MOULD KING
宇星模王
宇星军事系列
MILITARY
A
20009
5539+ Pcs/Pza
9
G-BKF
MOULD KING
NO.装甲救援车
ARMORED RECOVERY CRANE G-BKF

OPEN

Customer Service
客 户 服 务
www.yx-mk.com

Qr code APP (APP二维码)

Need the apple version 9.0 and above,the android version 5.0 and above.

* This APP supports most of the mainstream Android models on the market, but due to the large number of Android models, different models of systems and hardware reasons, there may be some models do not support, specificaccording to the actual test!

广东宇星科技

微信扫描二维码，关注公众号，获取第一手的新品资讯，享受便捷的补件服务。

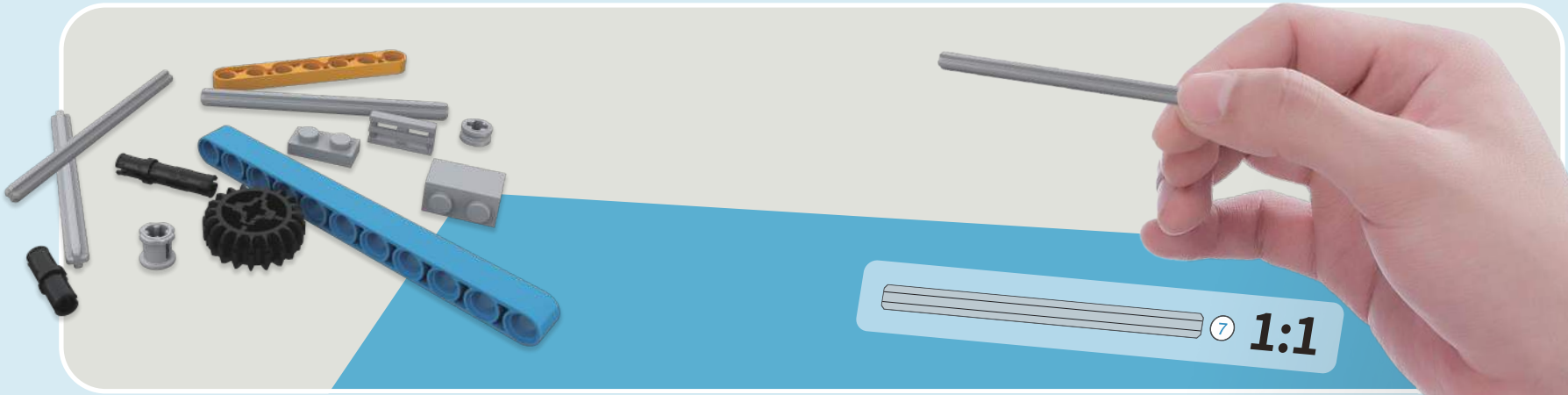

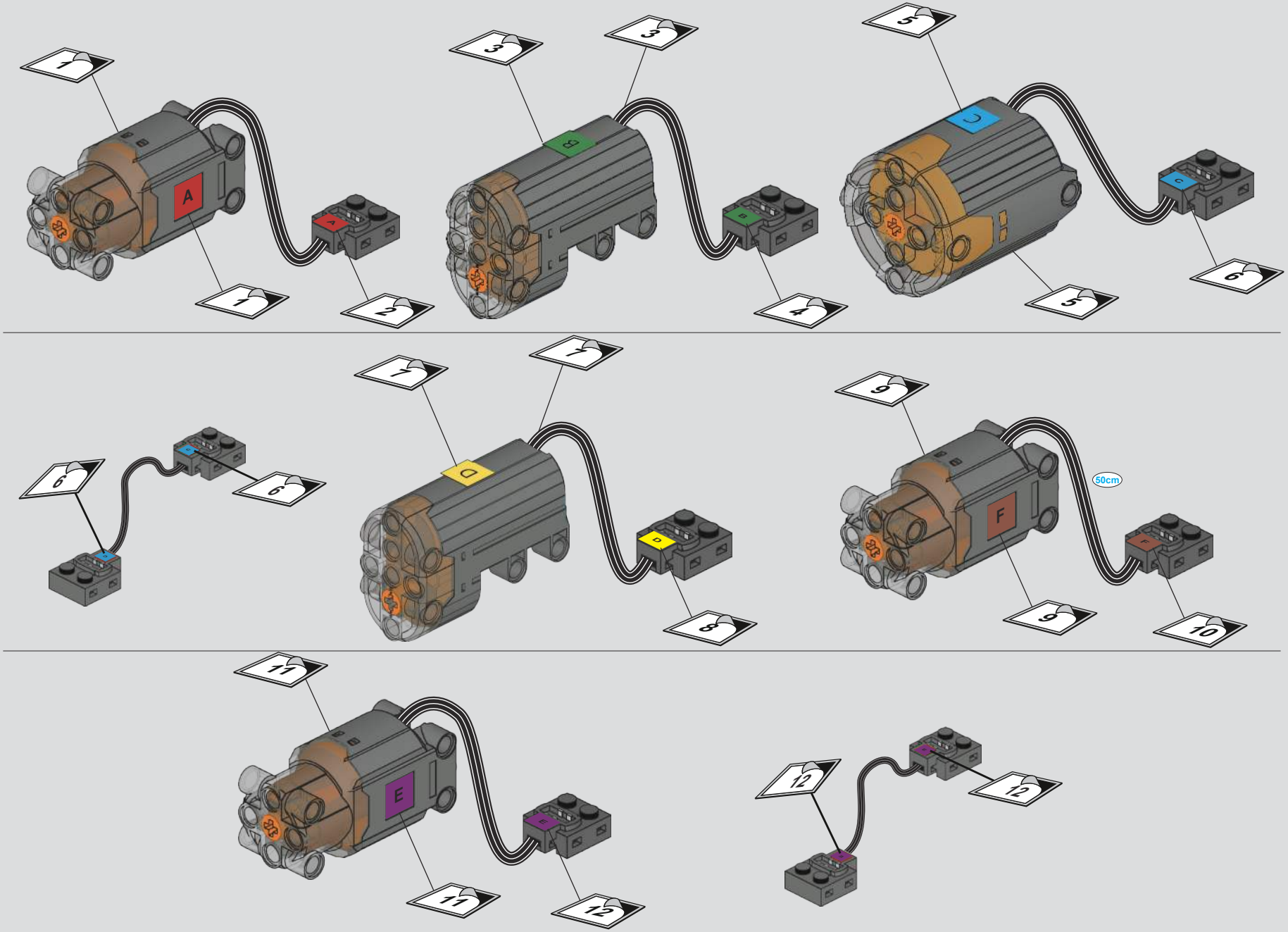
1
A
1
2
3
B
3
4
5
C
5
6
6
6
7
D
7
8
9
F
50cm
9
10
11
E
11
12
12
12

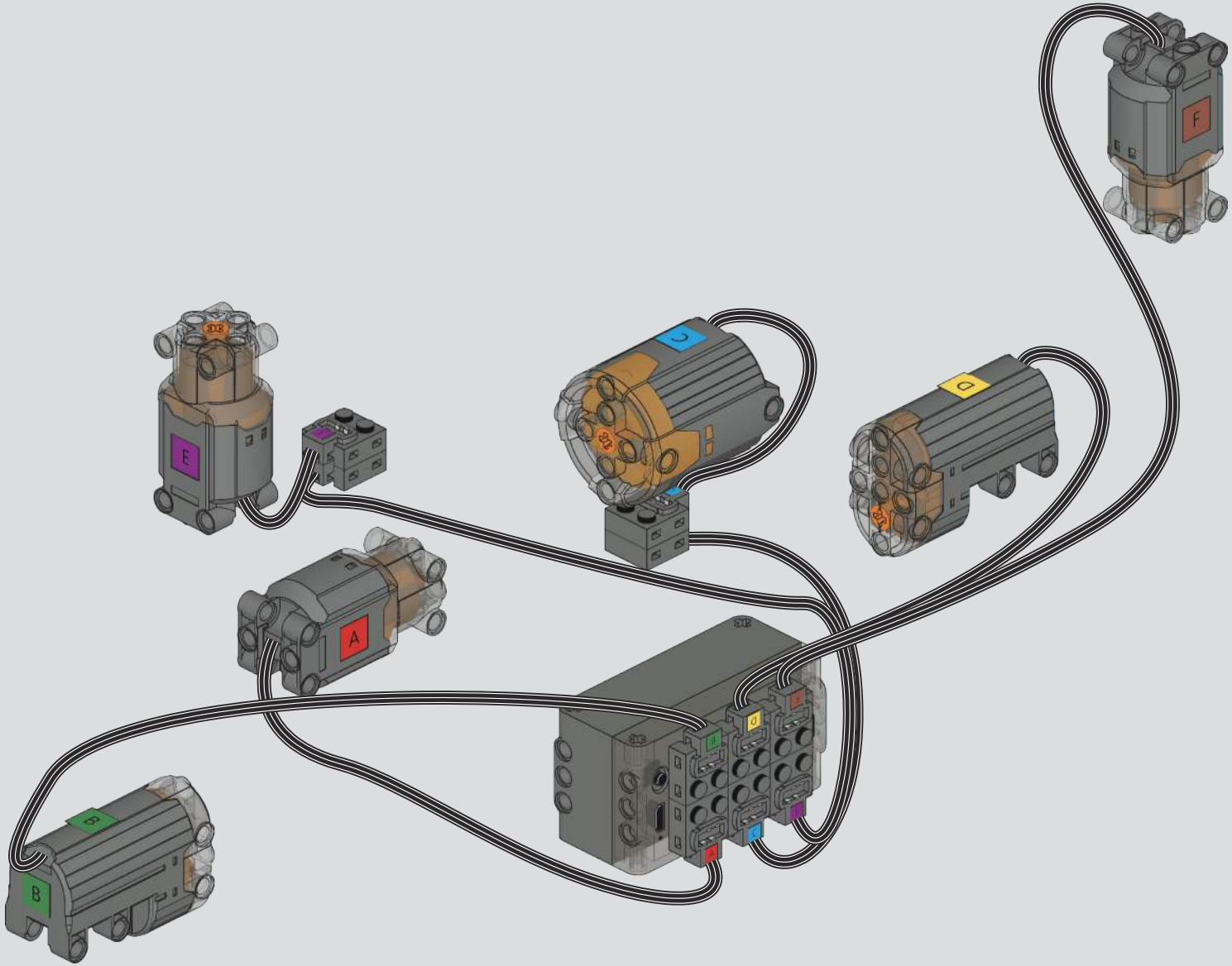
F
E
C
D
A
B

0

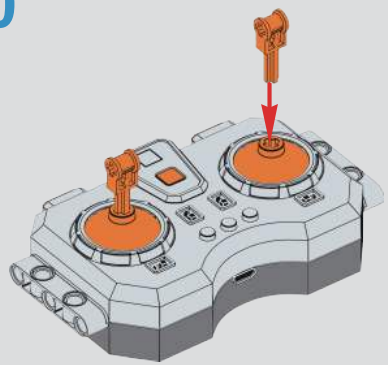

1

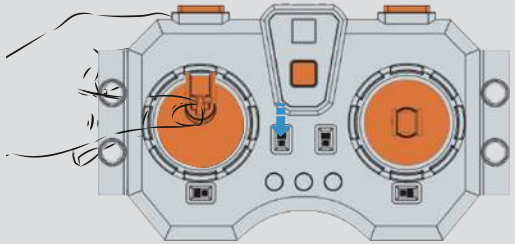

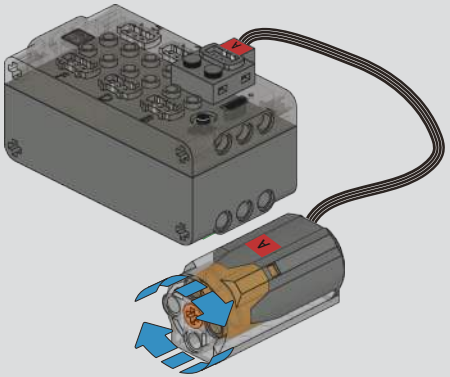

2

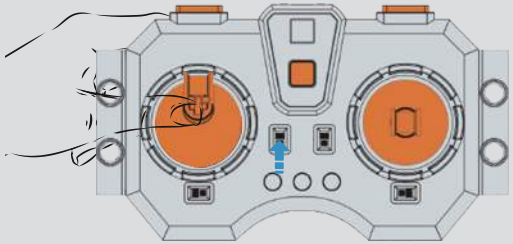

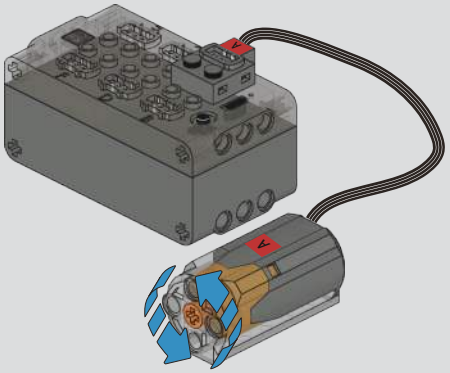

3

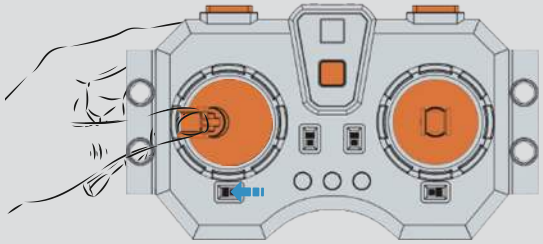

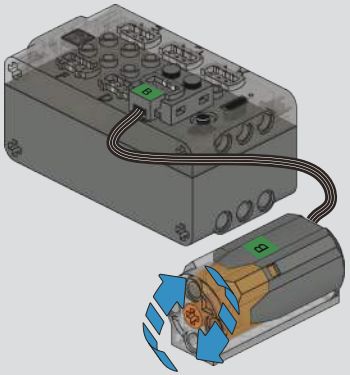

4

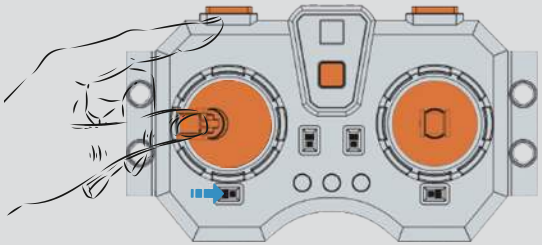

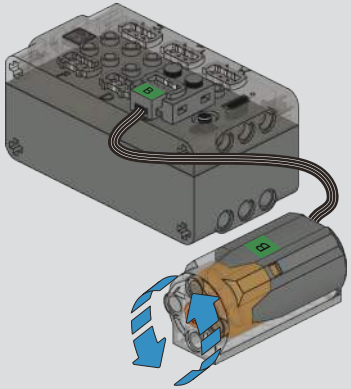

5

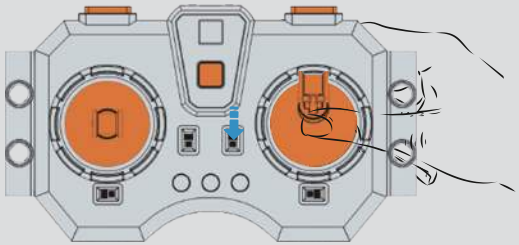

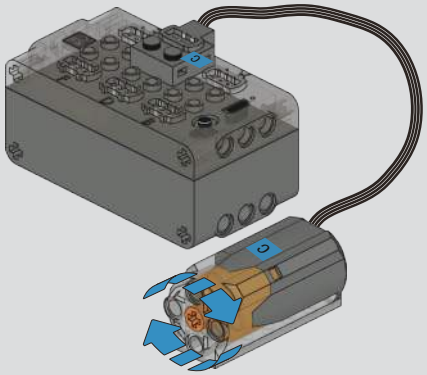

6

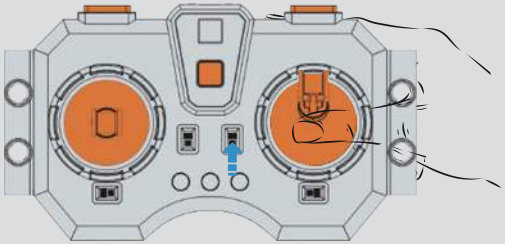

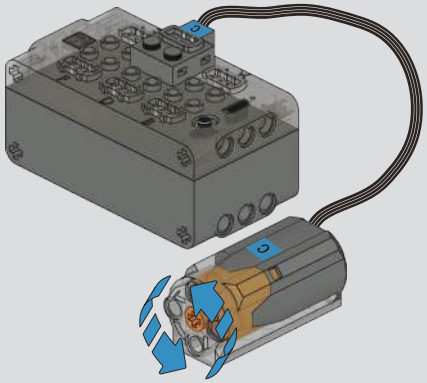

7

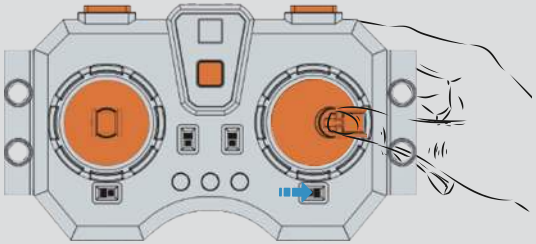

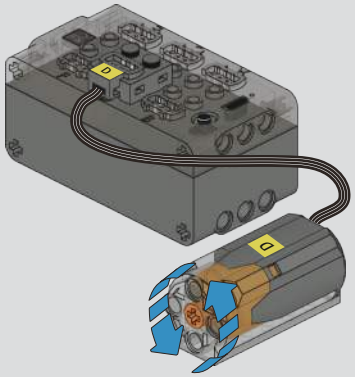

8

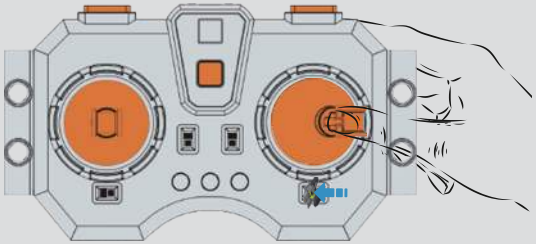

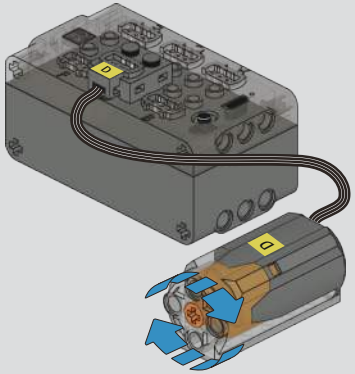

9

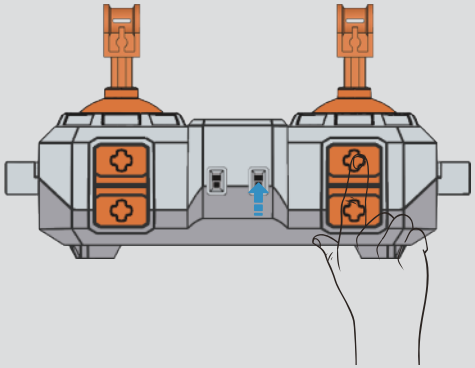

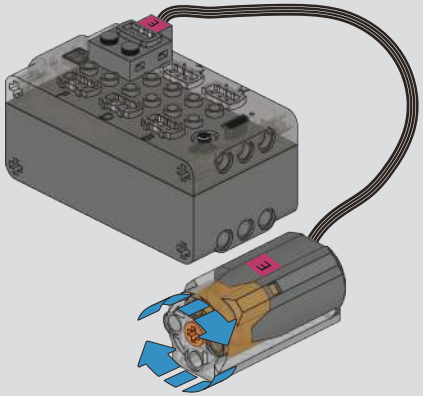

10

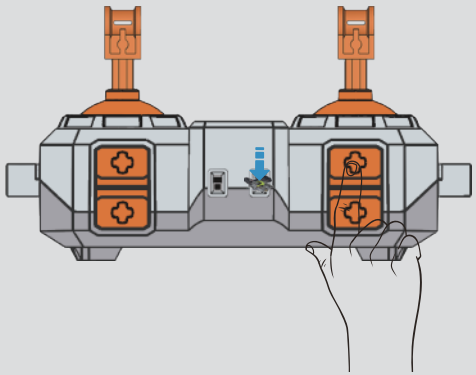

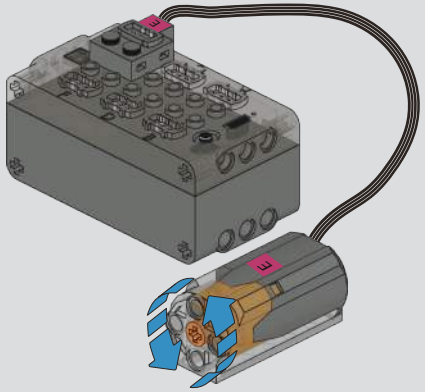

11

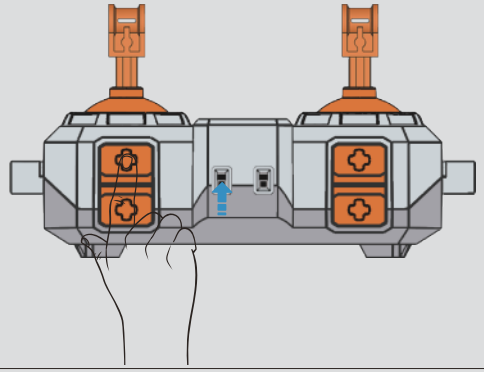

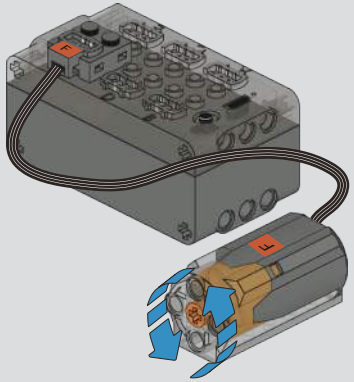

12

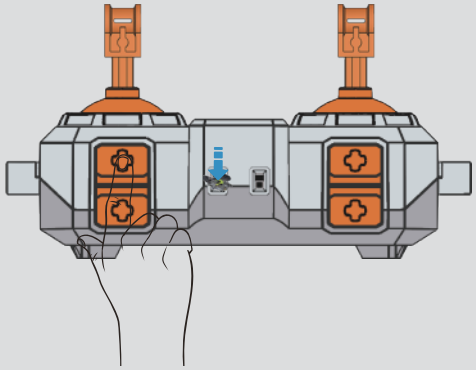

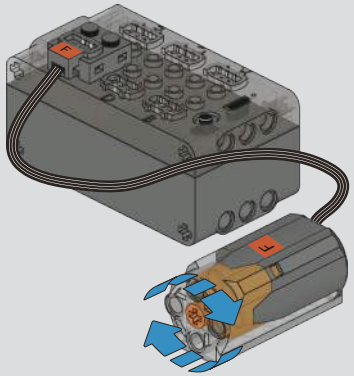

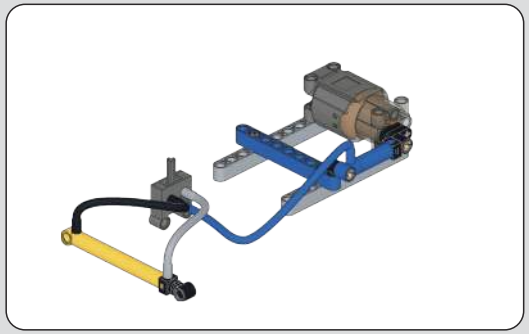

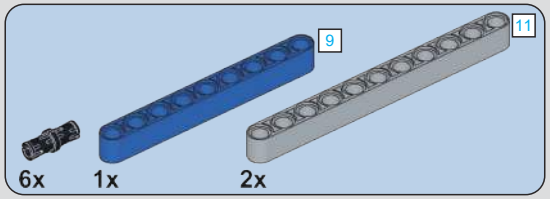

0-1

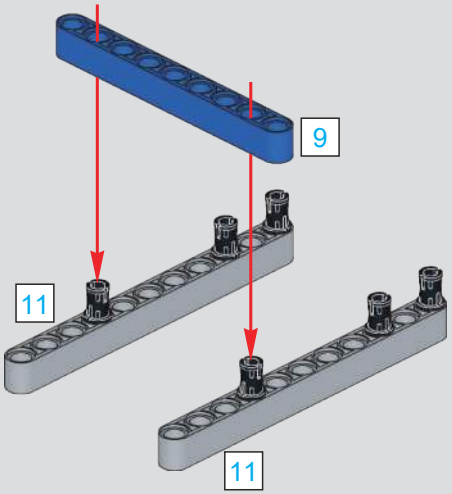

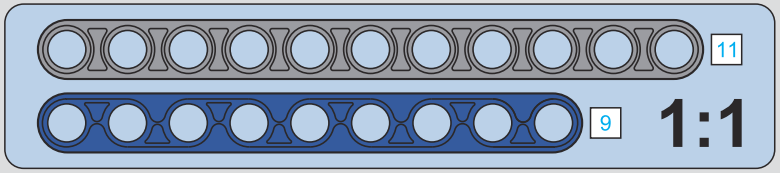

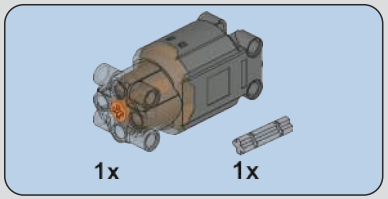

0-2

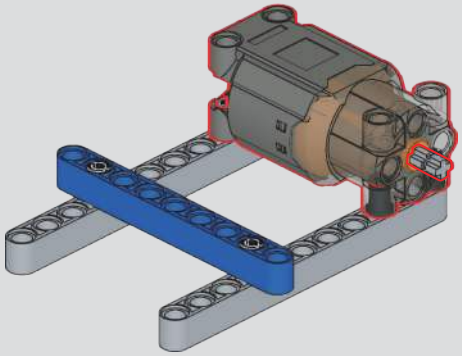

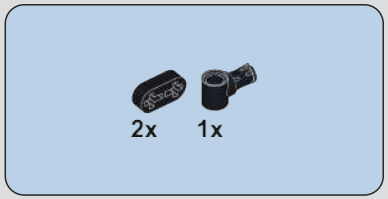

0-3

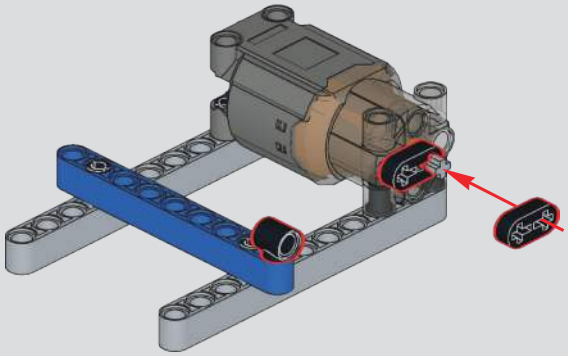

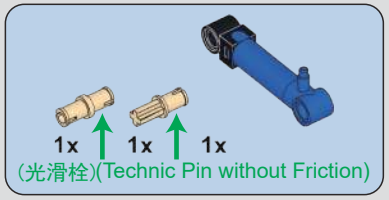
1x
1x
1x
(光滑栓)(Technic Pin without Friction)

0-4

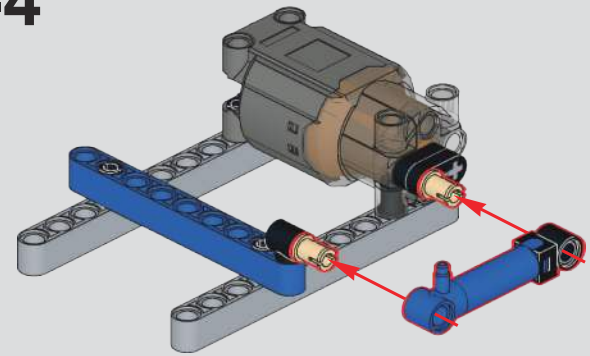

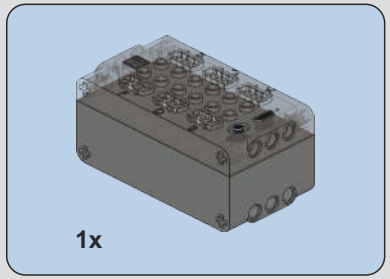
1x

0-5

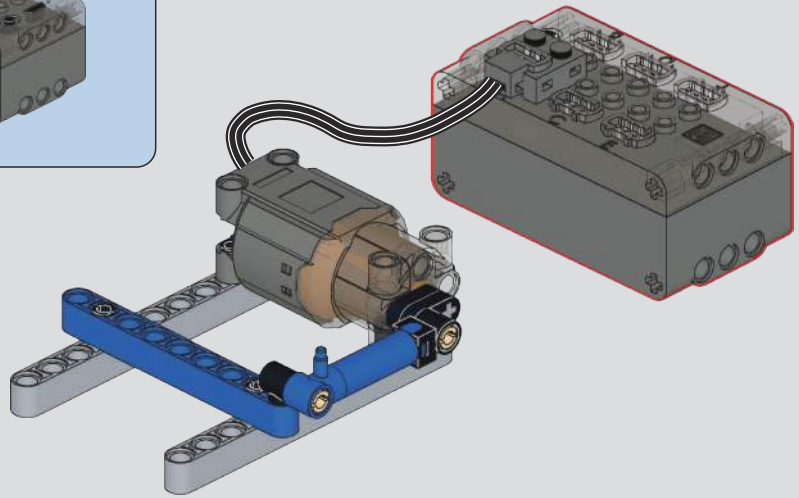

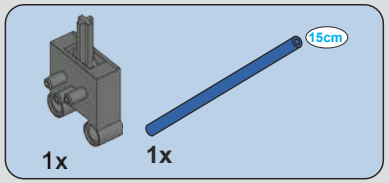
15cm
1x
1x

0-6

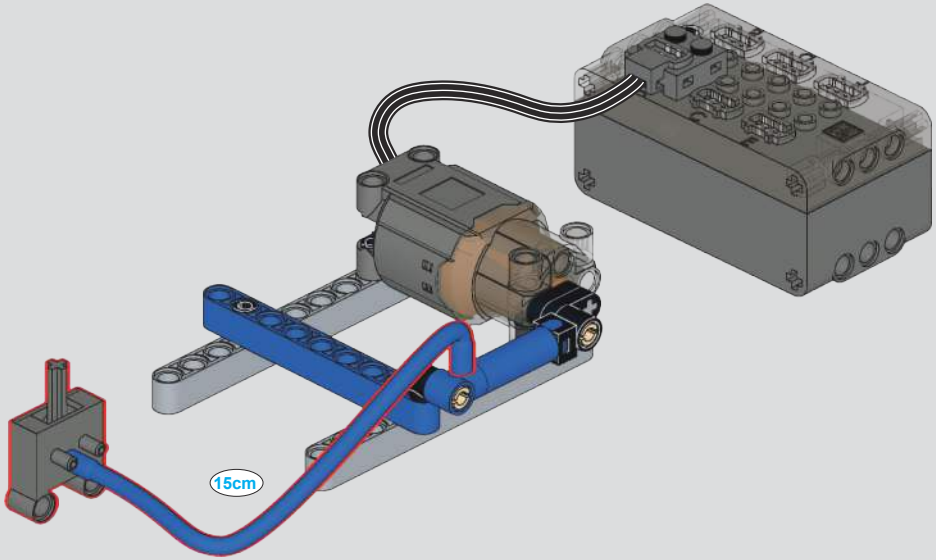
15cm

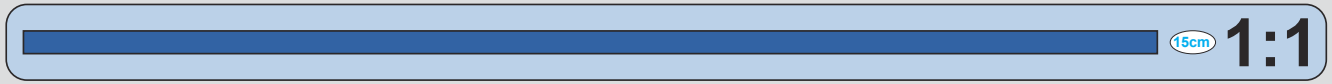
15cm
1:1

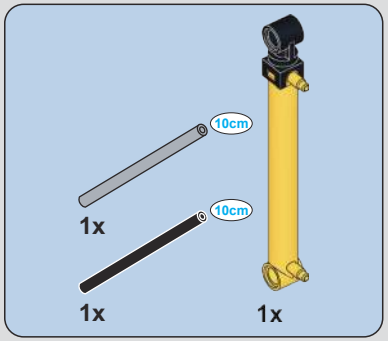

0-7

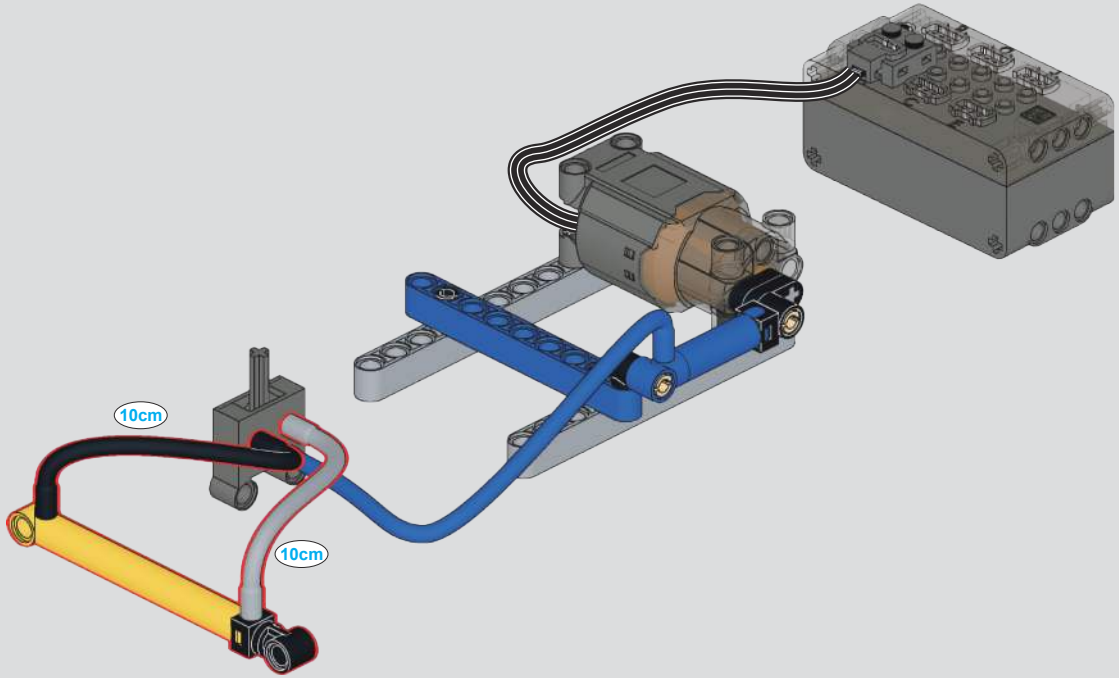

拼装前必须检测确认气泵，气挺杆，控制开关正常工作.测试完请将零件拆开，拼装需要用到.
Before assembly,the air pump, air lifter, and control switch must be checked and confirmed to work normally. Please disassemble the parts after testing.

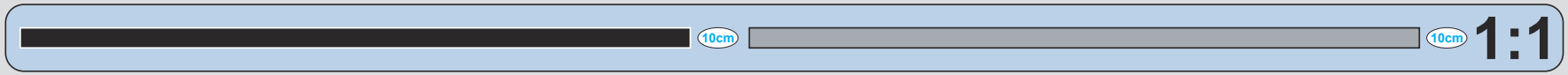

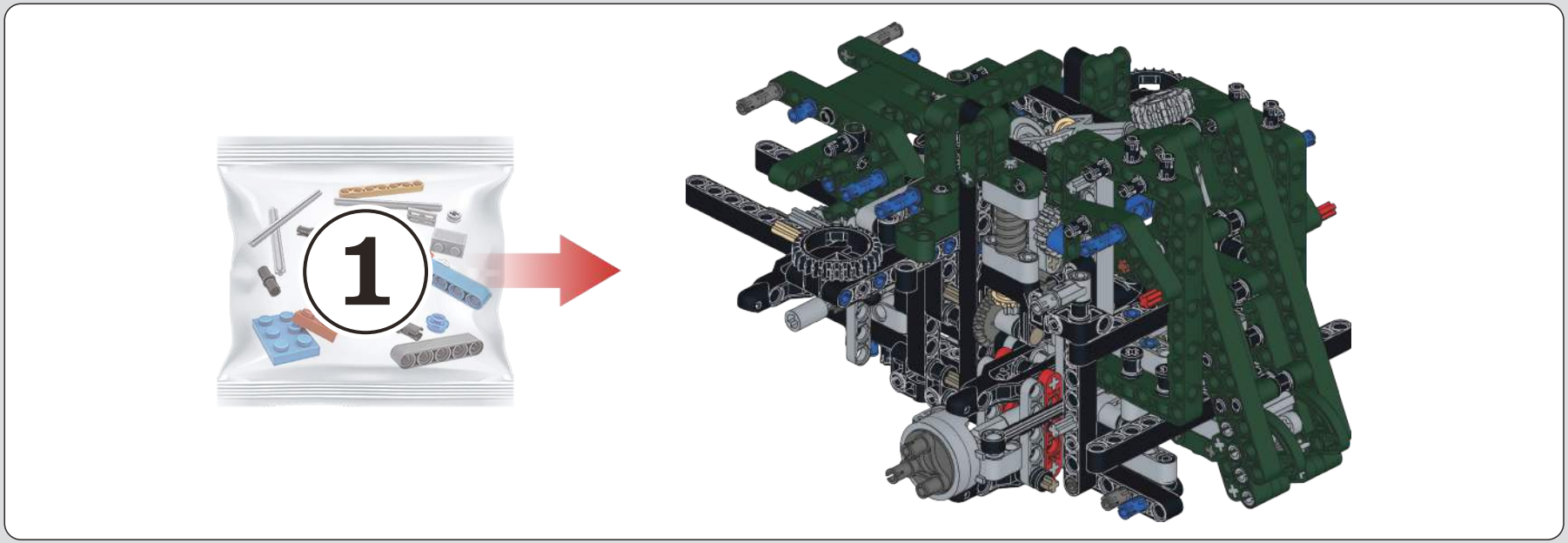

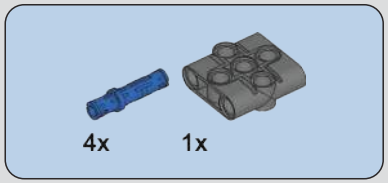

1

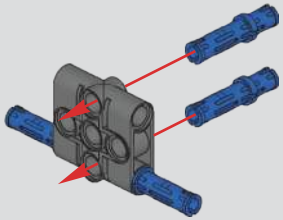

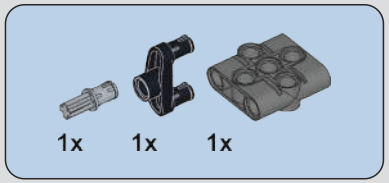

2

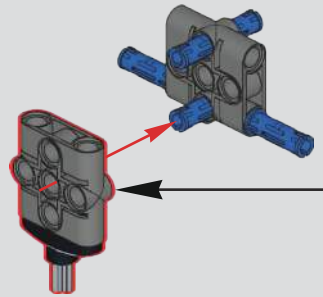

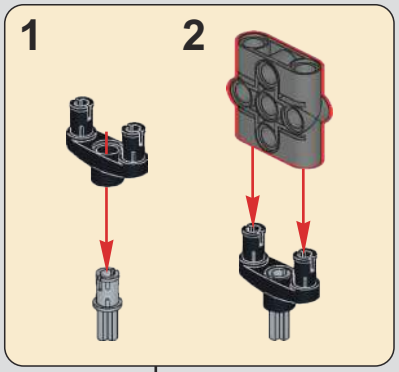

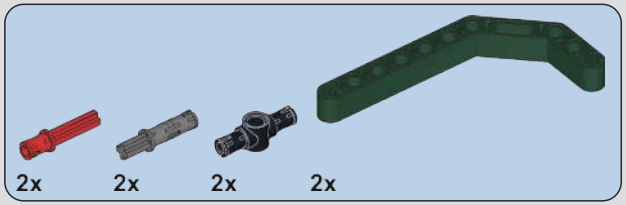

3

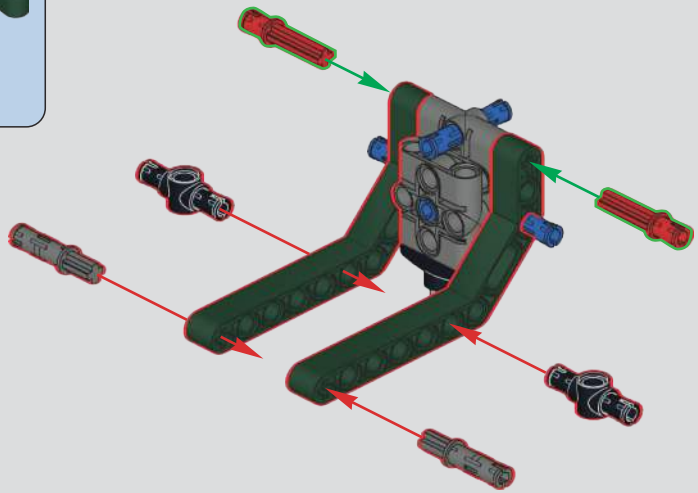

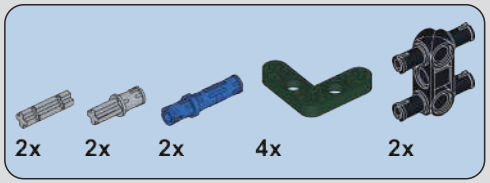

4

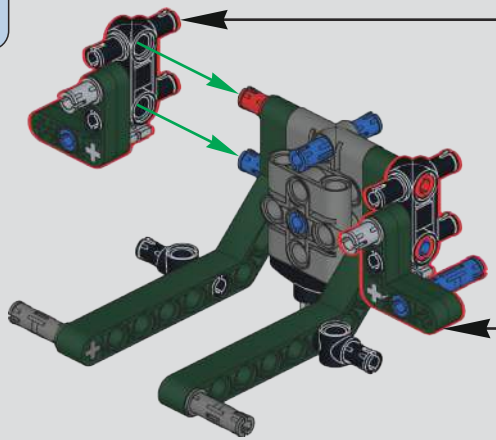

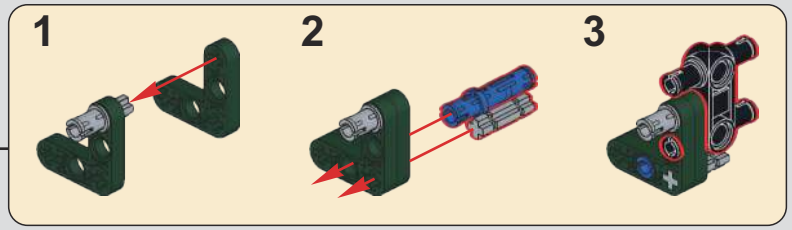

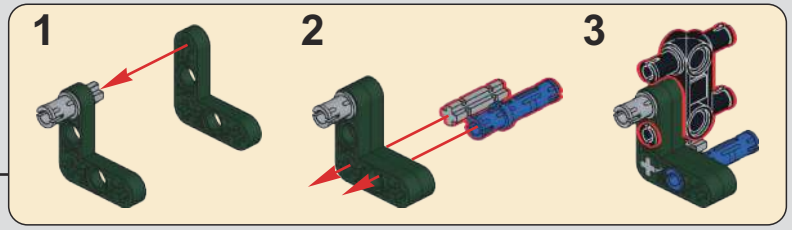

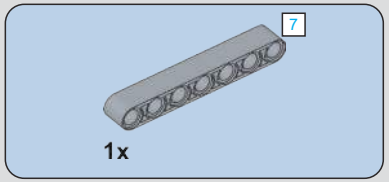

5

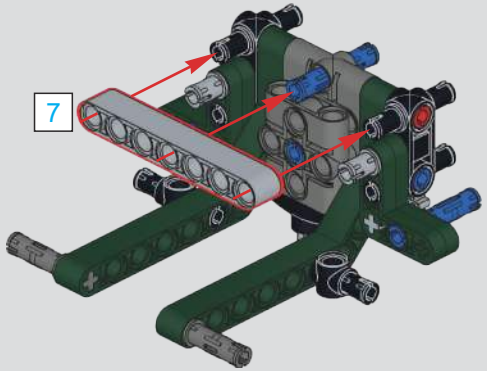

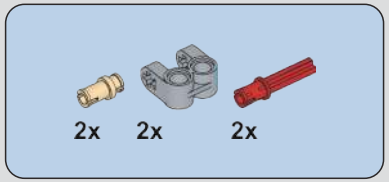

6

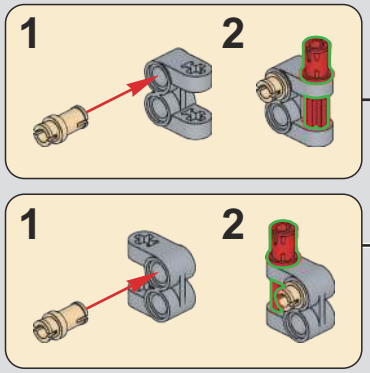

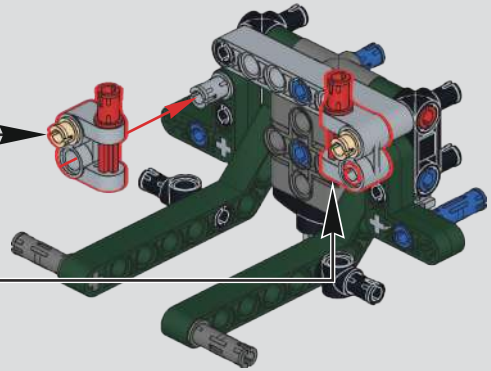

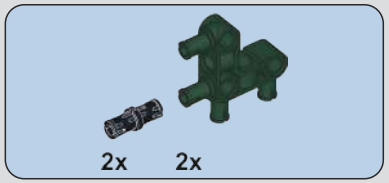

7

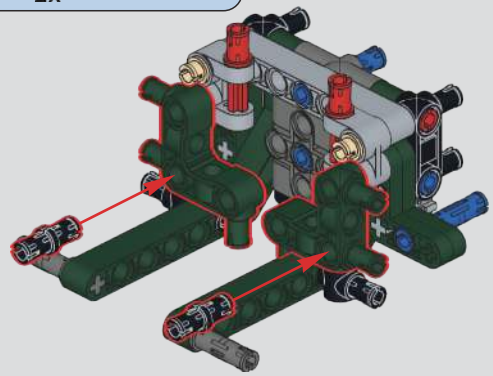

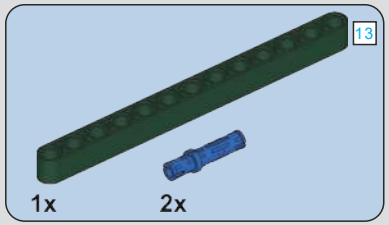

8

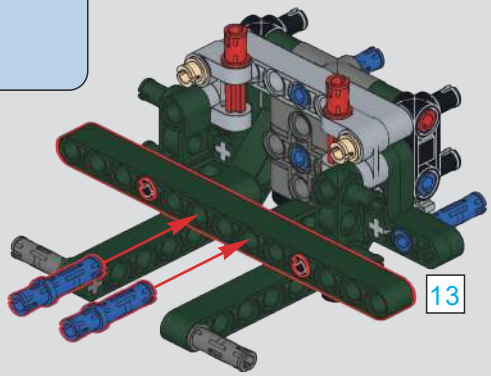

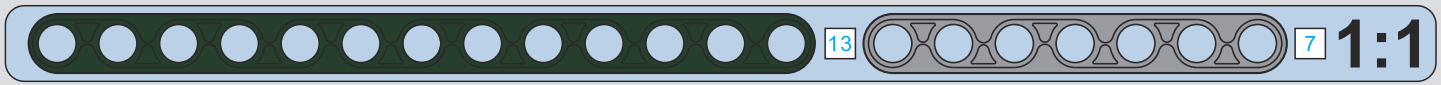

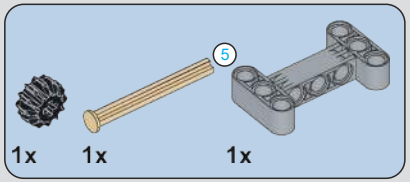
5
1x
1x
1x

1:1

9

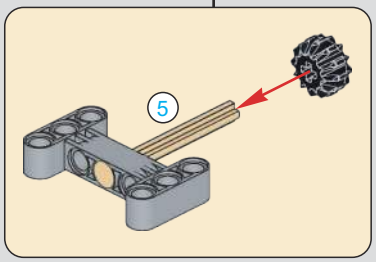
5

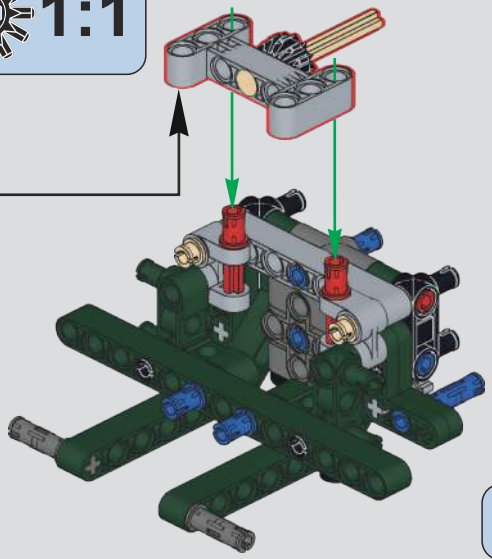

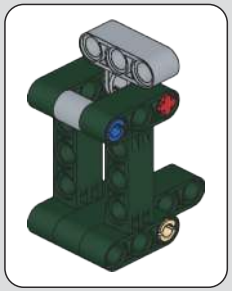

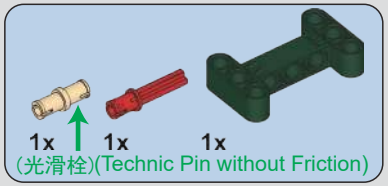
1x
1x
1x
(光滑栓)(Technic Pin without Friction)

10

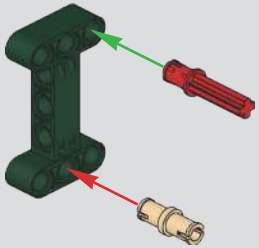

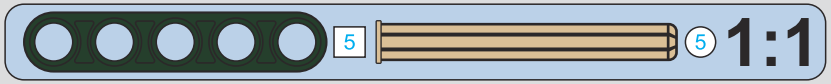
5
5
1:1

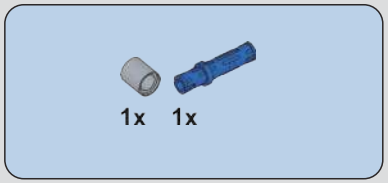
1x
1x

11

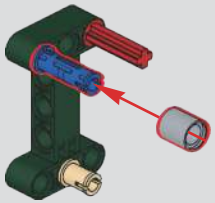

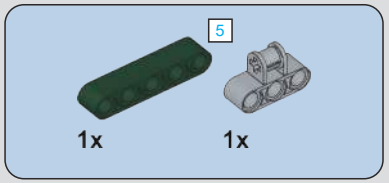
5
1x
1x

12

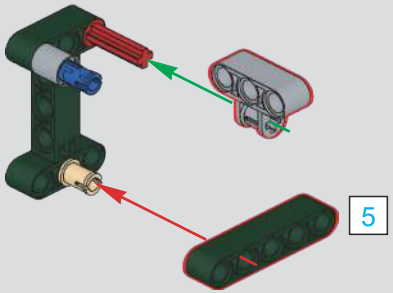
5

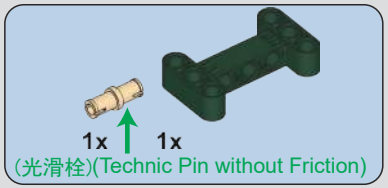
1x
1x
(光滑栓)(Technic Pin without Friction)

13

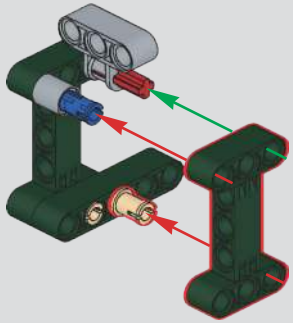

14

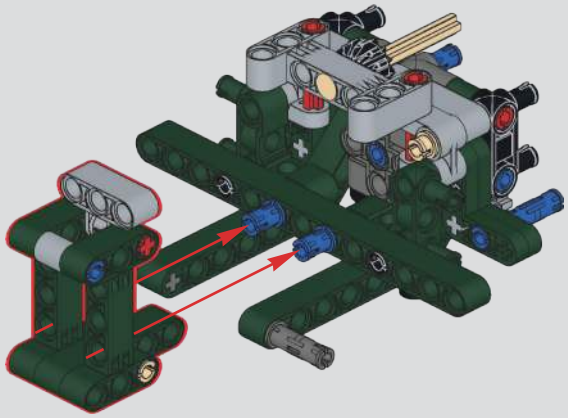

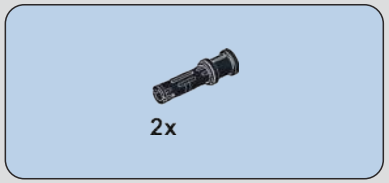

15

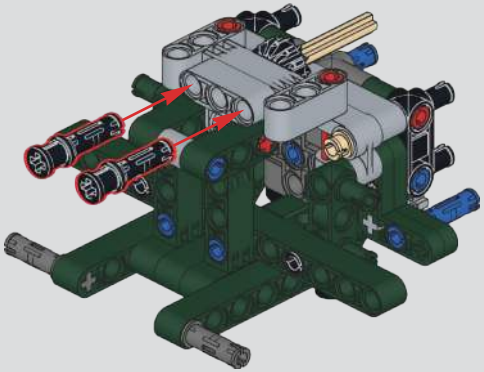

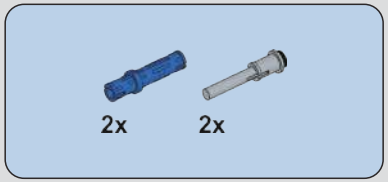

16

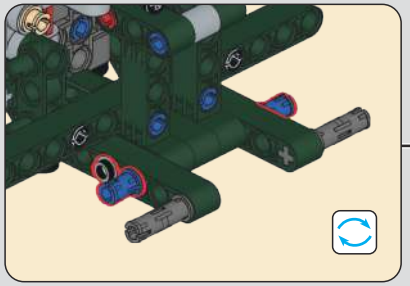

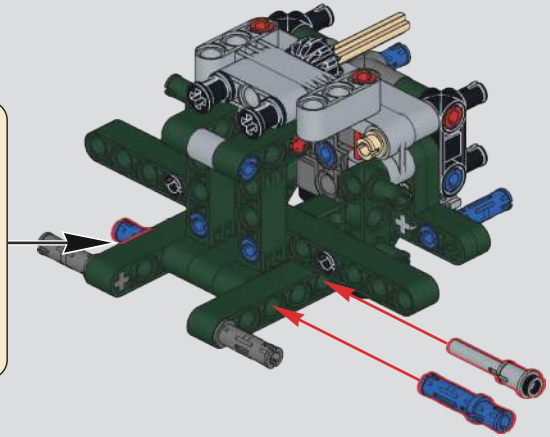

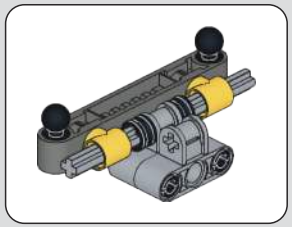

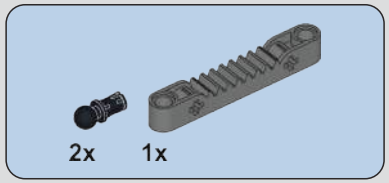

17

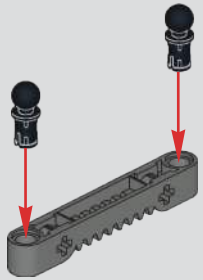

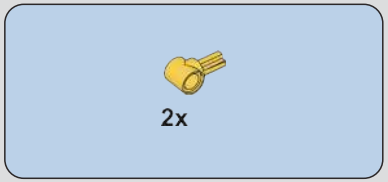

18

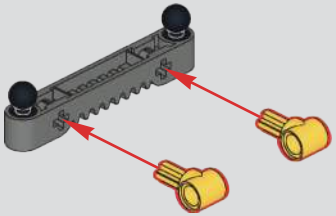

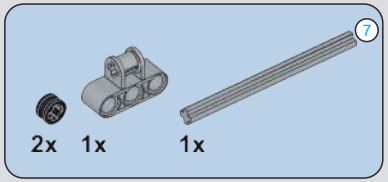

19

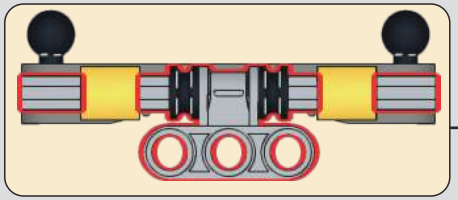

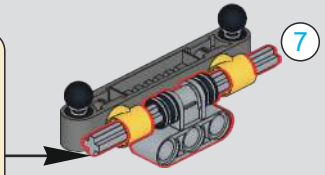

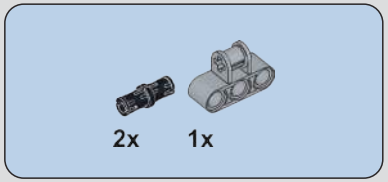

20

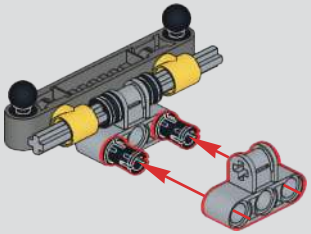

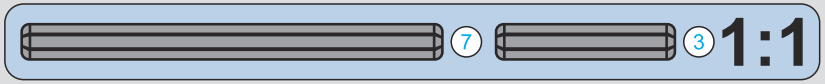

21

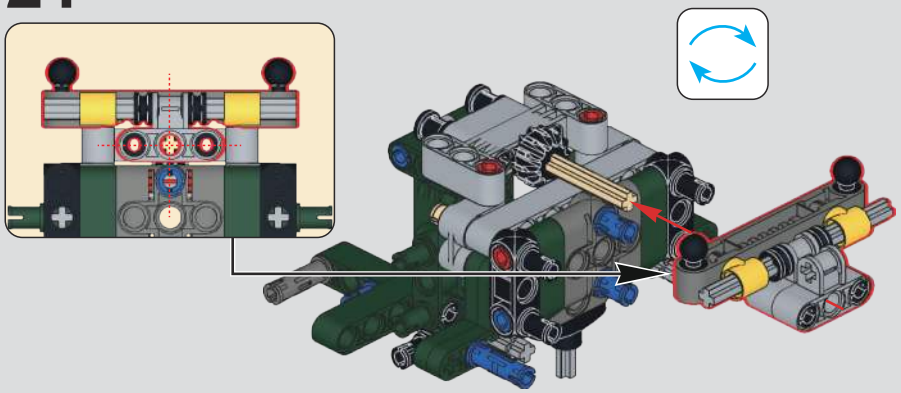

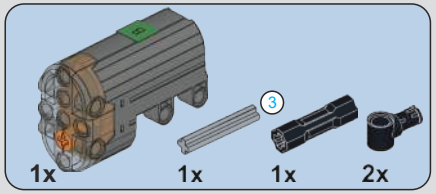

22

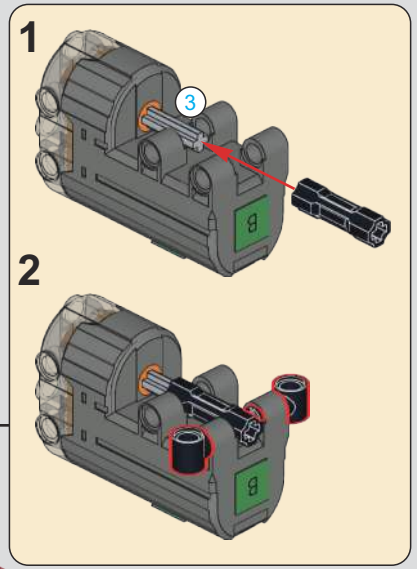

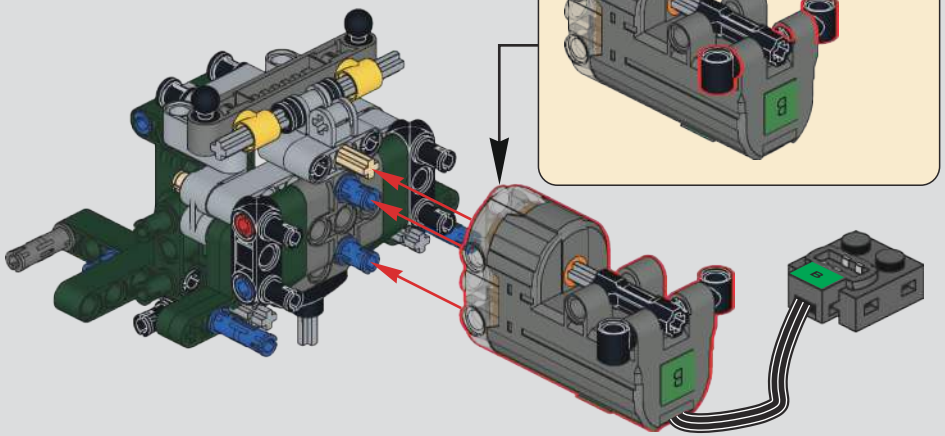

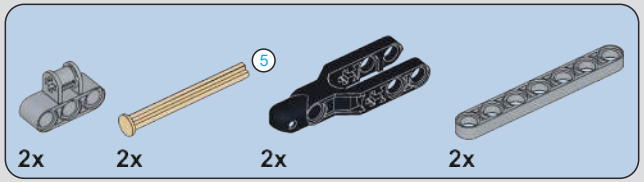

23

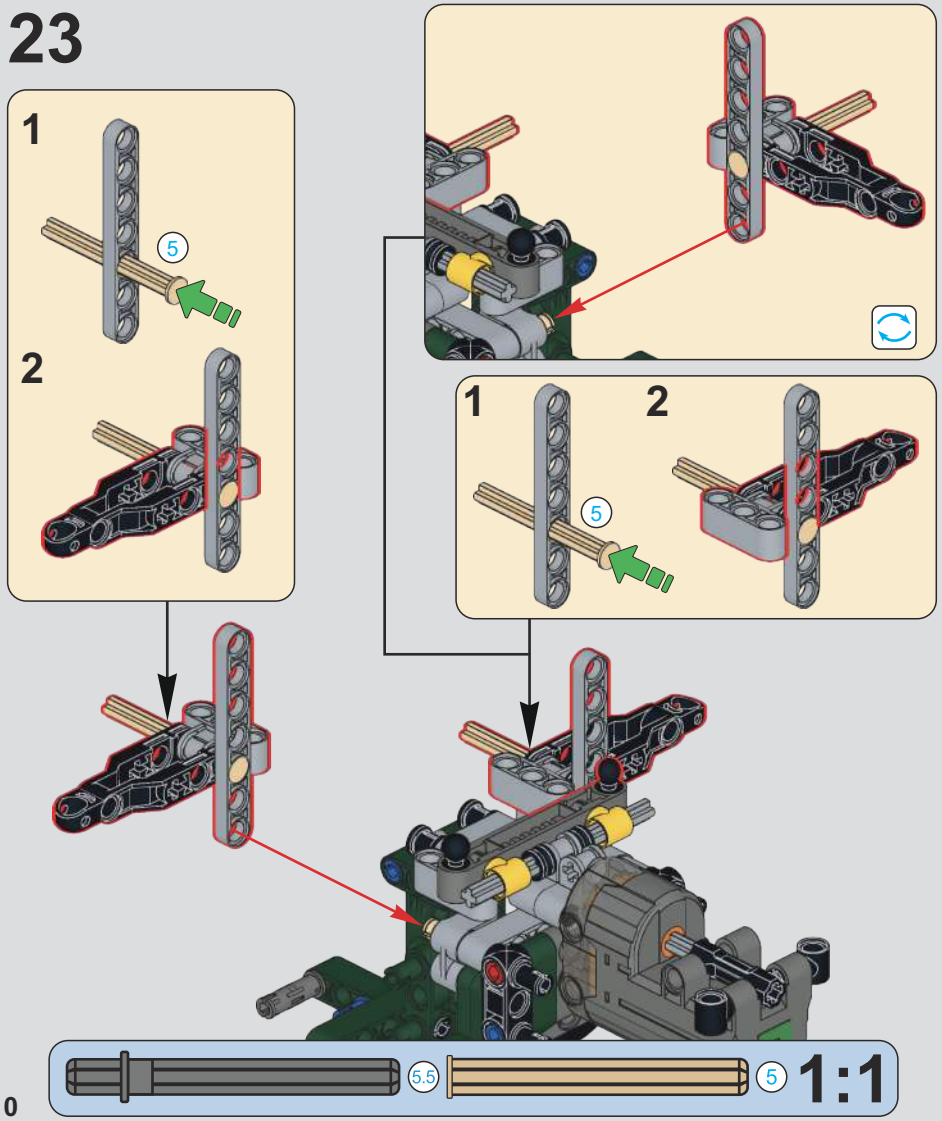

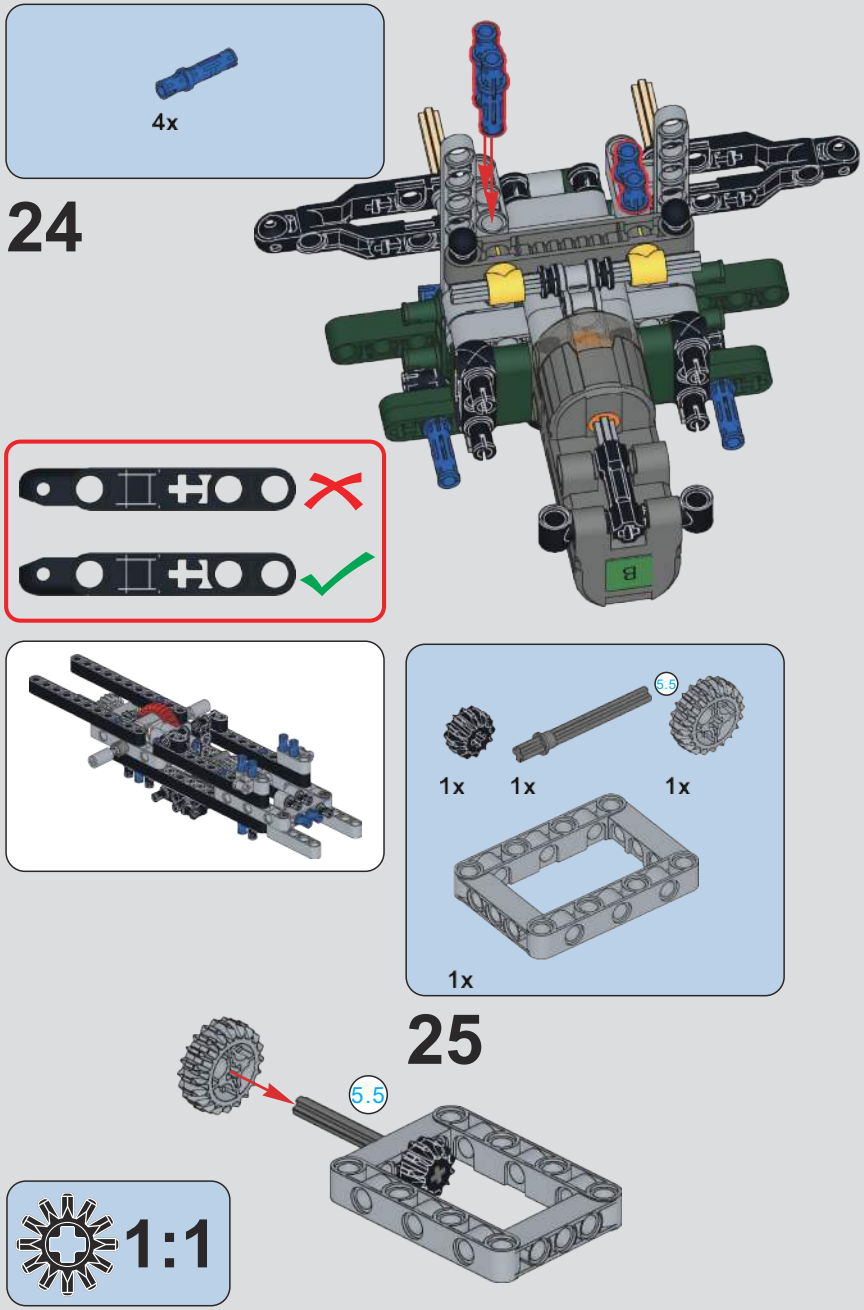

24

25

26

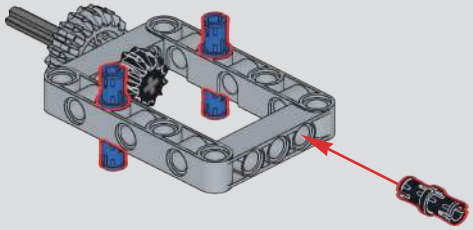

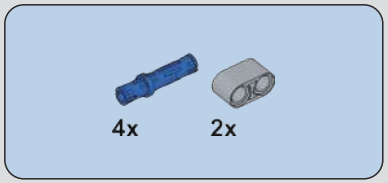

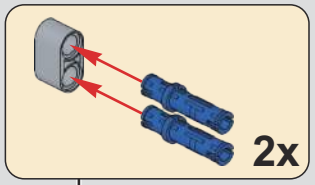

27

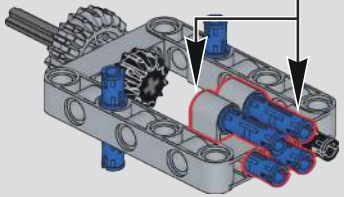

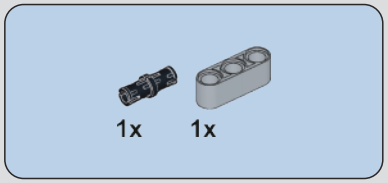

28

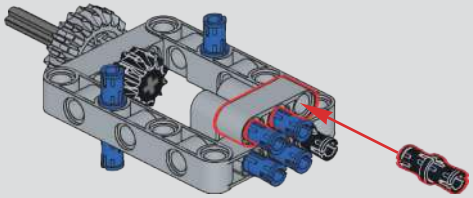

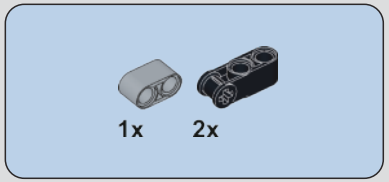

29

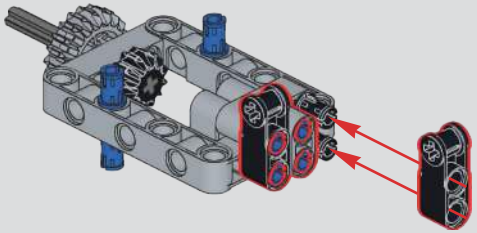

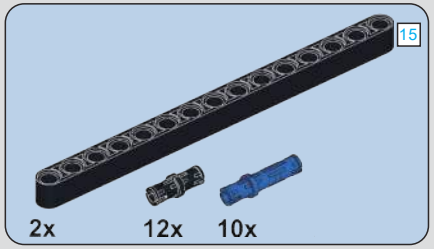

30

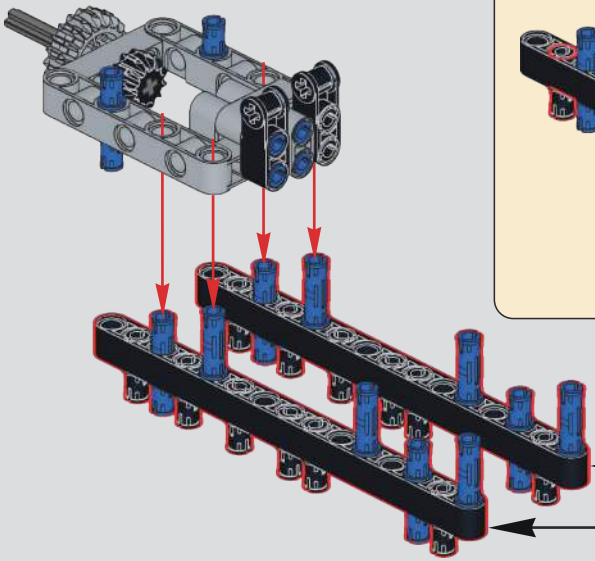

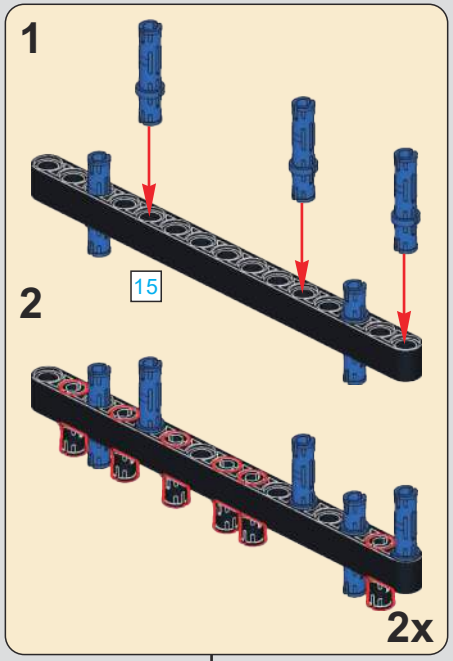

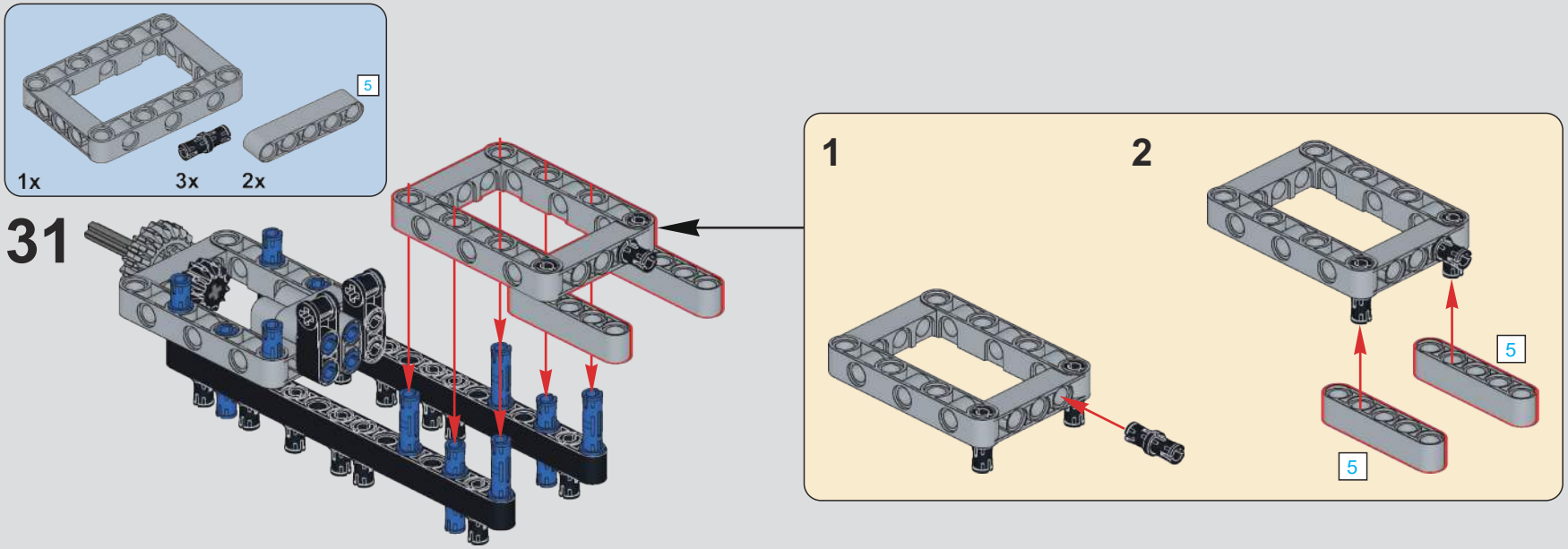
1x
3x
2x
5
31
1
2
5
5

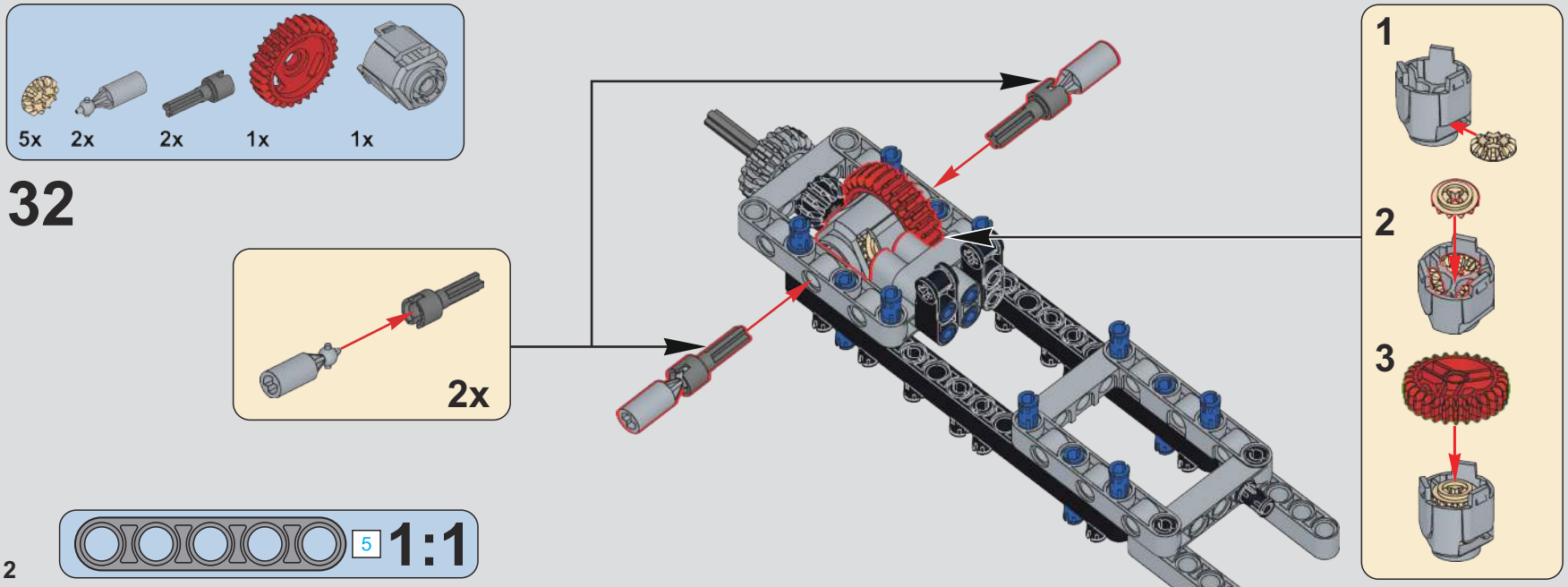
5x
2x
2x
1x
1x
32
2x
1
2
3
5
1:1

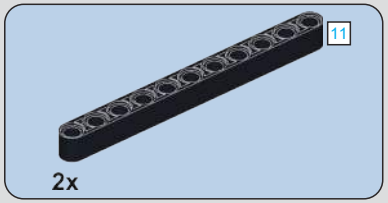

33

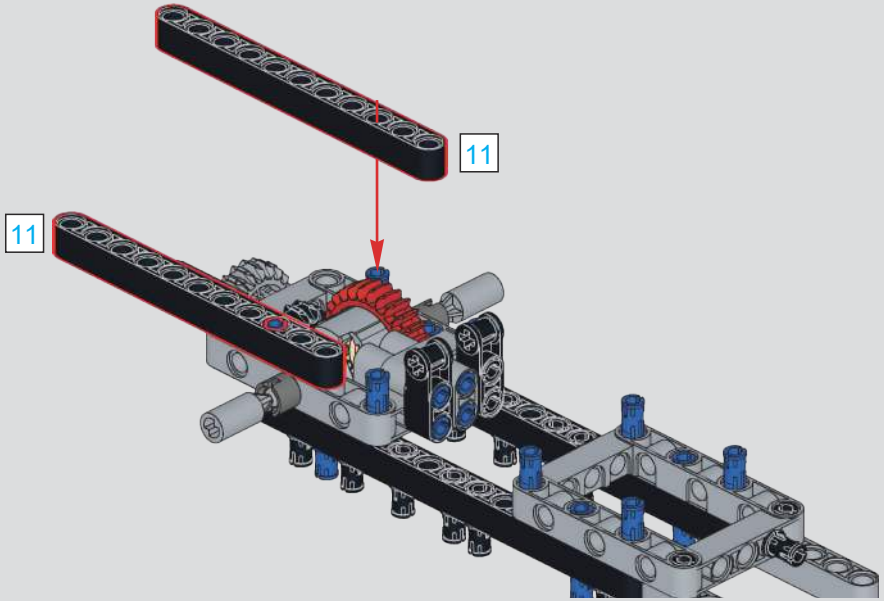

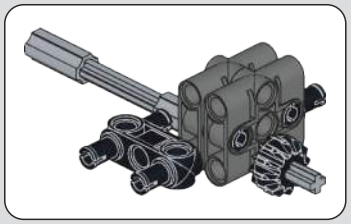

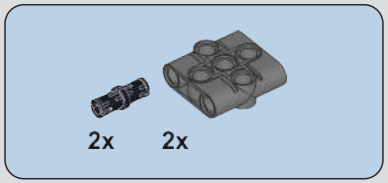

34

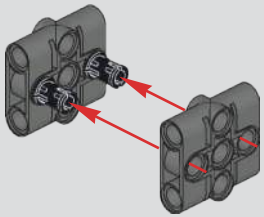

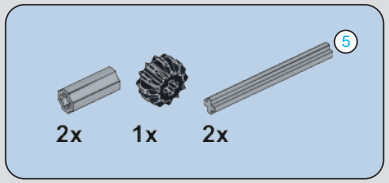

35

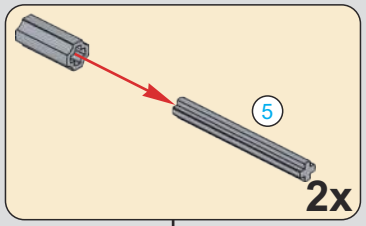

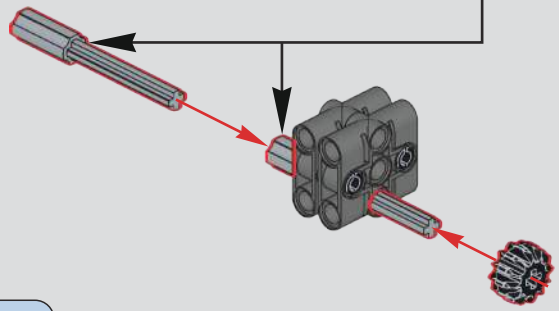

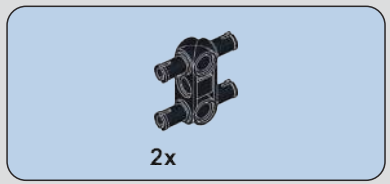

36

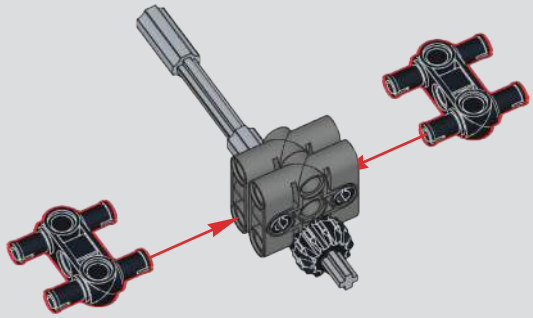

37

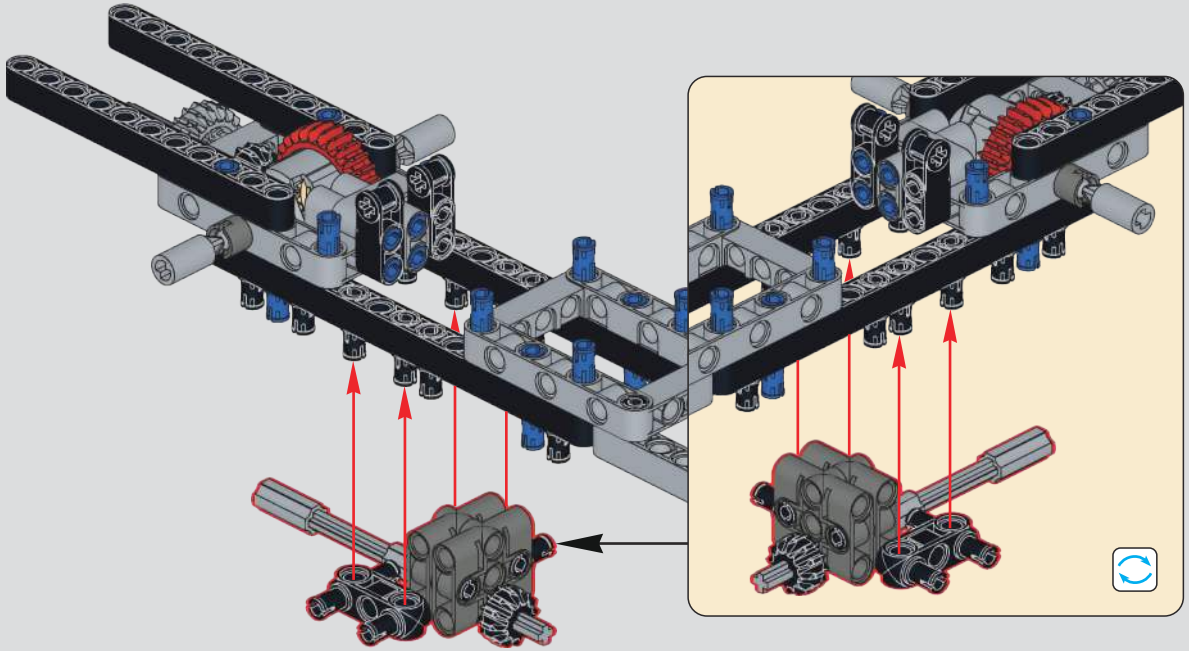

38

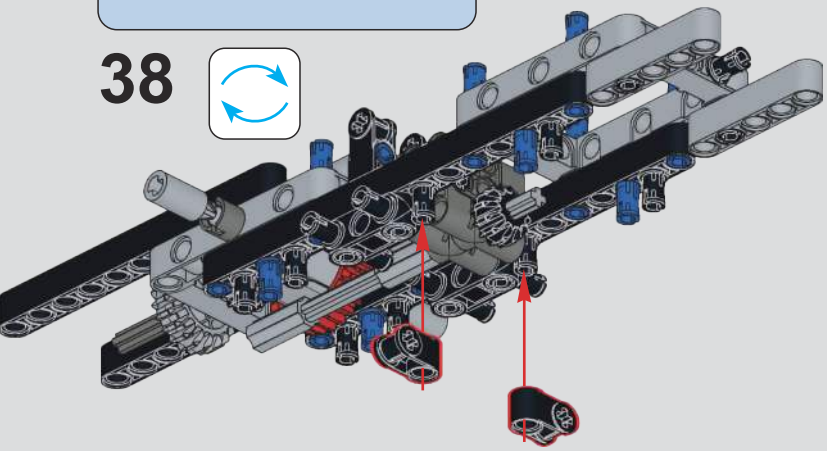

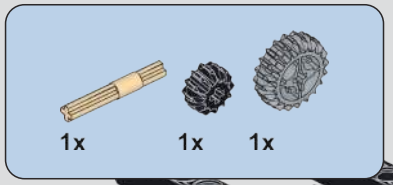

39

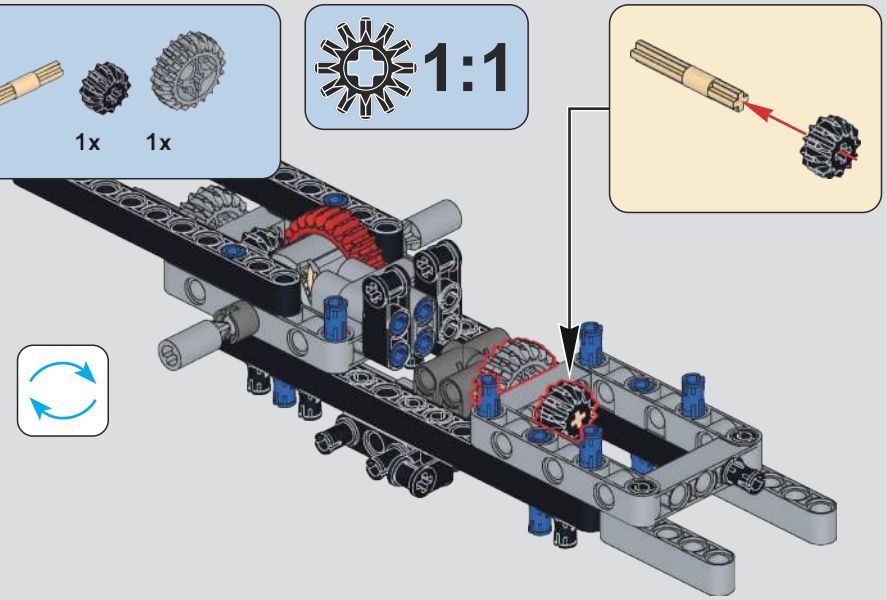

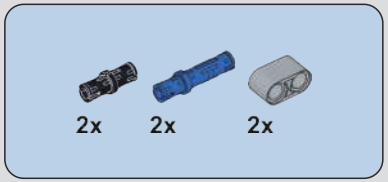

40

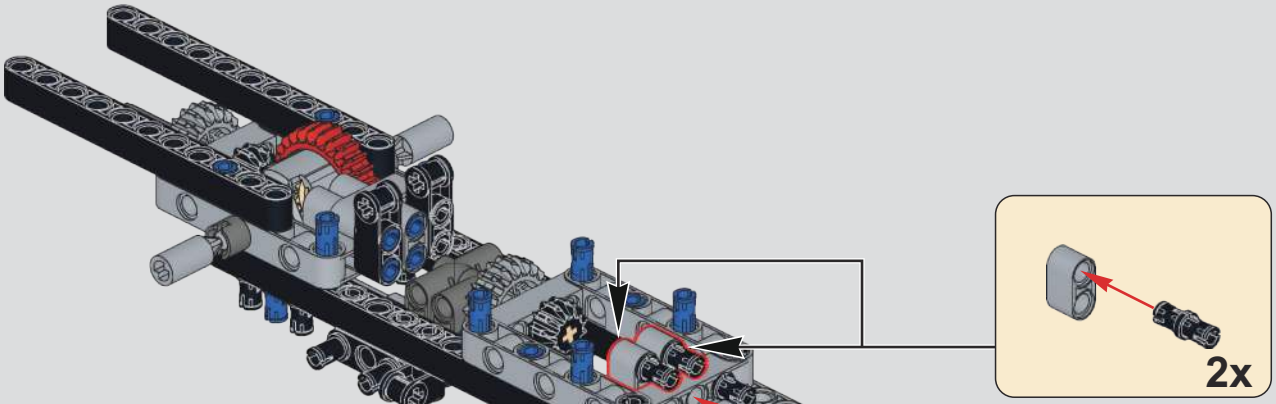

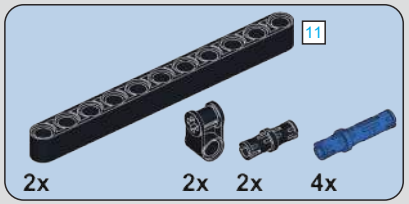

41

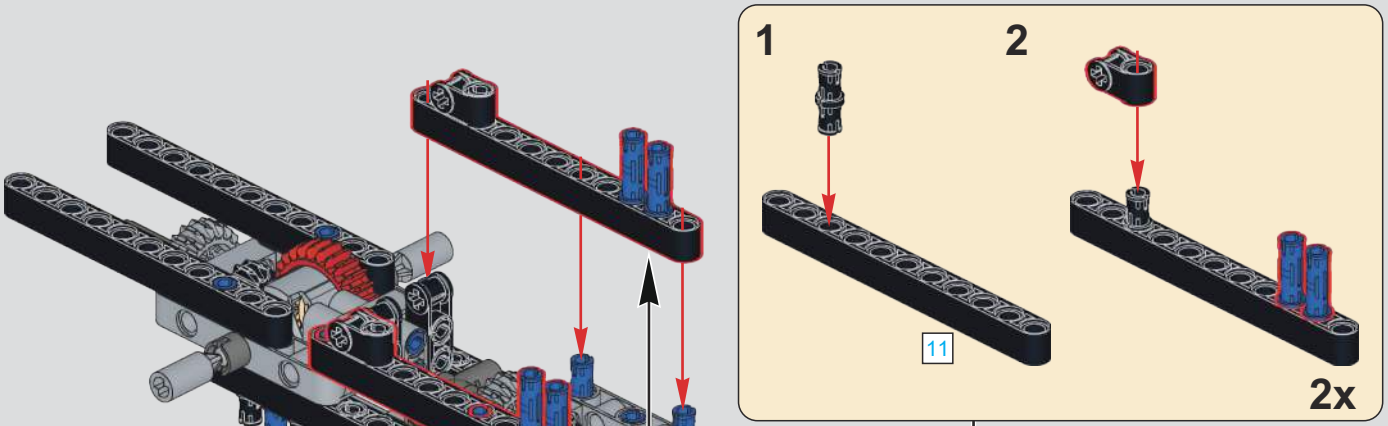

2x

42

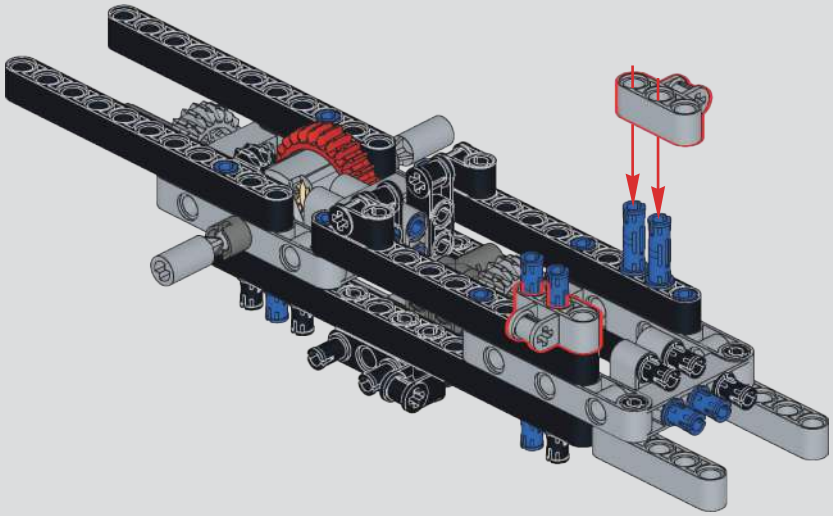

43

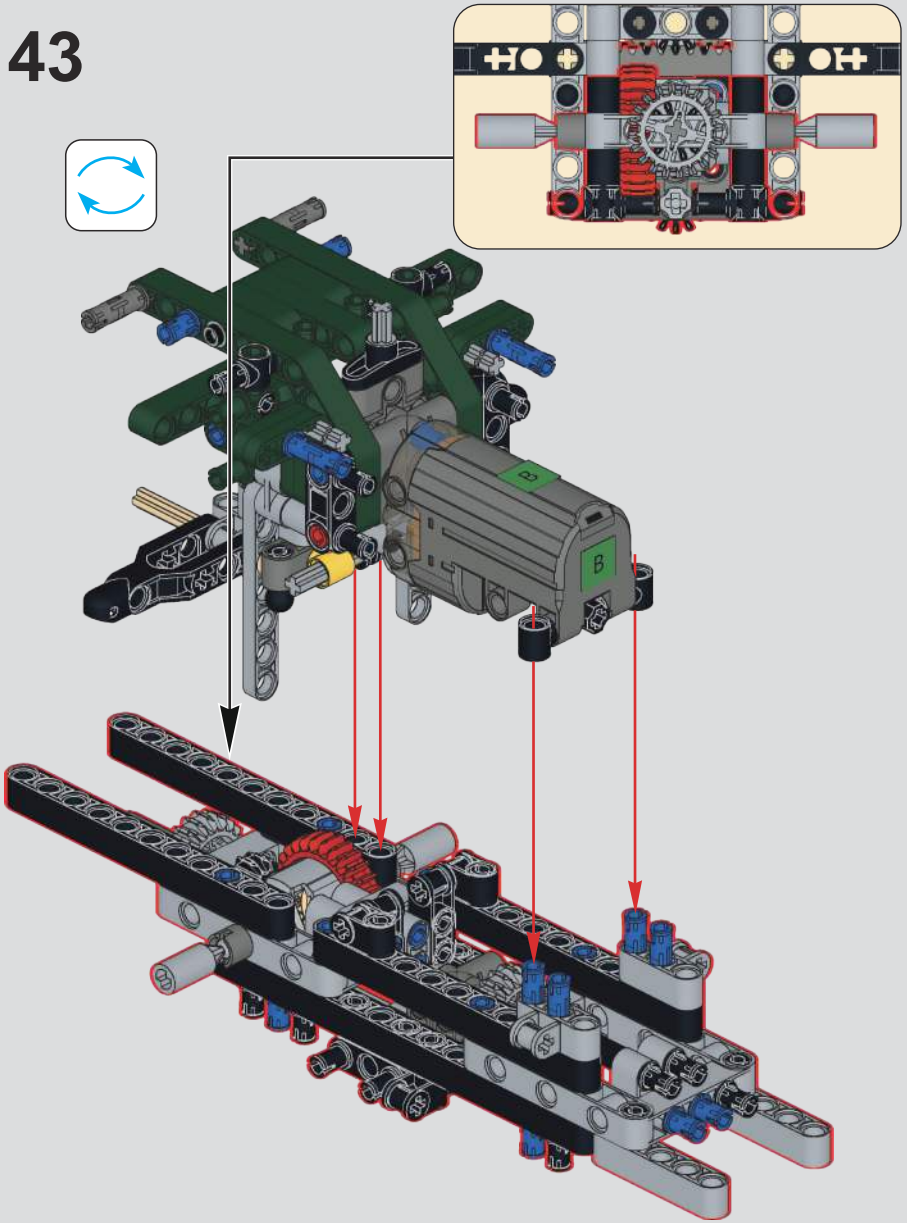

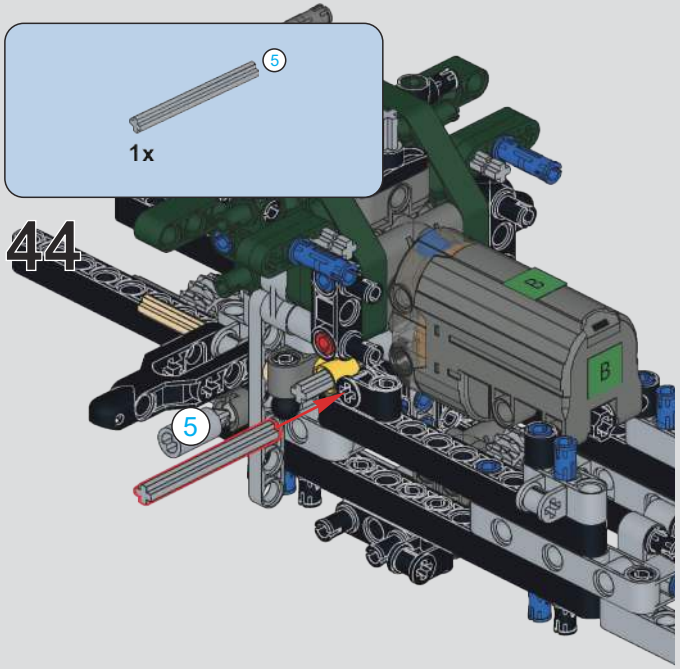

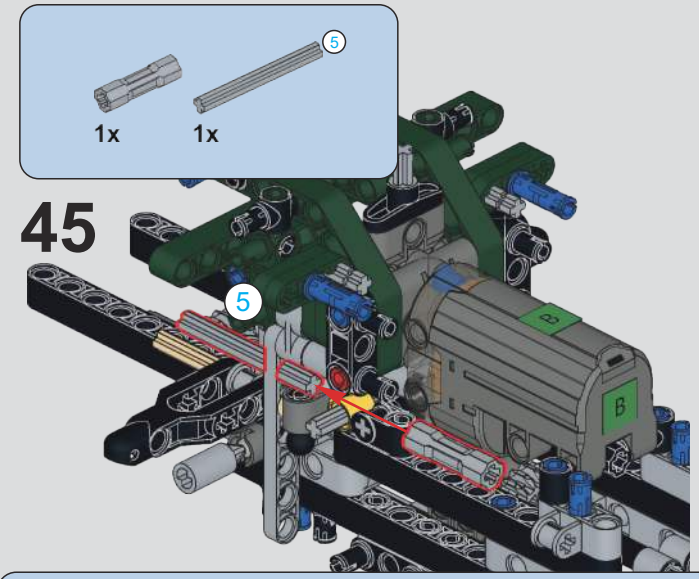

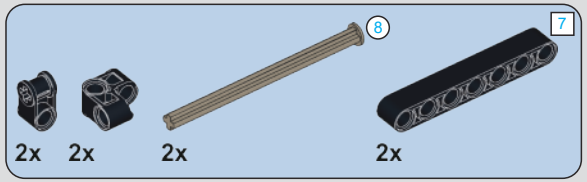

46

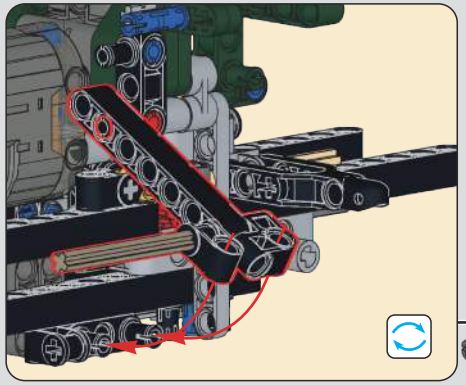

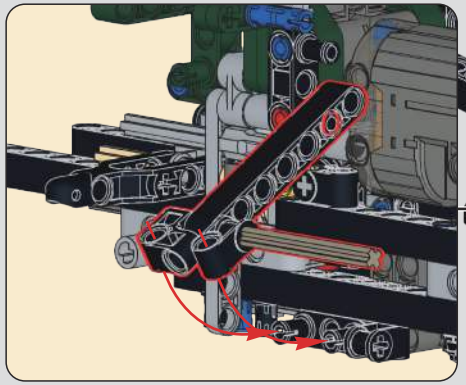

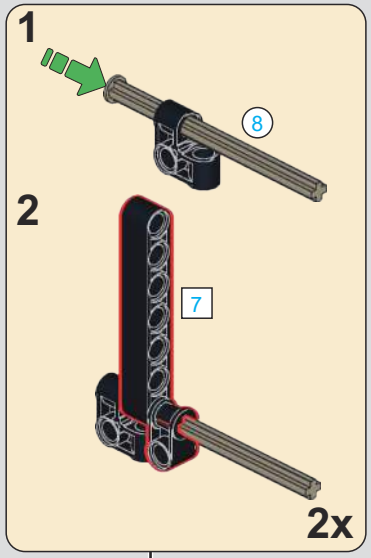

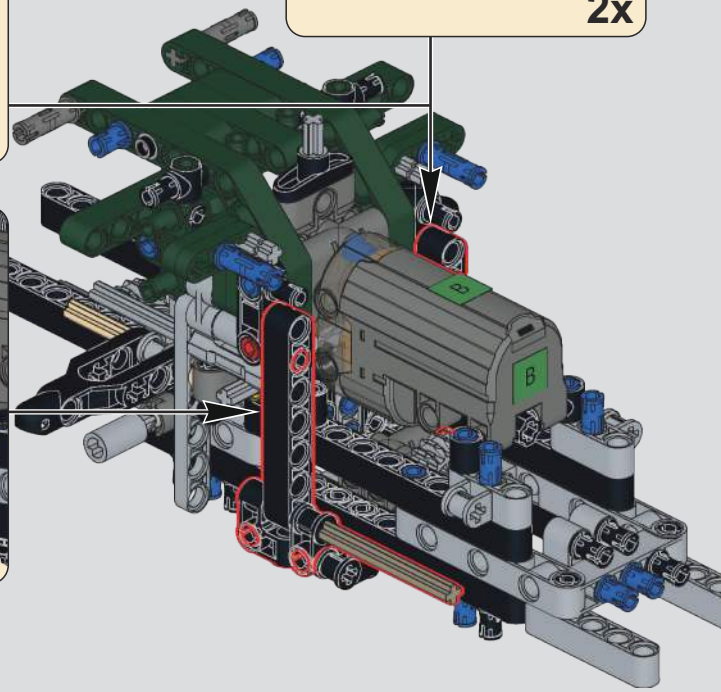

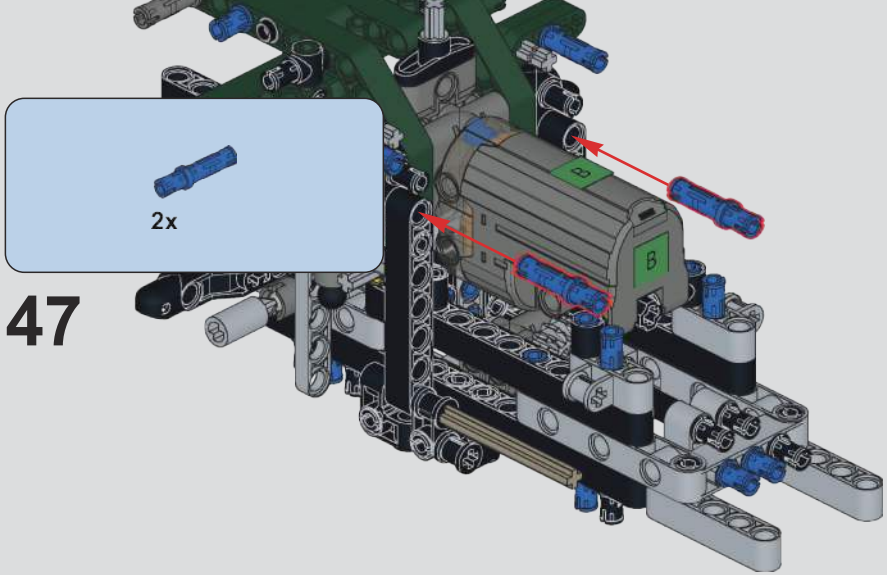

47

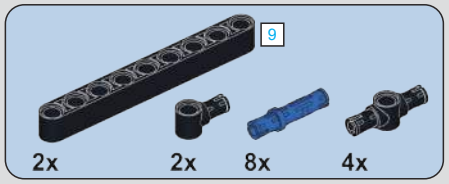

48

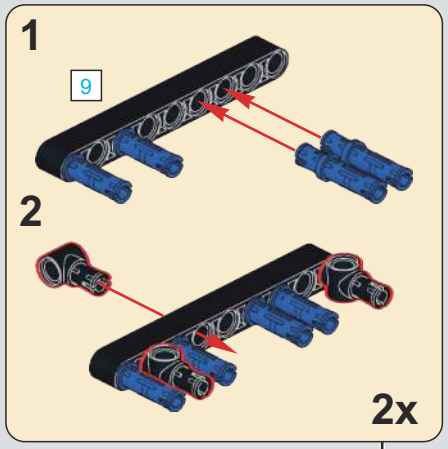

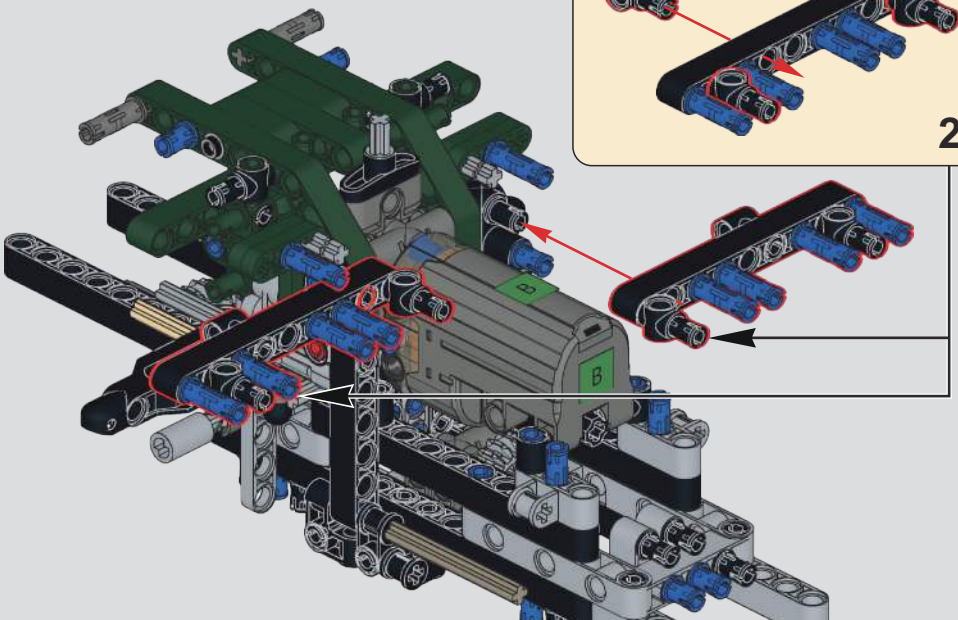

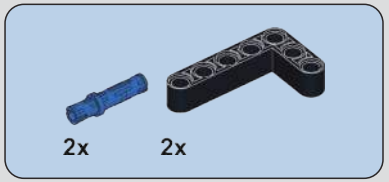

49

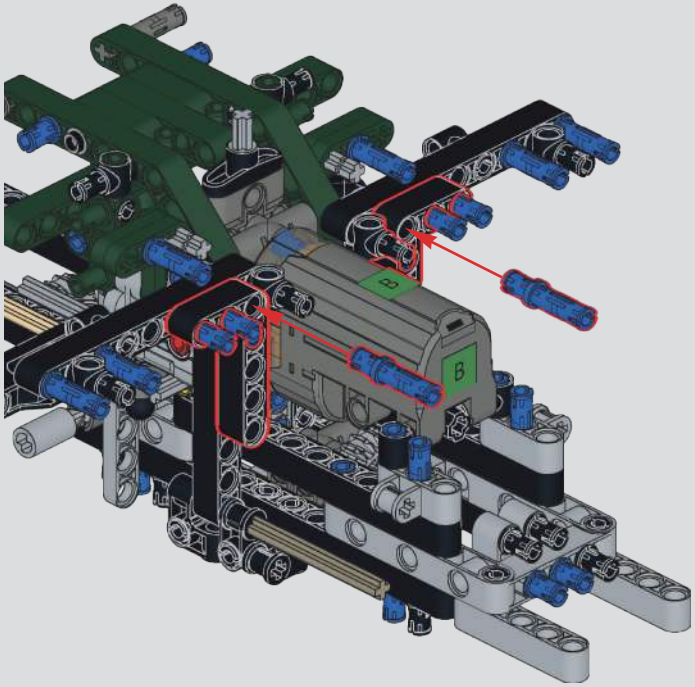

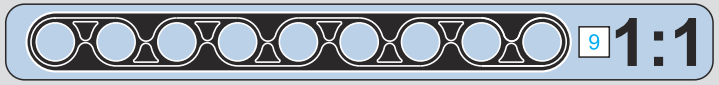

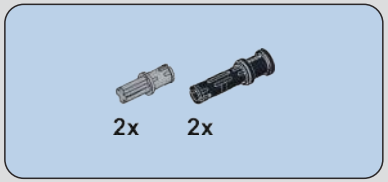

50

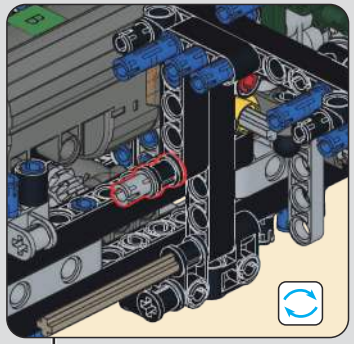

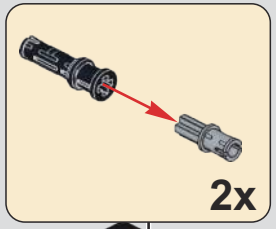

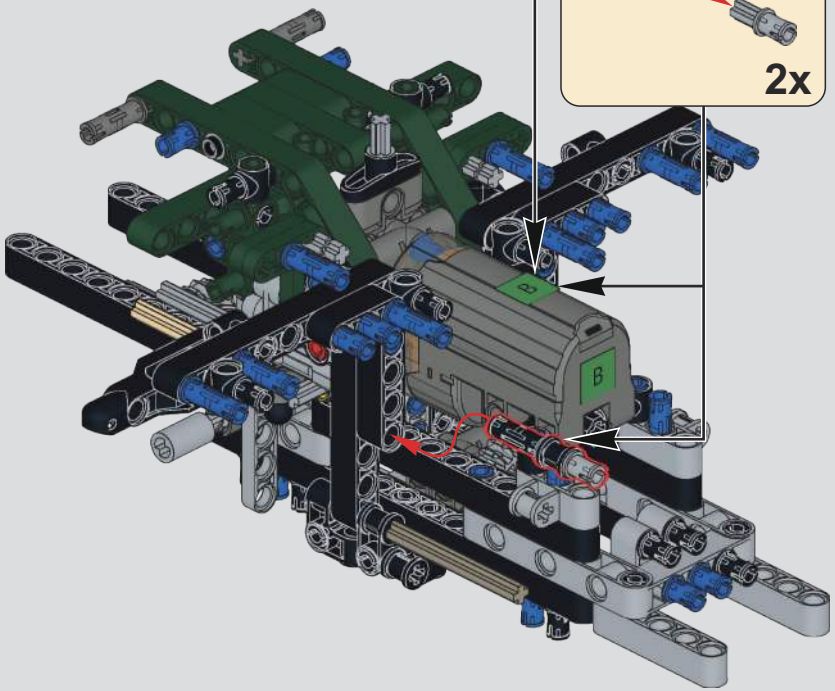

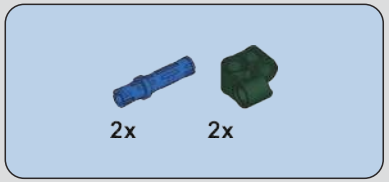

51

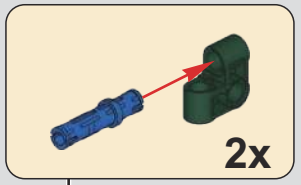

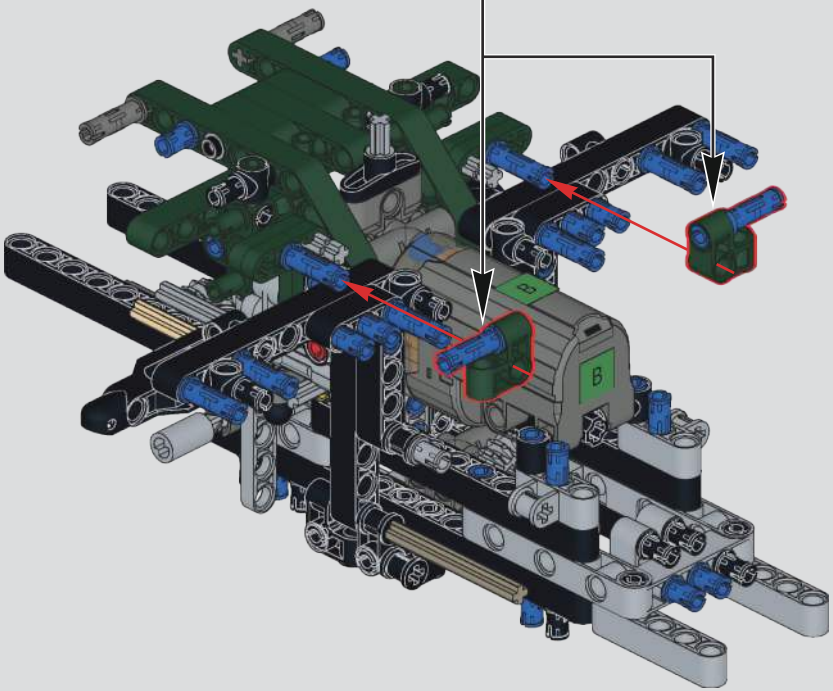

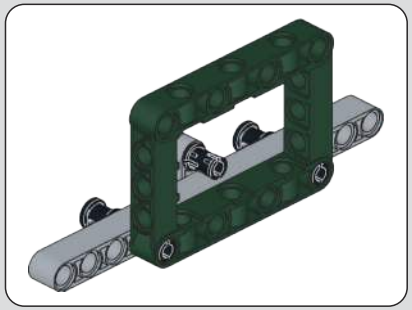

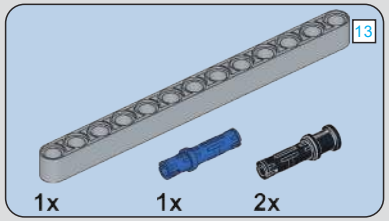

52

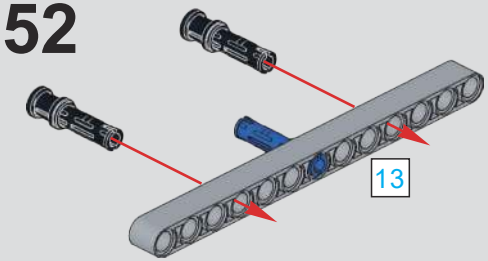

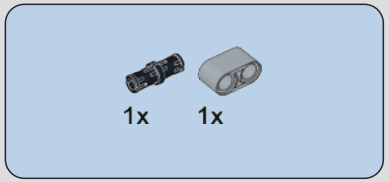

53

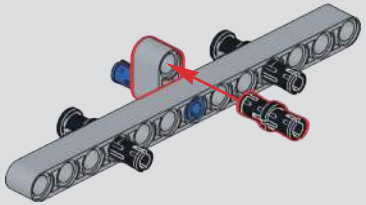

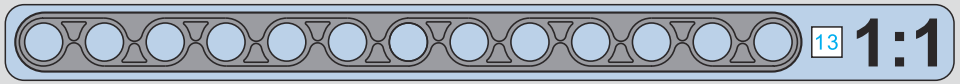

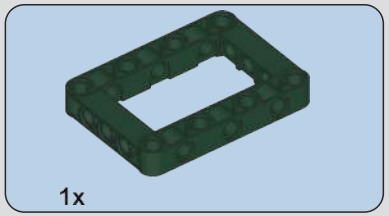

54

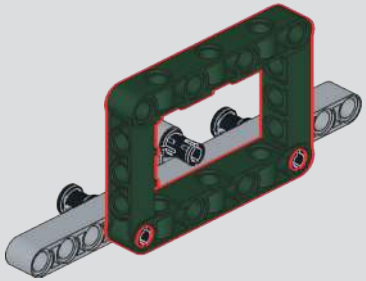

55

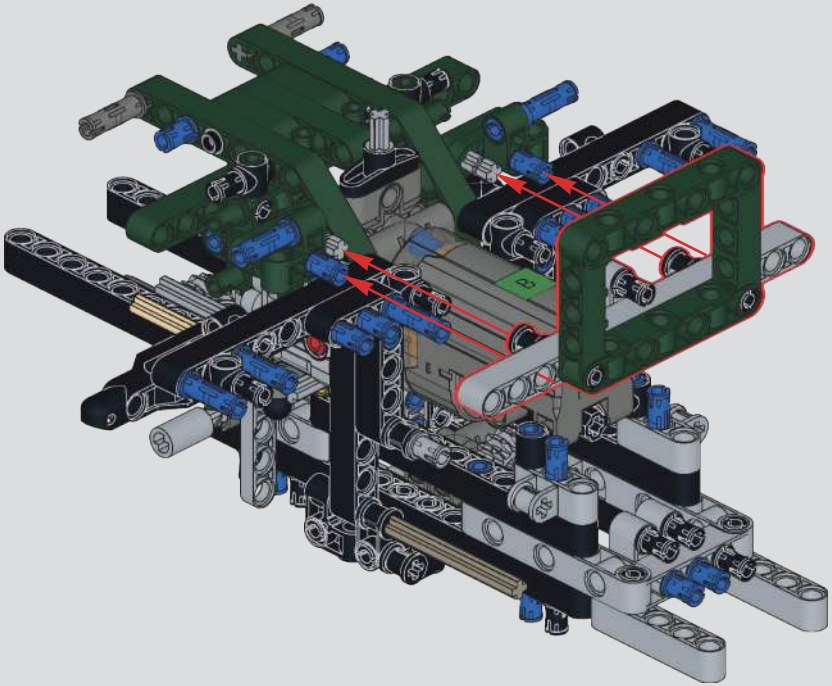

56

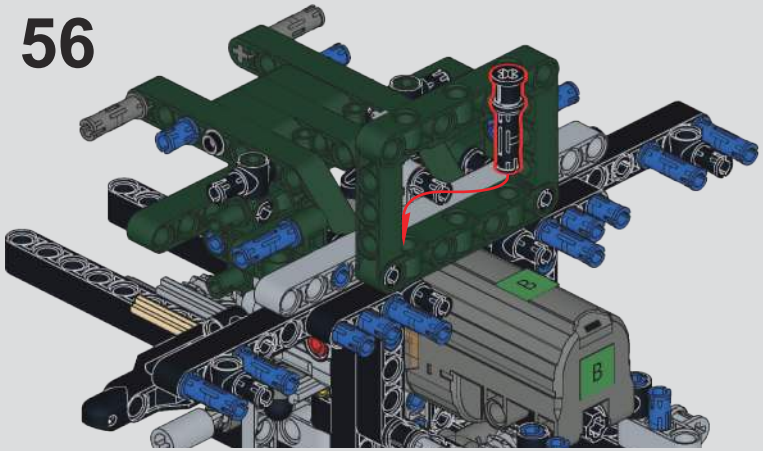

57

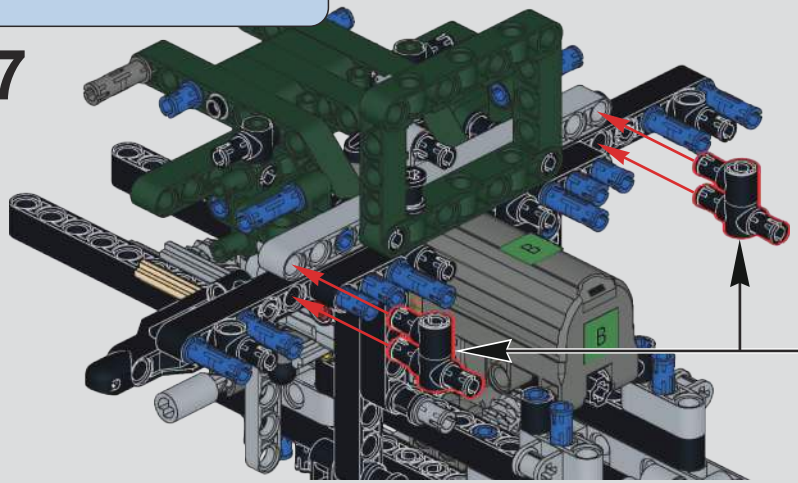

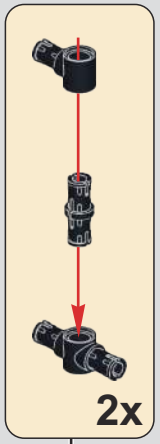

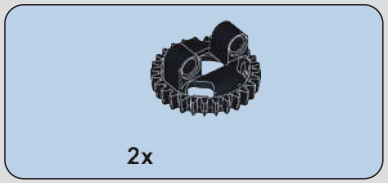

58

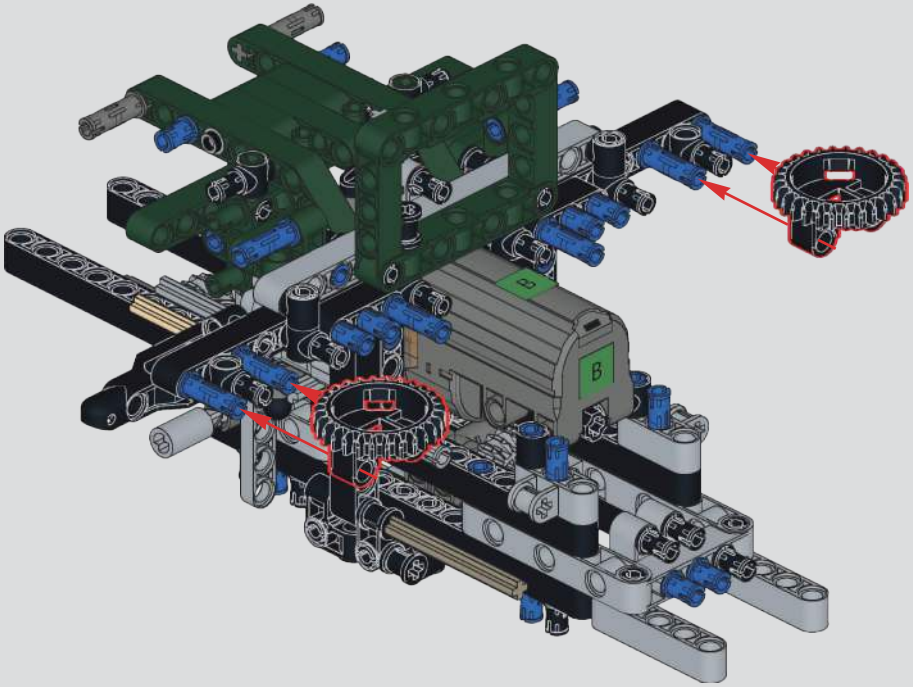

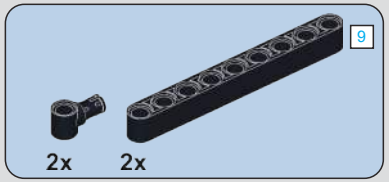

59

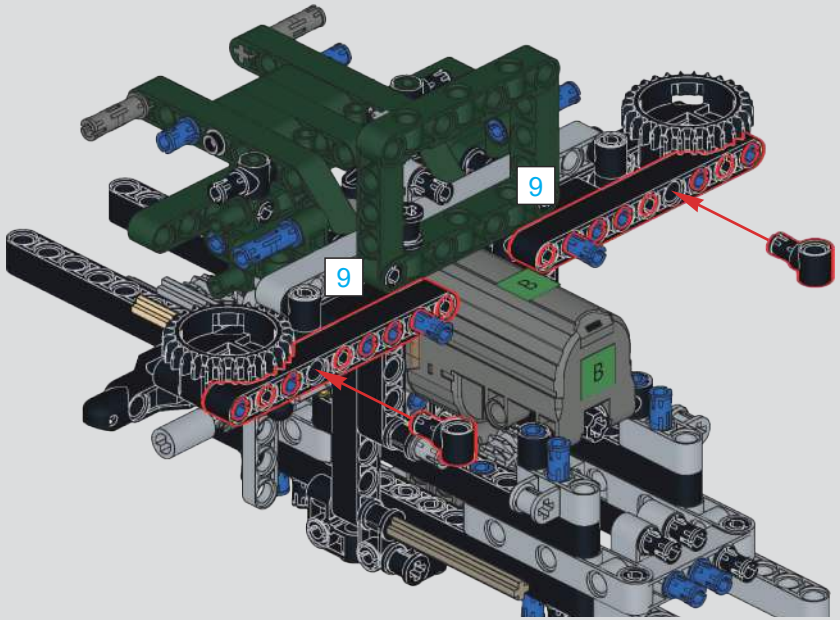

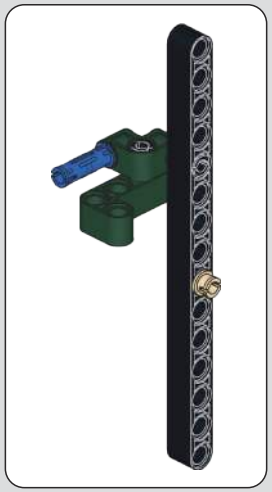

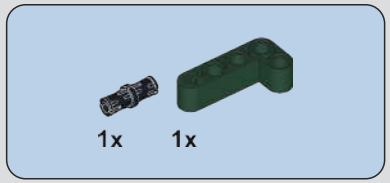

60

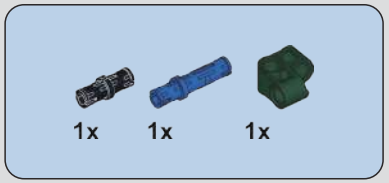

61

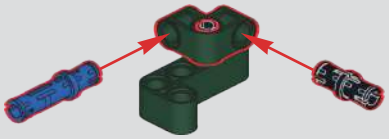

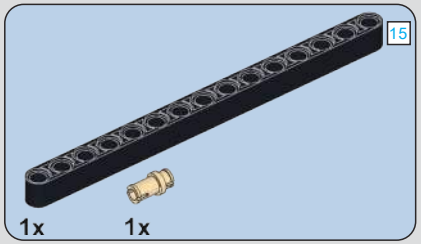

62

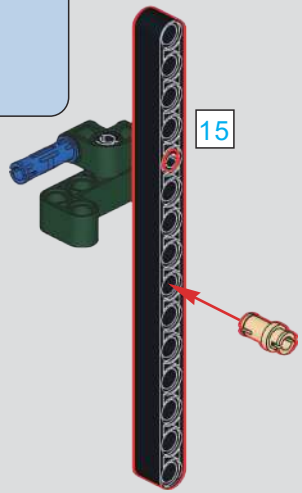

63

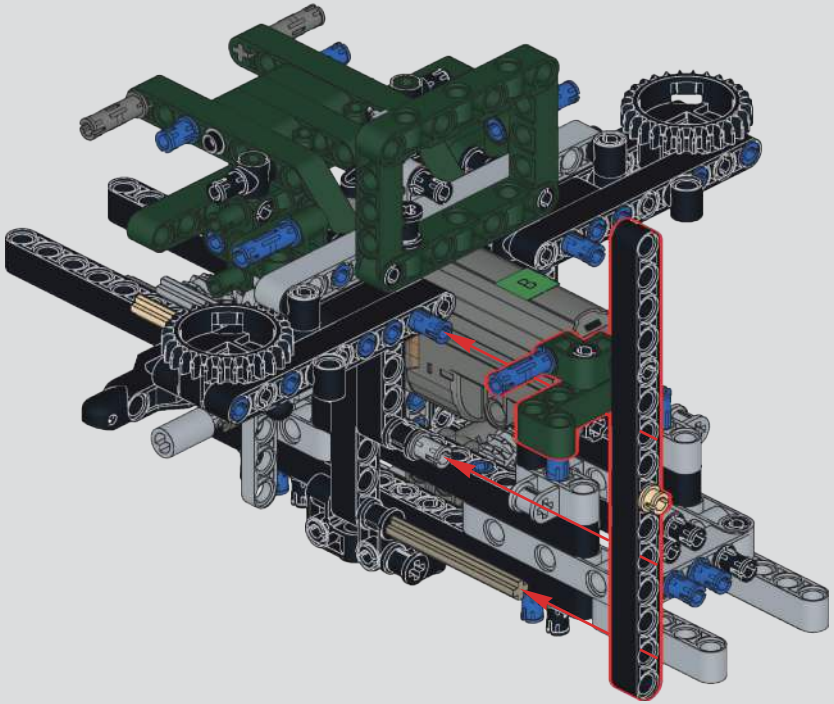

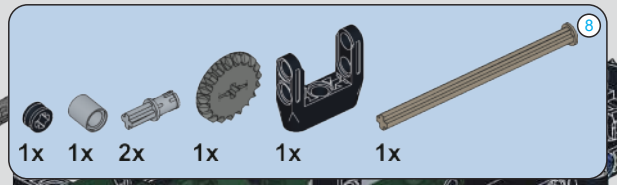

64

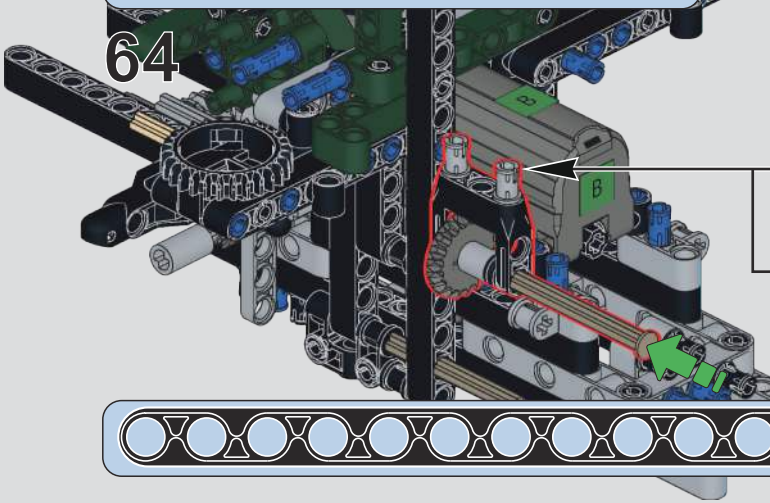

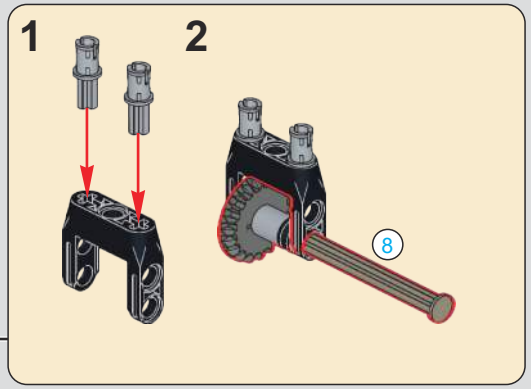

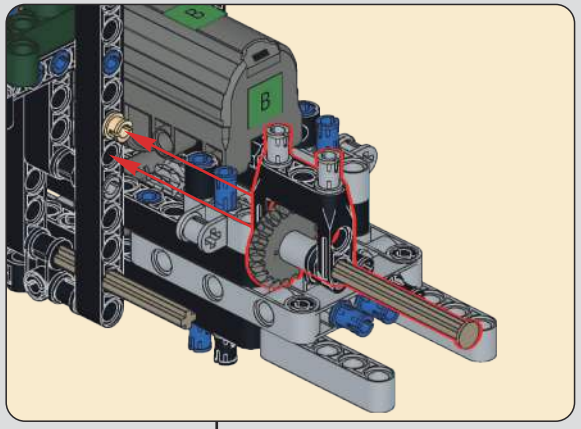

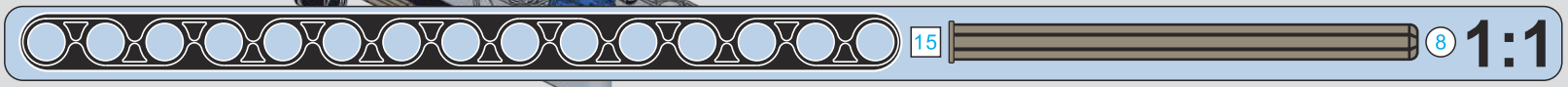

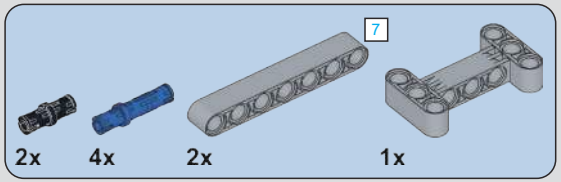

65

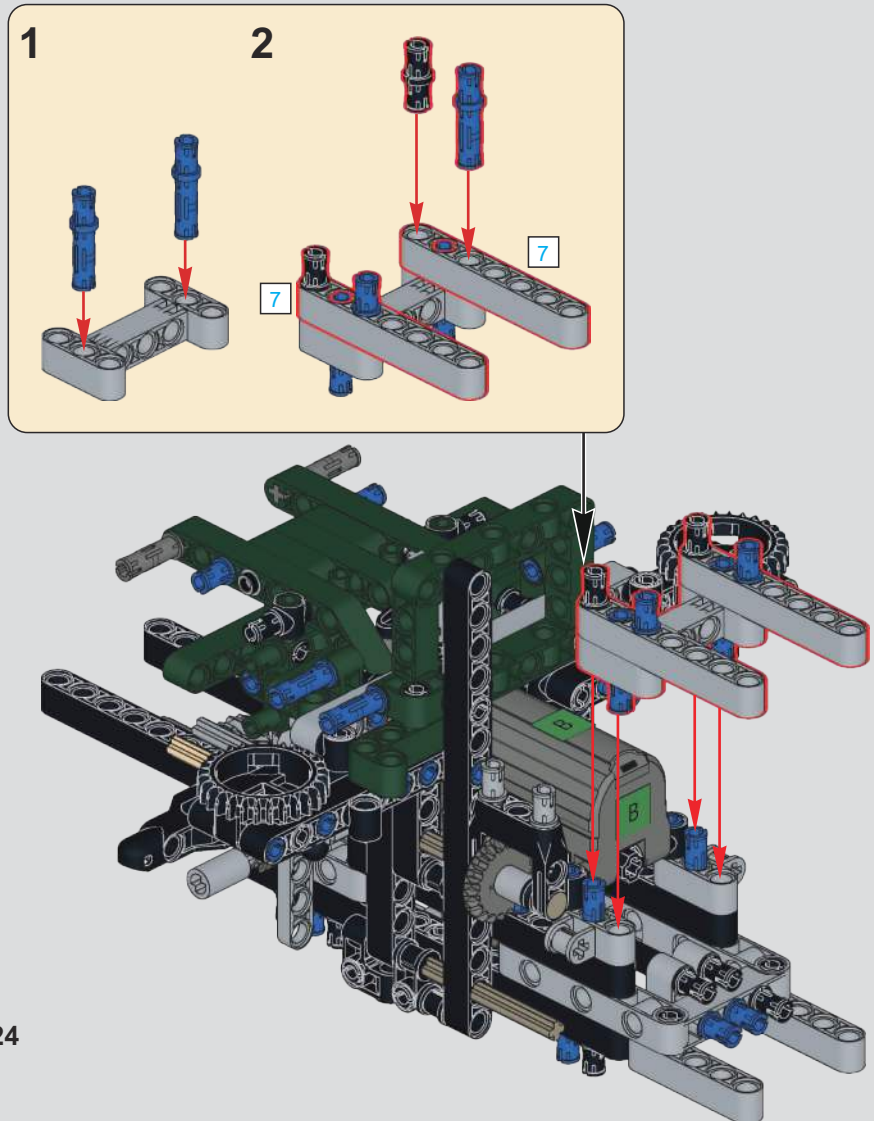

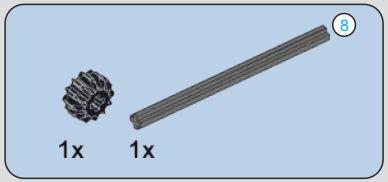

66

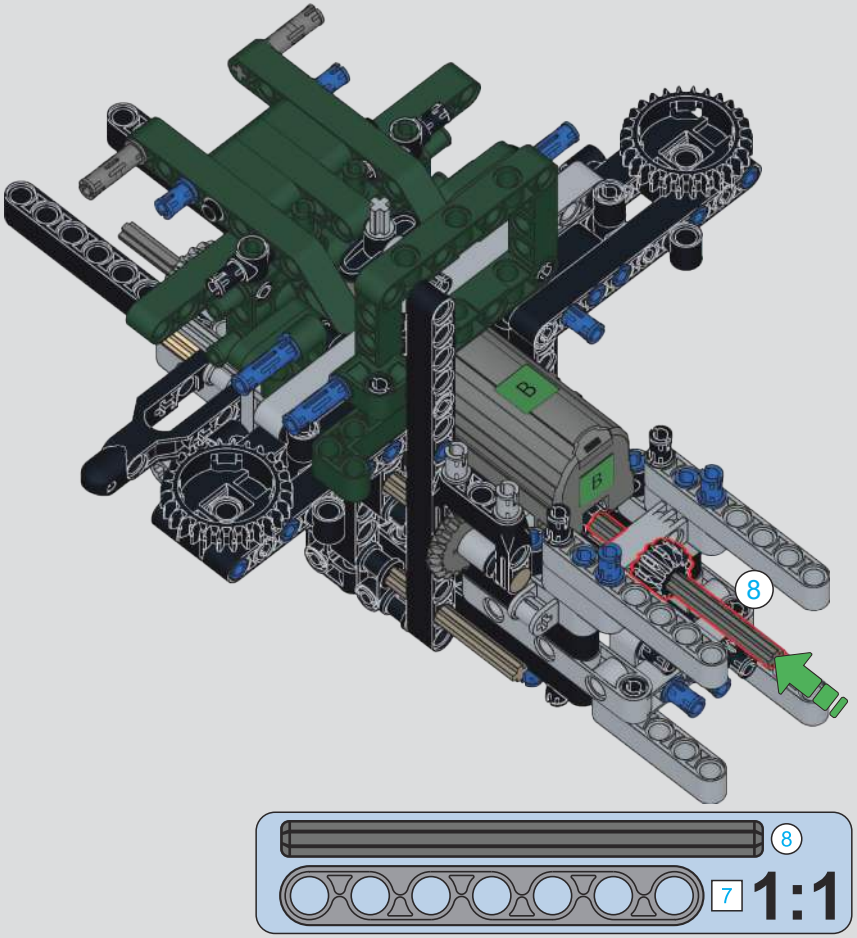

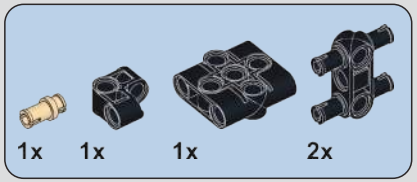

67

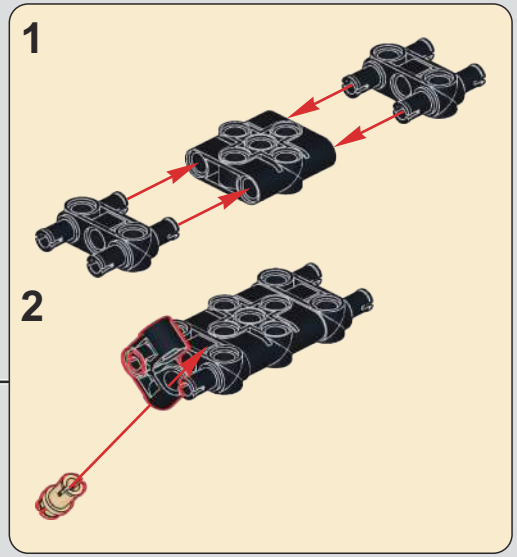

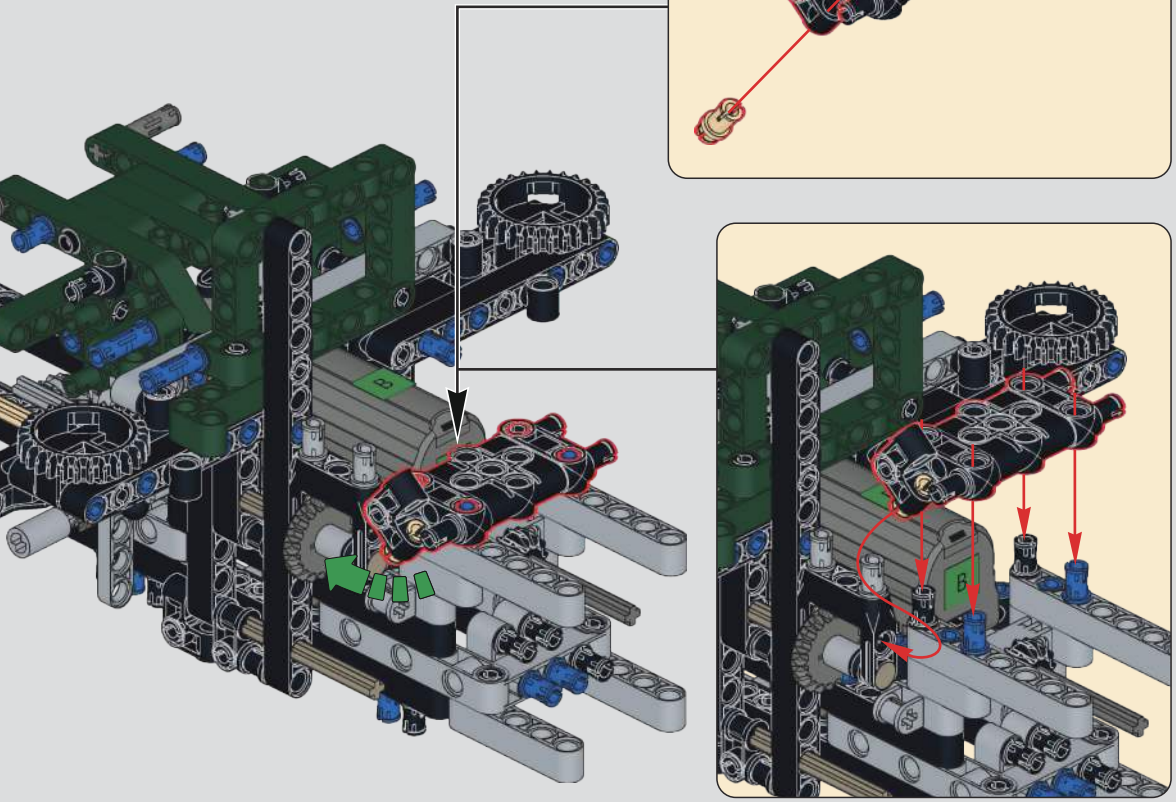

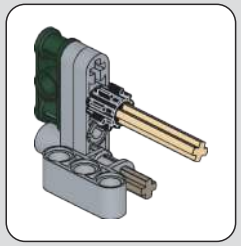

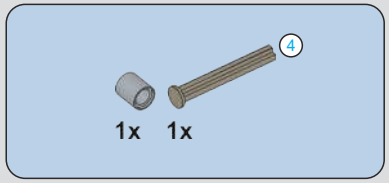

68

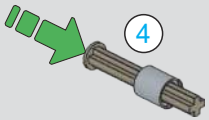

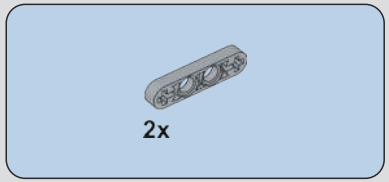

69

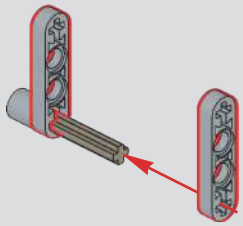

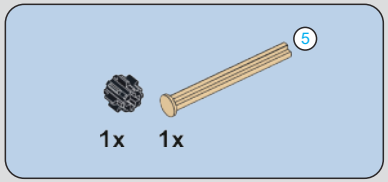

70

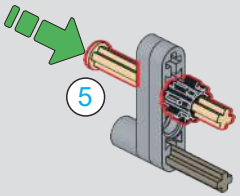

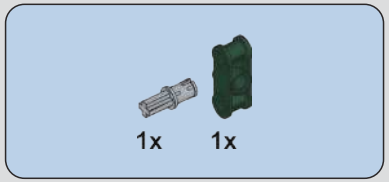

71

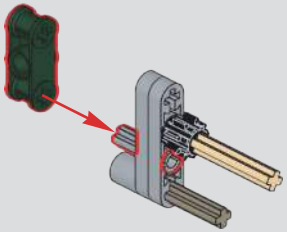

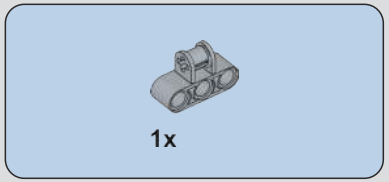

72

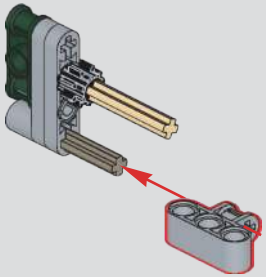

73

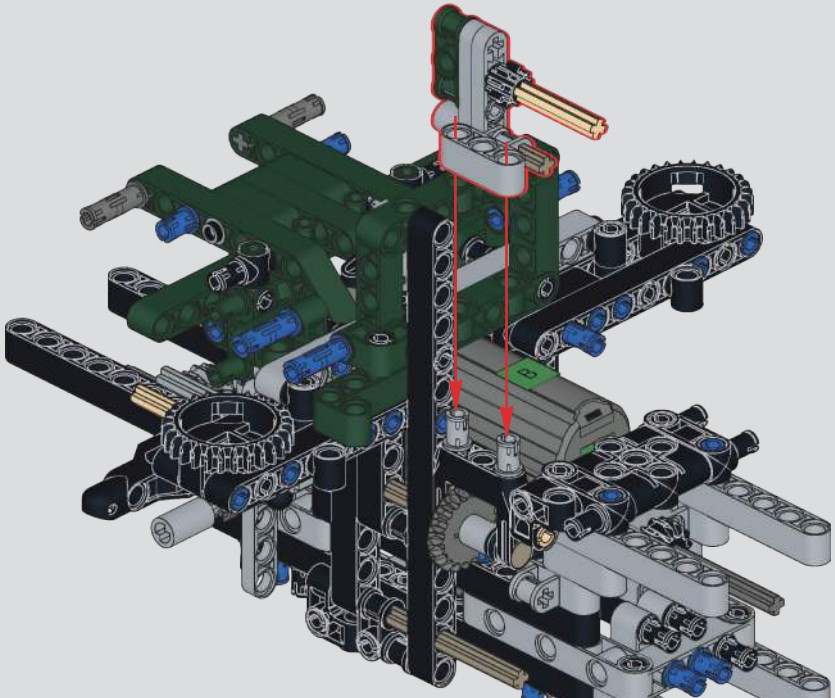

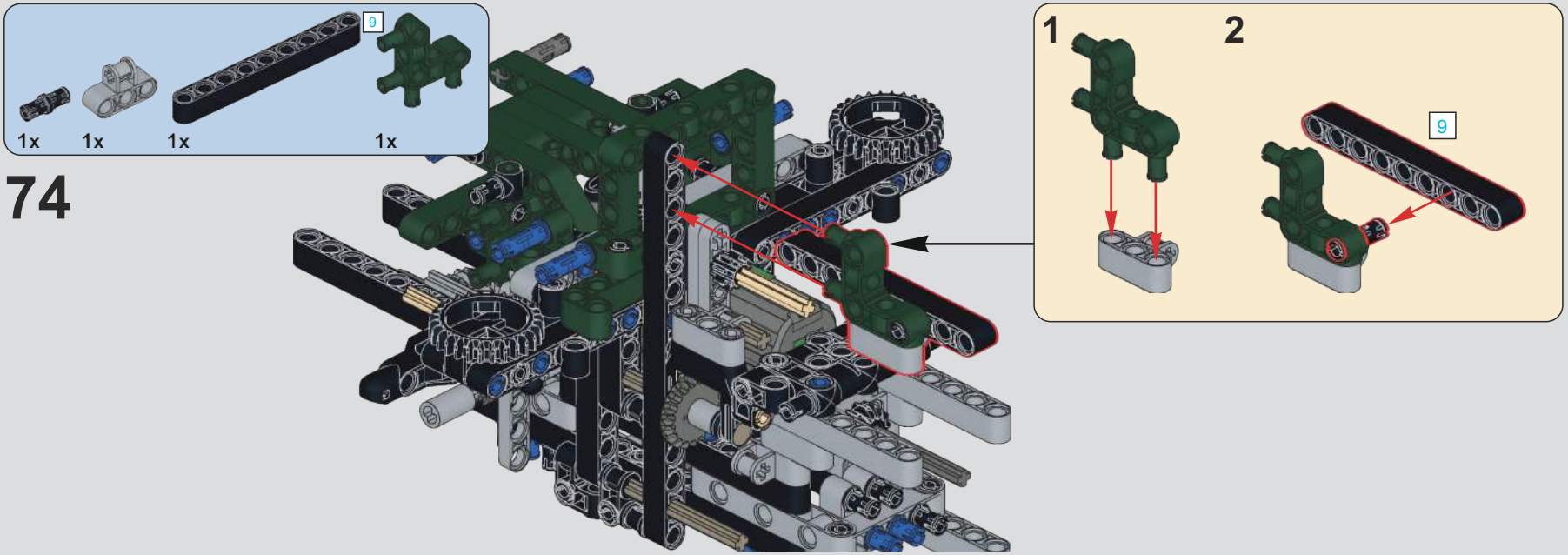
9
1x
1x
1x
1x
74
1
2
9

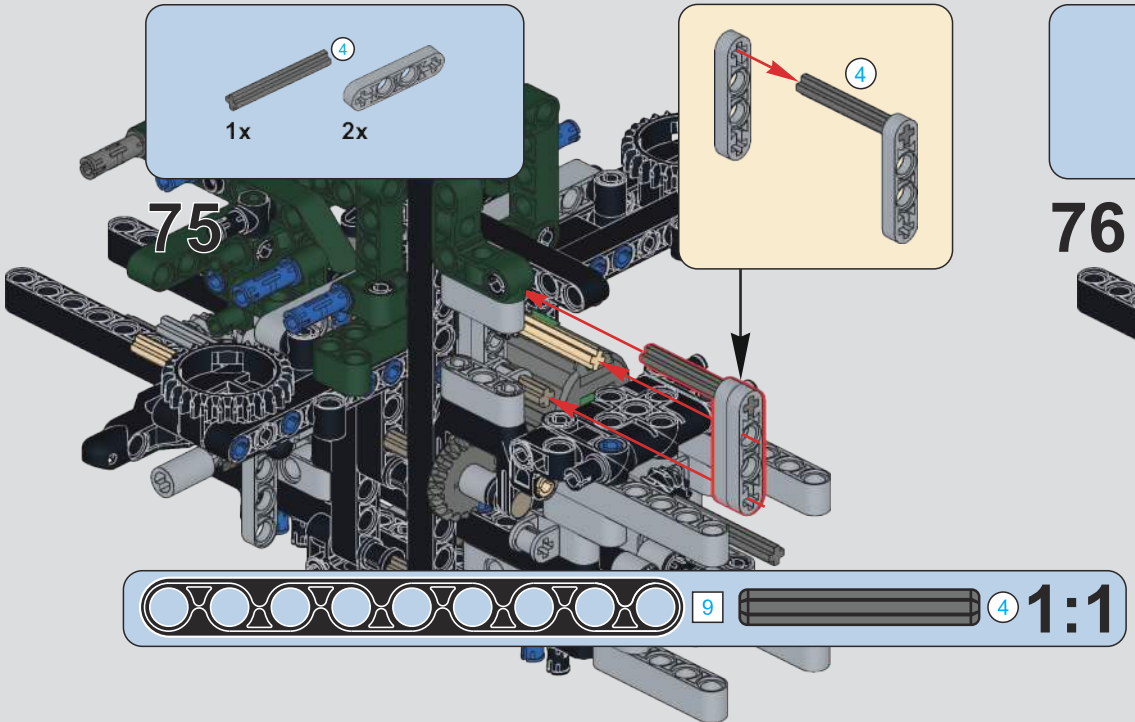
4
1x
2x
75
4
9
4
1:1

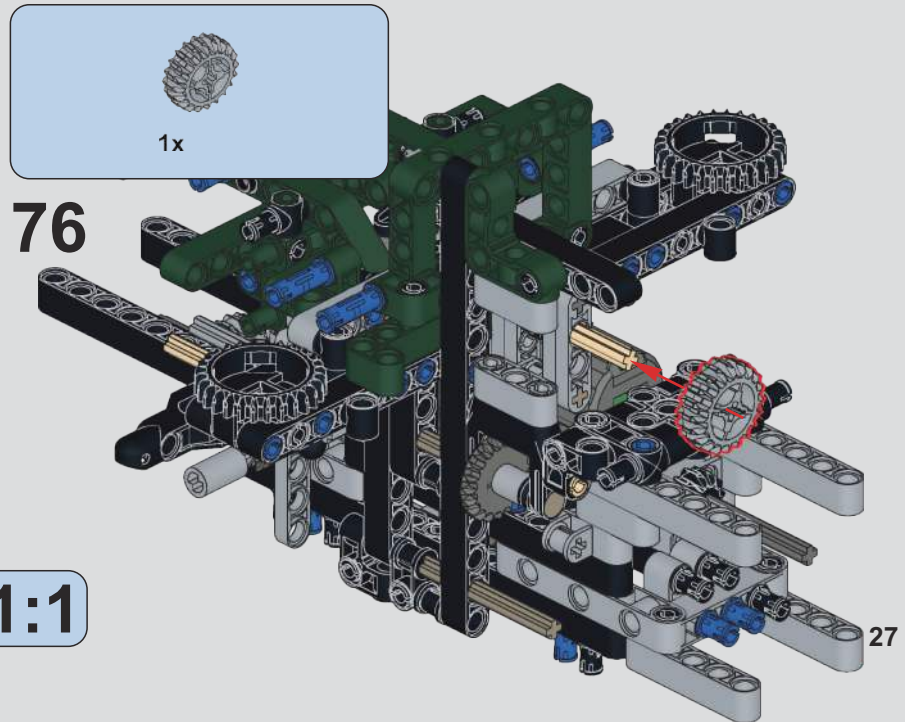
1x
76

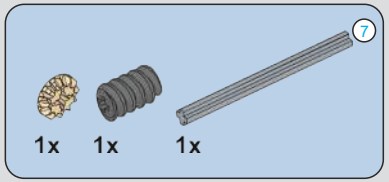

77

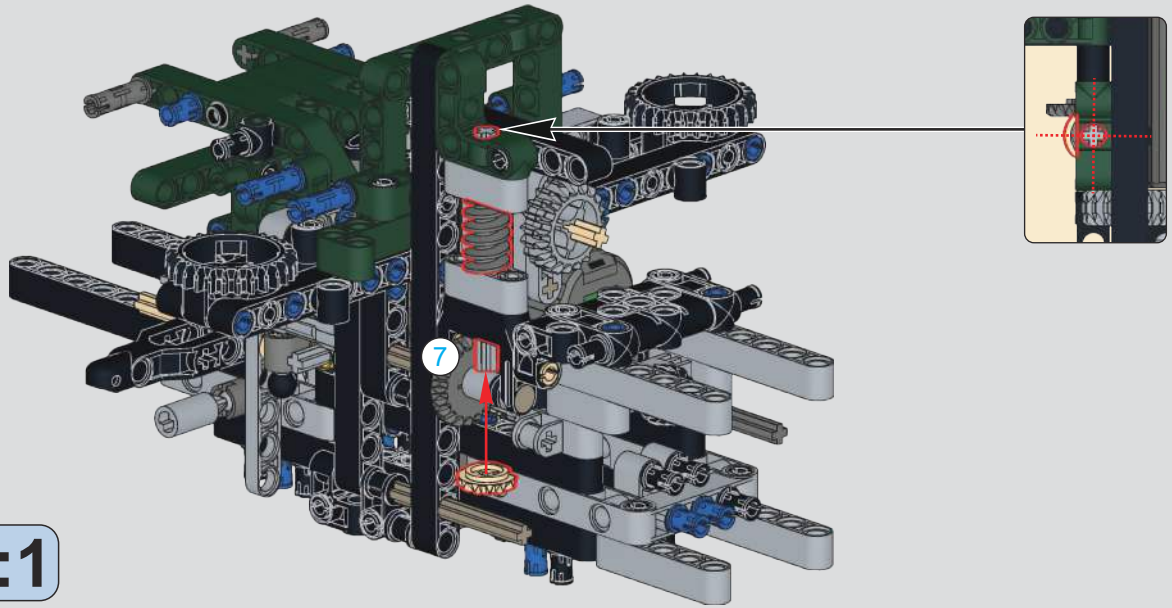

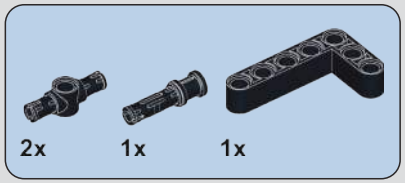

78

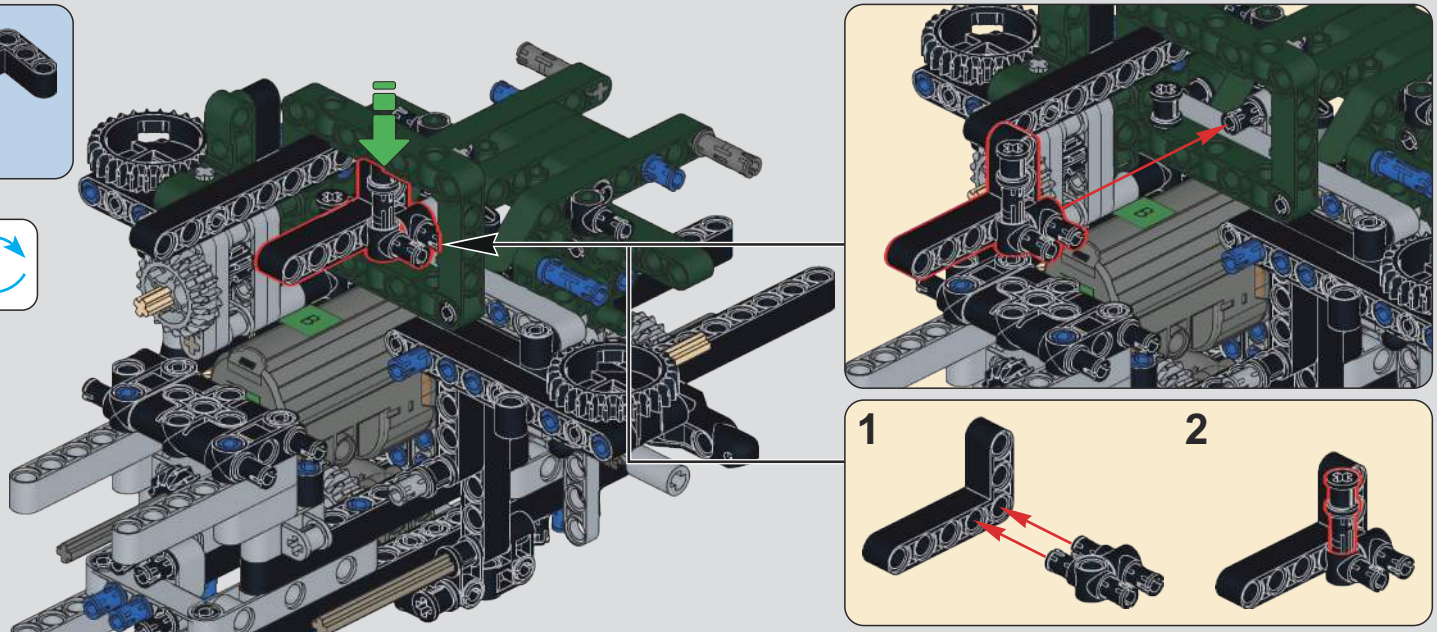

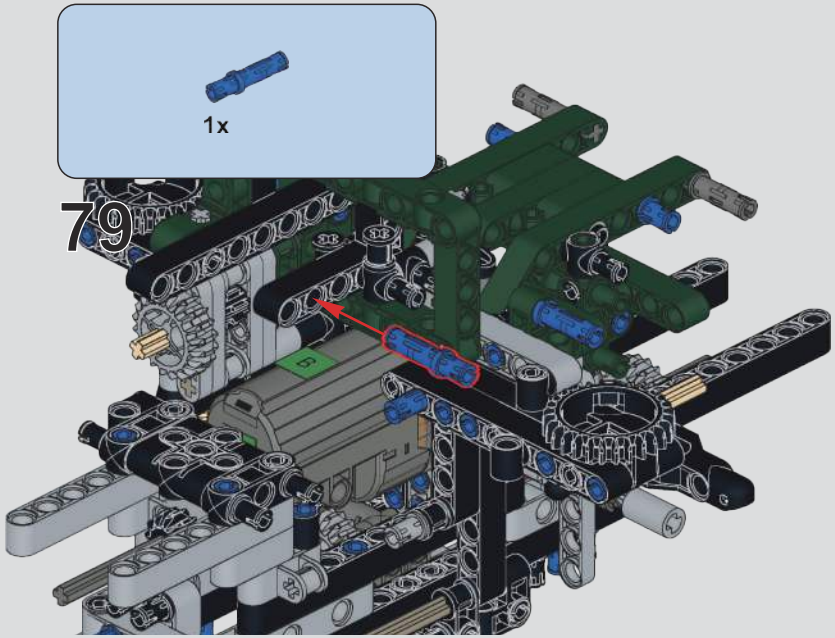
1x
79

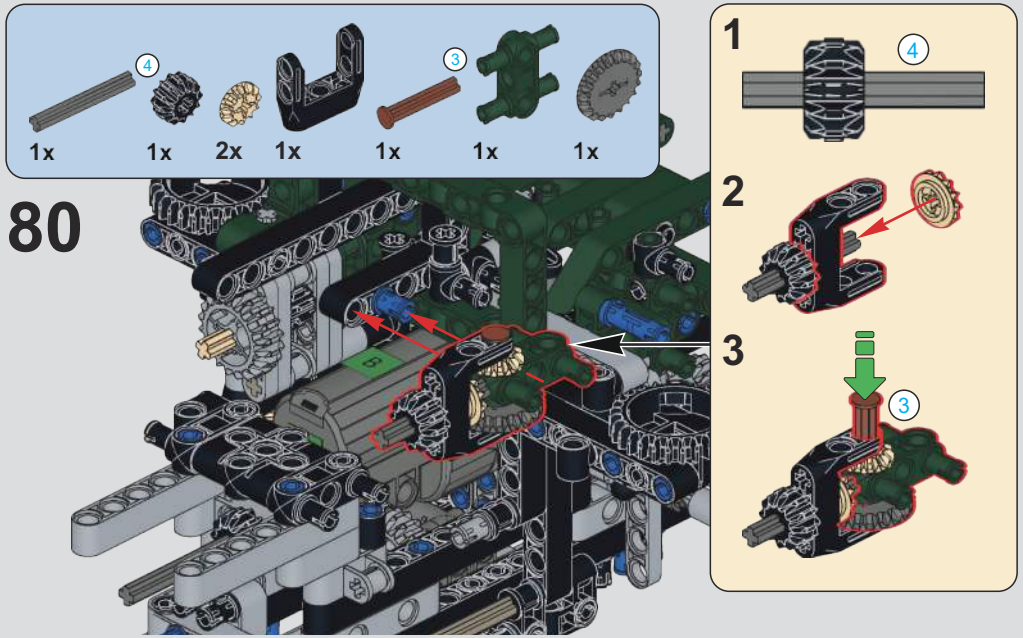
4
3
1x
1x
2x
1x
1x
1x
1x
80
1
4
2
3
3

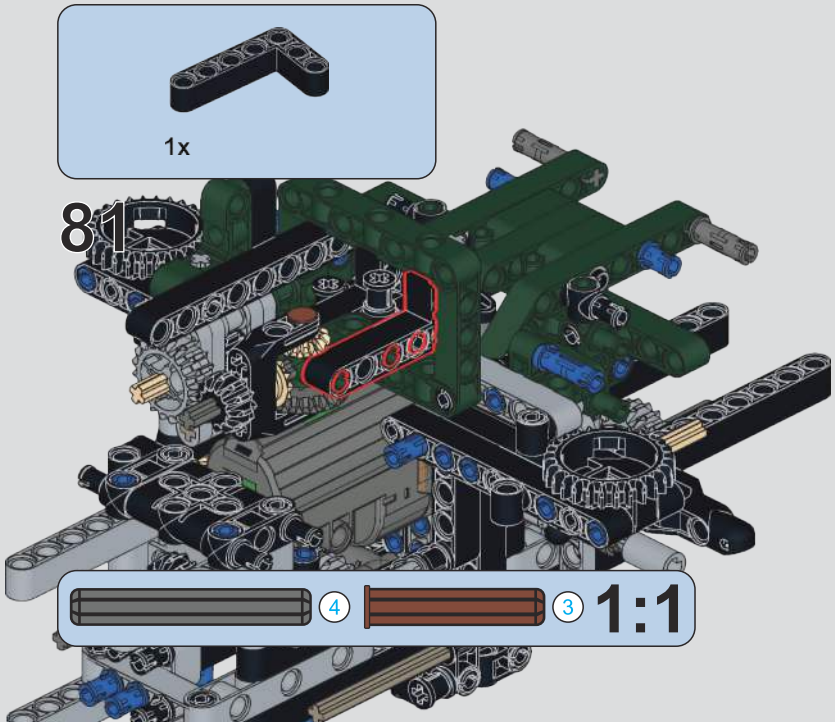
1x
81
4
3
1:1

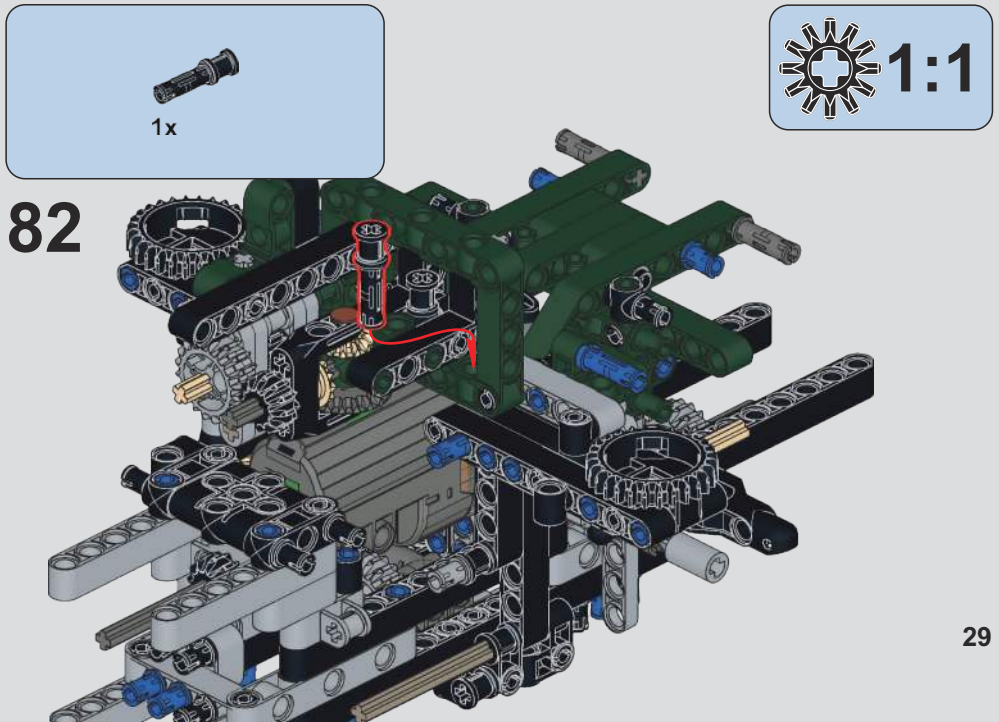
1x
1:1
82

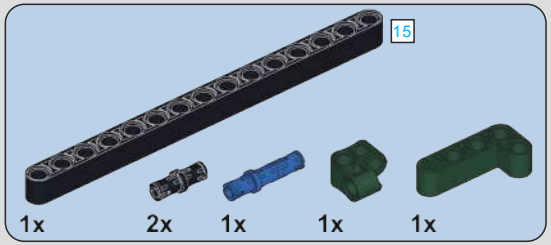

83

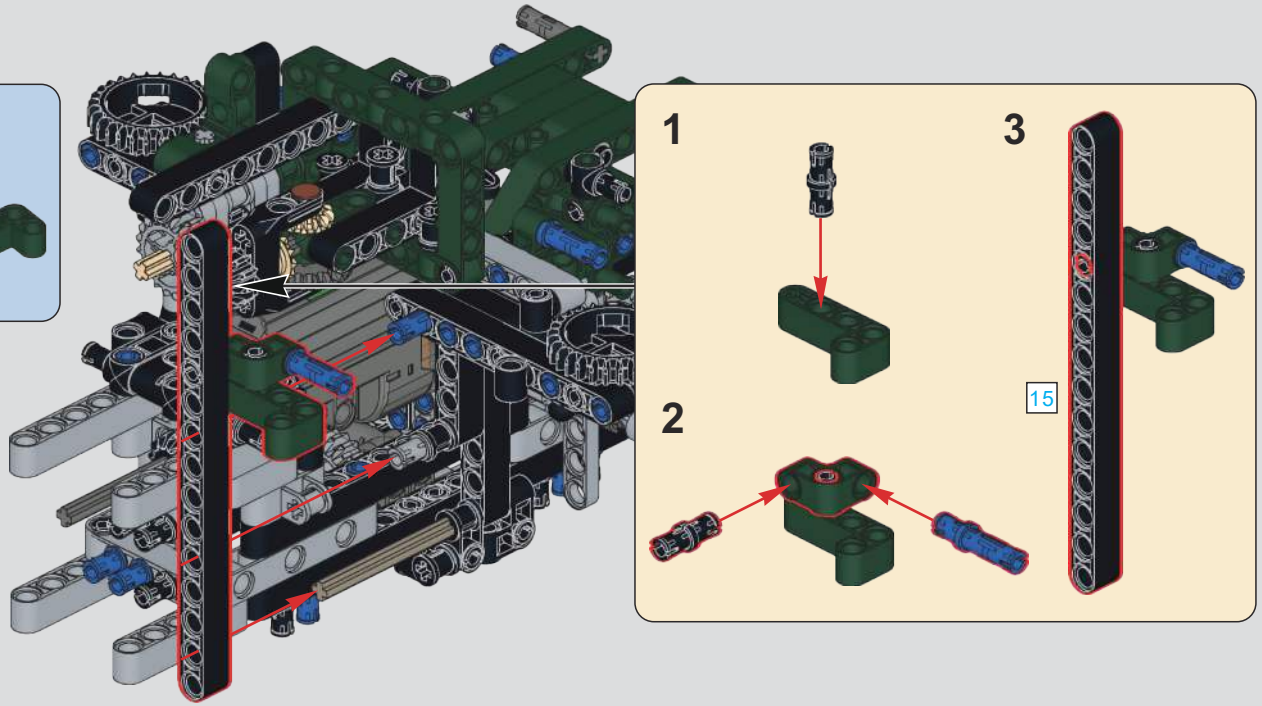

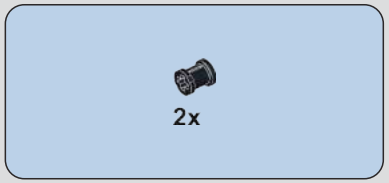

84

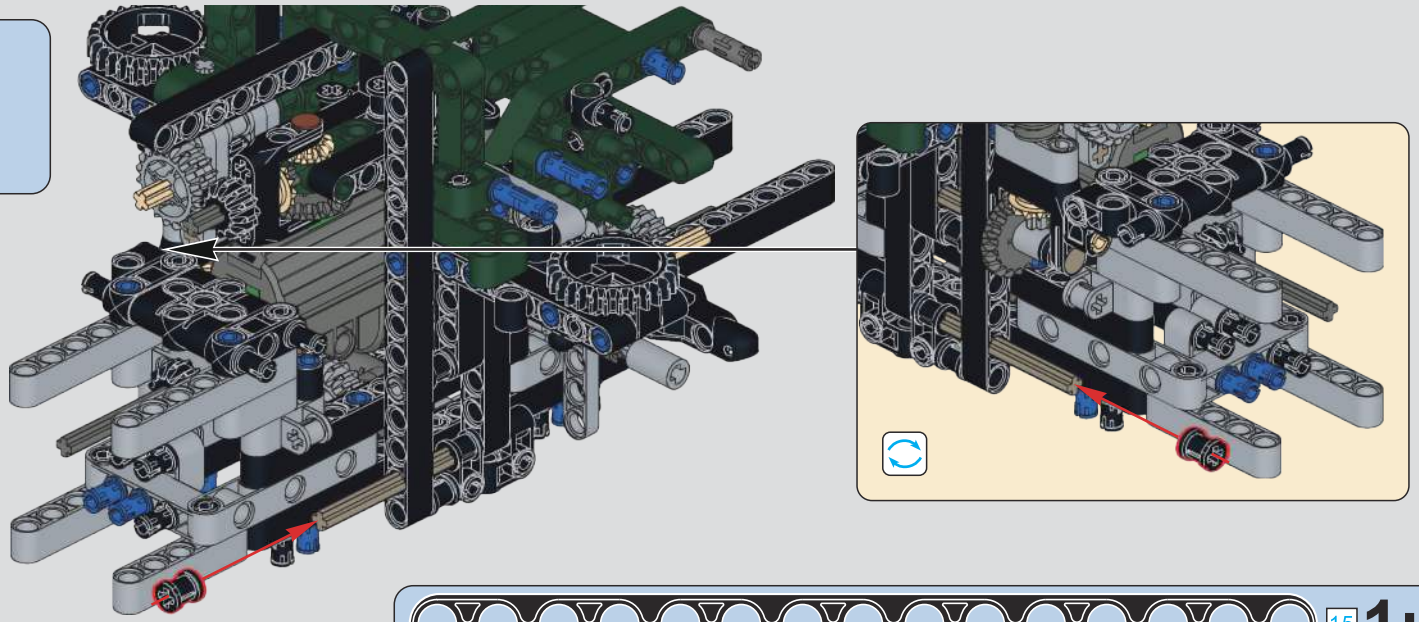

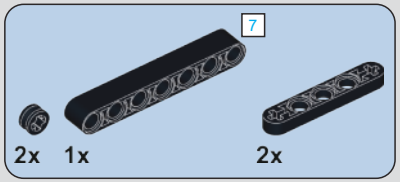

85

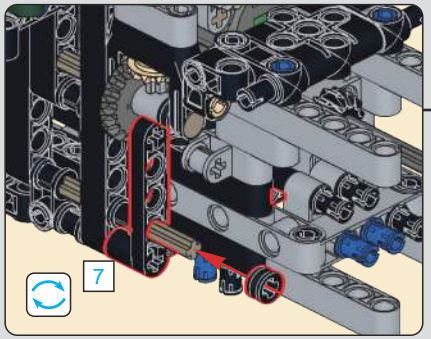

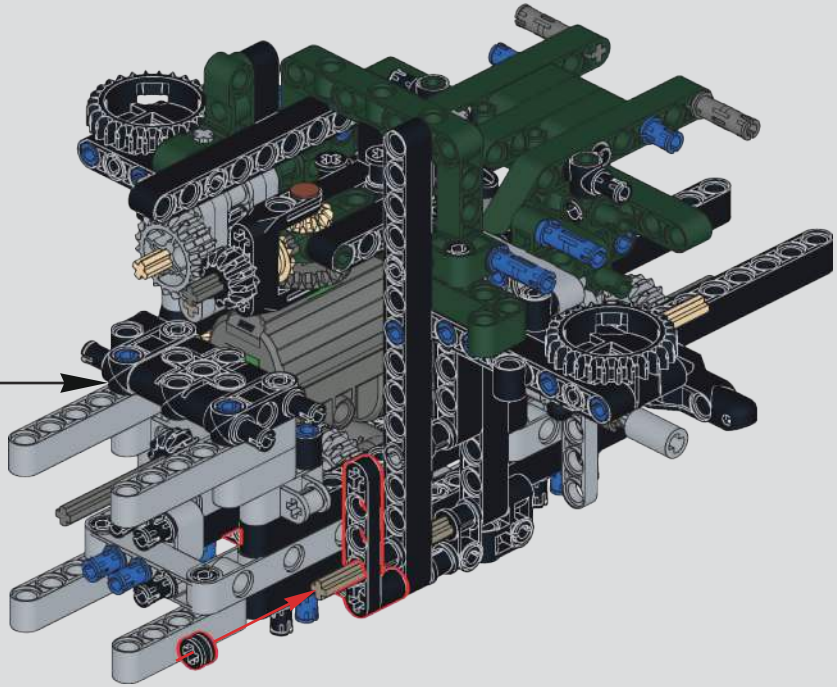

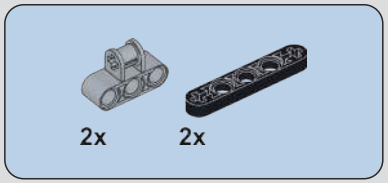

86

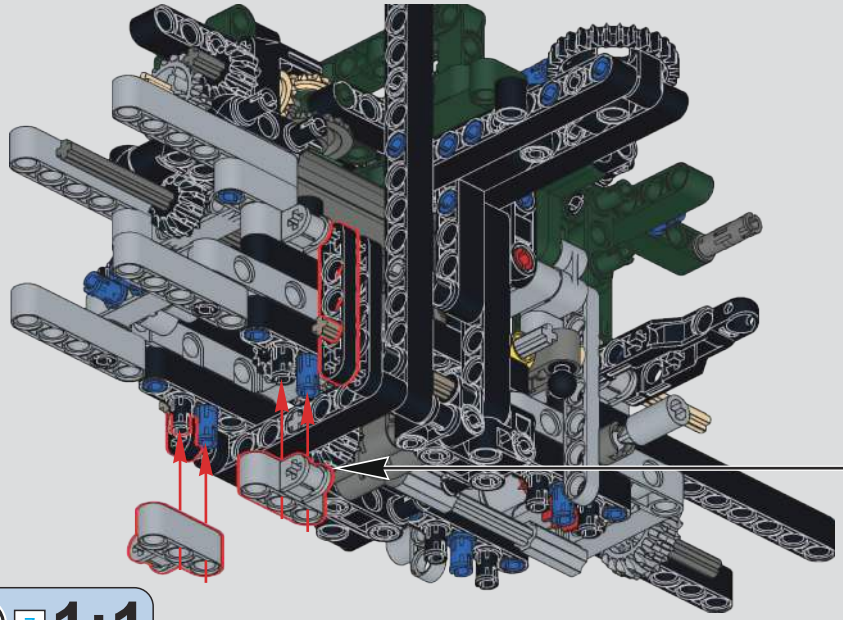

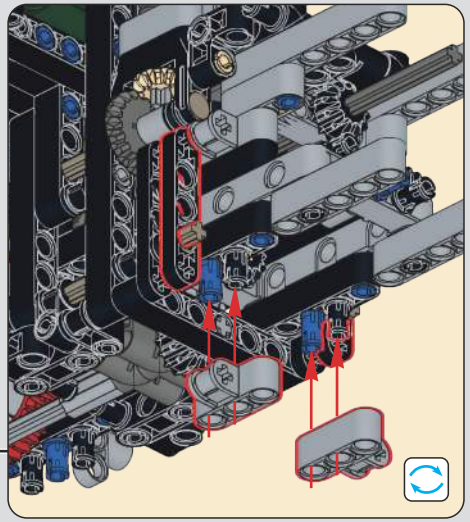

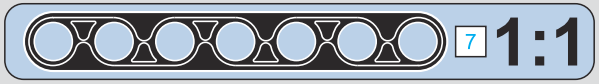

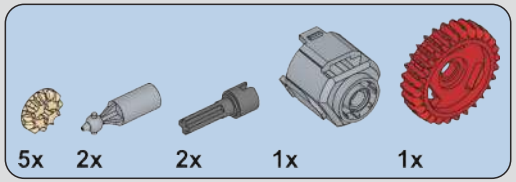

87

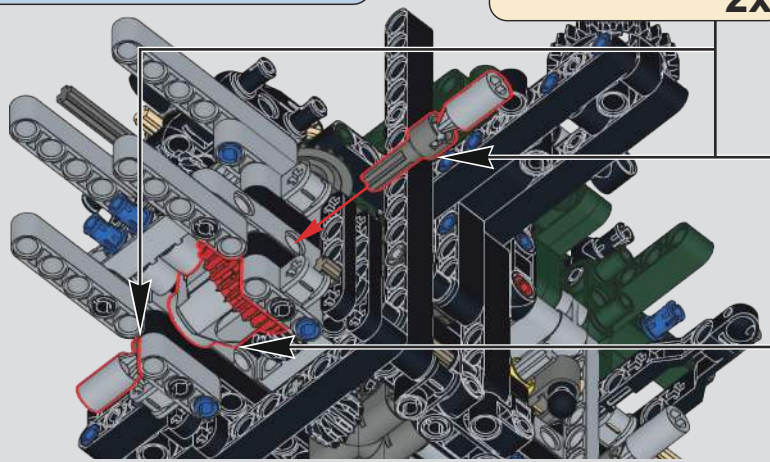

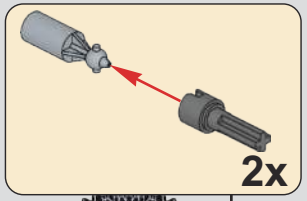

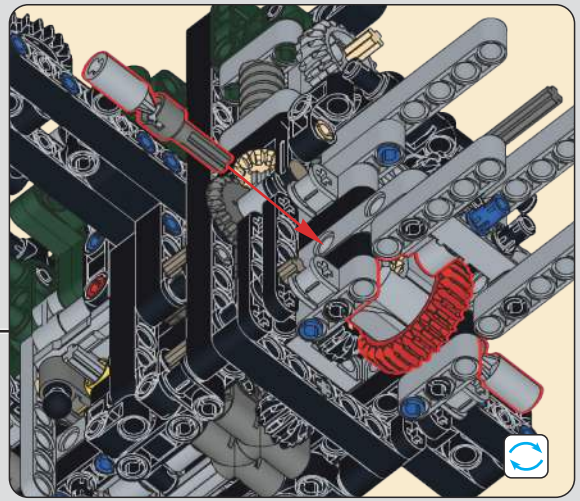

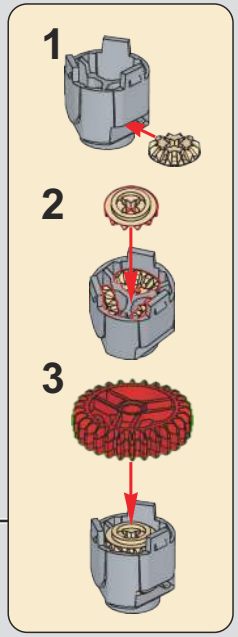

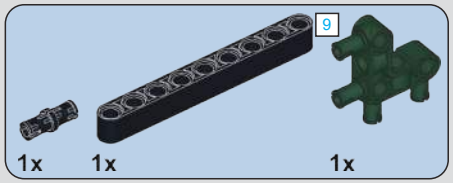

88

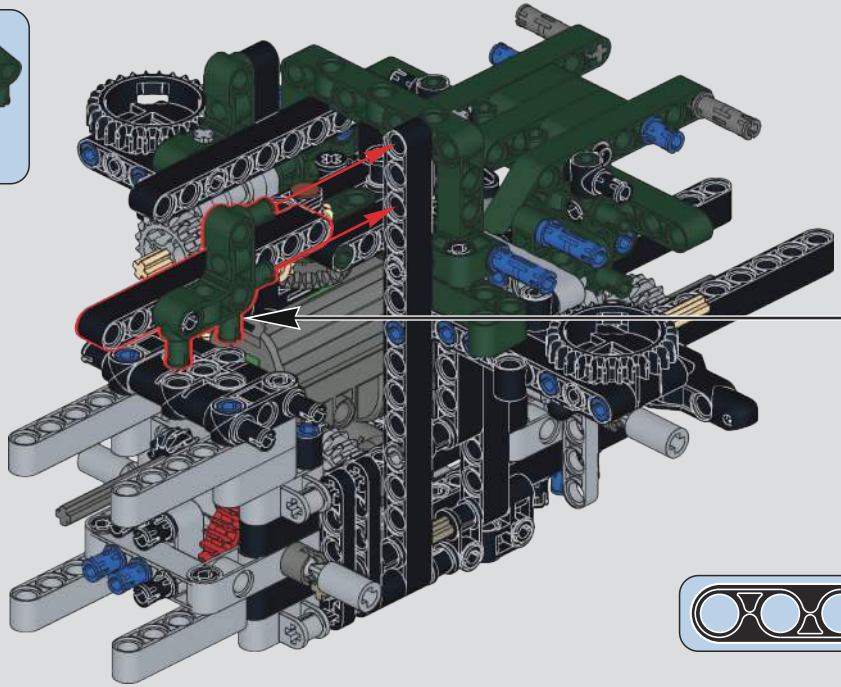

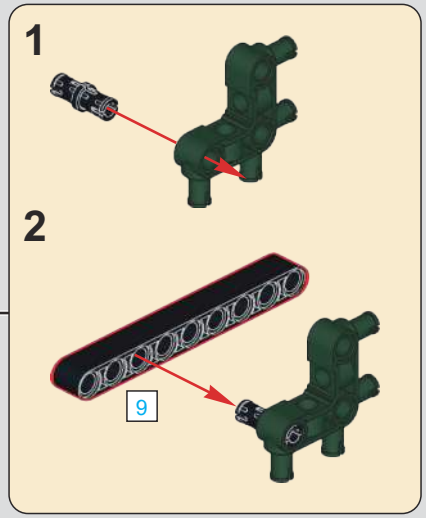

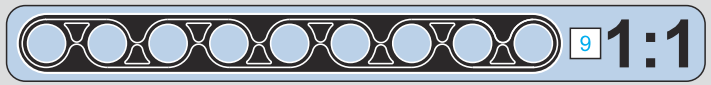

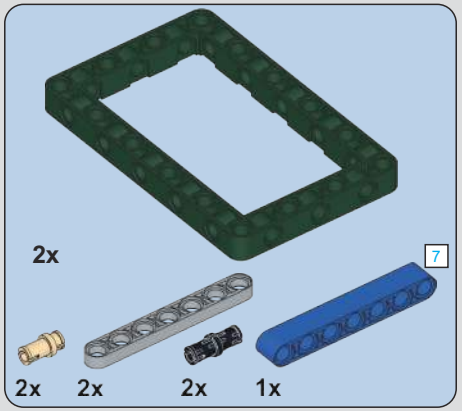

89

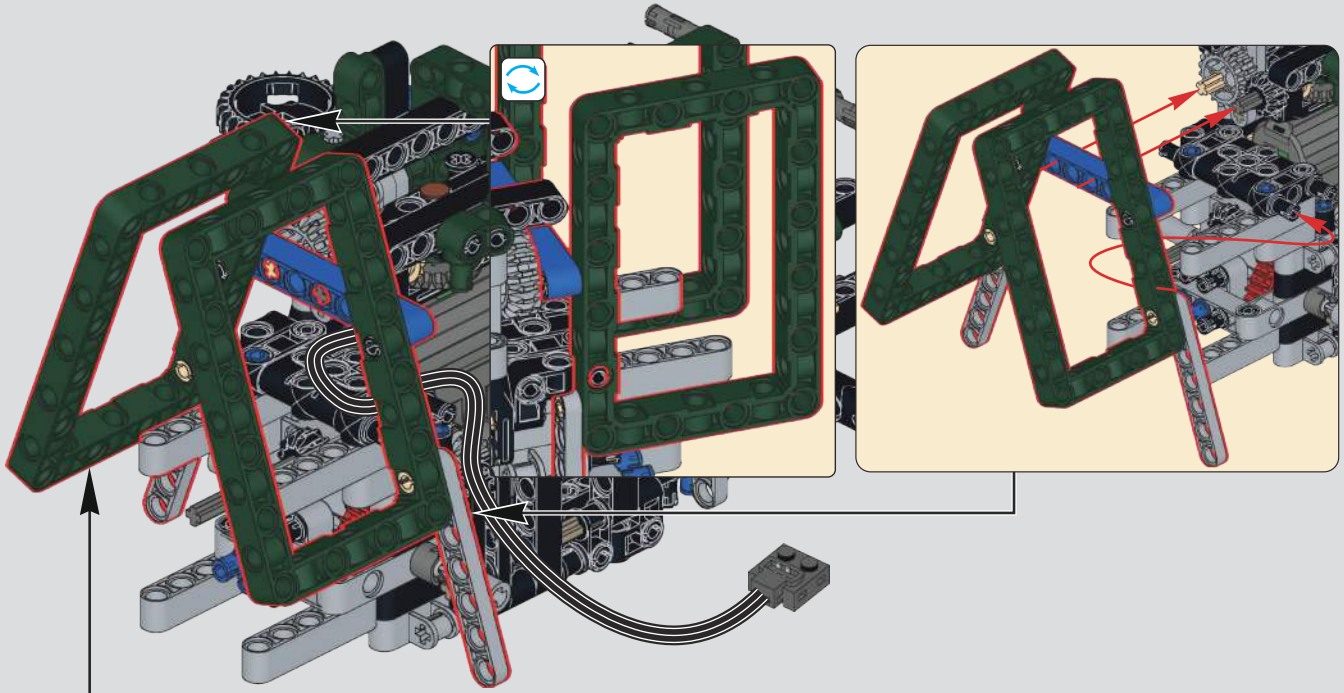

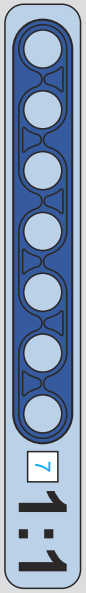

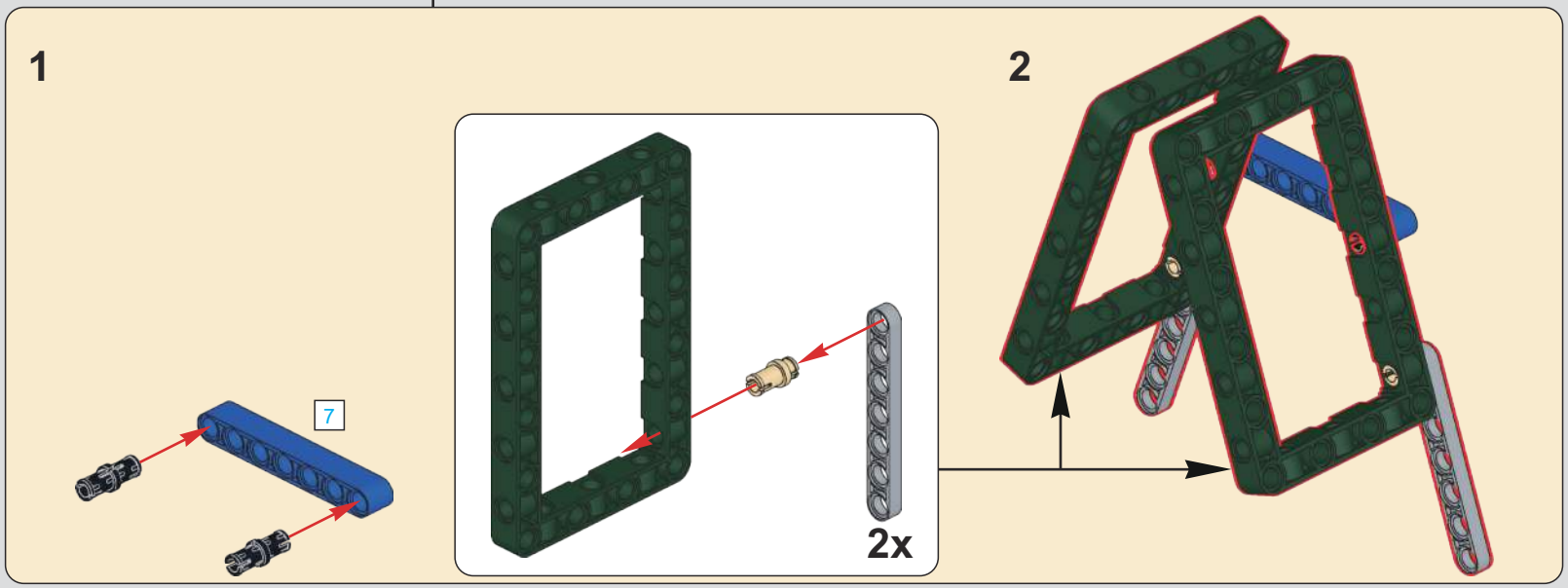

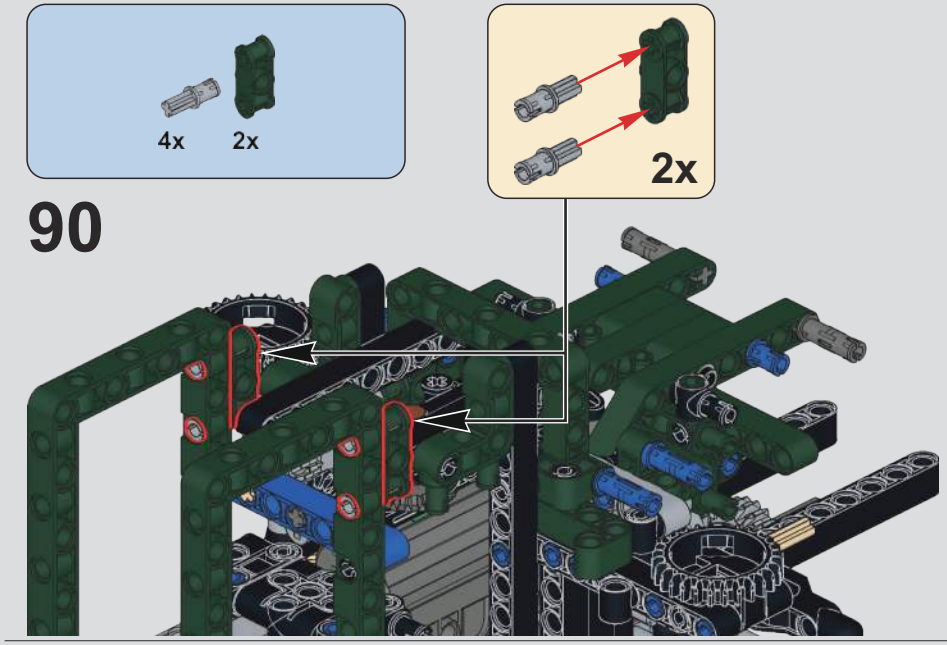

90

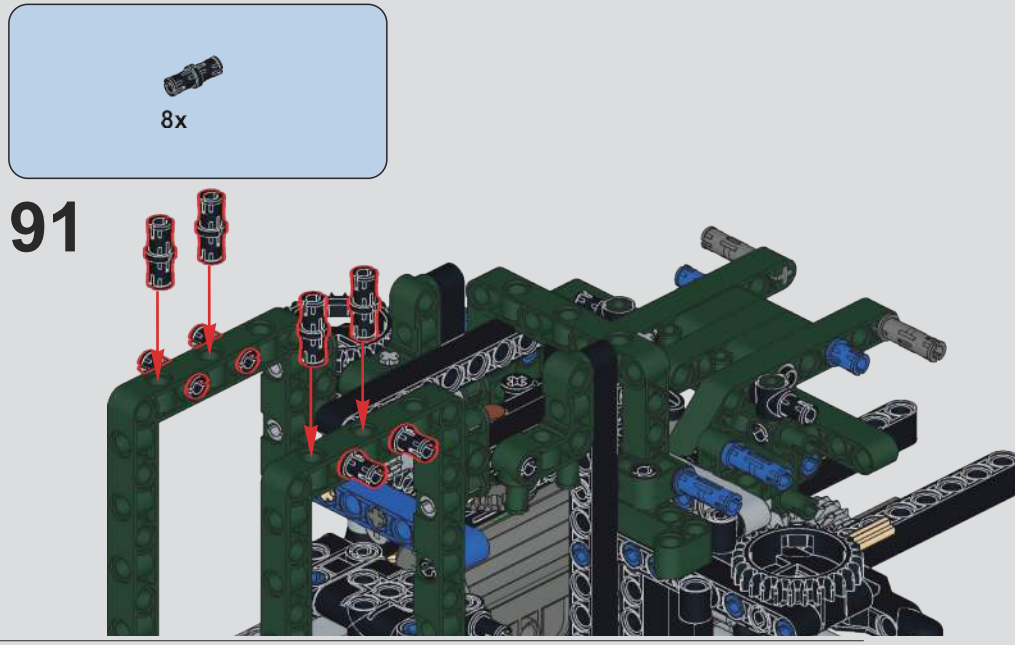

91

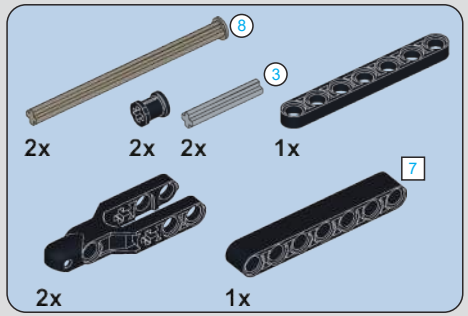

92

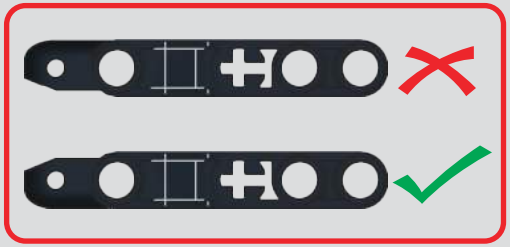

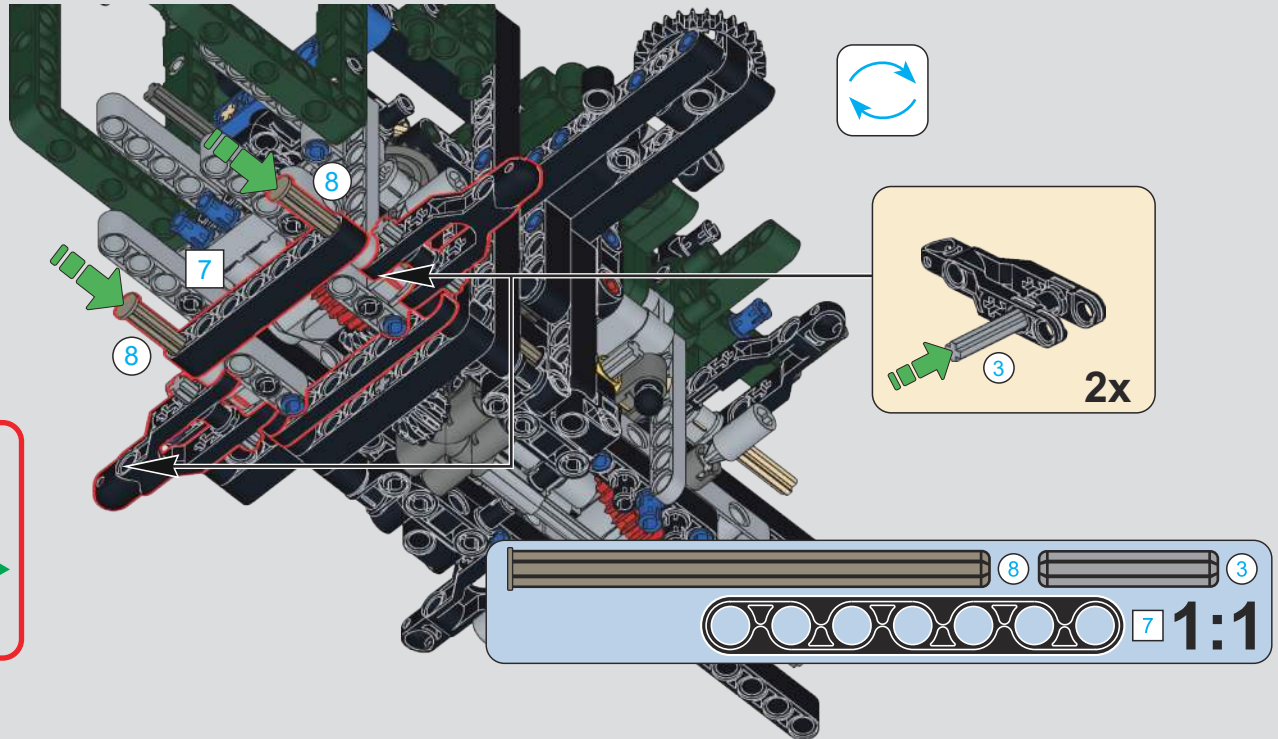

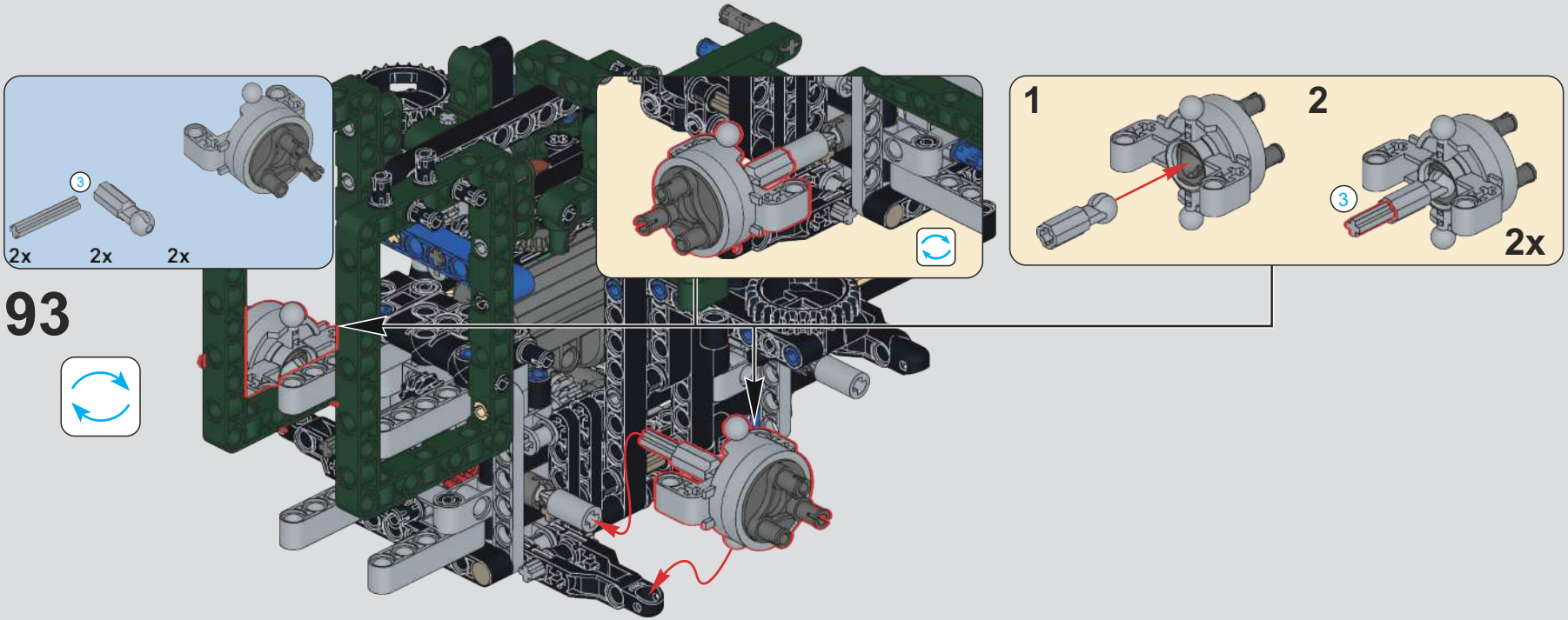
3
2x
2x
2x
93
1
2
3
2x

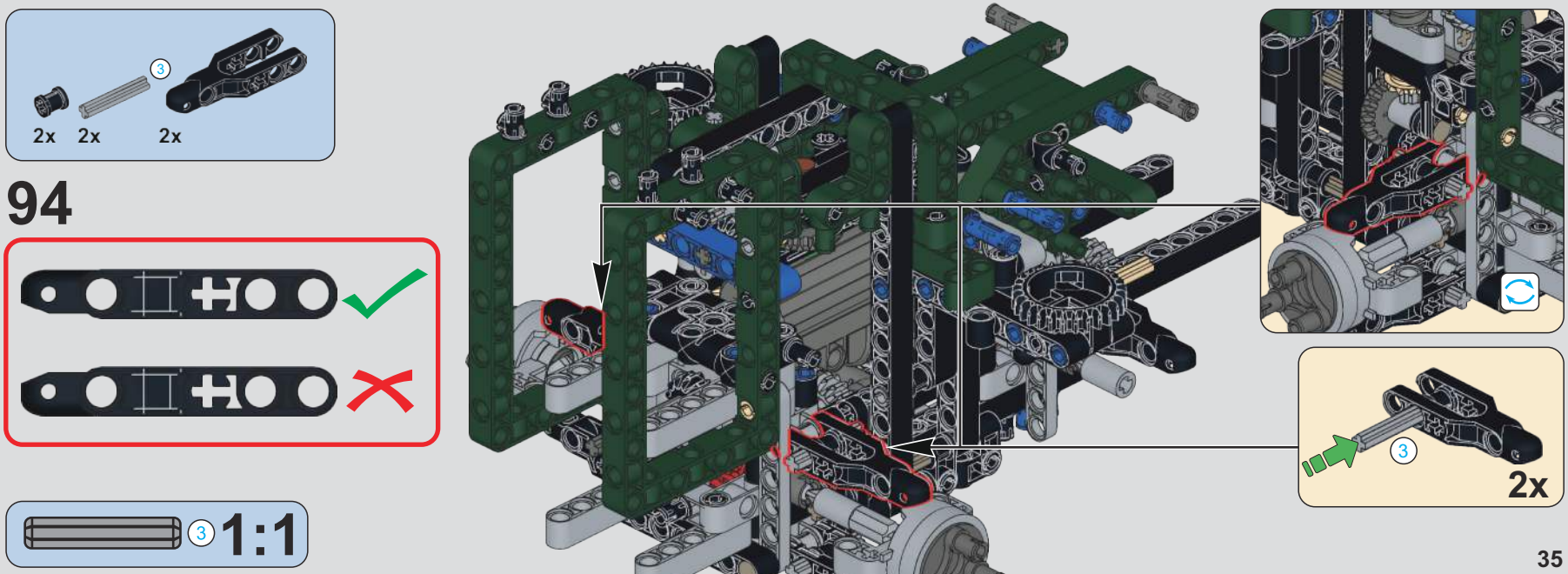
3
2x
2x
2x
94
3
1:1
3
2x

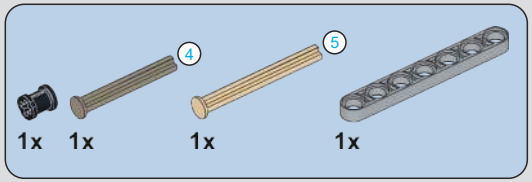

95

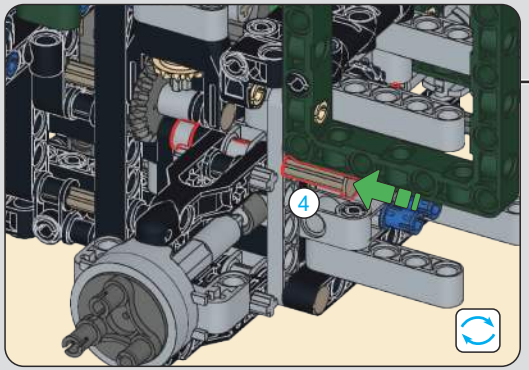

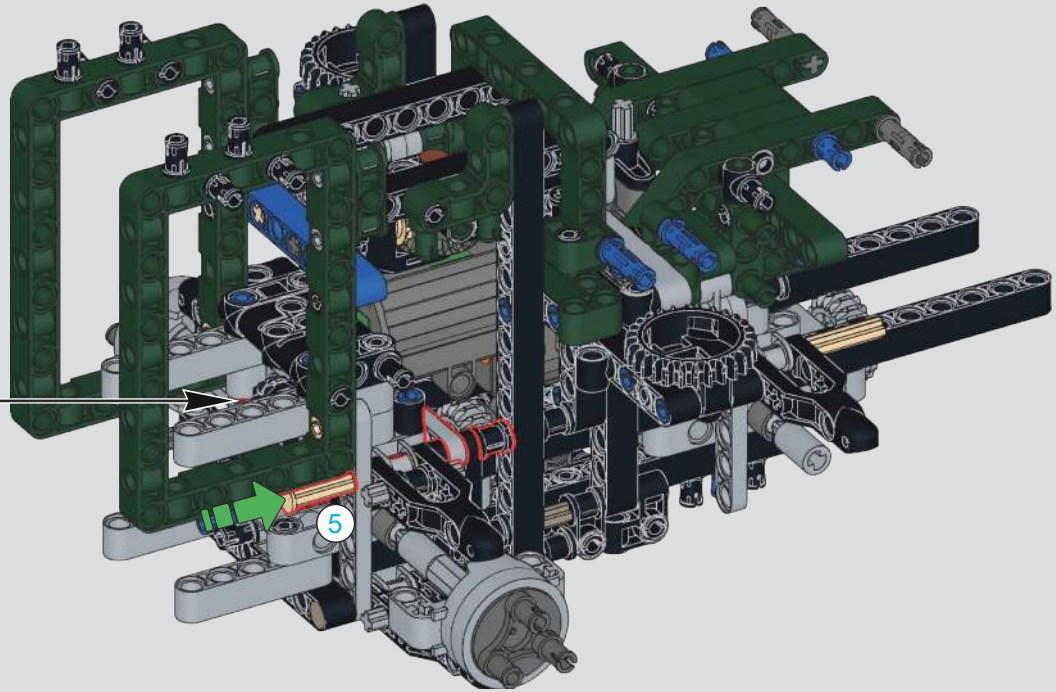

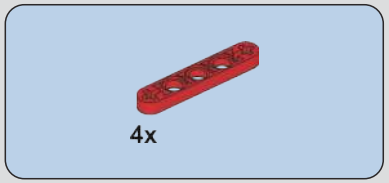

96

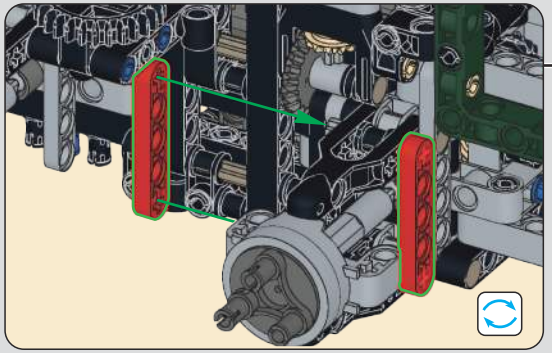

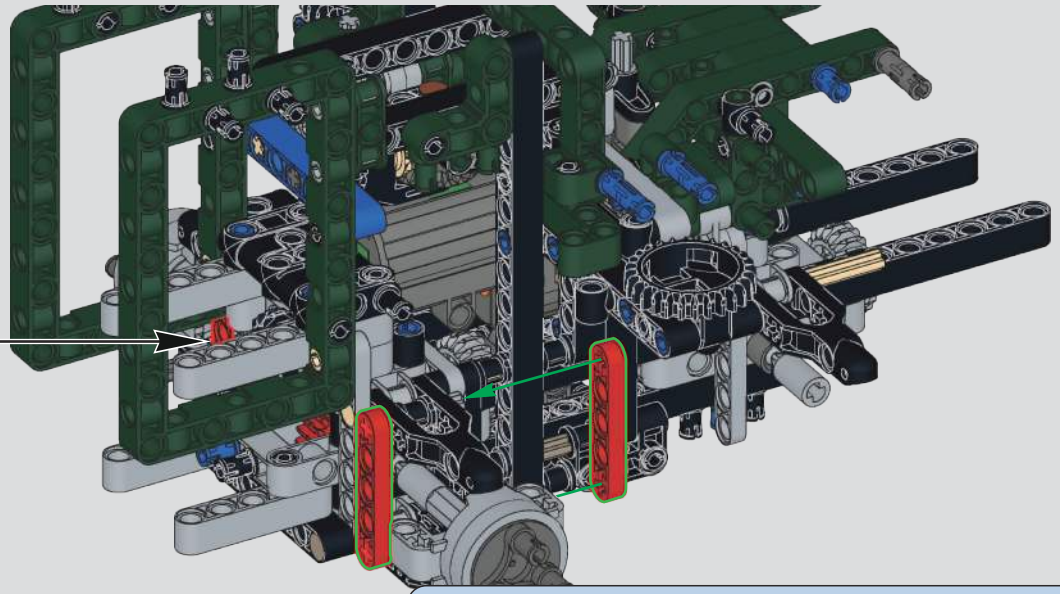

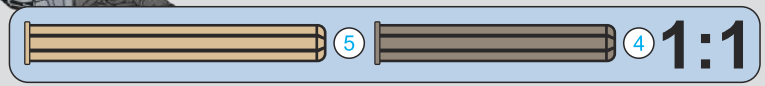

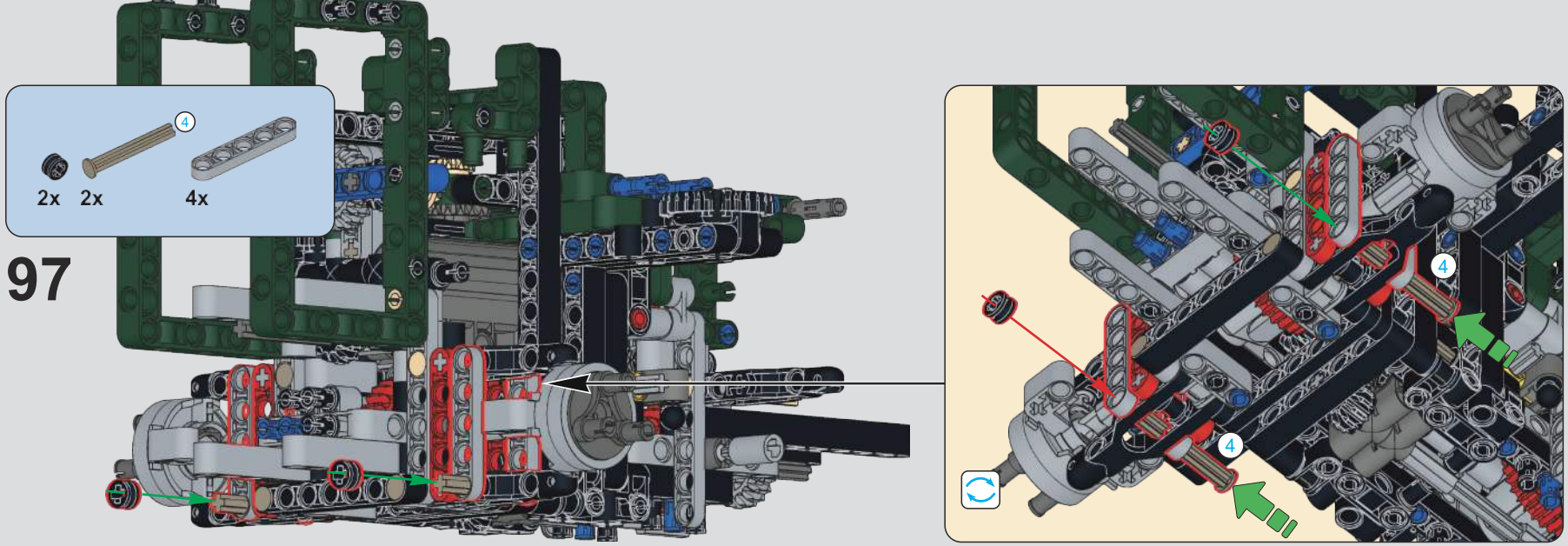
97
4
2x
2x
4x
4
4

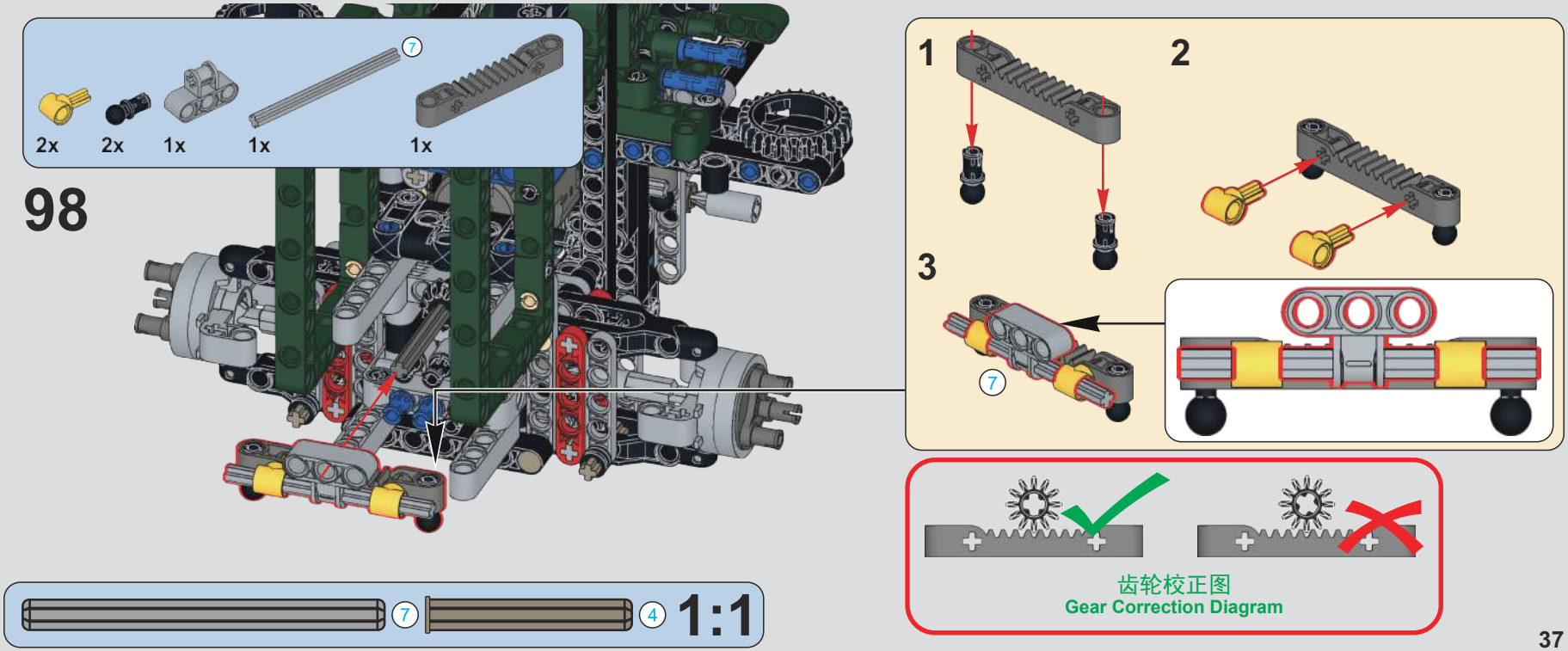
98
7
2x
2x
1x
1x
1x
1
2
3
7
齿轮校正图
Gear Correction Diagram
7
4
1:1

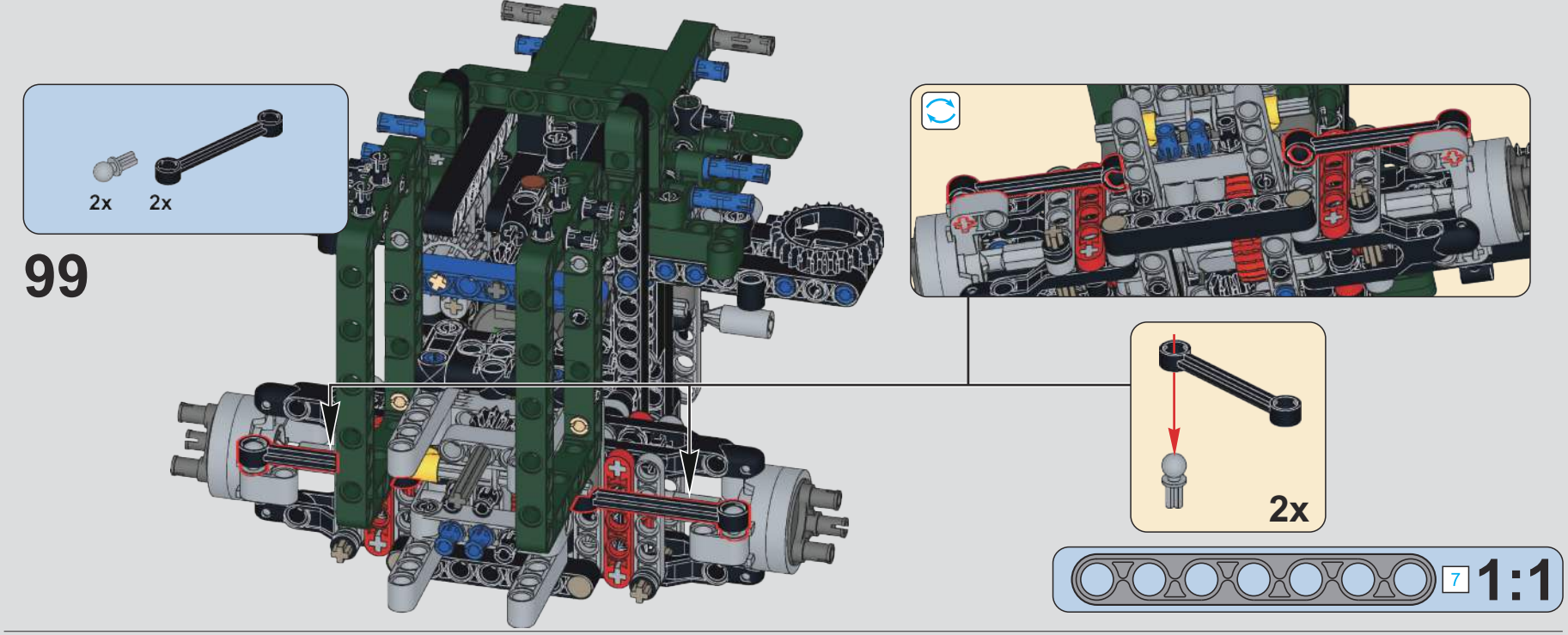
2x
2x
99
2x
7
1:1

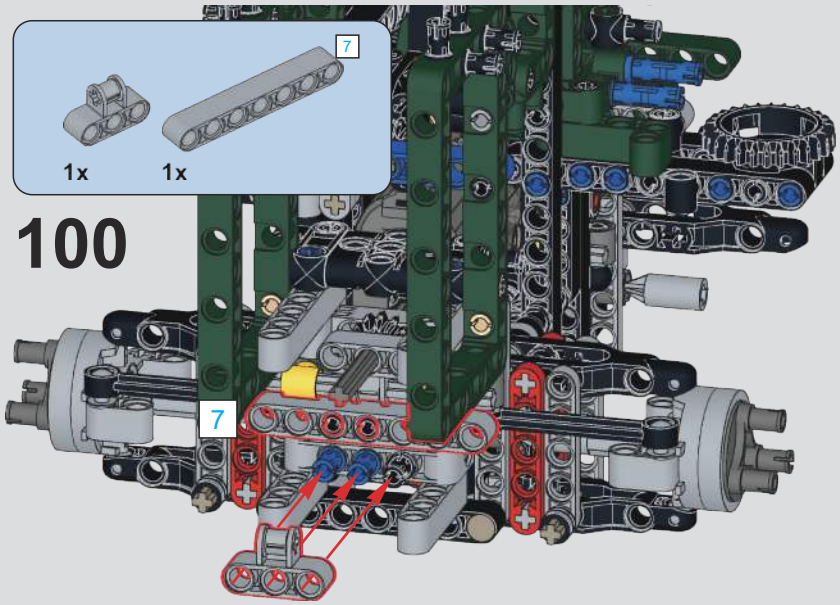
7
1x
1x
100
7

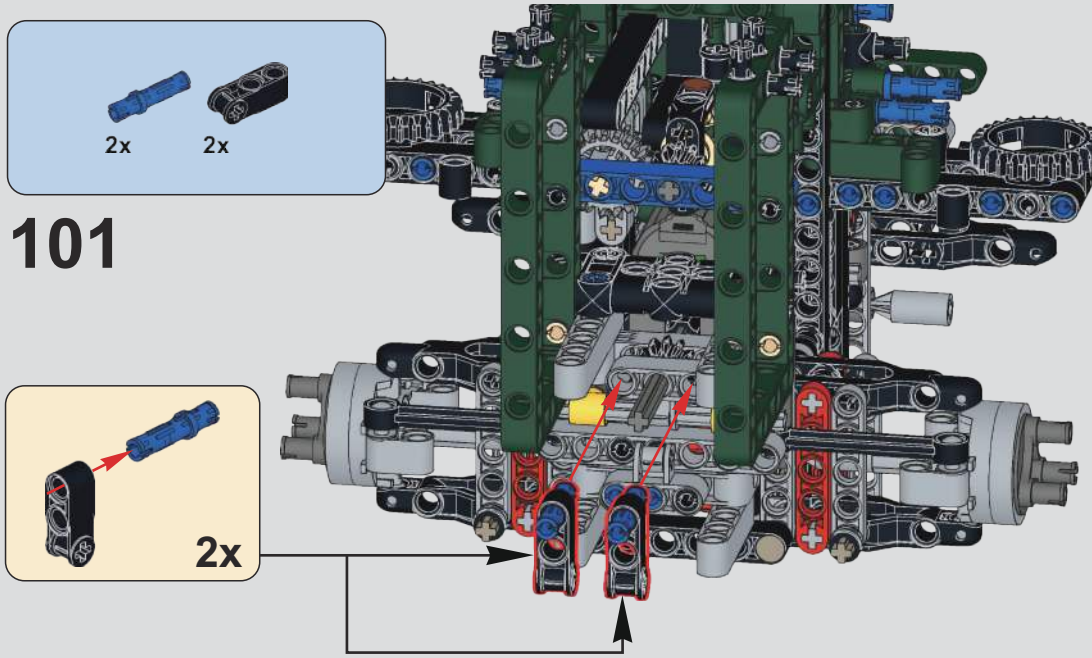
2x
2x
101
2x

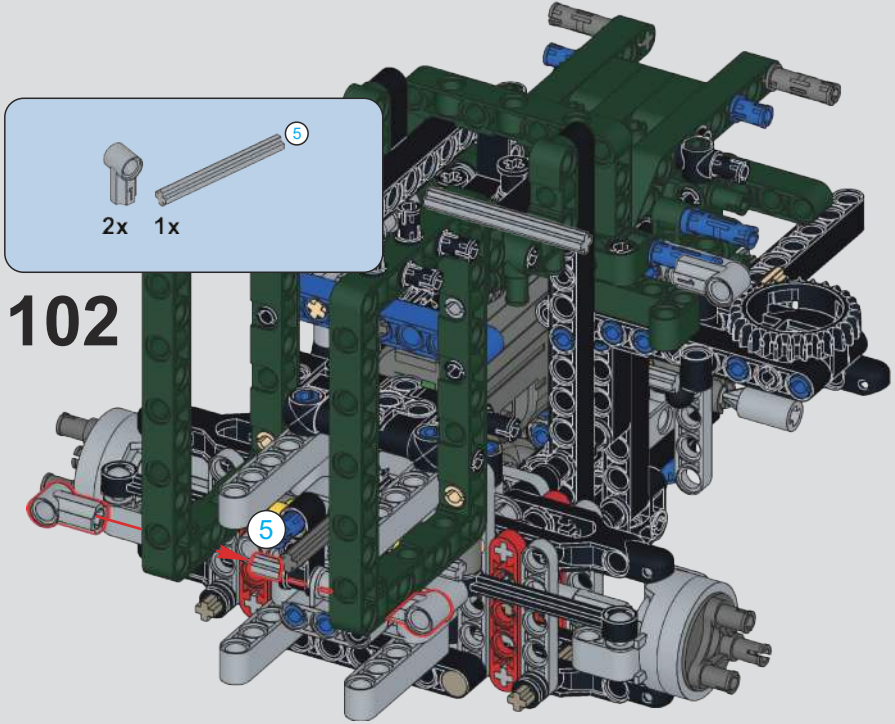
5
2x
1x
102
5

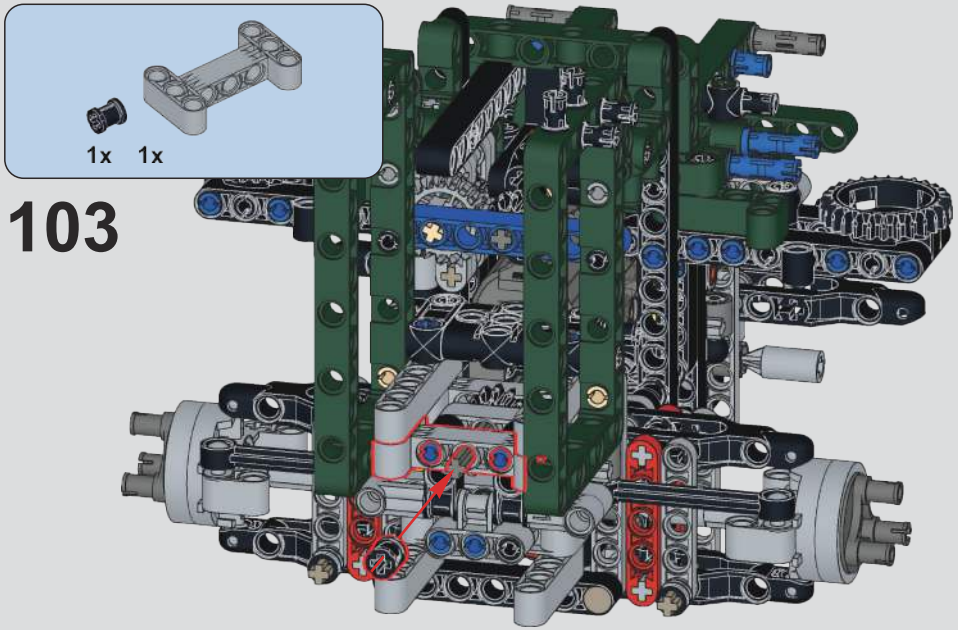
1x
1x
103

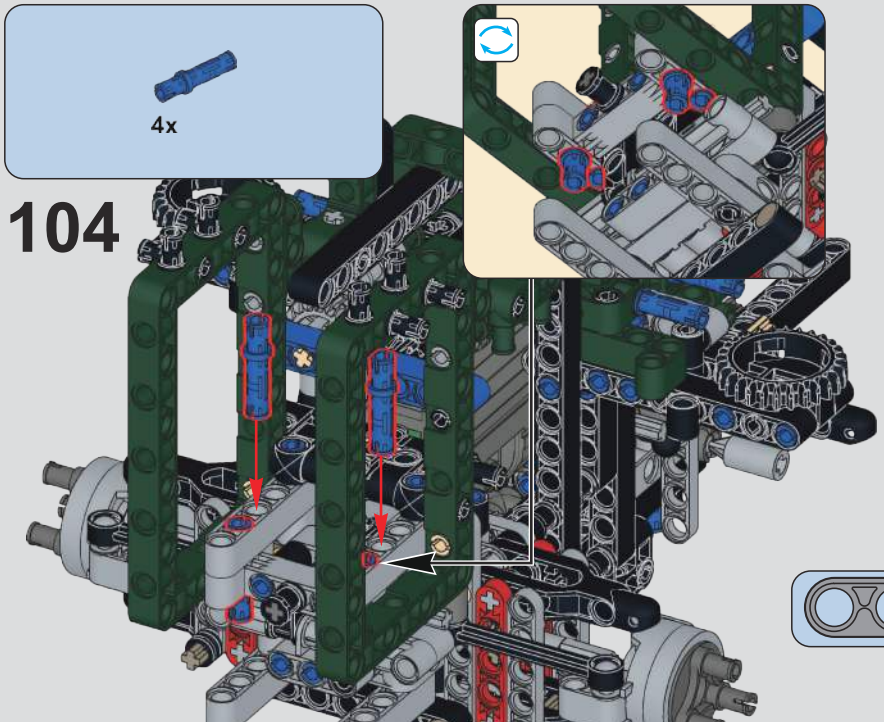
4x
104

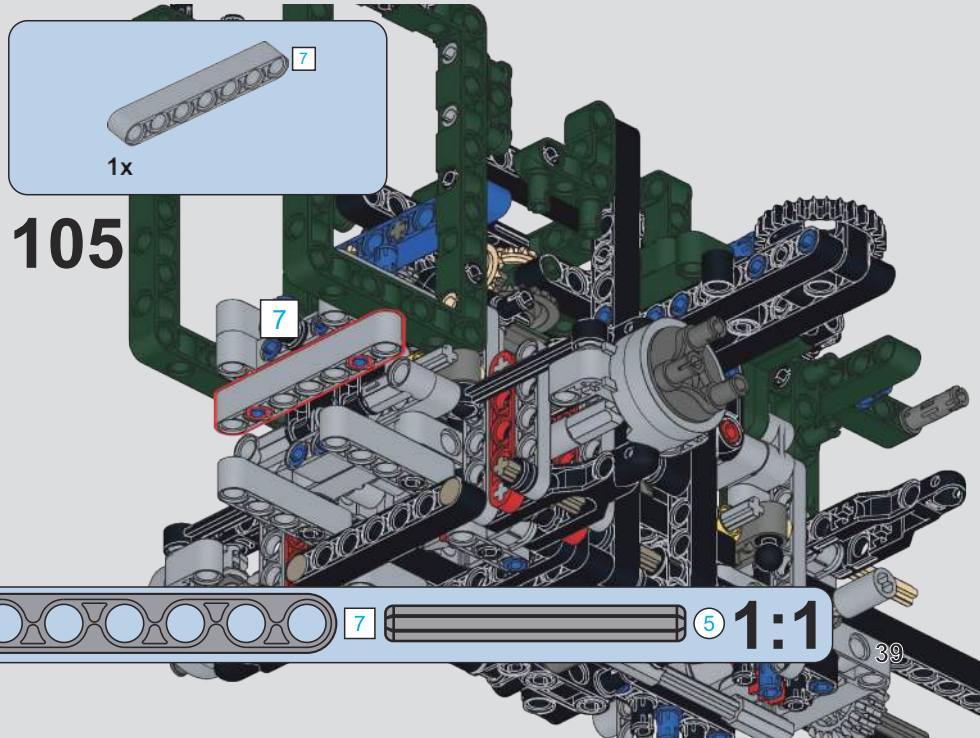
7
1x
105
7
7
5
1:1

106

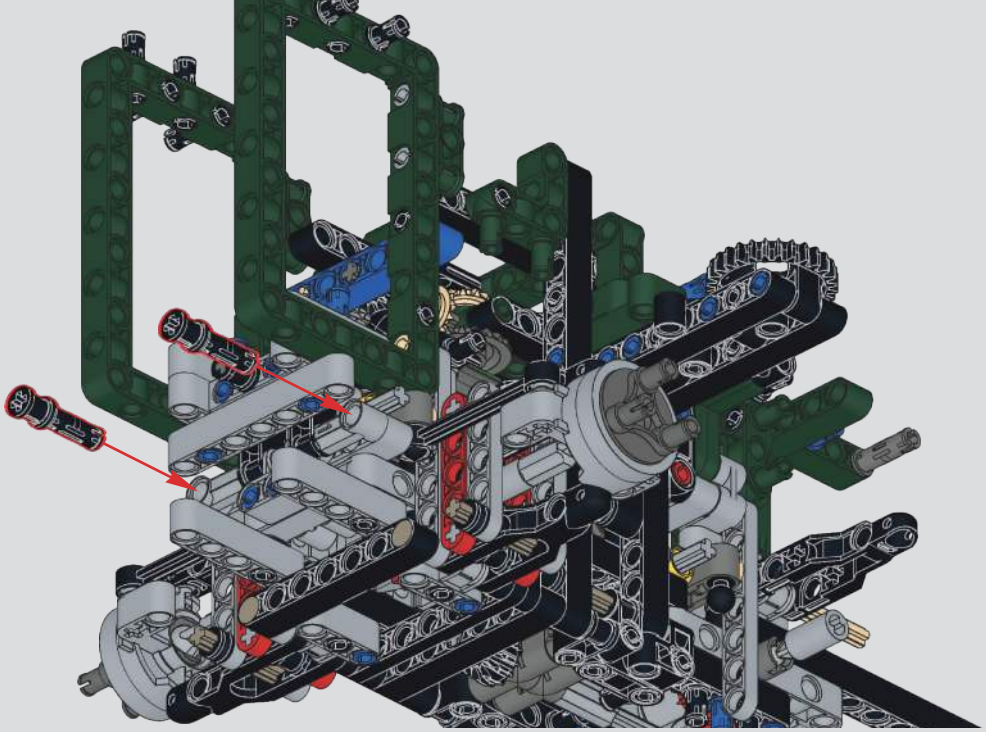

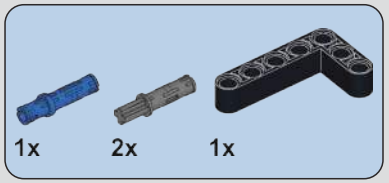

107

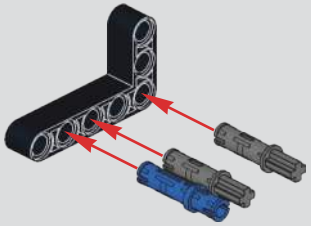

108

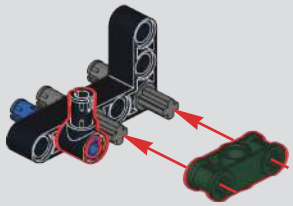

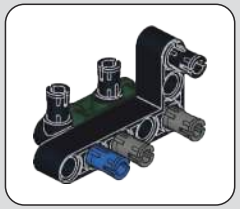

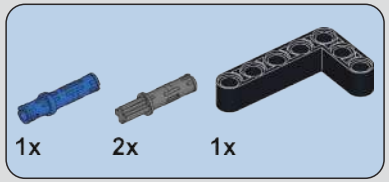

109

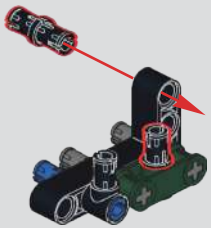

110

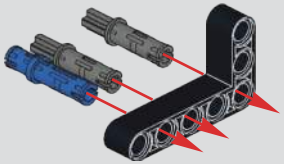

111

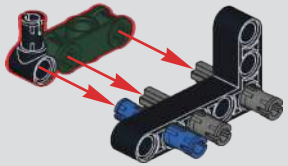

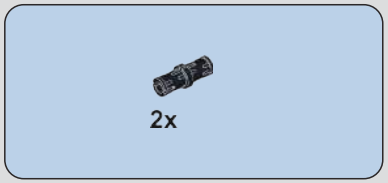

112

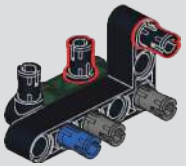

113

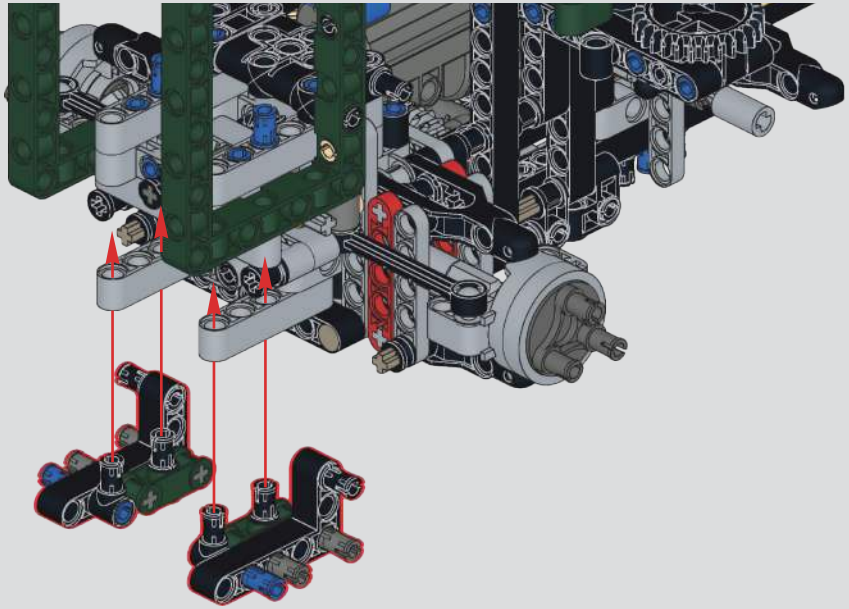

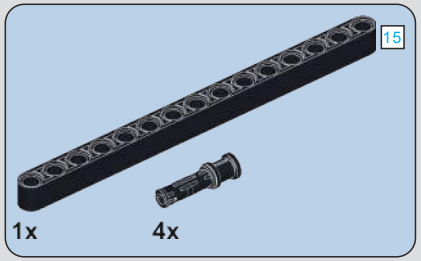

114

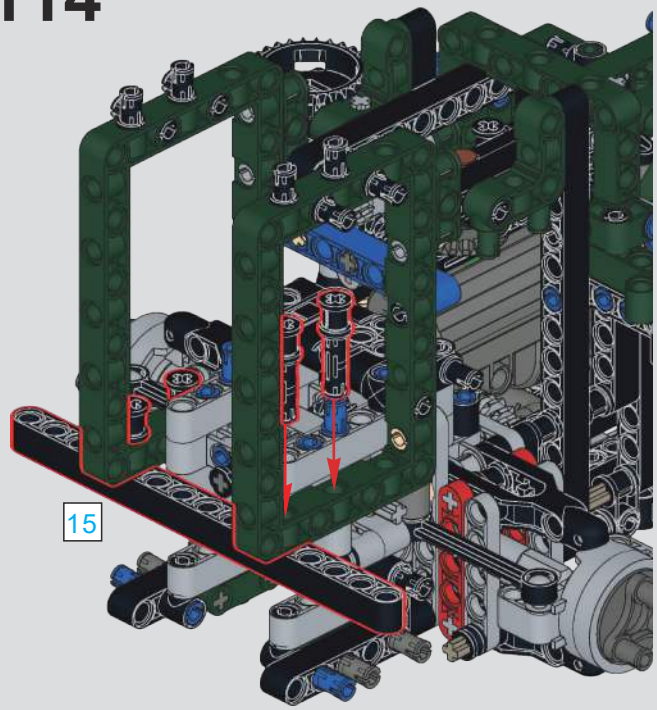

115

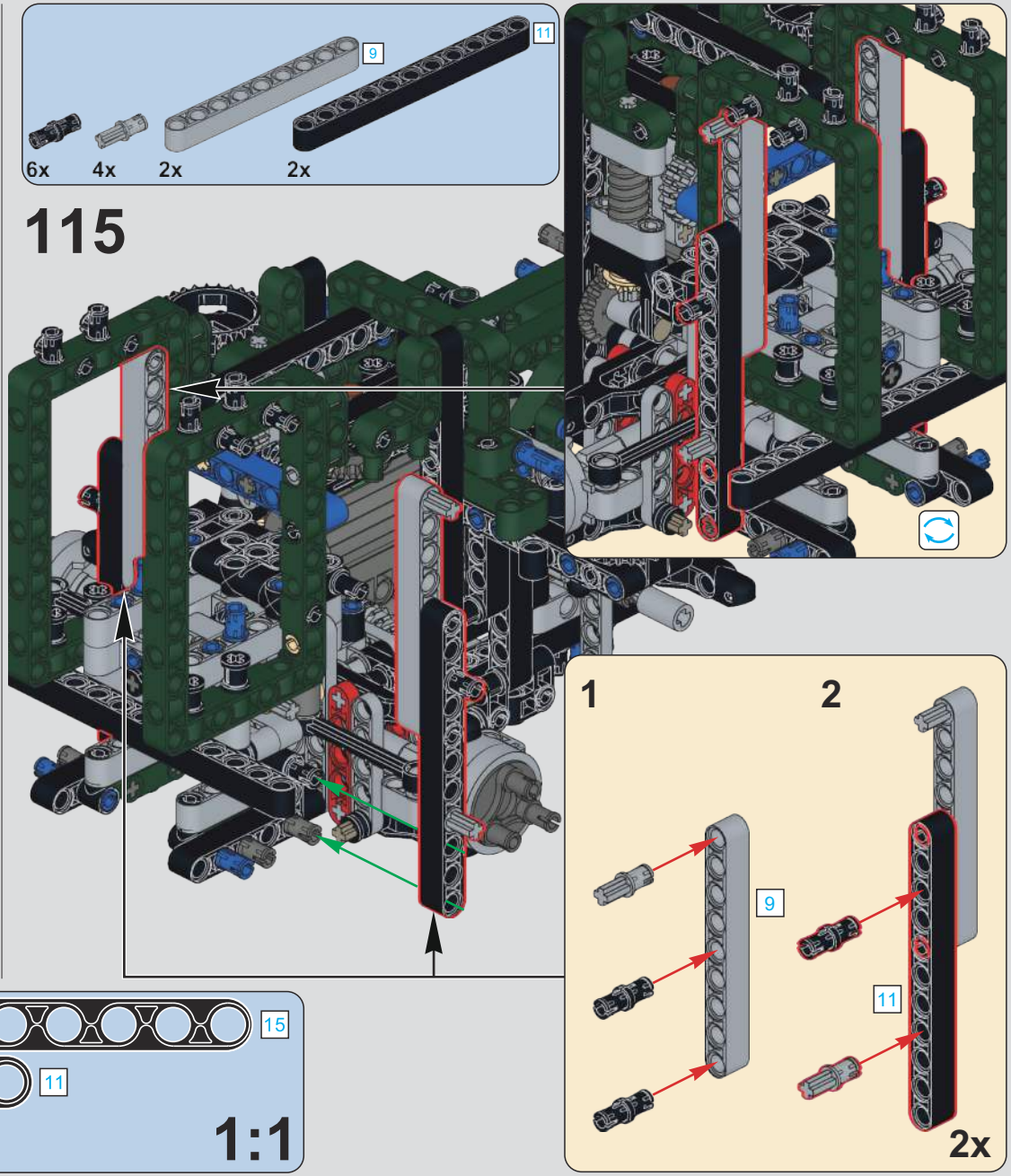

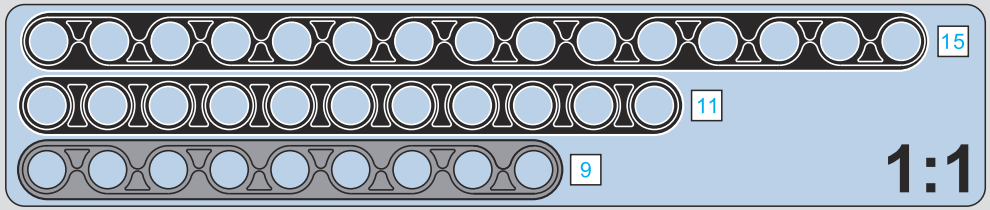

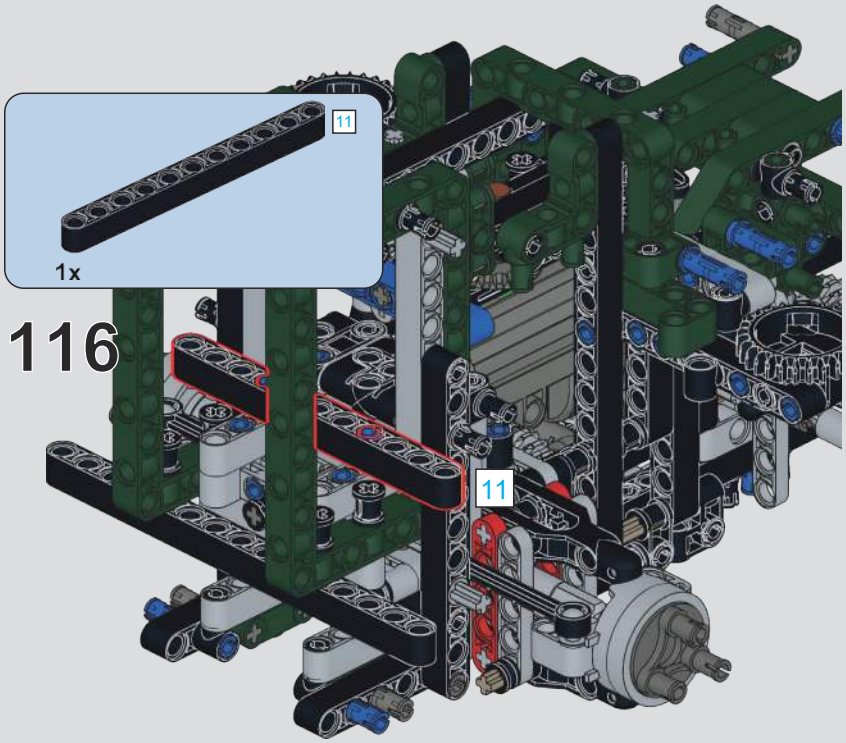
11
1x
116
11

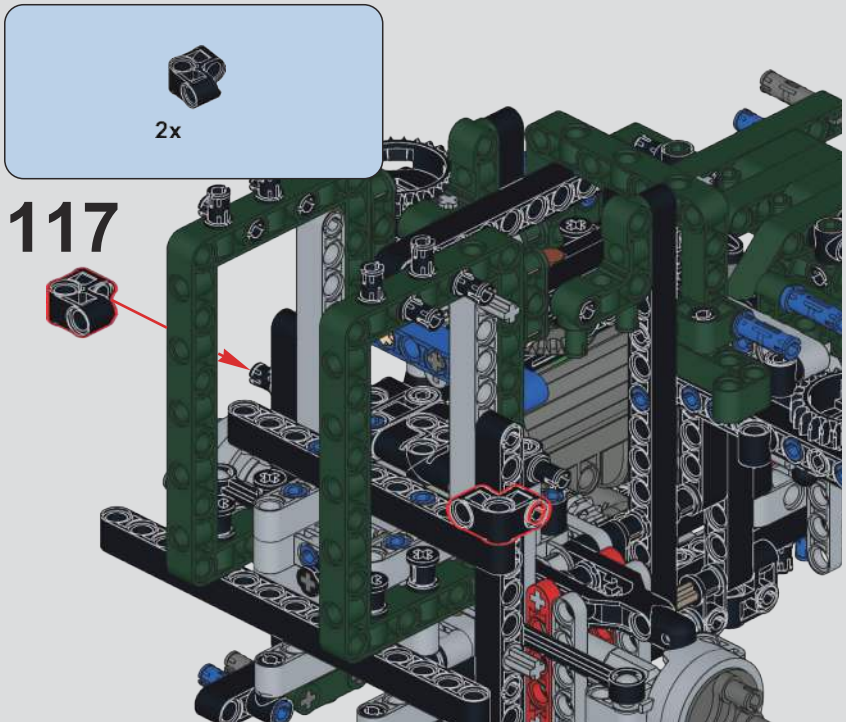
2x
117

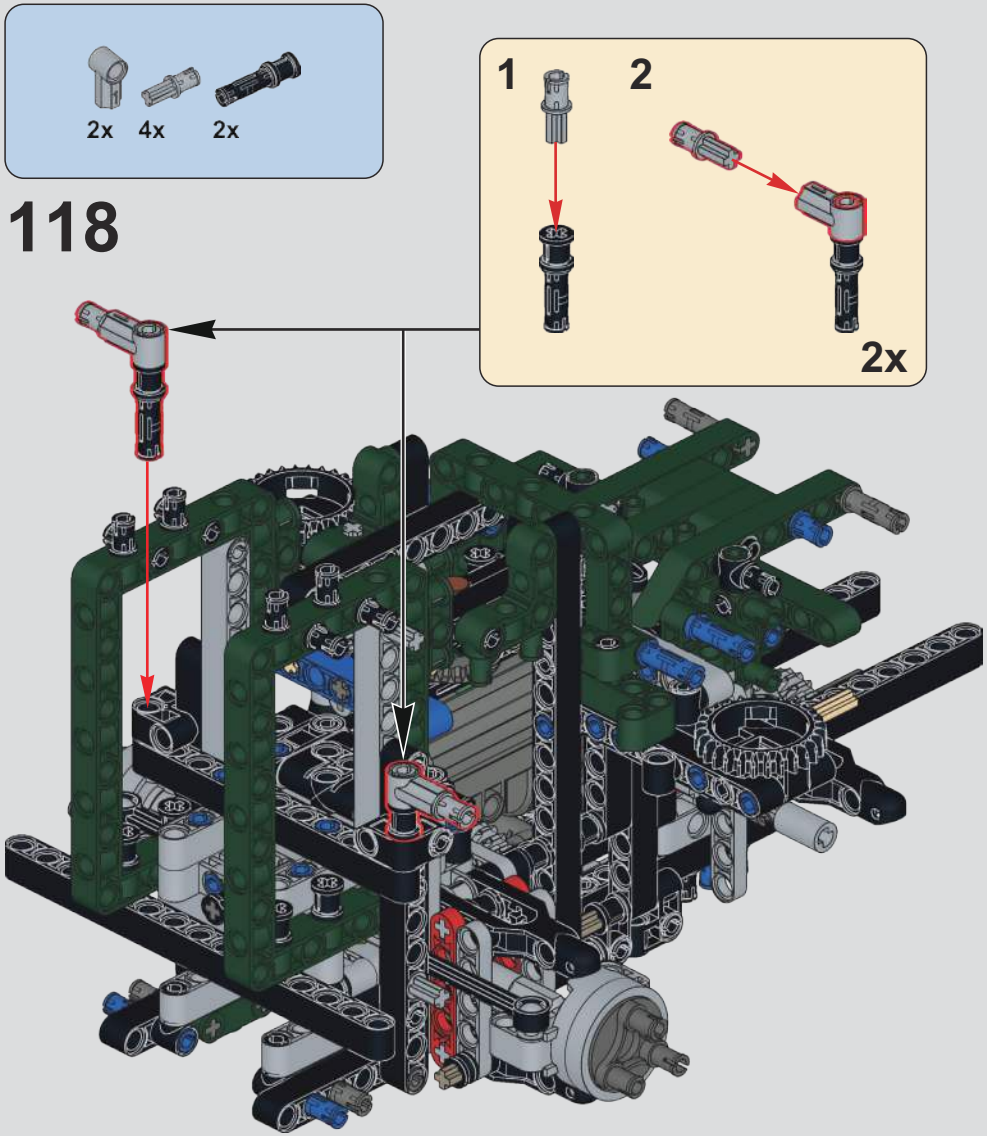
2x 4x 2x
118
1
2
2x

11
1:1

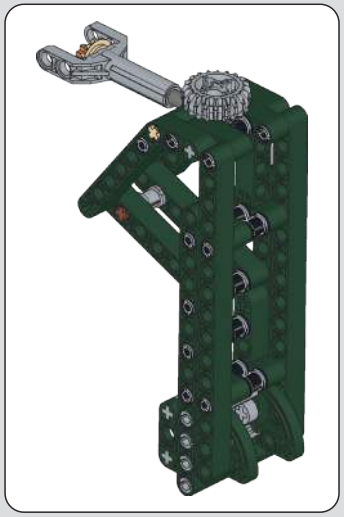

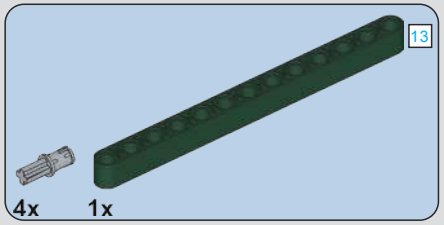

119

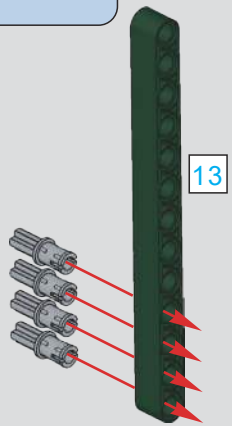

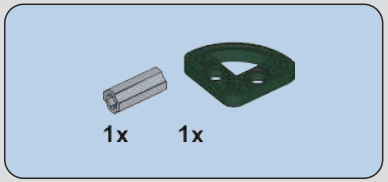

120

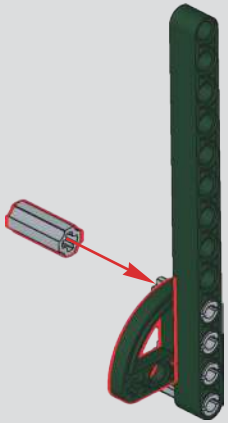

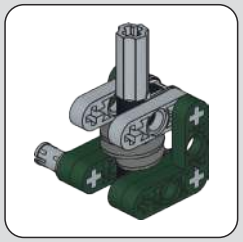

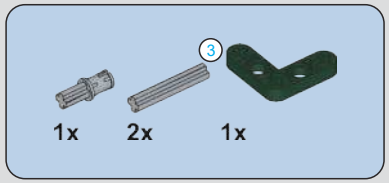

121

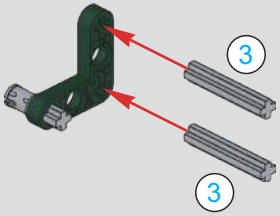

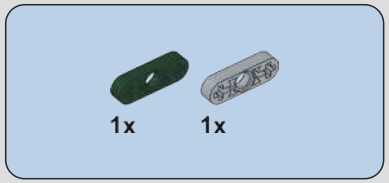

122

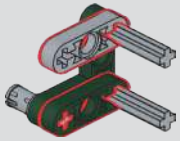

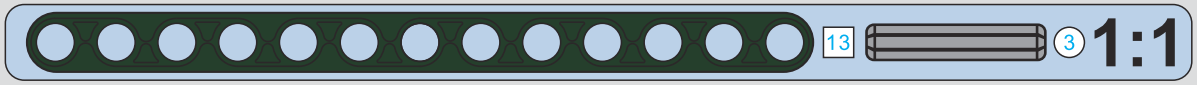

123

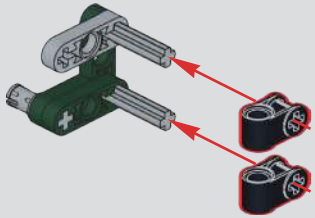

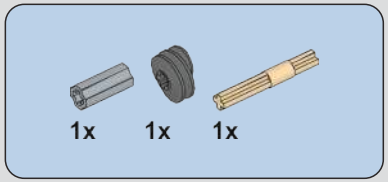

124

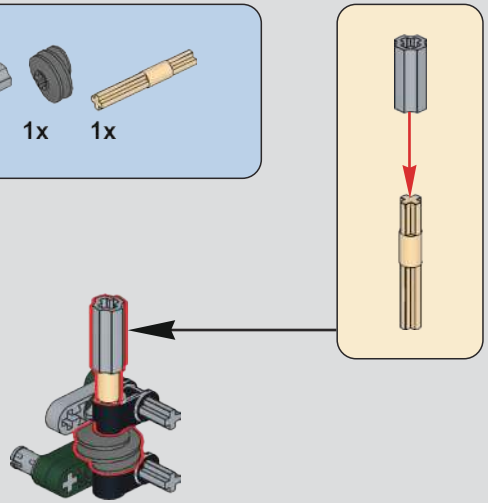

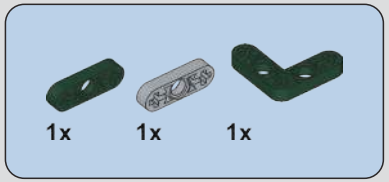

125

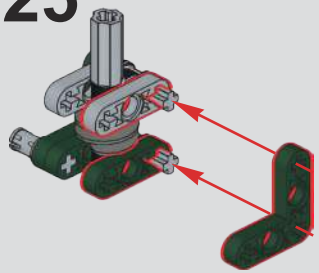

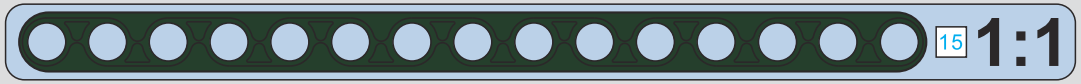

126

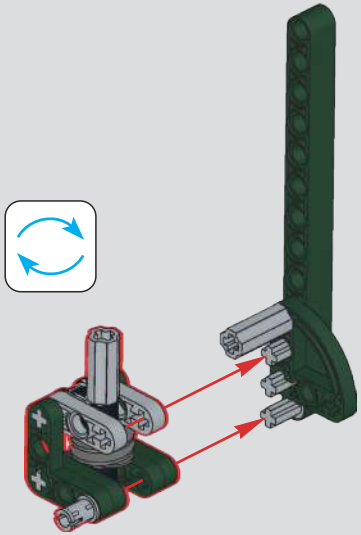

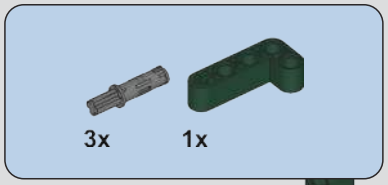

127

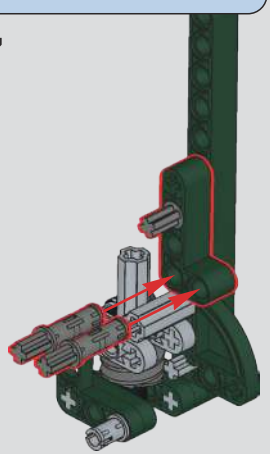

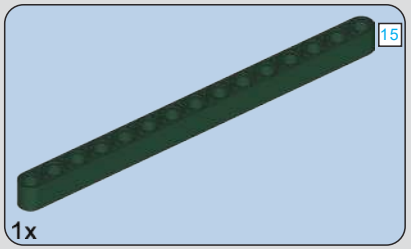

128

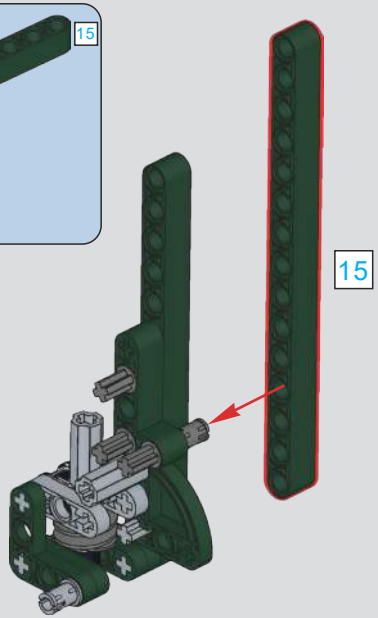

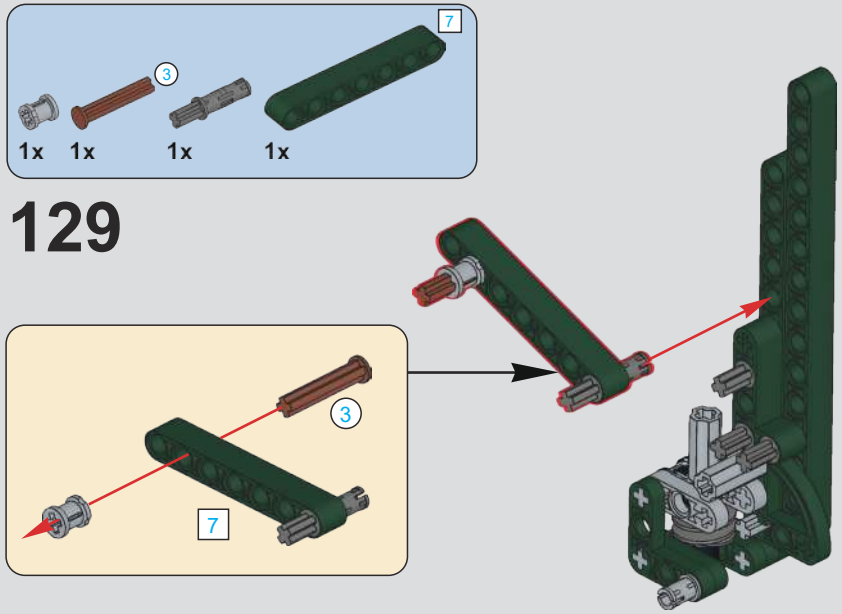
1x 1x 1x 1x
3
7
129
3
7

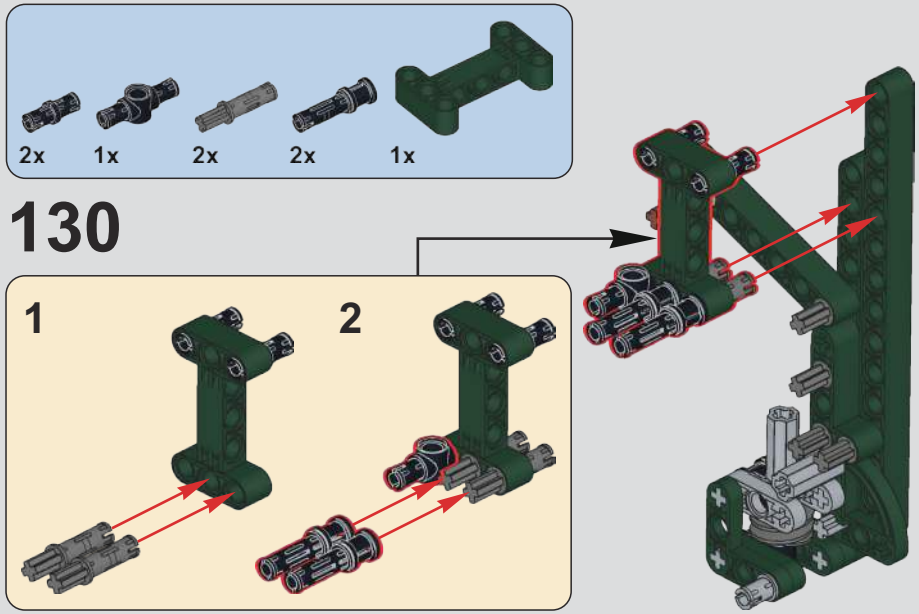
2x 1x 2x 2x 1x
130
1
2

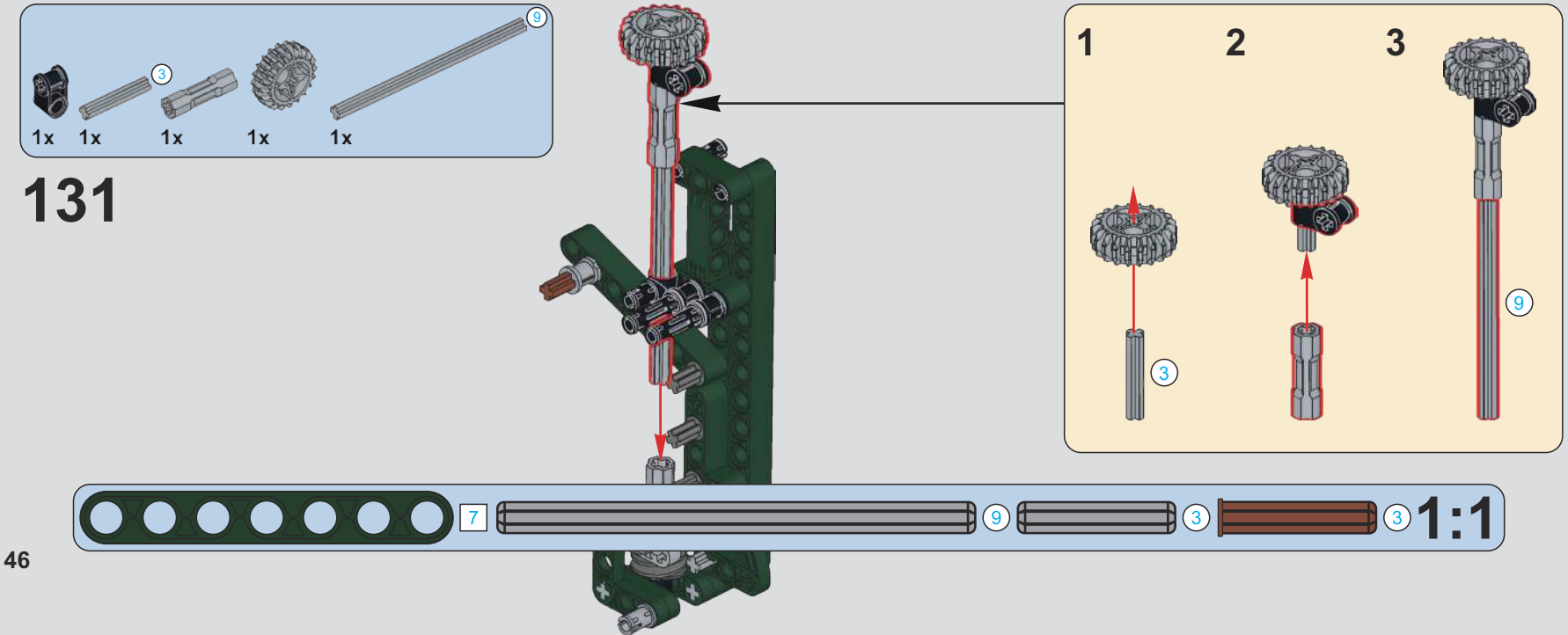
1x 1x 1x 1x 1x
3
9
131
1
2
3
3
9
7
9
3
3
1:1

132

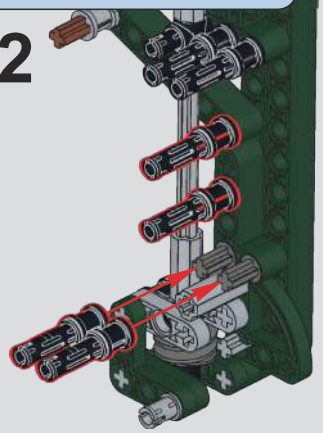

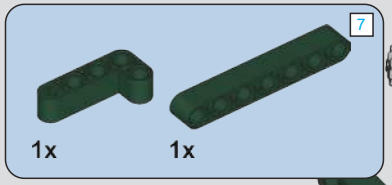

133

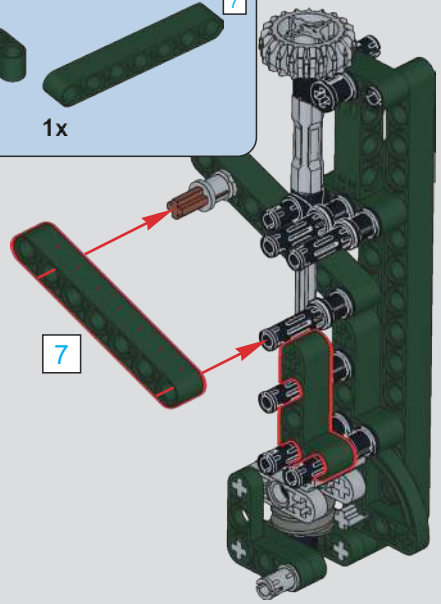

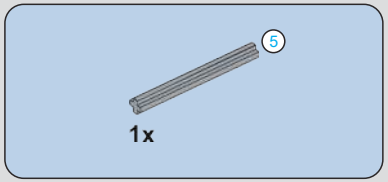

134

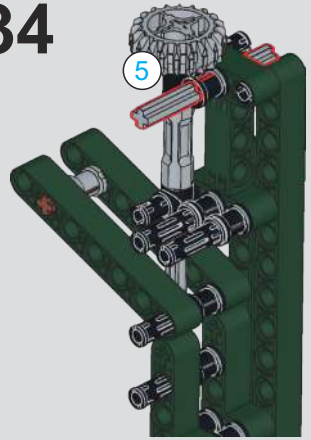

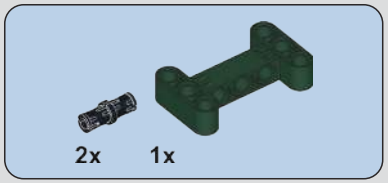

135

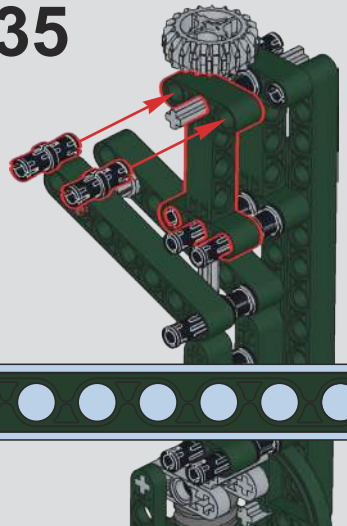

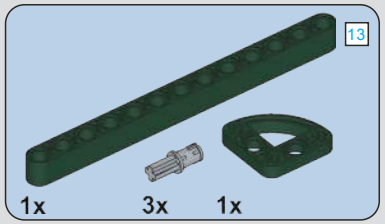

136

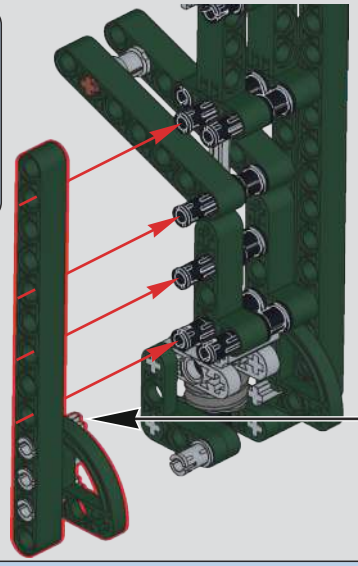

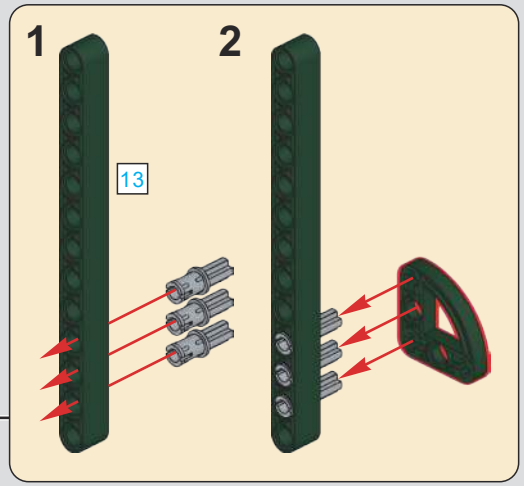

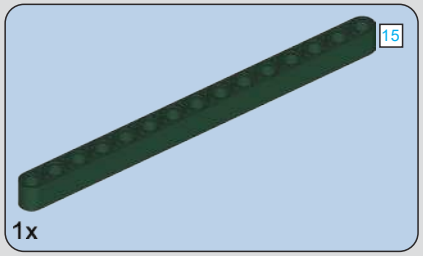

137

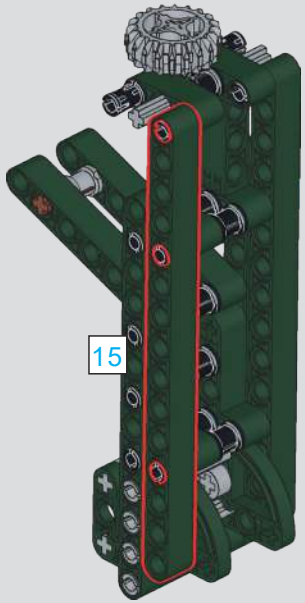

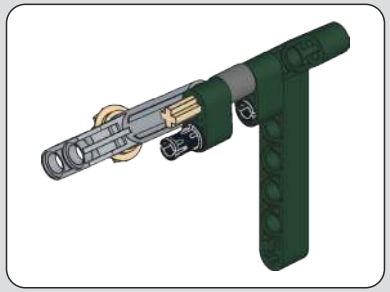

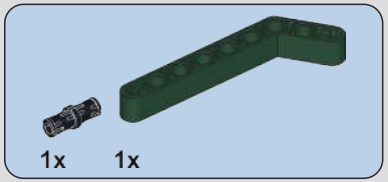

138

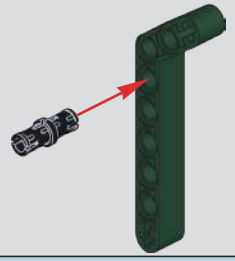

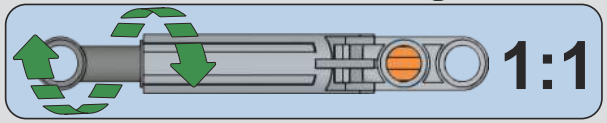

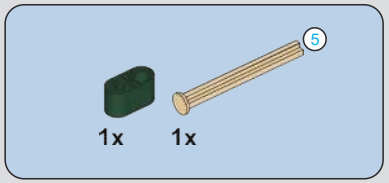

139

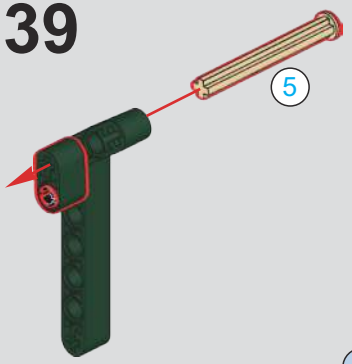

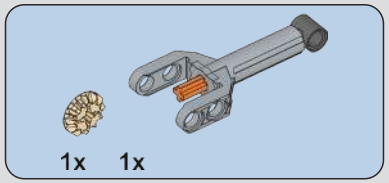

140

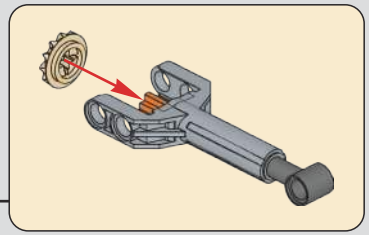

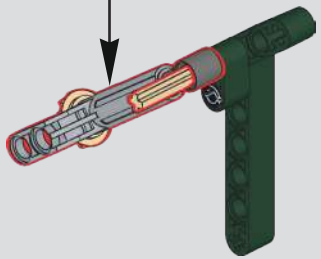

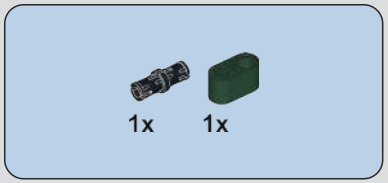

141

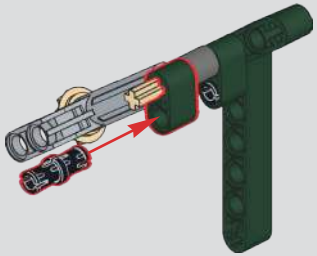

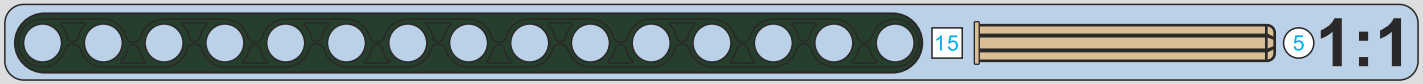

142

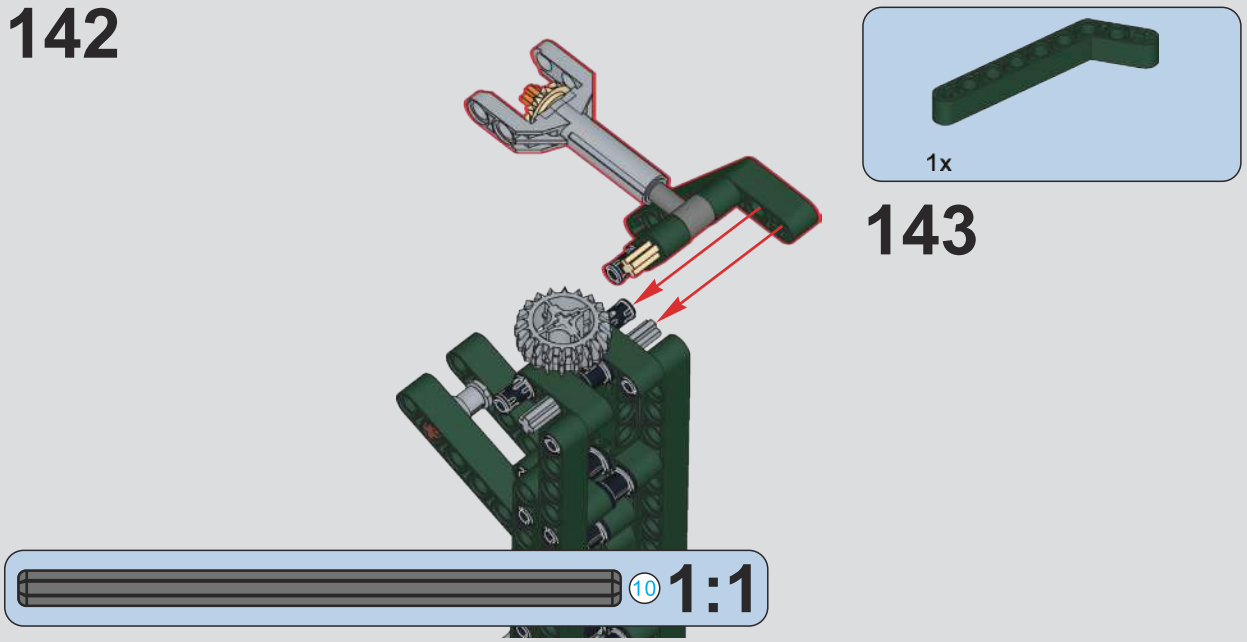

143

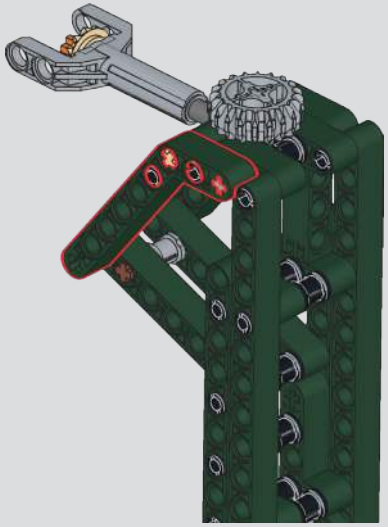

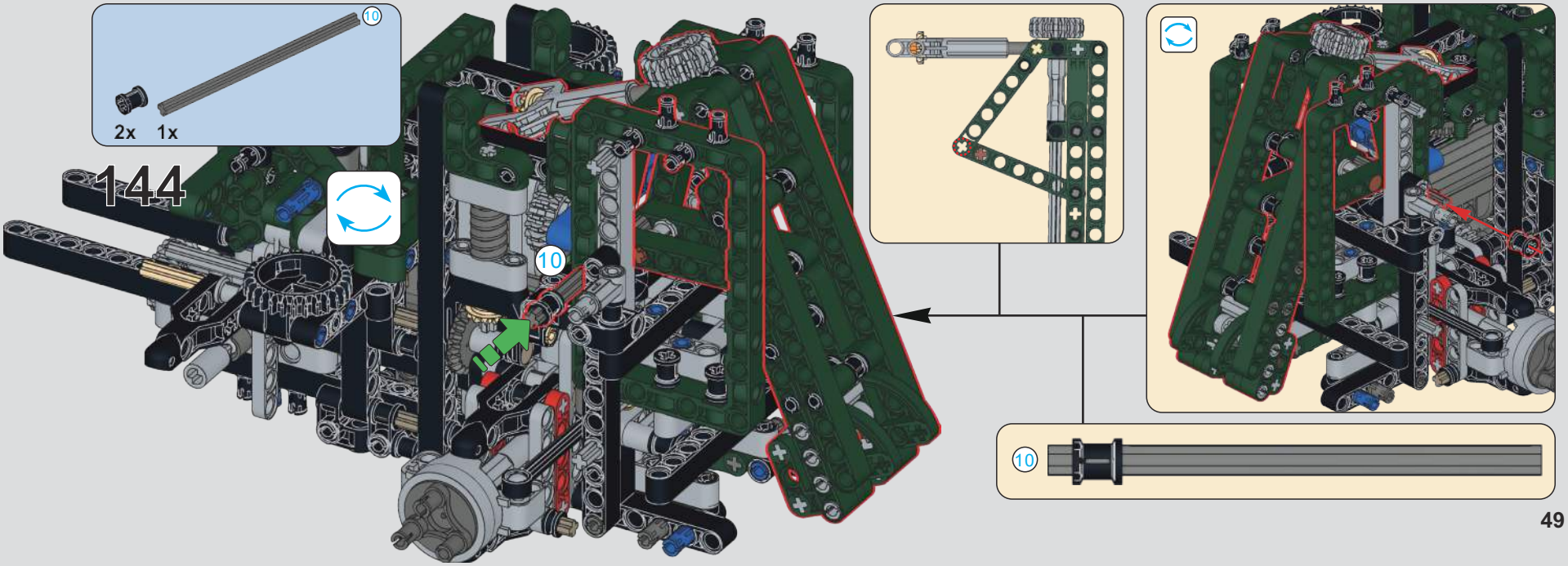

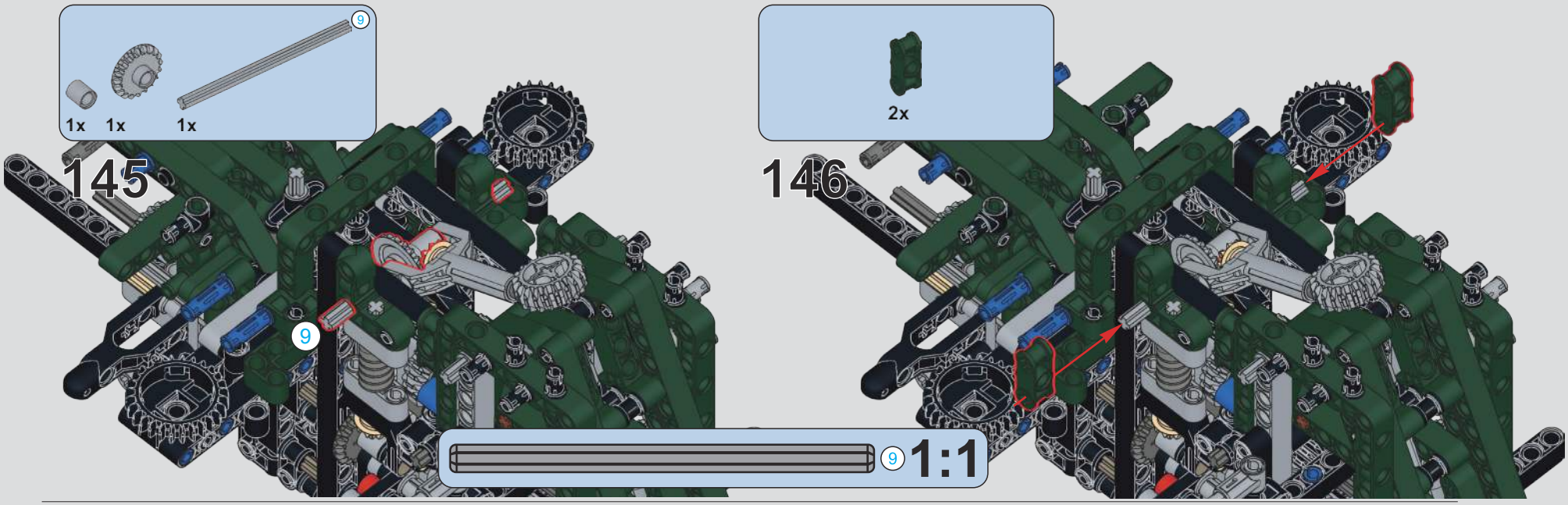
1x
1x
1x
9
145
9
2x
146
9
1:1

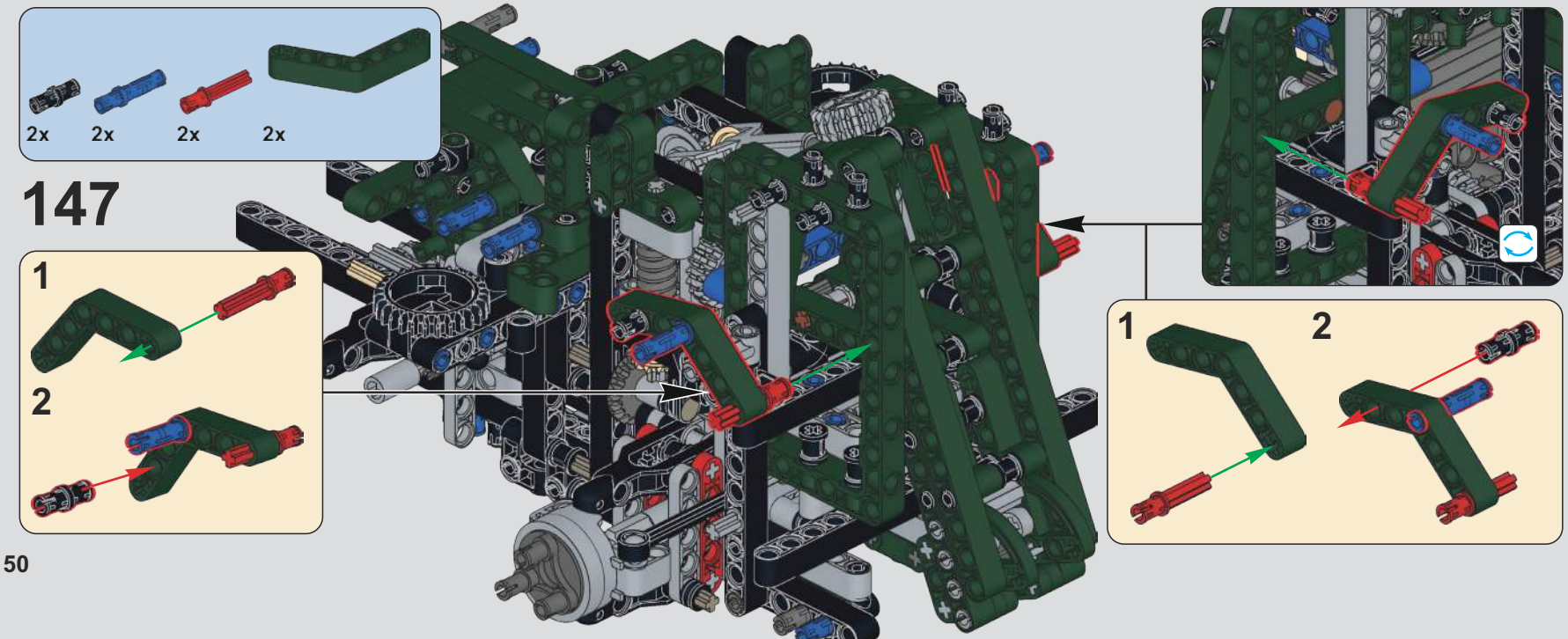
2x
2x
2x
2x
147
1
2
1
2

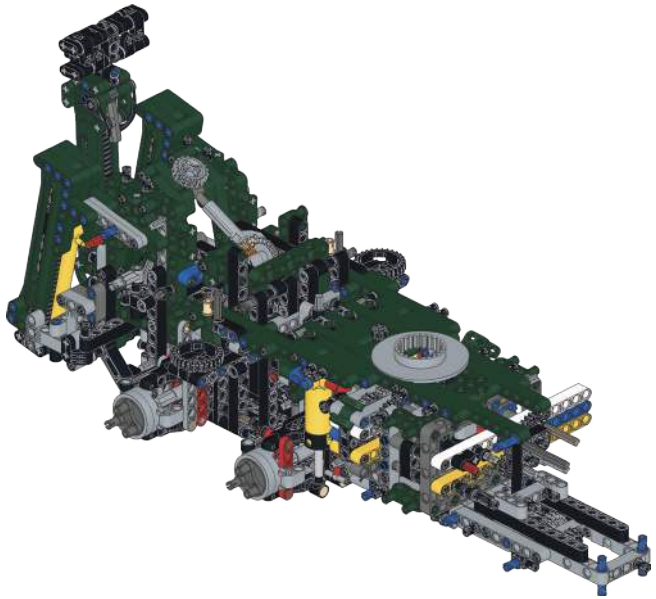

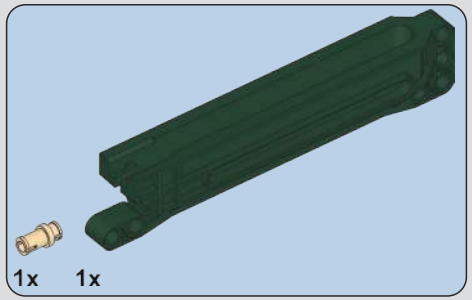

148

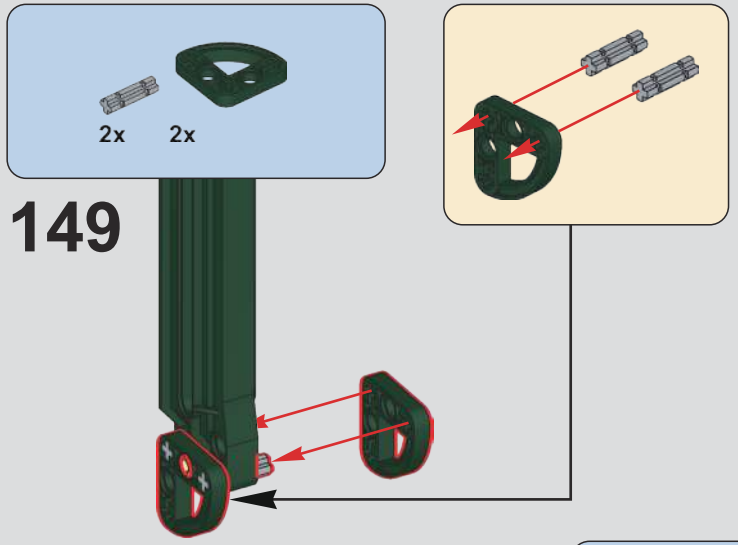
2x
2x
149

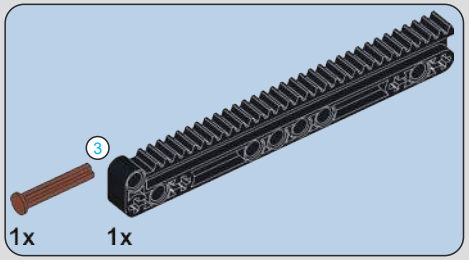
3
1x
1x
150

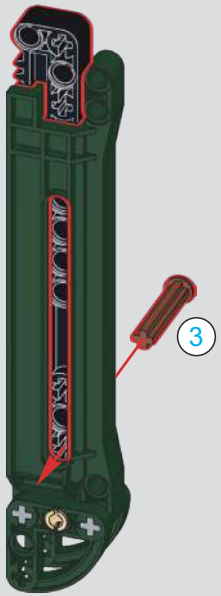
3

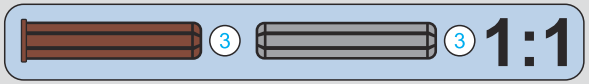
3
3
1:1

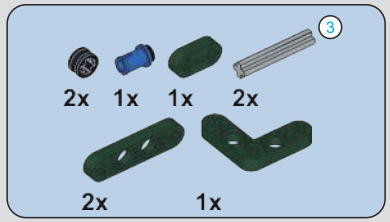
3
2x
1x
1x
2x
2x
1x

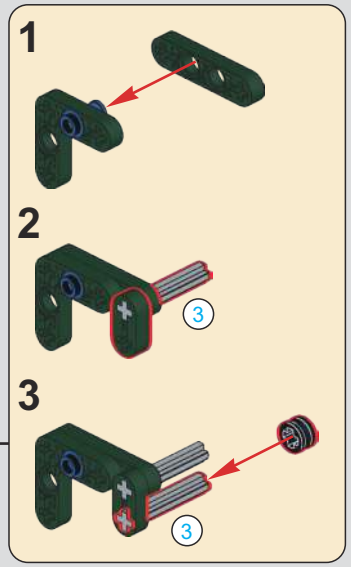
1
2
3
3
3

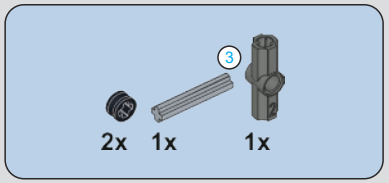
3
2x
1x
1x
152

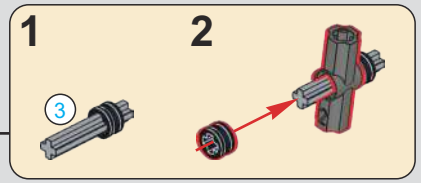
1
2
3

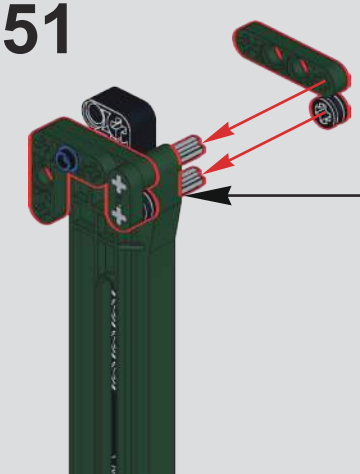

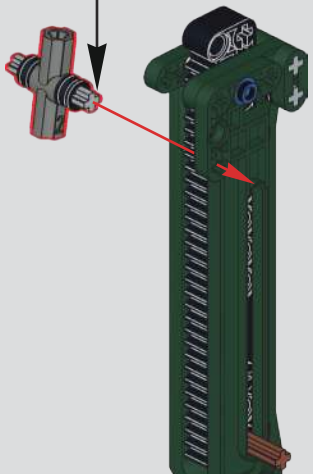

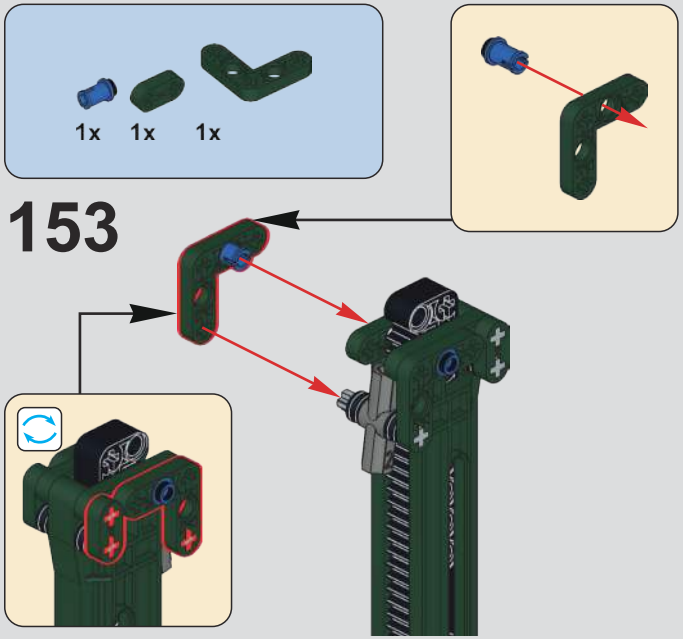
1x 1x 1x
153

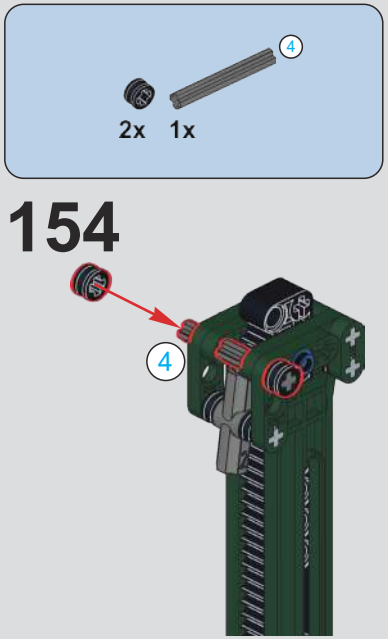
4
2x 1x
154
4

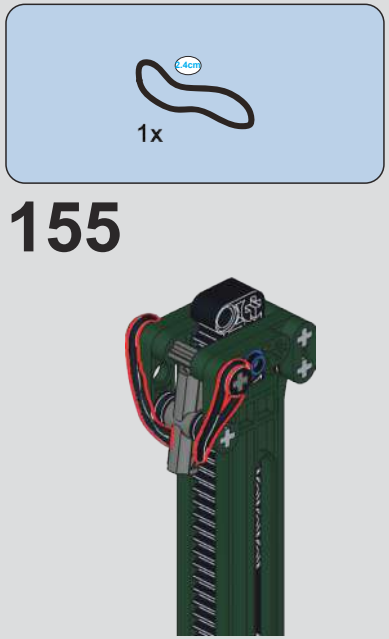
2.4cm
1x
155

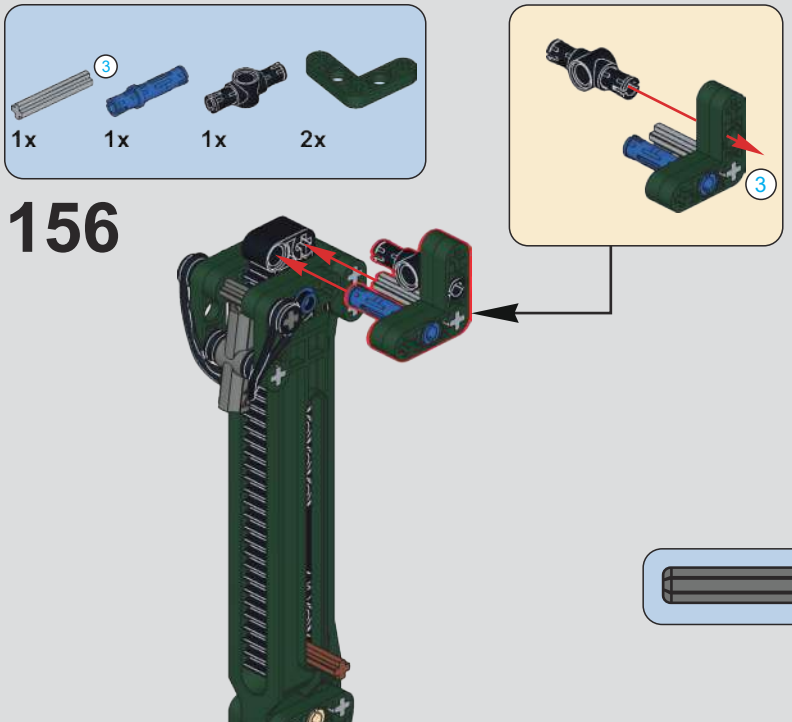
3
1x 1x 1x 2x
156
3

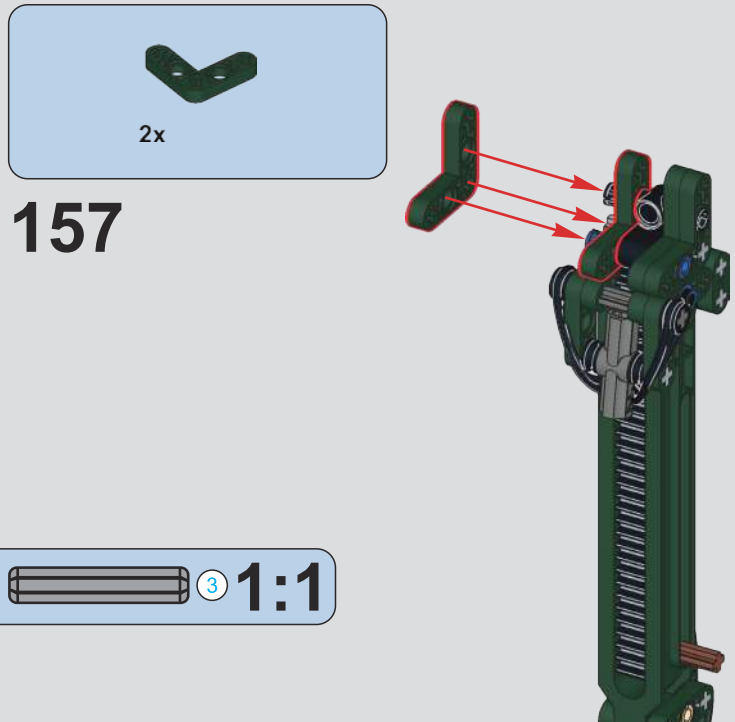
2x
157

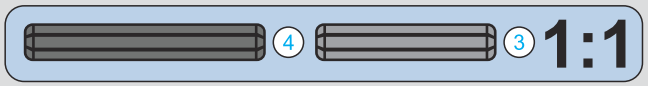
4
3
1:1

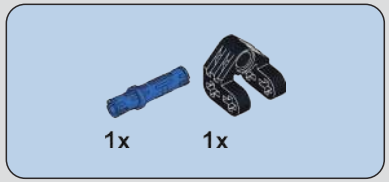

158

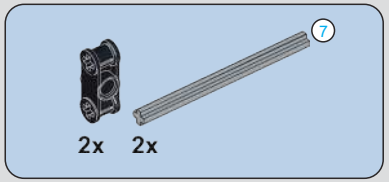

159

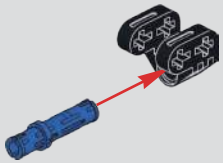

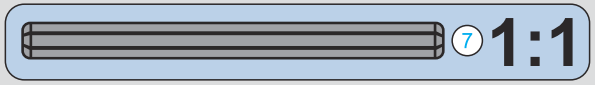

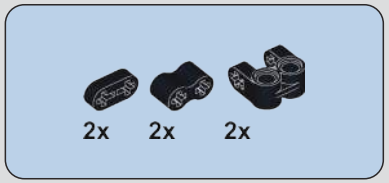

160

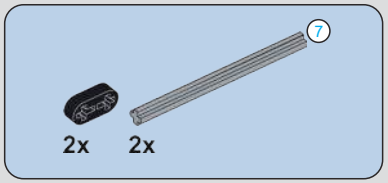

161

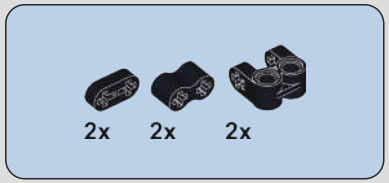

162

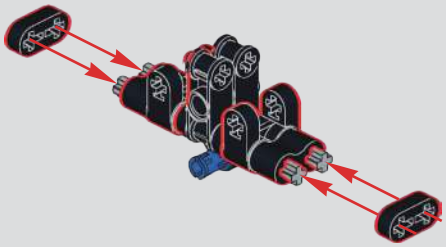

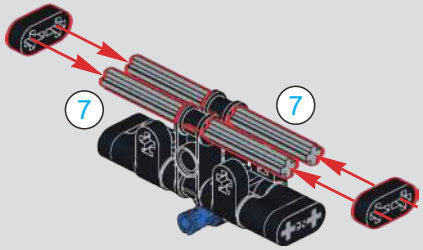

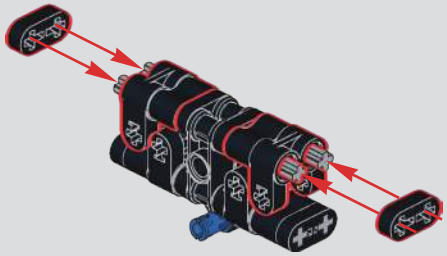

163

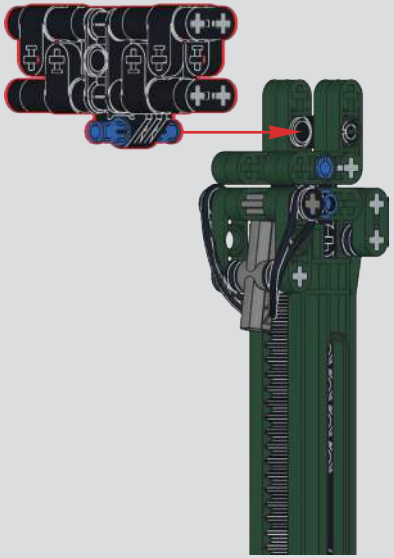

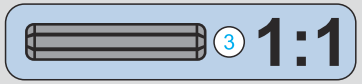

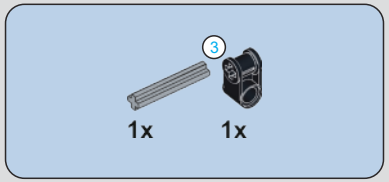

164

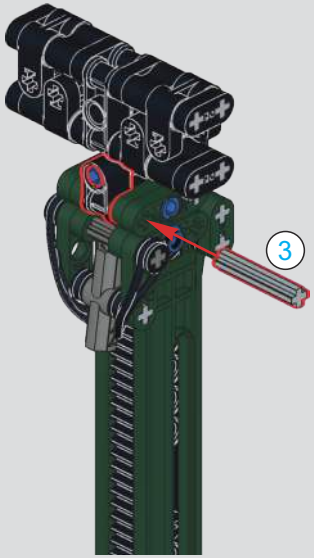

165

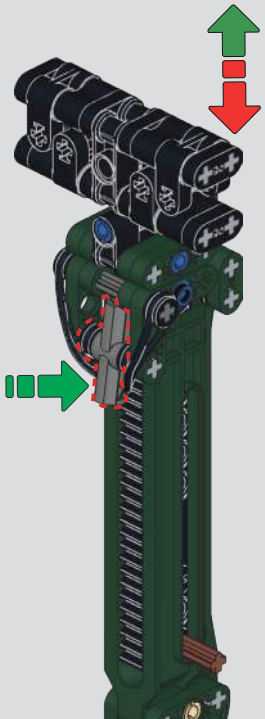

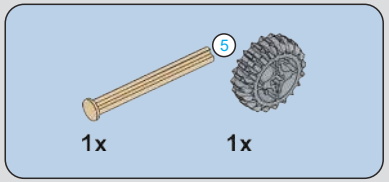

166

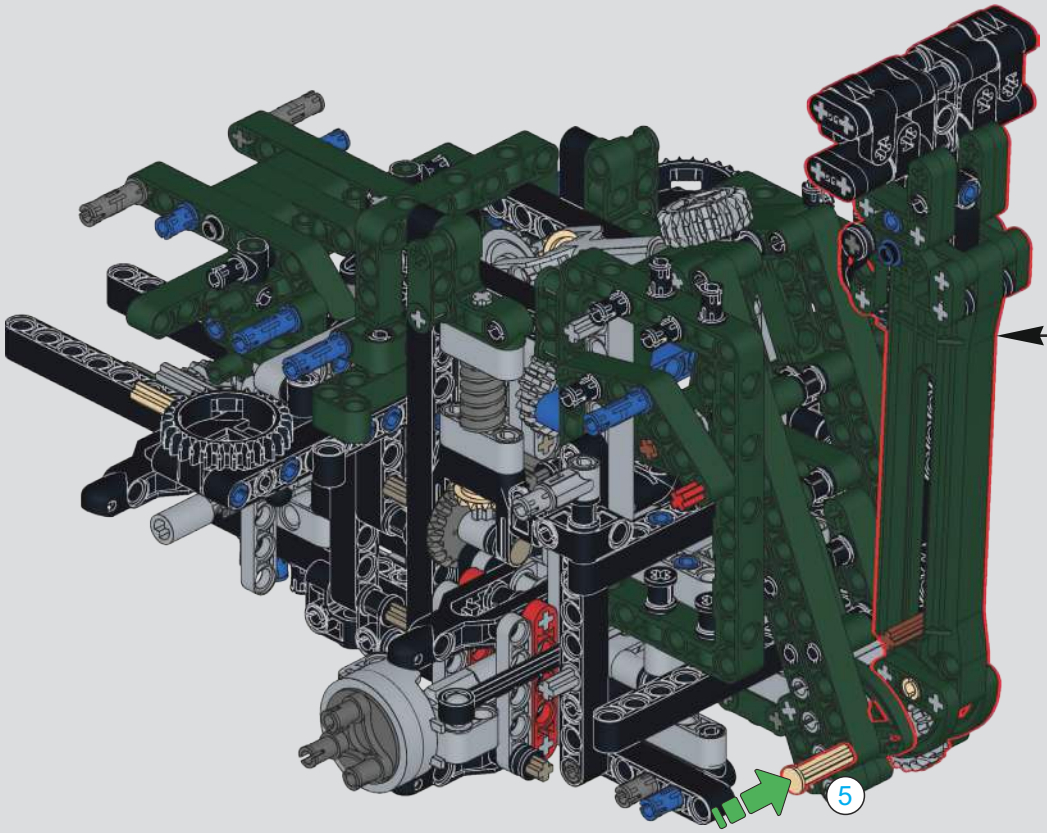

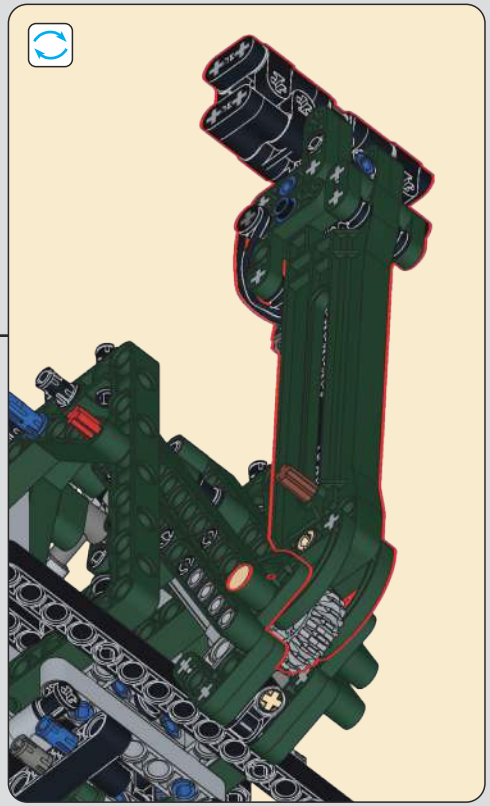

167

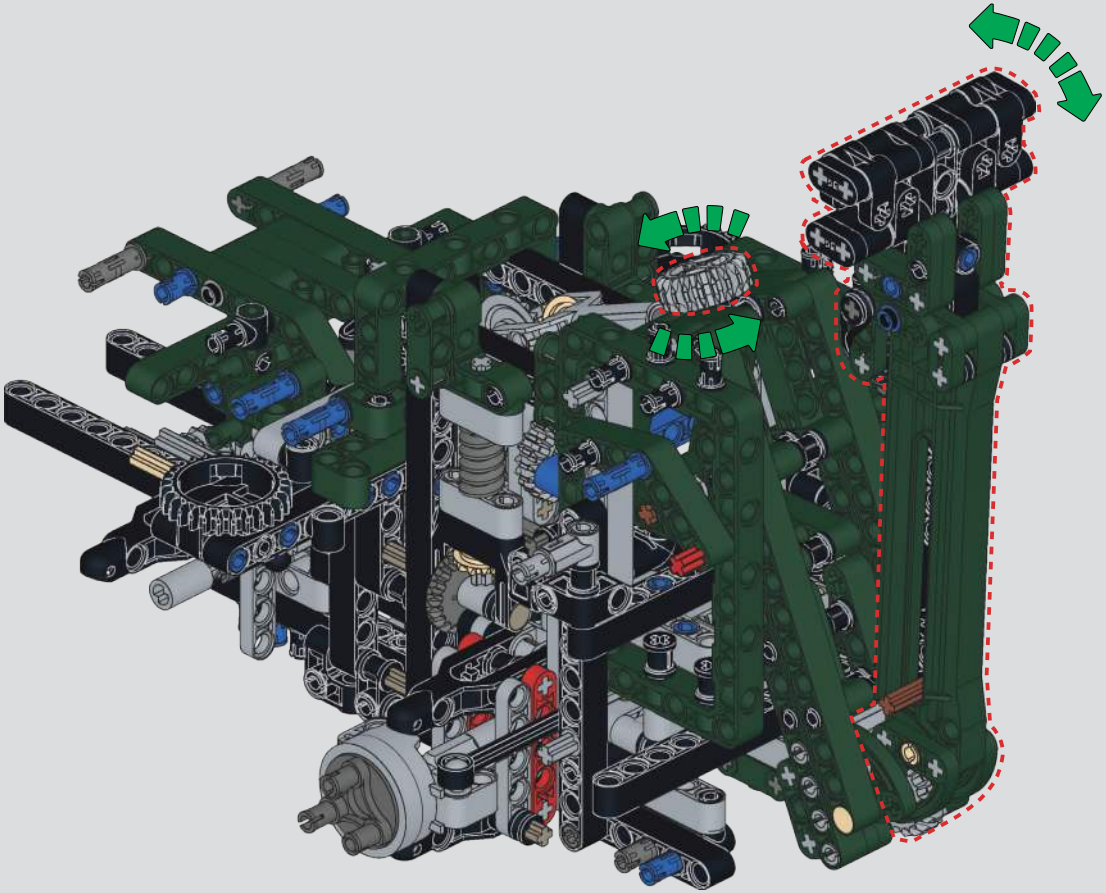

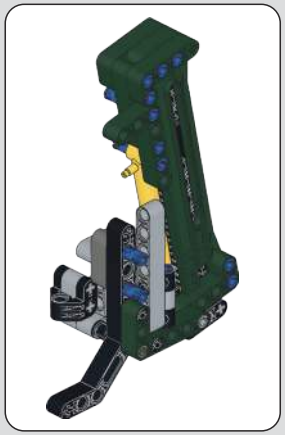

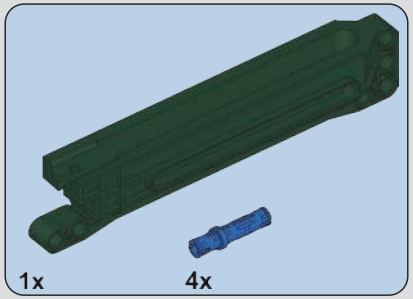

168

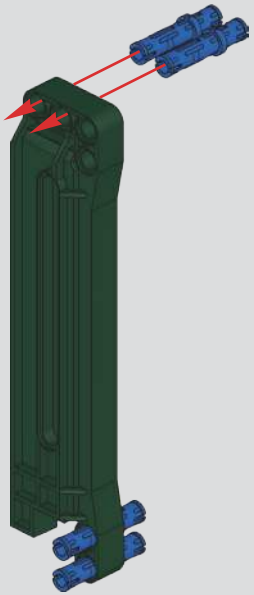

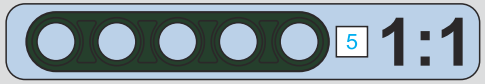

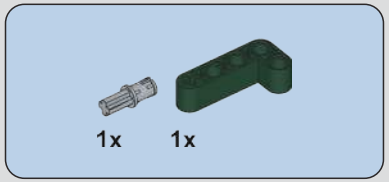

169

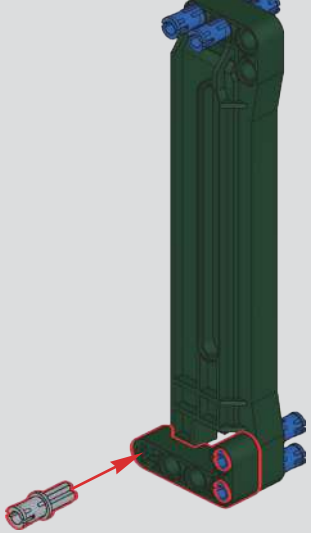

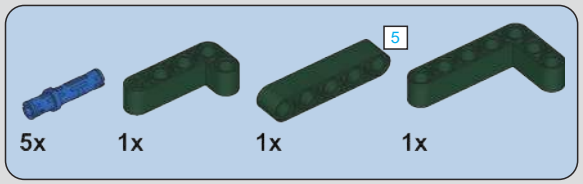

170

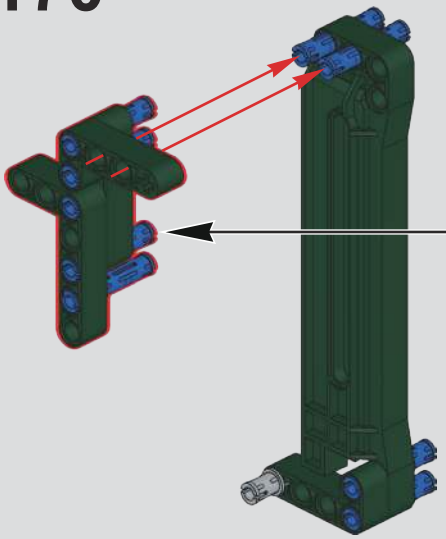

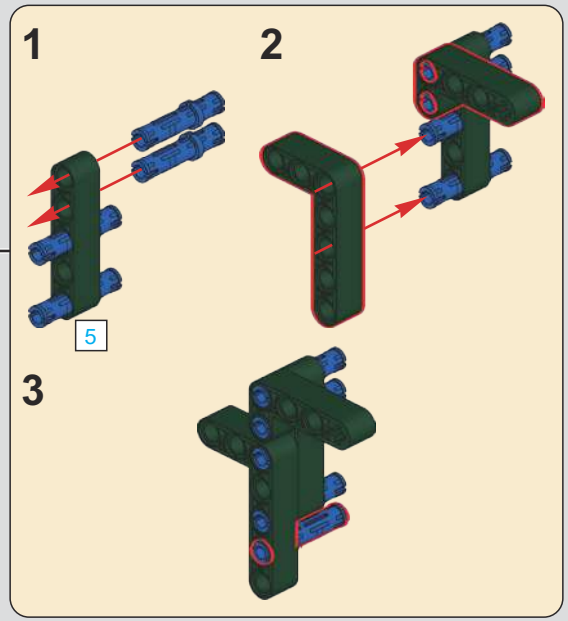

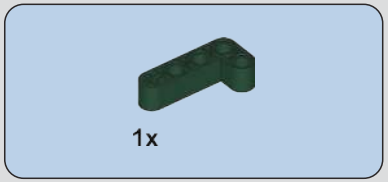

171

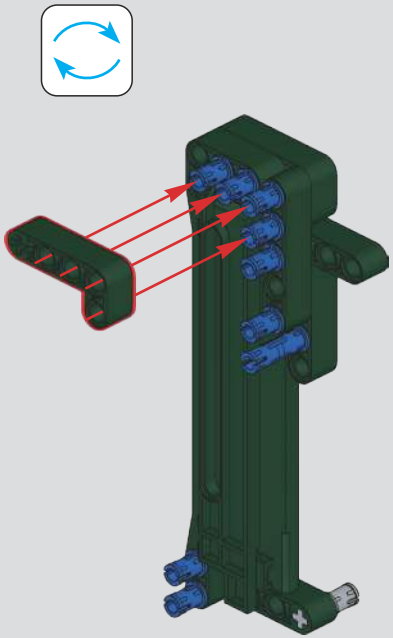

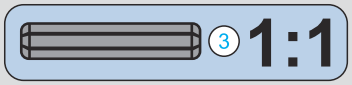

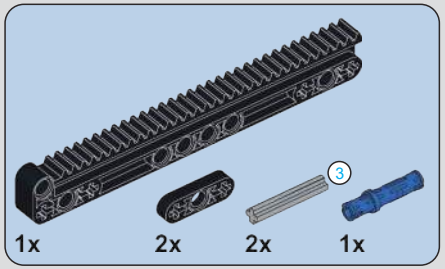

172

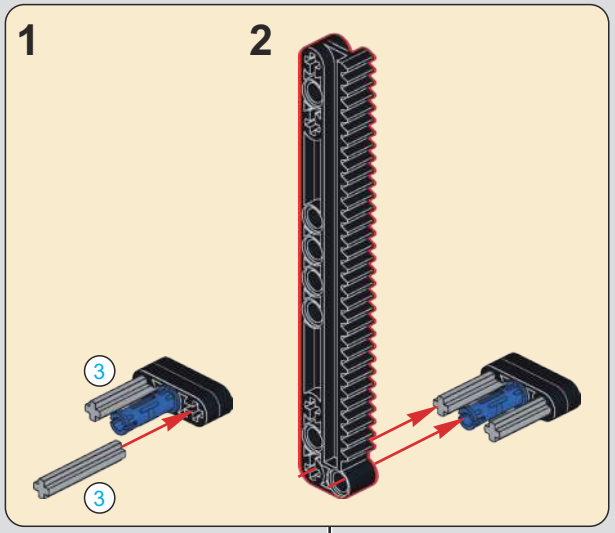

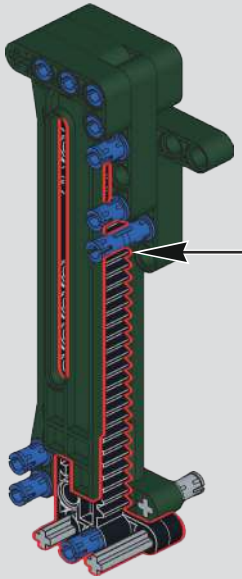

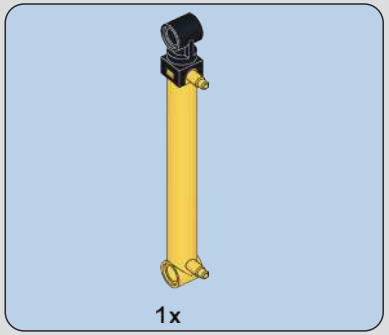

173

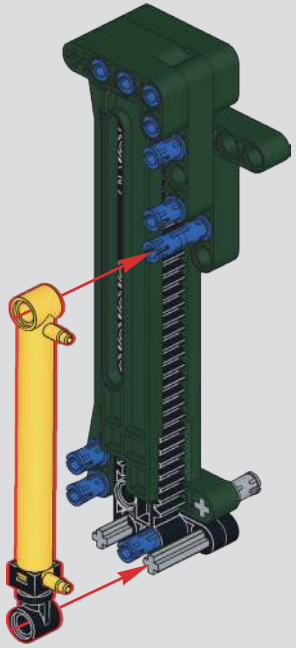

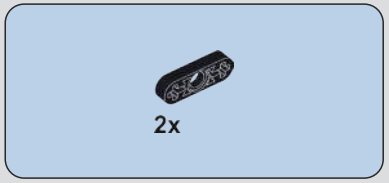

174

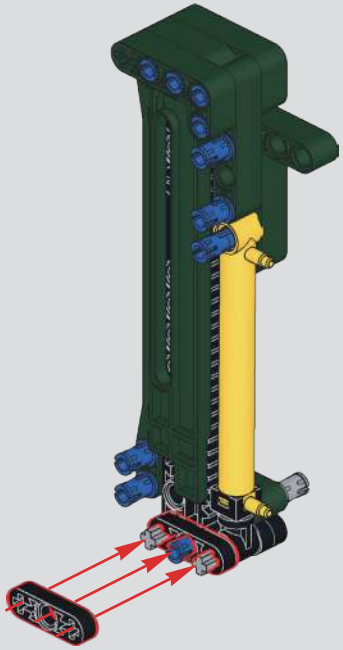

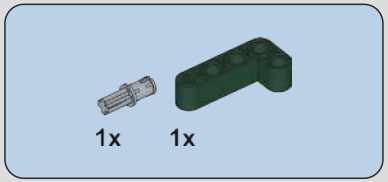

175

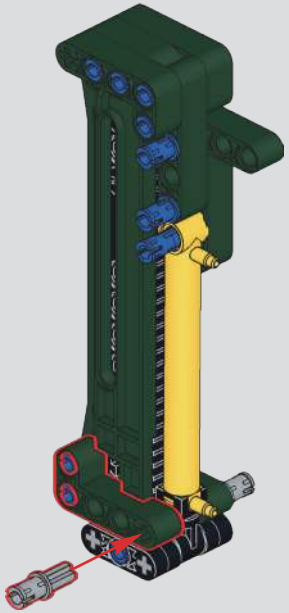

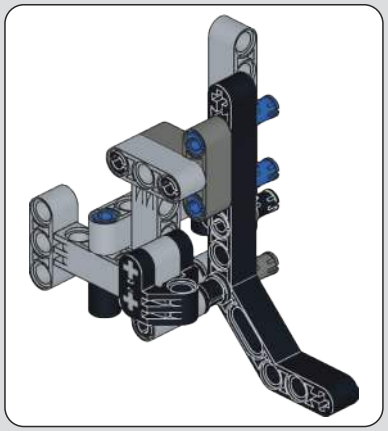

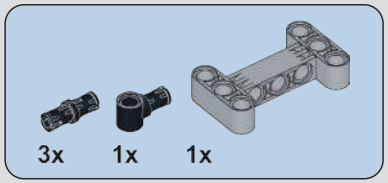

176

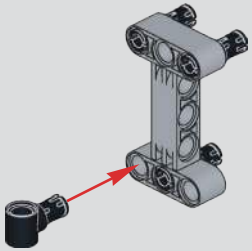

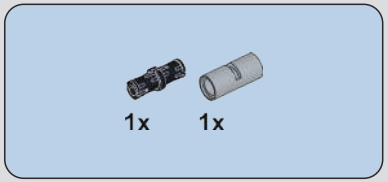

177

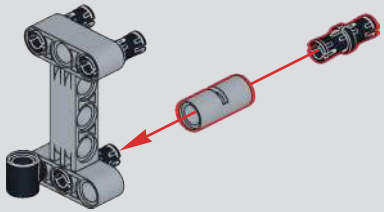

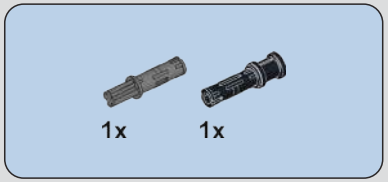

178

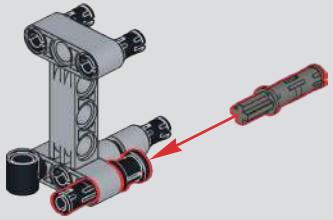

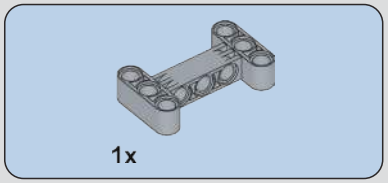

179

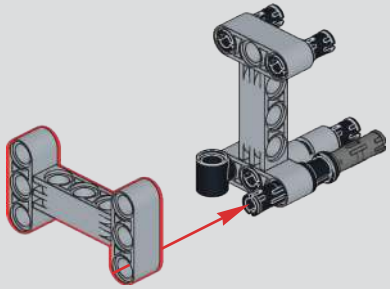

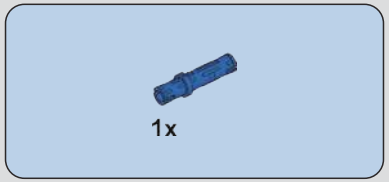

180

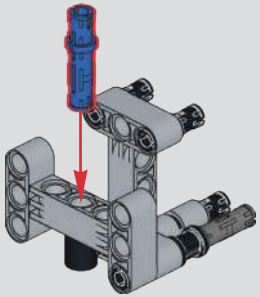

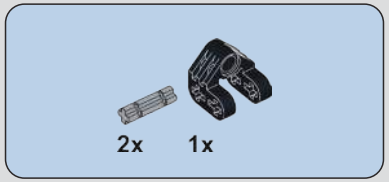

181

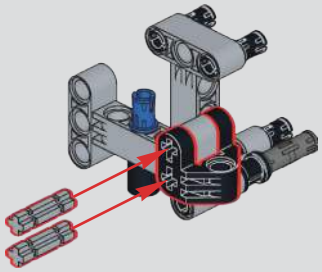

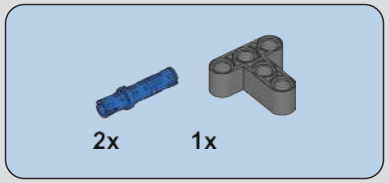

182

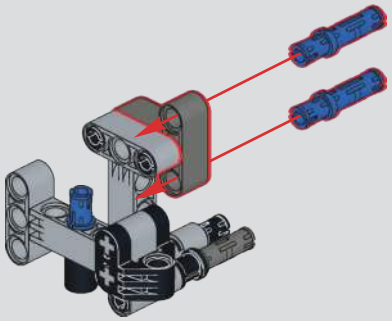

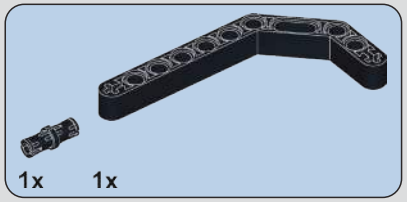

183

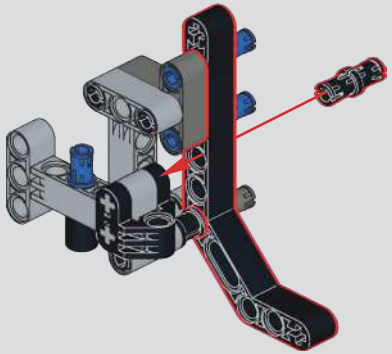

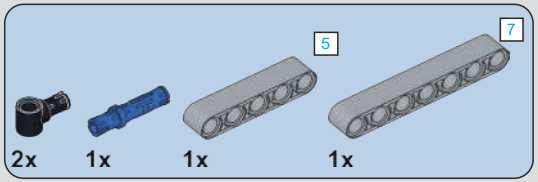

184

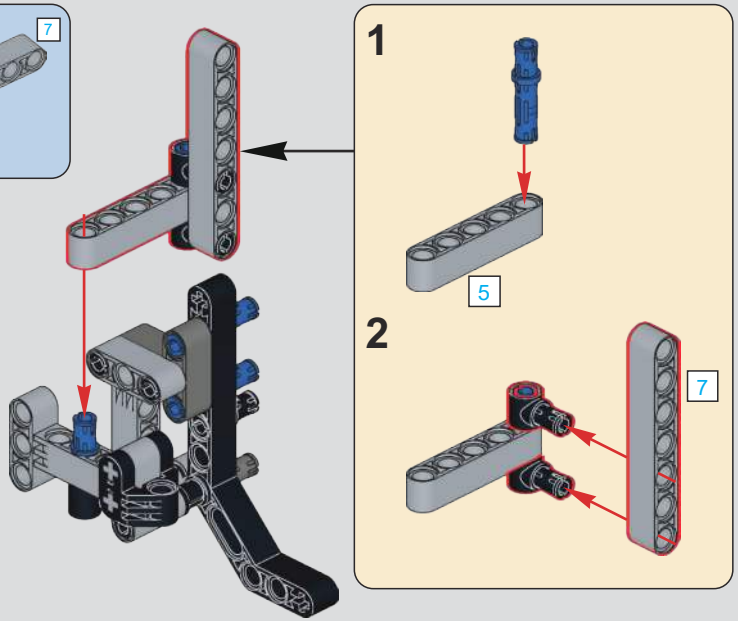

185

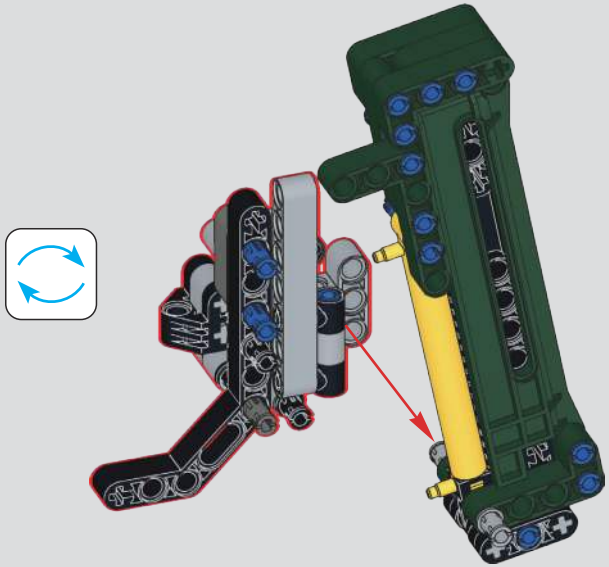

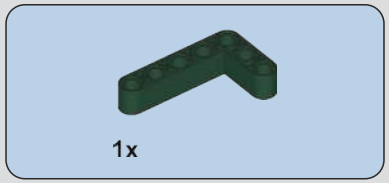

186

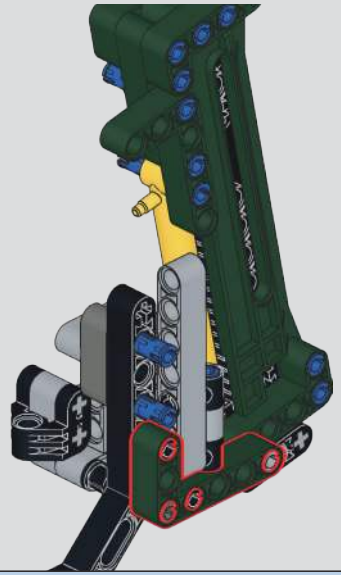

187

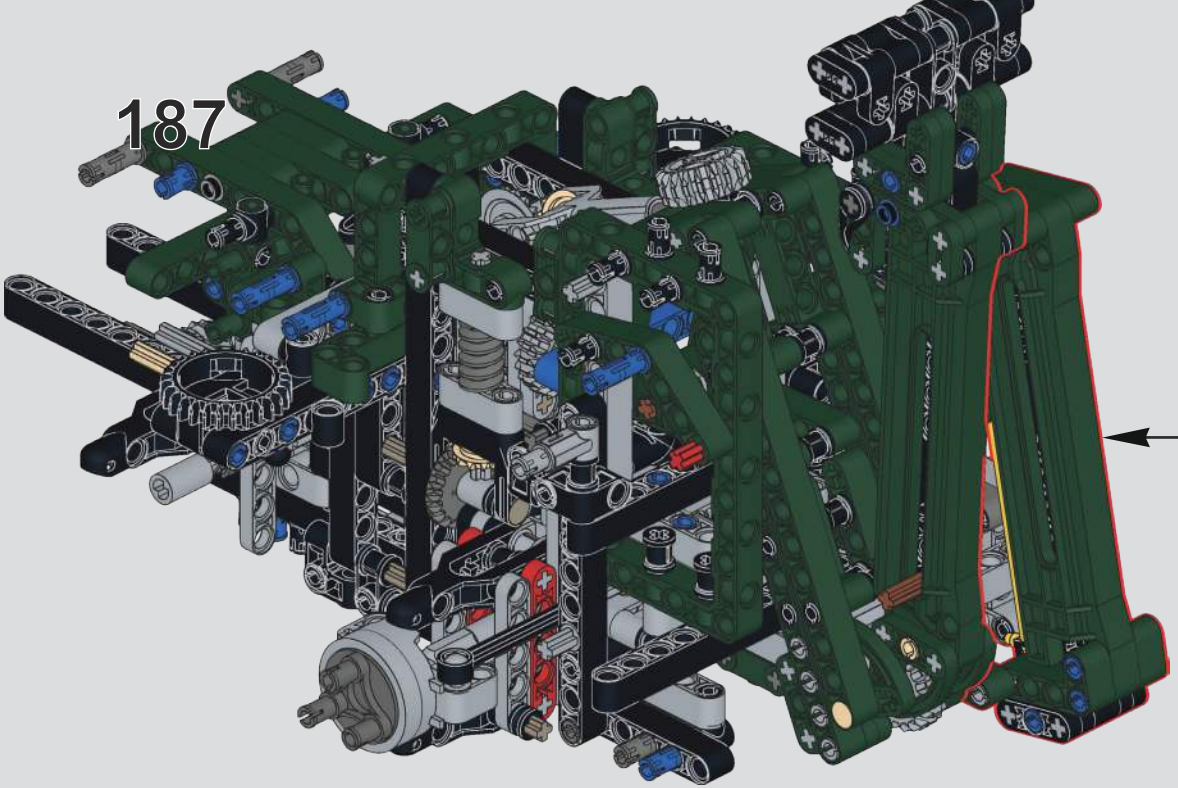

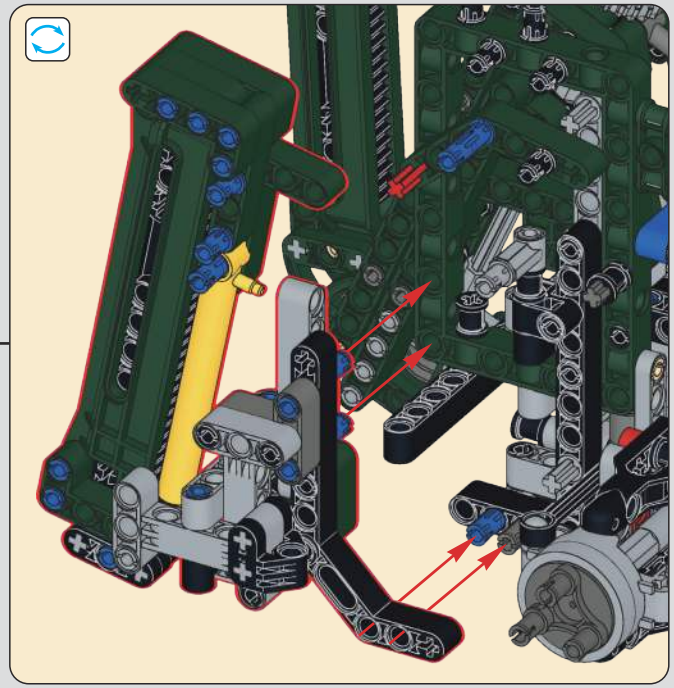

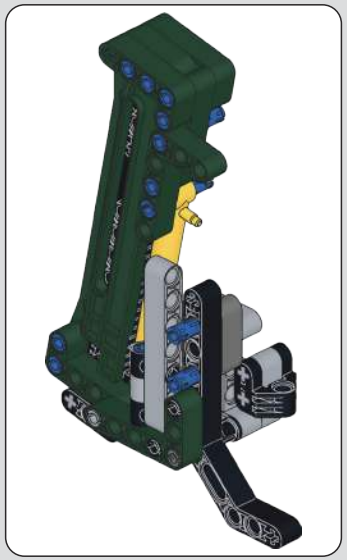

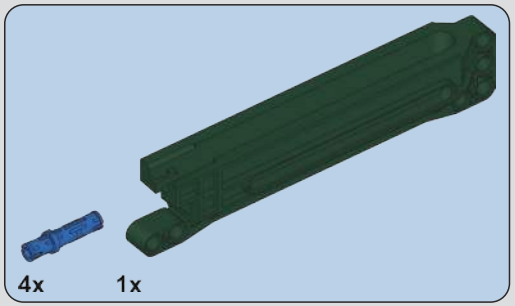

188

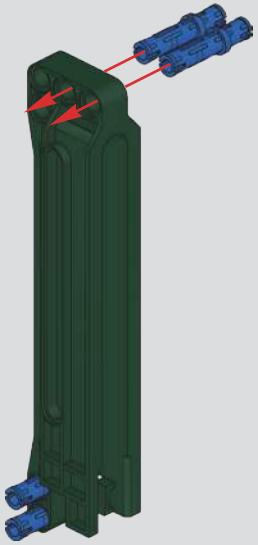

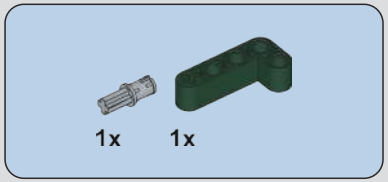

189

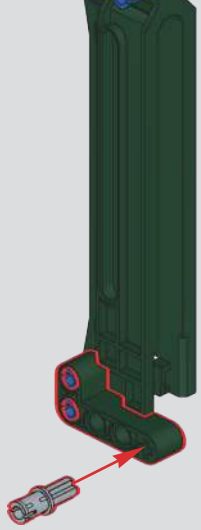

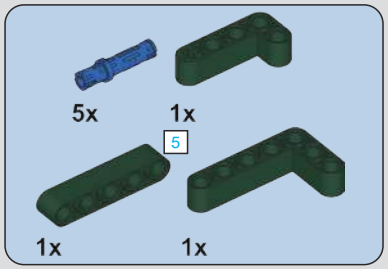

190

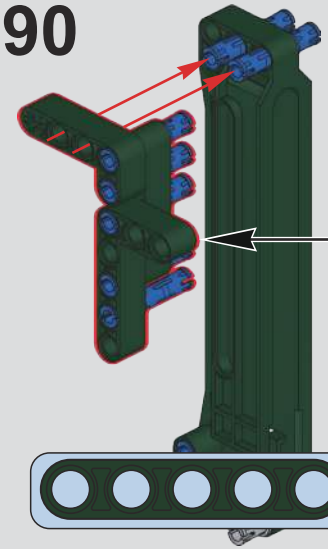

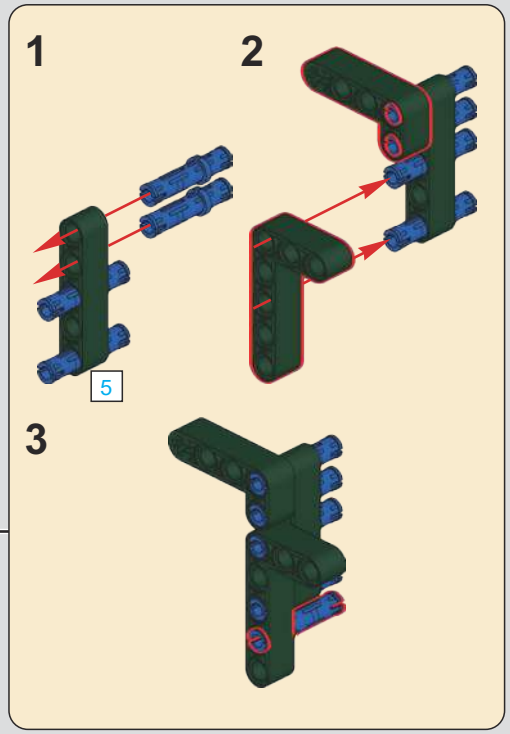

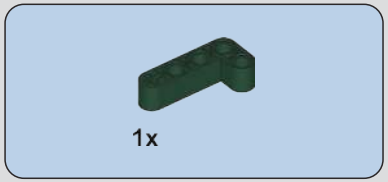

191

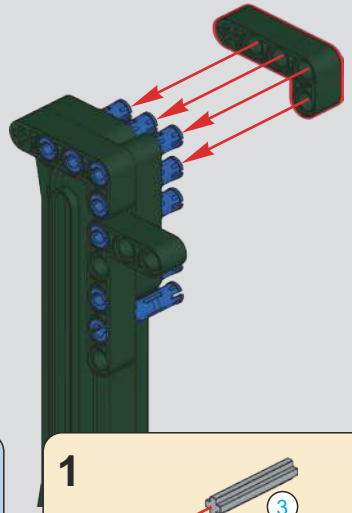

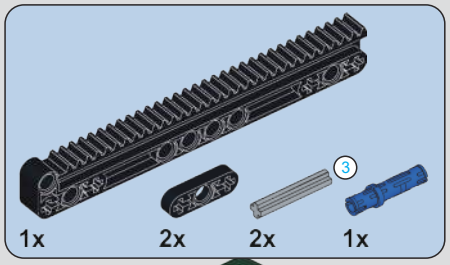

192

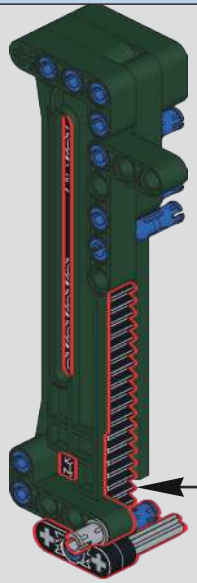

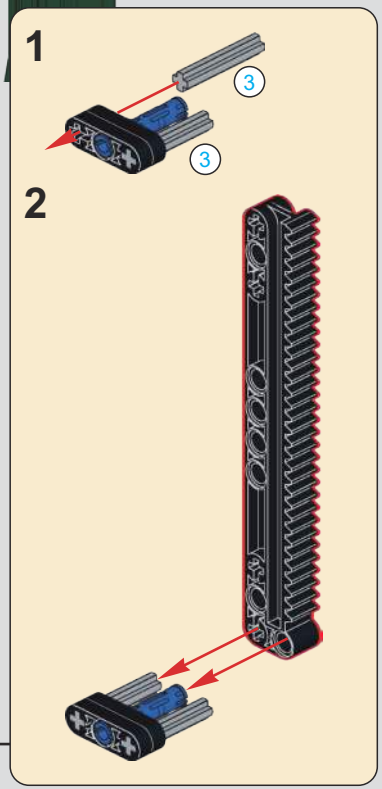

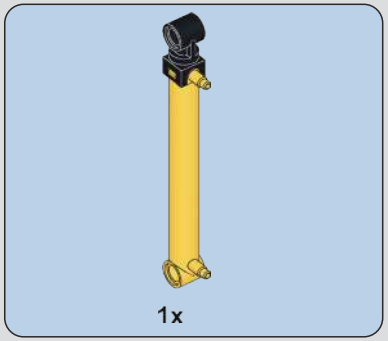

193

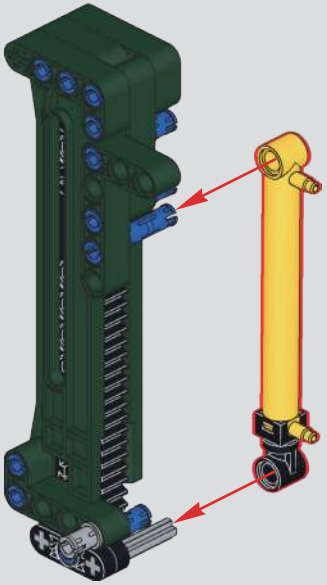

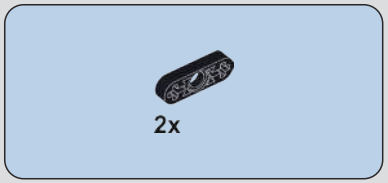

194

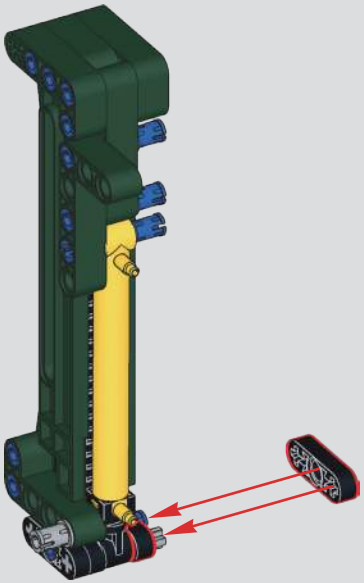

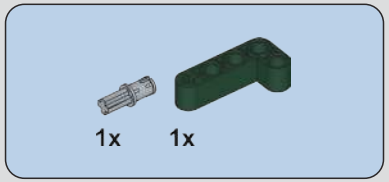

195

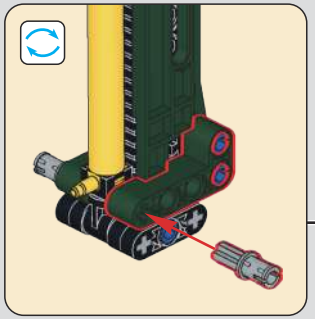

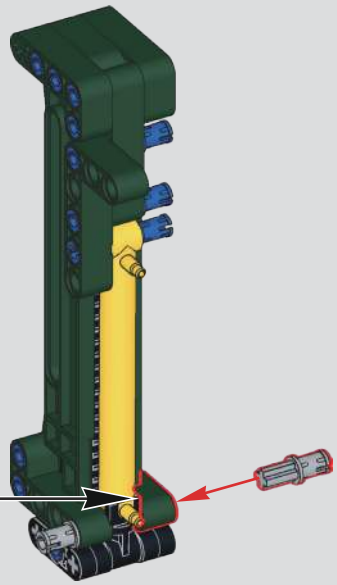

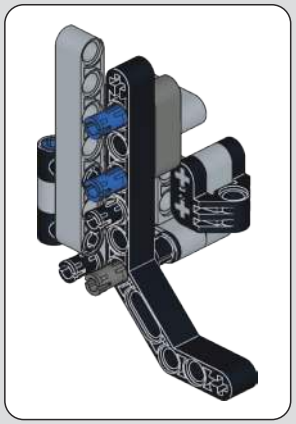

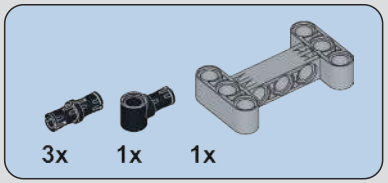

196

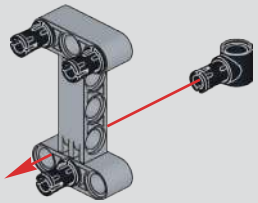

197

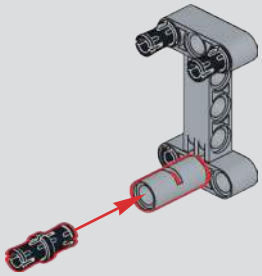

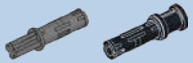

198

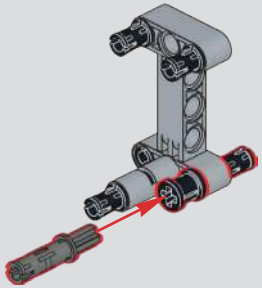

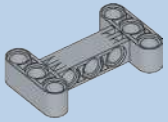

199

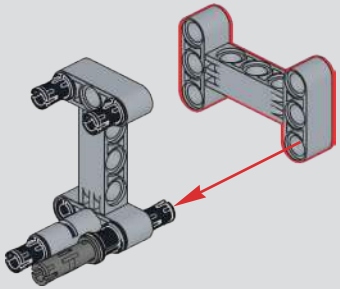

200

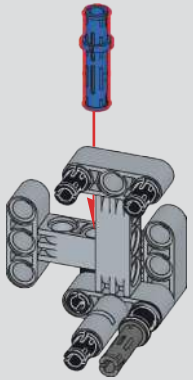

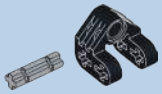

201

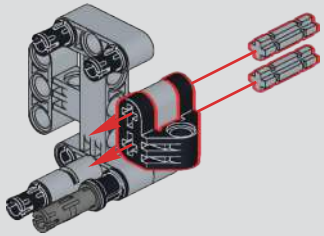

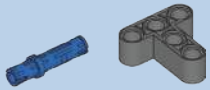

202

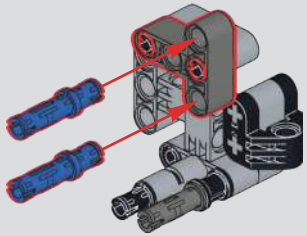

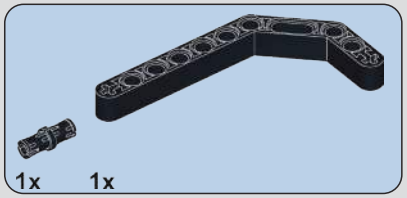

203

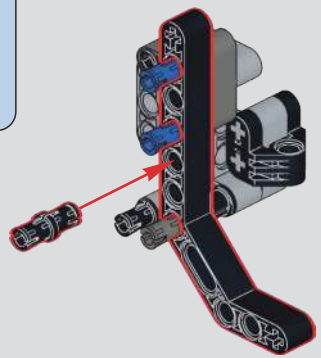

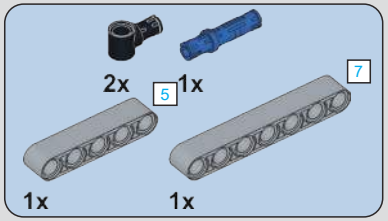

204

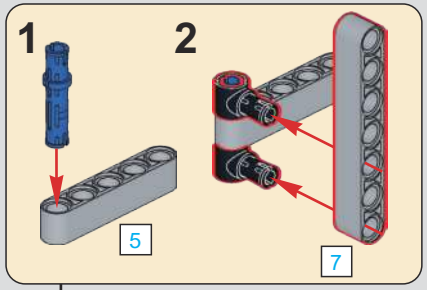

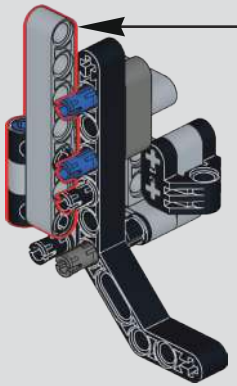

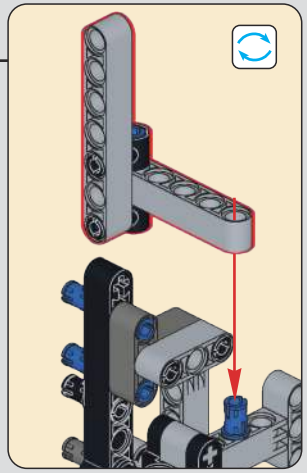

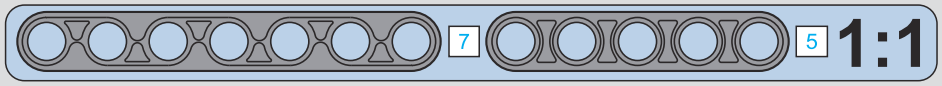

205

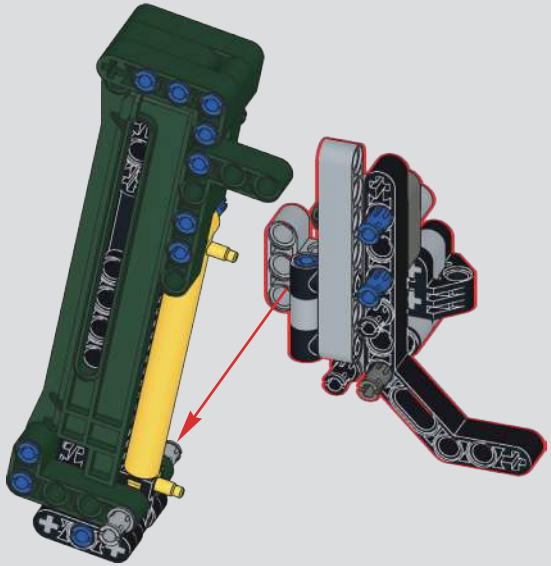

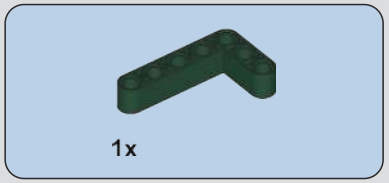

206

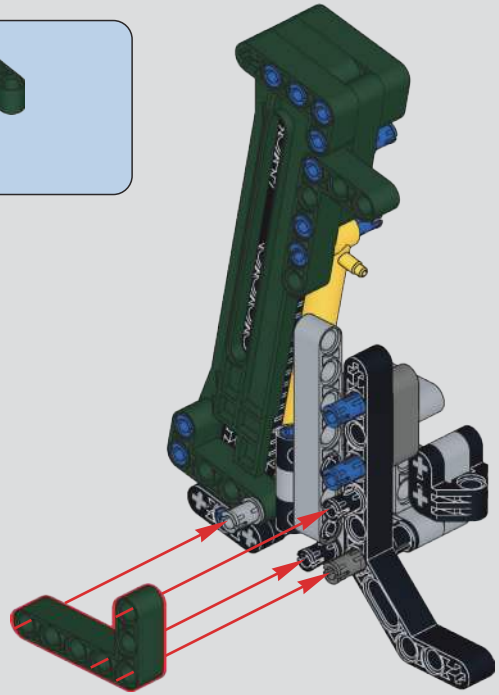

207

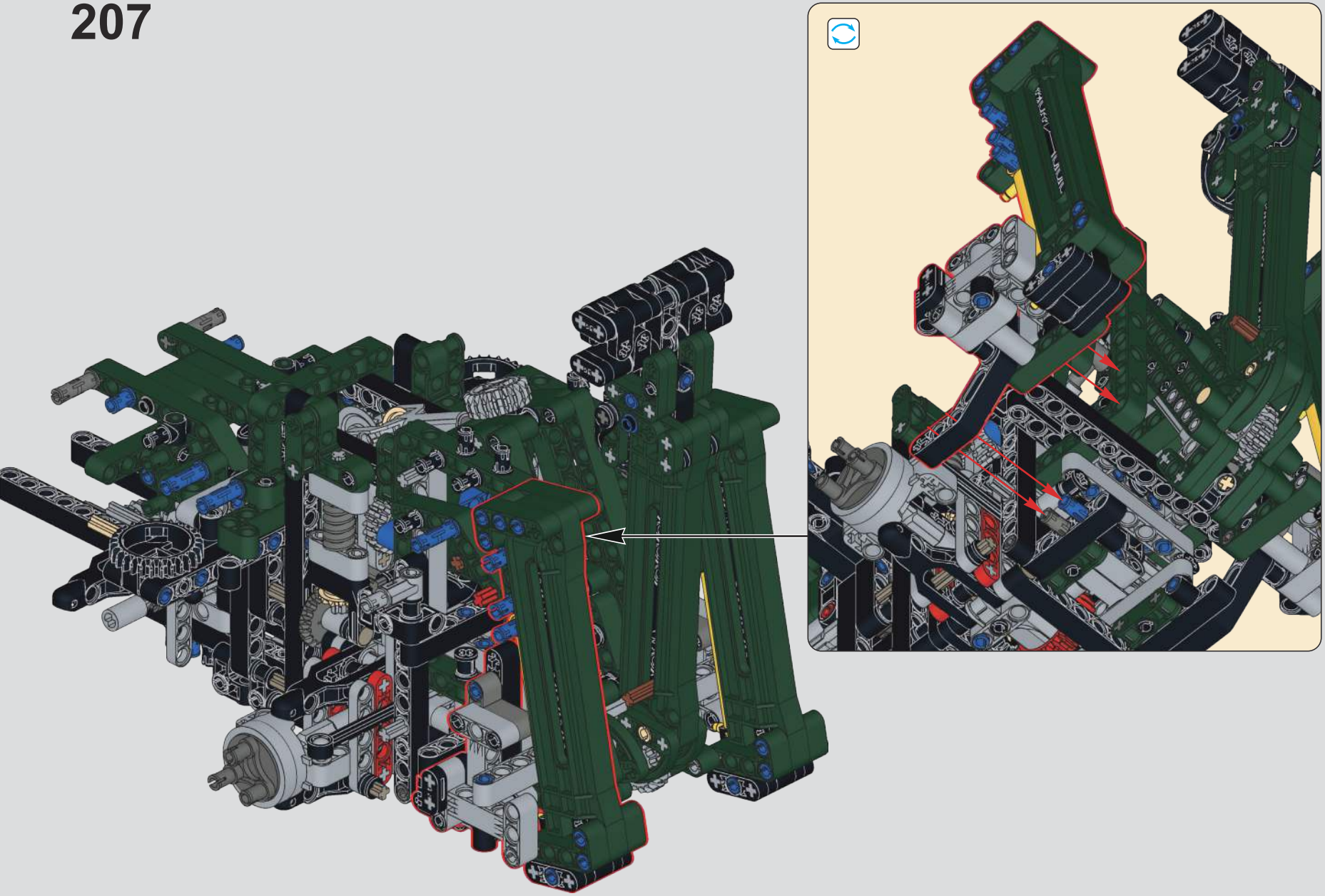

208

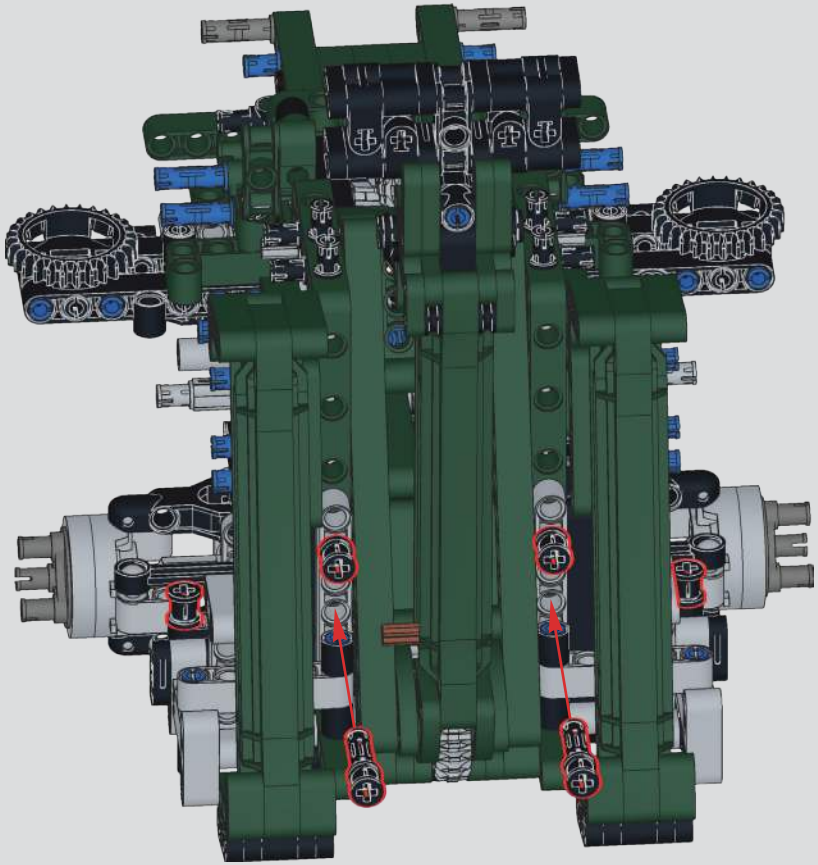

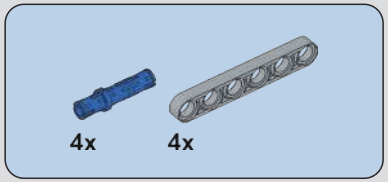

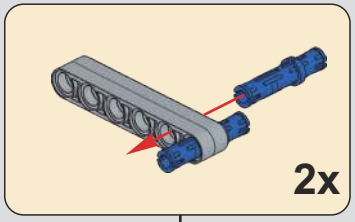

209

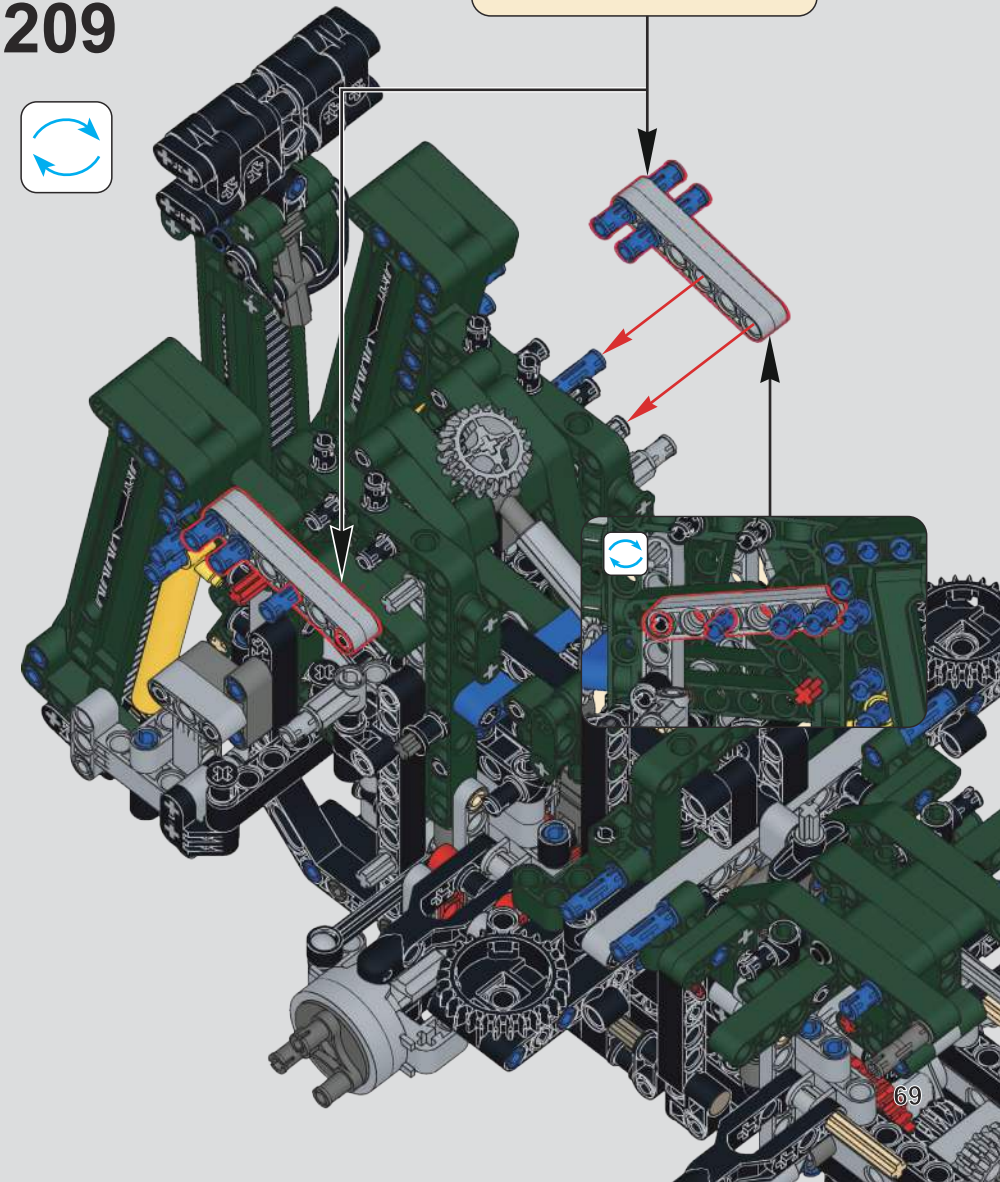

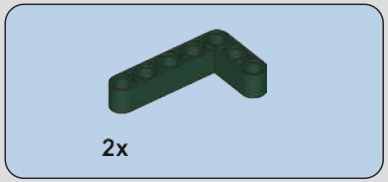

210

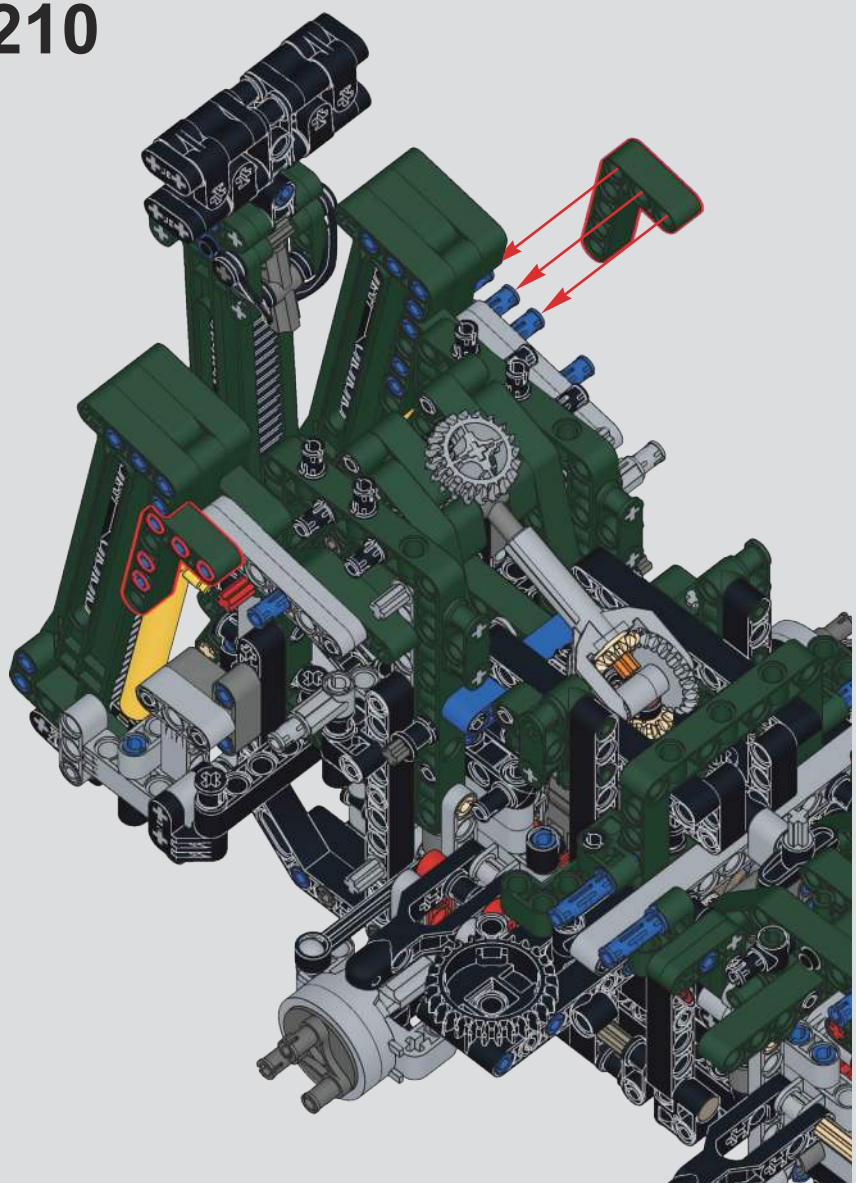

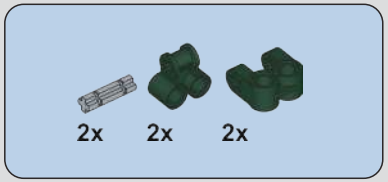

211

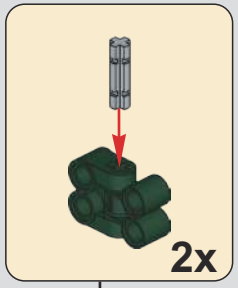

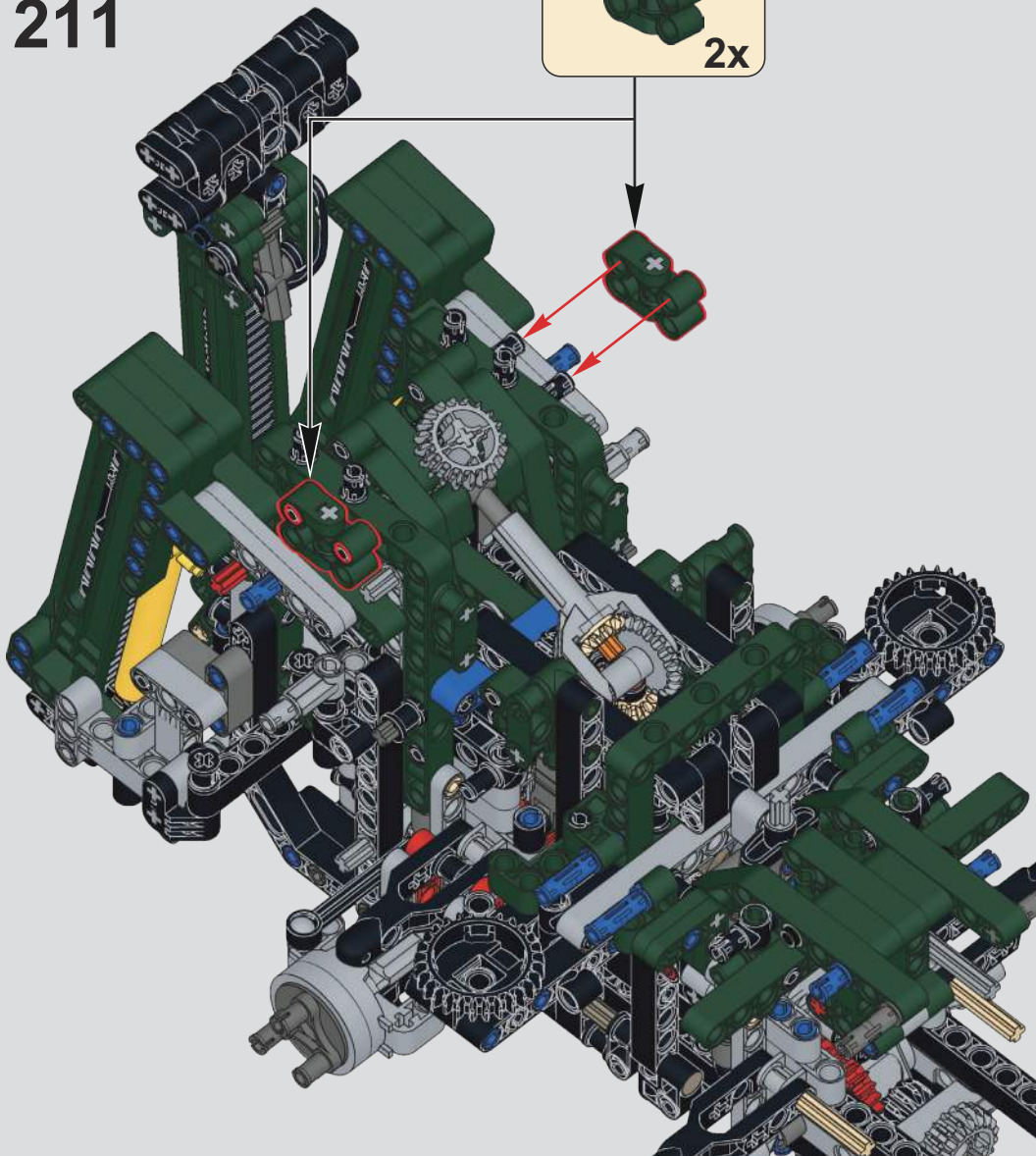

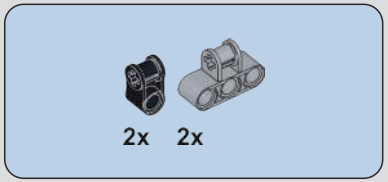

212

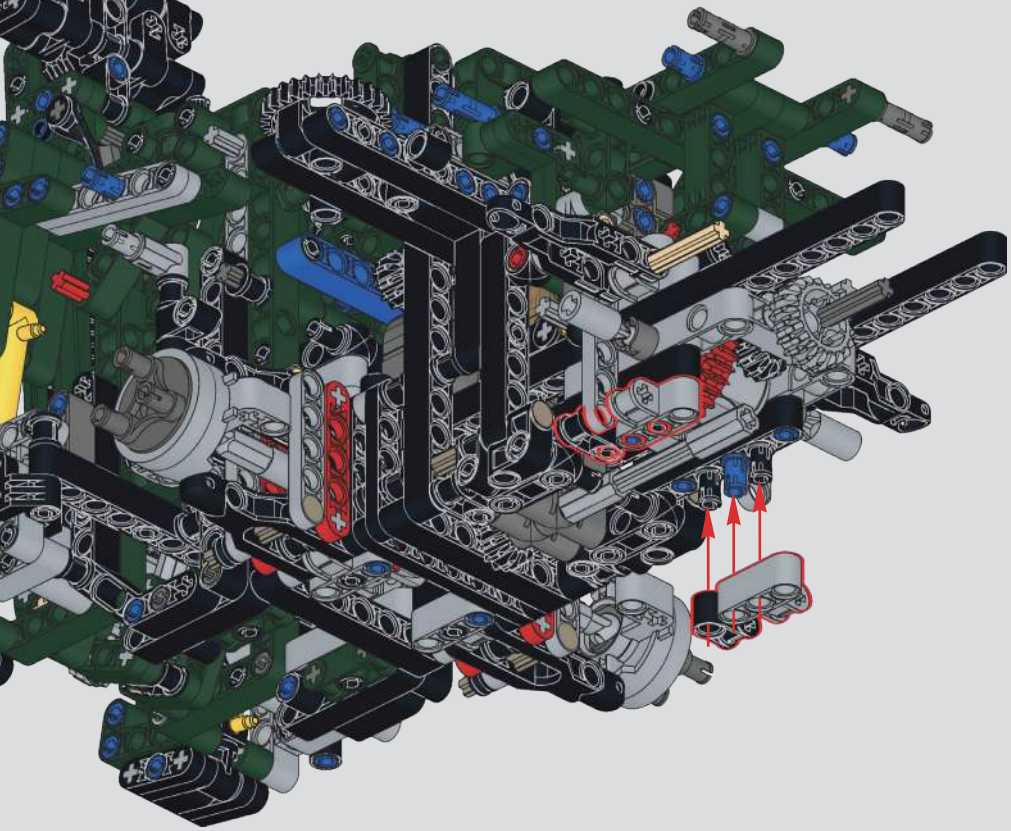

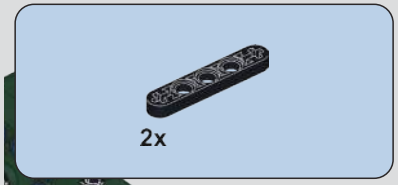

213

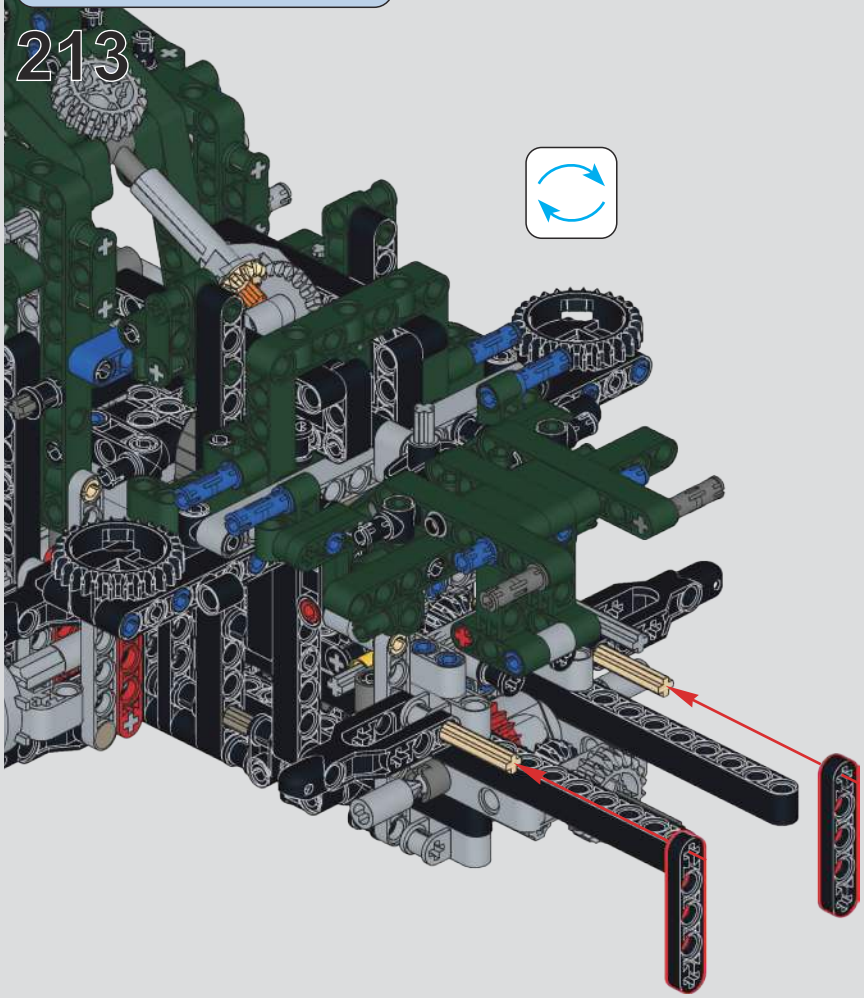

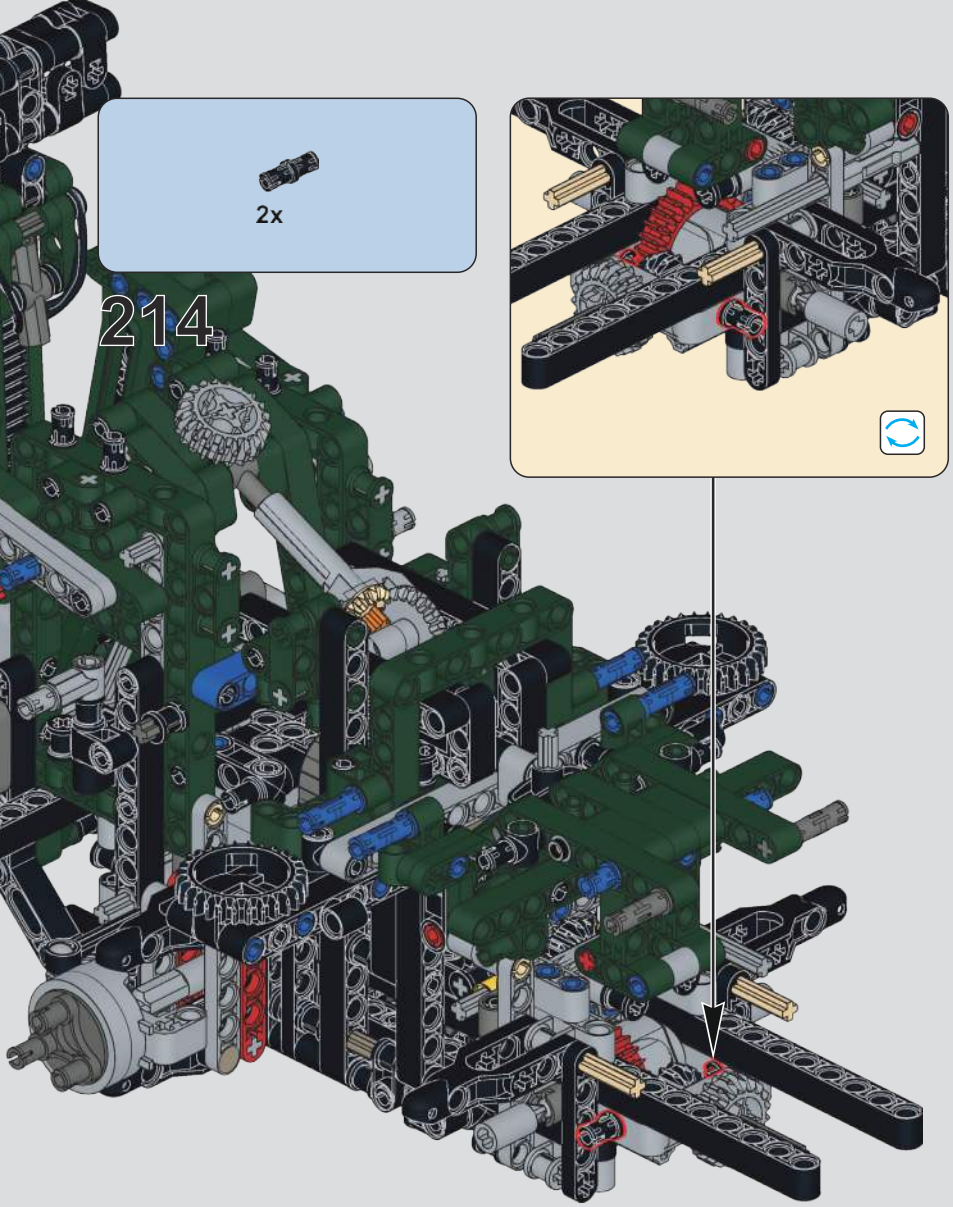

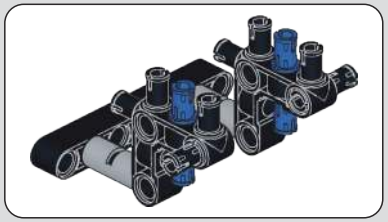

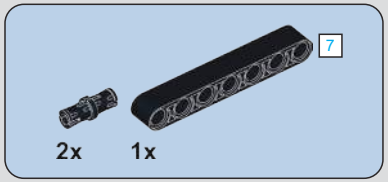

215

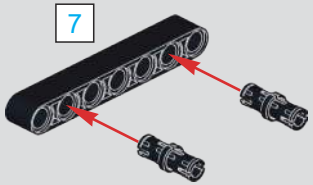

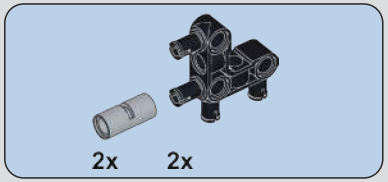

216

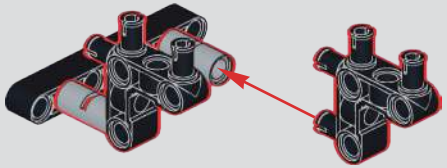

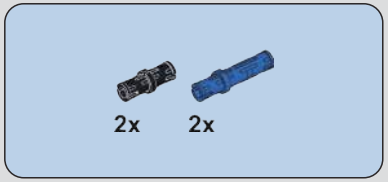

217

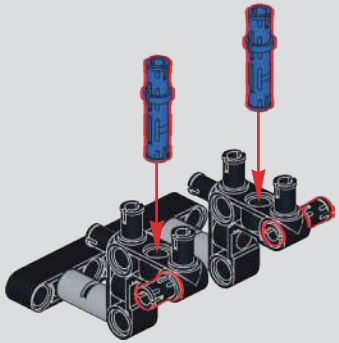

218

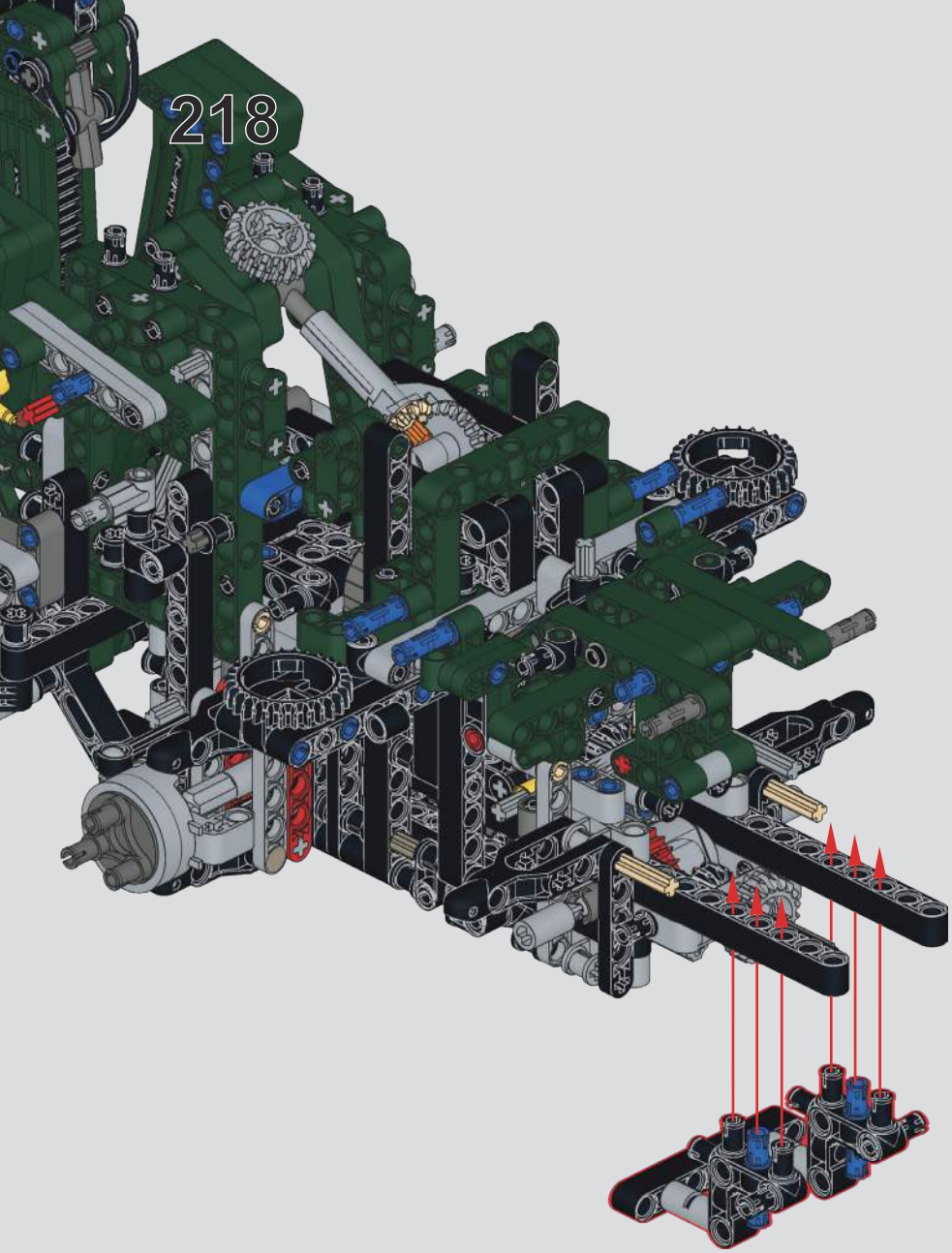

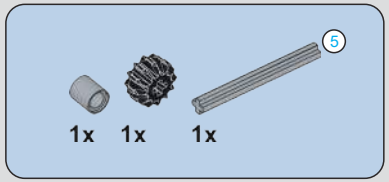

219

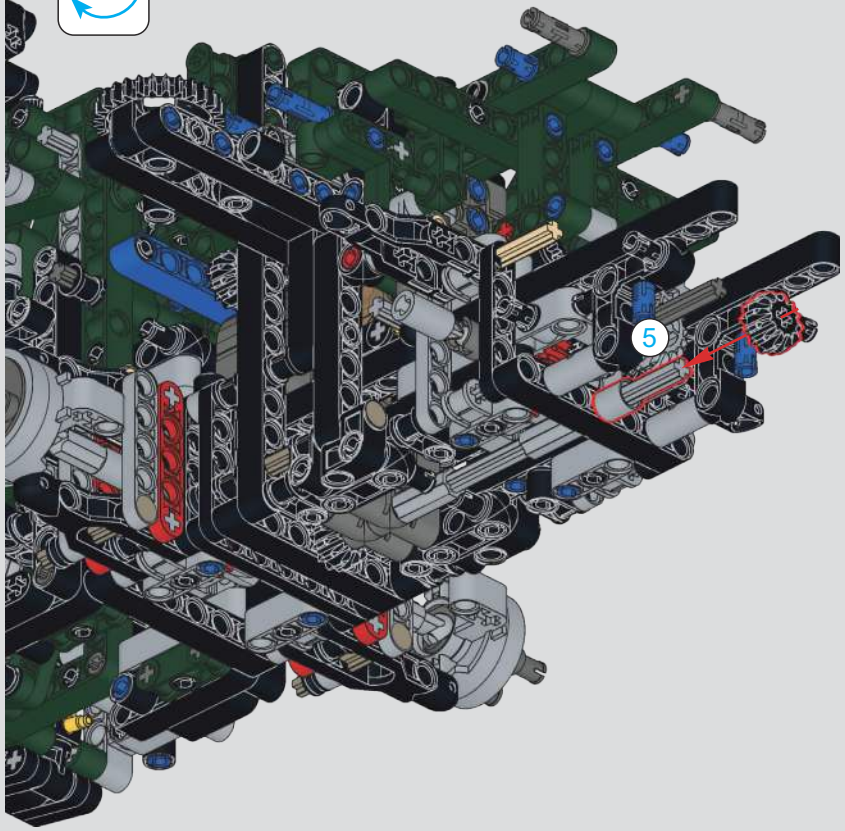

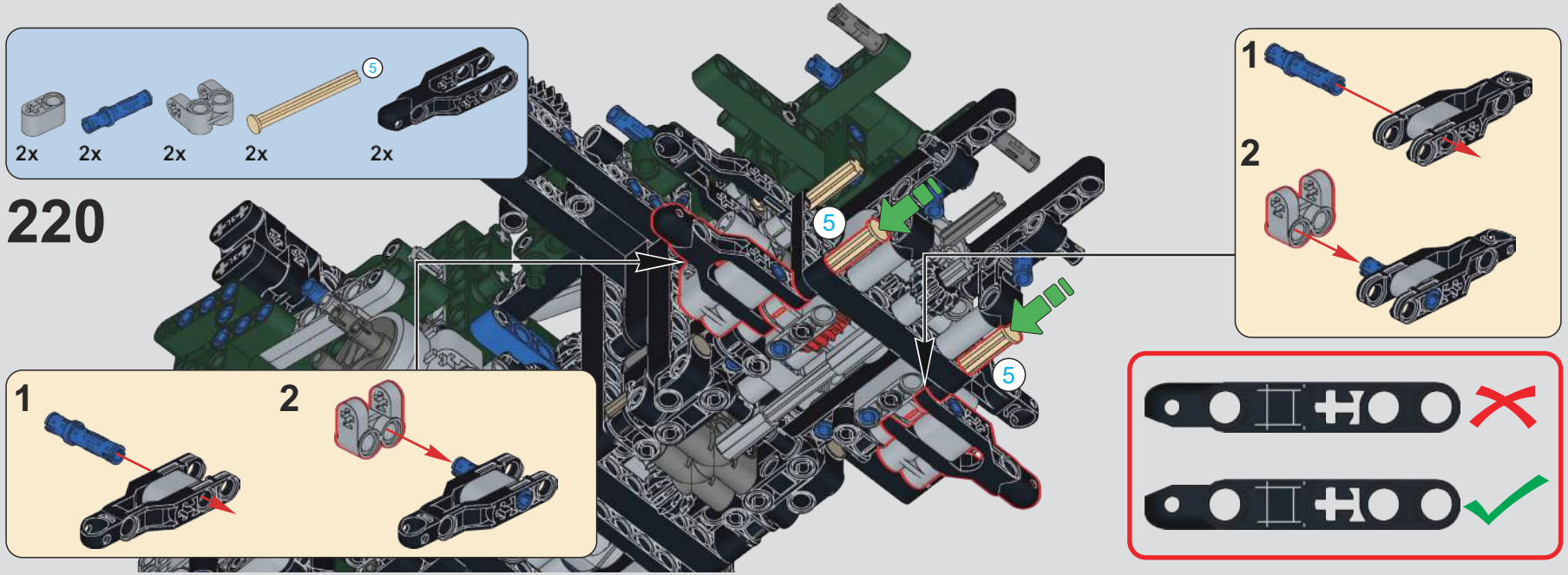
2x
2x
2x
2x
5
2x
220
5
5
1
2
1
2

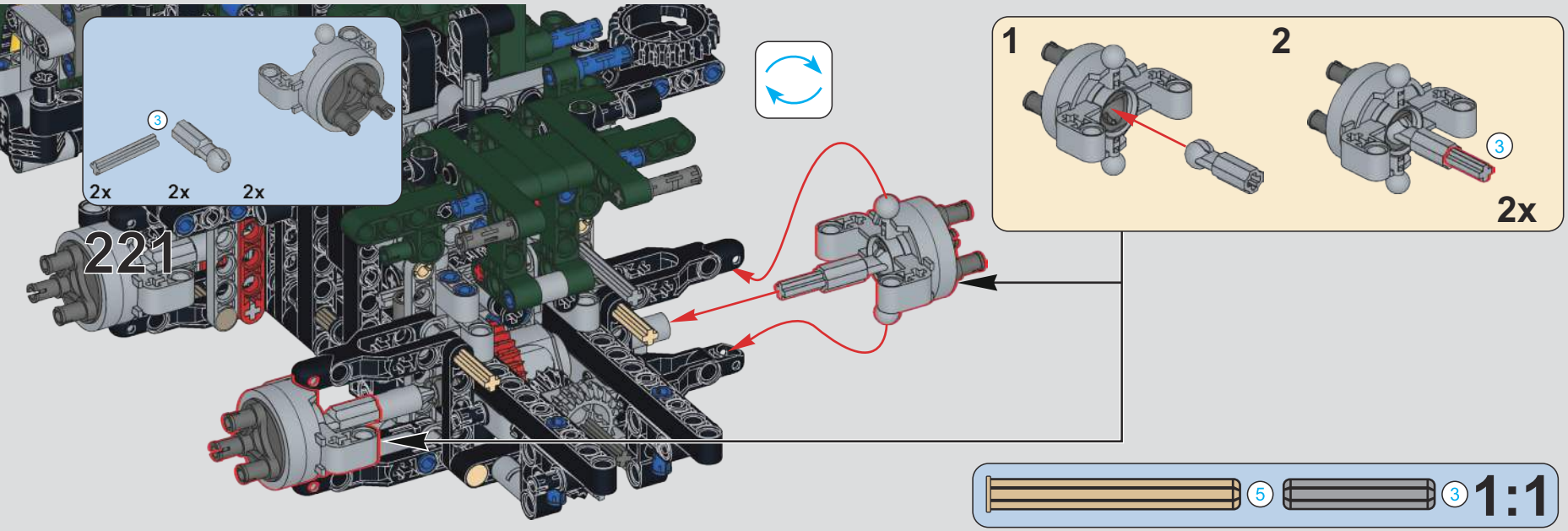
3
2x
2x
2x
221
1
2
3
2x
5
3
1:1

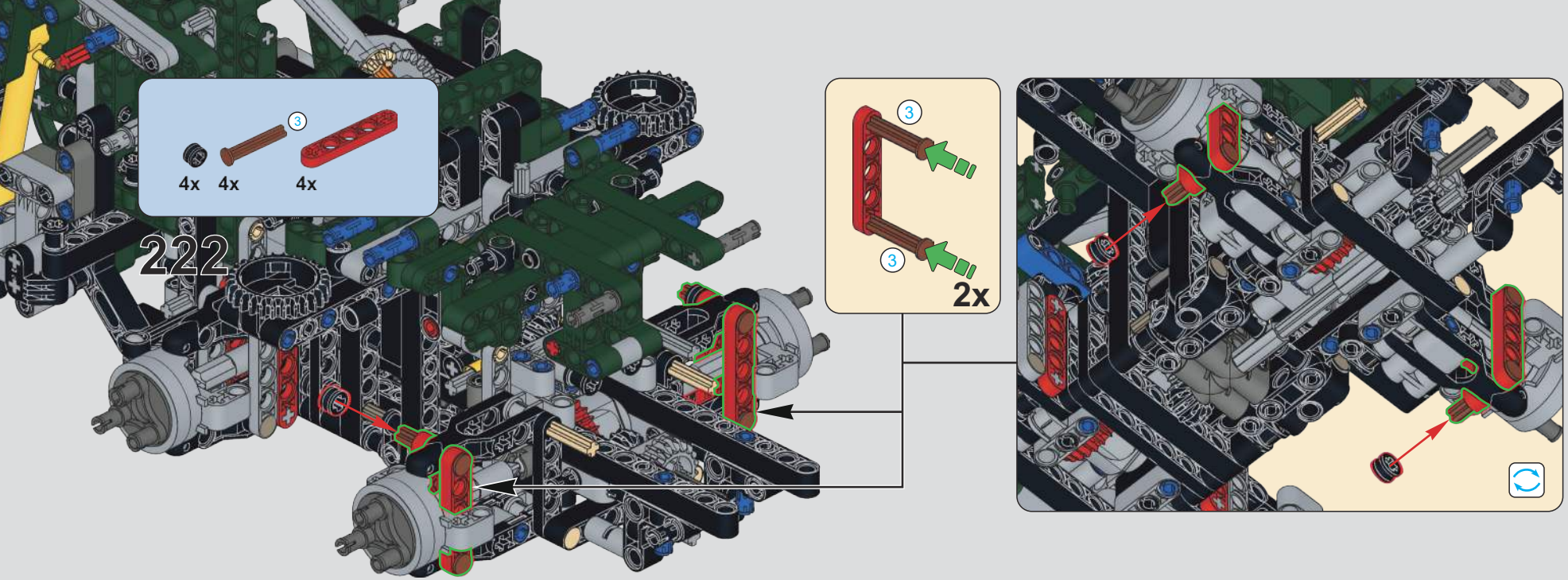
222
4x
4x
4x
3
3
3
2x

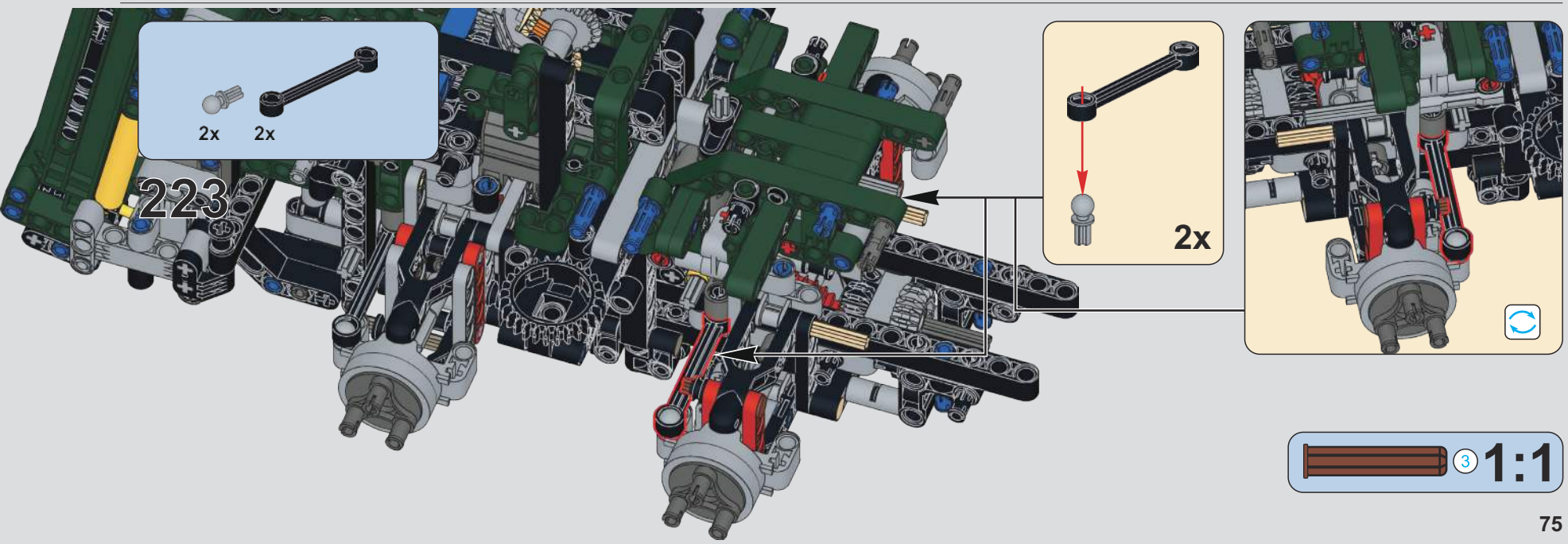
223
2x
2x
2x

3
1:1

224

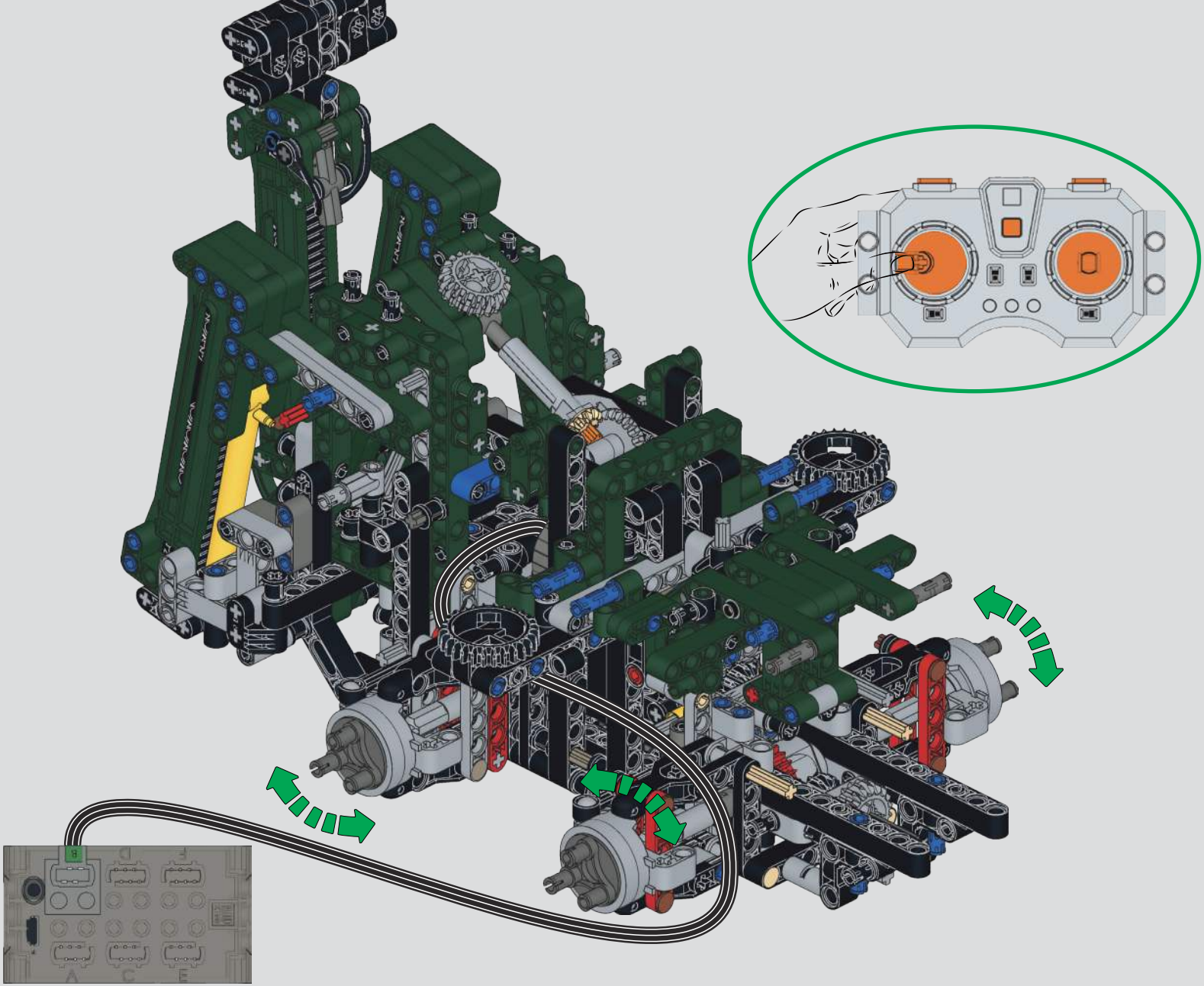

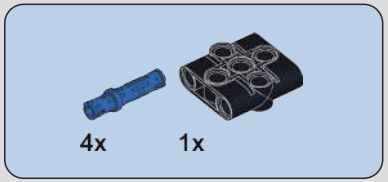

225

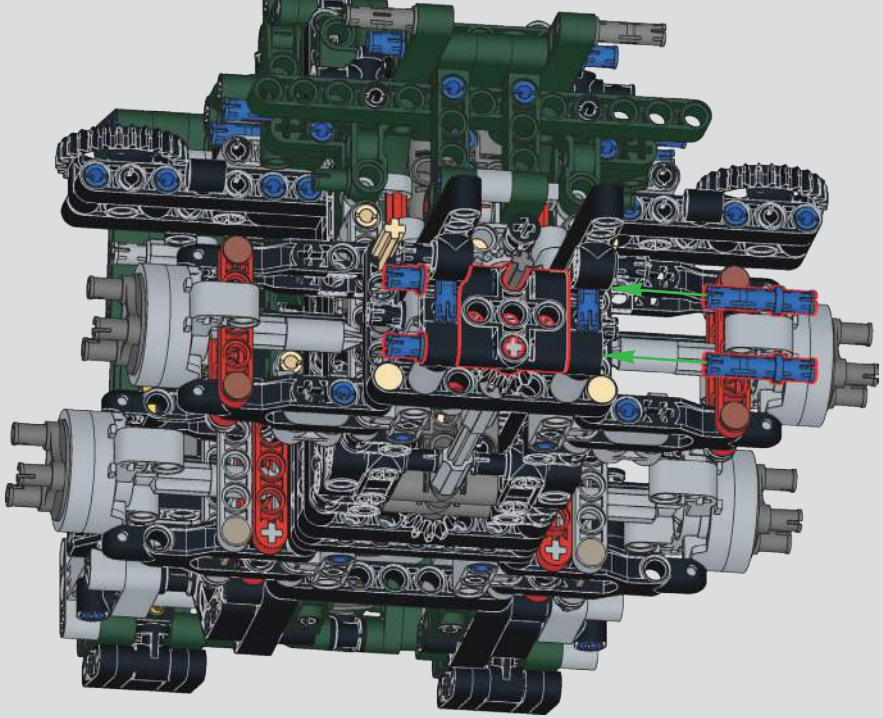

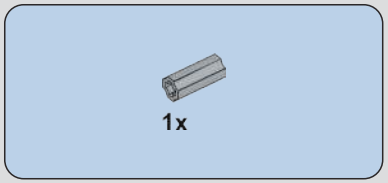

226

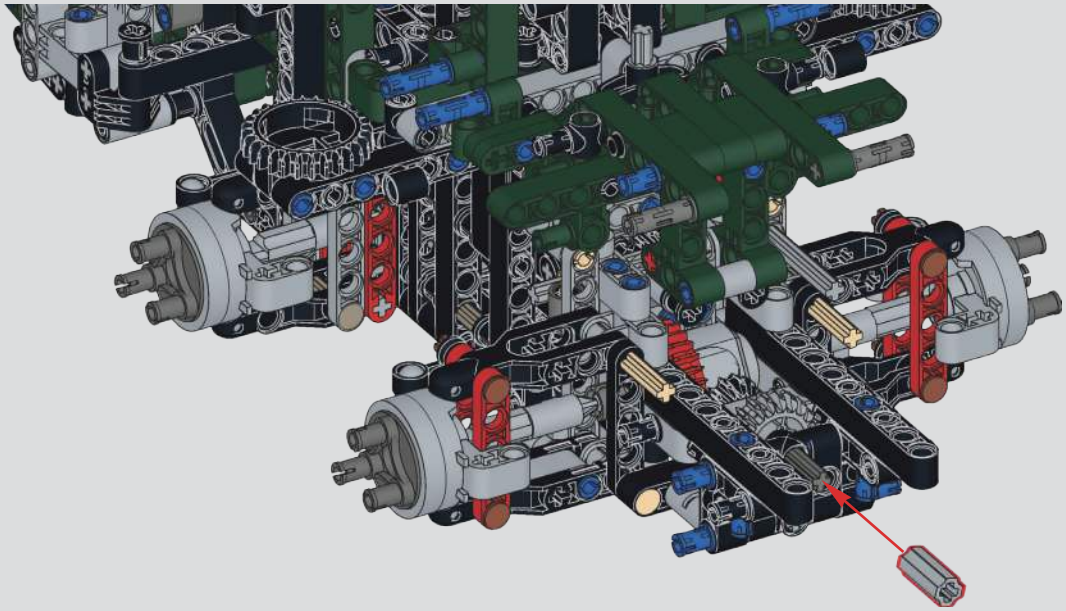

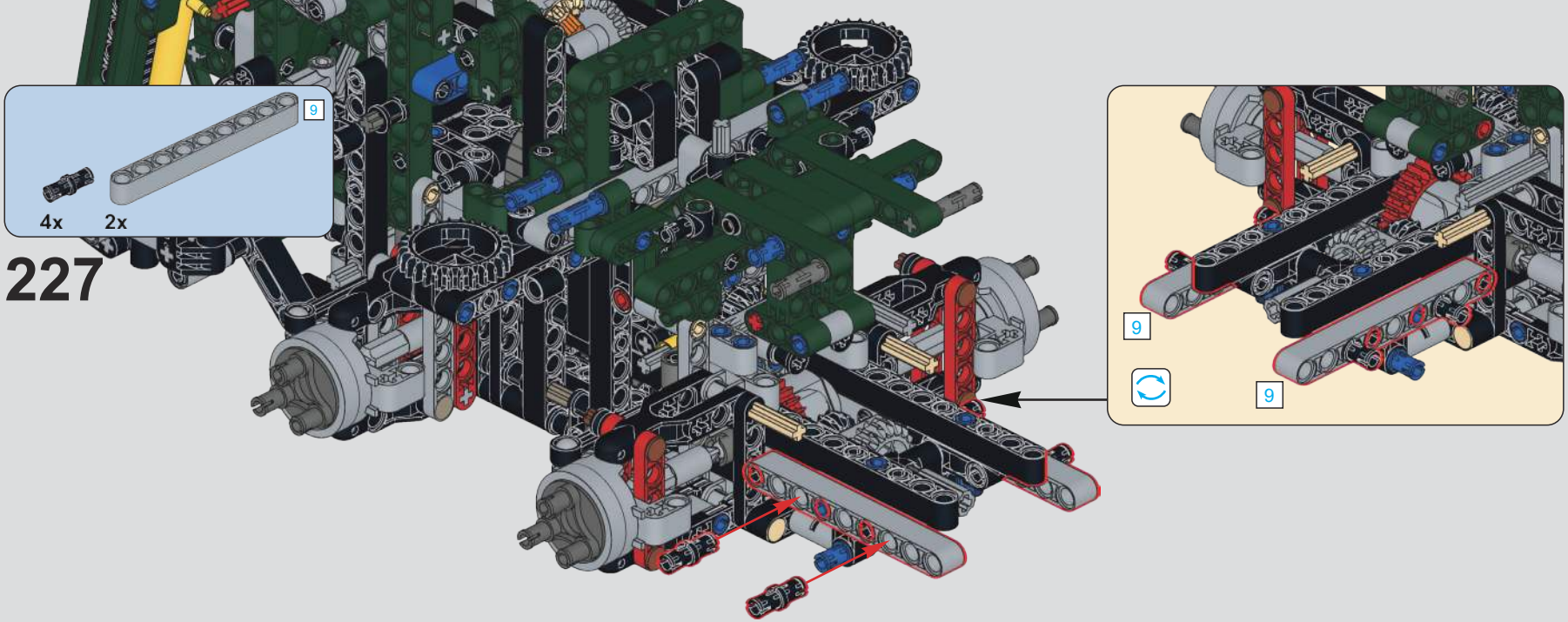

227

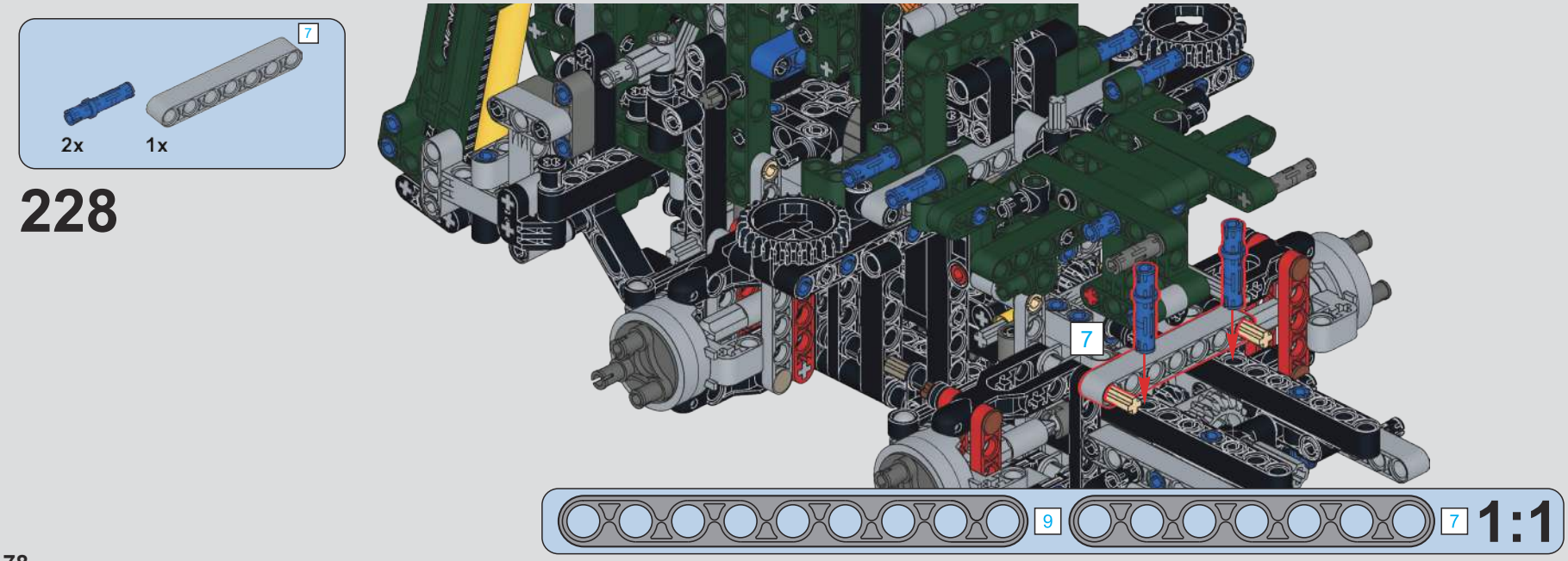

228

229

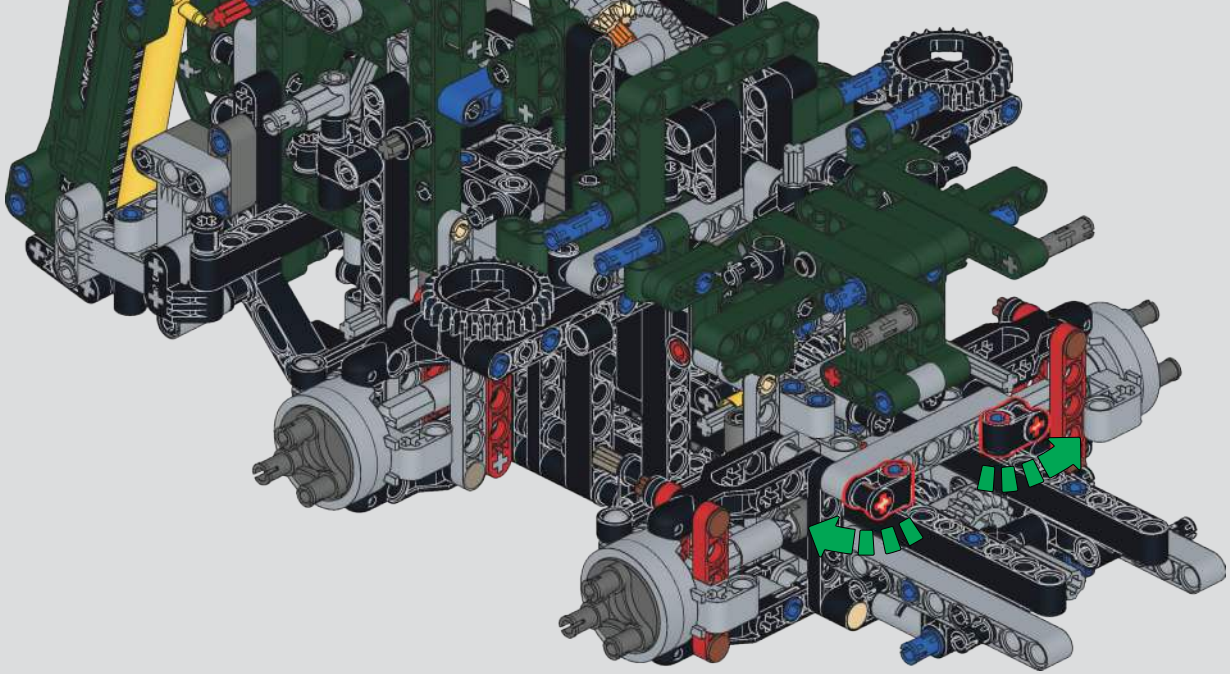

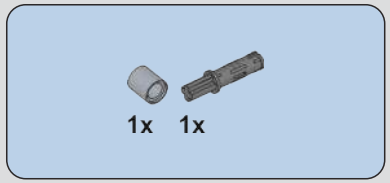

230

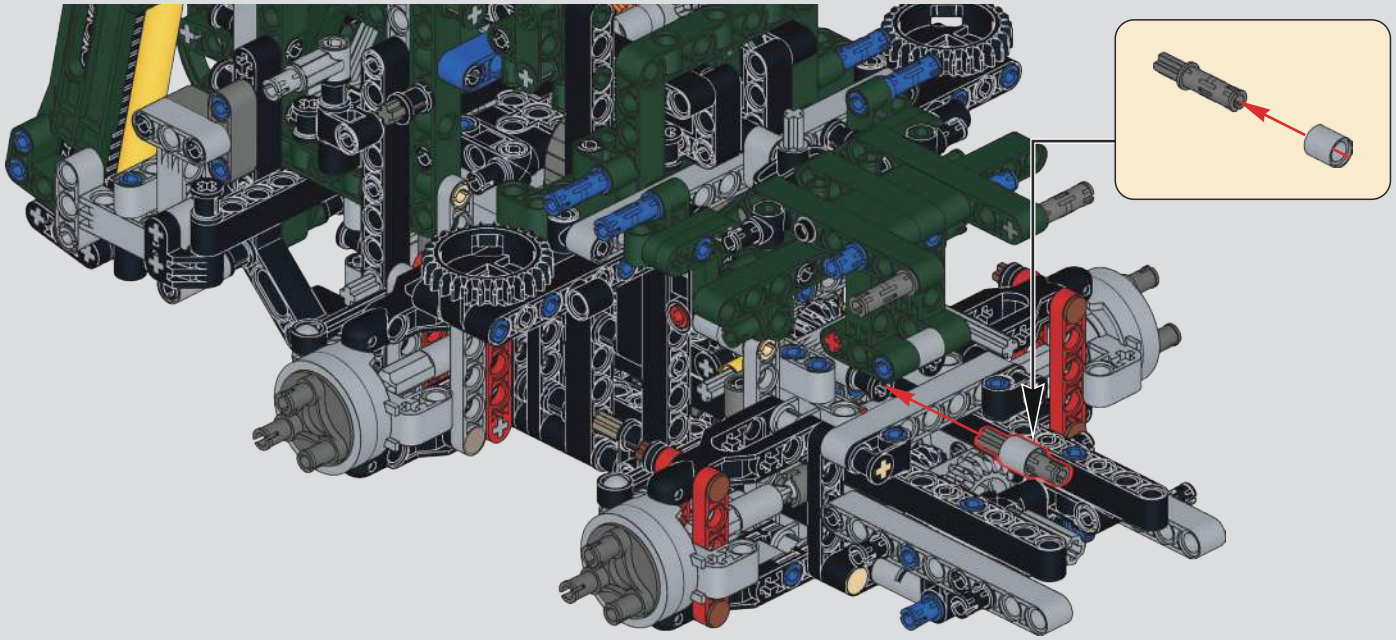

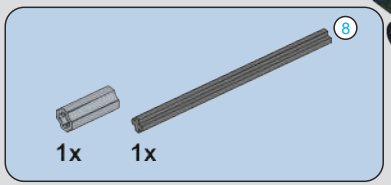

231

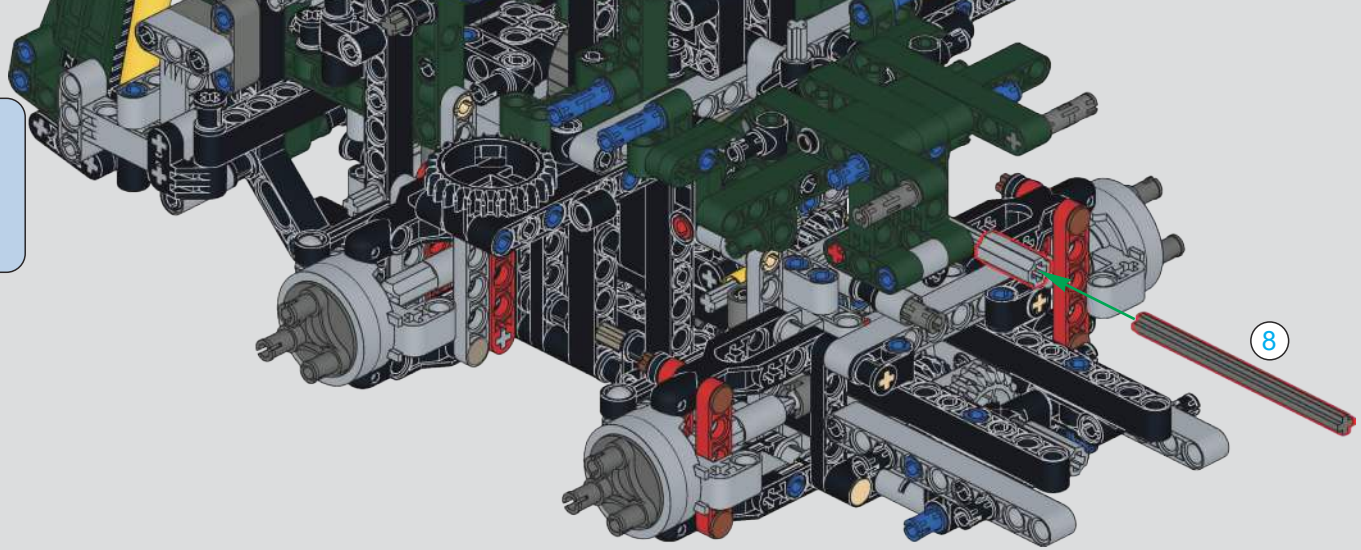

232

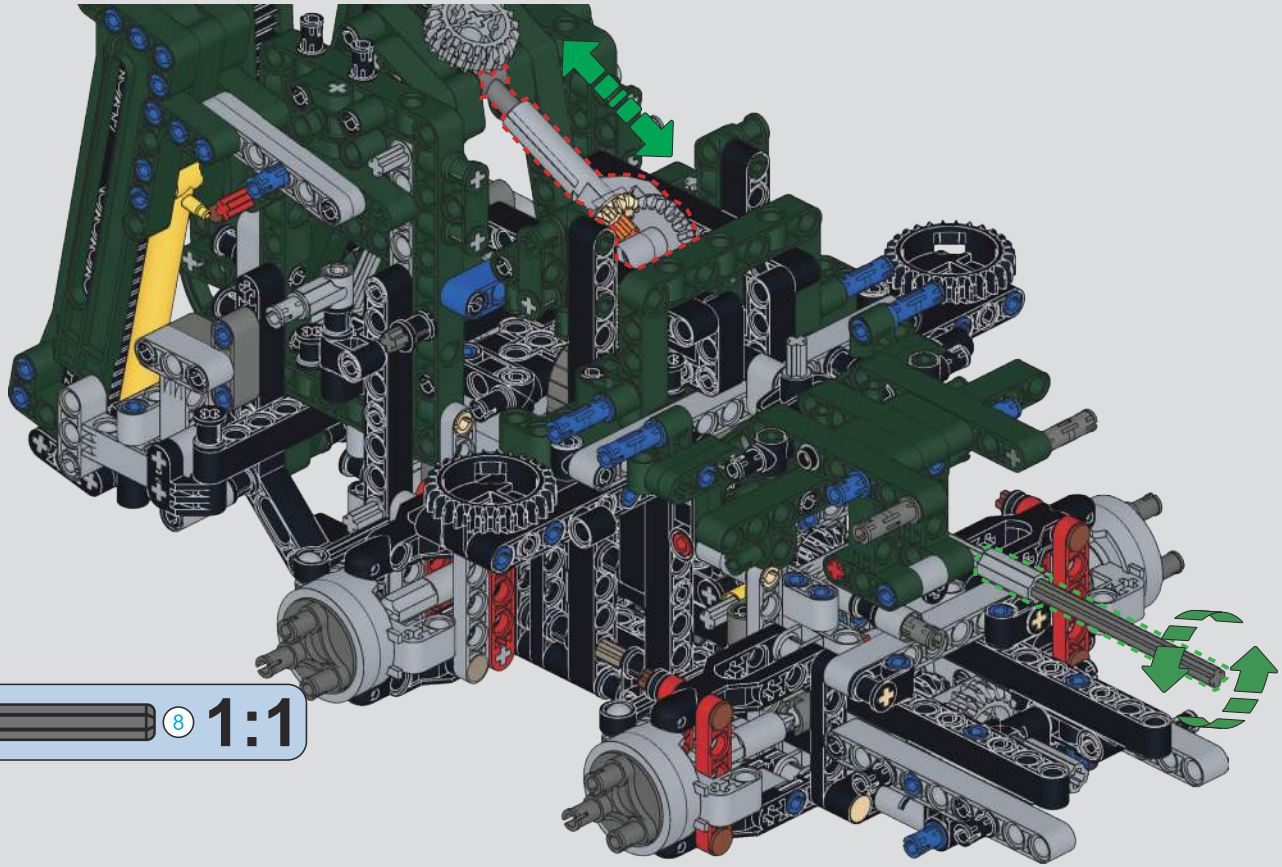

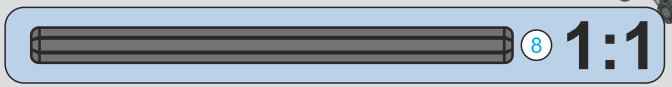

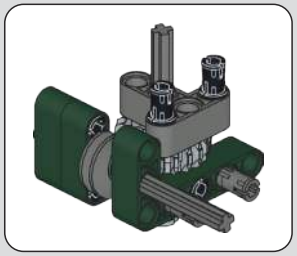

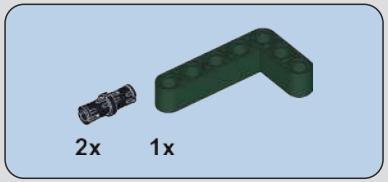

233

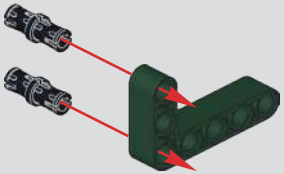

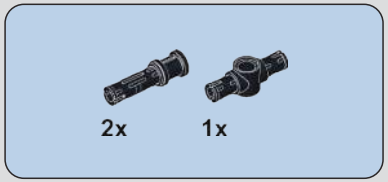

234

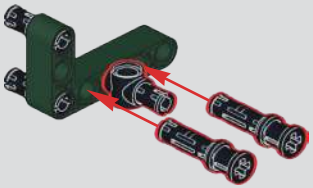

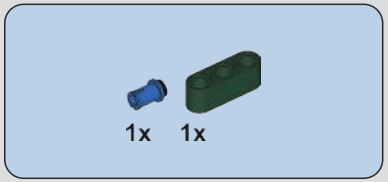

235

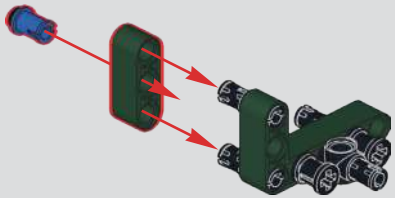

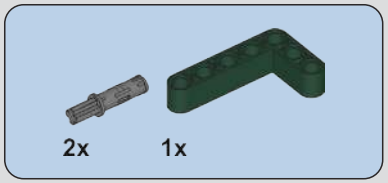

236

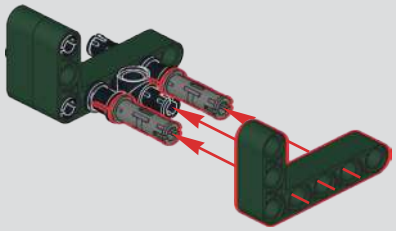

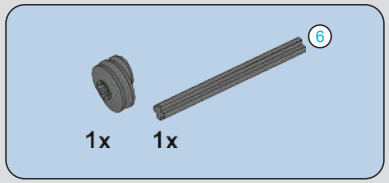

237

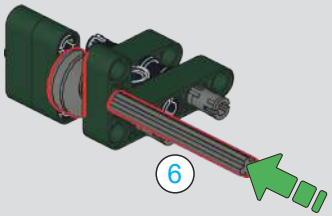

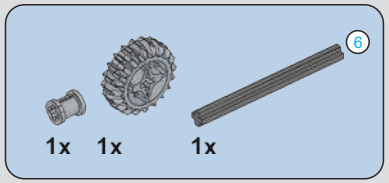

238

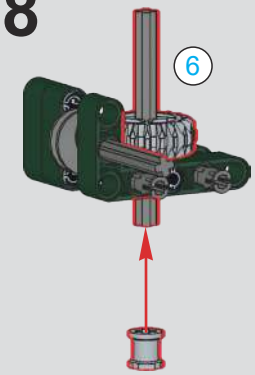

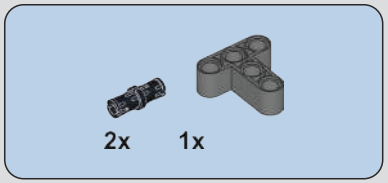

239

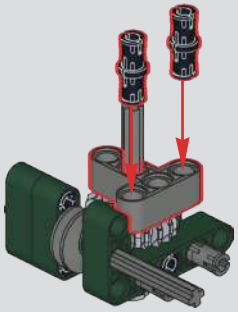

240

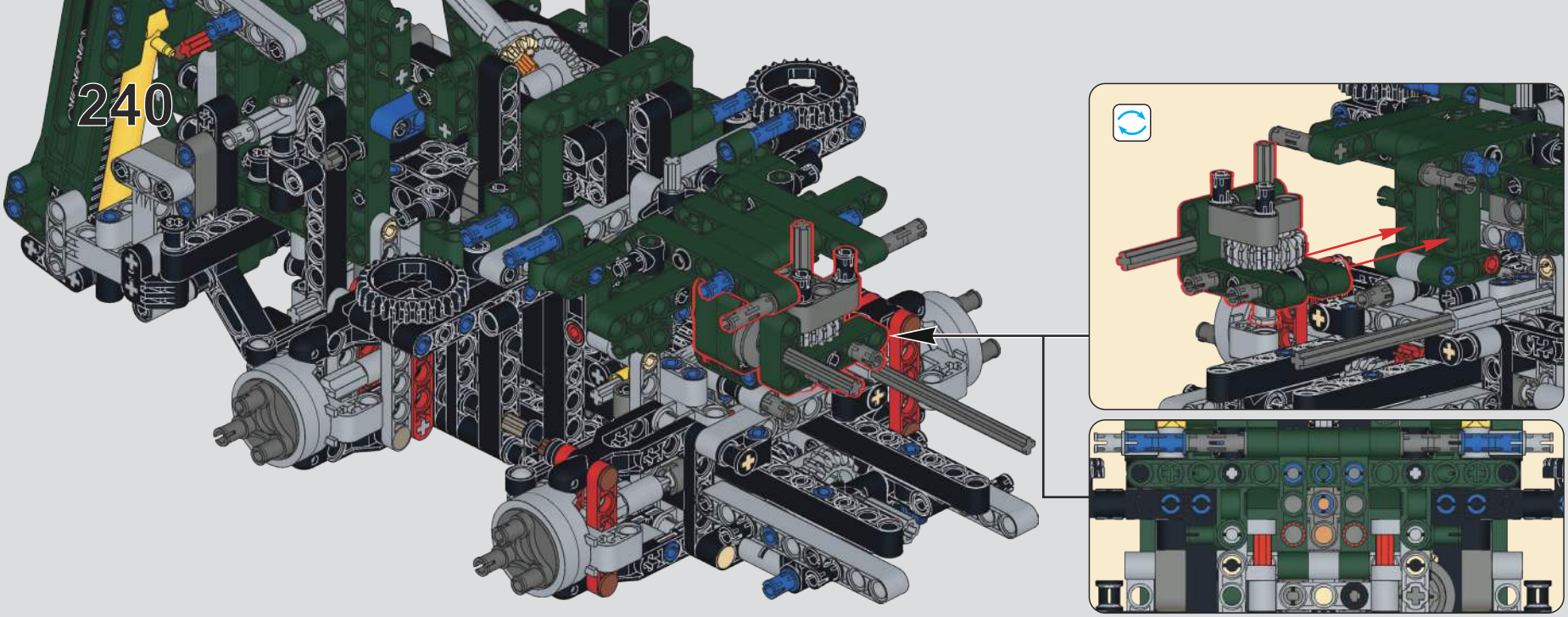

241

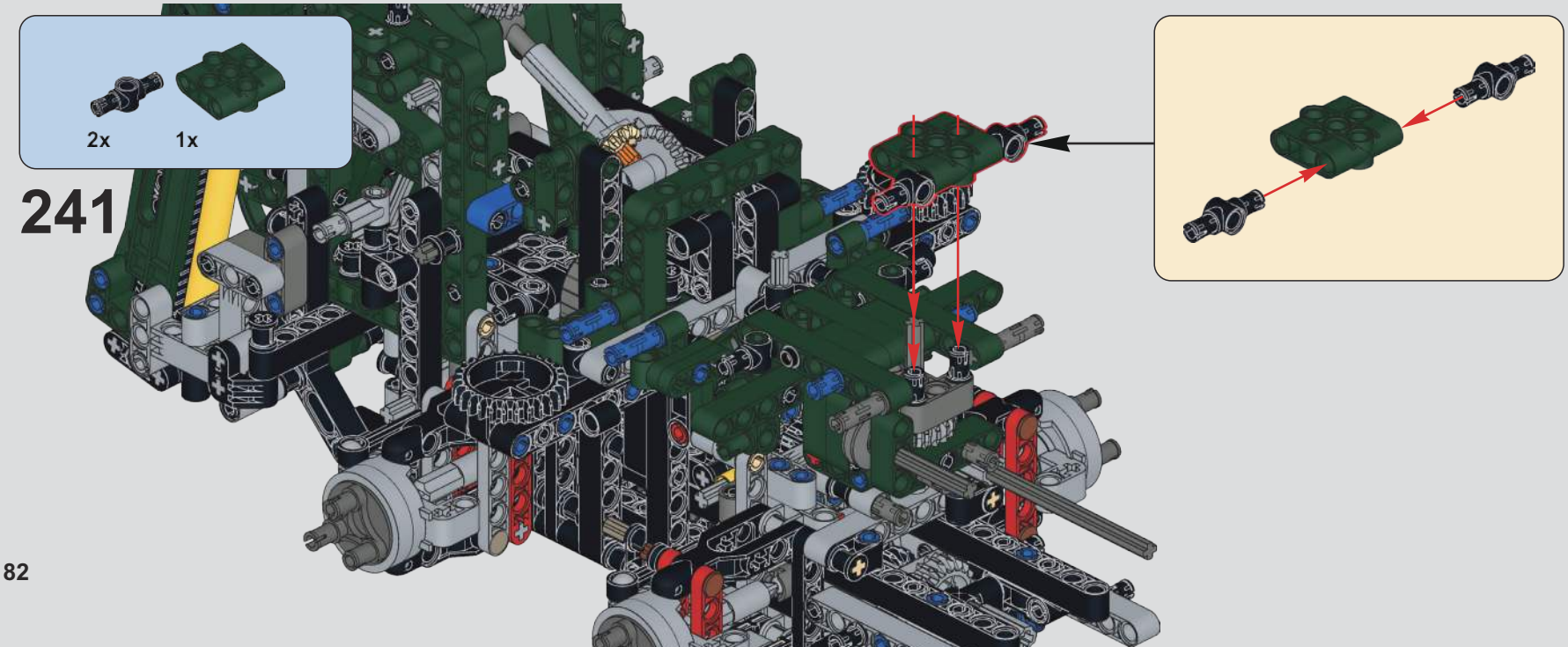

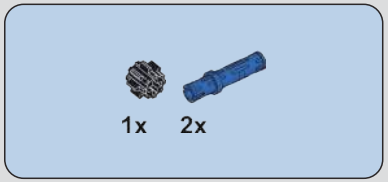

1:1

242

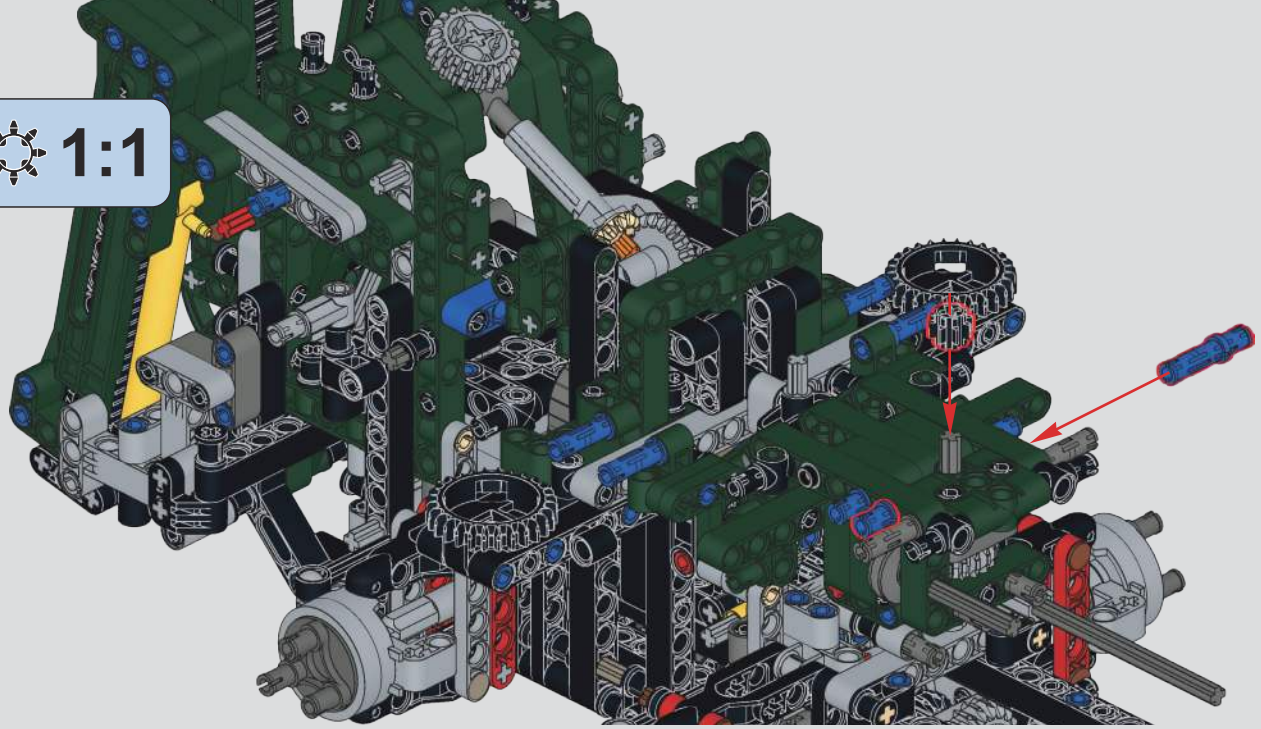

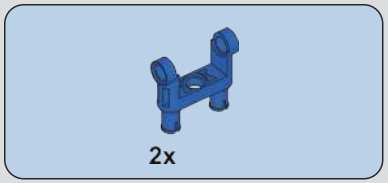

243

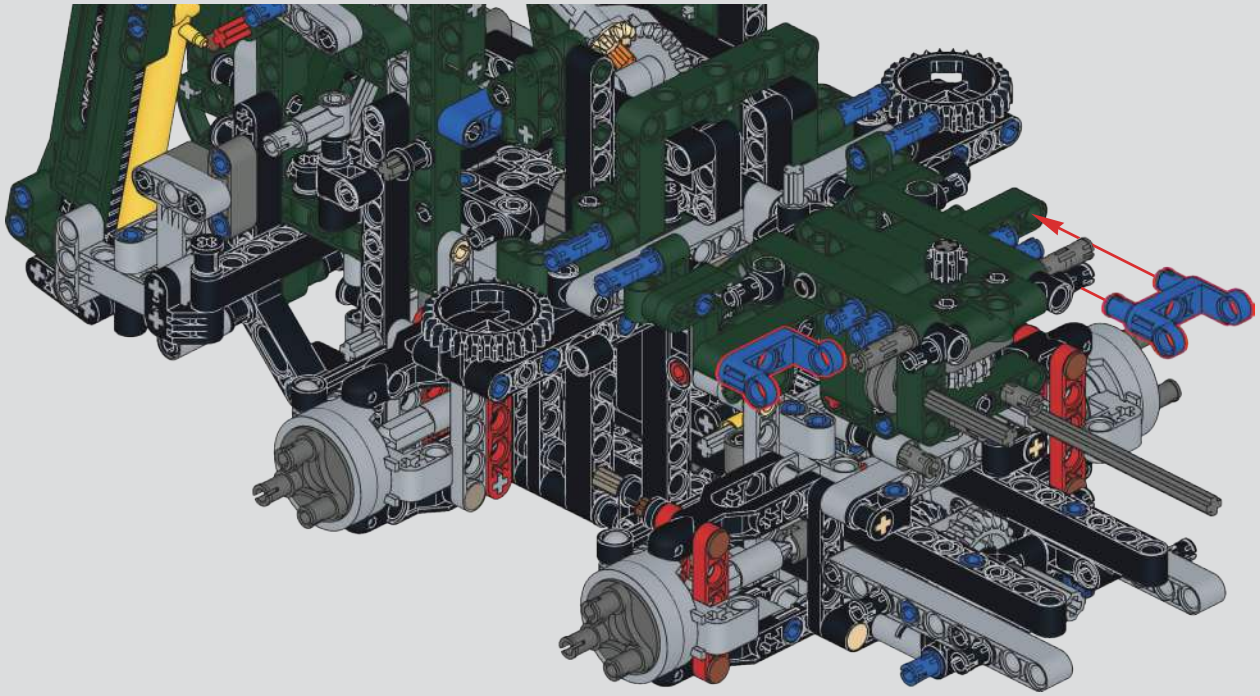

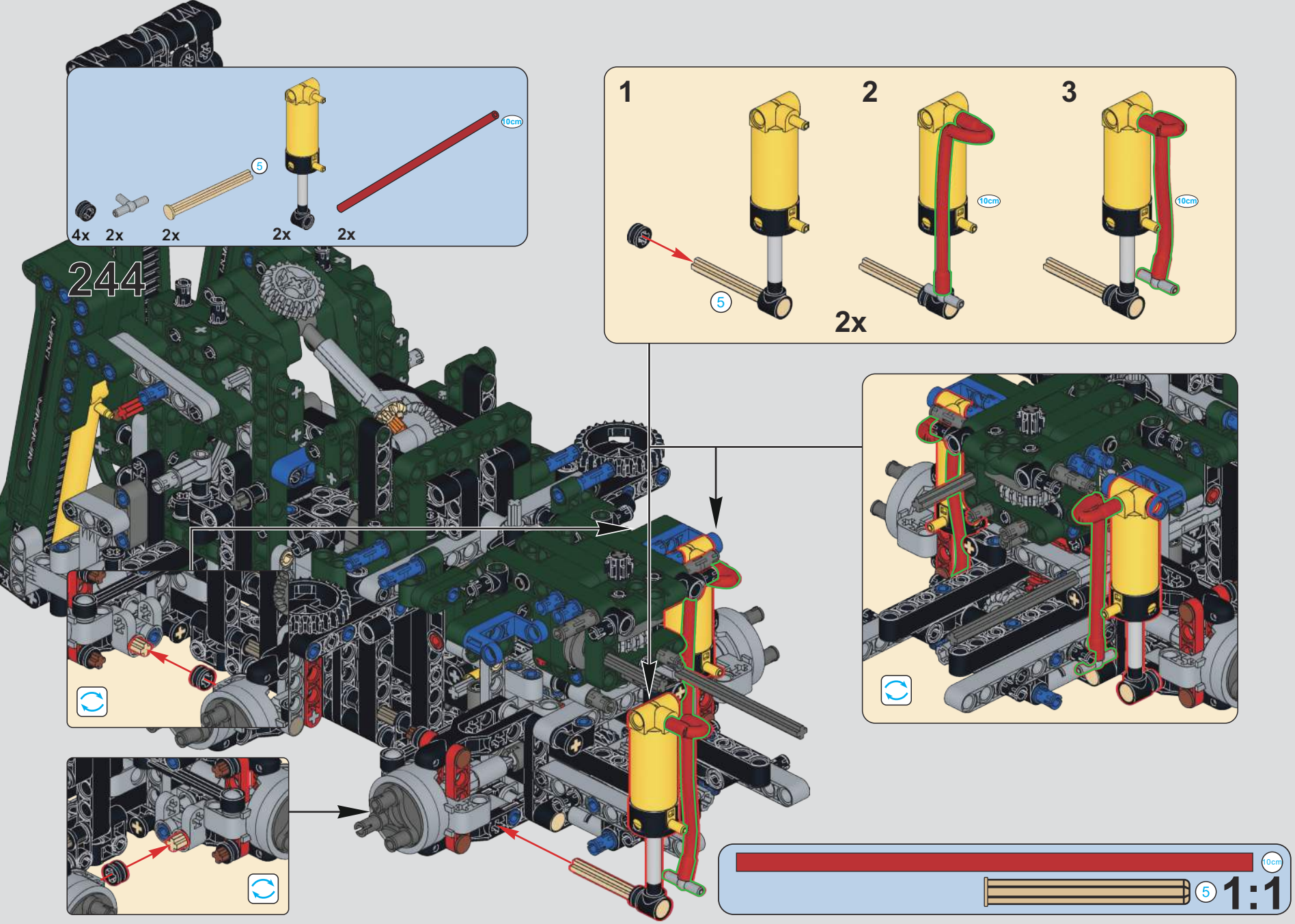
244
4x
2x
2x
2x
2x
5
10cm
1
2
3
2x
1:1

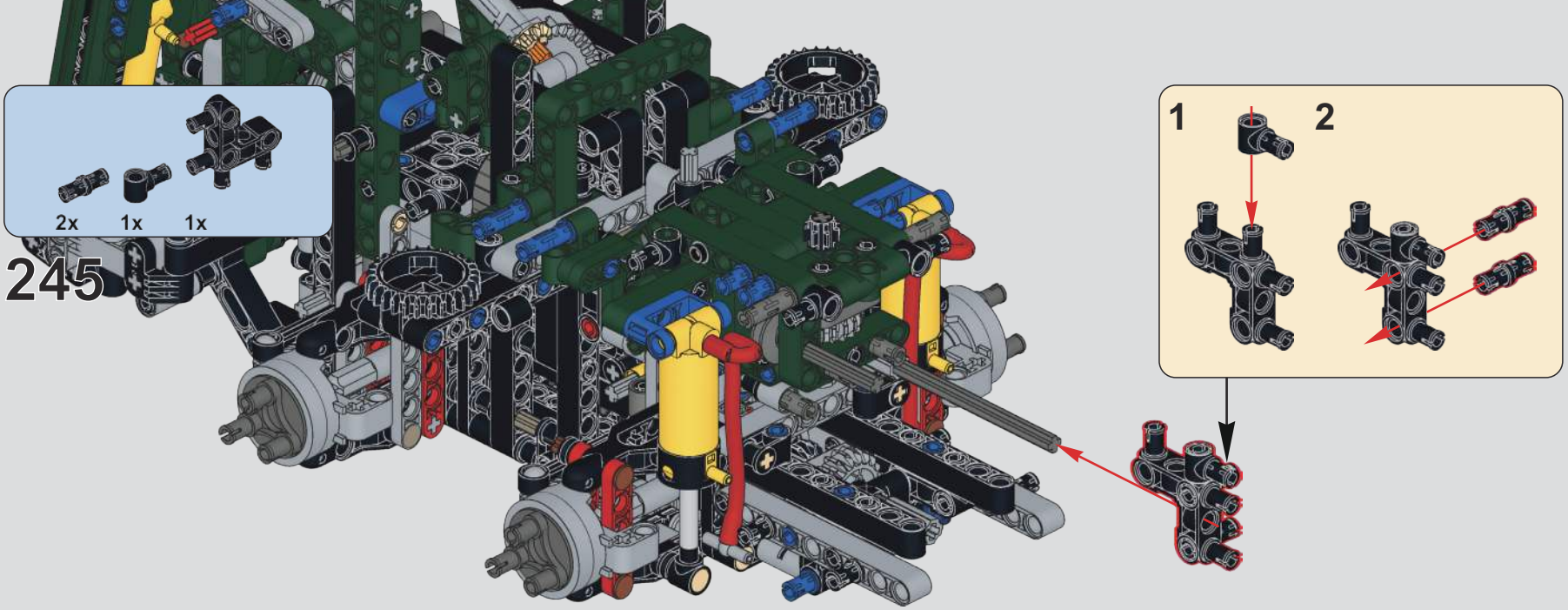
2x
1x
1x
245
1
2

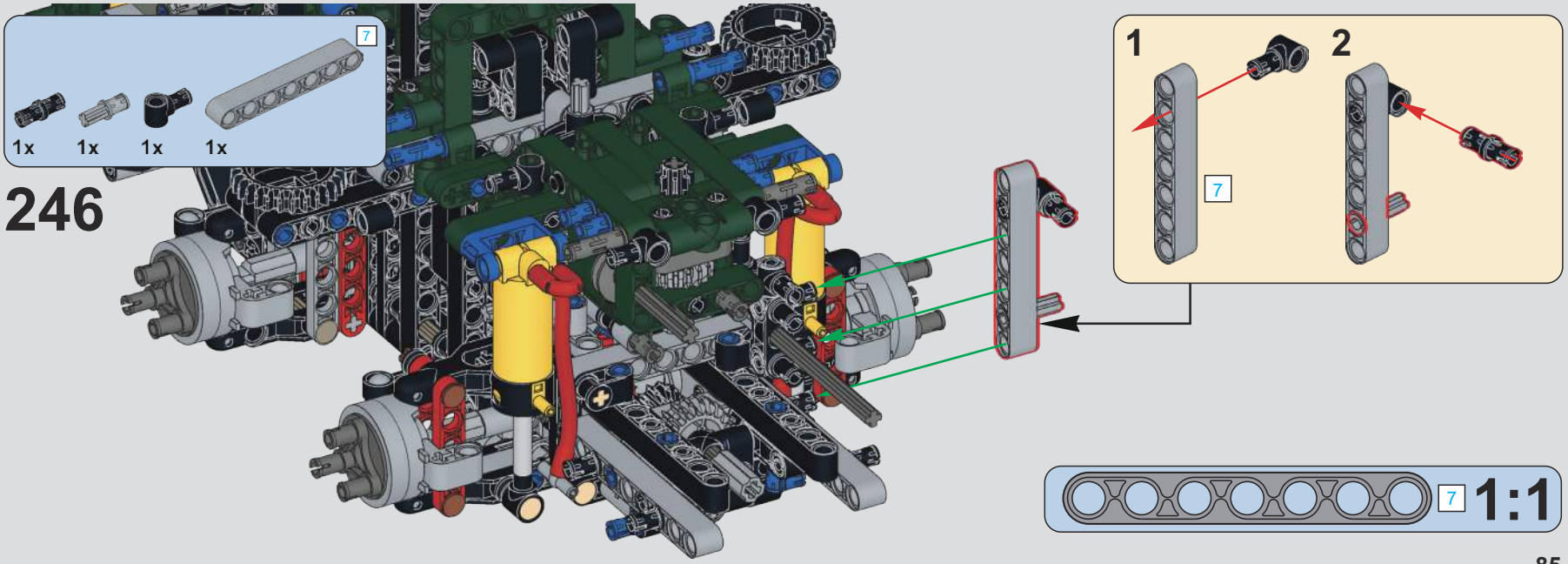
7
1x
1x
1x
1x
246
1
2
7
7
1:1

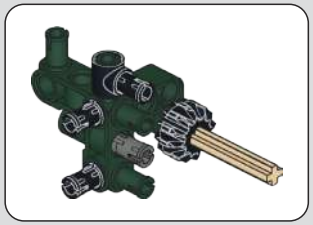

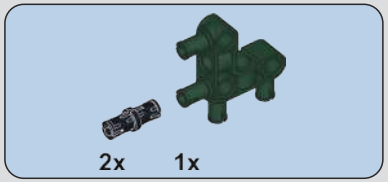

247

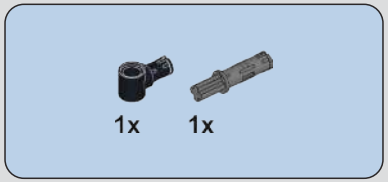

248

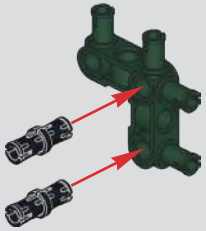

249

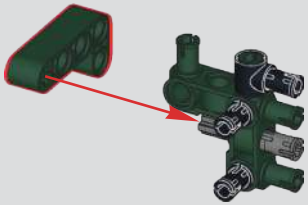

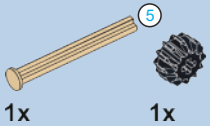

250

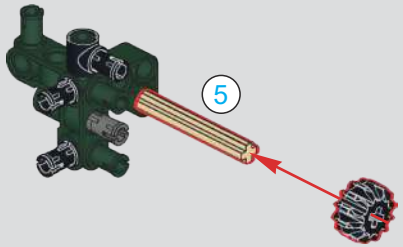

251

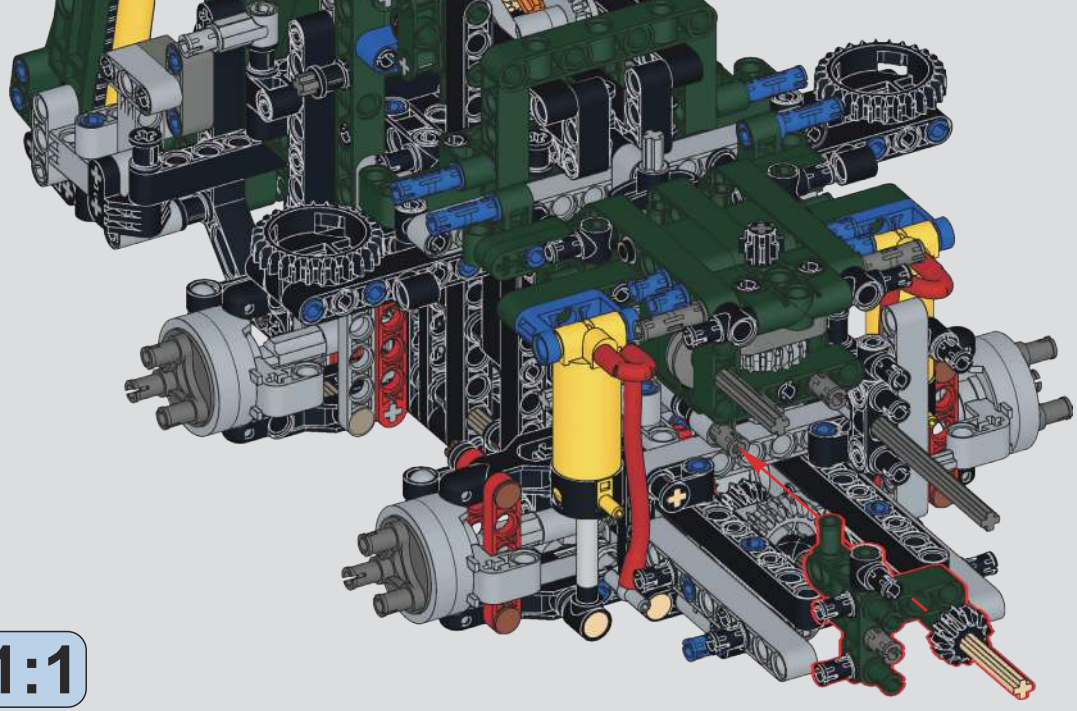

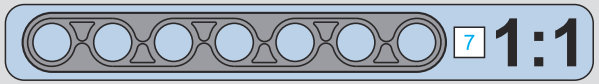

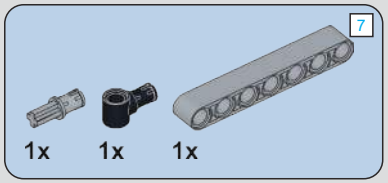

252

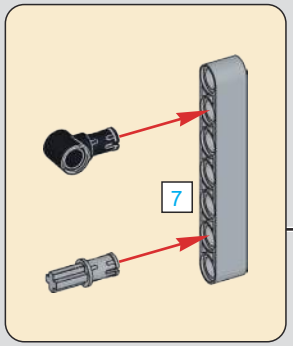

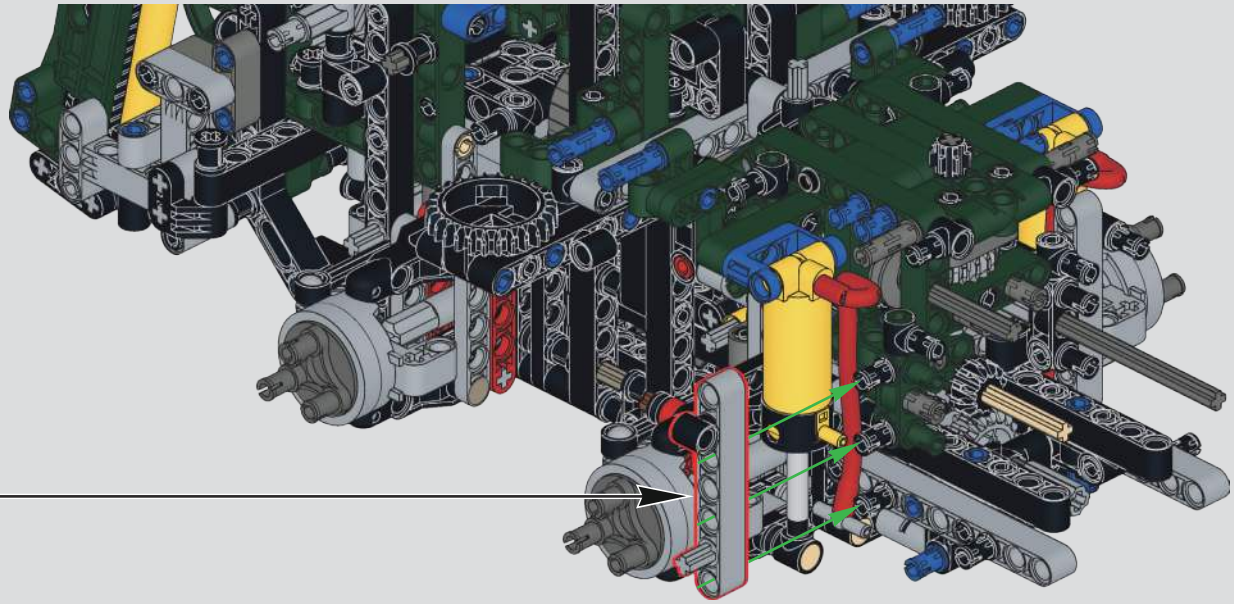

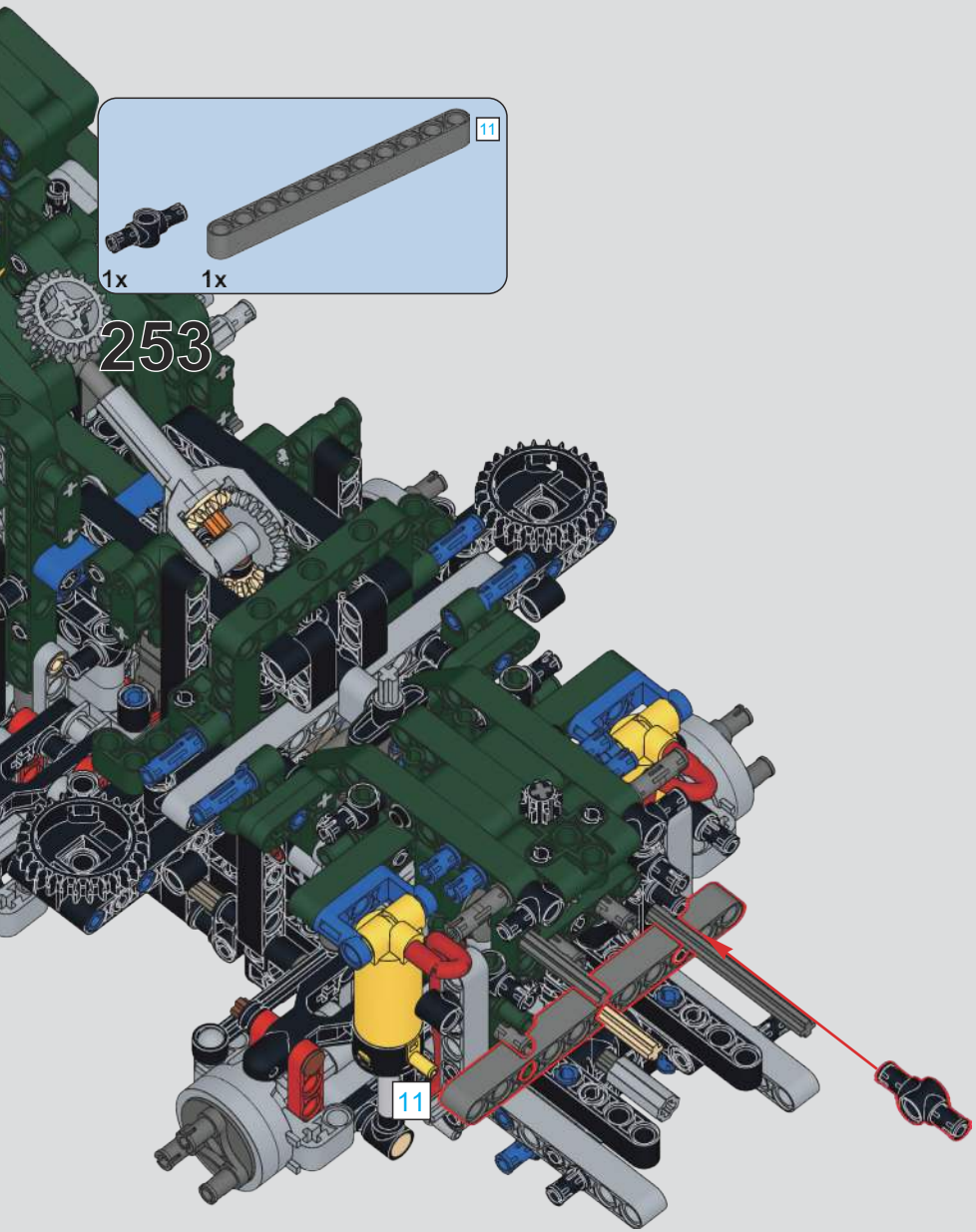
11
1x
1x
253
11

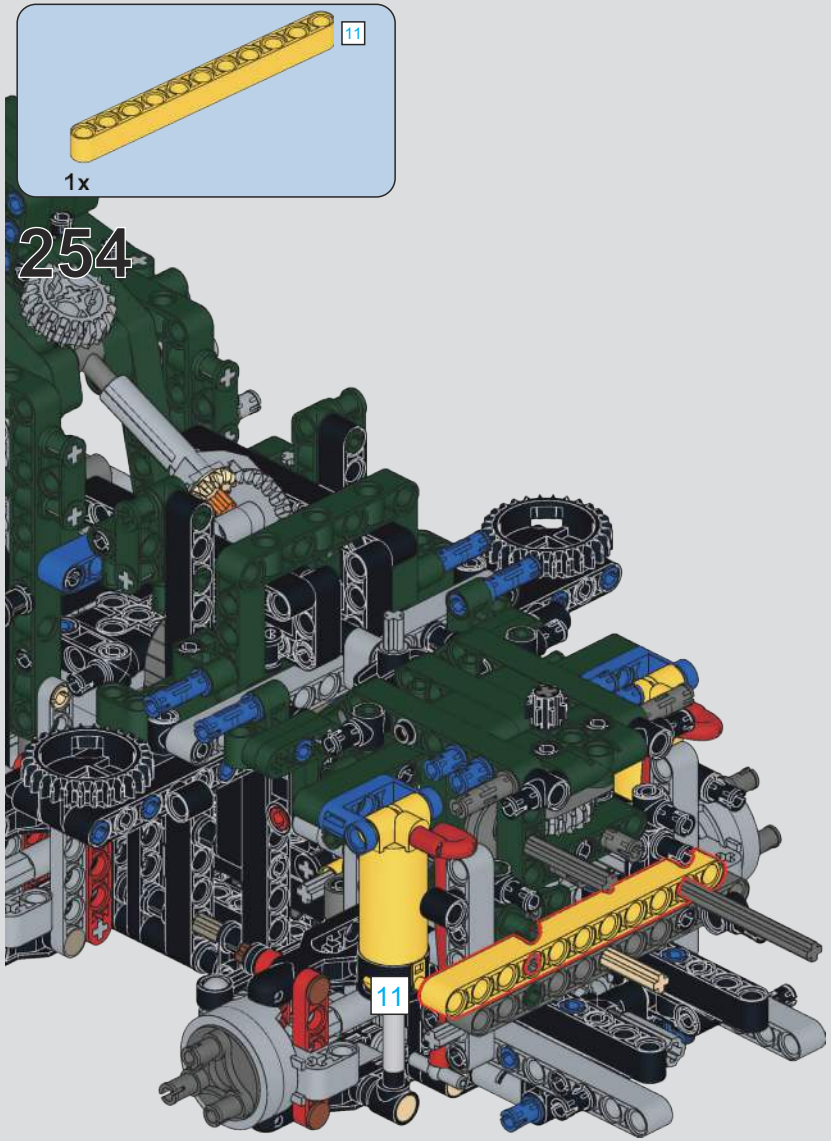
11
1x
254
11

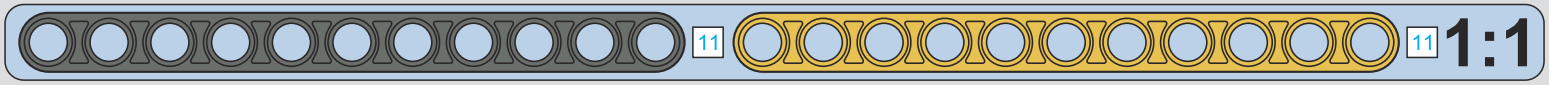
11
11
1:1

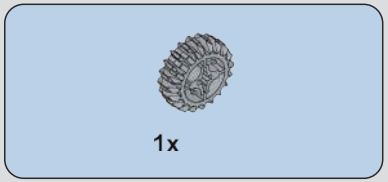

255

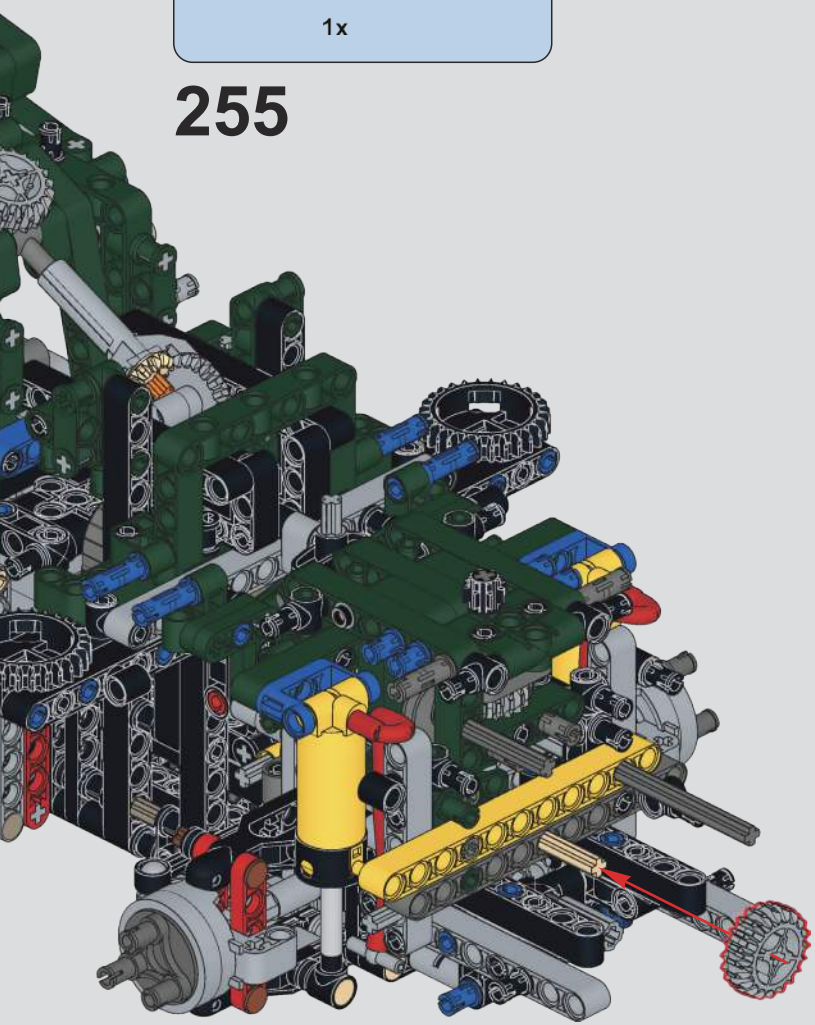

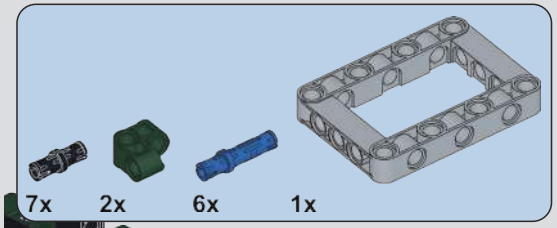

256

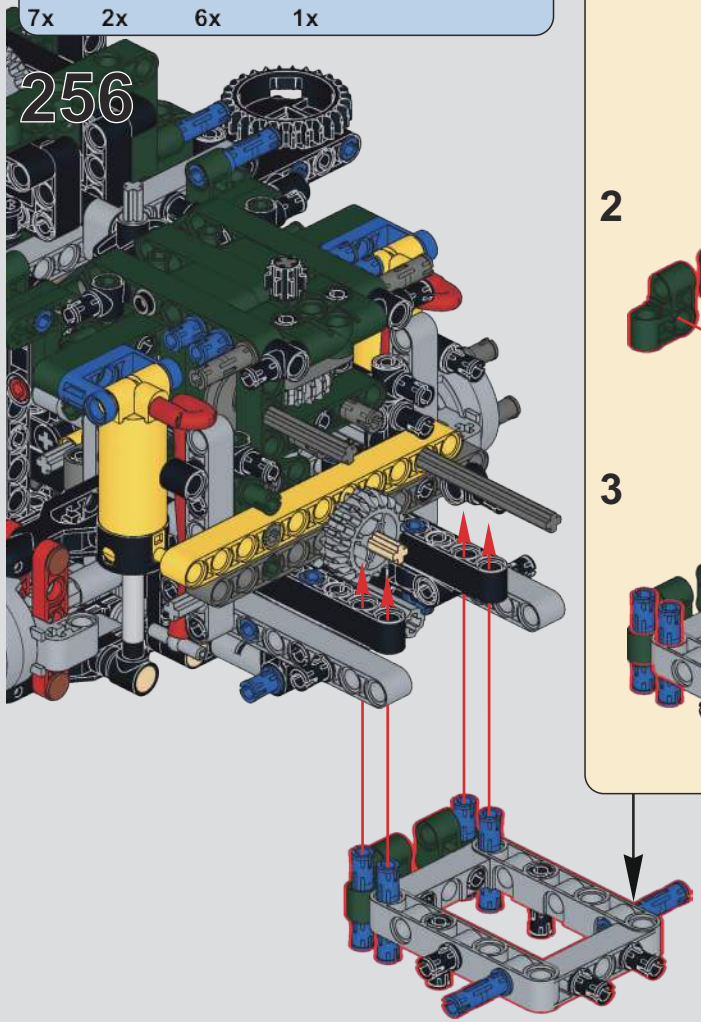

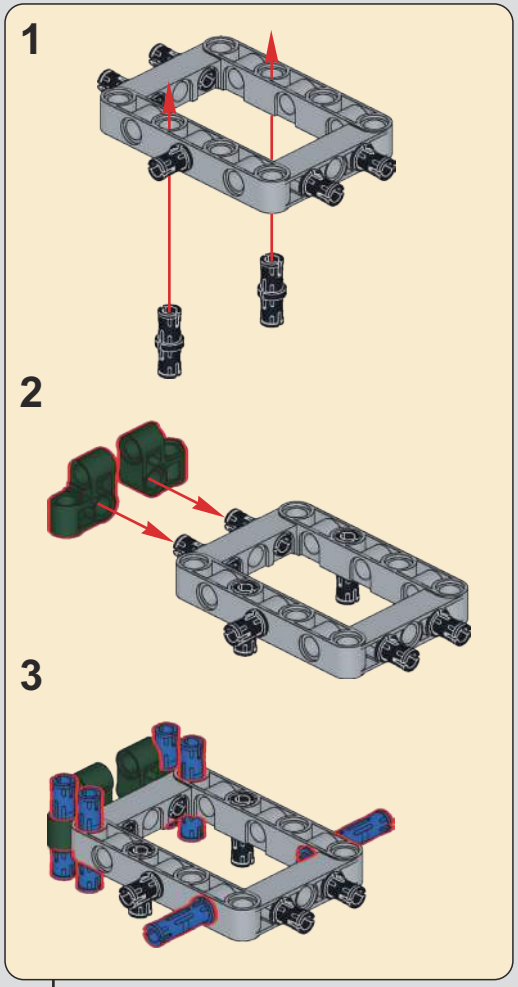

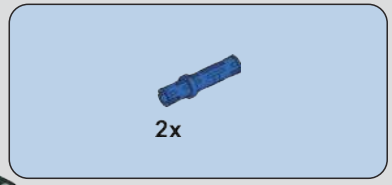

257

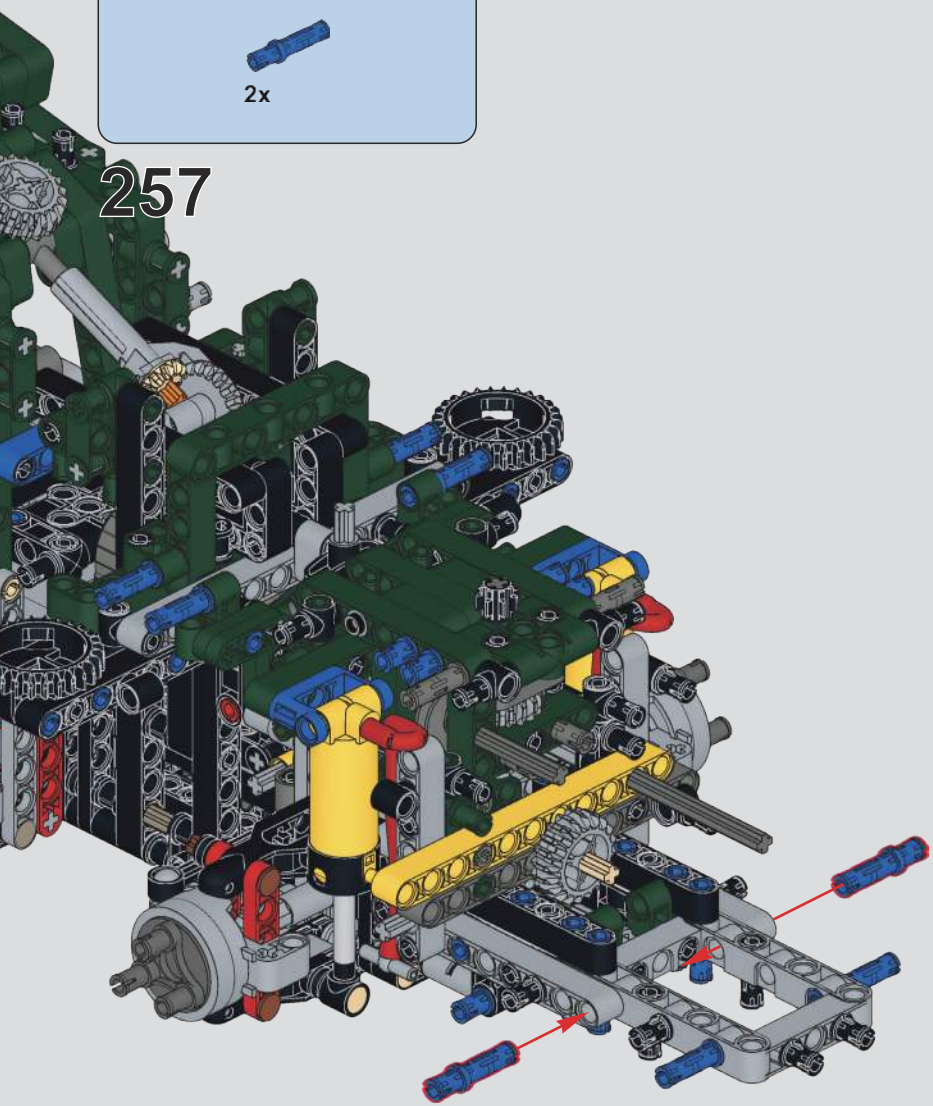

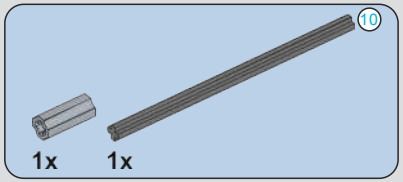

258

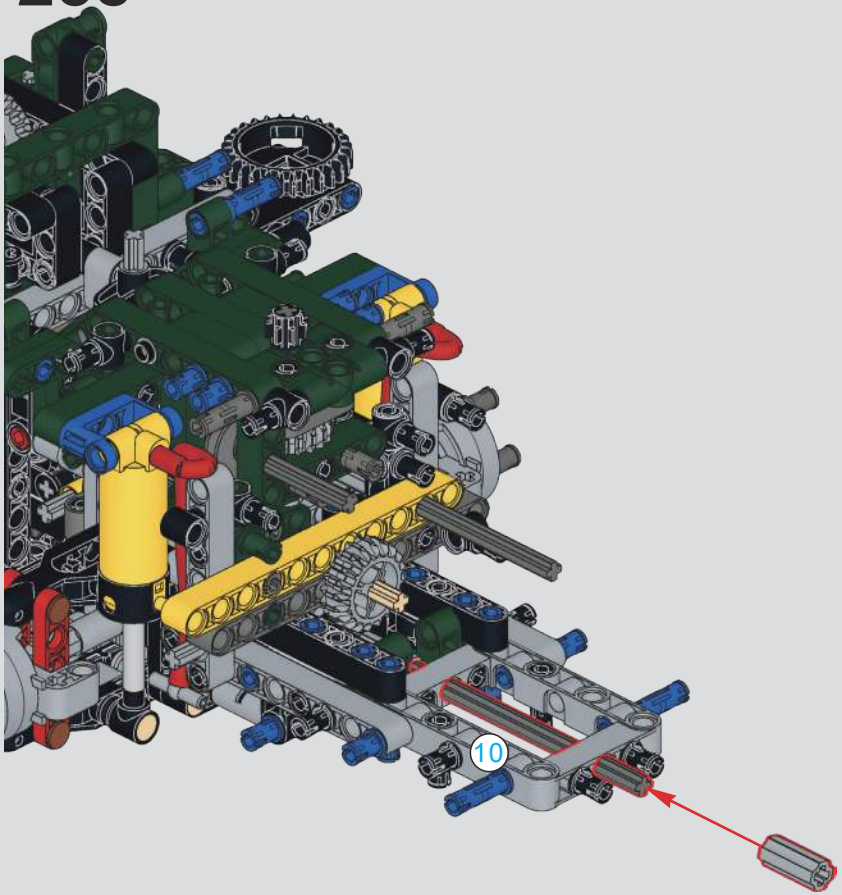

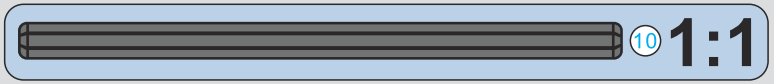

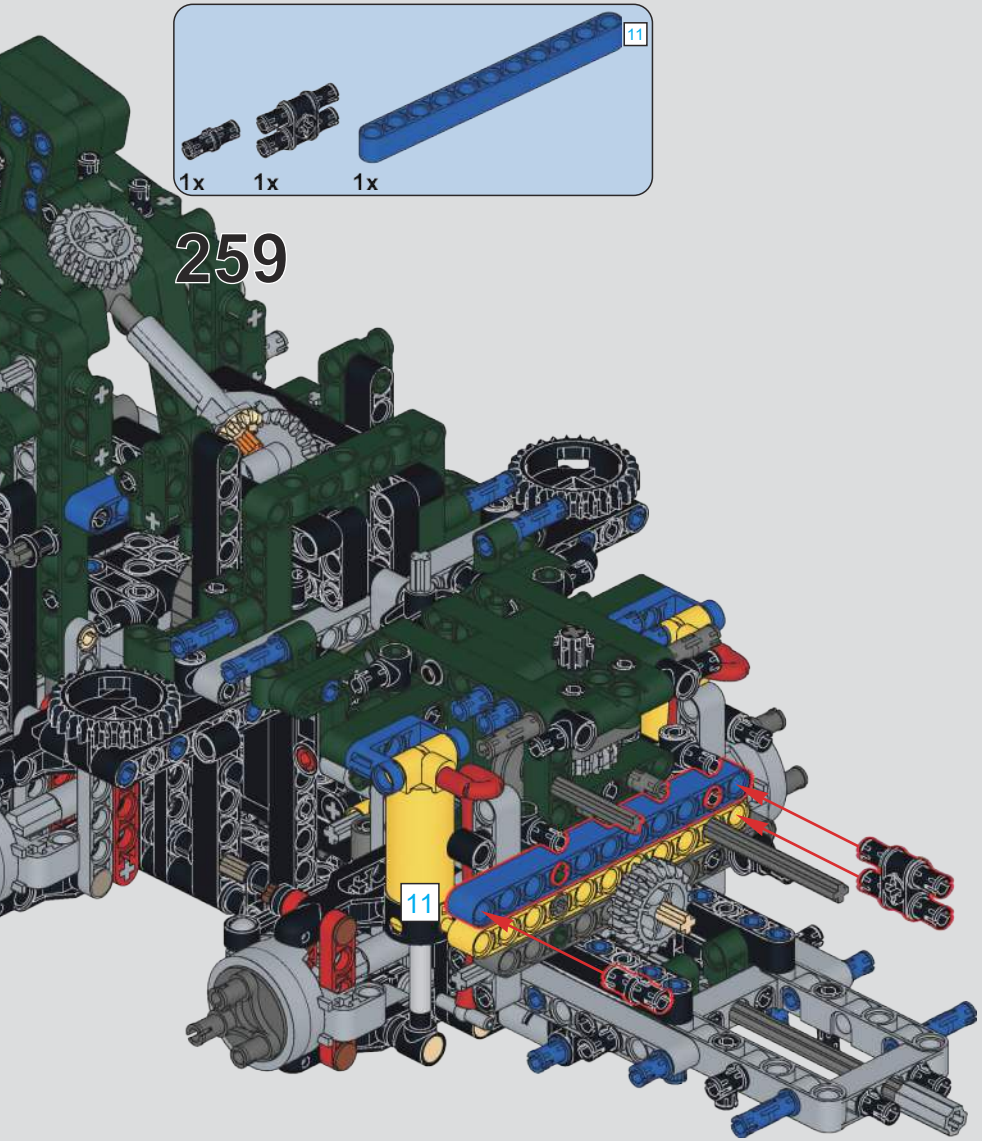
11
1x
1x
1x
259
11

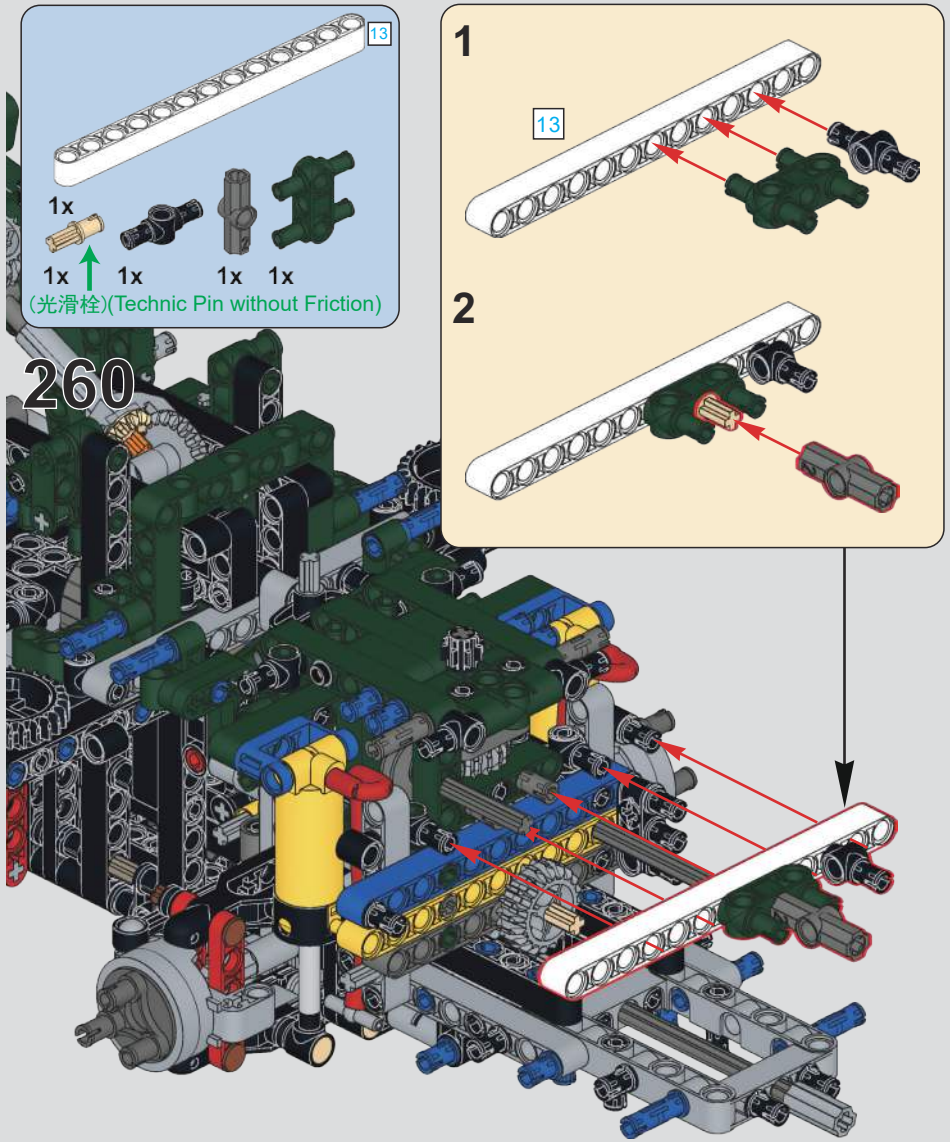
13
1x
1x
1x
1x
1x
(光滑栓)(Technic Pin without Friction)
260
1
13
2

13
11
1:1

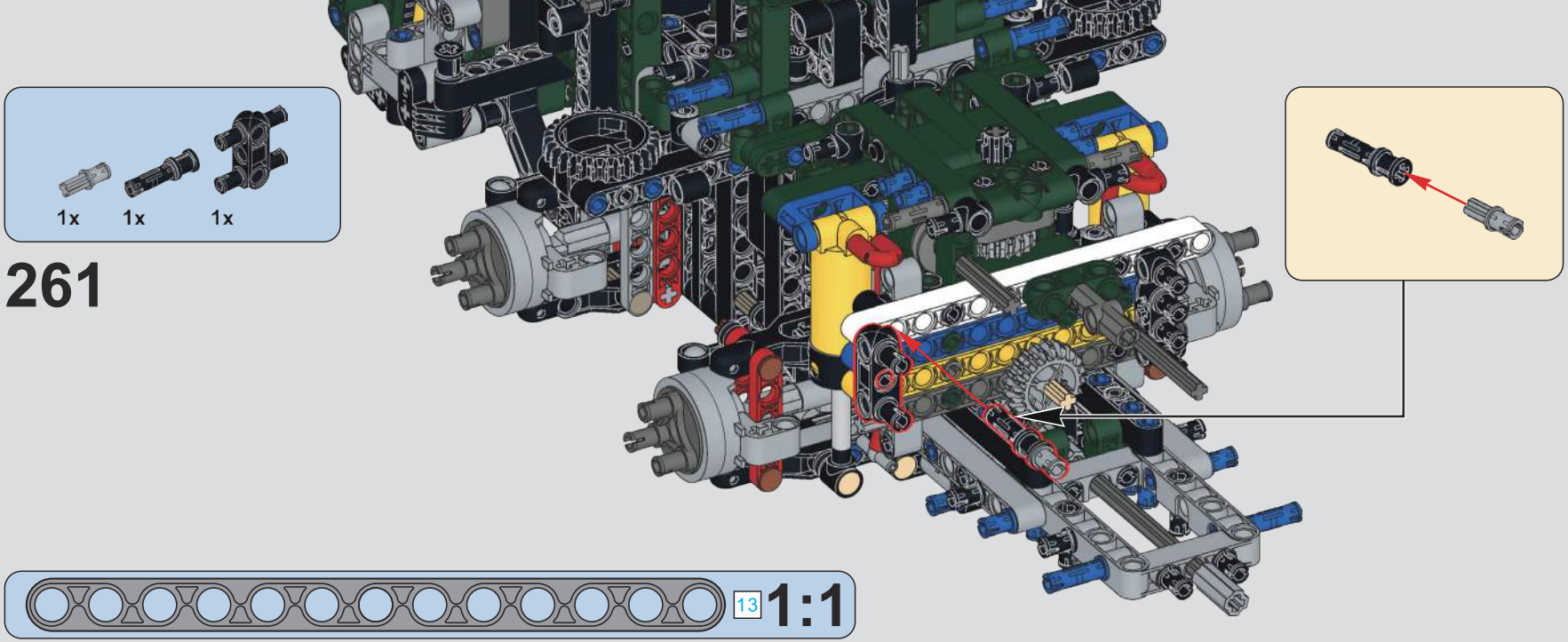
1x
1x
1x
261
13
1:1

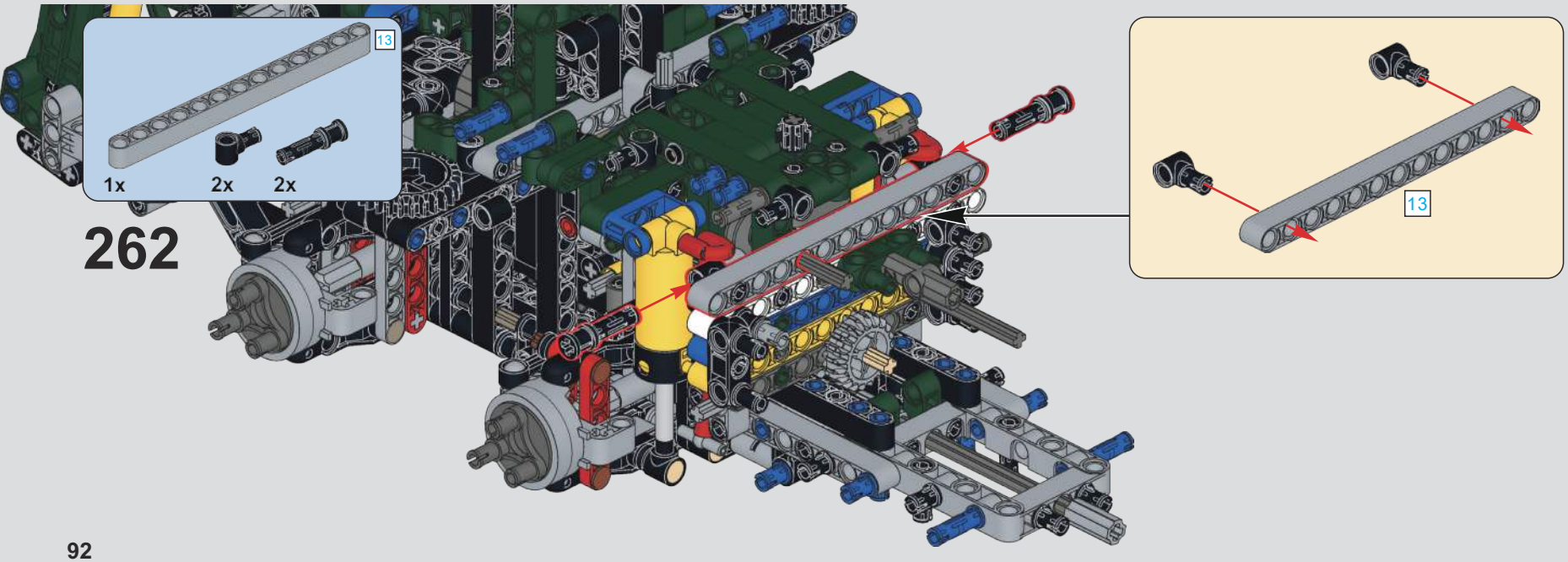
13
1x
2x
2x
262
13

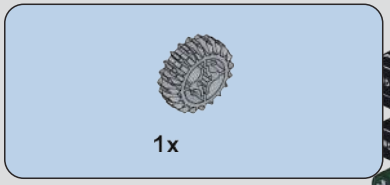

263

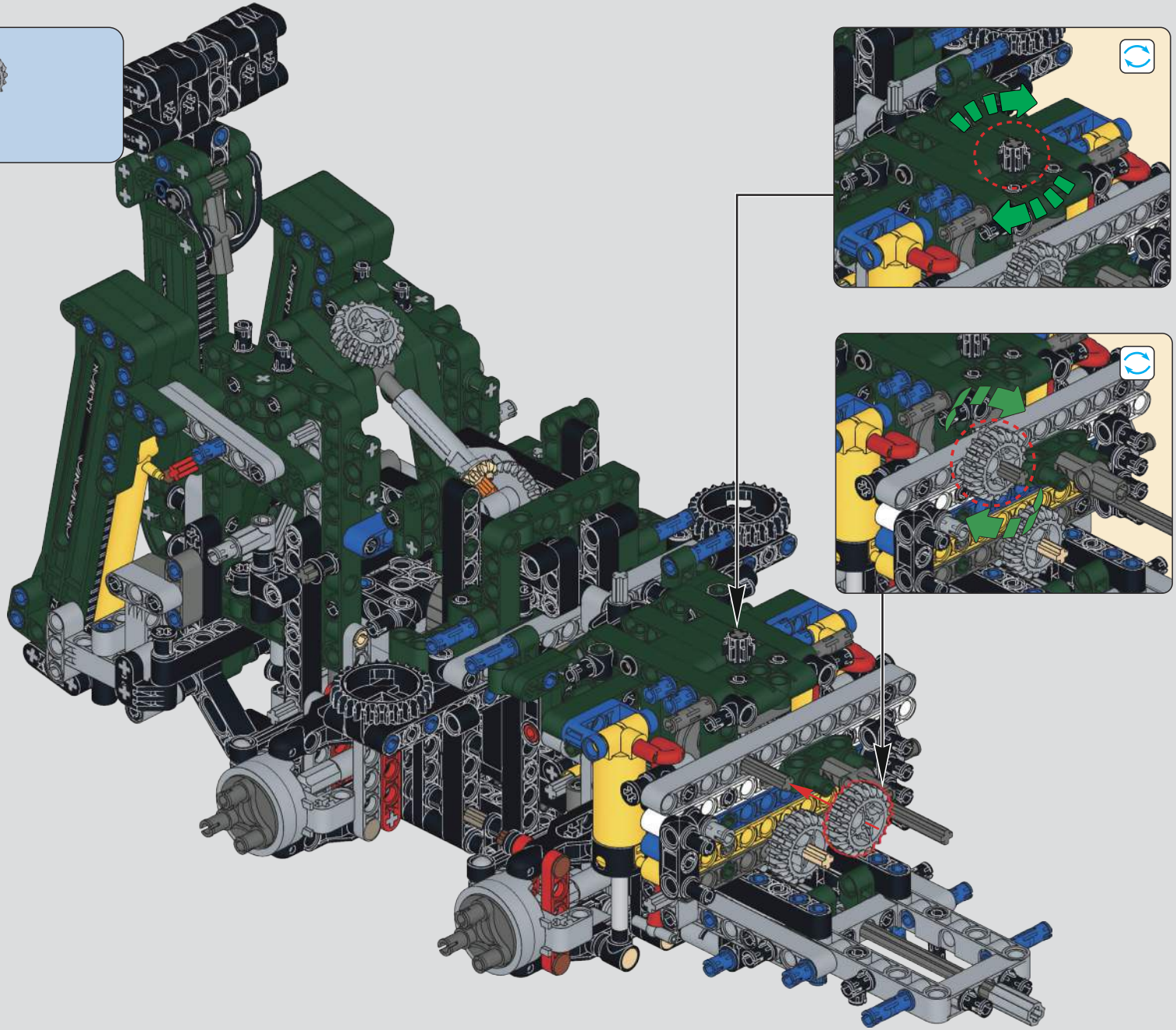

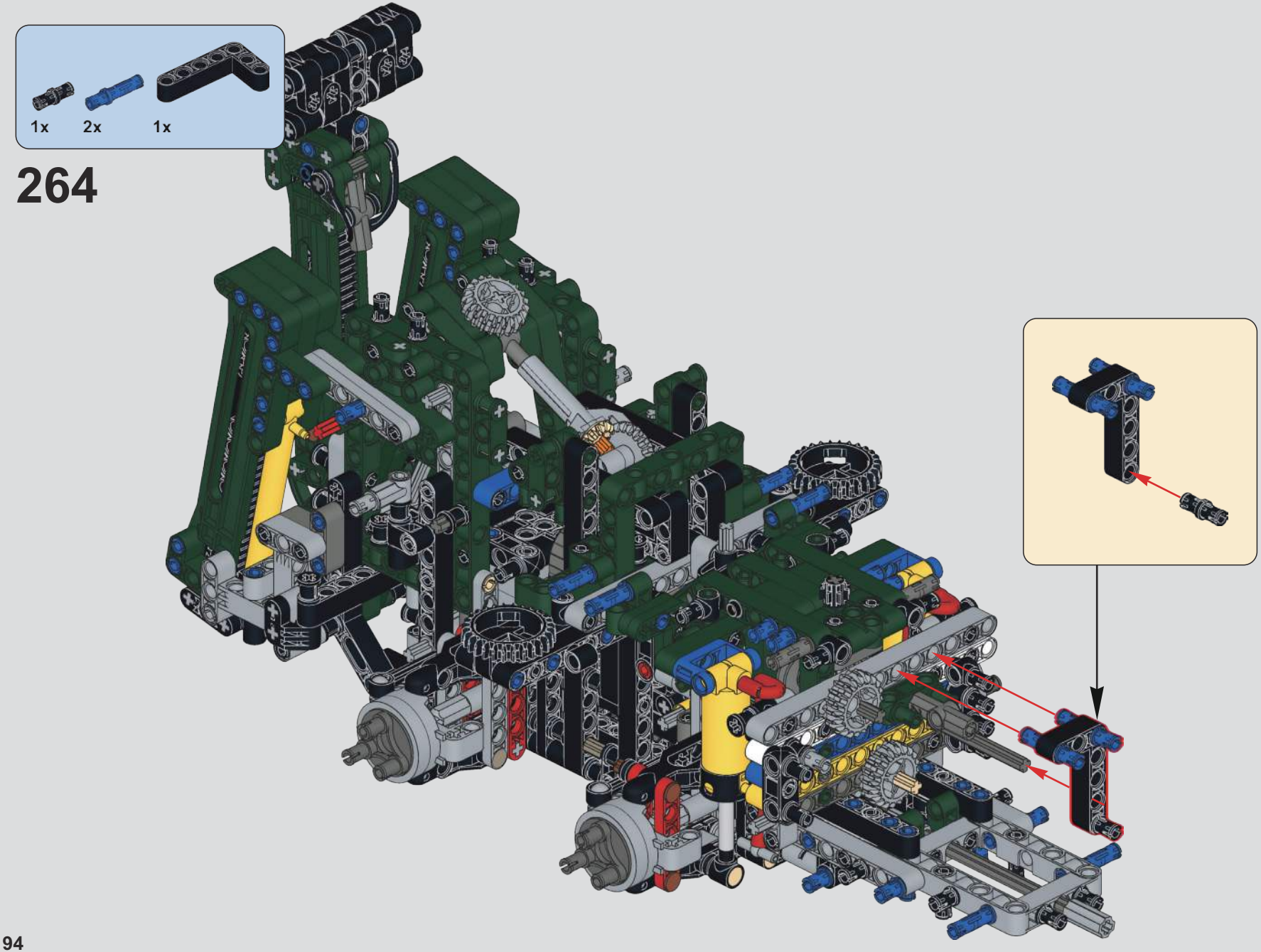

264

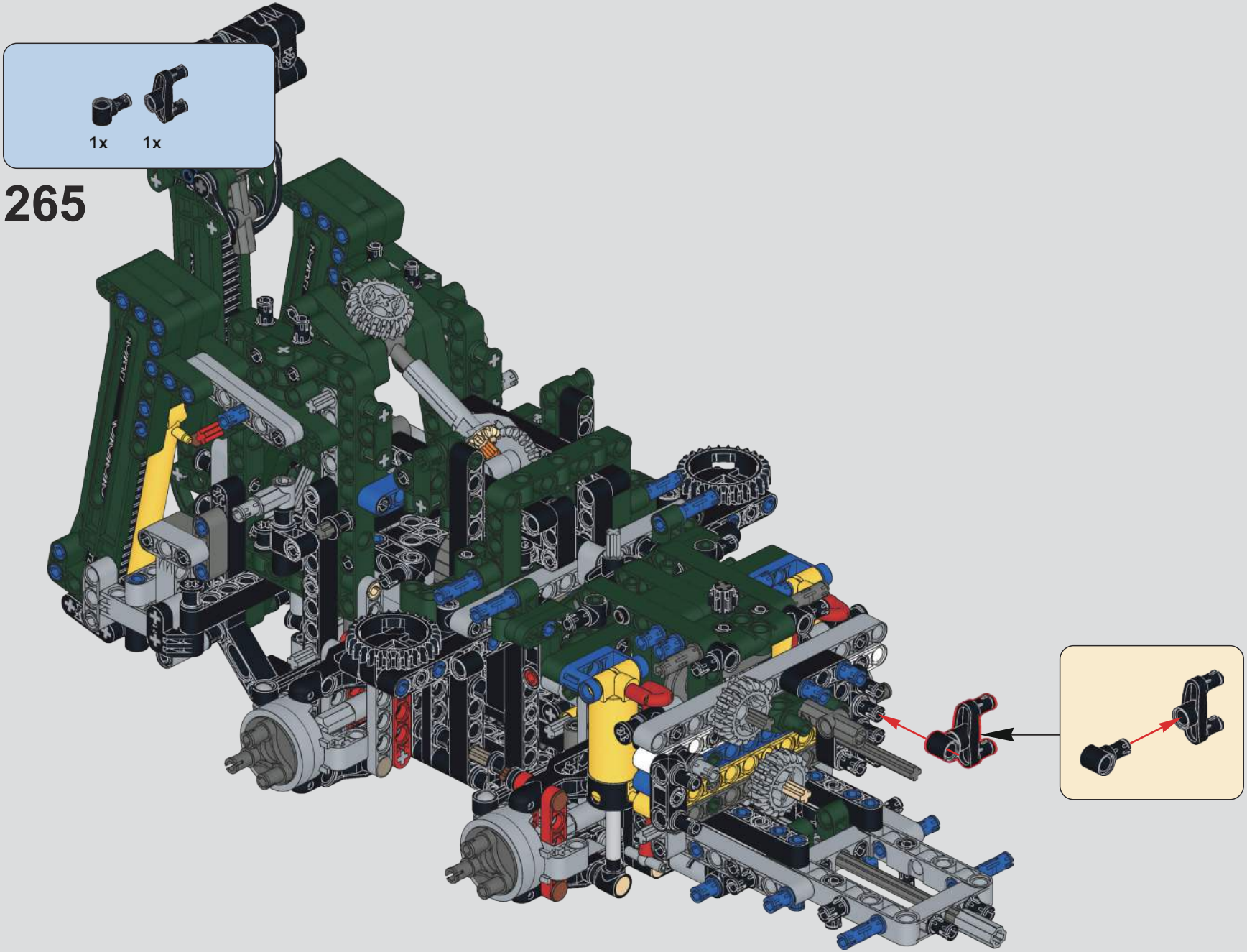

265

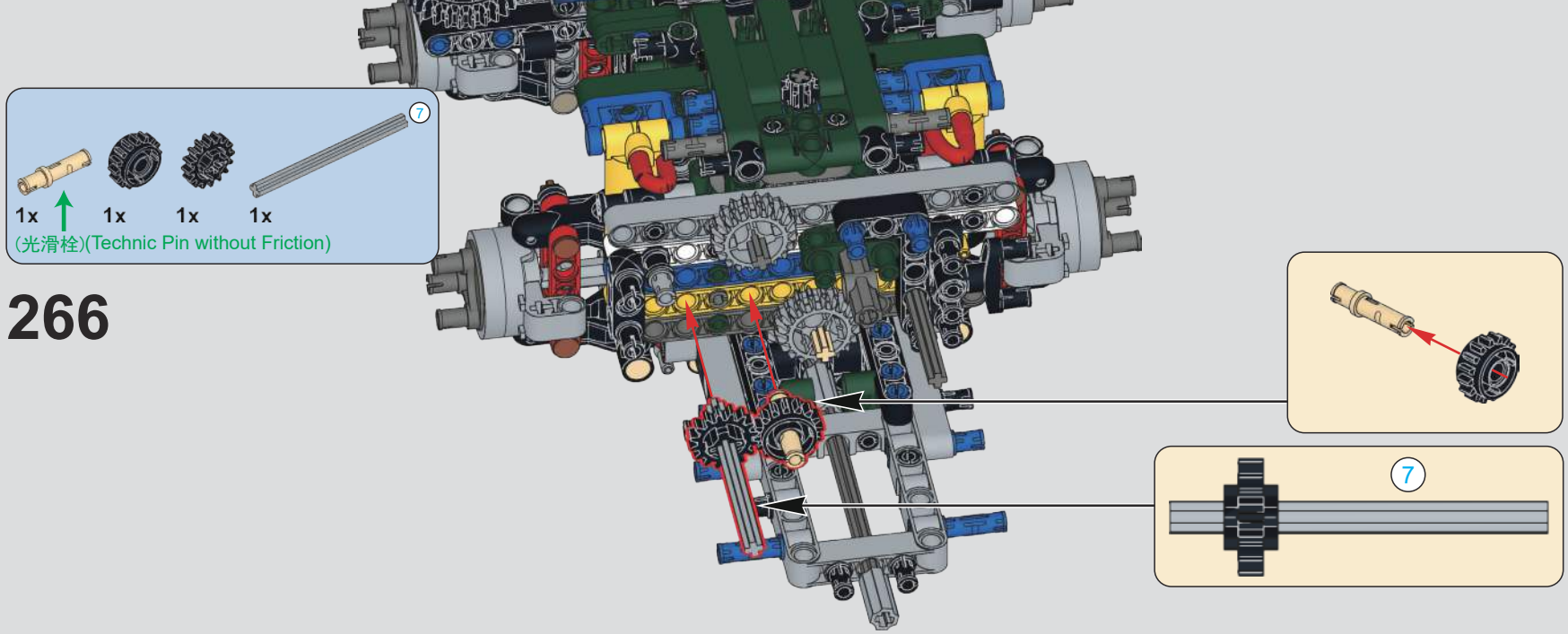
7
1x
1x
1x
1x
(光滑栓)(Technic Pin without Friction)
266
7

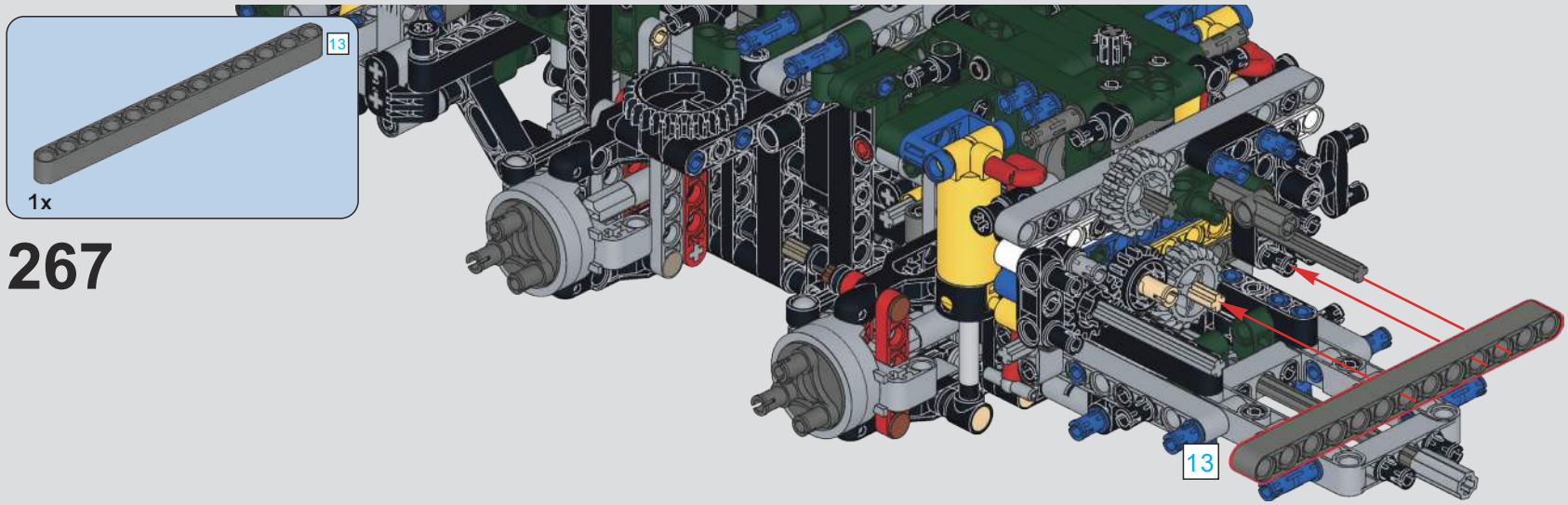
13
1x
267
13

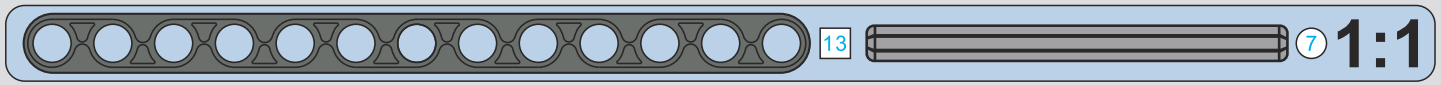
13
7
1:1

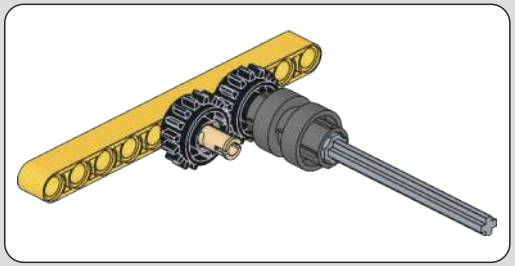

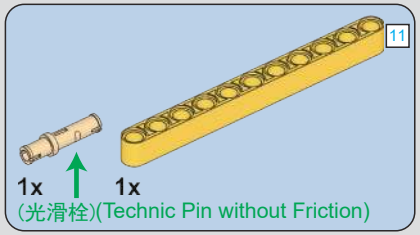

268

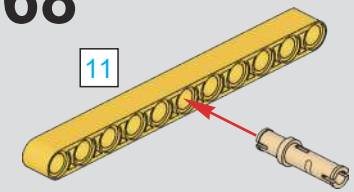

269

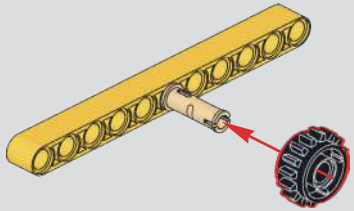

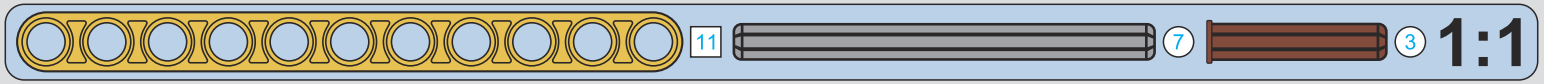

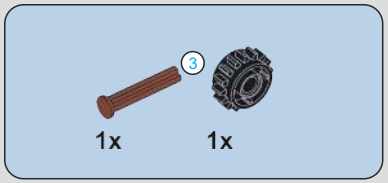

270

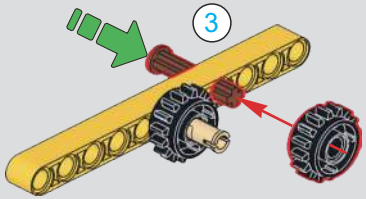

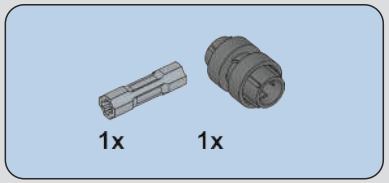

271

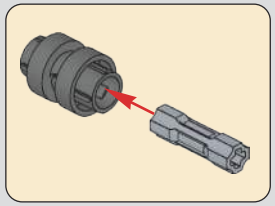

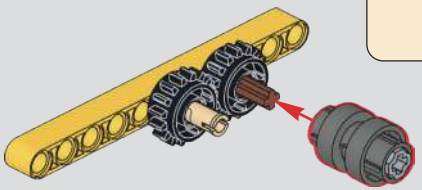

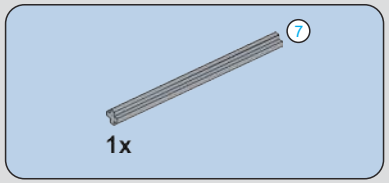

272

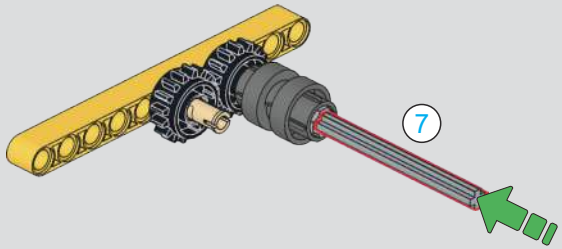

273

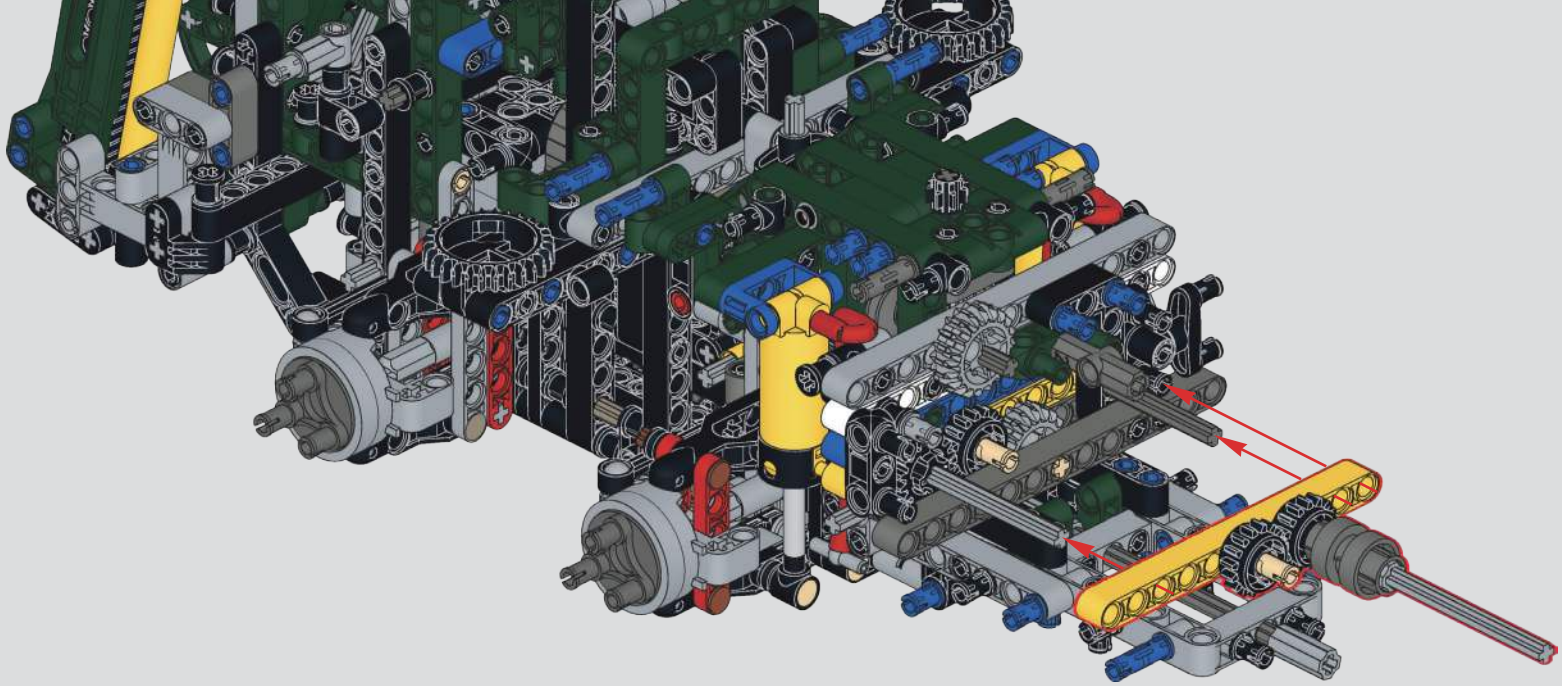

274

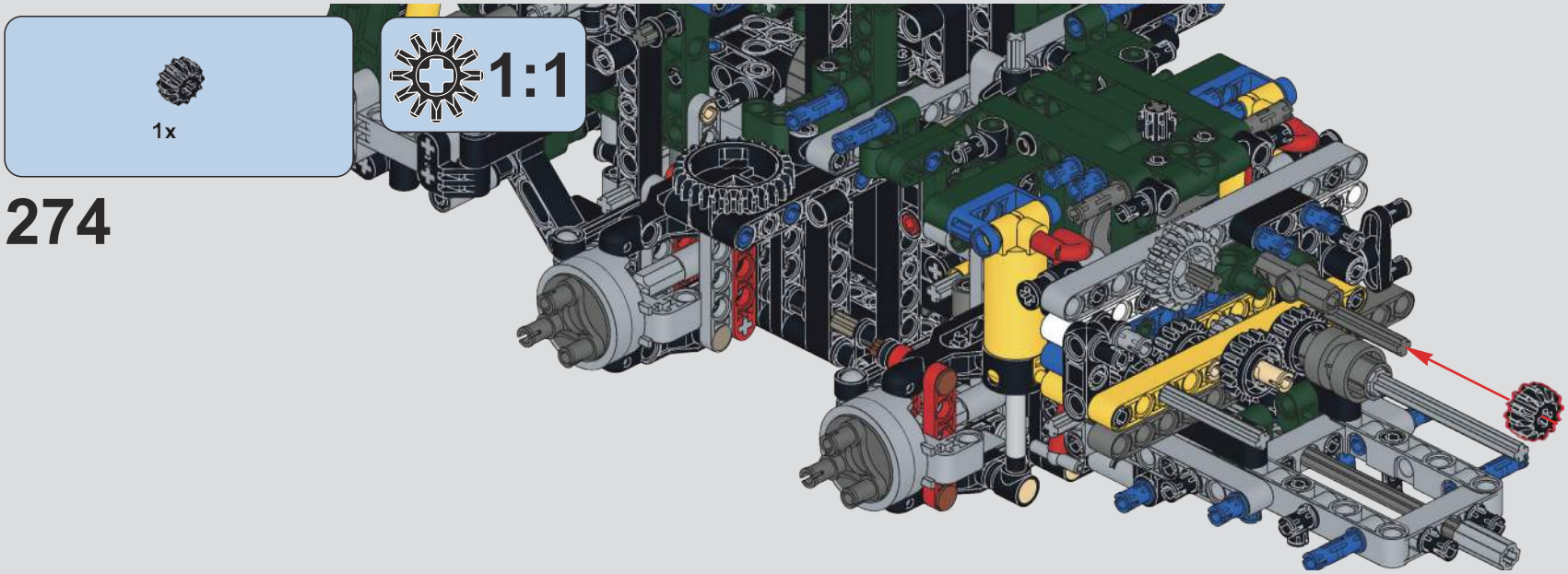

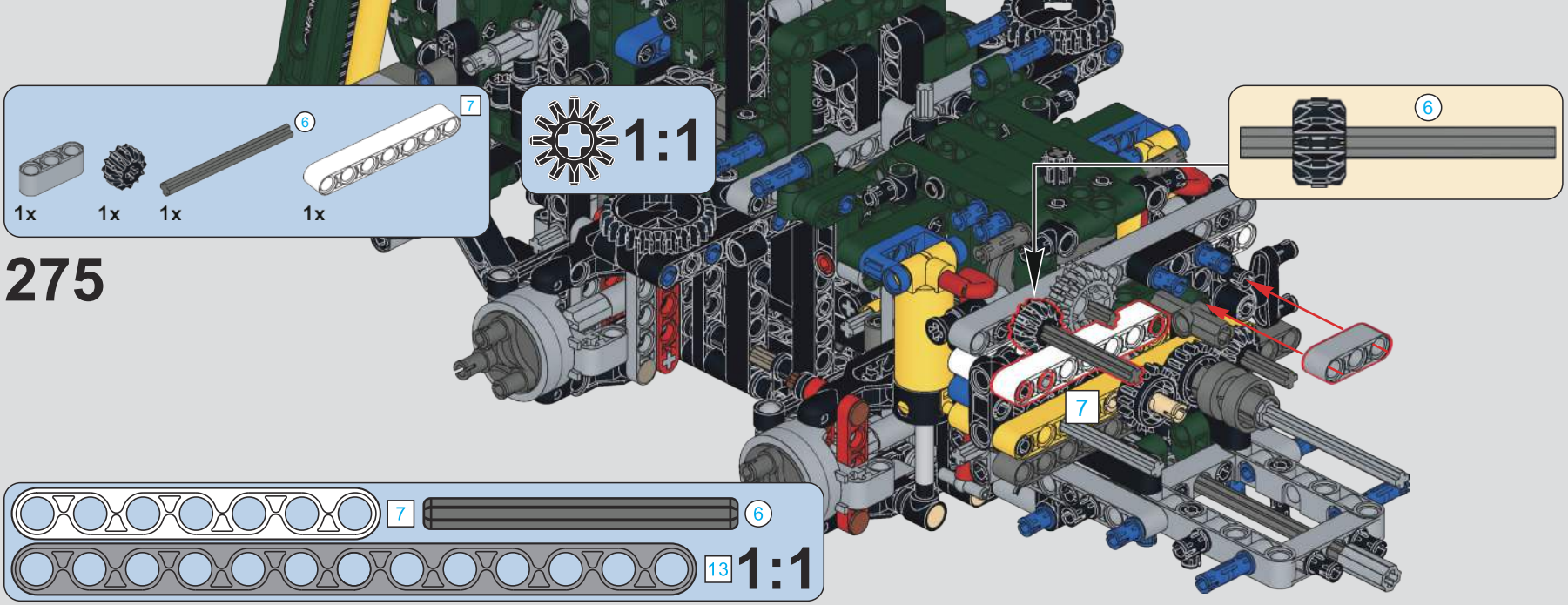
7
6
1x
1x
1x
1x
1:1
6
7
7
6
13
1:1

275

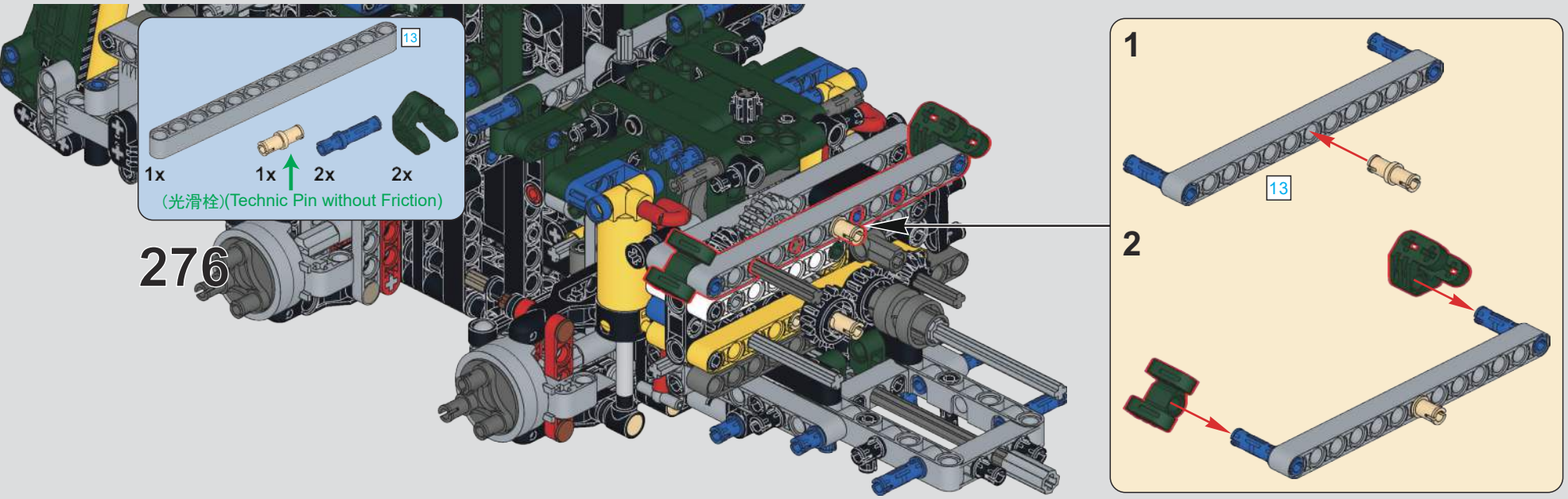
13
1x
1x
2x
2x
(光滑栓)(Technic Pin without Friction)
1
13
2

276

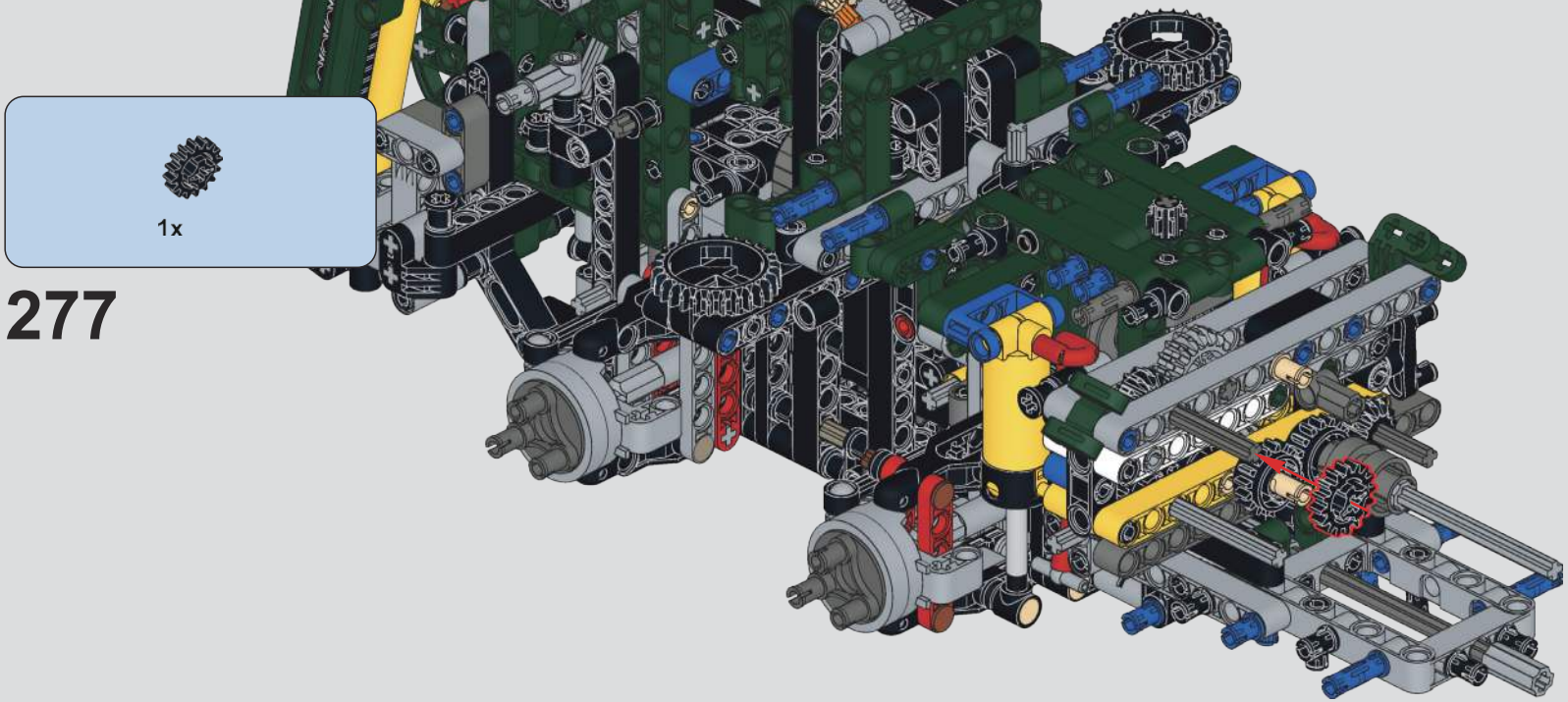

277

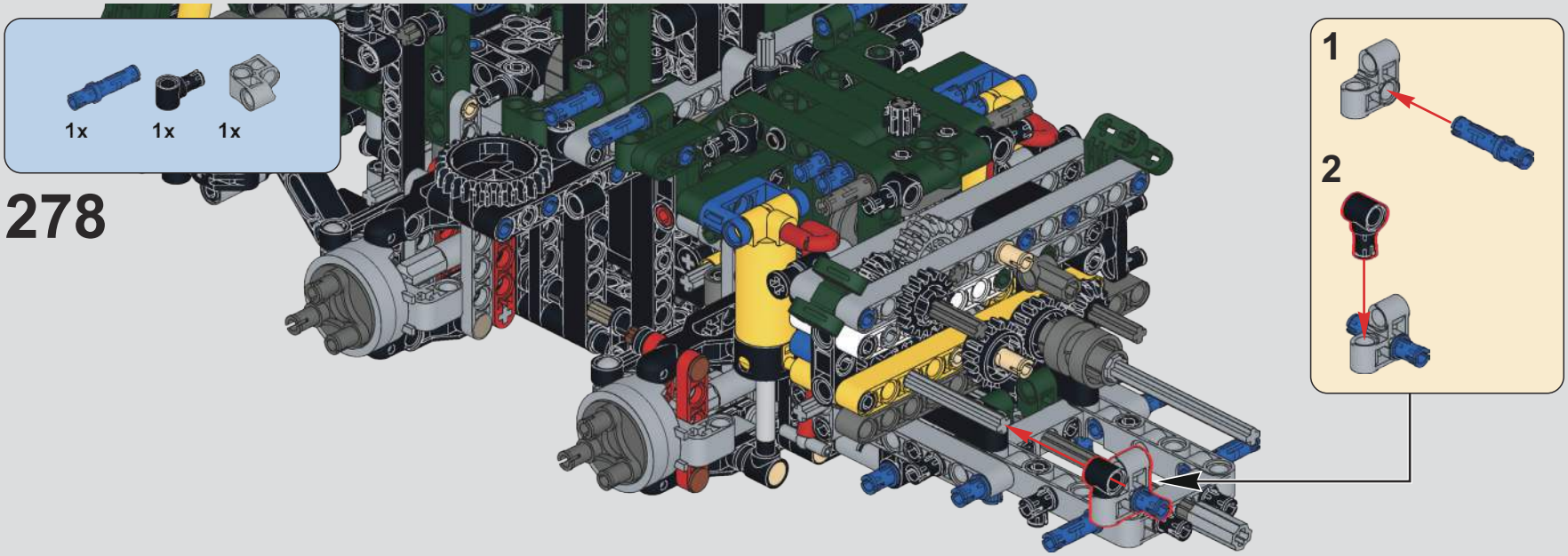

278

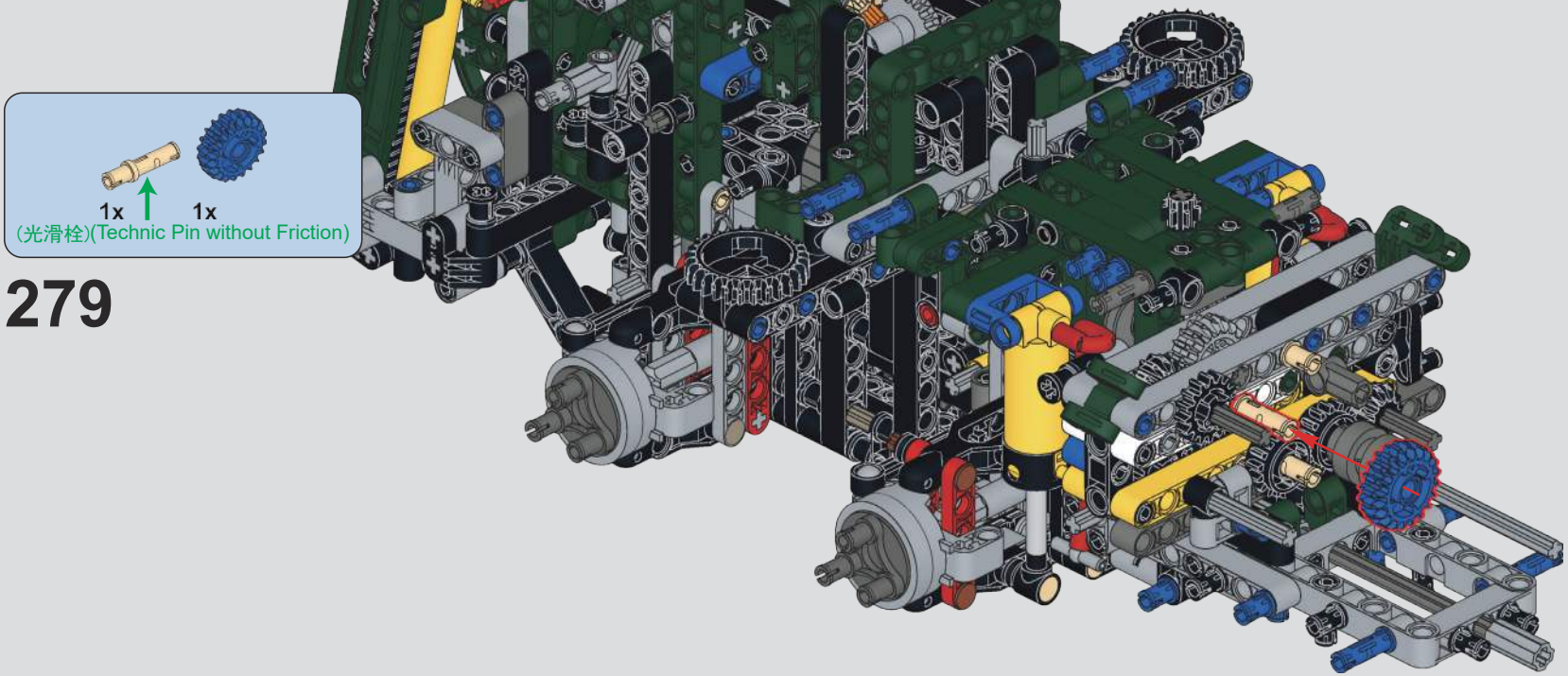

279

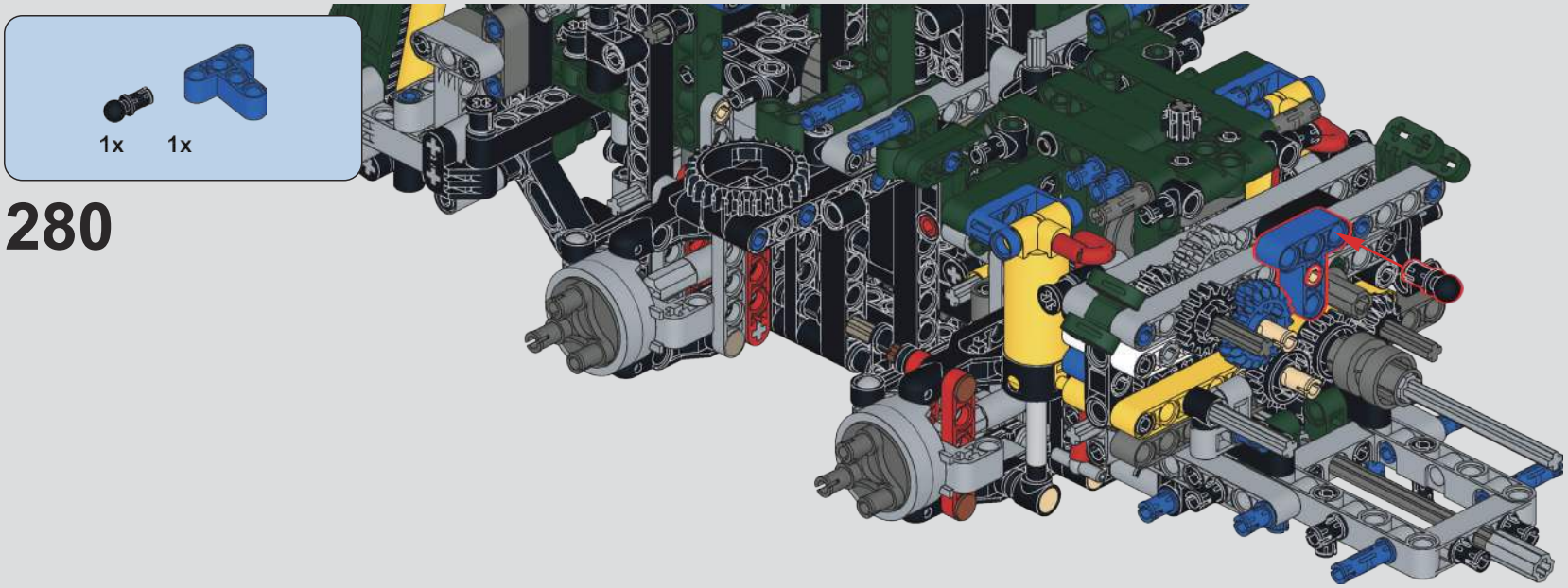

280

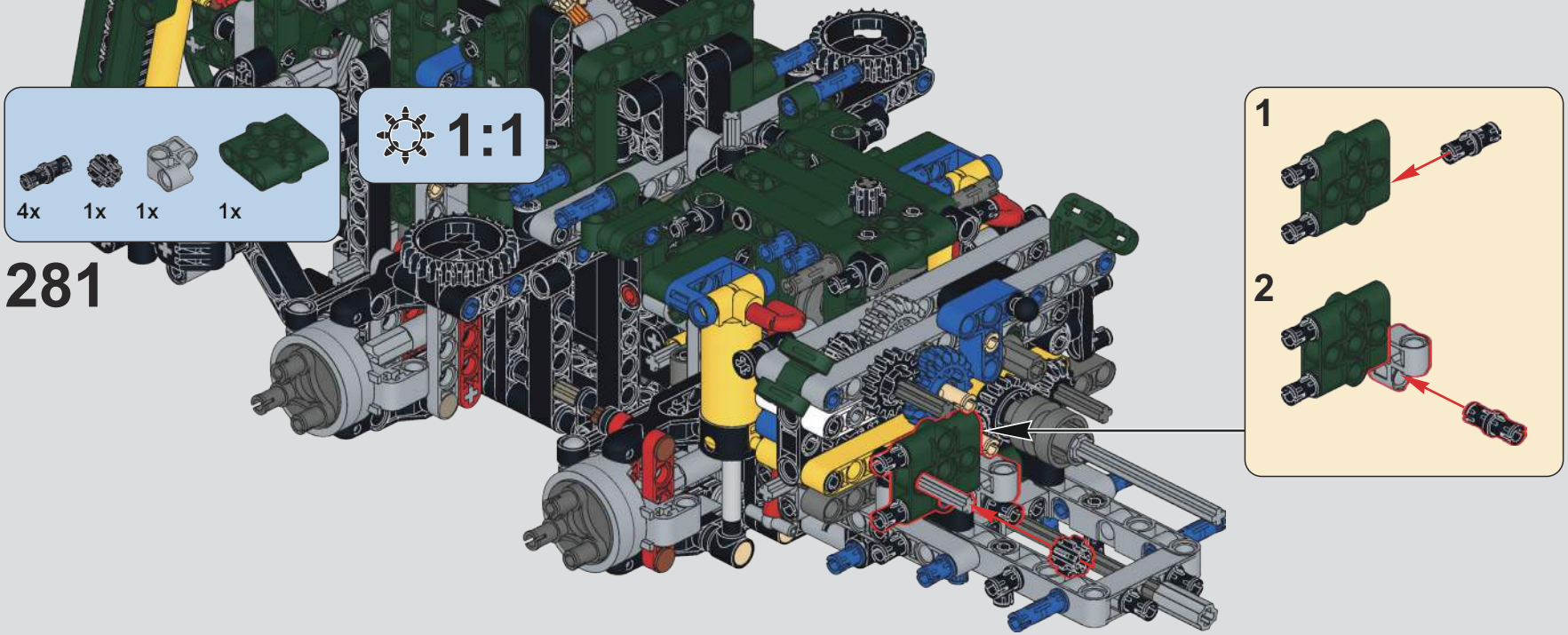
4x
1x
1x
1x
1:1
281
1
2

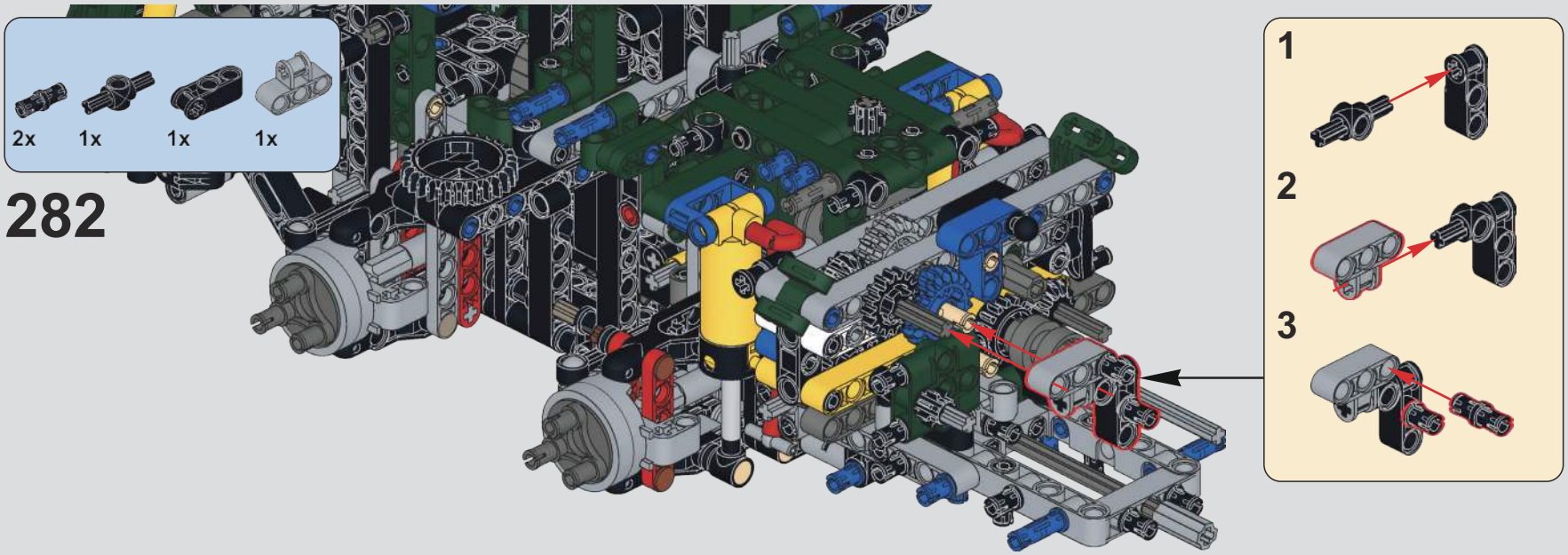
2x
1x
1x
1x
282
1
2
3

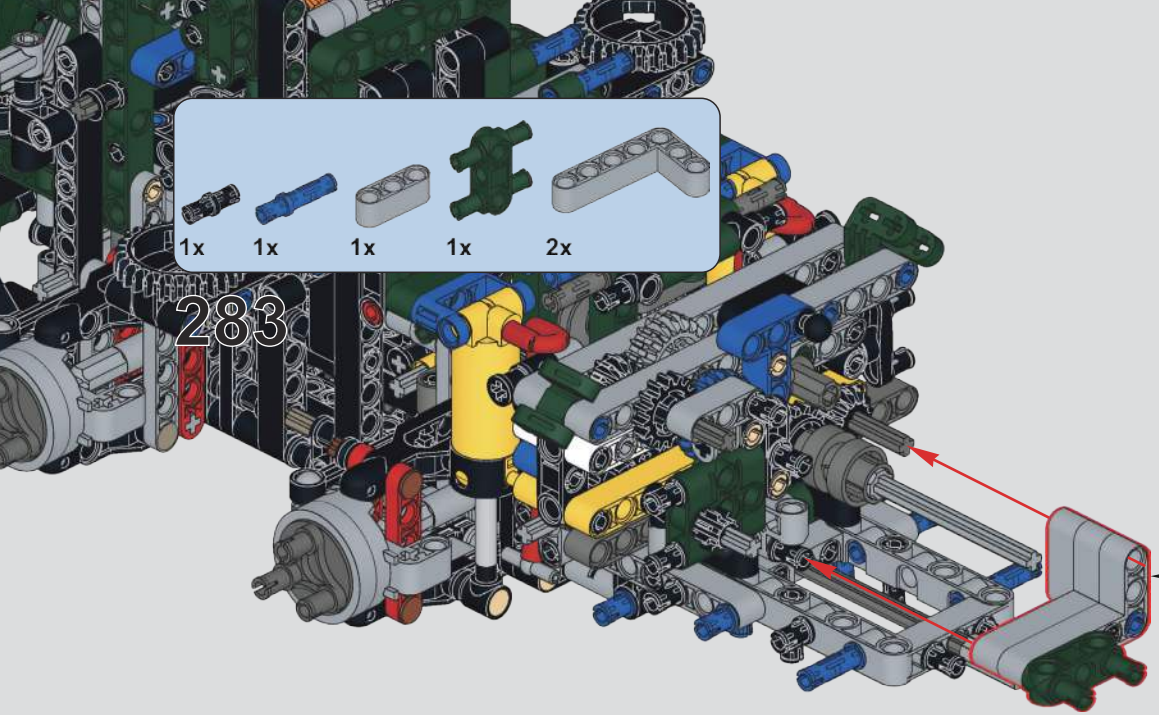
1x
1x
1x
1x
2x
283

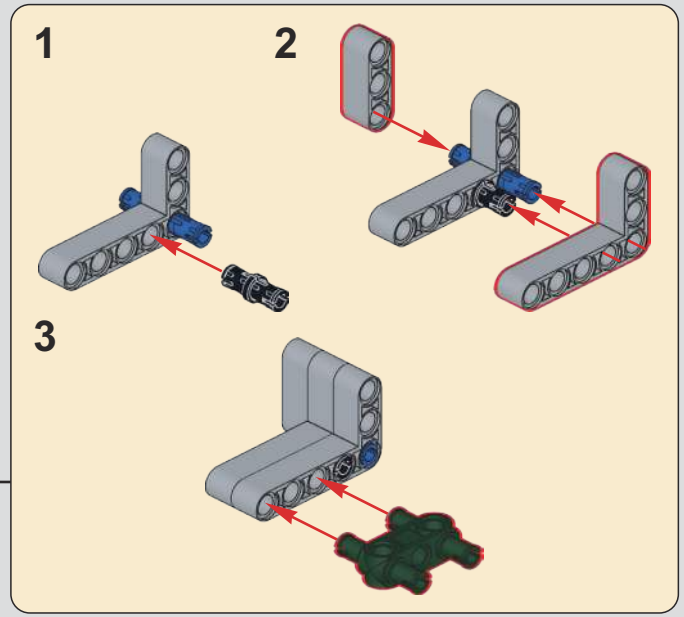
1
2
3

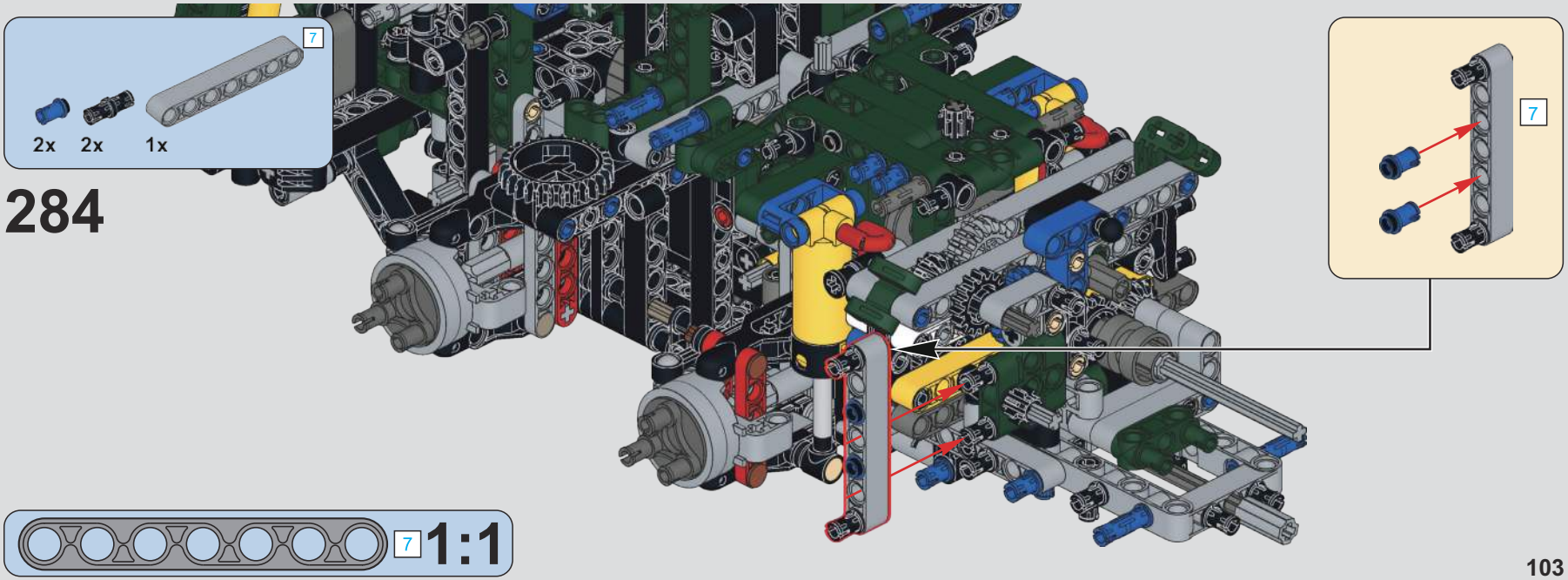
7
2x
2x
1x
284
7
7
1:1

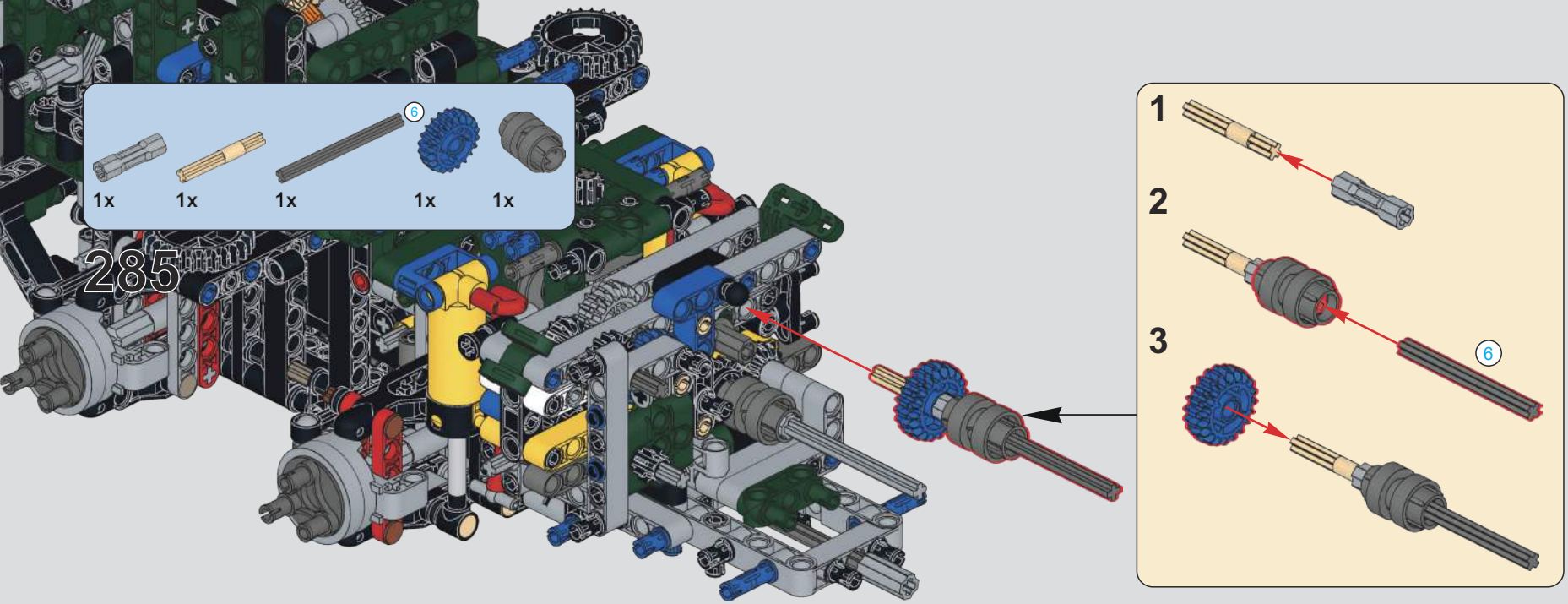
6
1x
1x
1x
1x
1x
285
1
2
3
6

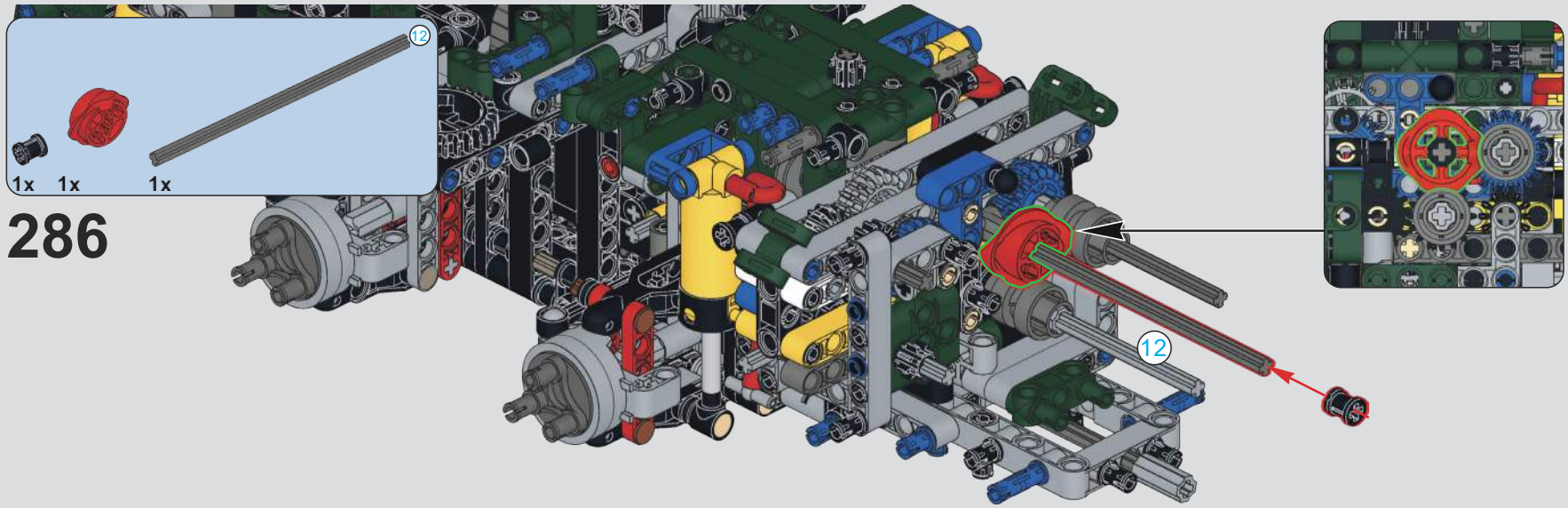
12
1x
1x
1x
286
12

12
6
1:1

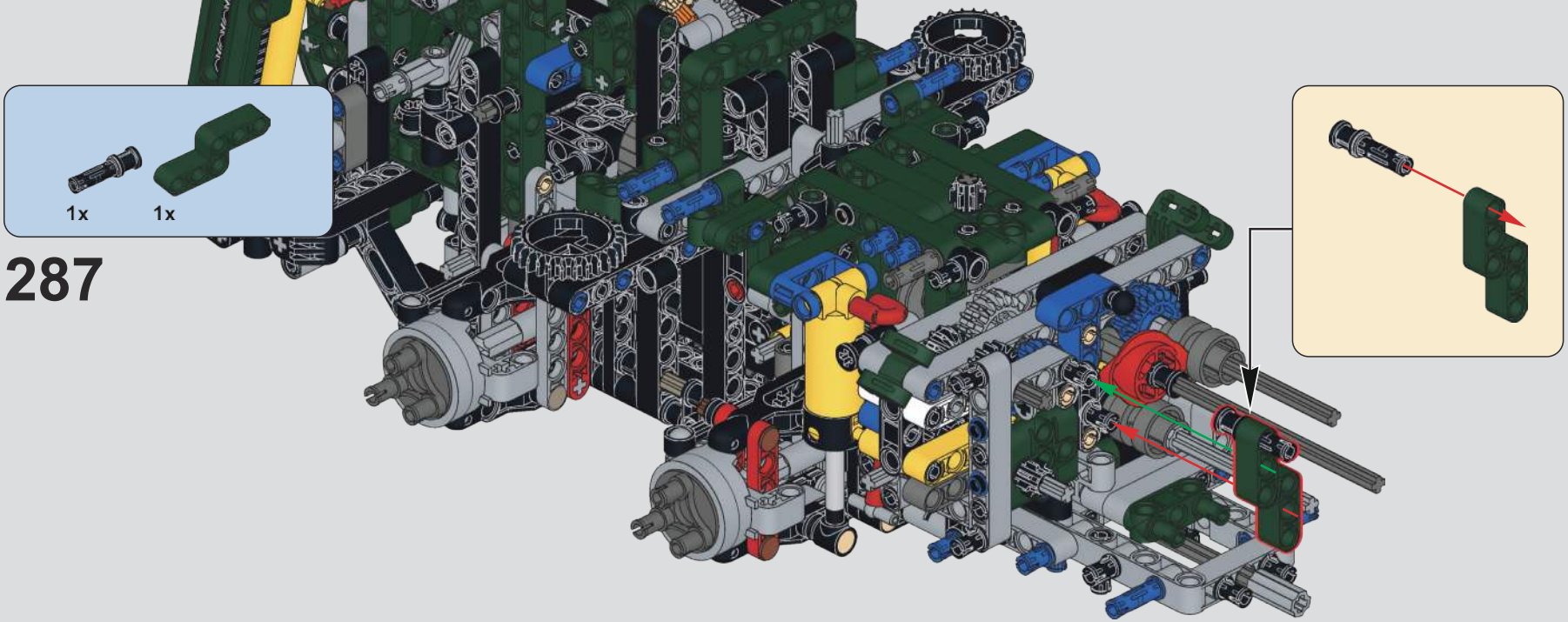

287

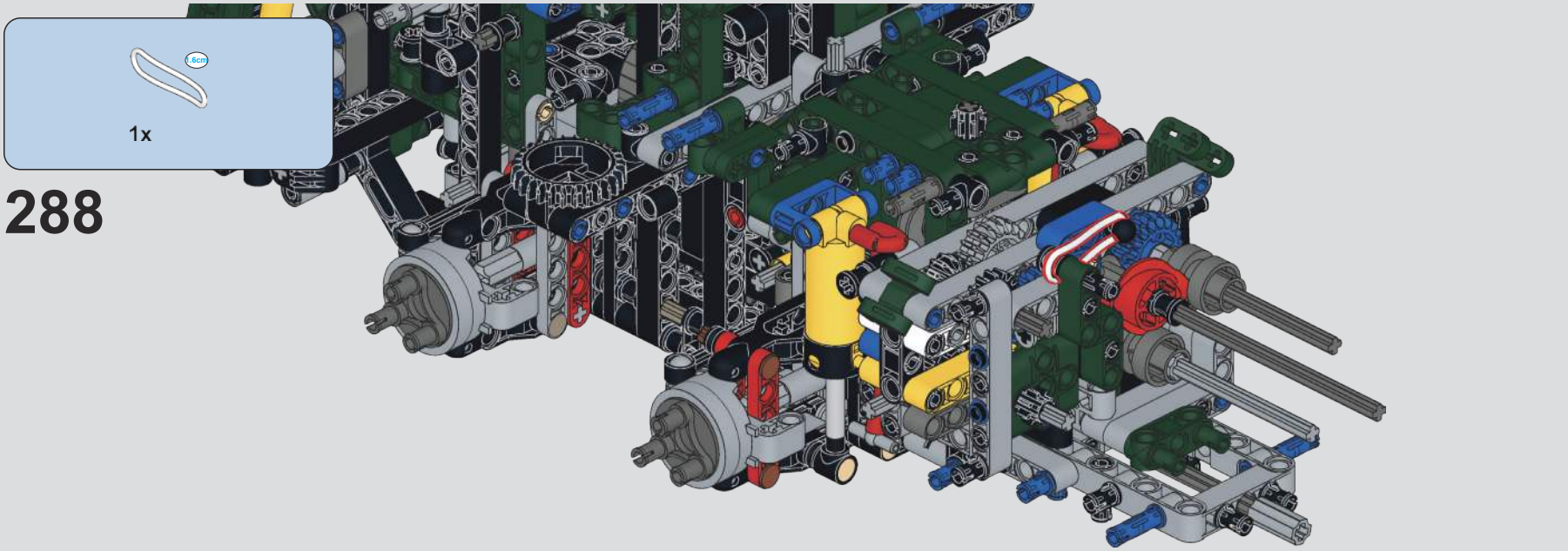

288

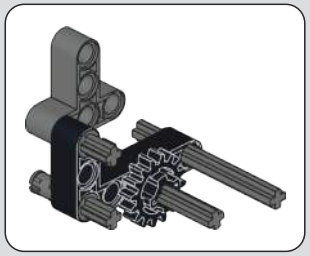

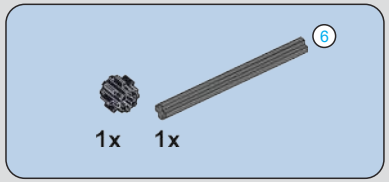

1:1

289

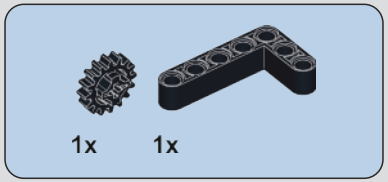

290

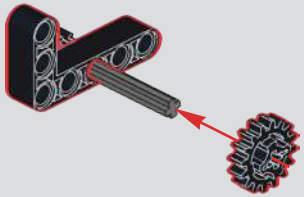

1:1

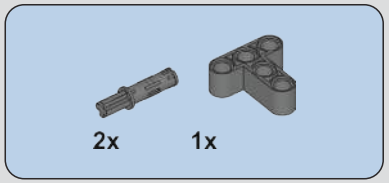

291

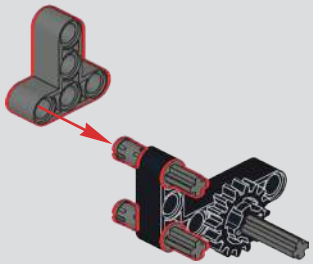

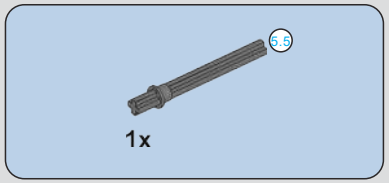

292

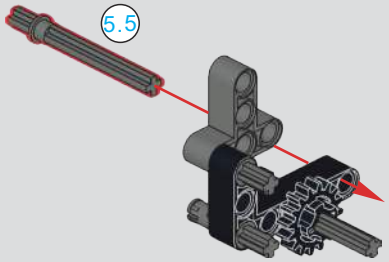

293

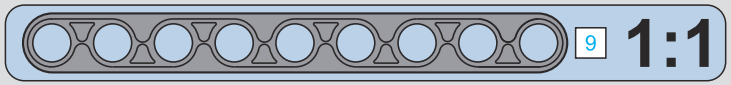

294

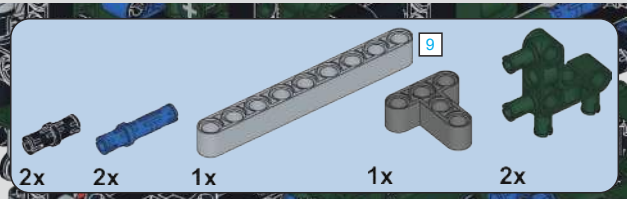

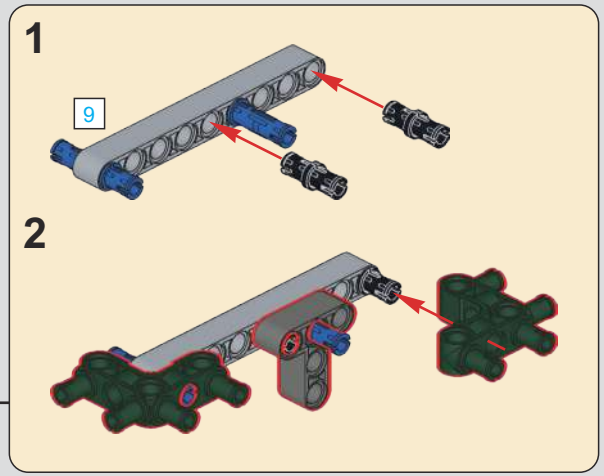

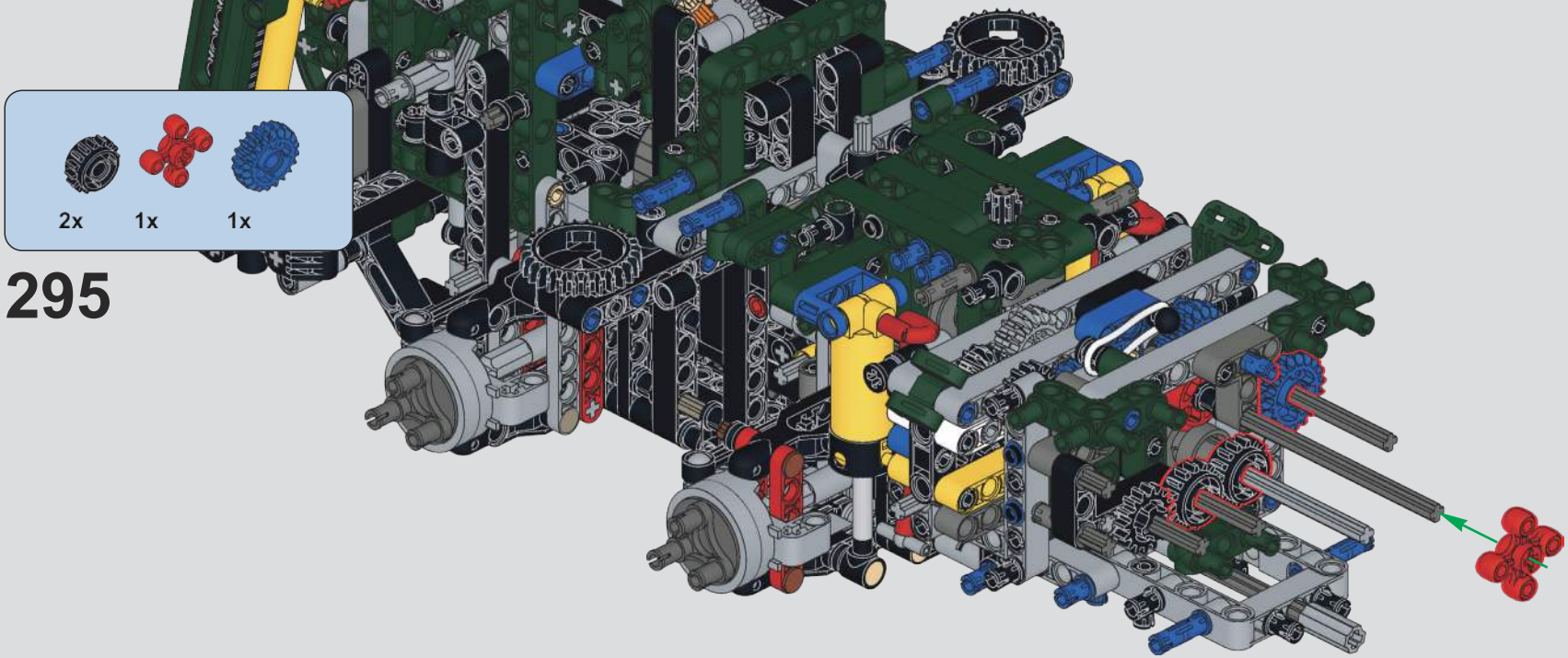

295

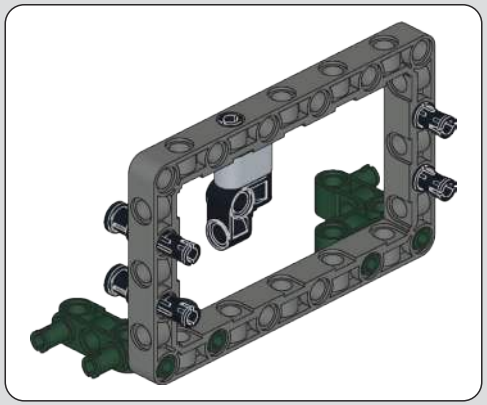

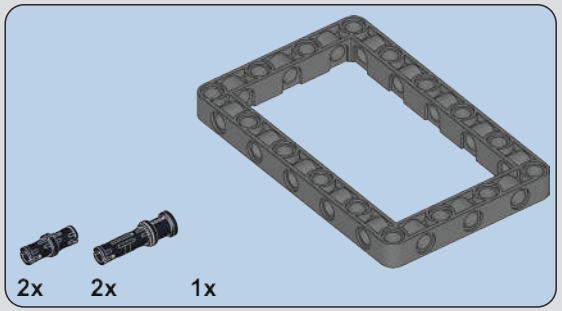

296

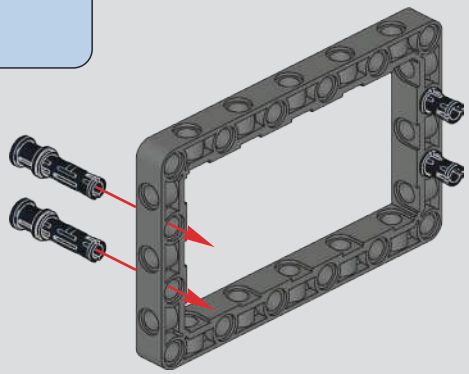

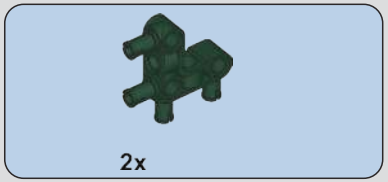

297

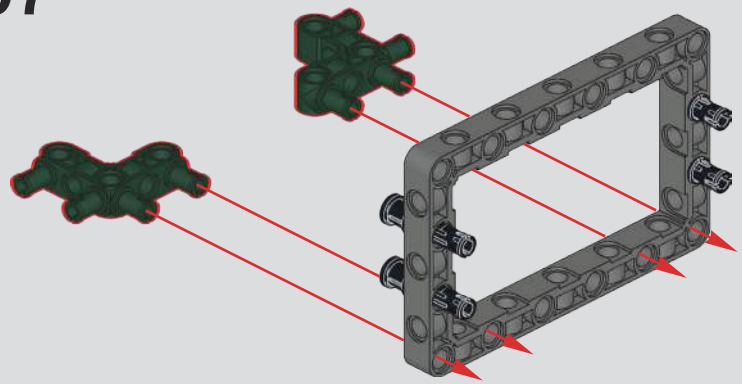

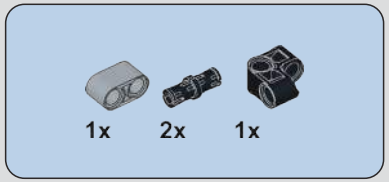

298

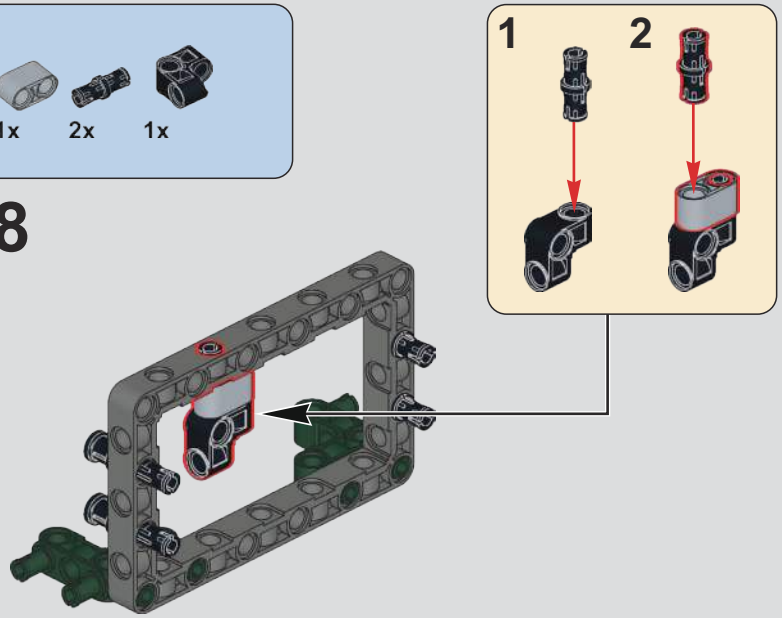

299

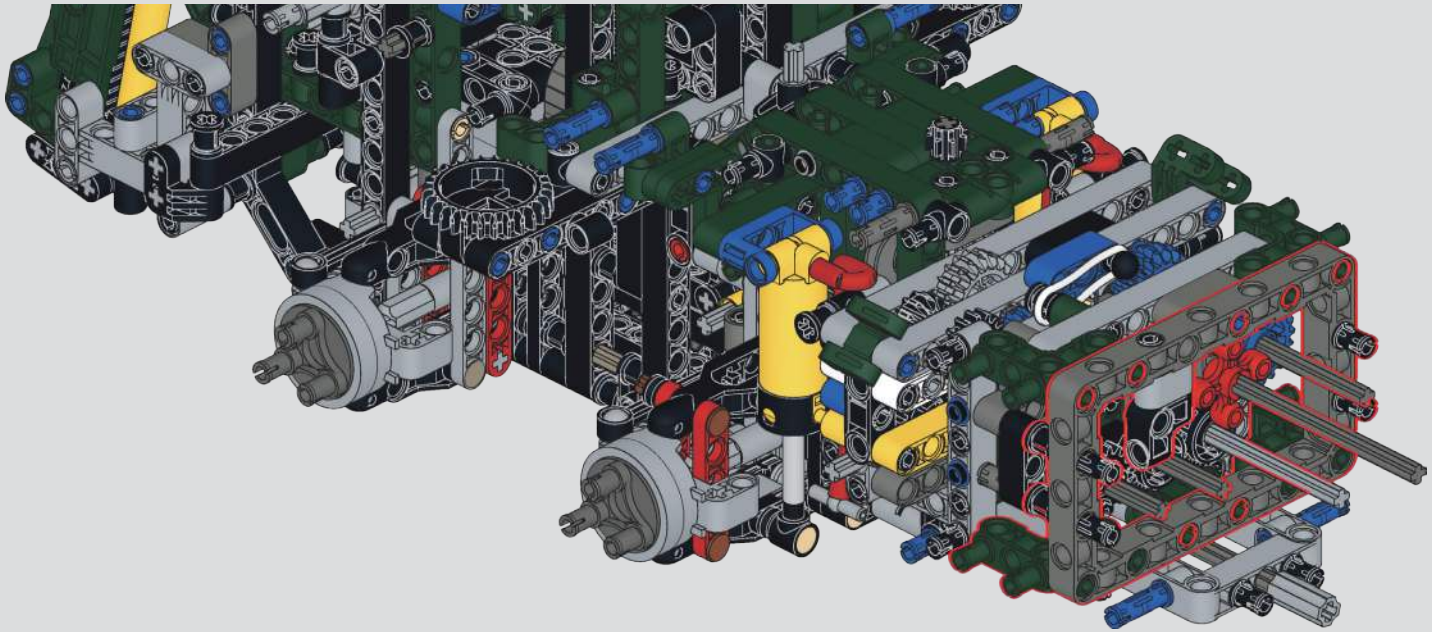

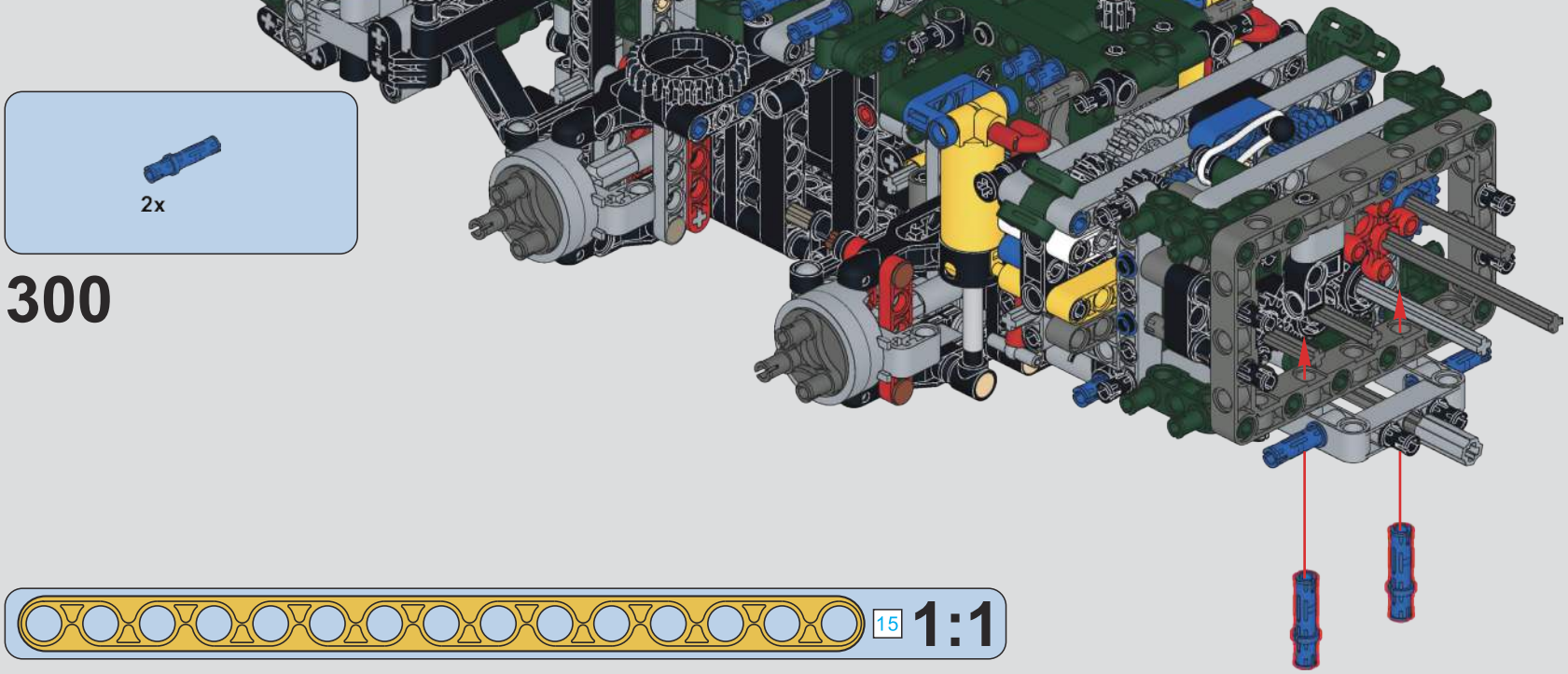

300

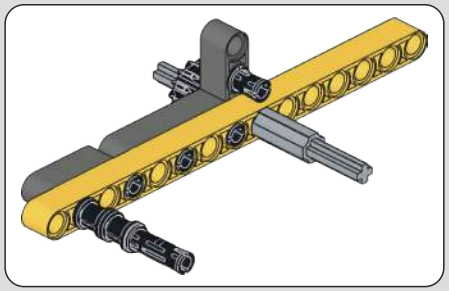

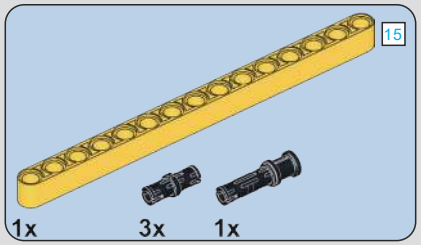

301

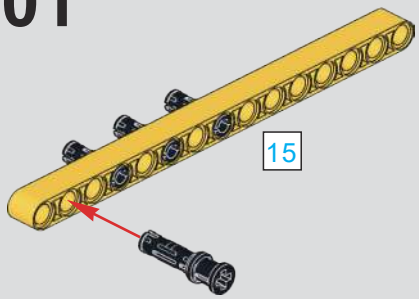

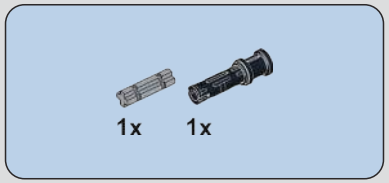

302

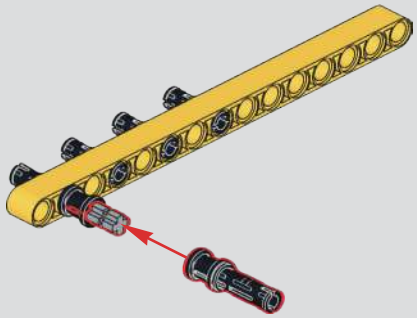

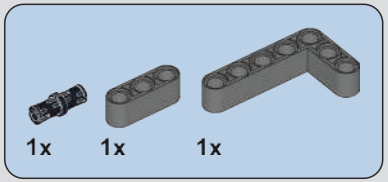

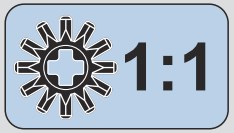

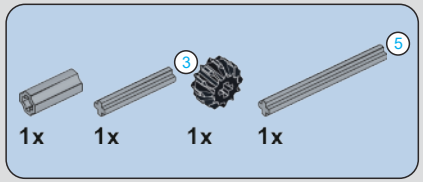

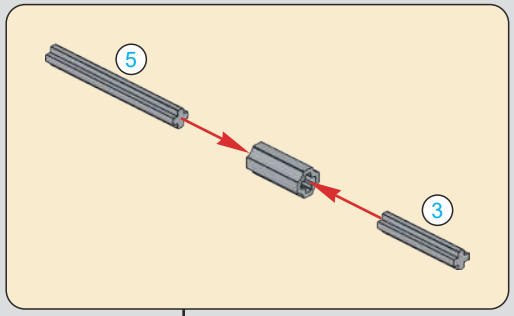

303

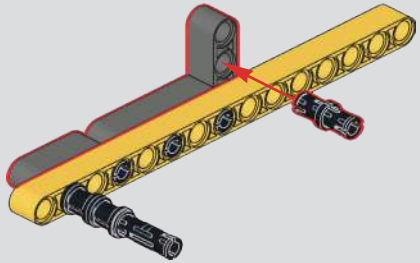

304

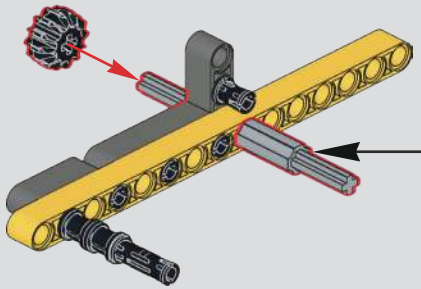

305

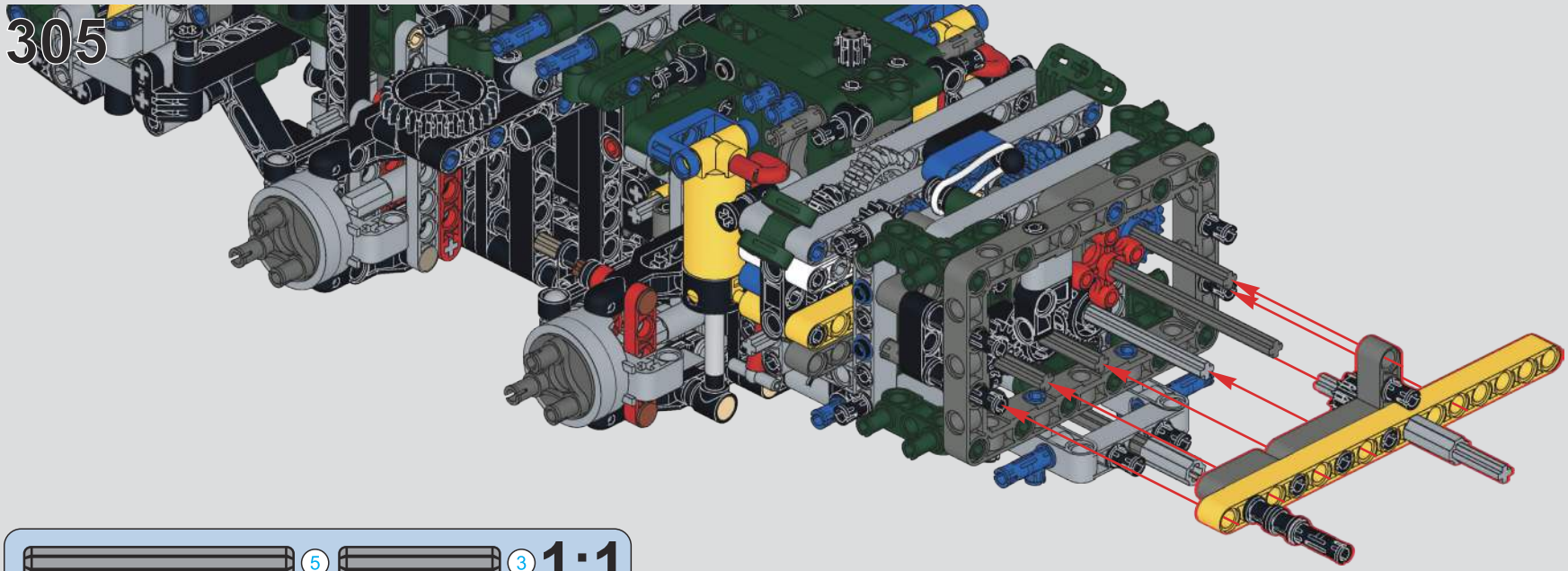

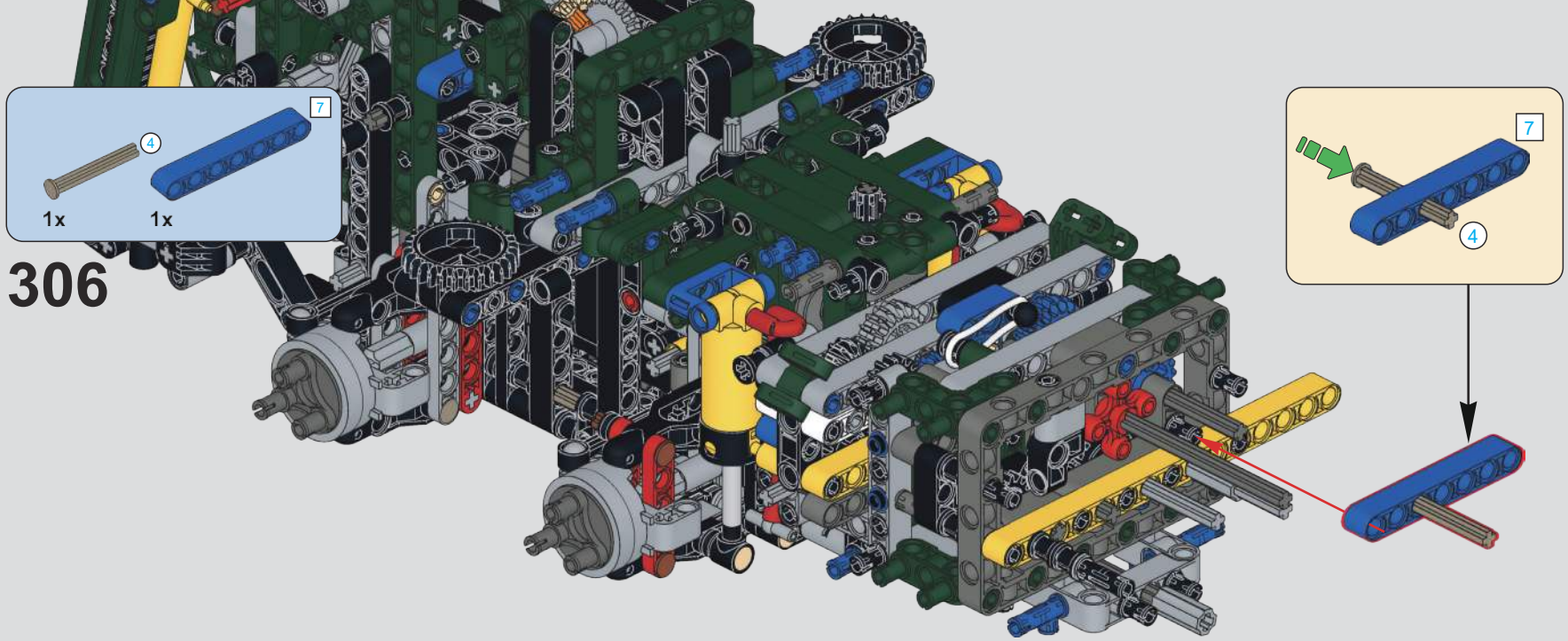
7
4
1x
1x
306
7
4

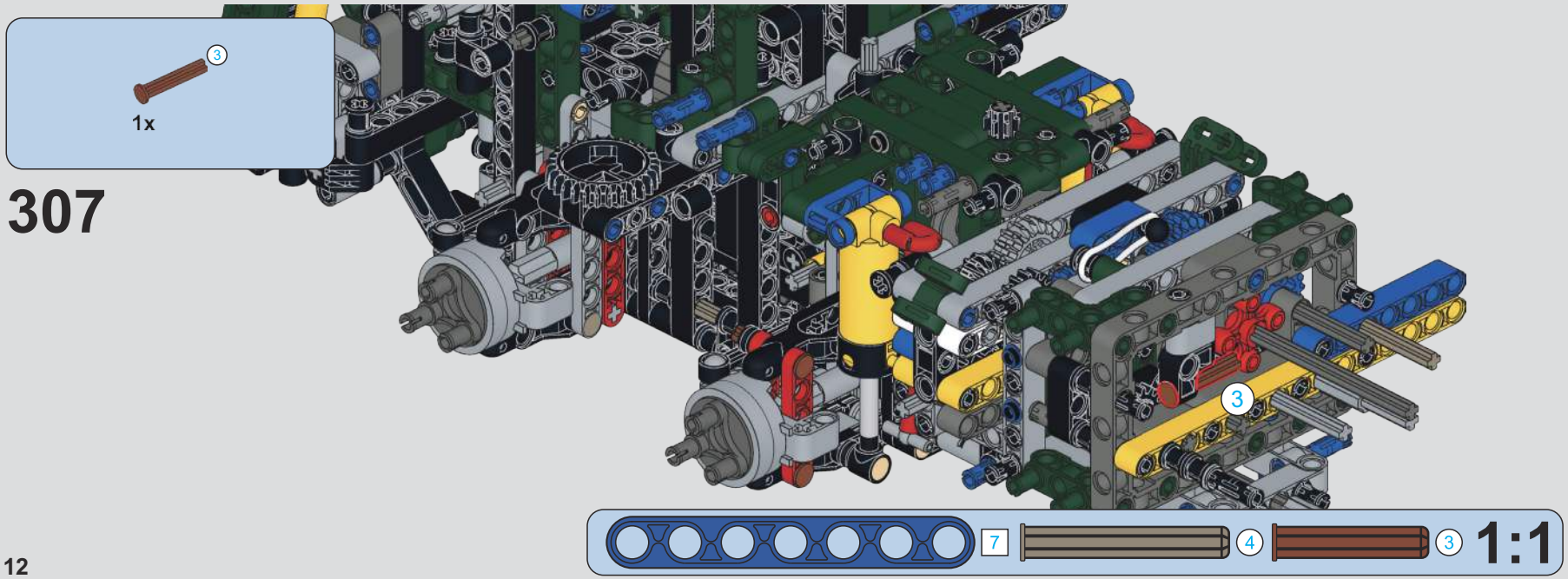
3
1x
307
3
7
4
3
1:1

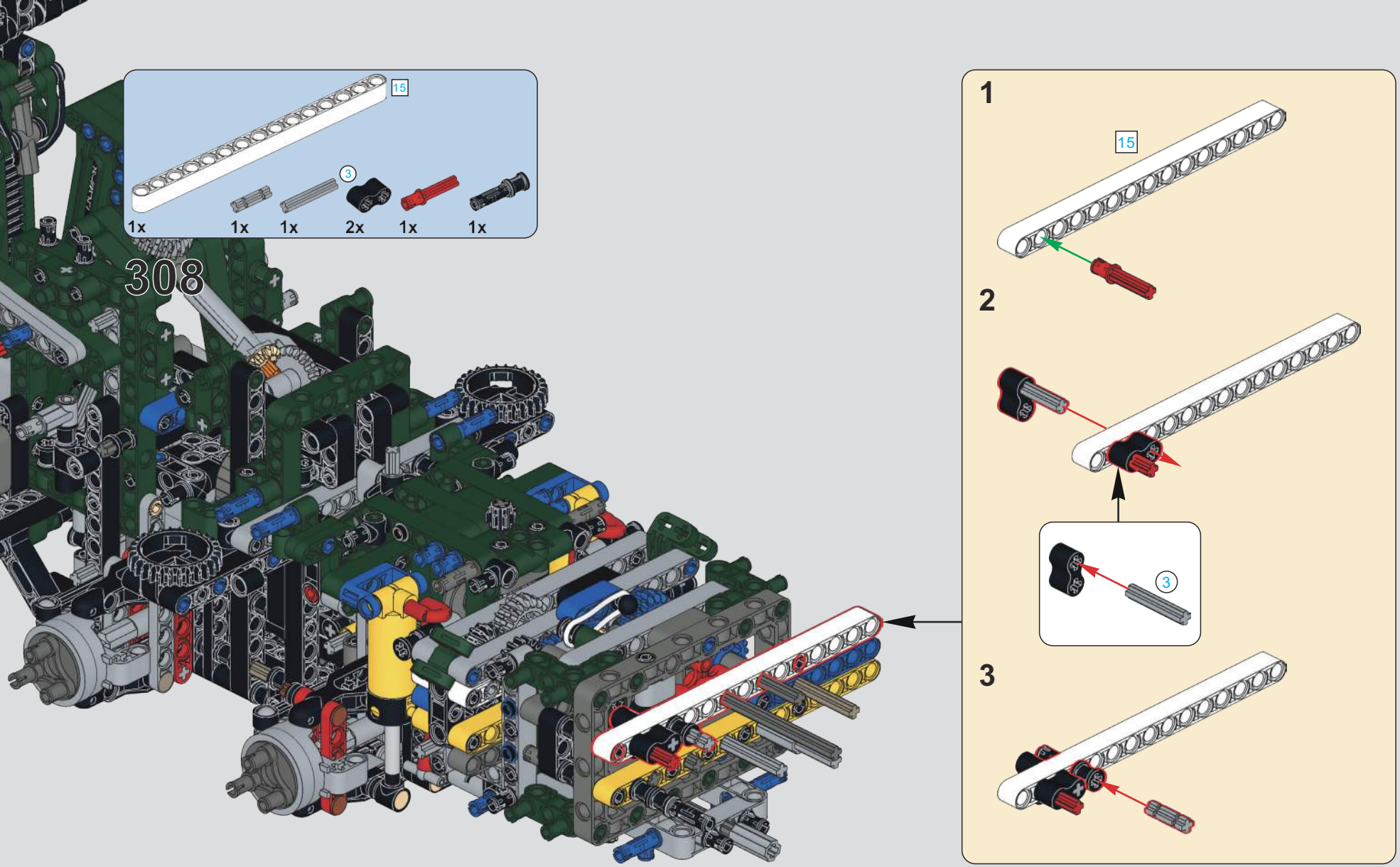
15
3
1x
1x
1x
2x
1x
1x
308
1
15
2
3
3

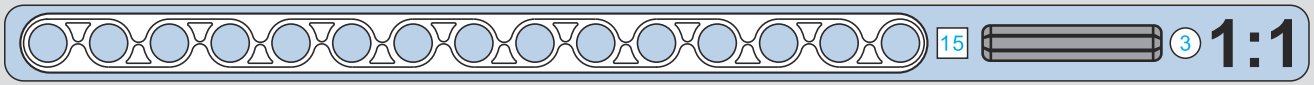
15
3
1:1

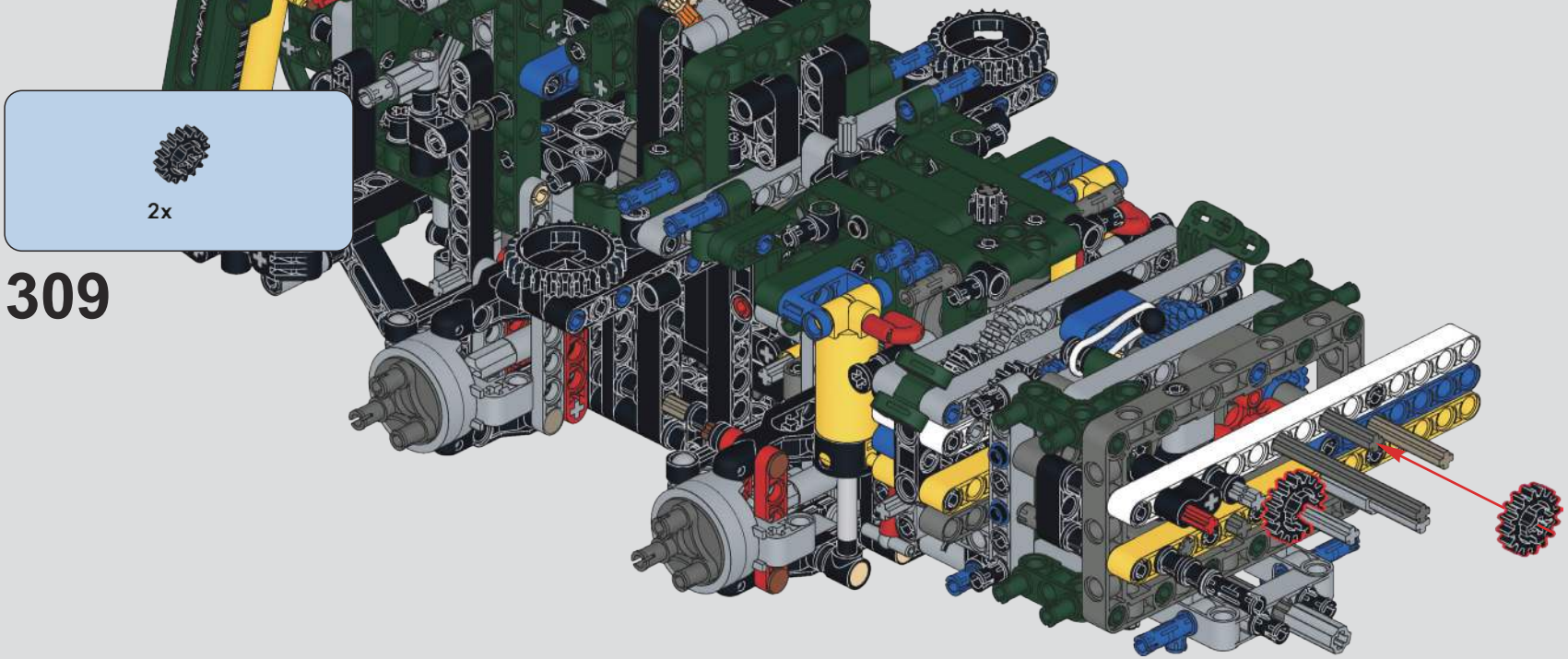

309

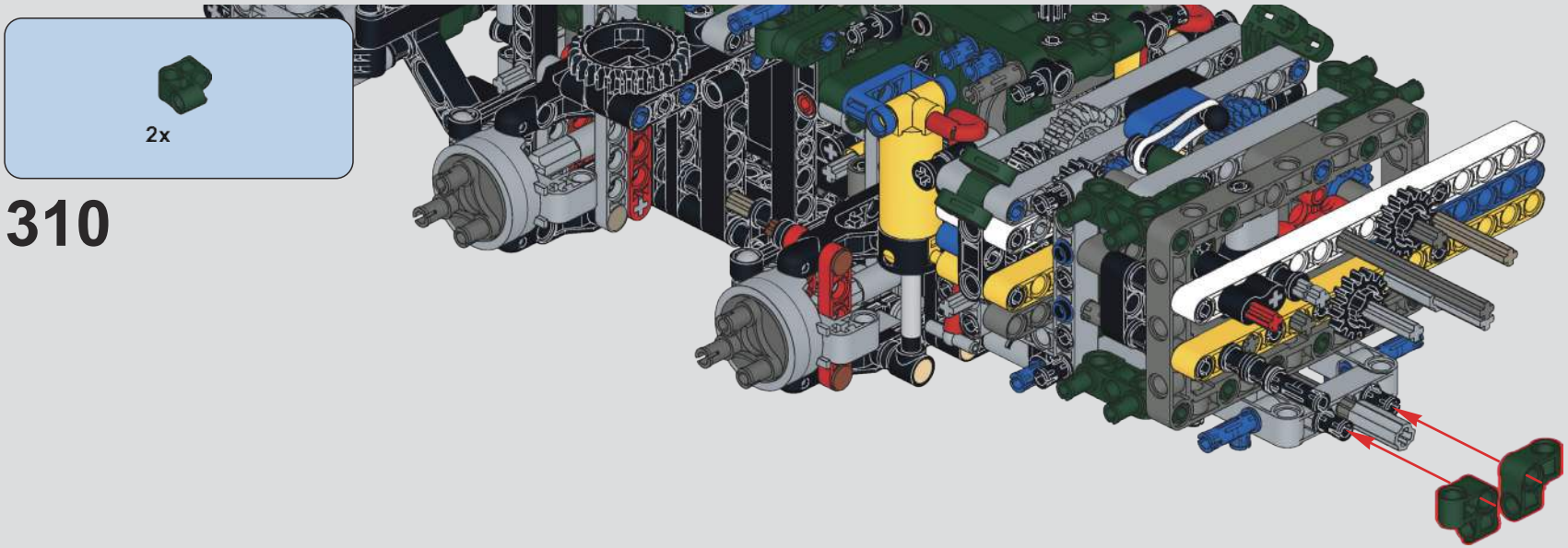

310

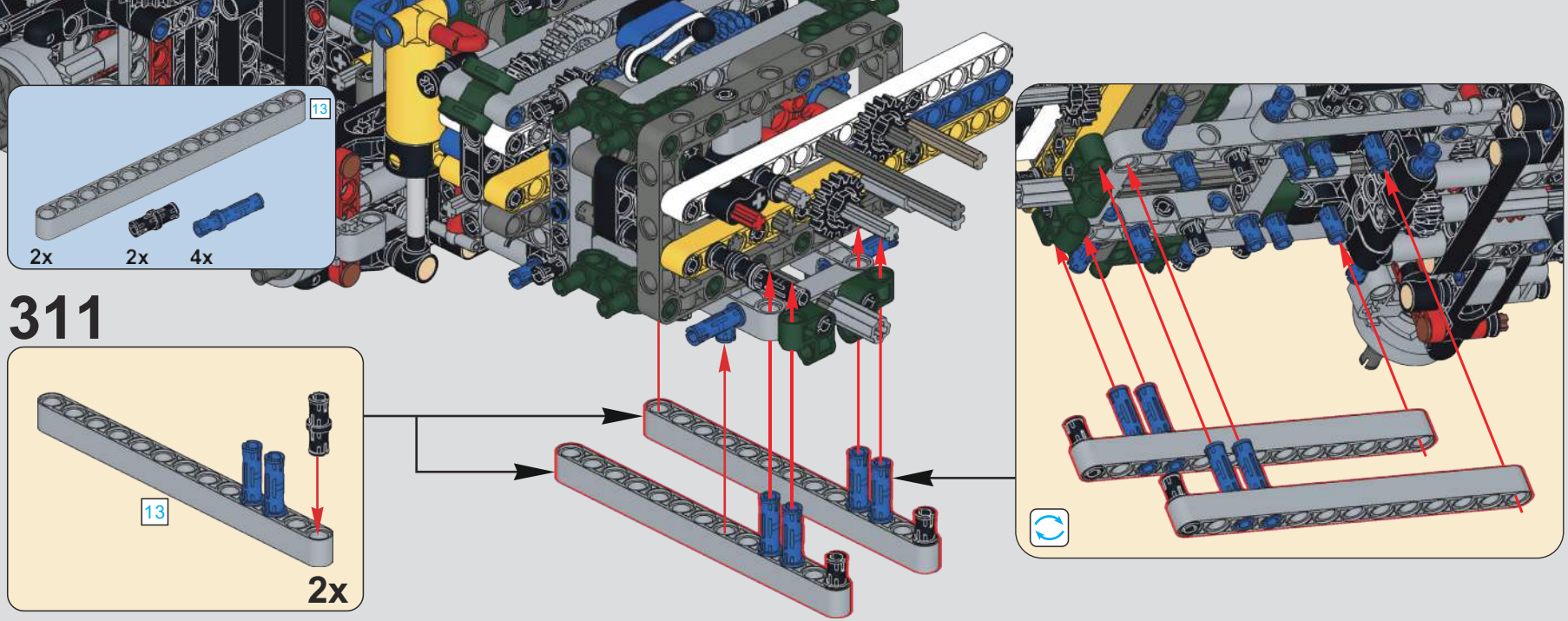
13
2x
2x
4x
311
13
2x

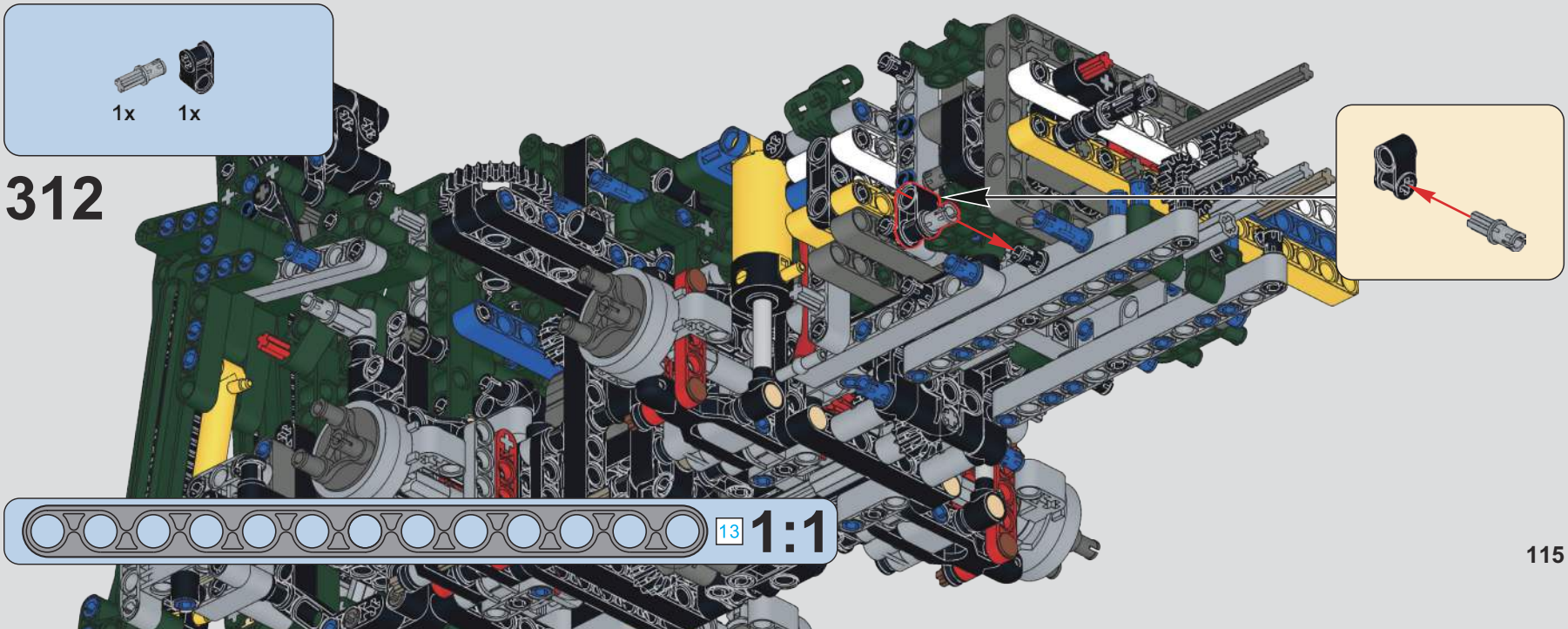
1x
1x
312
13
1:1

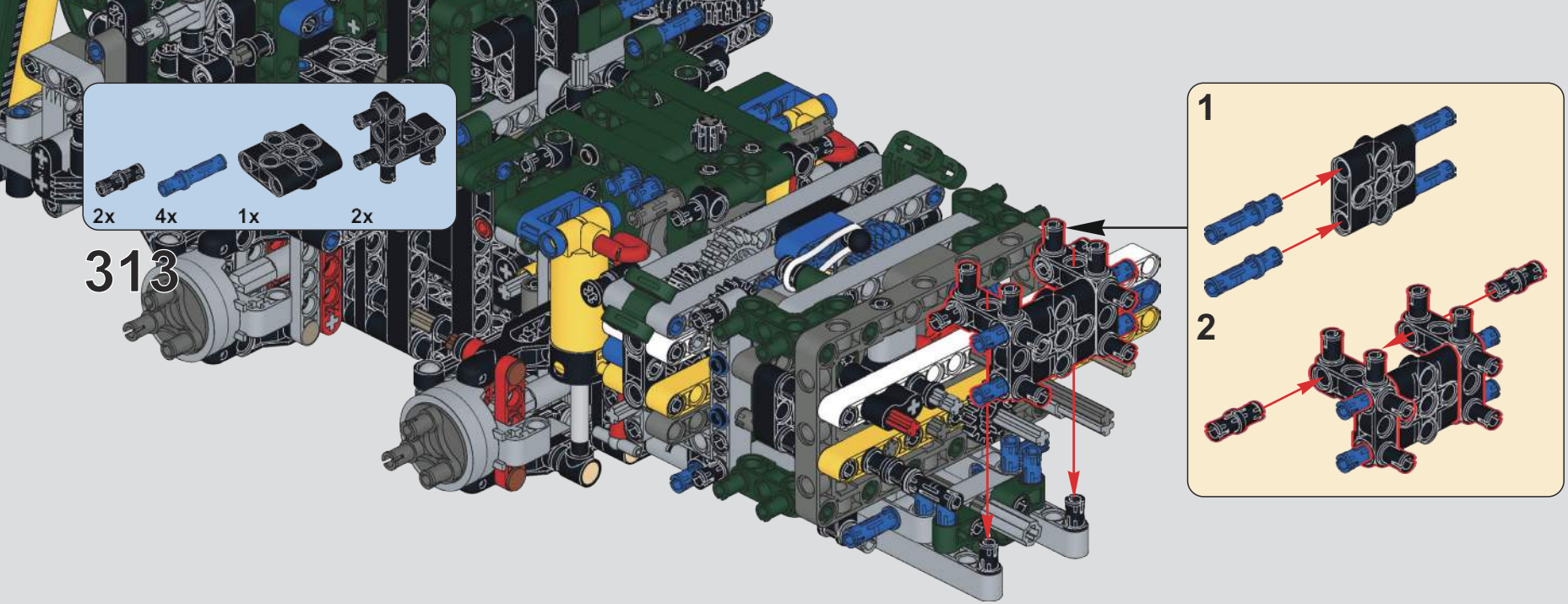
2x
4x
1x
2x
313
1
2

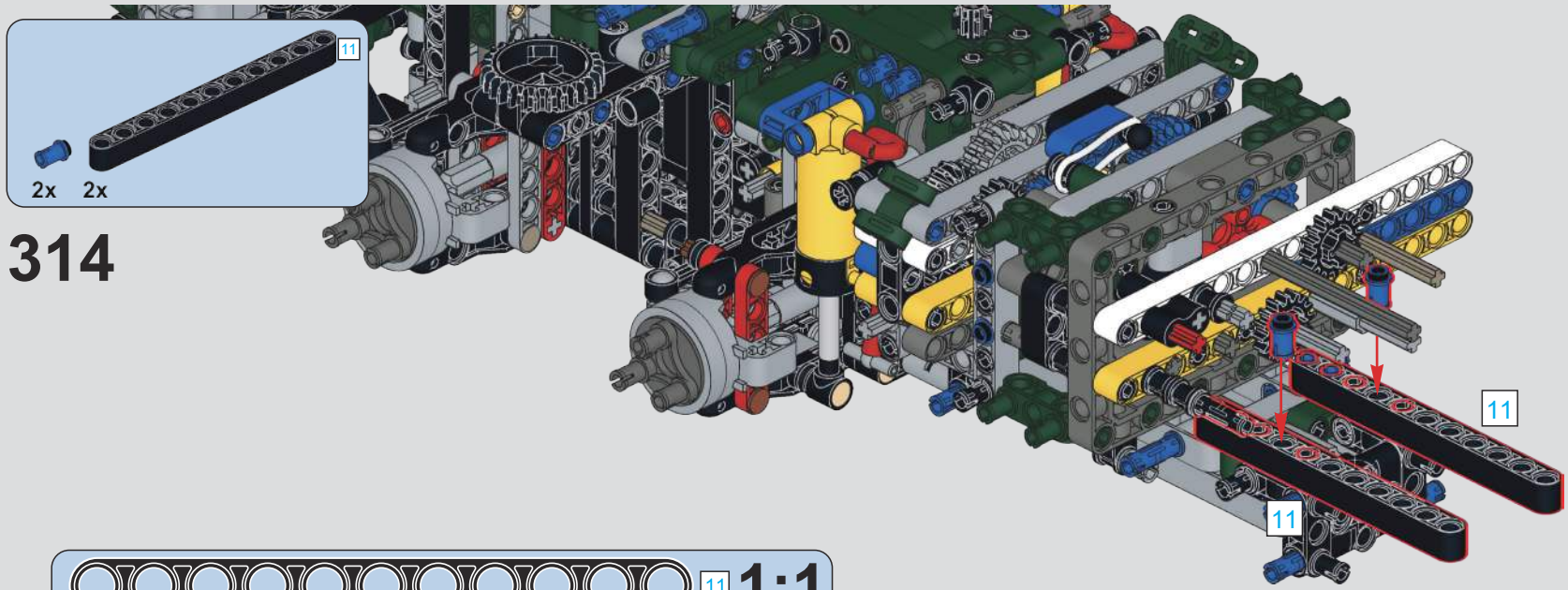
11
2x
2x
314
11
11

11
1:1

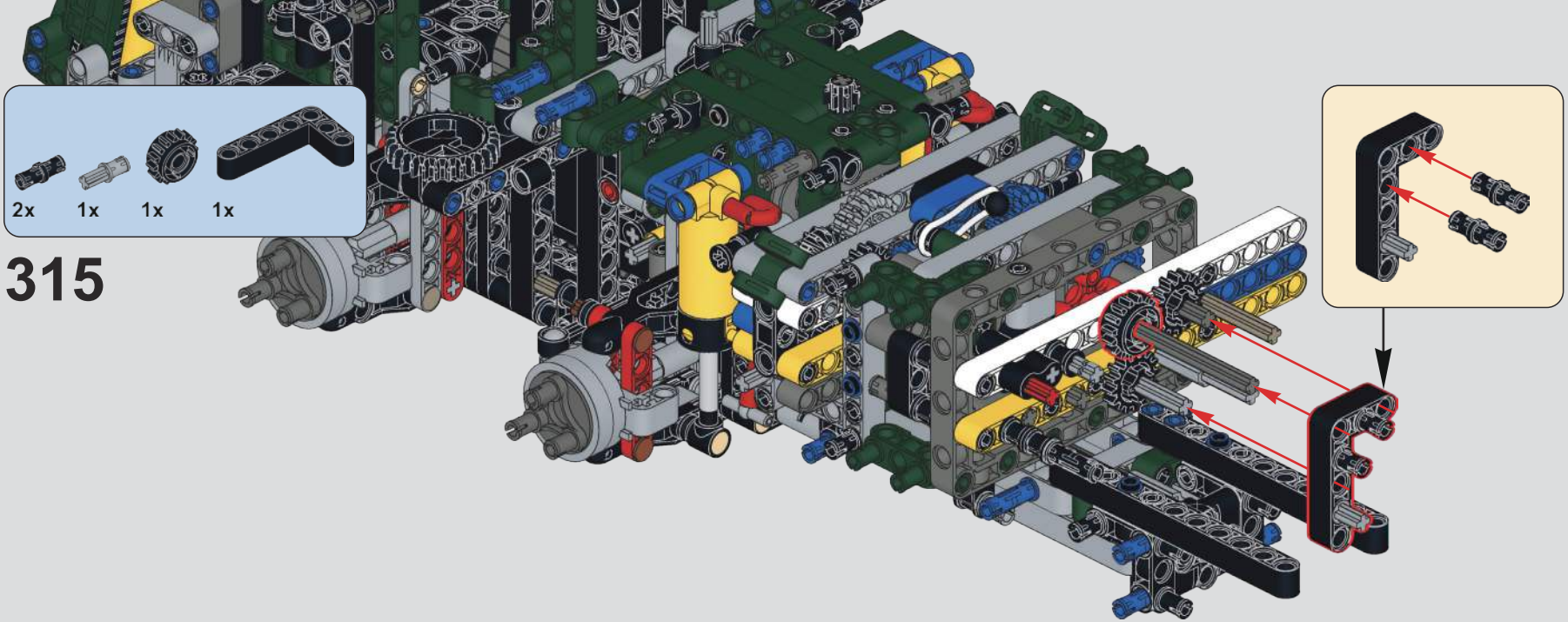

315

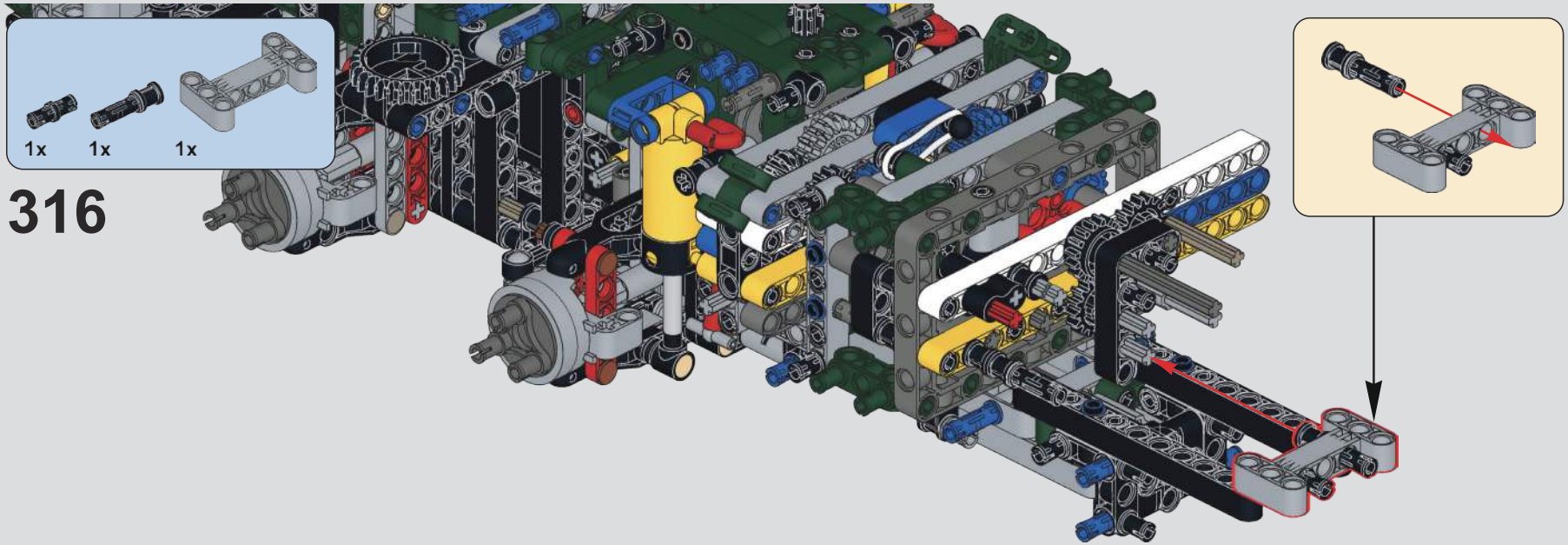

316

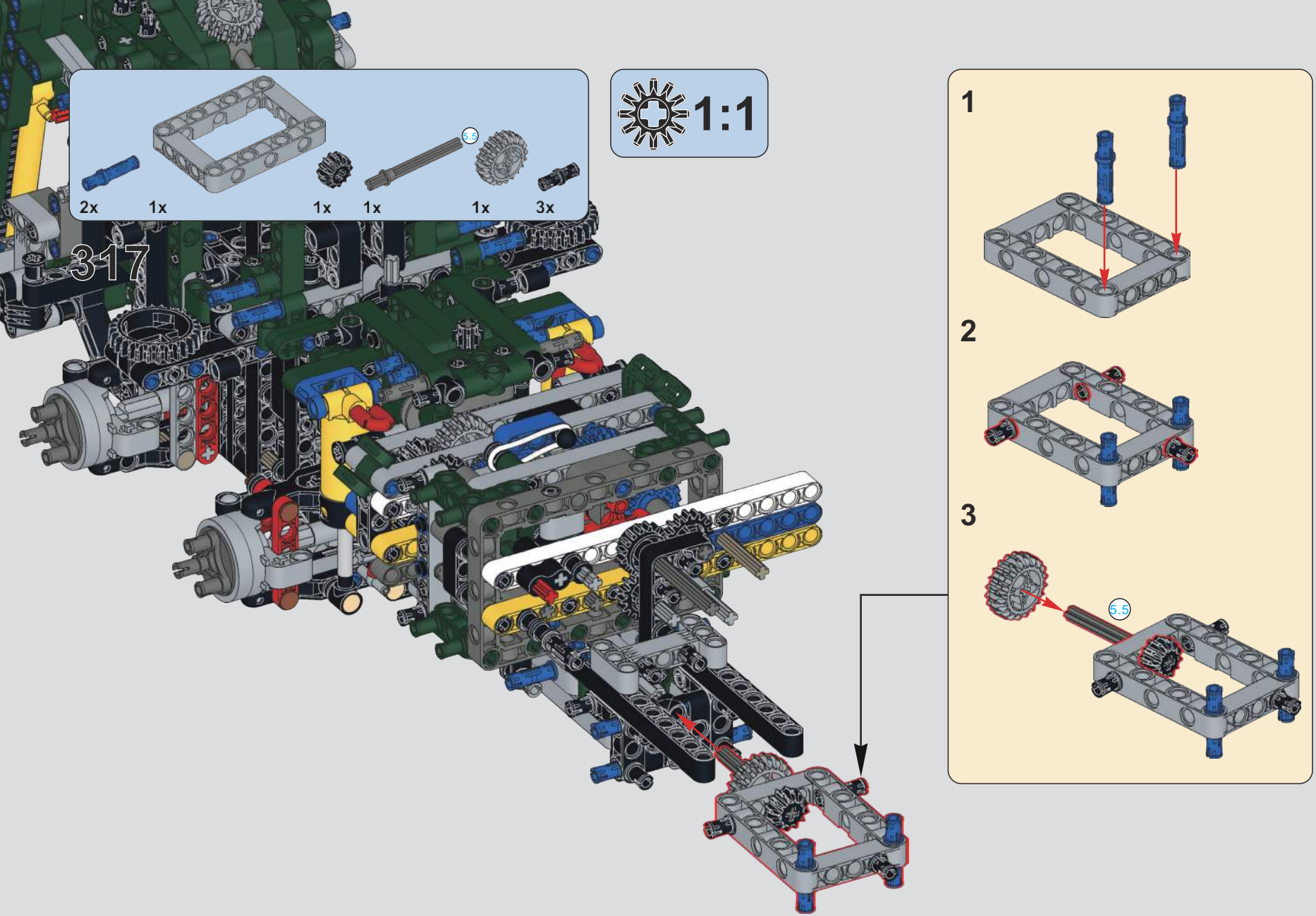
317
2x
1x
1x
1x
5.5
1x
3x
1:1
1
2
3
5.5
5.5
1:1

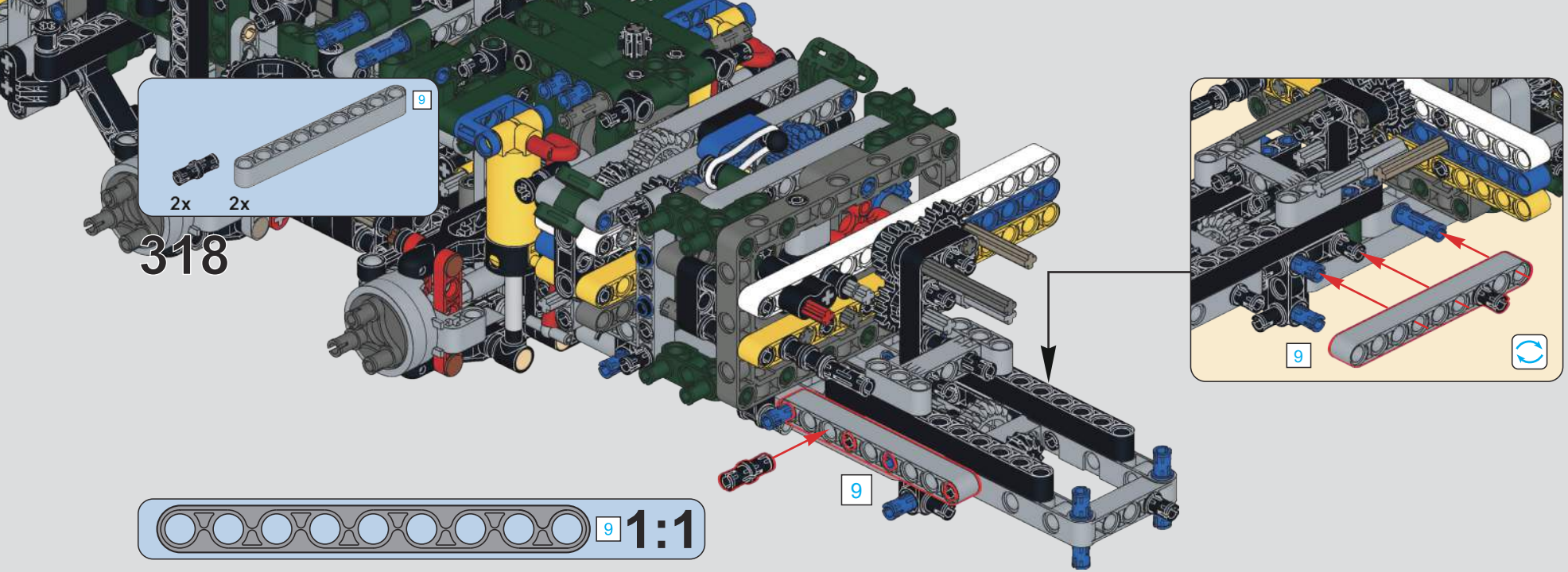
9
2x
2x
318
9
9
9
1:1

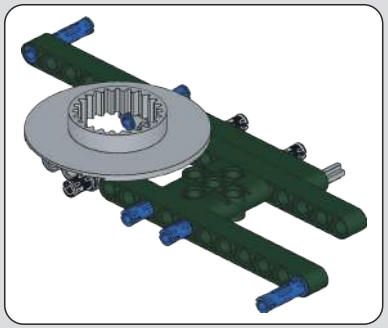

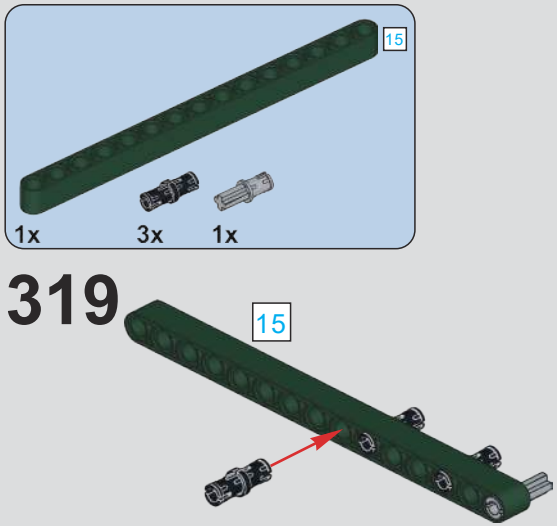
15
1x
3x
1x
319
15

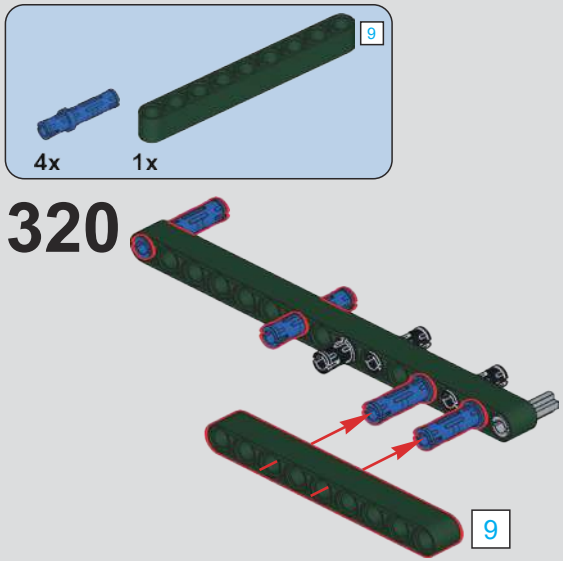
9
4x
1x
320
9

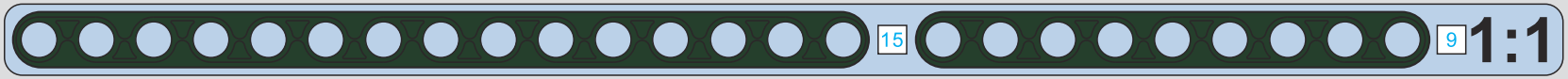
15
9
1:1

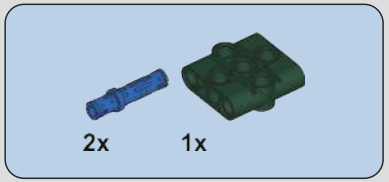

321

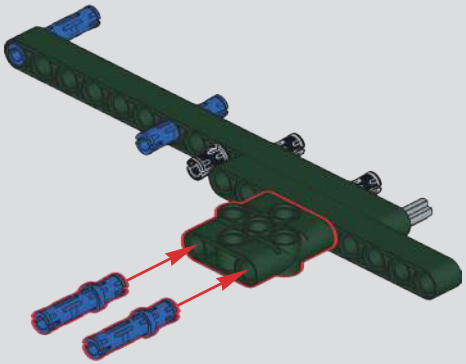

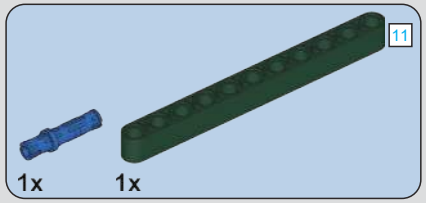

322

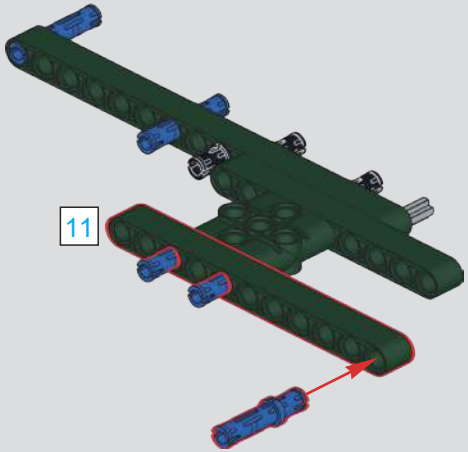

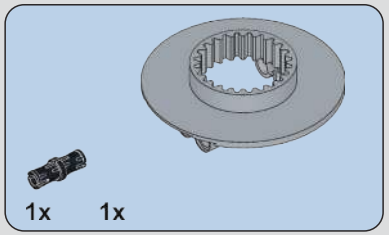

323

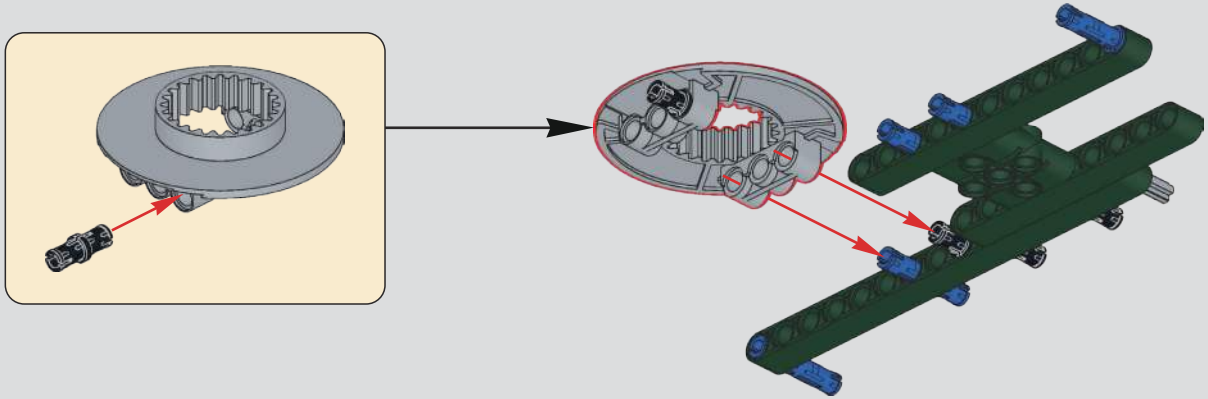

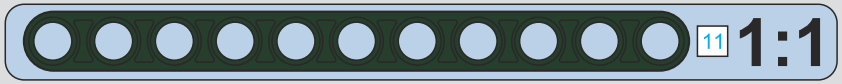

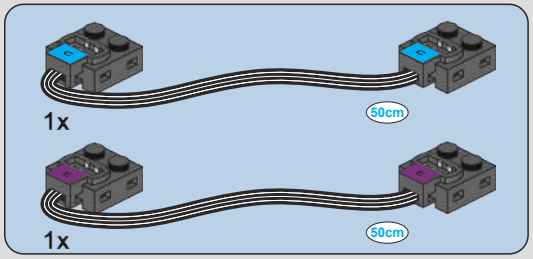

324

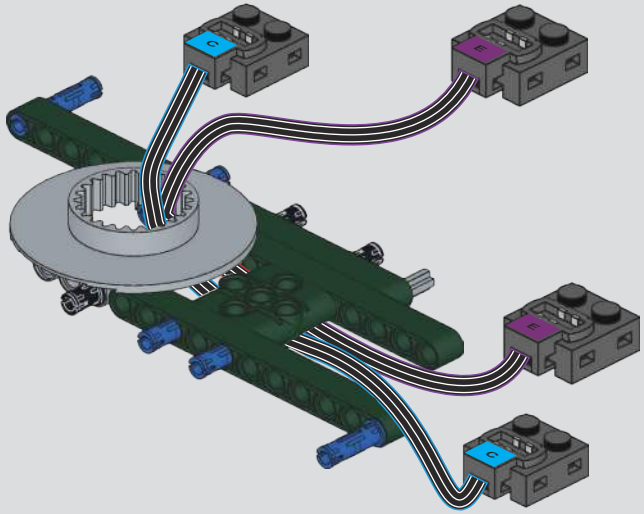

325

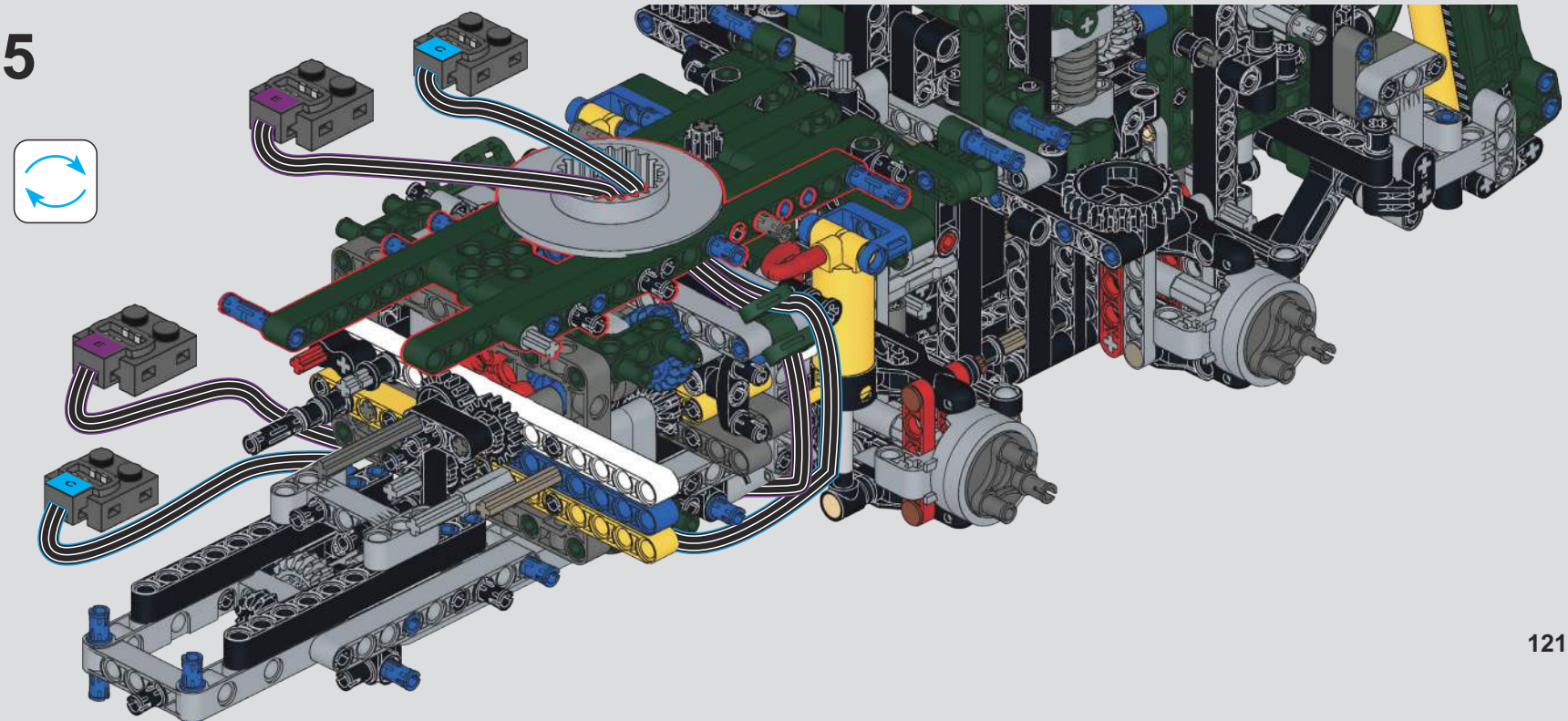

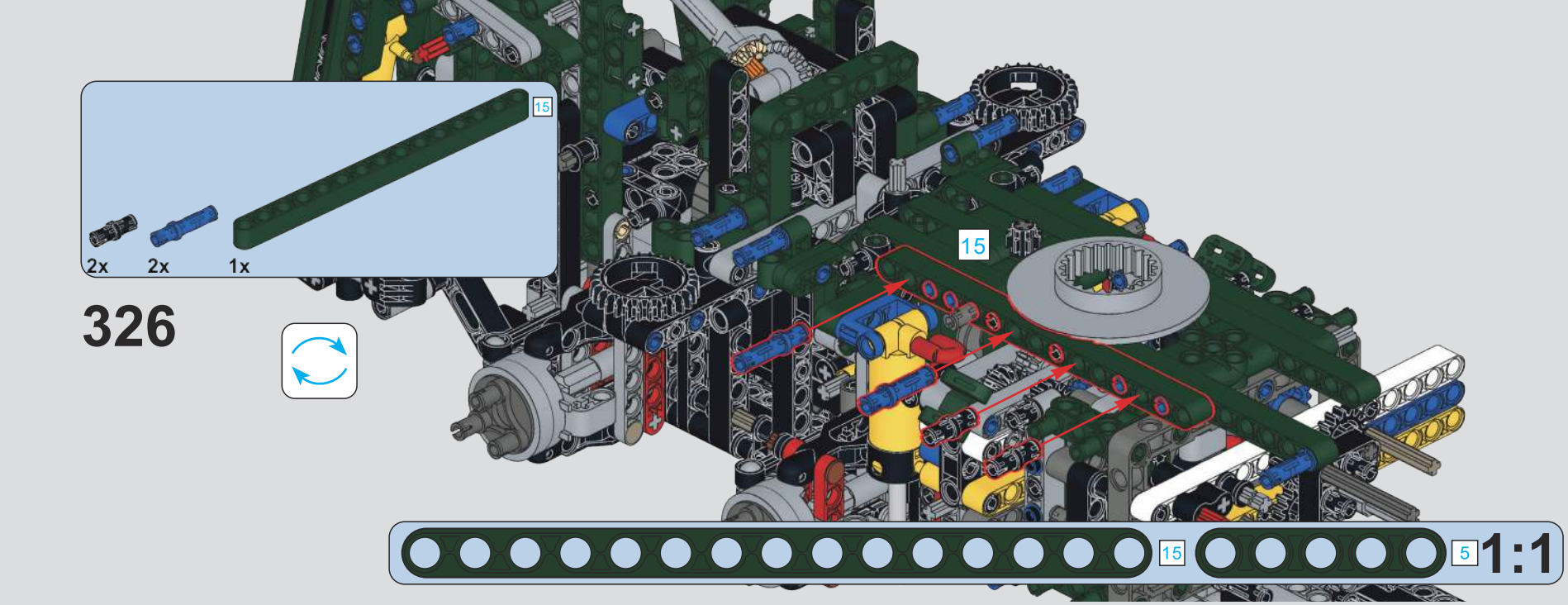
15
2x
2x
1x
326
15
15
5
1:1

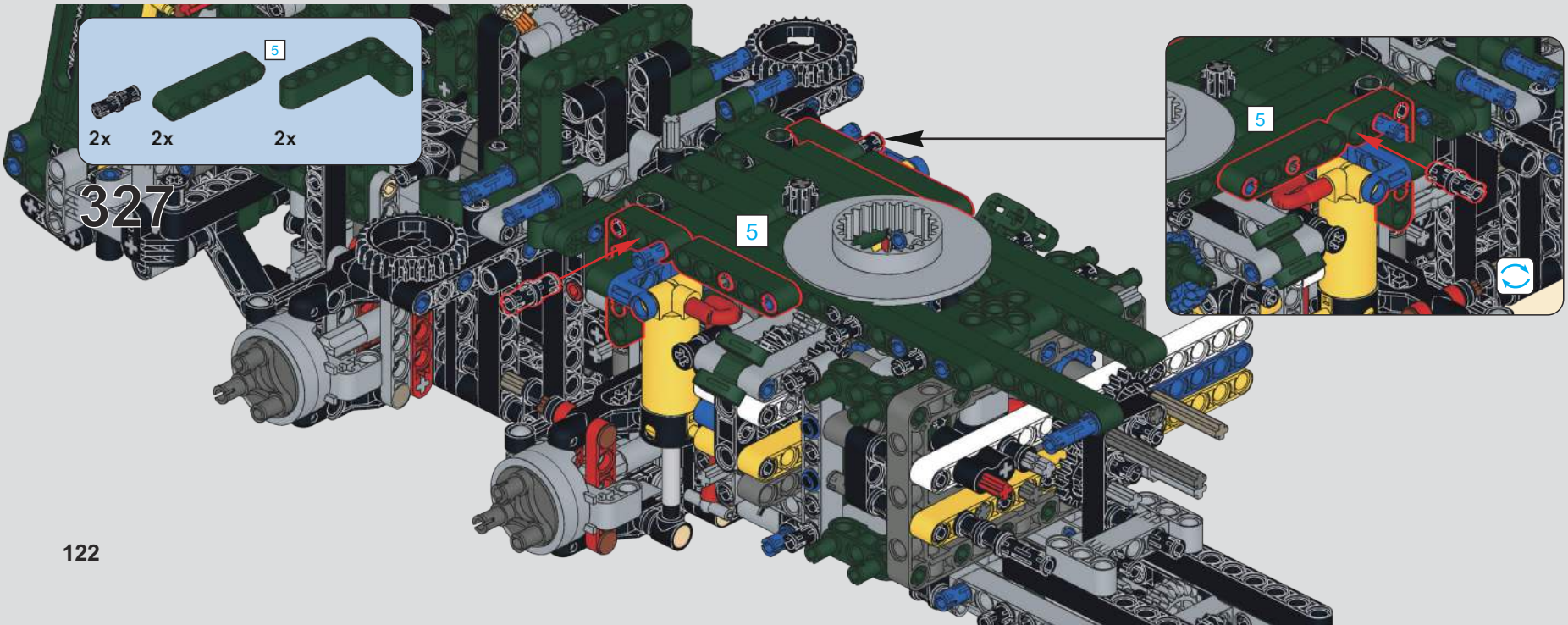
5
2x
2x
2x
327
5
5

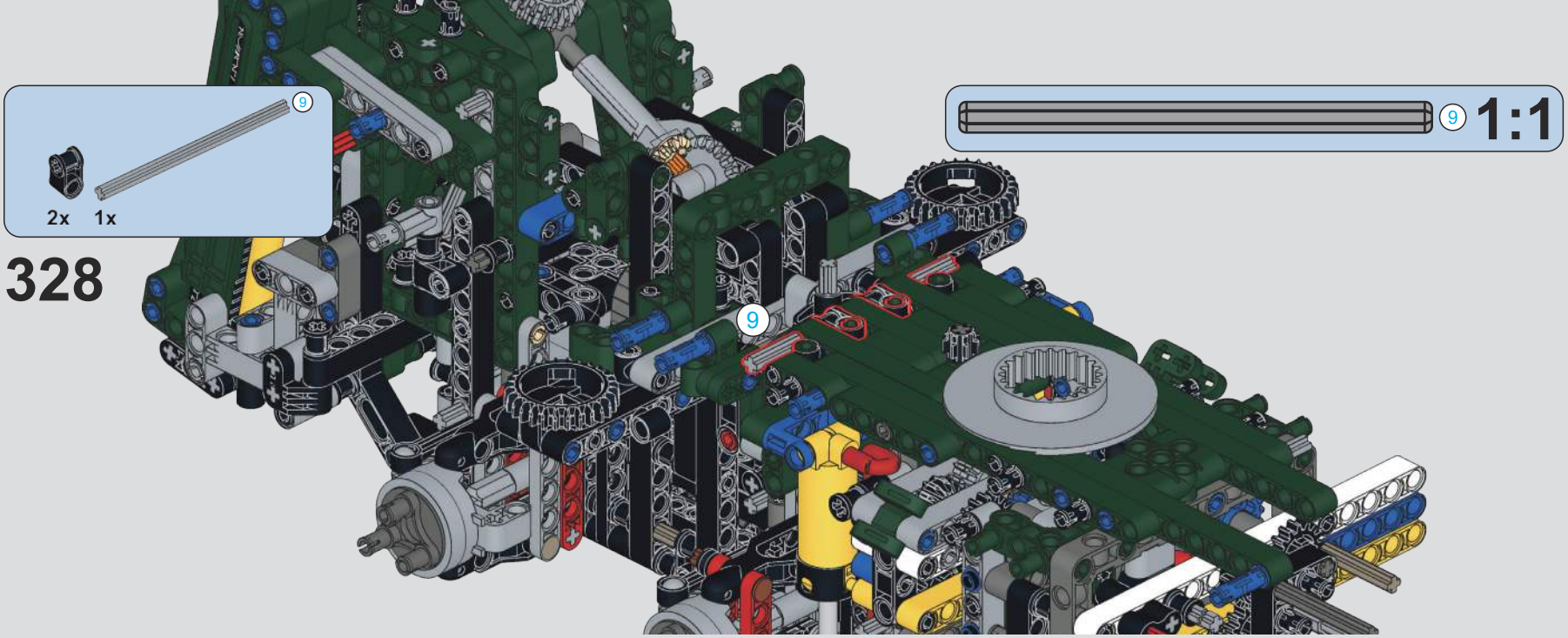
9
2x
1x
9
1:1
328
9

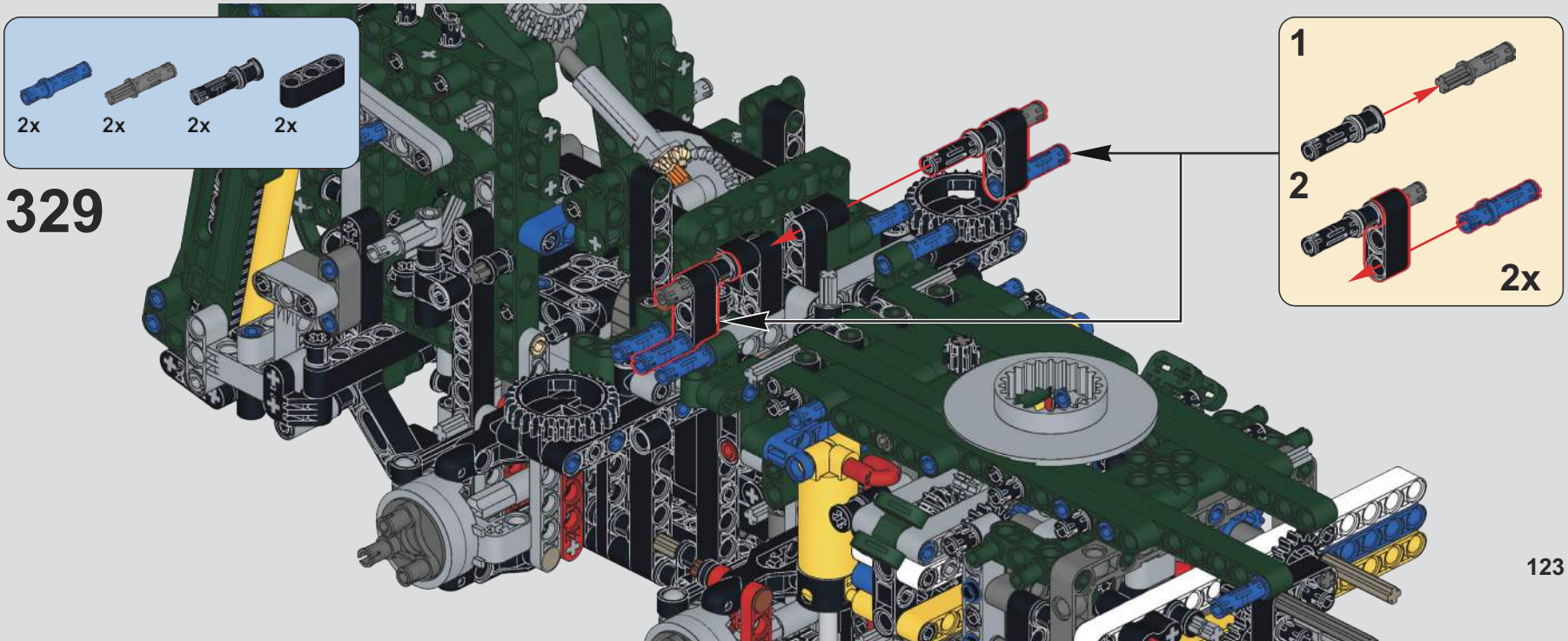
2x
2x
2x
2x
329
1
2
2x

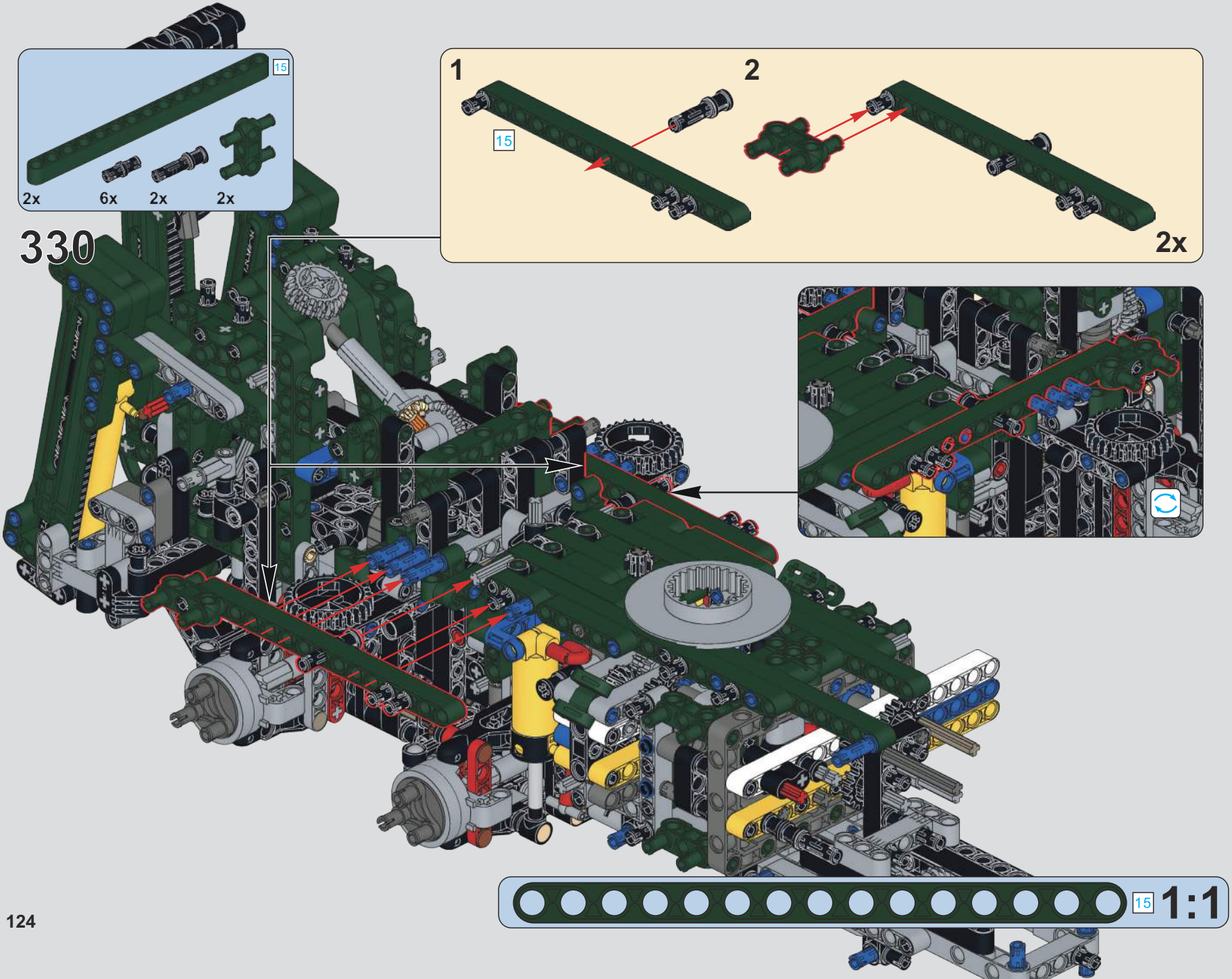
15
2x
6x
2x
2x
330
1
15
2
2x
15
1:1

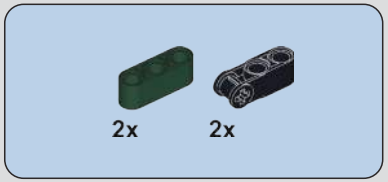

331

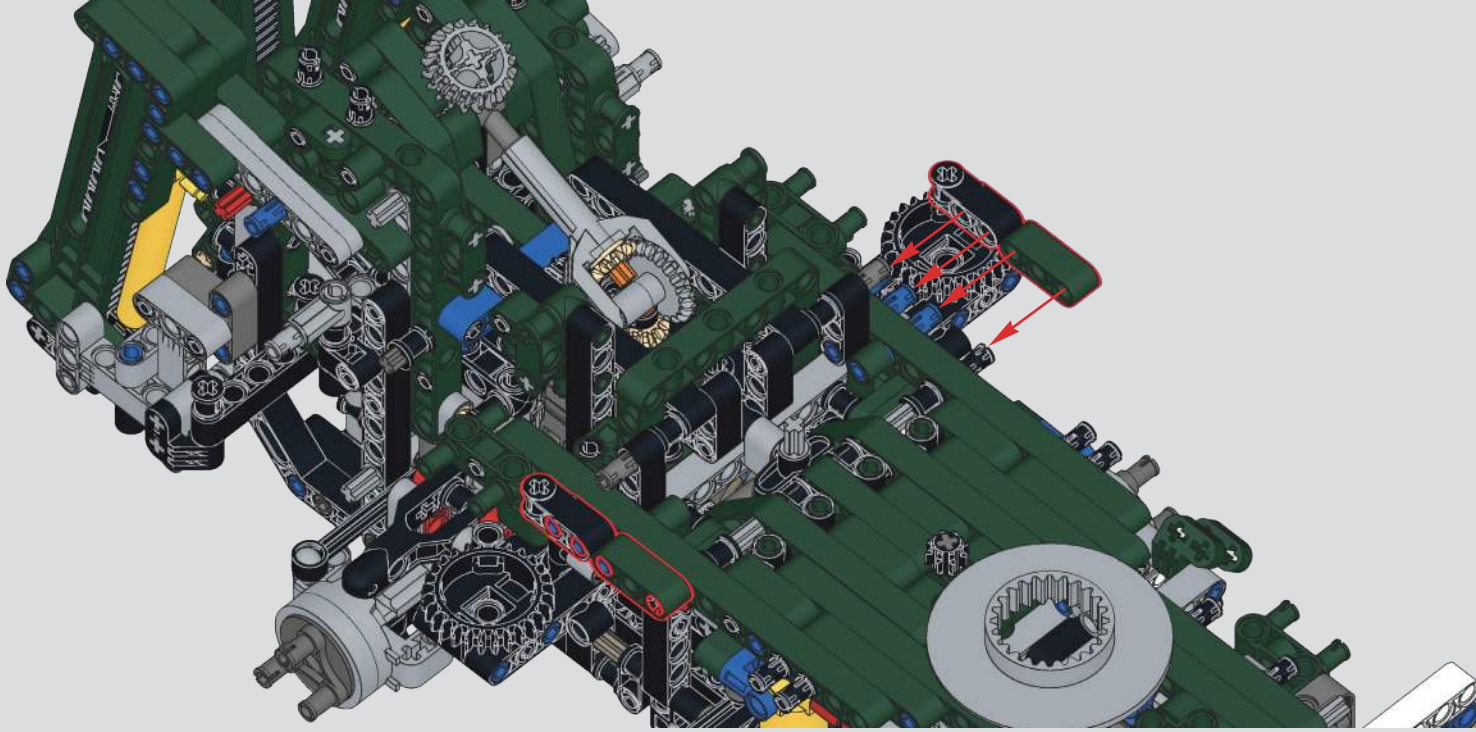

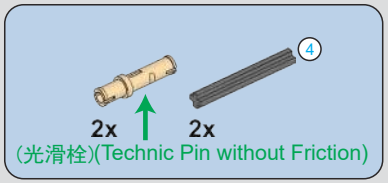

332

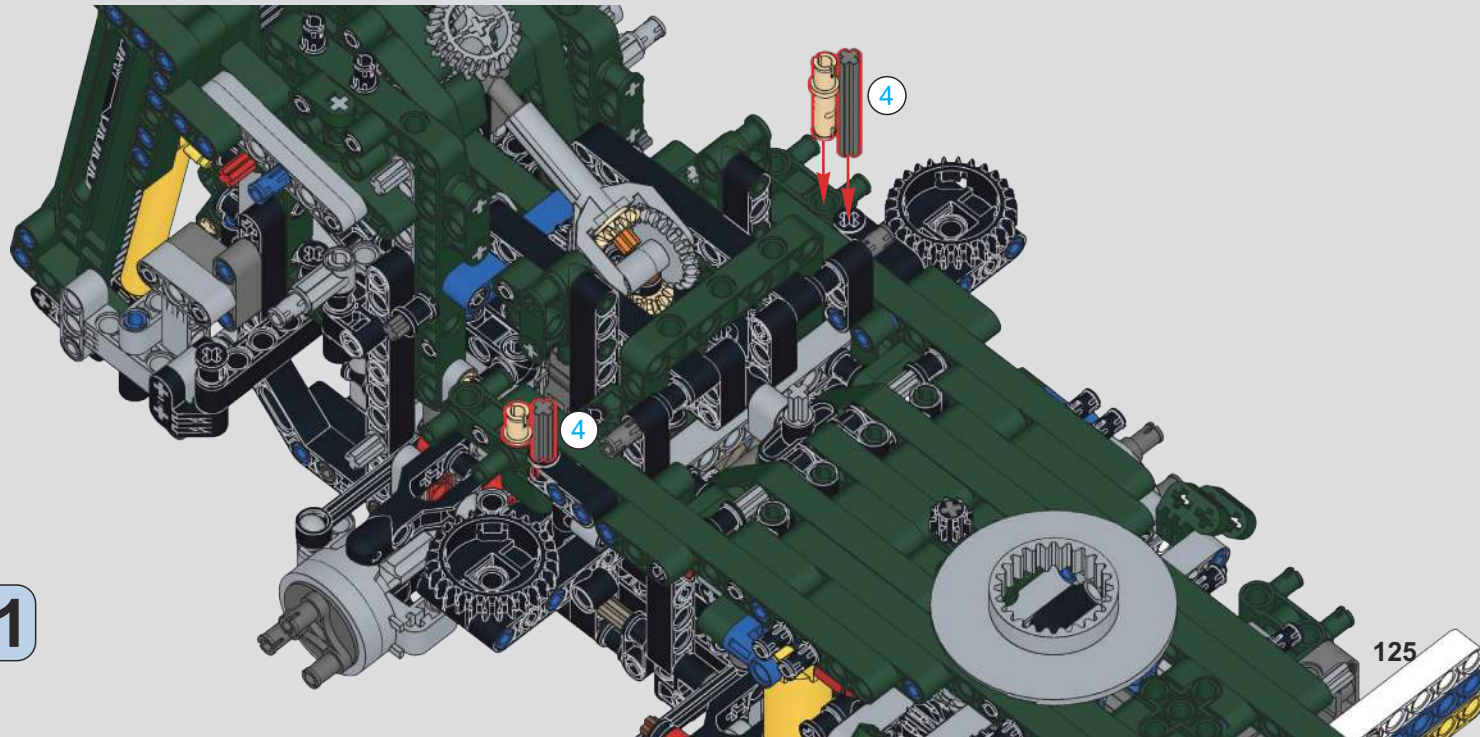

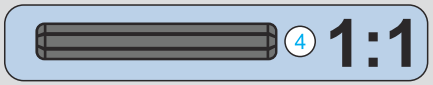

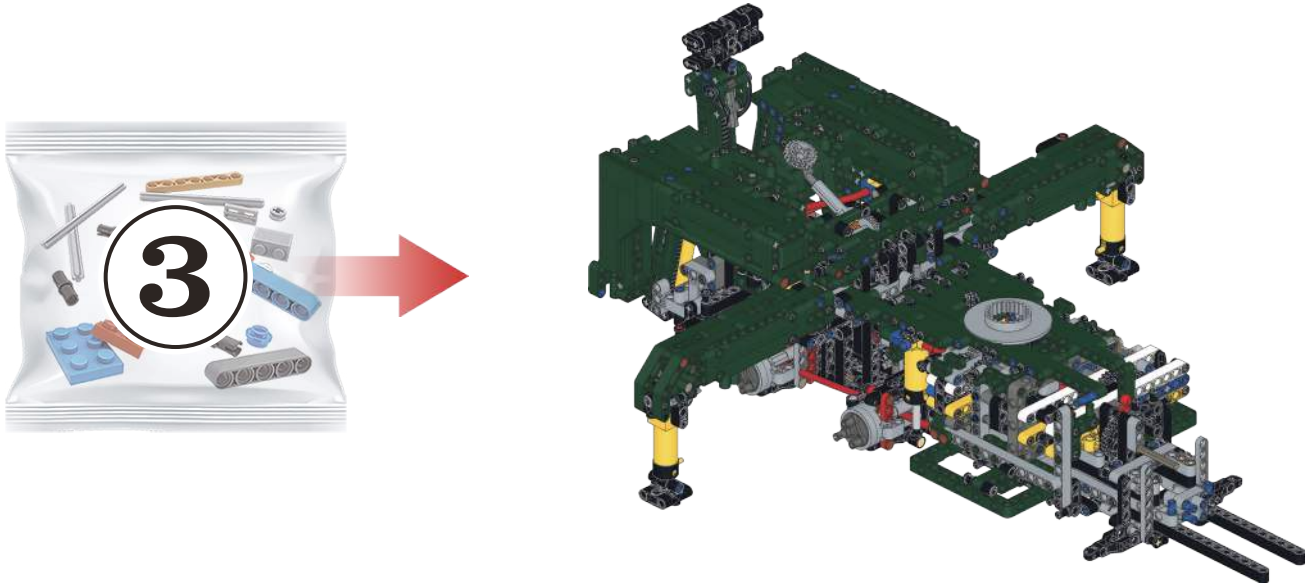

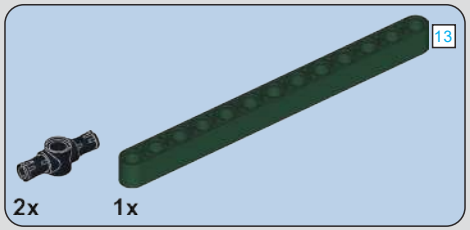

333

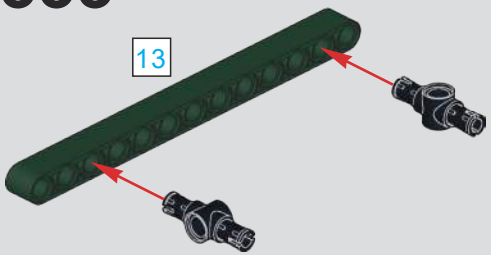

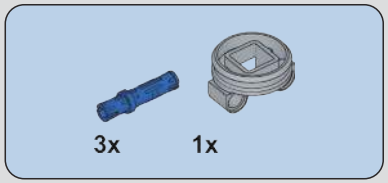

334

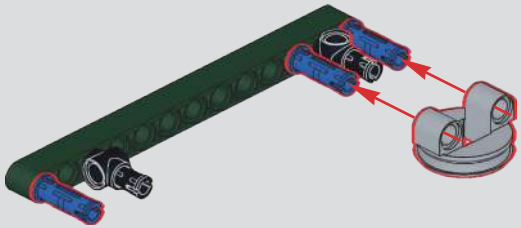

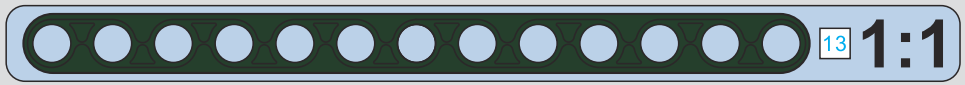

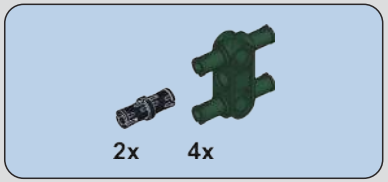

335

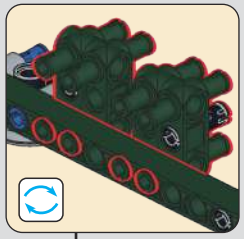

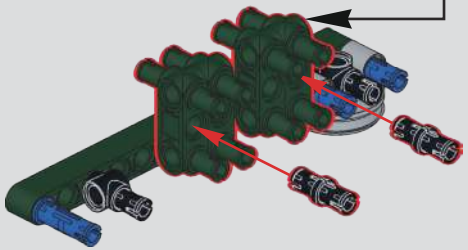

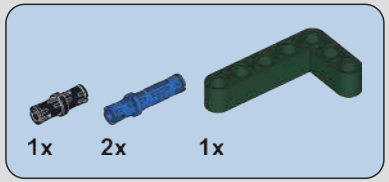

336

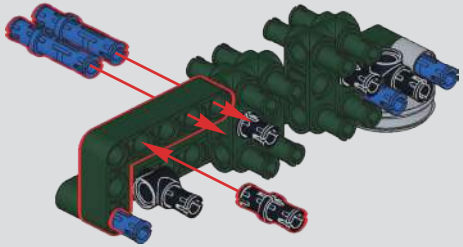

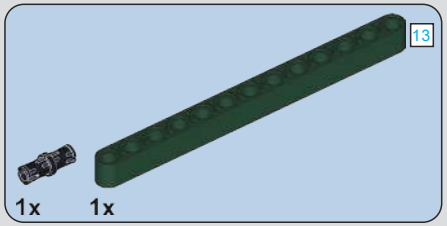

337

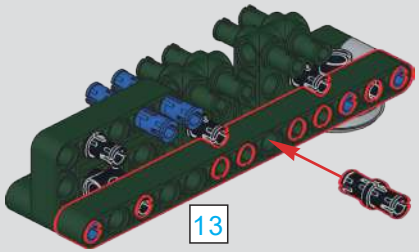

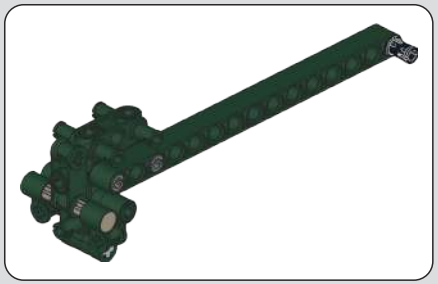

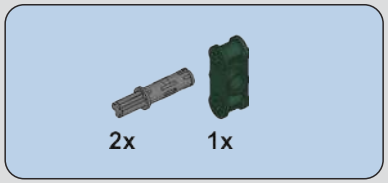

338

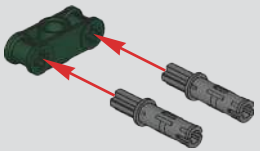

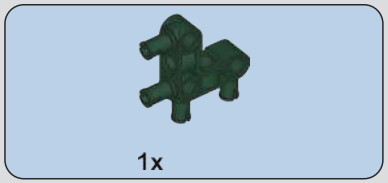

339

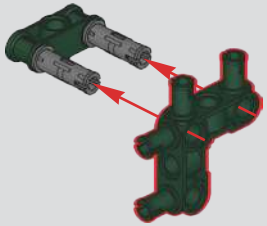

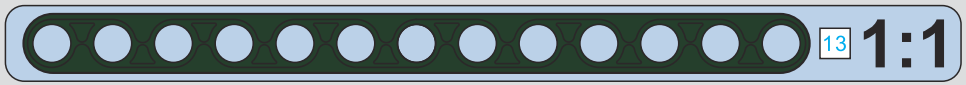

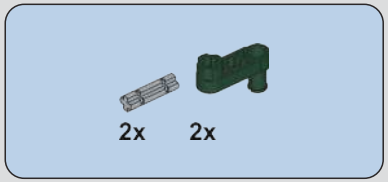

340

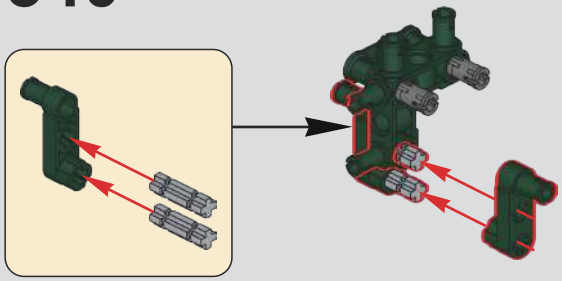

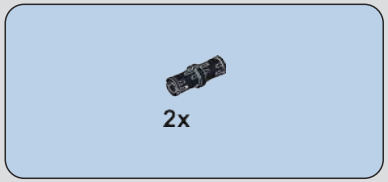

341

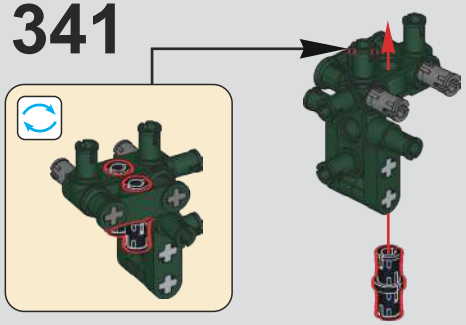

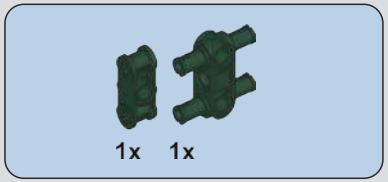

342

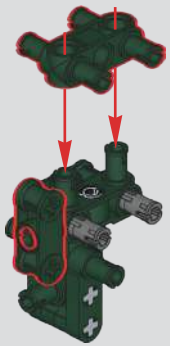

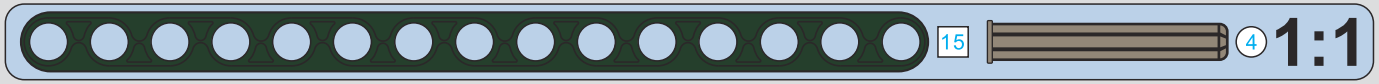

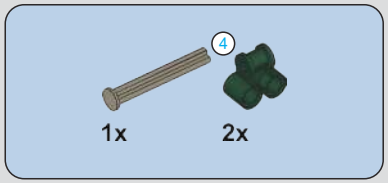

343

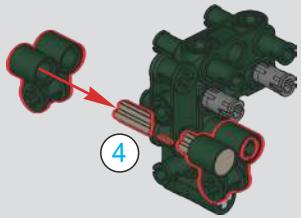

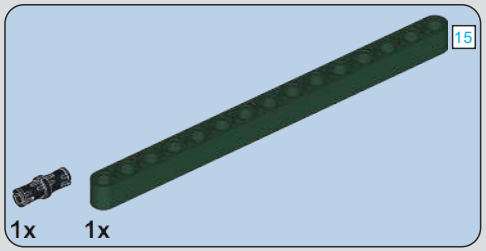

344

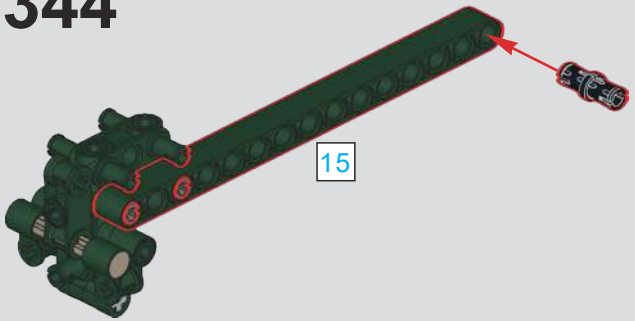

345

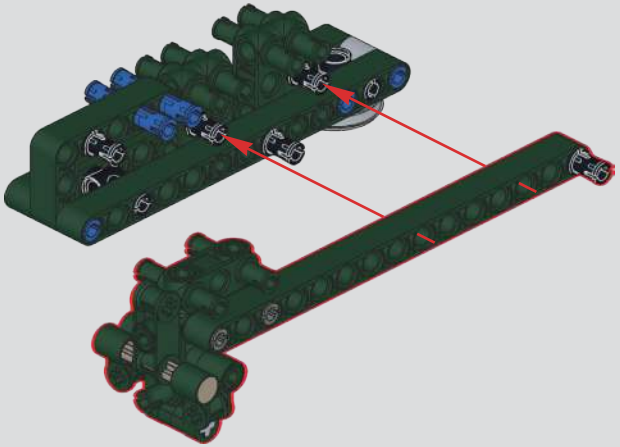

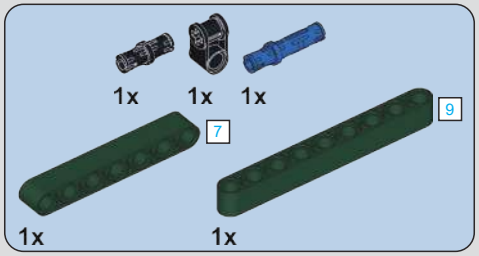

346

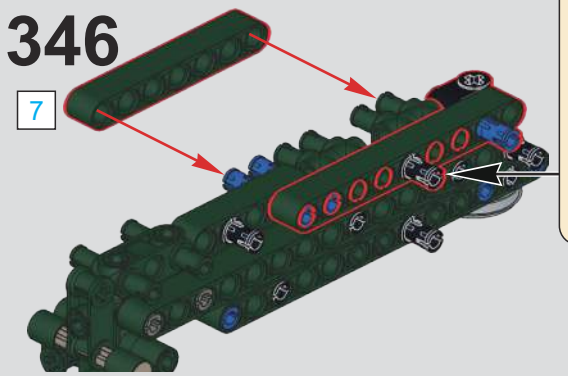

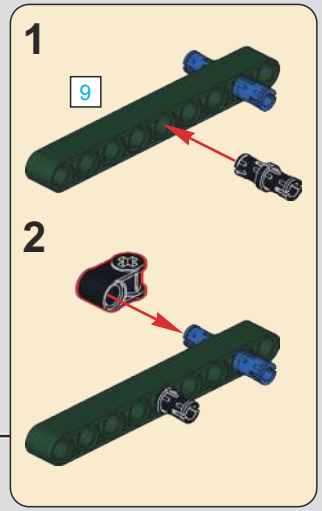

347

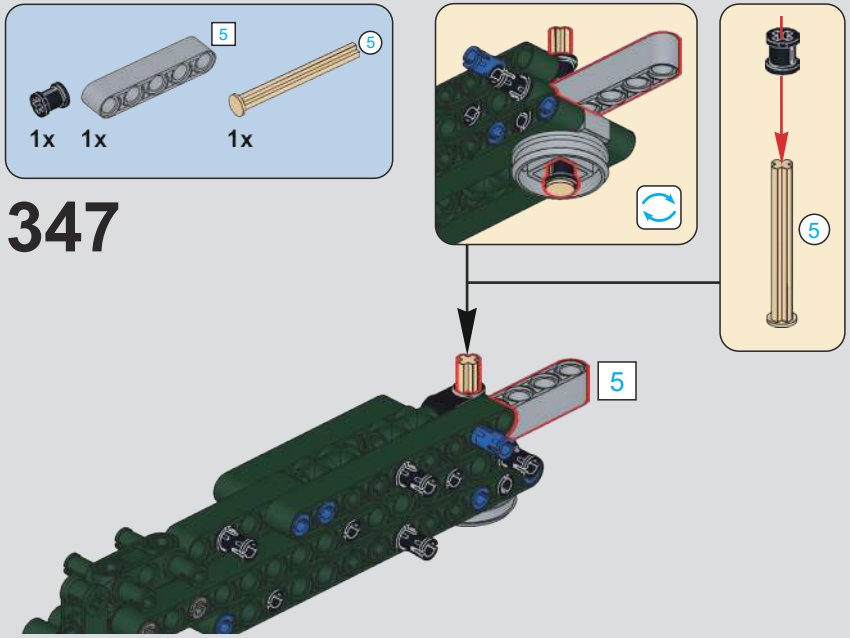

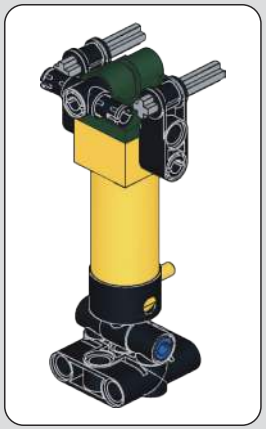

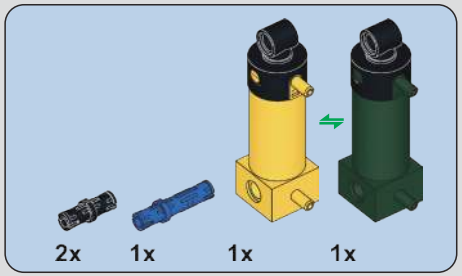

348

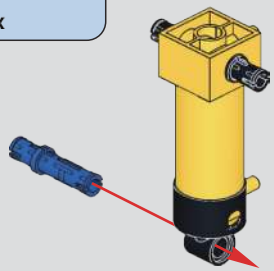

349

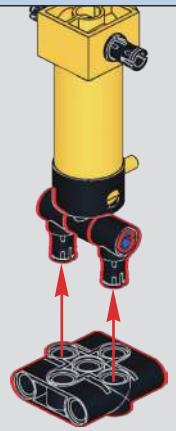

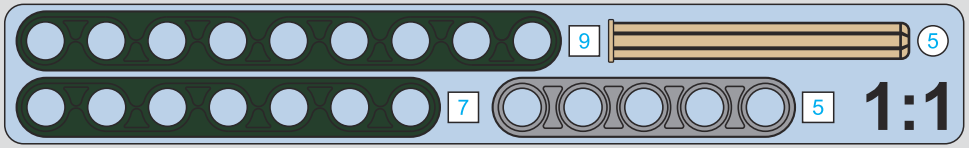

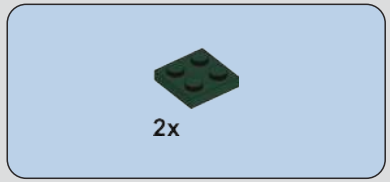

350

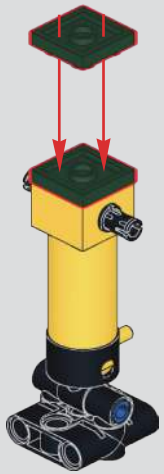

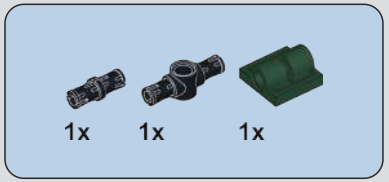

351

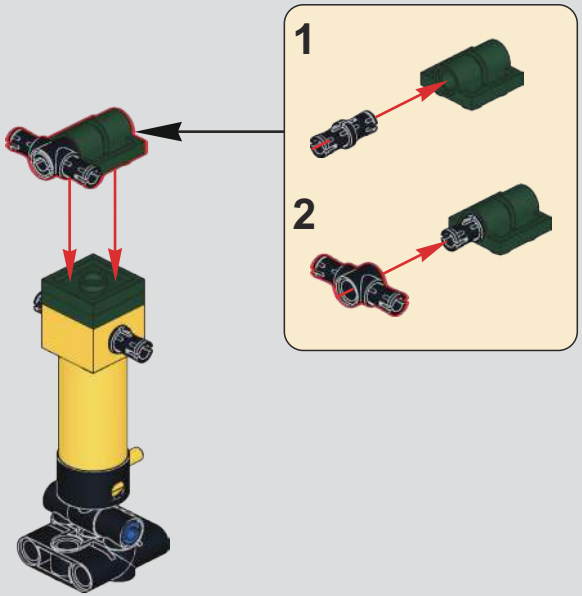

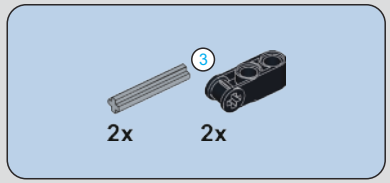

352

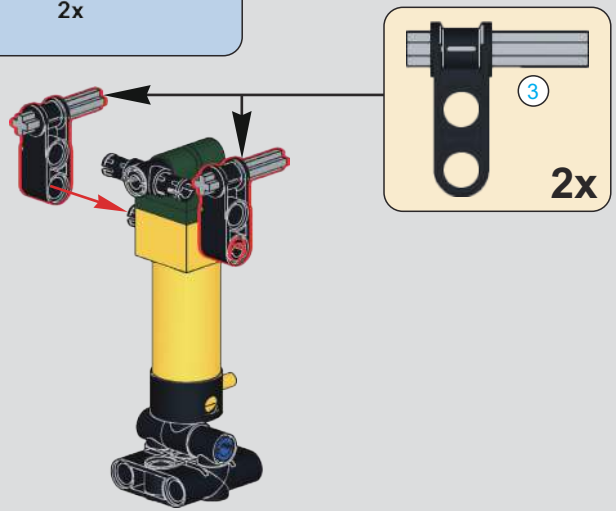

353

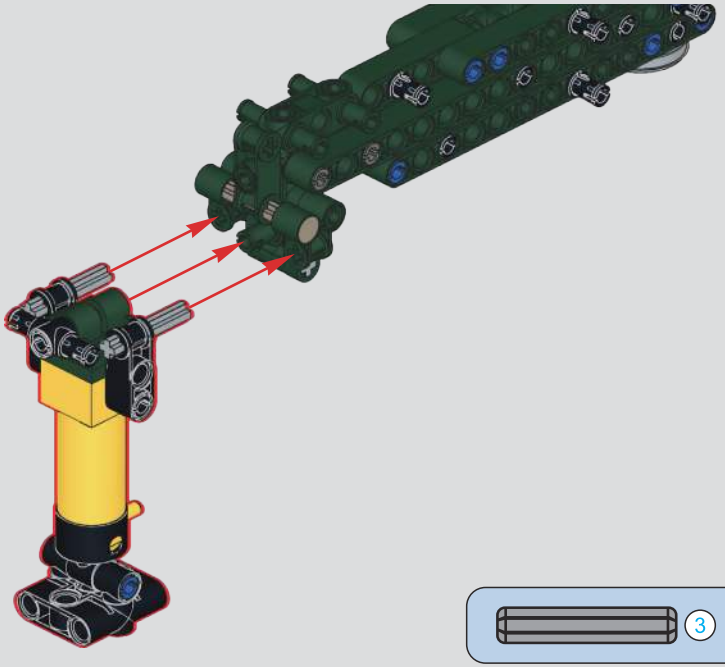

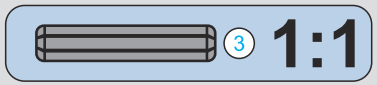

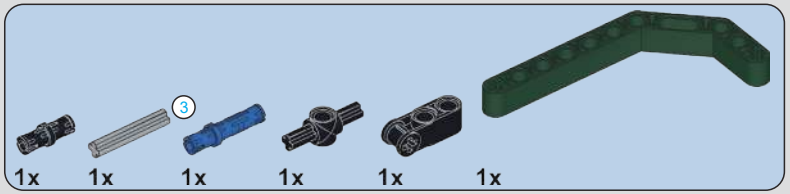

354

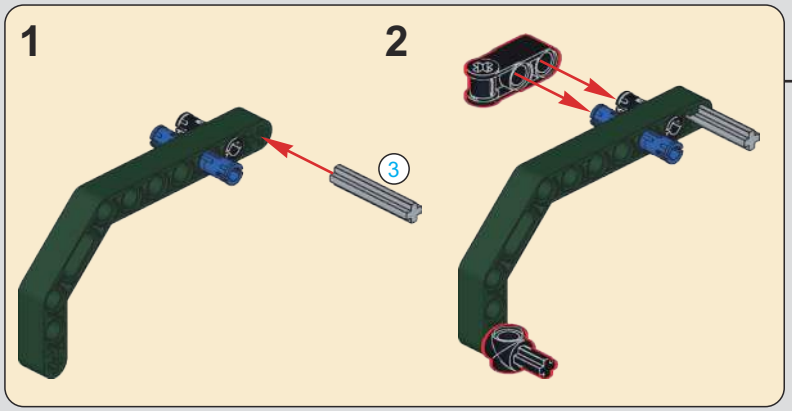

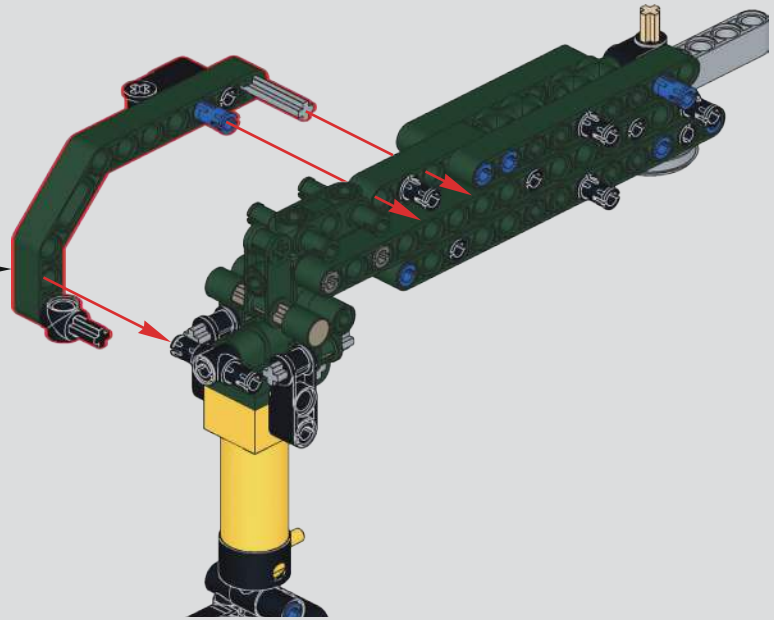

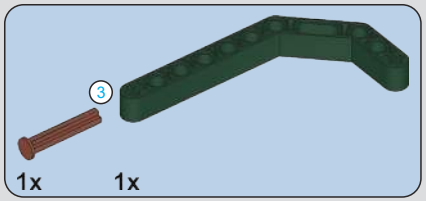

355

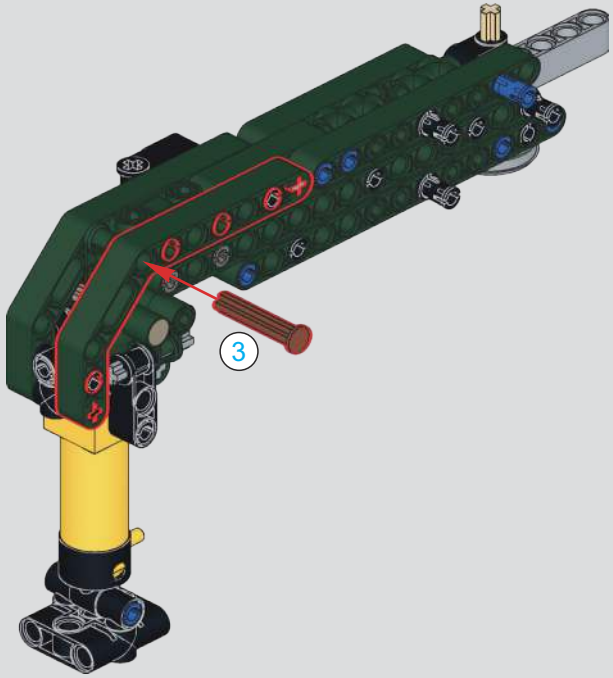

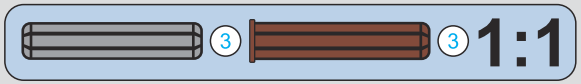

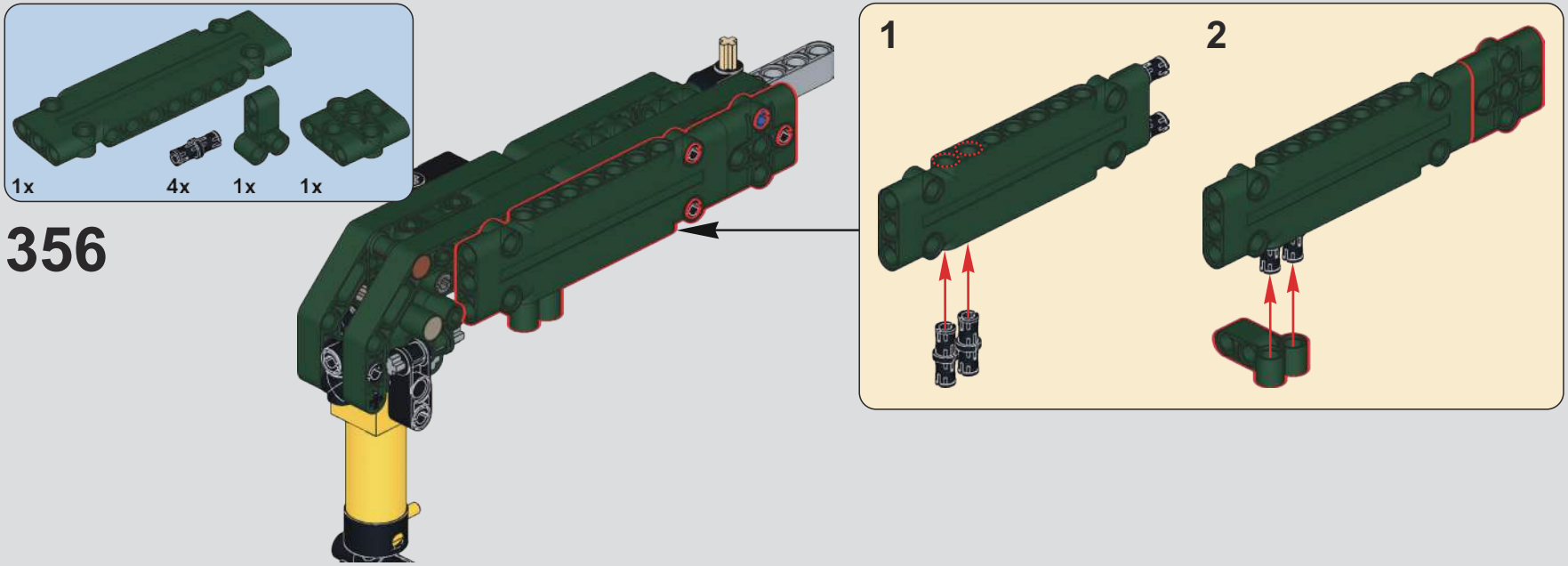

356

357

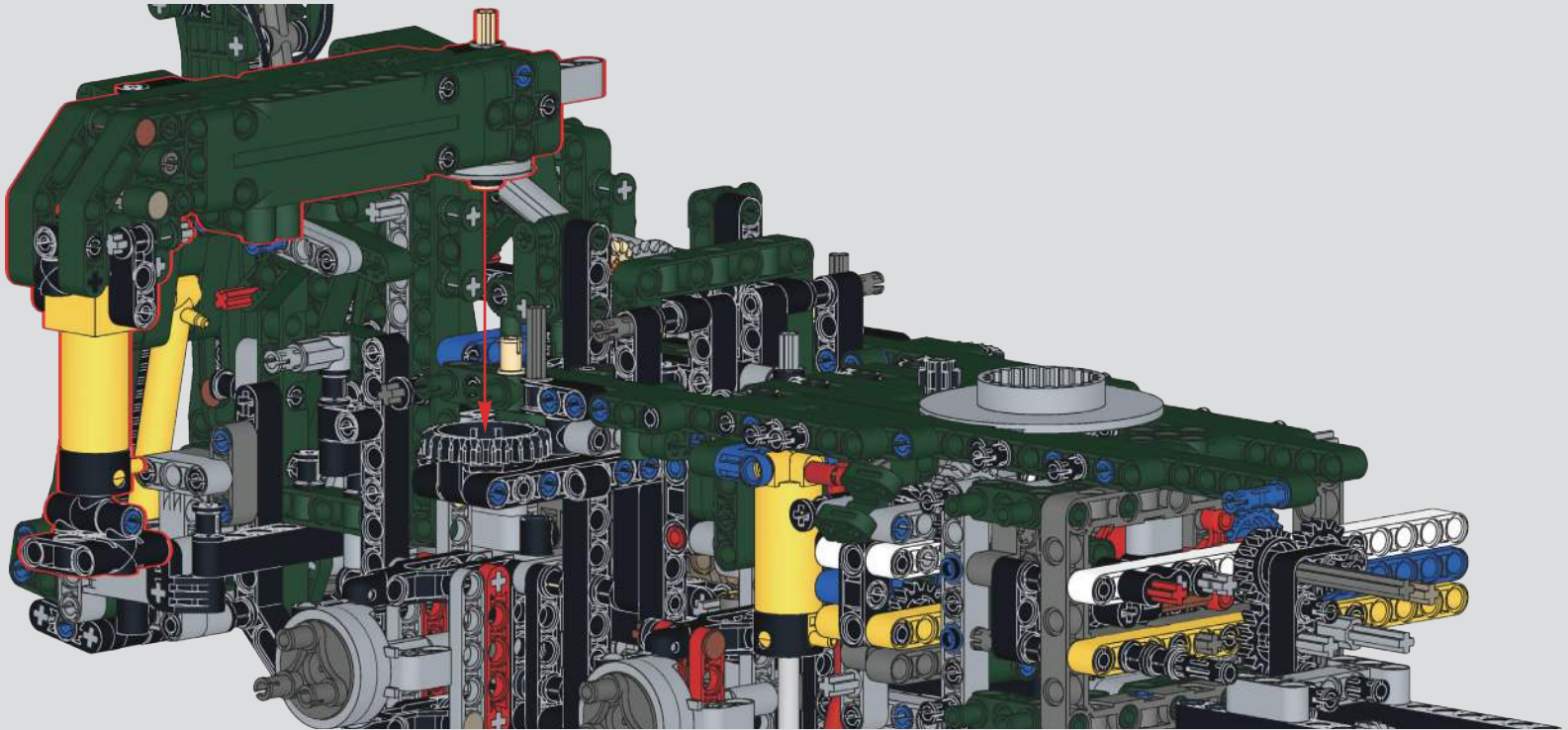

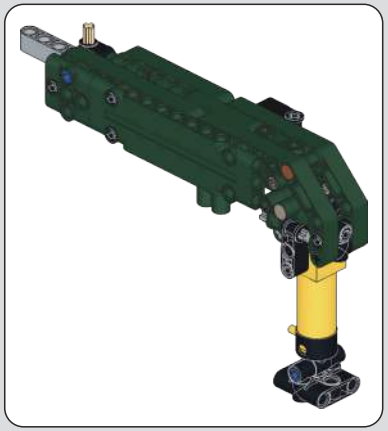

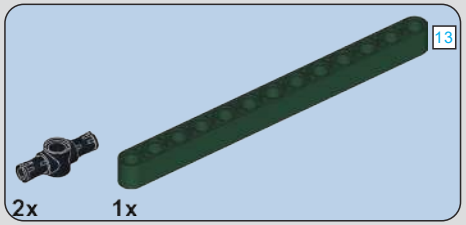

358

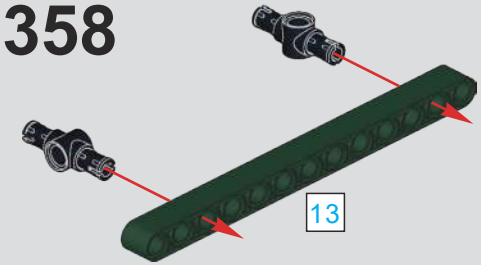

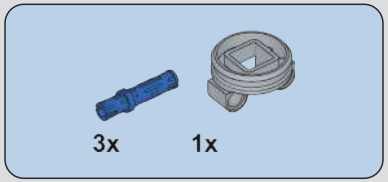

359

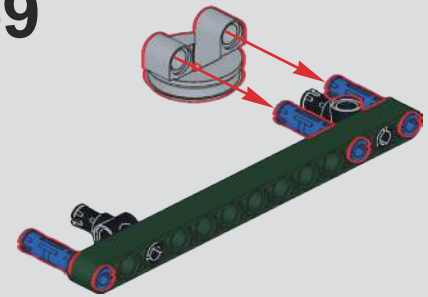

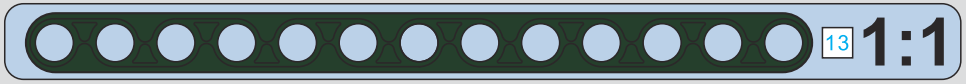

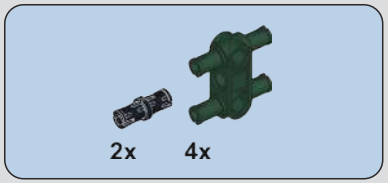

360

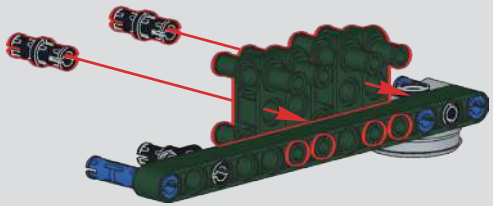

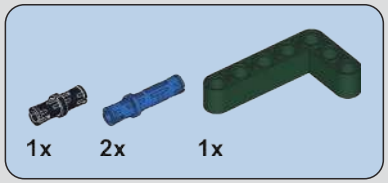

361

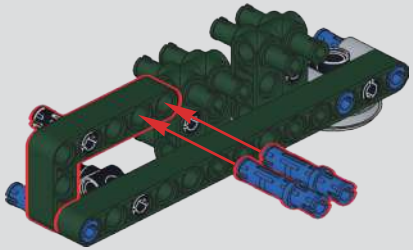

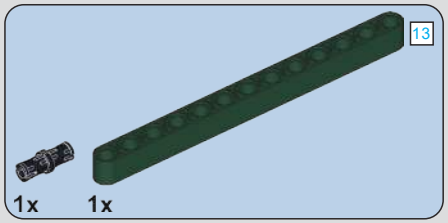

362

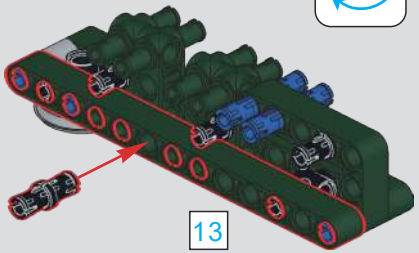

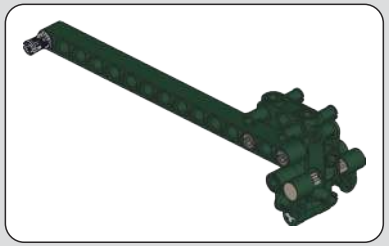

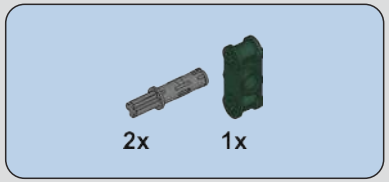

363

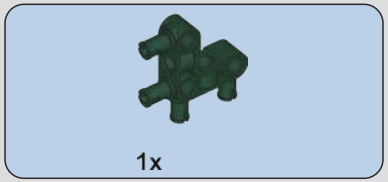

364

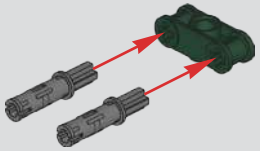

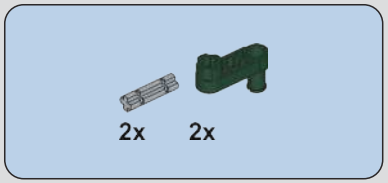

365

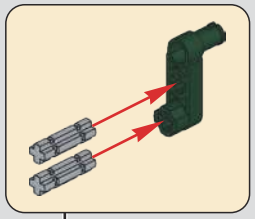

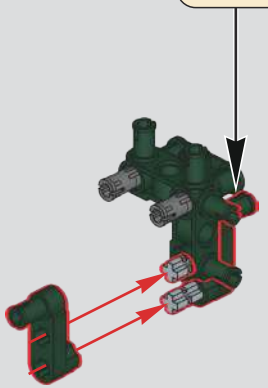

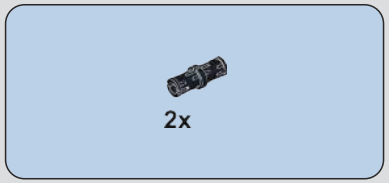

366

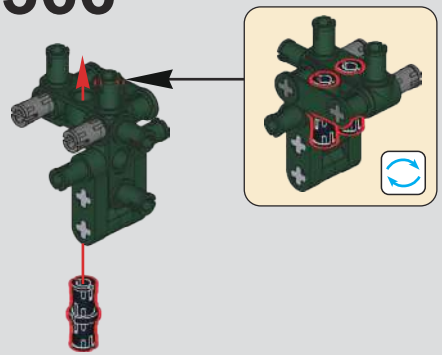

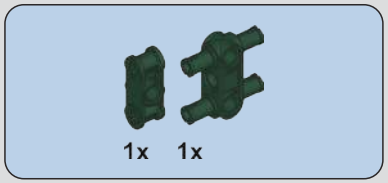

367

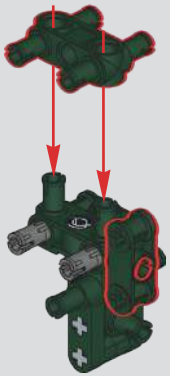

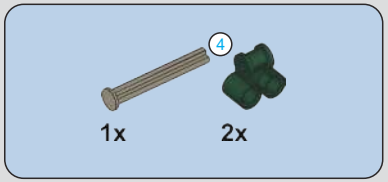

368

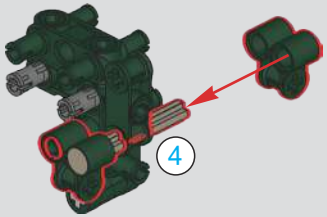

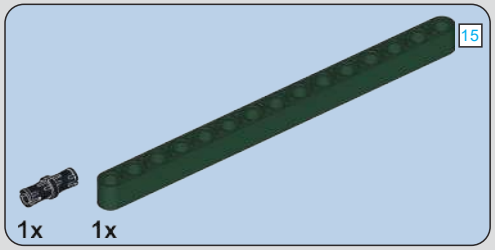

369

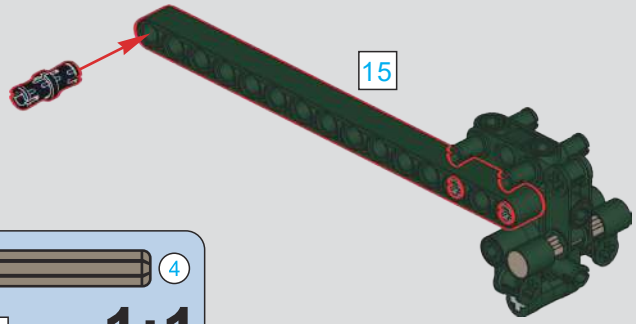

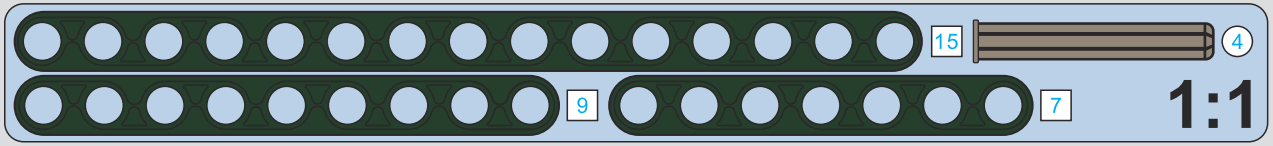

370

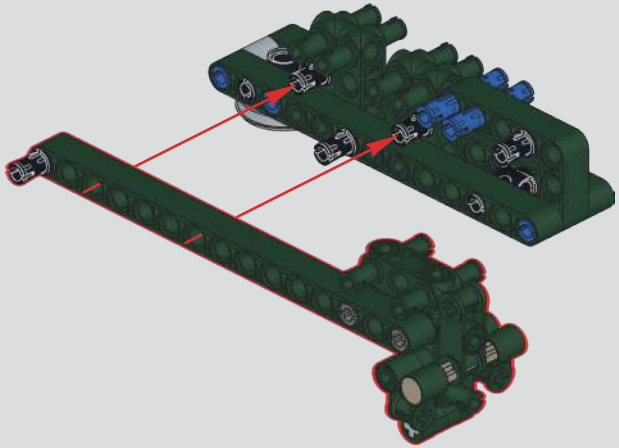

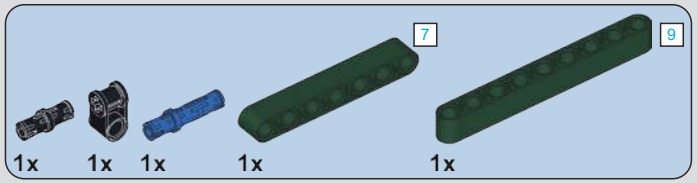

371

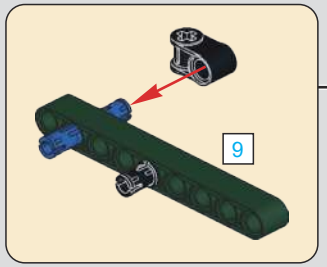

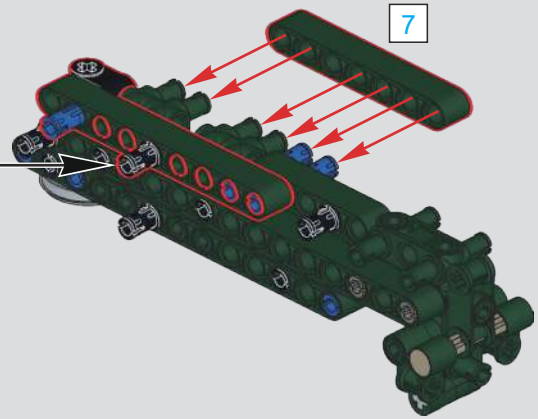

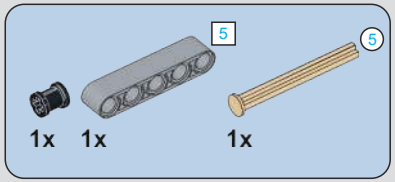

372

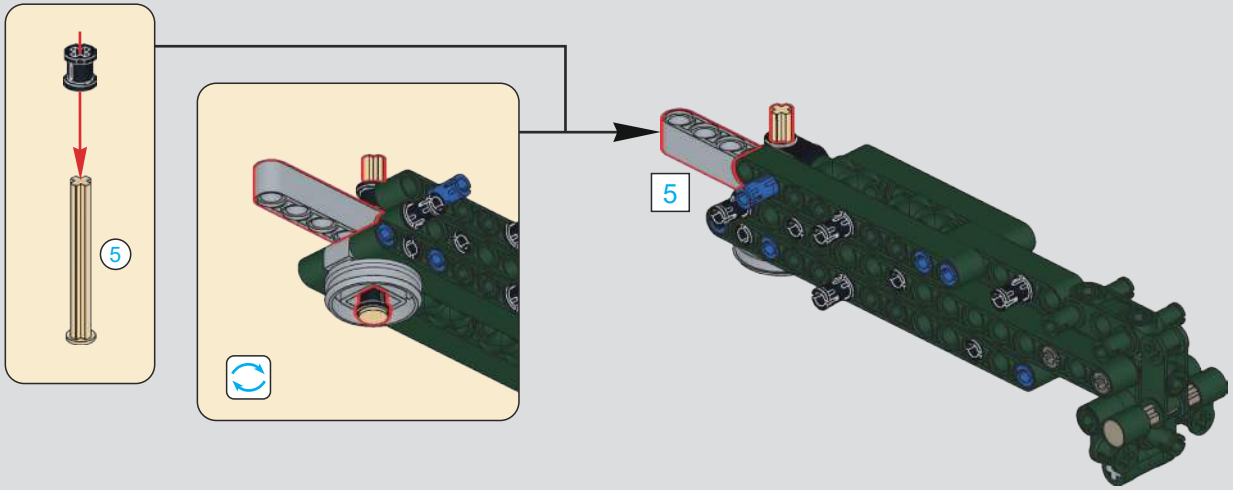

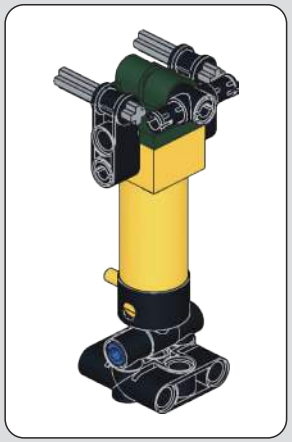

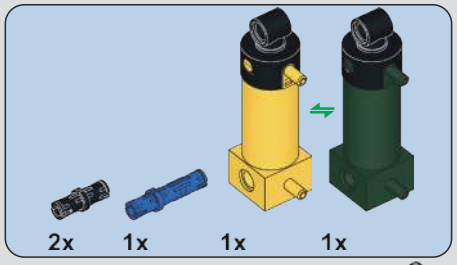

373

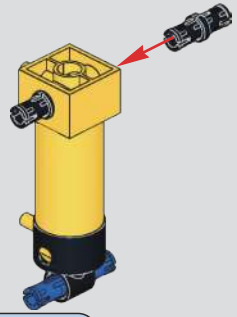

374

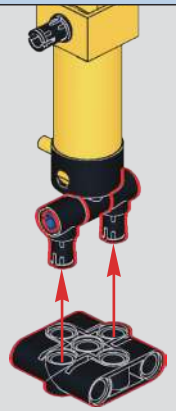

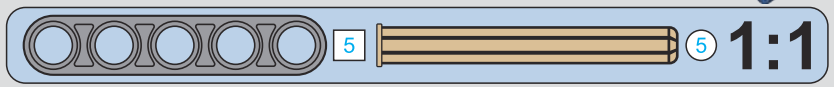

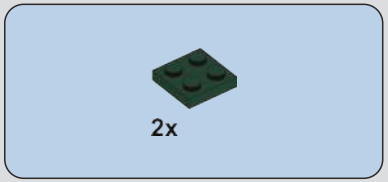

375

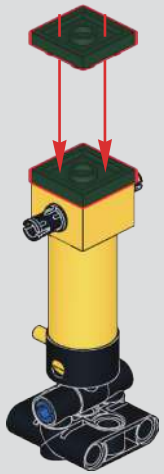

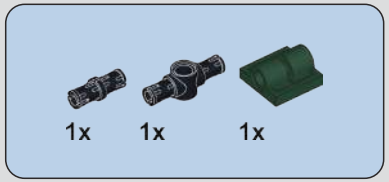

376

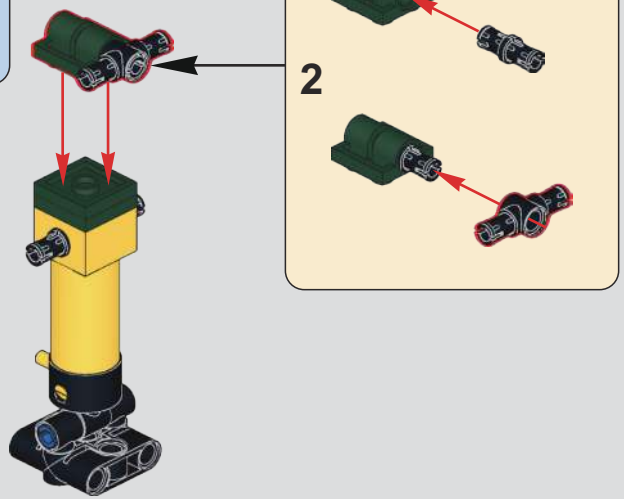

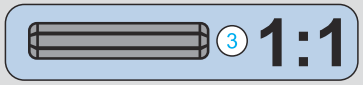

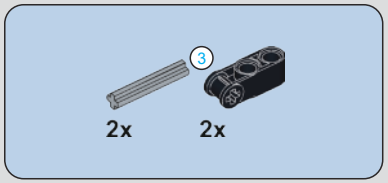

377

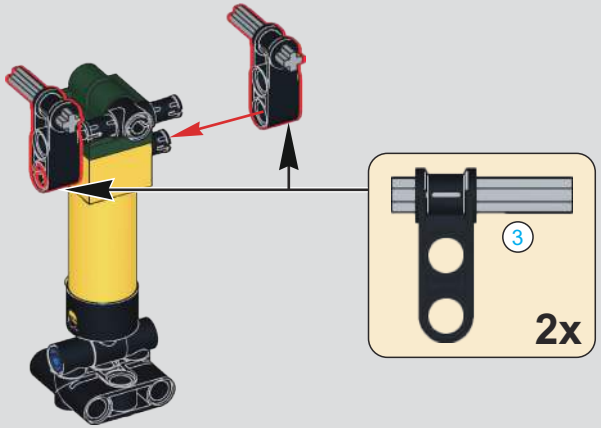

378

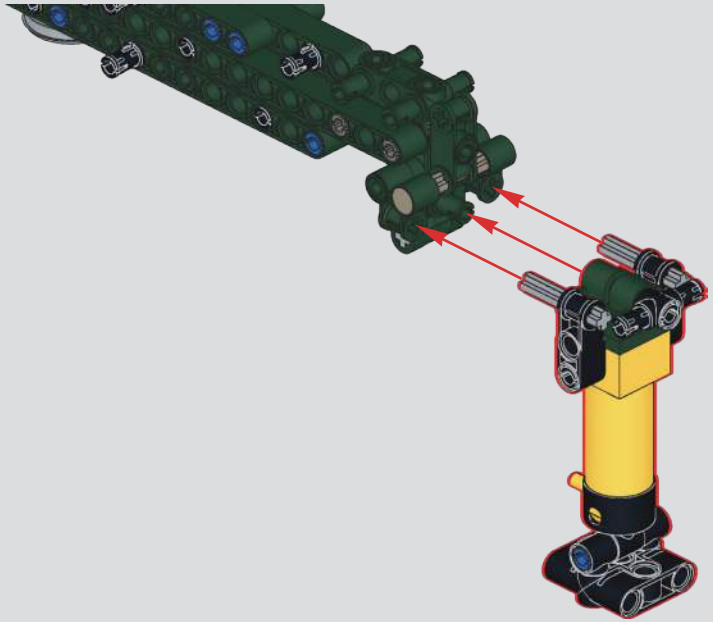

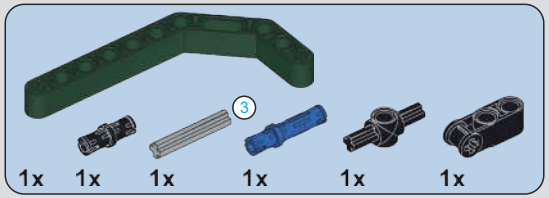

379

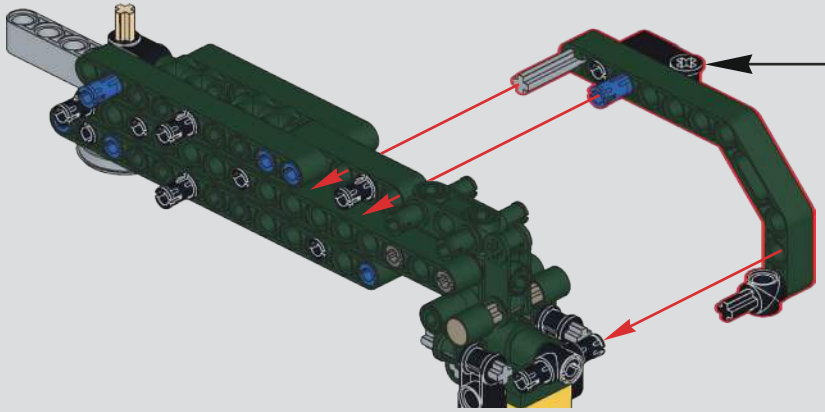

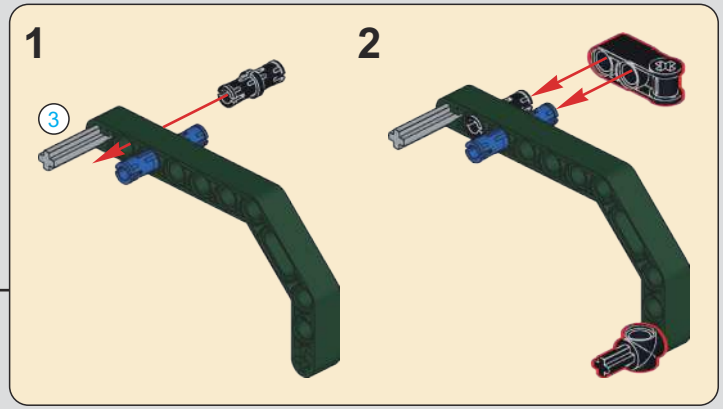

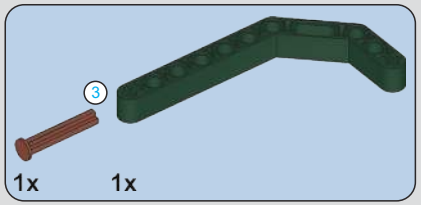

380

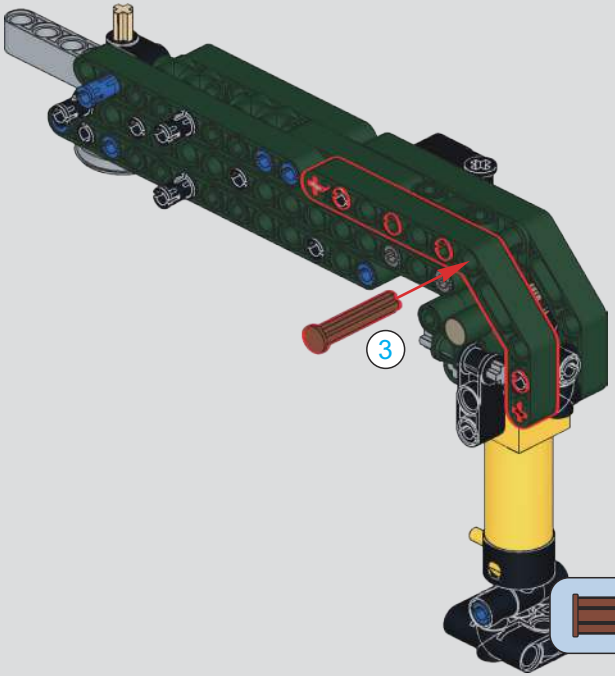

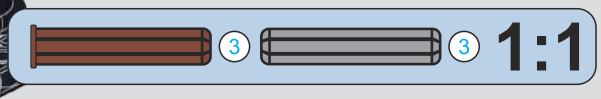

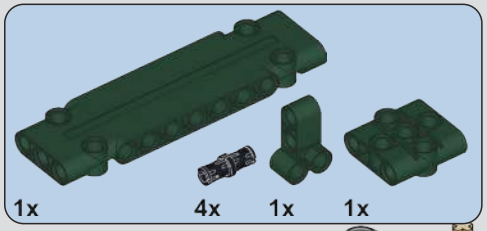

381

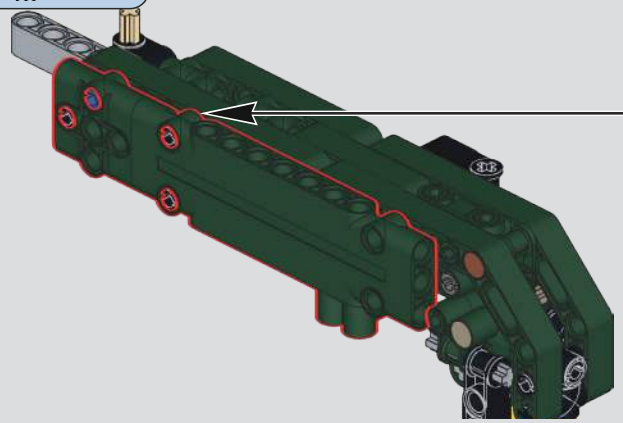

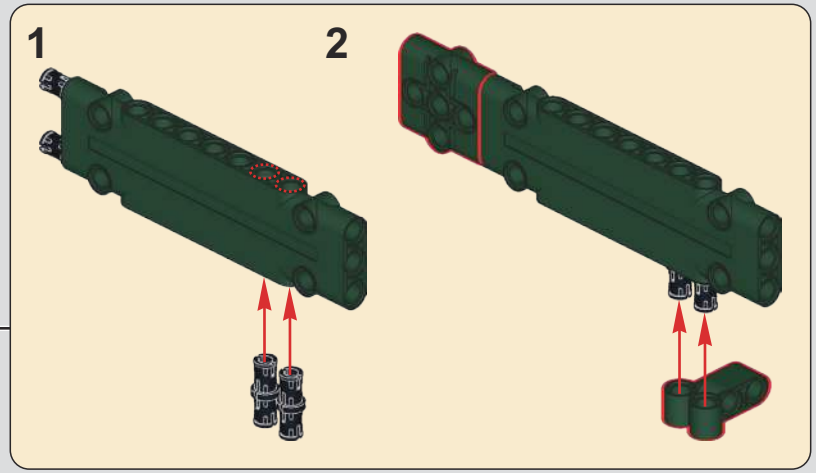

382

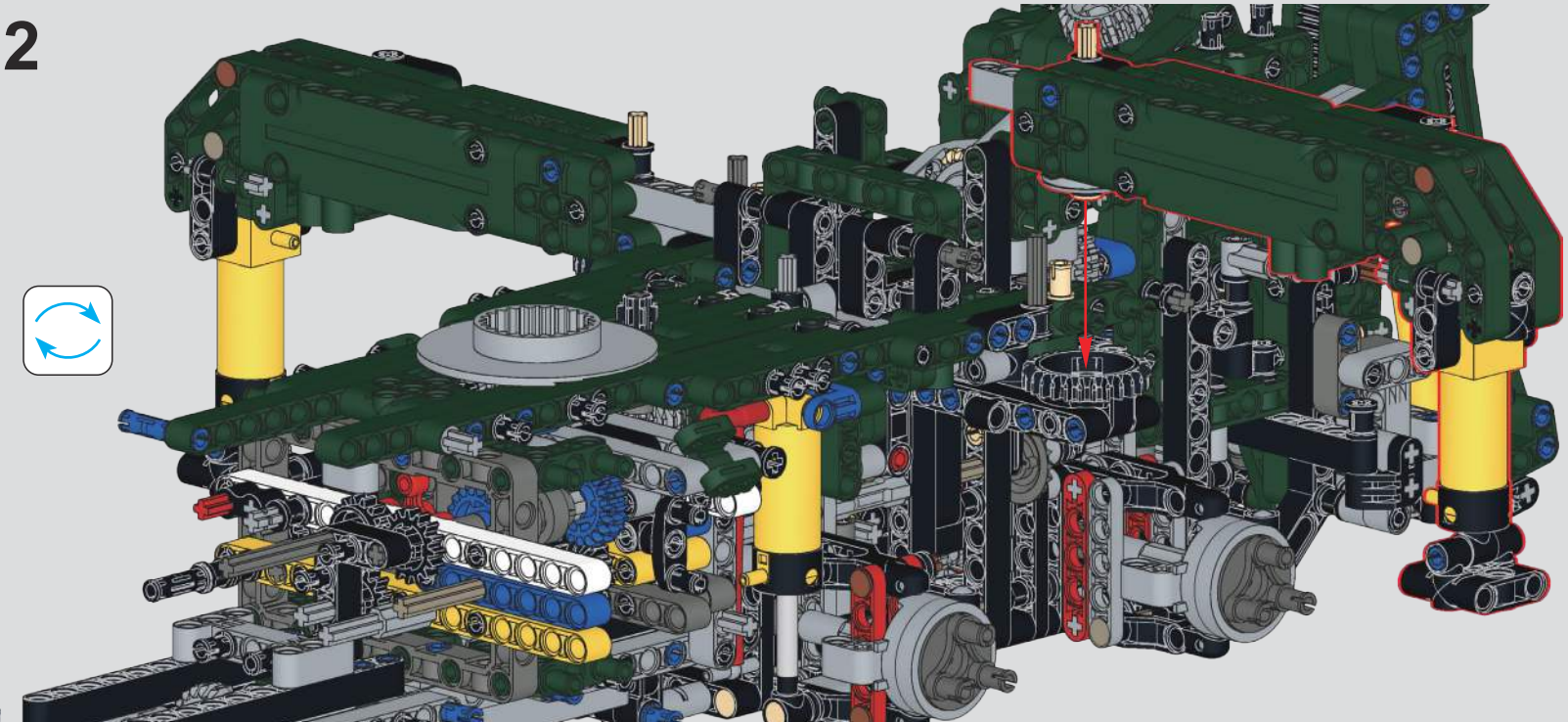

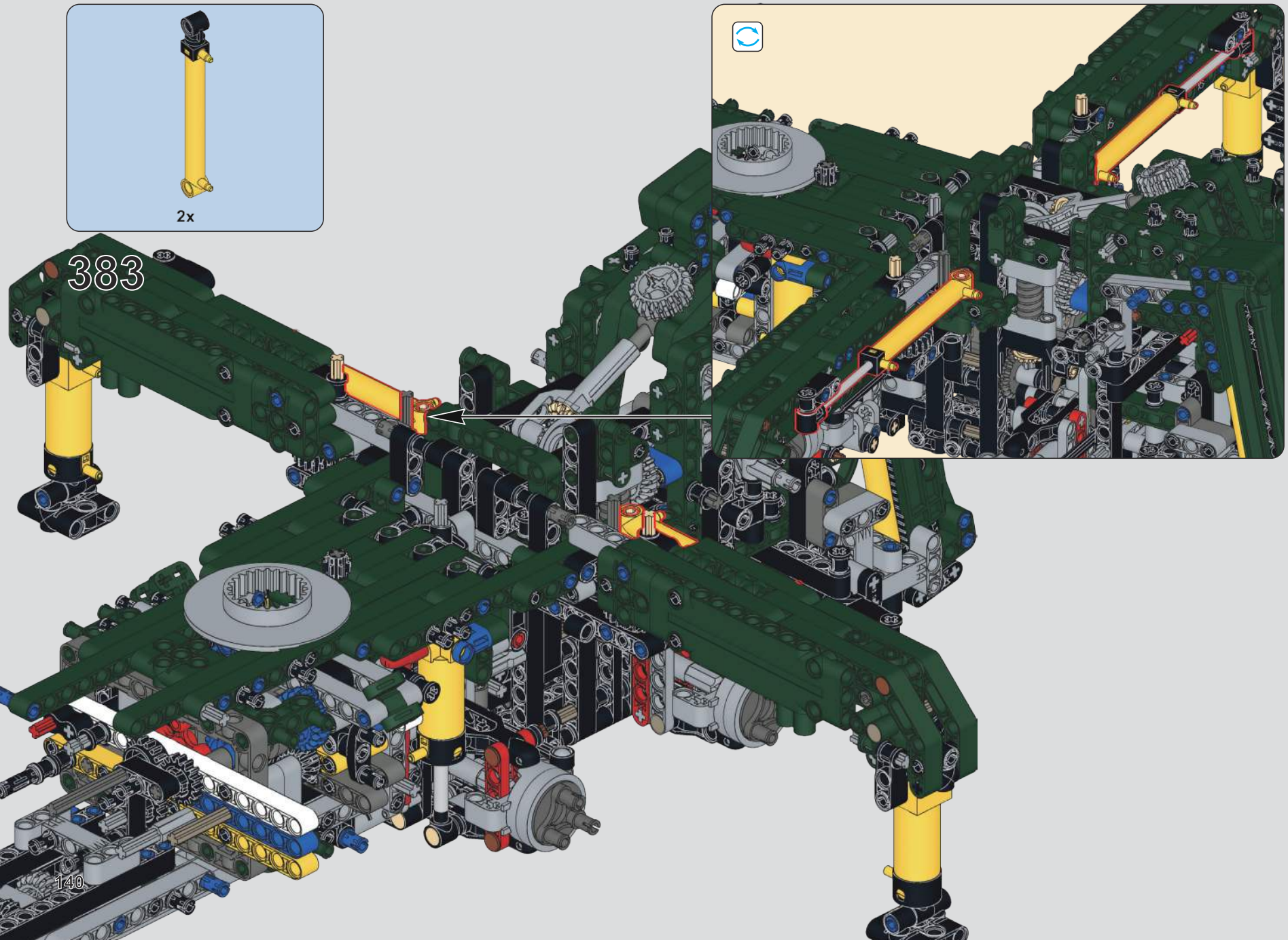
2x
383

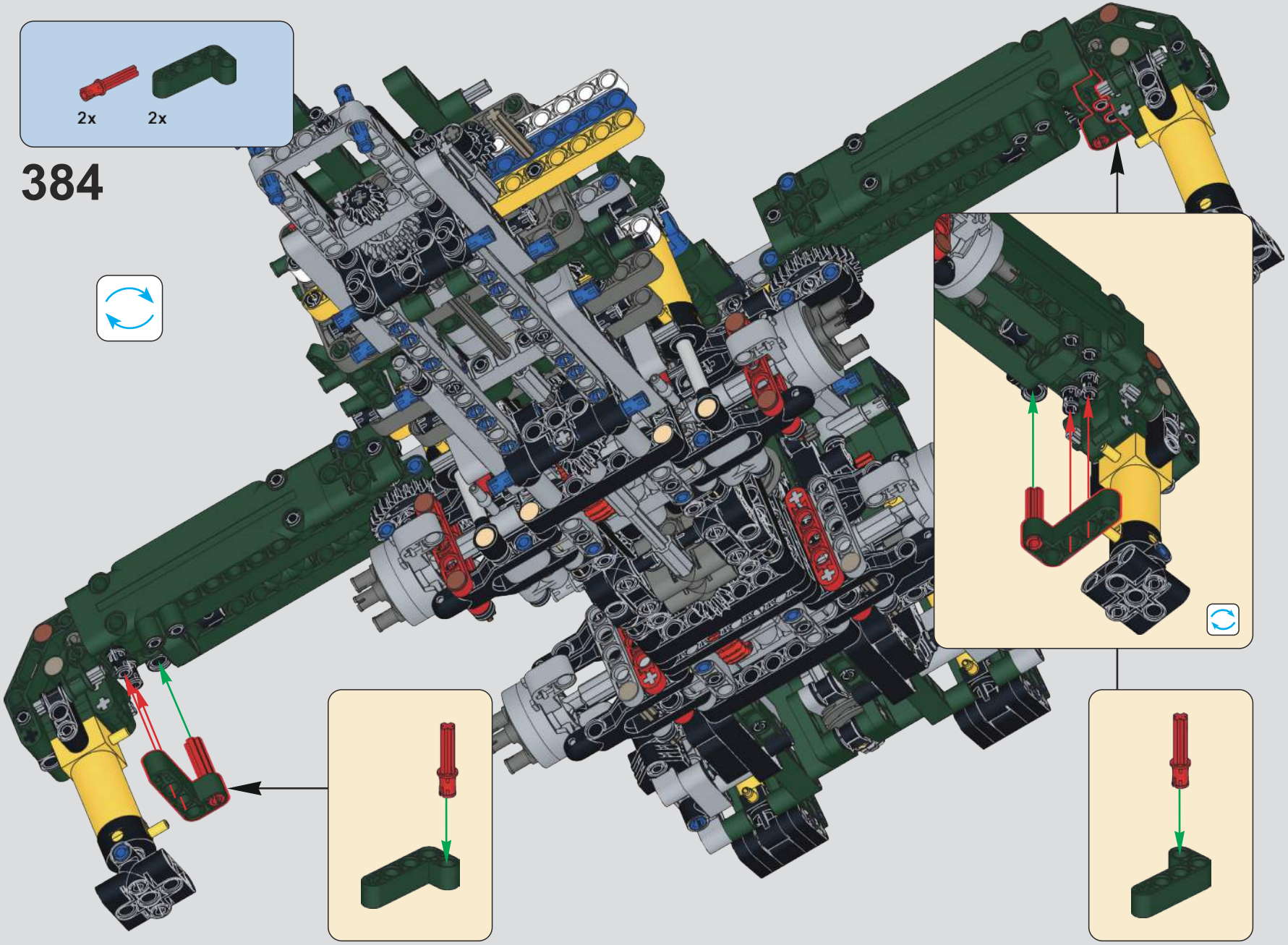

384

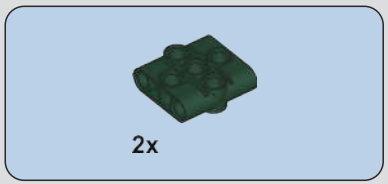

385

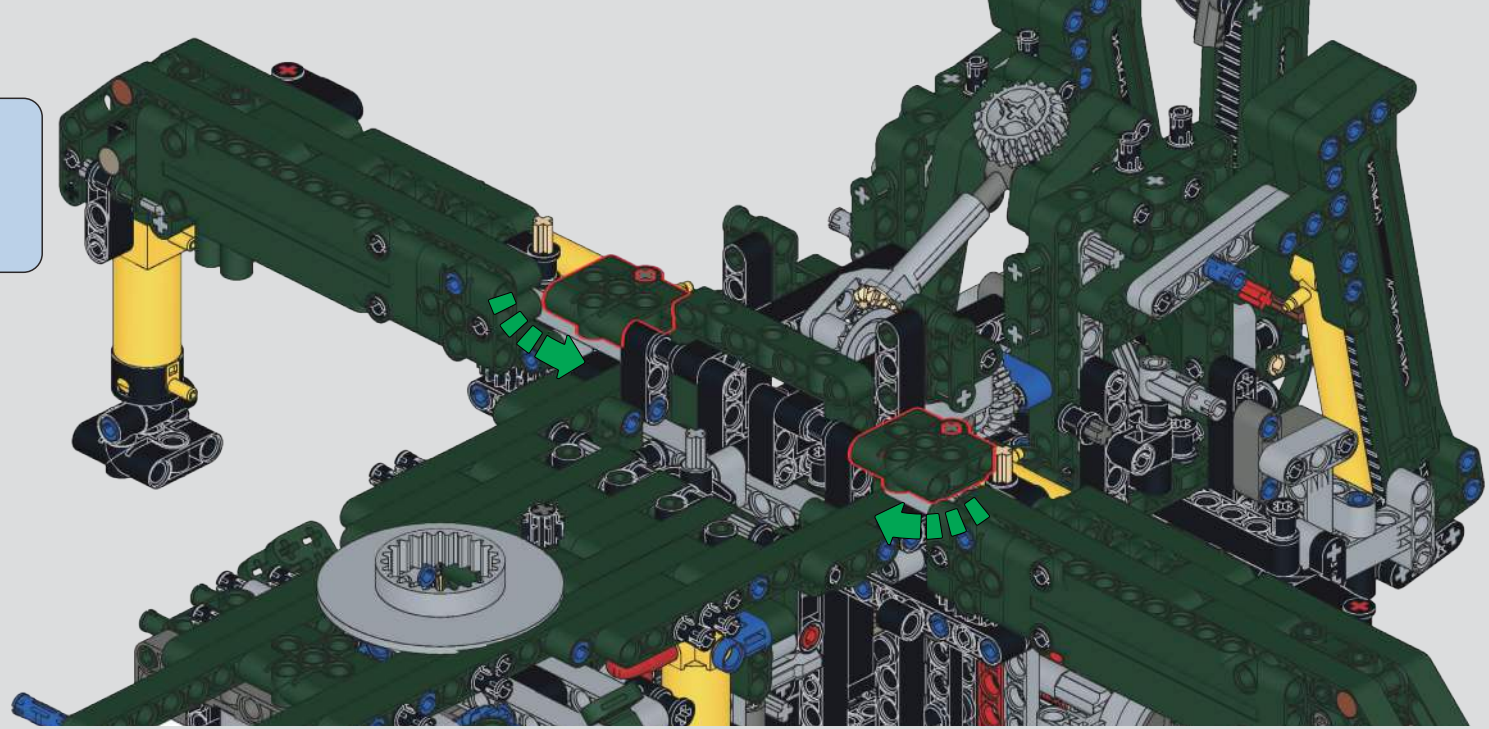

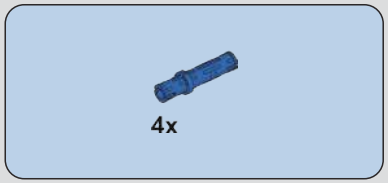

386

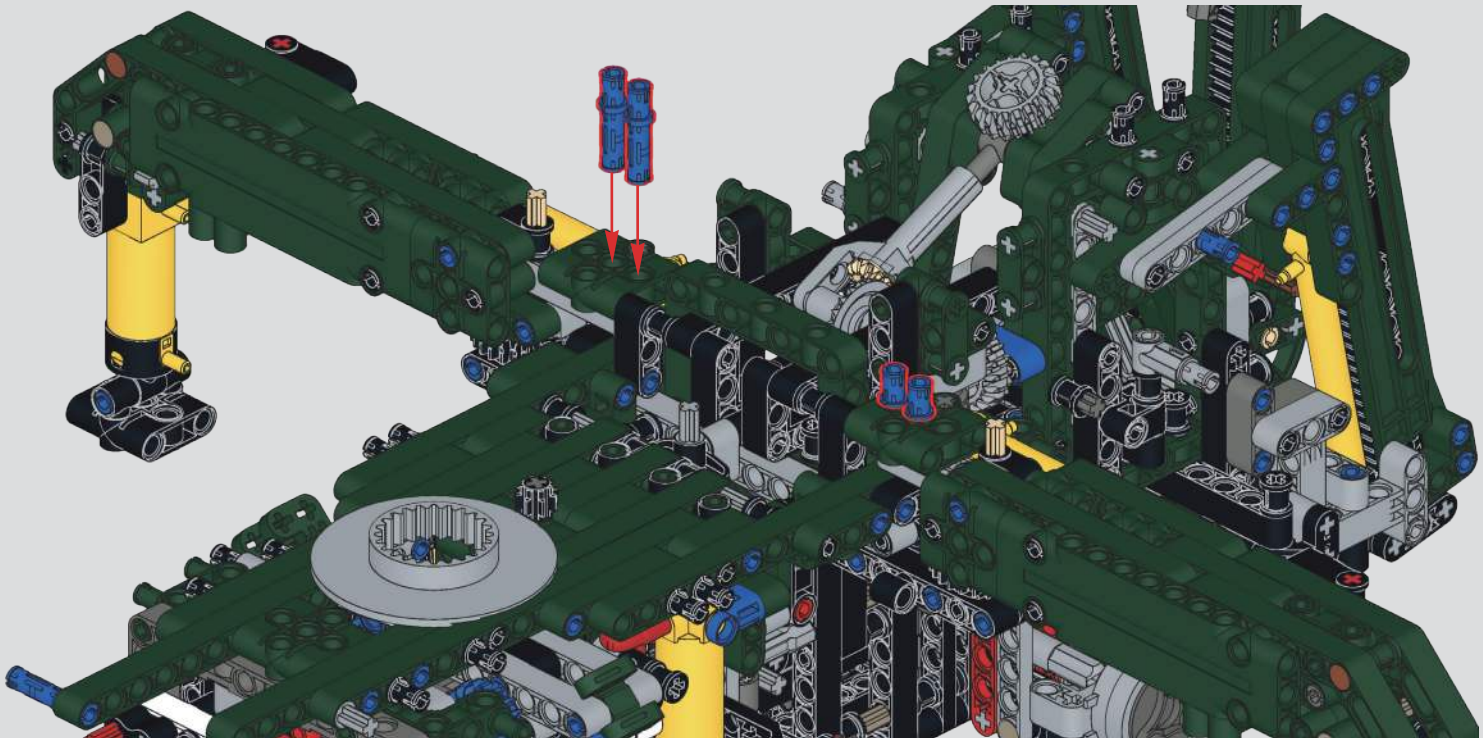

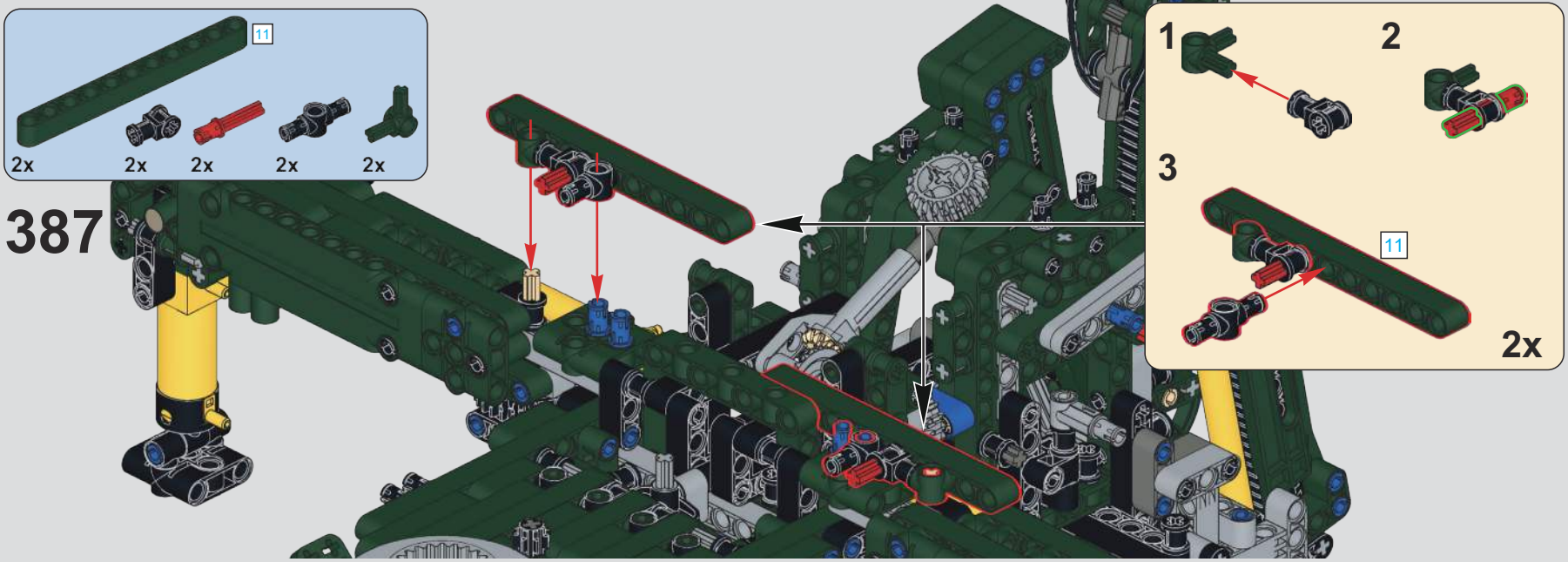
11
2x
2x
2x
2x
2x
387
1
2
3
11
2x

2x
2x
2x
388
11
1:1

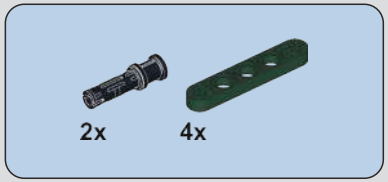

389

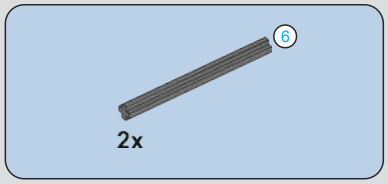

390

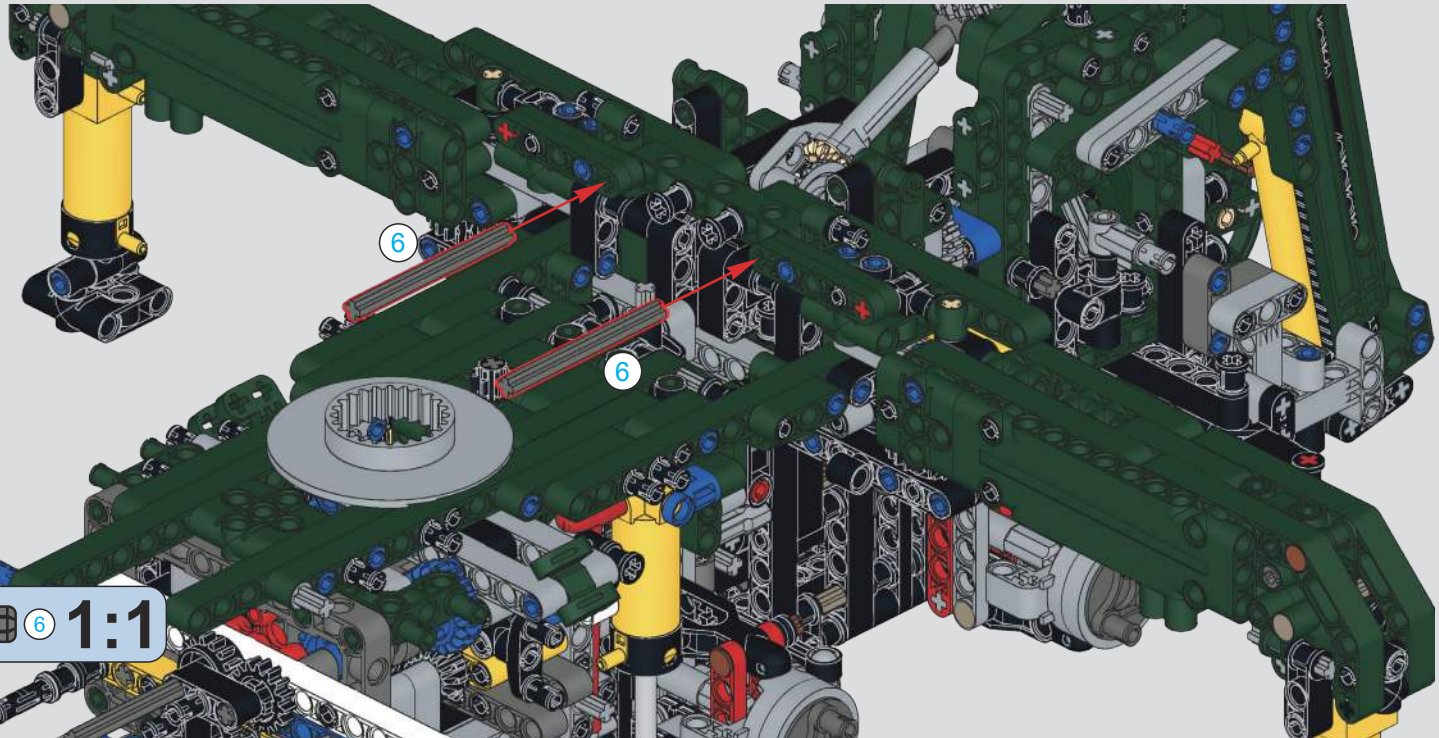

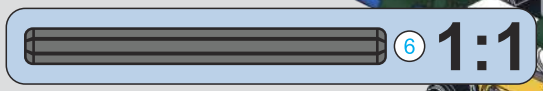

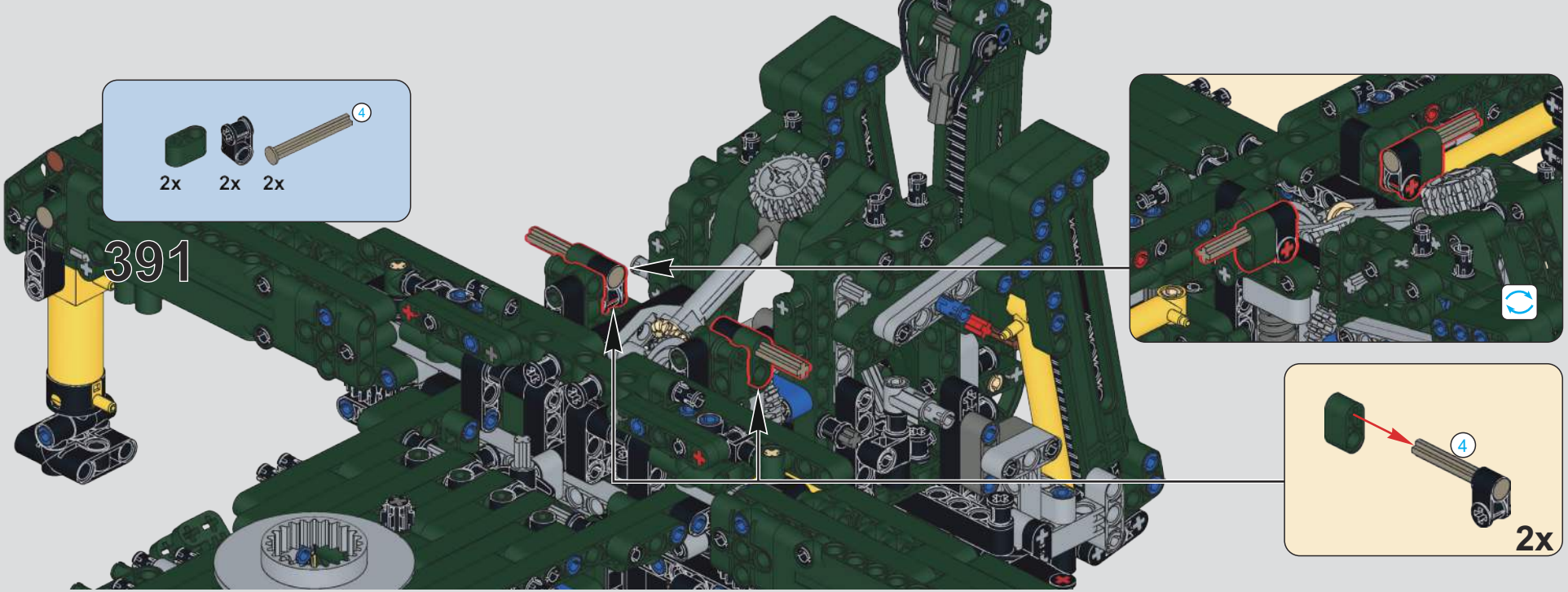

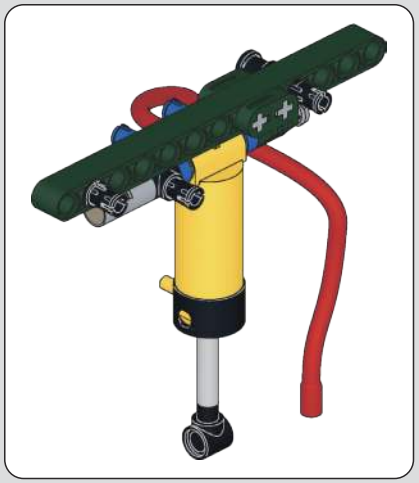

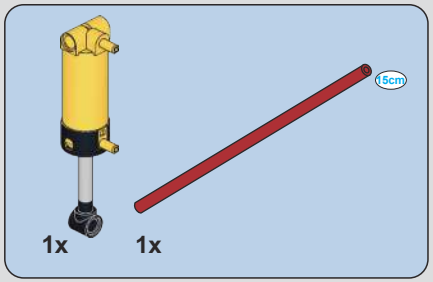

392

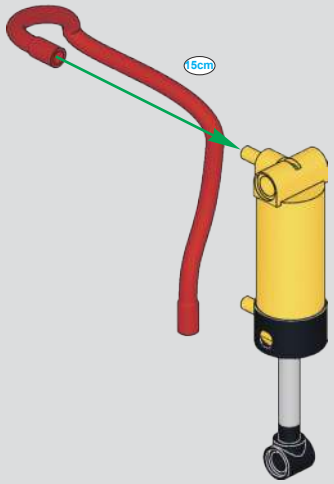

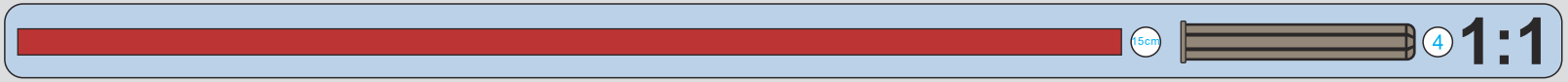

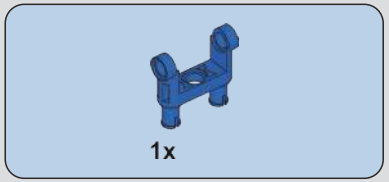

393

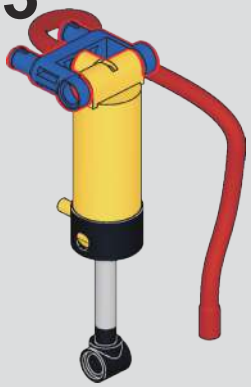

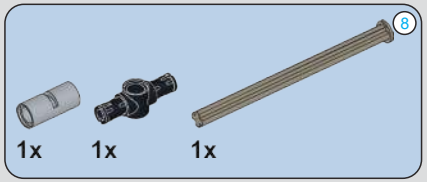

394

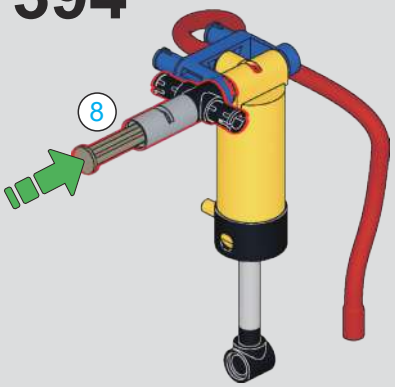

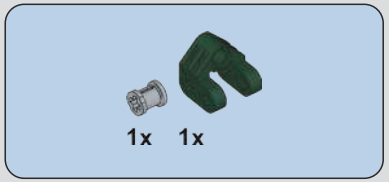

395

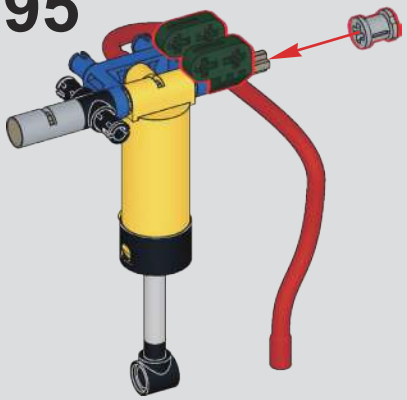

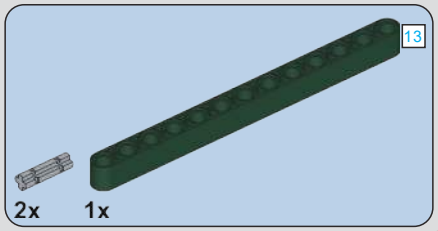

396

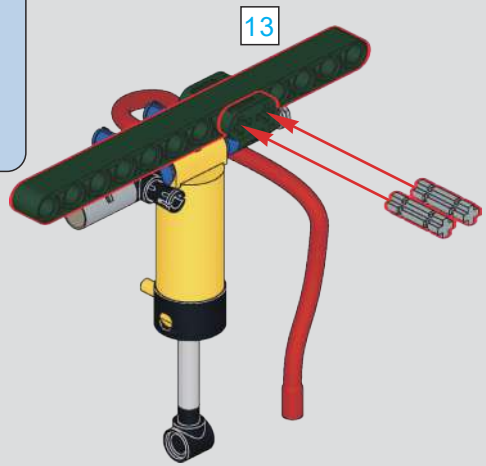

397

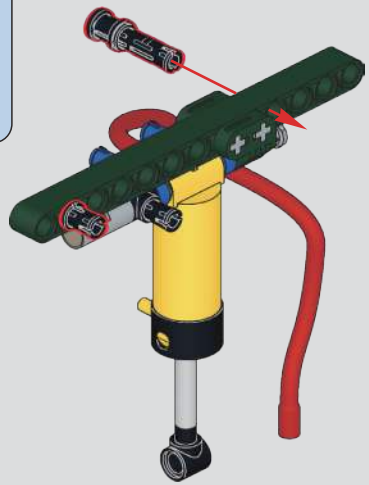

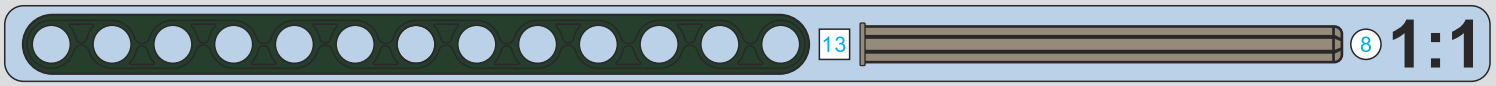

398

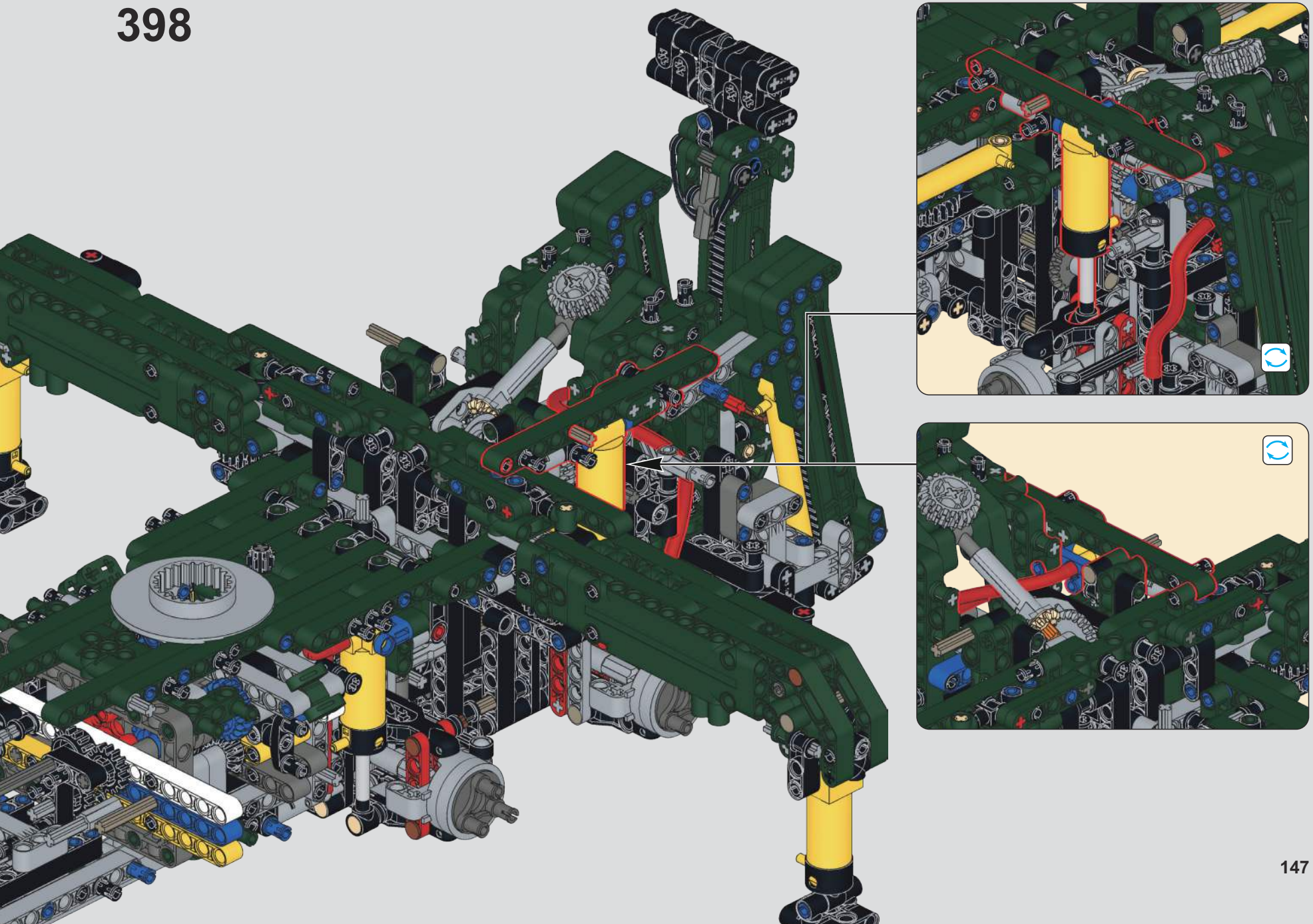

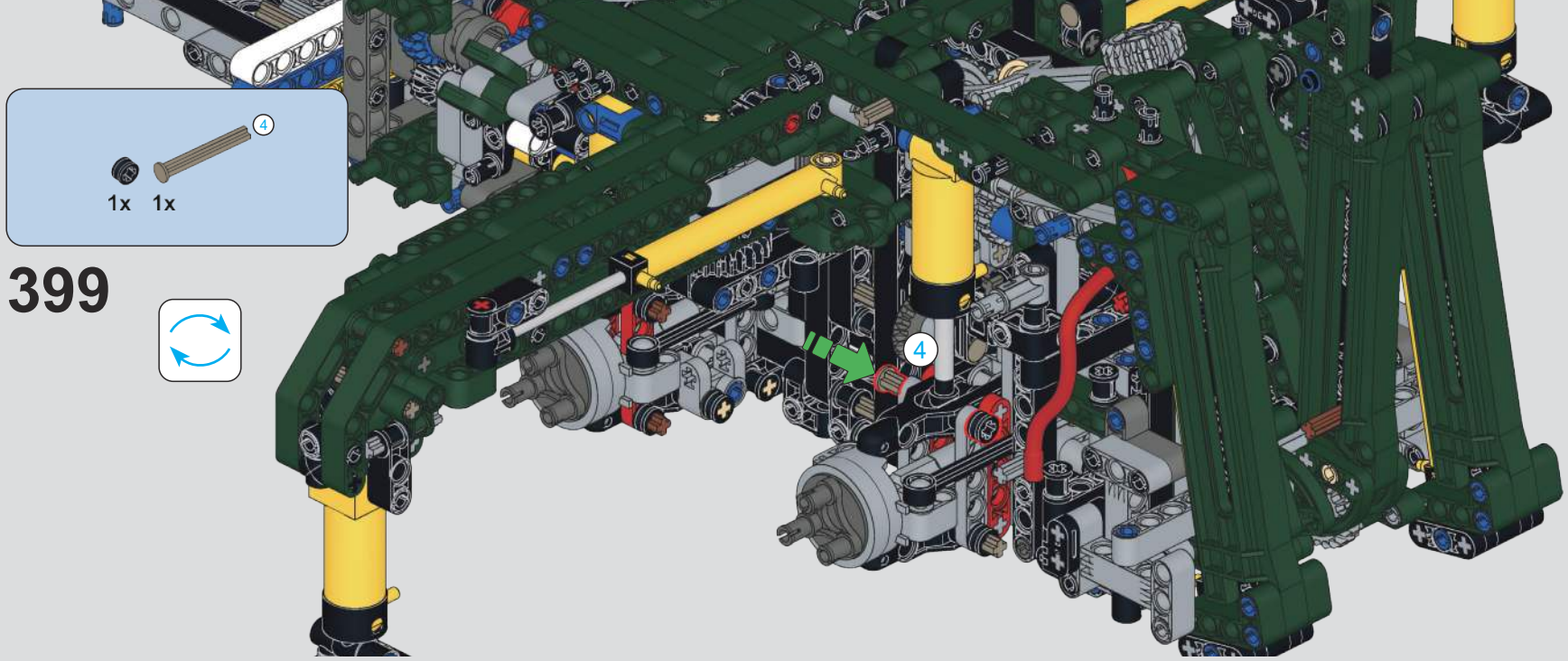
4
1x 1x
399
4

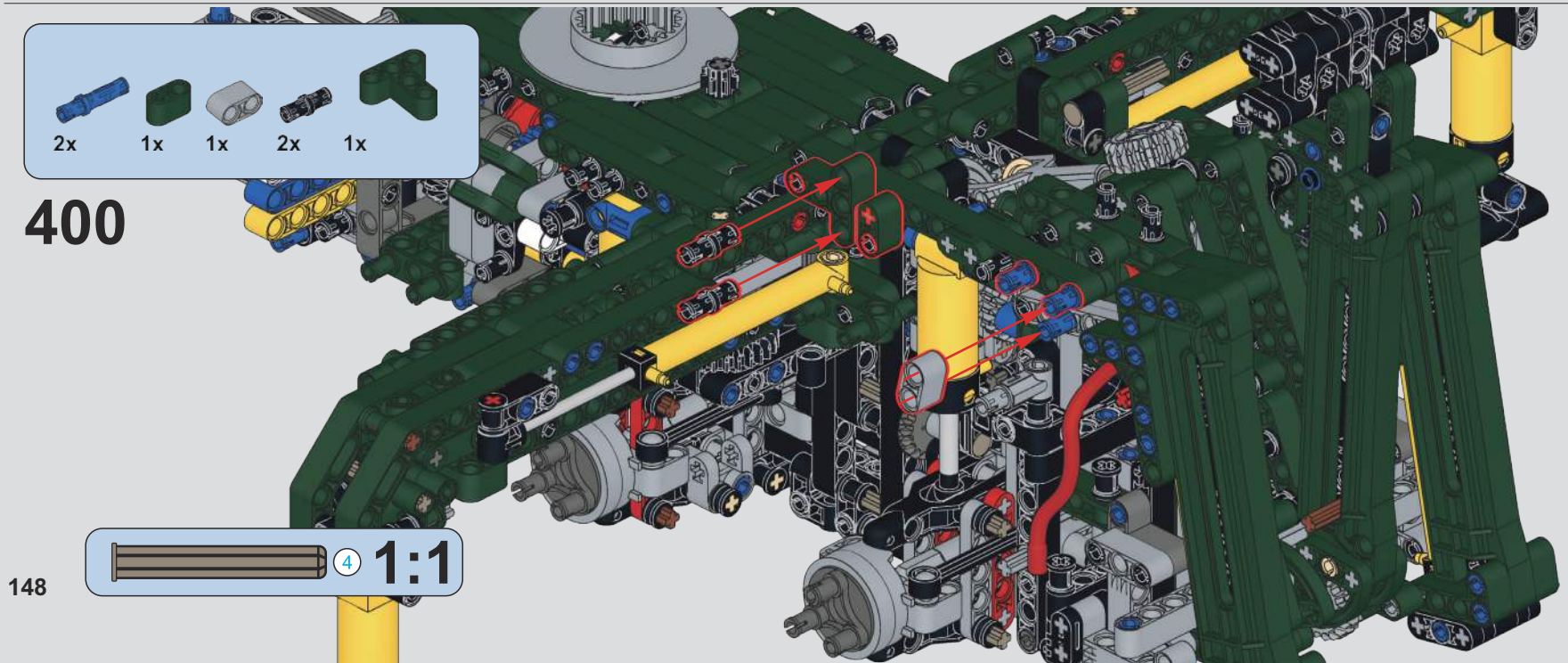
2x 1x 1x 2x 1x
400
4 1:1

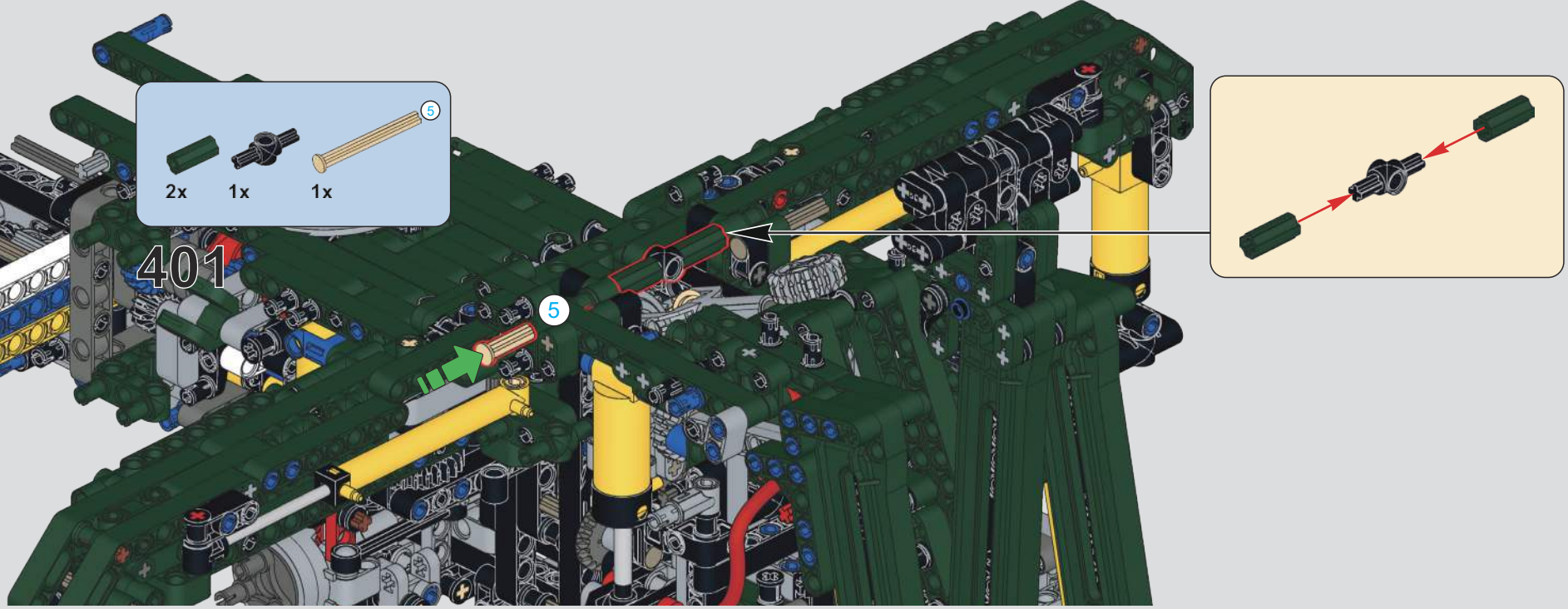

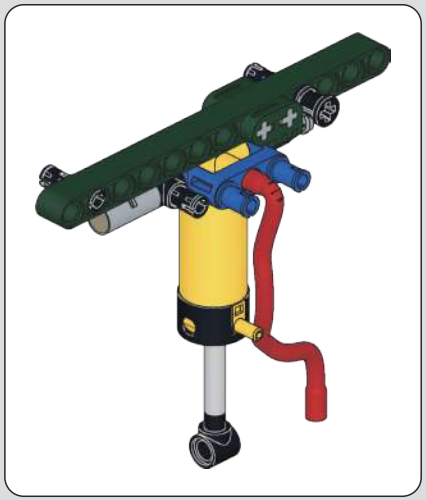

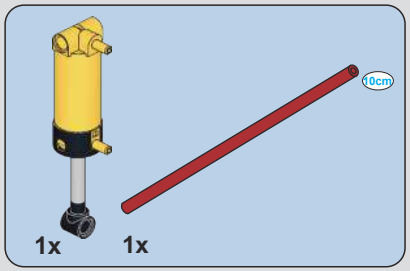

402

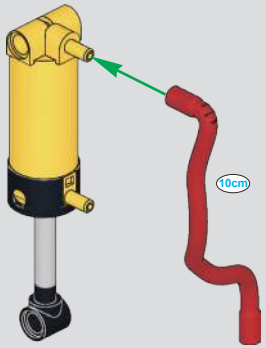

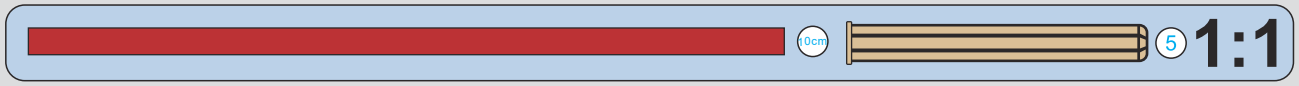

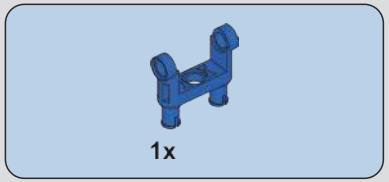

403

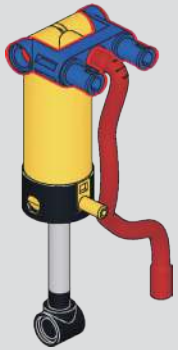

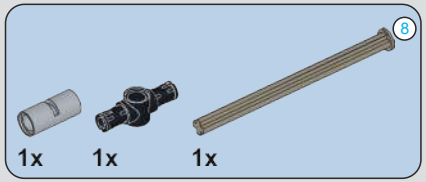

404

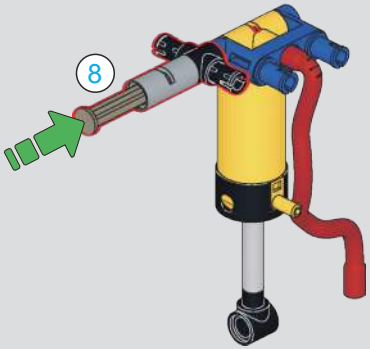

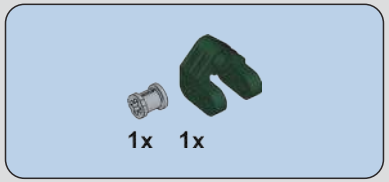

405

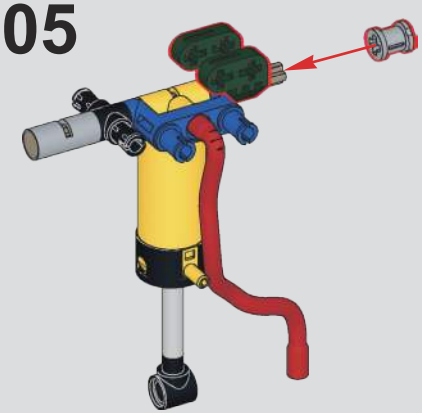

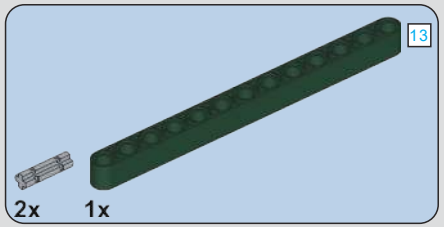

406

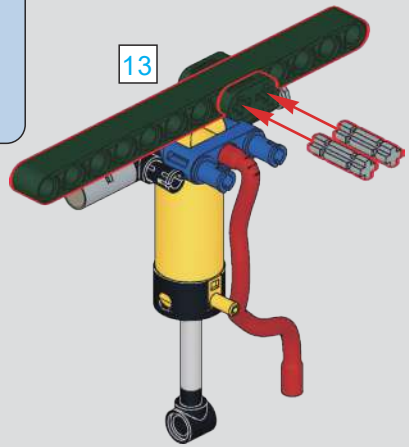

407

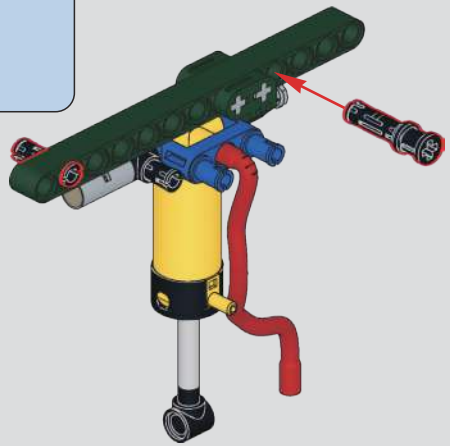

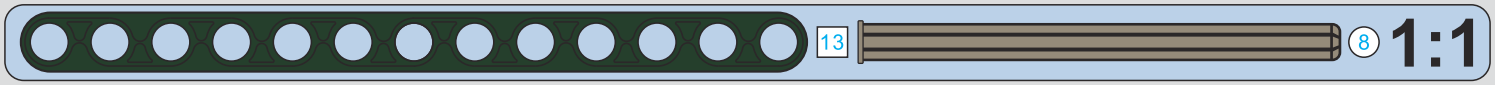

408

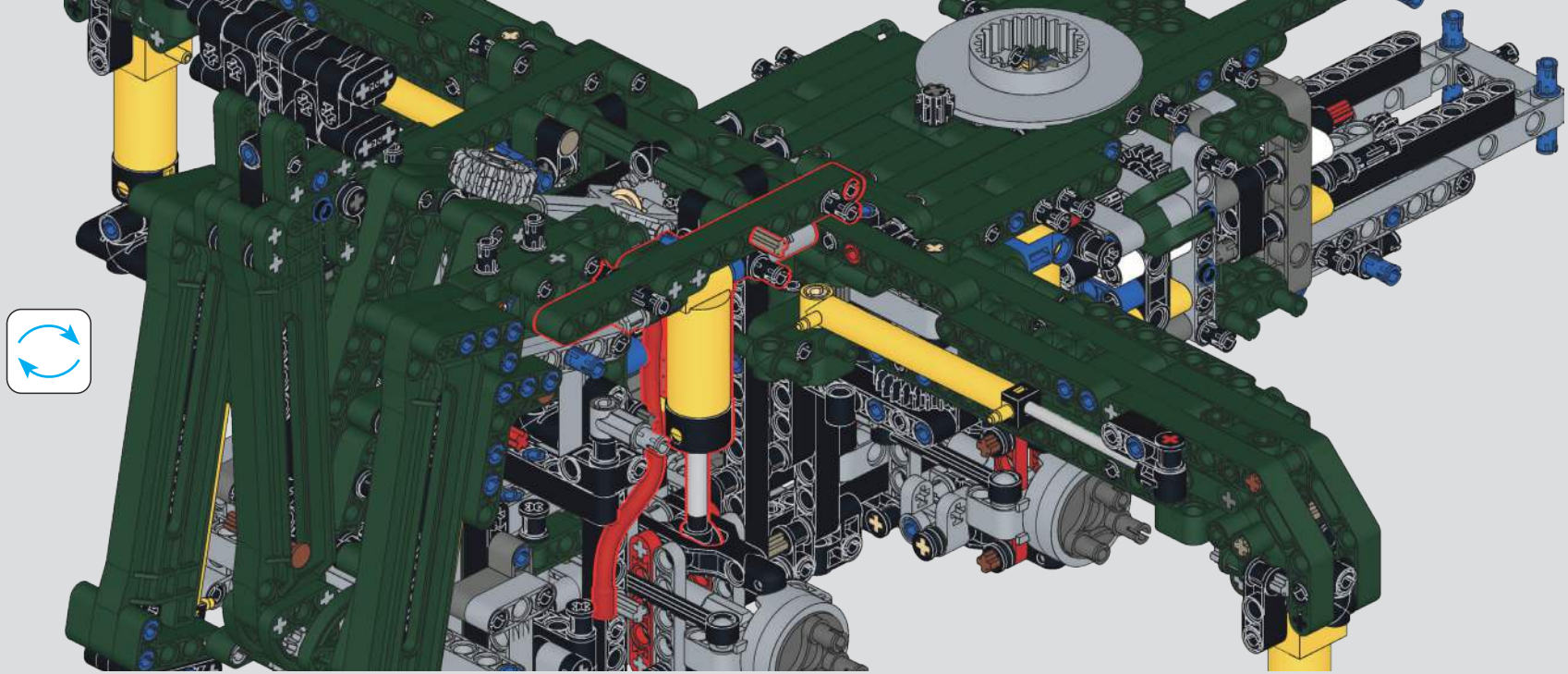

409

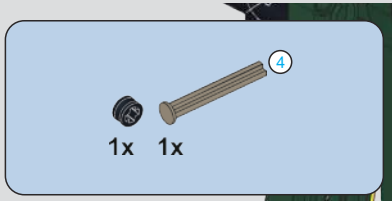

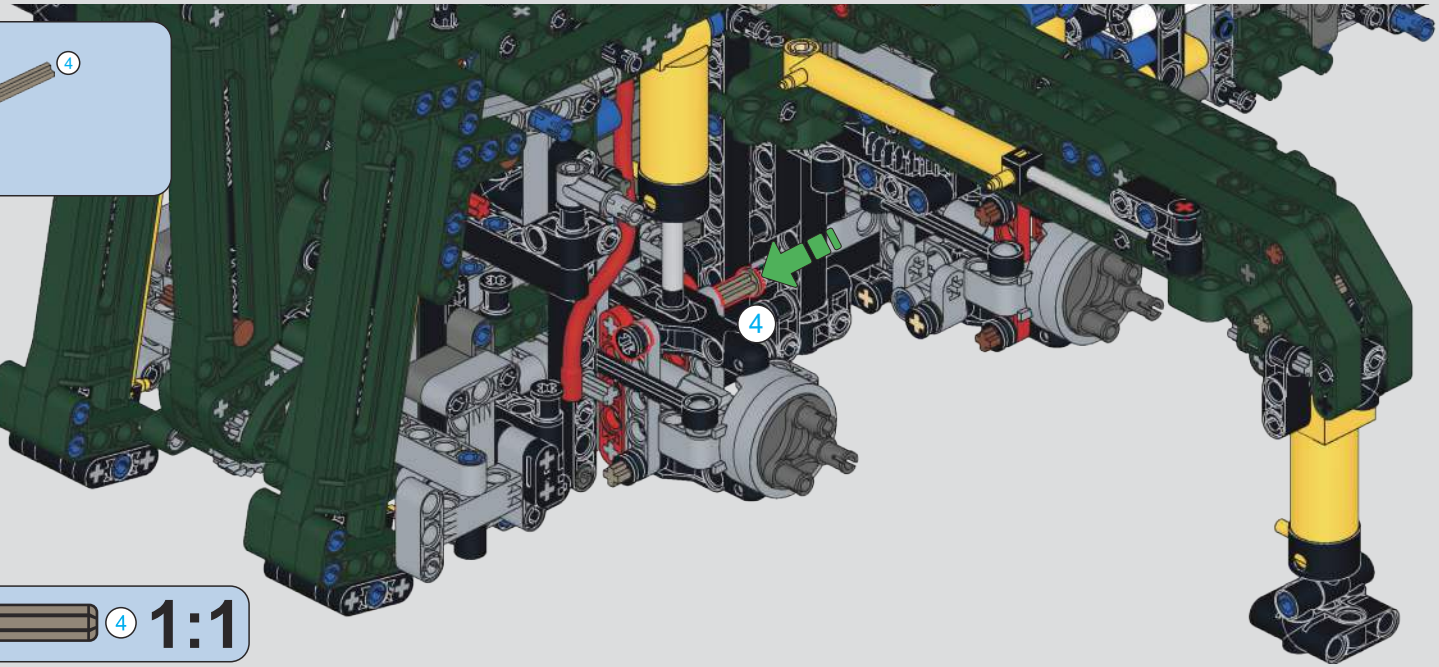

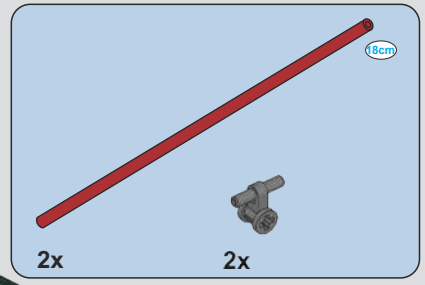

410

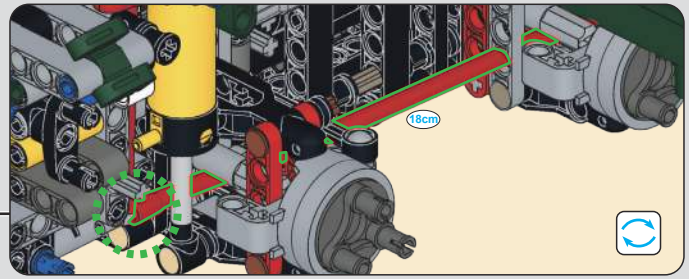

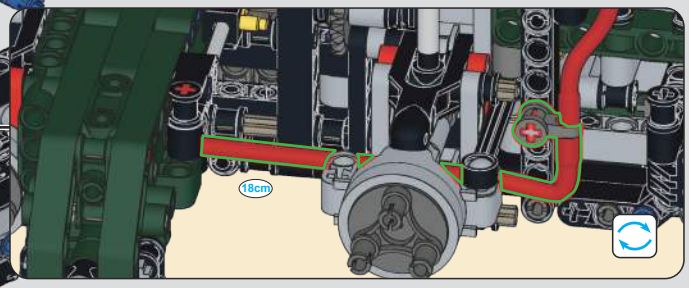

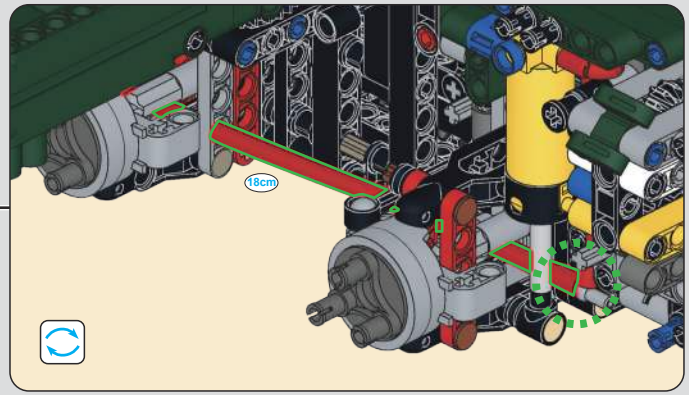

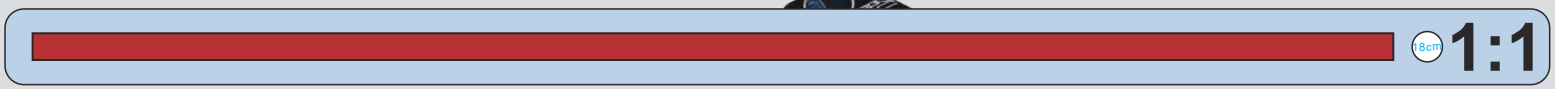

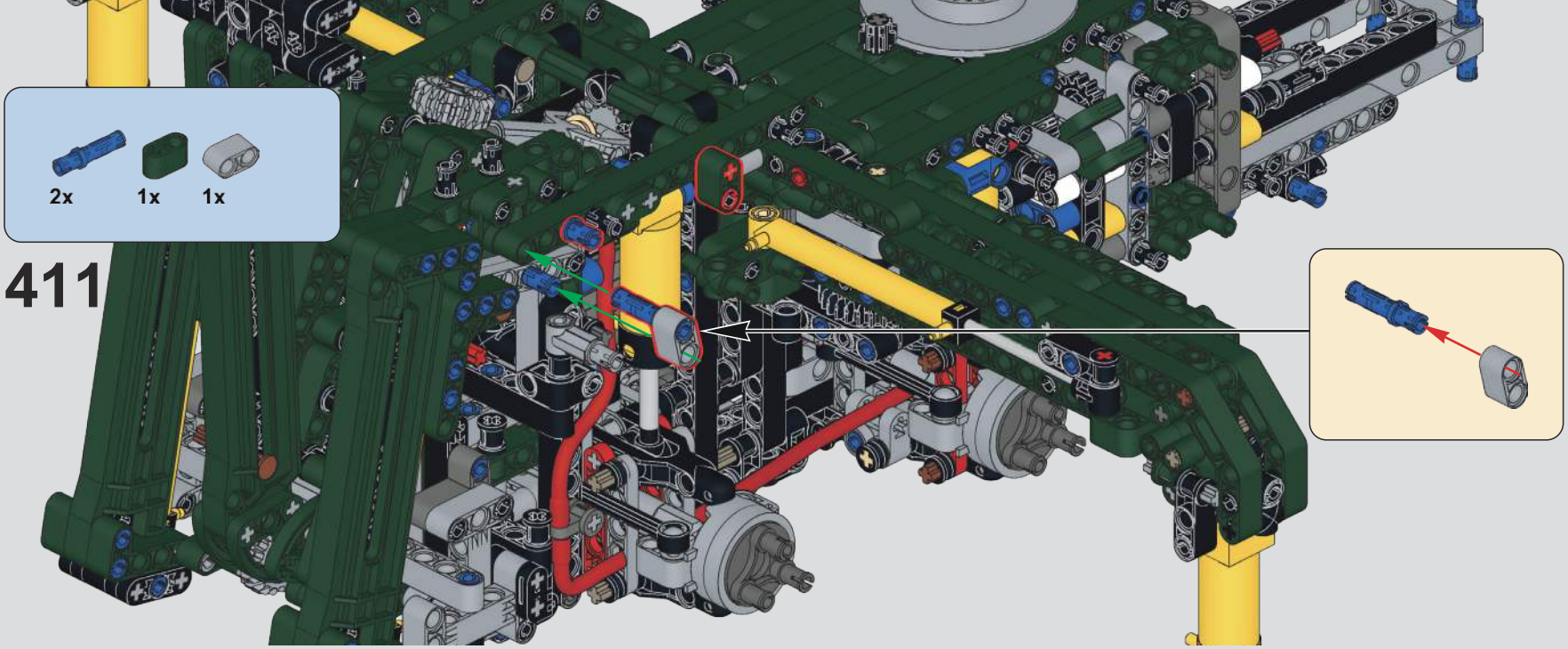
2x
1x
1x
411

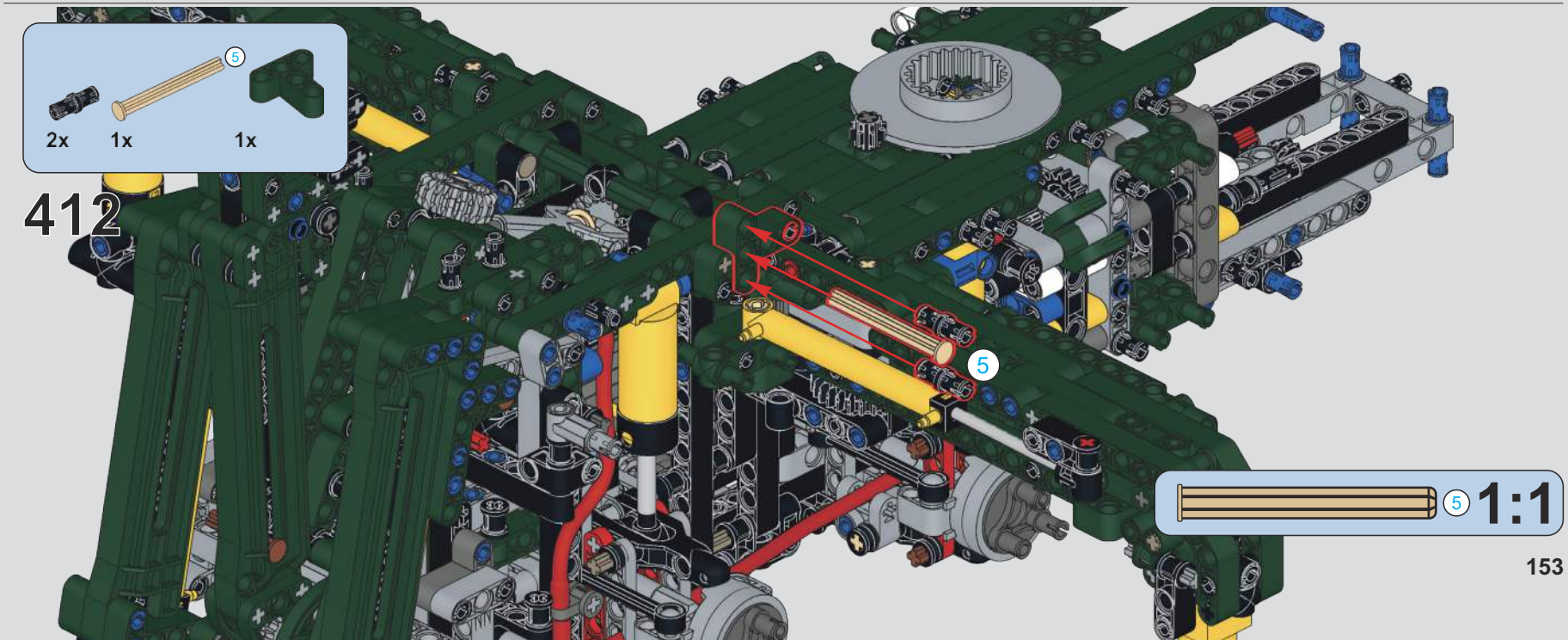
5
2x
1x
1x
412
5
5
1:1

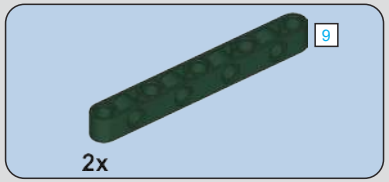

413

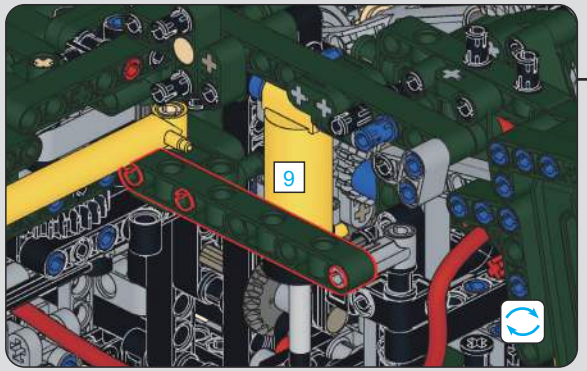

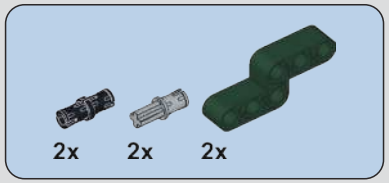

414

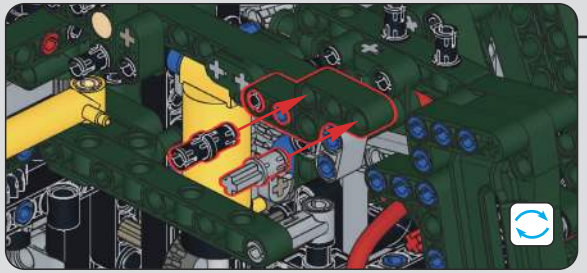

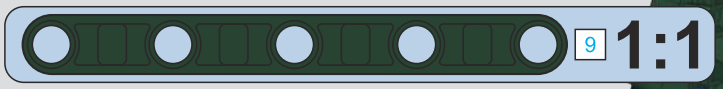

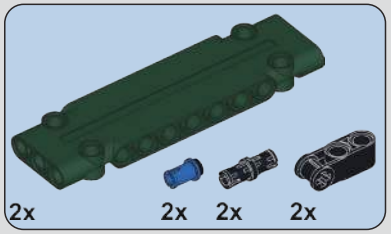

415

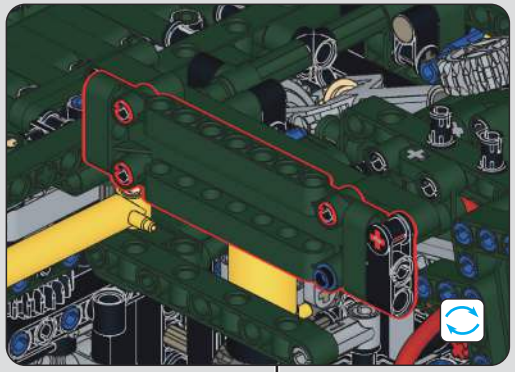

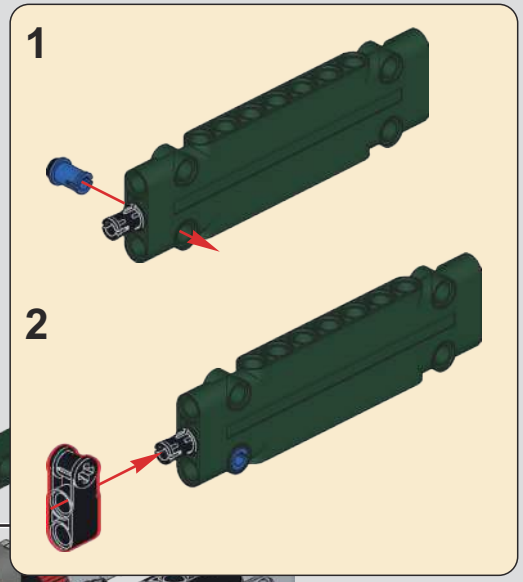

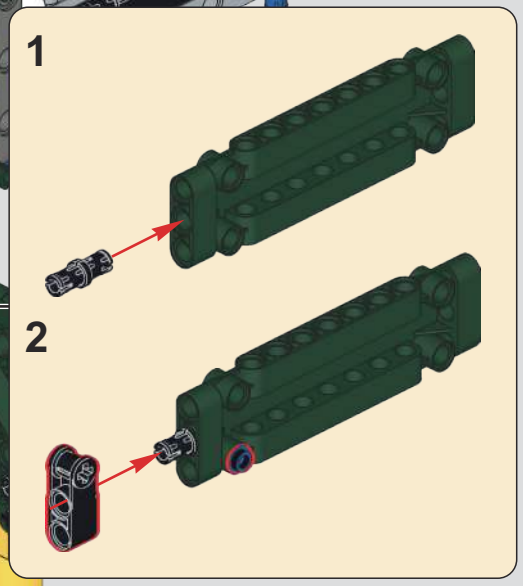

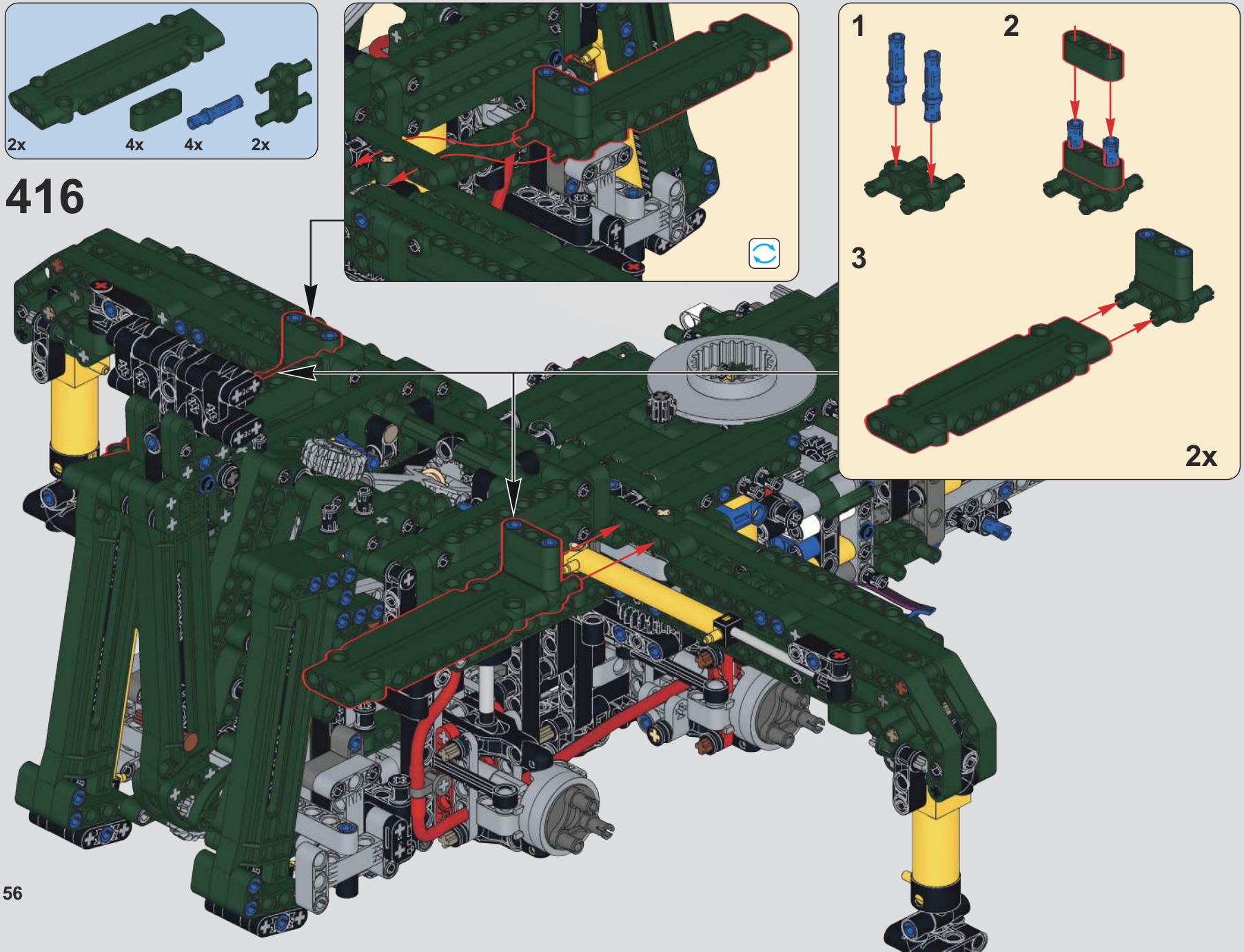
2x
4x
4x
2x
416
1
2
3
2x

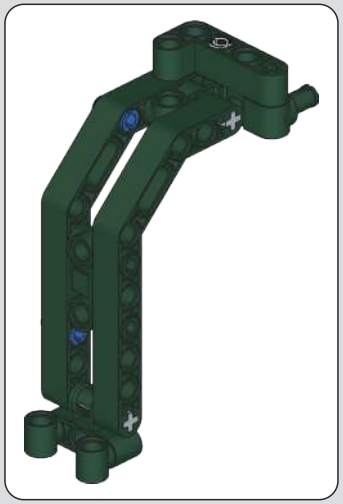

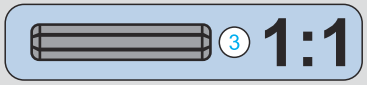

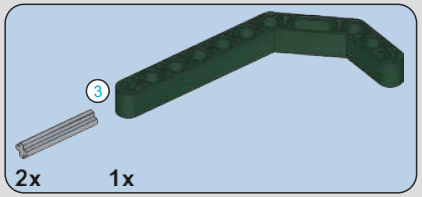

417

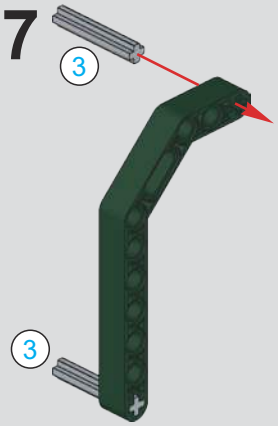

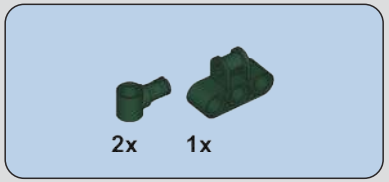

418

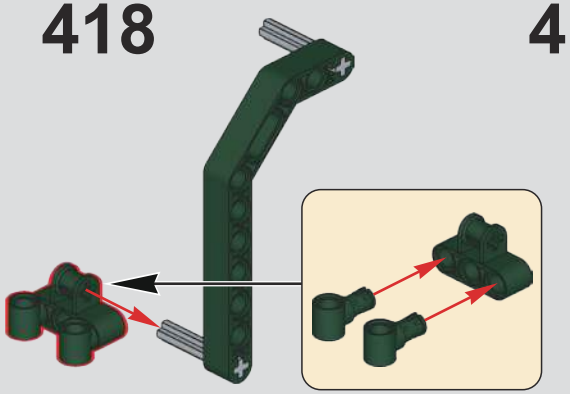

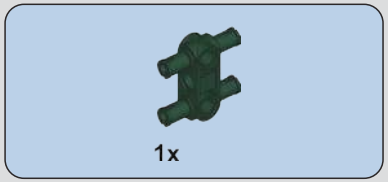

419

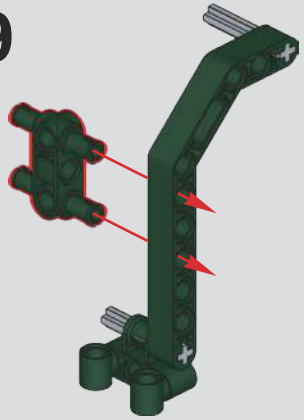

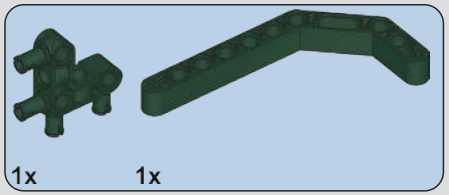

420

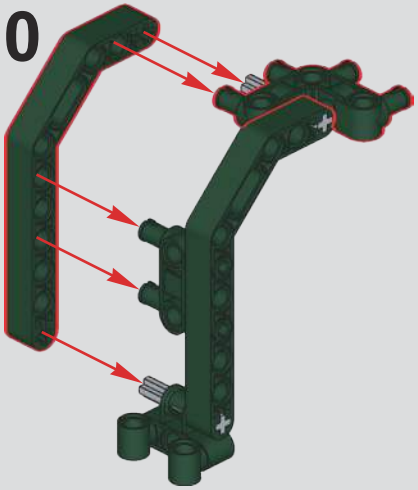

421

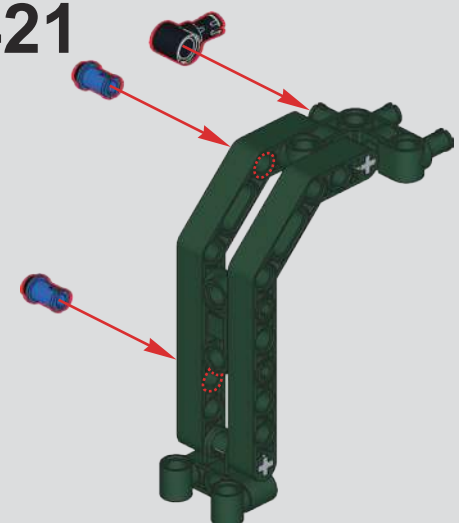

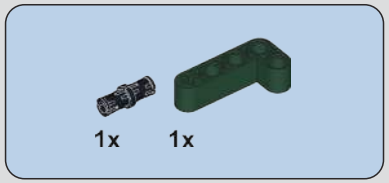

422

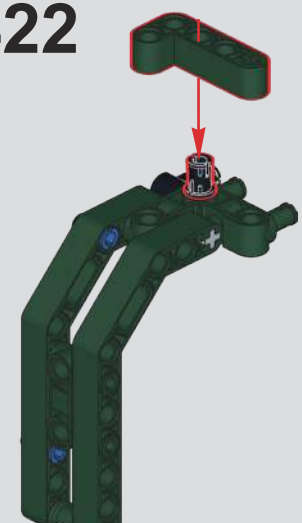

423

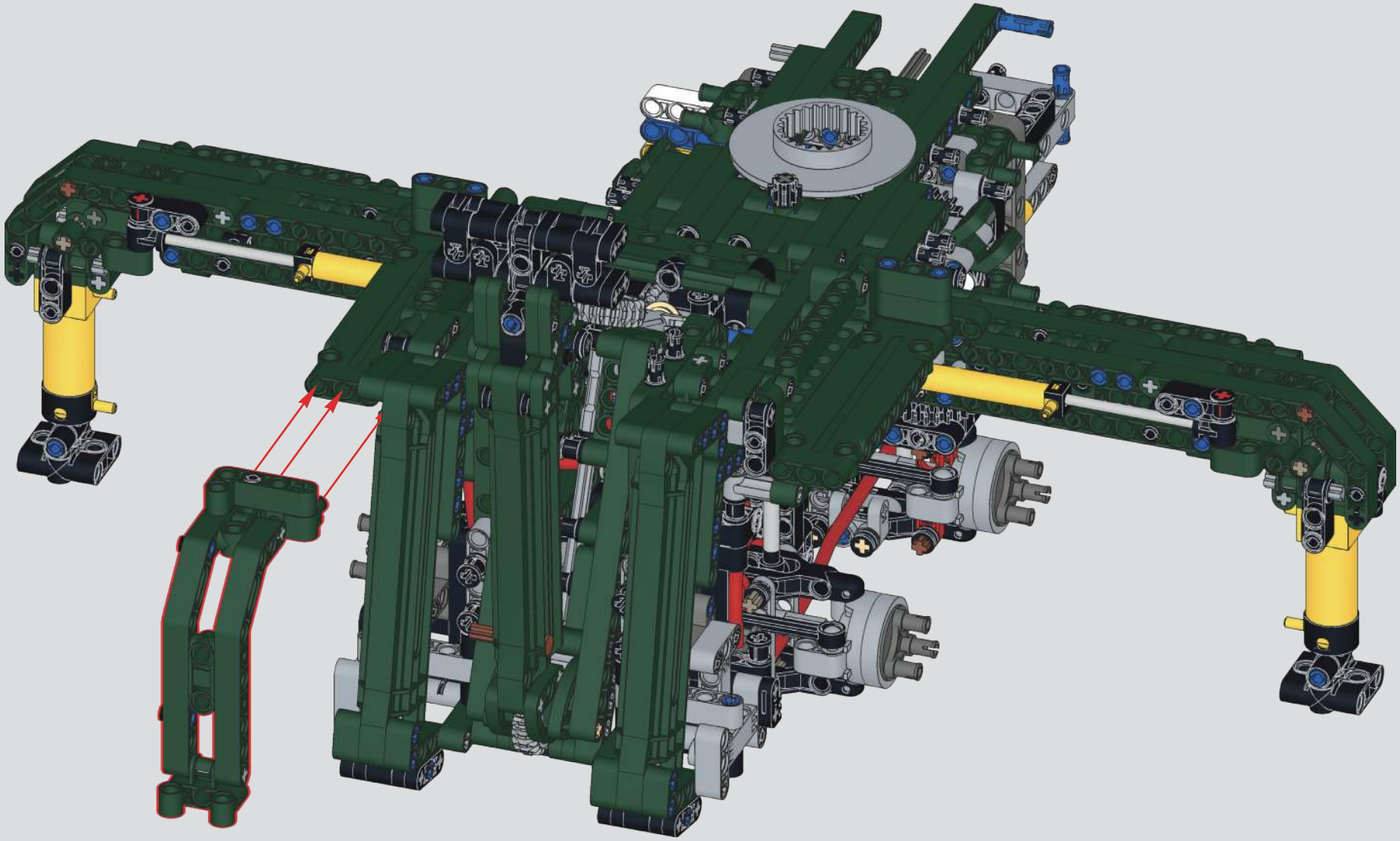

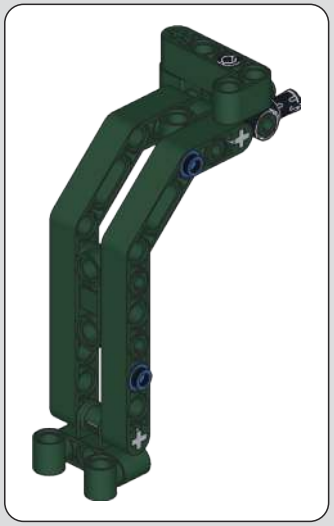

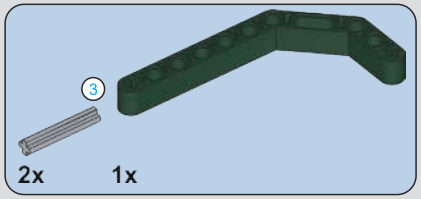

424

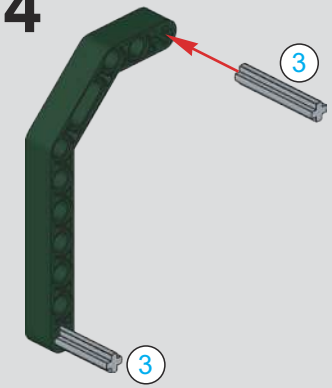

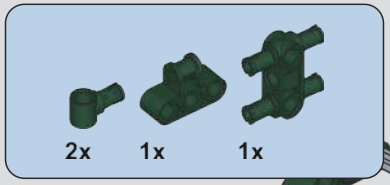

425

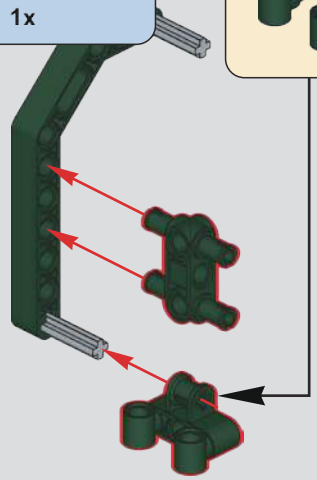

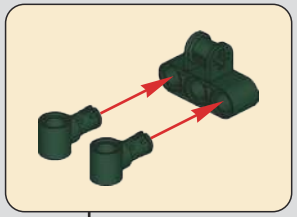

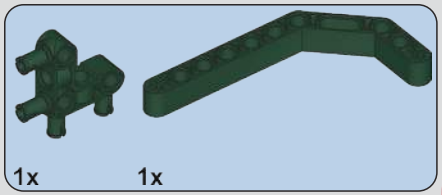

426

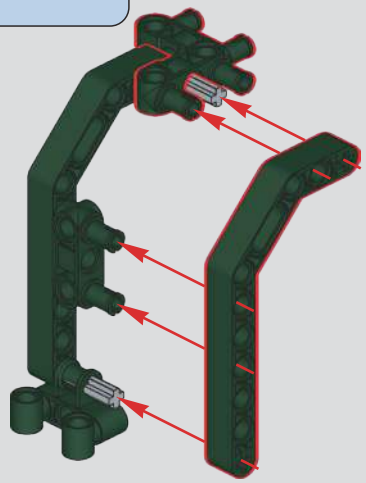

427

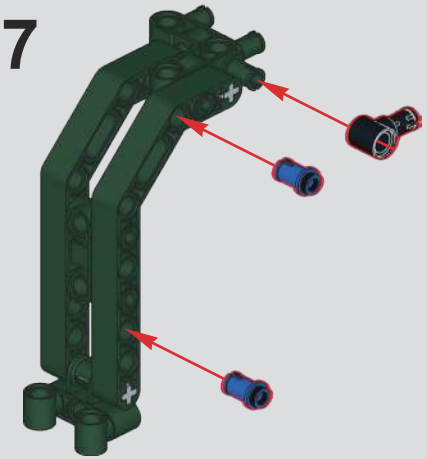

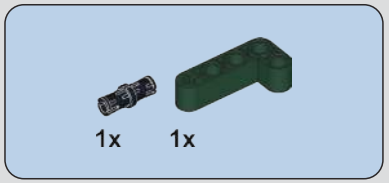

428

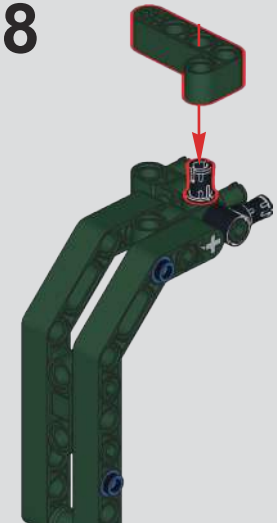

429

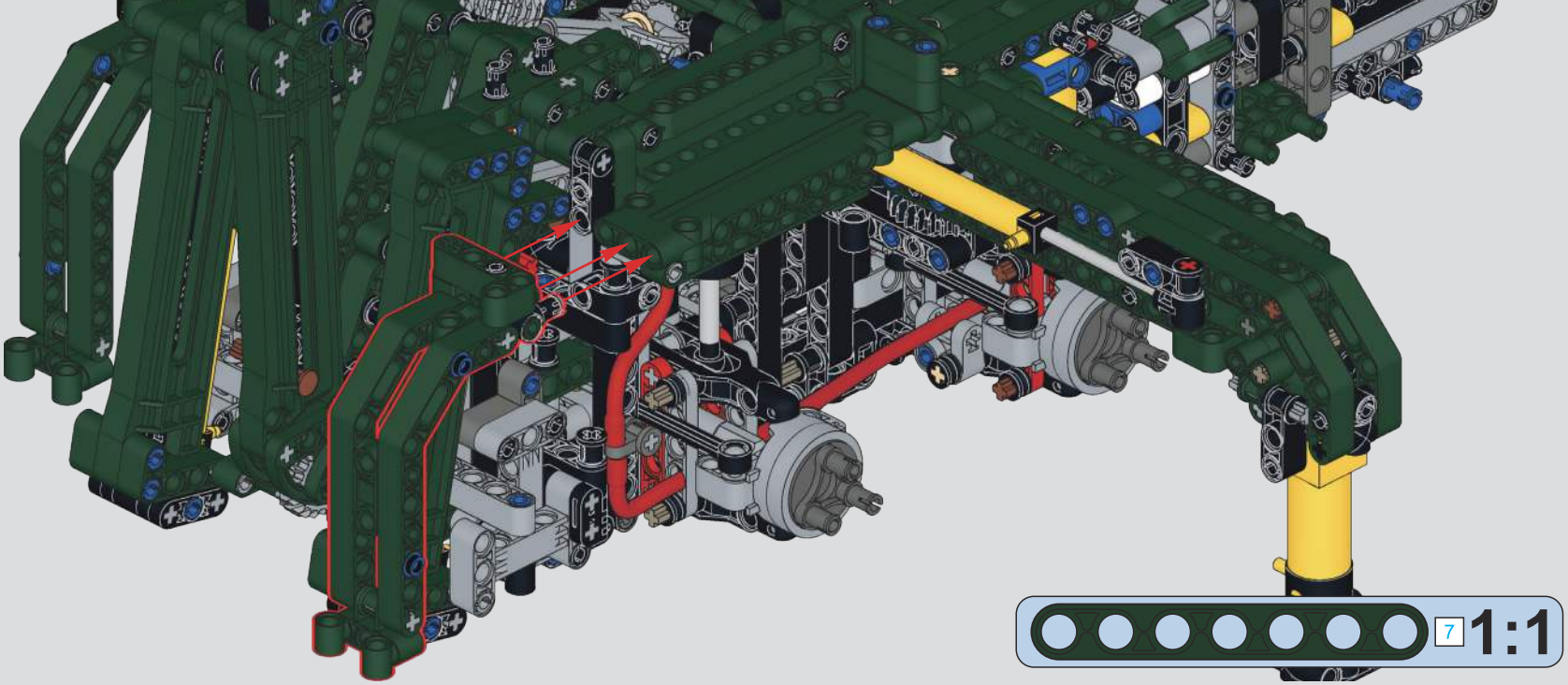

430

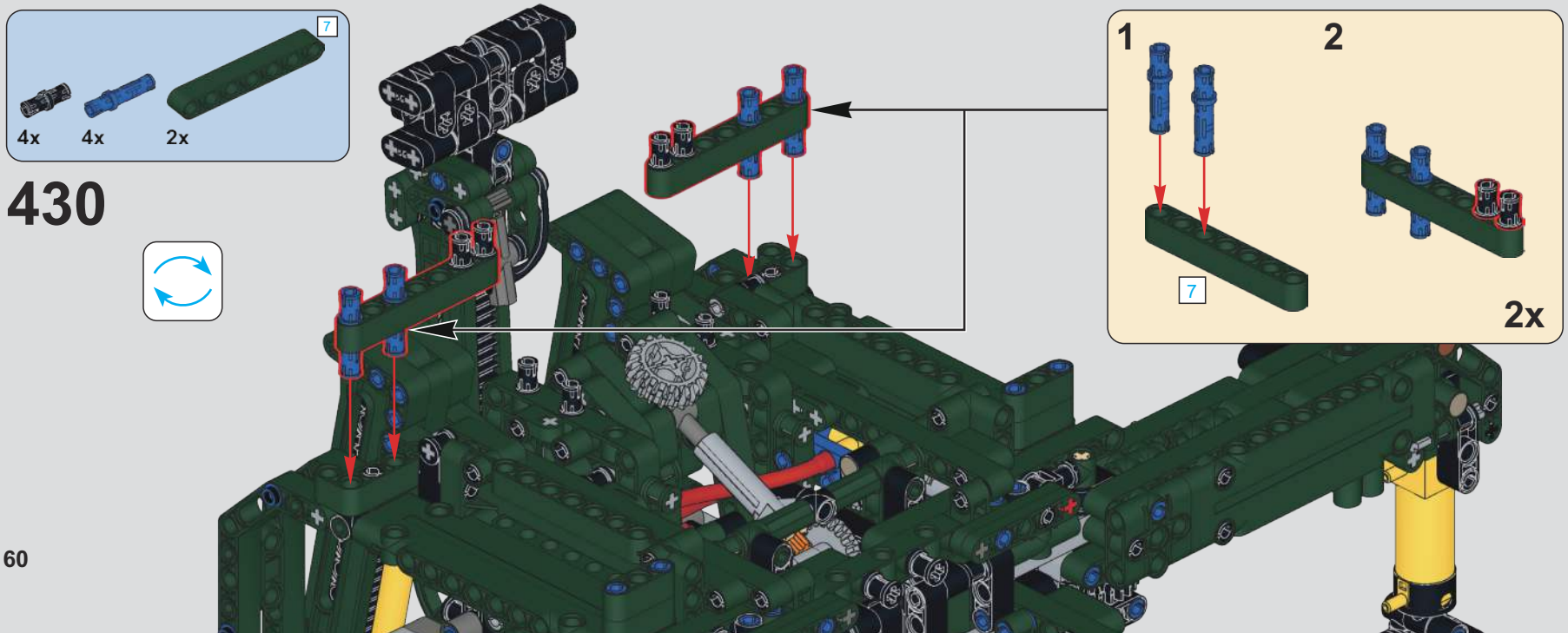

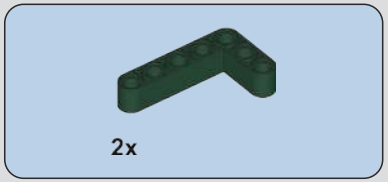

431

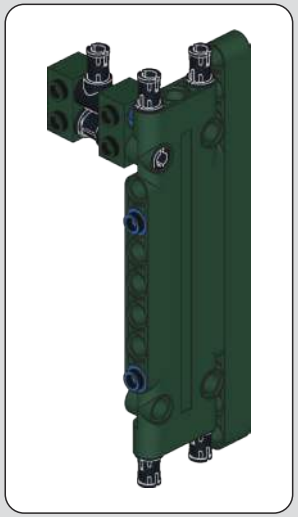

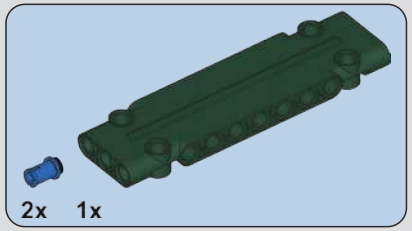

432

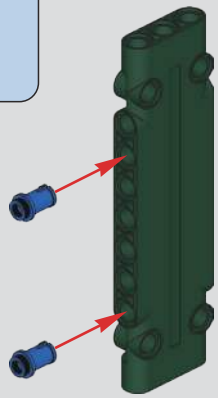

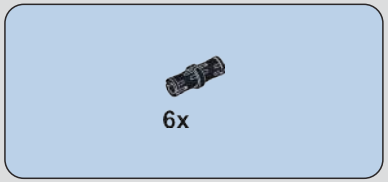

433

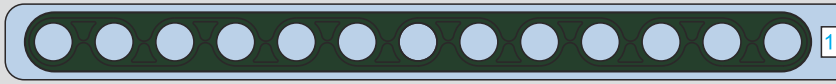

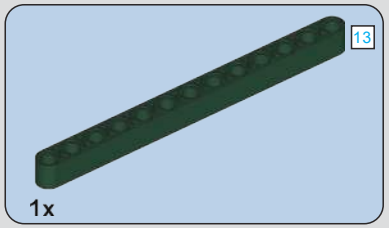

434

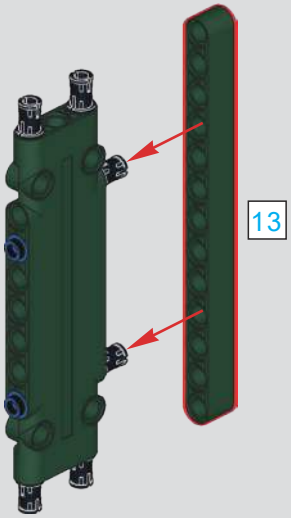

435

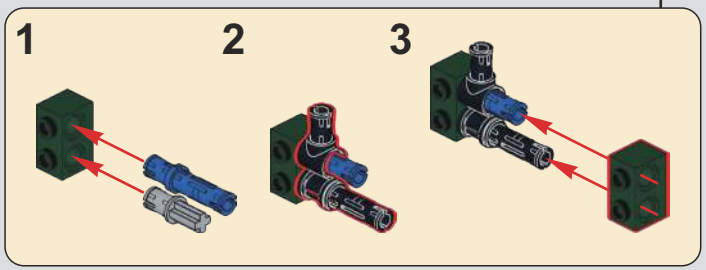

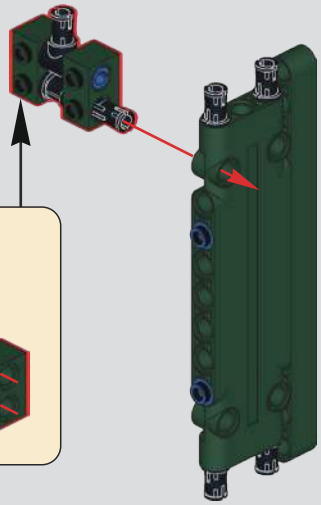

436

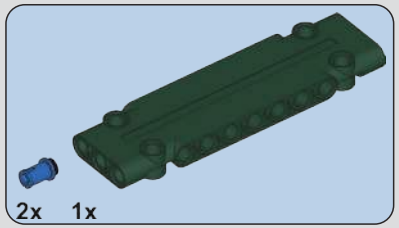

437

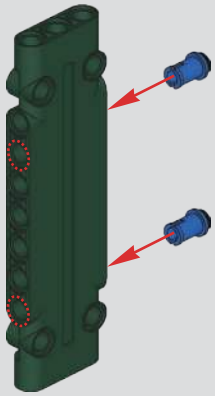

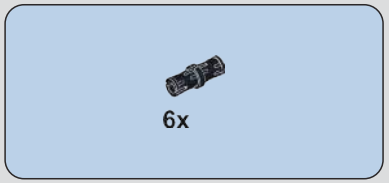

438

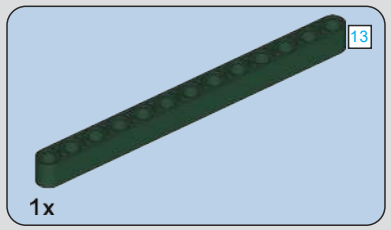

439

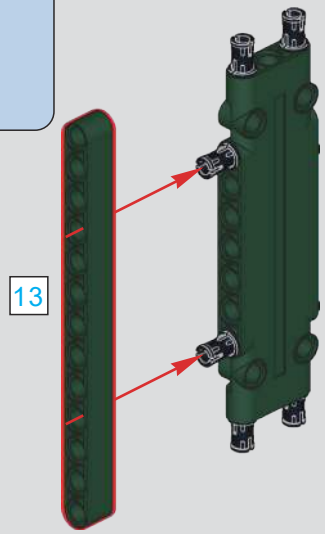

440

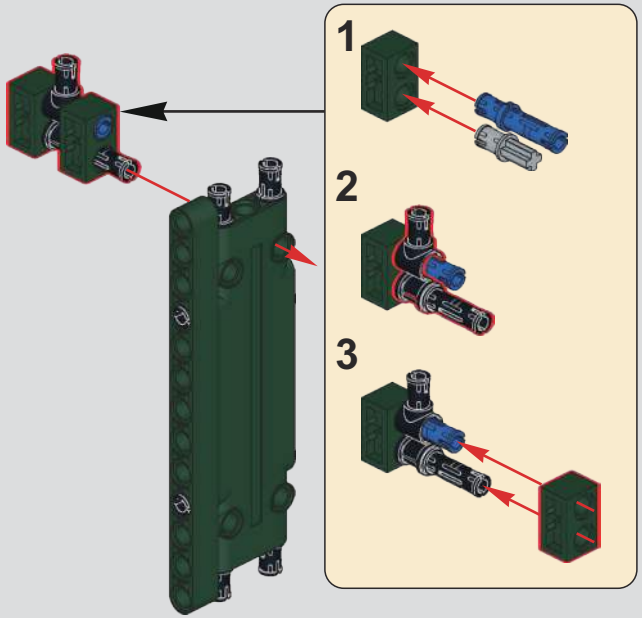

441

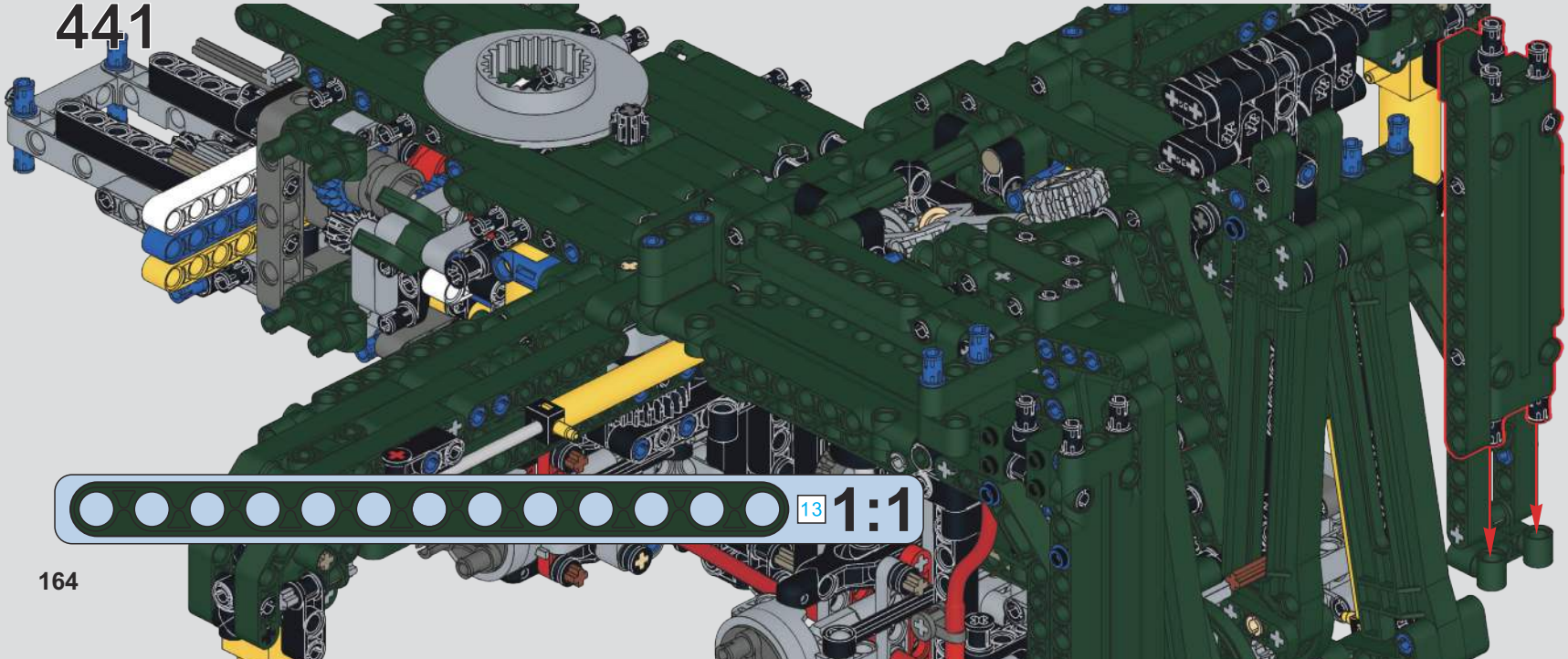

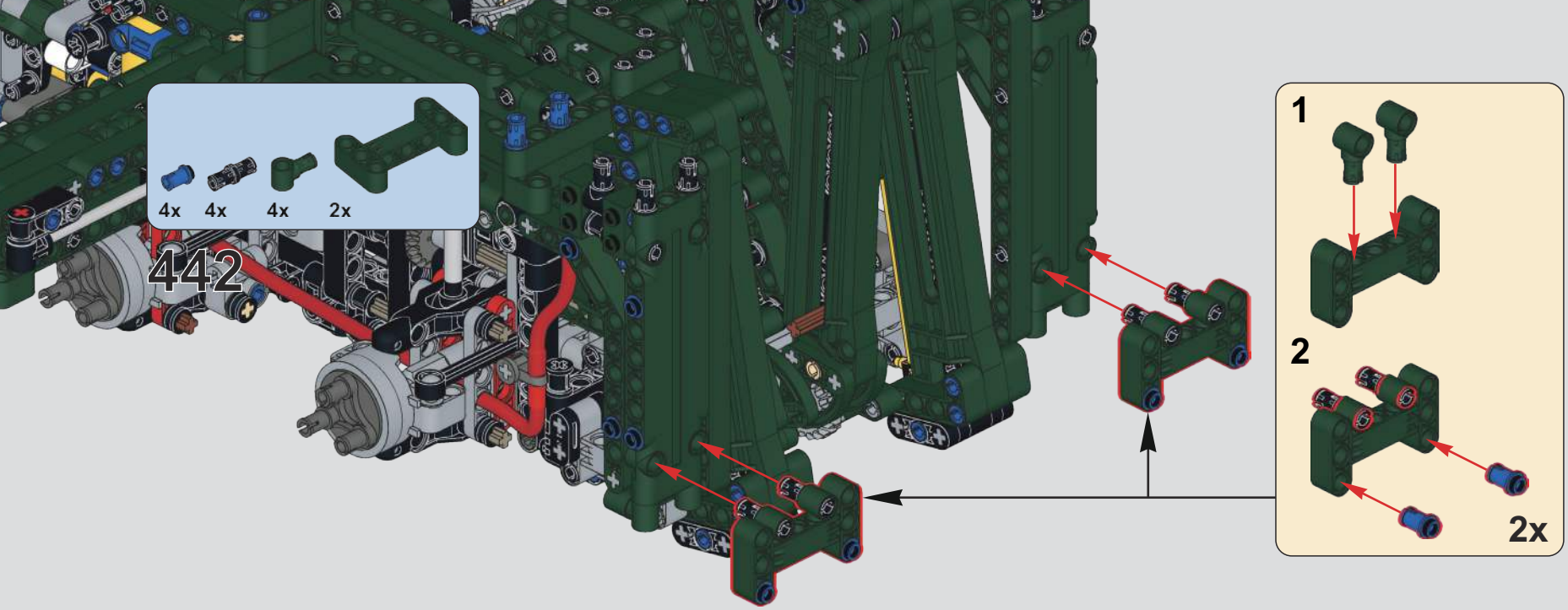

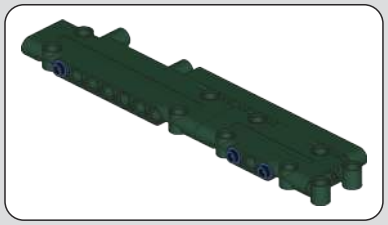

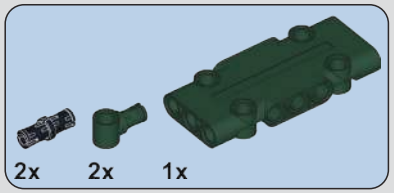

443

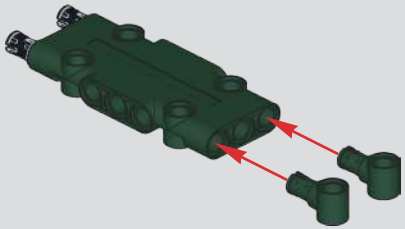

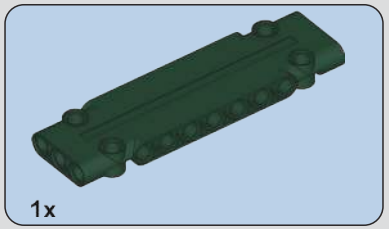

444

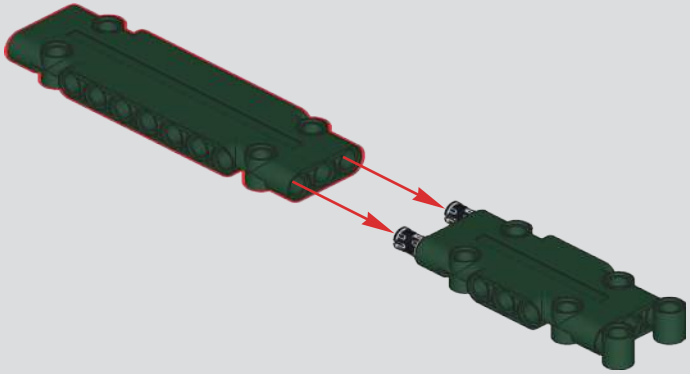

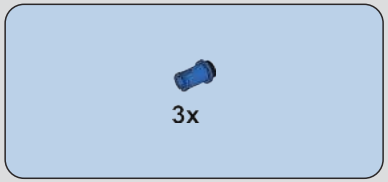

445

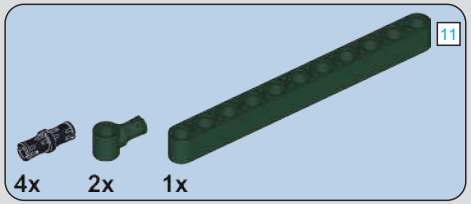

446

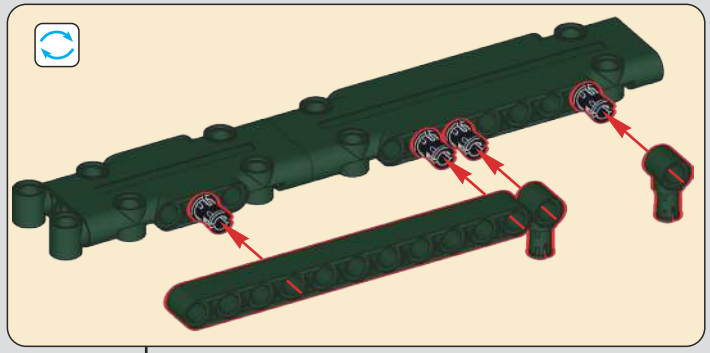

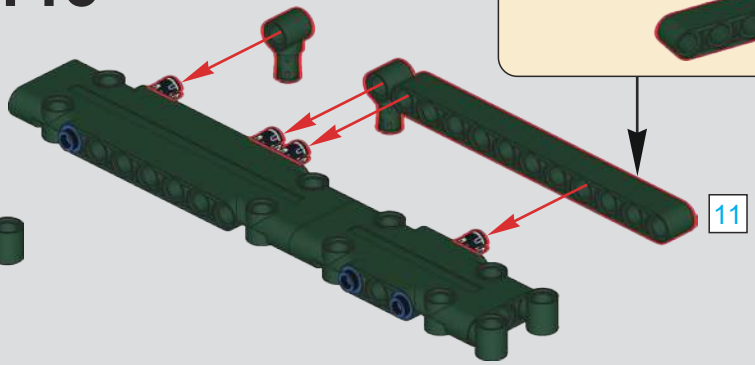

447

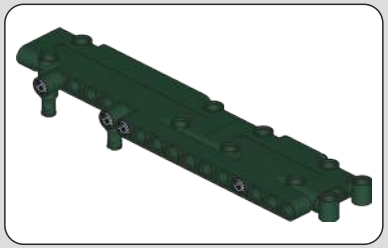

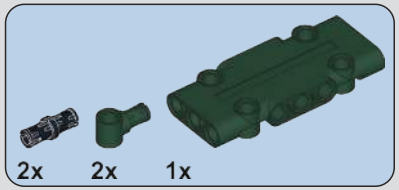

448

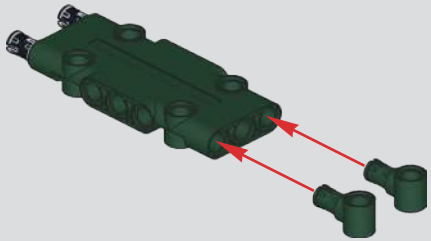

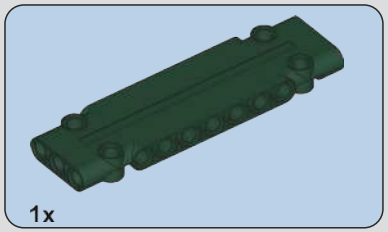

449

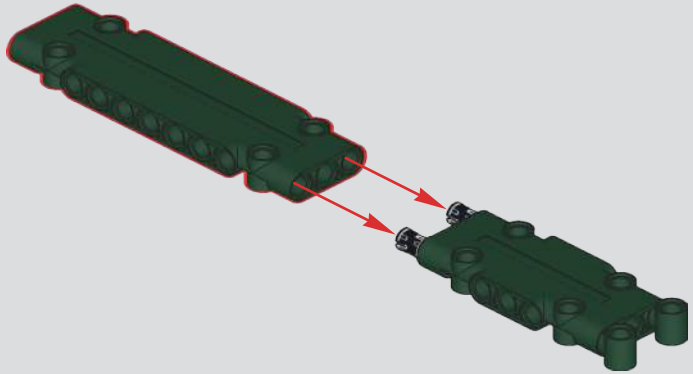

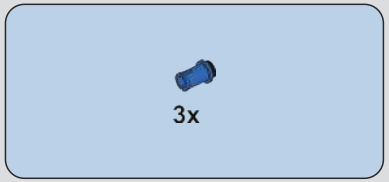

450

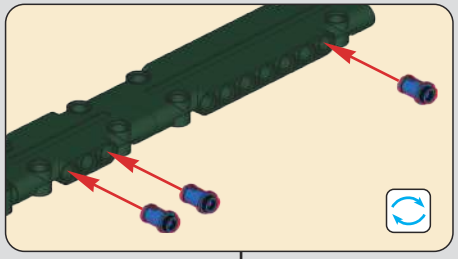

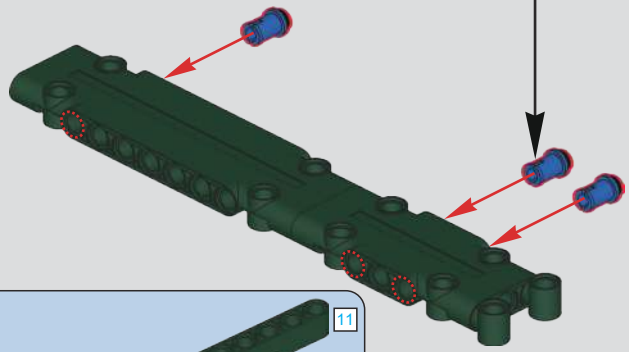

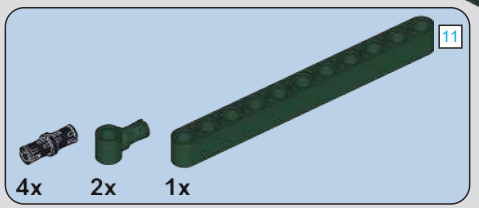

451

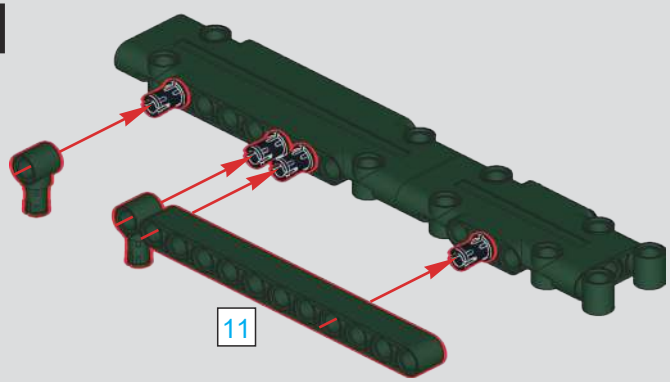

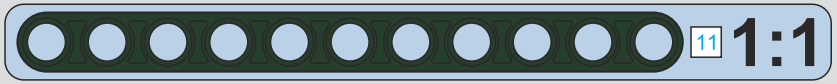

452

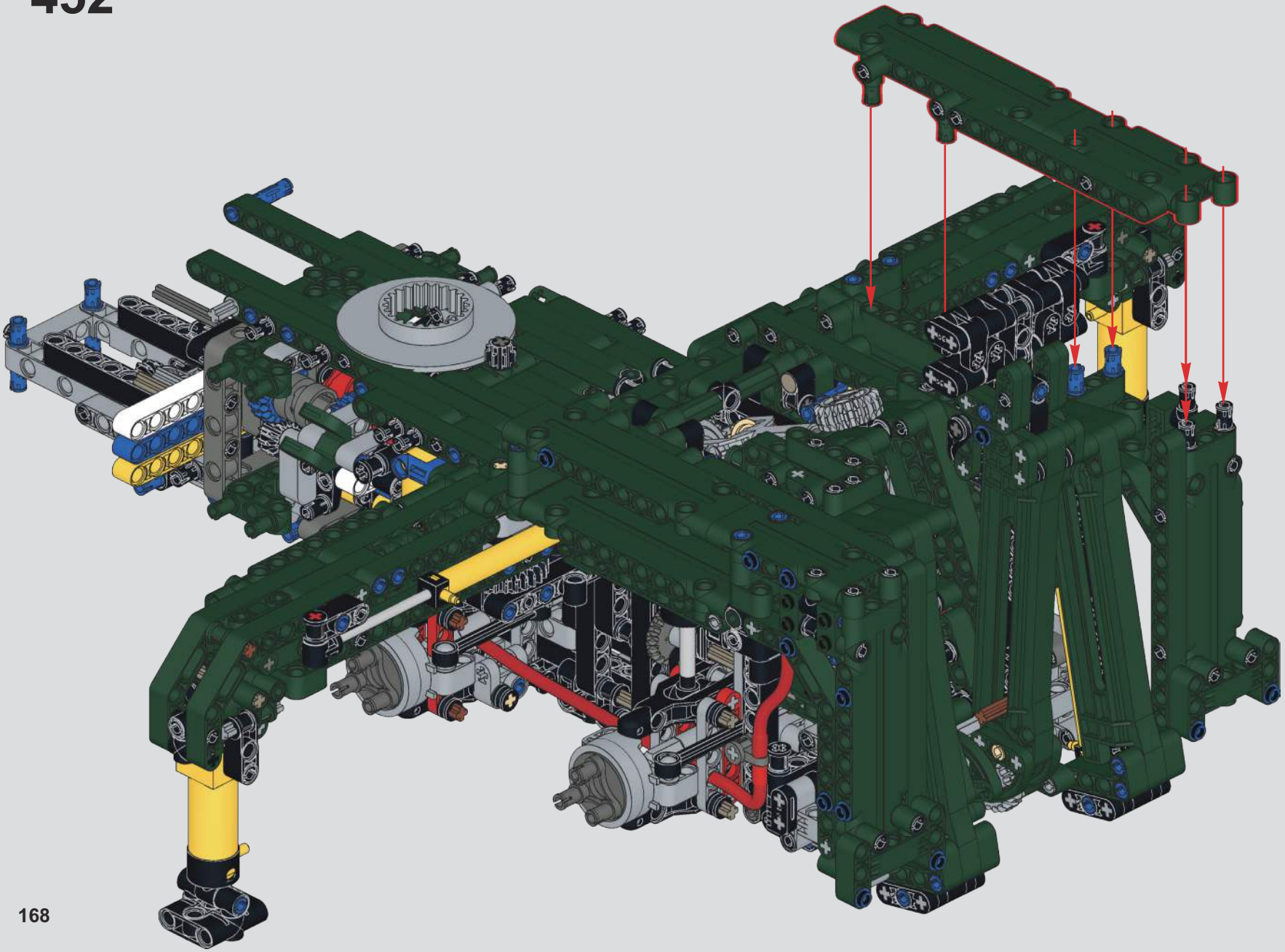

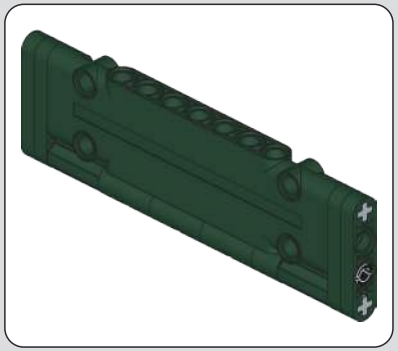

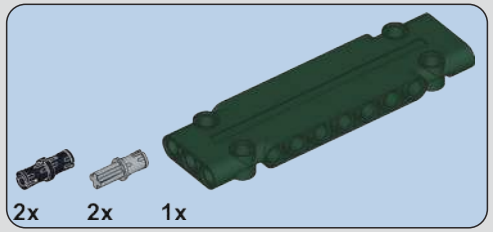

453

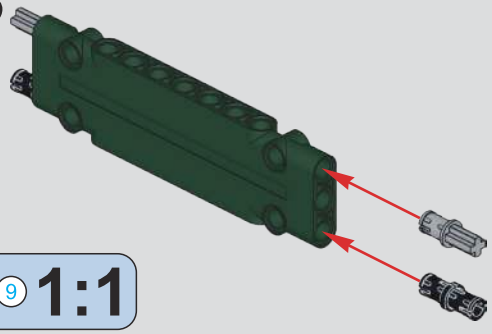

454

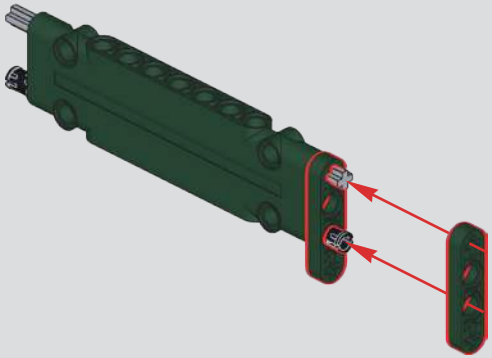

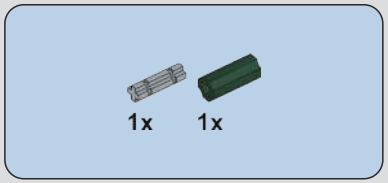

455

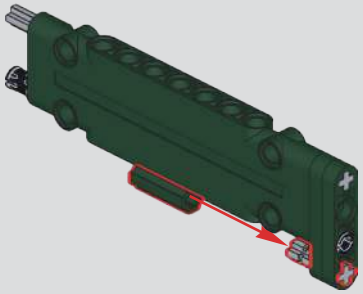

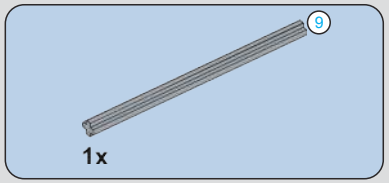

456

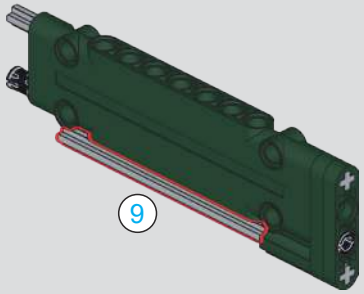

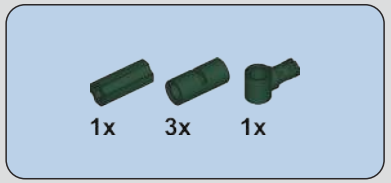

457

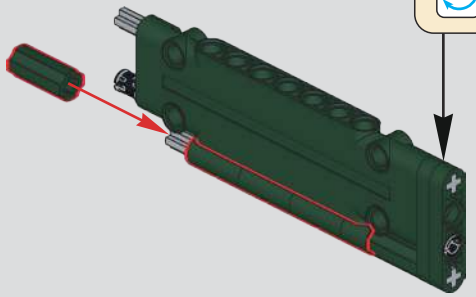

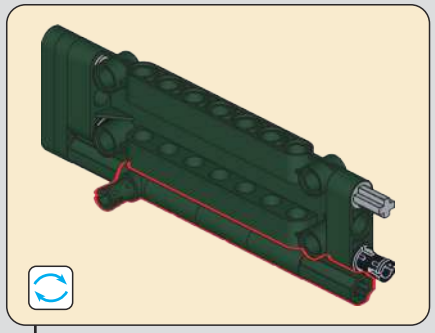

458

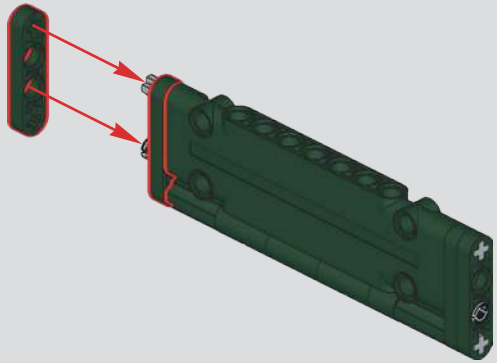

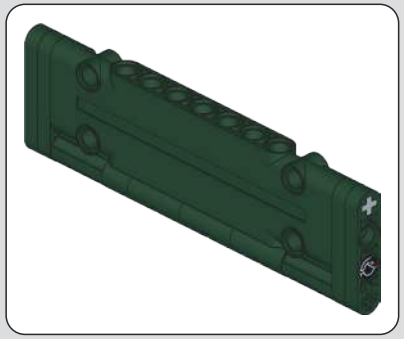

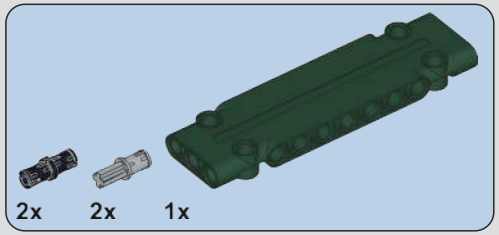

459

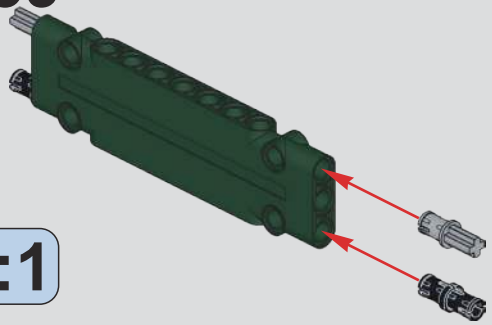

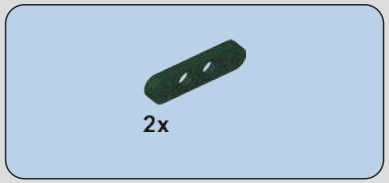

460

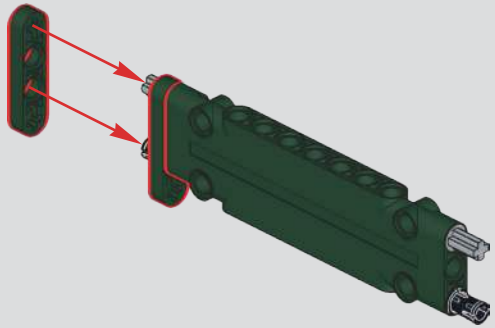

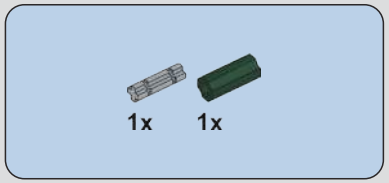

461

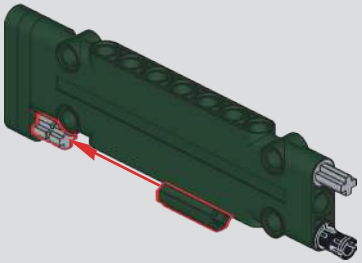

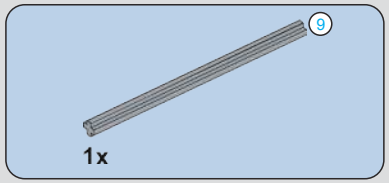

462

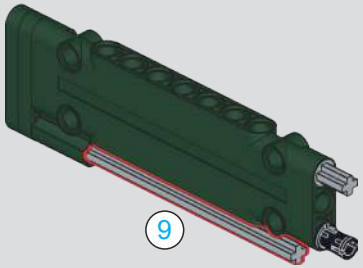

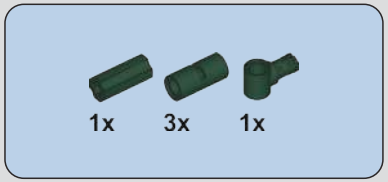

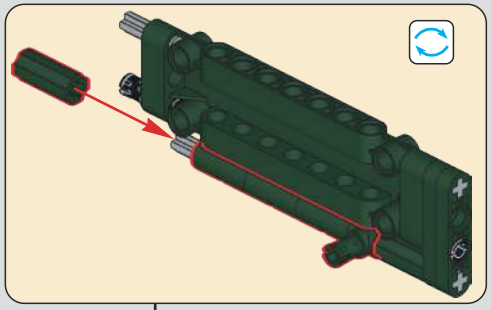

463

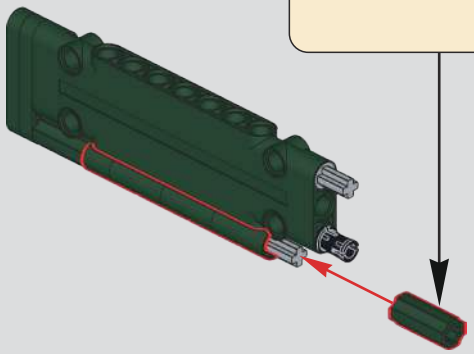

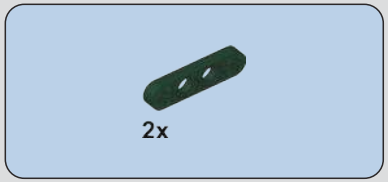

464

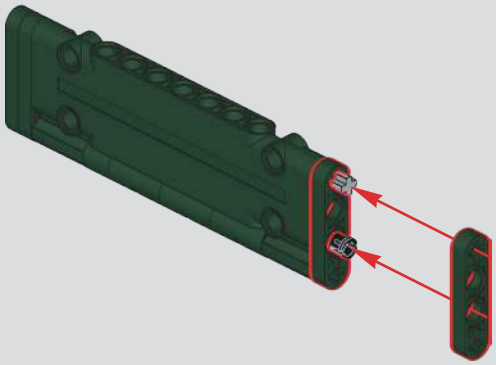

465

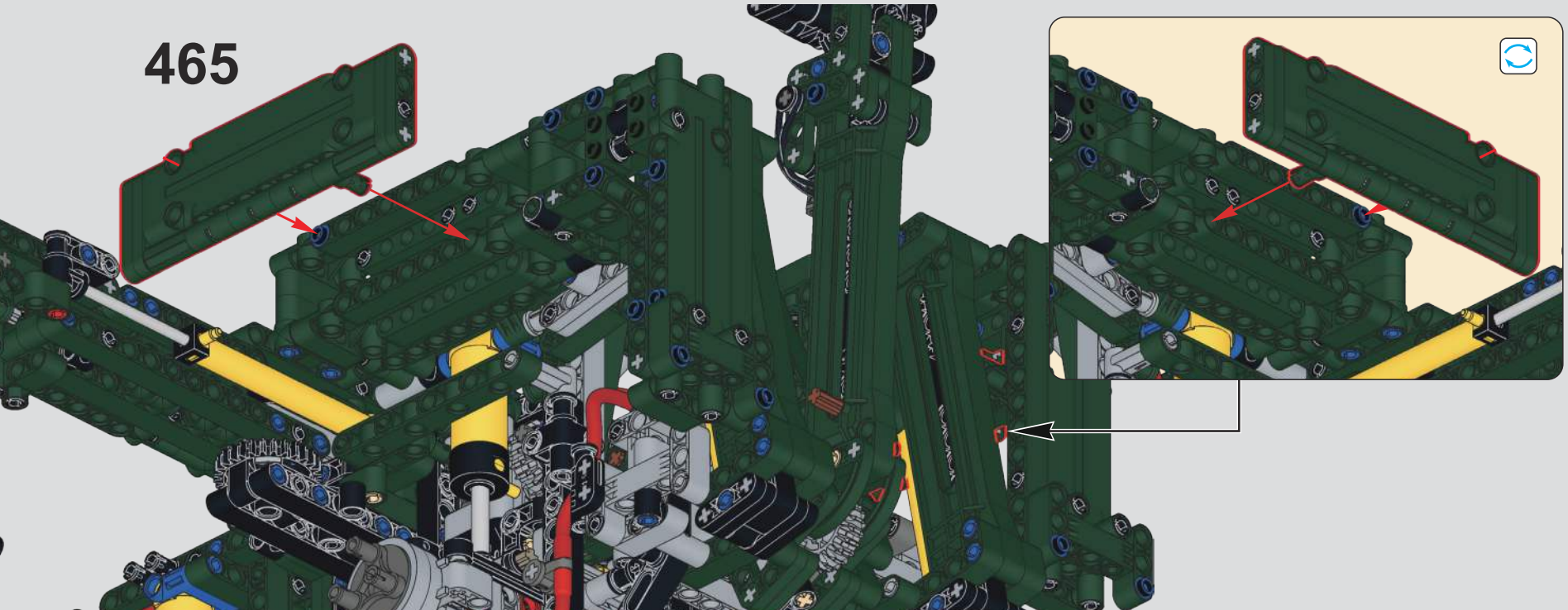

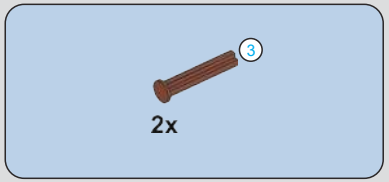

466

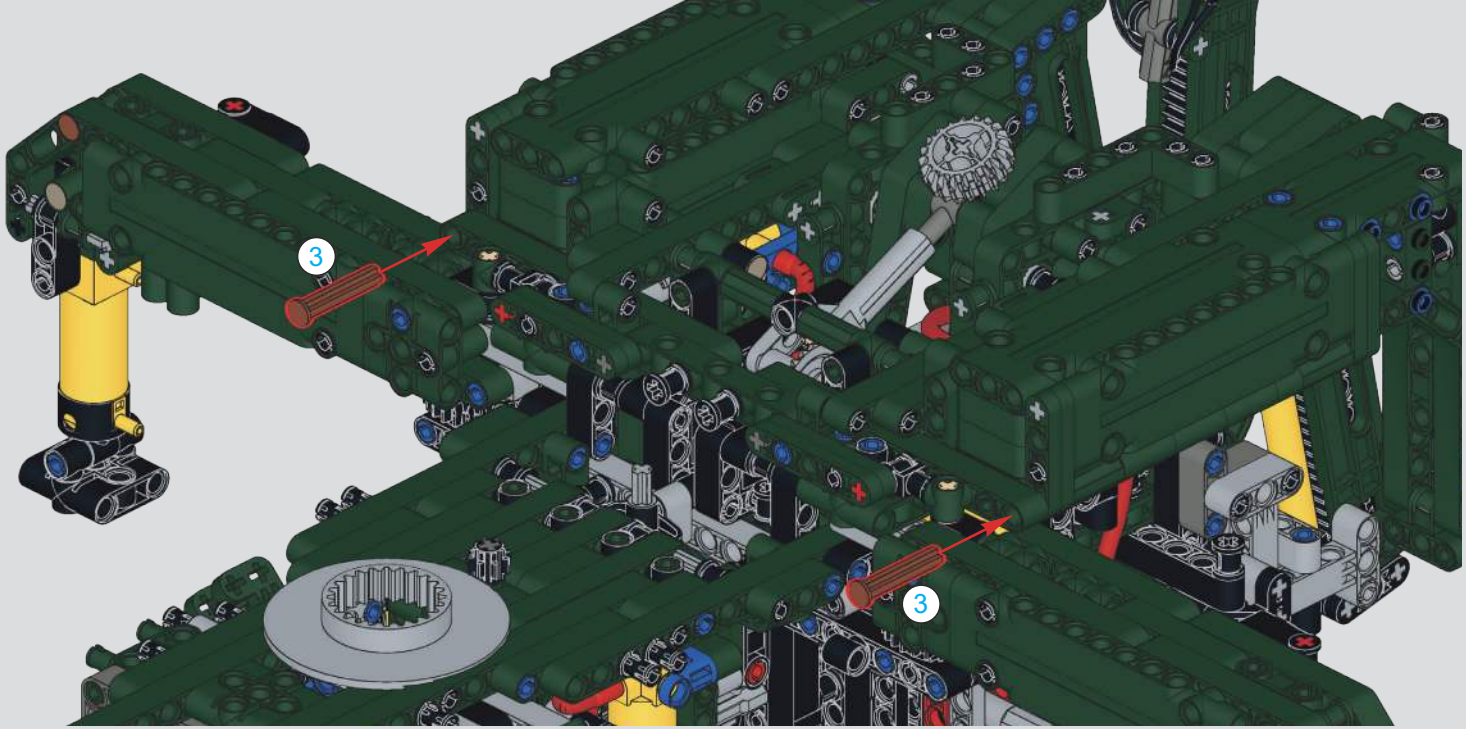

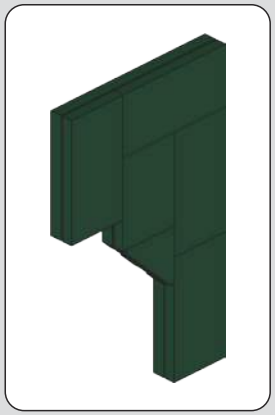

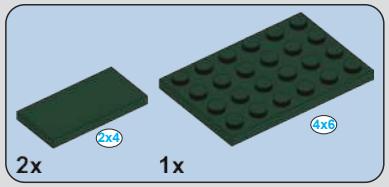

467

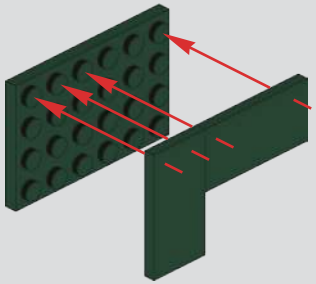

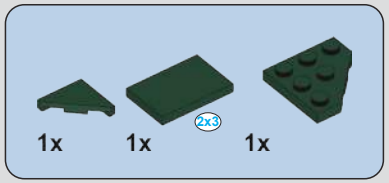

468

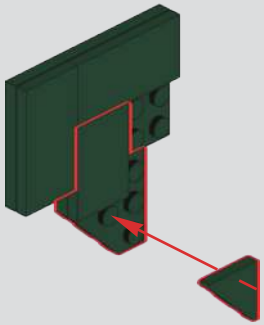

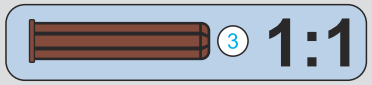

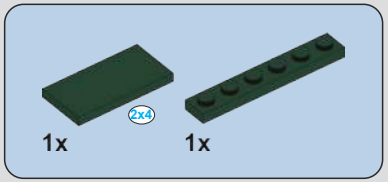

469

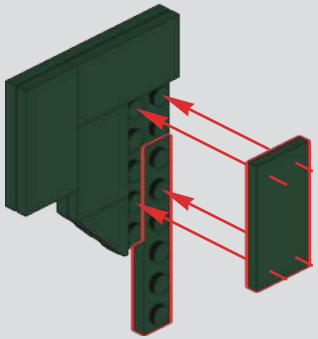

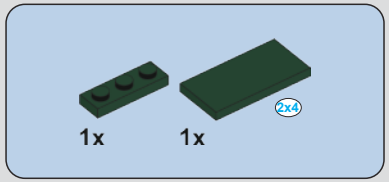

470

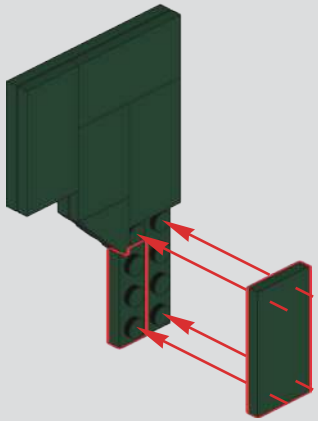

471

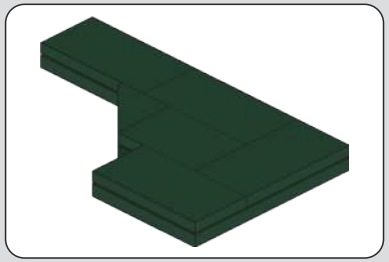

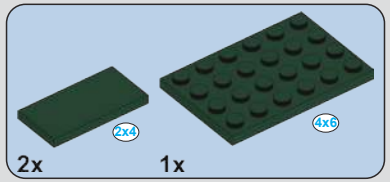

472

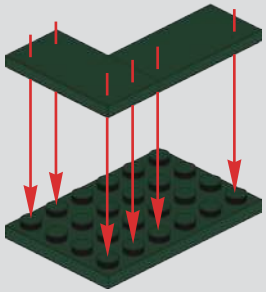

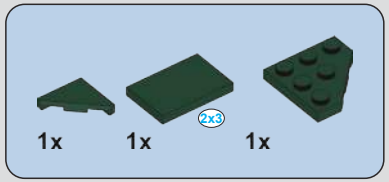

473

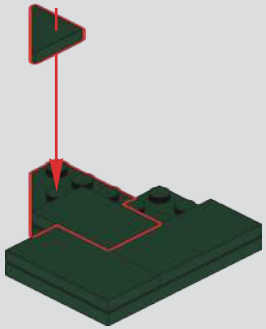

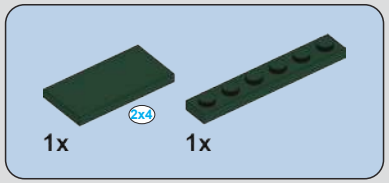

474

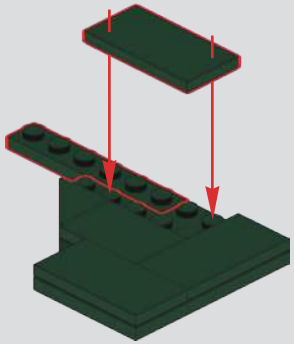

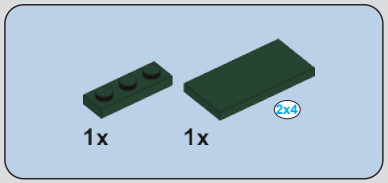

475

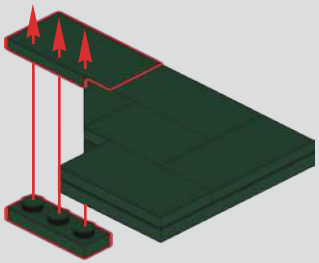

476

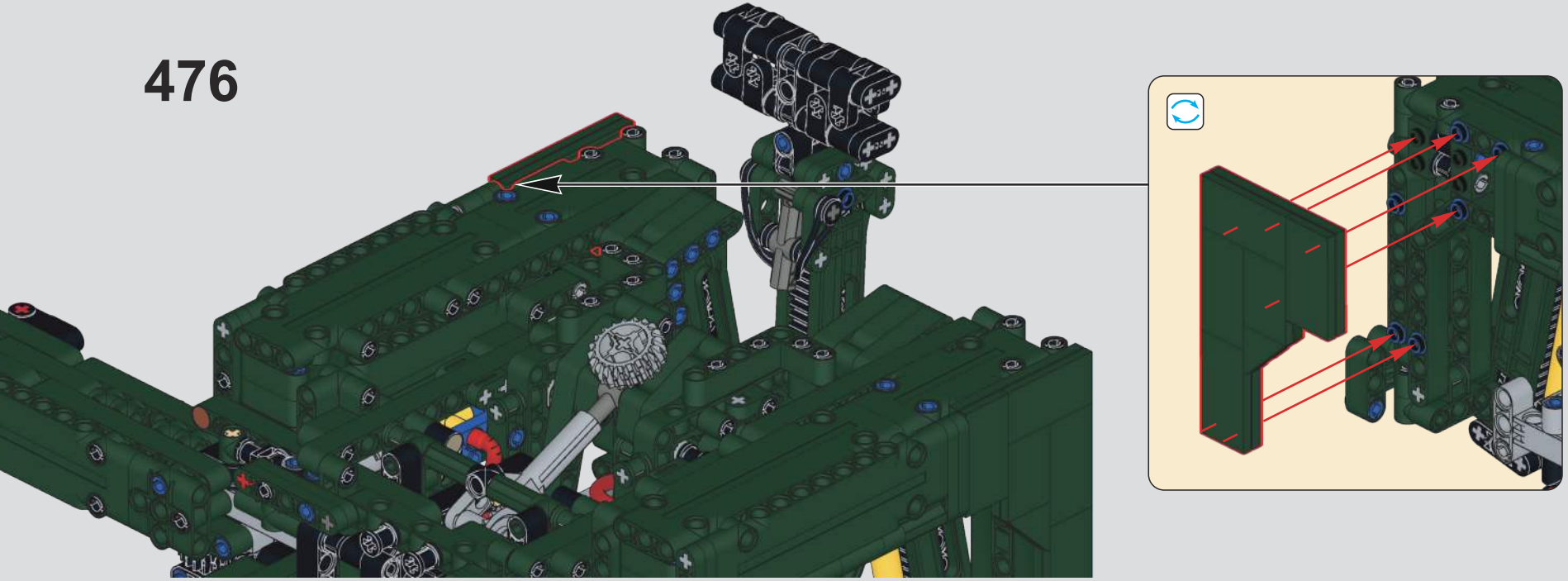

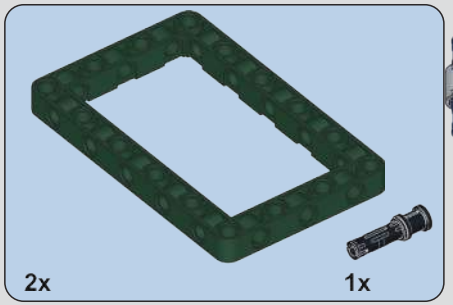

477

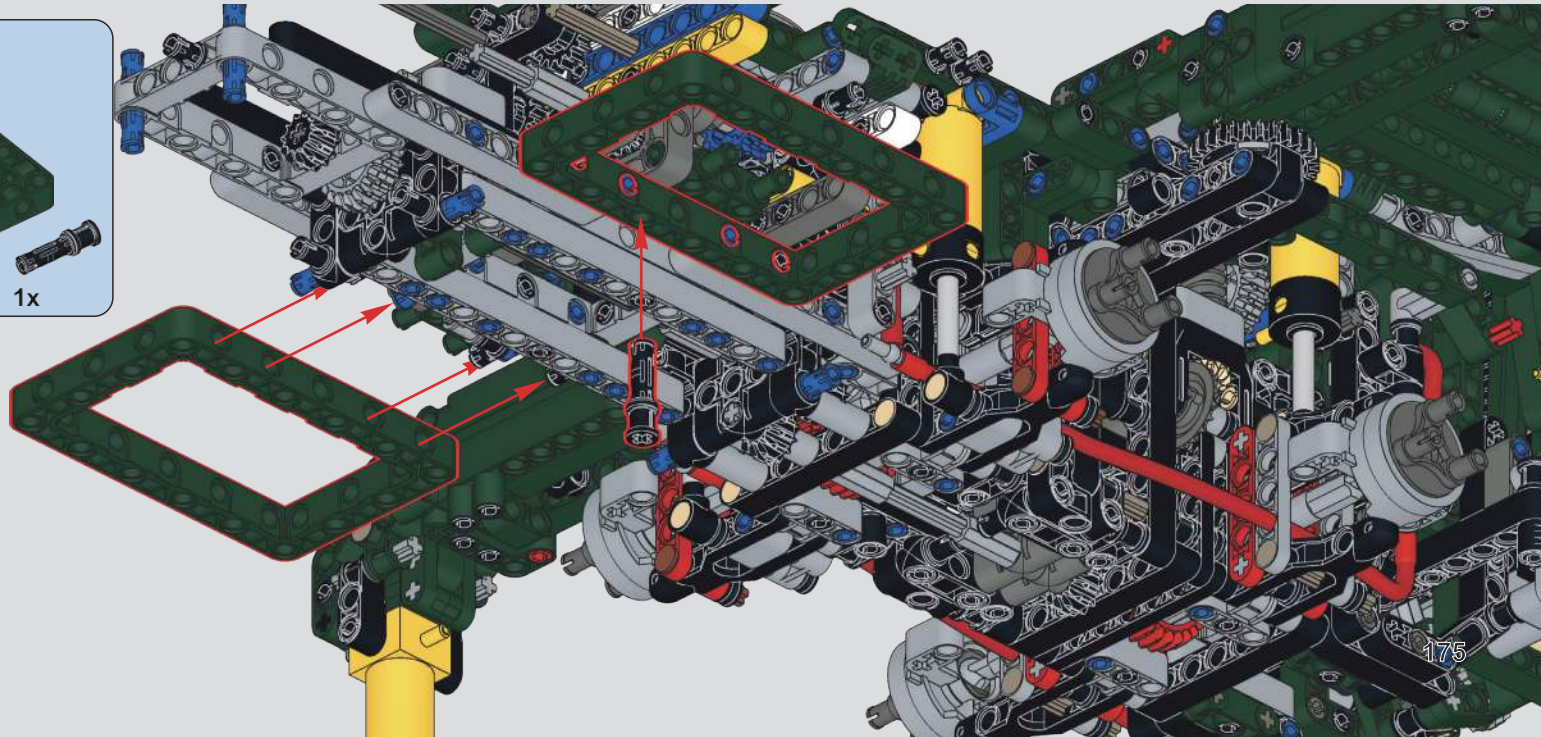

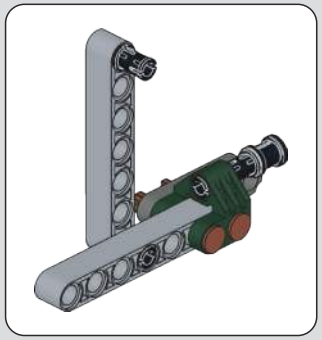

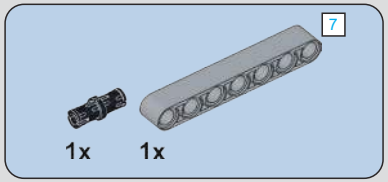

478

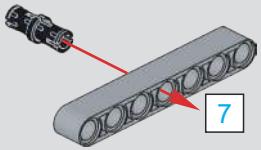

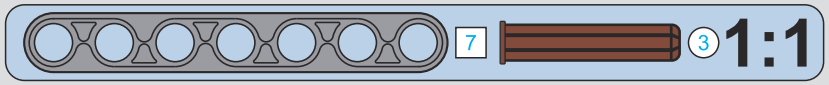

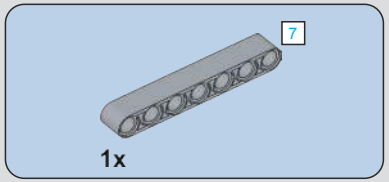

479

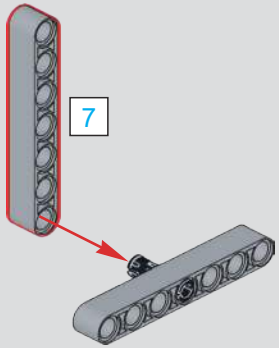

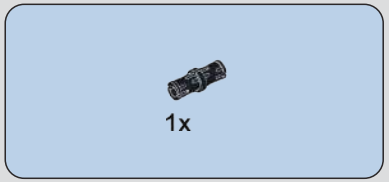

480

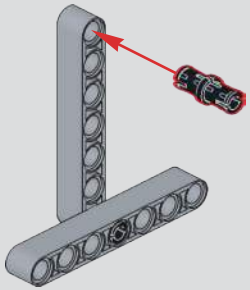

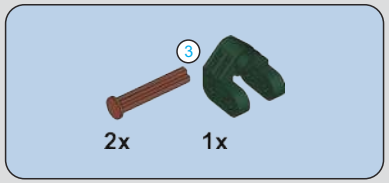

481

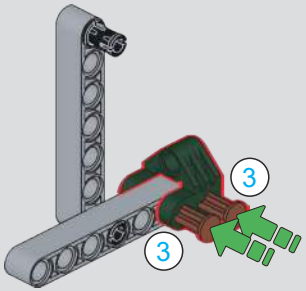

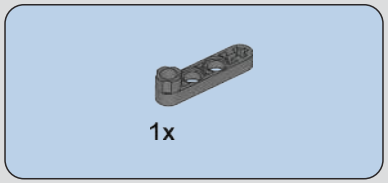

482

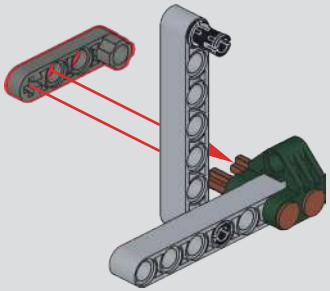

483

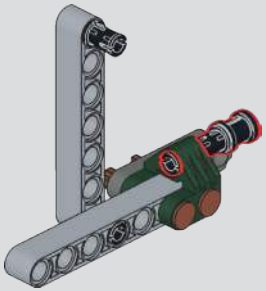

484

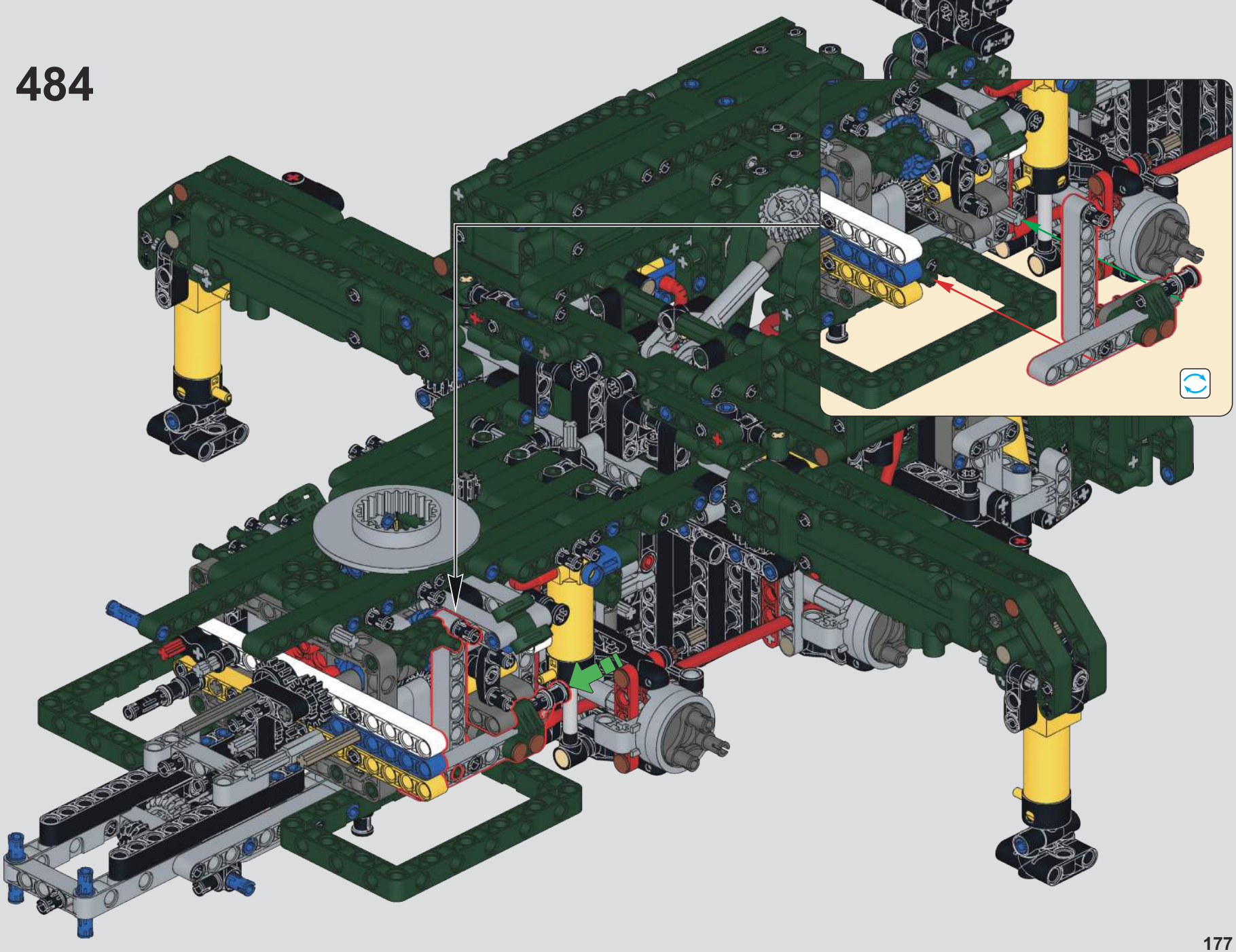

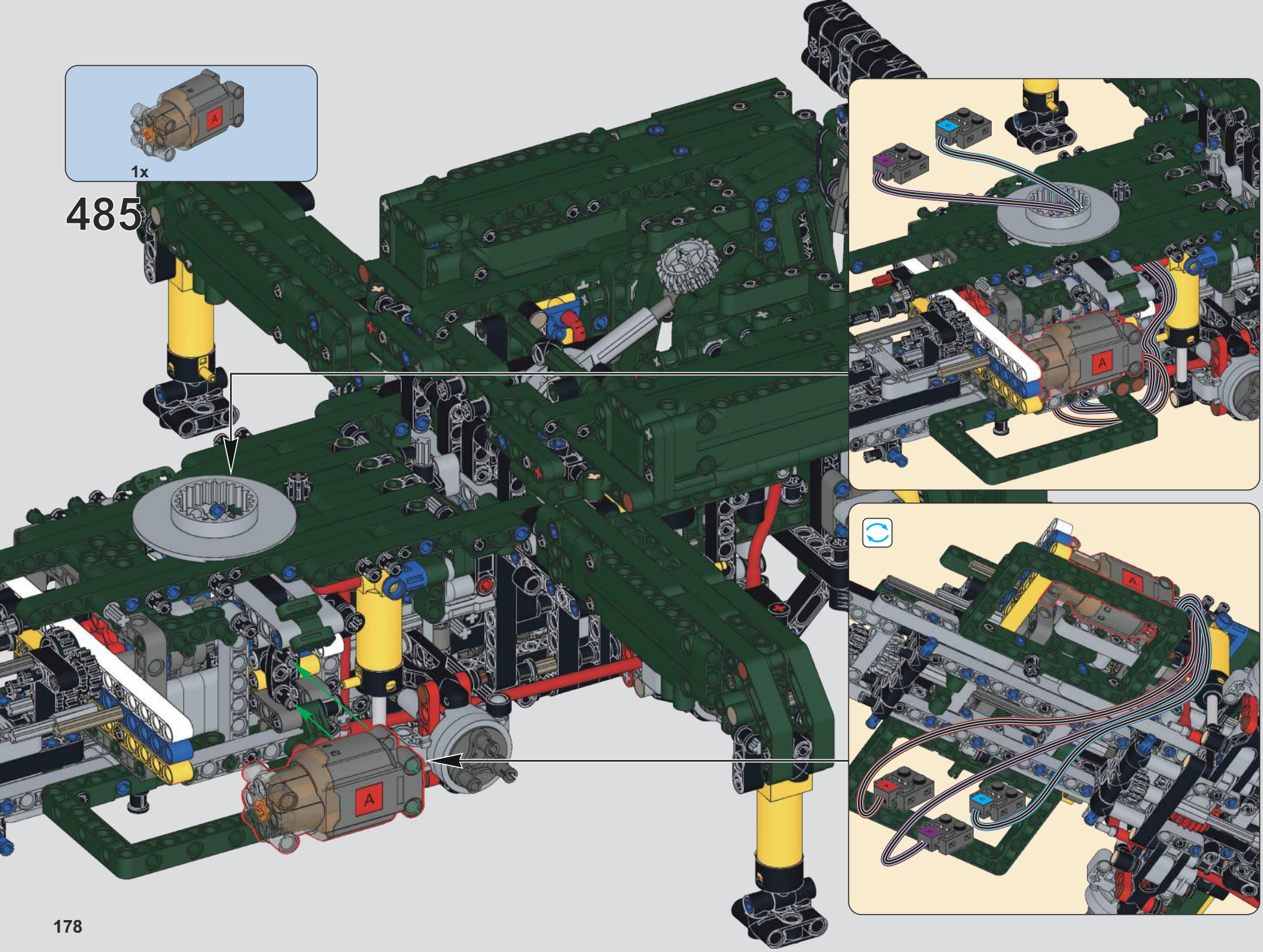
1x
485
A
A
A

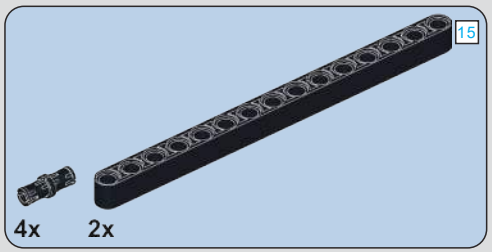

486

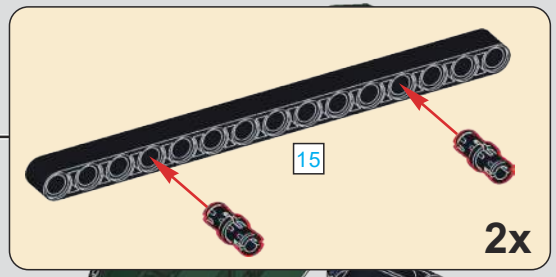

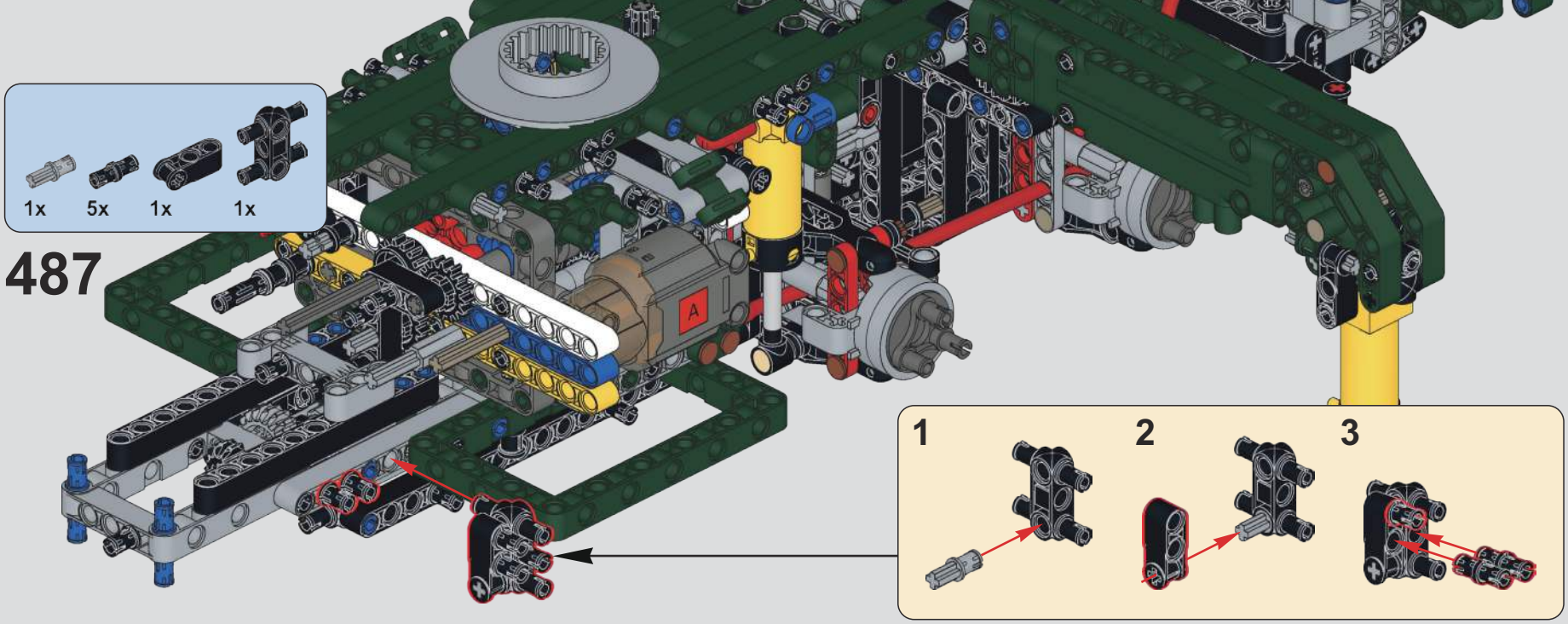
1x
5x
1x
1x
487
1
2
3

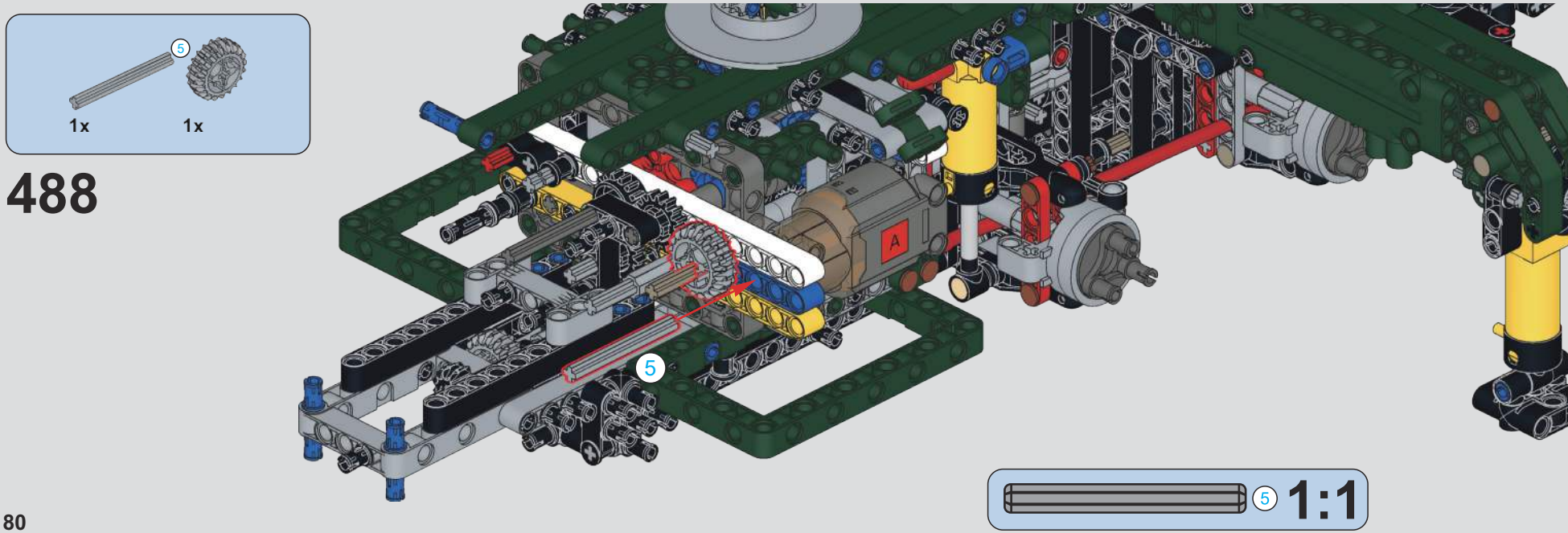
5
1x
1x
488
5
5
1:1

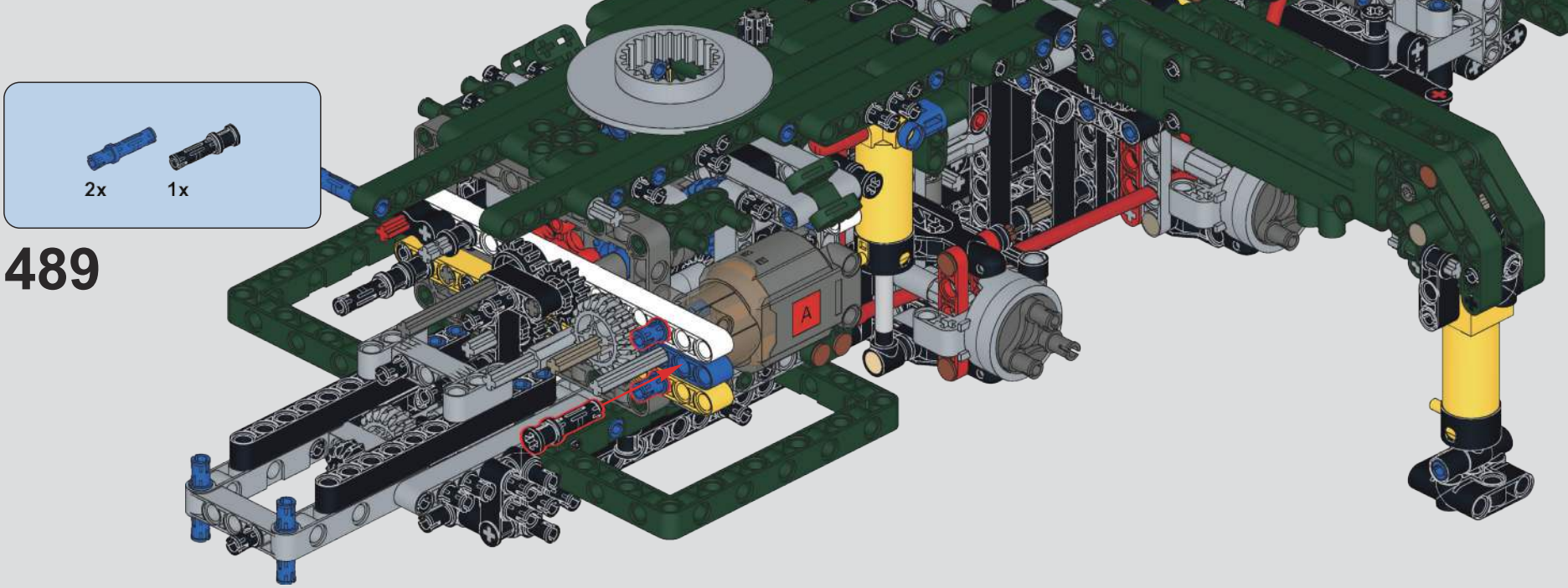
2x
1x
489
A

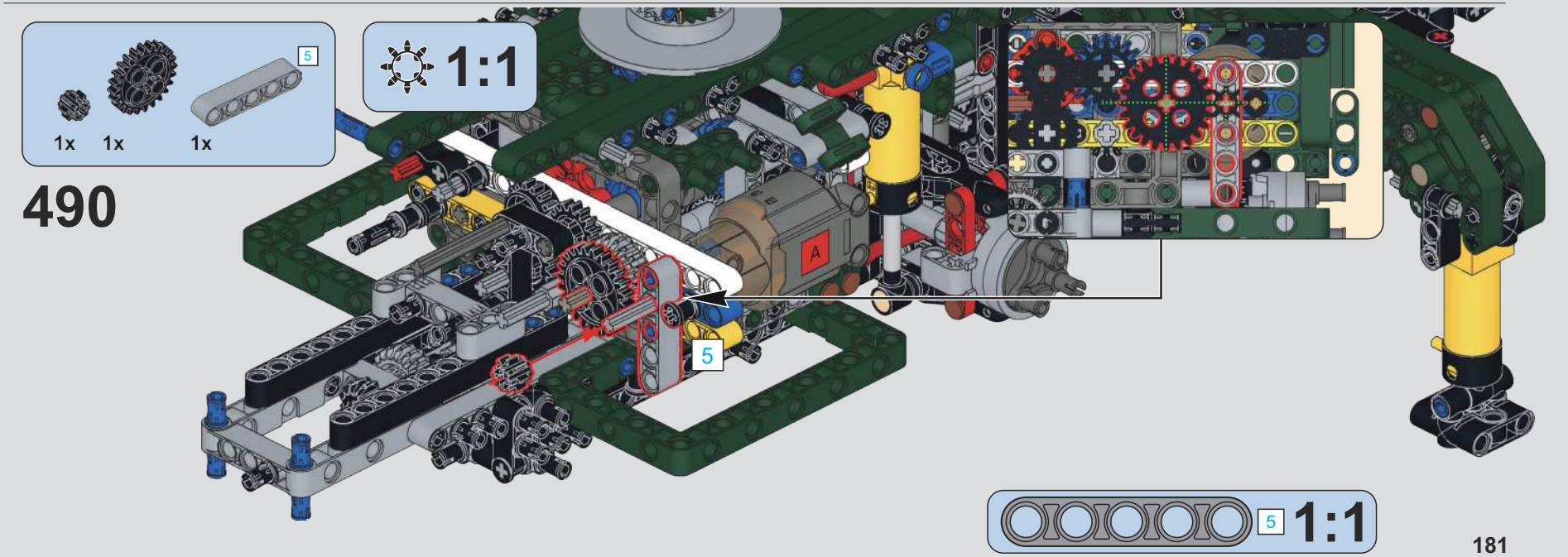
5
1x
1x
1x
1:1
490
A
5
5
1:1

491

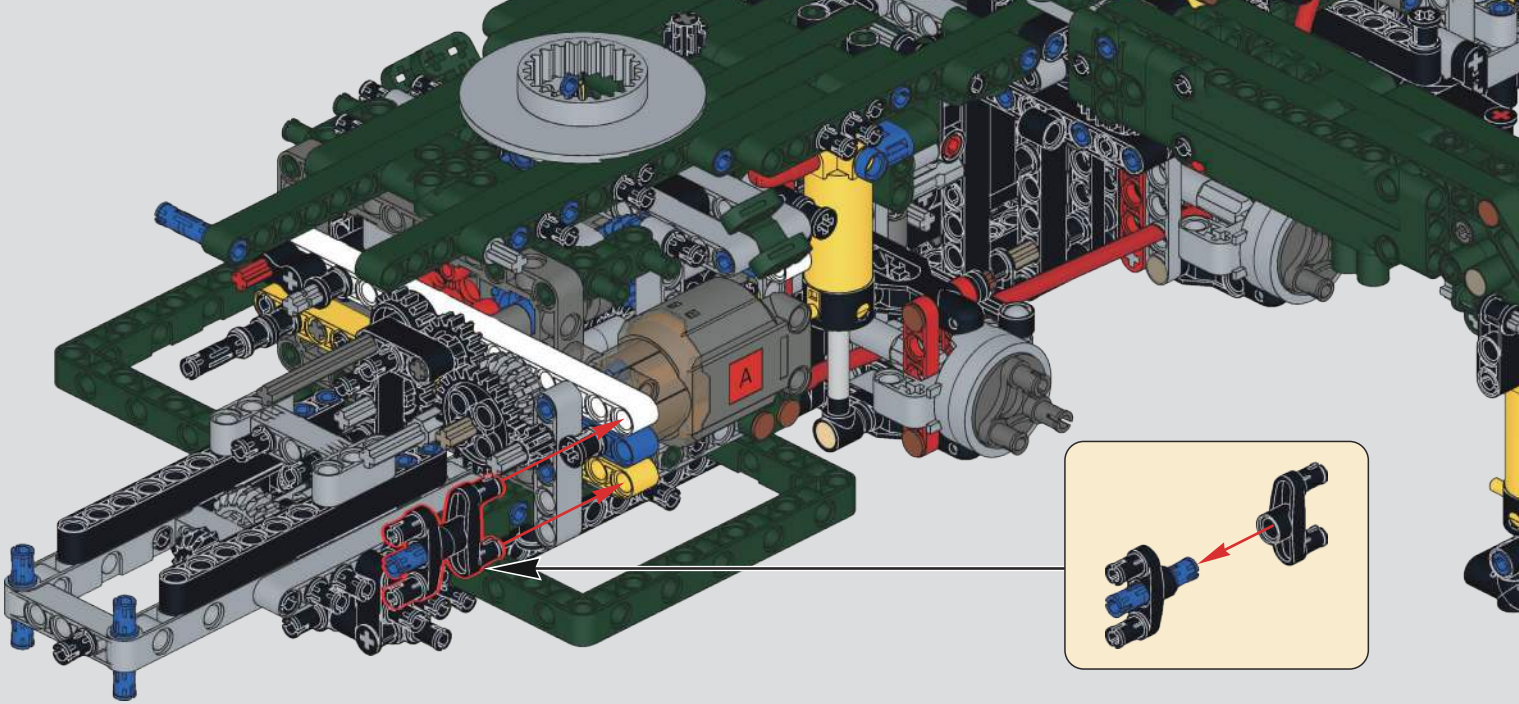

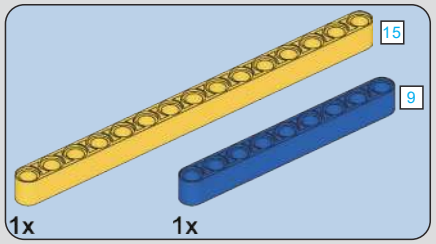

492

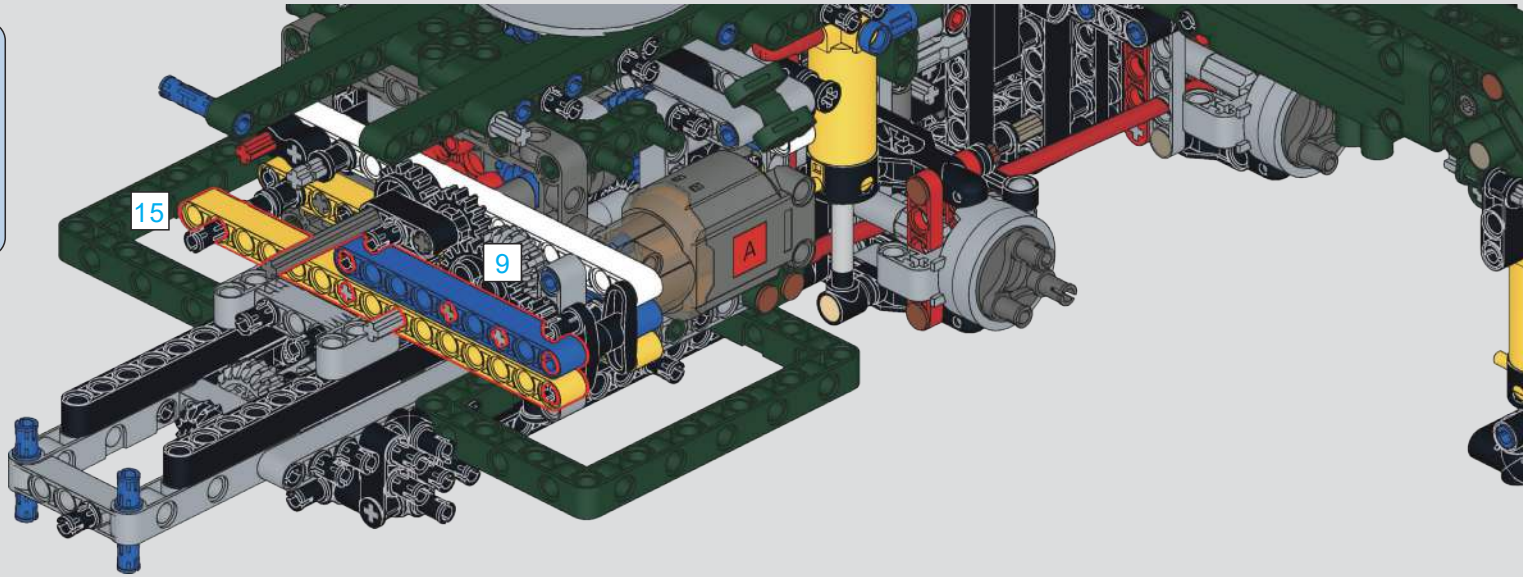

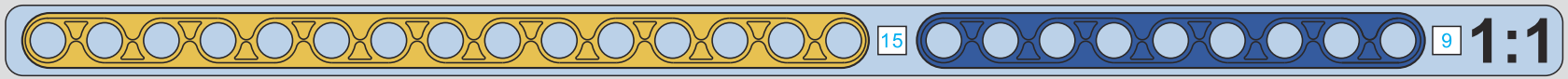

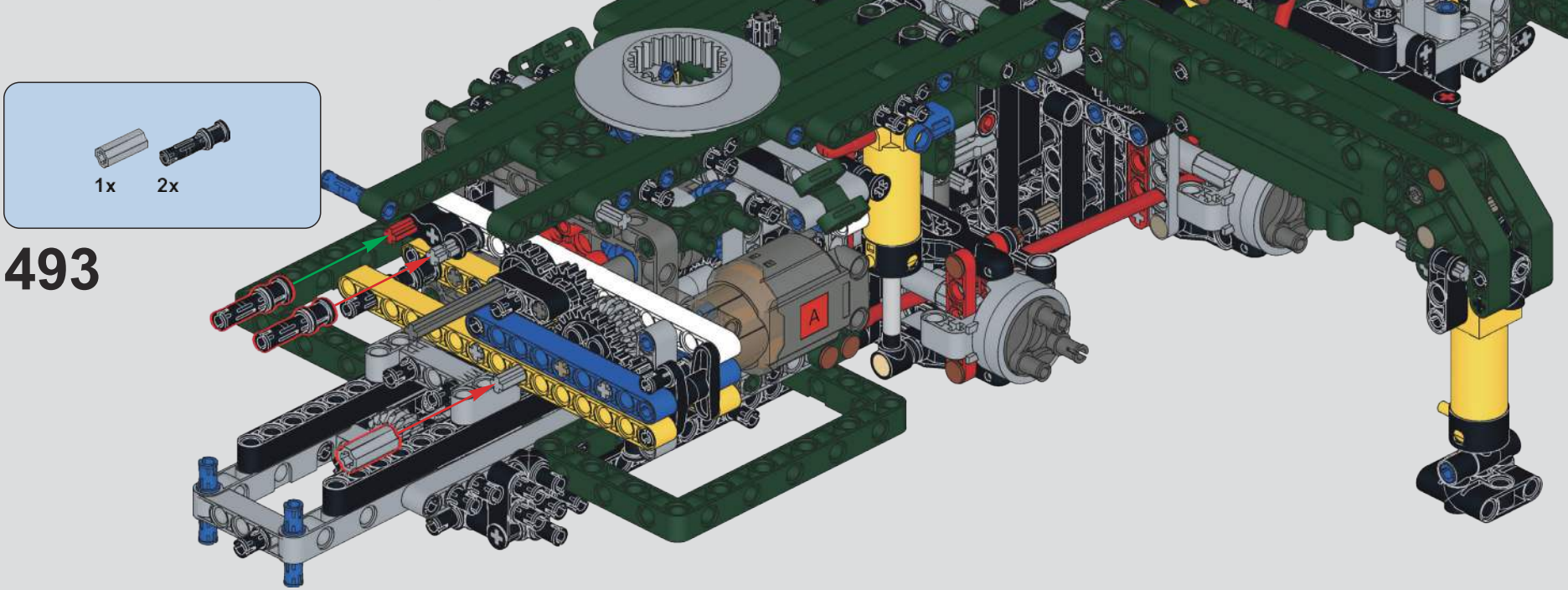
1x
2x
493
A

15
1x
1x
494
15
A

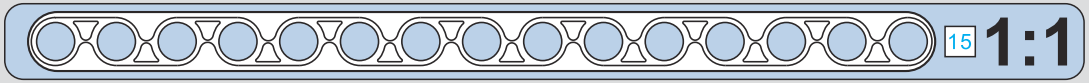
15
1:1

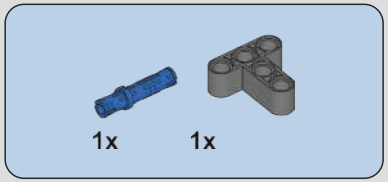

495

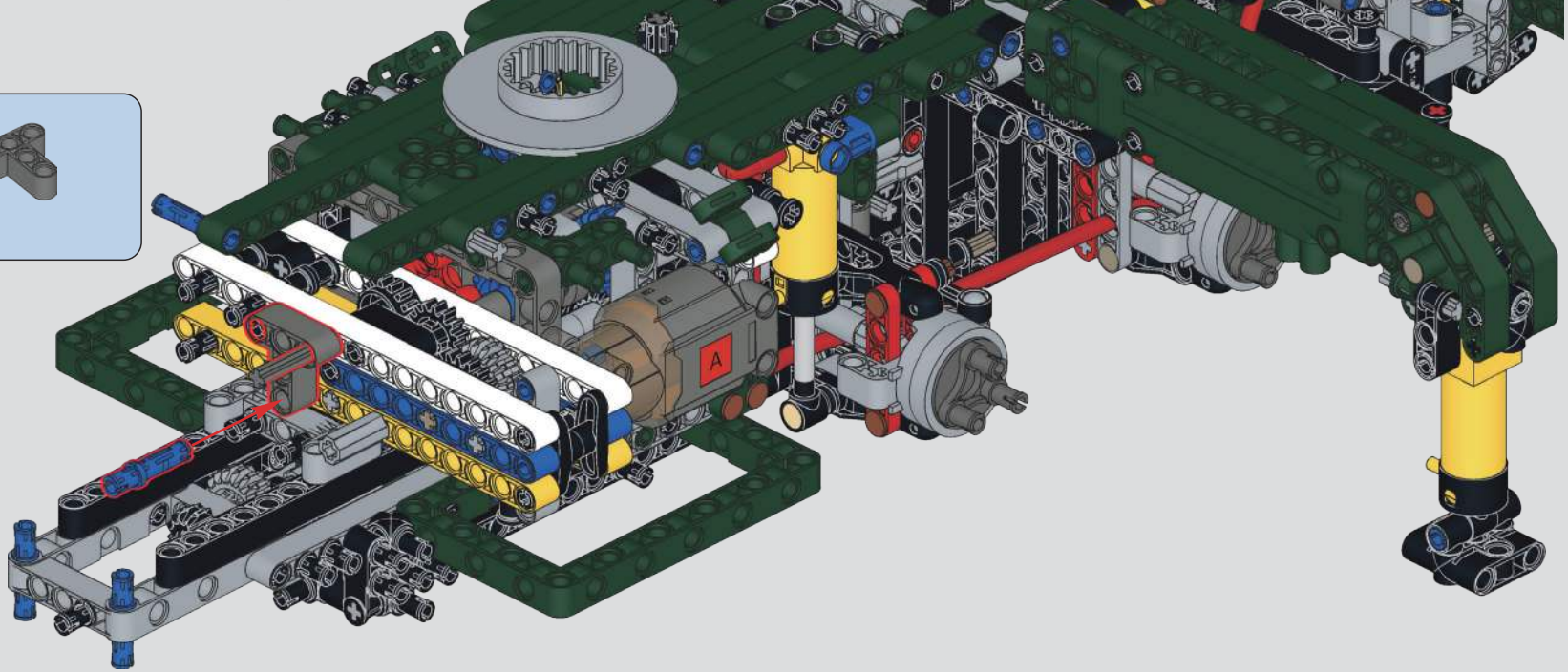

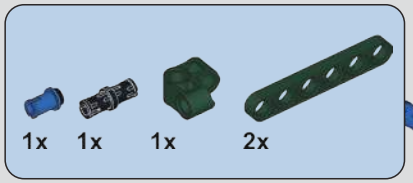

496

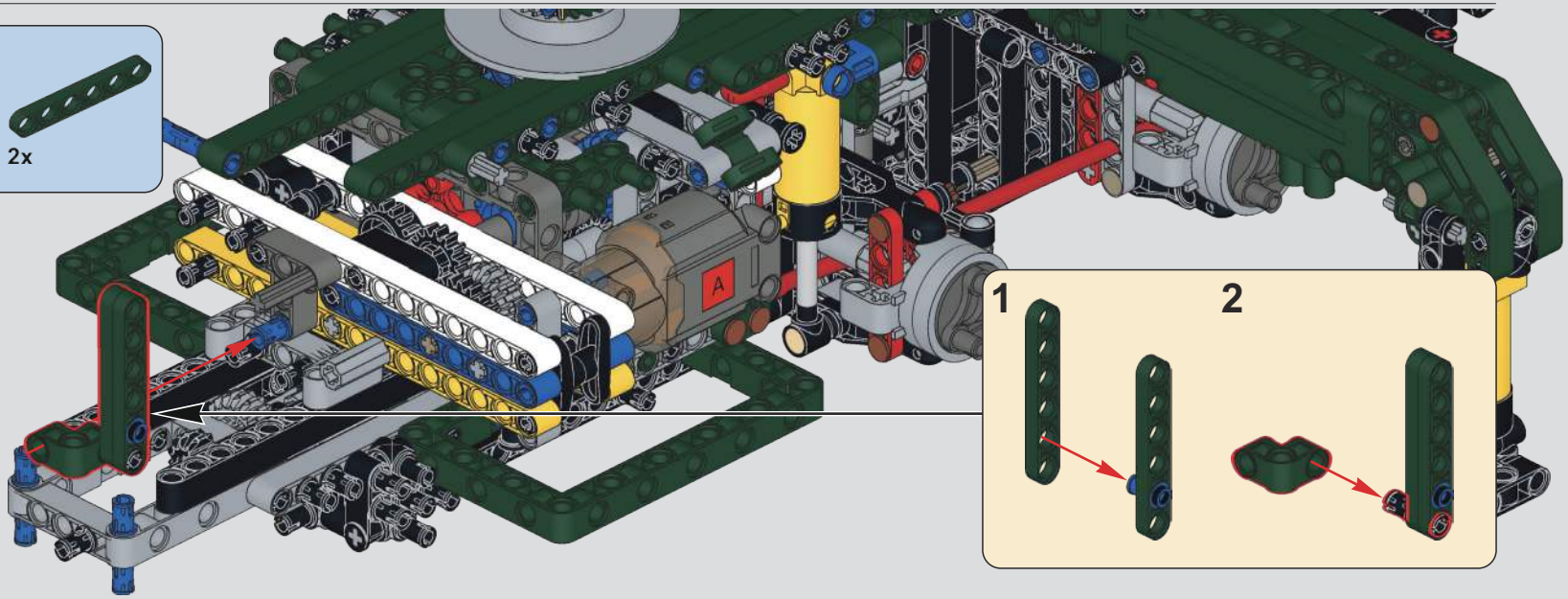

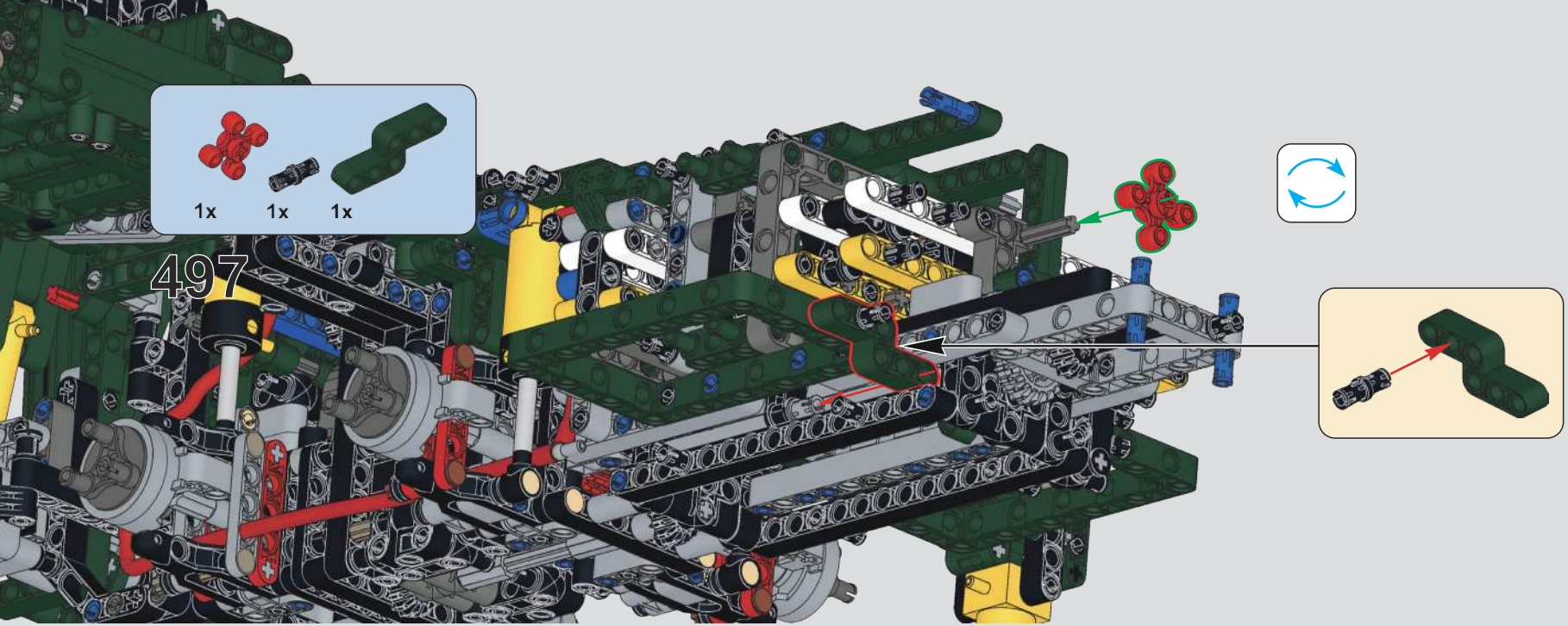
1x
1x
1x
497

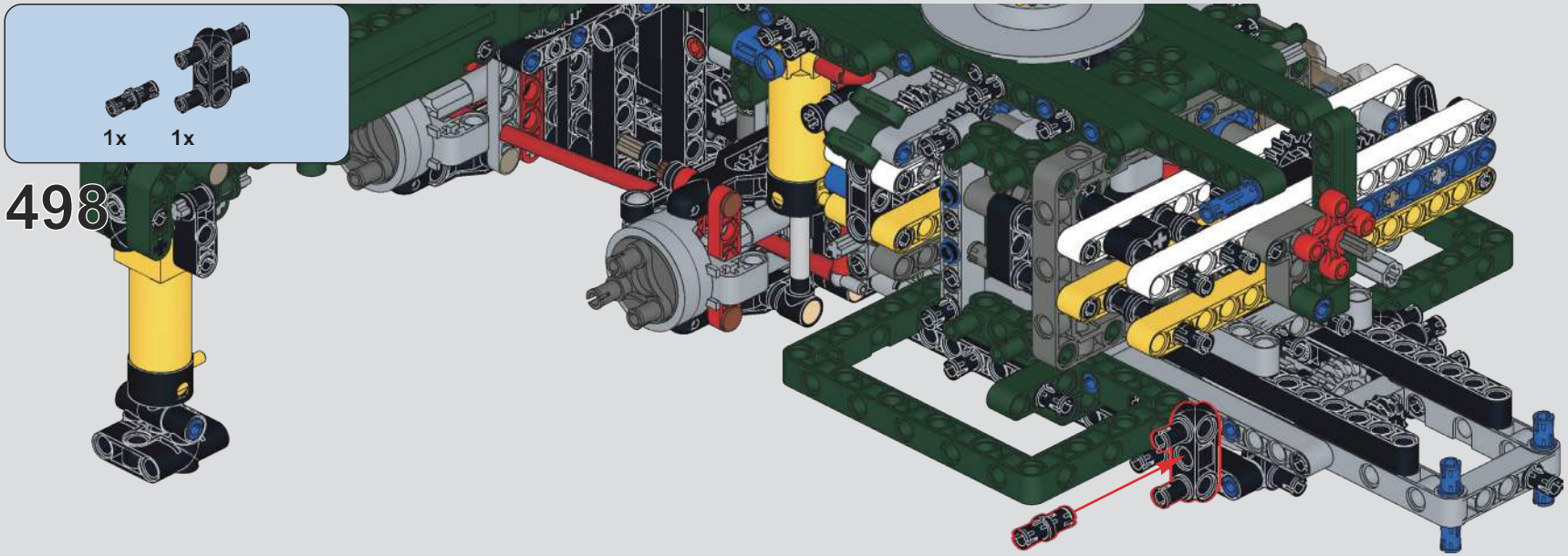
1x
1x
498

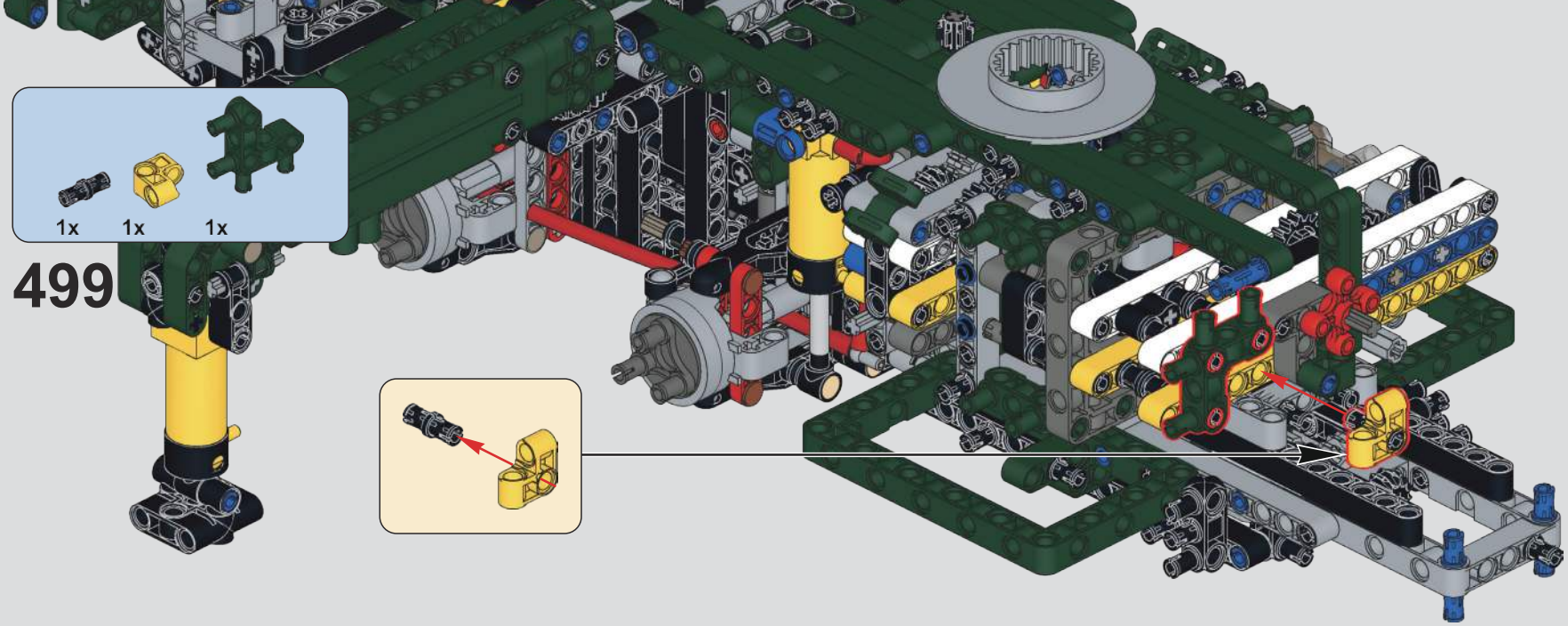
1x
1x
1x
499

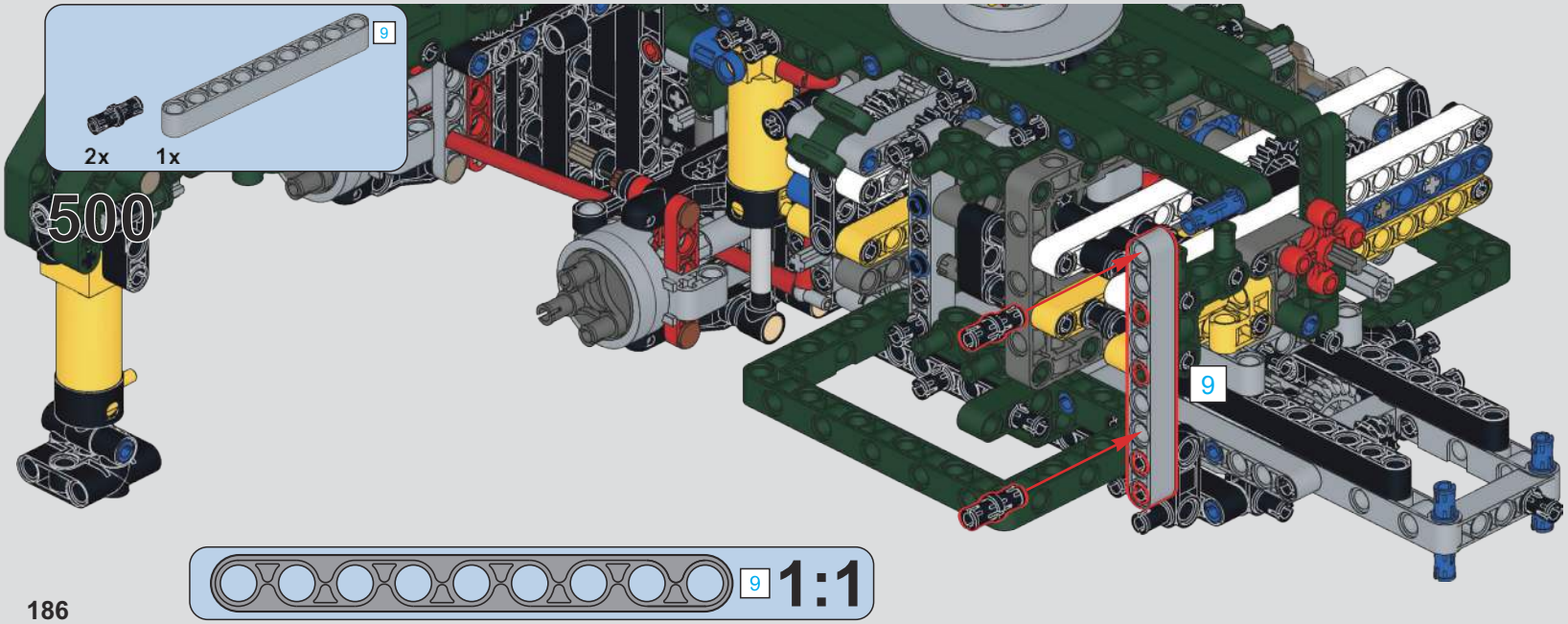
9
2x
1x
500
9
9
1:1

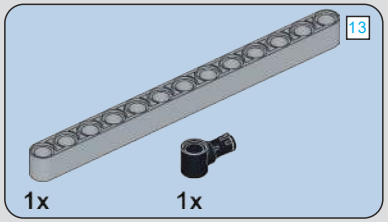

501

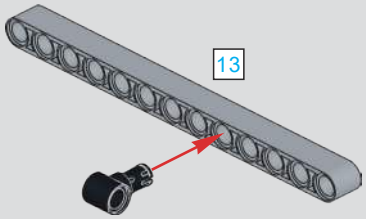

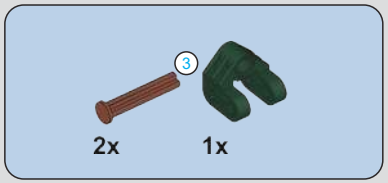

502

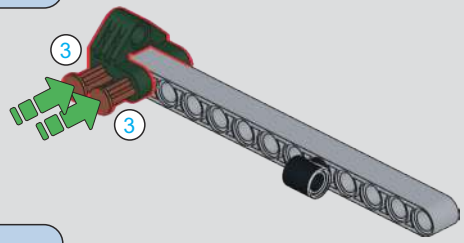

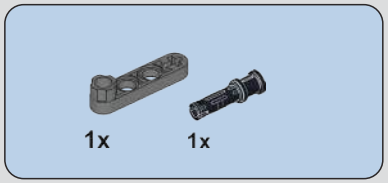

503

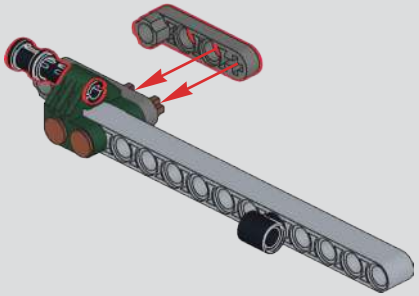

504

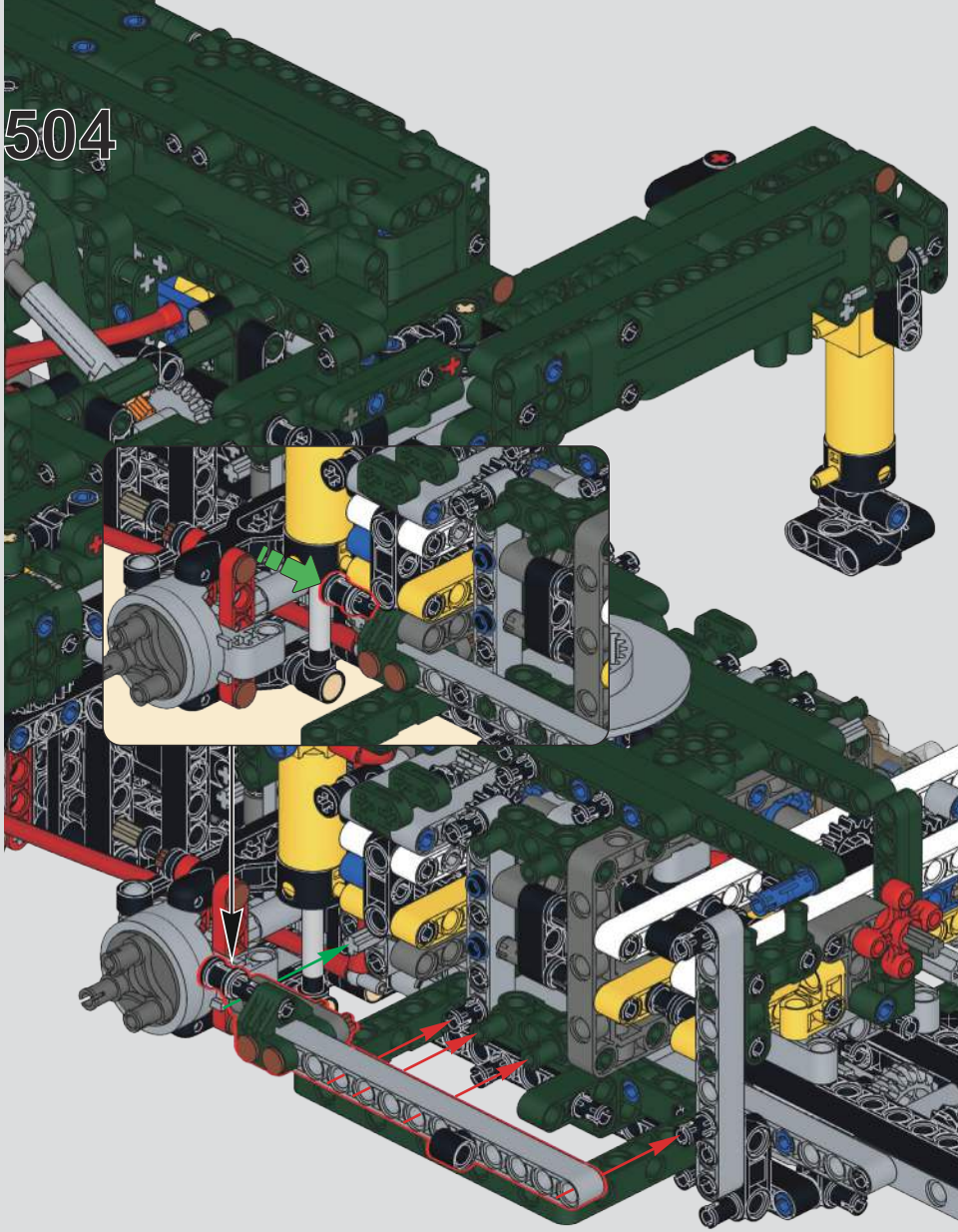

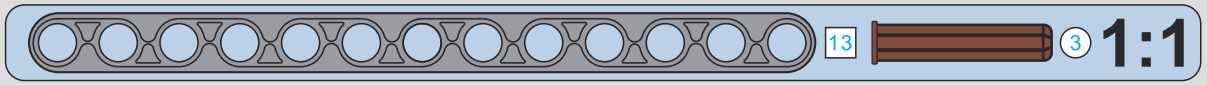

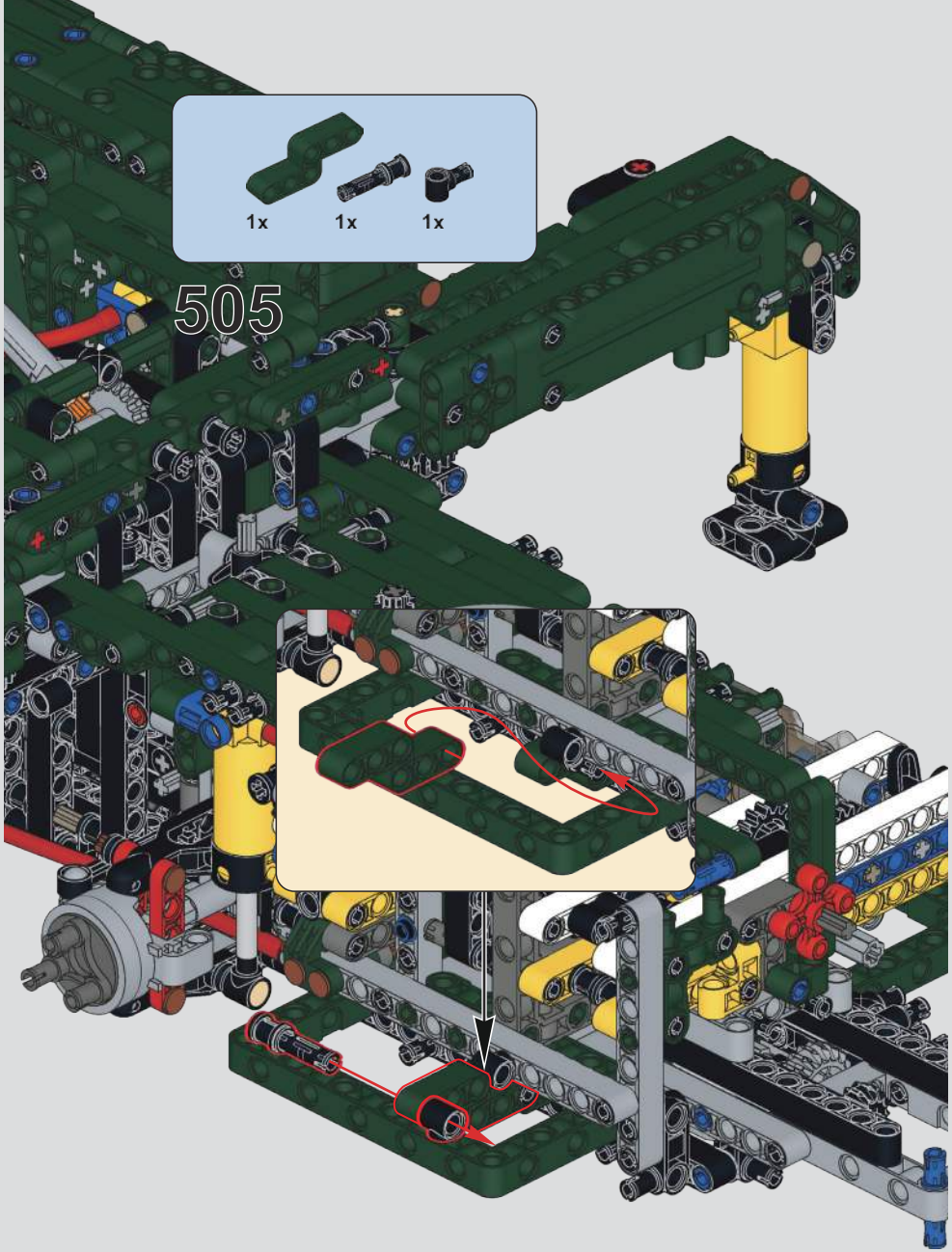
1x
1x
1x
505

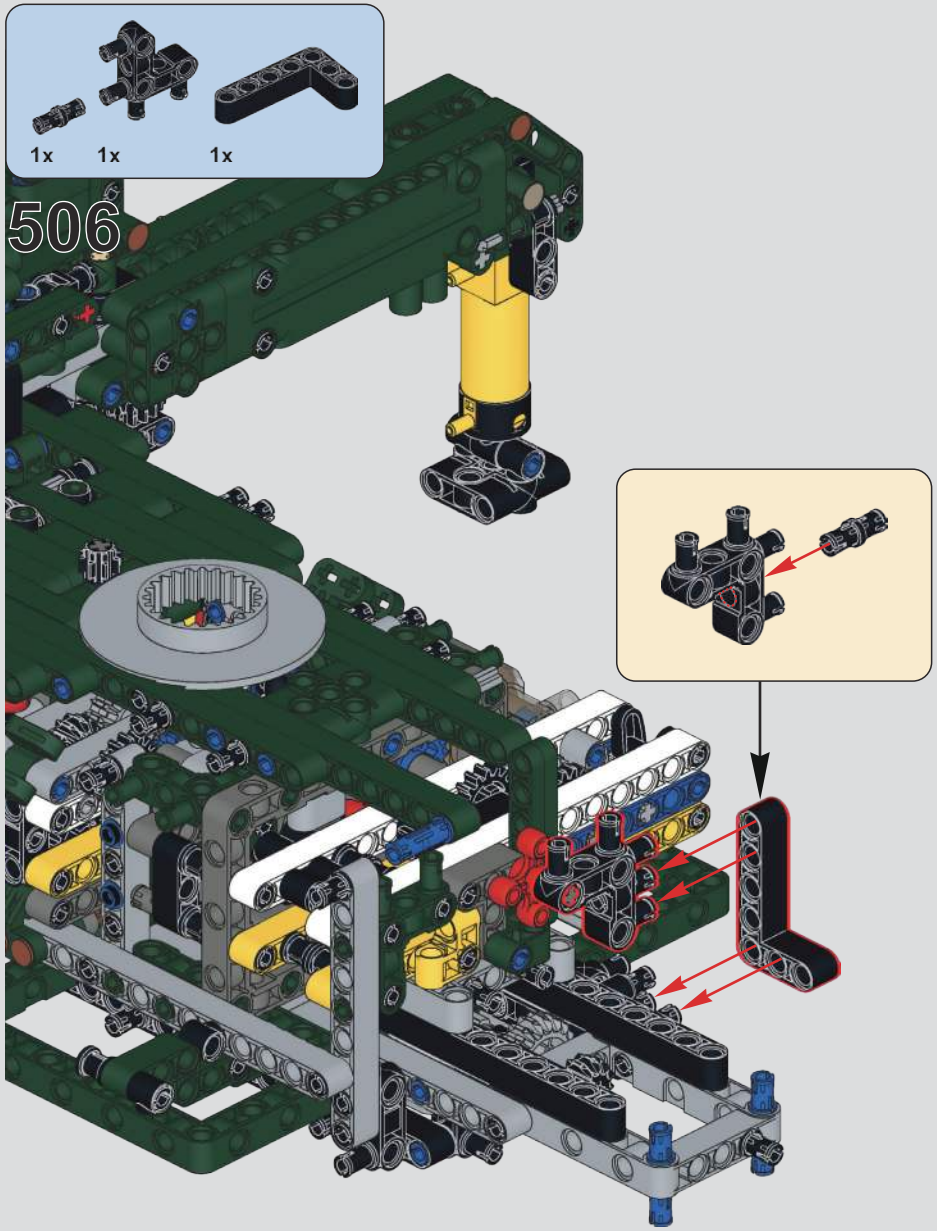
1x
1x
1x
506

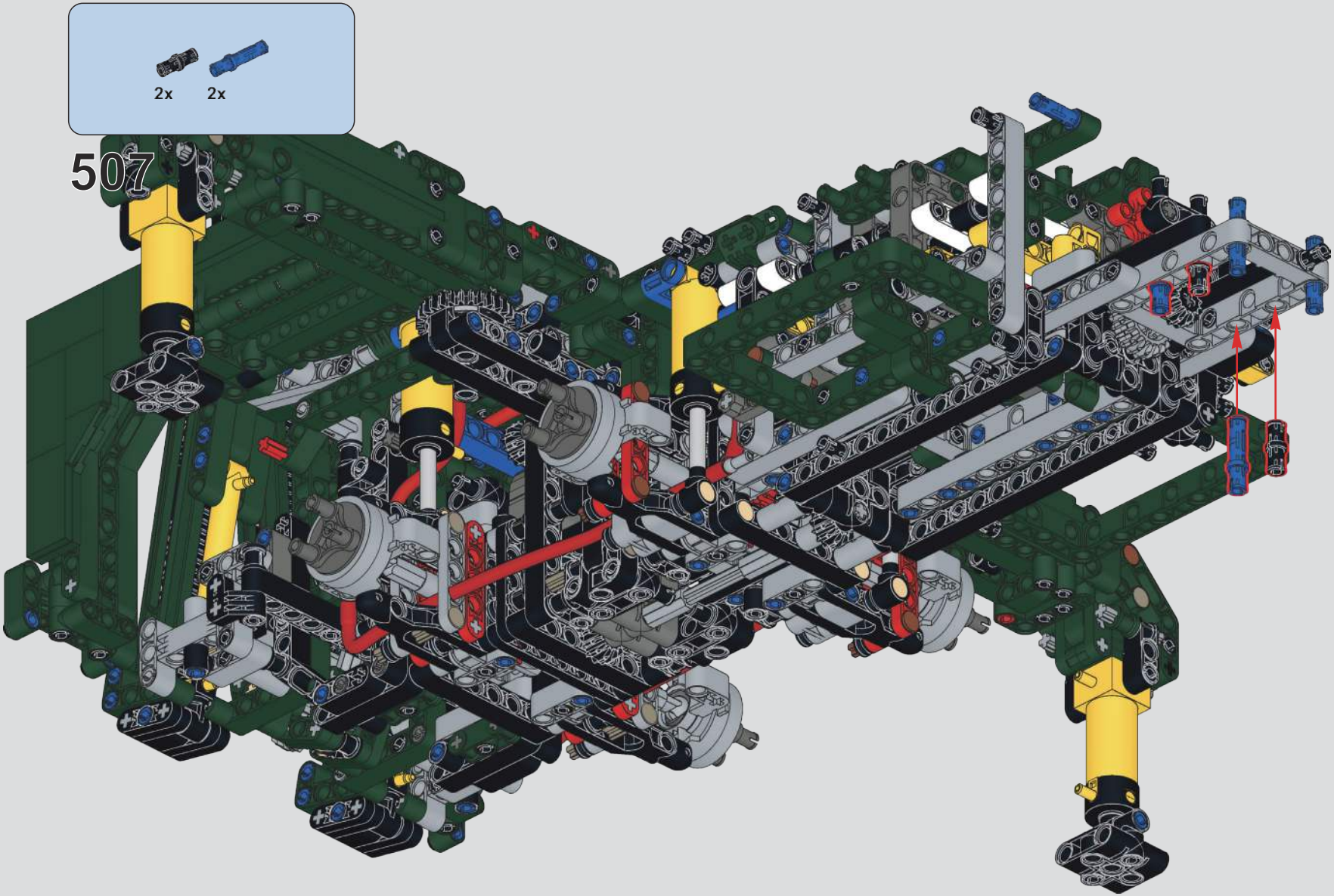
2x
2x
507

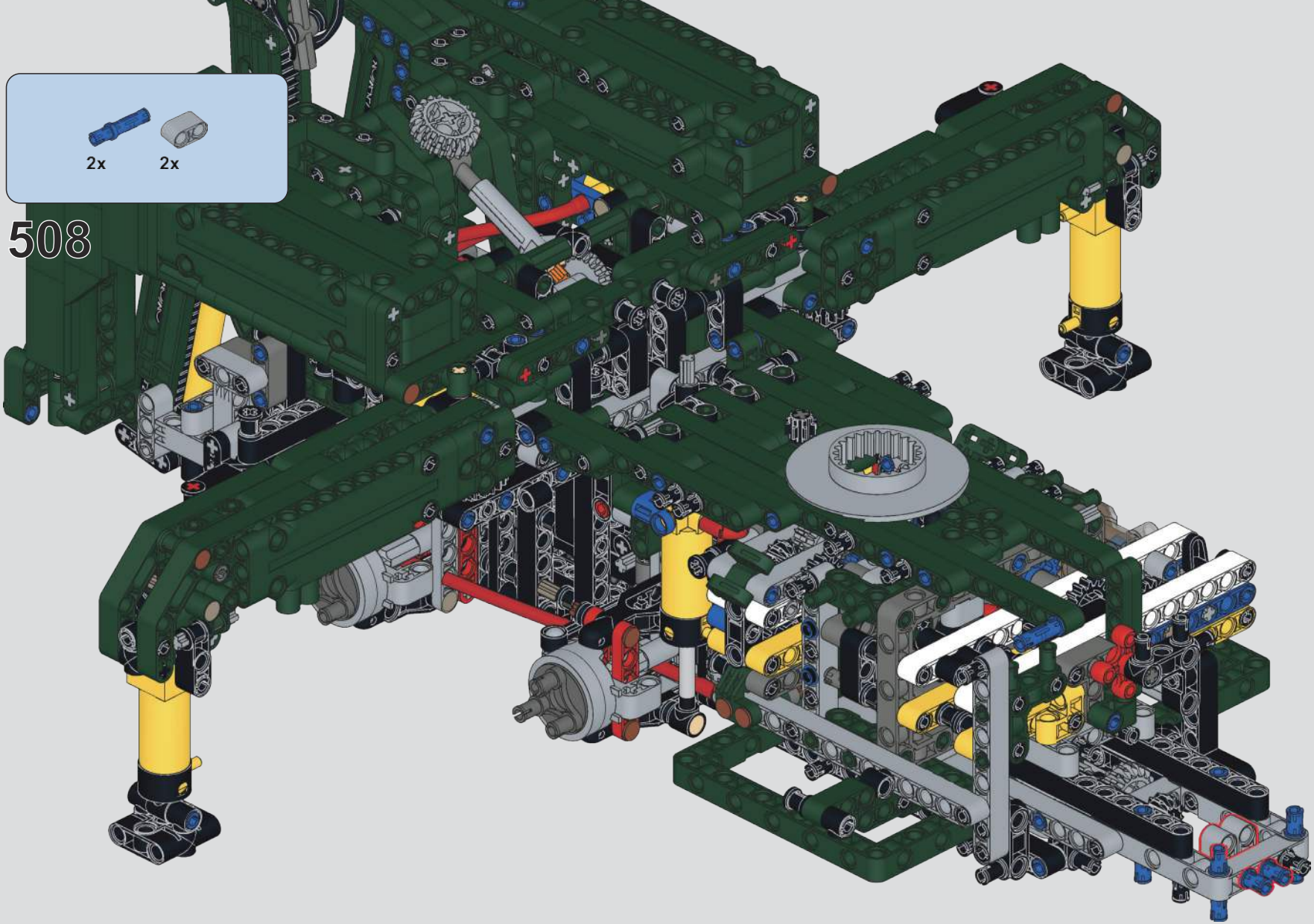
2x
2x
508

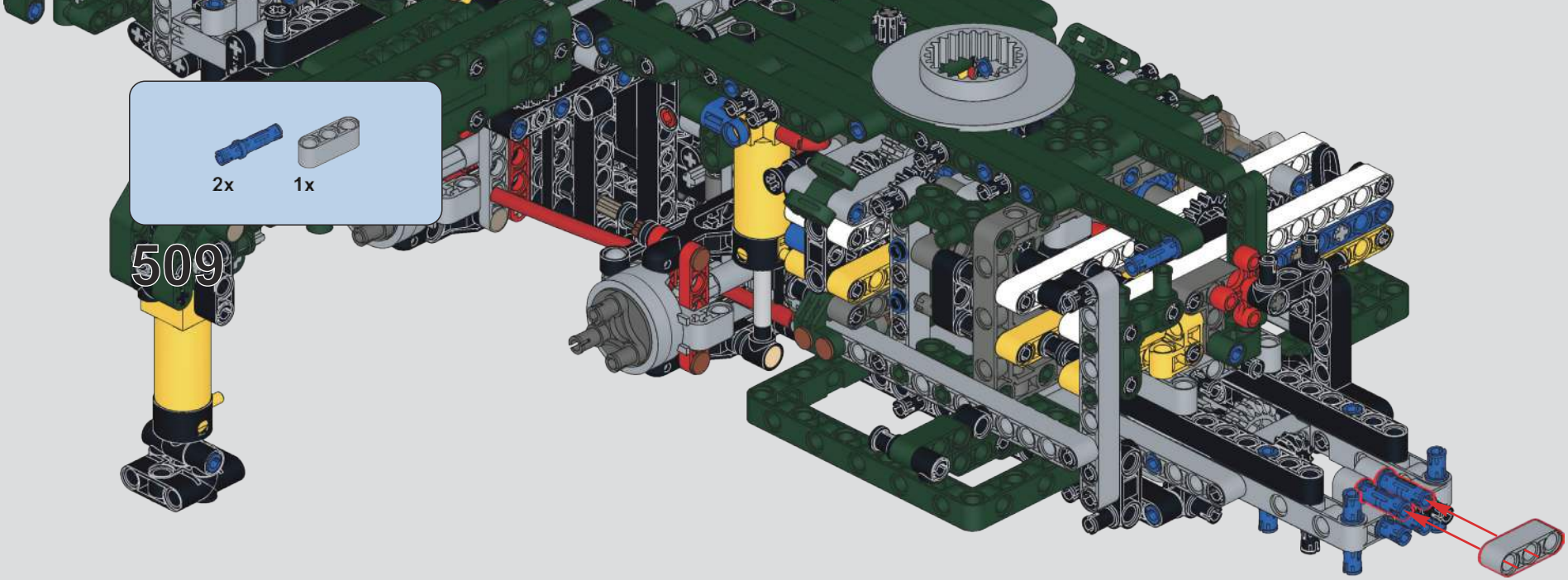
2x
1x
509

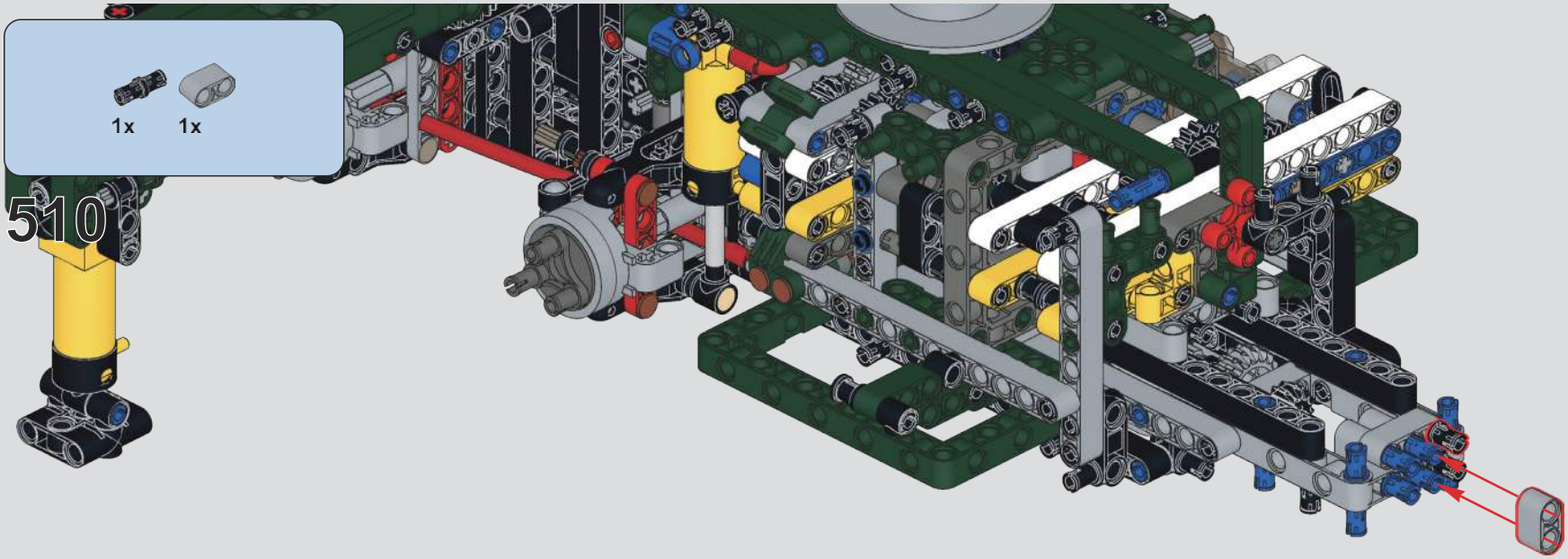
1x
1x
510

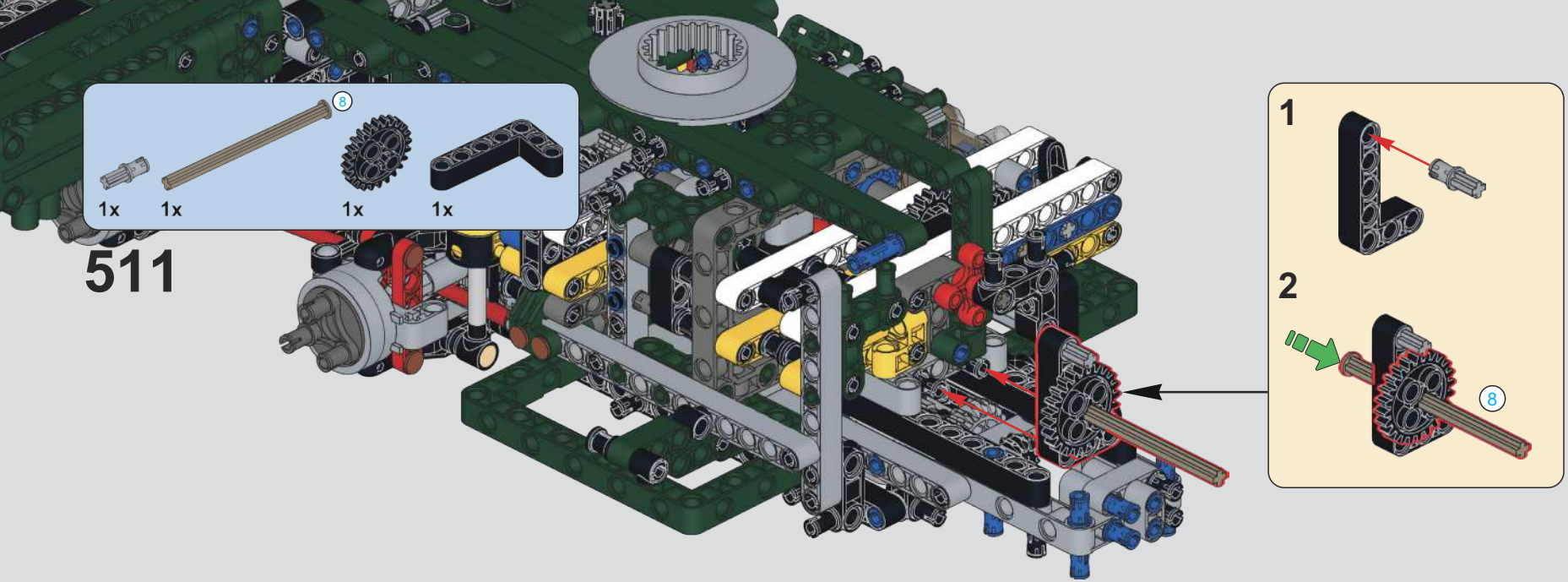
8
1x
1x
1x
1x
511
1
2
8

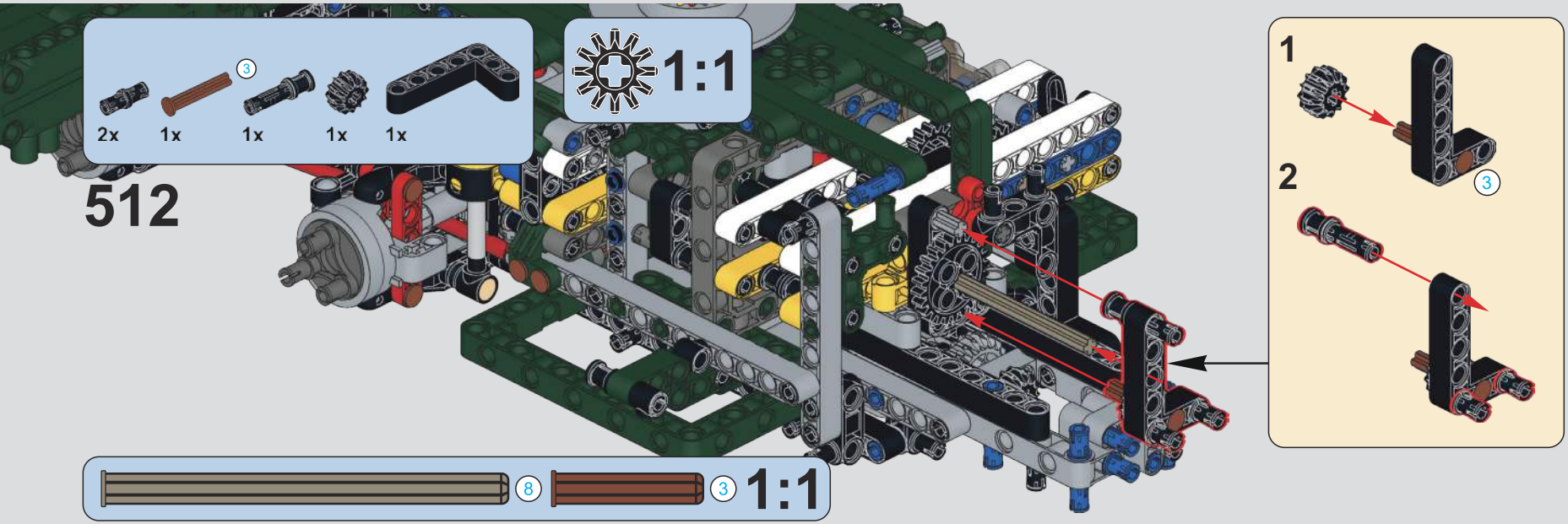
3
2x
1x
1x
1x
1x
1:1
512
1
2
3
8
3
1:1

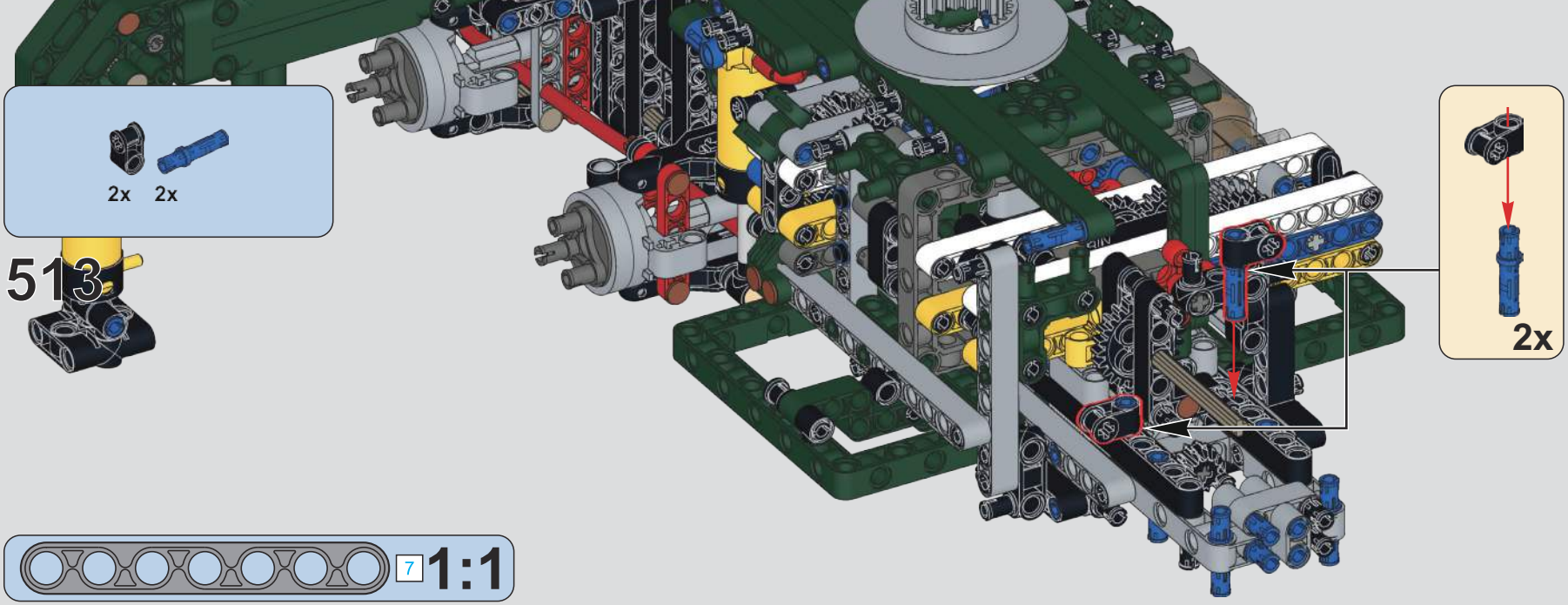
2x 2x
513
2x
7 1:1

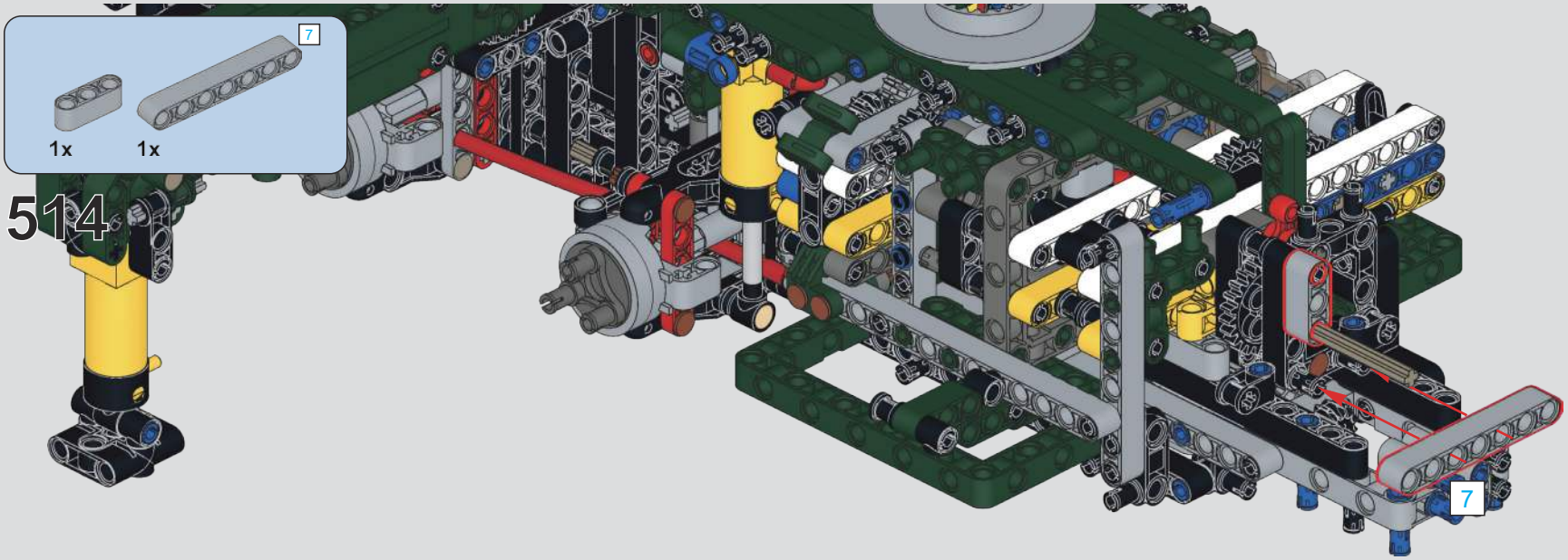
7
1x 1x
514
7

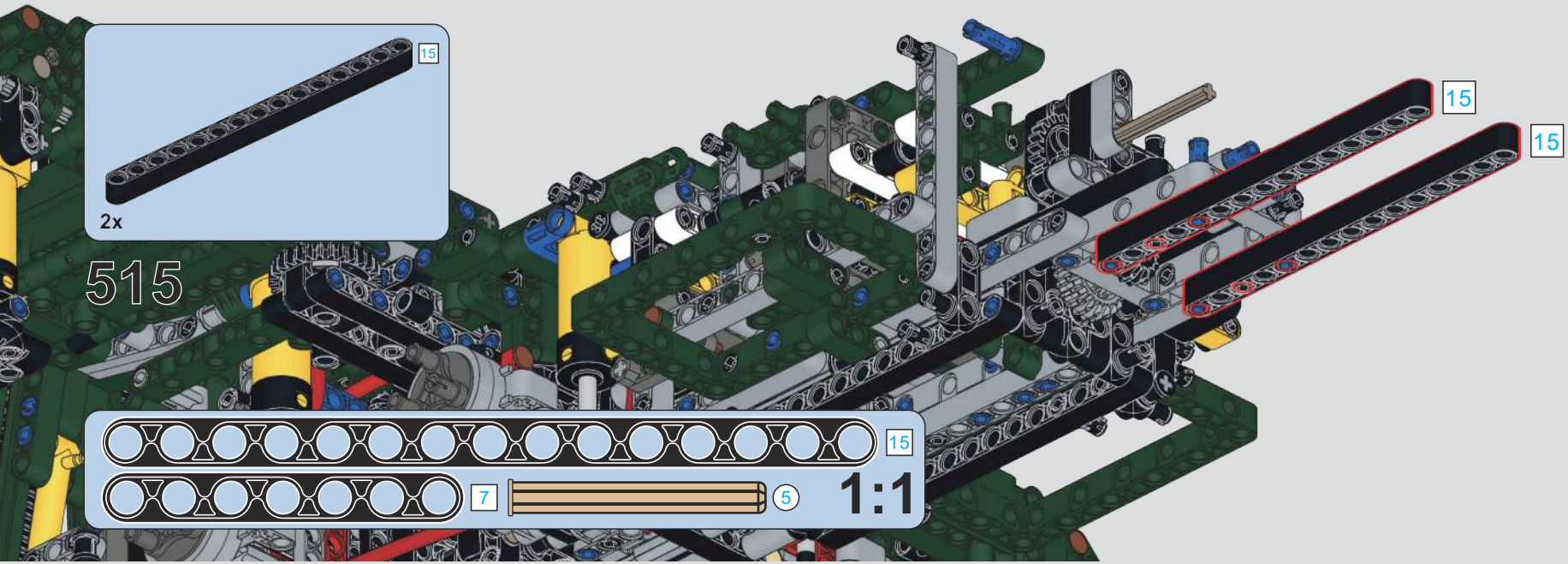

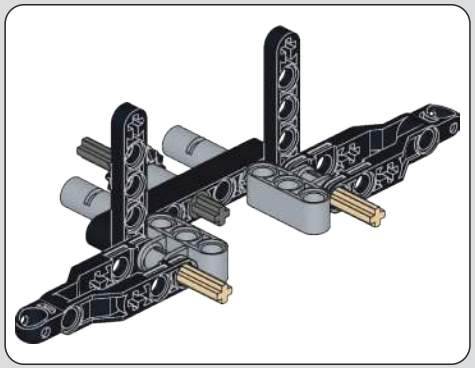

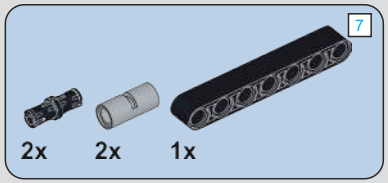

516

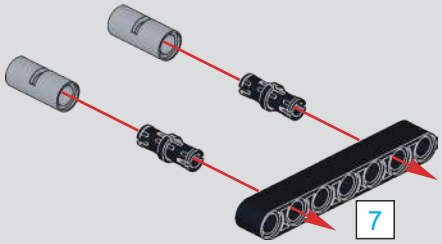

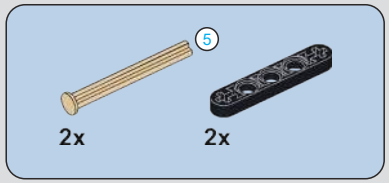

517

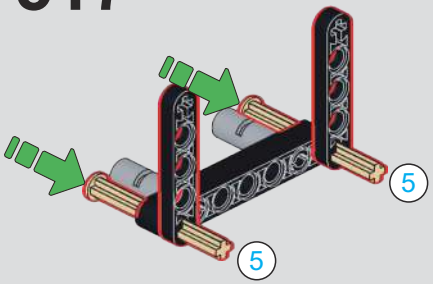

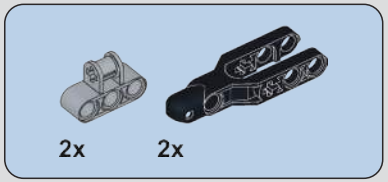

518

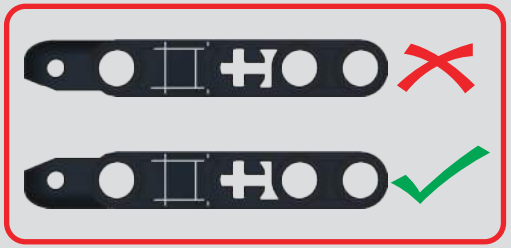

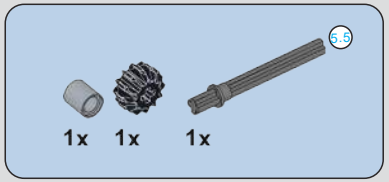

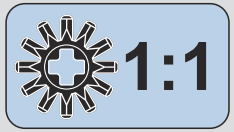

519

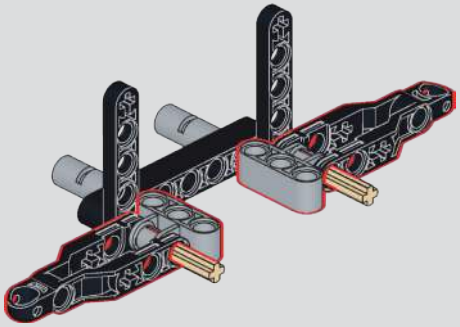

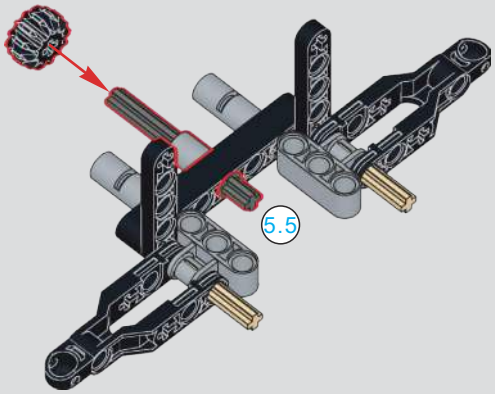

520

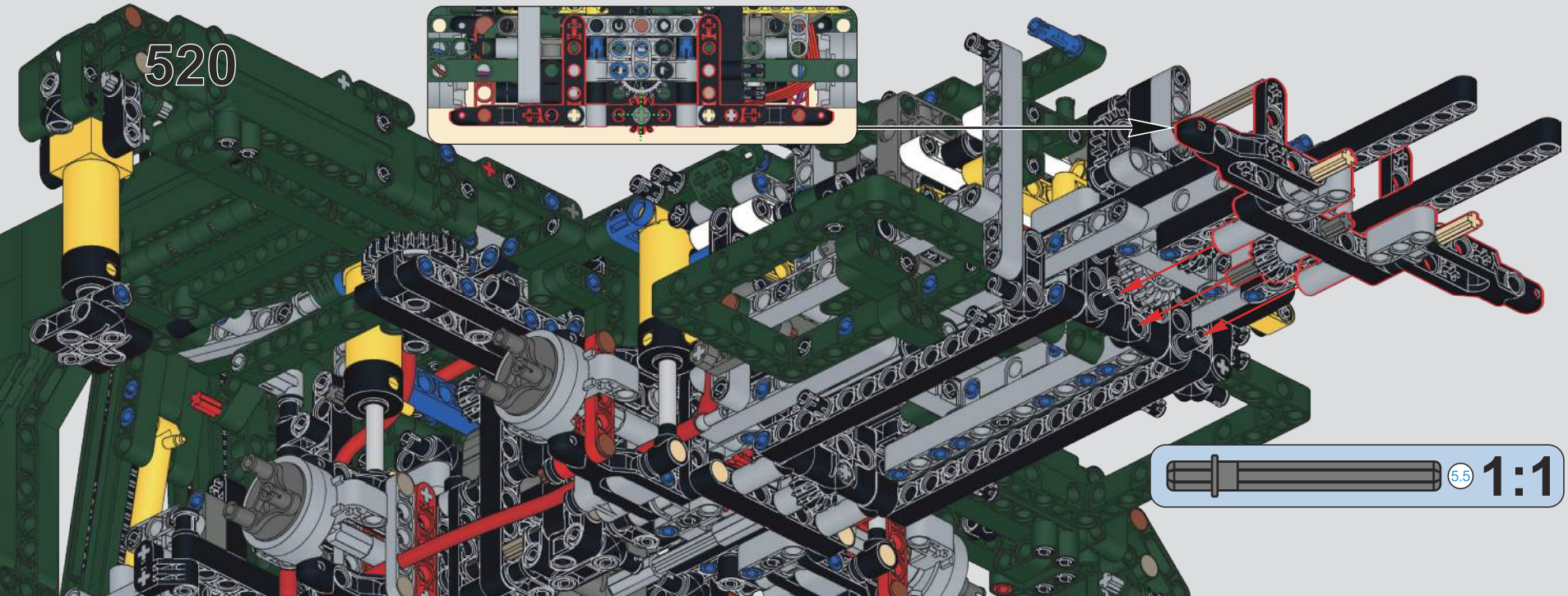

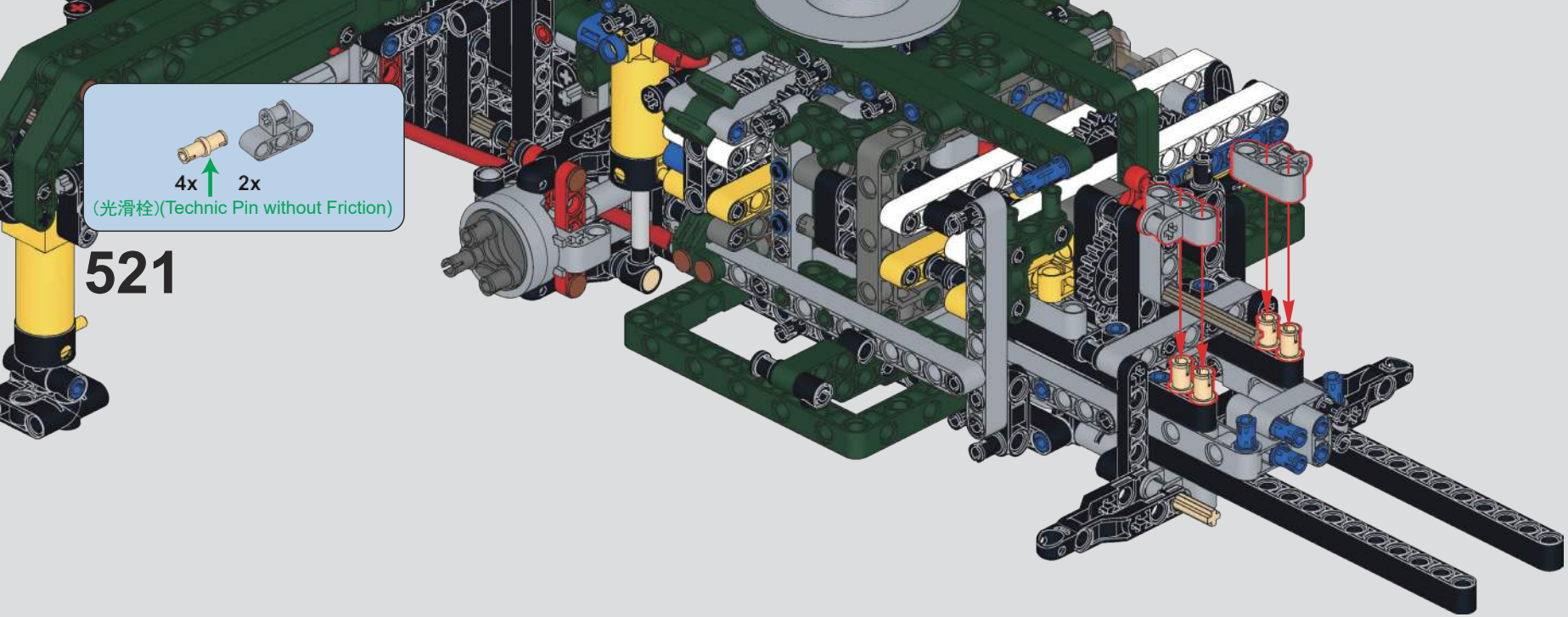
4x
2x
(光滑栓)(Technic Pin without Friction)
521

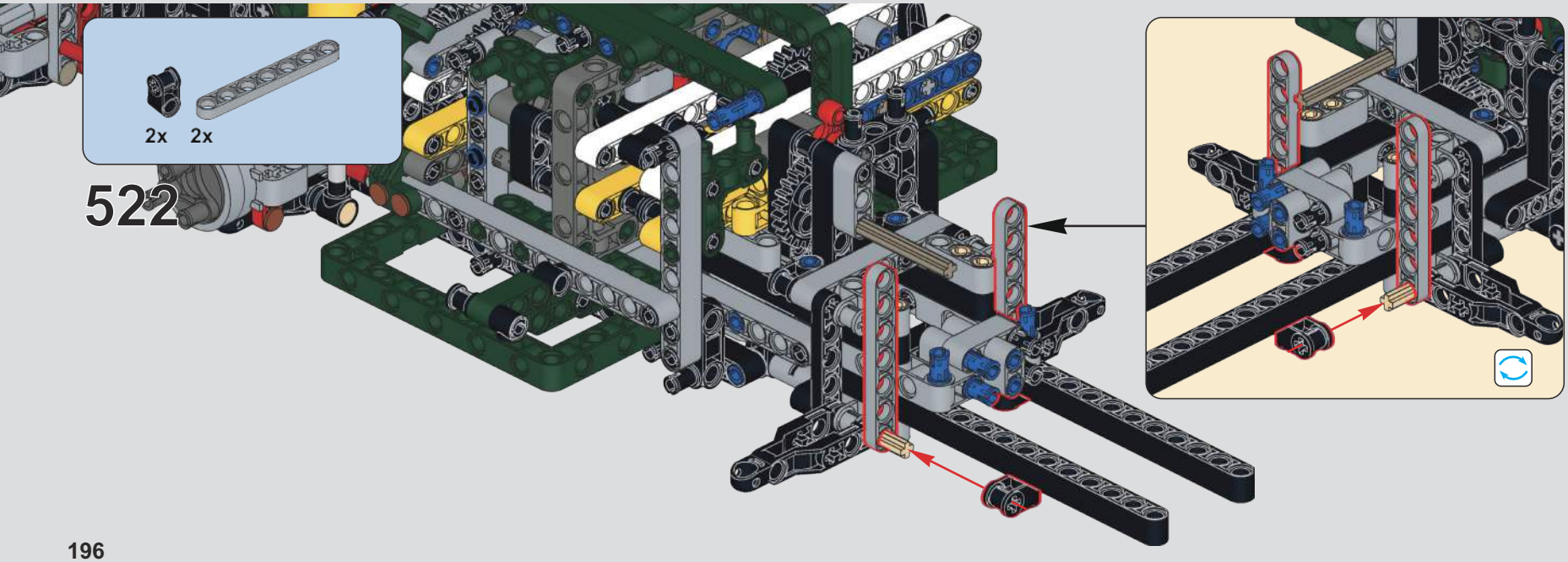
2x
2x
522

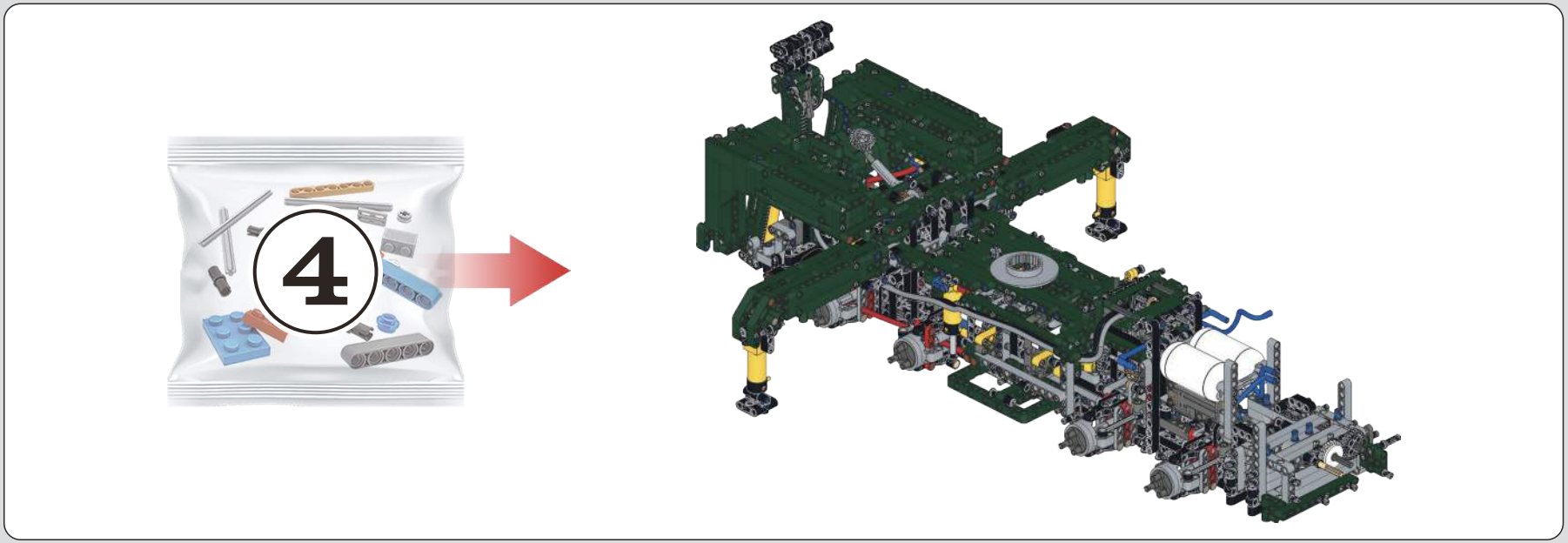
4

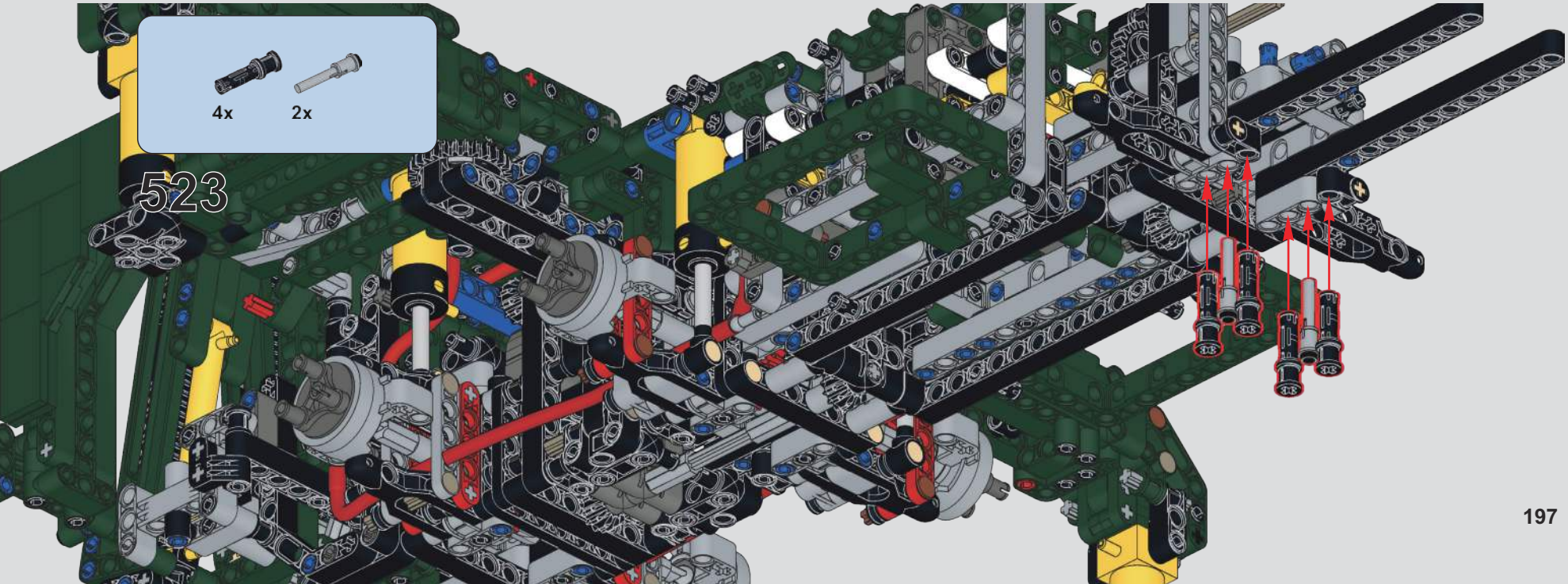
4x
2x
523

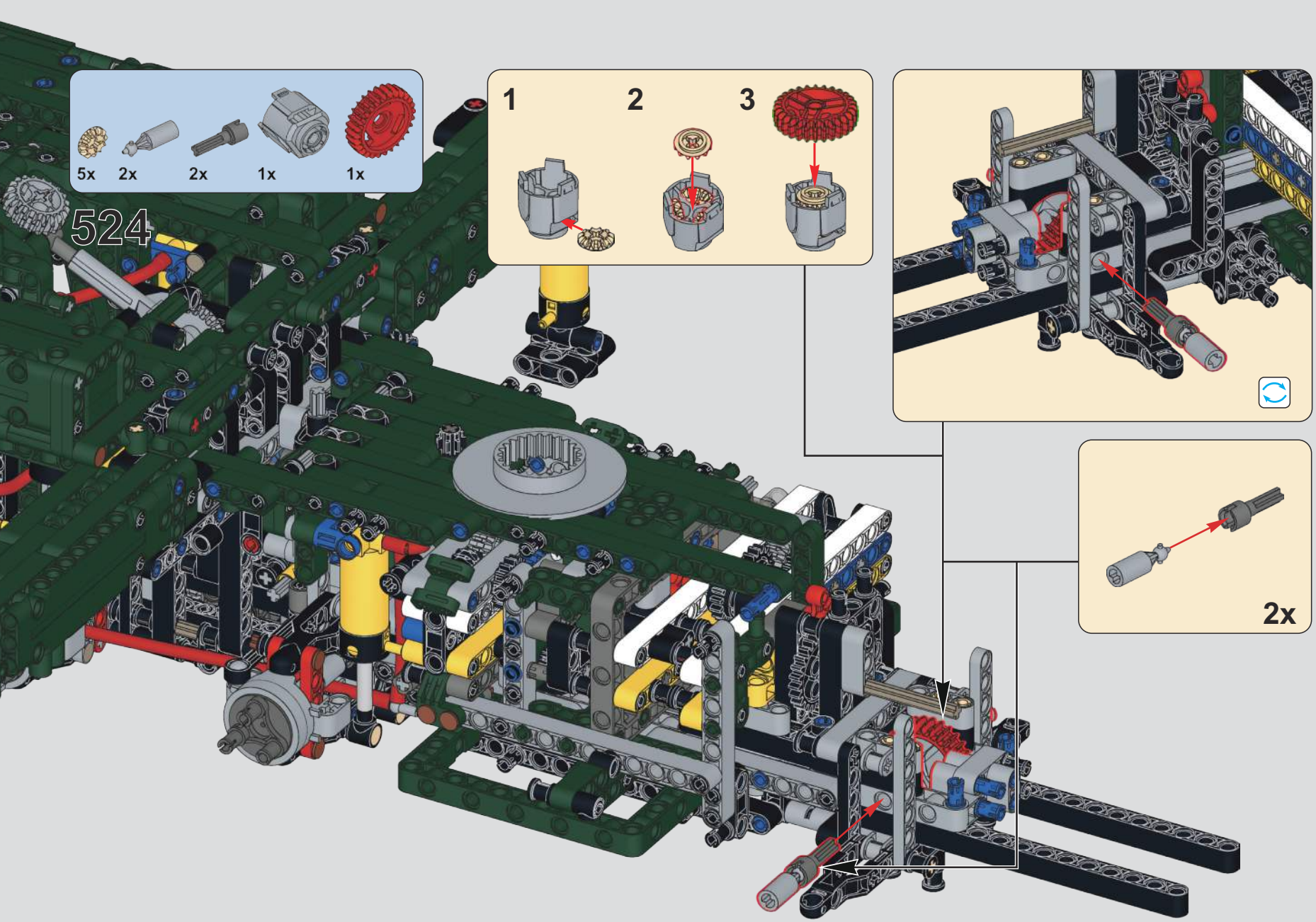
5x
2x
2x
1x
1x
524
1
2
3
2x

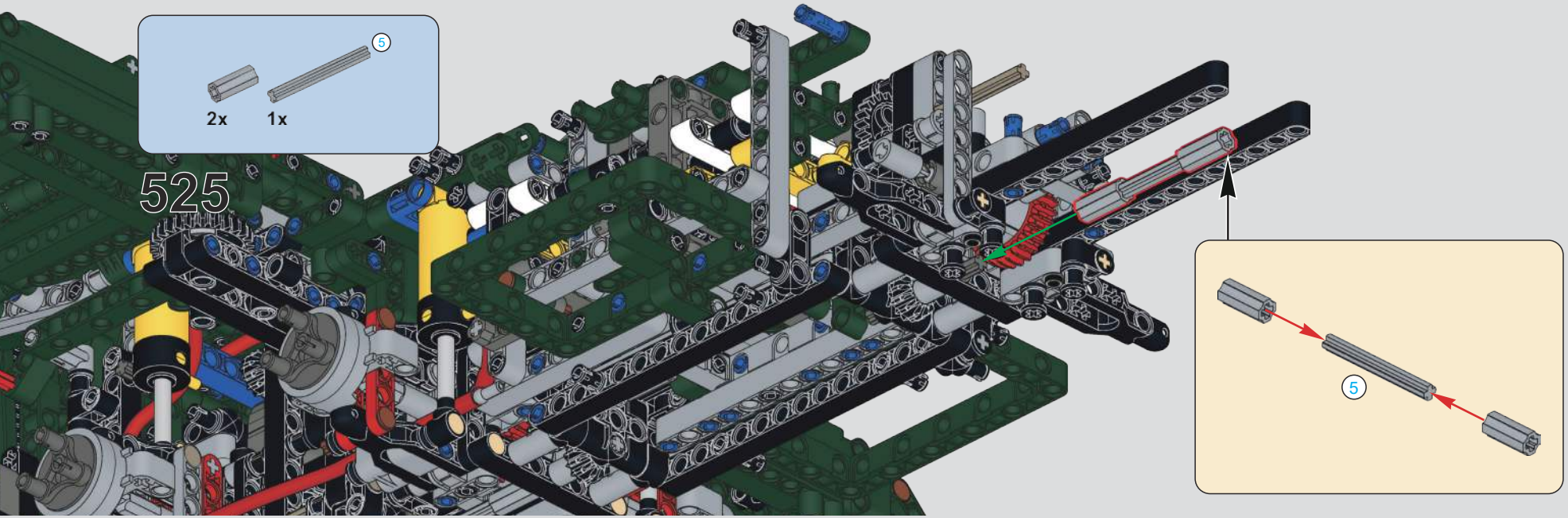
5
2x
1x
525
5

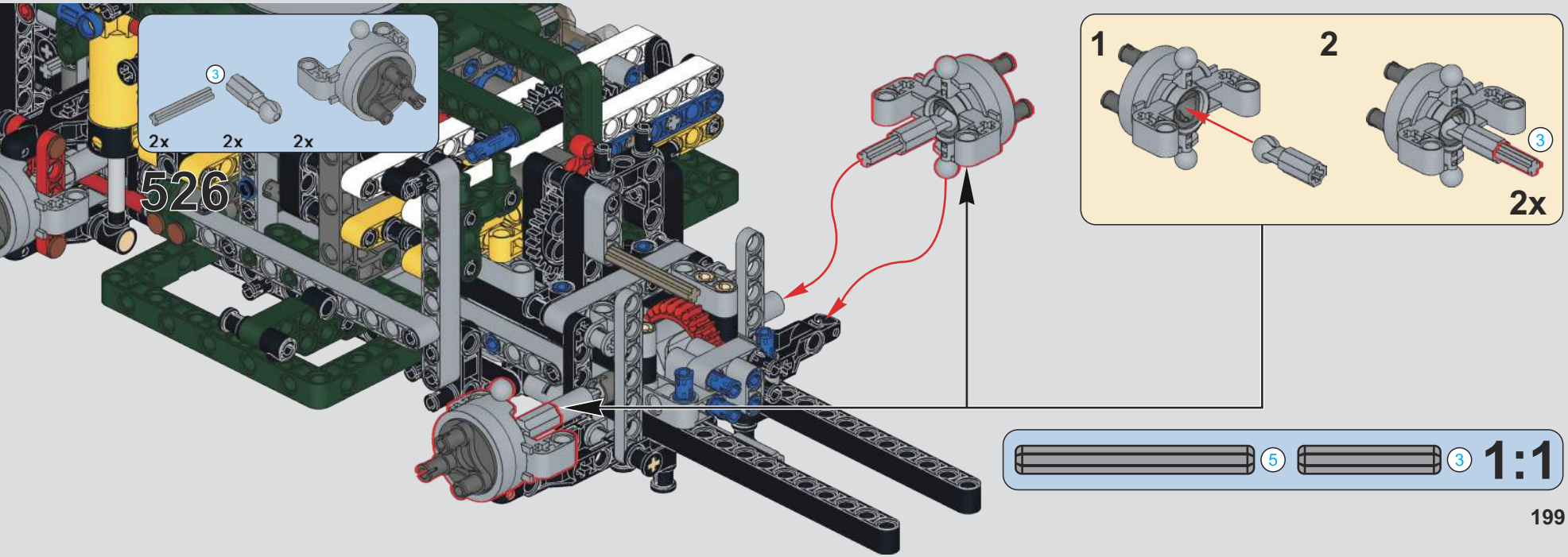
3
2x
2x
2x
526
1
2
3
2x
5
3
1:1

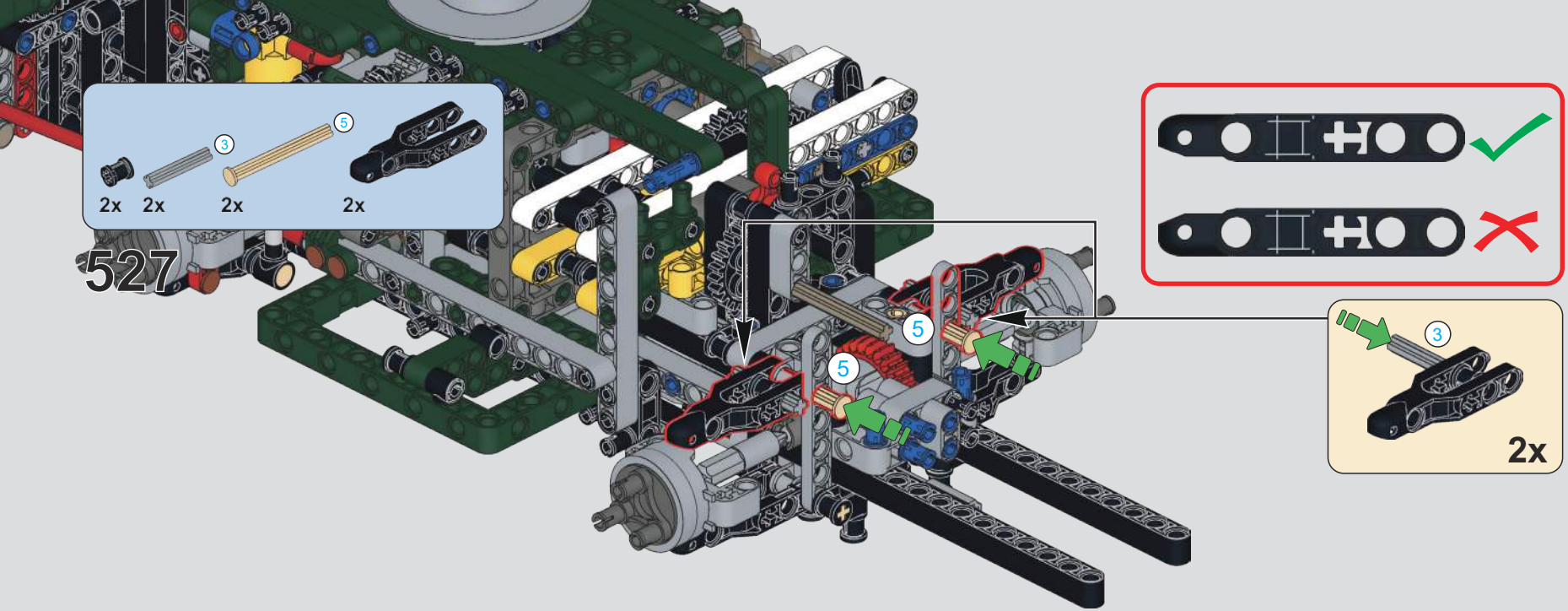
527
2x
2x
3
2x
5
2x
5
5
3
2x

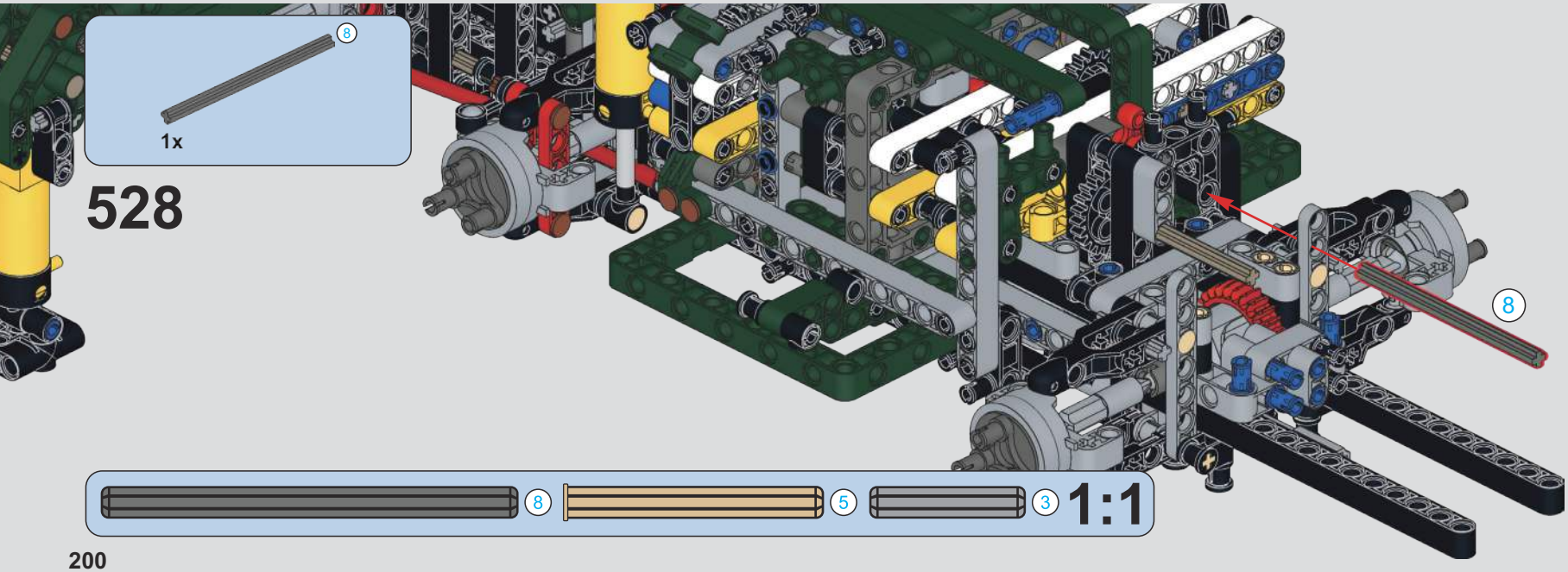
528
8
1x
8
8
5
3
1:1

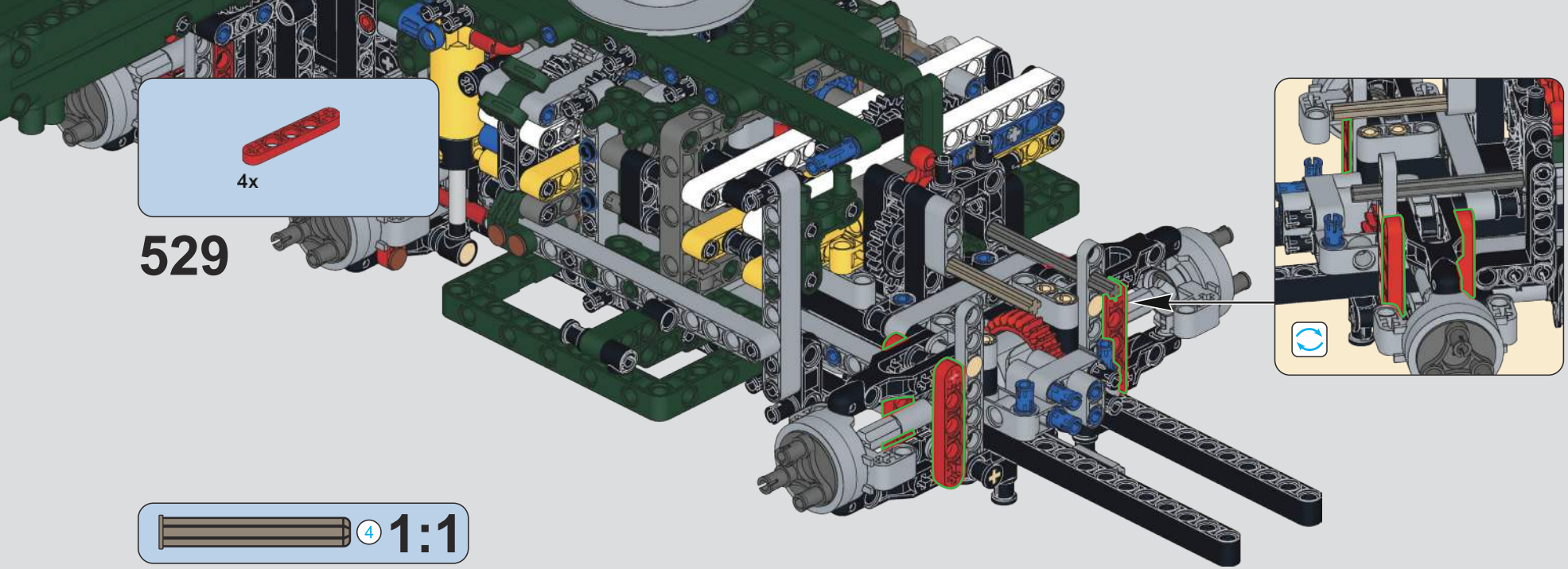
4x
529
4
1:1

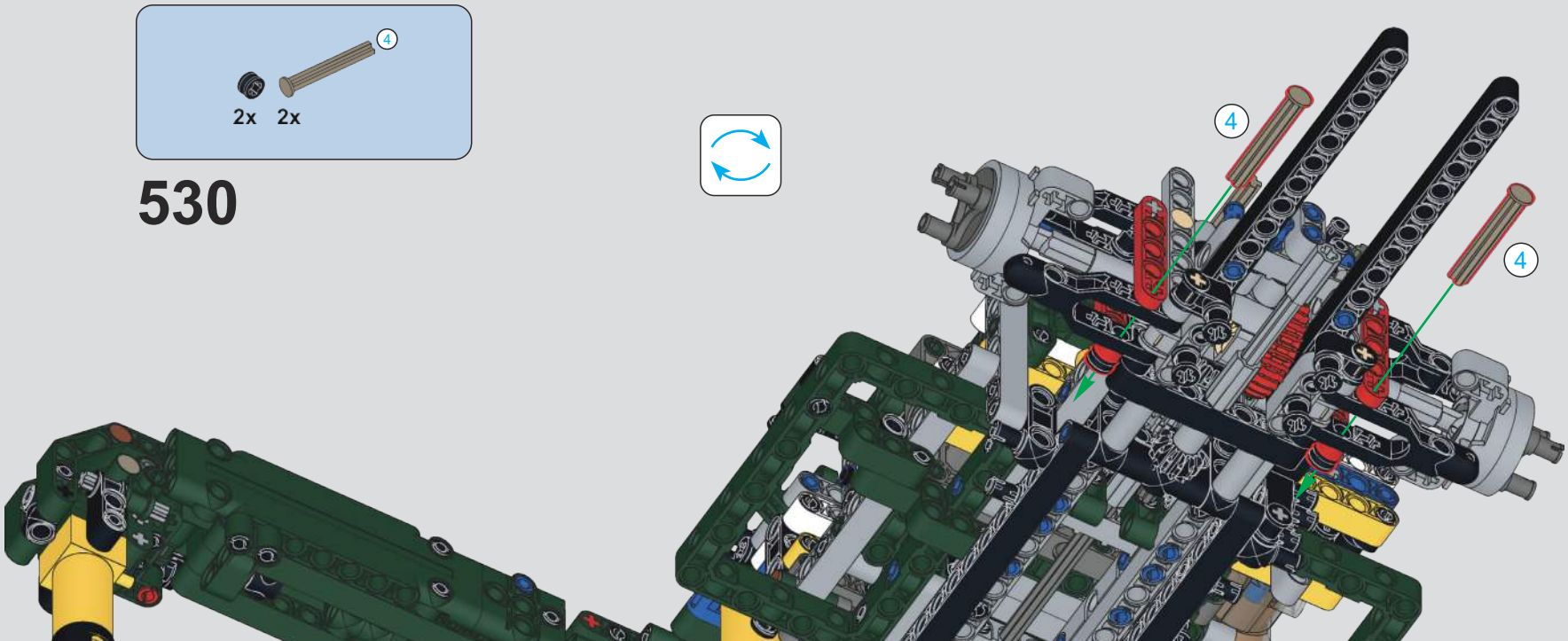
4
2x
2x
530
4
4

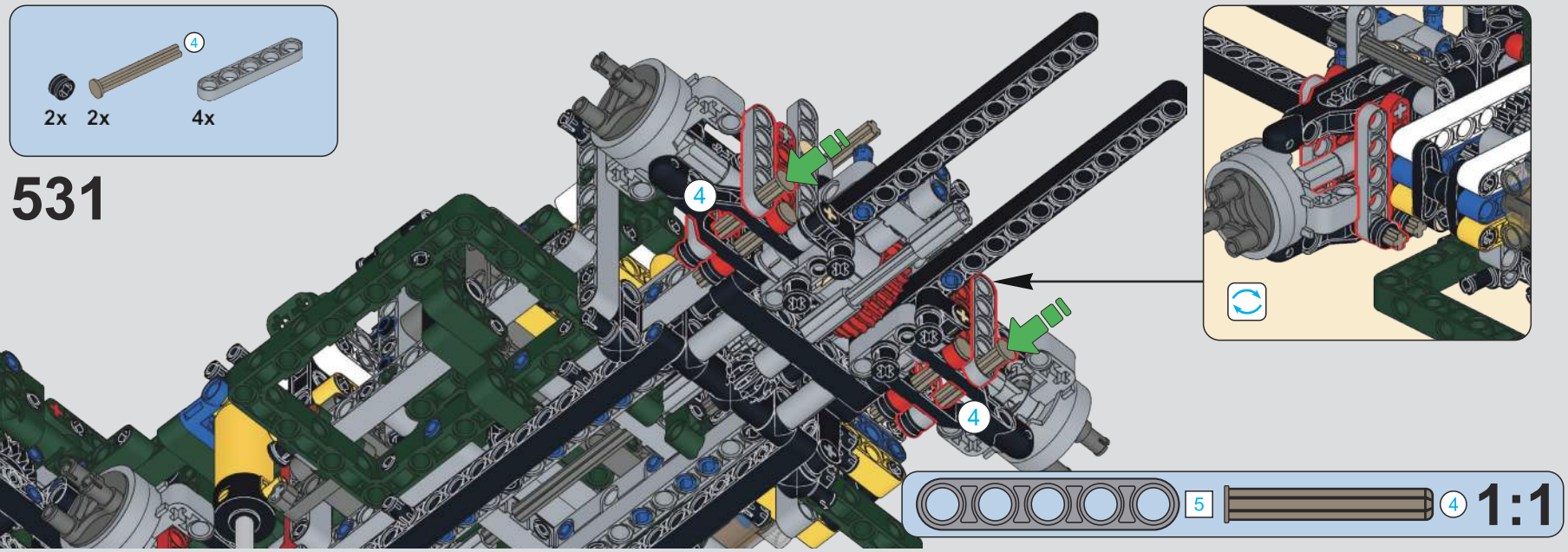
4
2x
2x
4x
531
4
4
5
4
1:1

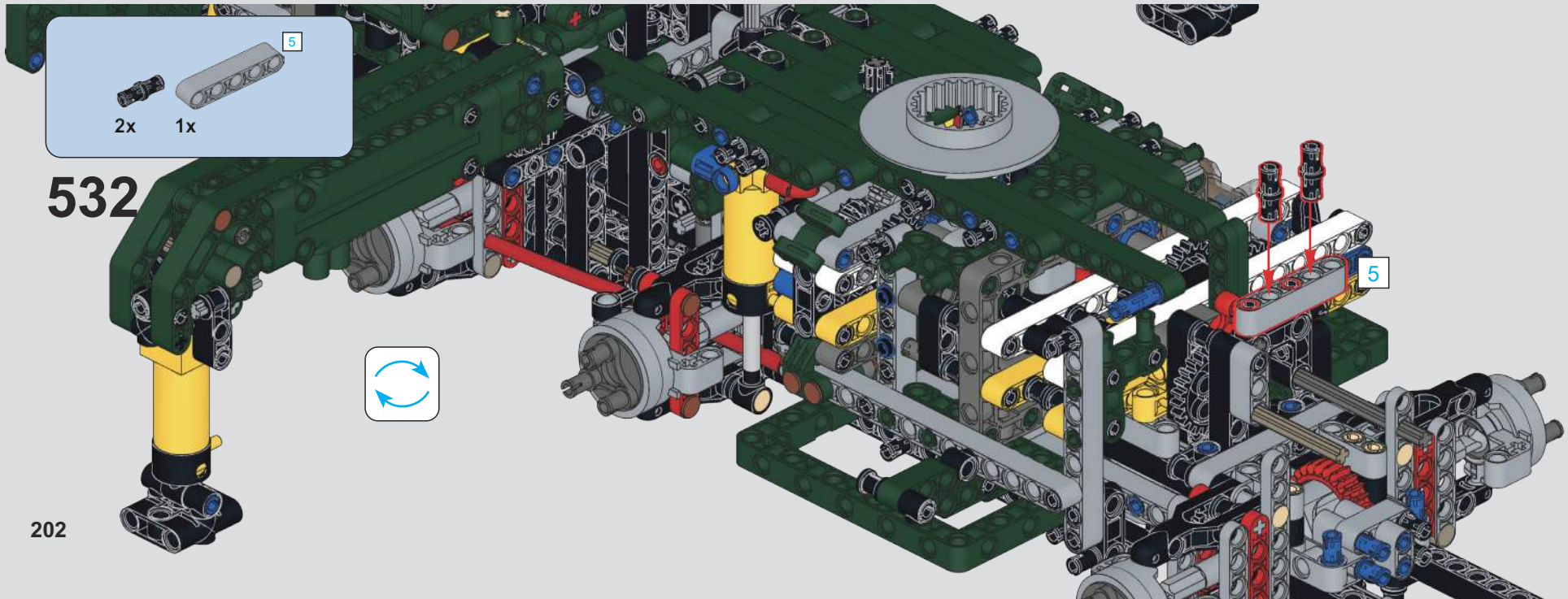
5
2x
1x
532
5

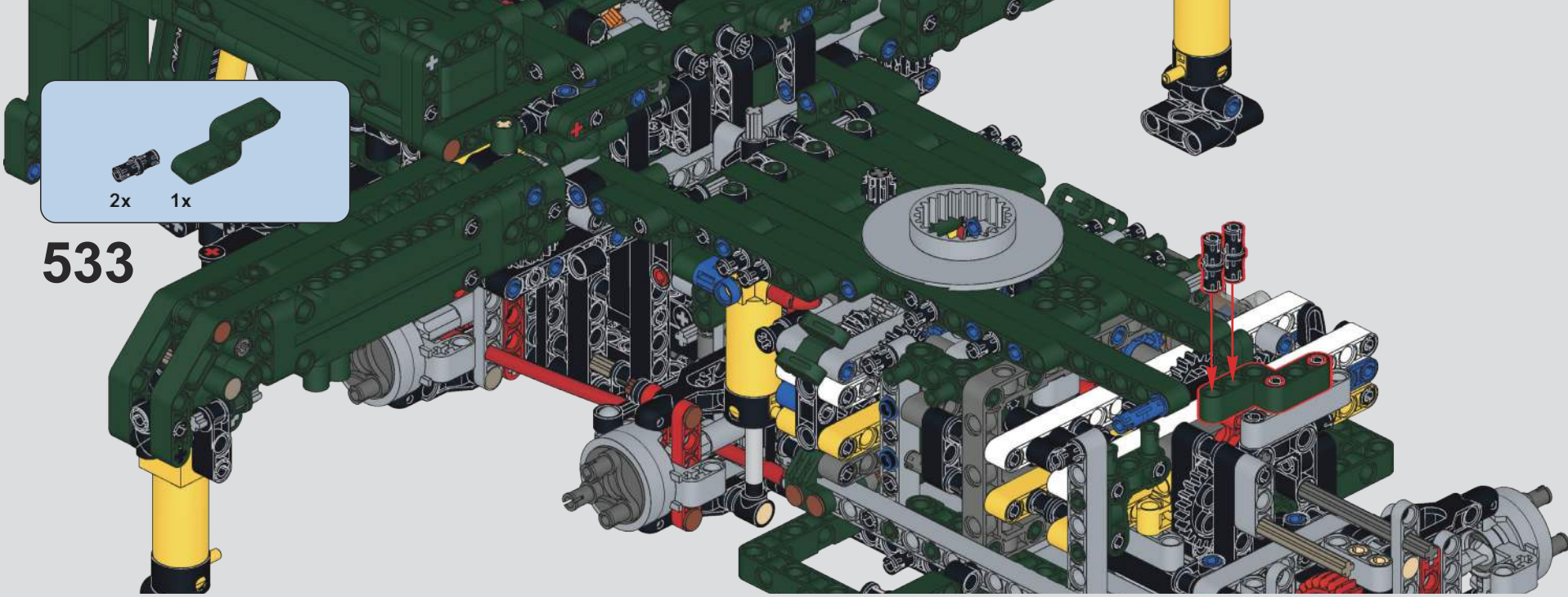
2x
1x
533

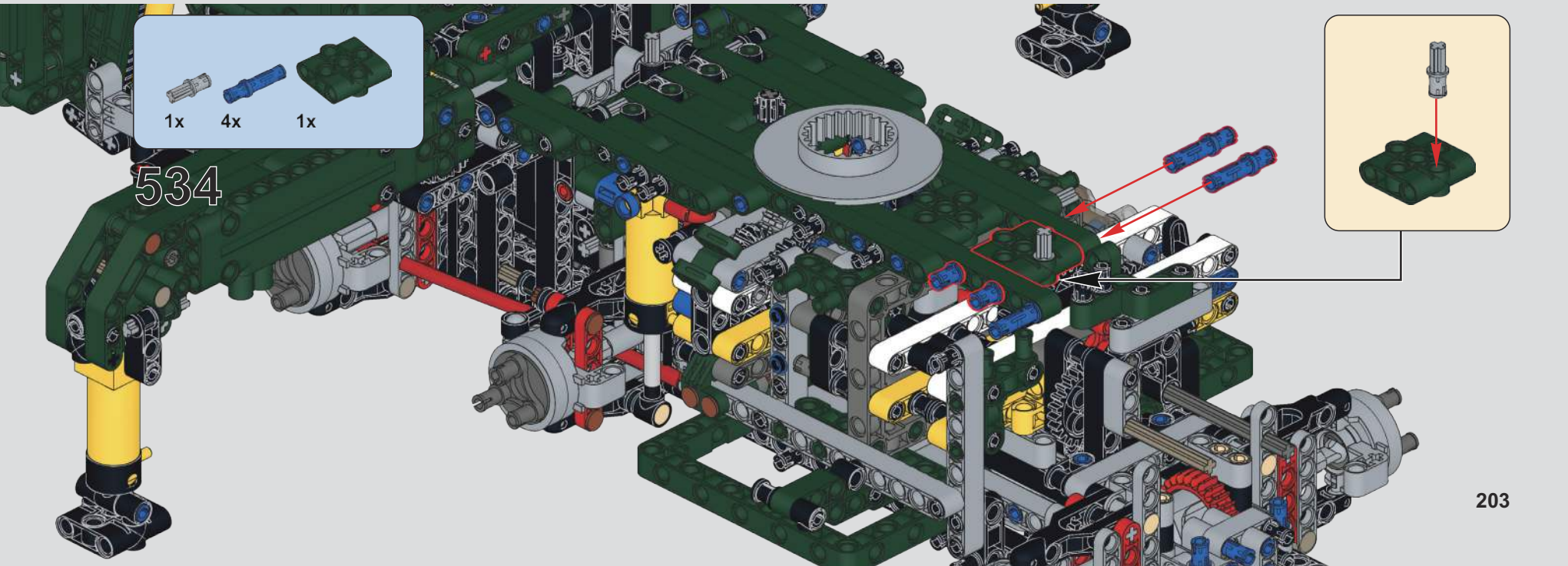
1x
4x
1x
534

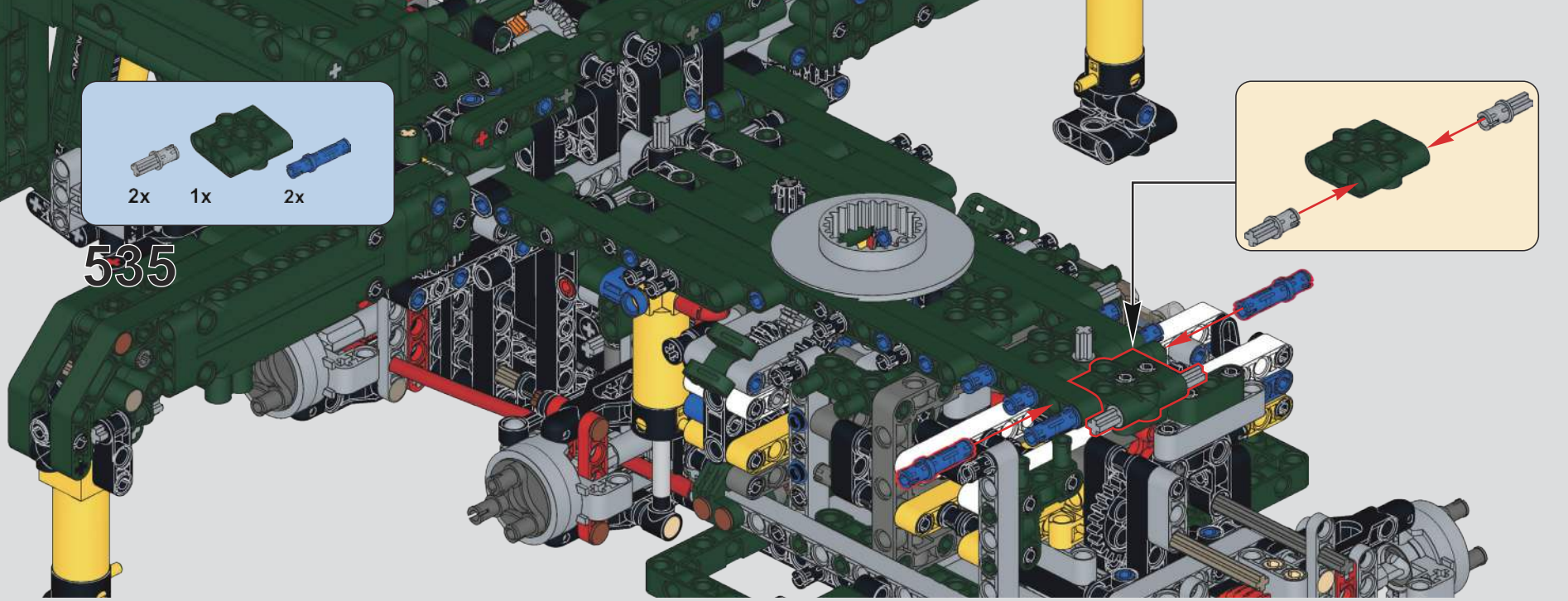
2x
1x
2x
535

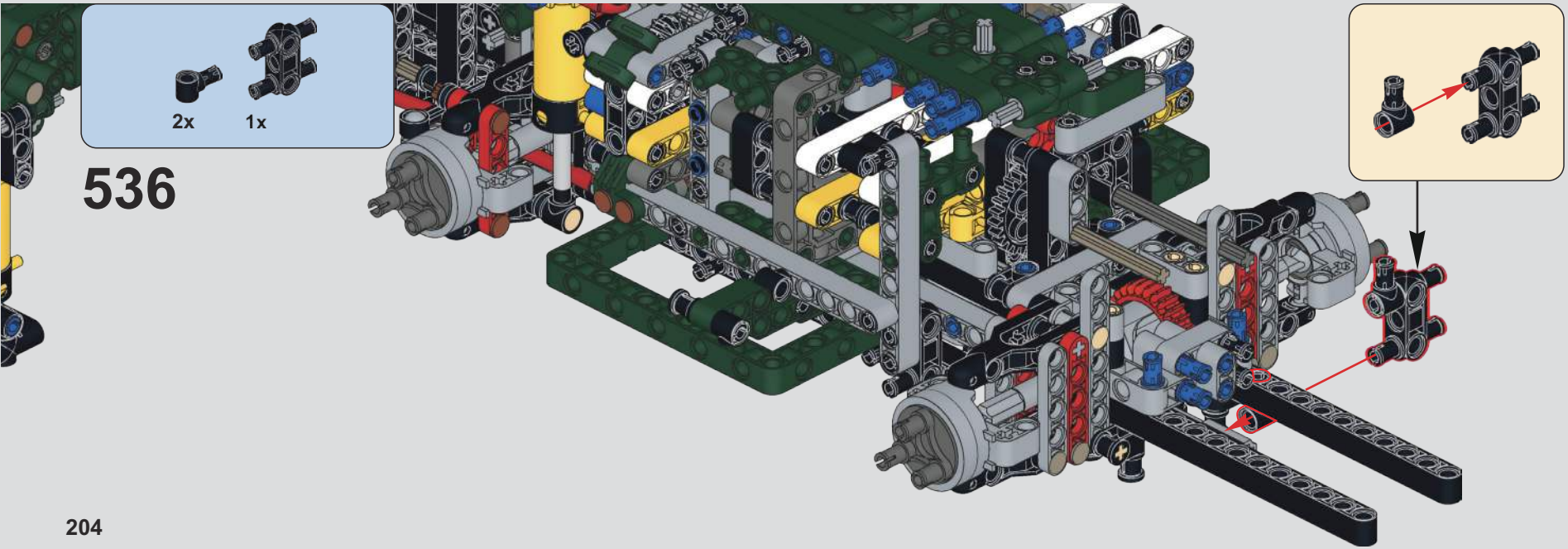
2x
1x
536

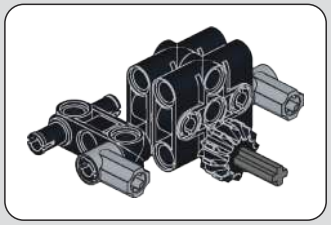

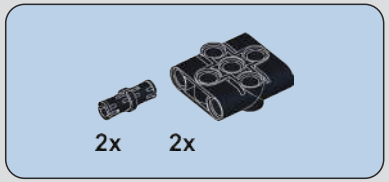

537

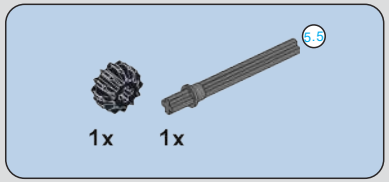

538

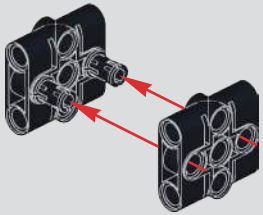

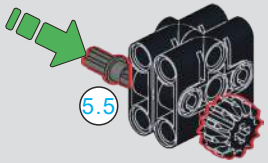

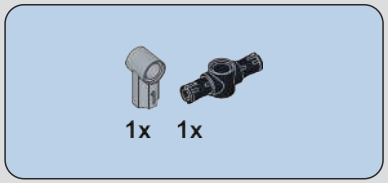

539

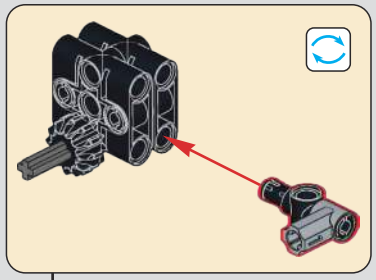

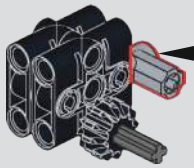

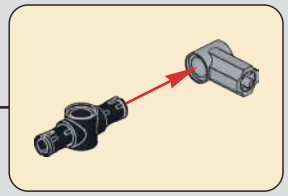

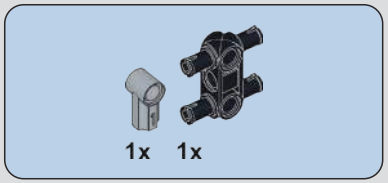

540

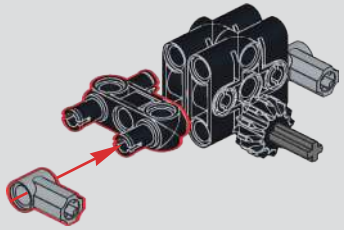

541

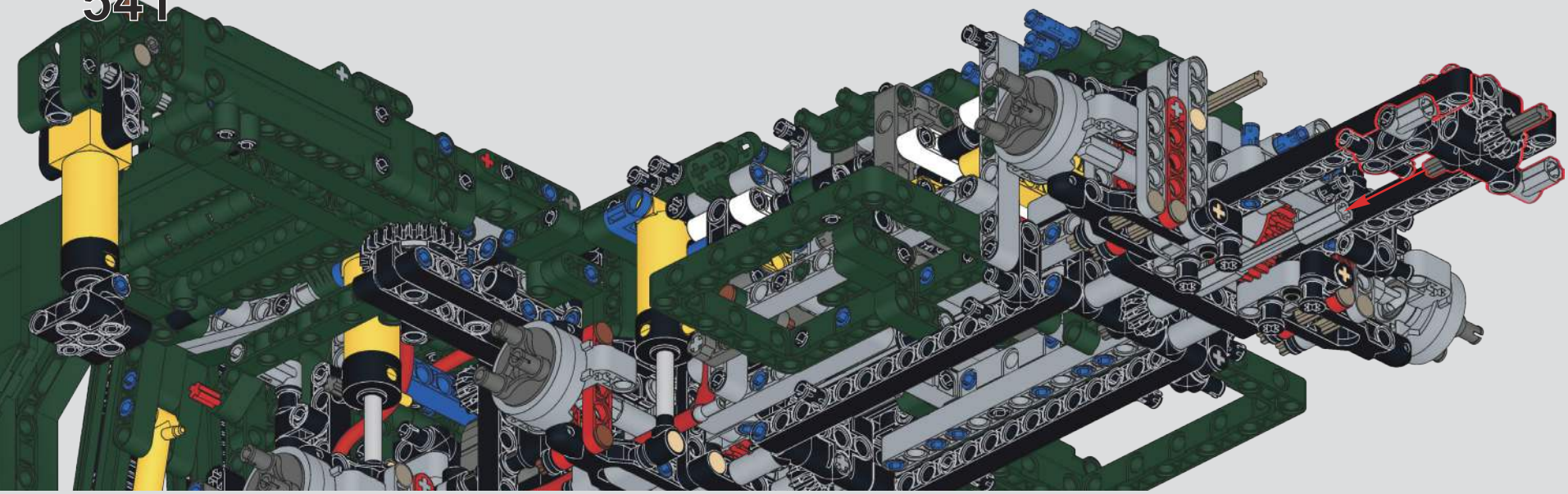

542

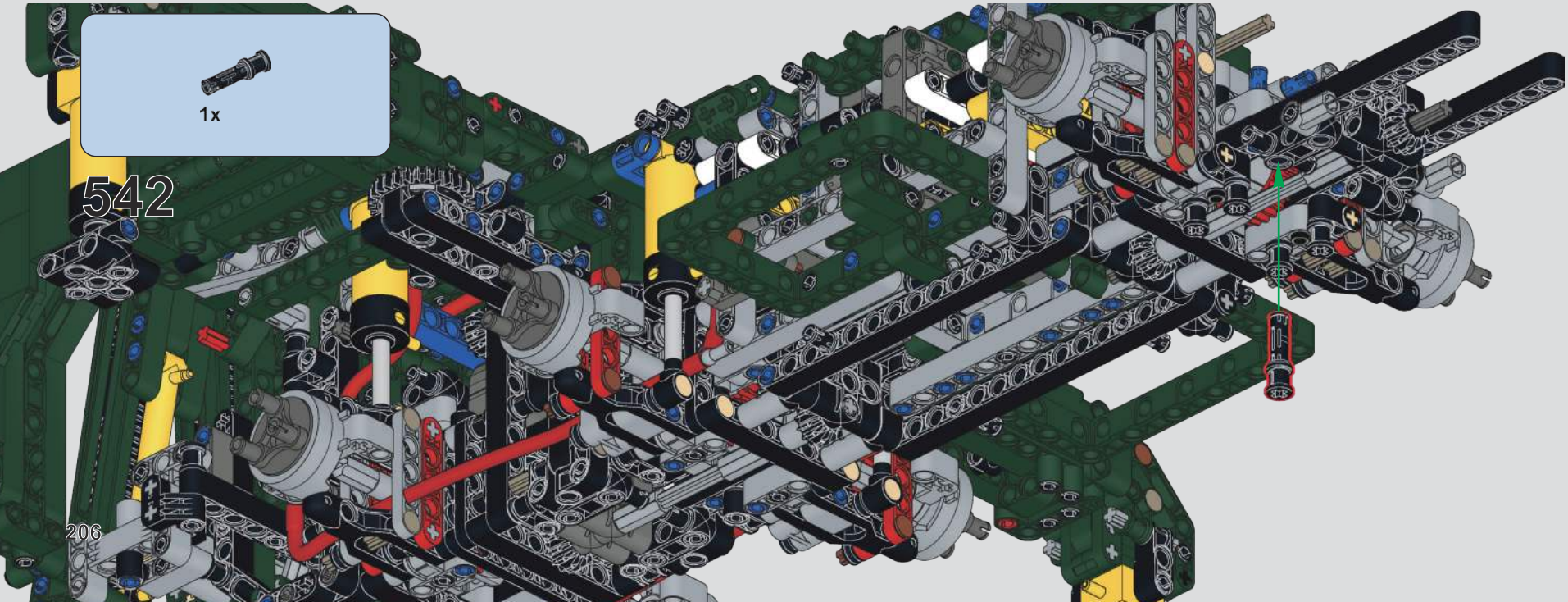

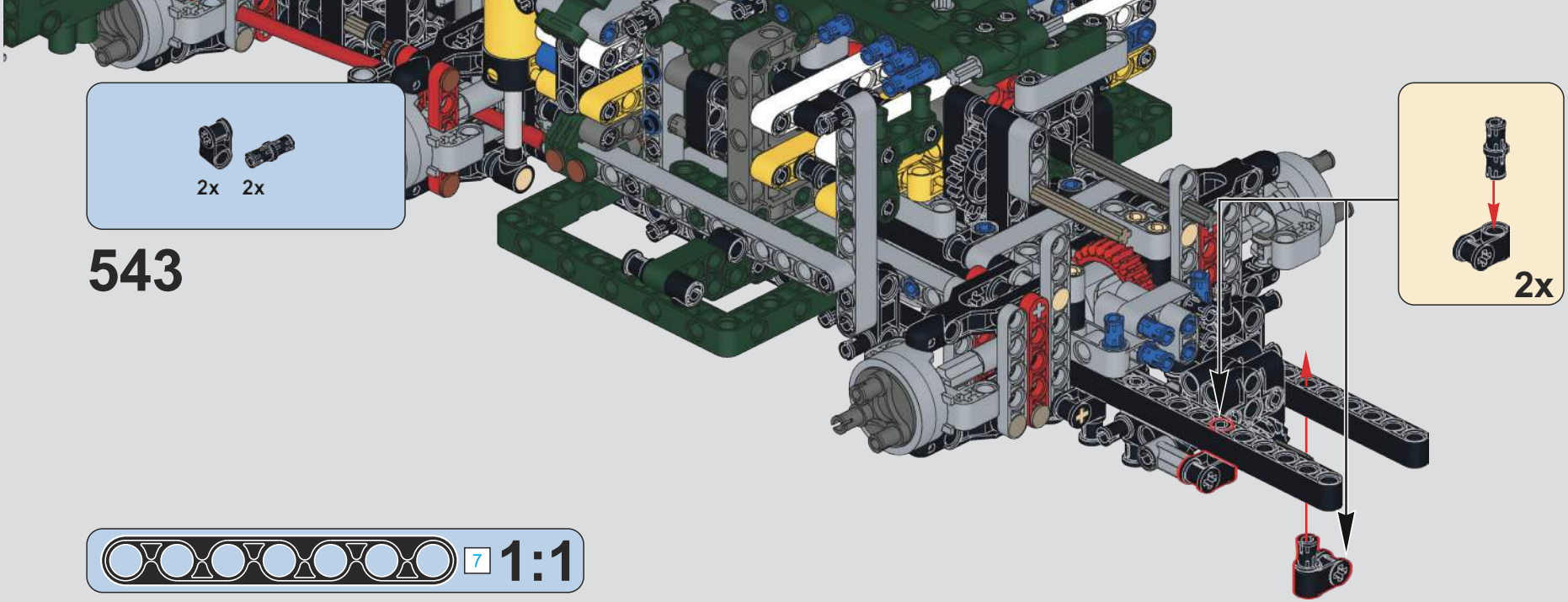
2x 2x
543
2x
7 1:1

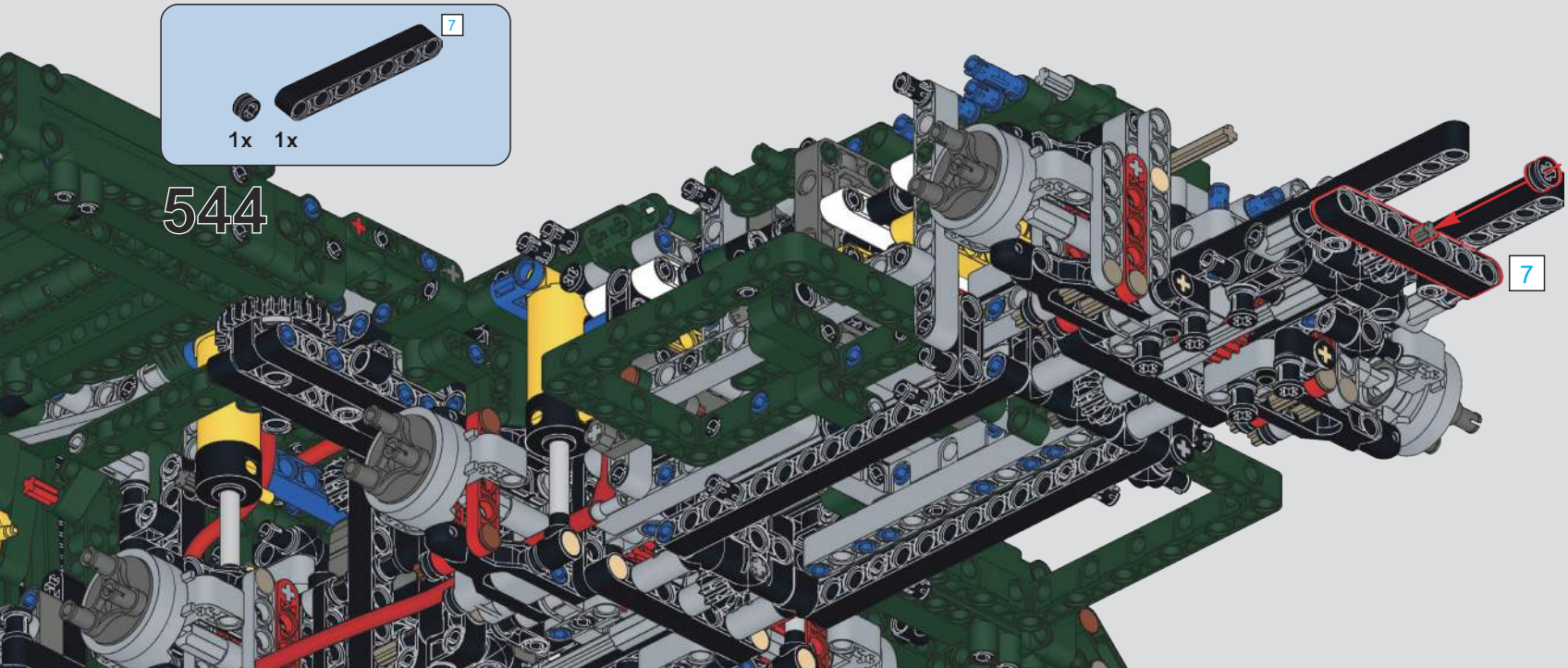
7
1x 1x
544
7

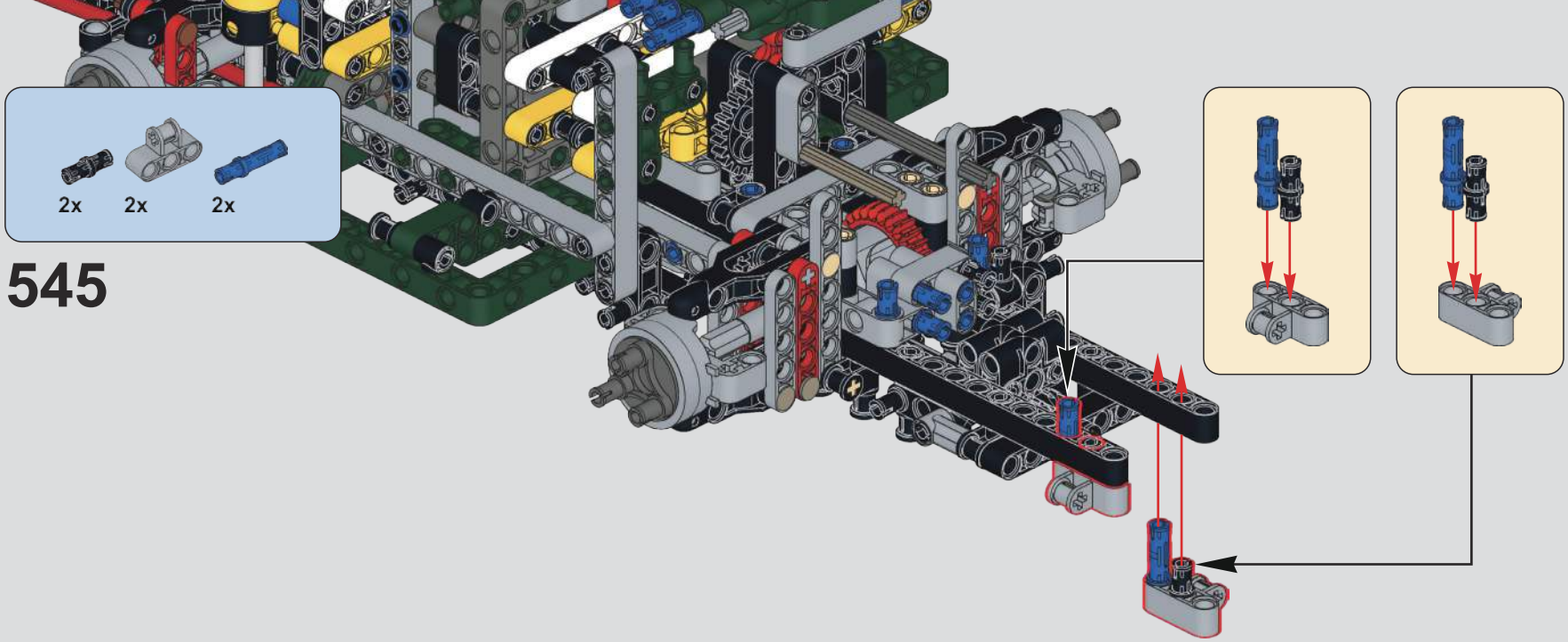

545

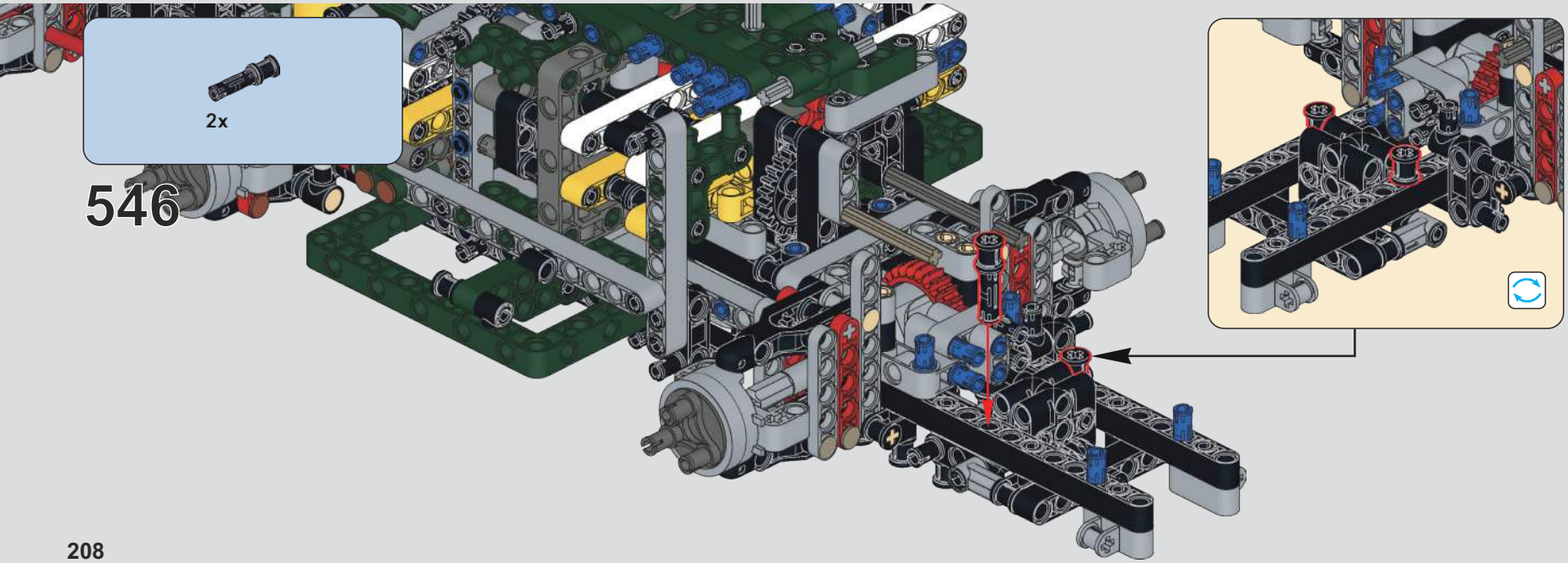

546

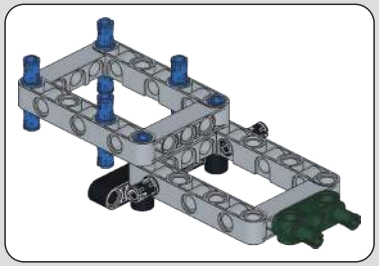

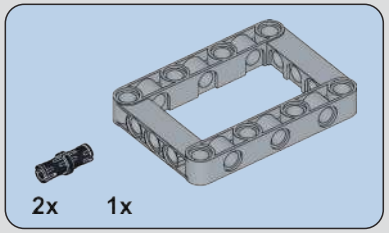

547

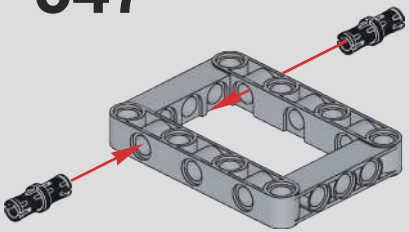

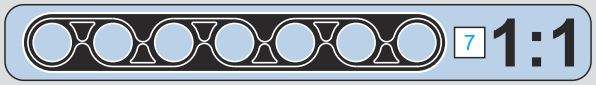

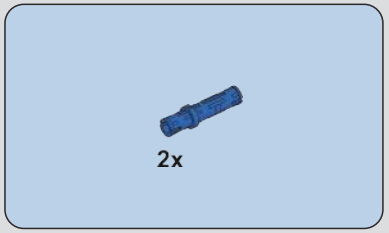

548

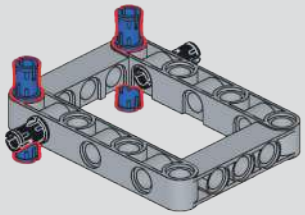

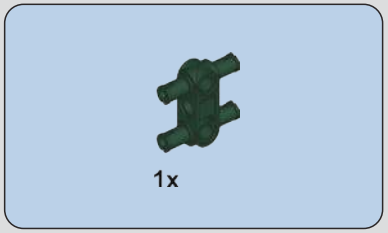

549

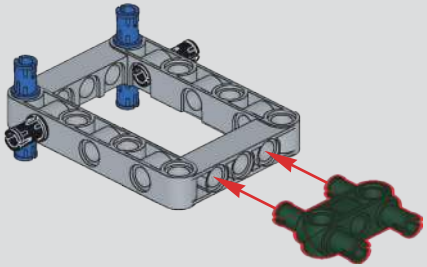

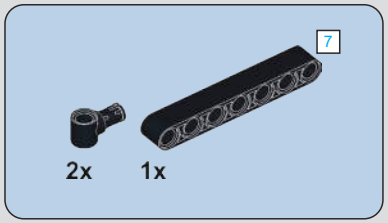

550

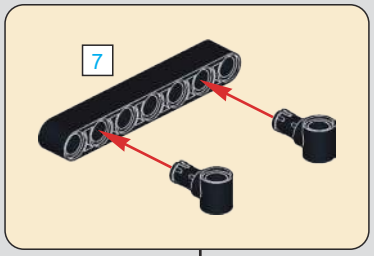

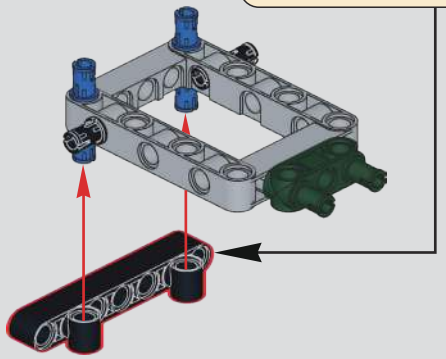

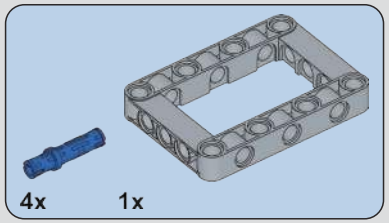

551

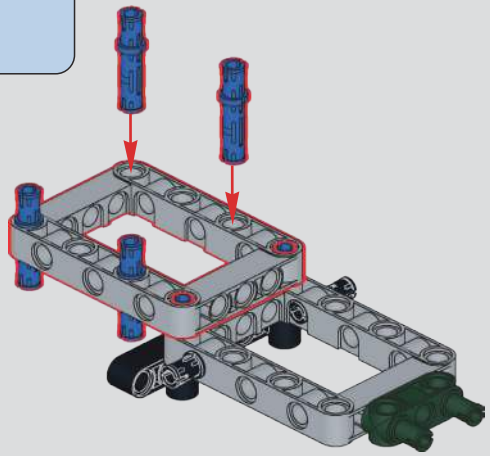

552

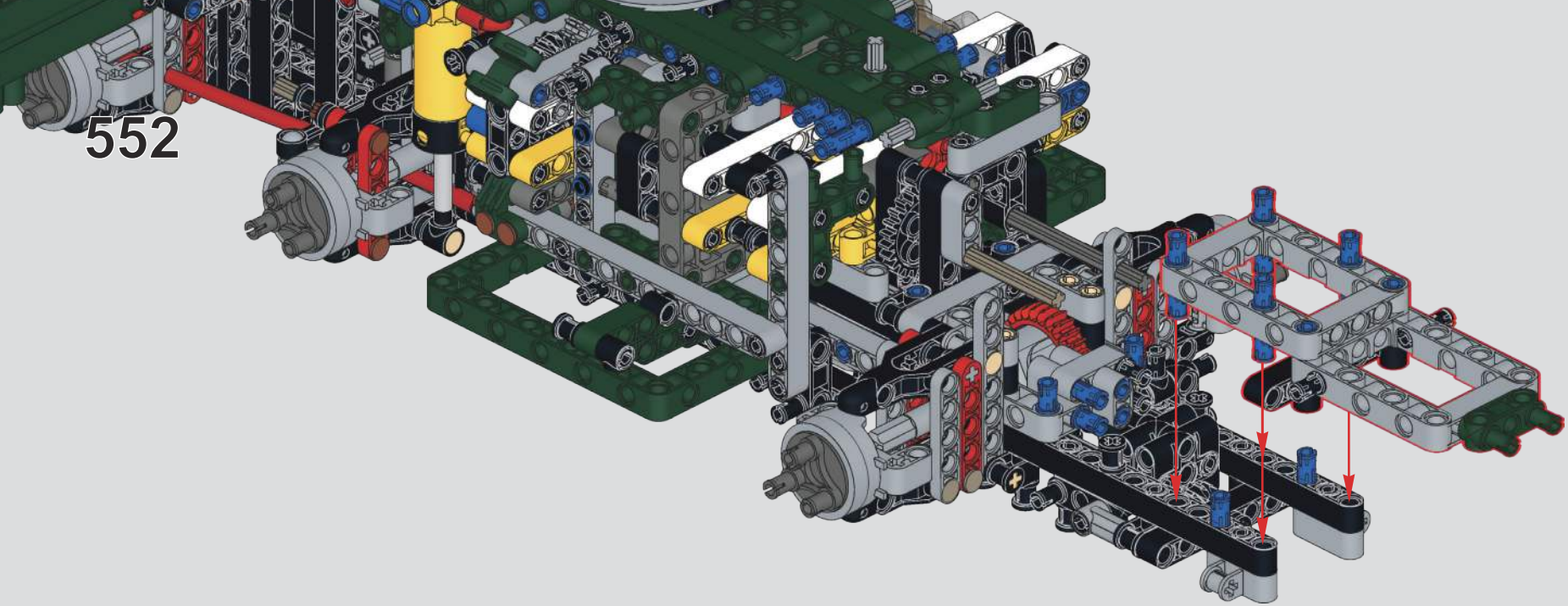

553

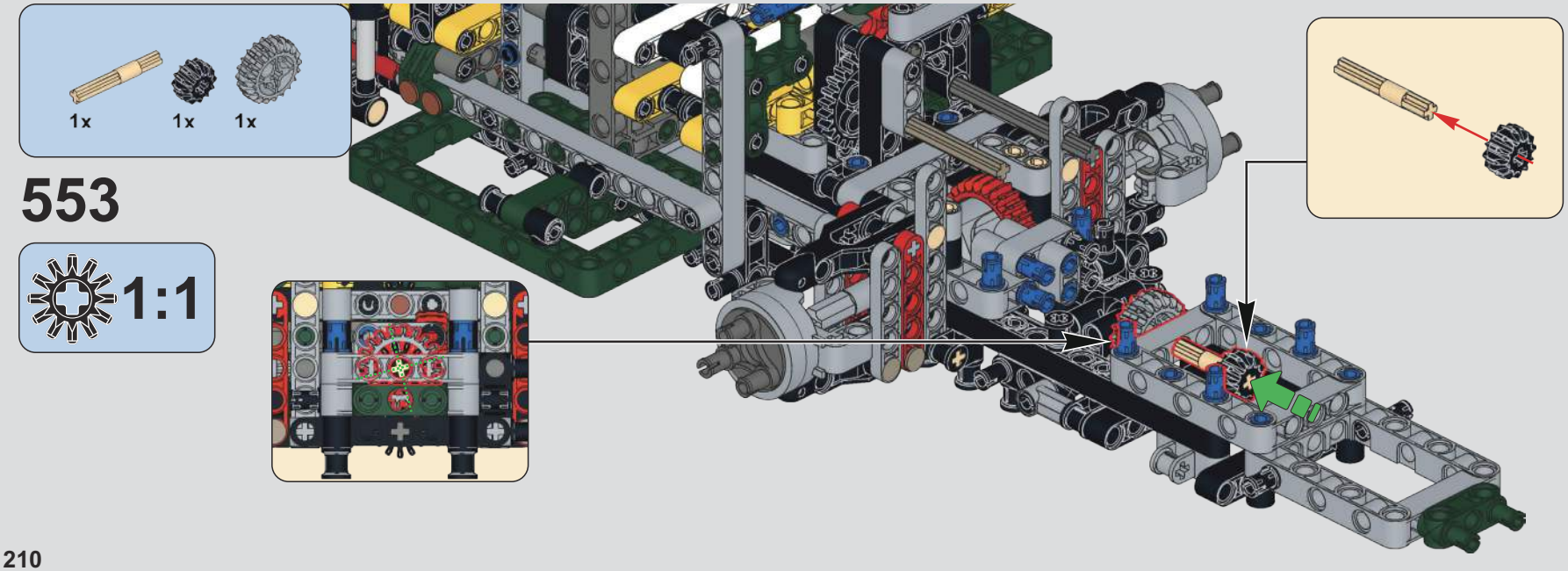

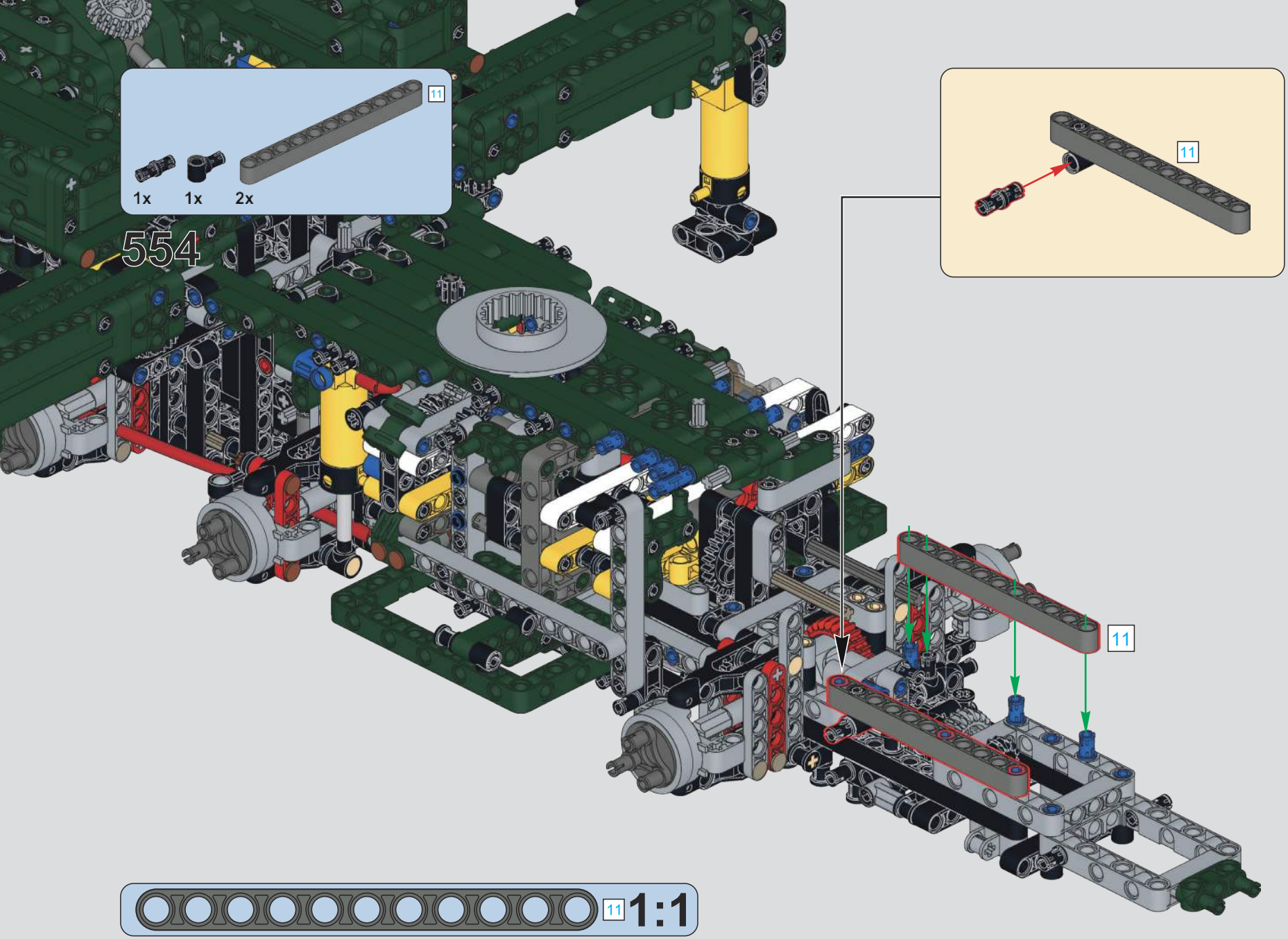
554
11
1x
1x
2x
11
11
11
1:1

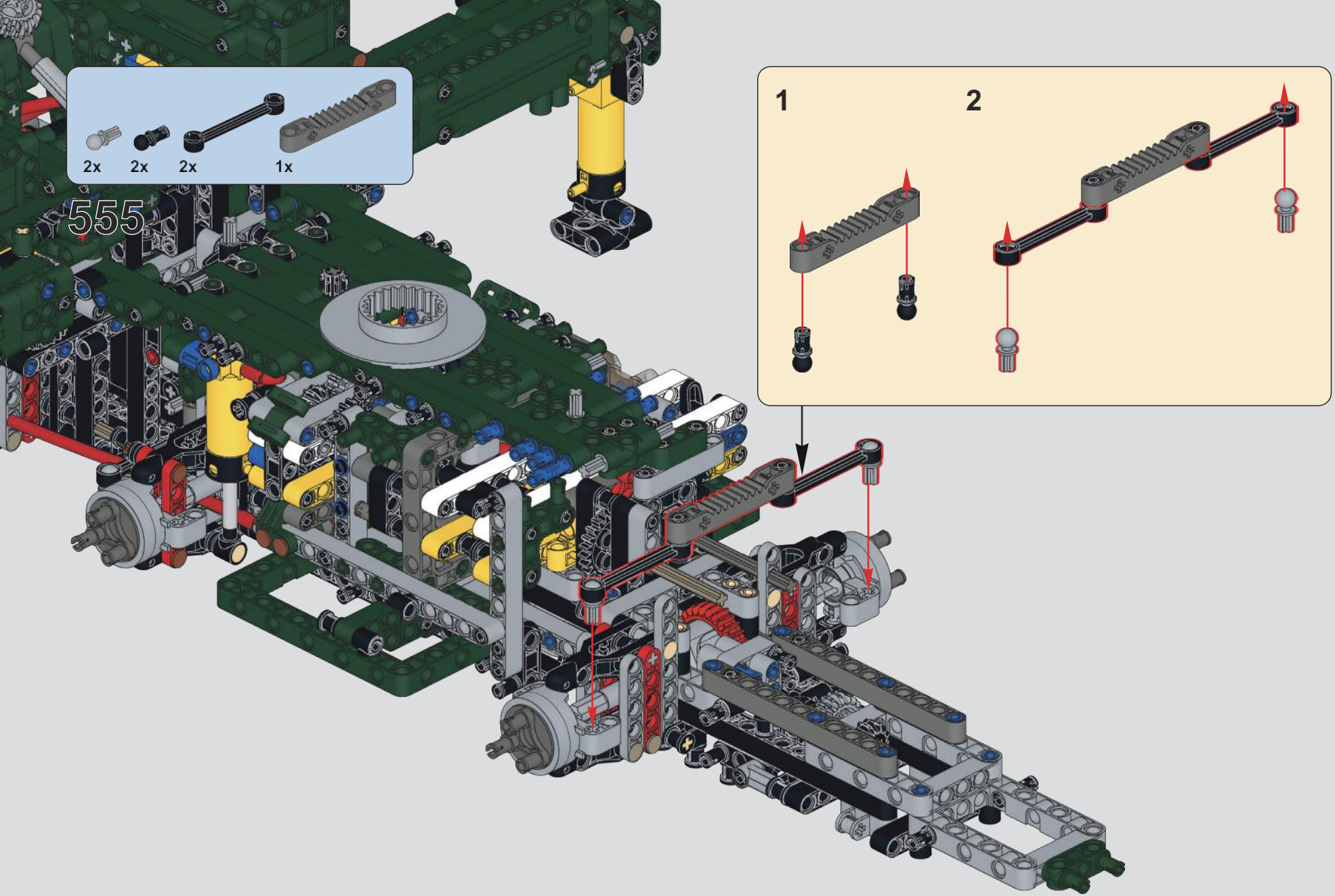
2x
2x
2x
1x
555
1
2

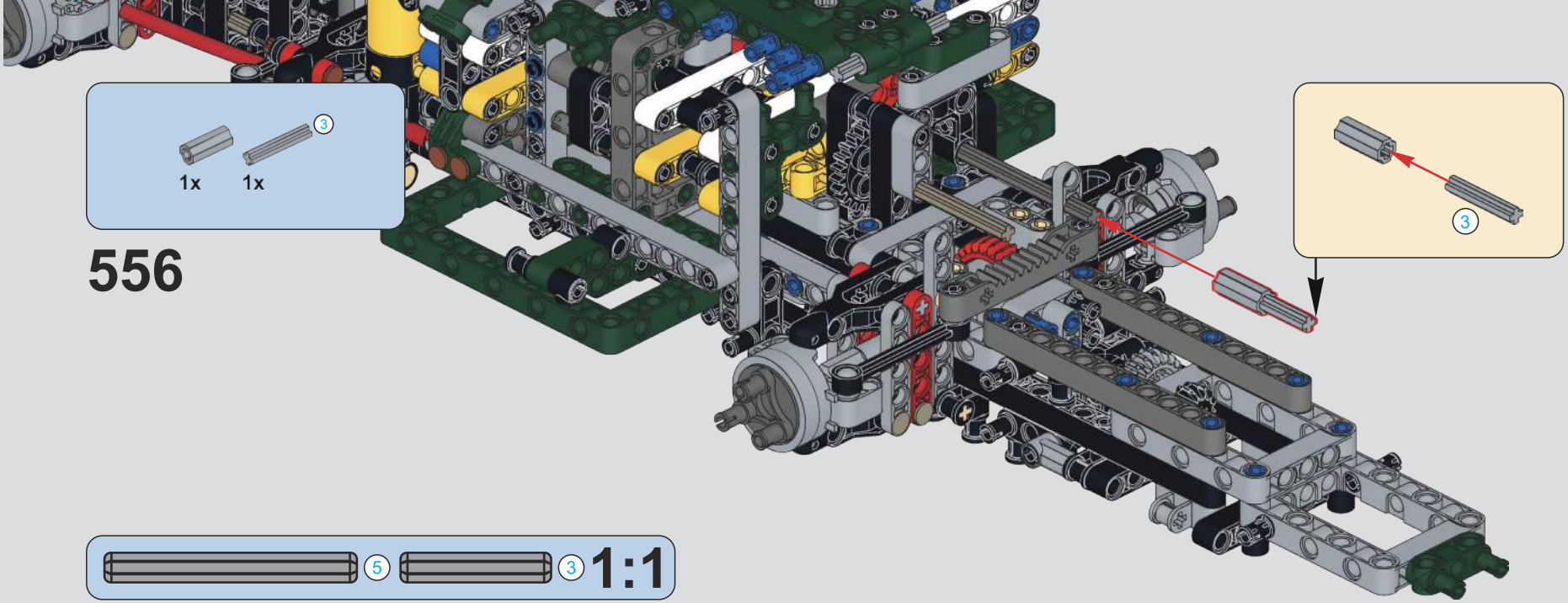
3
1x
1x
556
3
5
3
1:1

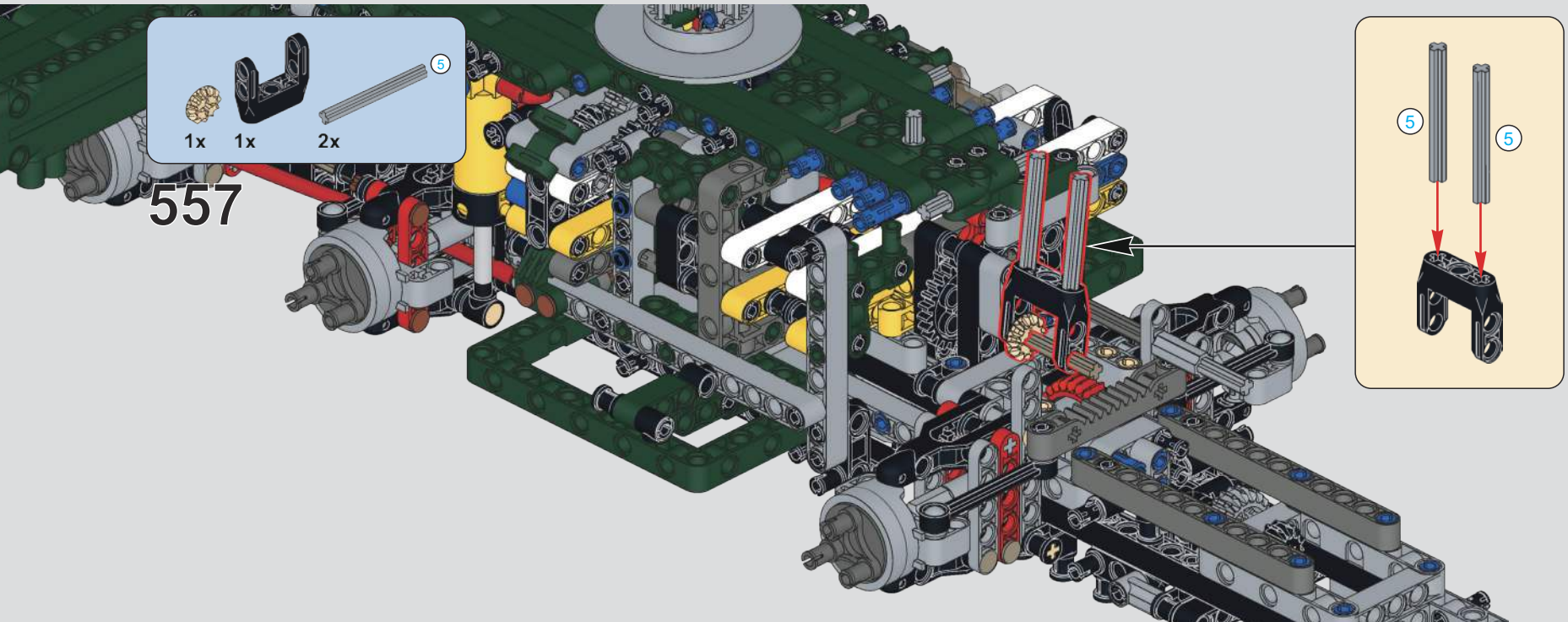
5
1x
1x
2x
557
5
5

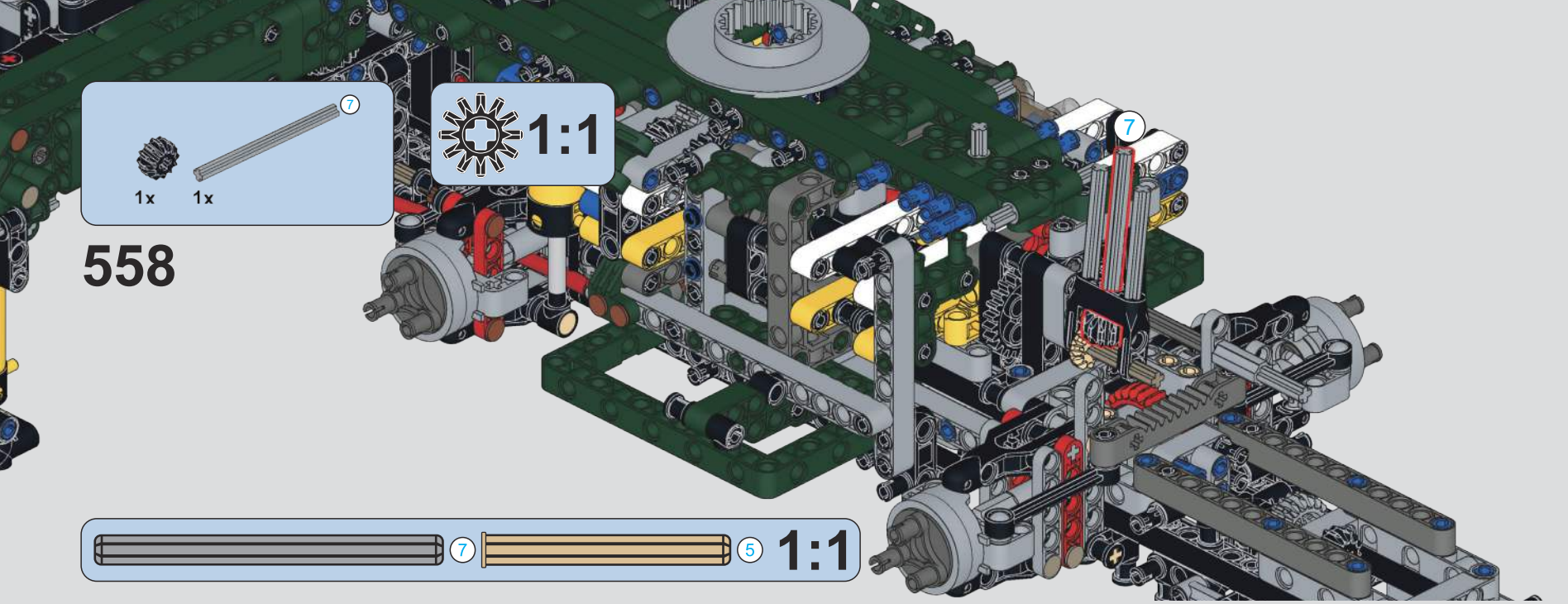
7
1x
1x
1:1
558
7
7
5
1:1

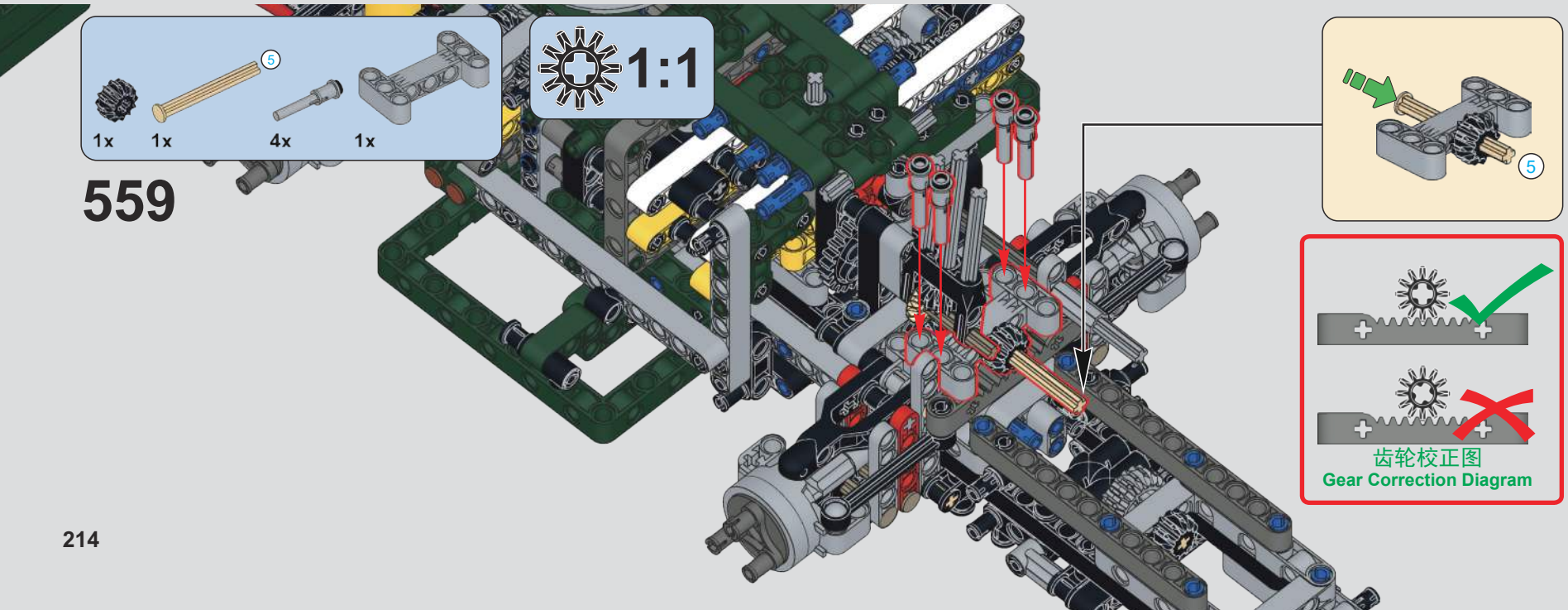
5
1x
1x
4x
1x
1:1
559
5
齿轮校正图
Gear Correction Diagram

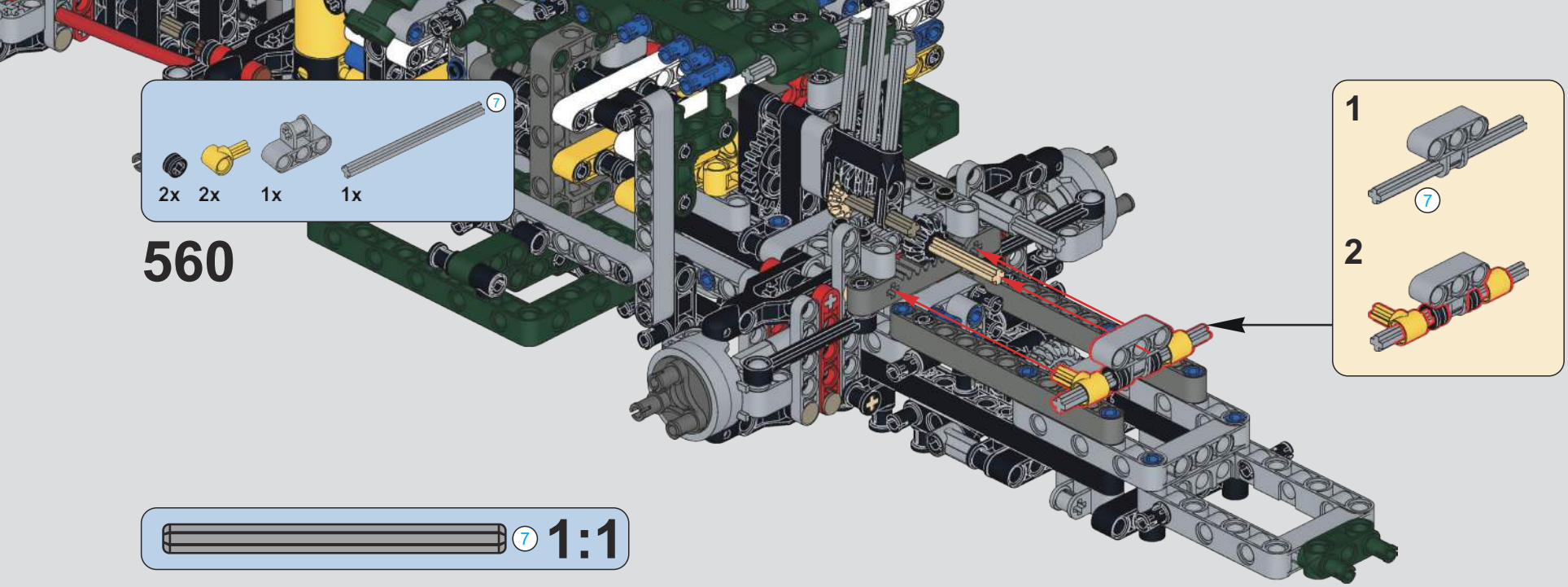
7
2x 2x 1x 1x
560
1
7
2
7 1:1

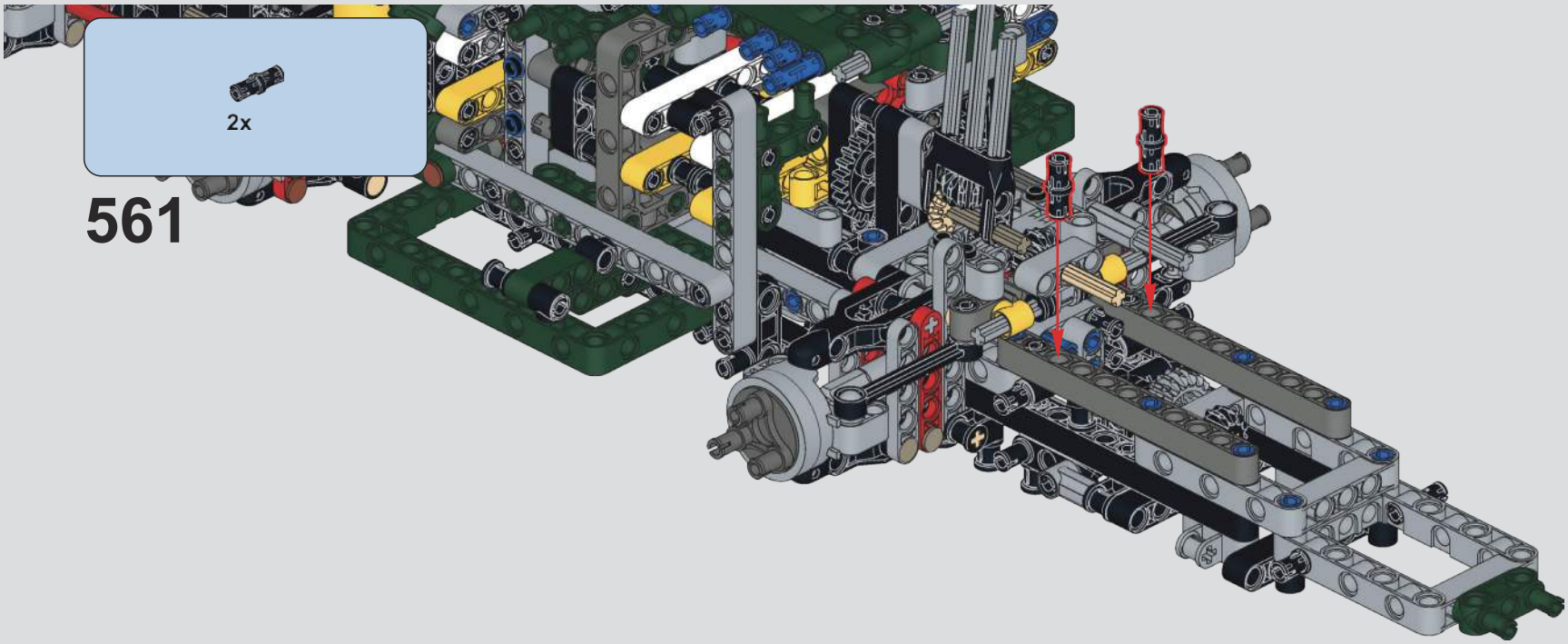
2x
561

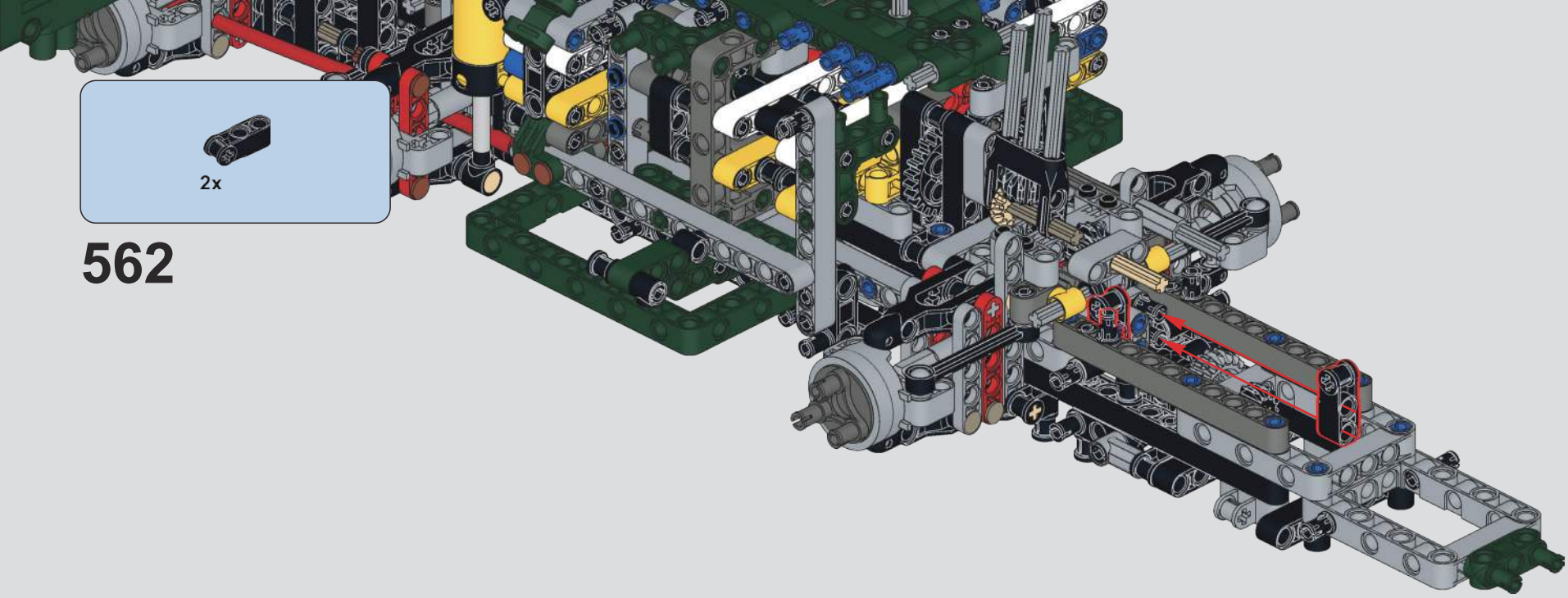

562

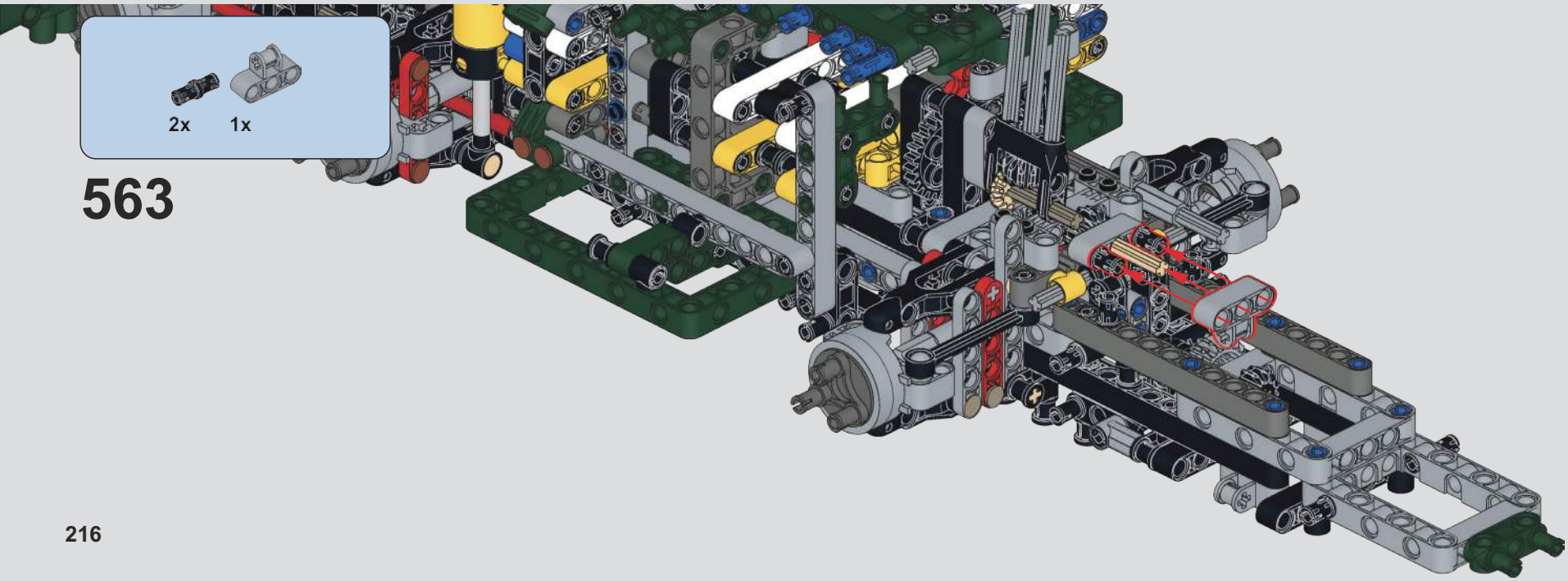

563

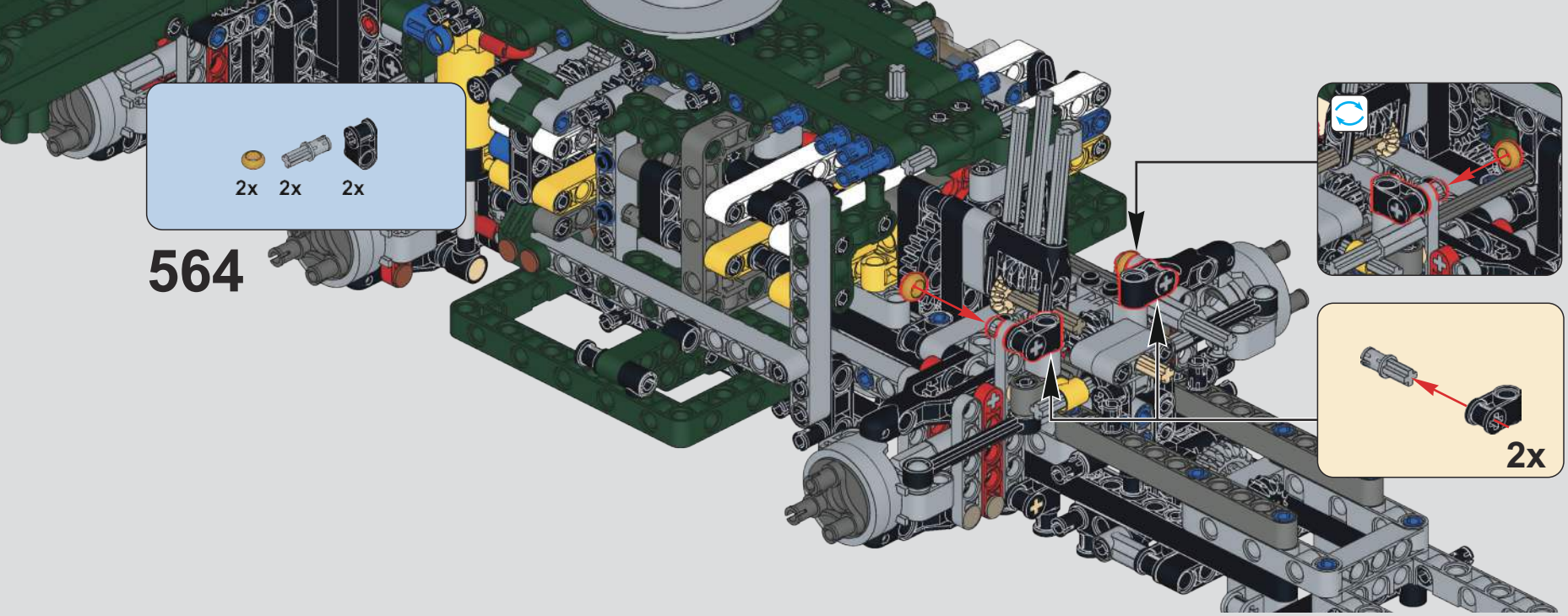
2x 2x 2x
564
2x

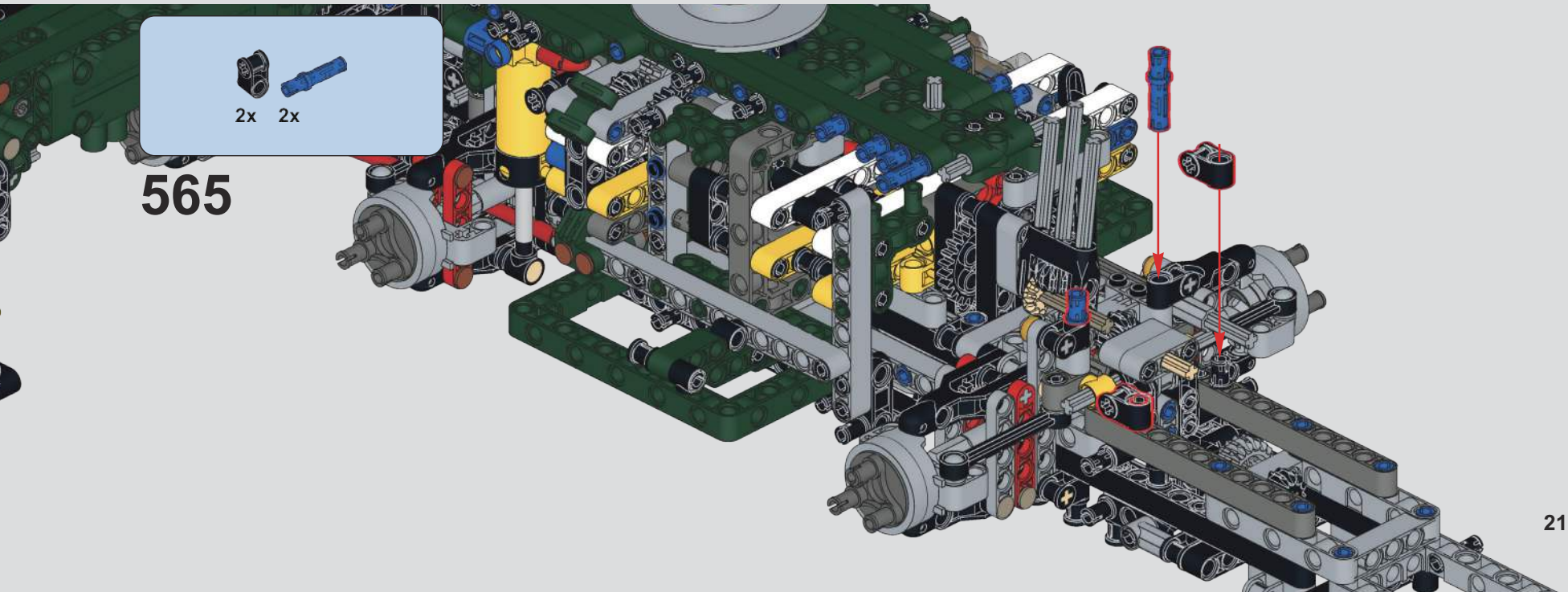
2x 2x
565

566

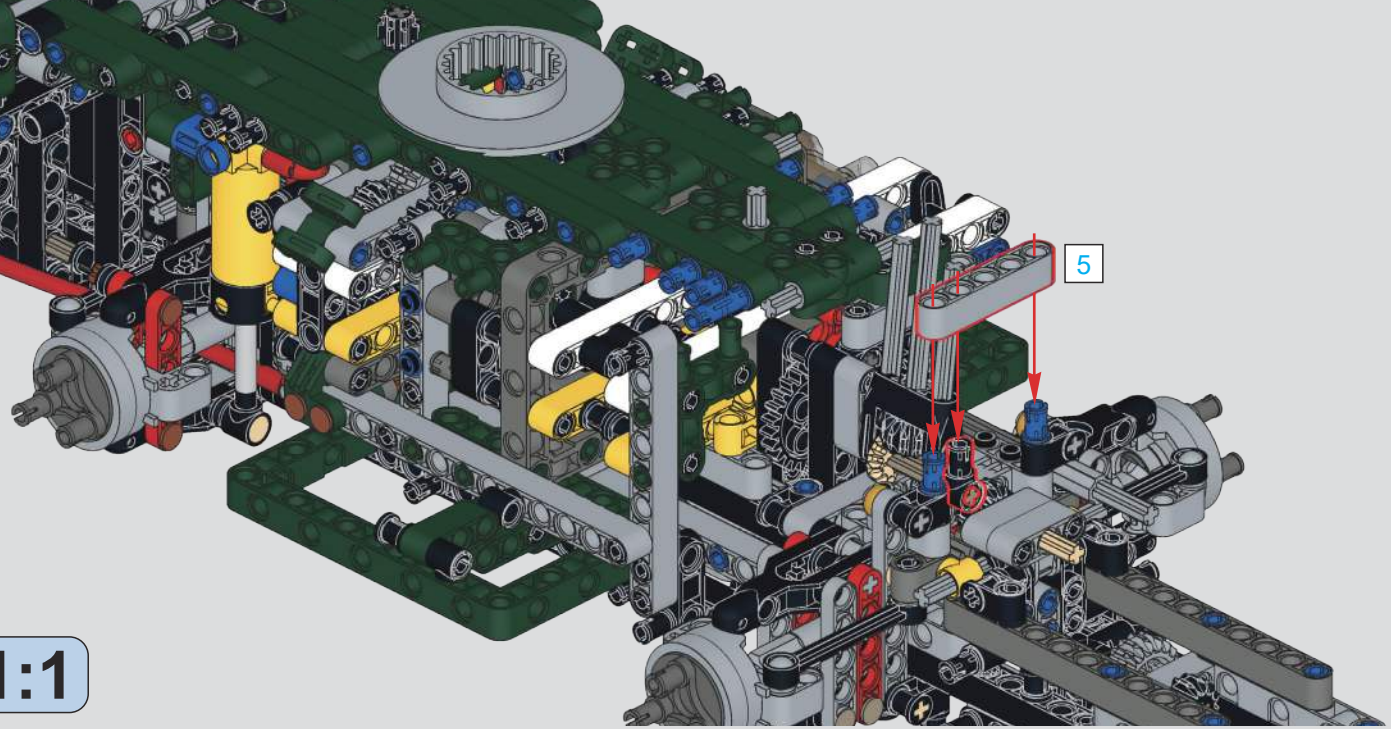

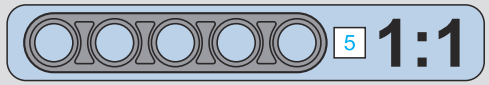

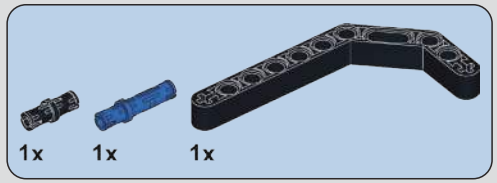

567

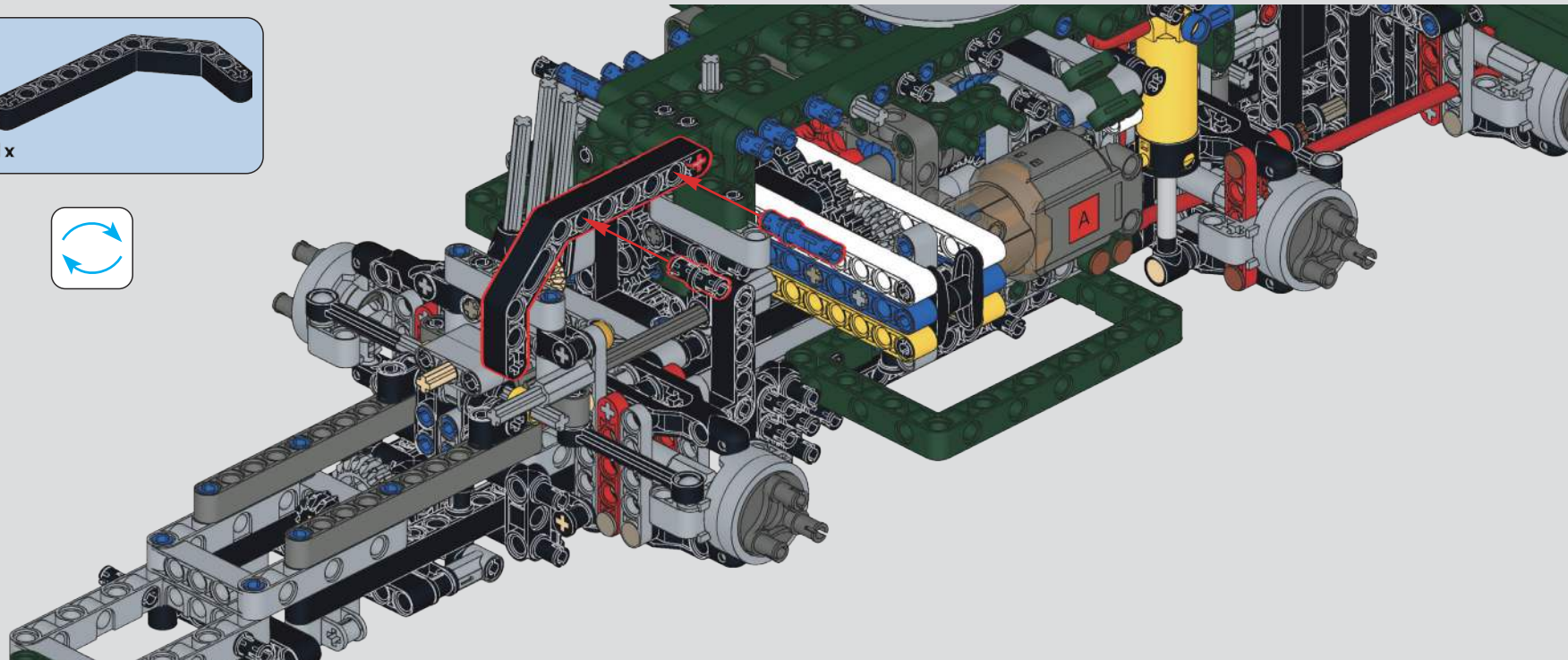

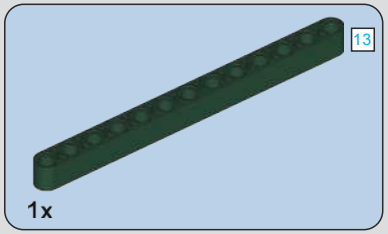

568

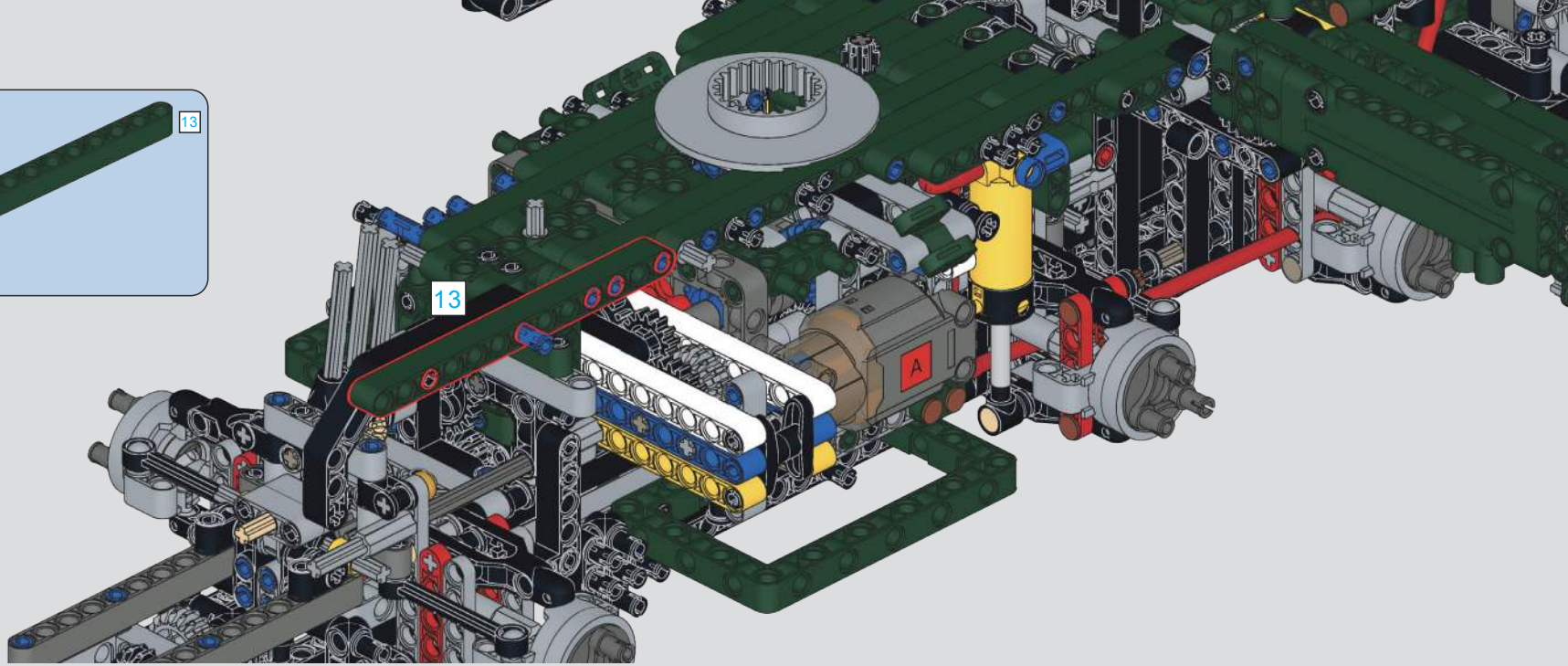

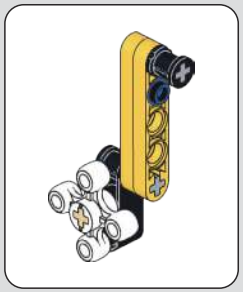

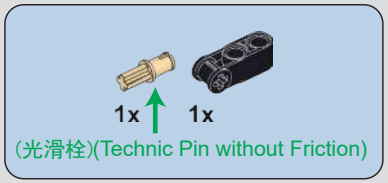

569

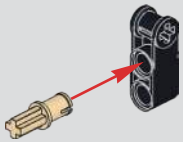

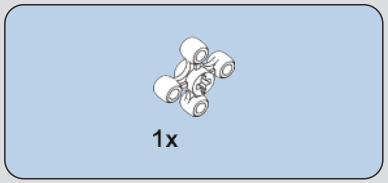

570

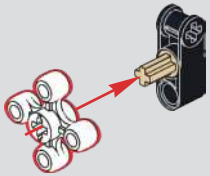

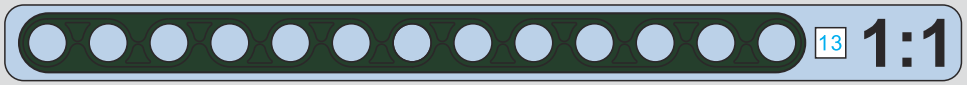

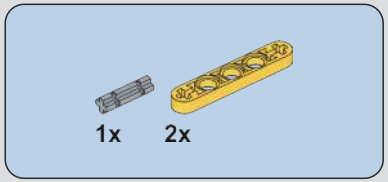

571

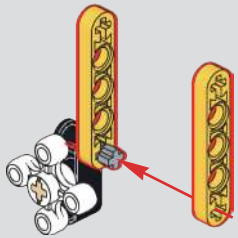

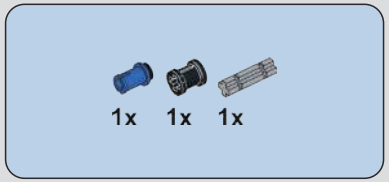

572

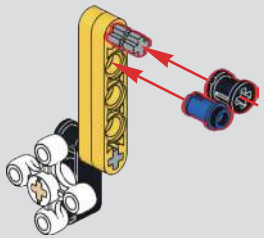

573

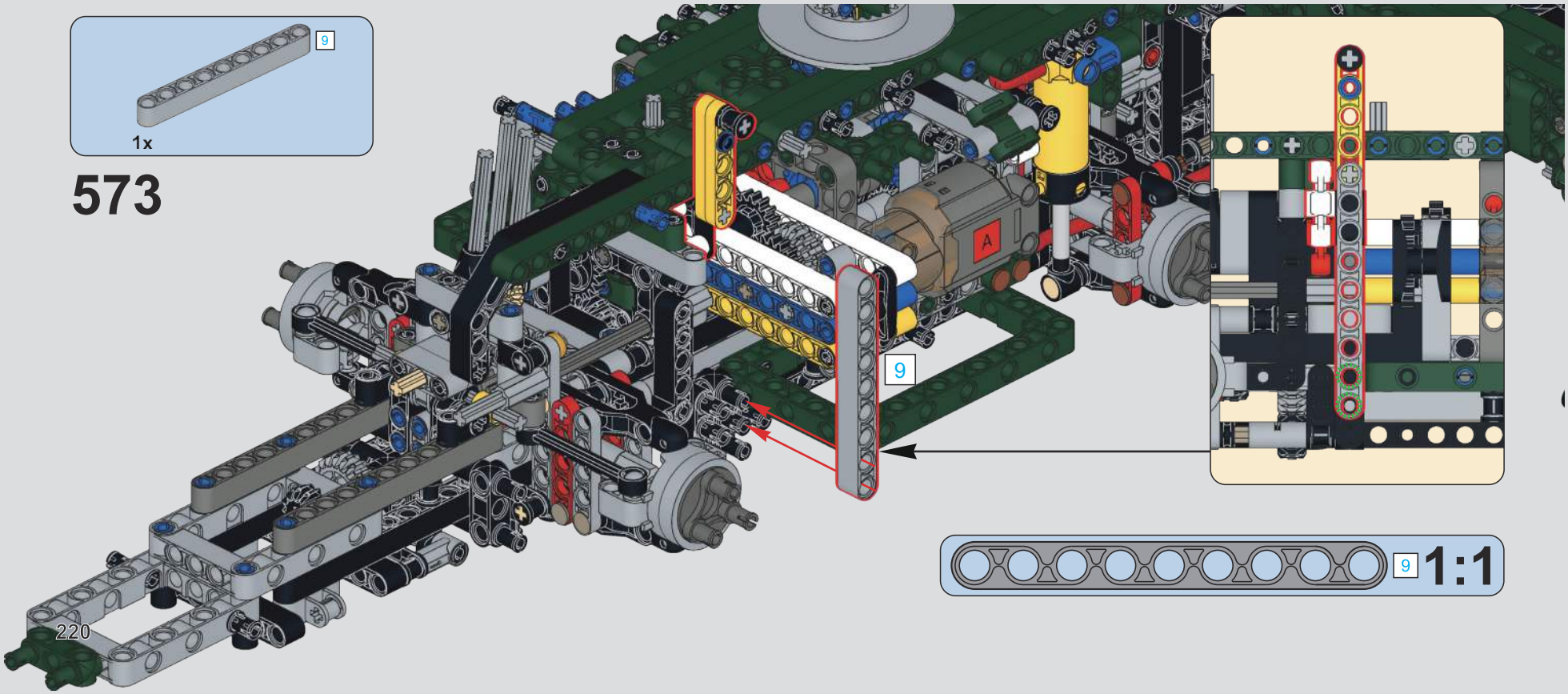

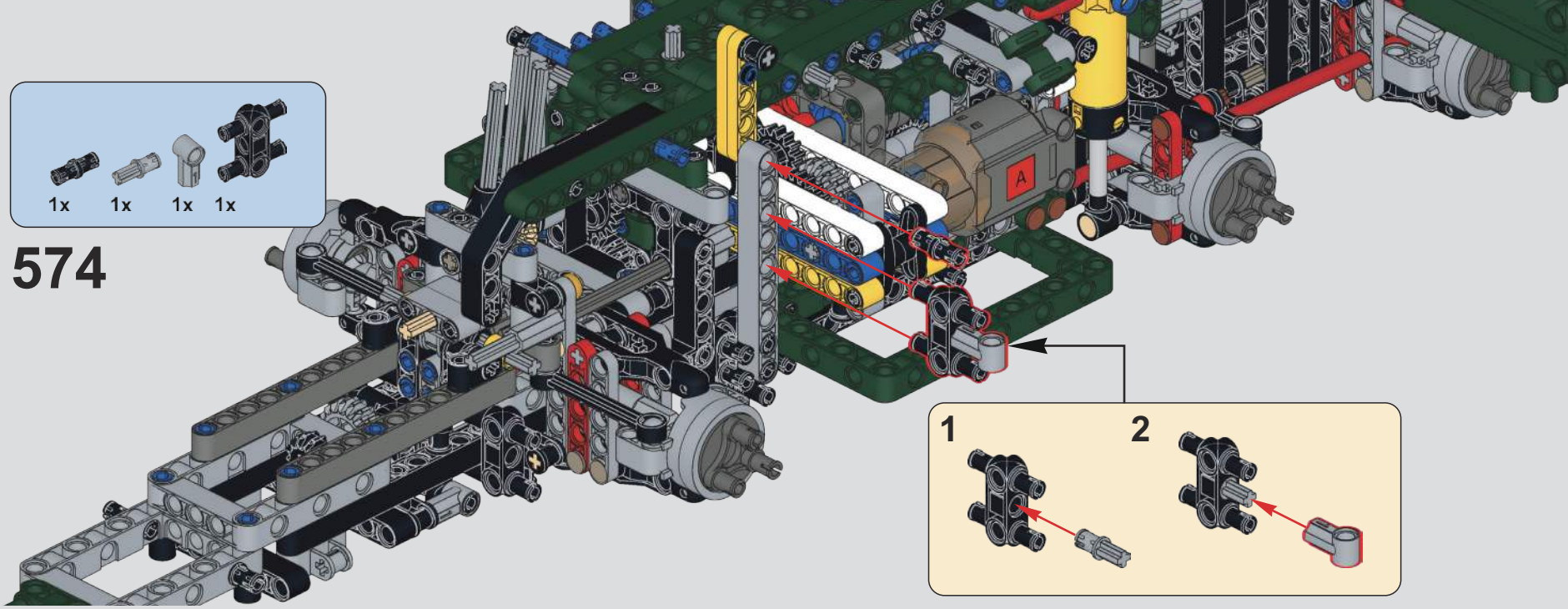
1x
1x
1x
1x
574
1
2
A

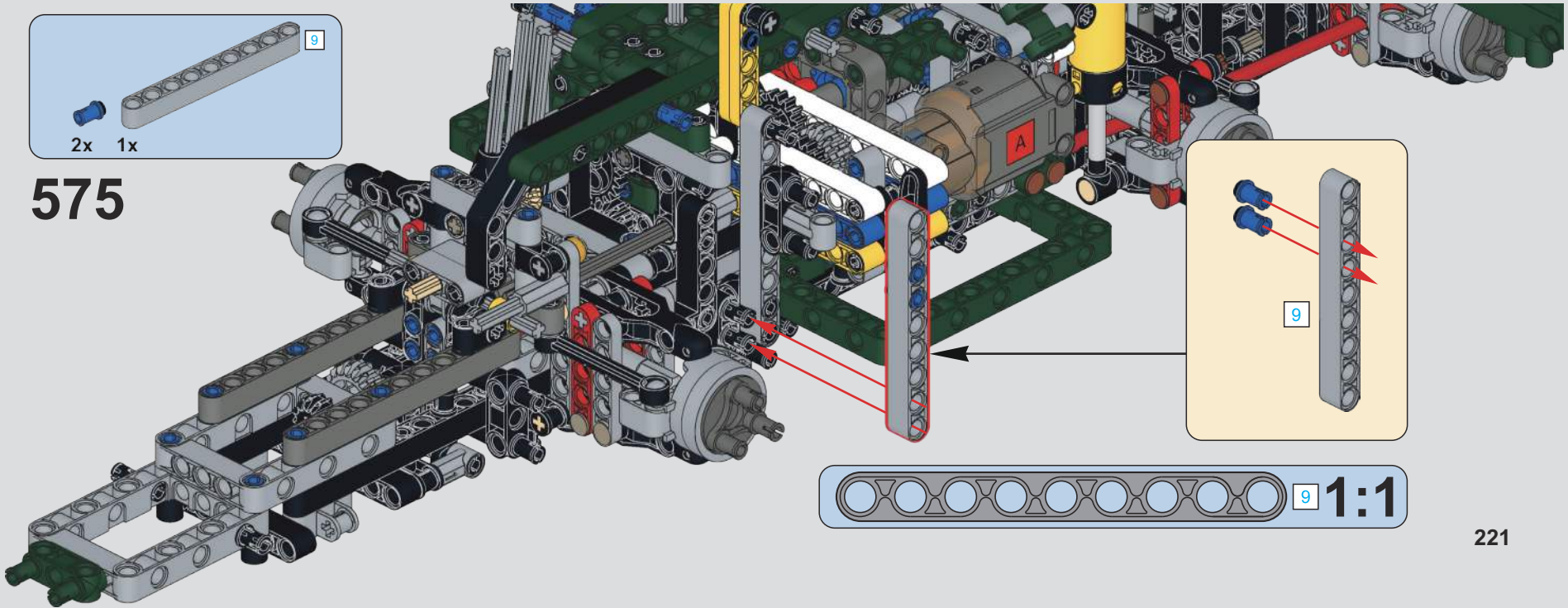
9
2x
1x
575
A
9
9
1:1

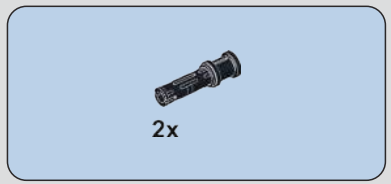

576

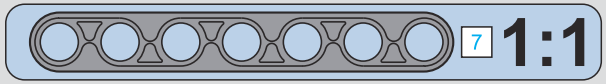

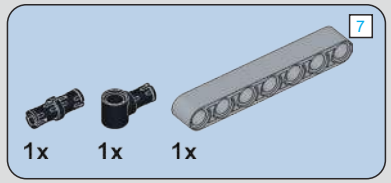

577

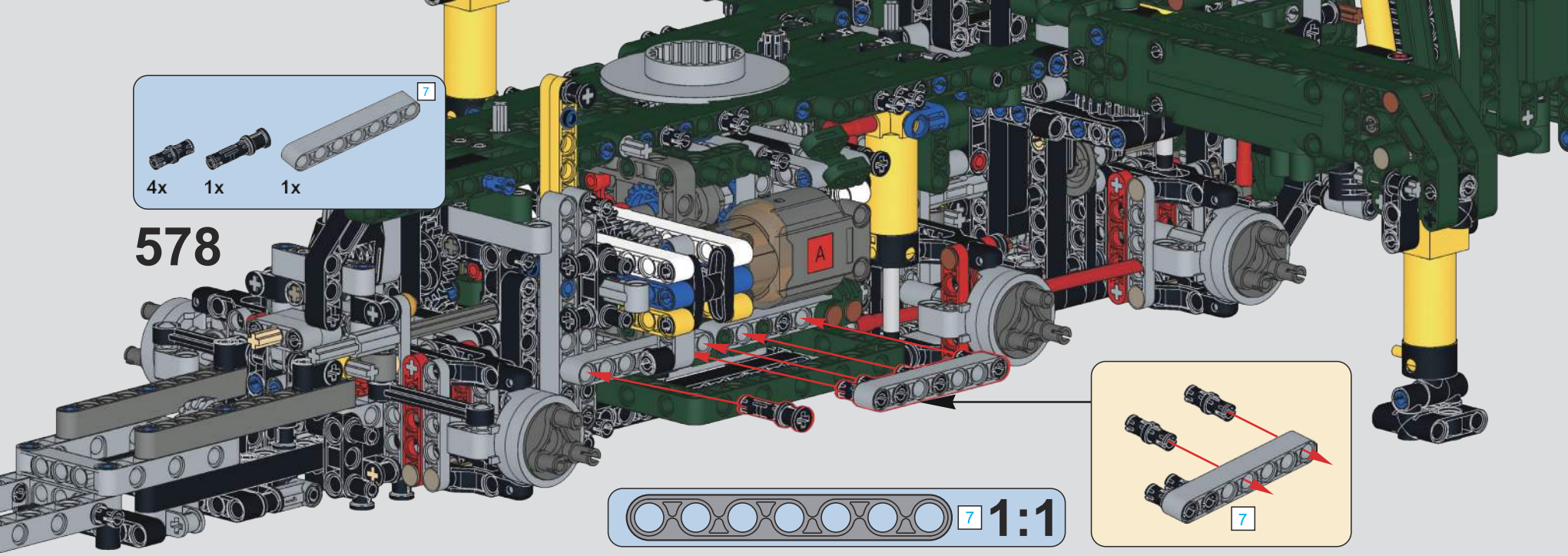
7
4x
1x
1x
578
A
7
1:1
7

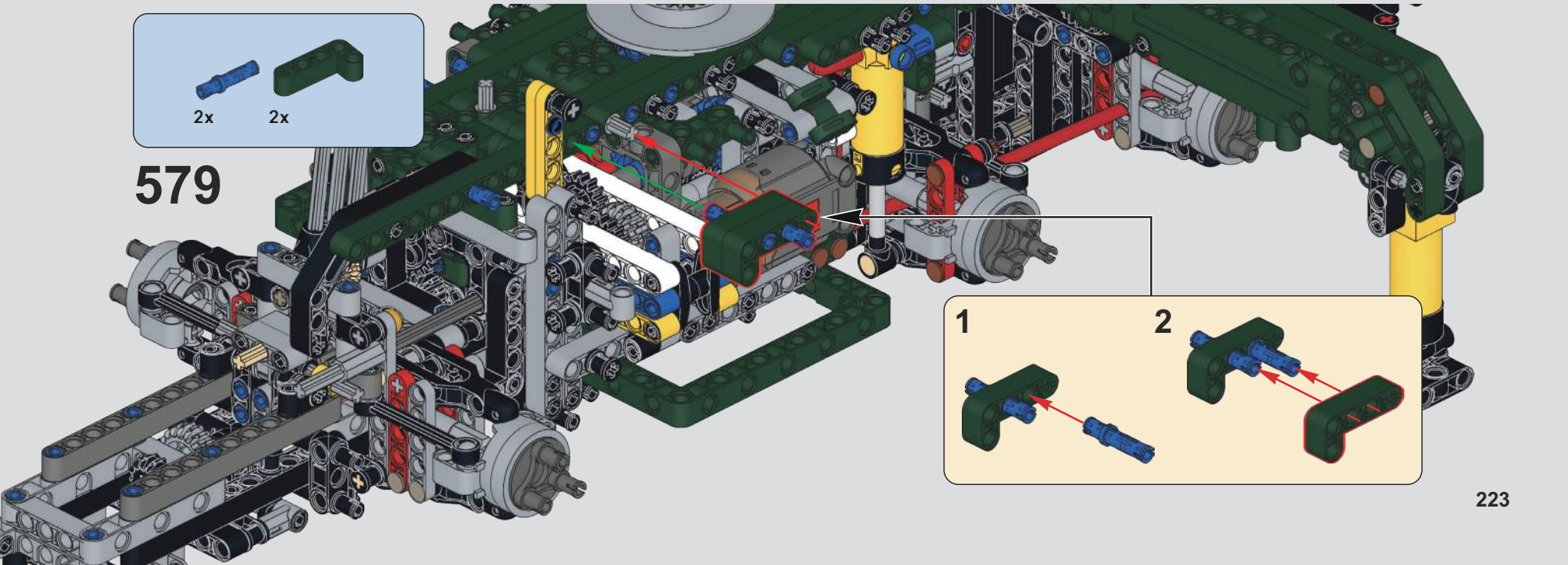
2x
2x
579
1
2

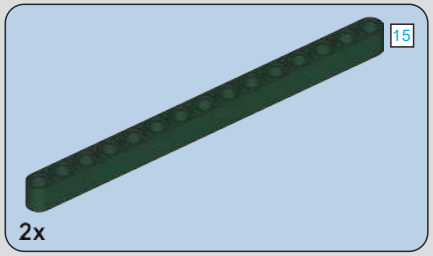

580

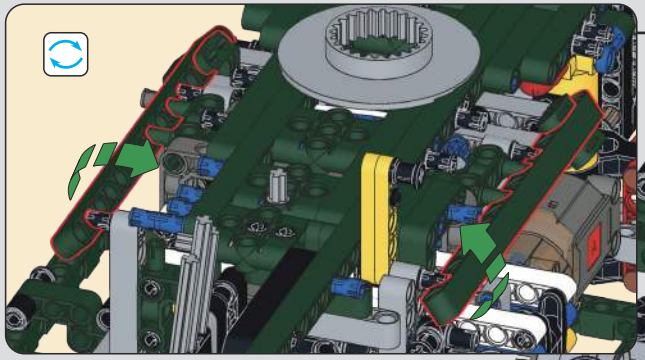

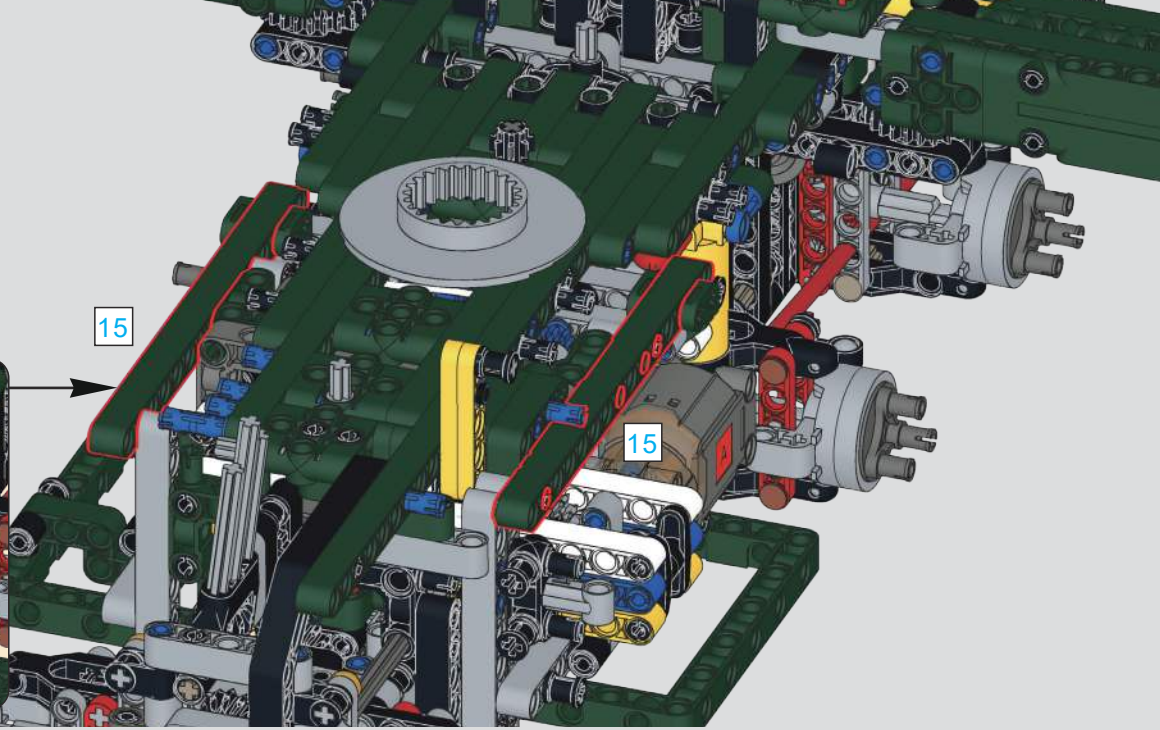

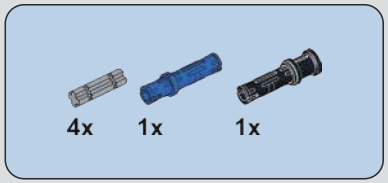

581

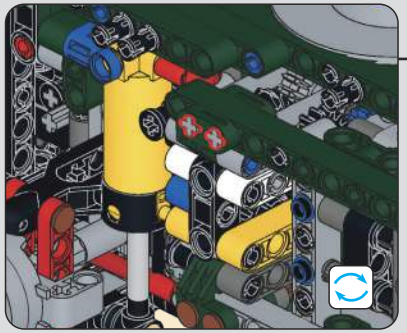

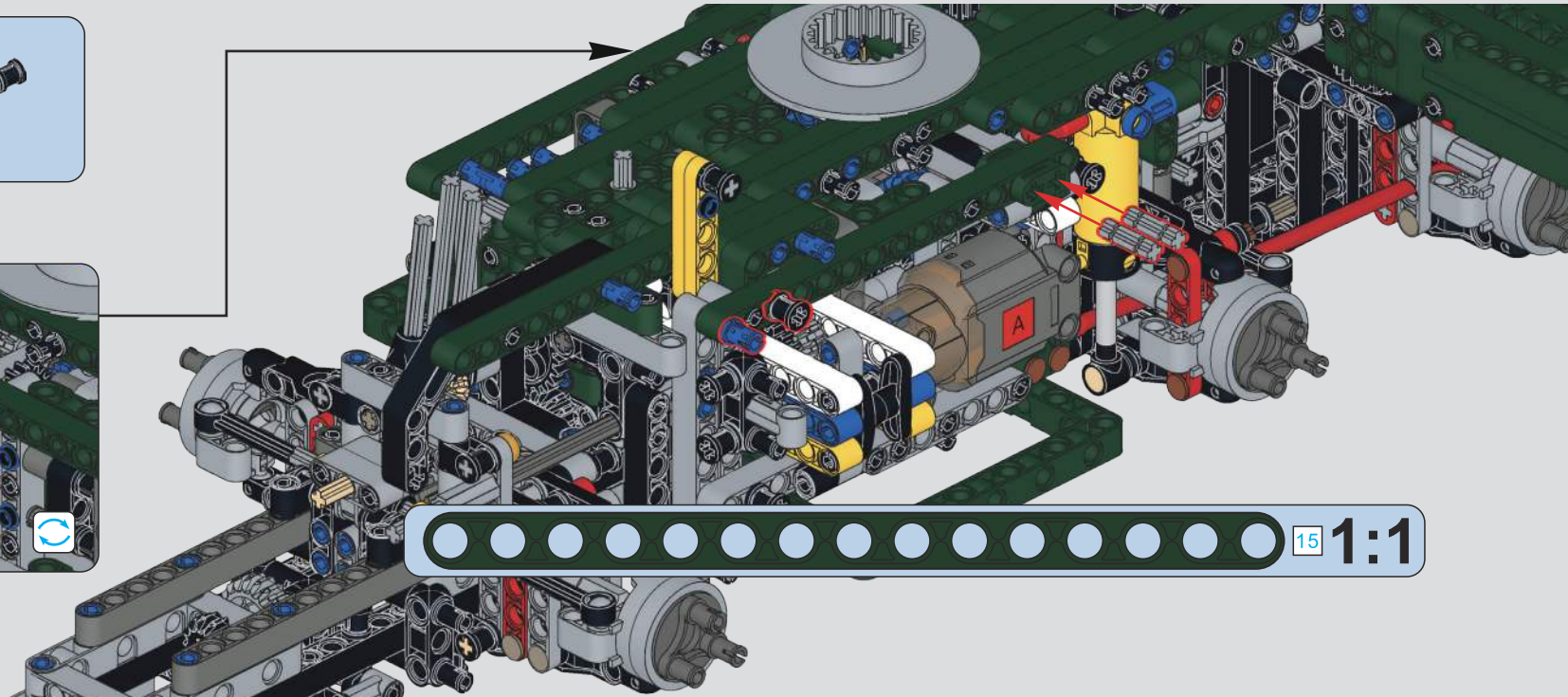

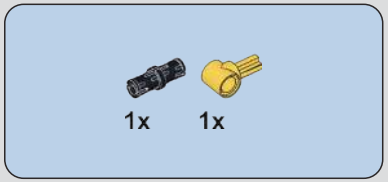

582

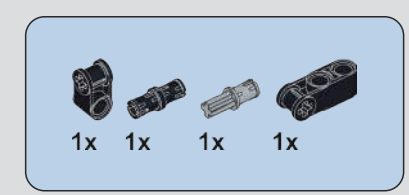

583

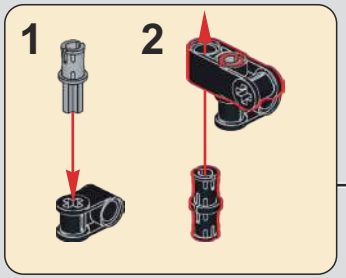

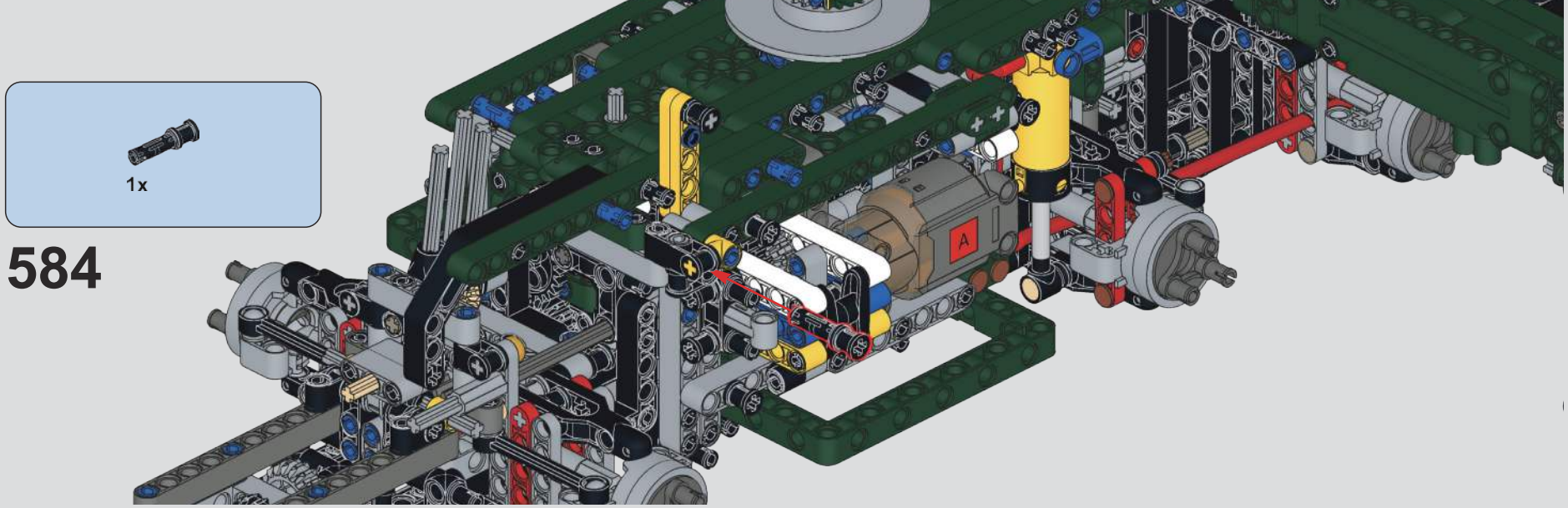
1x
584
A

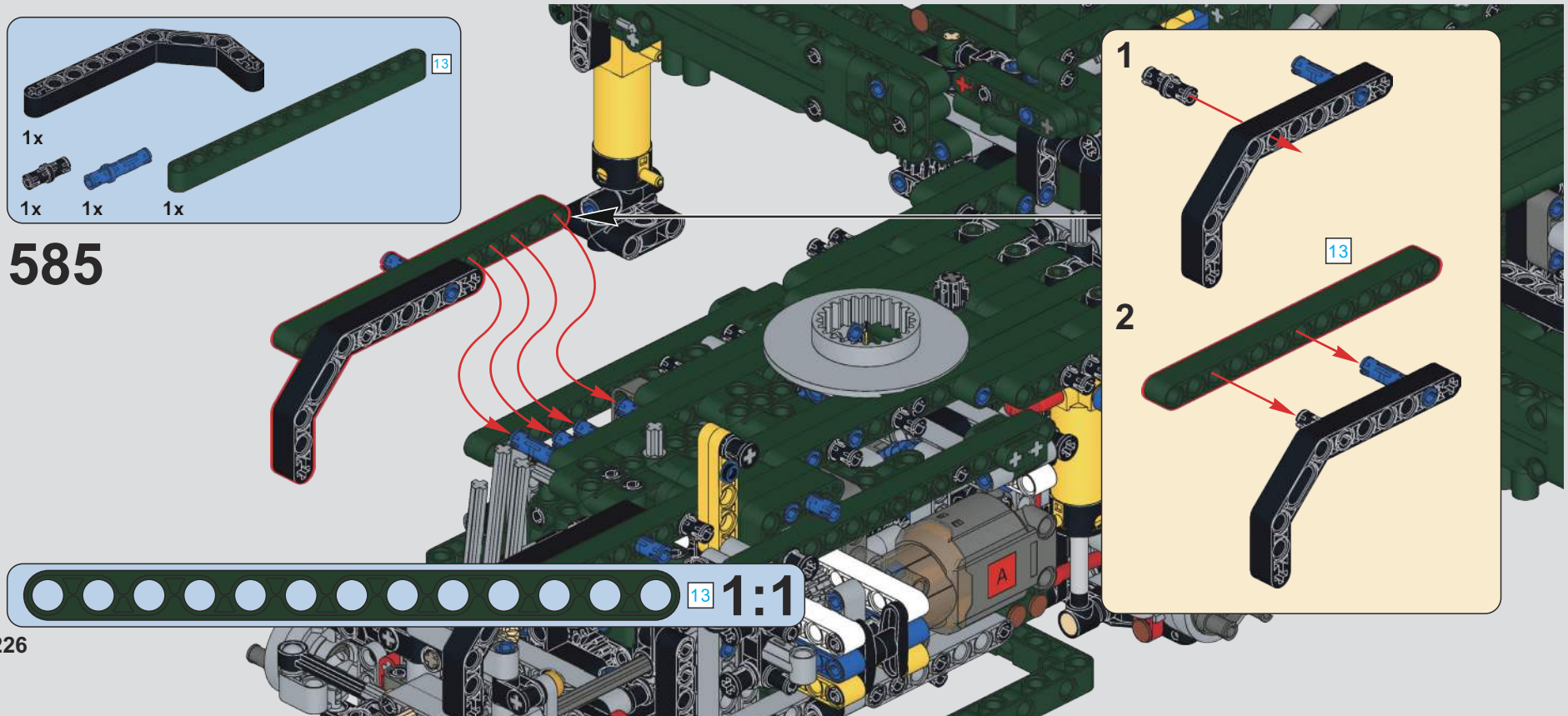
13
1x
1x
1x
1x
585
1
2
13
13
1:1
A

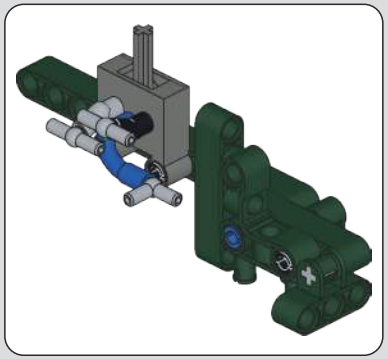

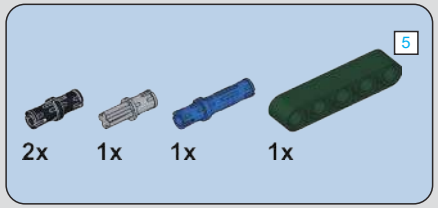

586

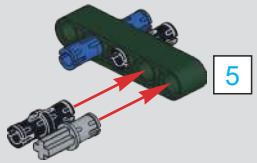

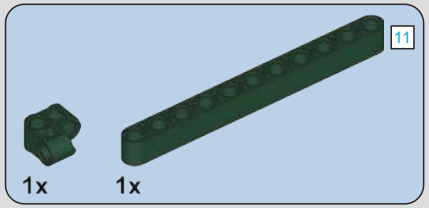

587

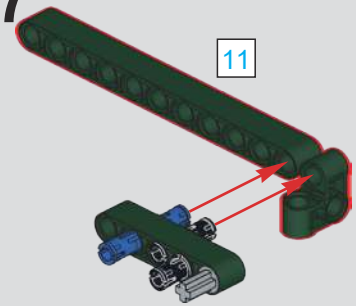

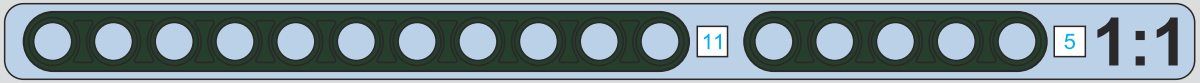

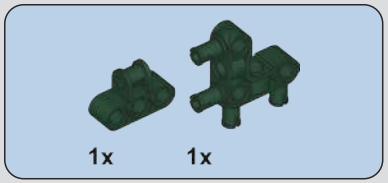

588

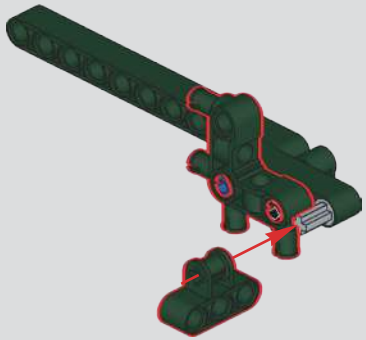

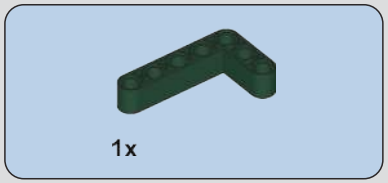

589

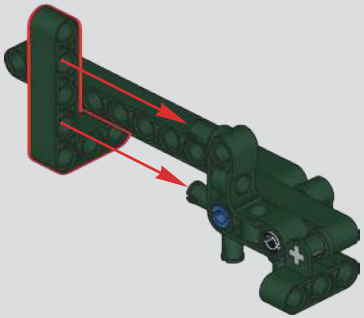

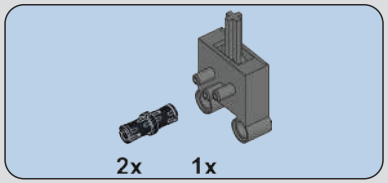

590

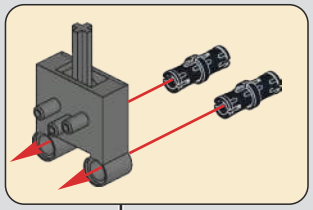

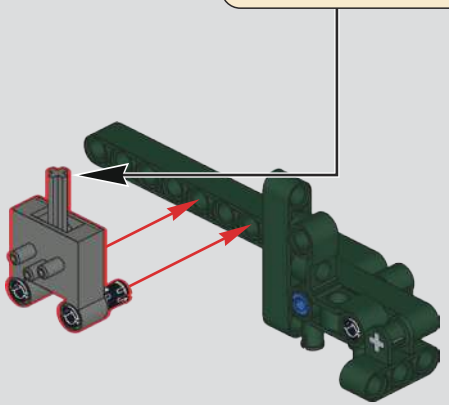

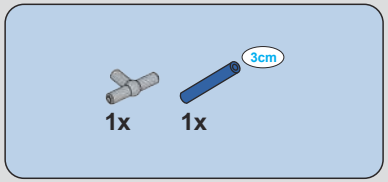

591

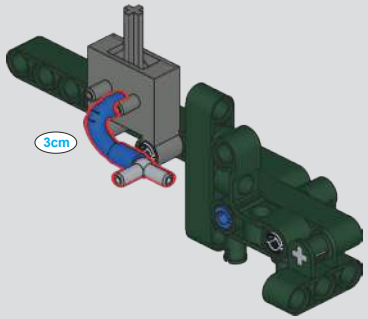

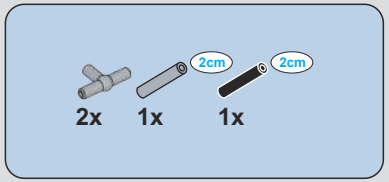

592

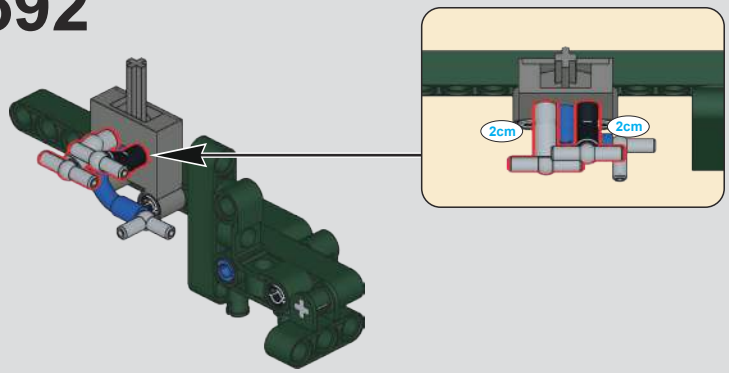

593

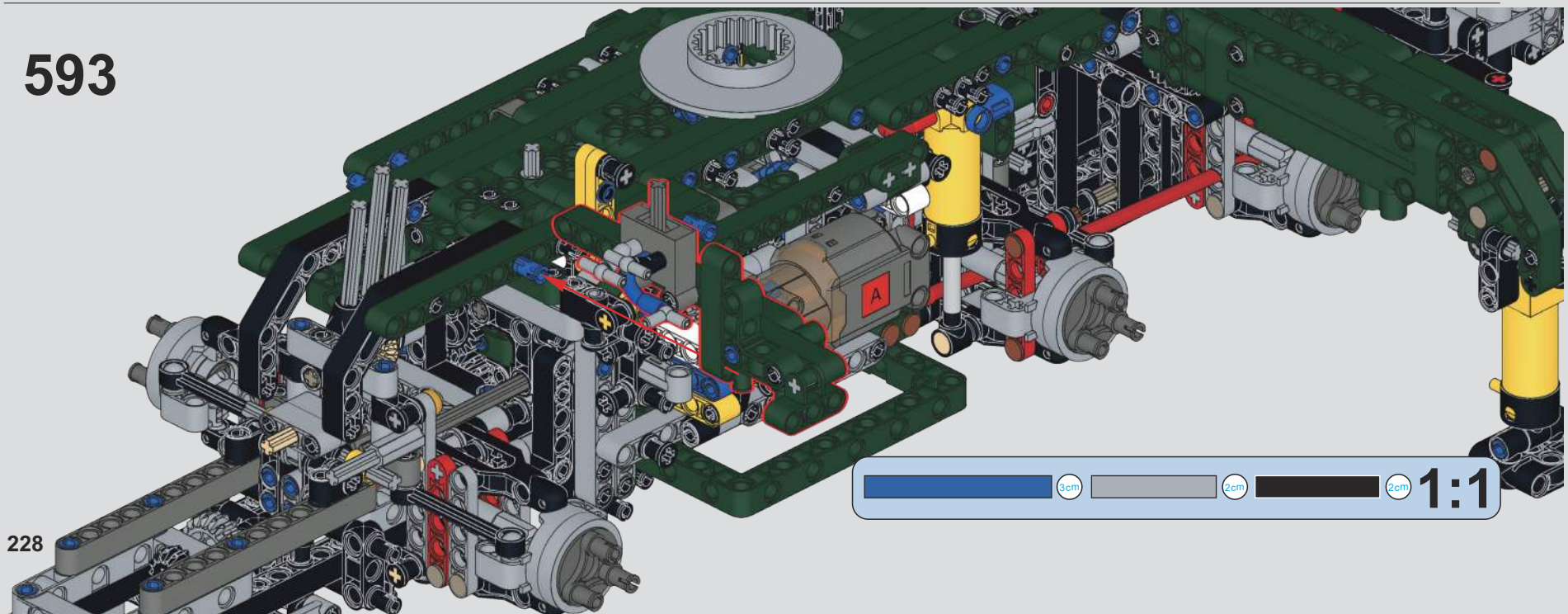

594

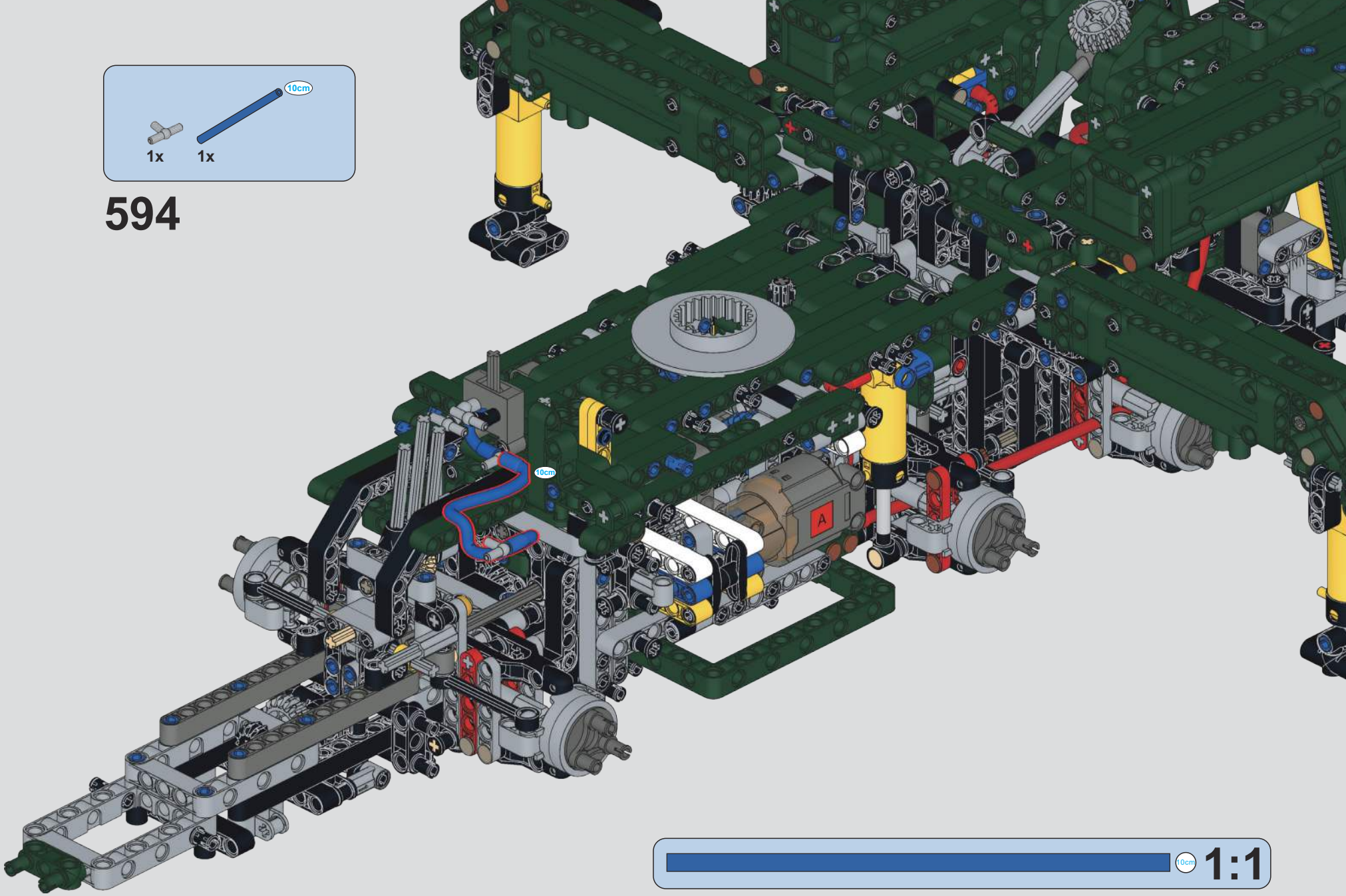

595

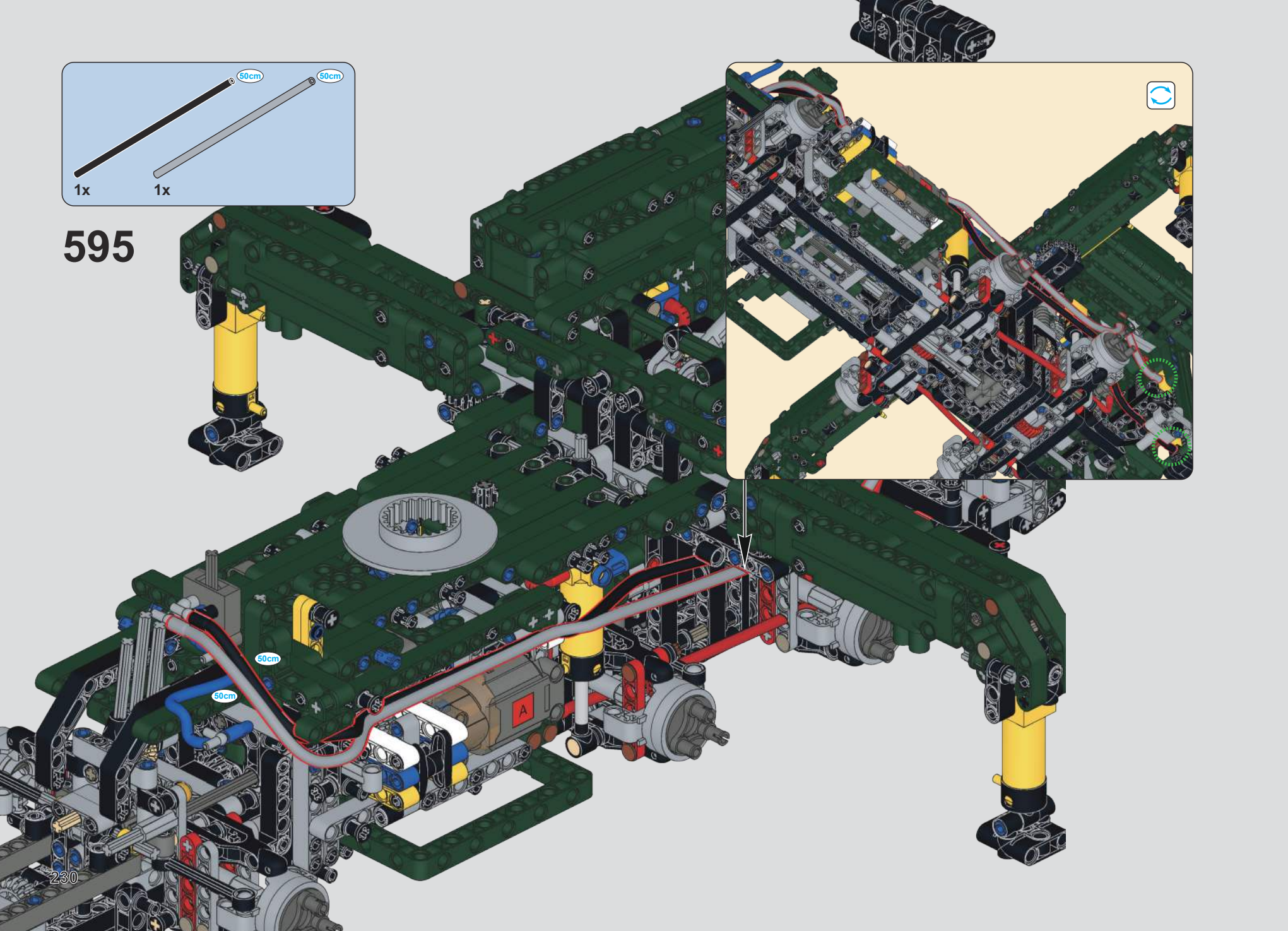

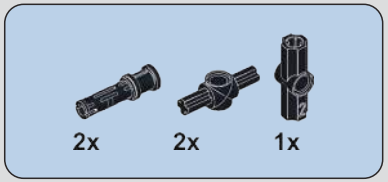
2x
2x
1x

596

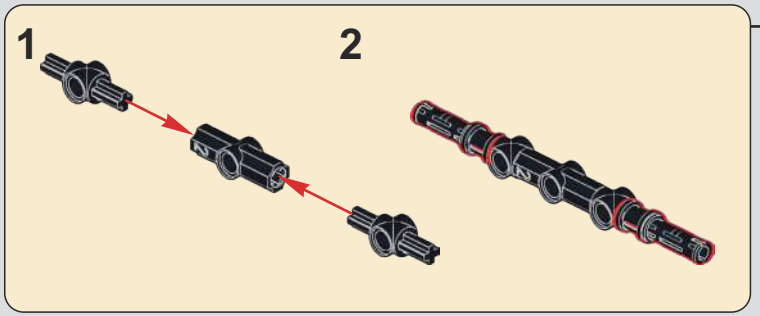
1
2

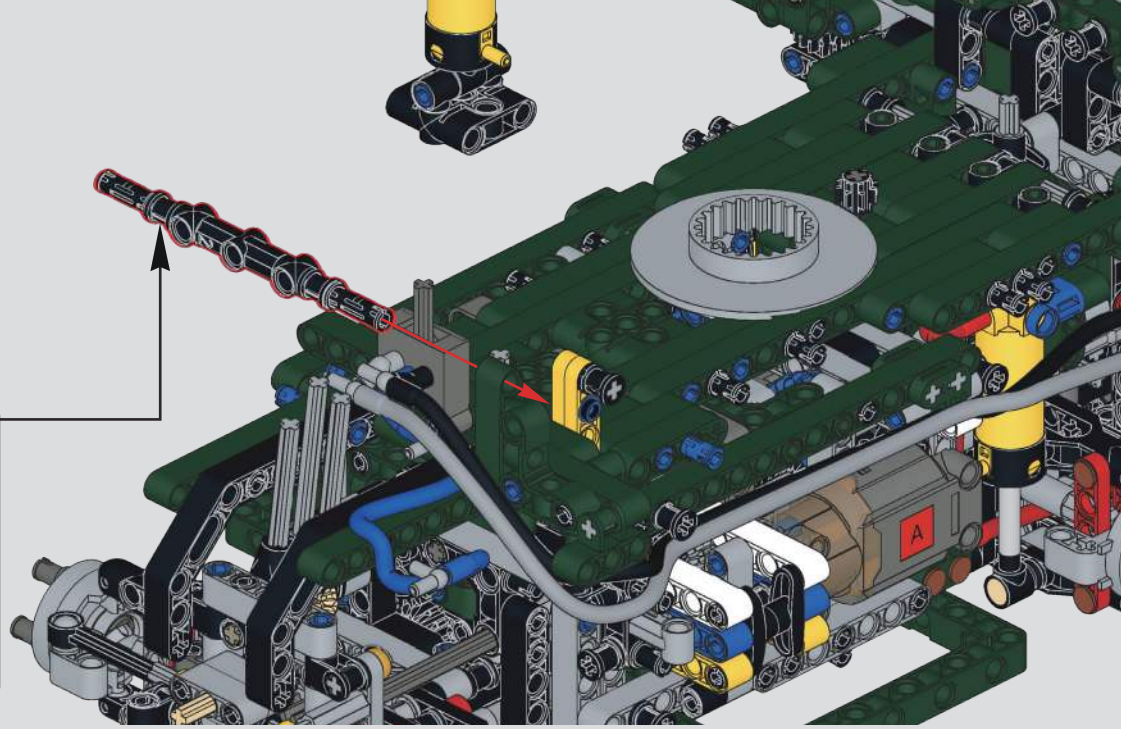
A

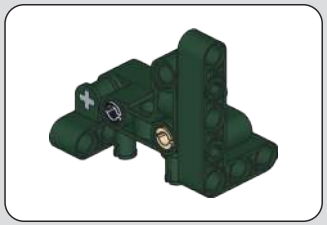

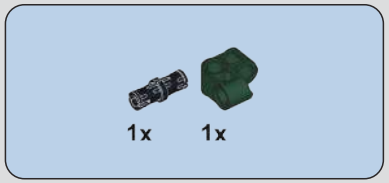
1x
1x

597

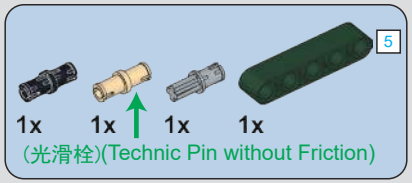
5
1x
1x
1x
1x
(光滑栓)(Technic Pin without Friction)

598

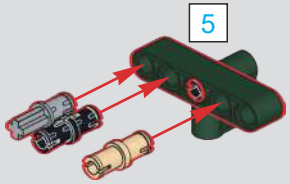
5

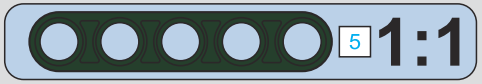
5
1:1

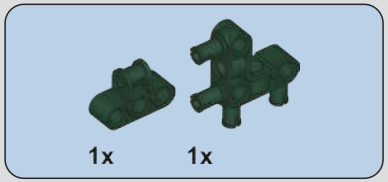

599

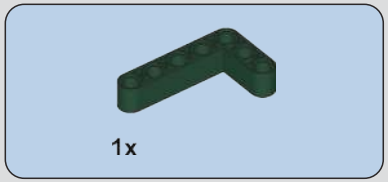

600

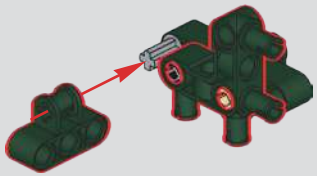

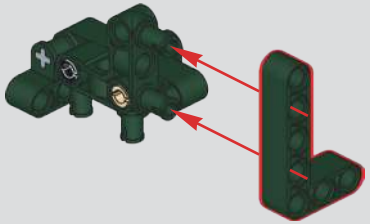

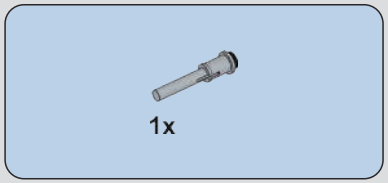

601

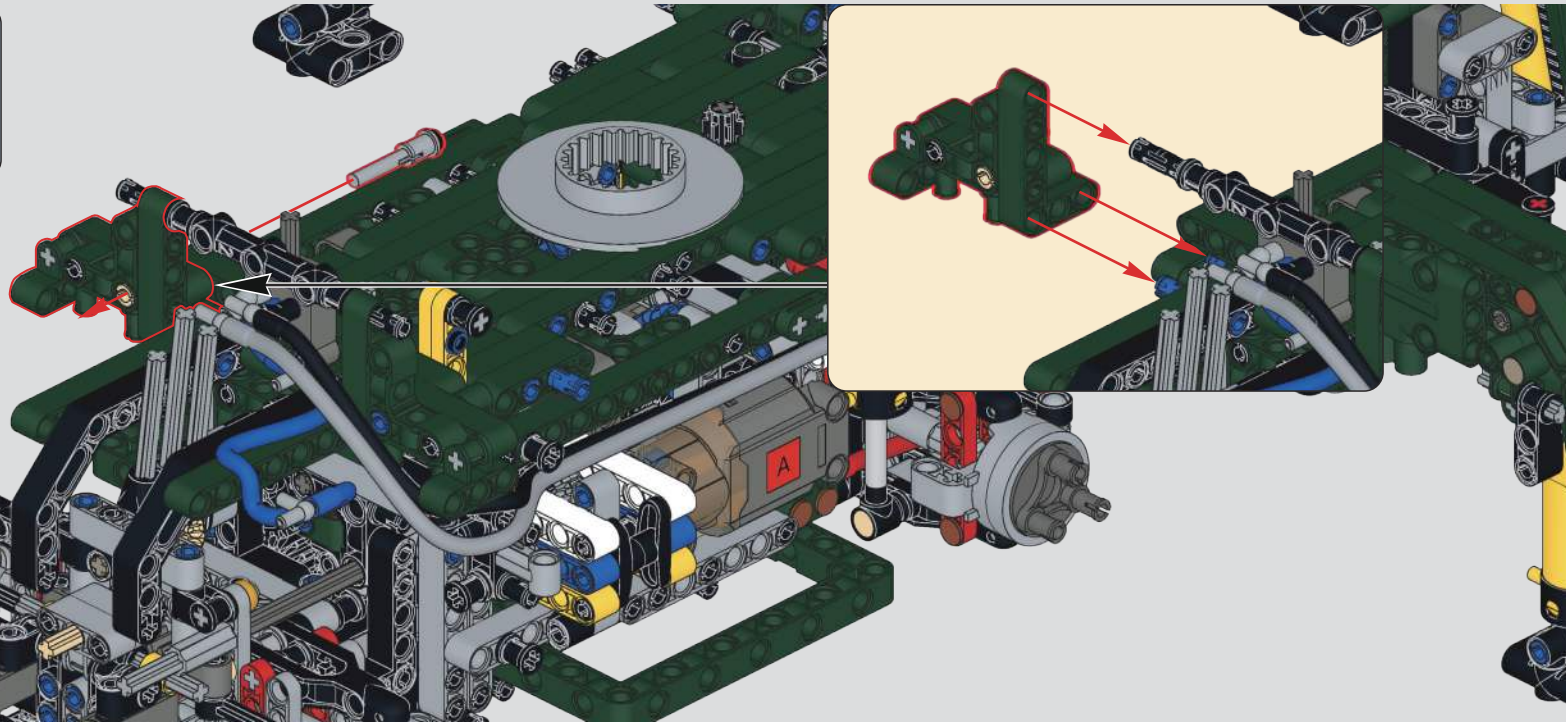

602

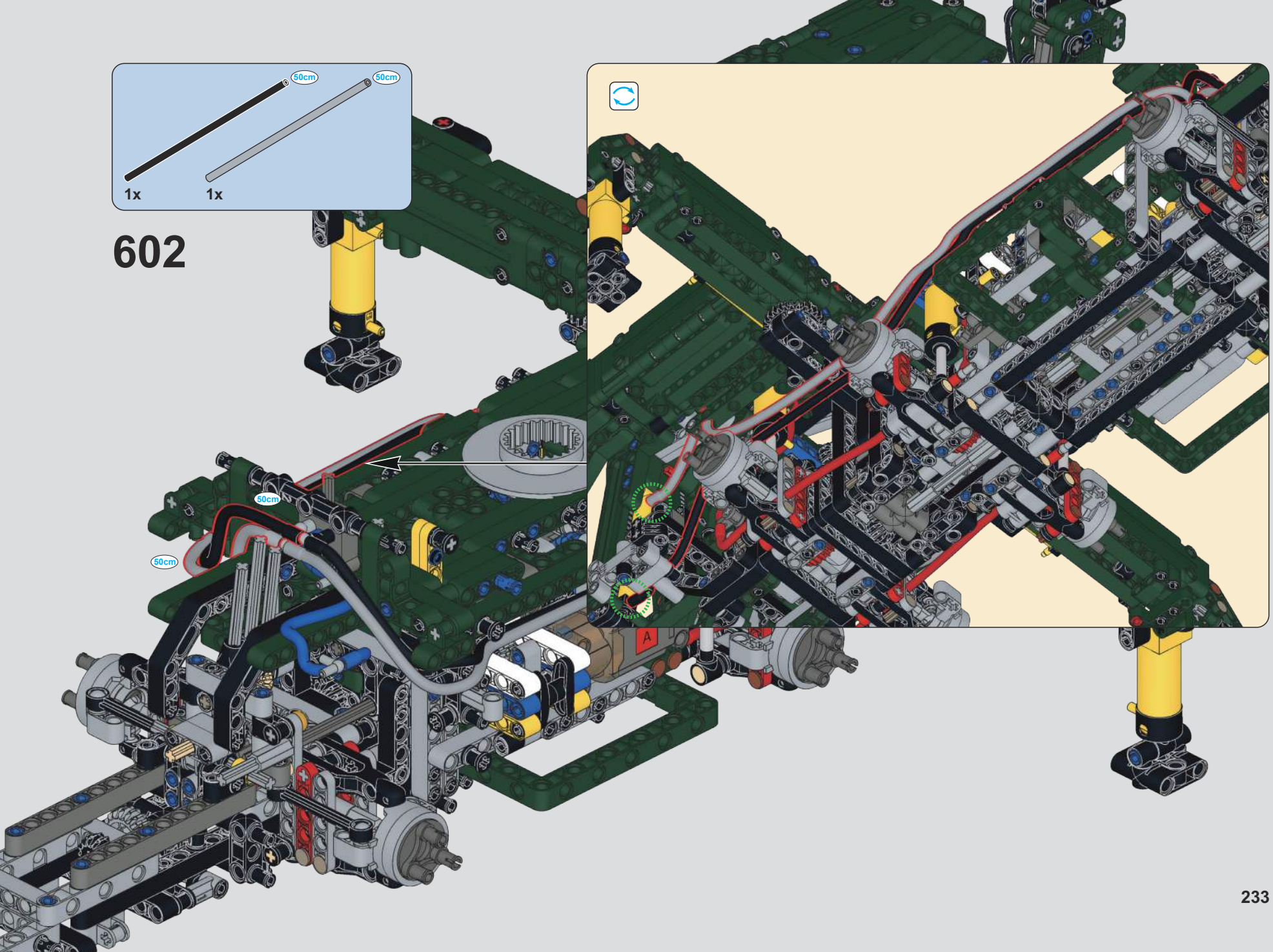

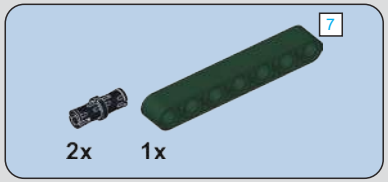

603

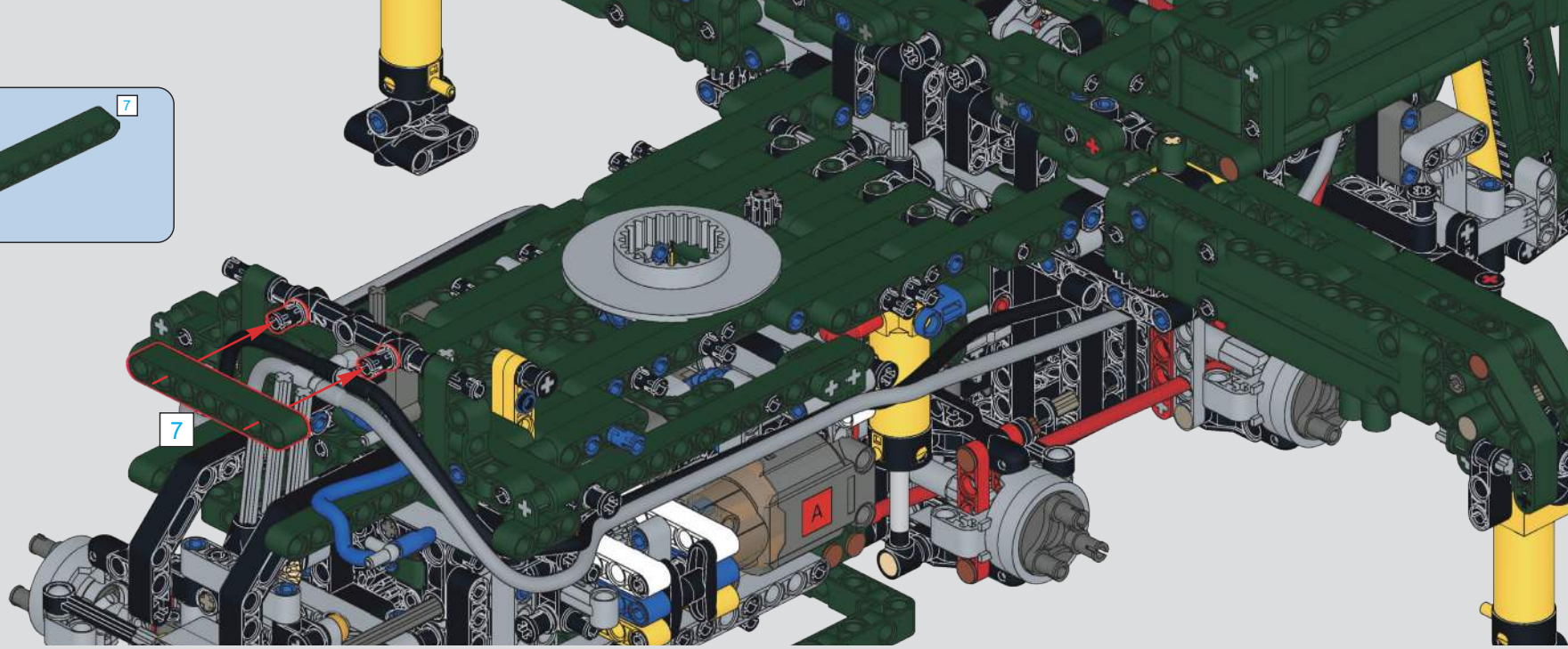

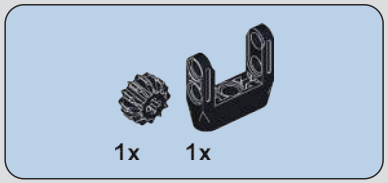

604

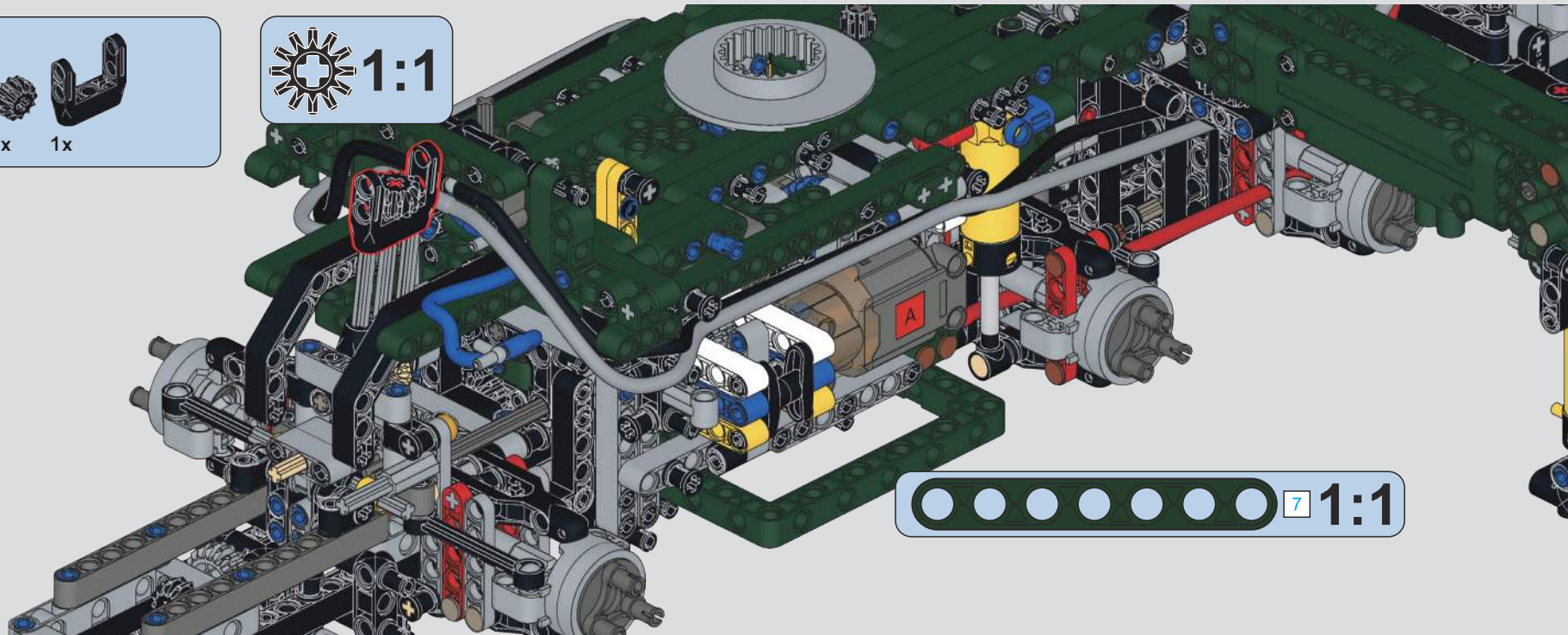

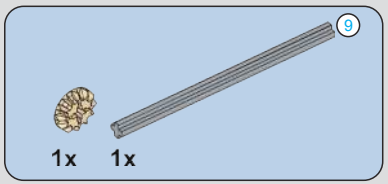

605

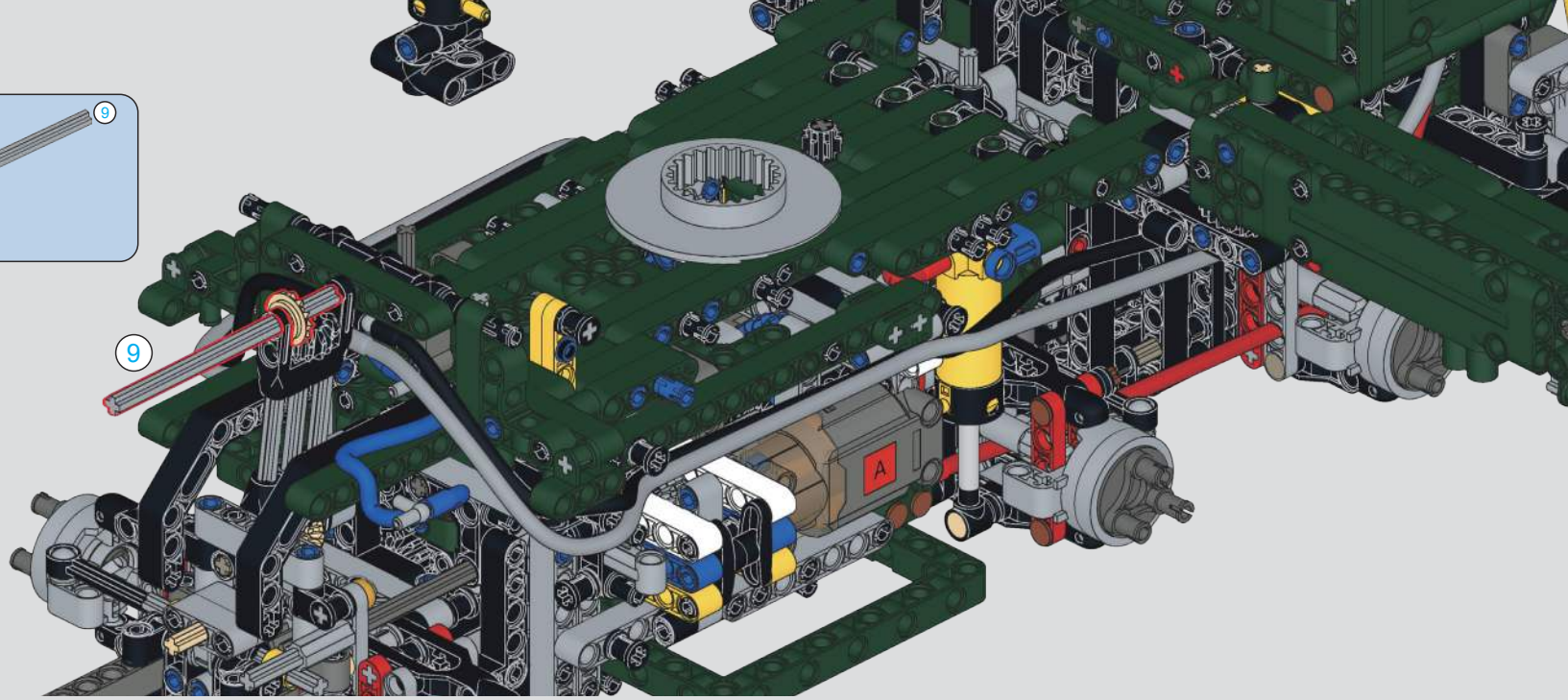

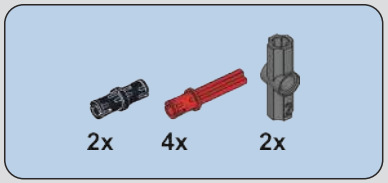

606

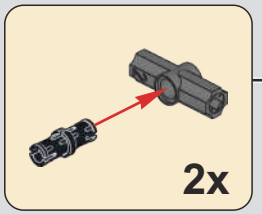

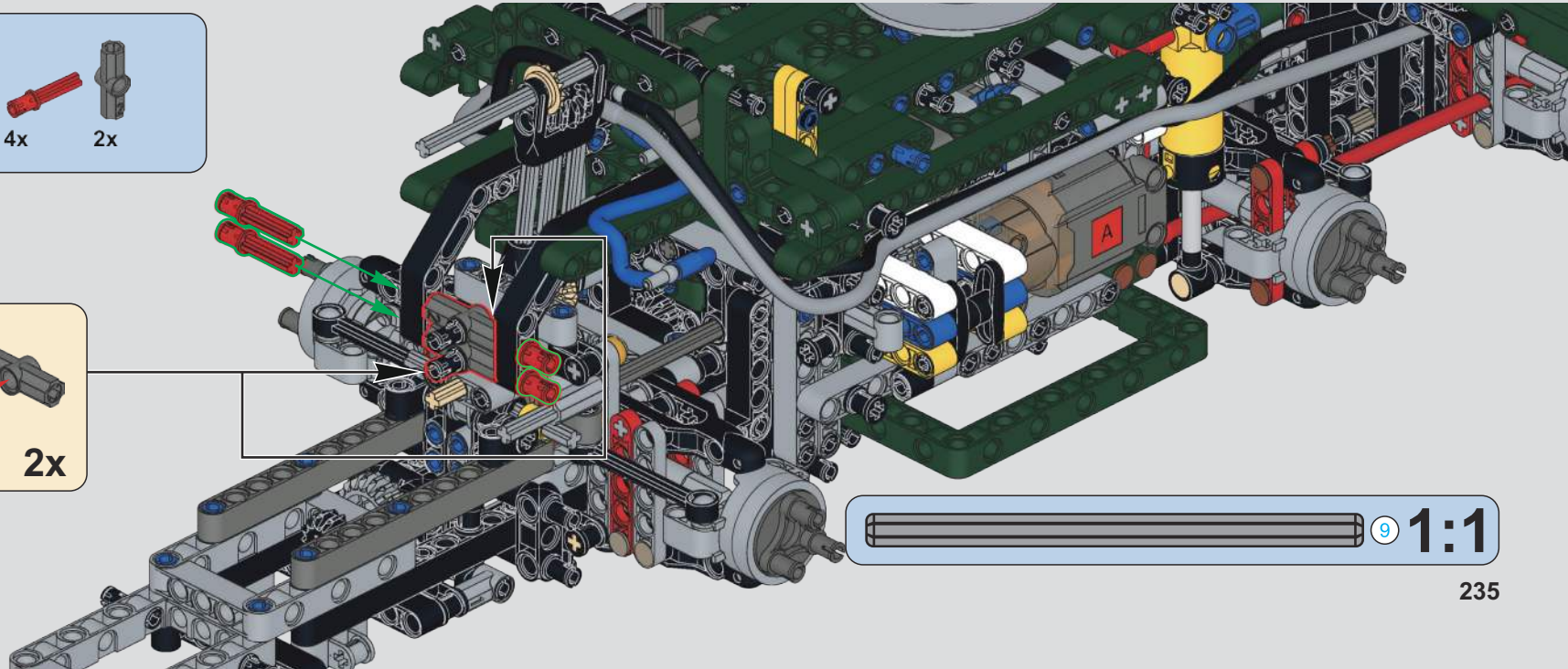

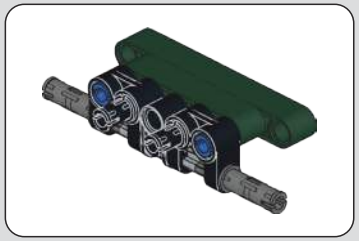

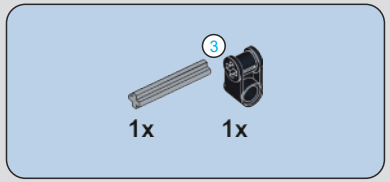

607

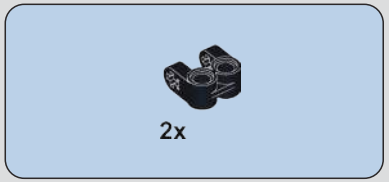

608

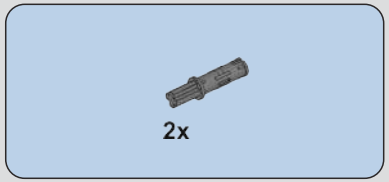

609

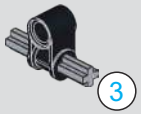

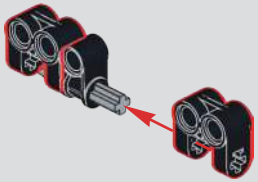

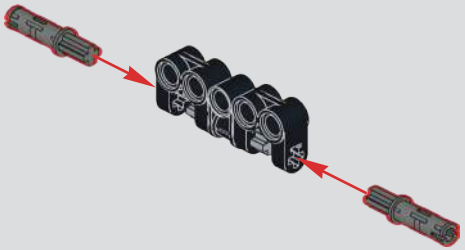

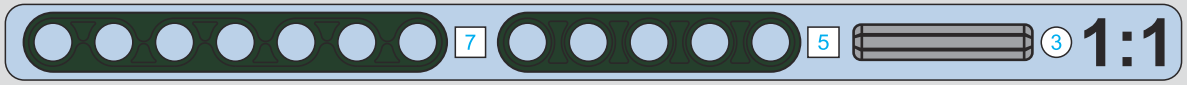

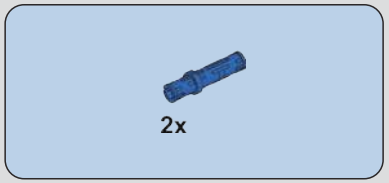

610

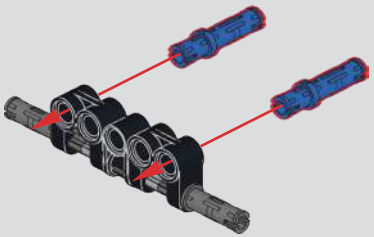

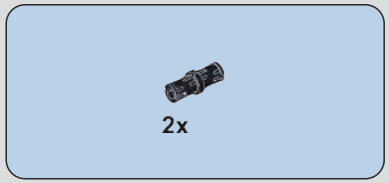

611

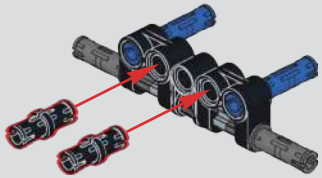

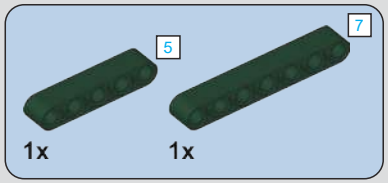

612

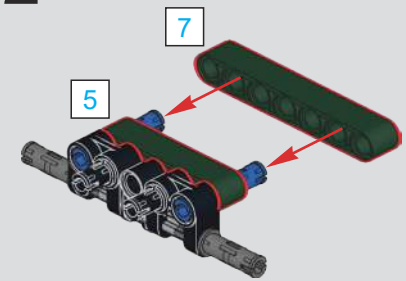

613

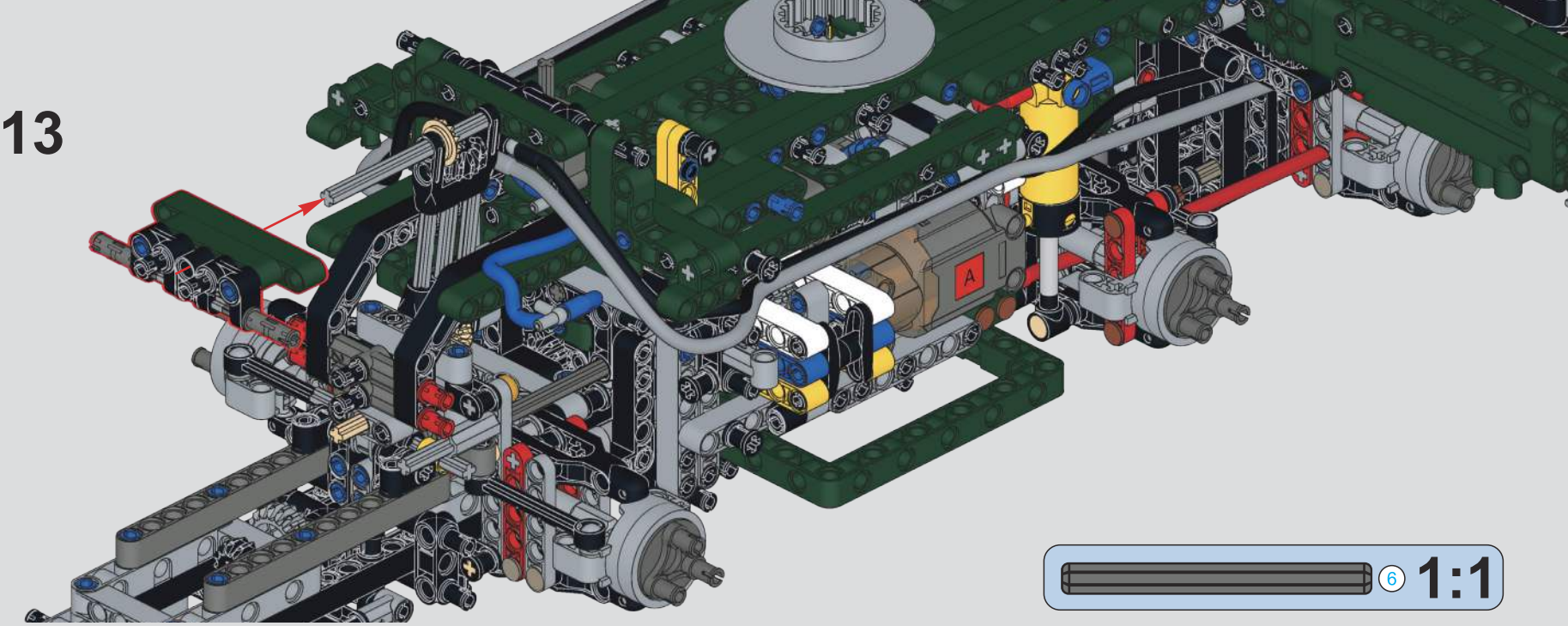

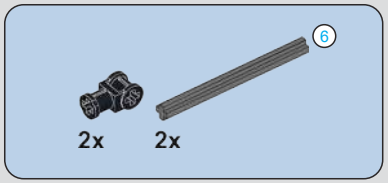

614

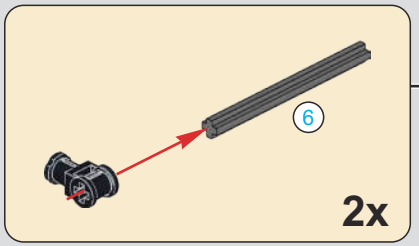

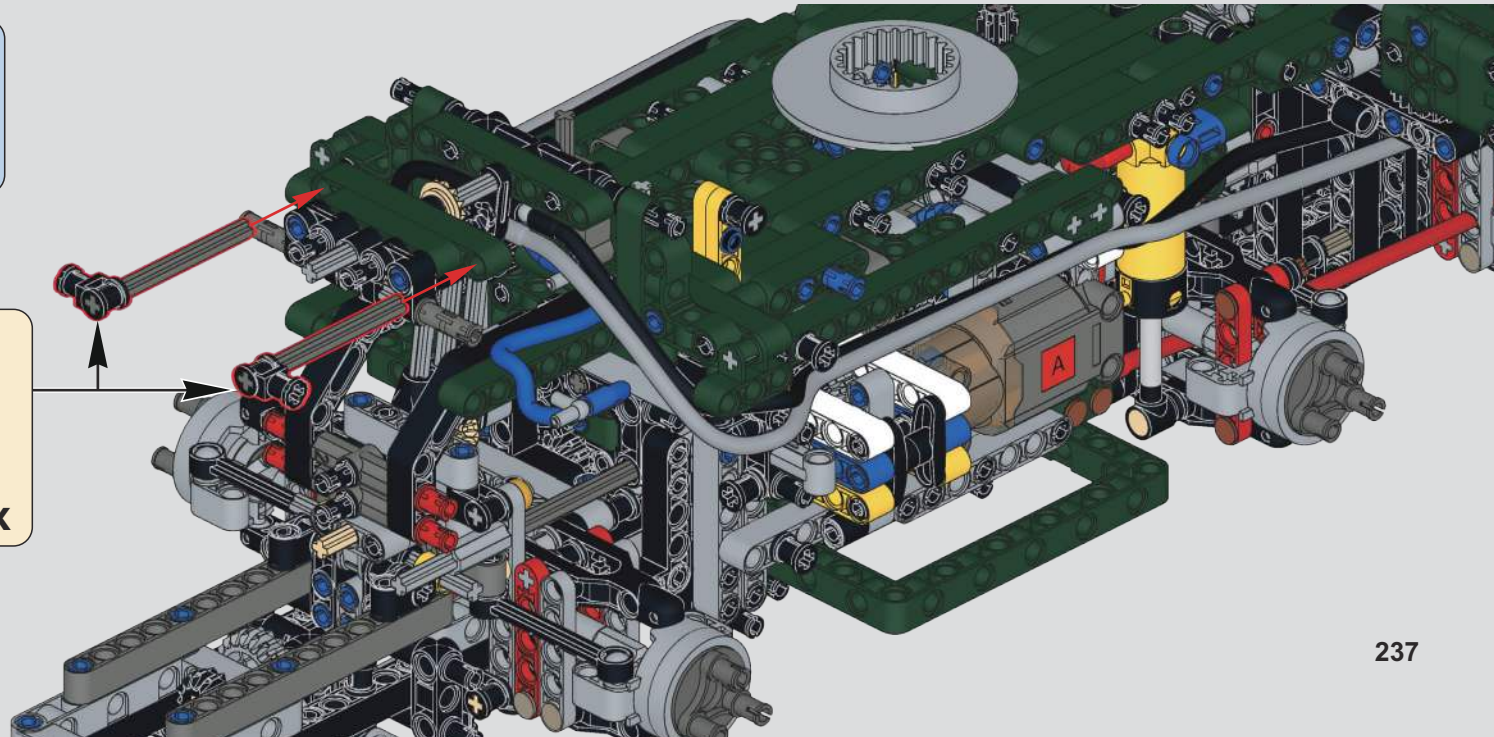

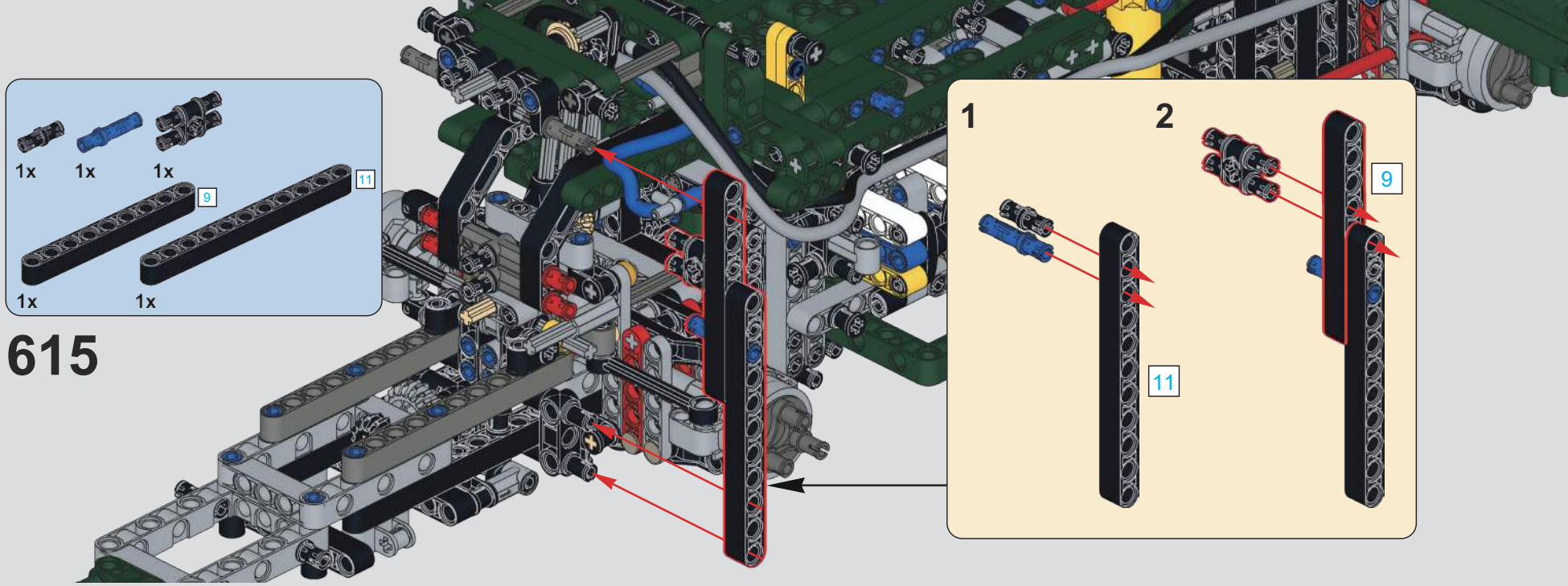
1x
1x
1x
9
11
1x
1x
615
1
2
9
11

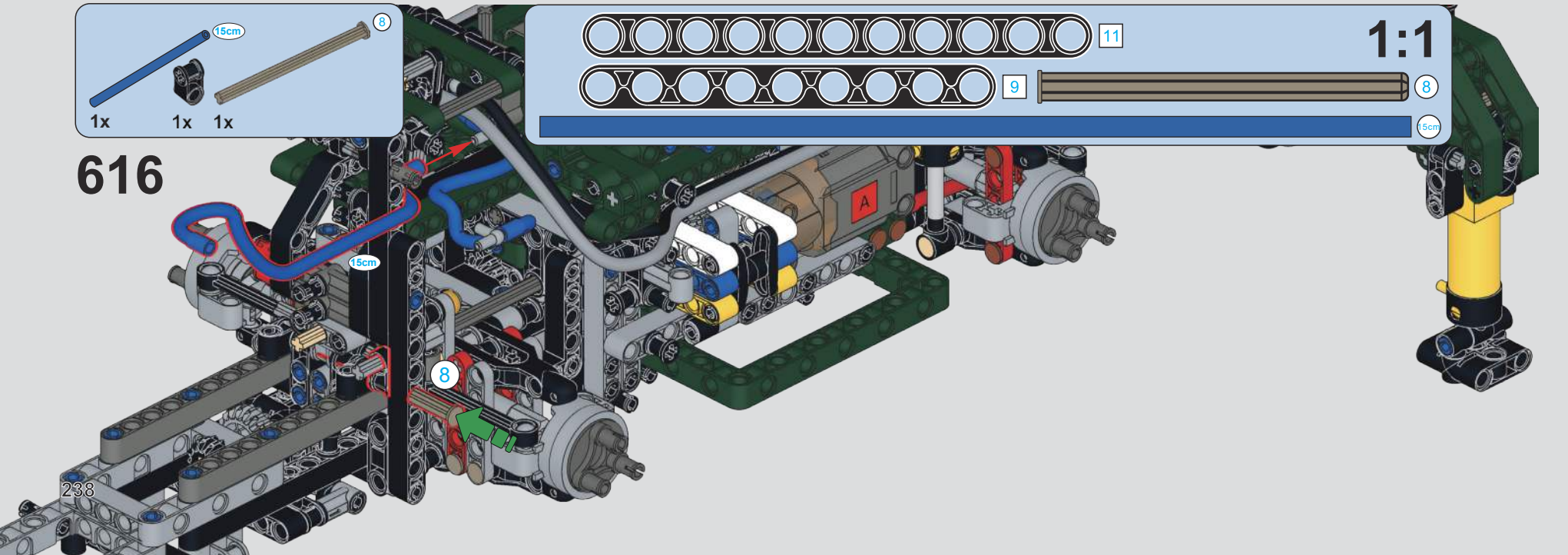
15cm
8
1x
1x
1x
616
11
1:1
9
8
15cm
15cm
8
A

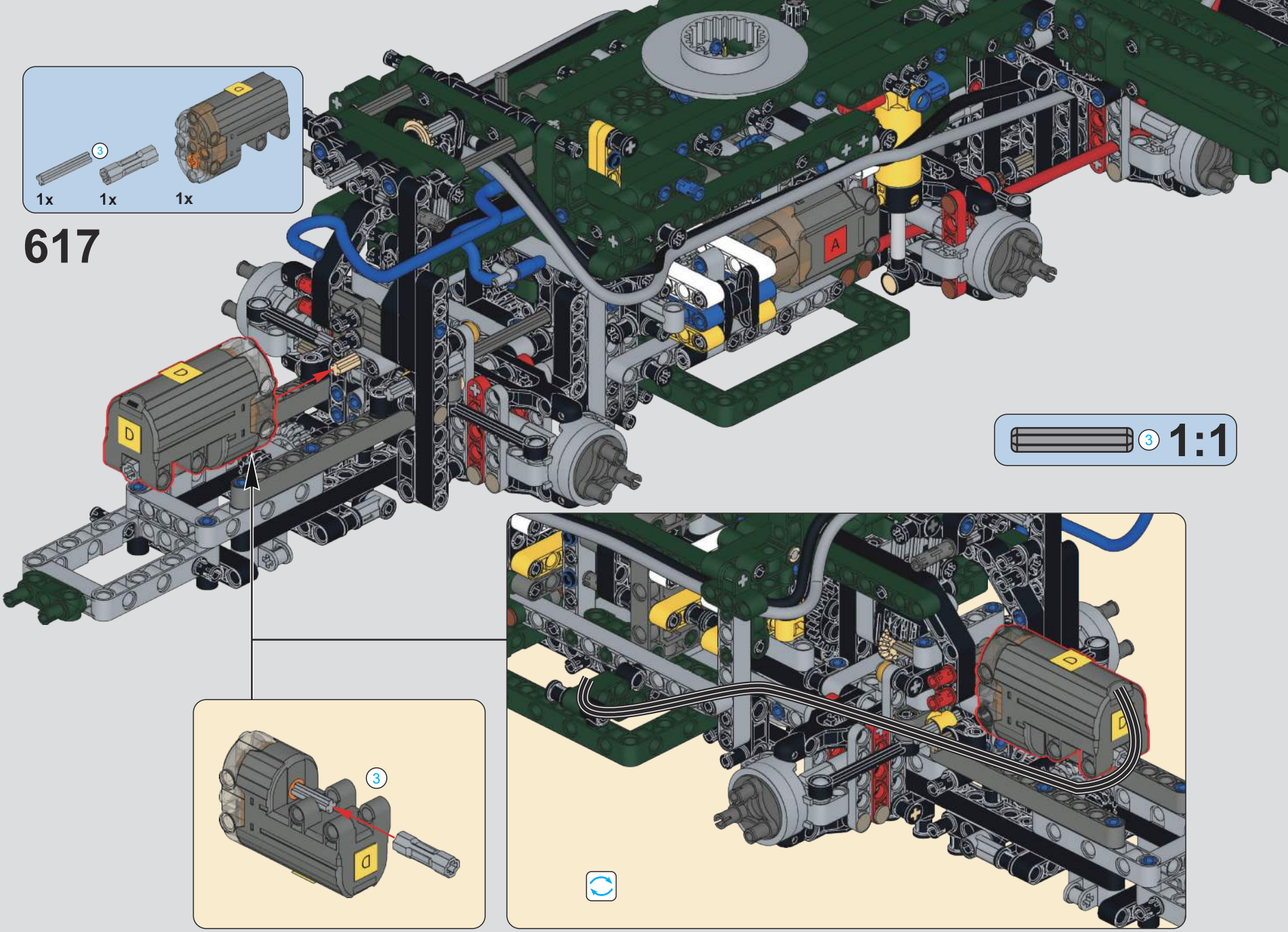
3
1x
1x
1x
617
D
A
3
1:1
3
D
D
D

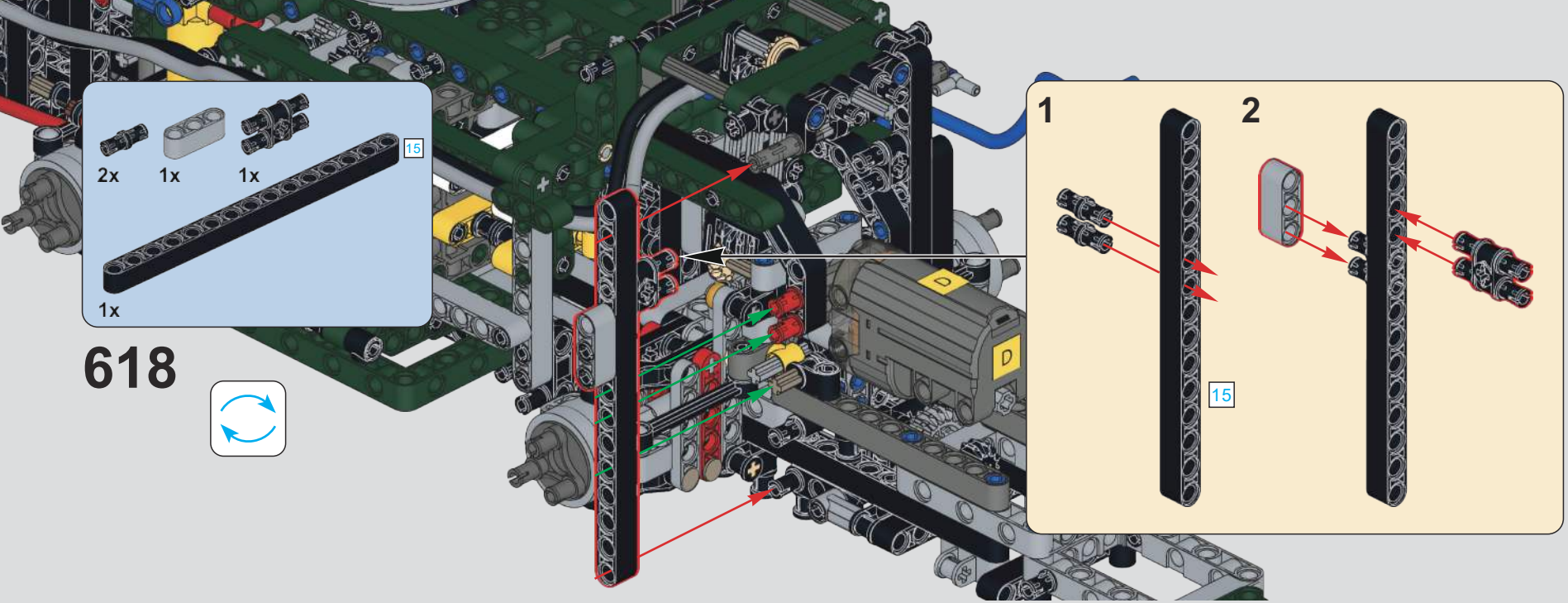
2x
1x
1x
15
1x
618
1
2
15

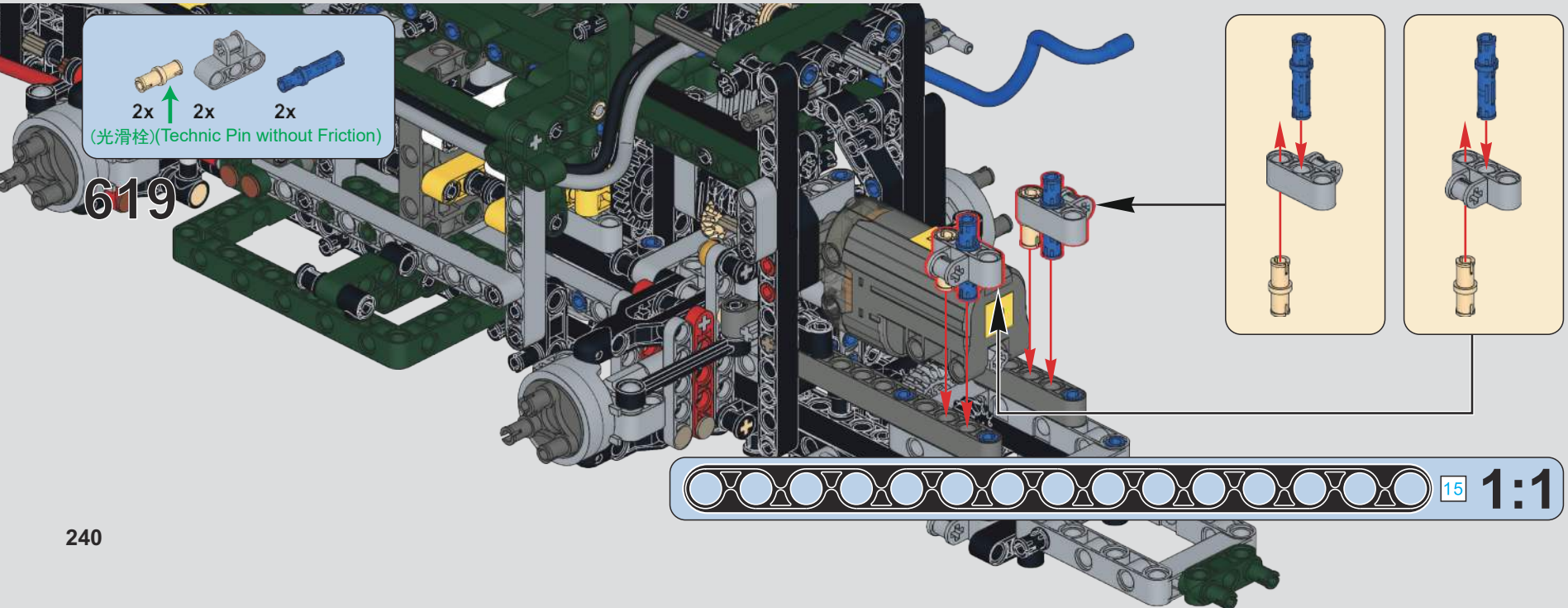
2x
2x
2x
(光滑栓)(Technic Pin without Friction)
619
15
1:1

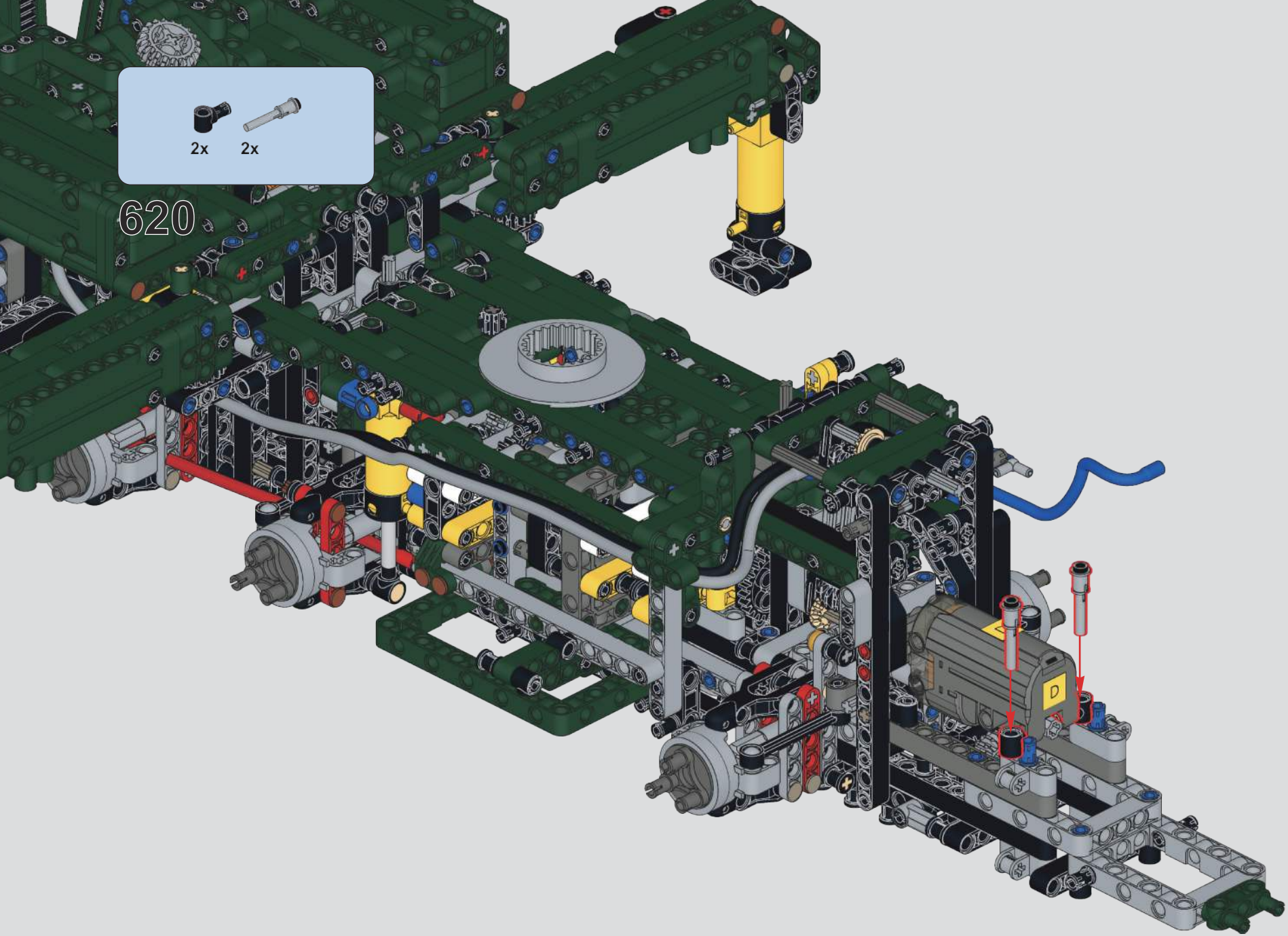
2x
2x
620
D

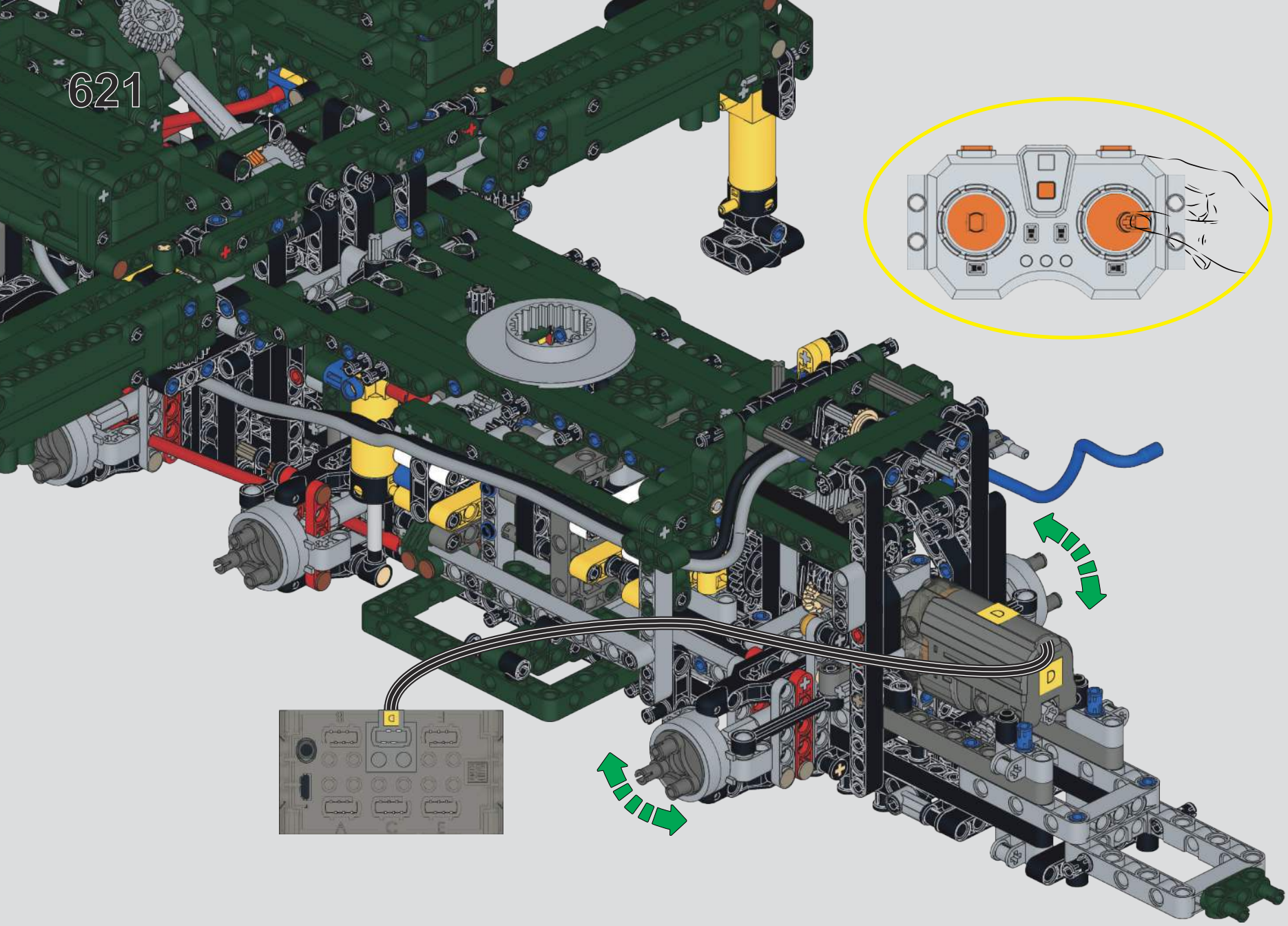
621
D
D
D
A
C
E

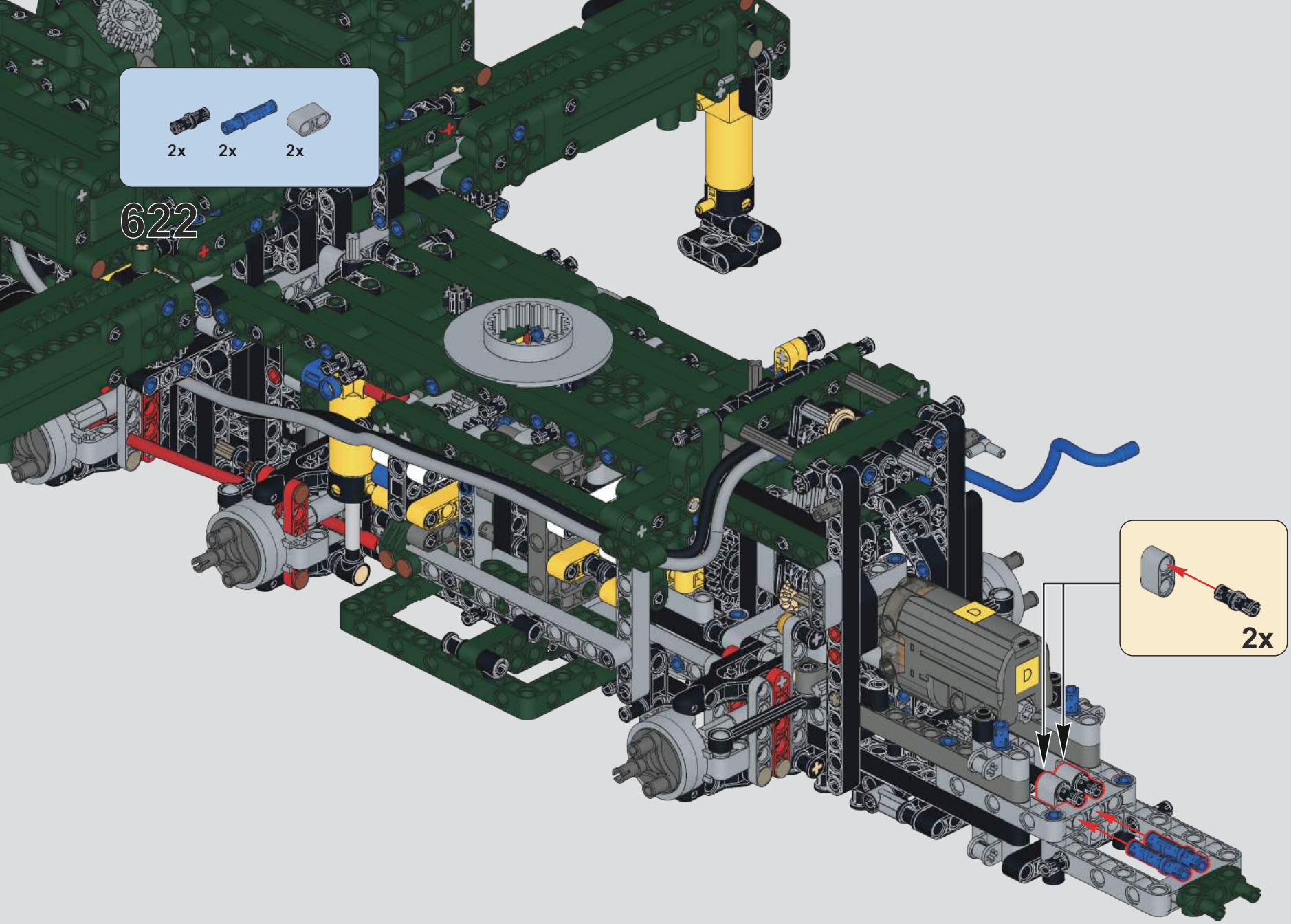
2x
2x
2x
622
2x

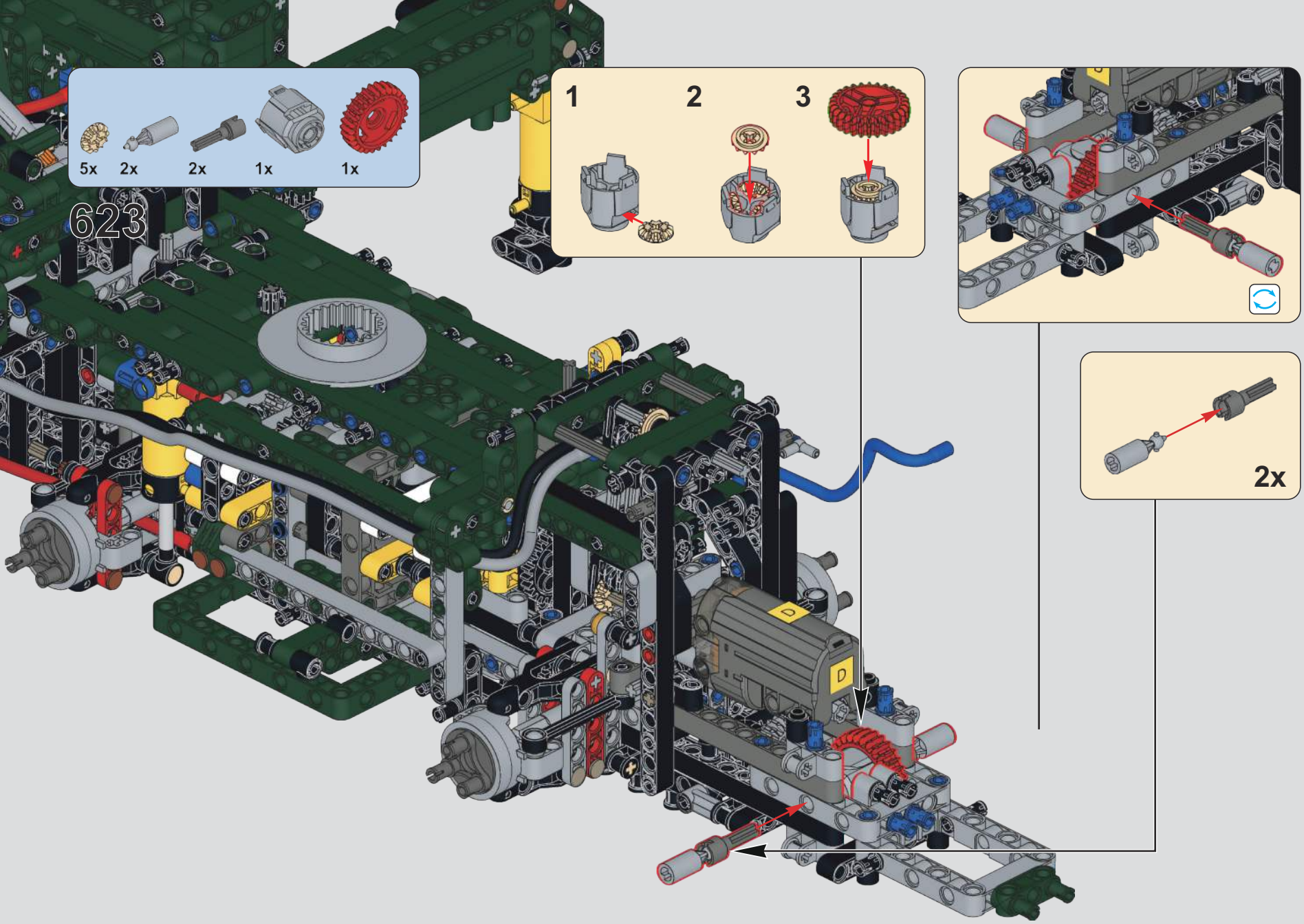
5x
2x
2x
1x
1x
623
1
2
3
2x

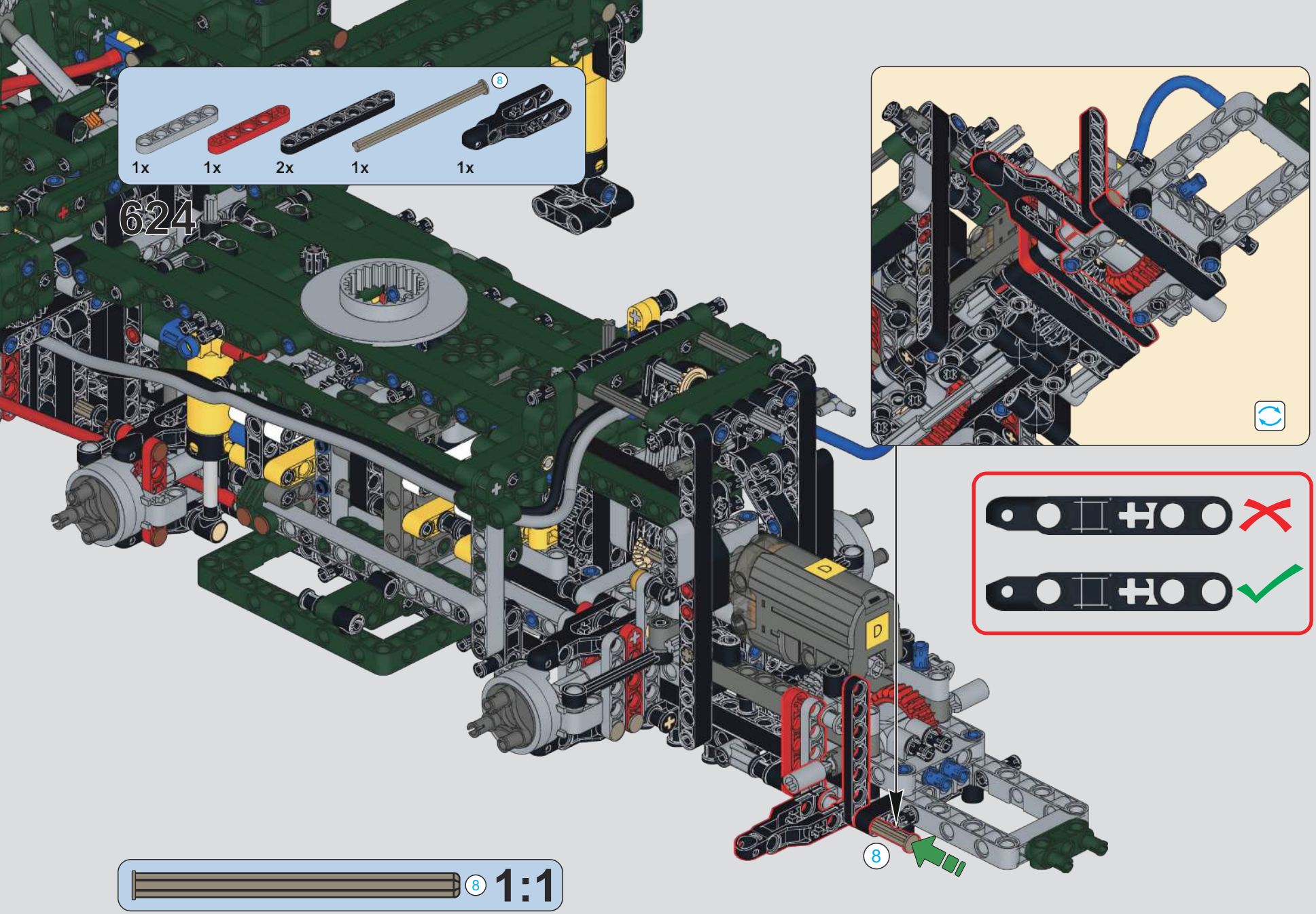
8
1x
1x
2x
1x
1x
624
D
D
8
8
1:1

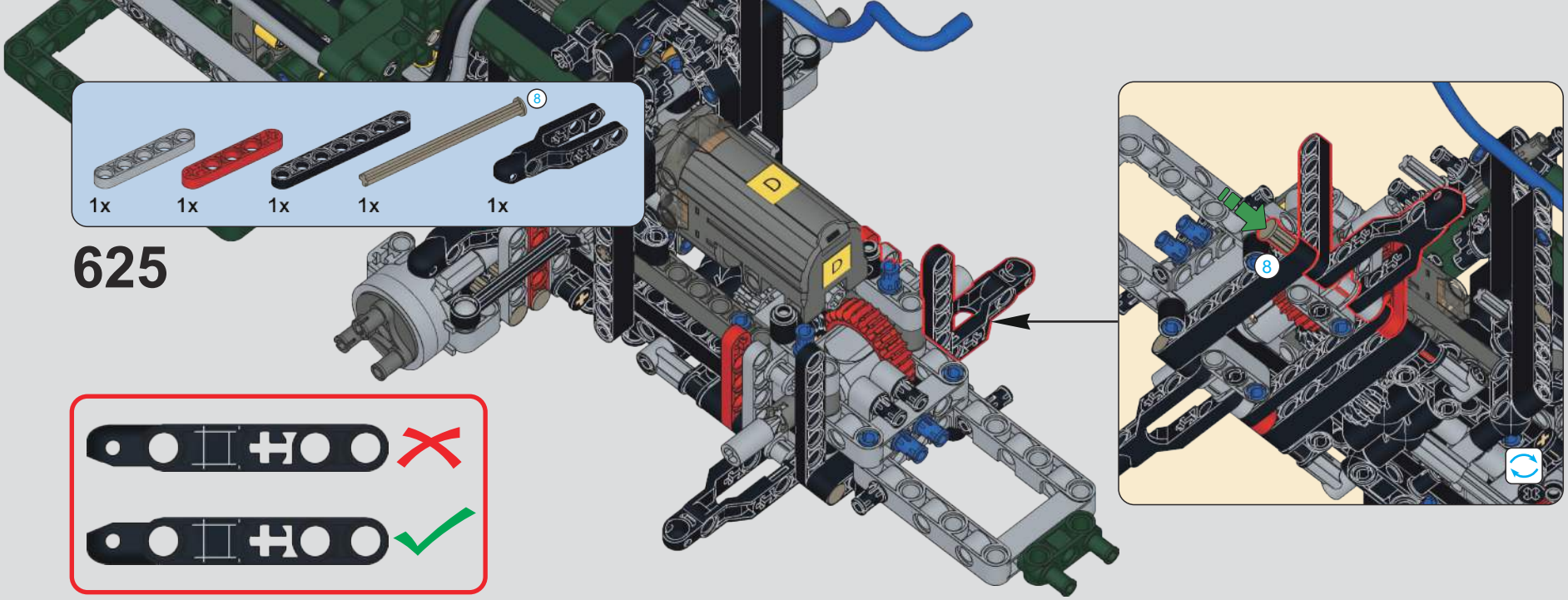
8
1x
1x
1x
1x
1x
625
D
D
8

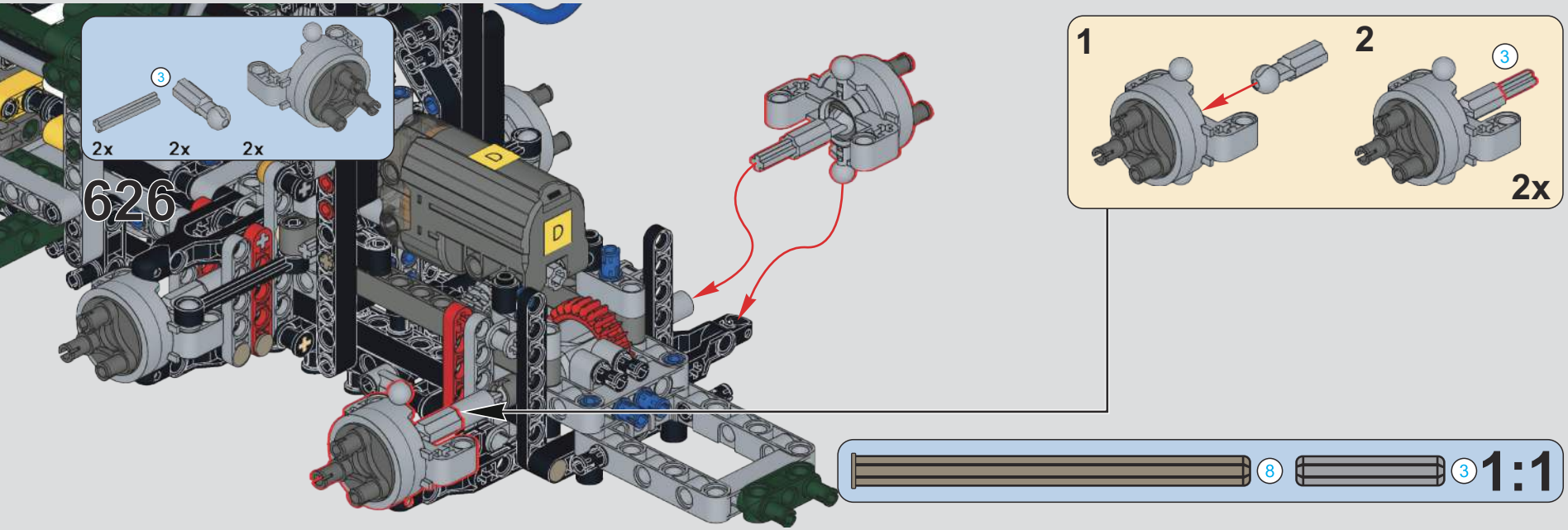
3
2x
2x
2x
626
D
D
1
2
3
2x
8
3
1:1

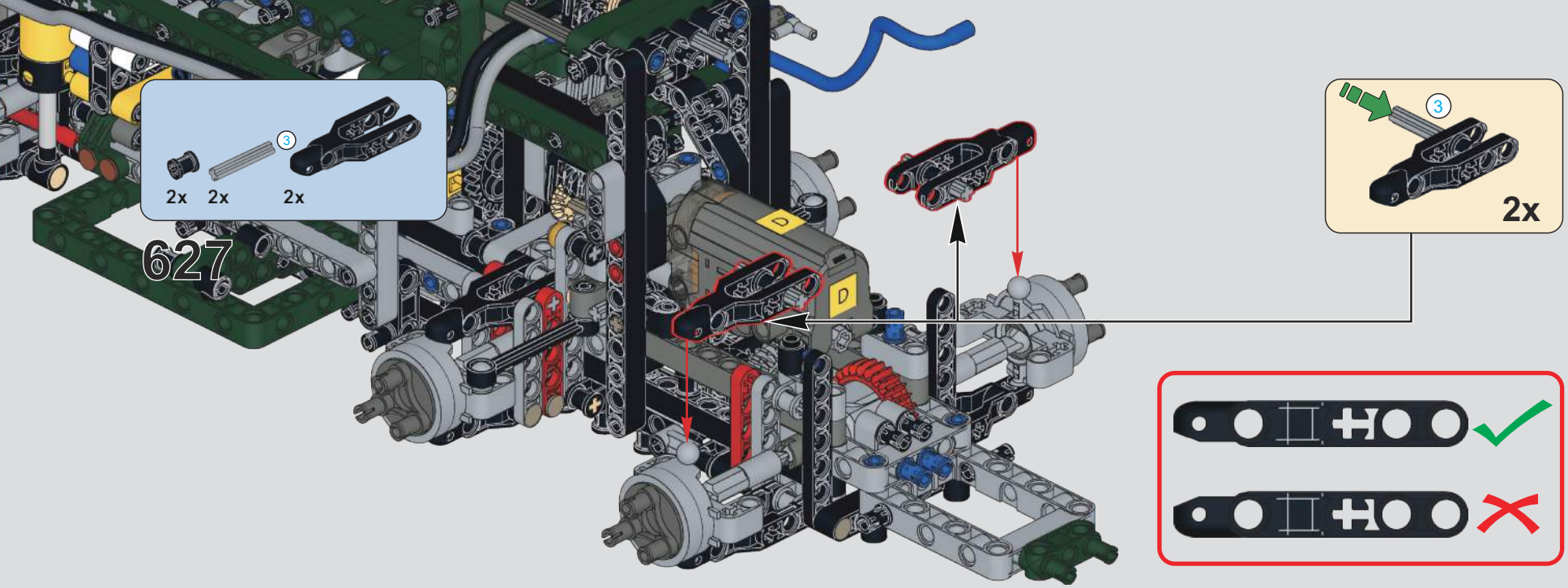
3
2x 2x 2x
627
3
2x

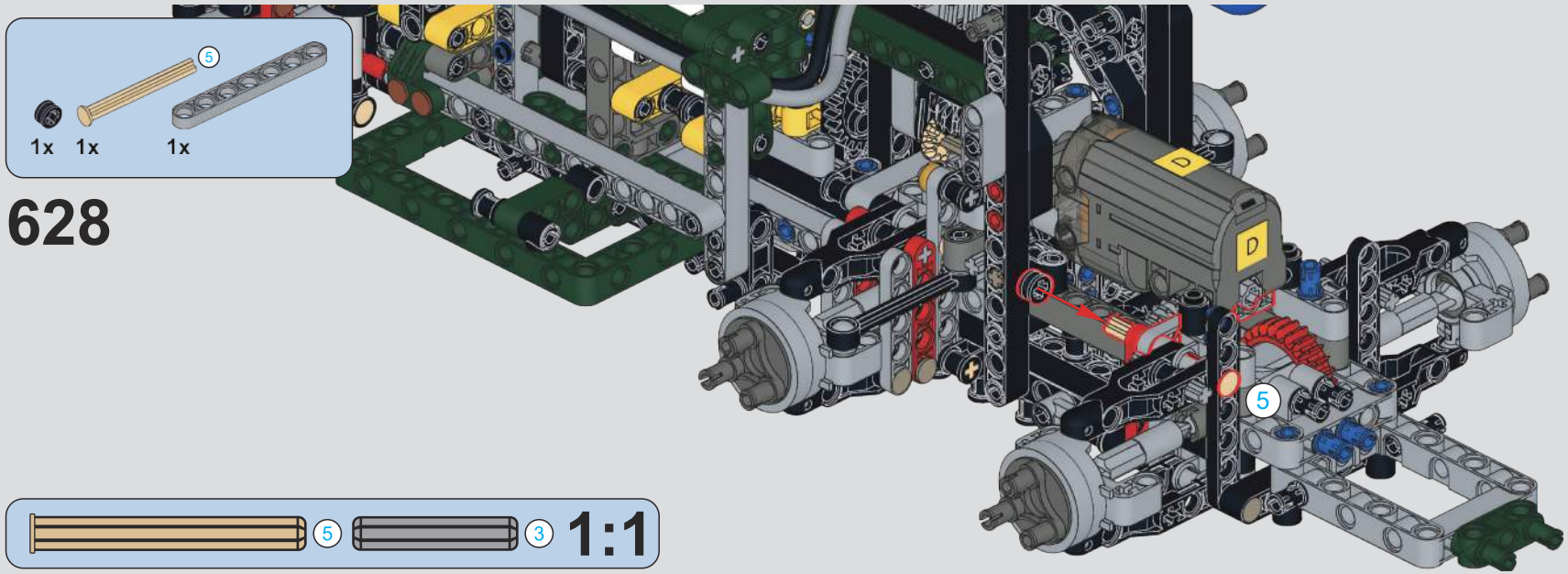
5
1x 1x 1x
628
5
5 3 1:1

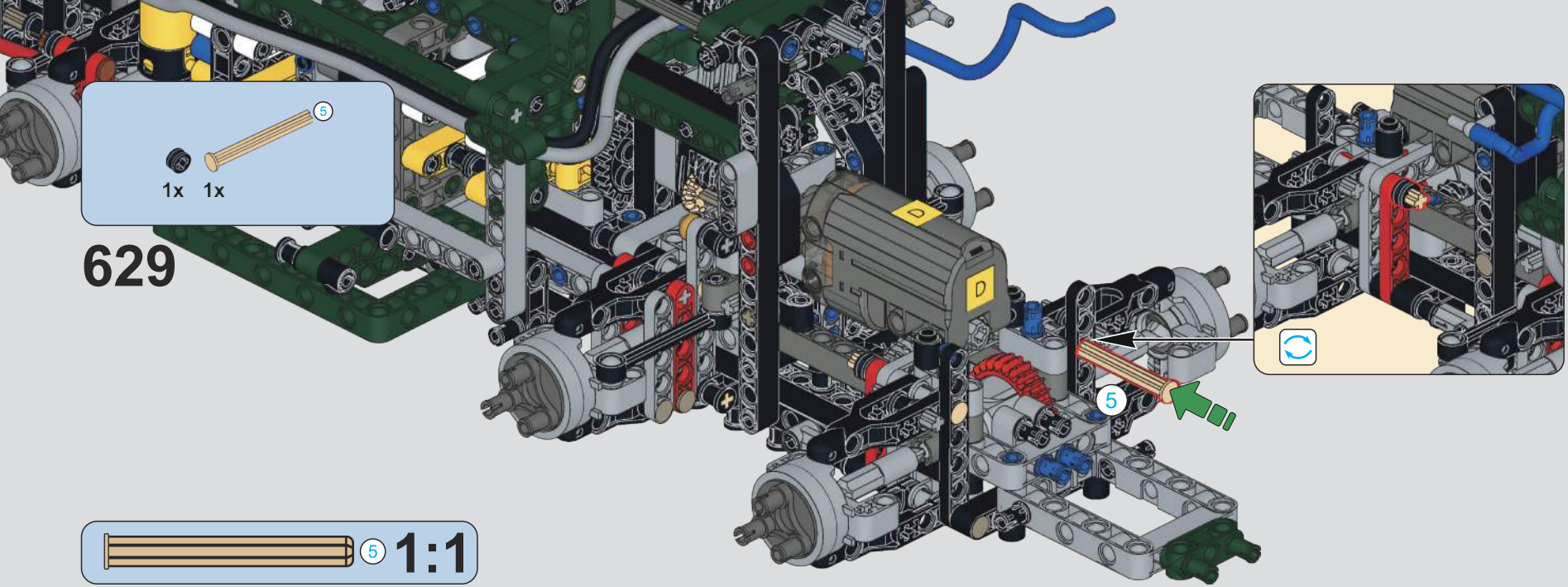
5
1x 1x
629
5
5 1:1

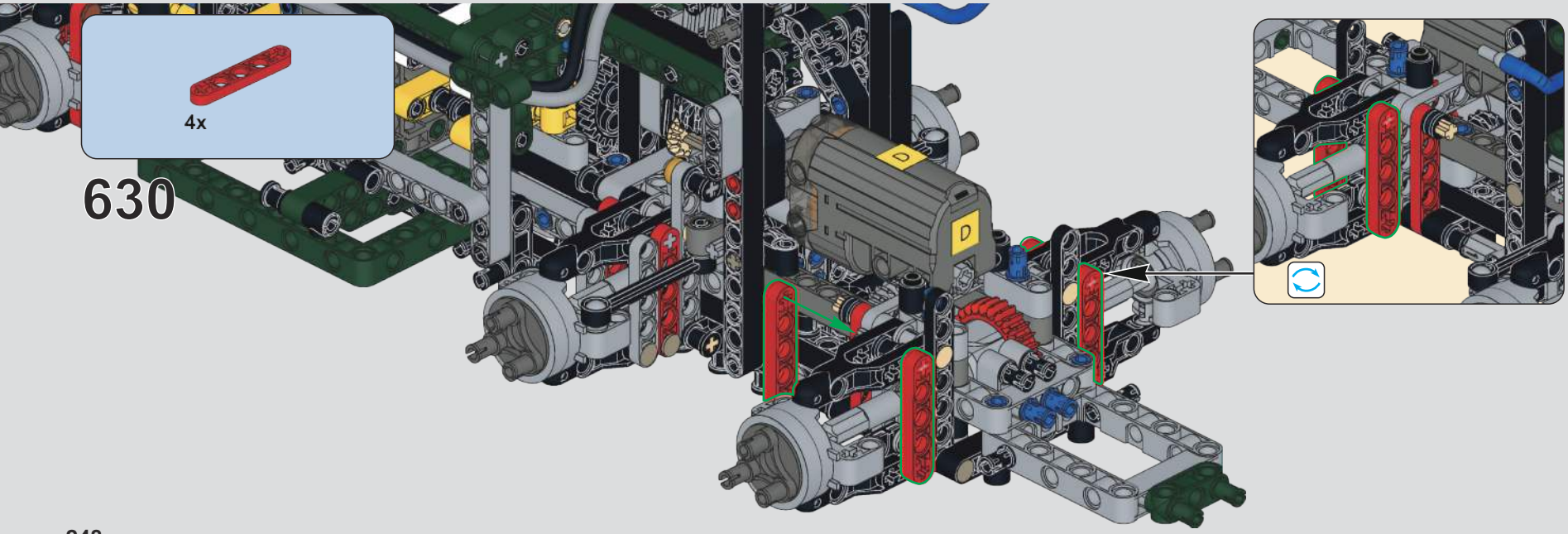
4x
630

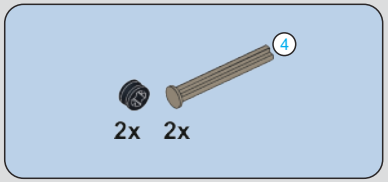

631

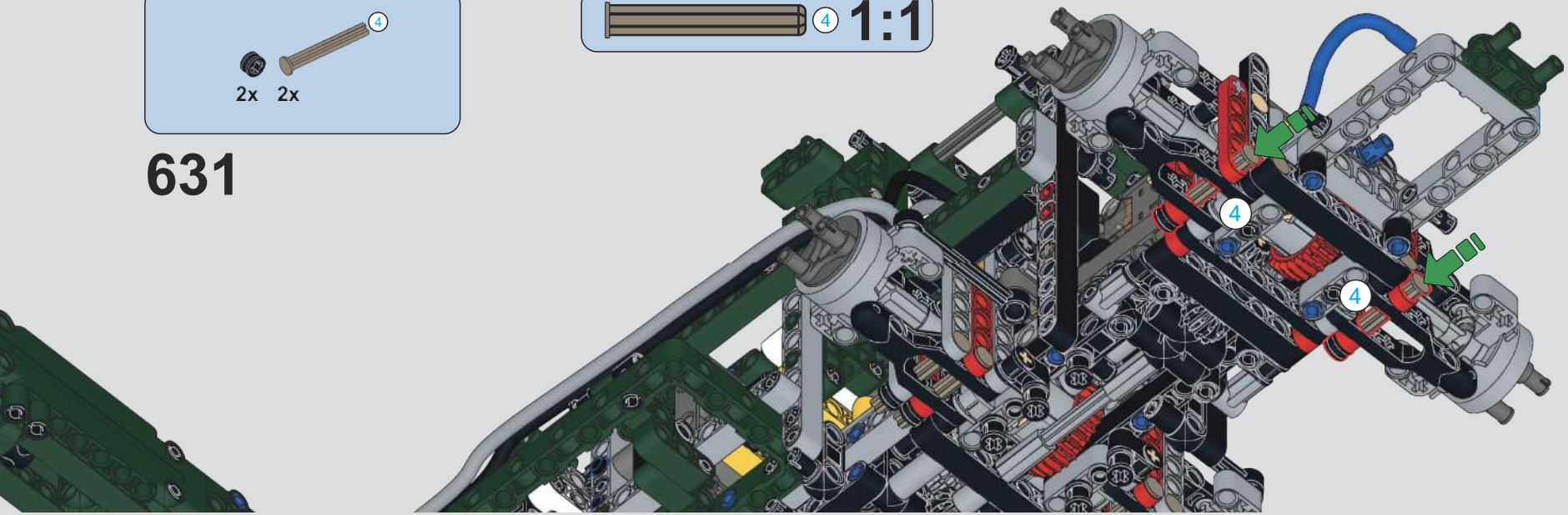

632

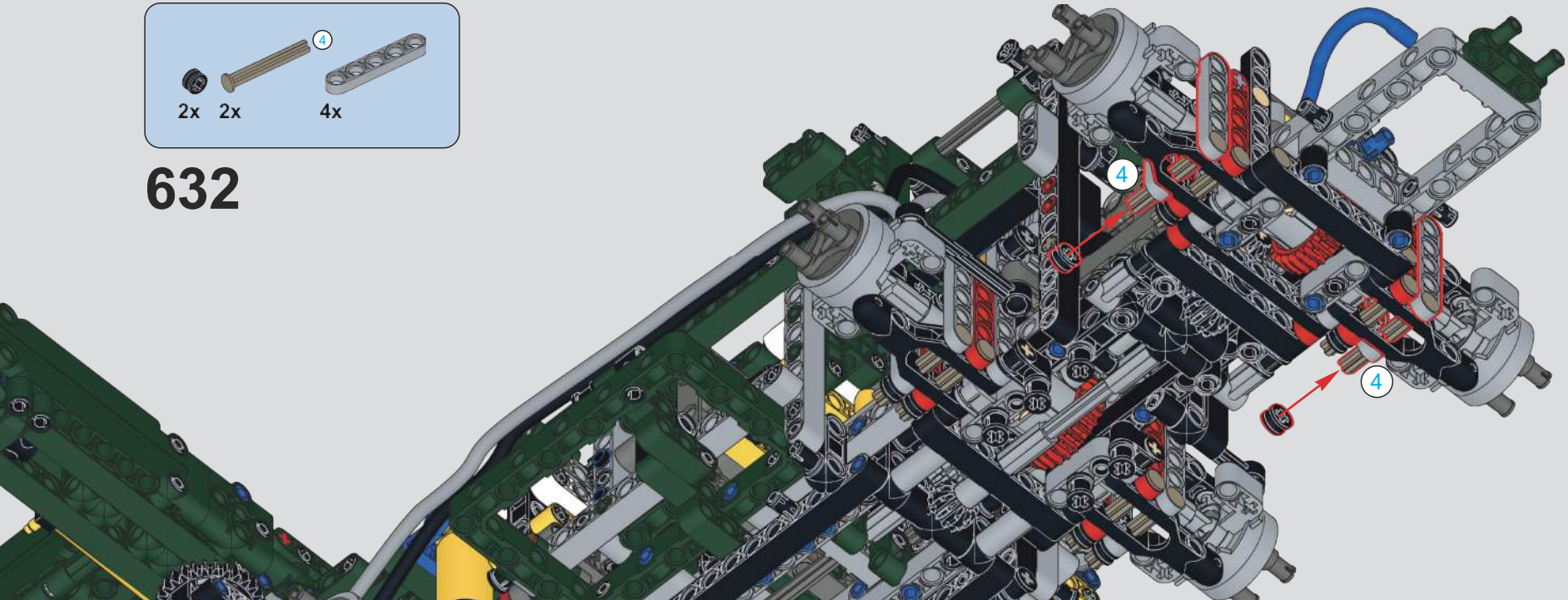

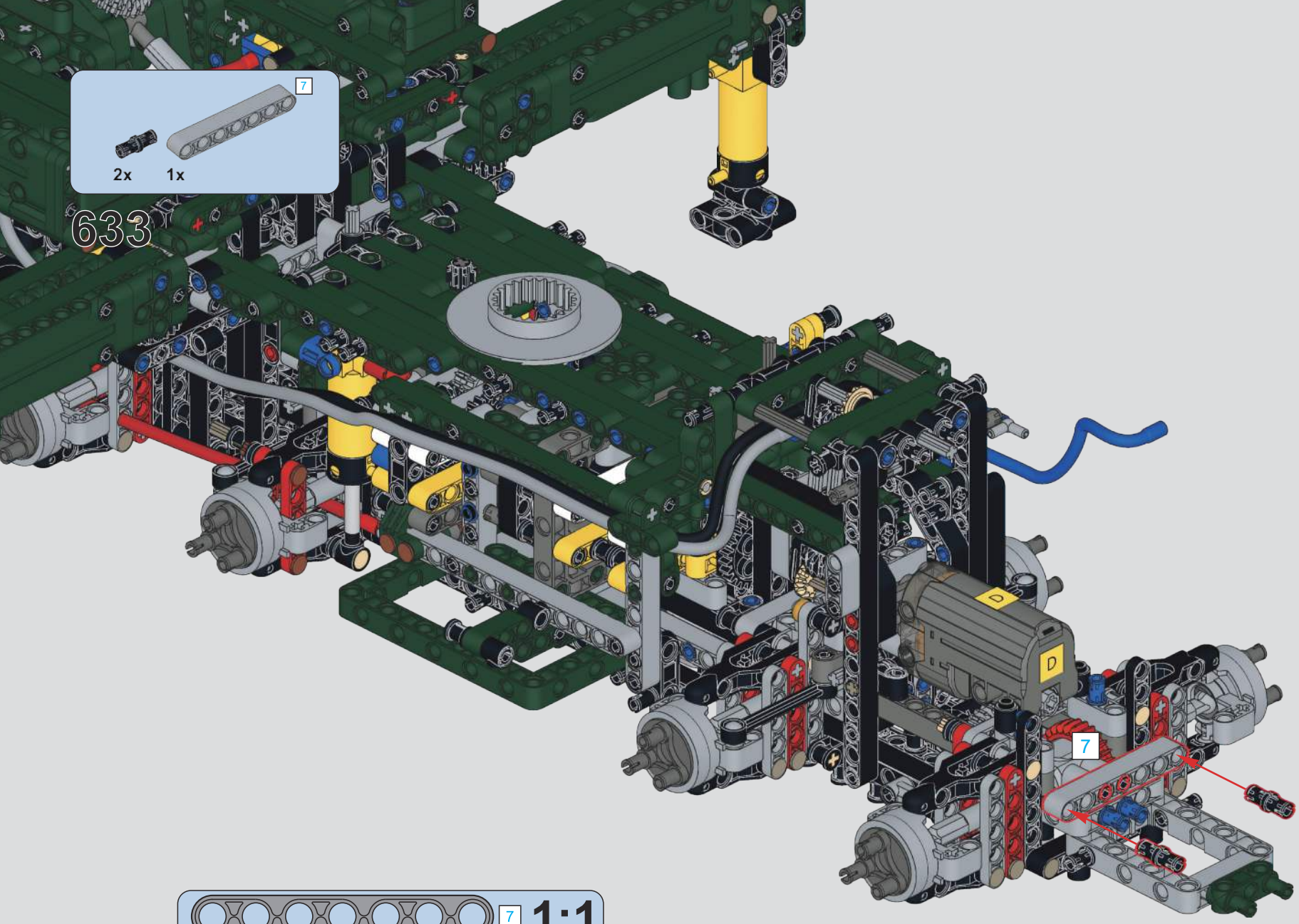
7
2x
1x
633
D
D
7

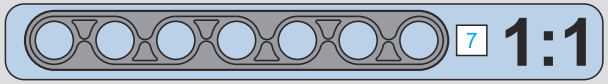
7
1:1

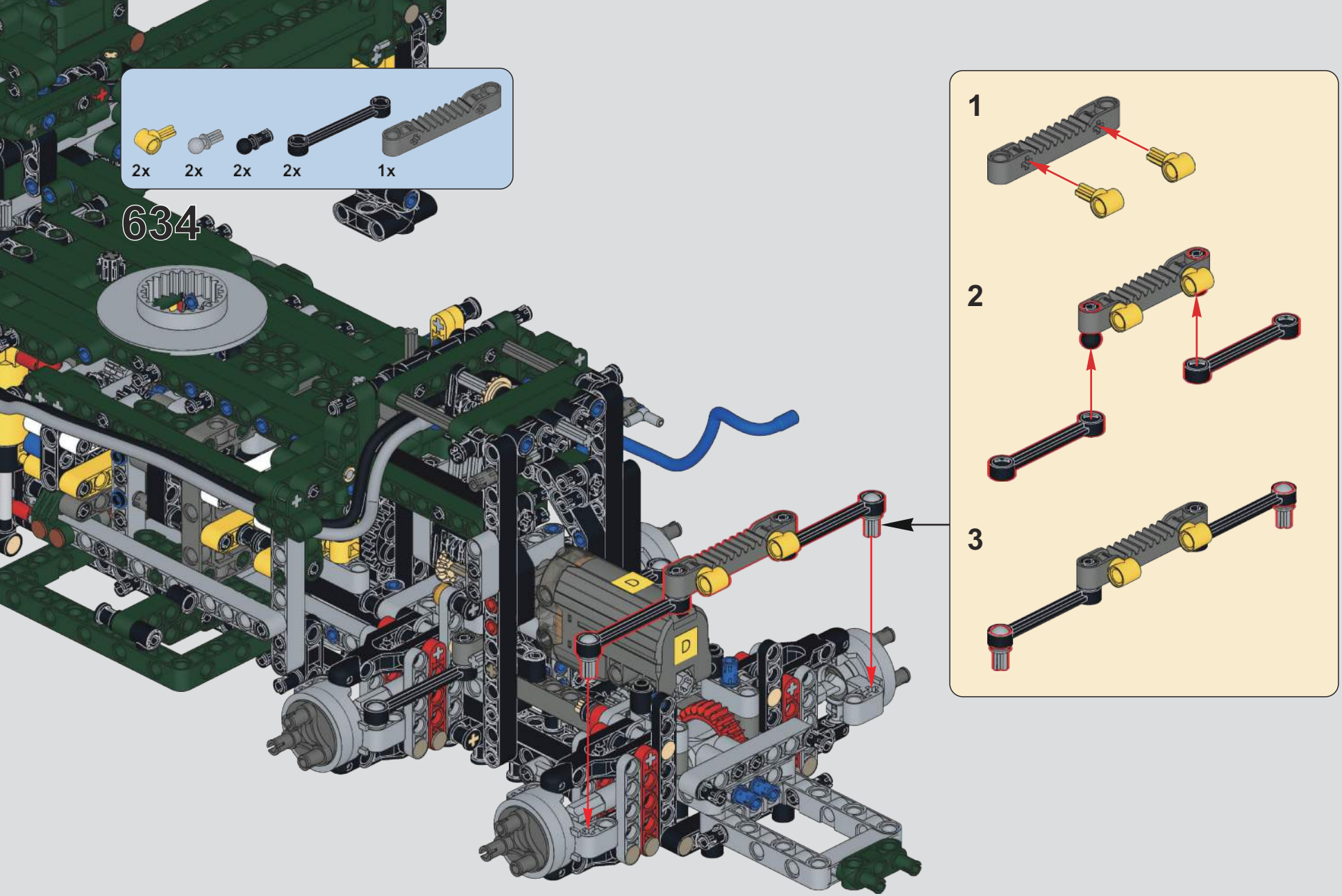
2x
2x
2x
2x
1x
634
1
2
3

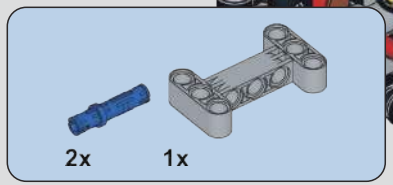

635

636

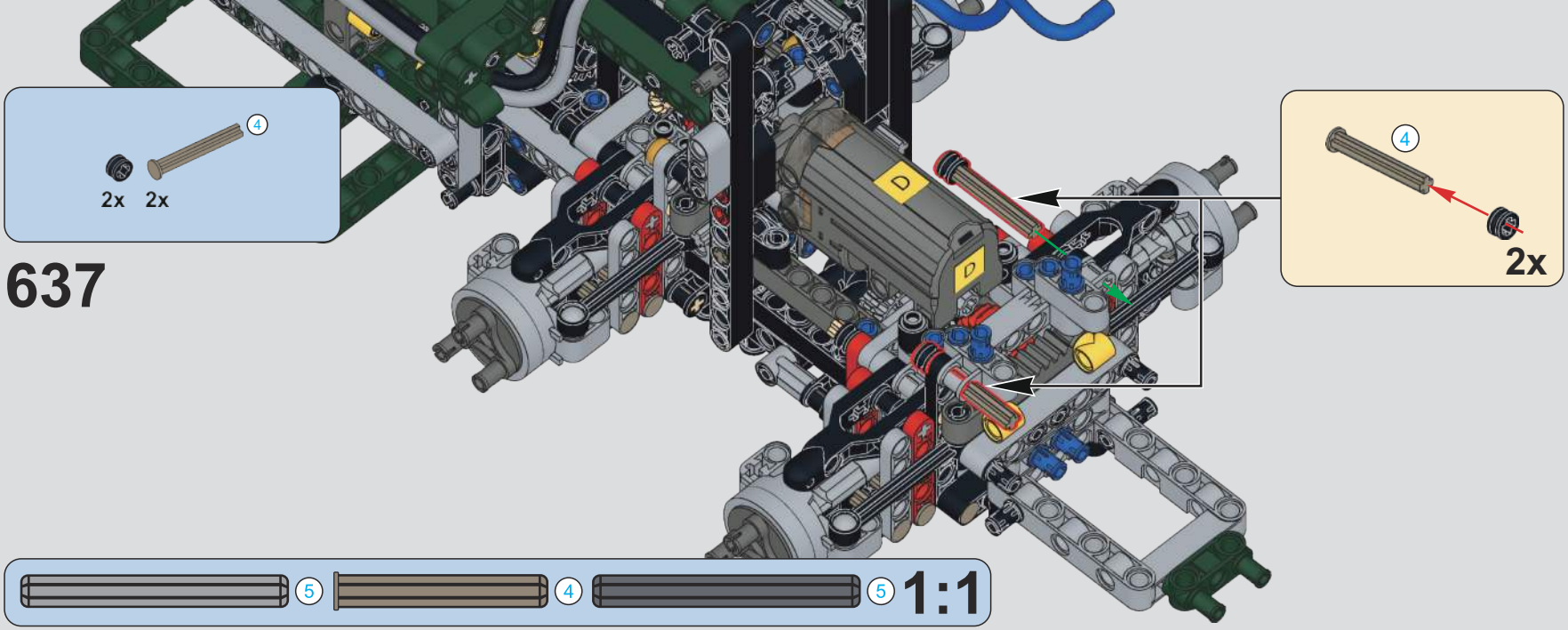
4
2x 2x
637
4
2x
5
4
5
1:1

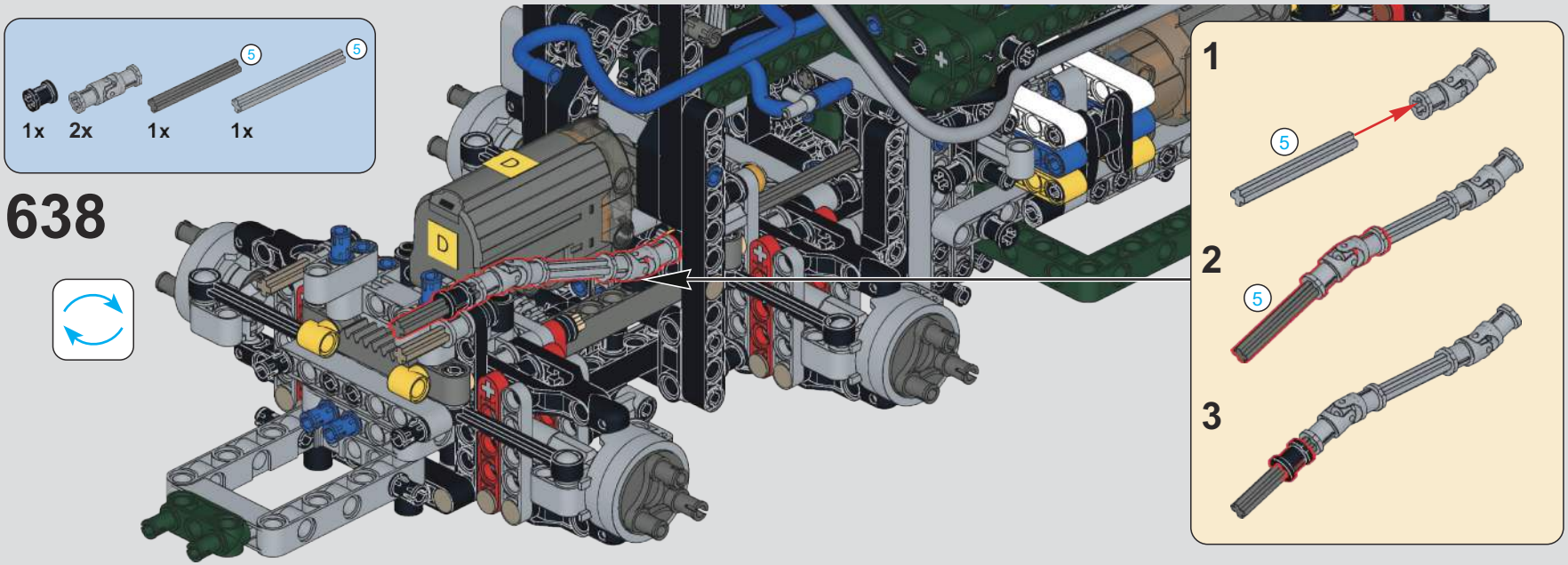
5
5
1x 2x 1x 1x
638
1
5
2
5
3

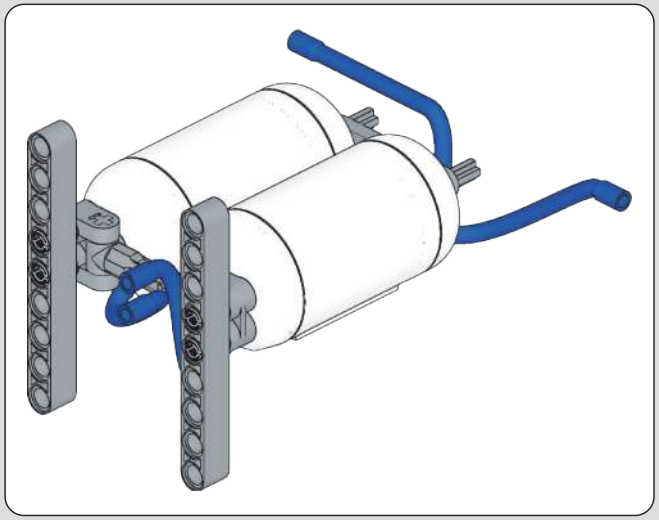

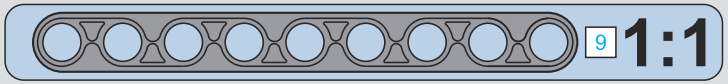

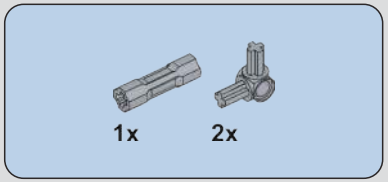

639

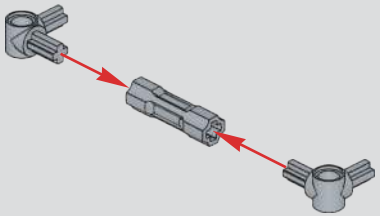

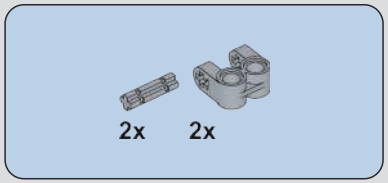

640

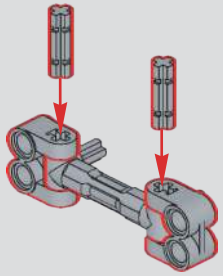

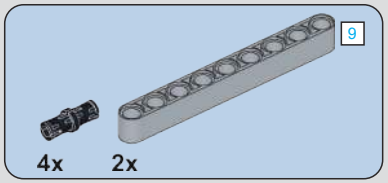

641

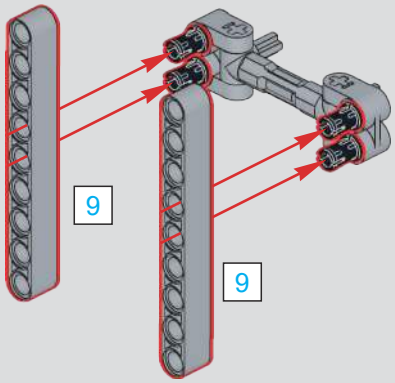

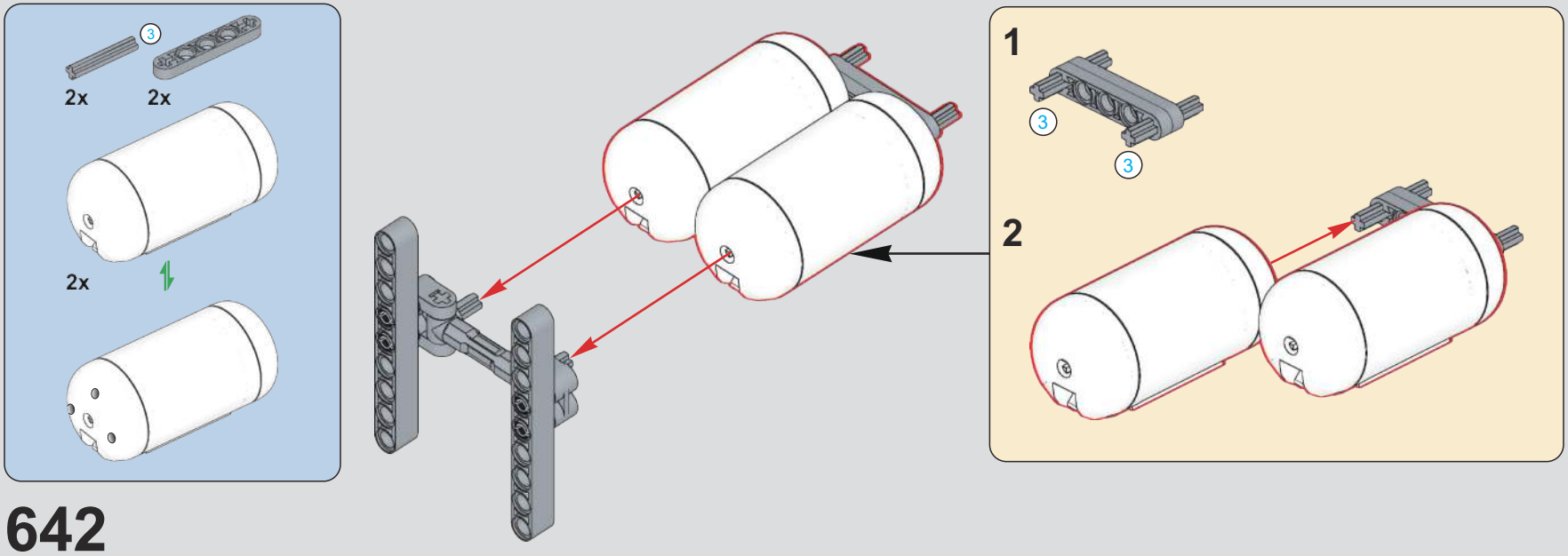

642

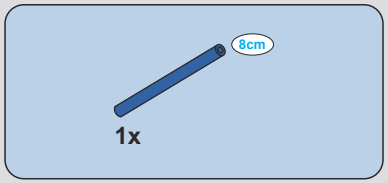

643

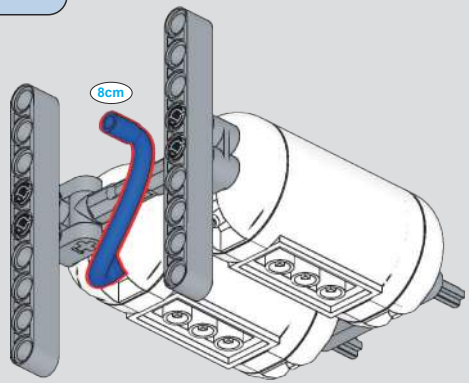

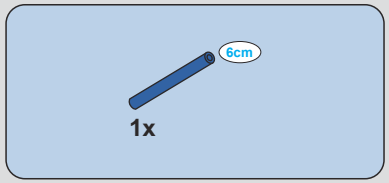

644

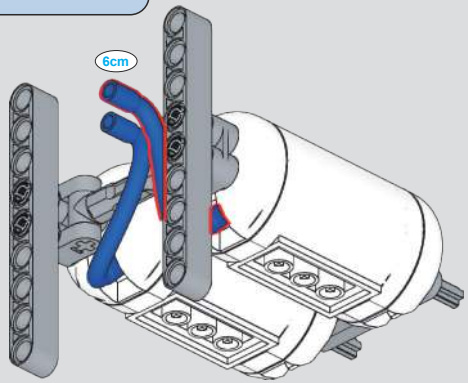

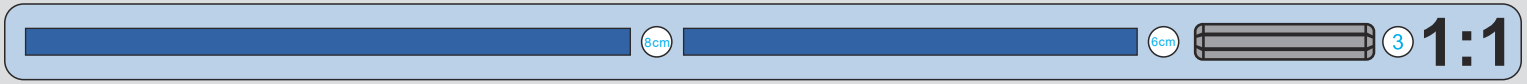

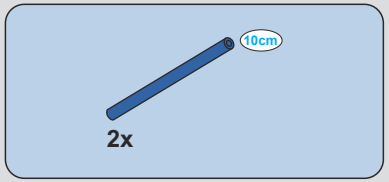

645

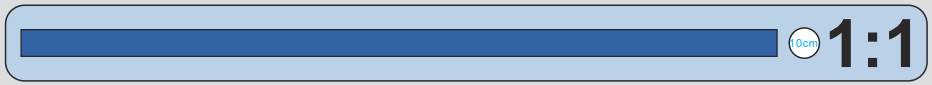

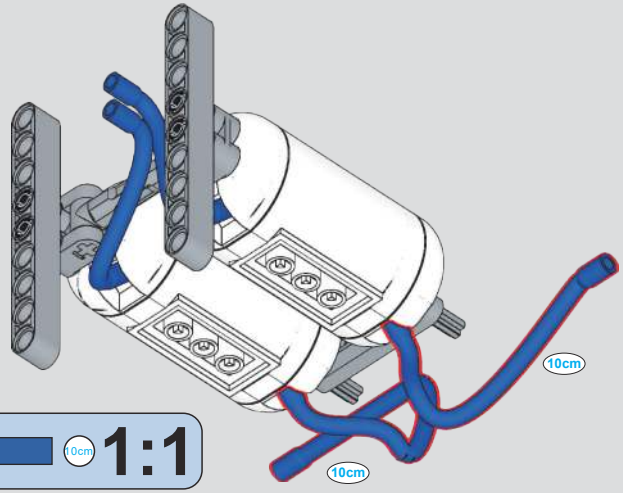

646

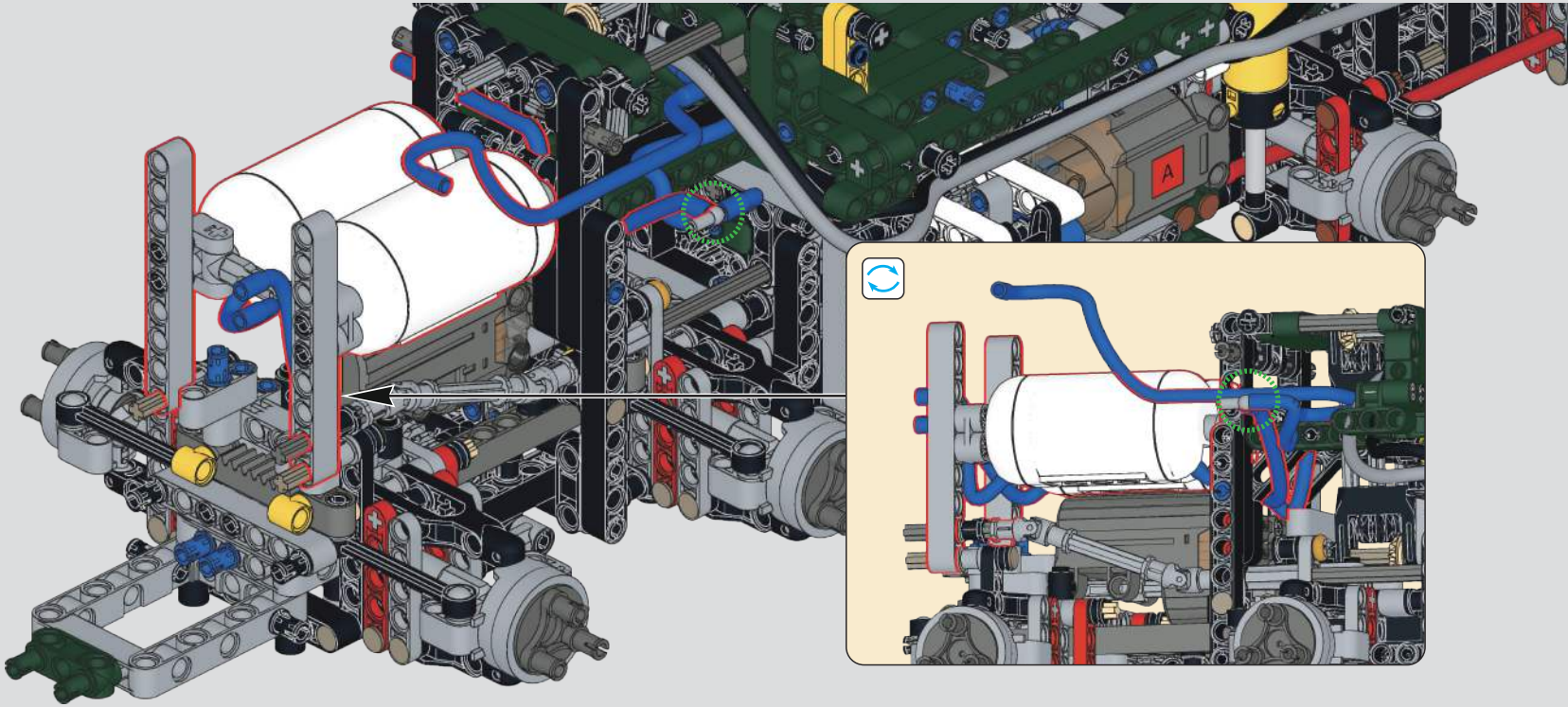

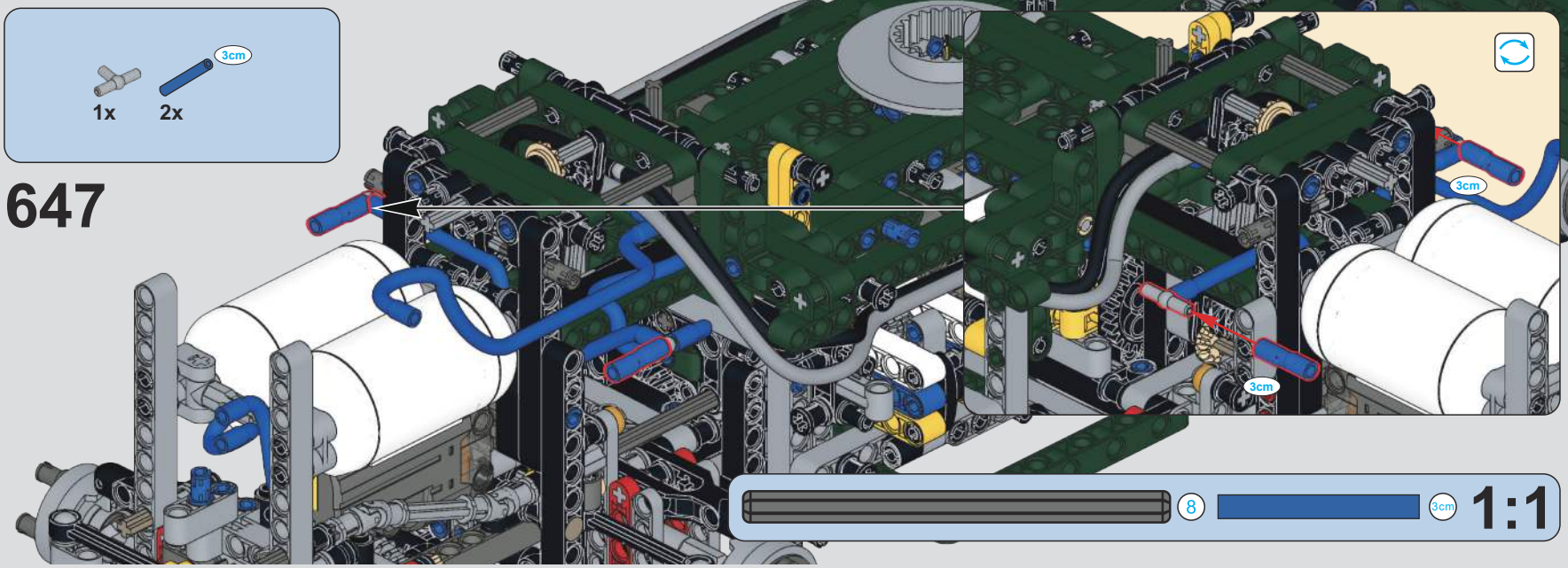
1x
2x
3cm
647
3cm
3cm
8
3cm
1:1

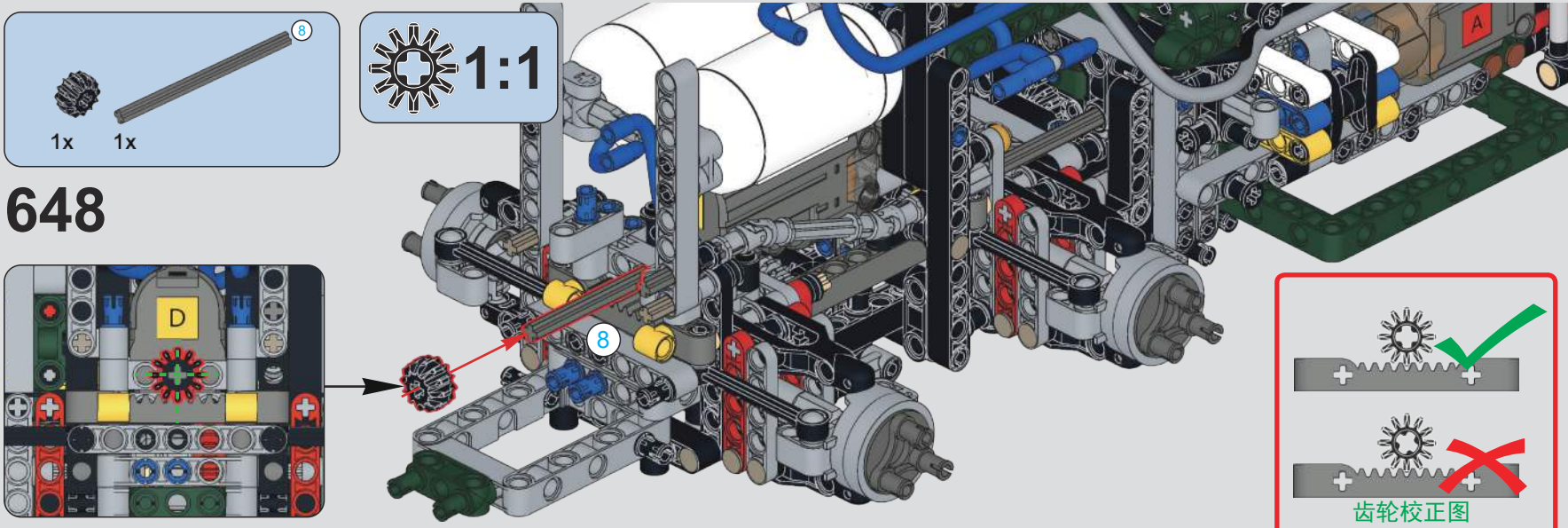
8
1x
1x
1:1
648
D
8
A
齿轮校正图
Gear Correction Diagram

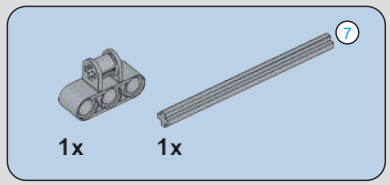

649

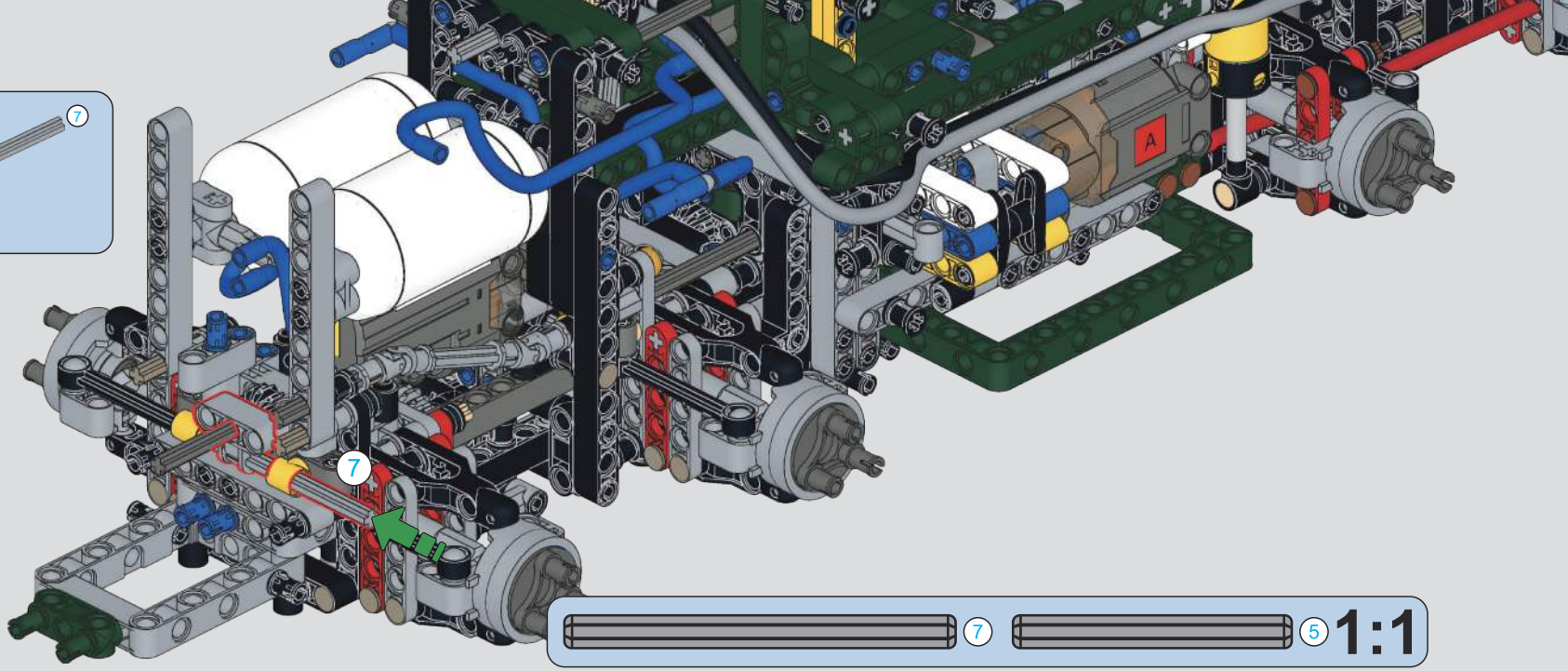

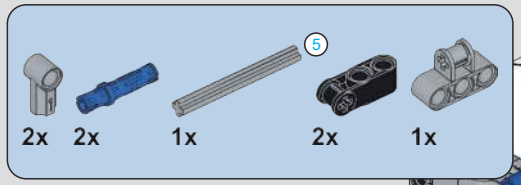

650

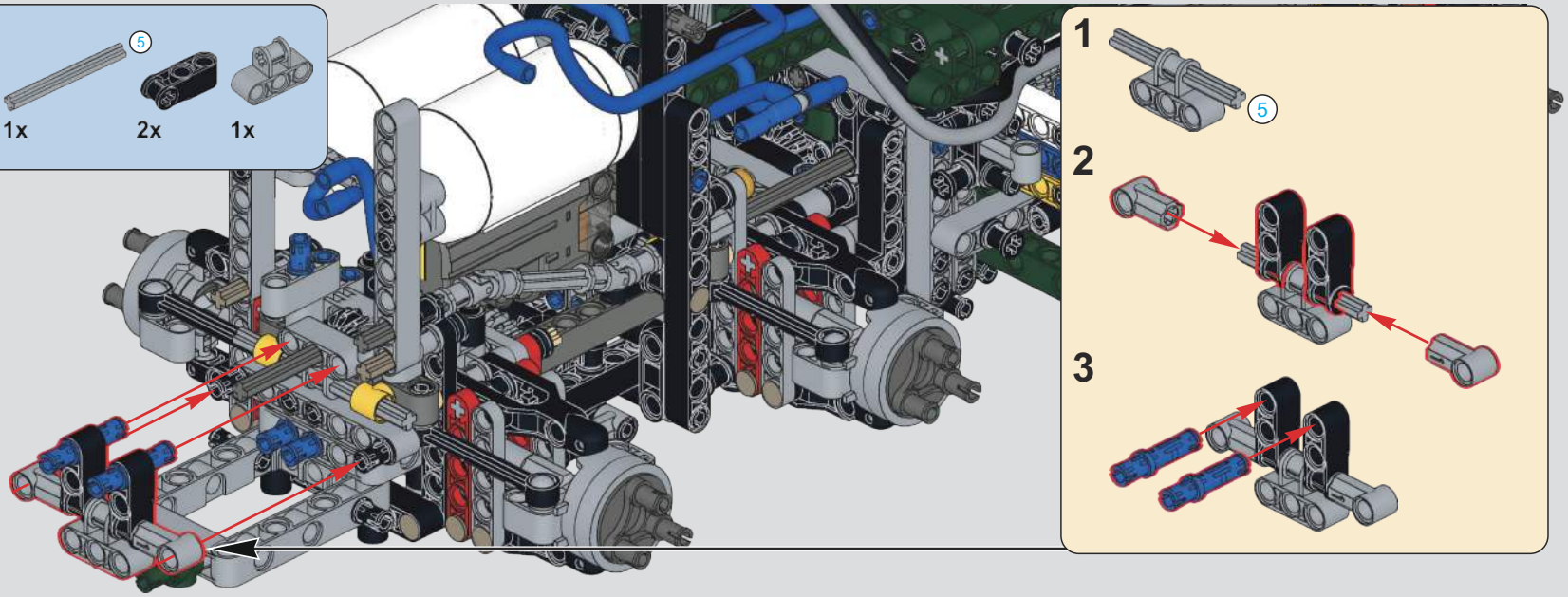

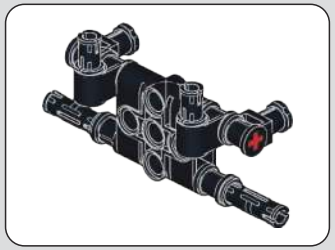

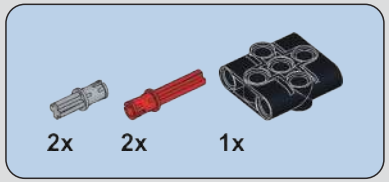

651

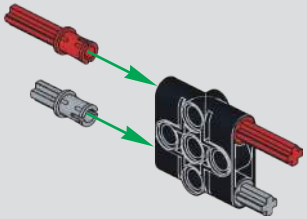

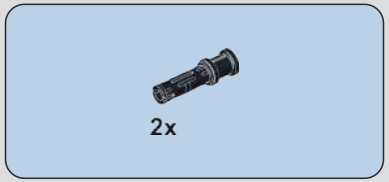

652

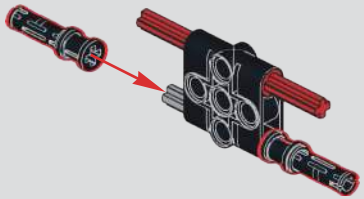

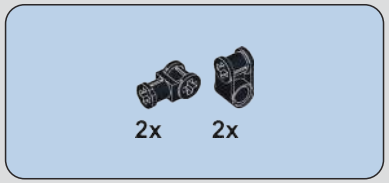

653

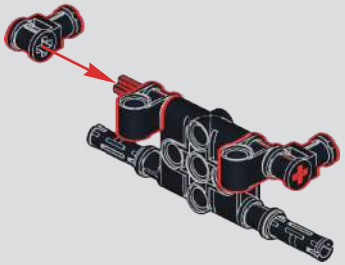

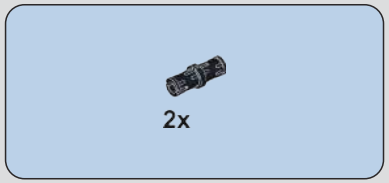

654

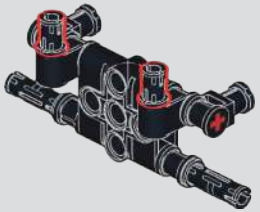

655

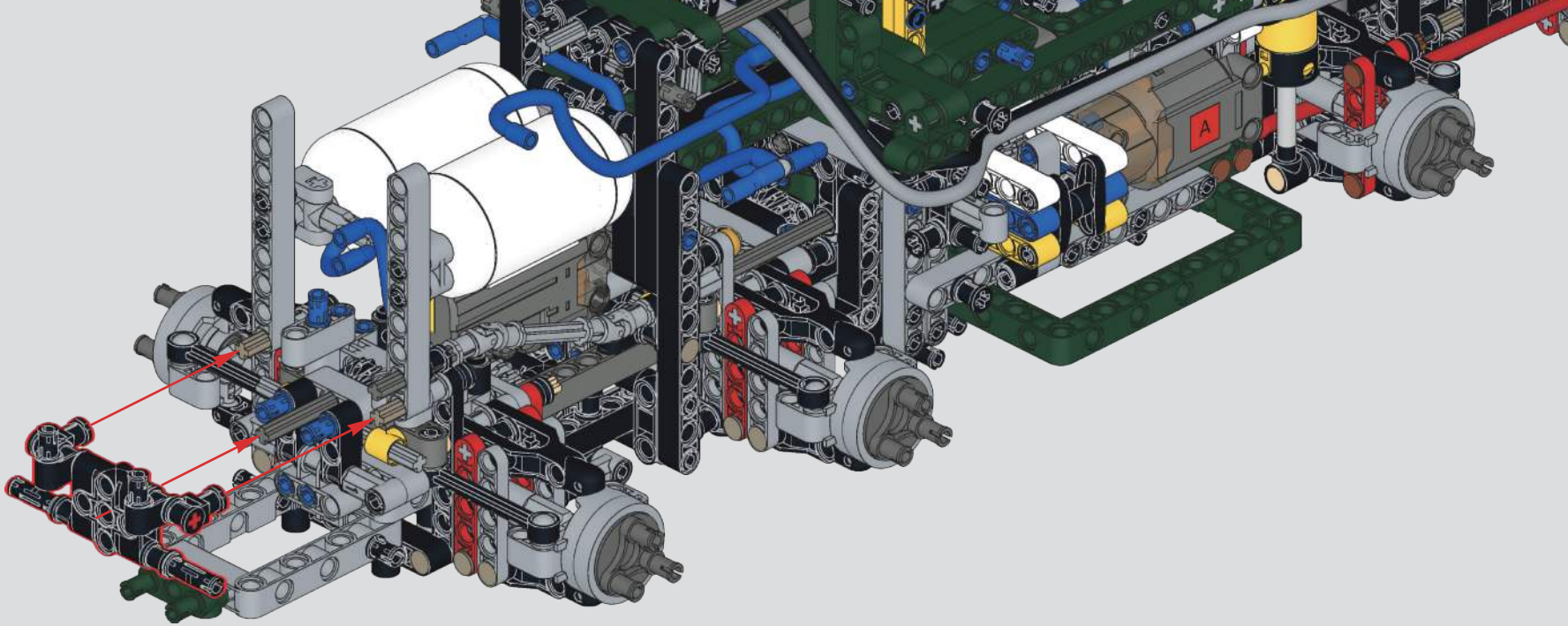

656

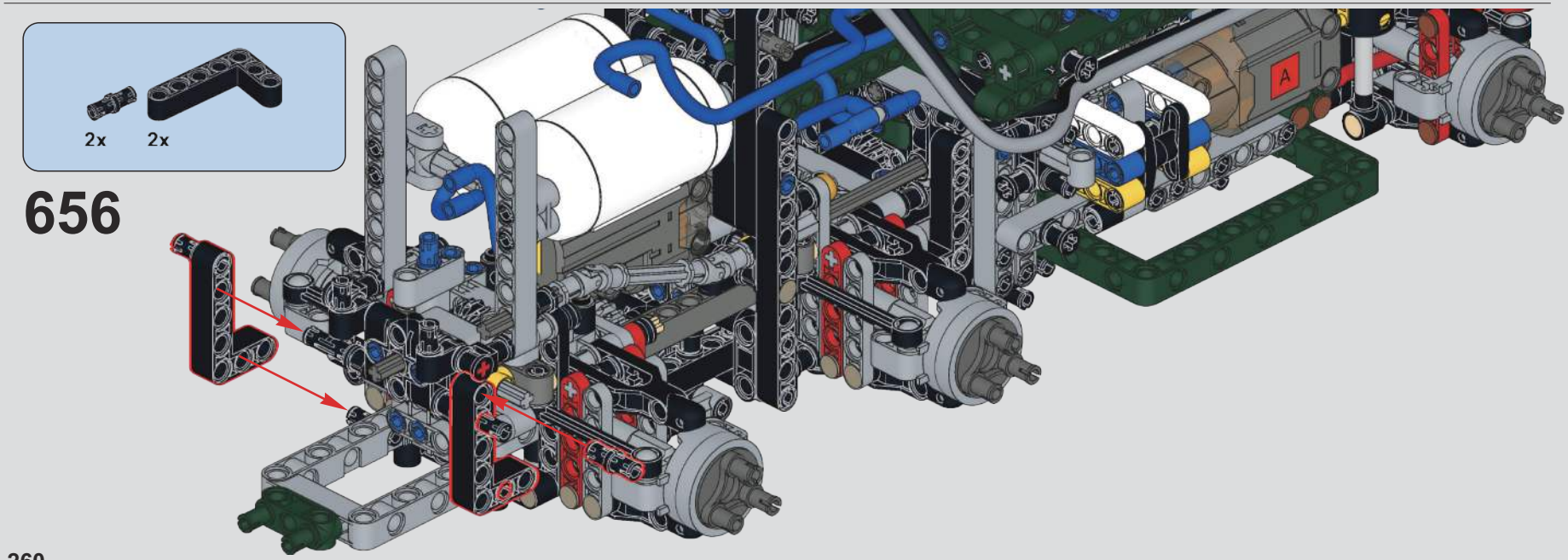

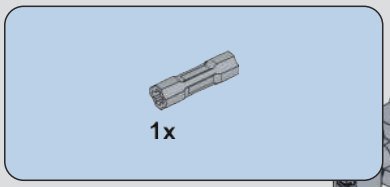

657

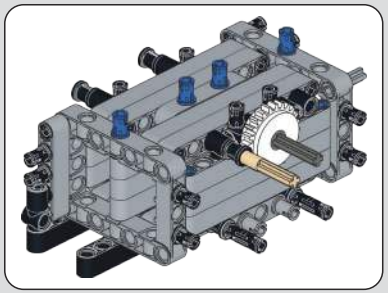

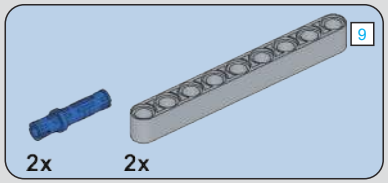

658

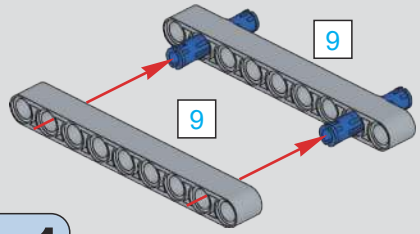

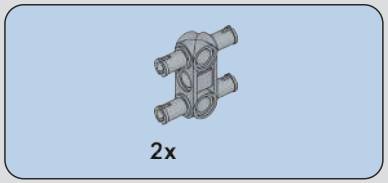

659

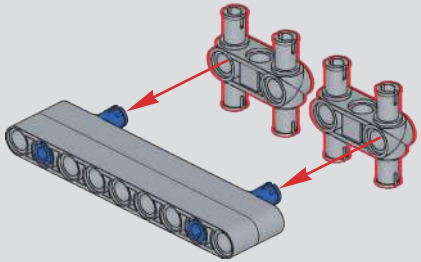

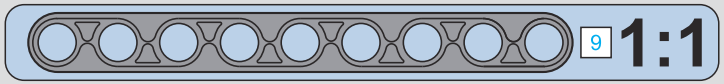

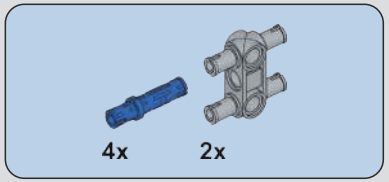

660

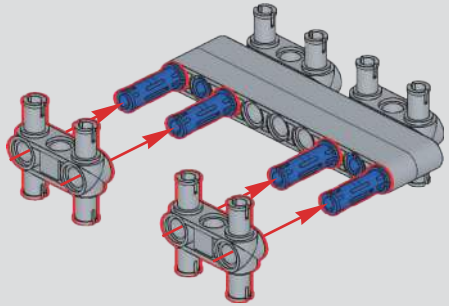

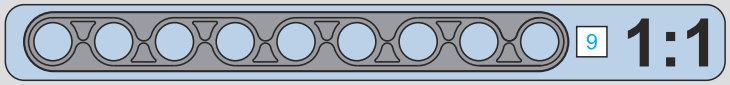

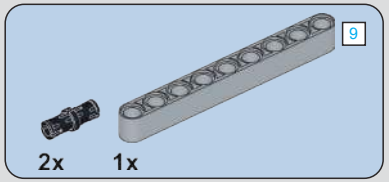

661

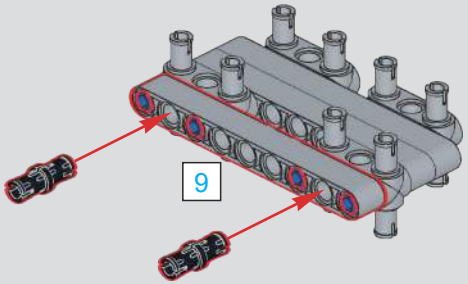

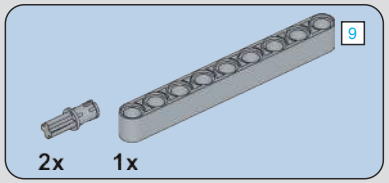

662

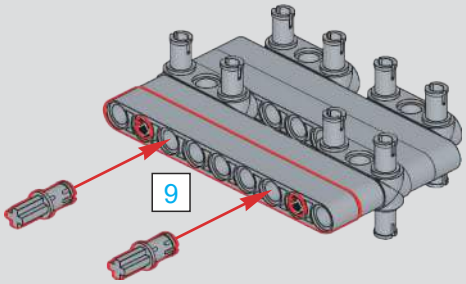

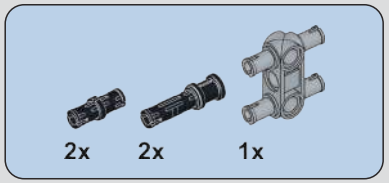

663

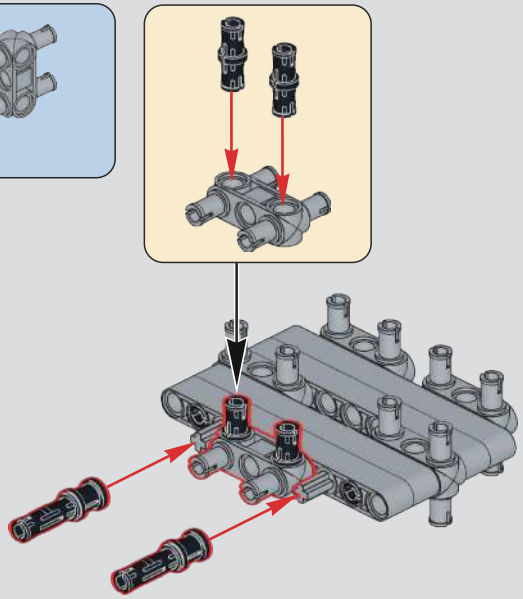

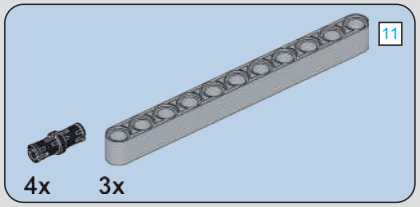

664

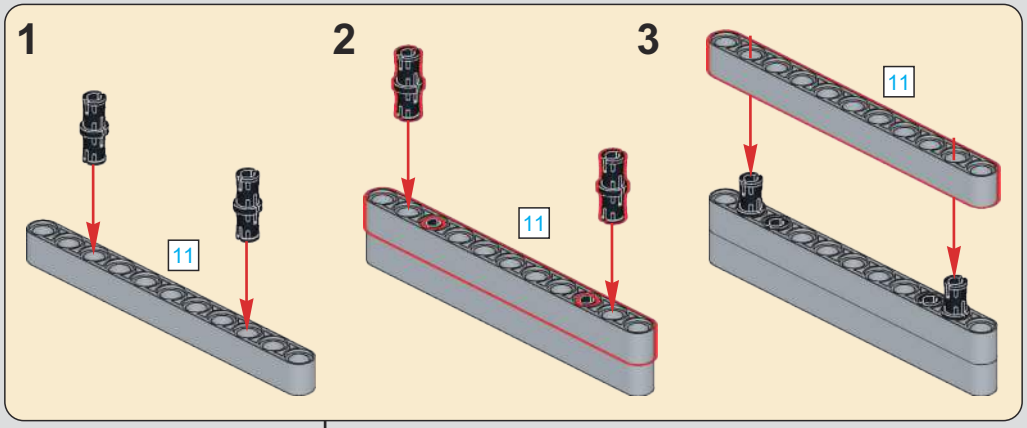

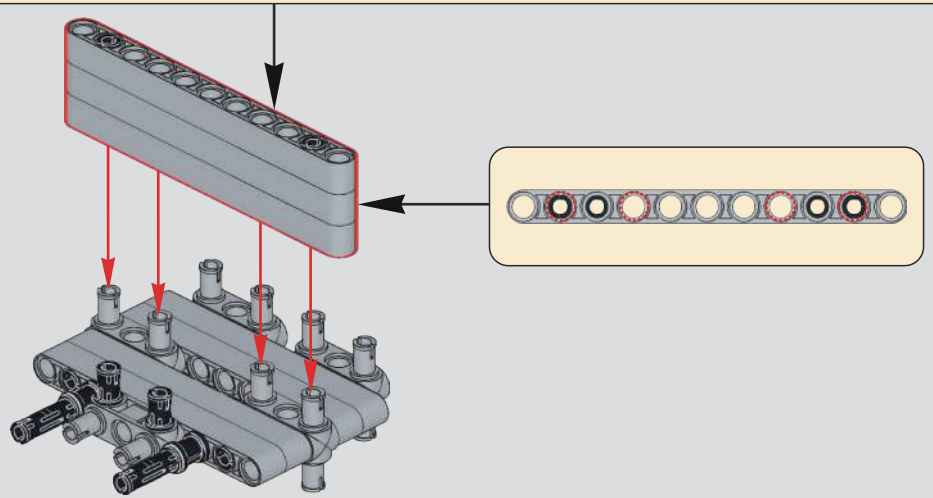

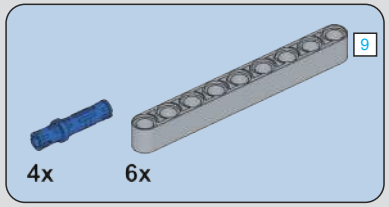

665

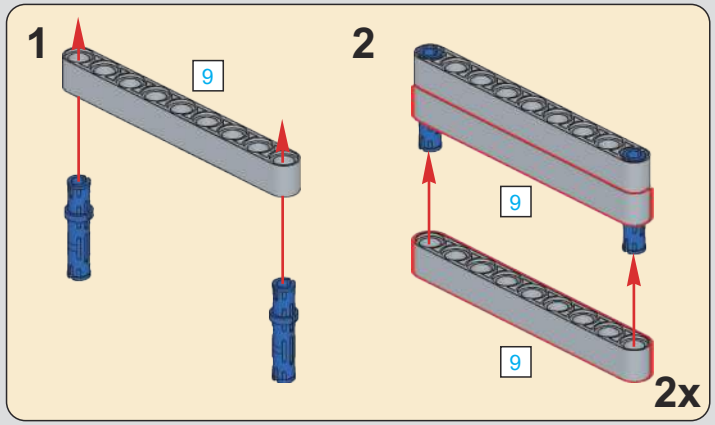

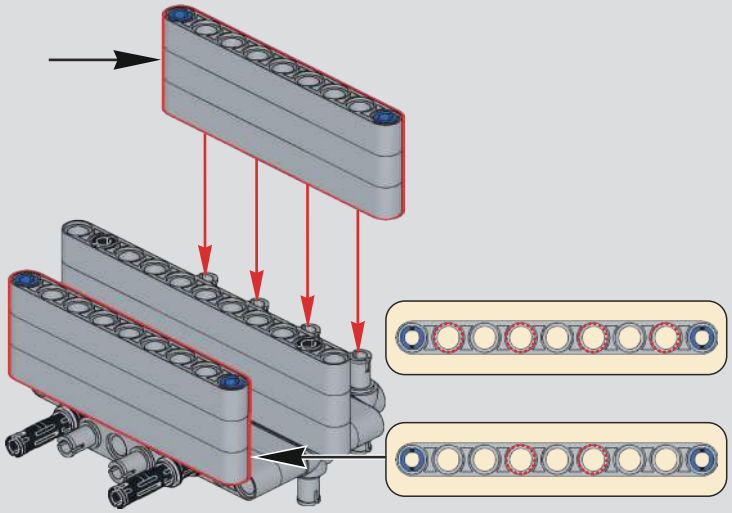

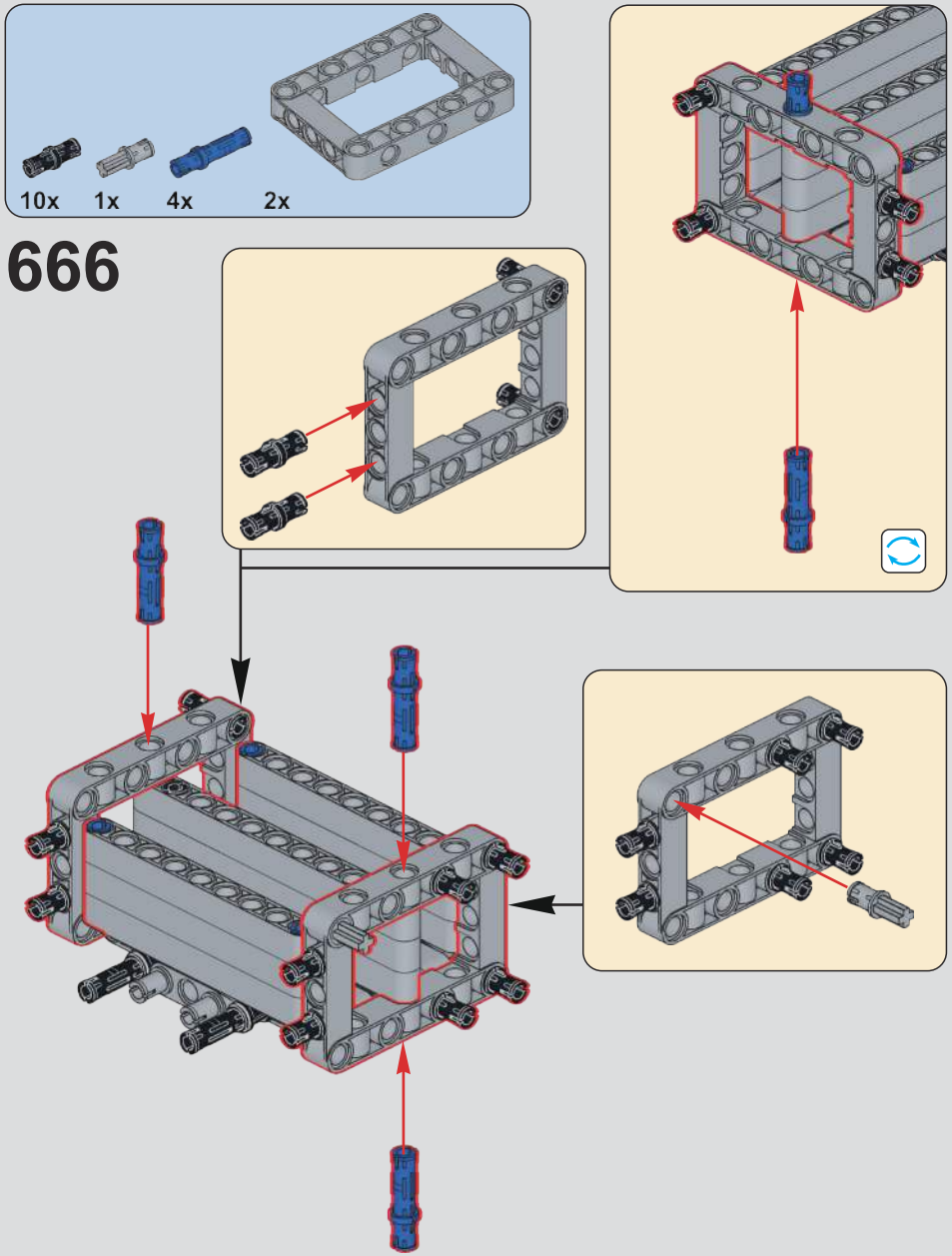
10x
1x
4x
2x
666

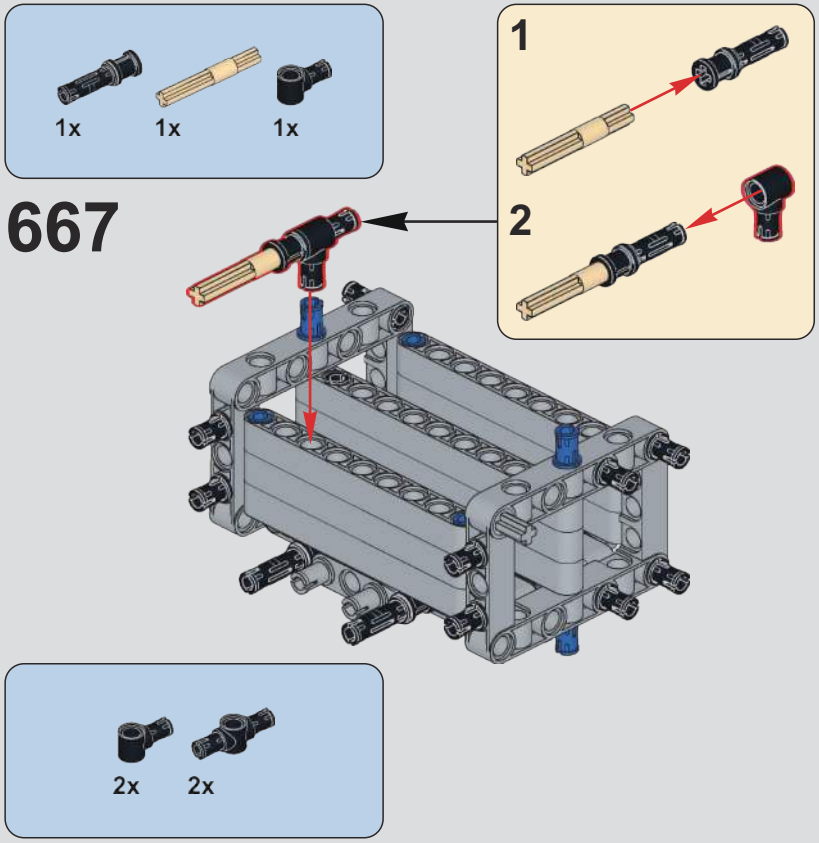
1x
1x
1x
667
1
2

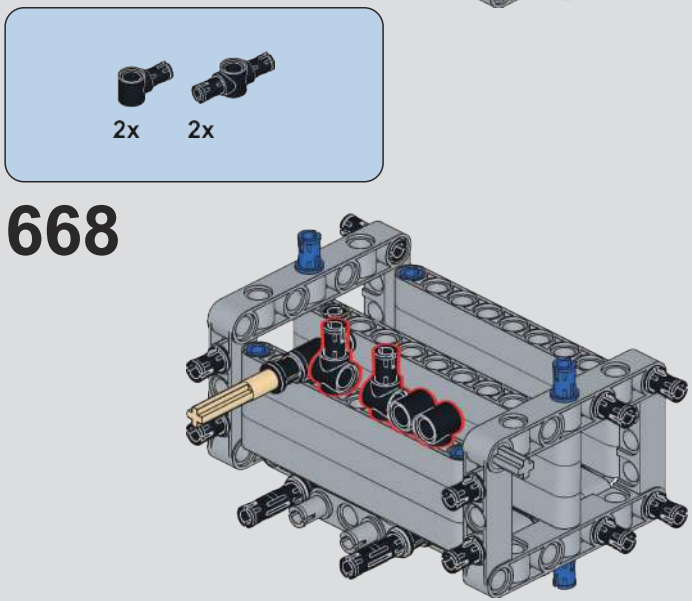
2x
2x
668

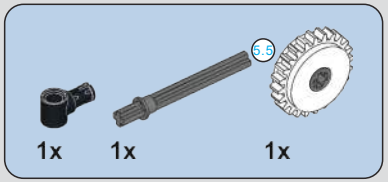

669

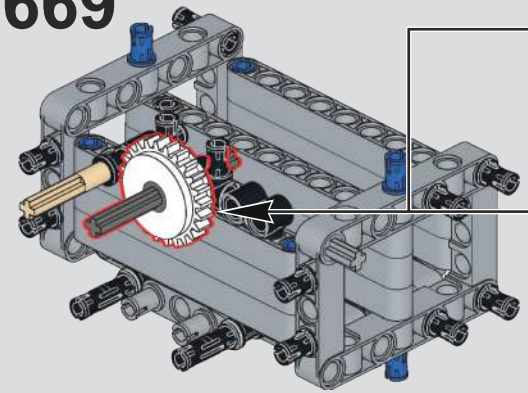

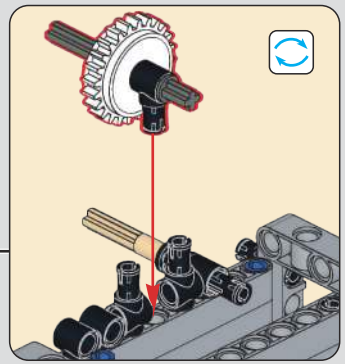

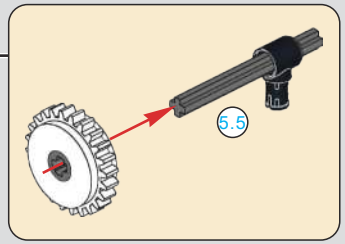

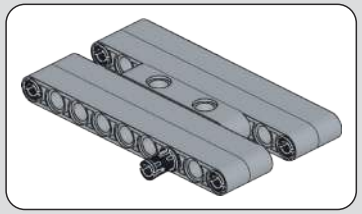

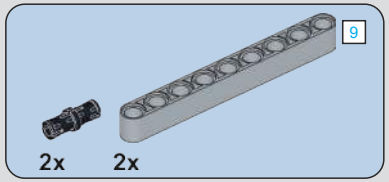

670

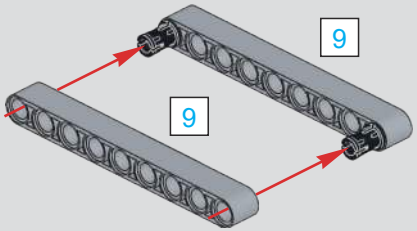

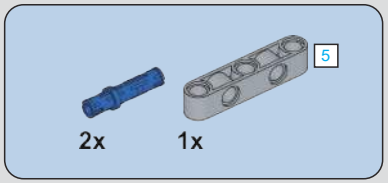

671

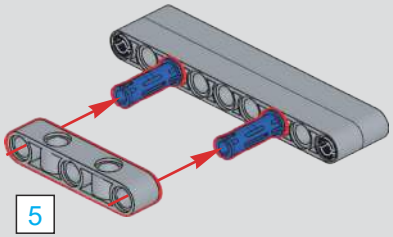

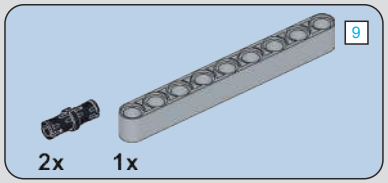

672

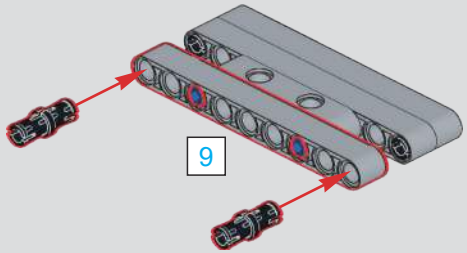

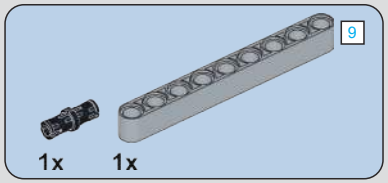

673

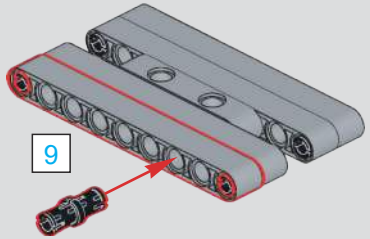

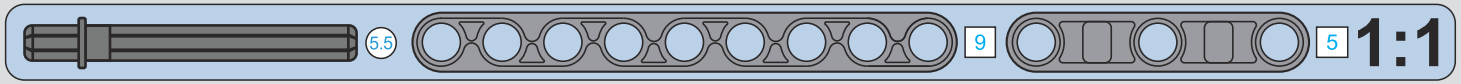

674

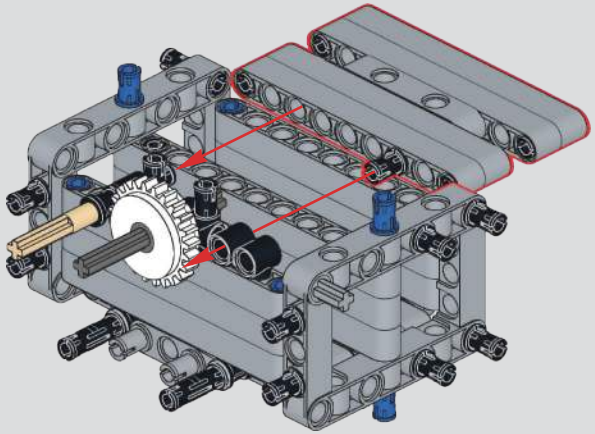

675

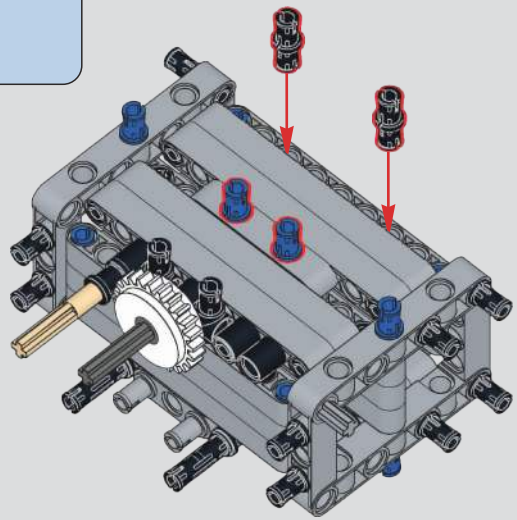

676

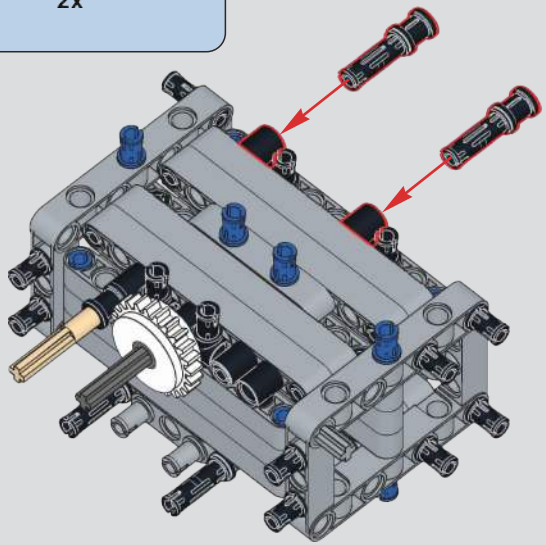

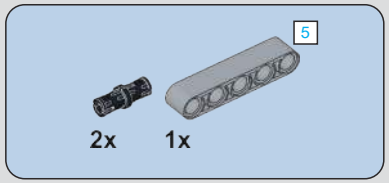

677

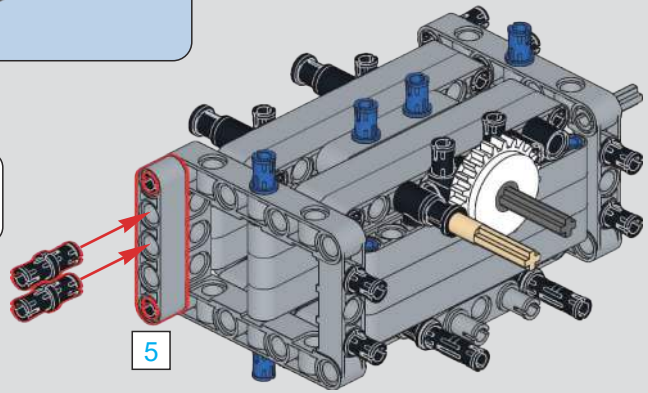

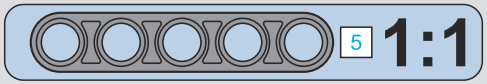

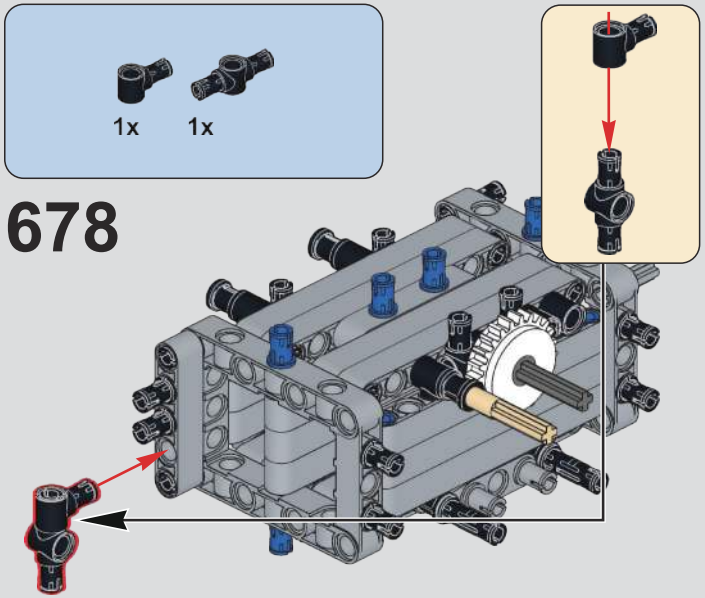
1x
1x
678

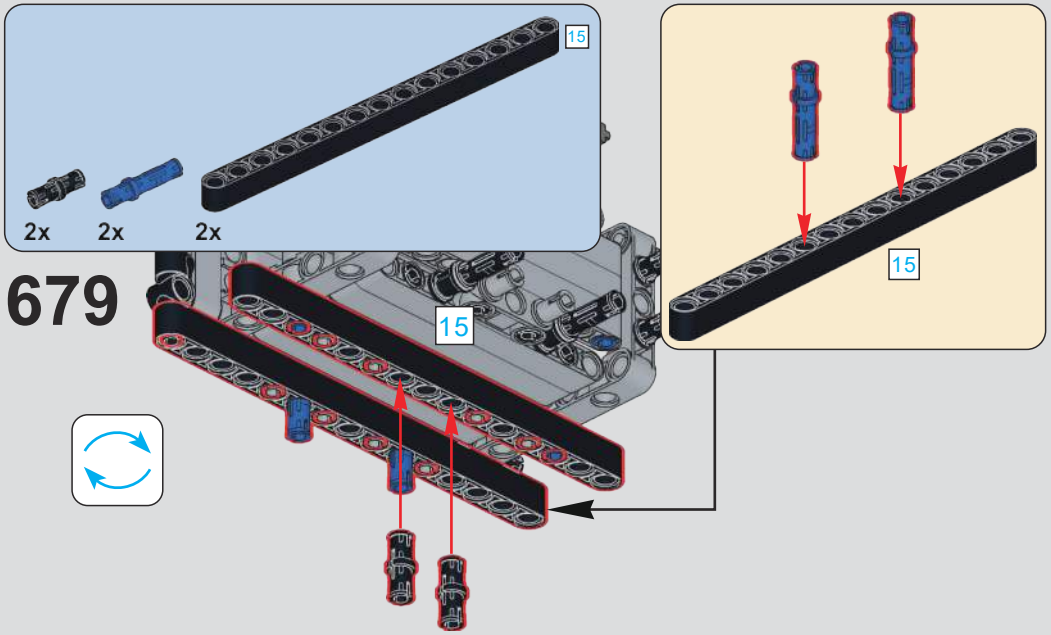
15
2x
2x
2x
679
15
15

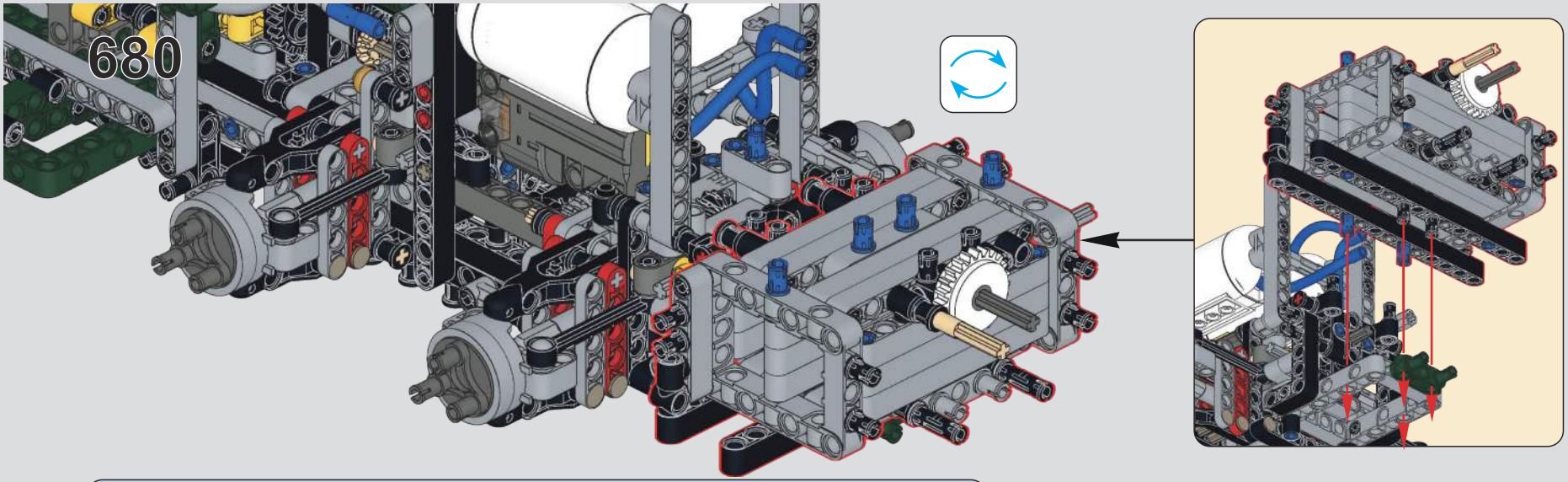
680

15
1:1

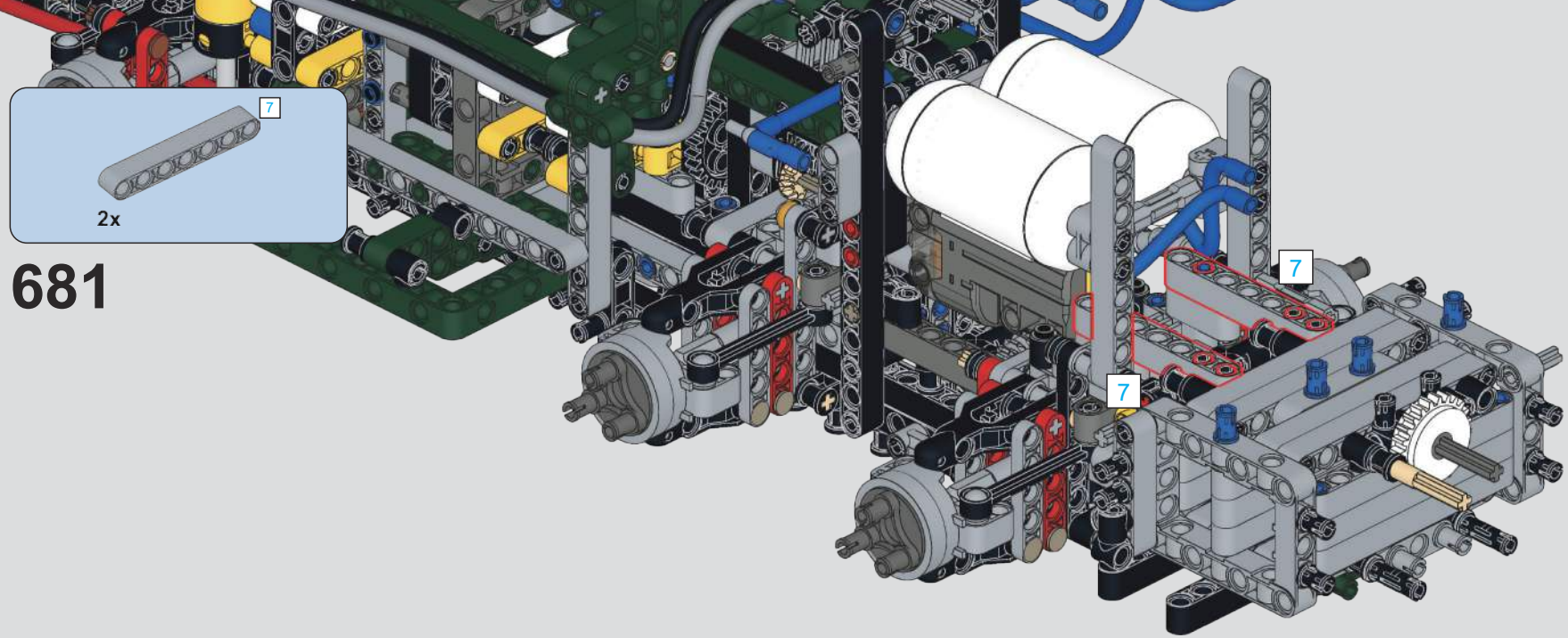

681

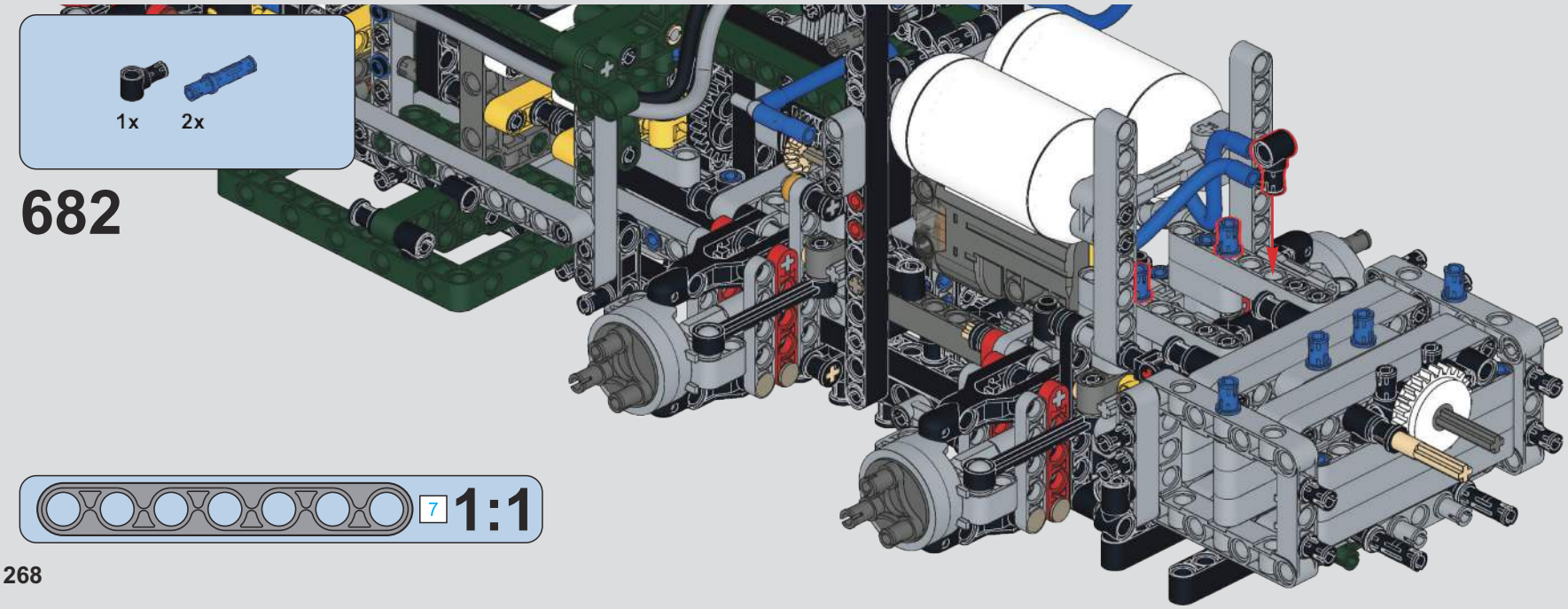

682

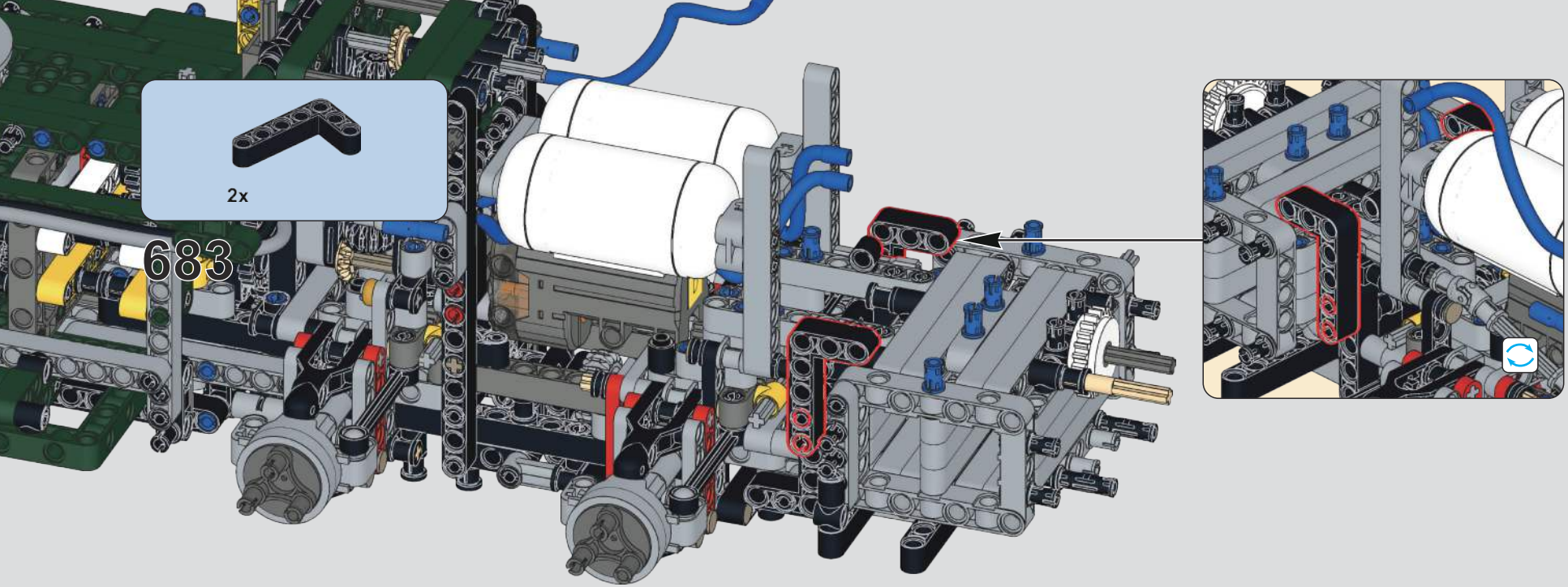
2x
683

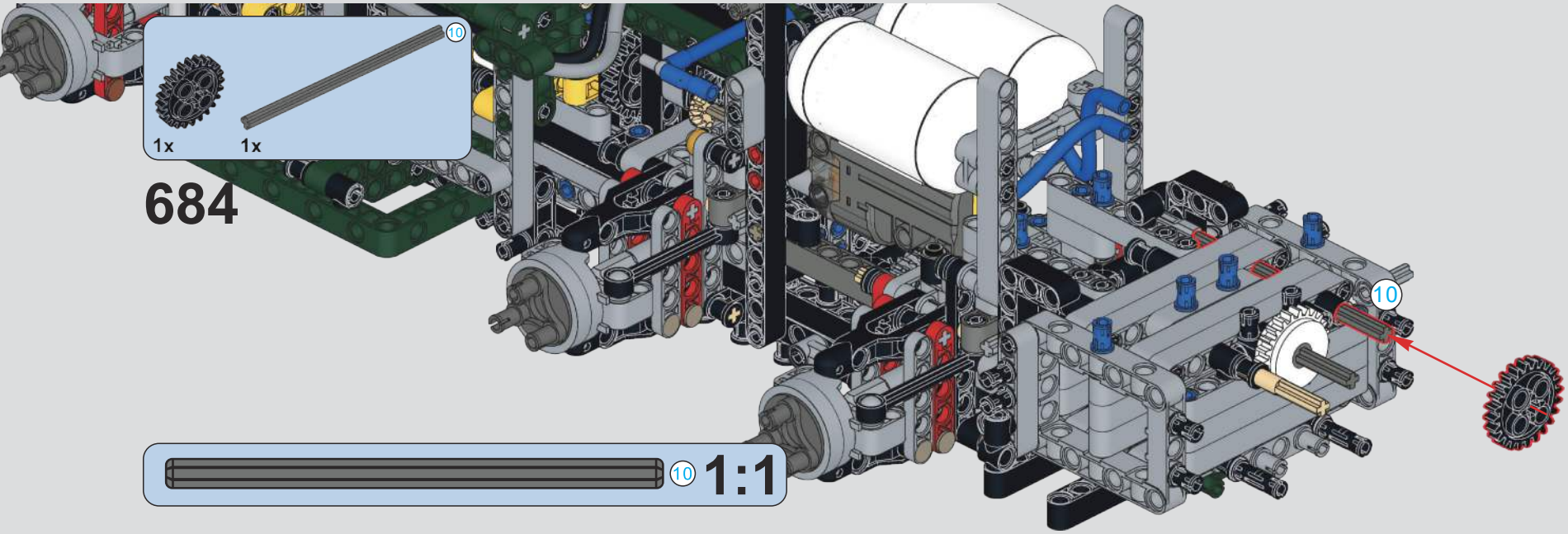
10
1x
1x
684
10
10
1:1

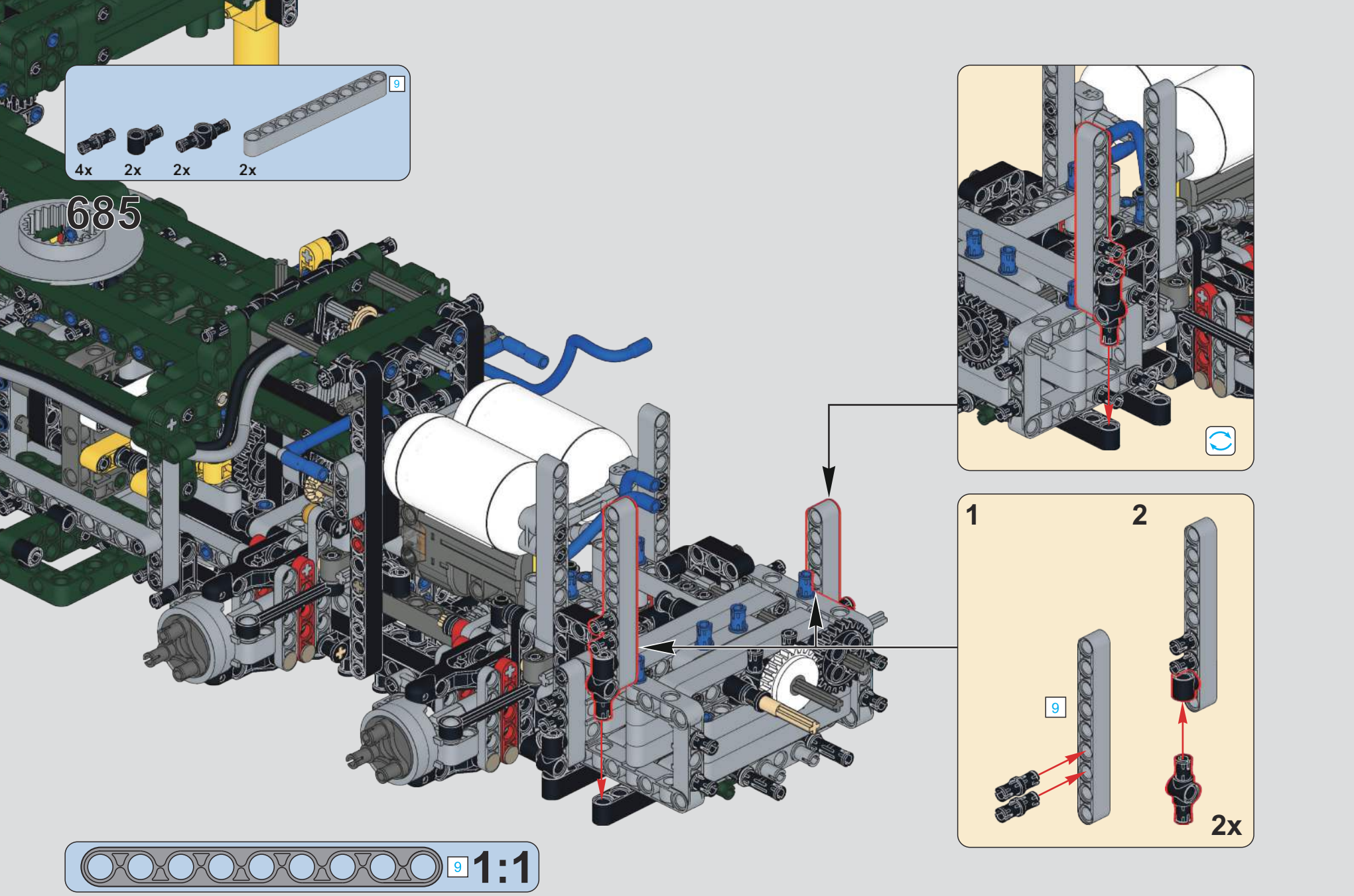
9
4x
2x
2x
2x
685
1
2
9
2x
9
1:1

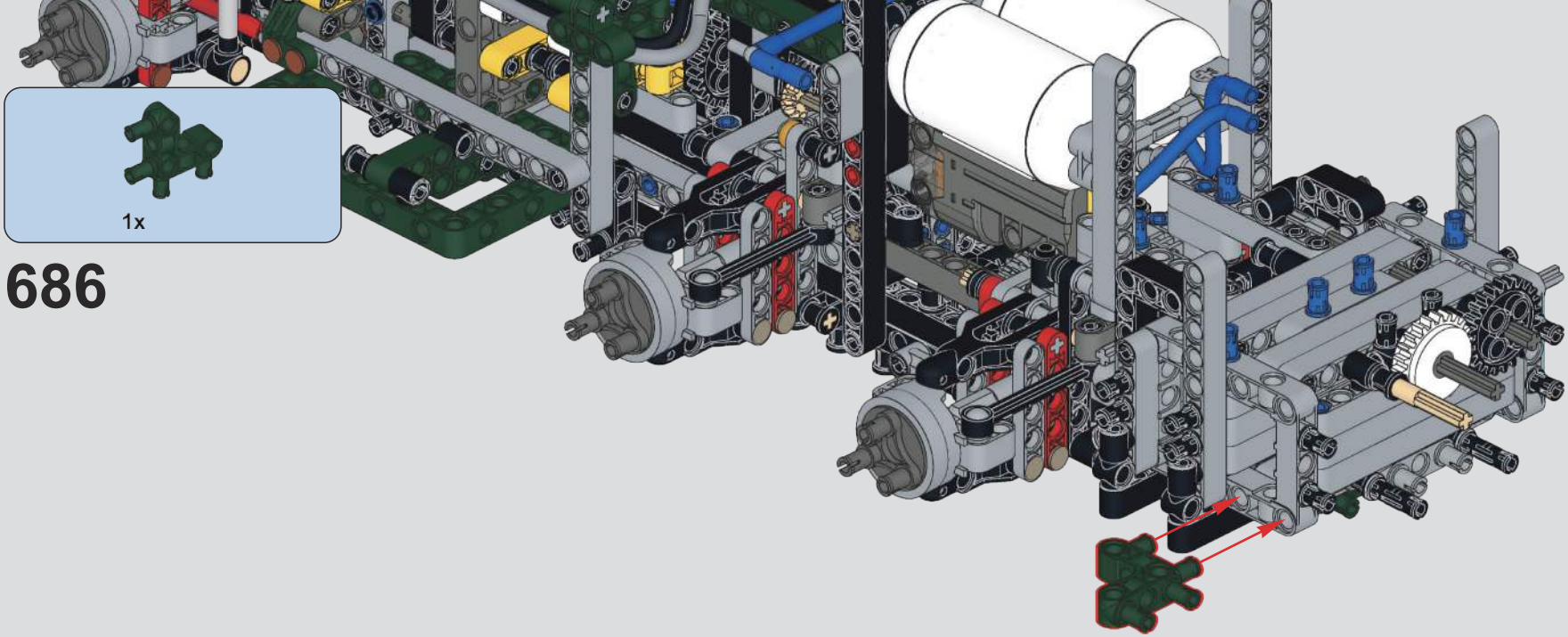

686

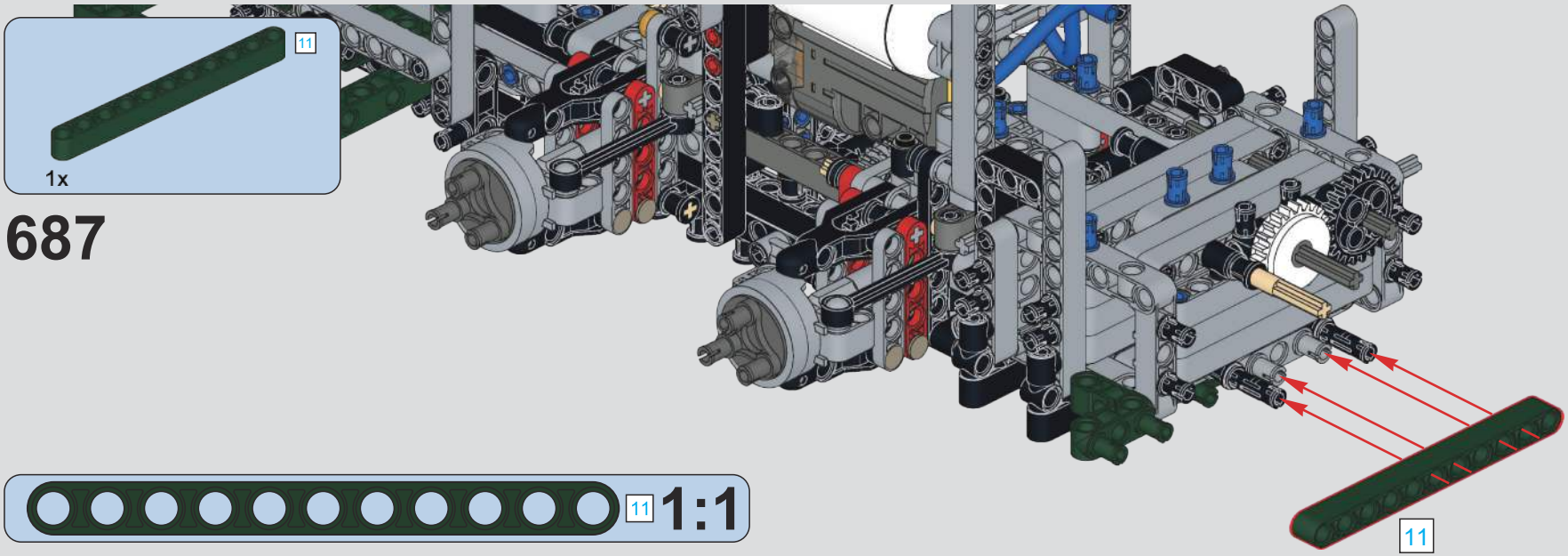

687

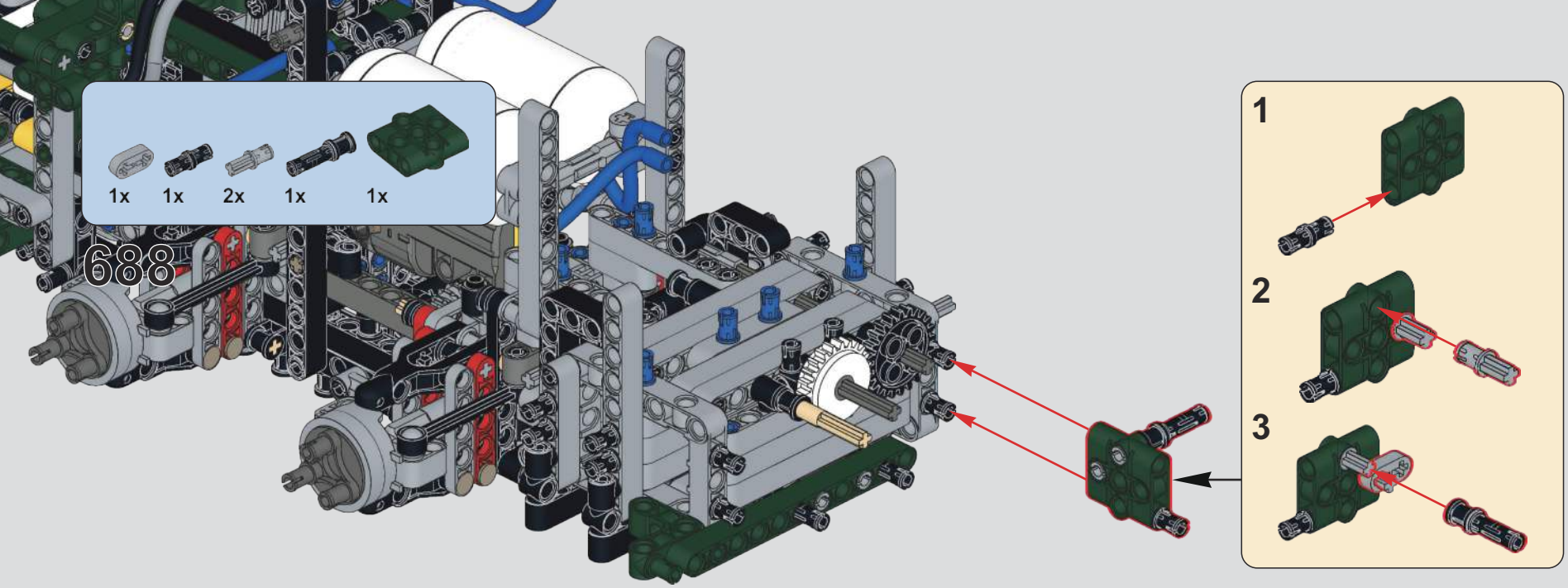
1x
1x
2x
1x
1x
688
1
2
3

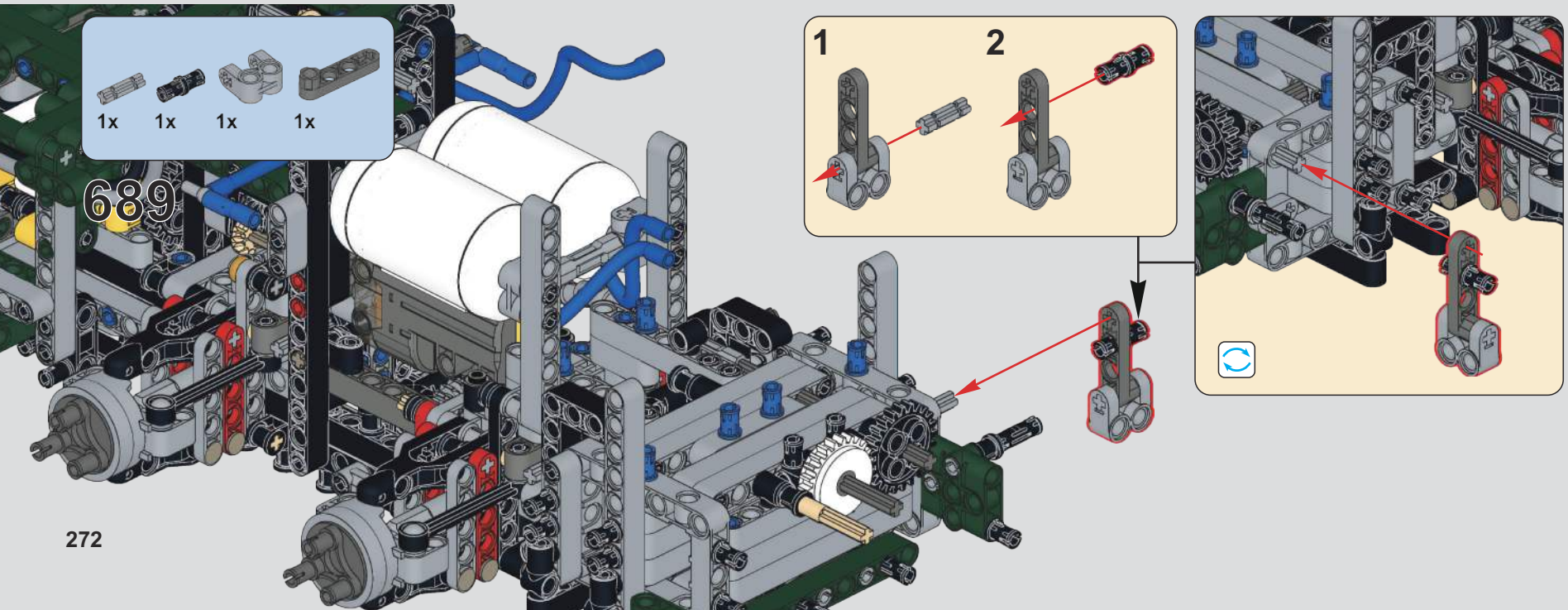
1x
1x
1x
1x
689
1
2

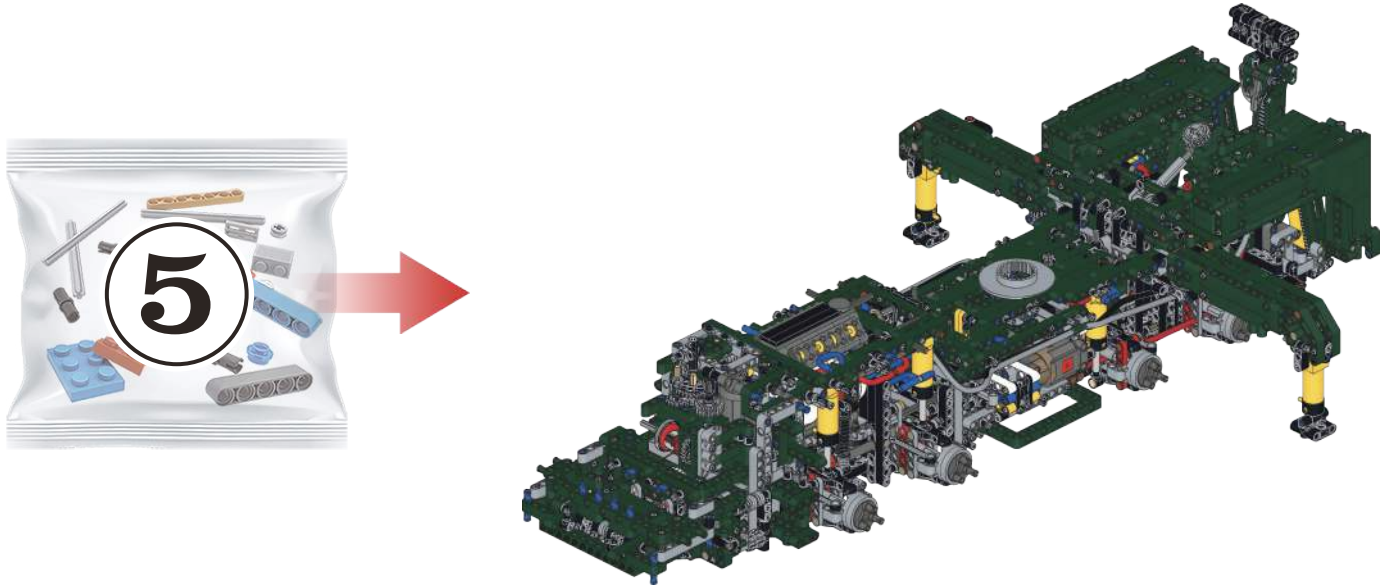
5

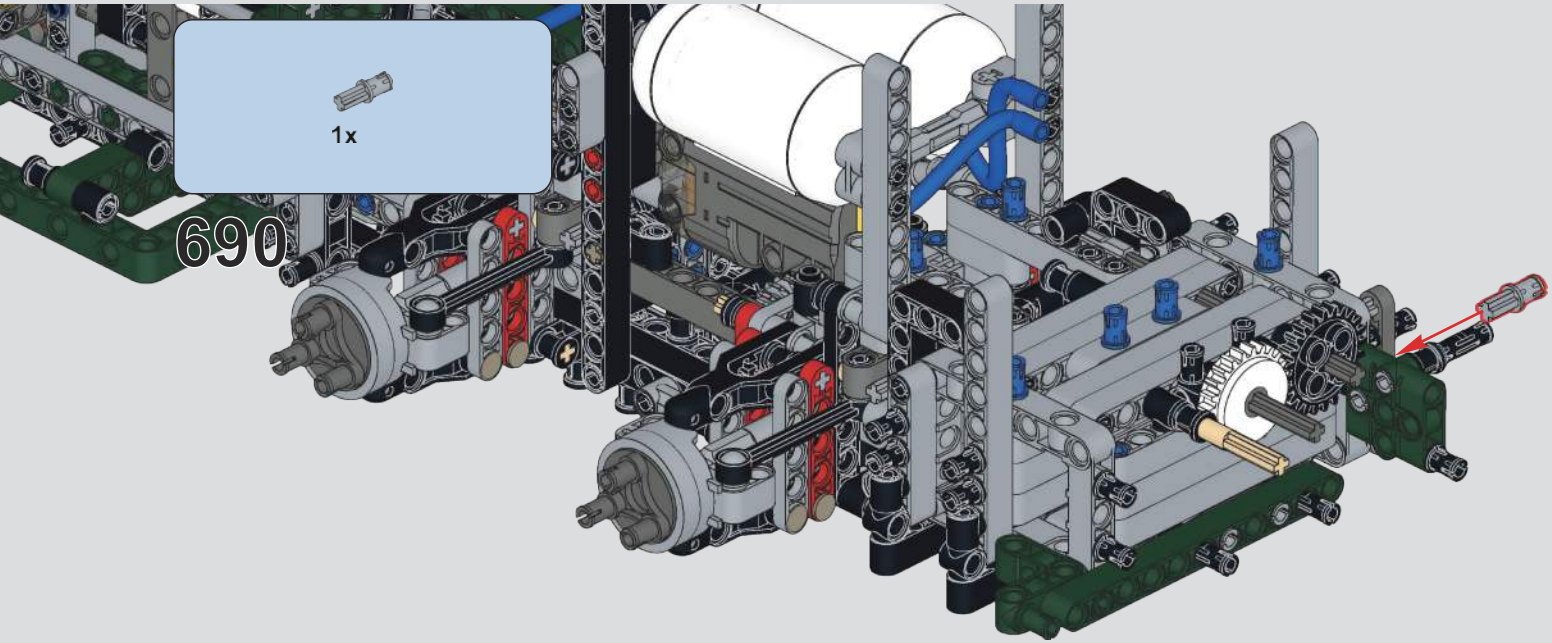
1x
690

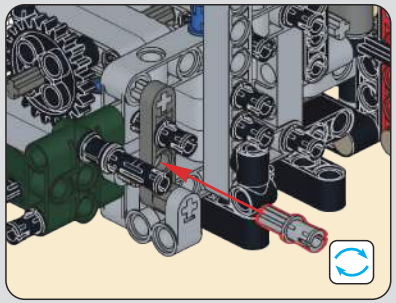

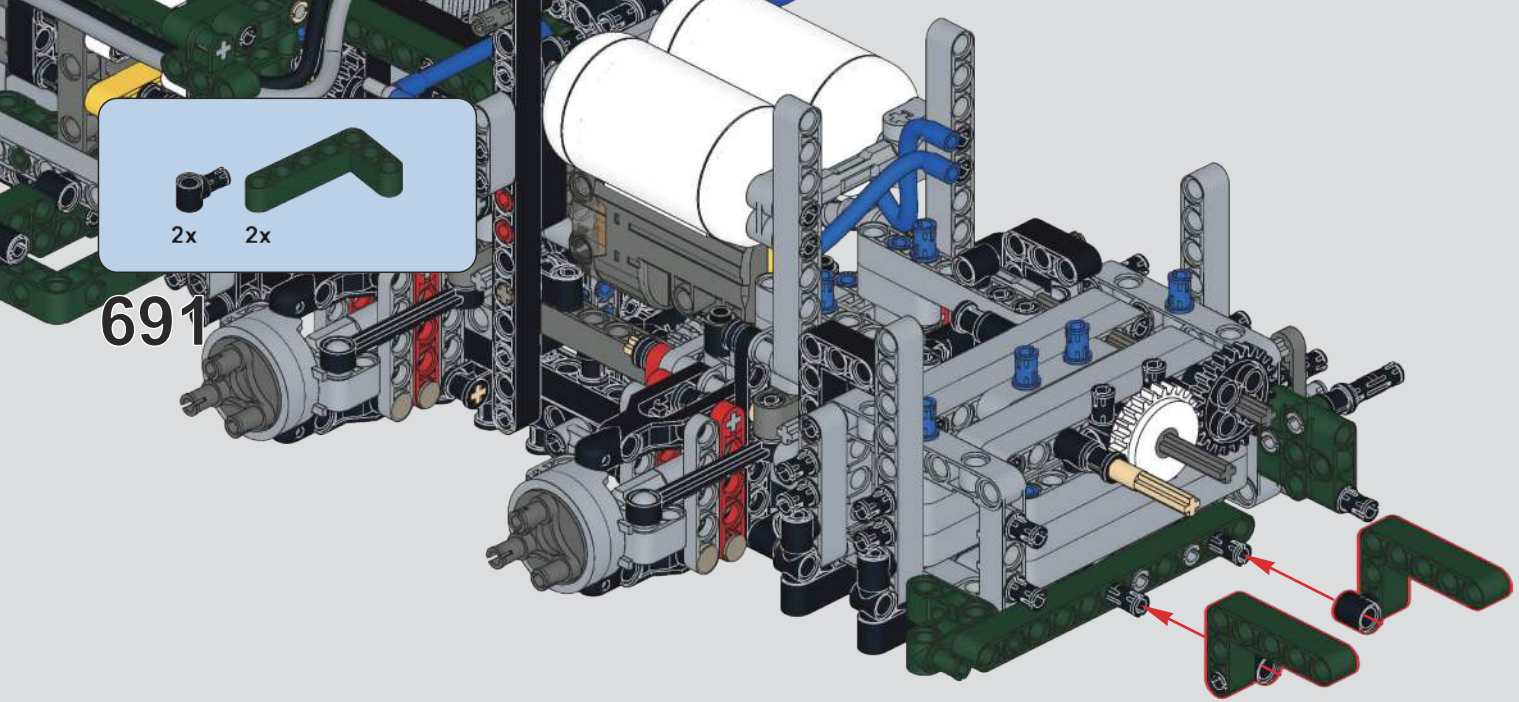

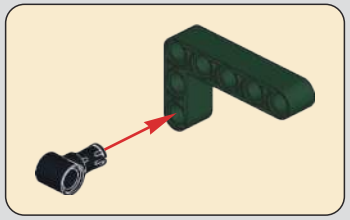

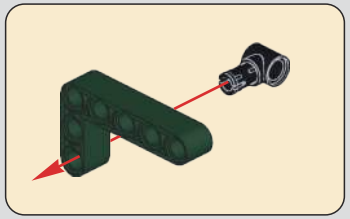

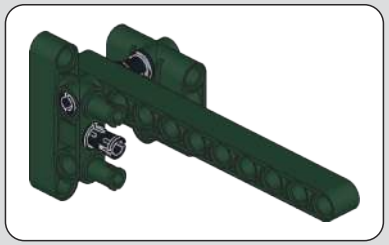

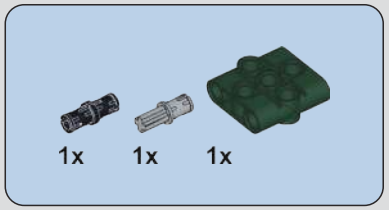

692

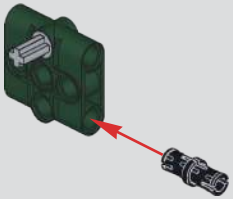

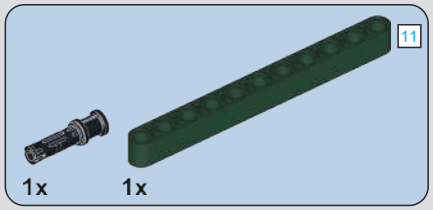

693

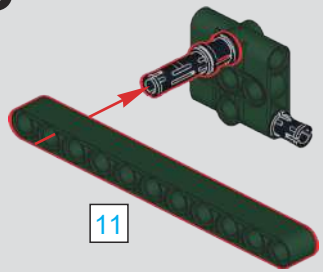

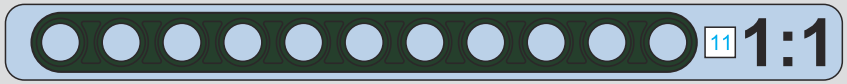

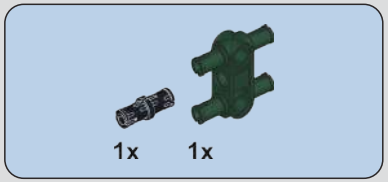

694

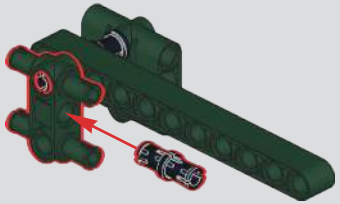

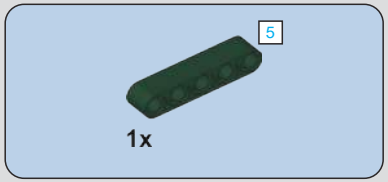

695

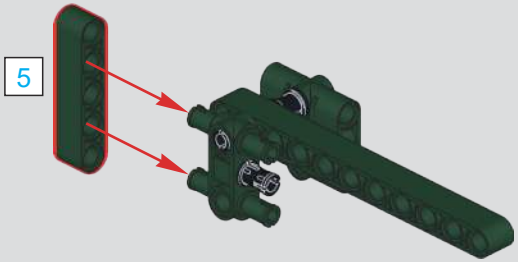

696

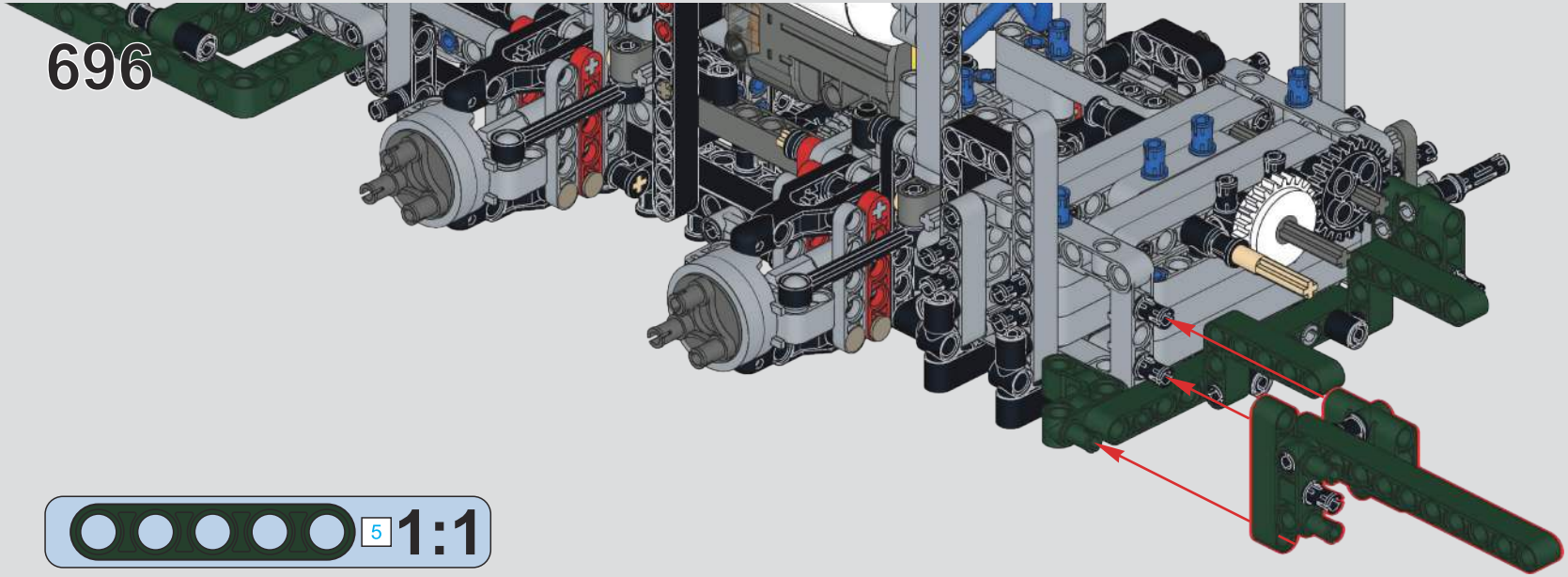

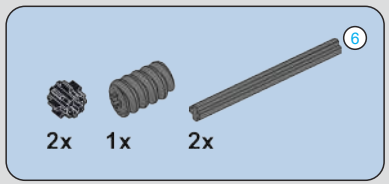

1:1

697

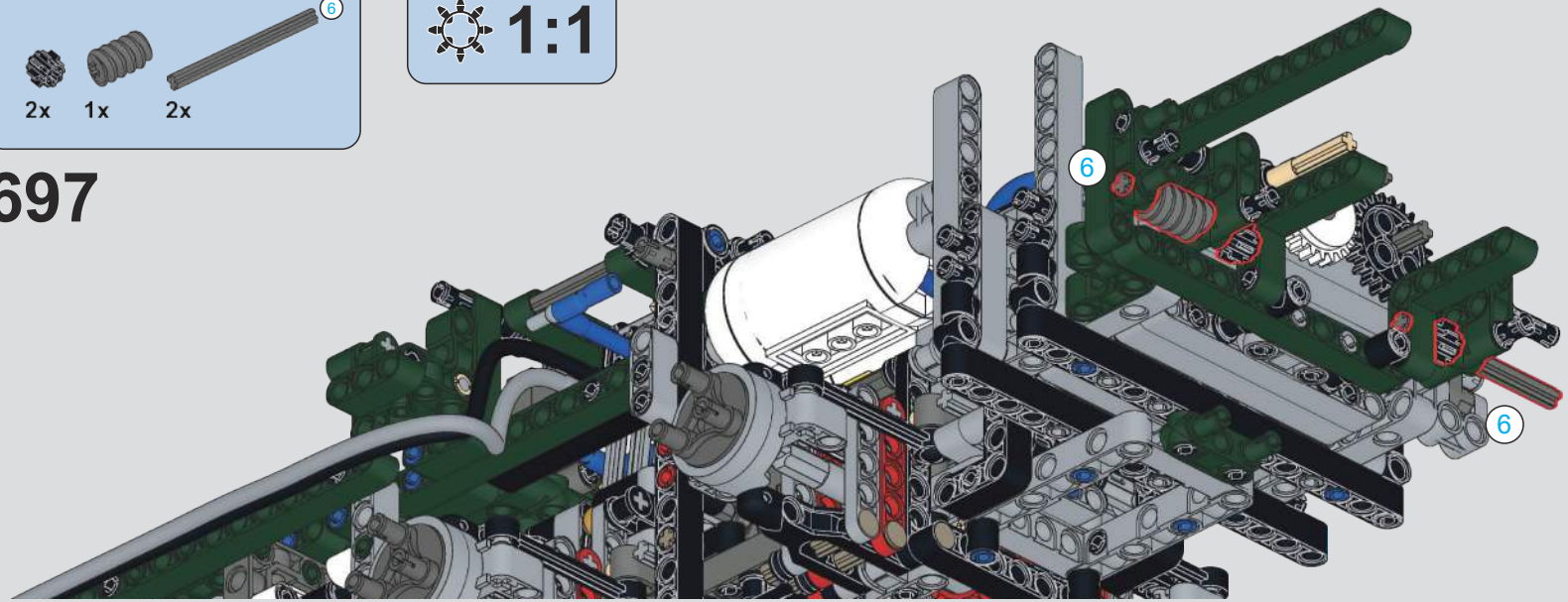

1:1

698

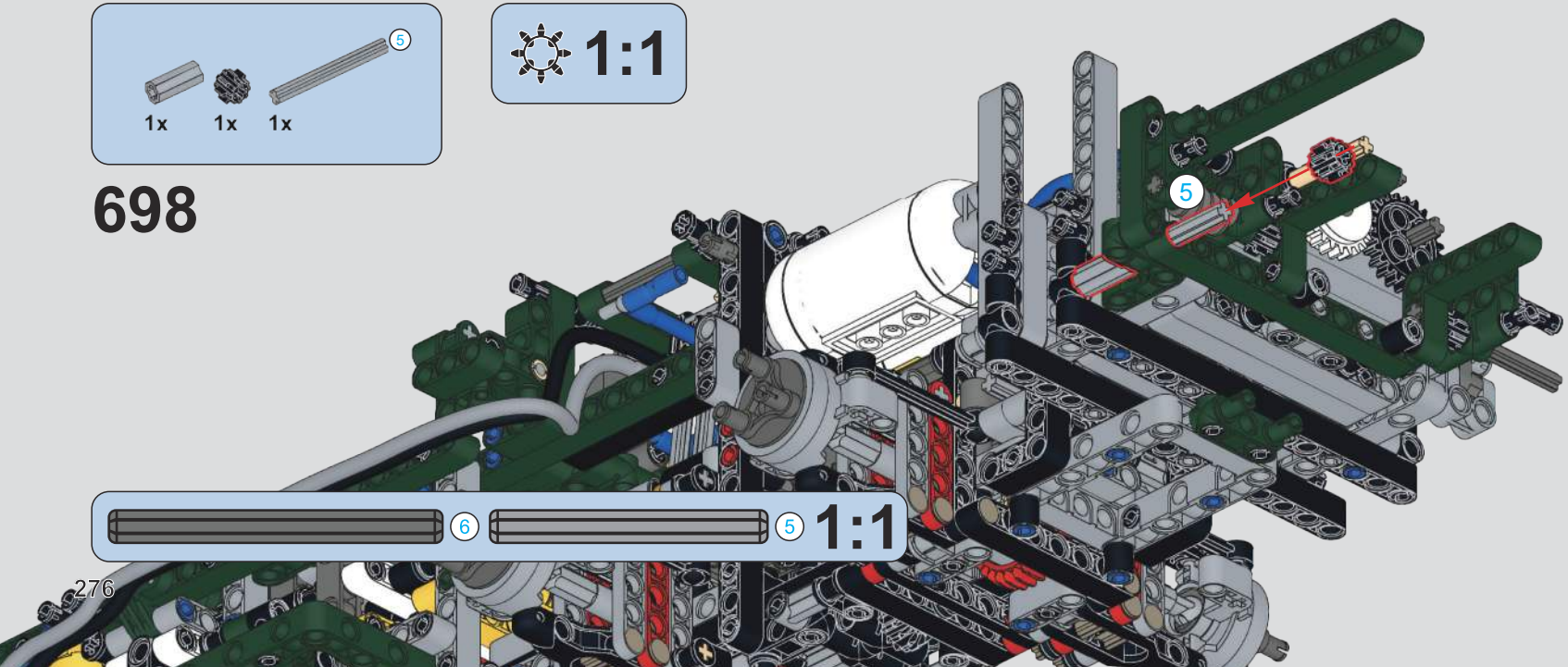

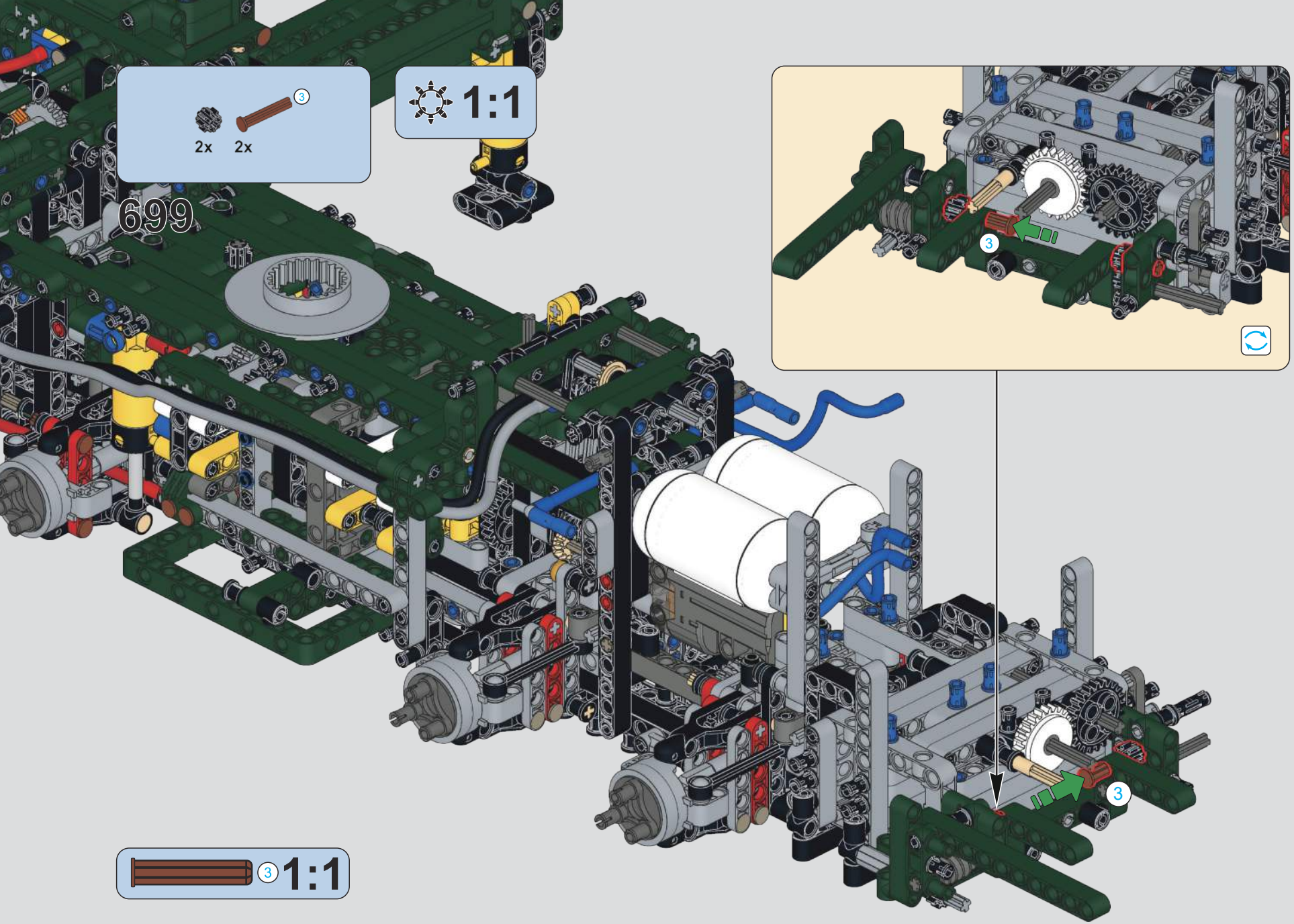
2x
2x
3
1:1
699
3
3
3
1:1

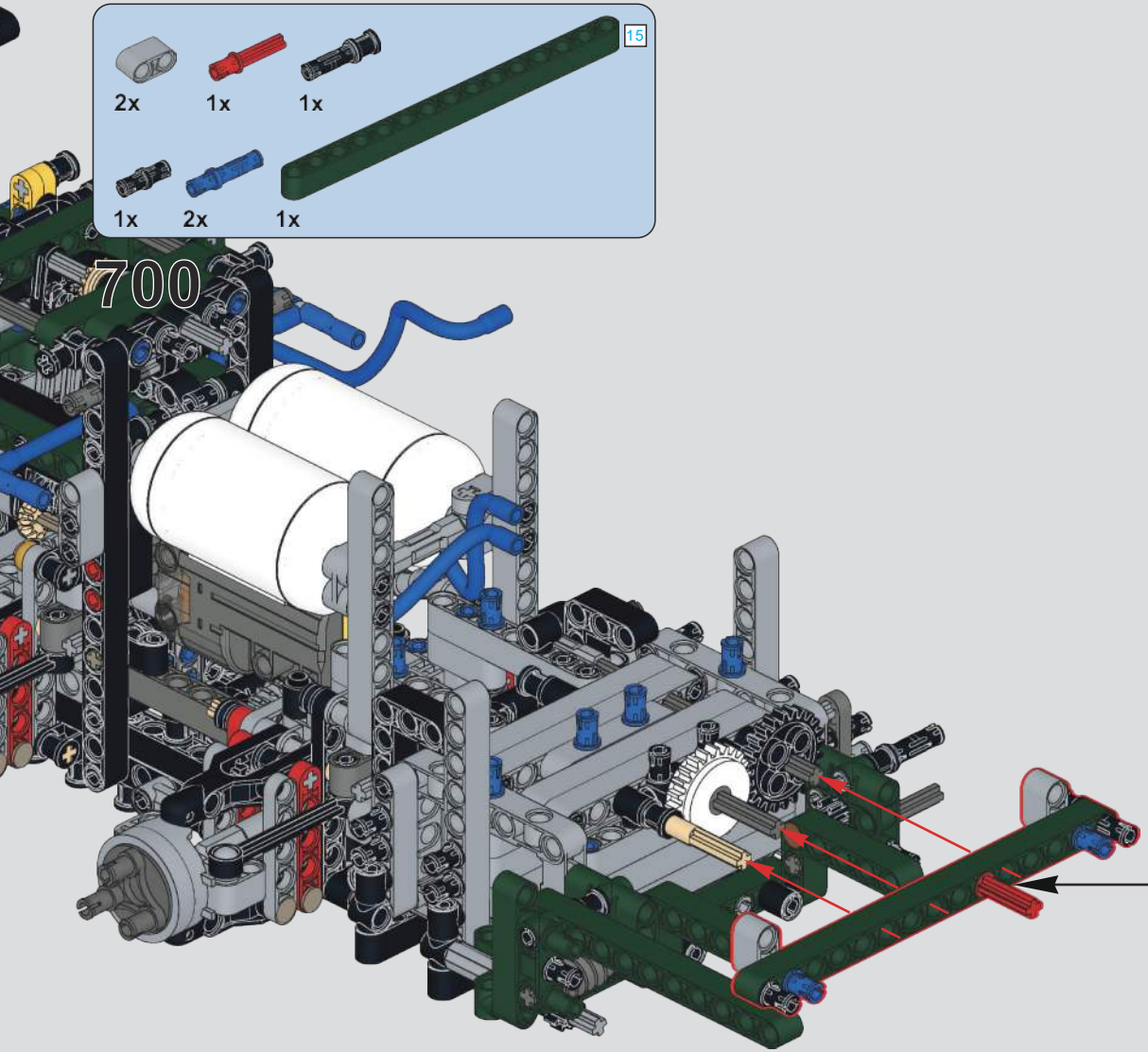
2x
1x
1x
1x
2x
1x
15
700

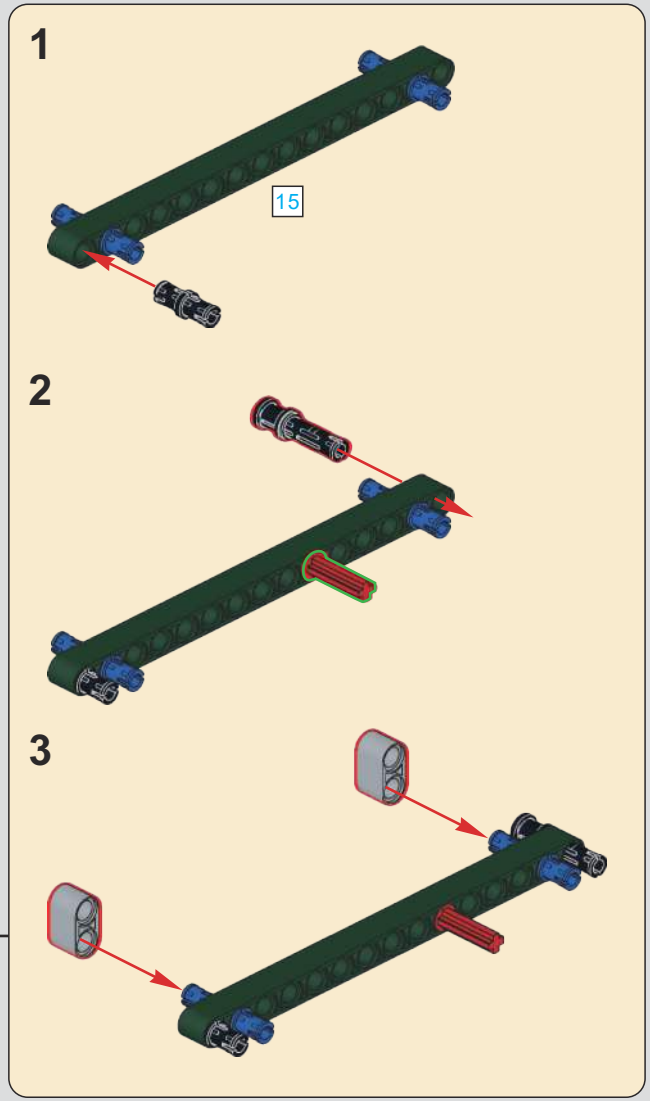
1
15
2
3

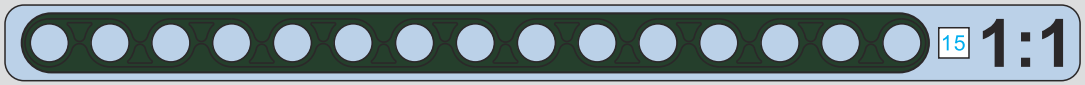
15
1:1

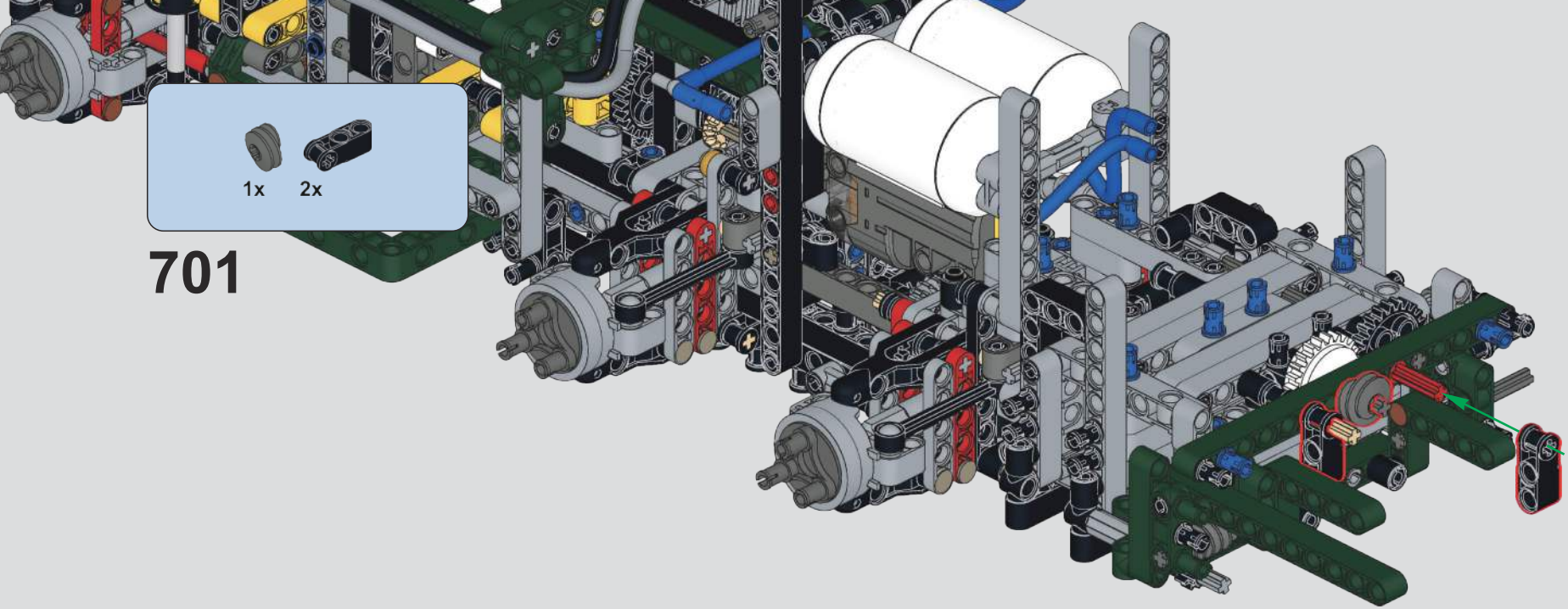

701

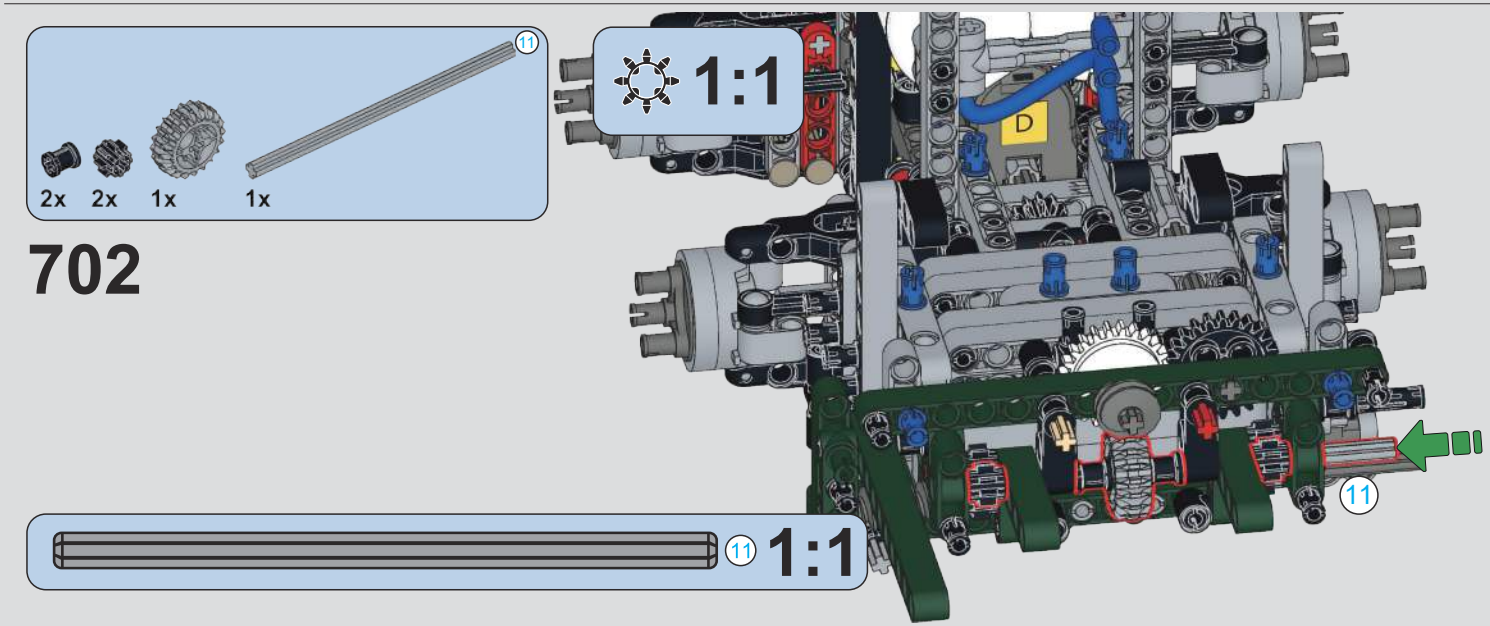

702

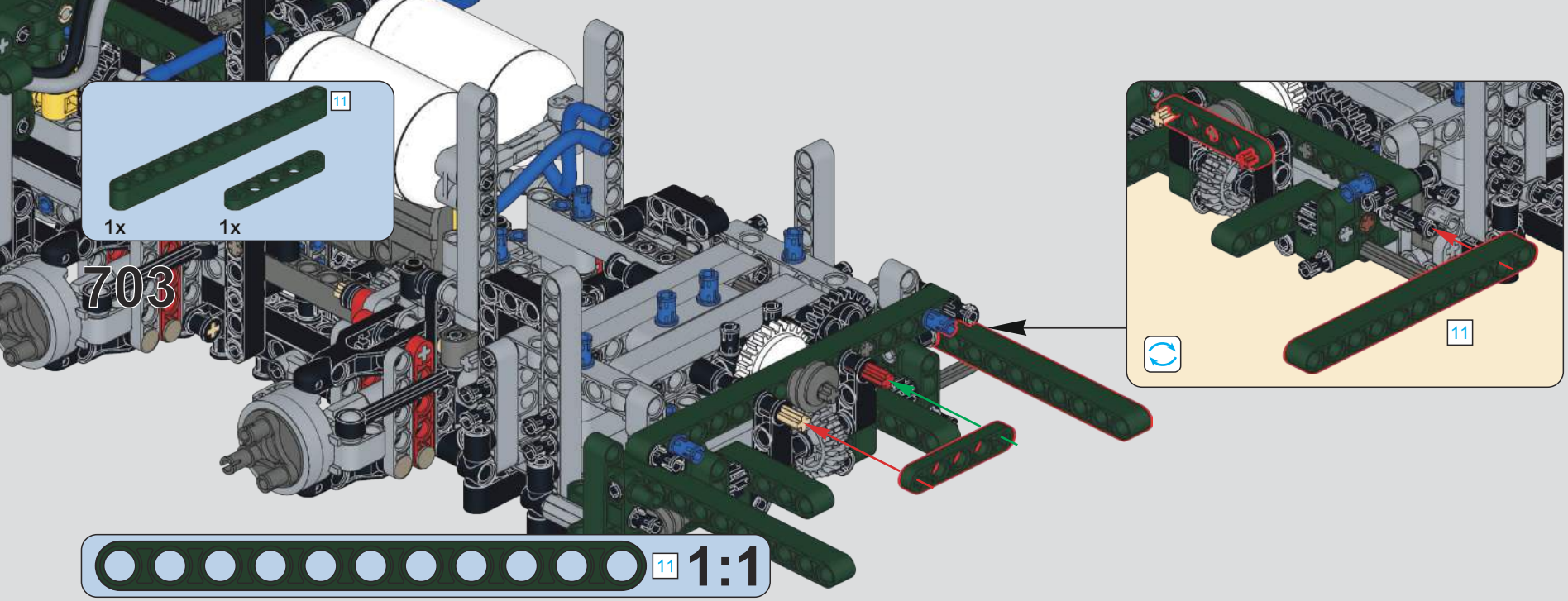
11
1x
1x
703
11
11
1:1

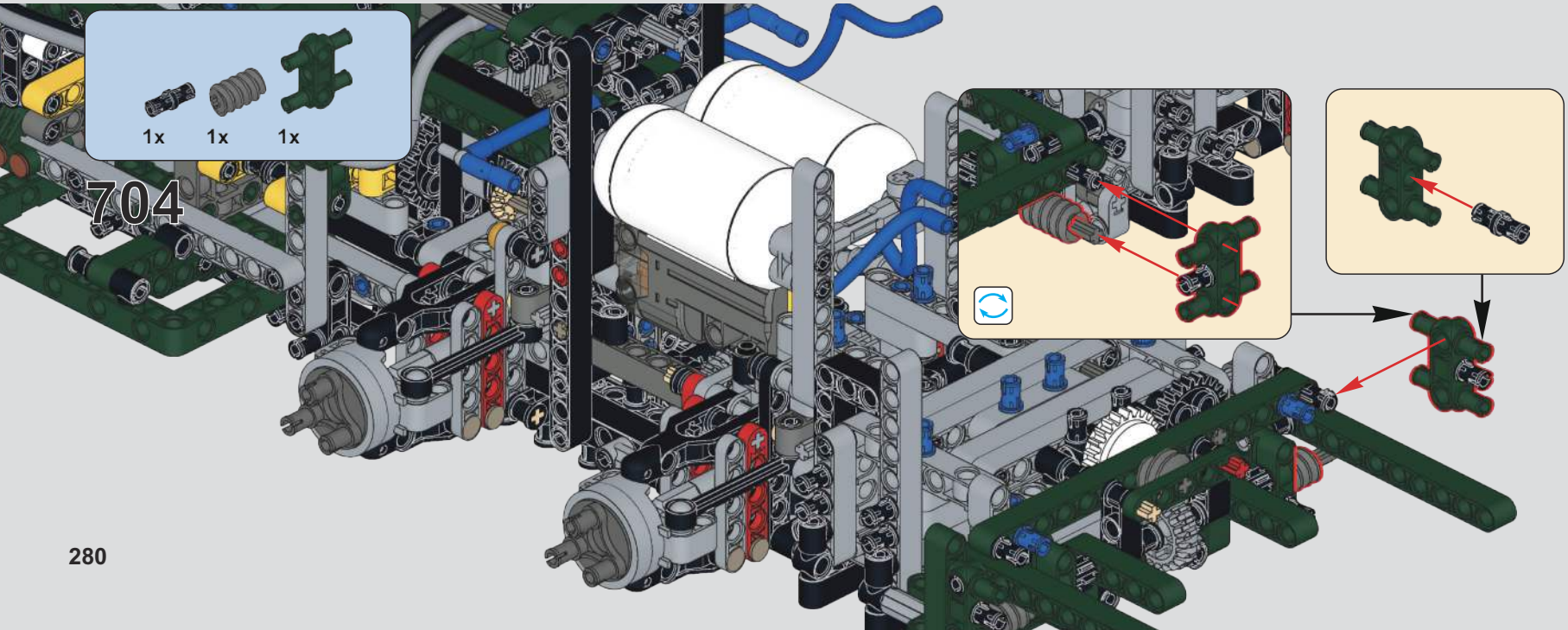
1x
1x
1x
704

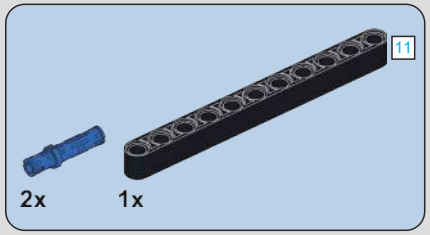

705

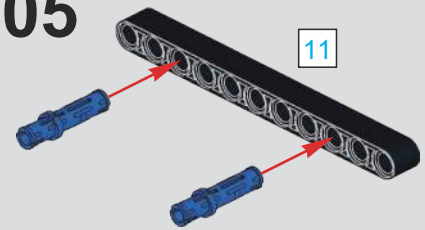

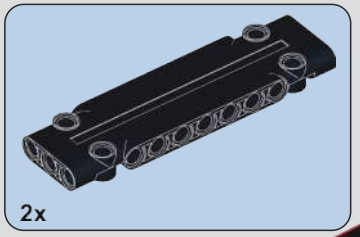

706

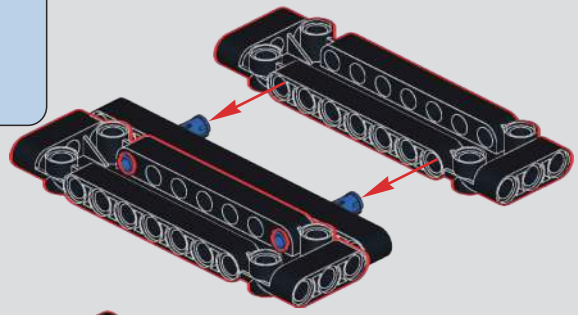

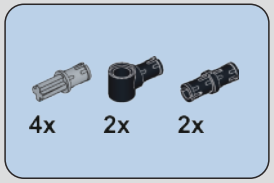

707

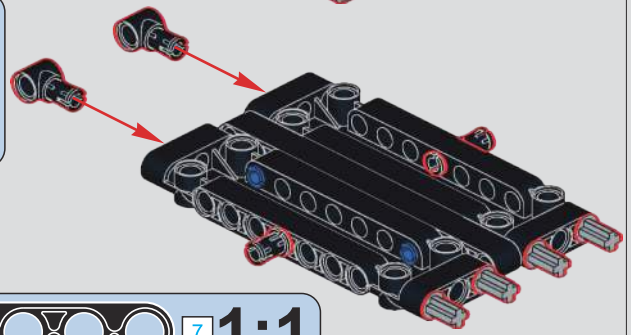

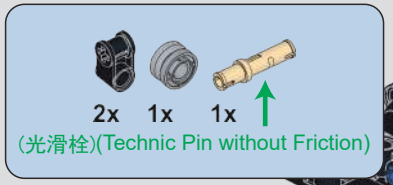

708

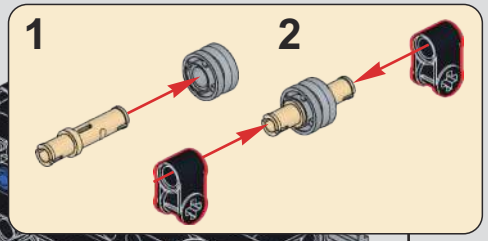

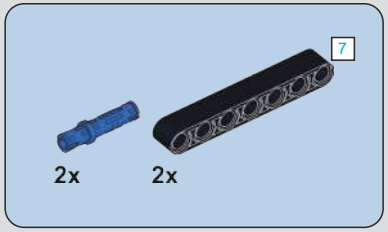

709

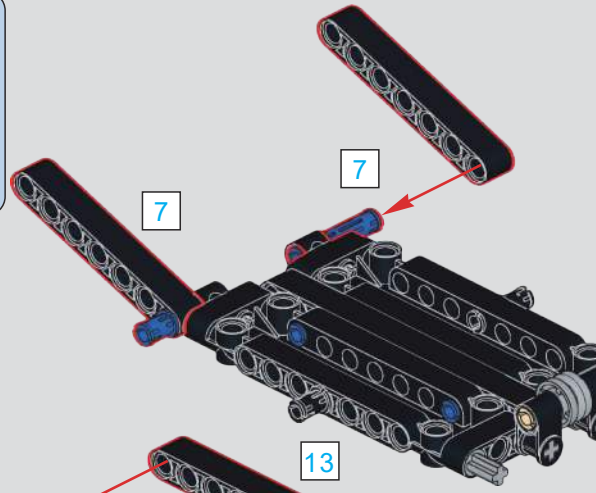

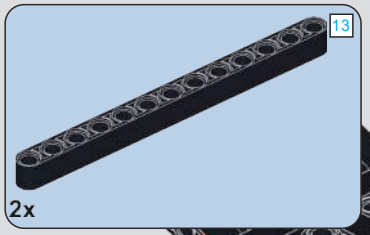

710

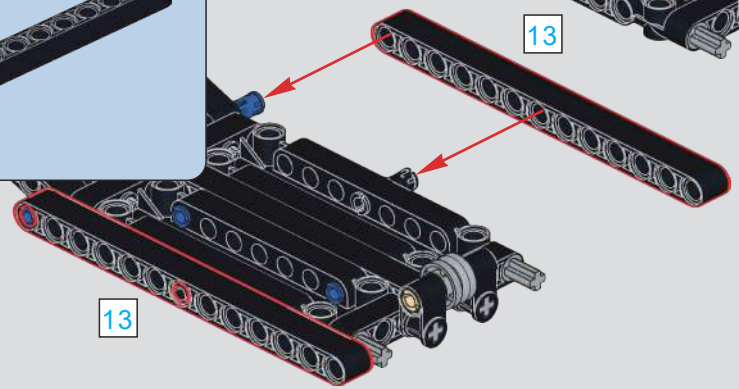

711

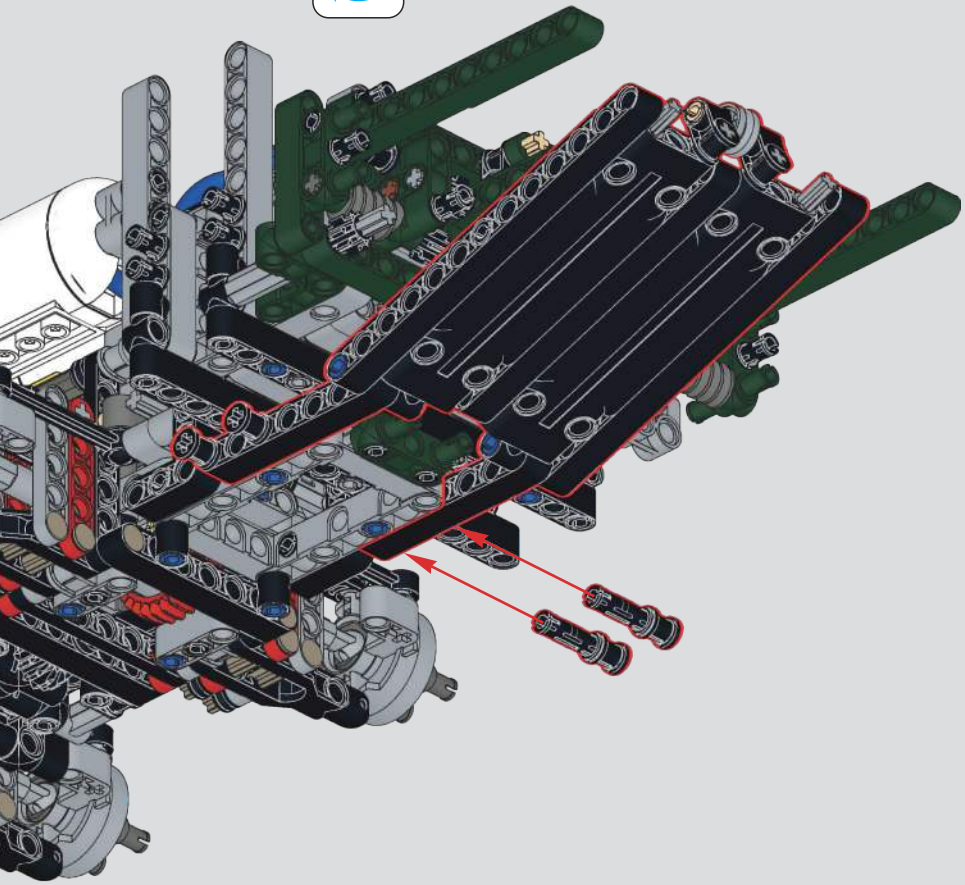

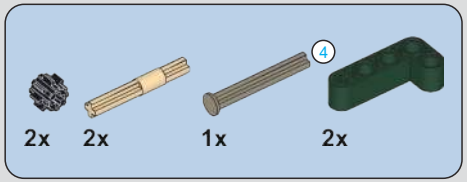

712

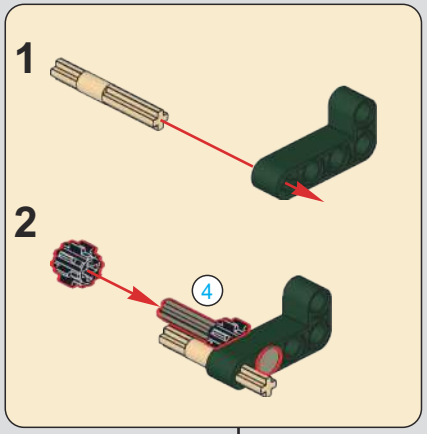

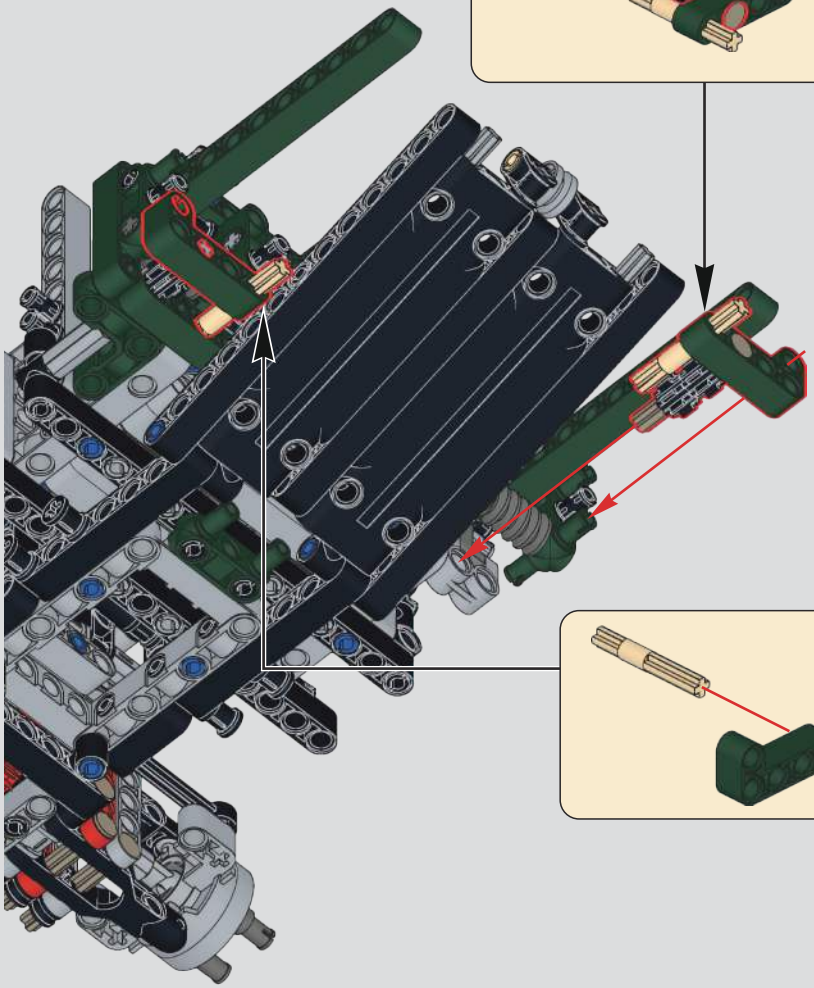

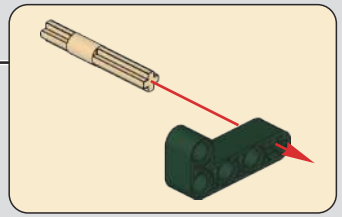

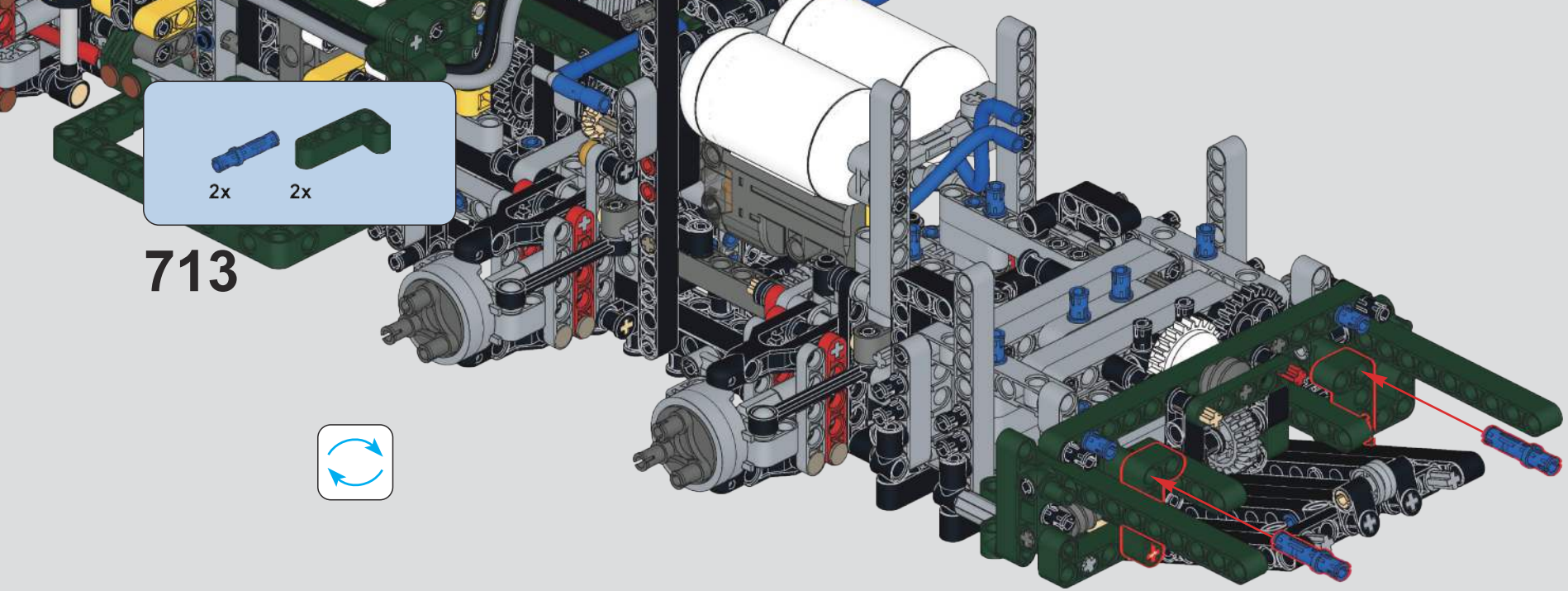
2x
2x
713

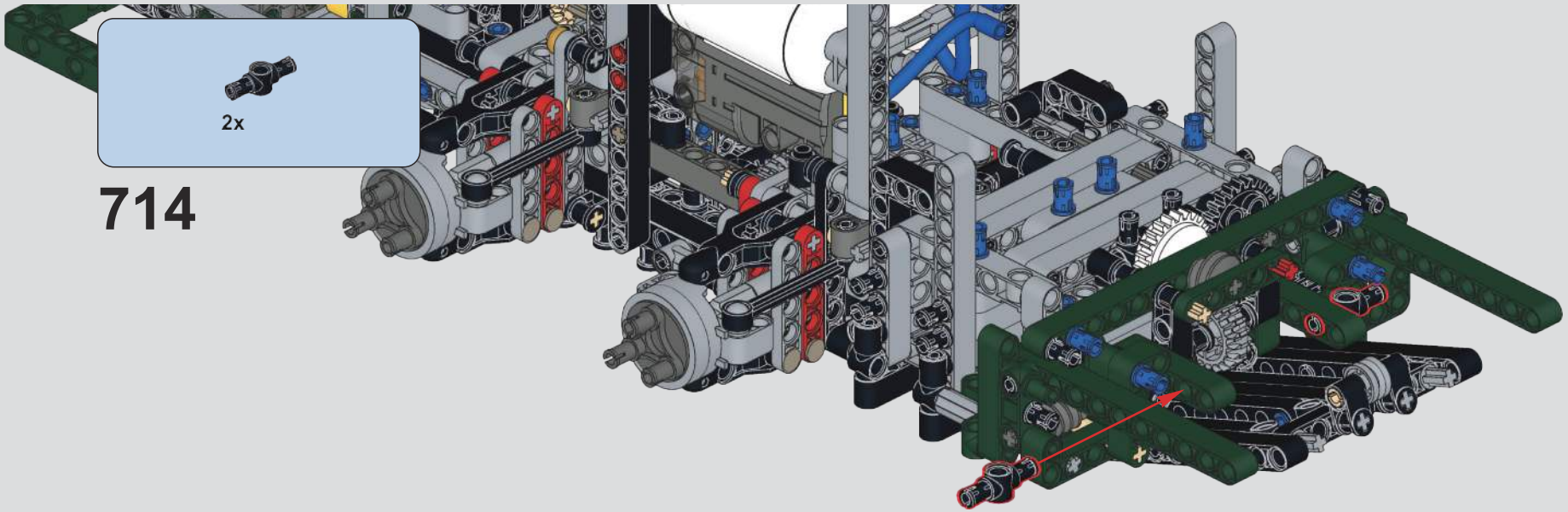
2x
714

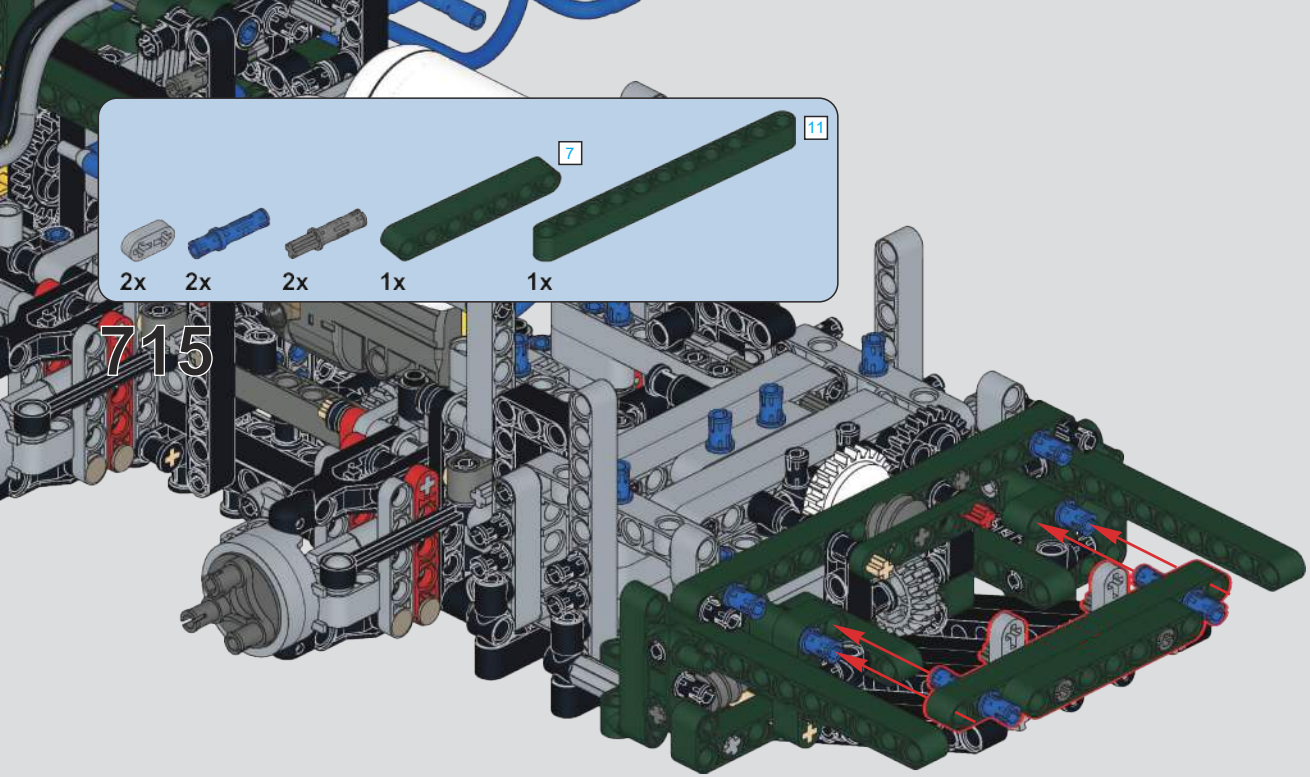
715
2x
2x
2x
1x
7
1x
11

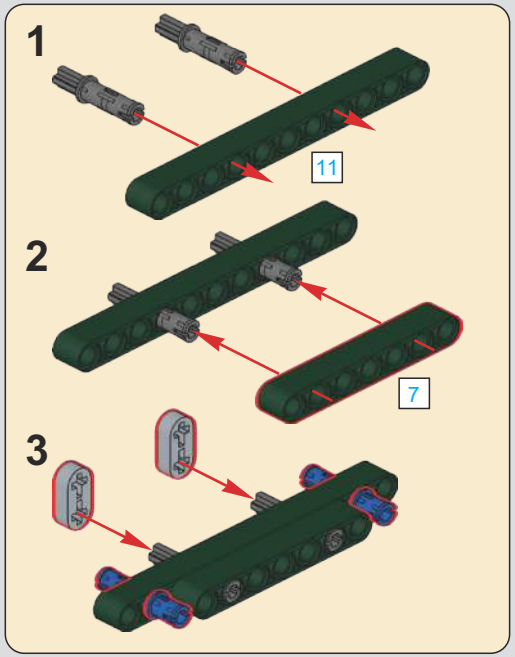
1
11
2
7
3

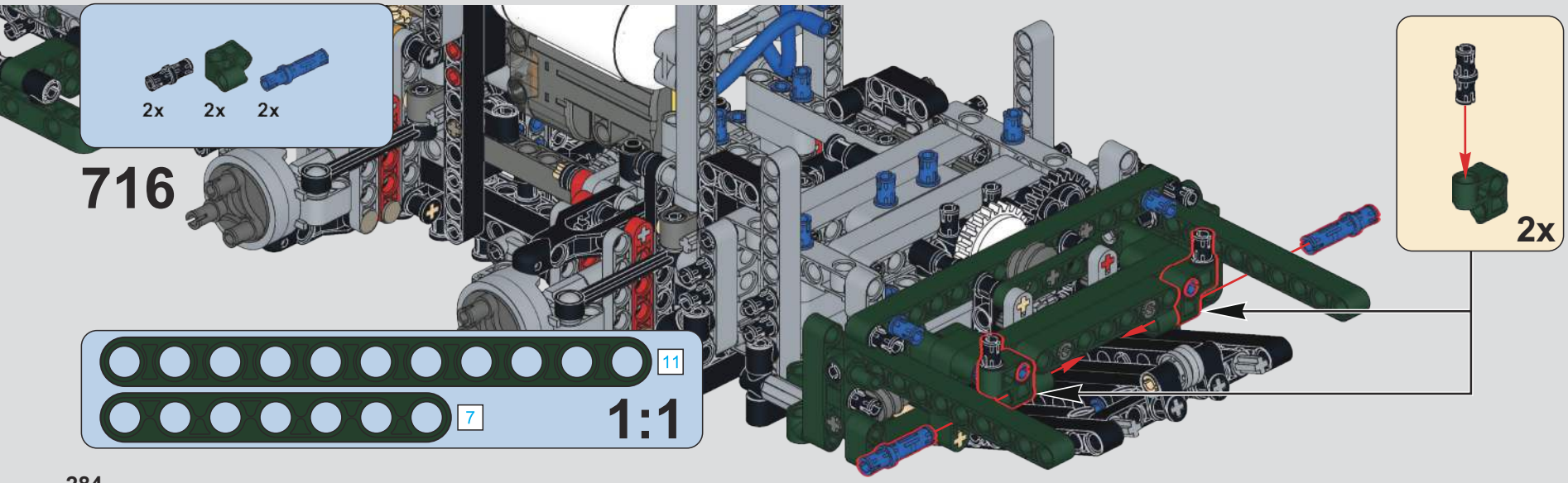
716
2x
2x
2x
11
7
1:1
2x

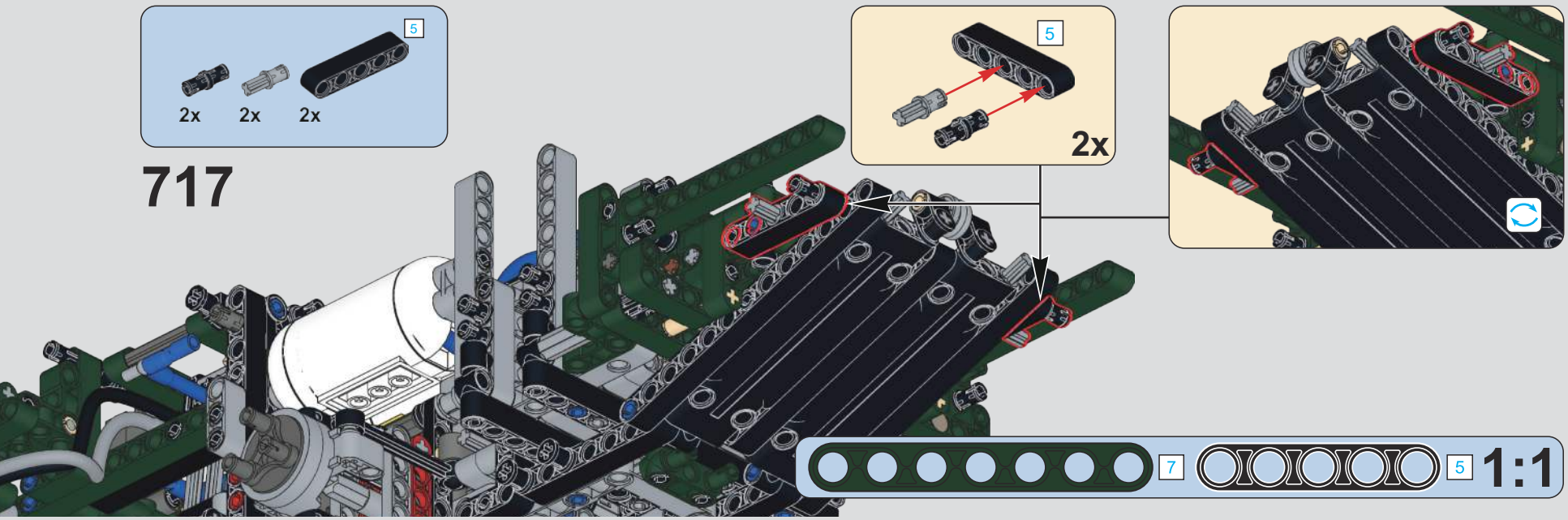
5
2x
2x
2x
717
5
2x
7
5
1:1

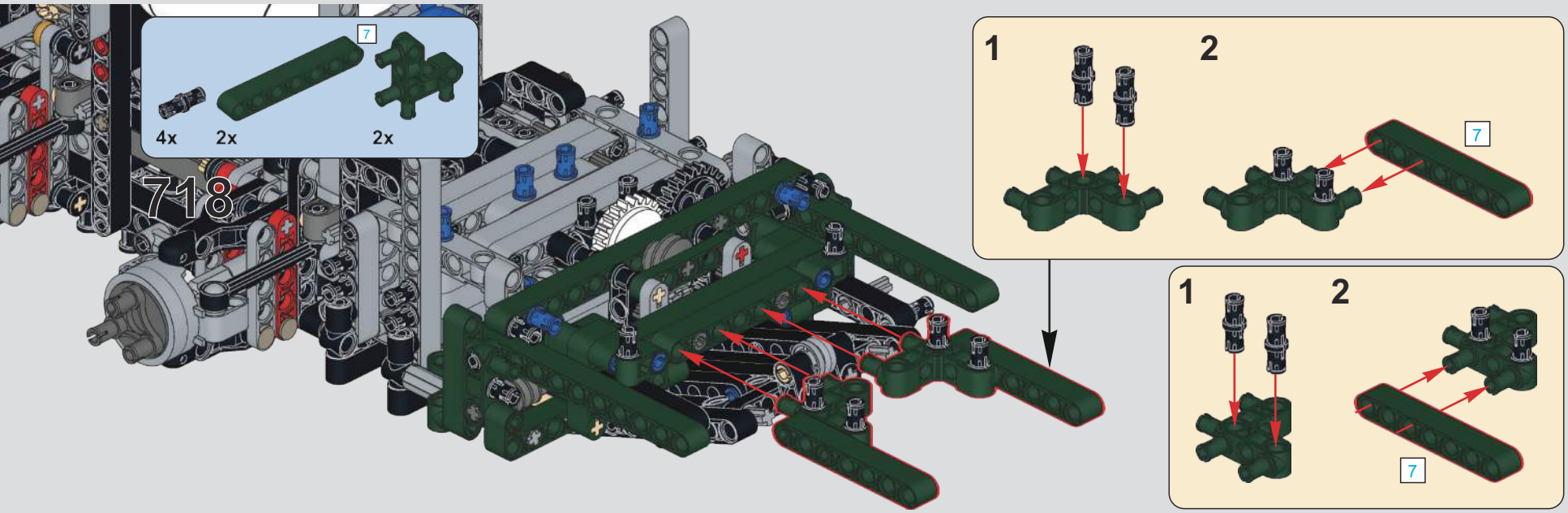
7
4x
2x
2x
718
1
2
7
1
2
7

719

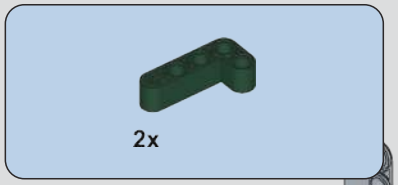

720

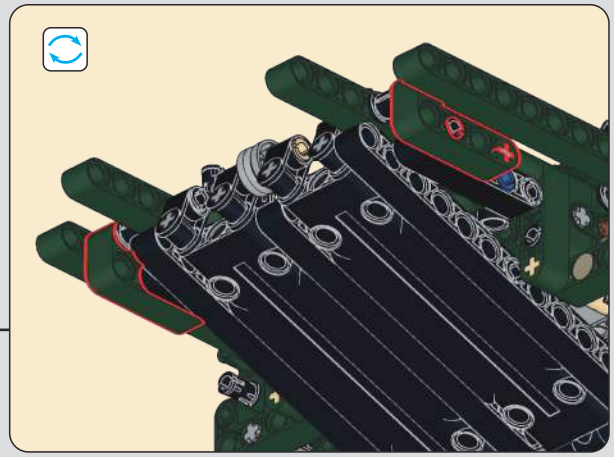

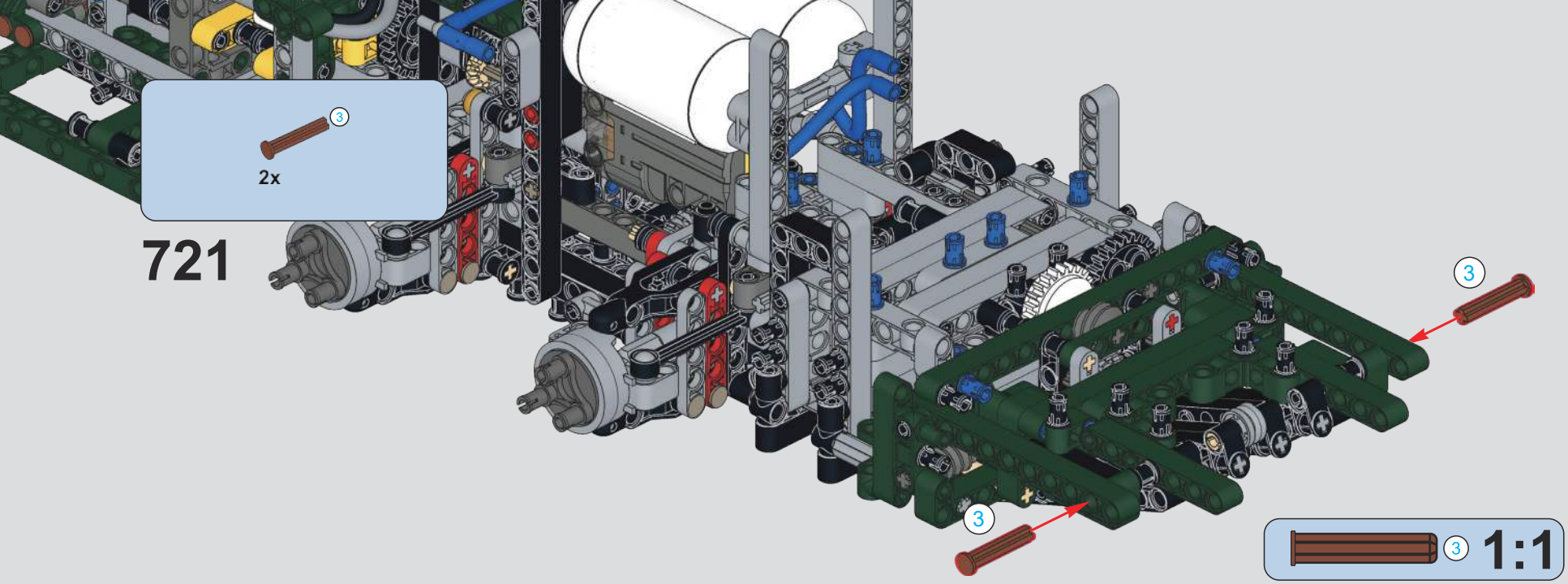
3
2x
721
3
3
3
1:1

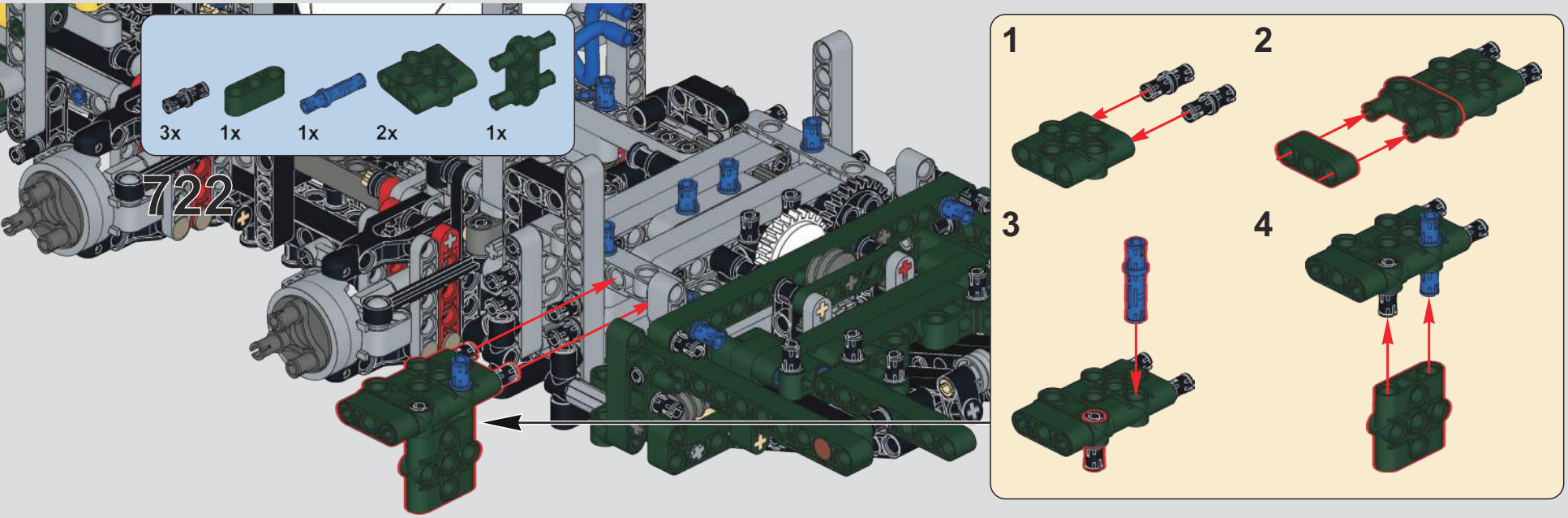
3x
1x
1x
2x
1x
722
1
2
3
4

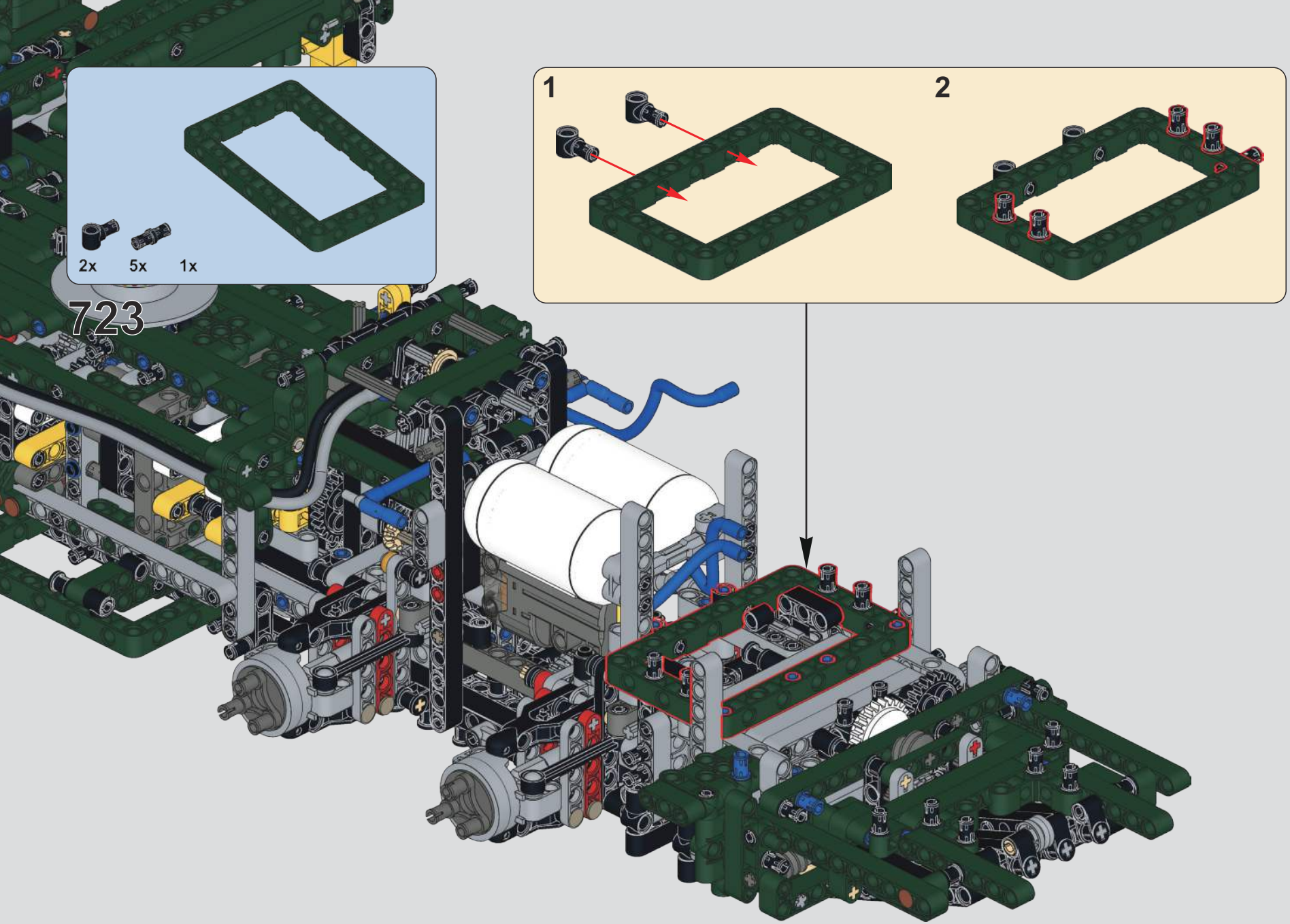
2x
5x
1x
723
1
2

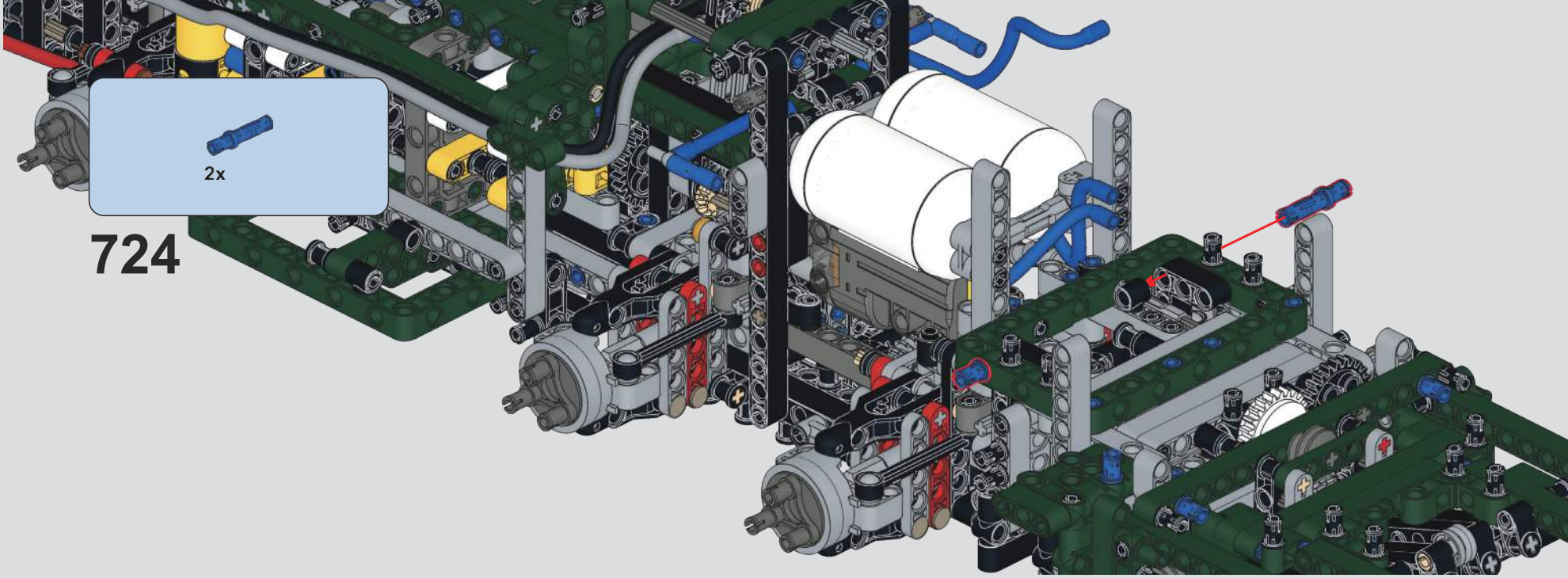
2x
724

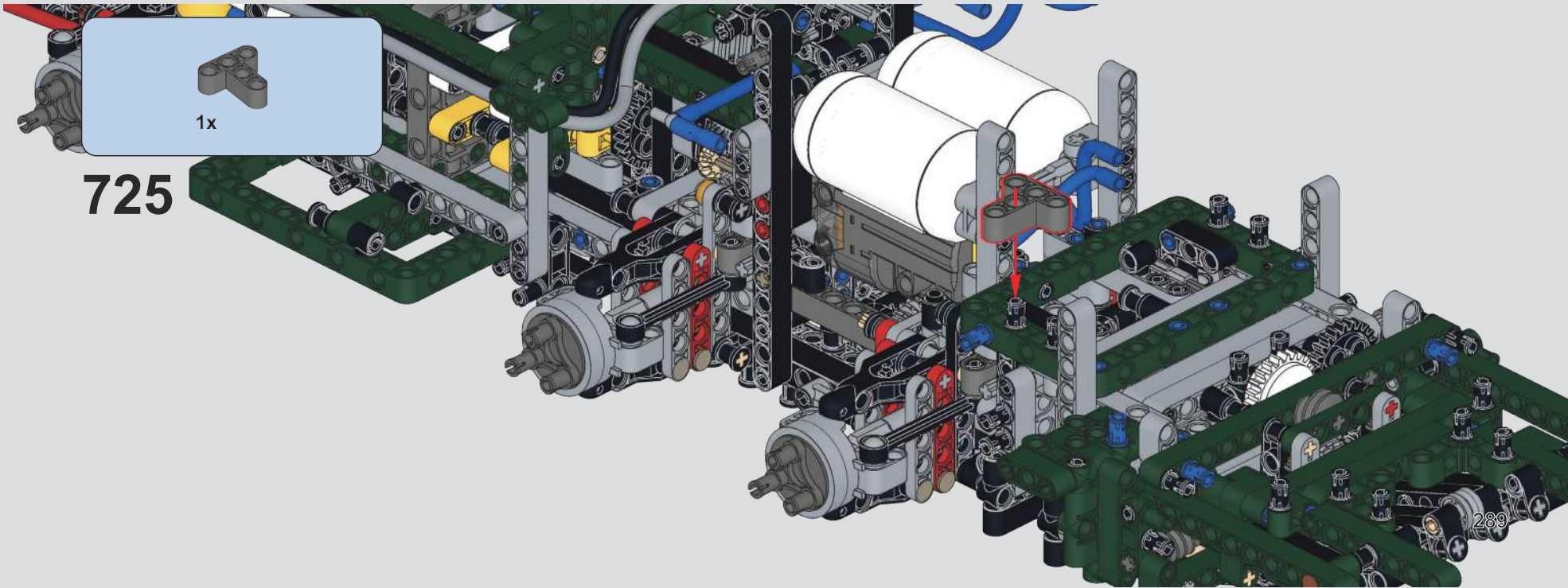
1x
725

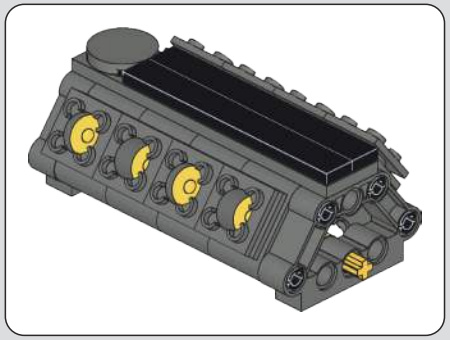

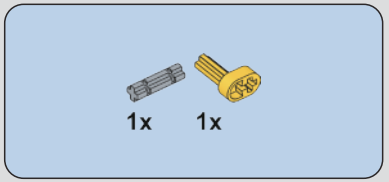

726

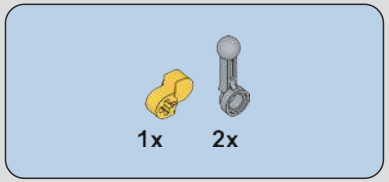

727

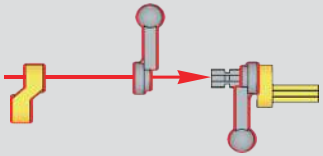

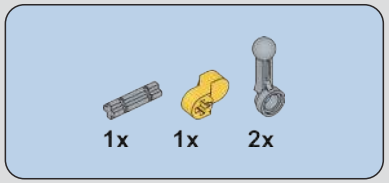

728

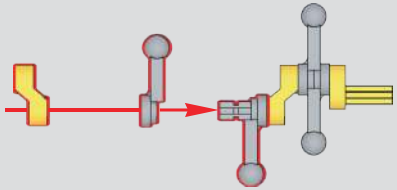

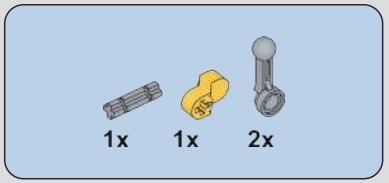

729

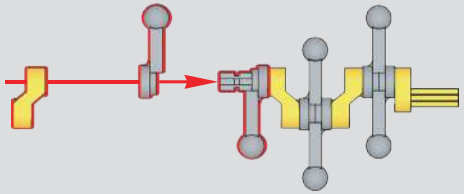

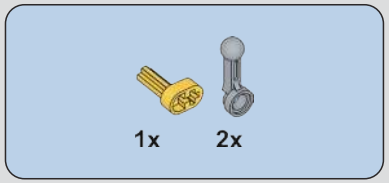

730

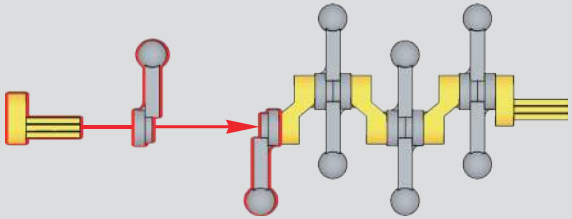

731

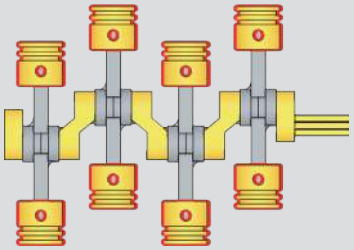

1:1

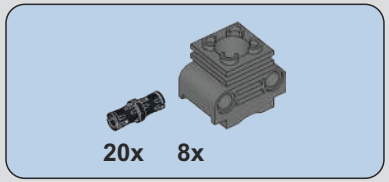

732

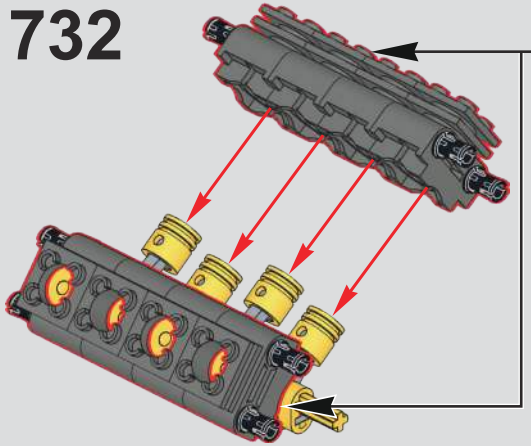

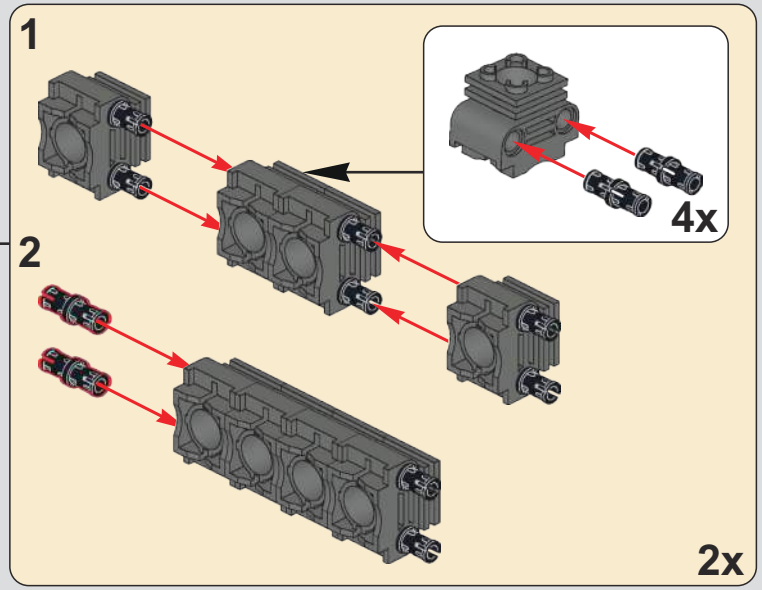

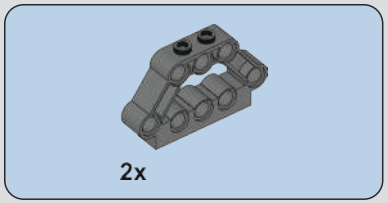

733

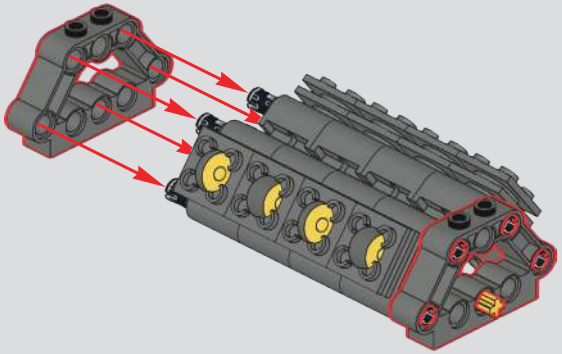

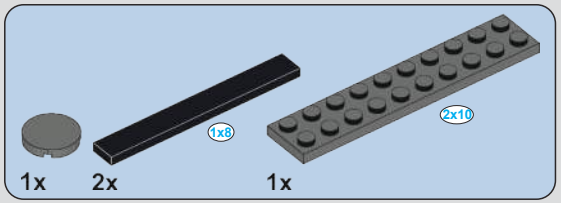

734

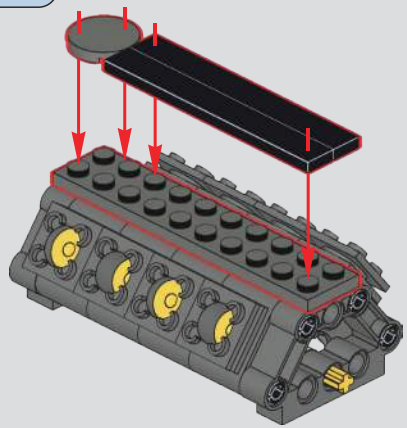

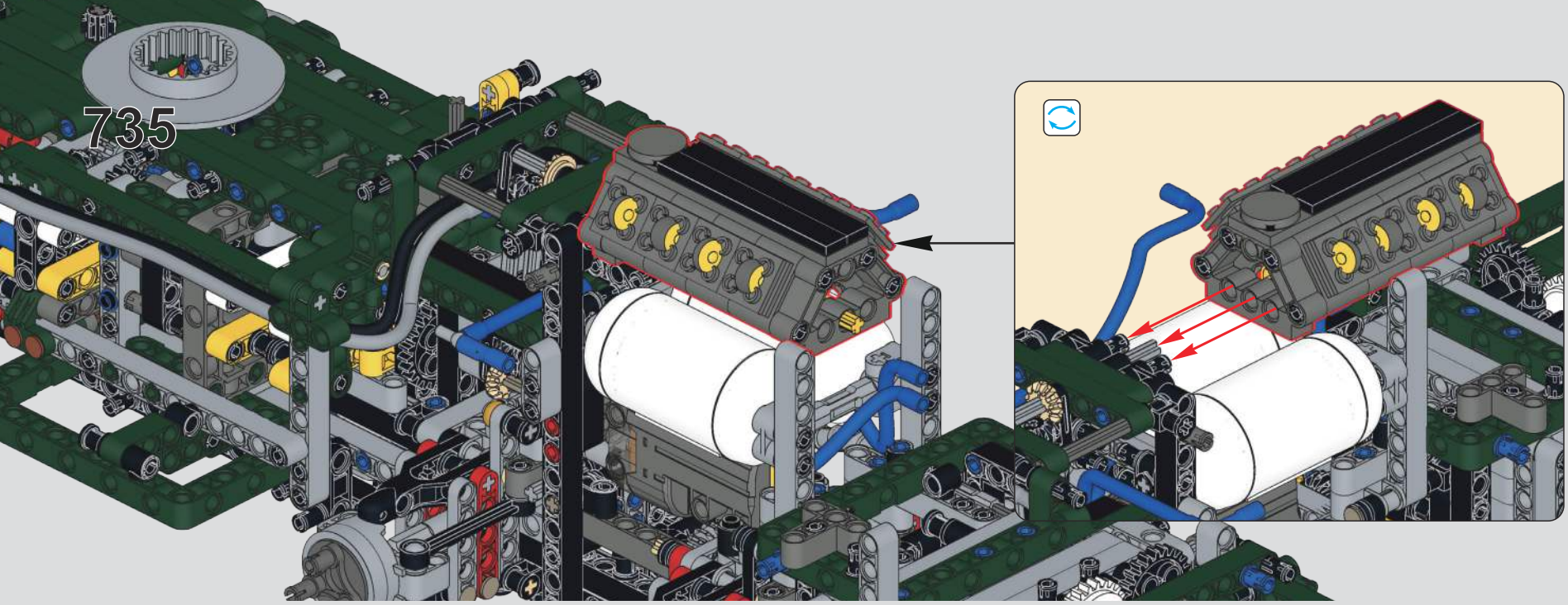
735

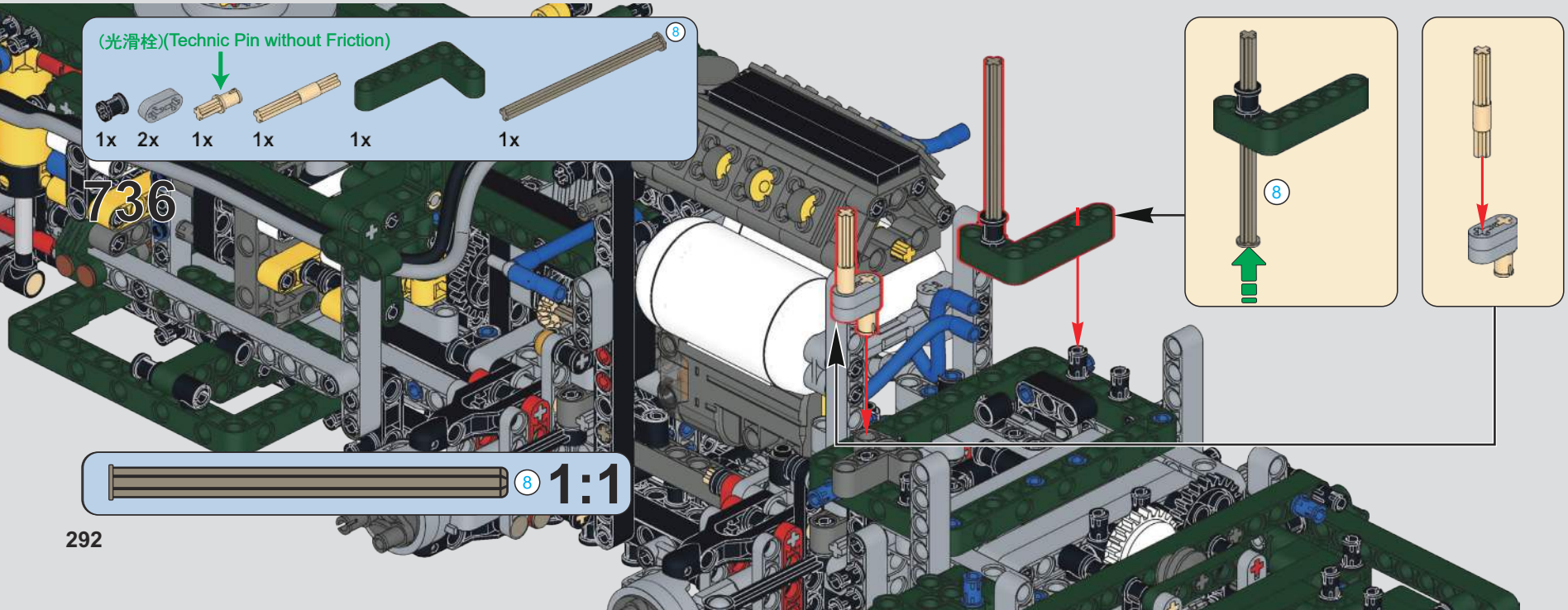
(光滑栓)(Technic Pin without Friction)
8
1x
2x
1x
1x
1x
1x
736
8
8
1:1

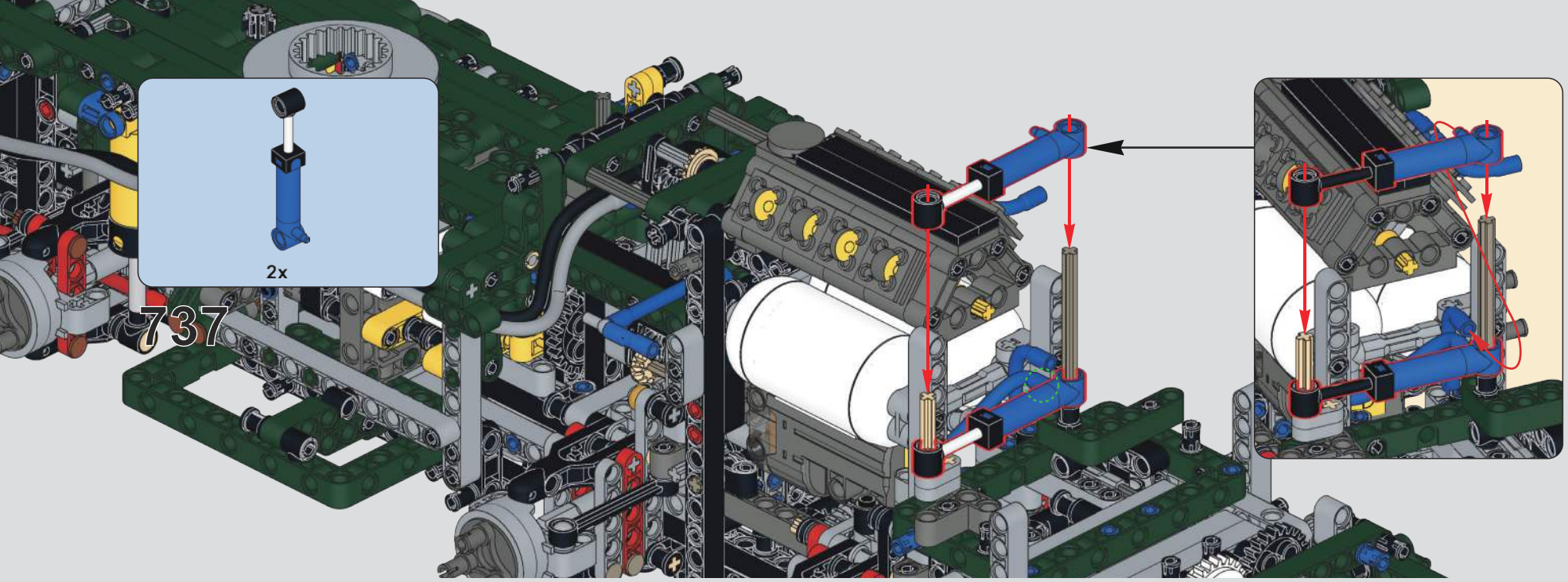
2x
737

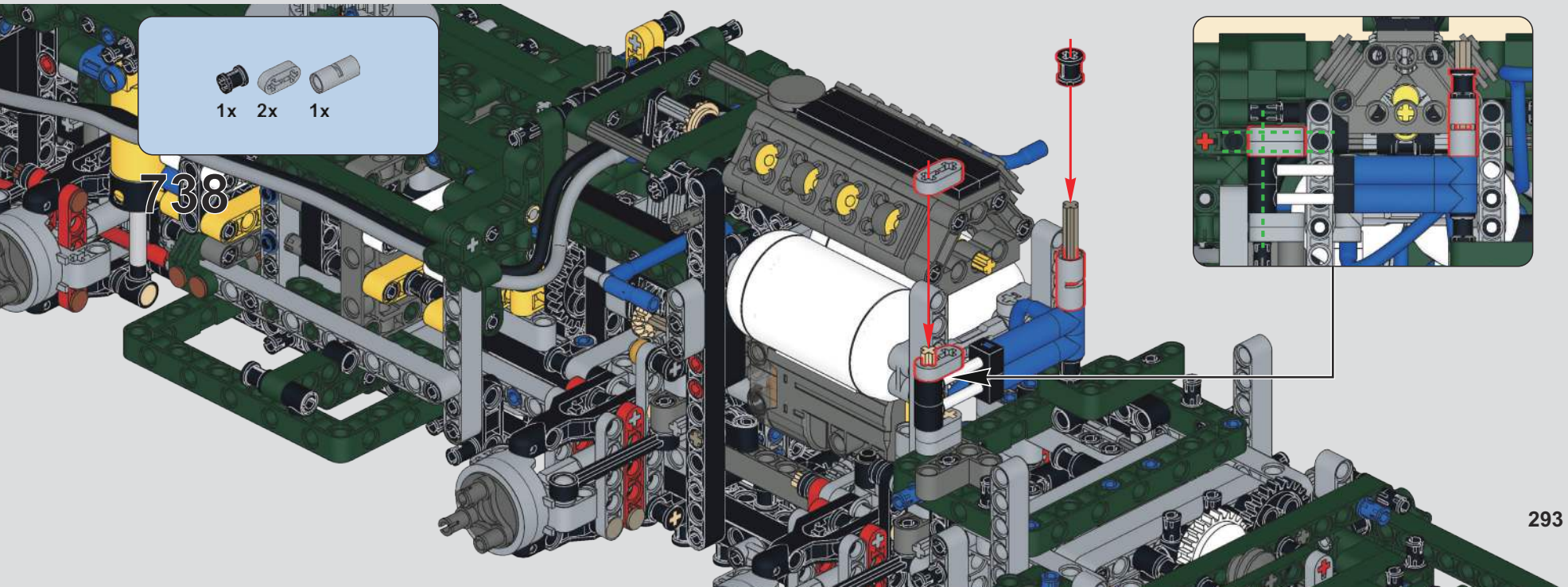
1x 2x 1x
738

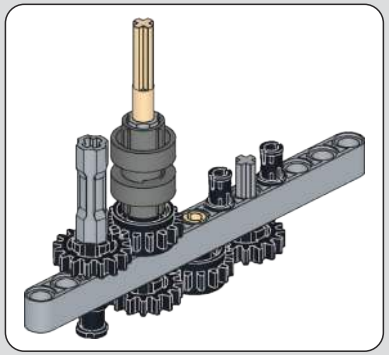

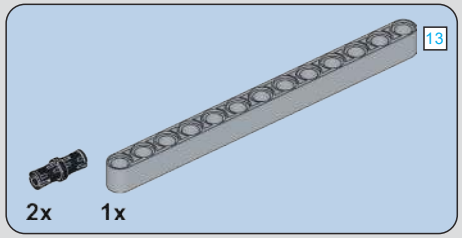

739

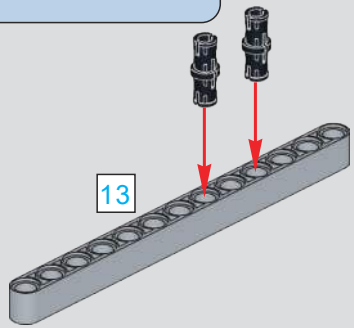

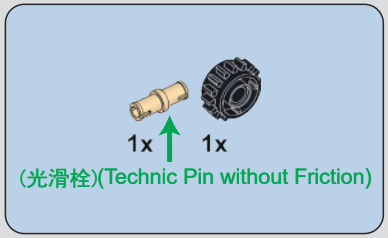

740

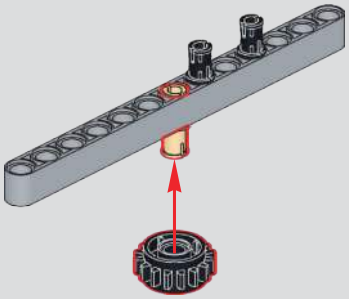

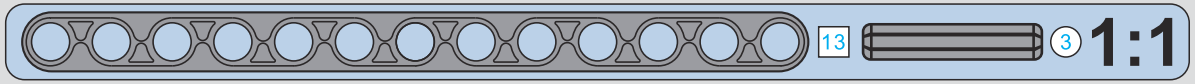

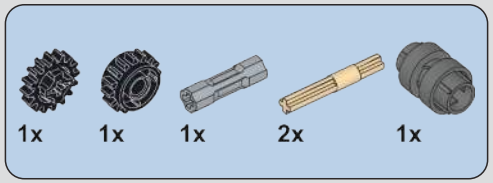

741

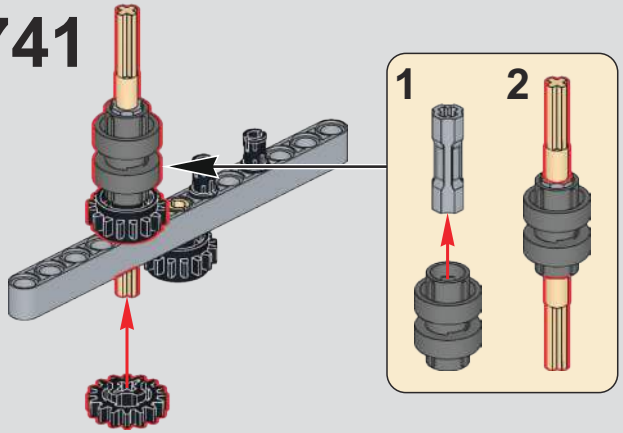

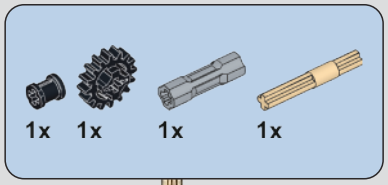

742

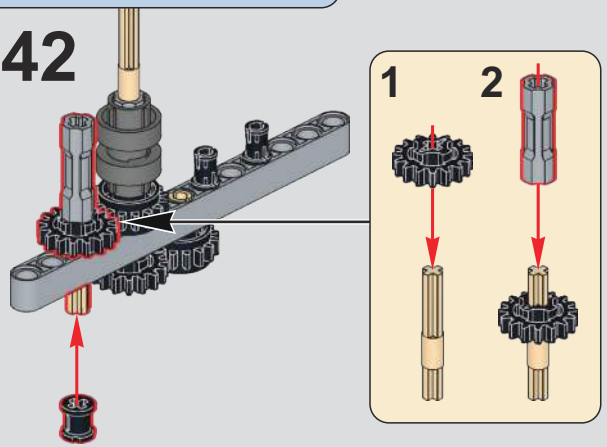

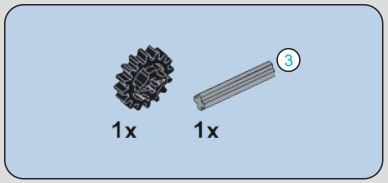

743

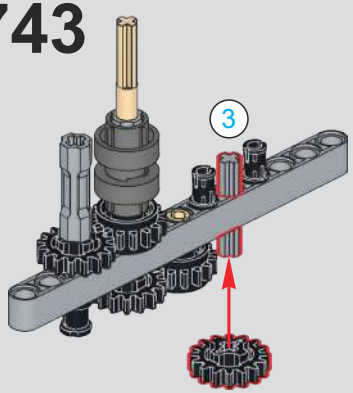

744

745

1x 1x 1x

1 2

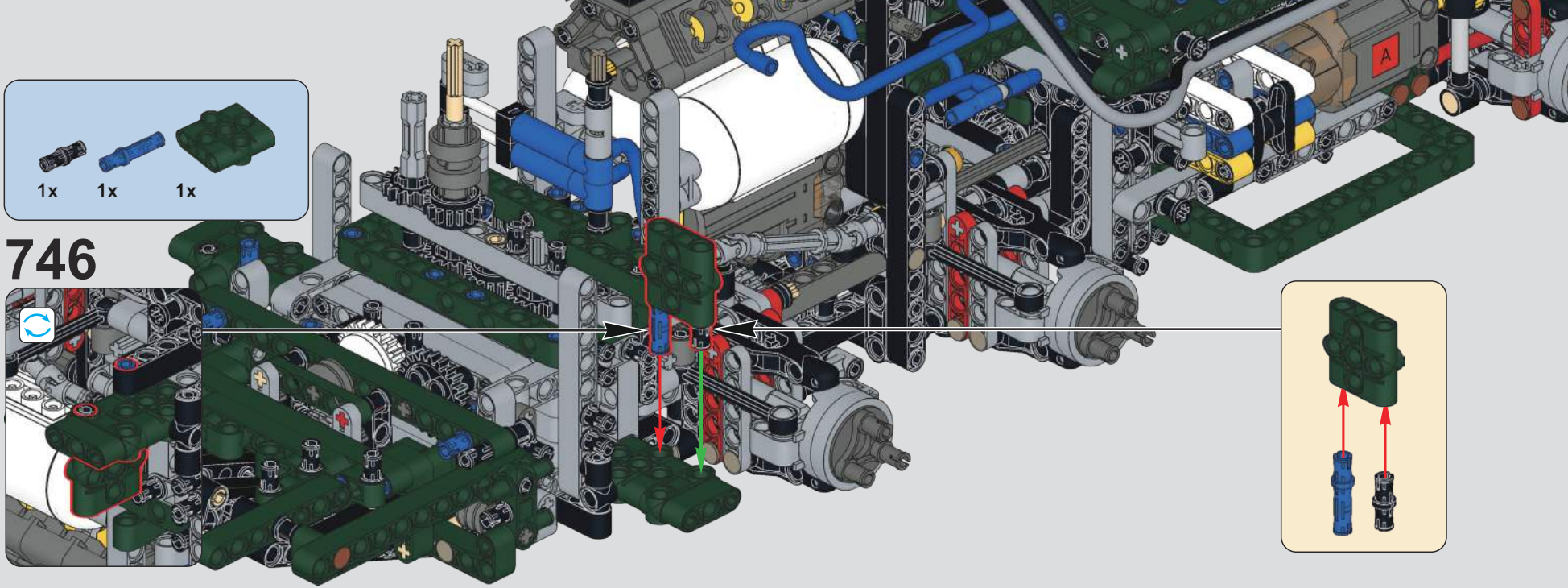
1x
1x
1x
746
A

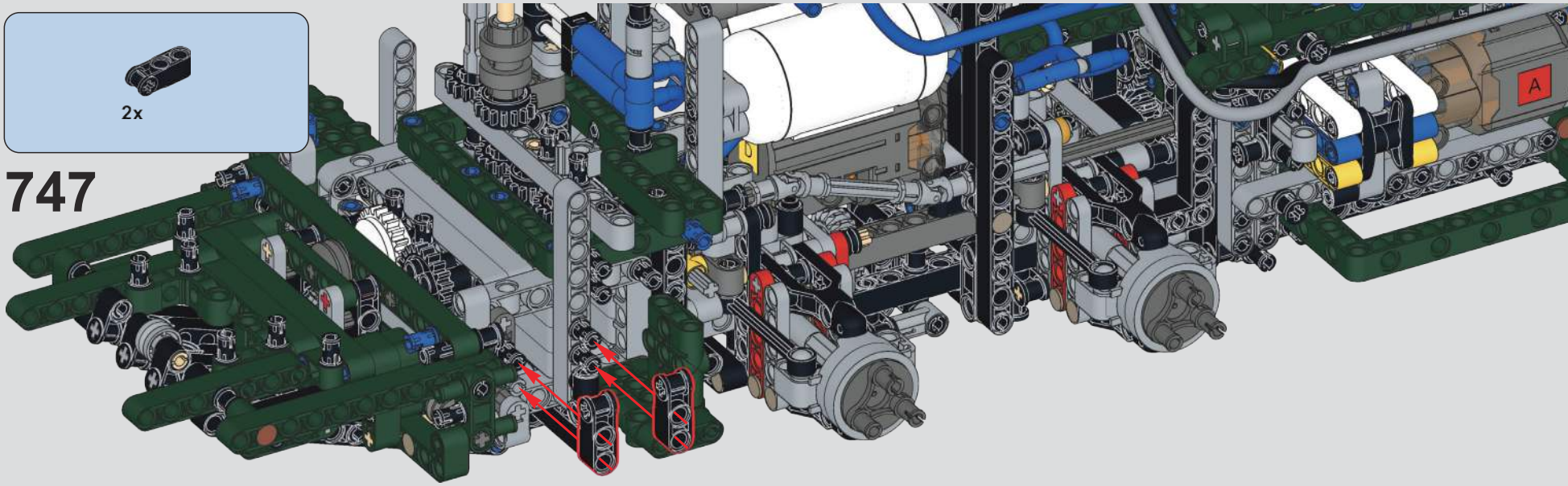
2x
747
A

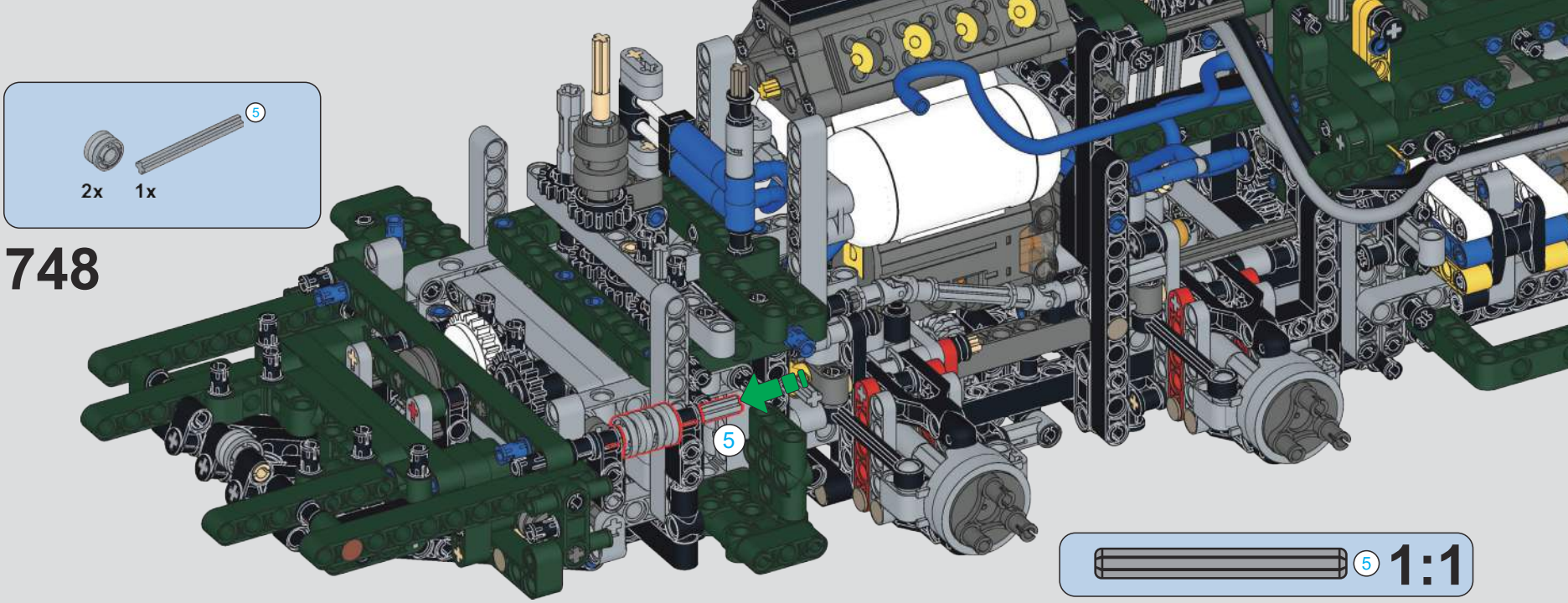
5
2x
1x
748
5
5
1:1

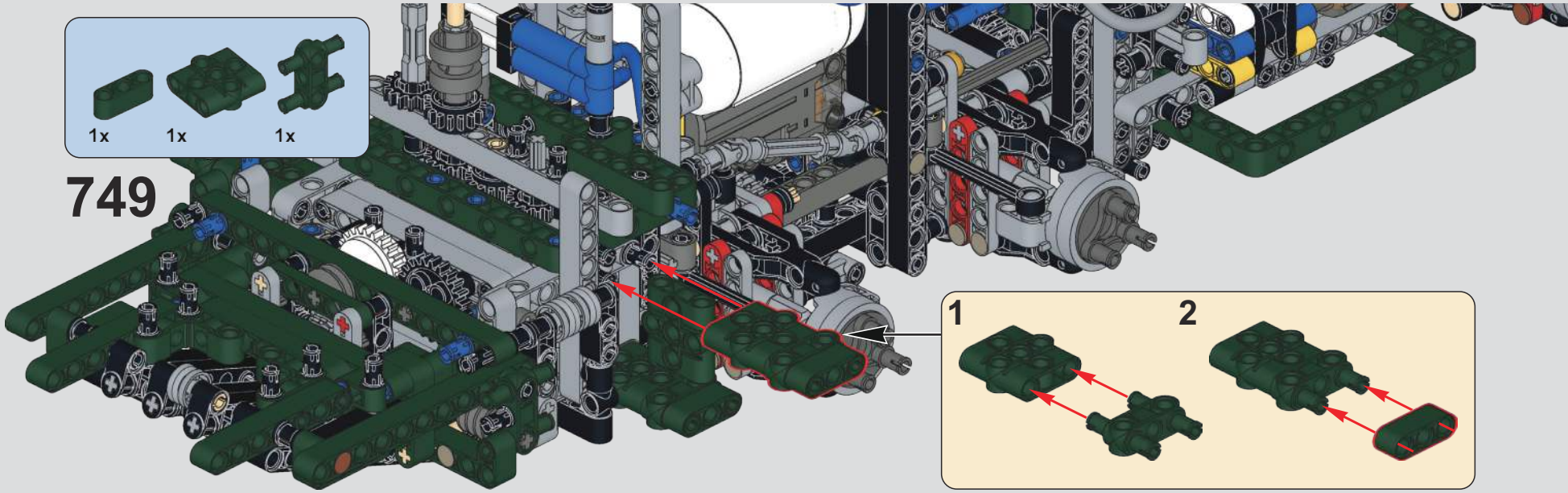
1x
1x
1x
749
1
2

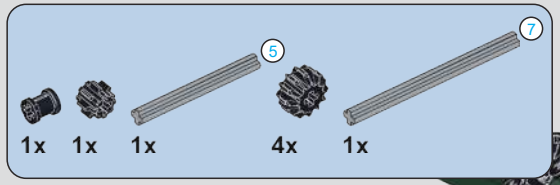

750

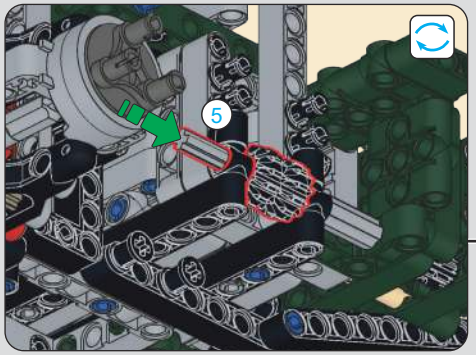

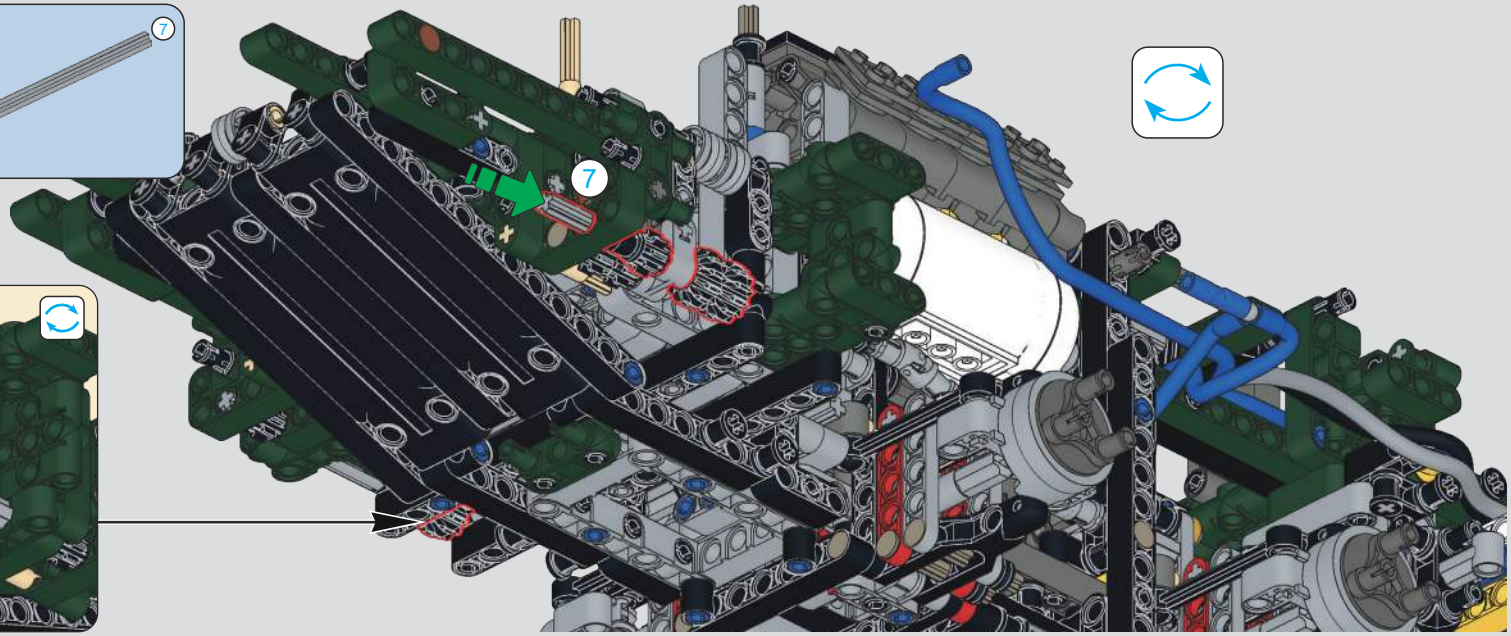

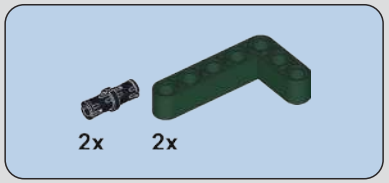

751

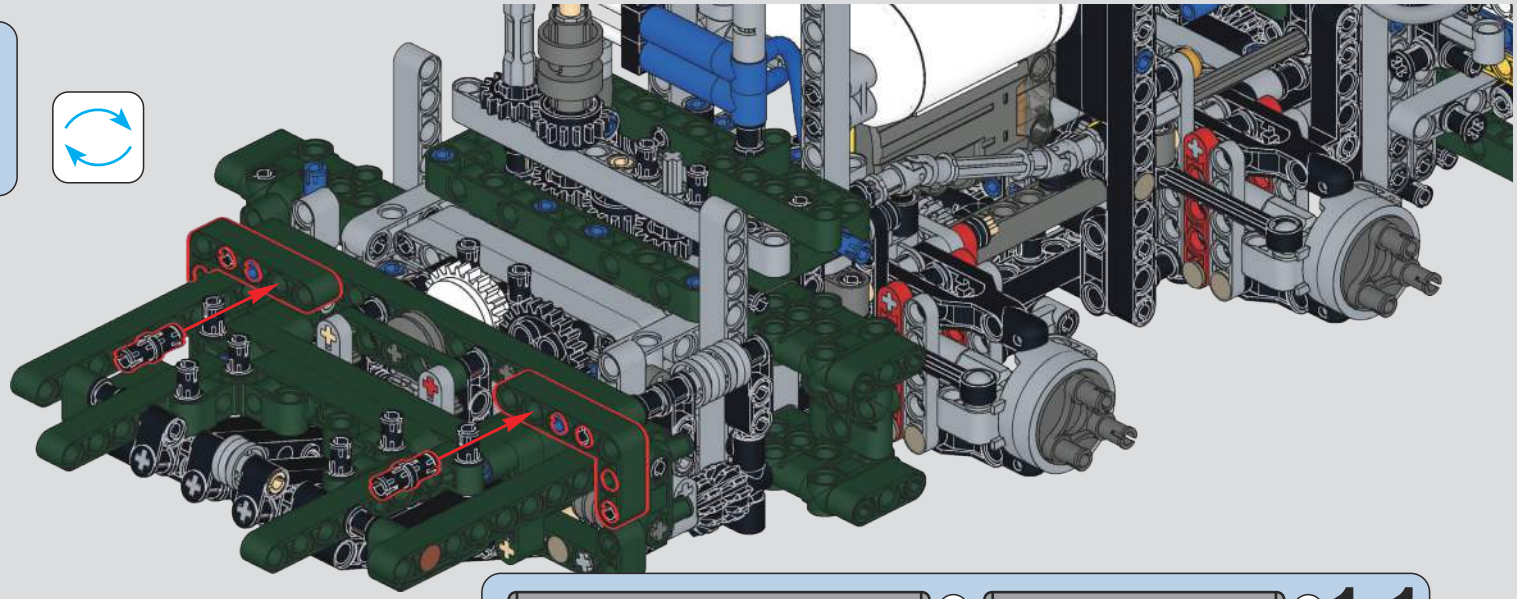

1:1

1:1

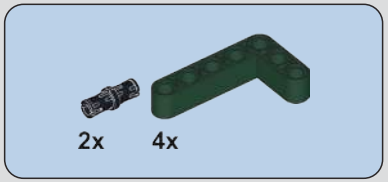

752

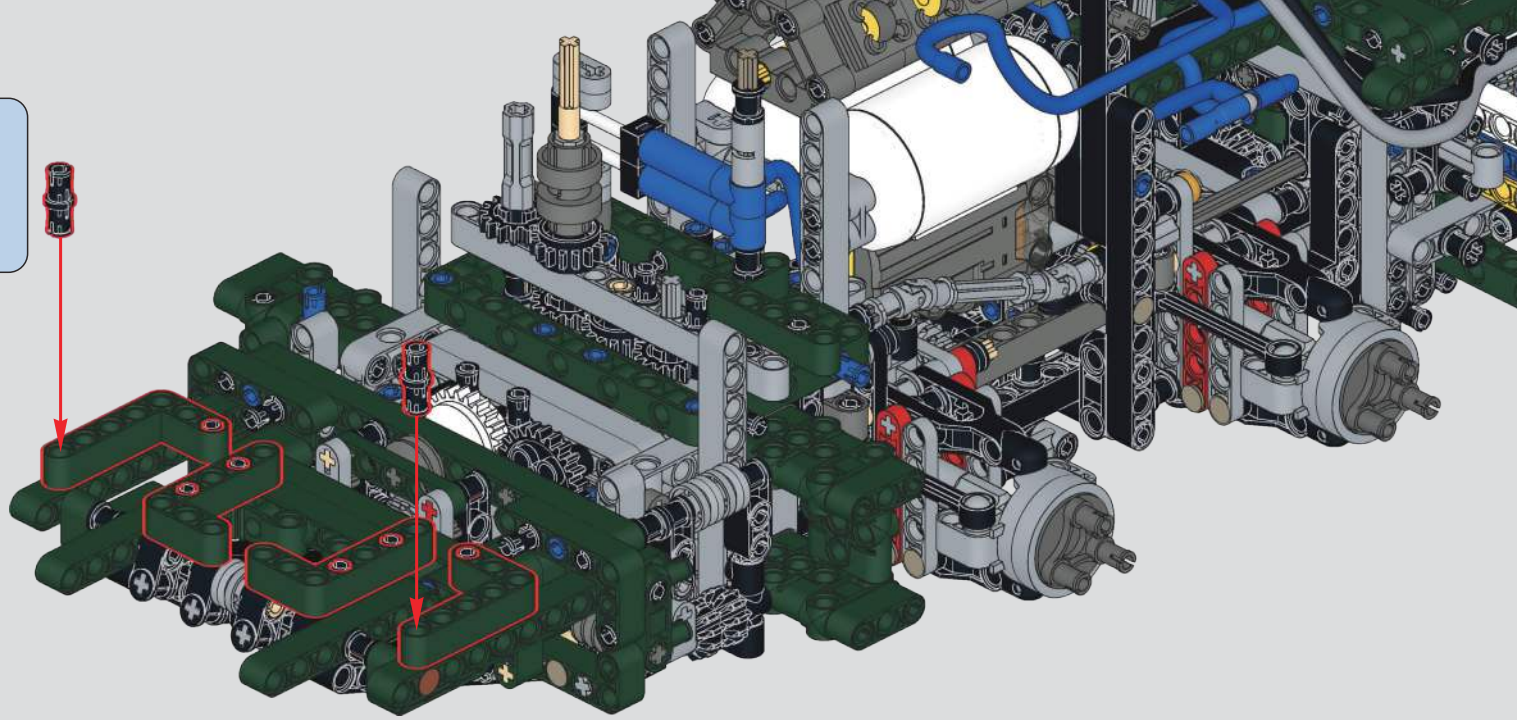

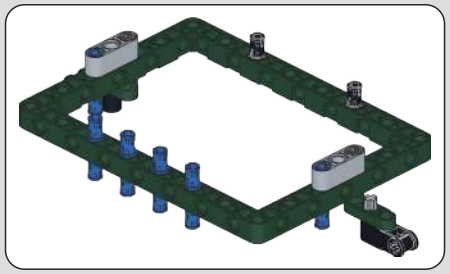

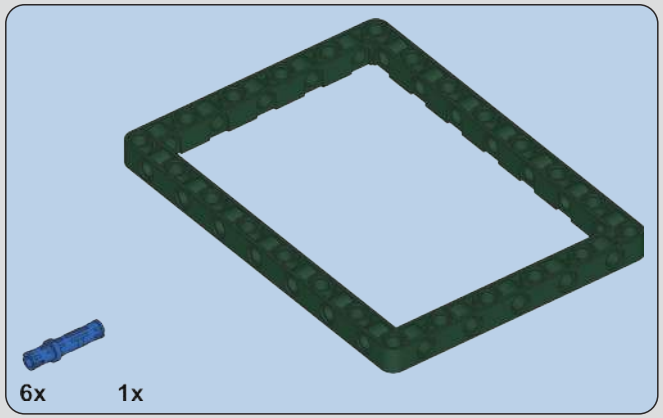

753

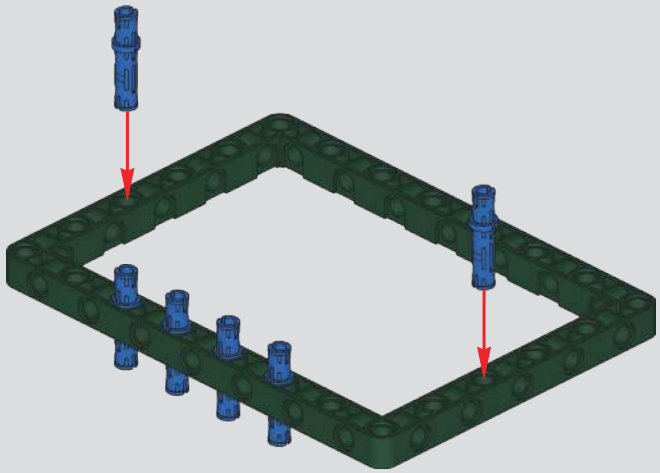

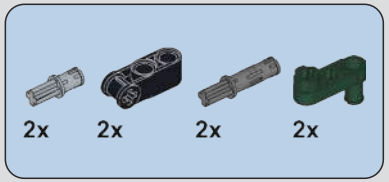

754

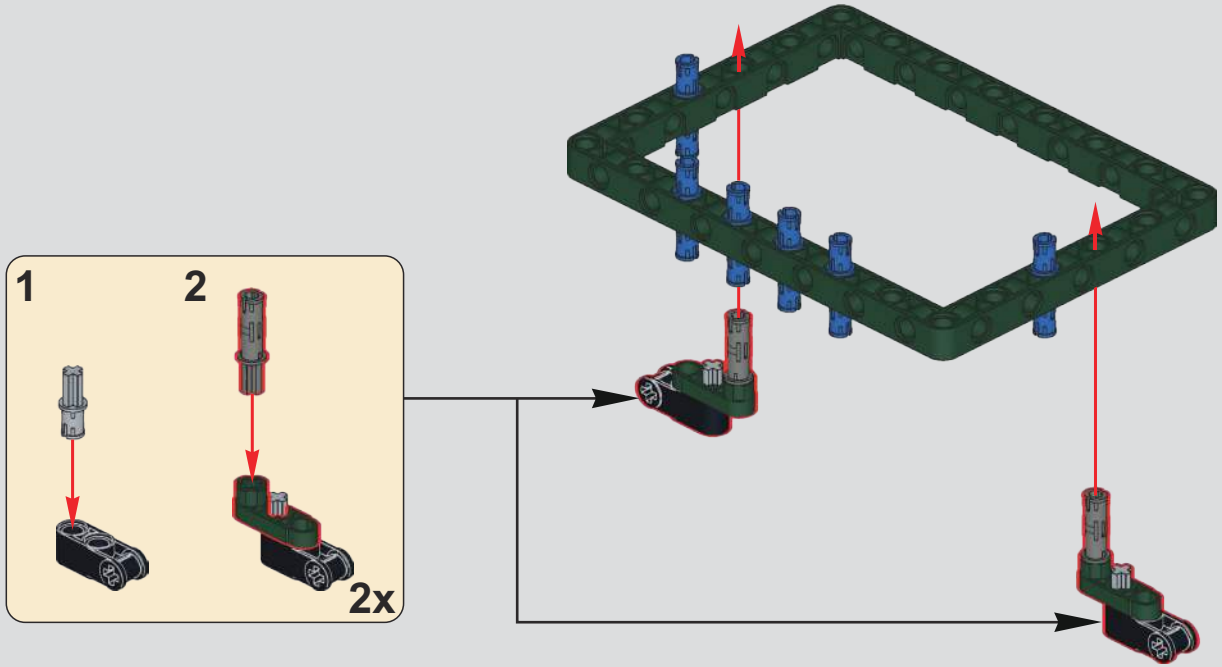

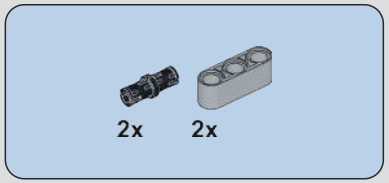

755

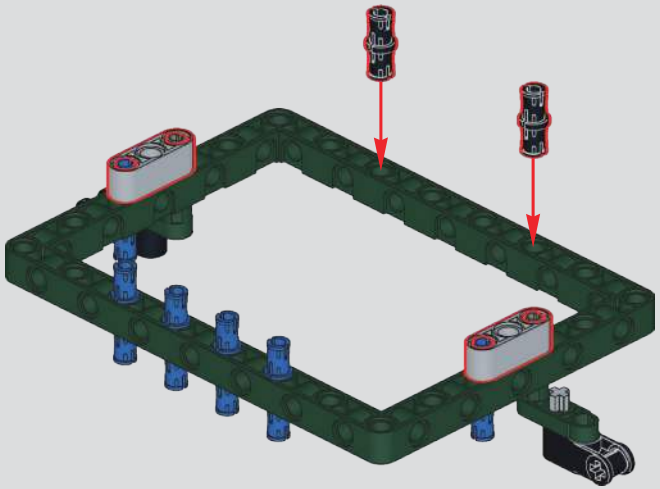

756

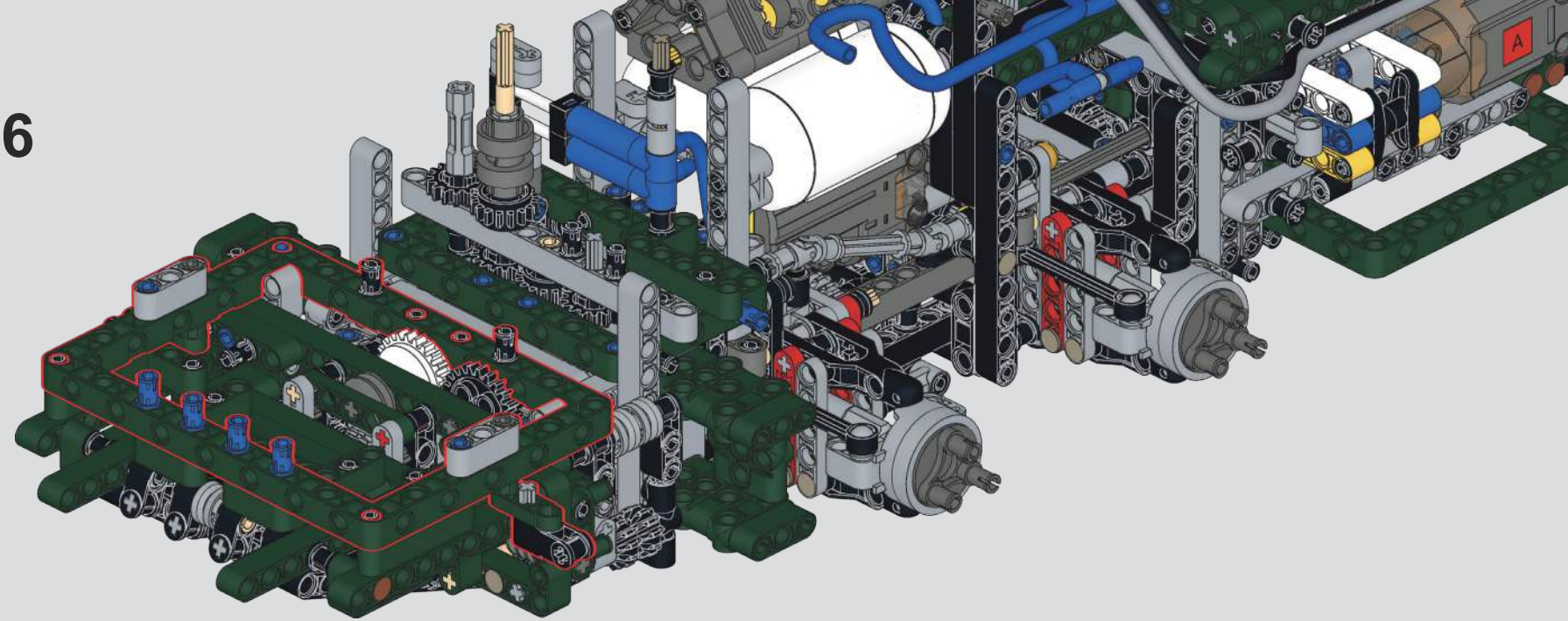

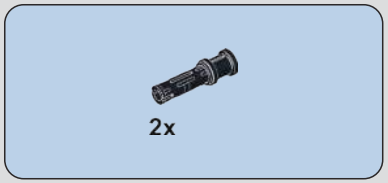

757

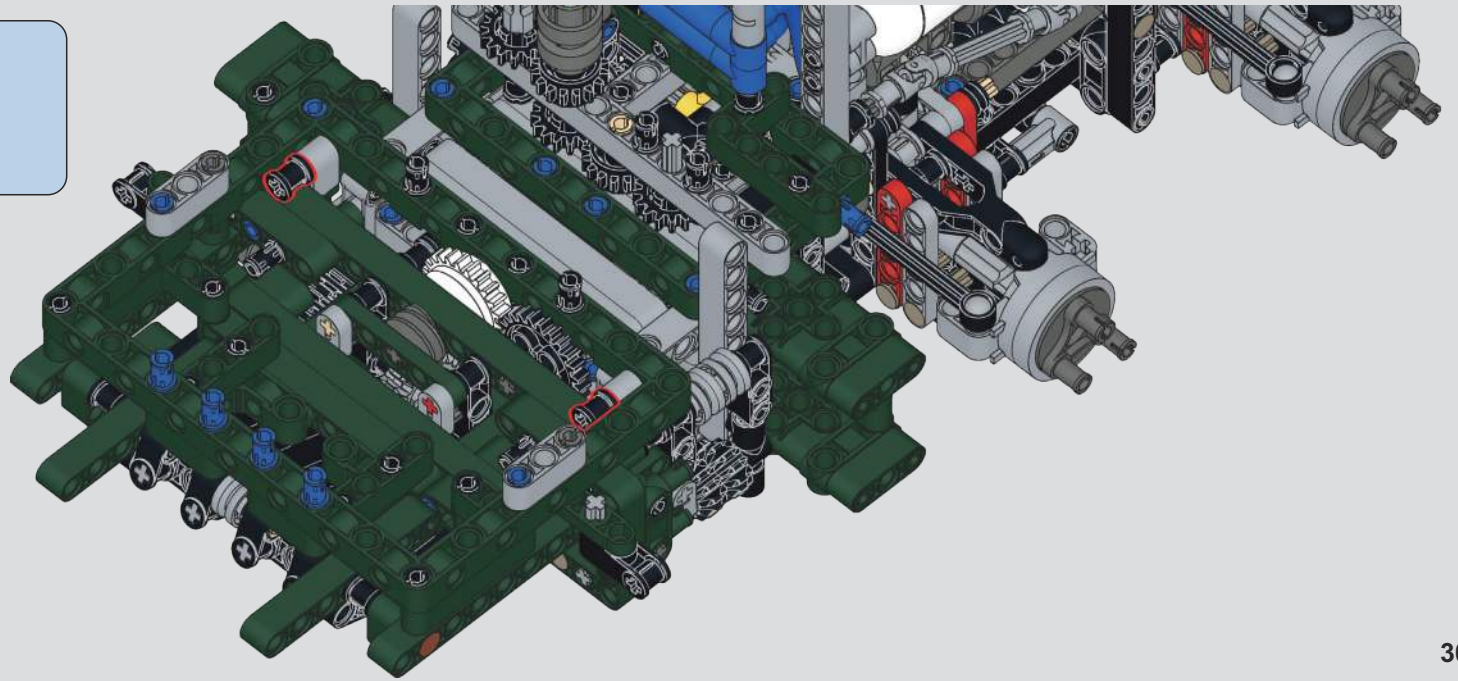

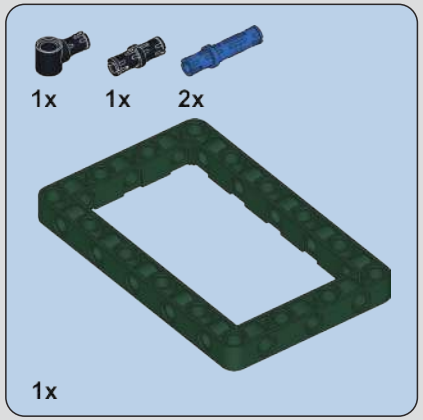

758

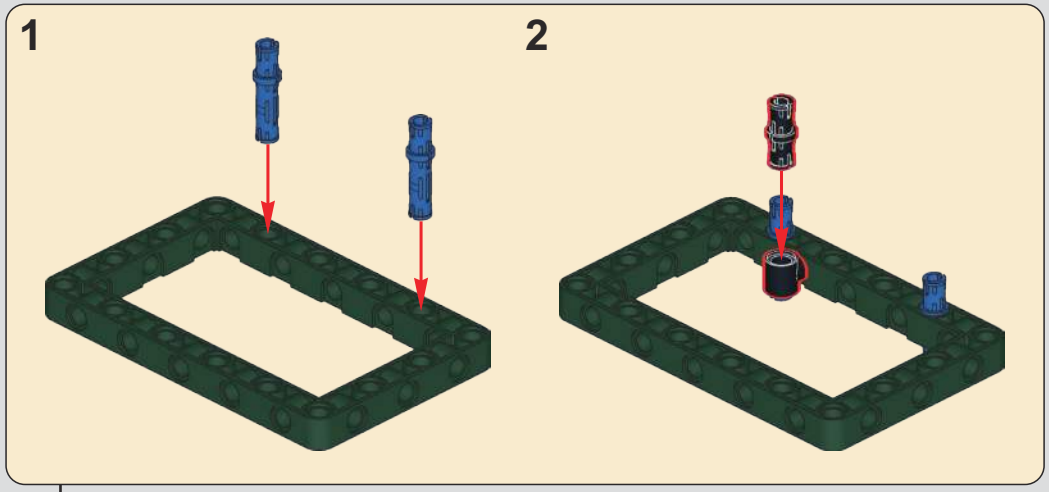

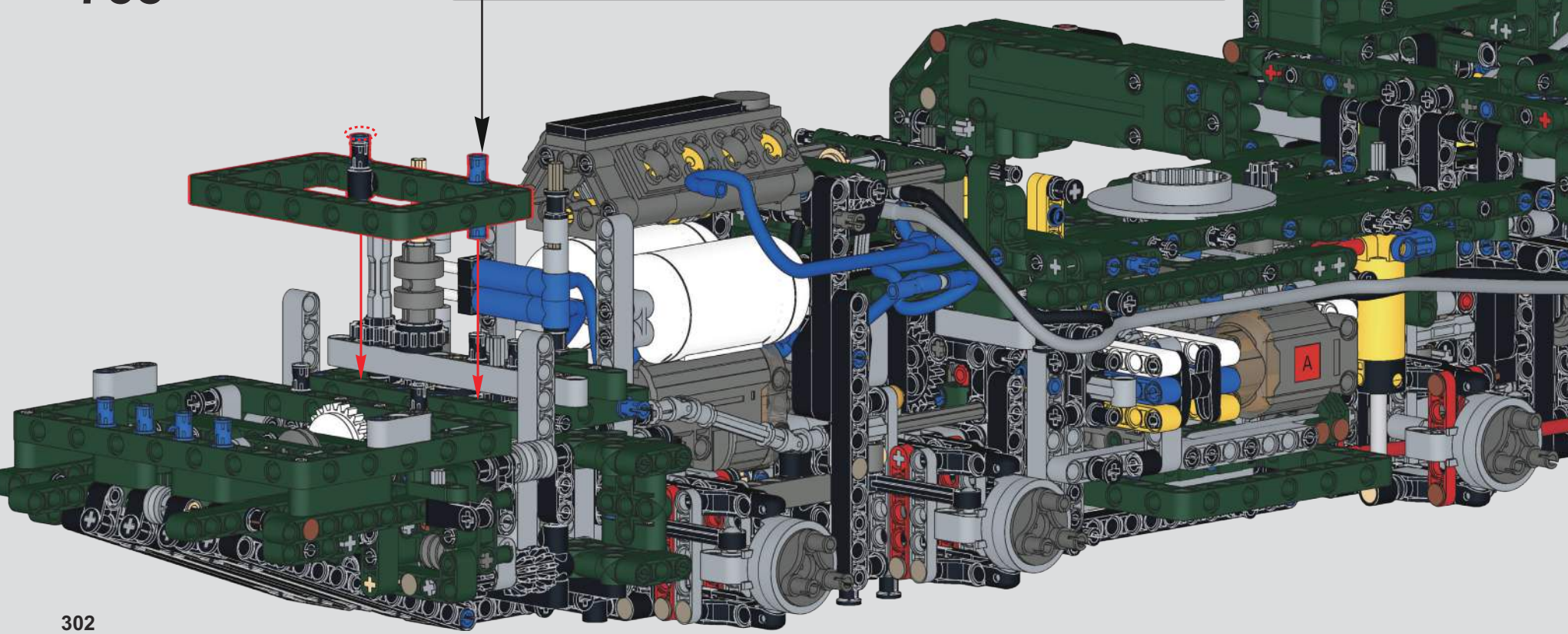

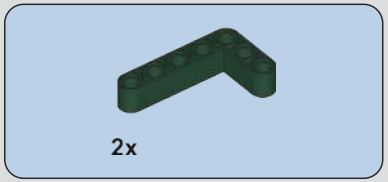

759

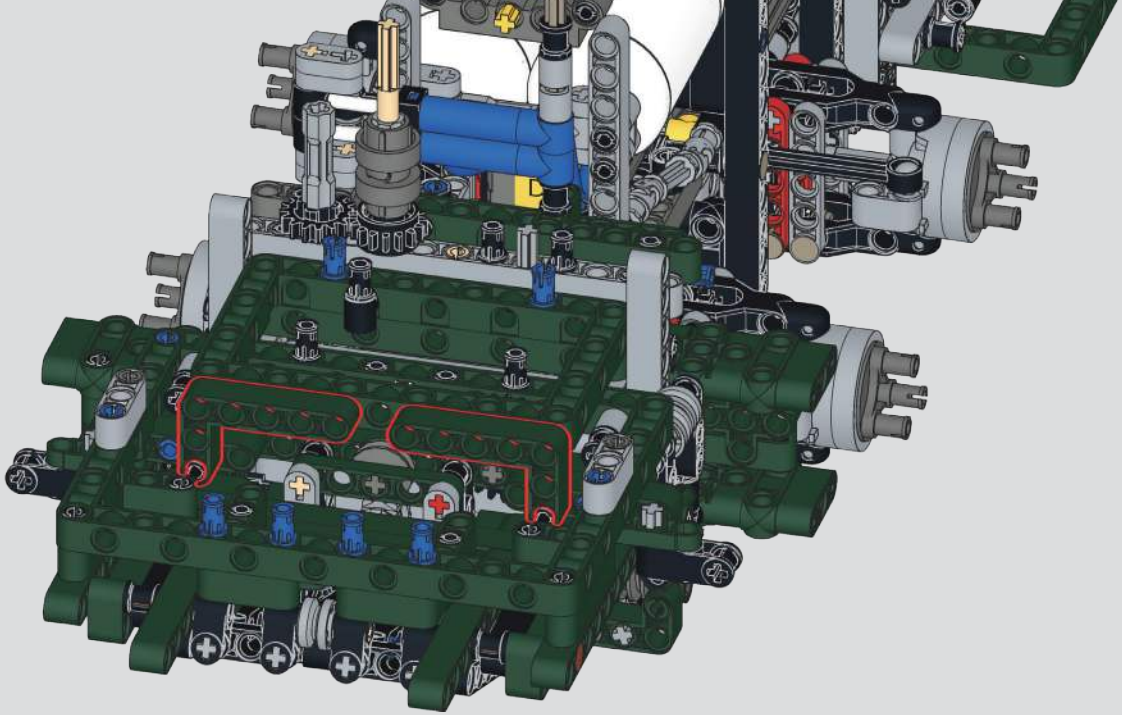

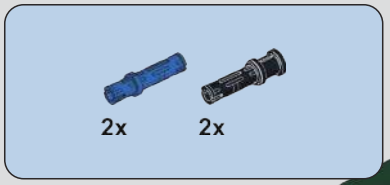

760

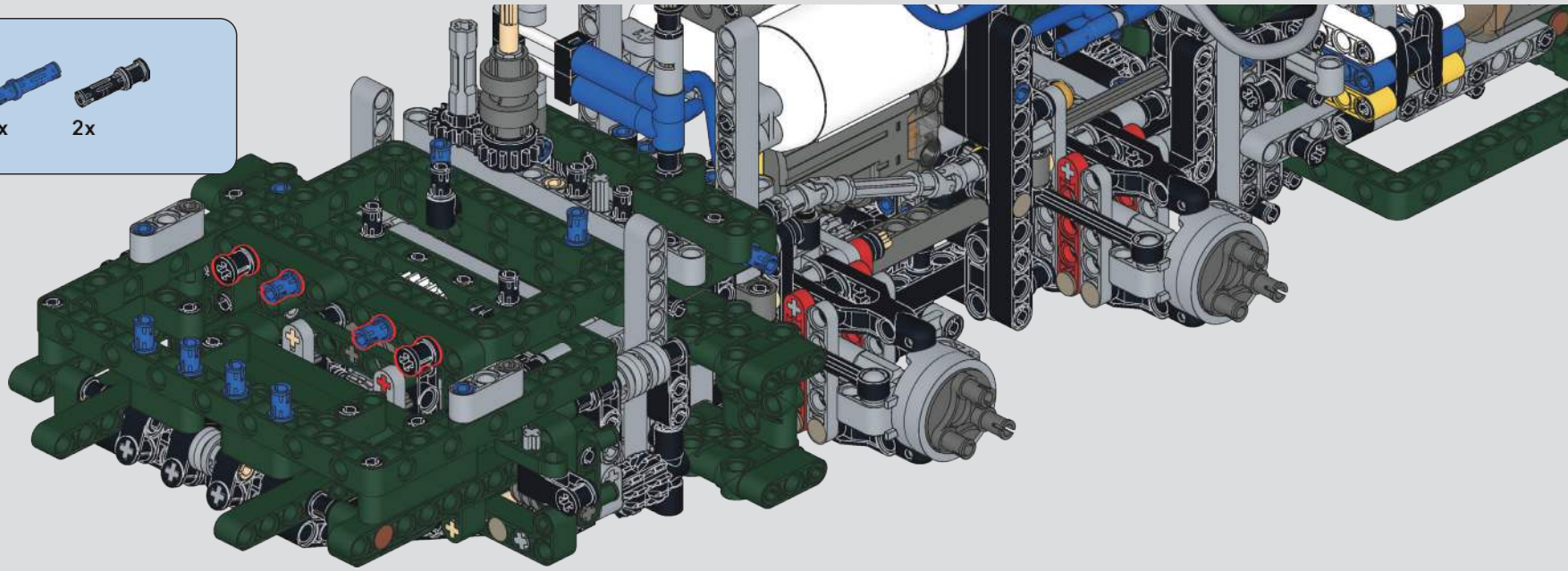

761

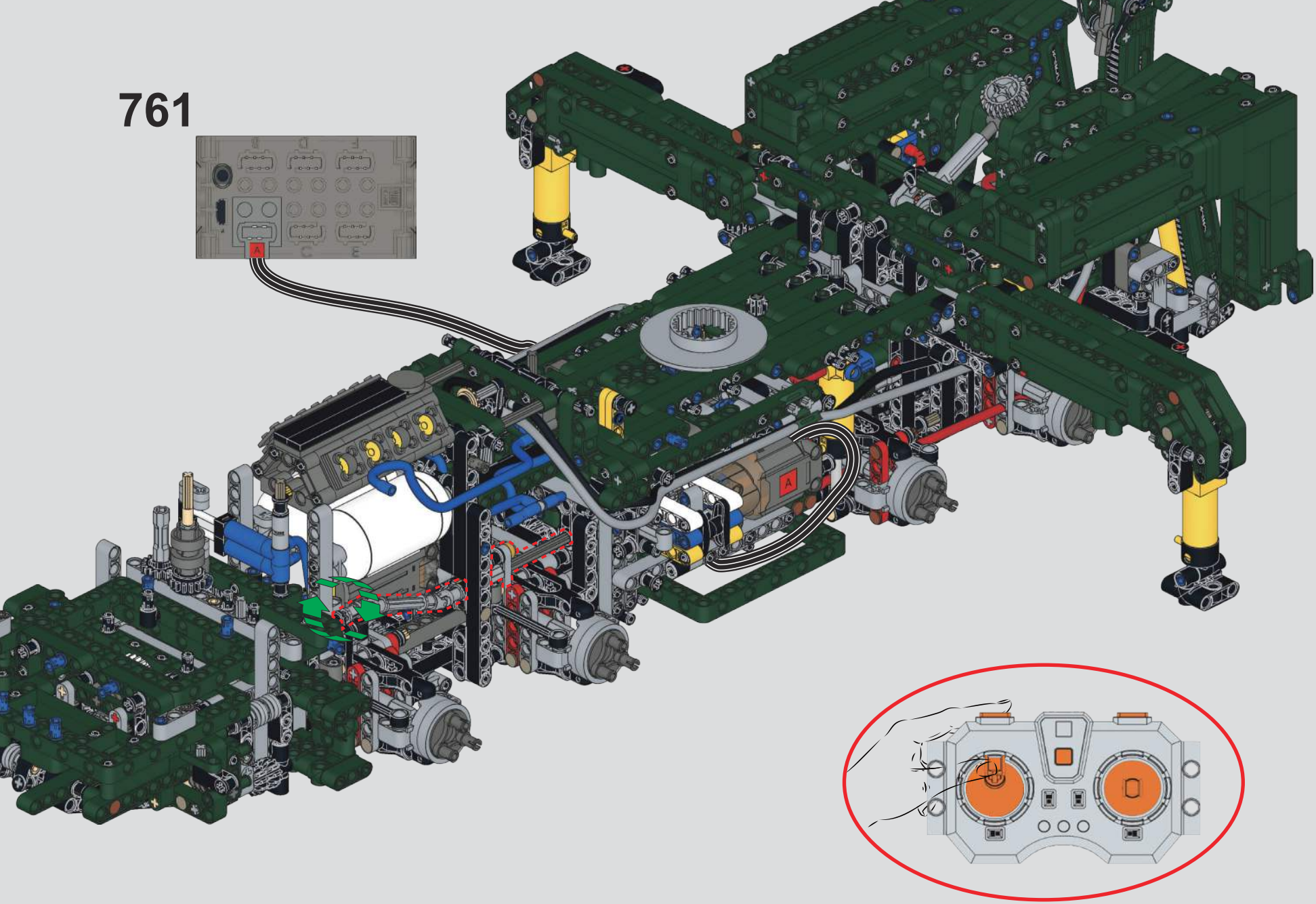

762

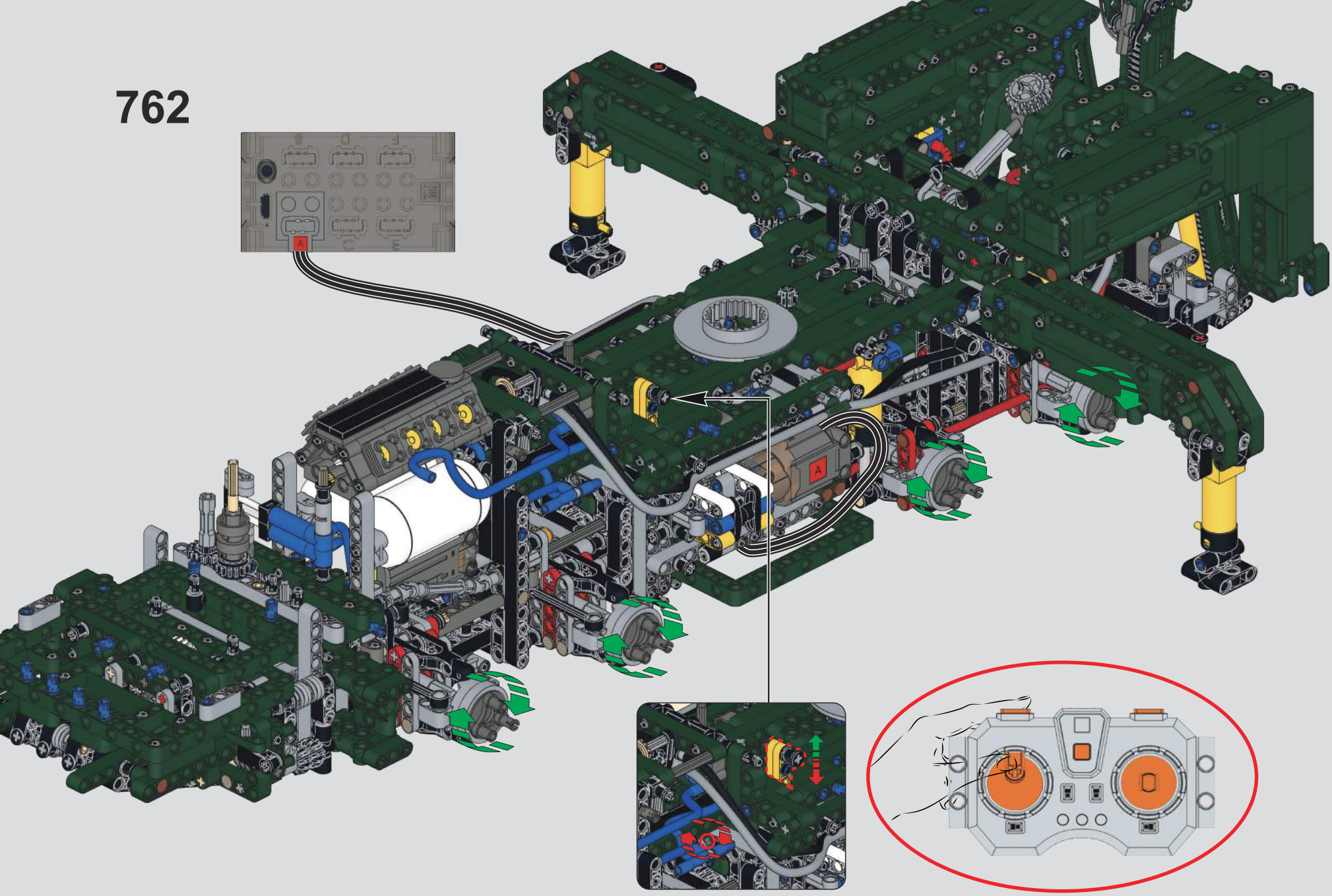

763

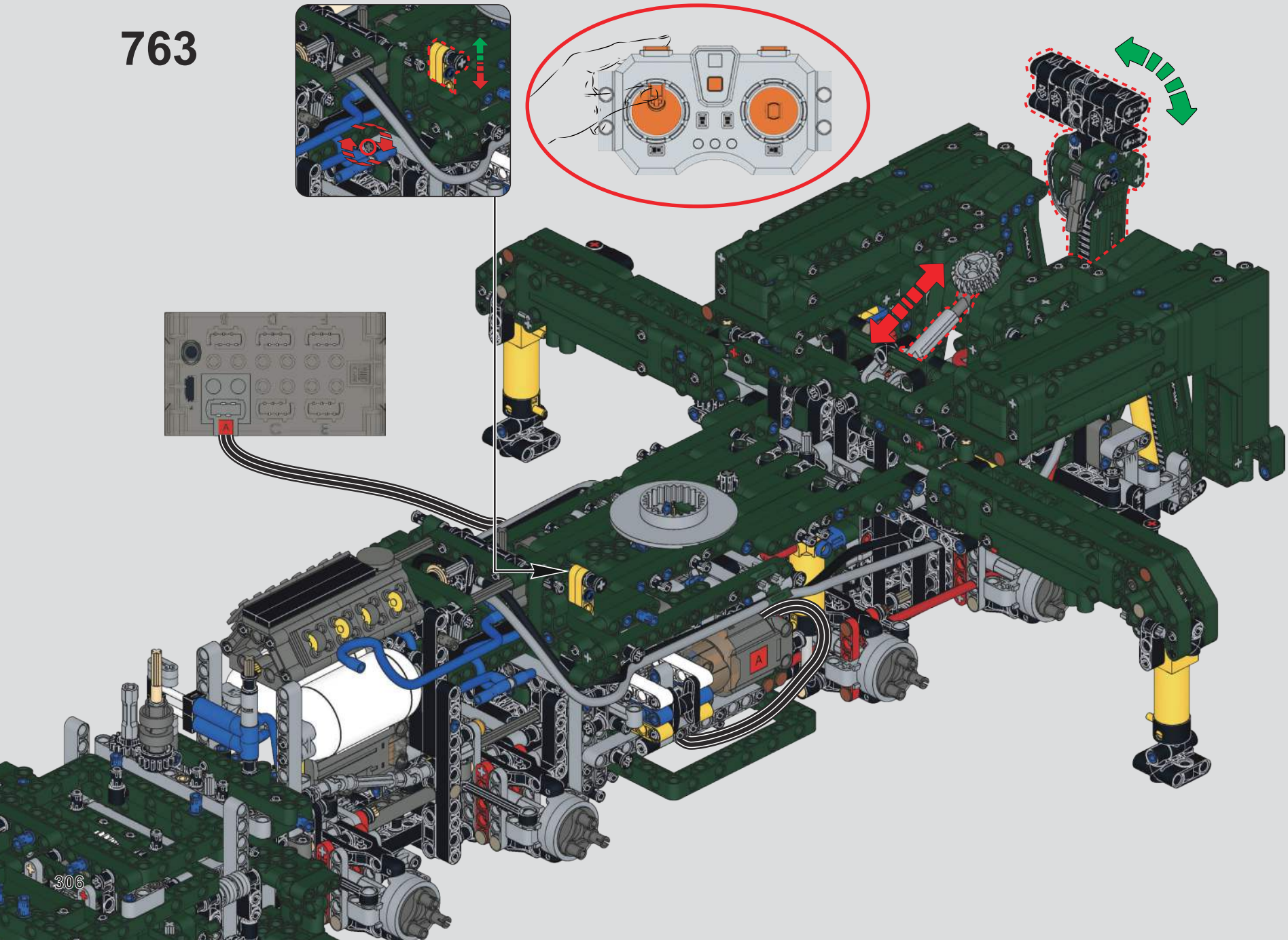

764

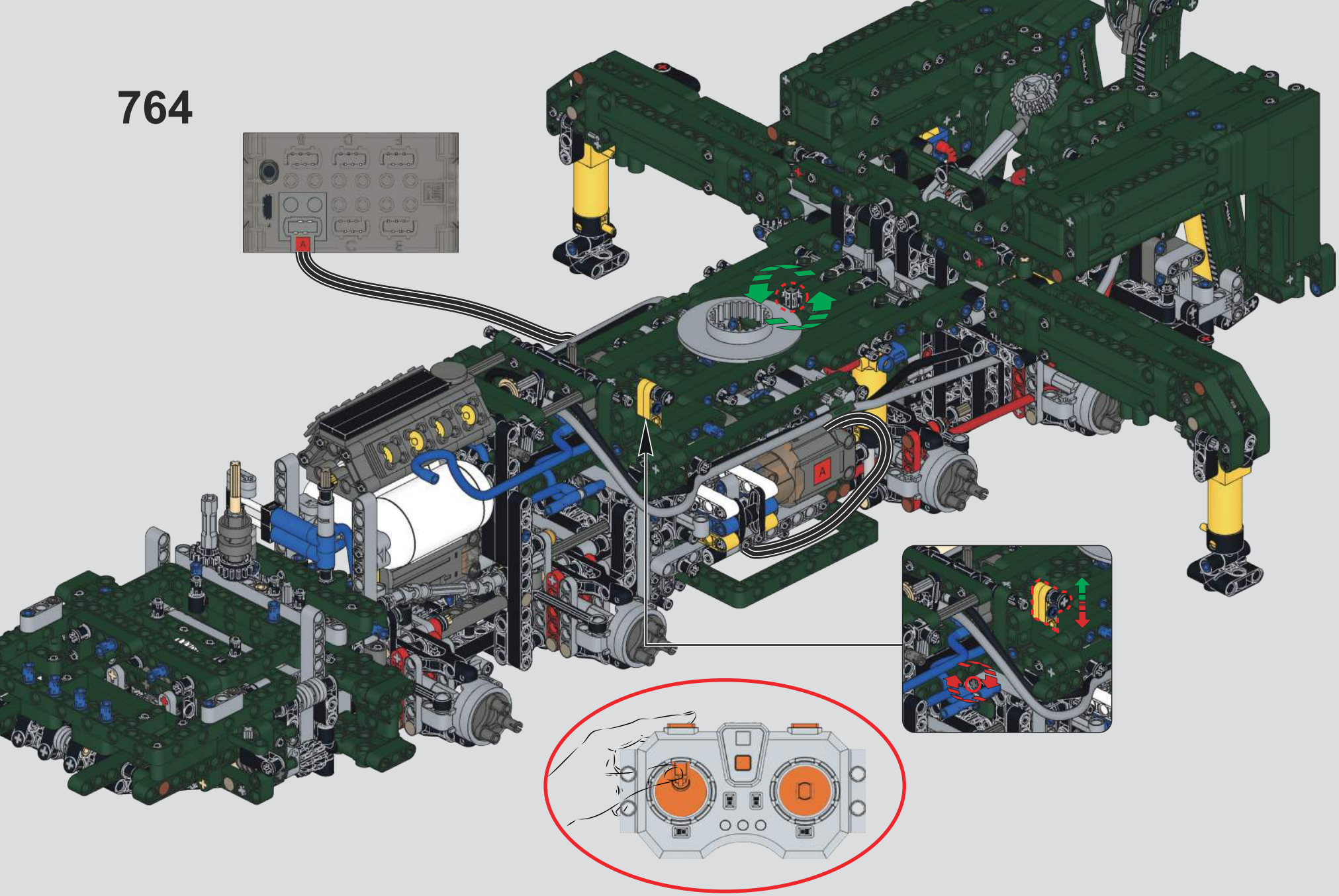

MOULD KING®

宇 星 模 王

ARMORED RECOVERY CRANE G-BKF