MOULD KING®

宇 星 模 王

宇 星 军 事 系 列

MILITARY

B

20009

5539+ Pcs/Pza

# NO.装甲救援车

## ARMORED RECOVERY CRANE G-BKF

# 765




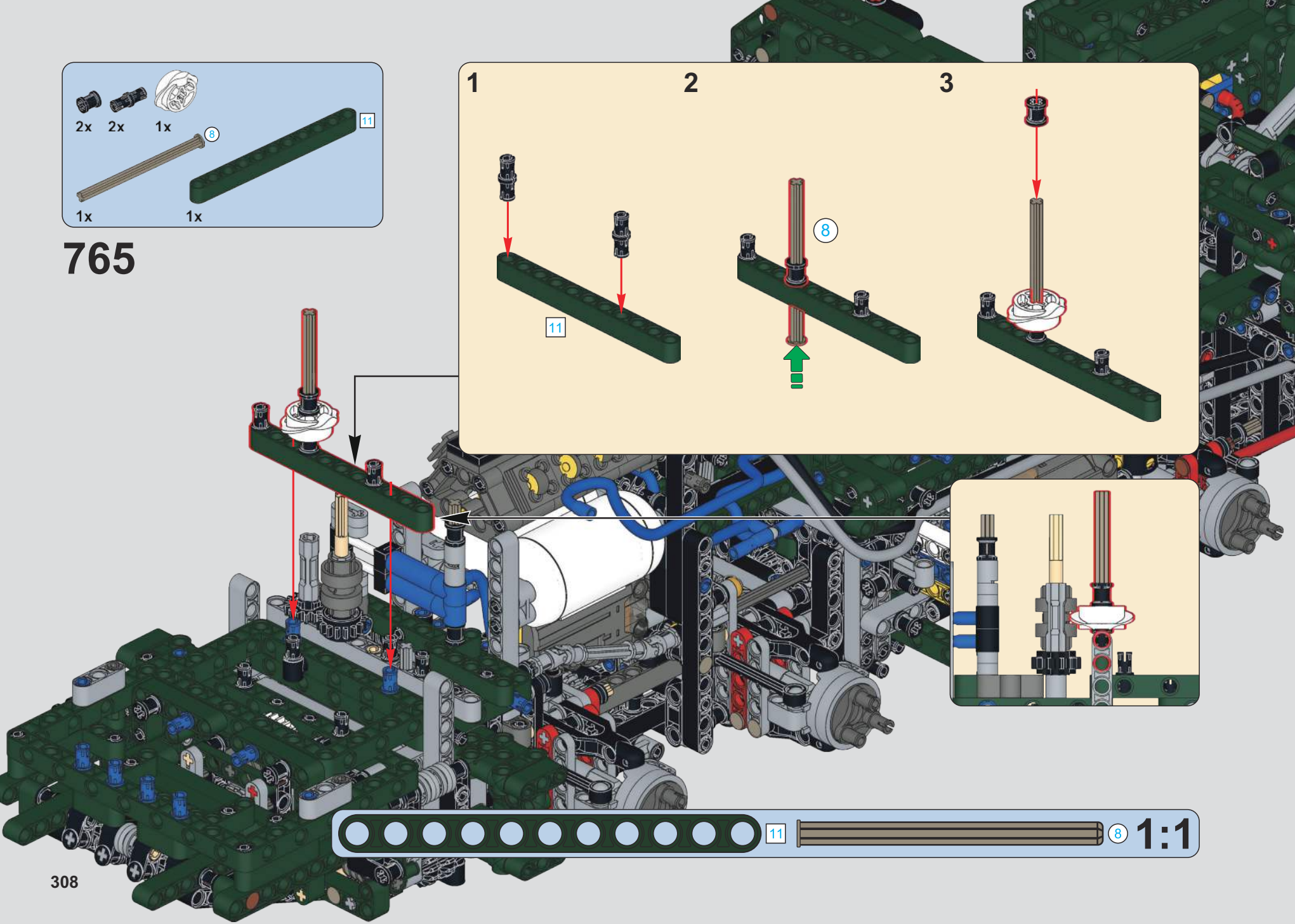

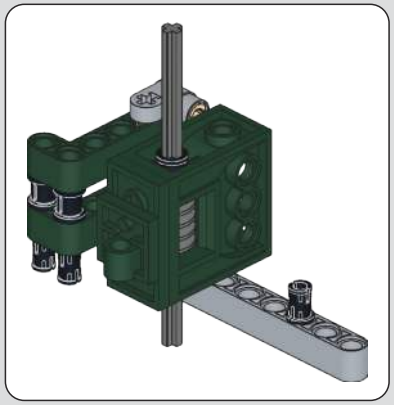

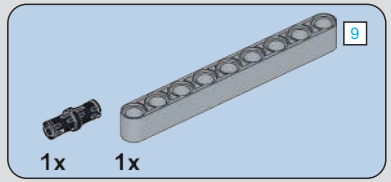


766

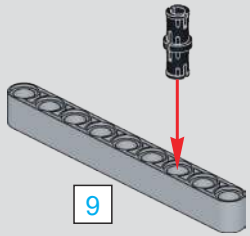


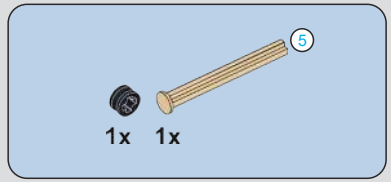


767

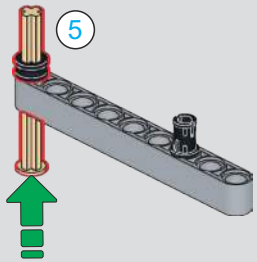

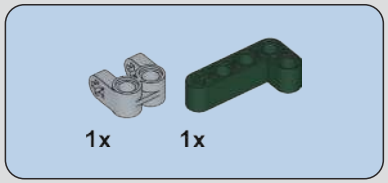


768

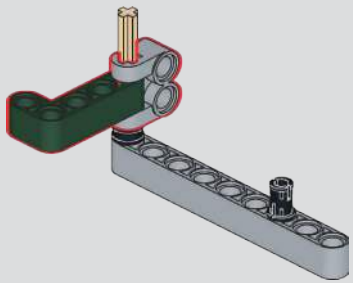

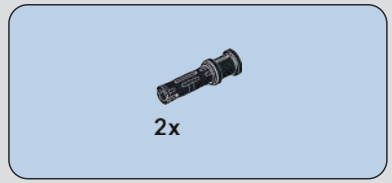


769

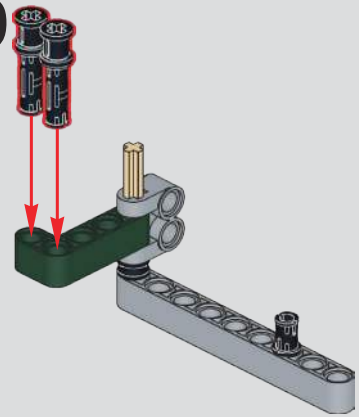

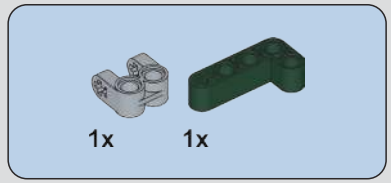


770

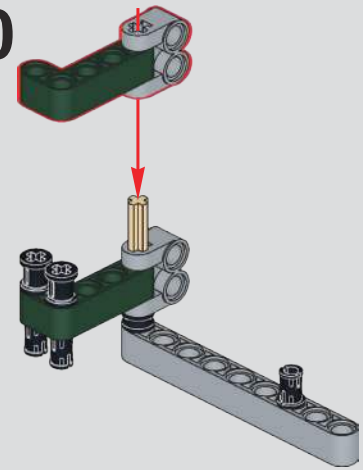

2x

# 771

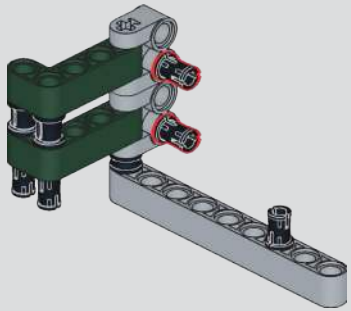

1x 1x

# 772

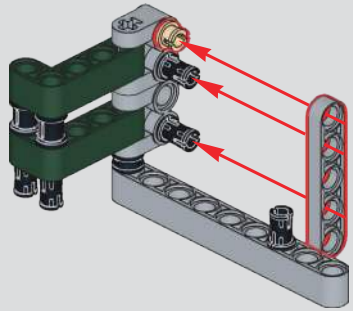

10 1:1

1x 1x 1x 1x

# 773

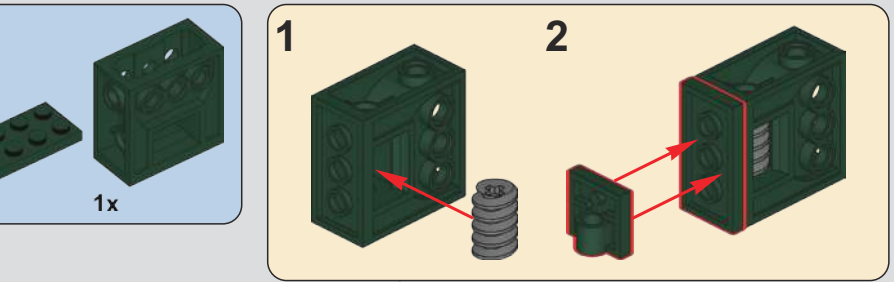

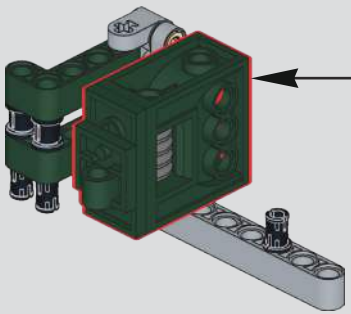

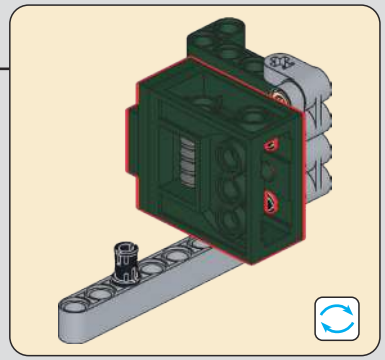

1x 1x 10

# 774

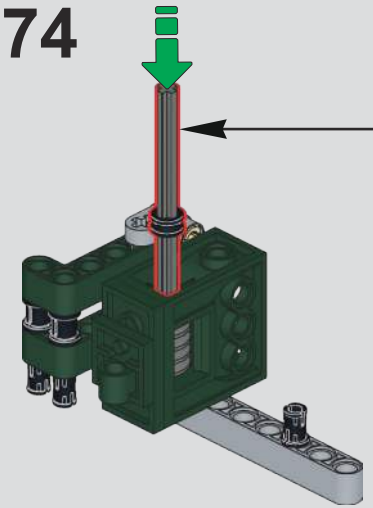

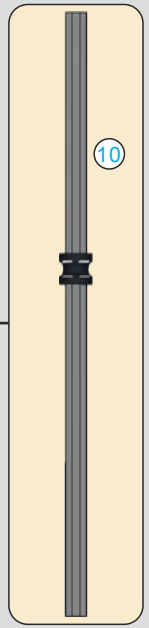

# 775

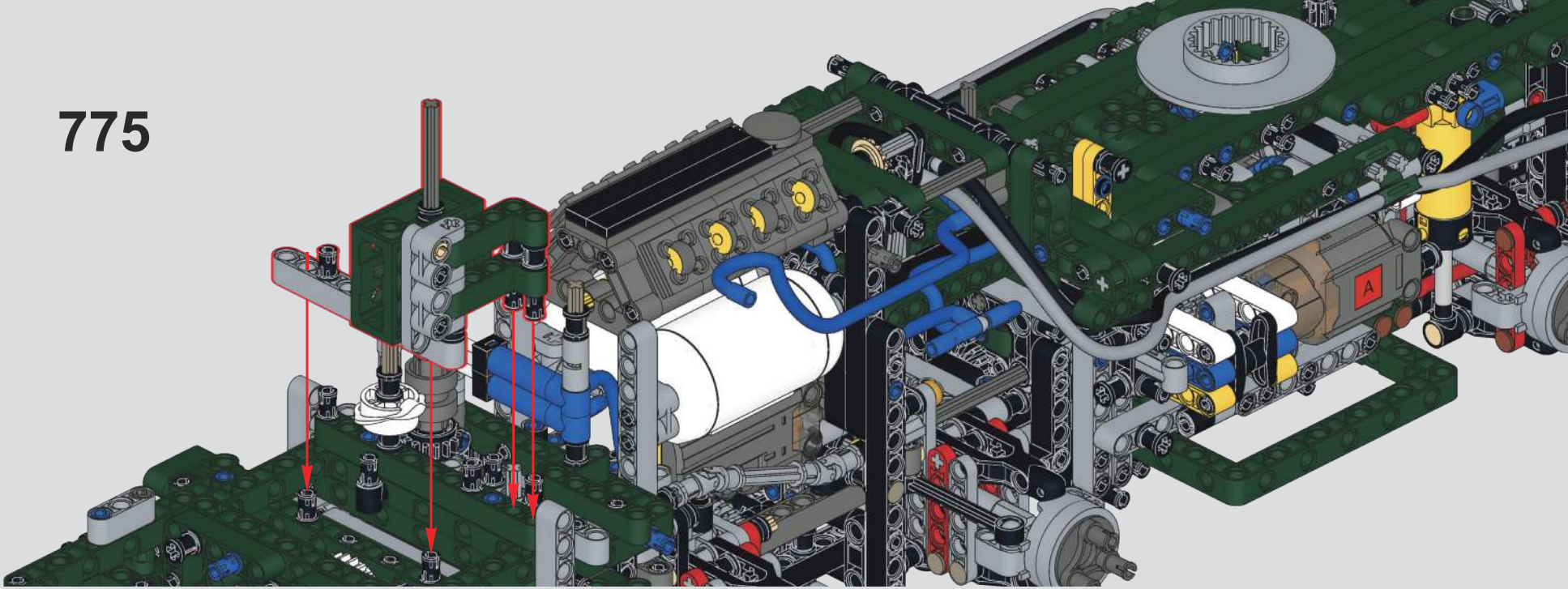

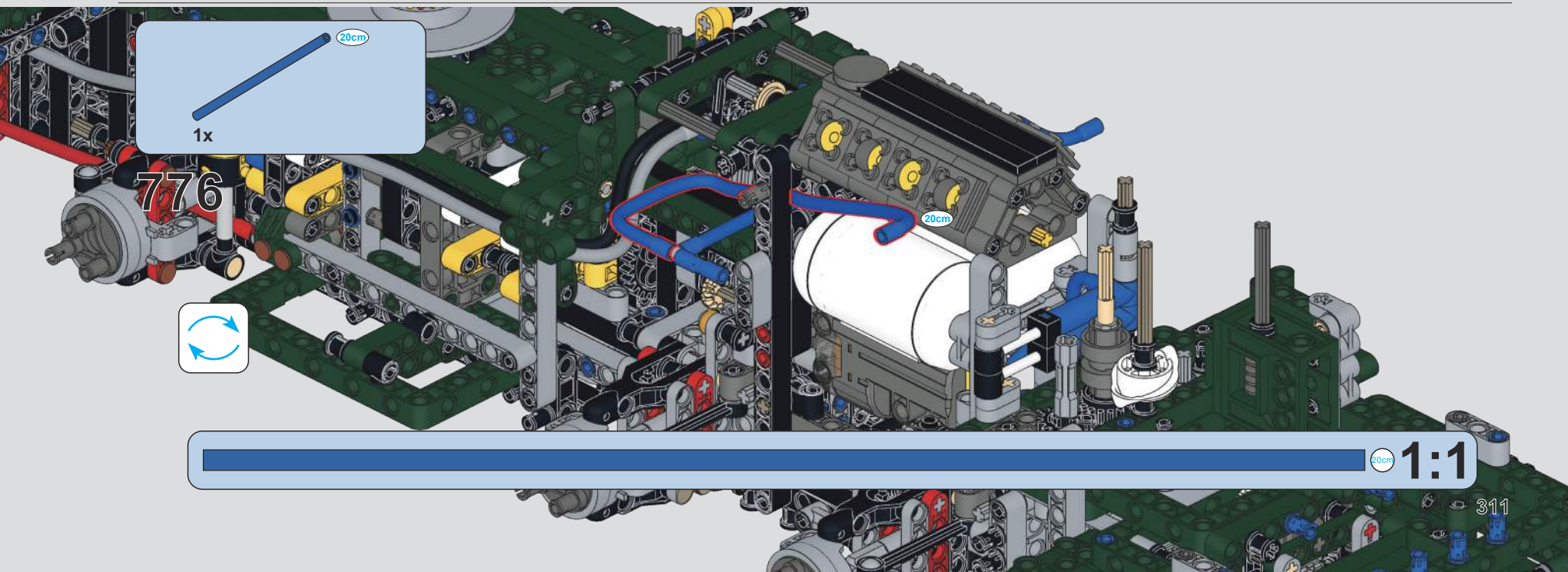

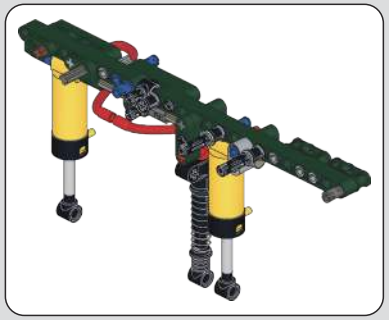

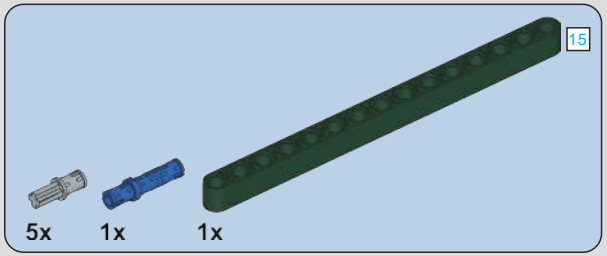


777

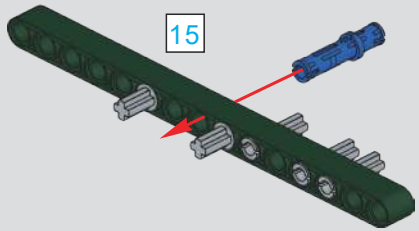


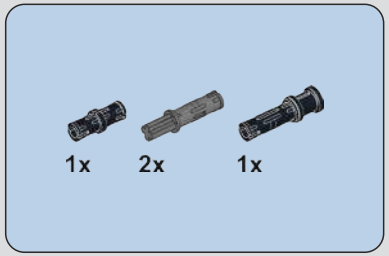


778

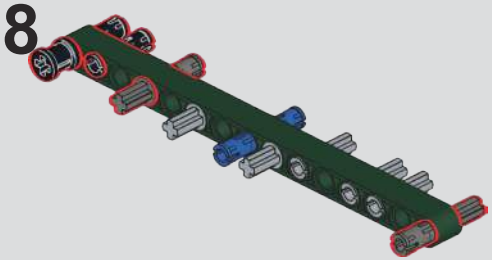

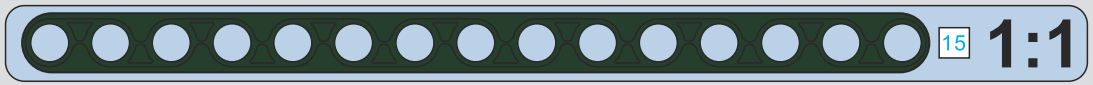


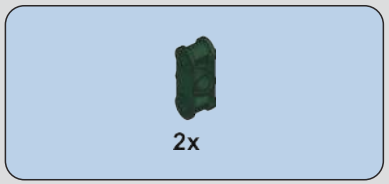


779

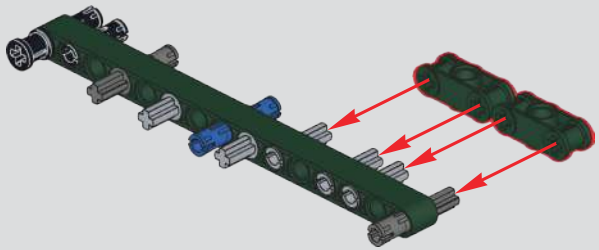

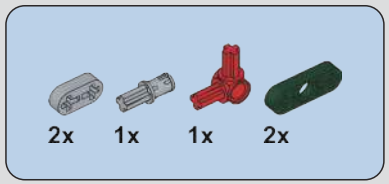


780

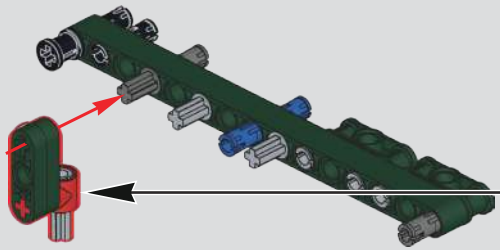

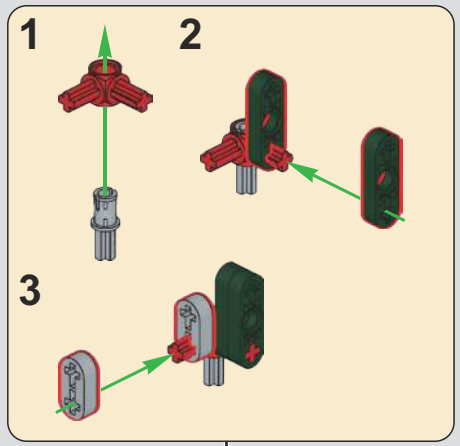

## 781

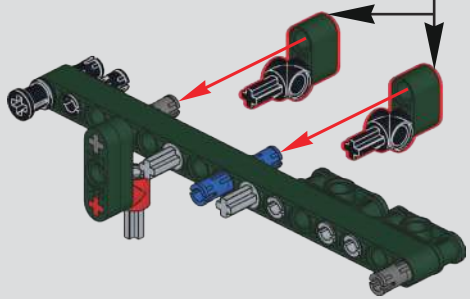

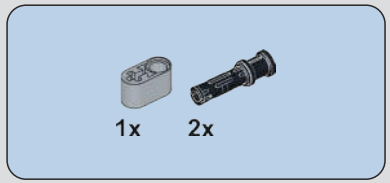


## 782

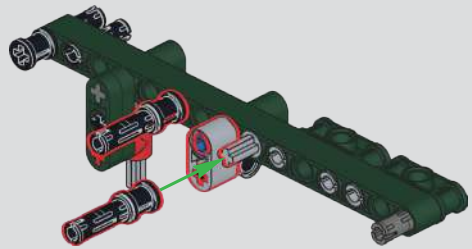

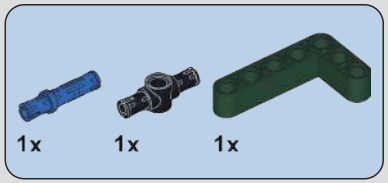


## 783

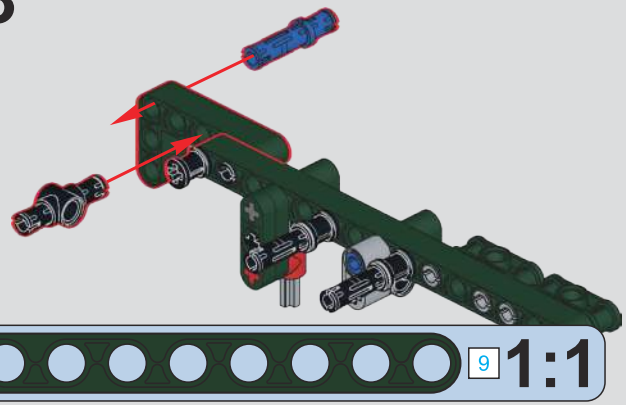


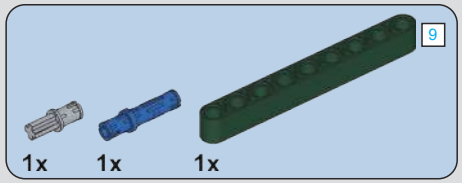


## 784

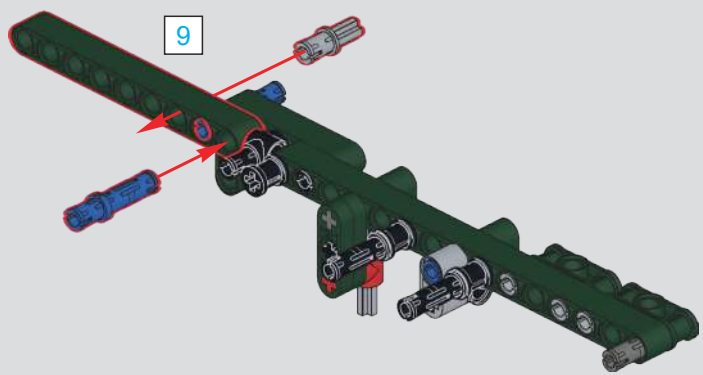

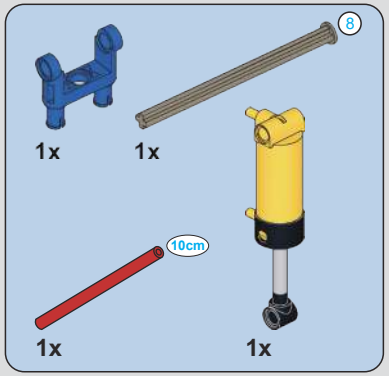


785

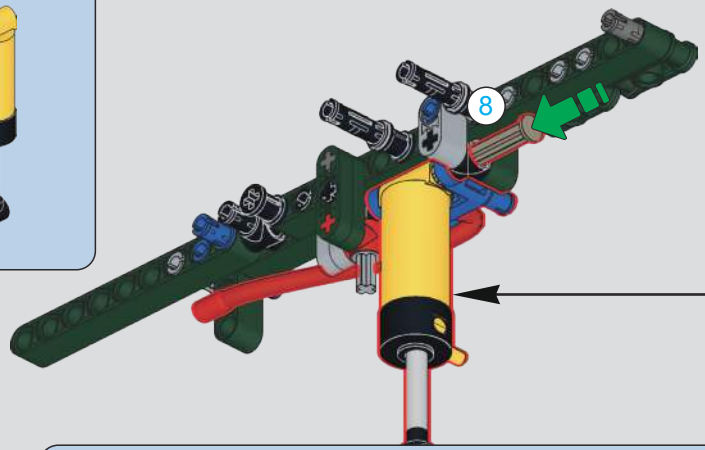


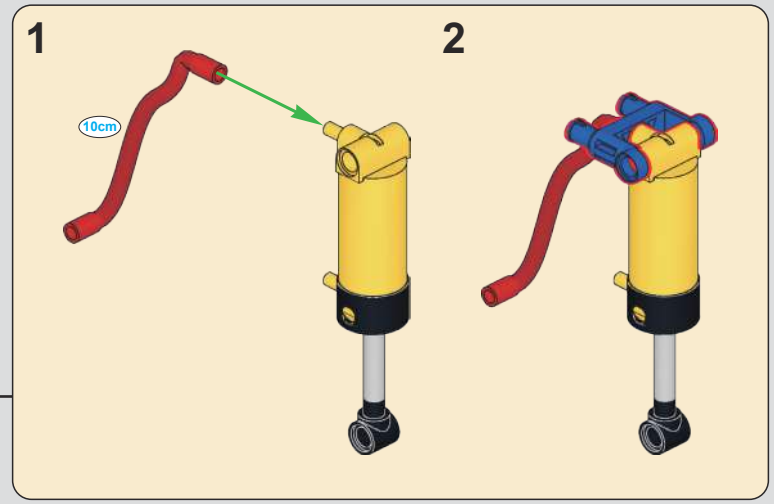


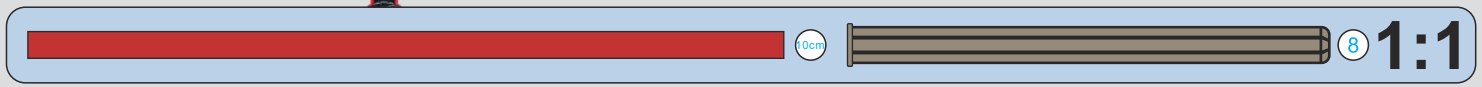


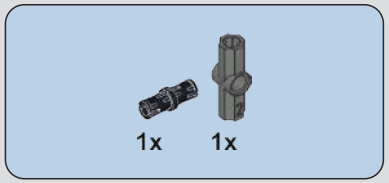


786

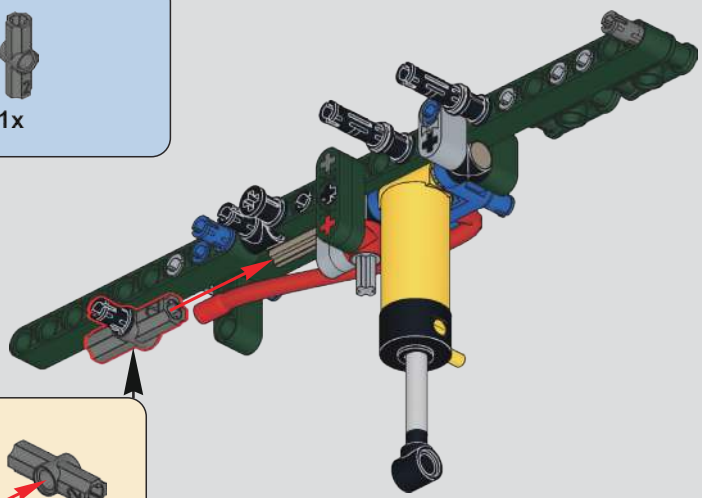

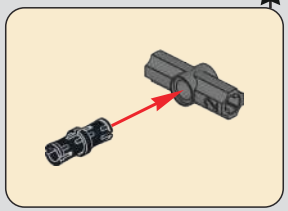

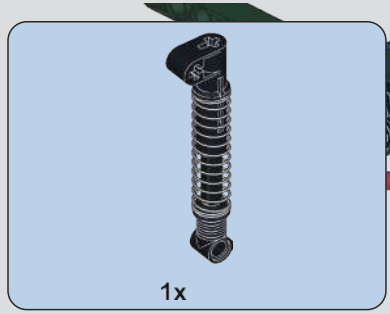


787

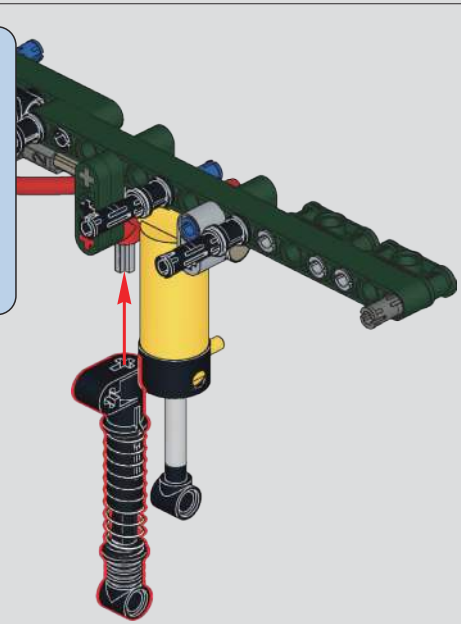

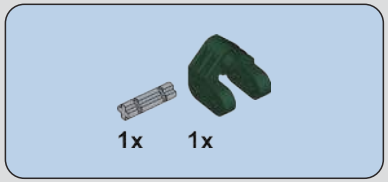


788

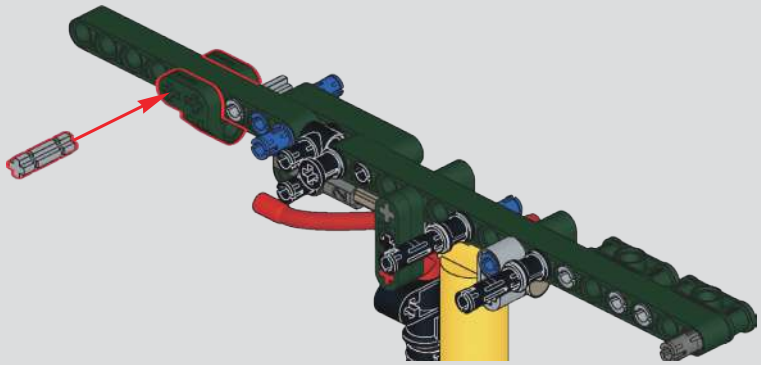

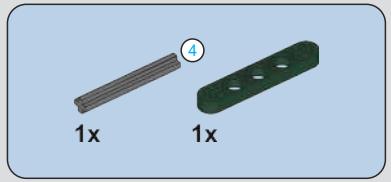


789

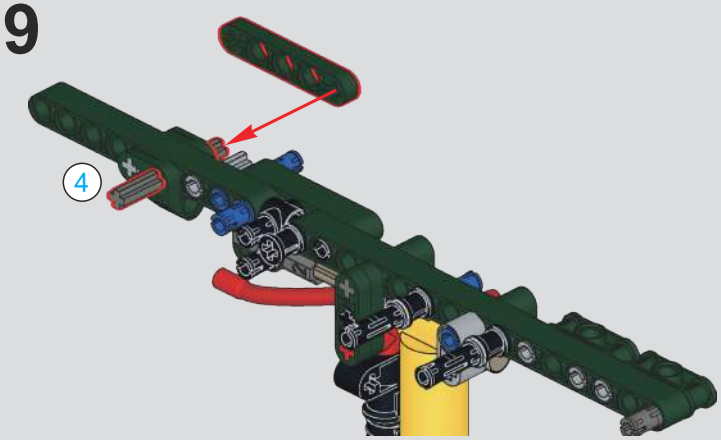


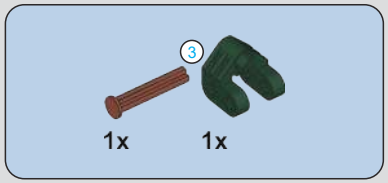


790

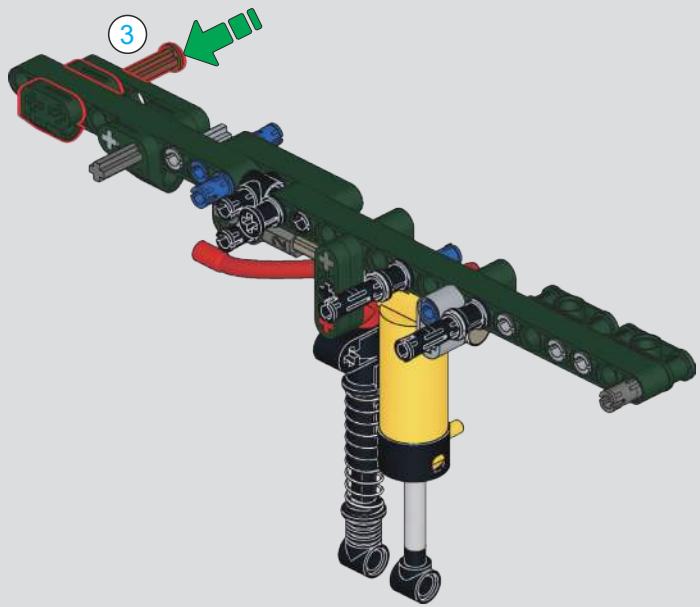


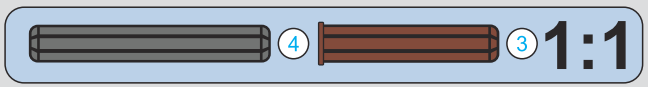

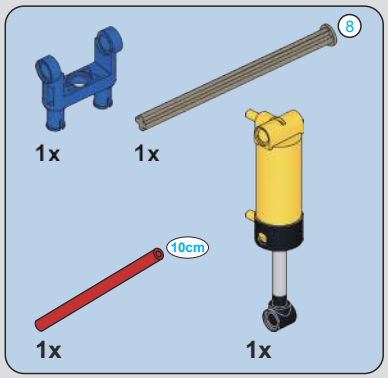


# 791

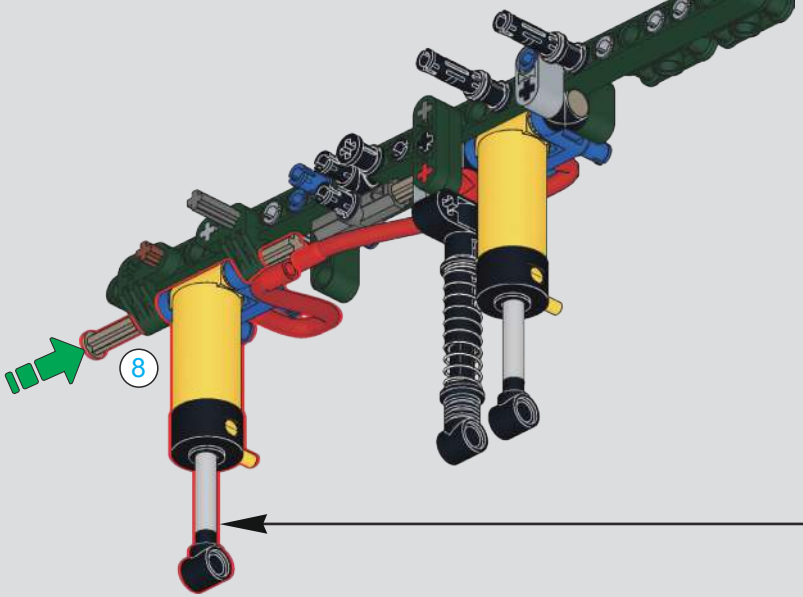


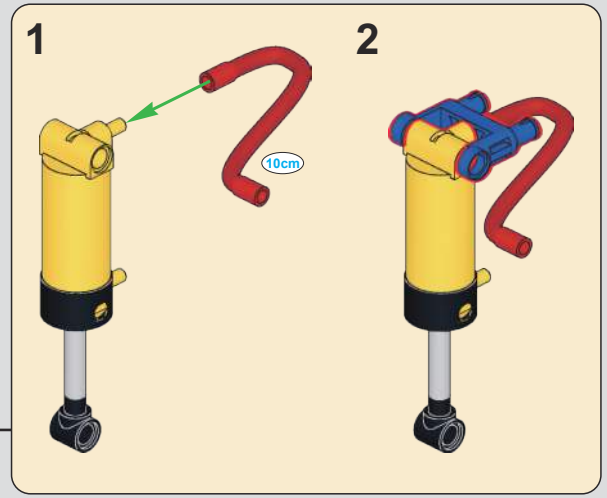


# 792

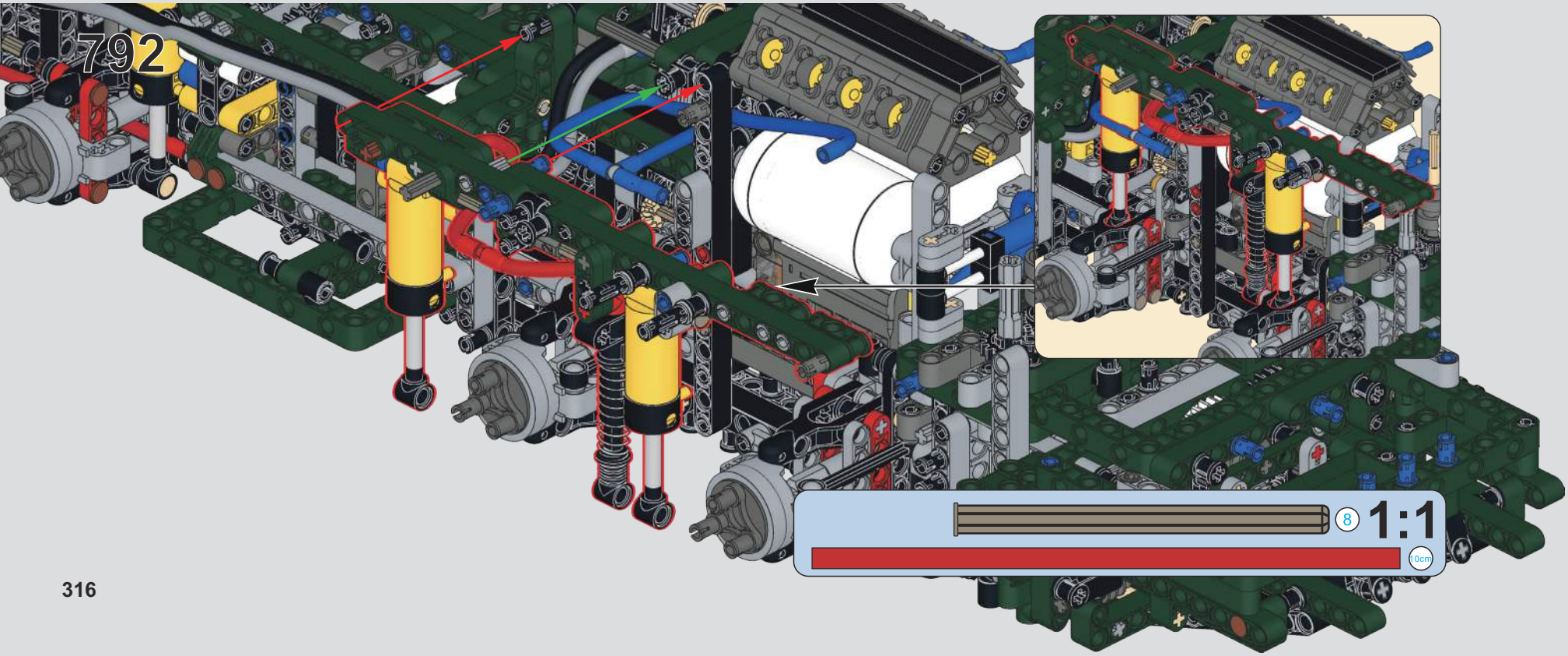

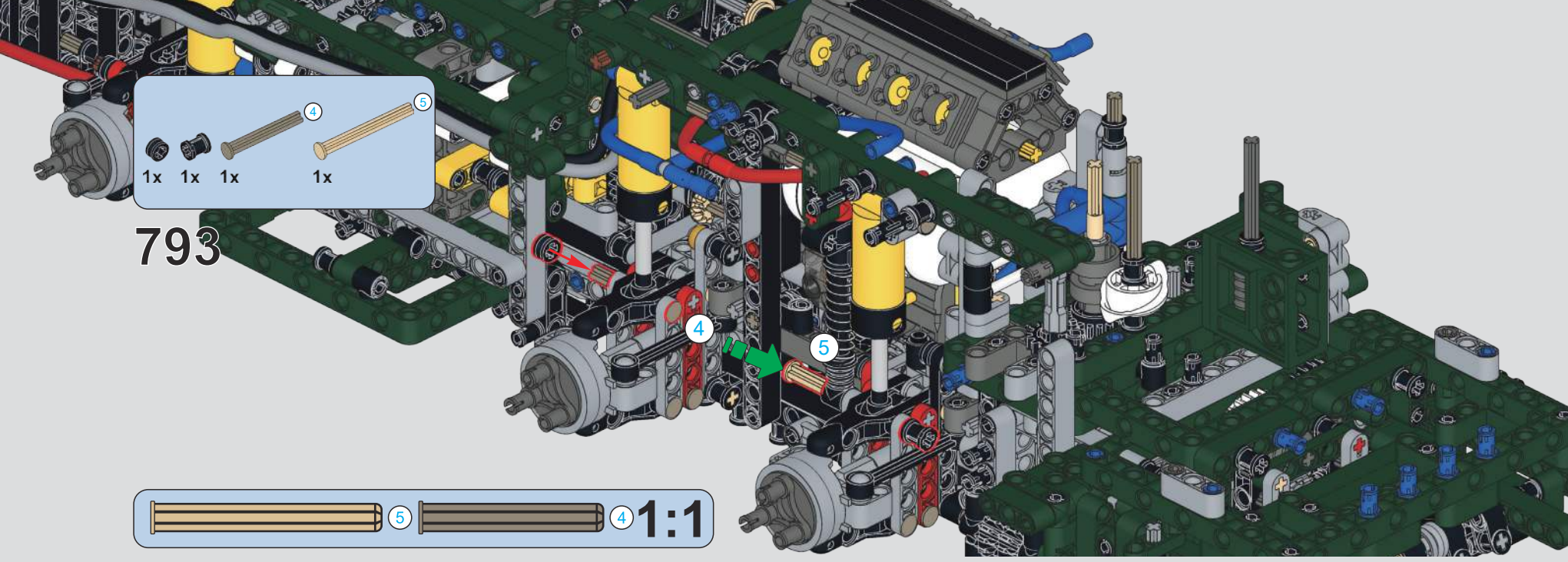


793




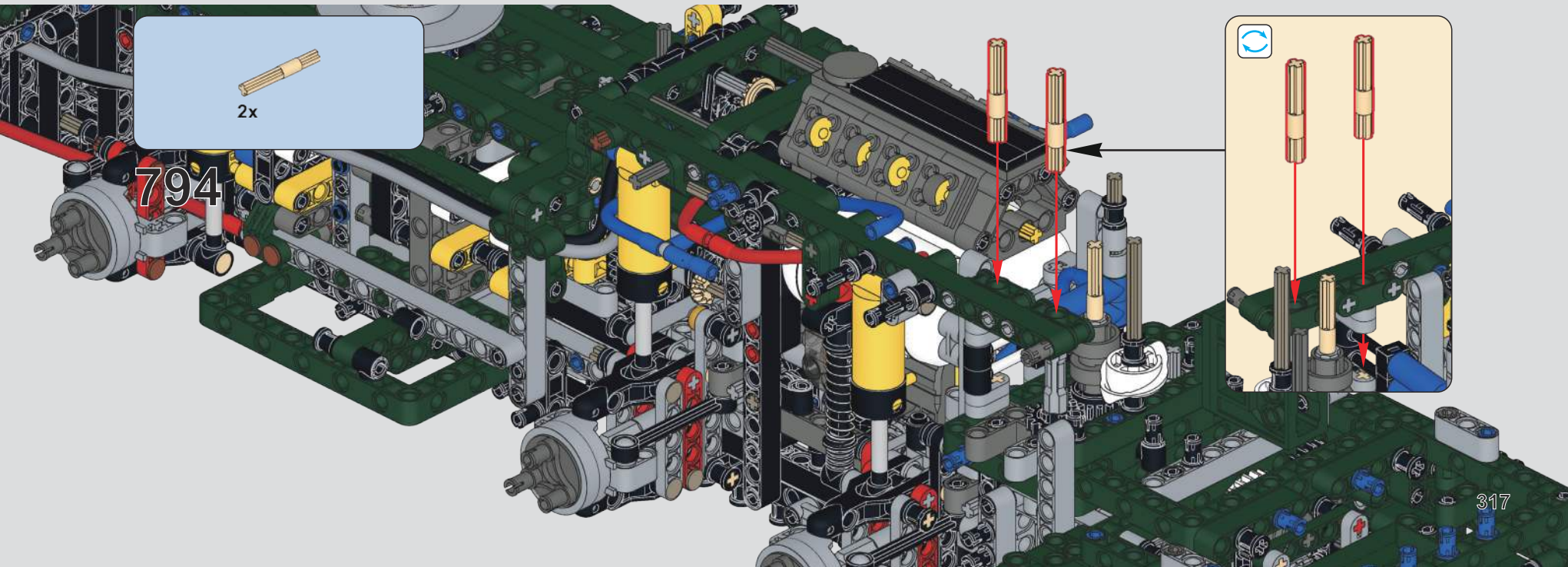


794

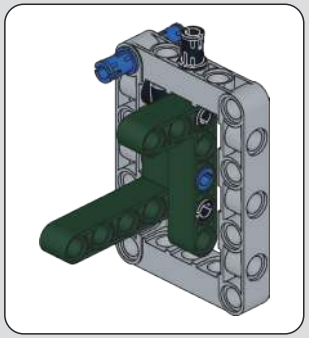

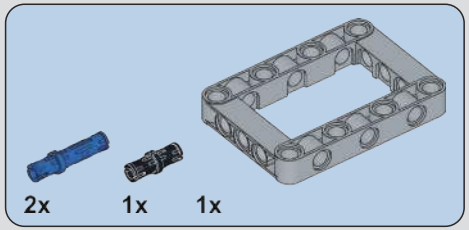


795

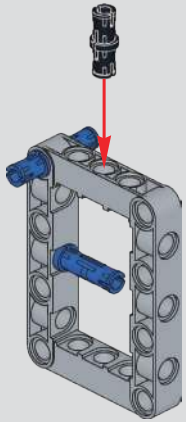

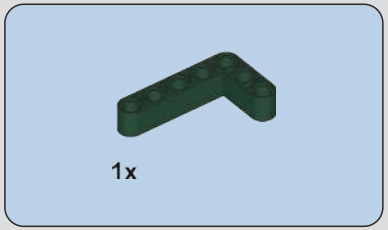


796

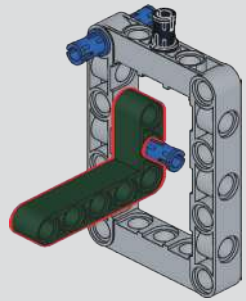

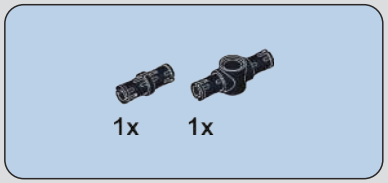


797

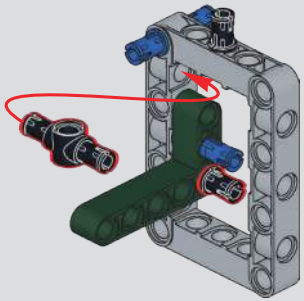

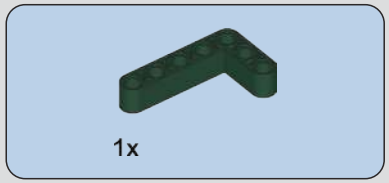


798

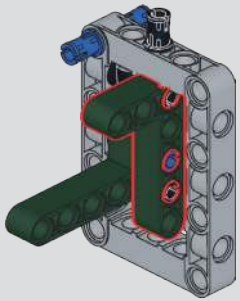

799

1:1

800

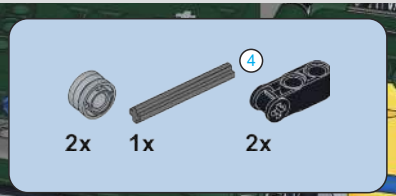


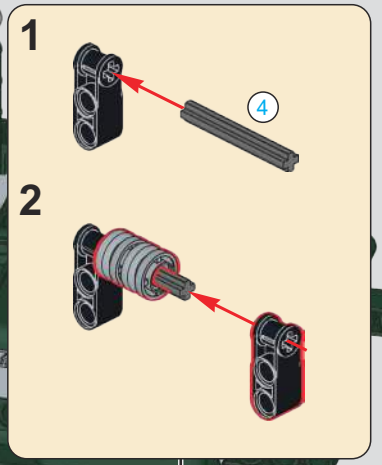

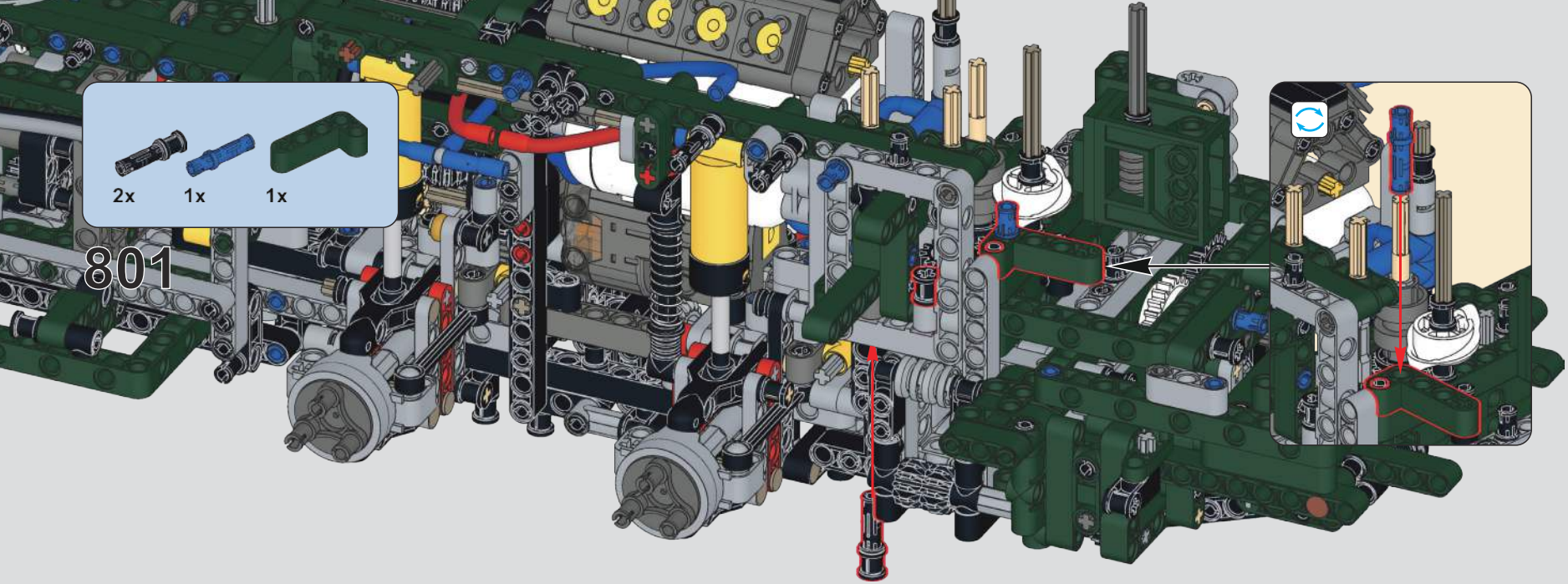
2x
1x
1x
801

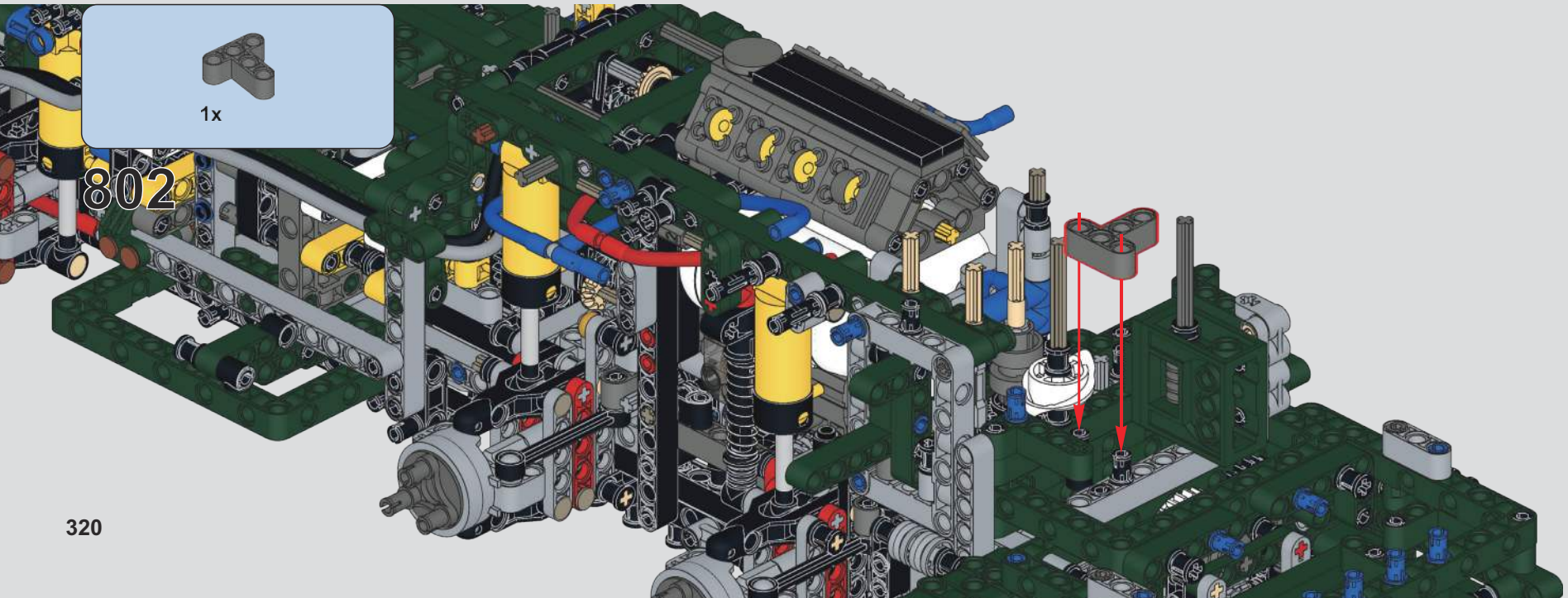
1x
802

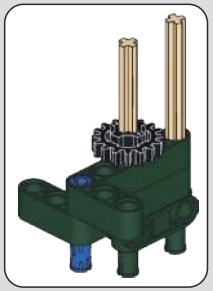

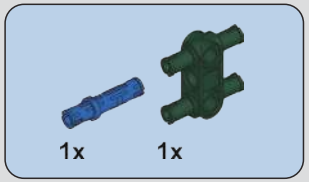


## 803

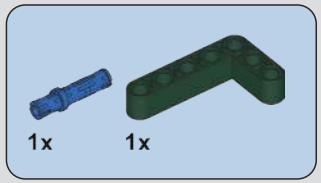


## 804

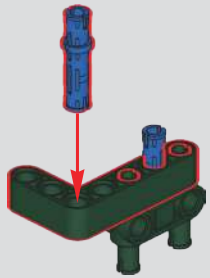

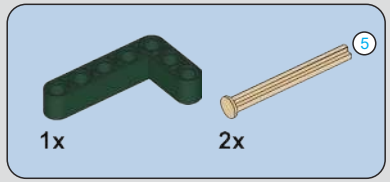


## 805

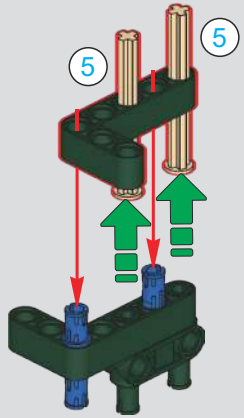


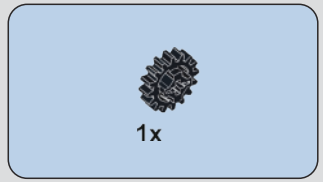


## 806

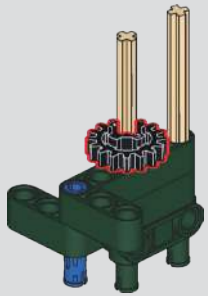

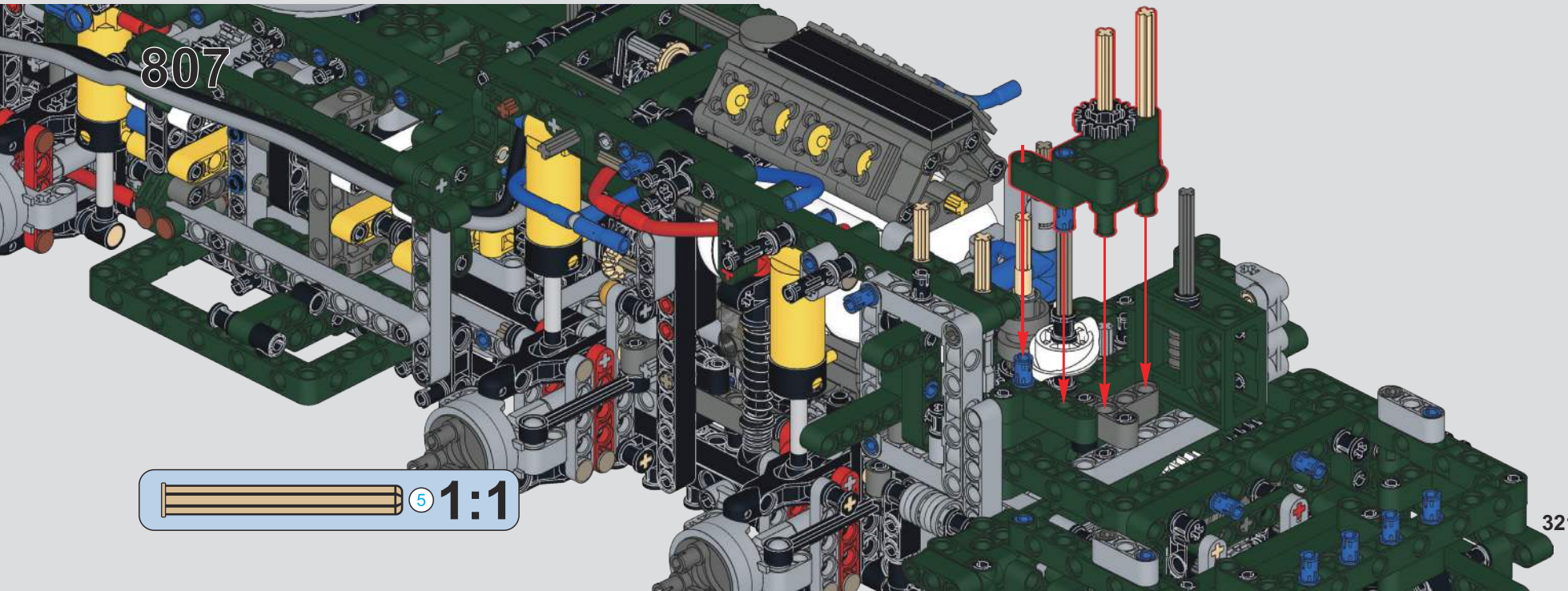

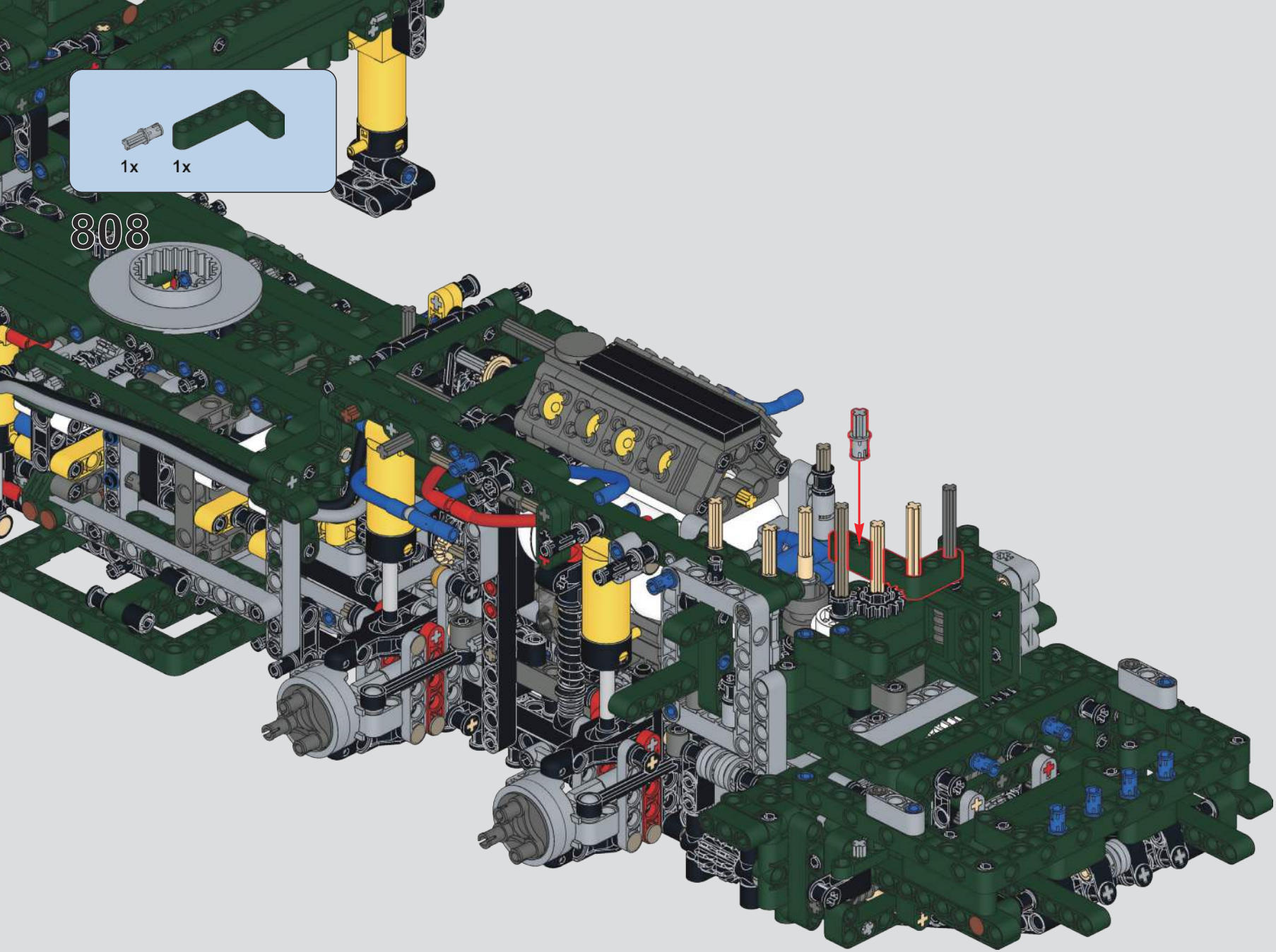
1x
1x
808

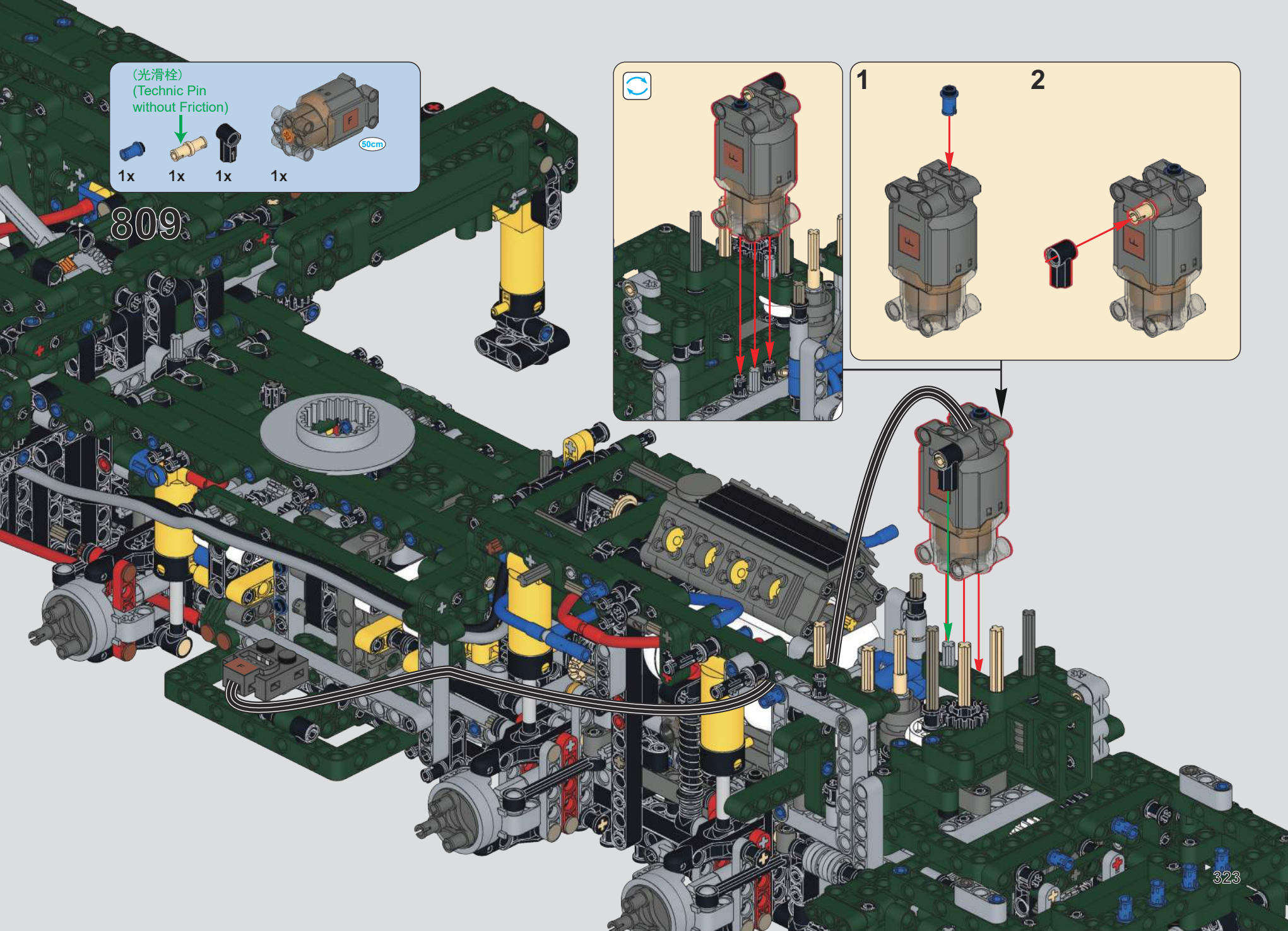
(光滑栓)
(Technic Pin
without Friction)
1x
1x
1x
1x
50cm
809
1
2
323

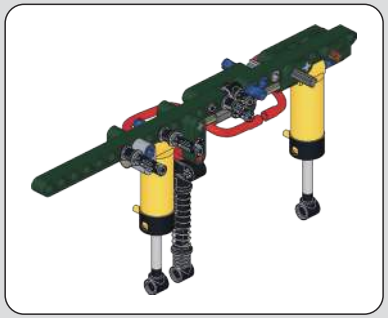

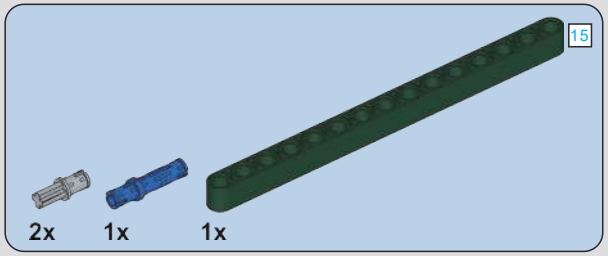


## 810

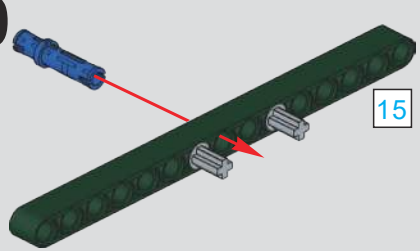


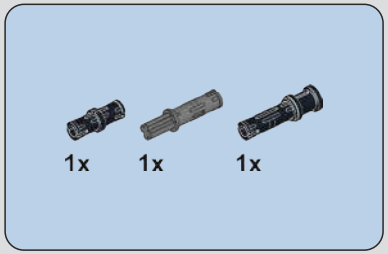


## 811

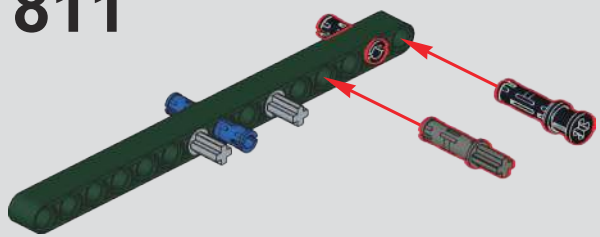

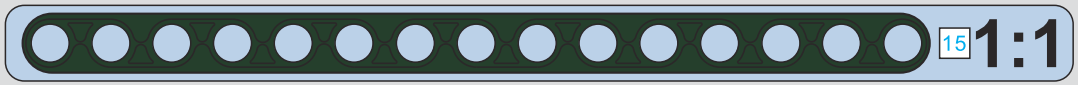


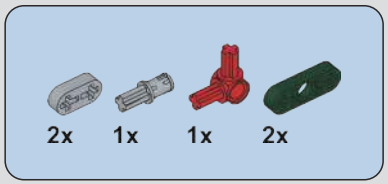


## 812

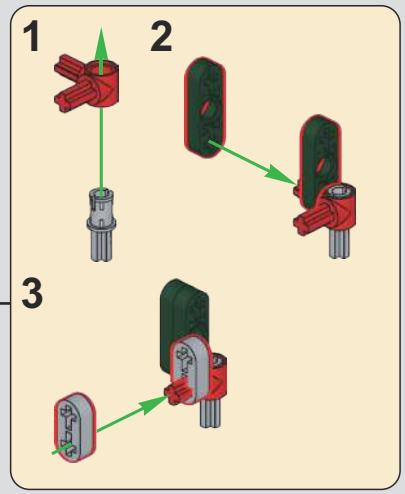


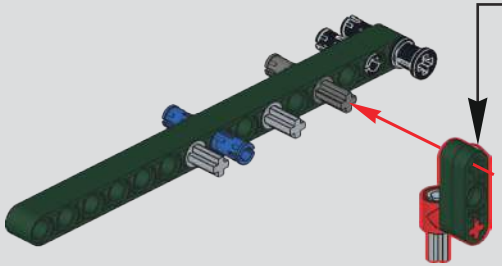

## 813

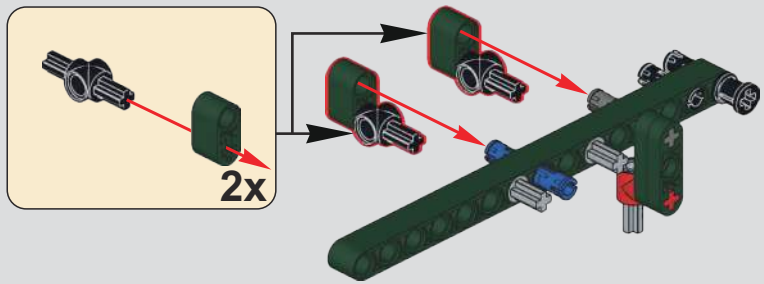

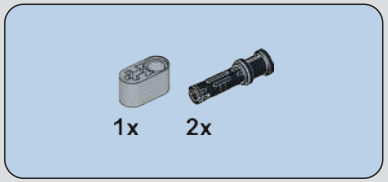


## 814

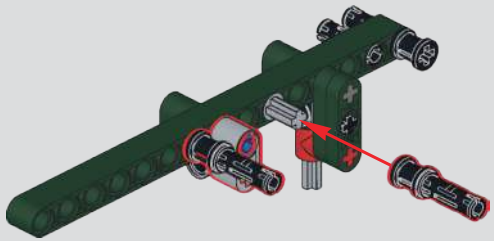

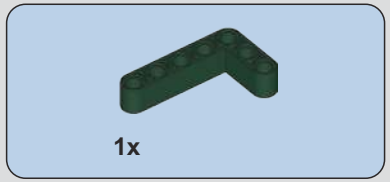


## 815

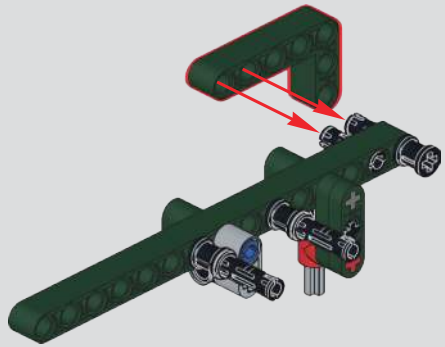

## 816

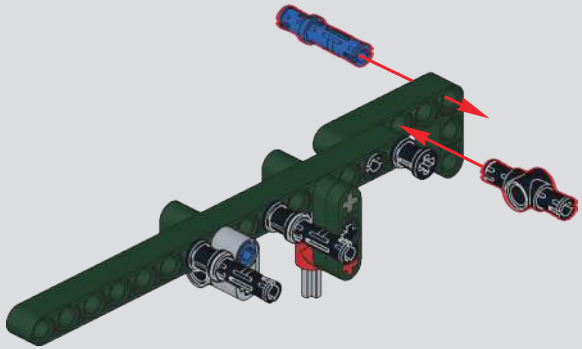

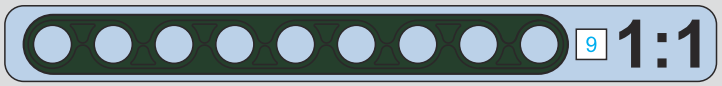


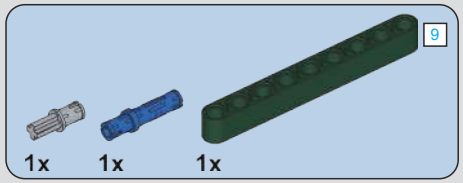


## 817

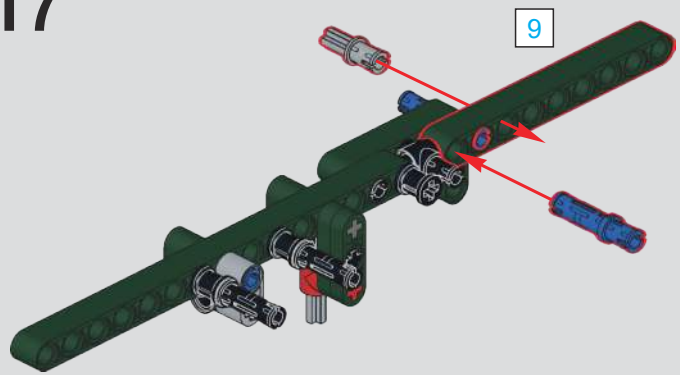

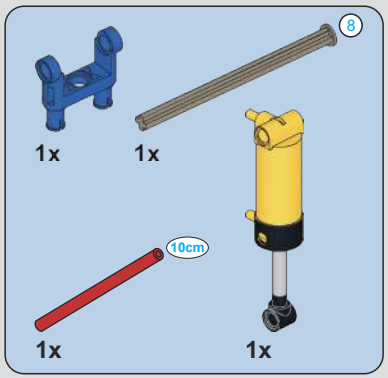


818

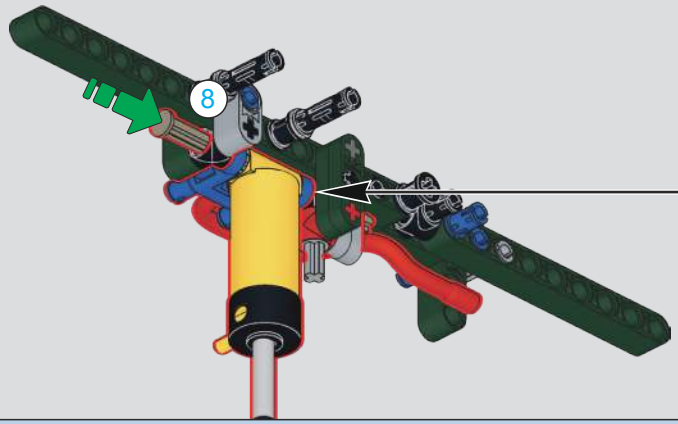


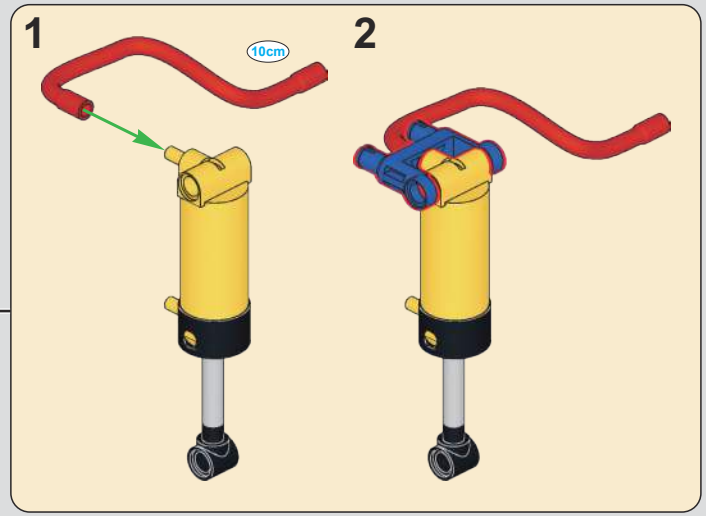


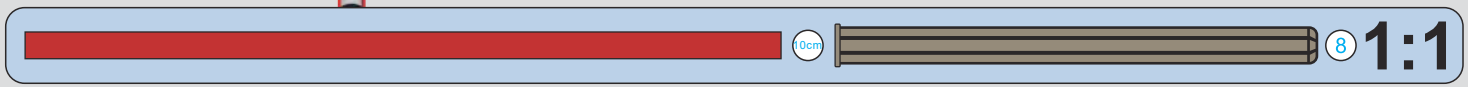

819

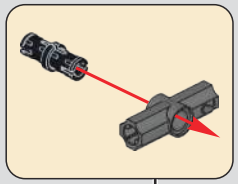

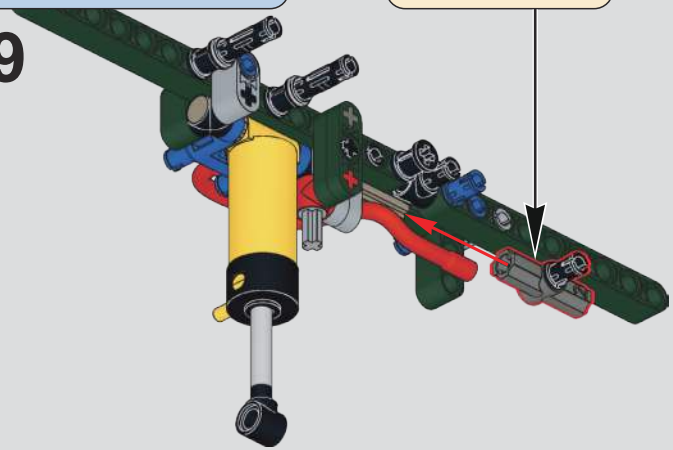

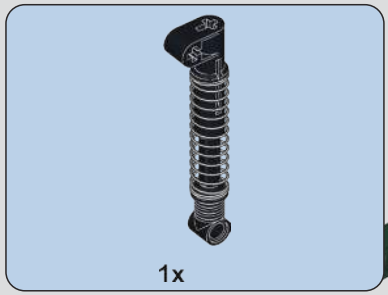


820

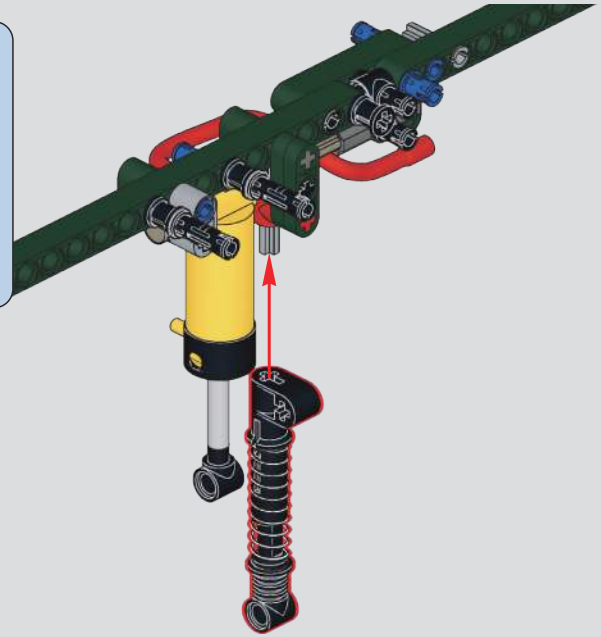

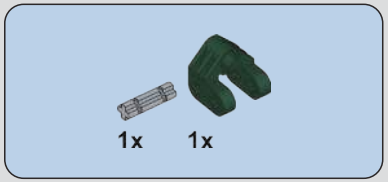


821

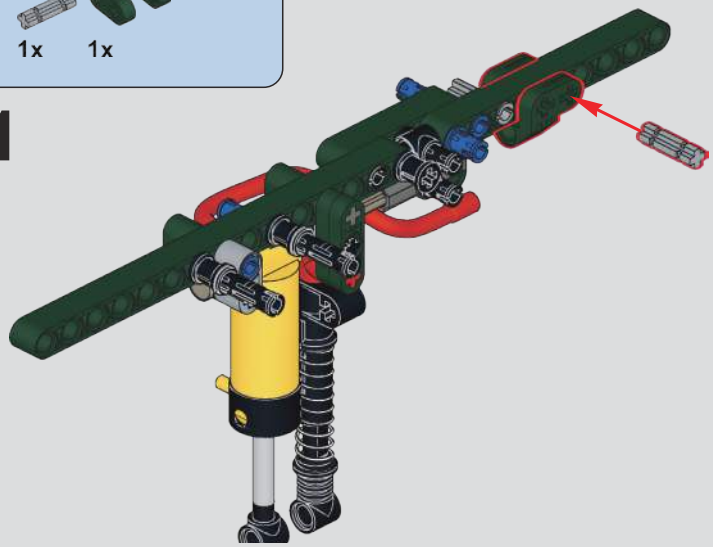

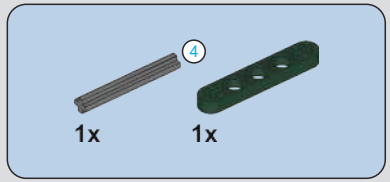


822

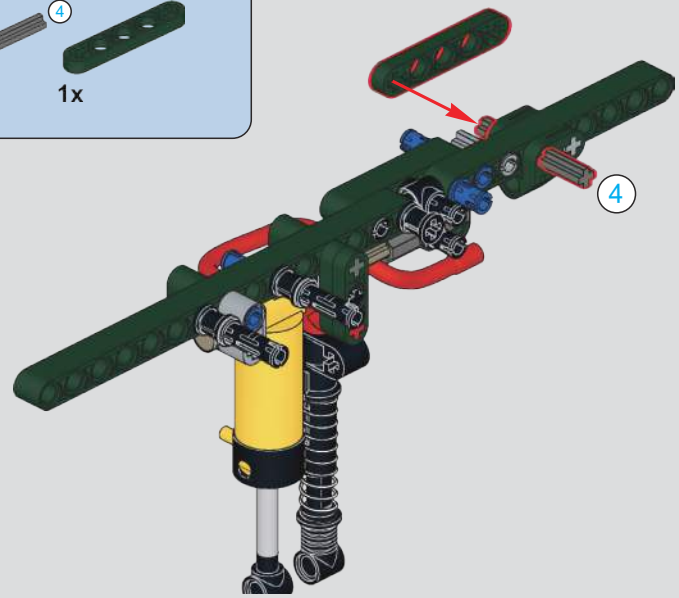


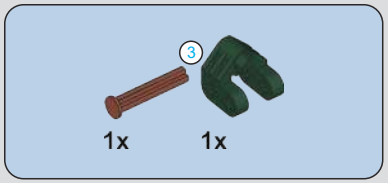


823

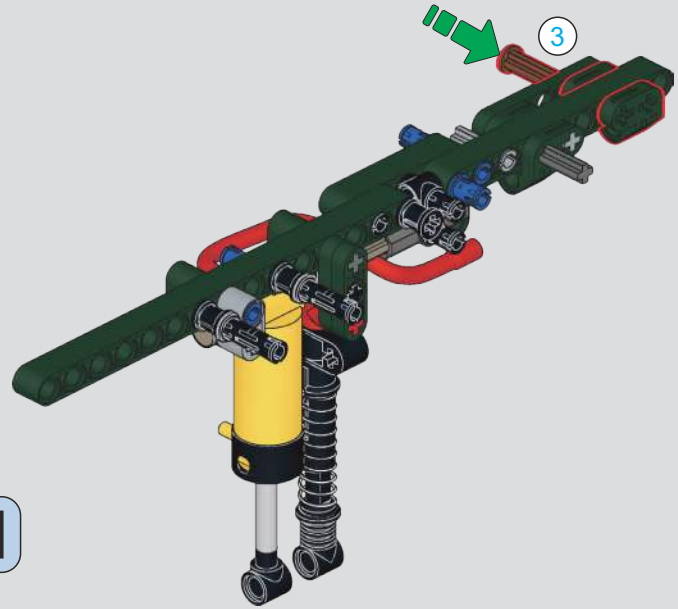


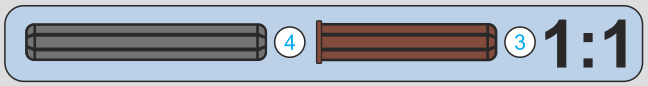

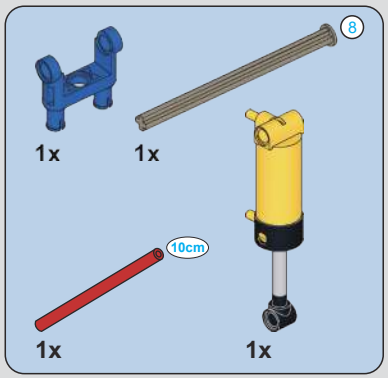


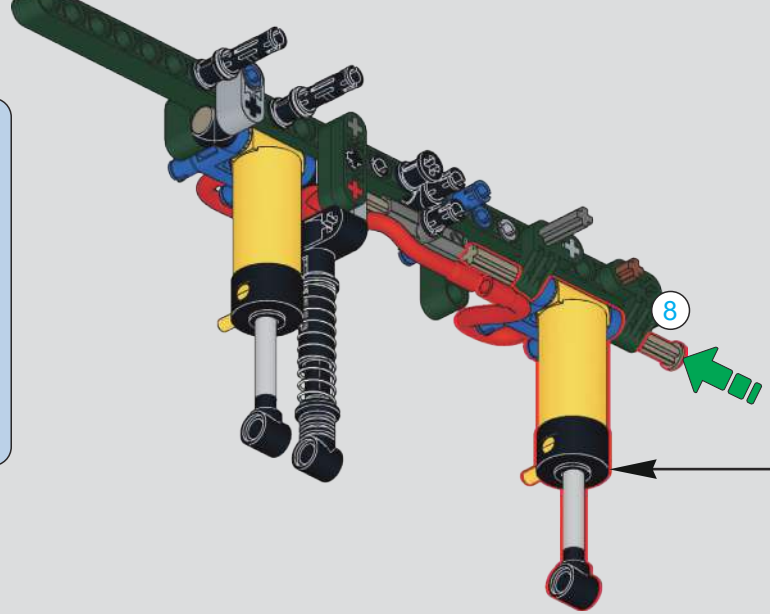


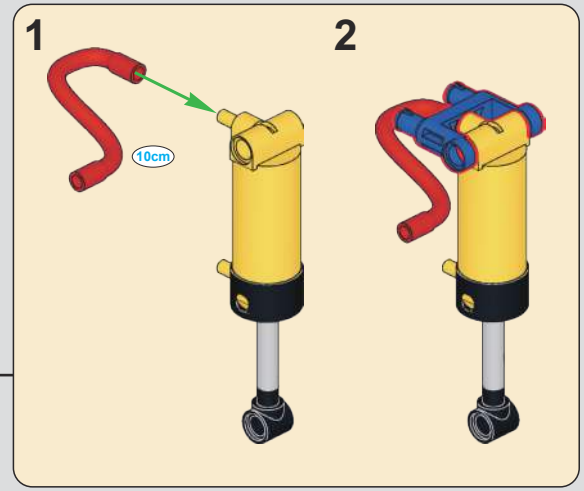


# 824

# 825

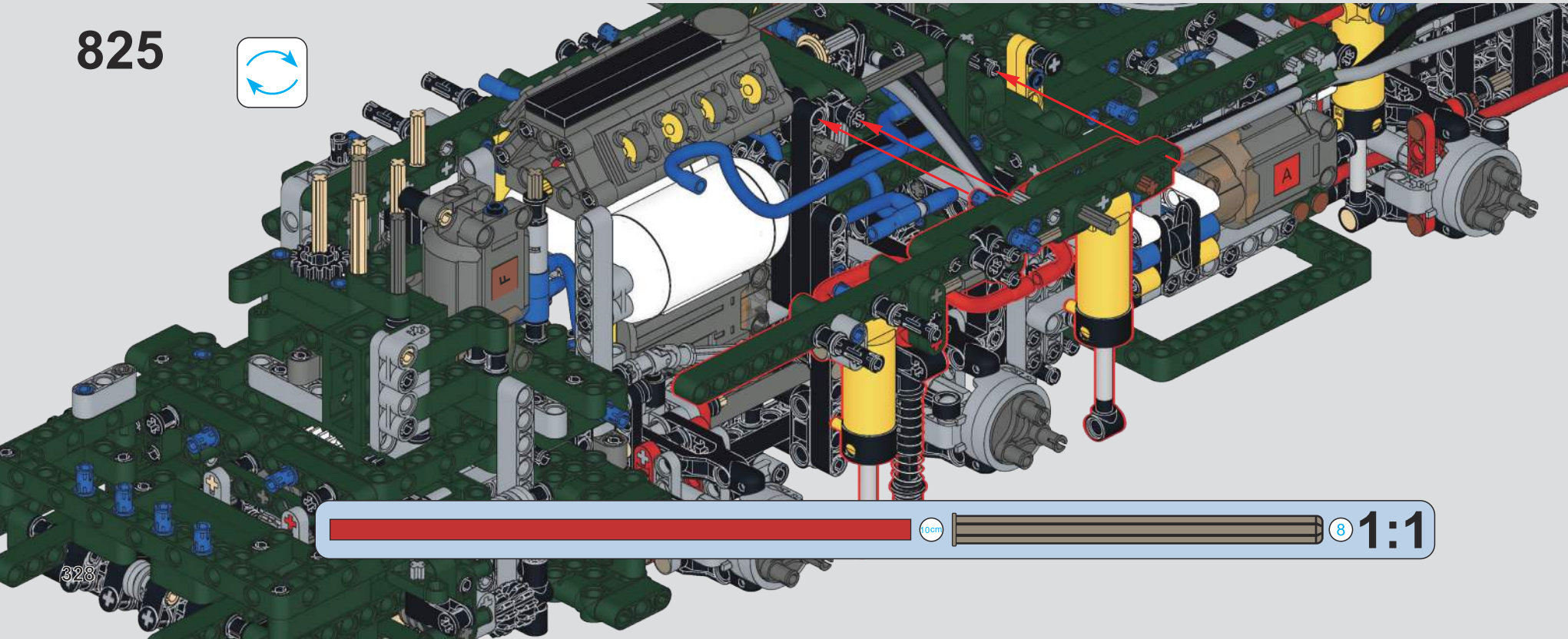

826

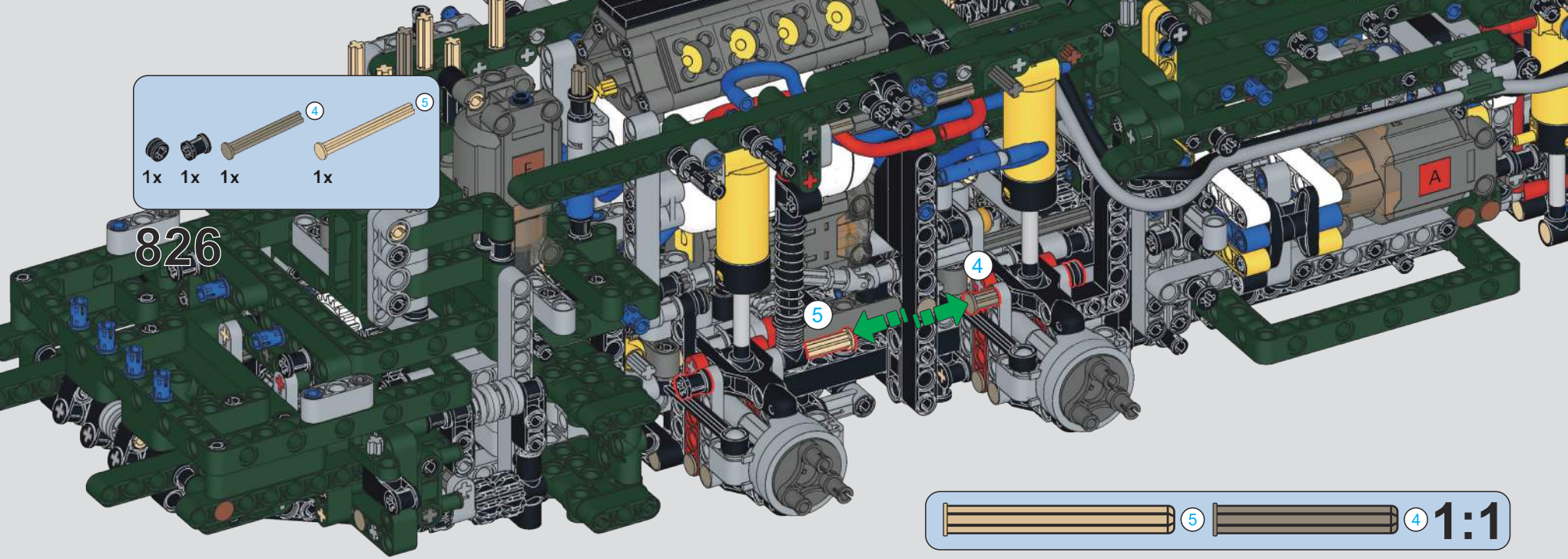





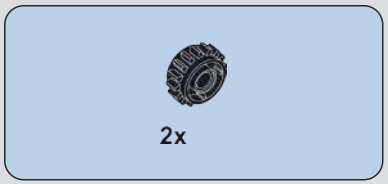


827

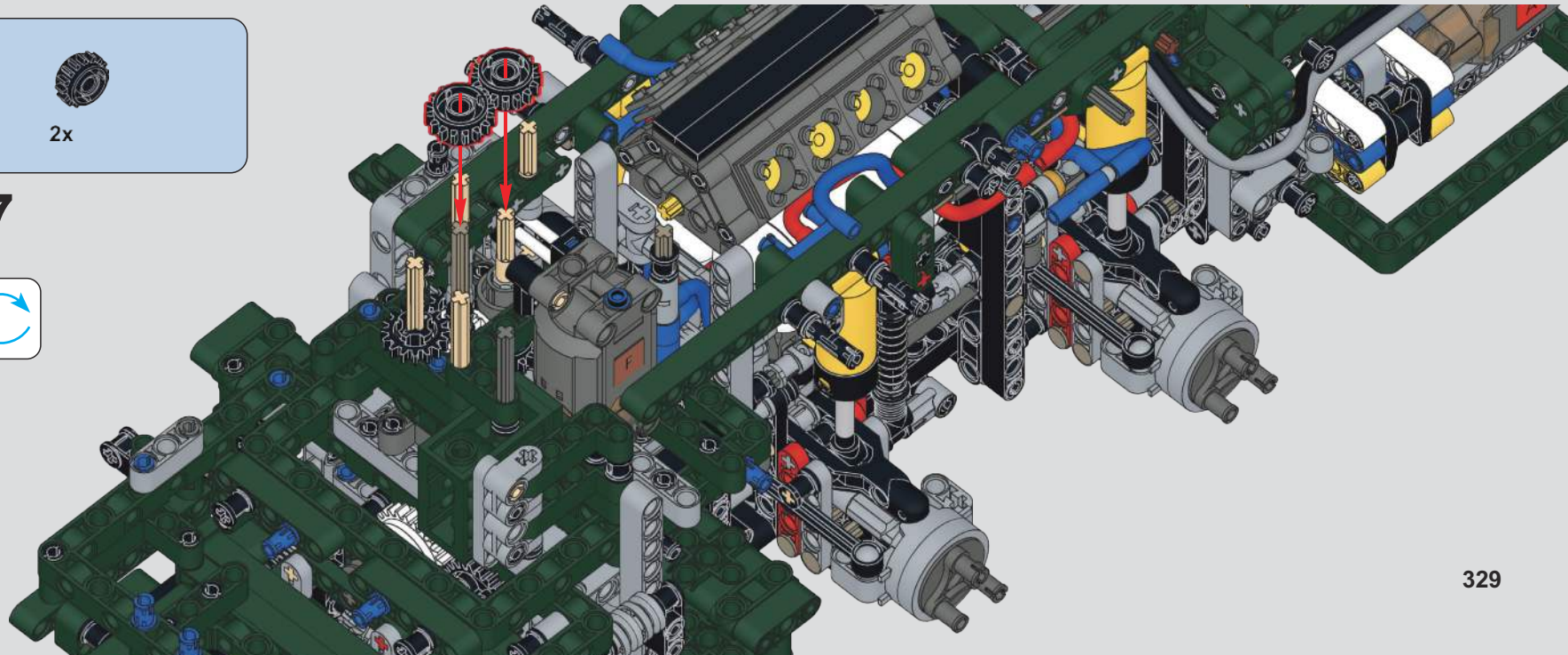

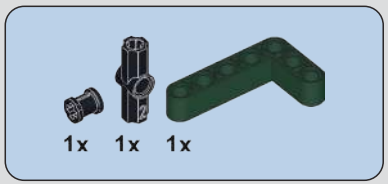


828

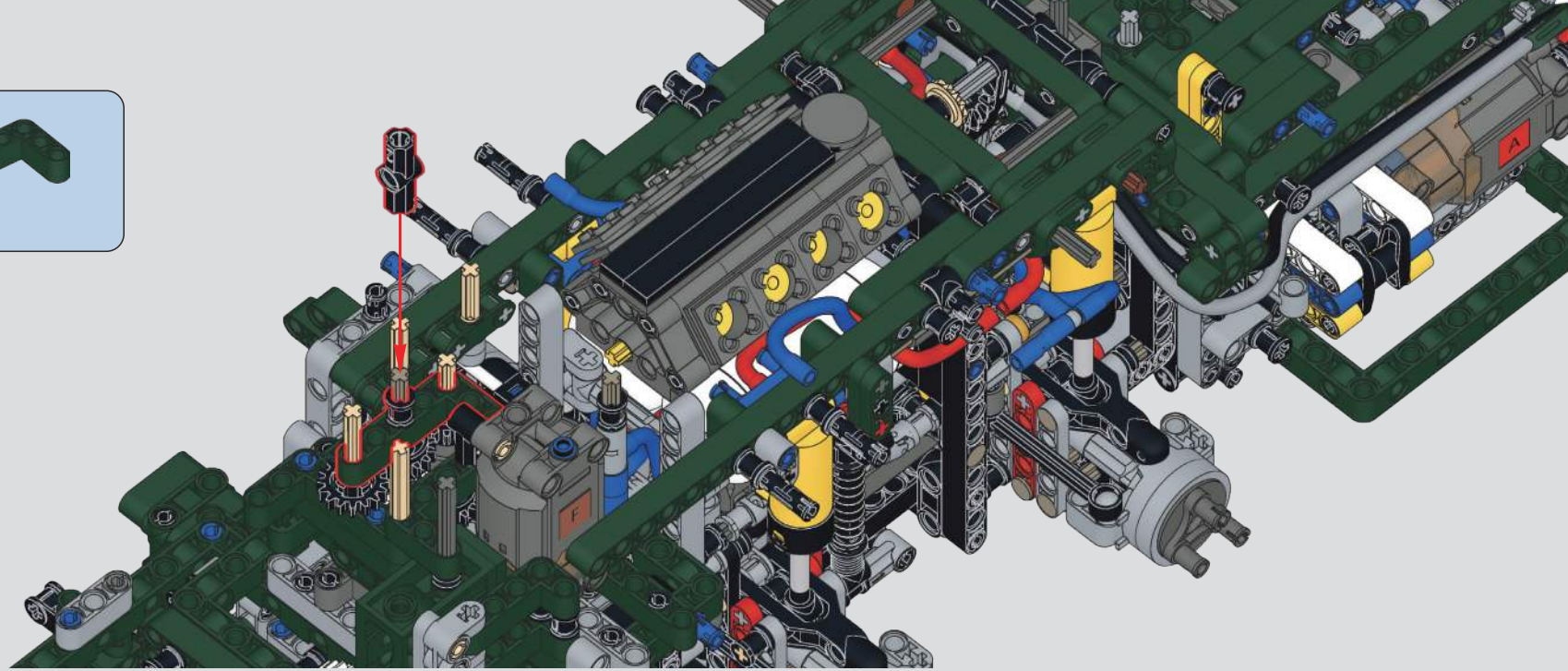

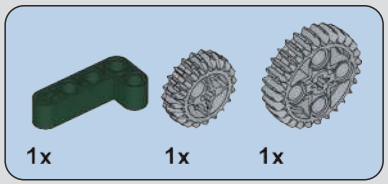


829

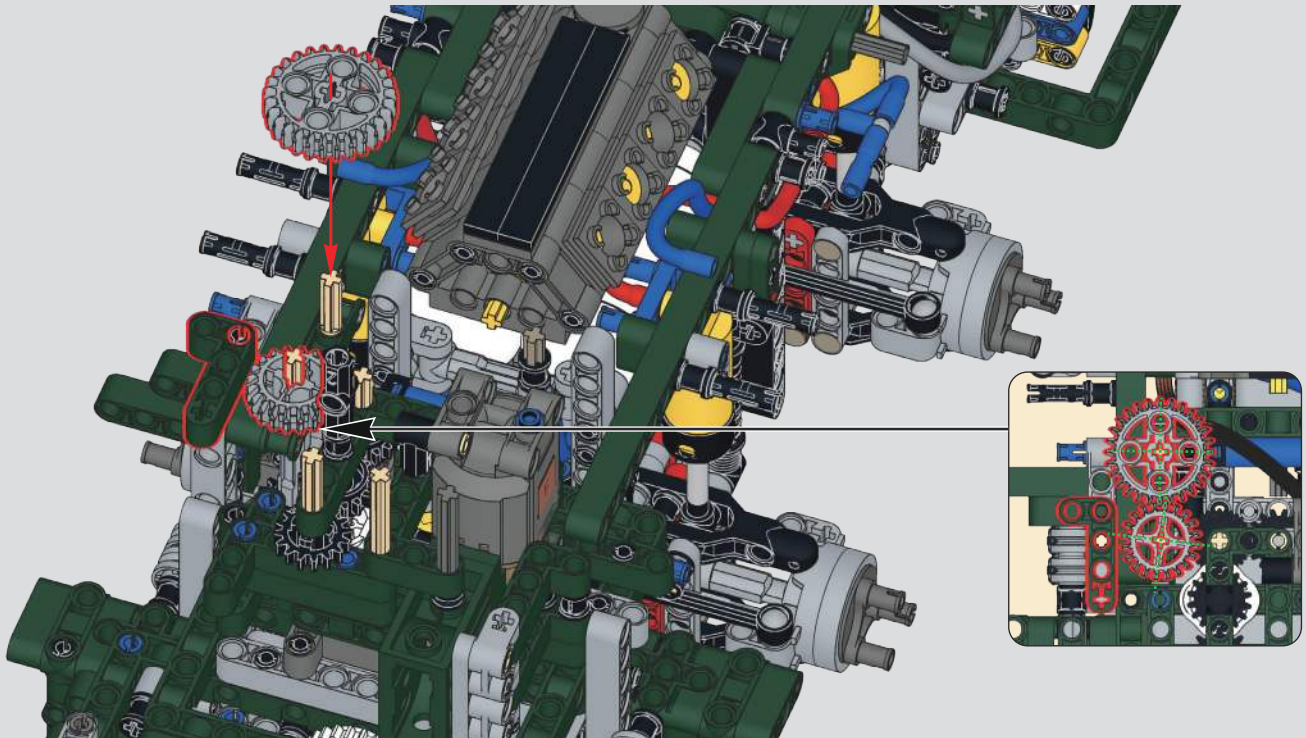

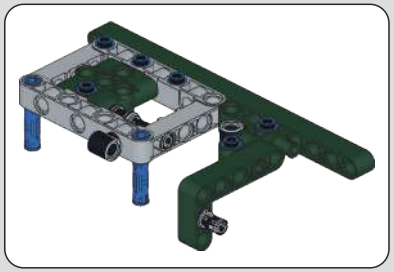

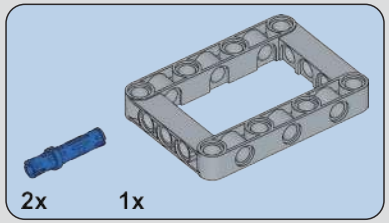


## 830

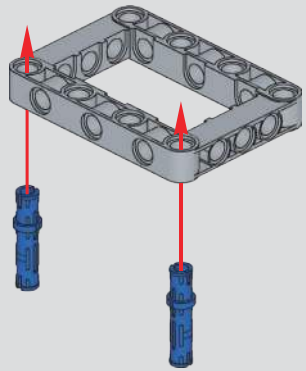

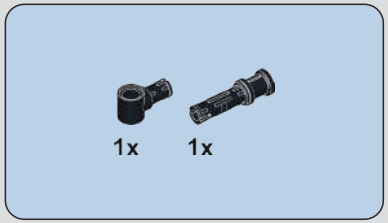


## 831

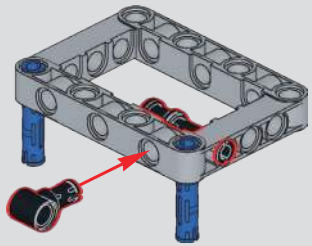

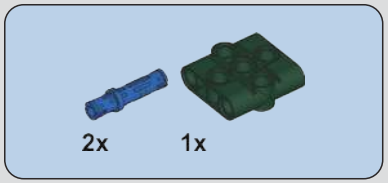


## 832

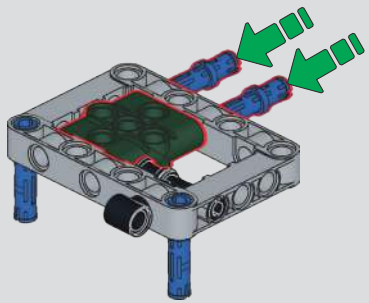

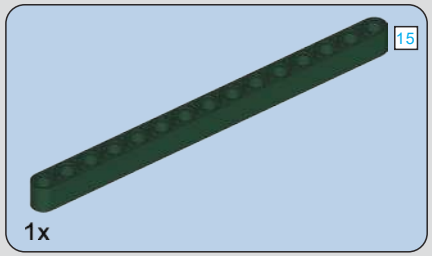


## 833

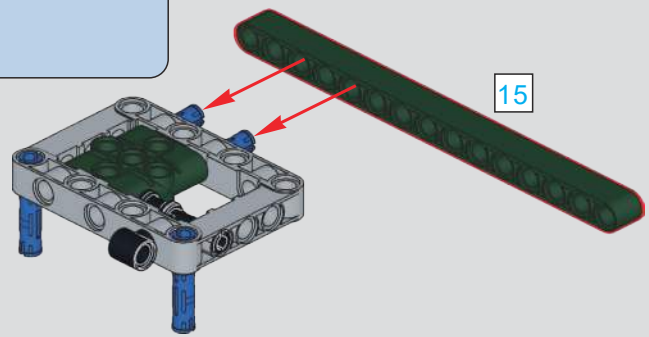


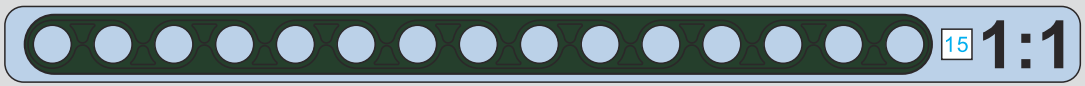

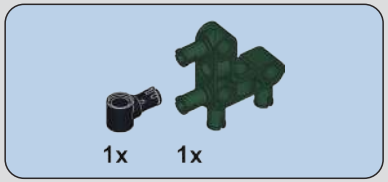


## 834

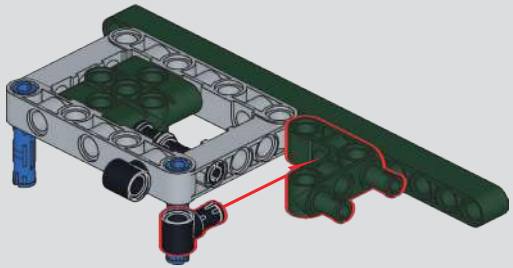

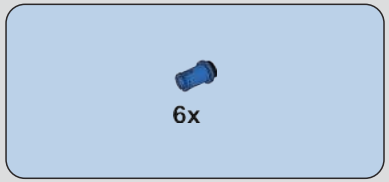


## 835

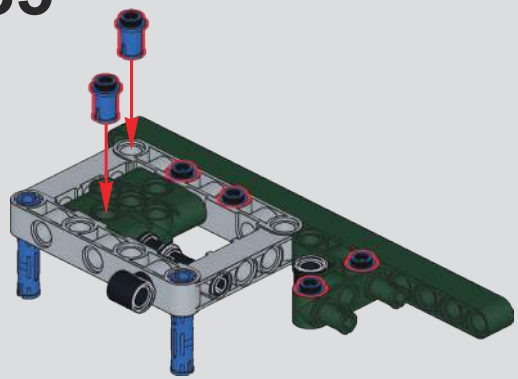

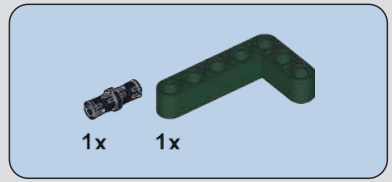


## 836

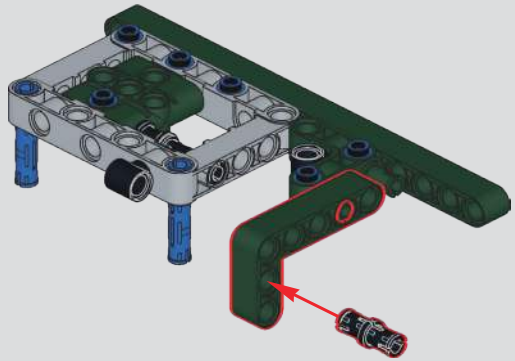

## 837

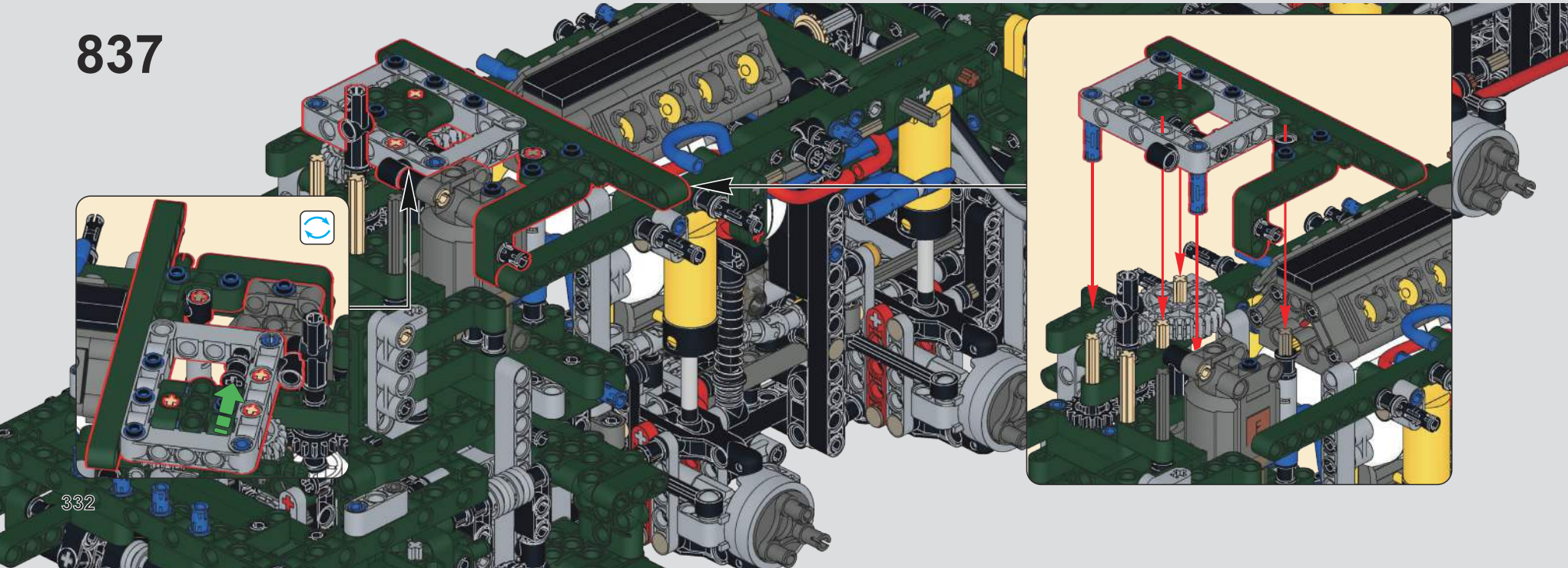

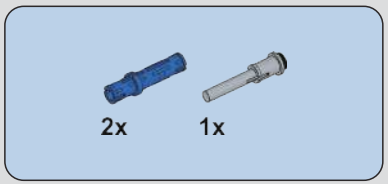


## 838

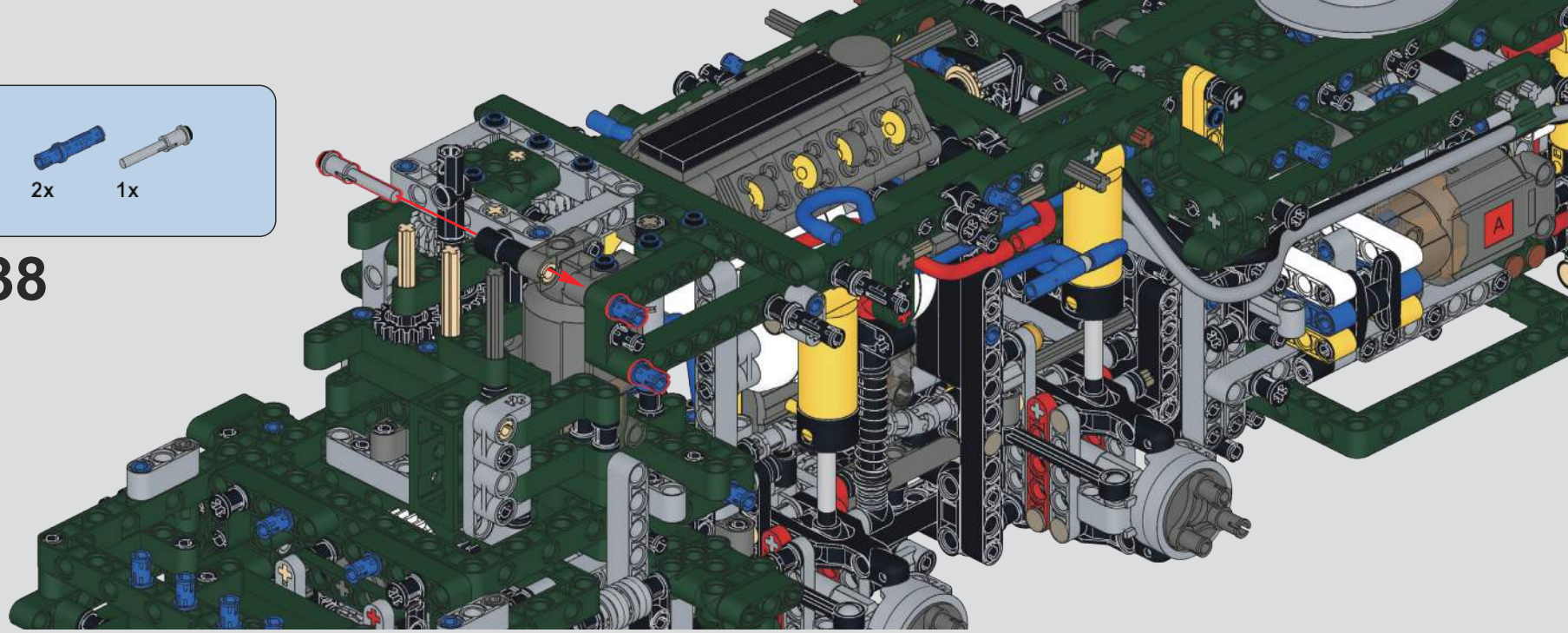

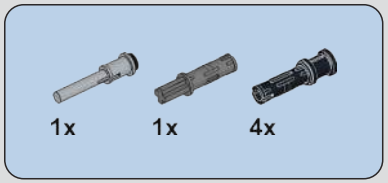


## 839

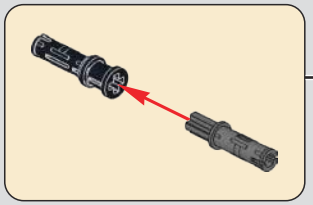

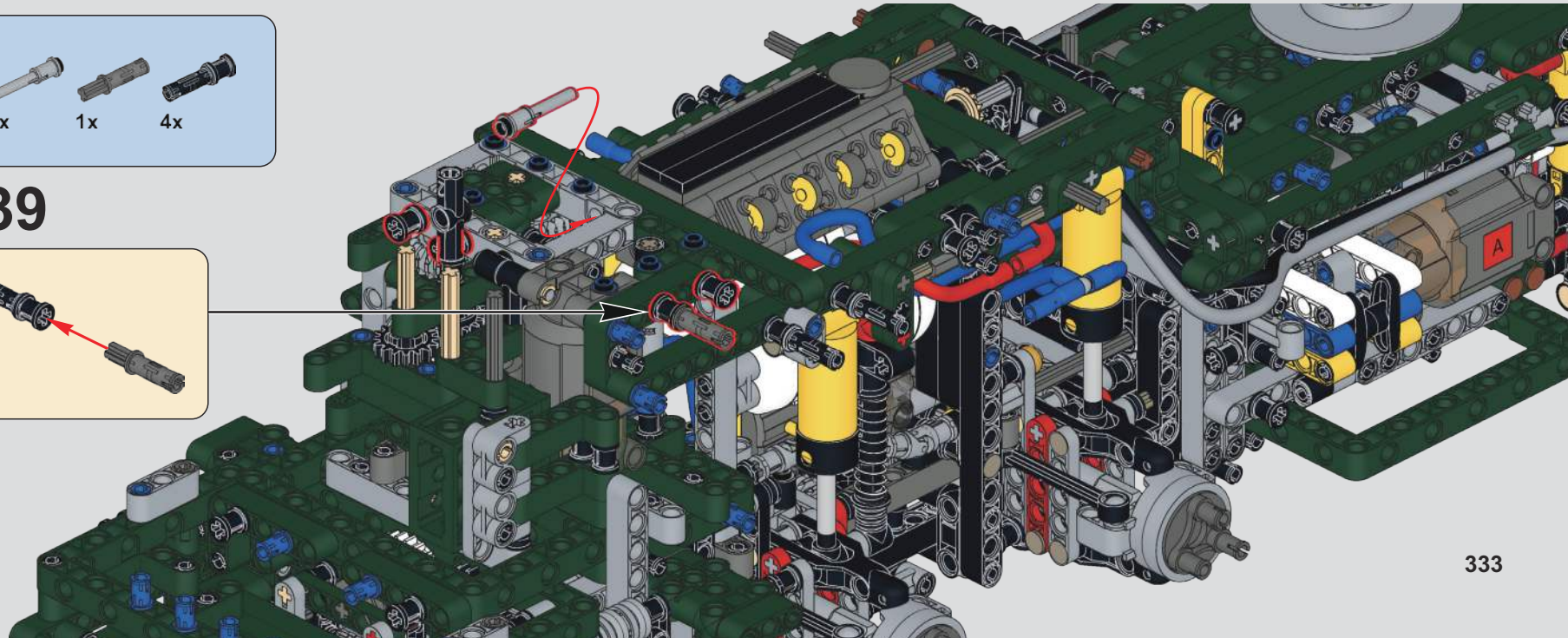

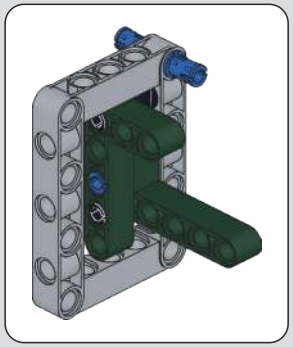

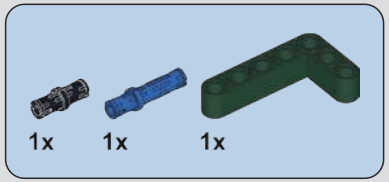


840

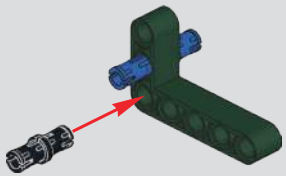

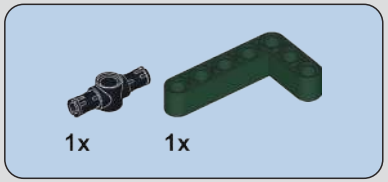


841

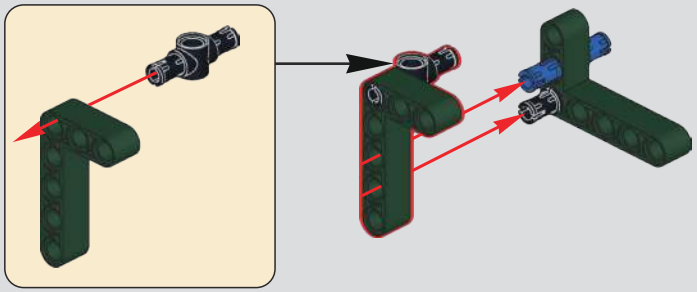

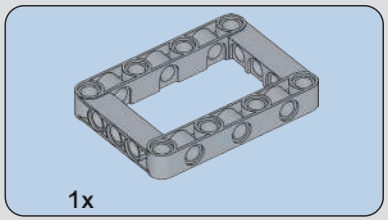


842

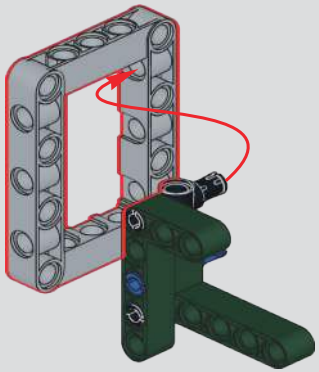

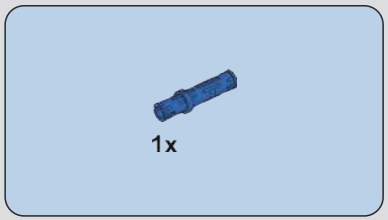


843

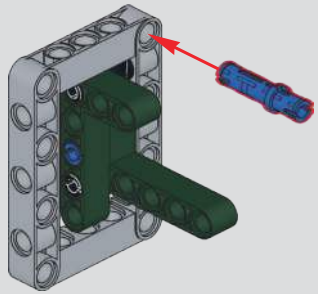

## 844

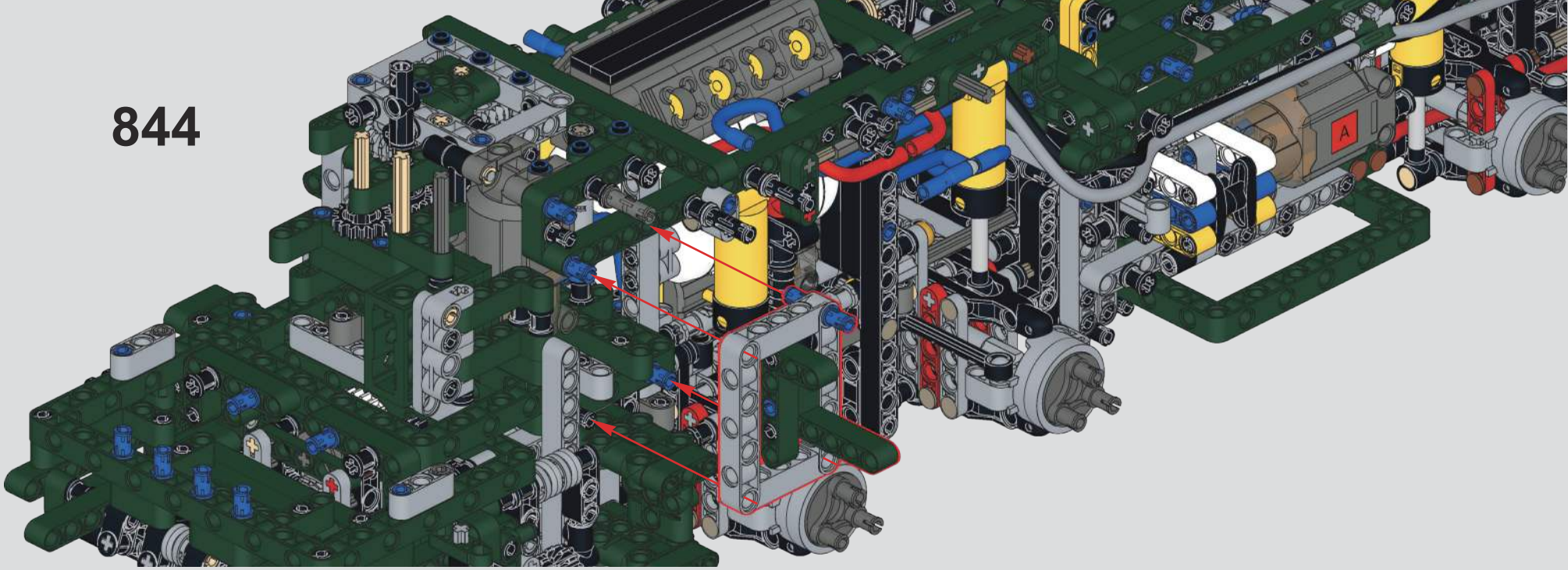

## 845

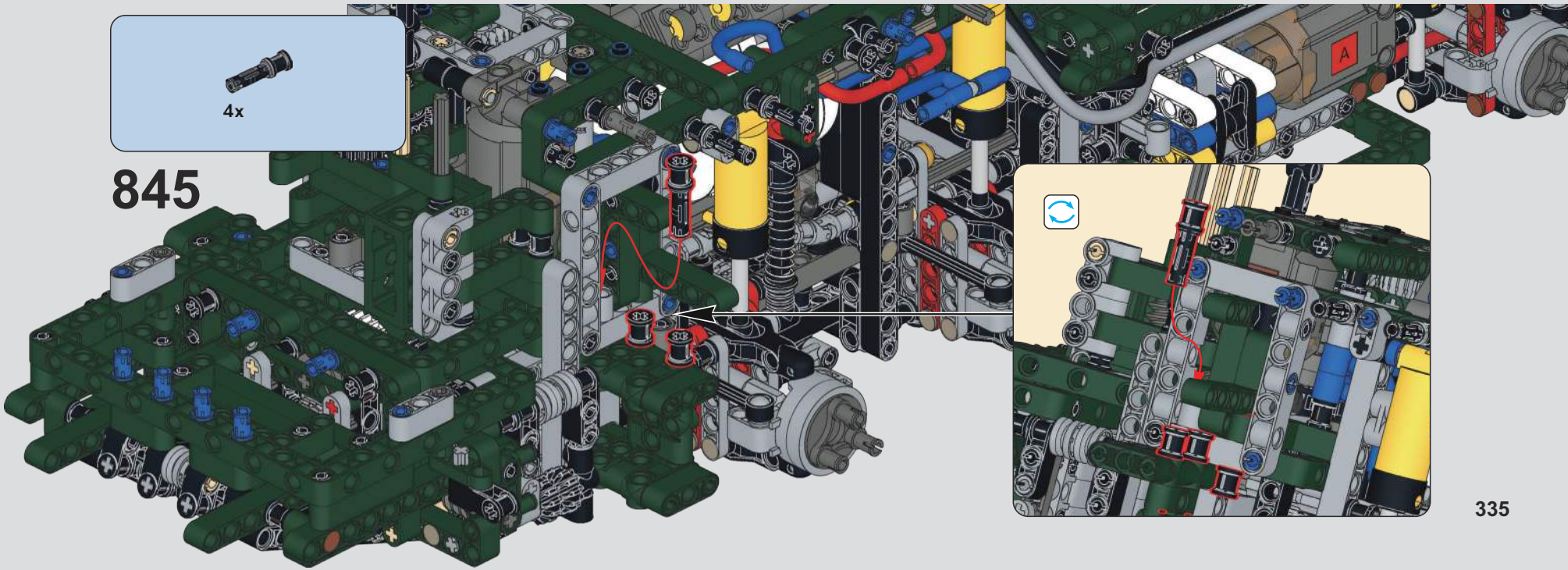

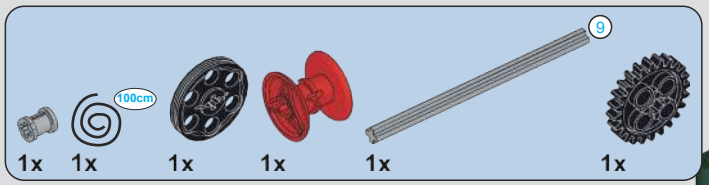


# 846

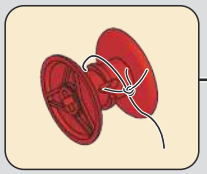

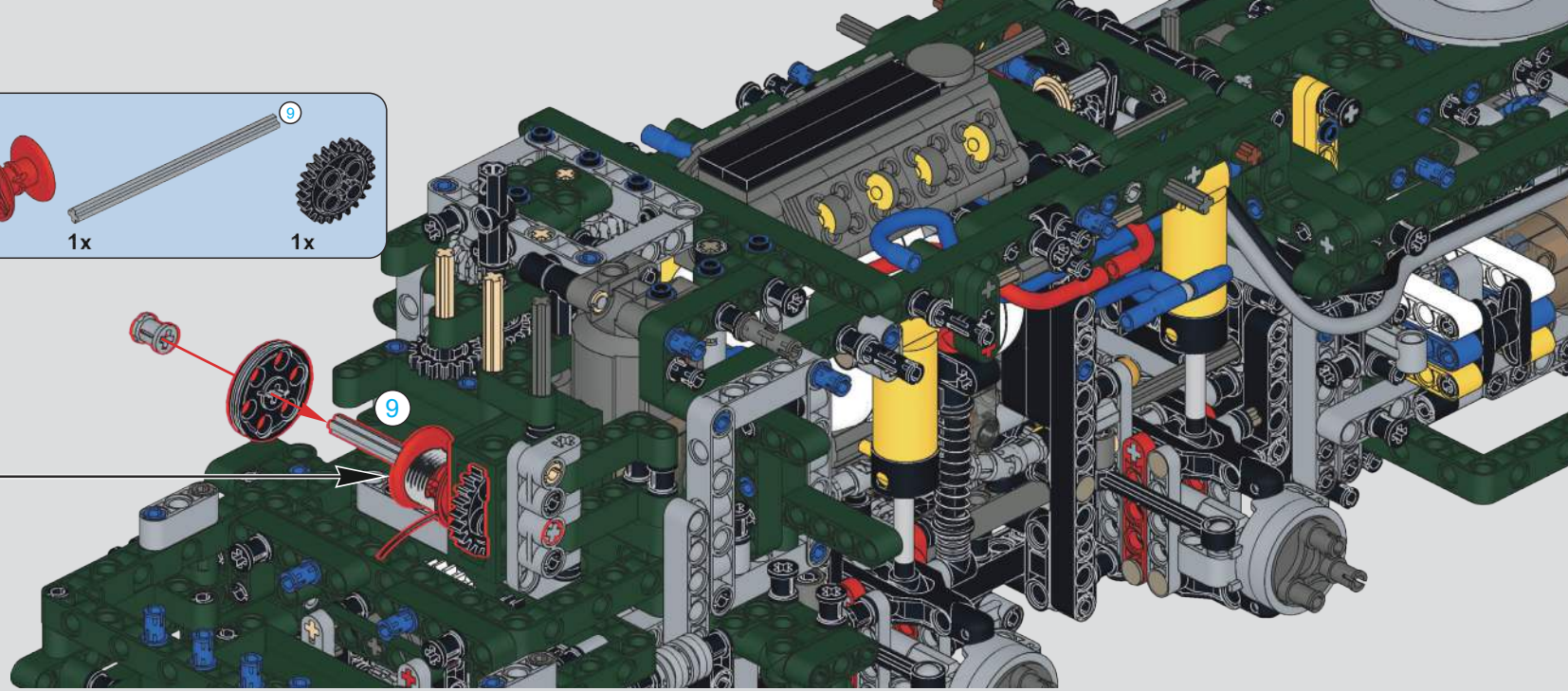


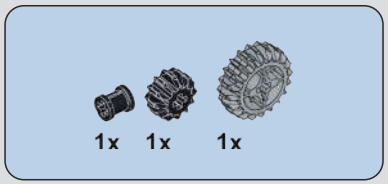





# 847

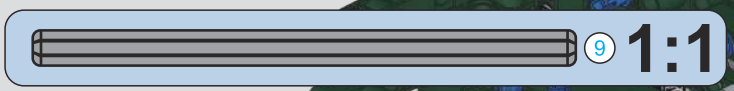


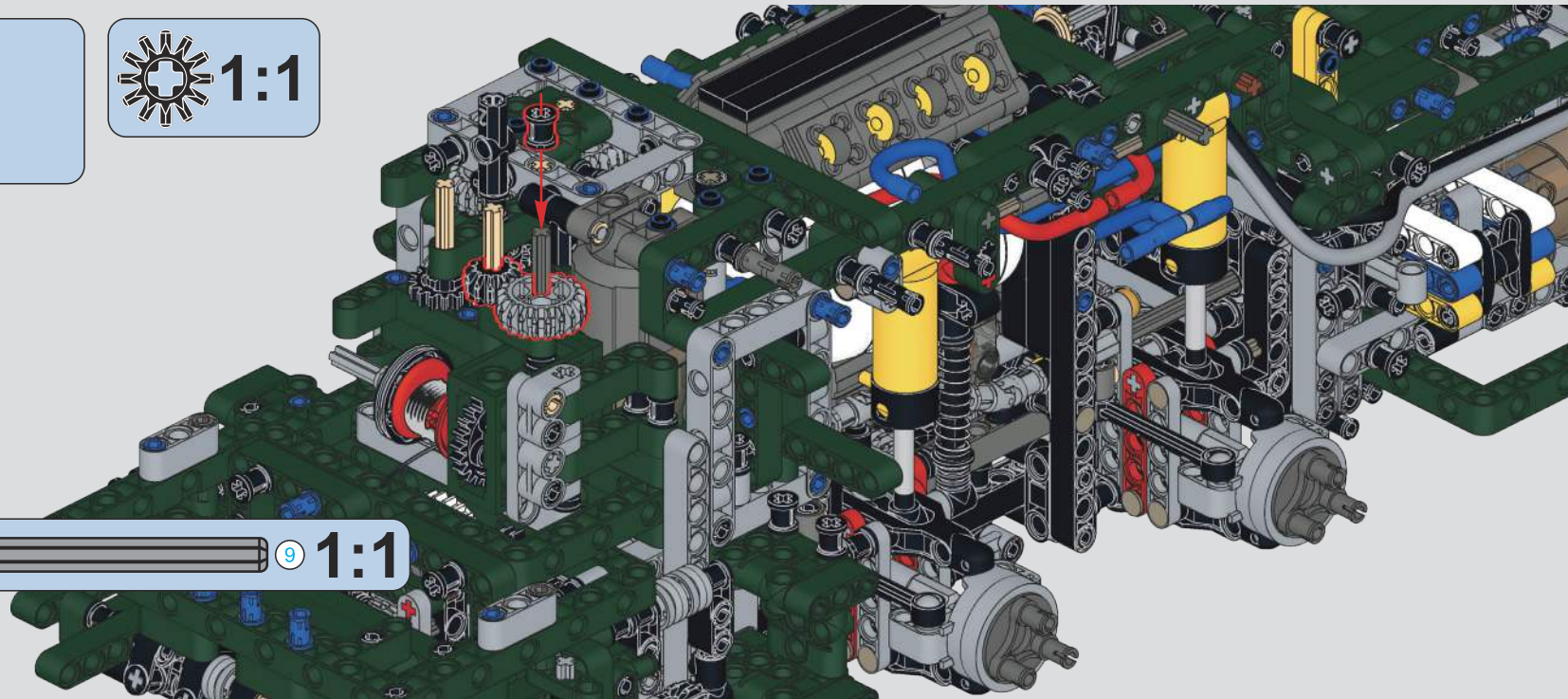

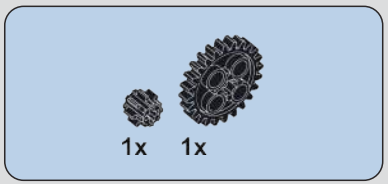


## 848

1:1

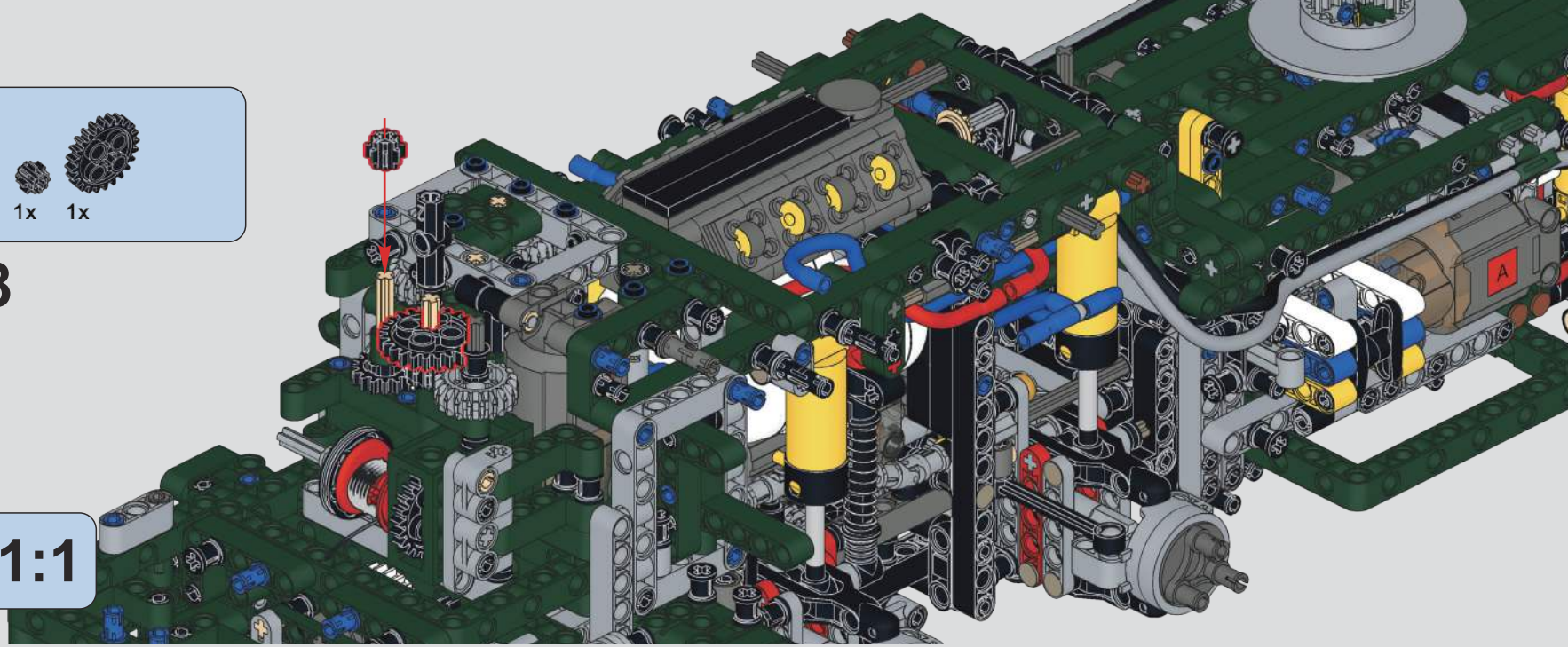

## 849

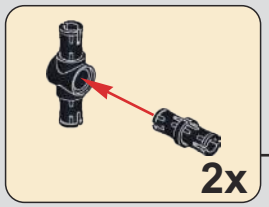


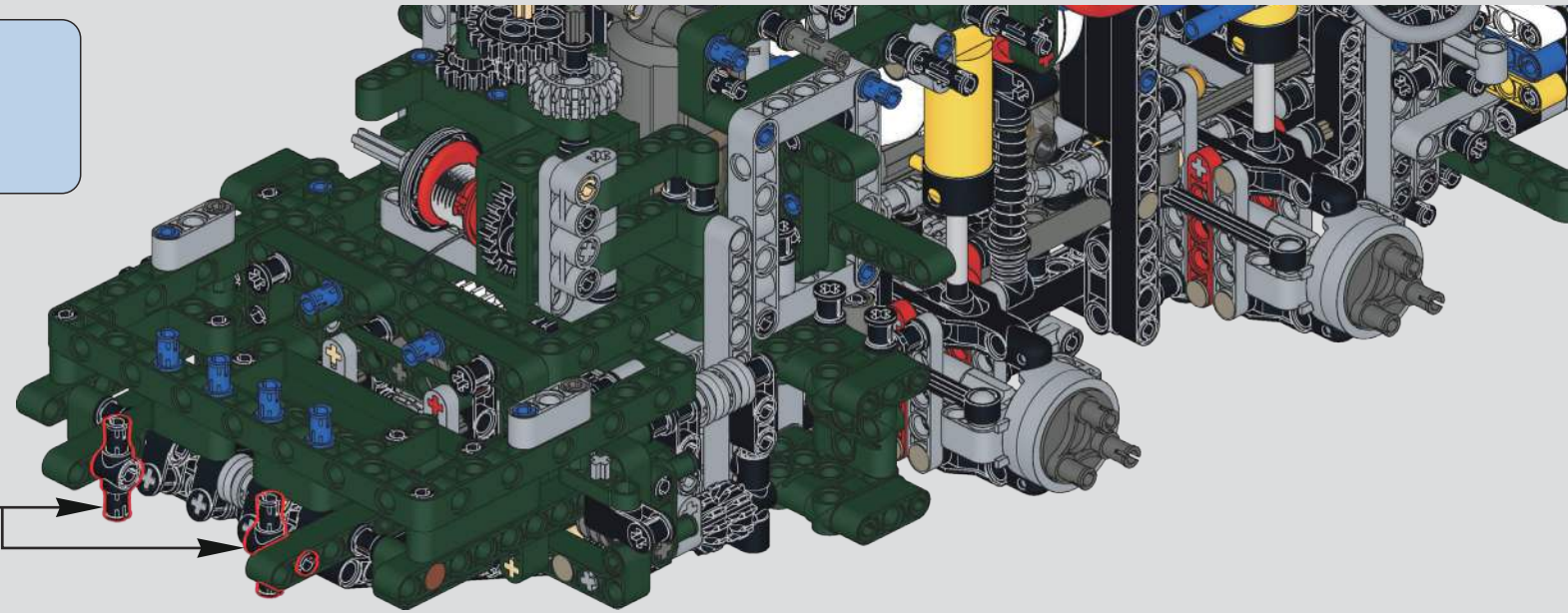

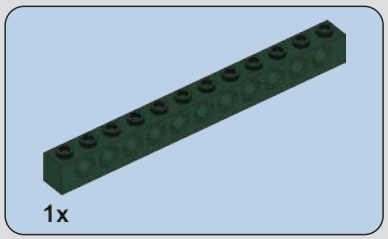


850

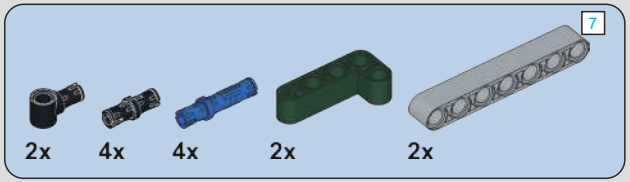


# 851

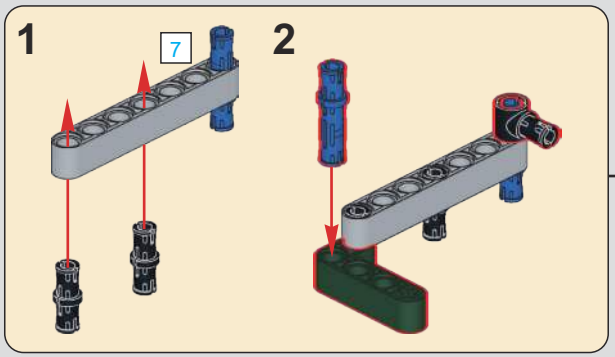


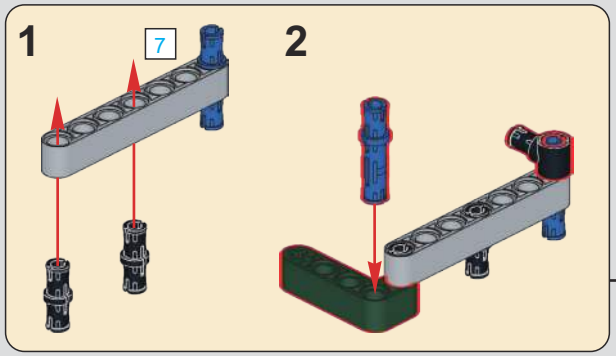


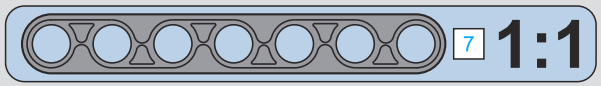


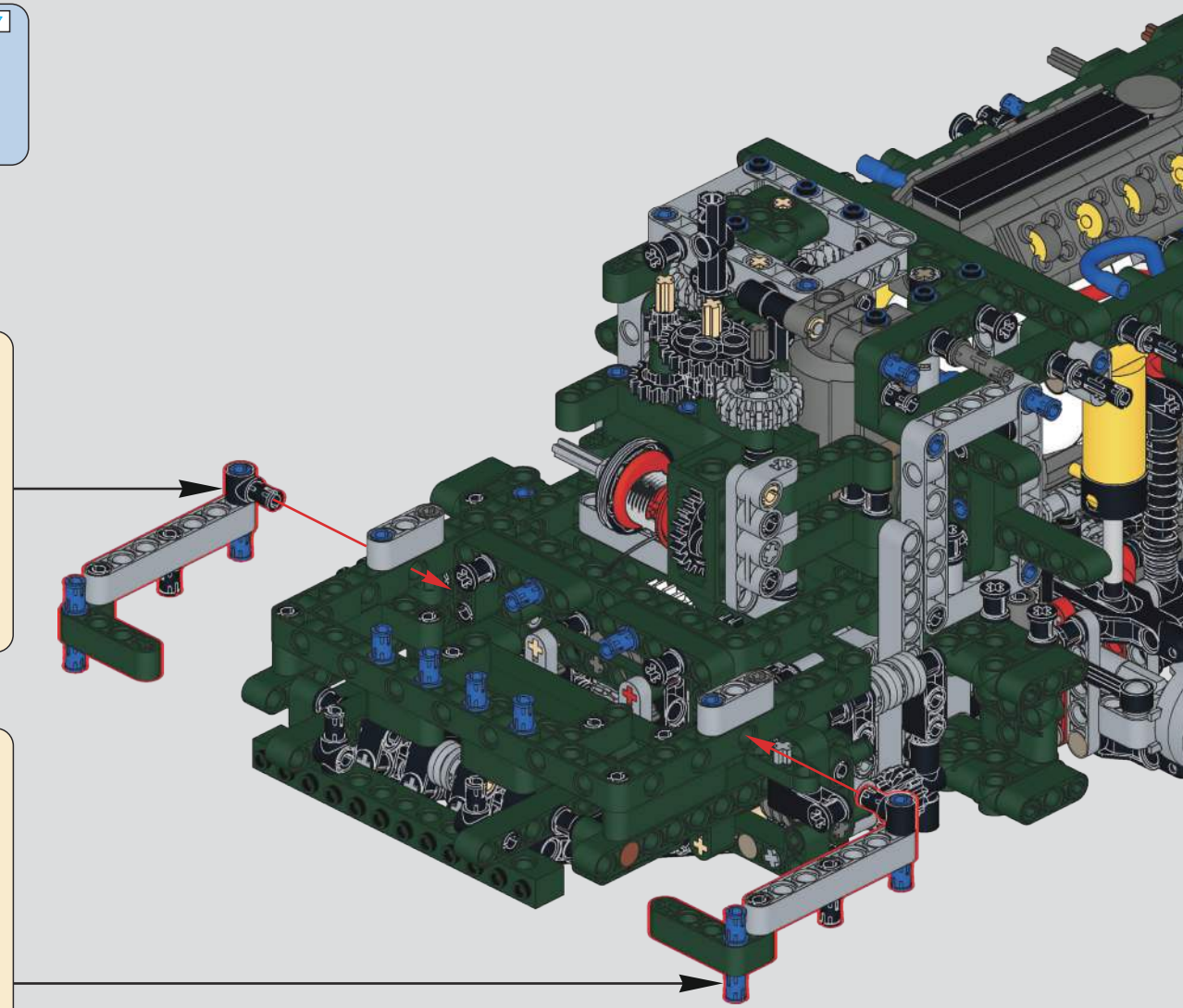

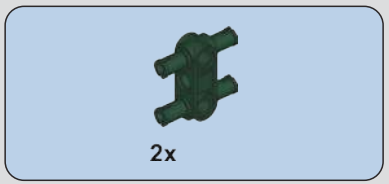


852

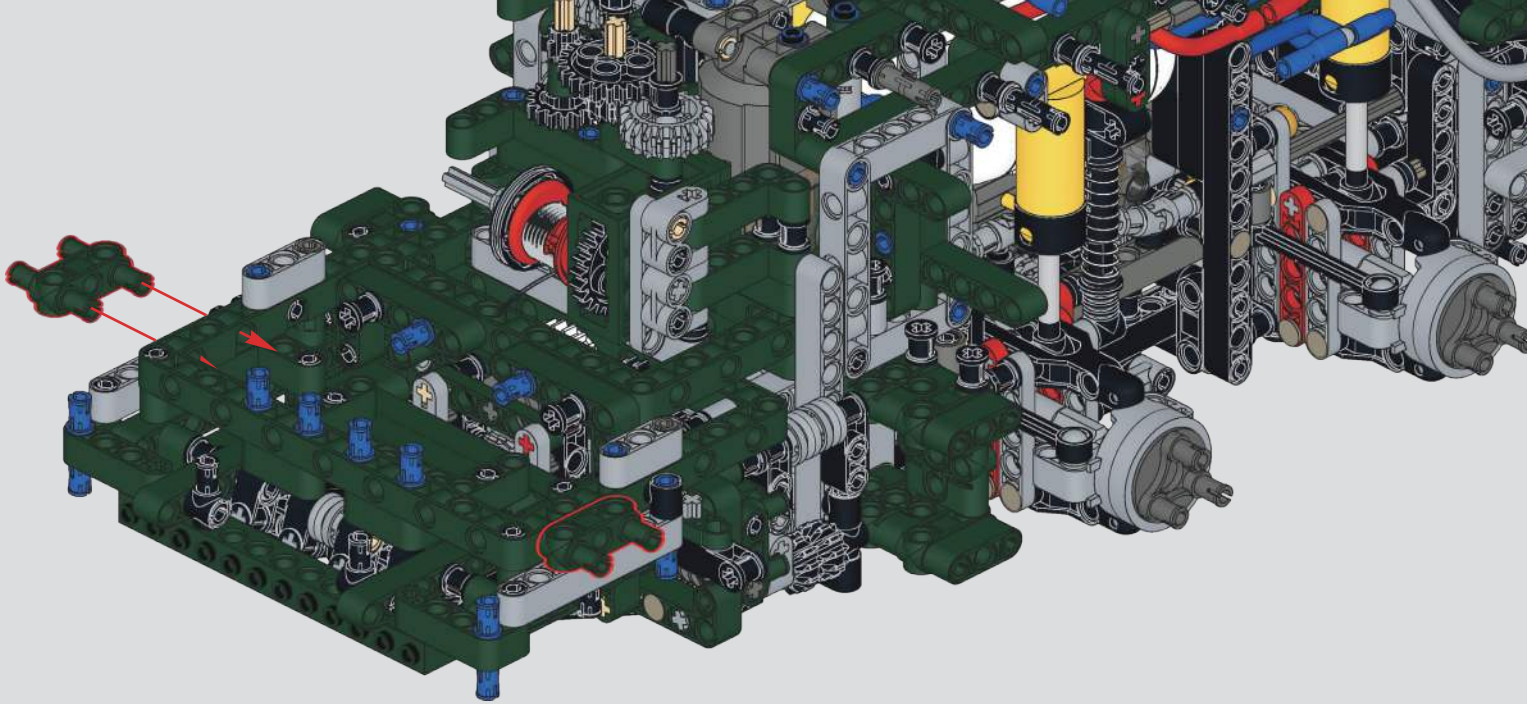

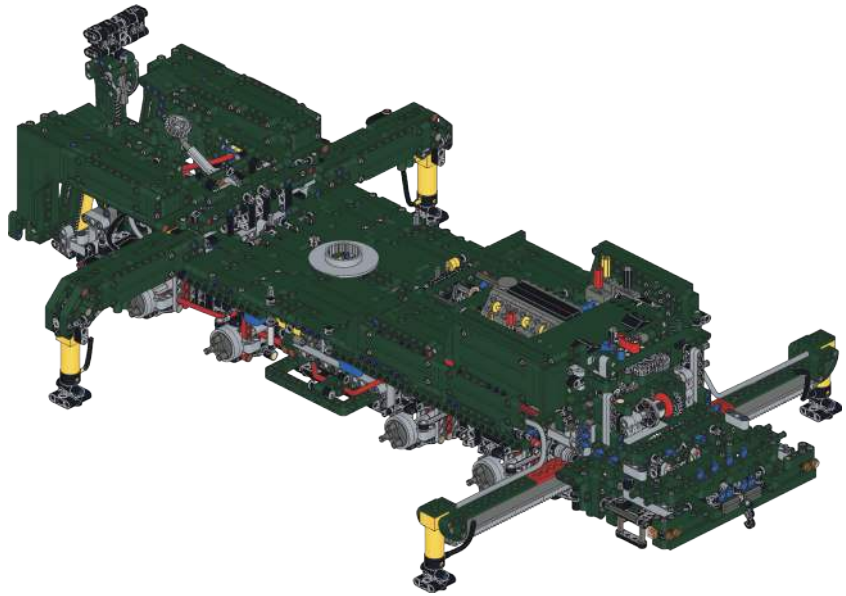

2x

# 853

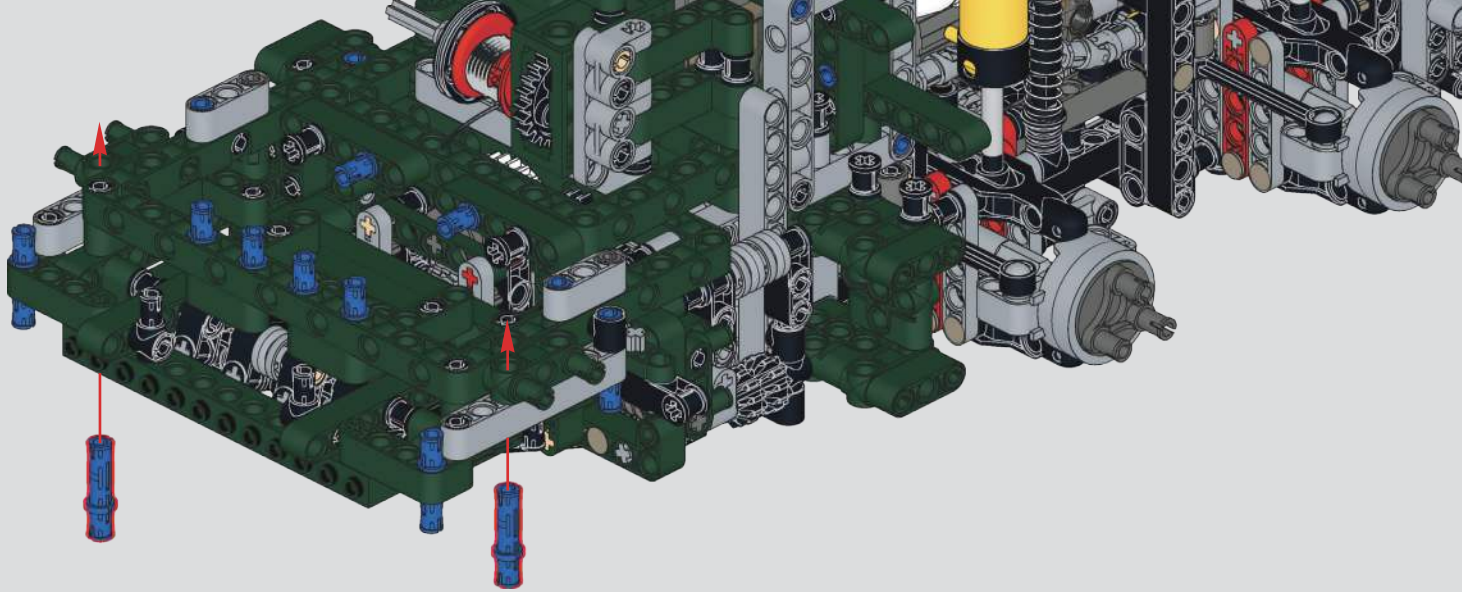

4x 4x 4x

# 854

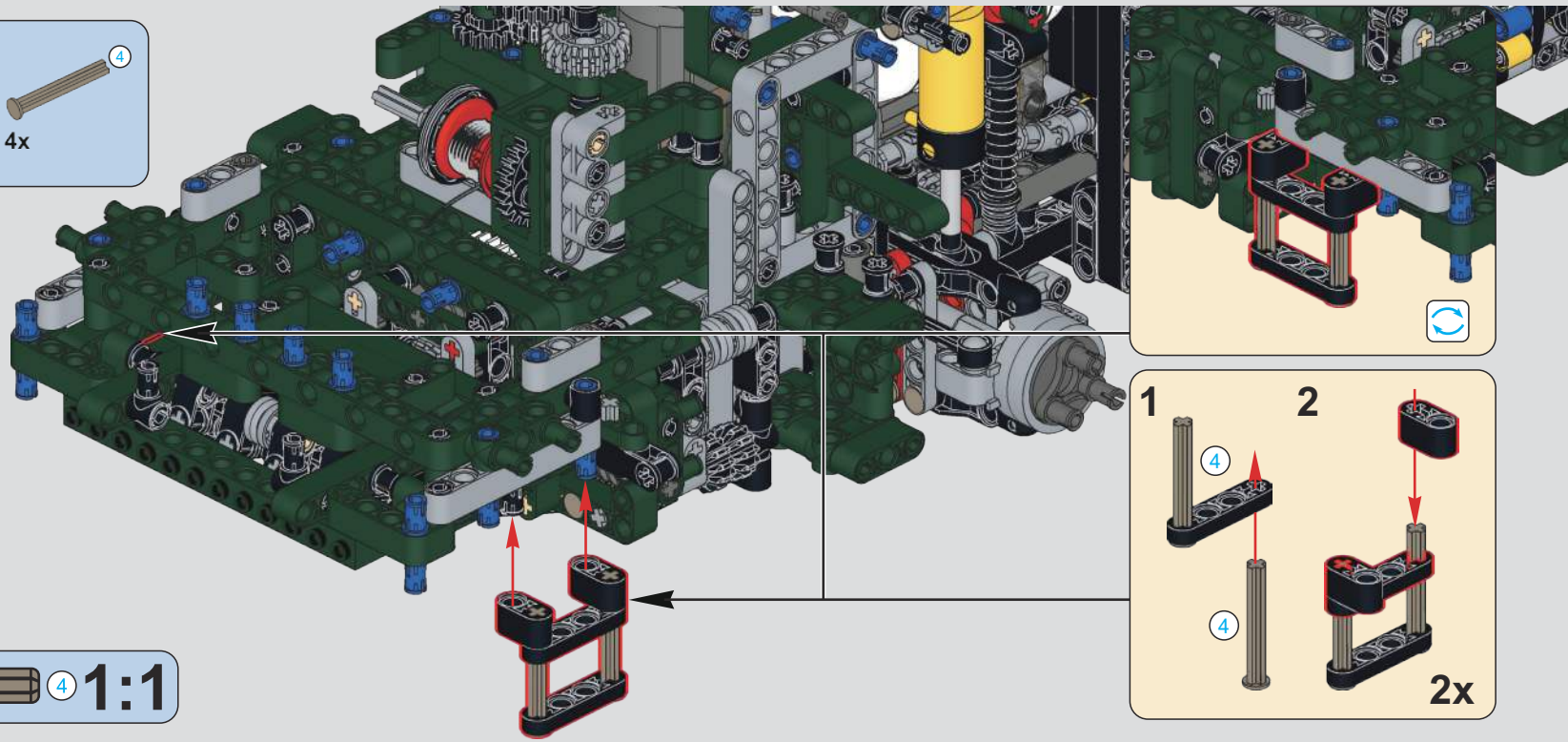


4 1:1

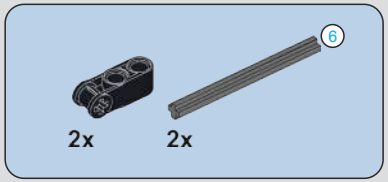


# 855

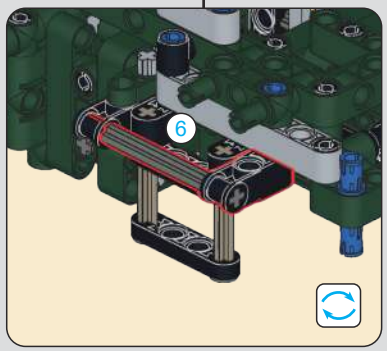


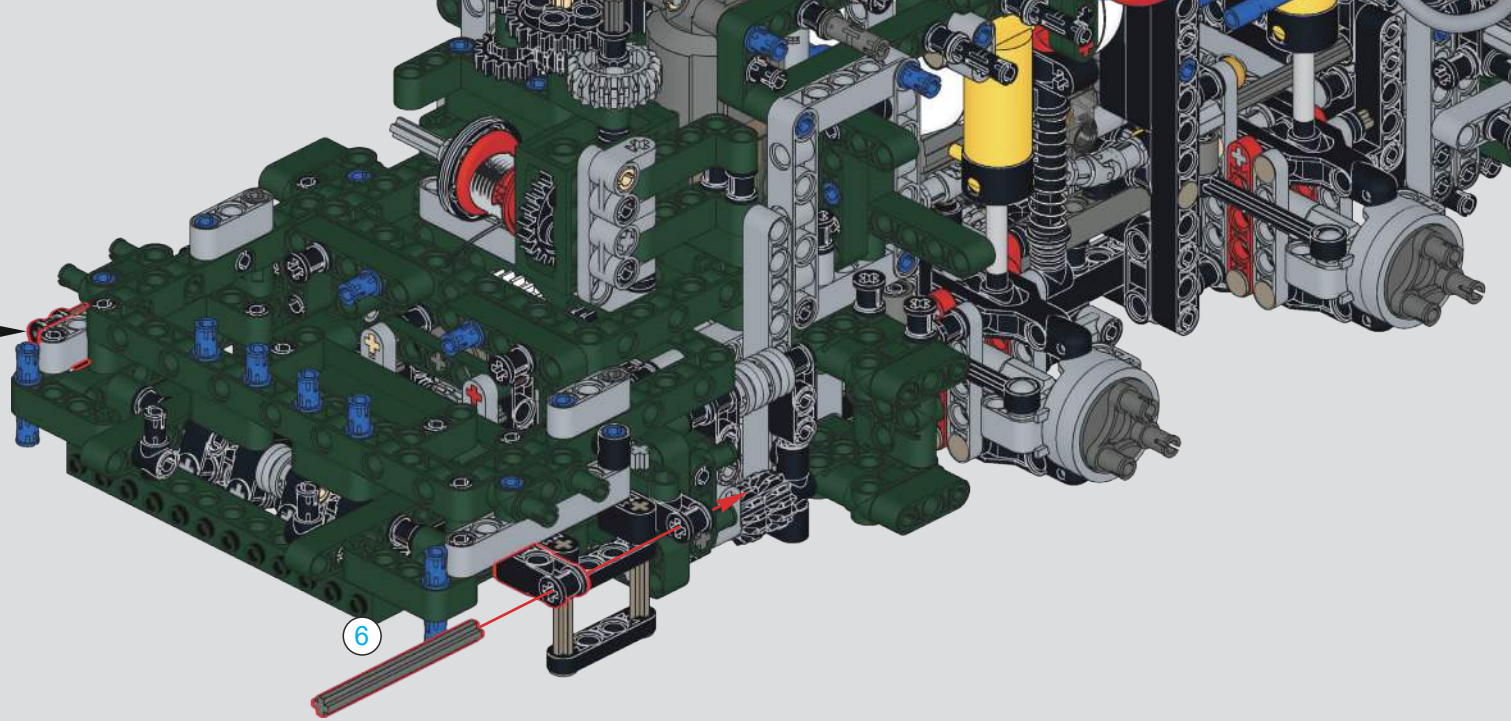


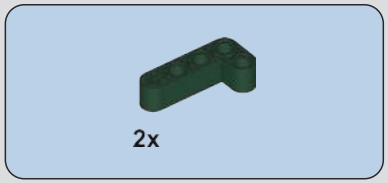


# 856

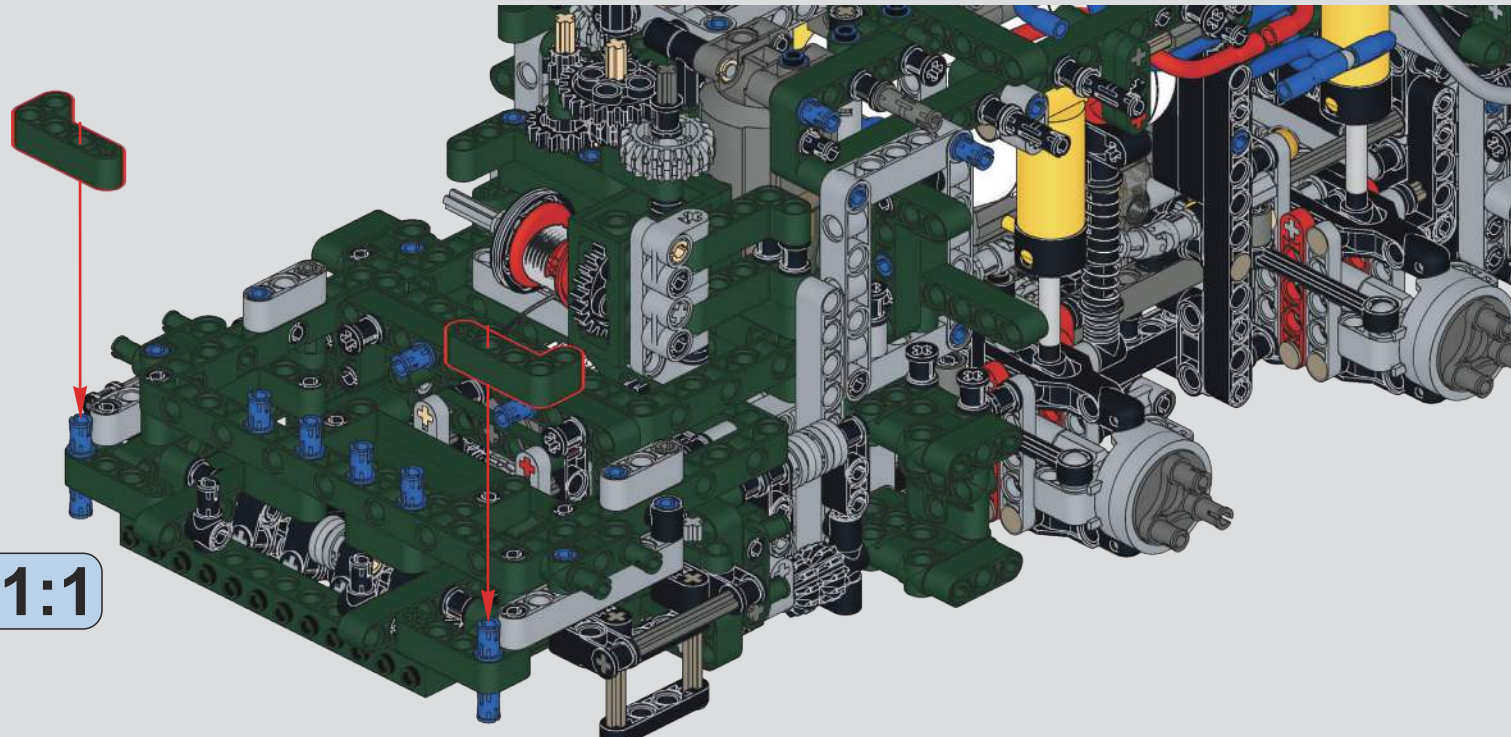

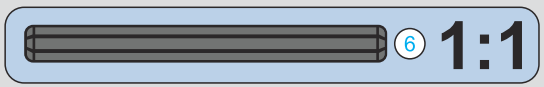

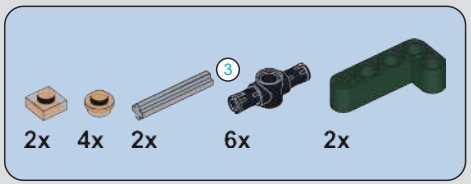


# 857

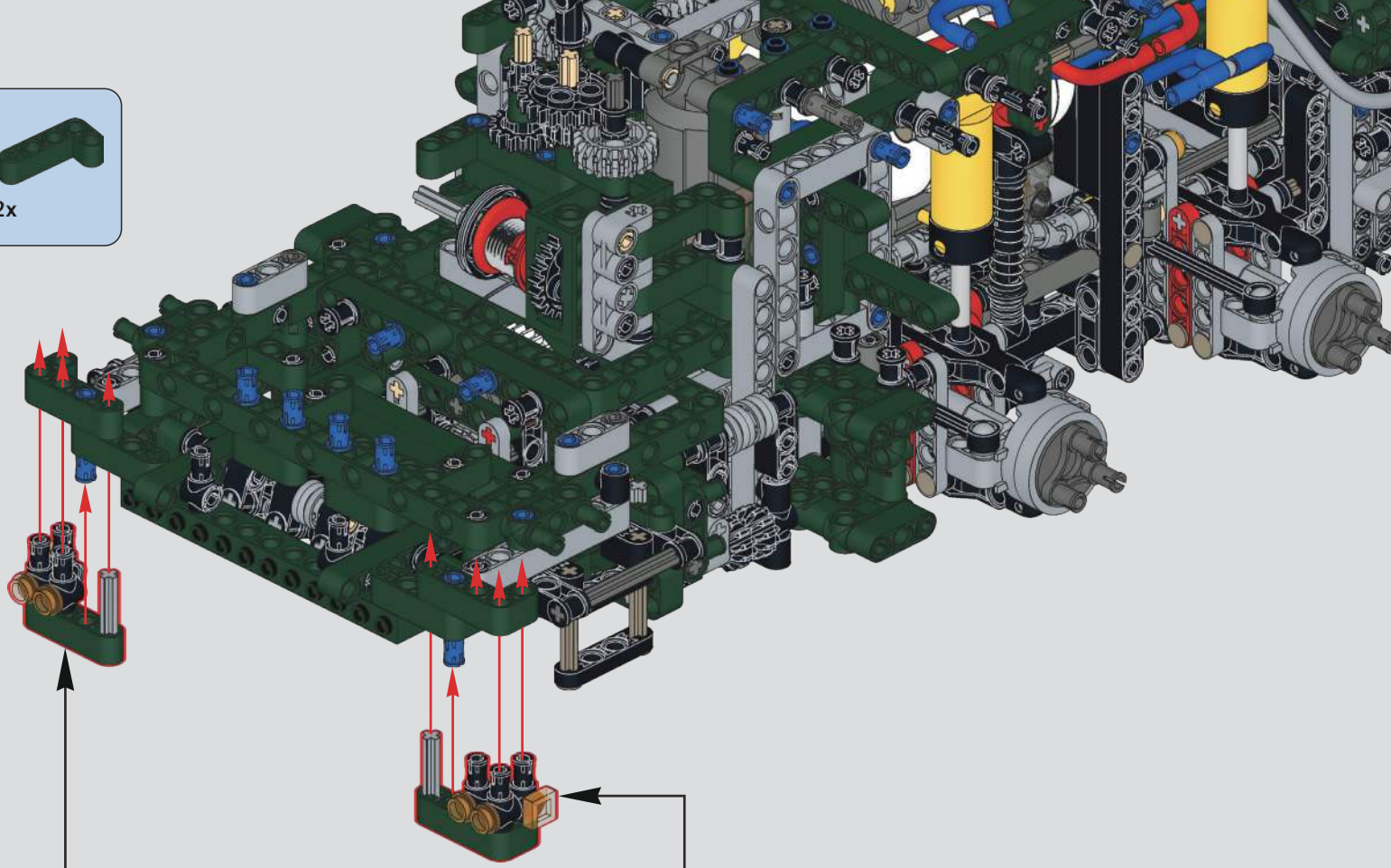

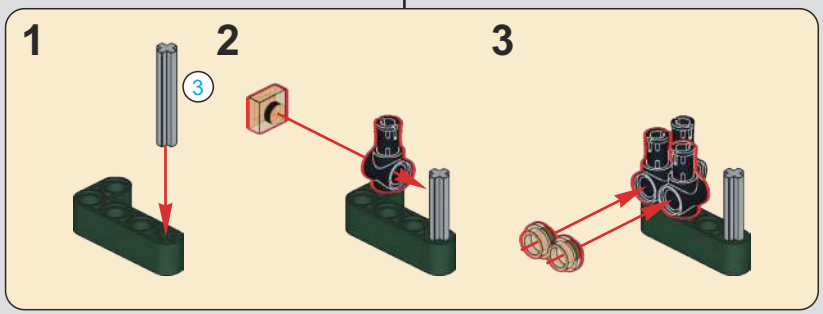


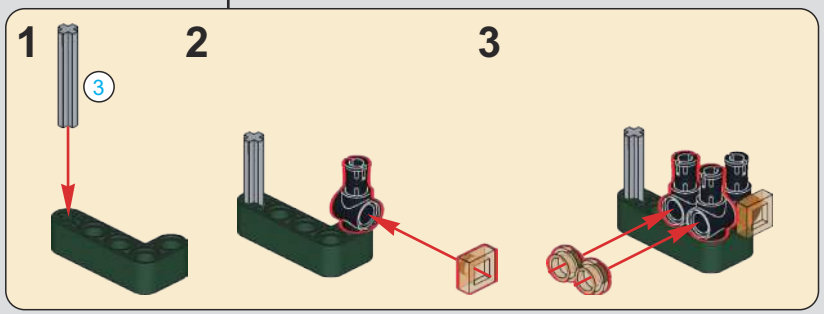


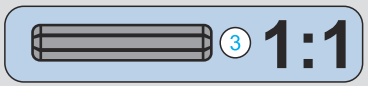

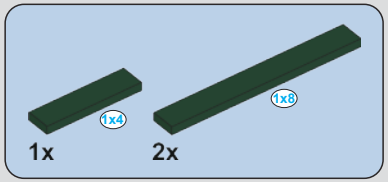


# 858

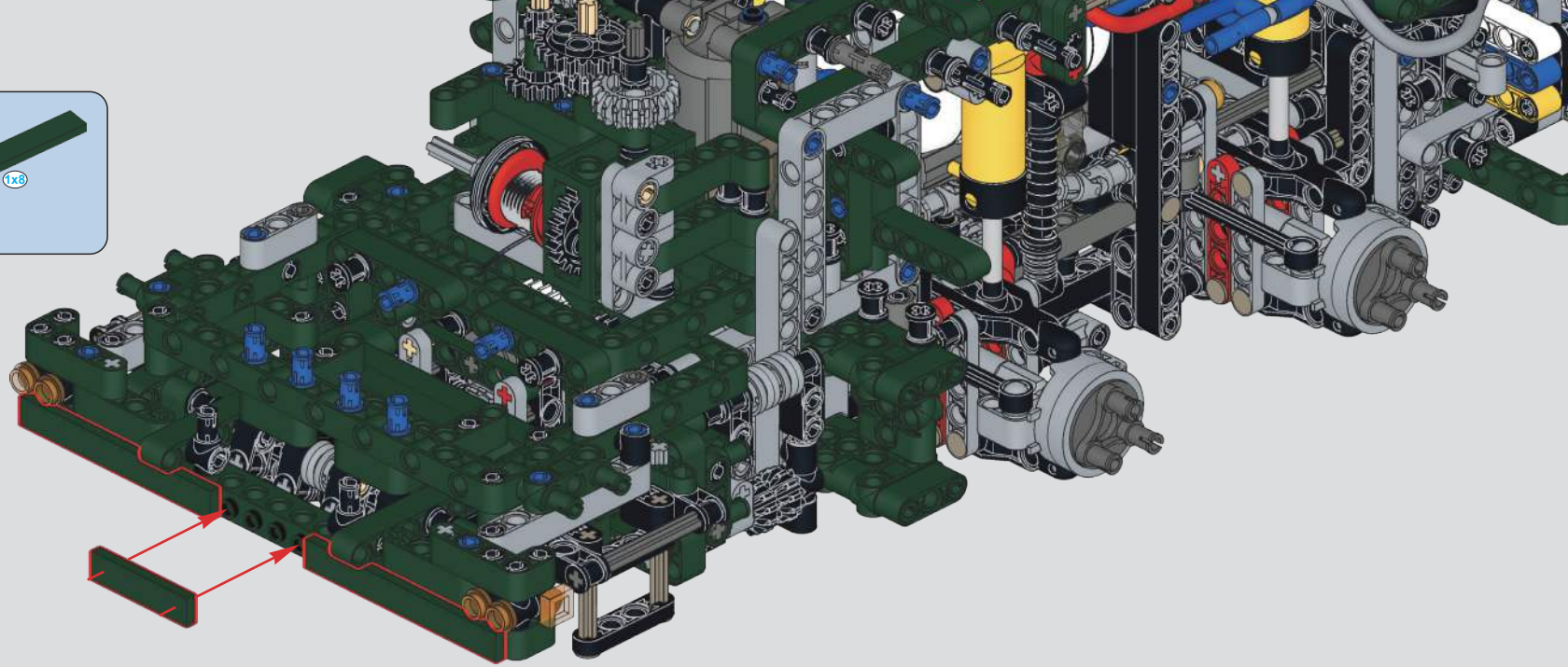

# 859



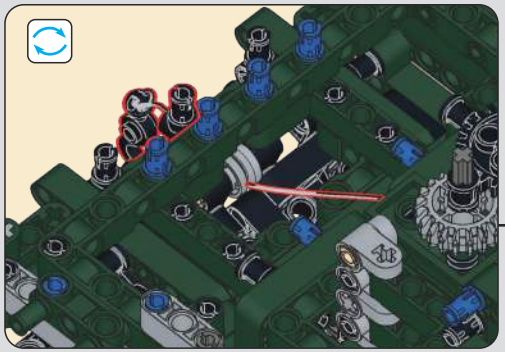

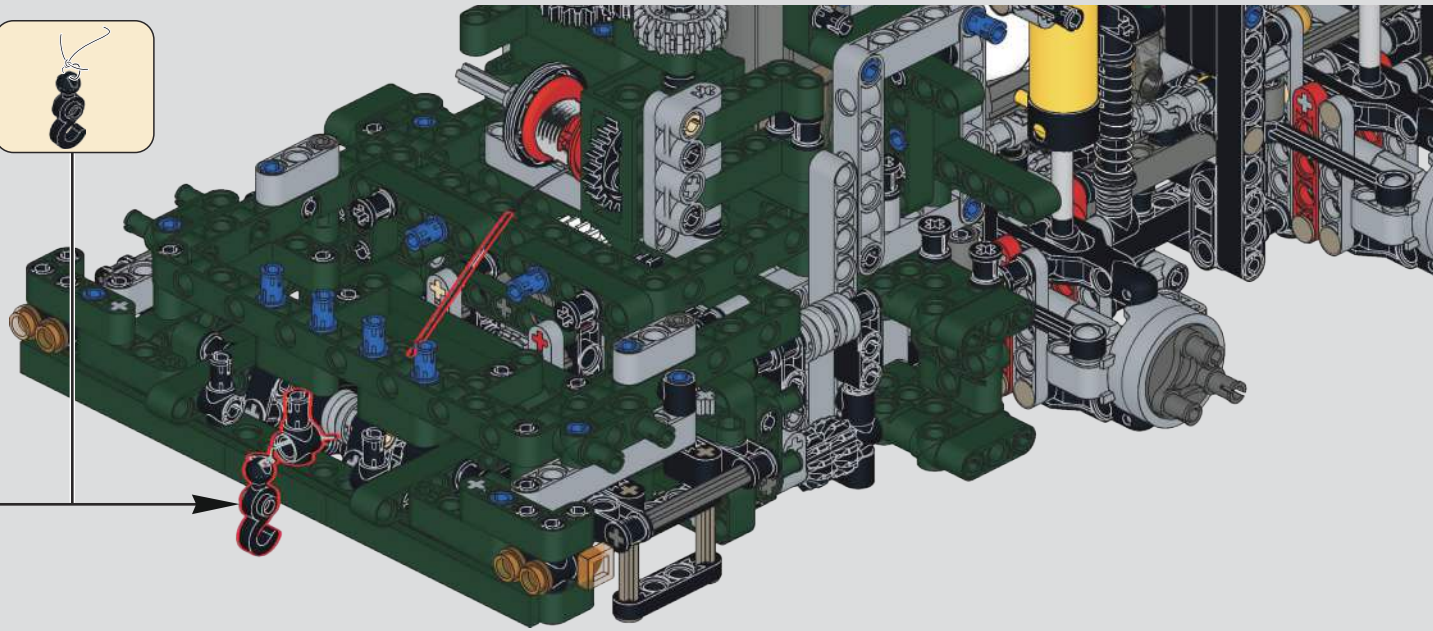

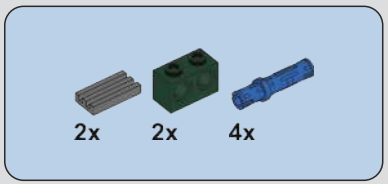


860

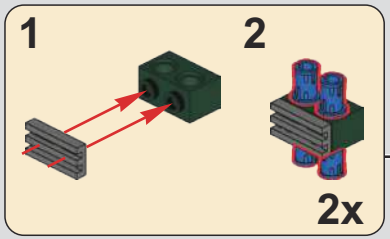


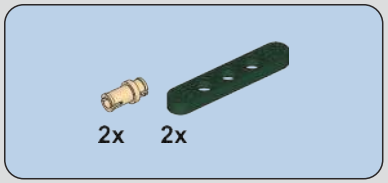


861

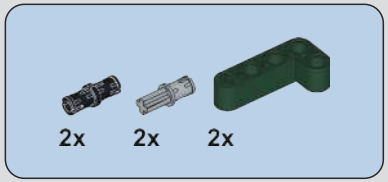


# 862

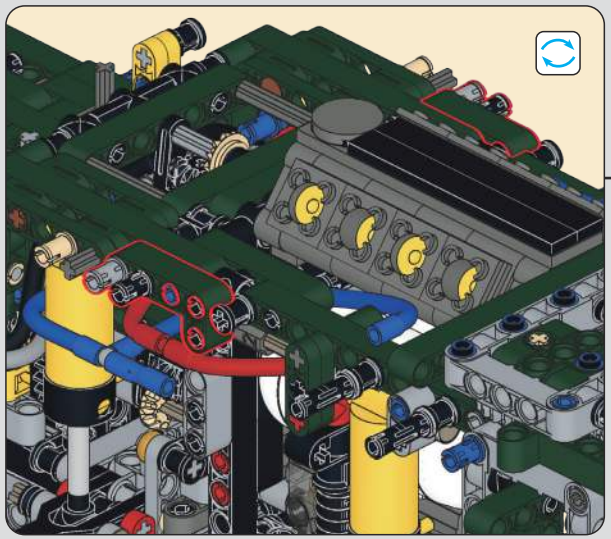

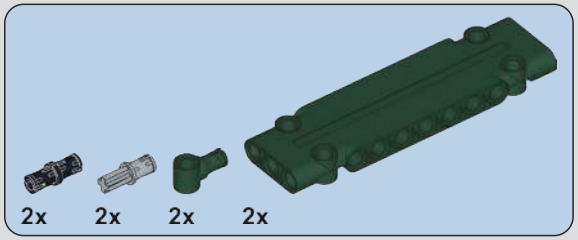


# 863

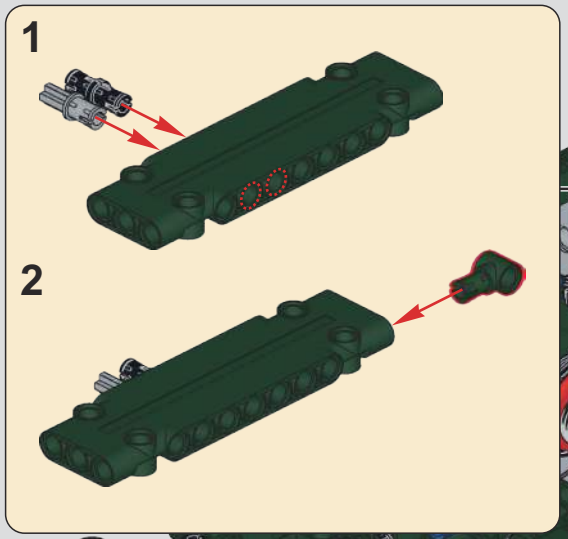


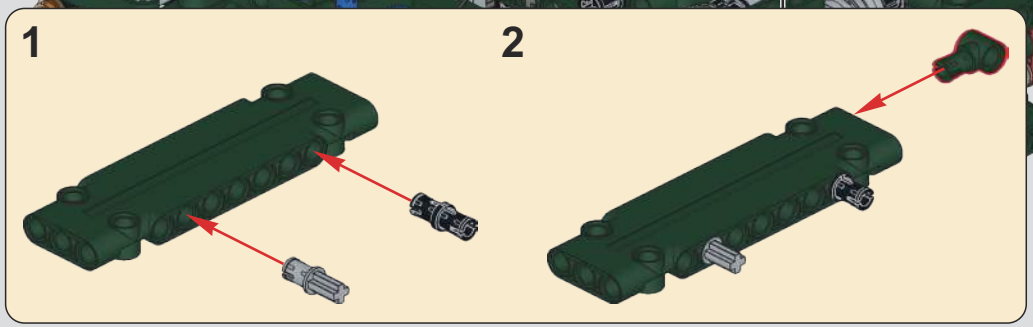

# 864

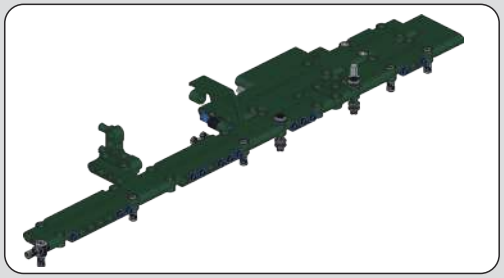

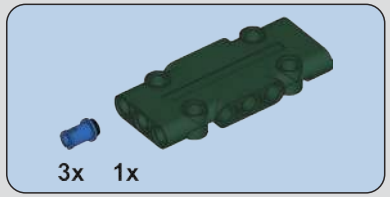


865

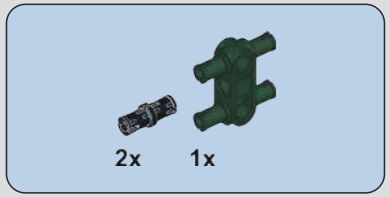


866

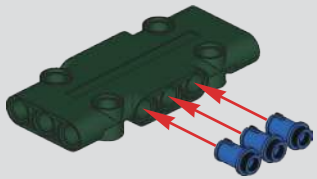

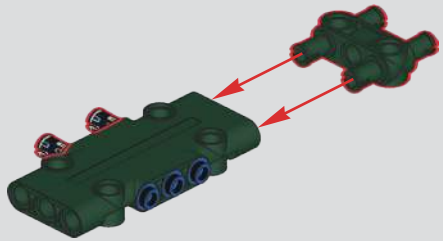

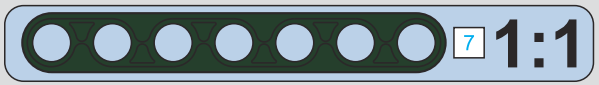


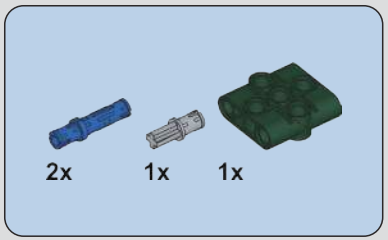


867

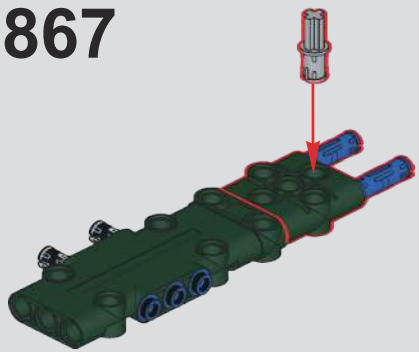

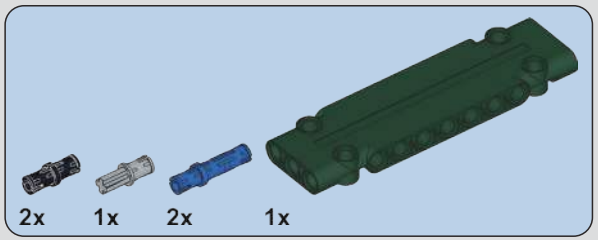


868

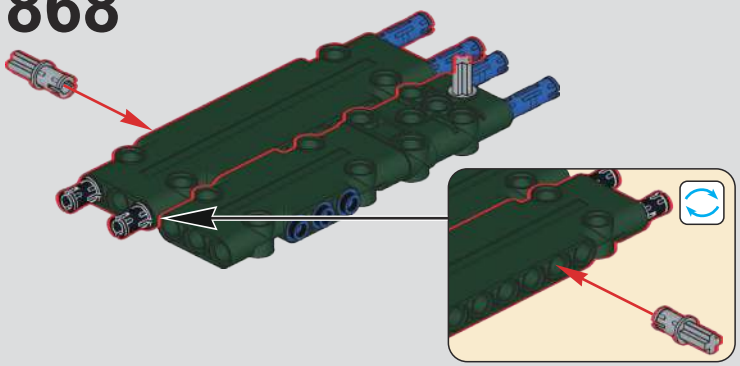

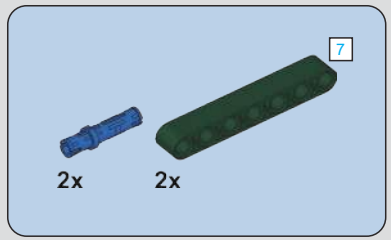


869

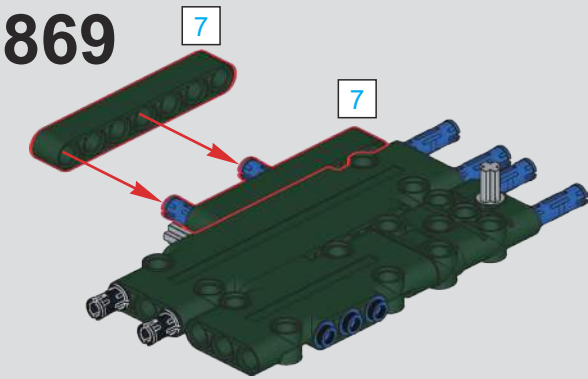

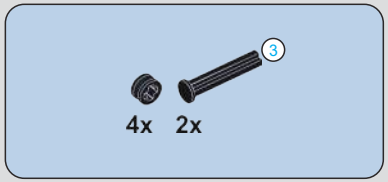


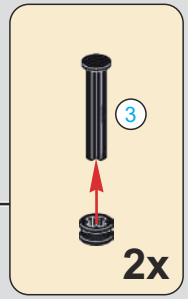


# 870

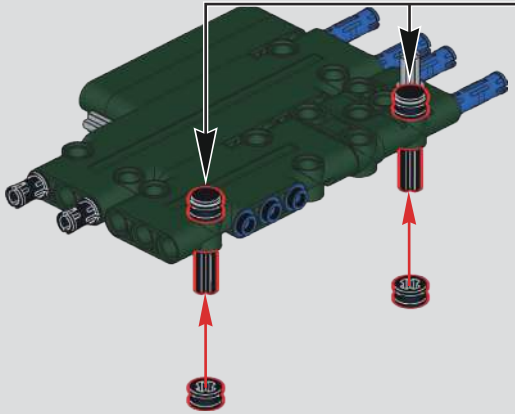

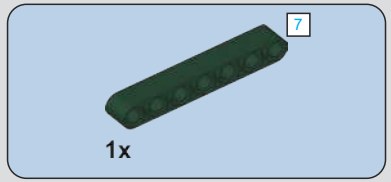


# 871

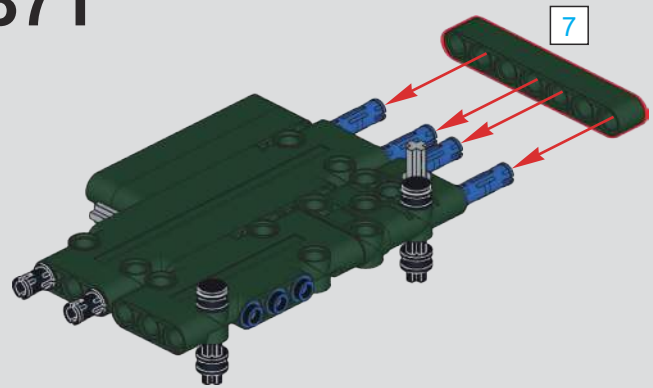


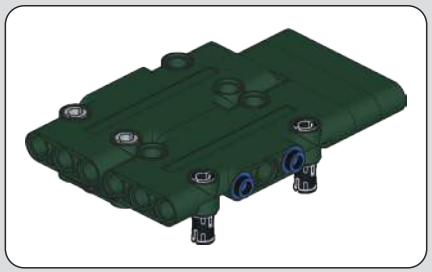

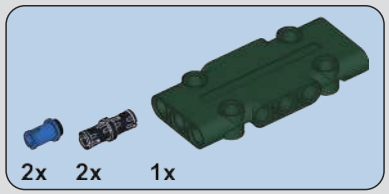


# 872

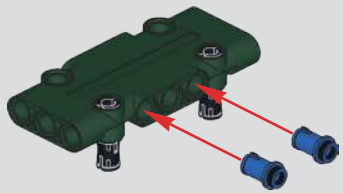

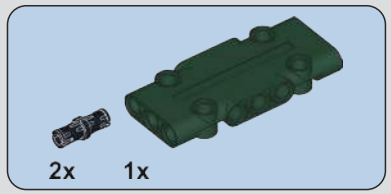


# 873

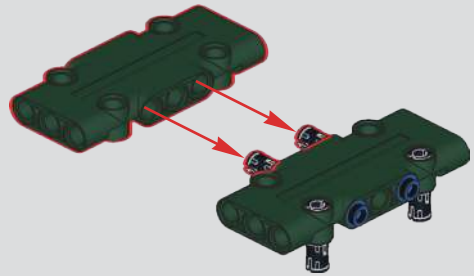

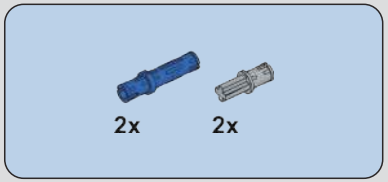


# 874

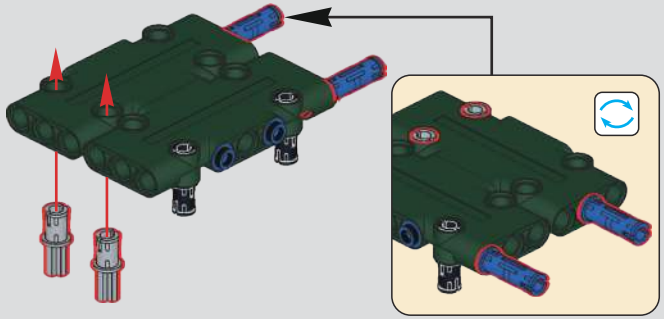

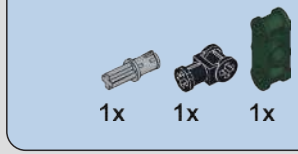


# 875

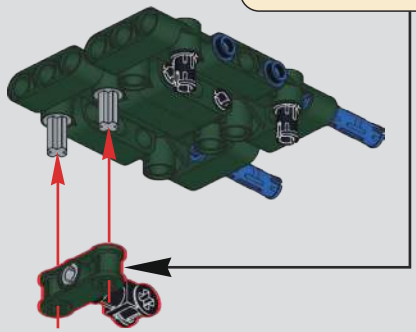

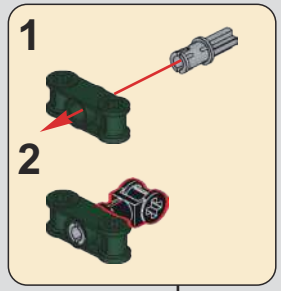


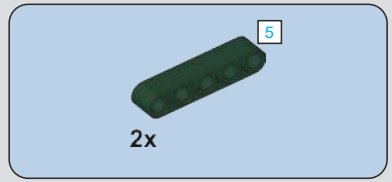


# 876

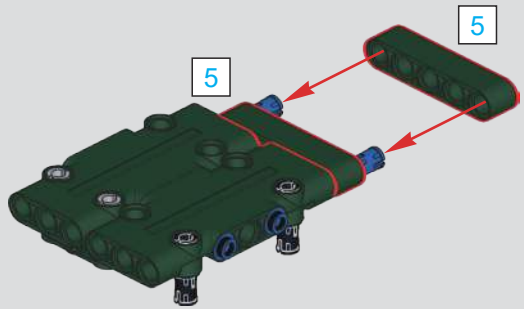


# 877

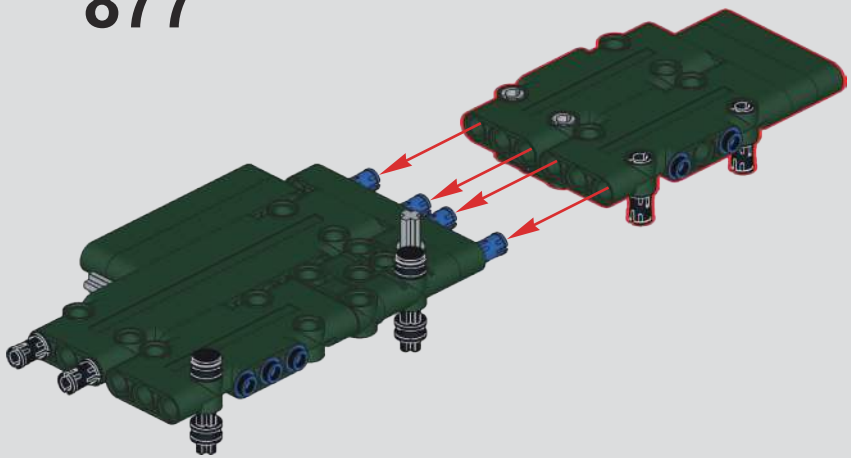

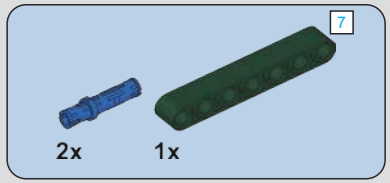


# 878

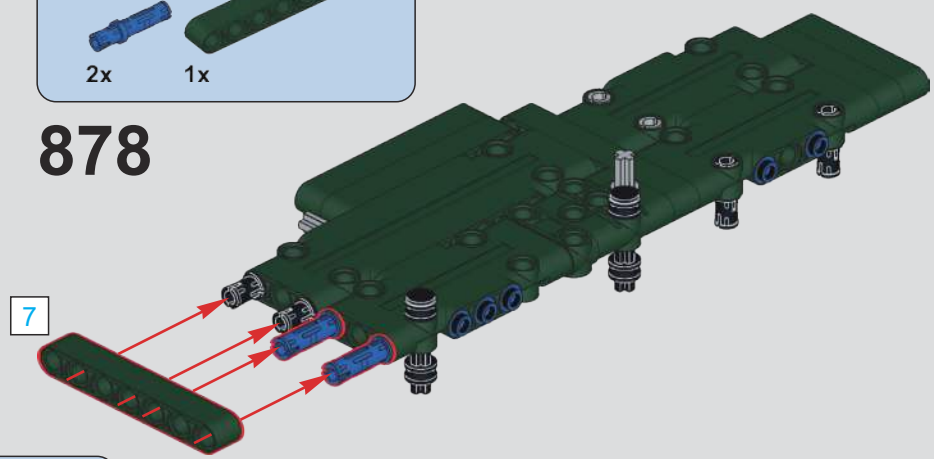

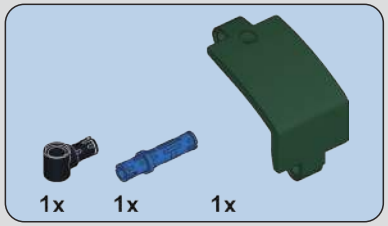


879

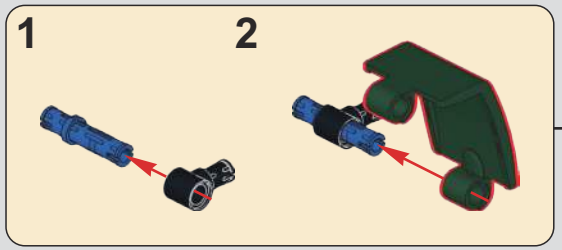


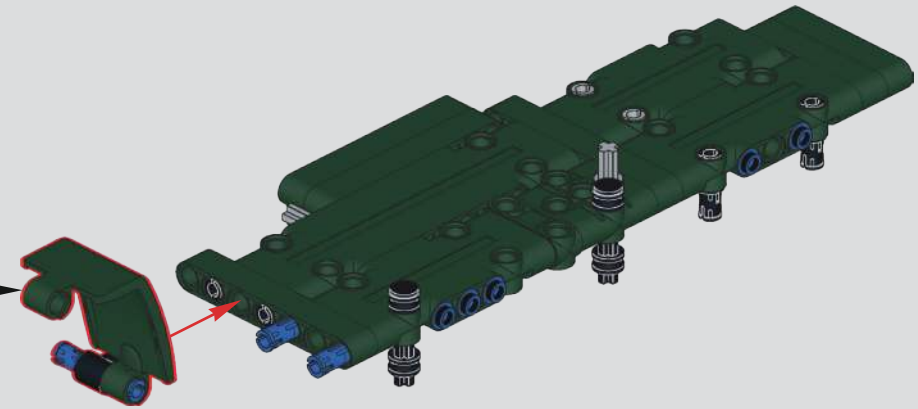

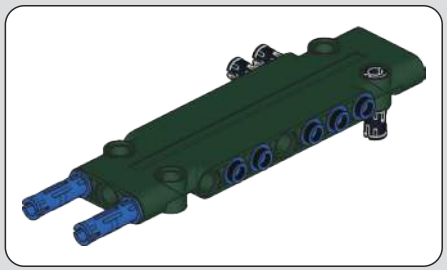

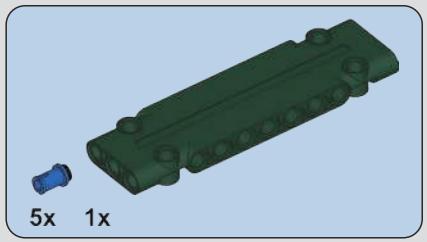


880

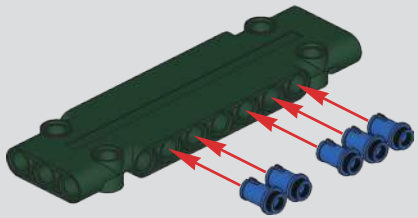

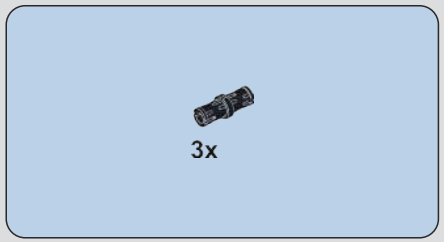


881

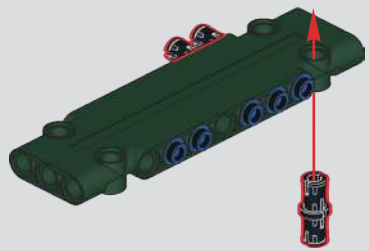

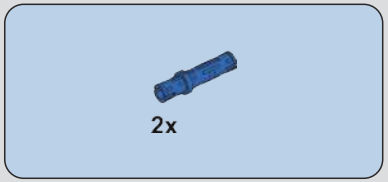


882

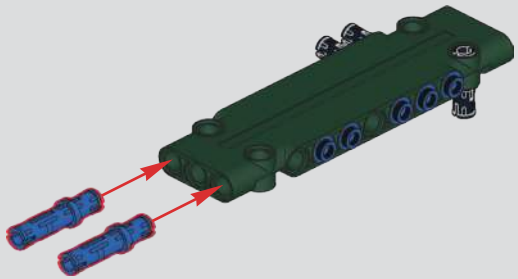

883

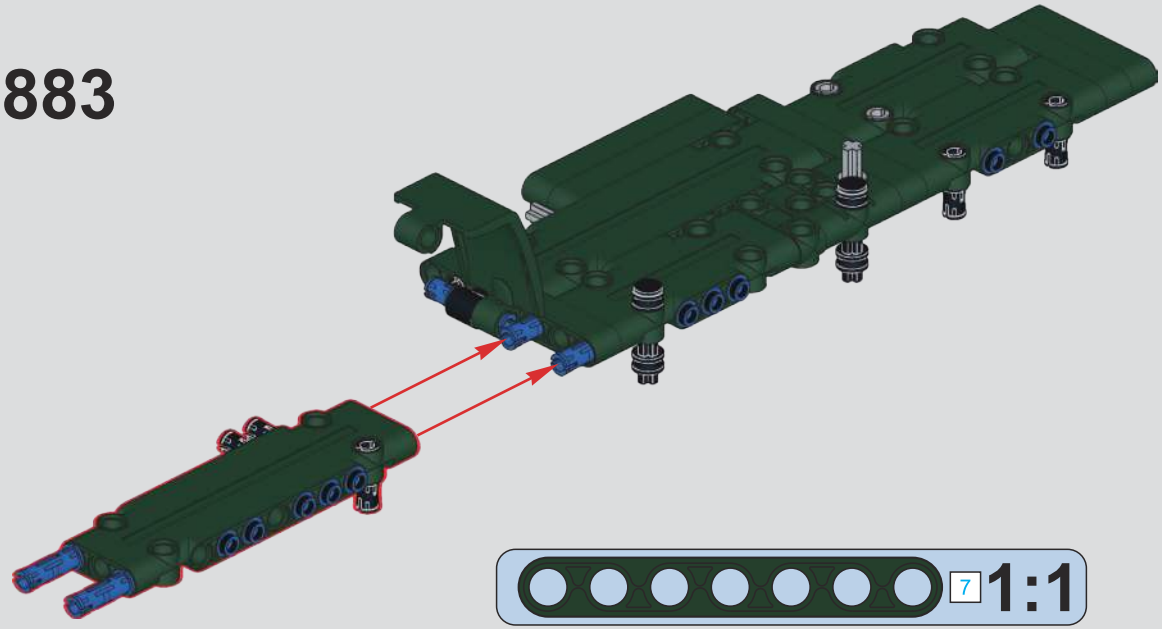




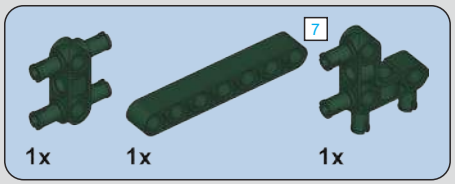


884

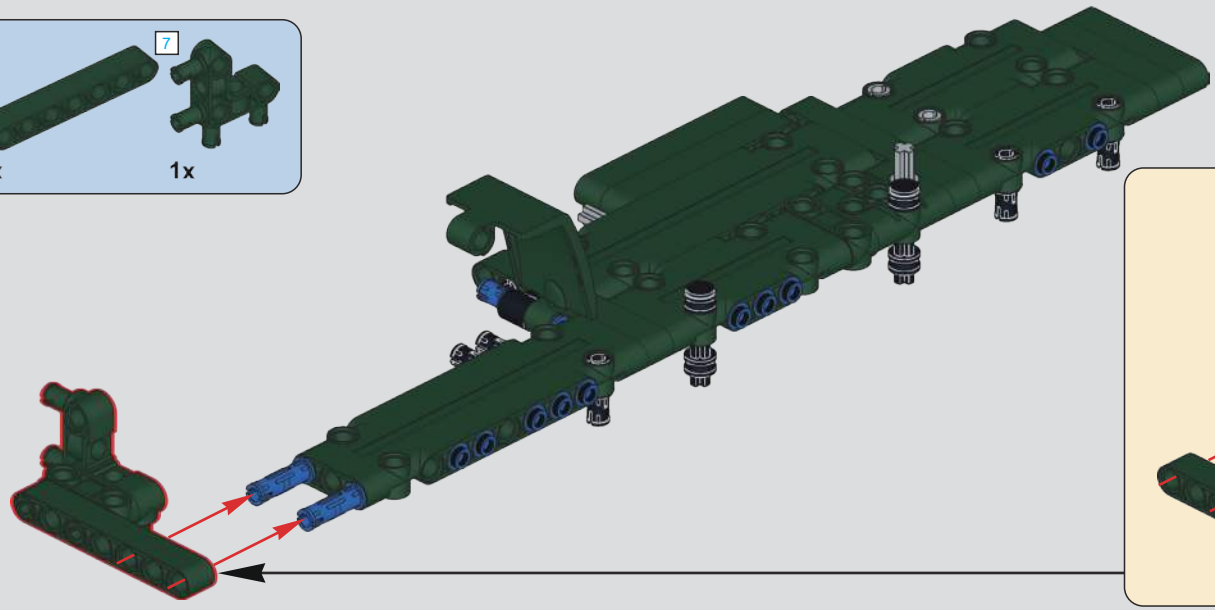

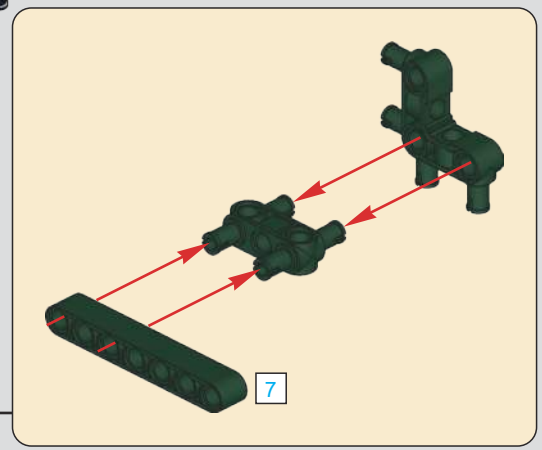

# 885

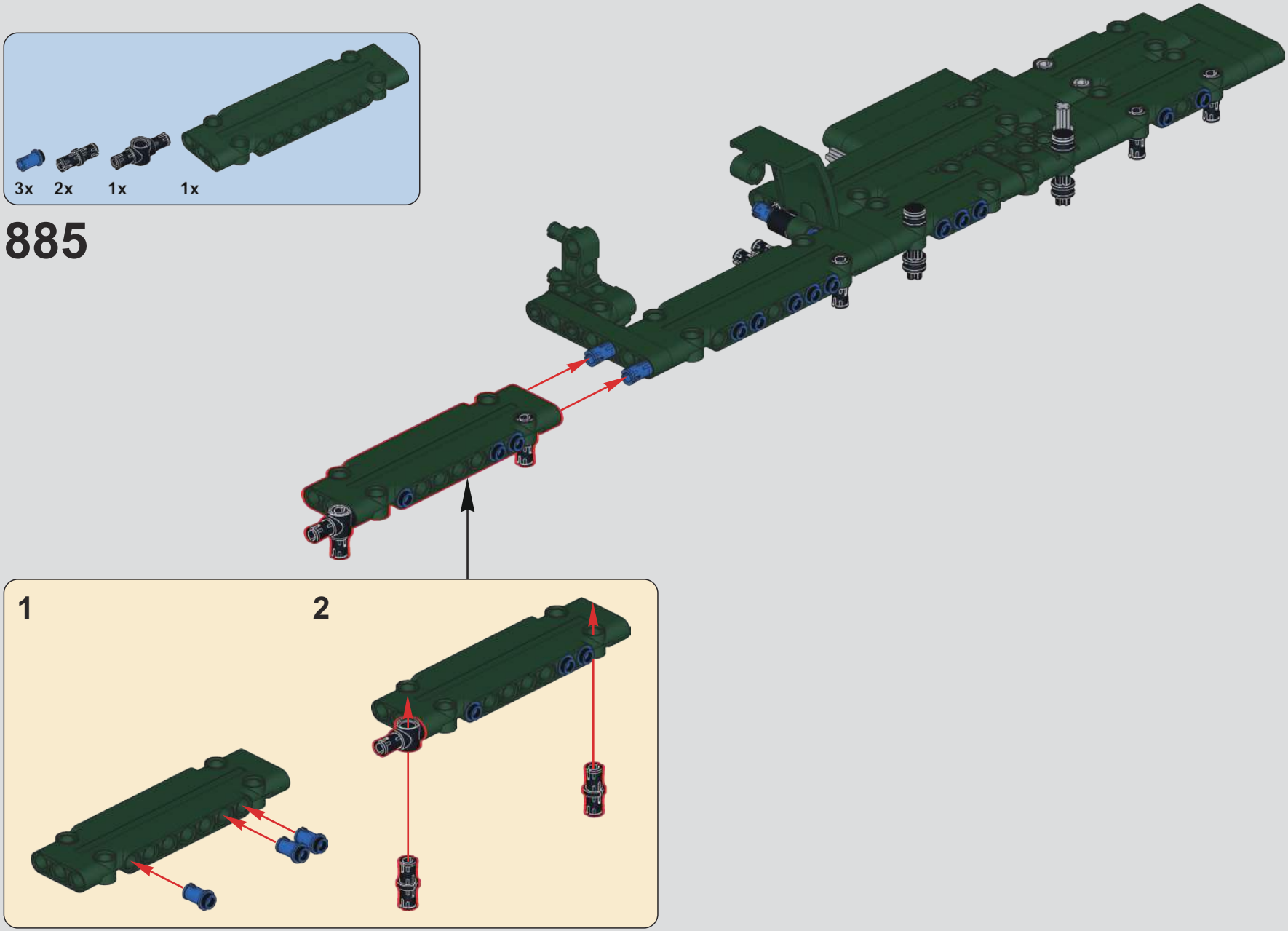

# 886

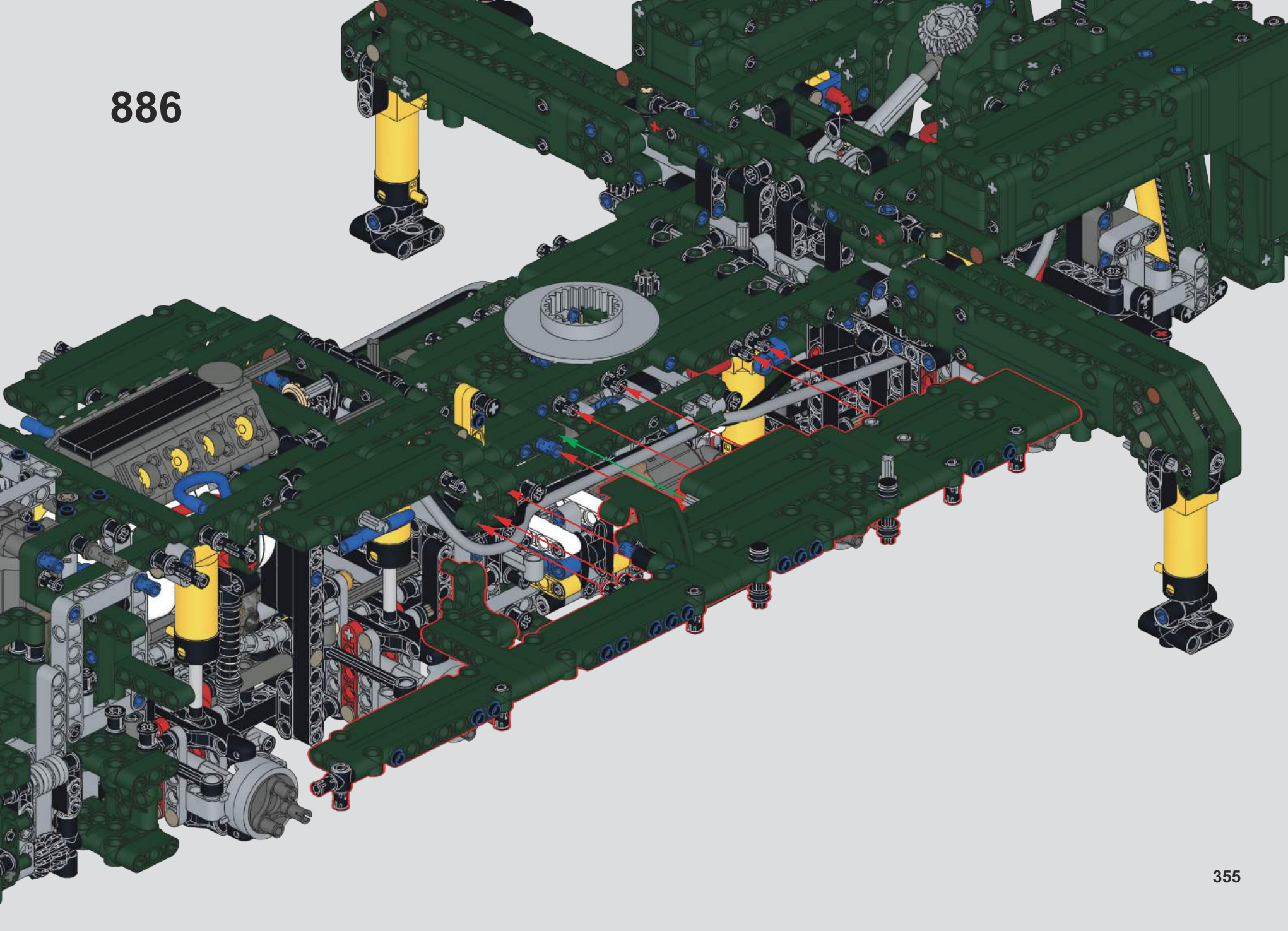

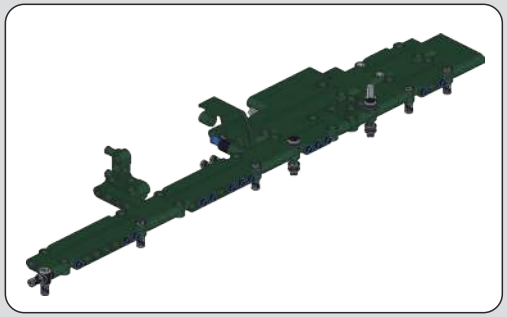

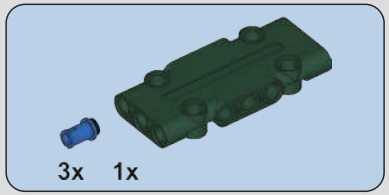


887

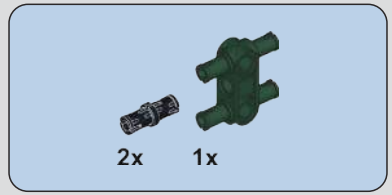


888

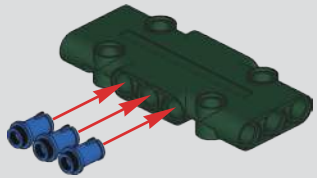

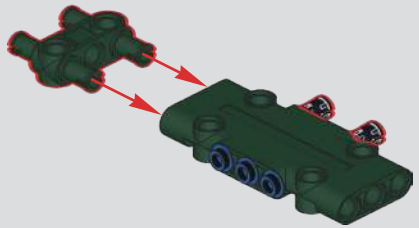

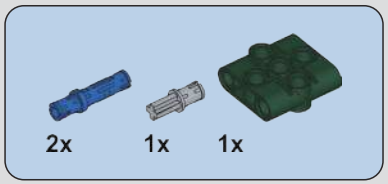


889

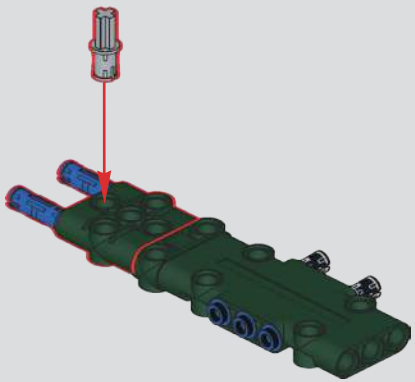

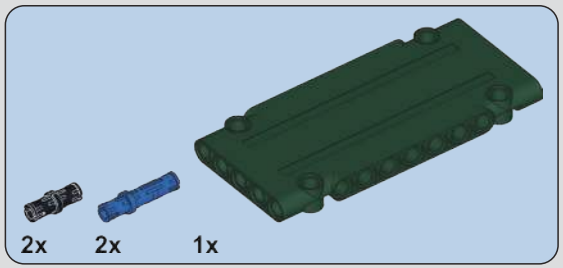


890

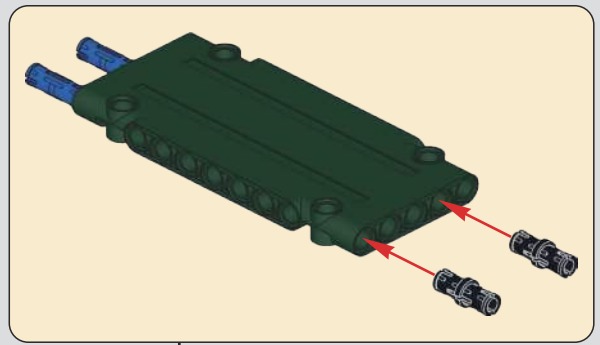

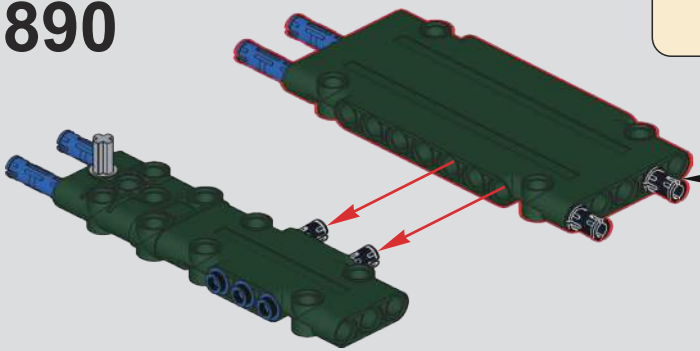

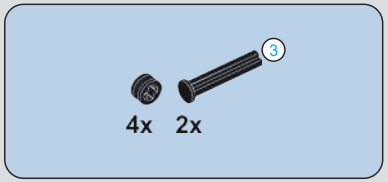


# 891

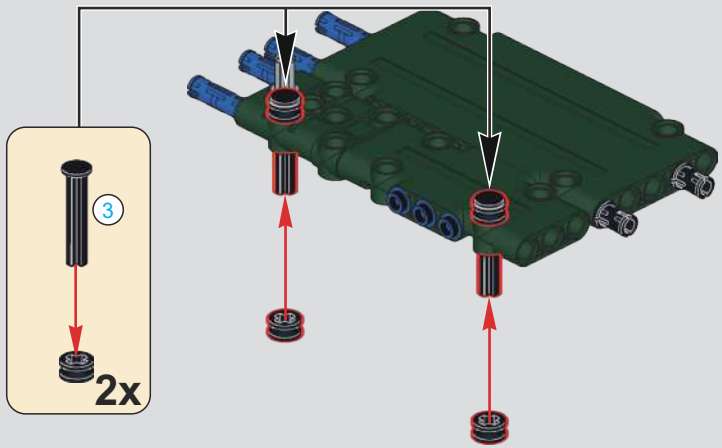


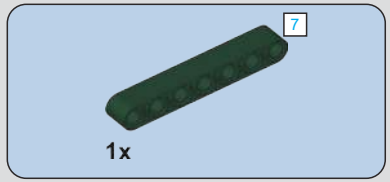


# 892

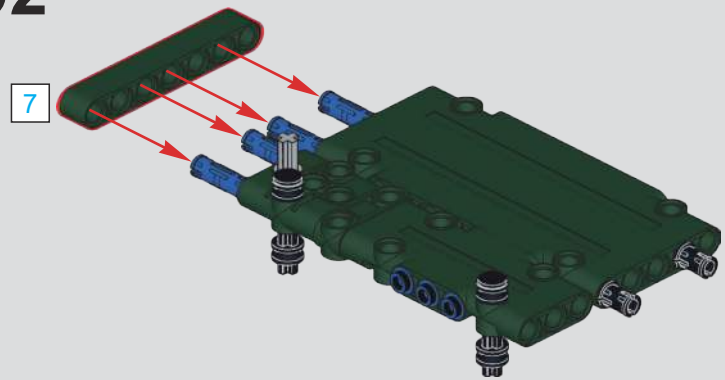


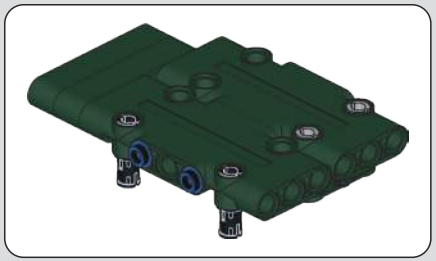

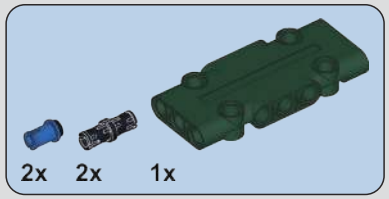


# 893

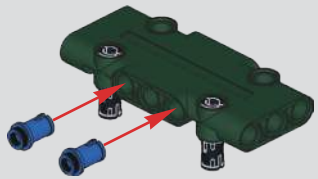

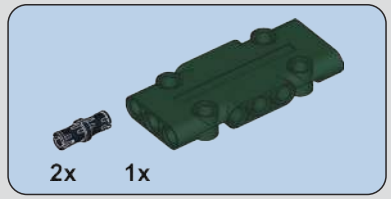


# 894

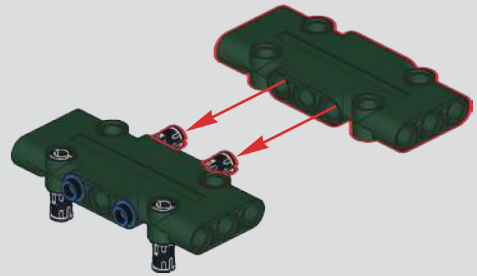

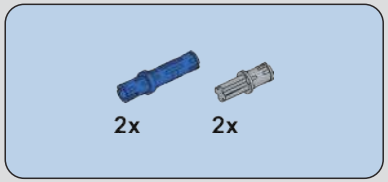


## 895

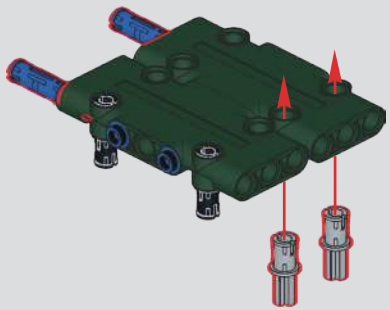

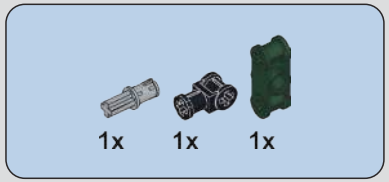


## 896

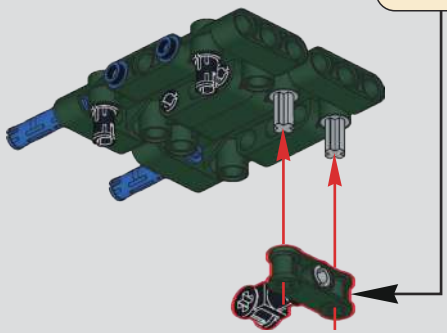

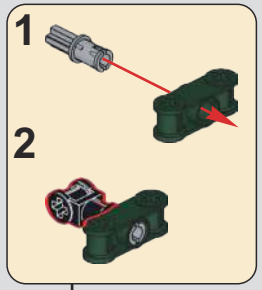


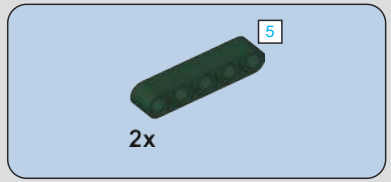


## 897

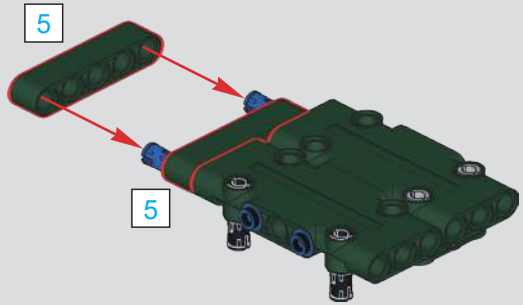


## 898

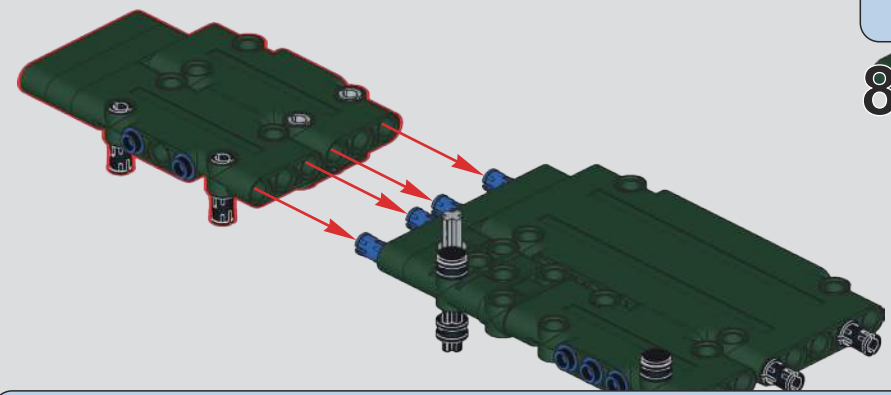

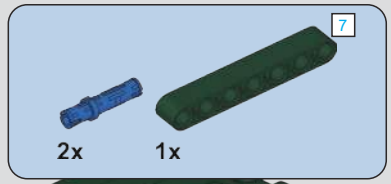


## 899

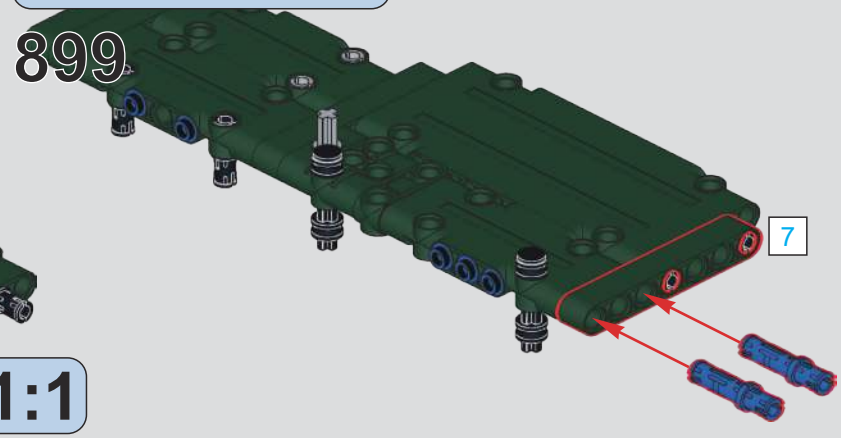

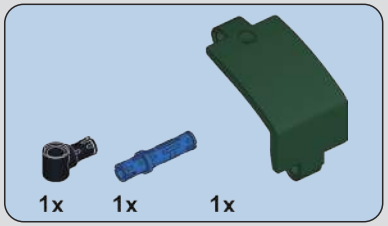


900

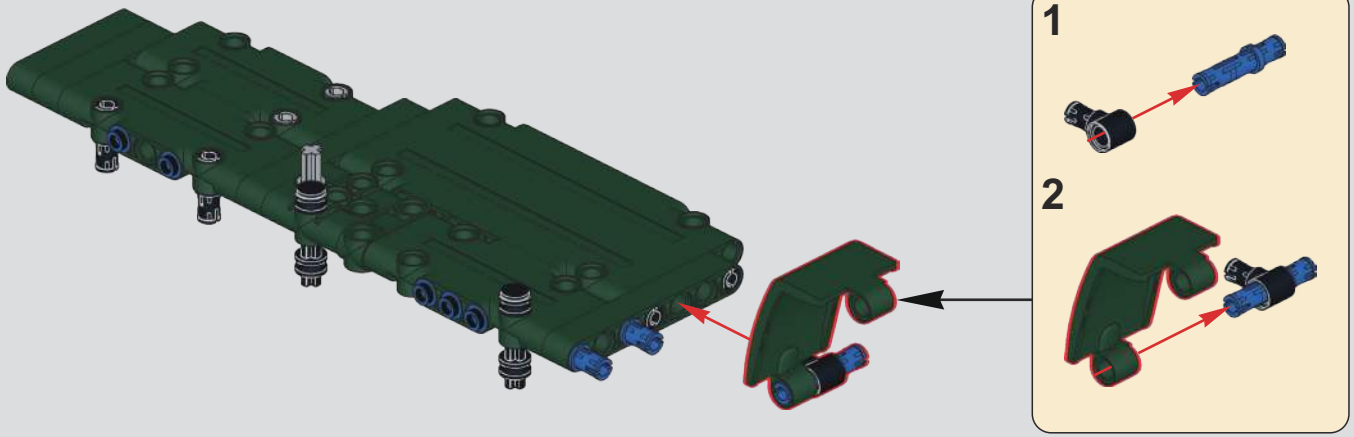


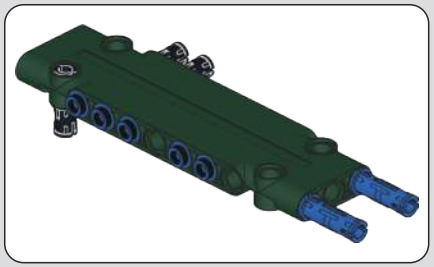

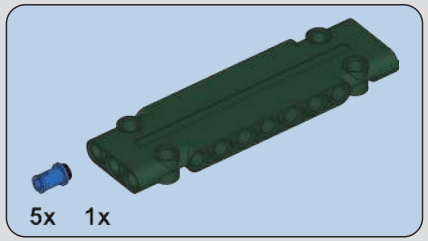


901

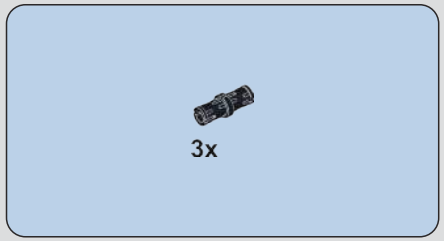


902

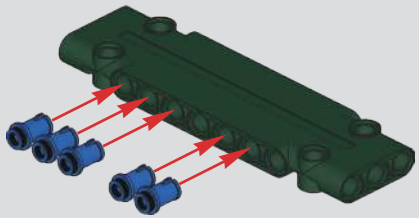

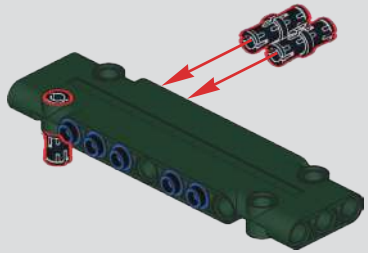

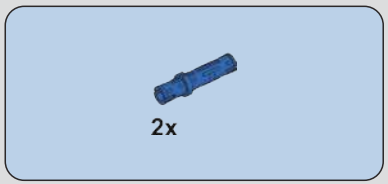


903

904

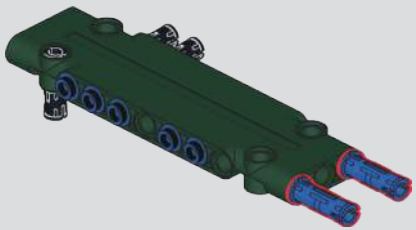

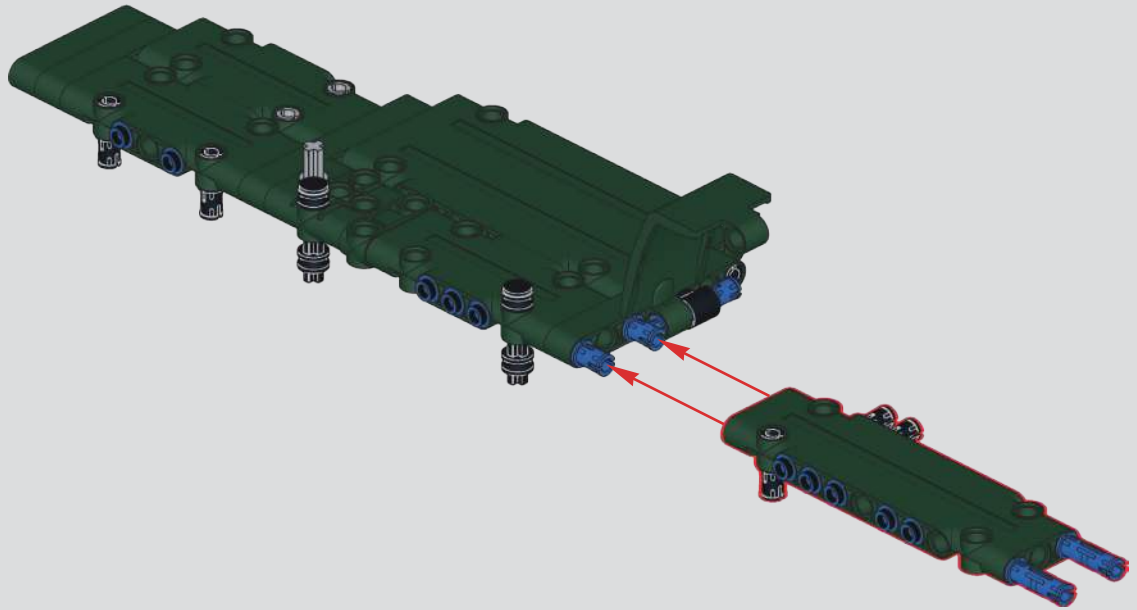

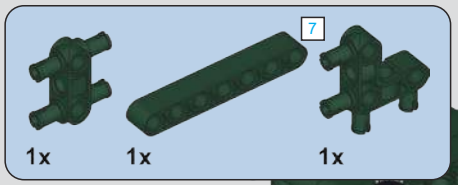


905

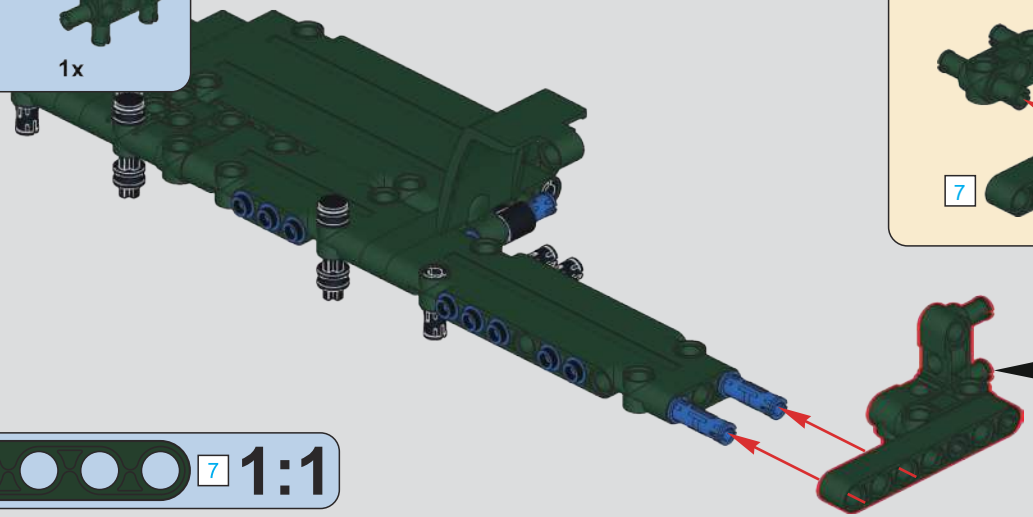

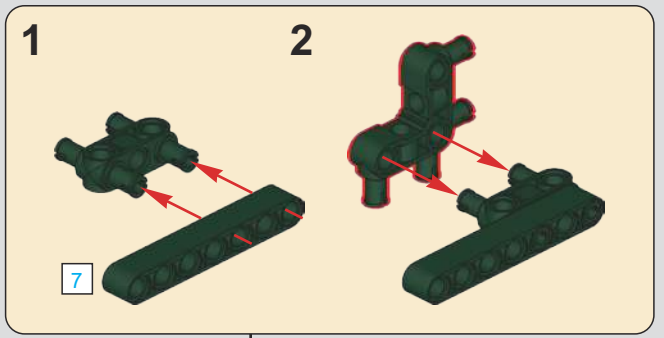


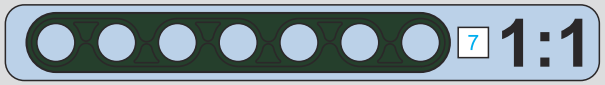

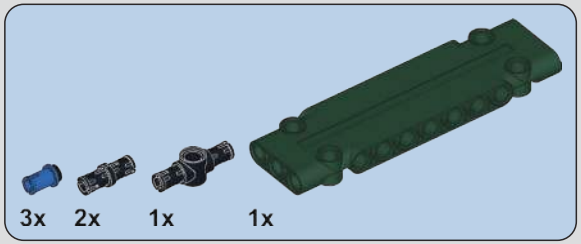


# 906

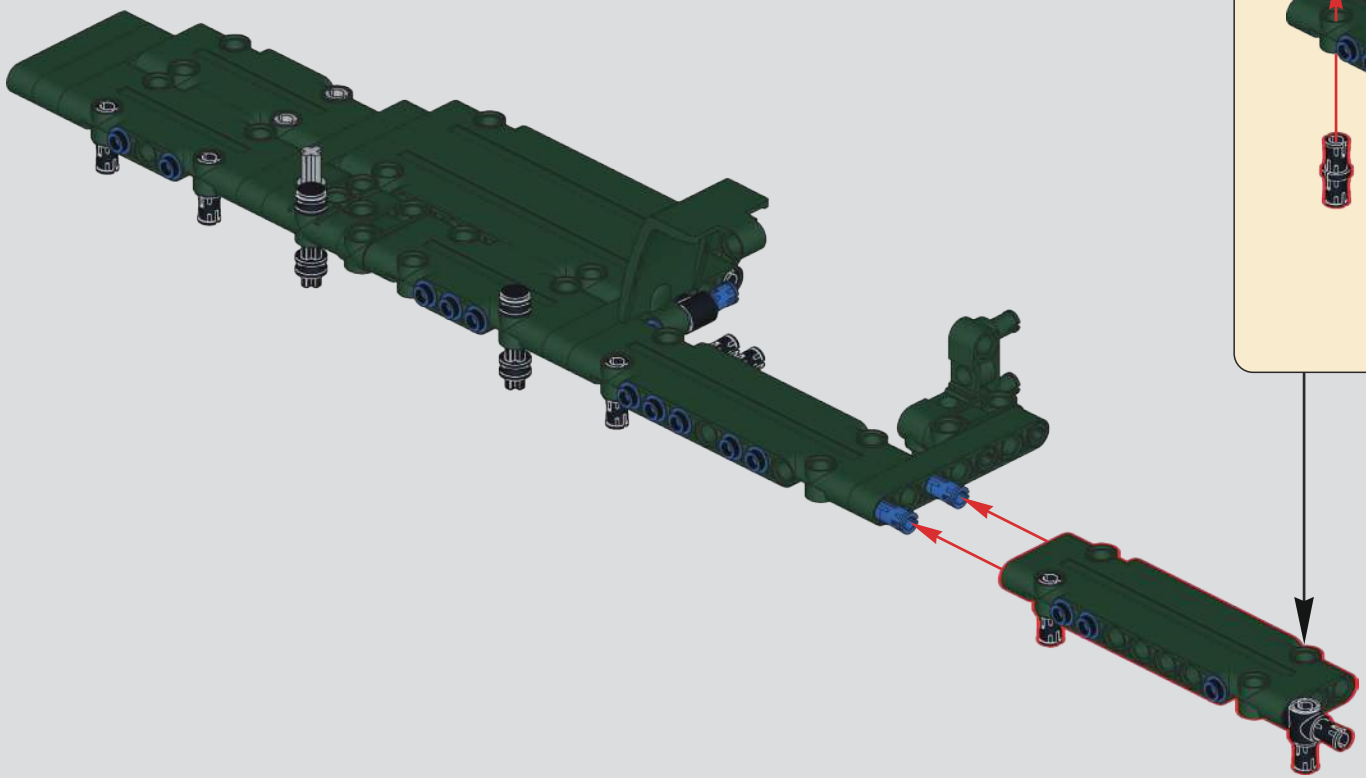

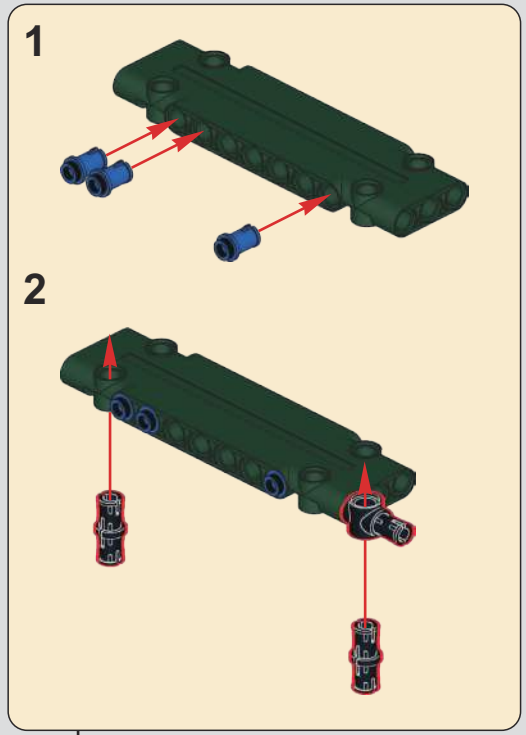

907

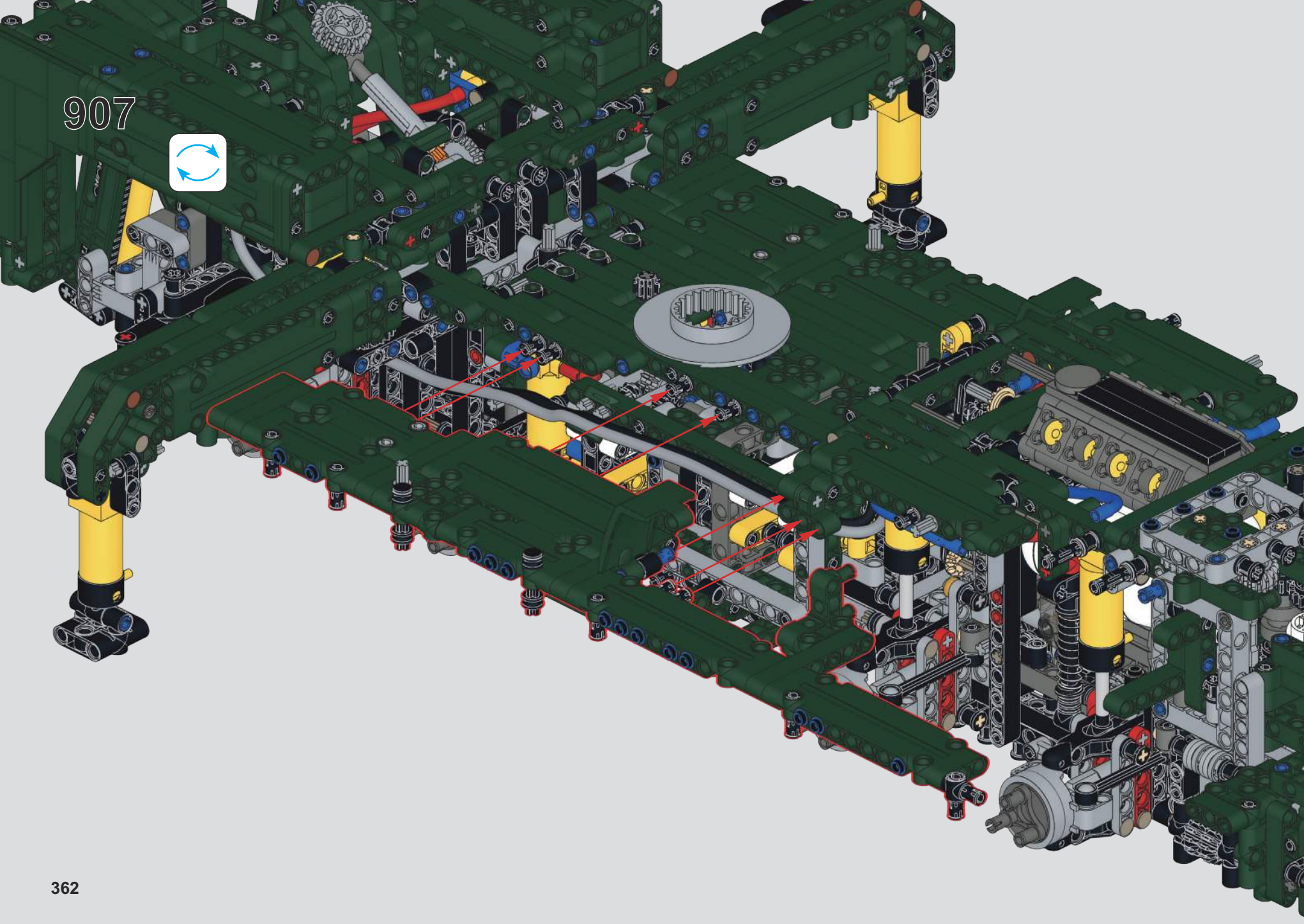

# 908

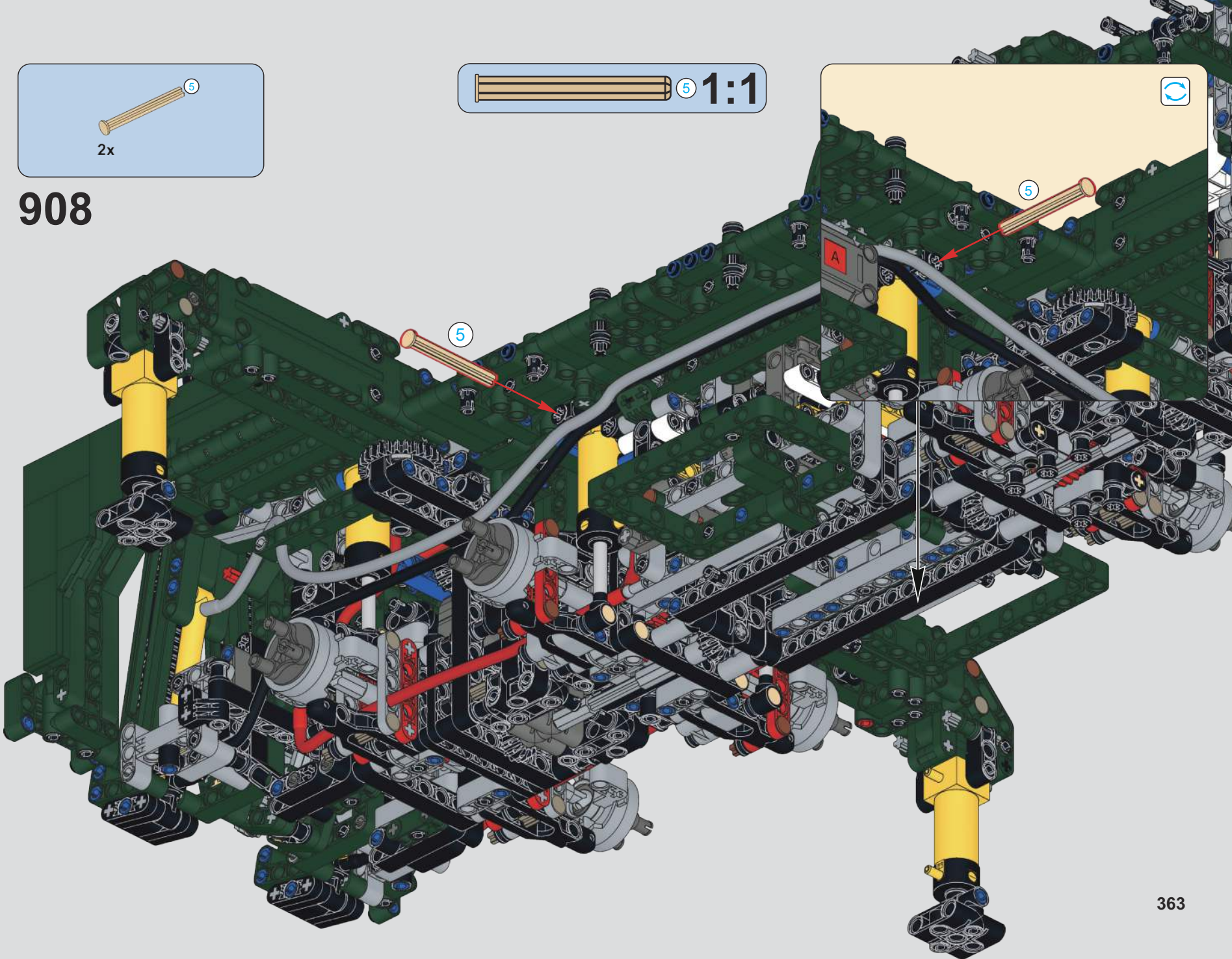

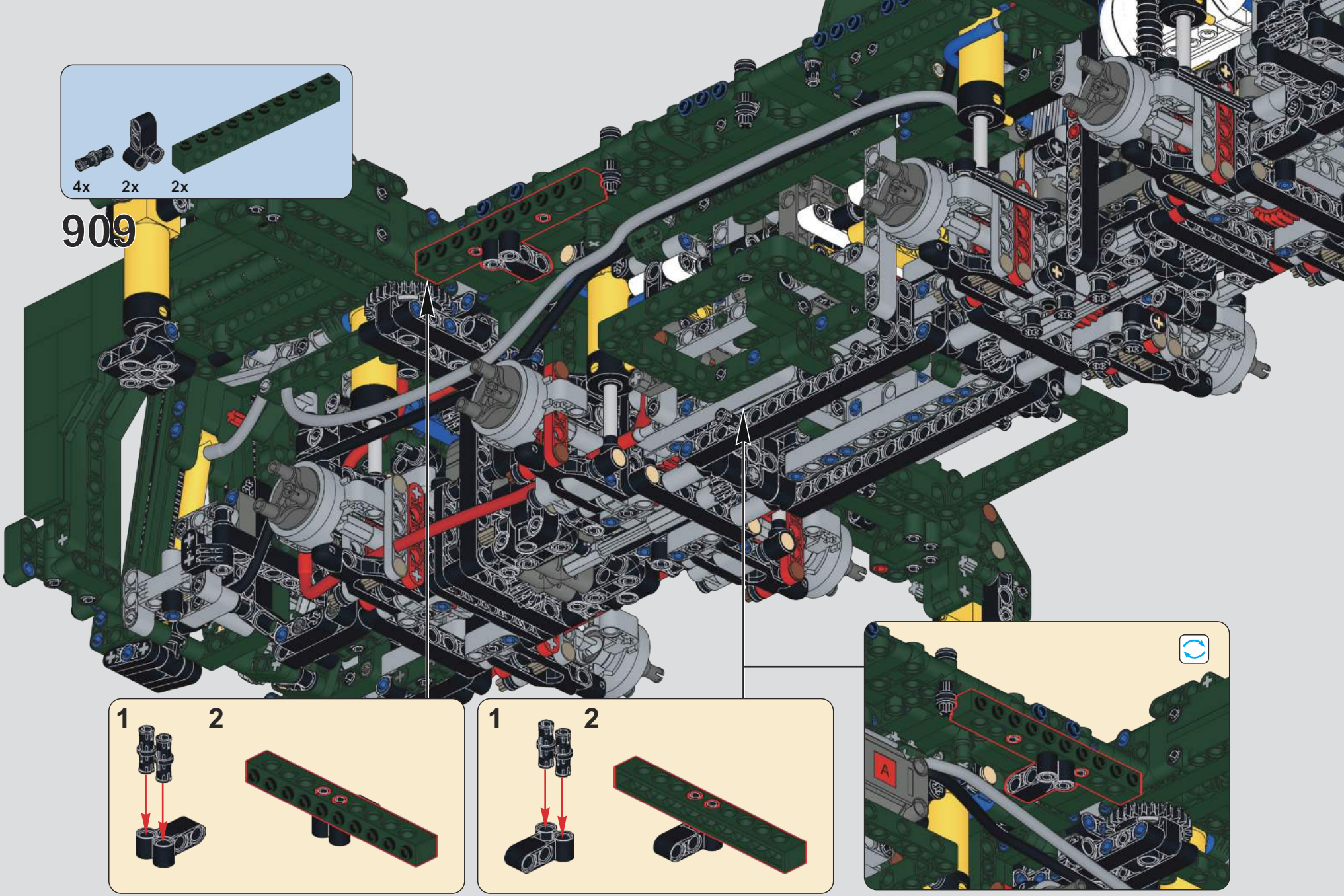
4x
2x
2x
909
1
2
1
2
A

910

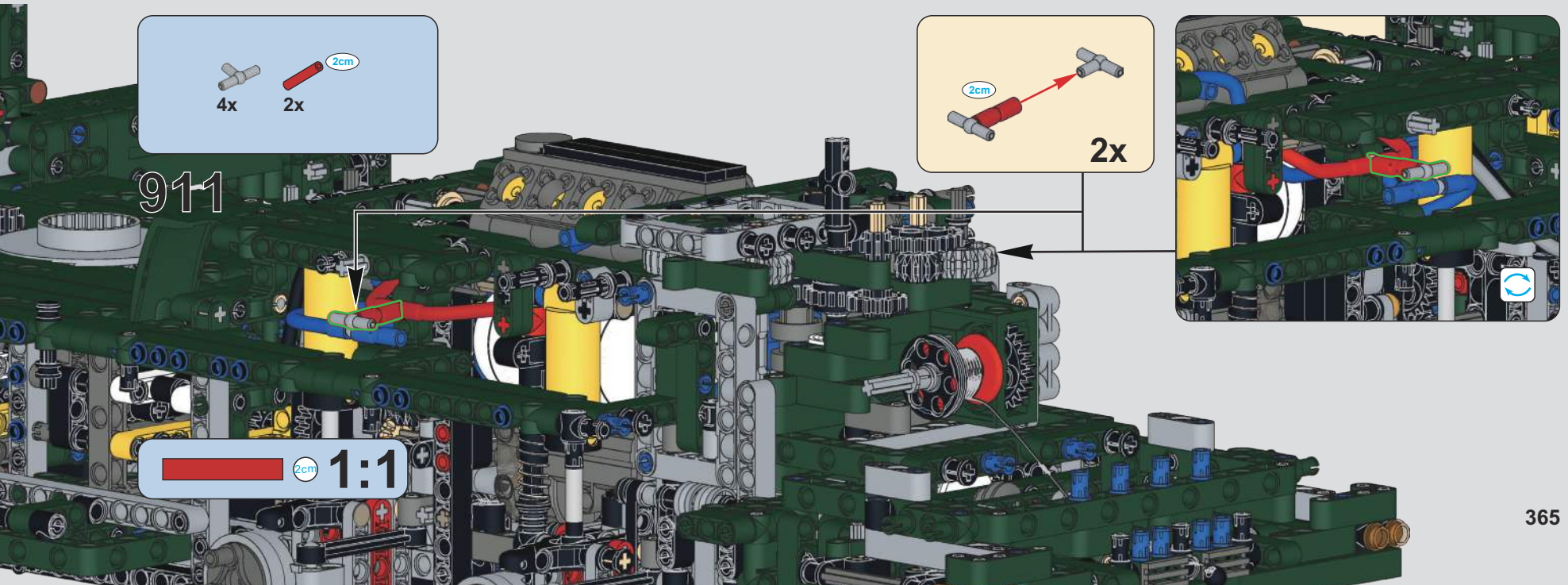


911

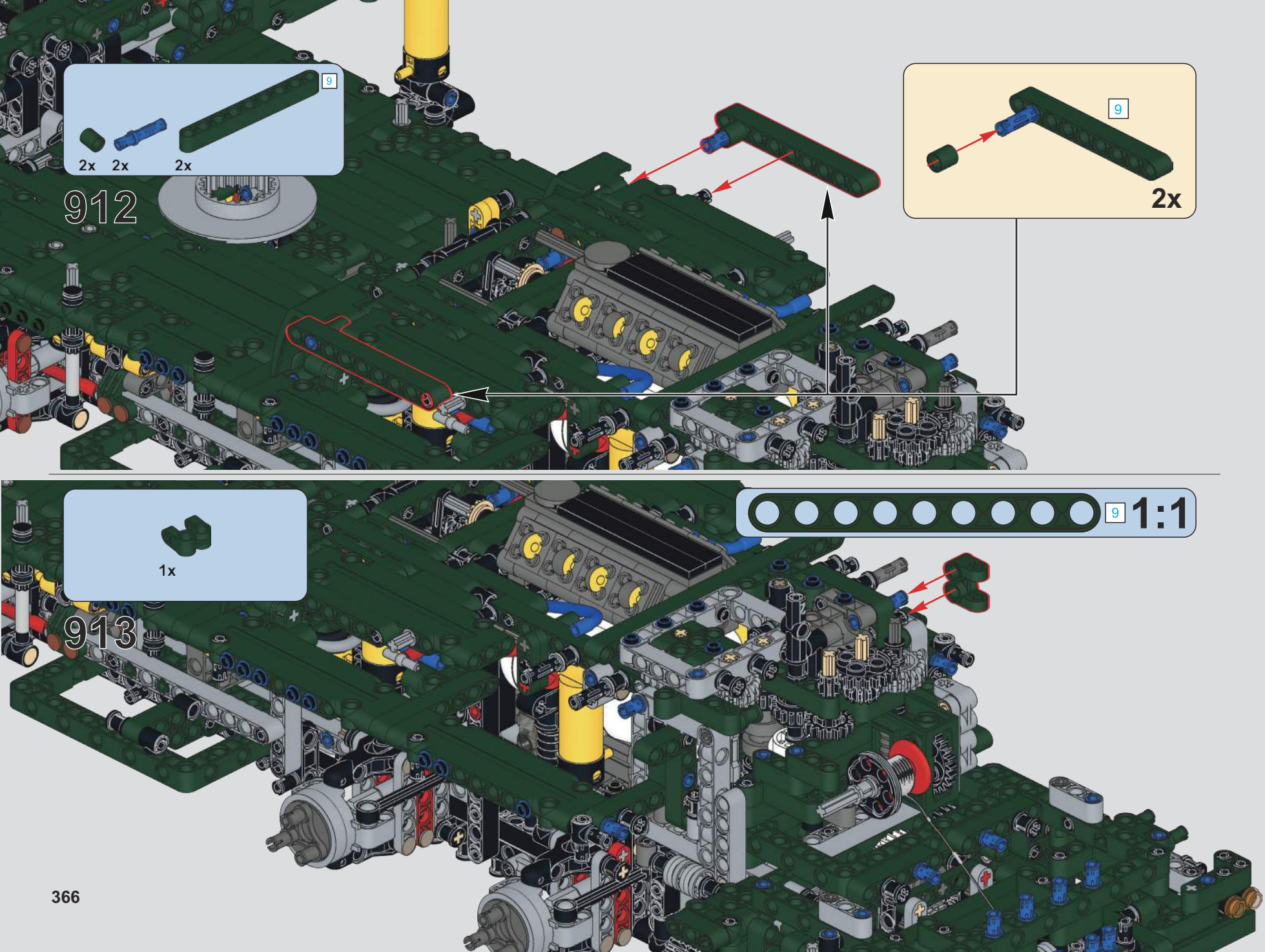
9
2x
2x
2x
912
9
2x
1x
913
9
1:1

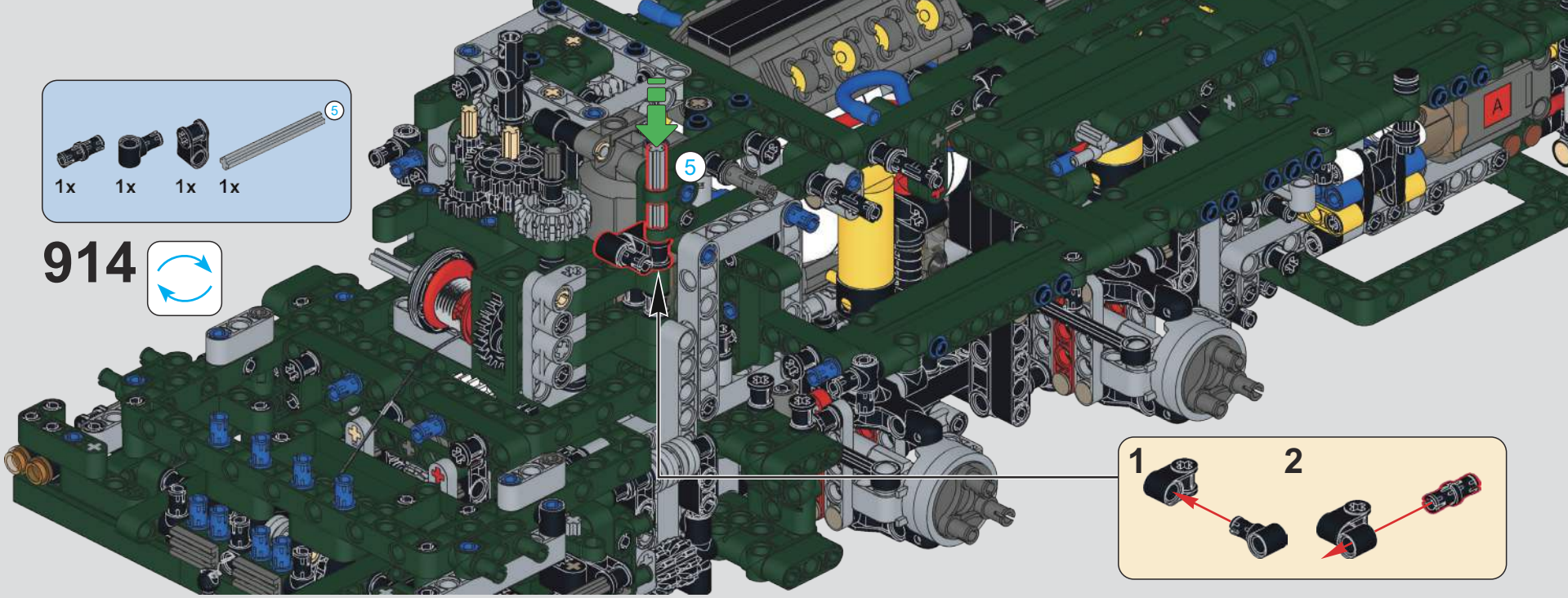
5
1x
1x
1x
1x
914
1
2
A

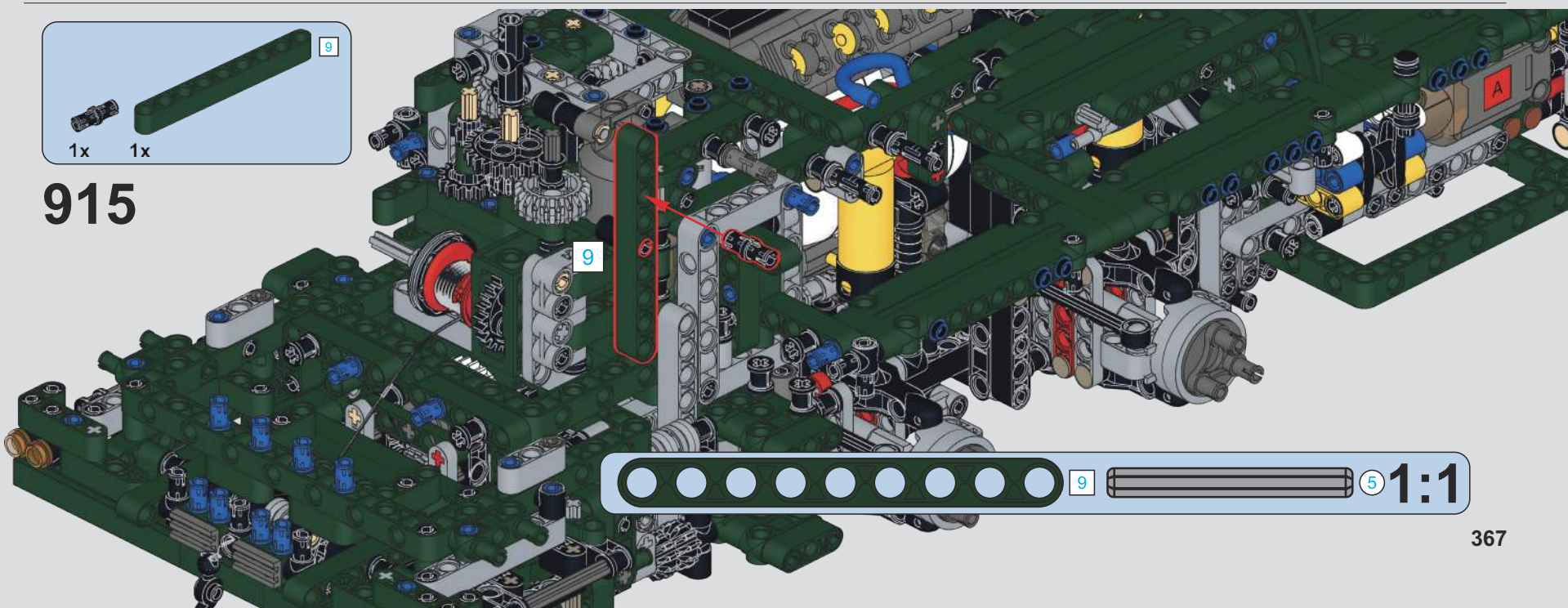
9
1x
1x
915
9
A
9
5
1:1

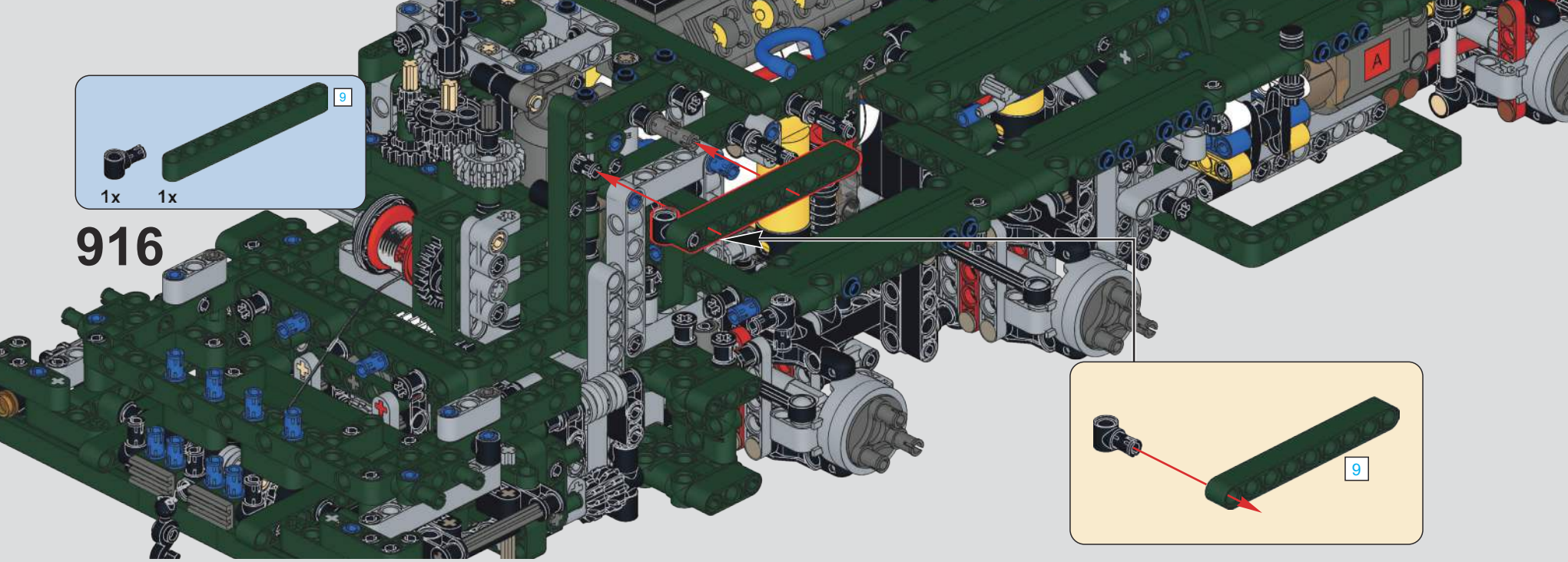
9
1x
1x
916
9

1x
1x
1x
917
9
1:1

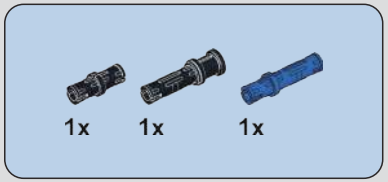


## 918

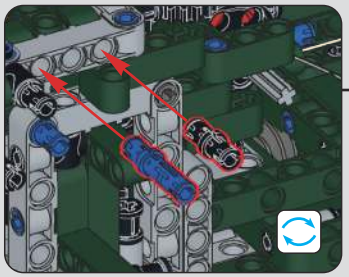

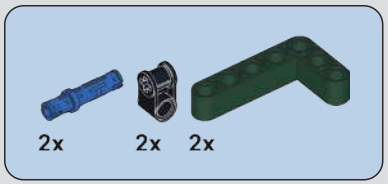


## 919

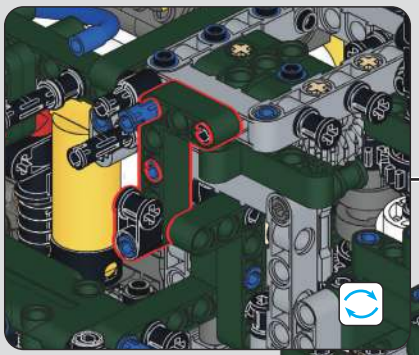

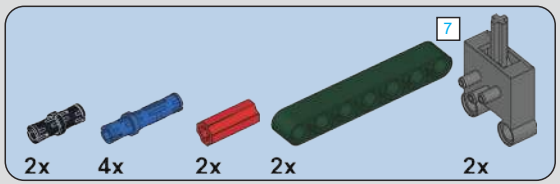


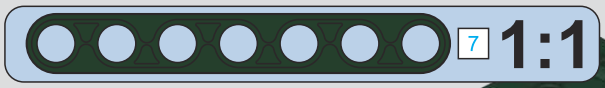


# 920

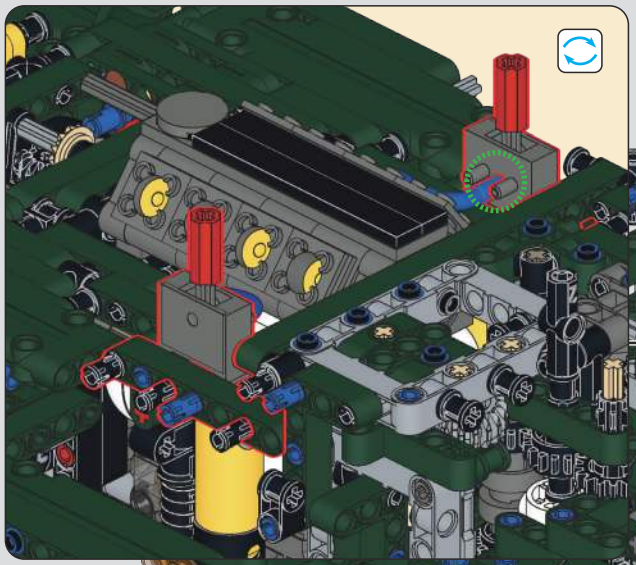

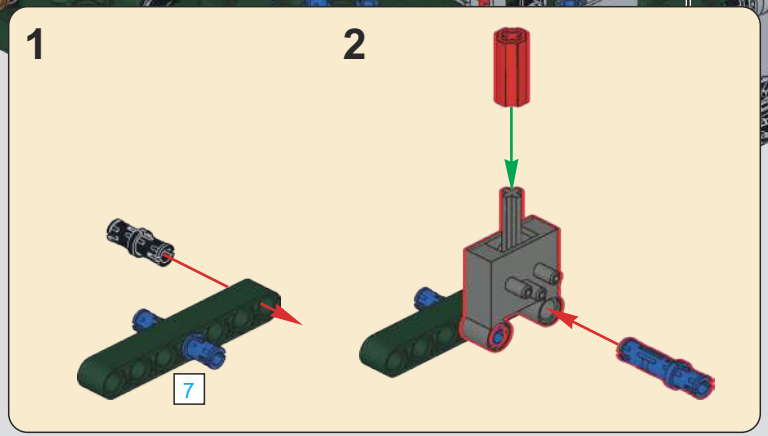


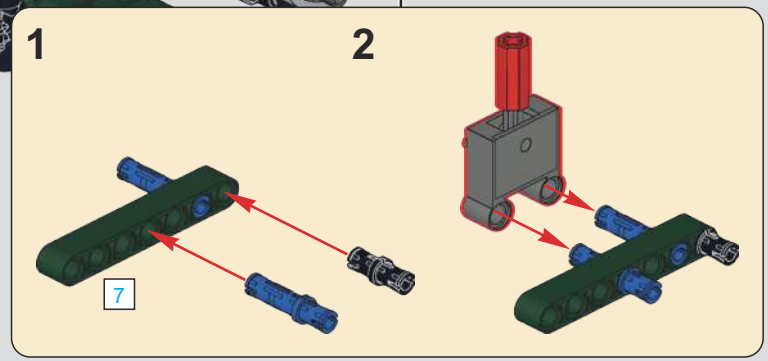

# 921

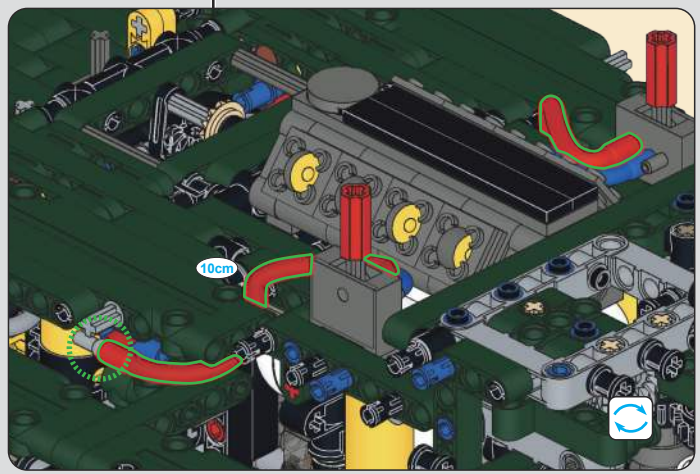


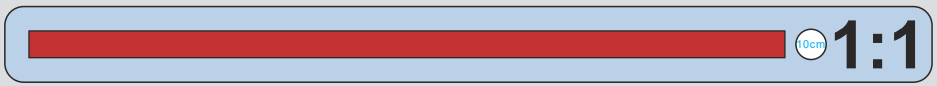

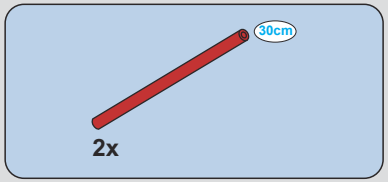


# 922

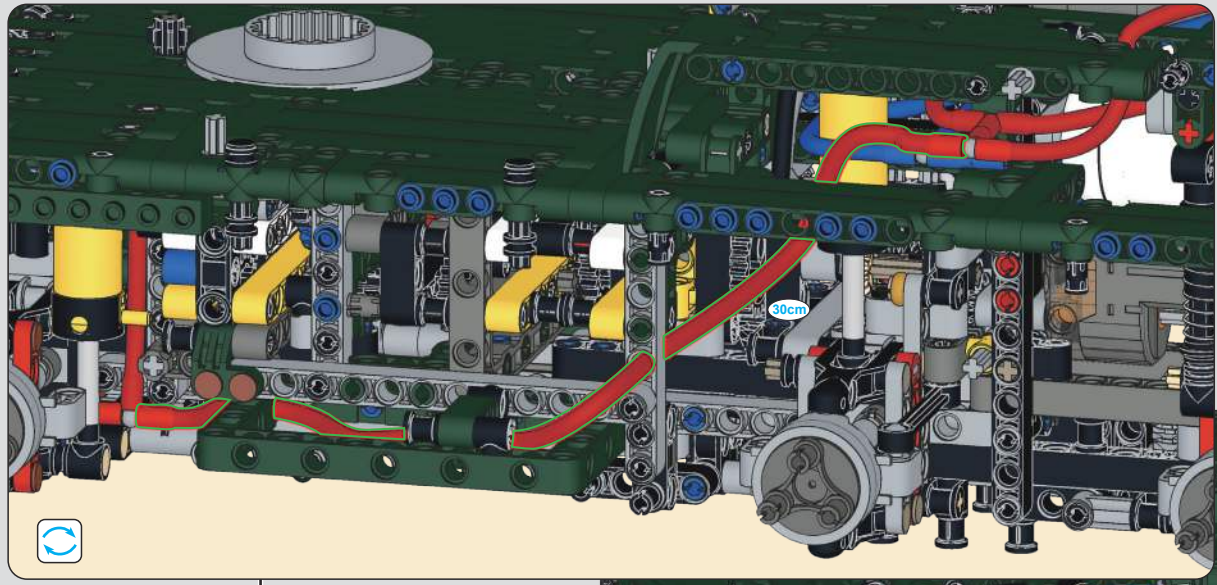


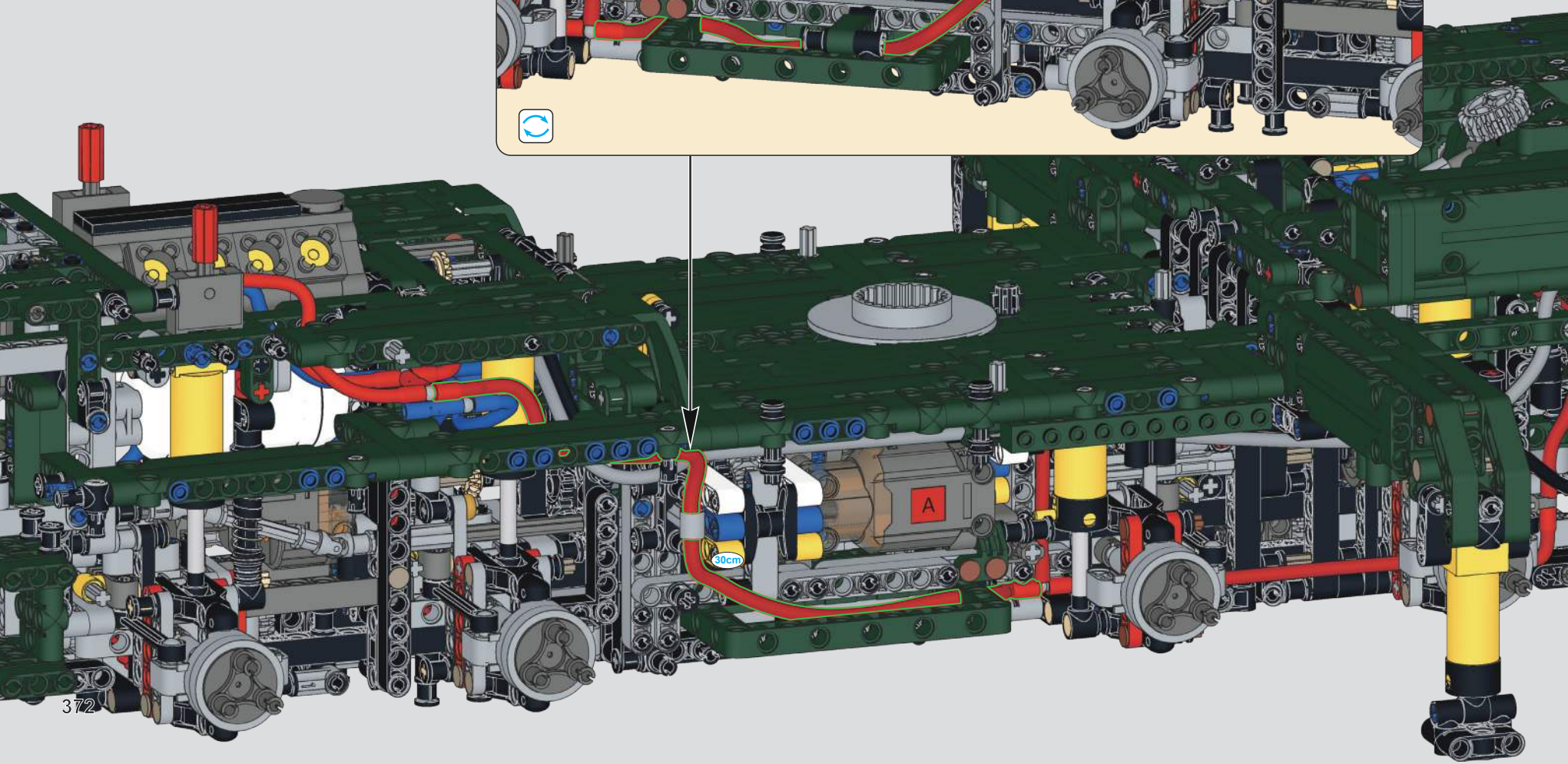

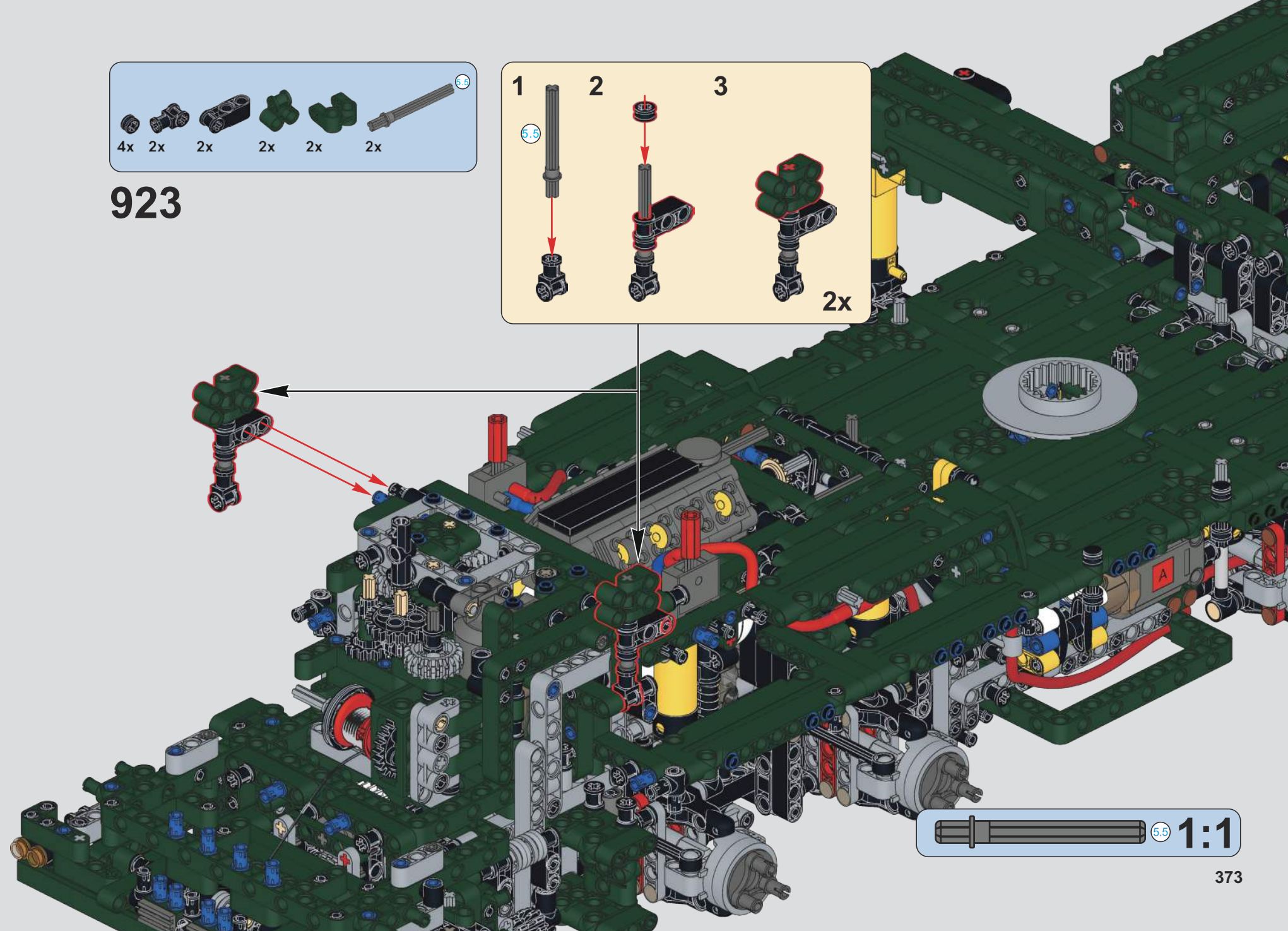
5.5
4x
2x
2x
2x
2x
2x
923
1
2
3
5.5
2x
A
5.5
1:1

# 924

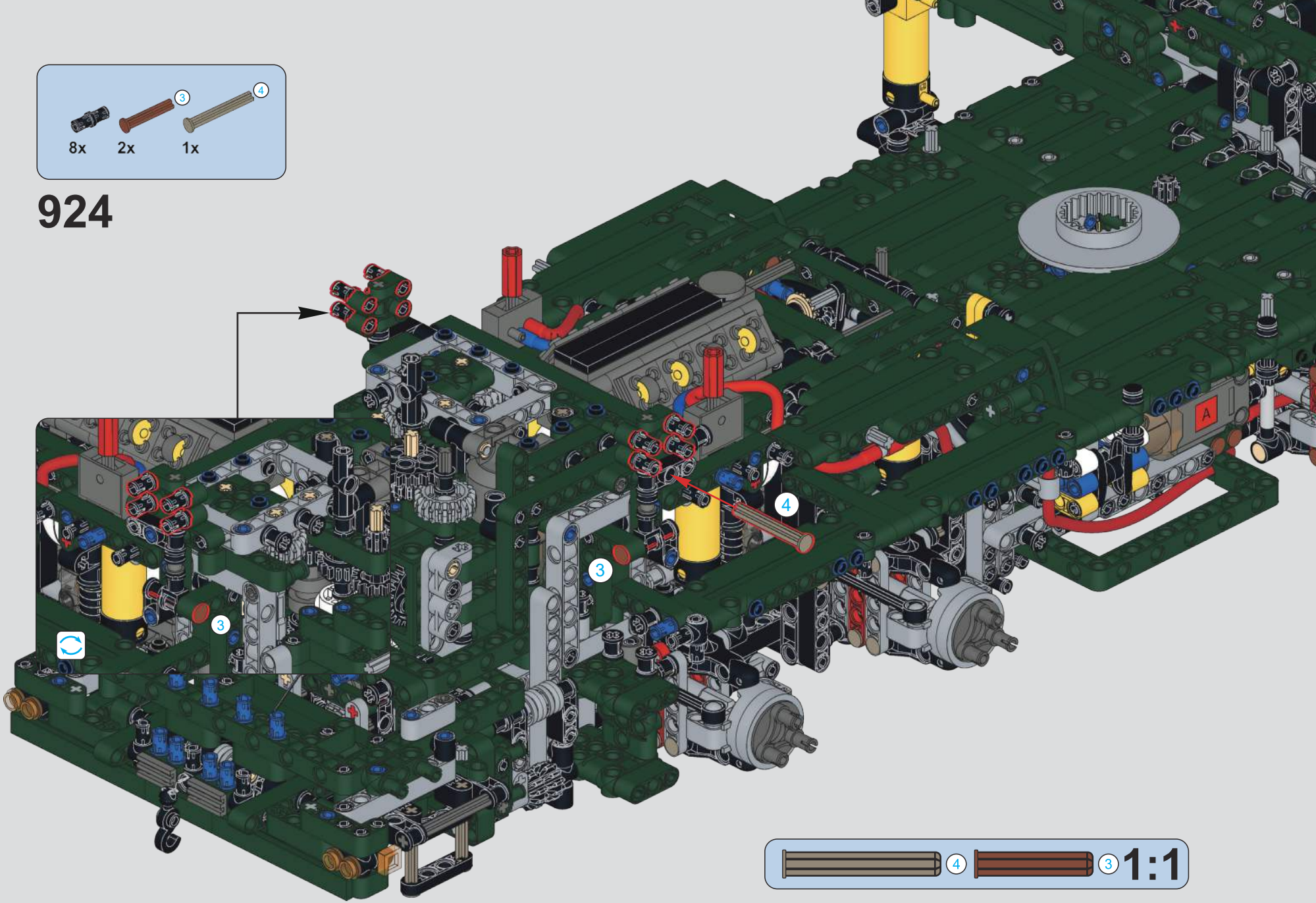

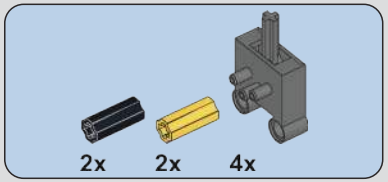


# 925

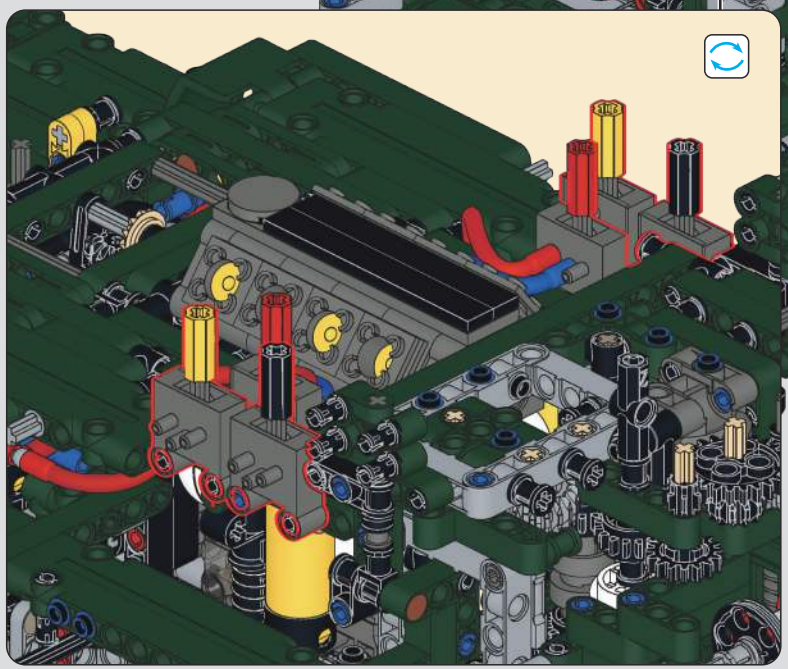

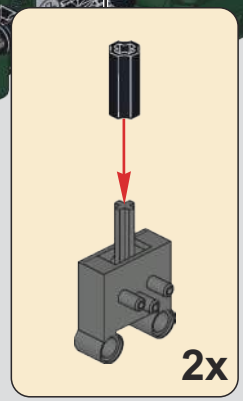


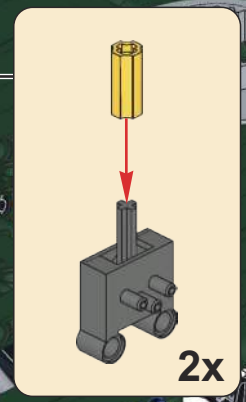

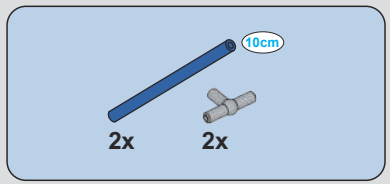


# 926

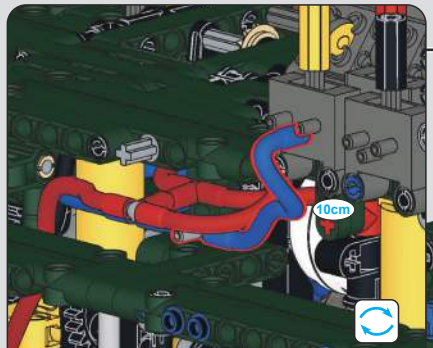


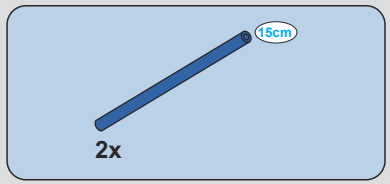


# 927

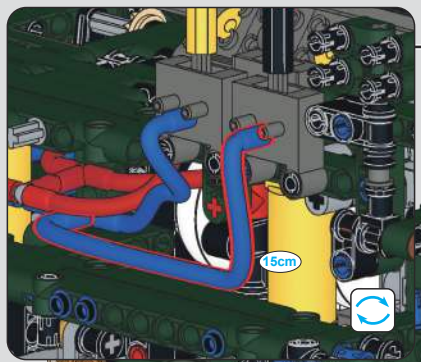


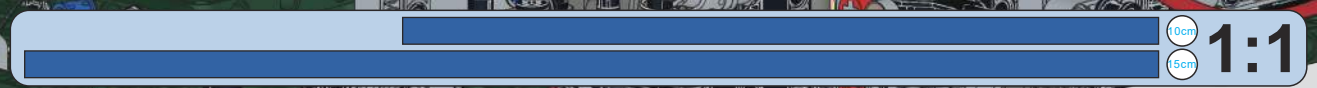

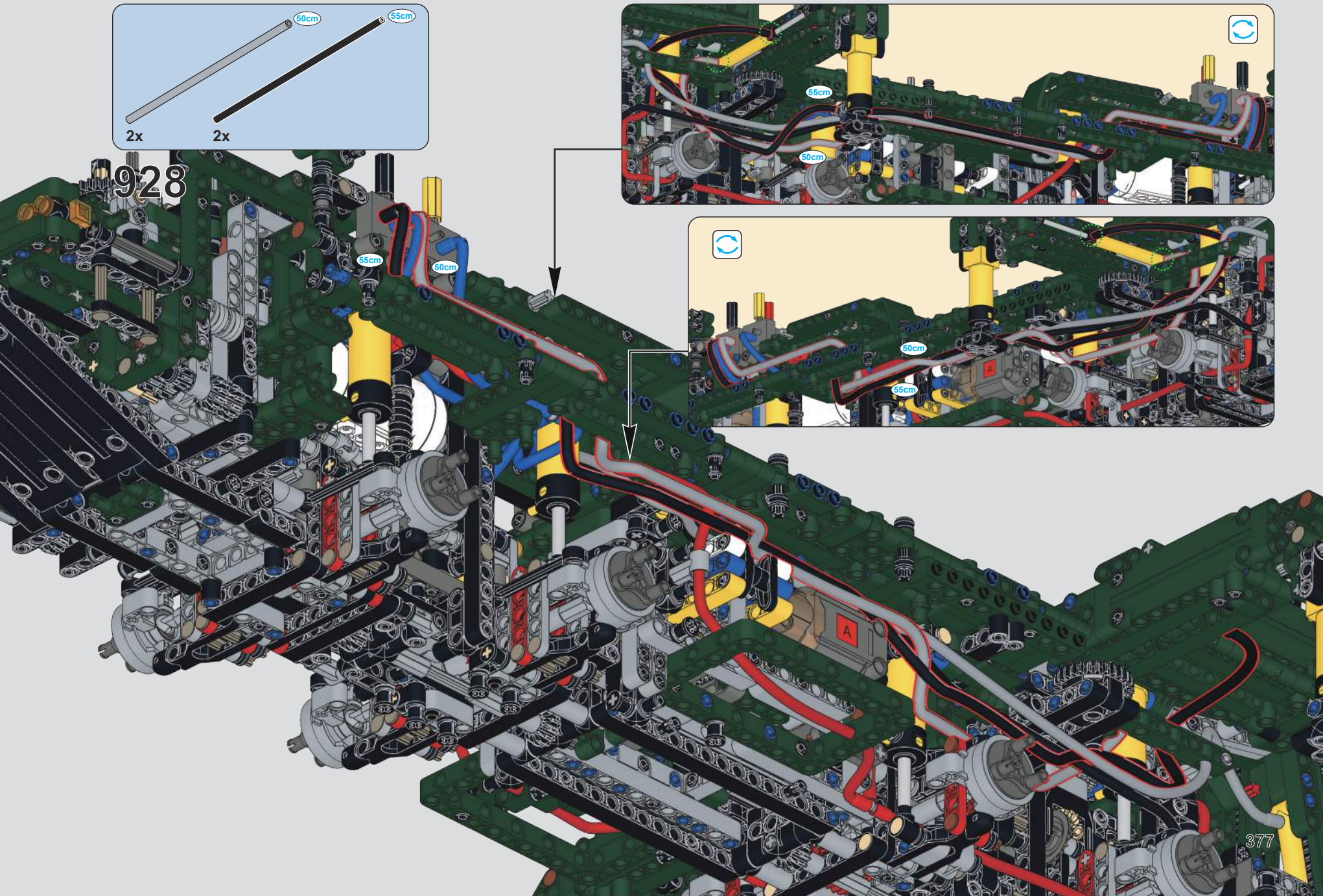
50cm
55cm
2x
2x
928
55cm
50cm
55cm
50cm
55cm
50cm
A

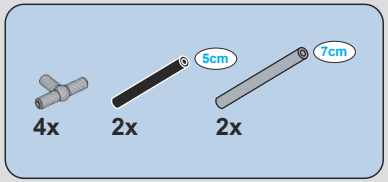


# 929

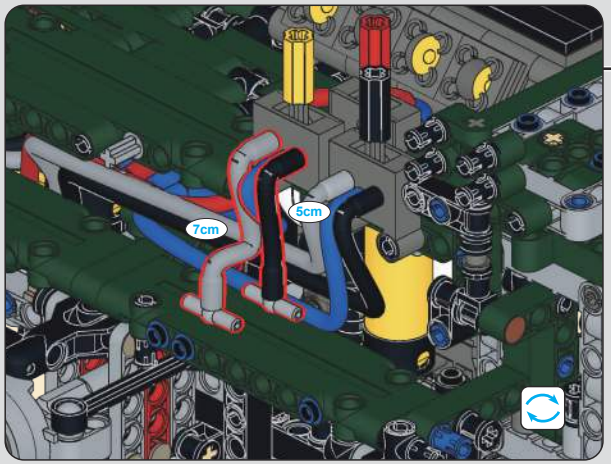


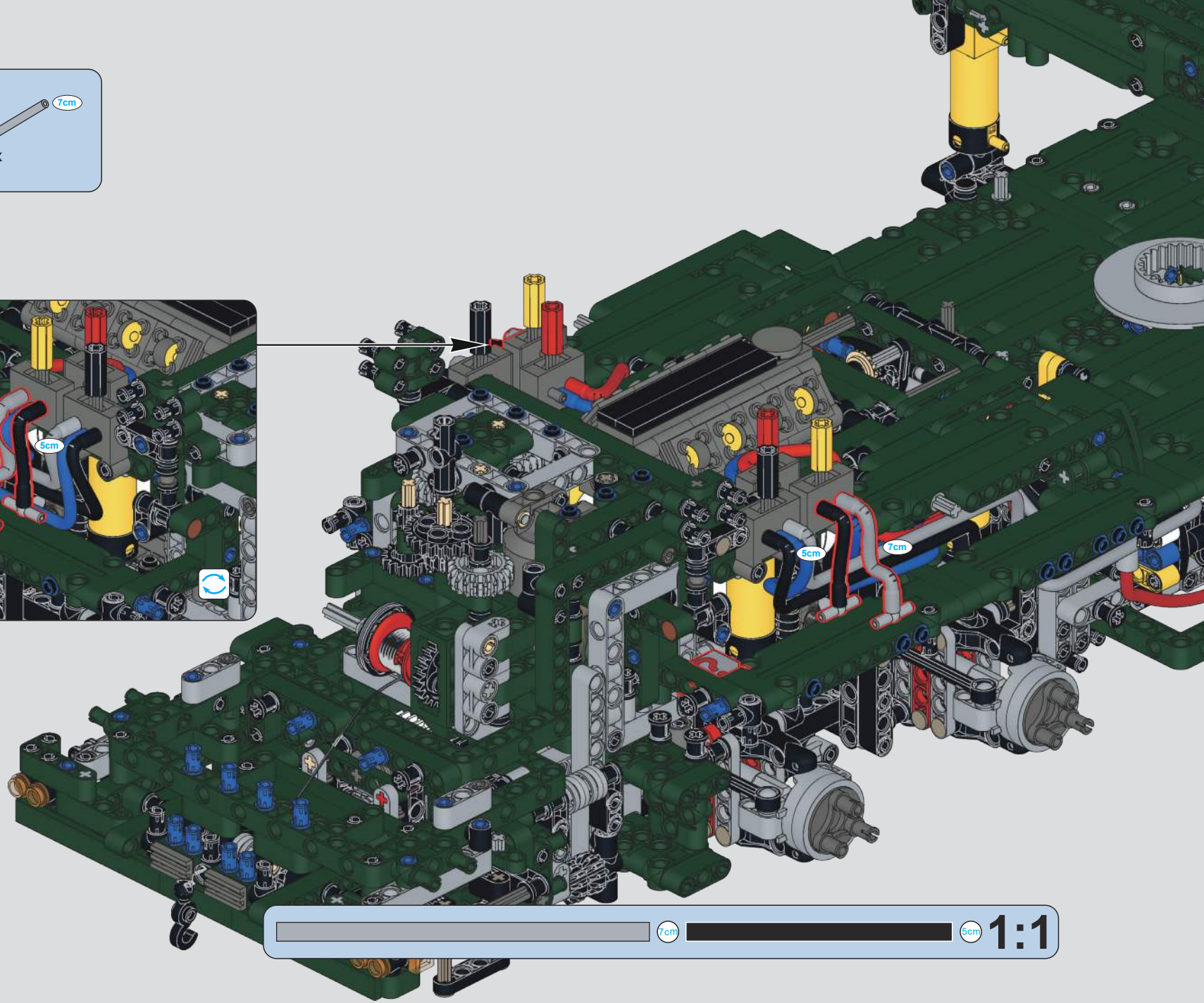

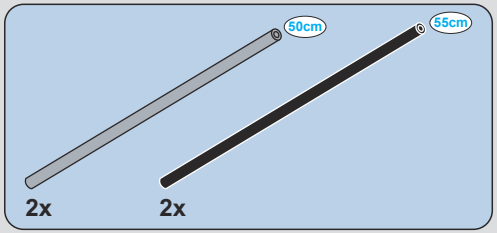


# 930

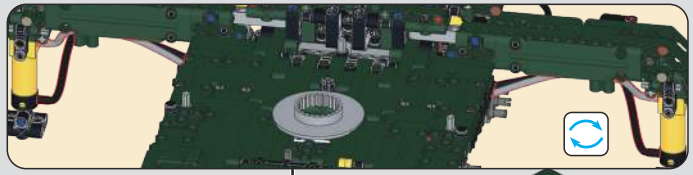

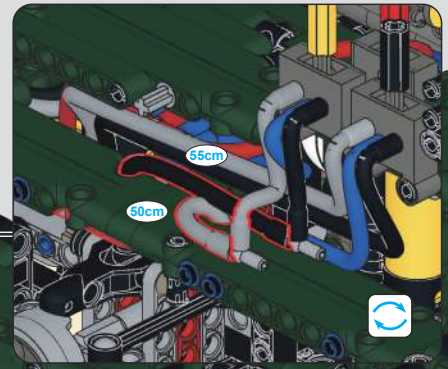

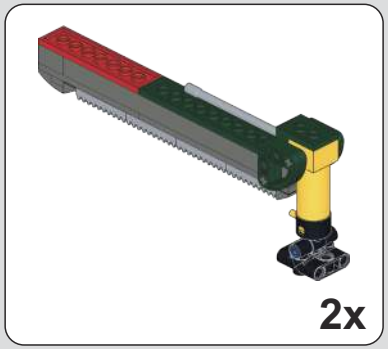


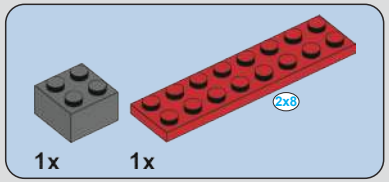


## 931

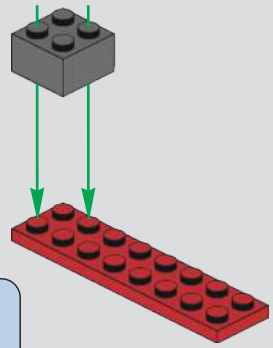

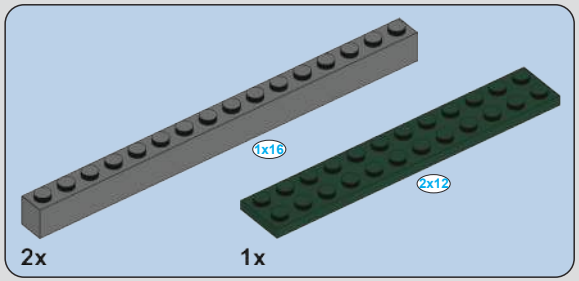


## 932

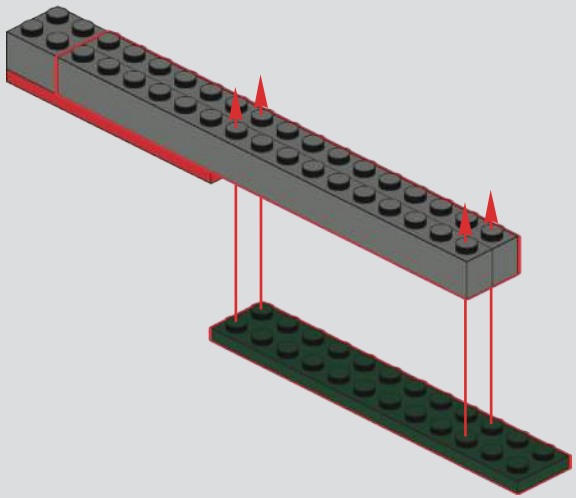

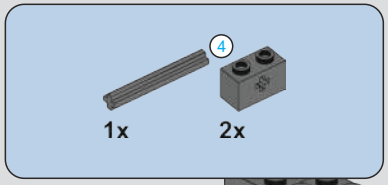


## 933

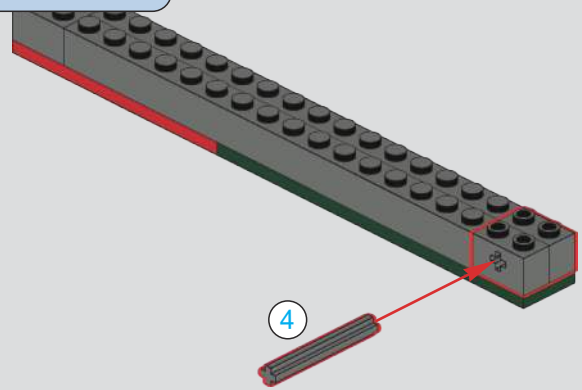


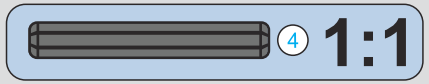


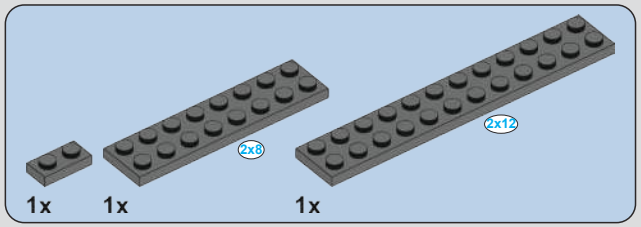


## 934

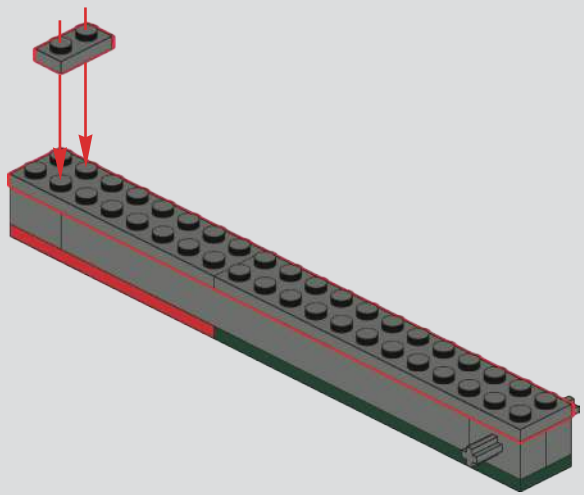

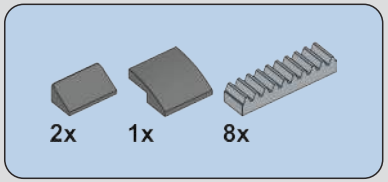


## 935

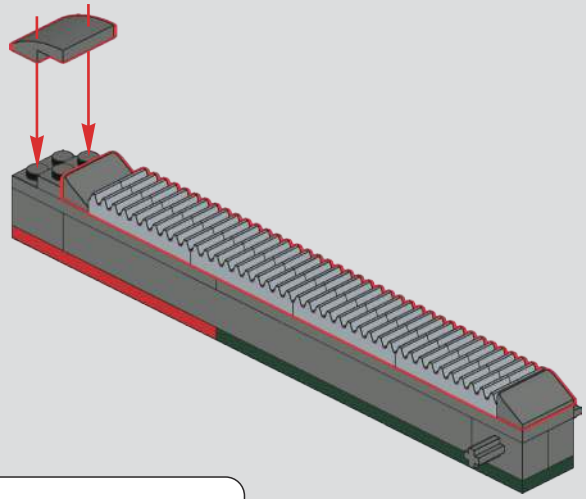

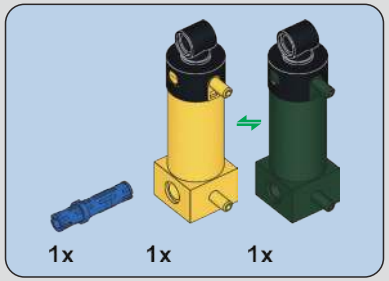


## 936

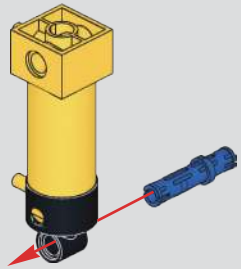

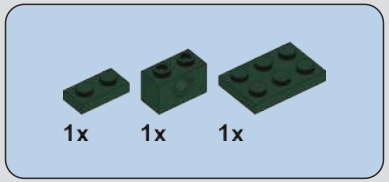


## 937

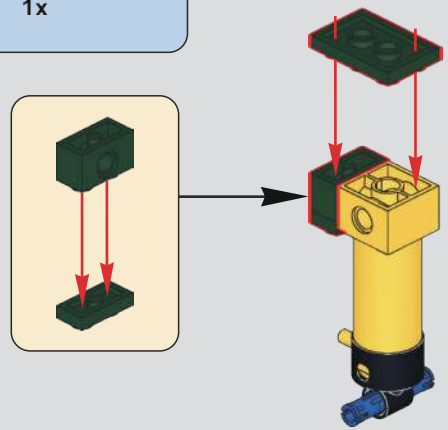

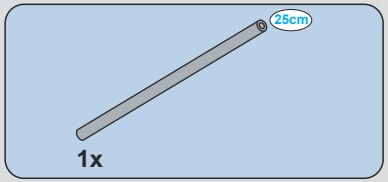


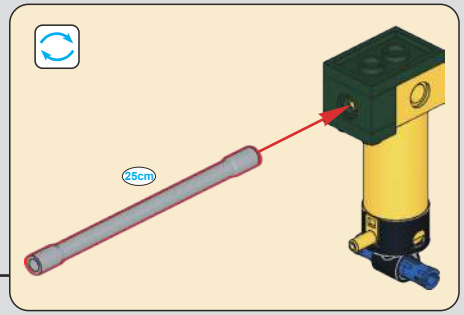


938

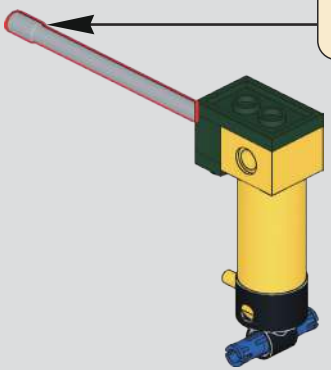

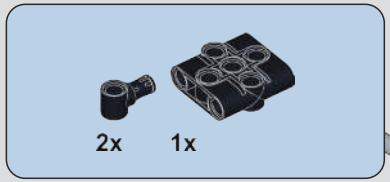


939

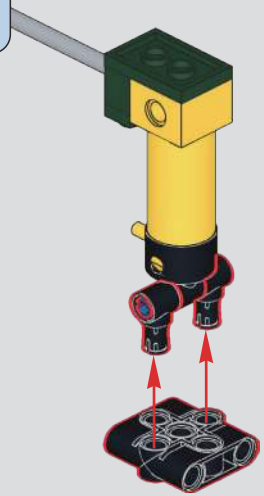

940

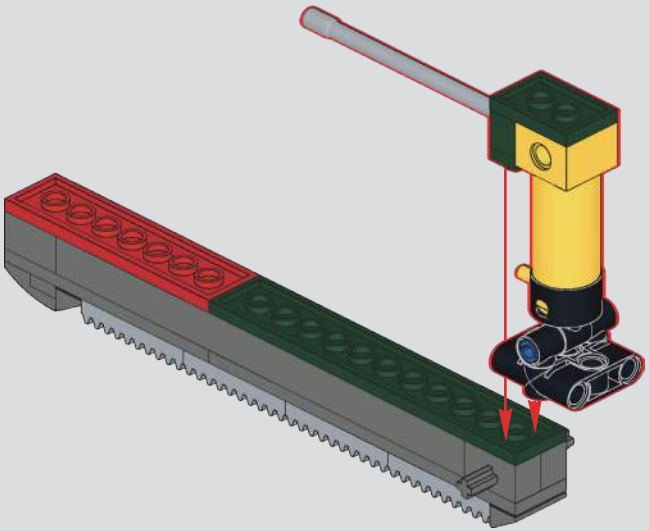

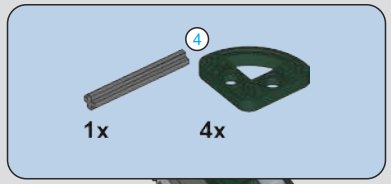


941

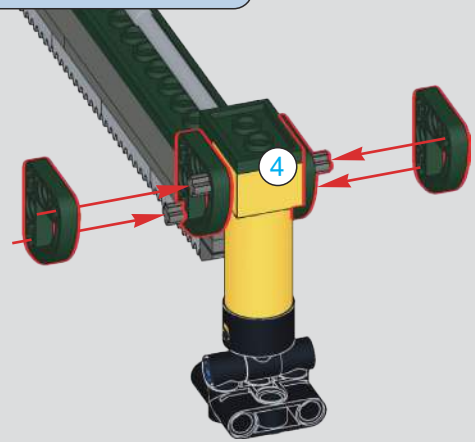


2x

942

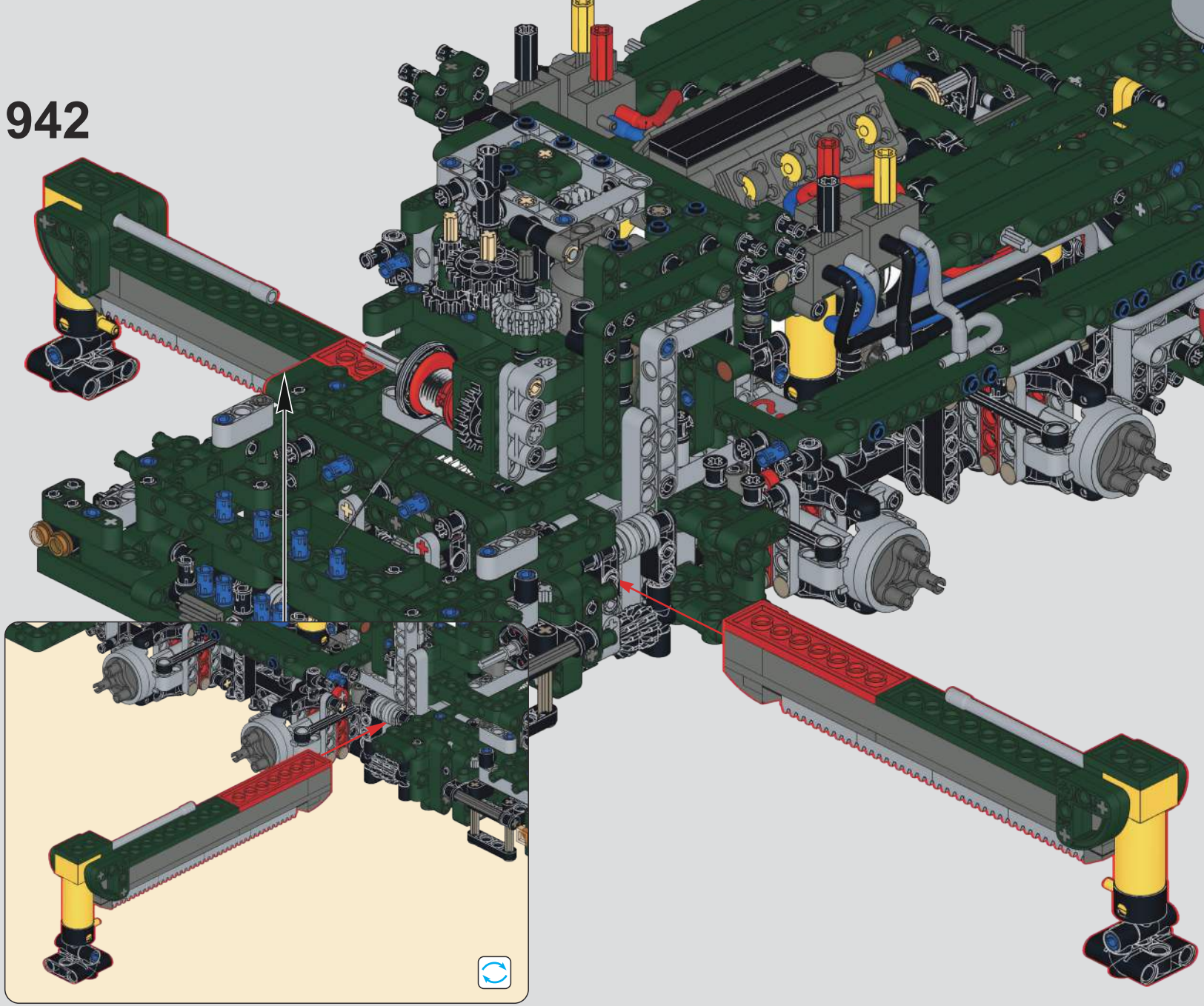

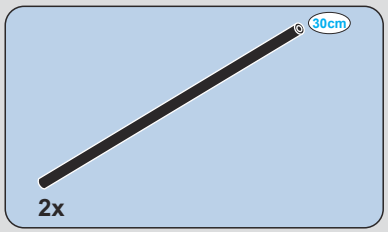


# 943

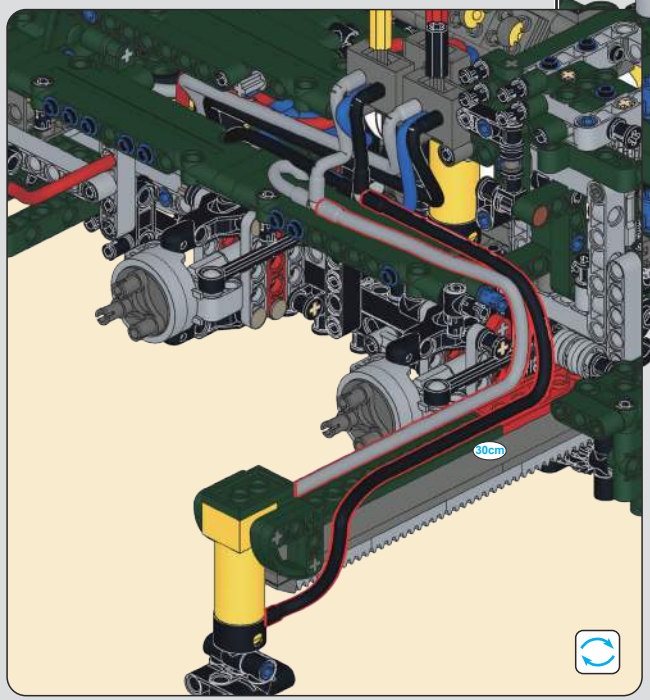

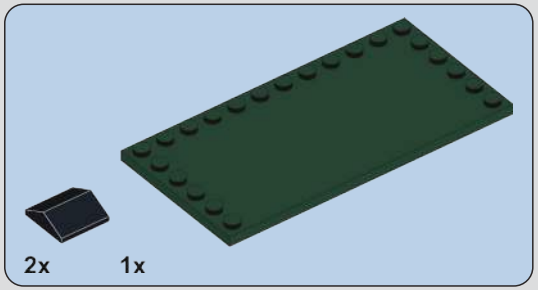


# 944

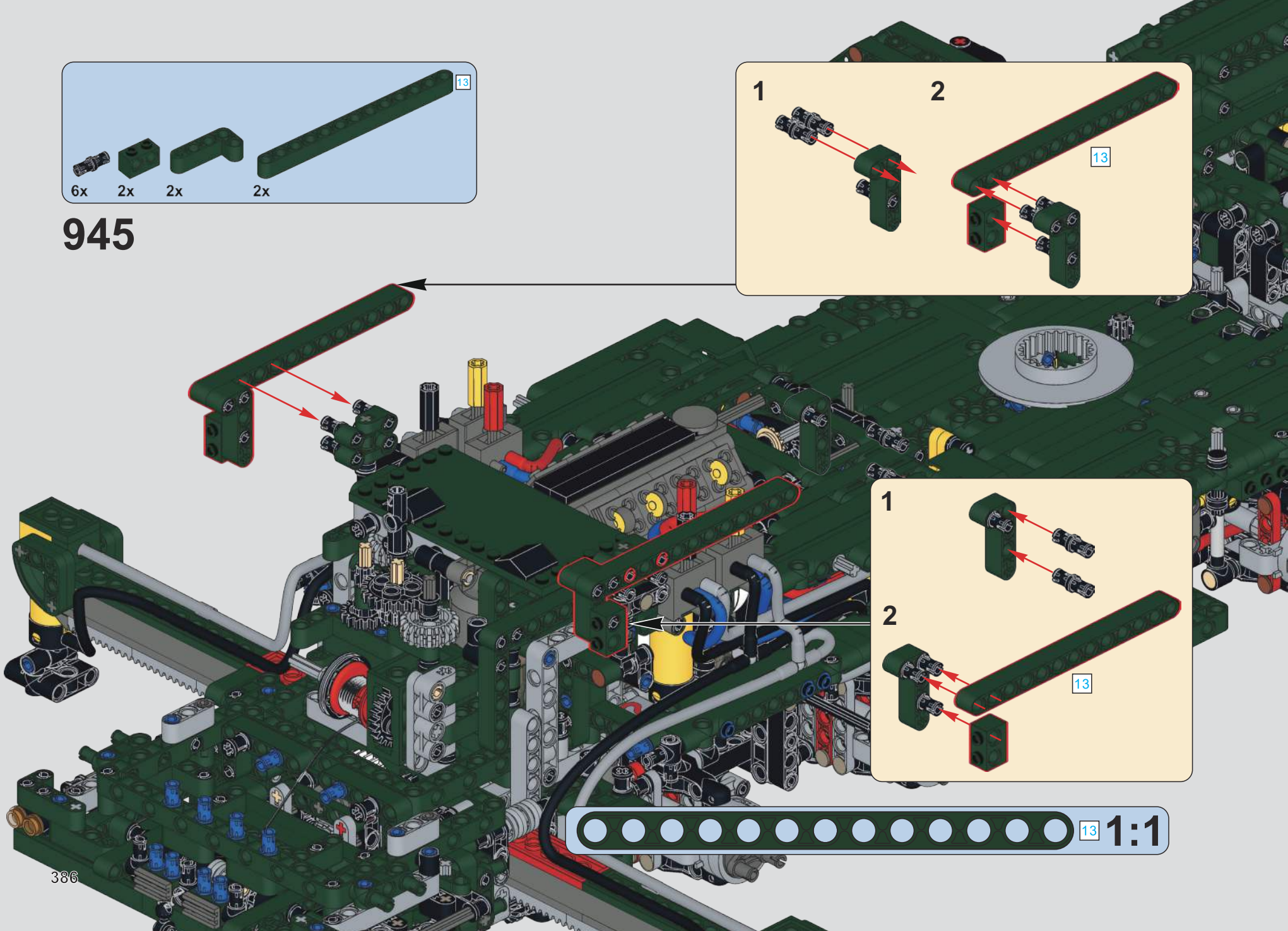
13
6x
2x
2x
2x
945
1
2
13
1
2
13
13
1:1
386

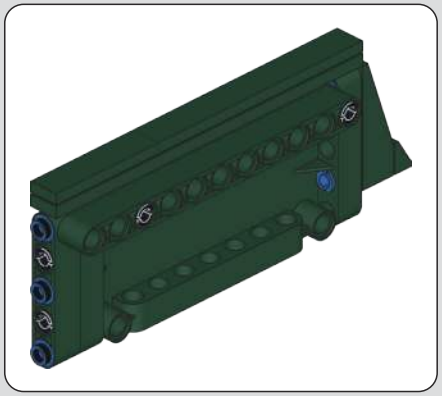

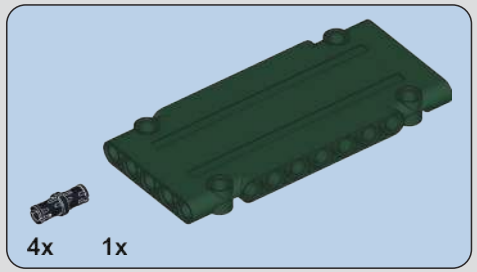


946

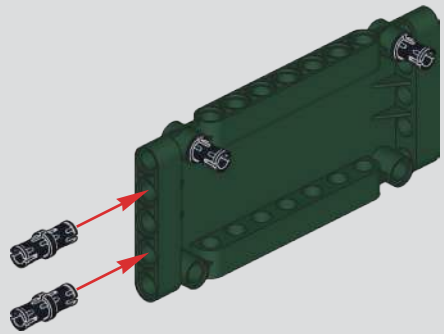

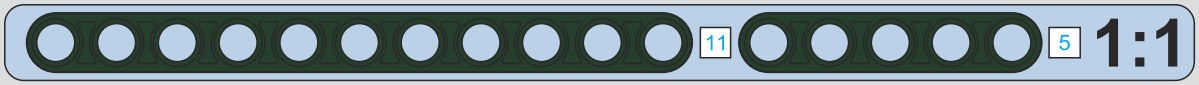


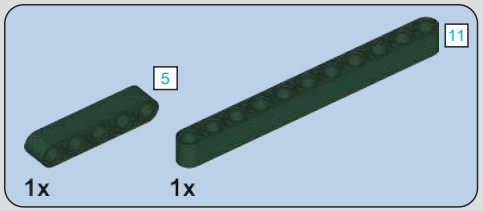


947

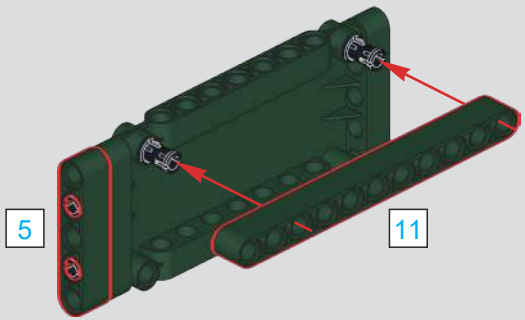

948

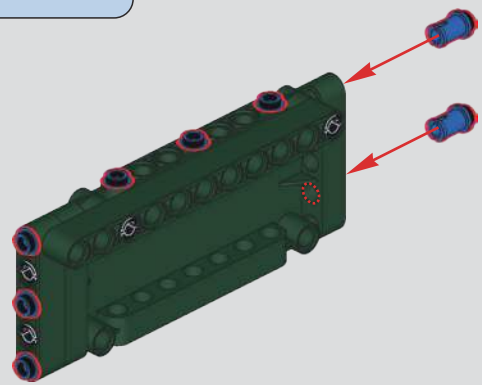

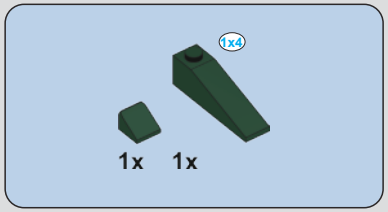


949

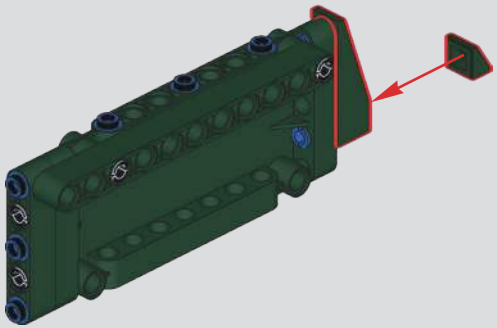

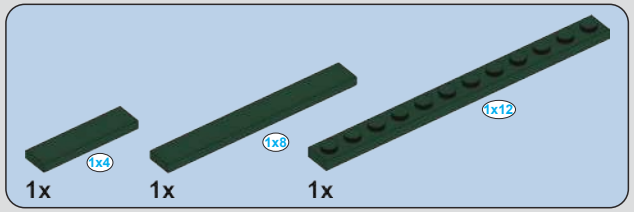


950

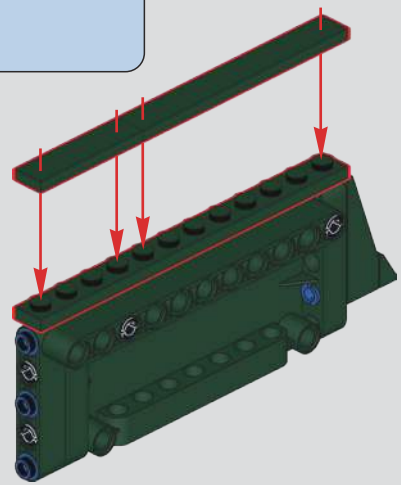

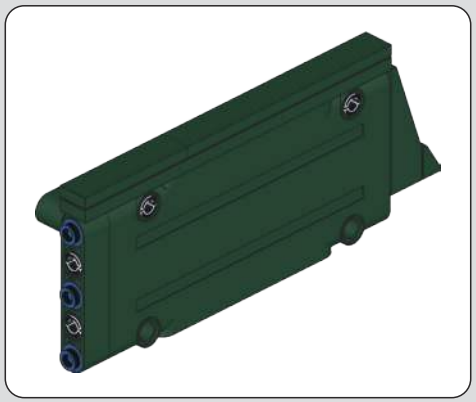

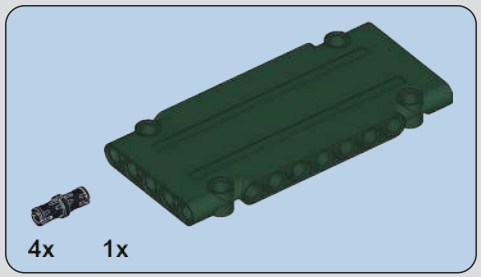


951

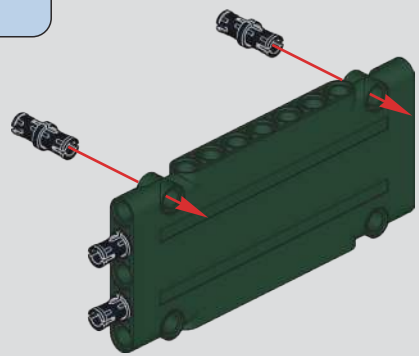

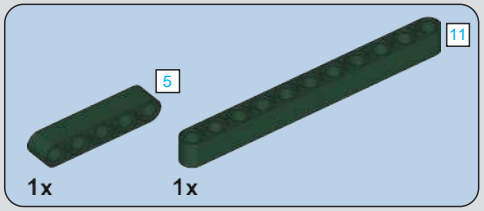


# 952

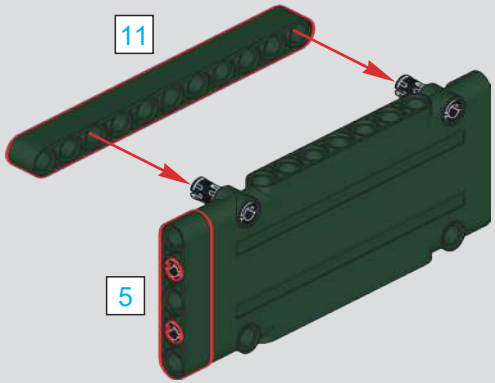


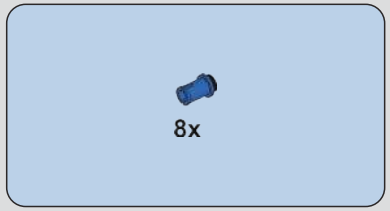


# 953

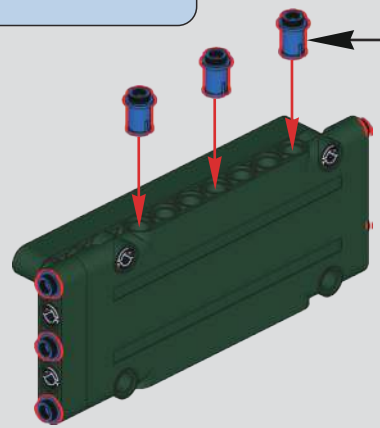

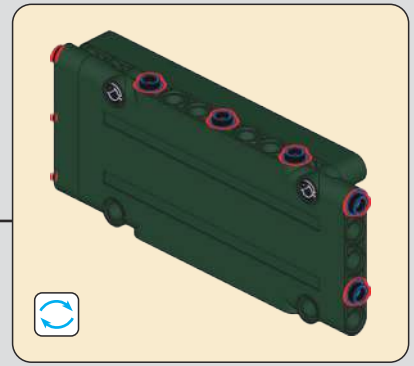

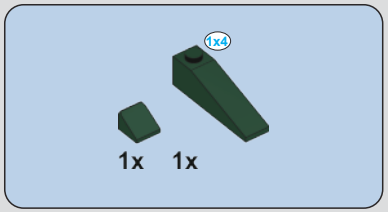


# 954

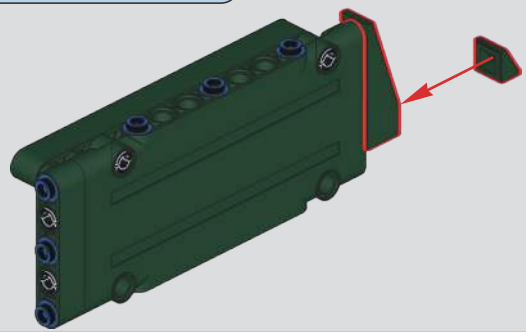

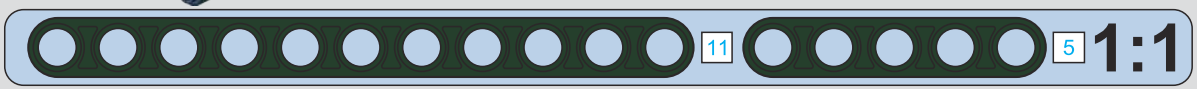


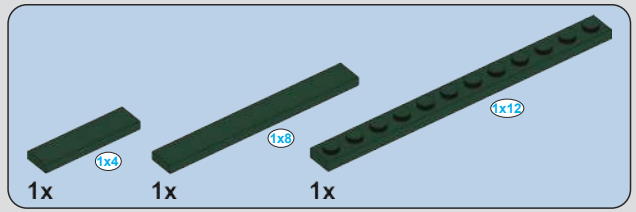


# 955

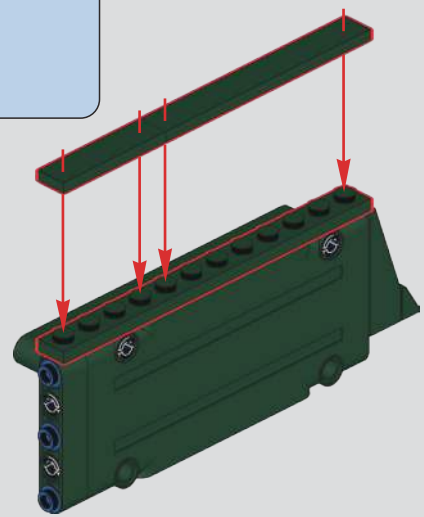

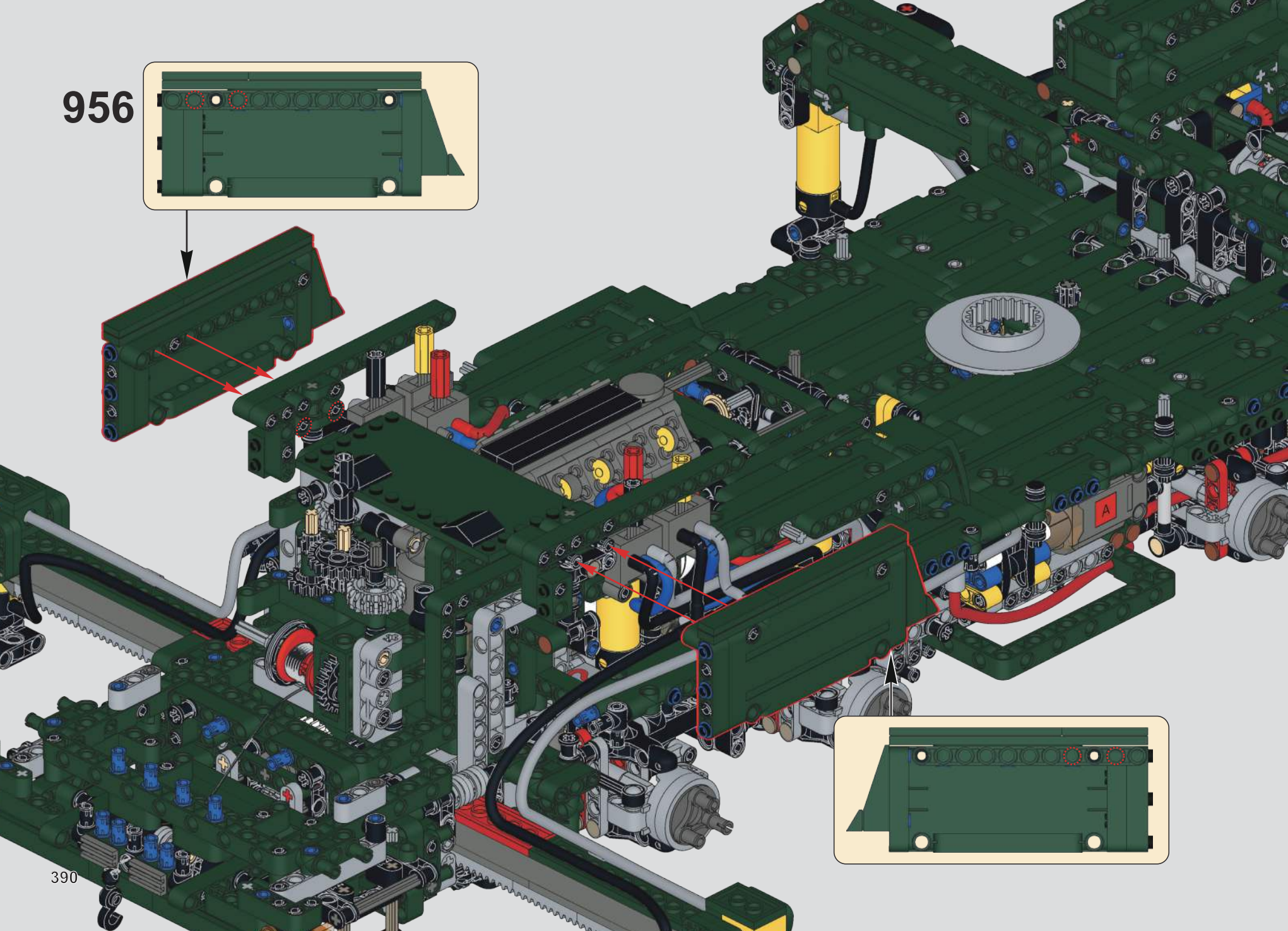
956
A

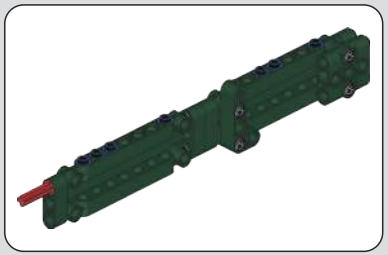

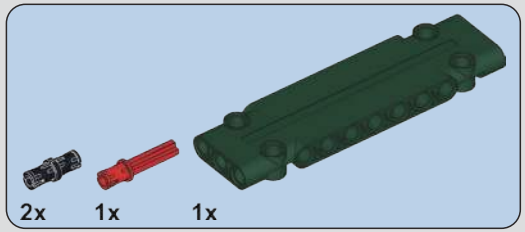


957

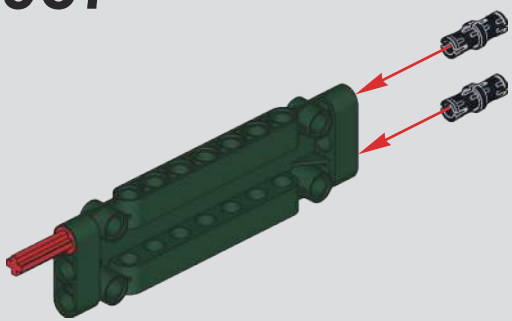

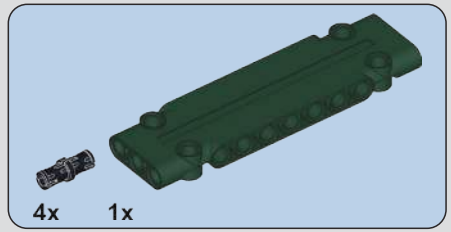


958

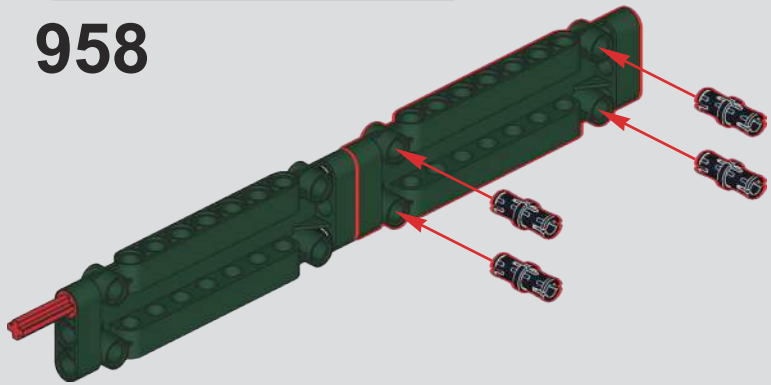

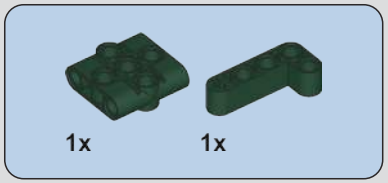


959

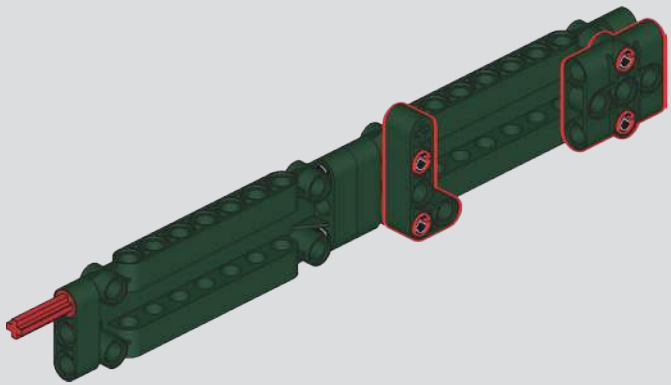

960

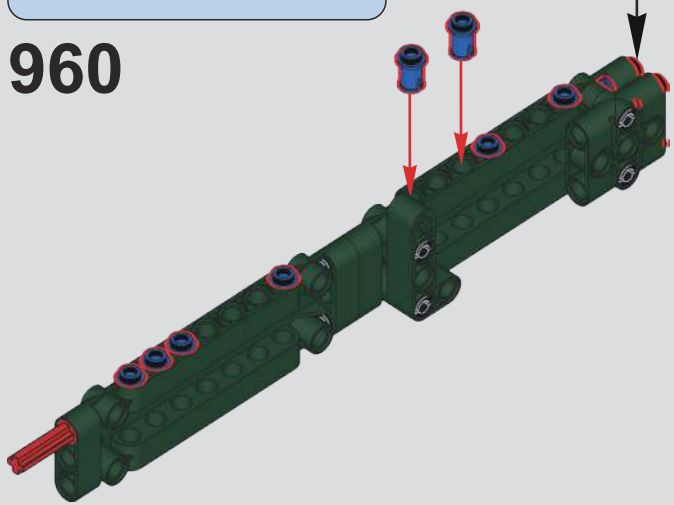

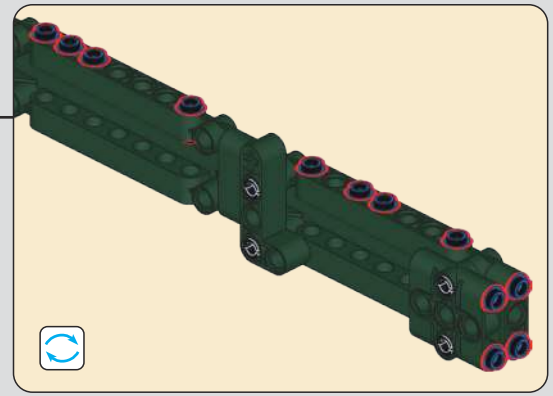

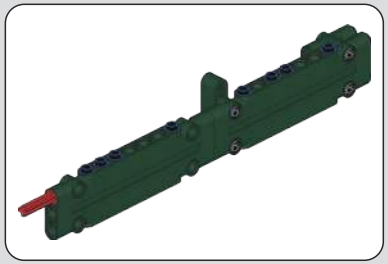

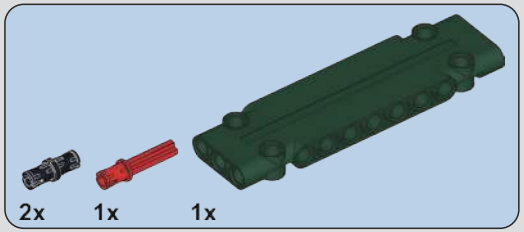


961

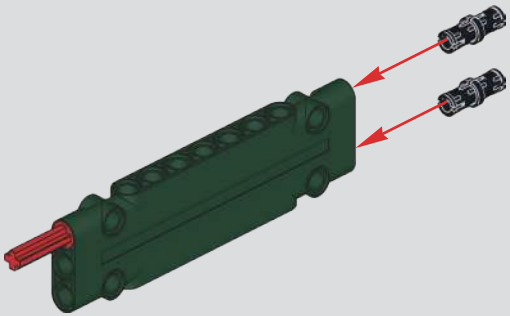

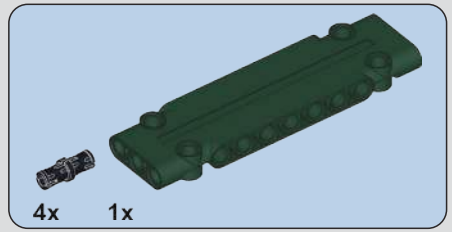


962

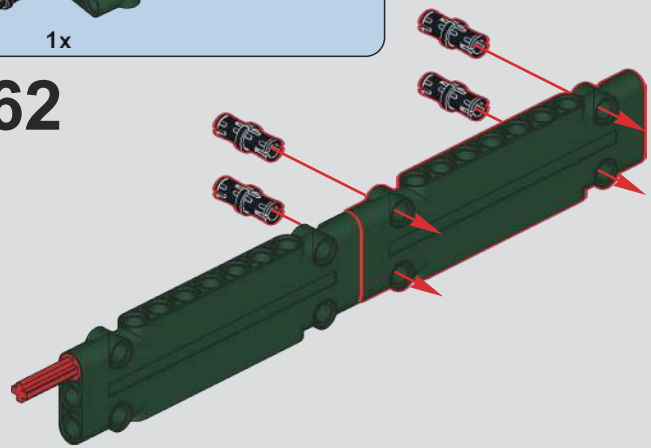

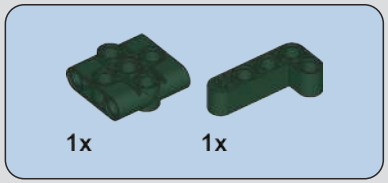


963

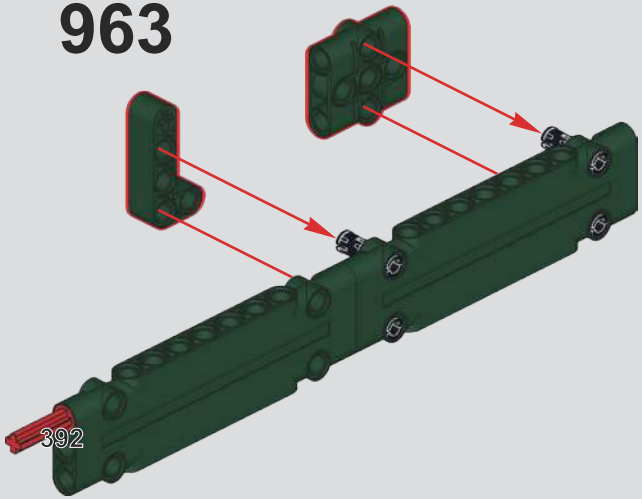

964

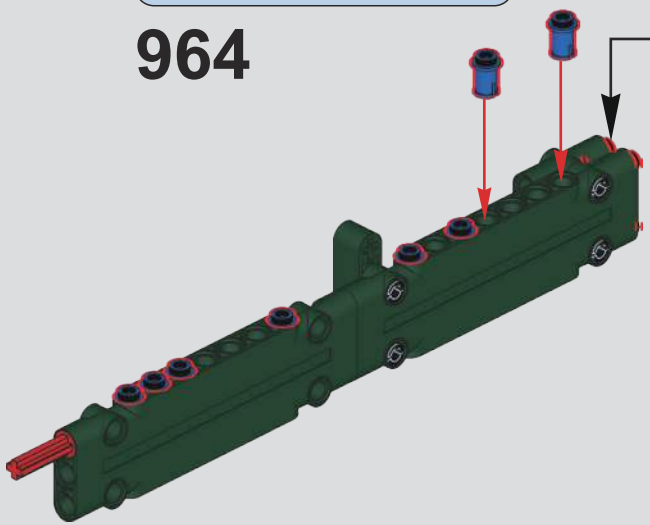

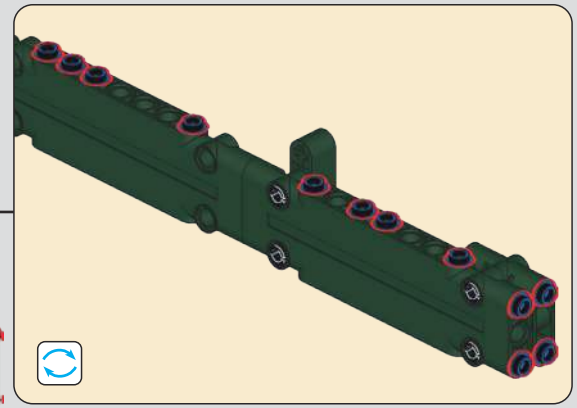

# 965

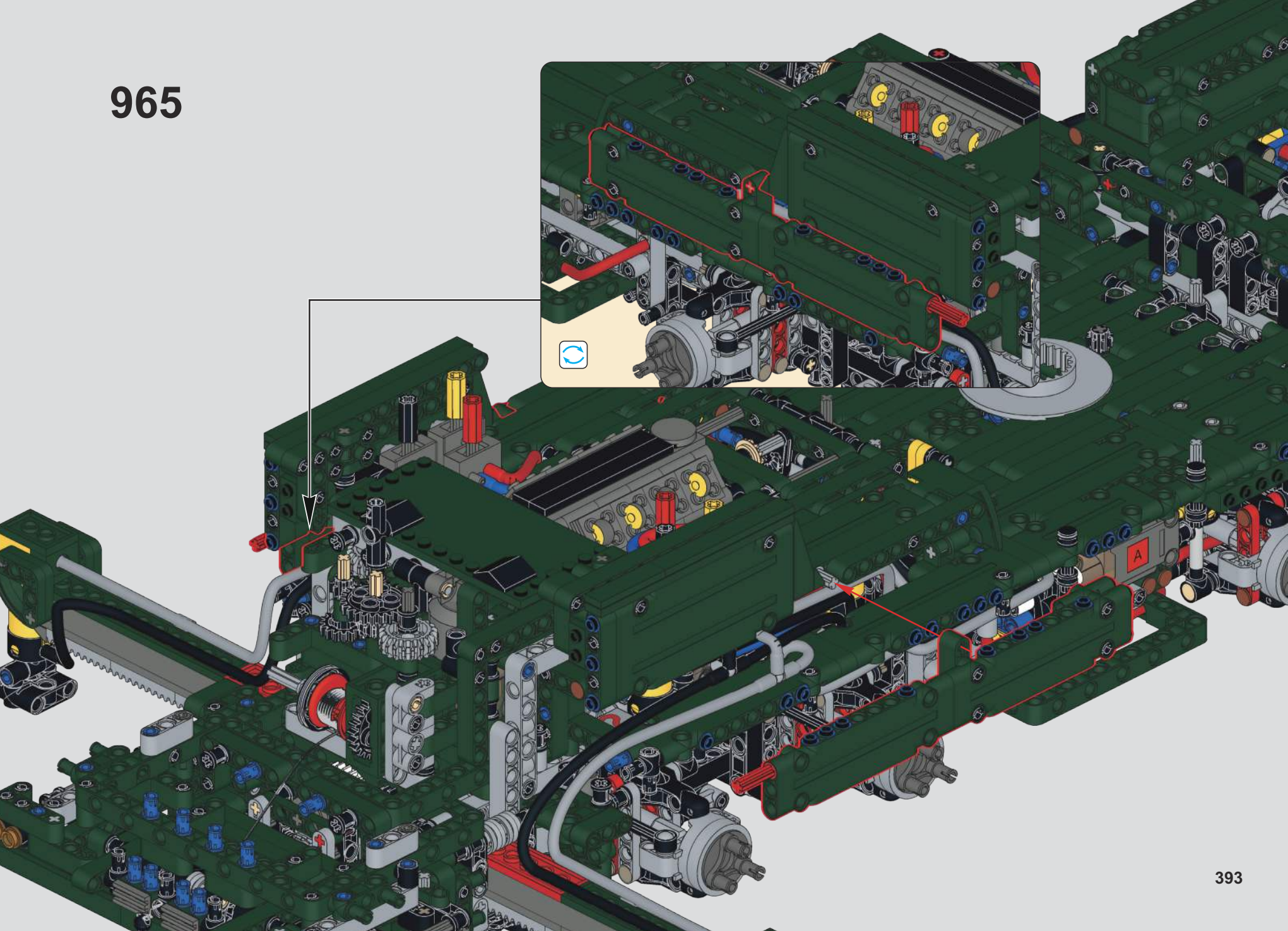

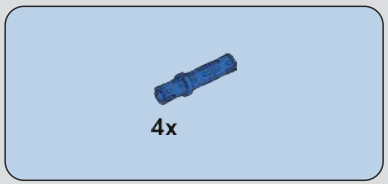


966

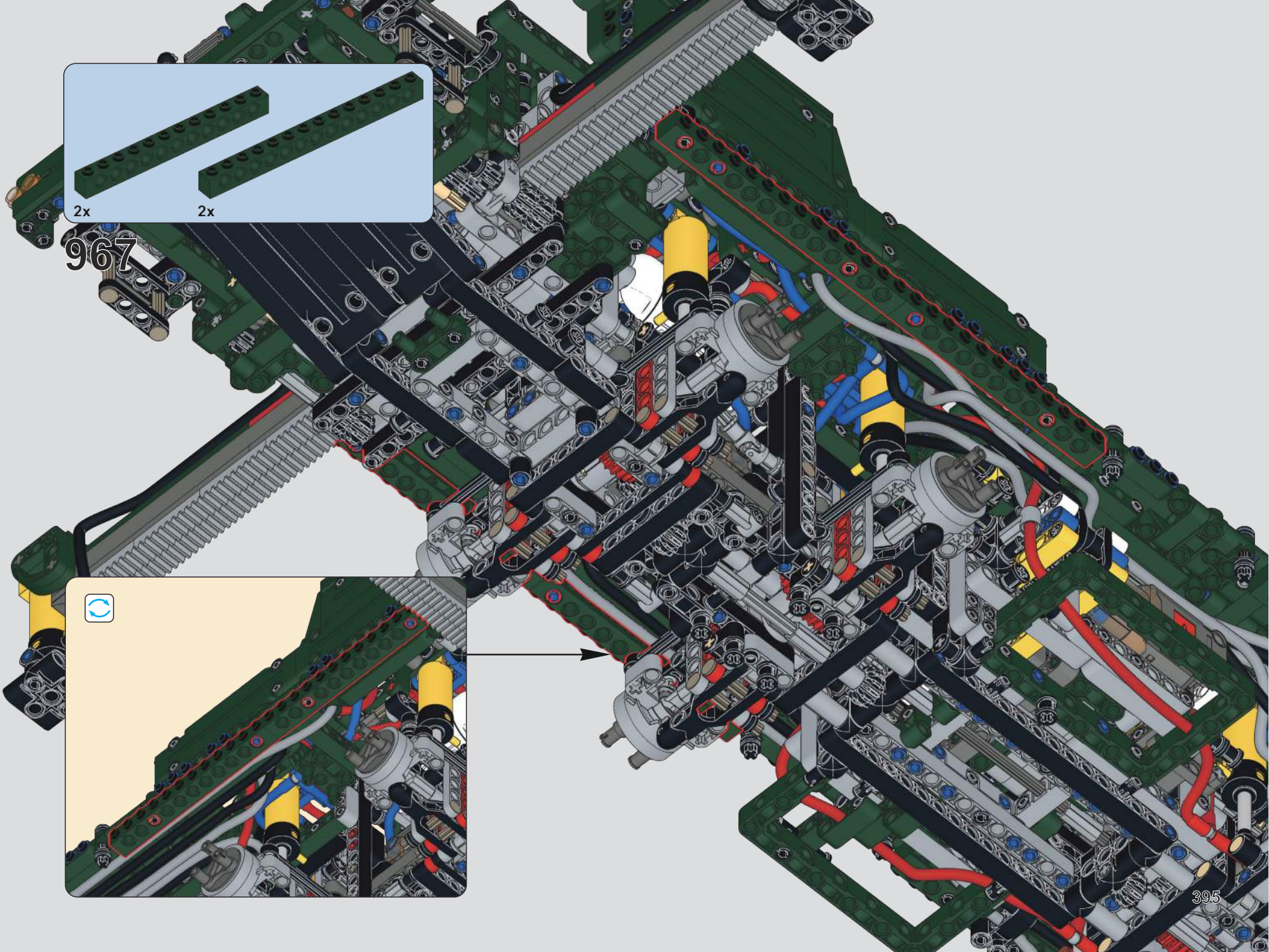
2x
2x
967

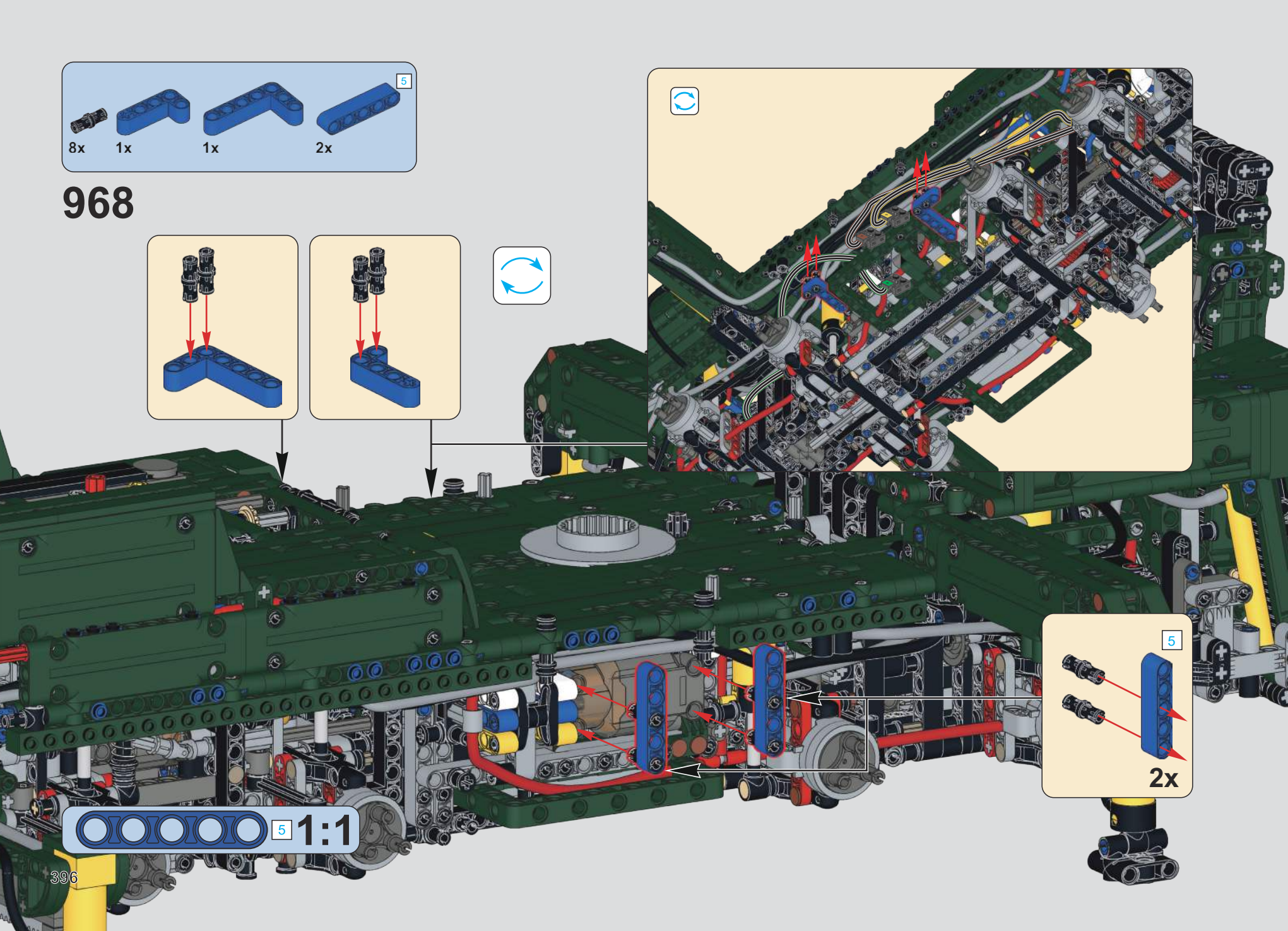
5
8x
1x
1x
2x
968
5
2x
5
1:1

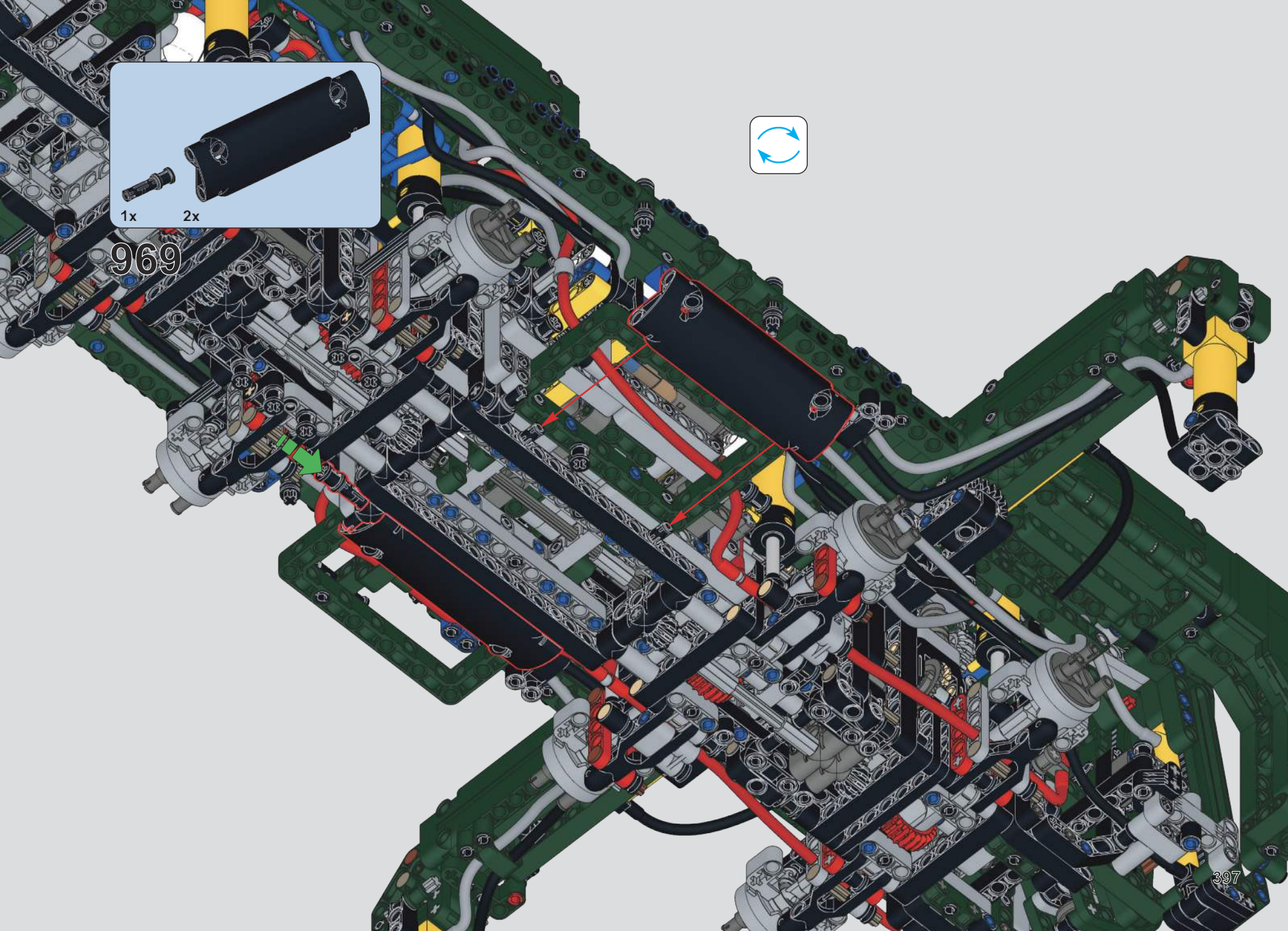
1x
2x
969

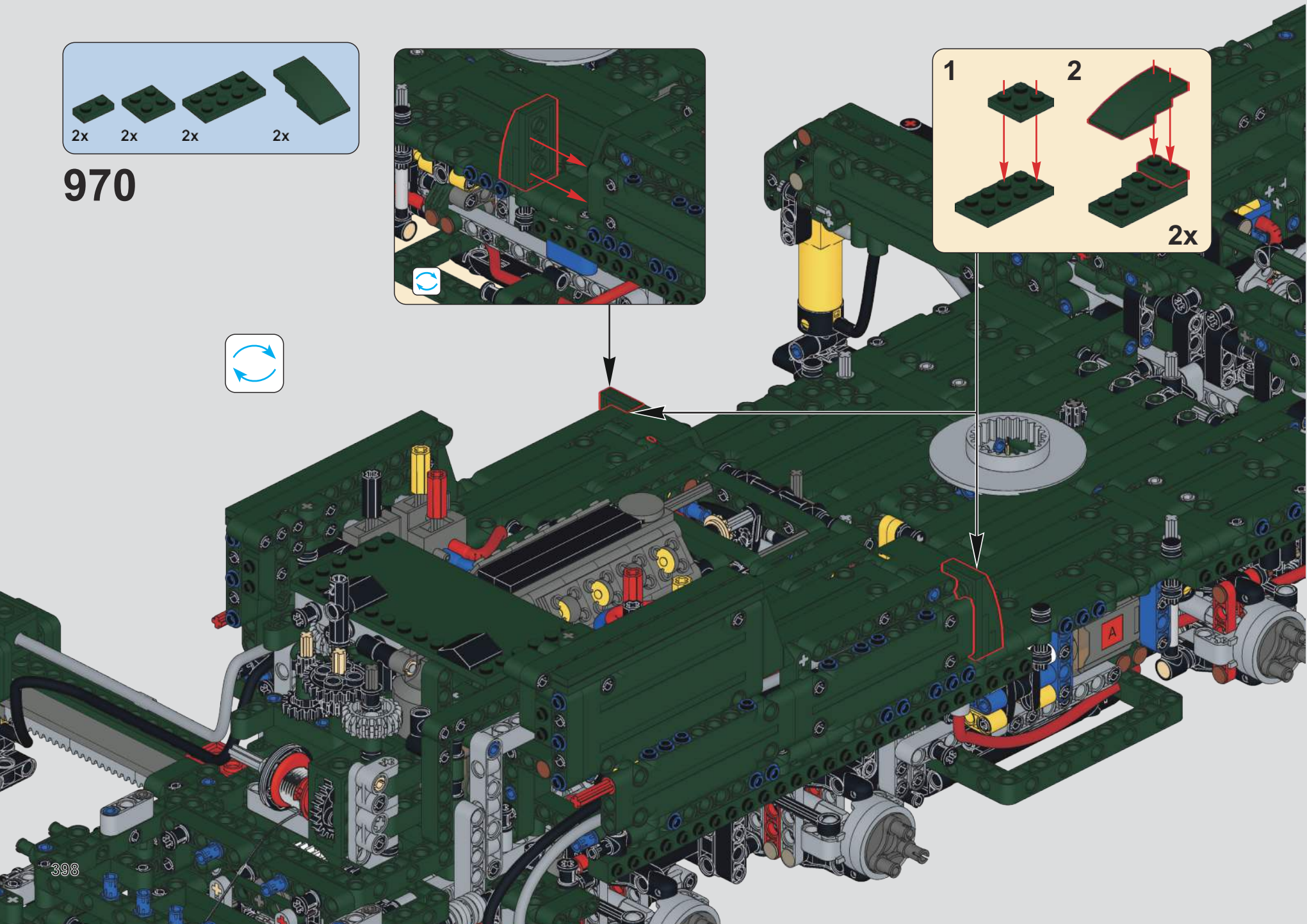
2x
2x
2x
2x
970
1
2
2x
A

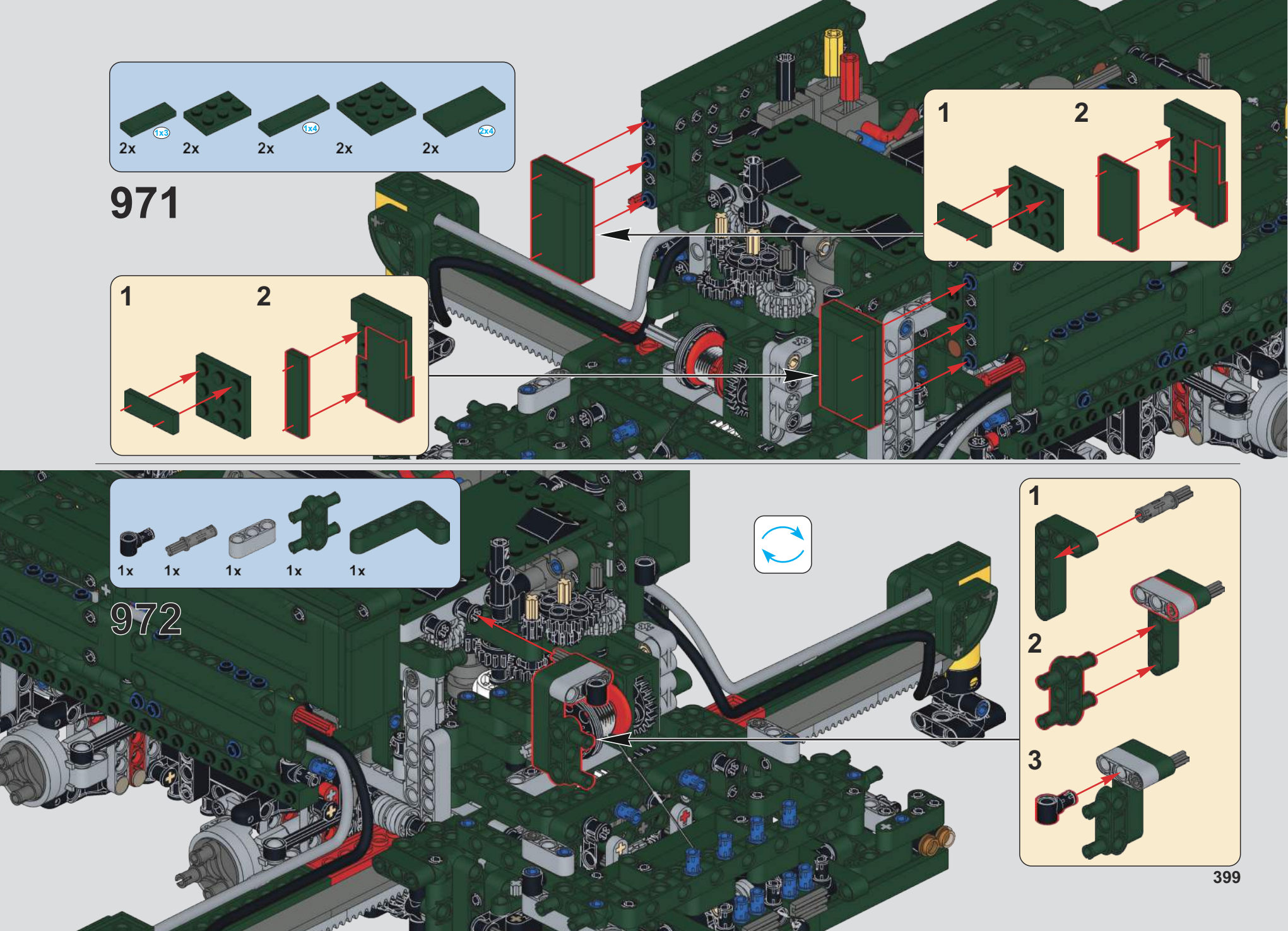
2x
2x
2x
2x
2x
971
1
2
1
2
1x
1x
1x
1x
1x
972
1
2
3

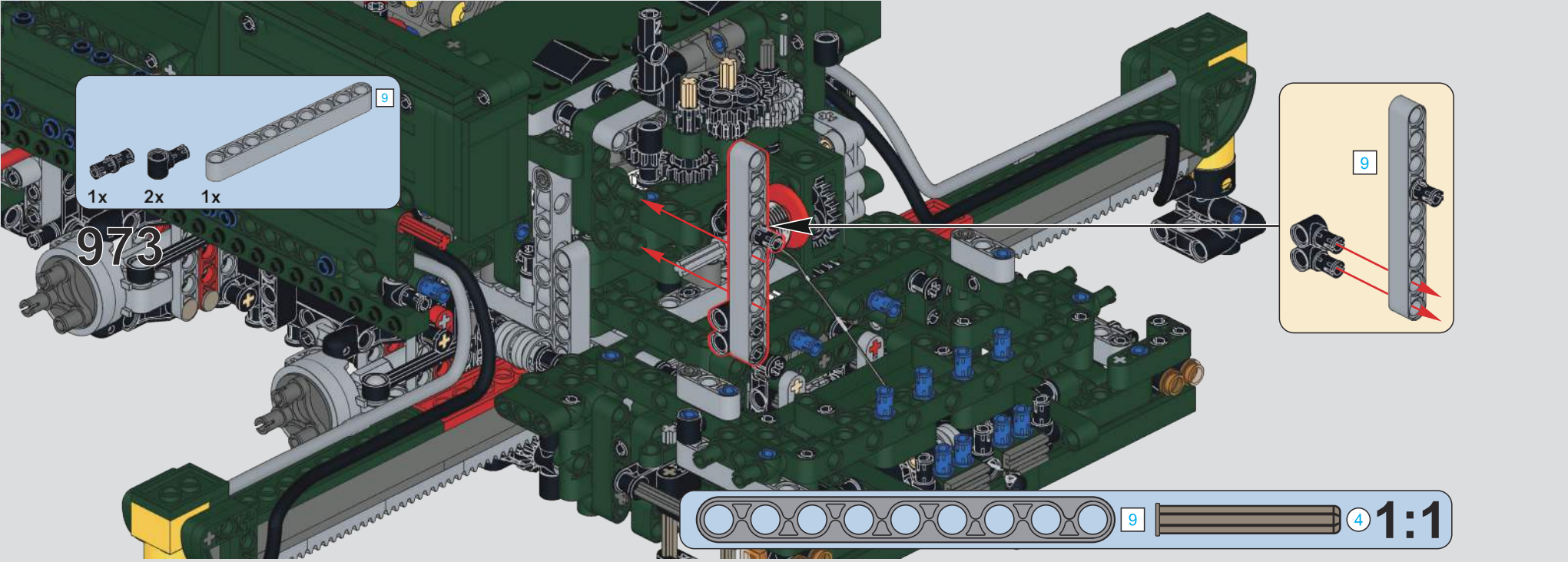
9
1x
2x
1x
973
9
9
4
1:1

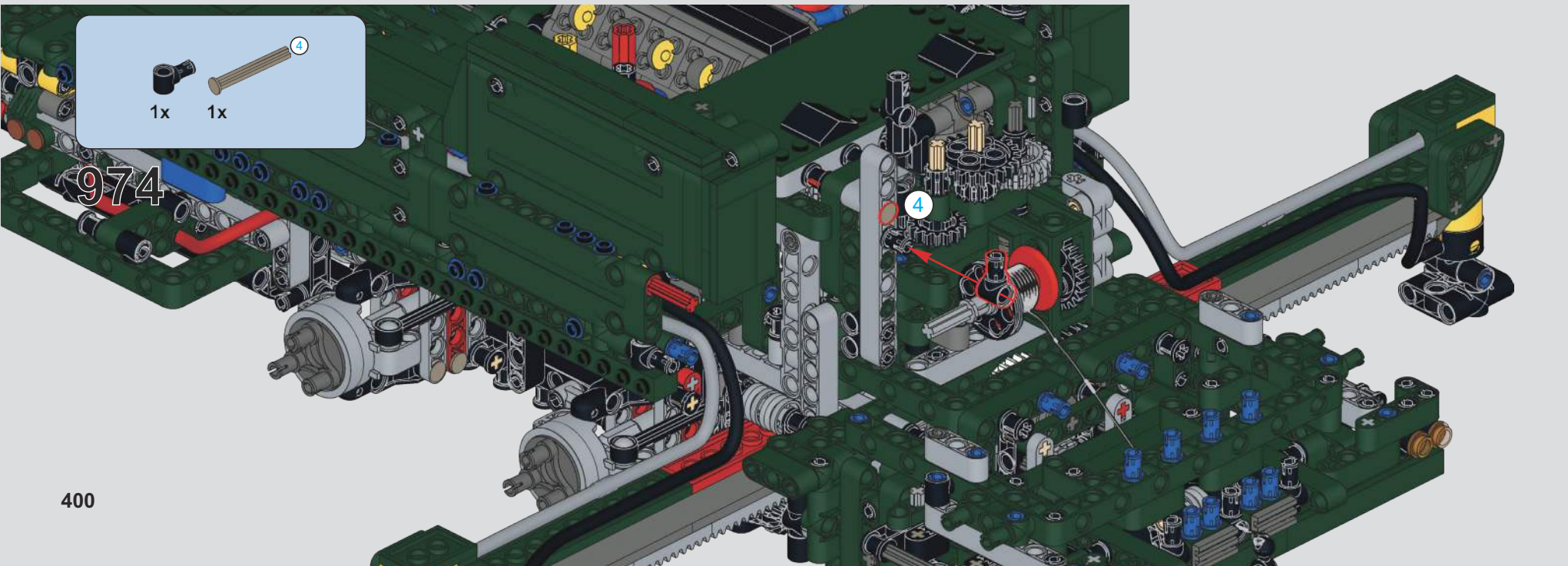
4
1x
1x
974
4

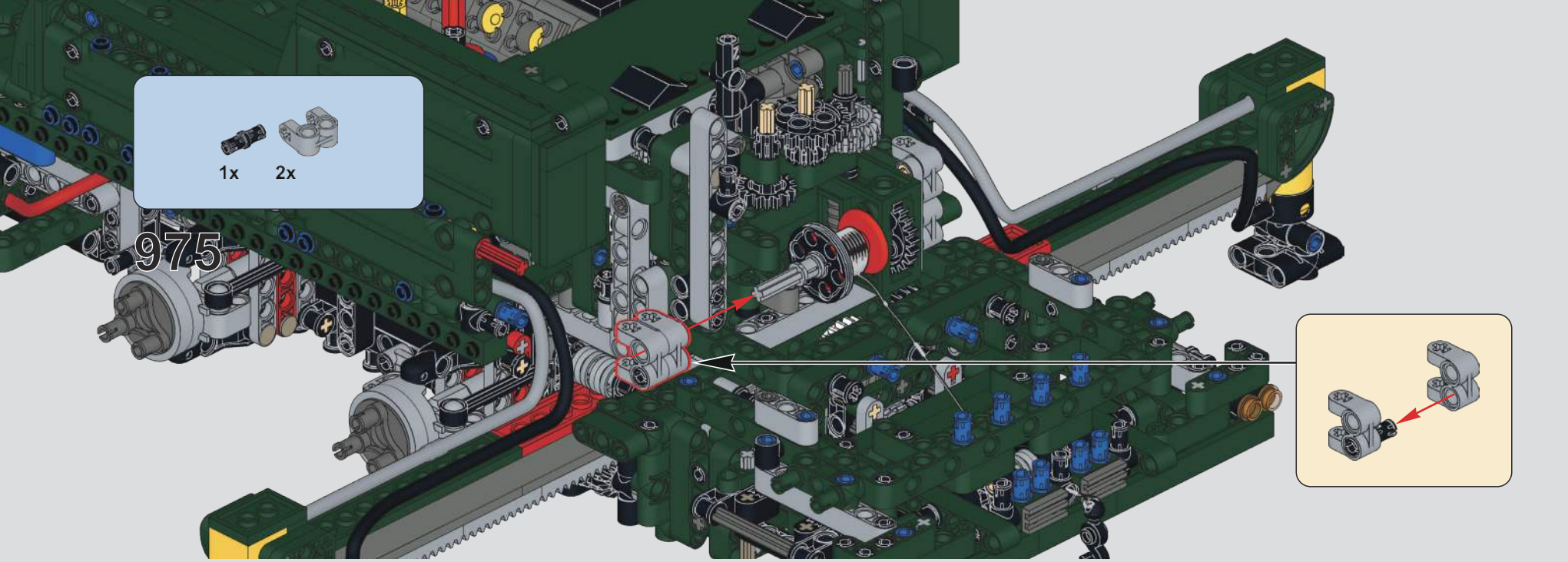
1x
2x
975

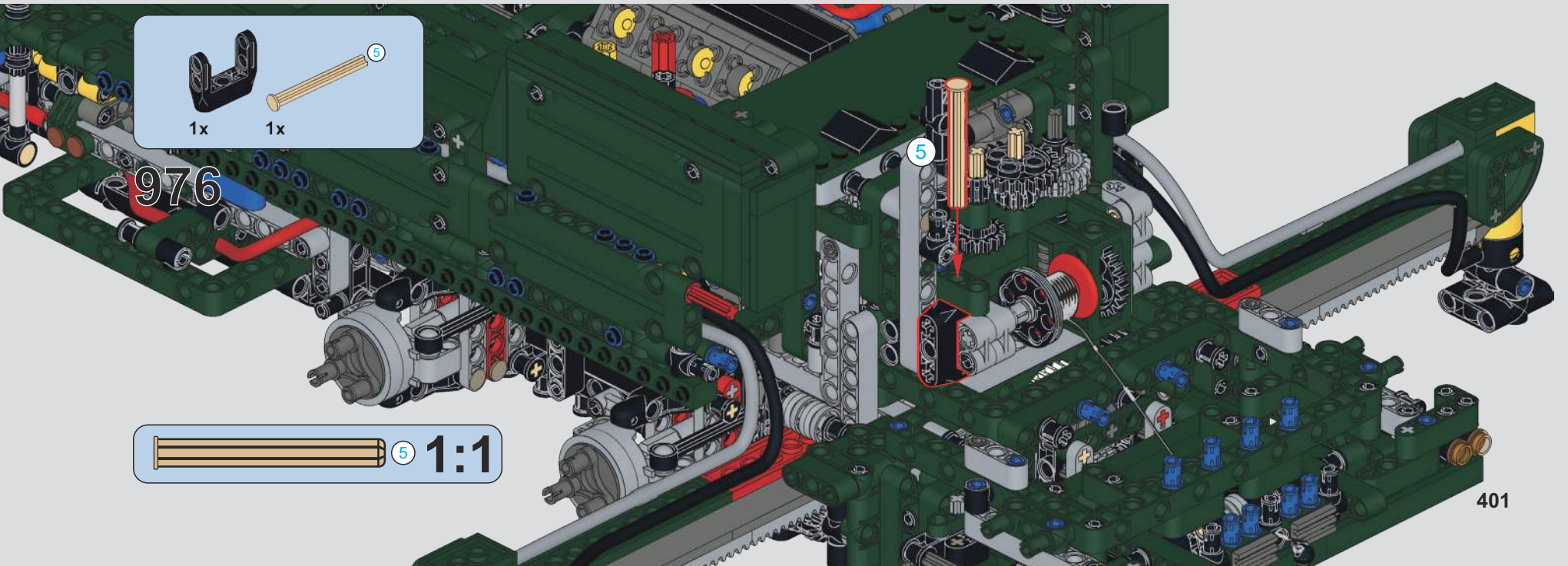
1x
1x
5
976
5
5
1:1

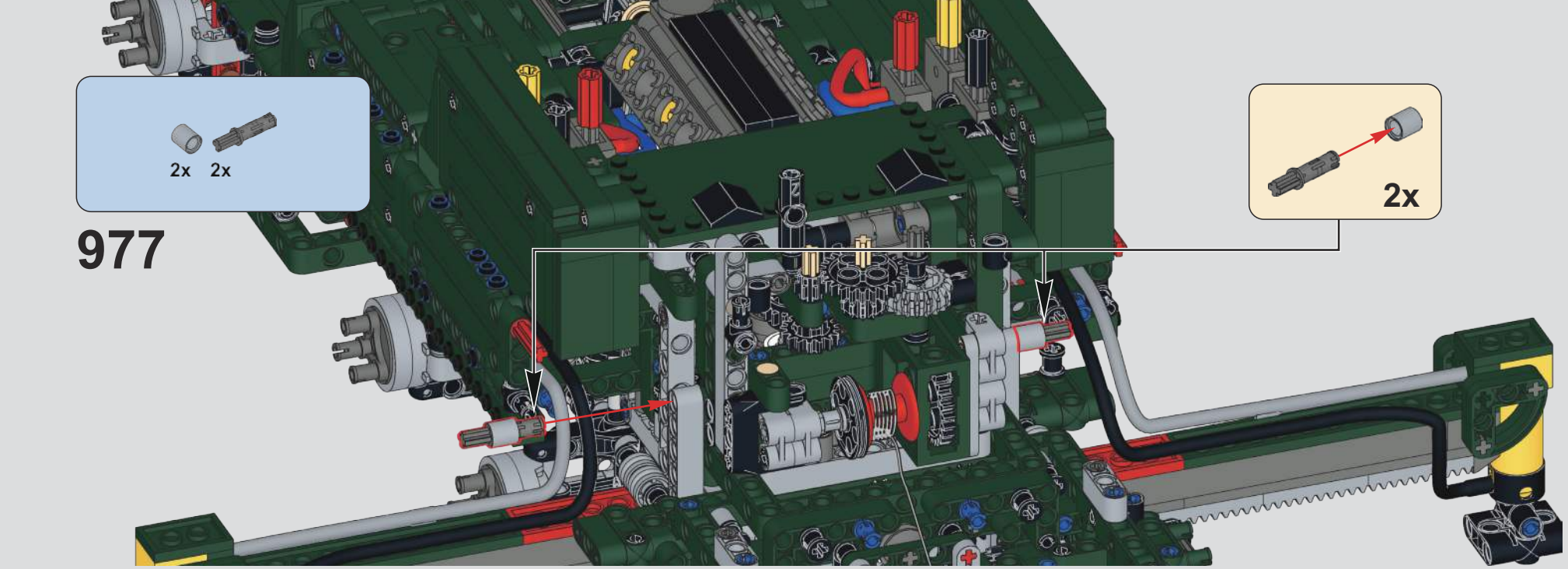


977

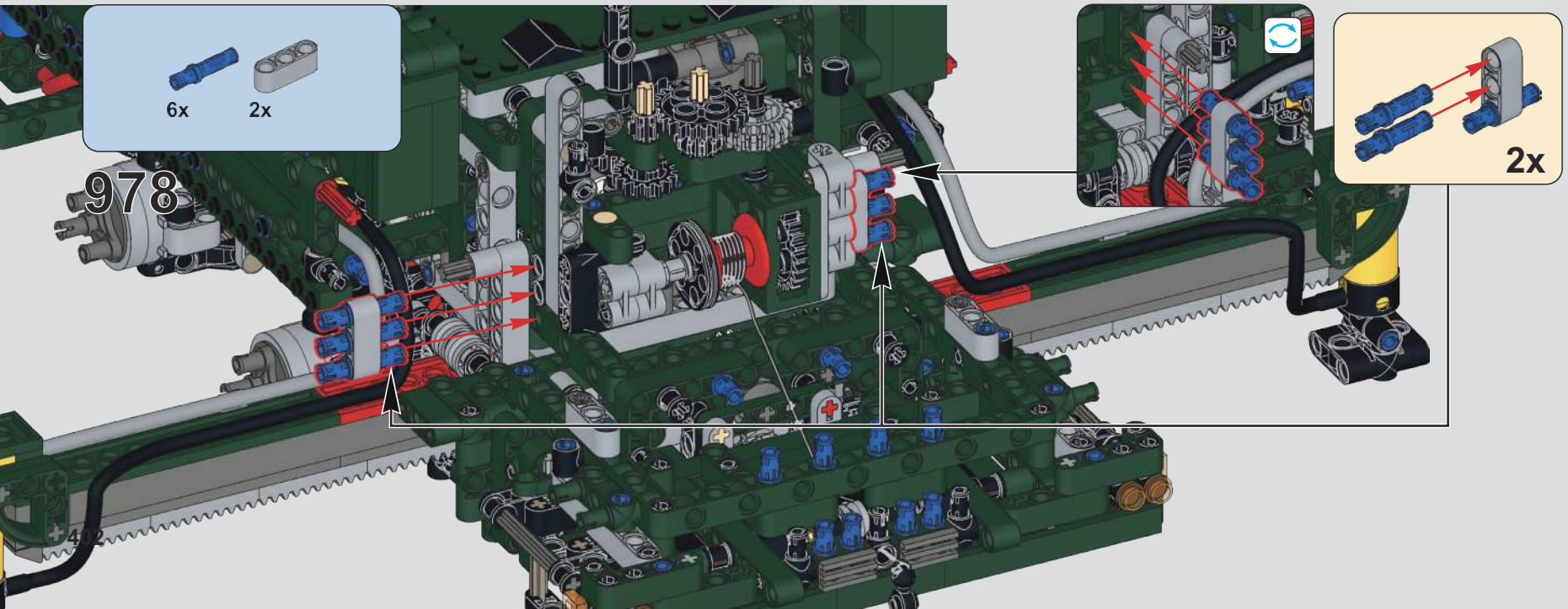


978

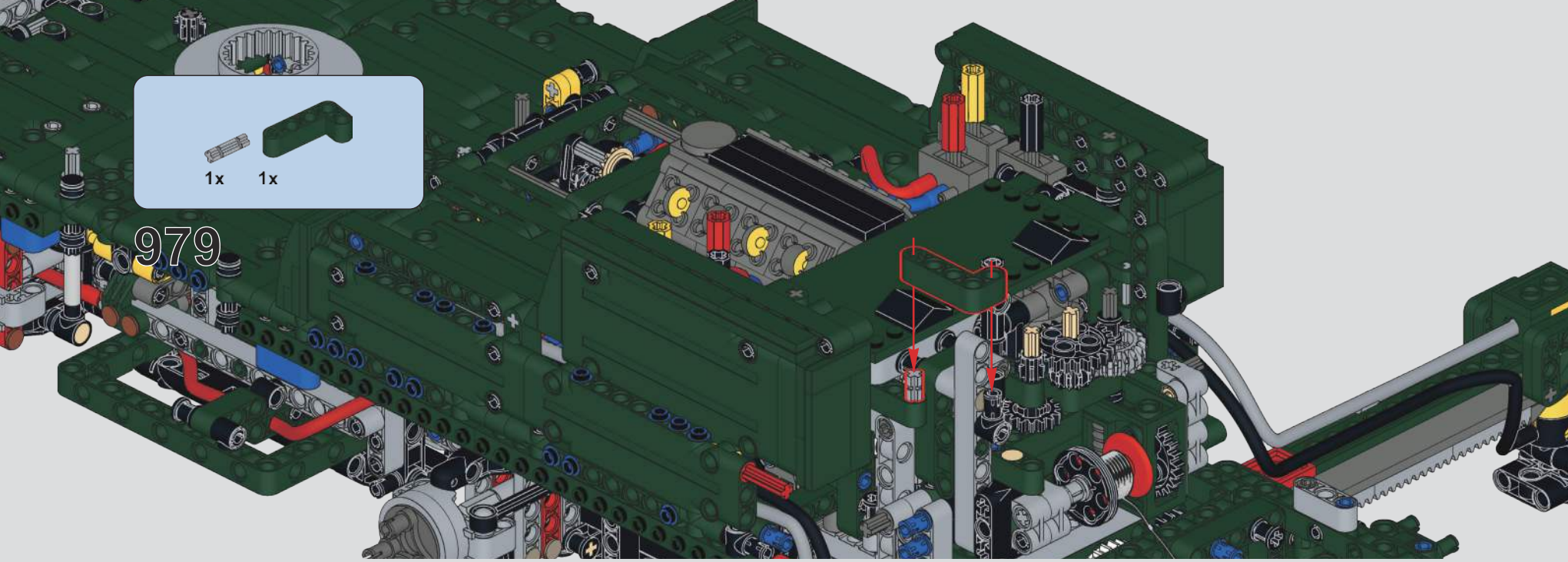
1x
1x

979

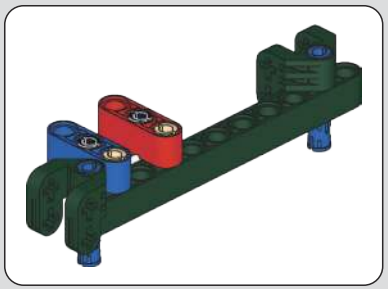

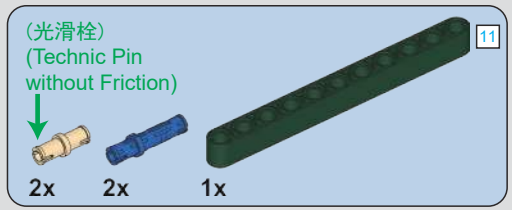
(光滑栓)
(Technic Pin
without Friction)
11
2x
2x
1x

980

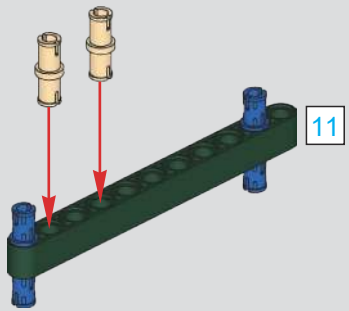
11

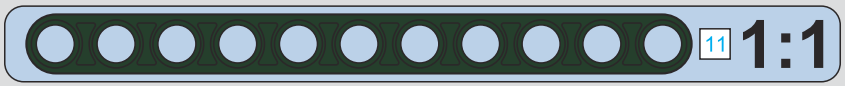
11
1:1

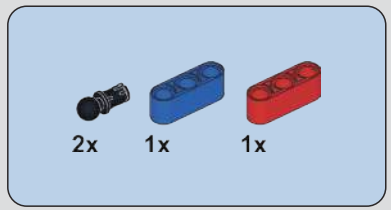
2x
1x
1x

981

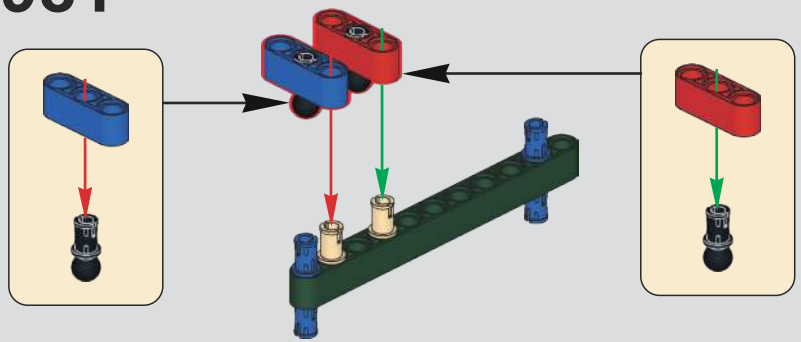

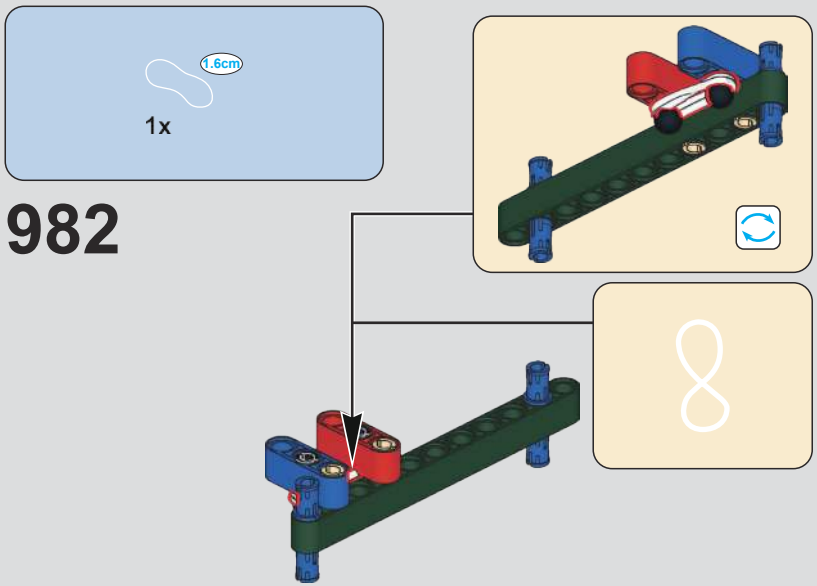
1.6cm
1x
982

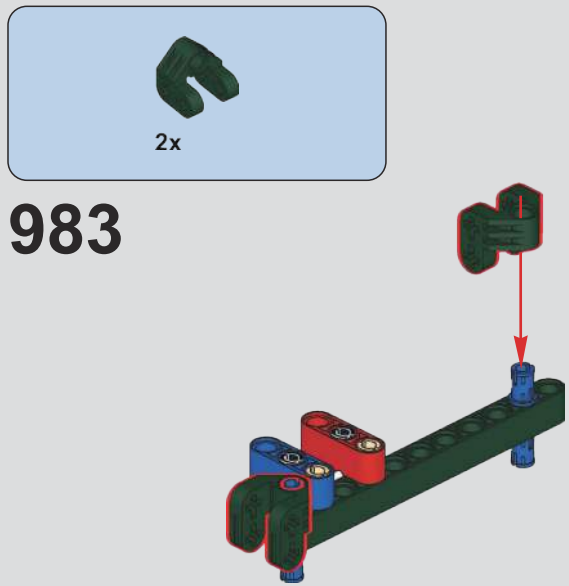
2x
983

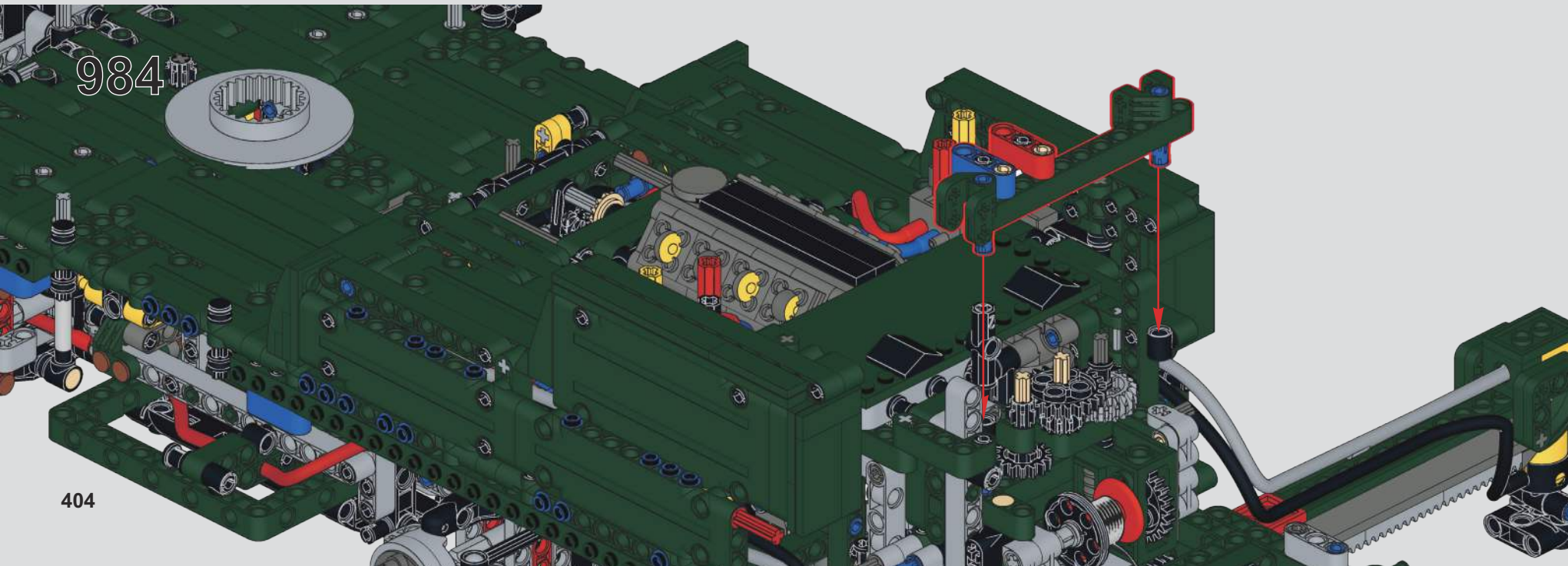
984

4x

985

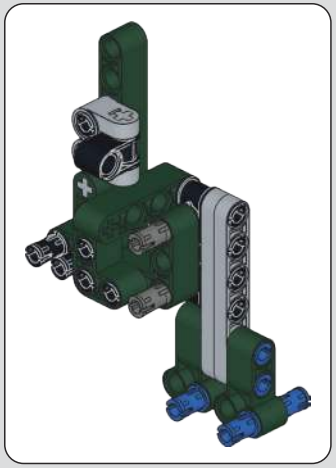

2x 2x

986

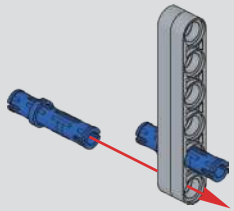

2x

987

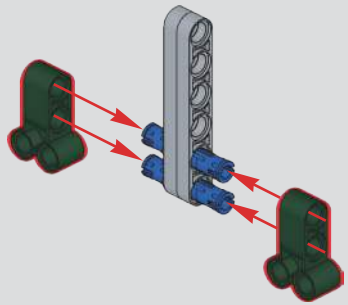

2x

988

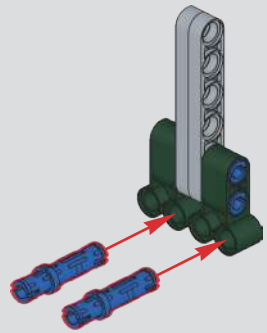

2x

2x

1x

4x 1x

# 989

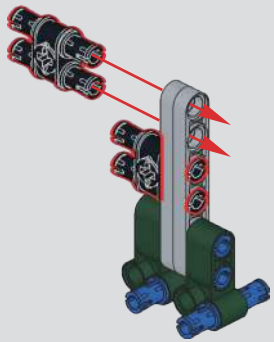

# 990

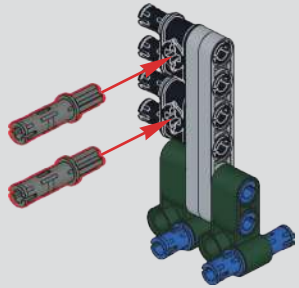

# 991

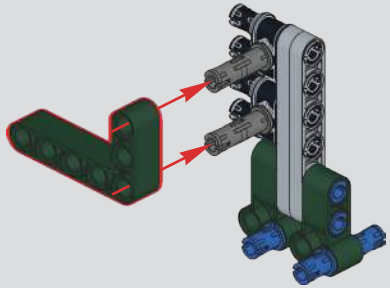

# 992

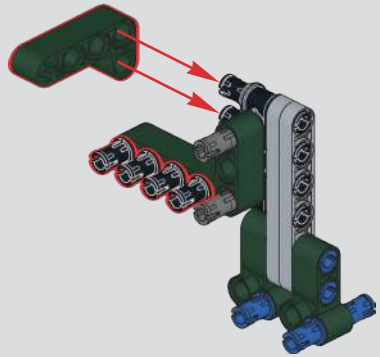

3x 1x 1x 1x

7

# 993

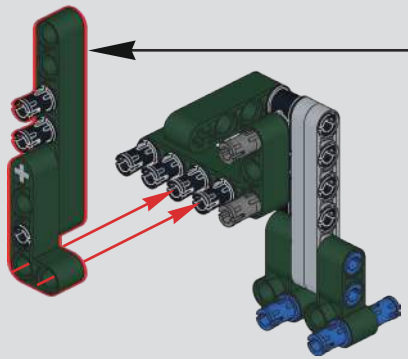

1 2

7

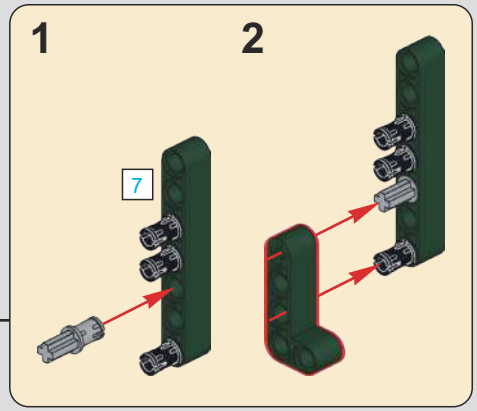

7 1:1

1x 1x 1x

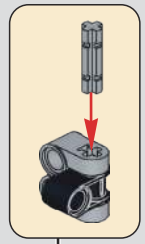

# 994

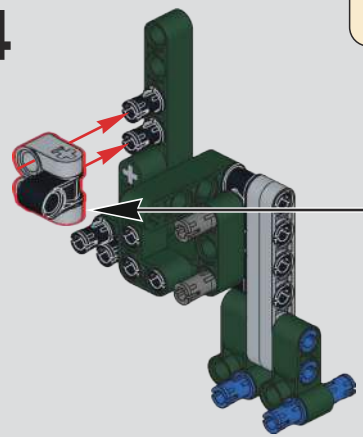

995

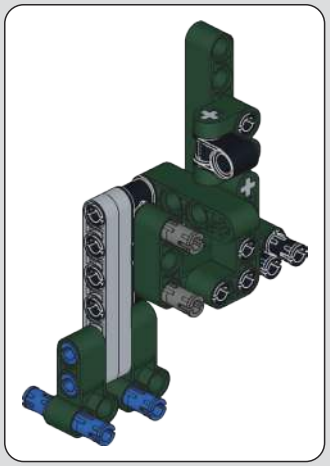

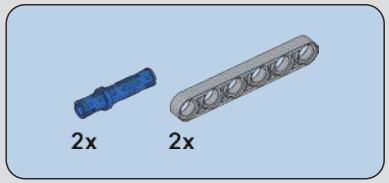


996

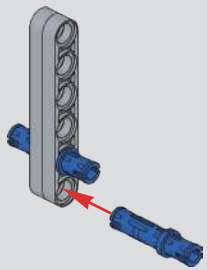

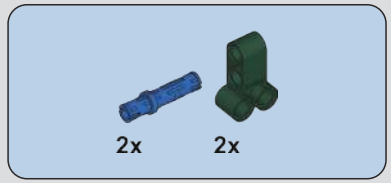


997

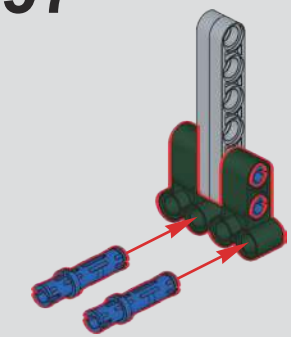

998

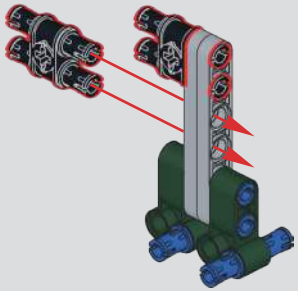

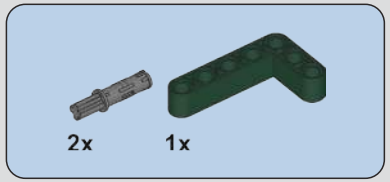


999

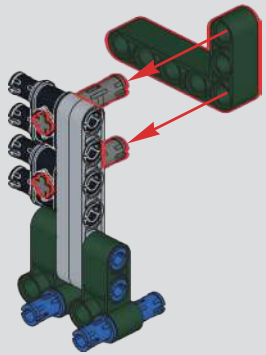

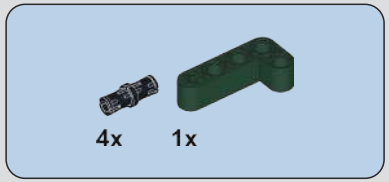


1000

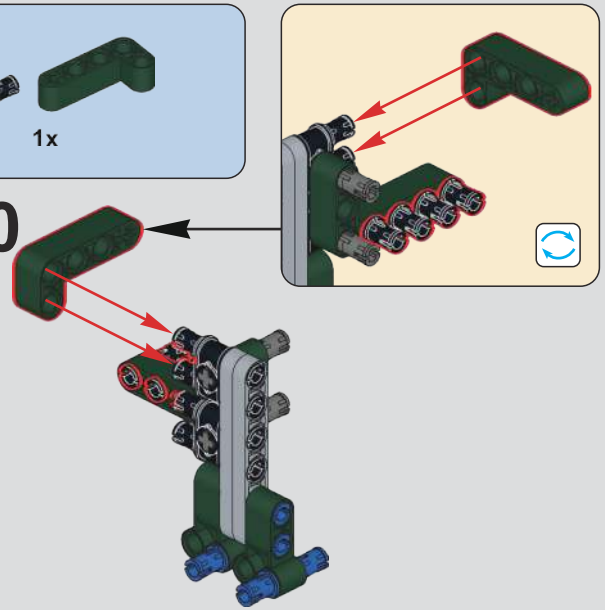

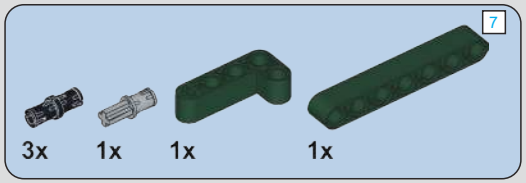


1001

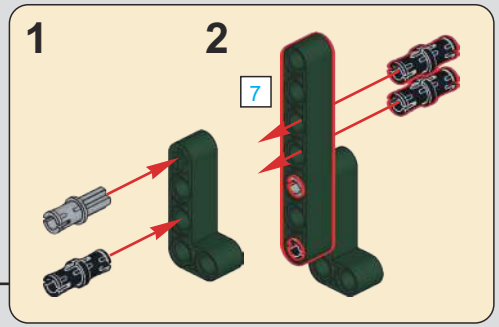


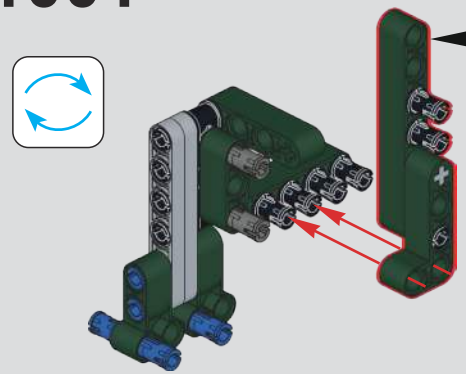

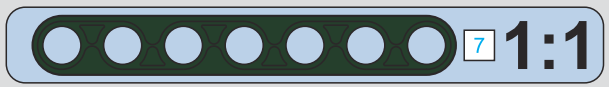


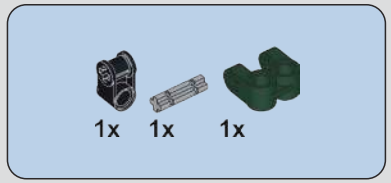


1002

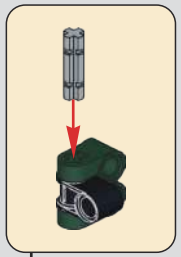

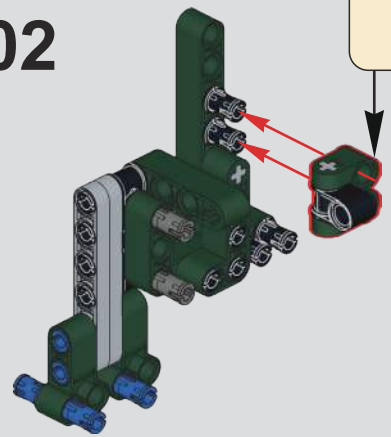

1003

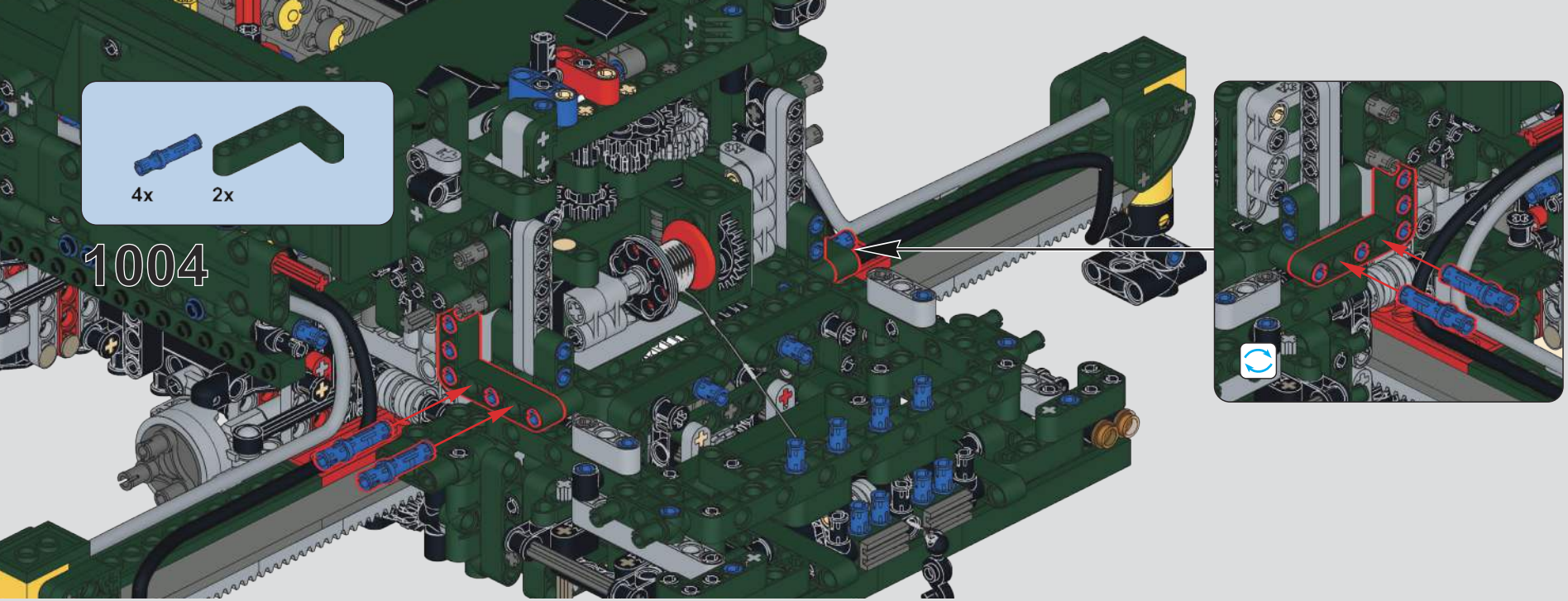
4x
2x
1004

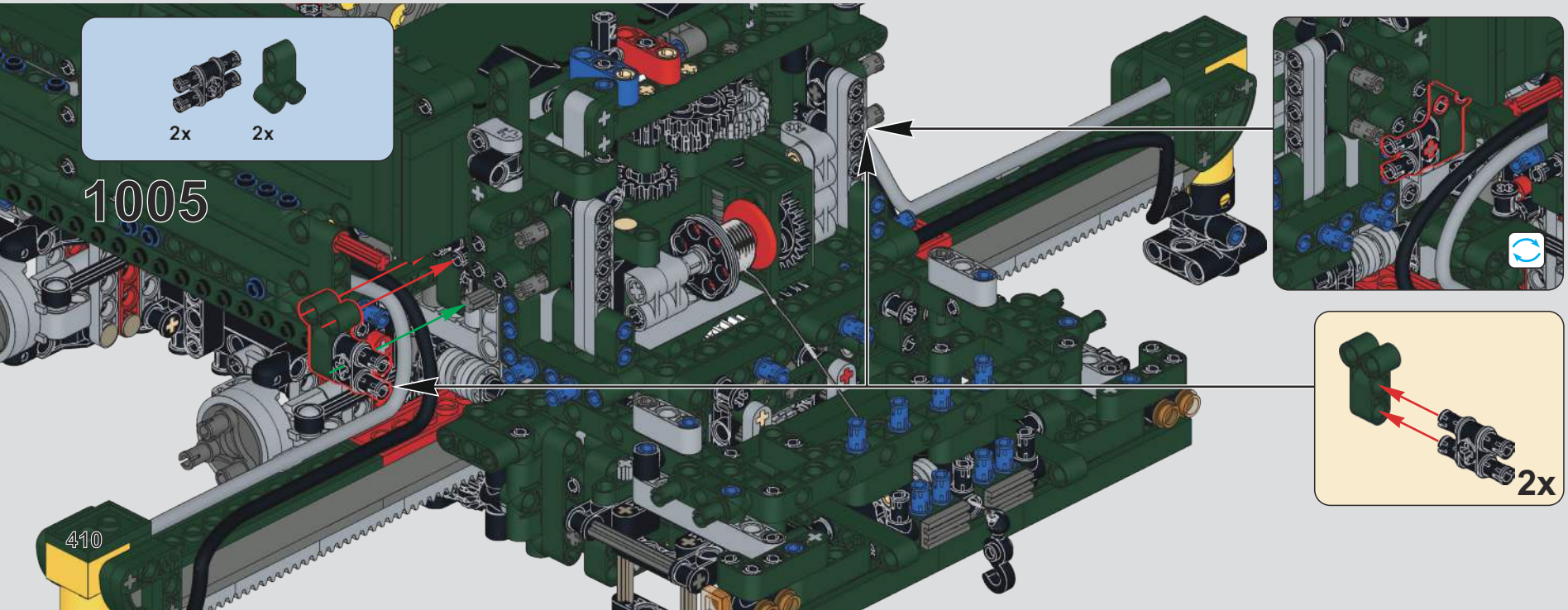
2x
2x
1005
2x

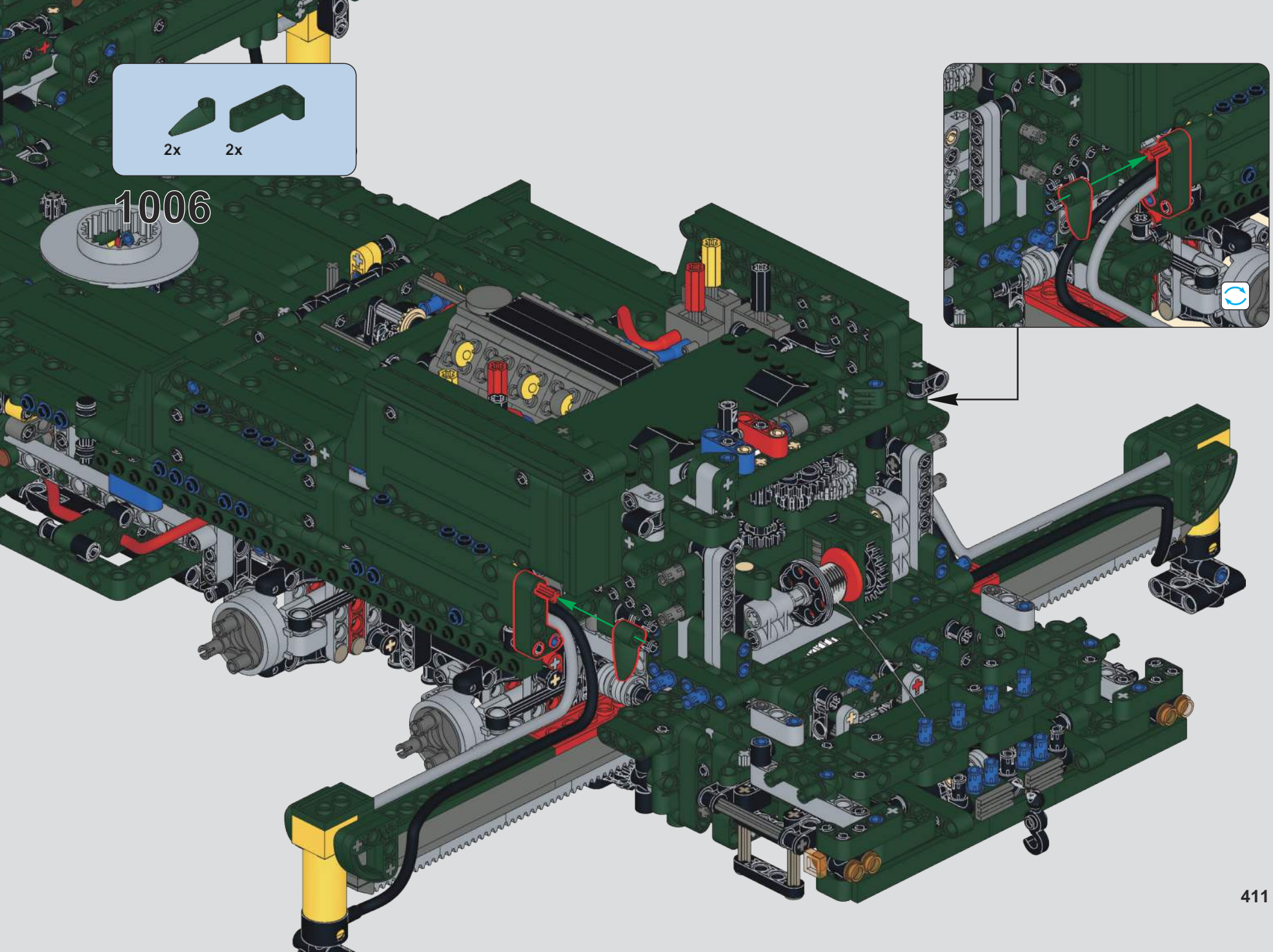
2x
2x
1006

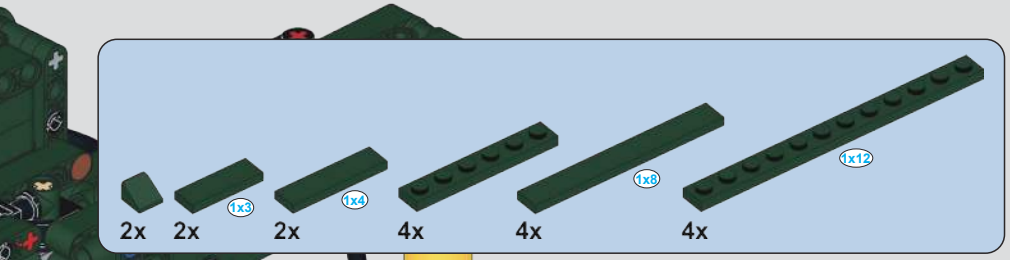


1007

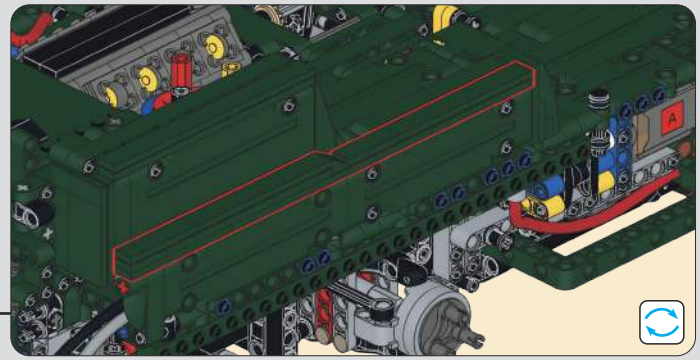

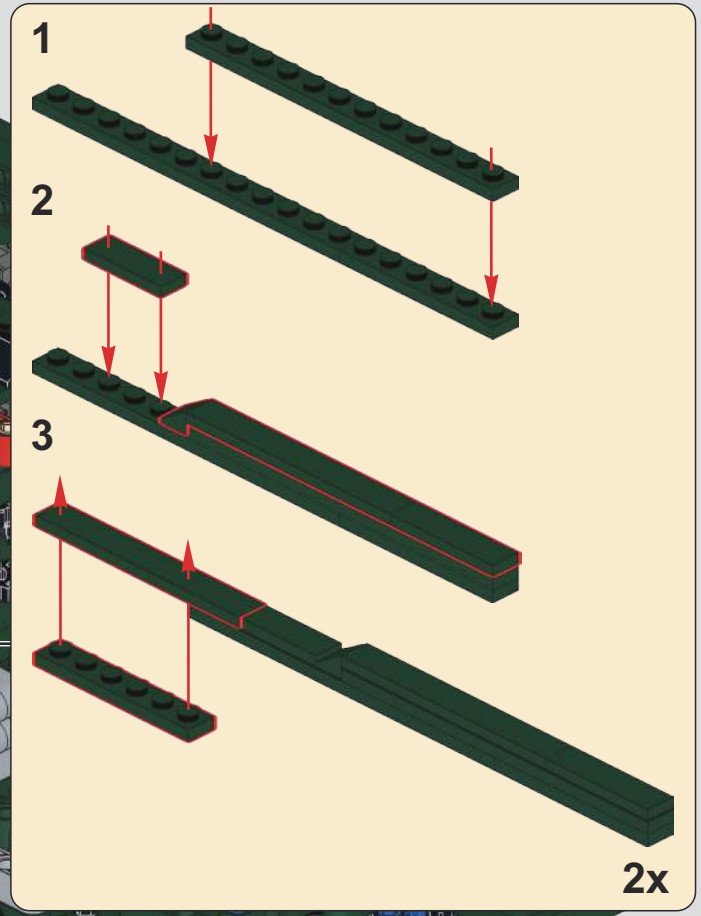

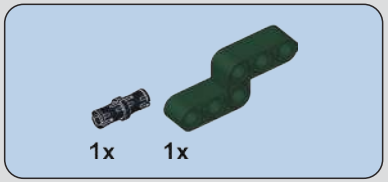


1008

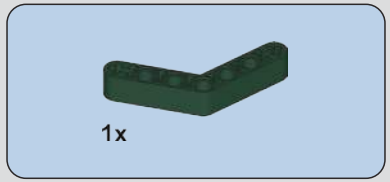


1009

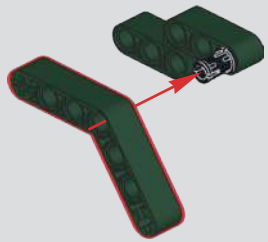

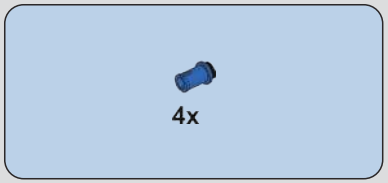


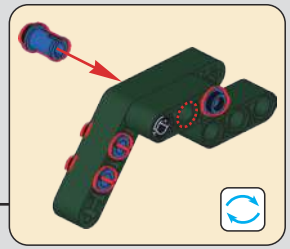

1010

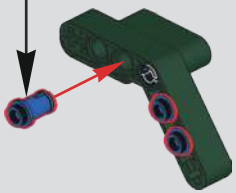

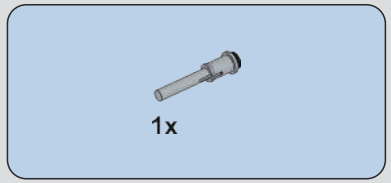


1011

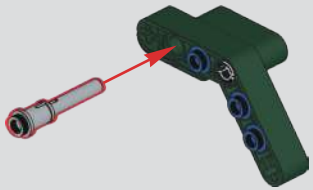

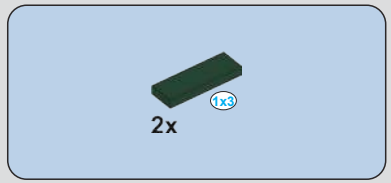


1012

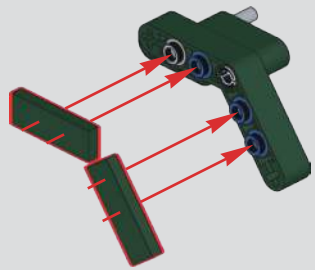

1013

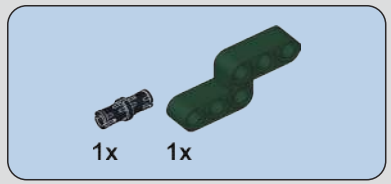


1014

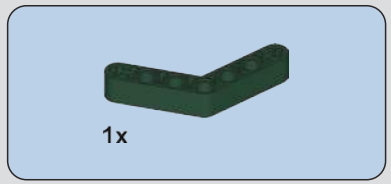


1015

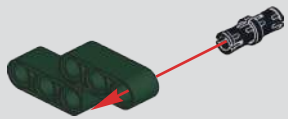

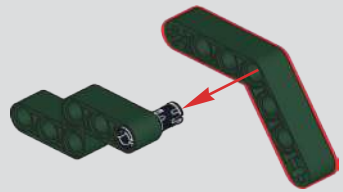

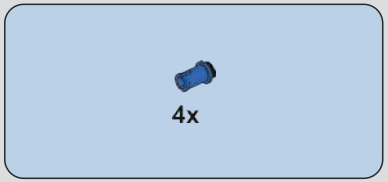


## 1016

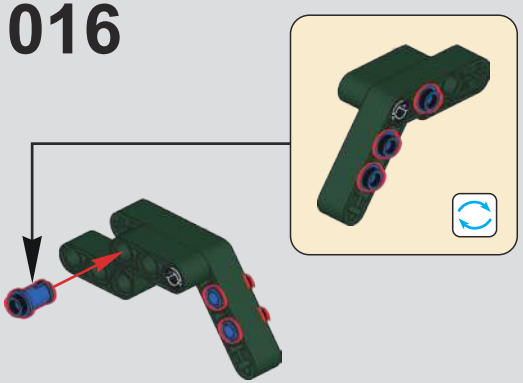

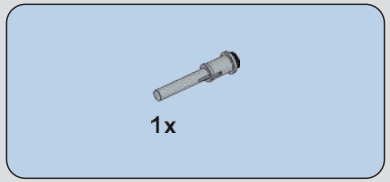


## 1017

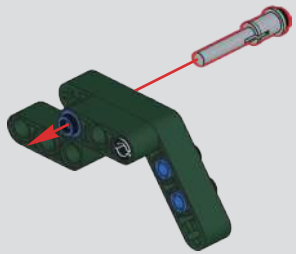

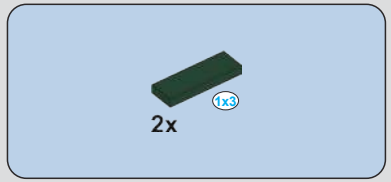


## 1018

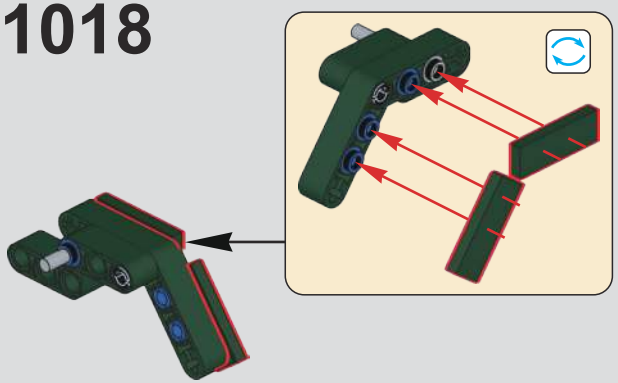

## 1019

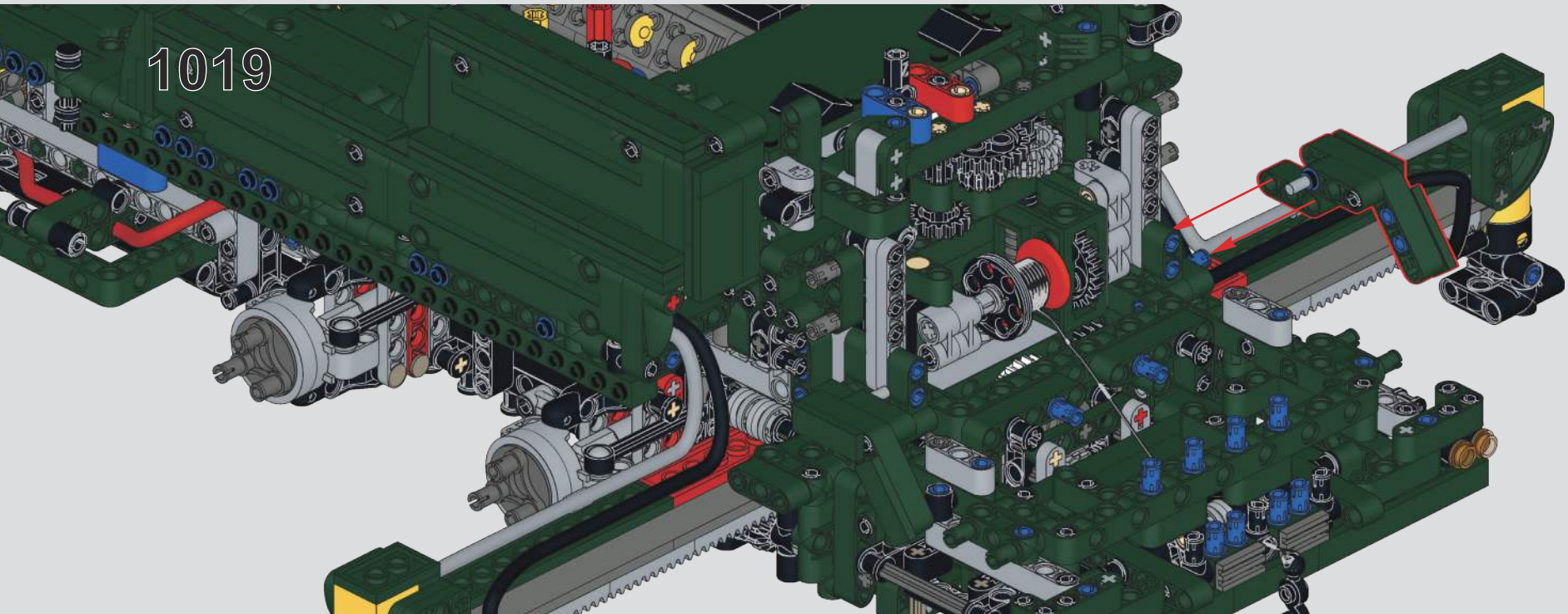

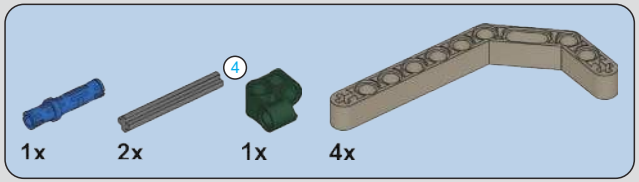


# 1020

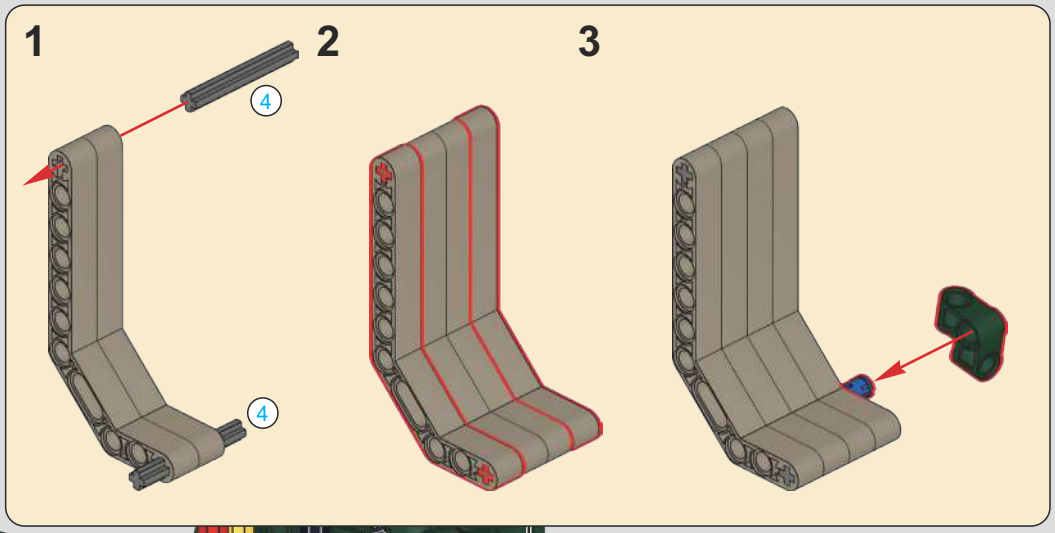


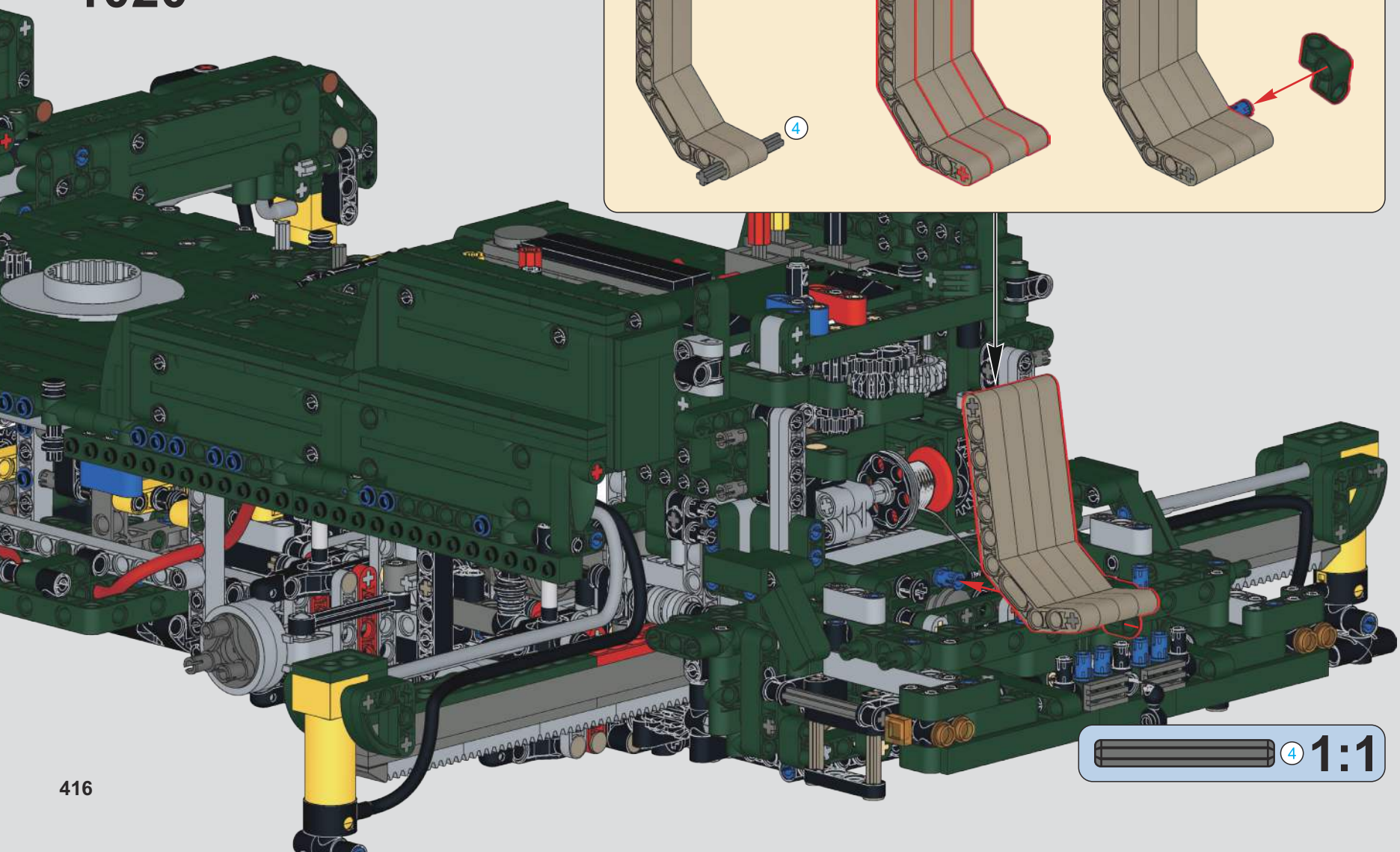

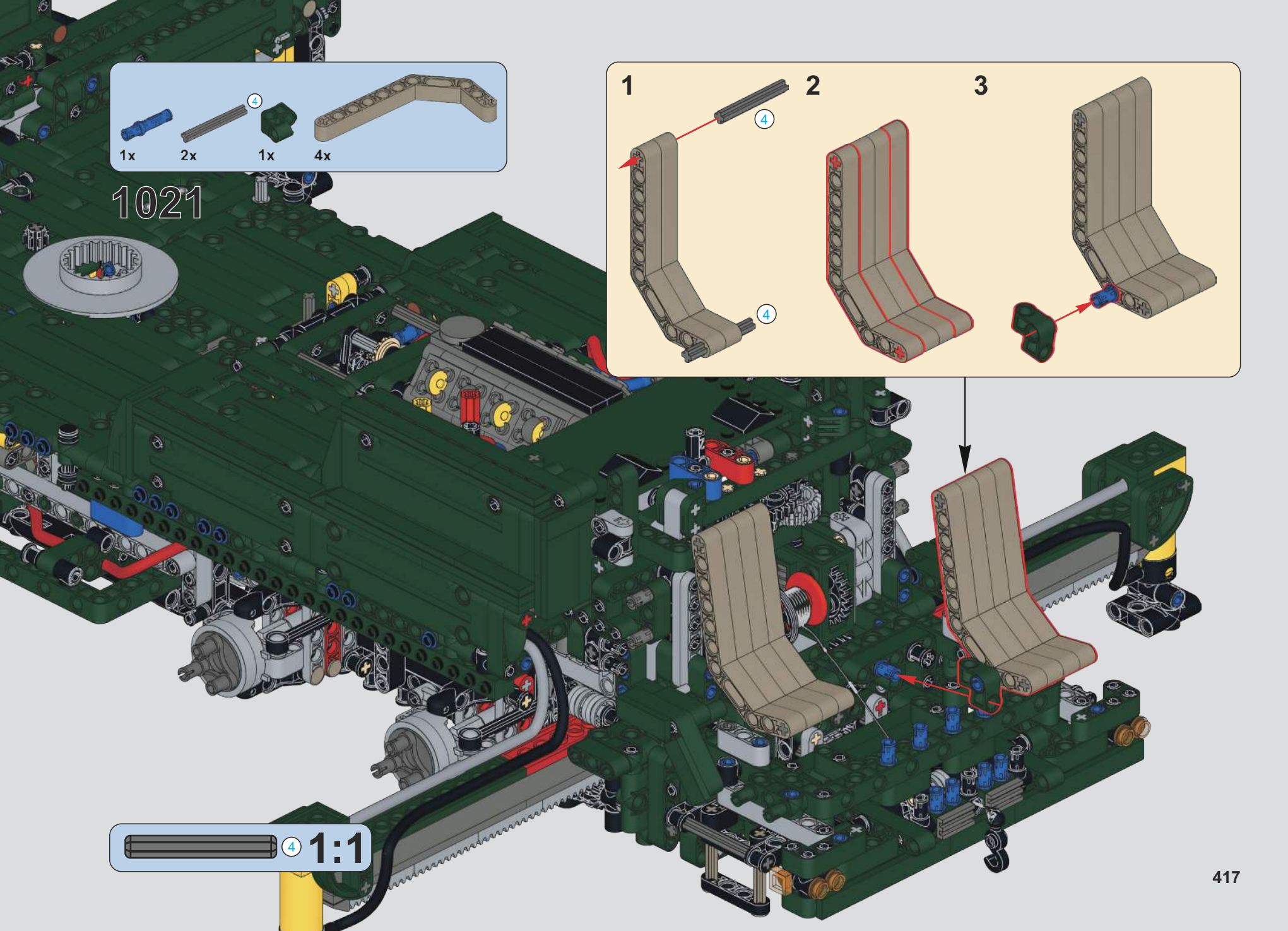
1x
4
2x
1x
4x
1021
1
4
4
2
3
4
1:1

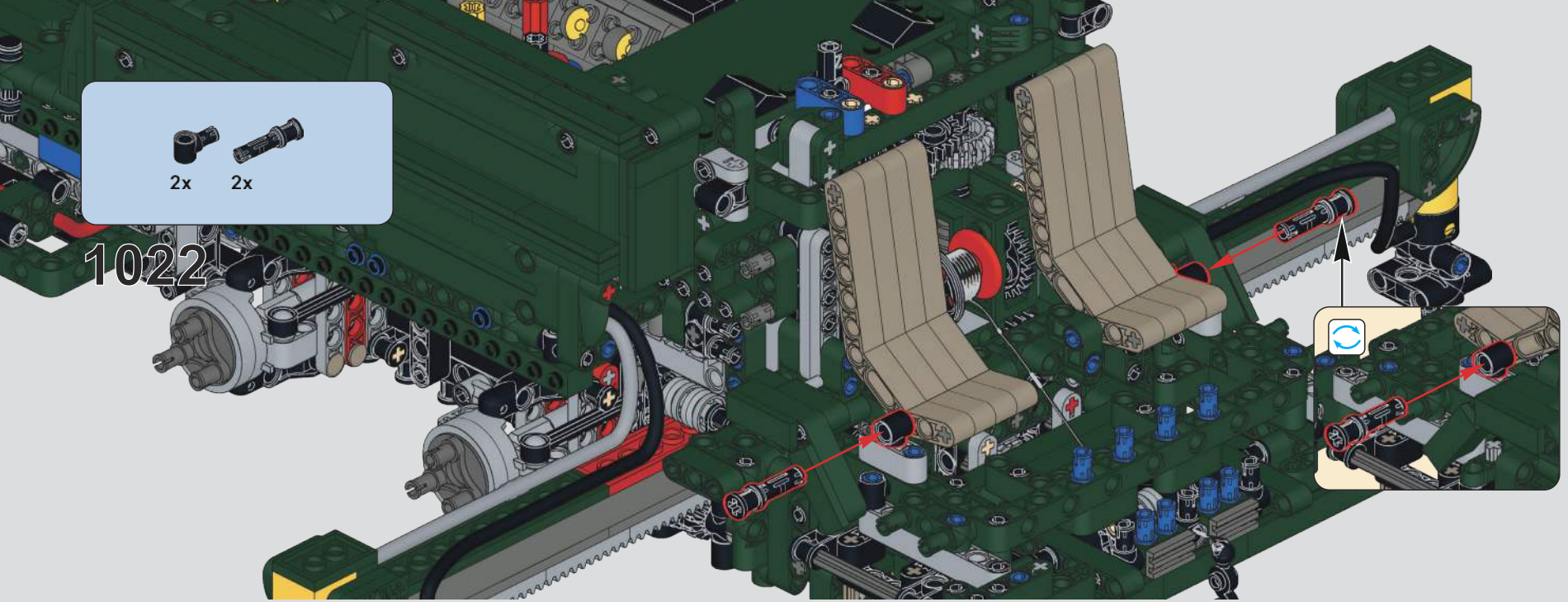
2x
2x
1022

5
6x
2x
1023
5
2x
5
1:1

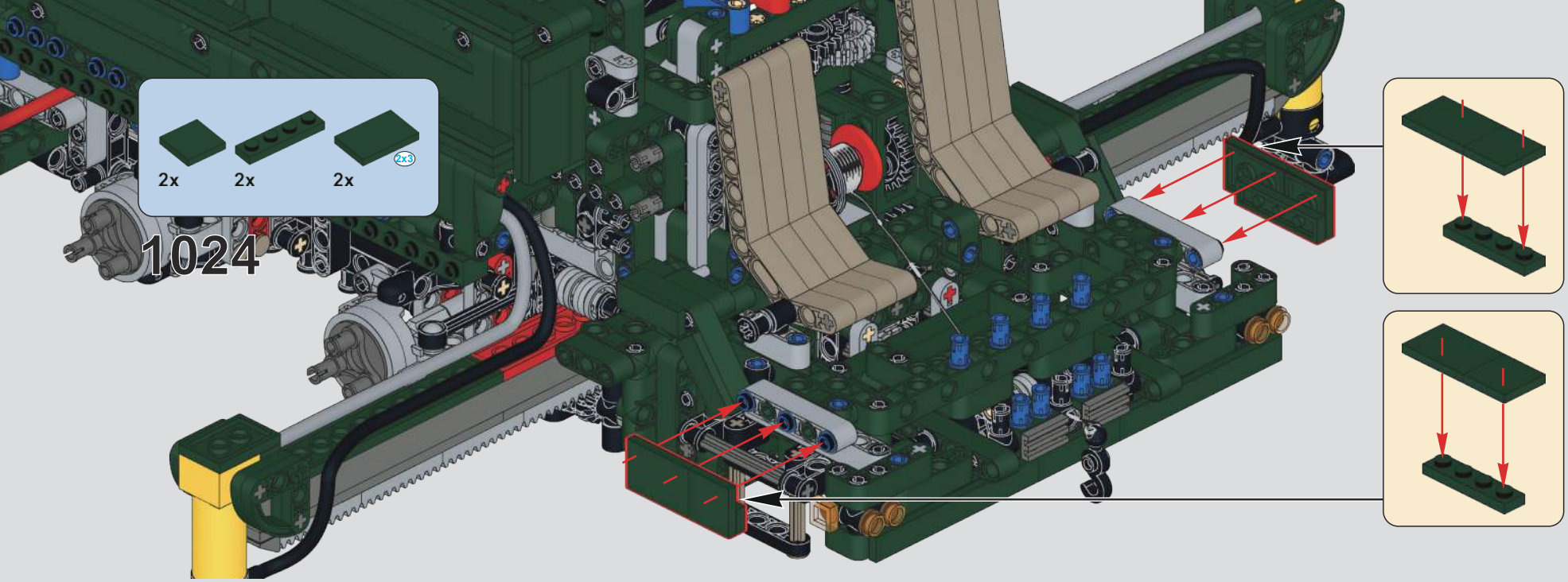


1024

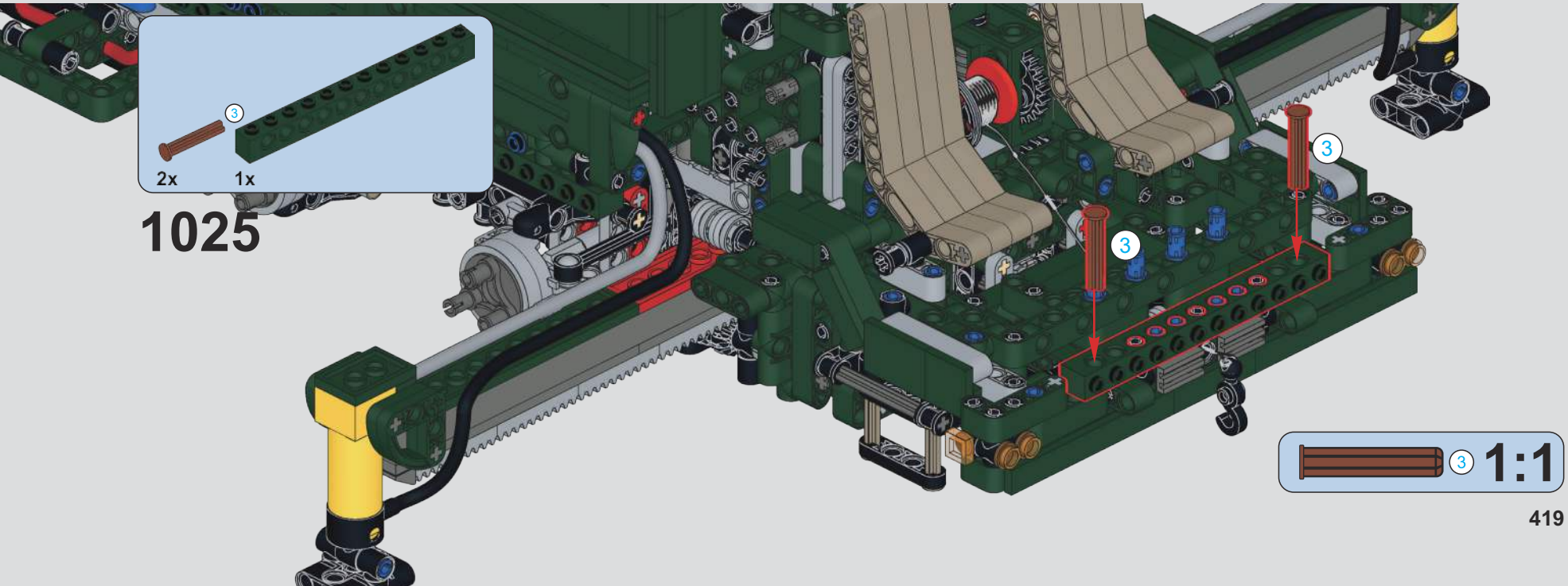


1025

3 1:1

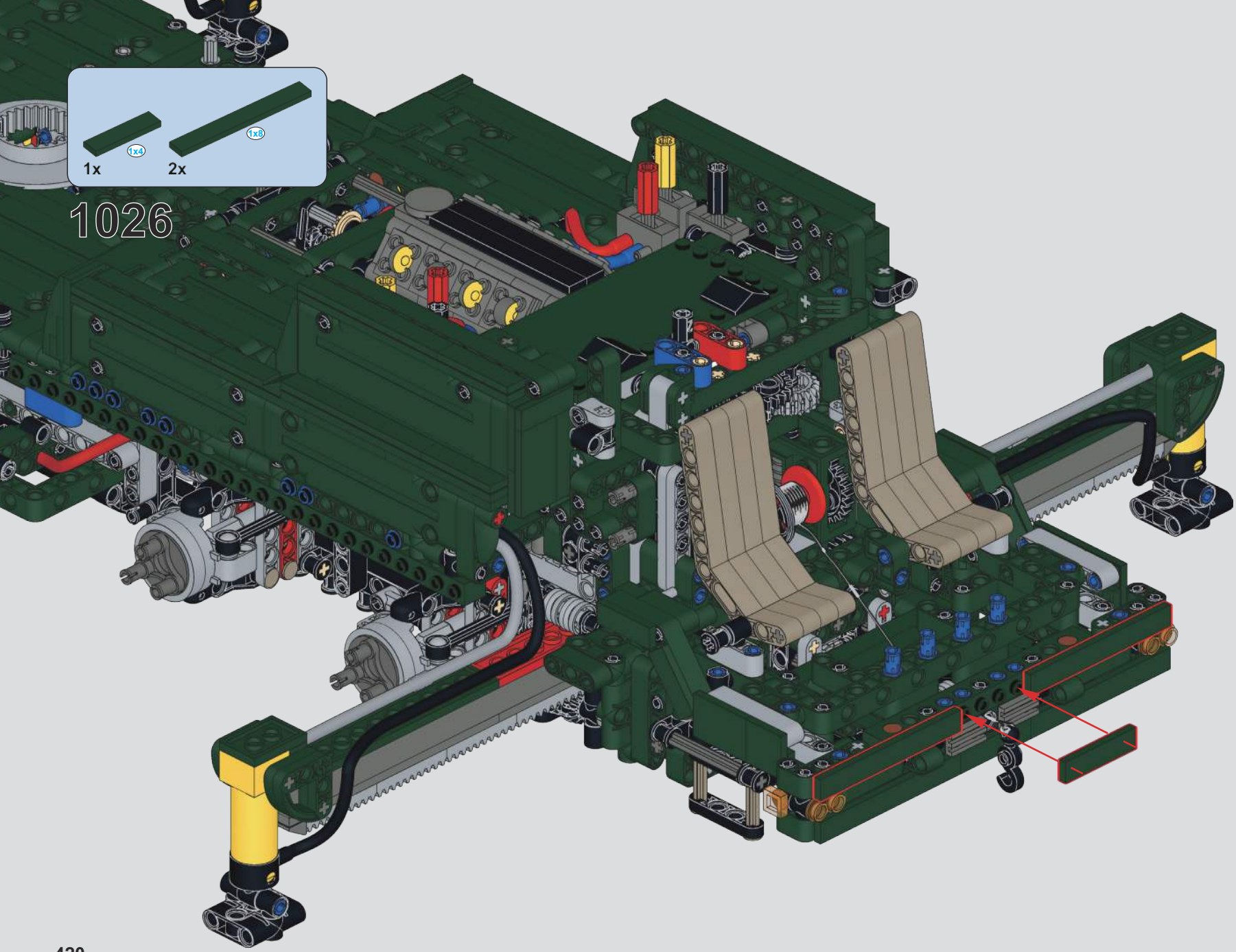


1026

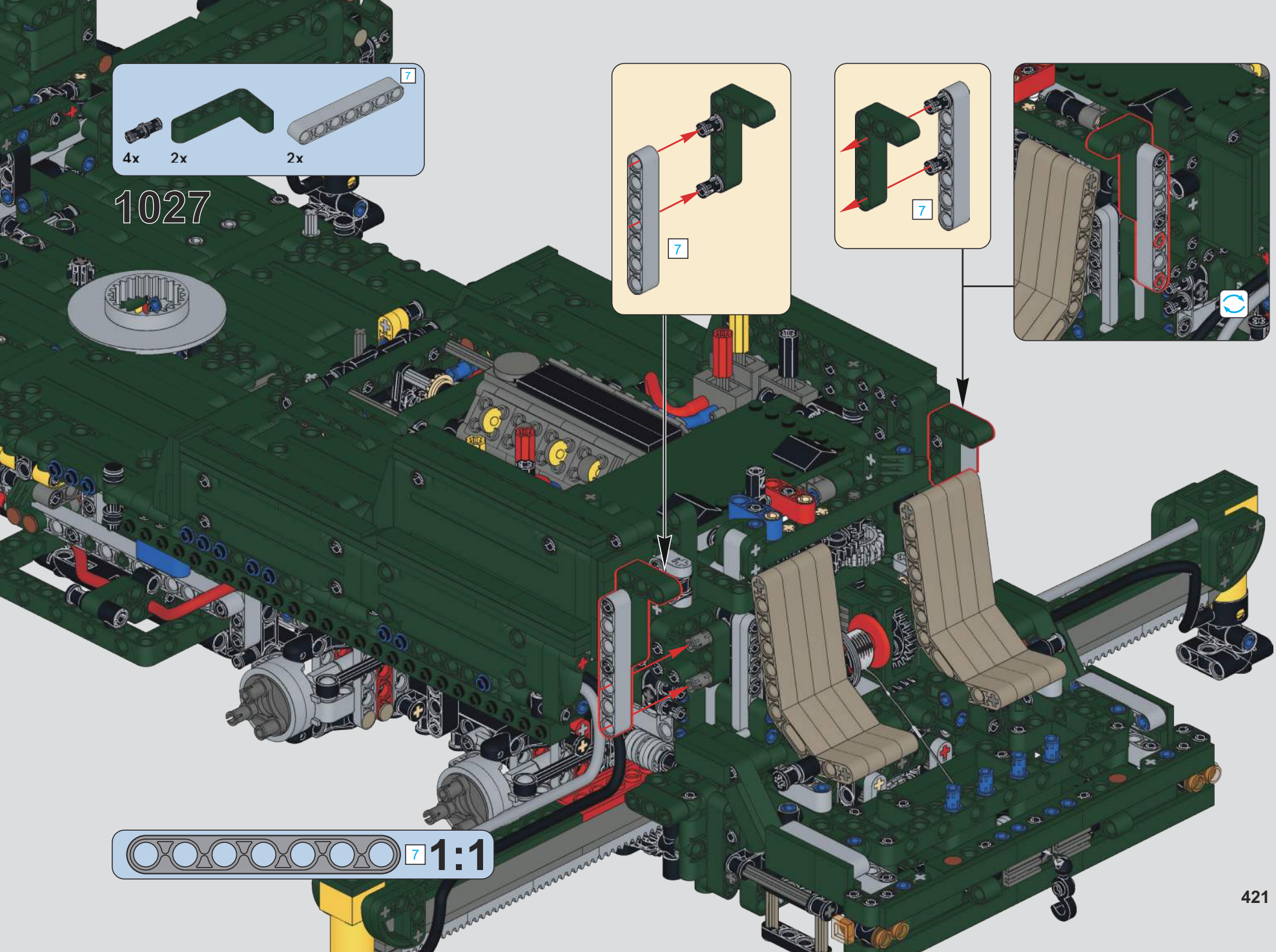
7
4x
2x
2x
1027
7
7
7
7
1:1

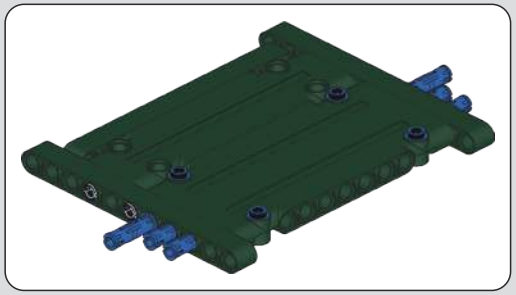

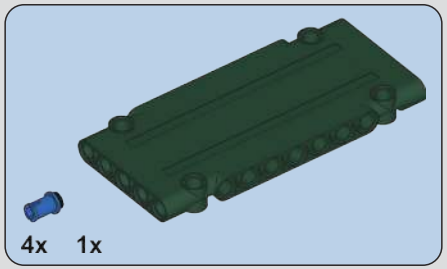


1028

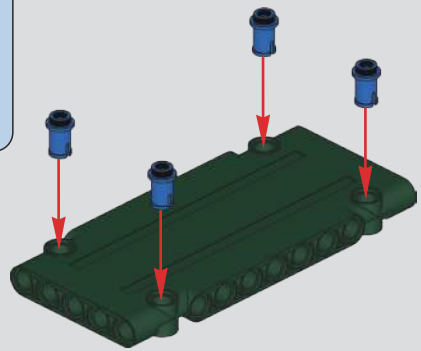

1029

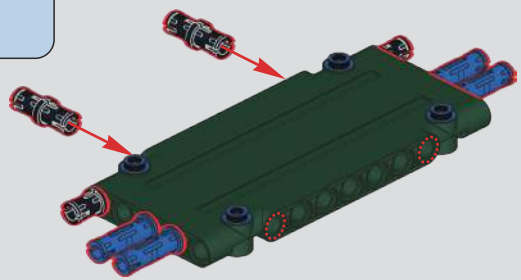

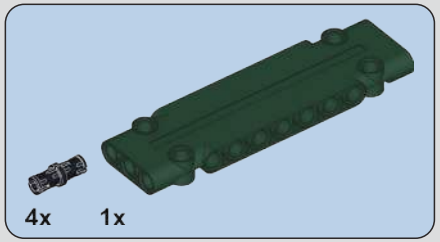


1030

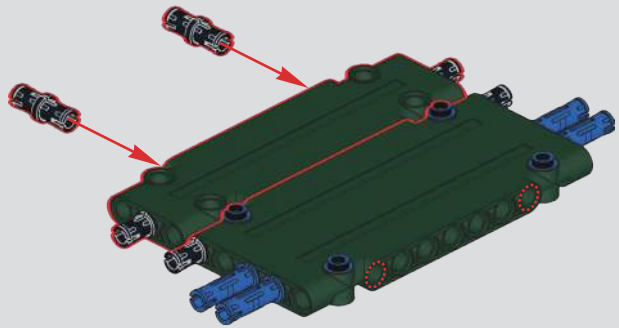

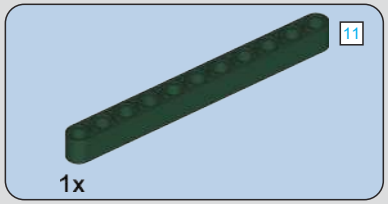


1031

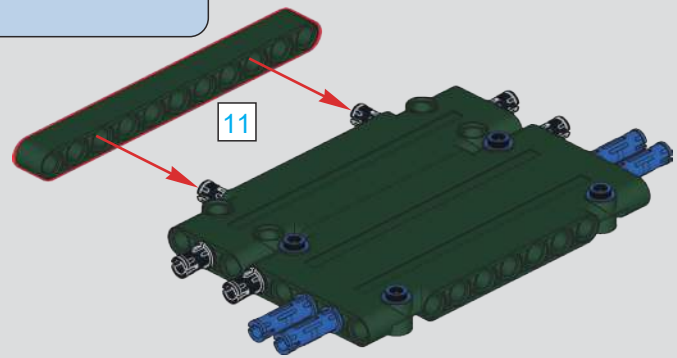


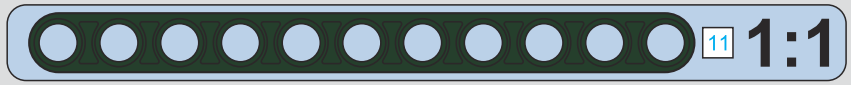

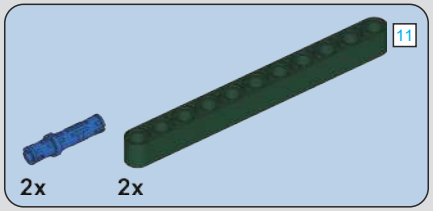


# 1032

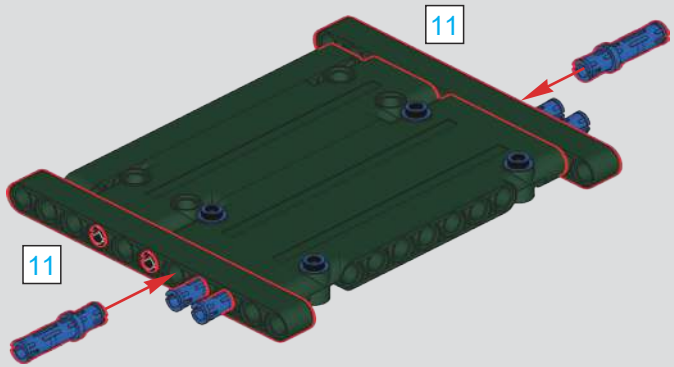


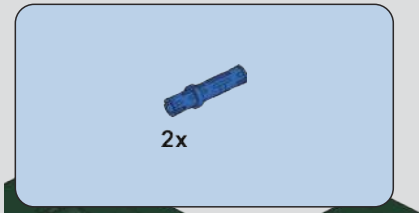


# 1033

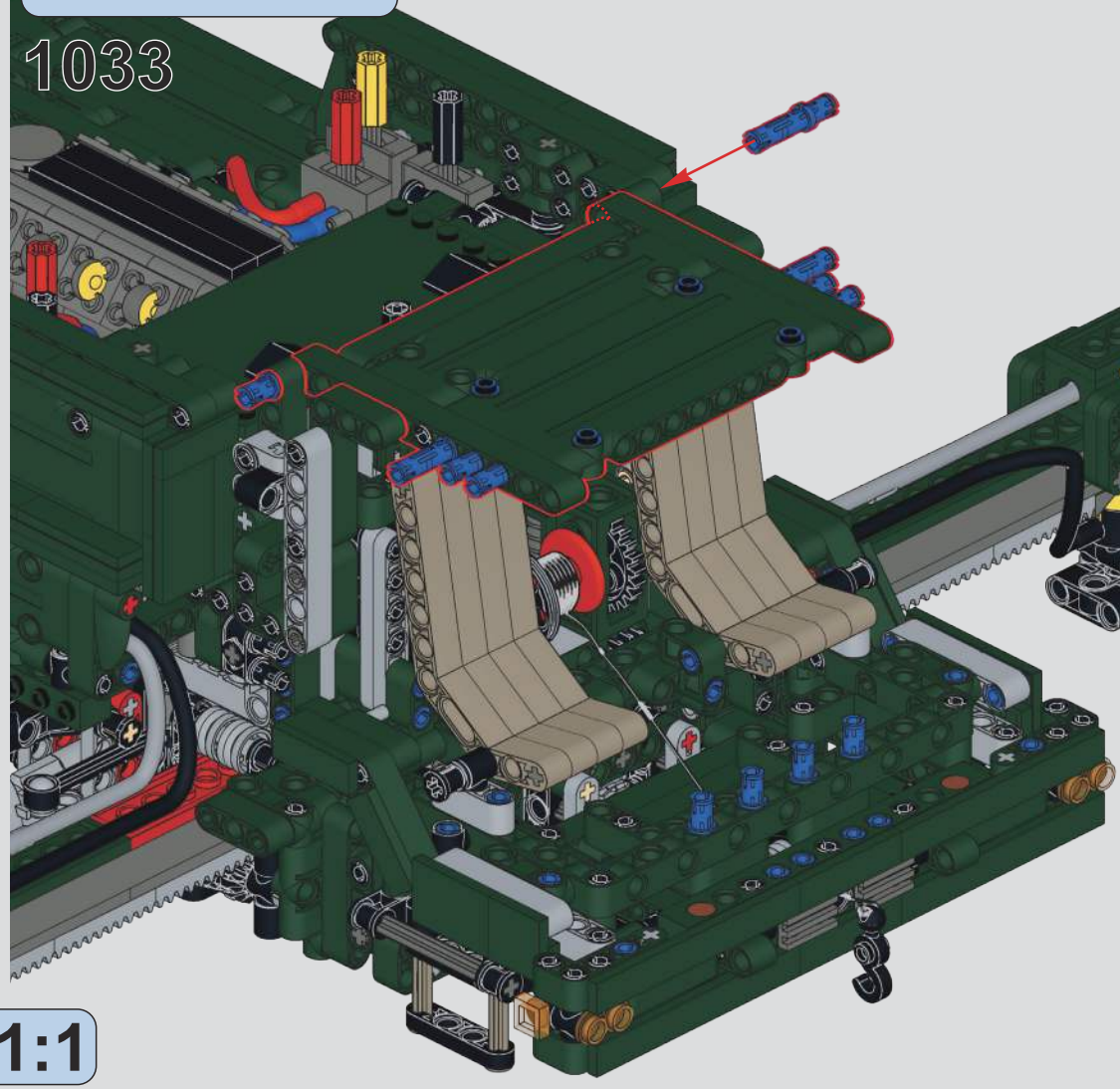

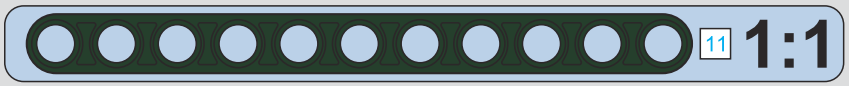

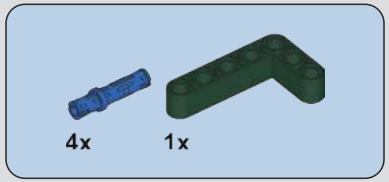


1034

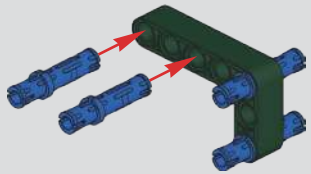

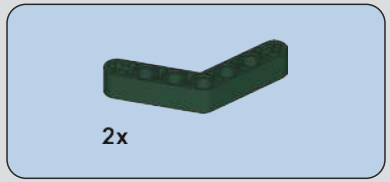


1035

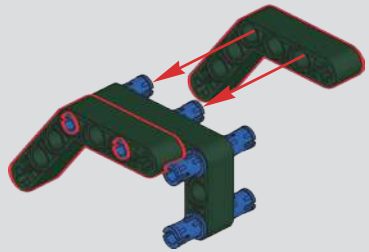

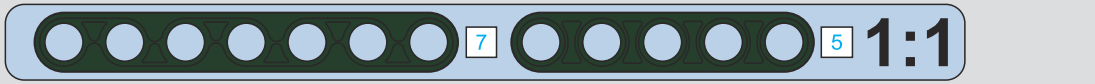


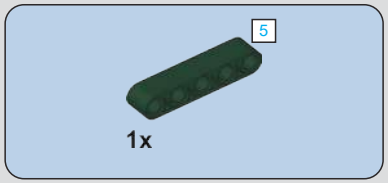


1036

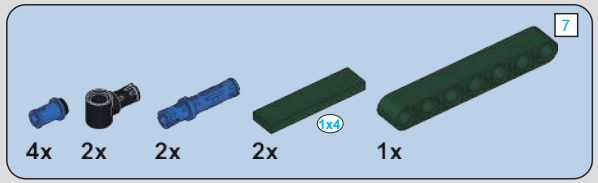


1037

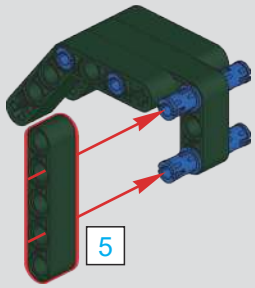


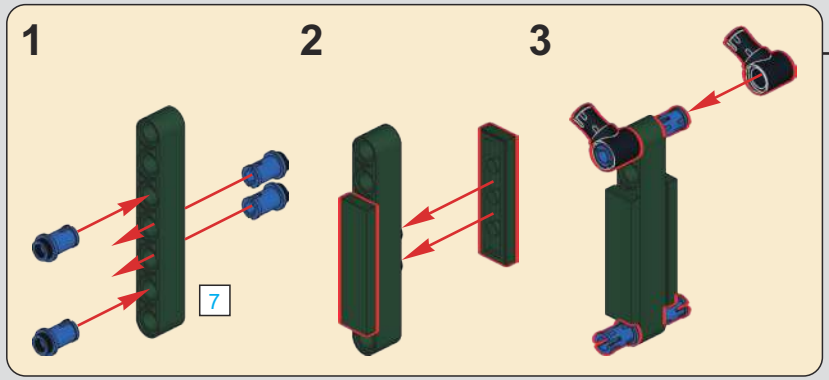


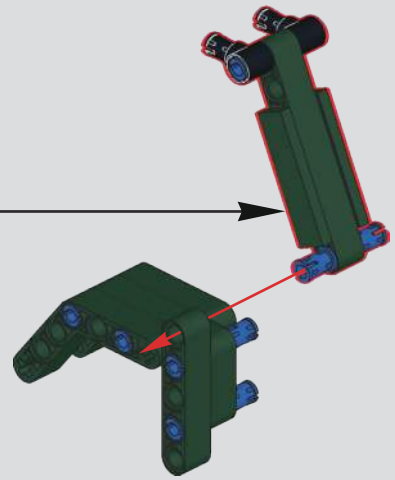

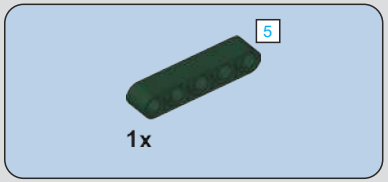


1038

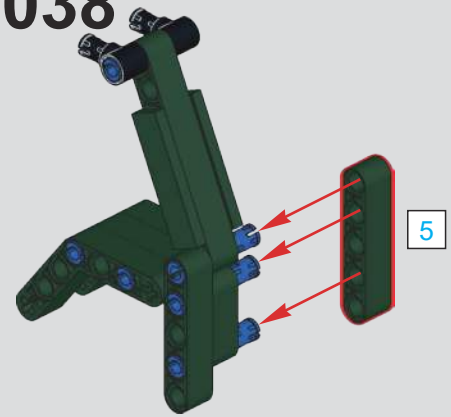


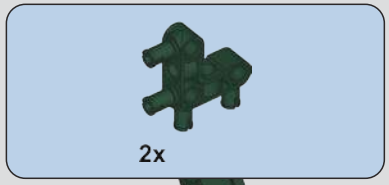


1039

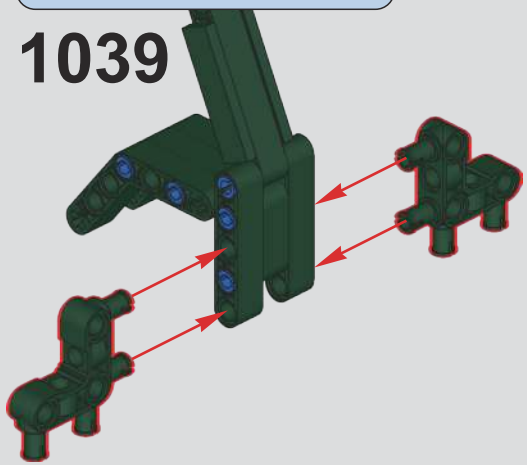

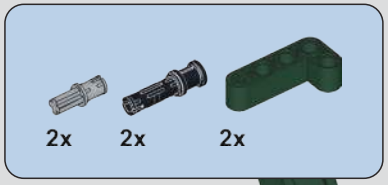


1040

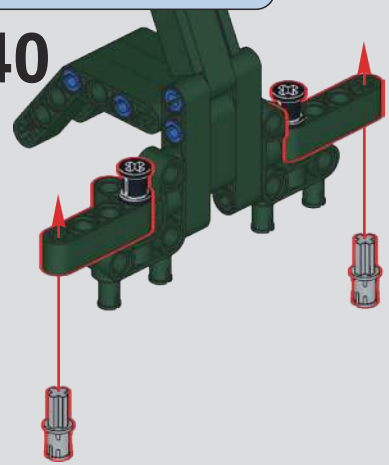

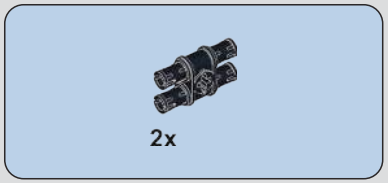


1041

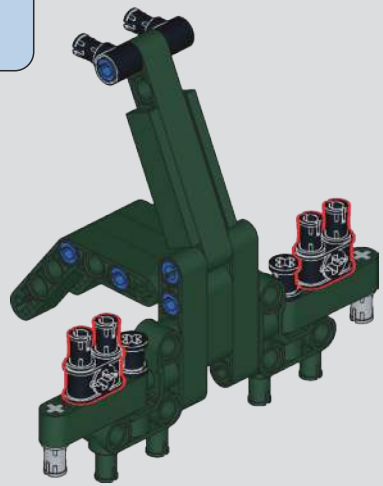

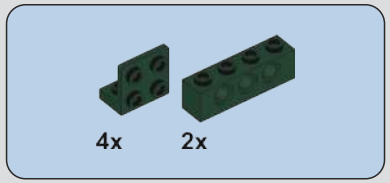


1042

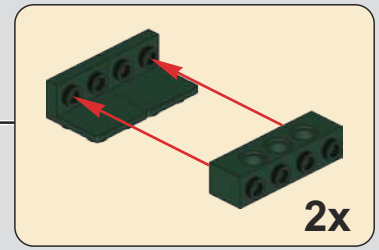


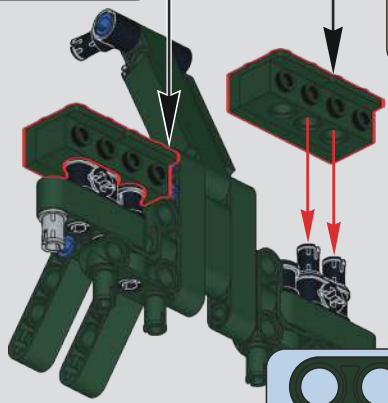

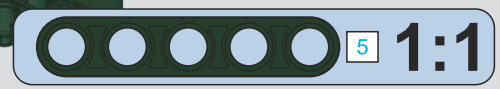

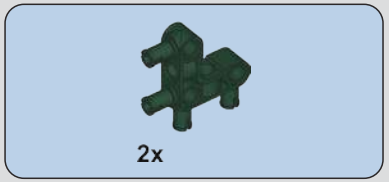


# 1043

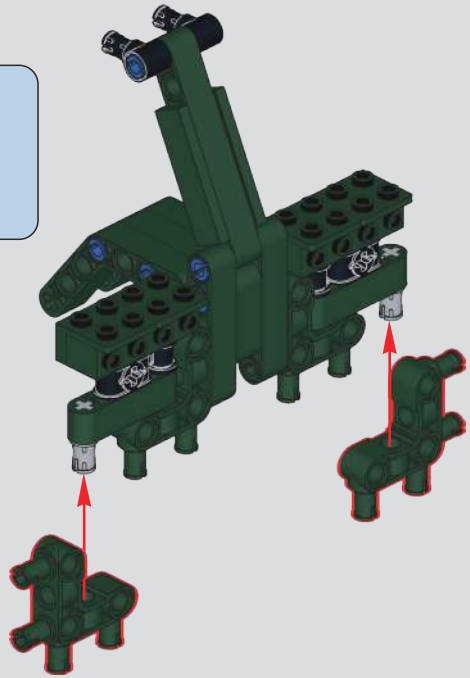

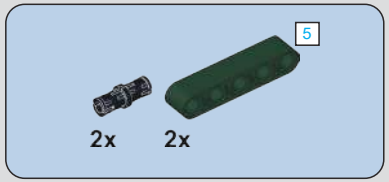


# 1044

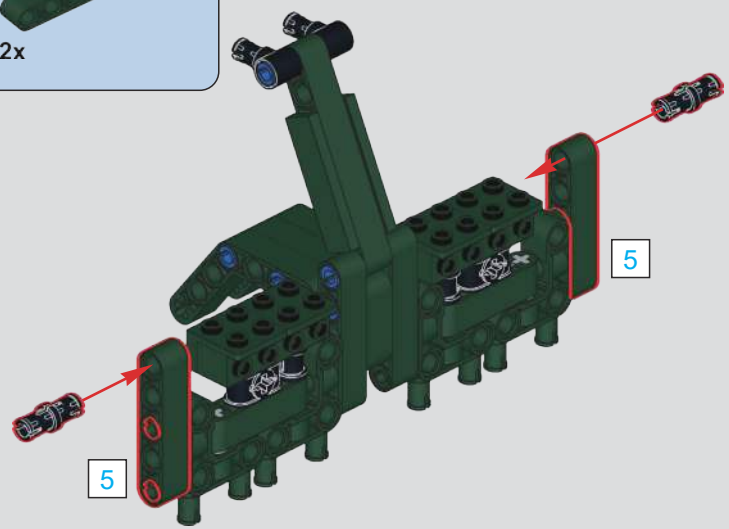


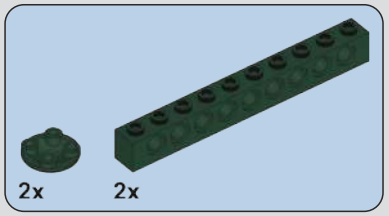


# 1045

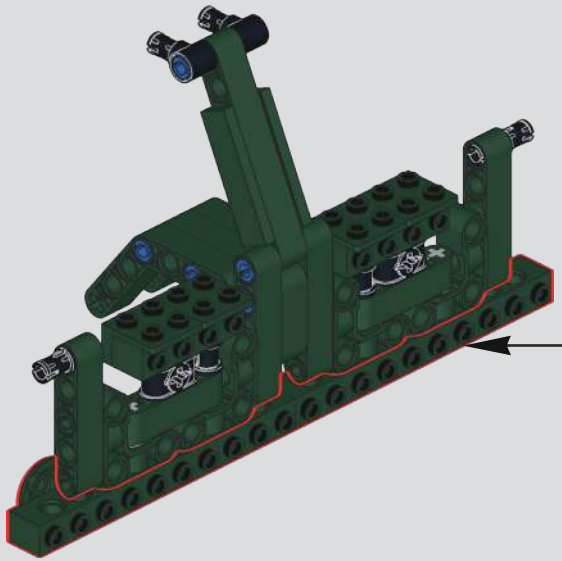

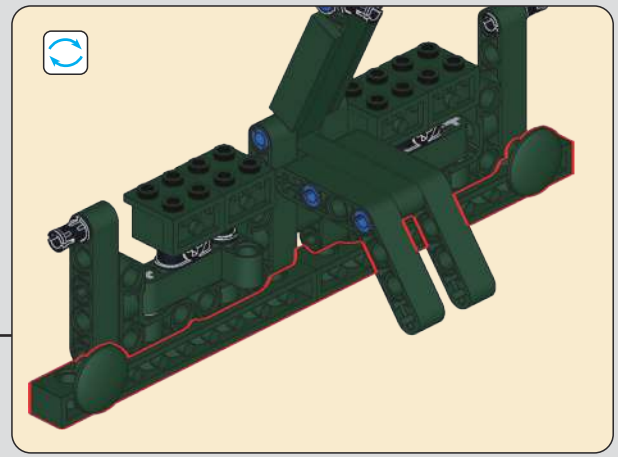

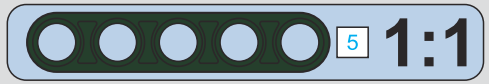

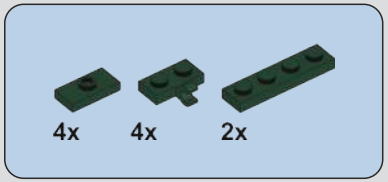


# 1046

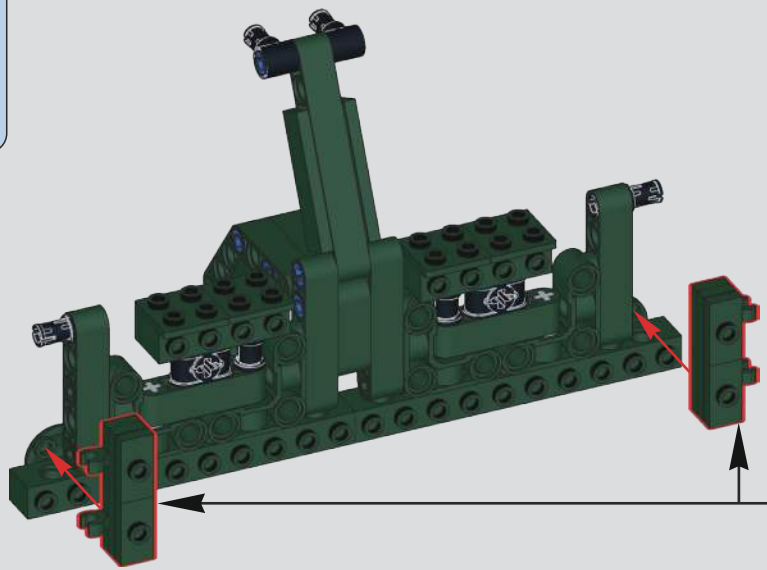

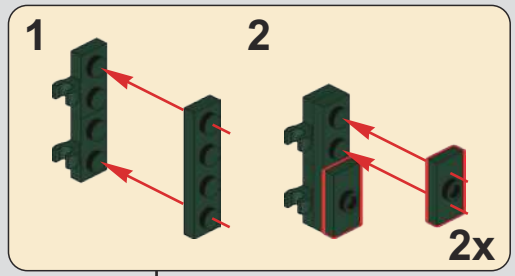


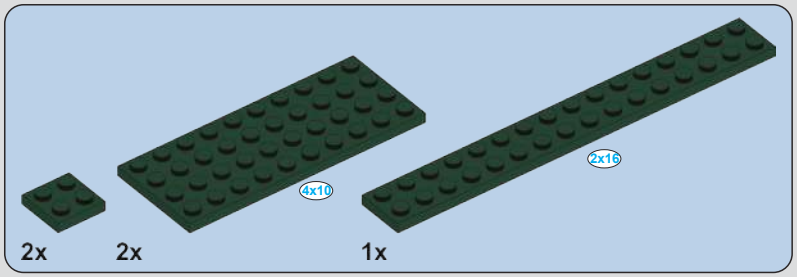


# 1047

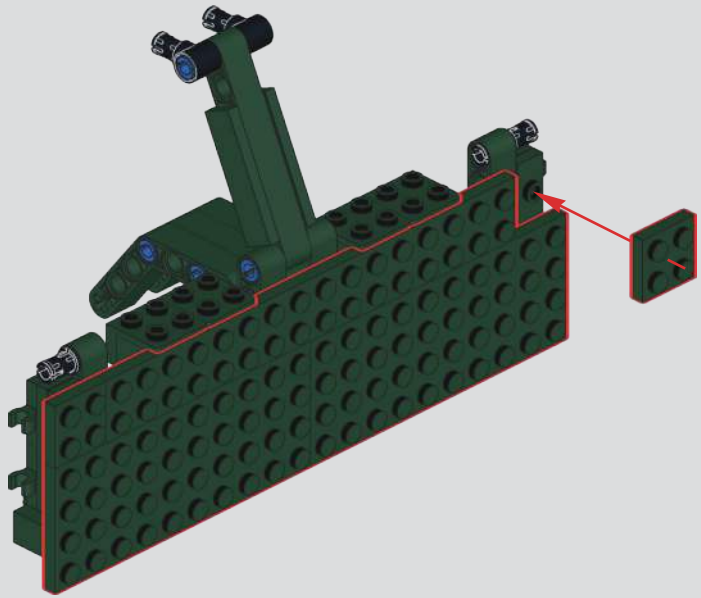

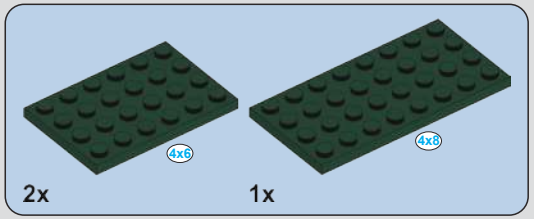


# 1048

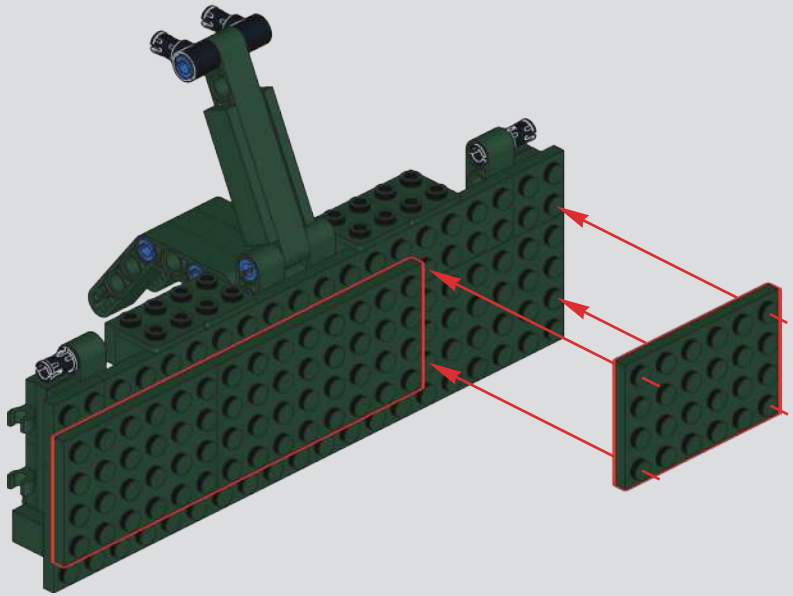

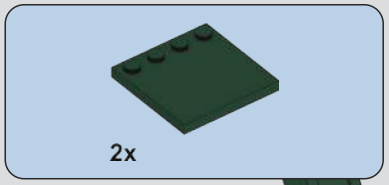


# 1049

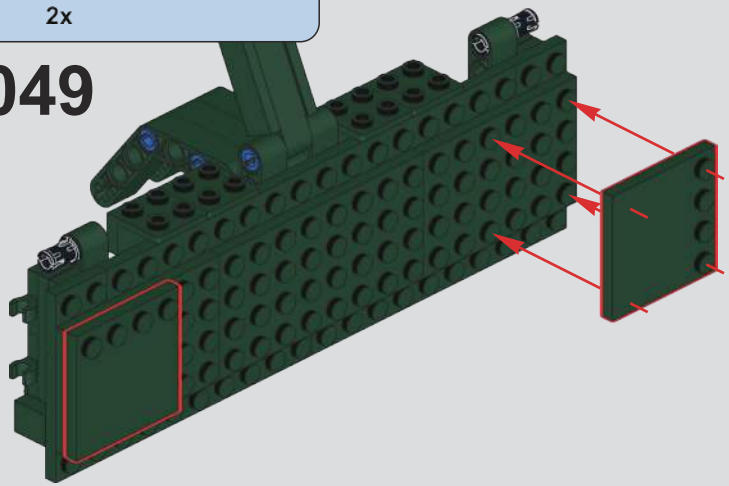

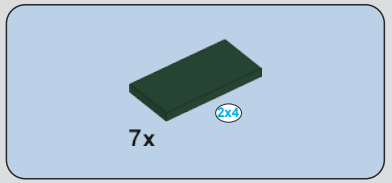


# 1050

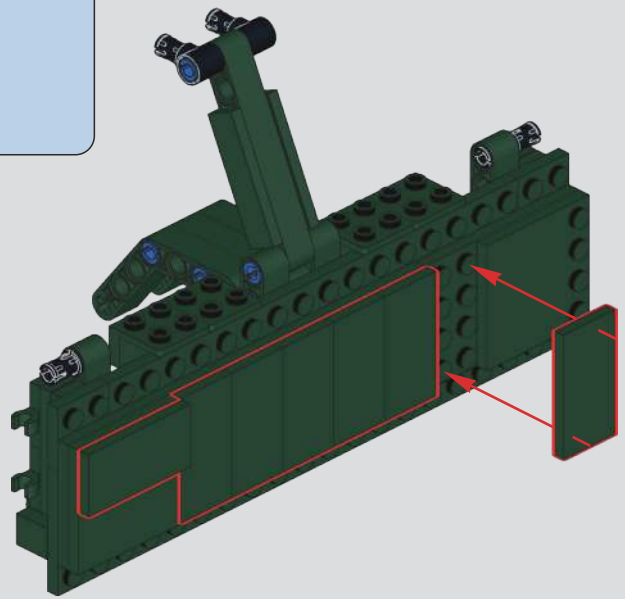

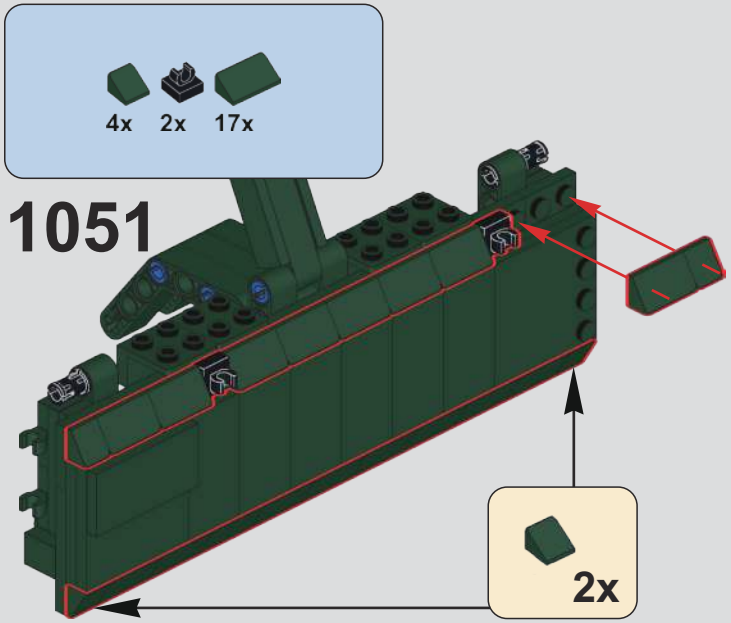
4x
2x
17x
1051
2x

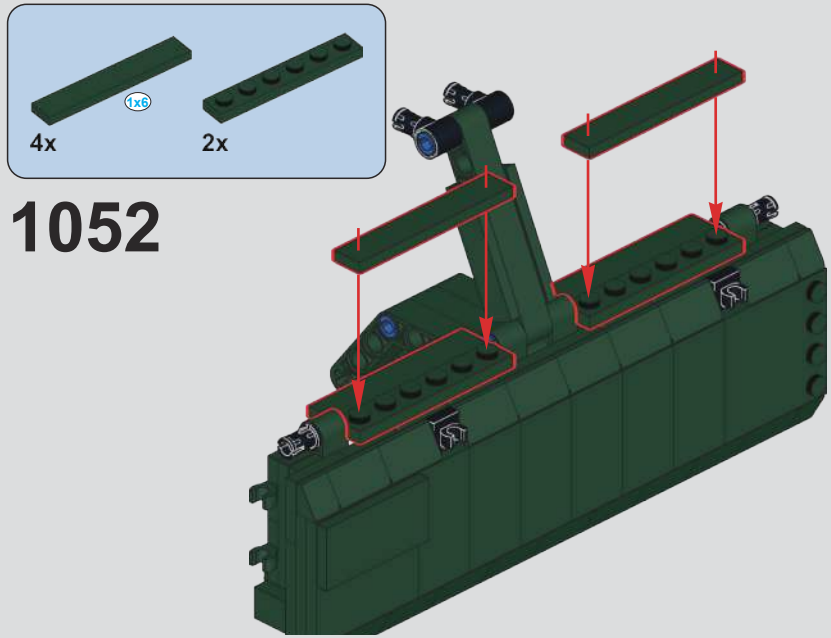
1x6
4x
2x
1052

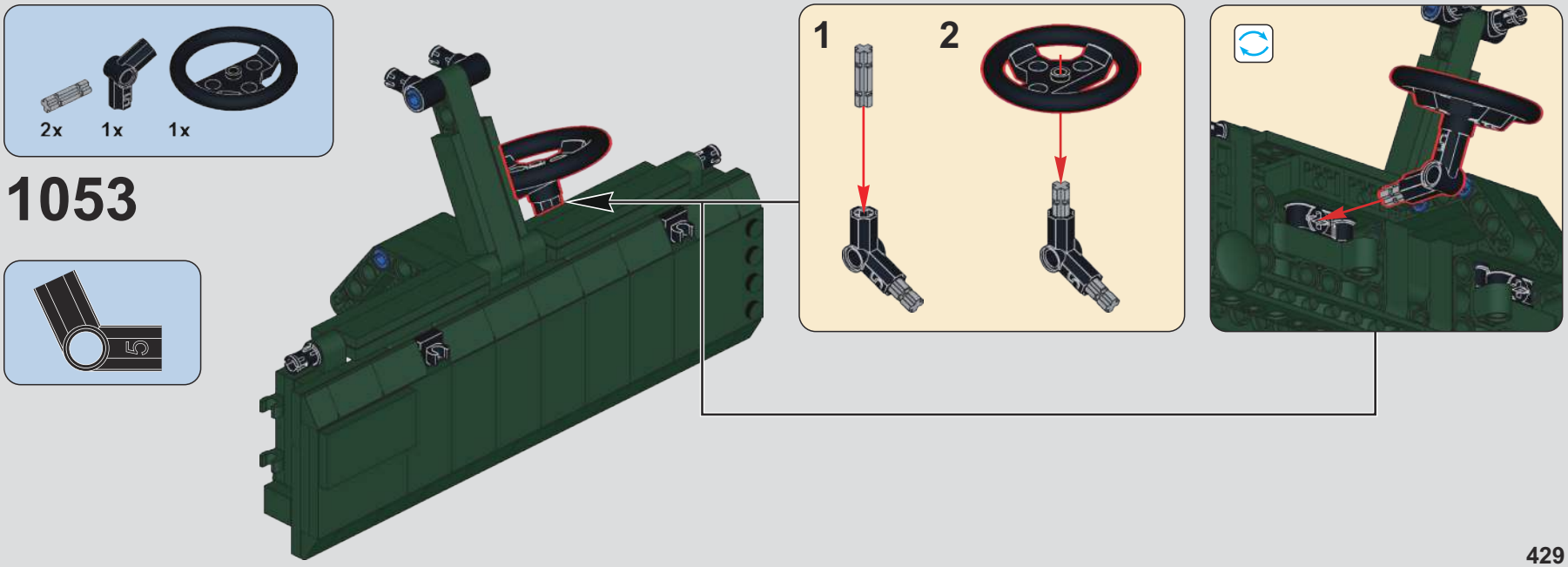
2x
1x
1x
1053
5
1
2

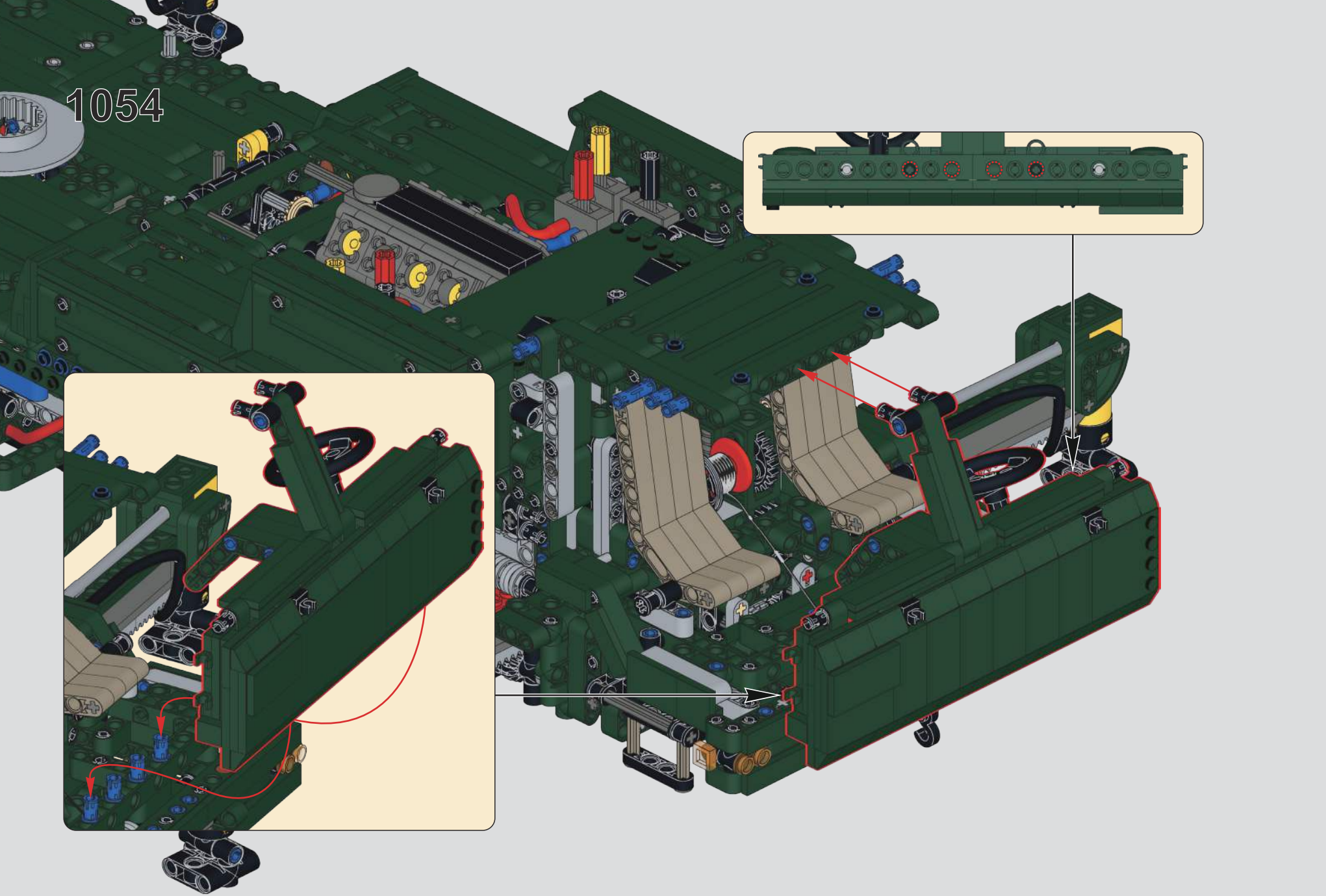
1054

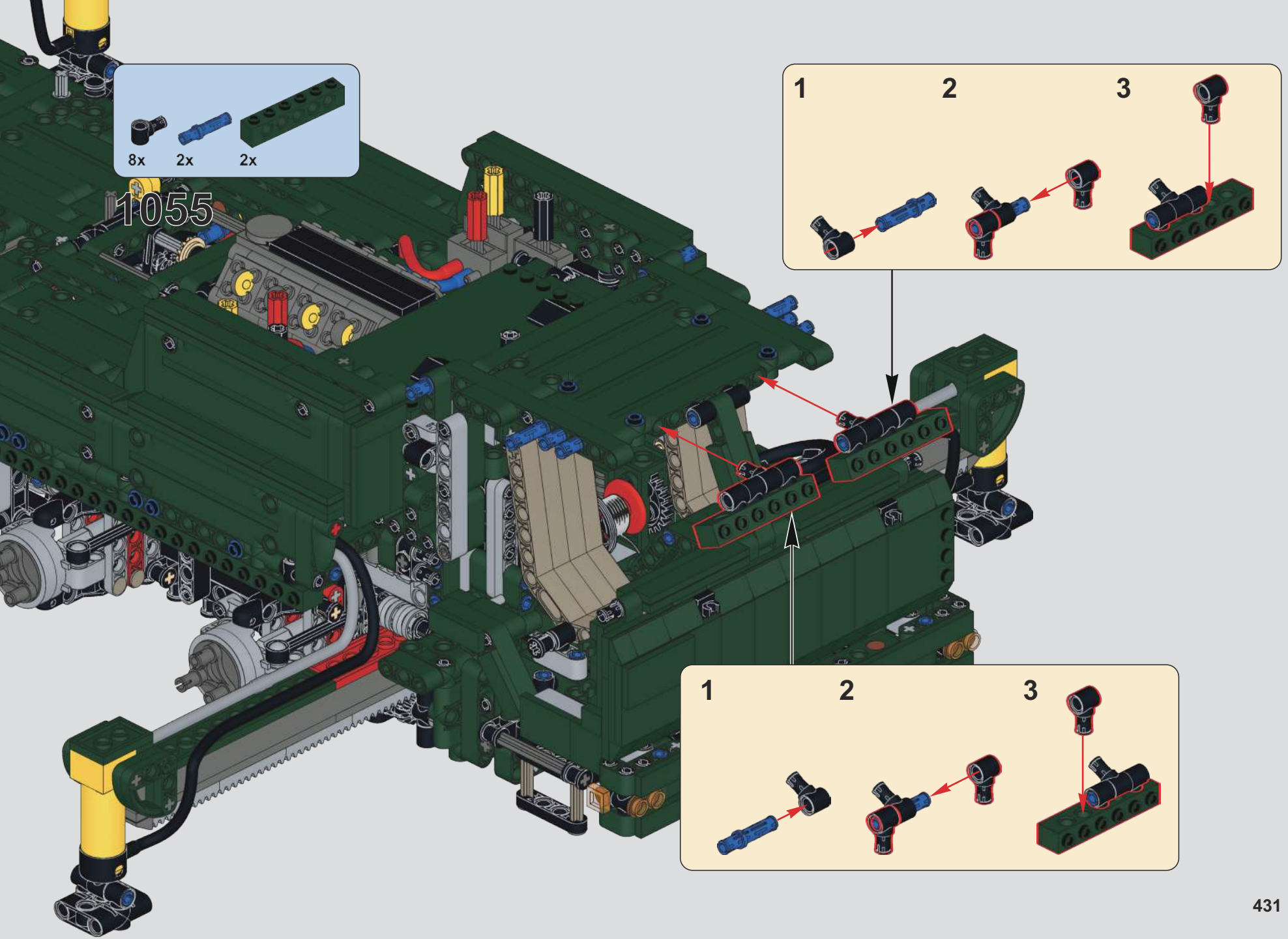
8x
2x
2x
1055
1
2
3
1
2
3

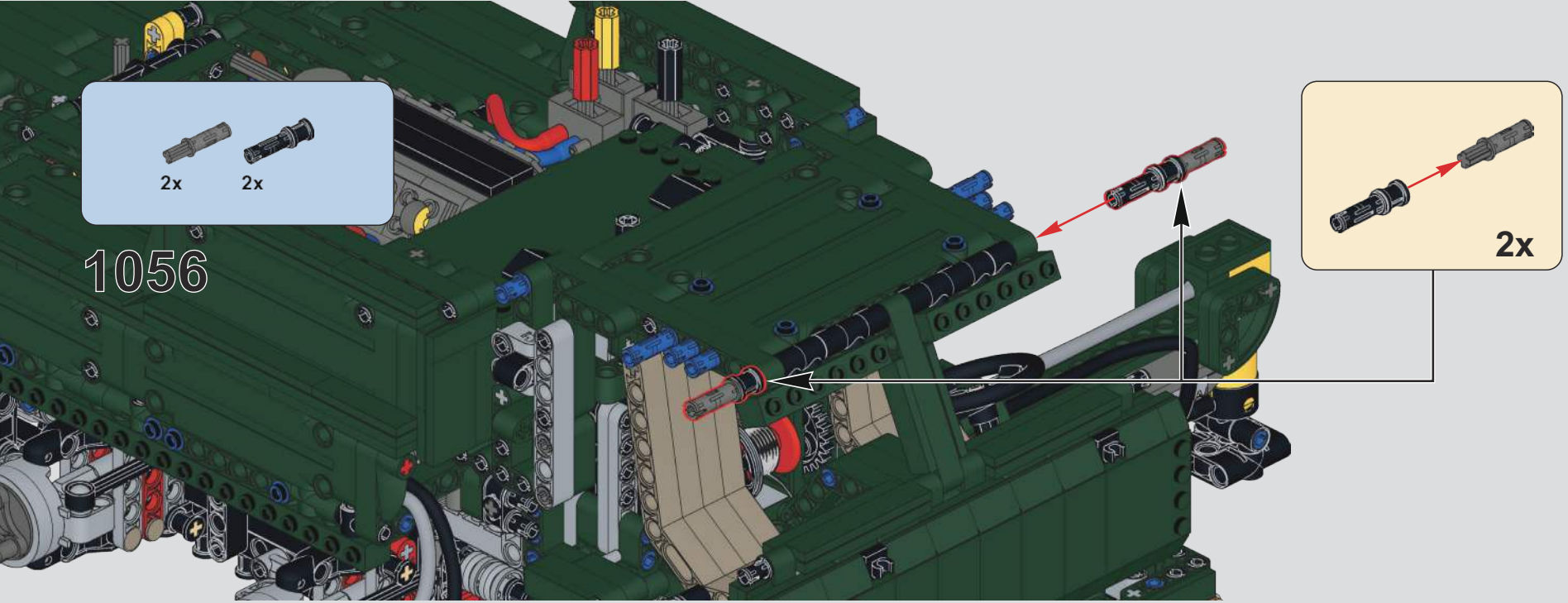
2x
2x
1056
2x

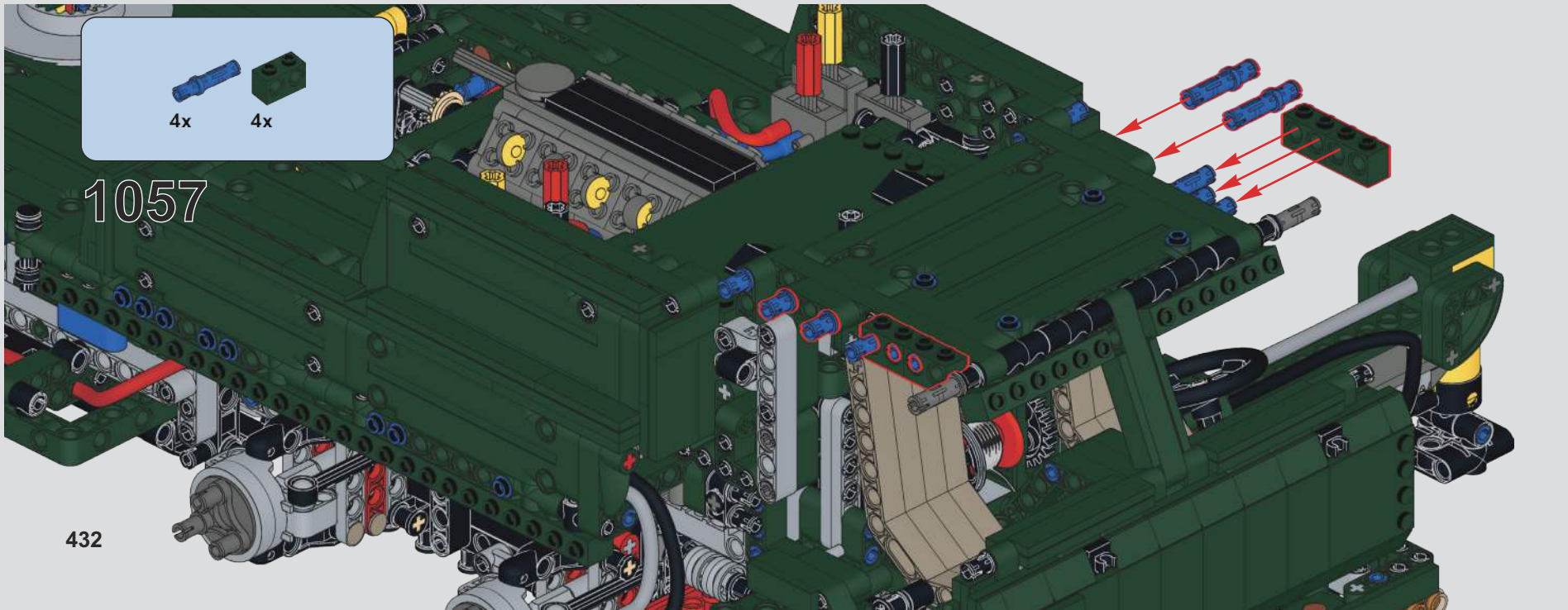
4x
4x
1057

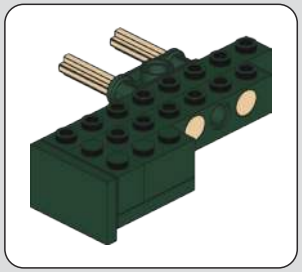

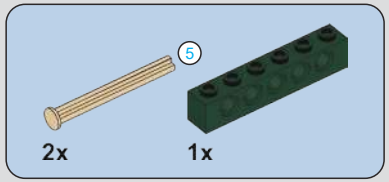


1058

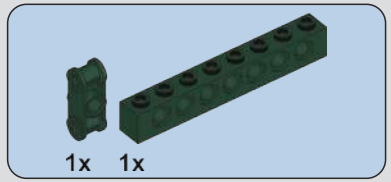


1059

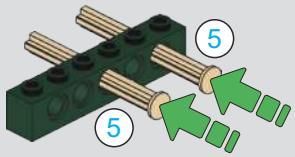


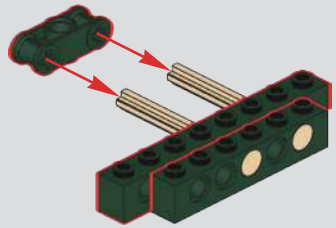

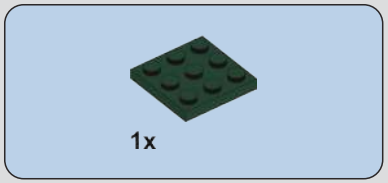


1060

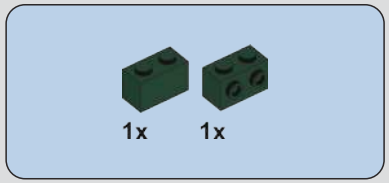


1061

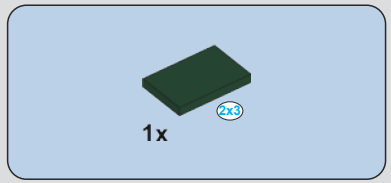


1062

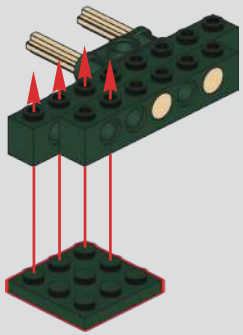

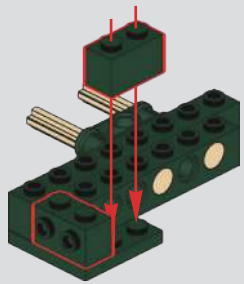

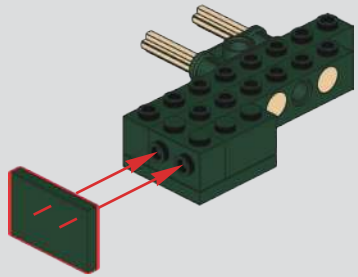

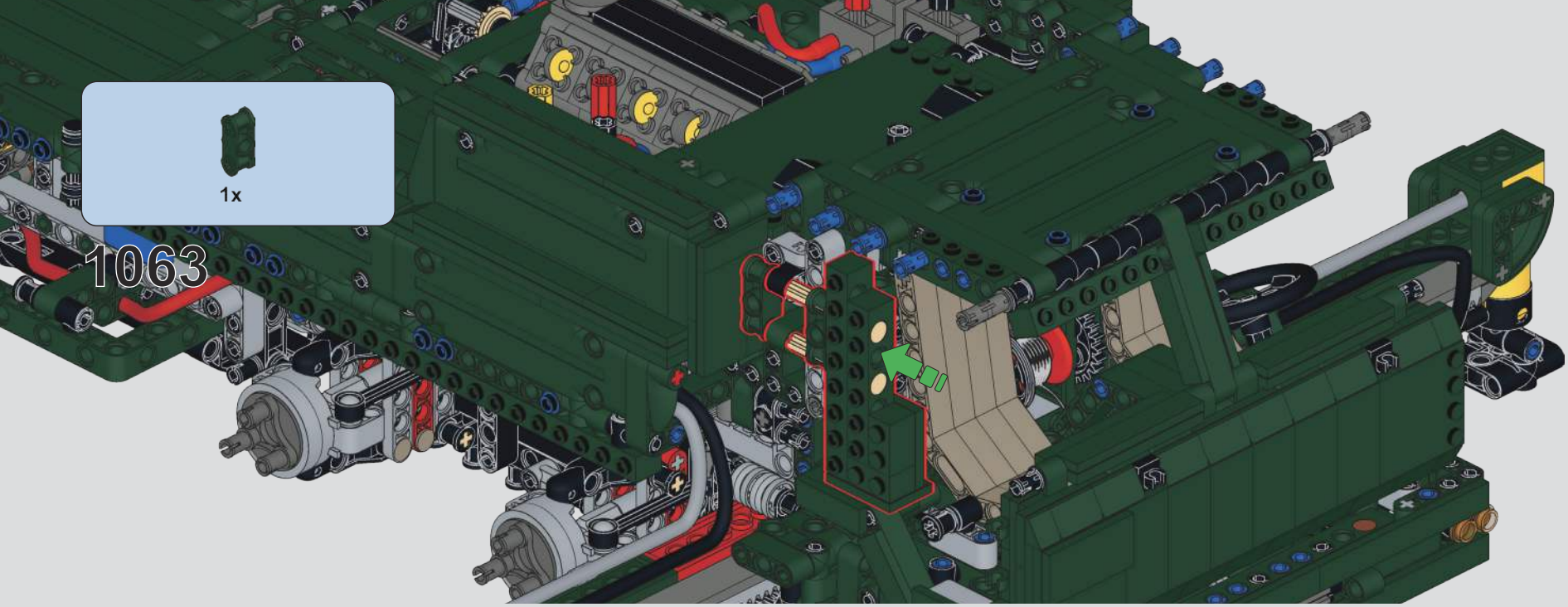


1063

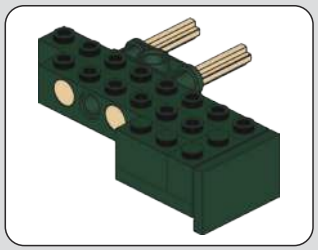

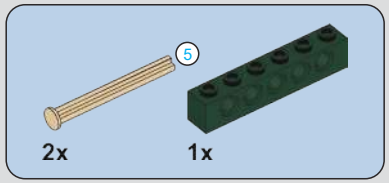


1064

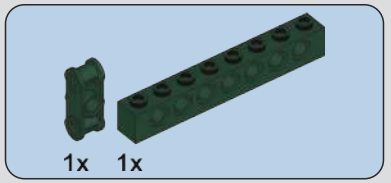


1065

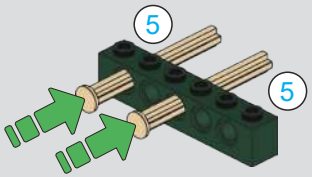


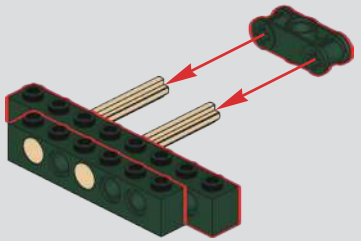

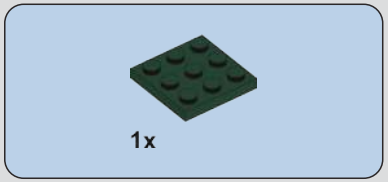


1066

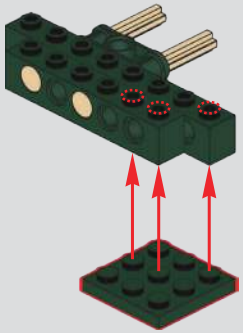

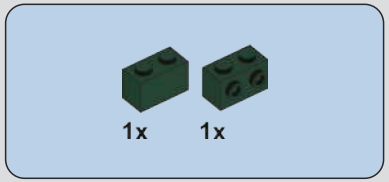


1067

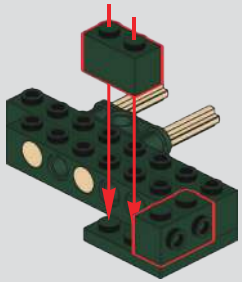

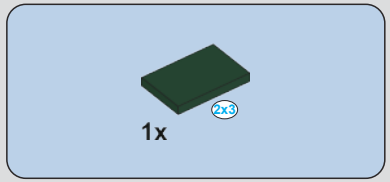


1068

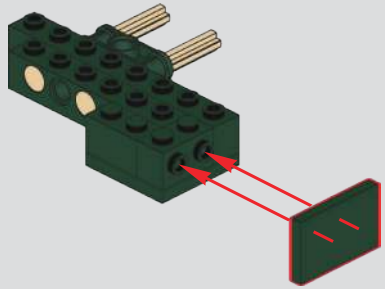

1069

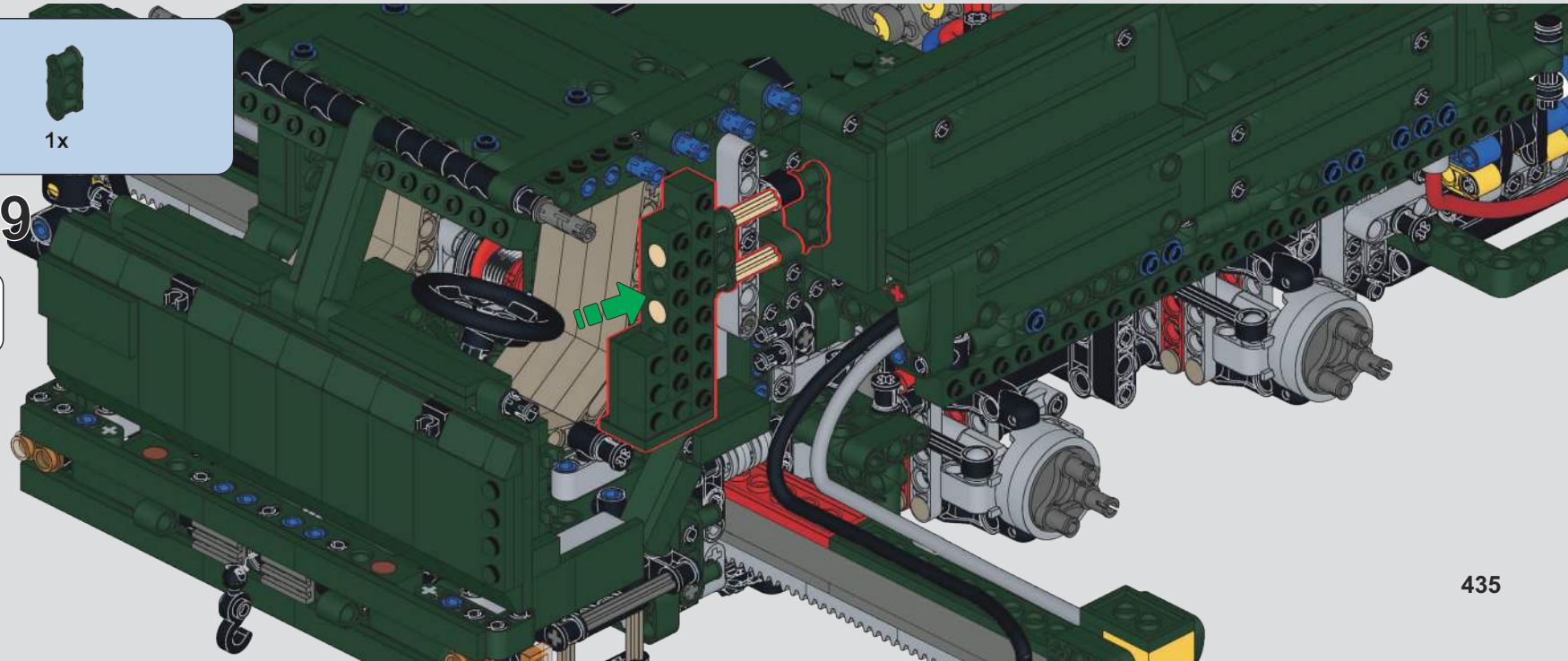

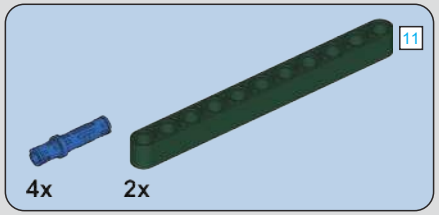


# 1070

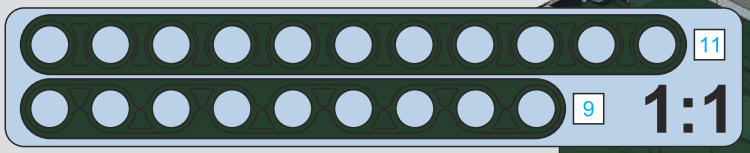


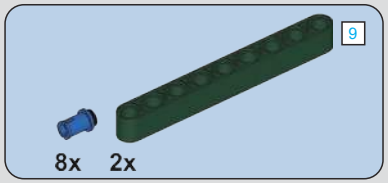


# 1071

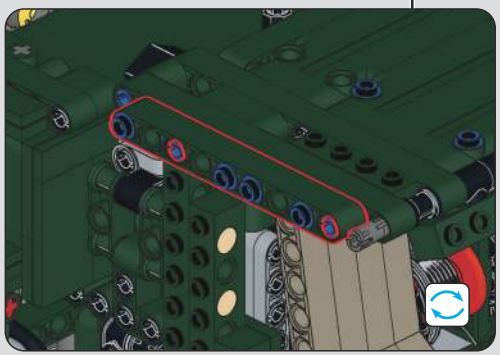

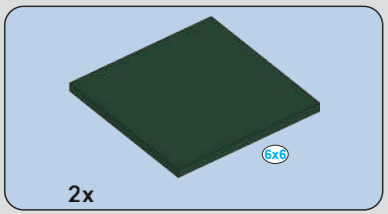


# 1072

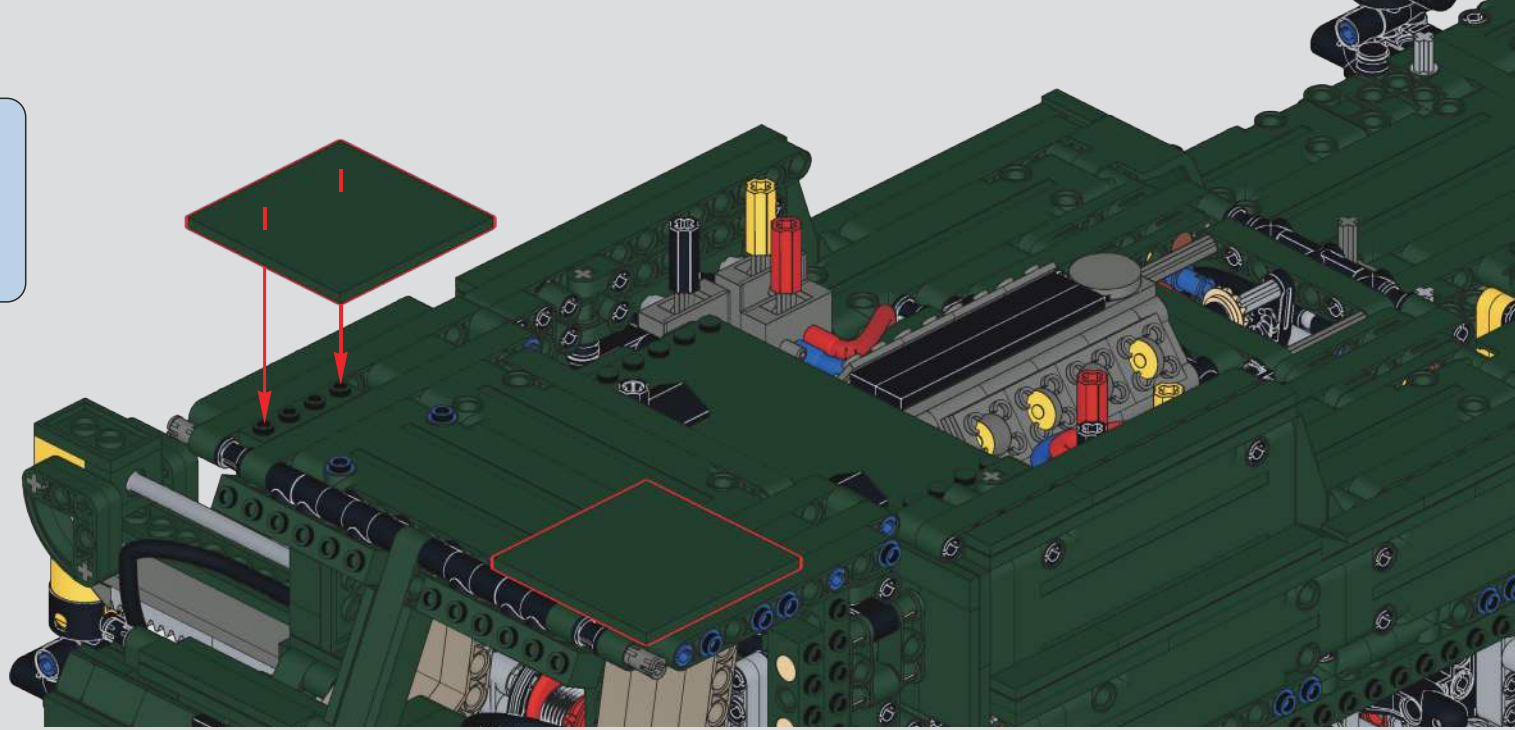

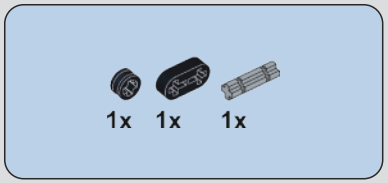


# 1073



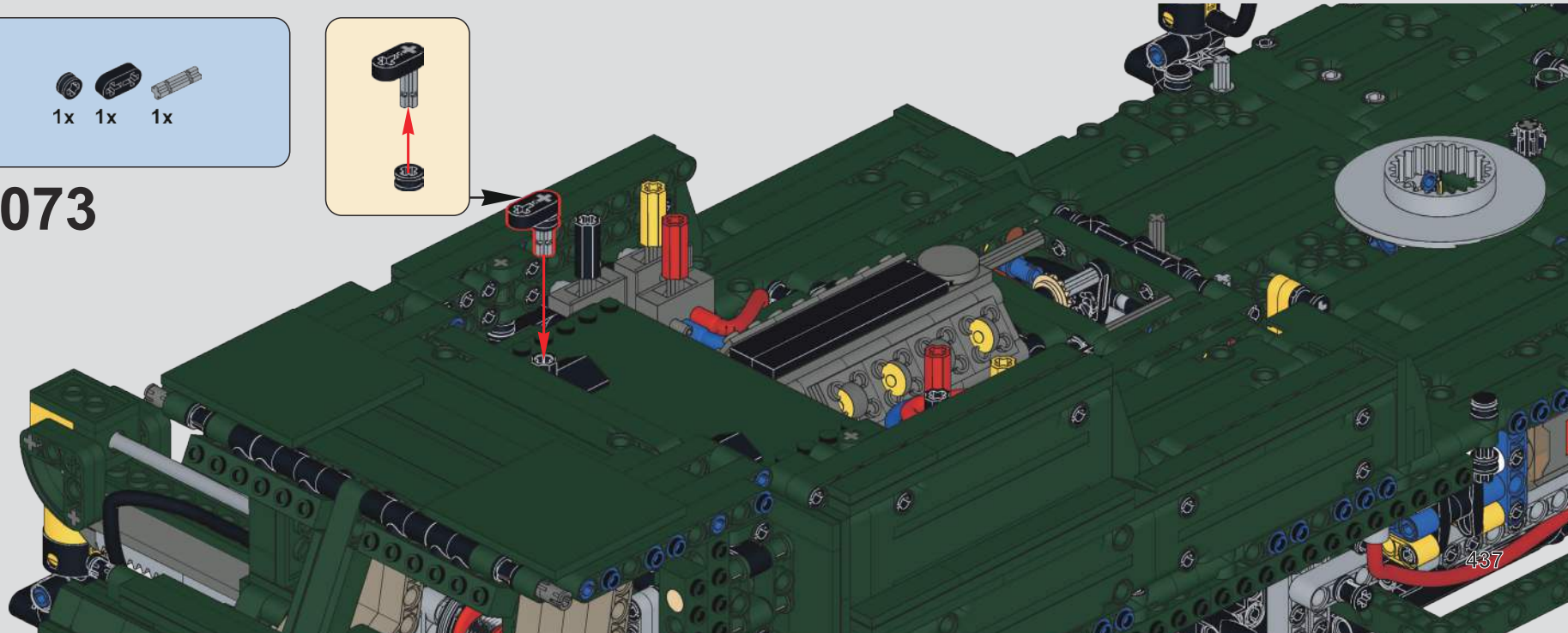

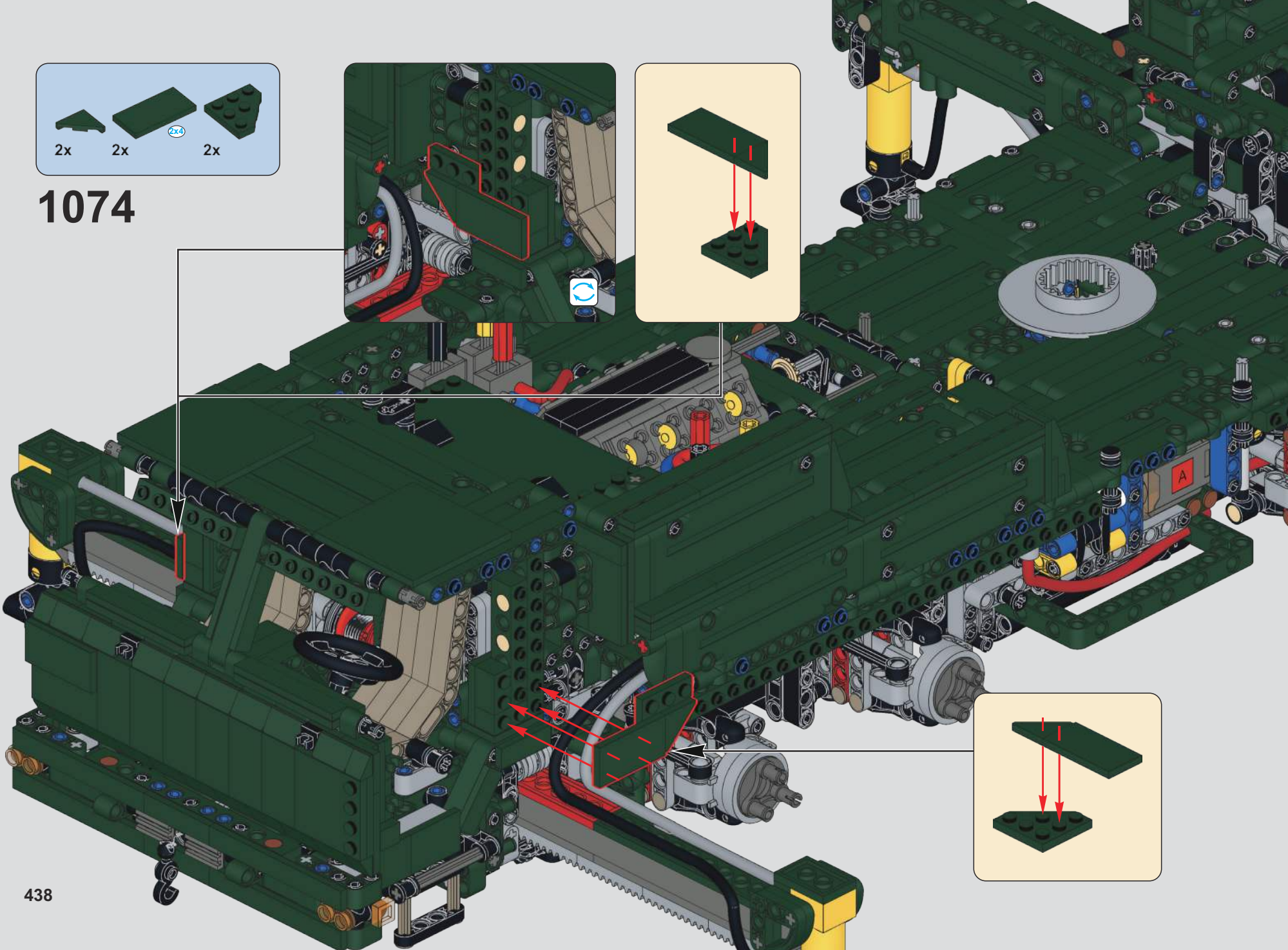
2x
2x
2x
2x4
1074
A

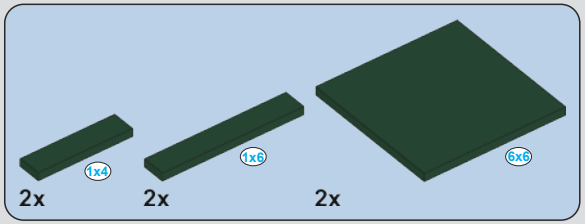


# 1075

# 1076

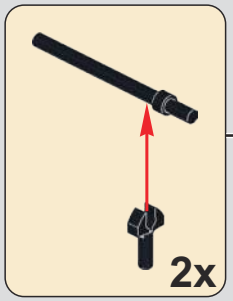


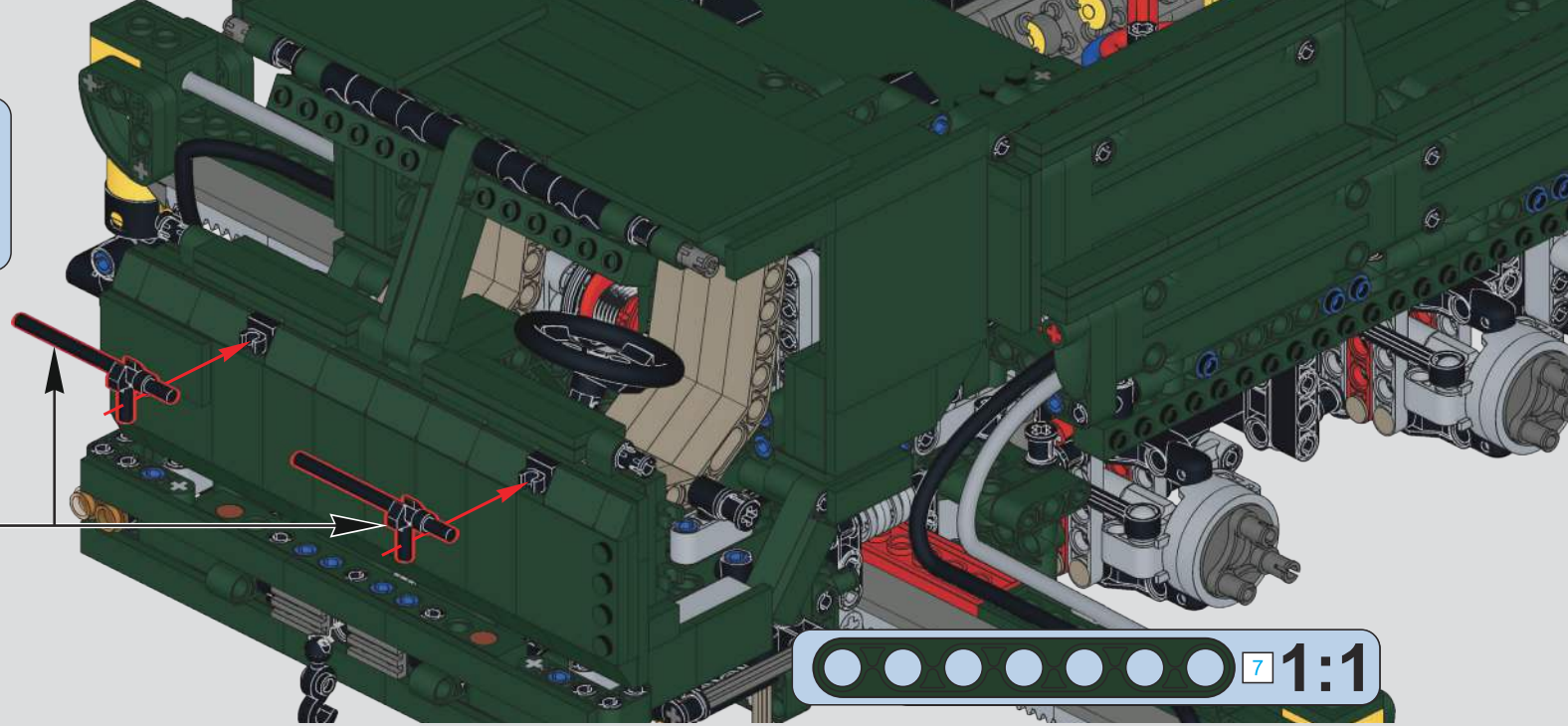


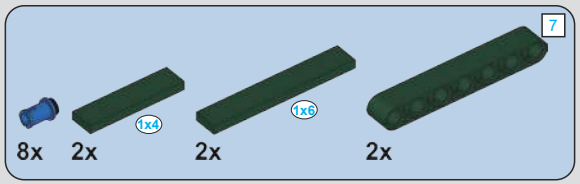


# 1077

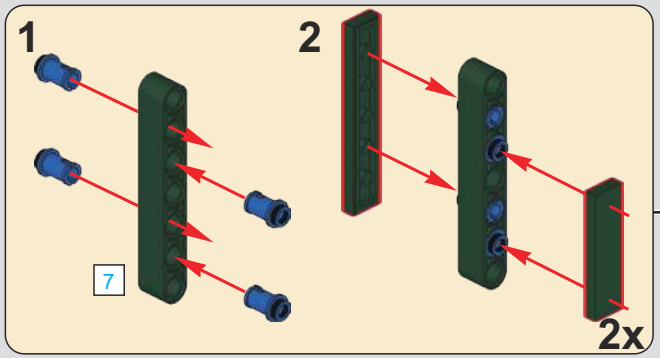


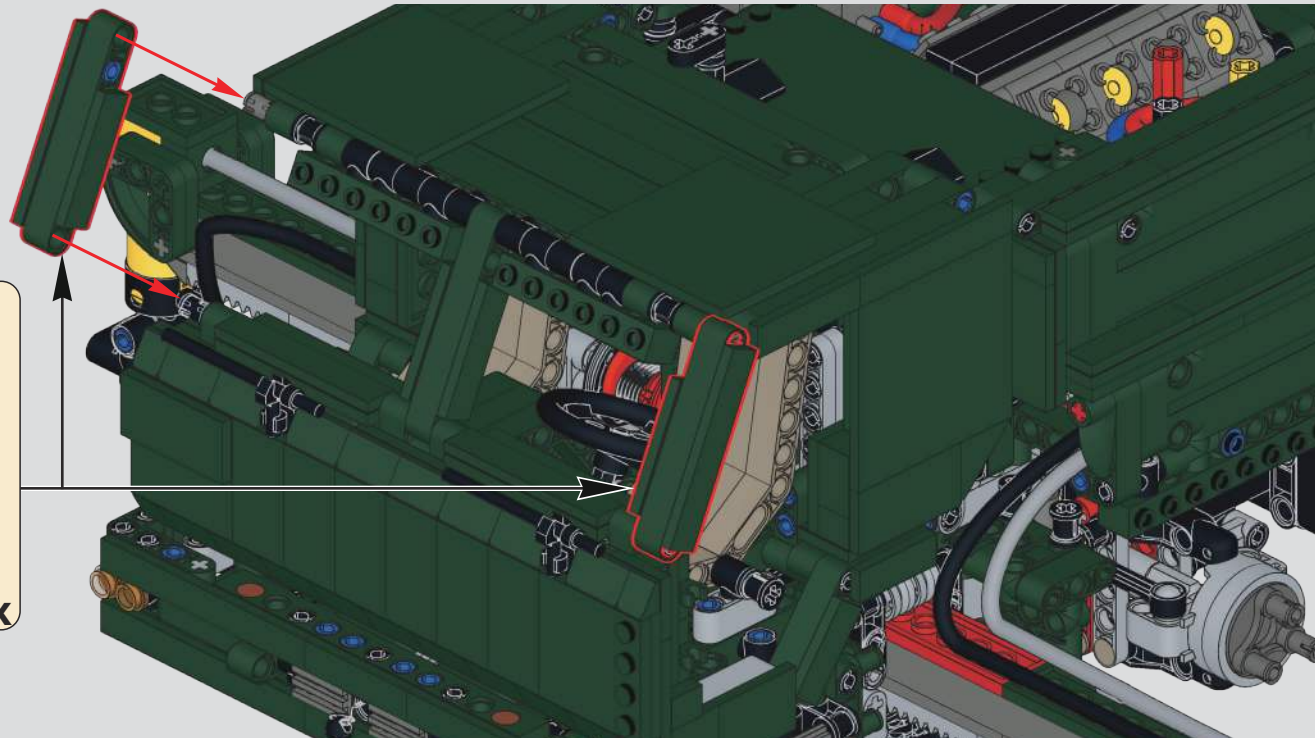

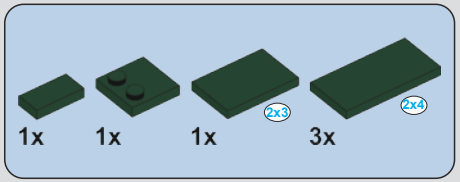


# 1078

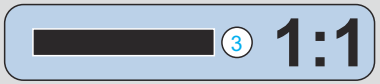


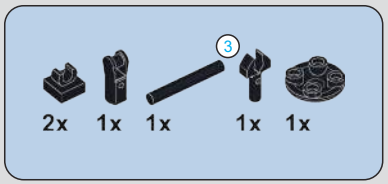


# 1079

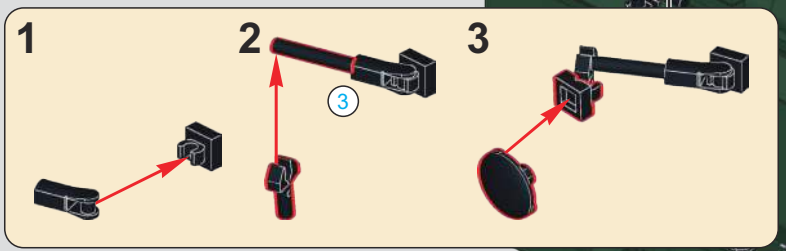

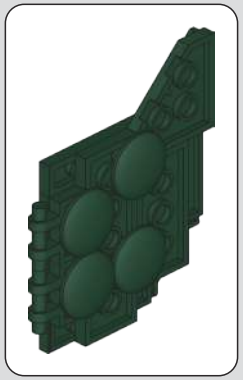

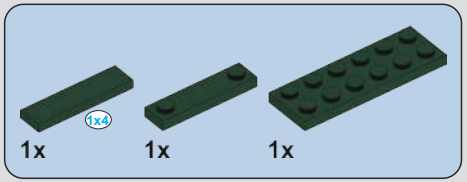


## 1080

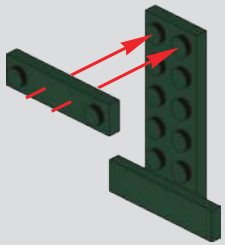

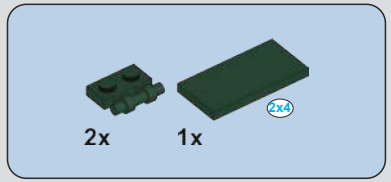


## 1081

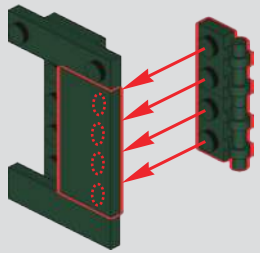

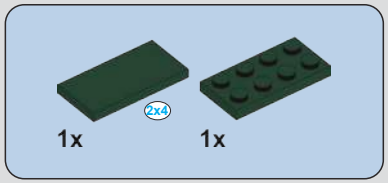


## 1082

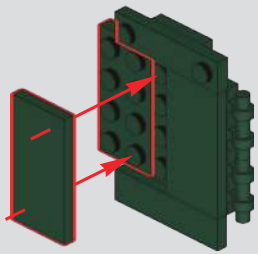

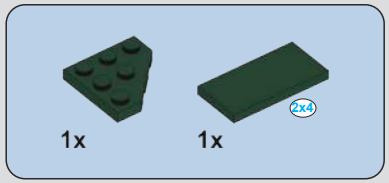


## 1083

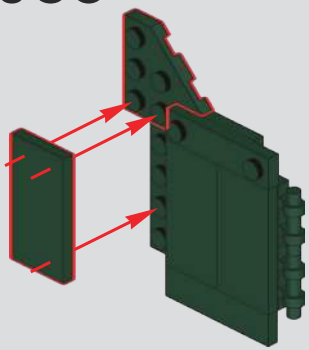

## 1084

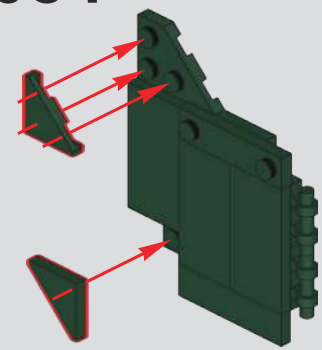

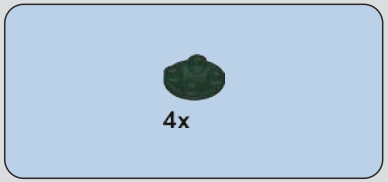


1085

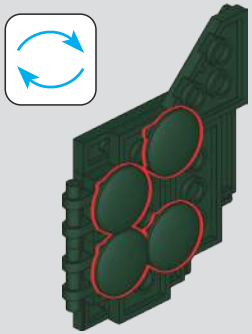

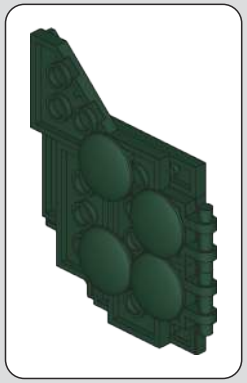

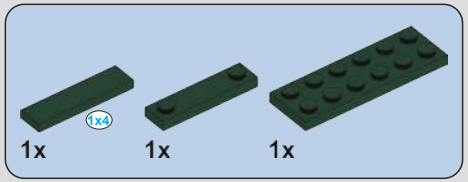


1086

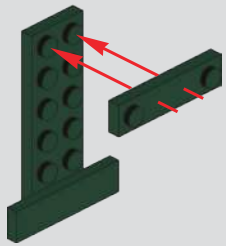

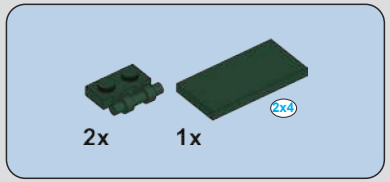


1087

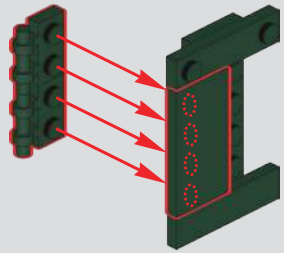

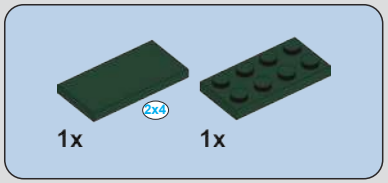


1088

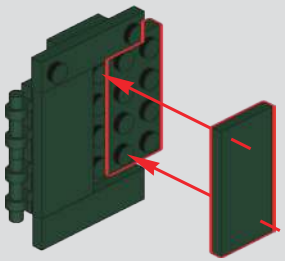

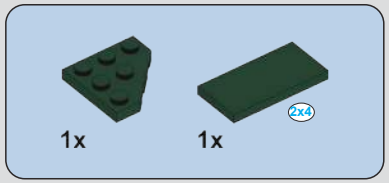


1089

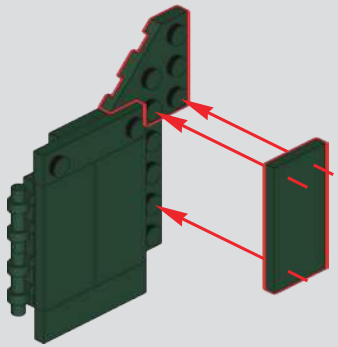

1090

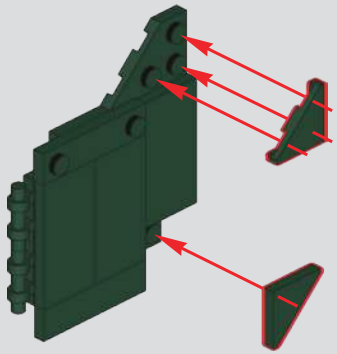

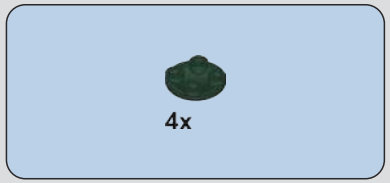


1091

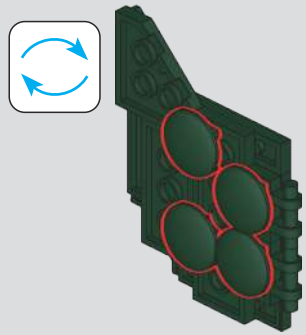

# 1092

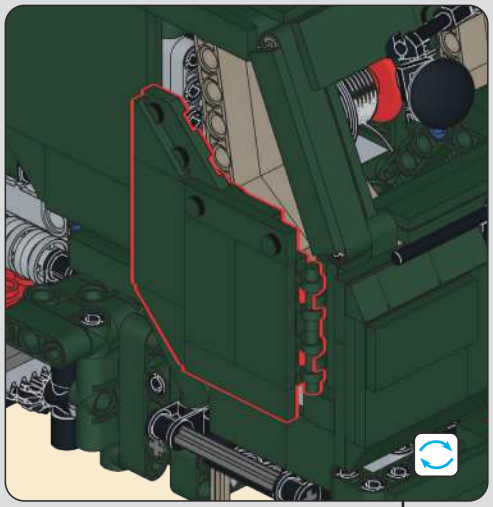

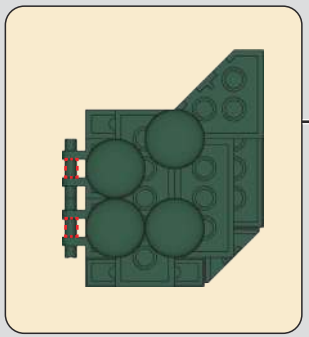

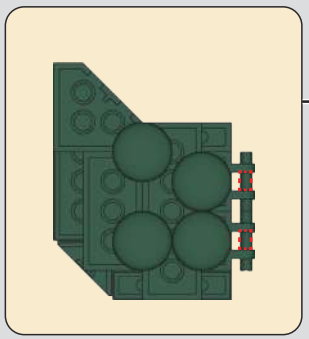

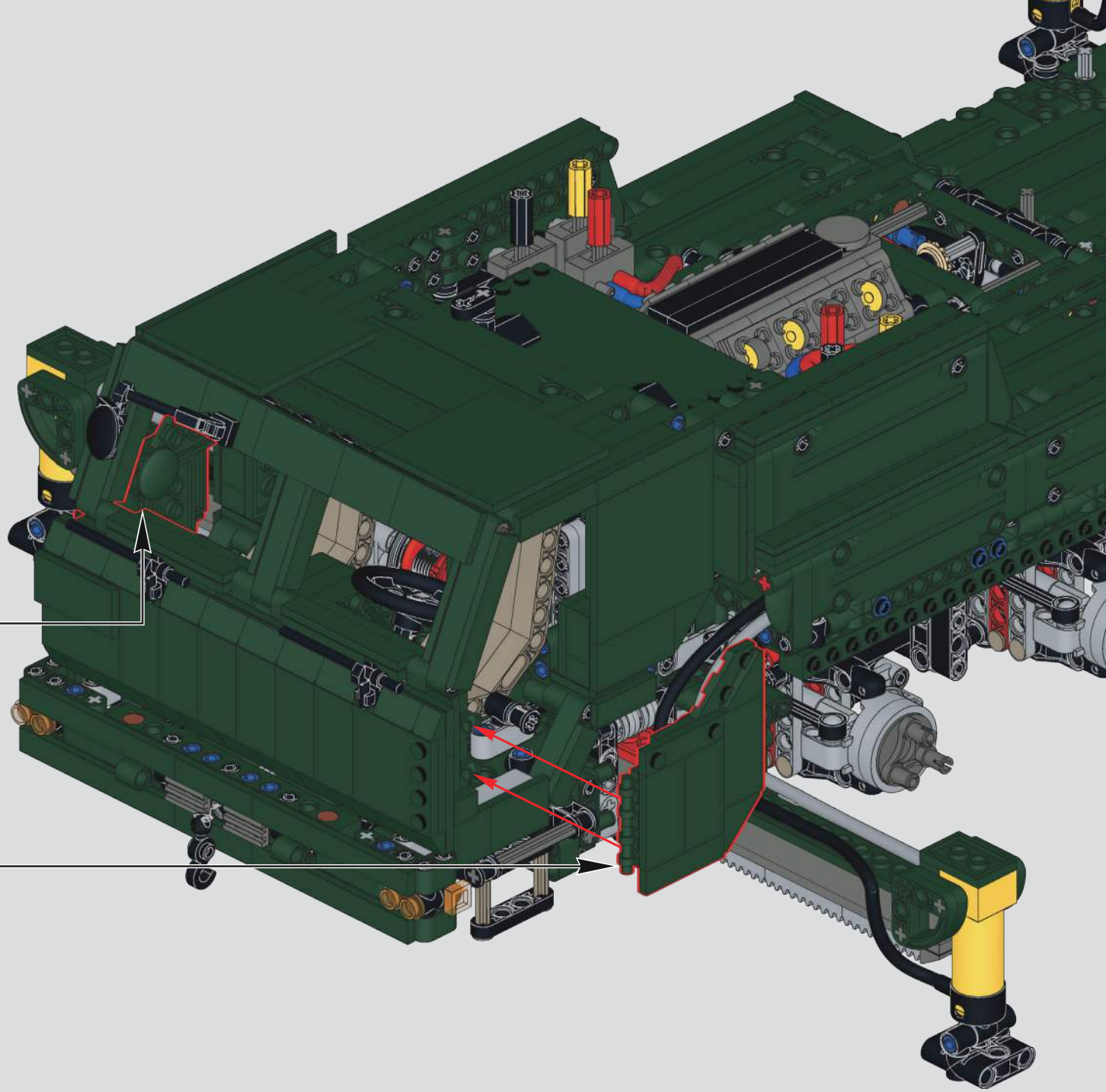

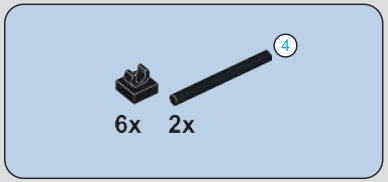


# 1093

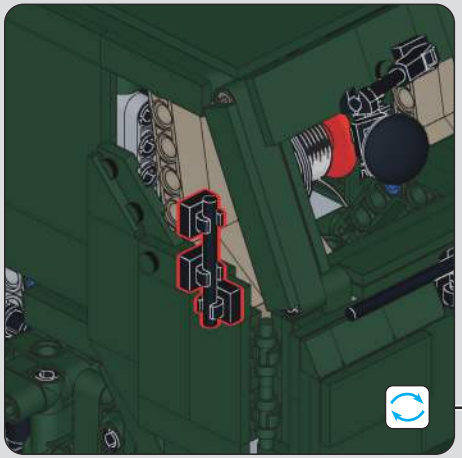

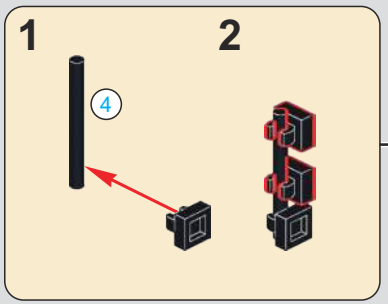





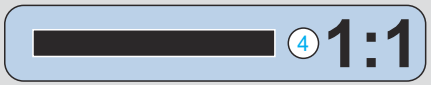


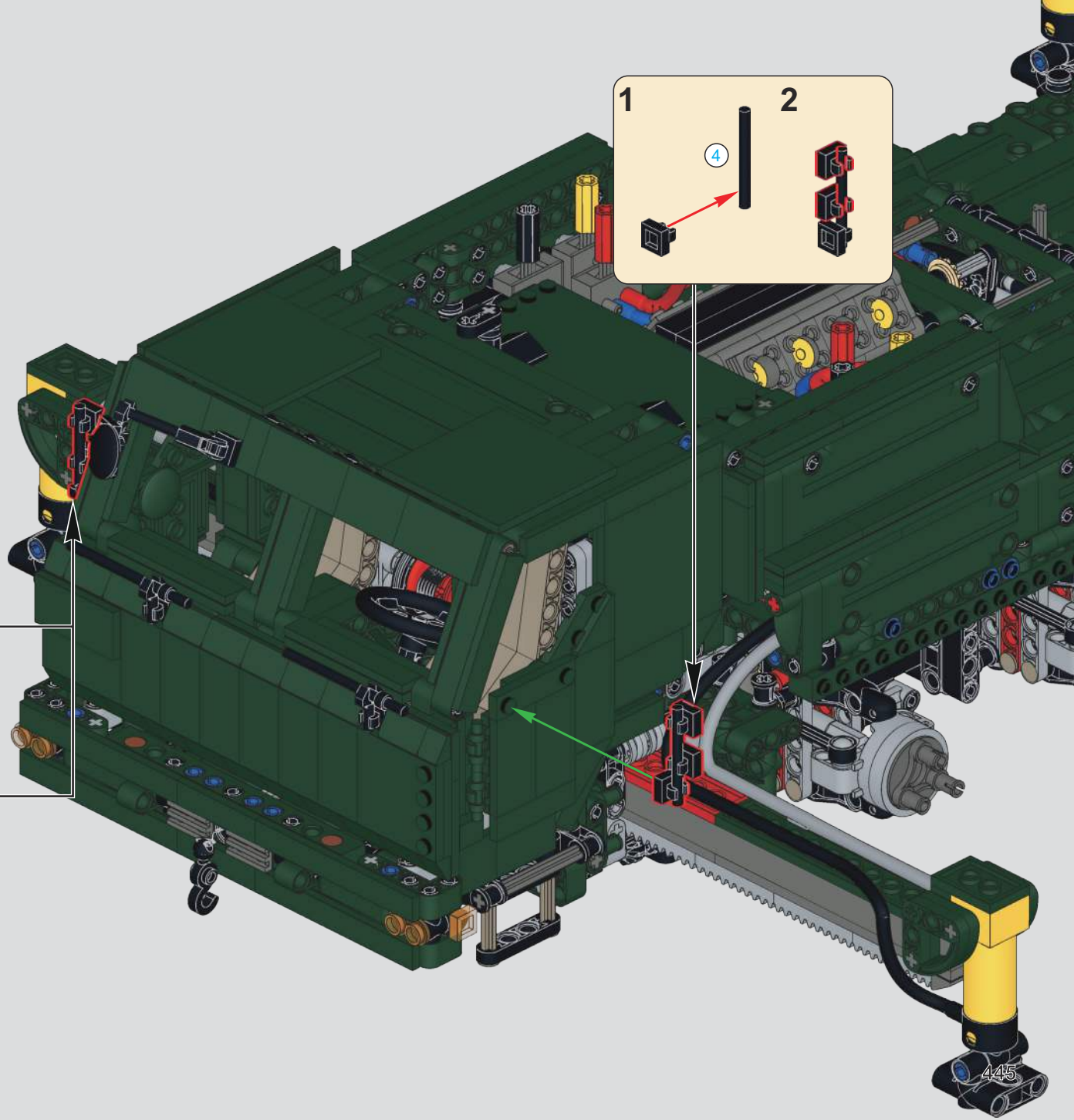

# 1094

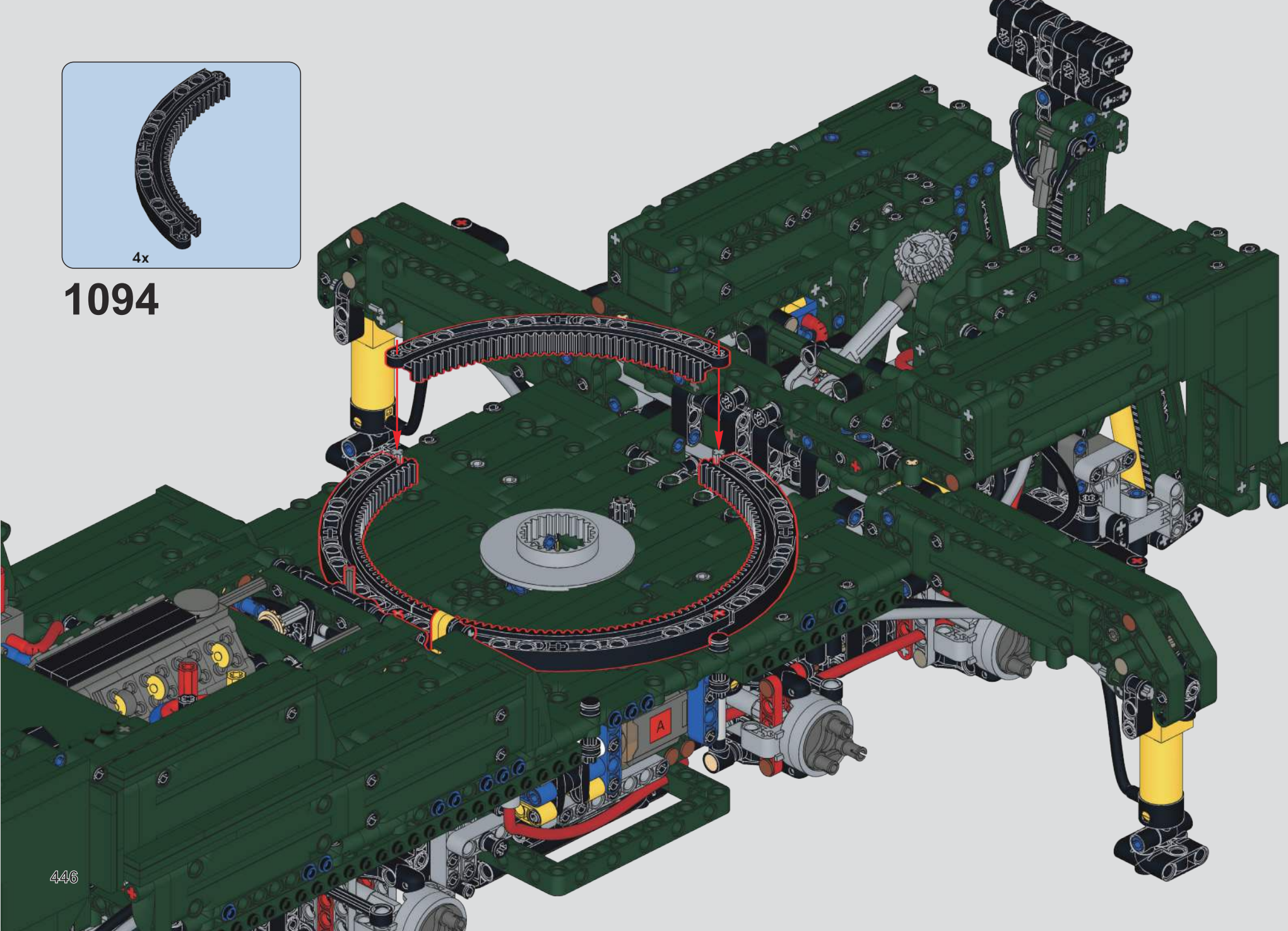

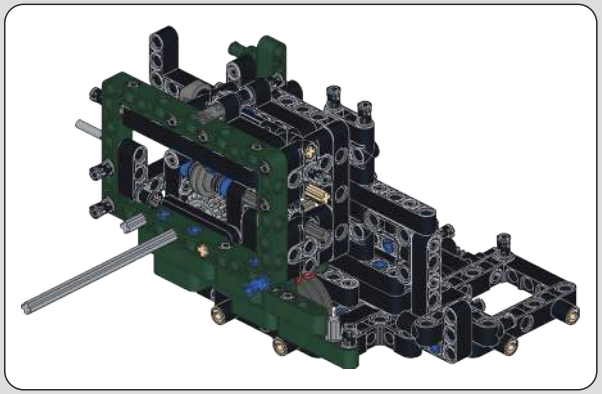

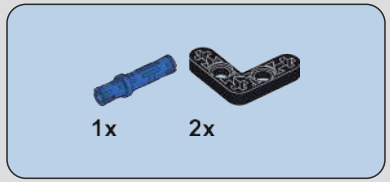


1095

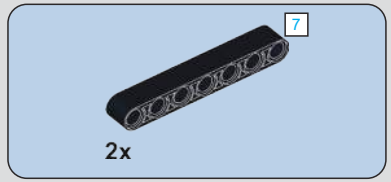


1096

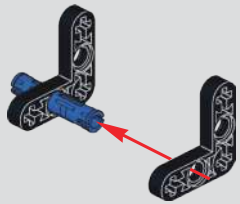

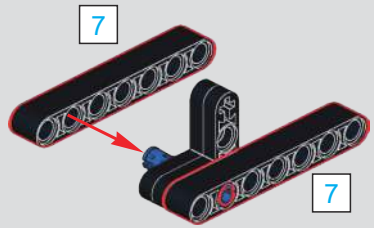


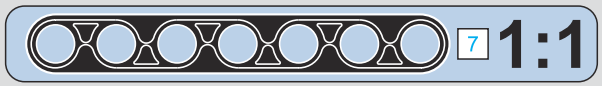


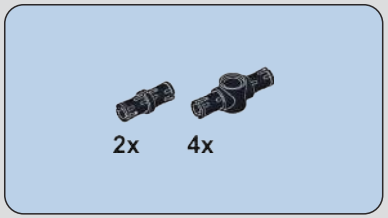


1097

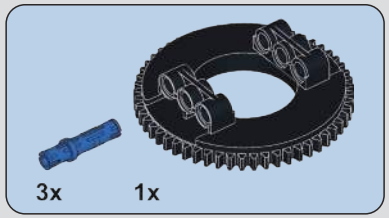


1098

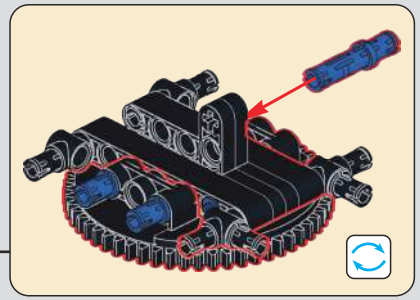

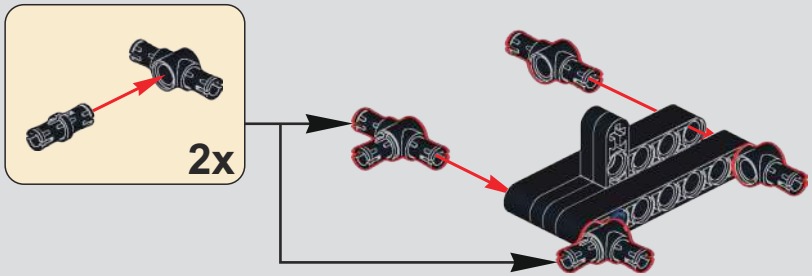


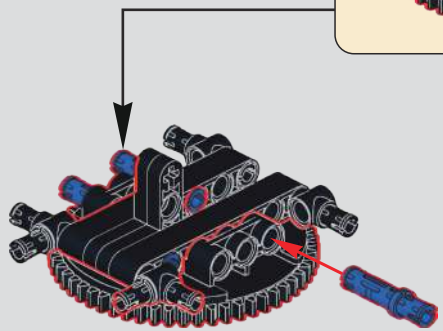

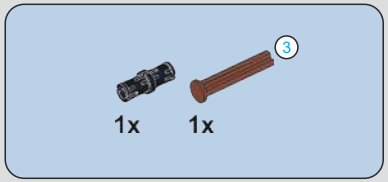


# 1099

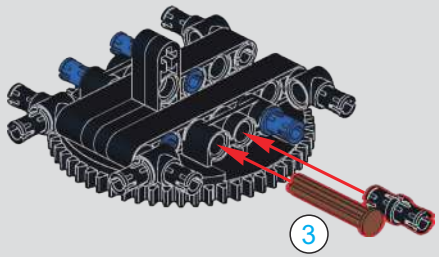


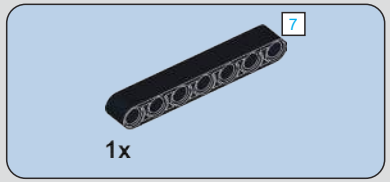


# 1100

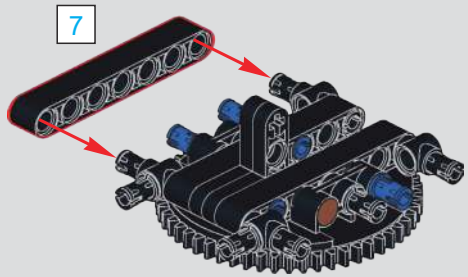


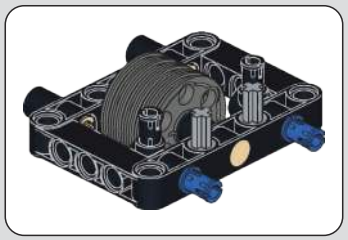

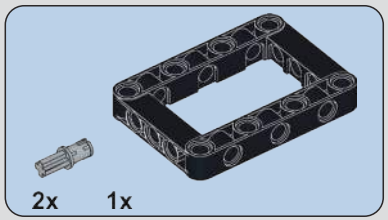


# 1101

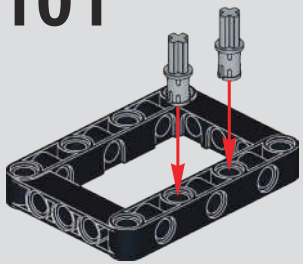

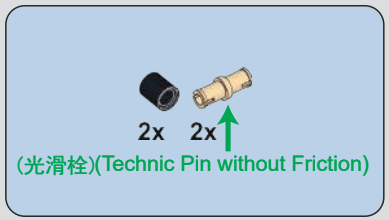


# 1102

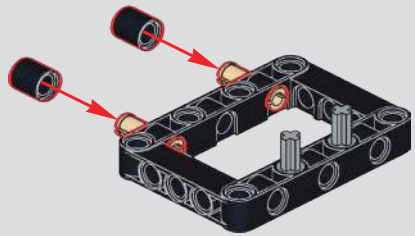

## 1103

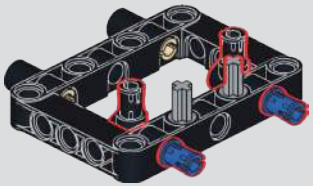

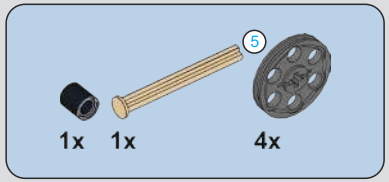


## 1104

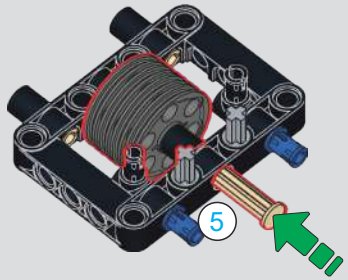


## 1105

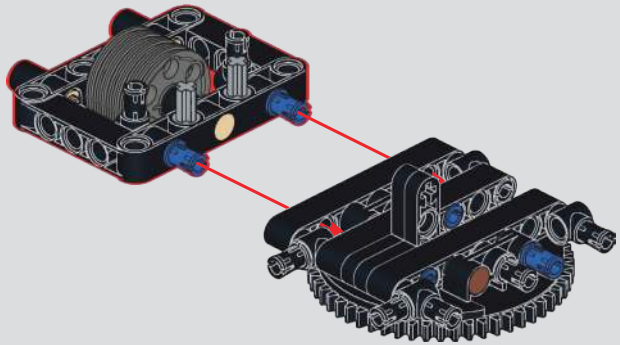

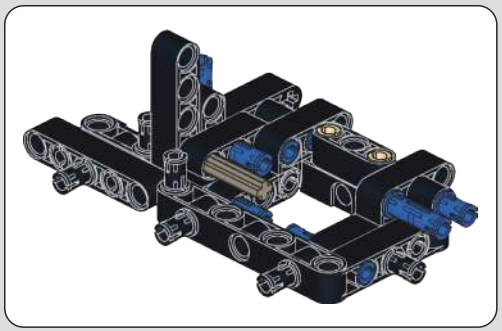

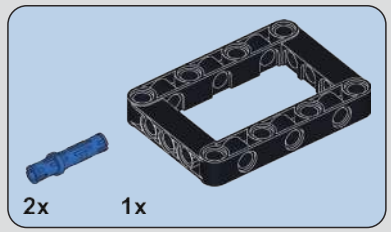


## 1106

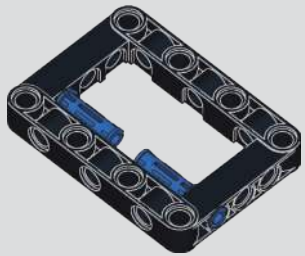

## 1107

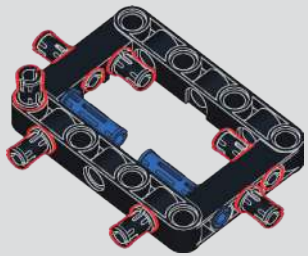

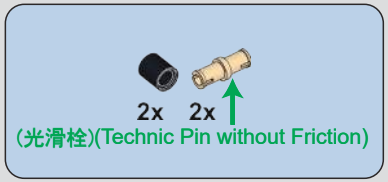


# 1108

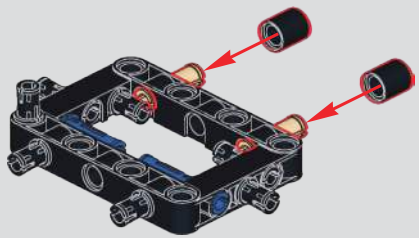

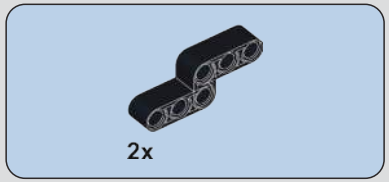


# 1109

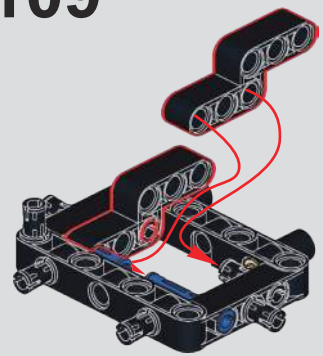

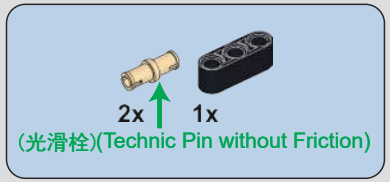


# 1110

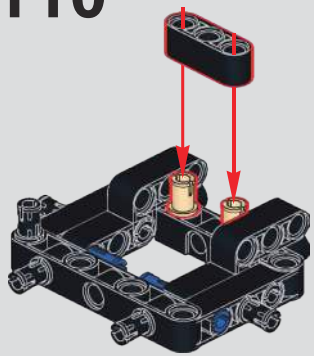

# 1111

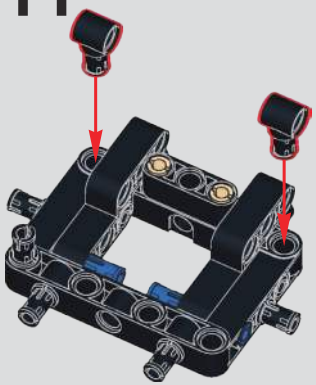

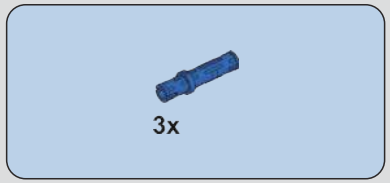


# 1112

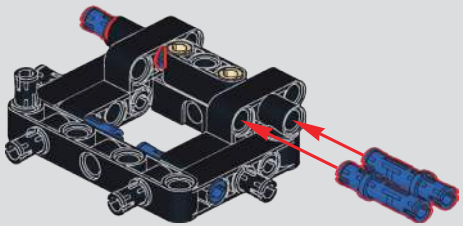

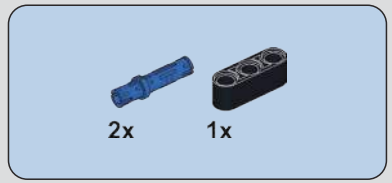


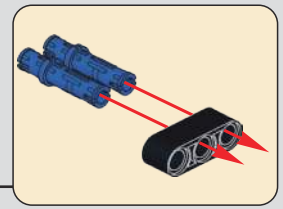

# 1113

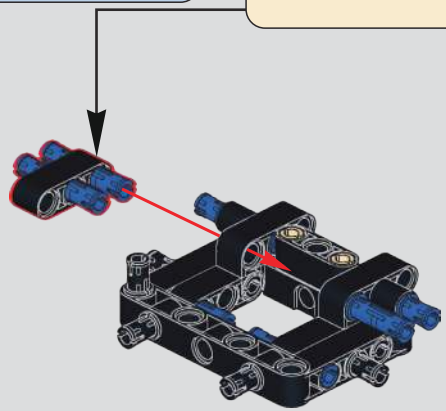

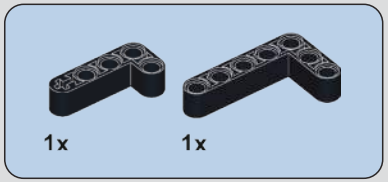


# 1114

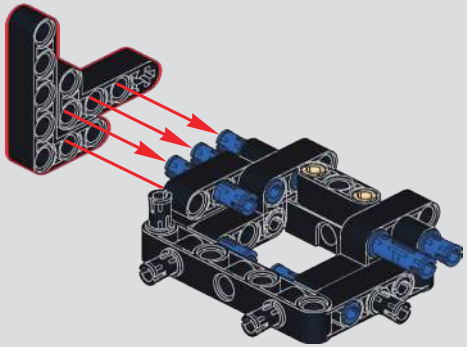

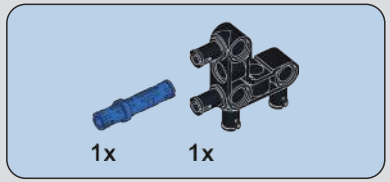


# 1115

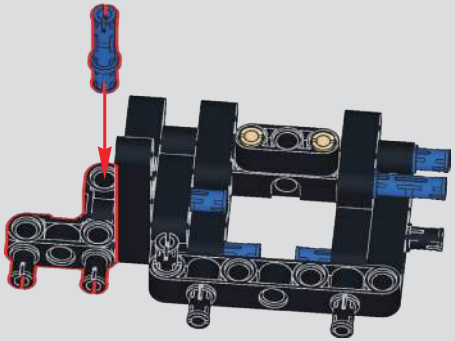

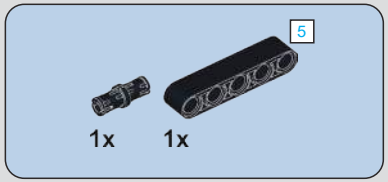


# 1116

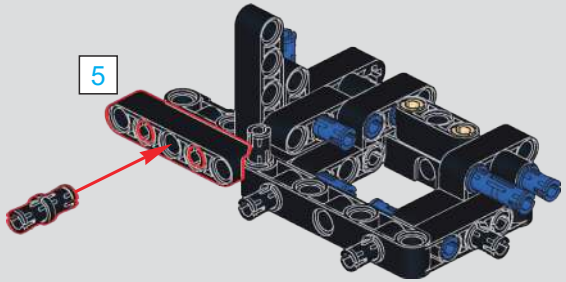


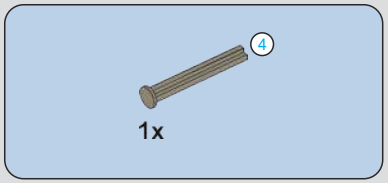


# 1117

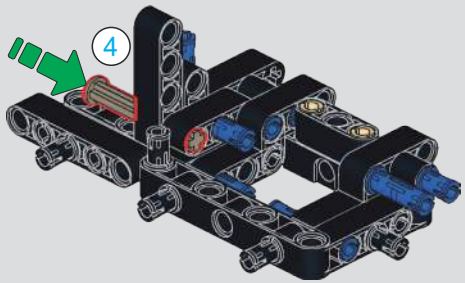


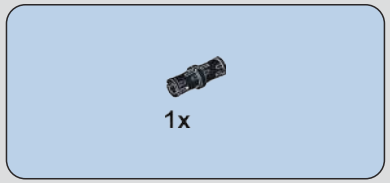


# 1118

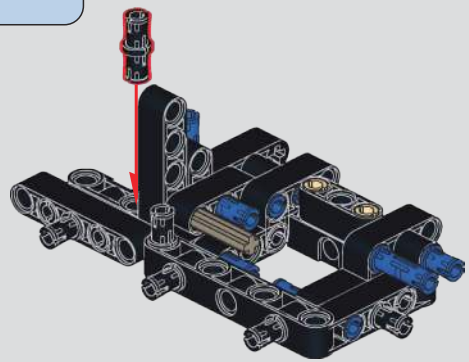

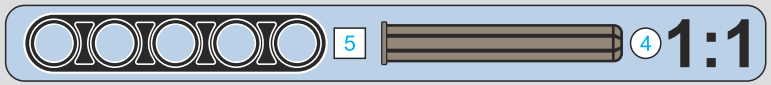

# 1119

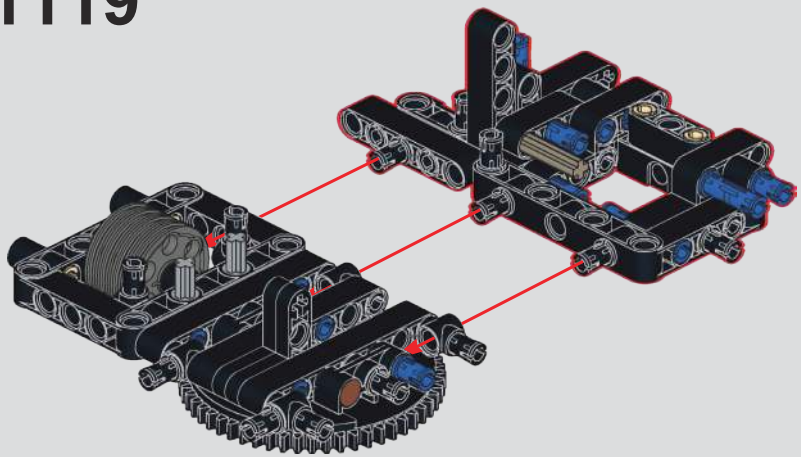

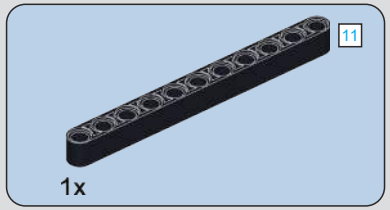


# 1120

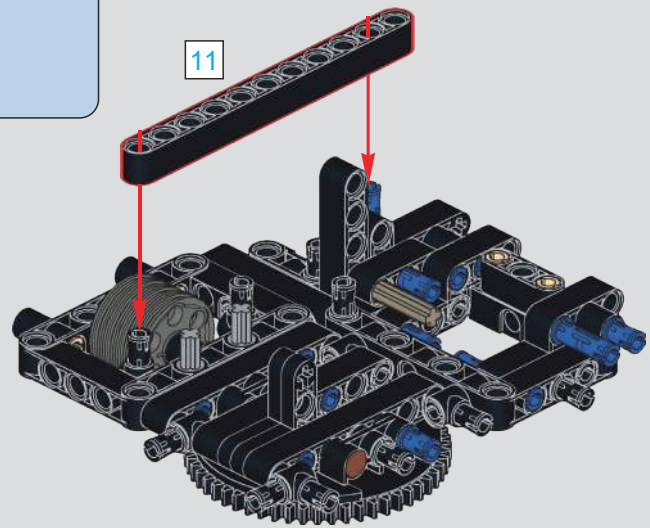


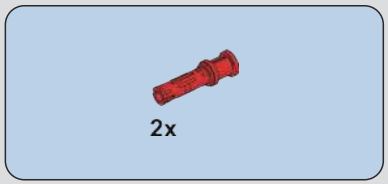


# 1121

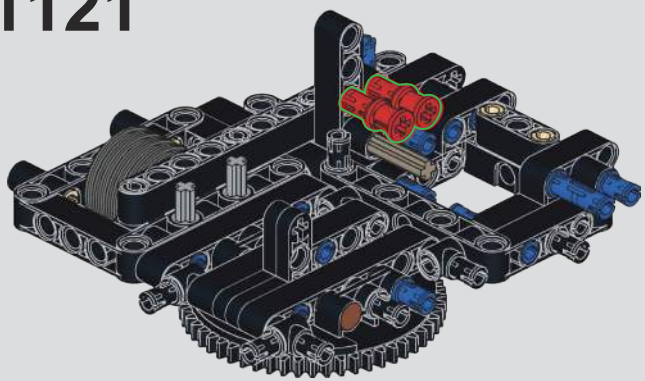

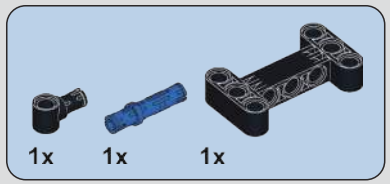


# 1122

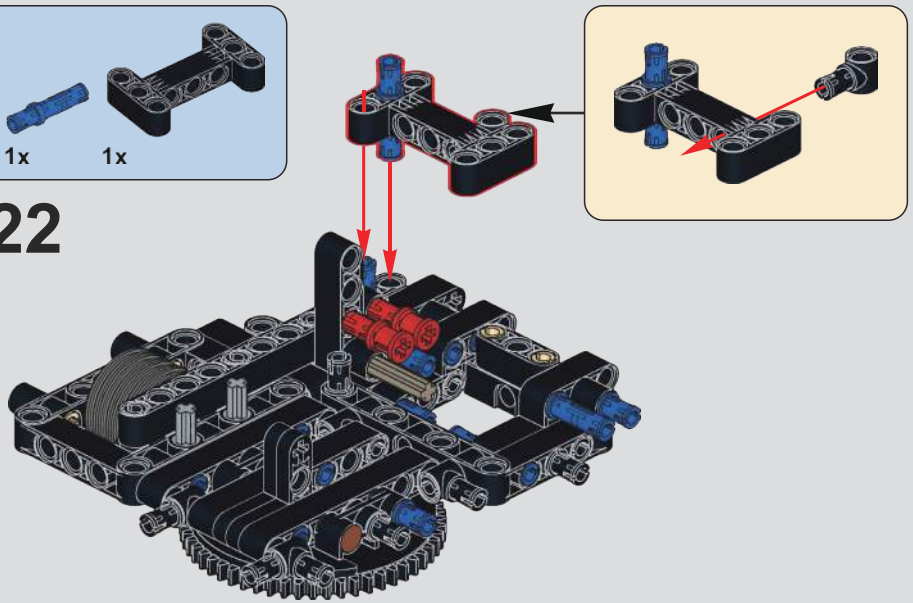

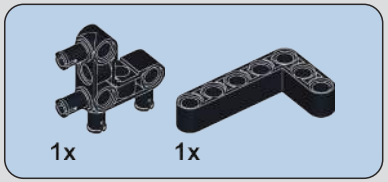


# 1123

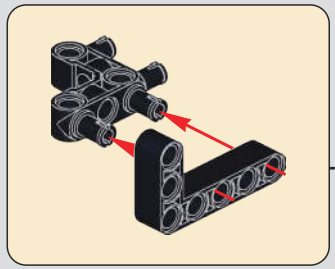

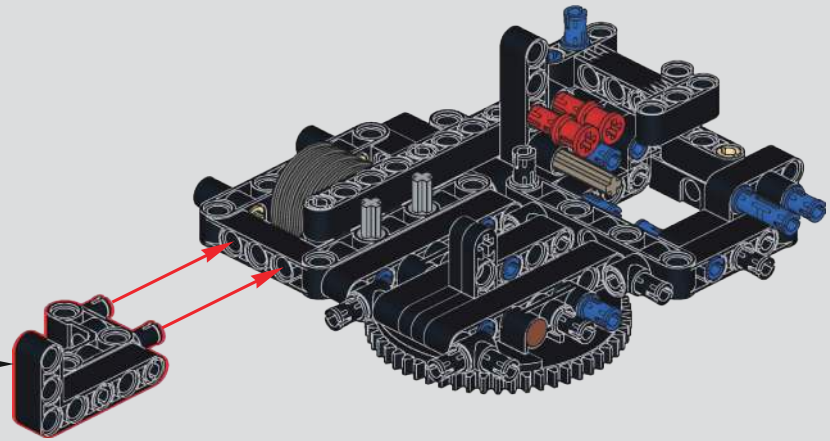

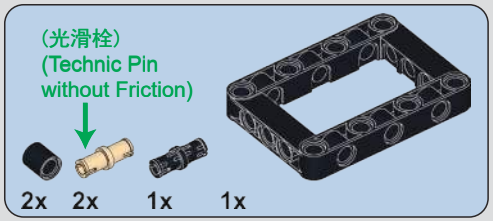


# 1124

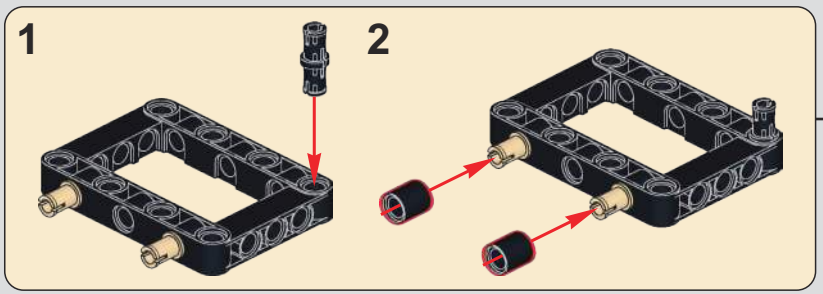


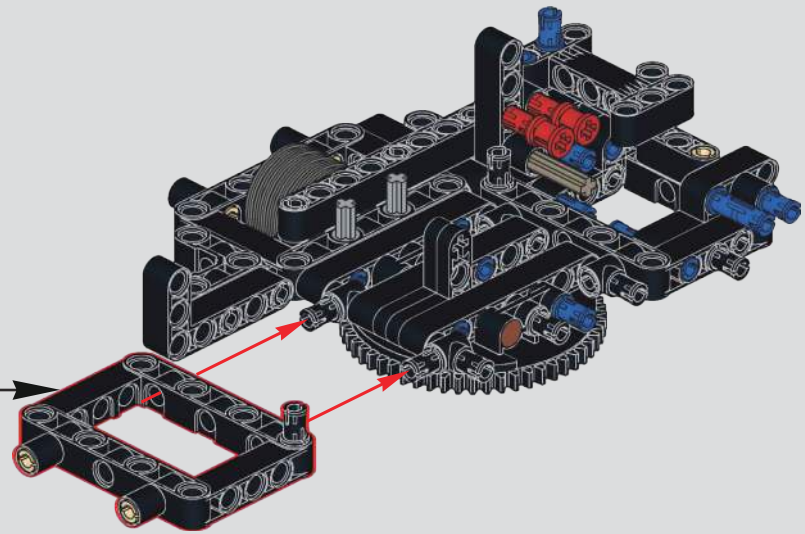

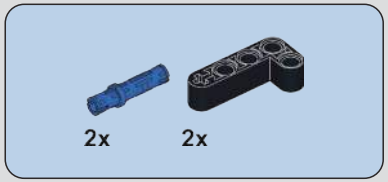


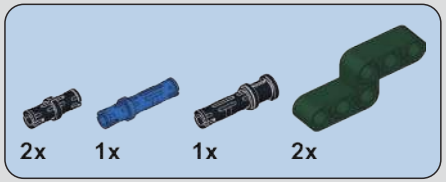


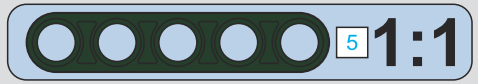


1125

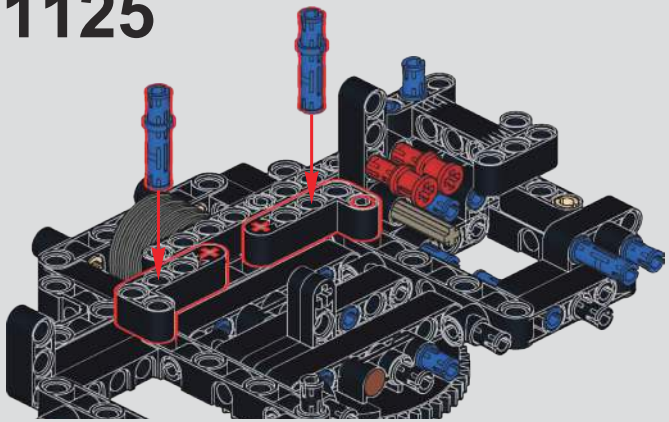

1126

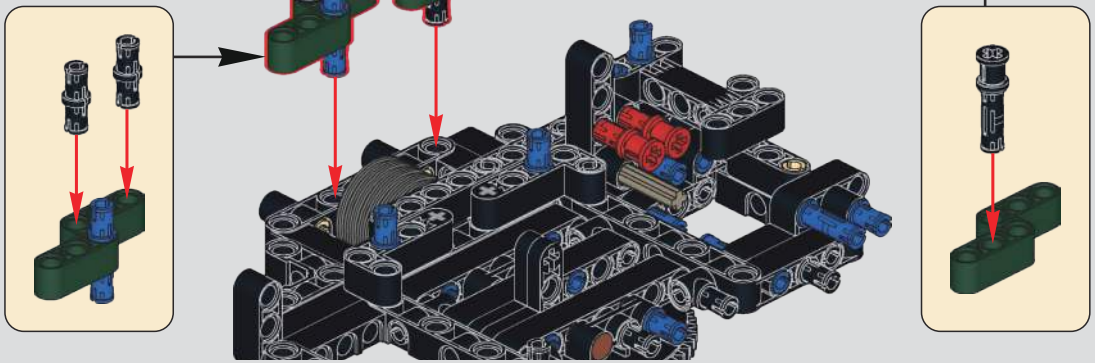

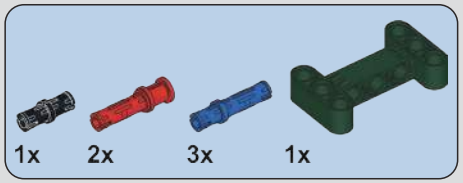


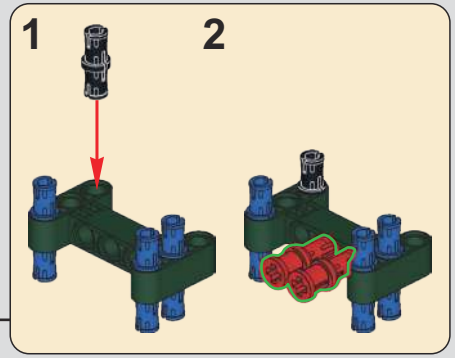


1127

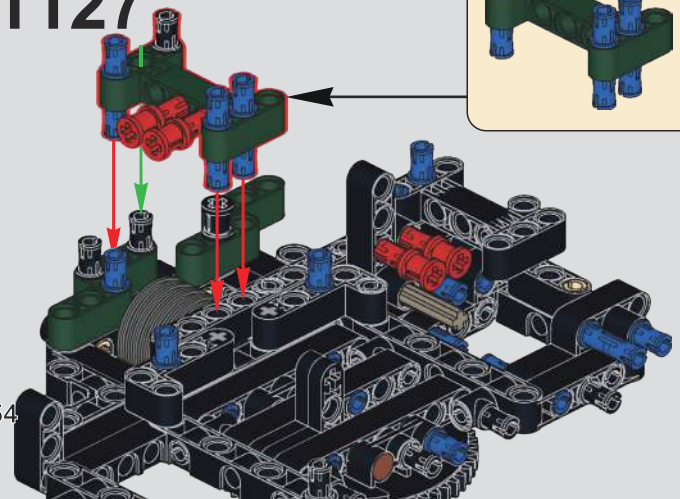

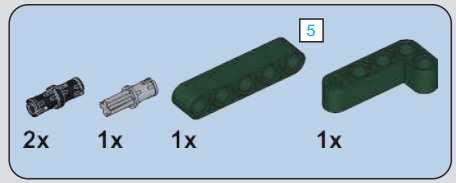


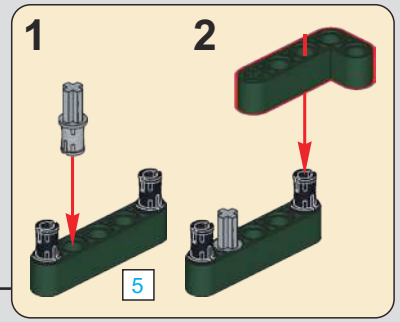


1128

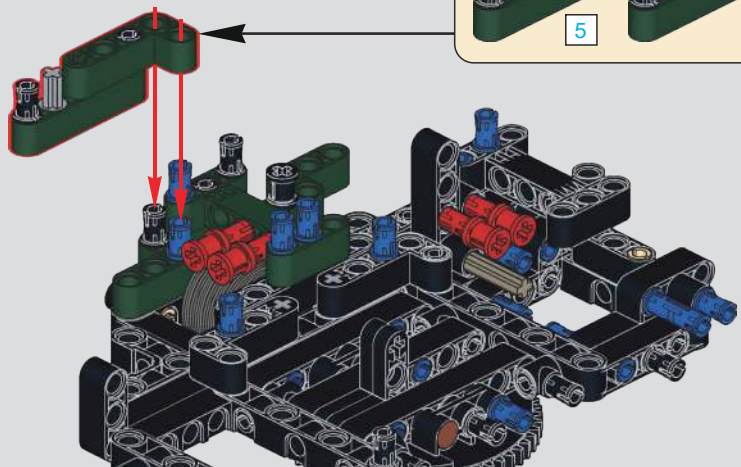

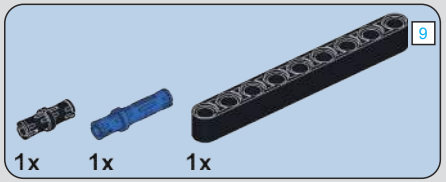


## 1129

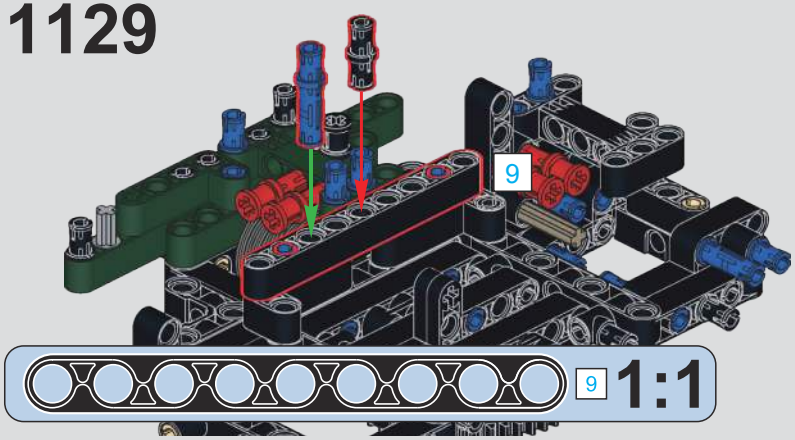


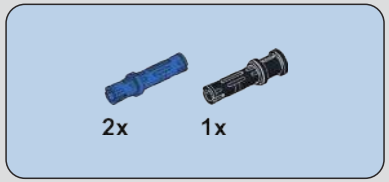


## 1130

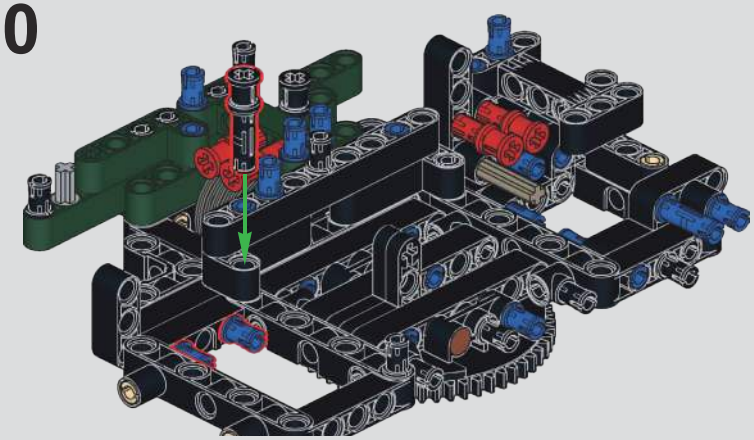

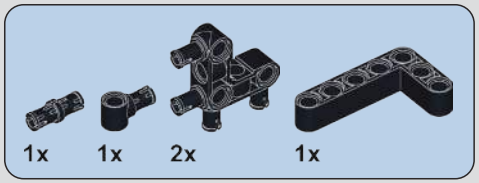


## 1131

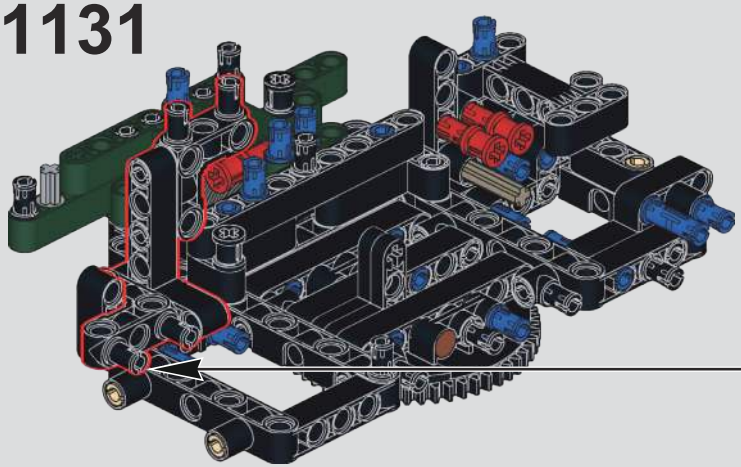

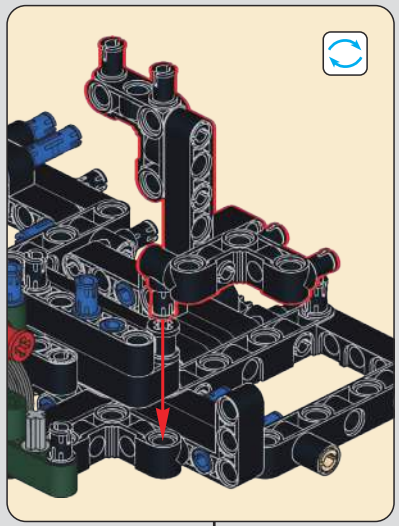

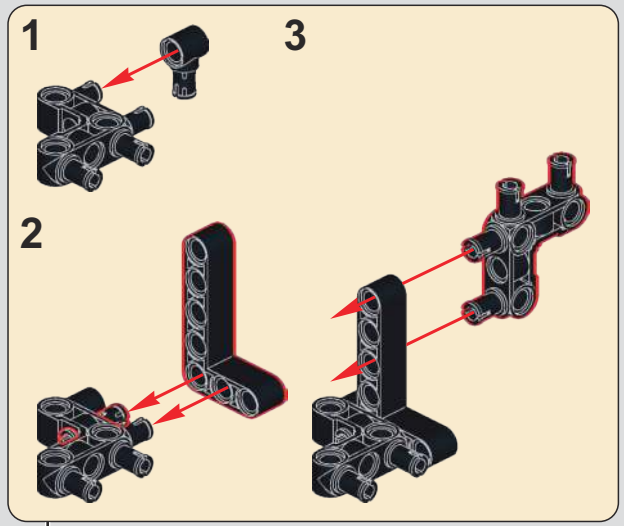

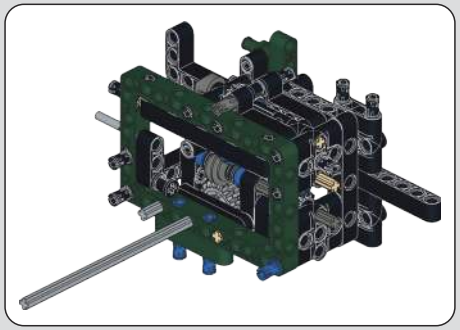

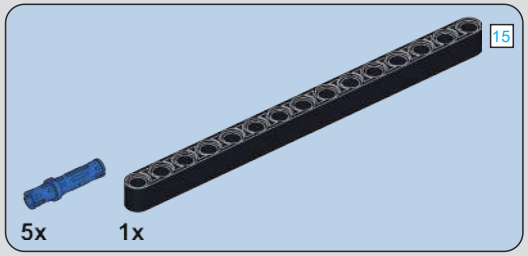


## 1132

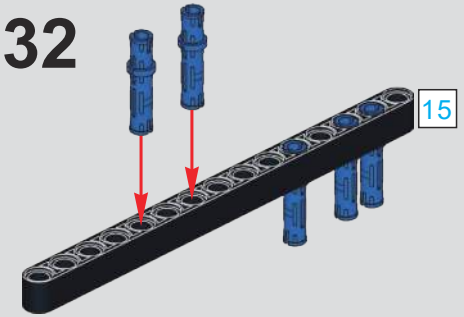


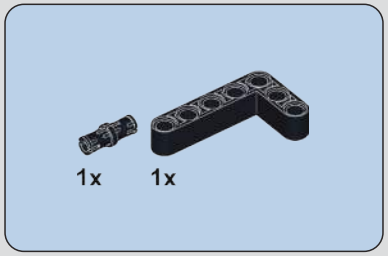


## 1133

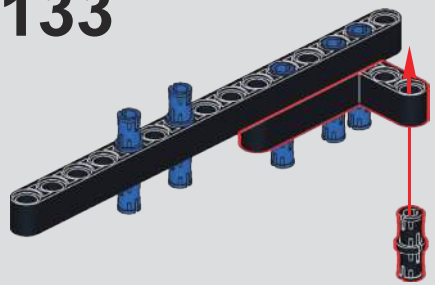

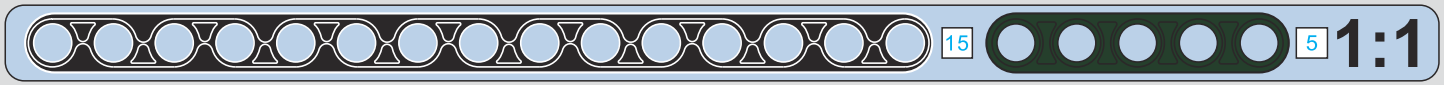


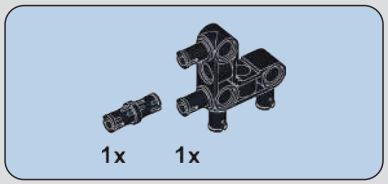


## 1134

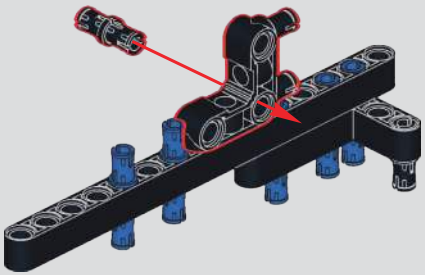

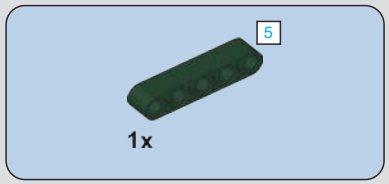


## 1135

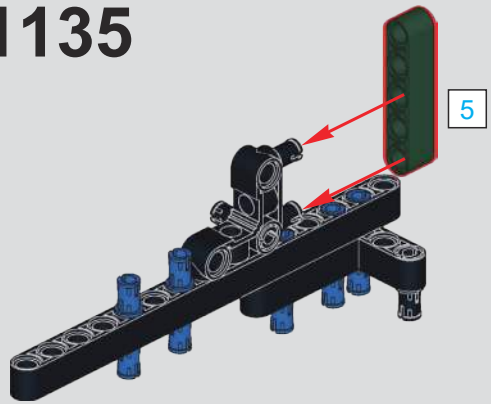


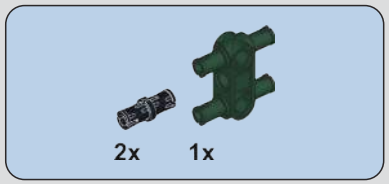


## 1136

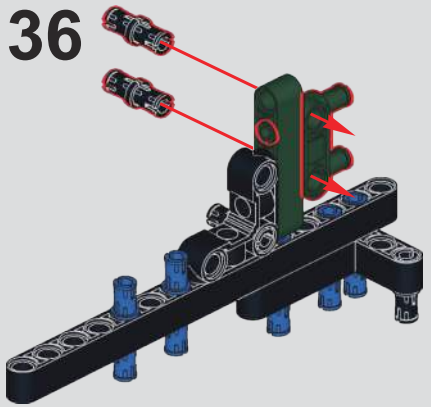

(光滑栓)(Technic Pin without Friction) 9

1x 1x 1x 1x

# 1137

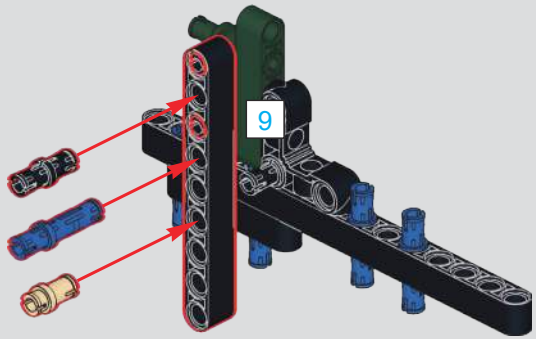


9 1:1

2x

# 1138

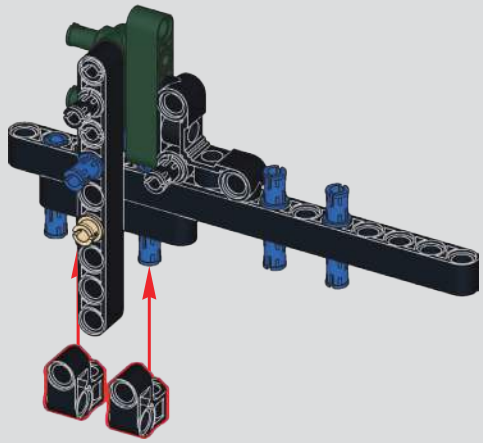

1x

# 1139

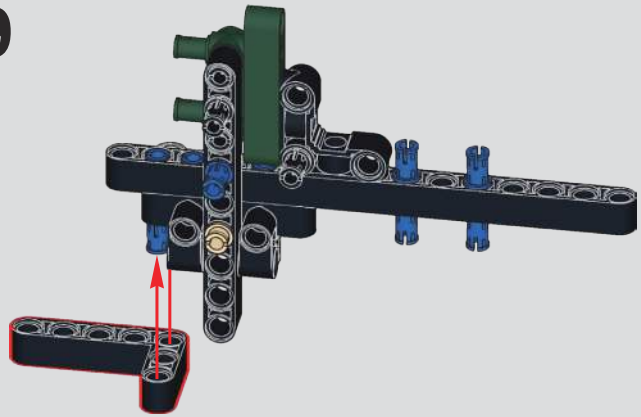

1x 1x

# 1140

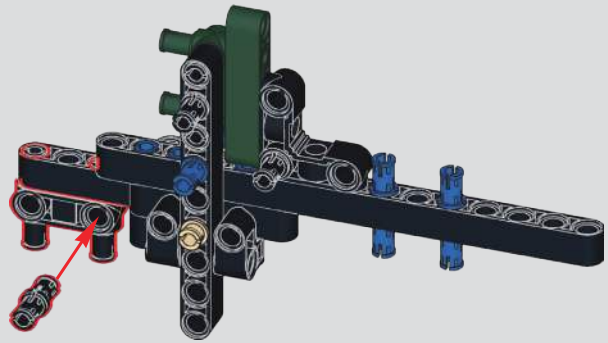

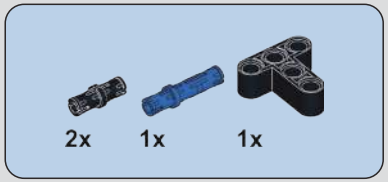


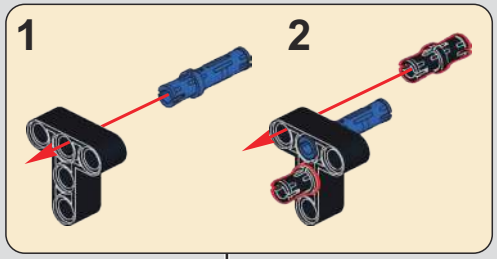


# 1141

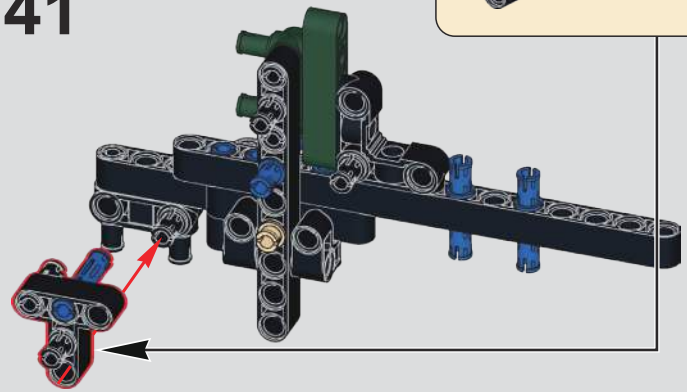

# 1143

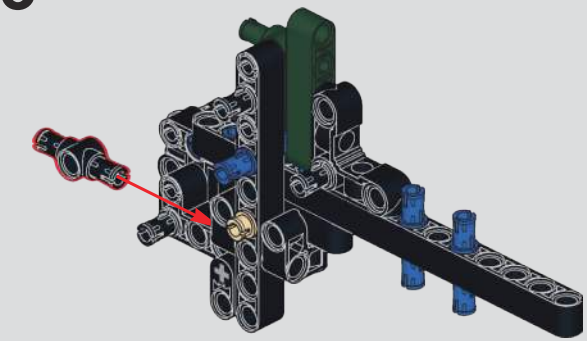

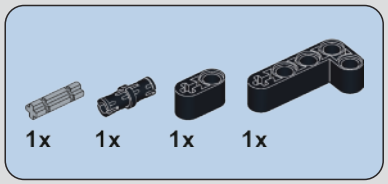


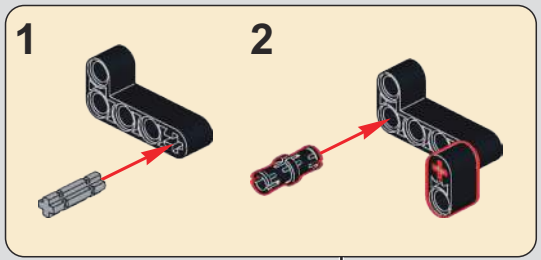


# 1142

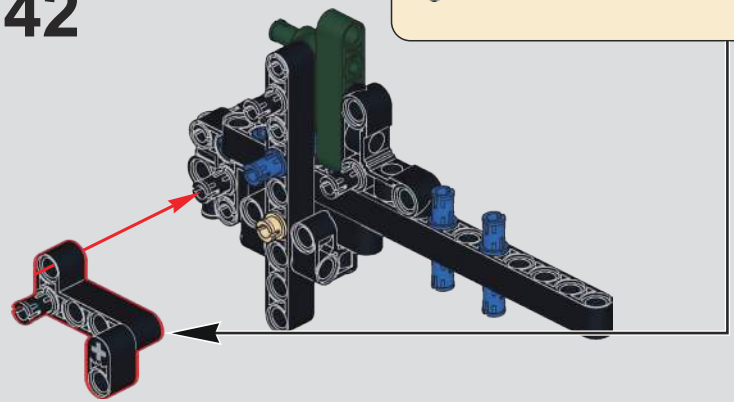

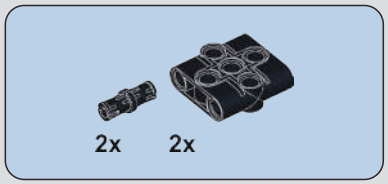


# 1144

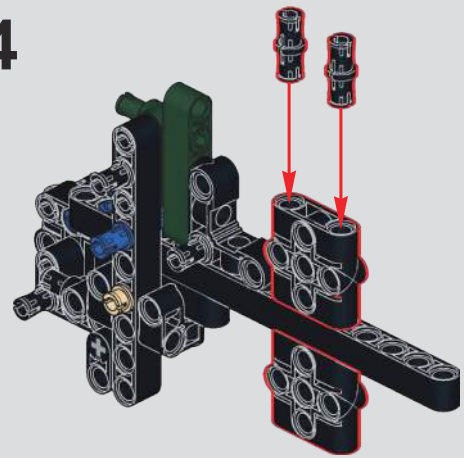

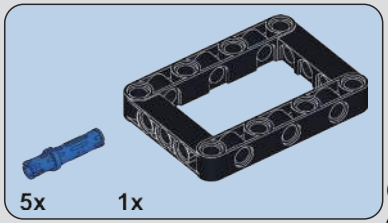


# 1145

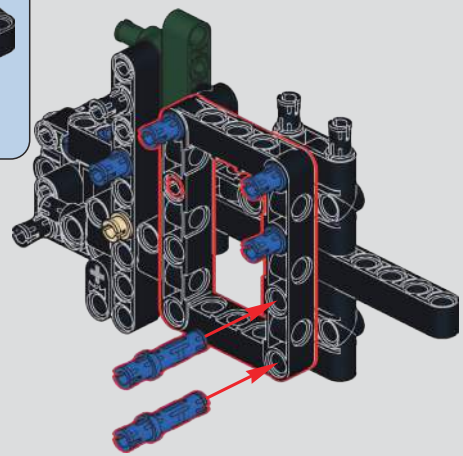

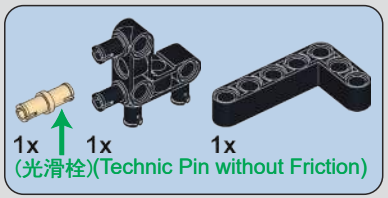


# 1146

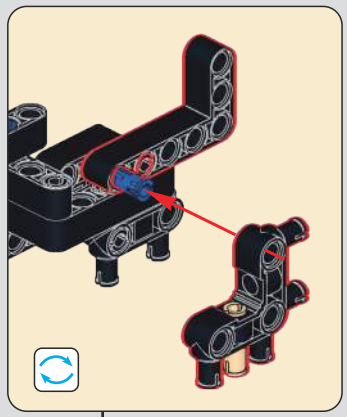

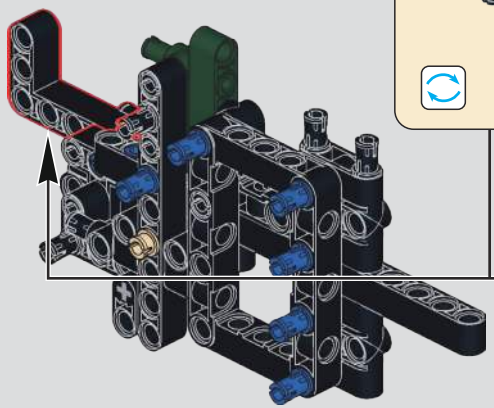

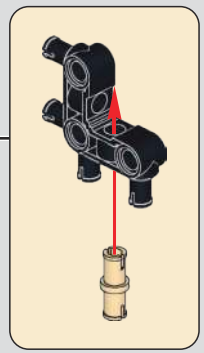

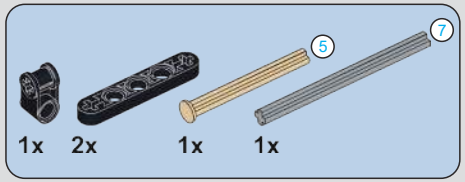


# 1147

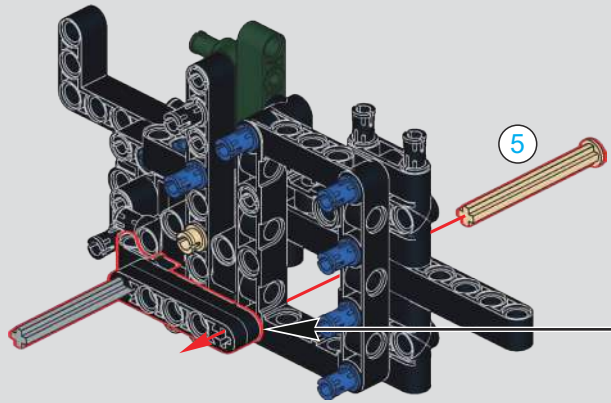


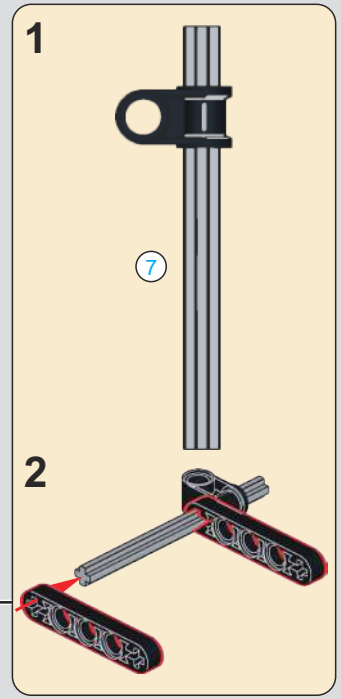


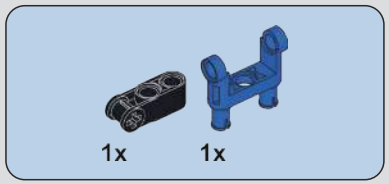


# 1148

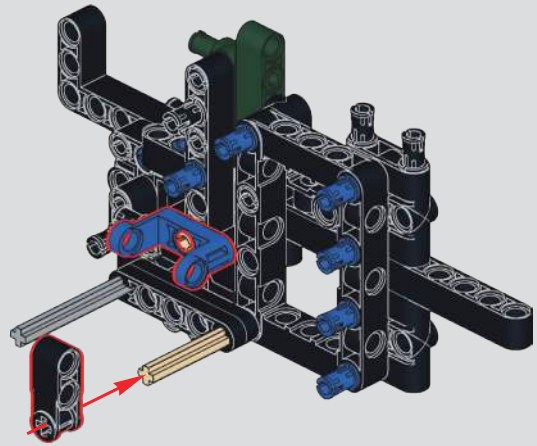

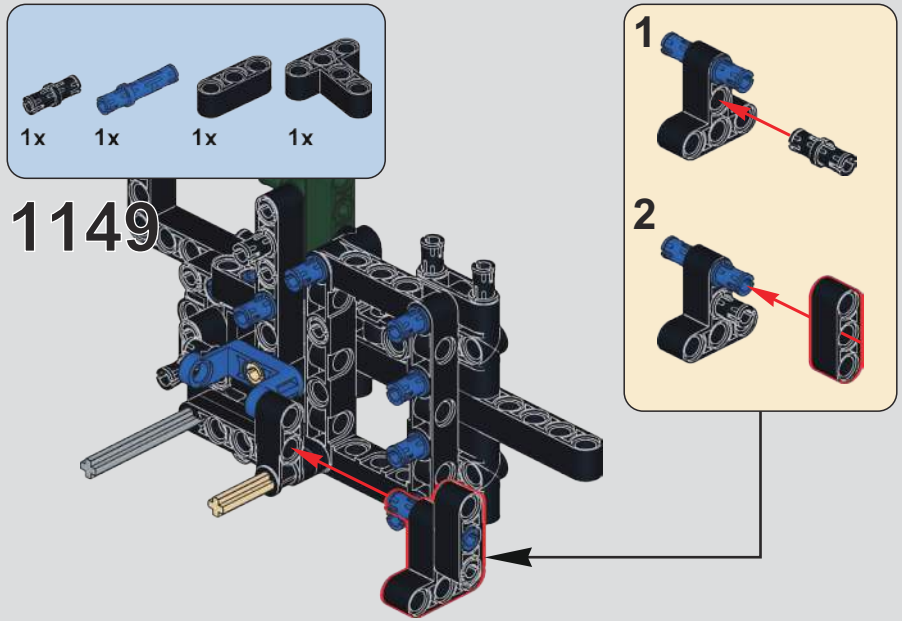
1x
1x
1x
1x
1149
1
2

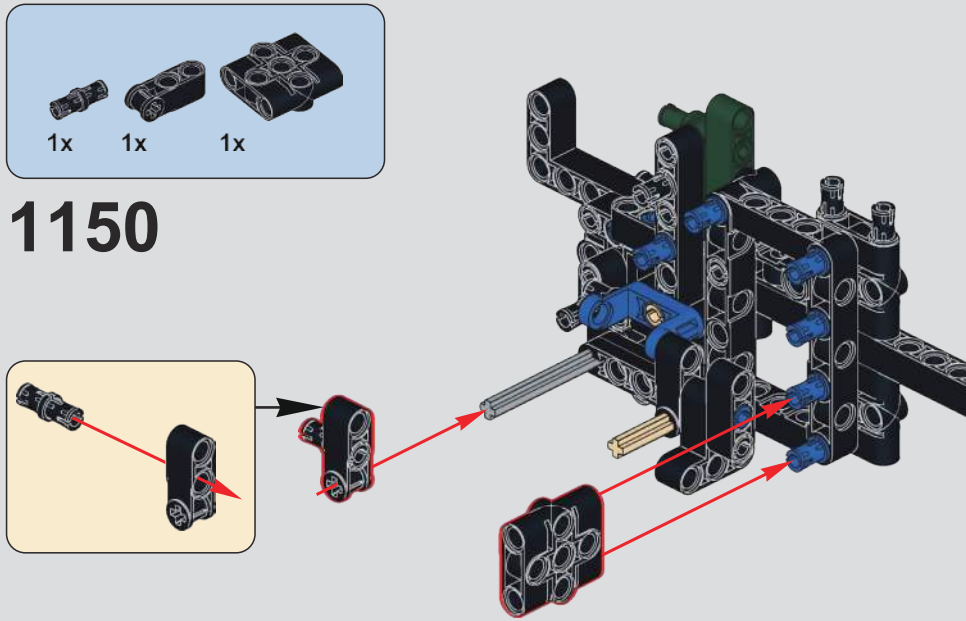
1x
1x
1x
1150

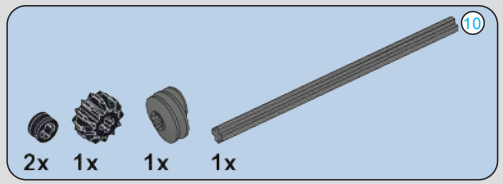
10
2x
1x
1x
1x
1151

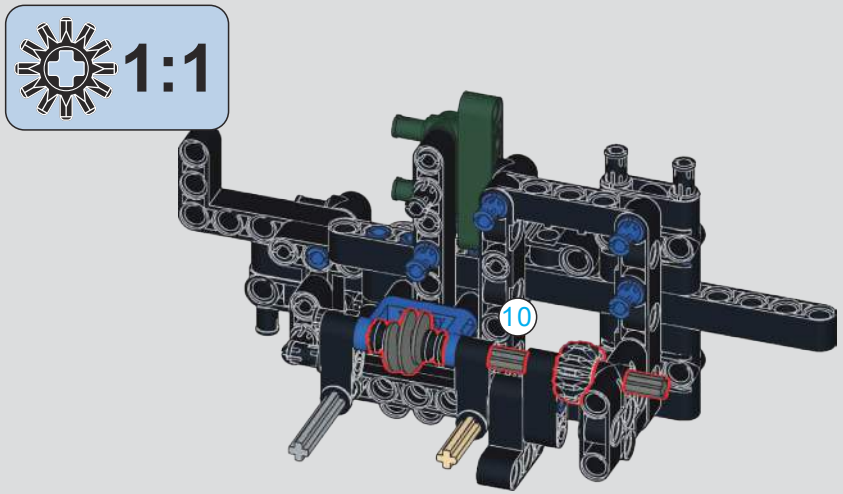
1:1
10

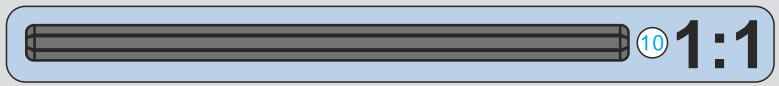
10
1:1

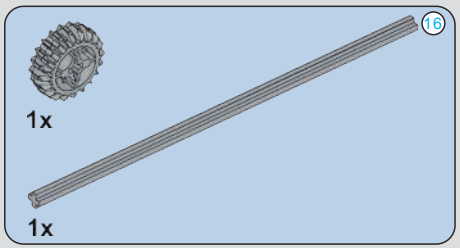


# 1152

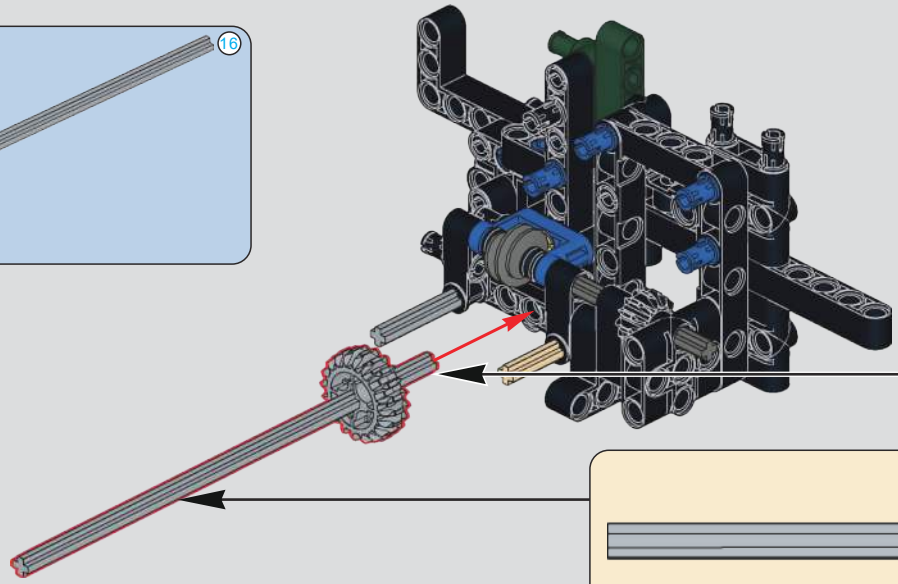

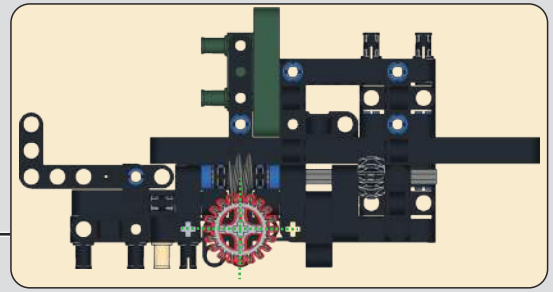

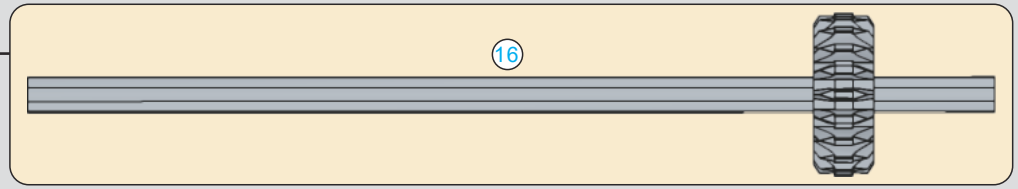


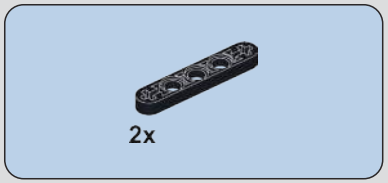


# 1153

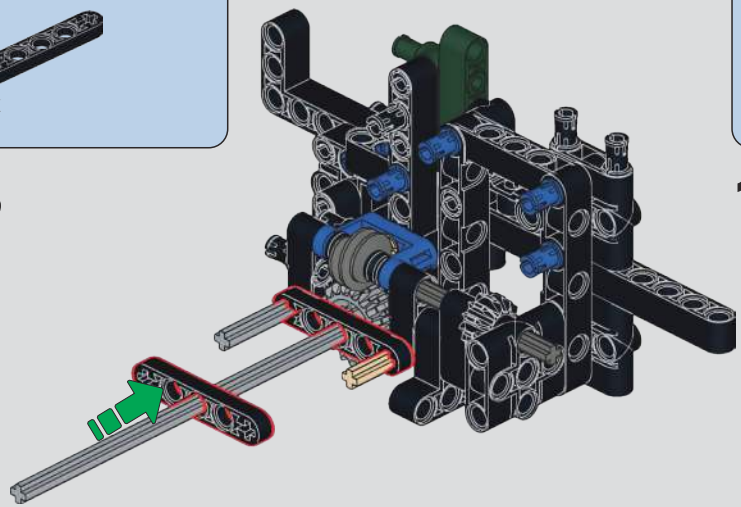

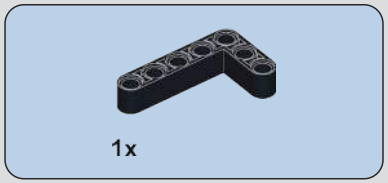


# 1154

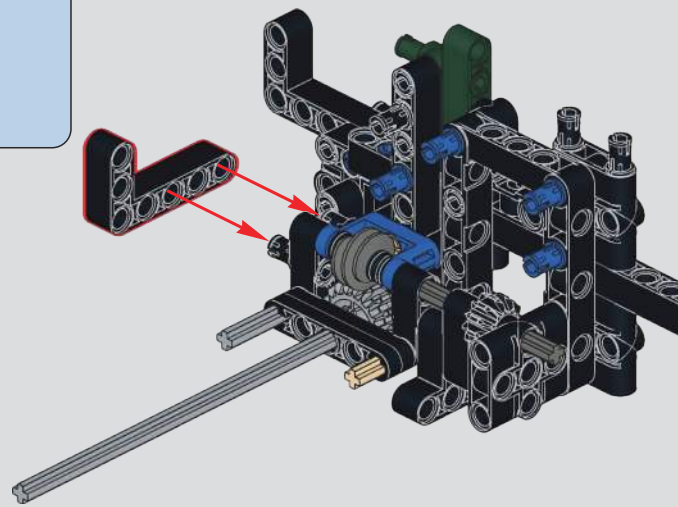

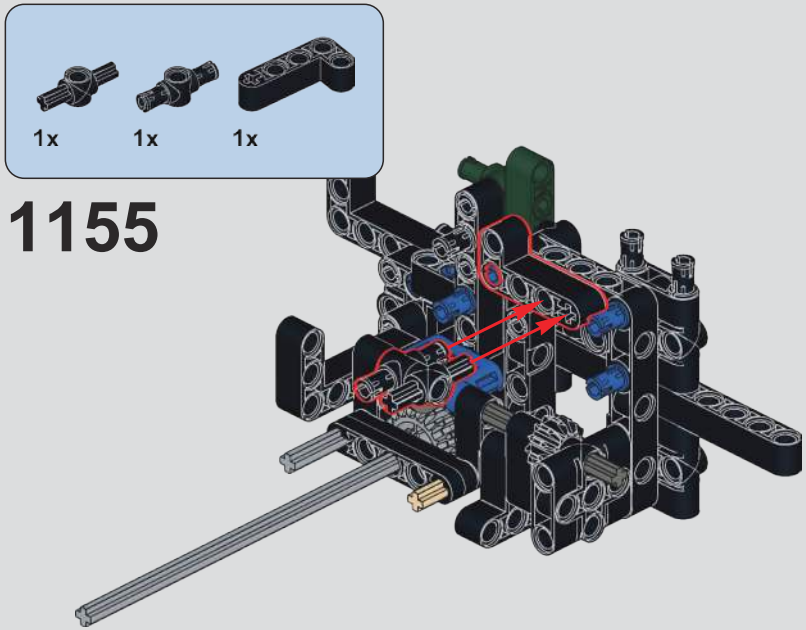
1x
1x
1x
1155

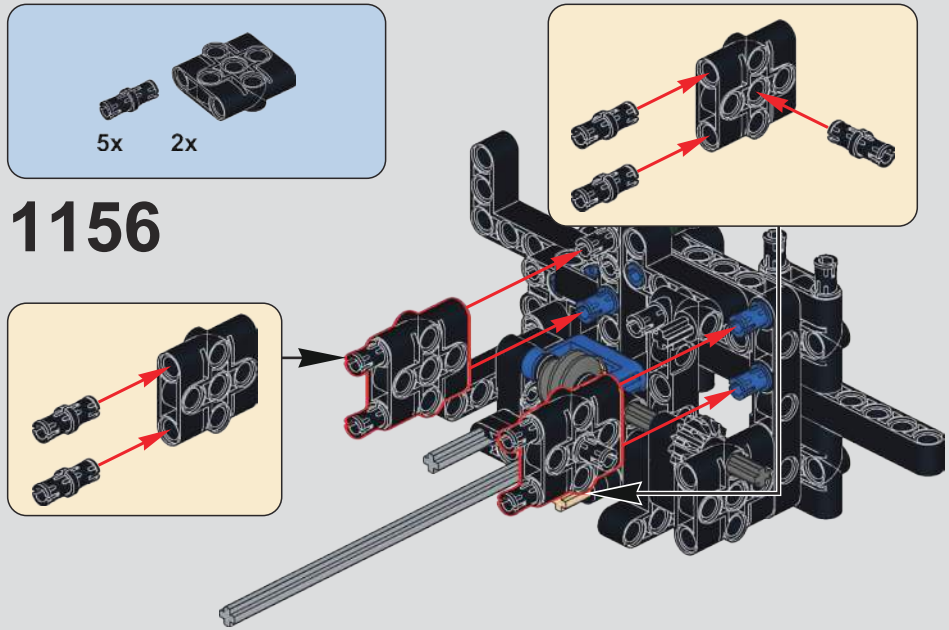
5x
2x
1156

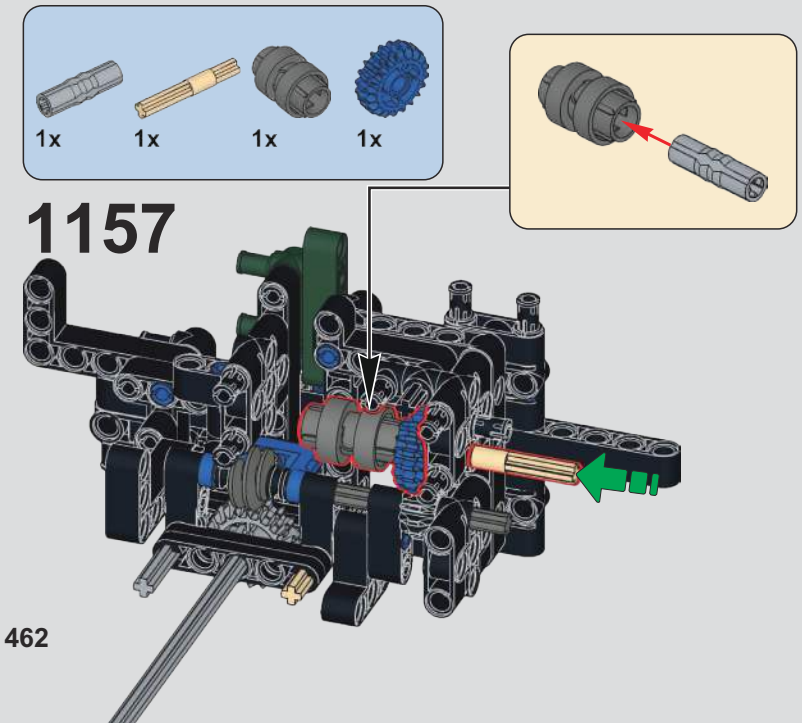
1x
1x
1x
1x
1157

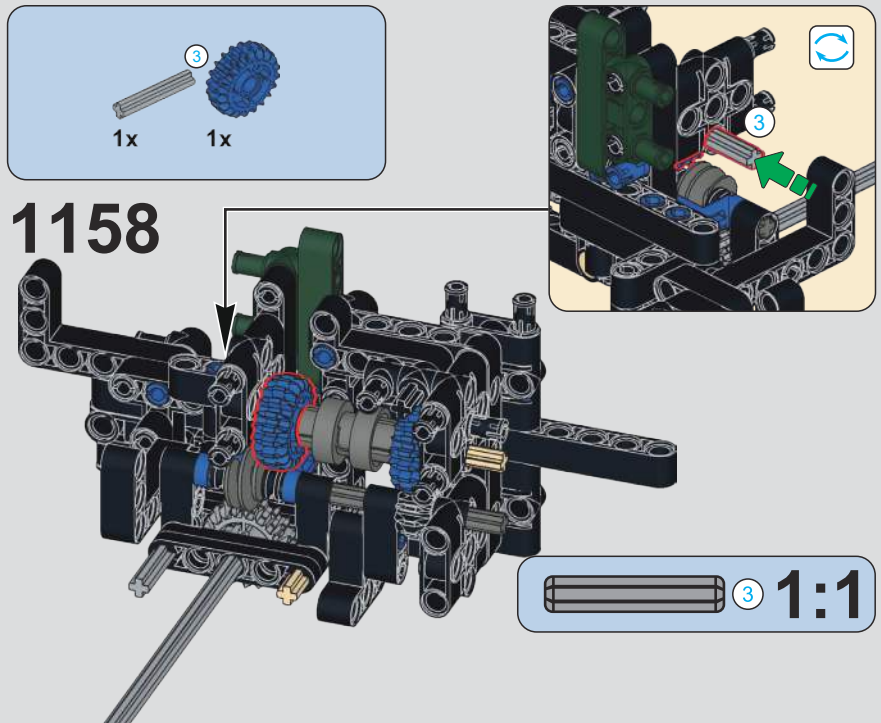
3
1x
1x
1158
3
1:1

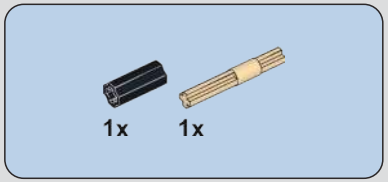


## 1159

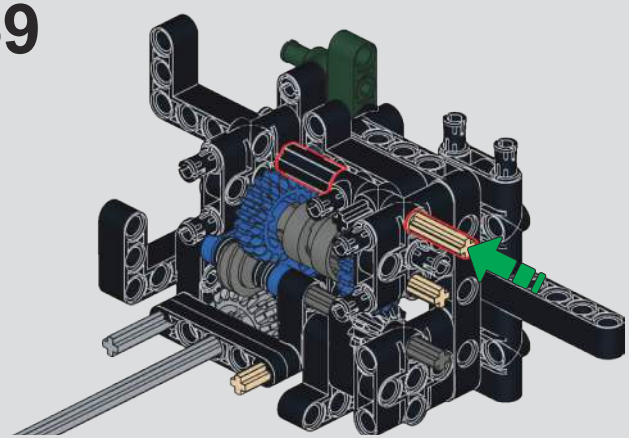

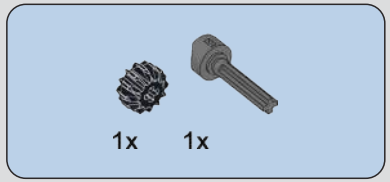

## 1160

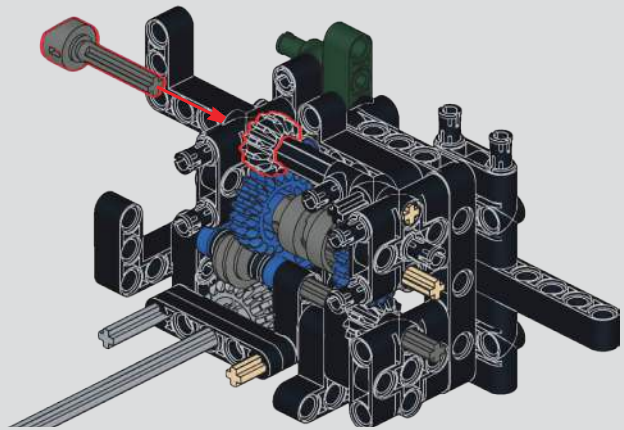

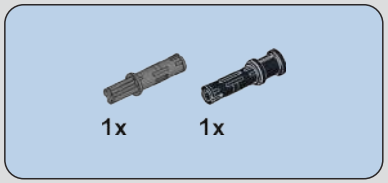


## 1161

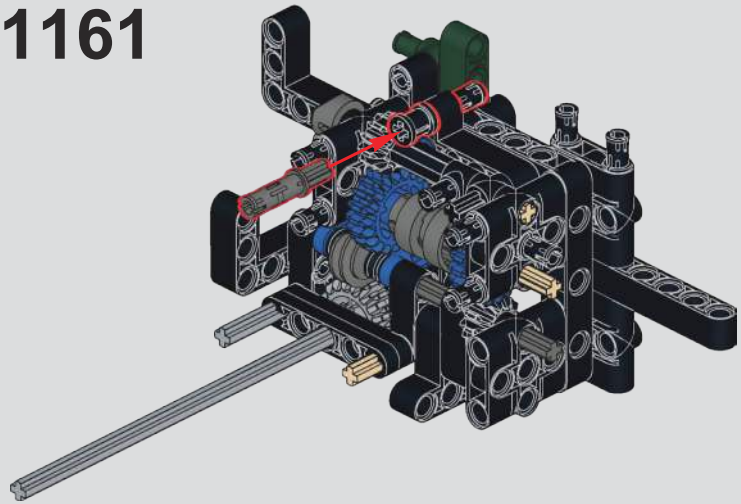

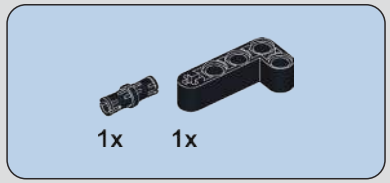


## 1162

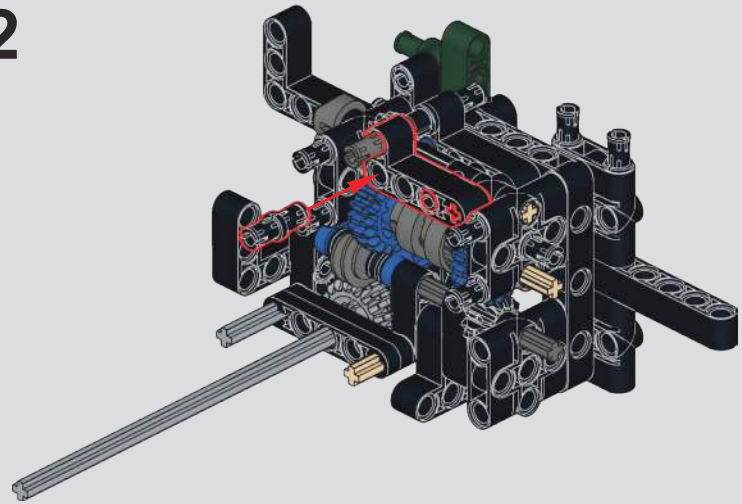

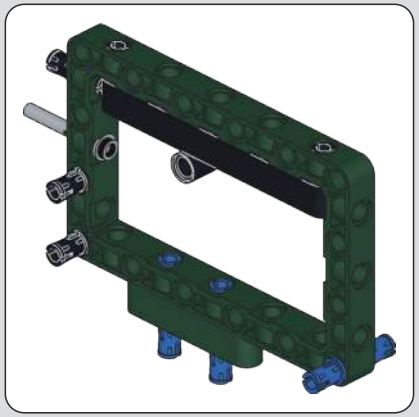

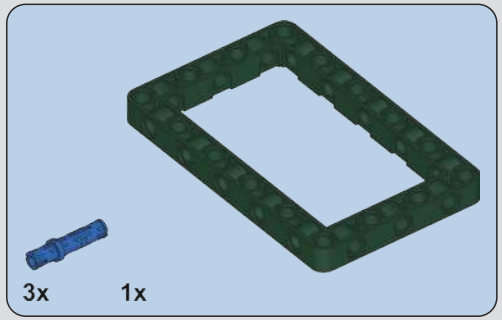


1163

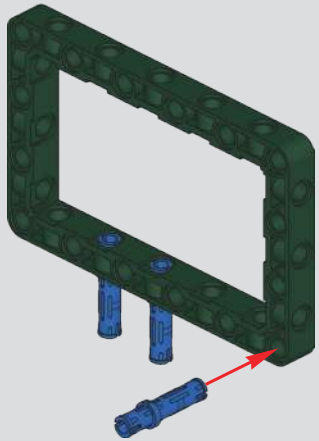

1164

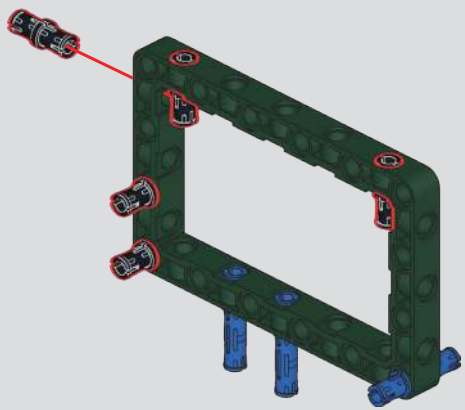

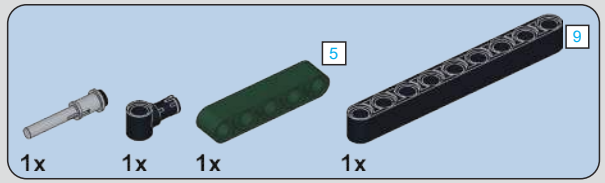


1165

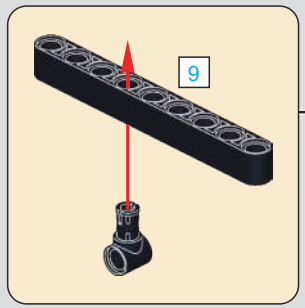


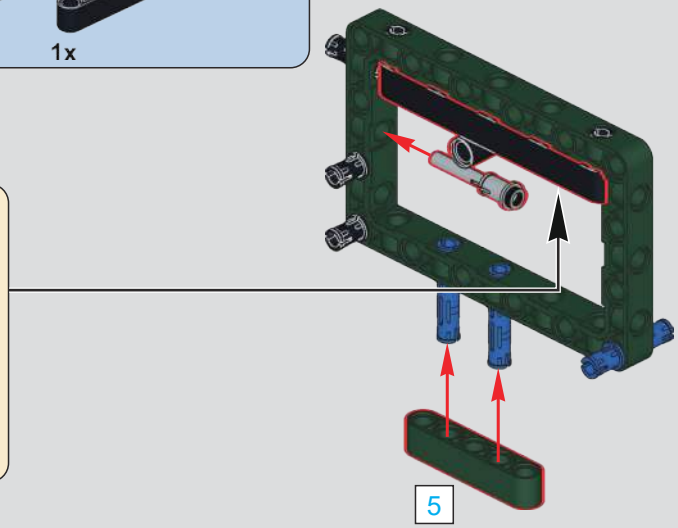

# 1166

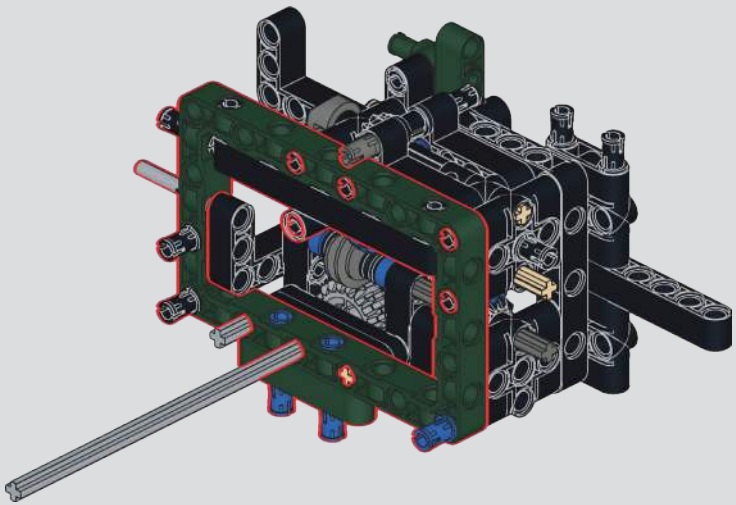

# 1167

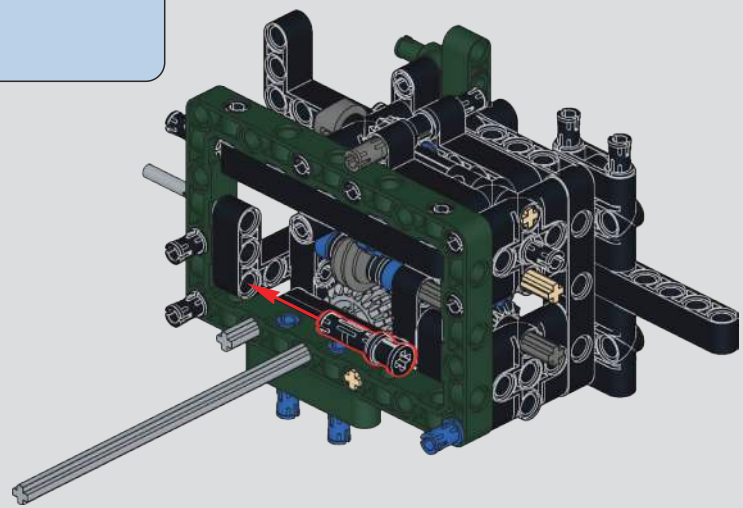

# 1168

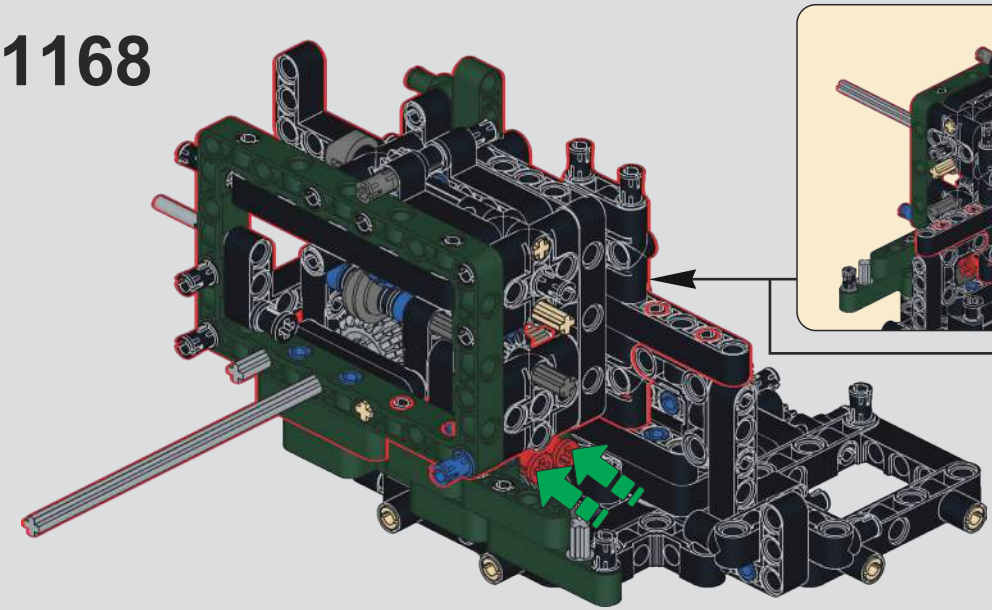

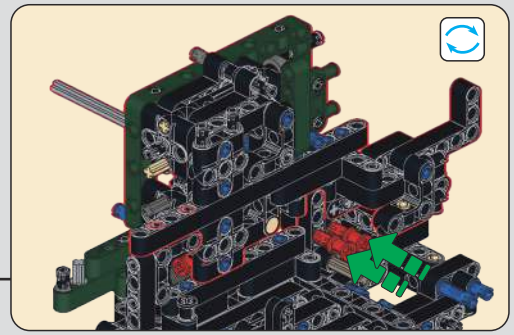

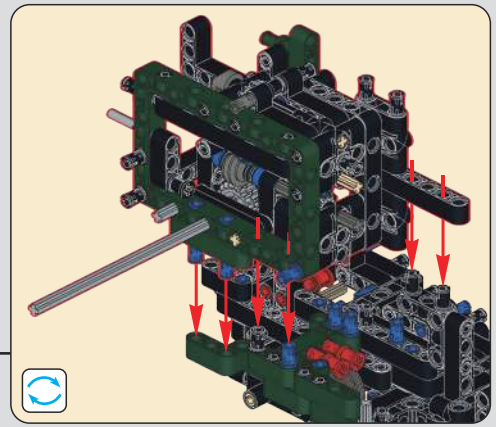

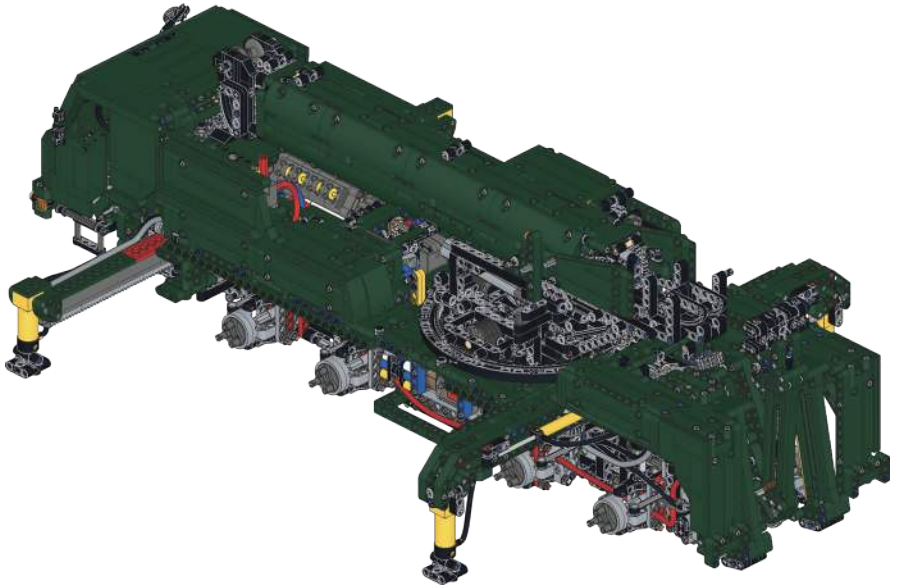

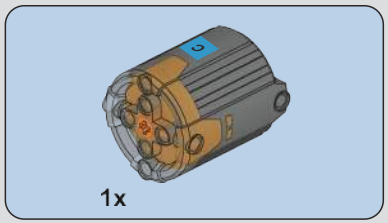


1169

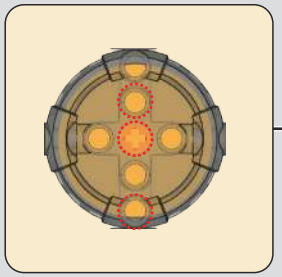

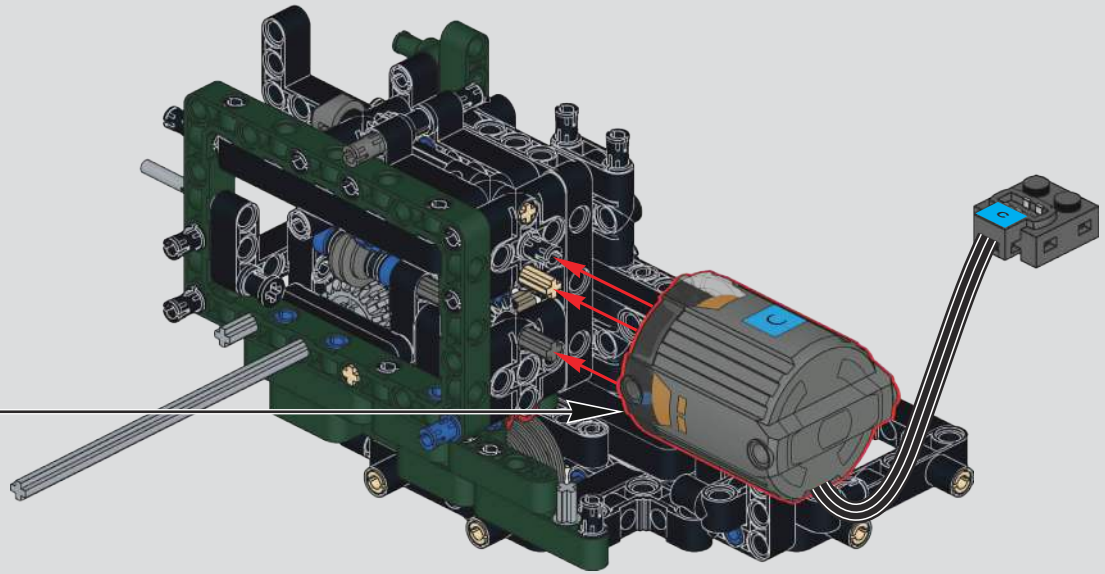

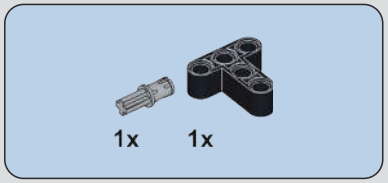


# 1170

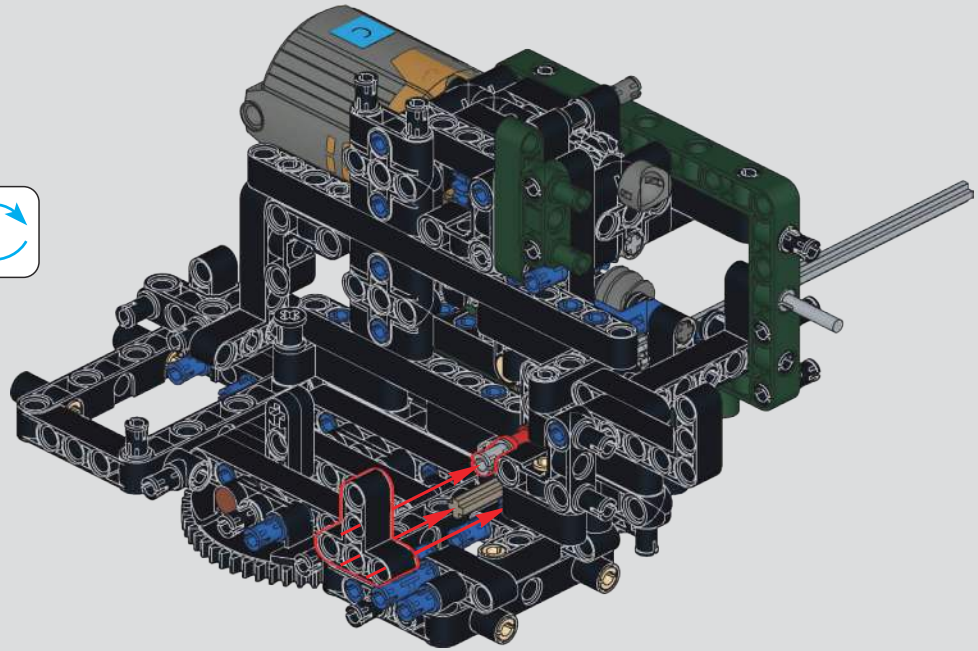

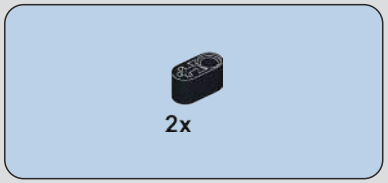


# 1171

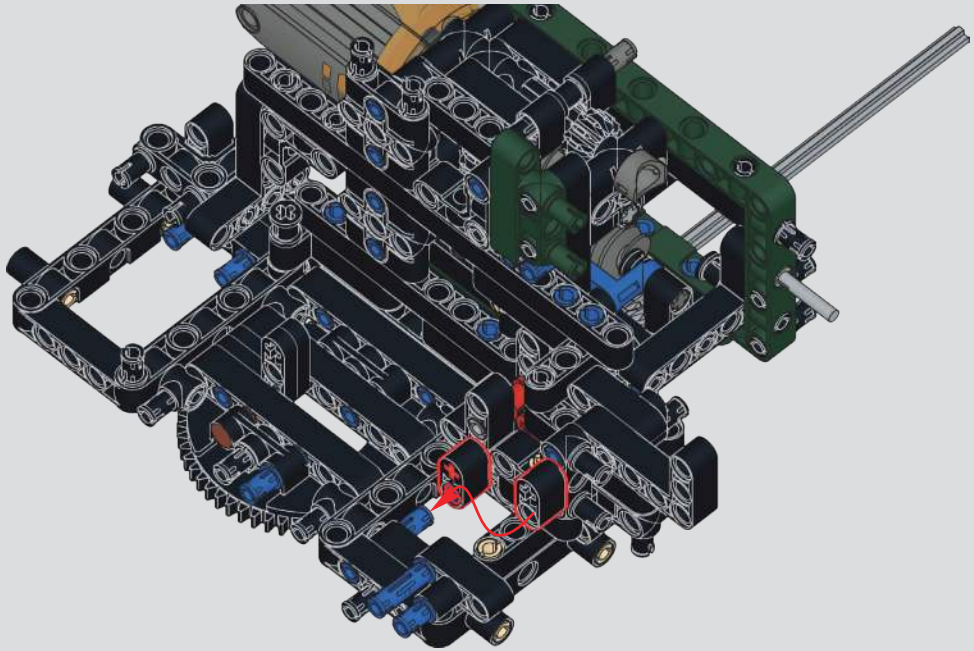

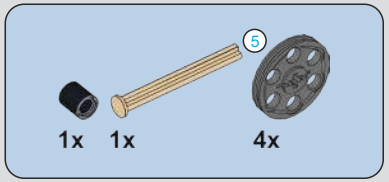


# 1172

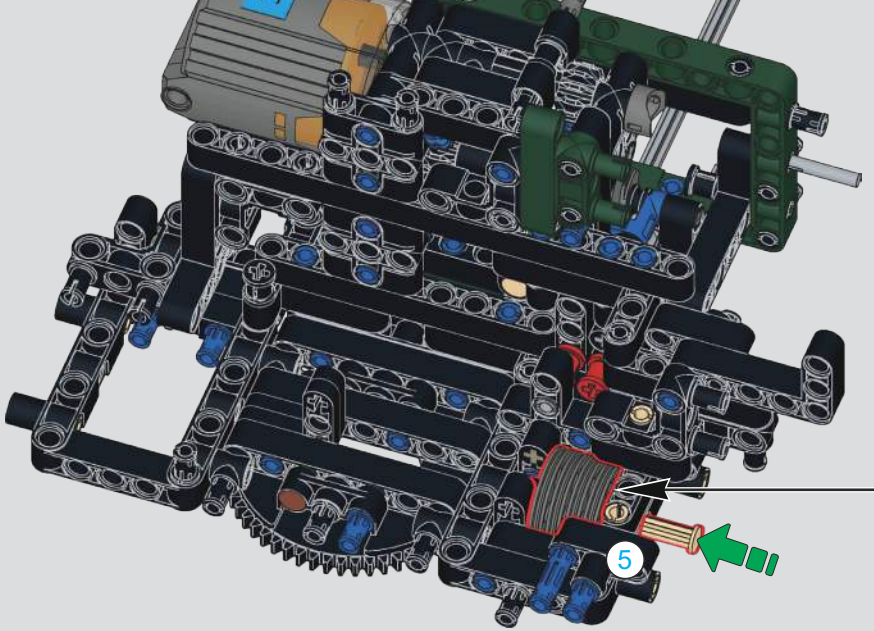


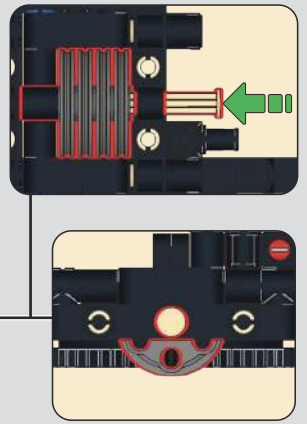

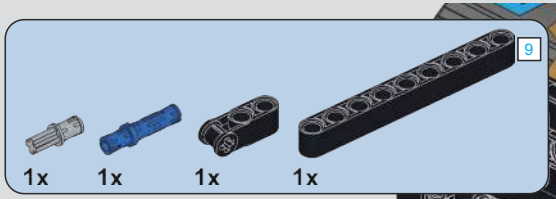


# 1173

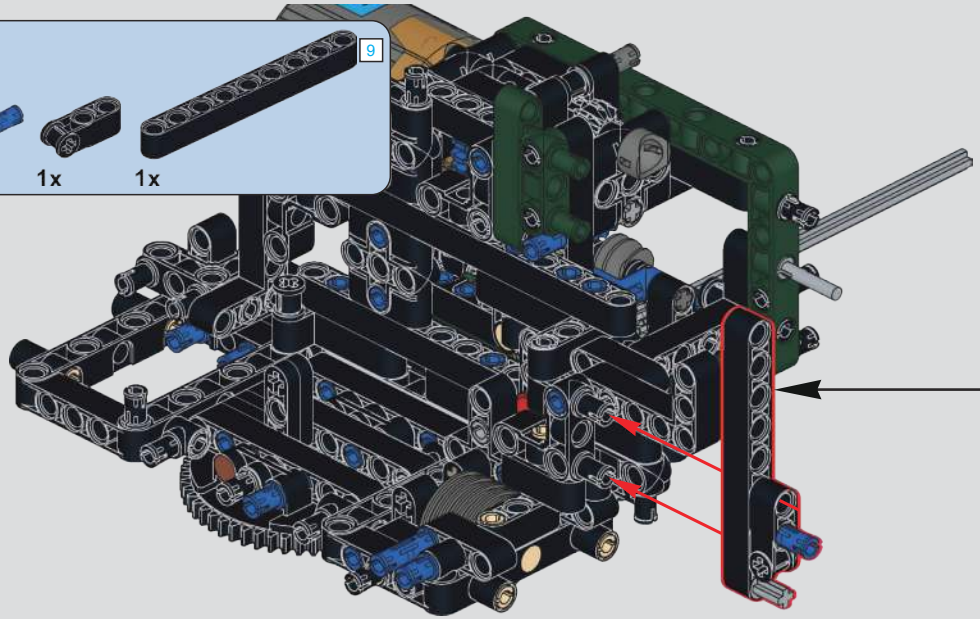

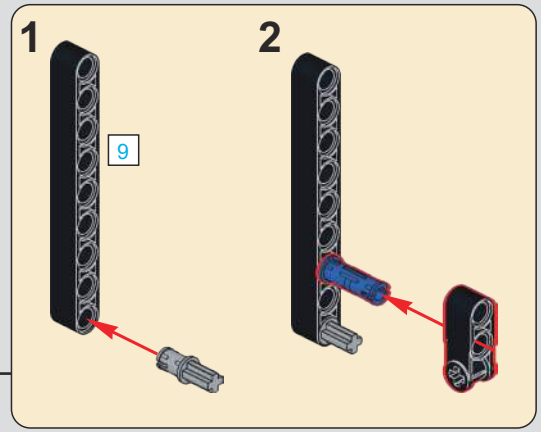

# 1174

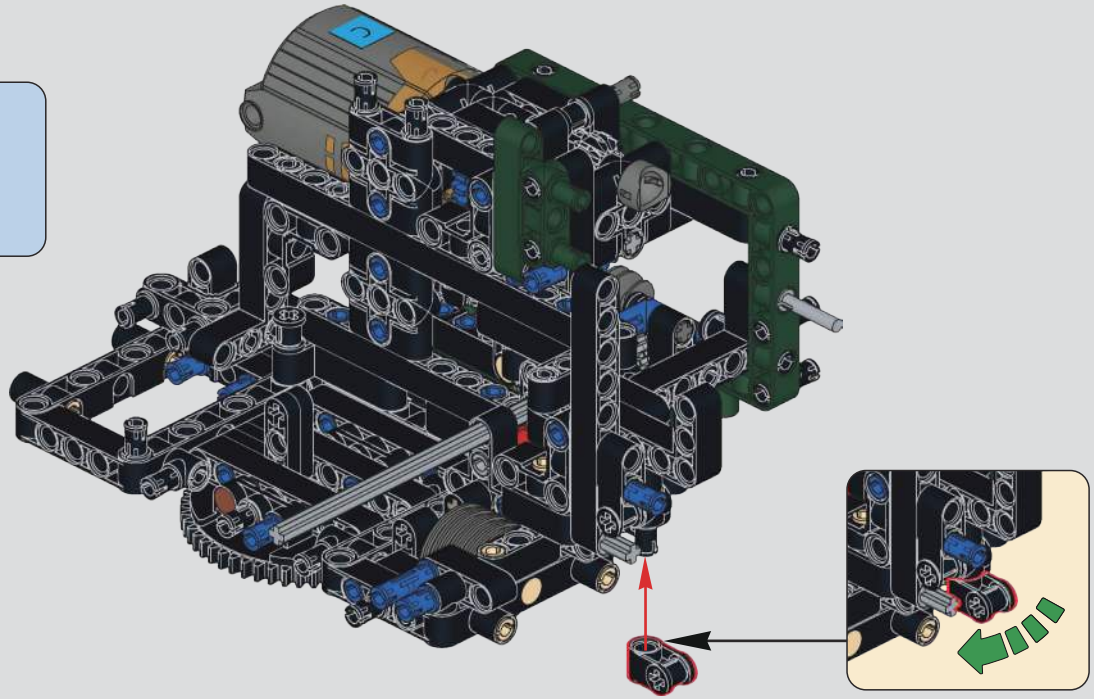

# 1175

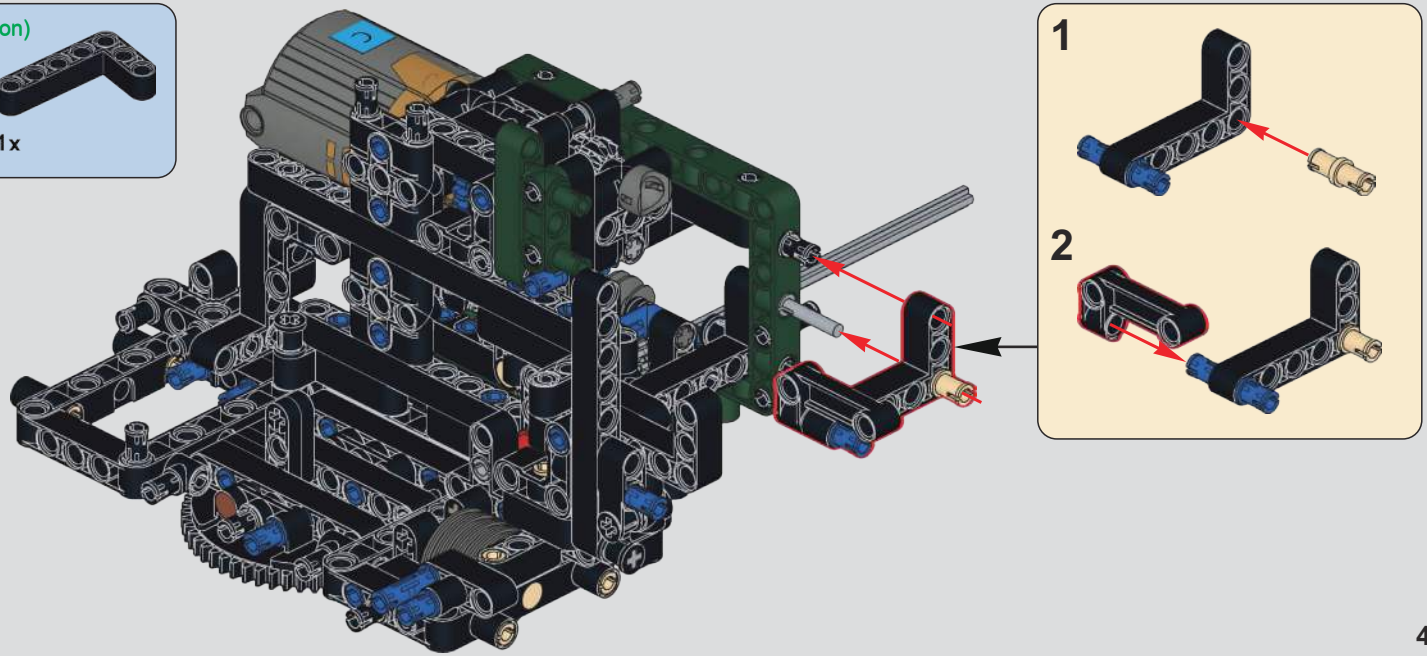

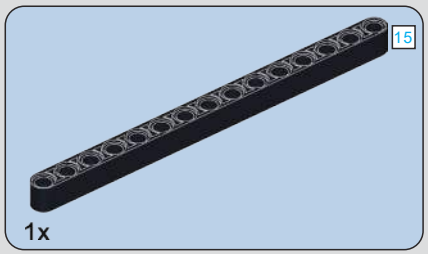


# 1176

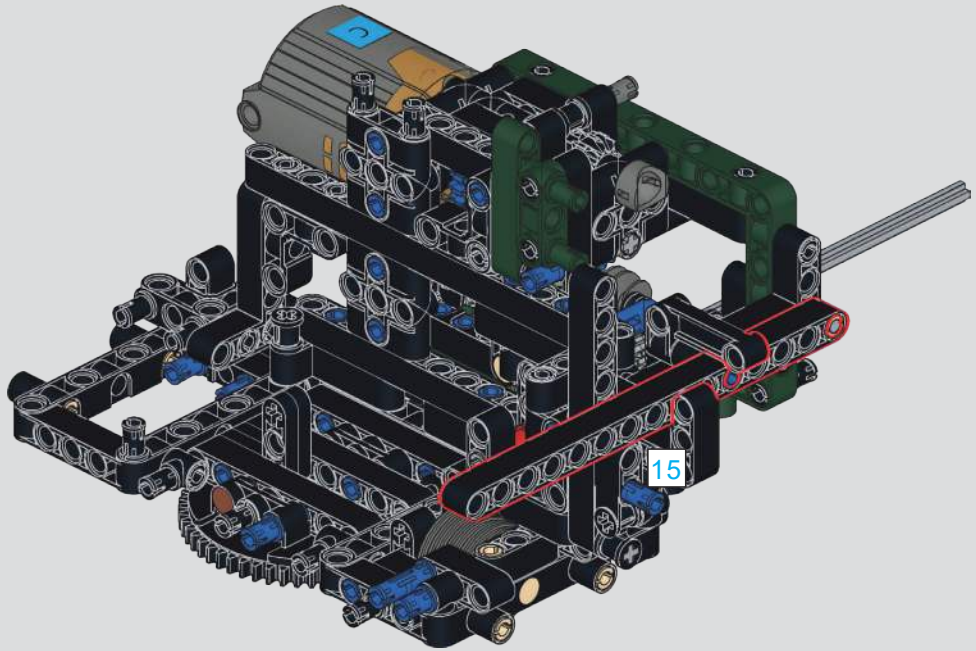


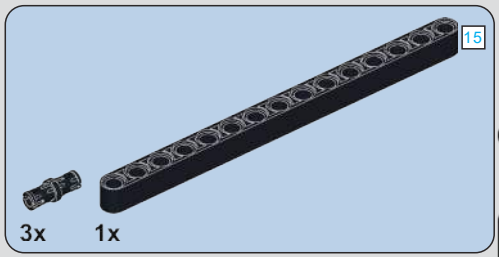


# 1177

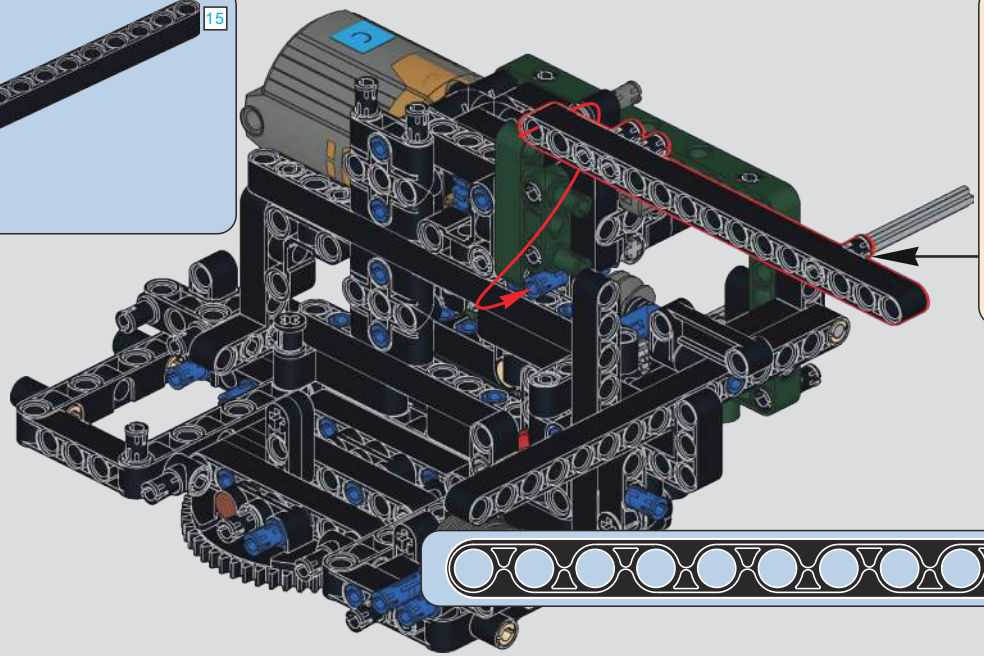

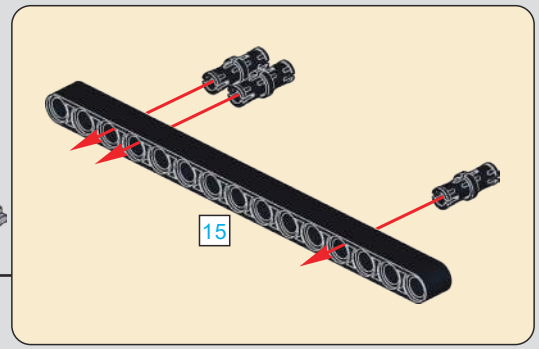


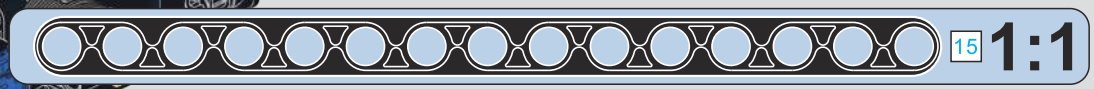

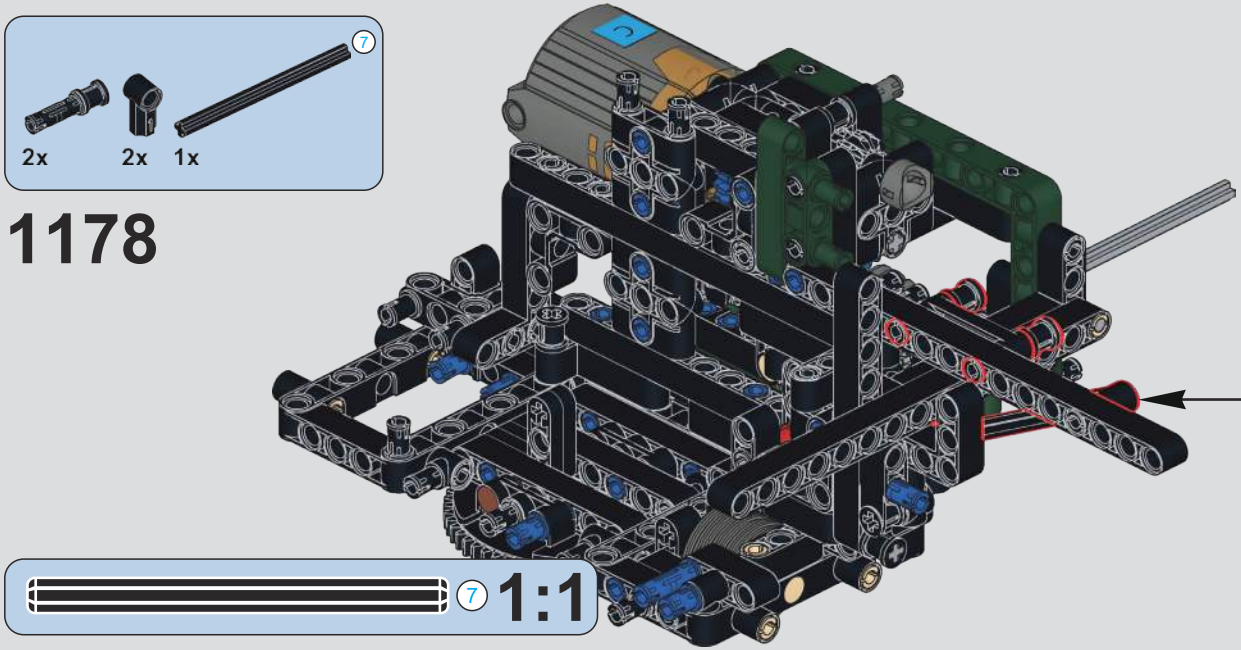
7
2x
2x
1x
1178
7
1:1

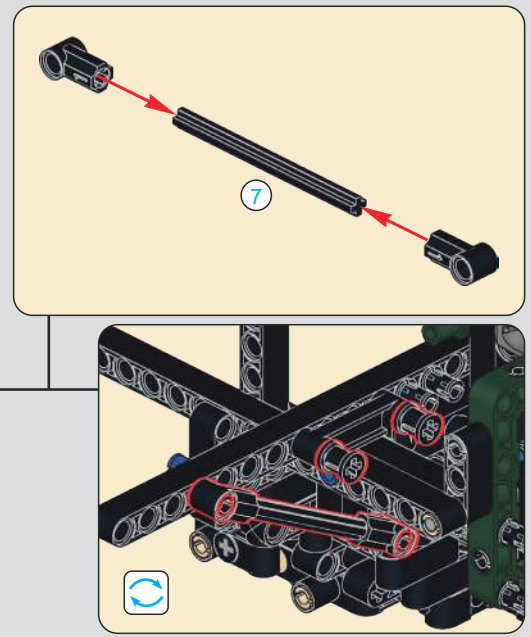
7

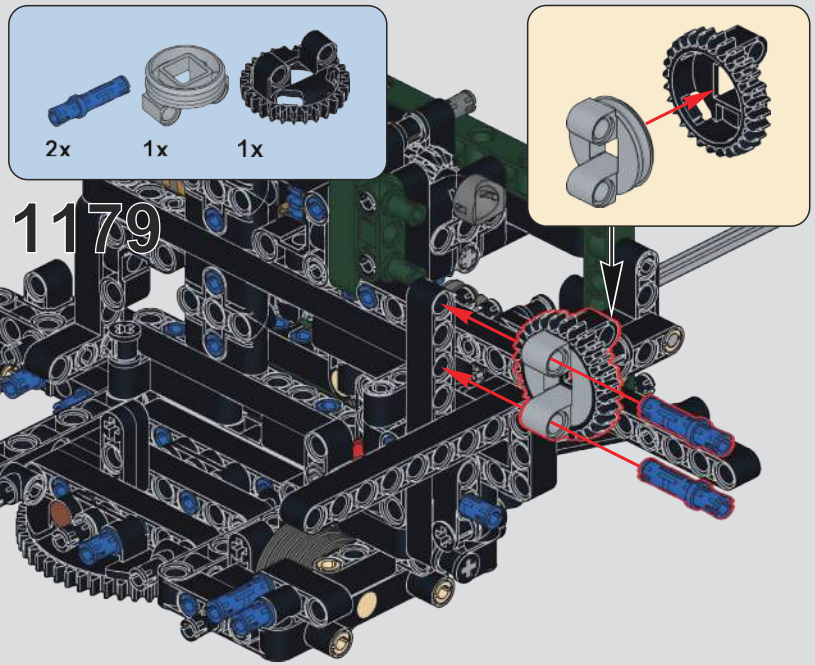
2x
1x
1x
1179

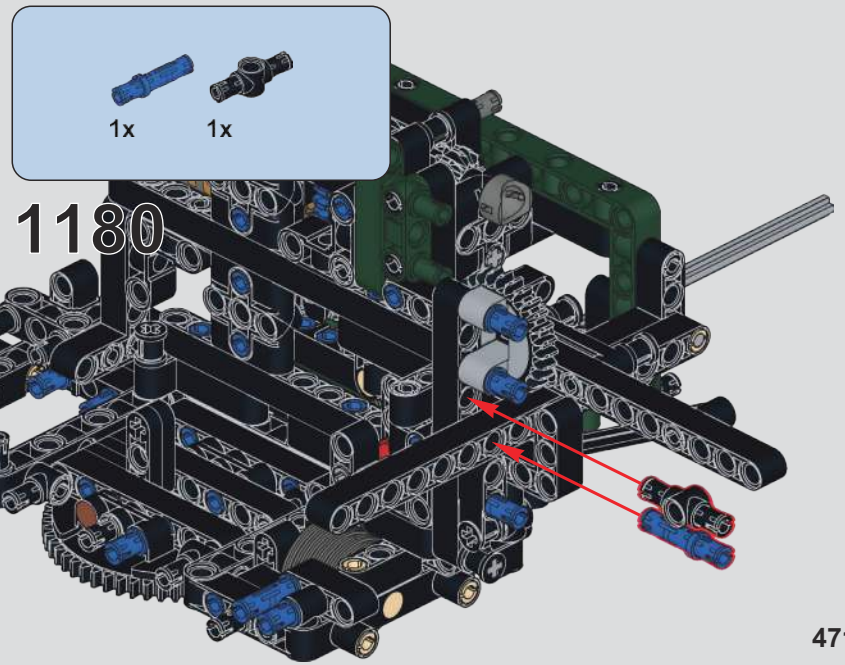
1x
1x
1180

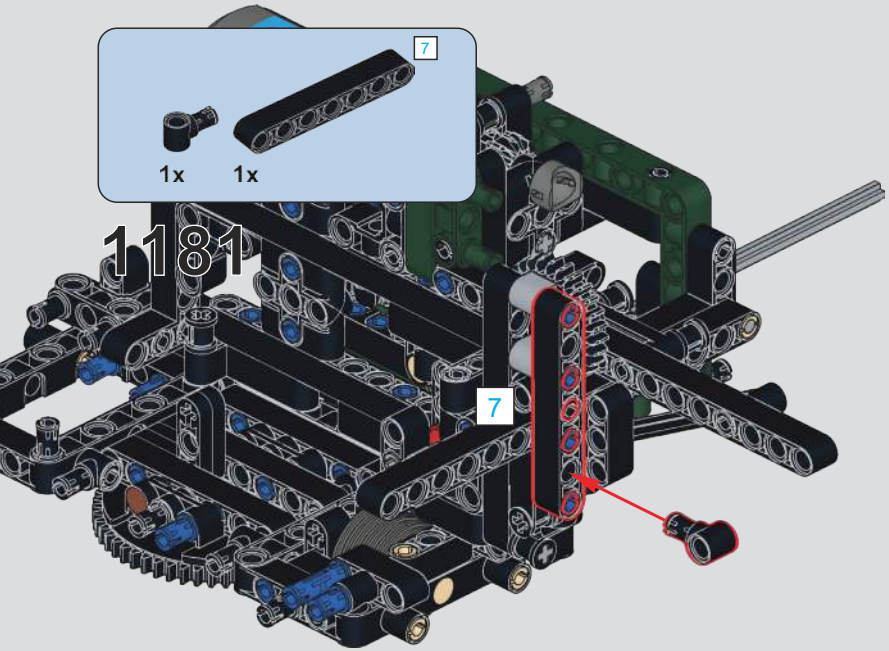
7
1x
1x
1181
7

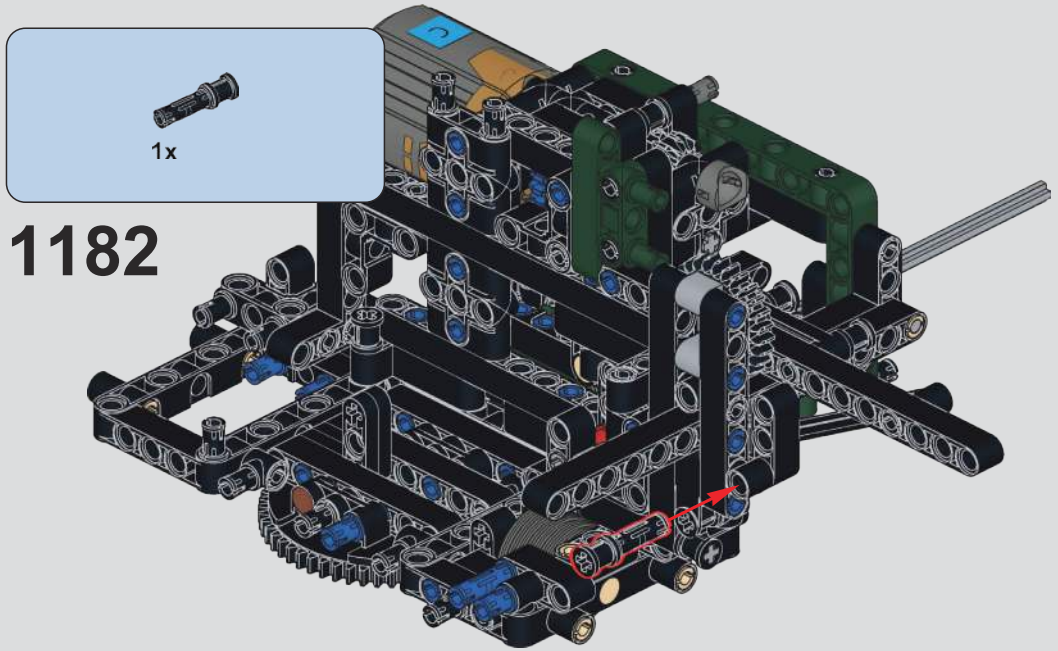
1x
1182

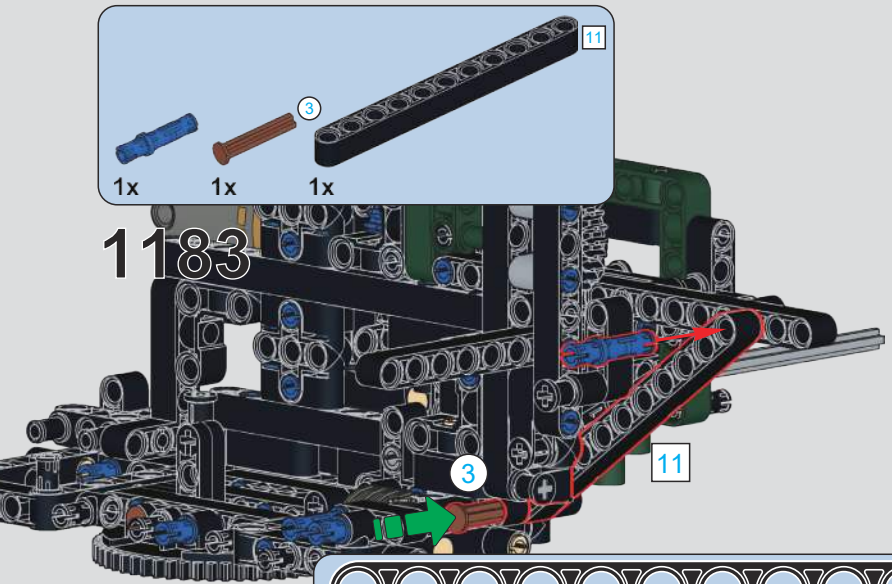
11
3
1x
1x
1x
1183
3
11

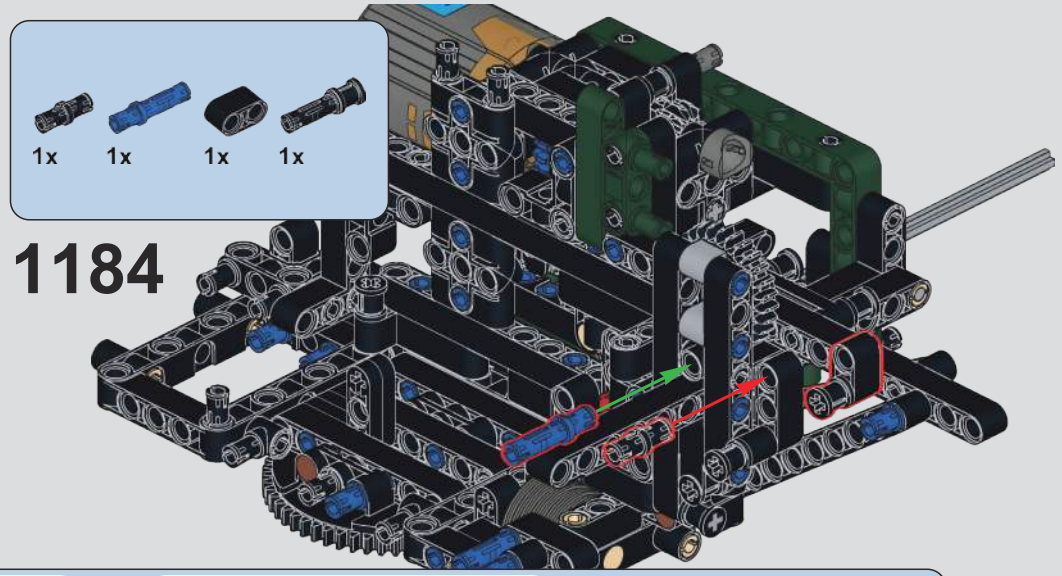
1x
1x
1x
1x
1184

11
7
3
1:1

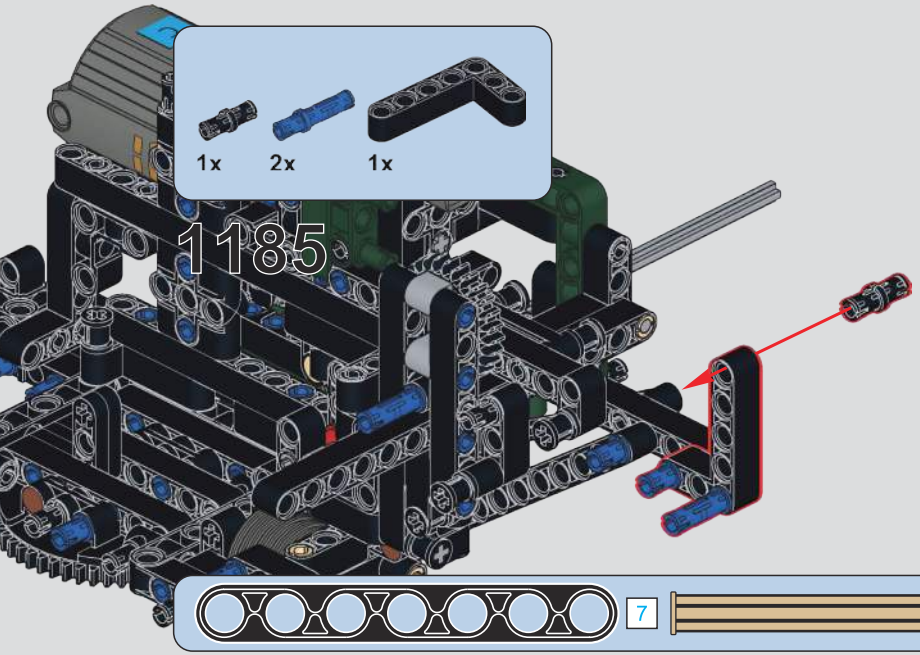
1x
2x
1x
1185

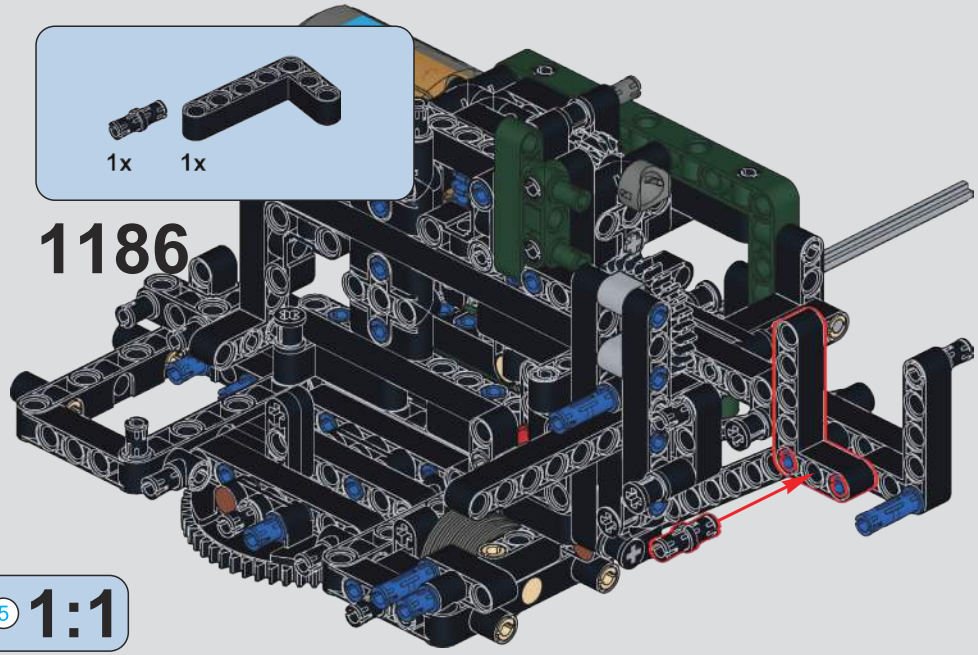
1x
1x
1186


7
5
1:1

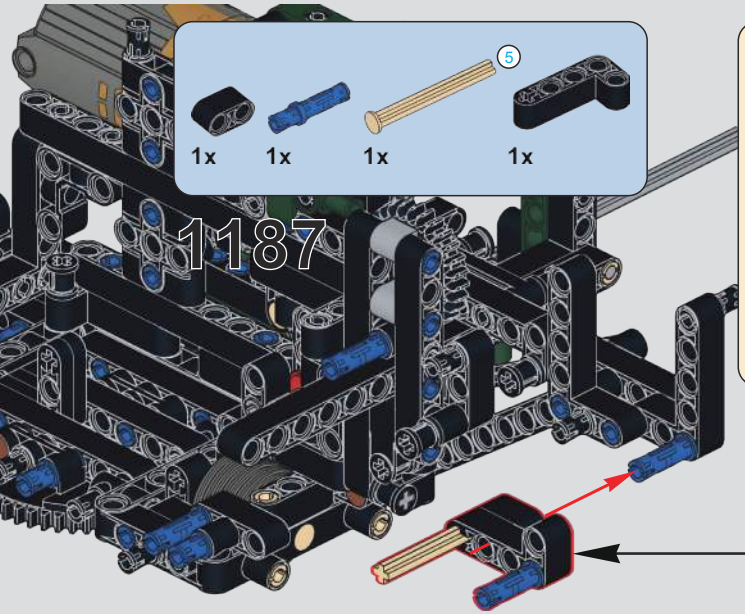
1x
1x
1x
1x
5
1187

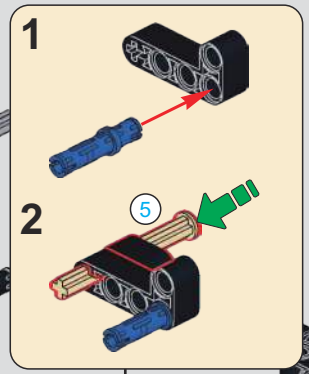
1
2
5

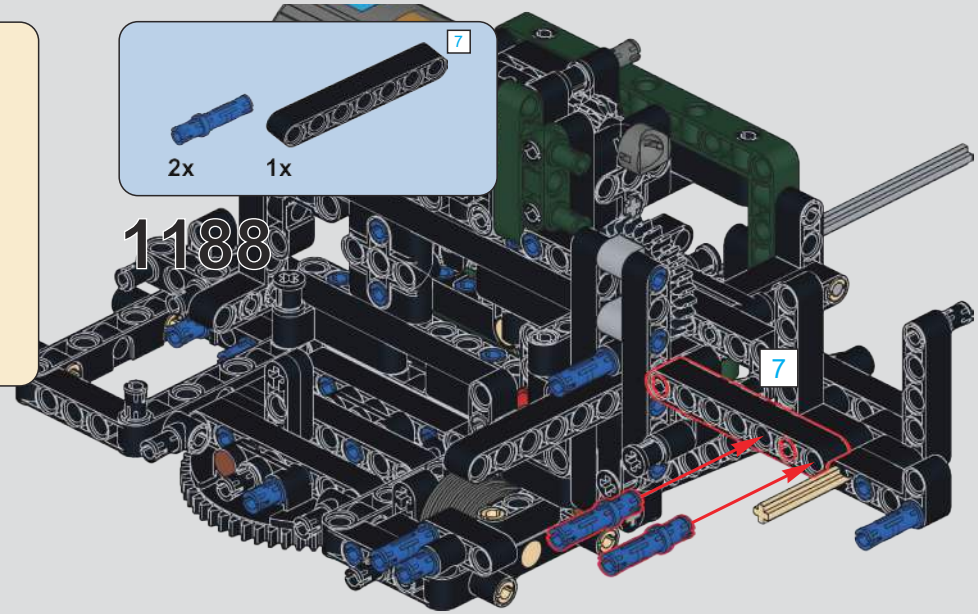
2x
1x
7
1188
7

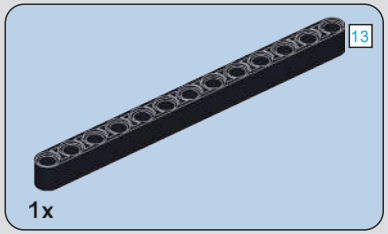


1189

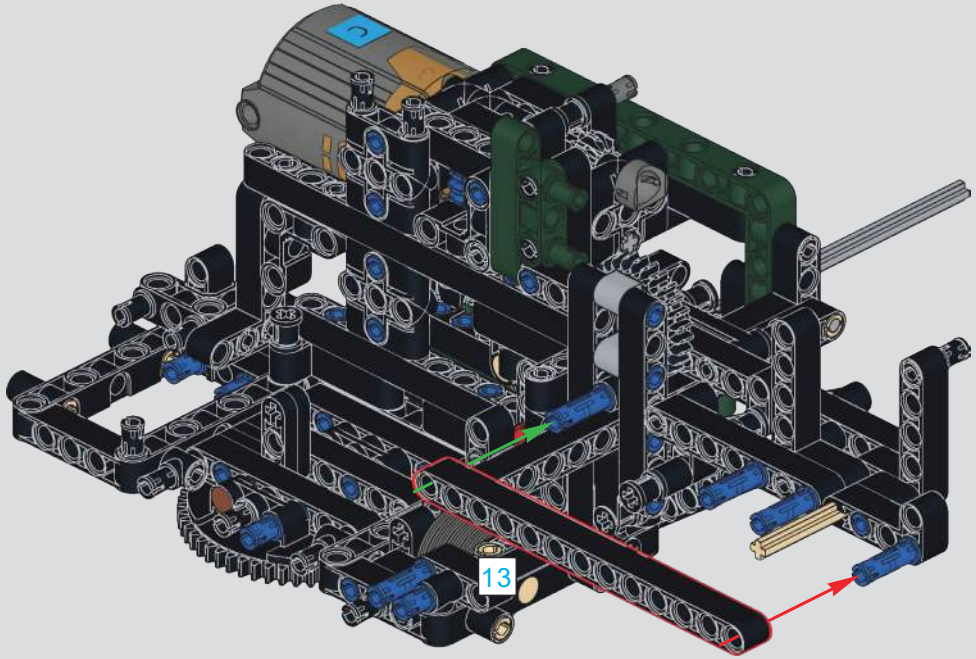


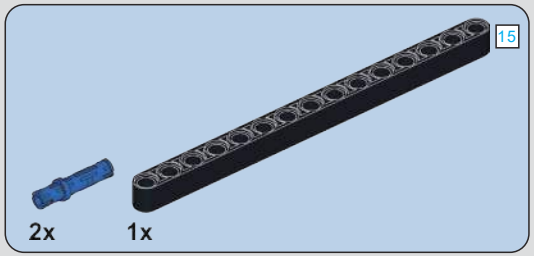


1190

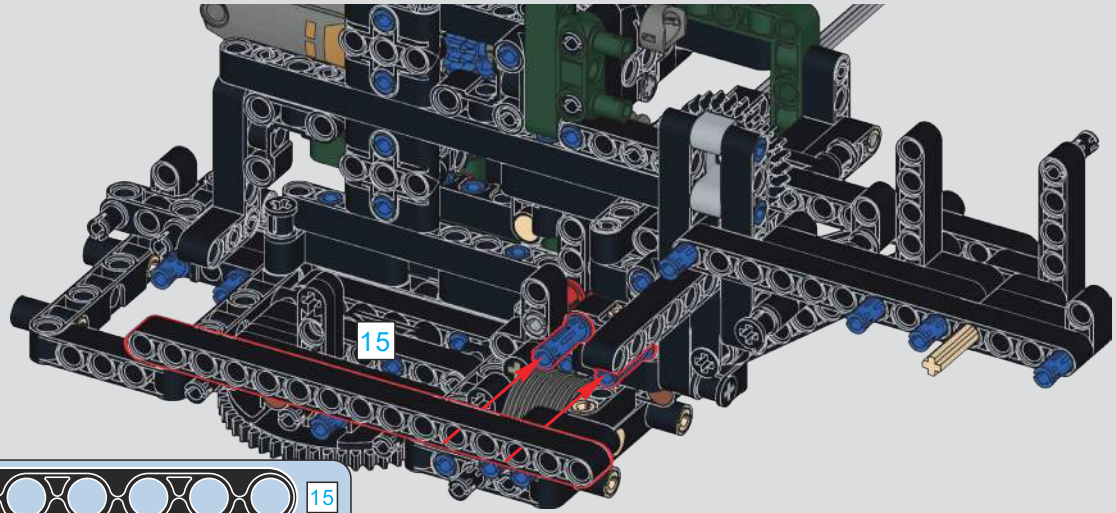


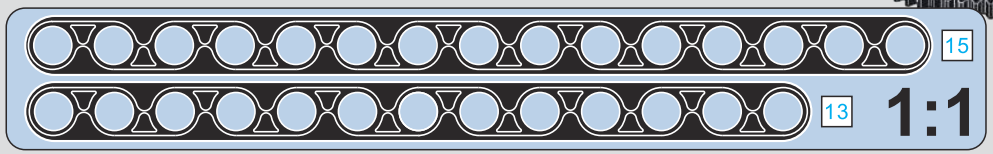

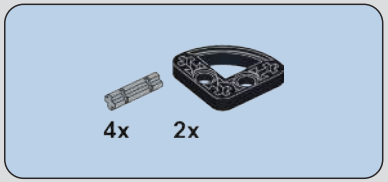


# 1191

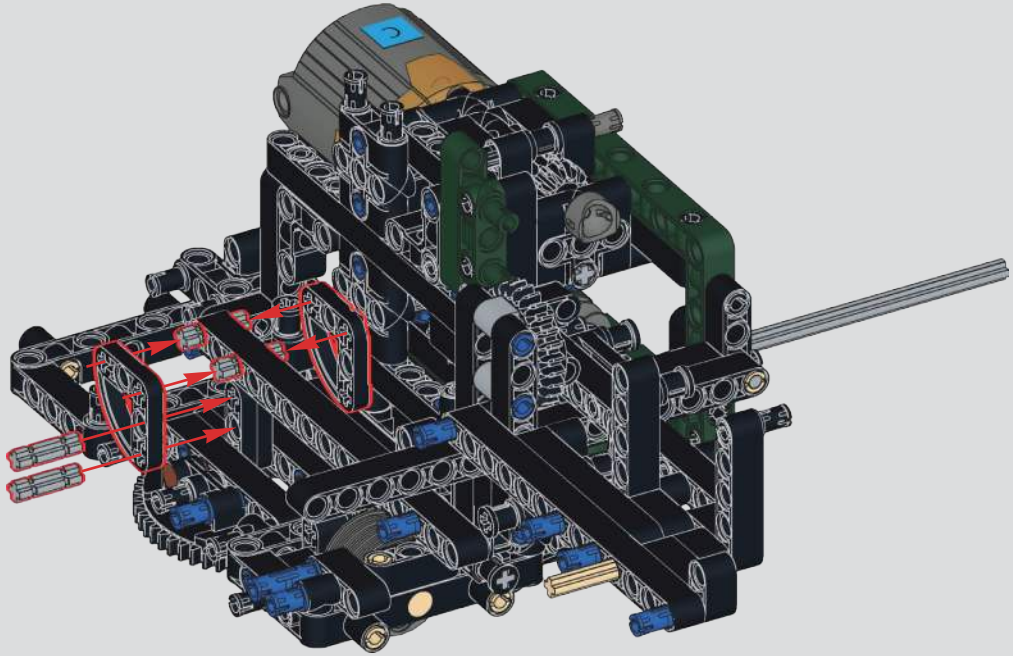

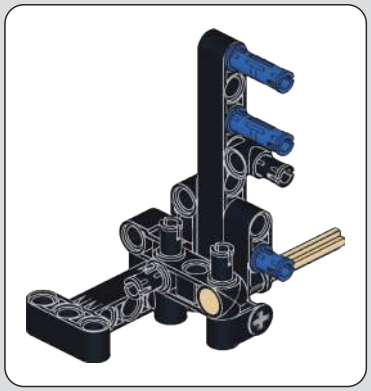

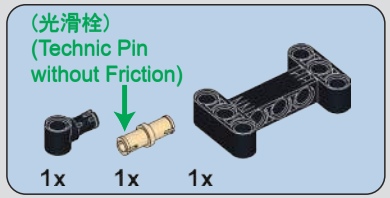


# 1192

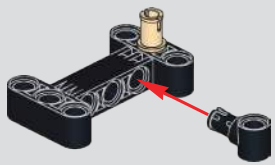

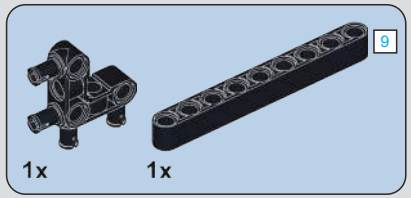


# 1193

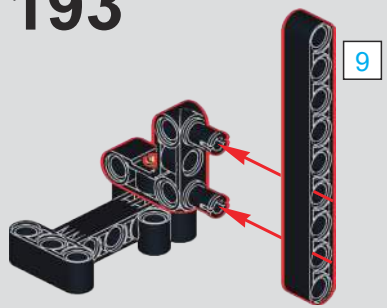

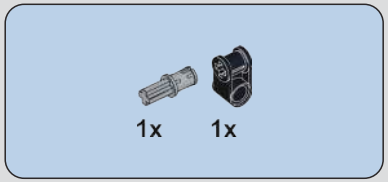


## 1194

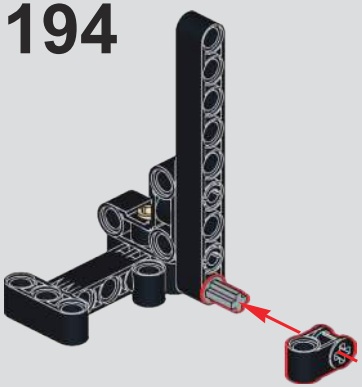

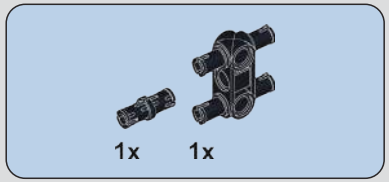


## 1195

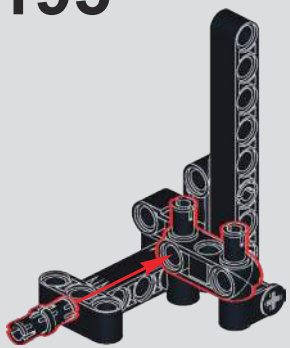

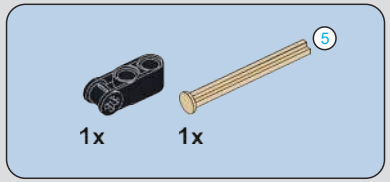


## 1196

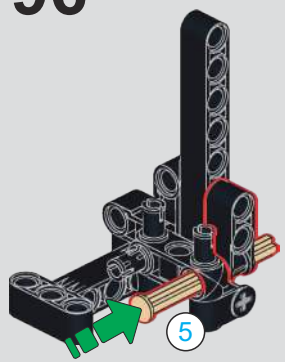


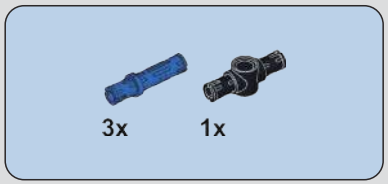


## 1197

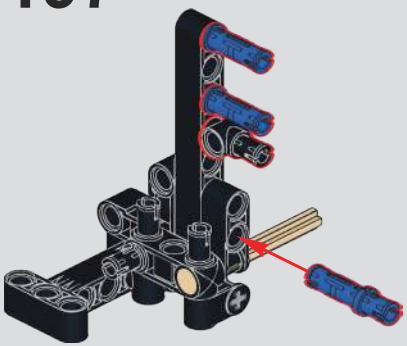

## 1198

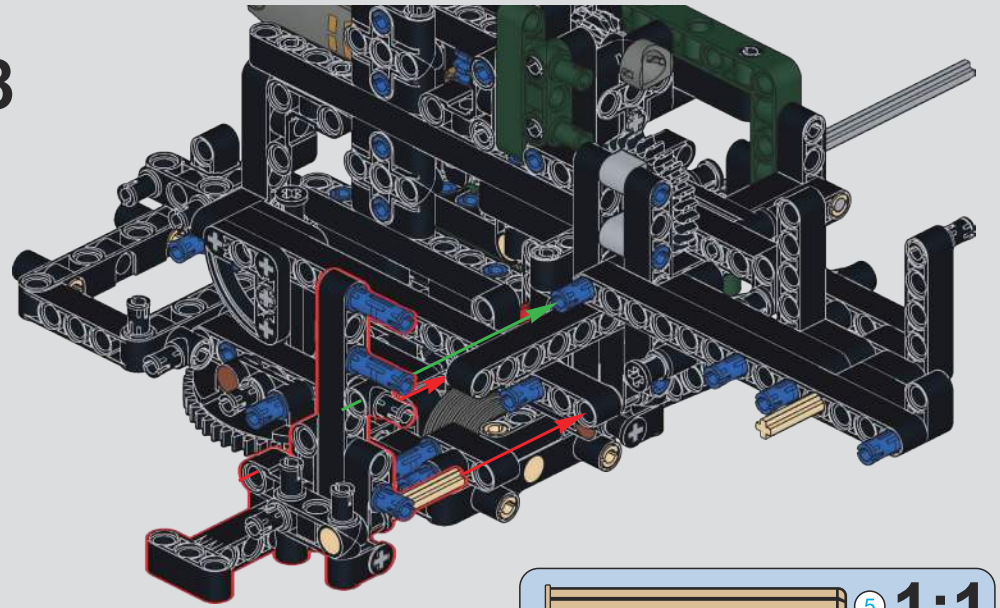

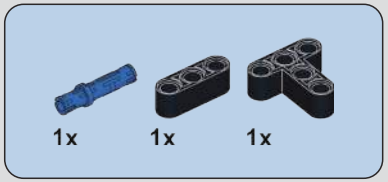


1199

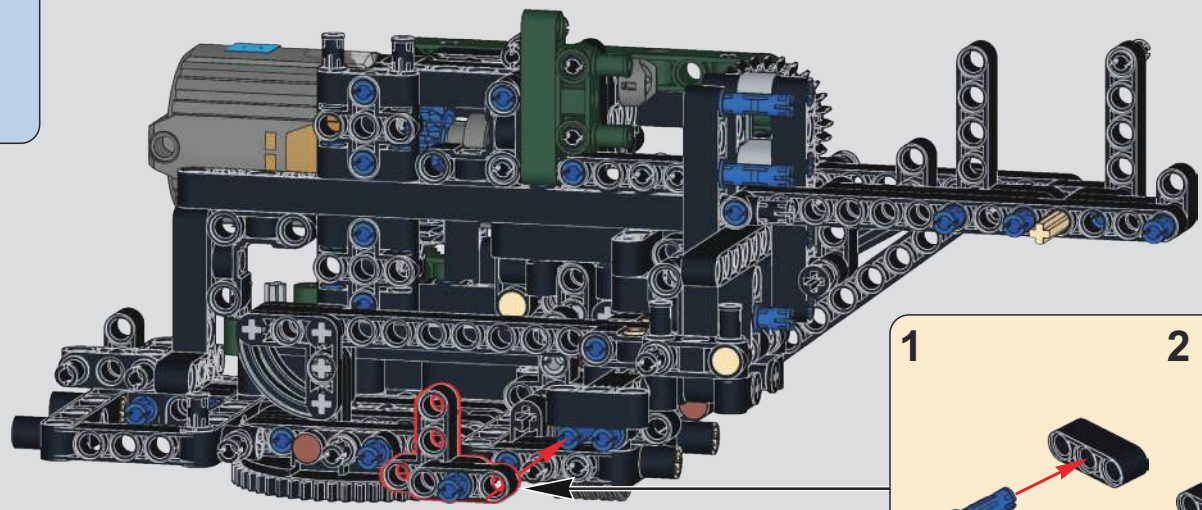

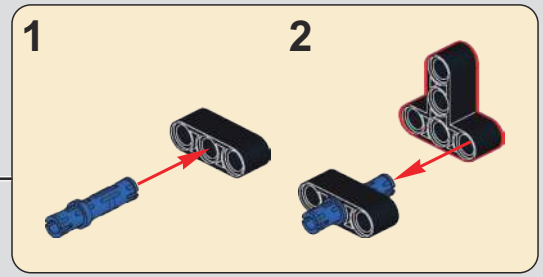


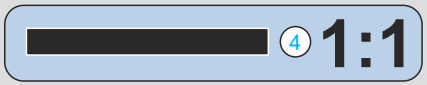


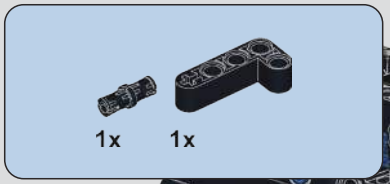


1200

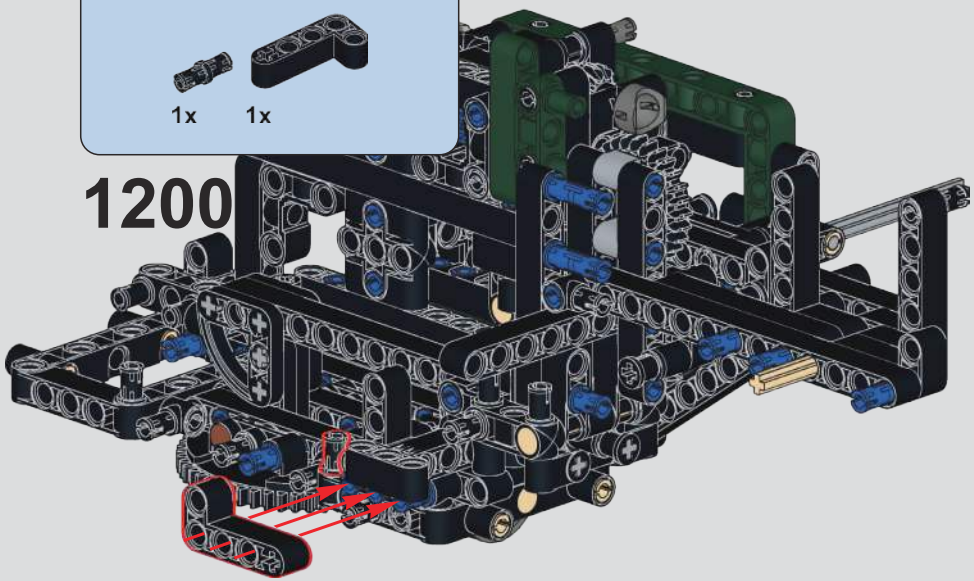

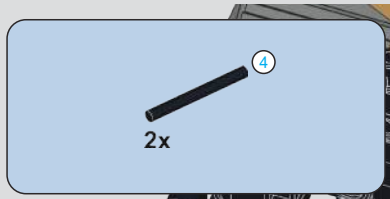


1201

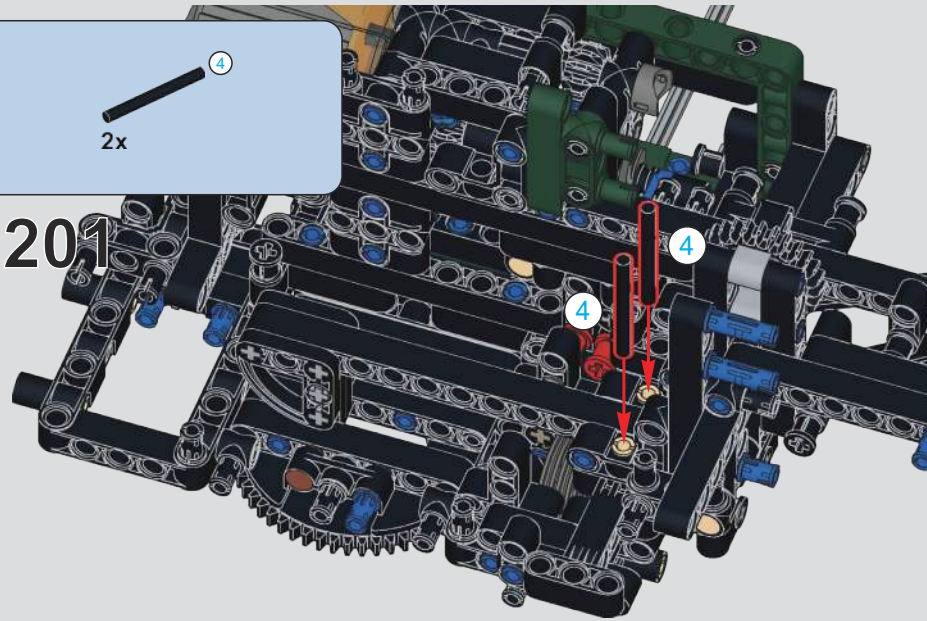

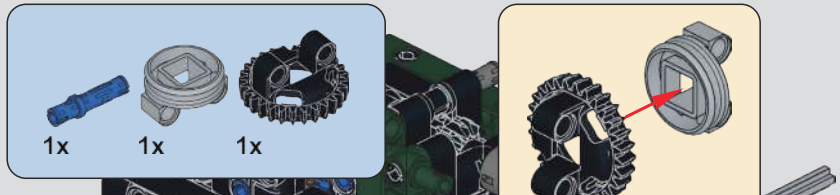


## 1202

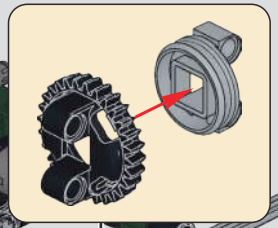

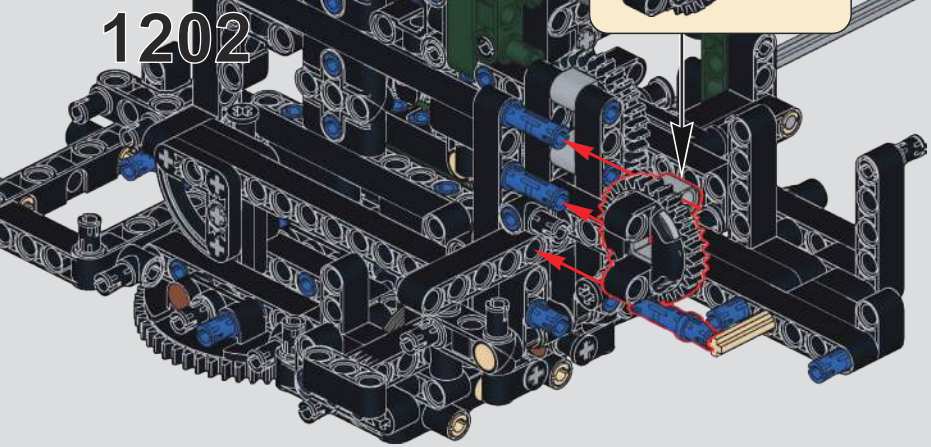

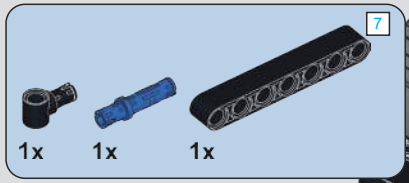


## 1203

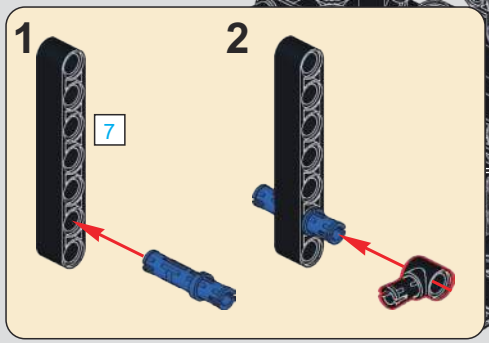


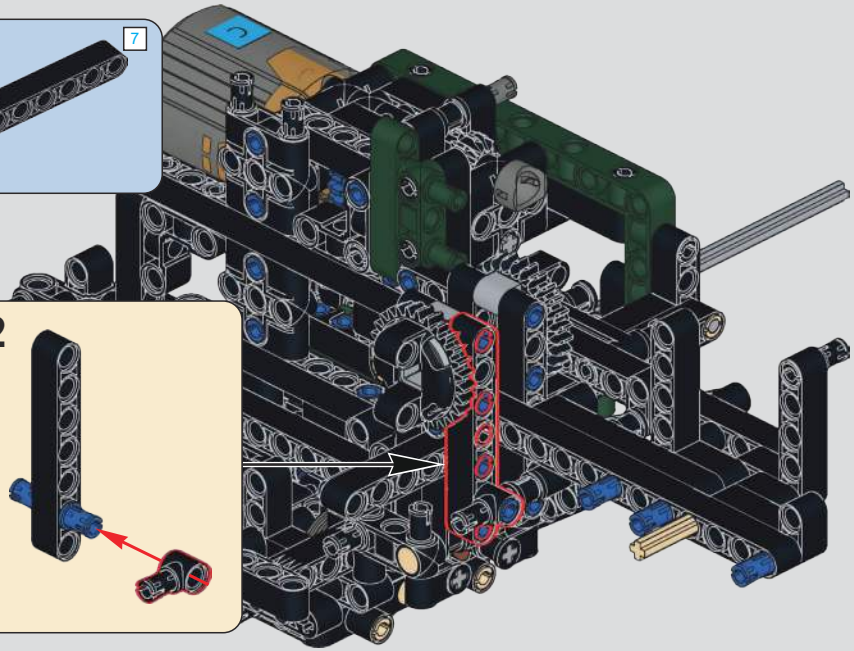




## 1204

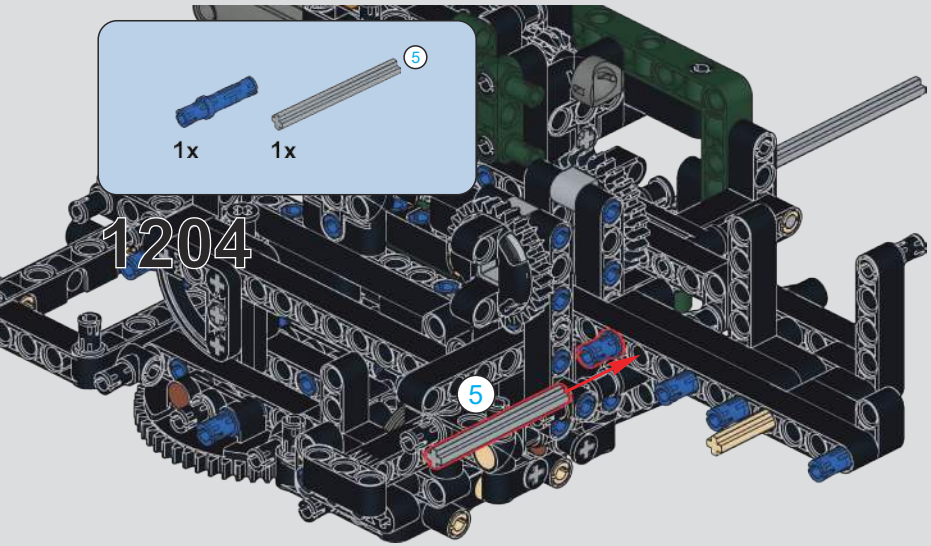


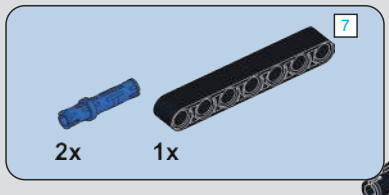


## 1205

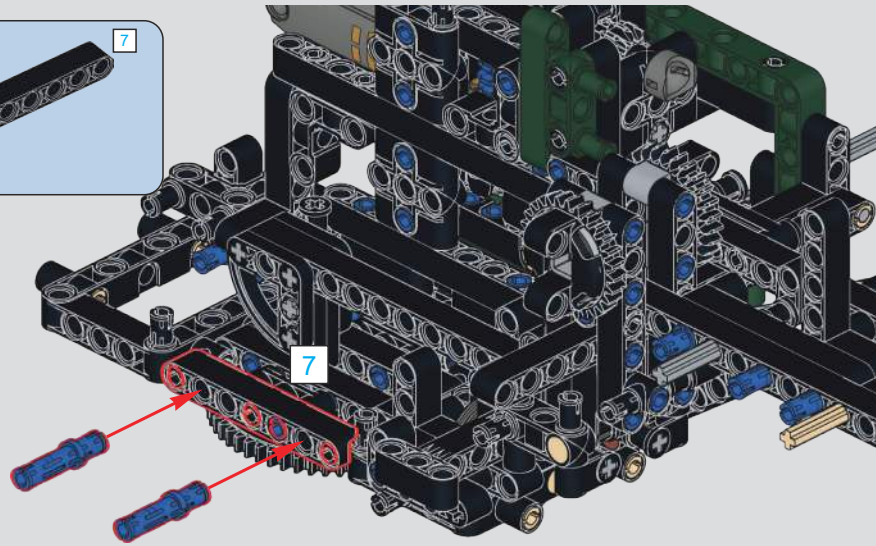

(光滑栓)
(Technic Pin
without Friction)

2x 2x 2x 2x 1x

## 1206

1

2

4 1:1

4

1x 1x

## 1207

4

2x

## 1208

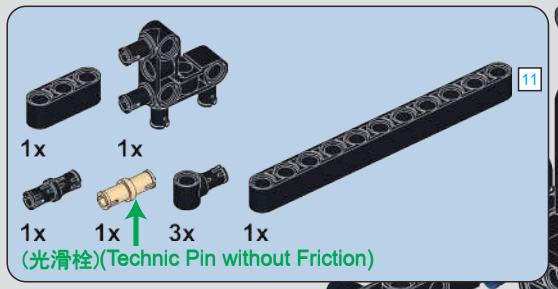
11
1x
1x
1x
1x
3x
1x
(光滑栓)(Technic Pin without Friction)

# 1209

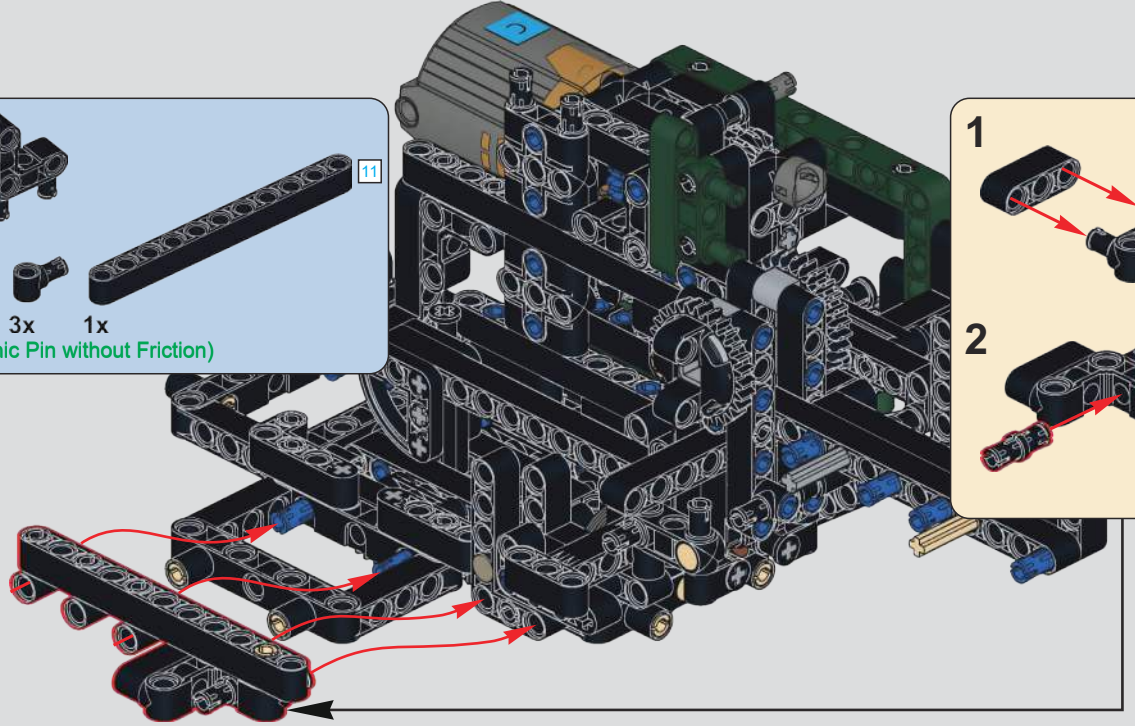

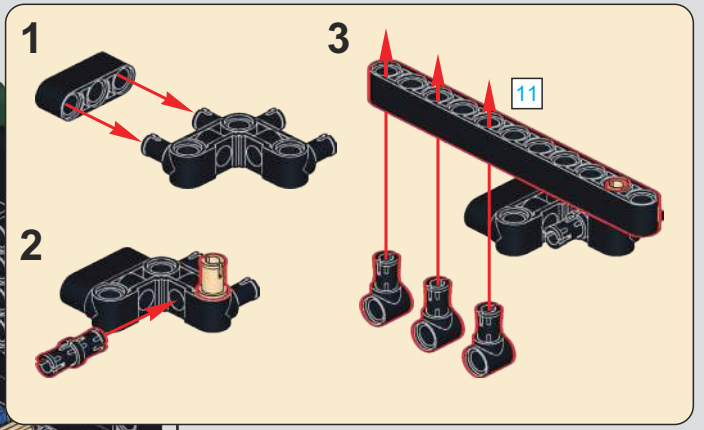
1
2
3
11

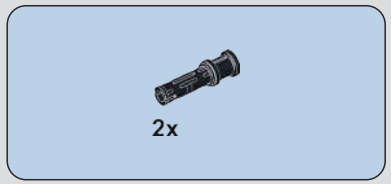
2x

# 1210

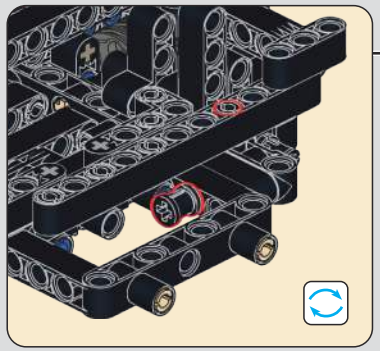

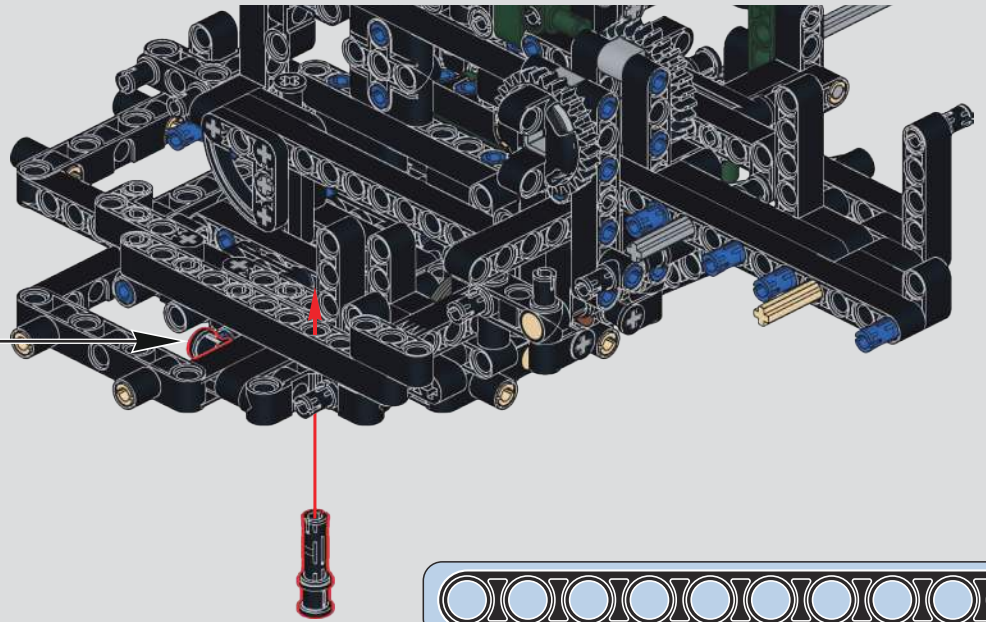

11
1:1

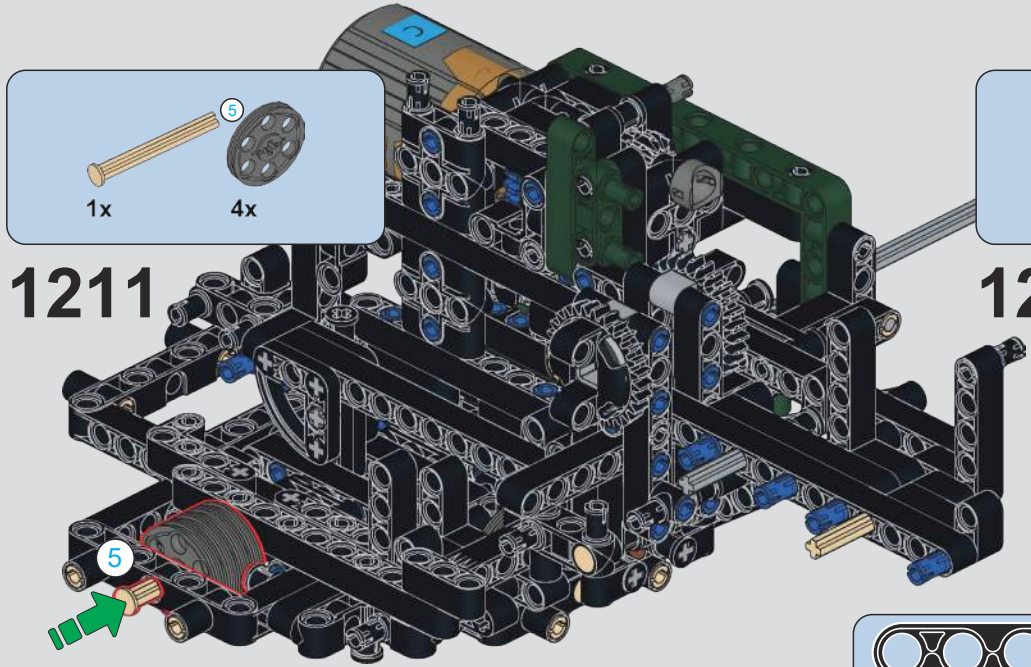
5
1x
4x
1211
5

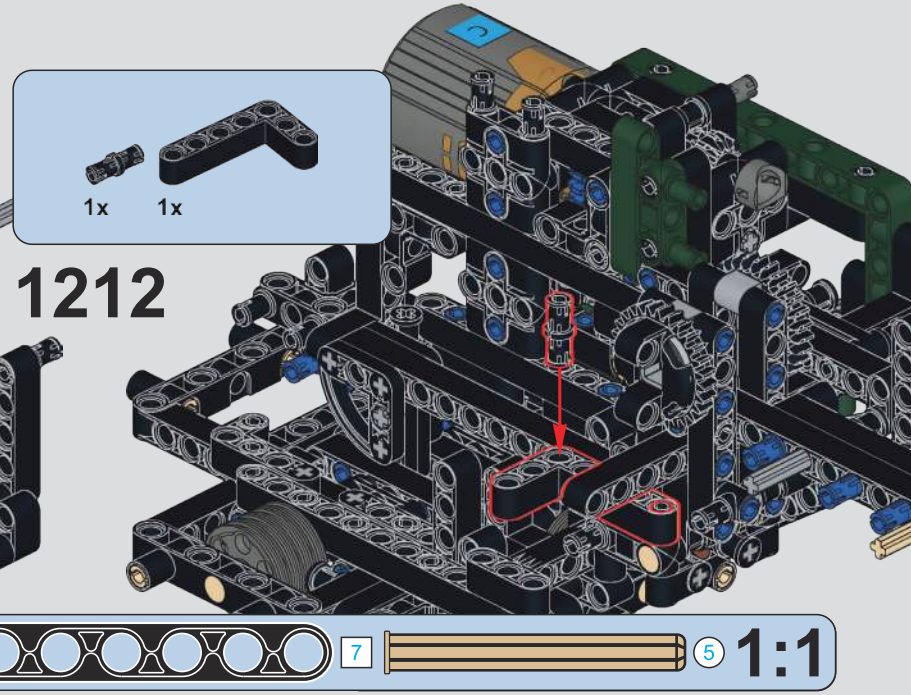
1x
1x
1212

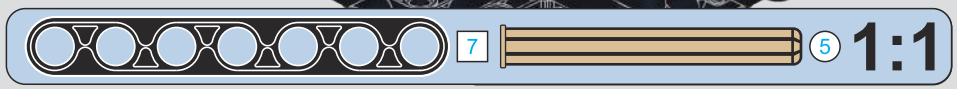
7
5
1:1

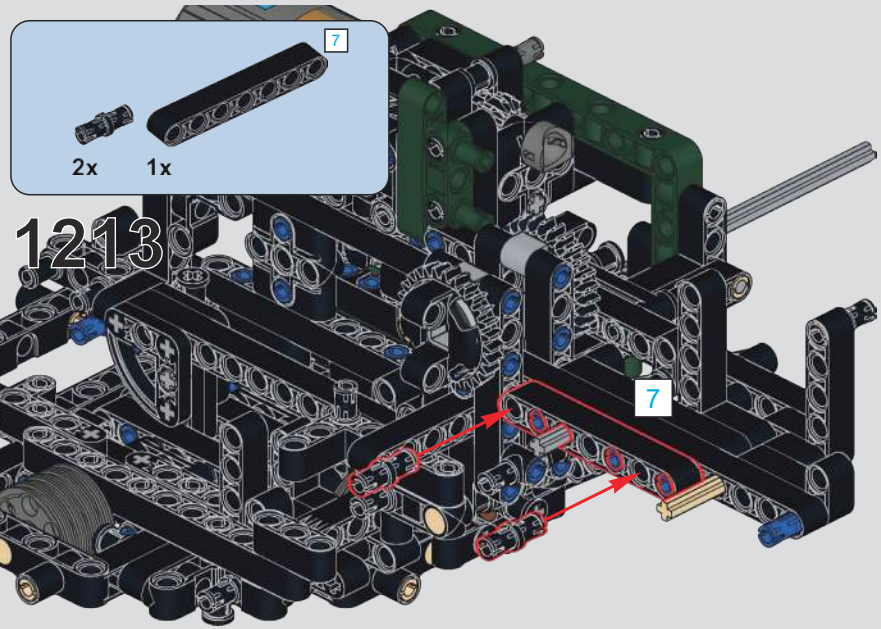
7
2x
1x
1213
7

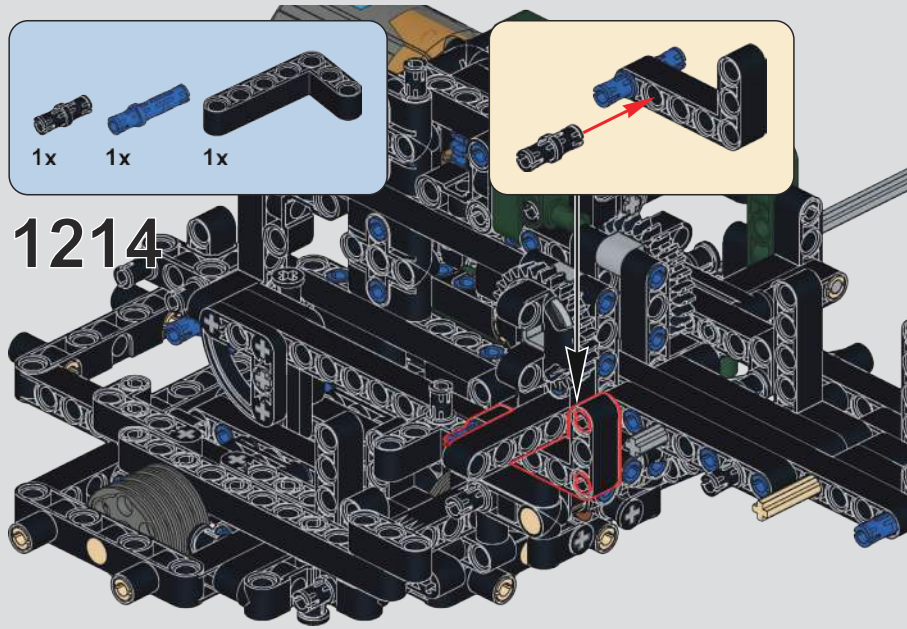
1x
1x
1x
1214

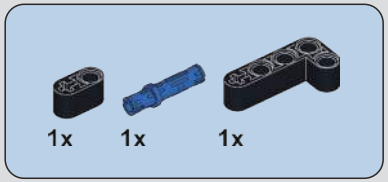


# 1215

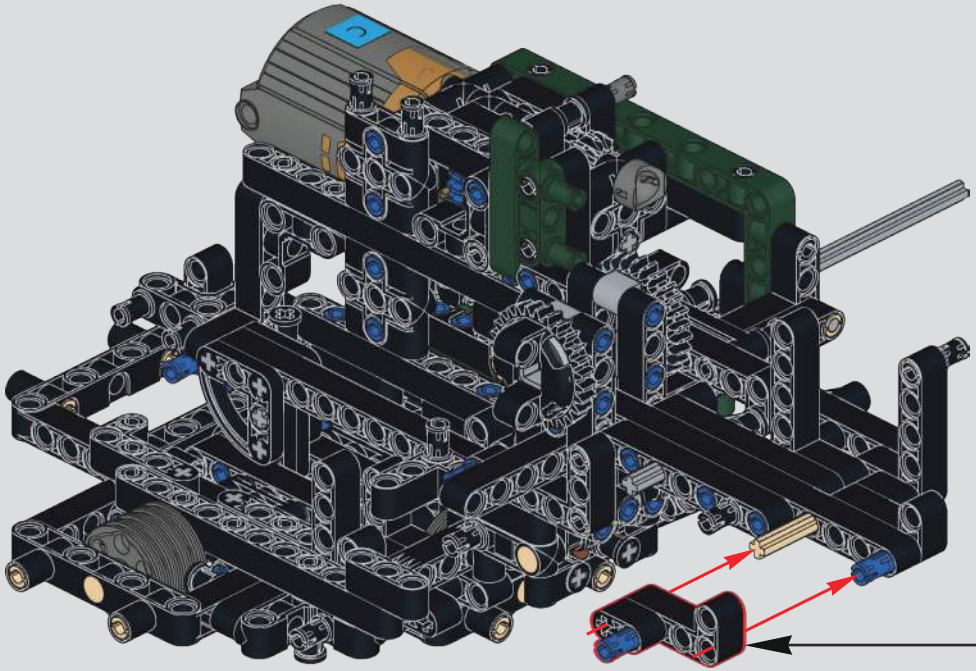

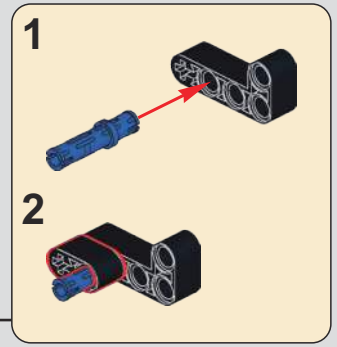

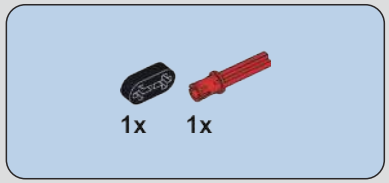


# 1216

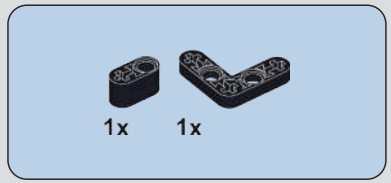


# 1217

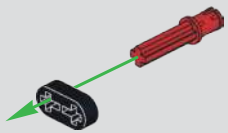

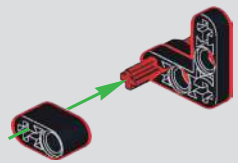

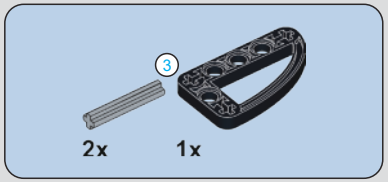


# 1218

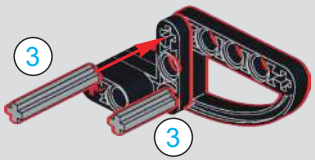


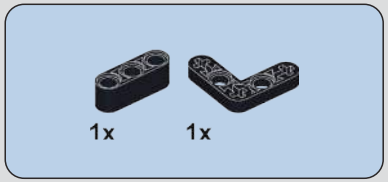


# 1219

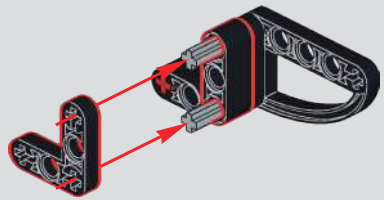

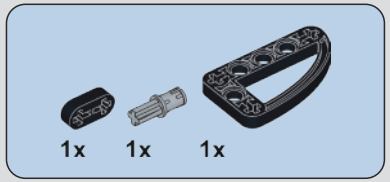


# 1220

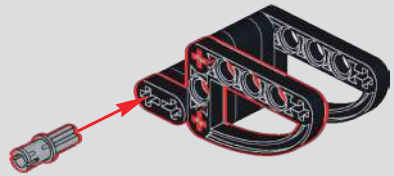

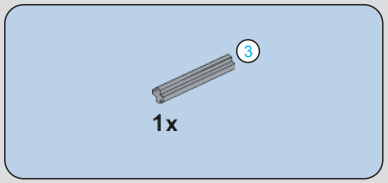


# 1221

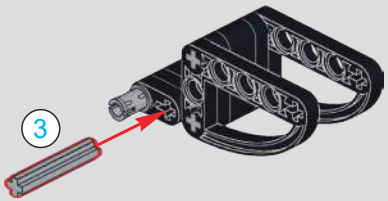


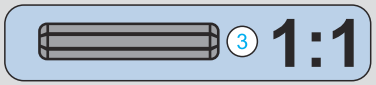


# 1222

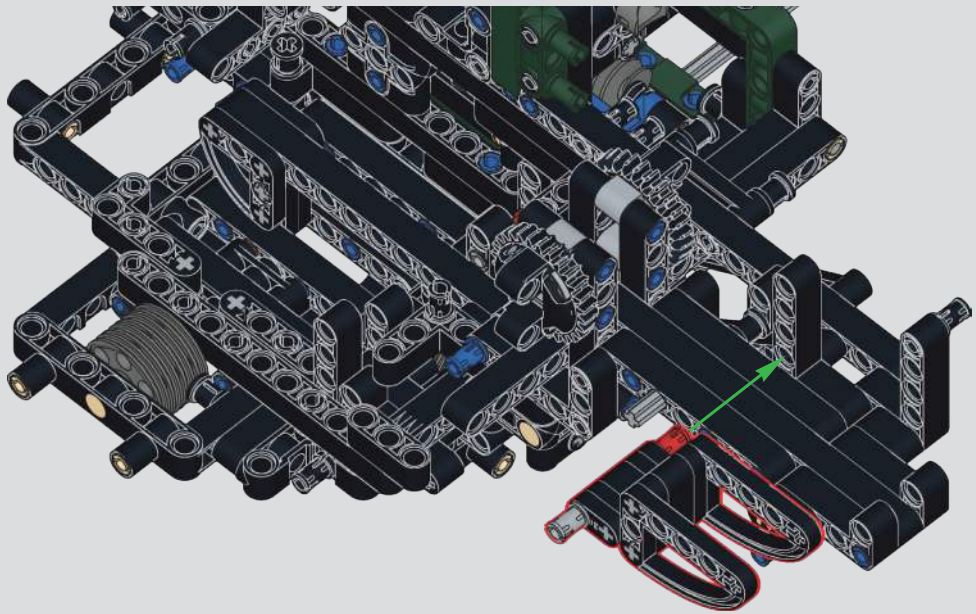

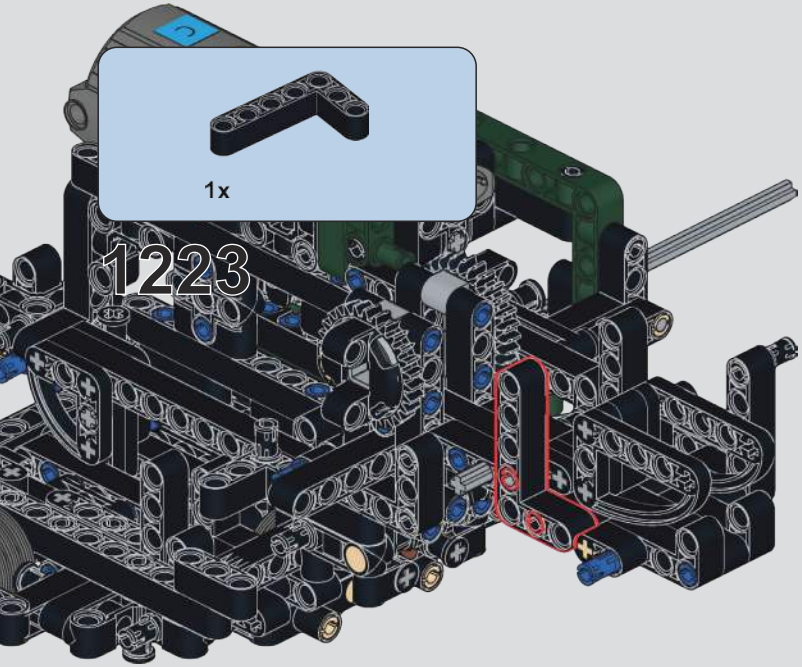
1x
1223

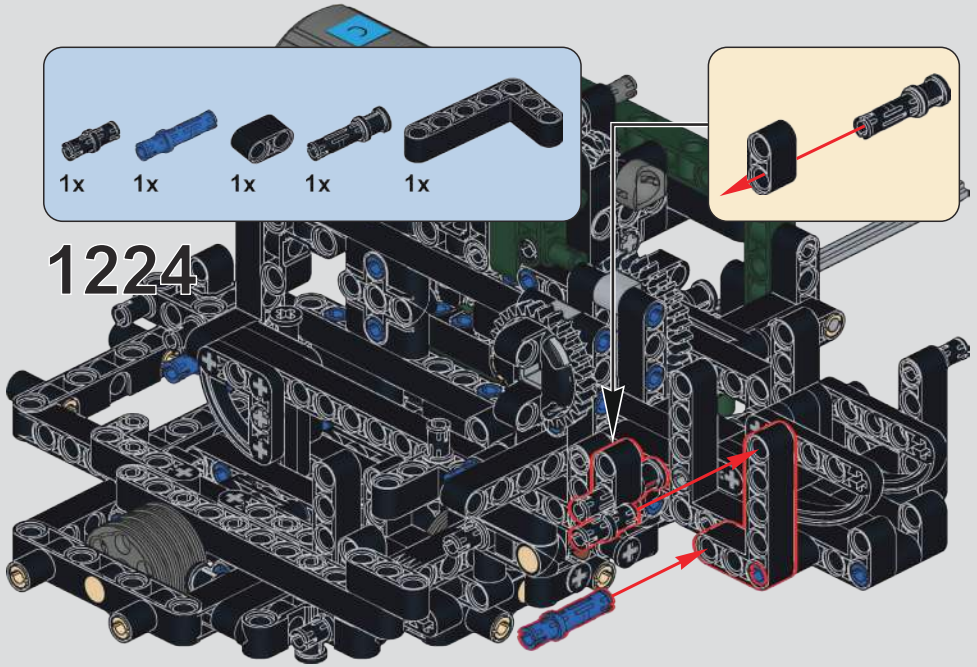
1x
1x
1x
1x
1x
1224

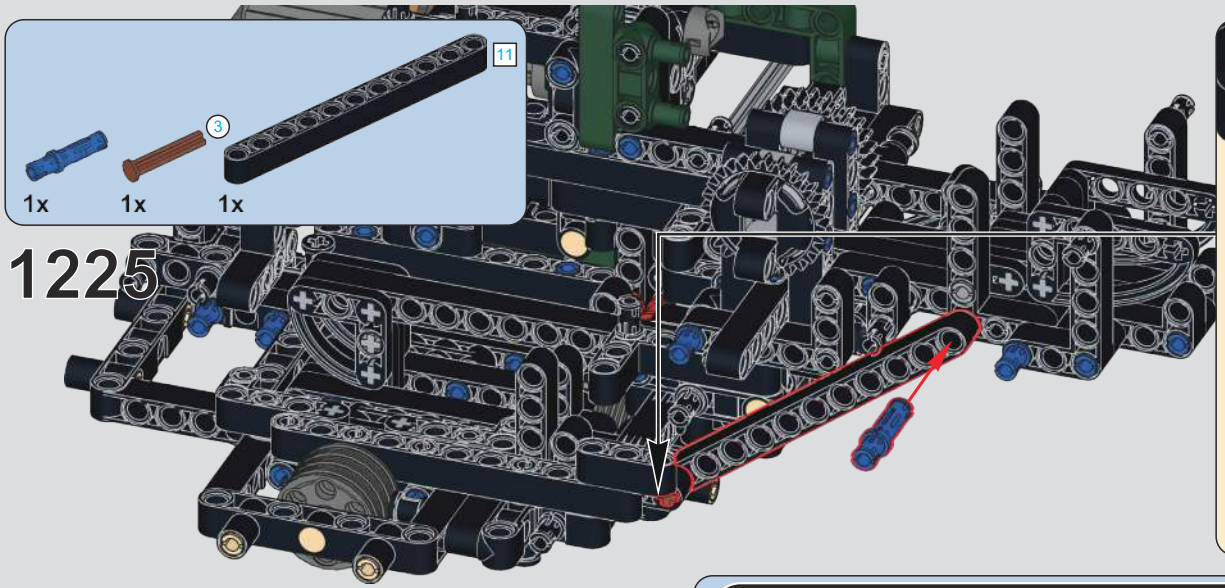
11
3
1x
1x
1x
1225

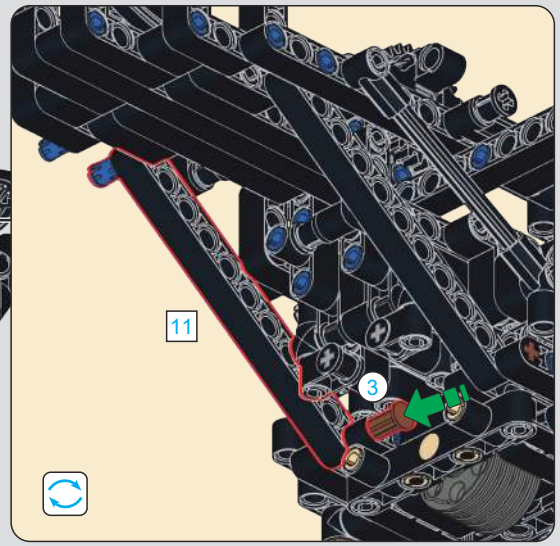
11
3

11
3
1:1

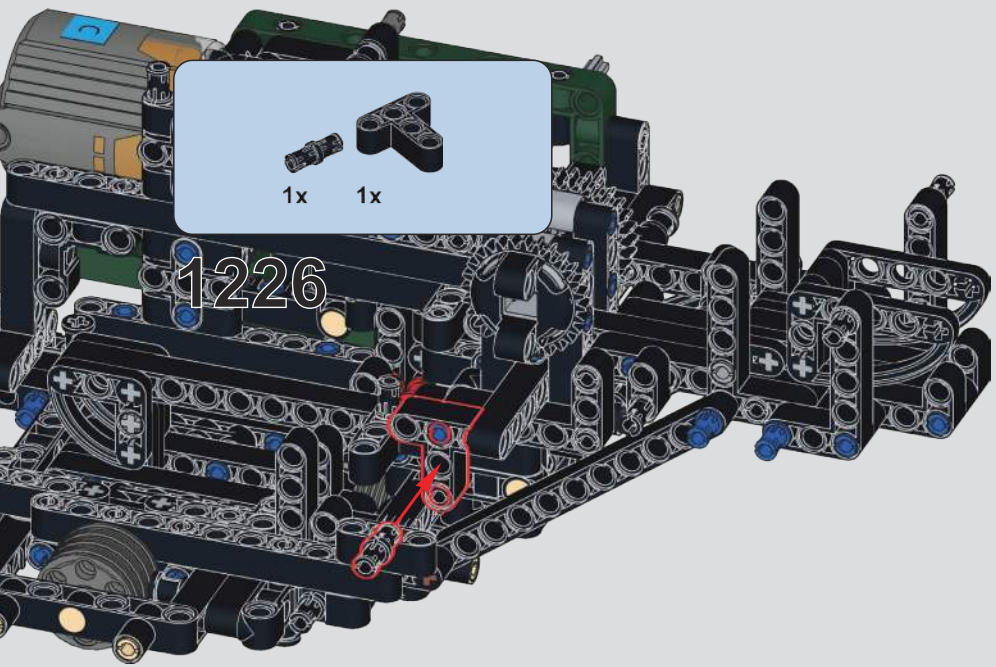
1x
1x
1226

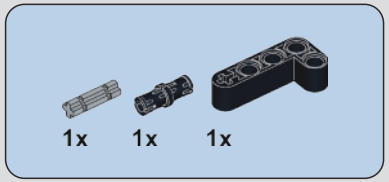
1x
1x
1x
1227

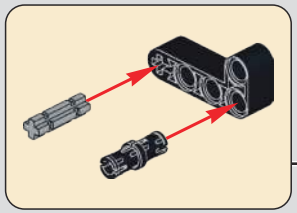

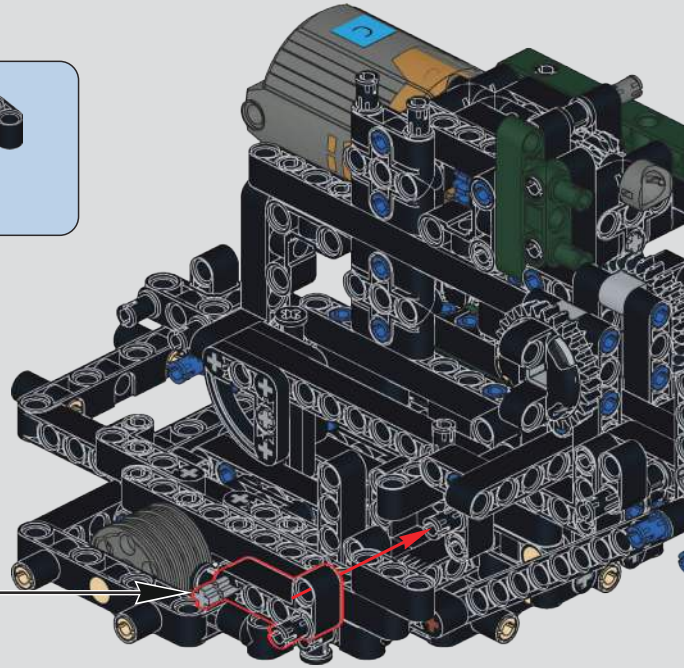

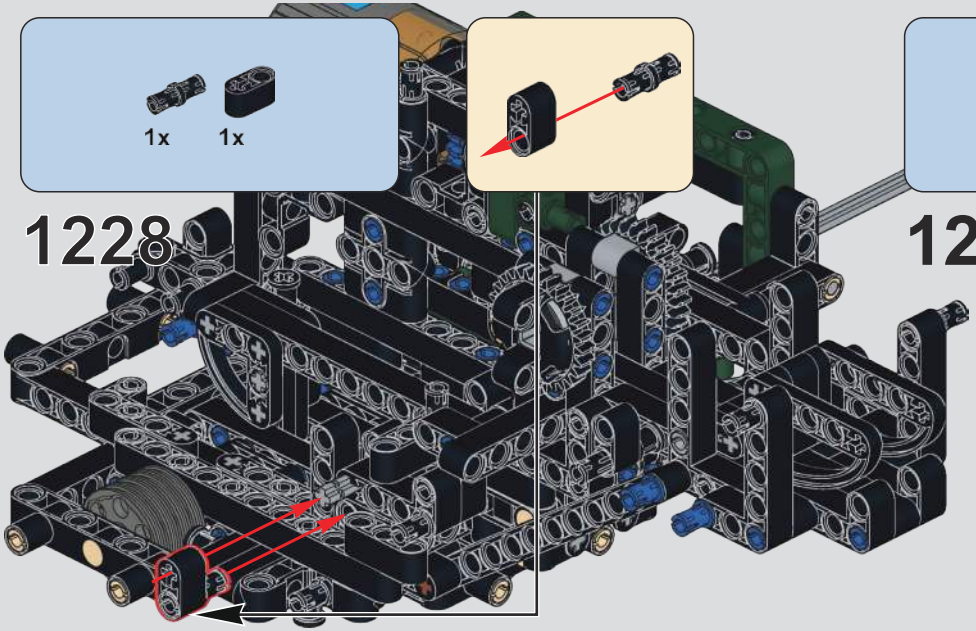
1x
1x
1228



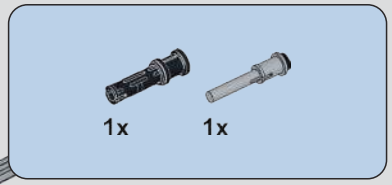
1x
1x
1229

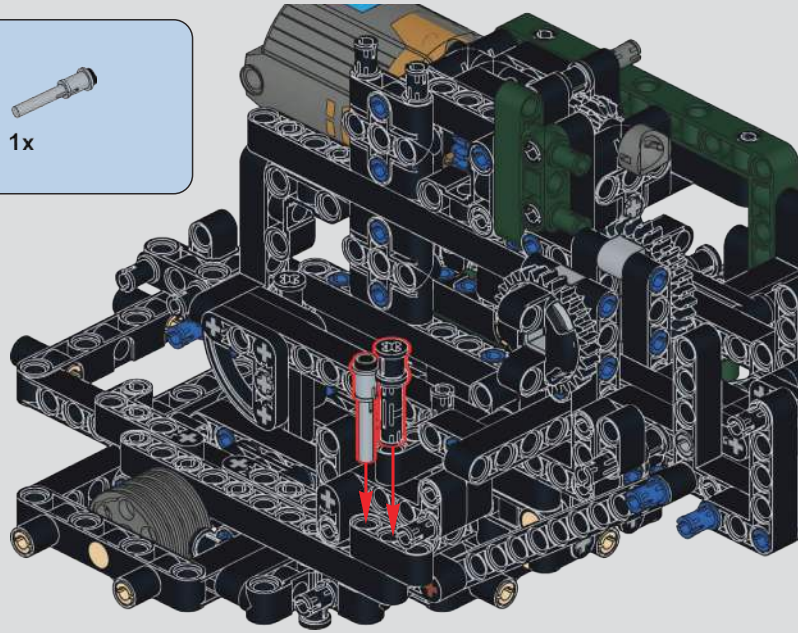

# 1230

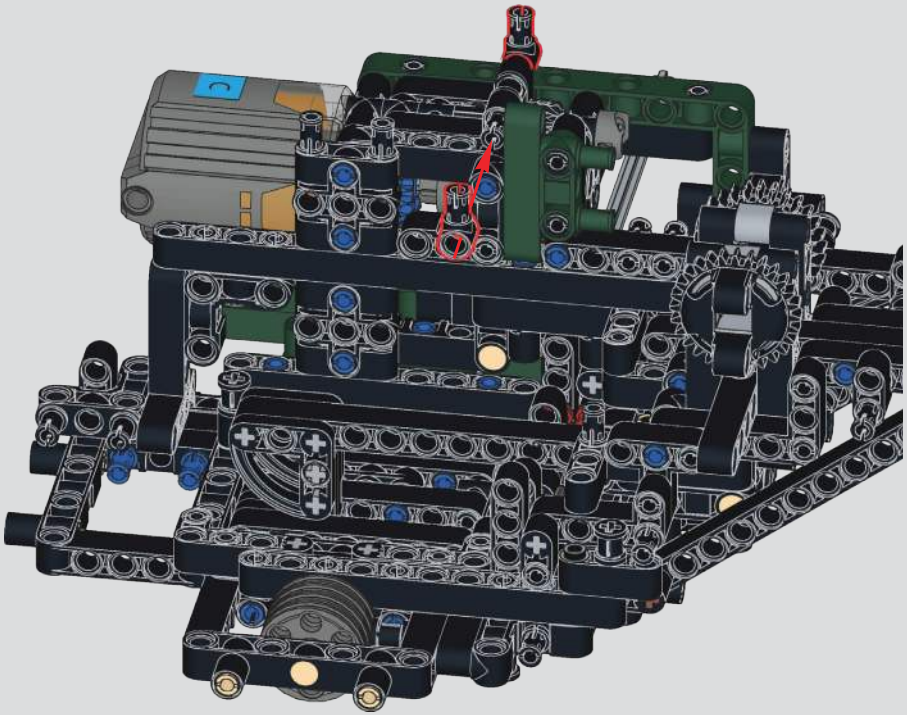

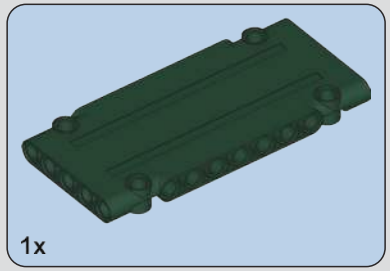


# 1231

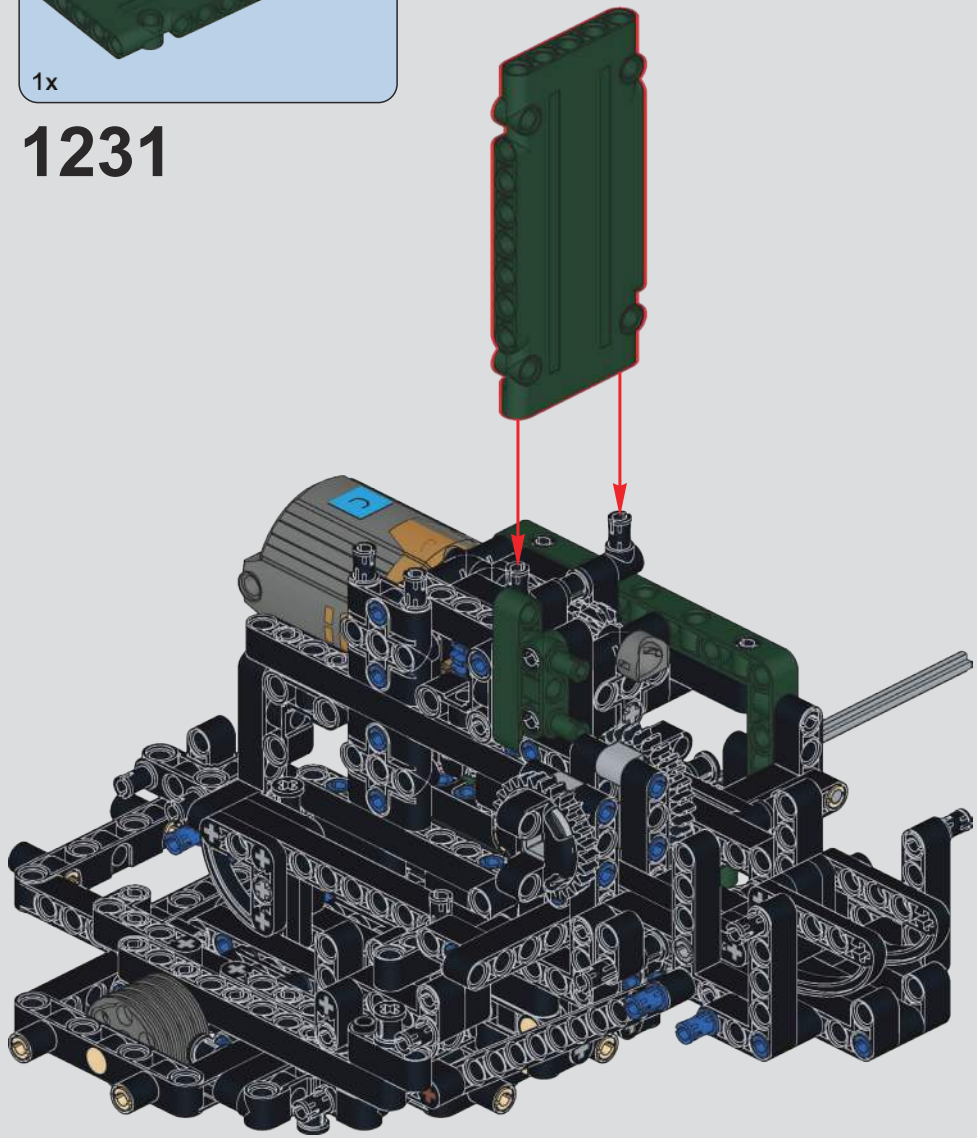

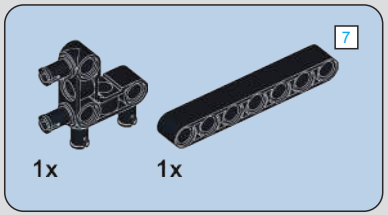


# 1232

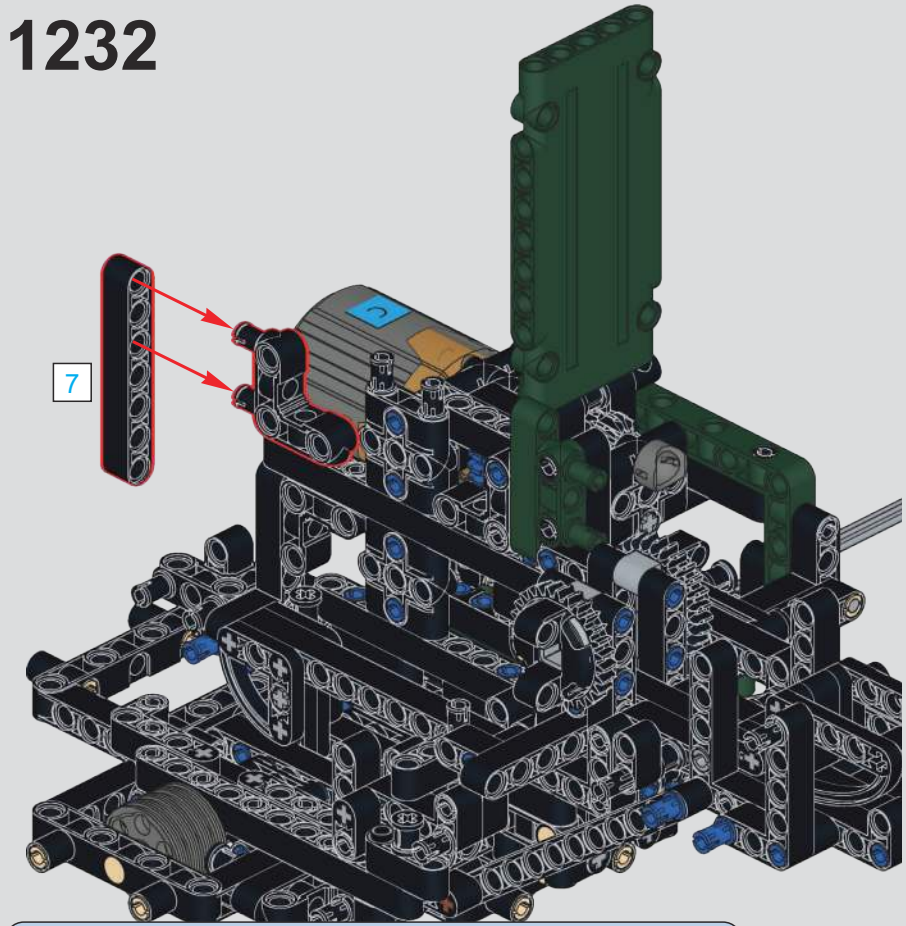


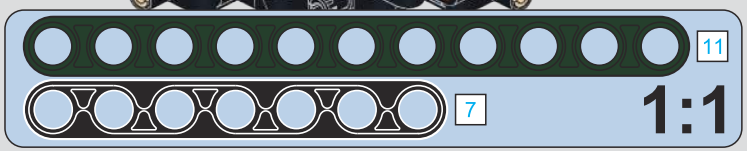


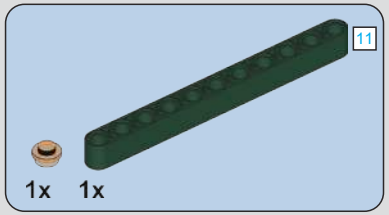


# 1233

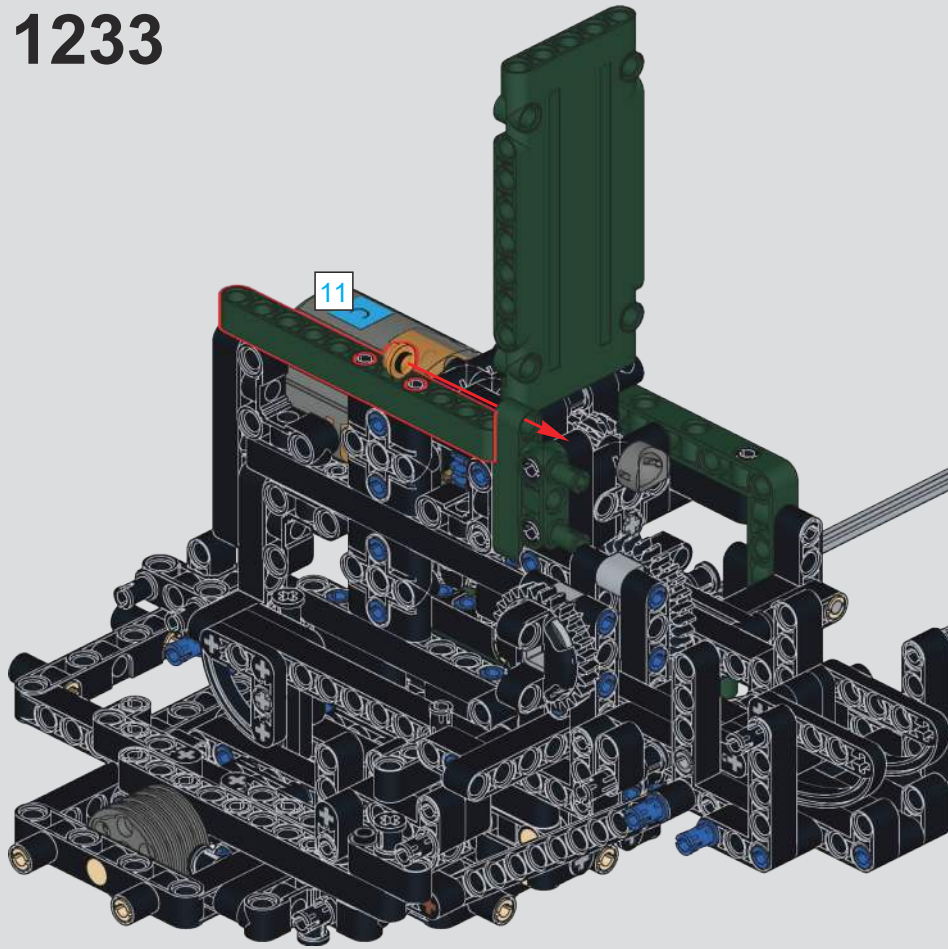

# 1234

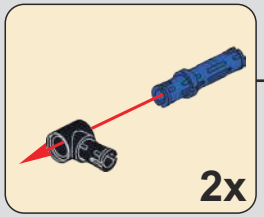


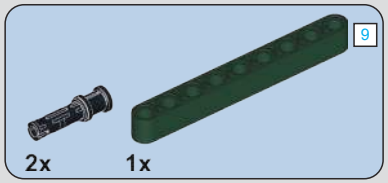


# 1235

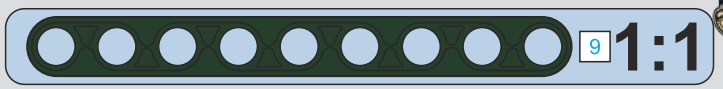

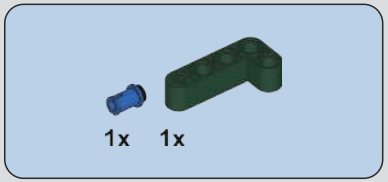


# 1236

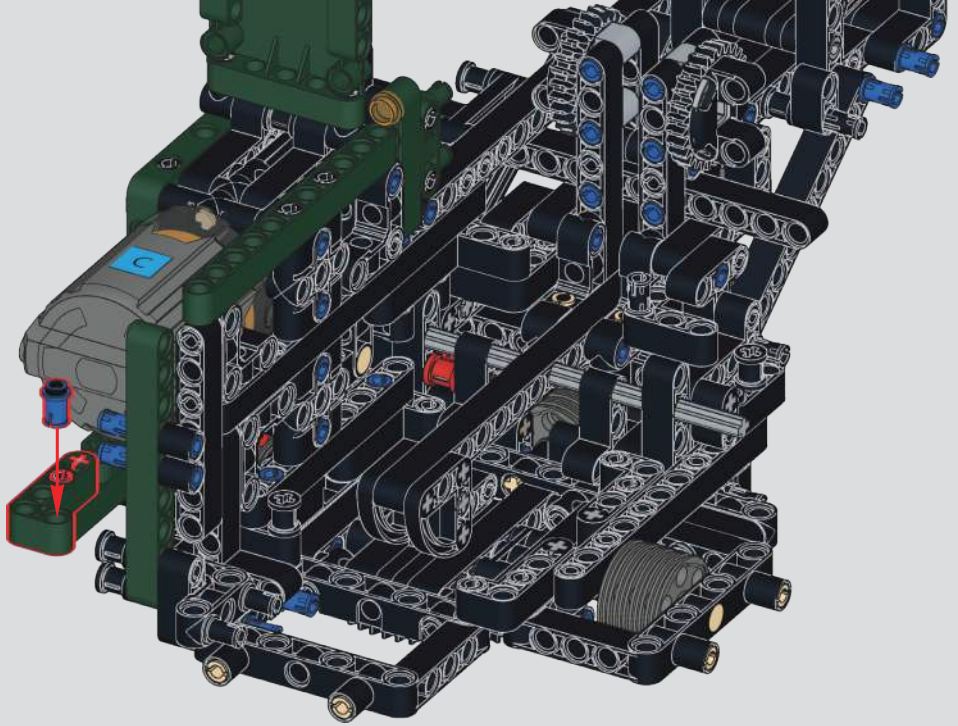

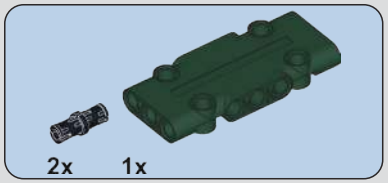


# 1237

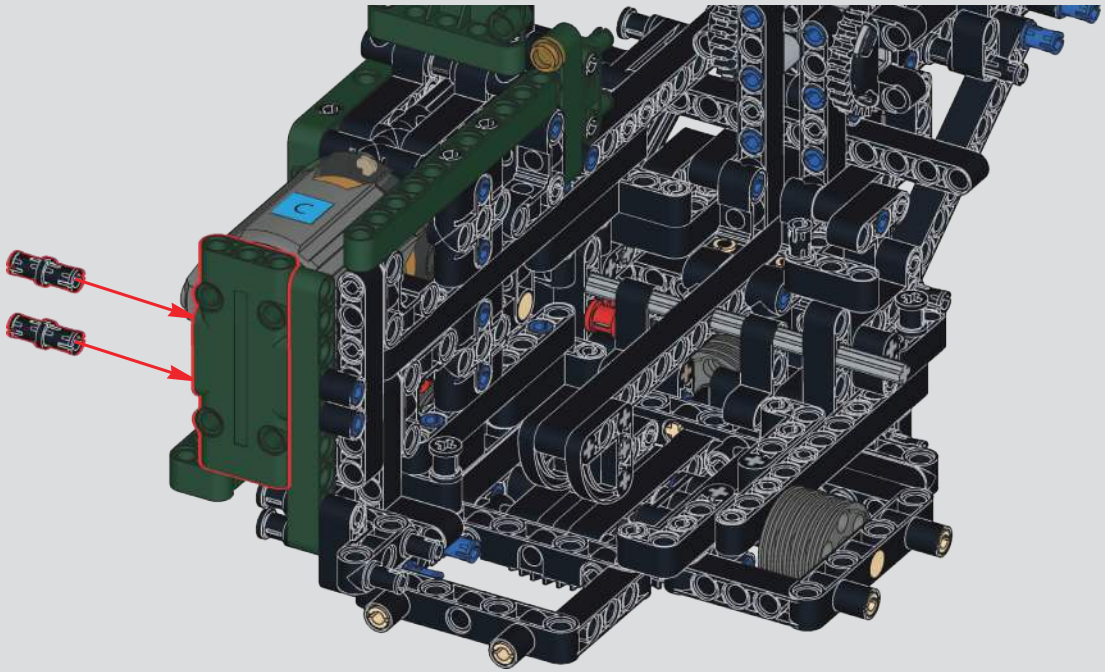

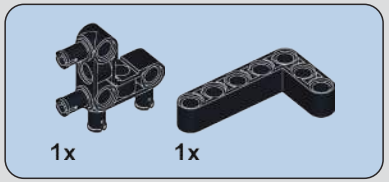


# 1238

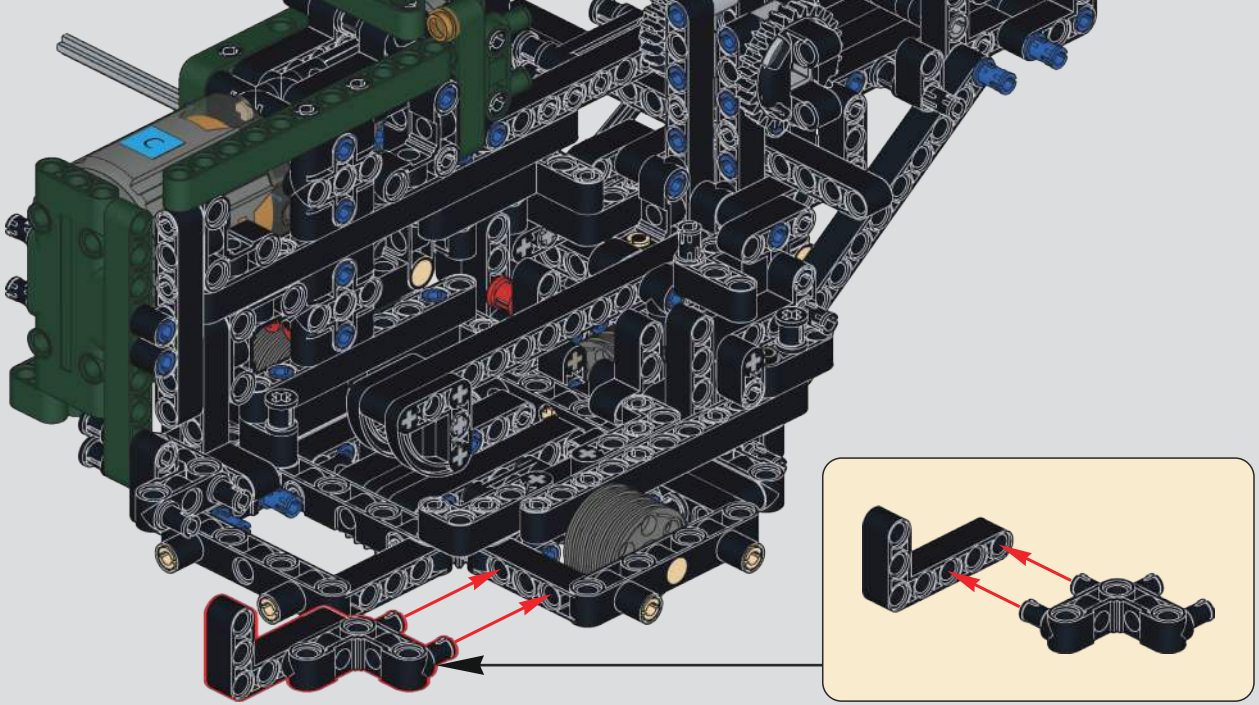

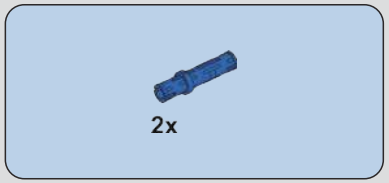


# 1239

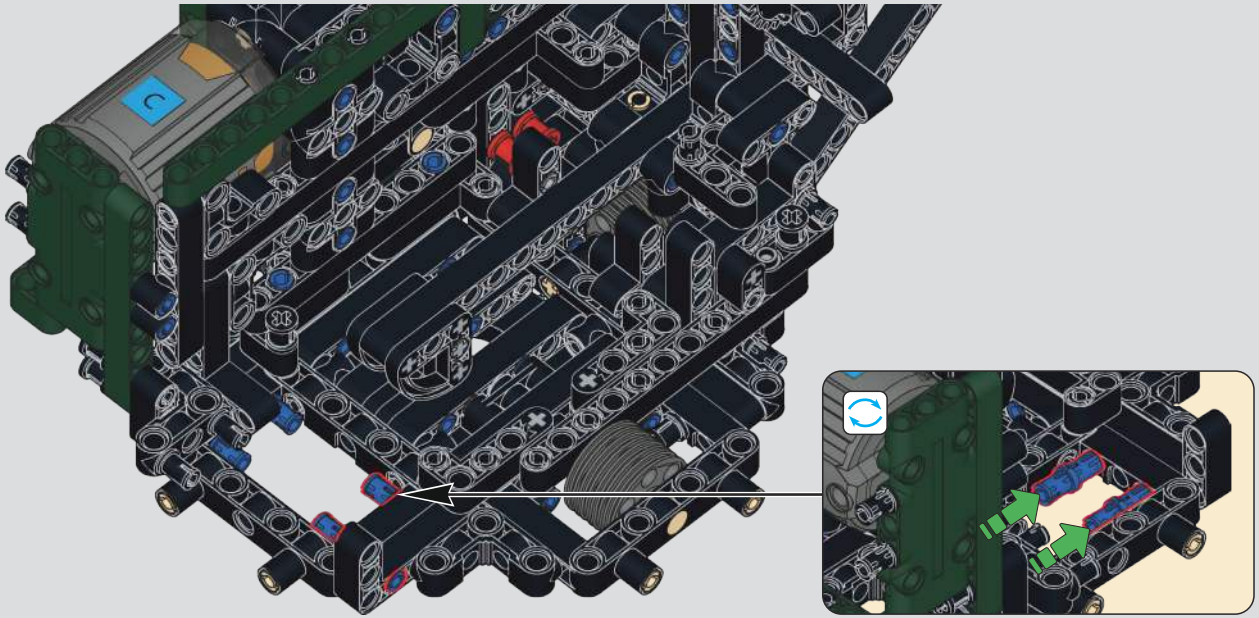

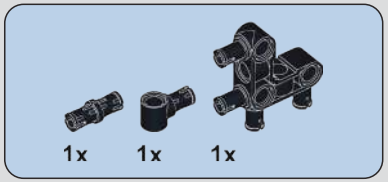


# 1240

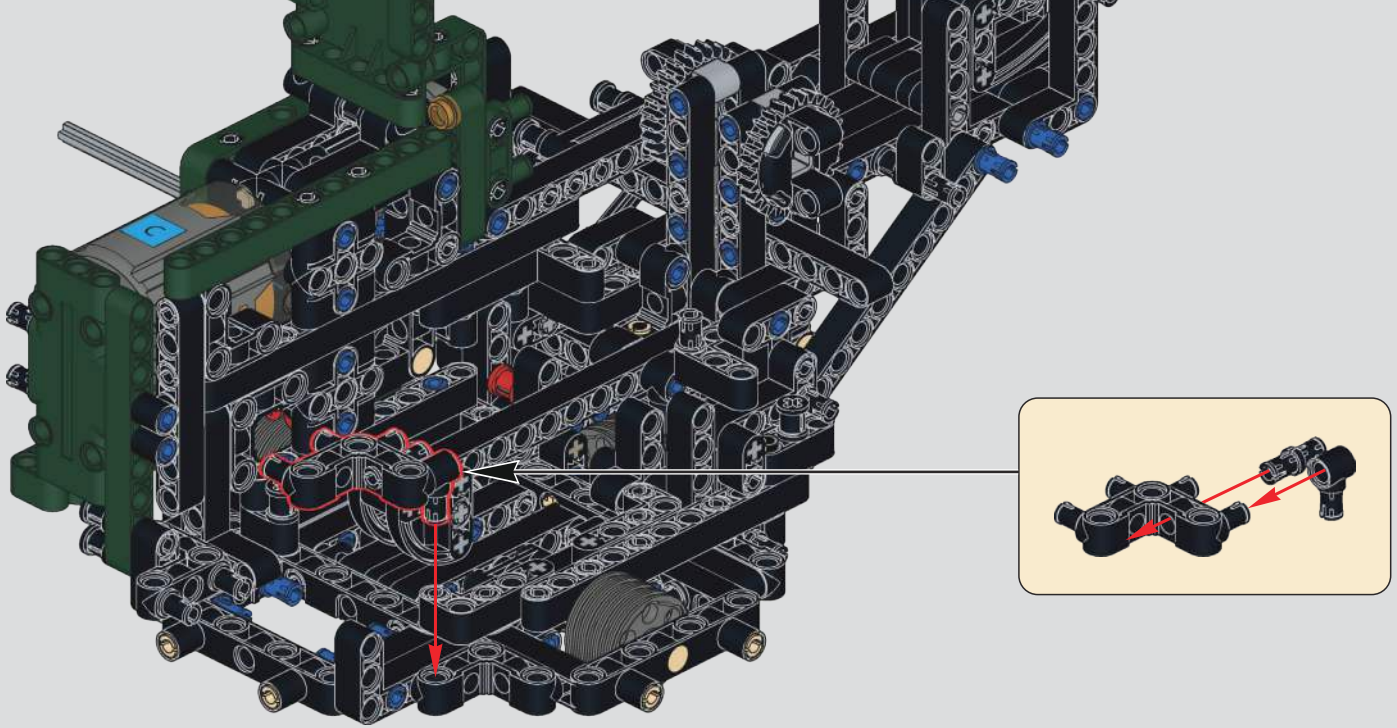

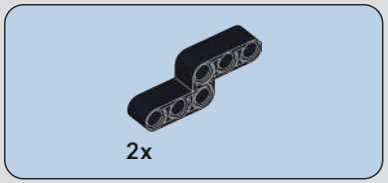


# 1241

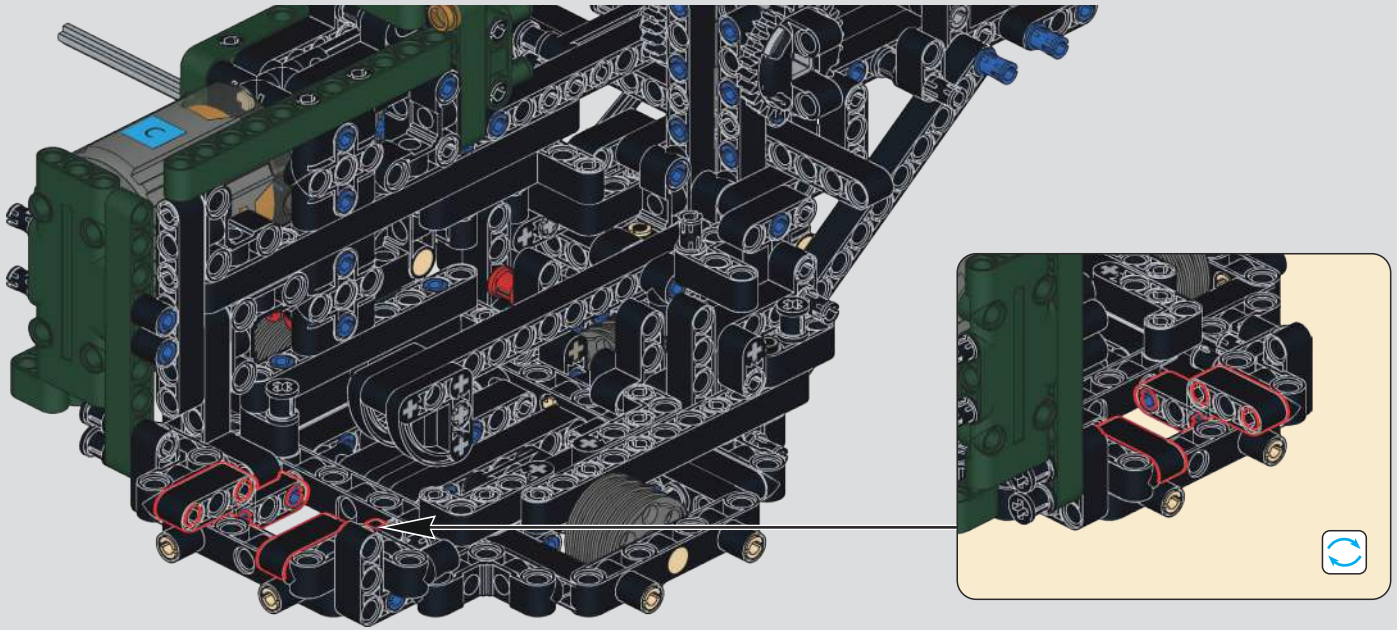

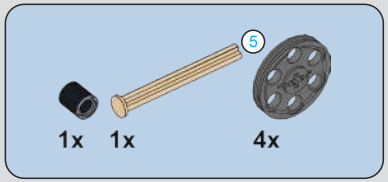


# 1242

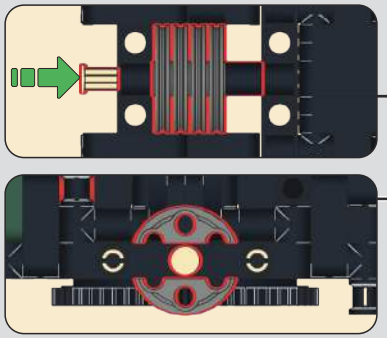

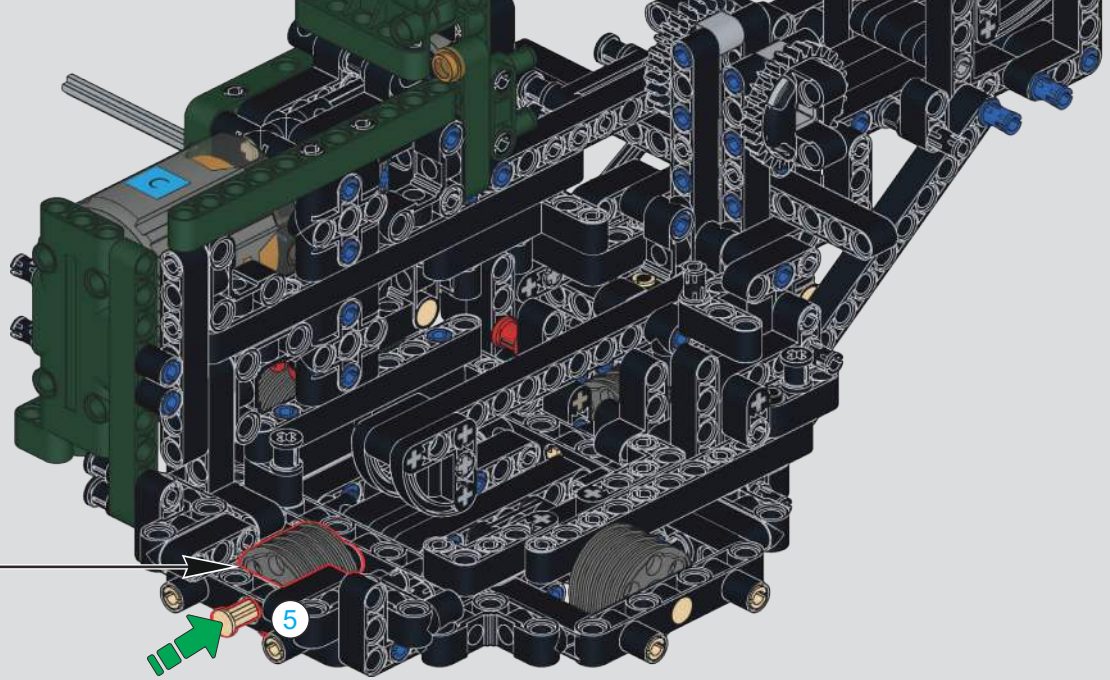

# 1243

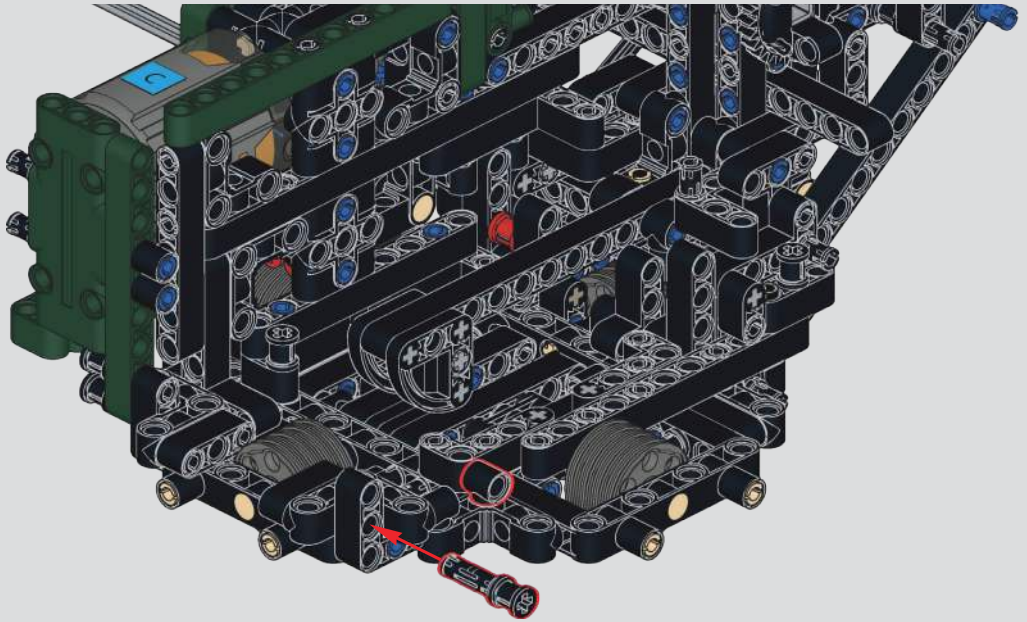

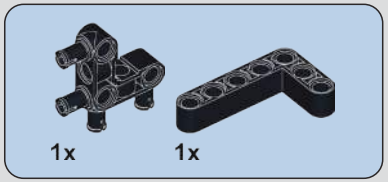


# 1244

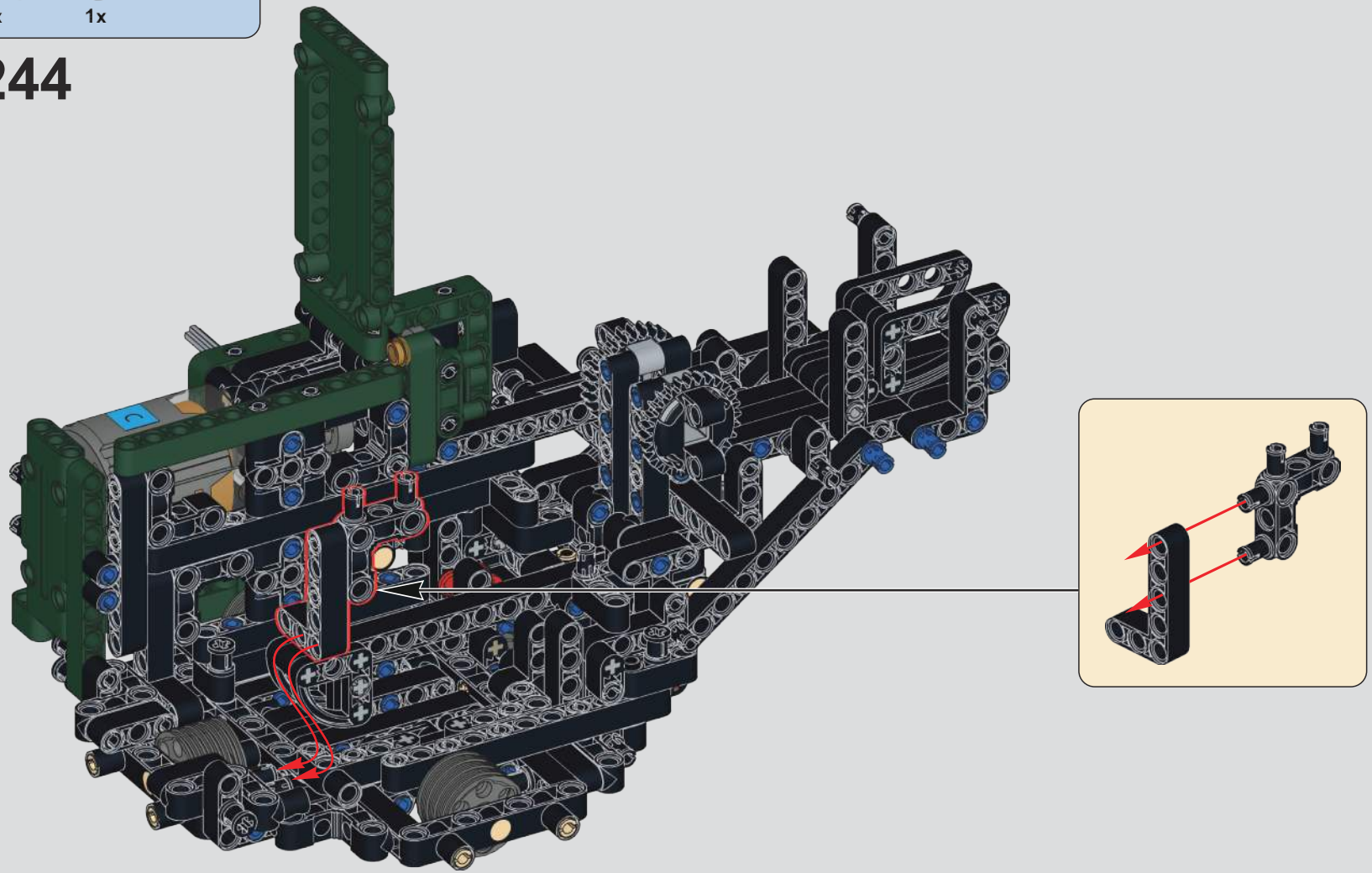

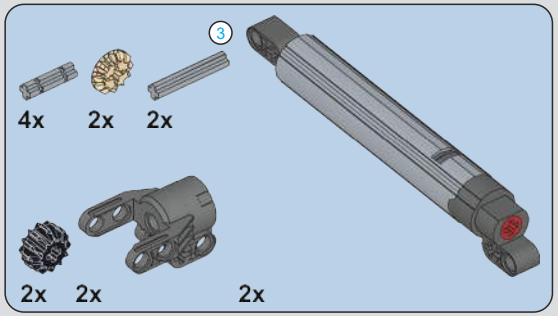


# 1245

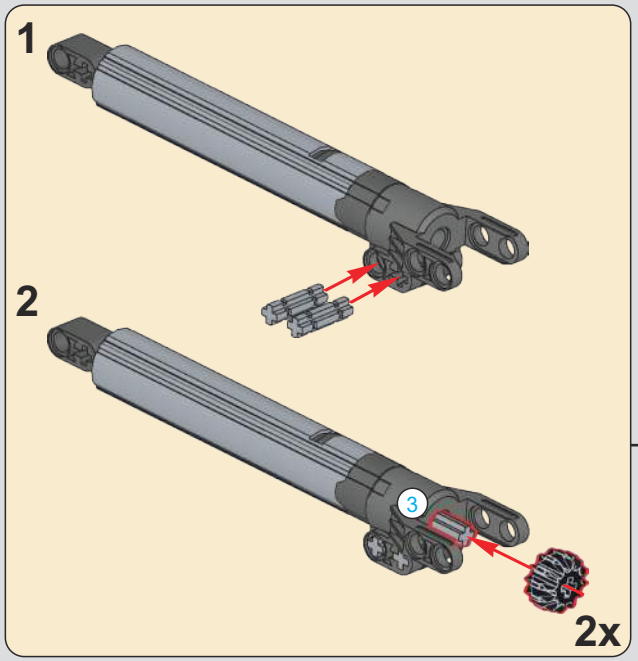


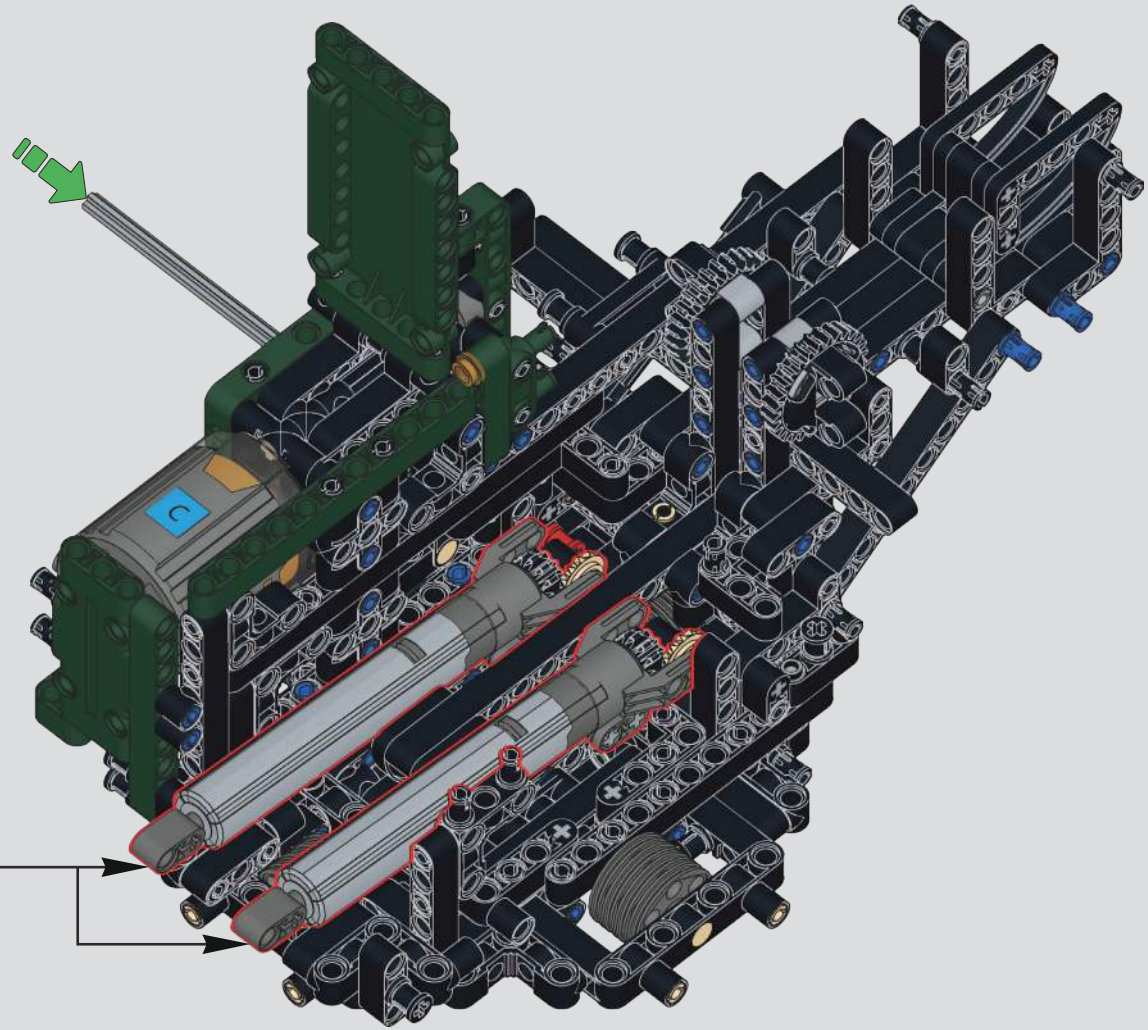

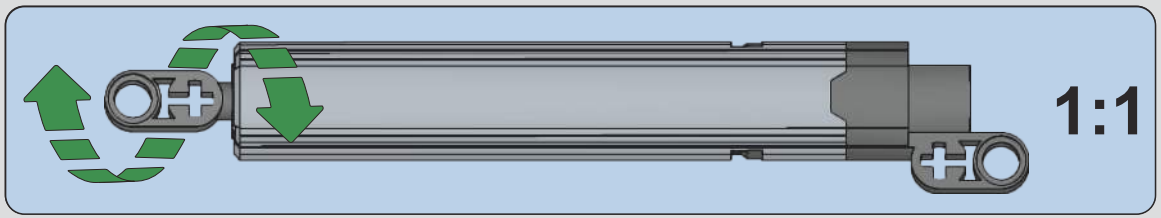

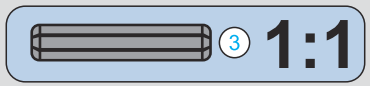

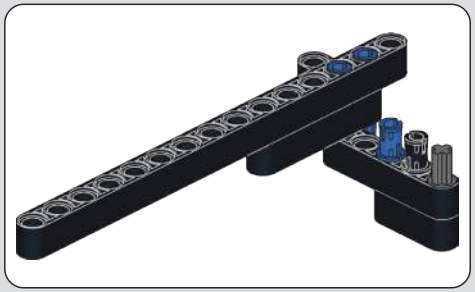

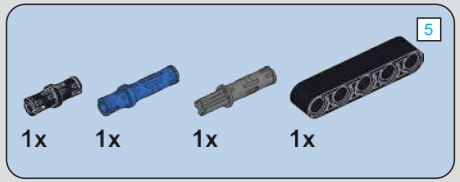


1246

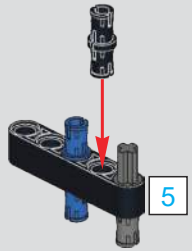


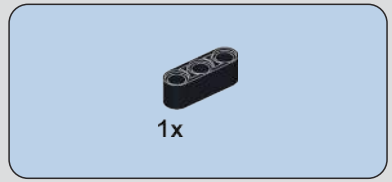


1247

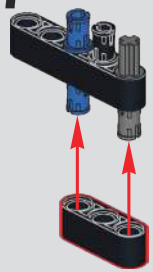

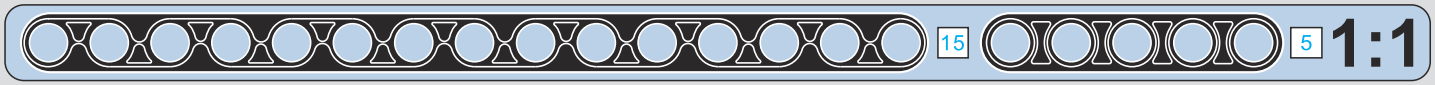


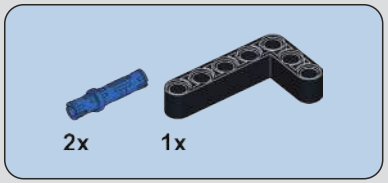


1248

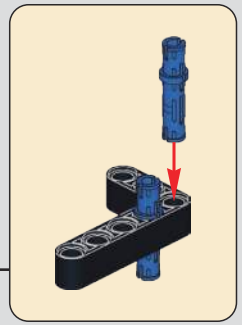

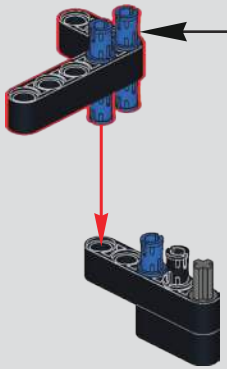

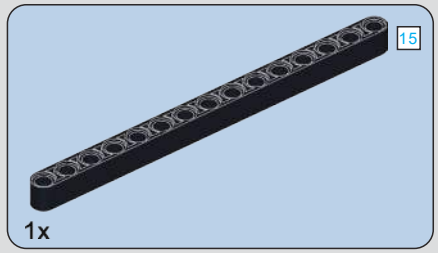


1249

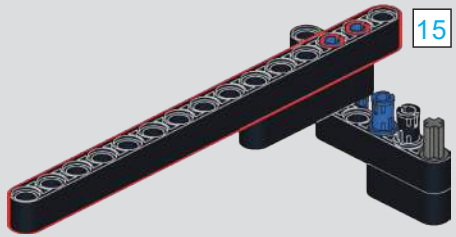

# 1250

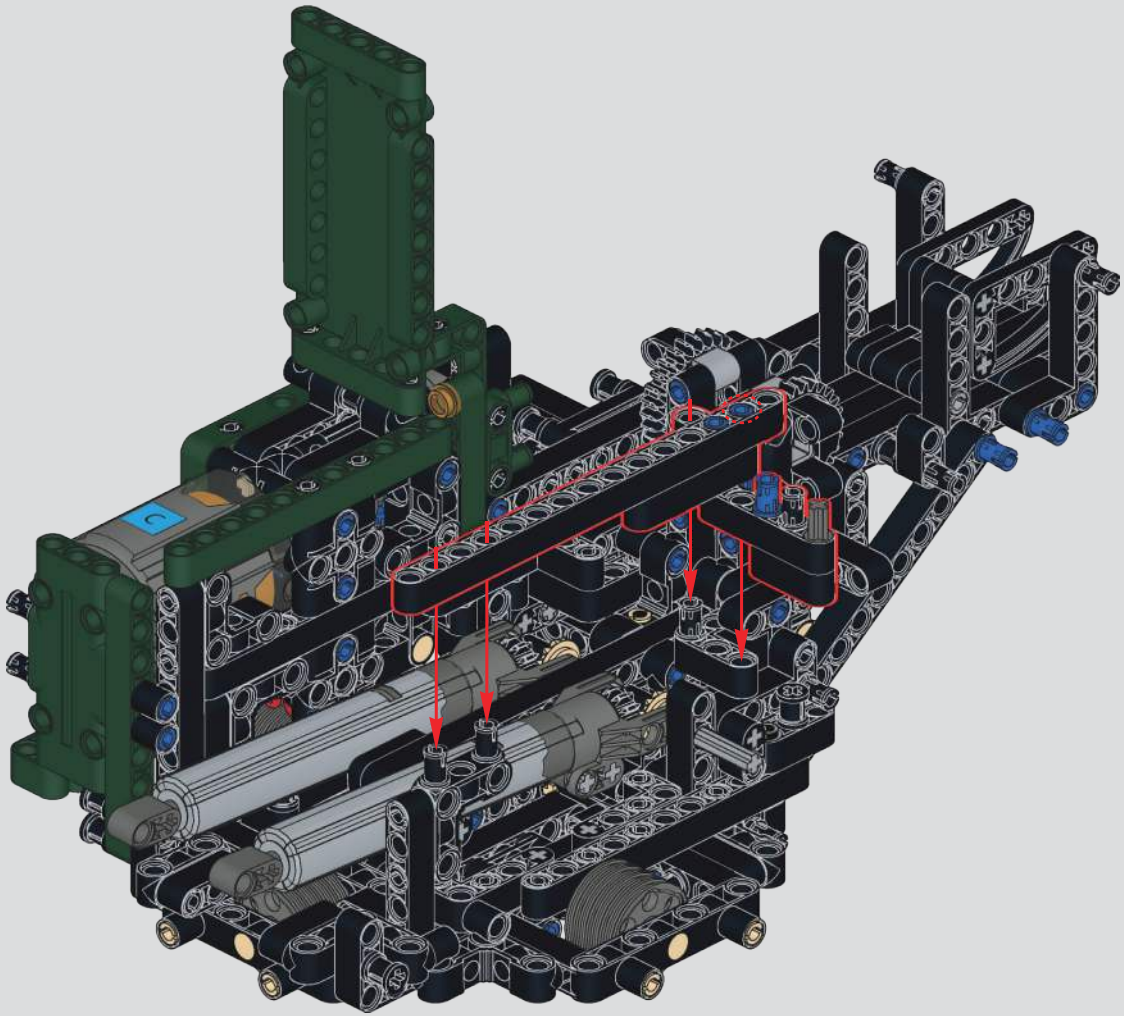

# 1251

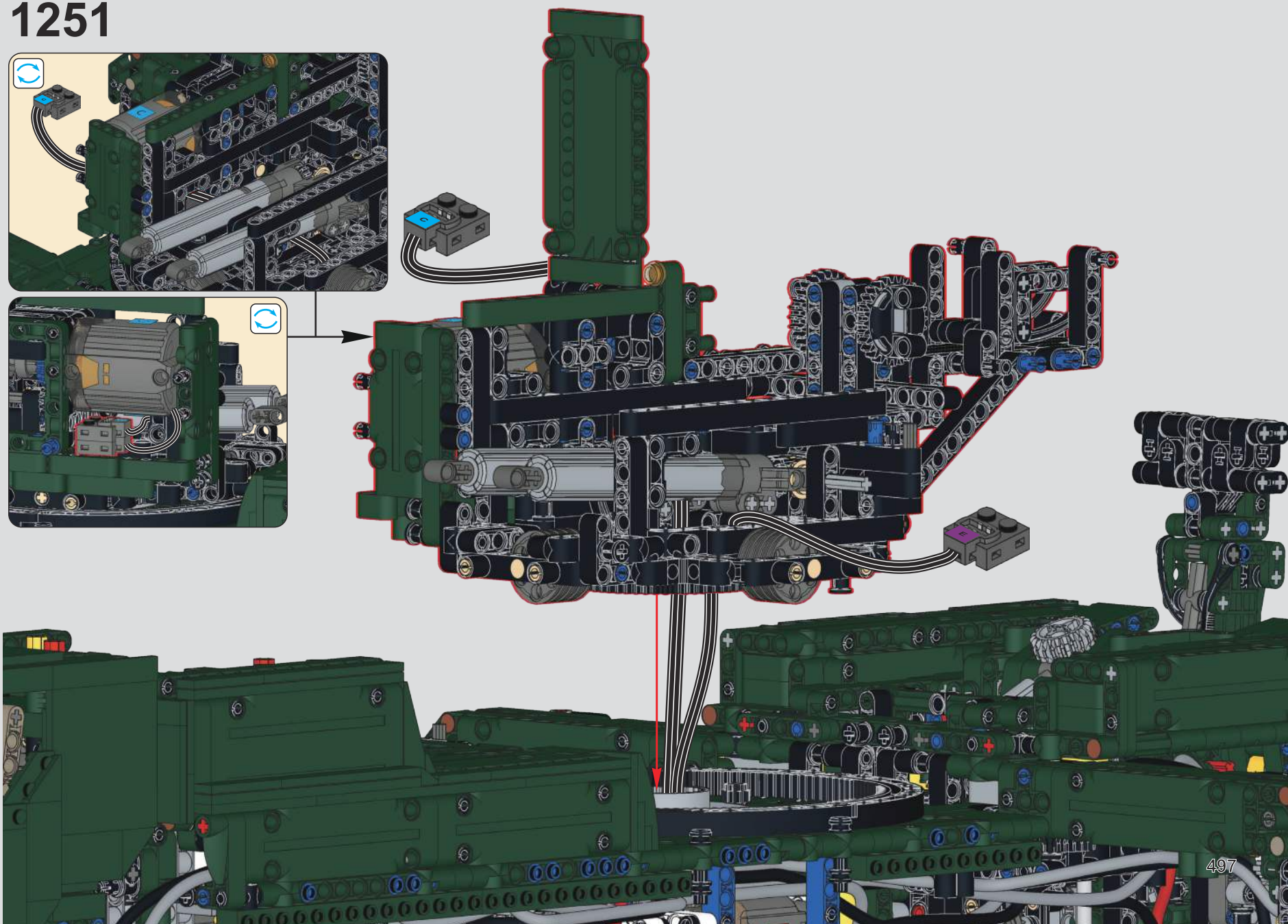

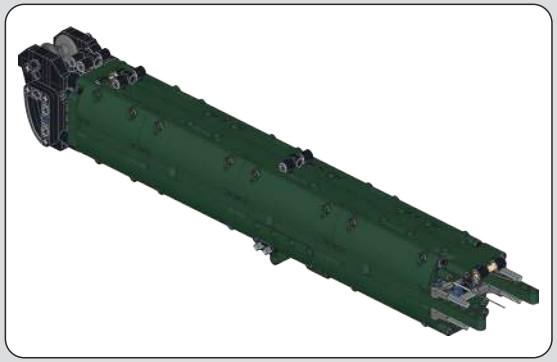

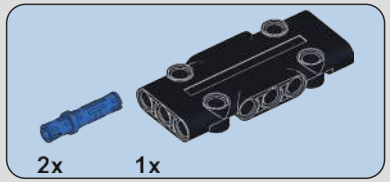


1252

1253

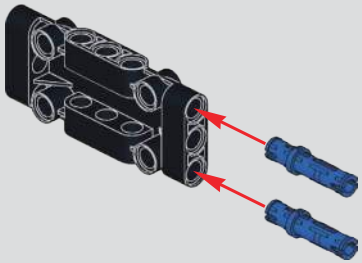

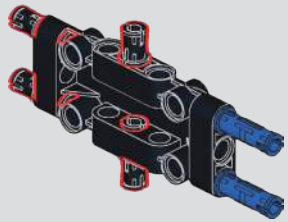

1254

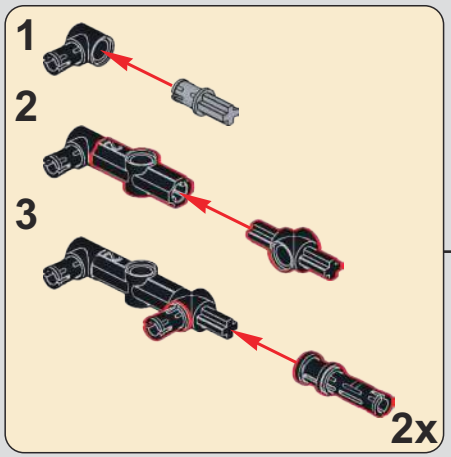


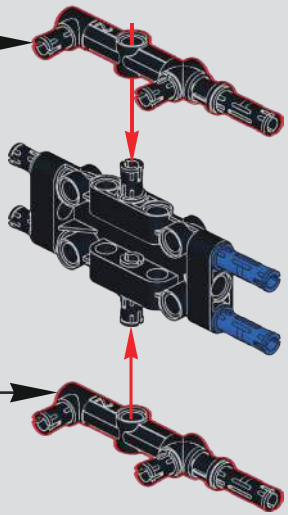

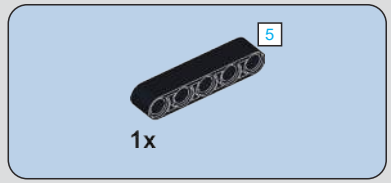


1255

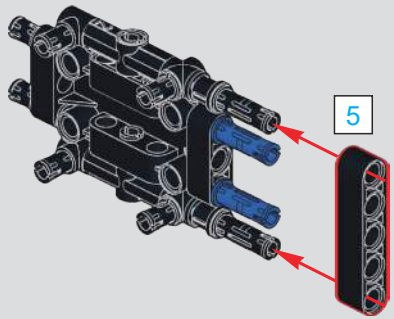

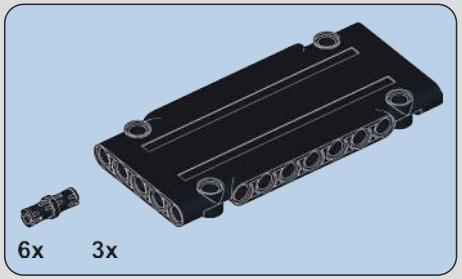


# 1256

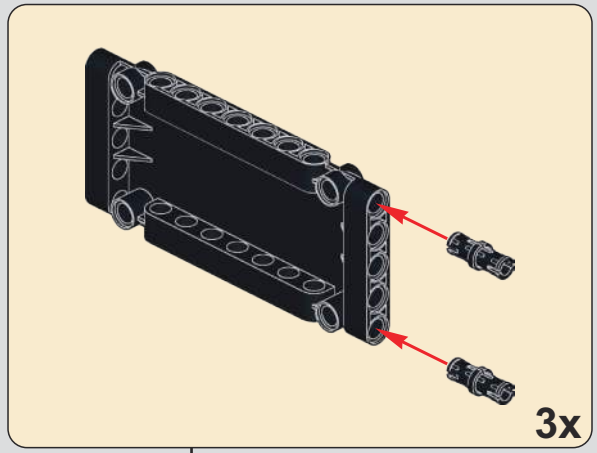


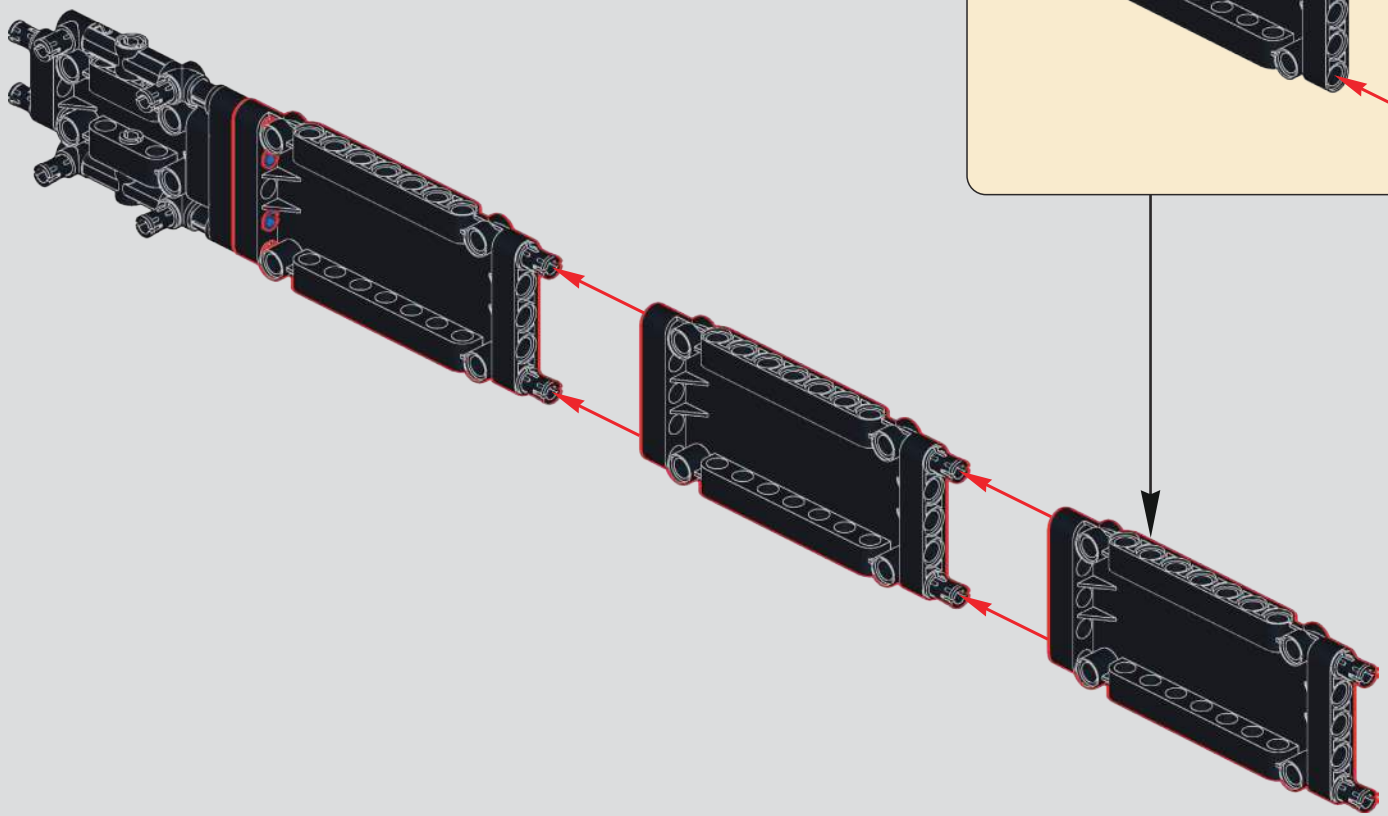

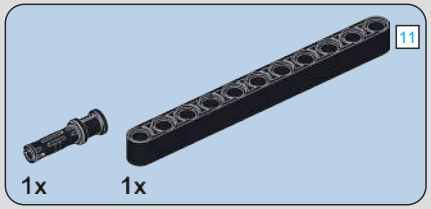


# 1257

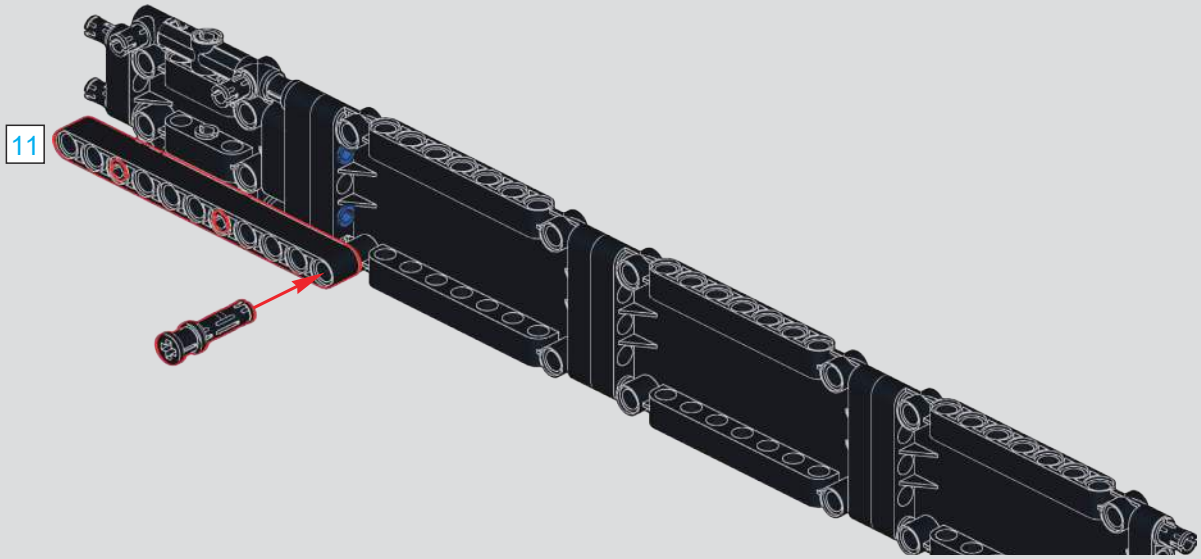


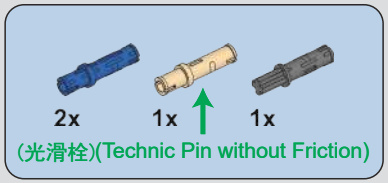


# 1258

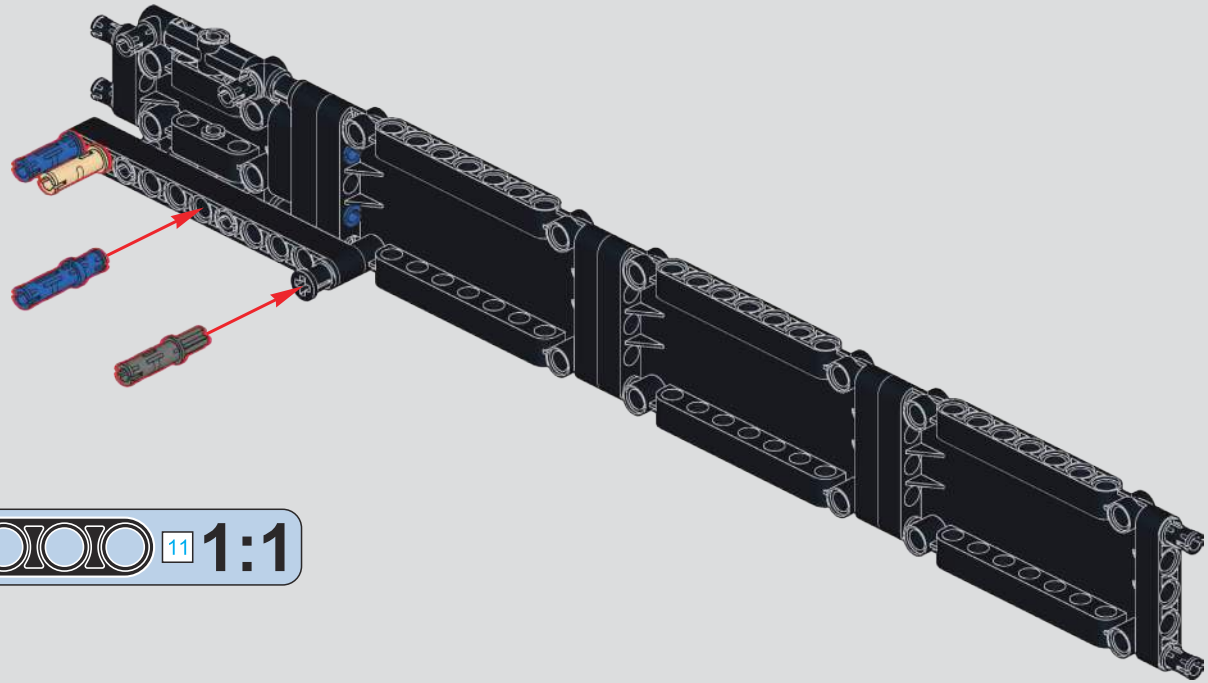

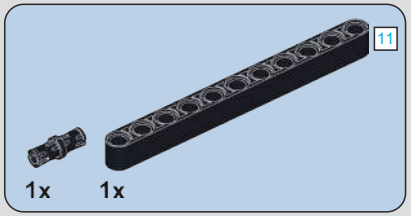


# 1259

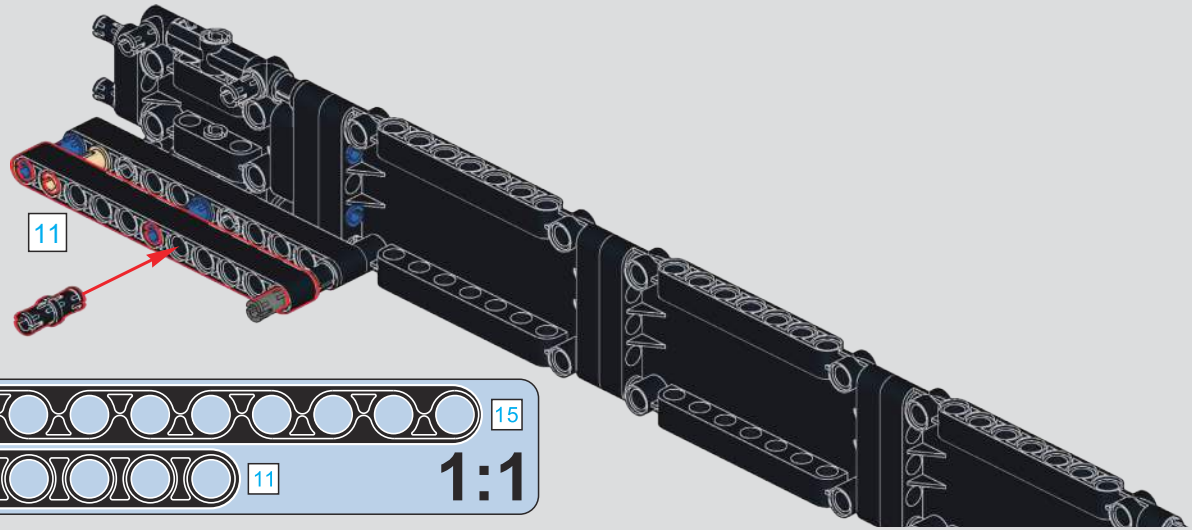


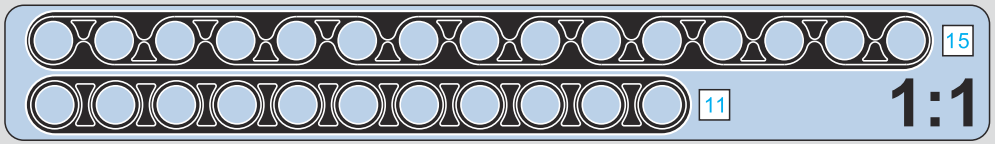


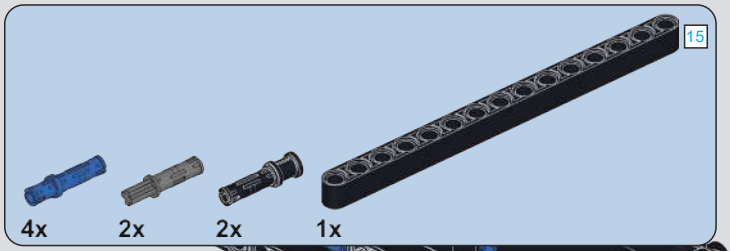


# 1260

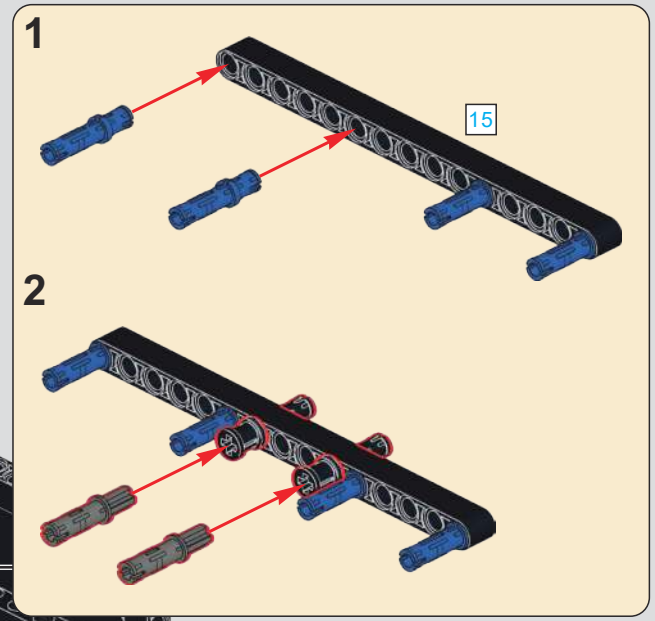

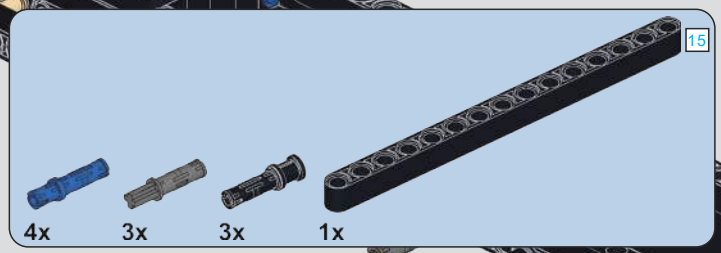


# 1261

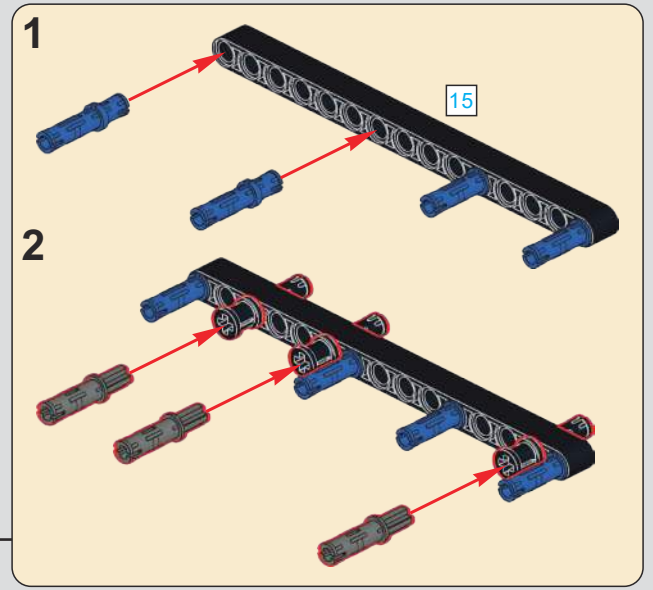


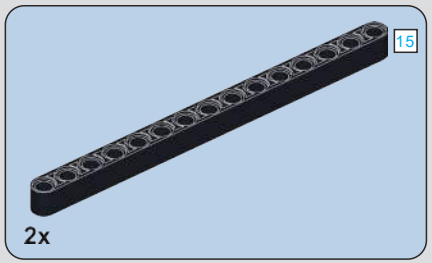


# 1262

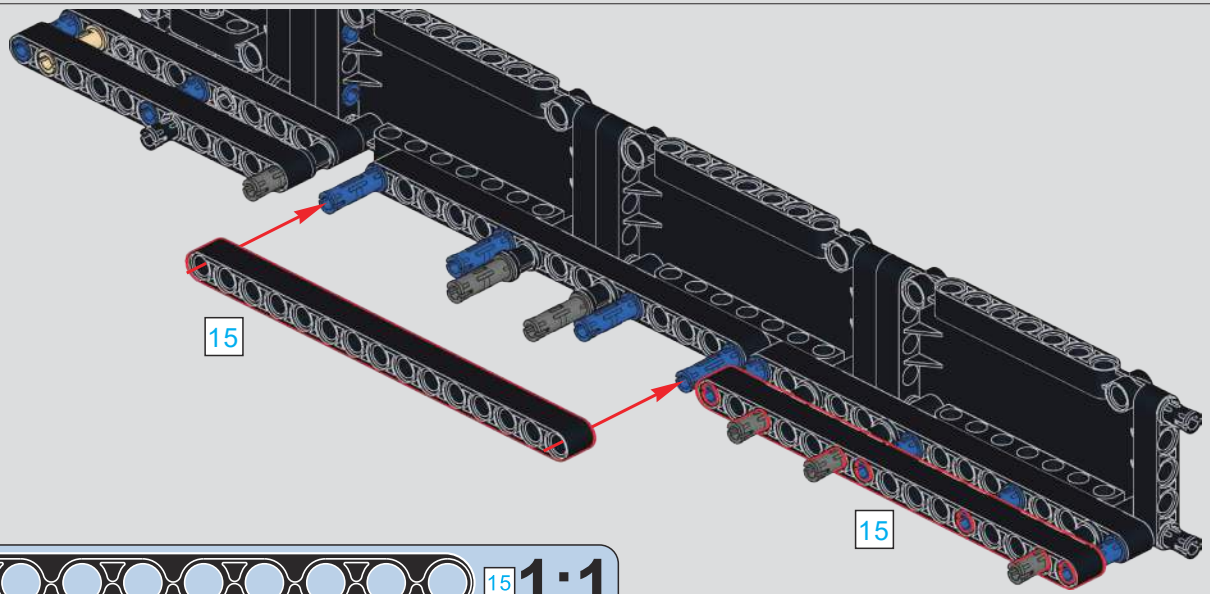


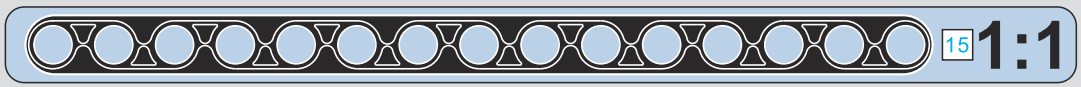

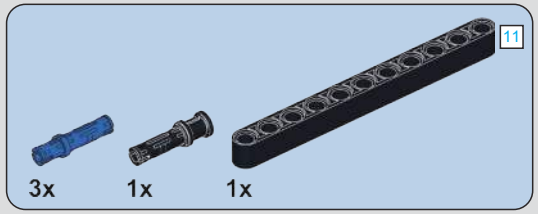


# 1263

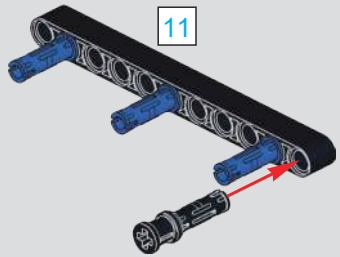

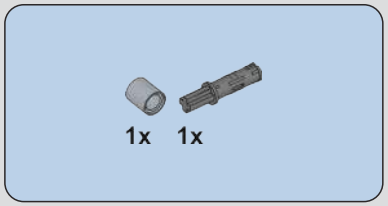


# 1264

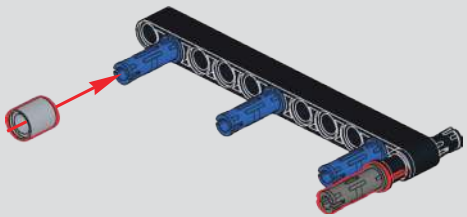

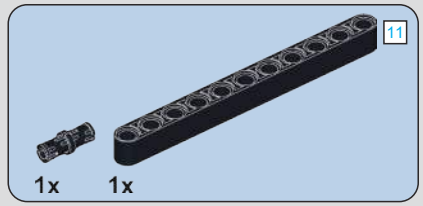


# 1265

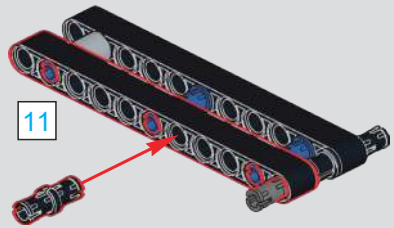

# 1266

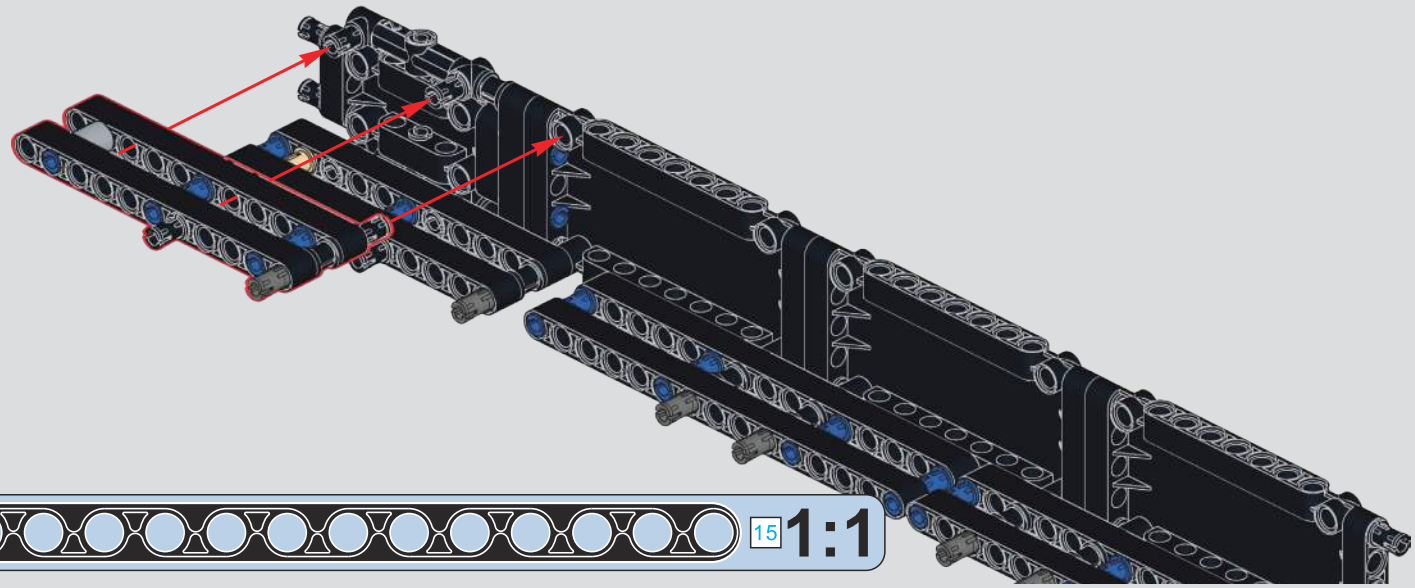

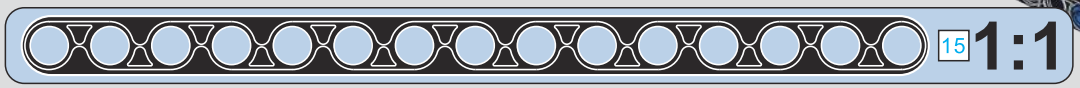

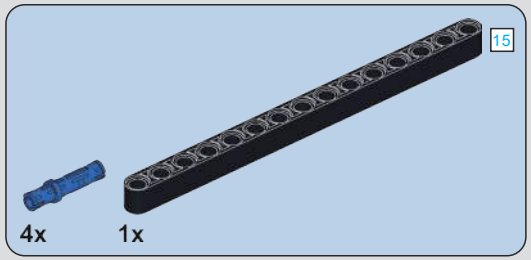


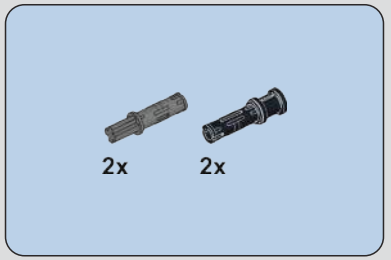


# 1267

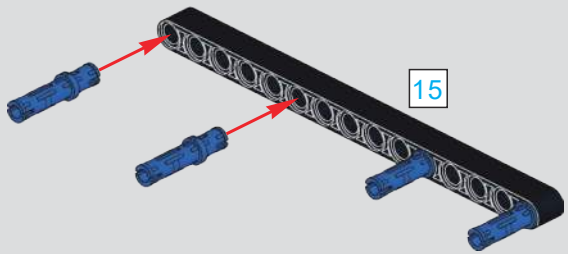


# 1268

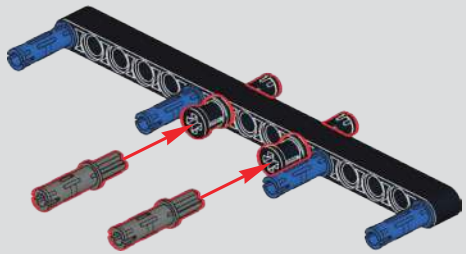

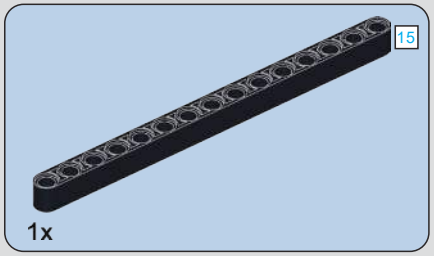


1269

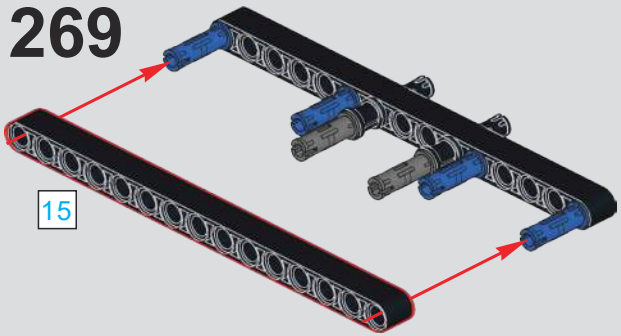


1270

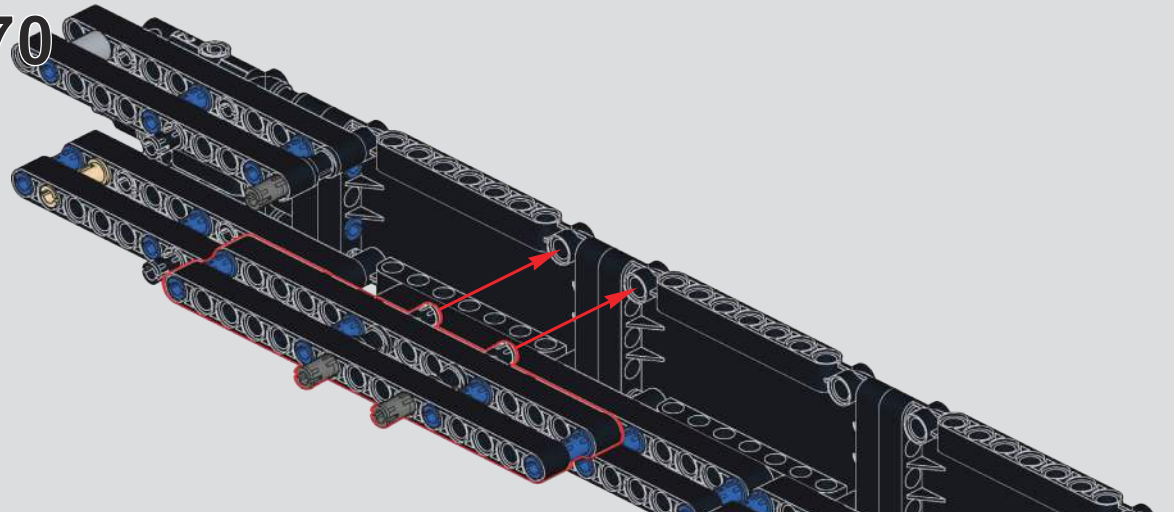

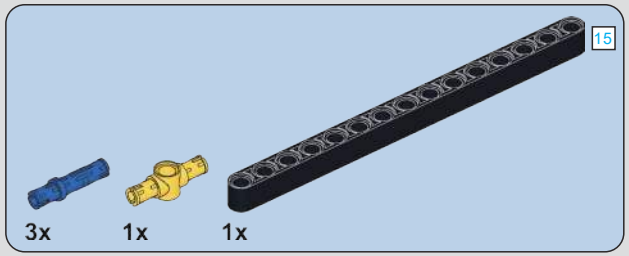


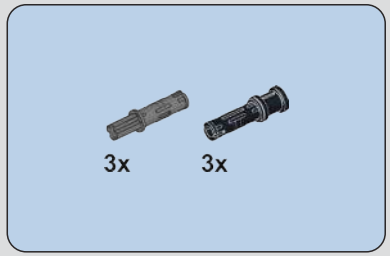


1271

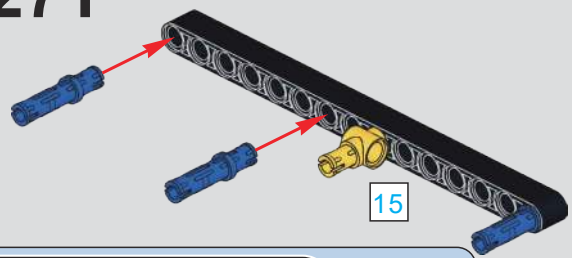


1272

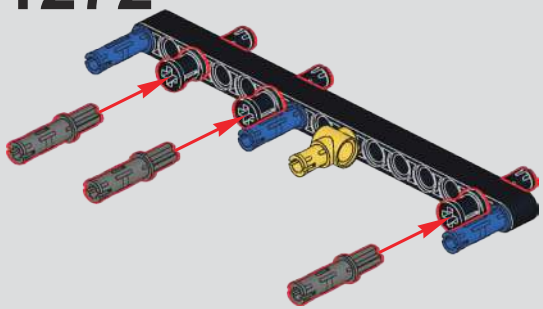

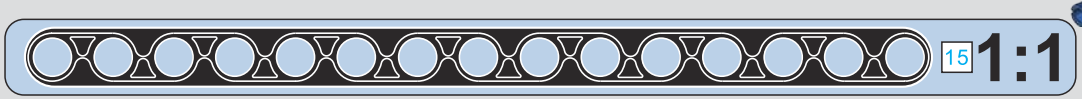

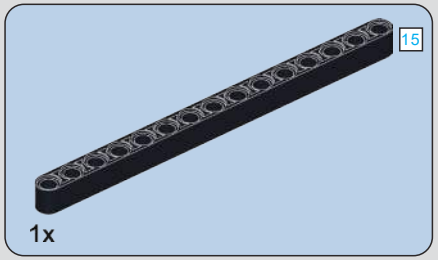


1274

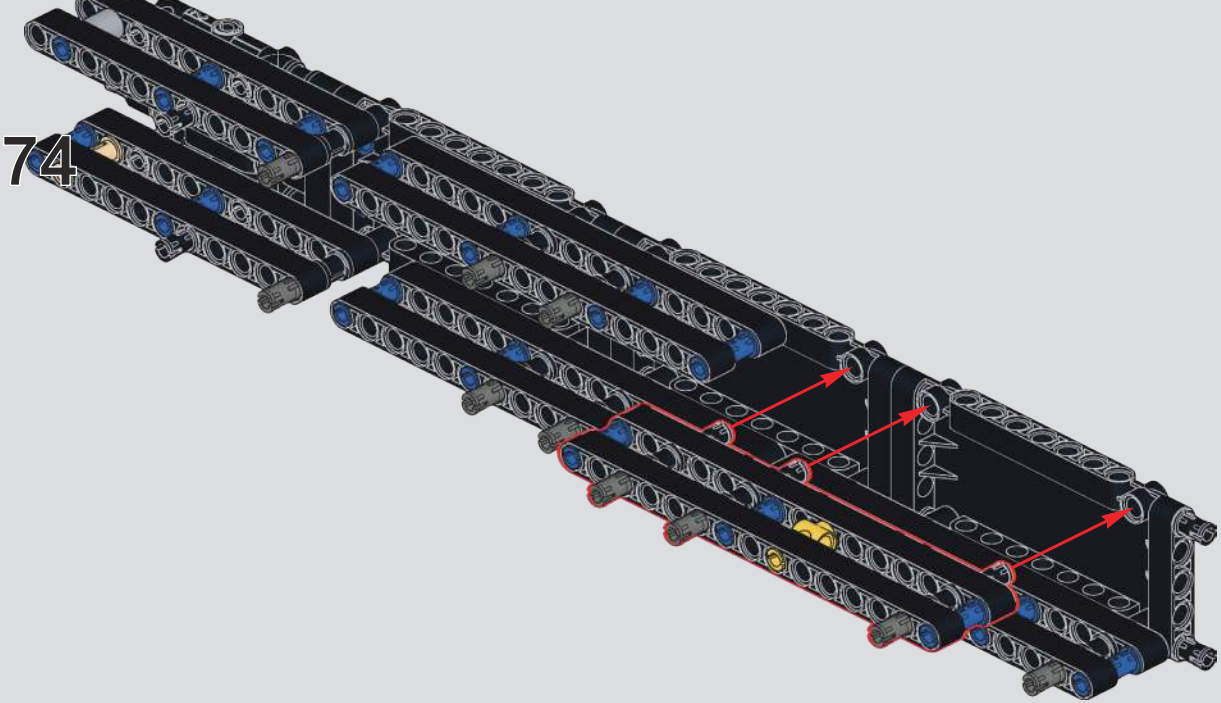

1273

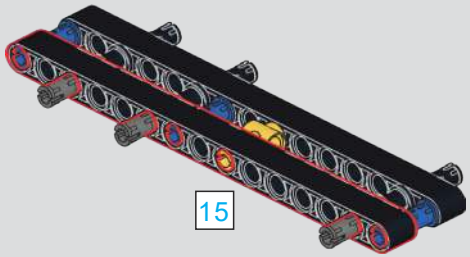

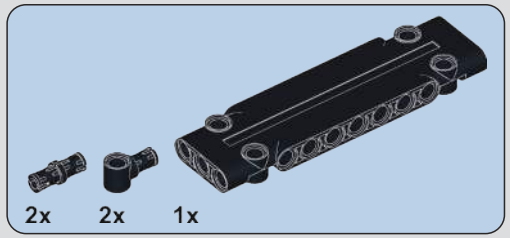


1275

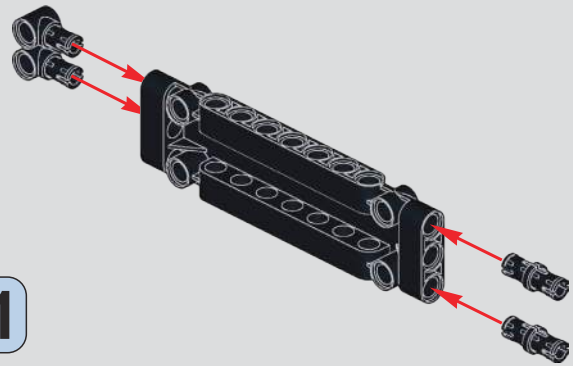

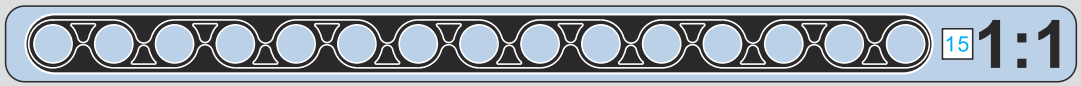


1:1

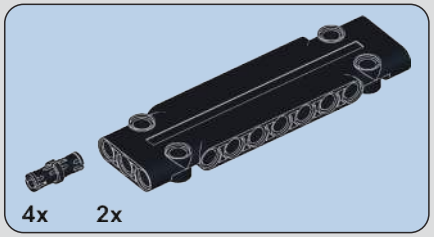


## 1276

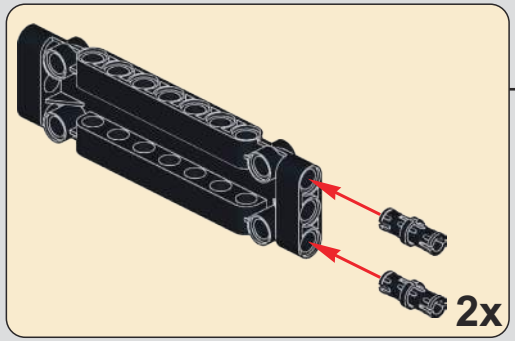


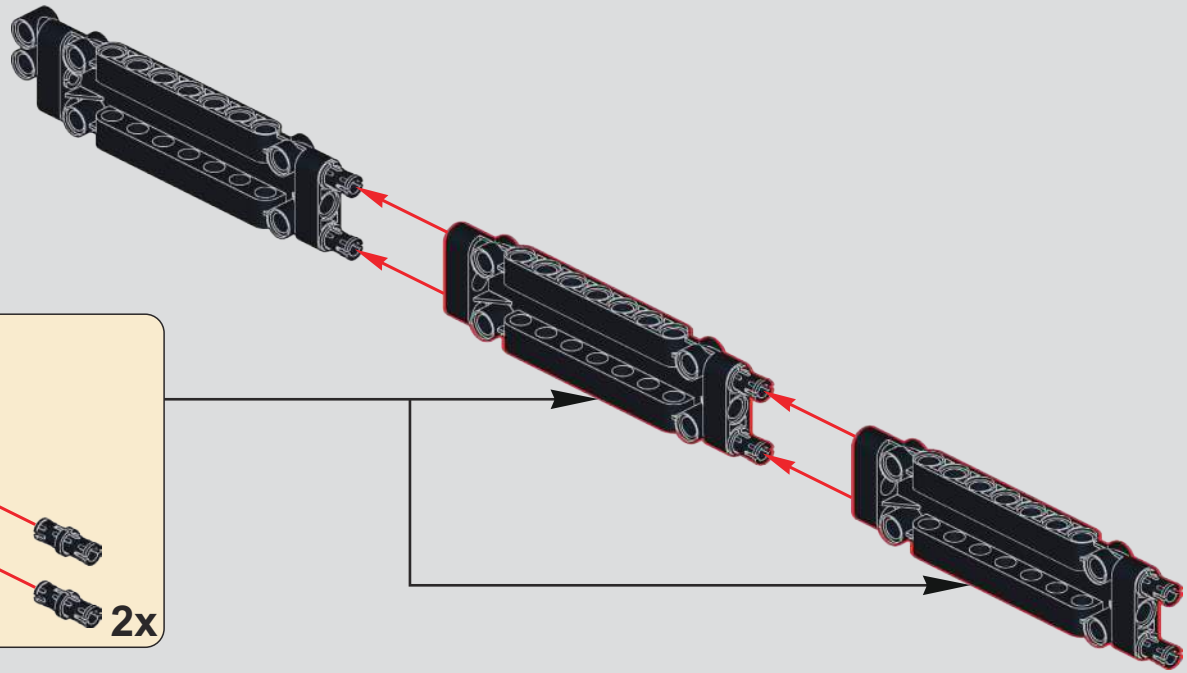

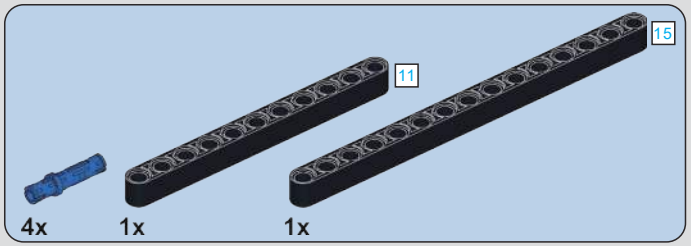


## 1277

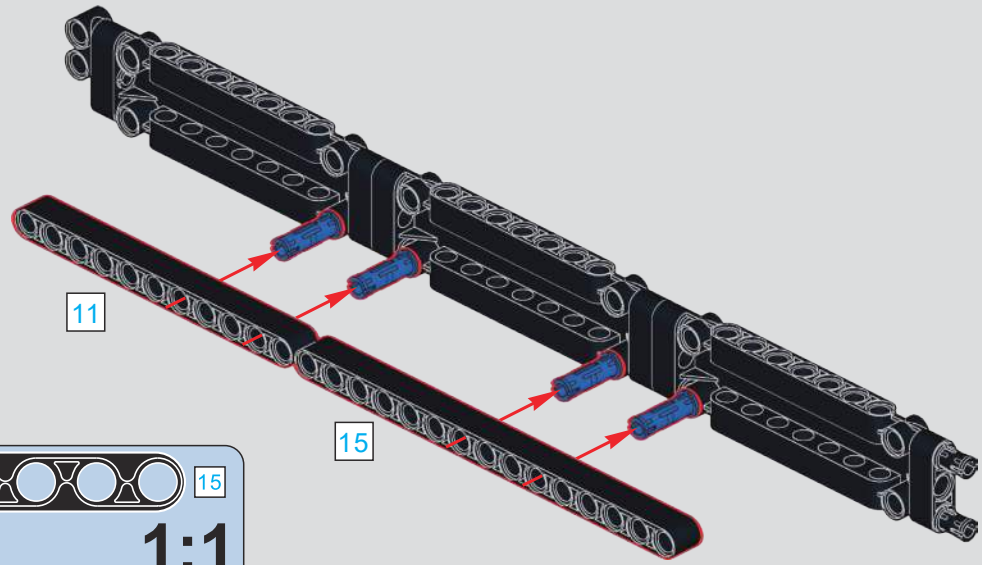


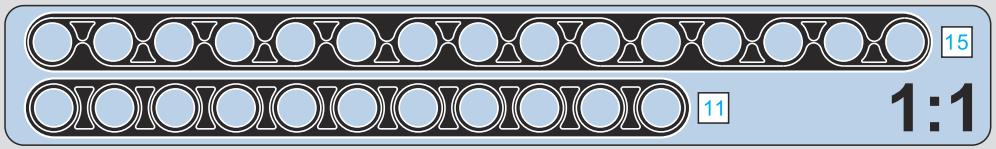

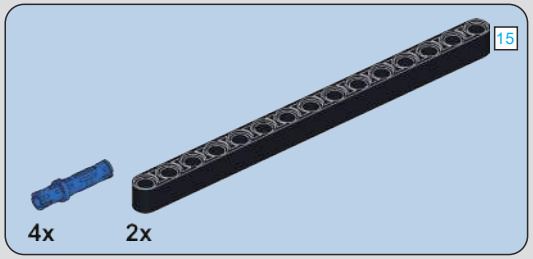


# 1278

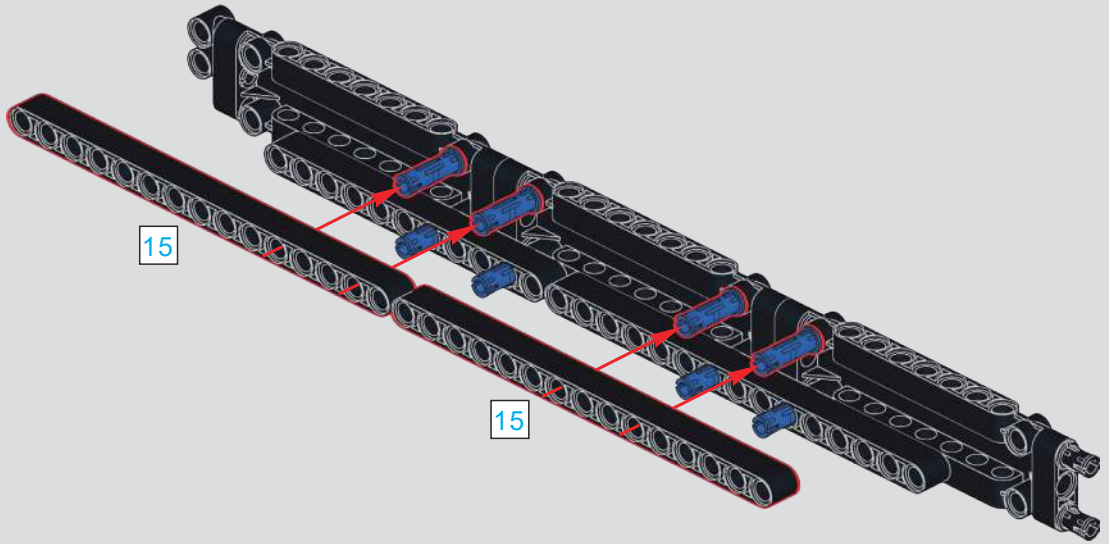


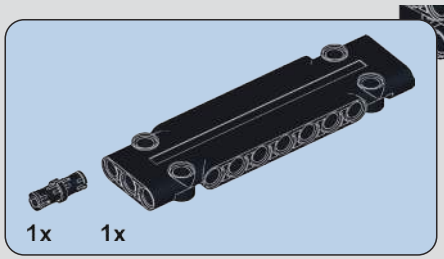


# 1279

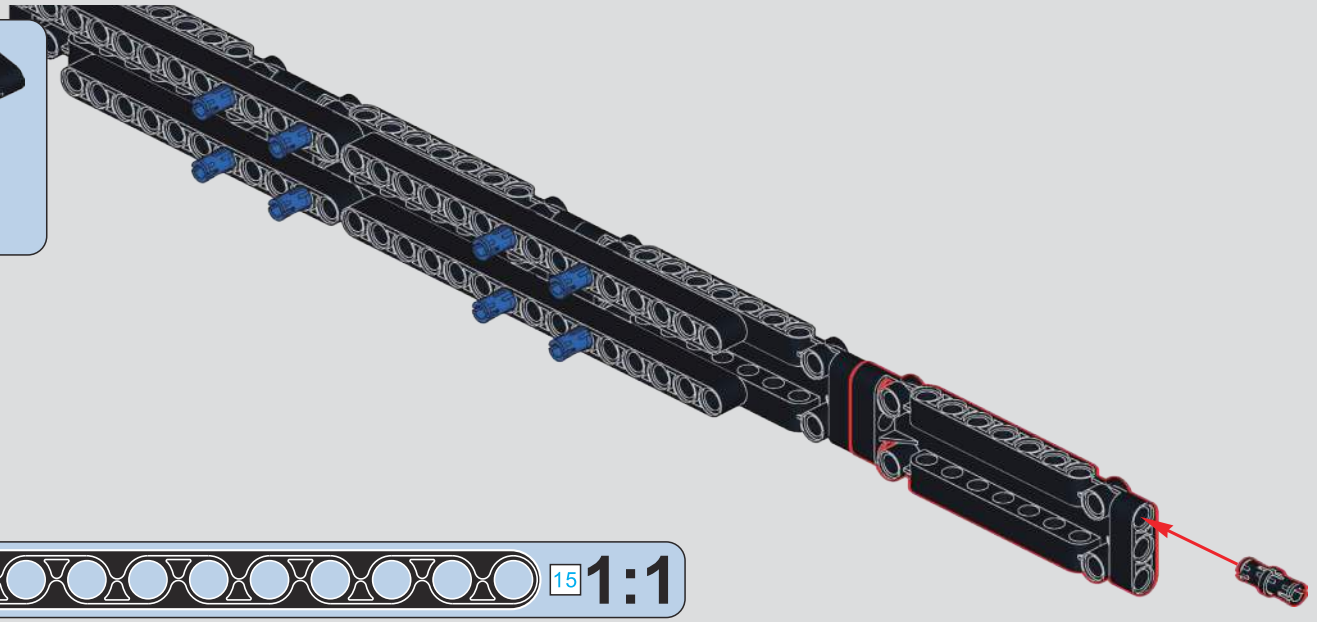

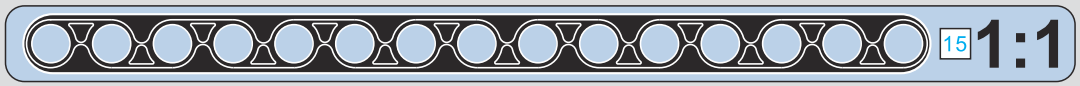

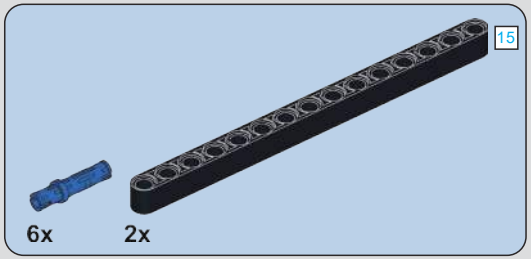


## 1280

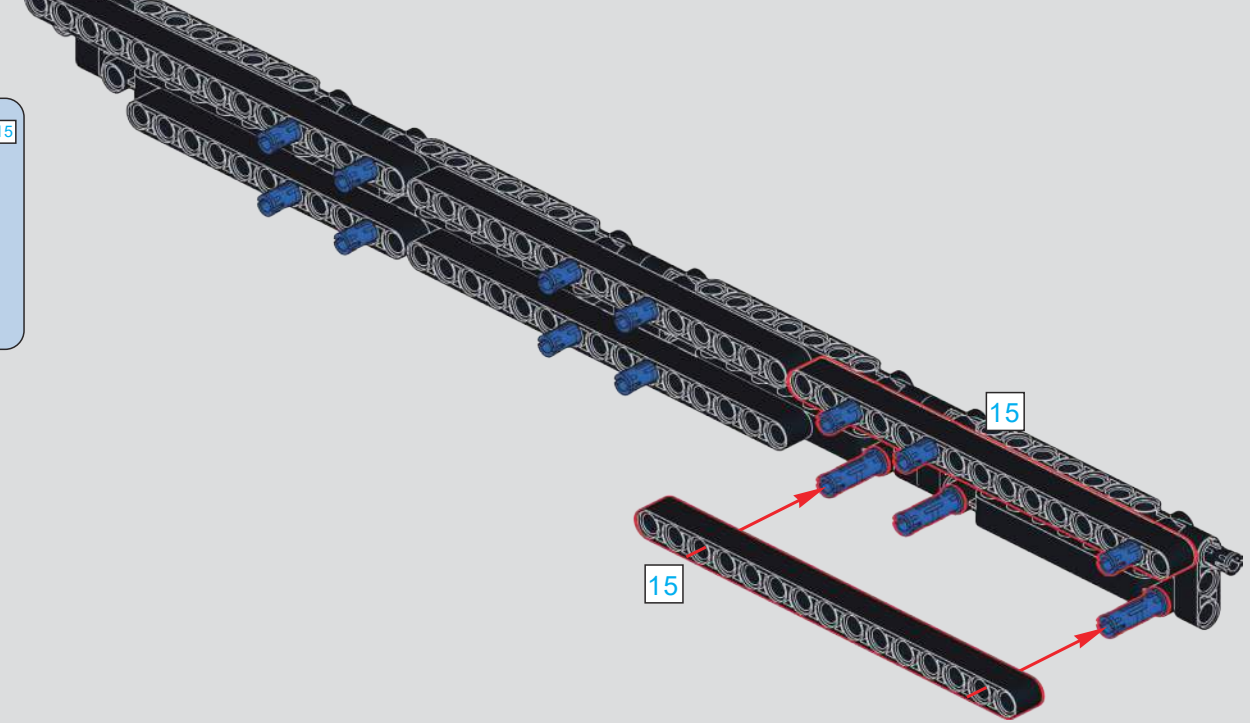


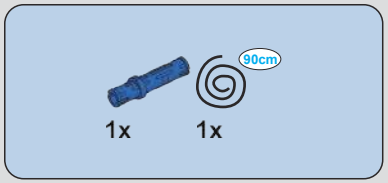


## 1281

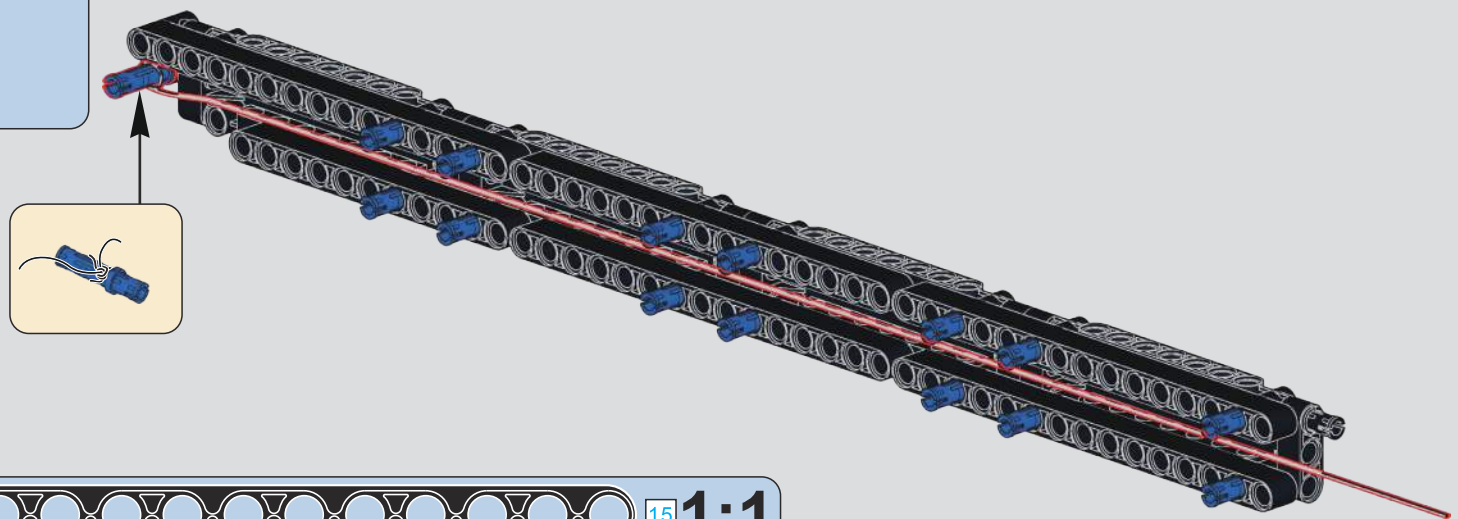

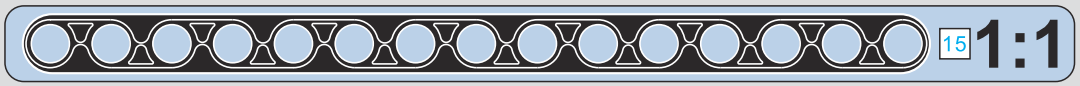

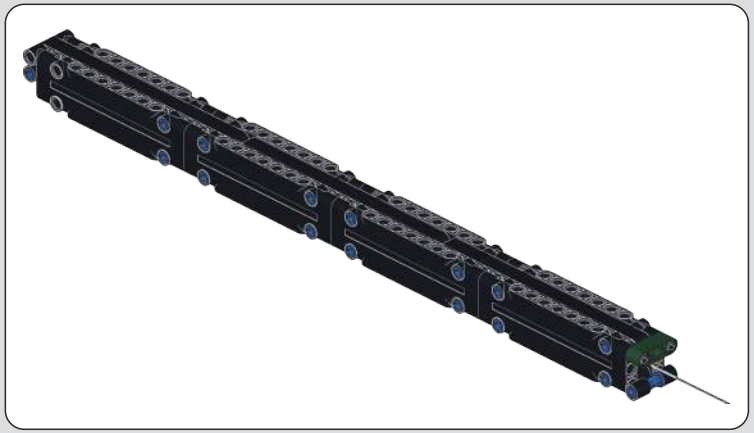

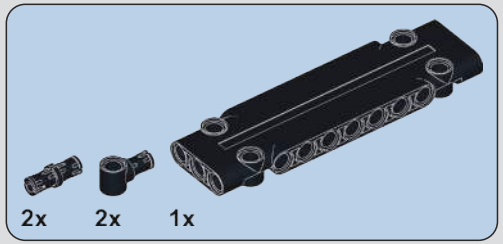


# 1282

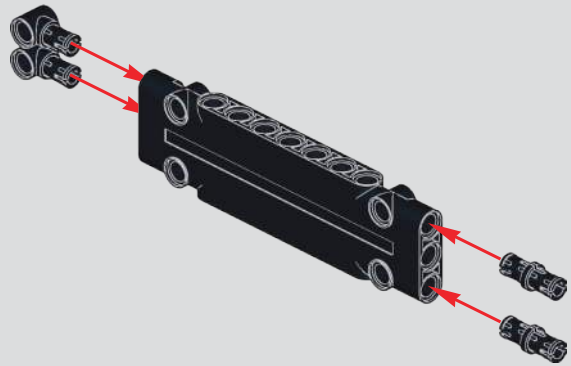

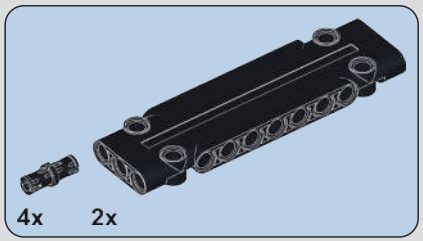


# 1283

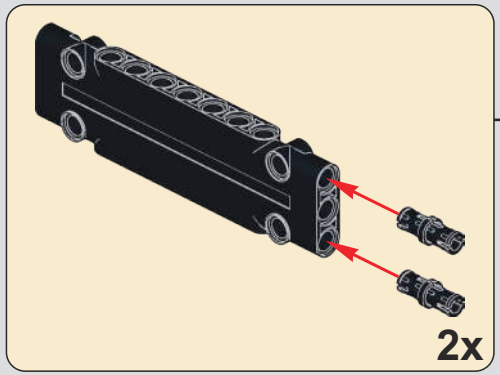


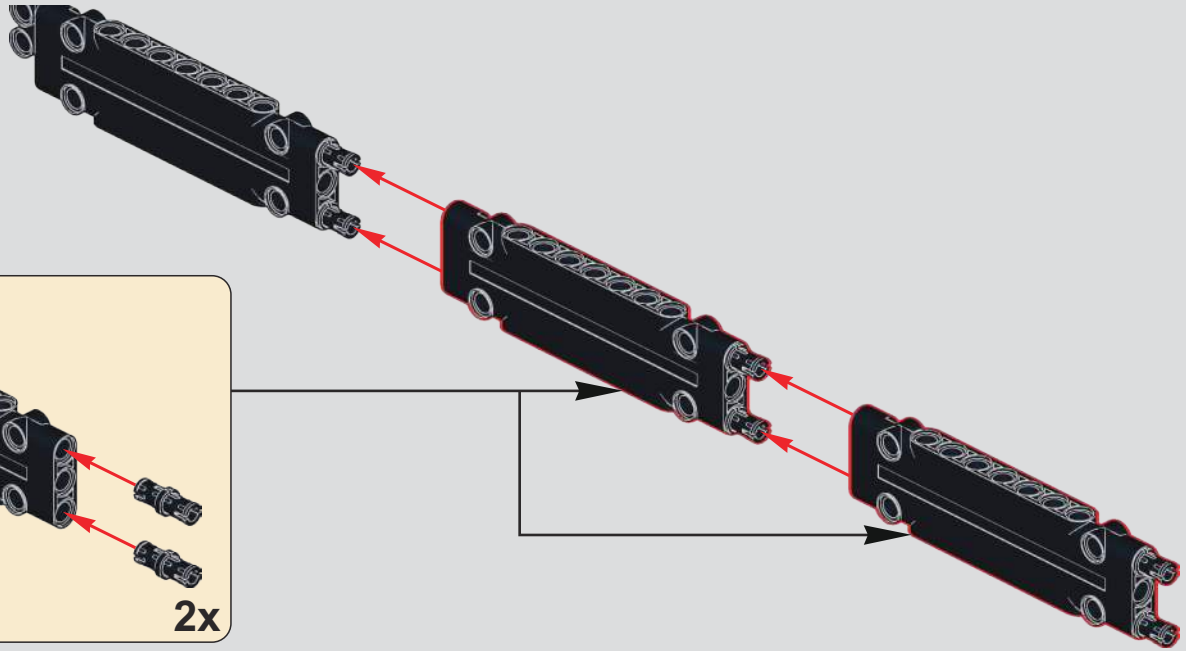

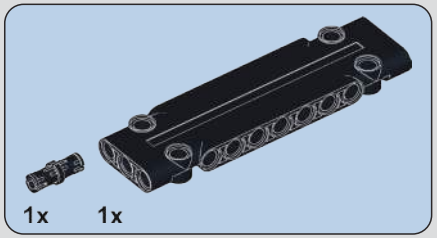


1284

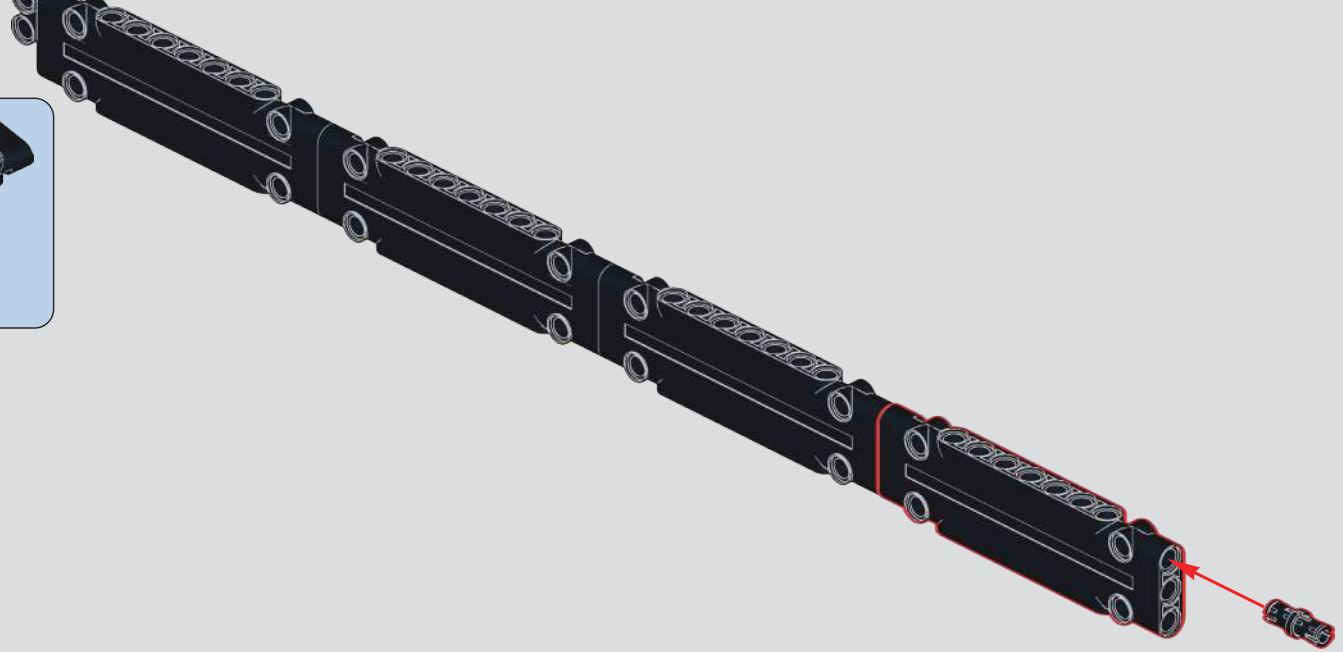

1285

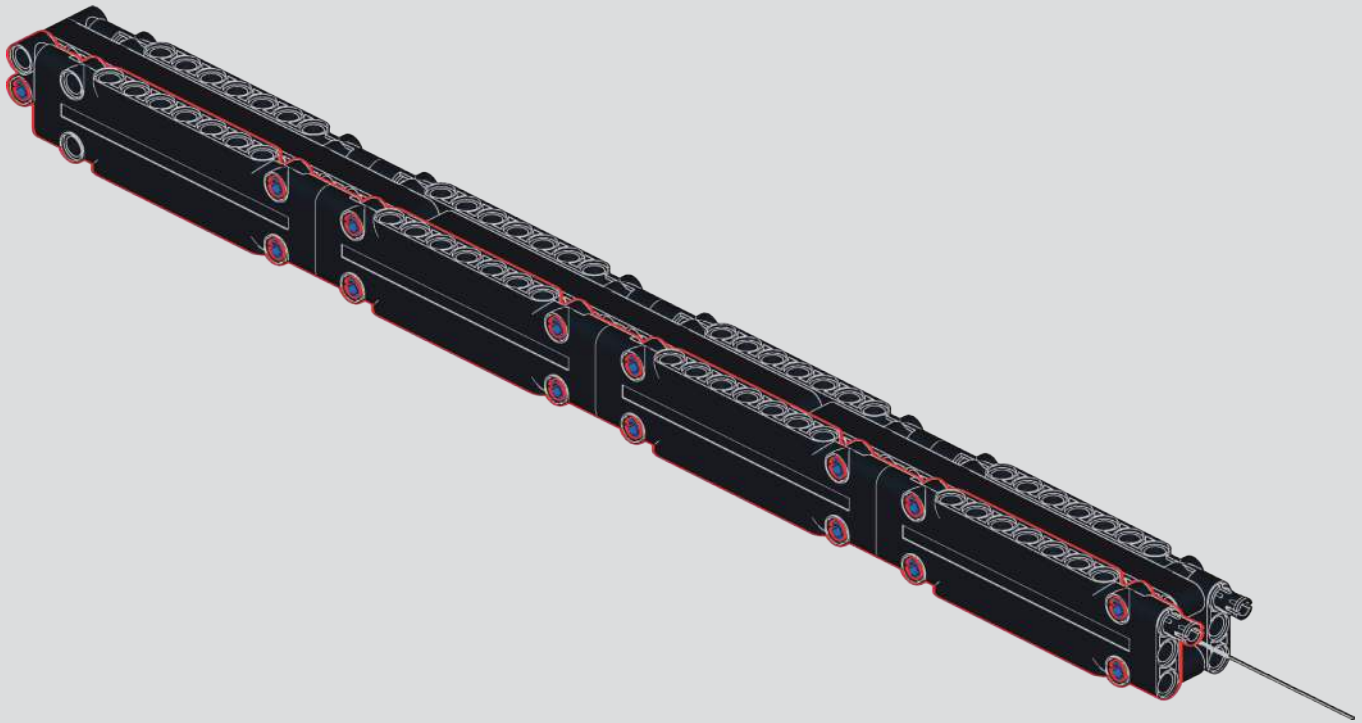

# 1286

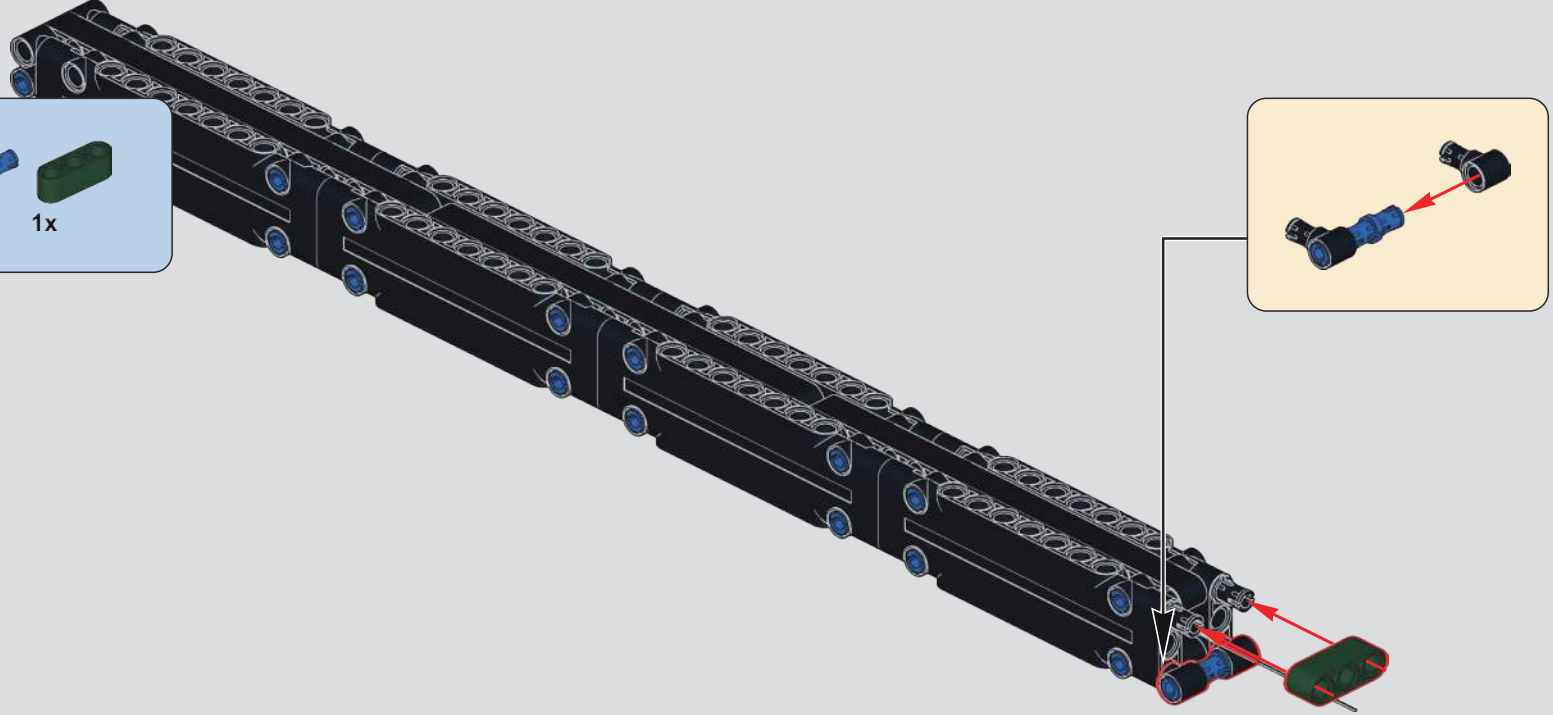

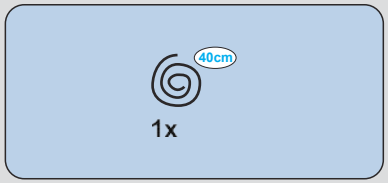


# 1287

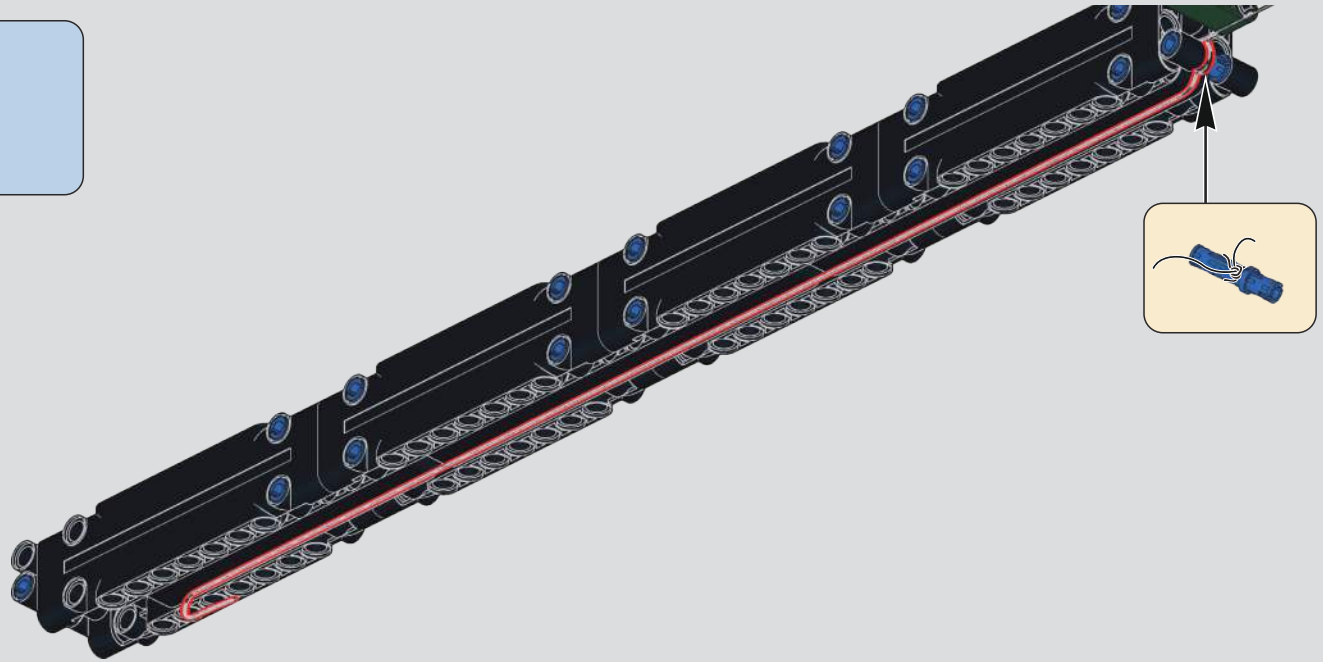

# 1288

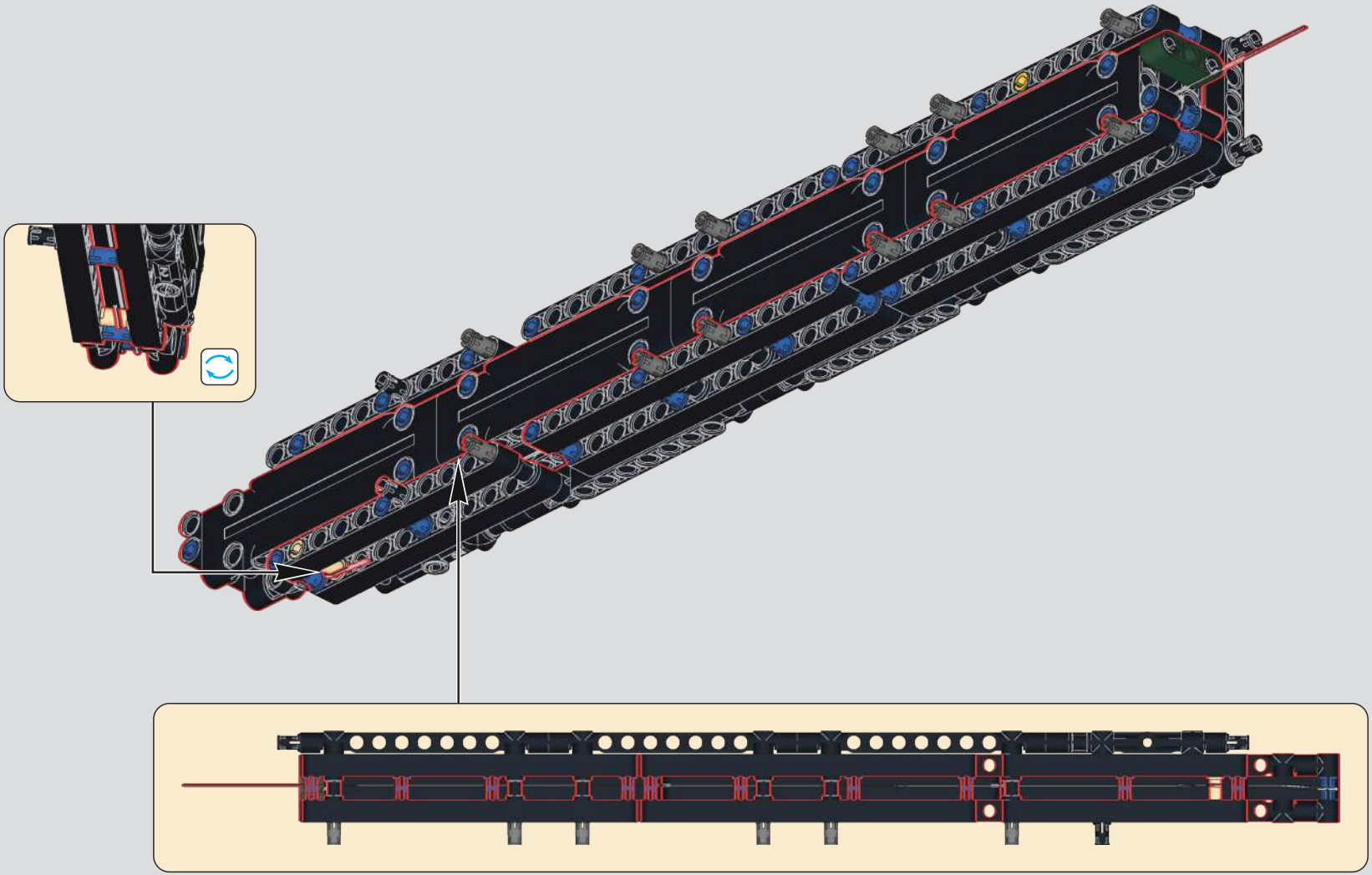

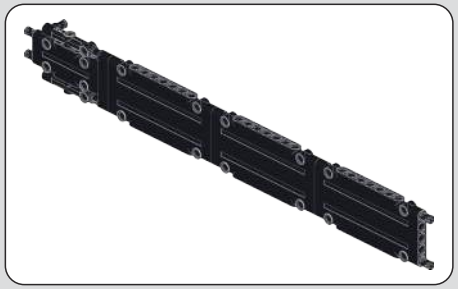

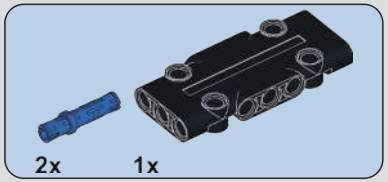


1289

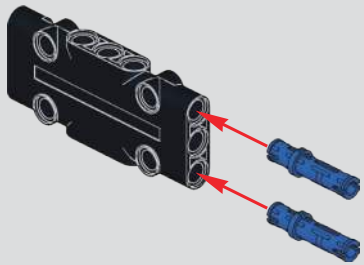

1290

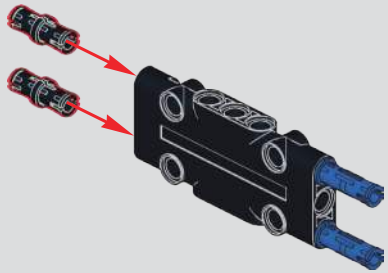

1291

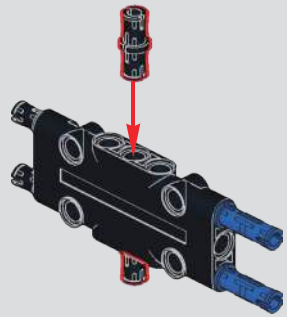

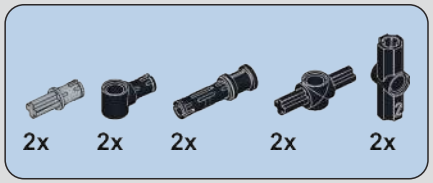


1292

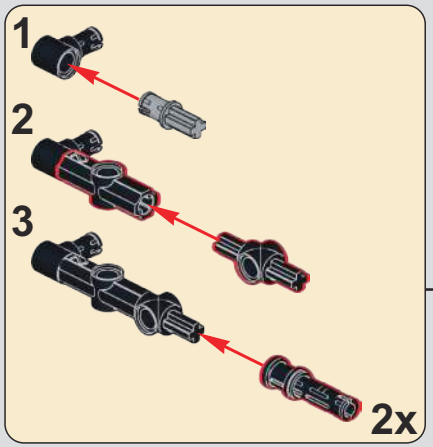


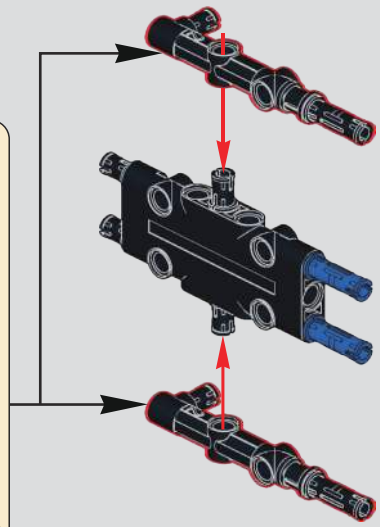

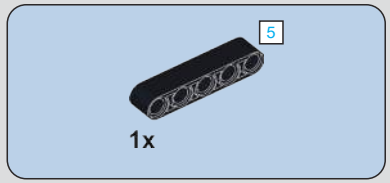


1293

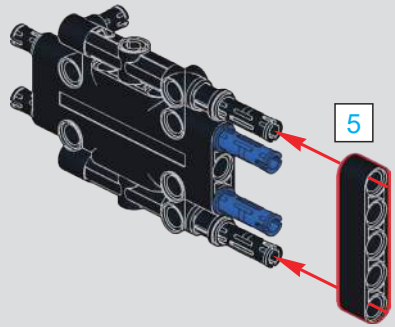

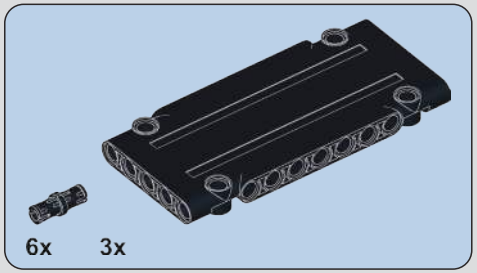


# 1294

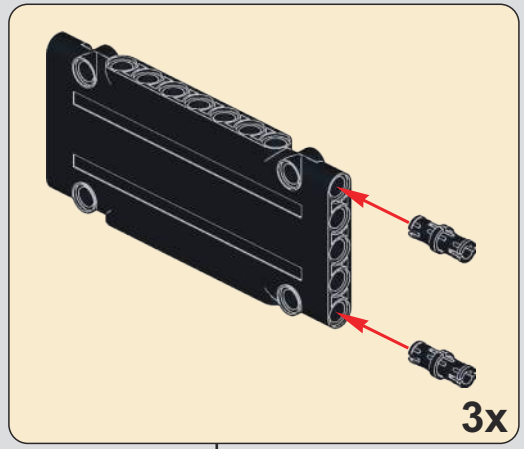


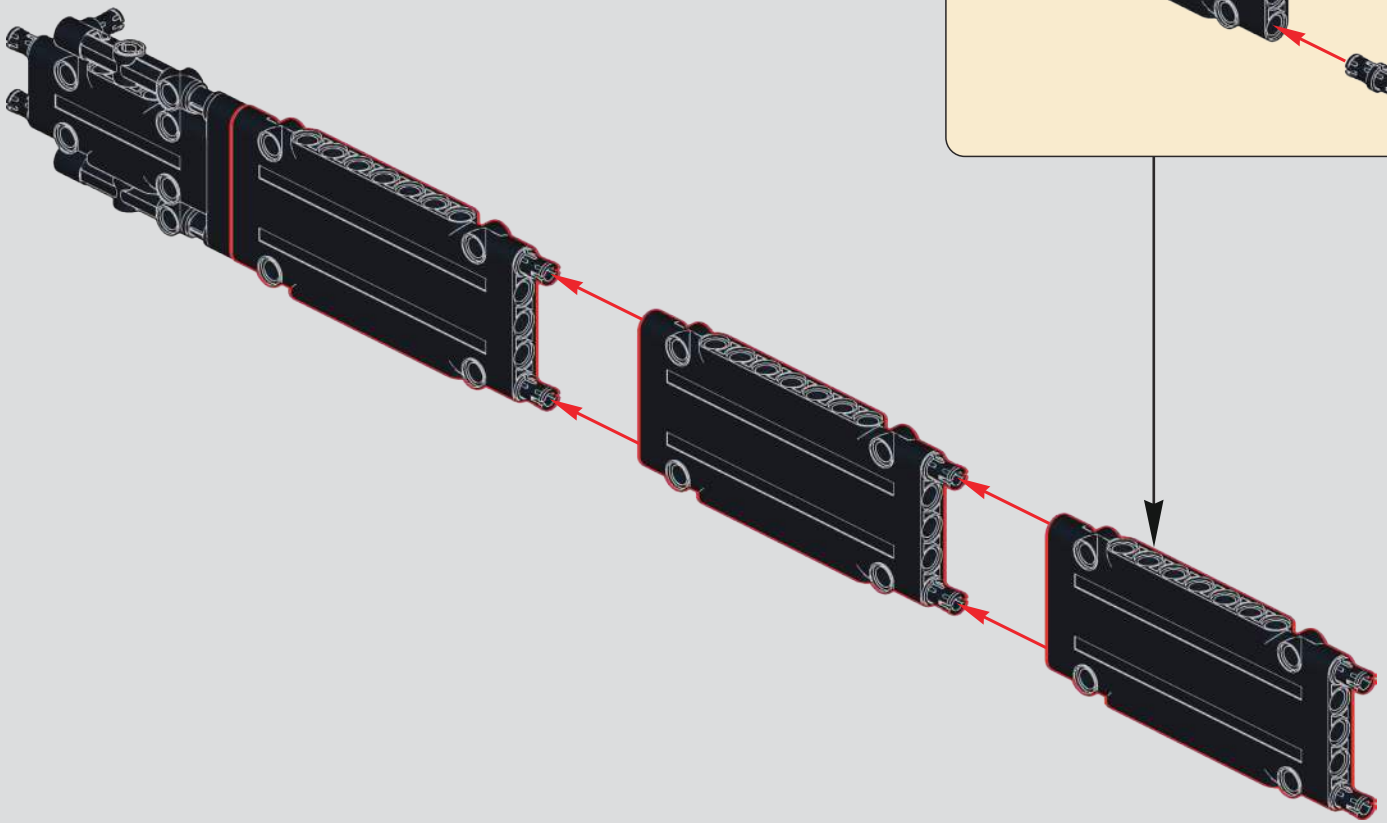

# 1295

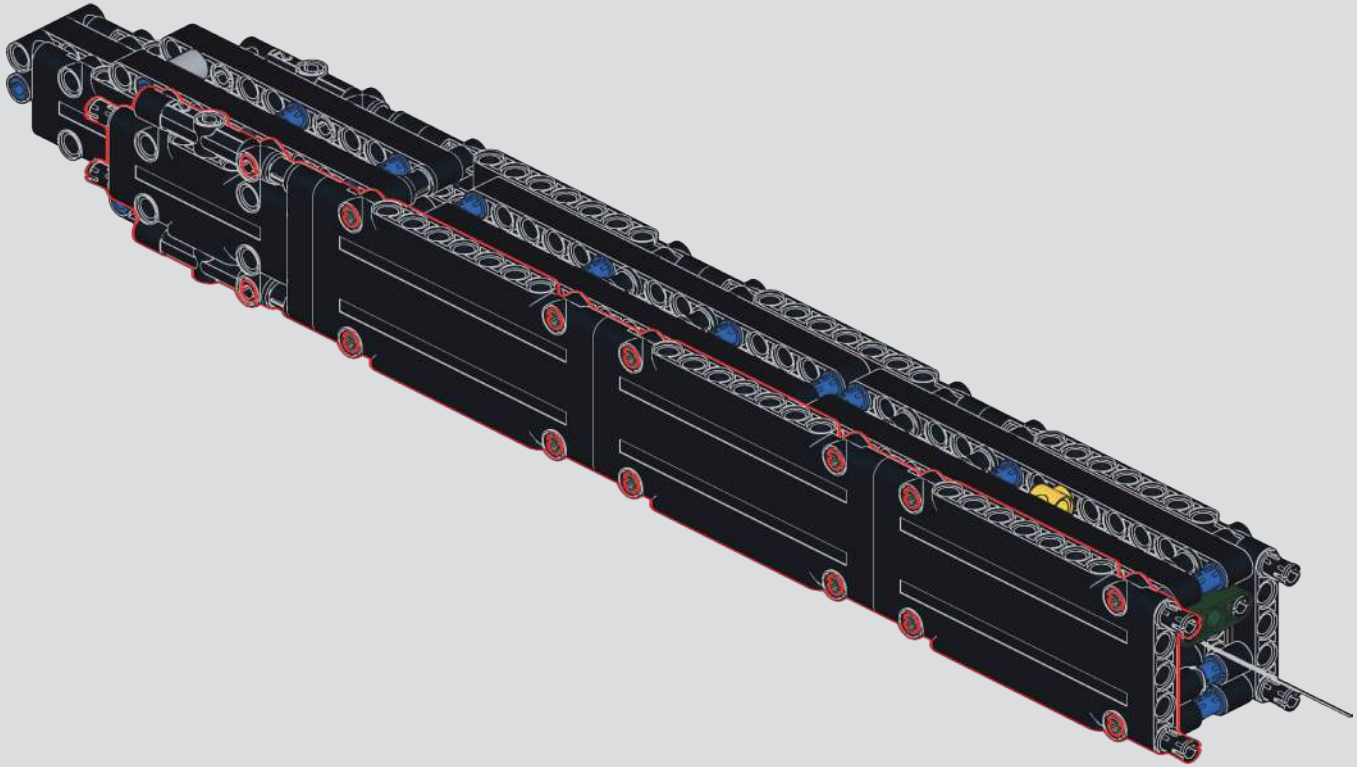

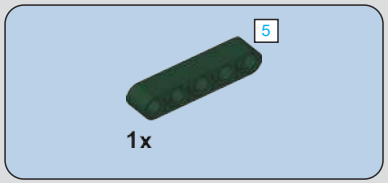


# 1296

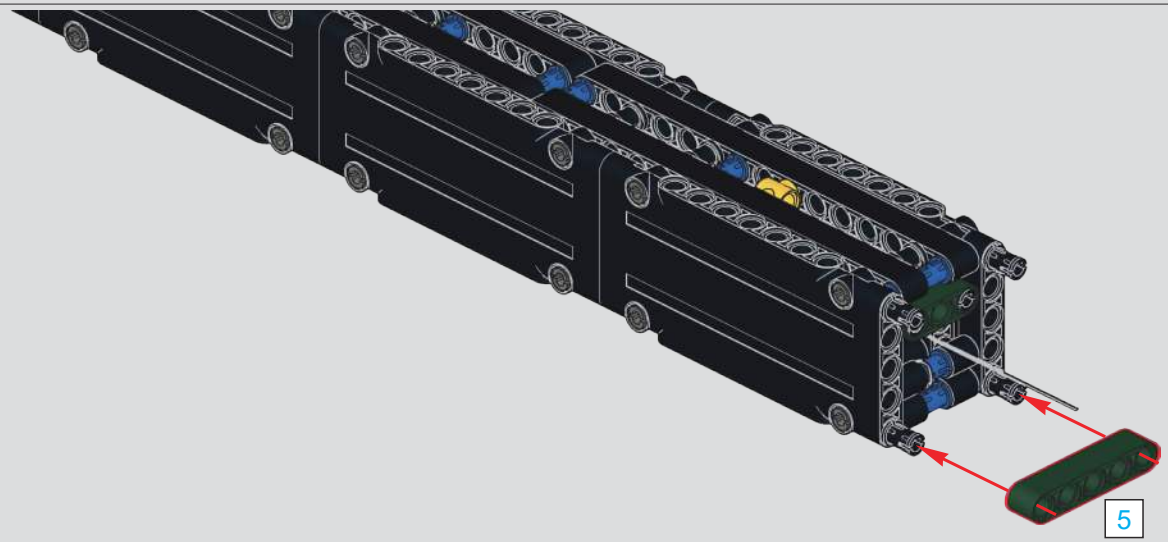


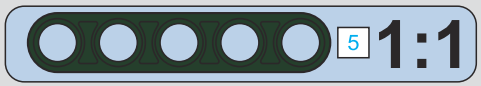

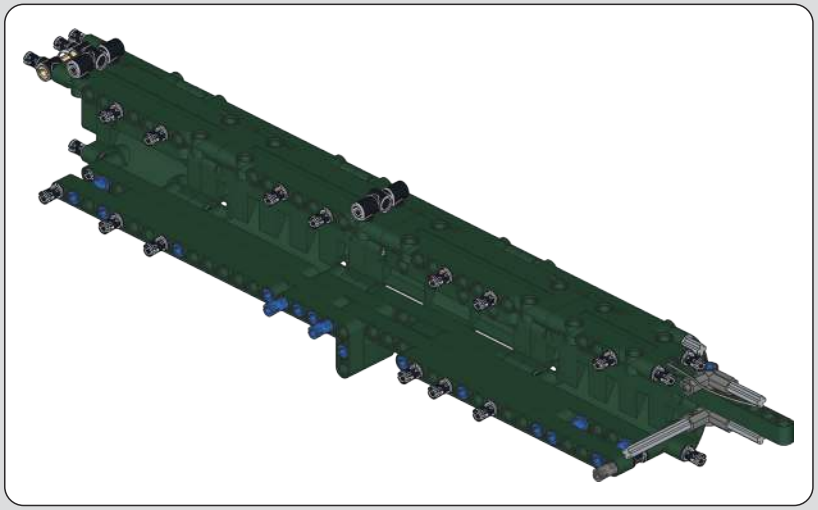

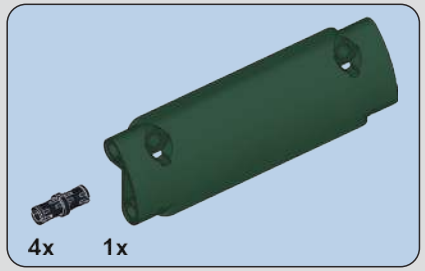


1297

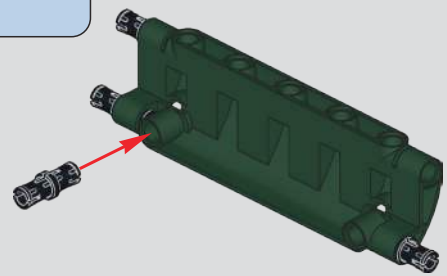

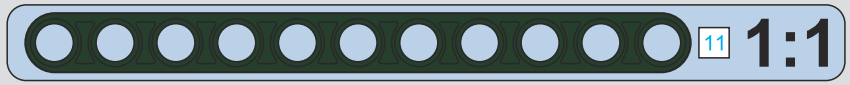


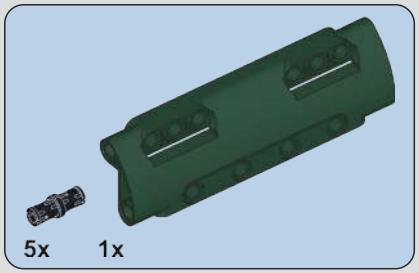


1298

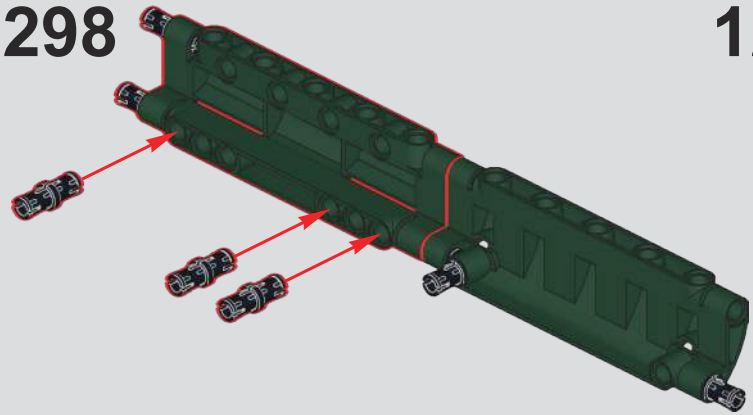

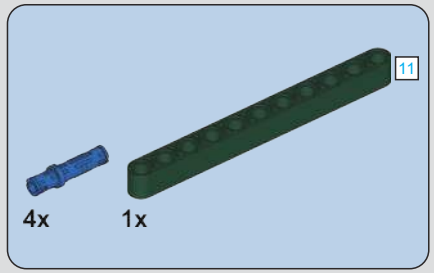


1299

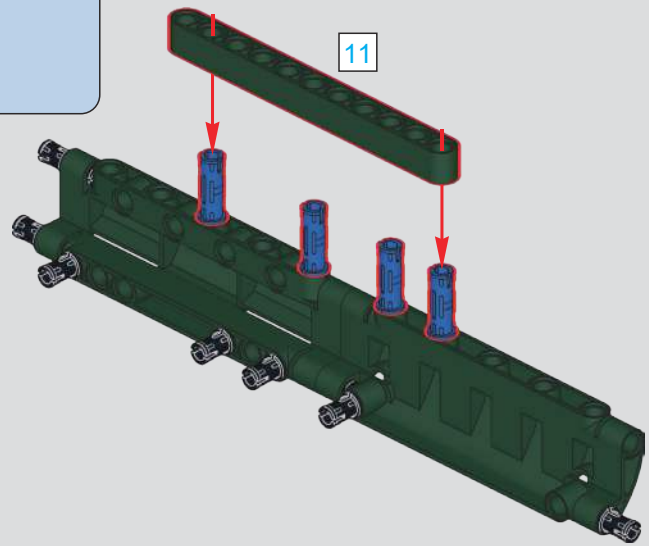

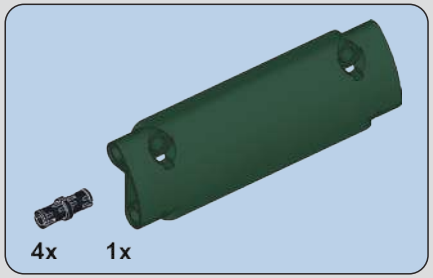


# 1300

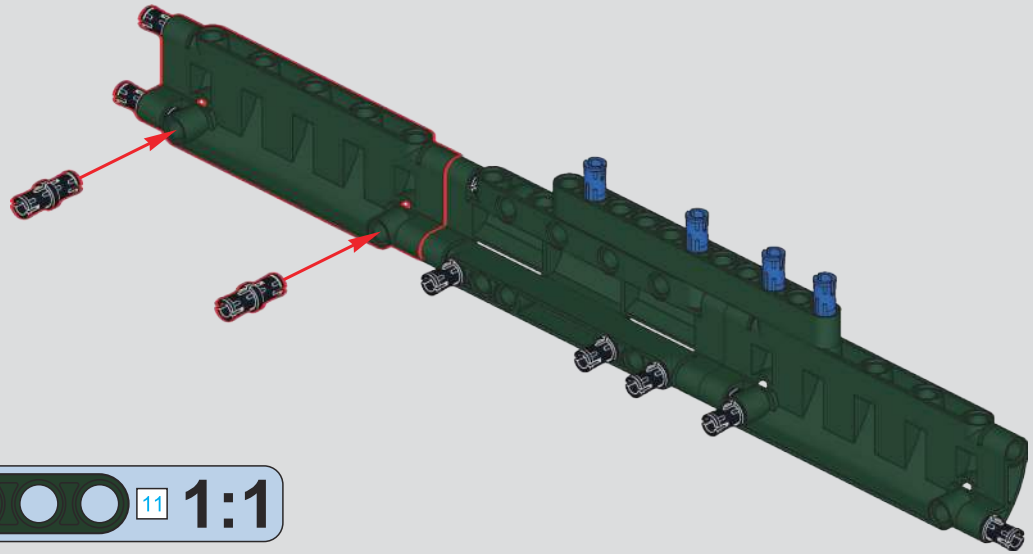

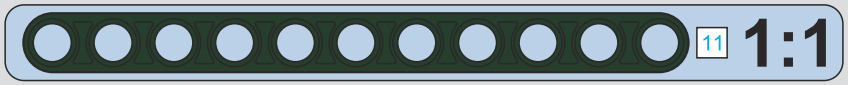


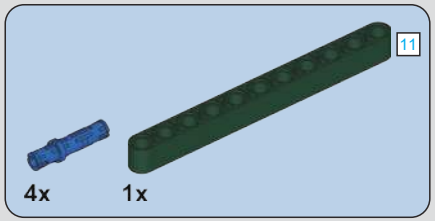


# 1301

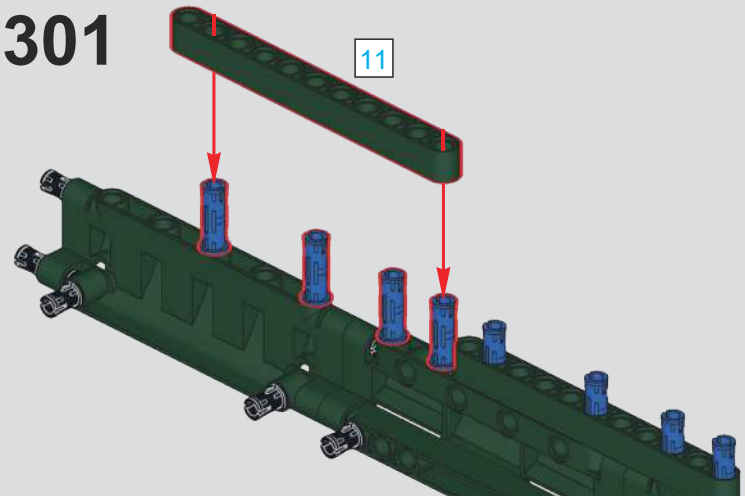


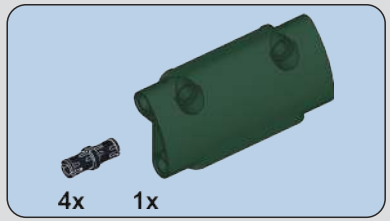


# 1302

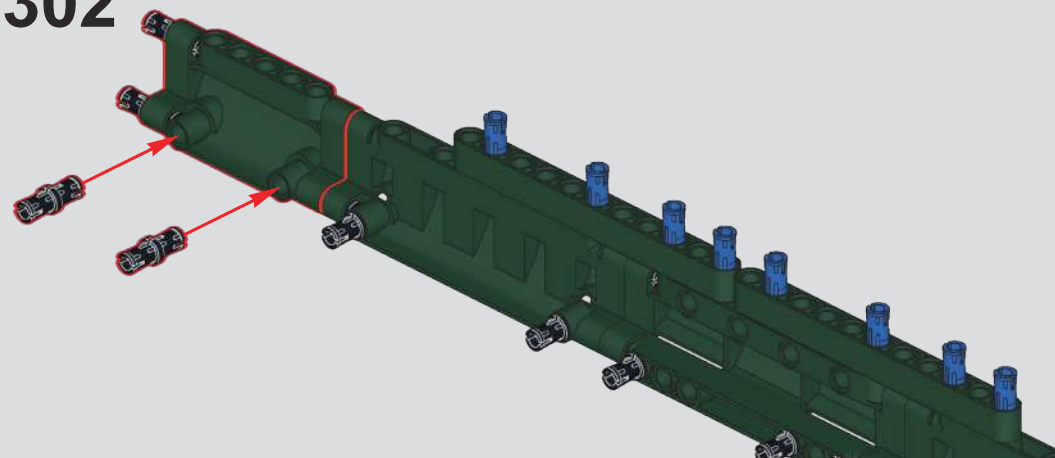

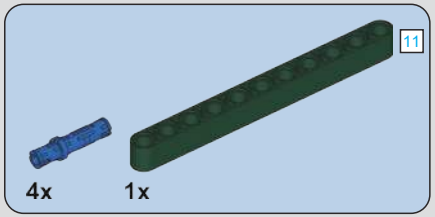


# 1303

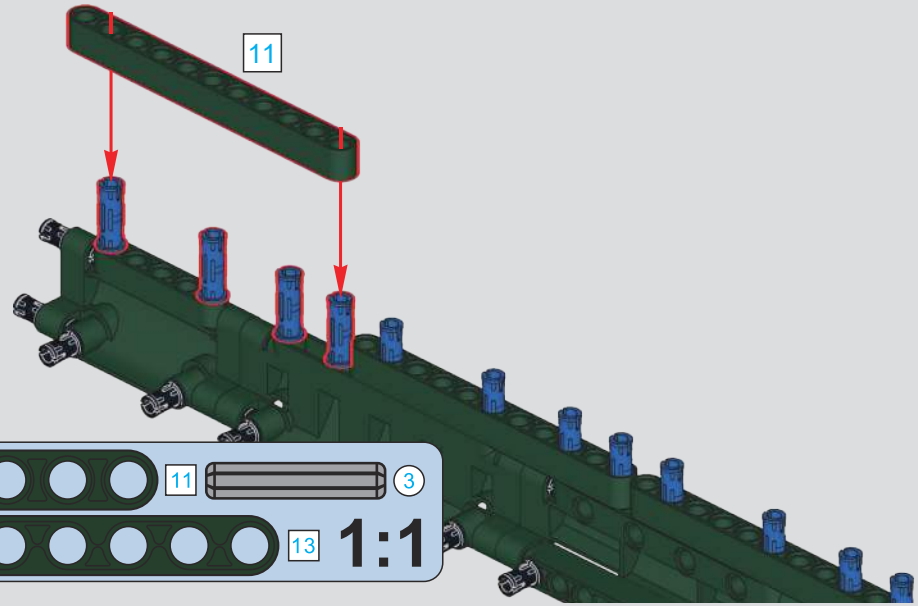


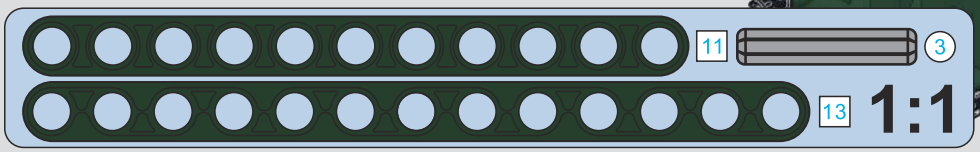


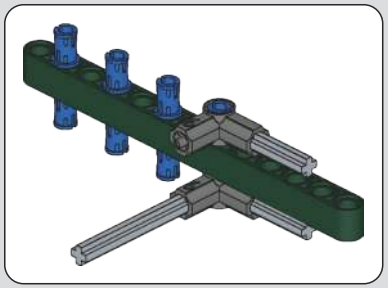

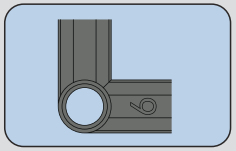

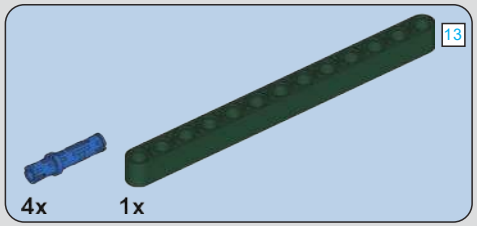


# 1304

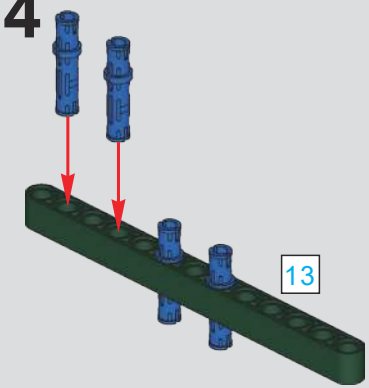


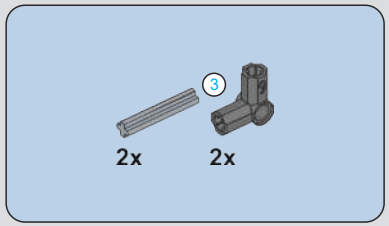


# 1305

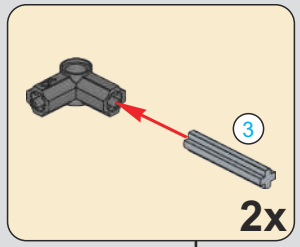


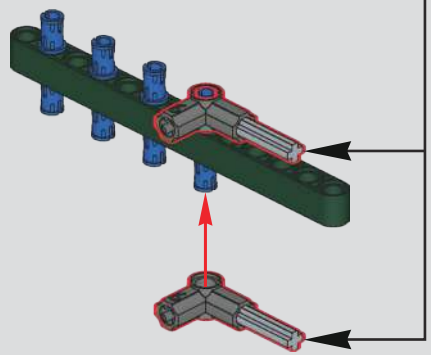

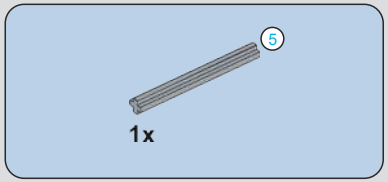


# 1306

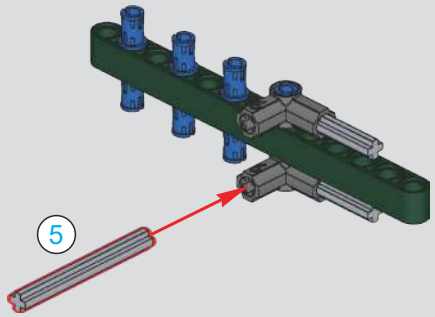

# 1307

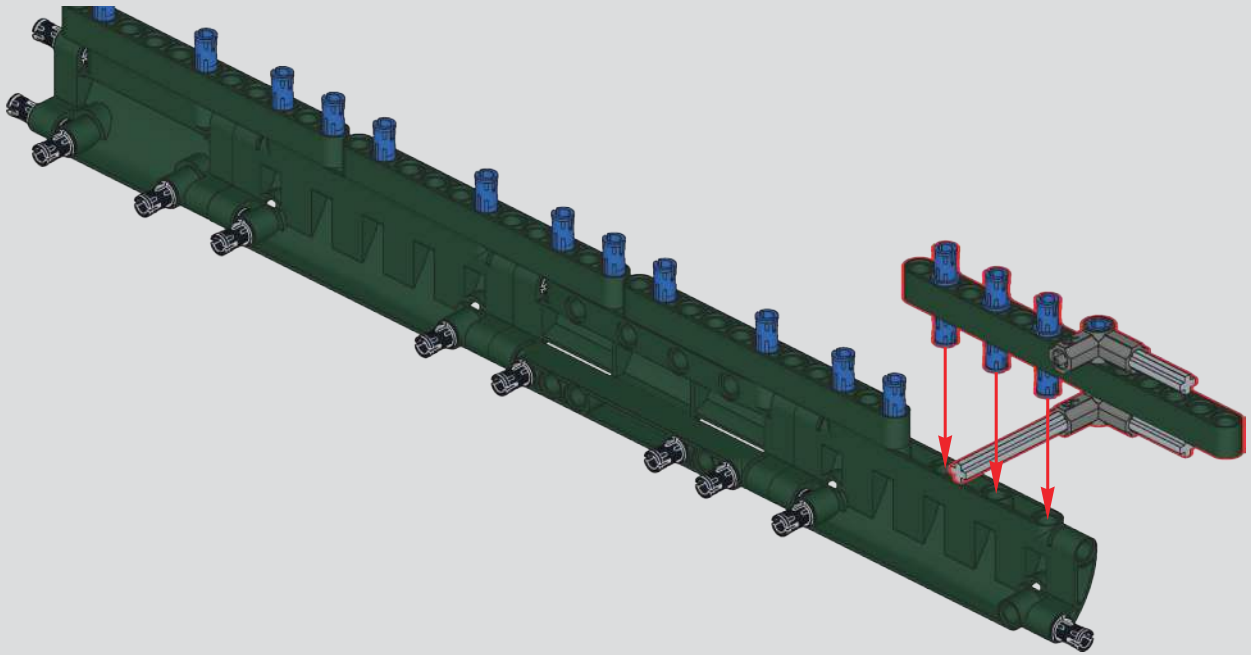

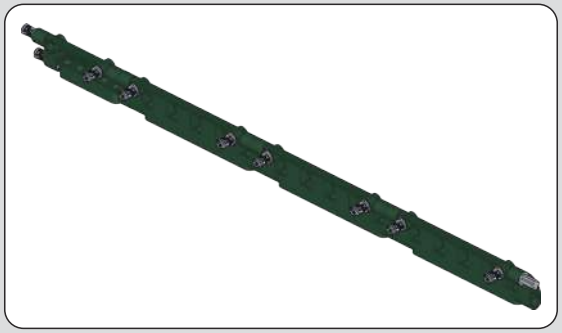

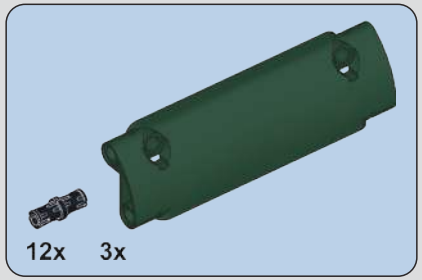


1308

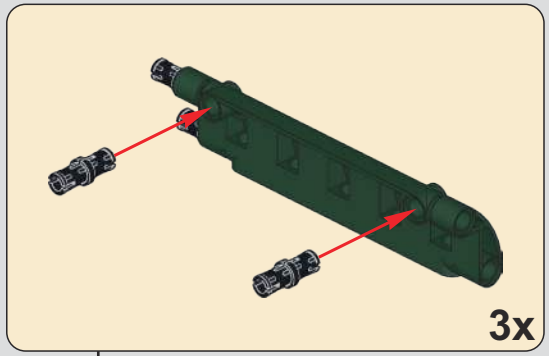


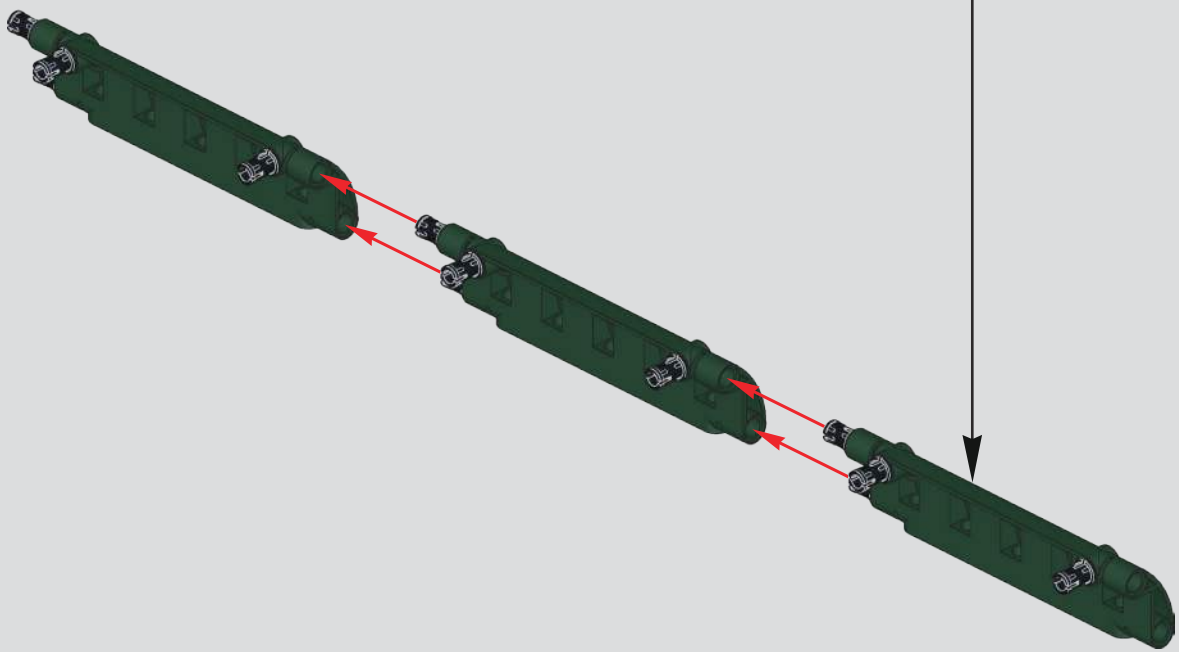

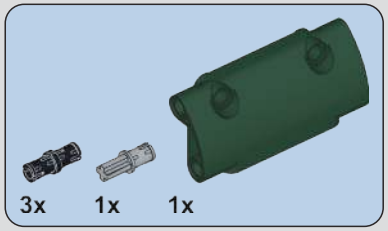


# 1309

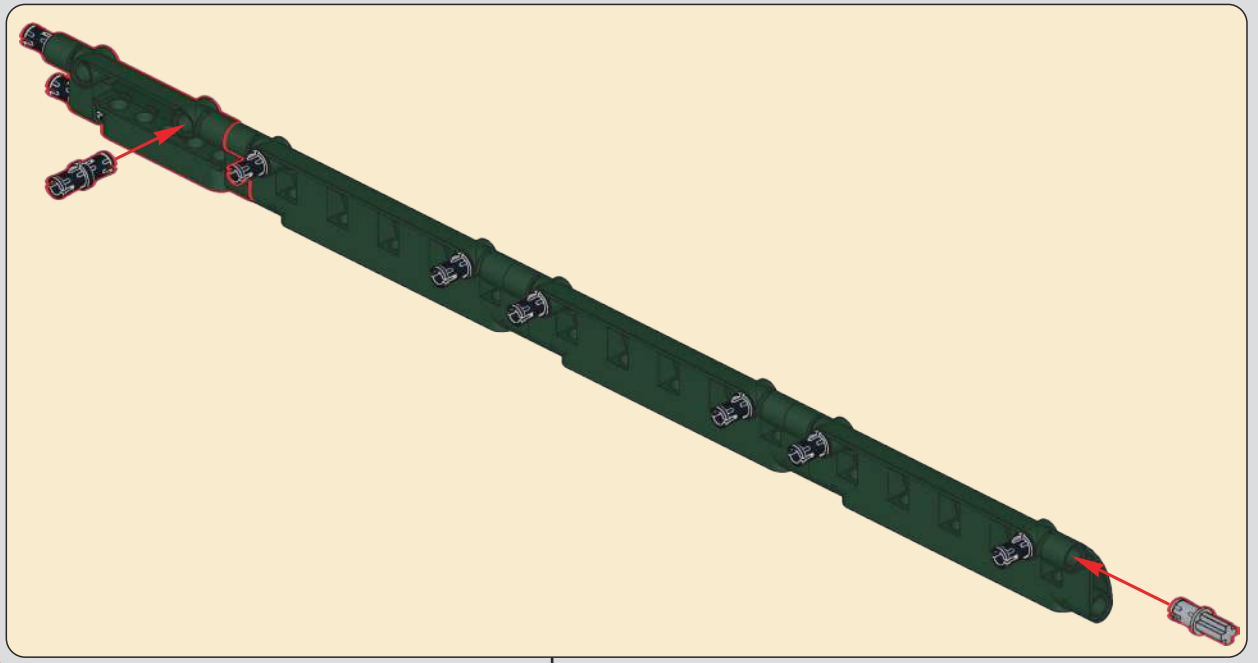

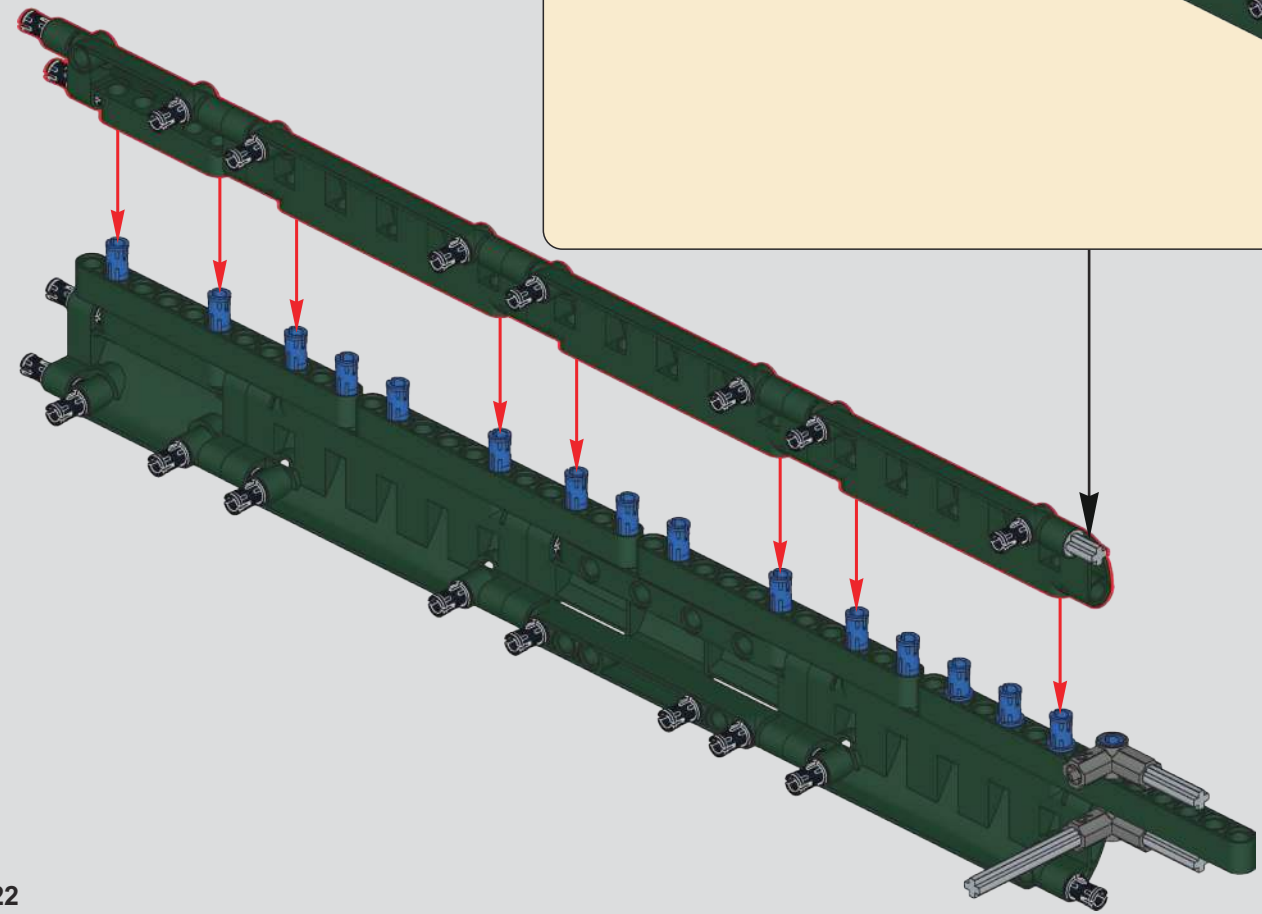

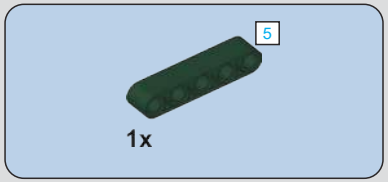


# 1310

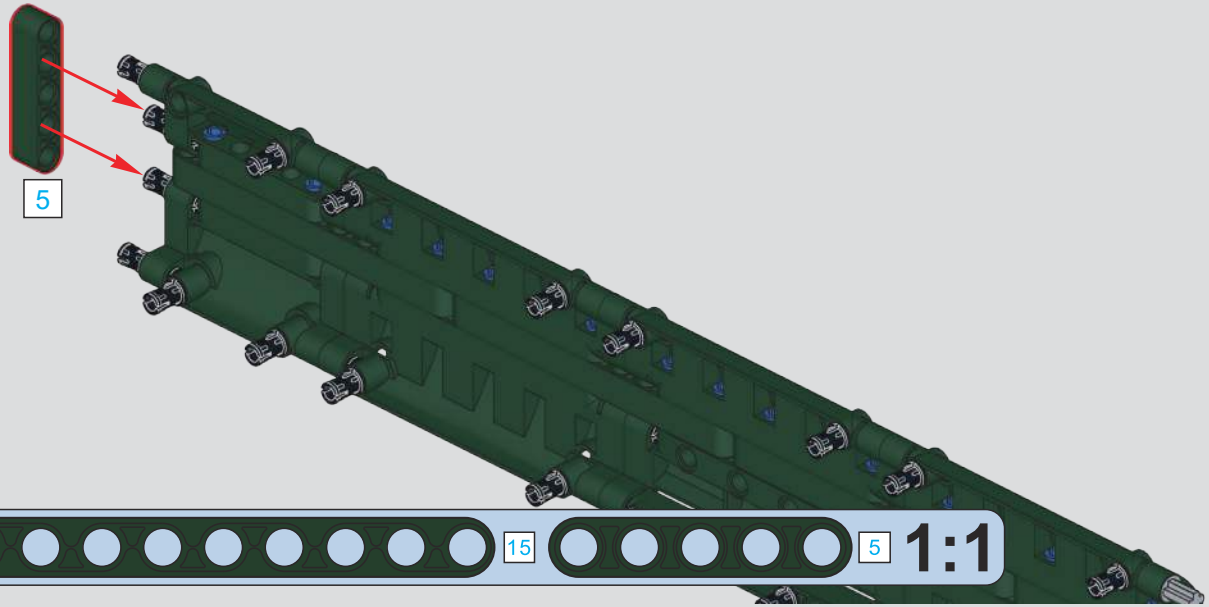


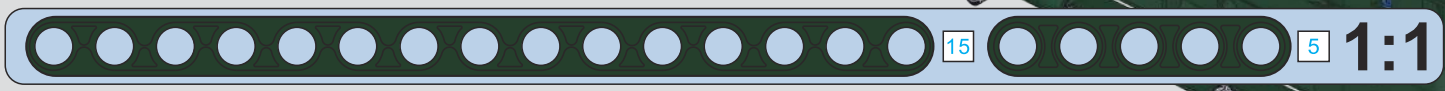


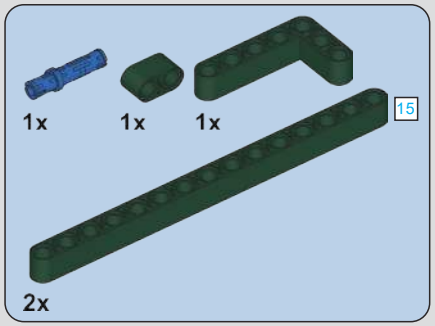


# 1311

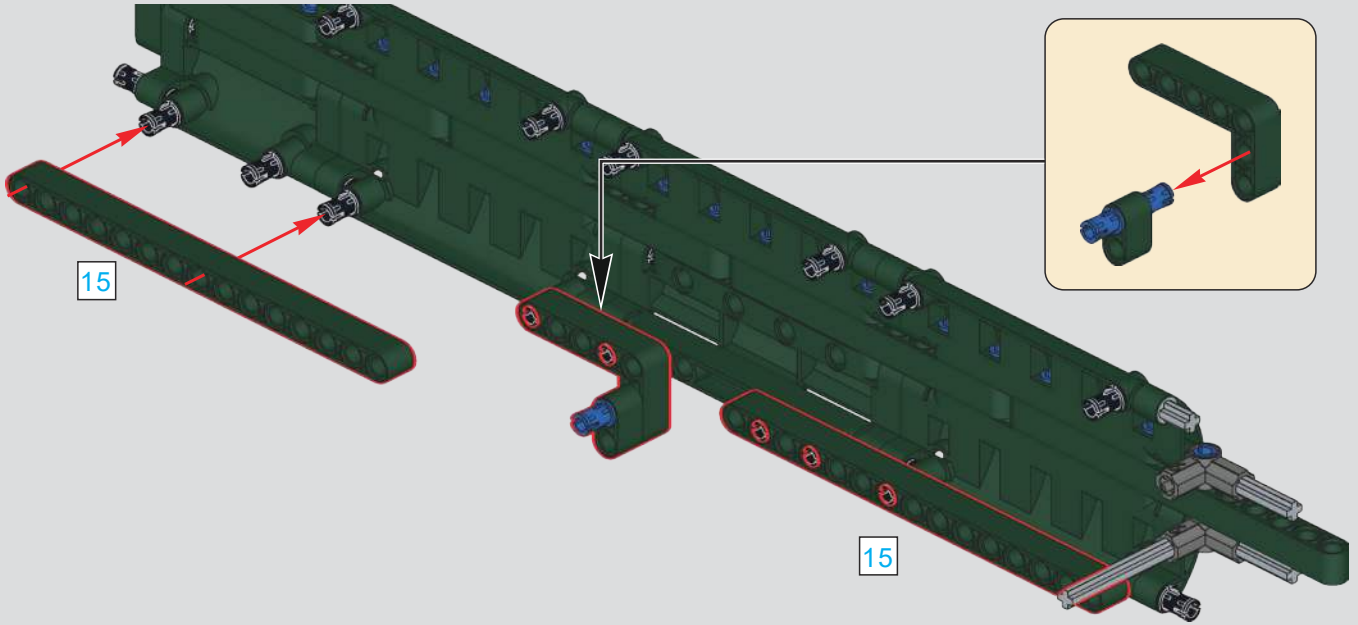

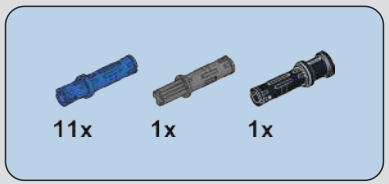


# 1312

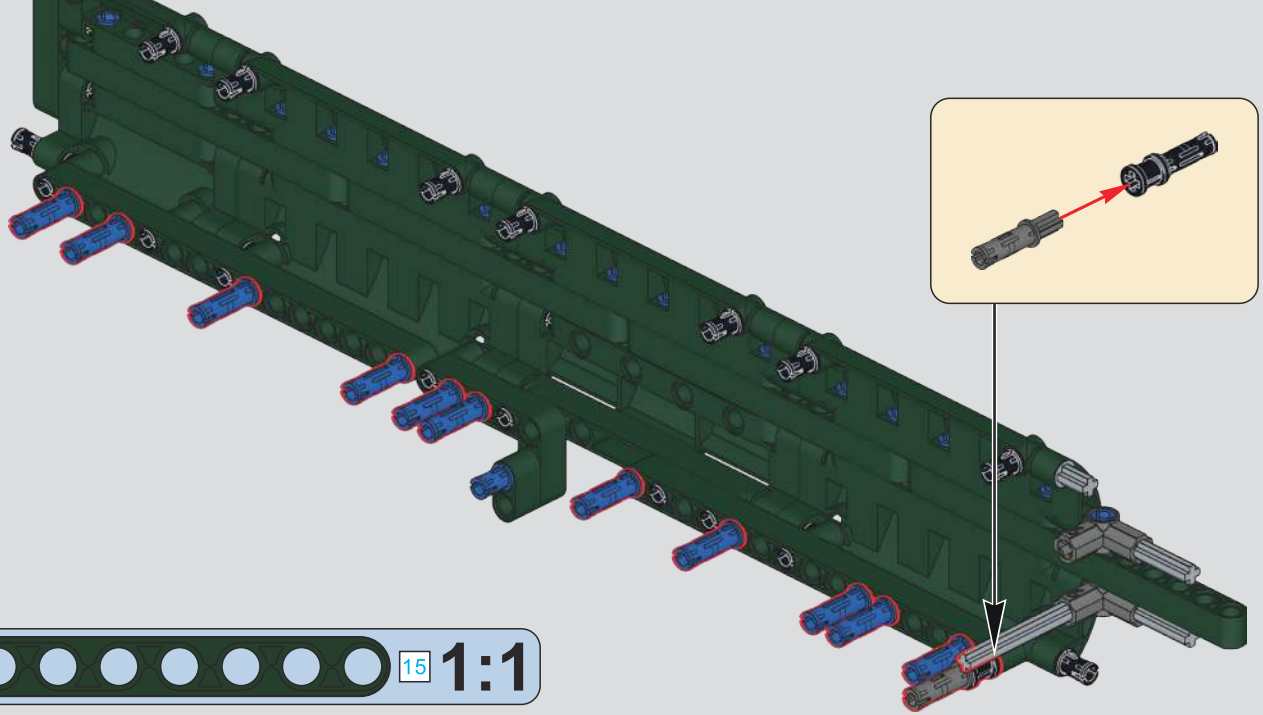

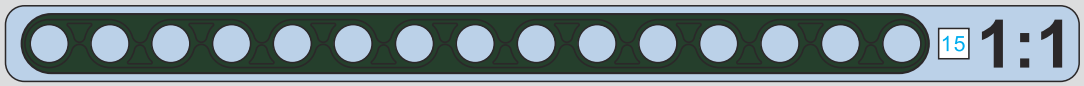


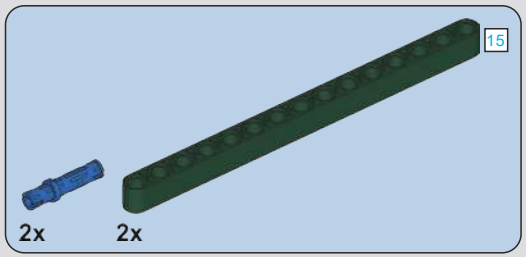


# 1313

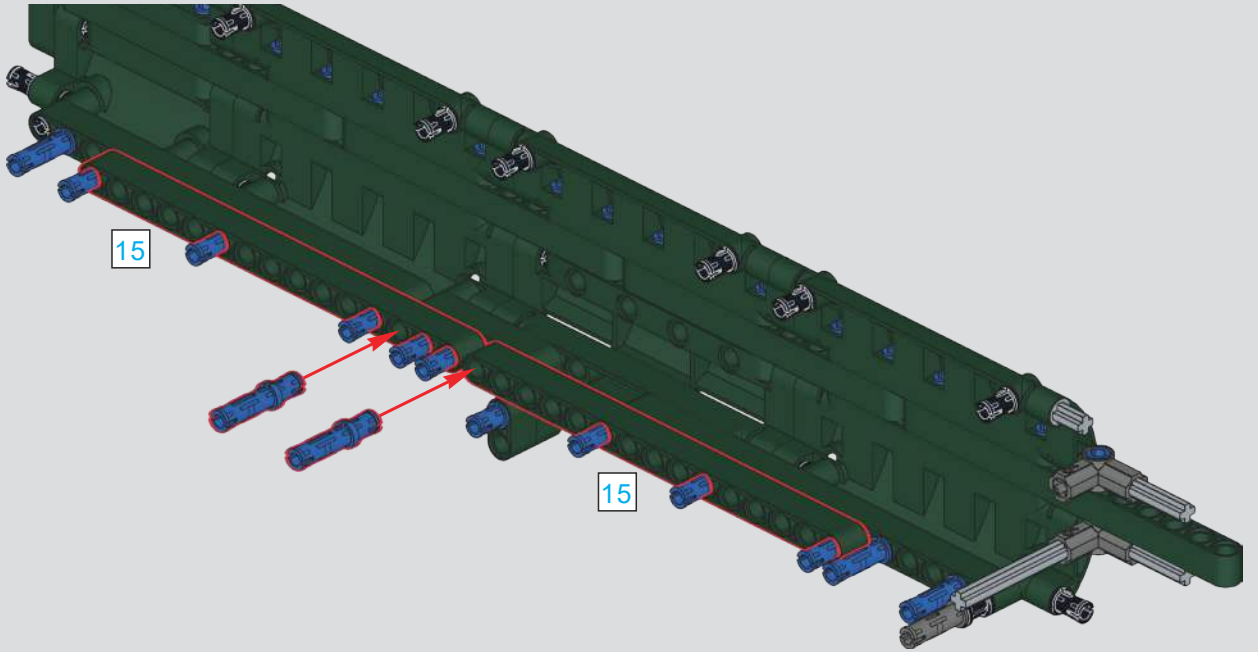

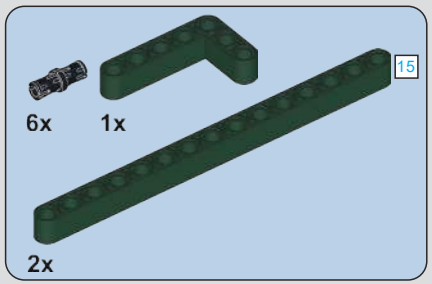


# 1314

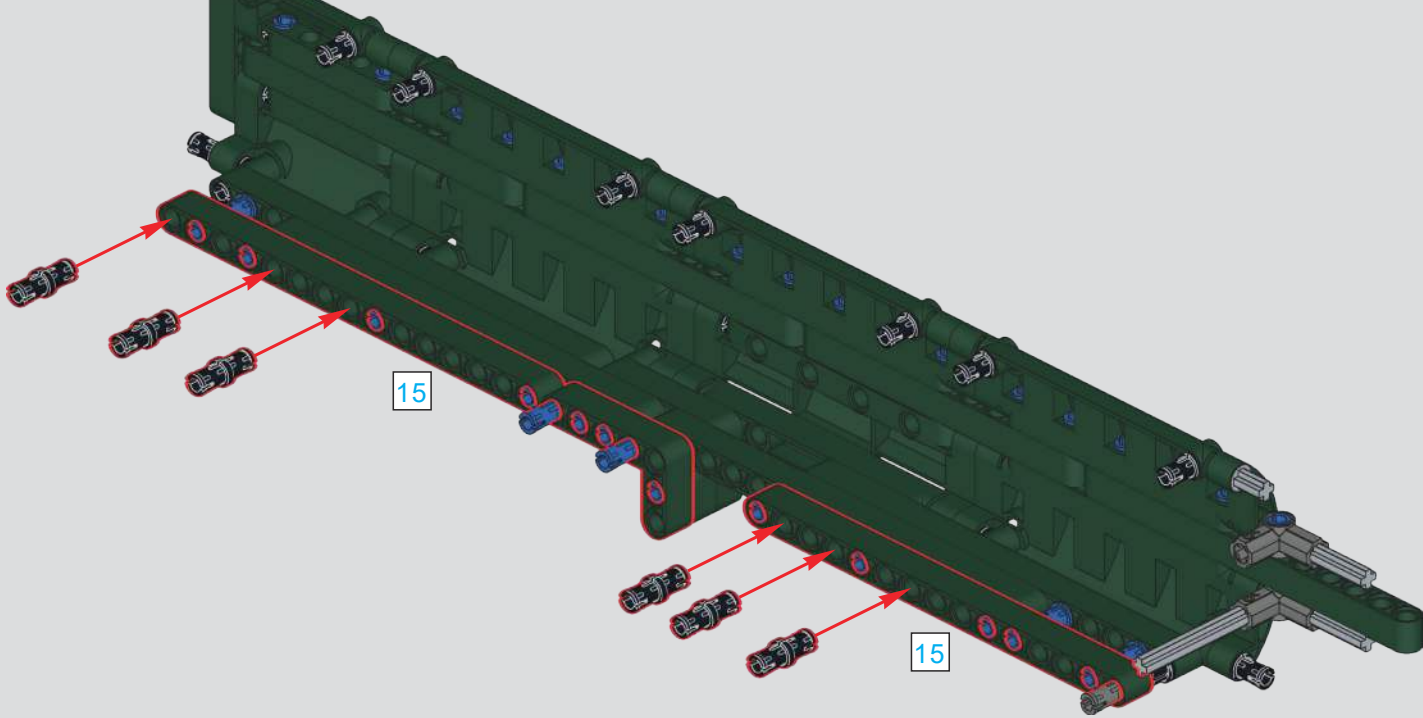


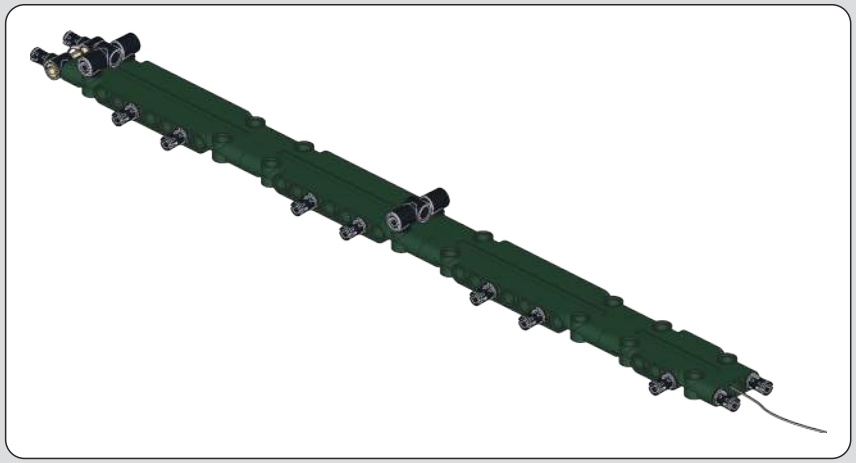

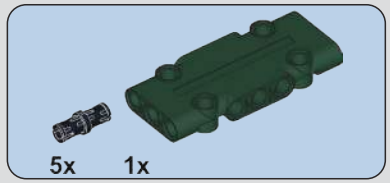


# 1315

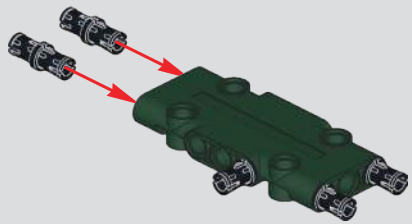

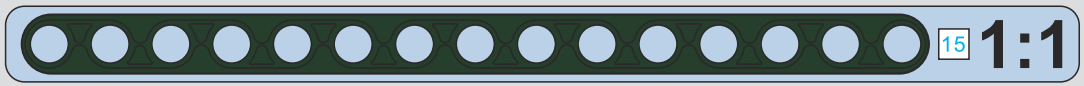

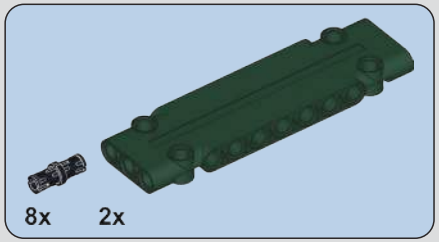


# 1316

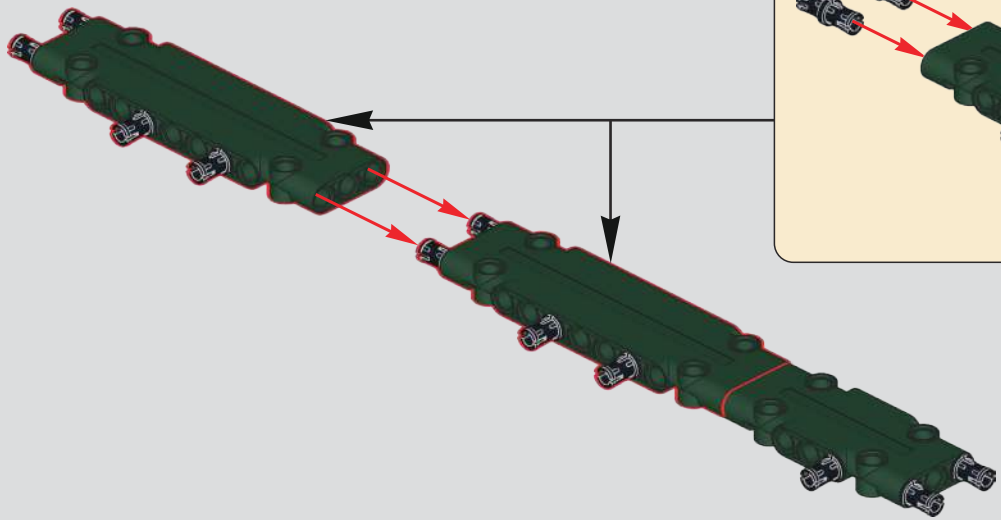

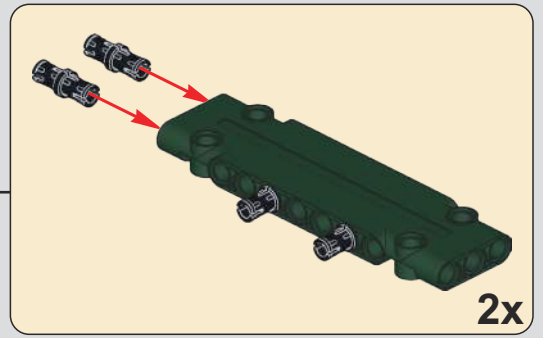


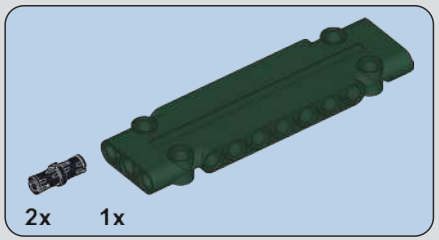


# 1317

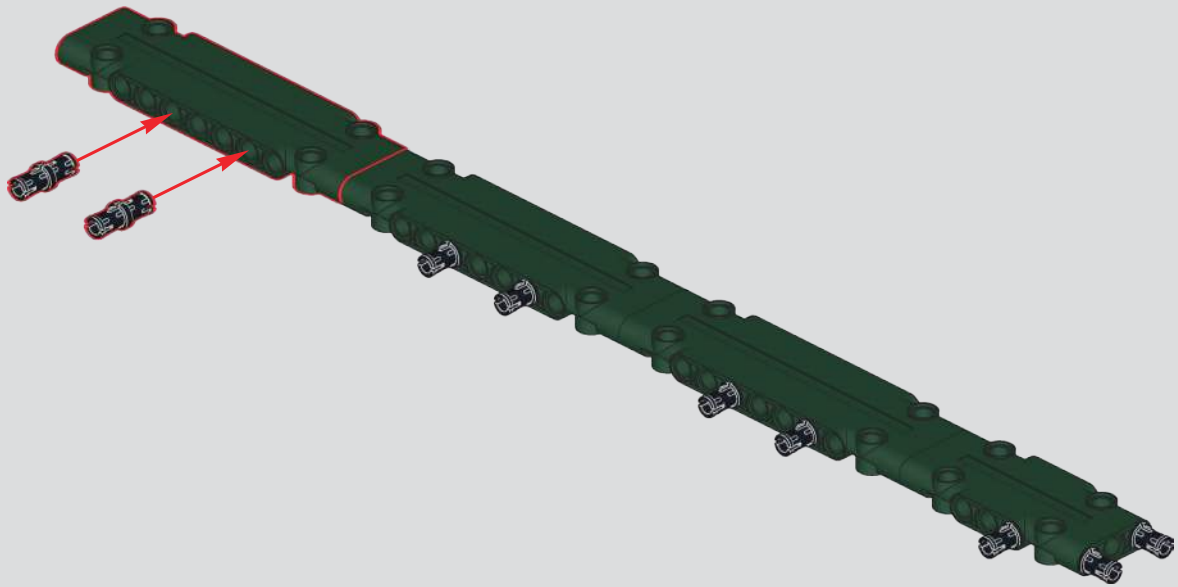

1318

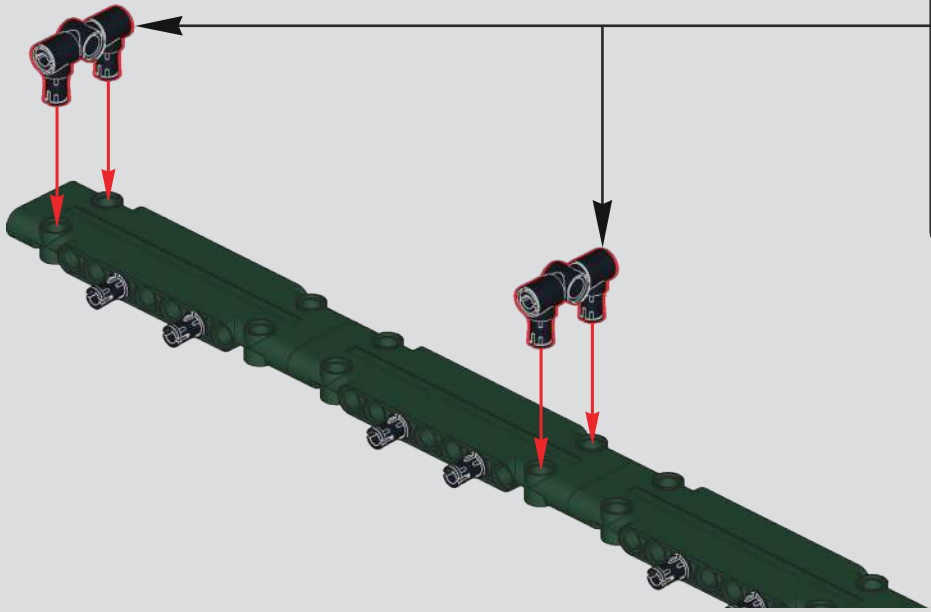

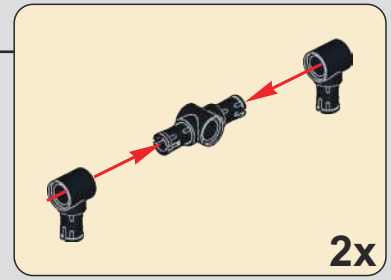


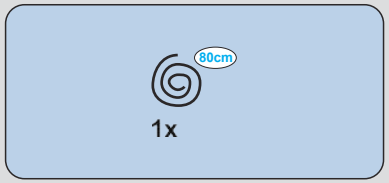


1319

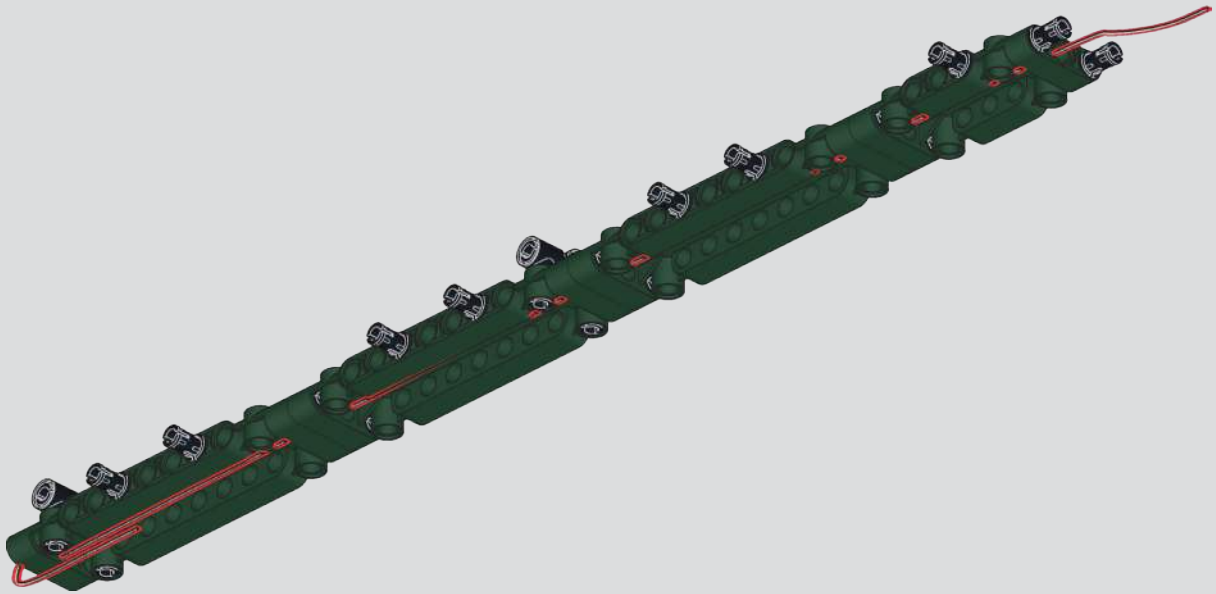

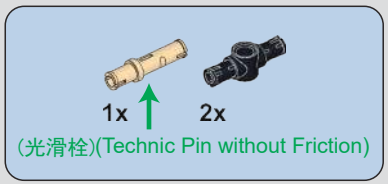


# 1320

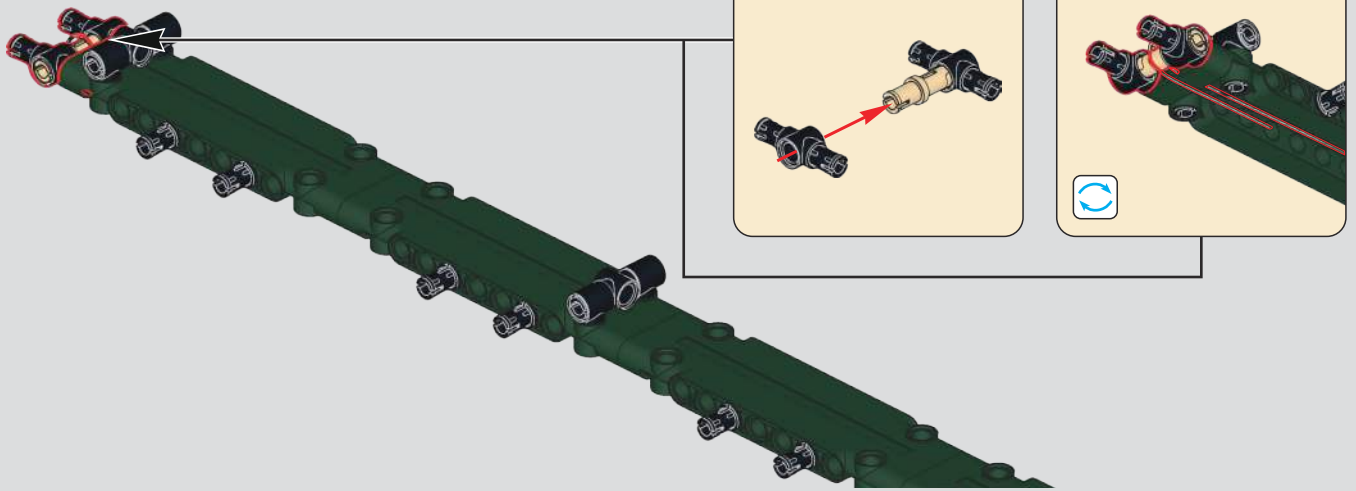

# 1321

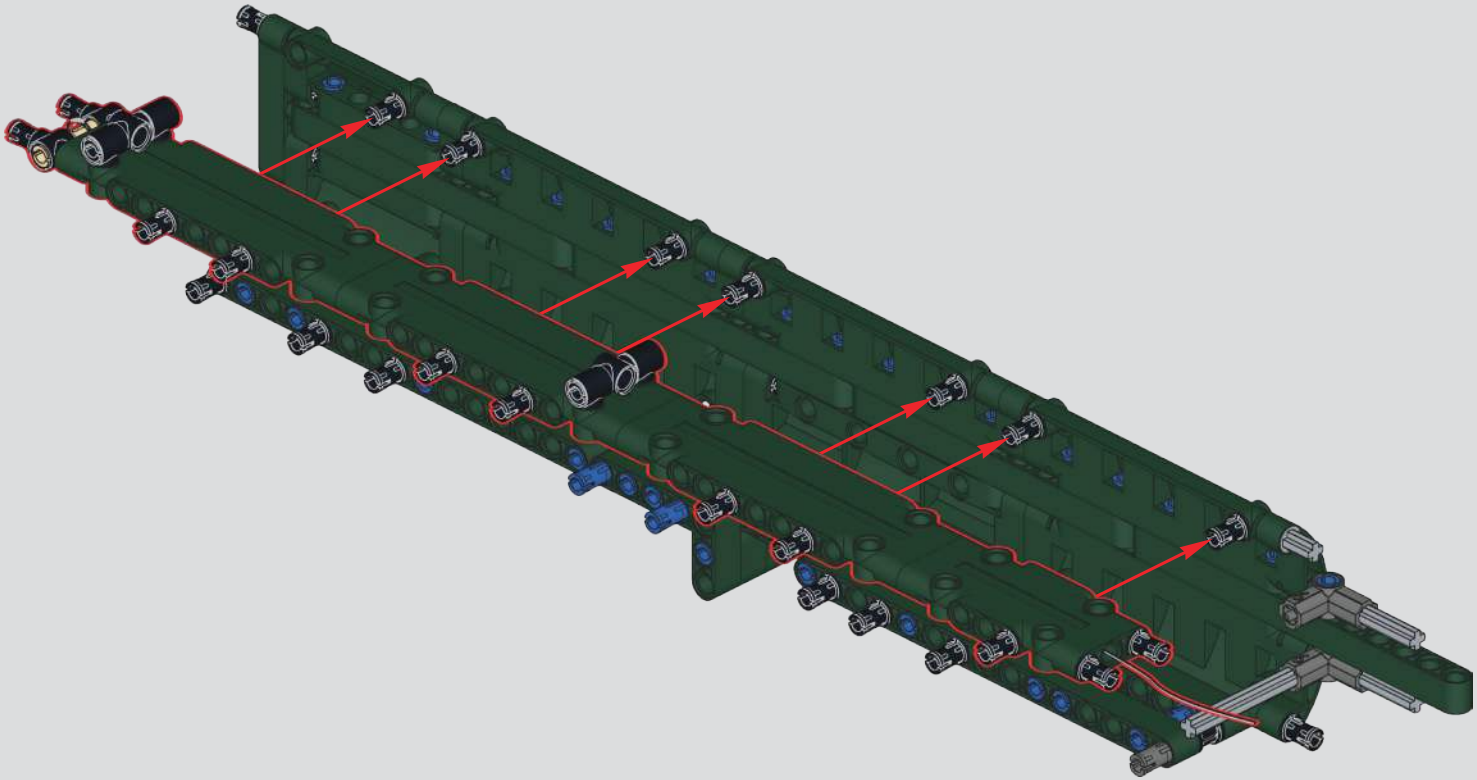

# 1322

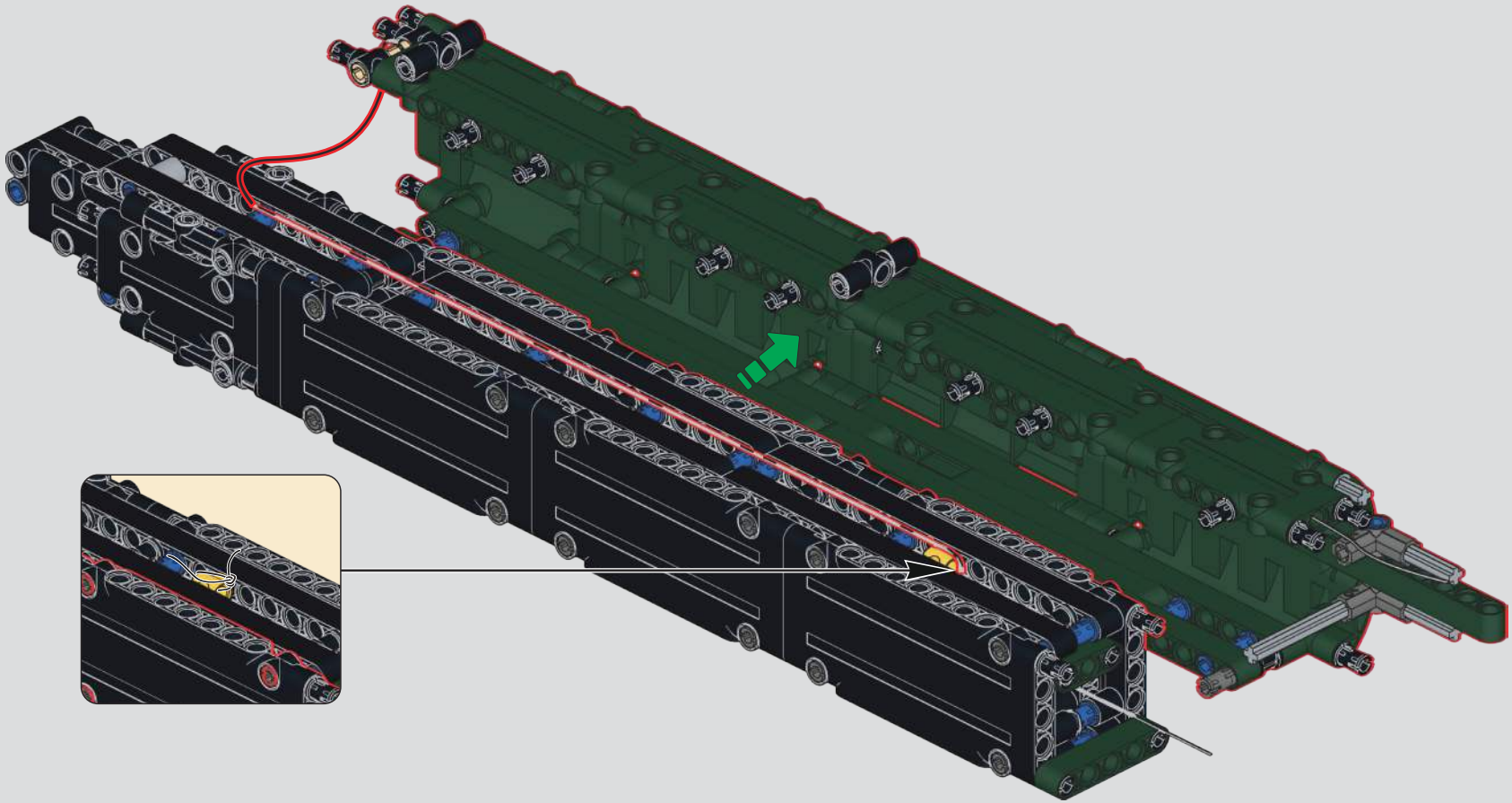

# 1323

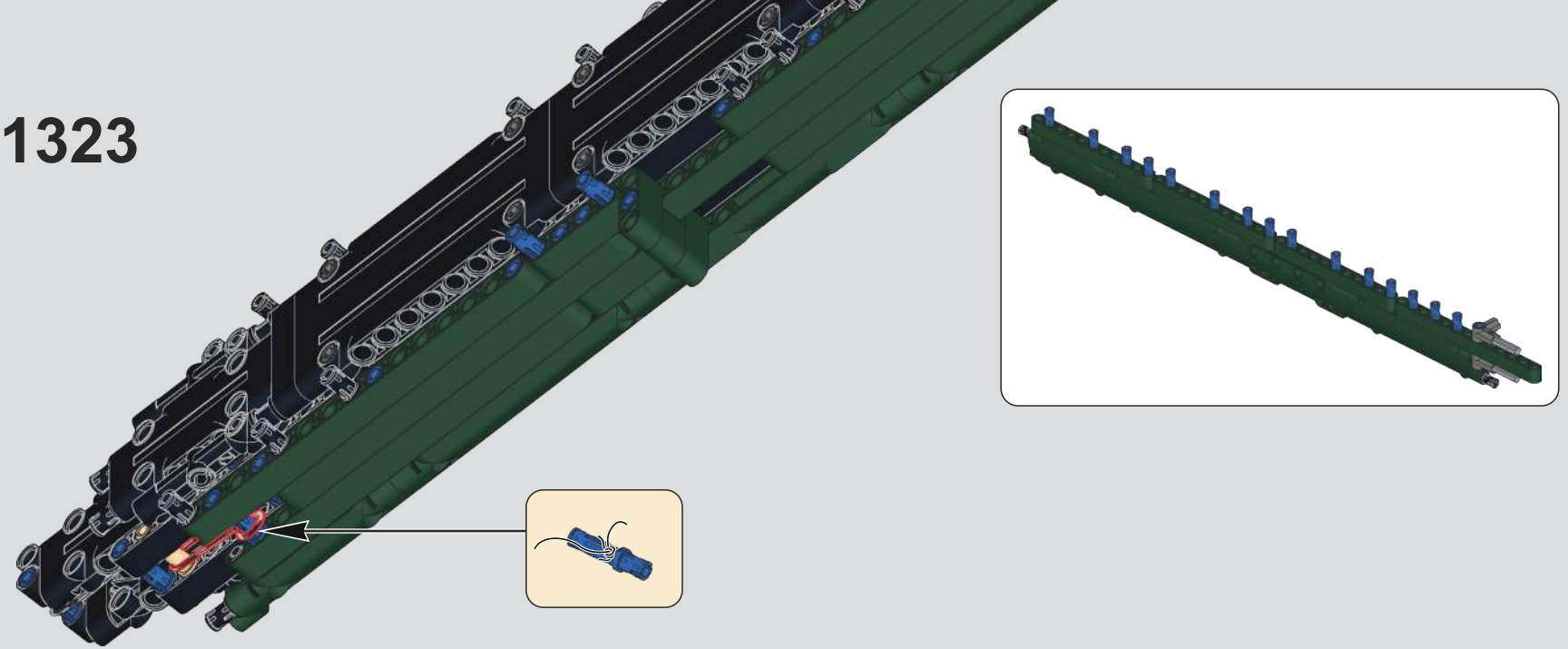



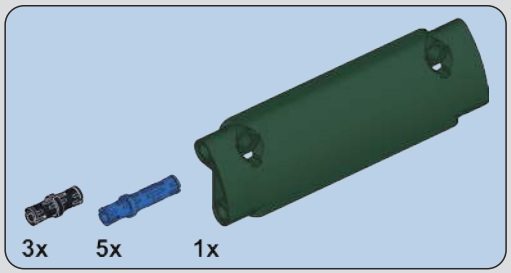


# 1324

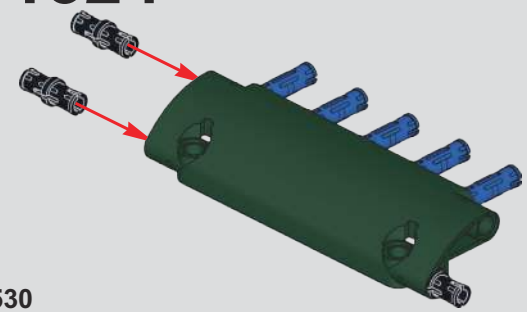

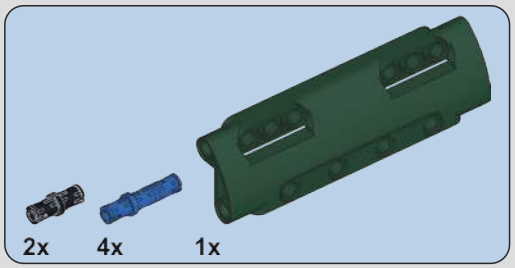


# 1325

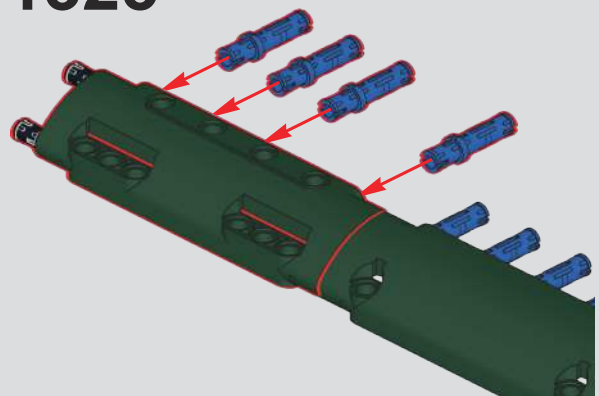

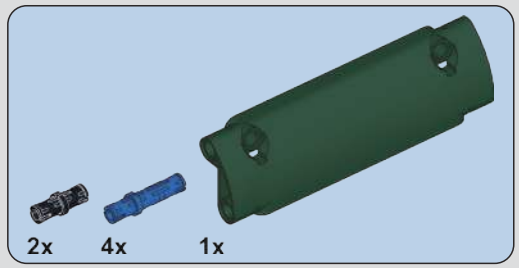


# 1326

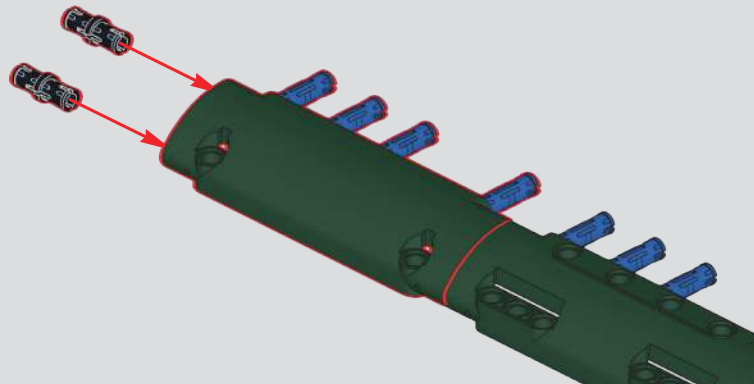

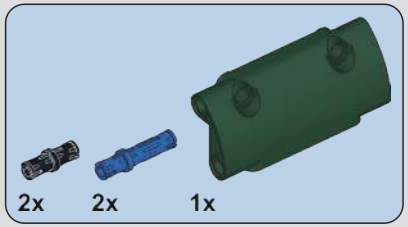


# 1327

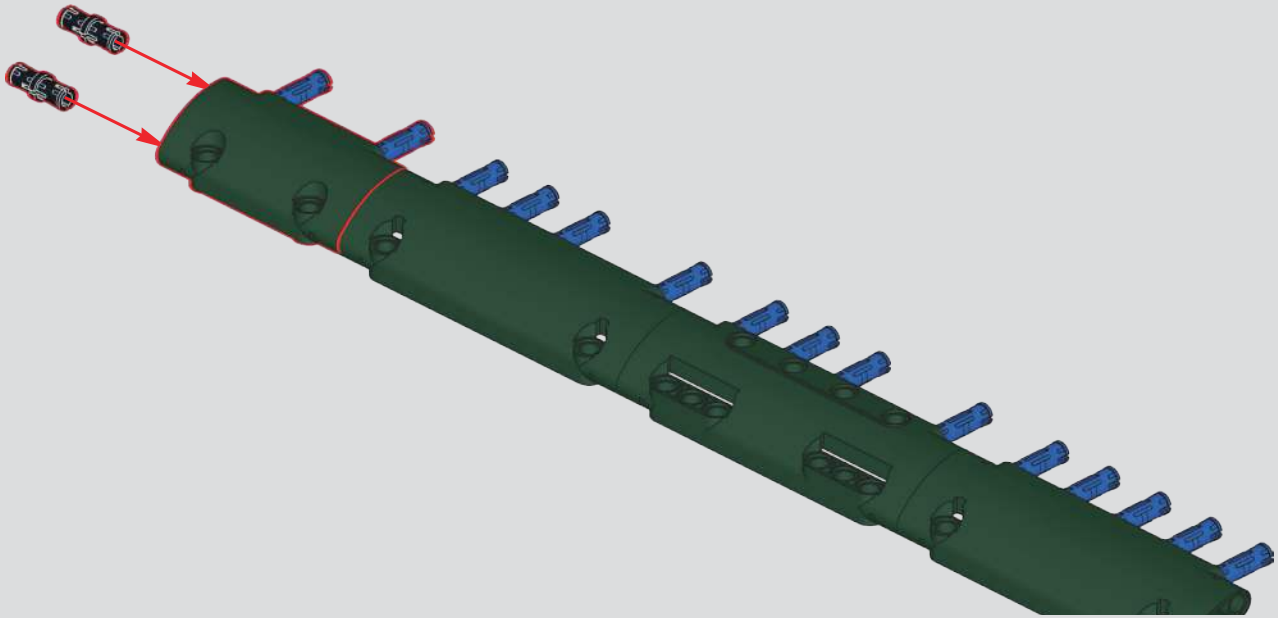

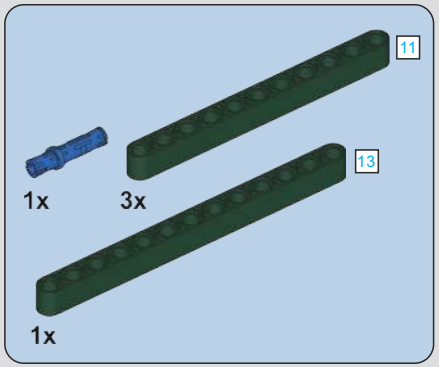


# 1328

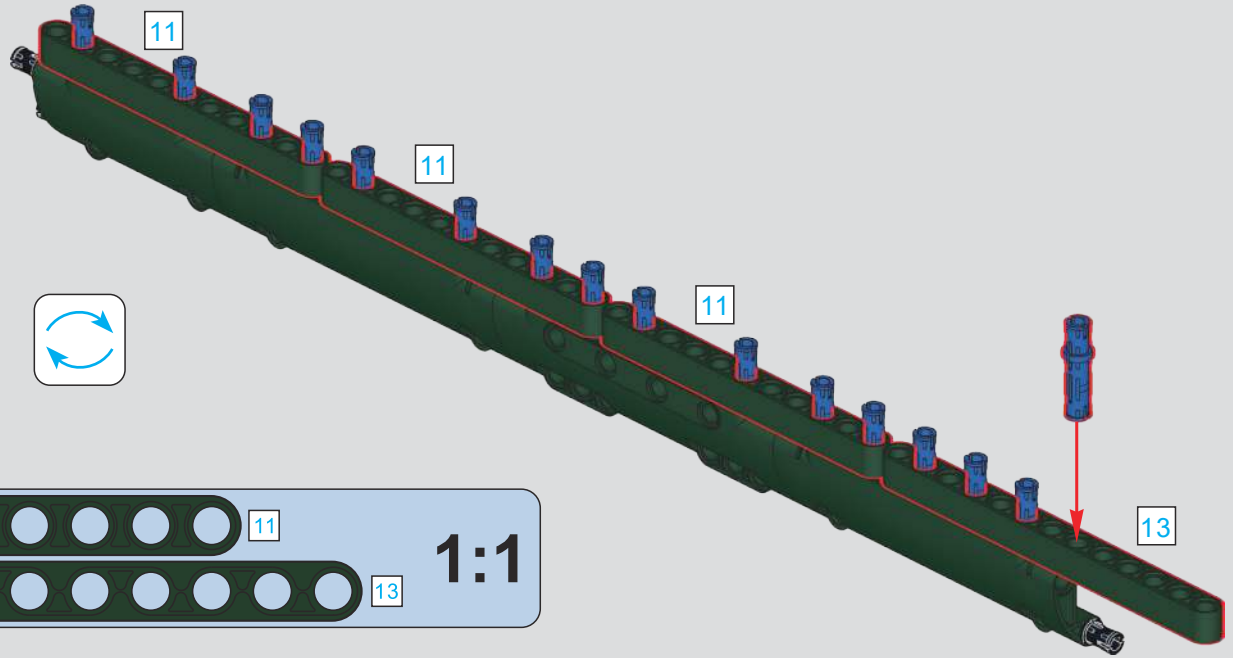


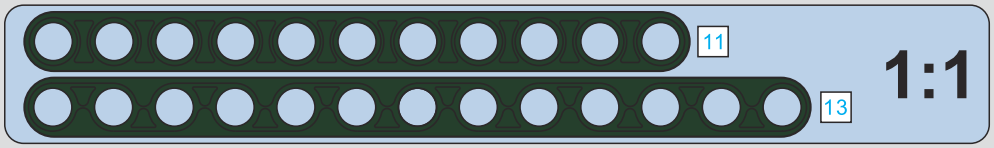

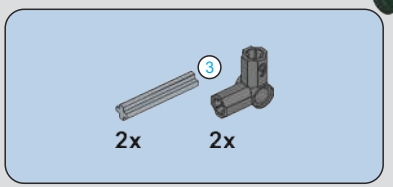


# 1329

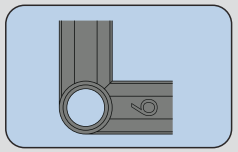

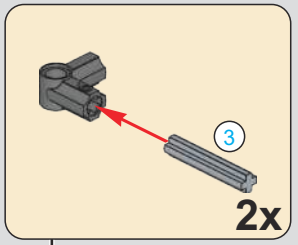

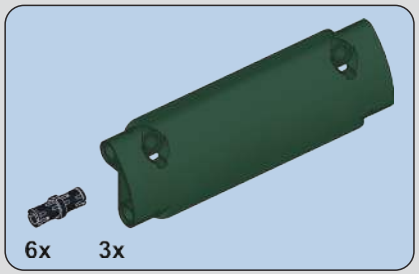


# 1330

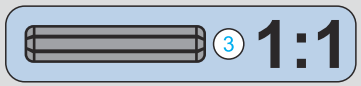


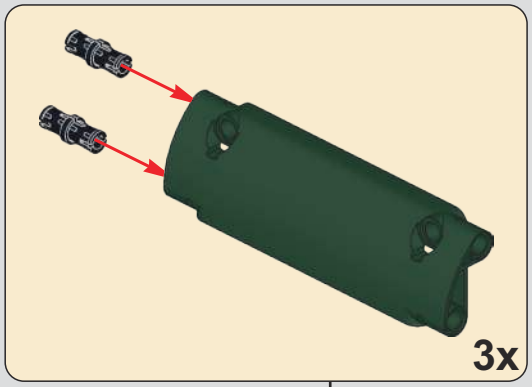


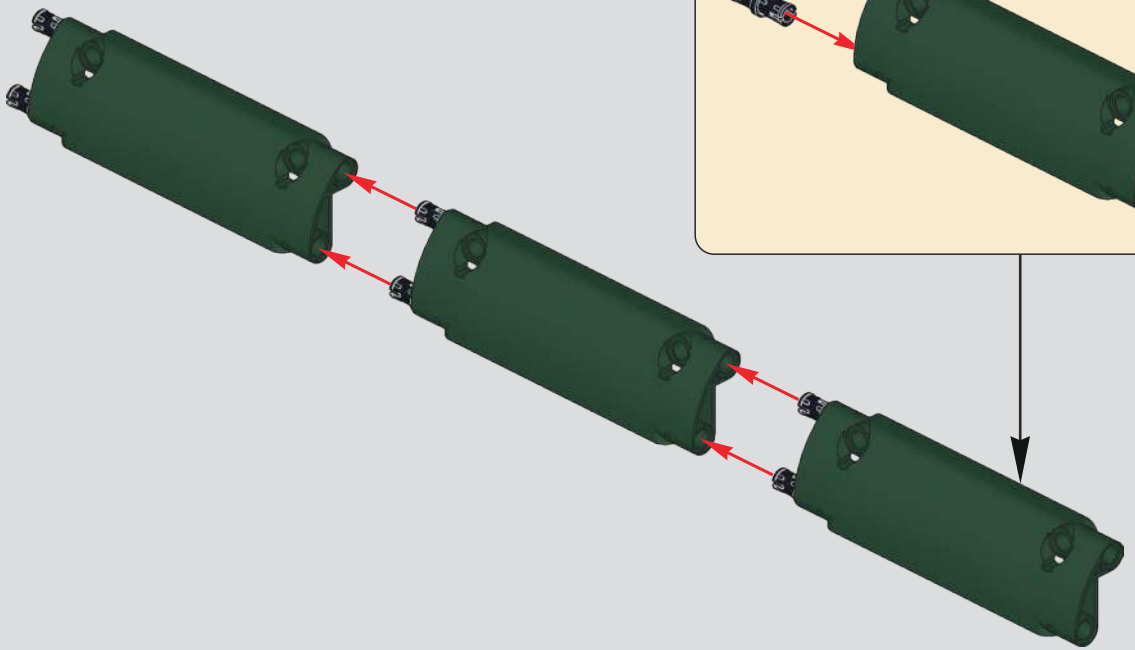

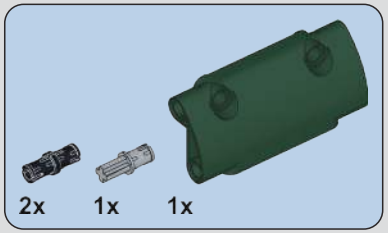


# 1331

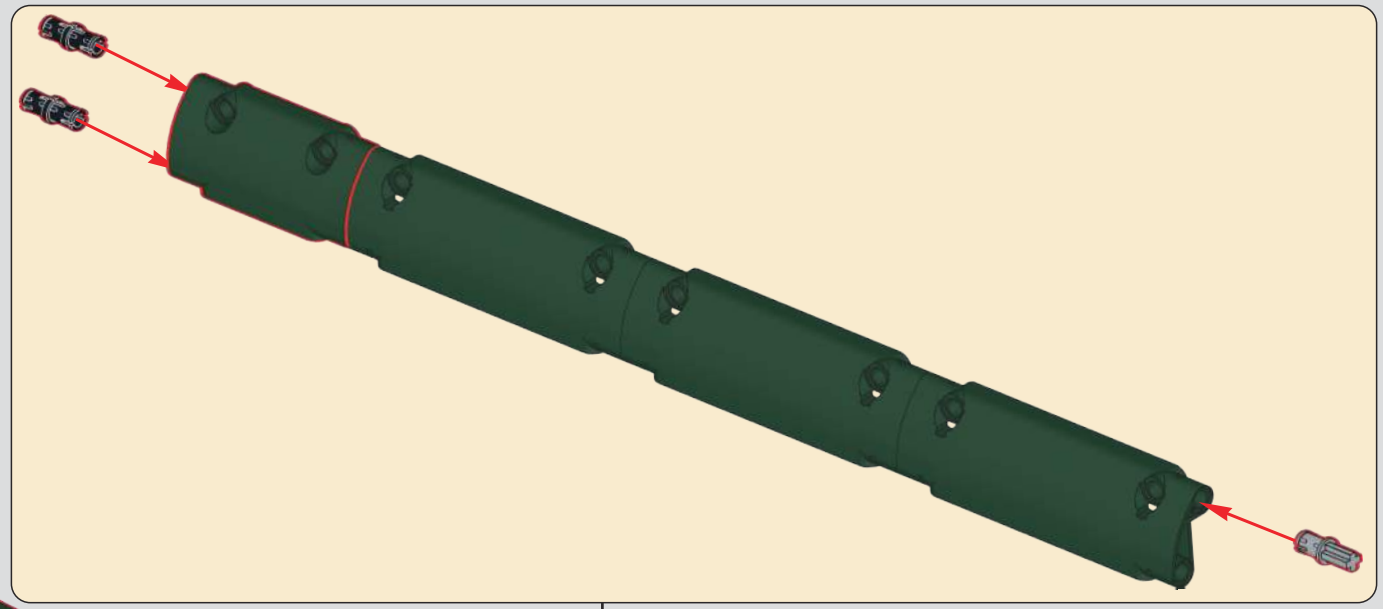

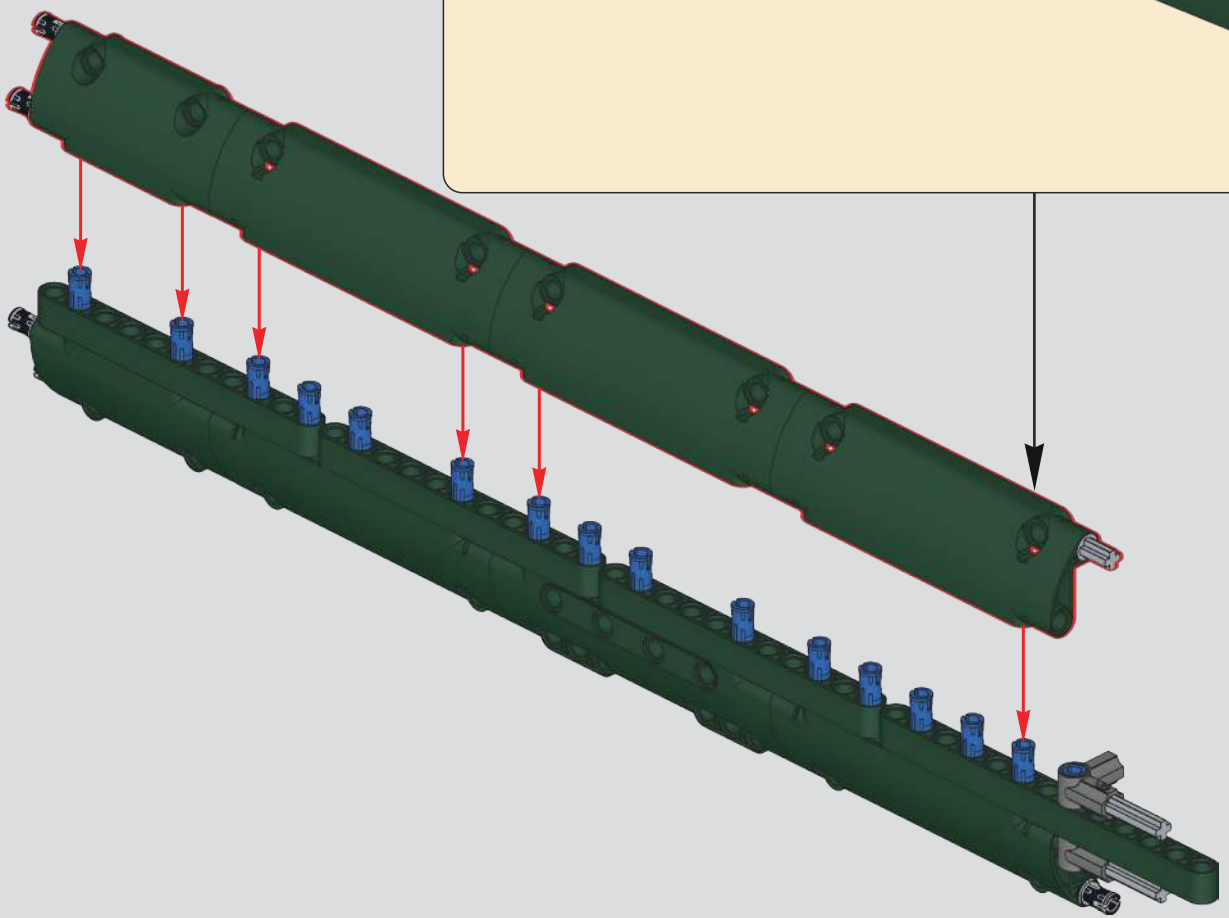

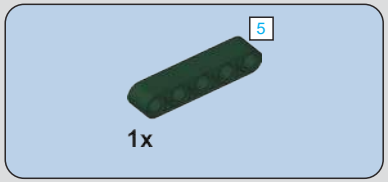


# 1332

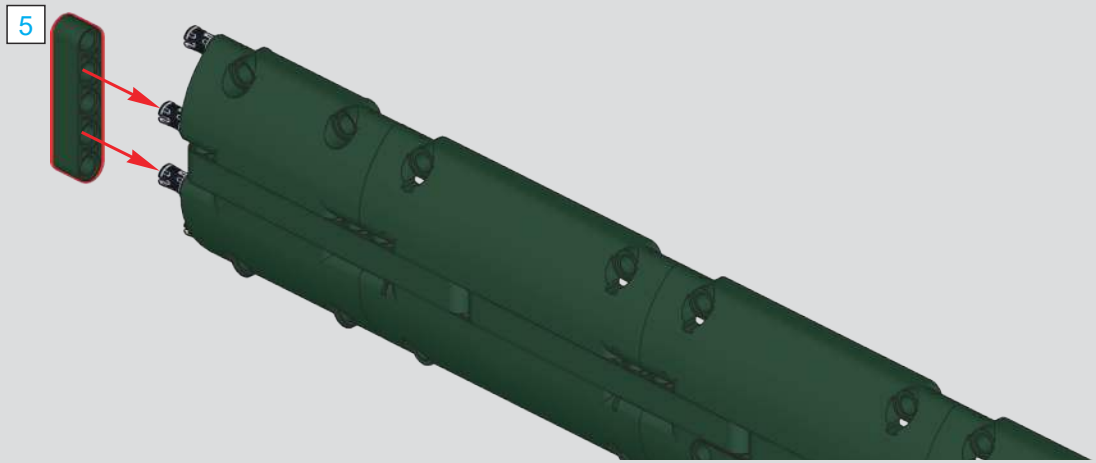


# 1333

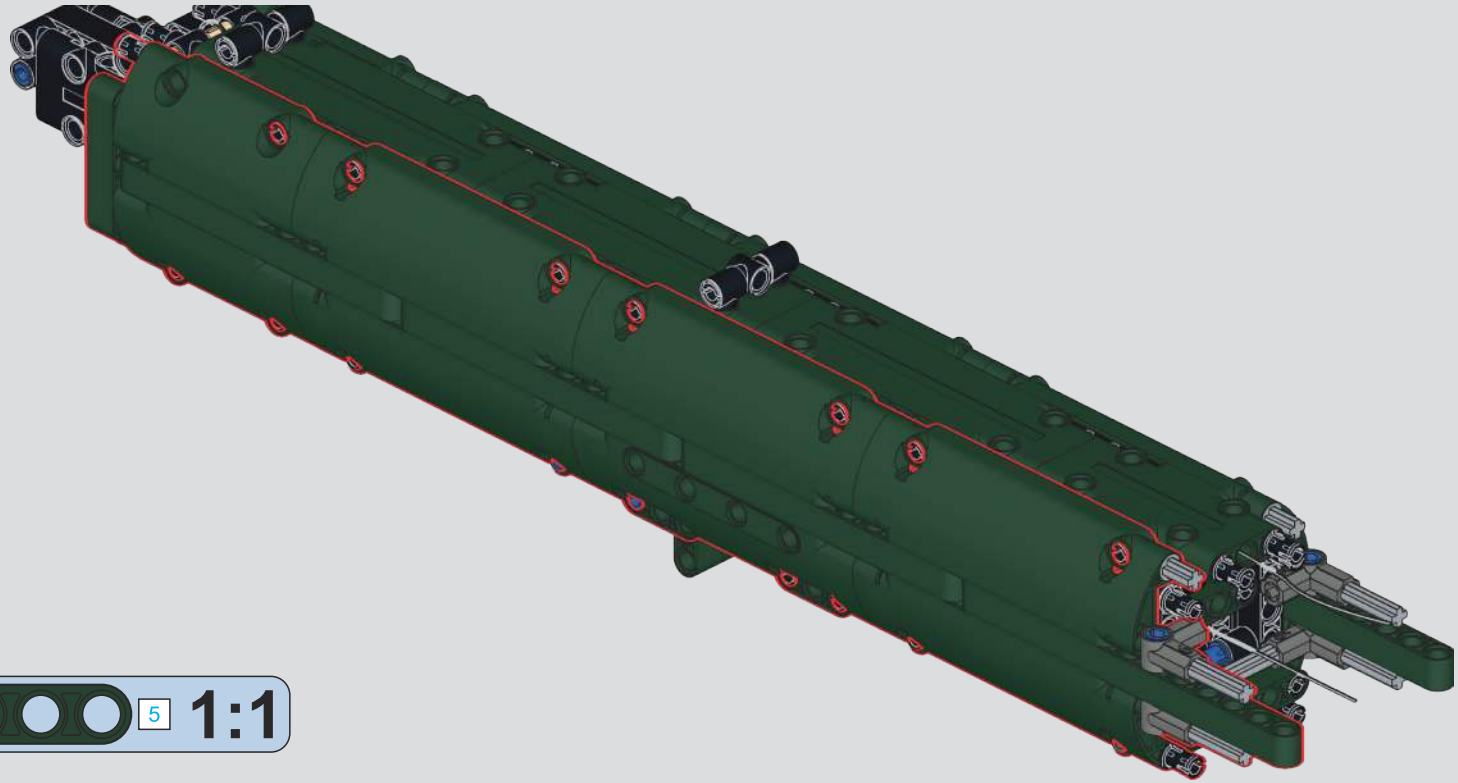

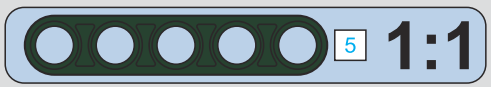

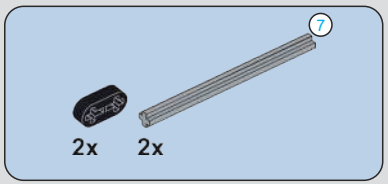


# 1334

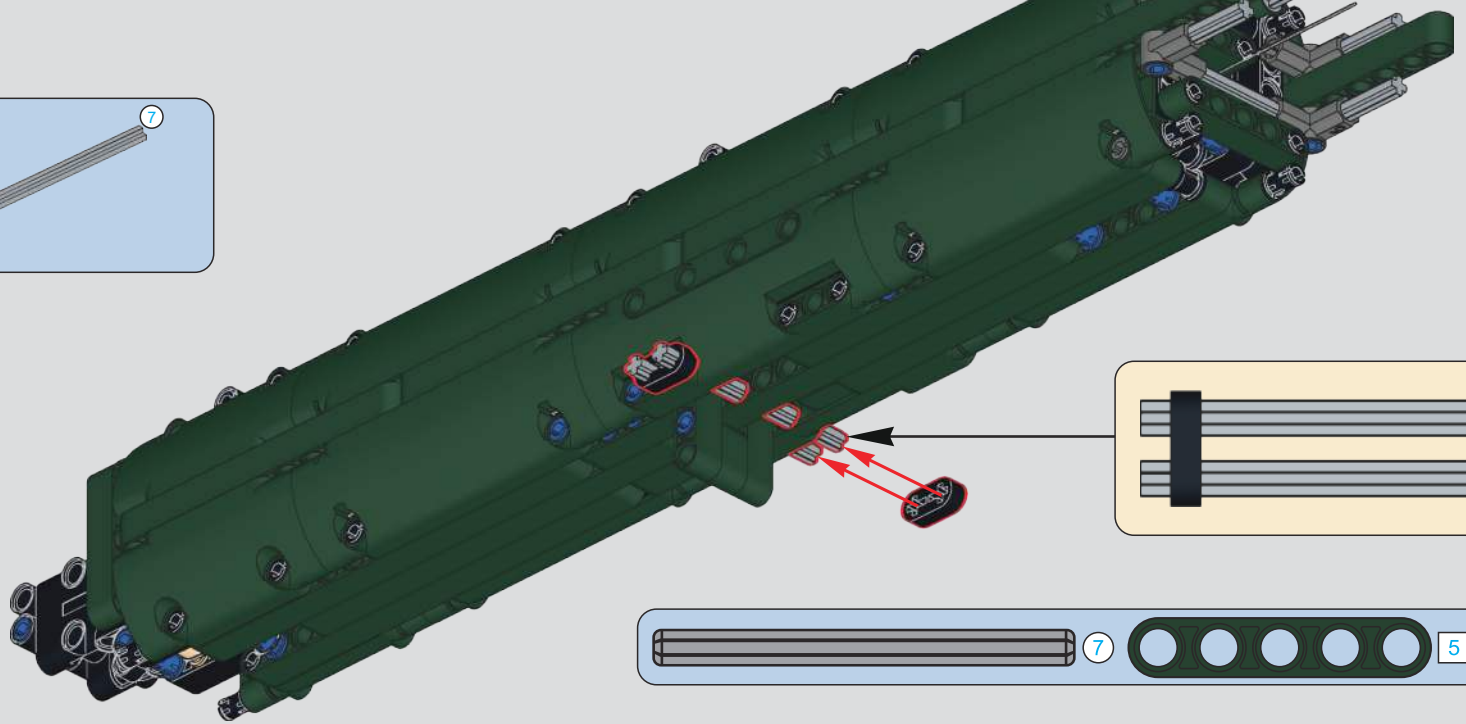

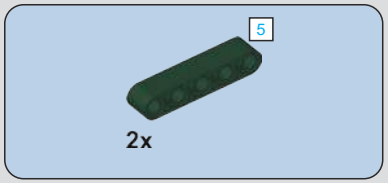


# 1335

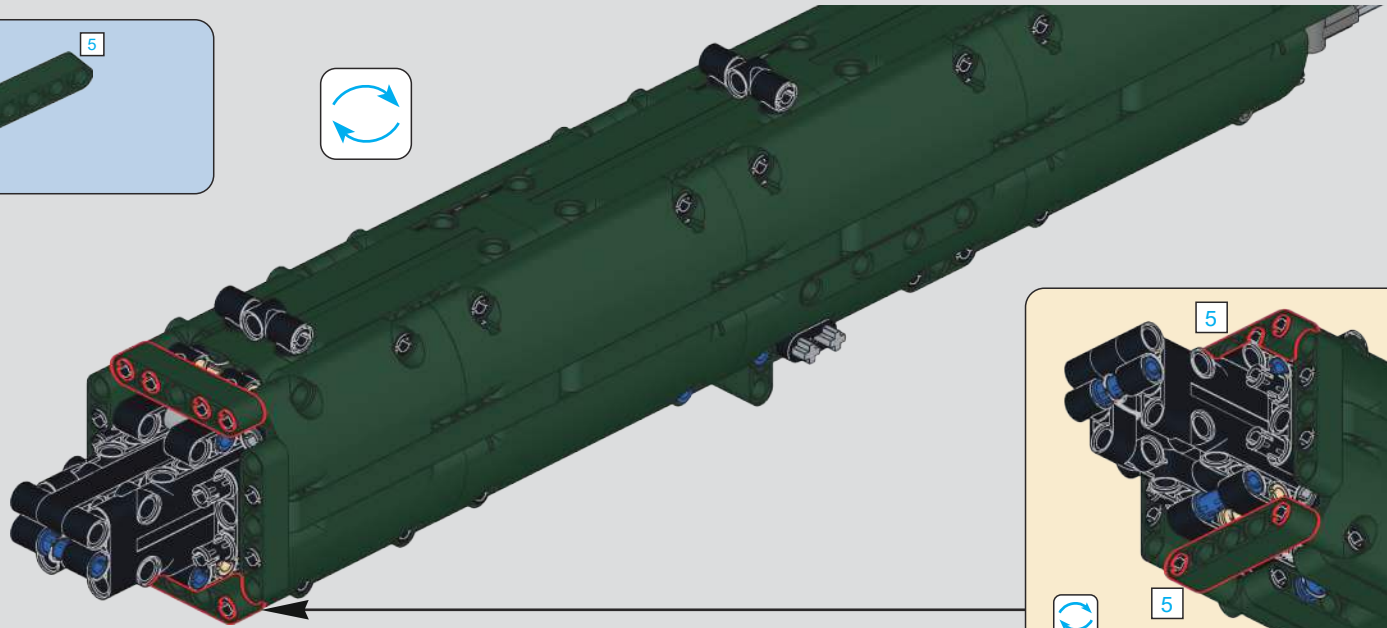

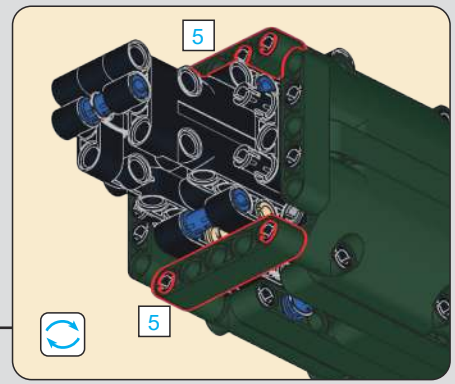

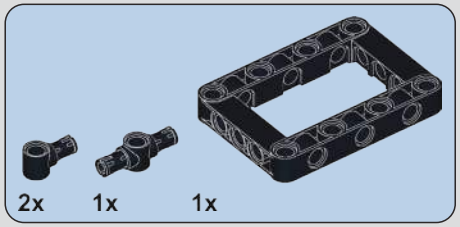


# 1336

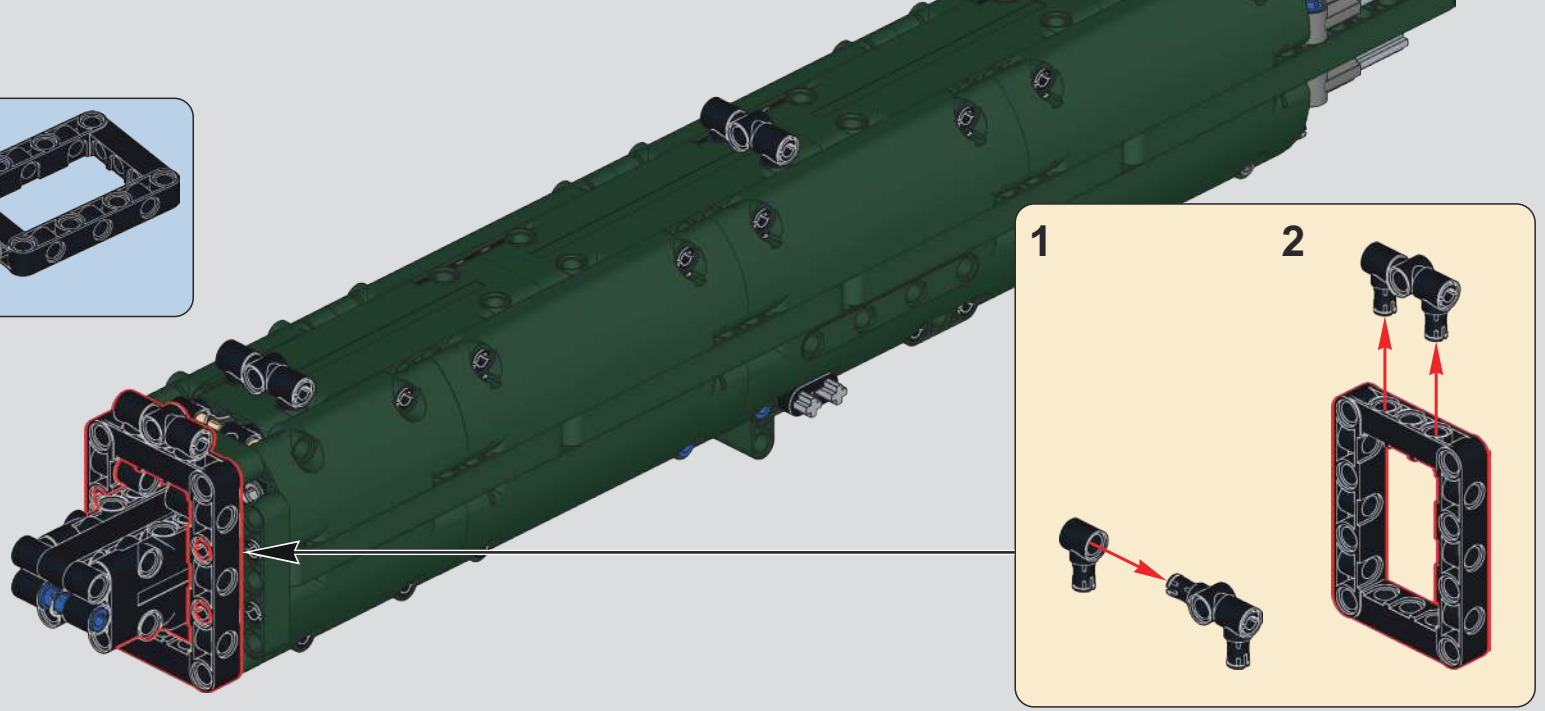


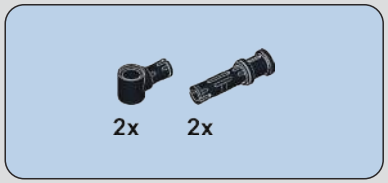


# 1337

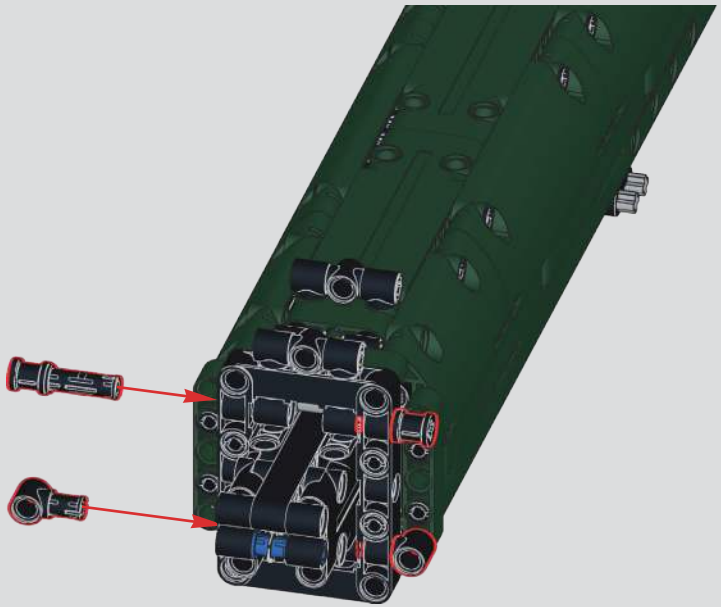

## 1338

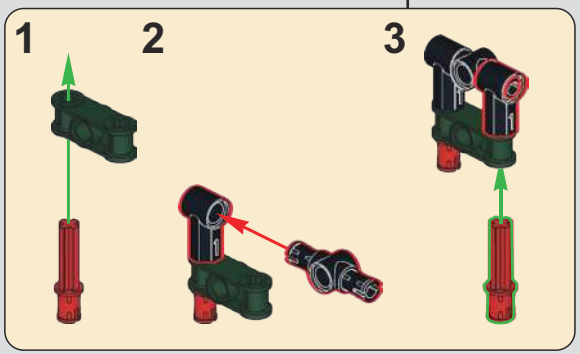


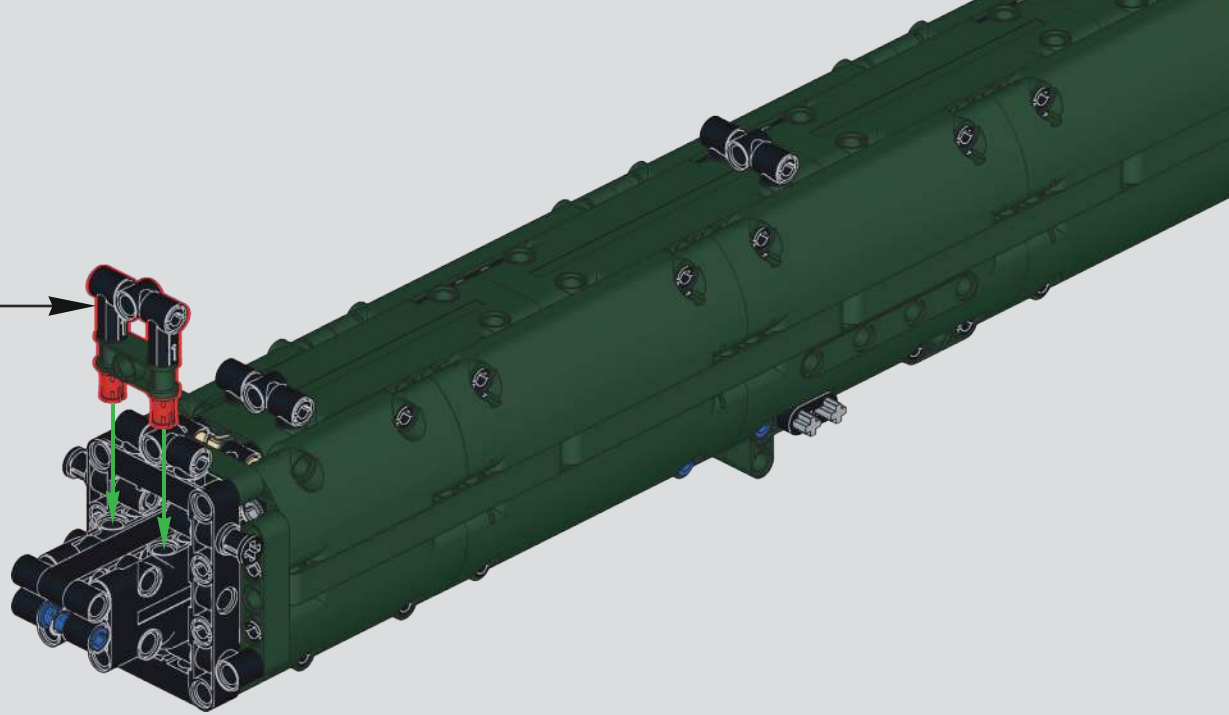

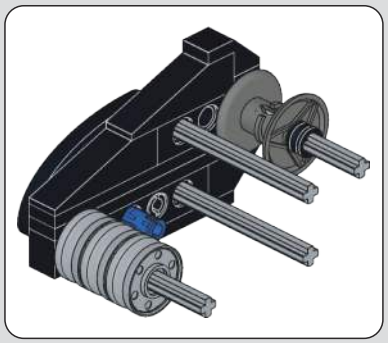

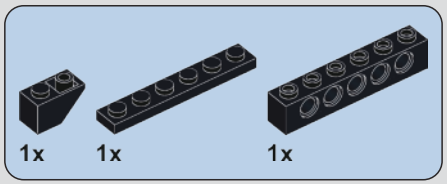


## 1339

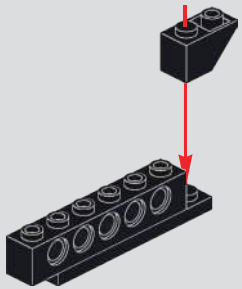

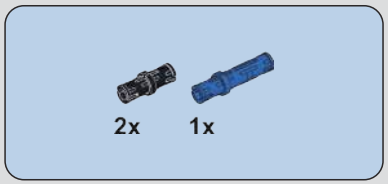


## 1340

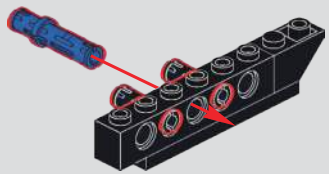

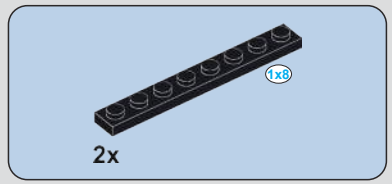


## 1341

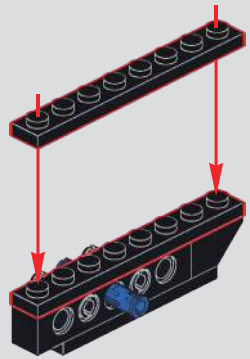

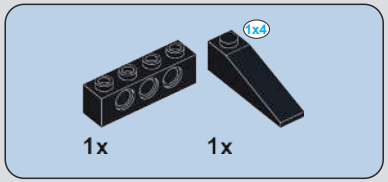


# 1342

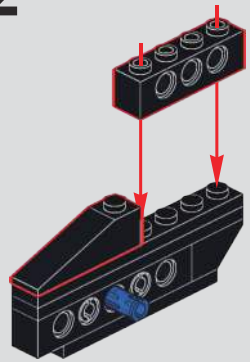

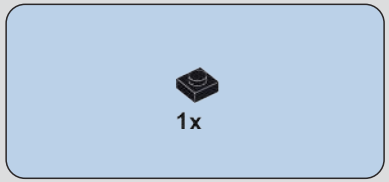


# 1343

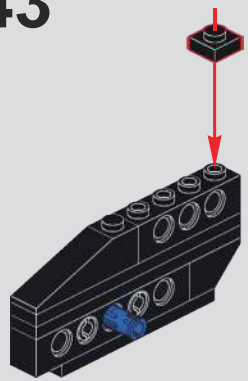

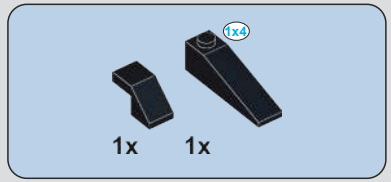


# 1344

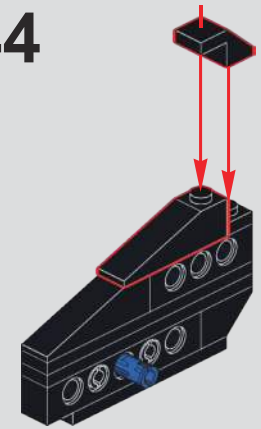

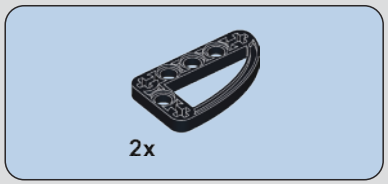


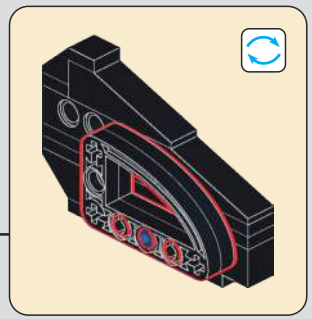

# 1345

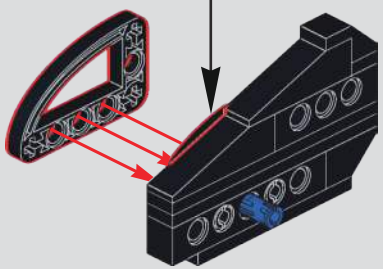

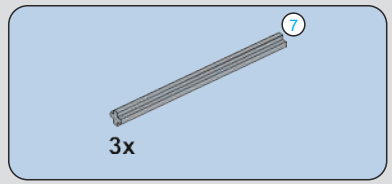


# 1346

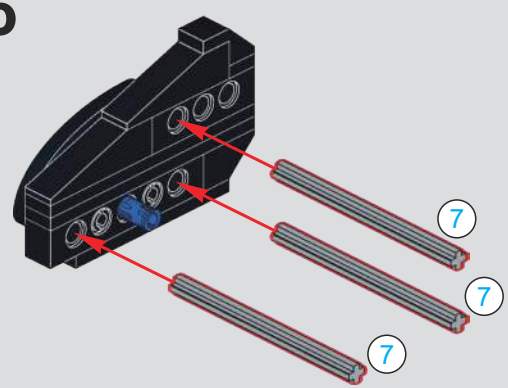

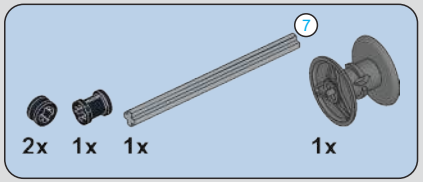


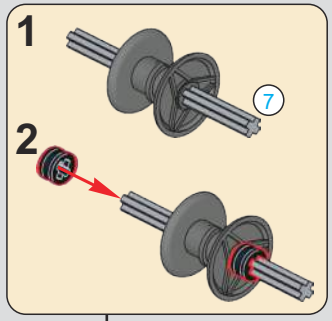


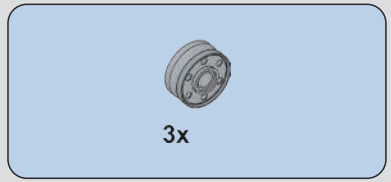


## 1347

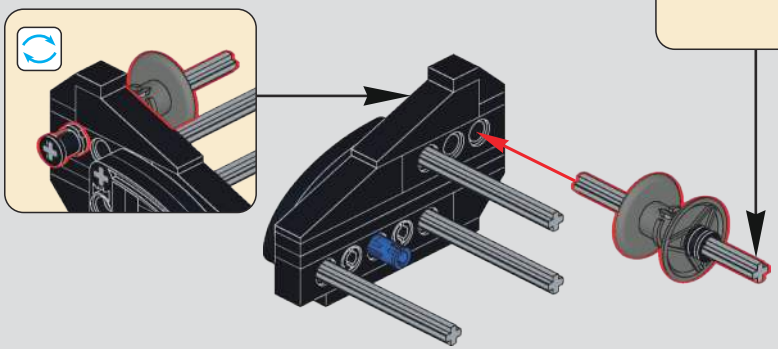

## 1348

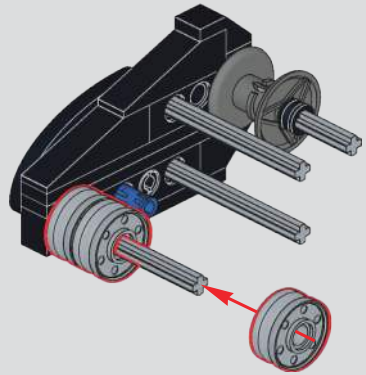

## 1349

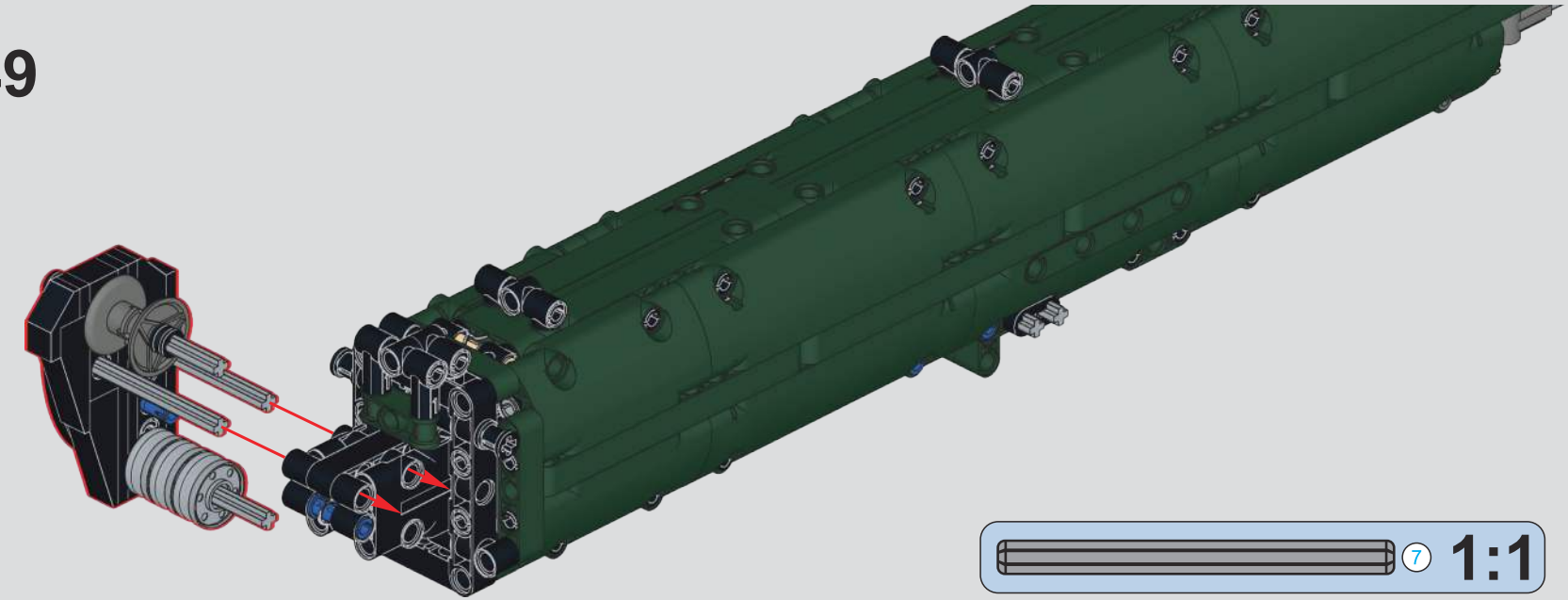

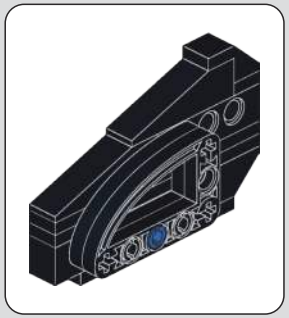

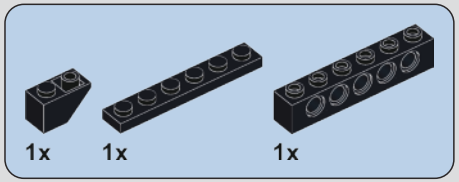


1350

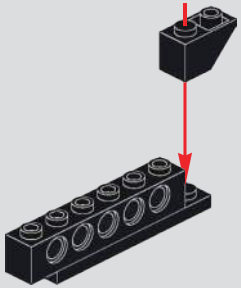

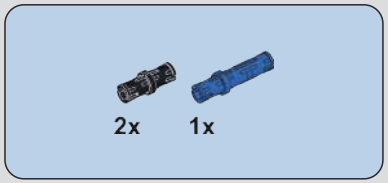


1351

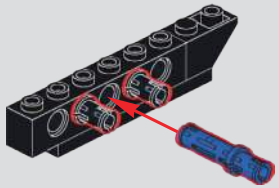

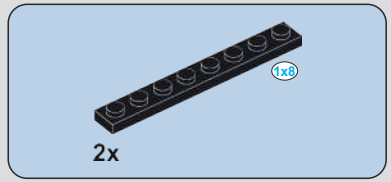


1352

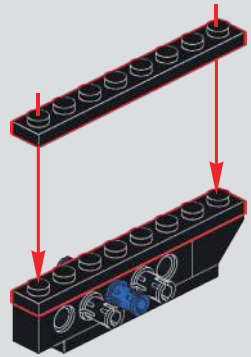

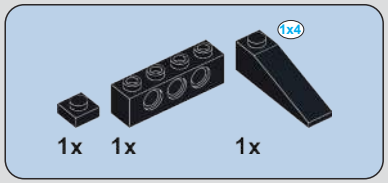


1353

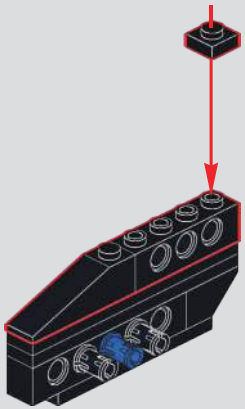

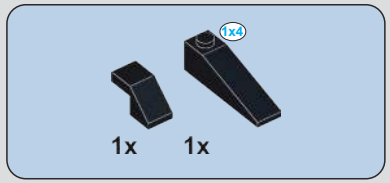


1354

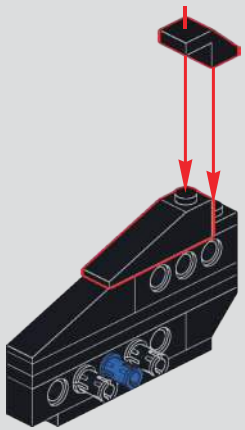

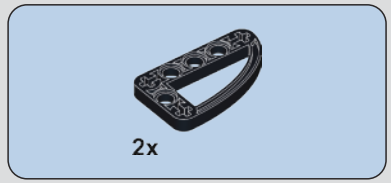


1355

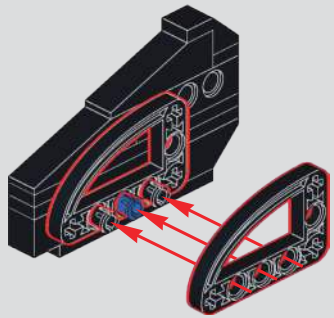

1x

# 1357

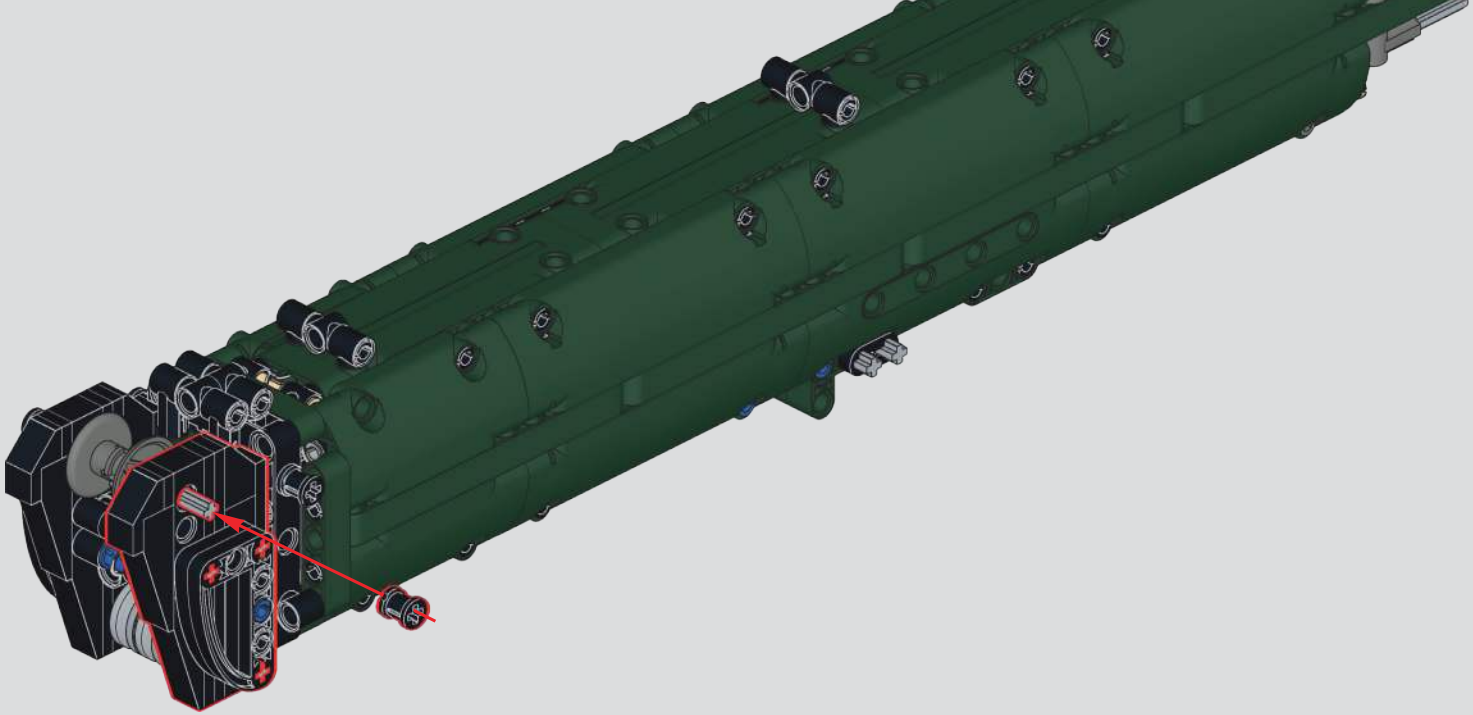

5

2x

# 1358

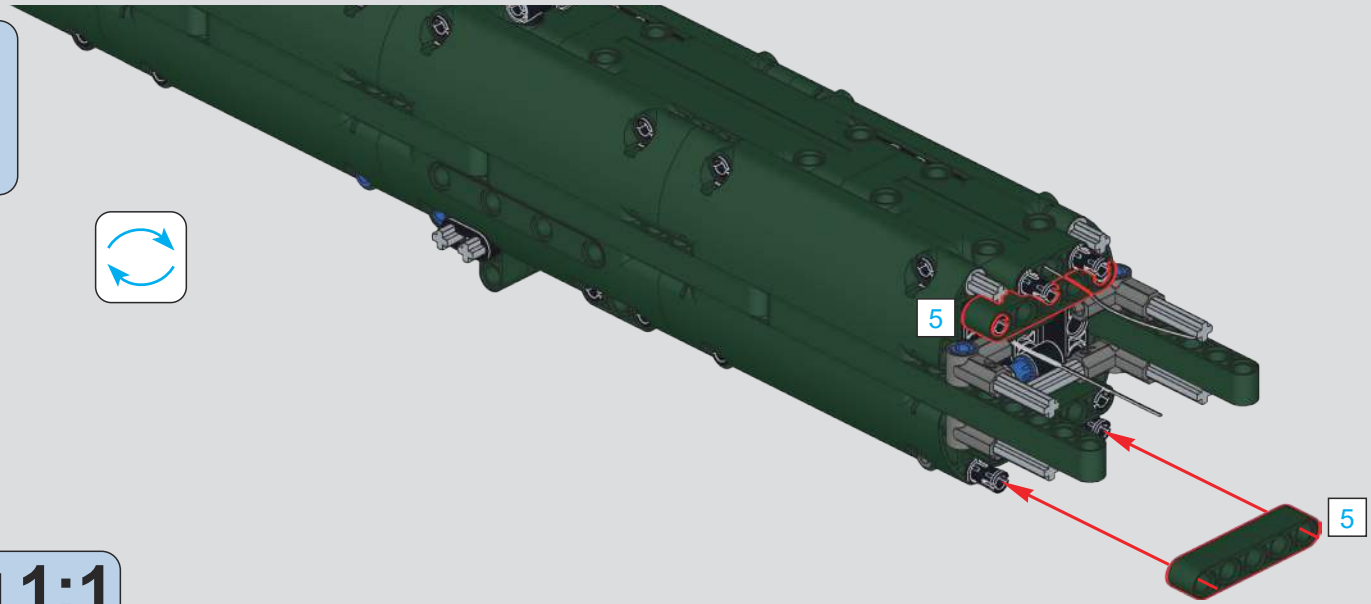


5 1:1

1359

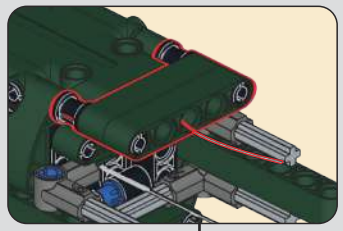

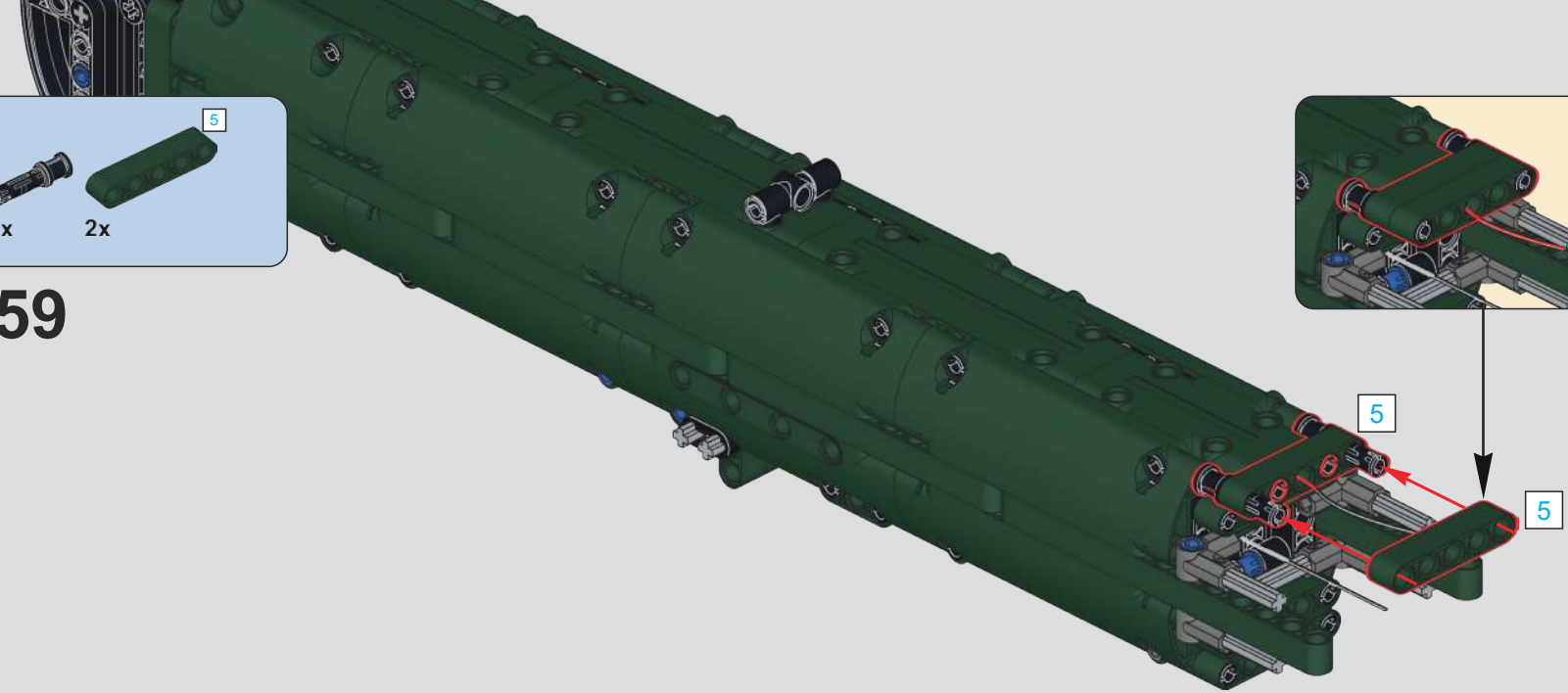

1360

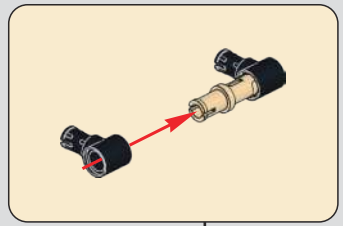

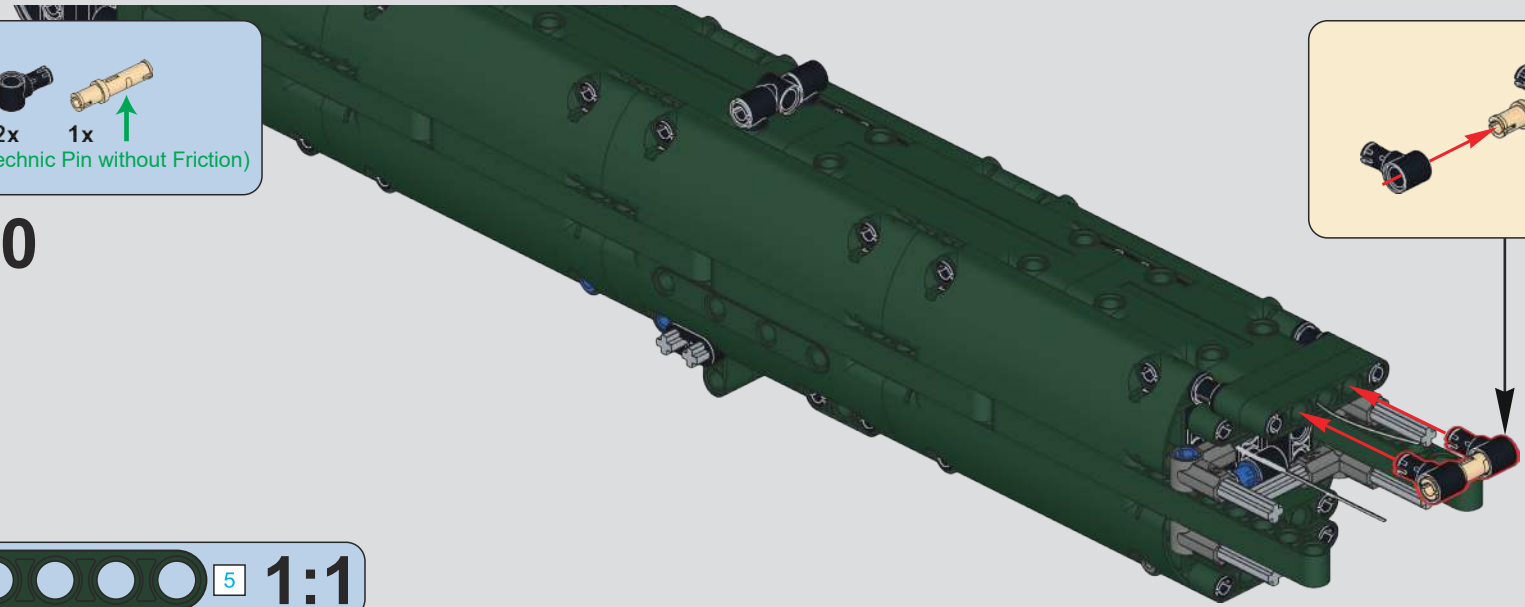

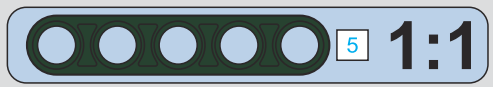

1361

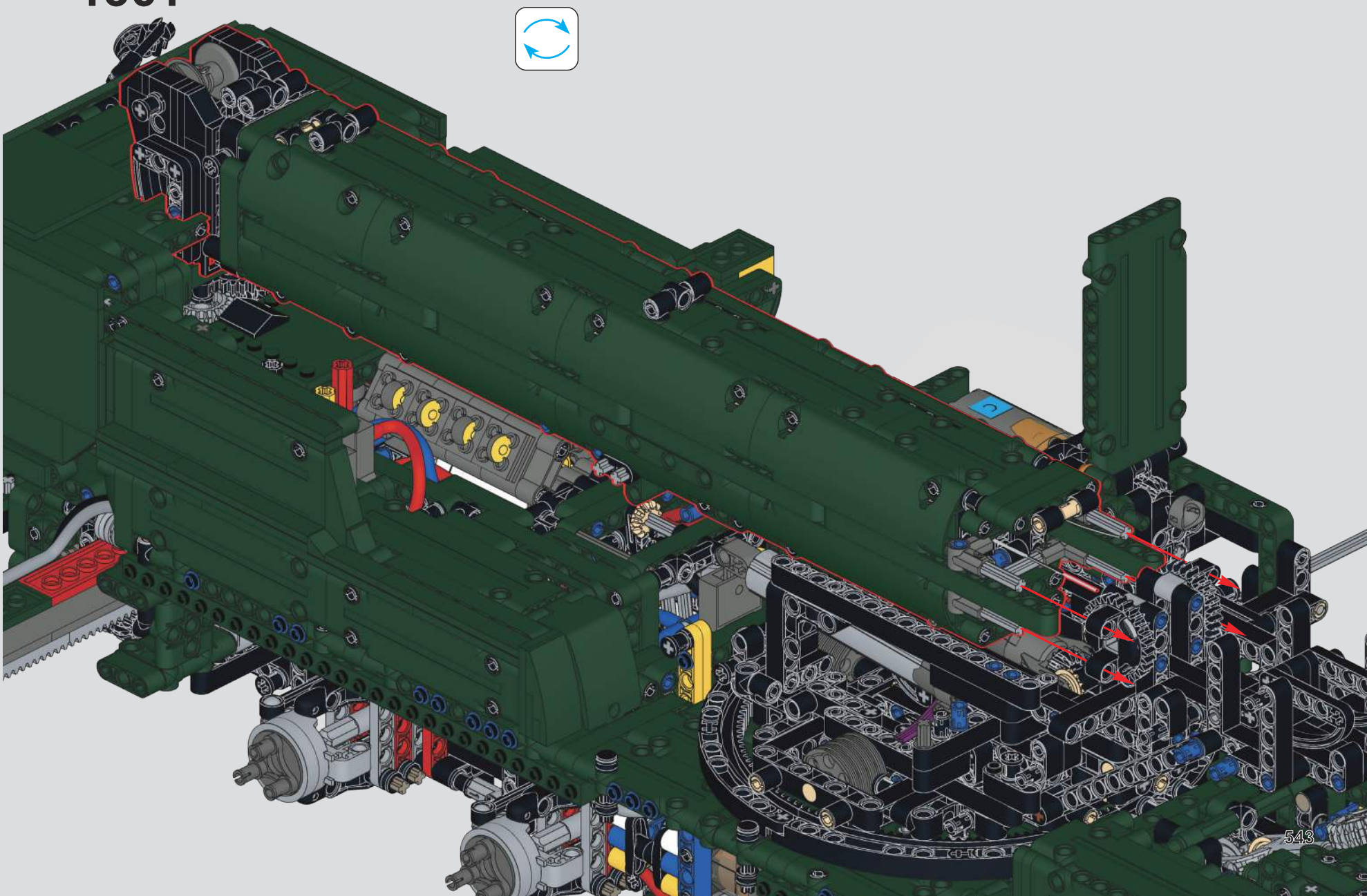

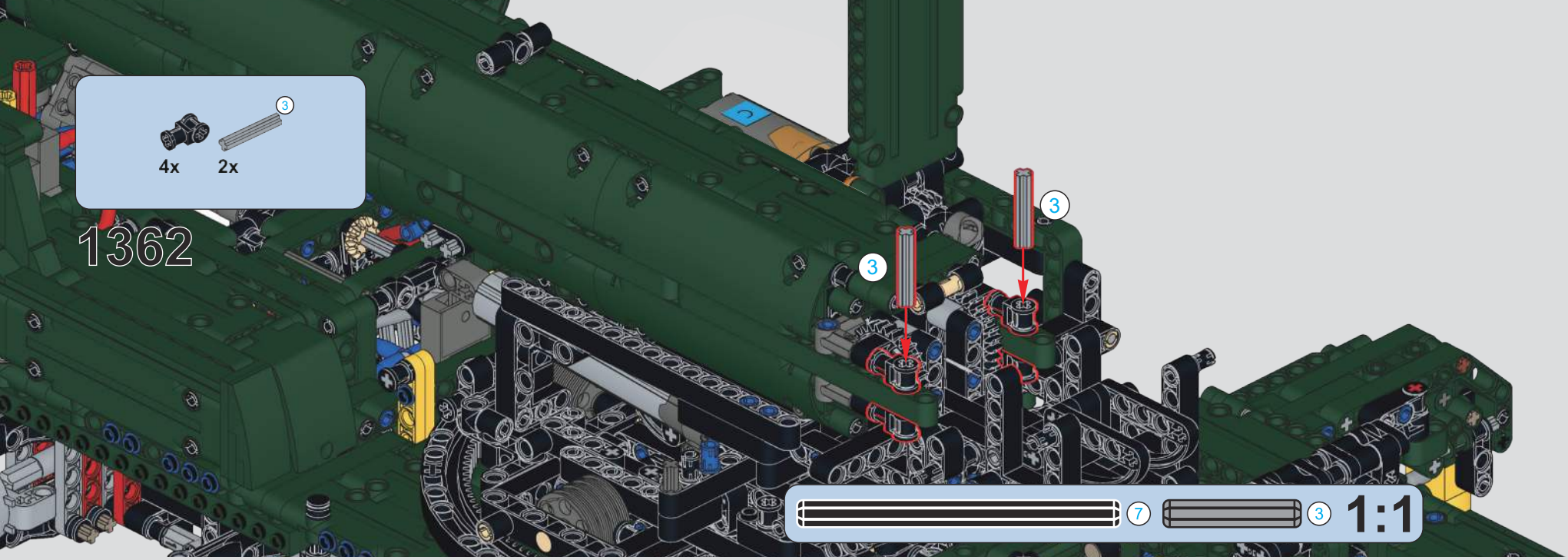
3
4x
2x
1362
3
3
7
3
1:1

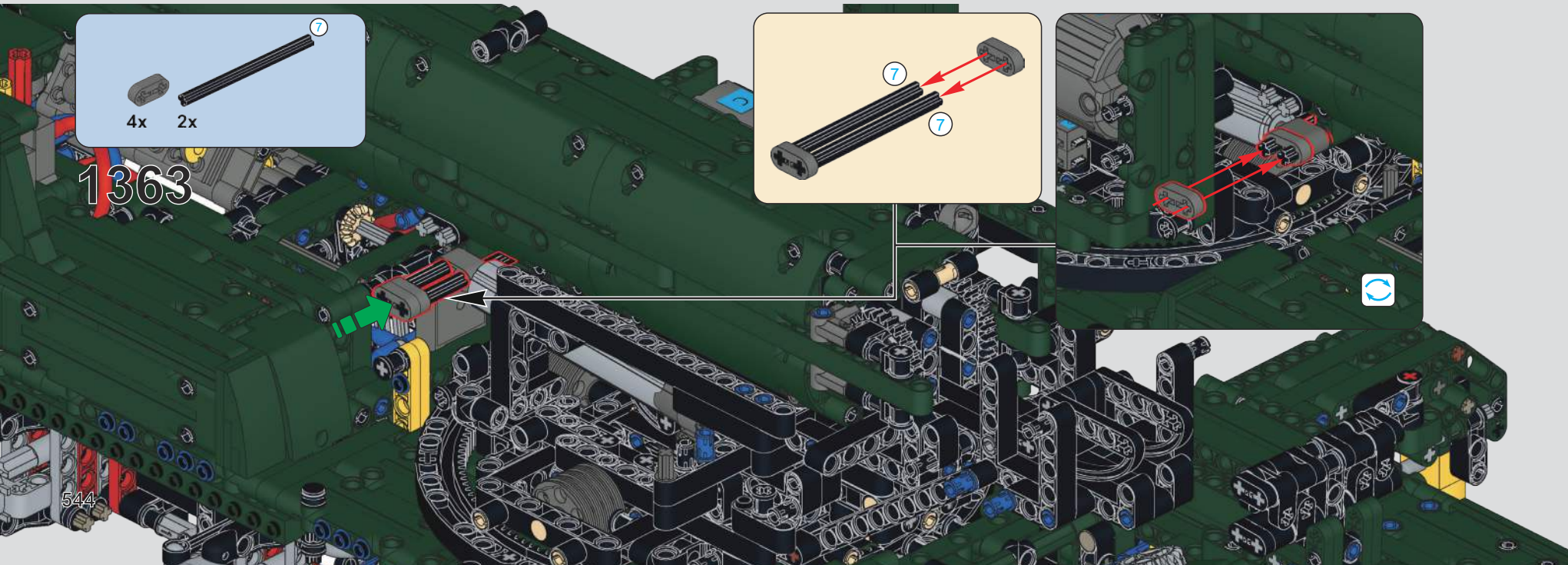
7
4x
2x
1363
7
7

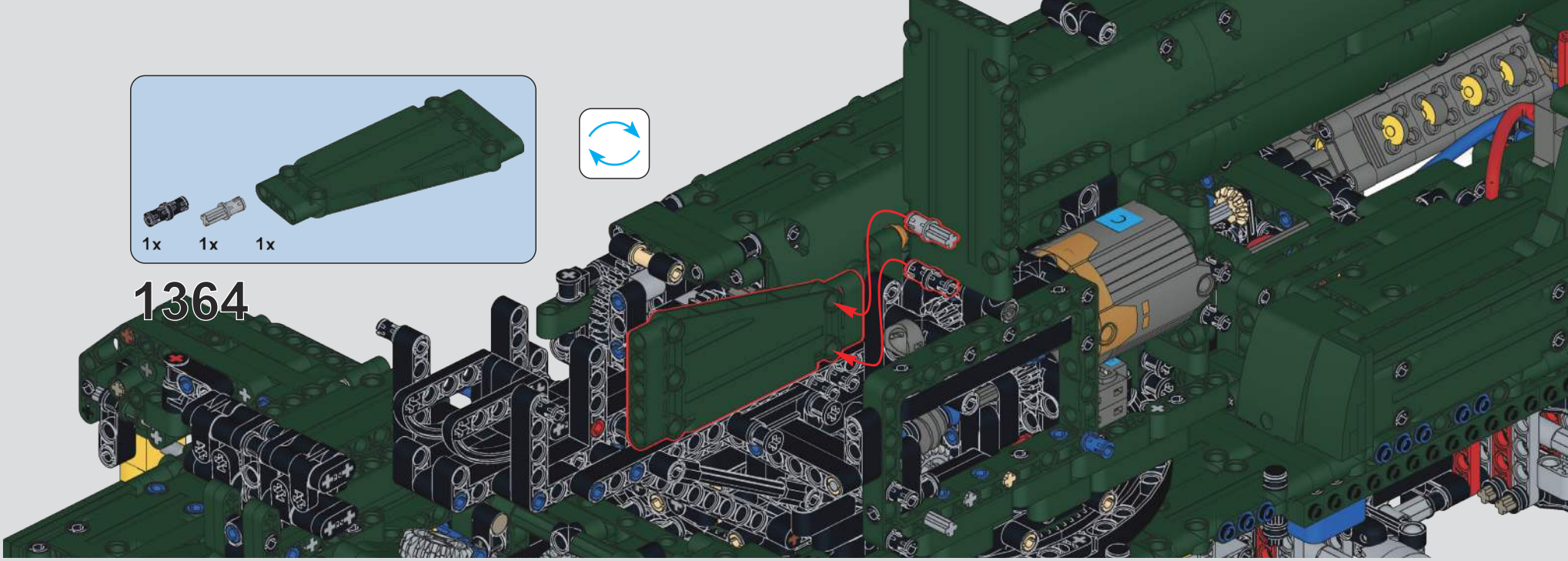


1364

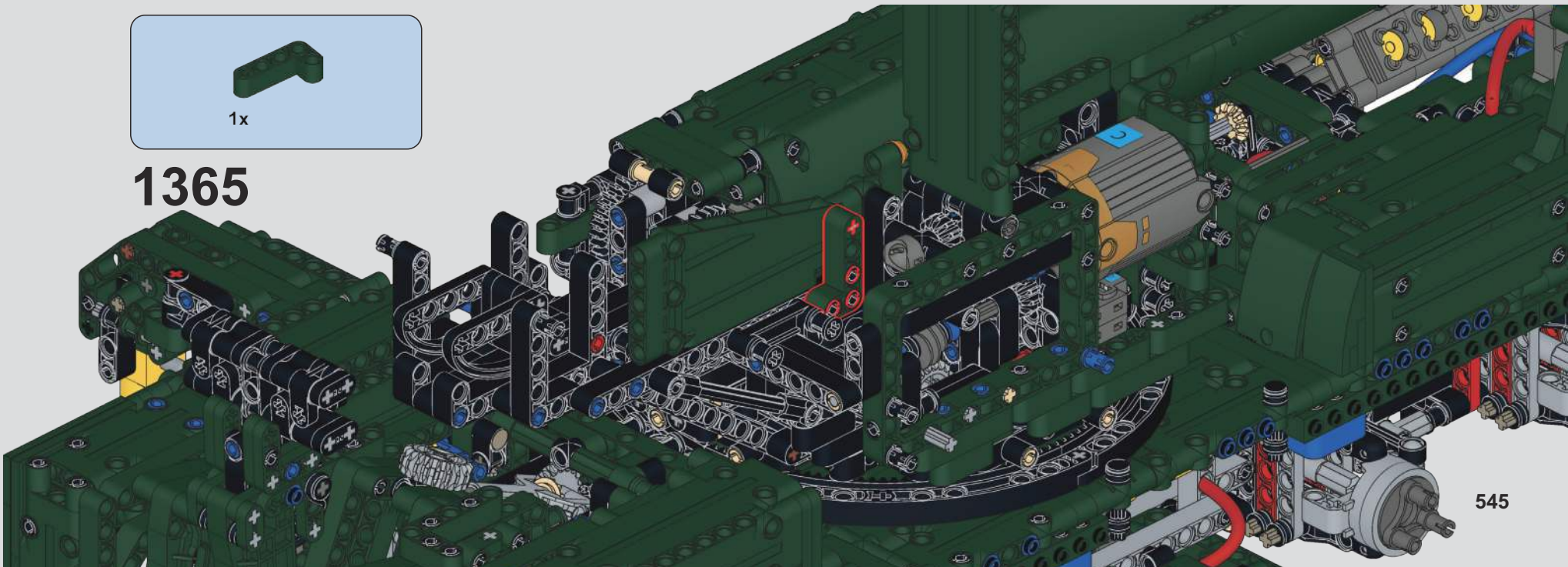


1365

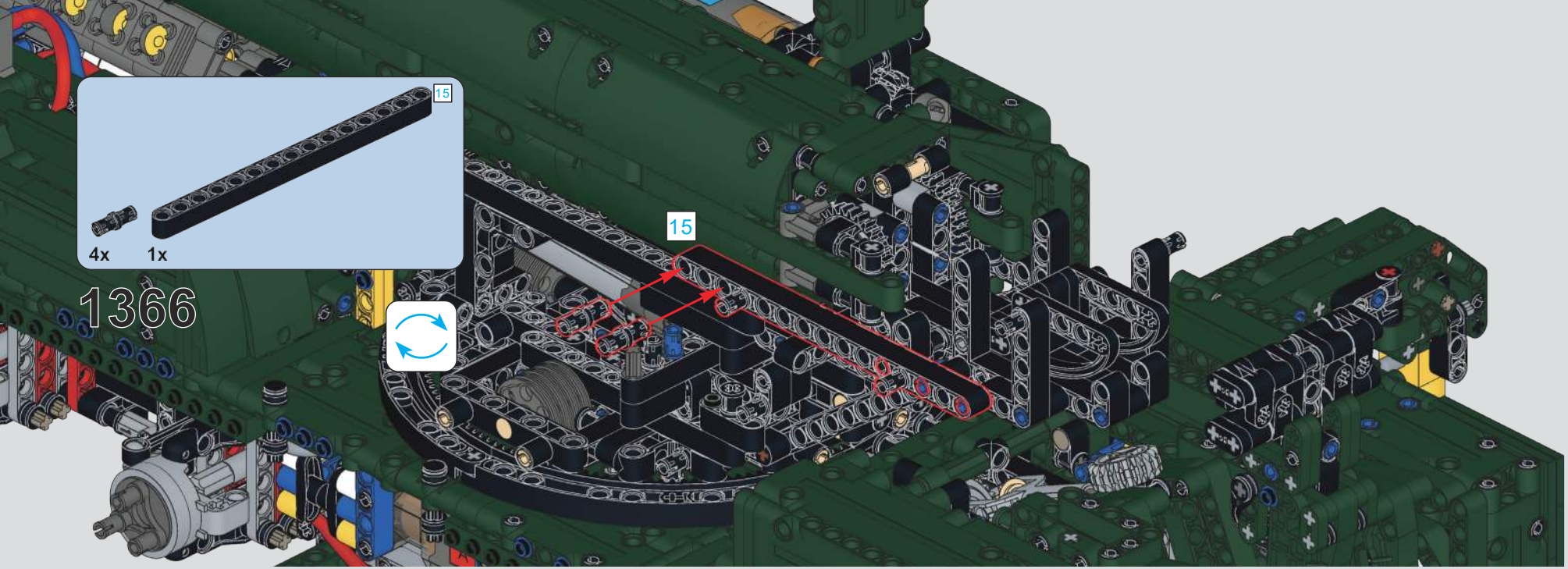
15
4x
1x
1366
15

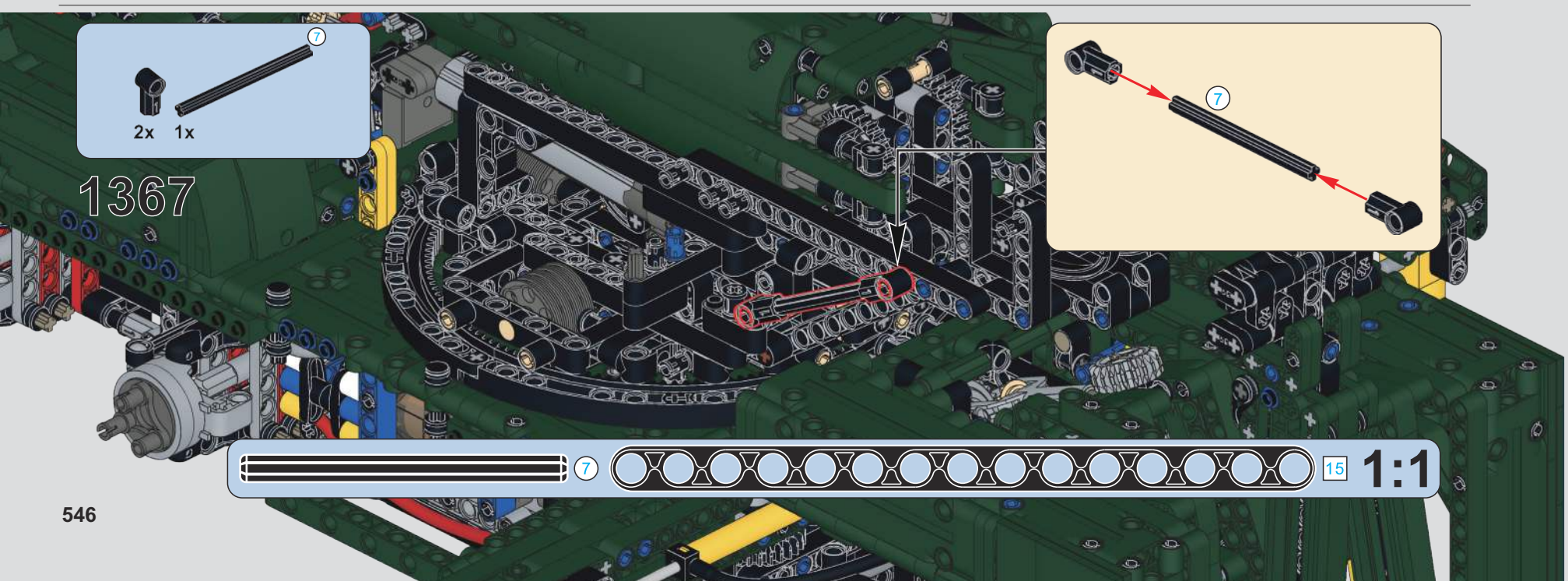
7
2x
1x
1367
7
7
15
1:1

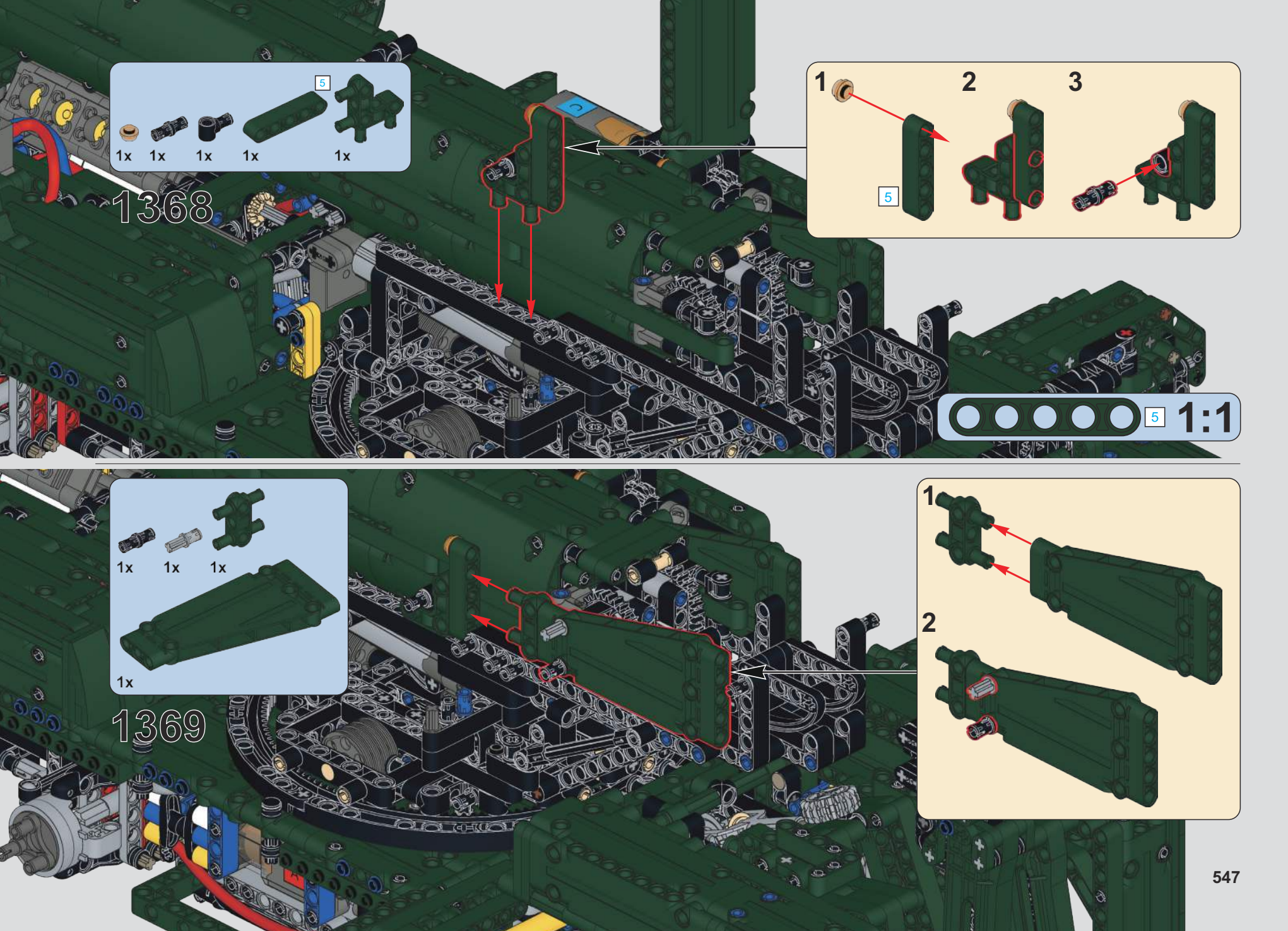
1x
1x
1x
1x
5
1x
1368
1
2
3
5
5
1:1
1x
1x
1x
1x
1369
1
2

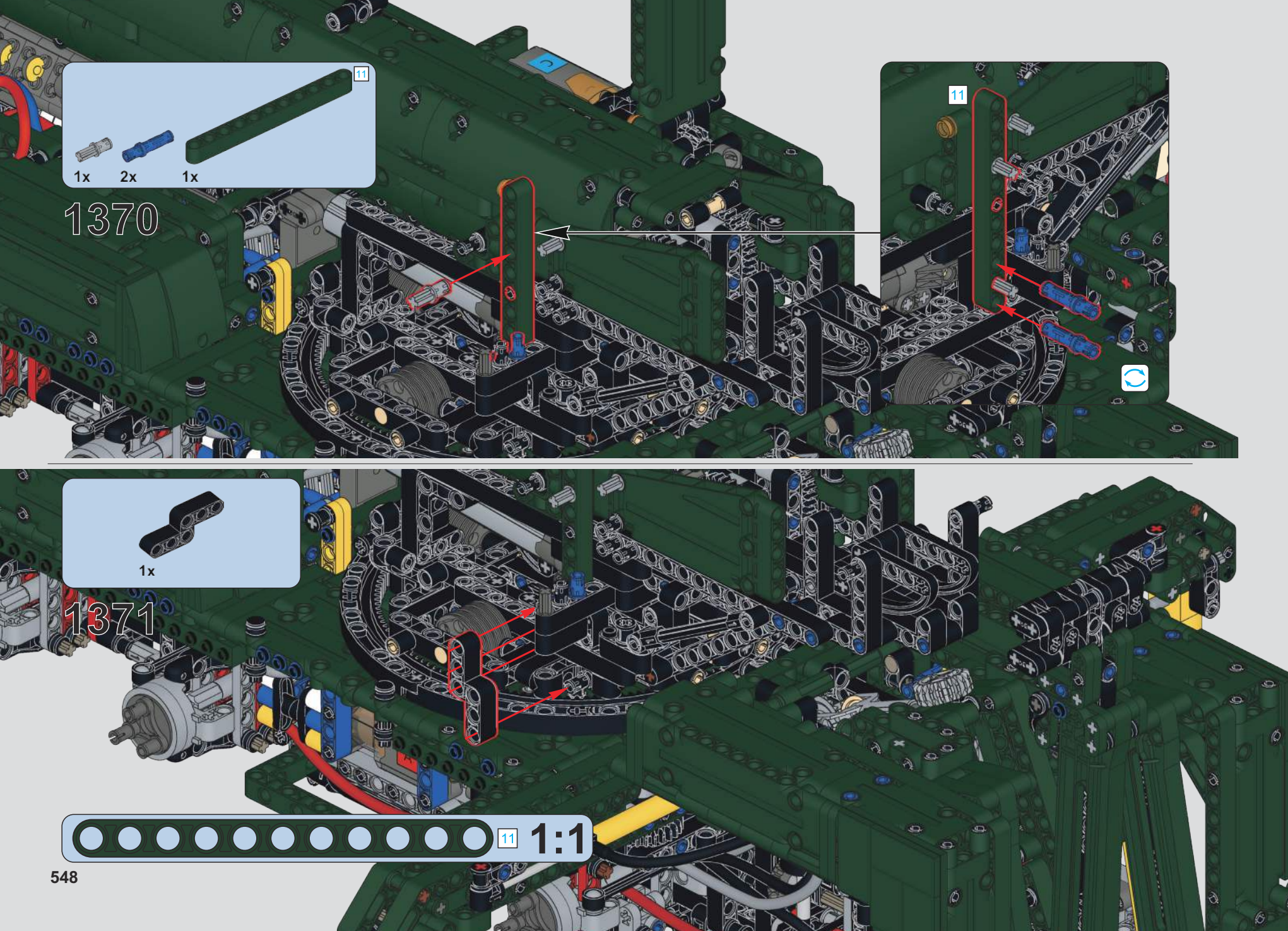
11
1x
2x
1x
1370
11
1x
1371
11
1:1

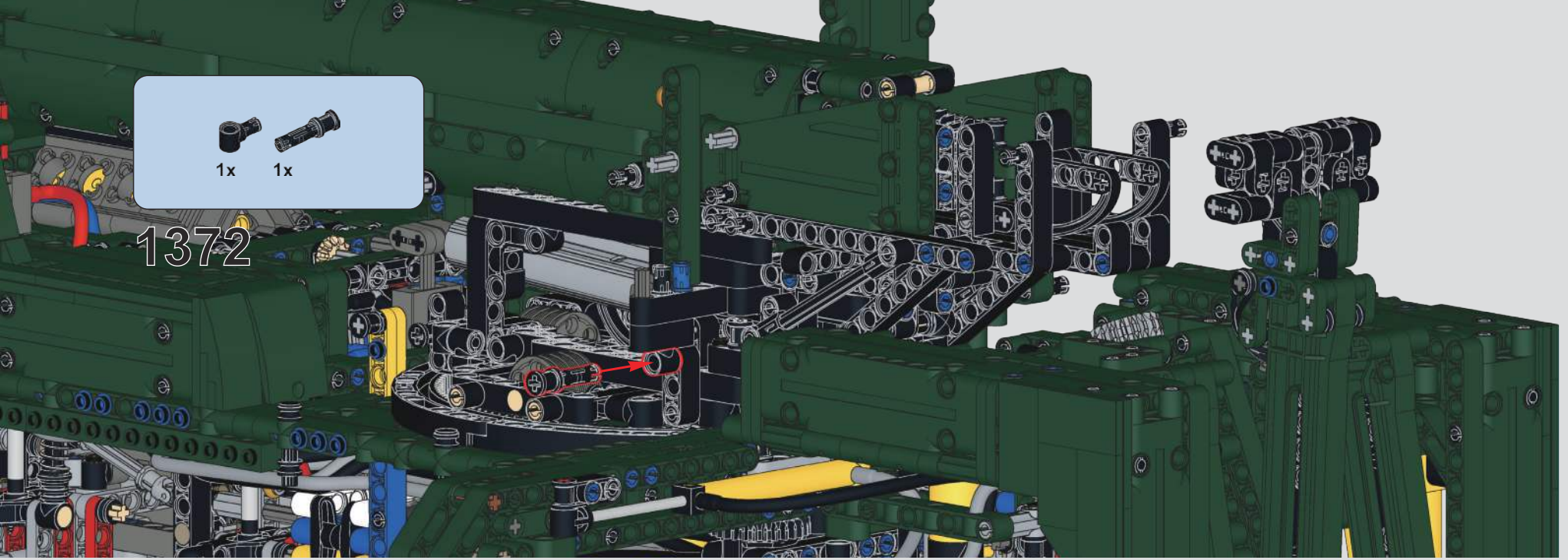
1x
1x
1372

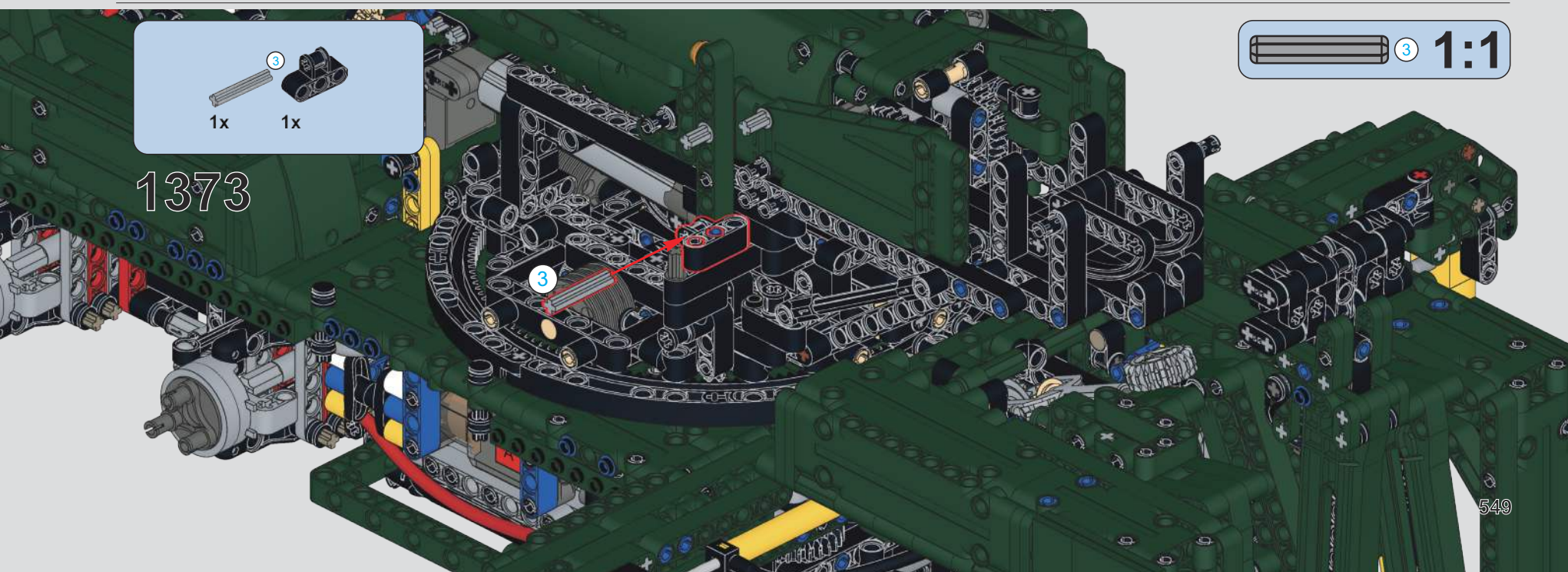
3
1x
1x
1373
3
3
1:1

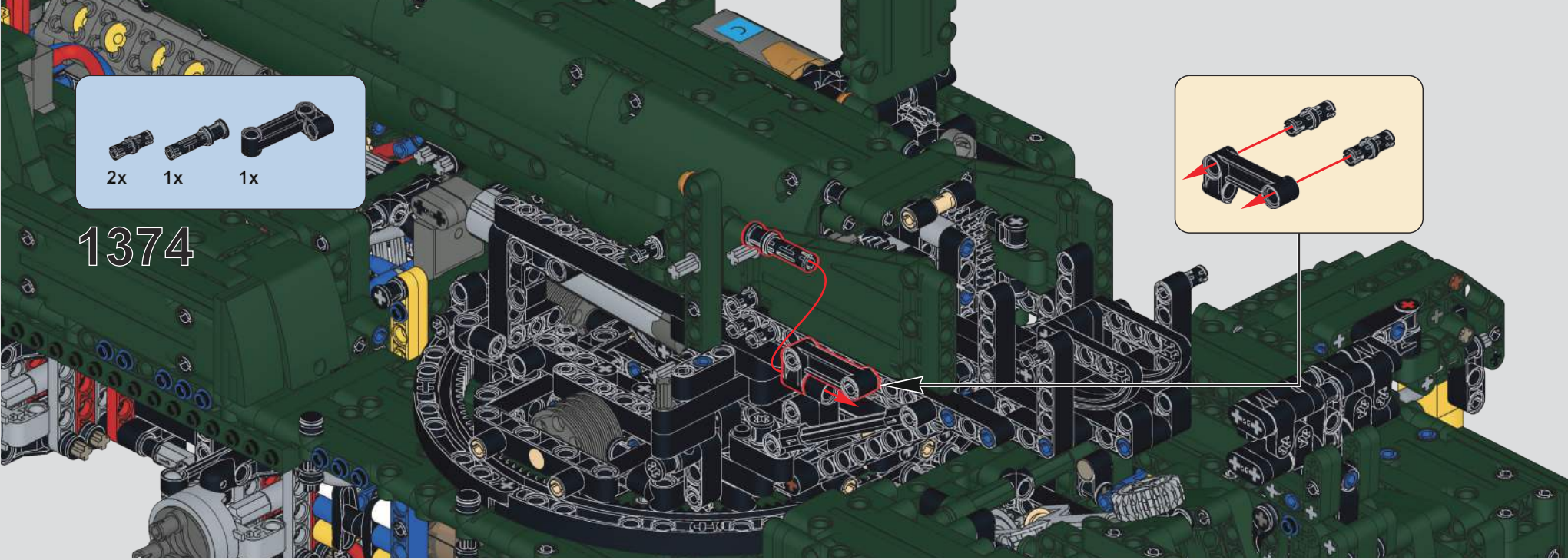
2x
1x
1x
1374

9

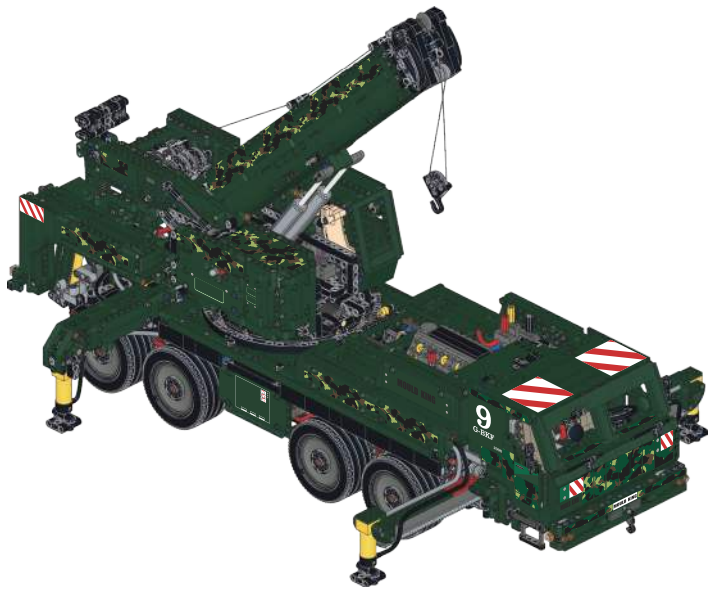

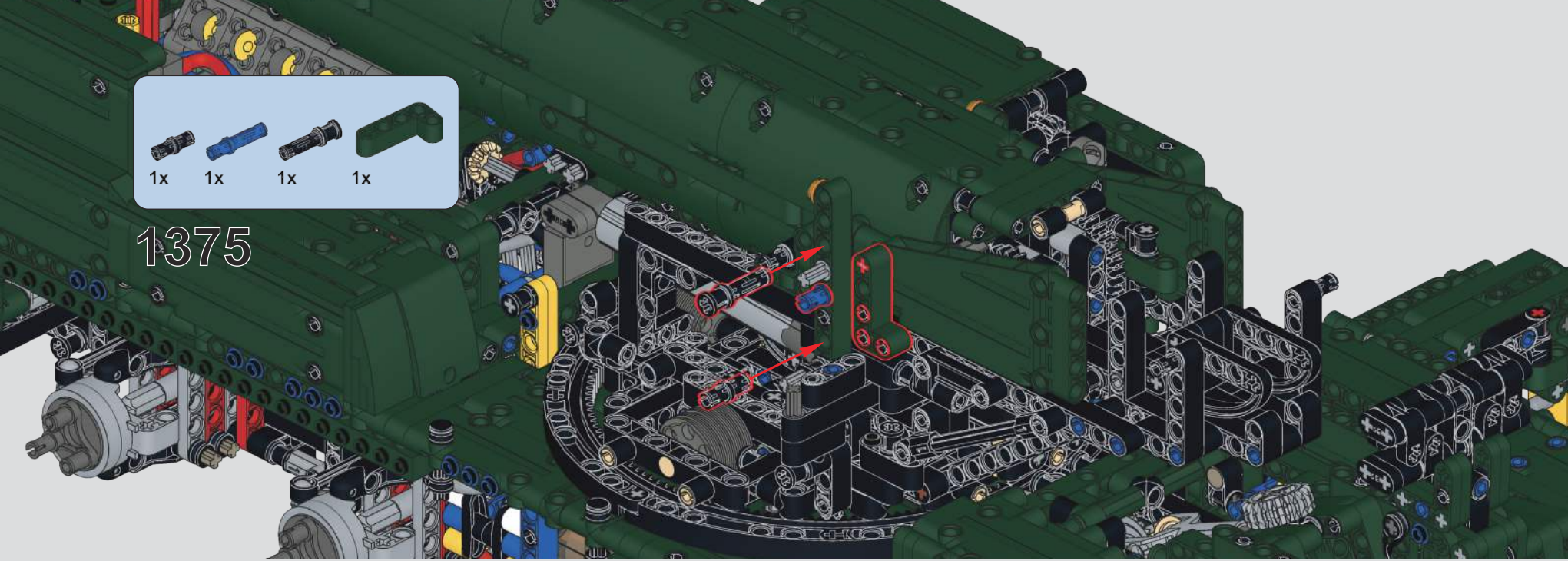
1x
1x
1x
1x
1375

2x
1376

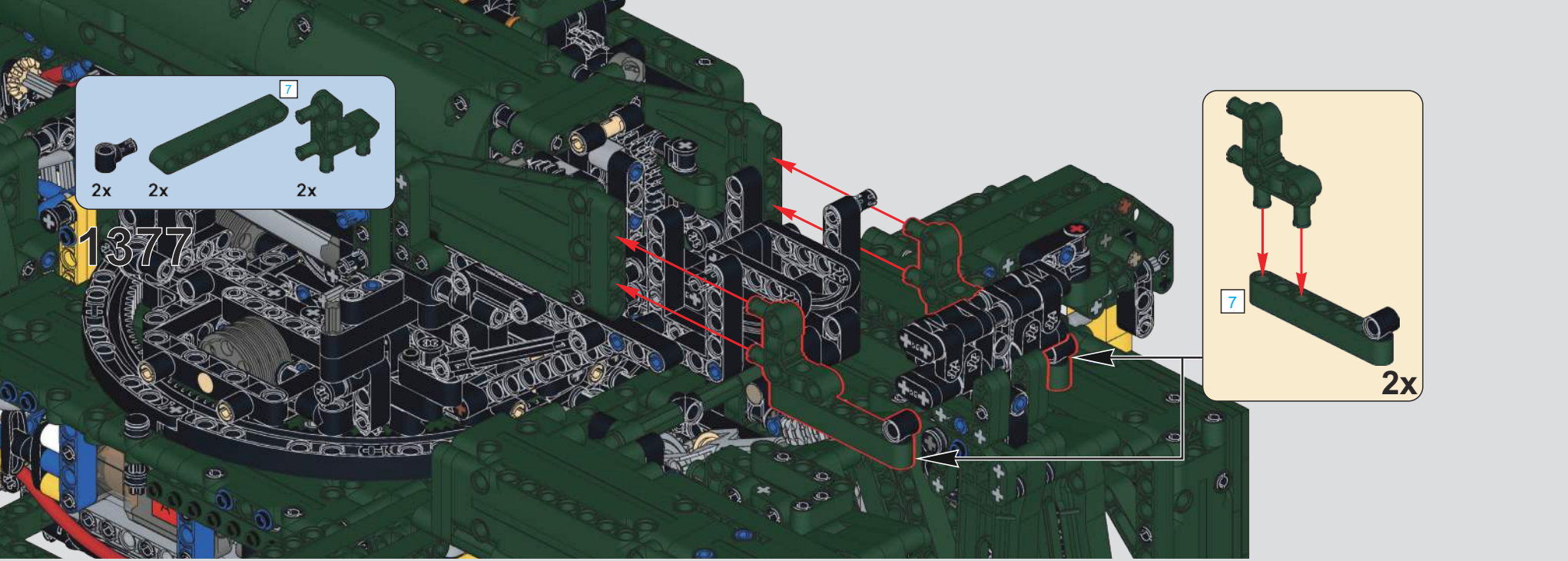
7
2x
2x
2x
1377
7
2x

7
1x
1x
1x
1x
1:1
1378
7
7
7
1:1

# 1379

# 1380

# 1381

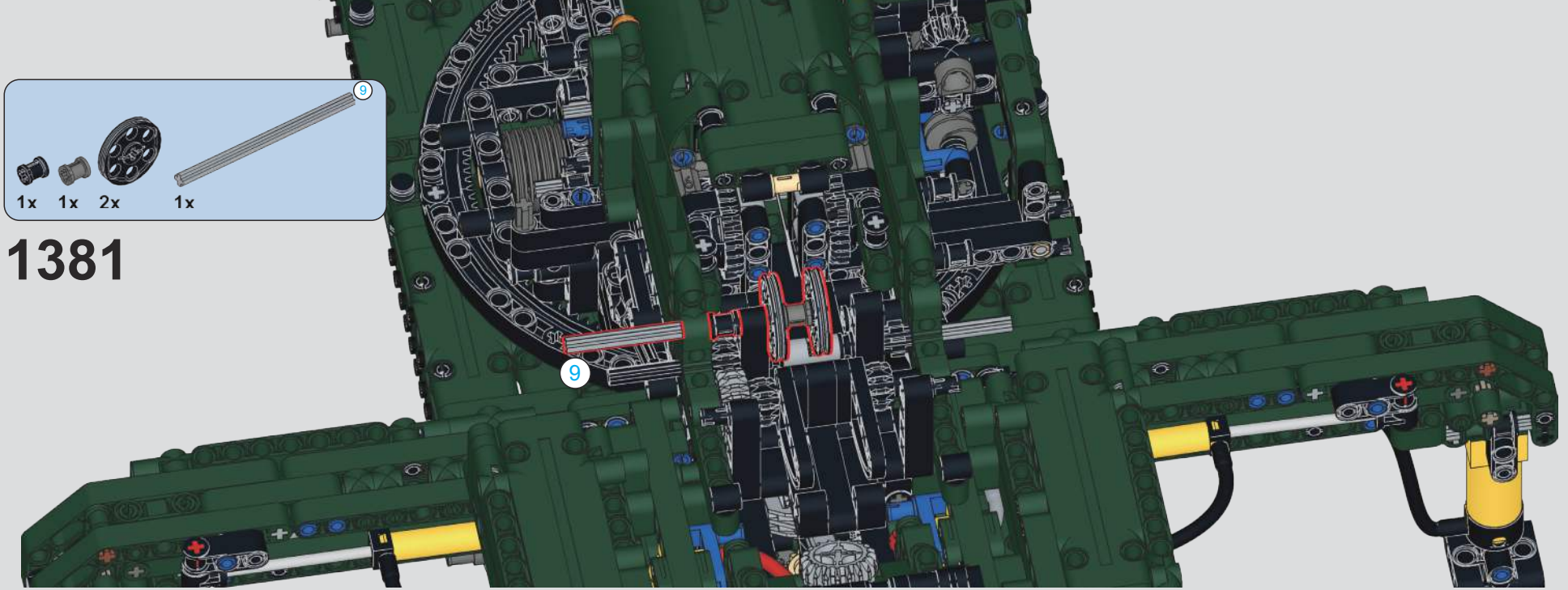


# 1382

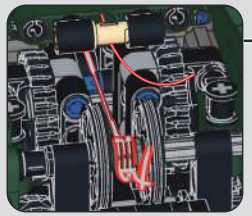

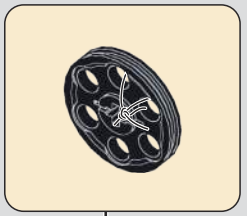

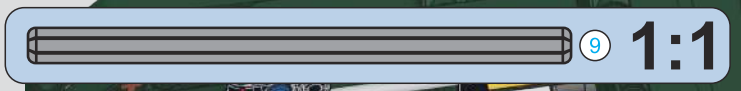

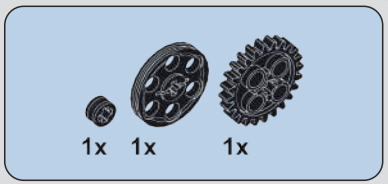


# 1383

# 1384

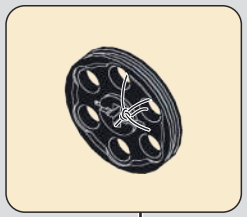

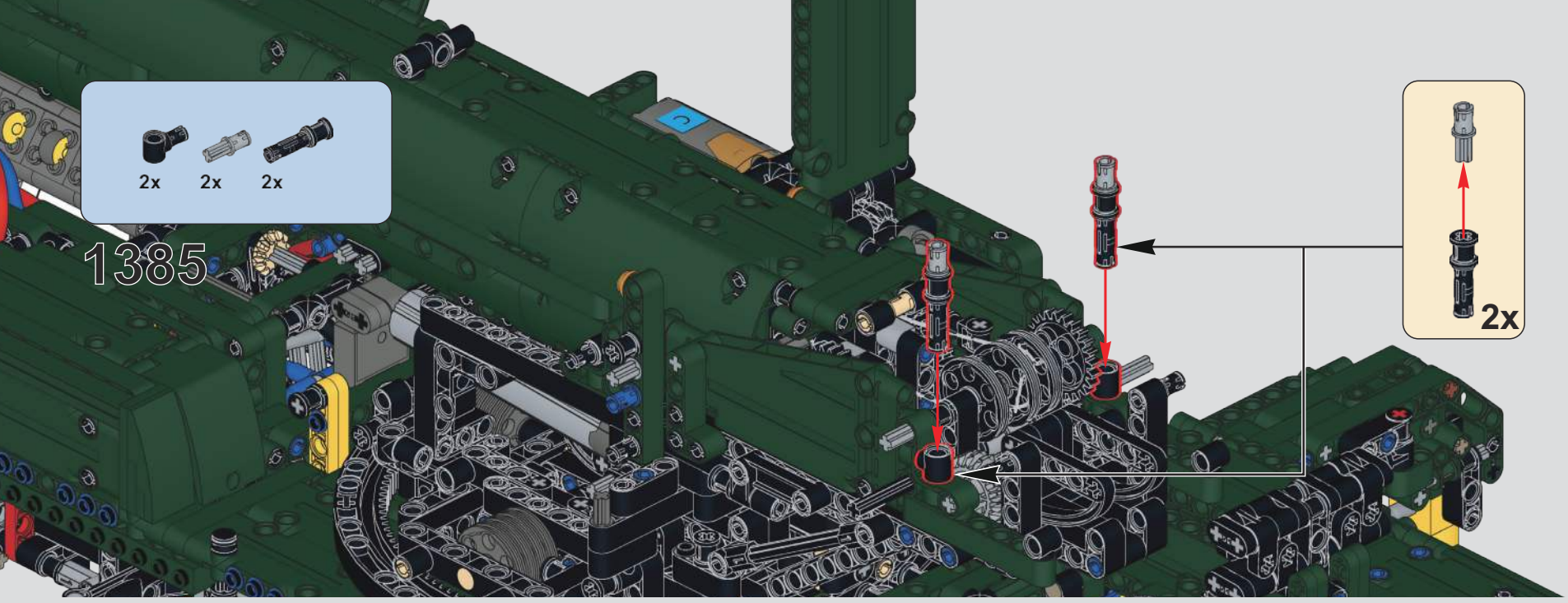
2x
2x
2x
1385
2x

7
2x
1x
2x
1x
1386
2x
7
7
1:1

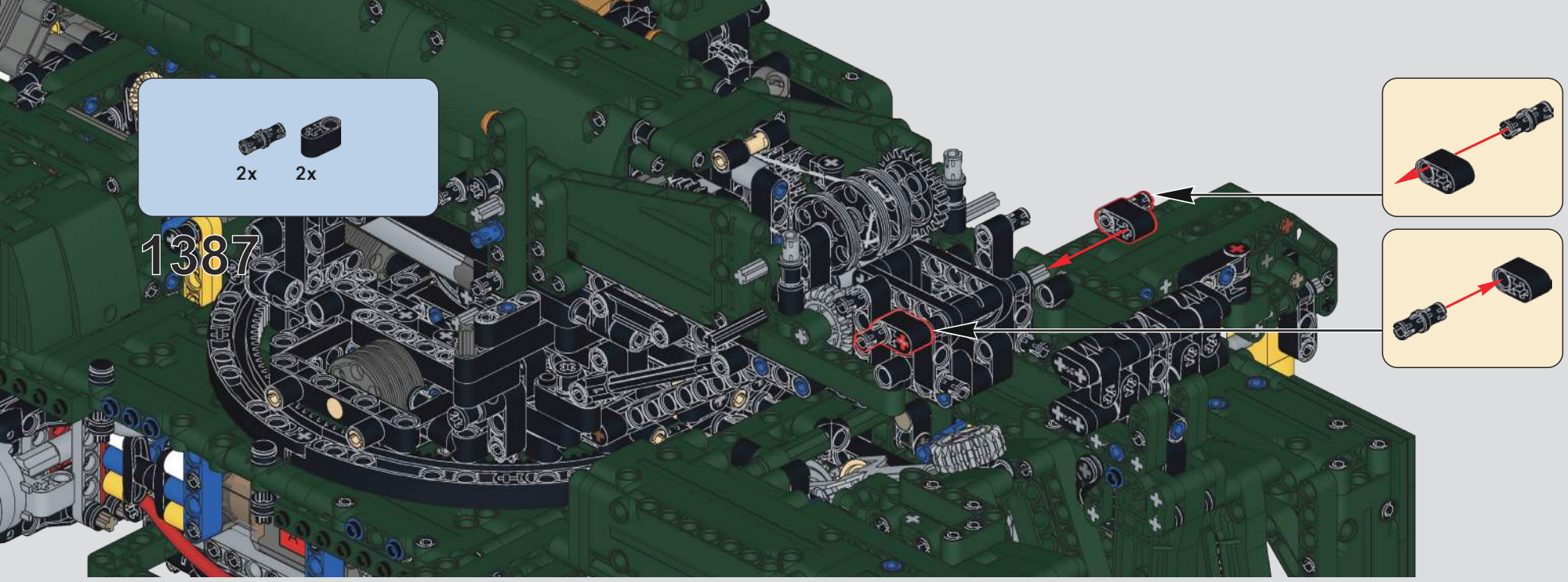
2x
2x
1387

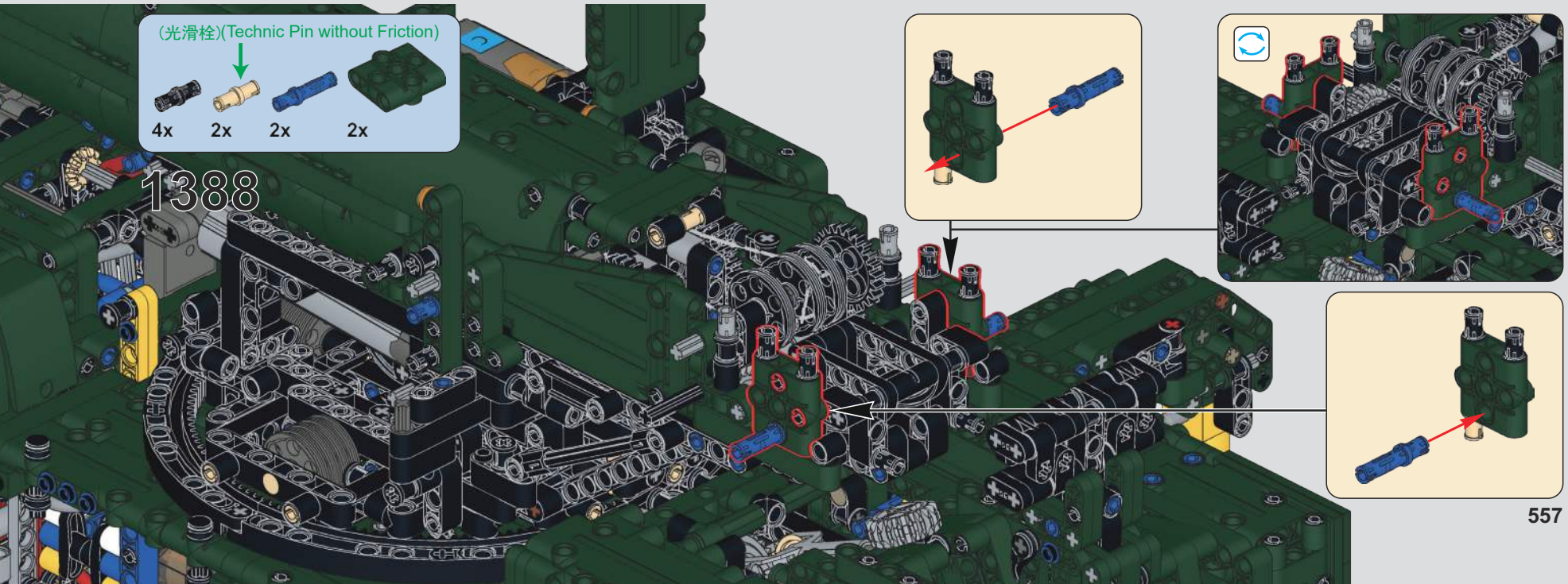
(光滑栓)(Technic Pin without Friction)
4x
2x
2x
2x
1388

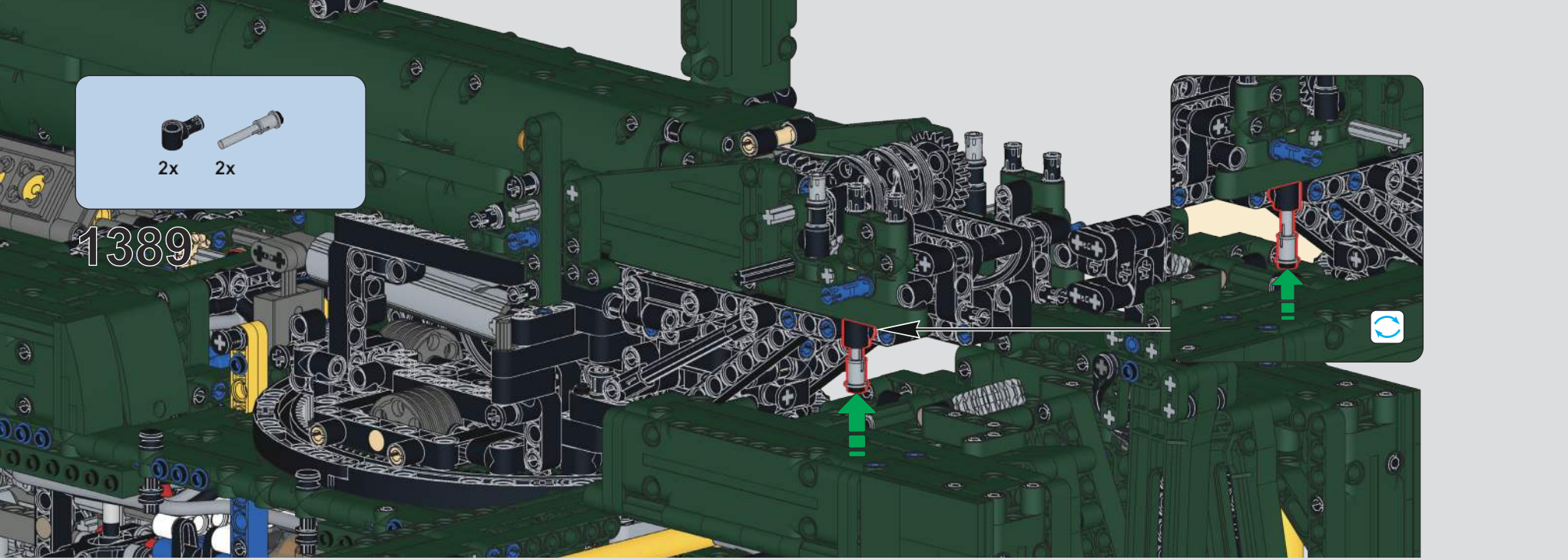
2x
2x
1389

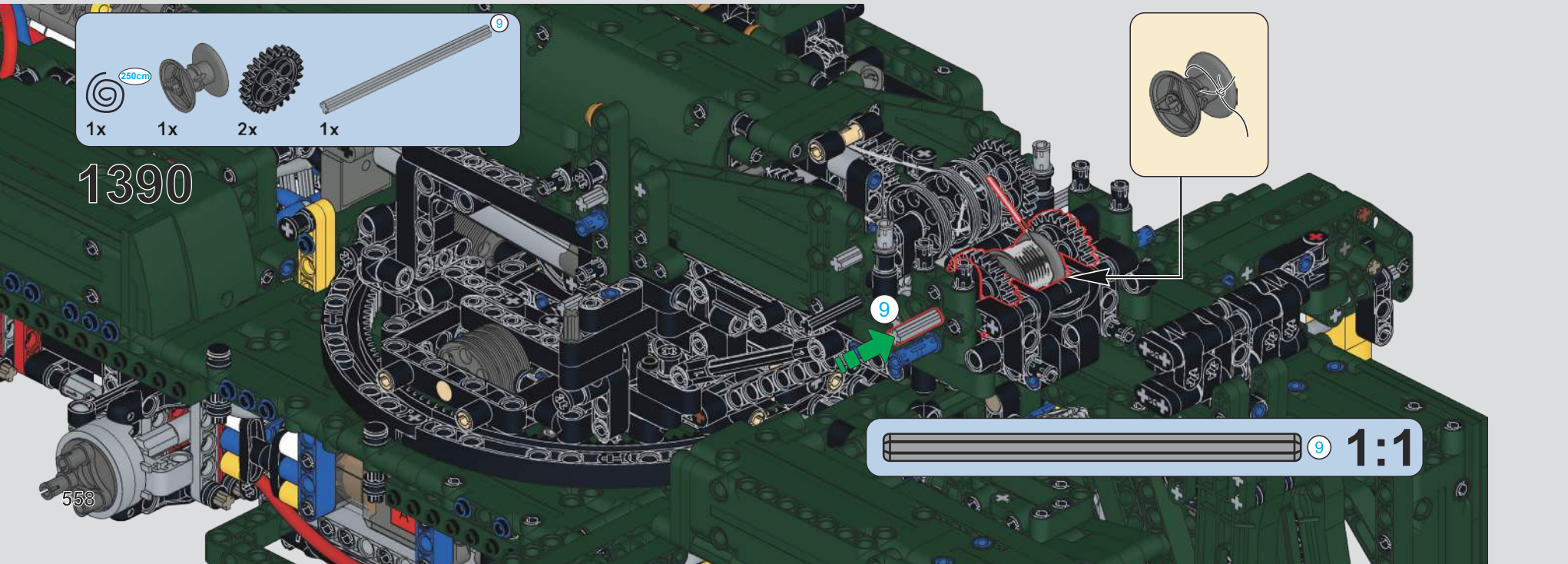
9
250cm
1x
1x
2x
1x
1390
9
9
1:1

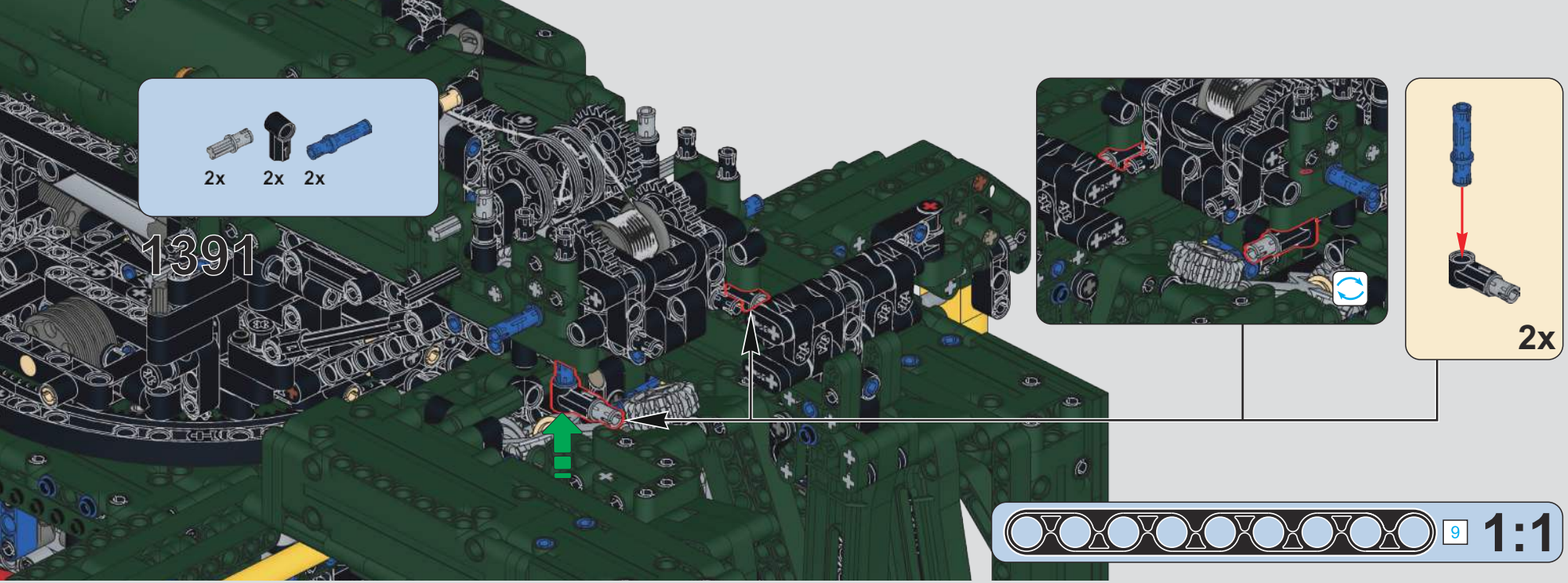
2x
2x
2x
1391
2x
9
1:1

9
1x
1392
9

9
2x
2x
1x
1393
1
9
2
9
1:1

2x
1394

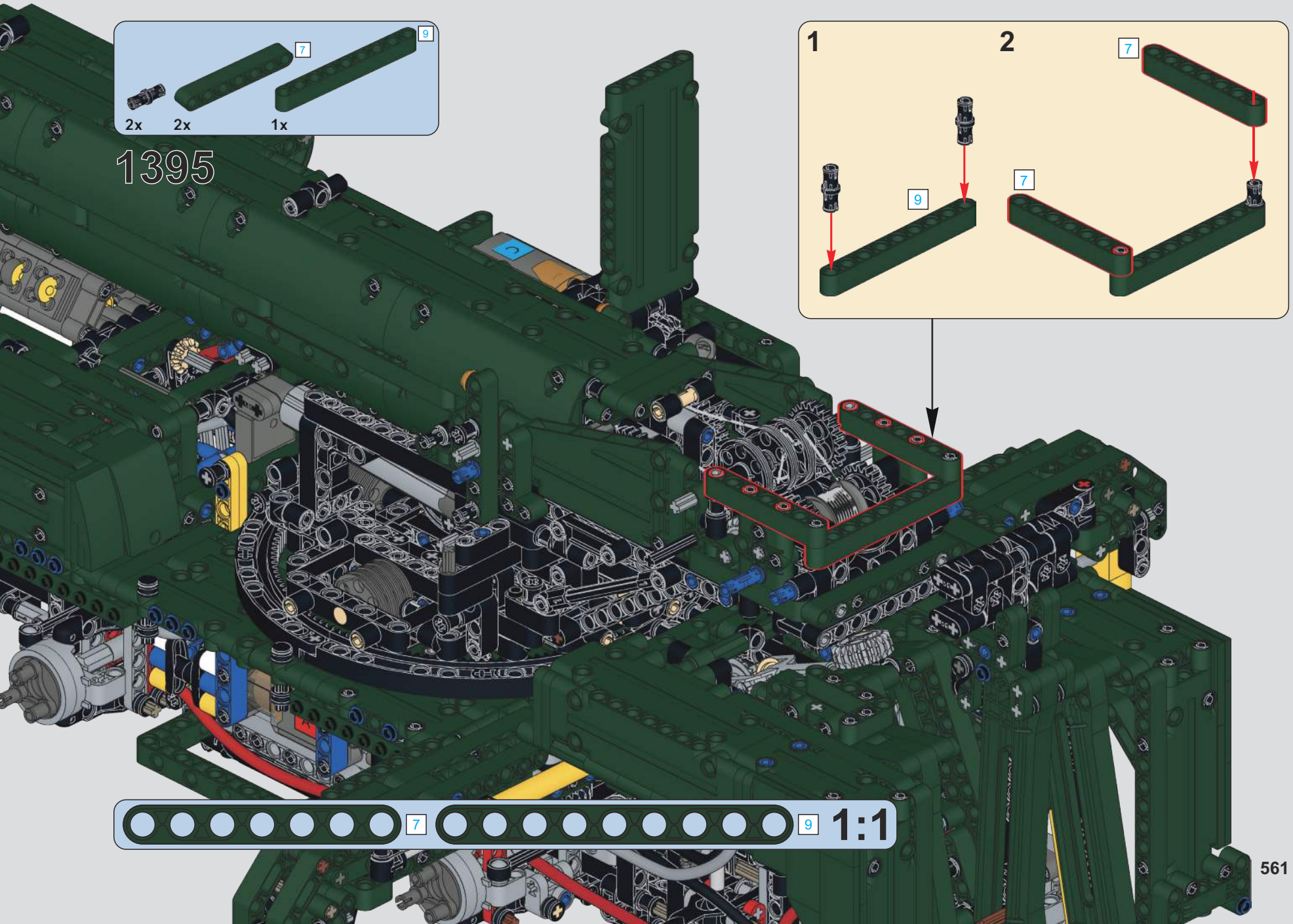
9
7
2x
2x
1x
1395
1
2
7
9
7
7
9
1:1

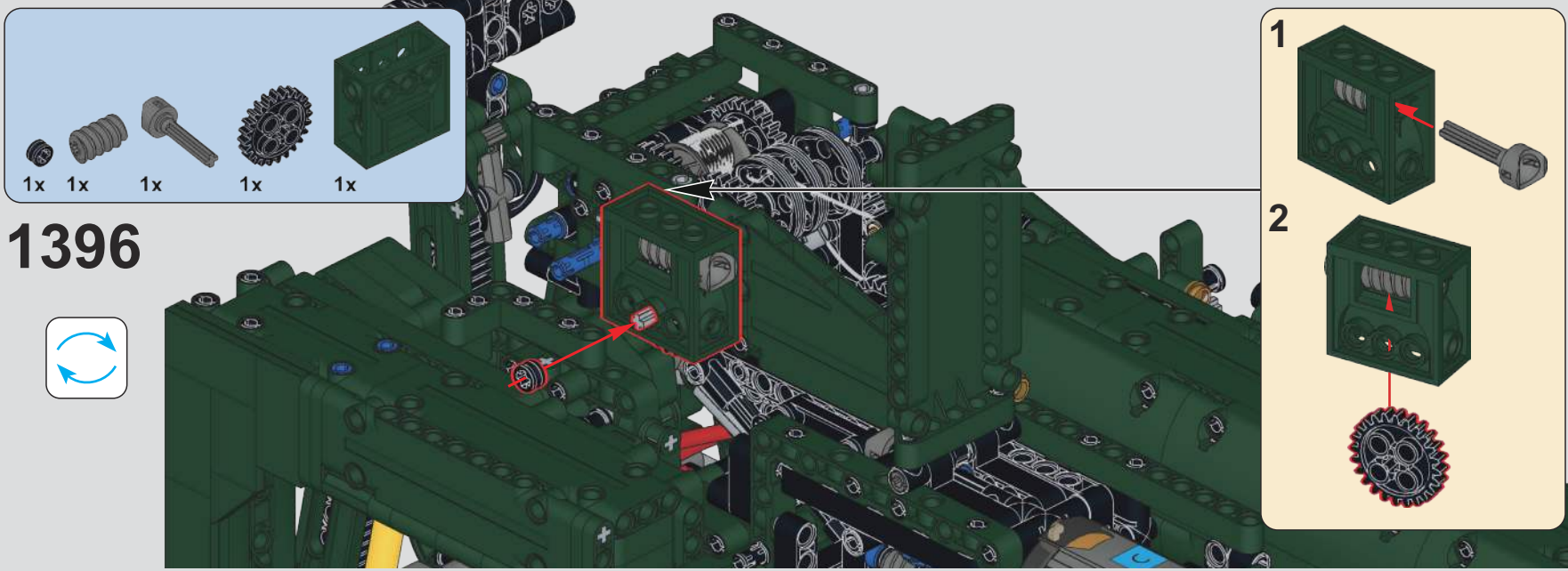
1x
1x
1x
1x
1x
1396
1
2

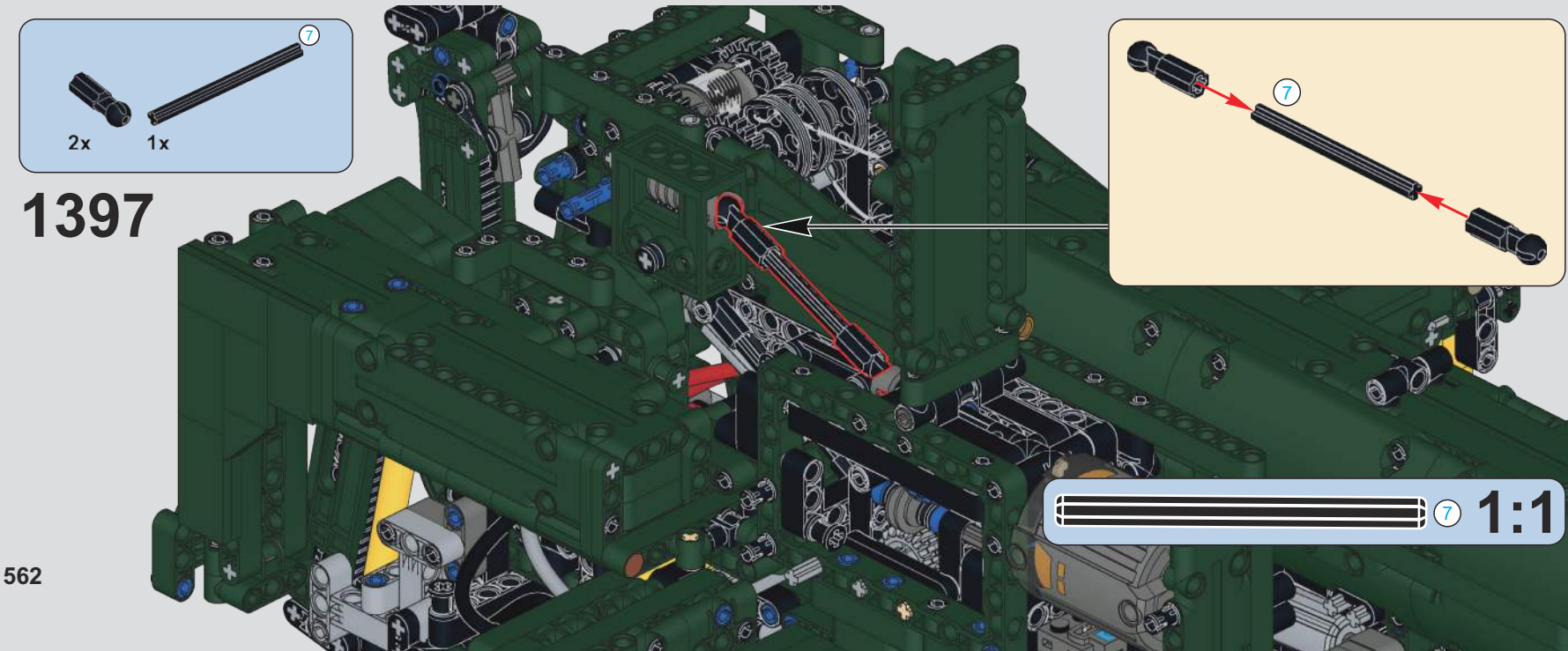
7
2x
1x
1397
7
7
1:1

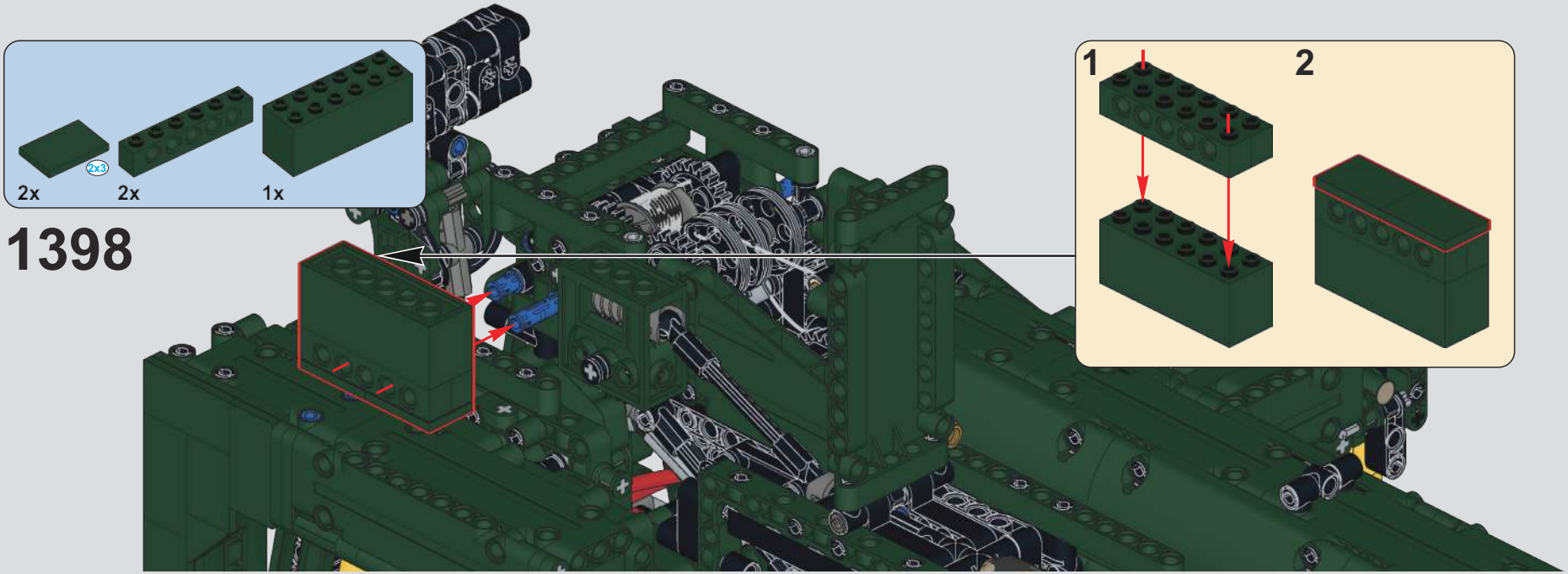


1398

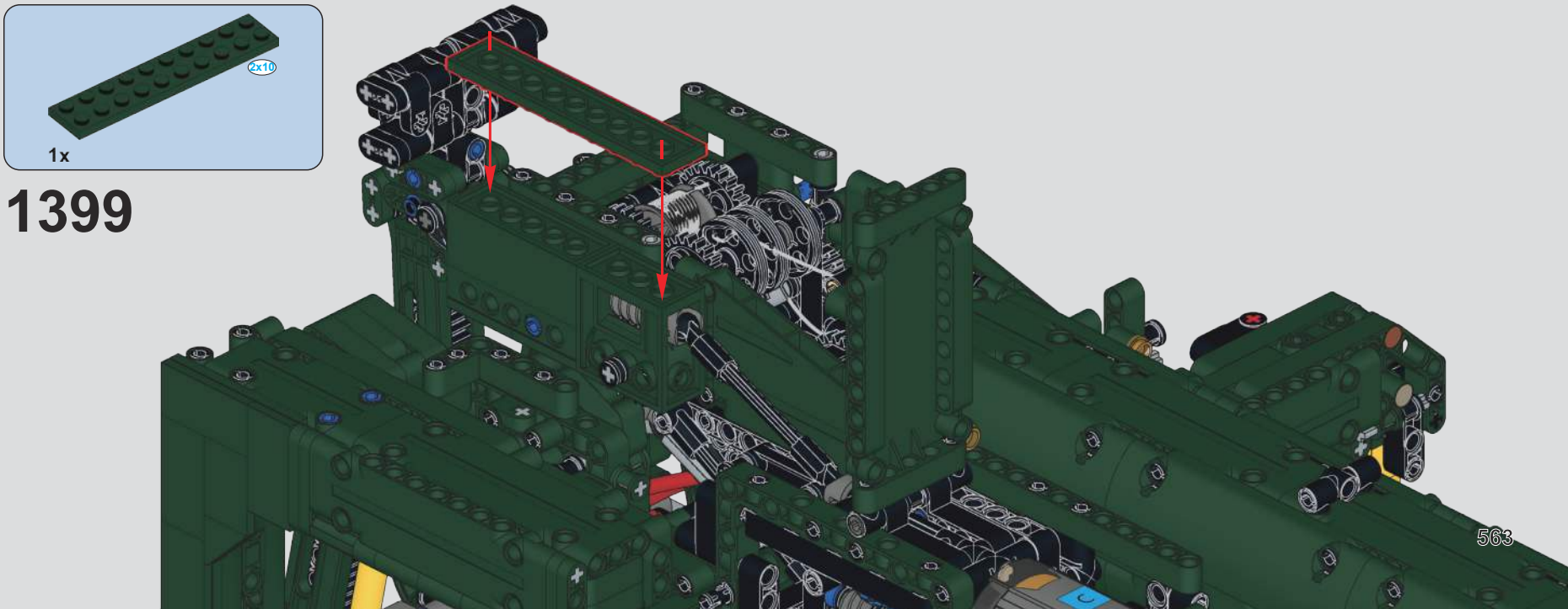


1399

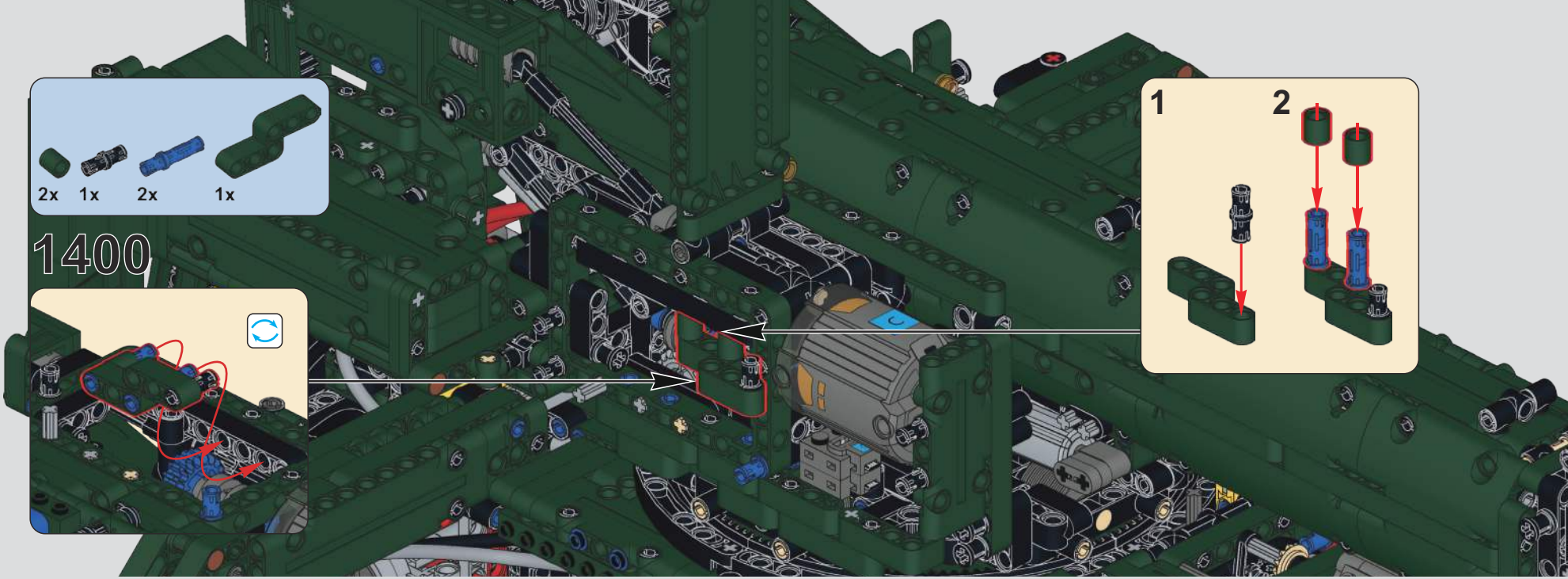
2x
1x
2x
1x
1400
1
2

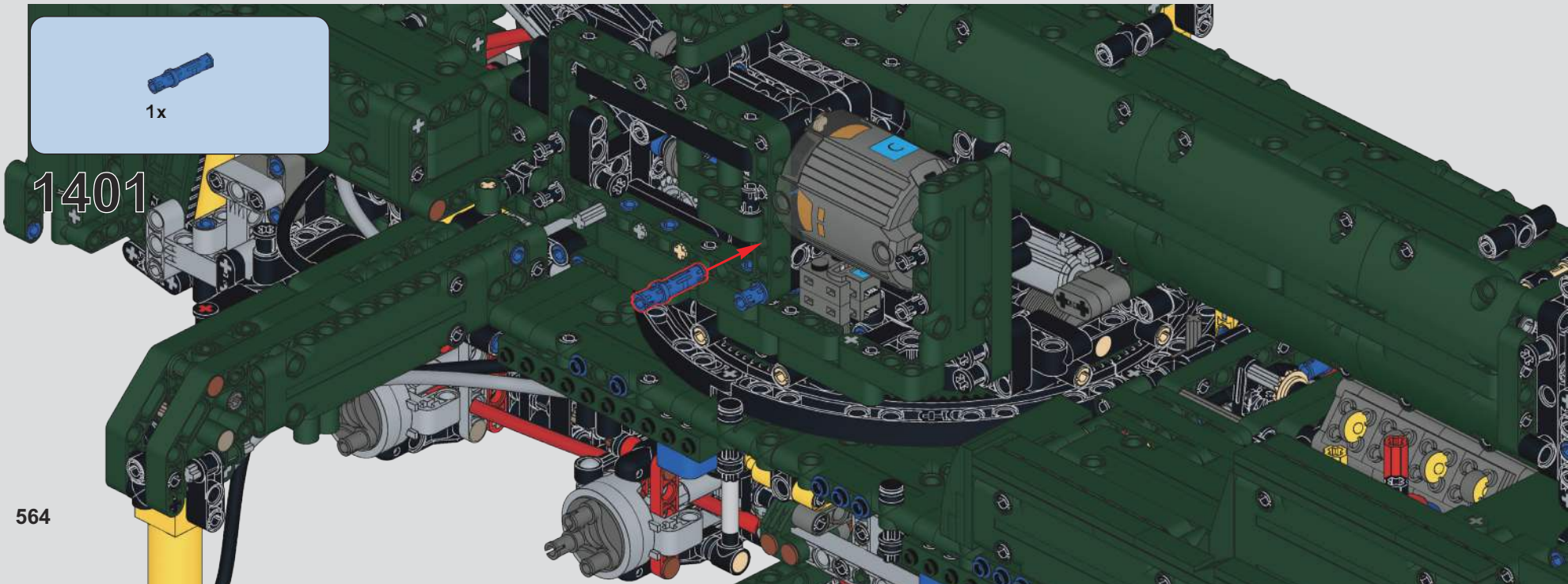
1x
1401

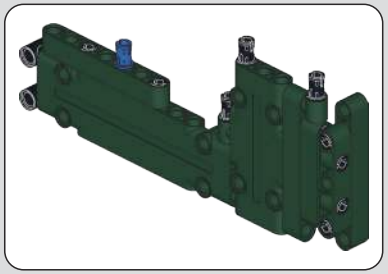

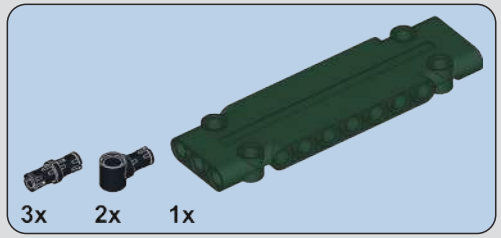


## 1402

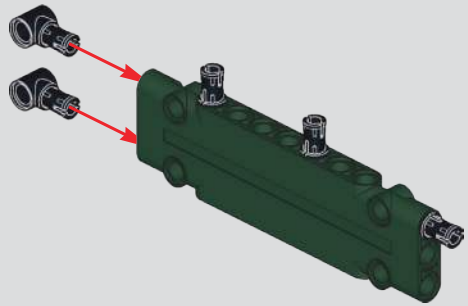

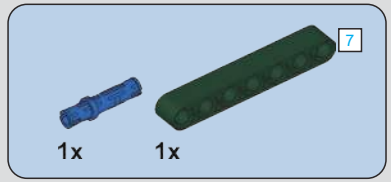


## 1403

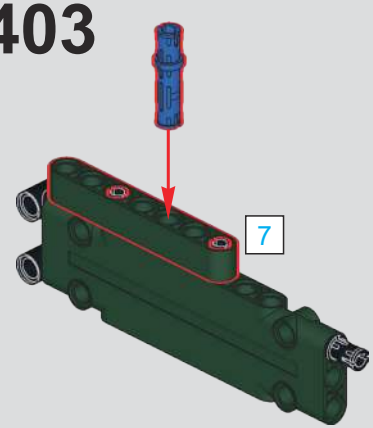


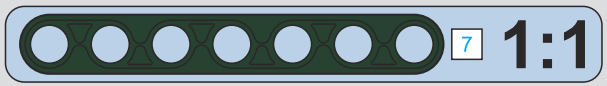


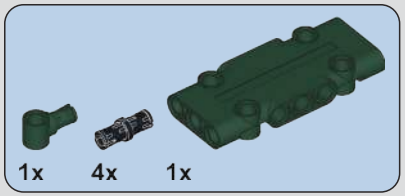


## 1404

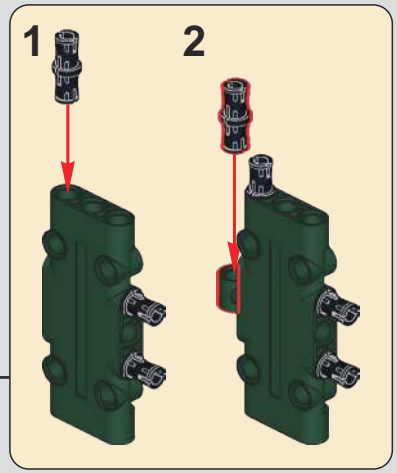


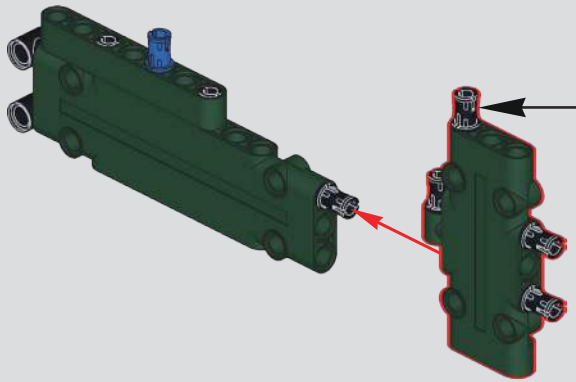

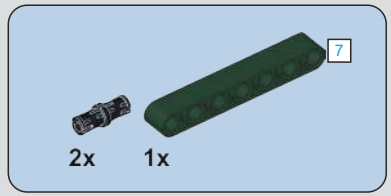


## 1405

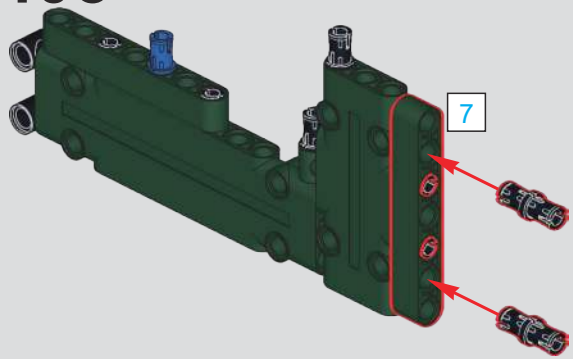

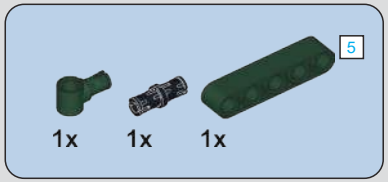


# 1406

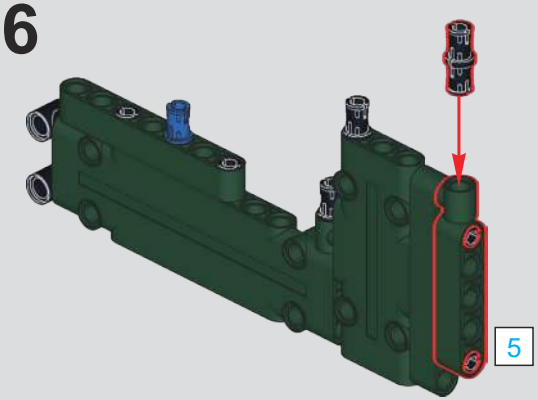


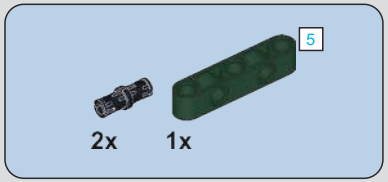


# 1407

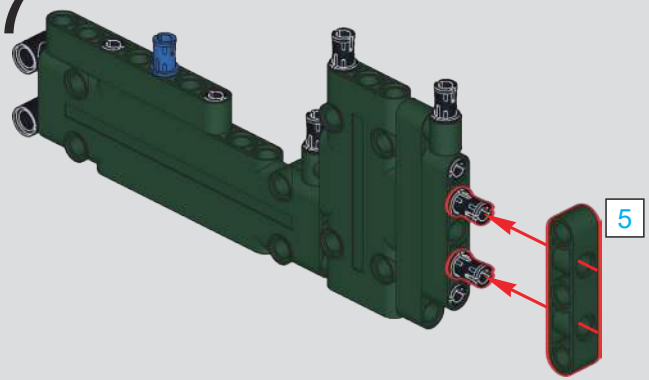


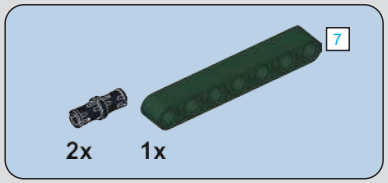


# 1408

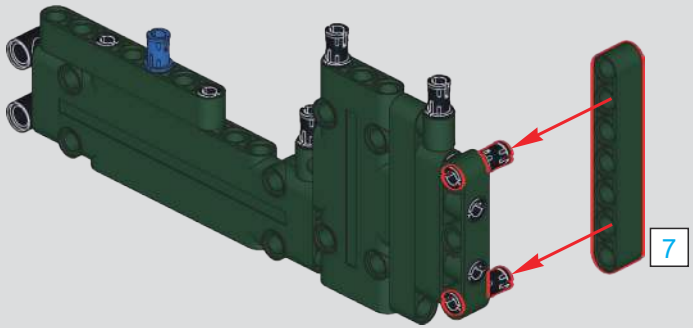

1409

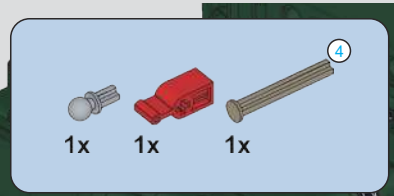


1410

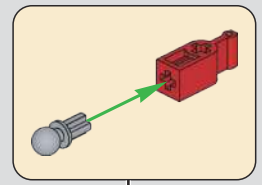

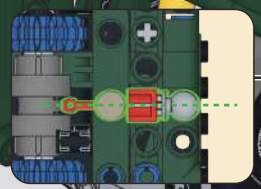

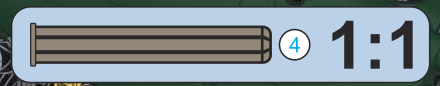

# 1411




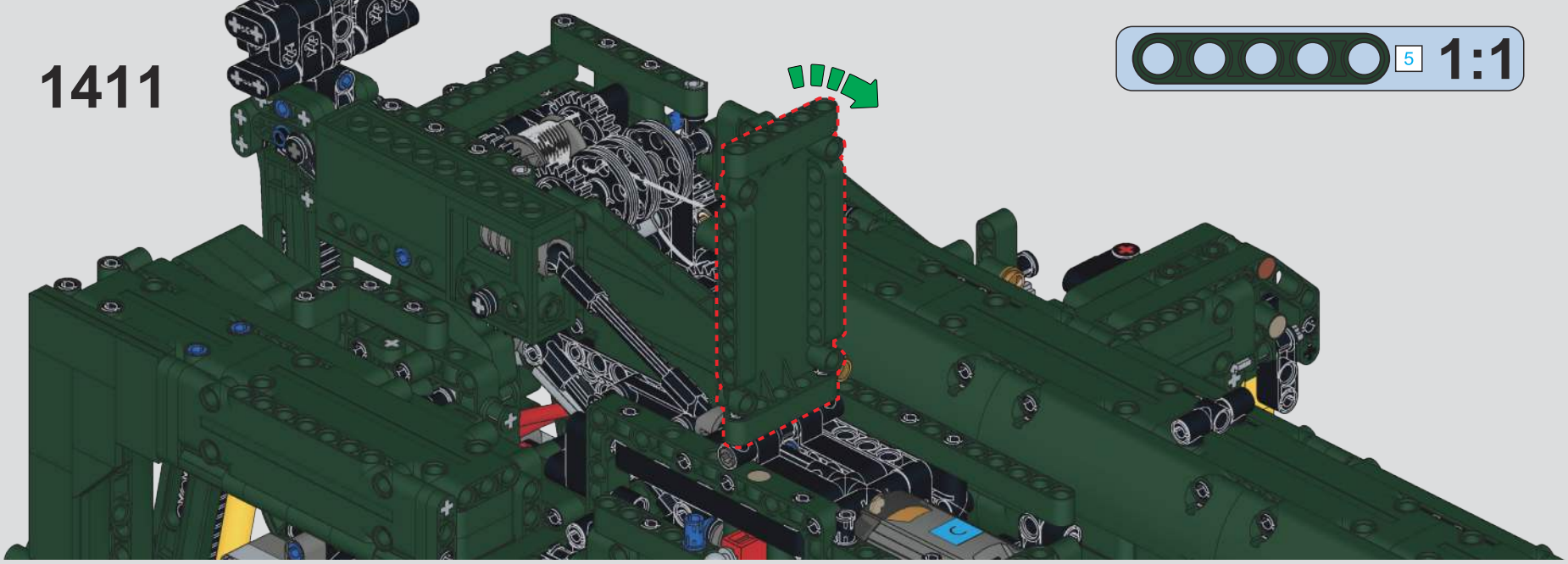




# 1412

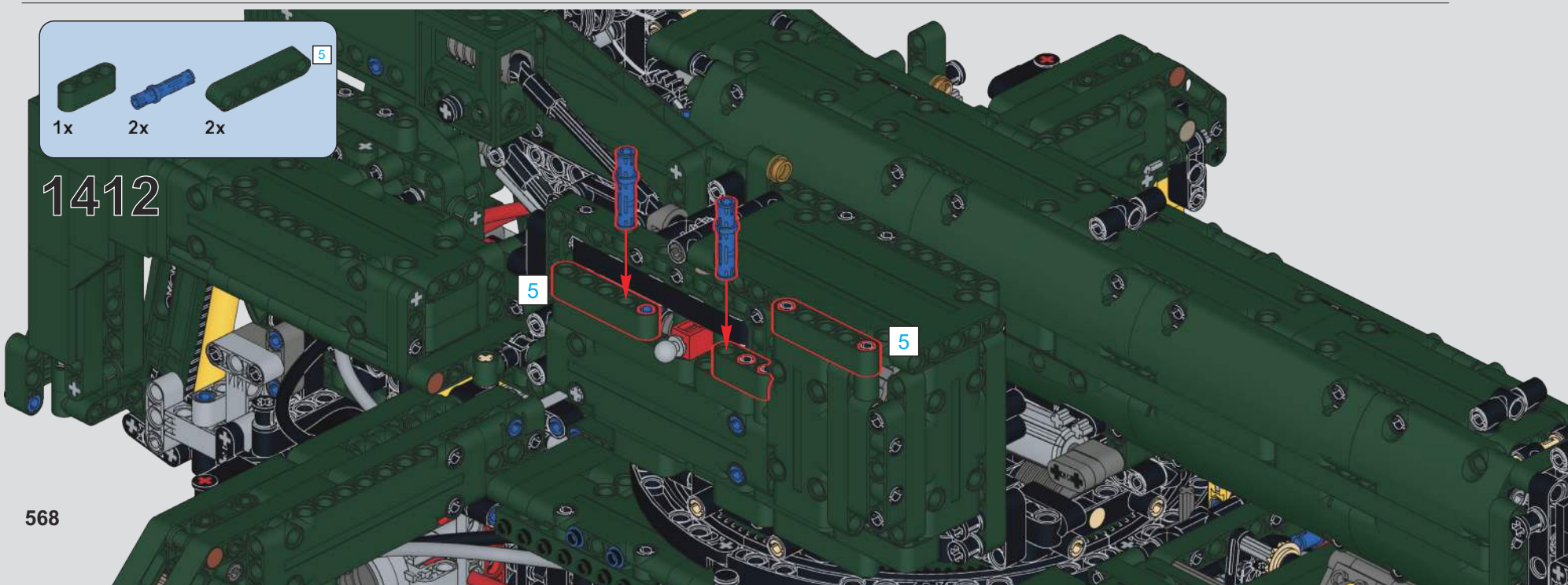

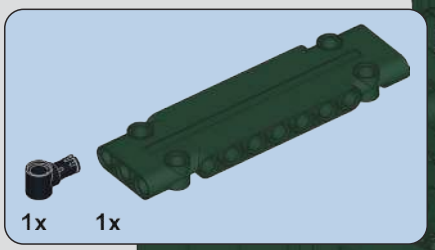


1413

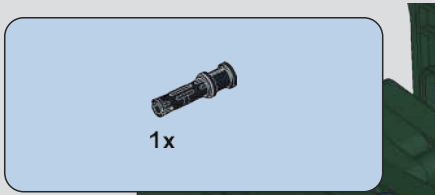


1414

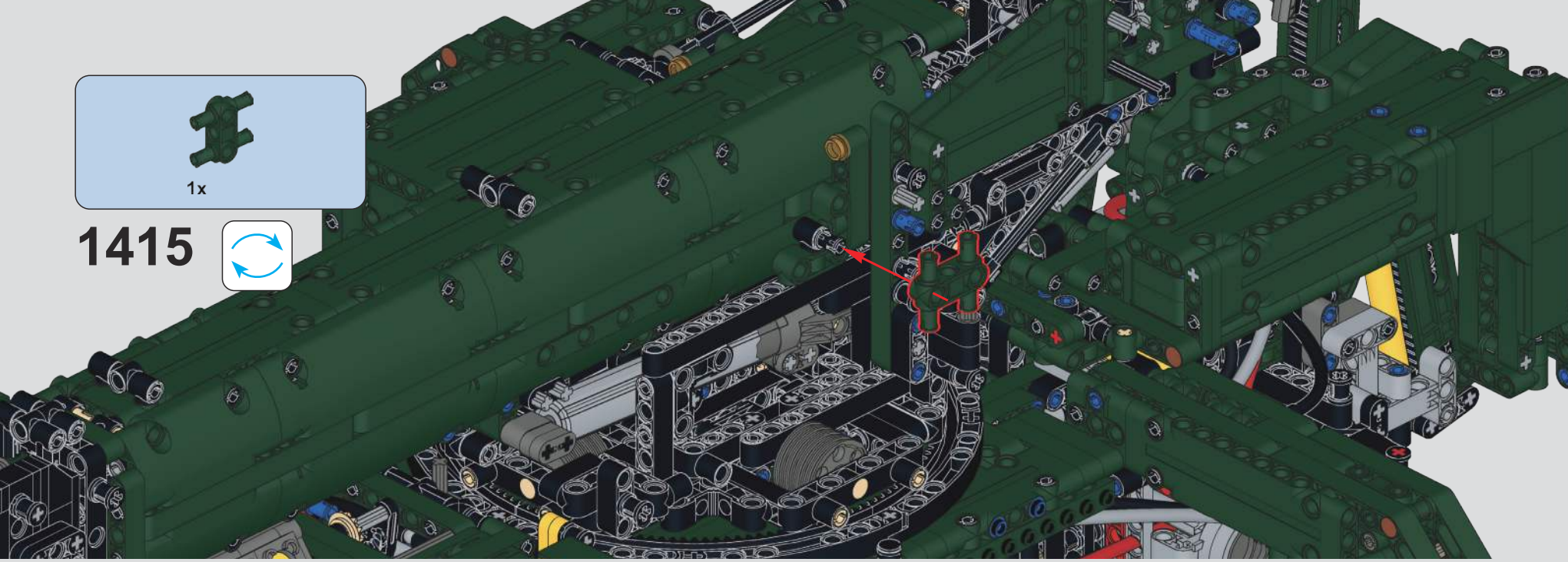
1x
1415

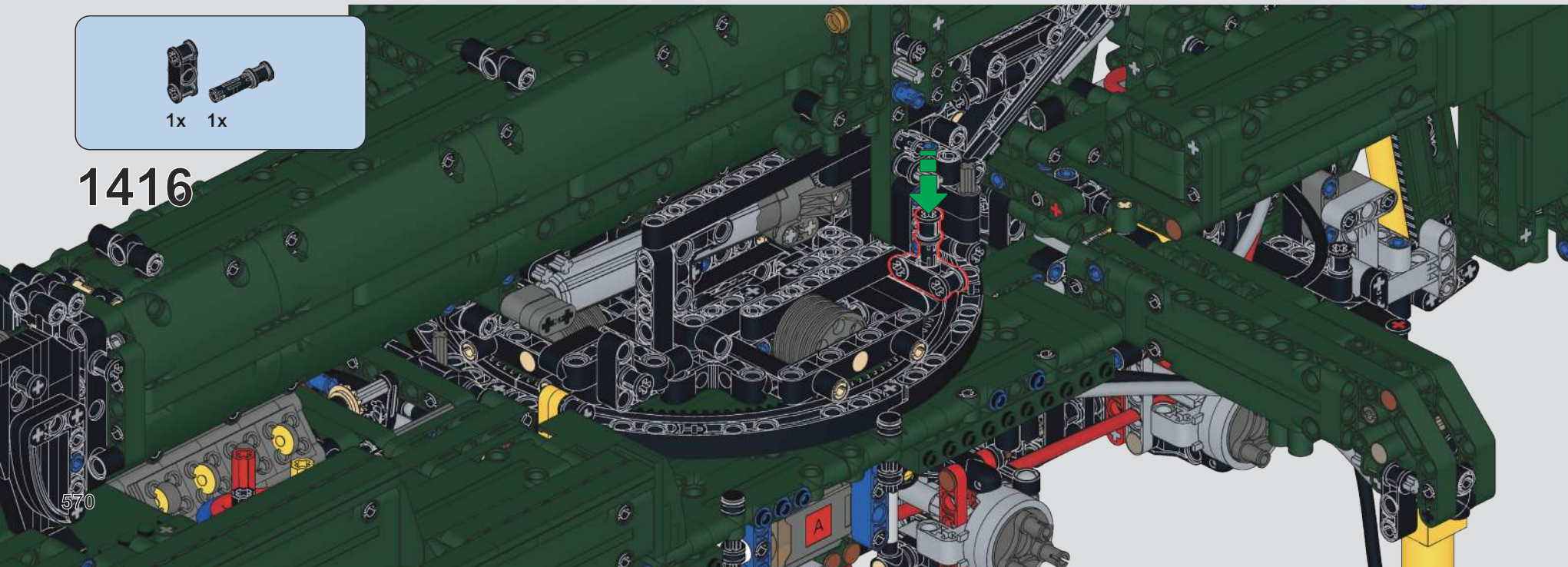
1x
1x
1416
A

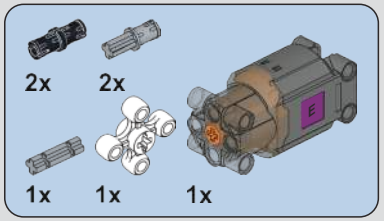


# 1417

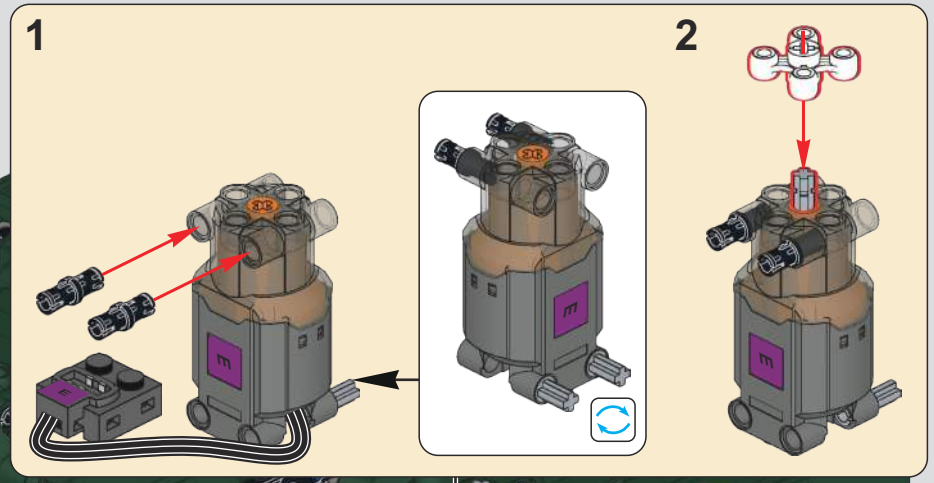

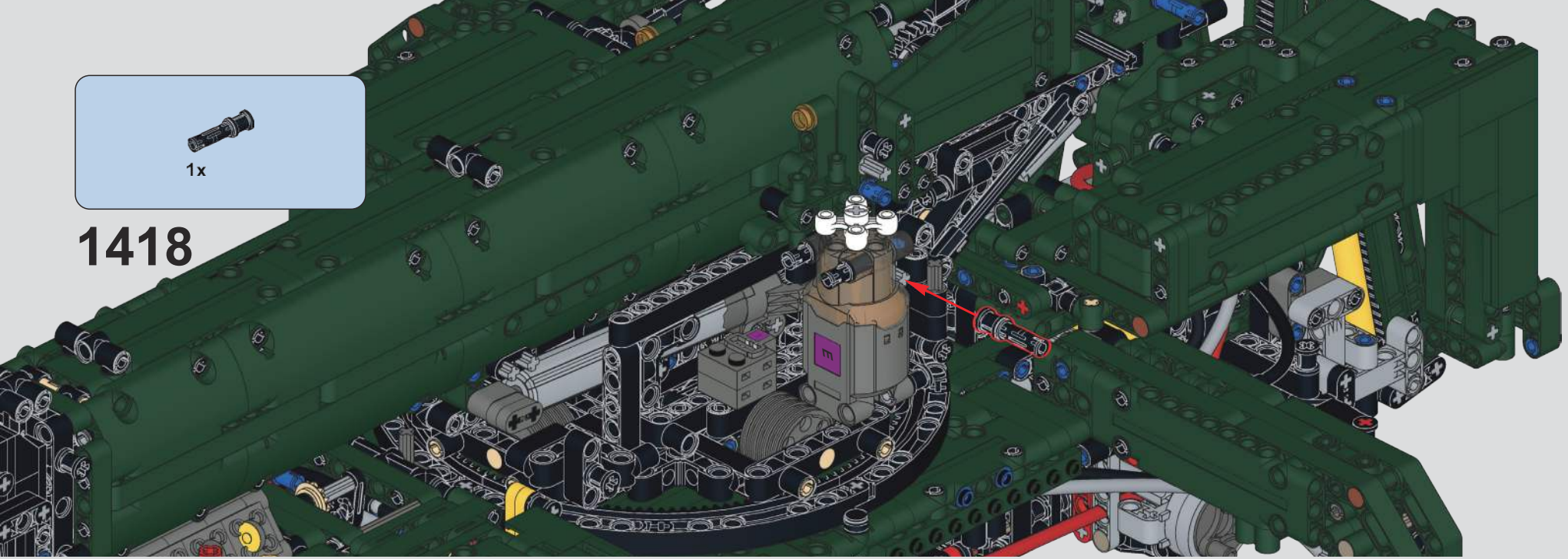
1x
1418

1x
1419

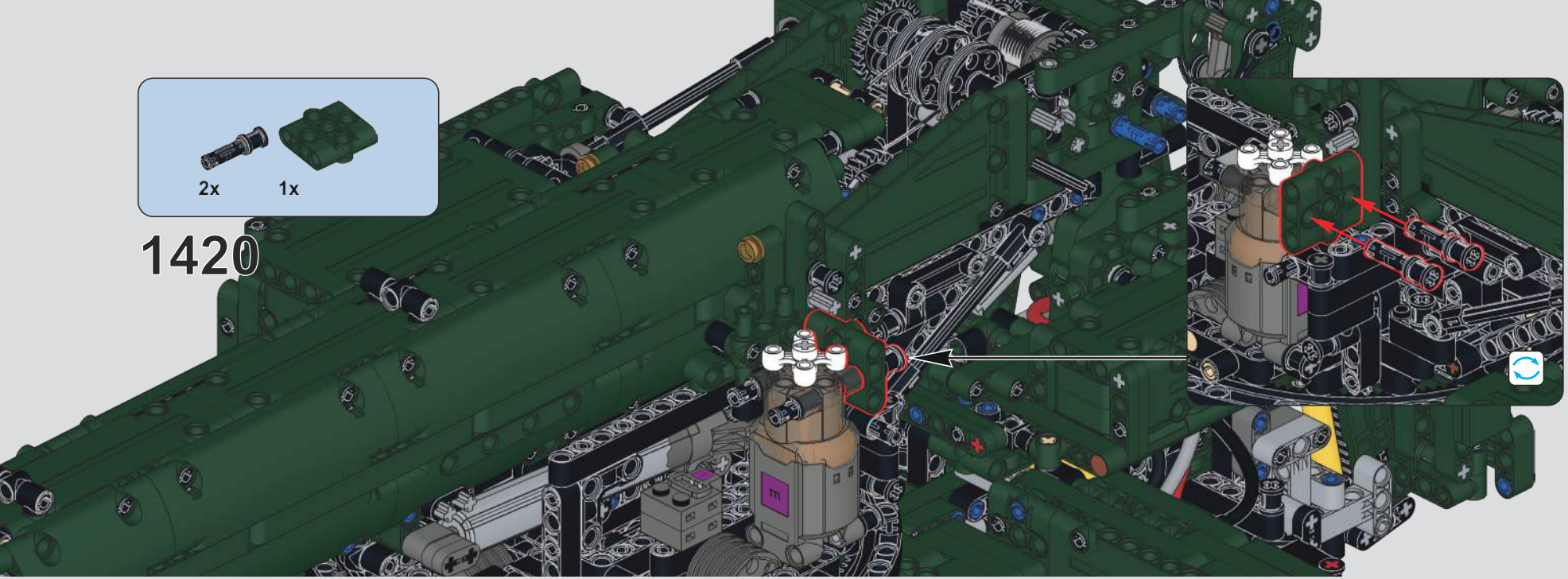


1420

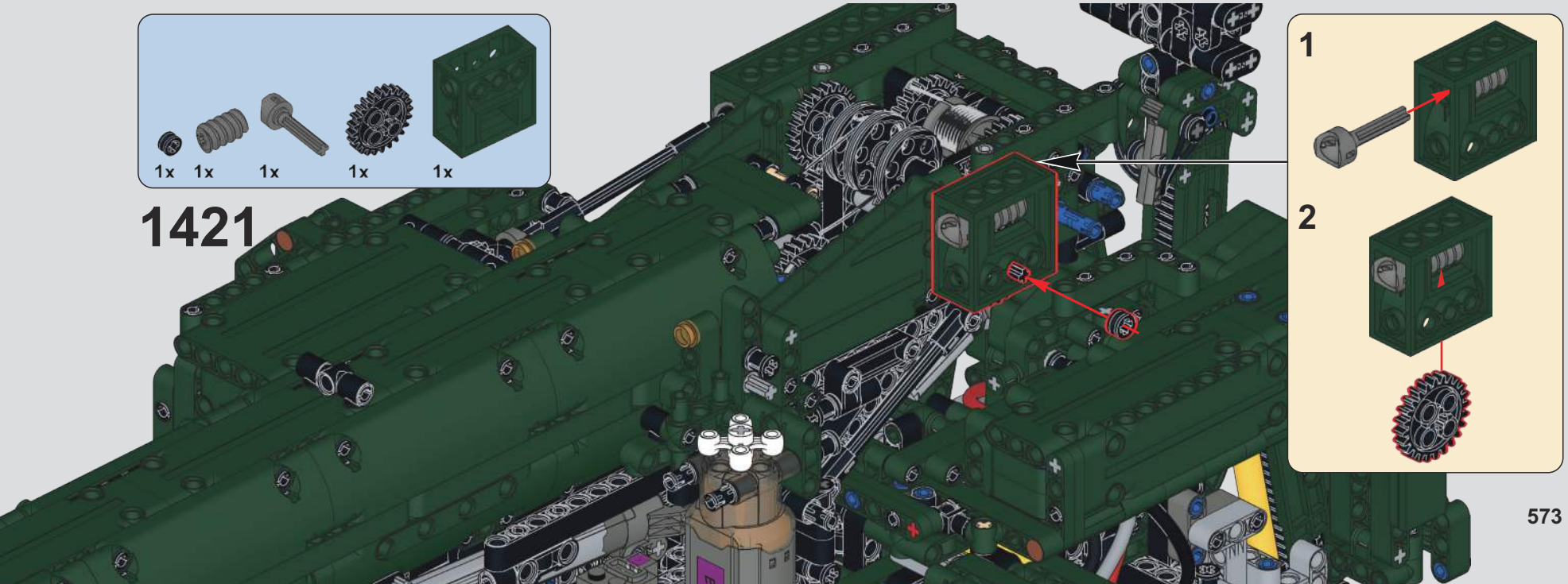


1421

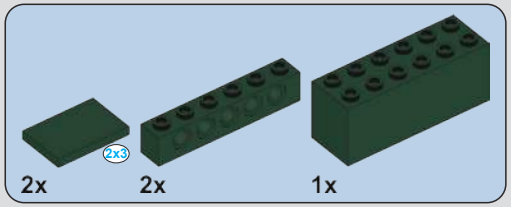


# 1422

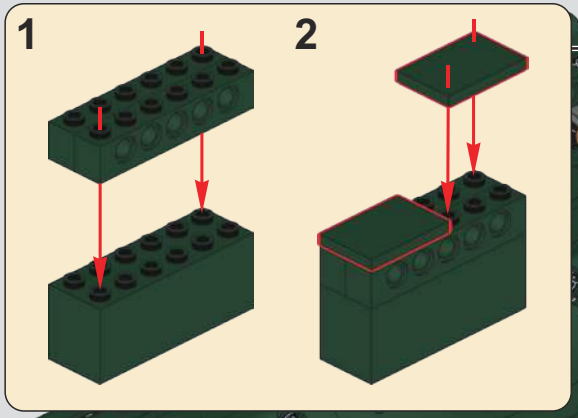

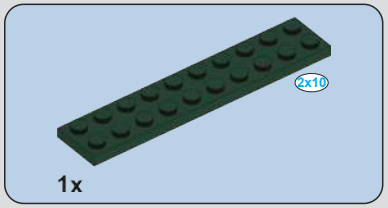


1423

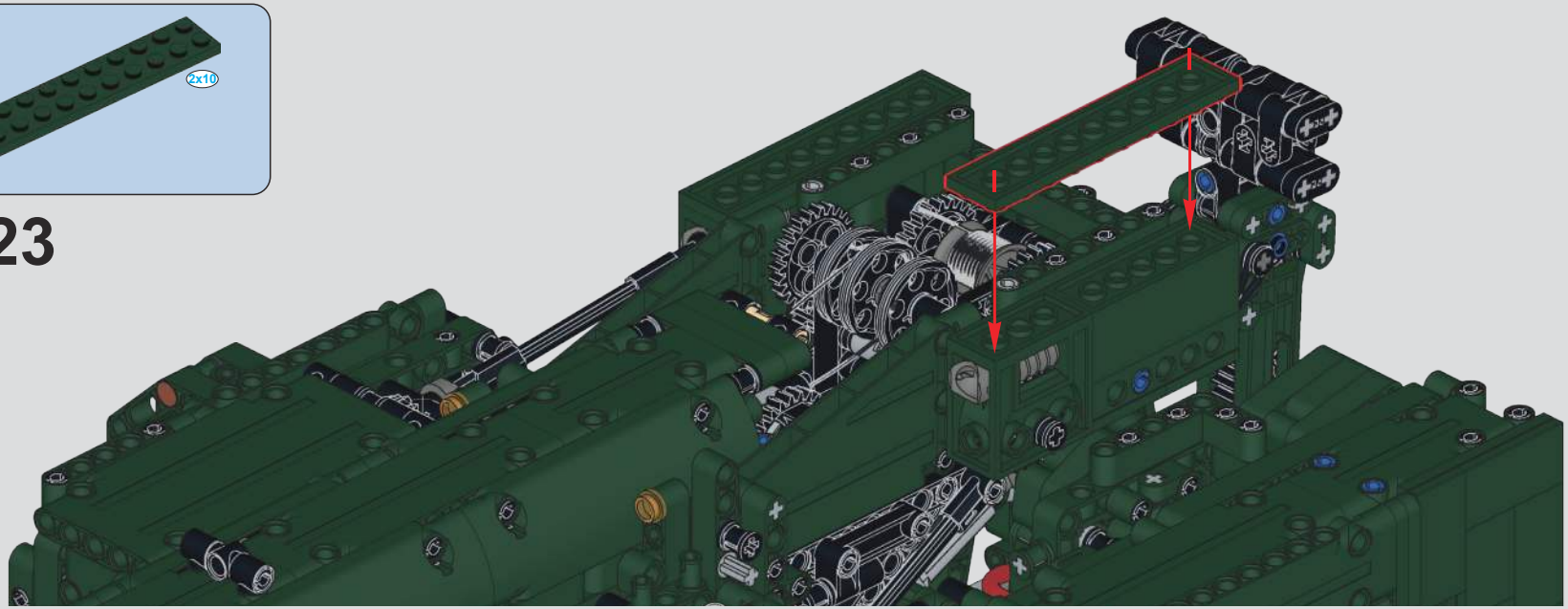




1424

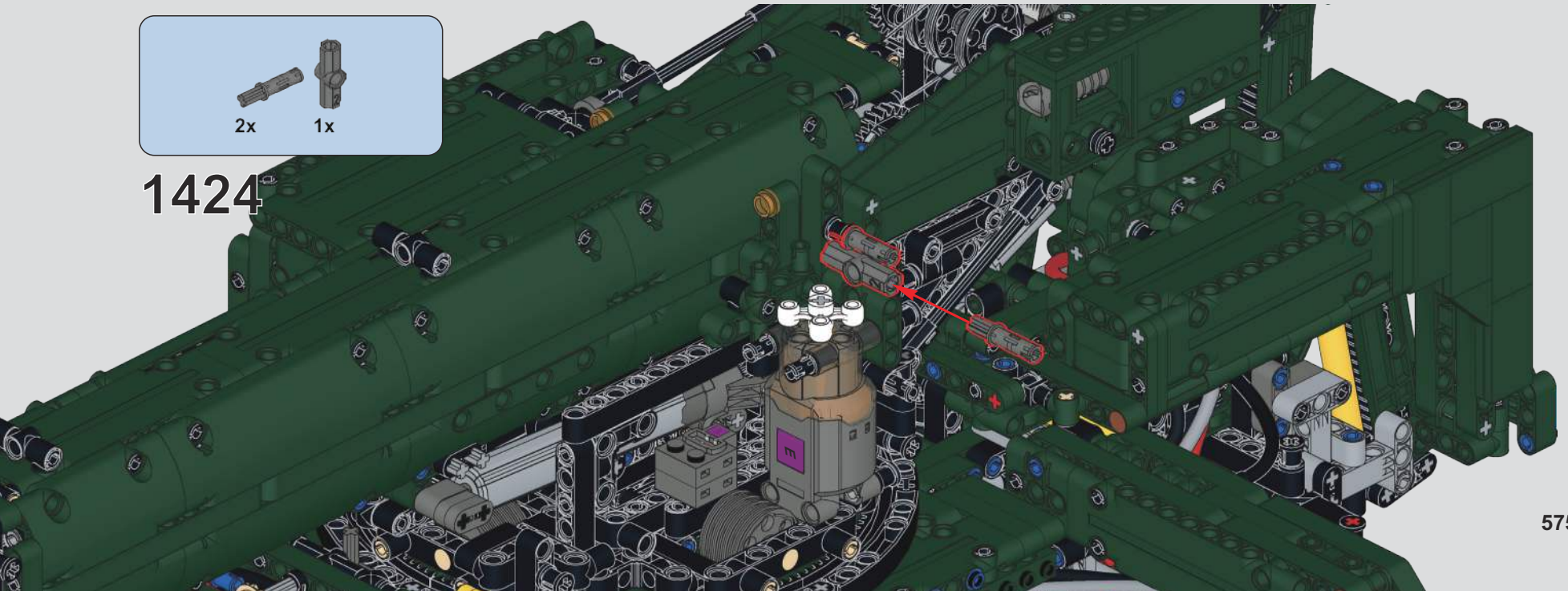

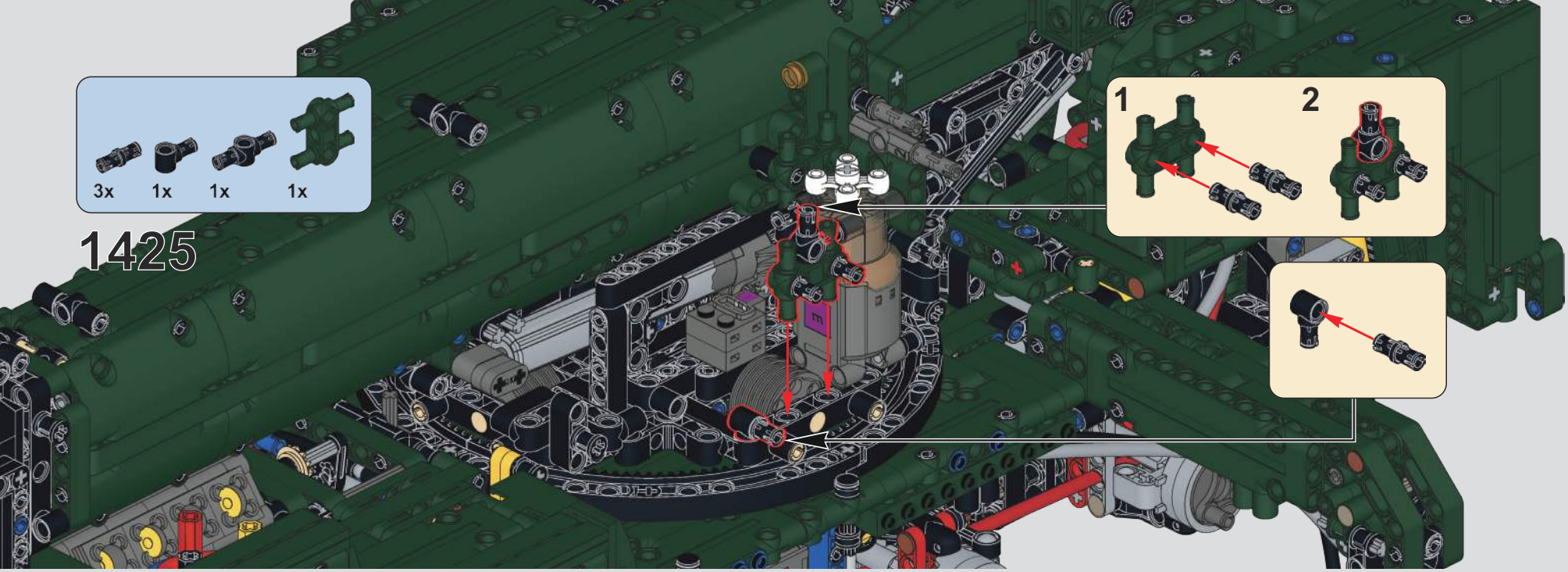


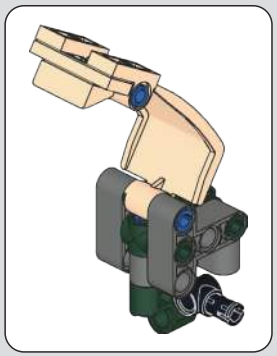

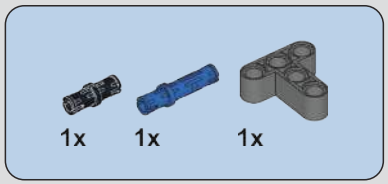


1426

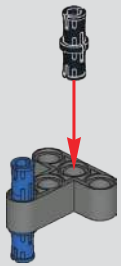

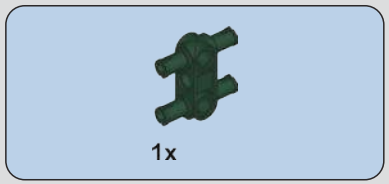


1427

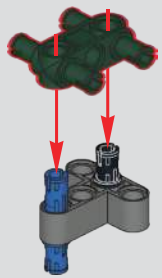

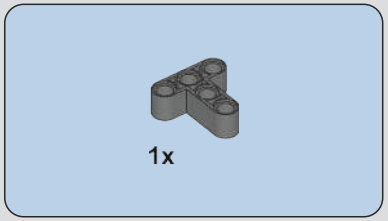


# 1428

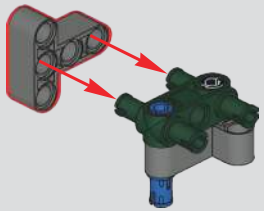

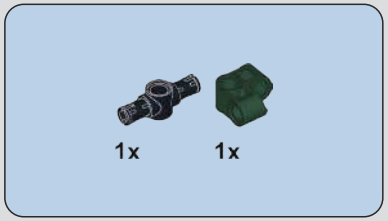


# 1429

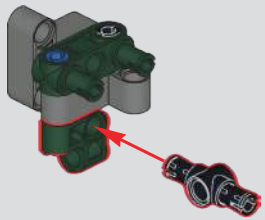

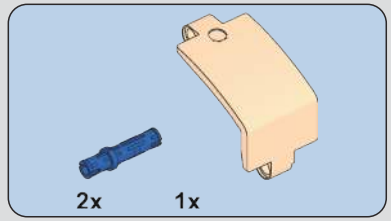


# 1430

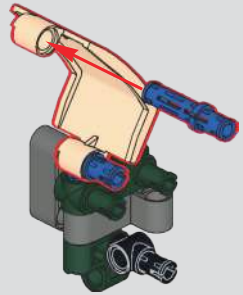

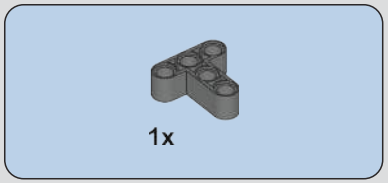


# 1431

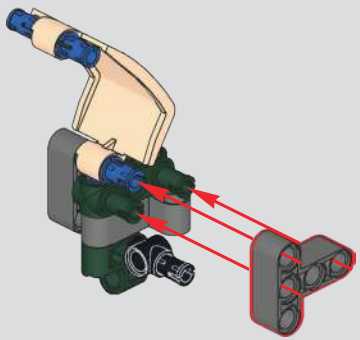

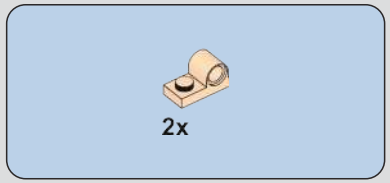


# 1432

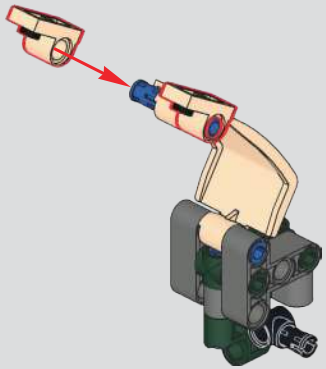

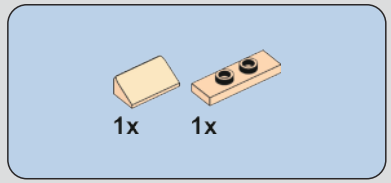


# 1433

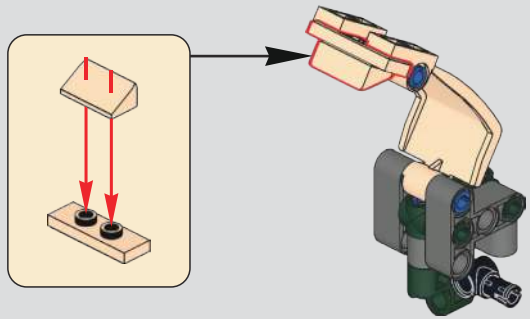

# 1434

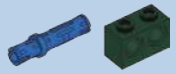


## 1435

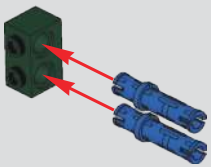

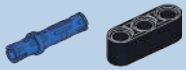


## 1436

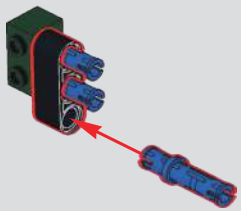

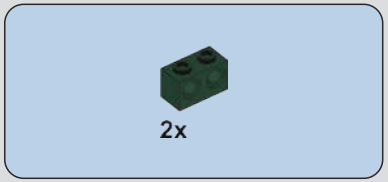


# 1437

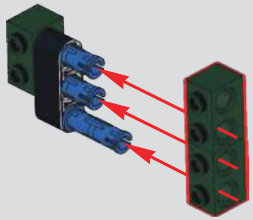

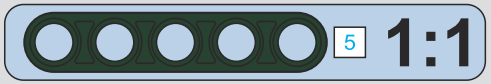


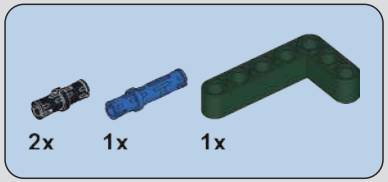


# 1438

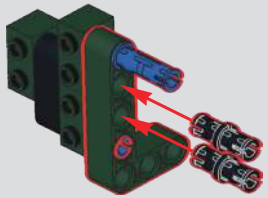

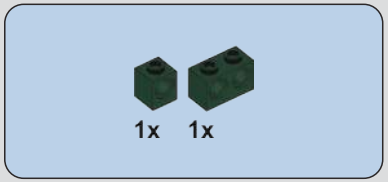


# 1439

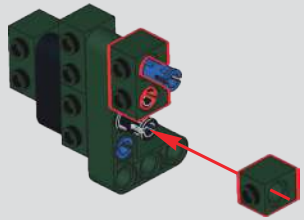

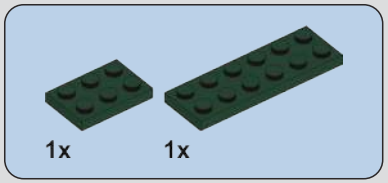


# 1440

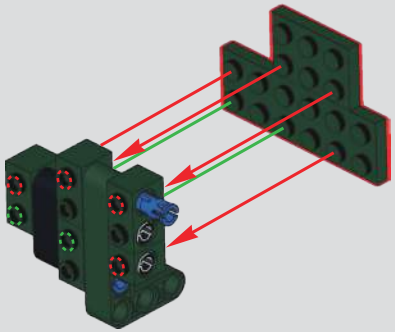

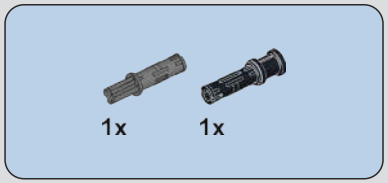


# 1441

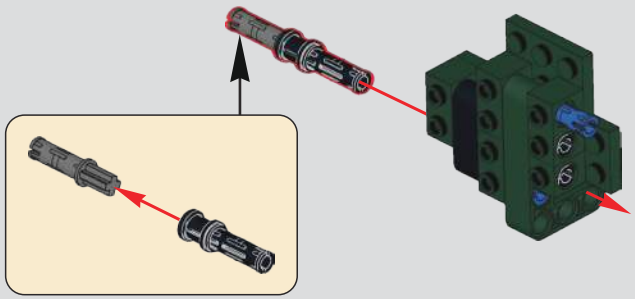

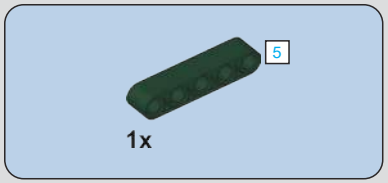


# 1442

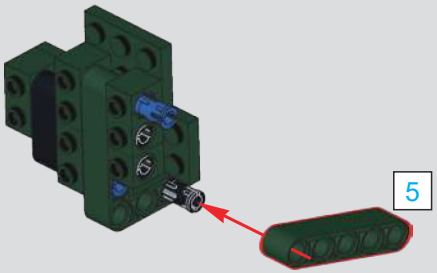

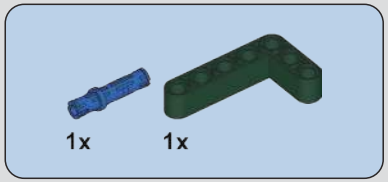


# 1443

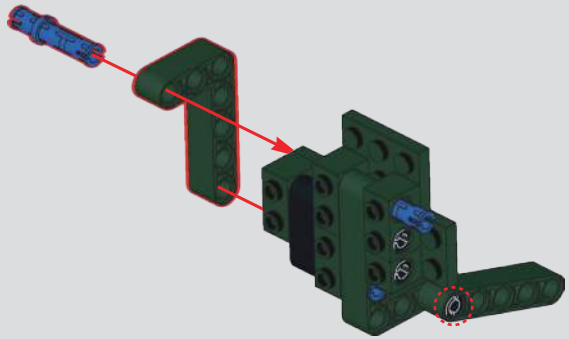

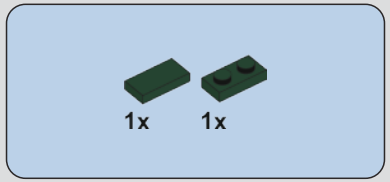


# 1444

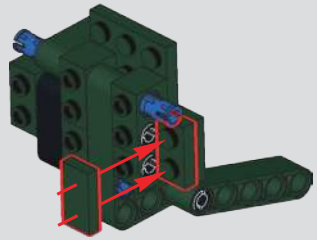

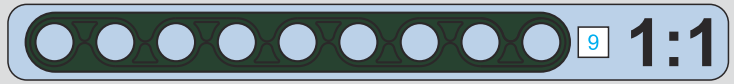


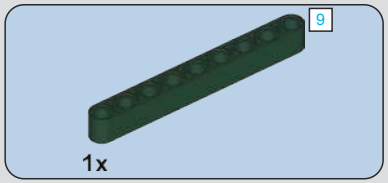


# 1445

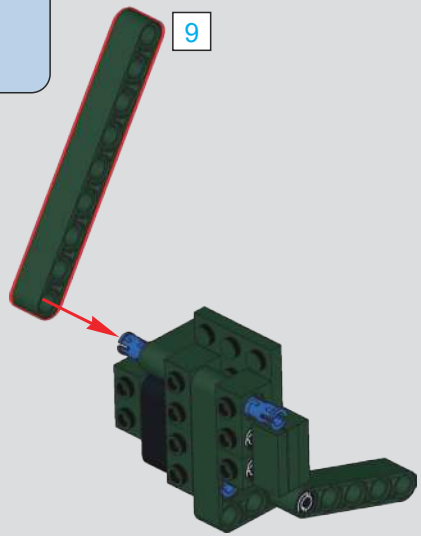


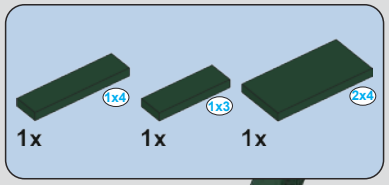


# 1446

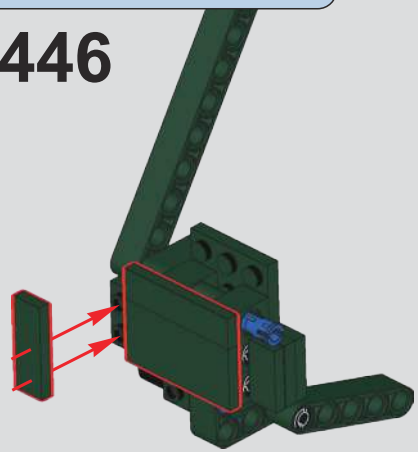

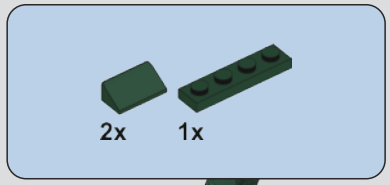


# 1447

1448

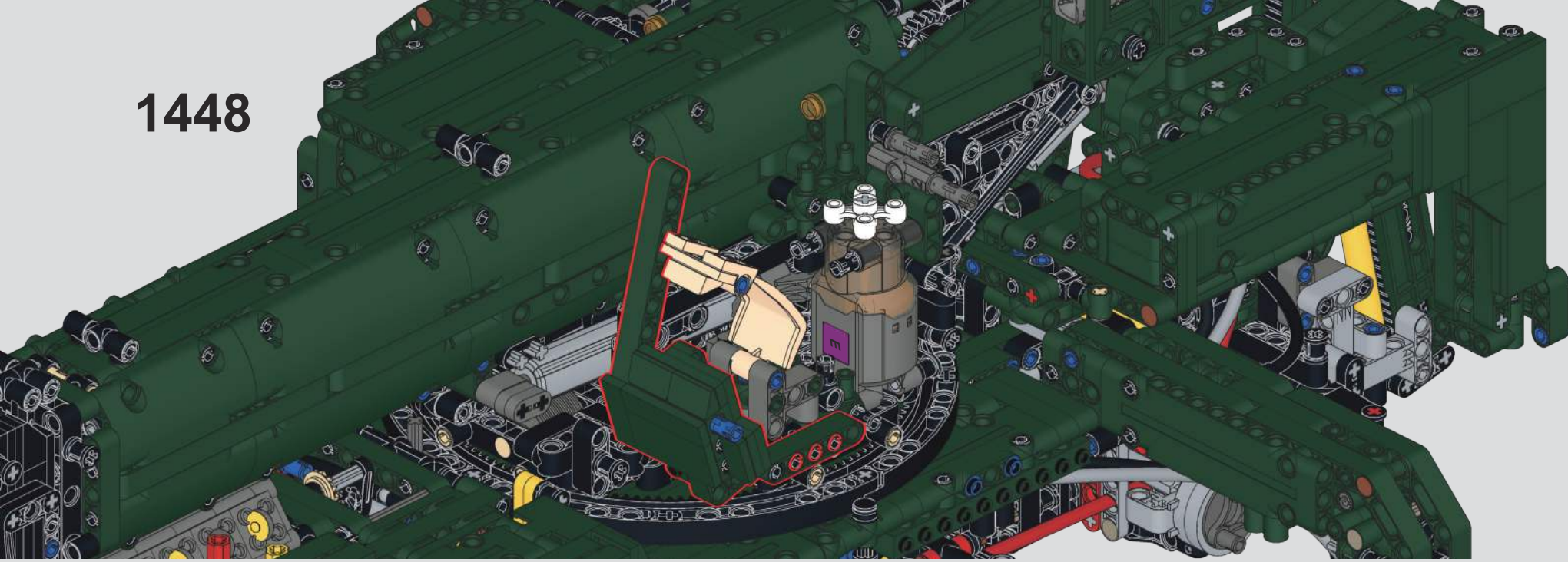




1449

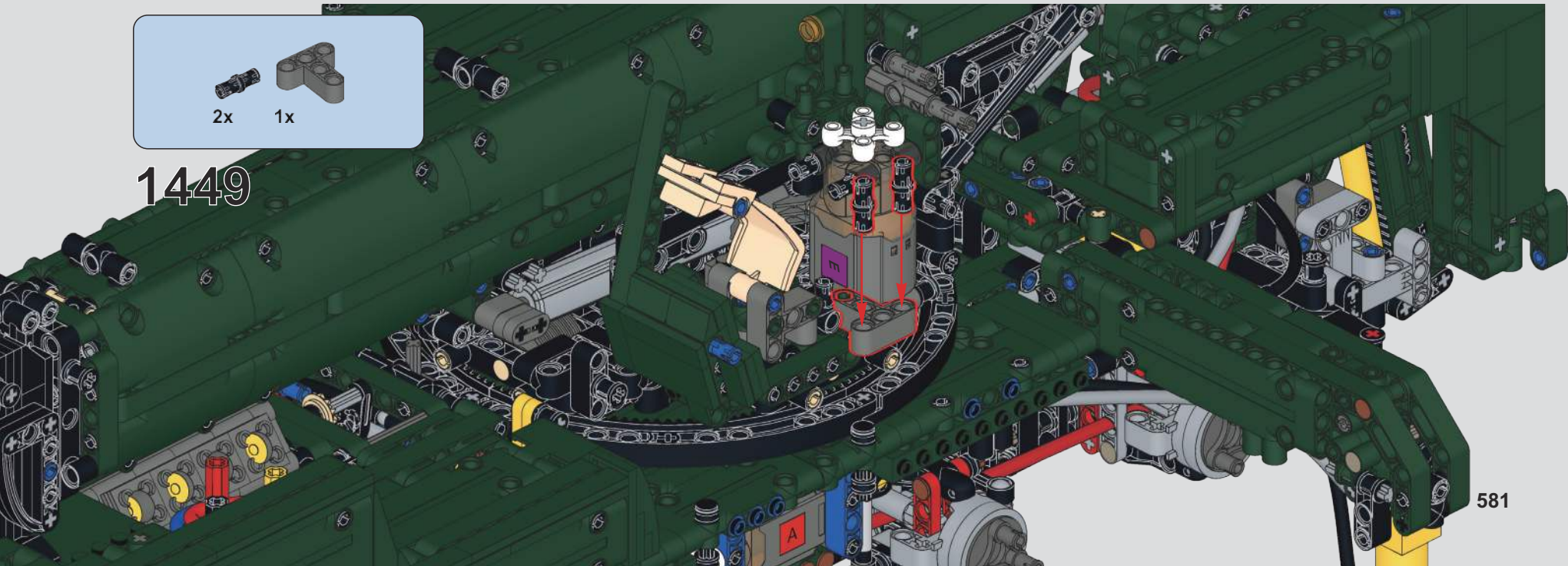

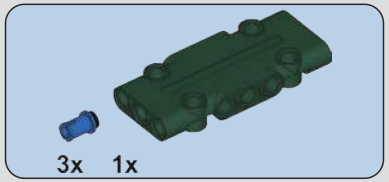


1450

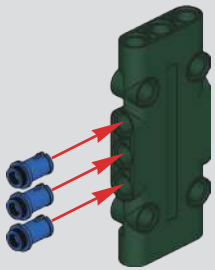

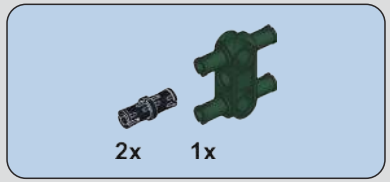


1451

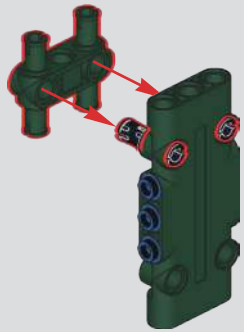

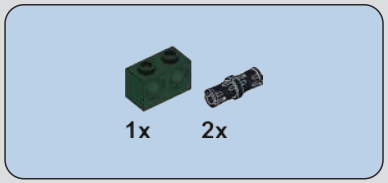


1452

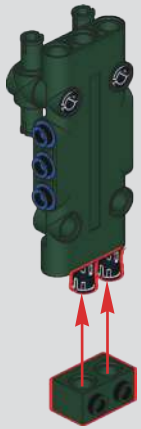

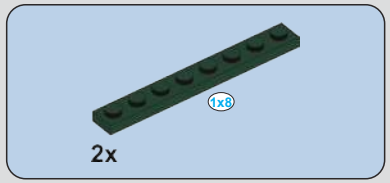


1453

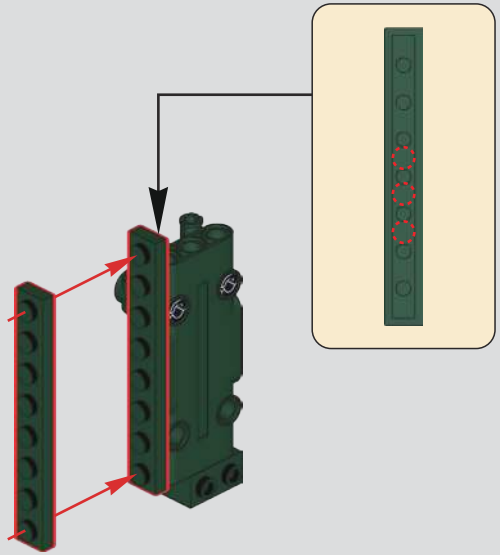

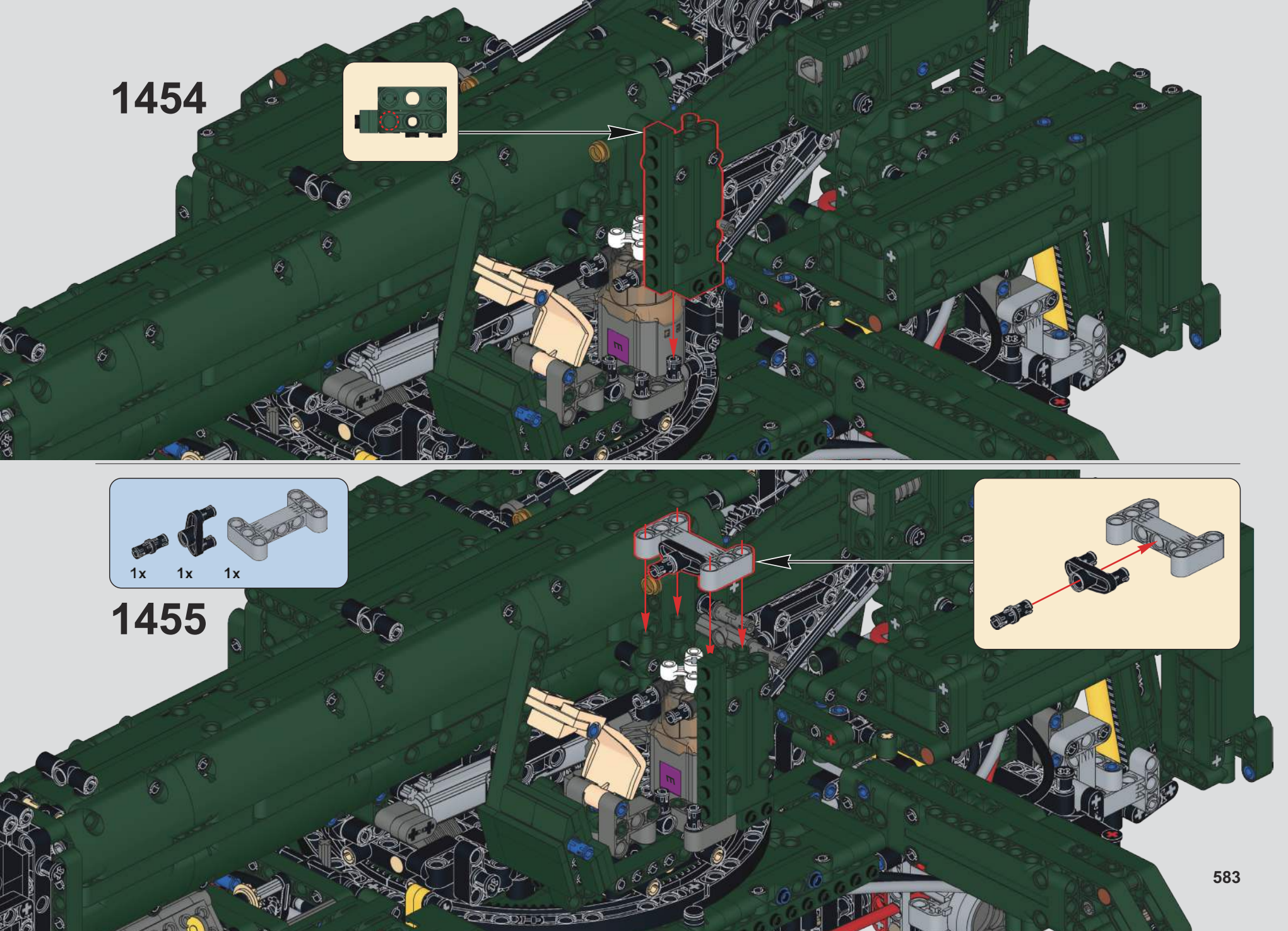
1454
1x
1x
1x
1455

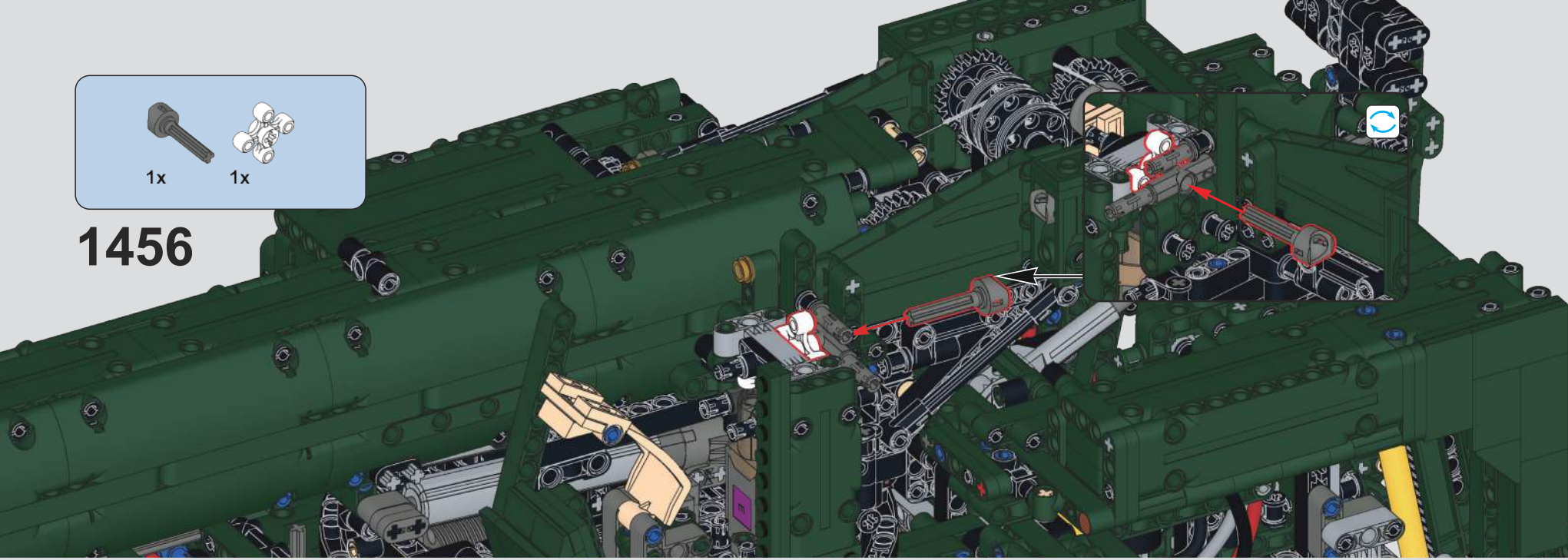


1456

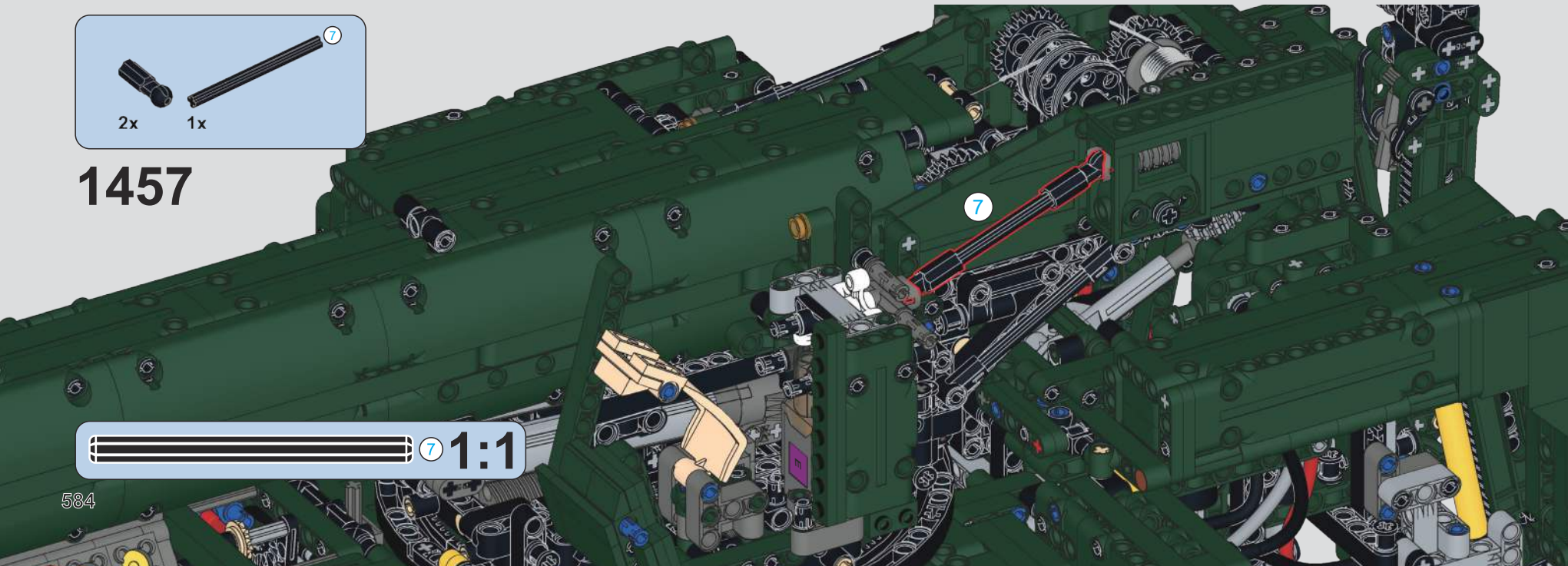


1457

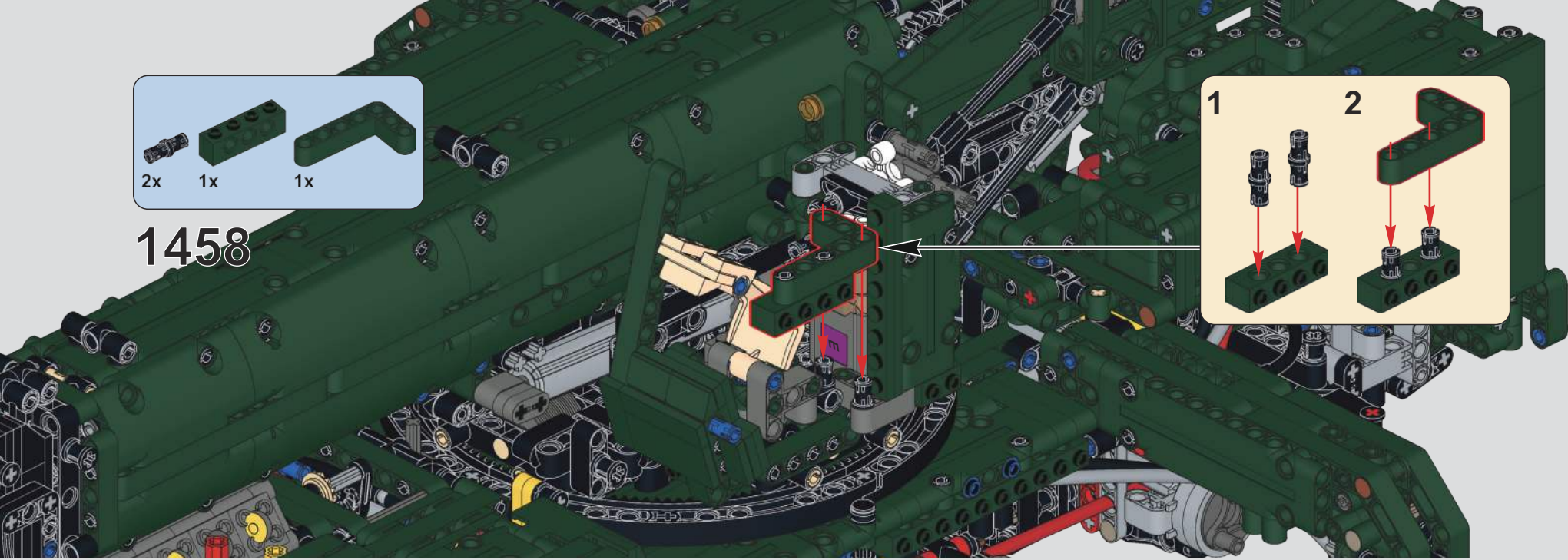
2x
1x
1x
1458
1
2

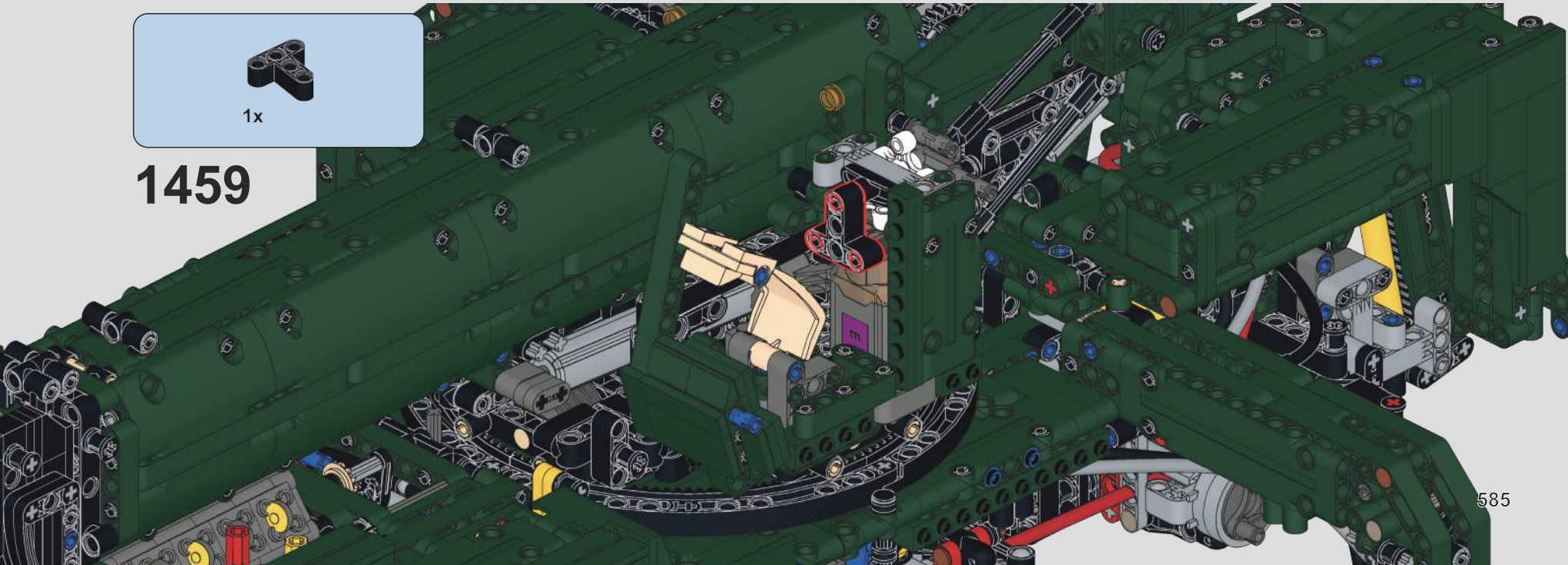
1x
1459

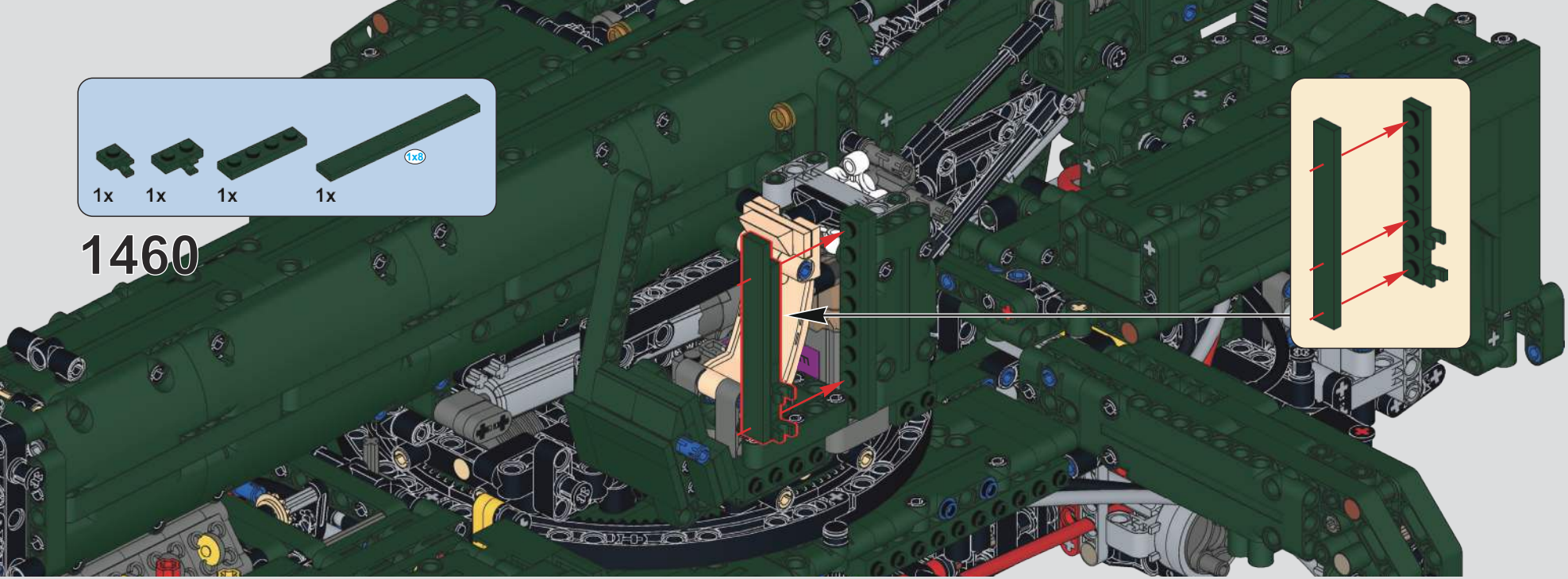


1460

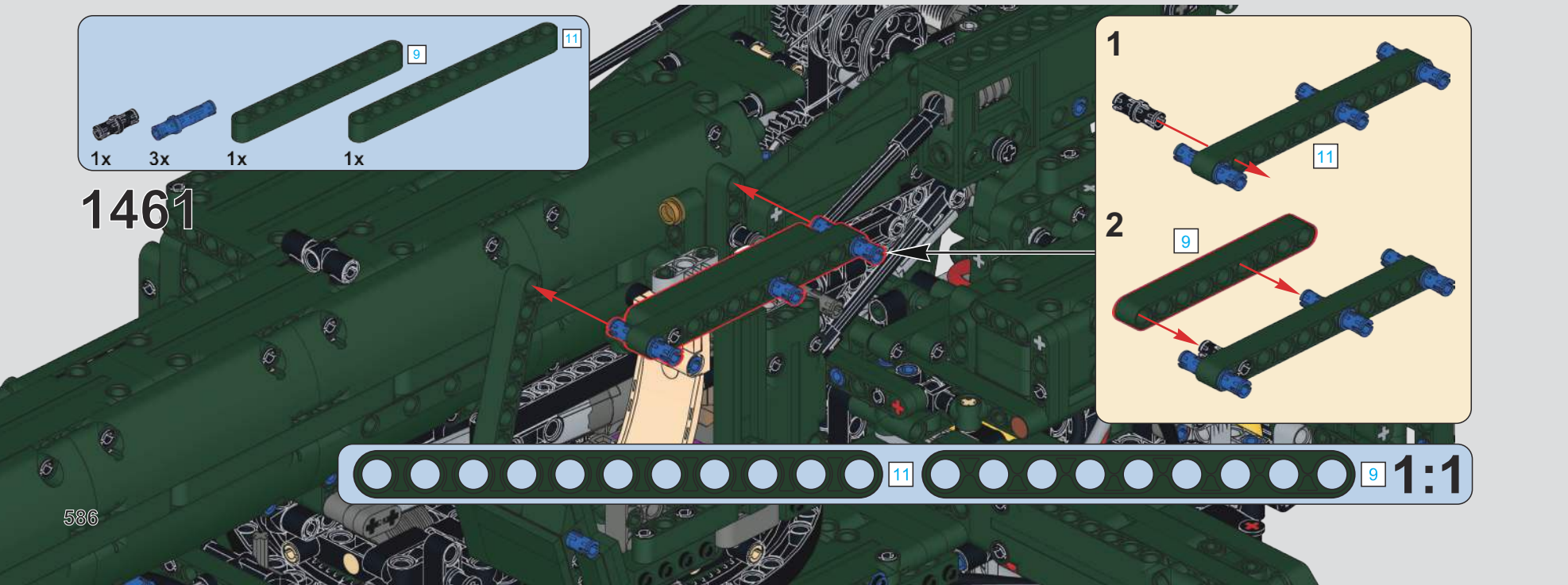


1461

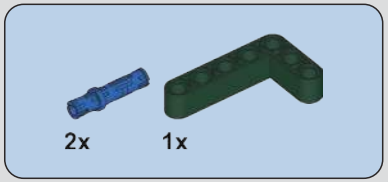


# 1462

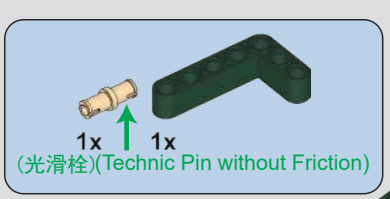


# 1463

9
3x
1x
1464
9
1x
1x
2x
1465
9
1:1

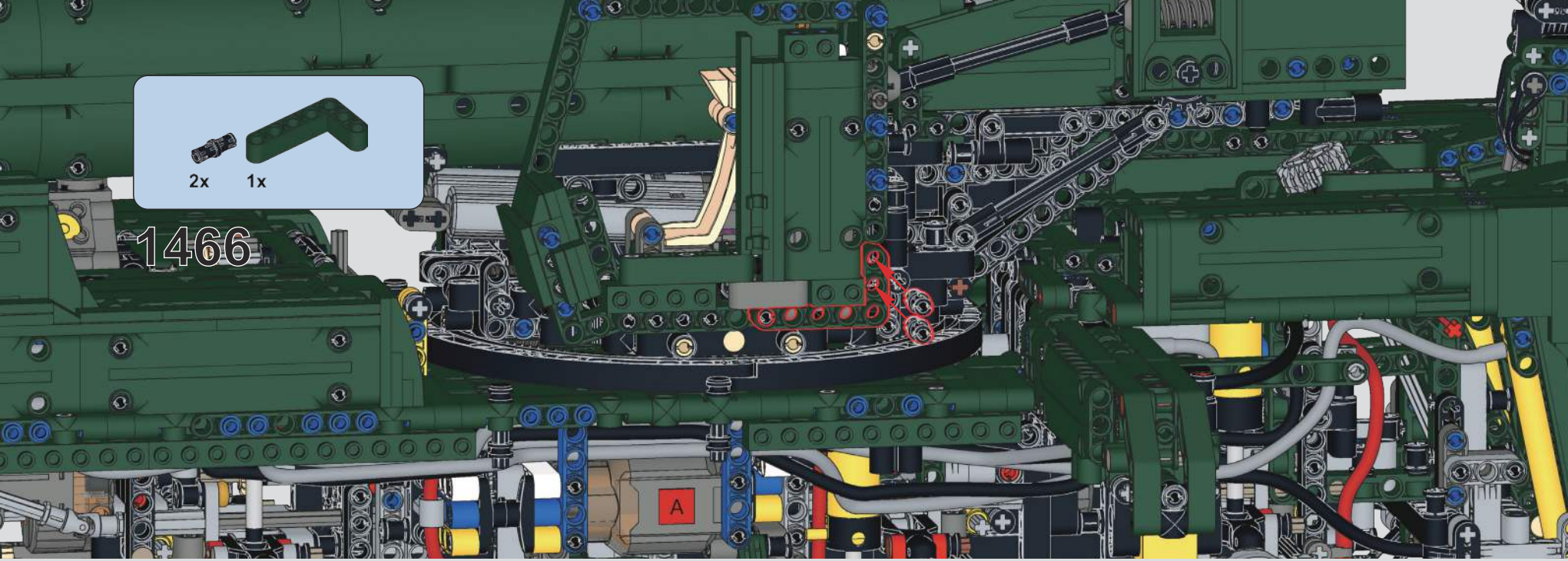
2x
1x
1466
A

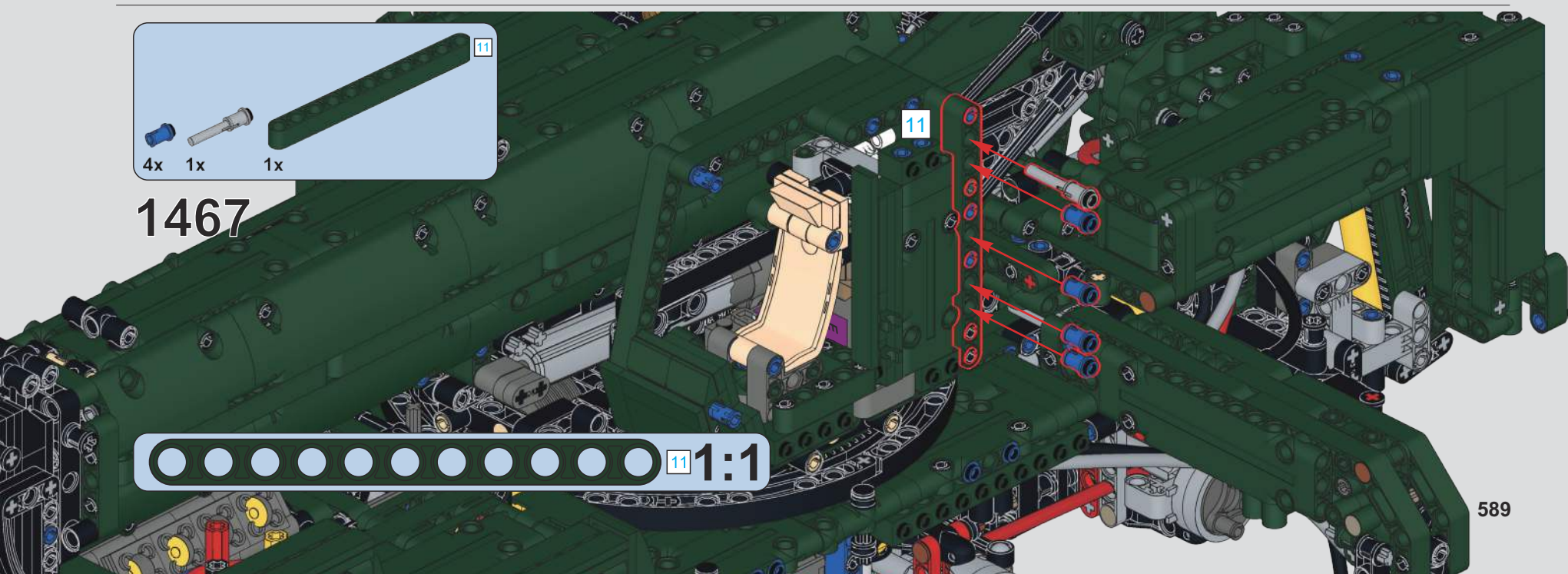
11
4x
1x
1x
1467
11
11
1:1

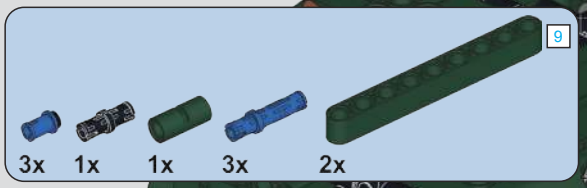


1468

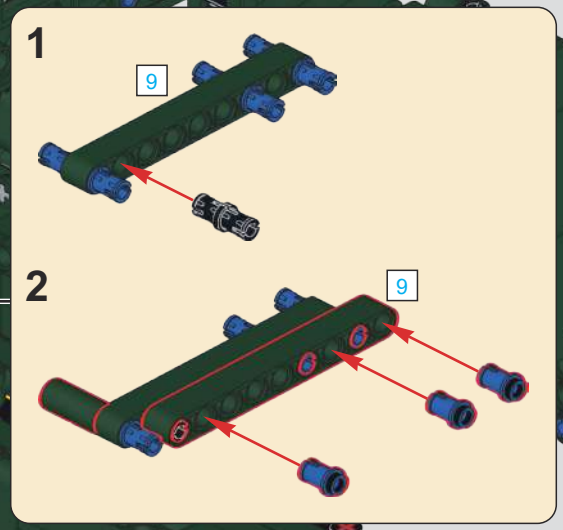


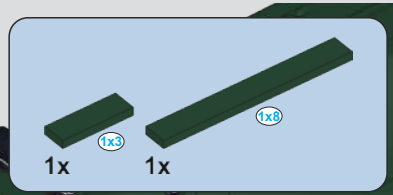


1469

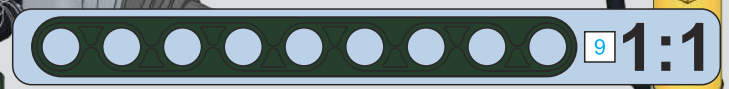

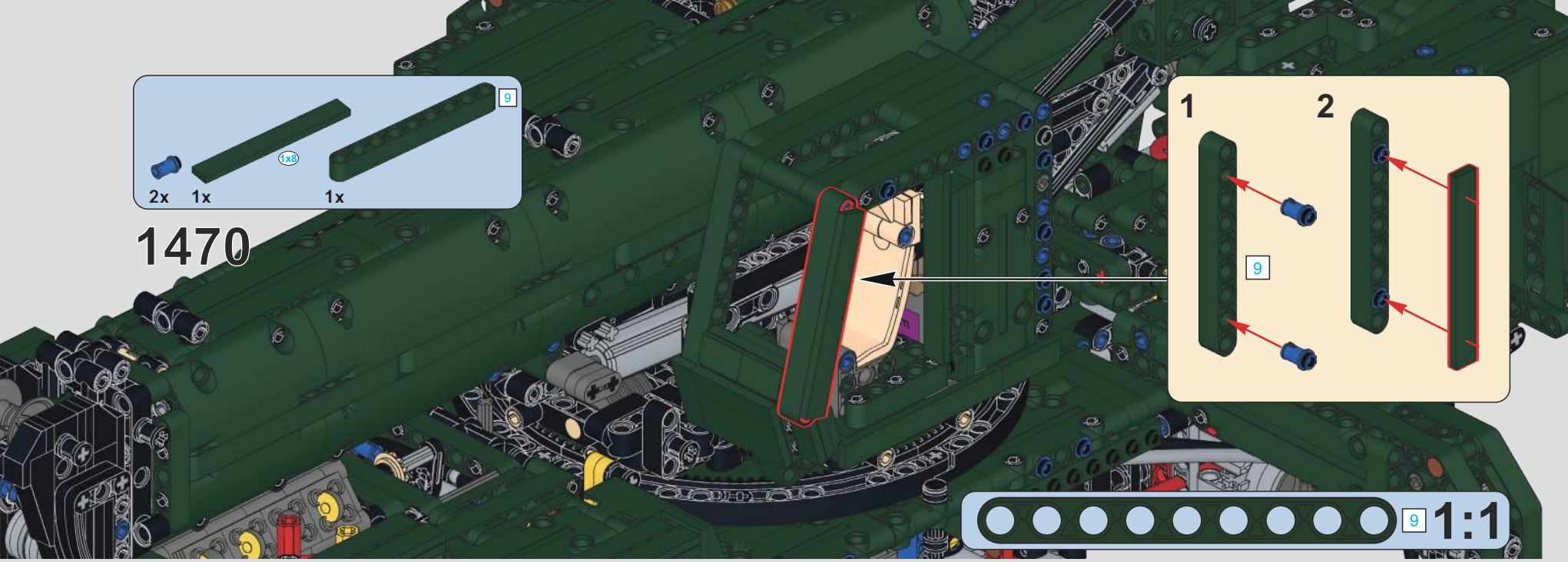
9
2x
1x
1x
1x8
1470
1
2
9
9
1:1

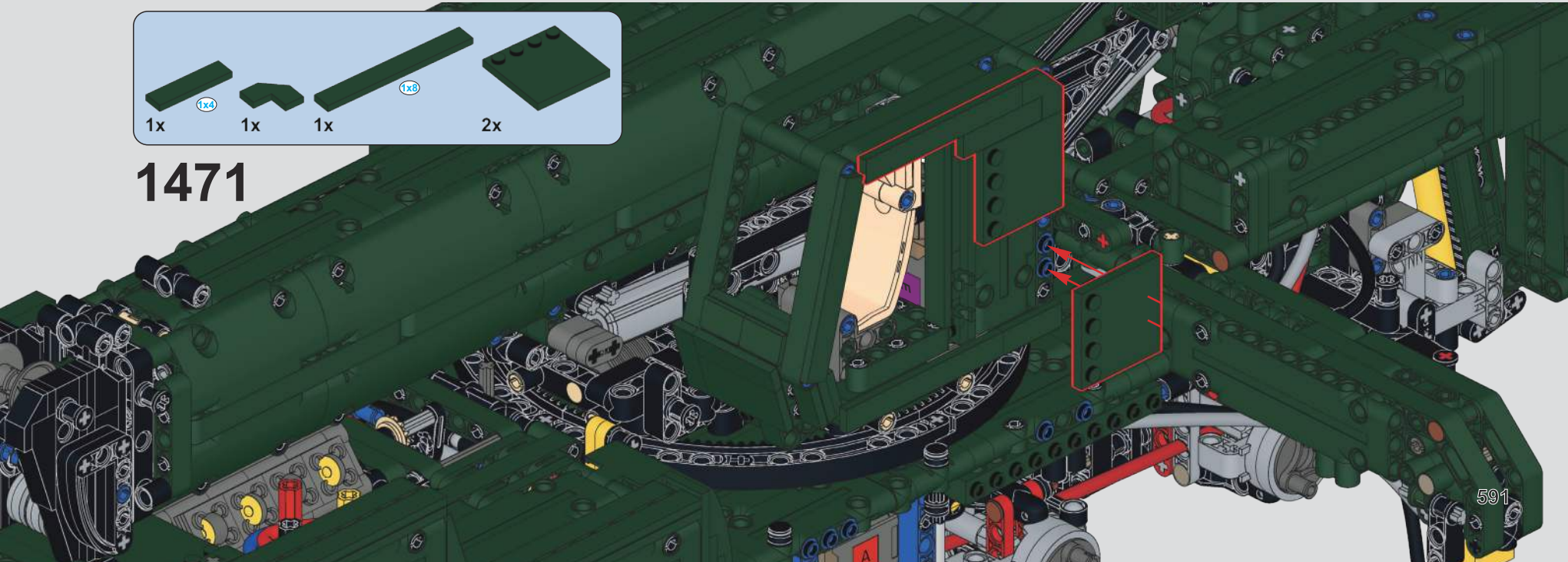
1x
1x4
1x
1x
1x8
2x
1471
591

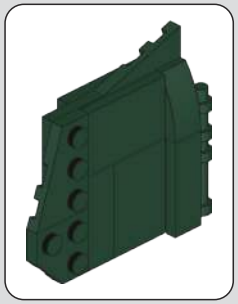

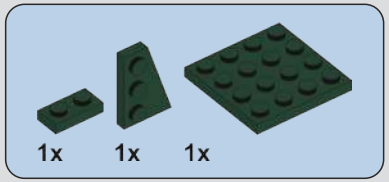


1472

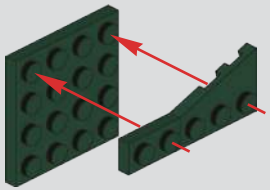

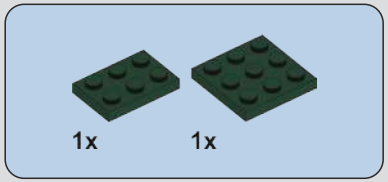


1473

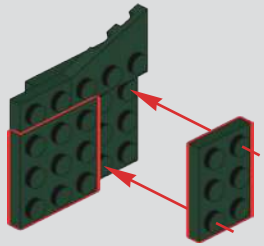

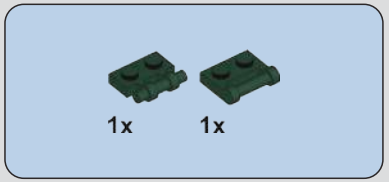


1474

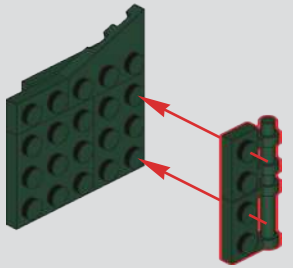

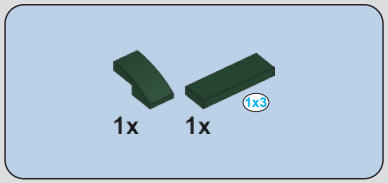


1475

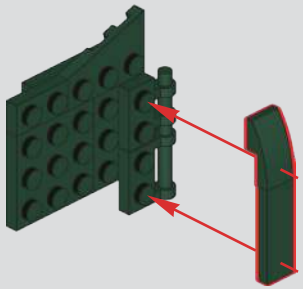

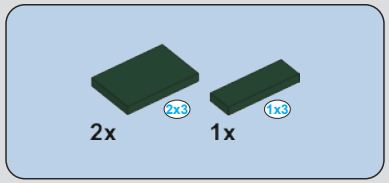


1476

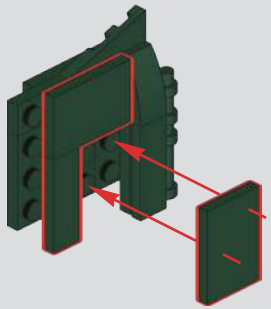

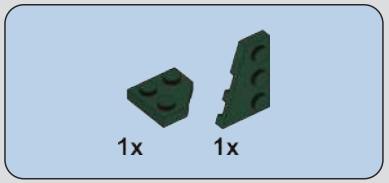


1477

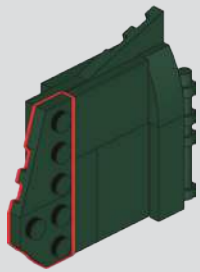

# 1478

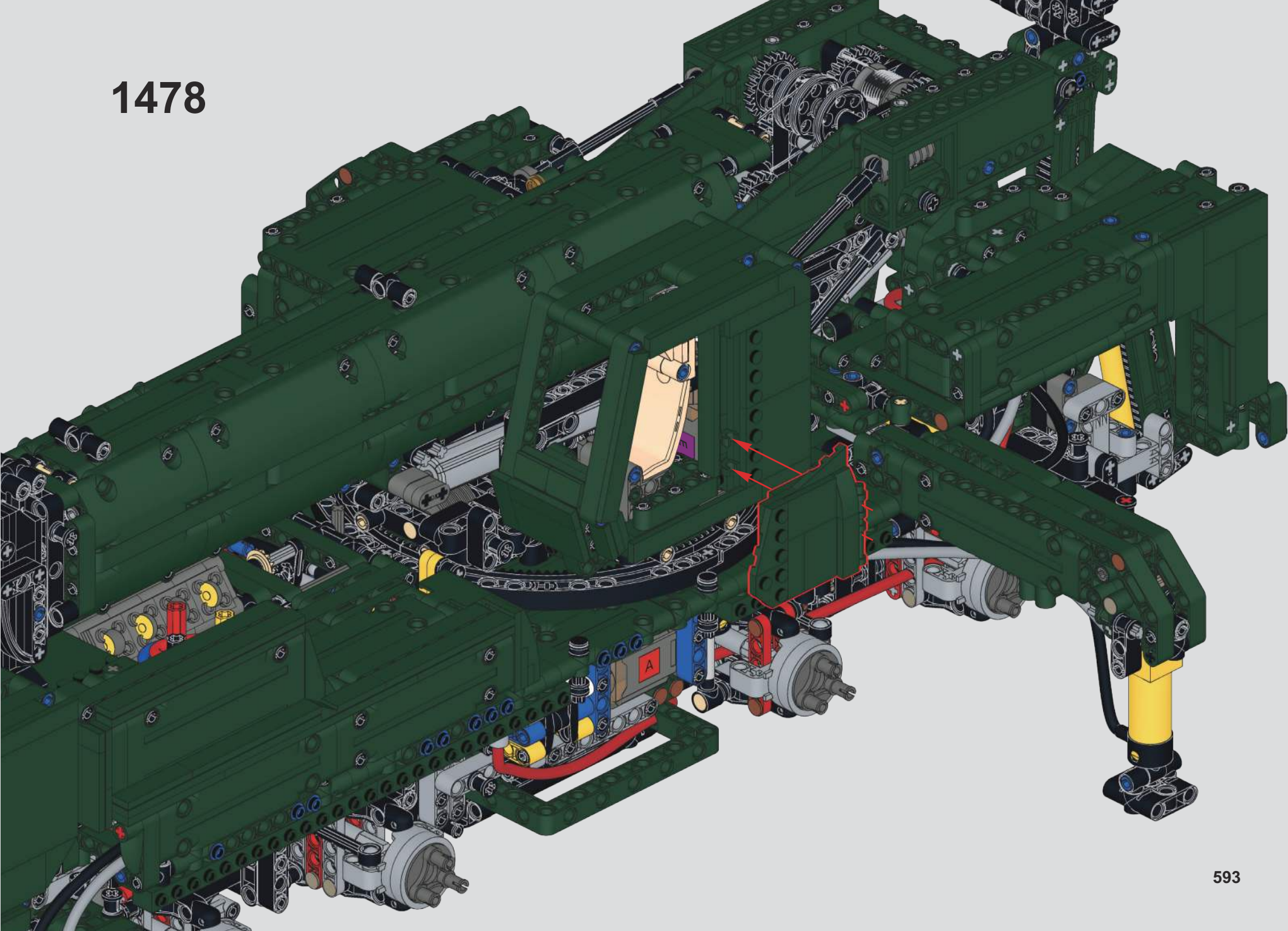

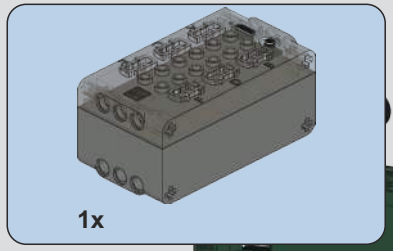


1479

1480

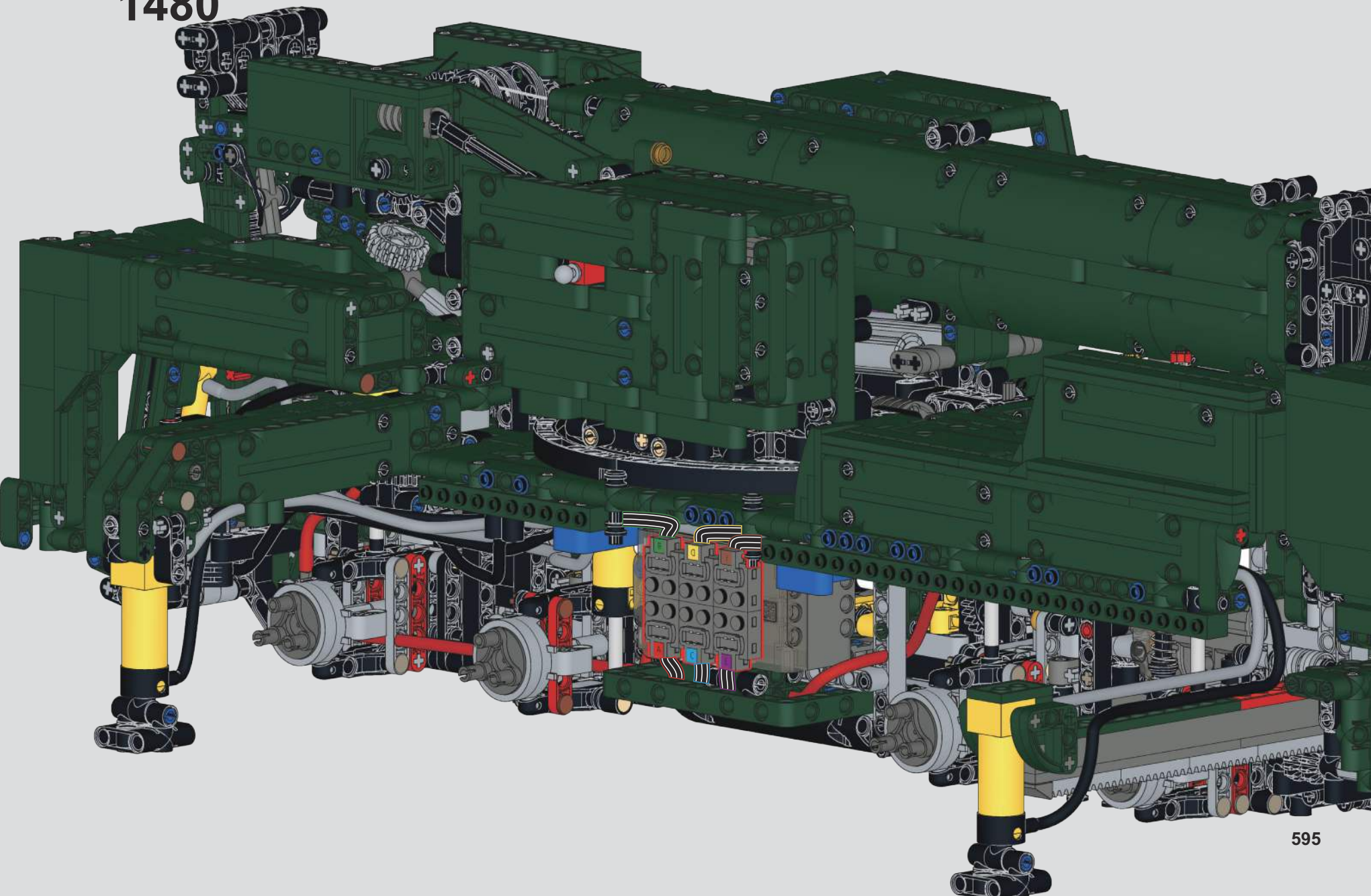

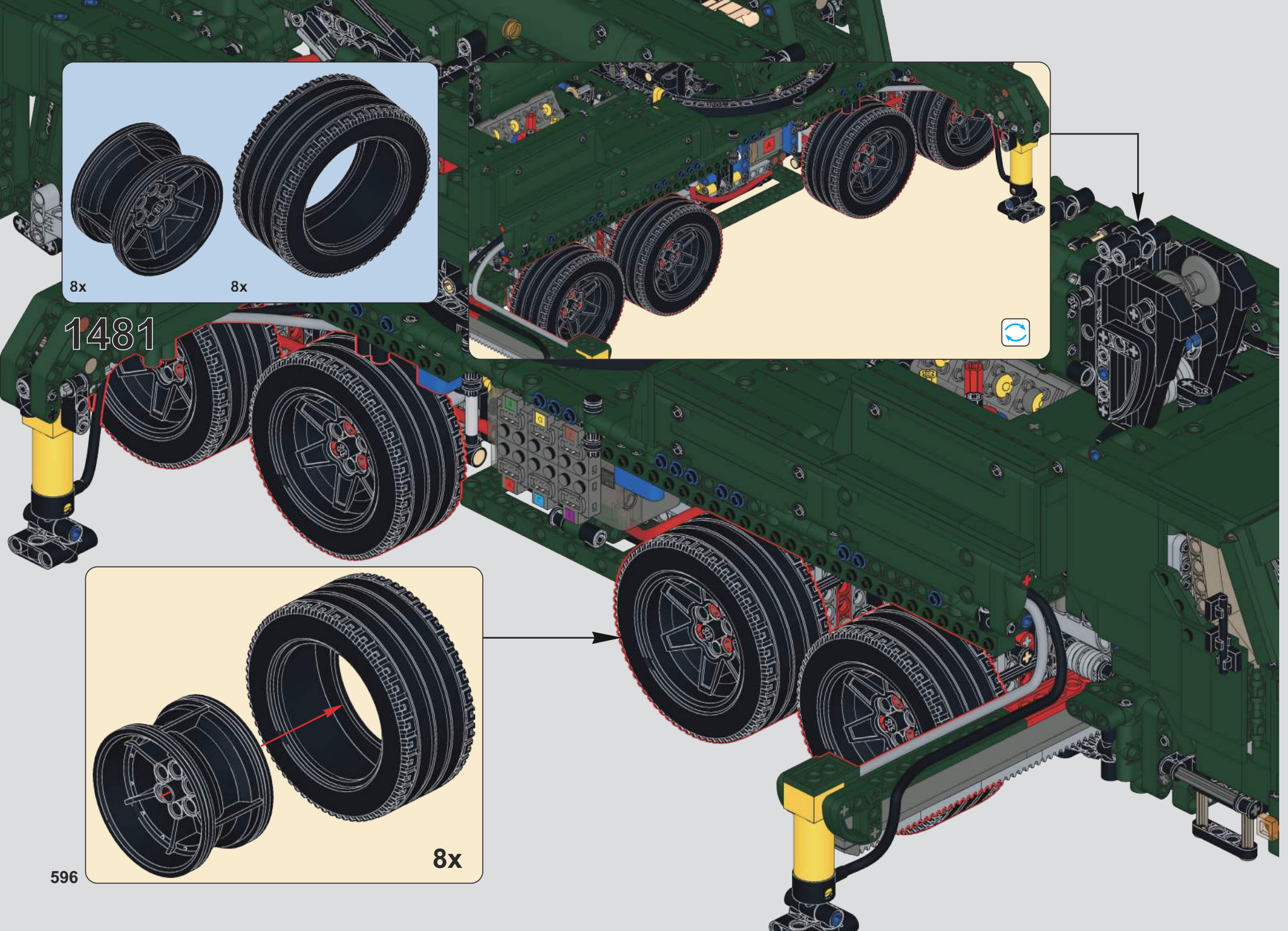
8x
8x
1481
8x
596

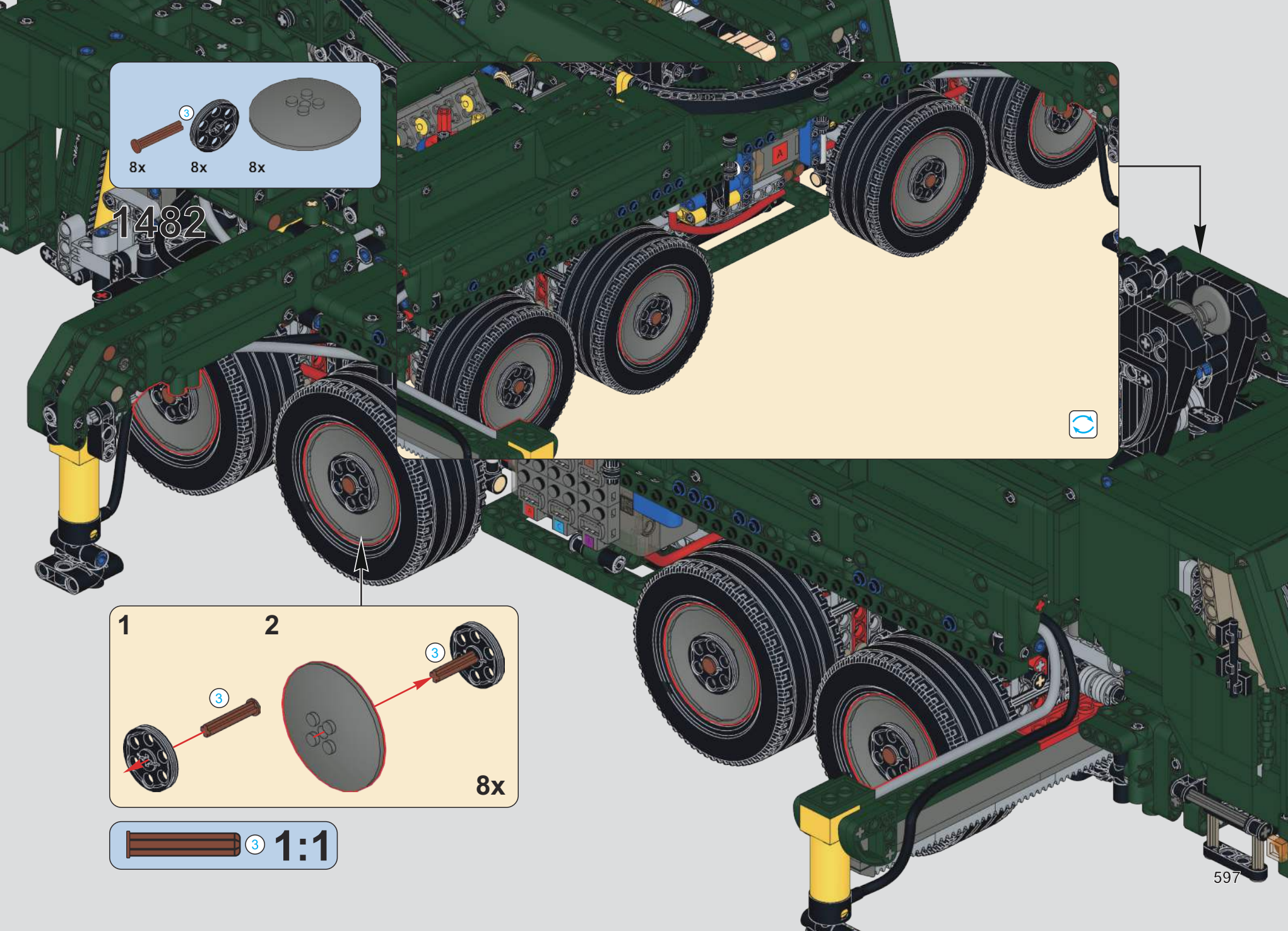
3
8x
8x
8x
1482
1
2
3
3
8x
3
1:1

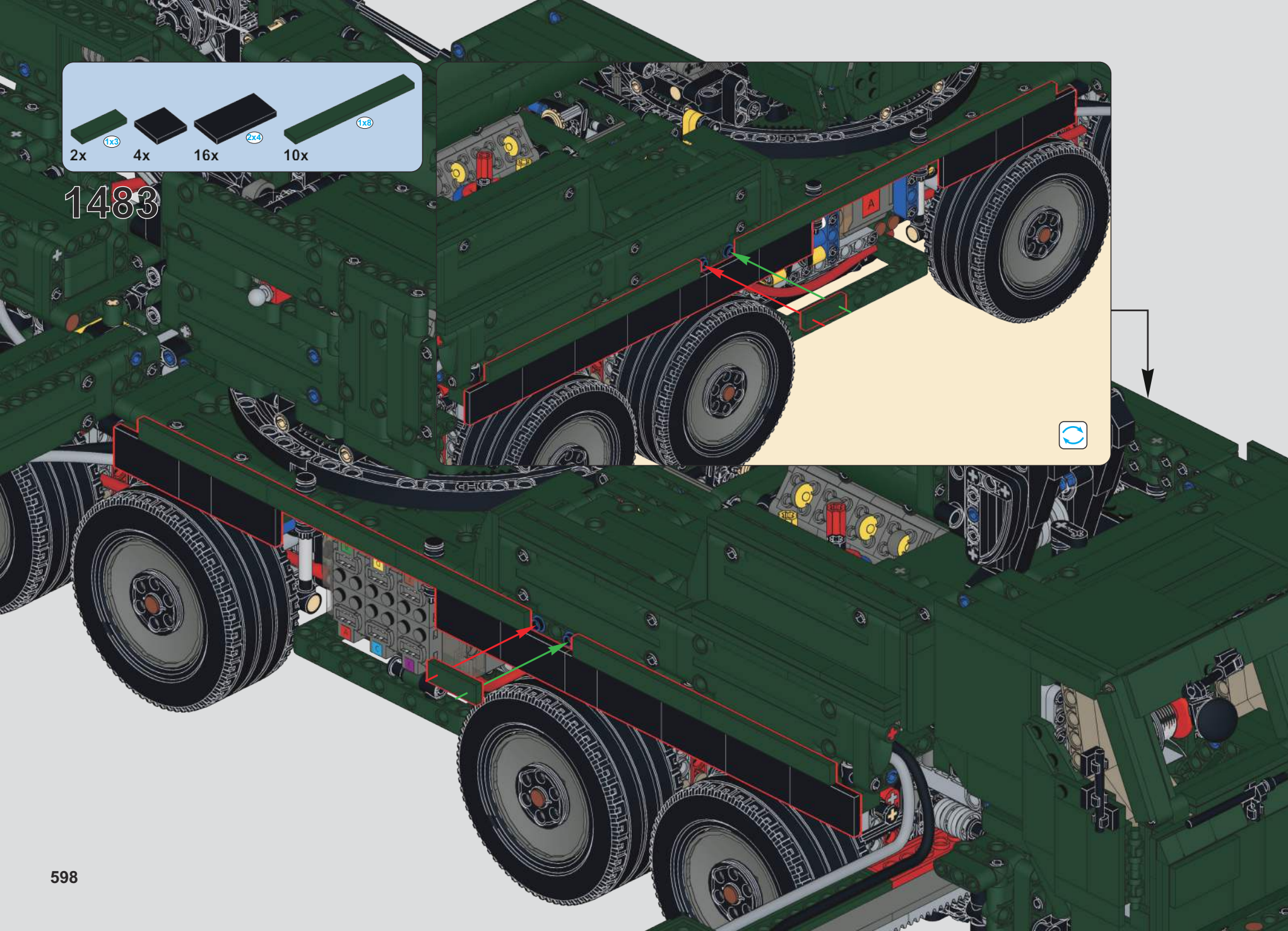
2x
1x3
4x
16x
2x4
10x
1x8
1483

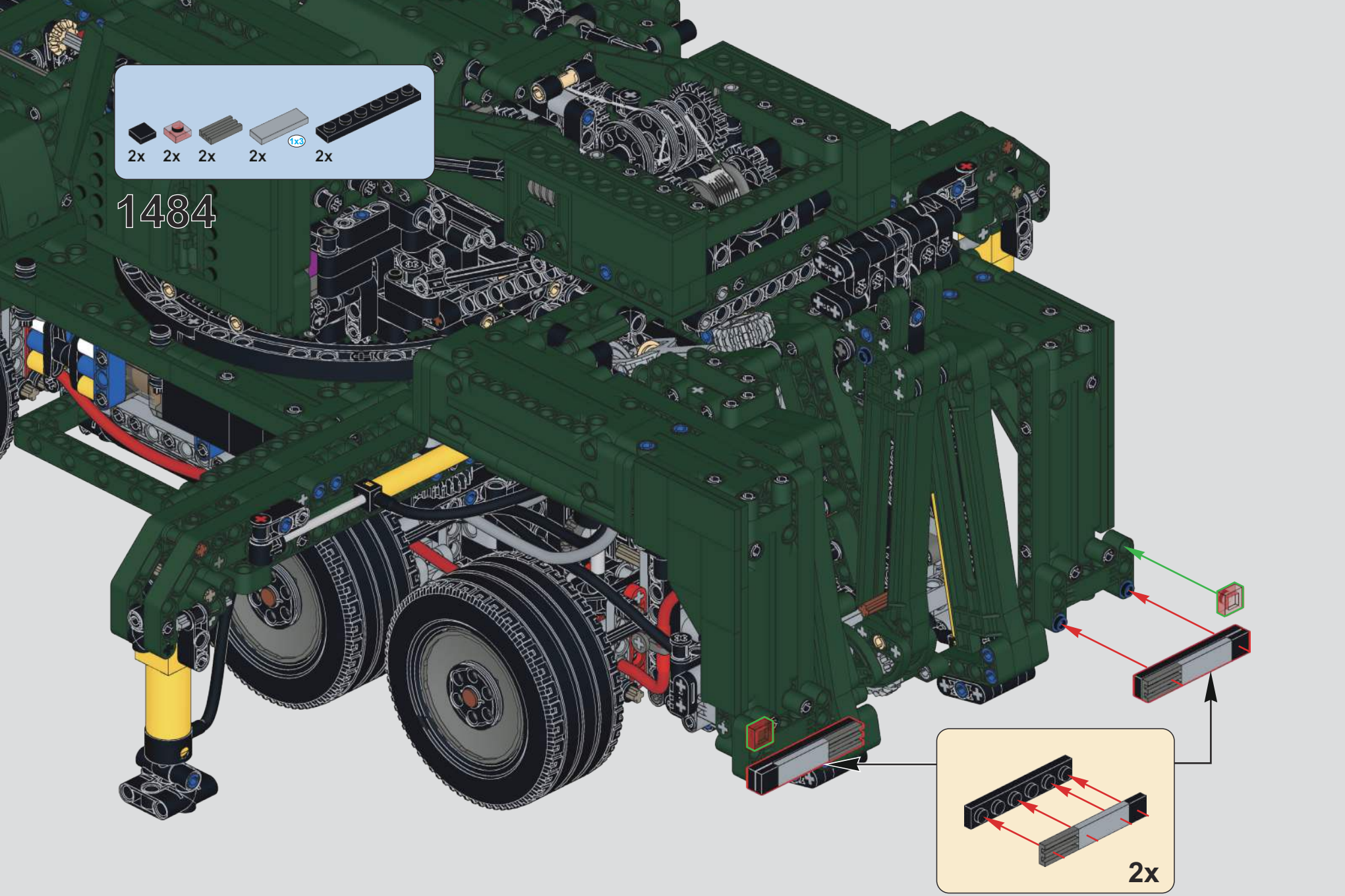
2x
2x
2x
2x
1x3
2x
1484
2x

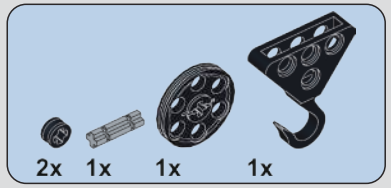


# 1485

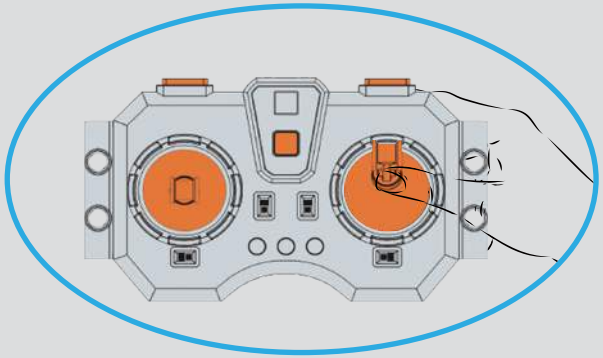

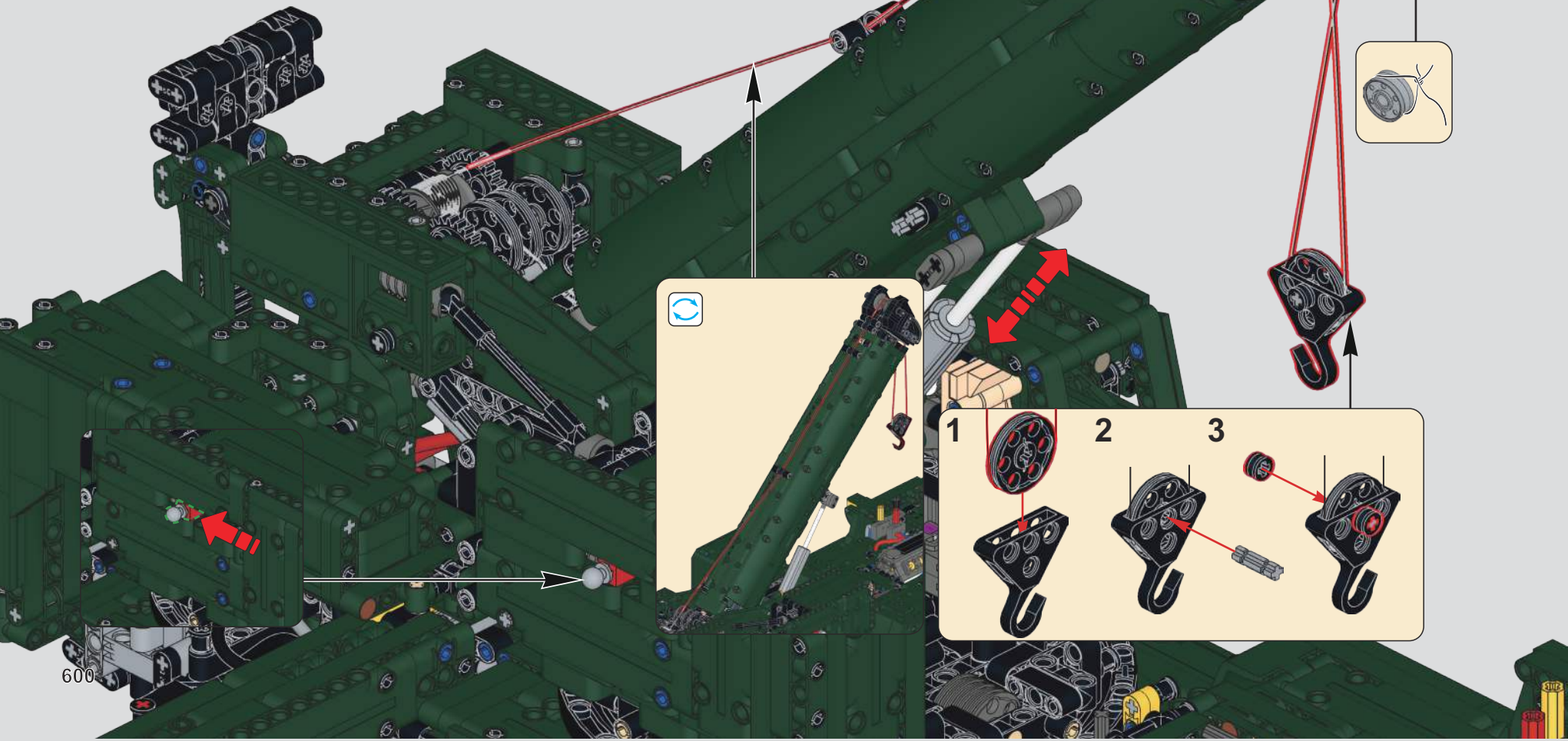

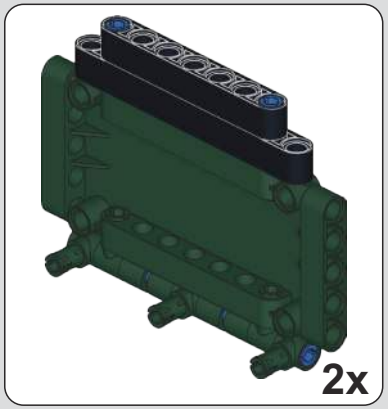


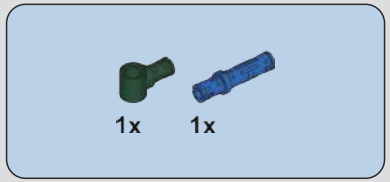


1486

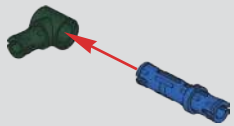

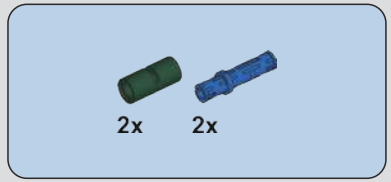


1487

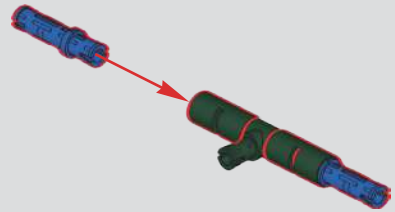

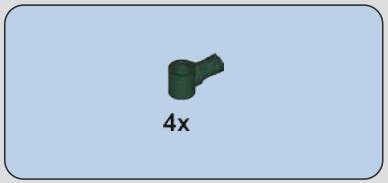


1488

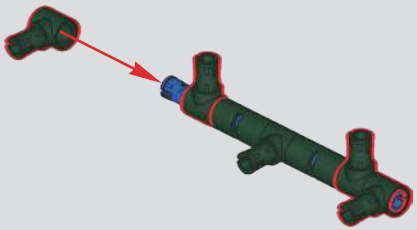

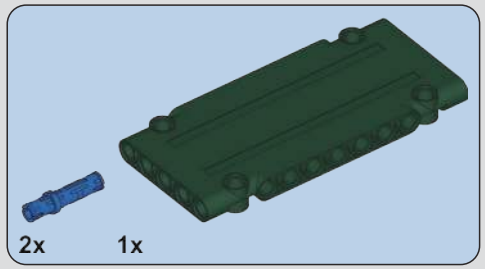


1489

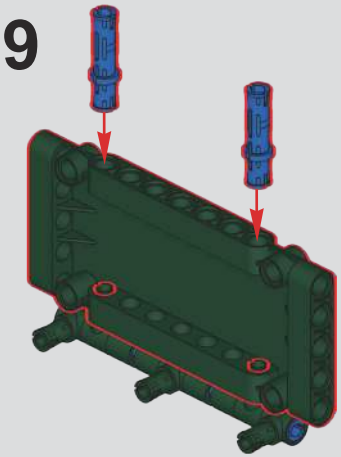

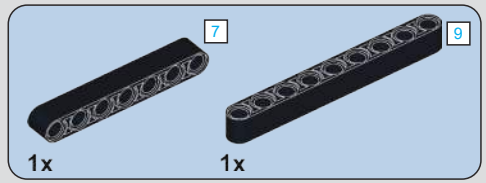


1490

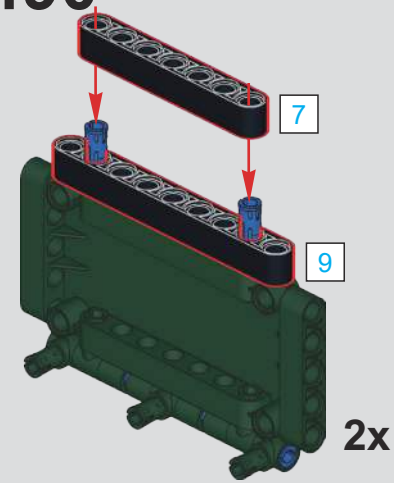

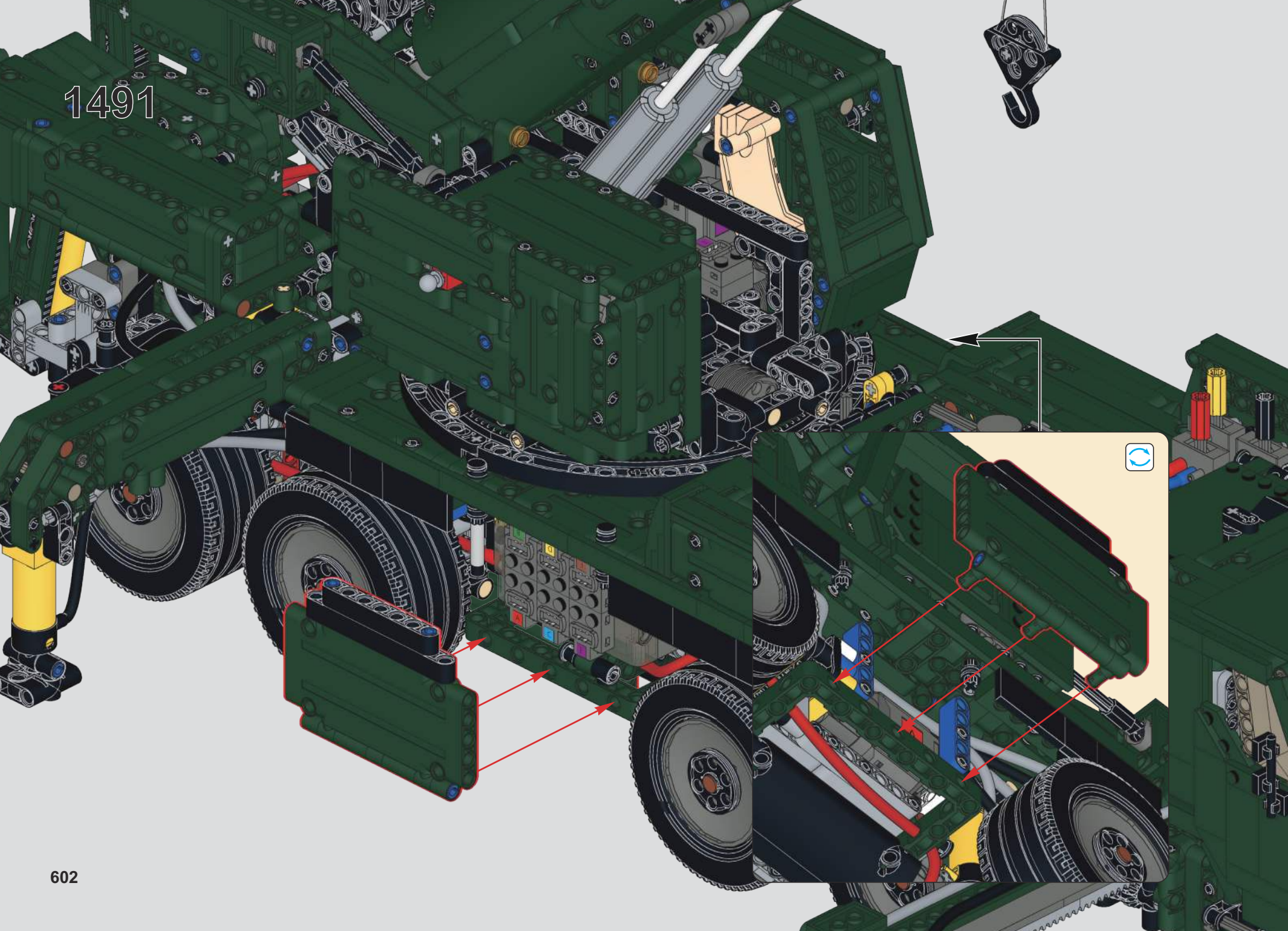
1491

# 1492

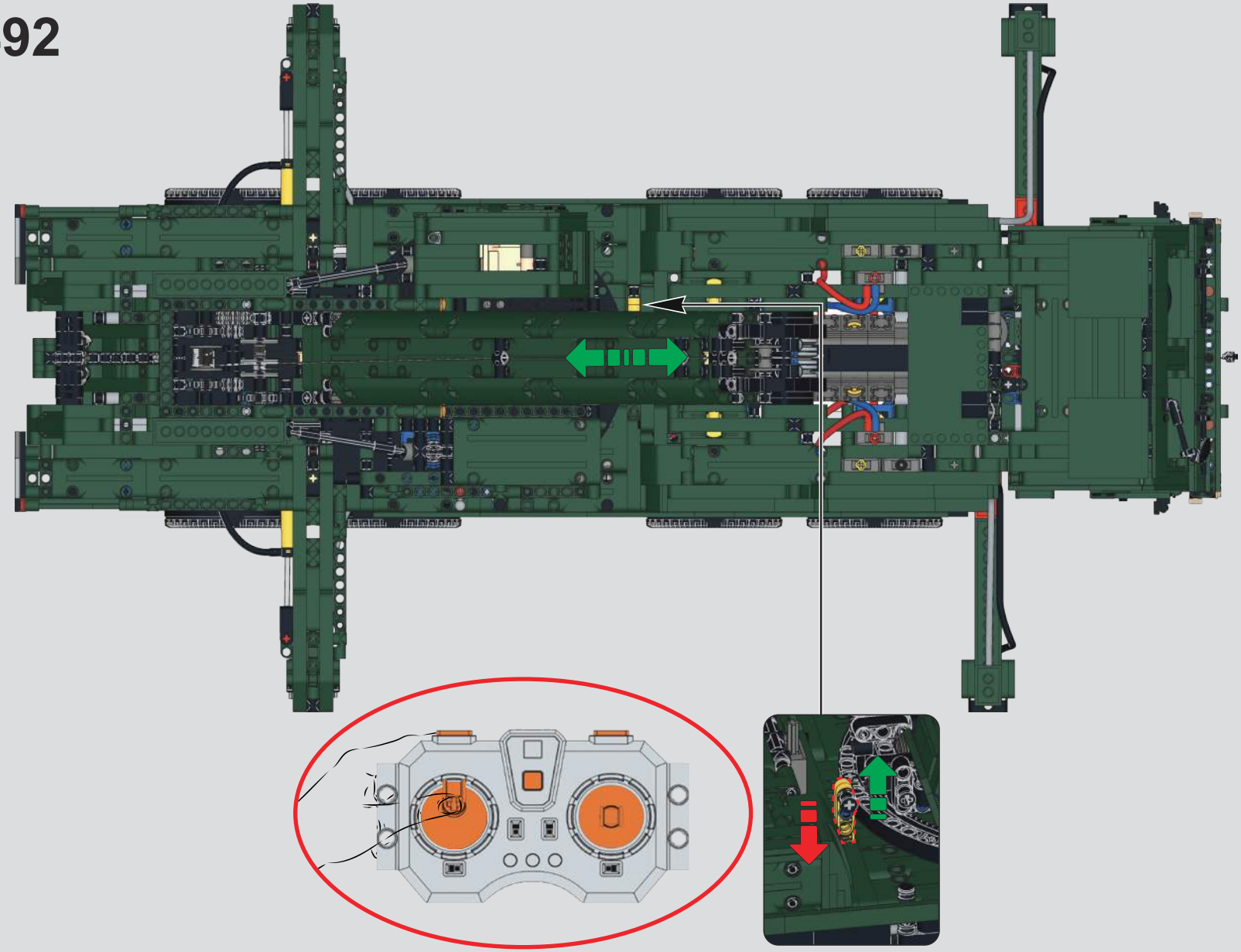

1493

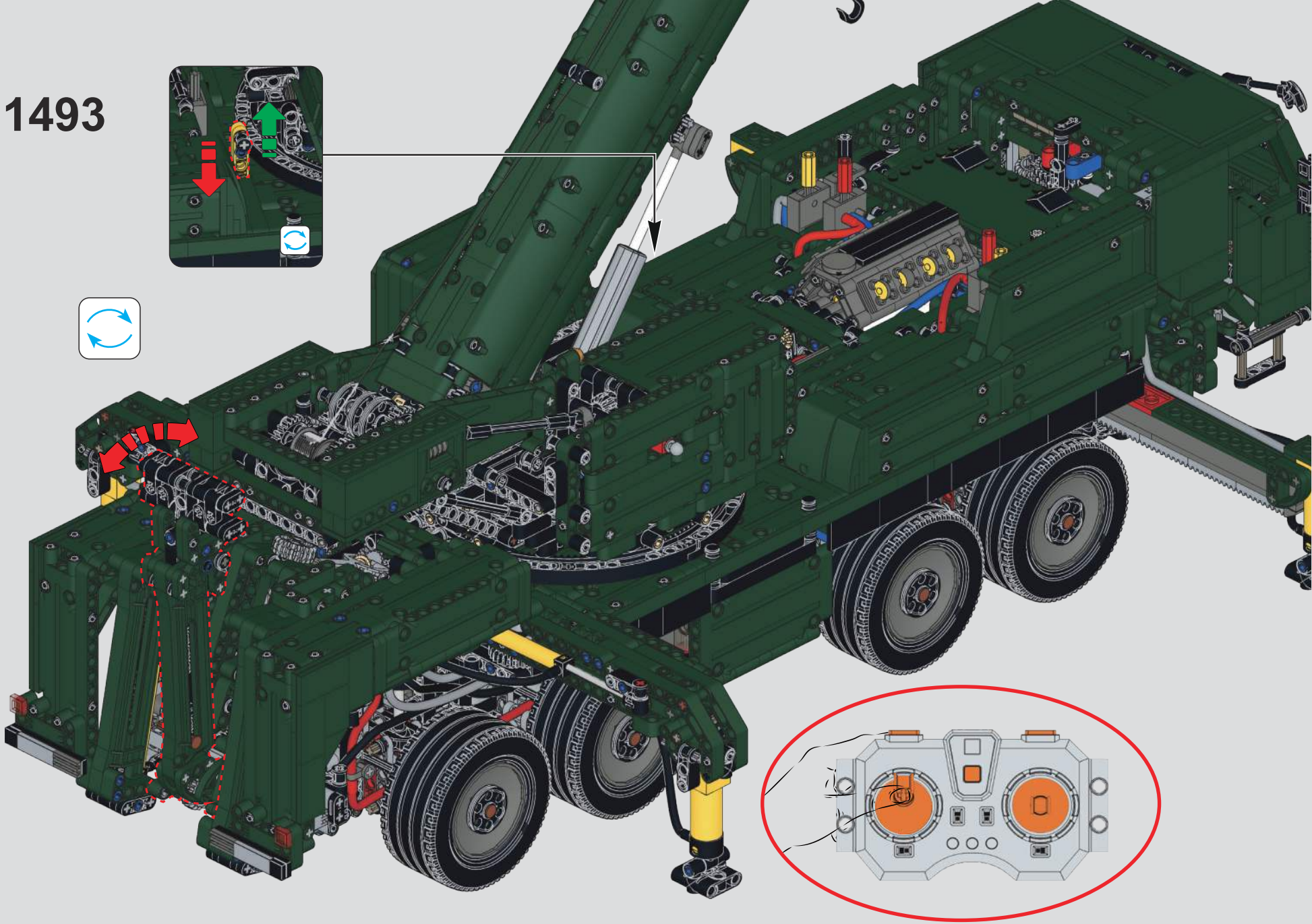

1494

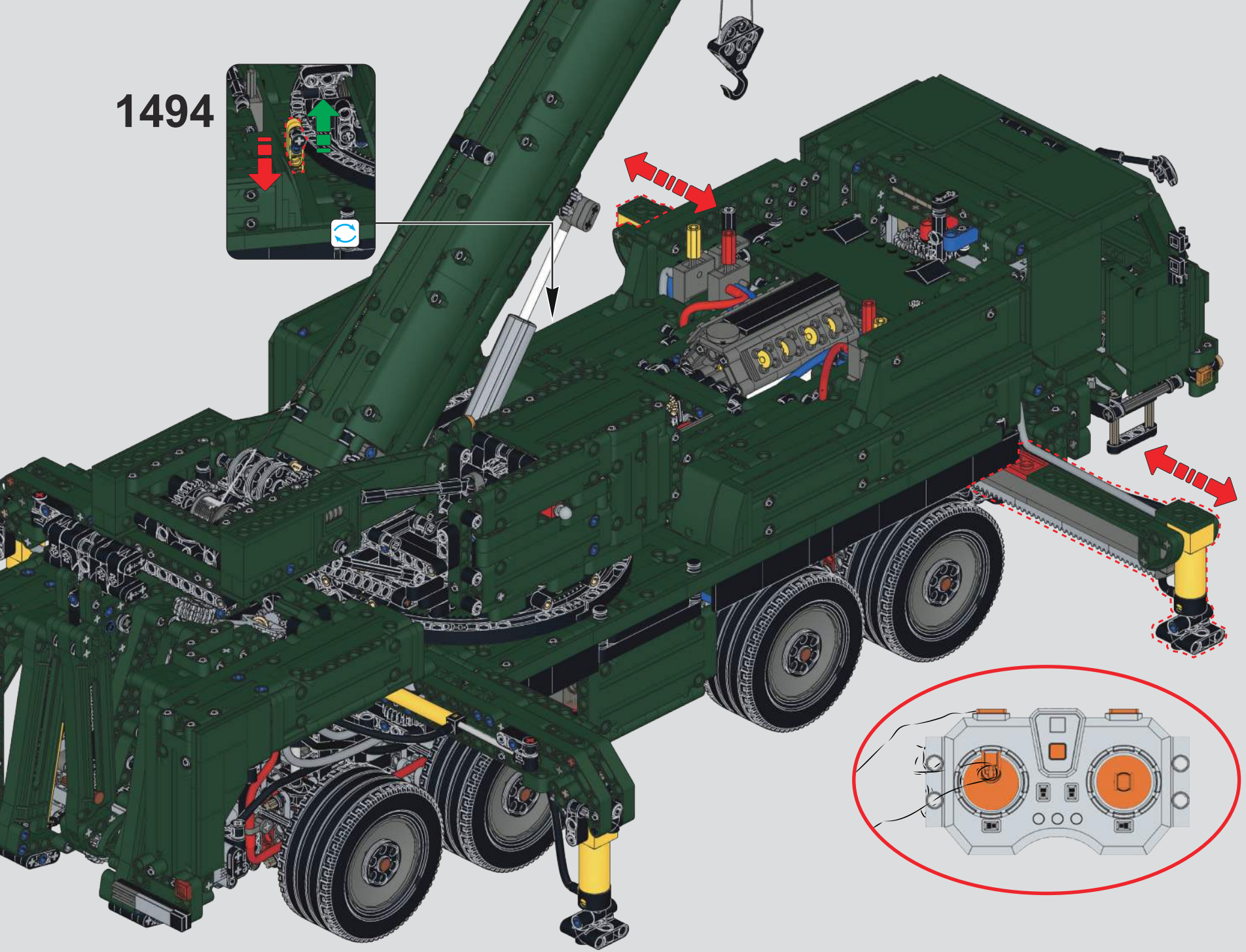

# 1495

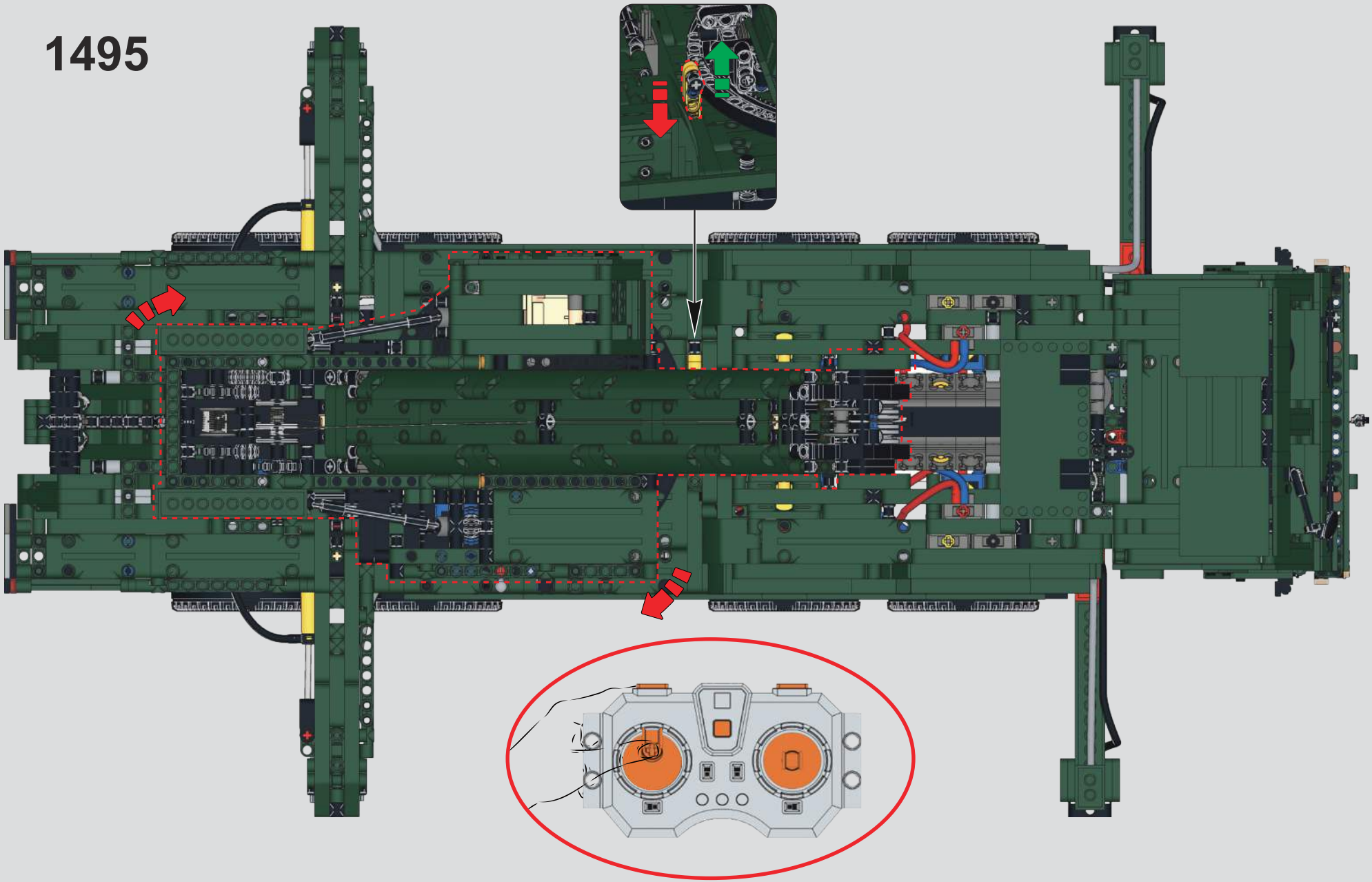

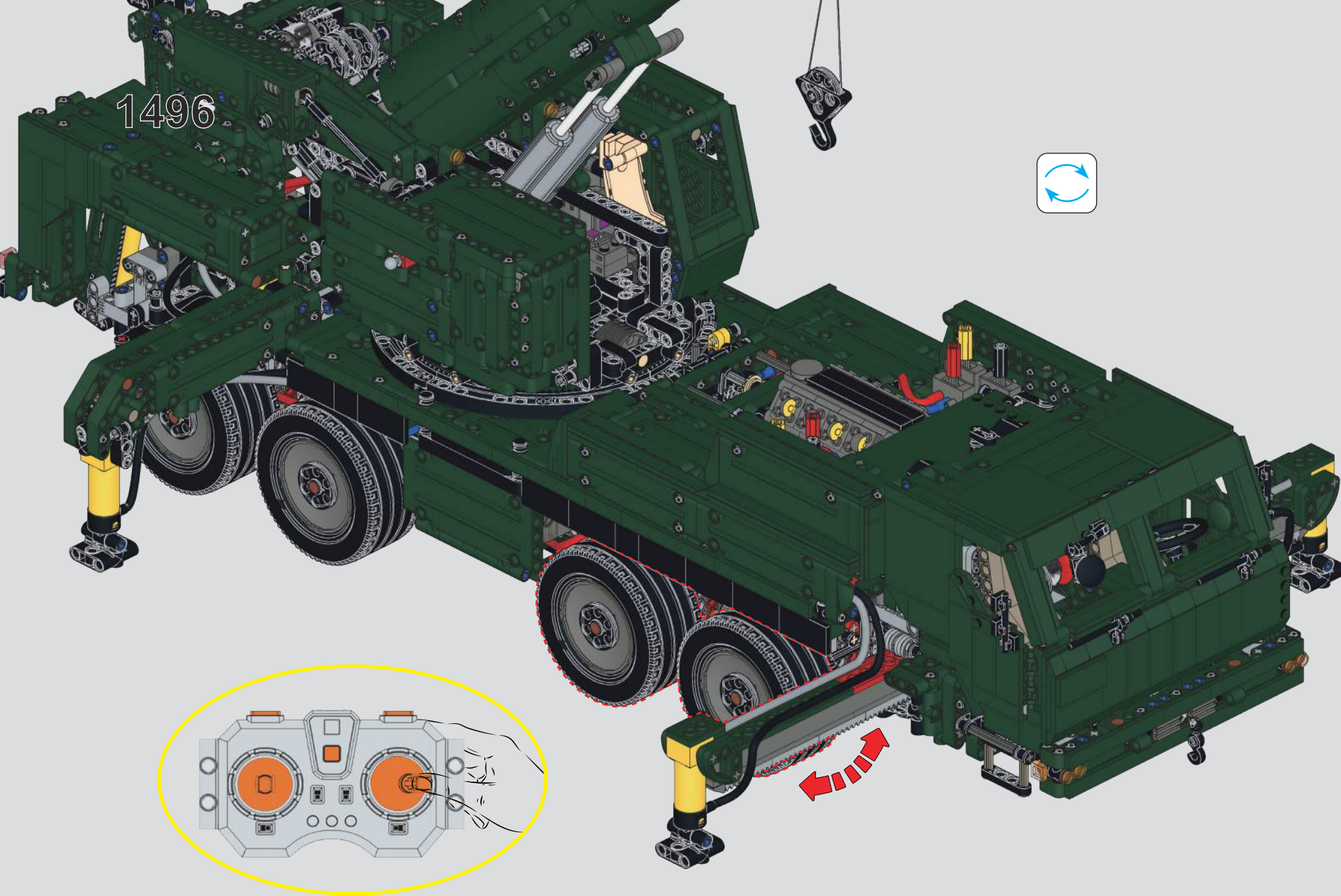
1496

1497

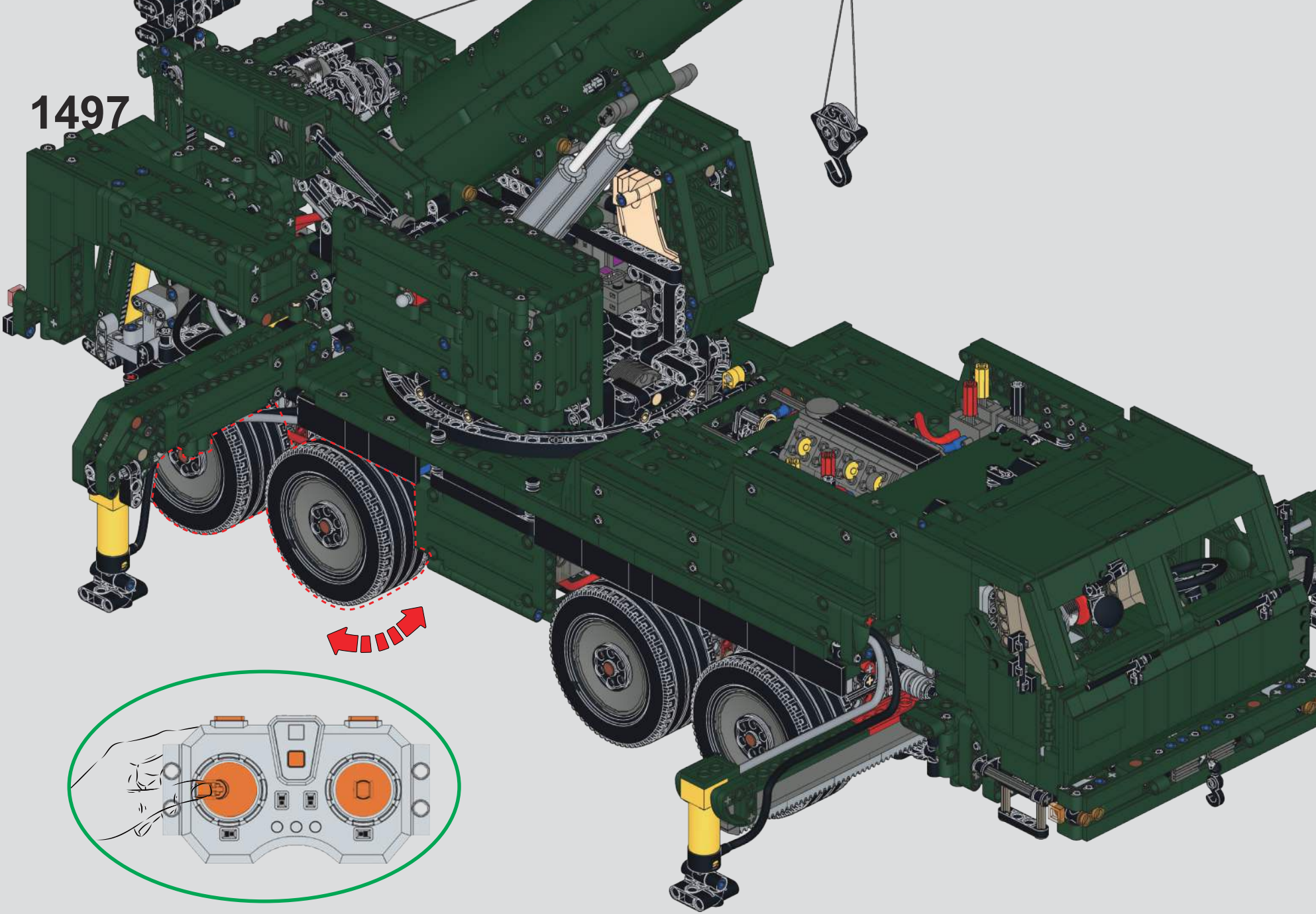

# 1498

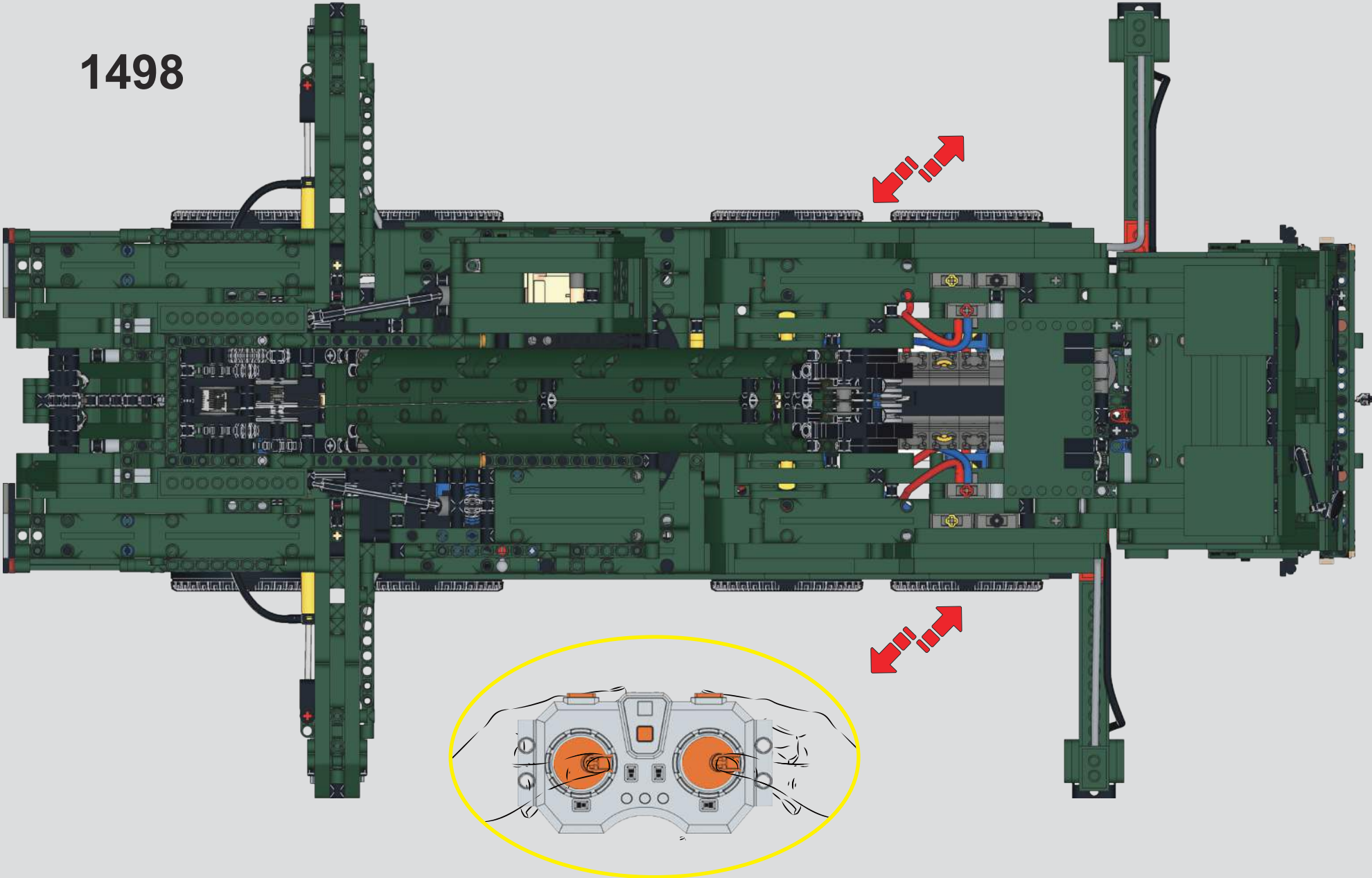

# 1499

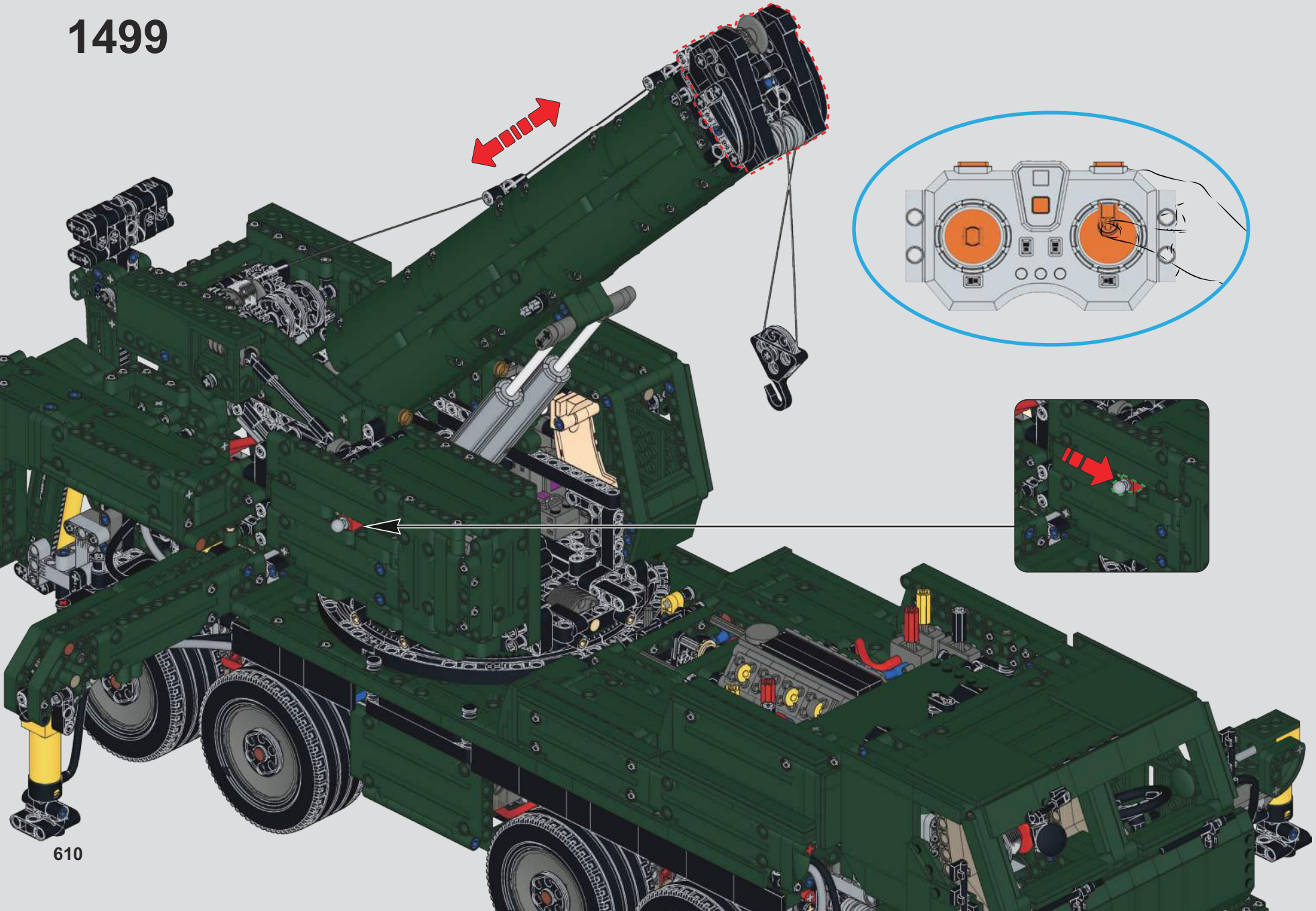

# 1500

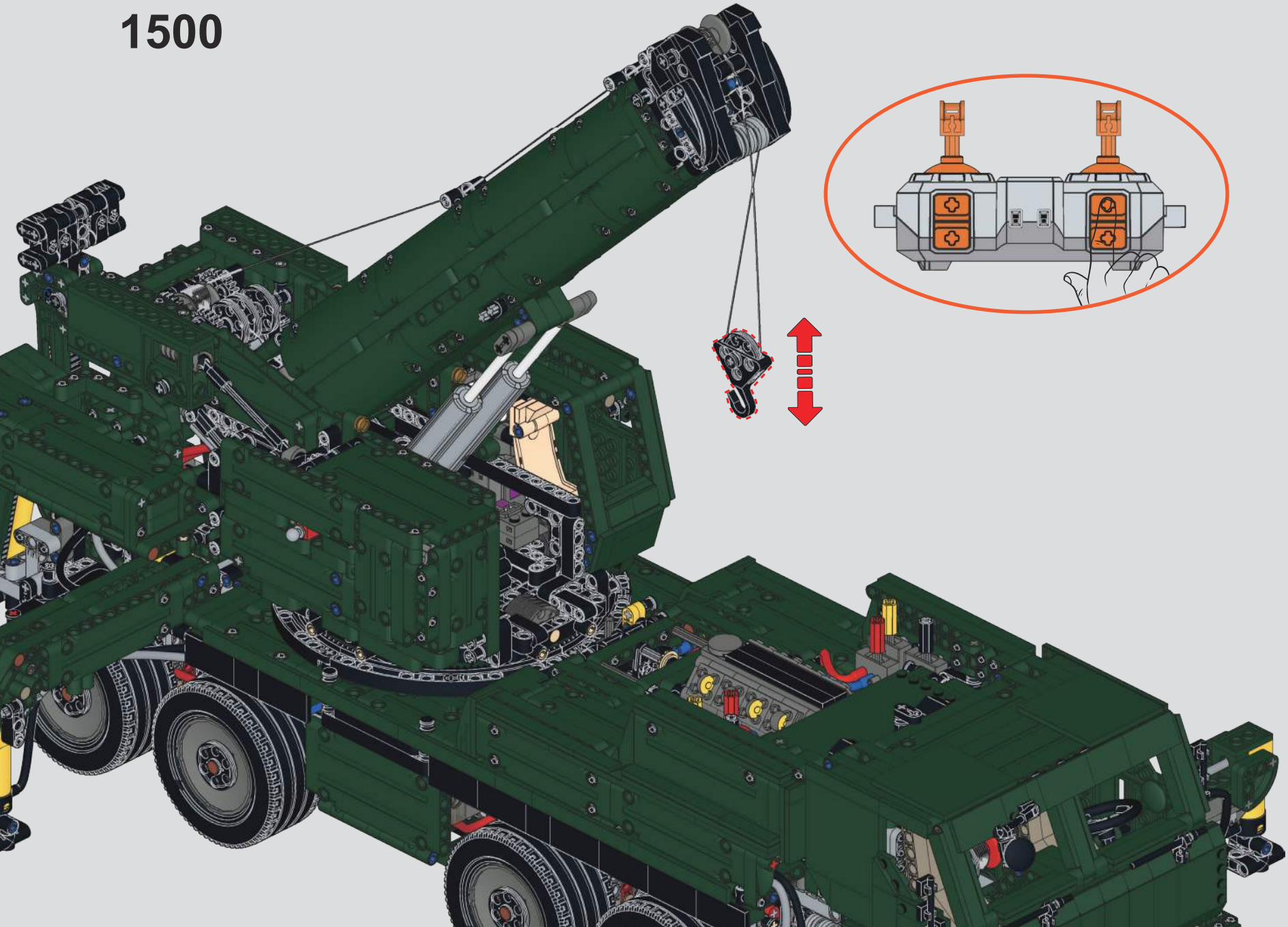

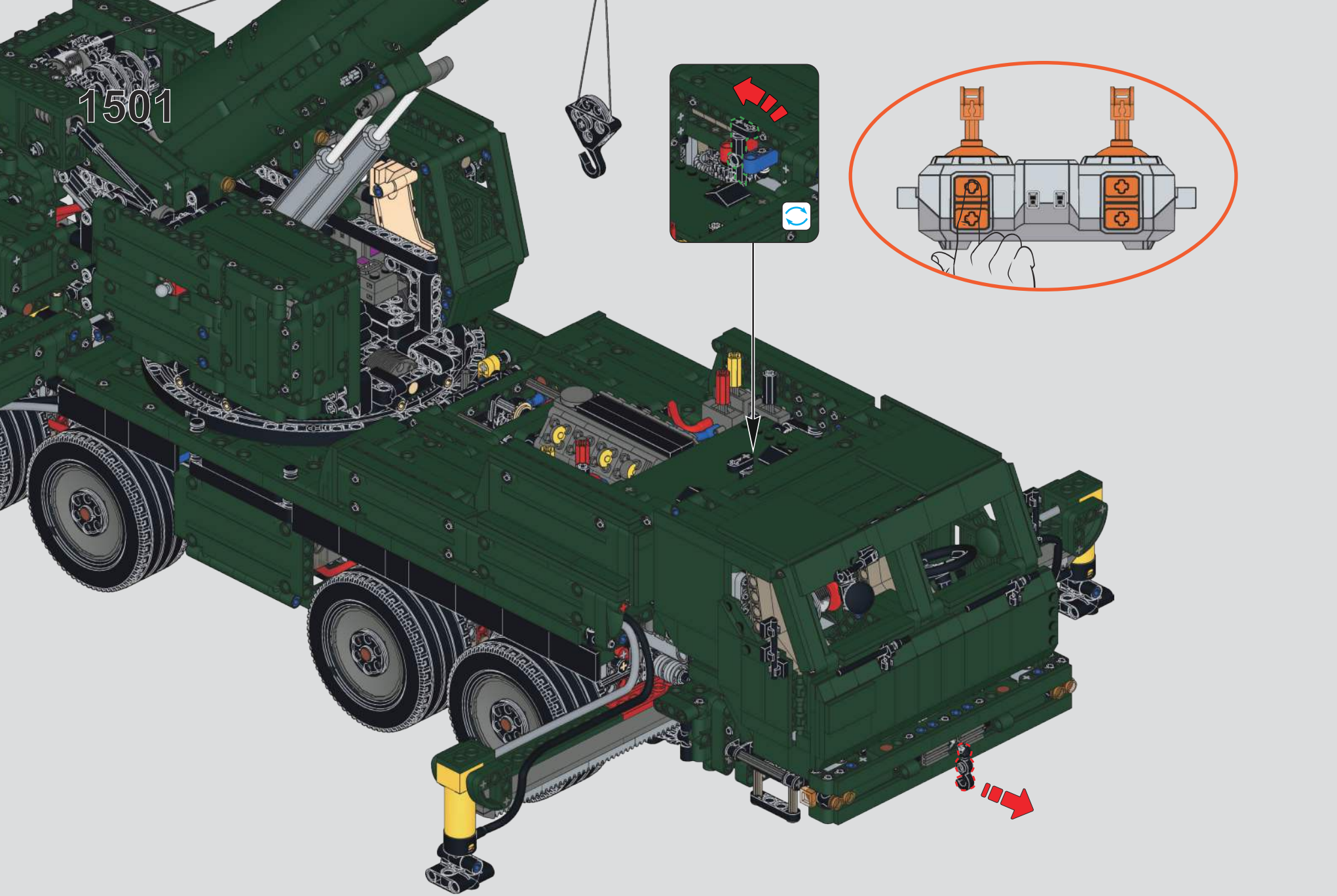
1501

# 1502

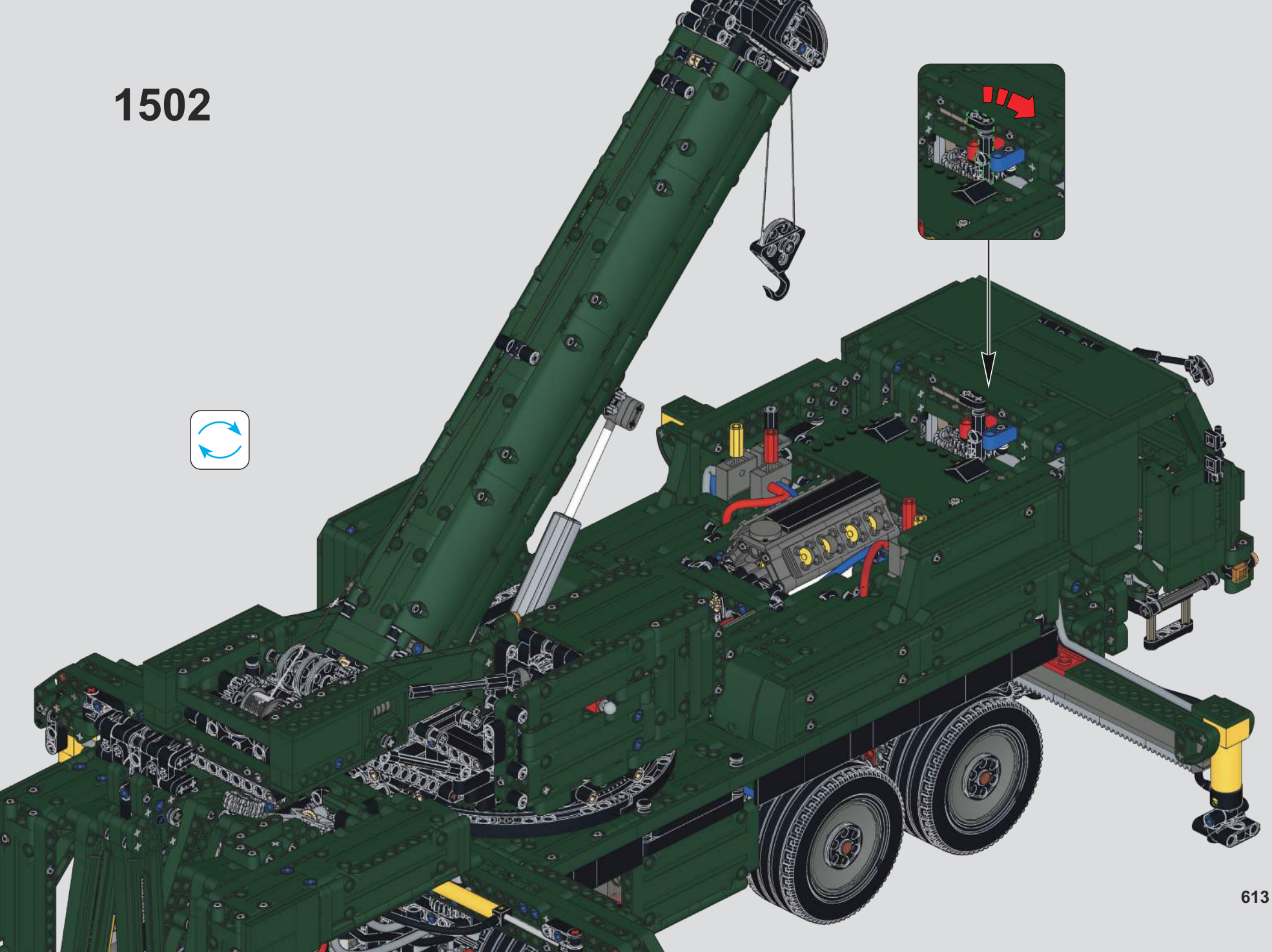

# 1503

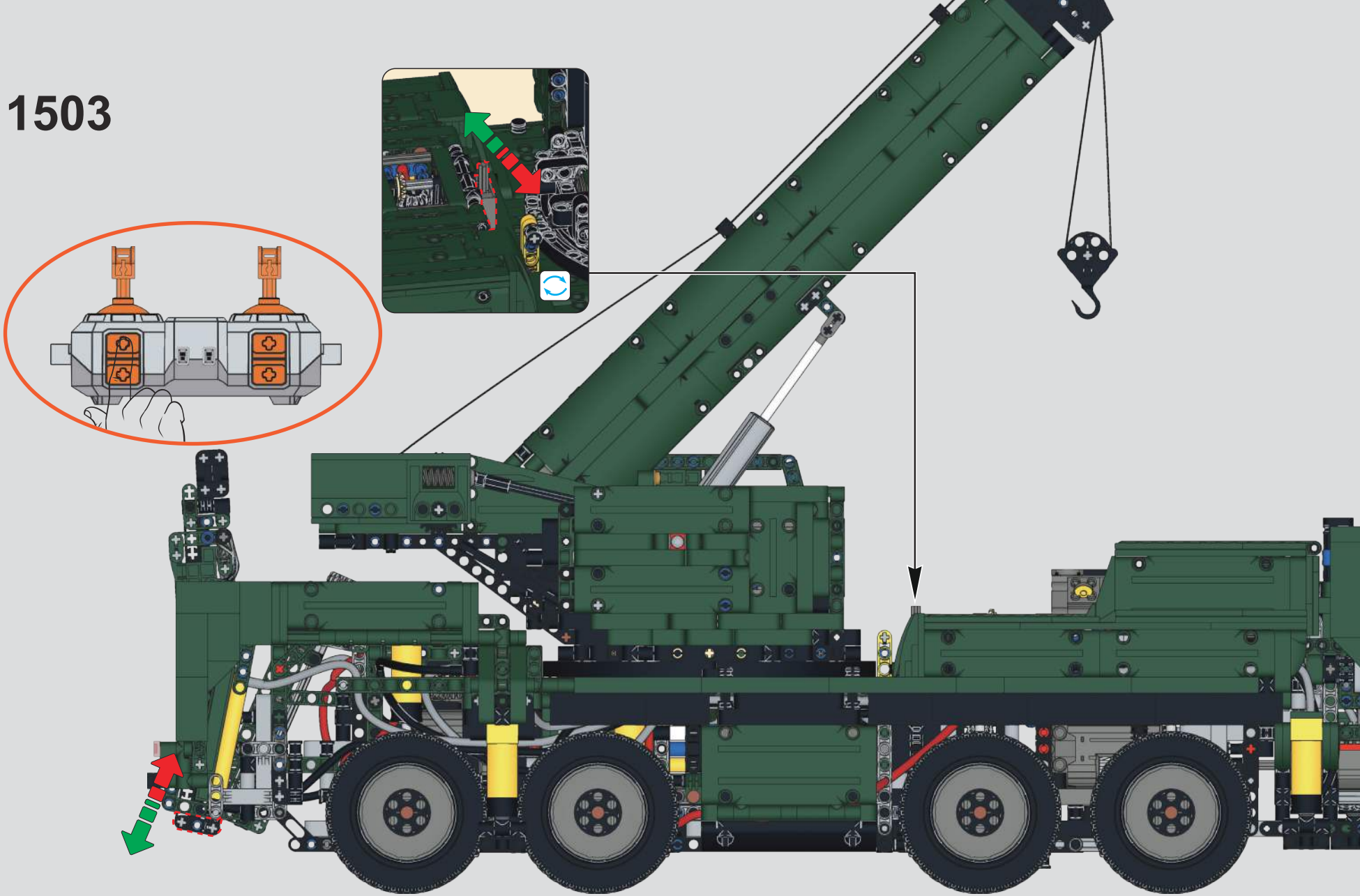

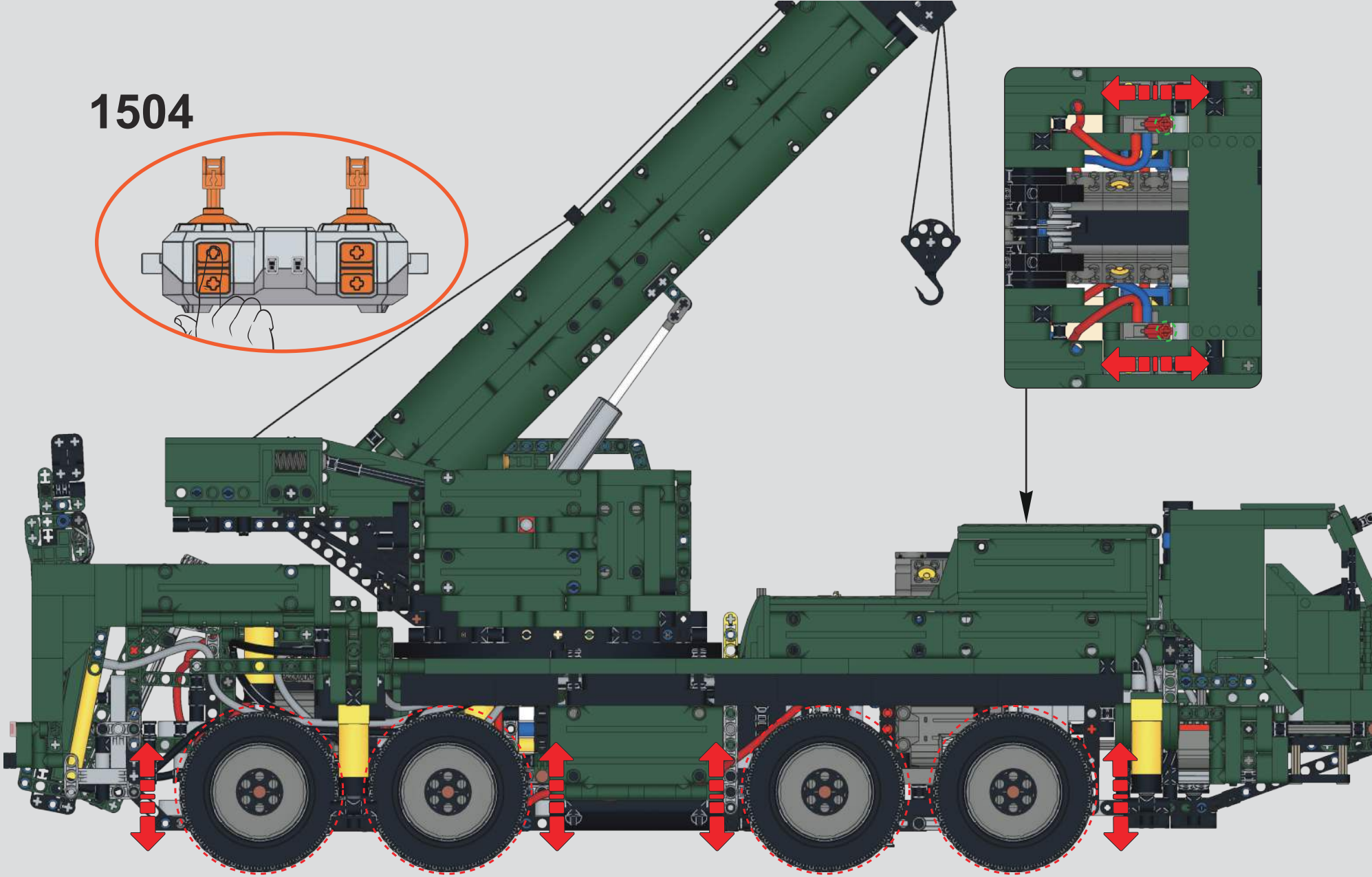
1504

# 1505

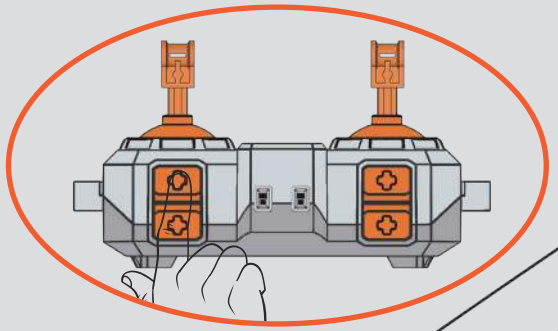

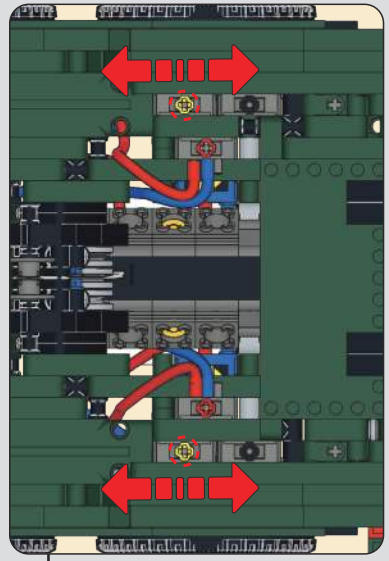

# 1506

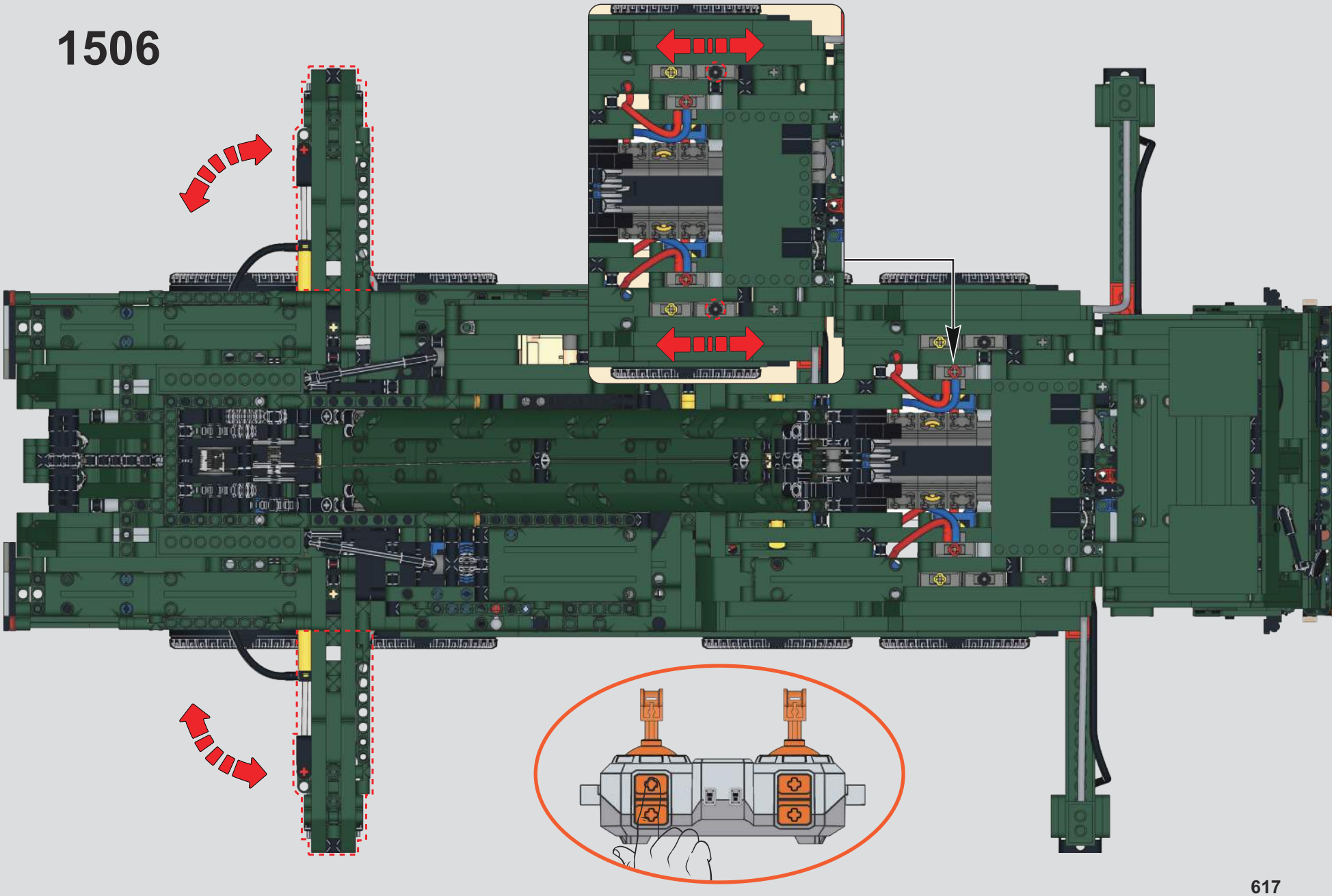

# 1507

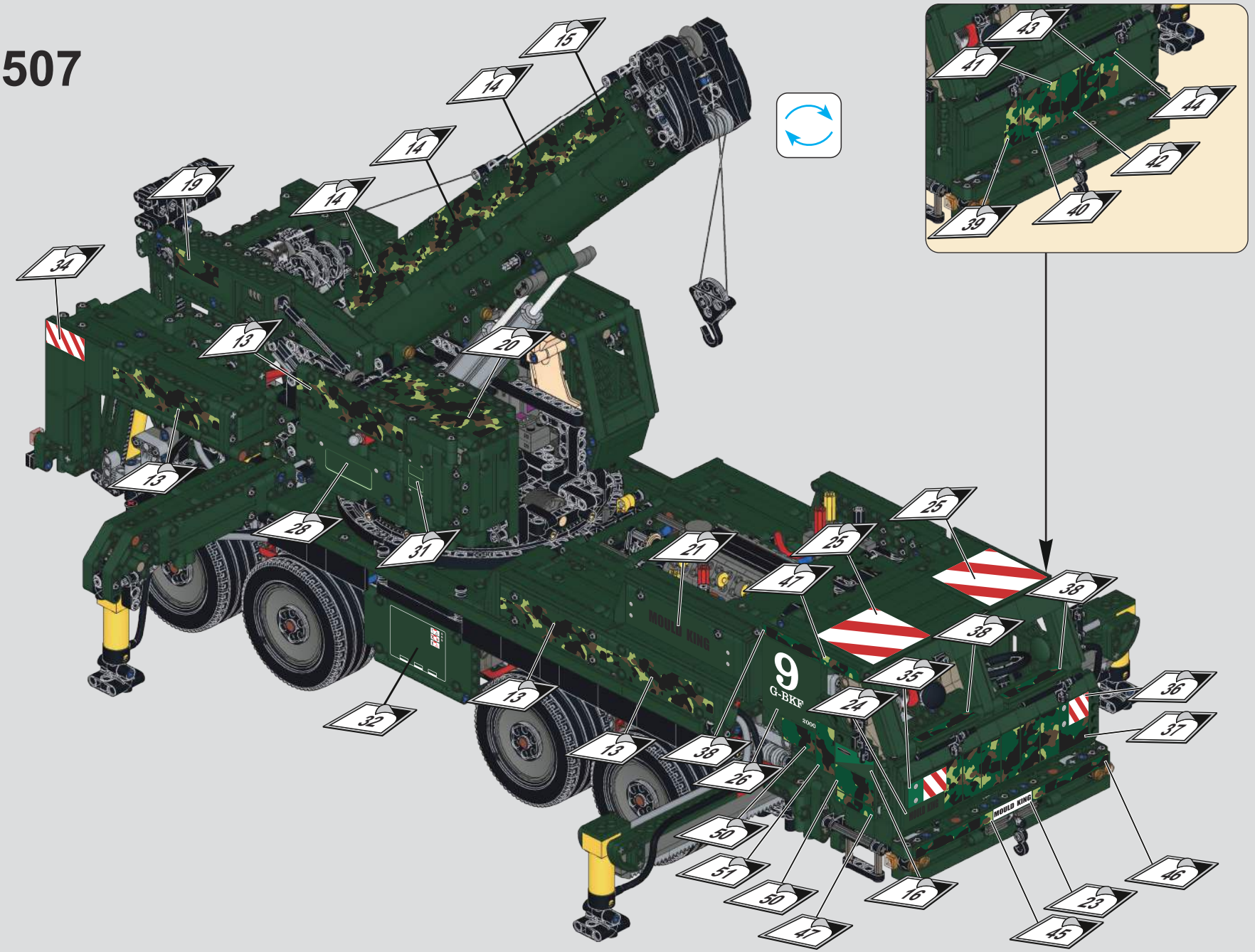

15
14
14
14
19
34
13
20
13
28
31
21
25
25
47
38
38
35
24
36
37
32
13
13
38
26
50
51
50
47
16
23
45
46
43
41
44
42
39
40
9
G-BKF
2000
MOULD KING

# 1508

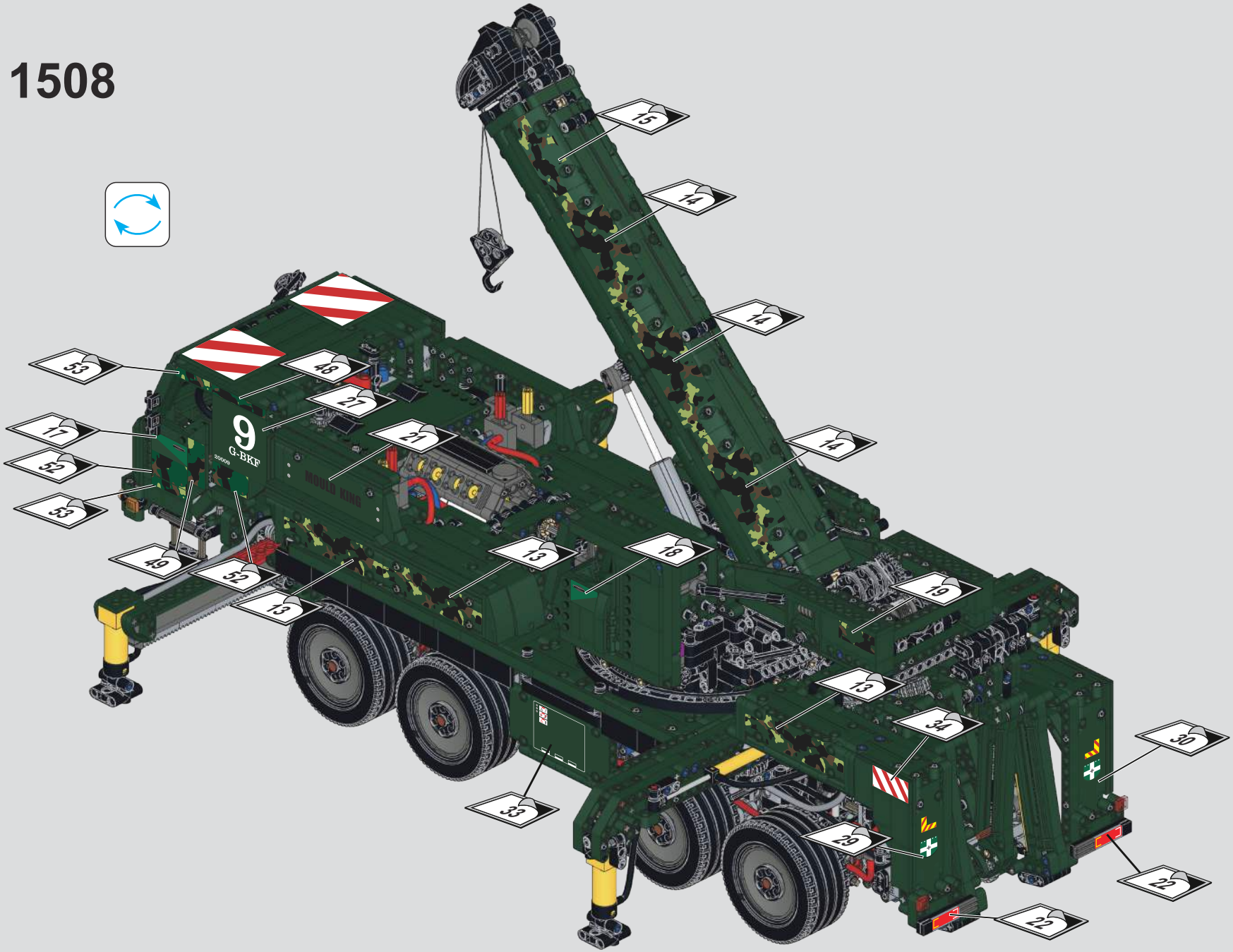
15
14
14
14
53
48
27
17
21
52
53
49
52
13
18
13
19
13
34
30
33
29
22
22
9
G-BKF
MOULD KING

# 1509

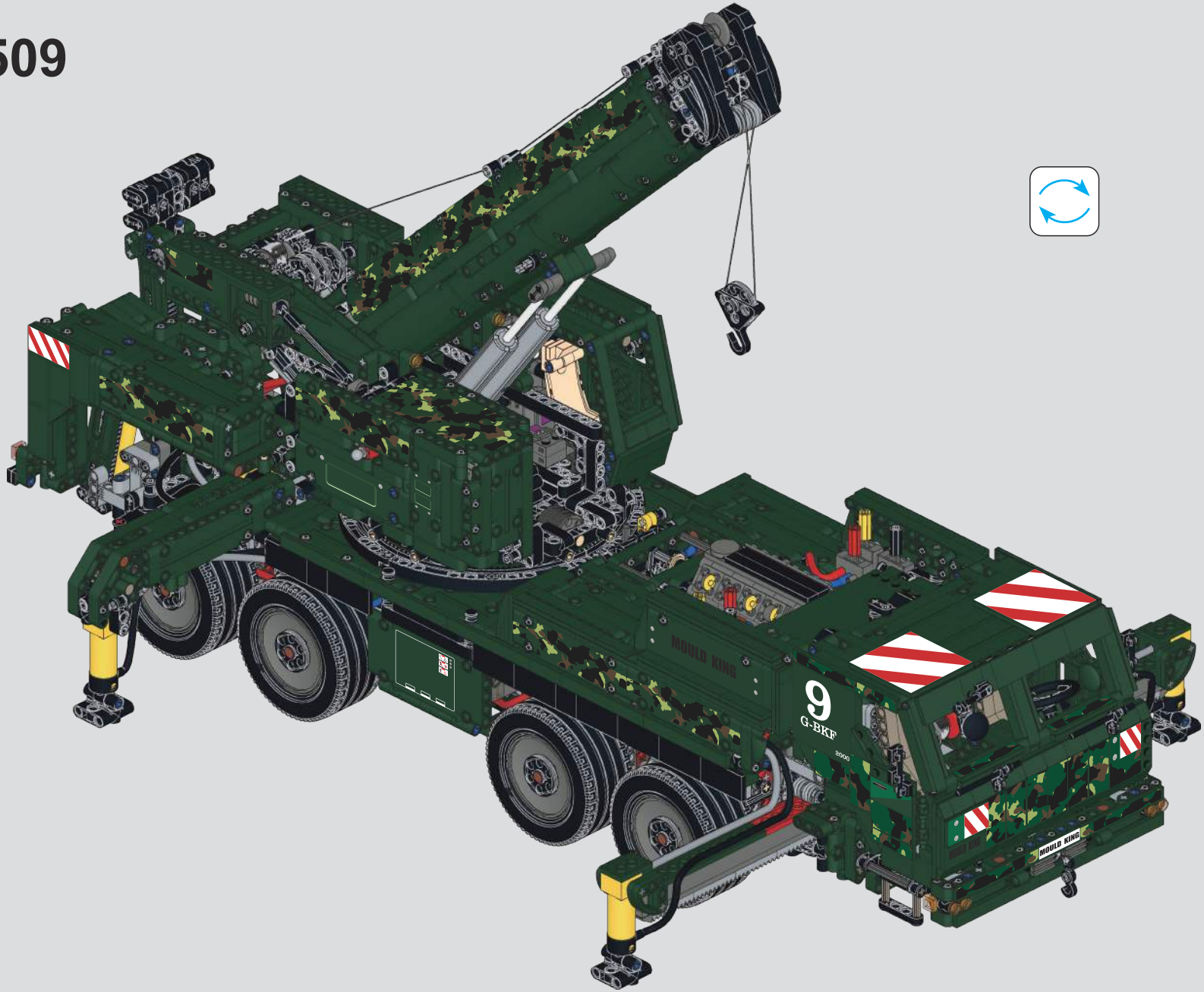

# 1510

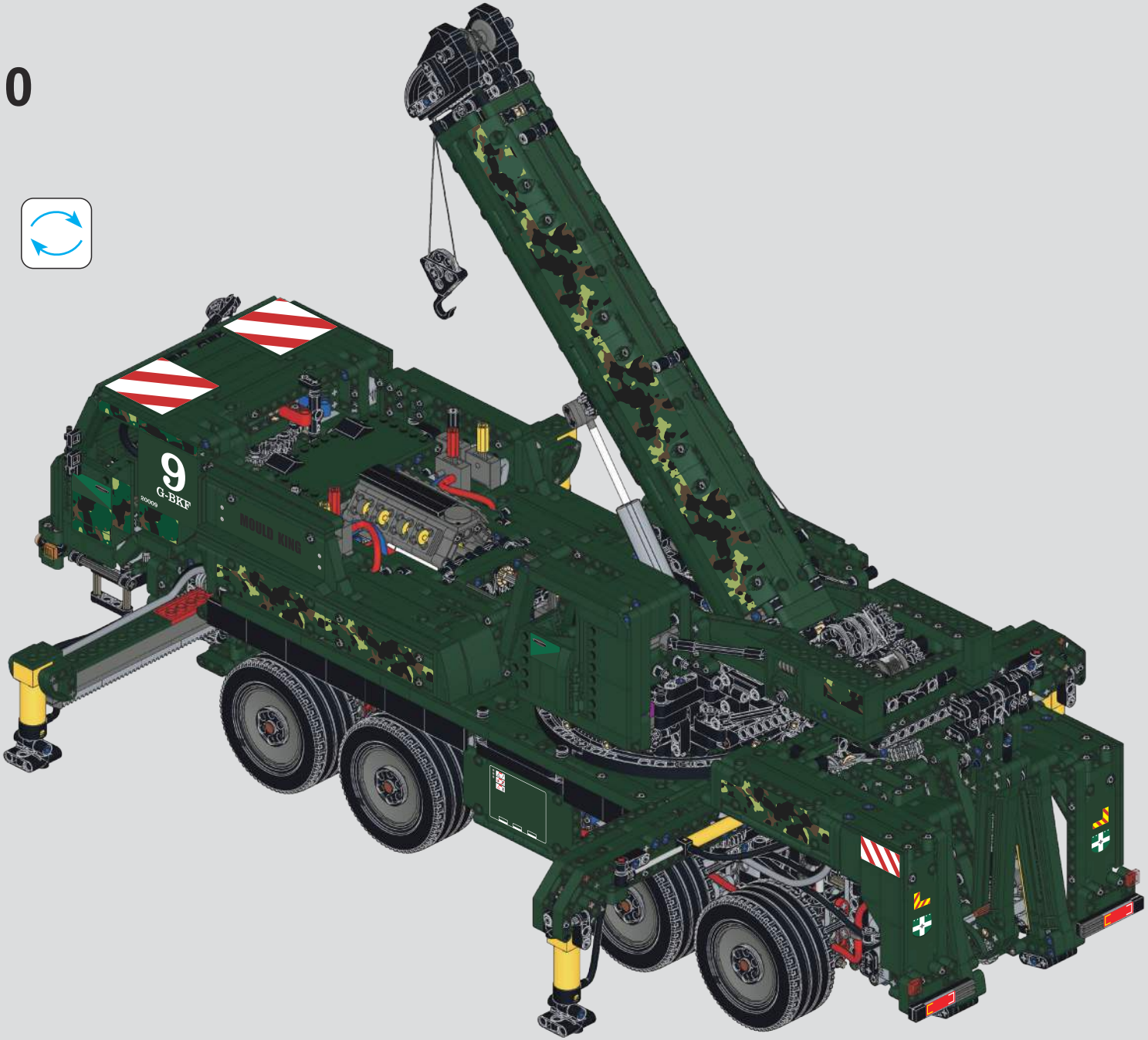

MOULD KING®

宇 | 星 | 模 | 王

# ARMORED RECOVERY CRANE G-BKP