MOULD KING®

宇星模王

MK STARS

The Nebulon Model B

宇星星际

星云-B医疗护卫舰

21001

6388+ Pcs/Pza

OPEN

广东宇星科技

微信扫描二维码，关注公众号。
获取第一手的新品资讯，享受
便捷的补件服务。

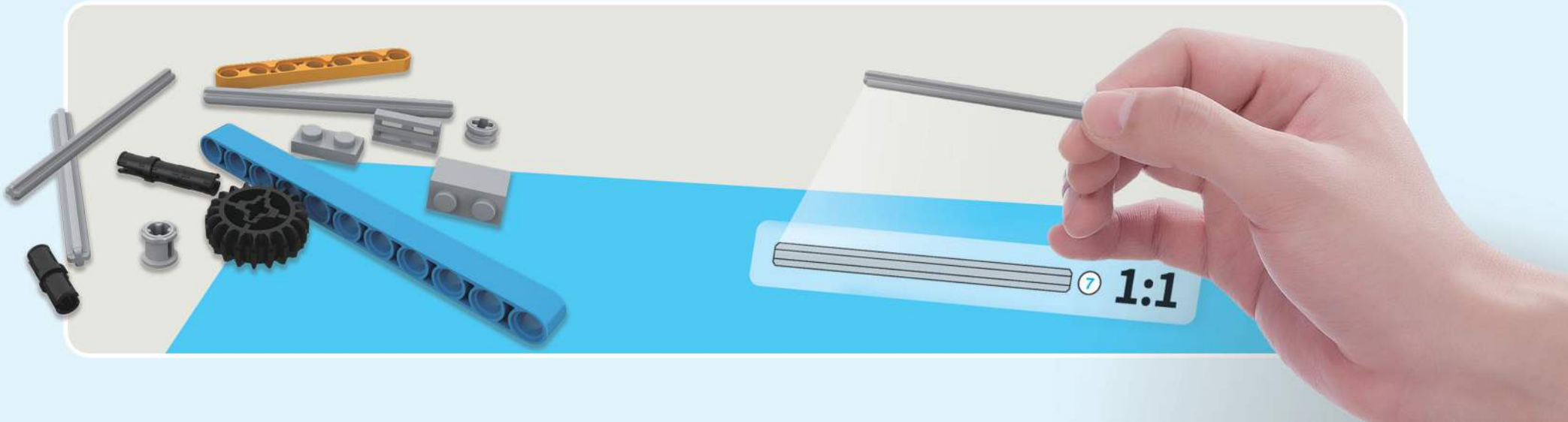

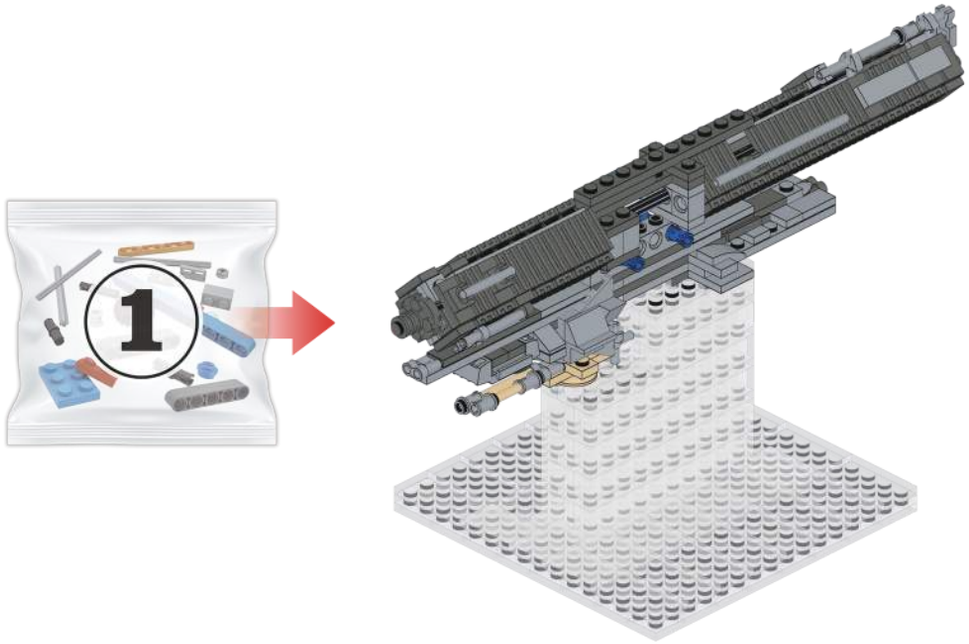

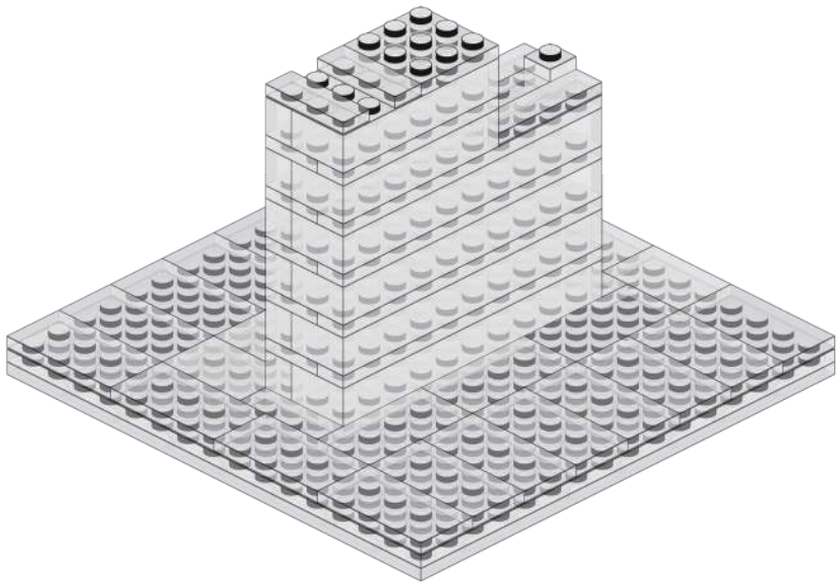

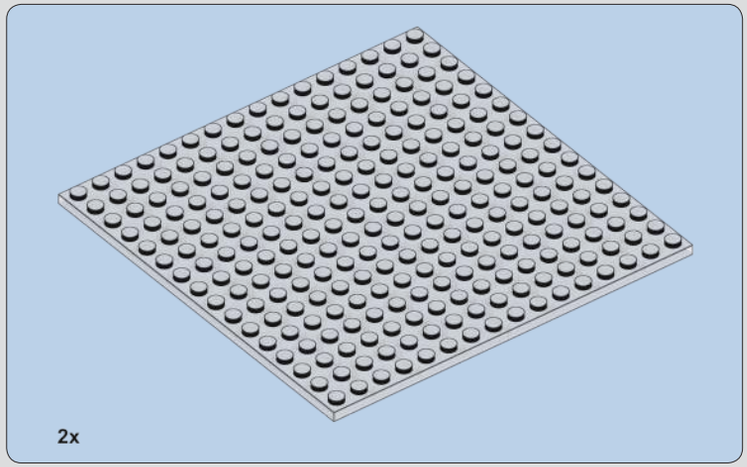

1

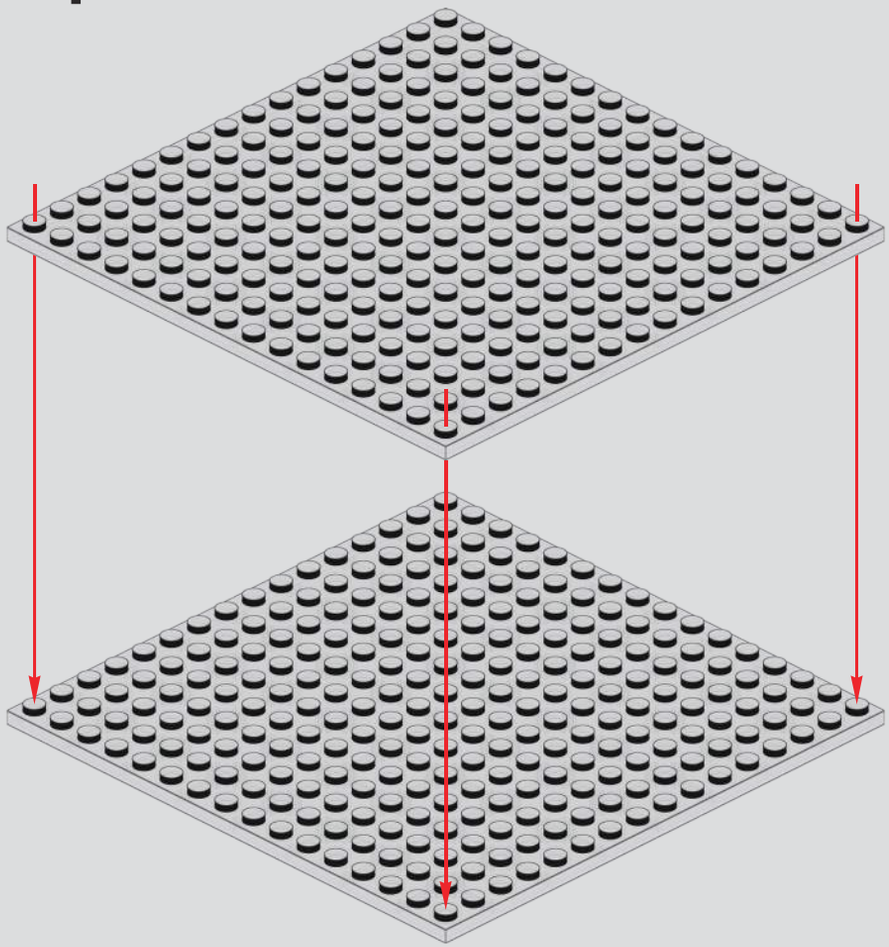

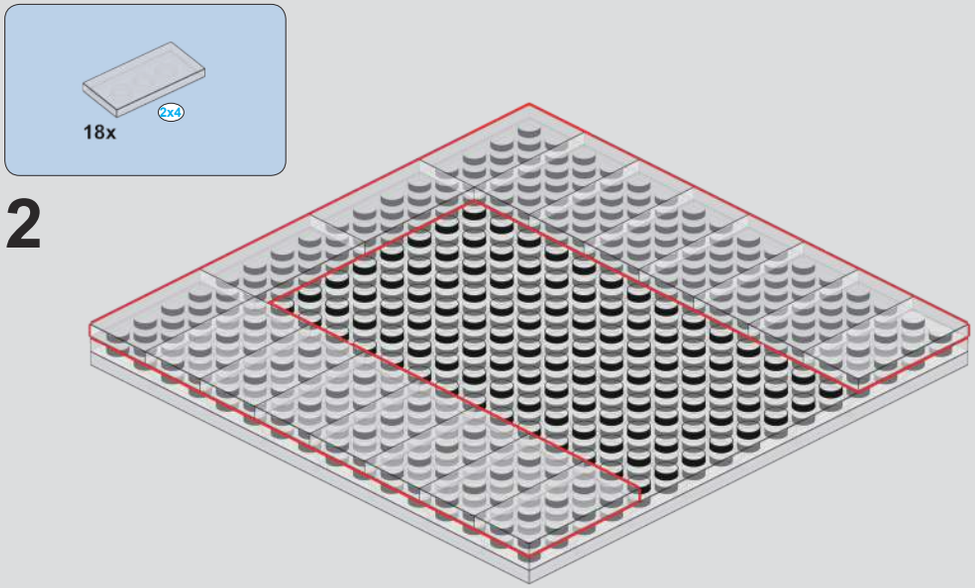
18x
2x4
2

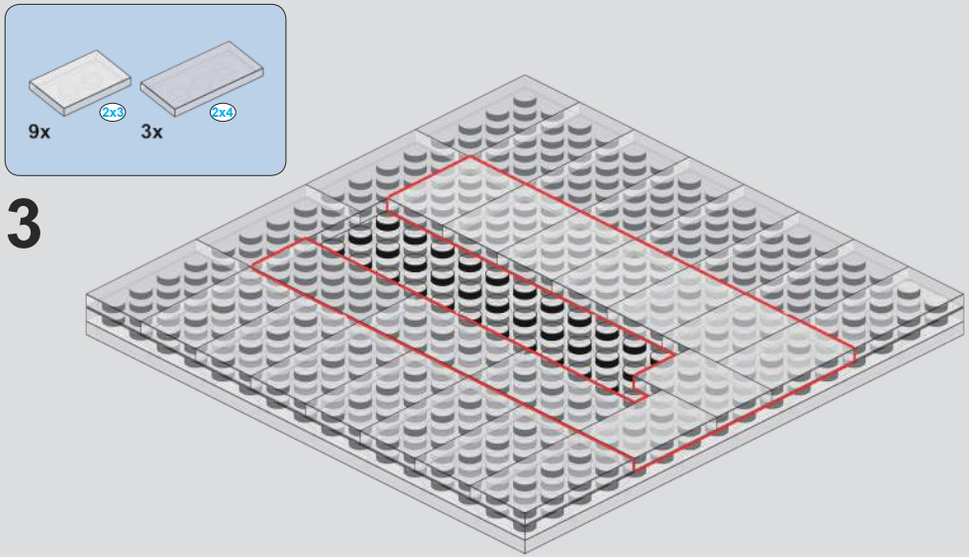
9x
2x3
3x
2x4
3

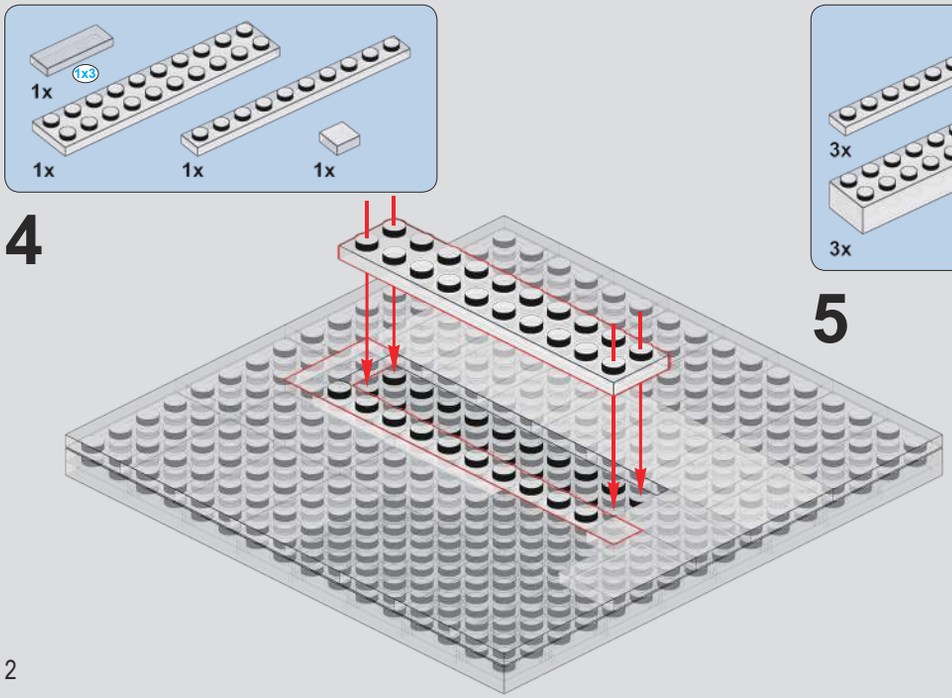
1x
1x3
1x
1x
1x
4

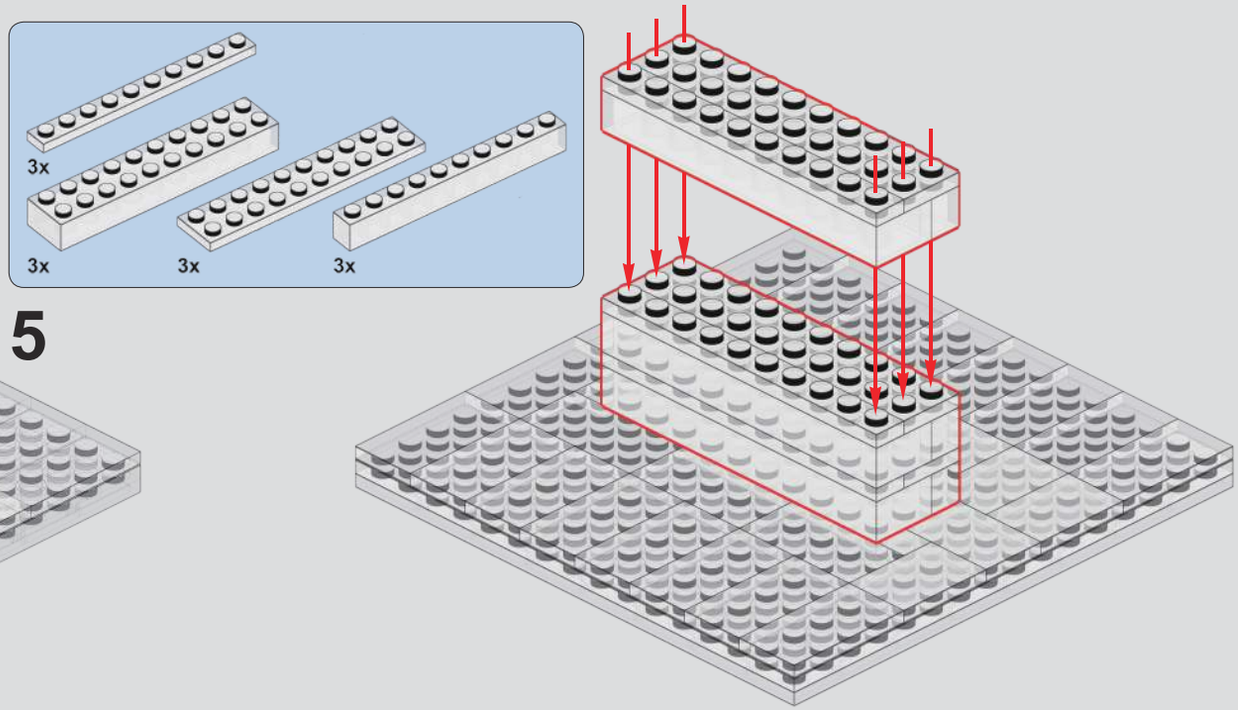
3x
3x
3x
3x
5

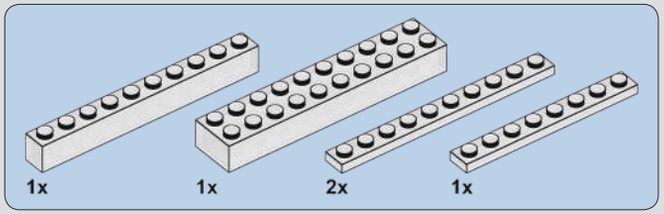

6

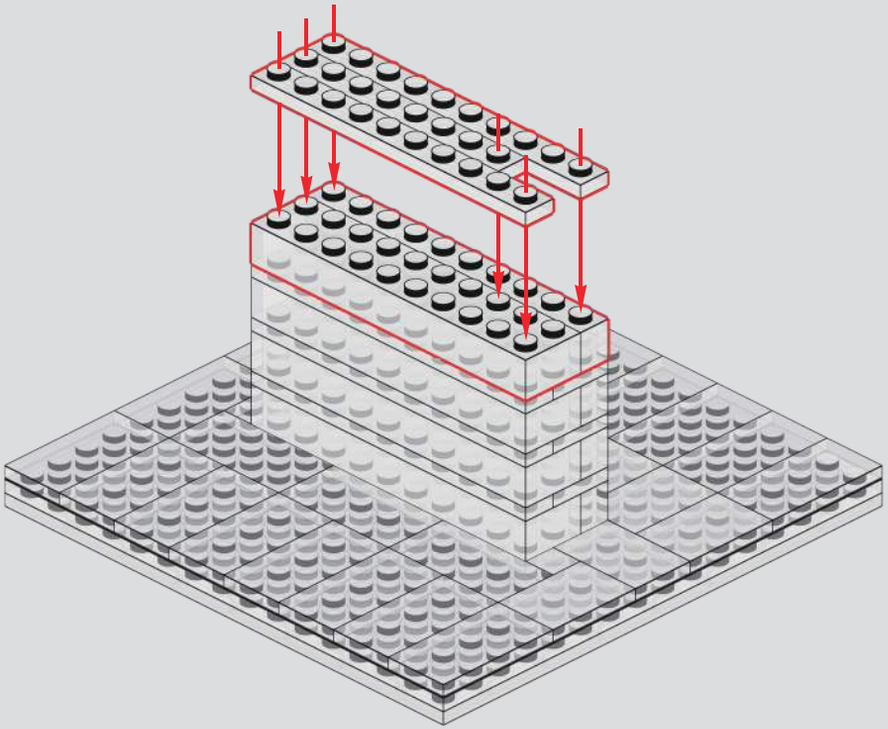

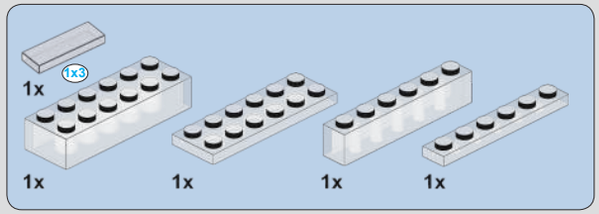

7

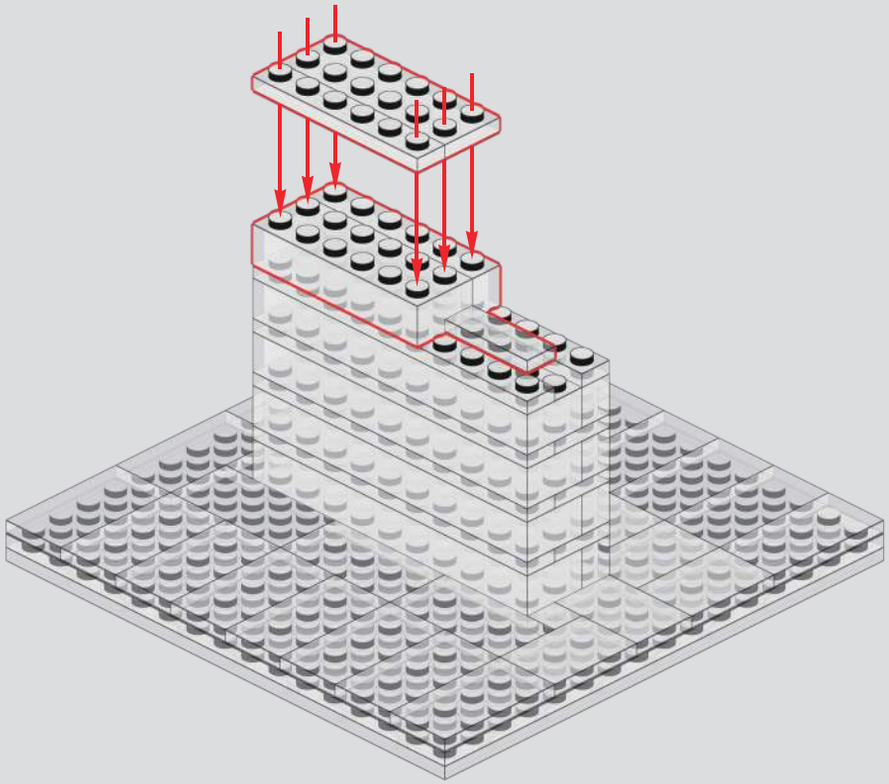

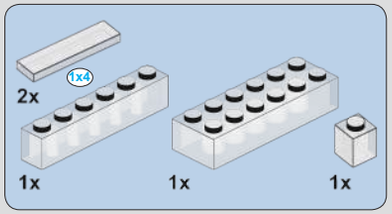

8

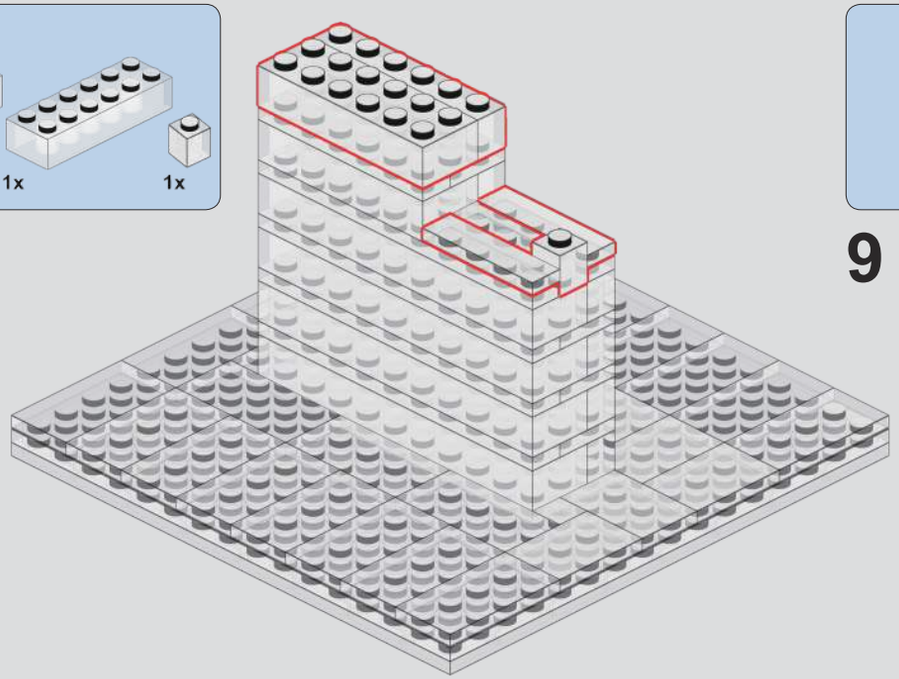

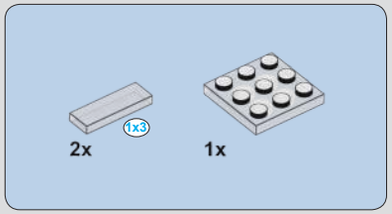

9

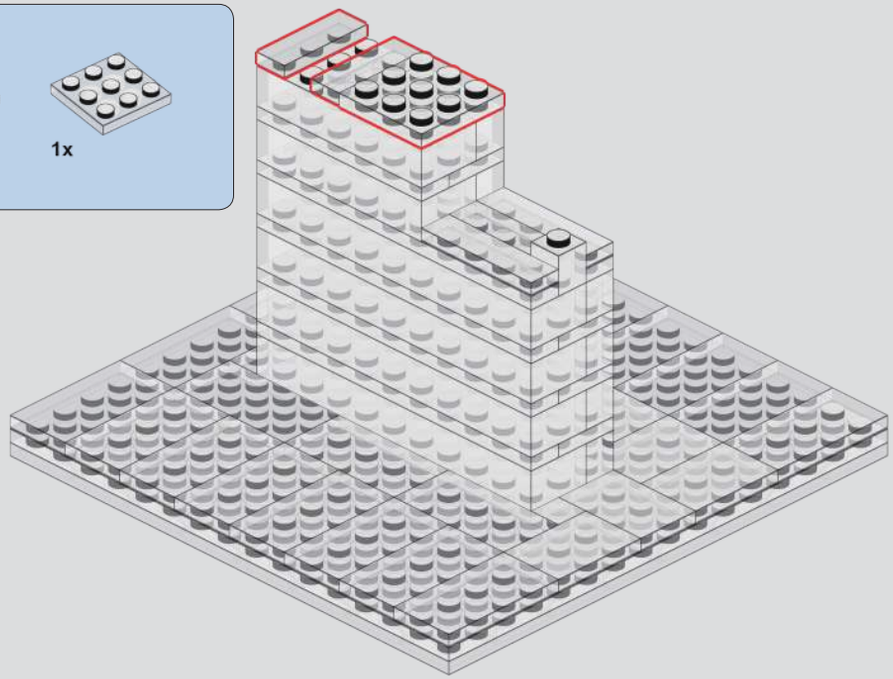

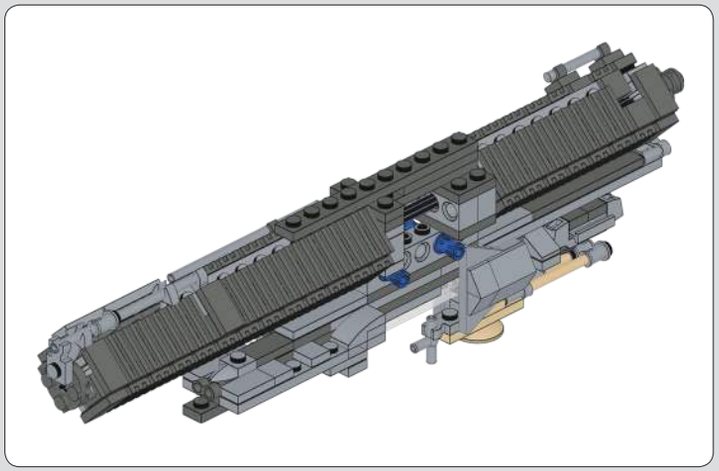

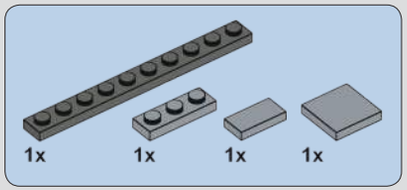

10

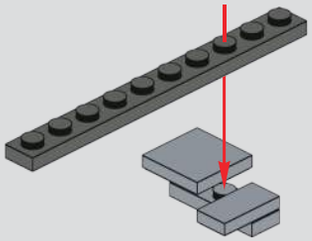

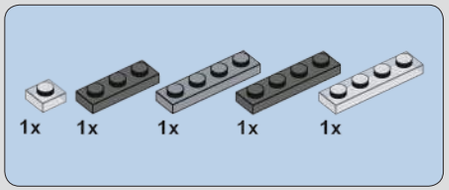

11

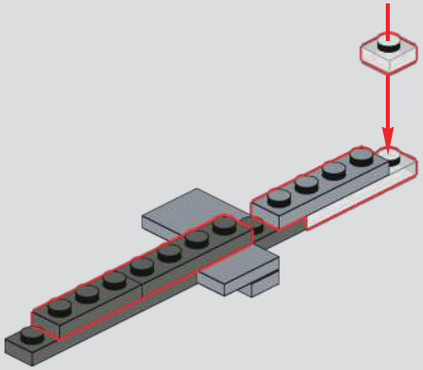

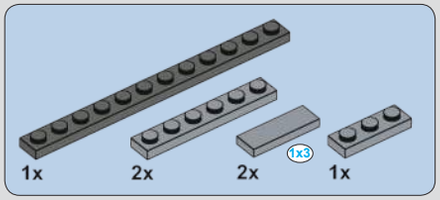
1x
2x
2x
1x3
1x

12

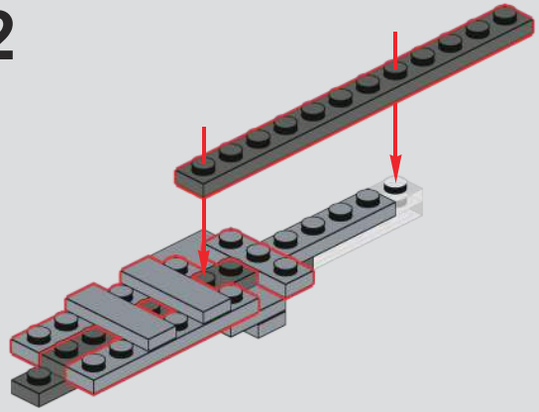

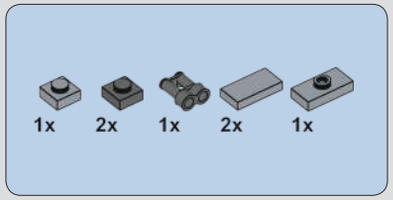
1x
2x
1x
2x
1x

13

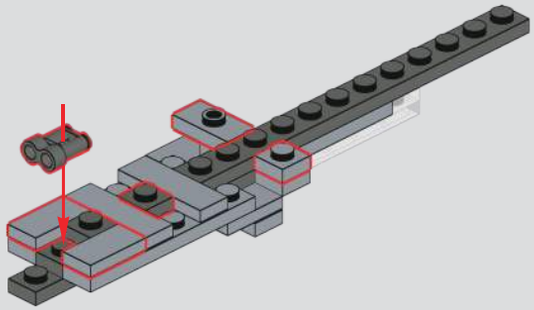

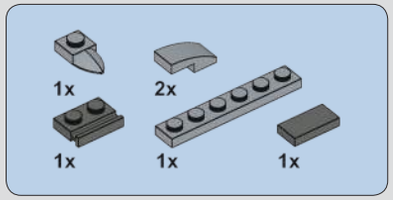
1x
2x
1x
1x
1x

14

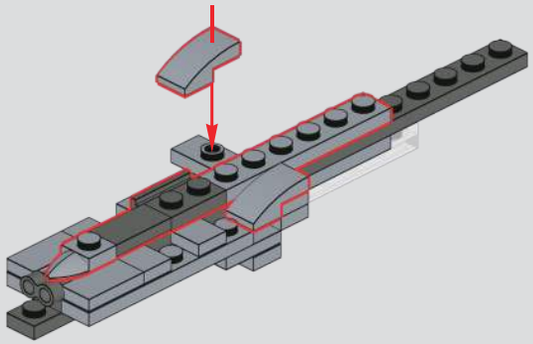

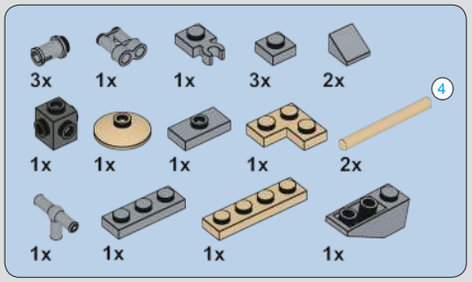
3x
1x
1x
3x
2x
4
1x
1x
1x
1x
2x
1x
1x
1x
1x

15

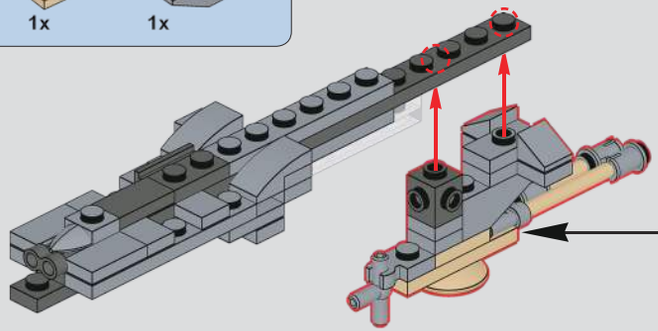

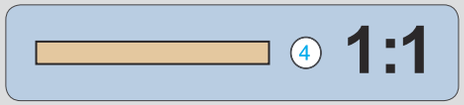
4
1:1

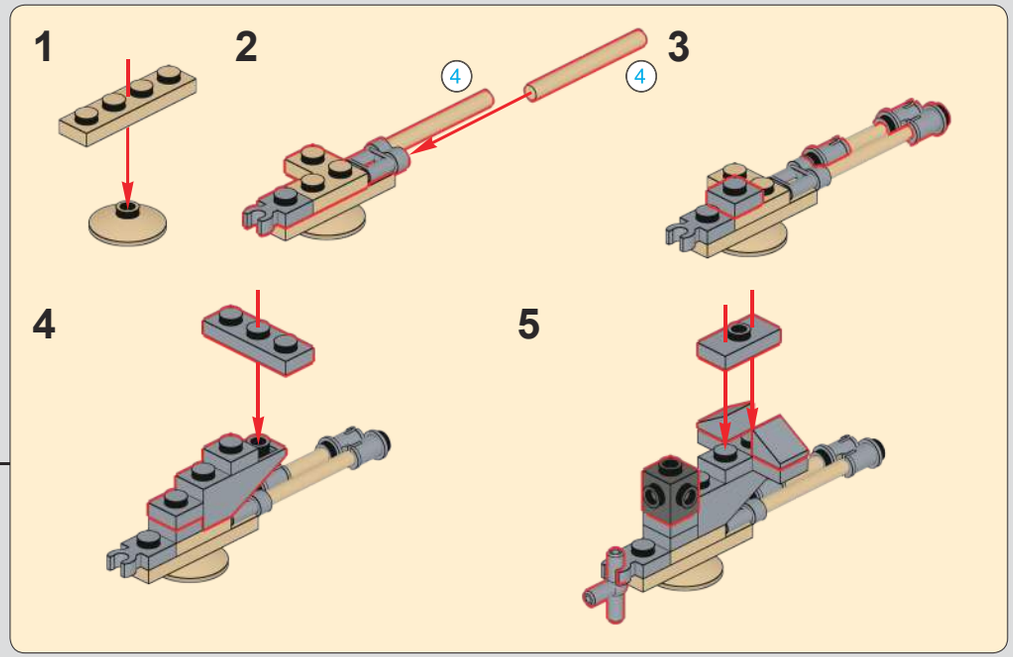
1
2
4
4
3
4
5

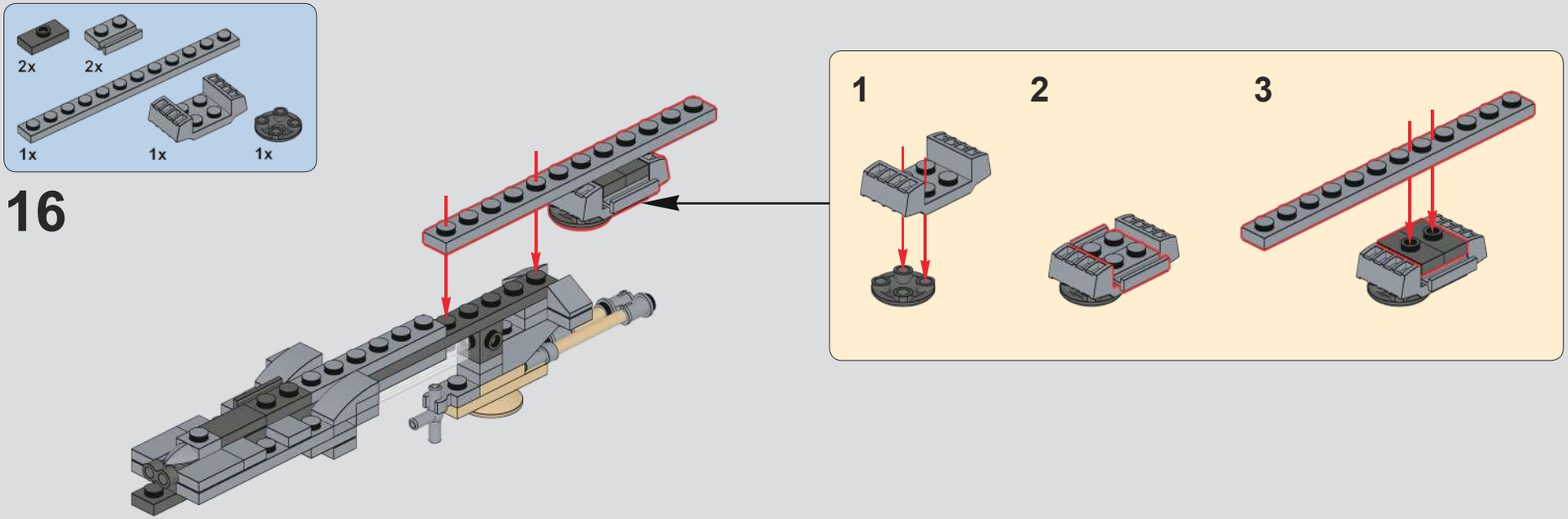
2x
2x
1x
1x
1x
16
1
2
3

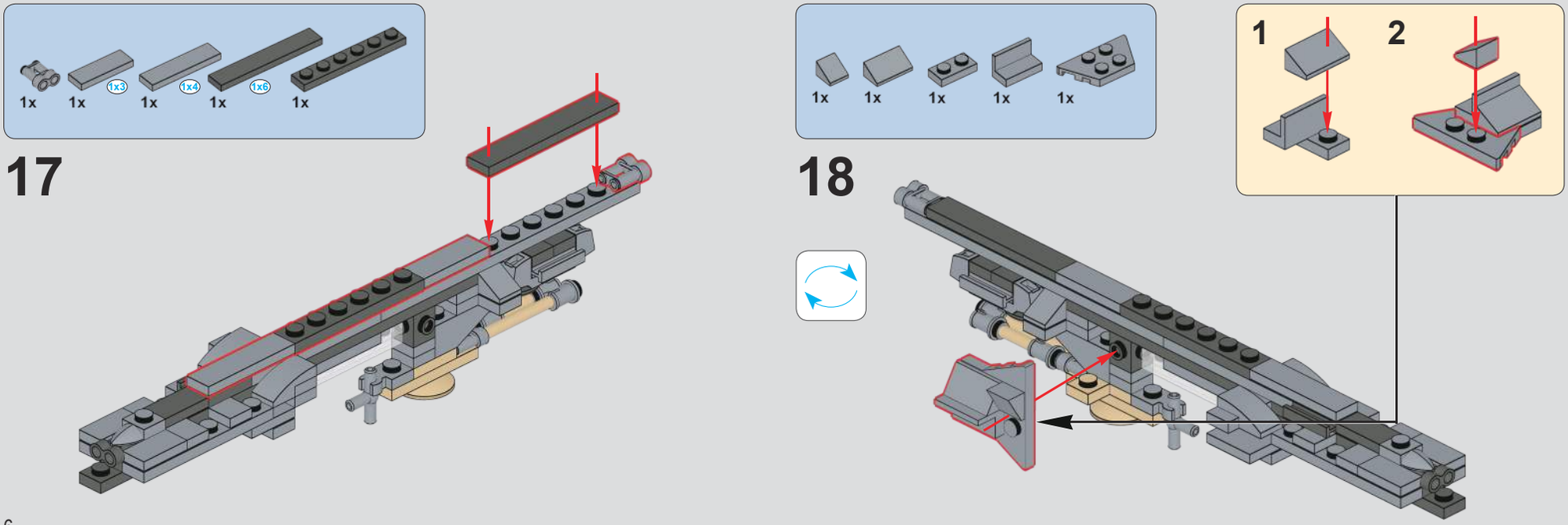
1x
1x
1x3
1x
1x4
1x
1x6
1x
17
1x
1x
1x
1x
1x
18
1
2

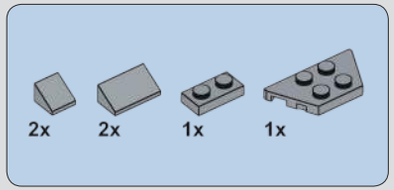

19

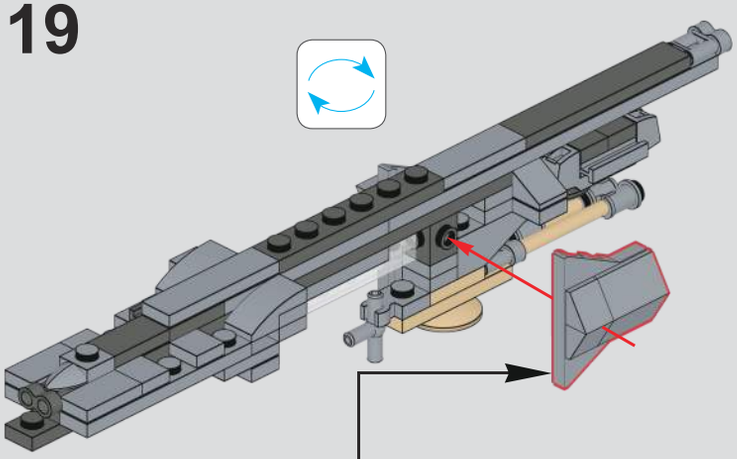

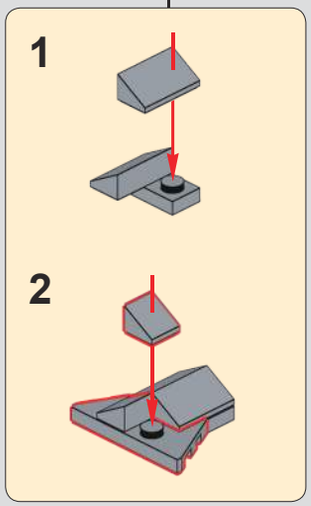

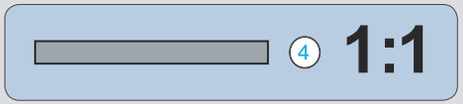

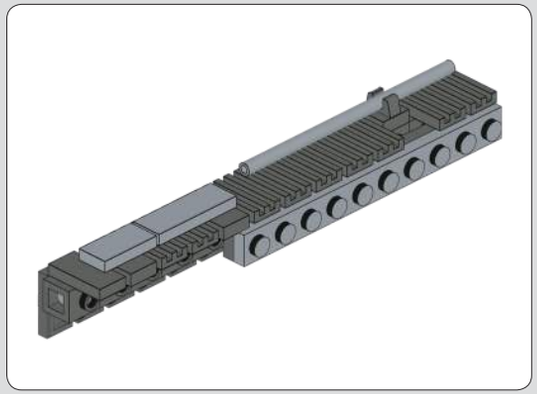

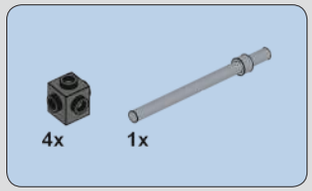

20

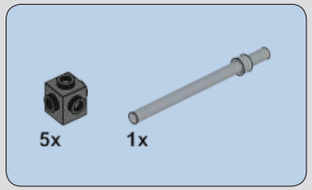

21

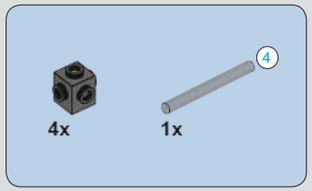

22

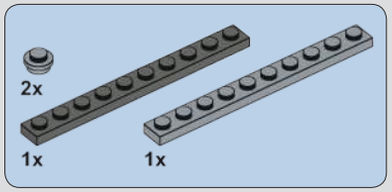

23

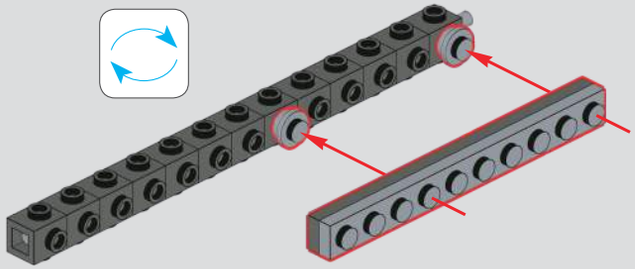

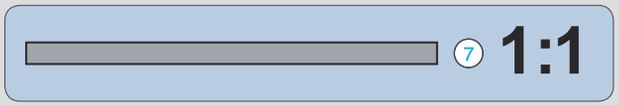

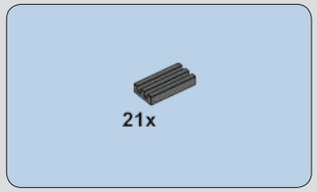

24

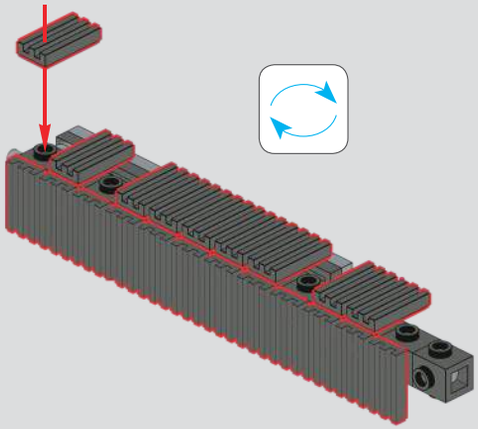

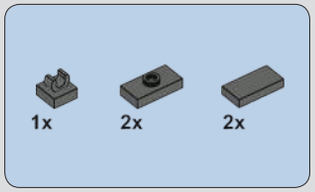

25

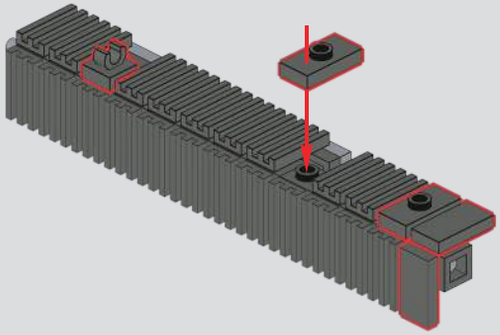

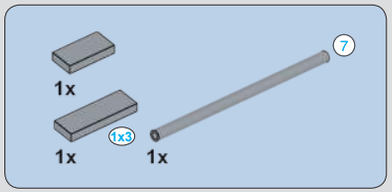

26

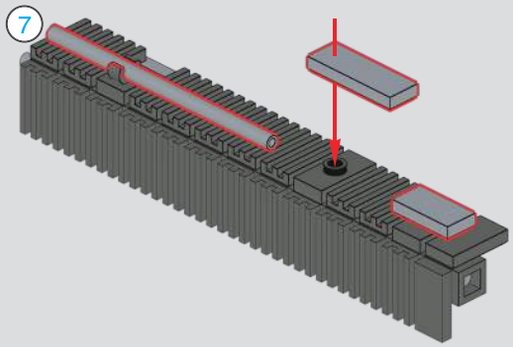

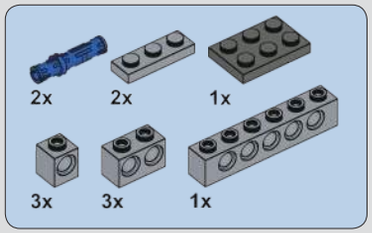

27

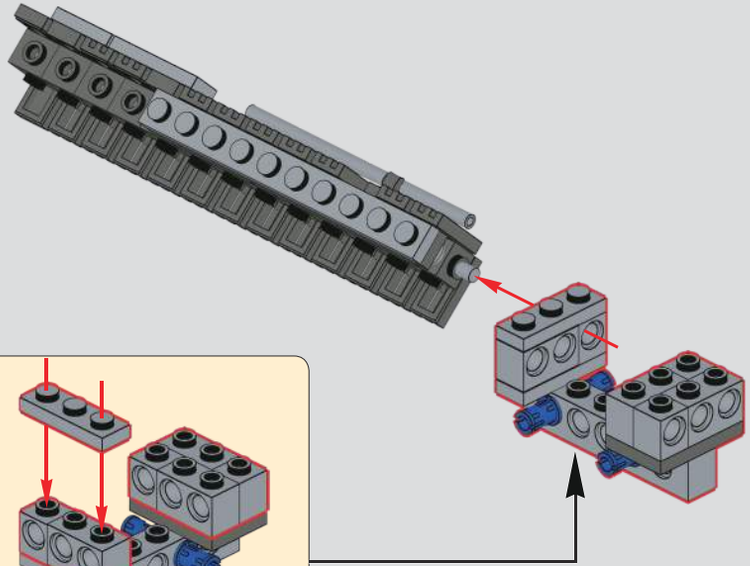

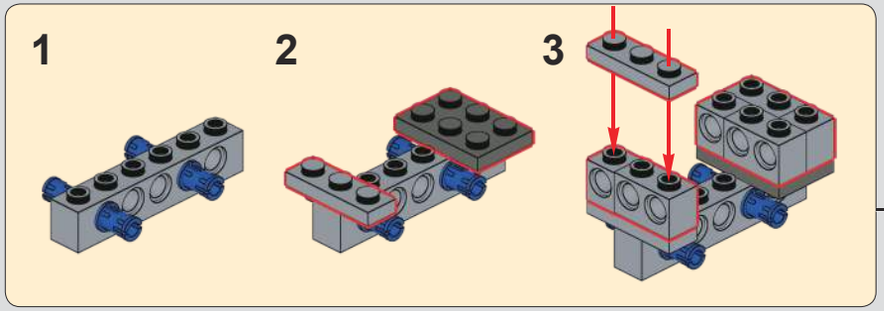

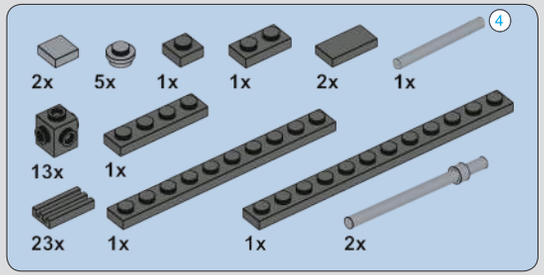

28

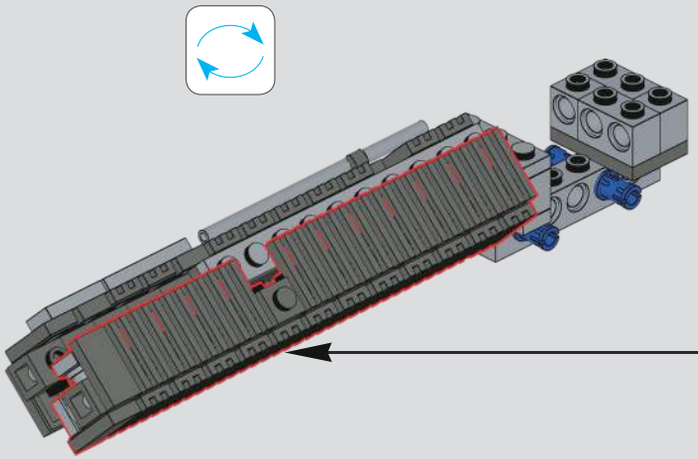

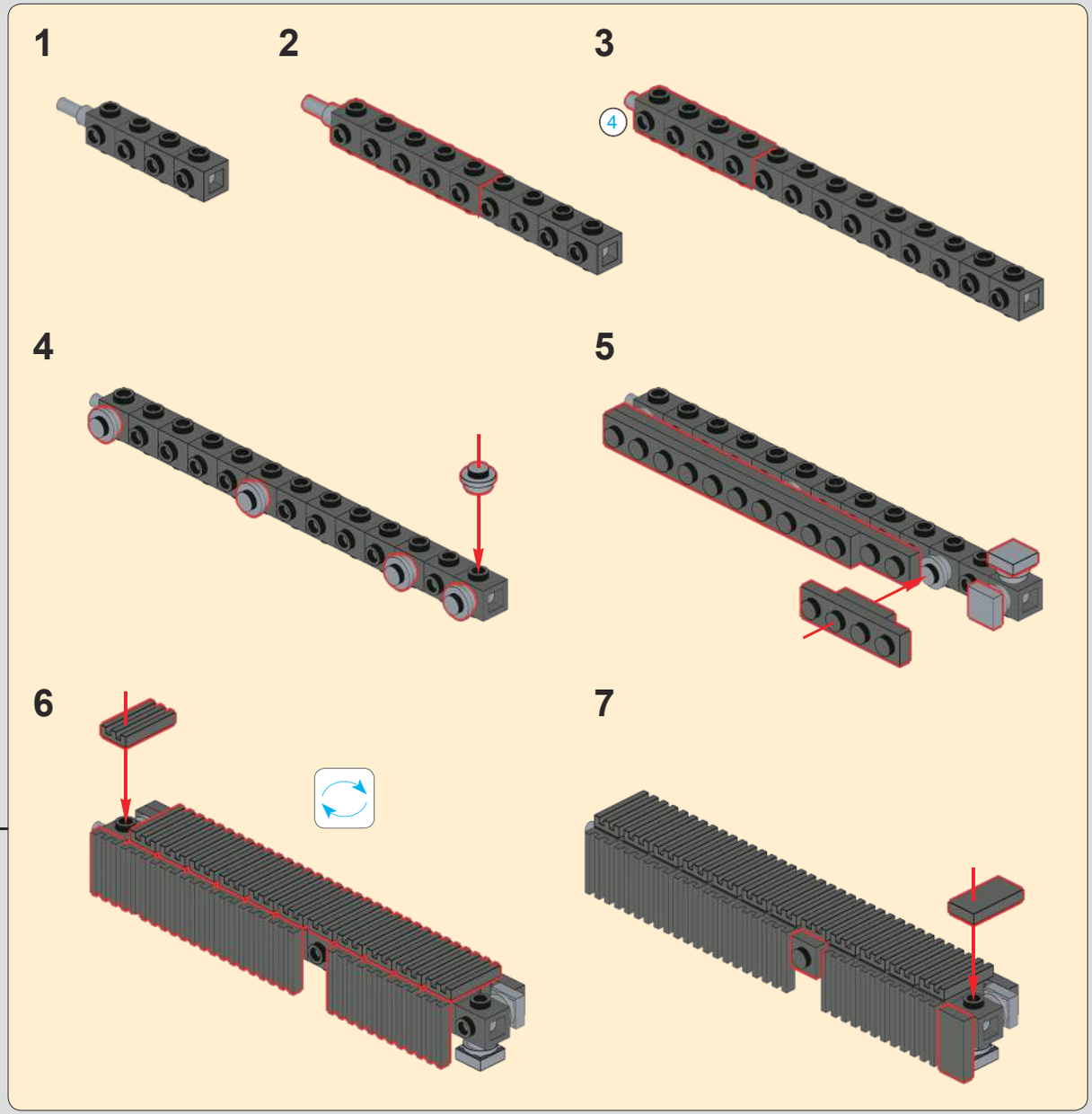

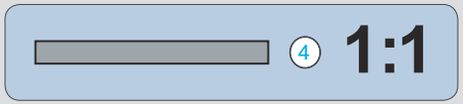

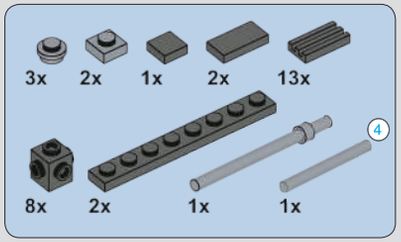

29

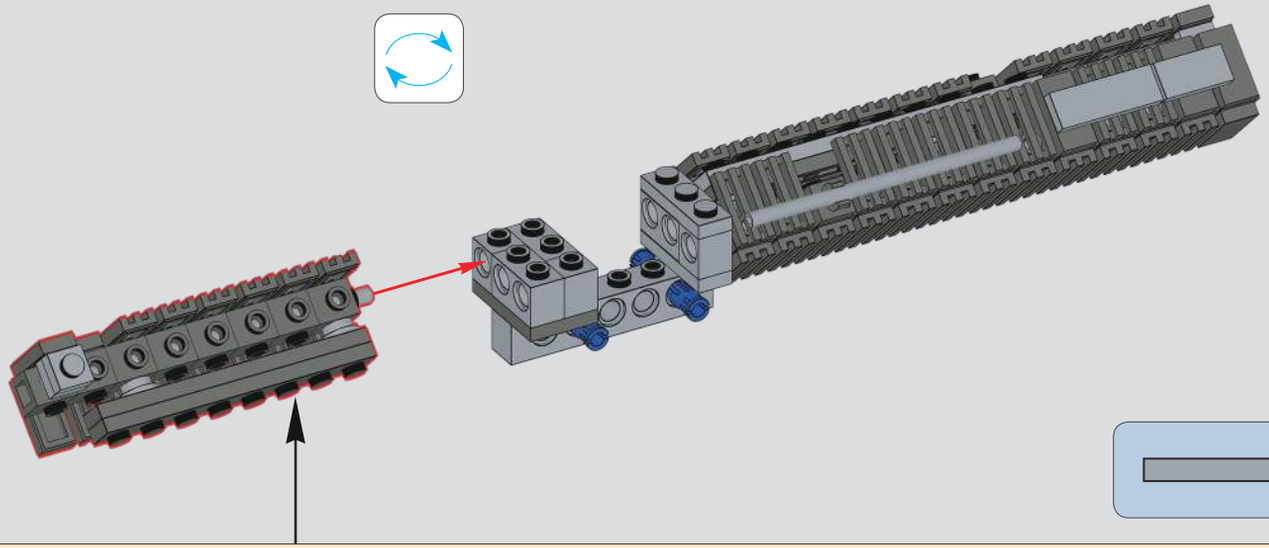

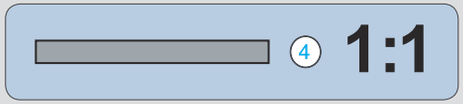

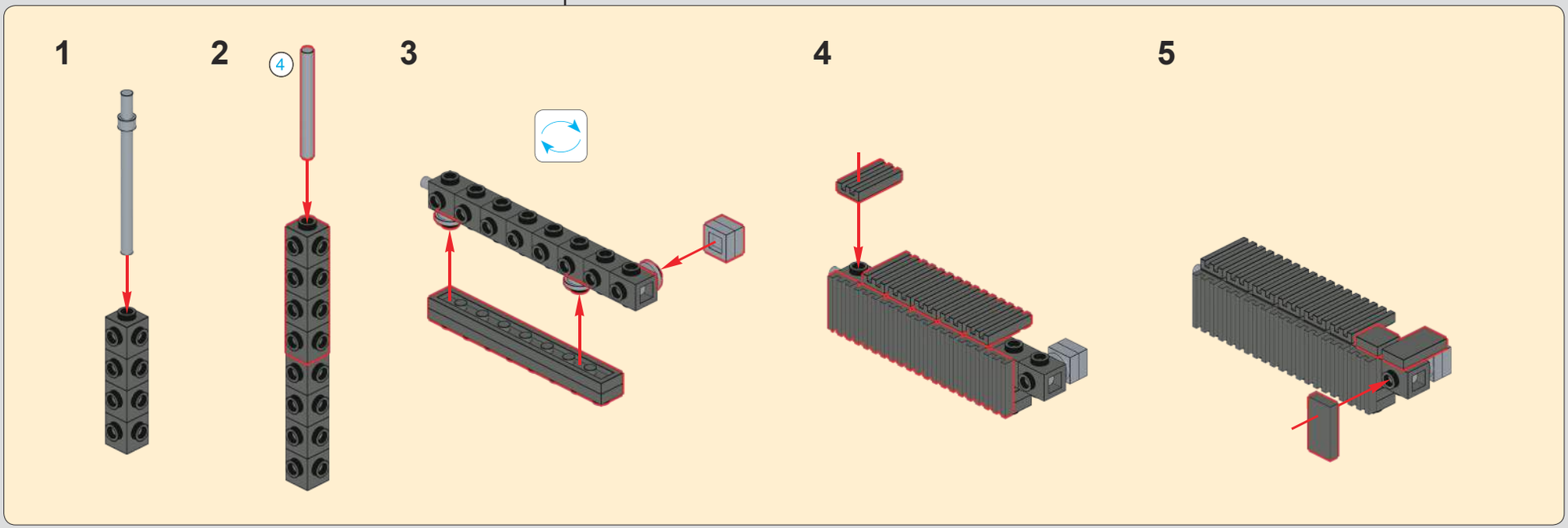

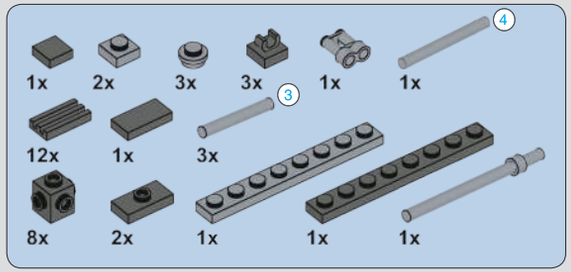

30

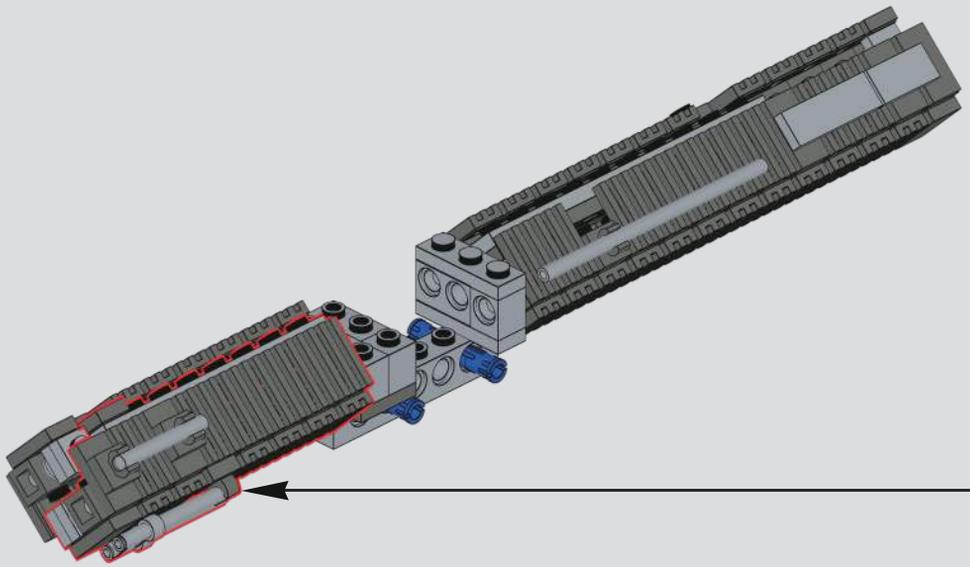

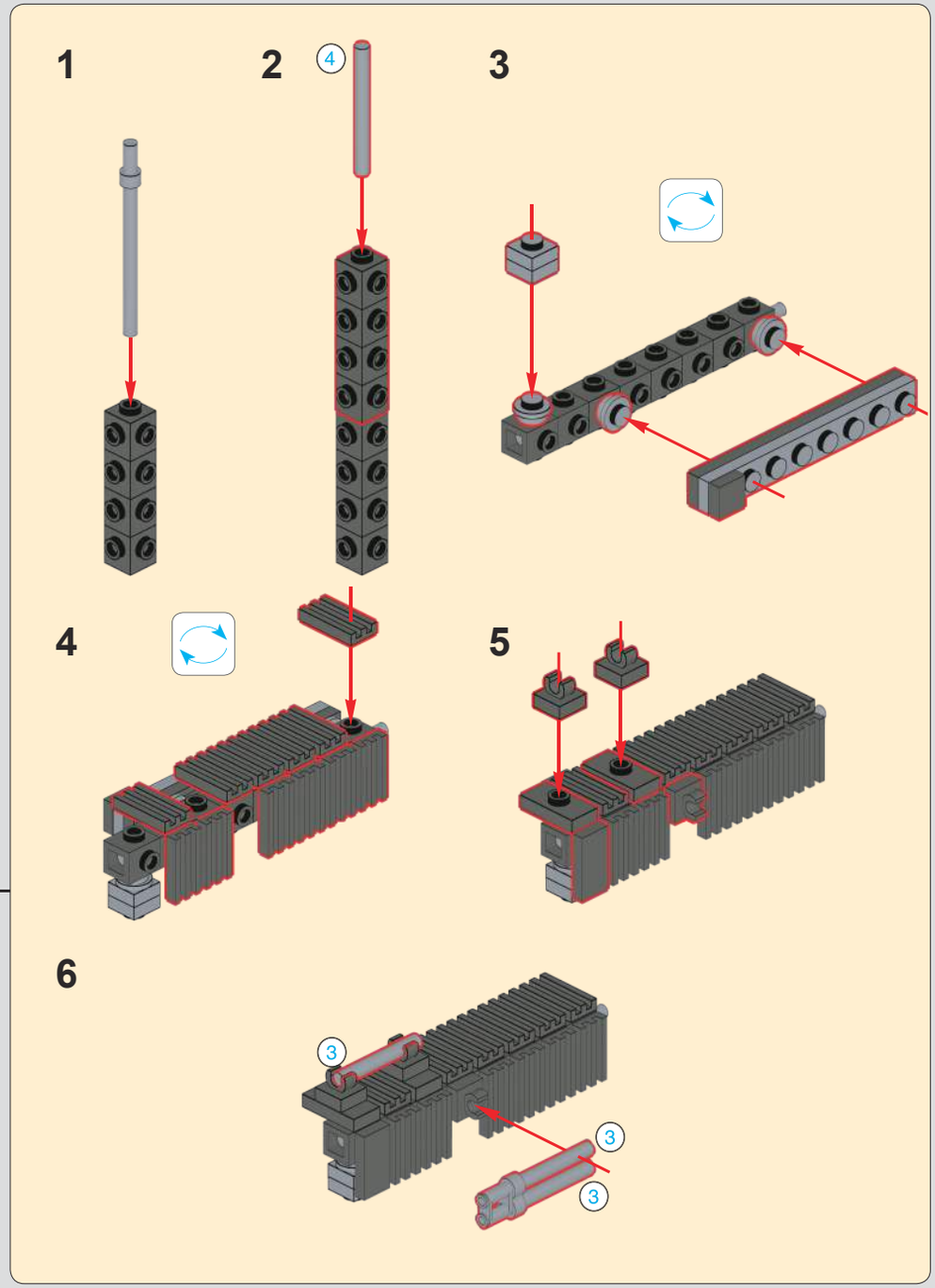

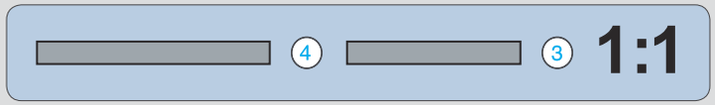

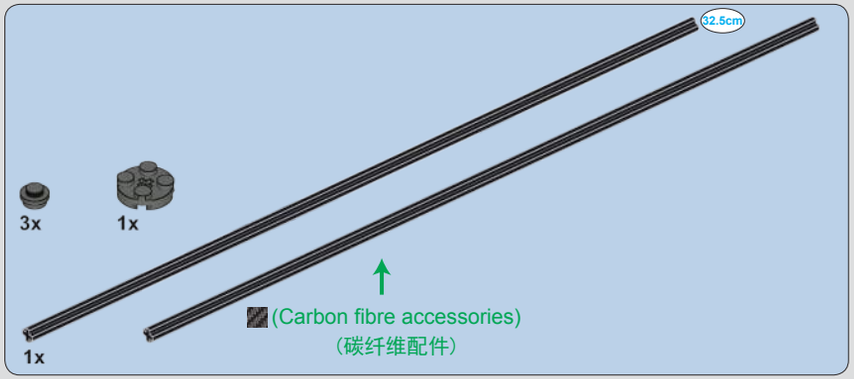

31

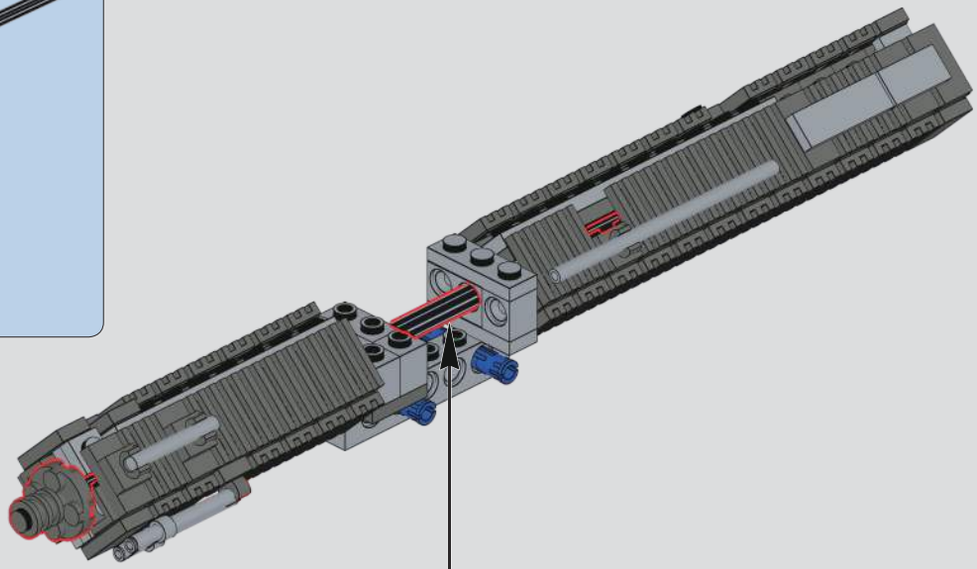

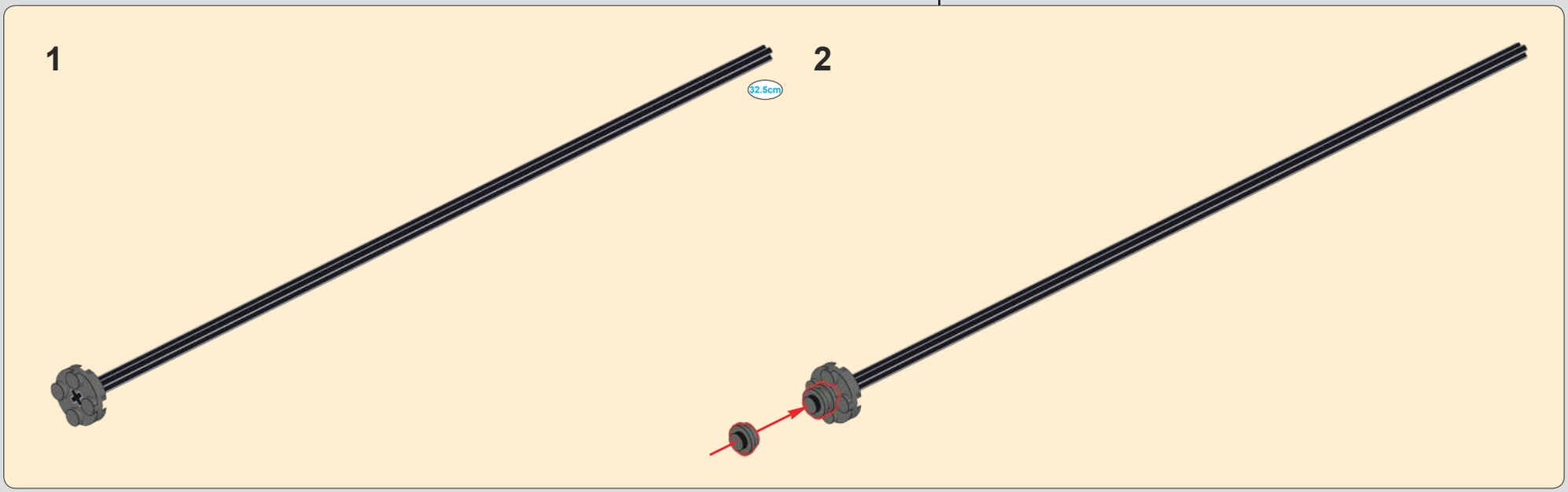

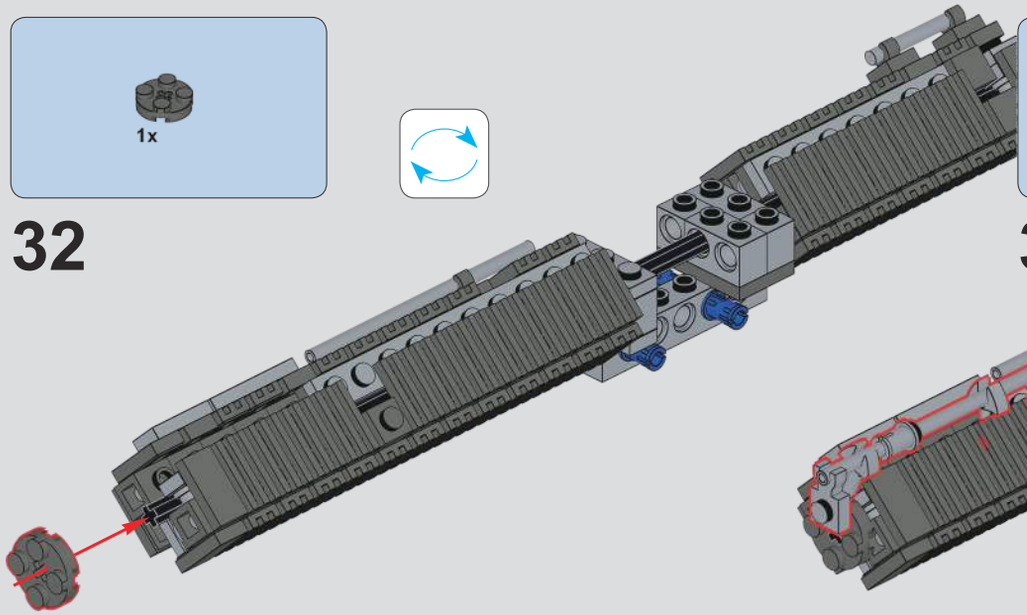
1x
32

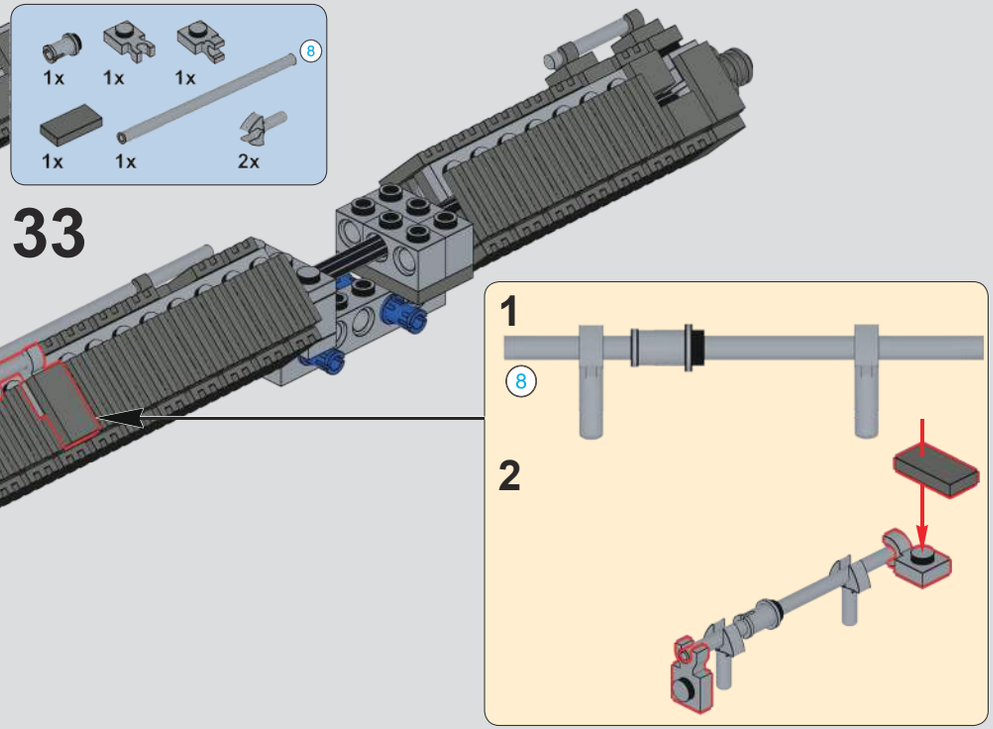
1x
1x
1x
8
1x
1x
2x
33
1
8
2

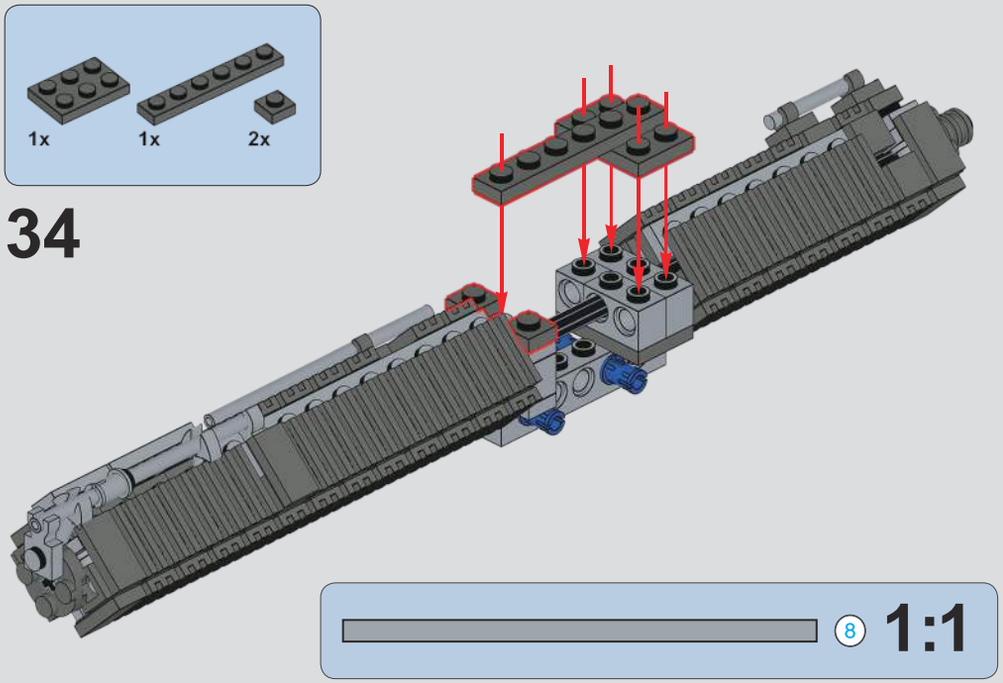
1x
1x
2x
34
8
1:1

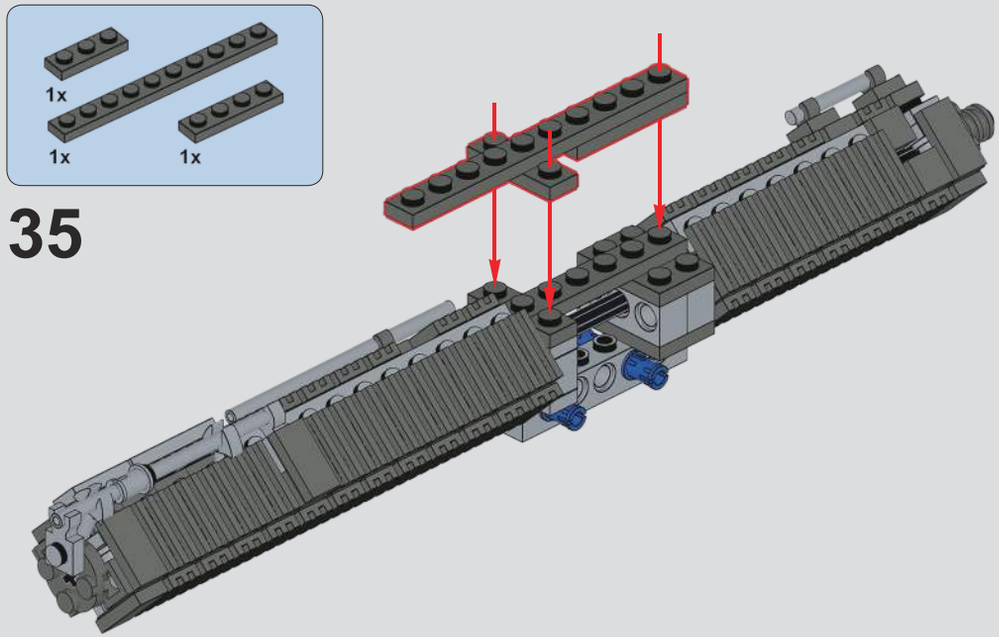
1x
1x
1x
35

36

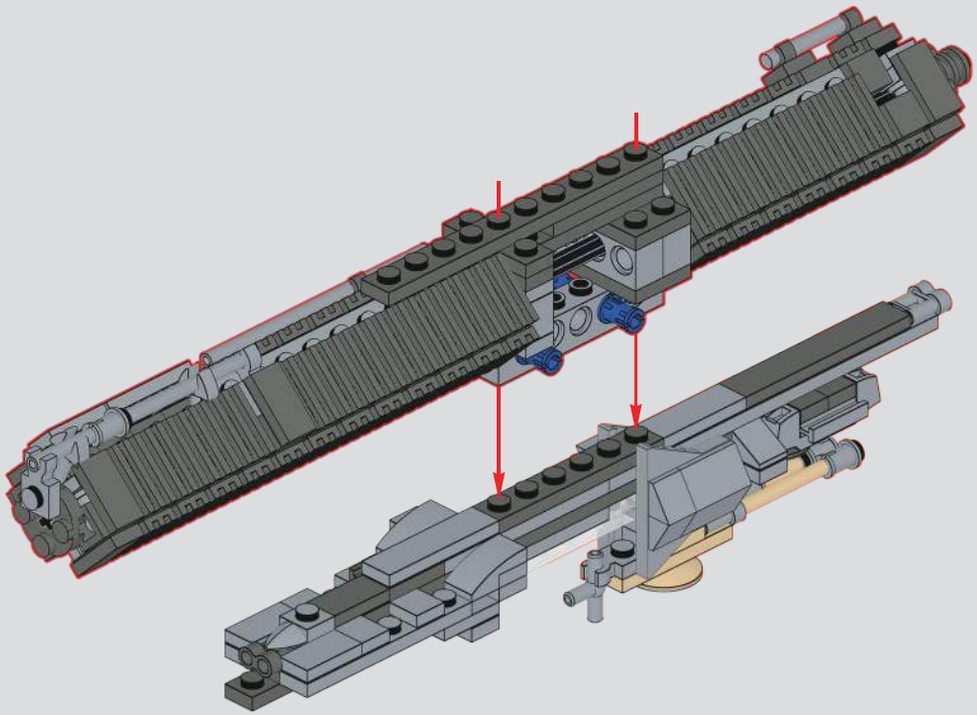

37

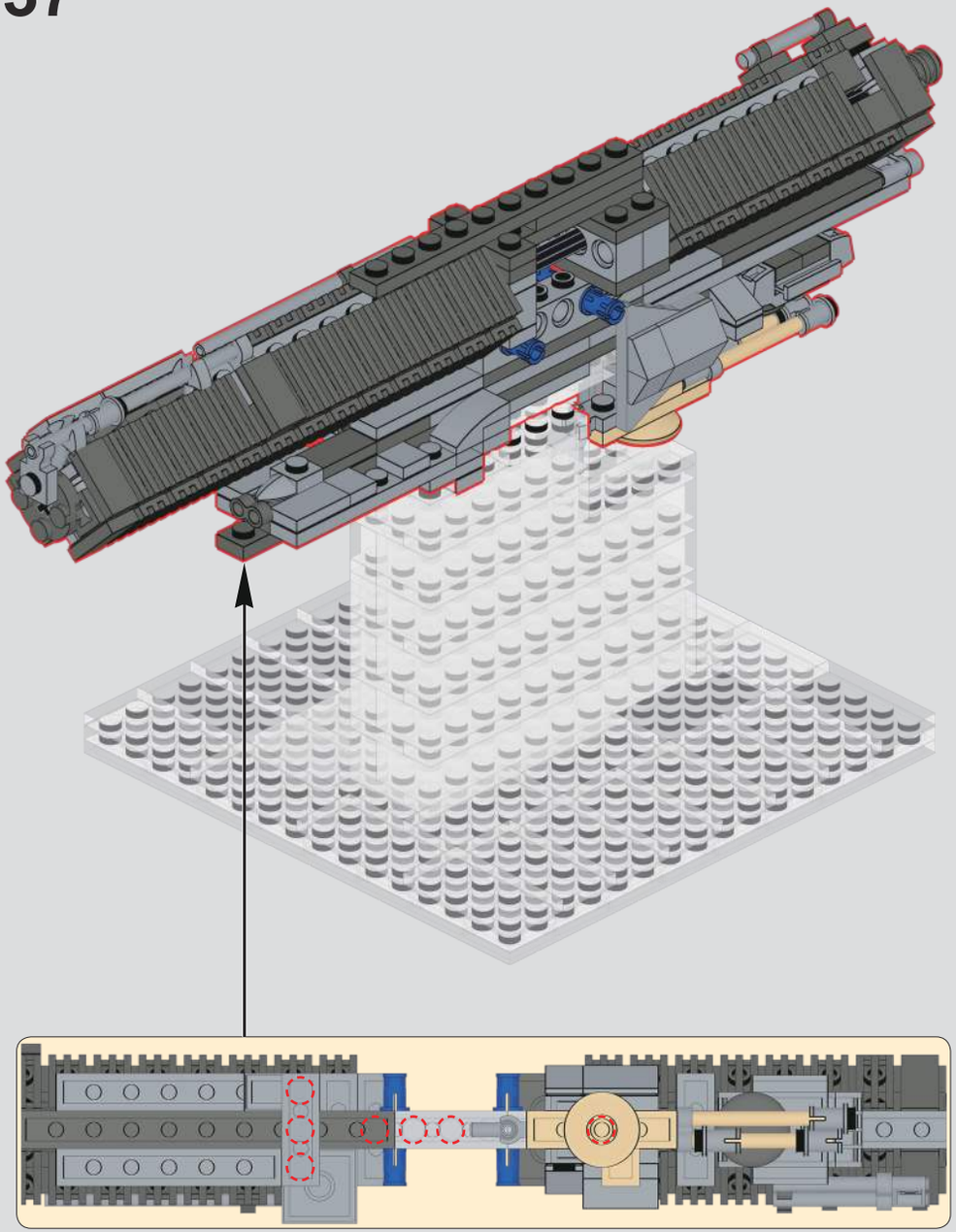

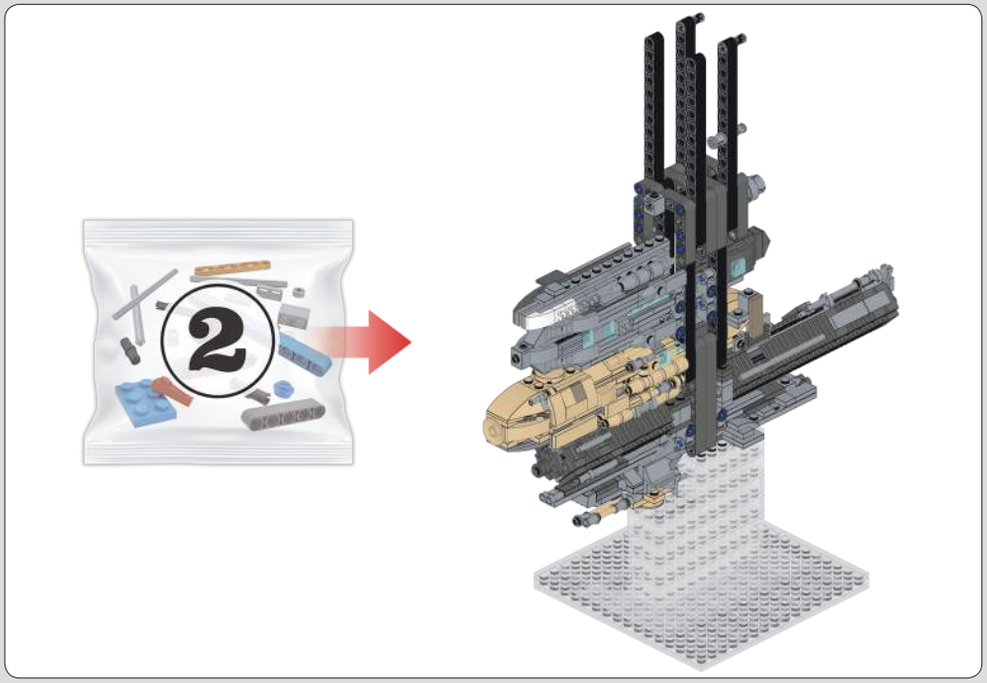

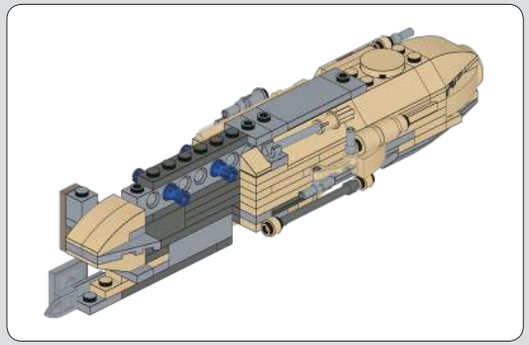

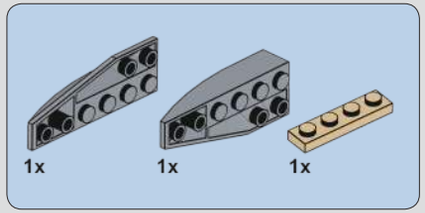

38

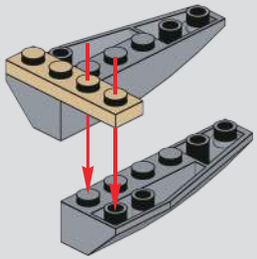

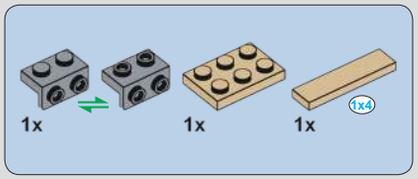

39

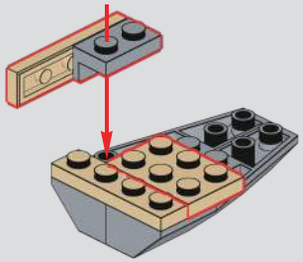

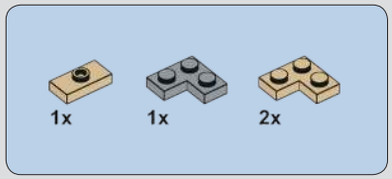

40

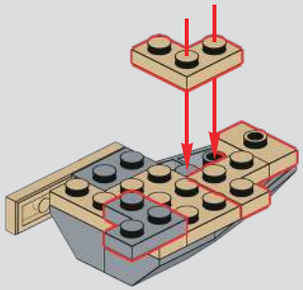

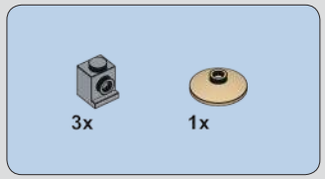

41

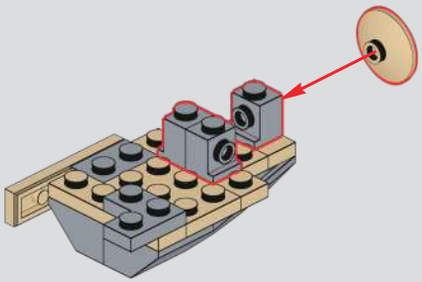

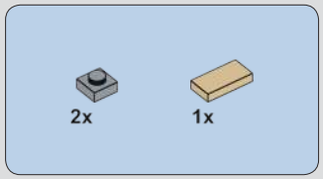

42

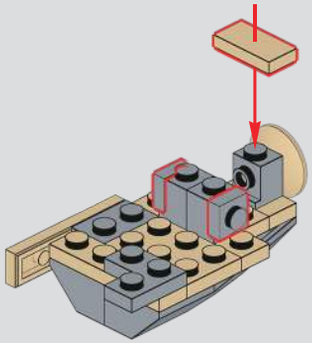

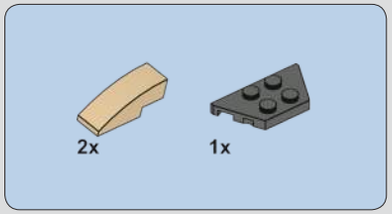

43

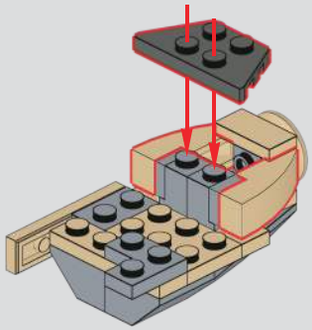

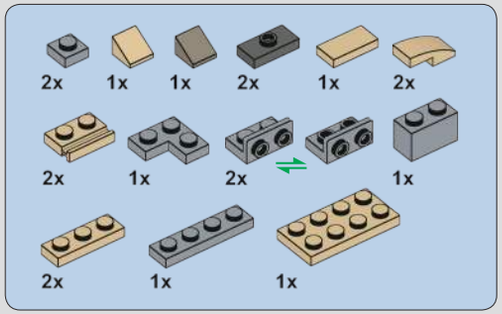

44

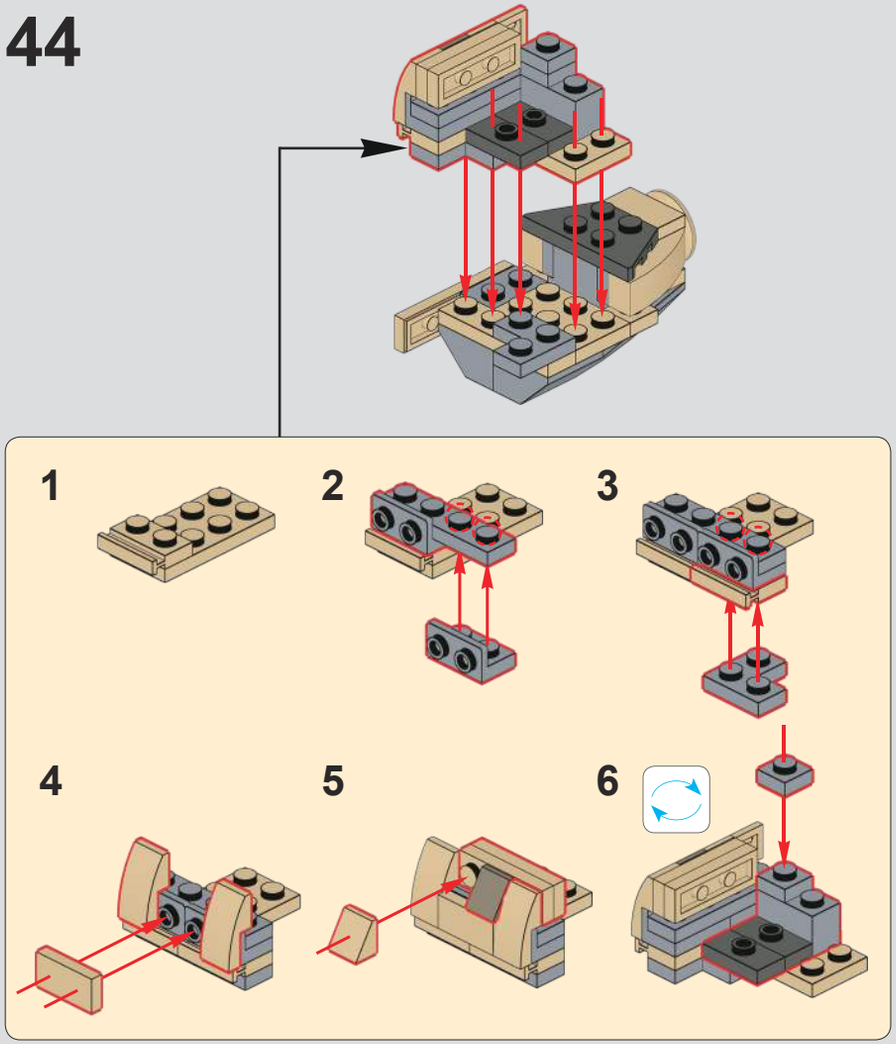

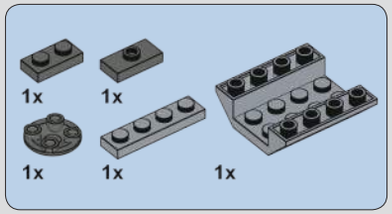

45

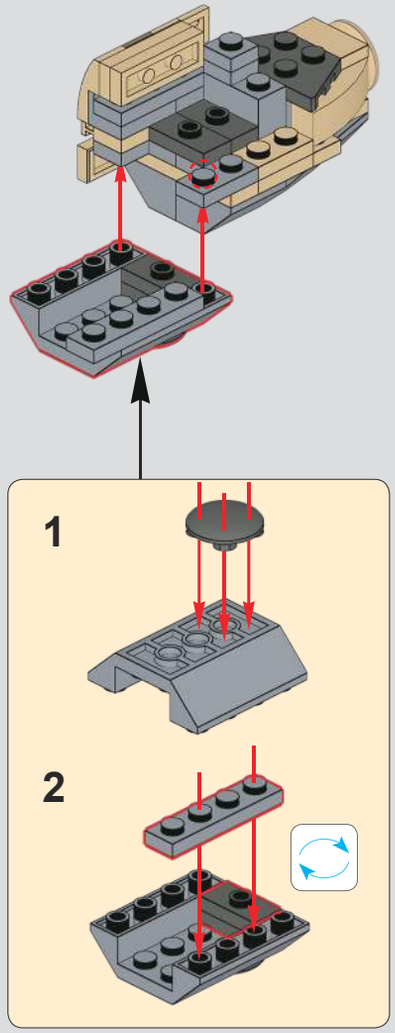

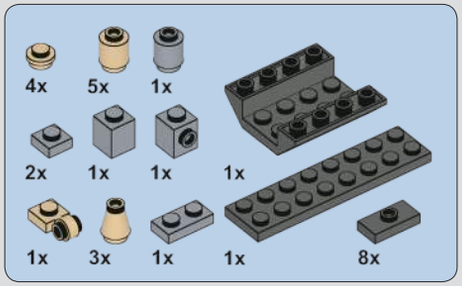

46

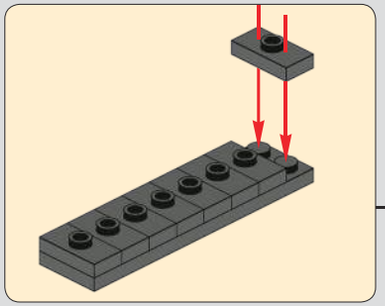

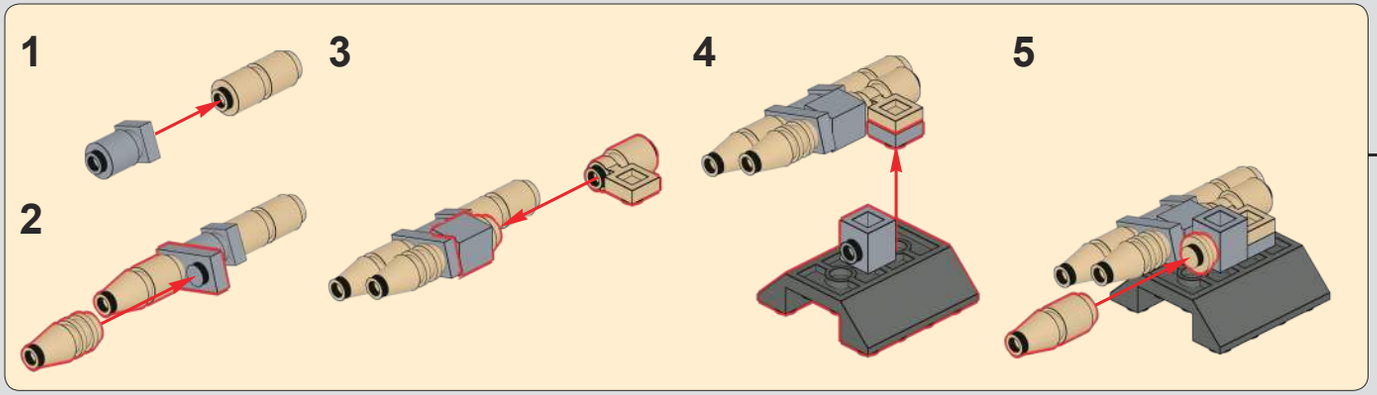

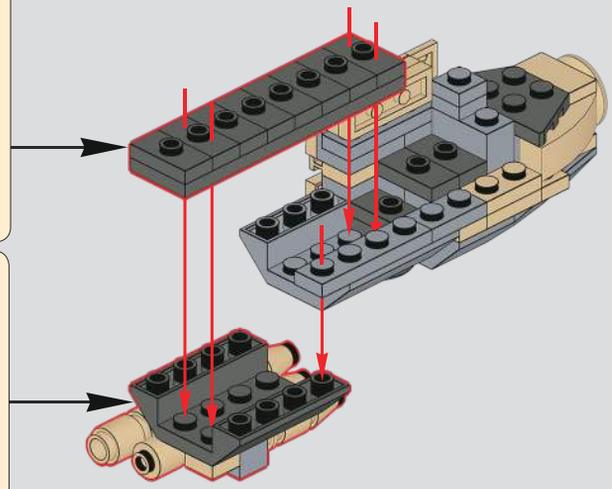

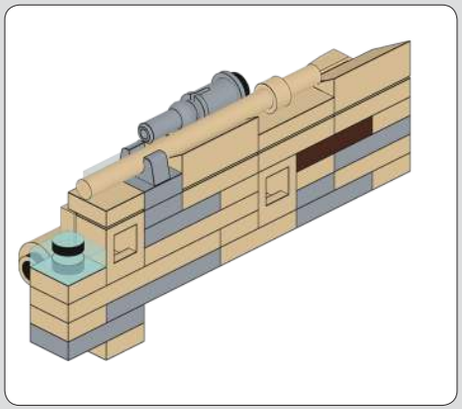

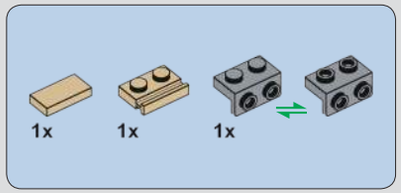

47

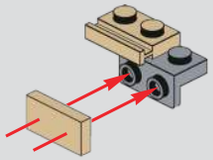

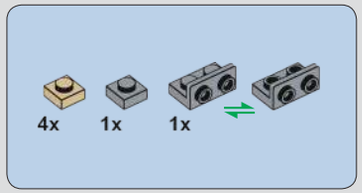

48

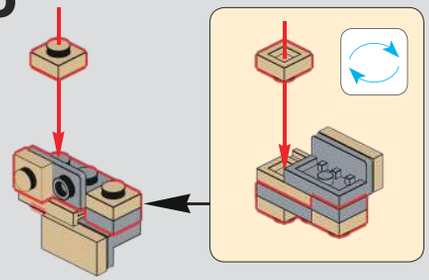

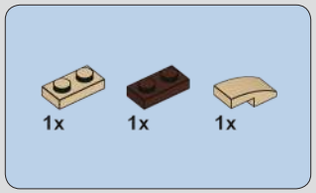

49

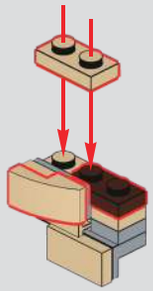

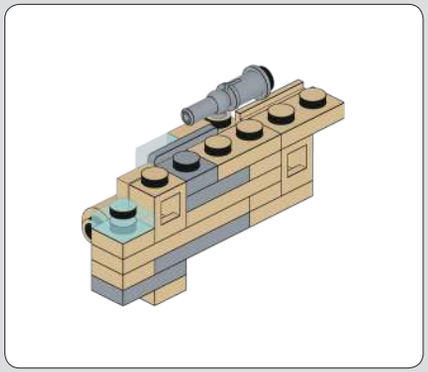

50

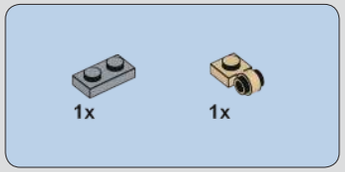

51

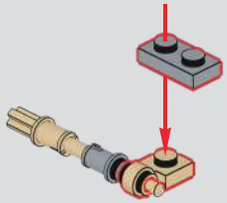

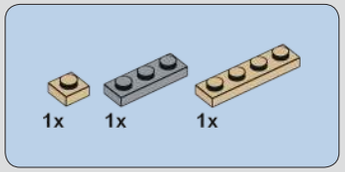

52

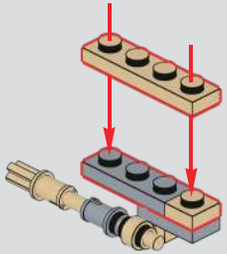

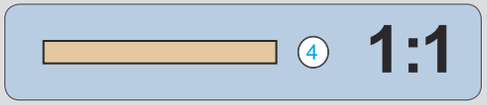

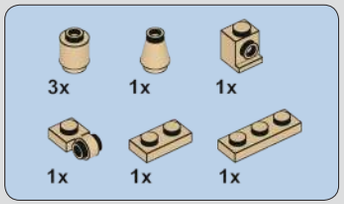

53

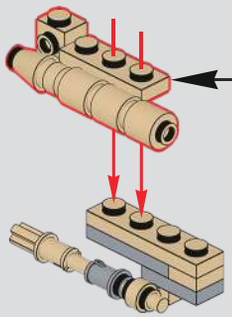

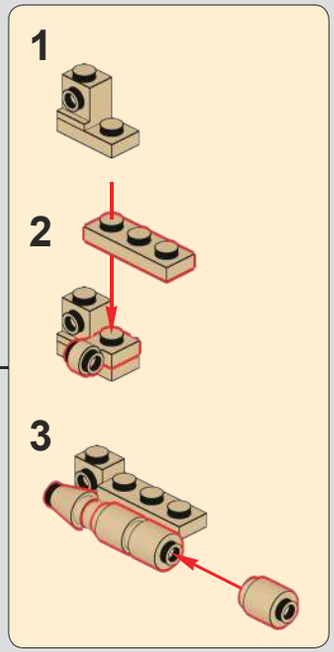

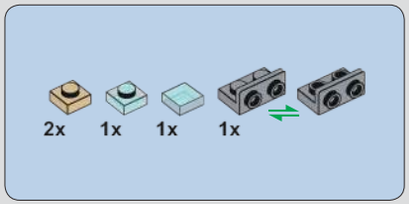

54

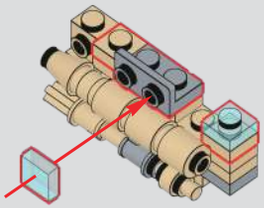

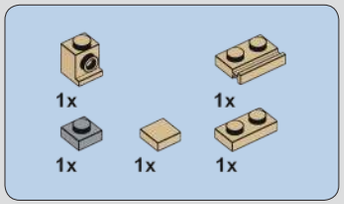

55

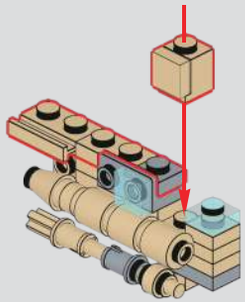

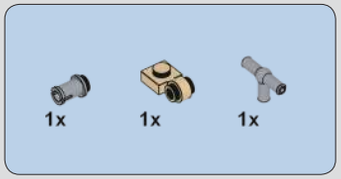

56

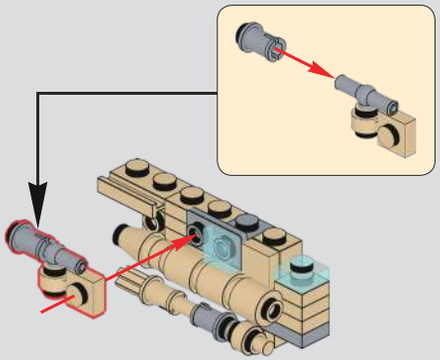

57

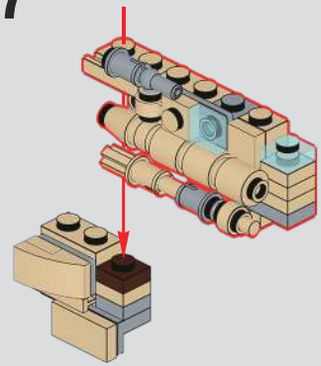

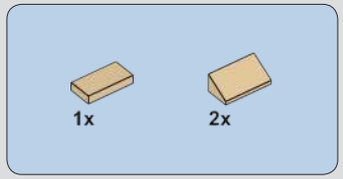

58

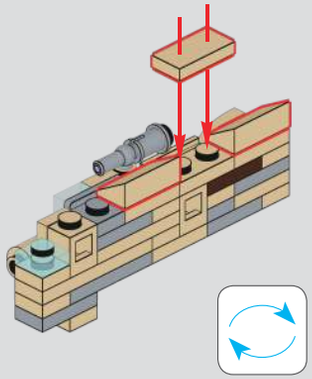

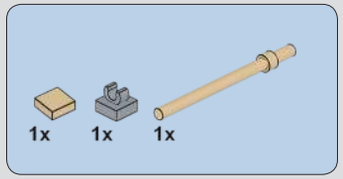

59

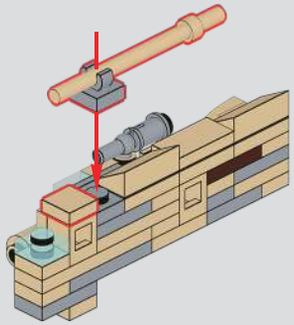

60

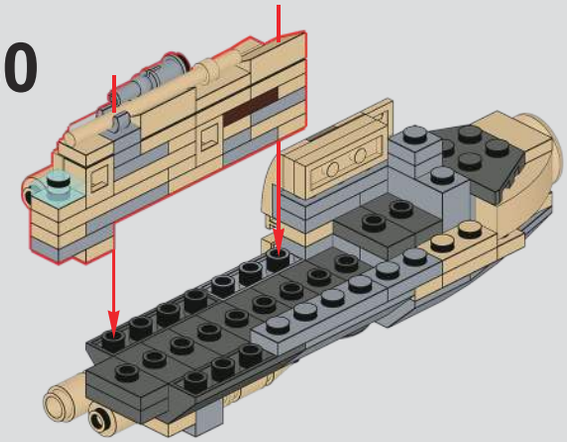

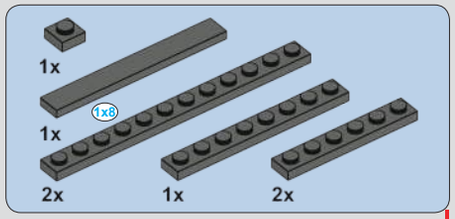

61

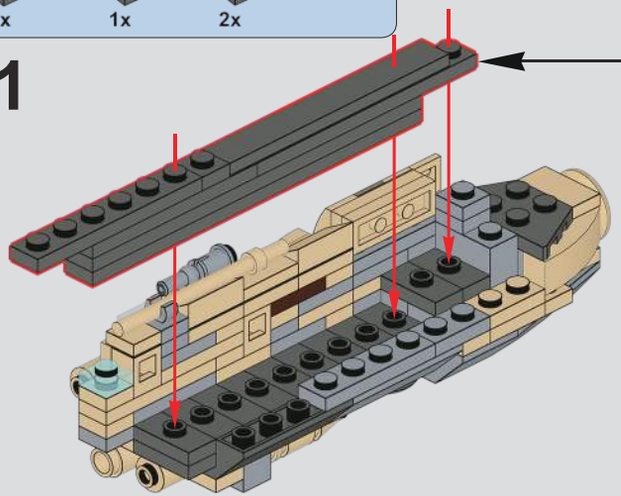

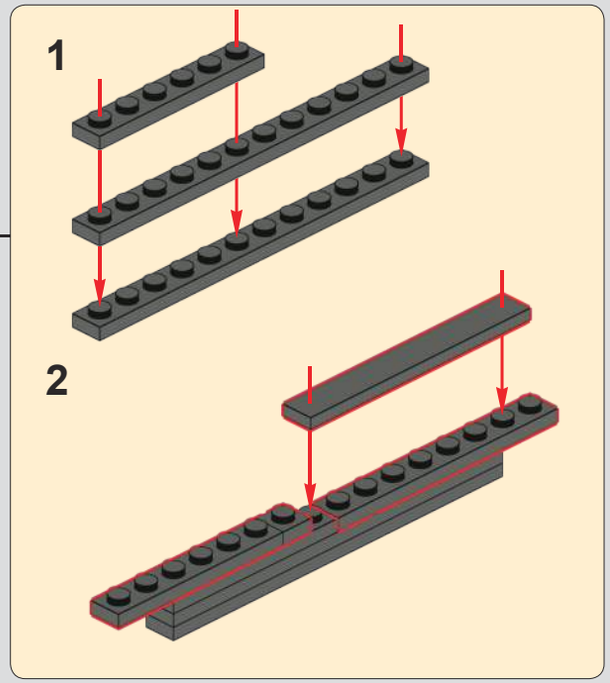

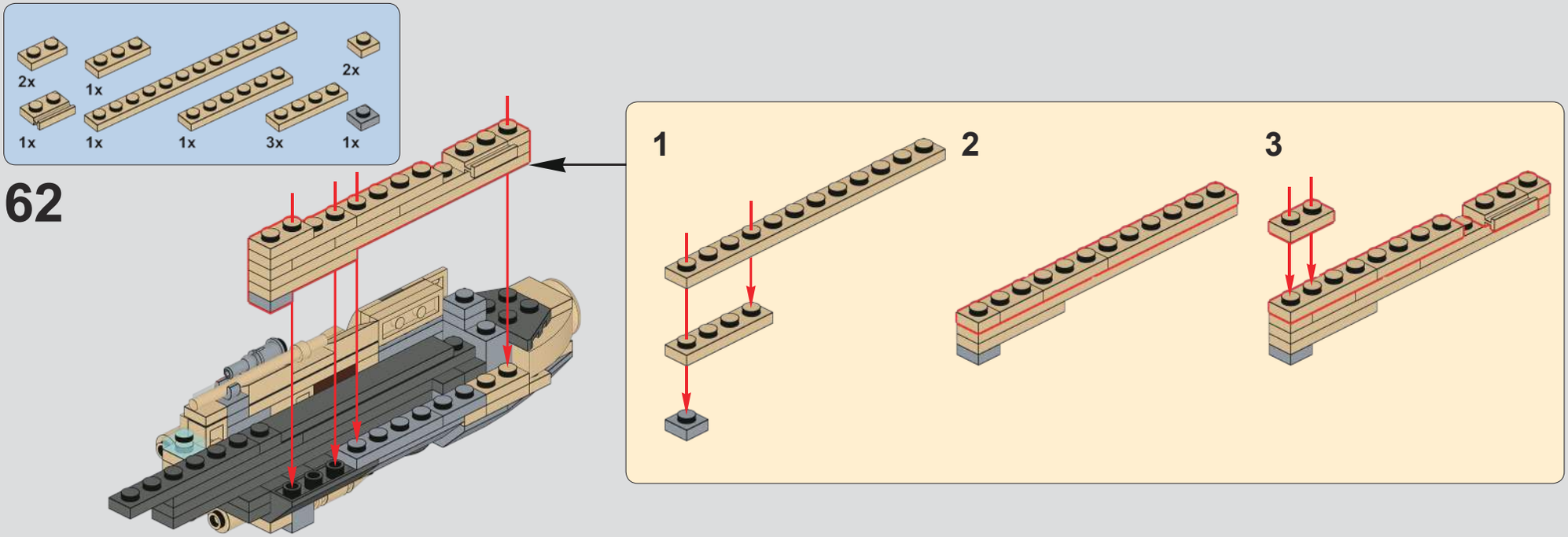
2x
1x
2x
1x
1x
1x
3x
1x
62
1
2
3

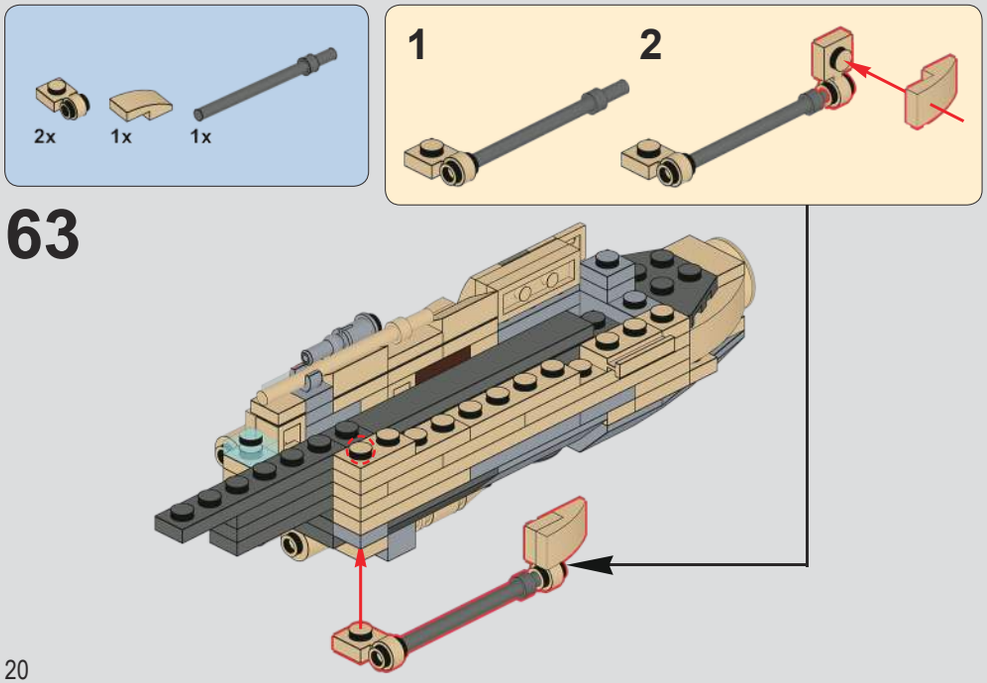
2x
1x
1x
63
1
2

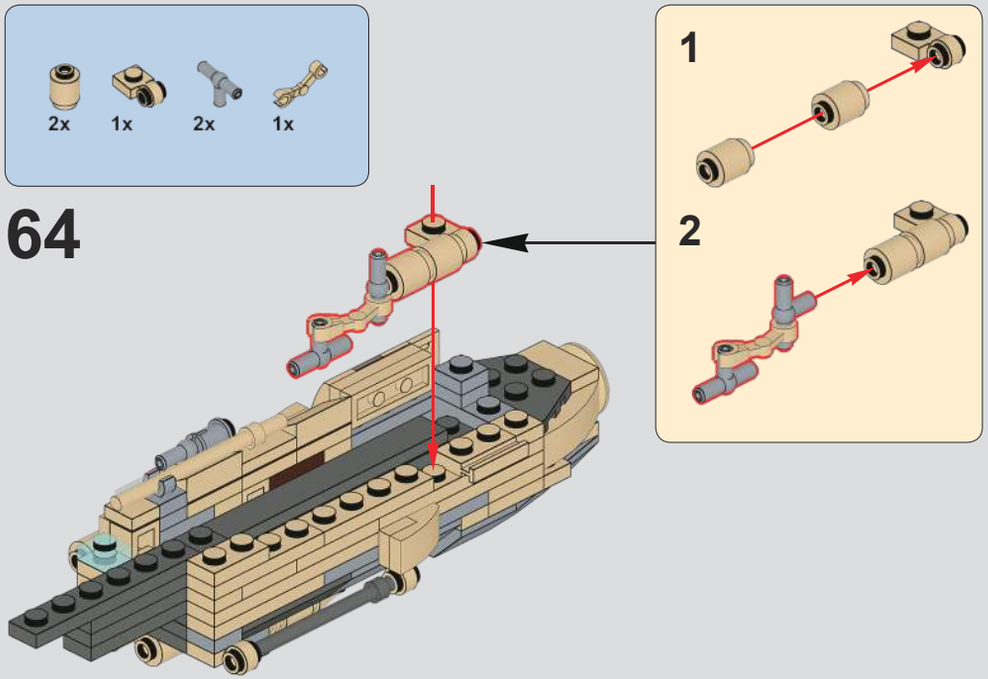
2x
1x
2x
1x
64
1
2

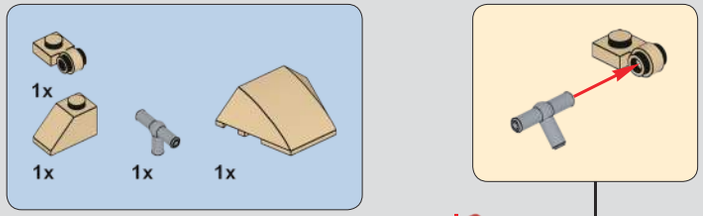
1x
1x
1x
1x

65

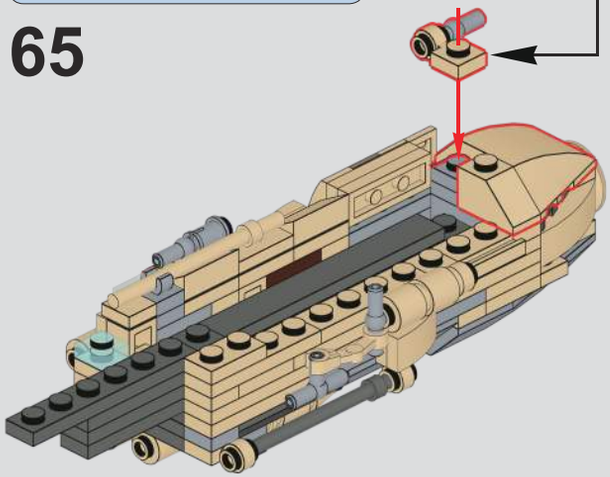

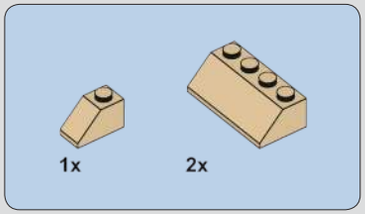
1x
2x

66

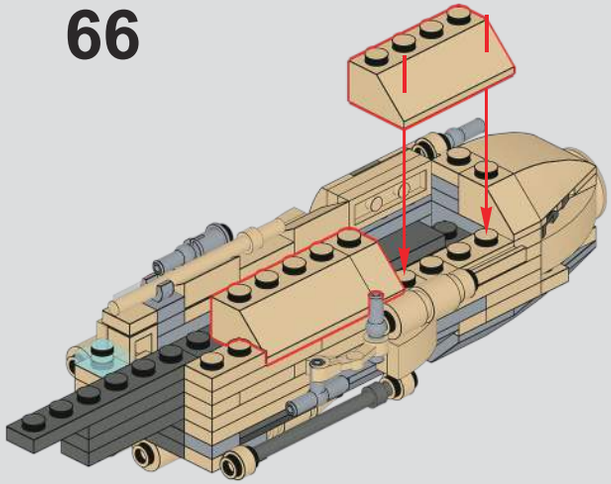

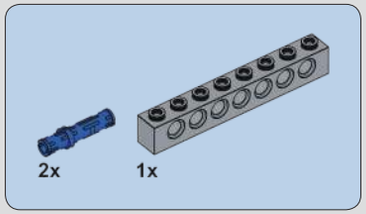
2x
1x

67

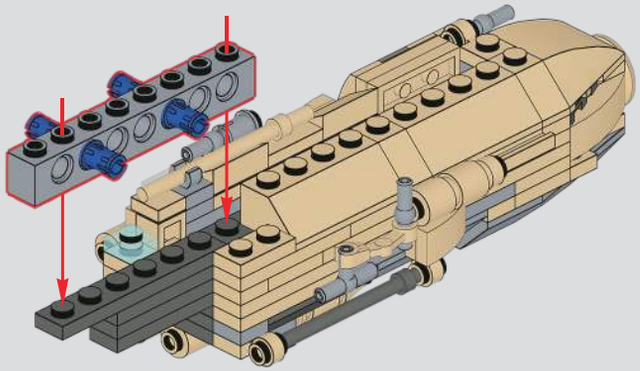

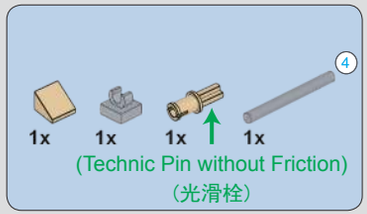
4
1x
1x
1x
1x
(Technic Pin without Friction)
(光滑栓)

68

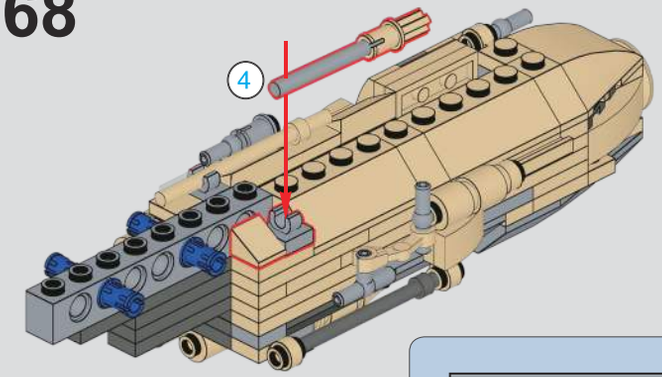
4

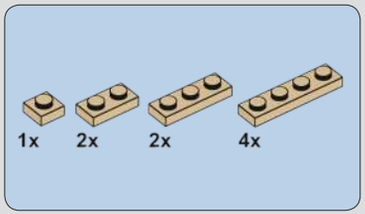
1x
2x
2x
4x

69

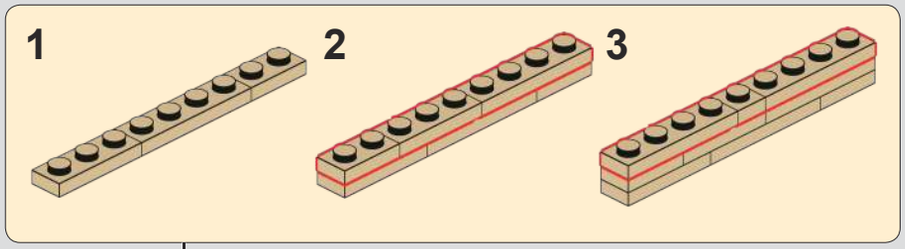
1
2
3

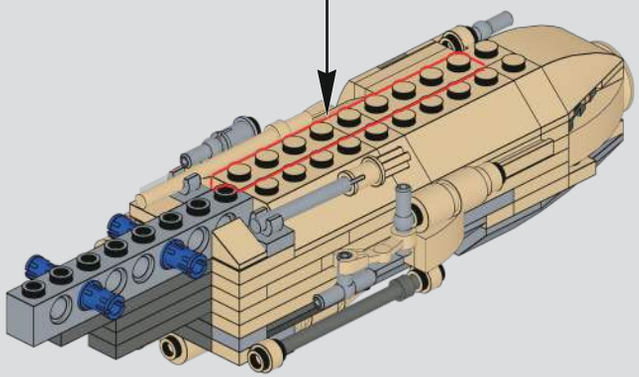

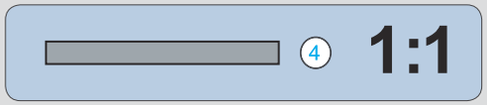
4
1:1

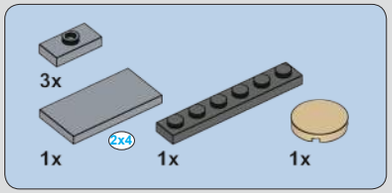

70

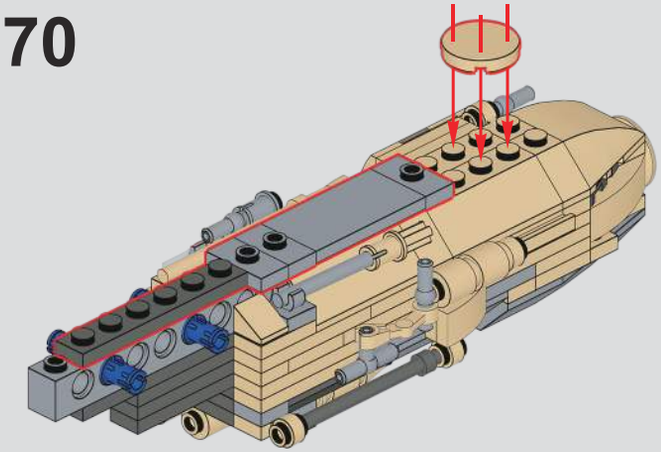

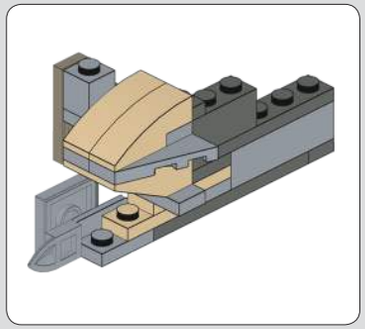

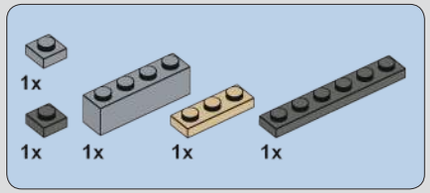

71

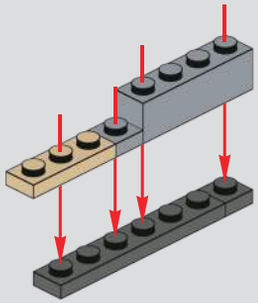

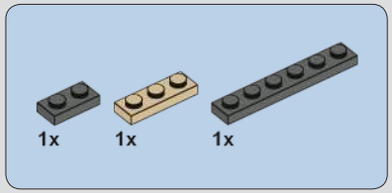

72

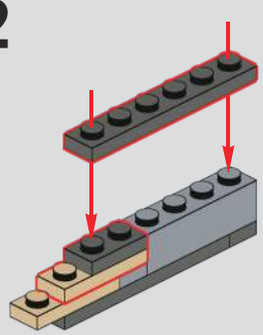

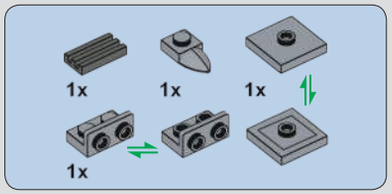

73

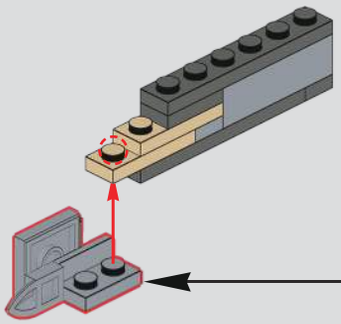

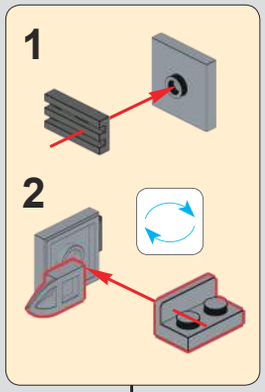

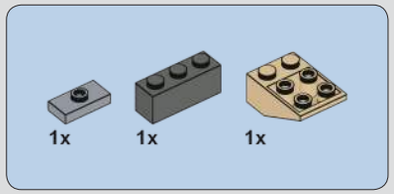

74

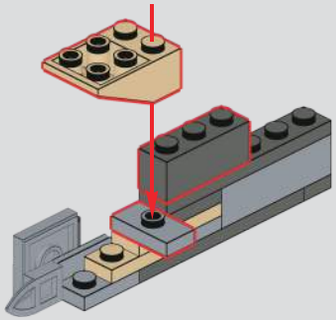

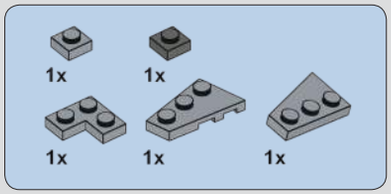

75

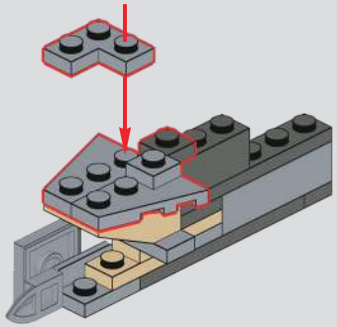

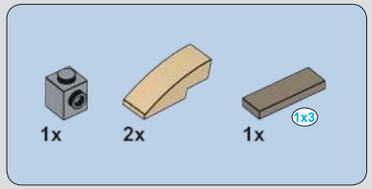

76

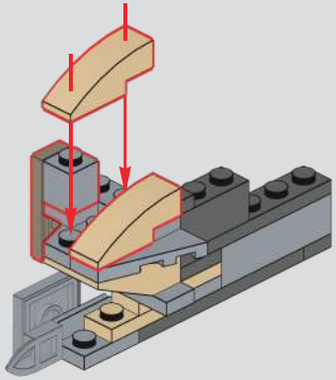

77

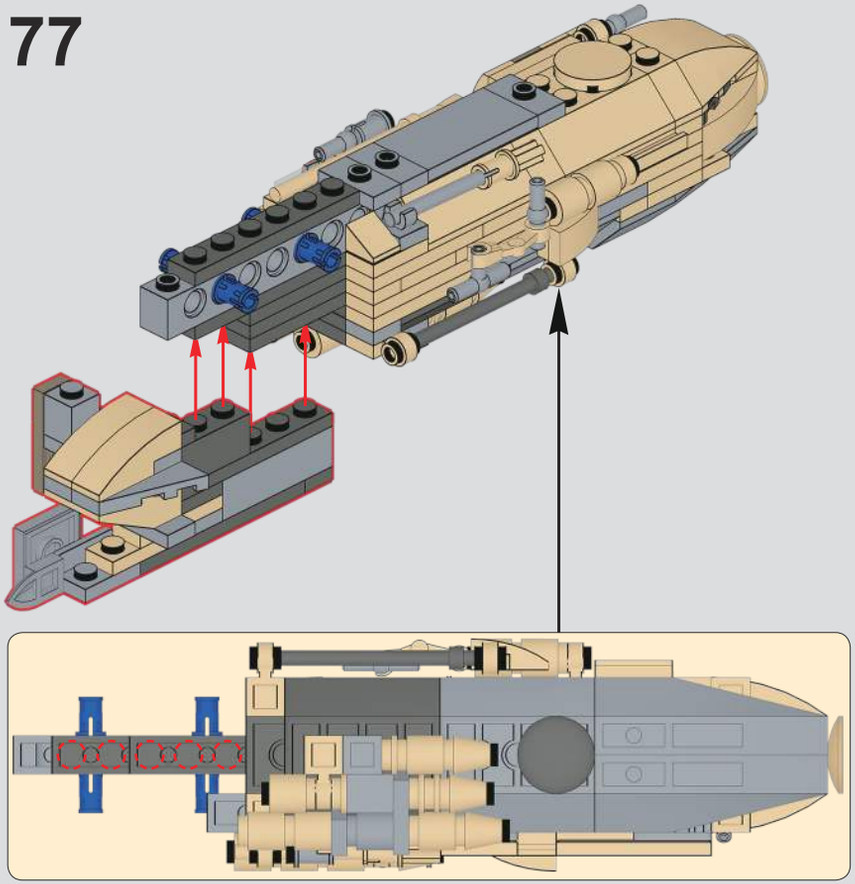

78

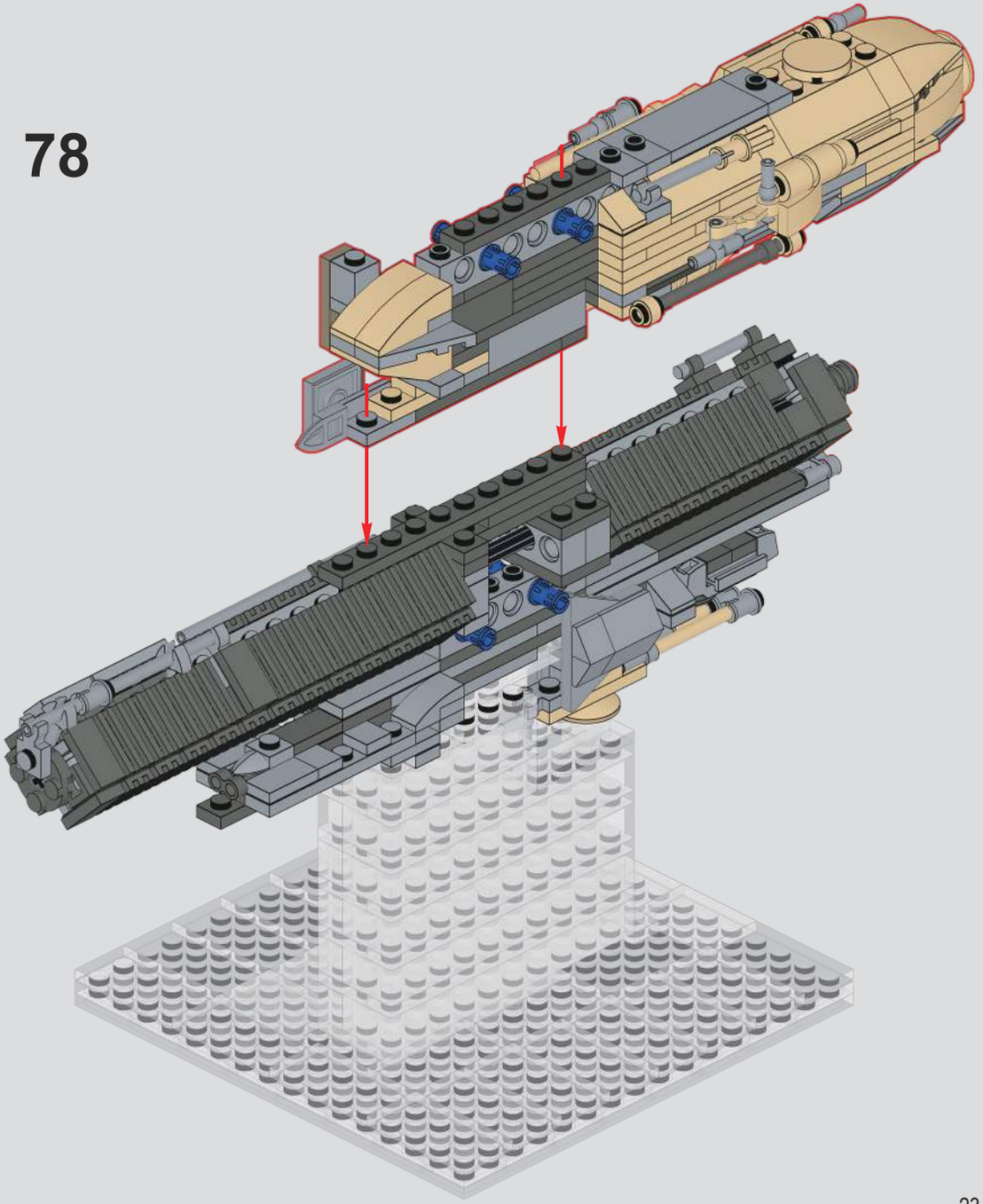

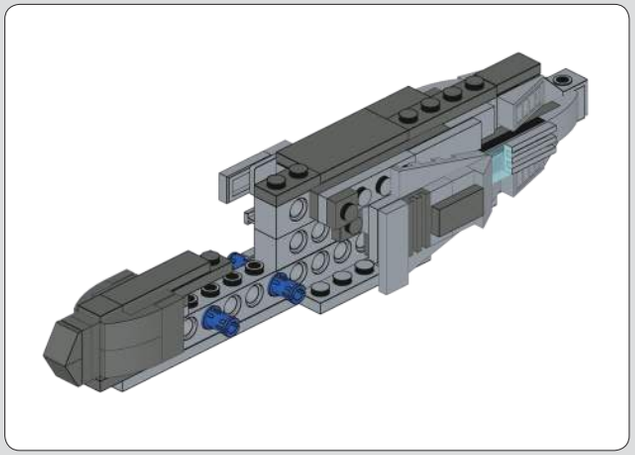

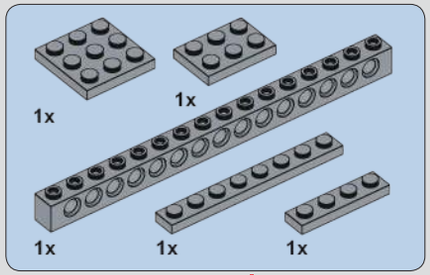

79

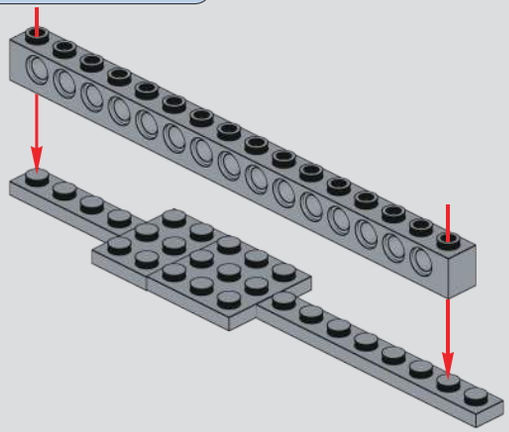

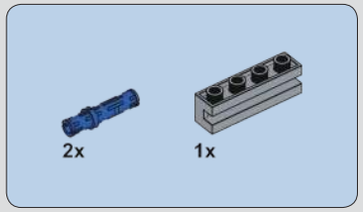

80

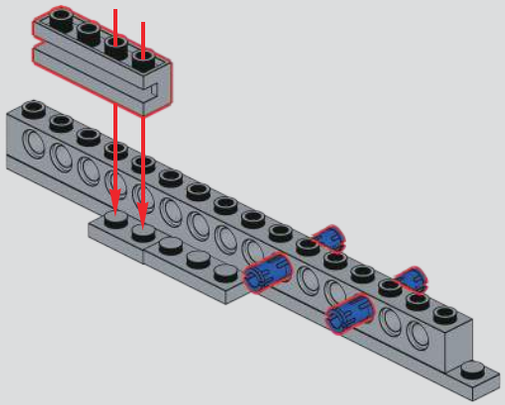

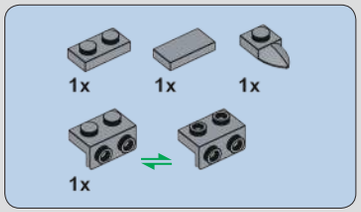

81

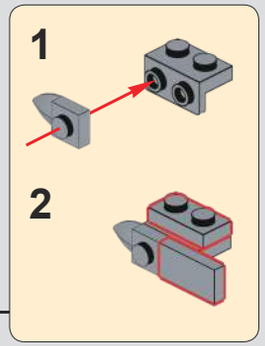

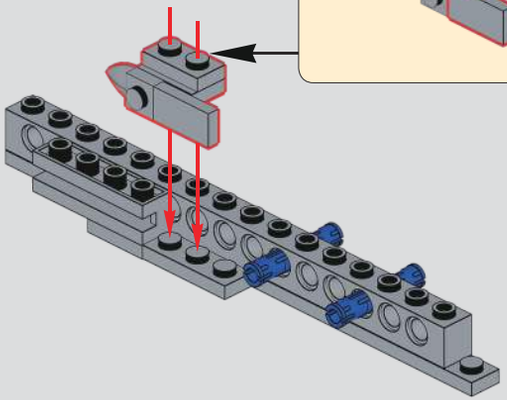

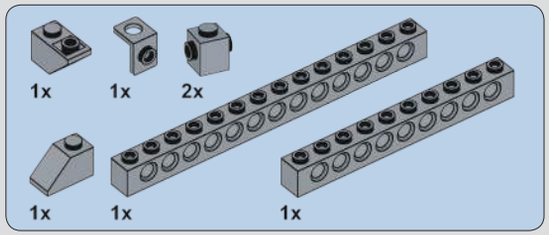

82

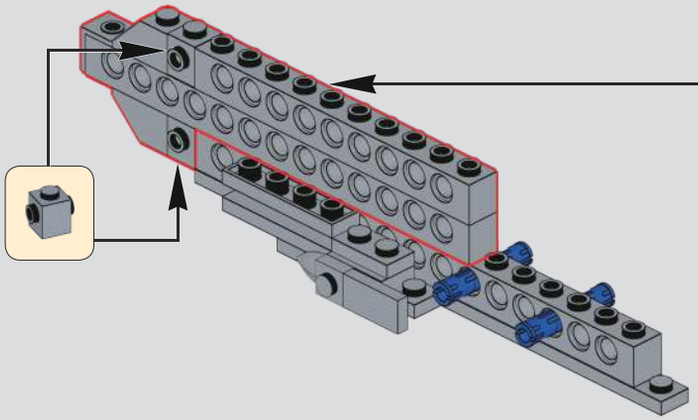

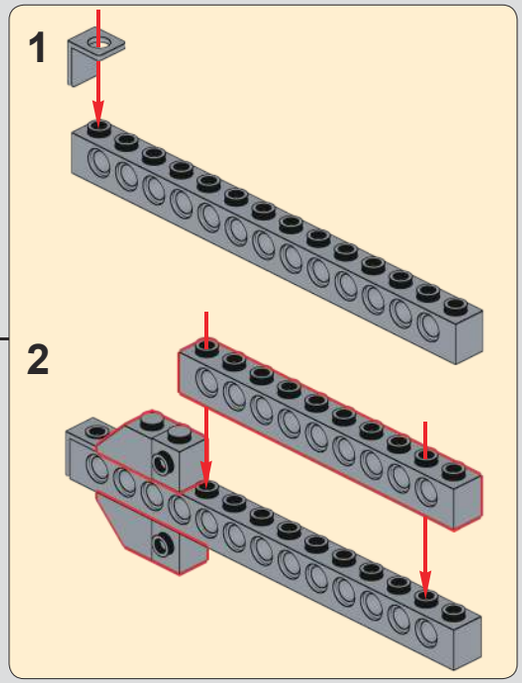

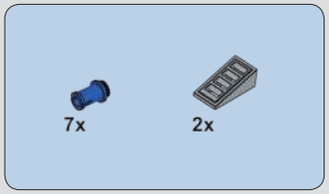

83

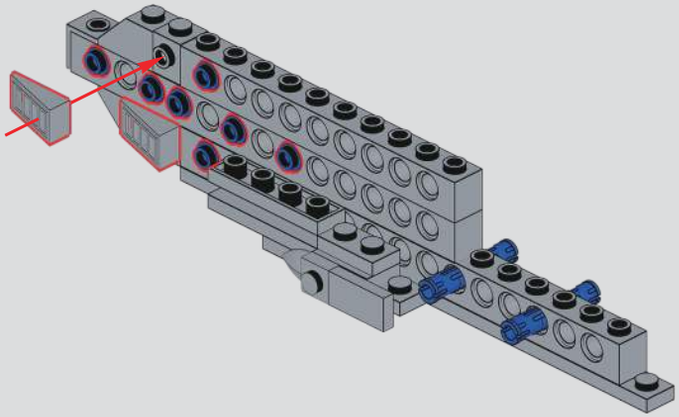

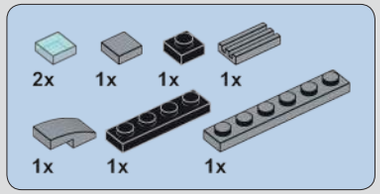

84

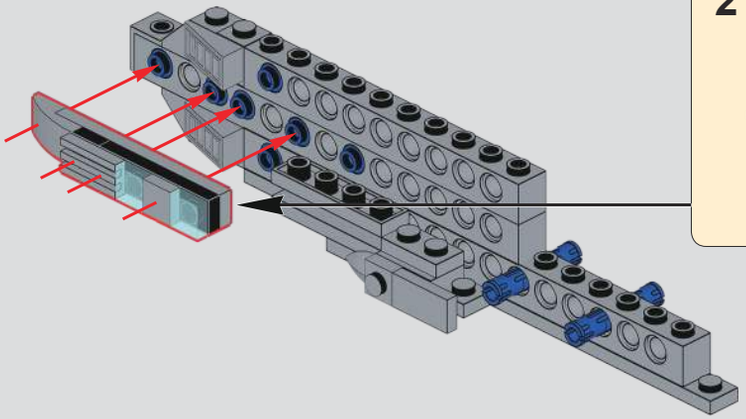

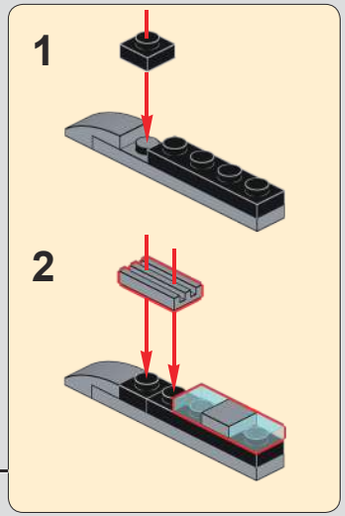

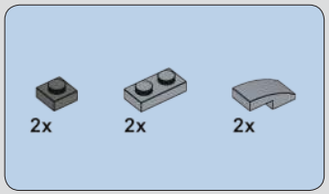

85

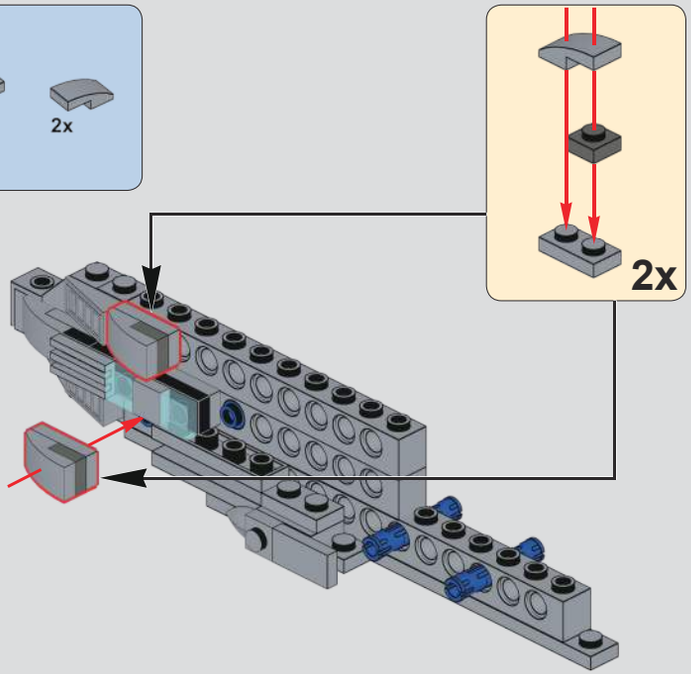

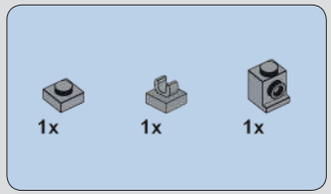

86

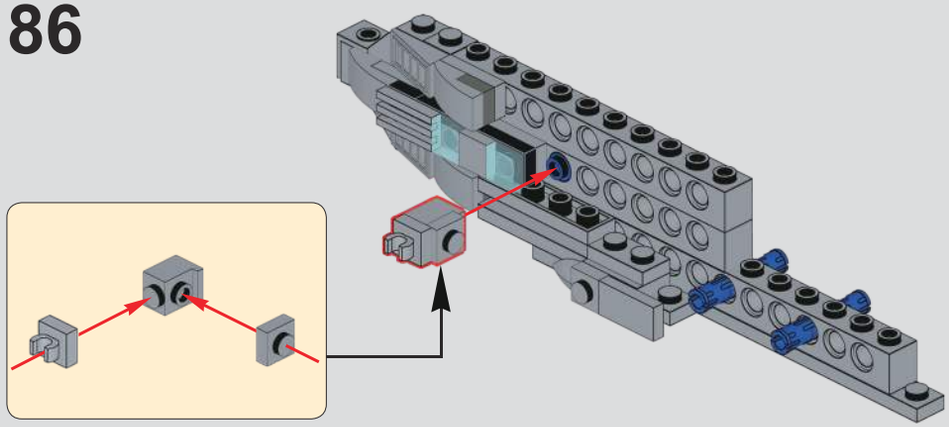

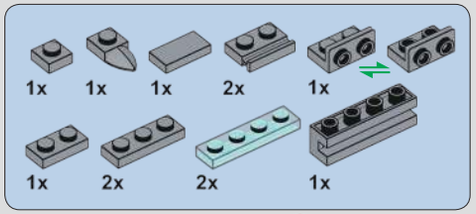

87

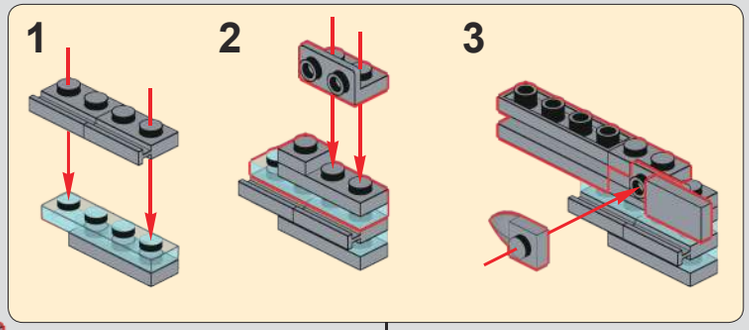

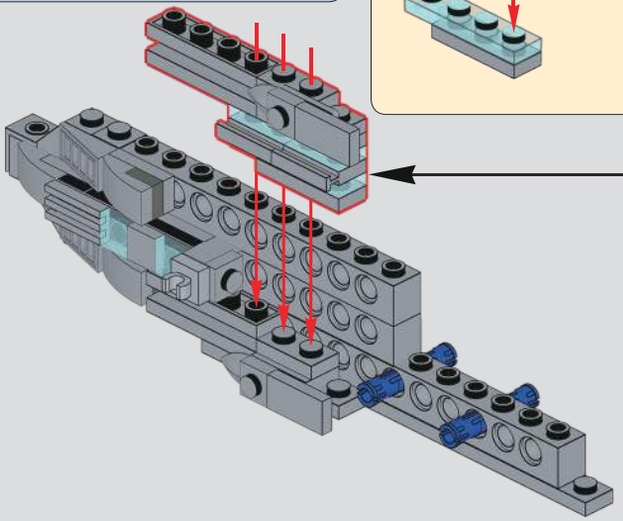

88

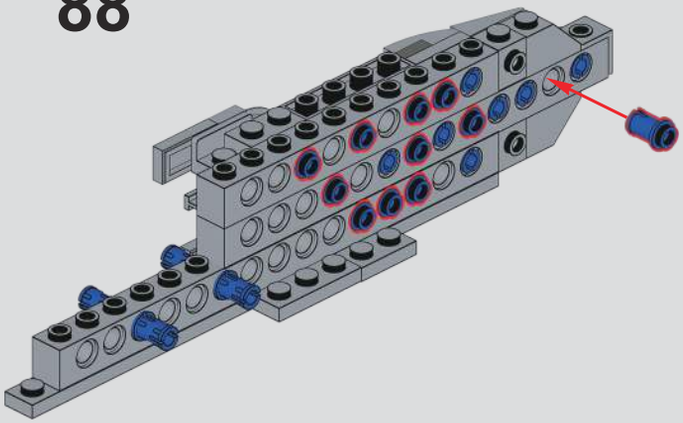

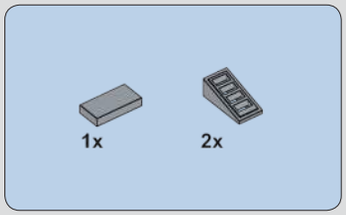

89

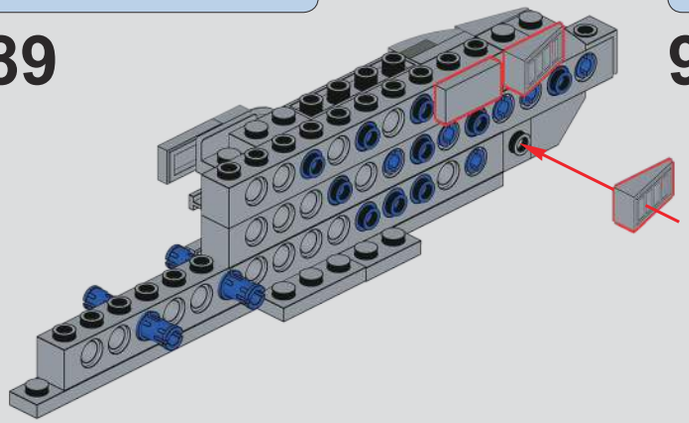

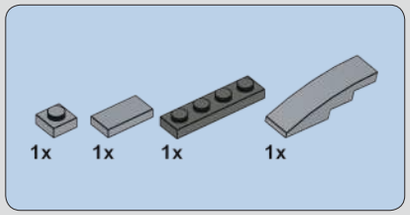

90

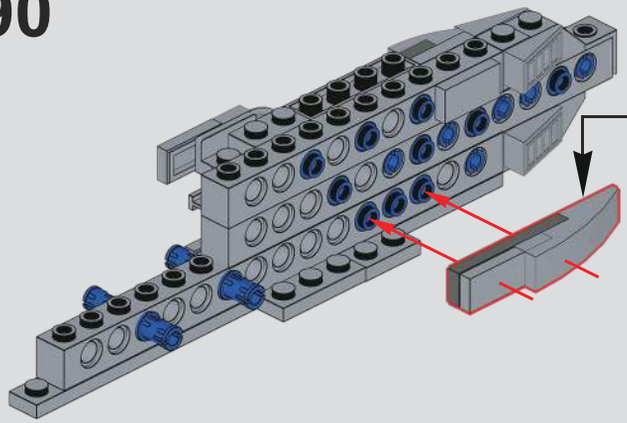

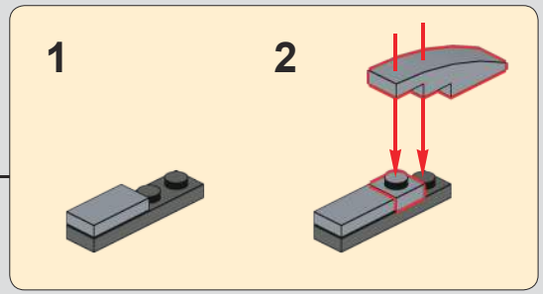

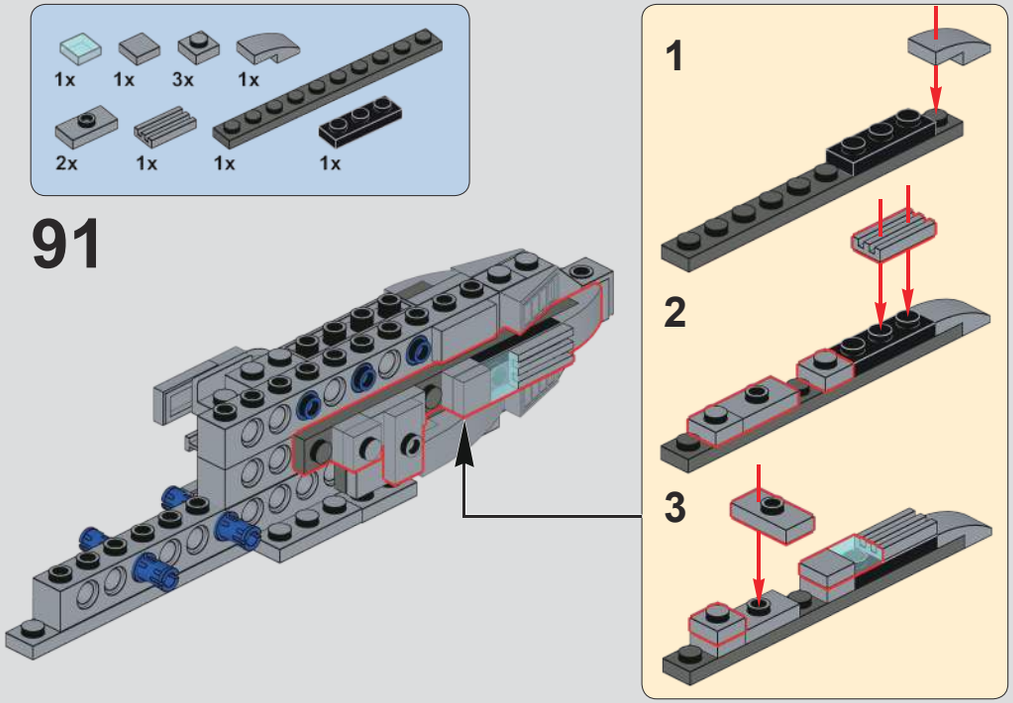
1x
1x
3x
1x
2x
1x
1x
1x
91
1
2
3

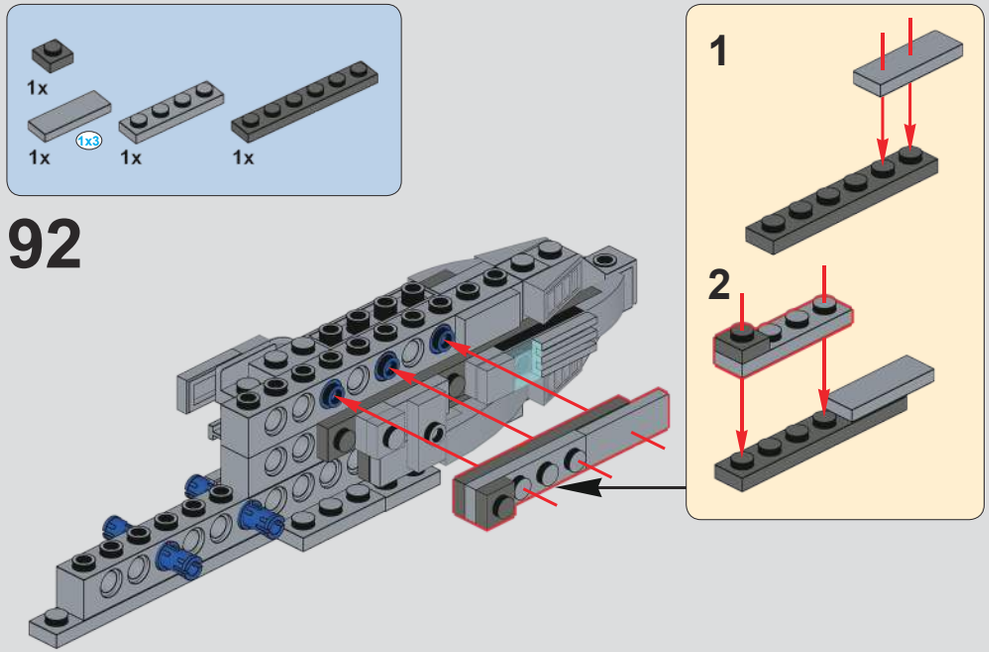
1x
1x
1x3
1x
1x
92
1
2

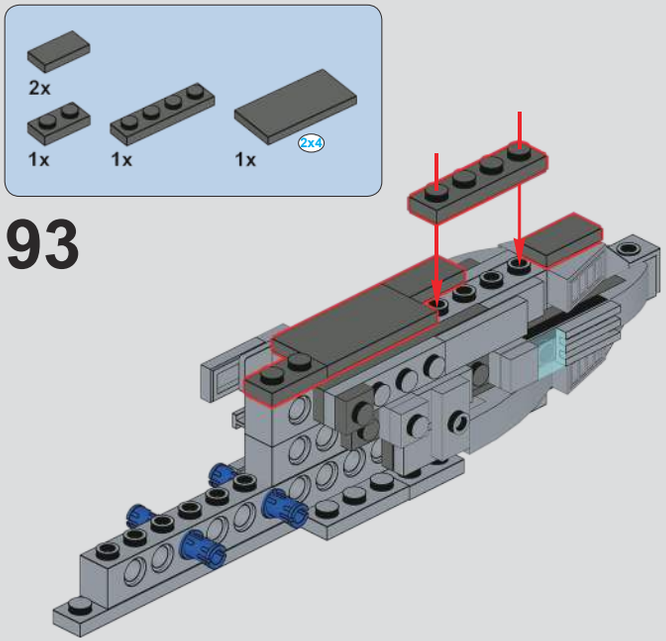
2x
1x
1x
1x
2x4
93

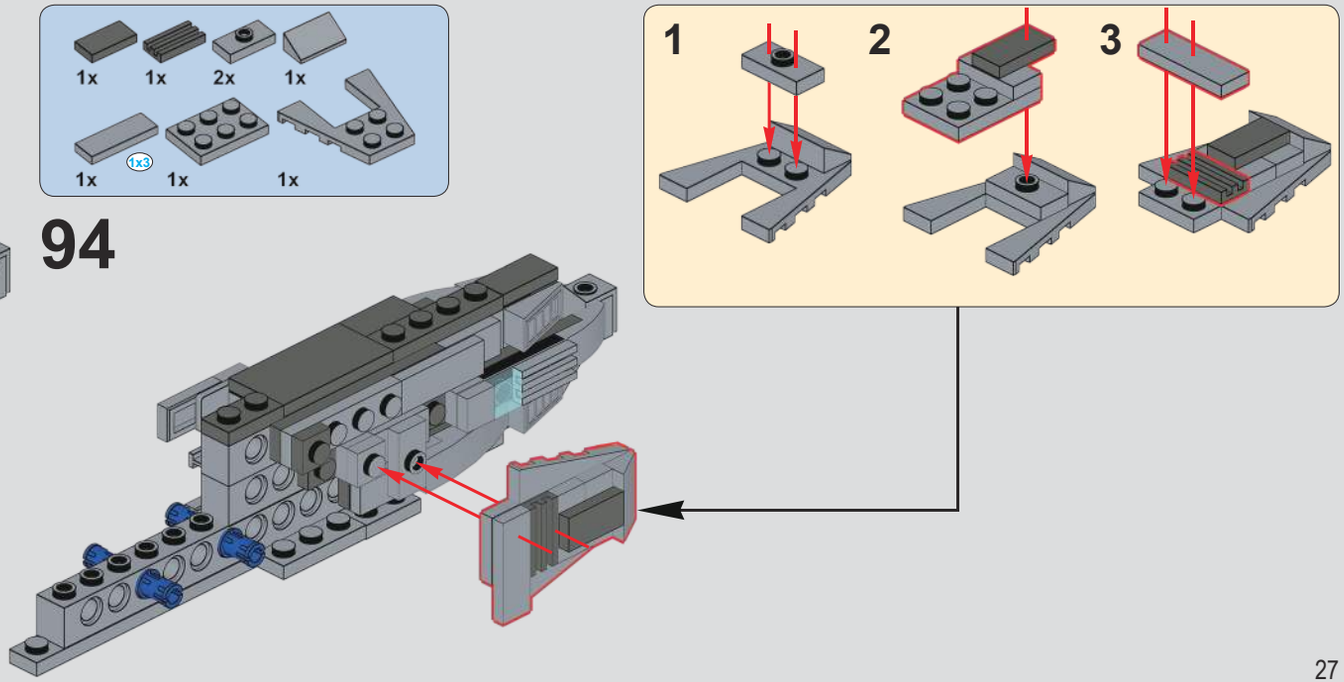
1x
1x
2x
1x
1x
1x3
1x
1x
94
1
2
3

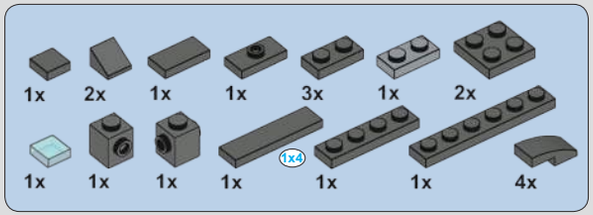

95

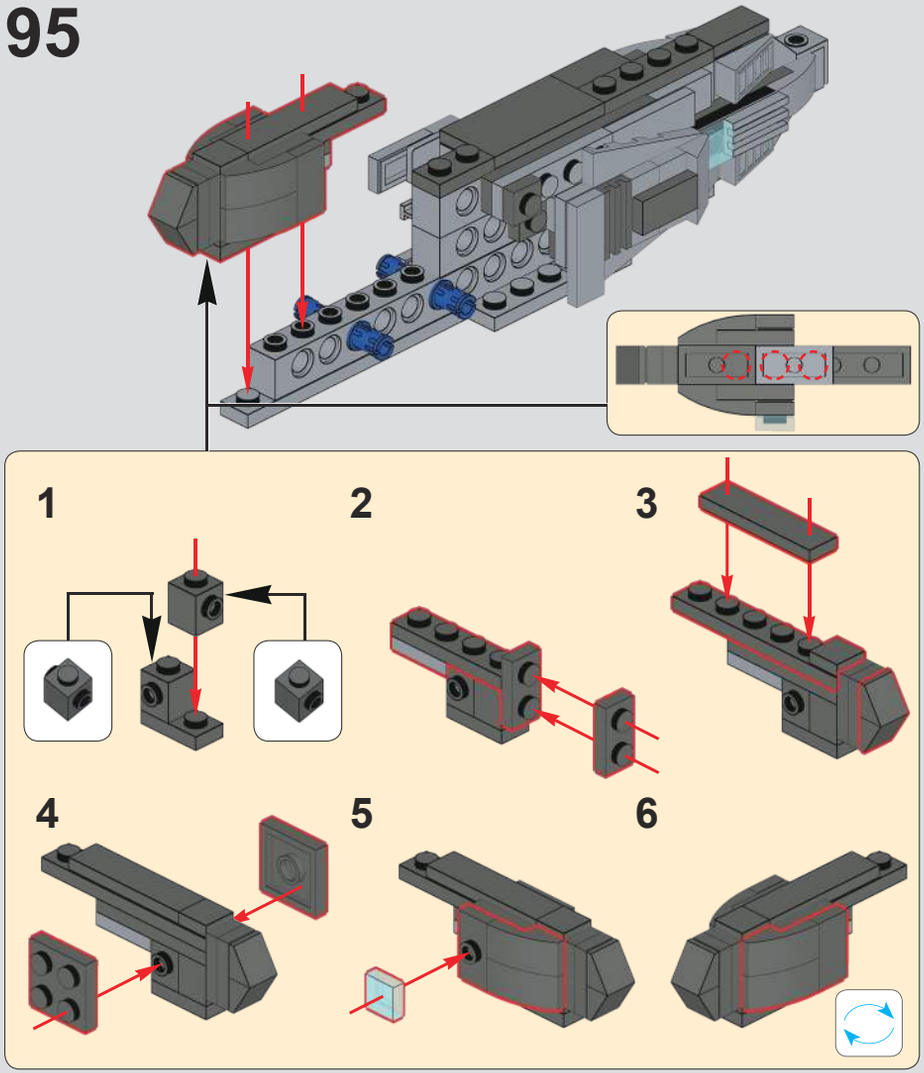

96

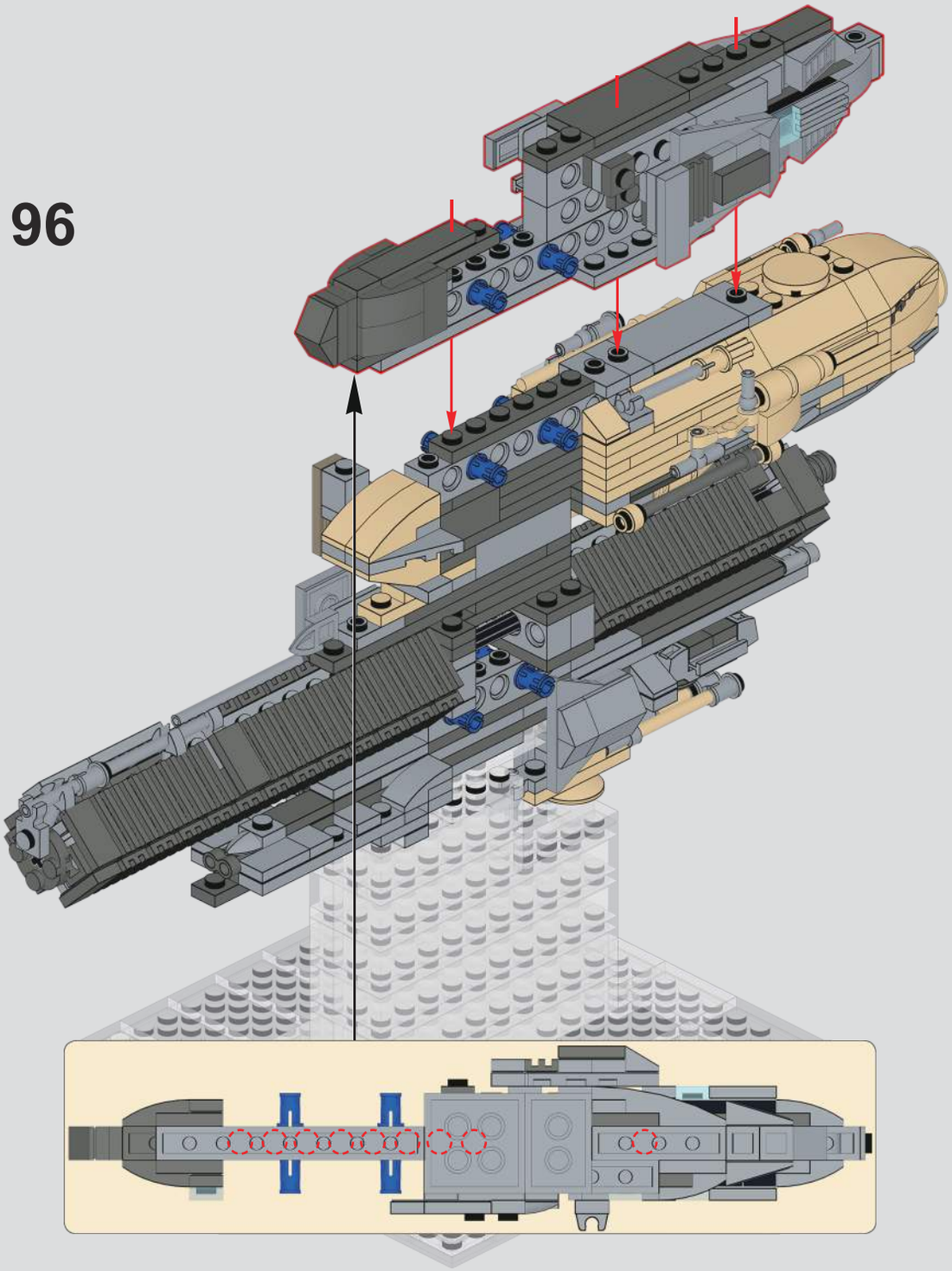

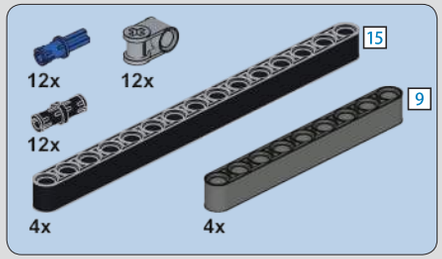

97

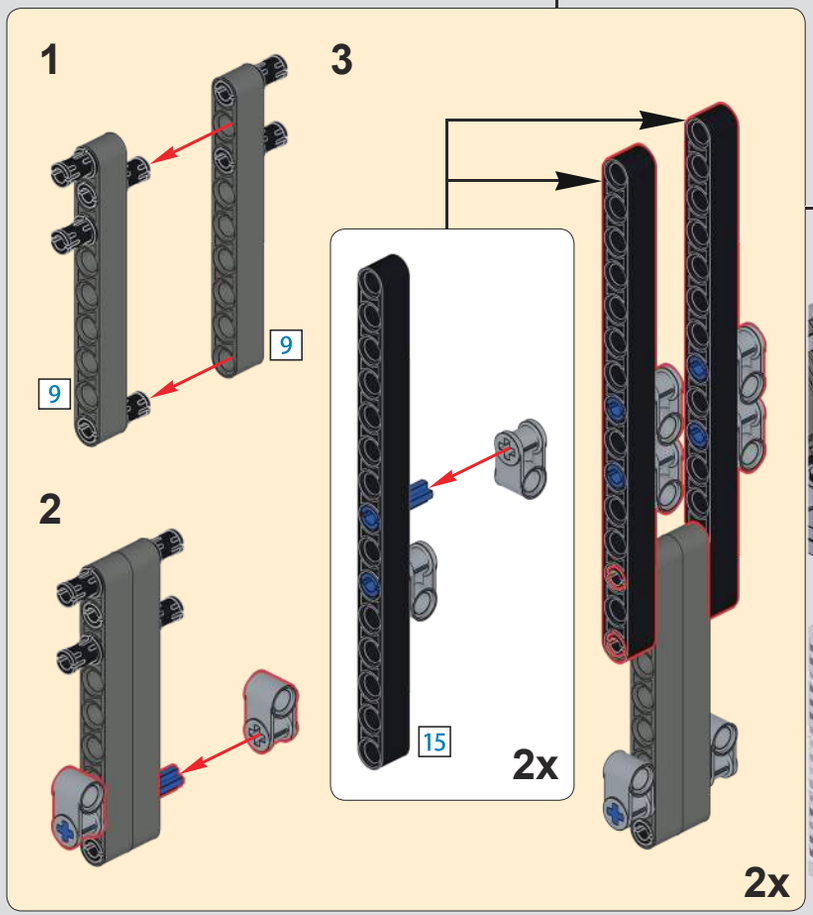

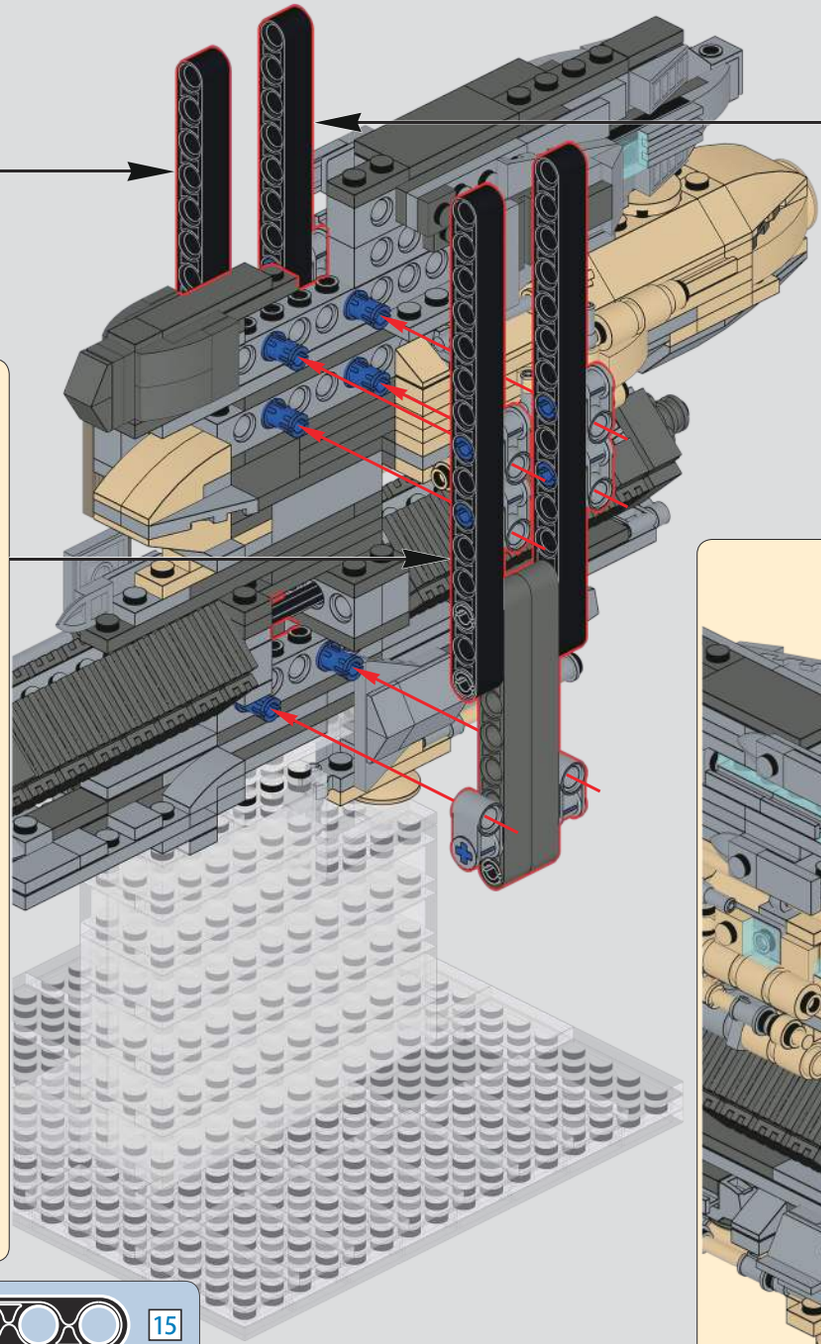

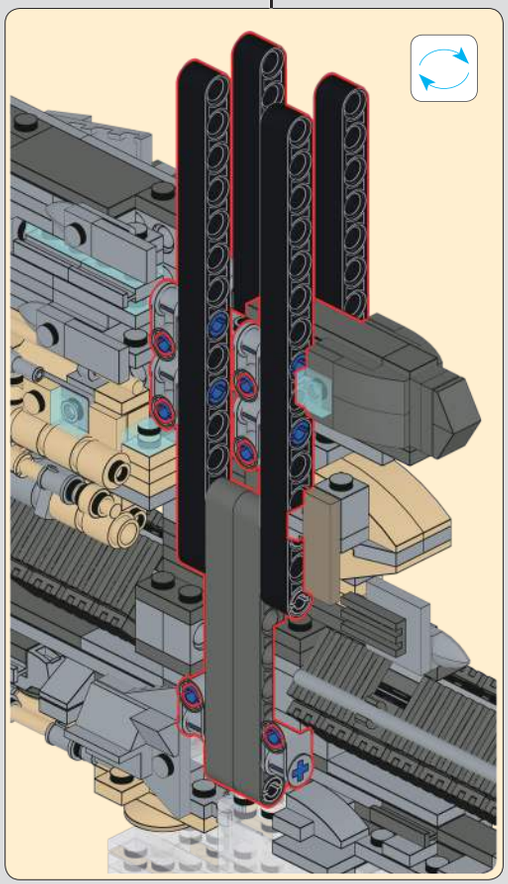

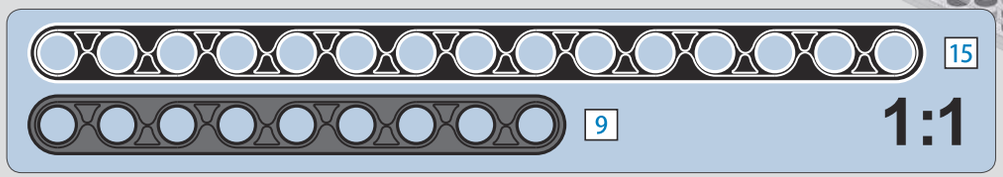

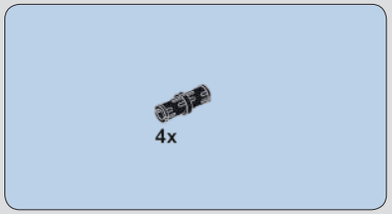

98

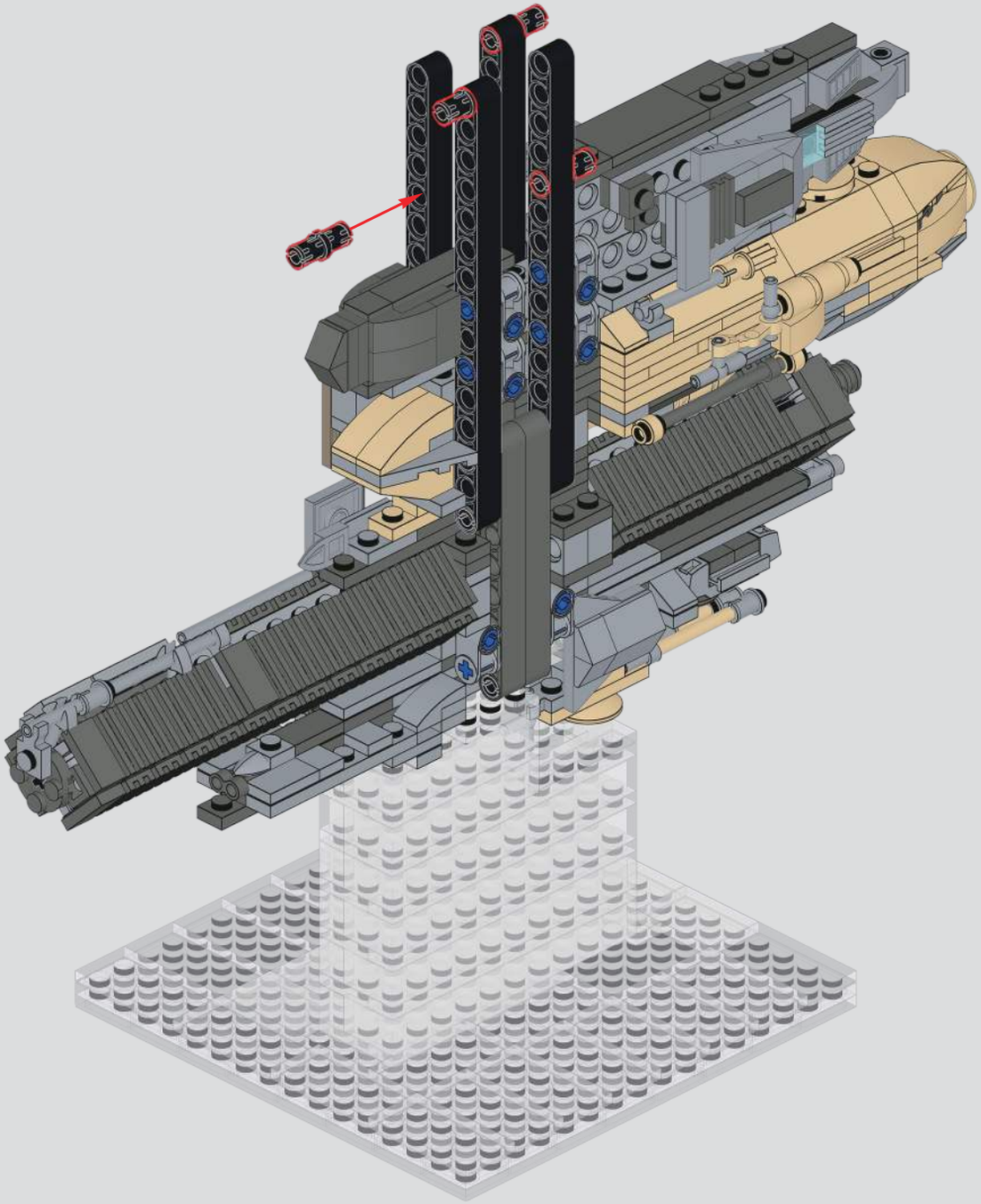

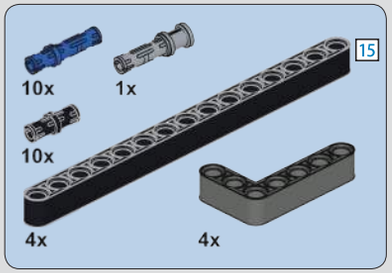

99

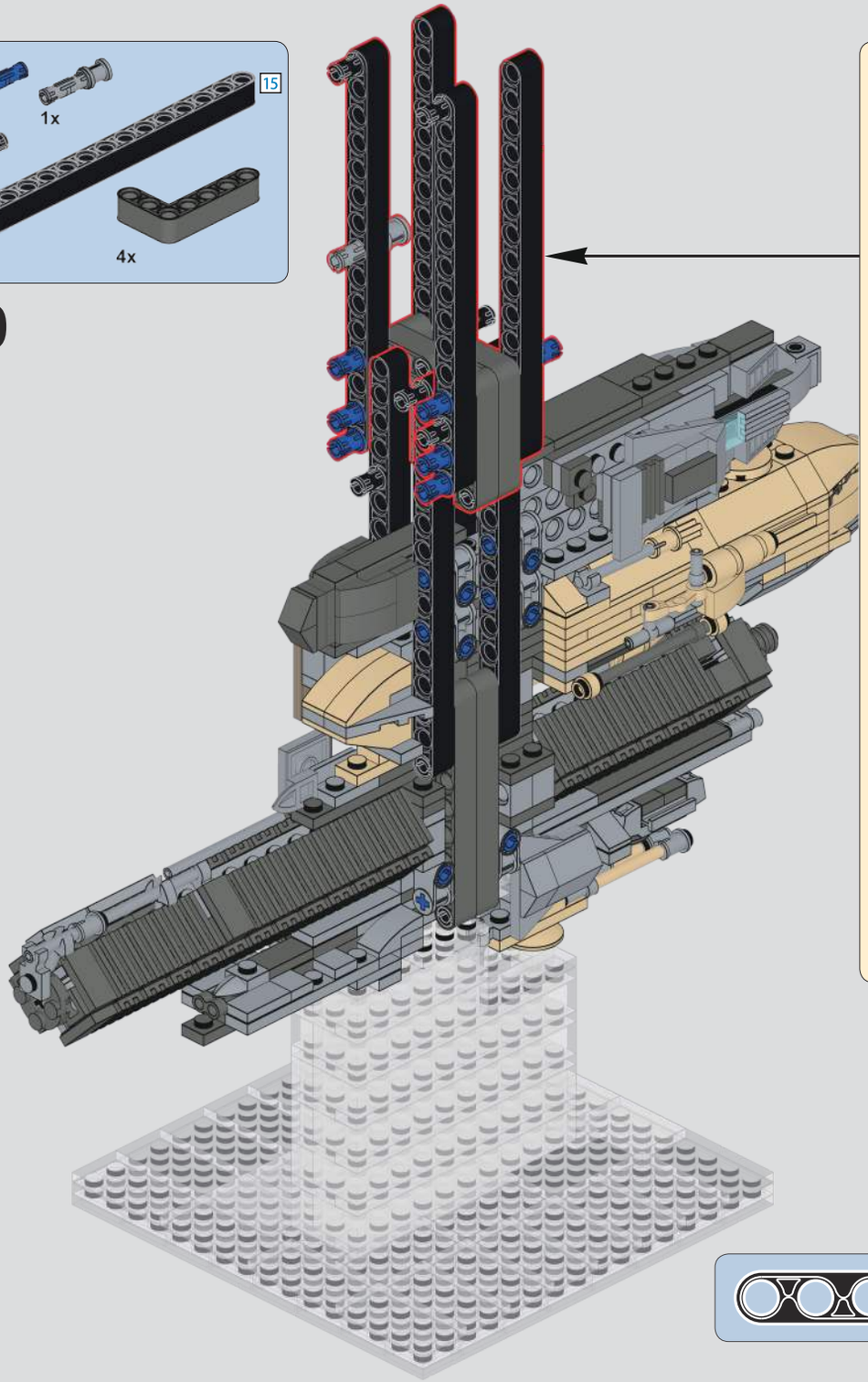

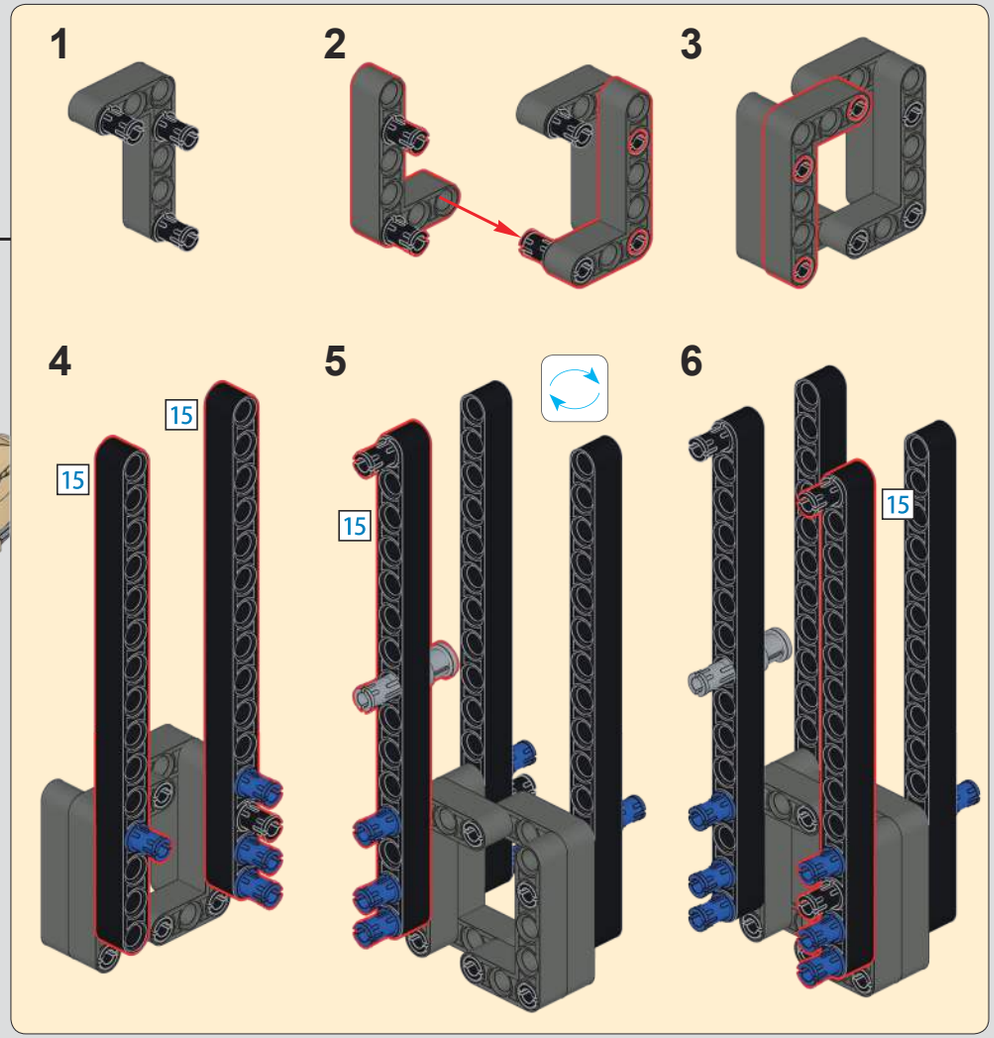

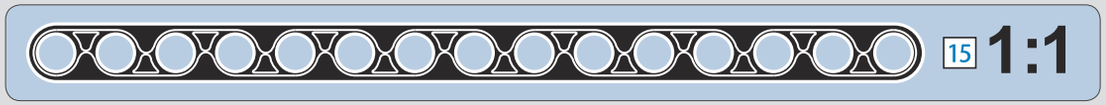

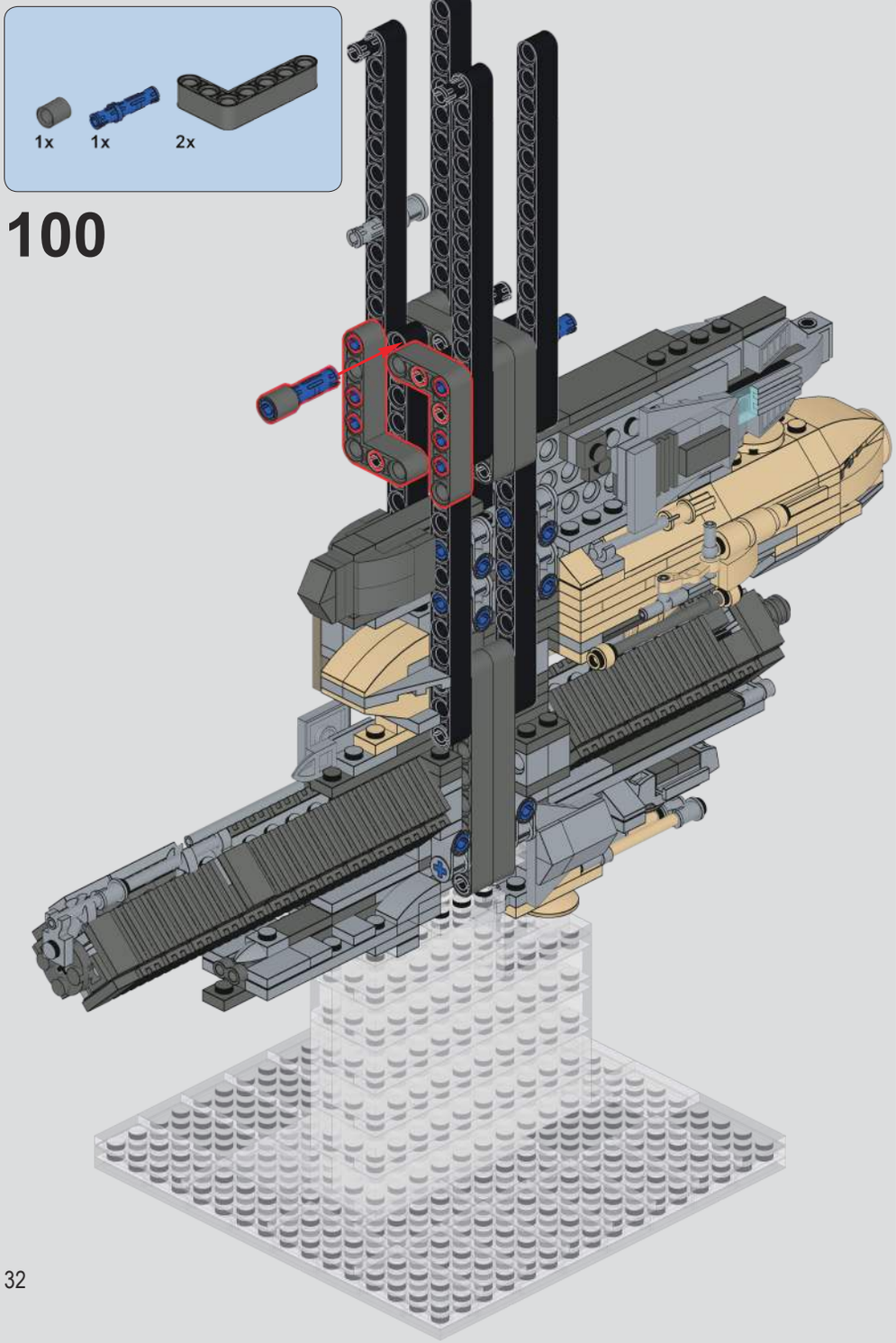
1x
1x
2x
100

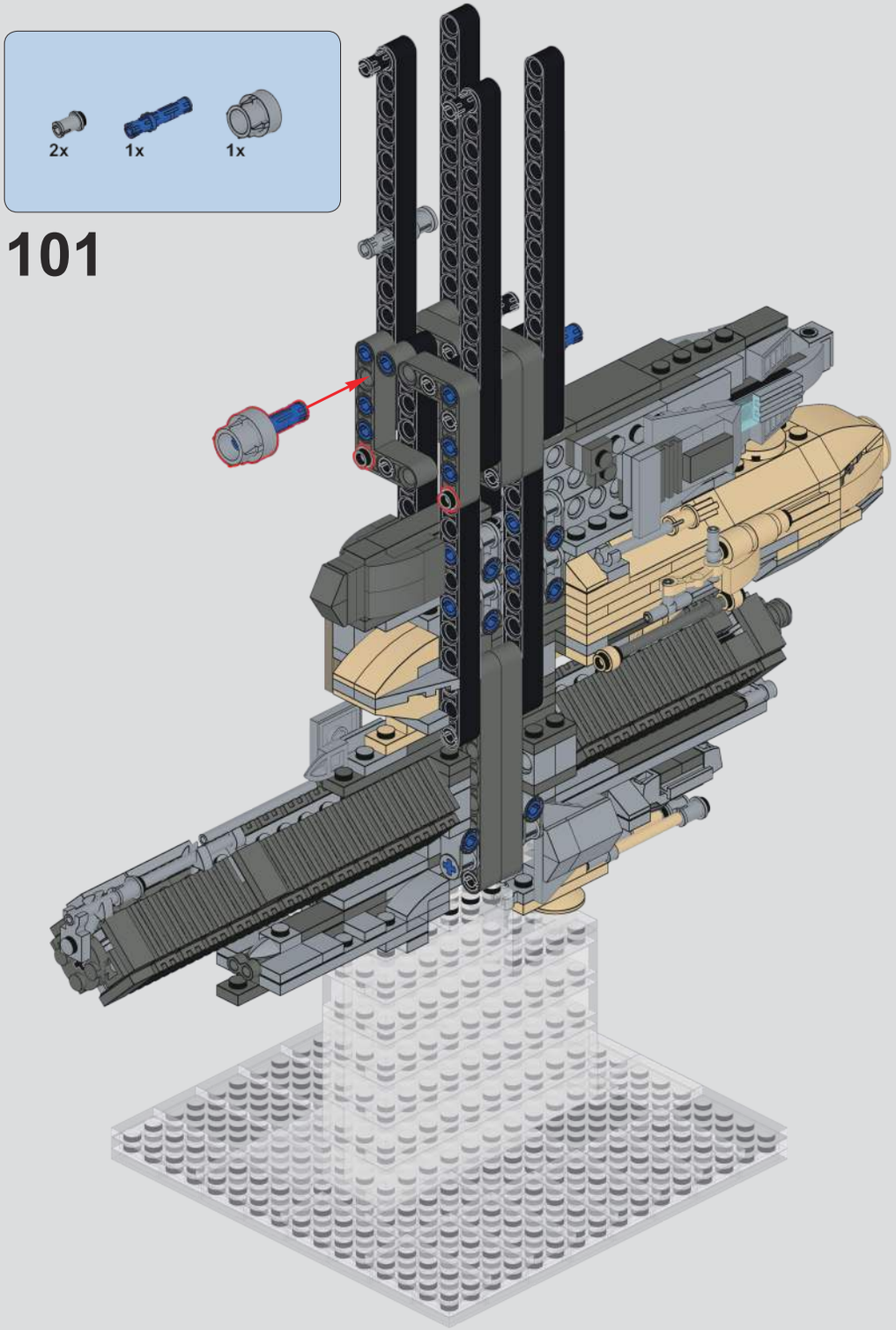
2x
1x
1x
101

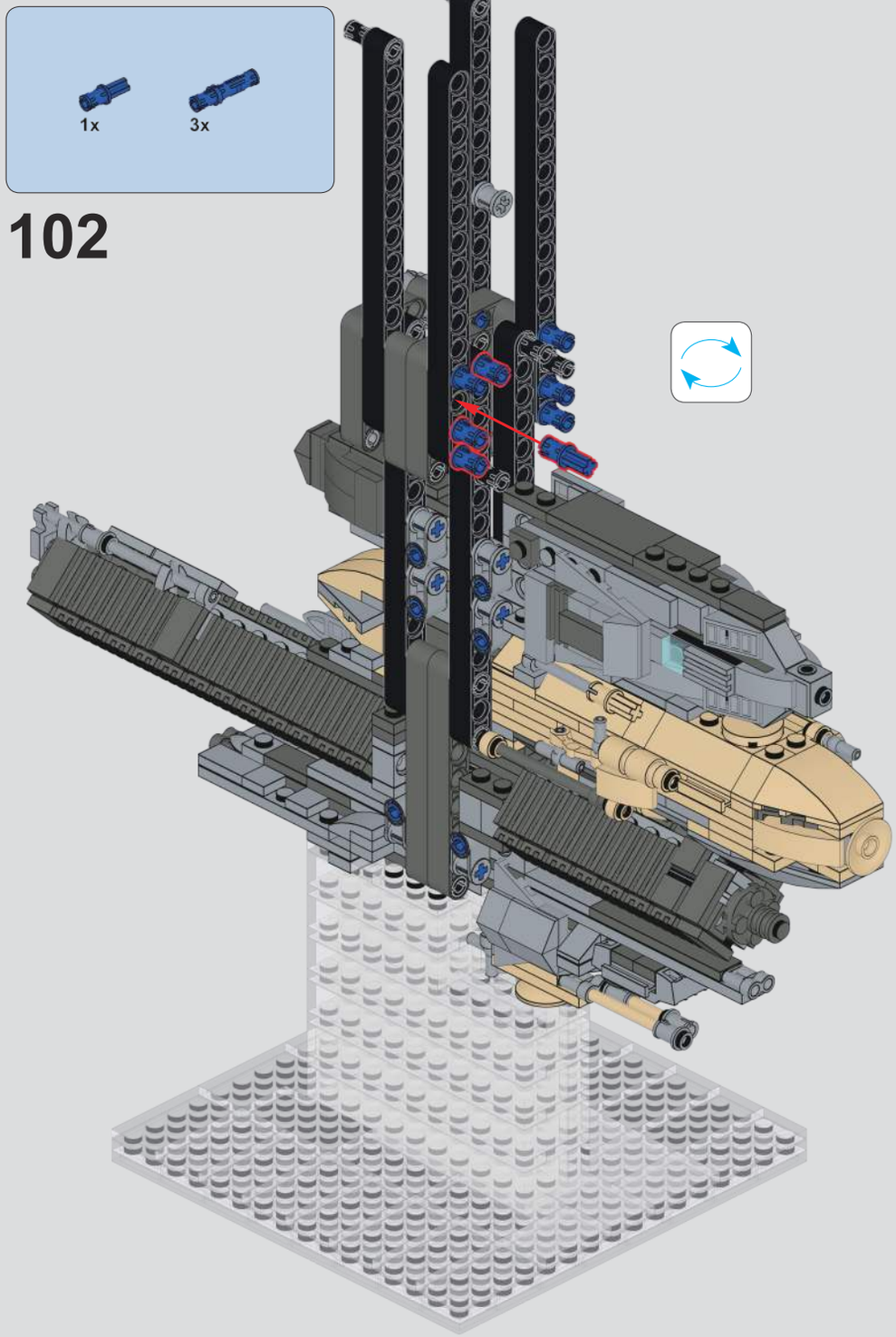
1x
3x
102

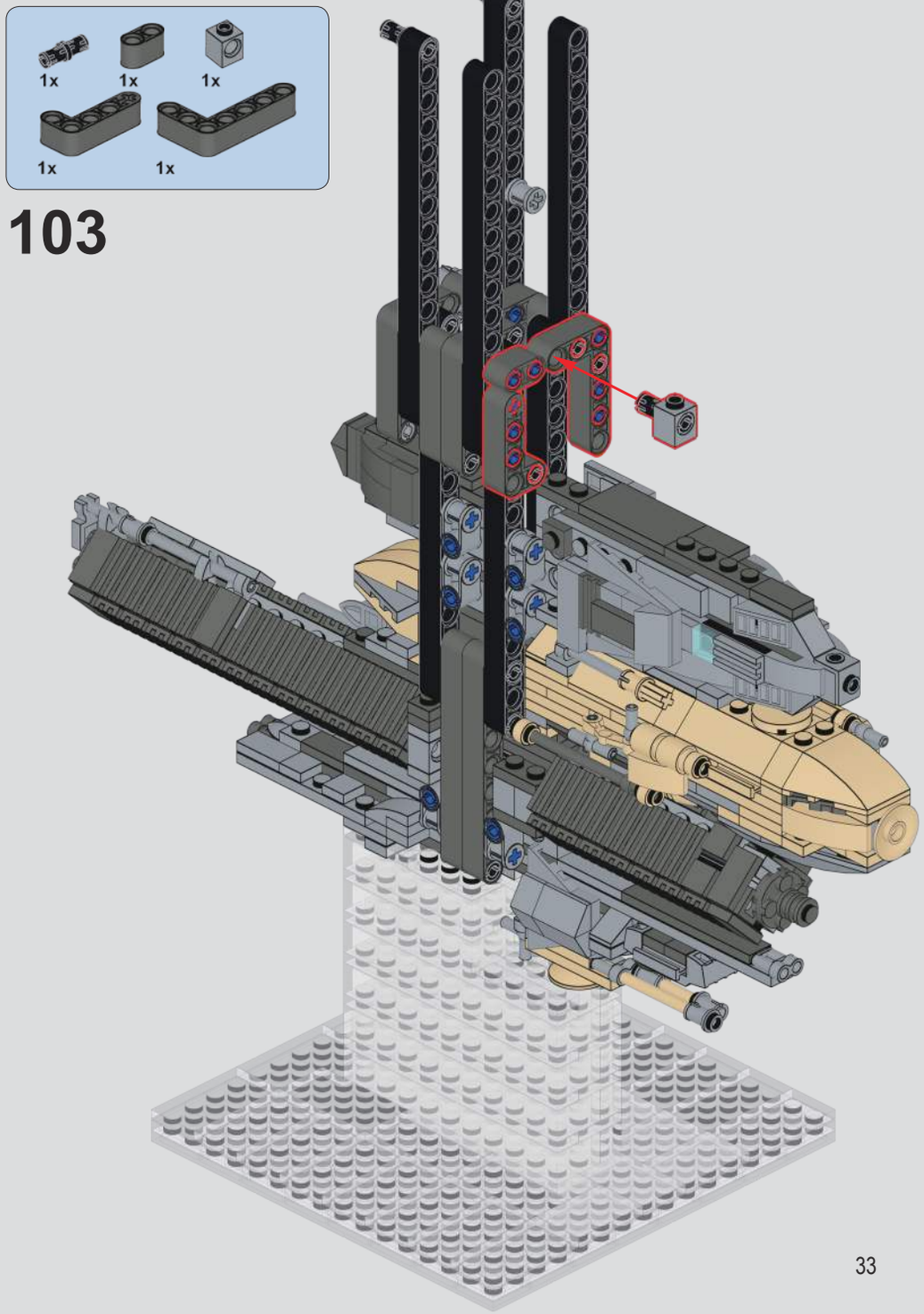
1x
1x
1x
1x
1x
103

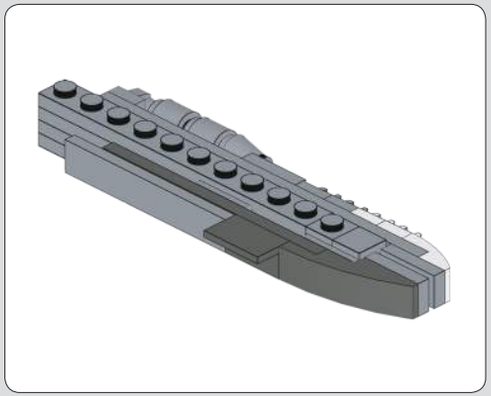

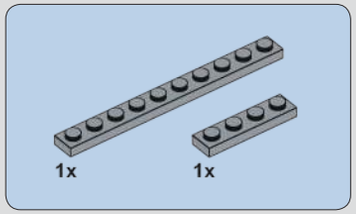

104

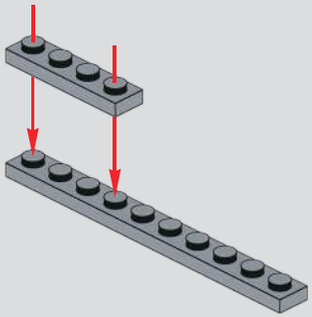

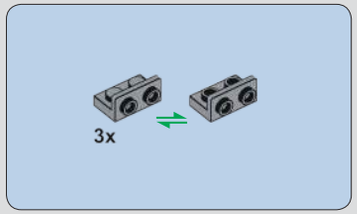

105

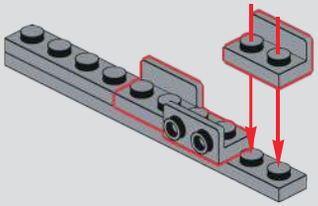

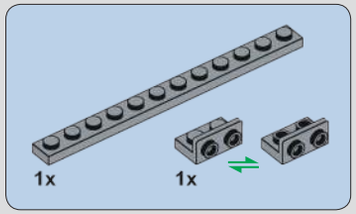

106

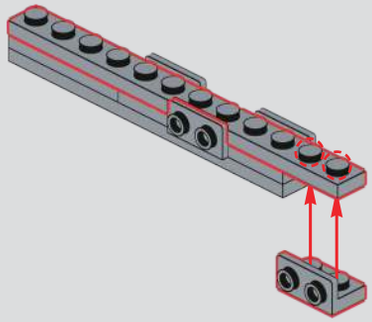

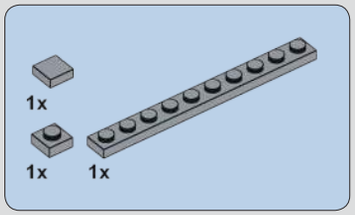

107

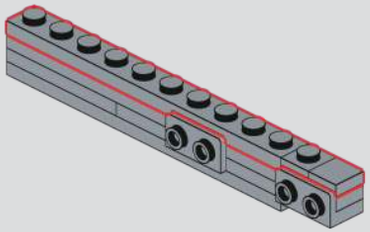

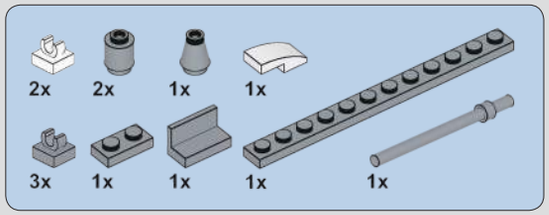

108

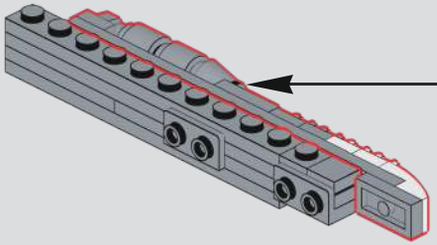

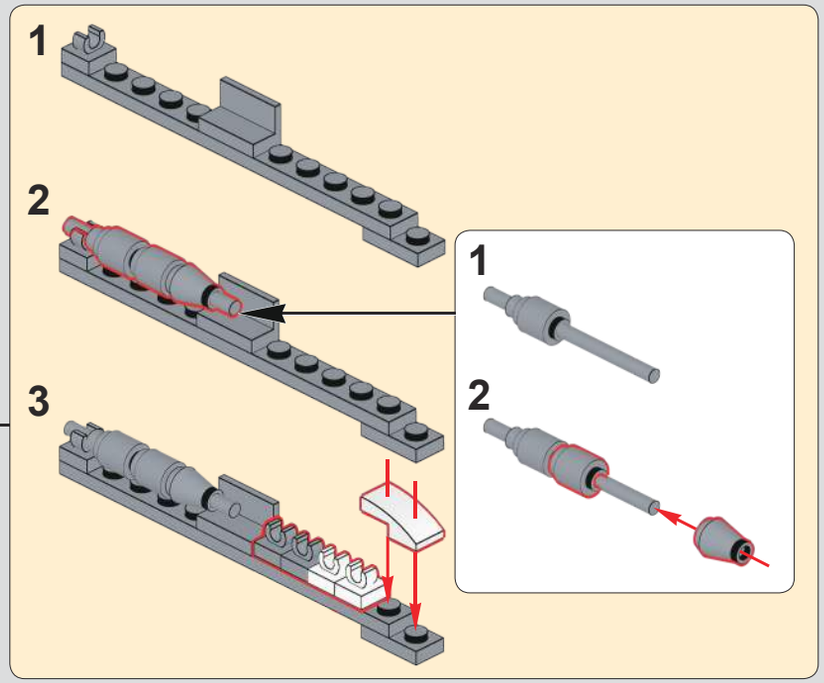

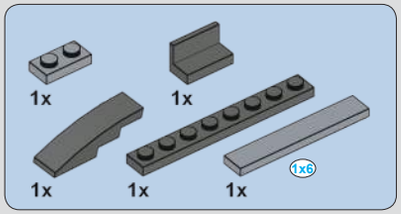

109

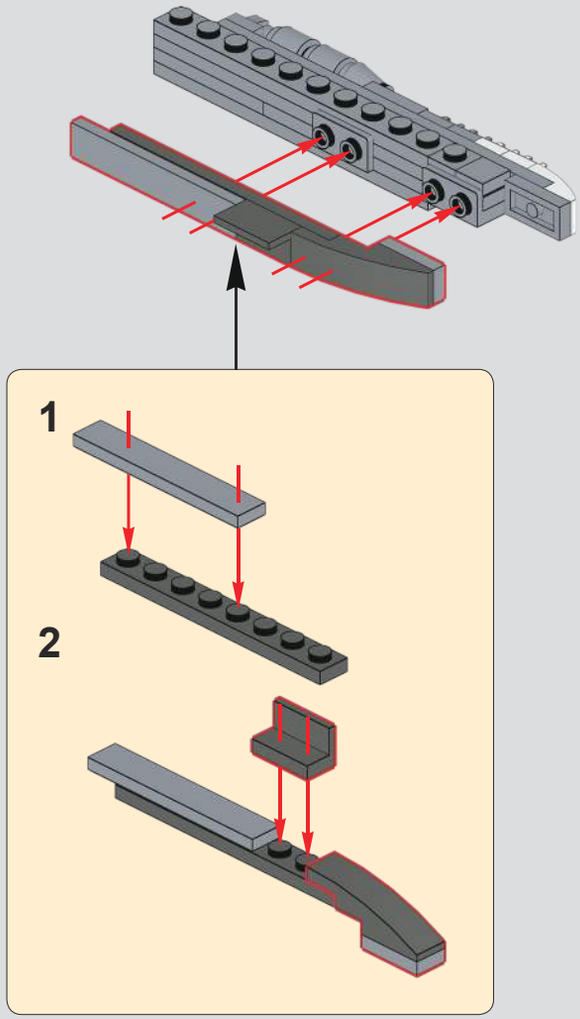

110

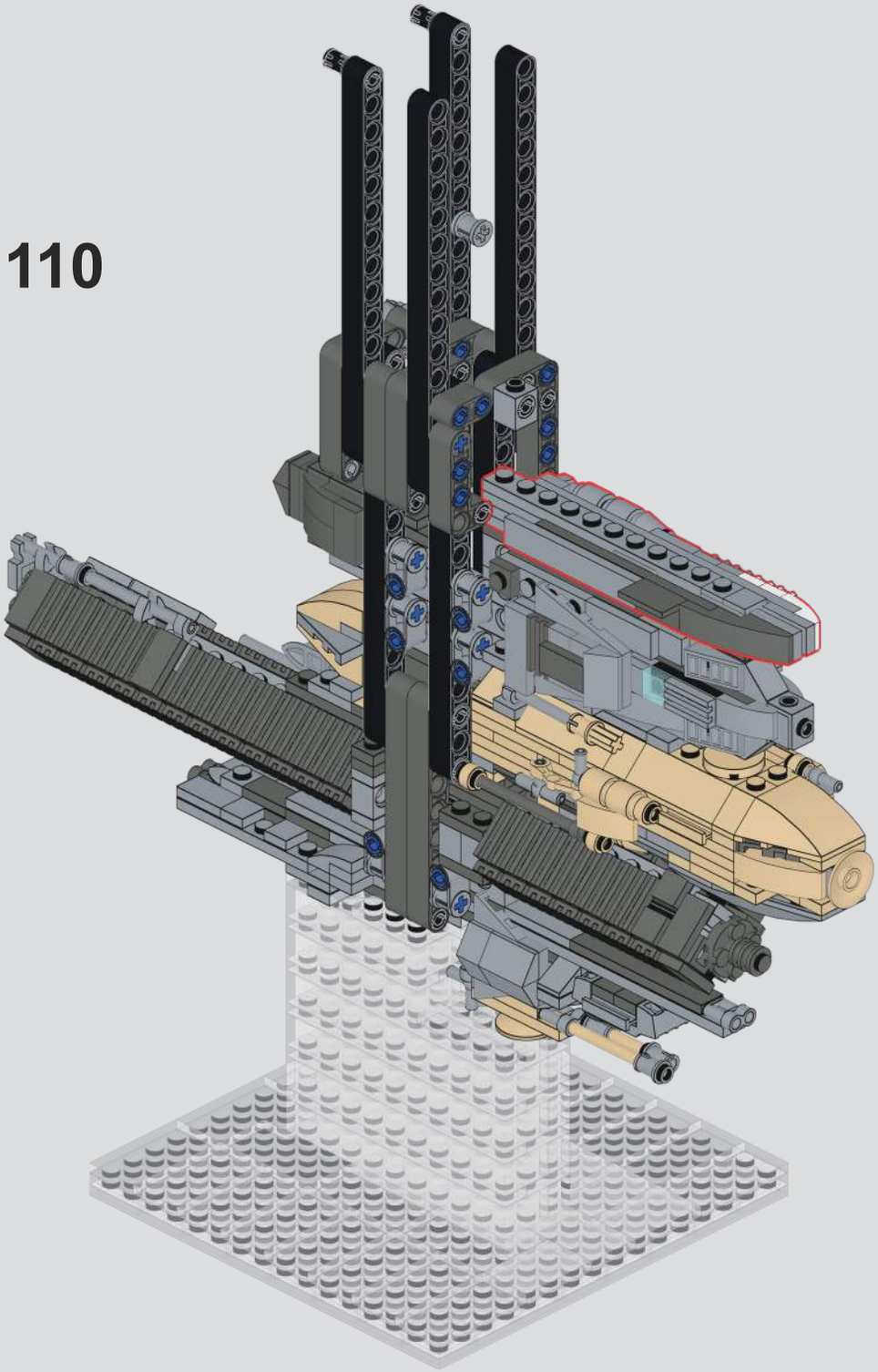

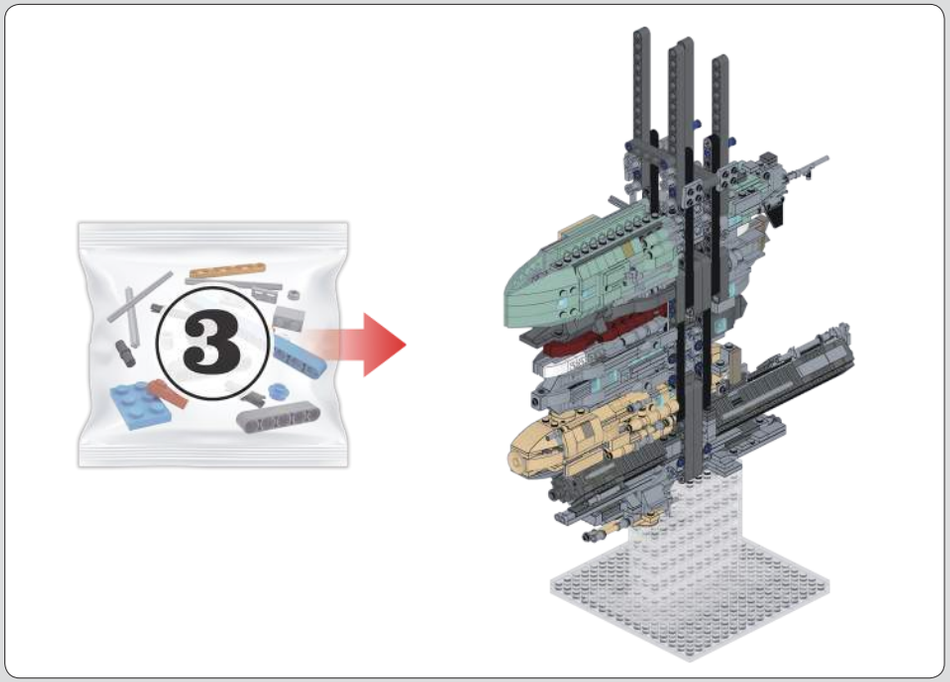

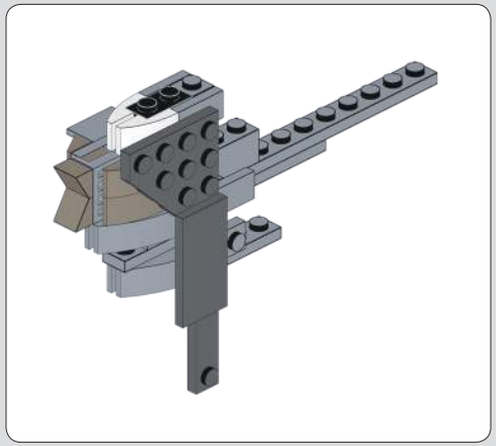

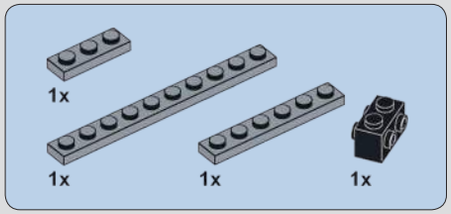

111

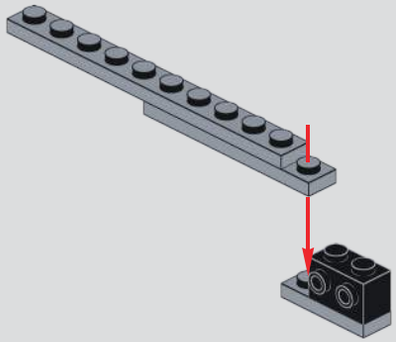

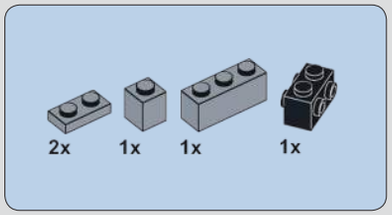

112

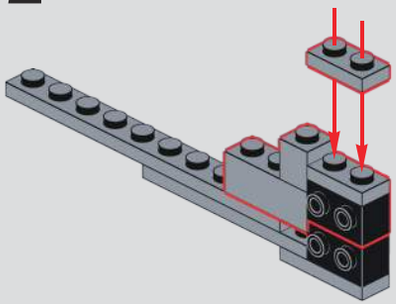

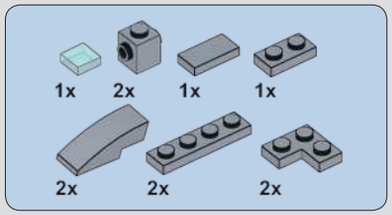

113

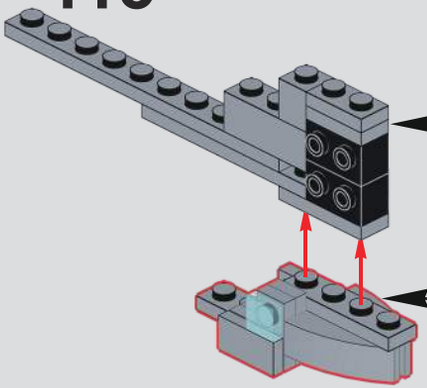

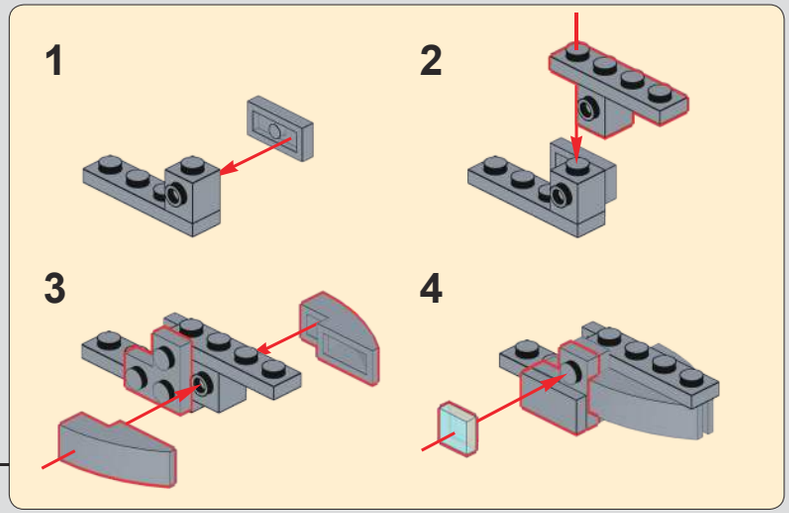

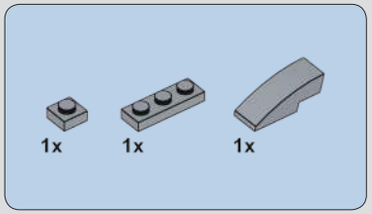

114

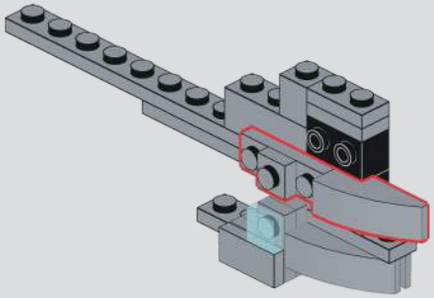

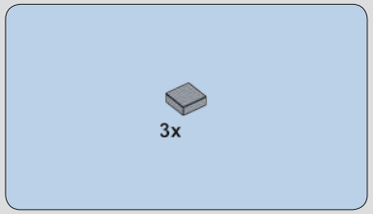

115

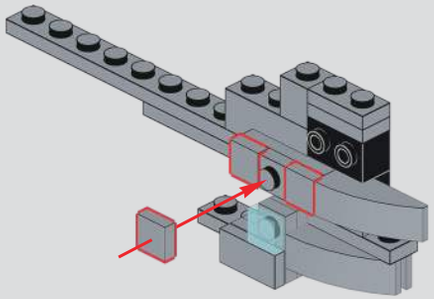

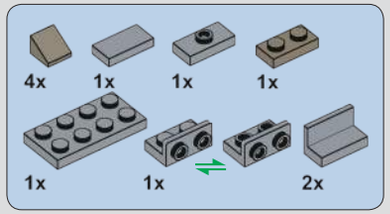

116

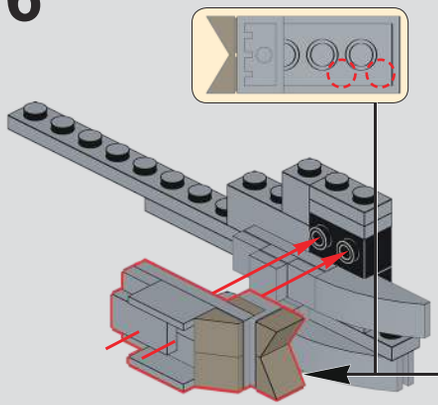

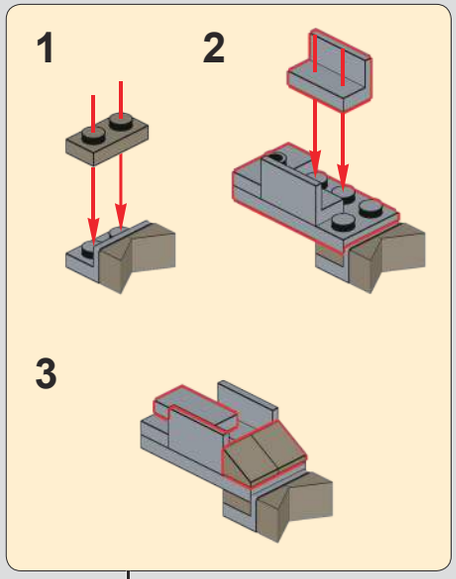

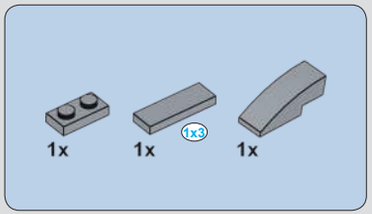

117

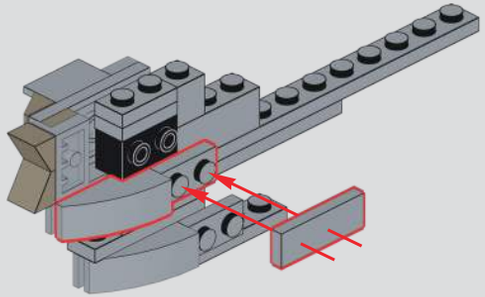

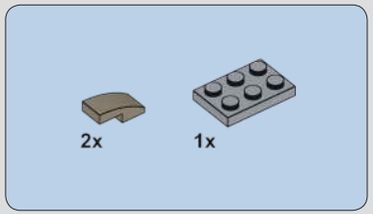

118

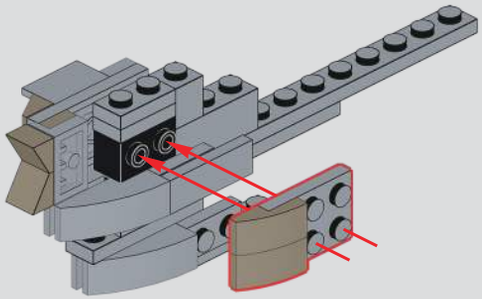

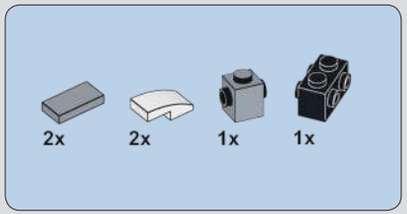

119

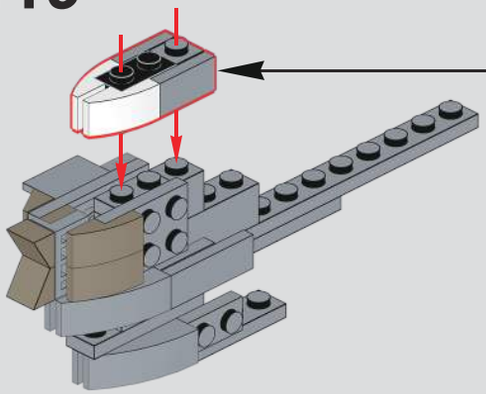

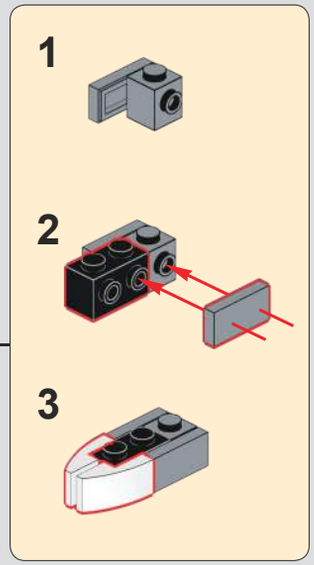

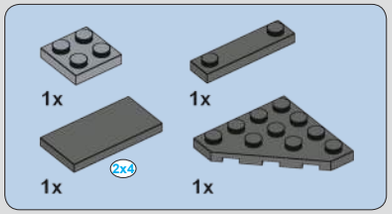

120

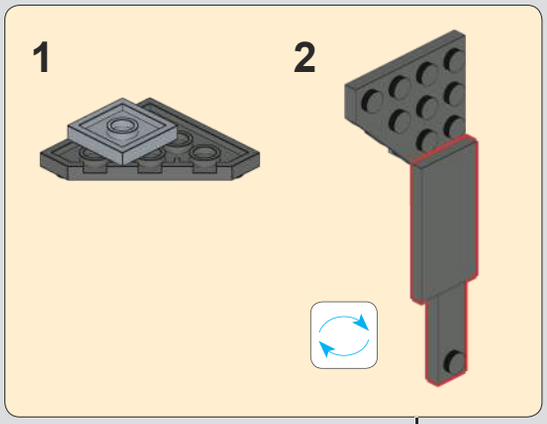

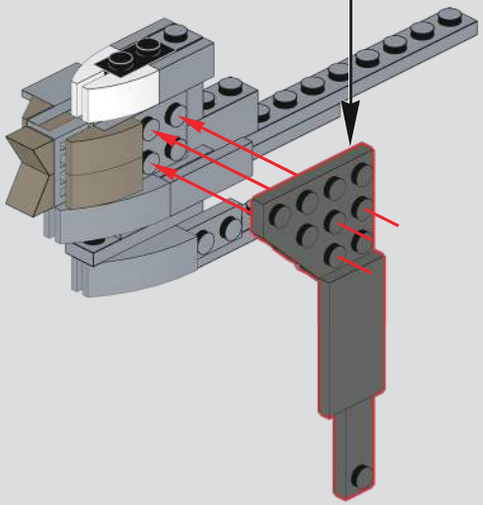

121

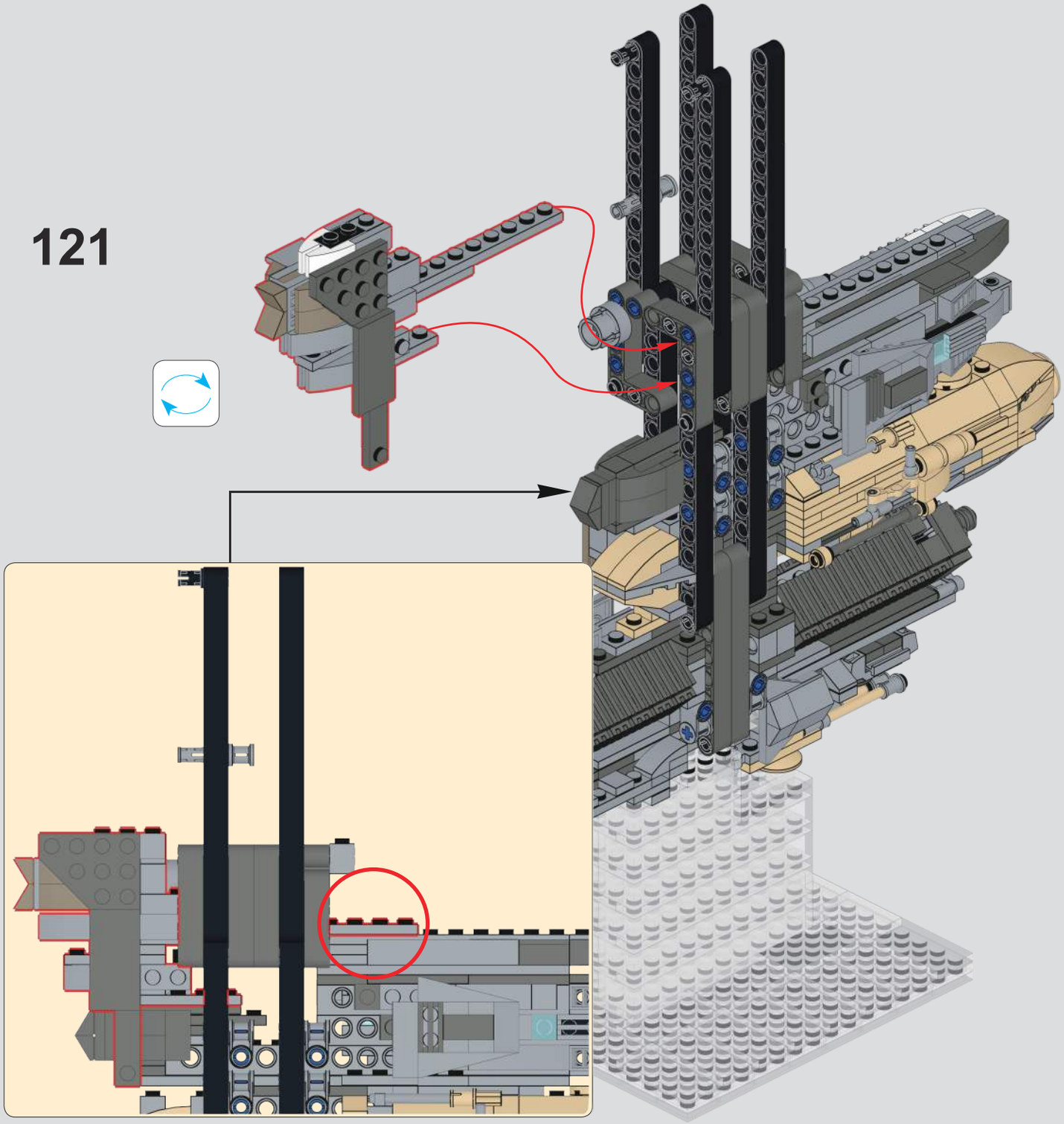

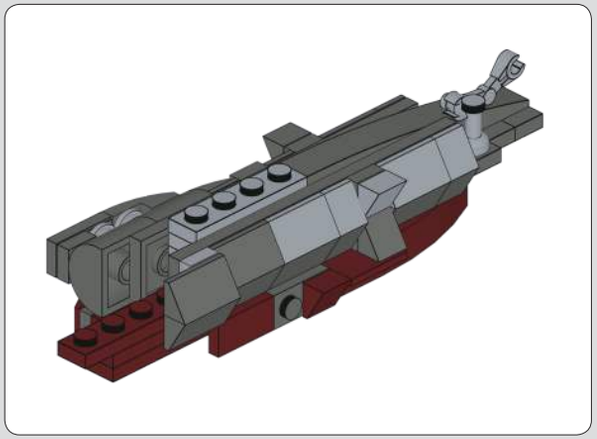

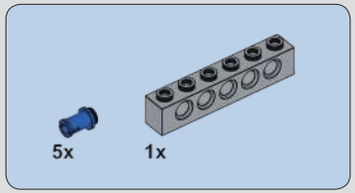

122

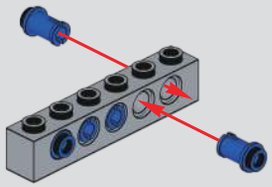

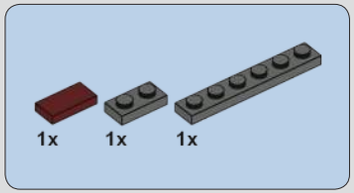

123

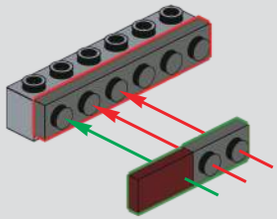

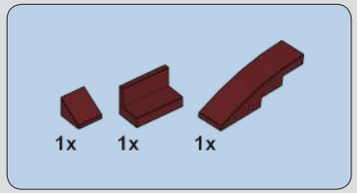

124

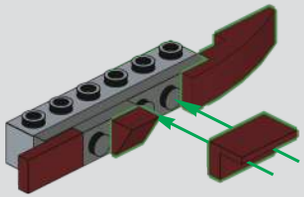

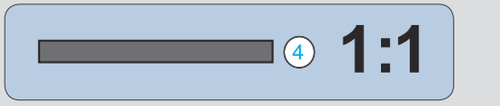

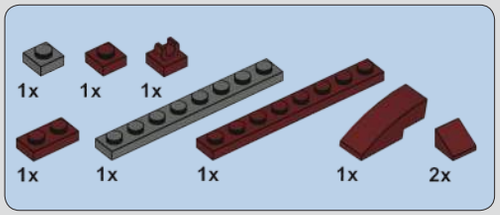

125

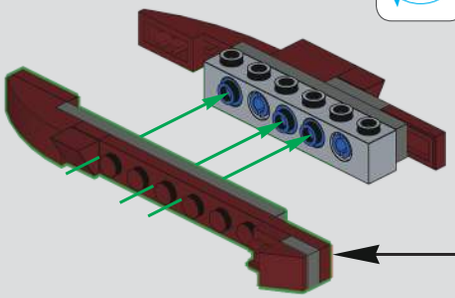

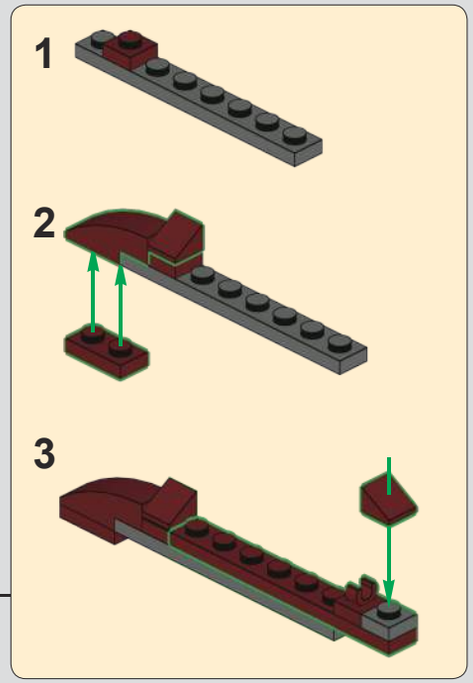

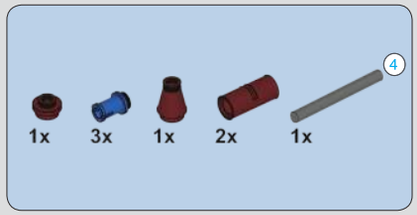

126

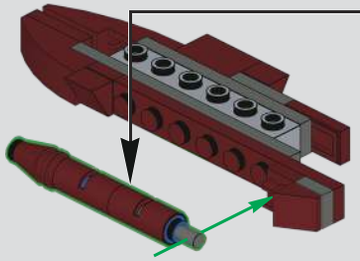

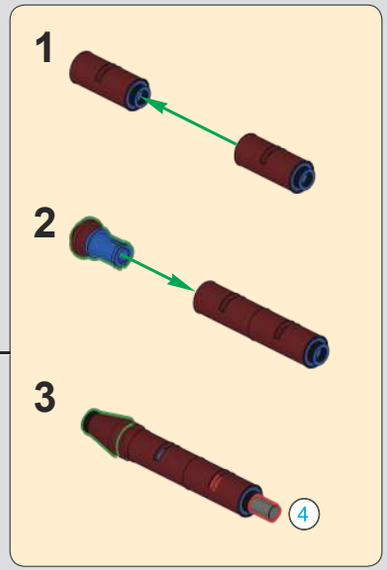

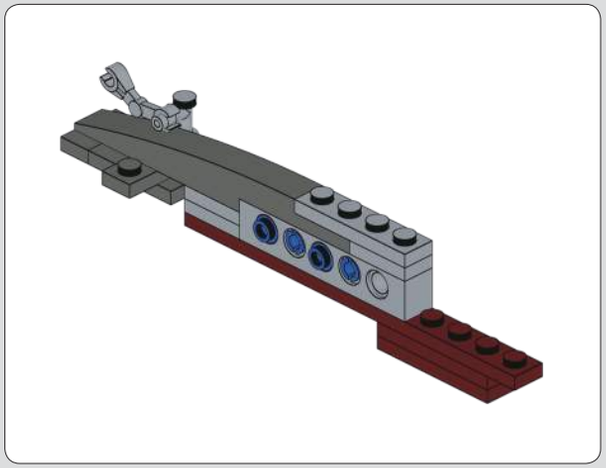

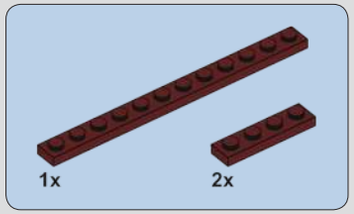

127

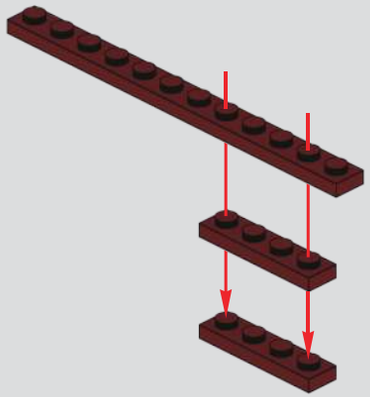

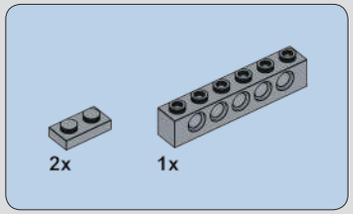

128

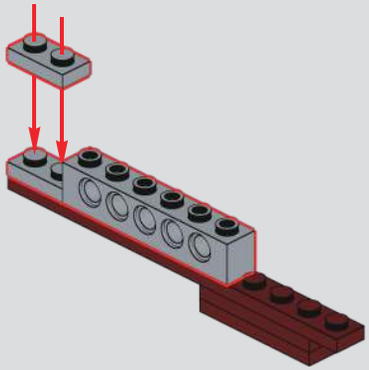

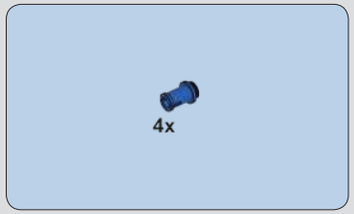

129

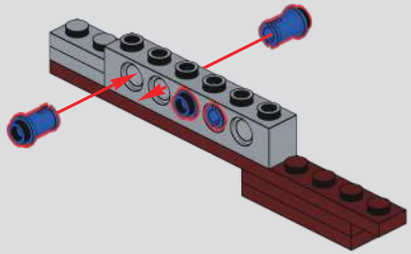

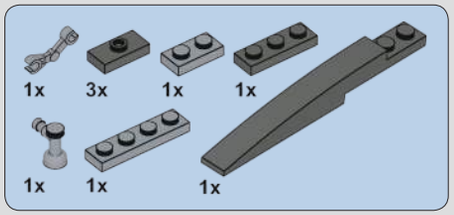

130

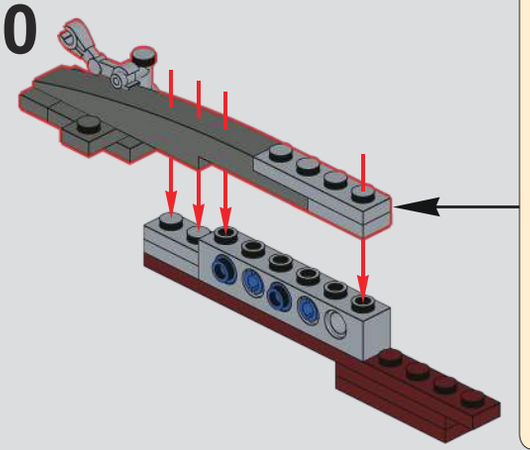

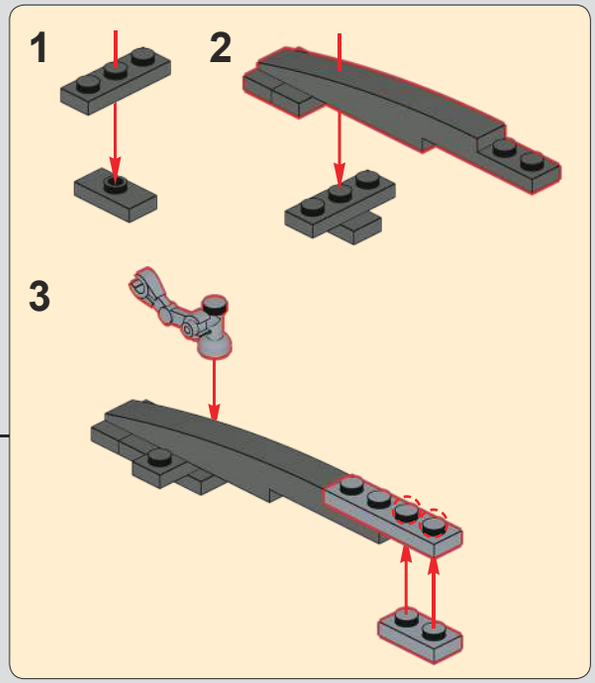

131

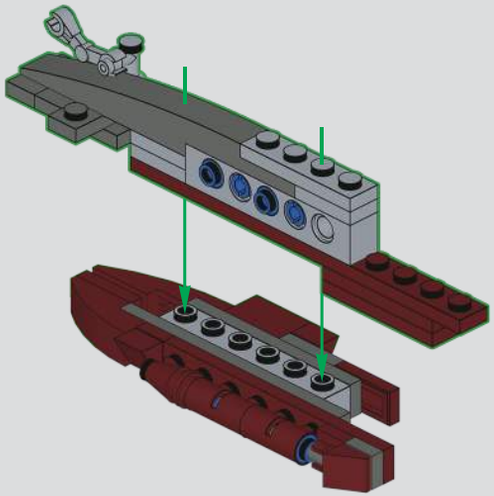

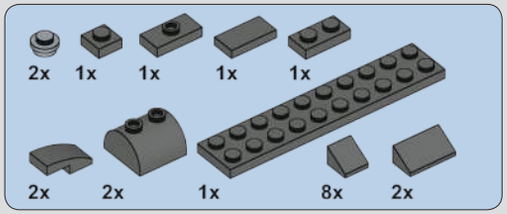

132

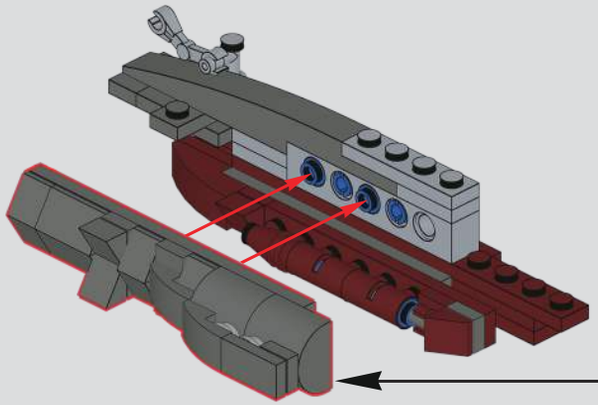

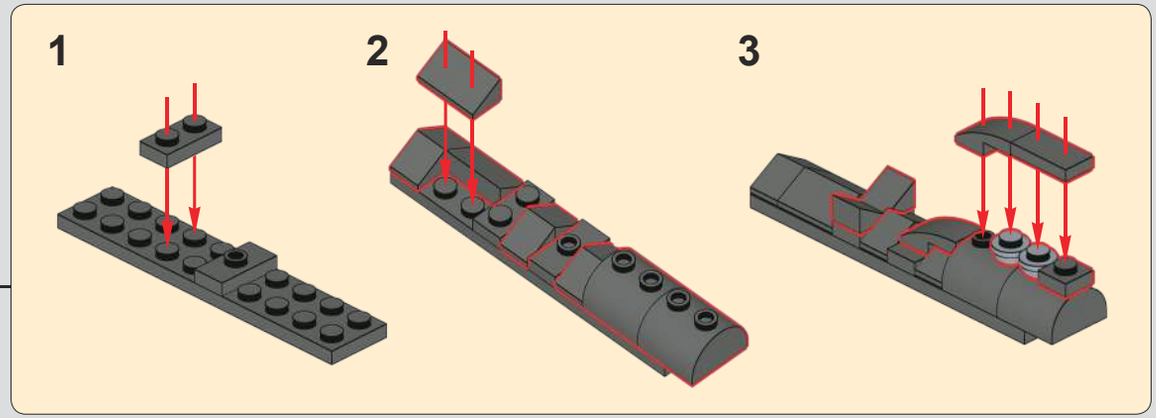

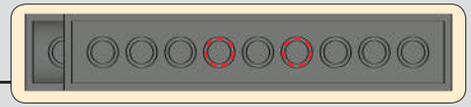

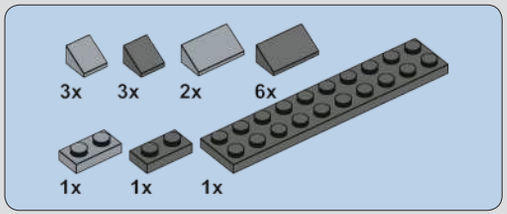

133

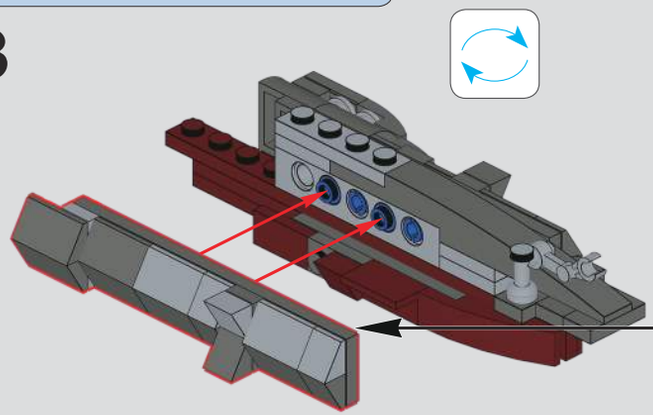

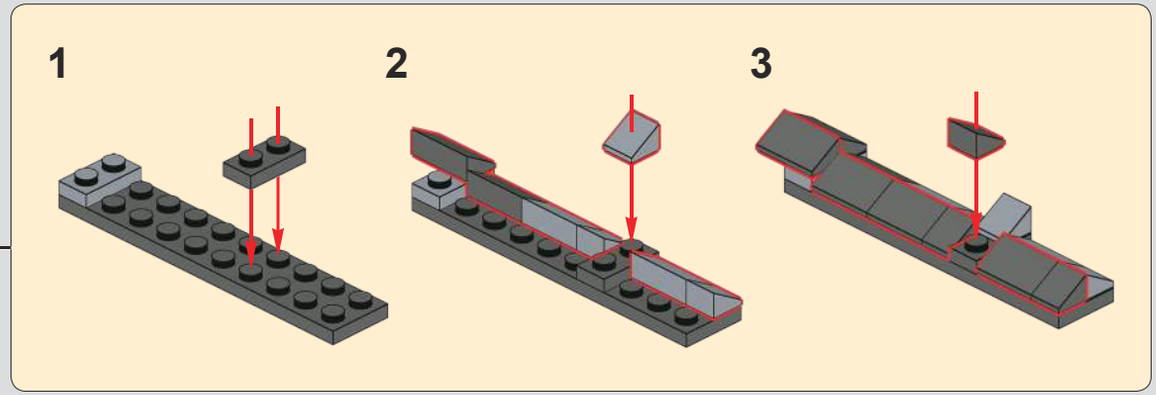

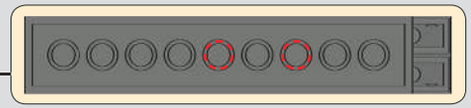

134

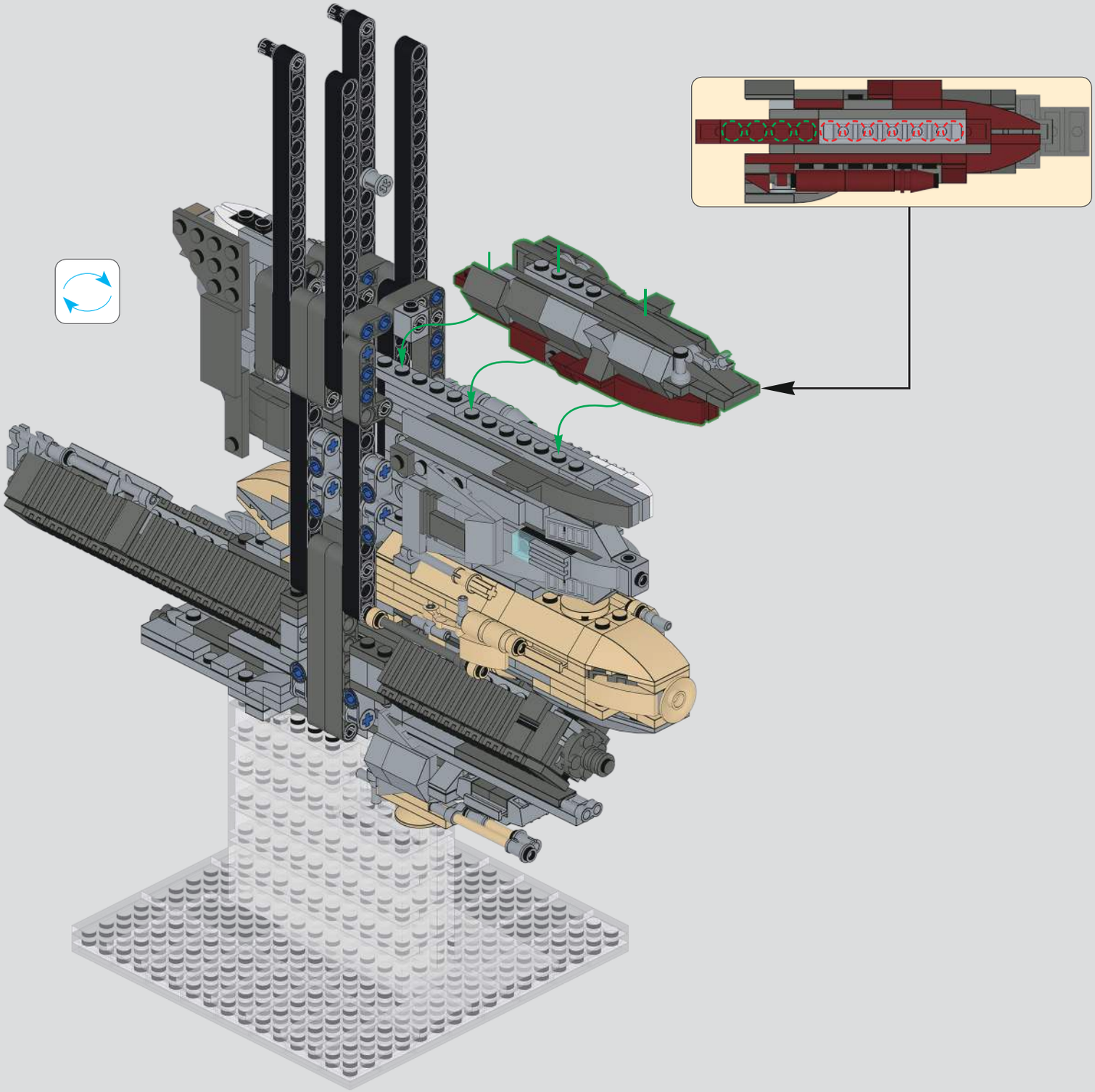

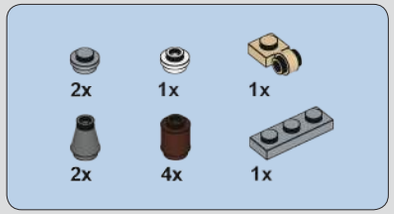

135

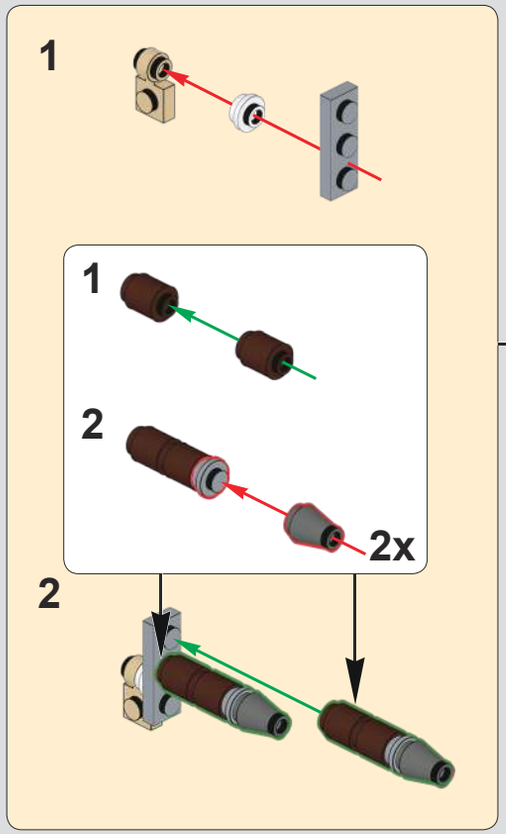

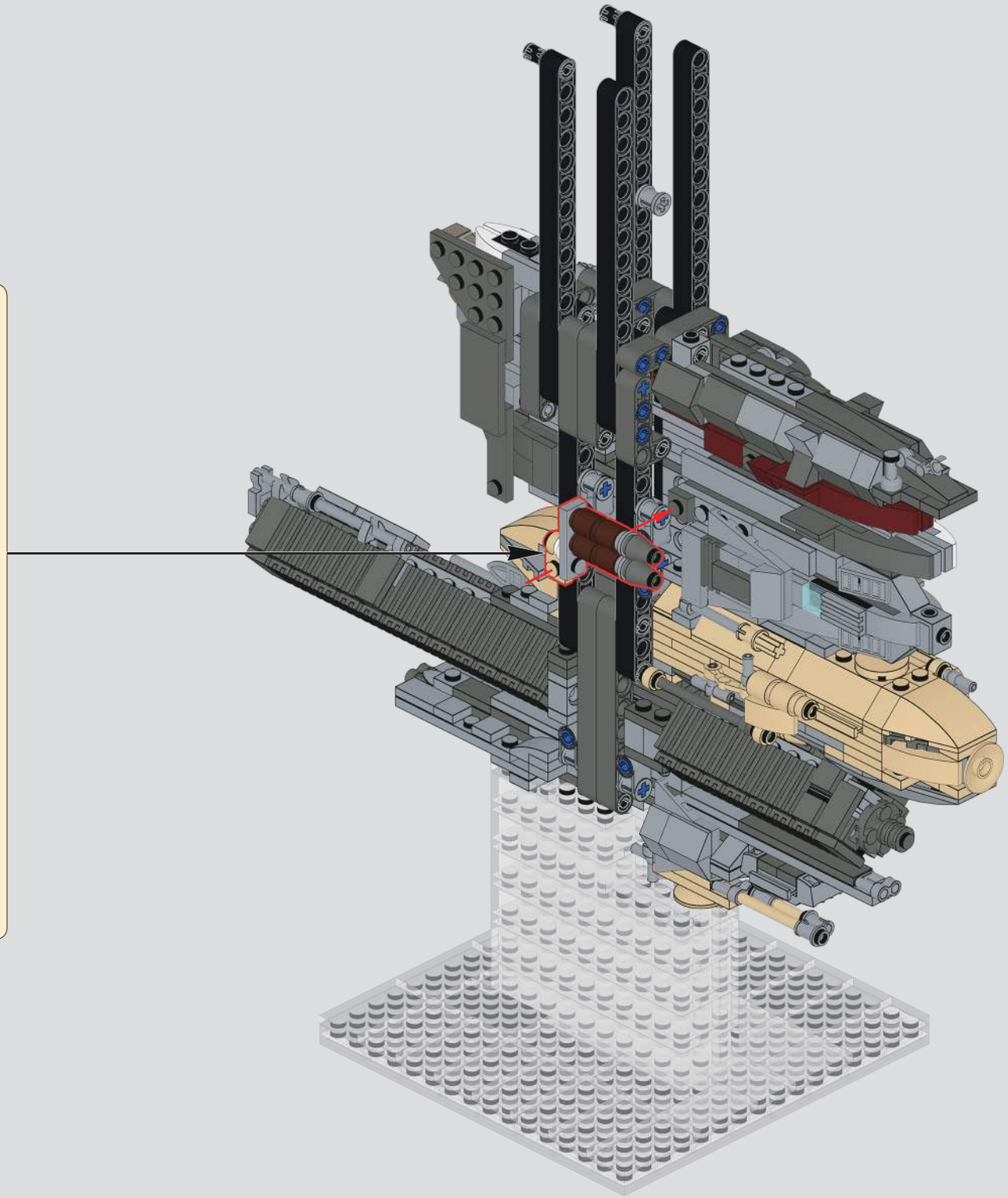

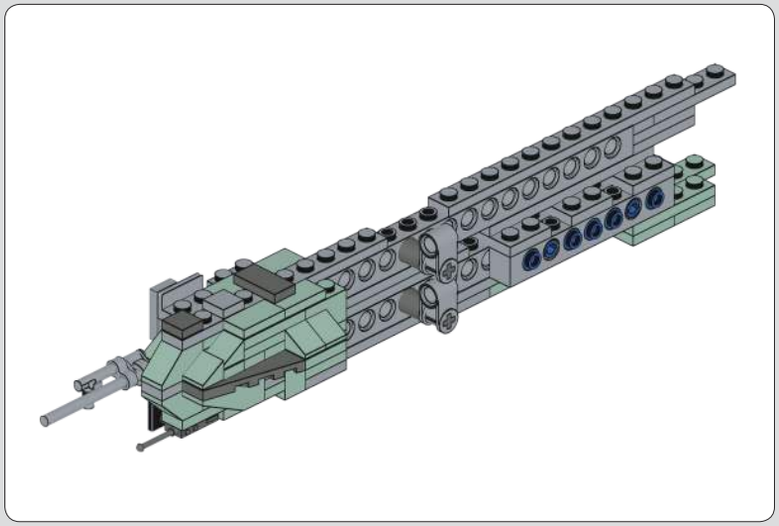

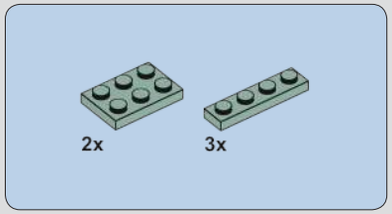

136

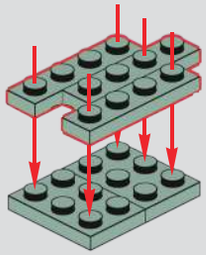

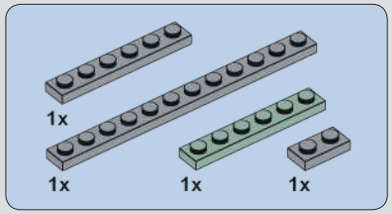

137

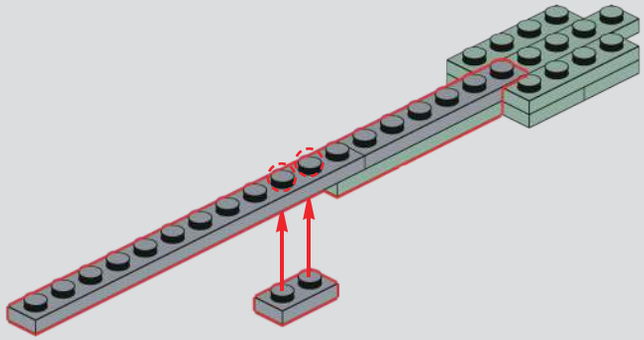

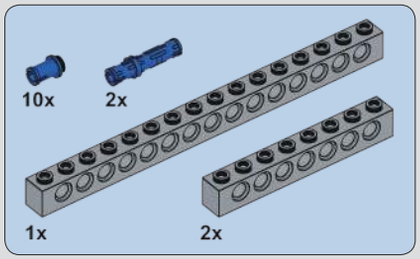

138

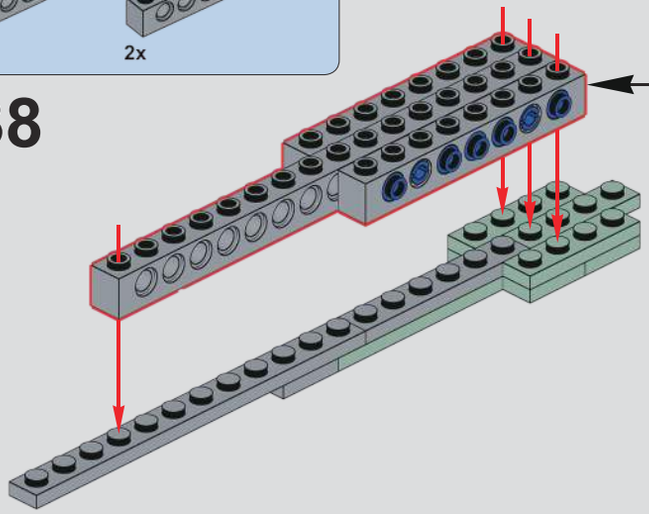

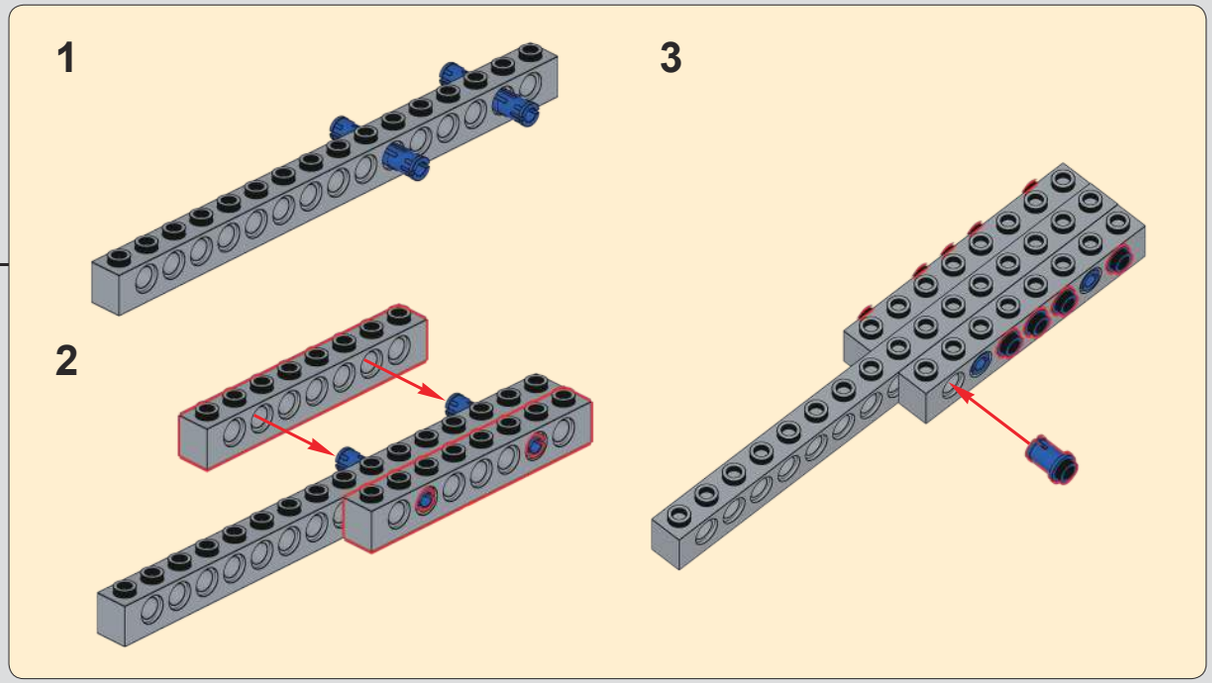

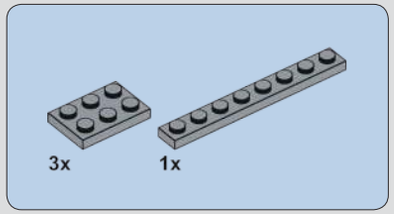

139

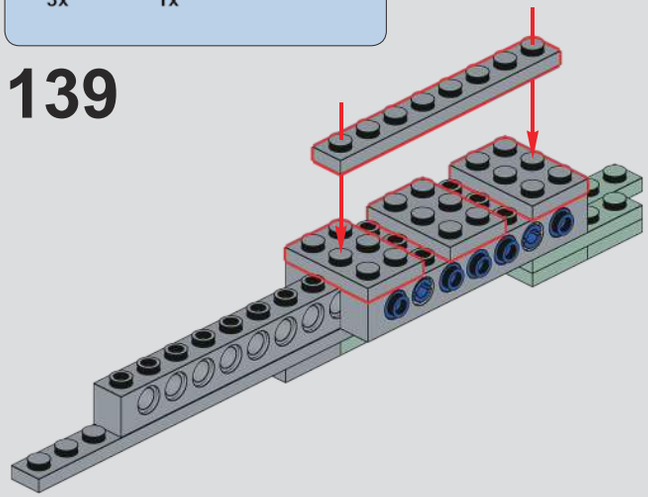

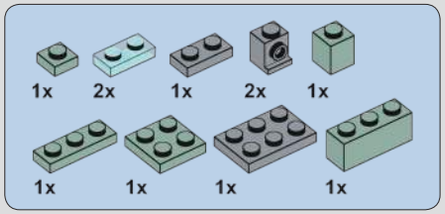

140

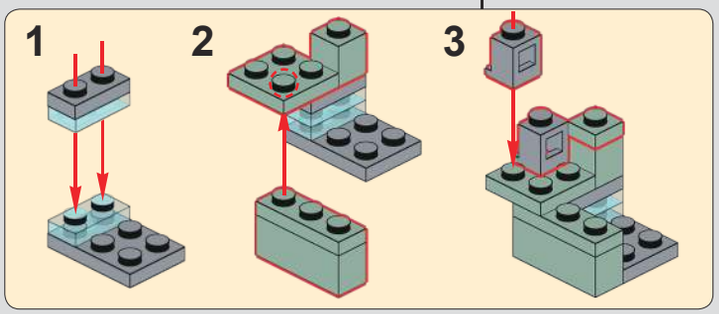

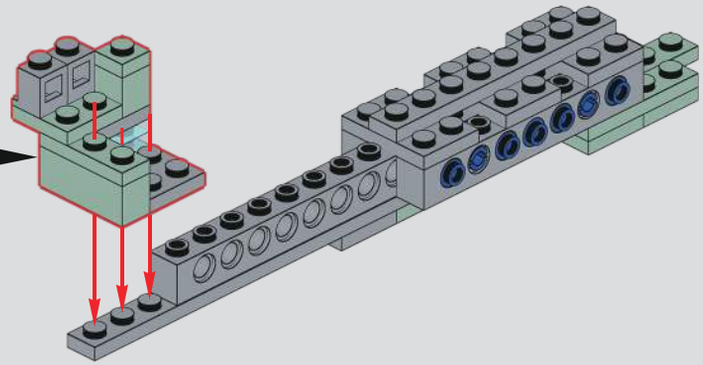

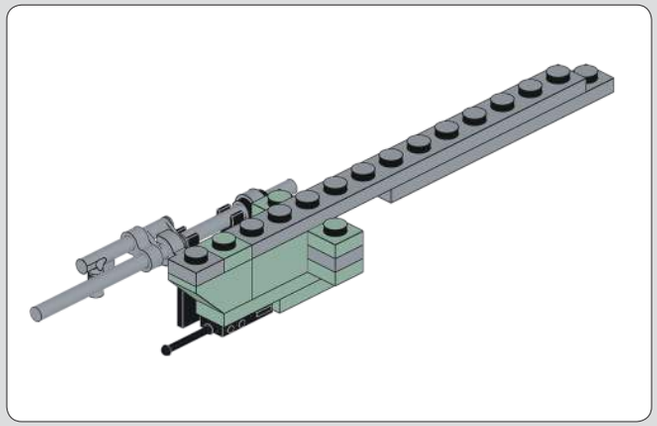

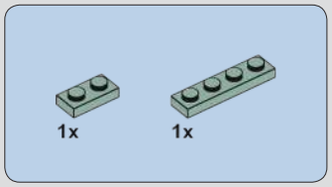

141

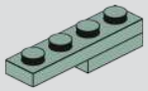

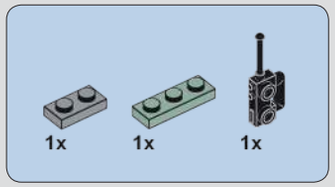

142

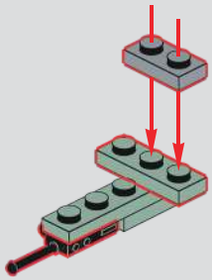

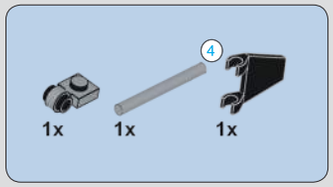

143

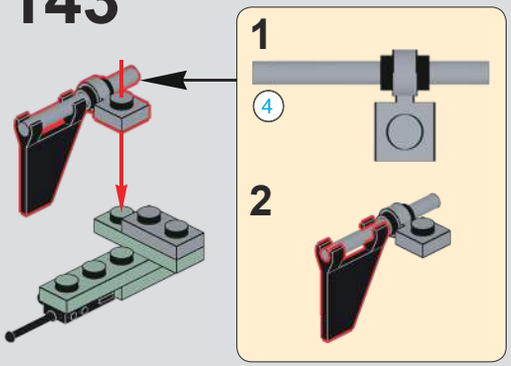

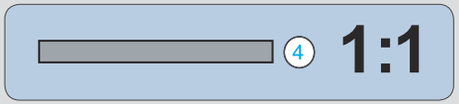

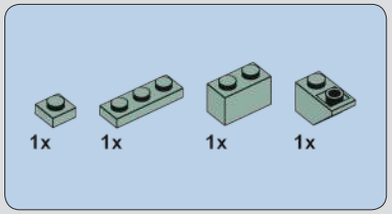

144

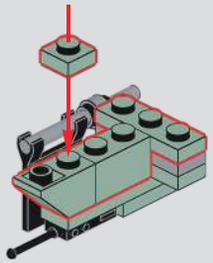

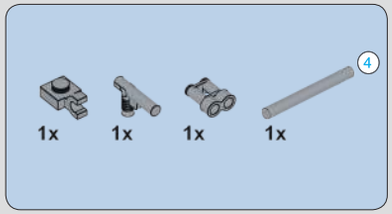

145

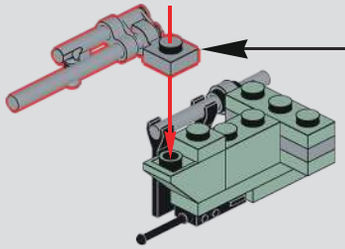

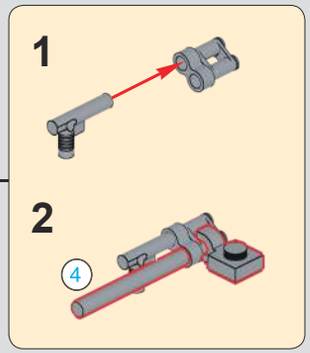

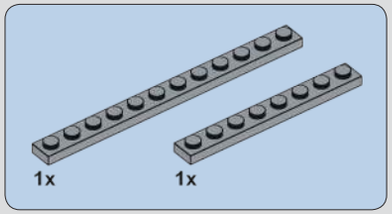

146

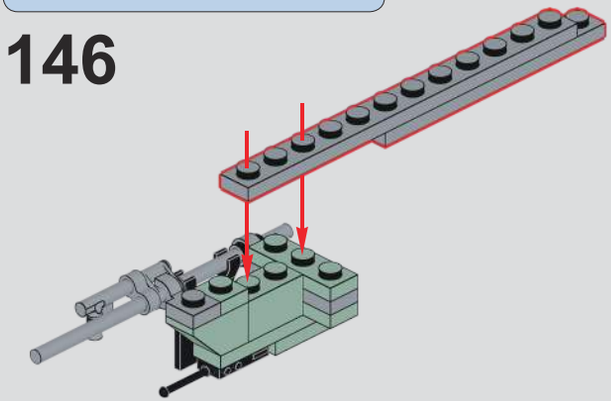

147

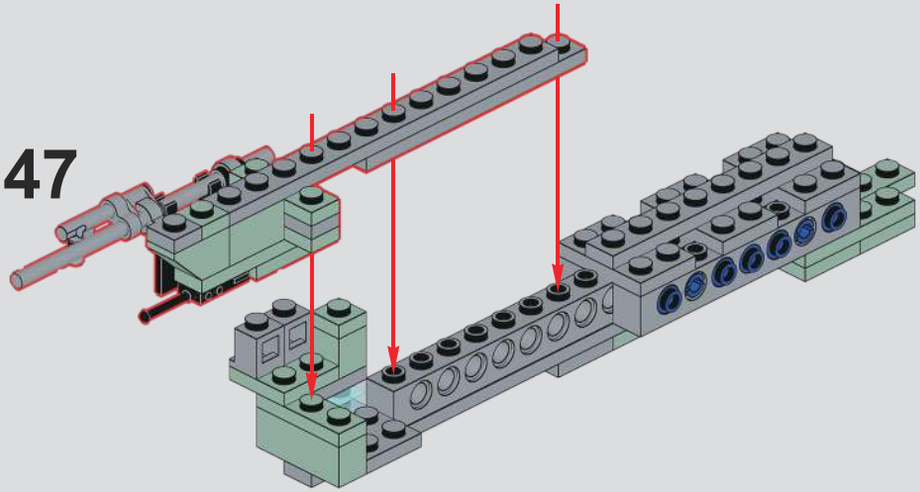

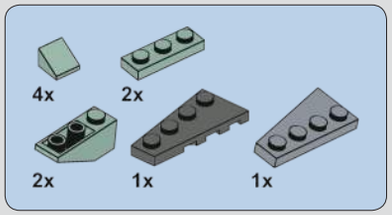

148

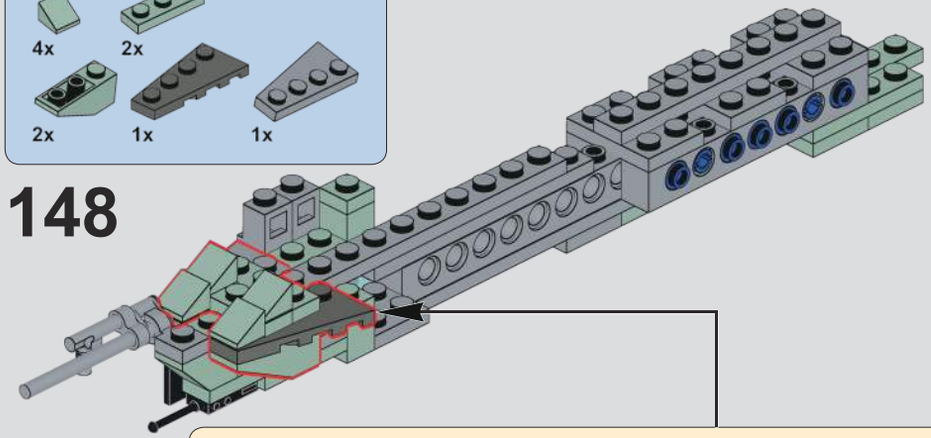

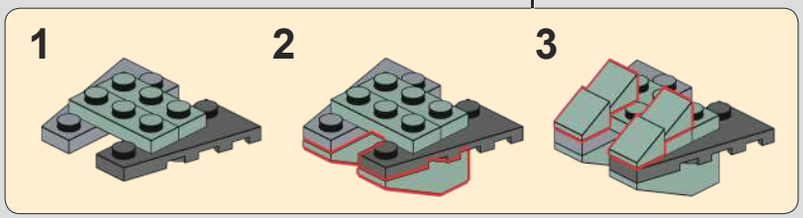

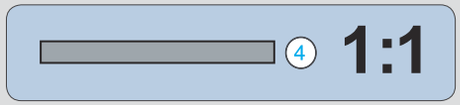

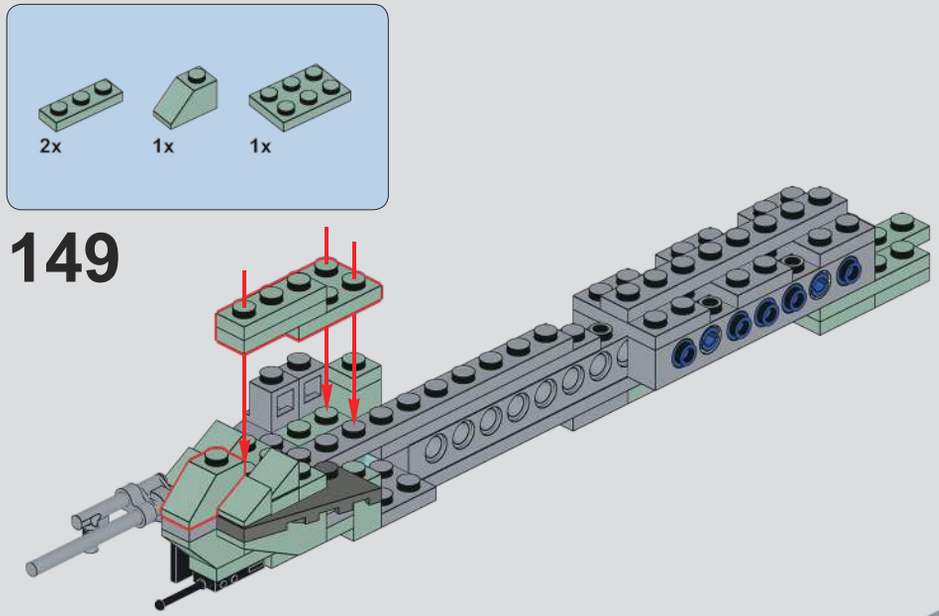
2x
1x
1x
149

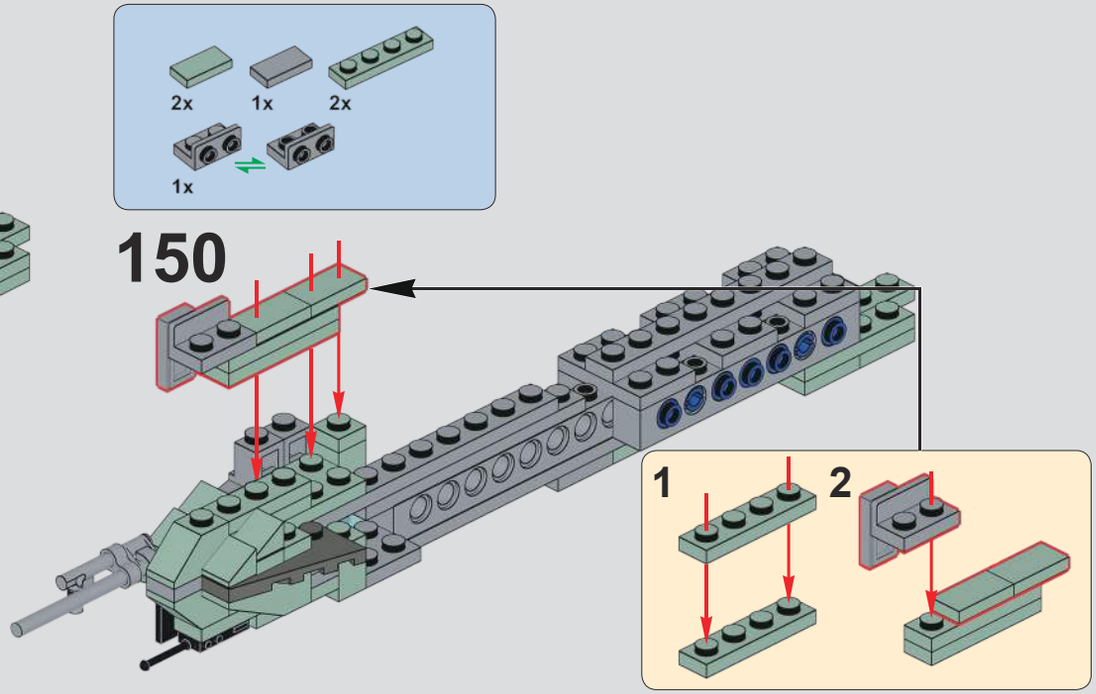
2x
1x
2x
1x
150
1
2

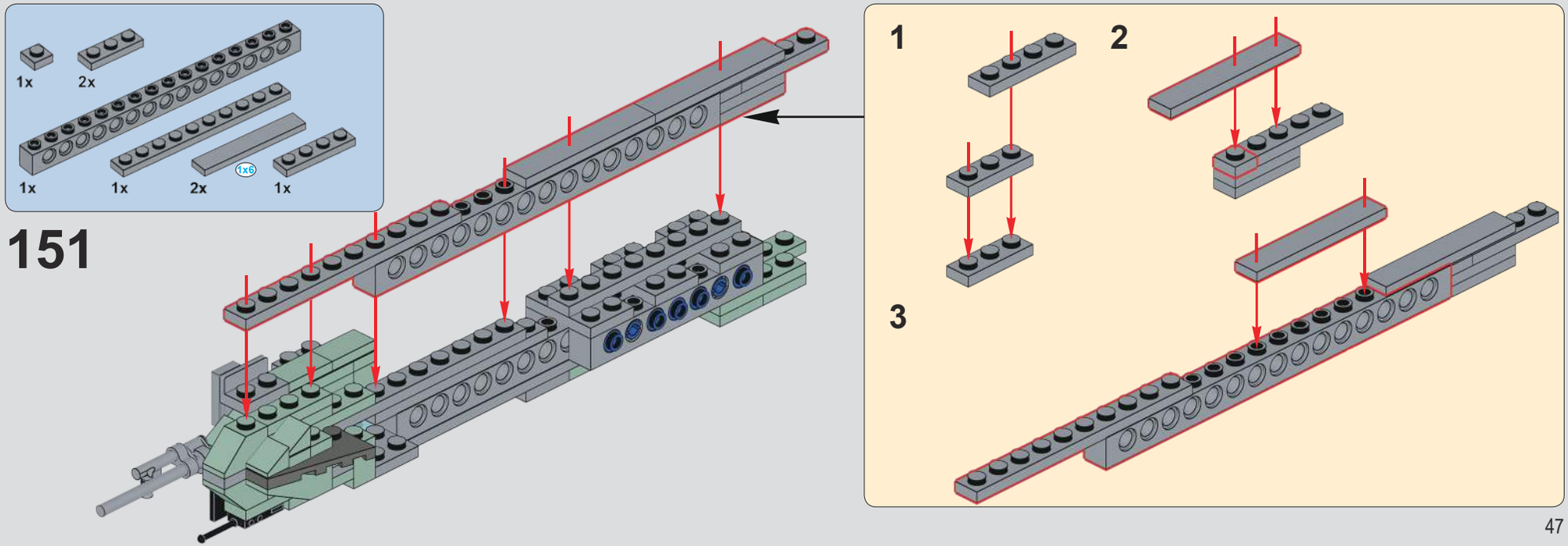
1x
2x
1x
1x
2x
1x6
1x
151
1
2
3

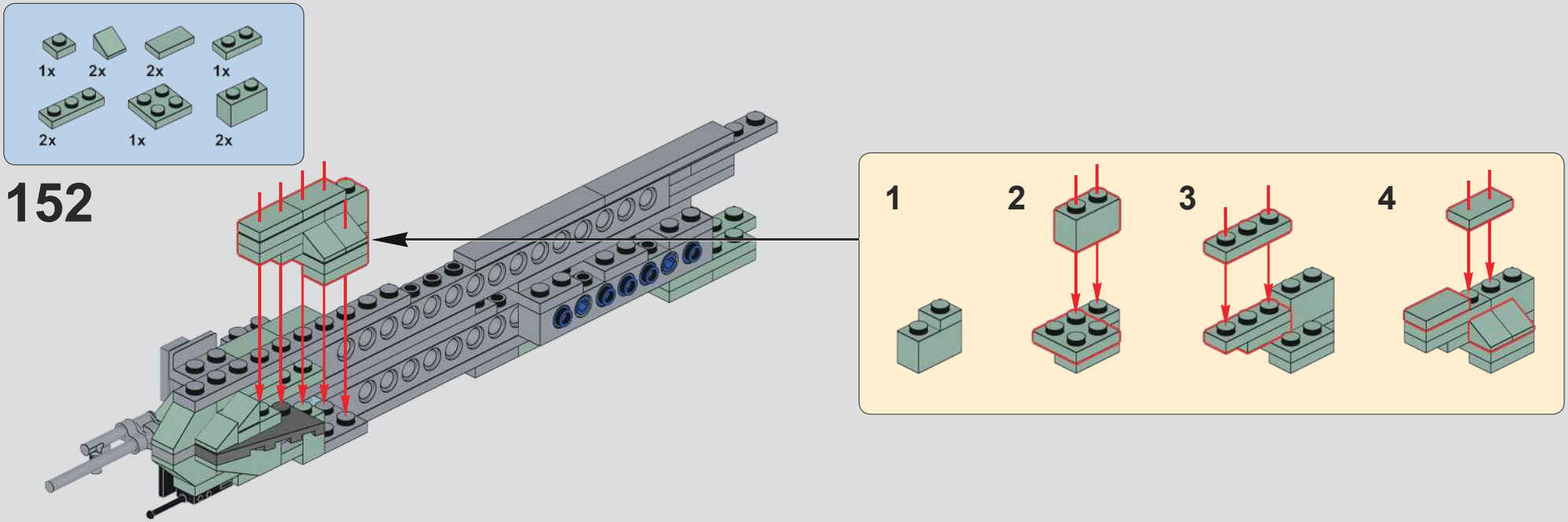
1x
2x
2x
1x
2x
1x
2x
152
1
2
3
4

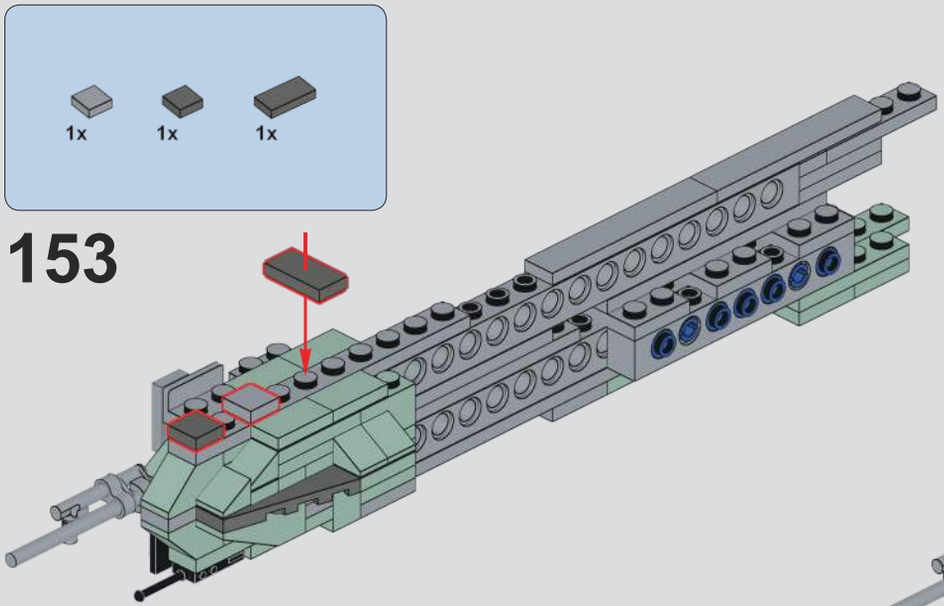
1x
1x
1x
153

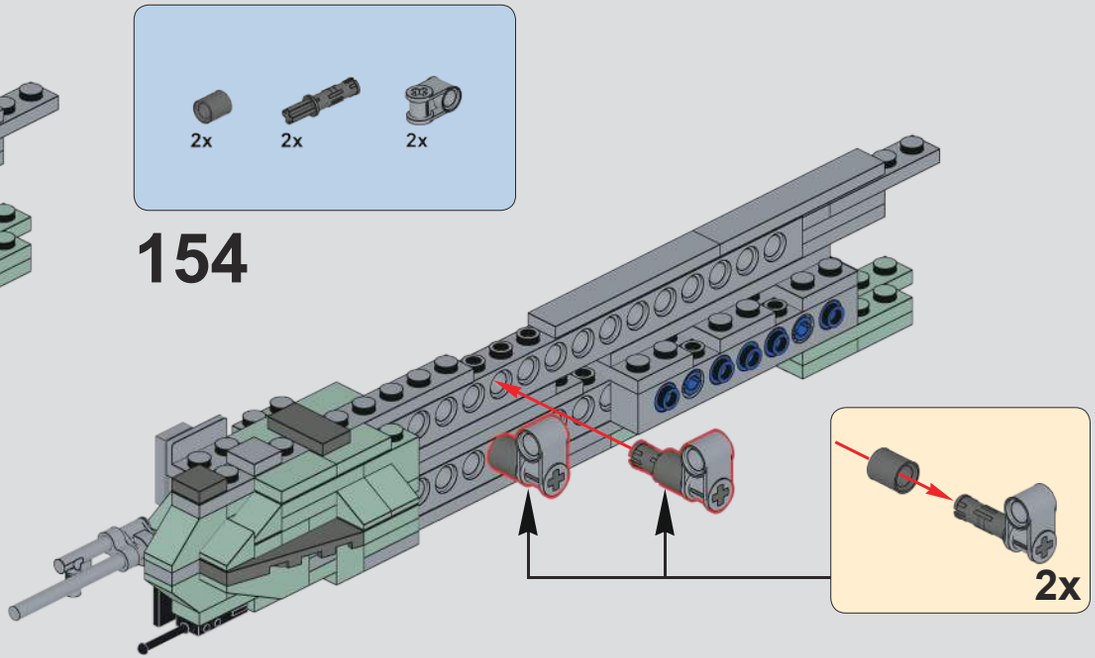
2x
2x
2x
154
2x

155

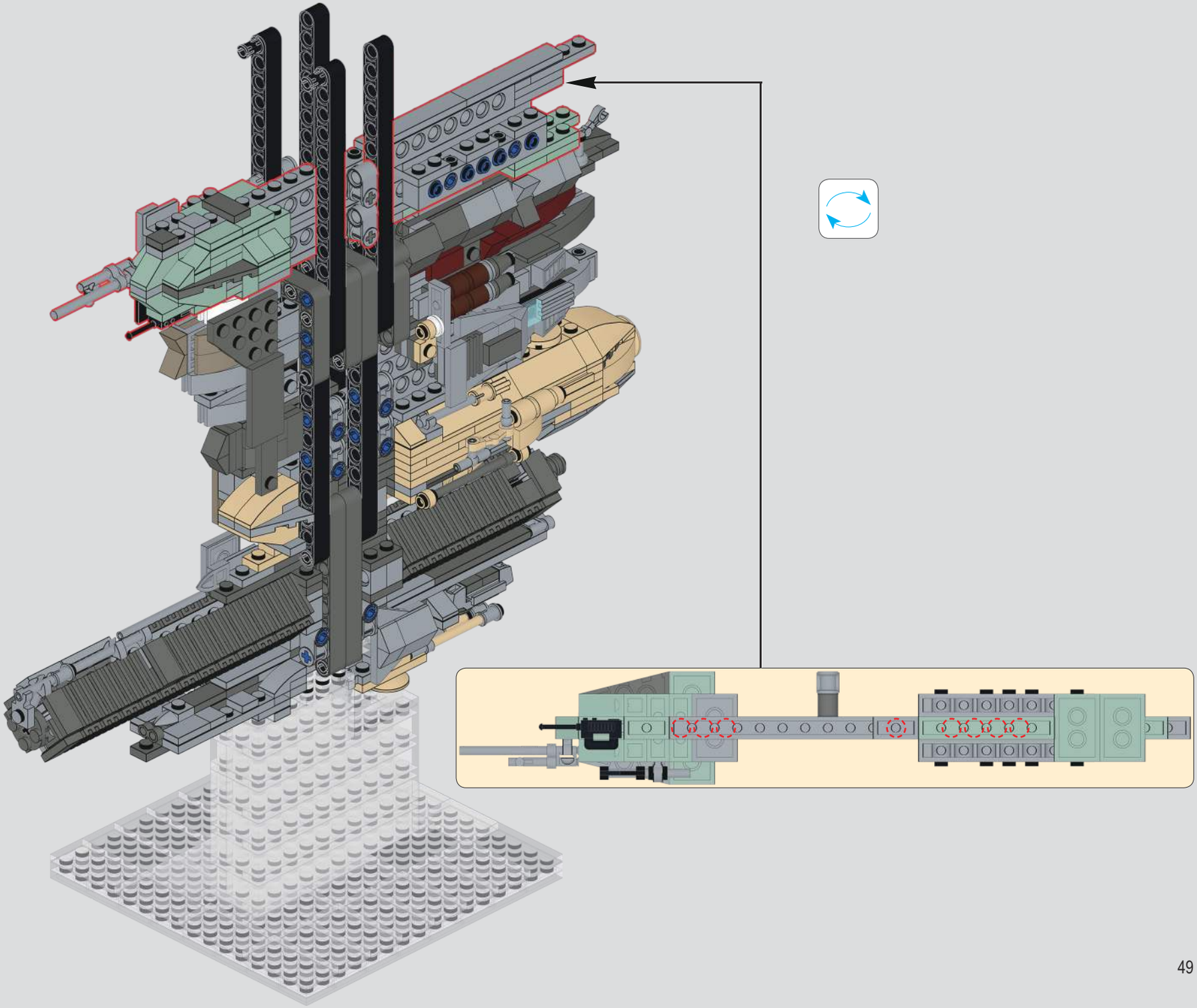

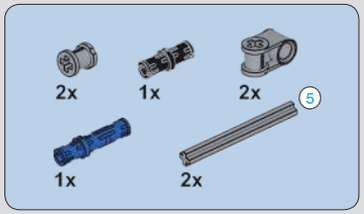

156

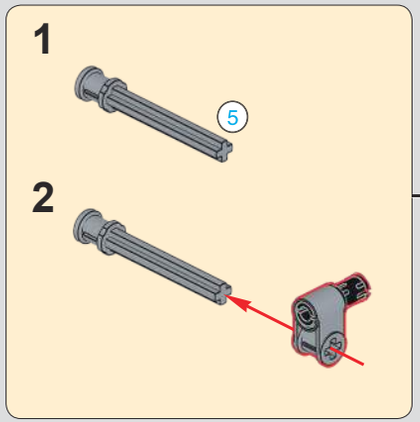

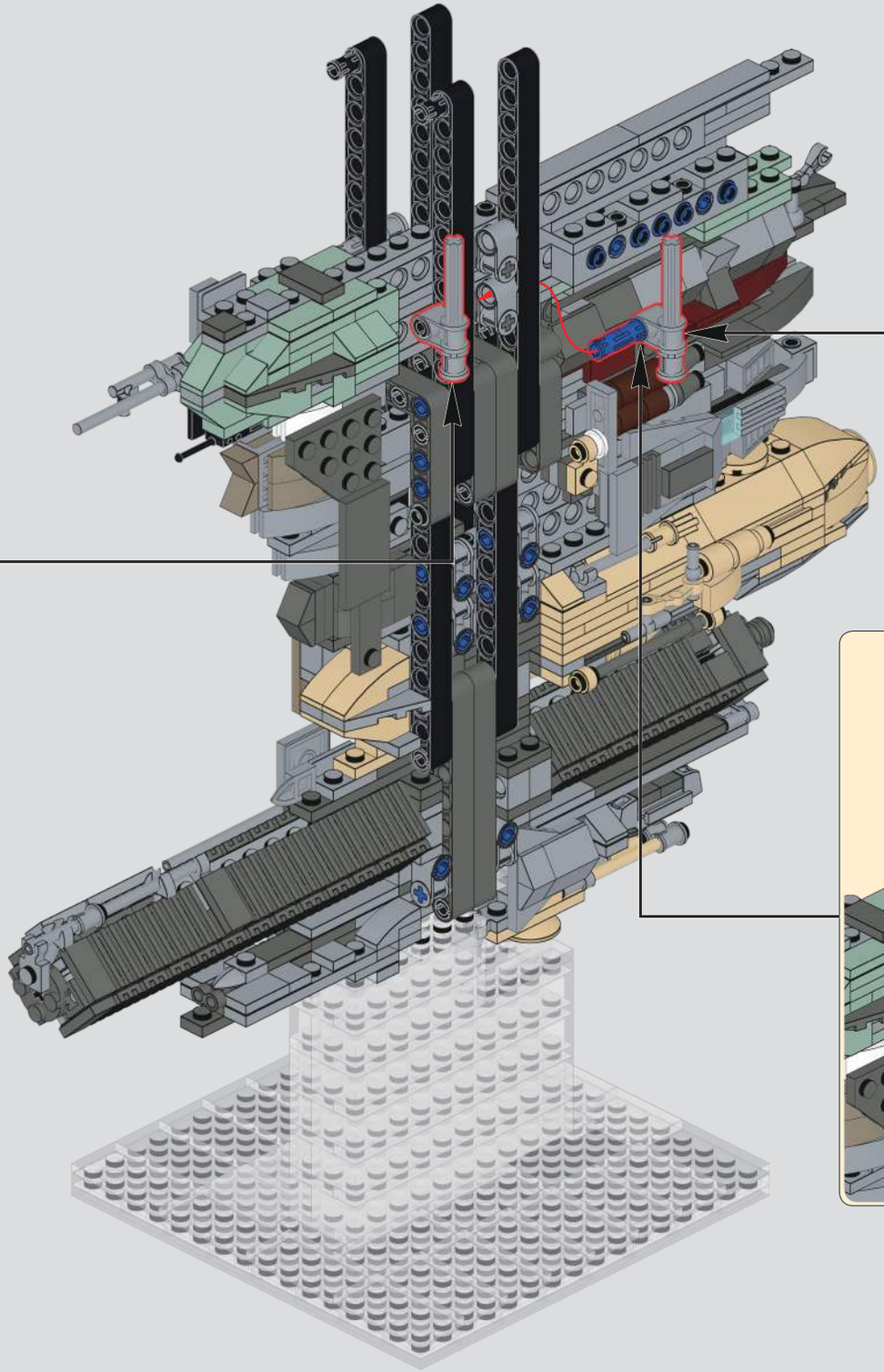

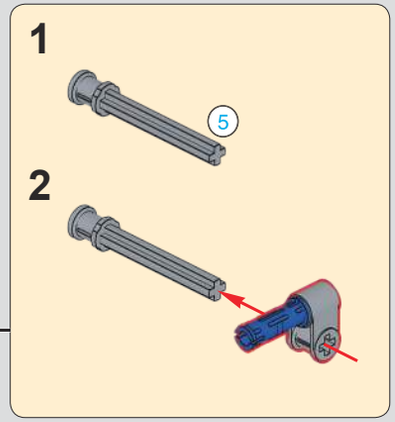

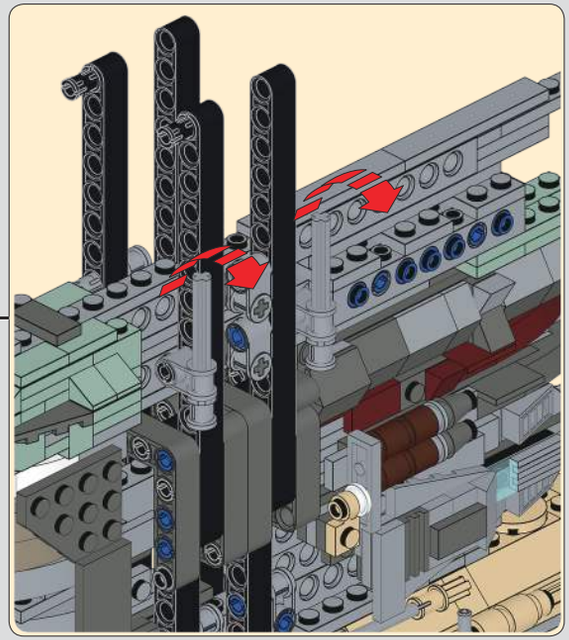

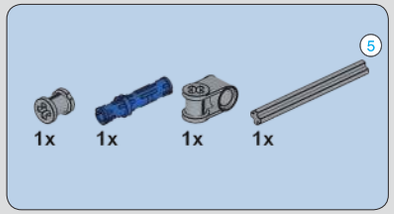

157

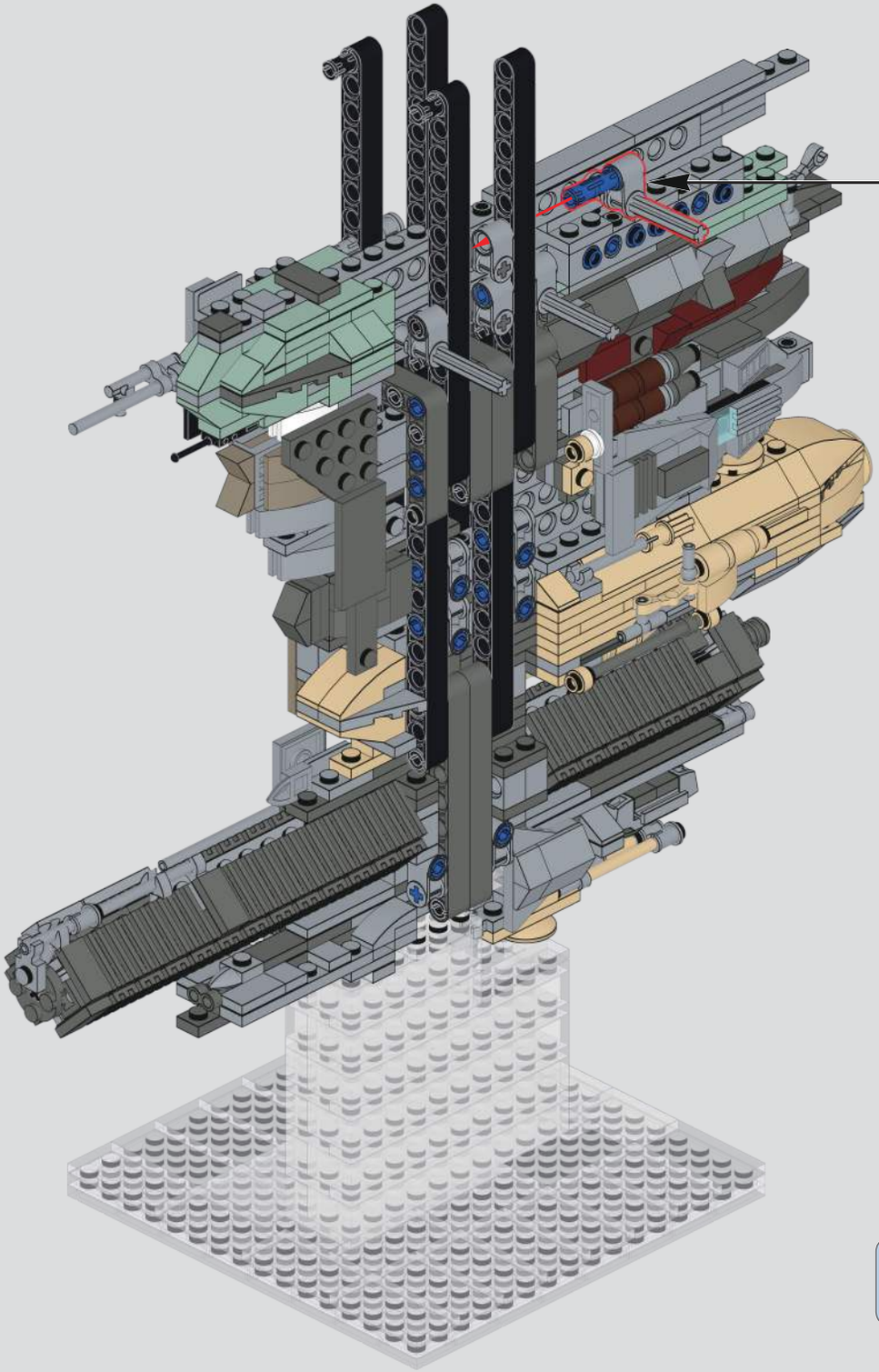

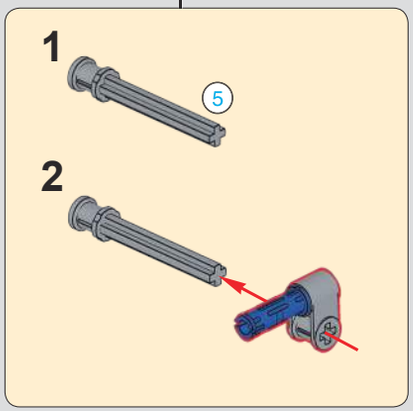

158

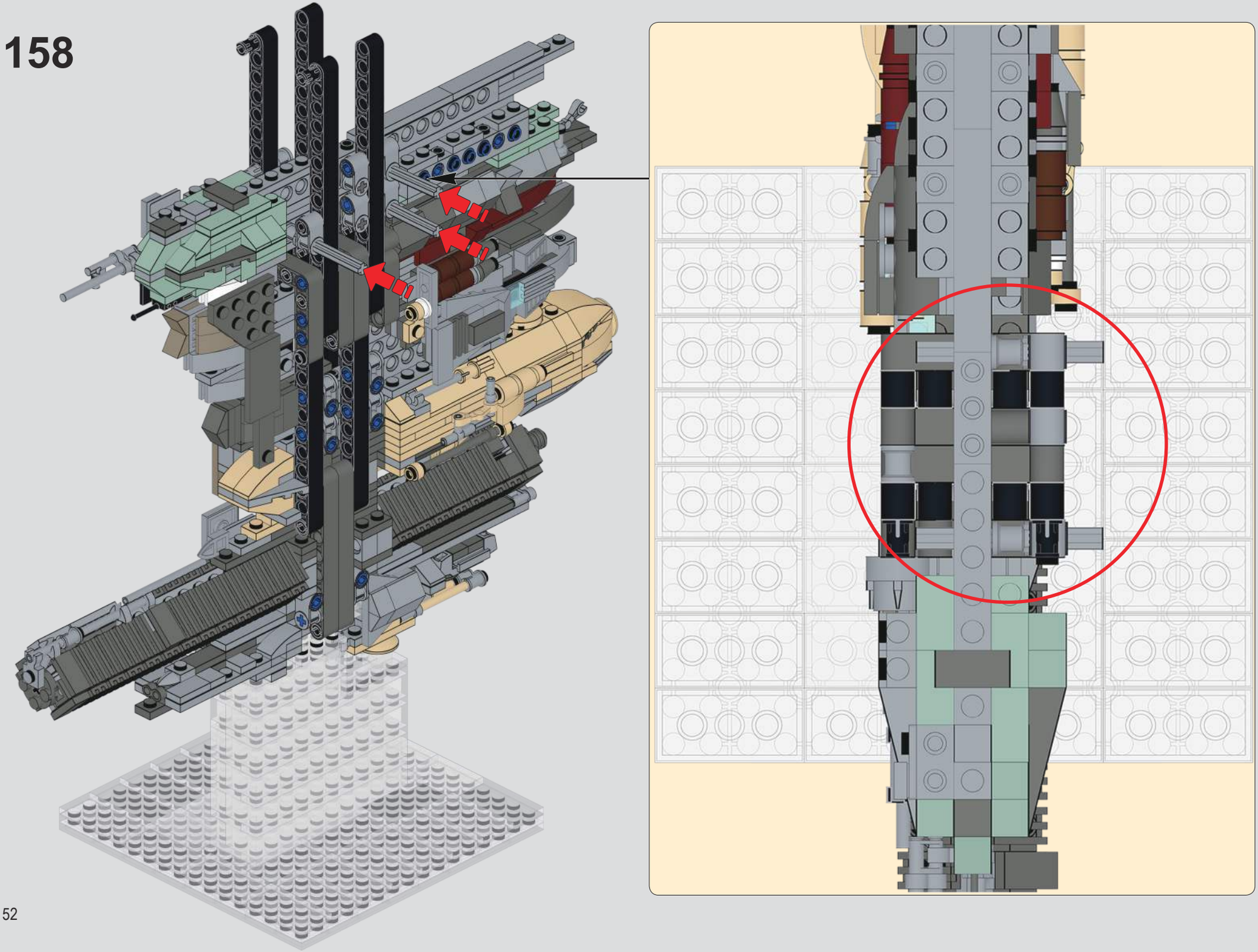

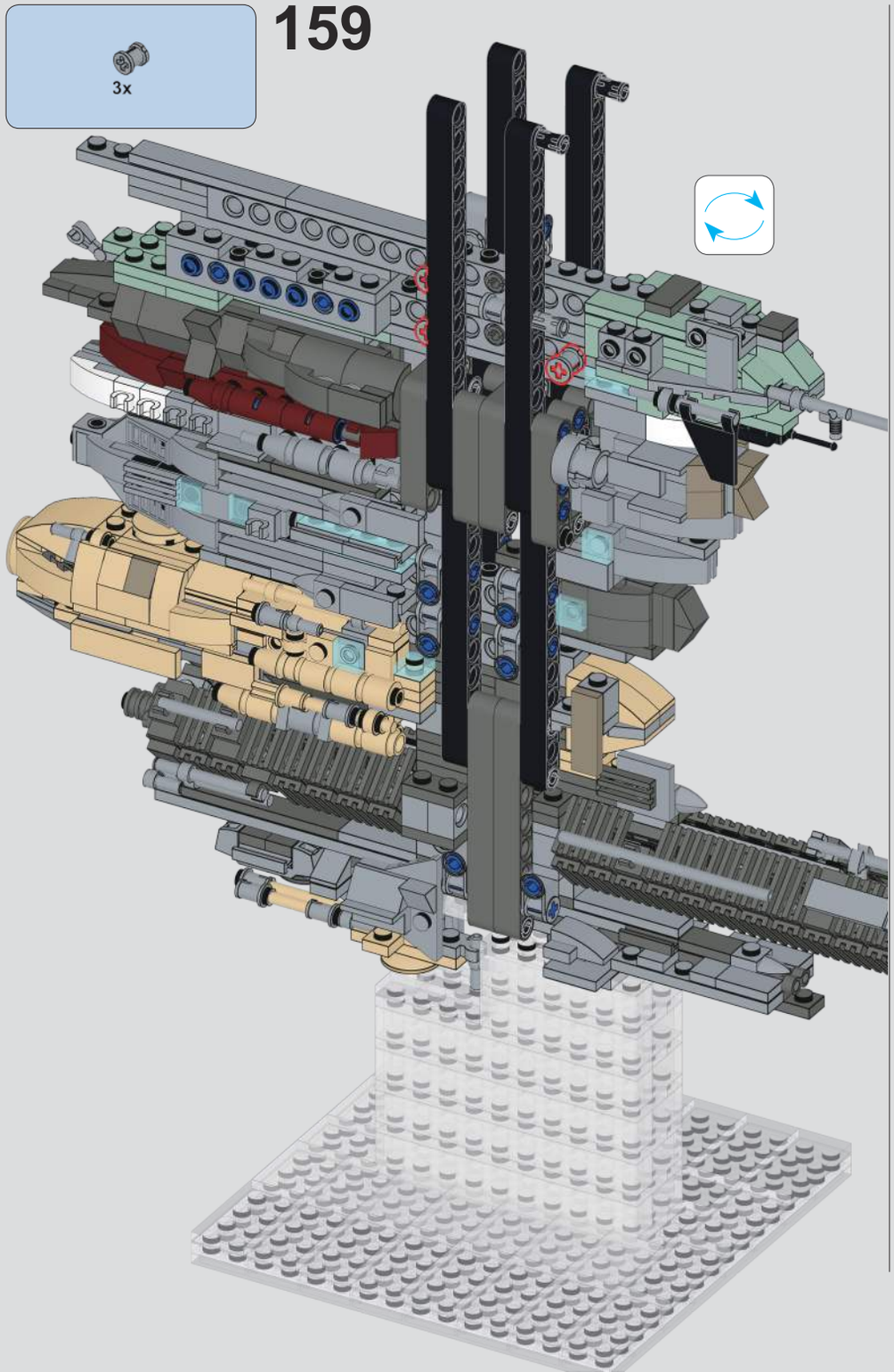
159
3x

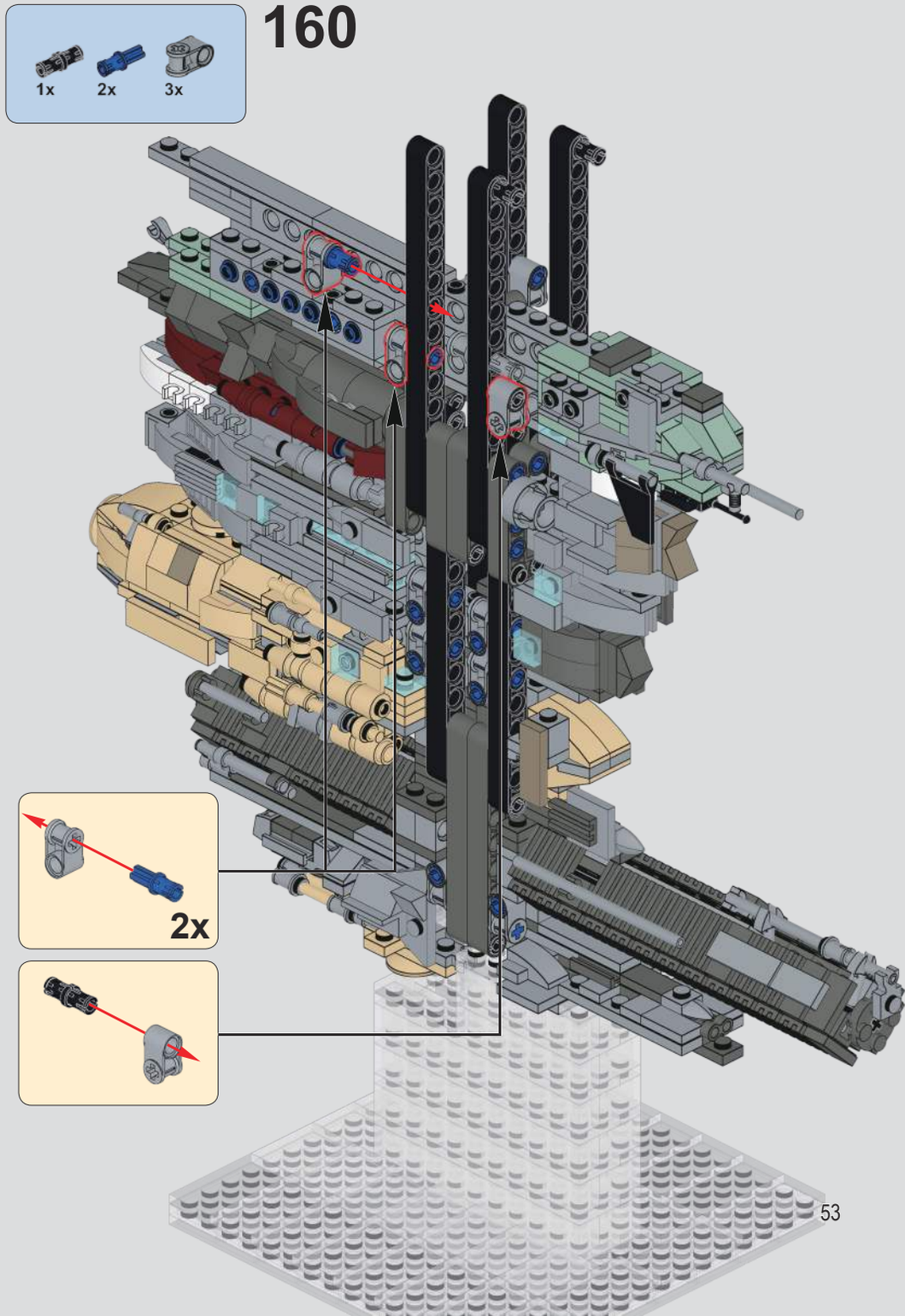
160
1x
2x
3x
2x

161

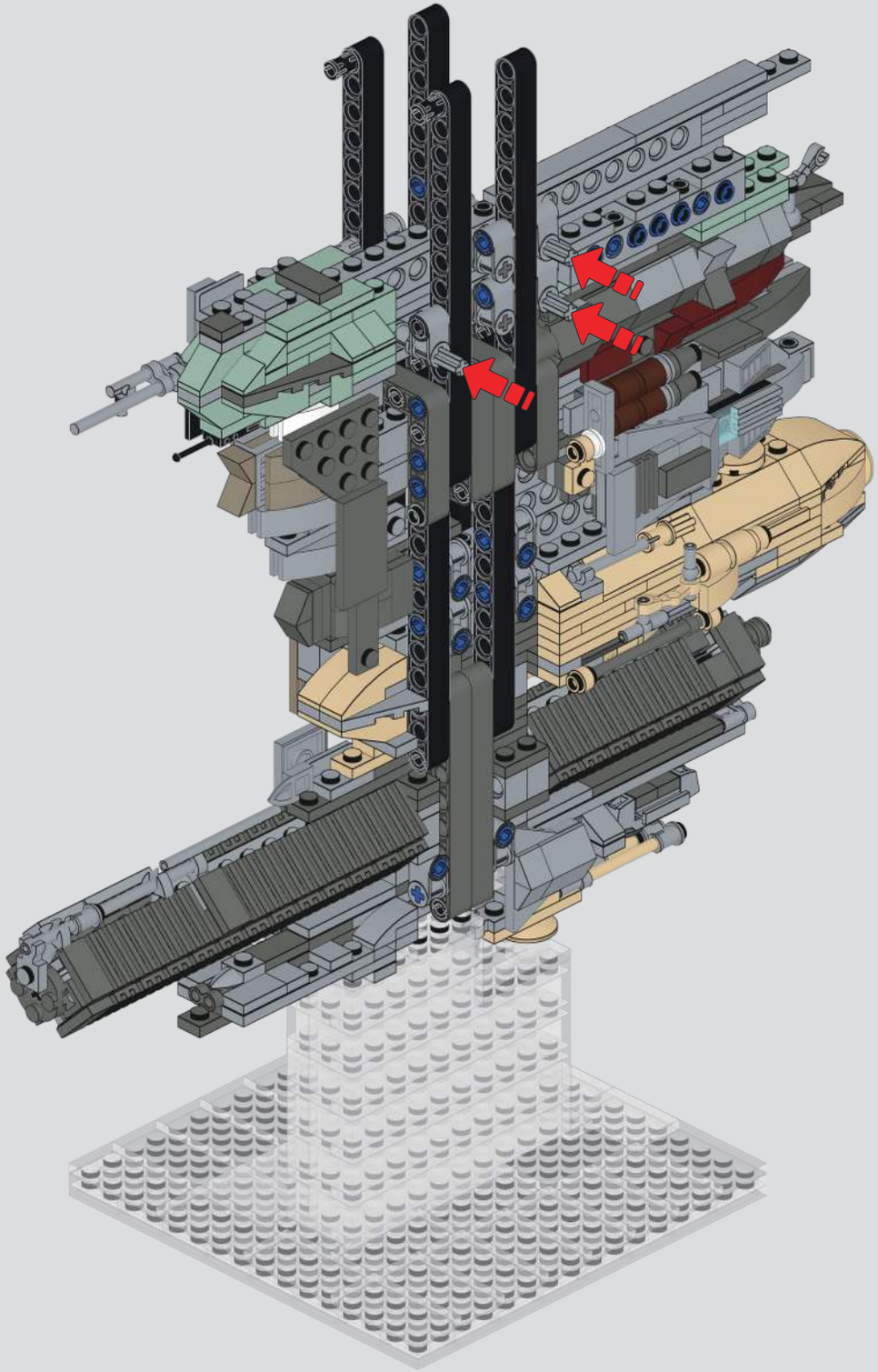

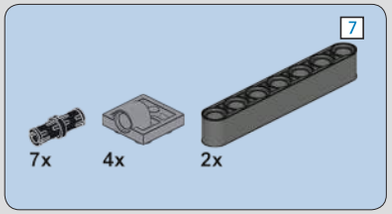

162

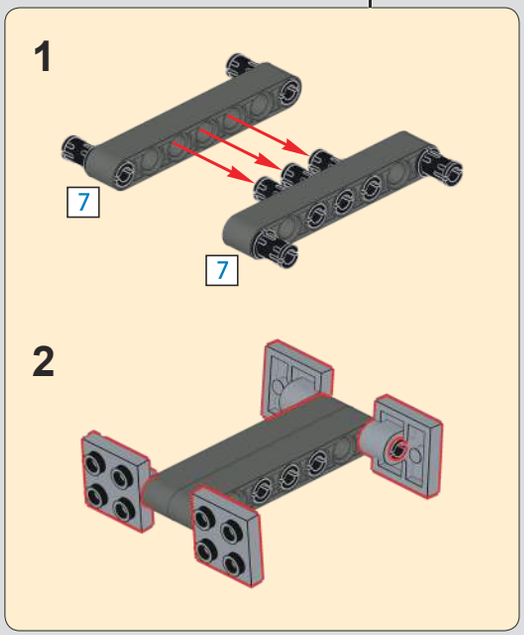

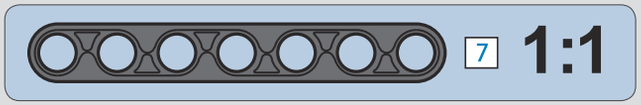

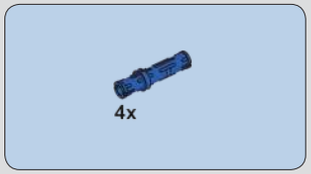

163

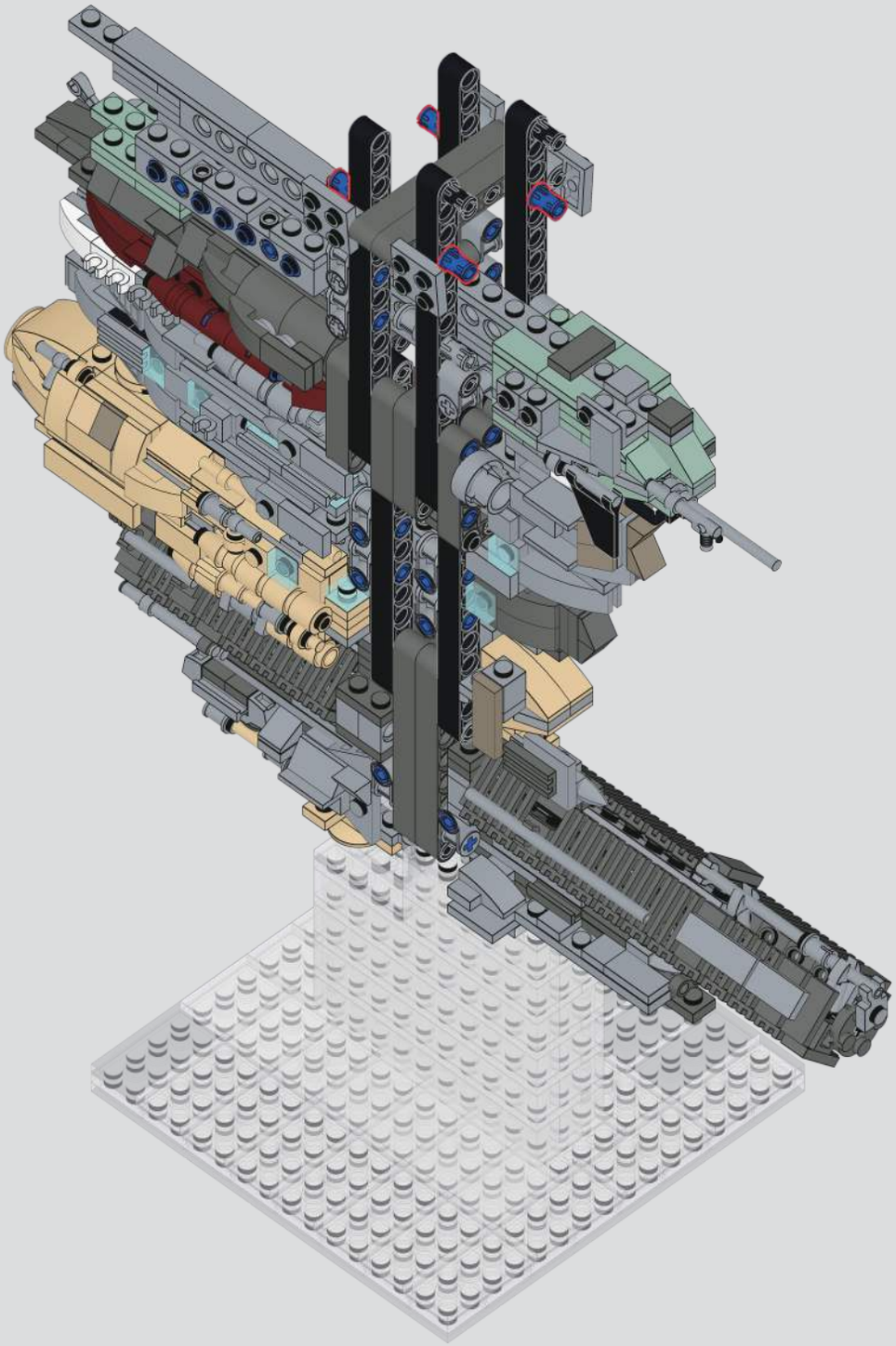

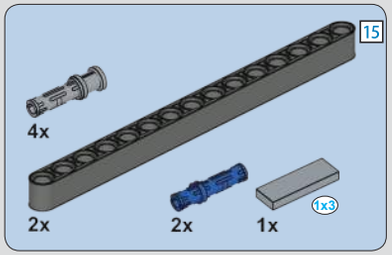

164

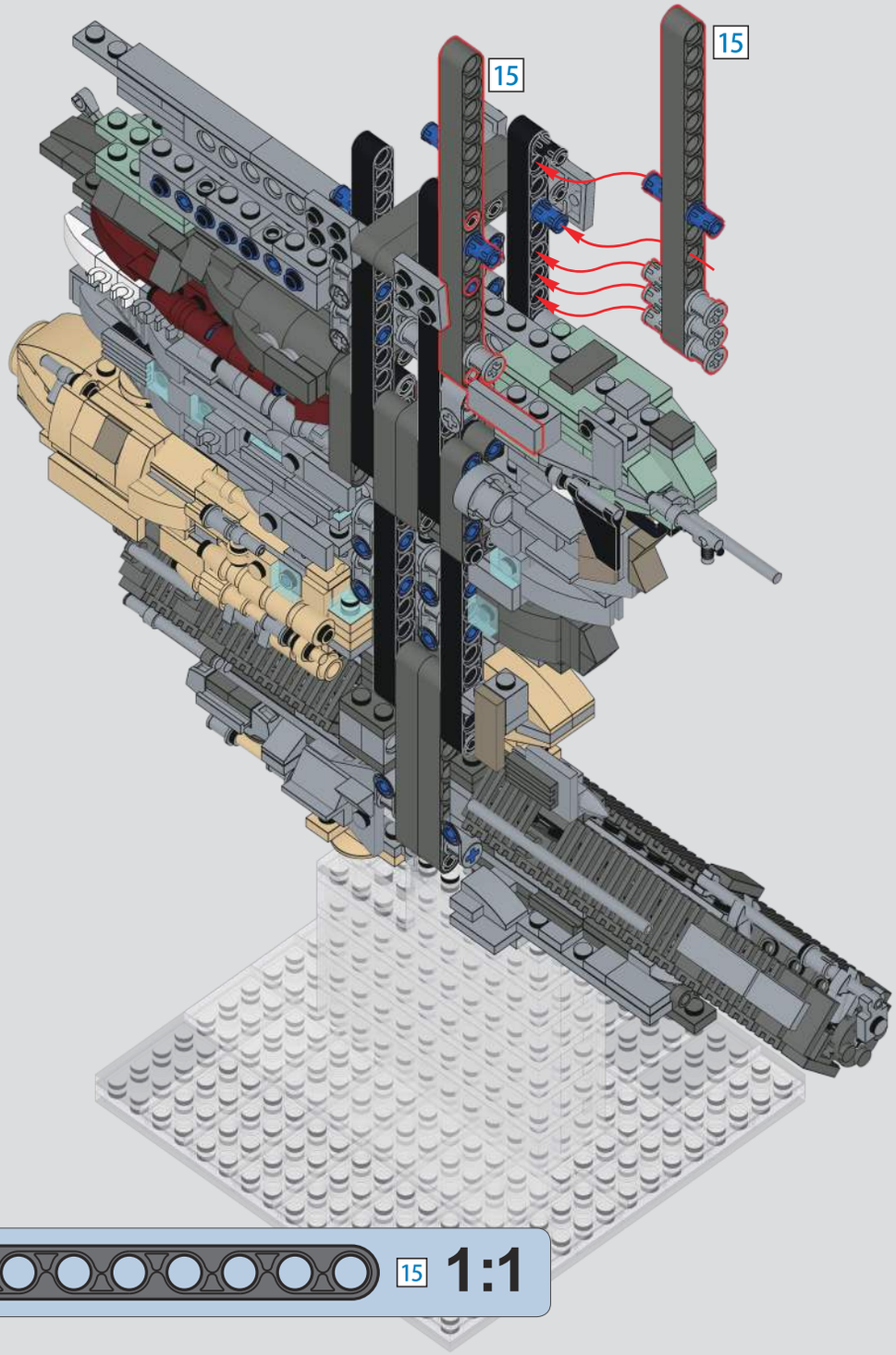

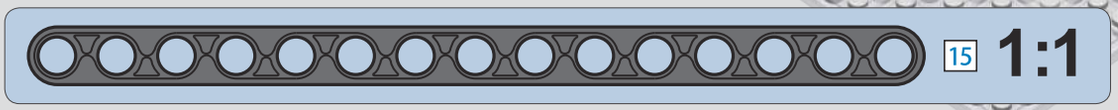

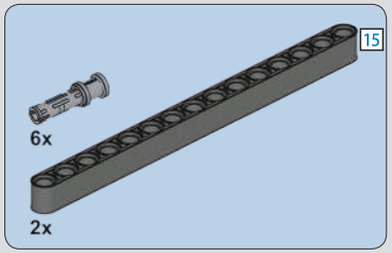

165

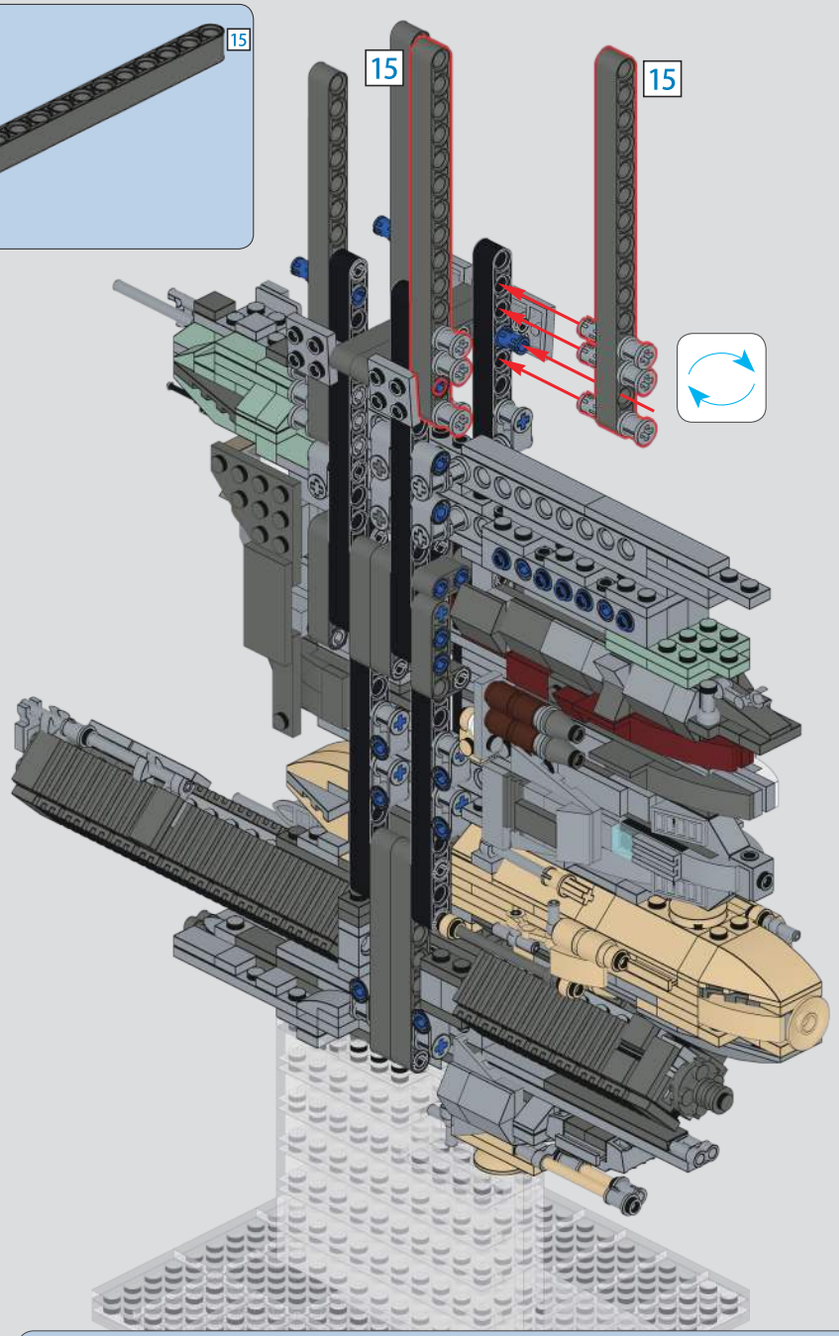

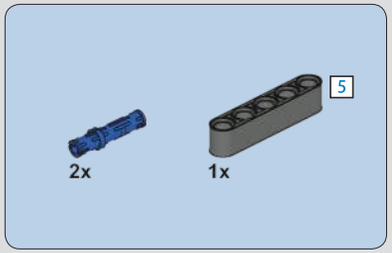

166

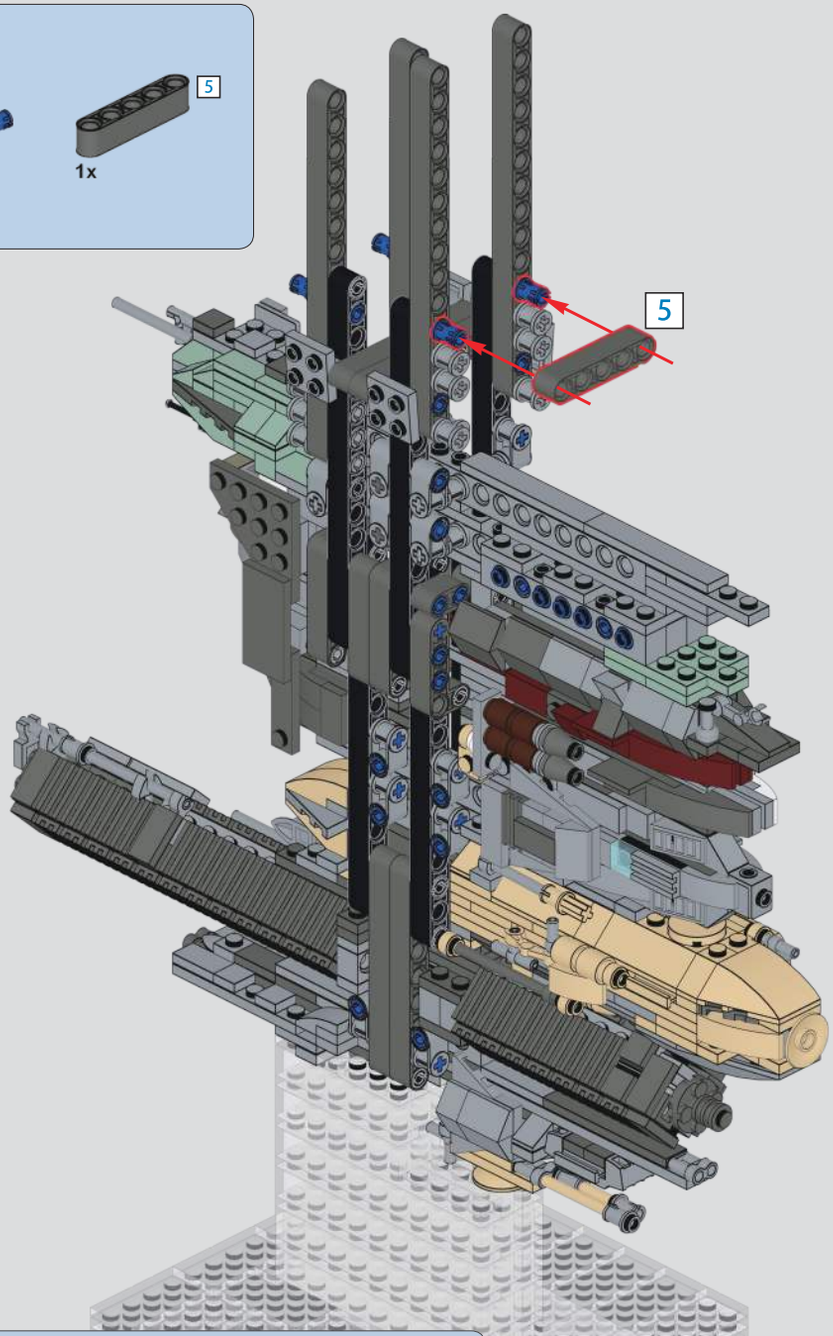

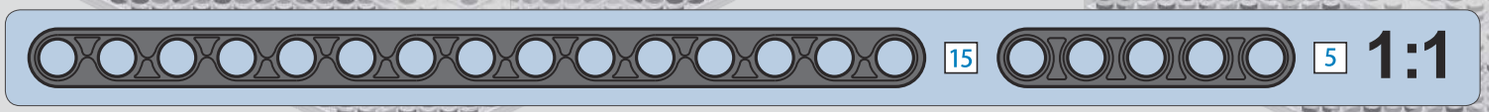

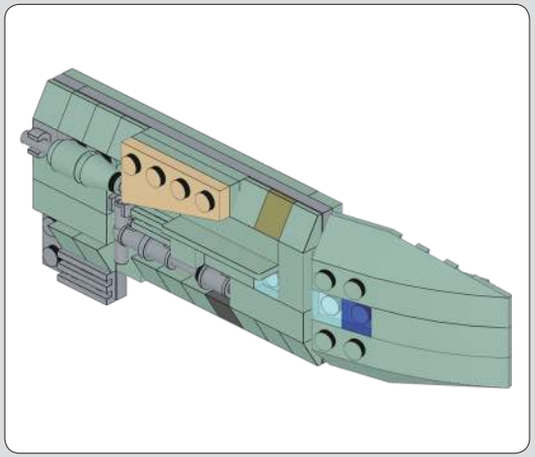

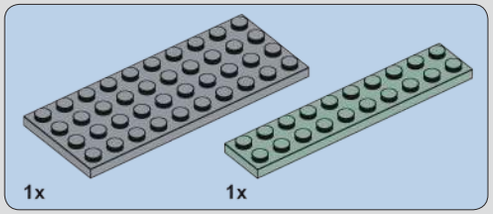

167

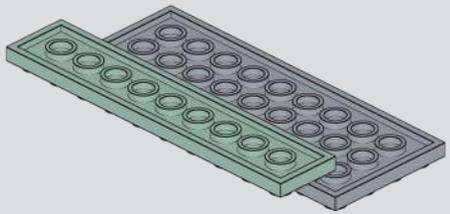

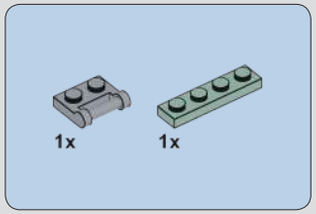

168

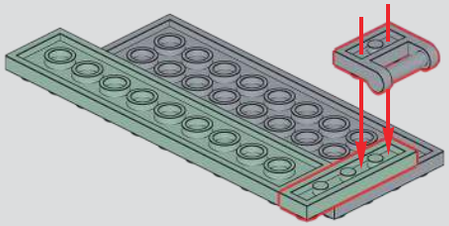

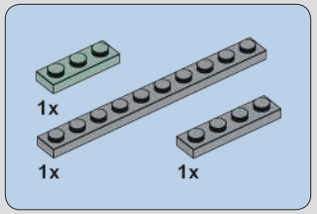

169

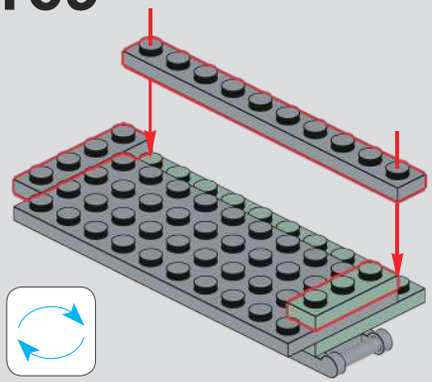

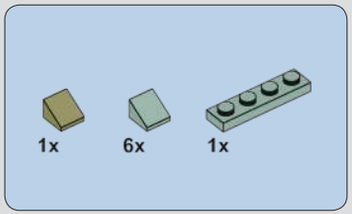

170

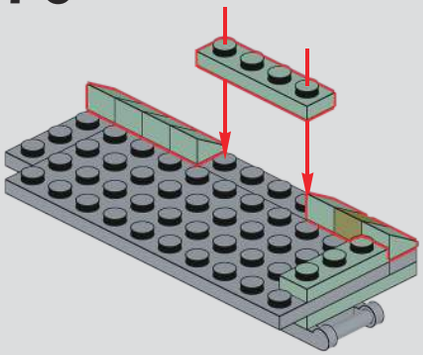

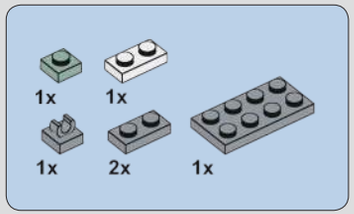

171

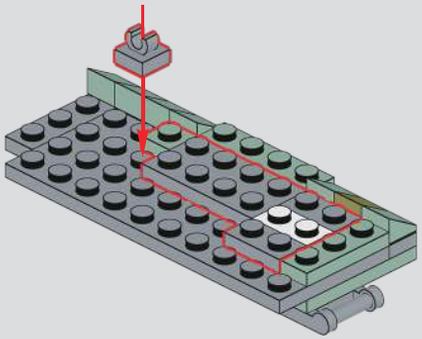

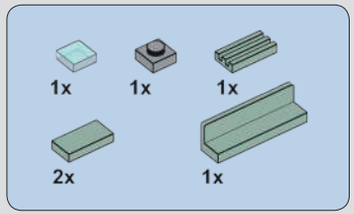

172

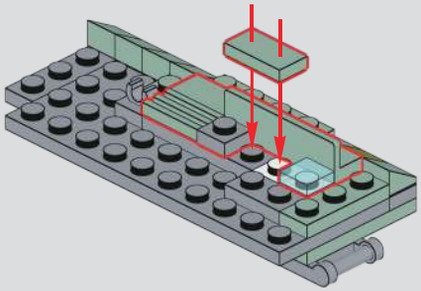

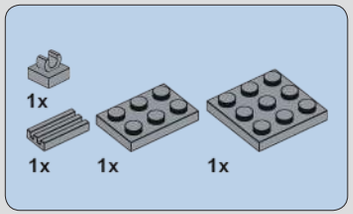

173

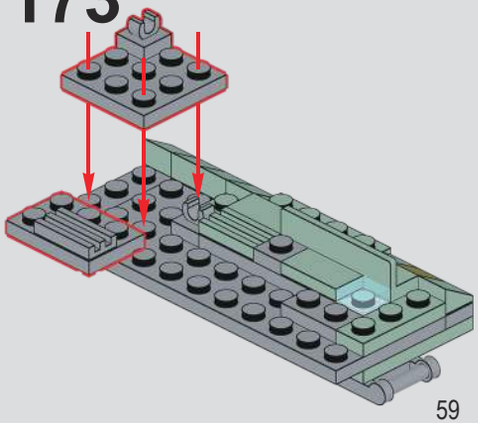

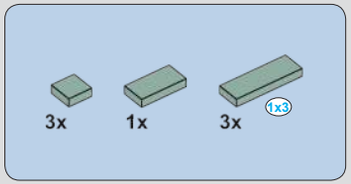

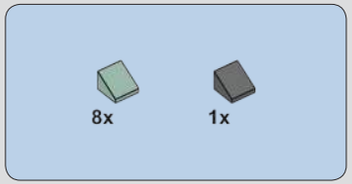

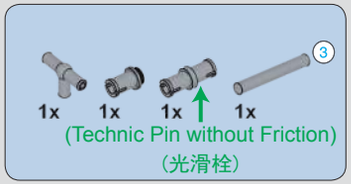

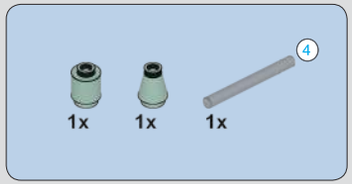

174

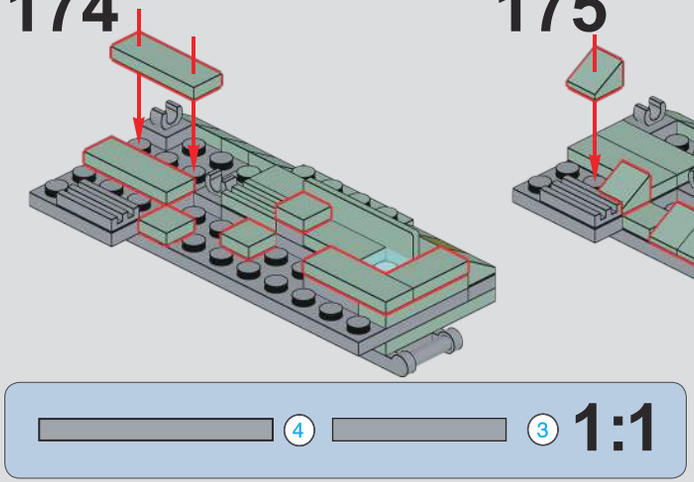

175

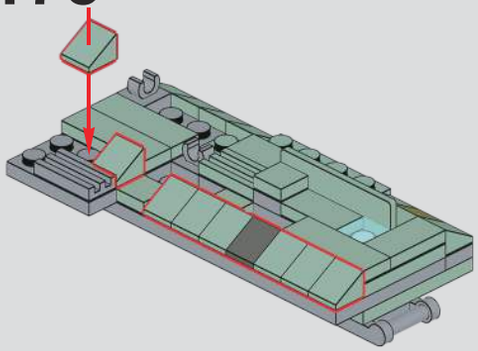

176

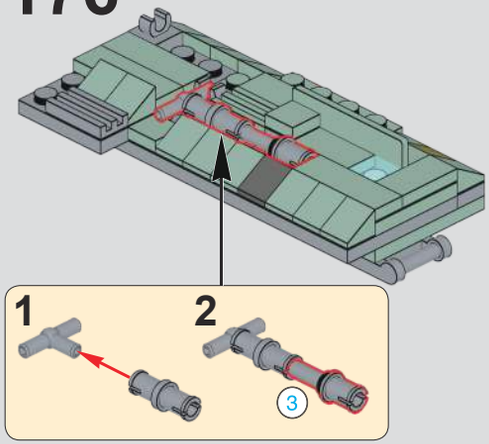

177

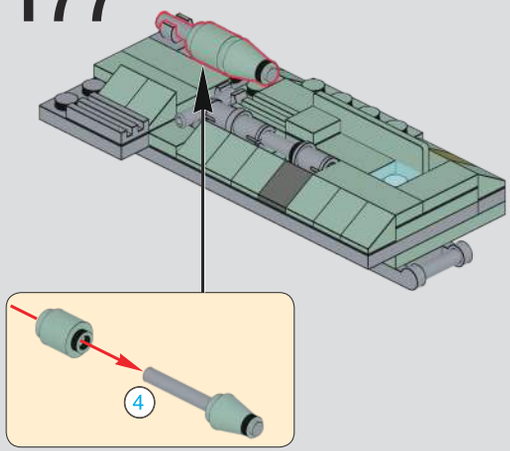

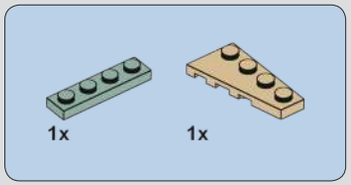

178

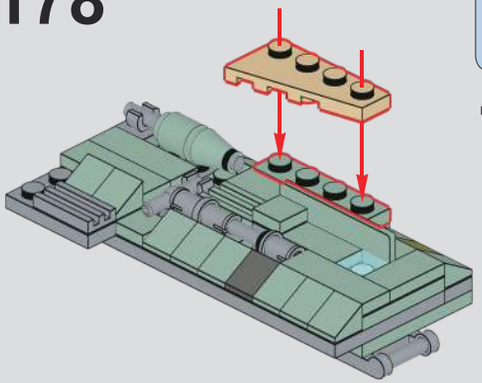

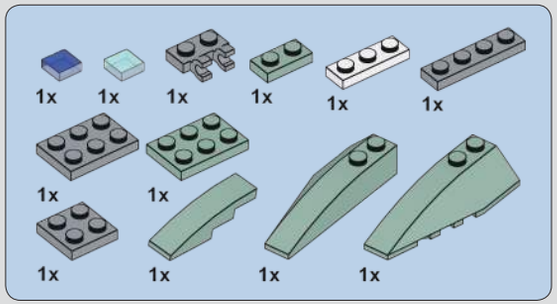

179

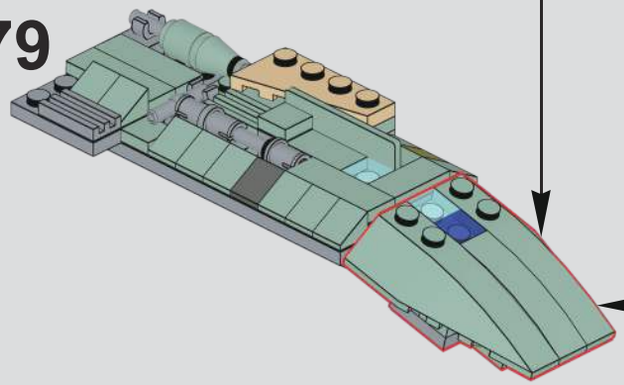

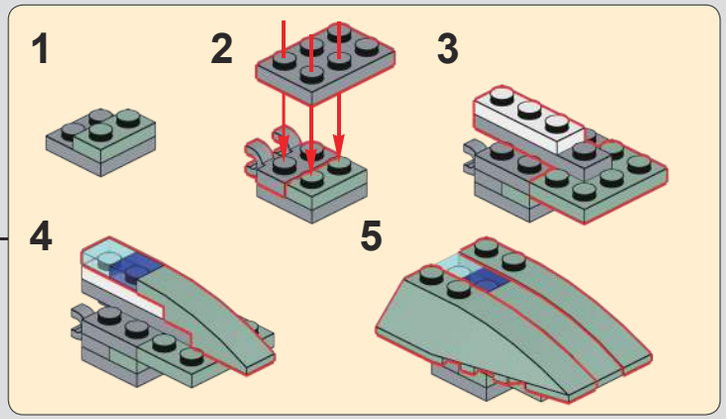

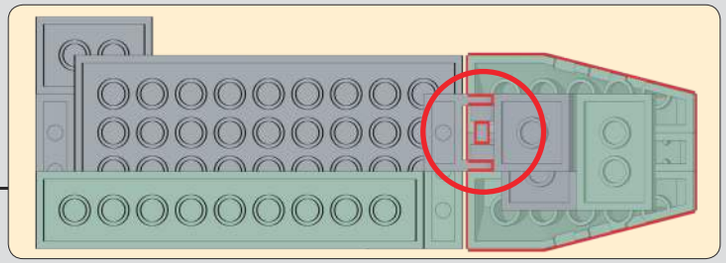

180

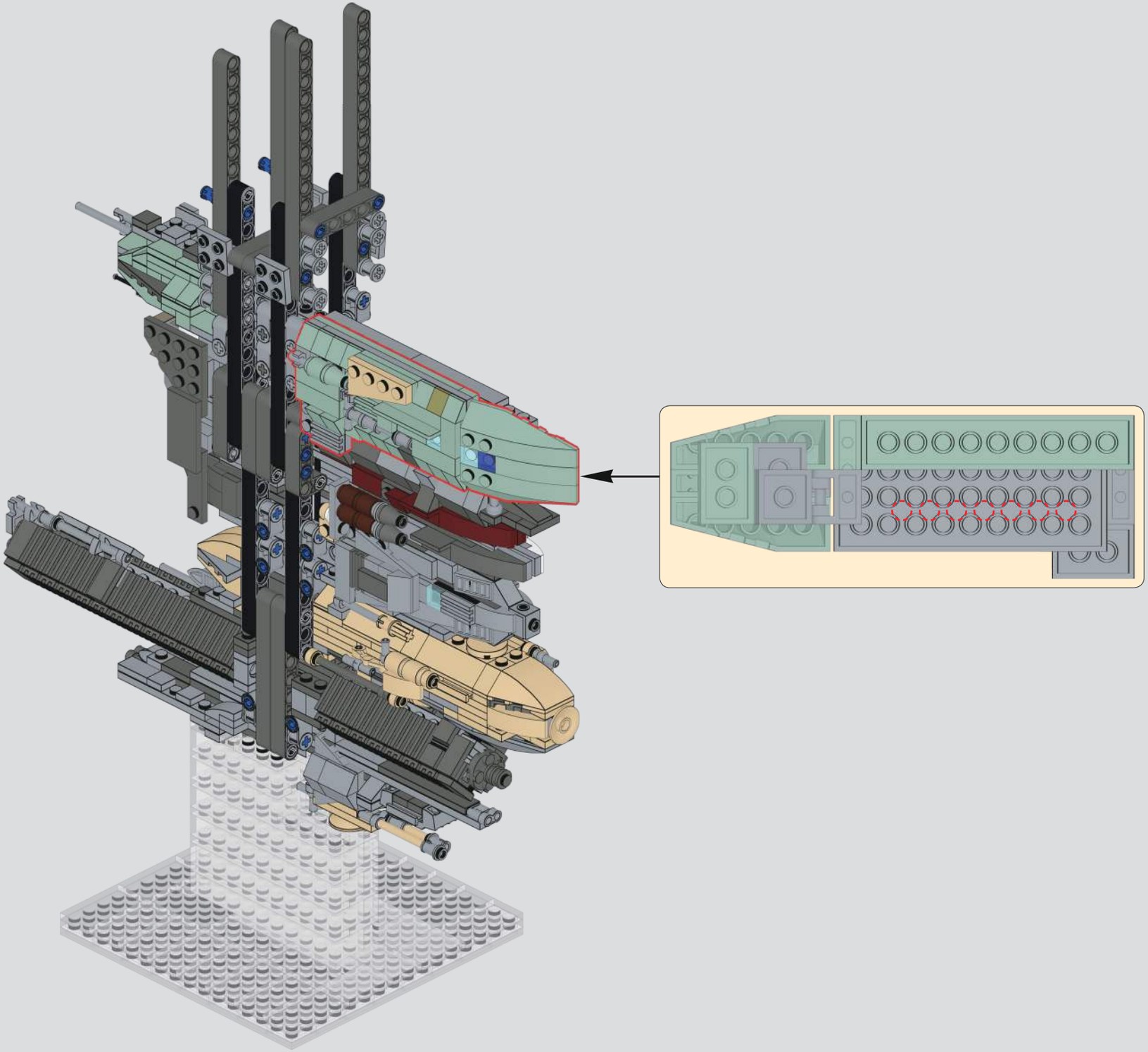

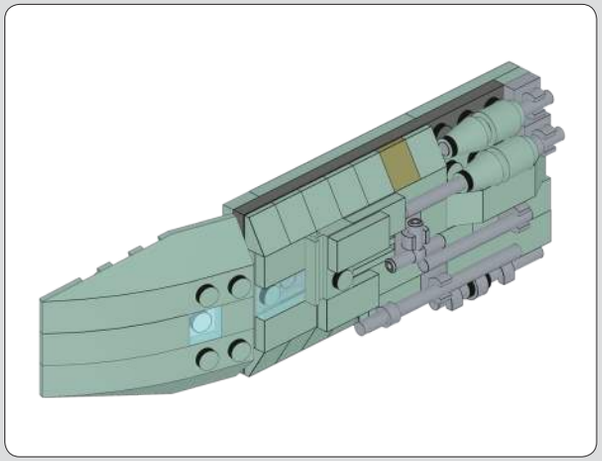

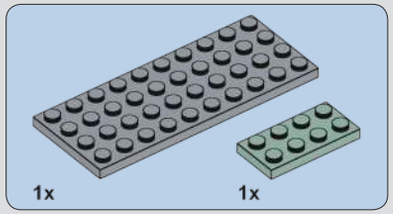

181

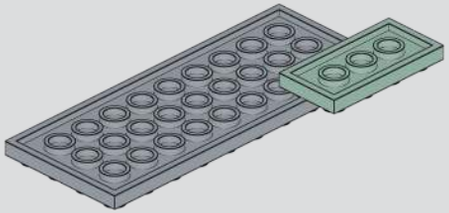

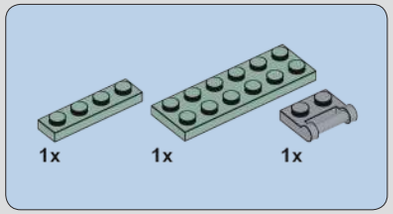

182

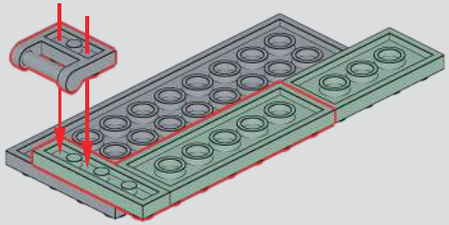

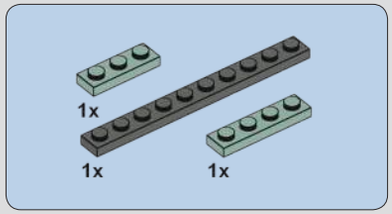

183

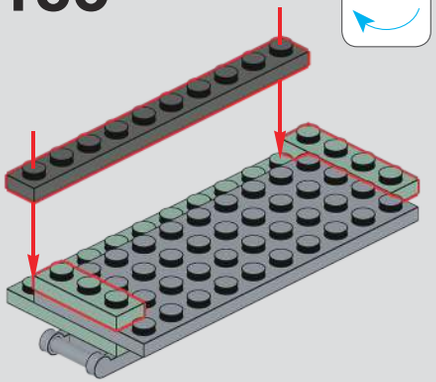

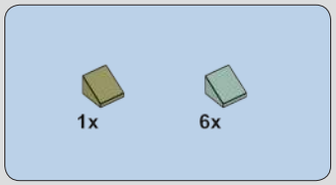

184

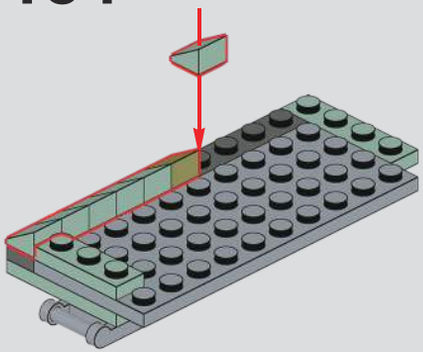

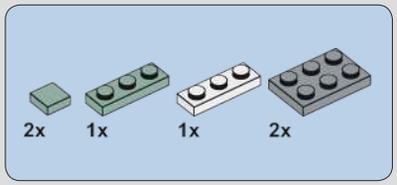

185

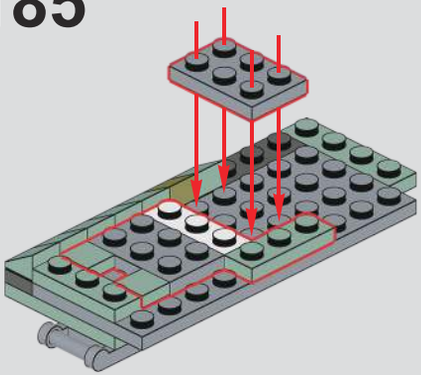

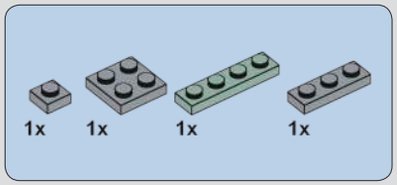

186

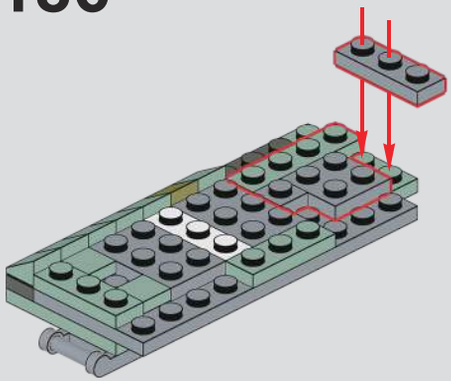

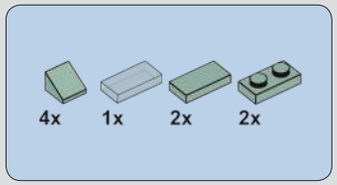

187

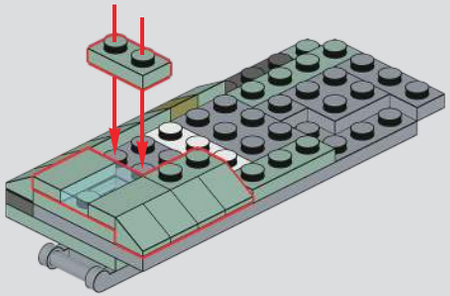

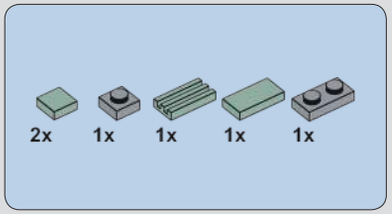

188

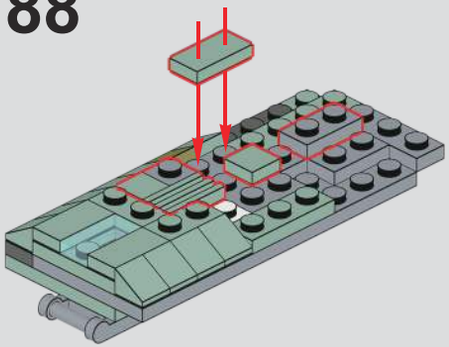

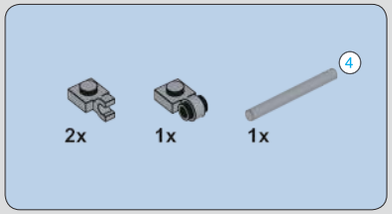

189

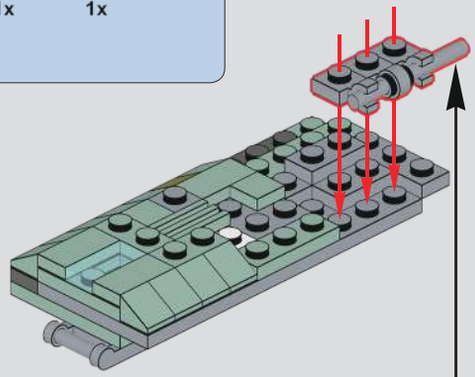

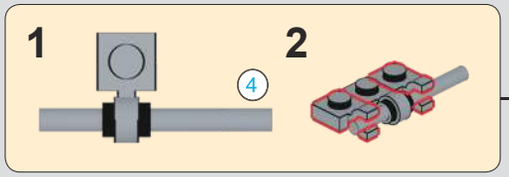

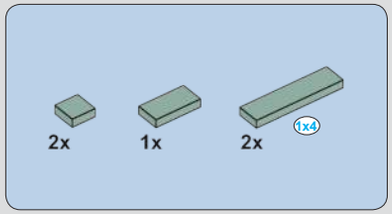

190

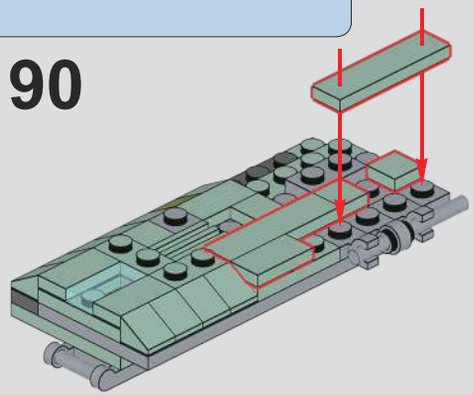

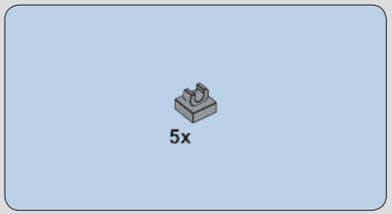

191

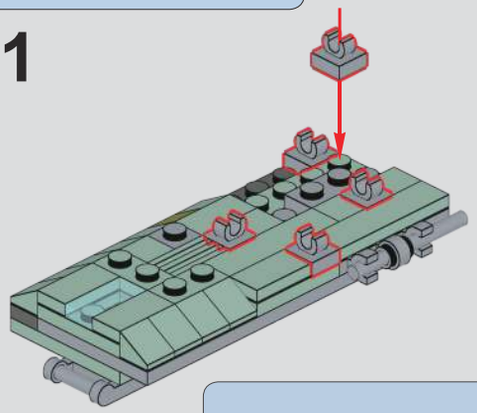

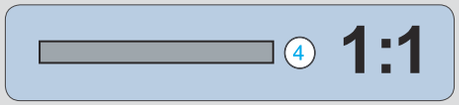

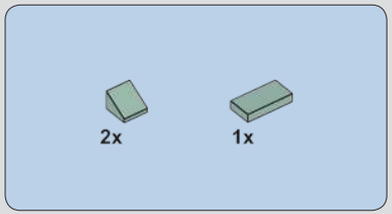

192

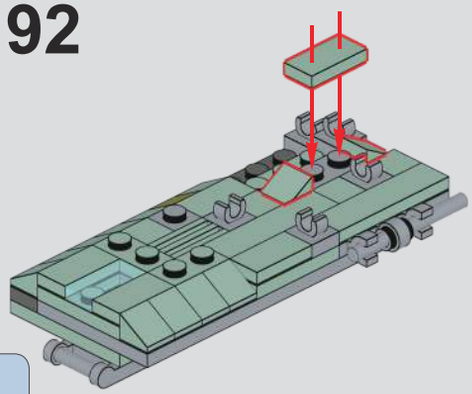

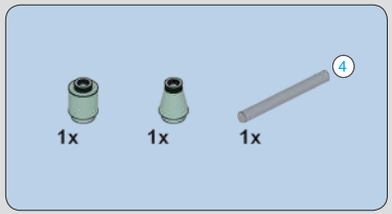

193

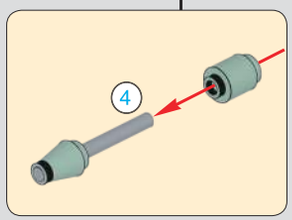

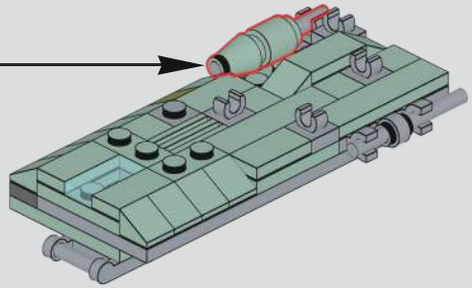

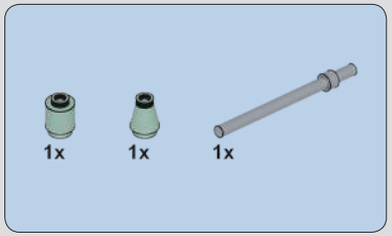

194

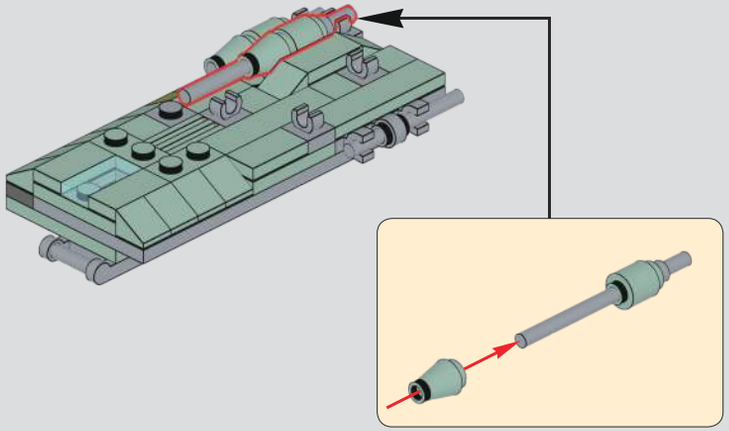

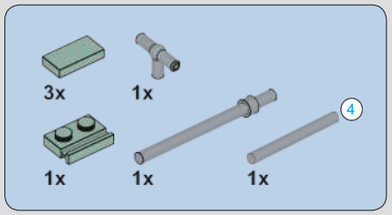

195

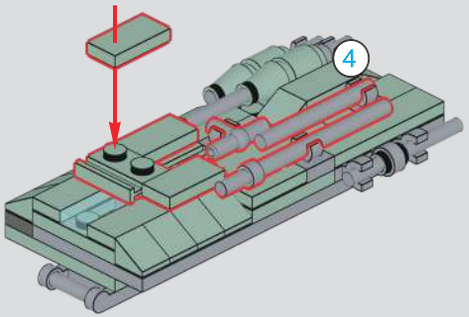

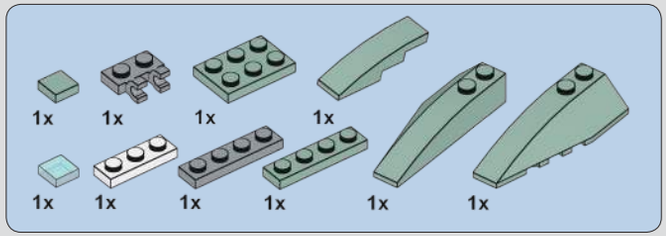

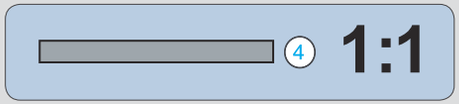

196

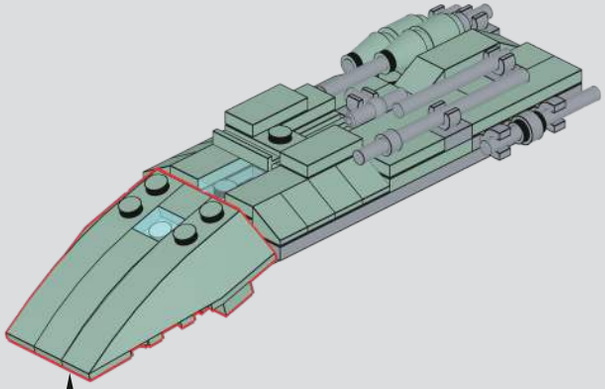

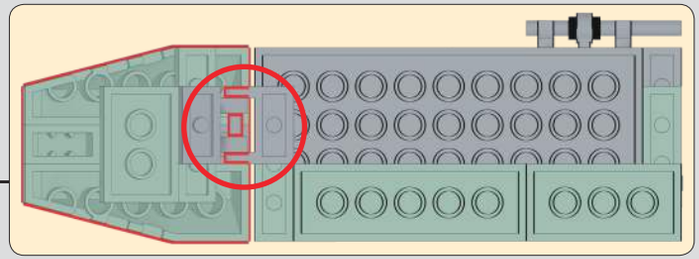

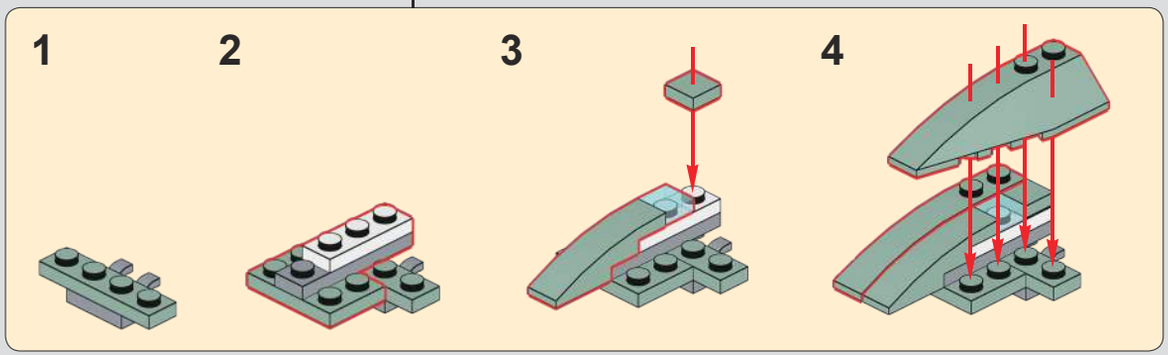

197

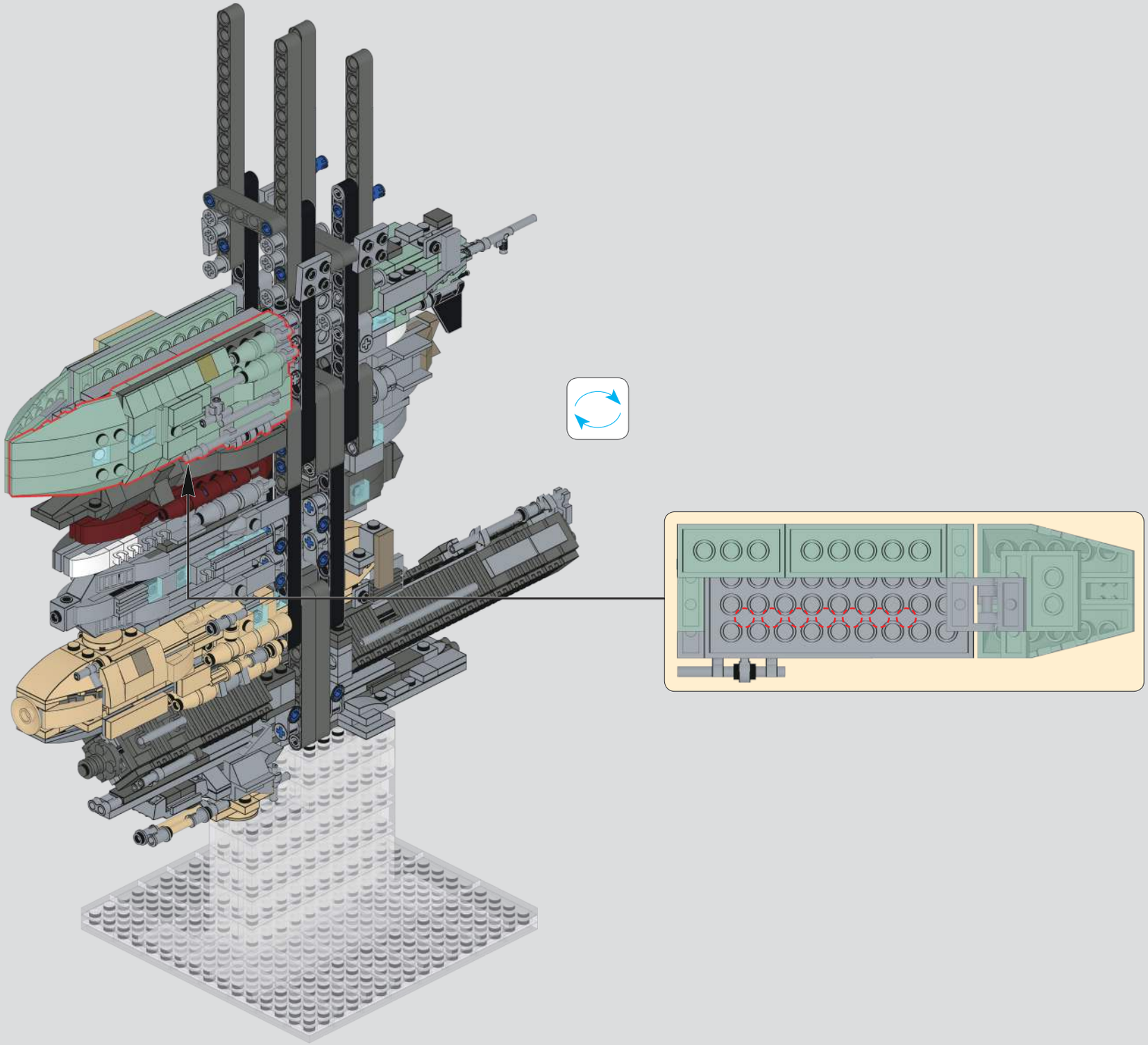

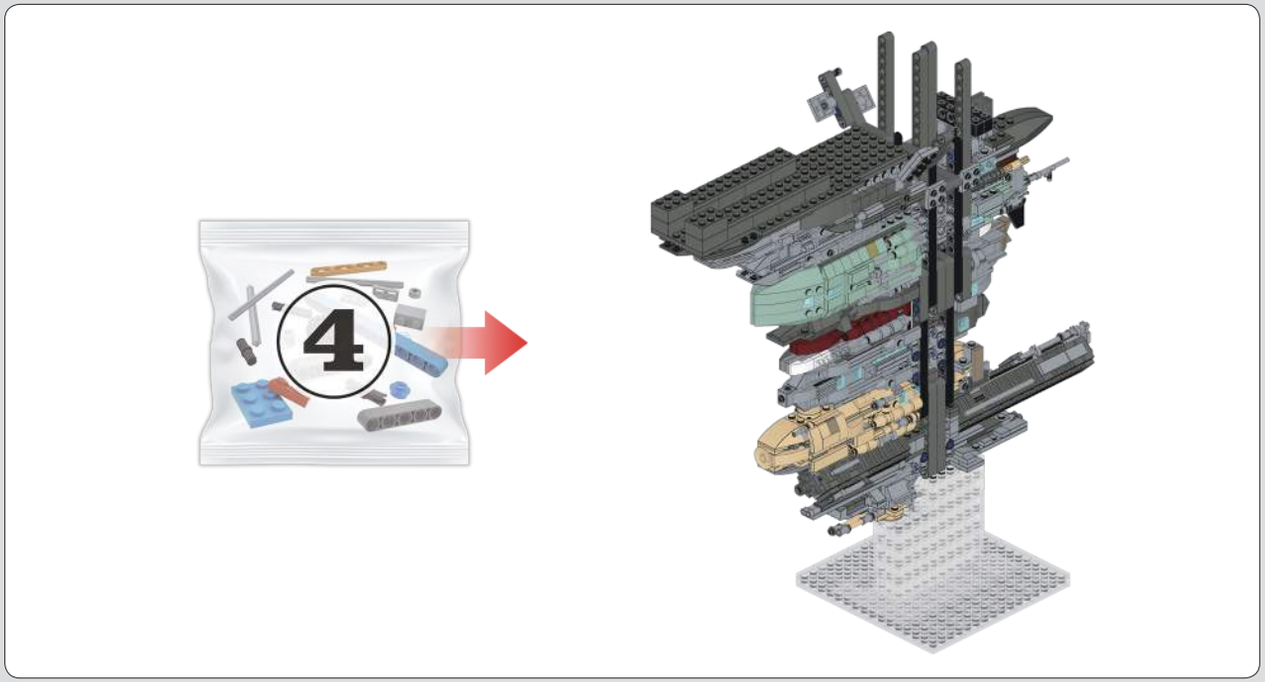

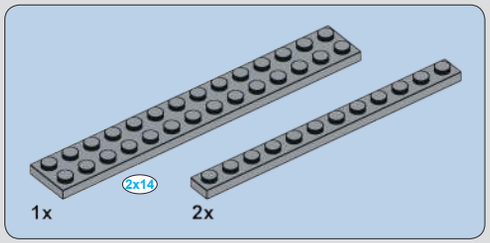

198

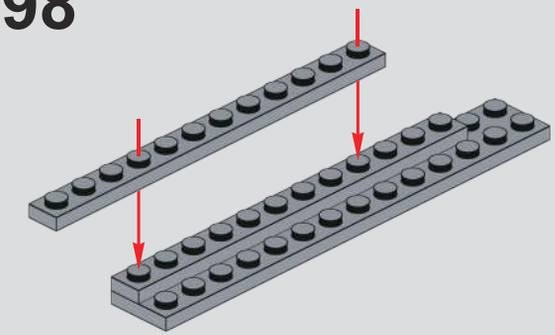

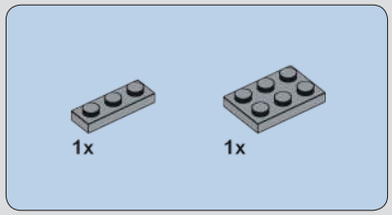

199

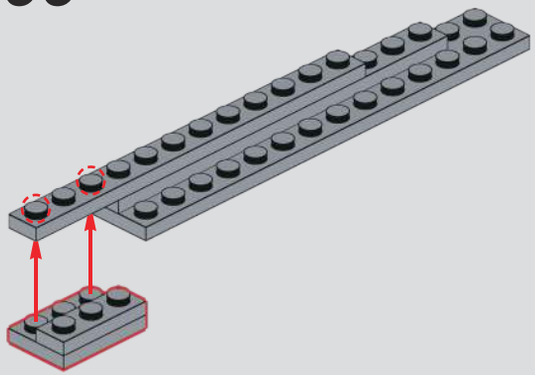

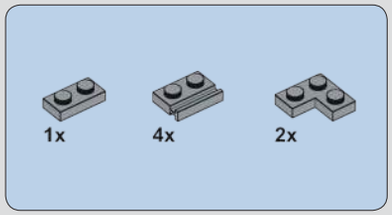

200

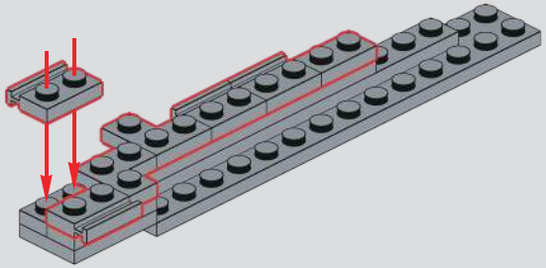

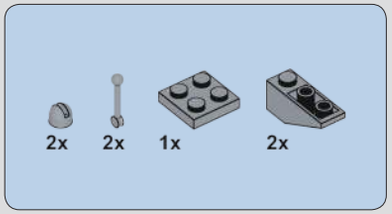

201

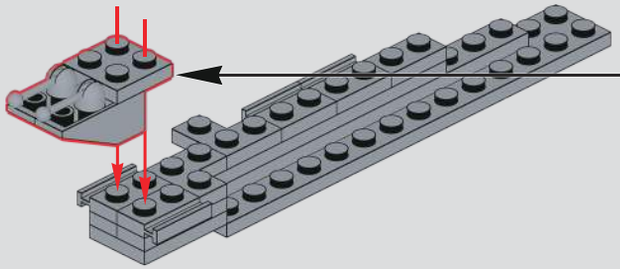

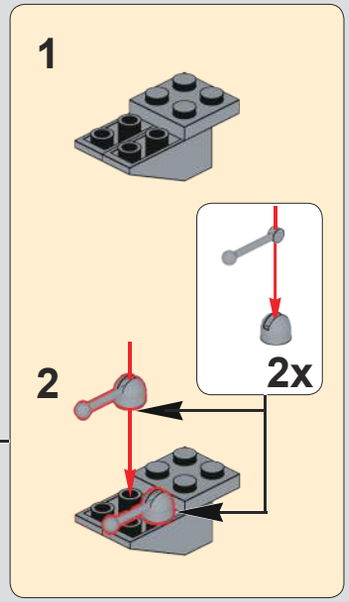

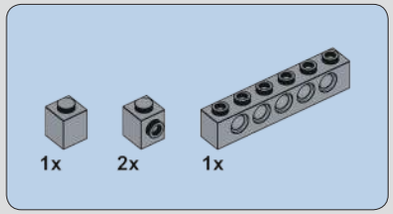

202

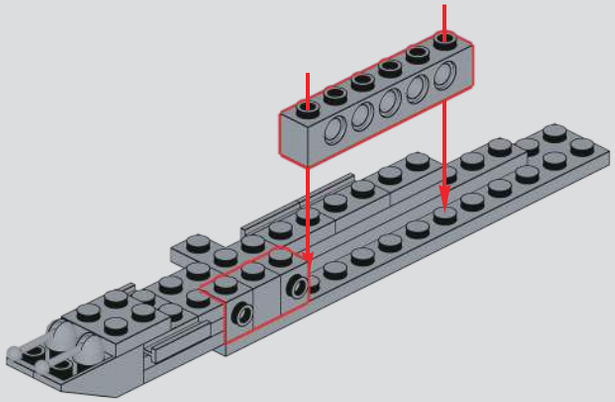

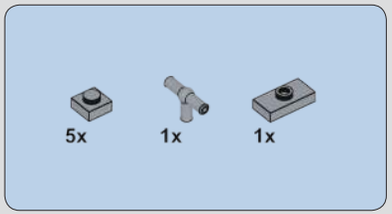

203

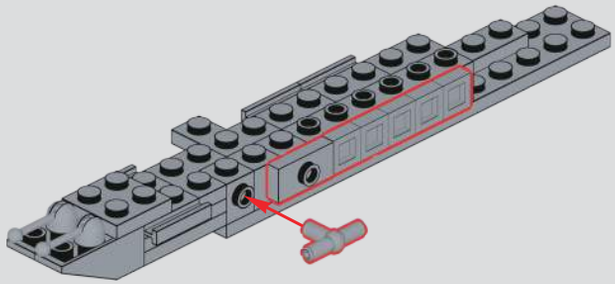

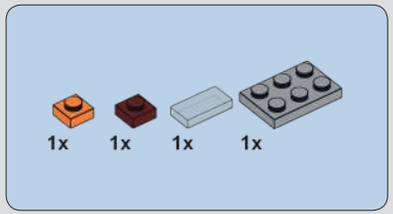

204

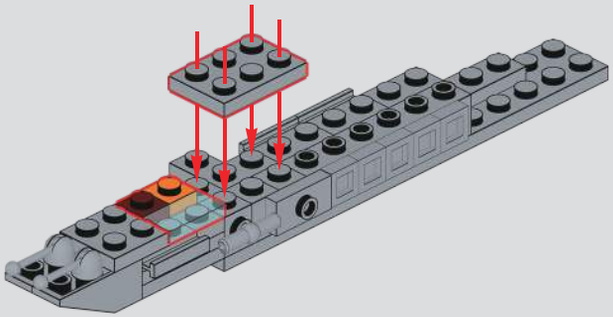

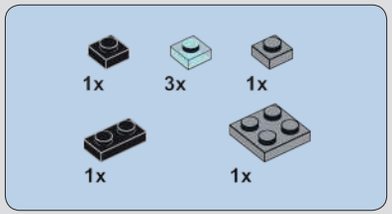

205

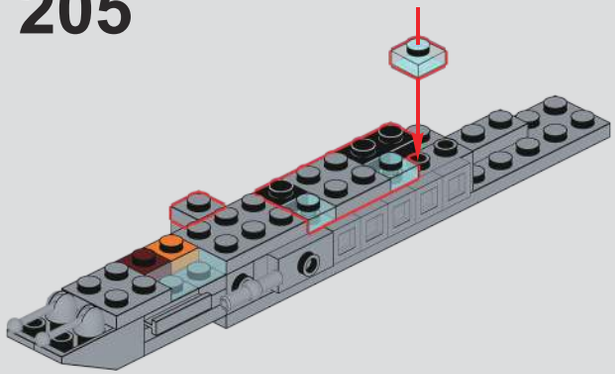

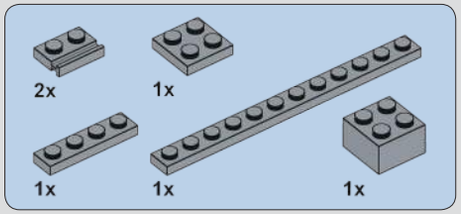

206

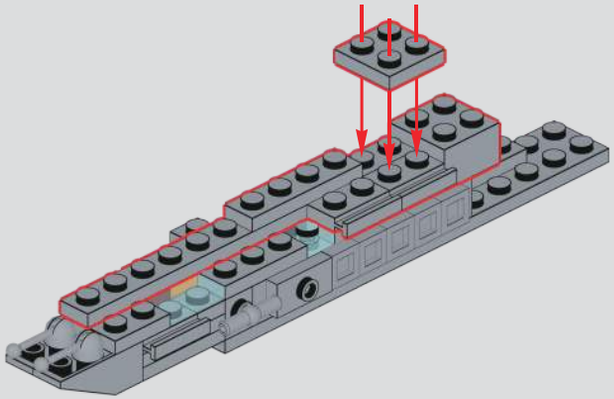

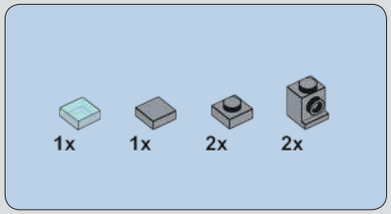

207

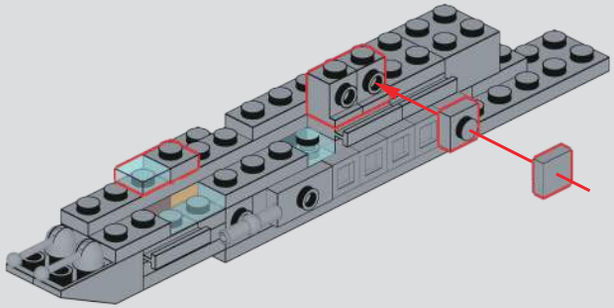

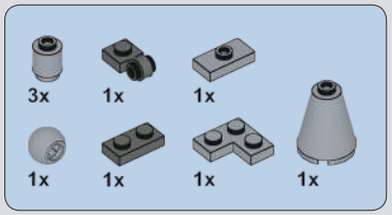

208

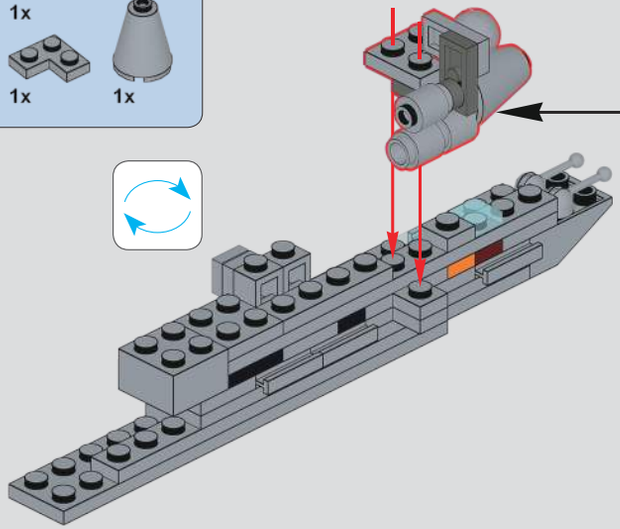

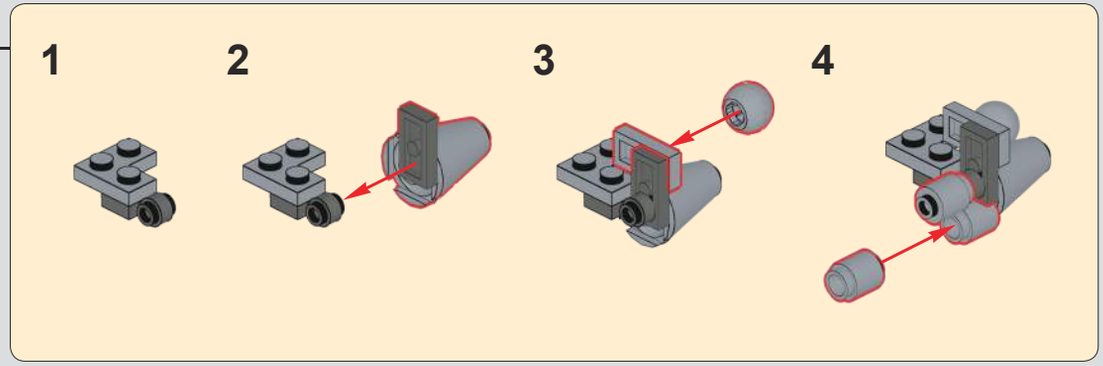

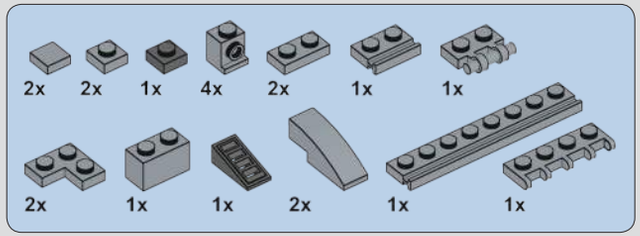

209

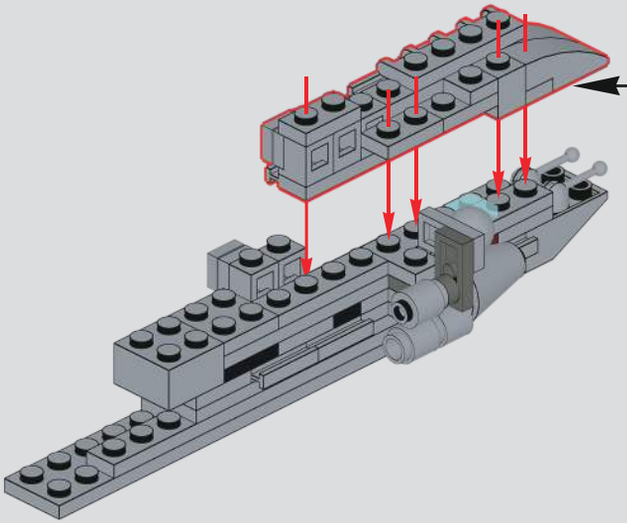

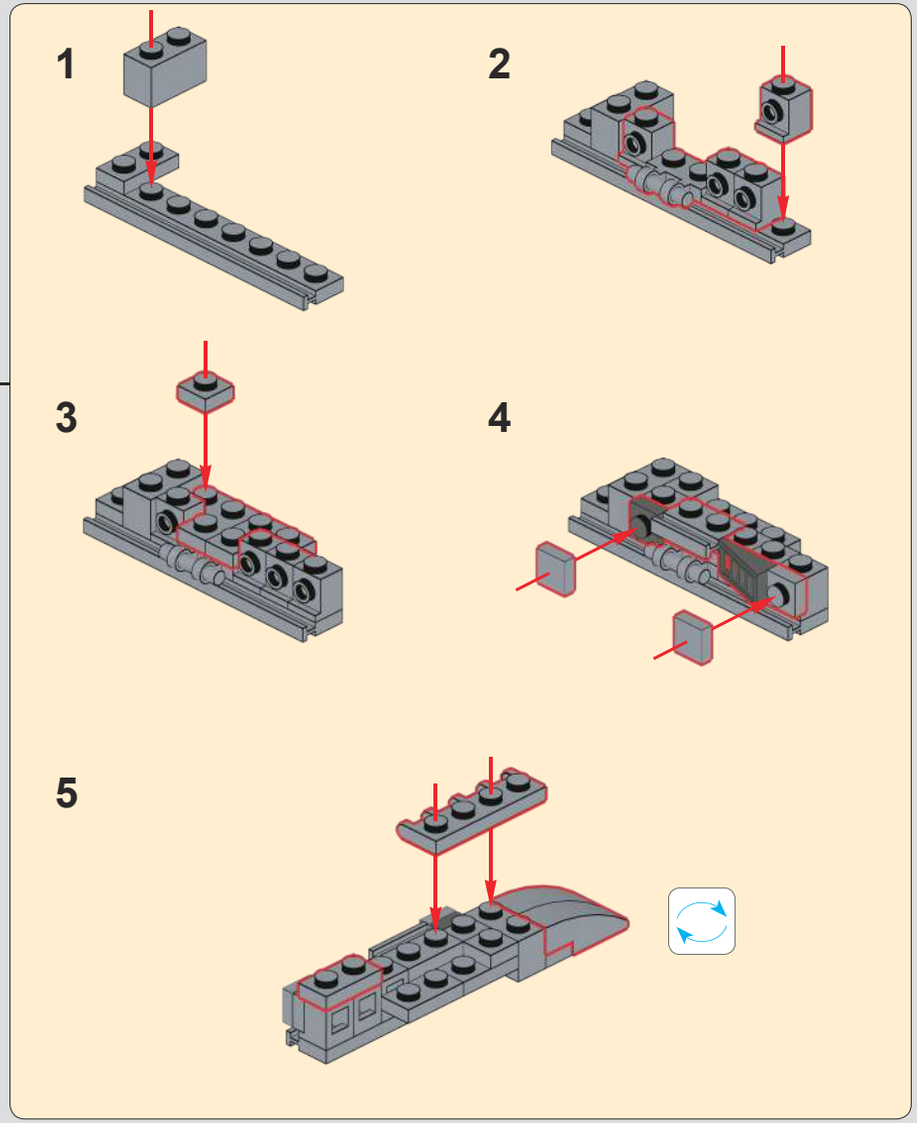

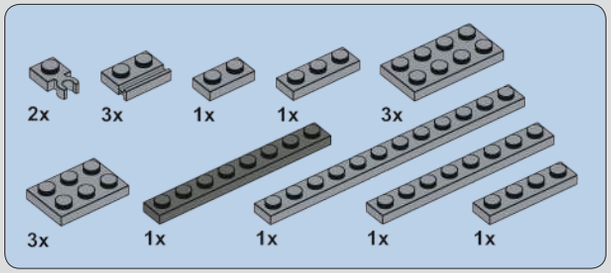

210

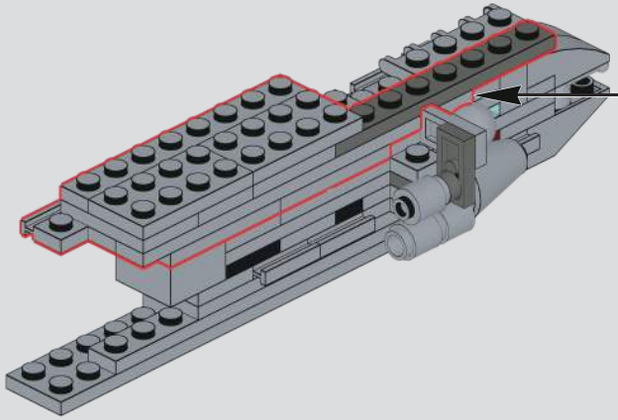

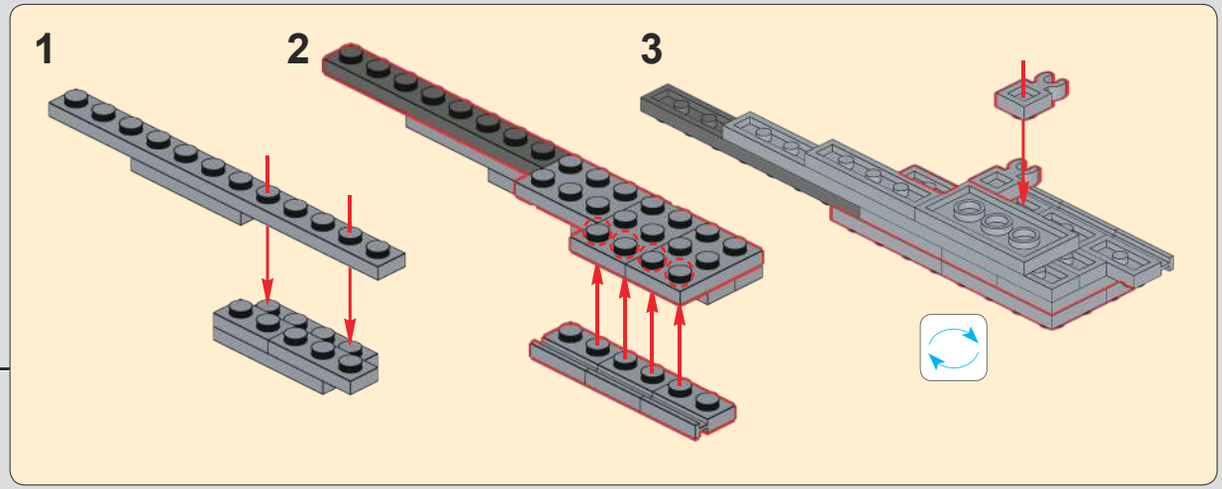

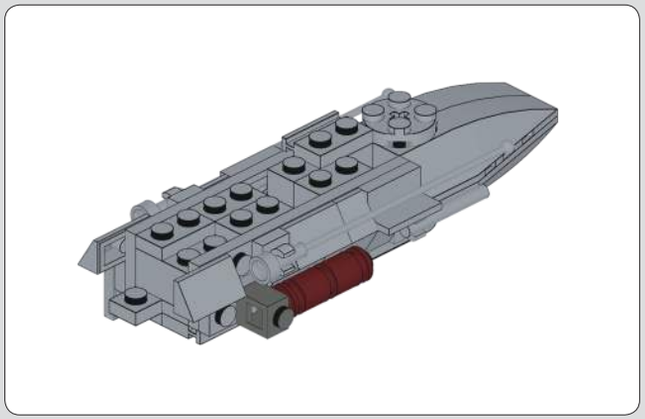

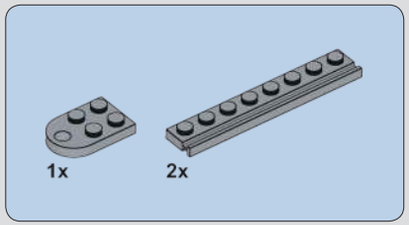

211

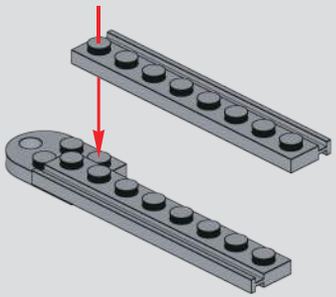

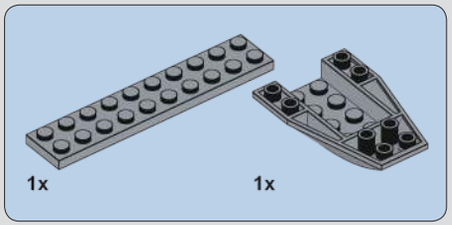

212

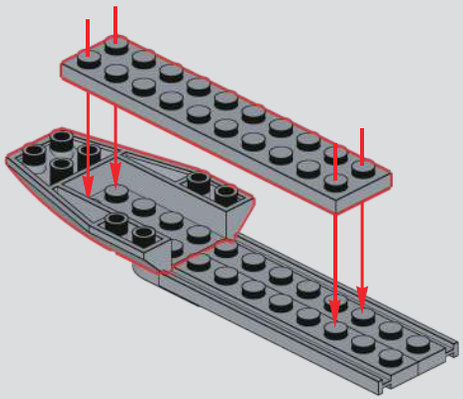

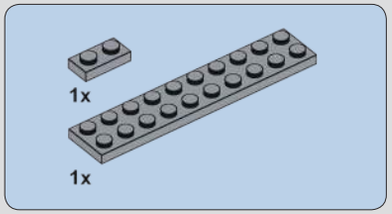

213

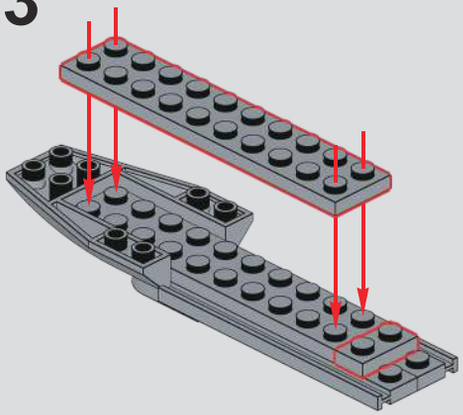

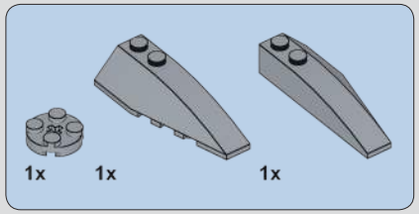

214

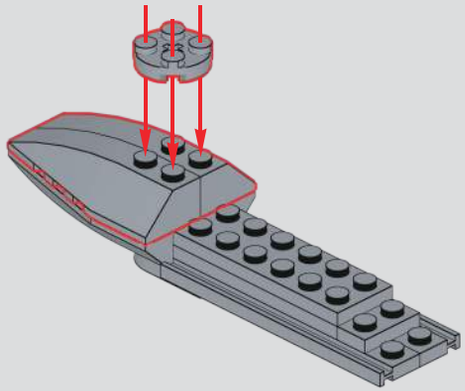

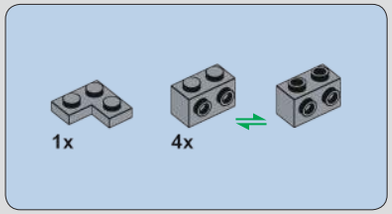

215

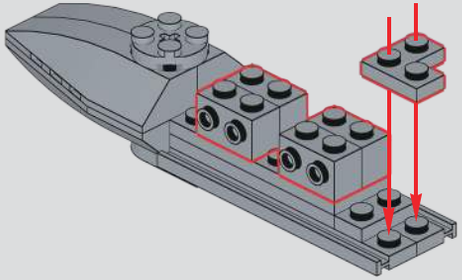

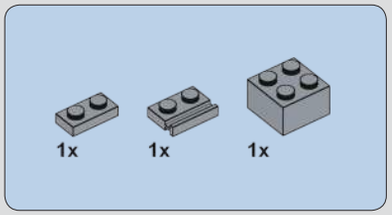

216

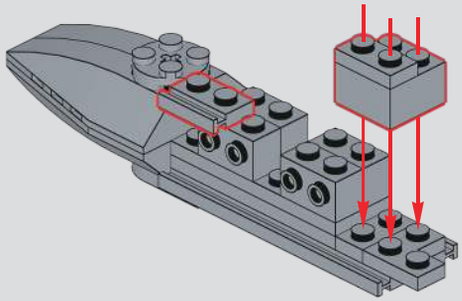

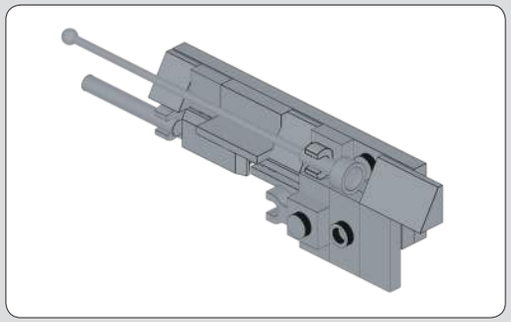

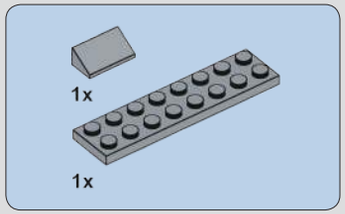

217

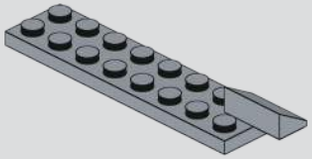

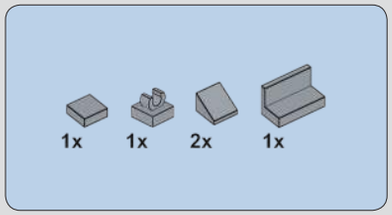

218

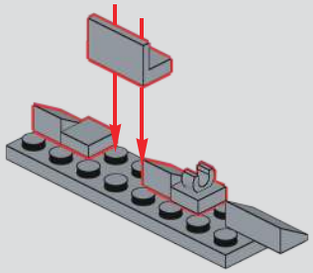

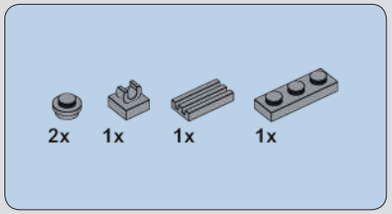

219

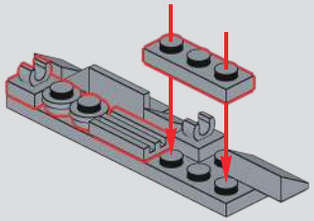

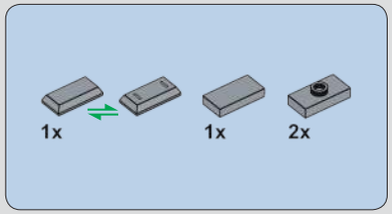

220

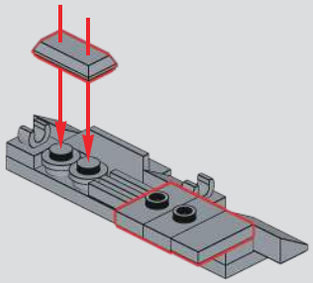

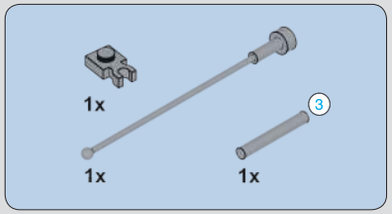

221

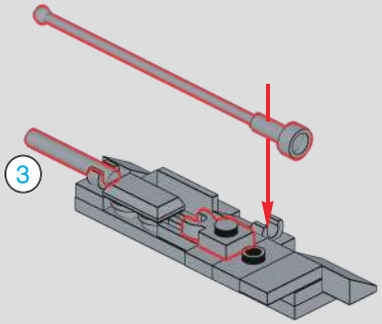

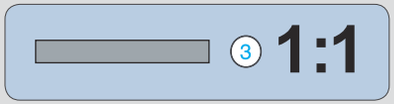

222

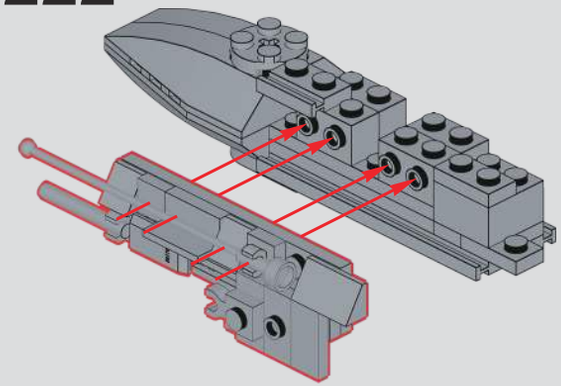

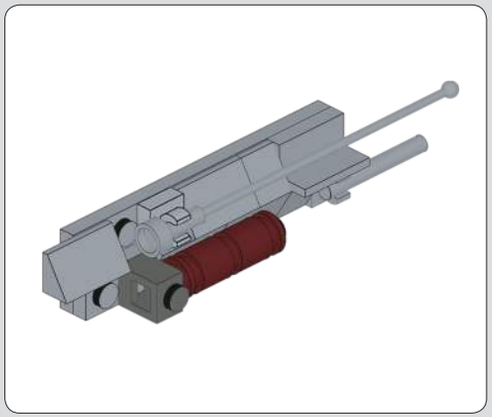

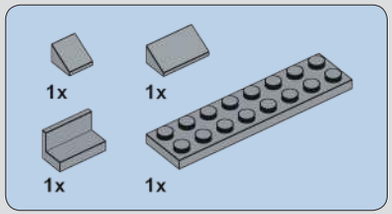

223

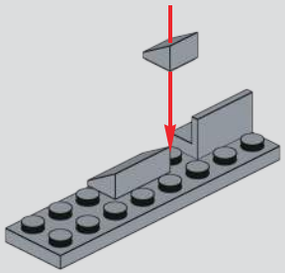

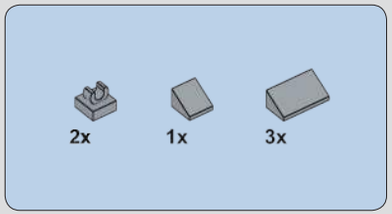

224

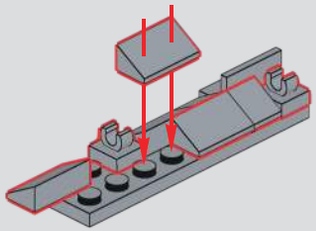

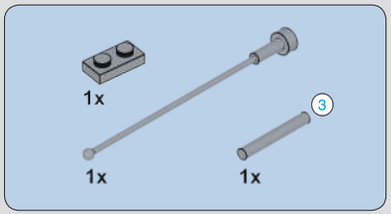

225

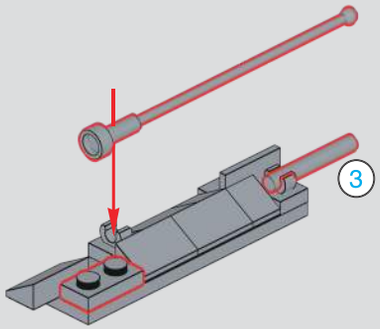

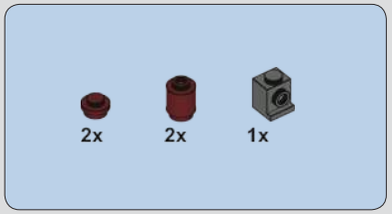

226

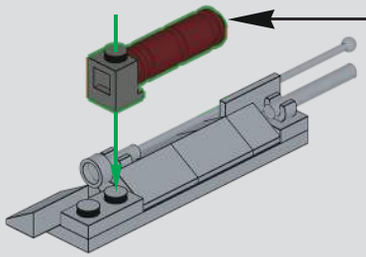

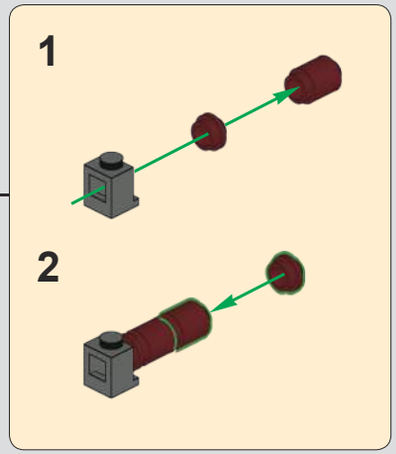

227

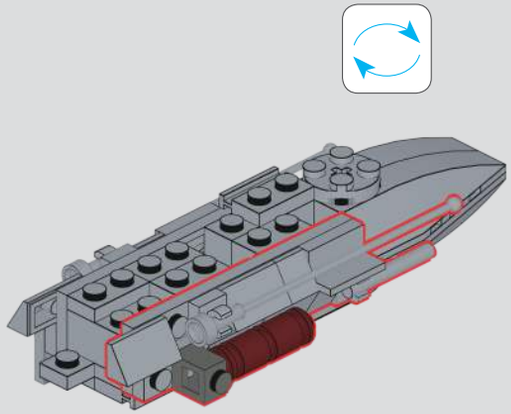

228

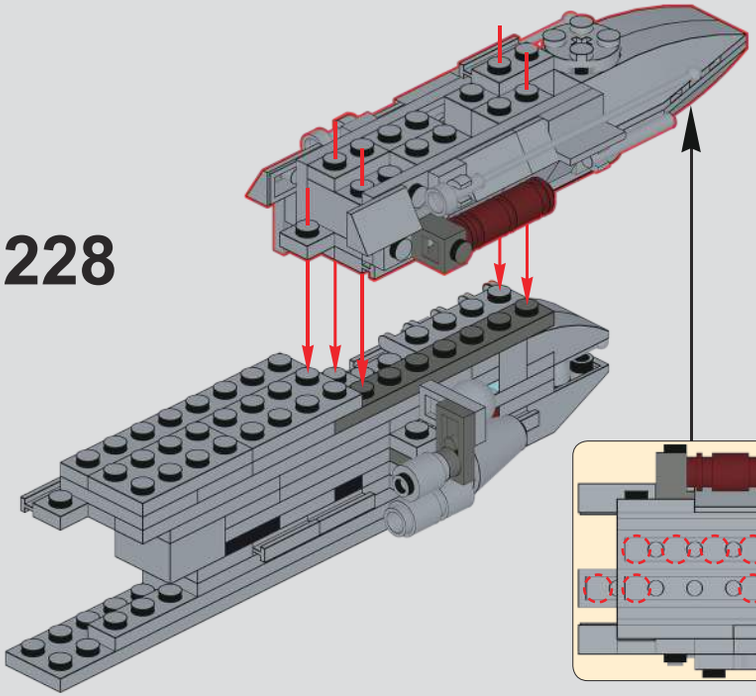

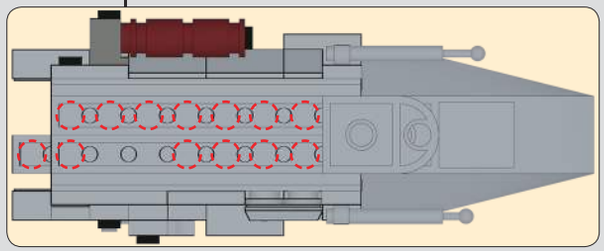

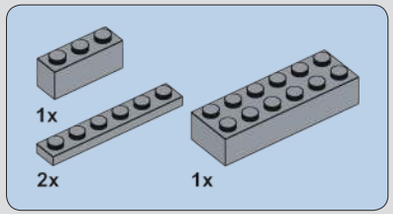

229

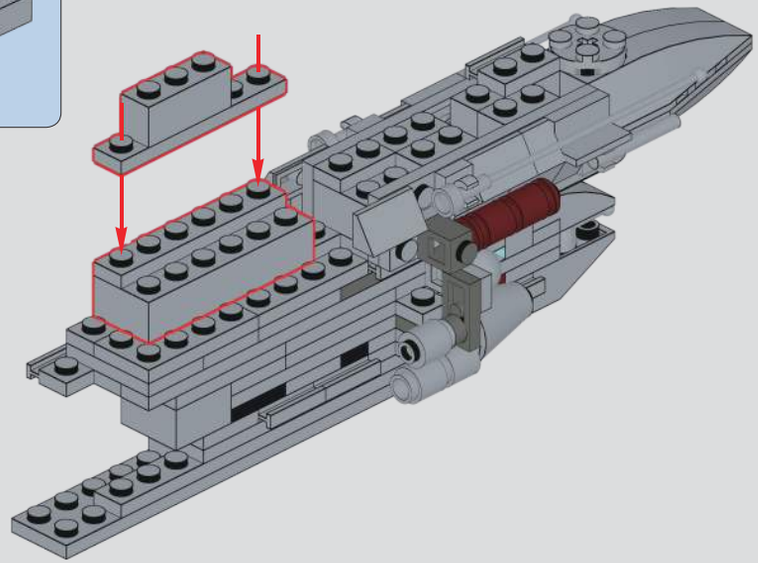

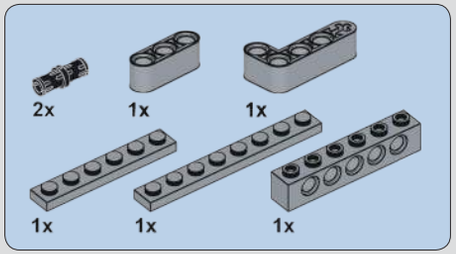

230

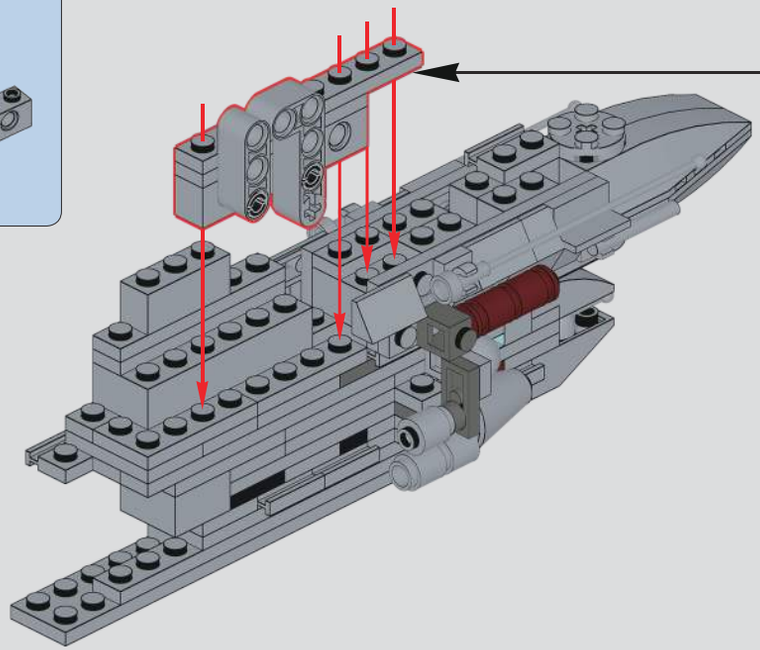

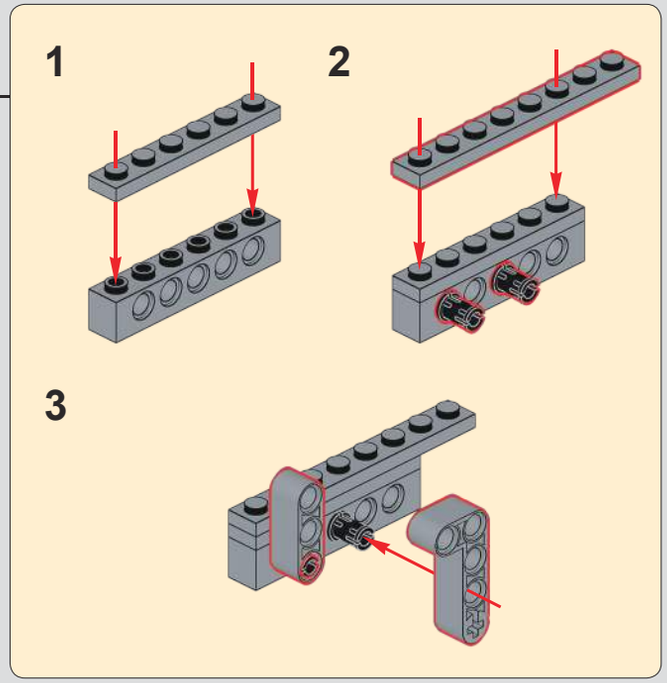

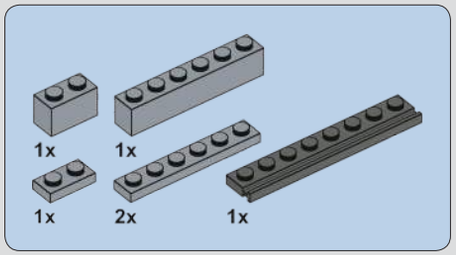

231

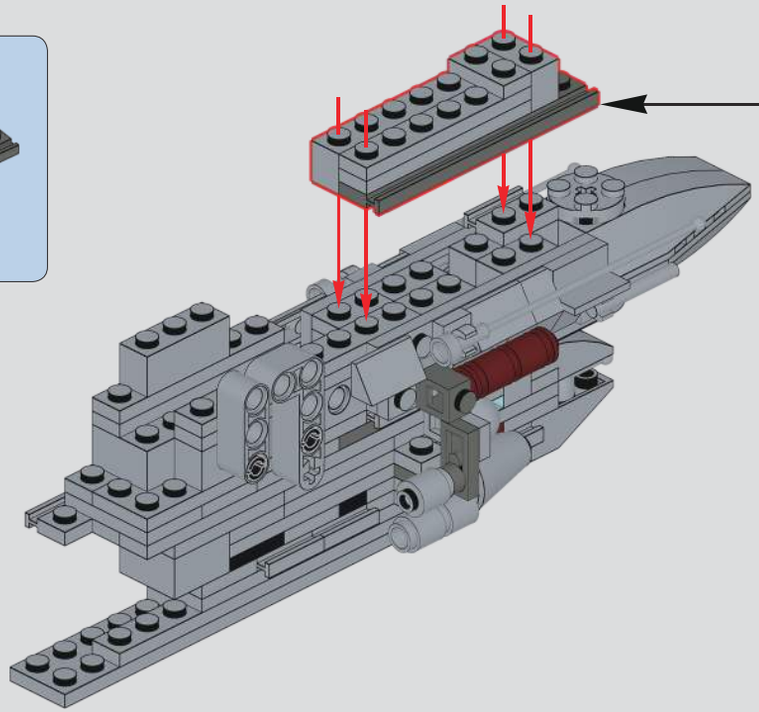

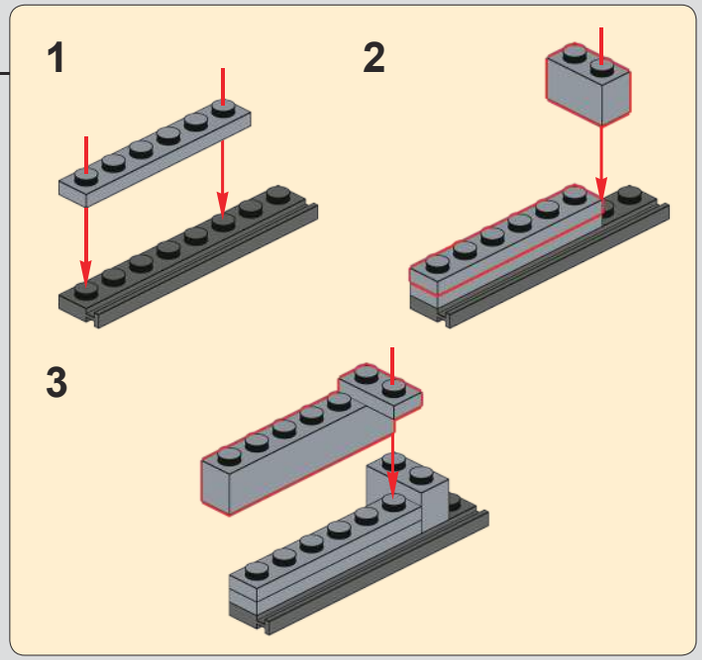

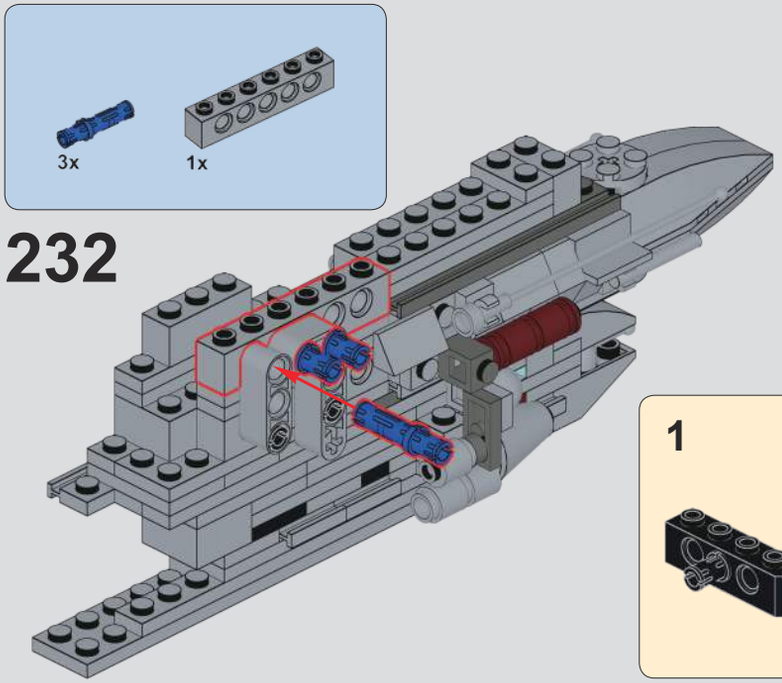
3x
1x
232

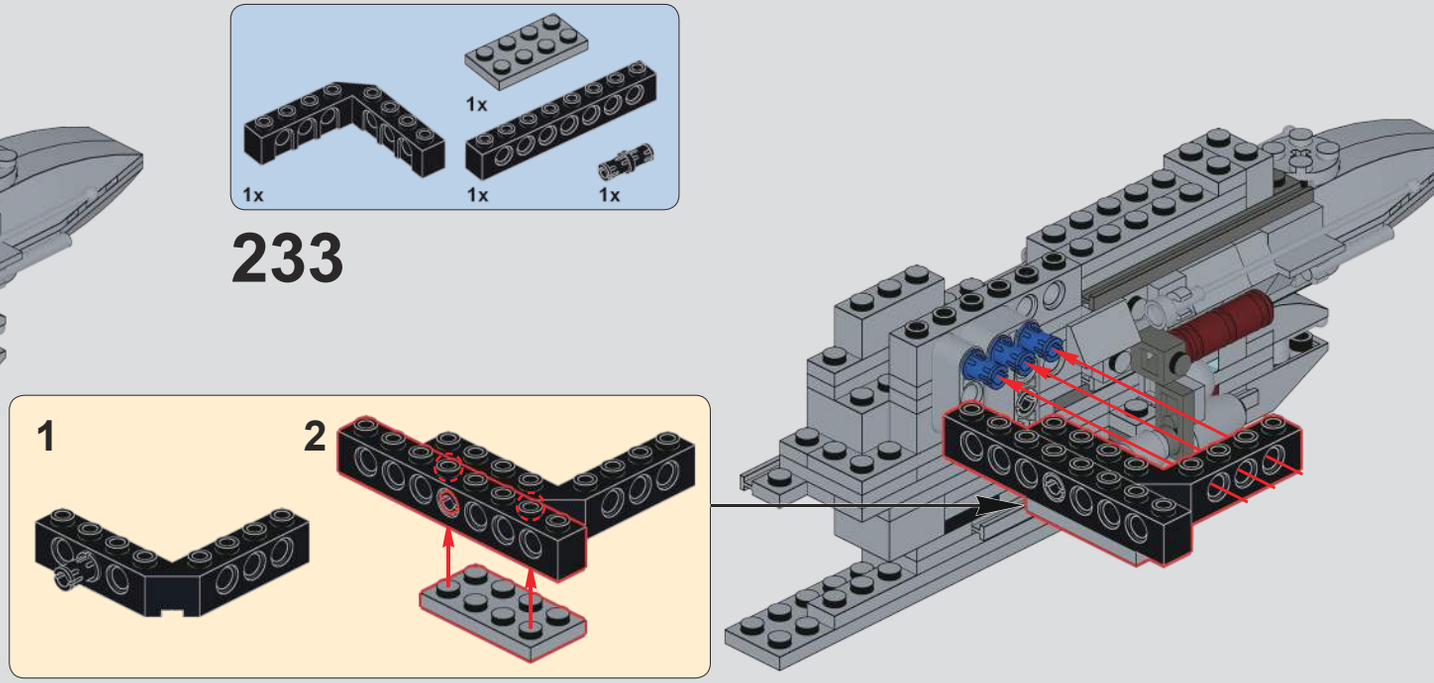
1x
1x
1x
1x
233
1
2

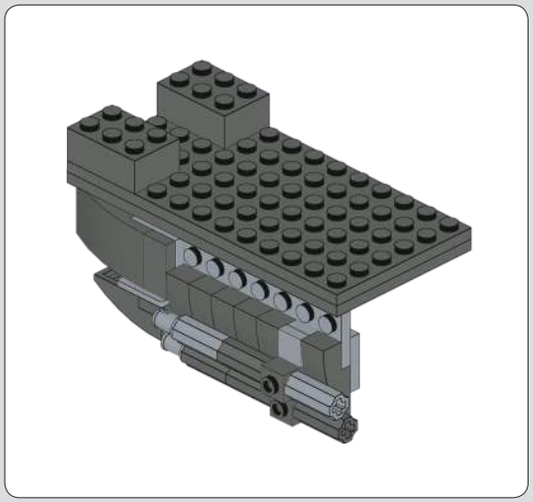

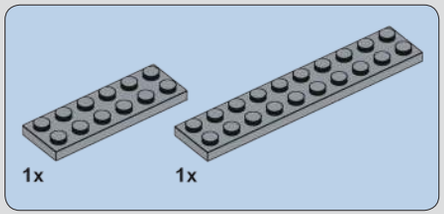
1x
1x
234

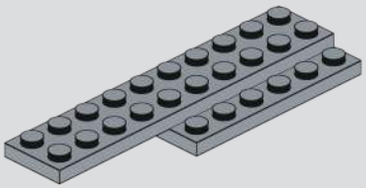

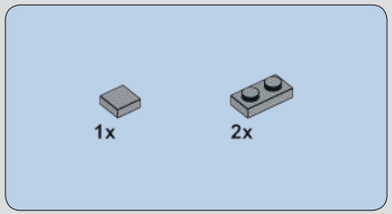
1x
2x
235

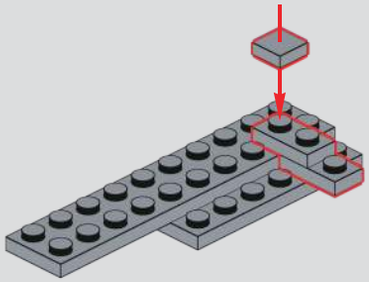

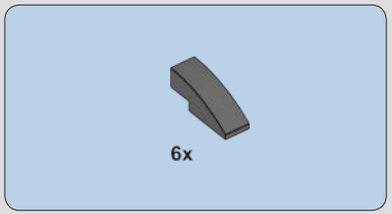
6x
236

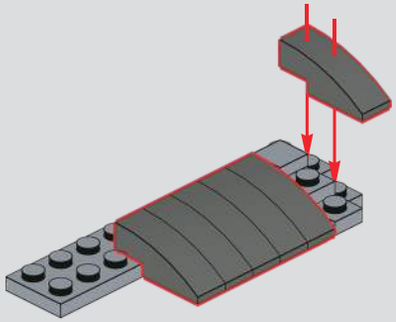

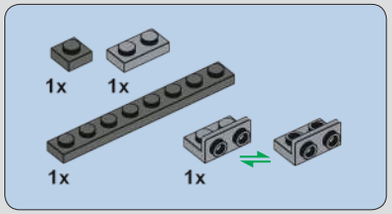

237

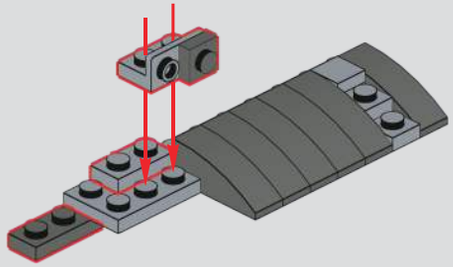

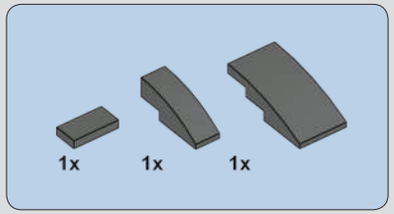

238

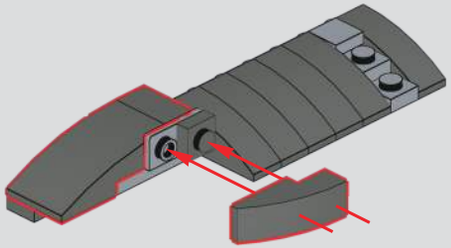

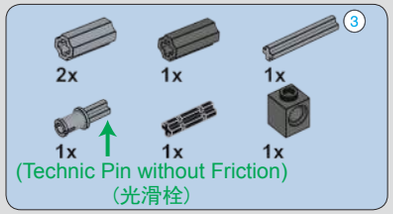

239

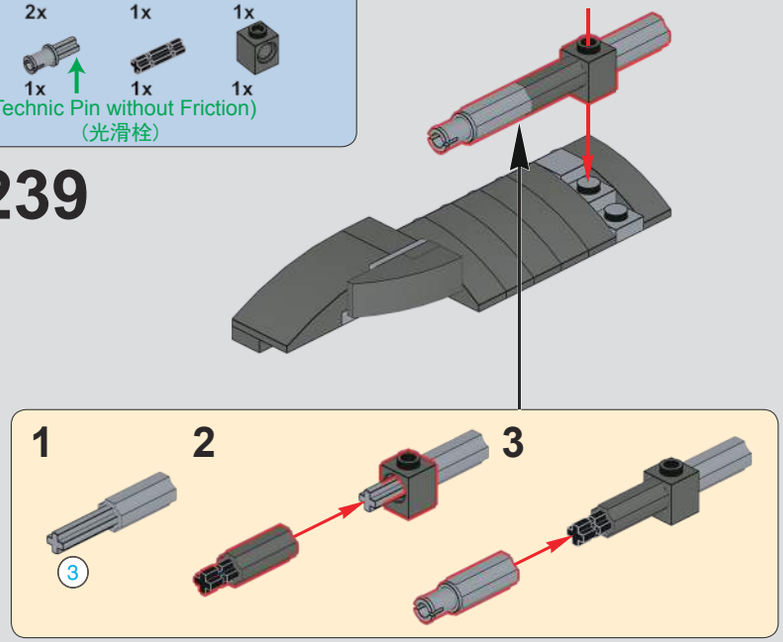

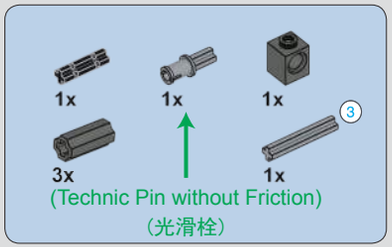

240

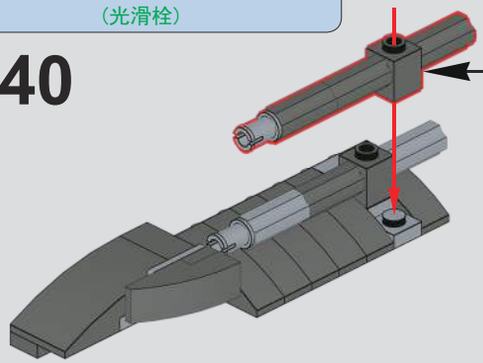

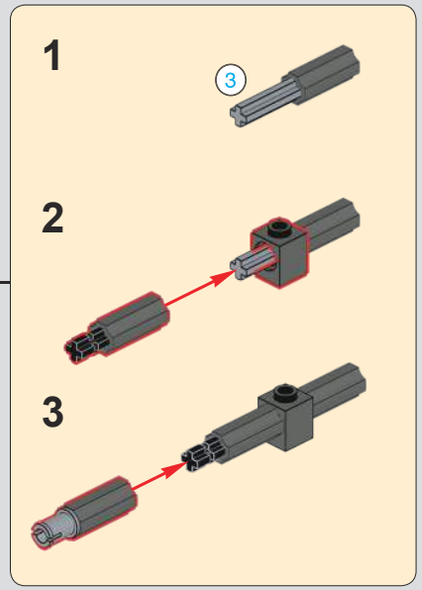

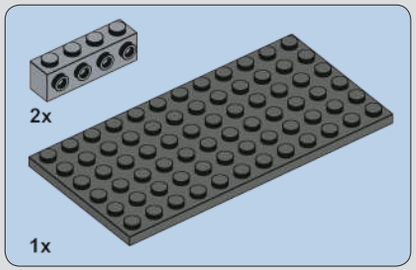

241

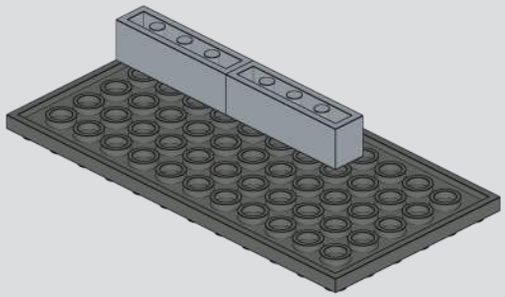

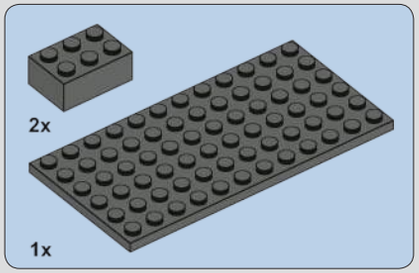

242

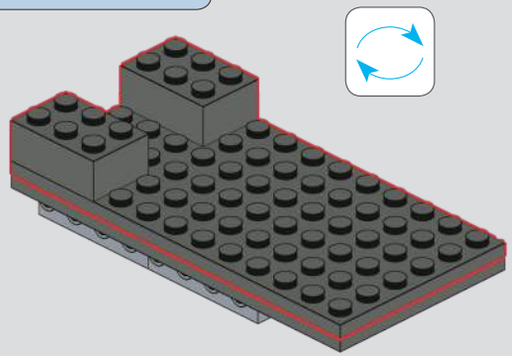

243

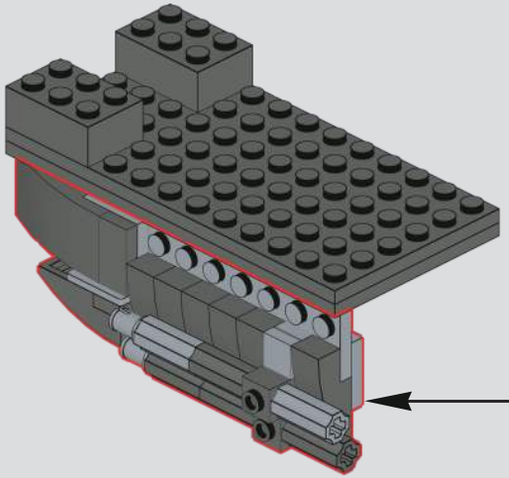

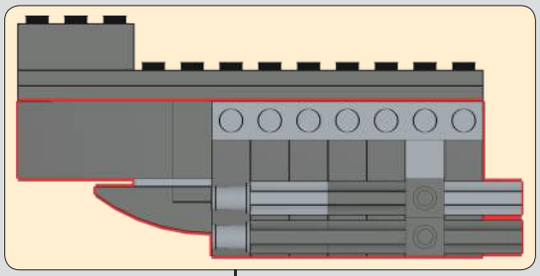

244

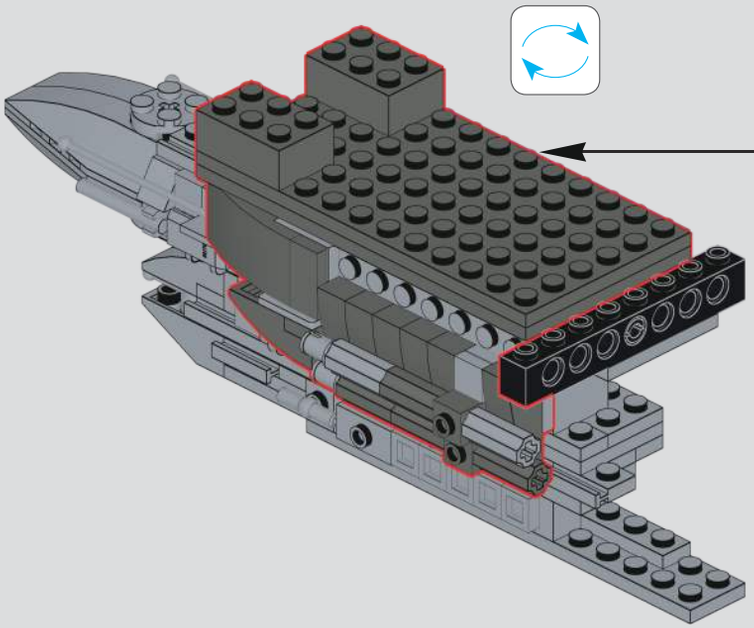

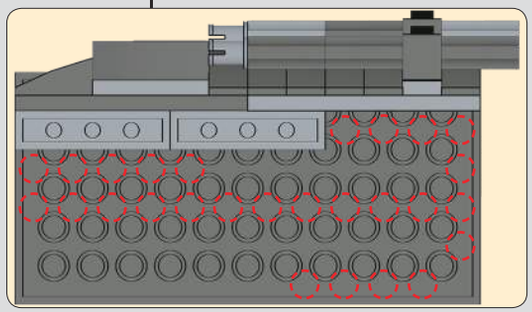

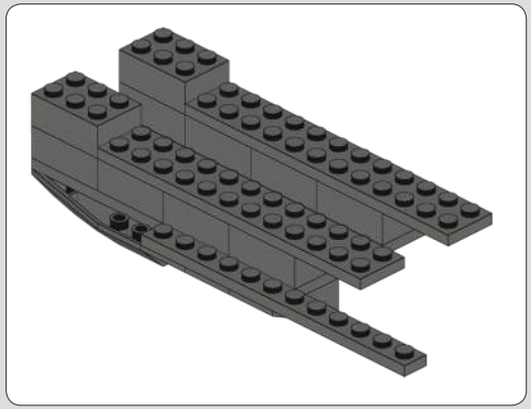

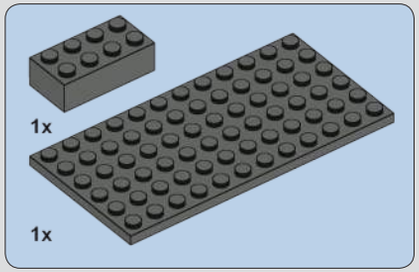

245

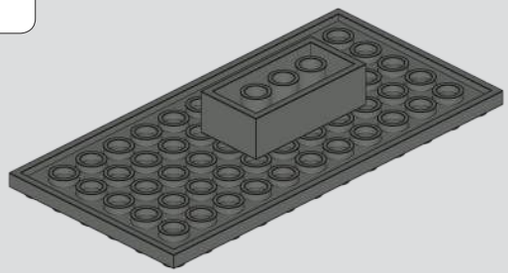

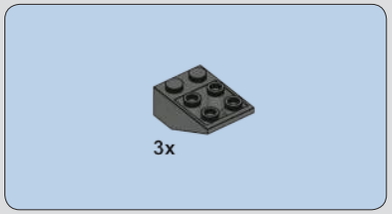

246

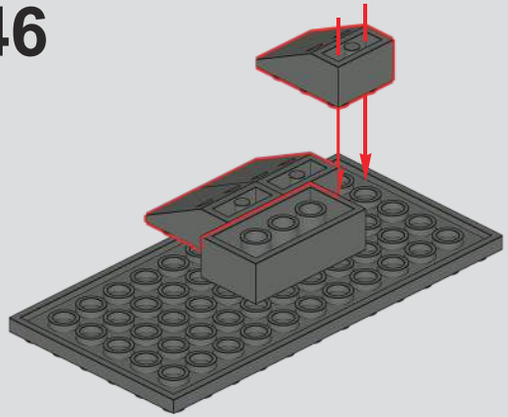

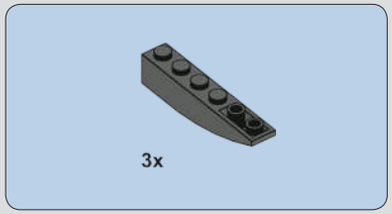

247

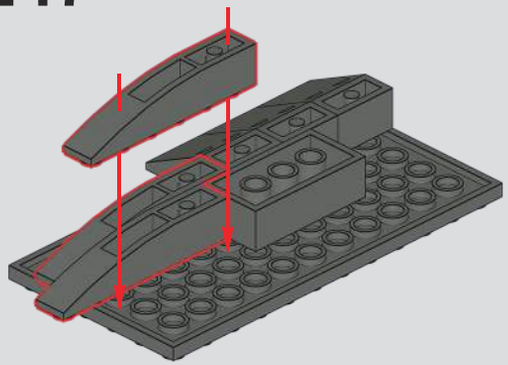

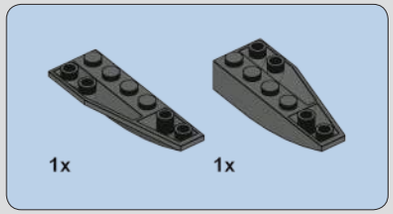

248

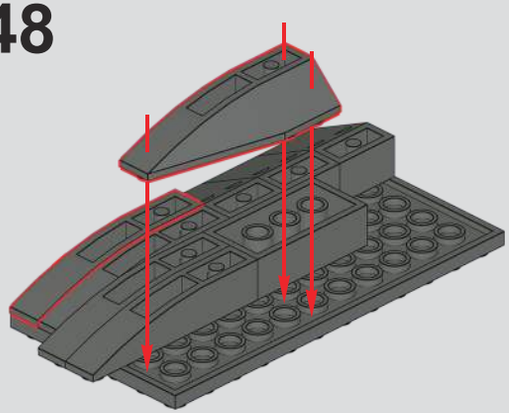

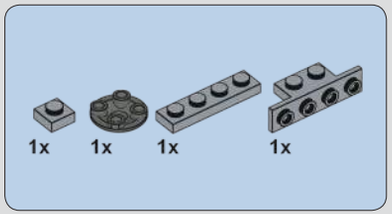

249

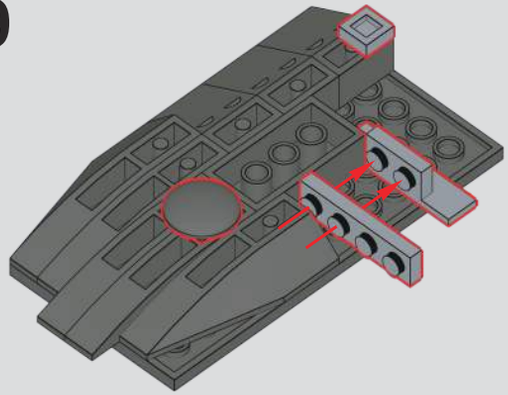

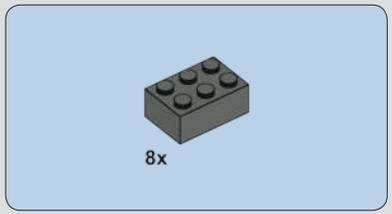

250

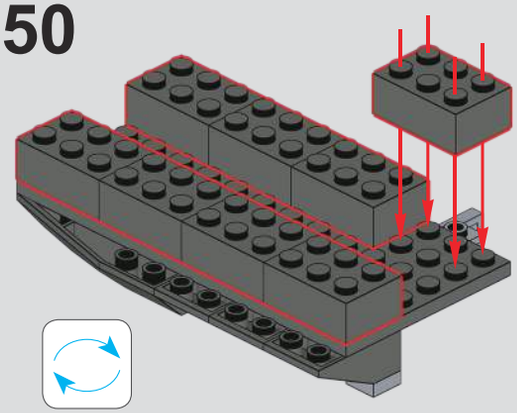

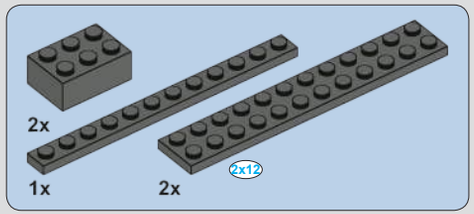

251

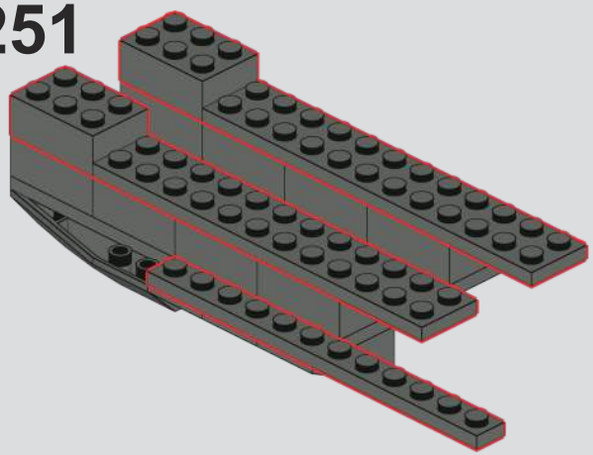

252

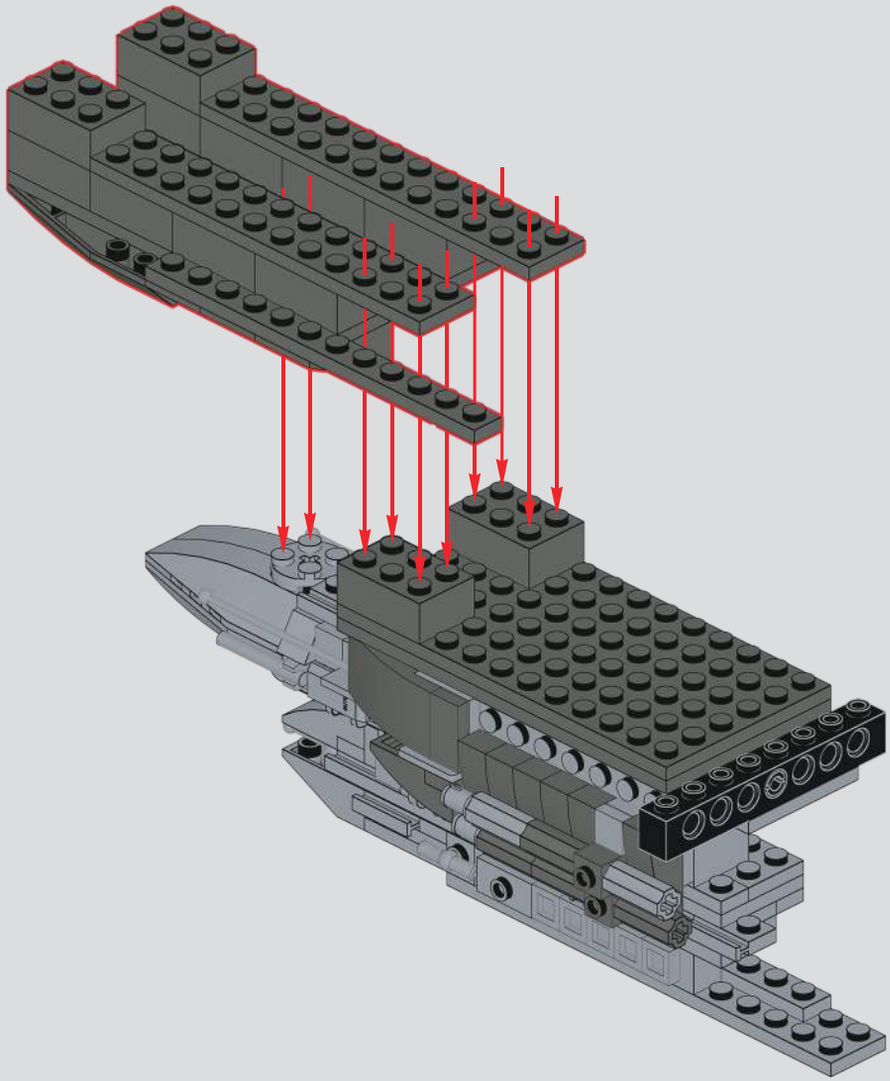

253

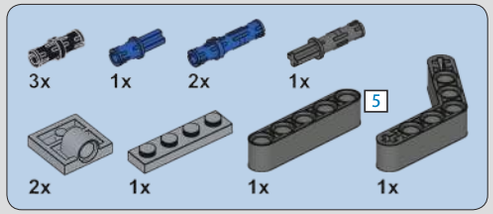

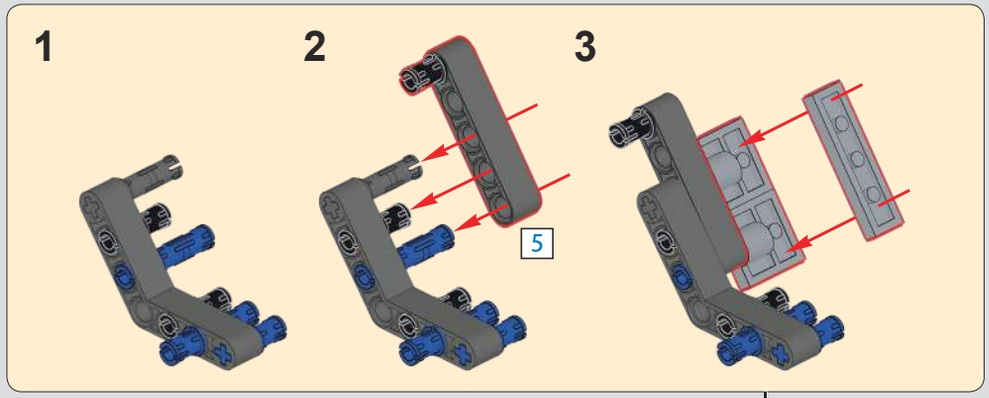

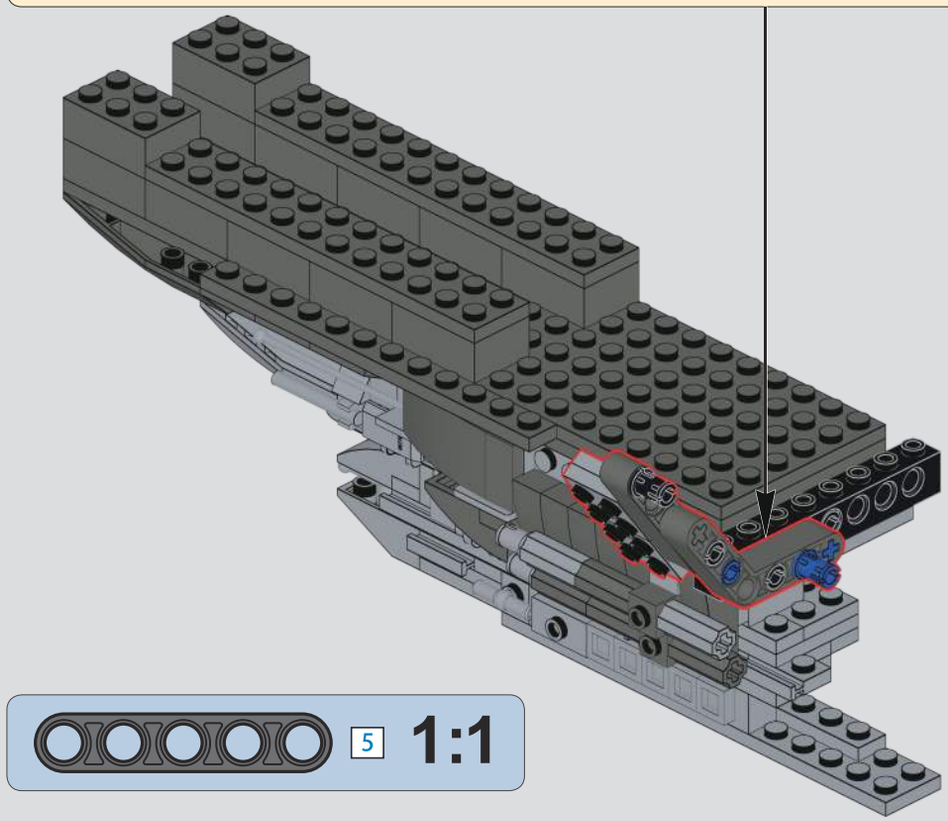

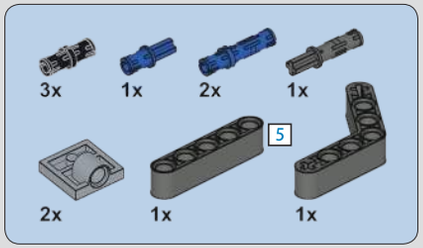

254

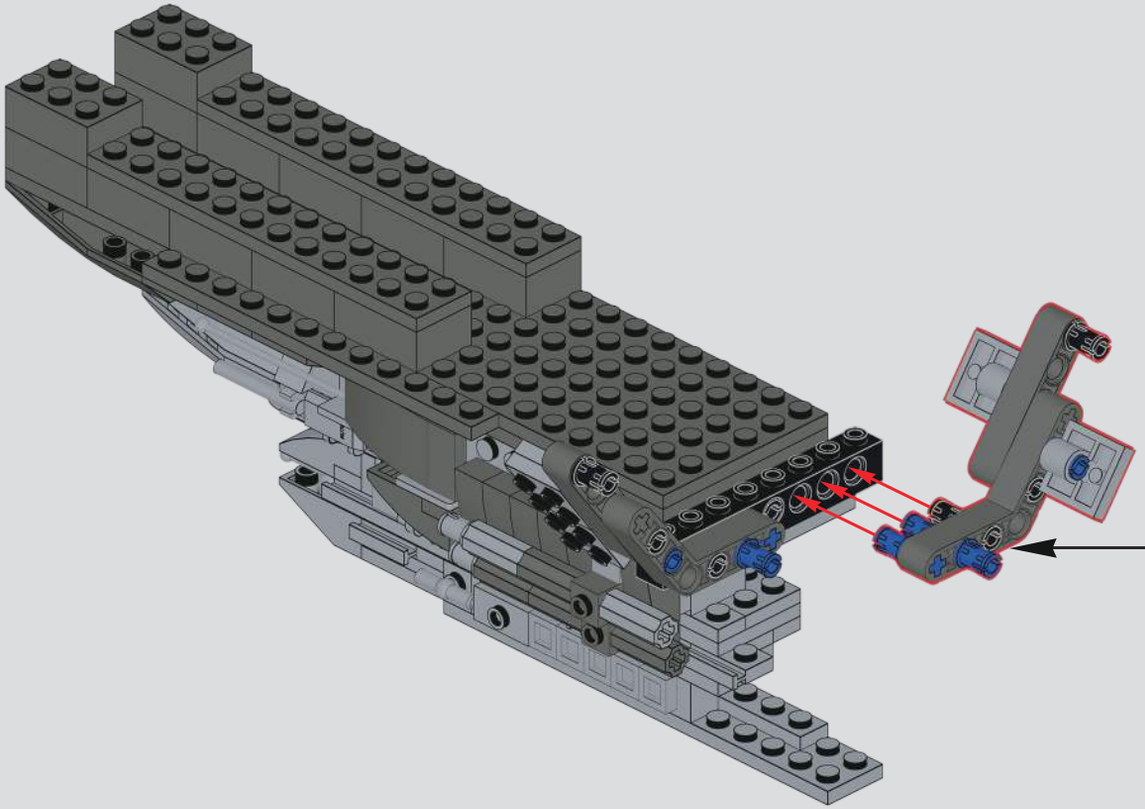

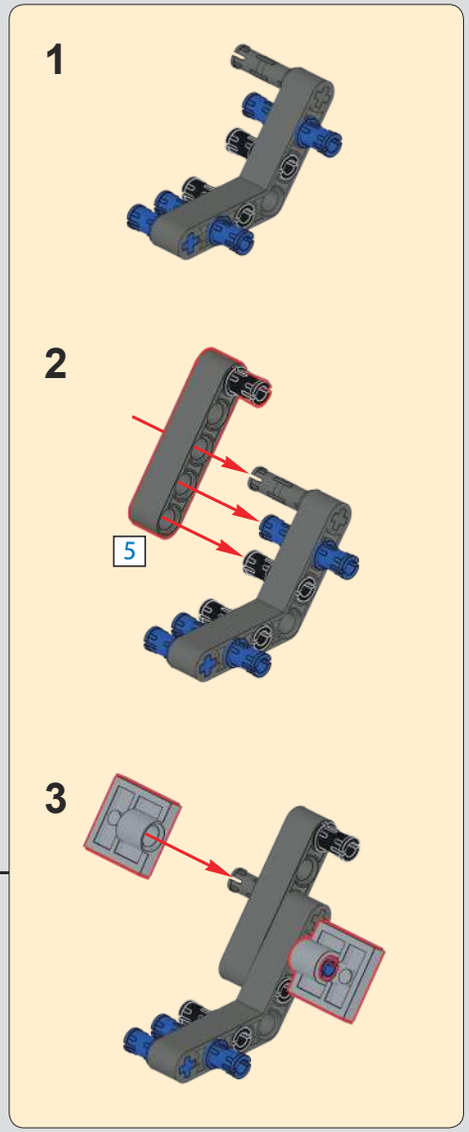

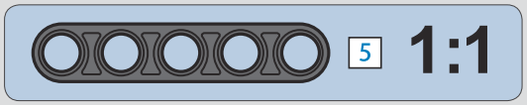

255

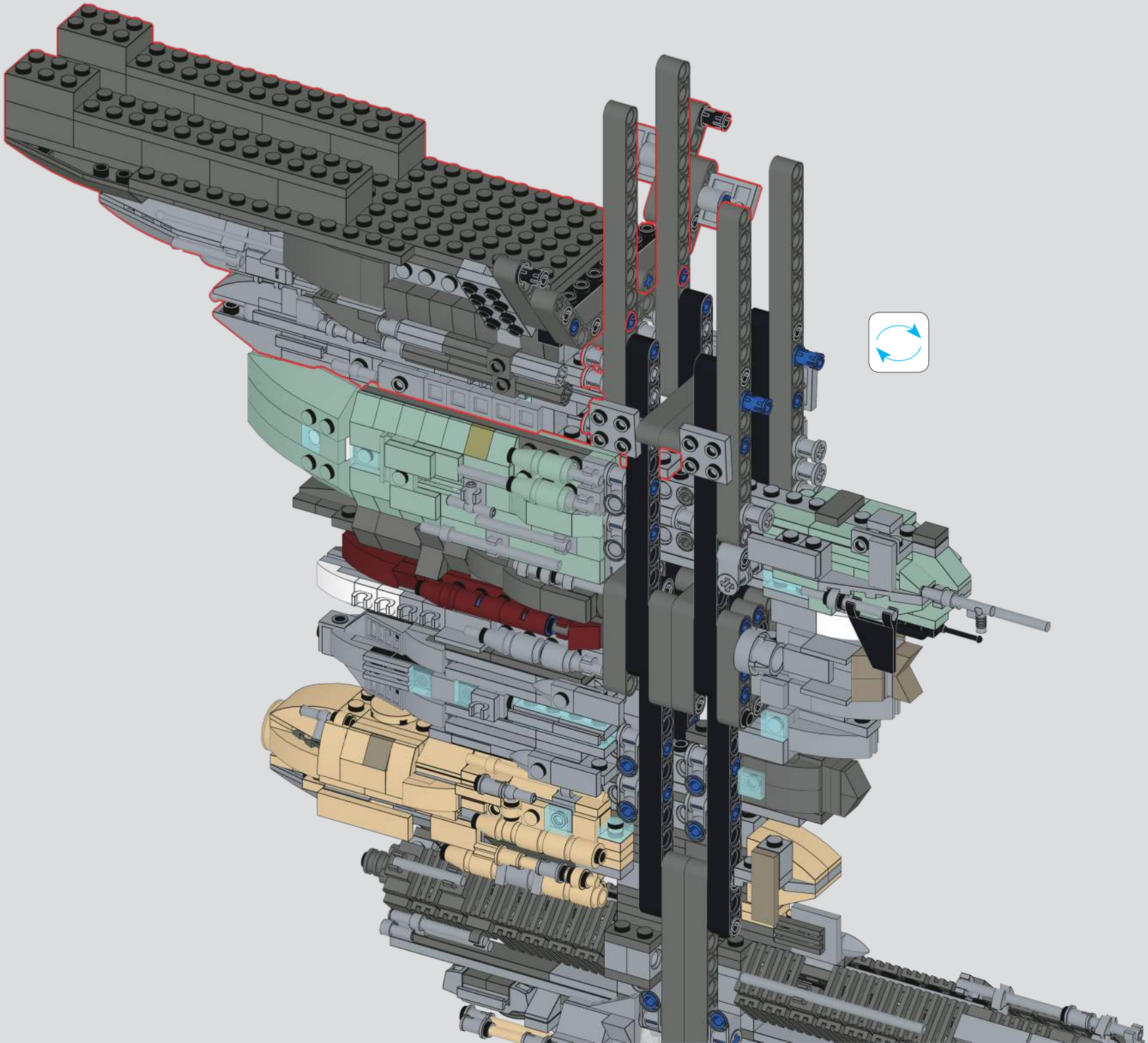

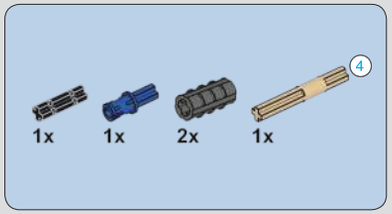

256

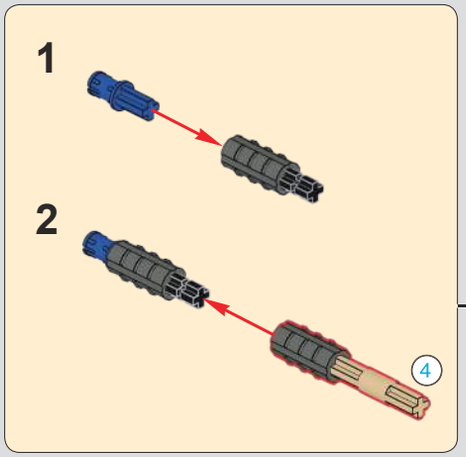

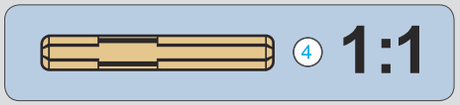

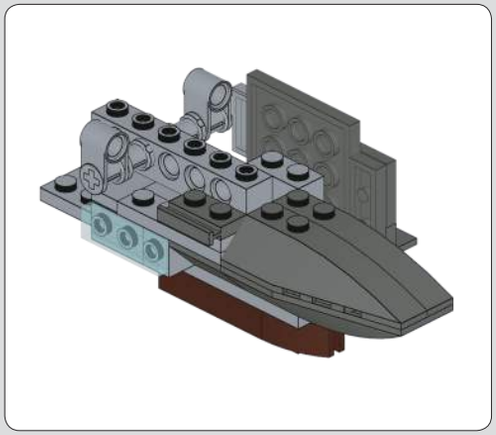

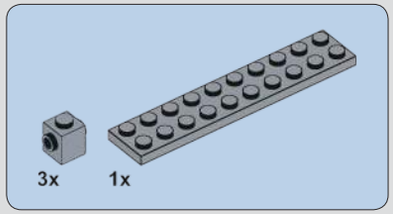

257

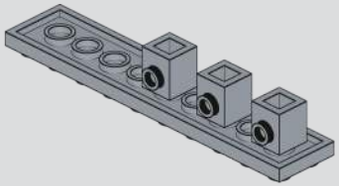

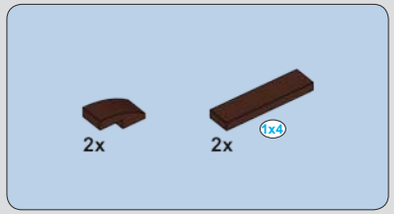

258

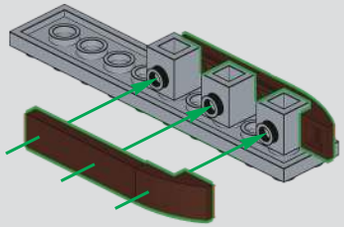

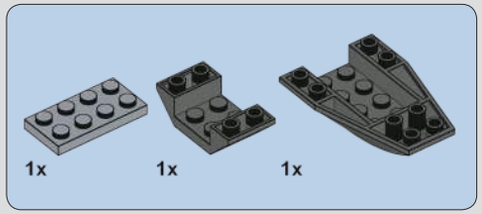

259

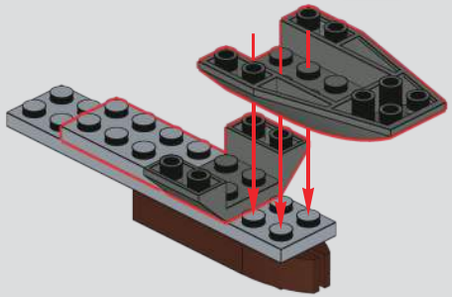

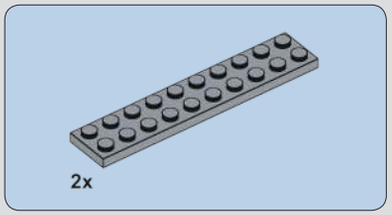

260

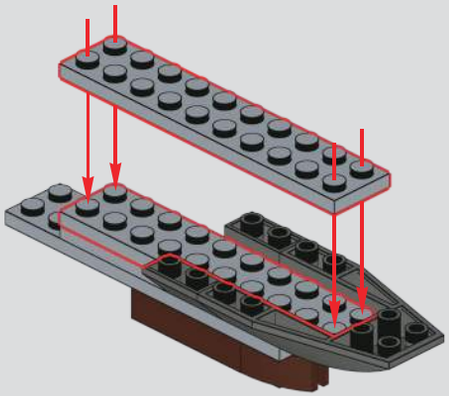

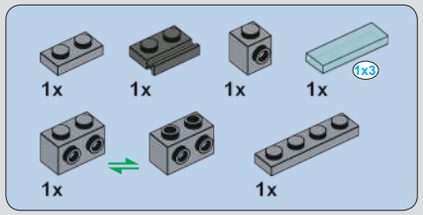

261

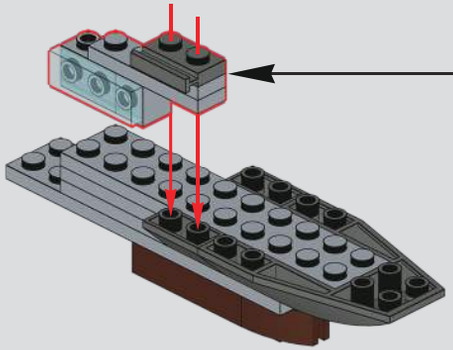

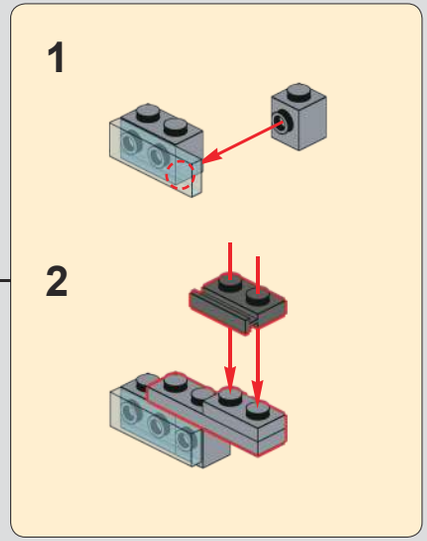

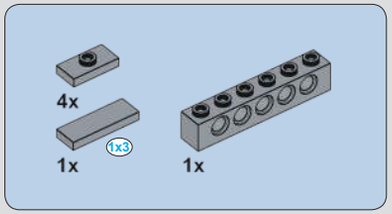

262

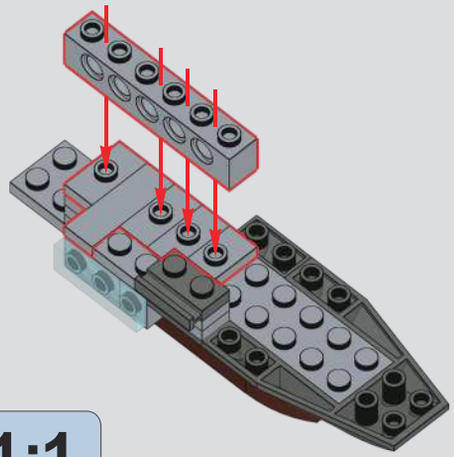

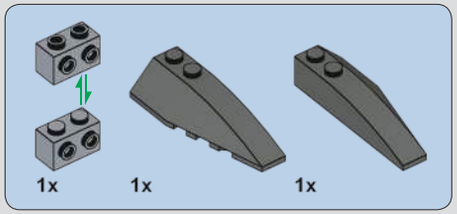

263

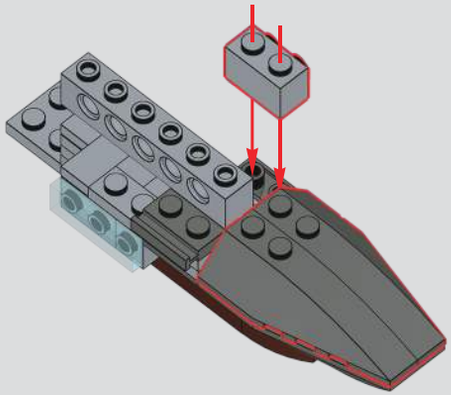

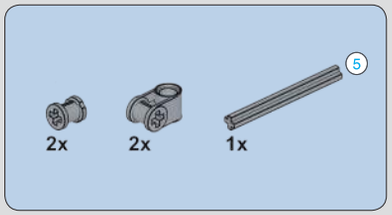

264

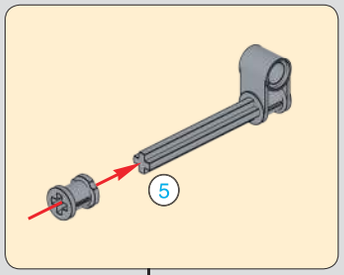

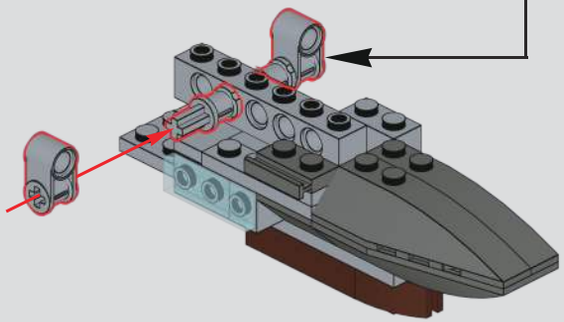

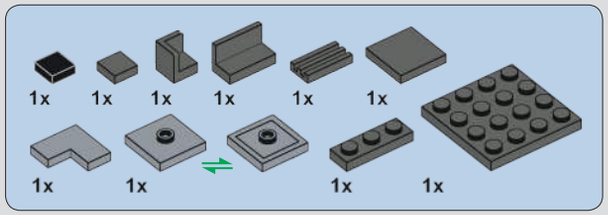

265

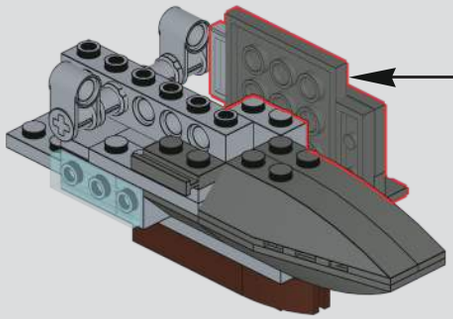

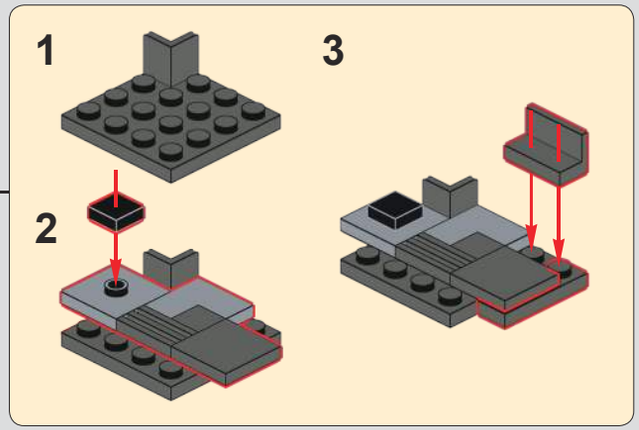

266

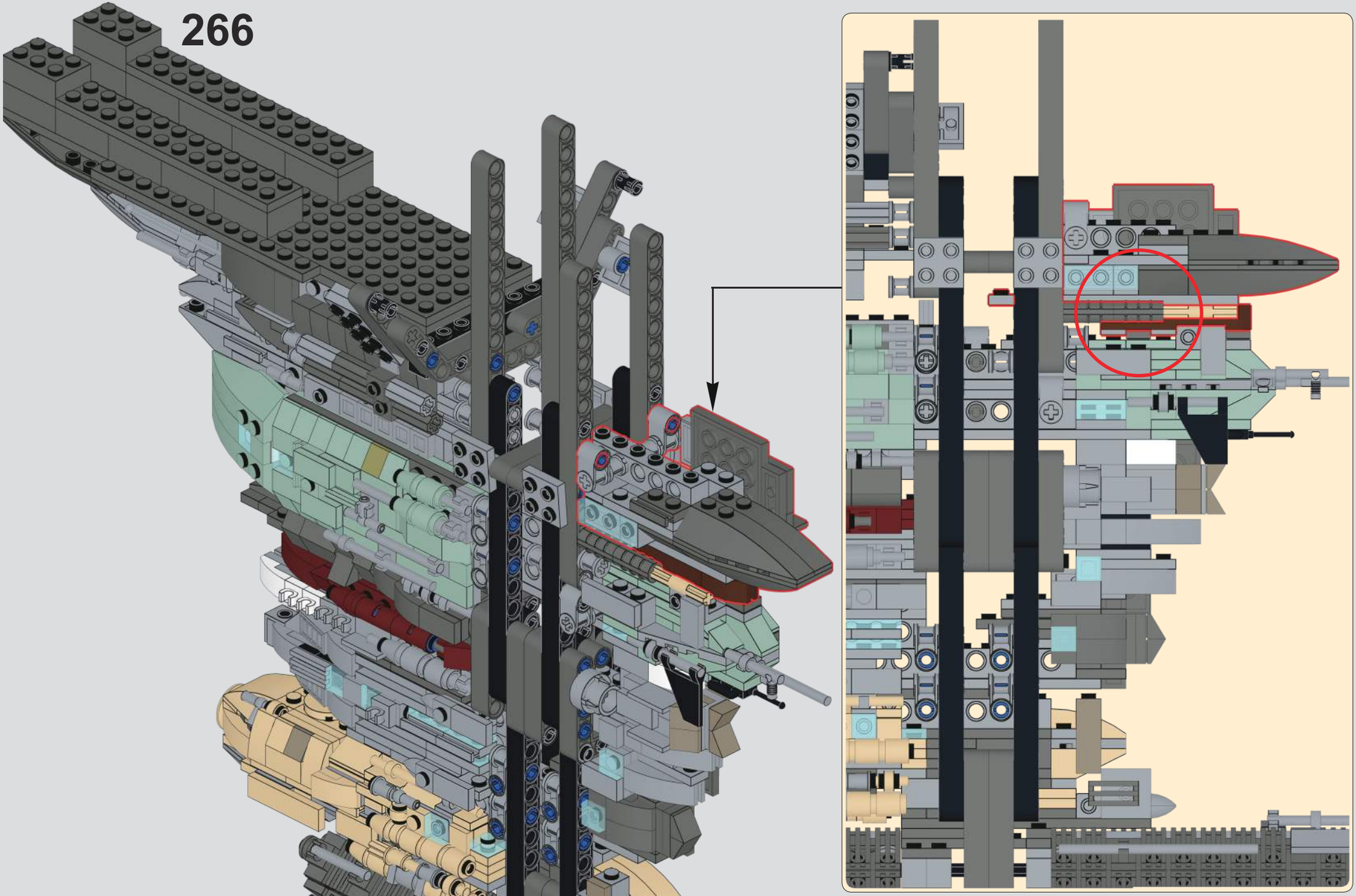

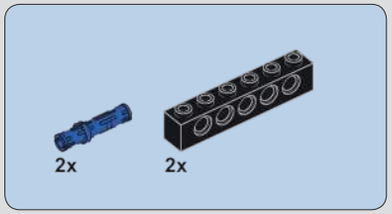

267

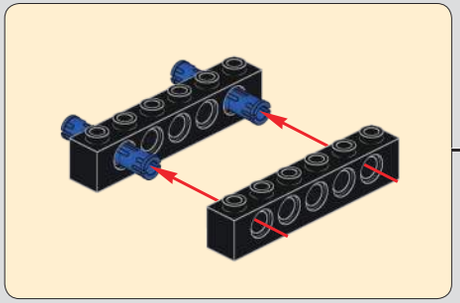

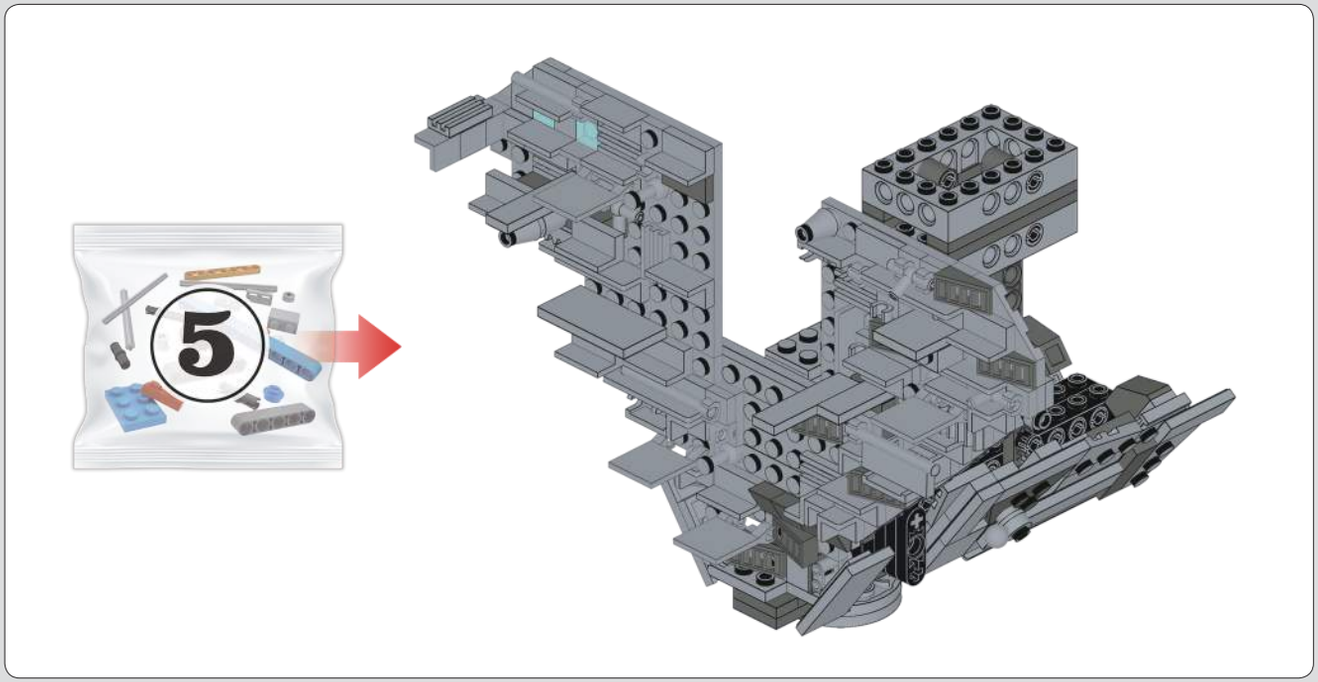

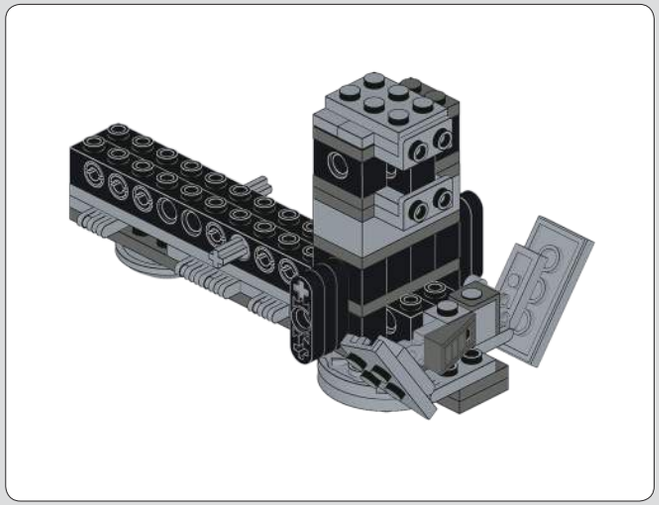

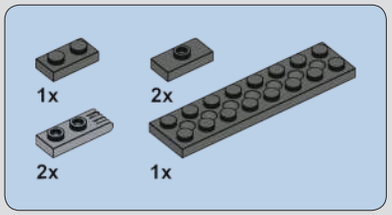

268

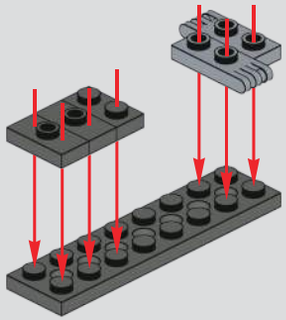

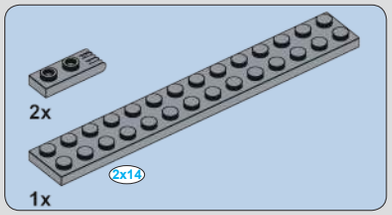

269

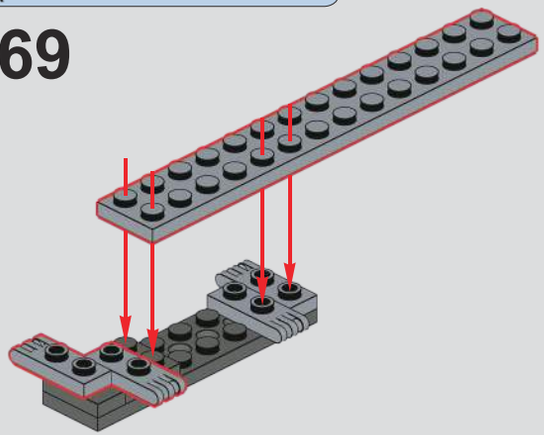

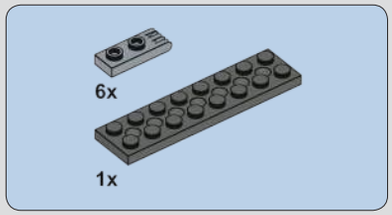

270

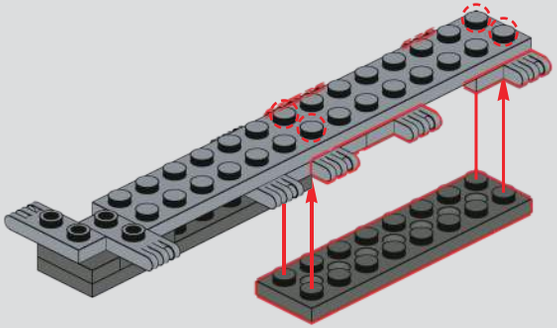

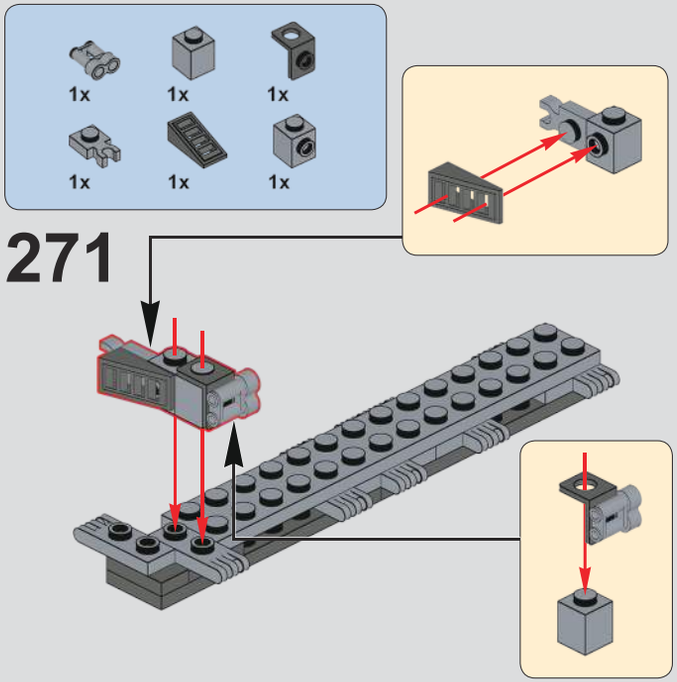
1x
1x
1x
1x
1x
1x
271

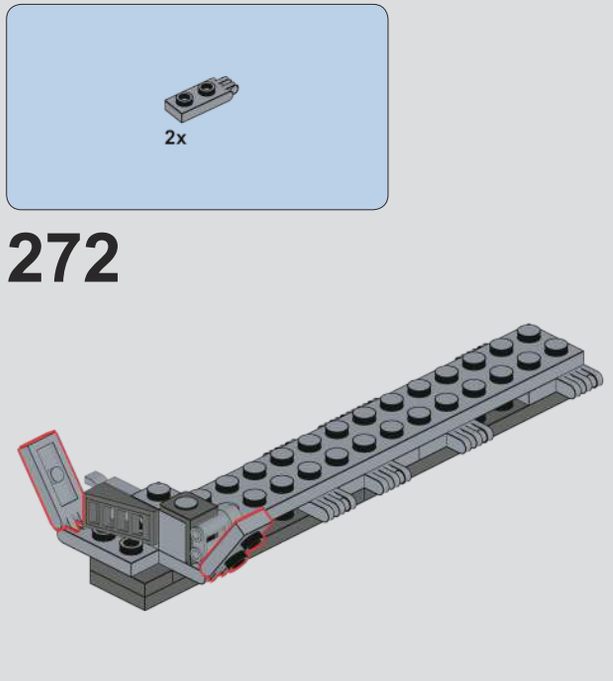
2x
272

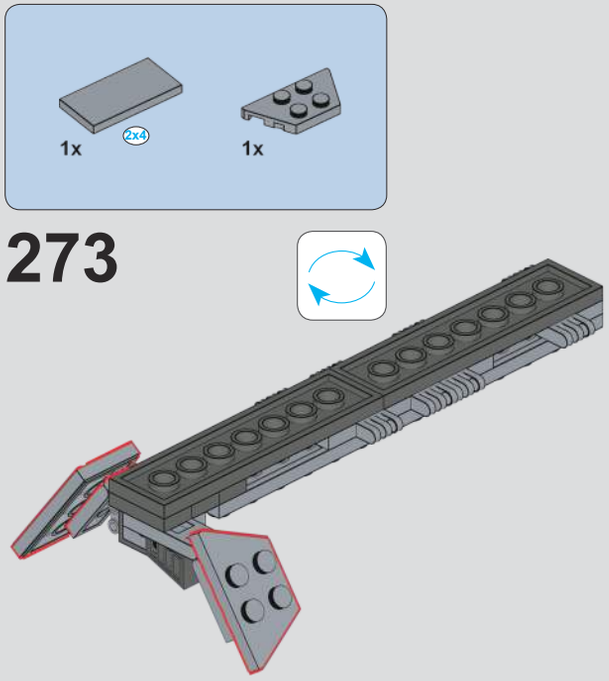
1x
2x4
1x
273

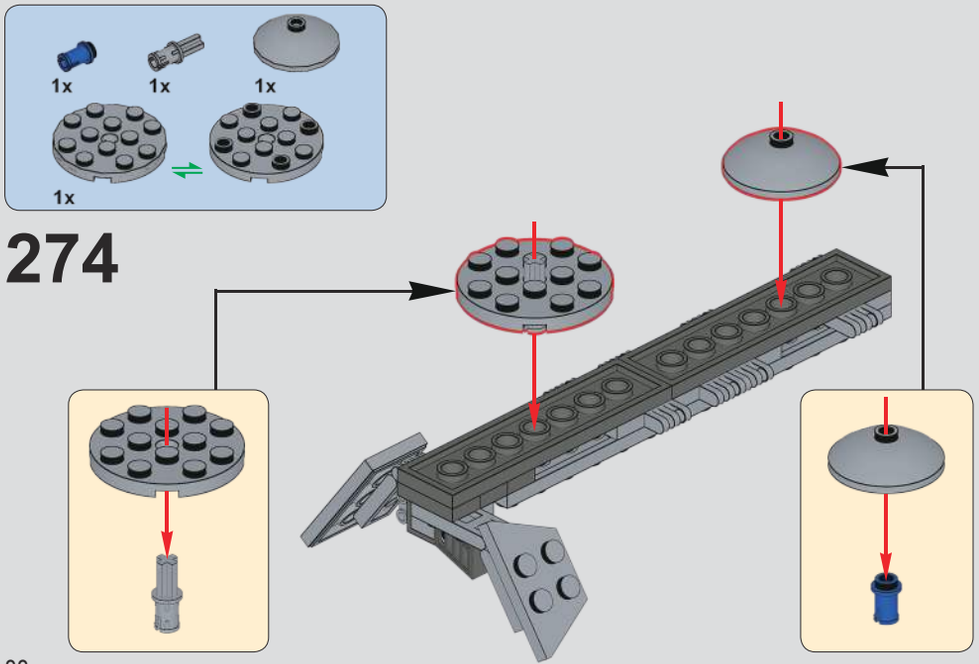
1x
1x
1x
1x
274

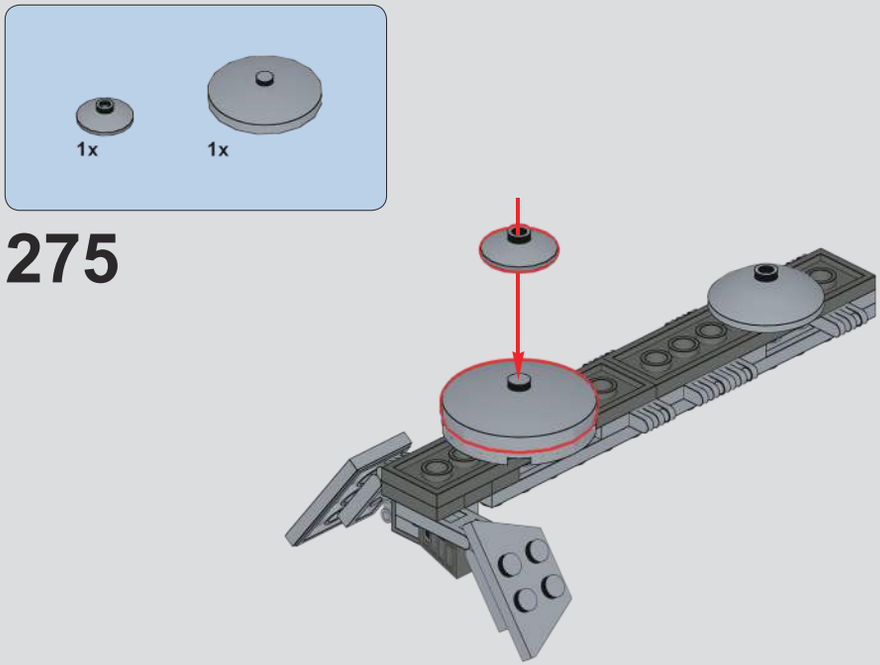
1x
1x
275

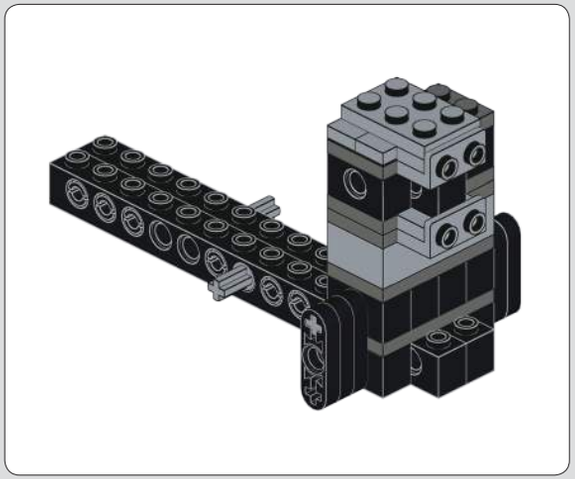

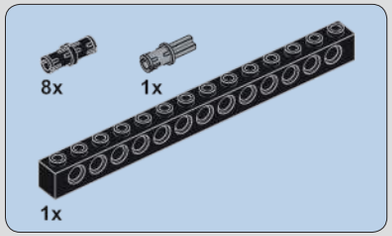

276

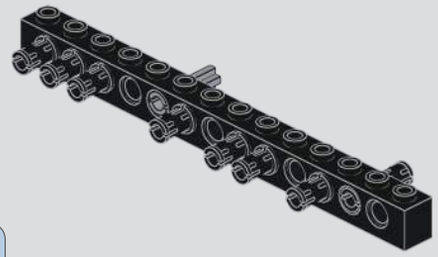

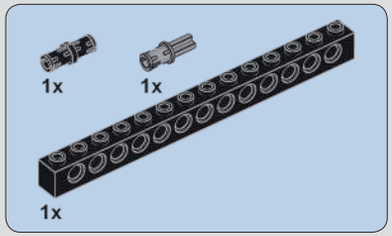

277

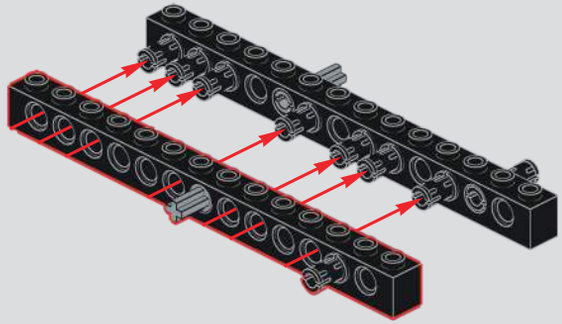

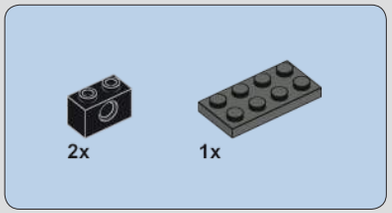

278

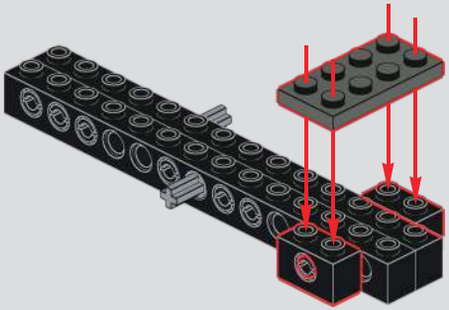

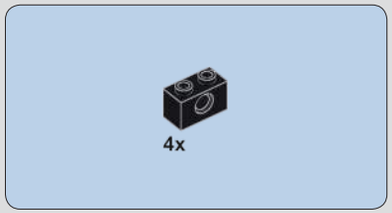

279

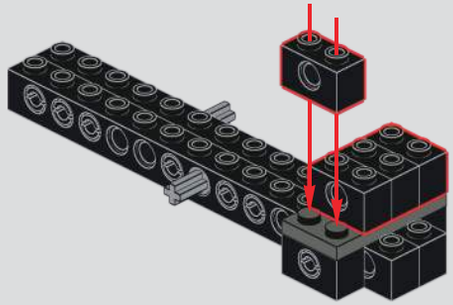

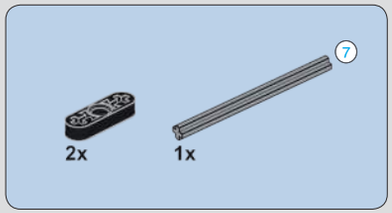

280

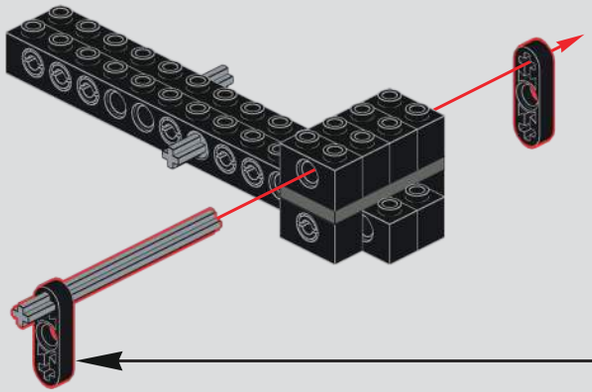

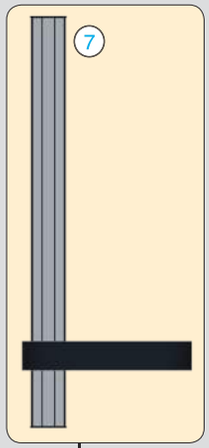

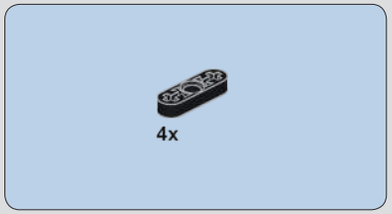

281

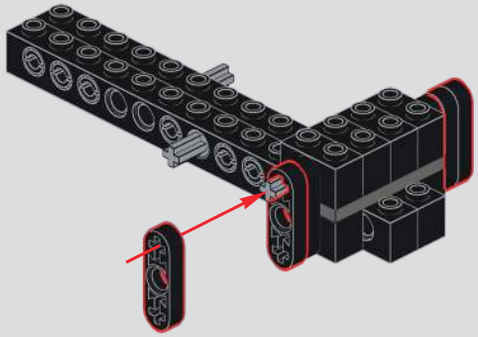

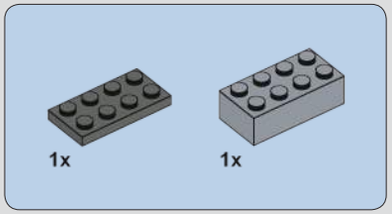

282

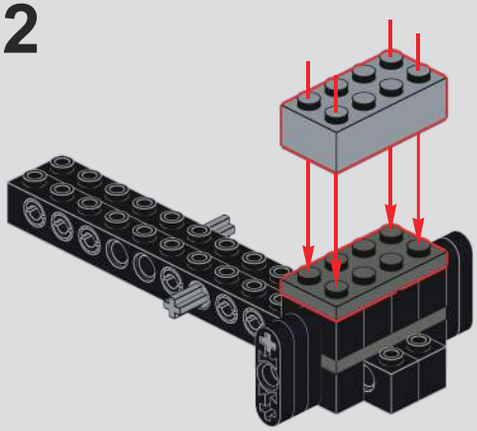

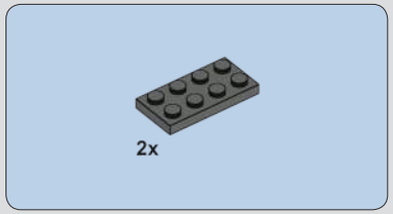

283

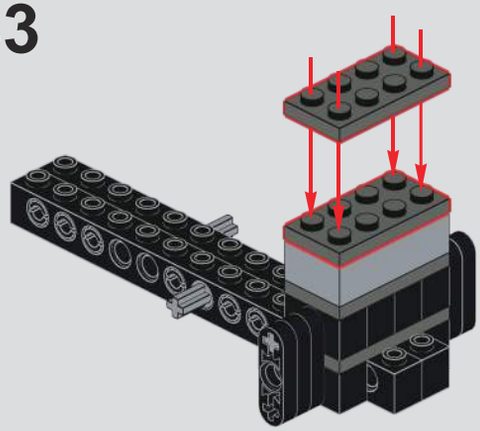

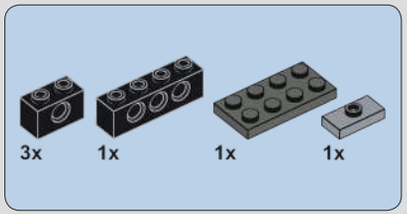

284

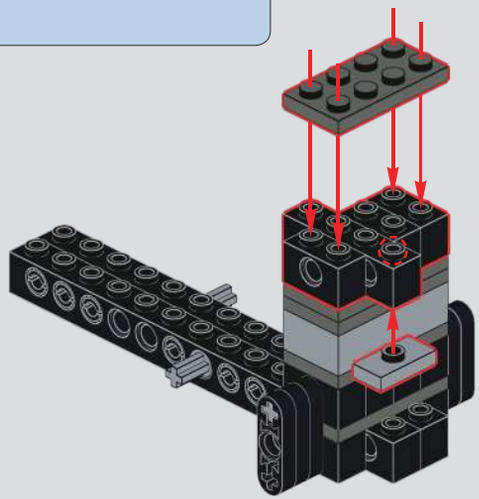

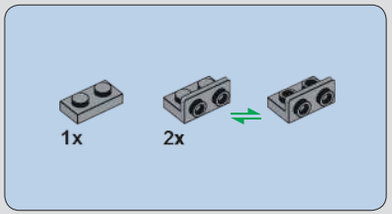

285

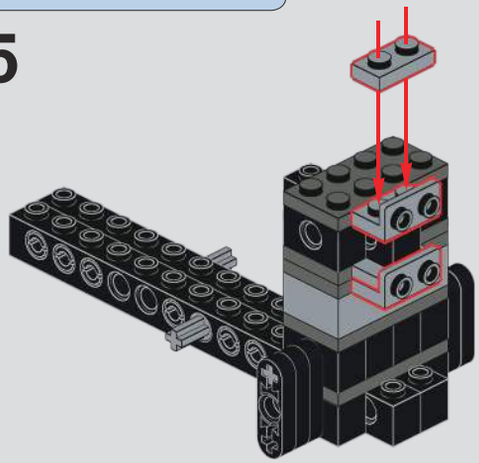

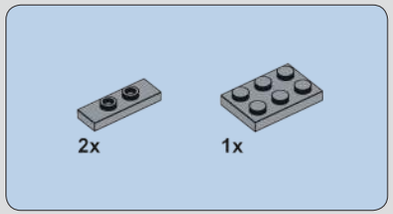

286

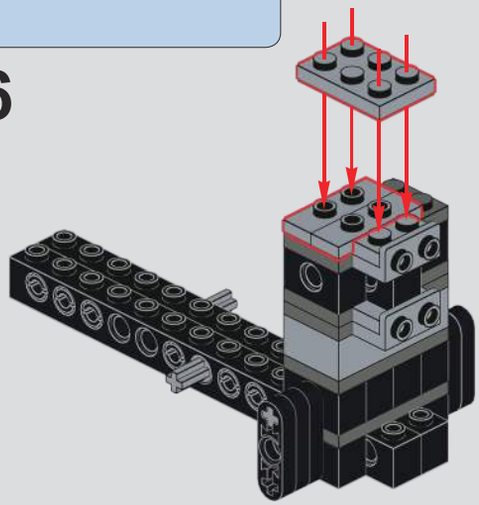

287

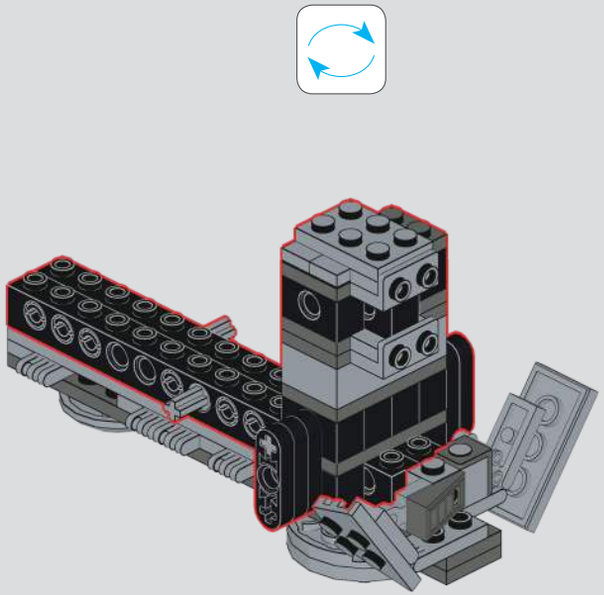

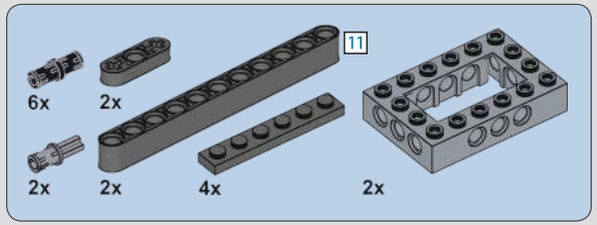

288

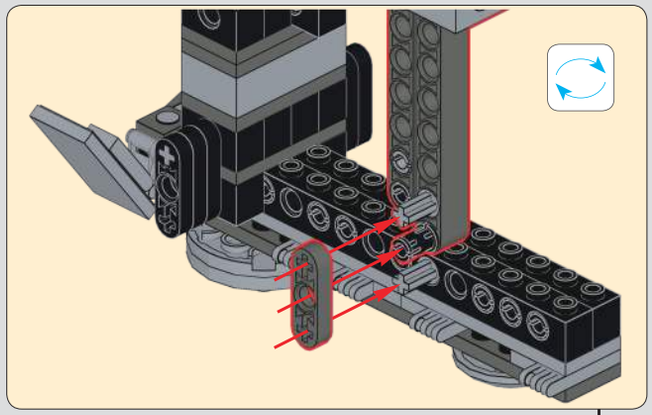

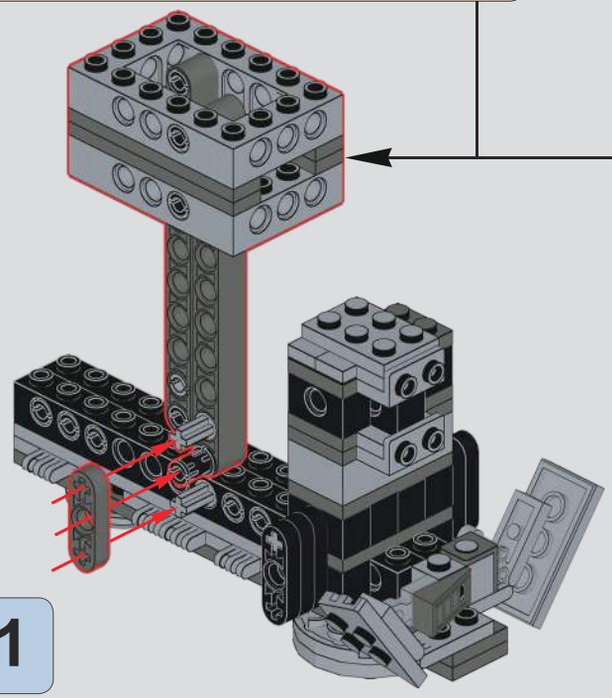

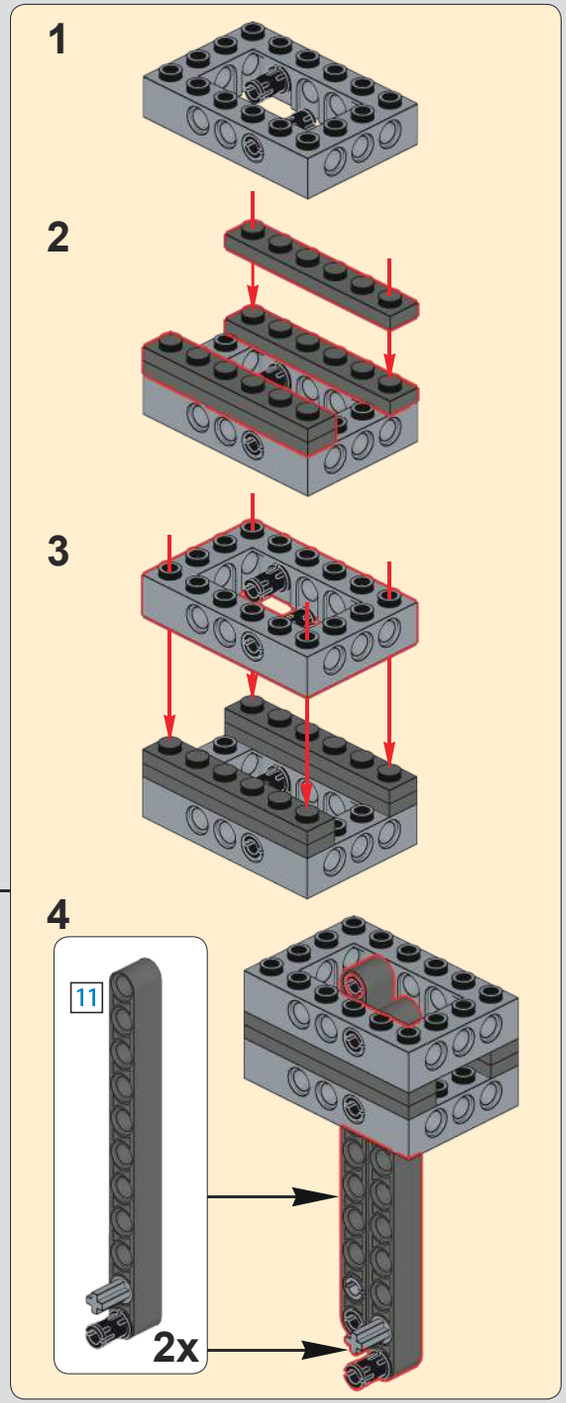

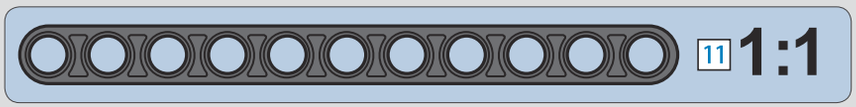

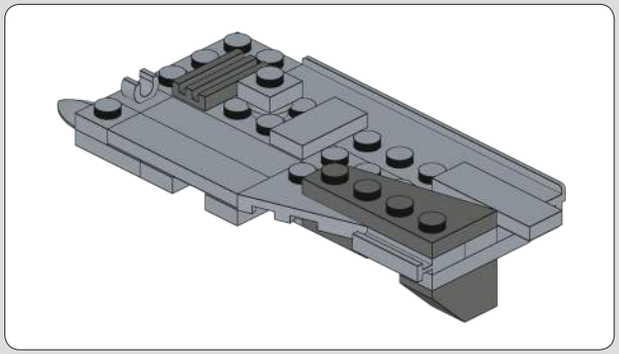

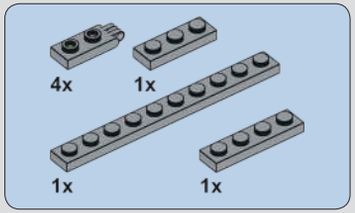

289

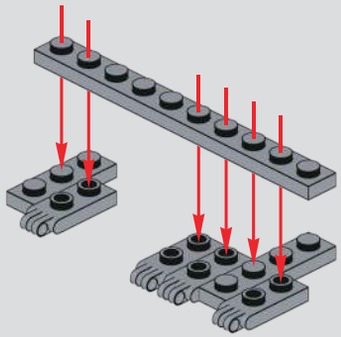

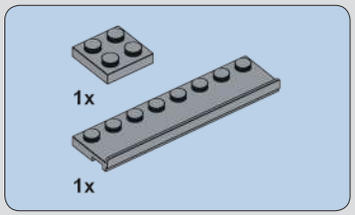

290

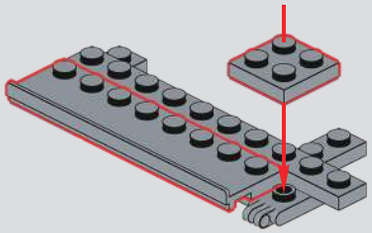

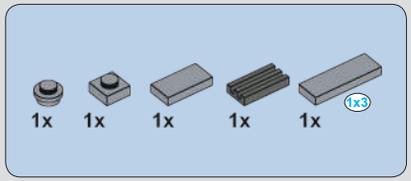

291

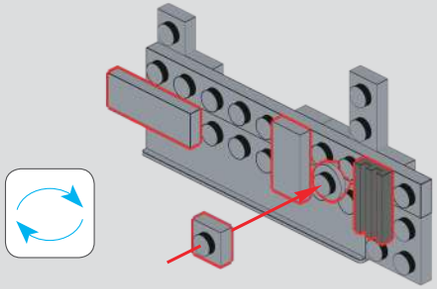

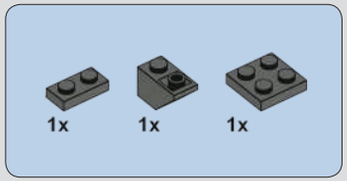

292

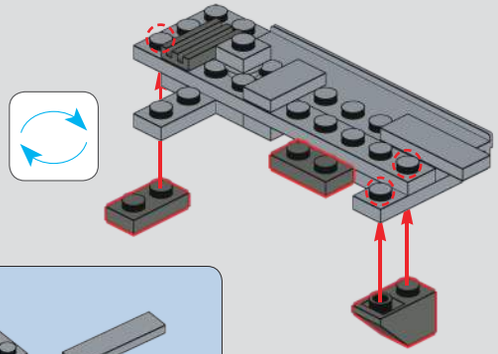

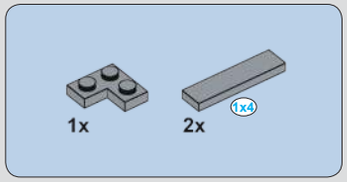

293

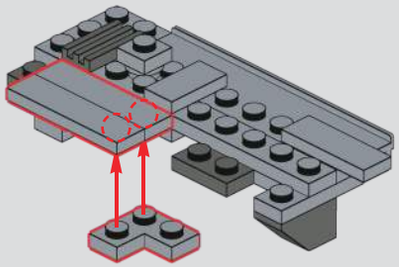

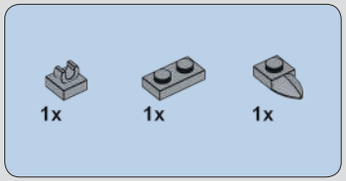

294

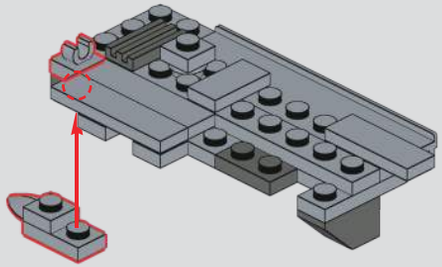

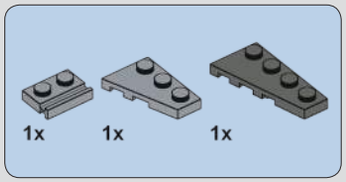

295

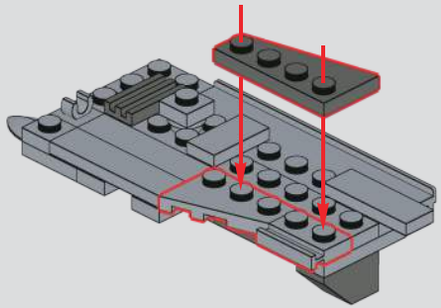

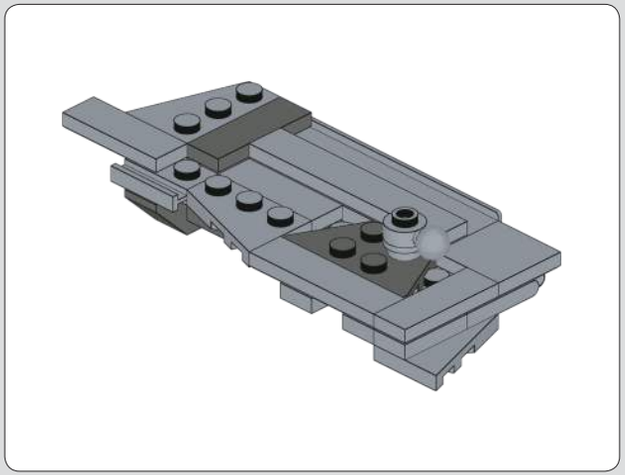

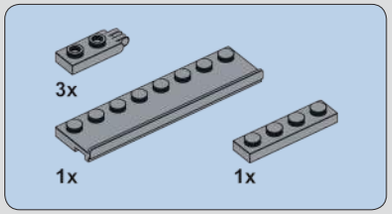

296

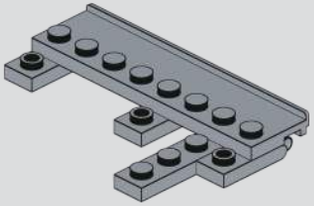

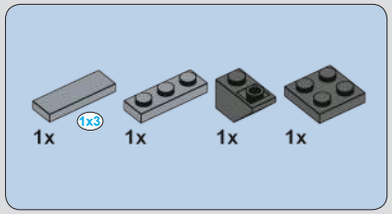

297

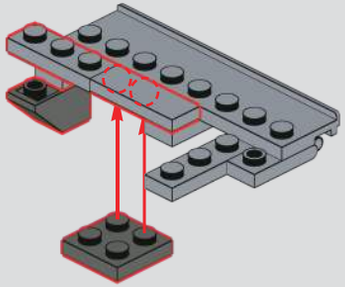

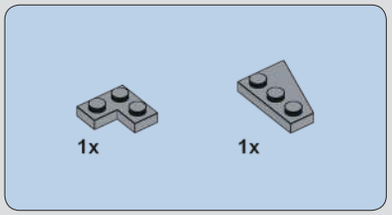

298

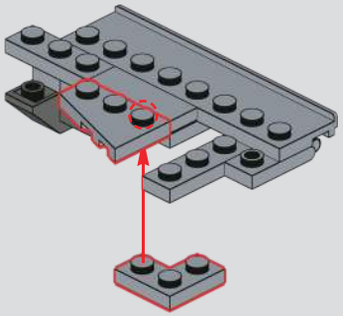

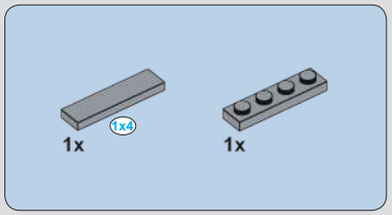

299

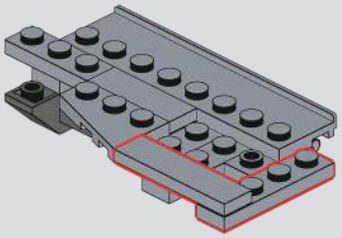

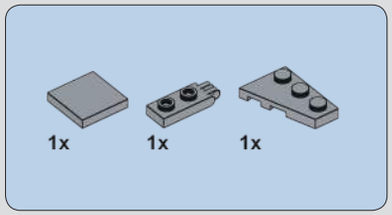

300

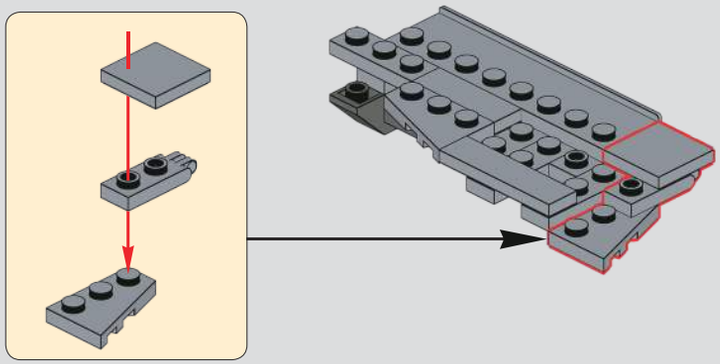

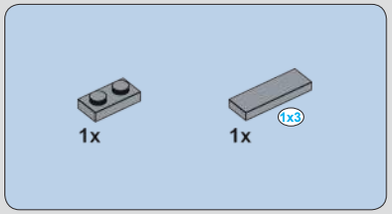

301

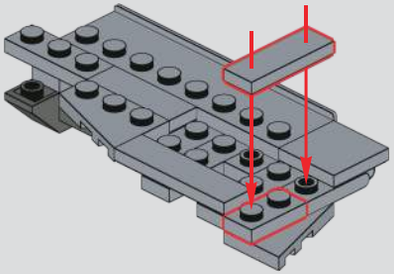

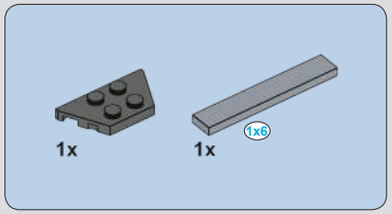

302

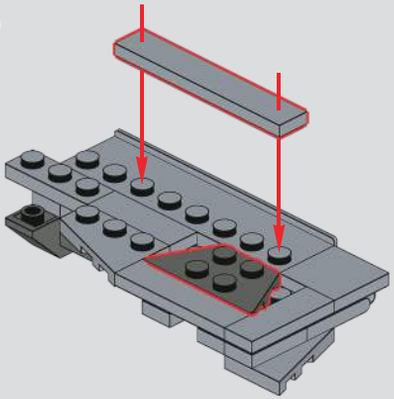

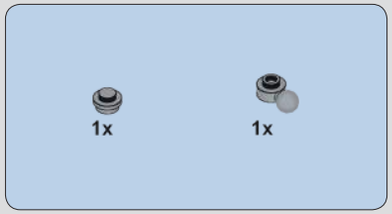

303

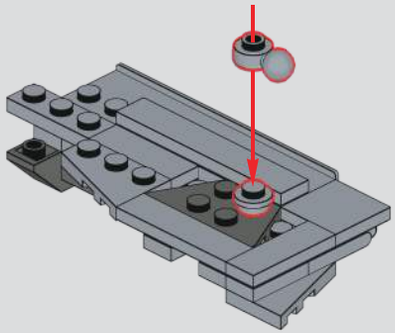

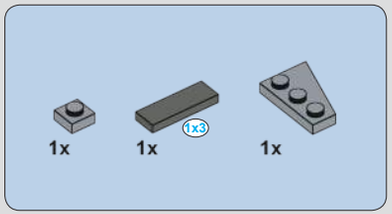

304

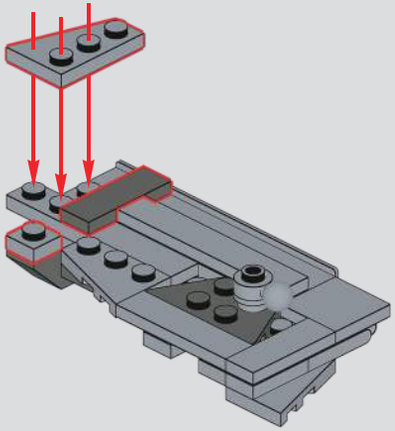

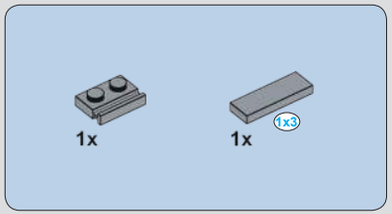

305

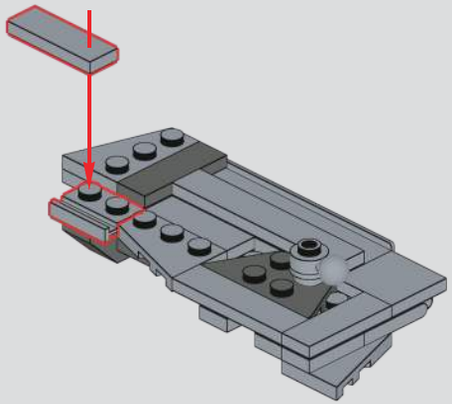

306

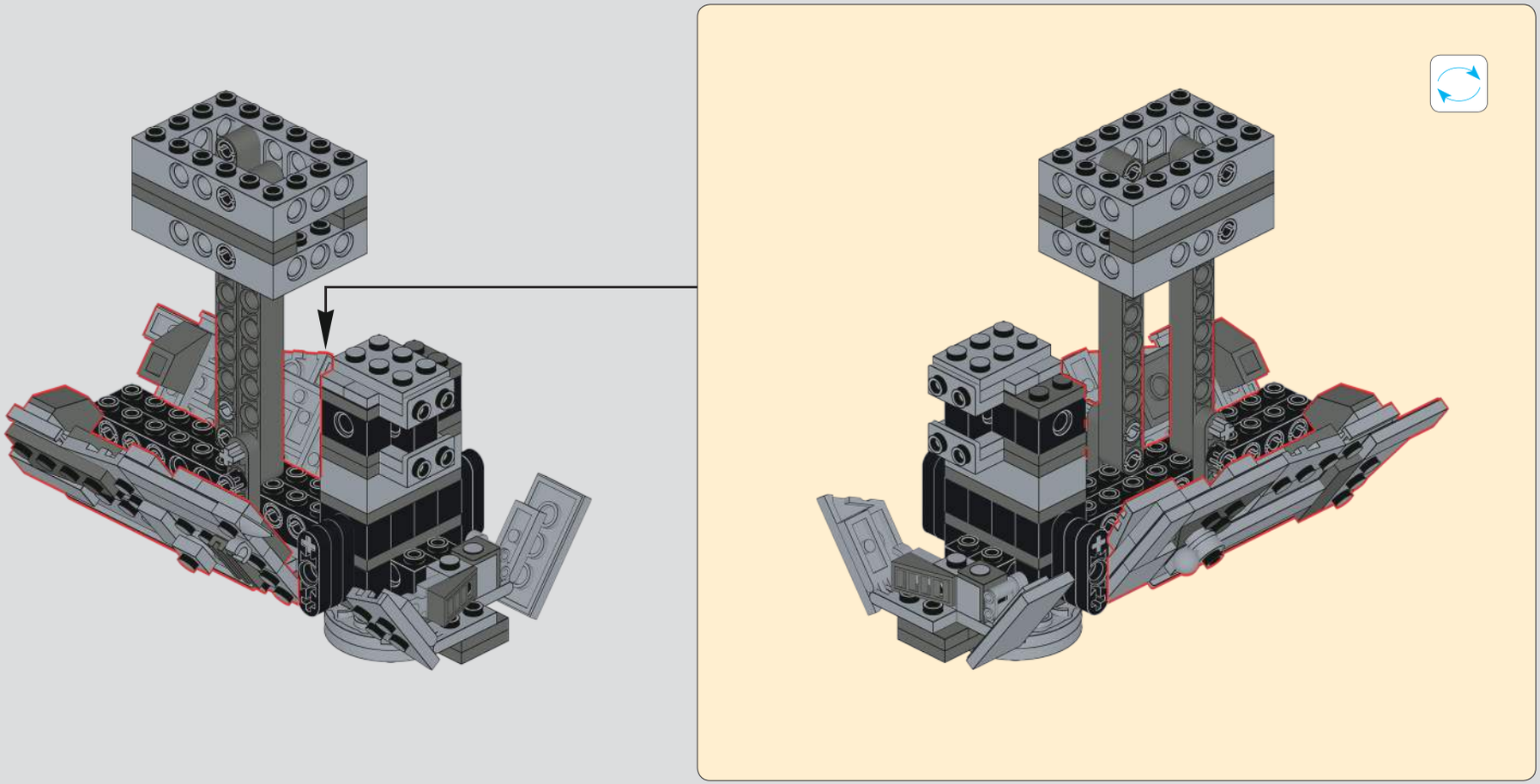

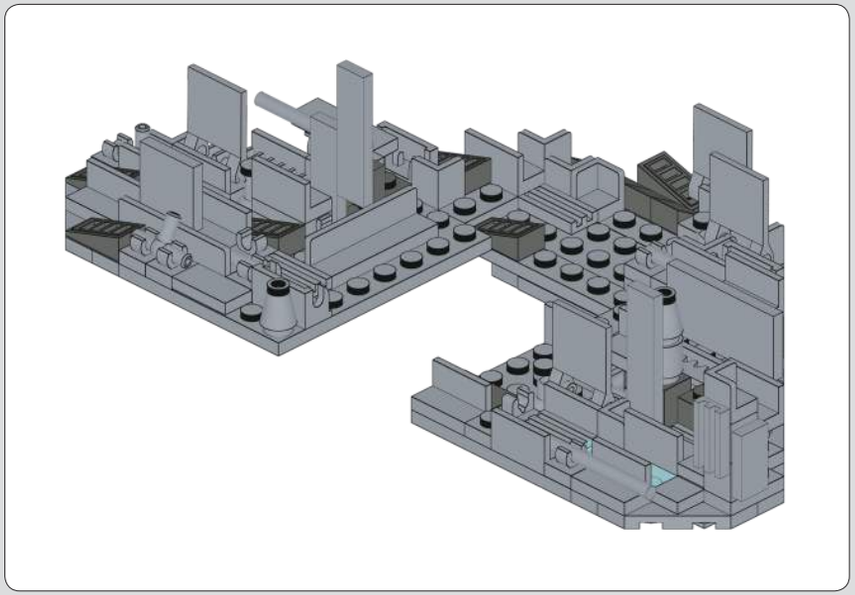

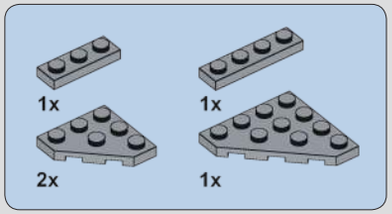

307

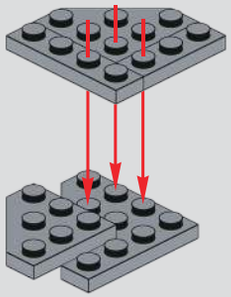

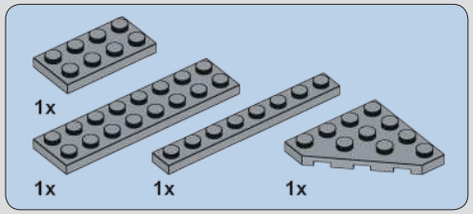

308

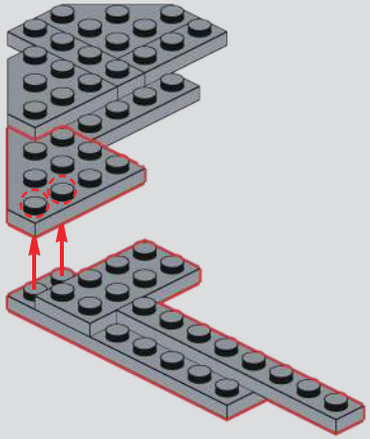

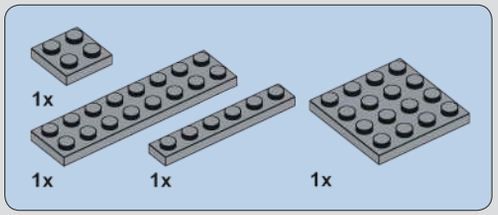

309

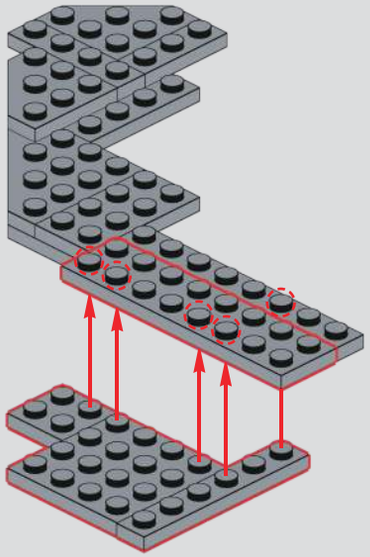

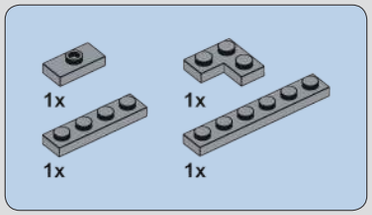

310

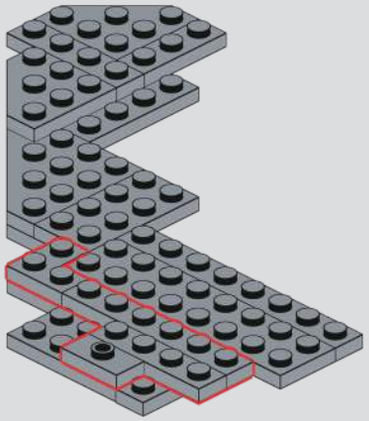

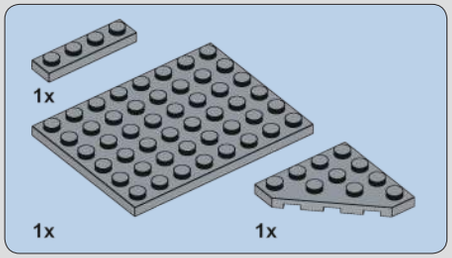

311

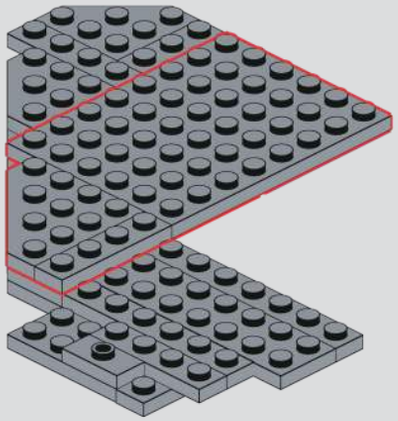

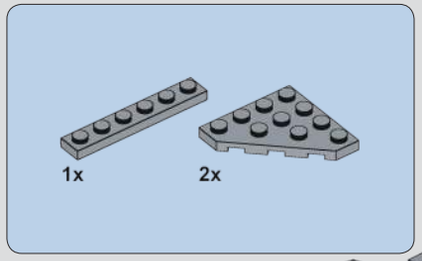

312

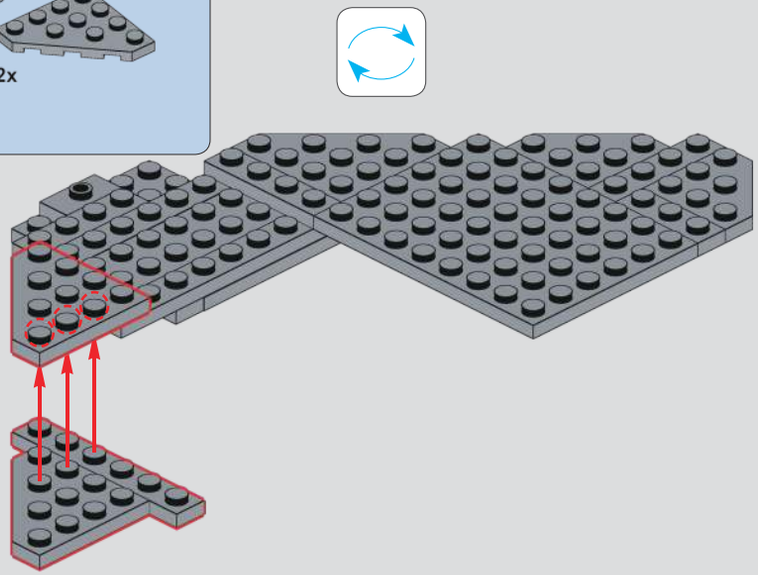

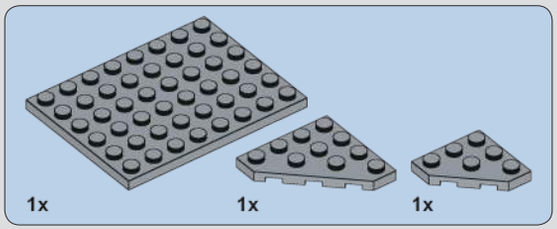

313

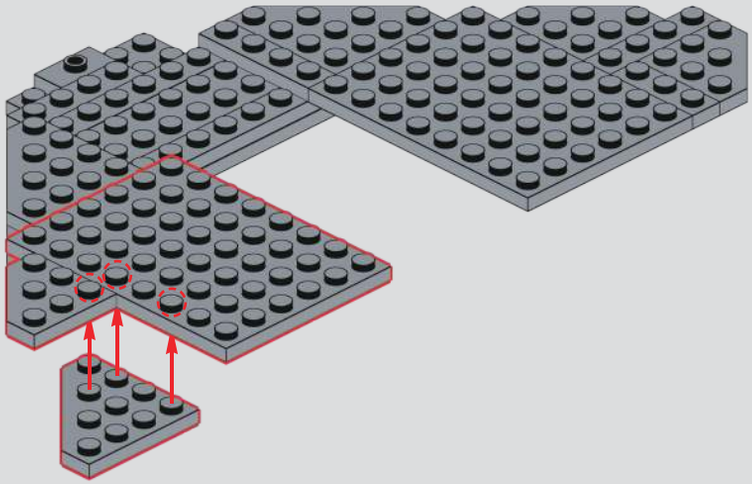

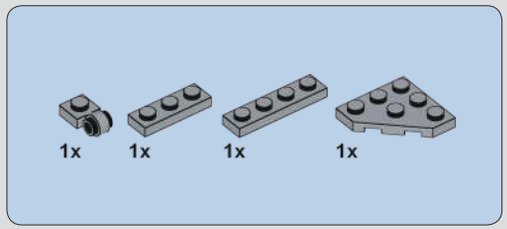

314

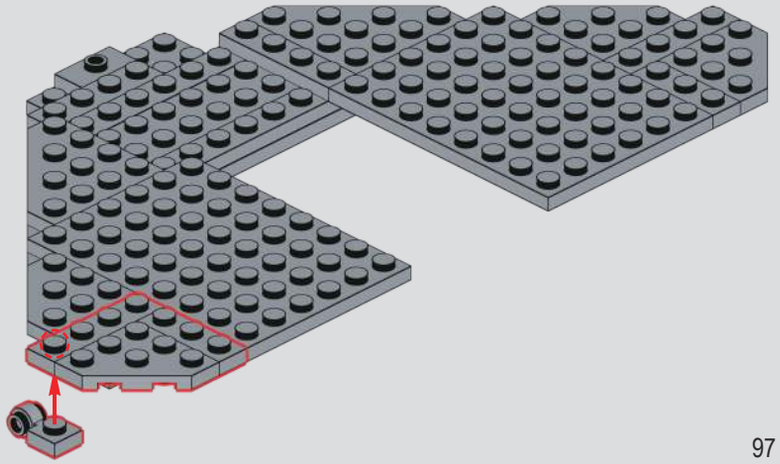

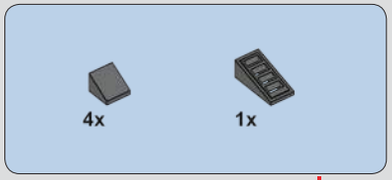

315

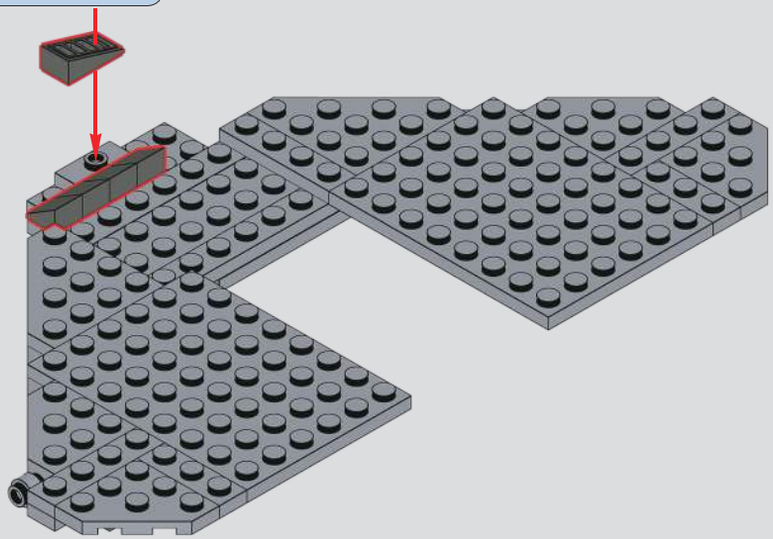

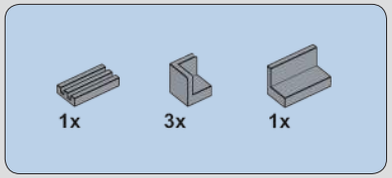

316

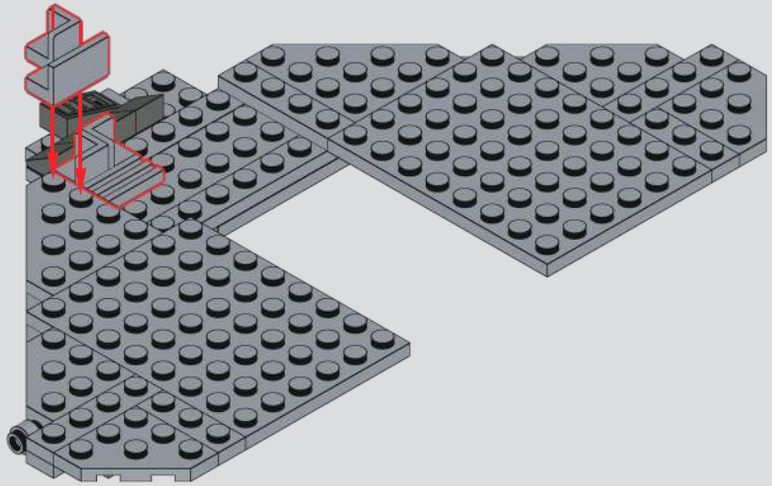

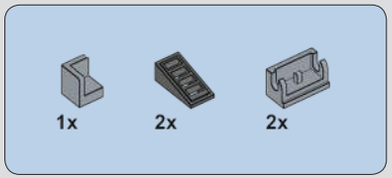

317

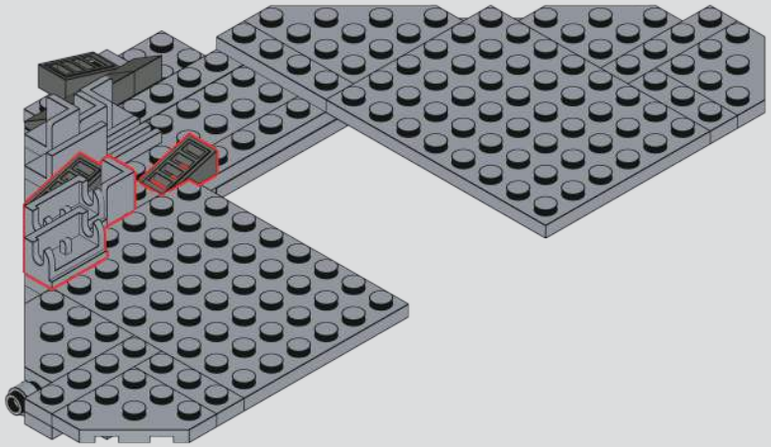

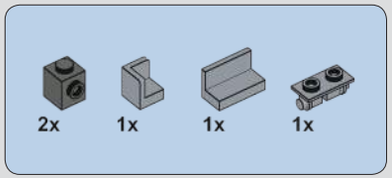

318

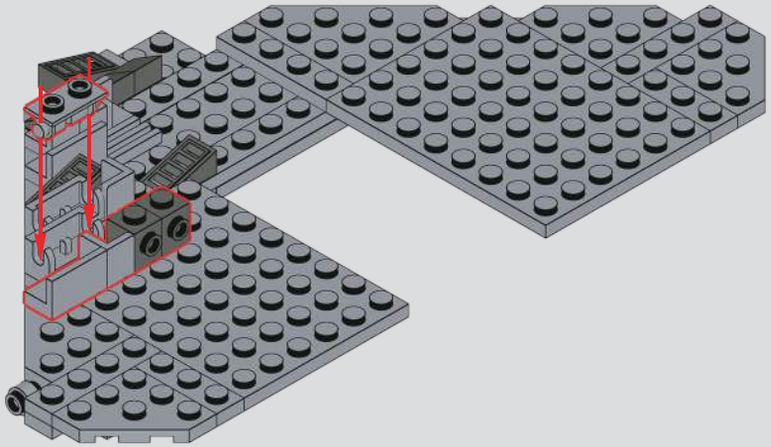

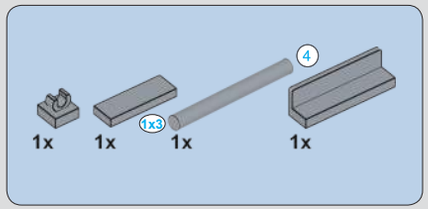

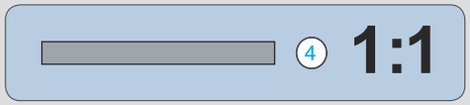

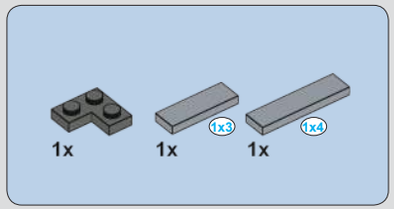

319

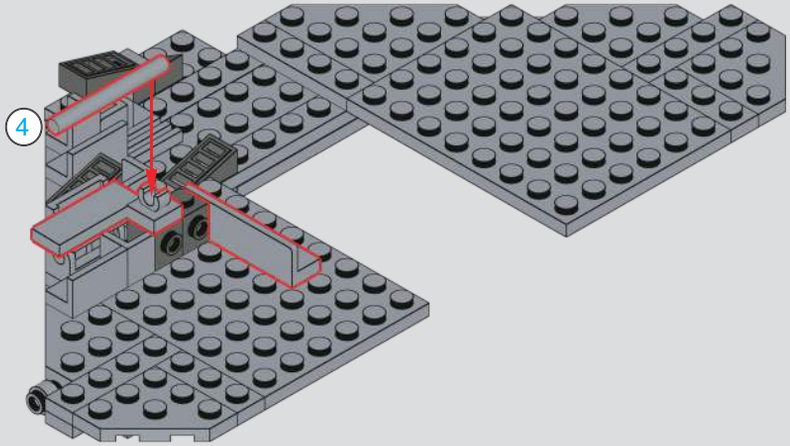

320

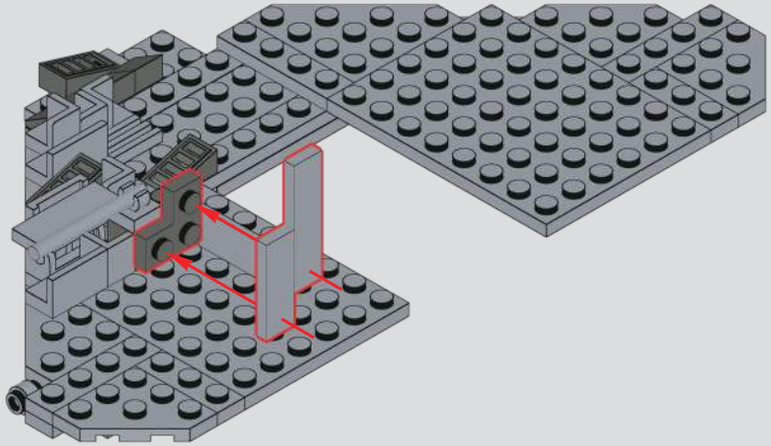

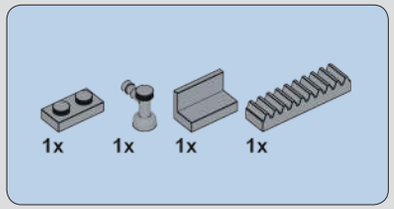

321

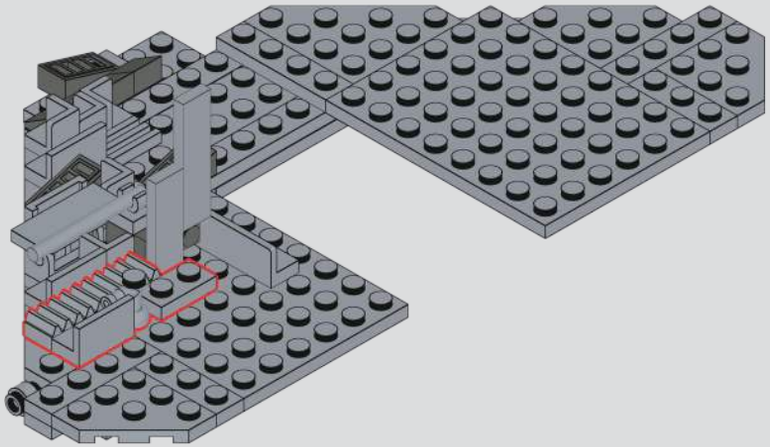

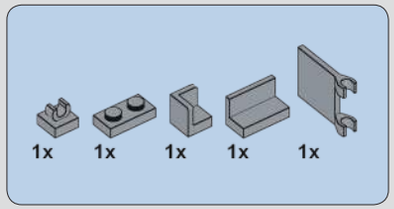

322

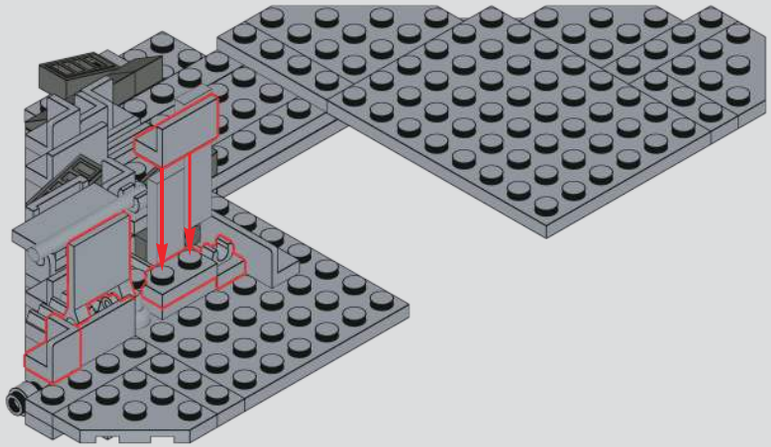

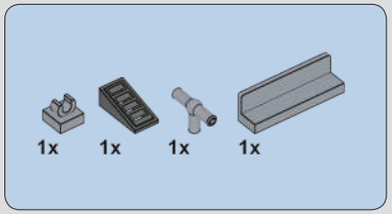

323

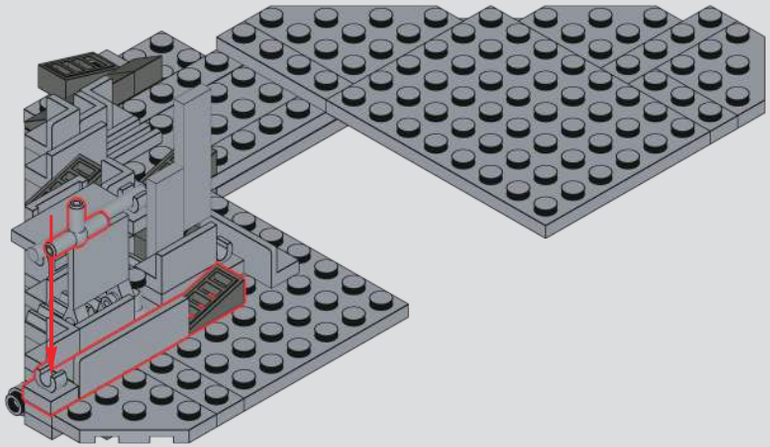

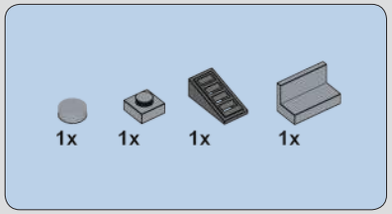

324

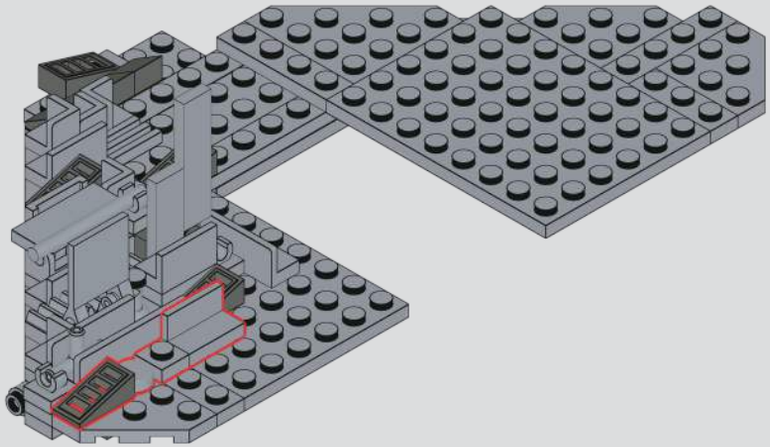

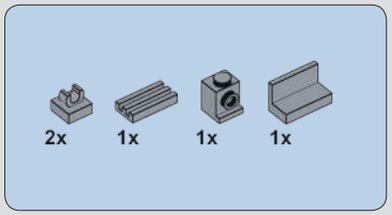

325

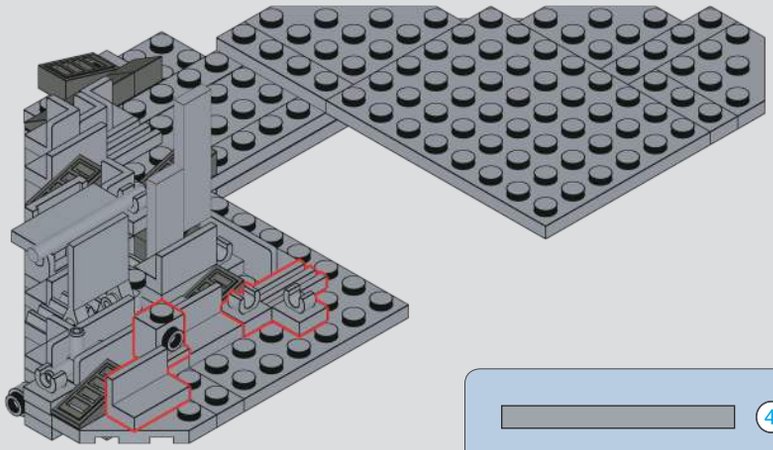

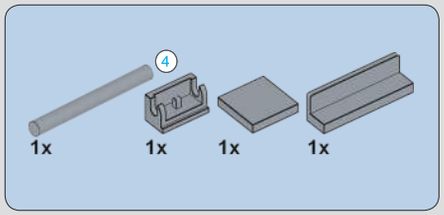

326

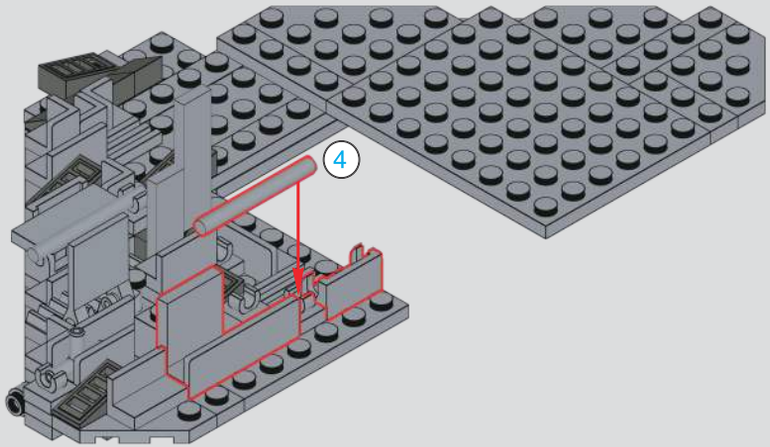

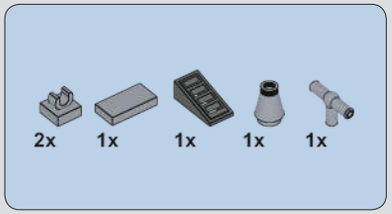

327

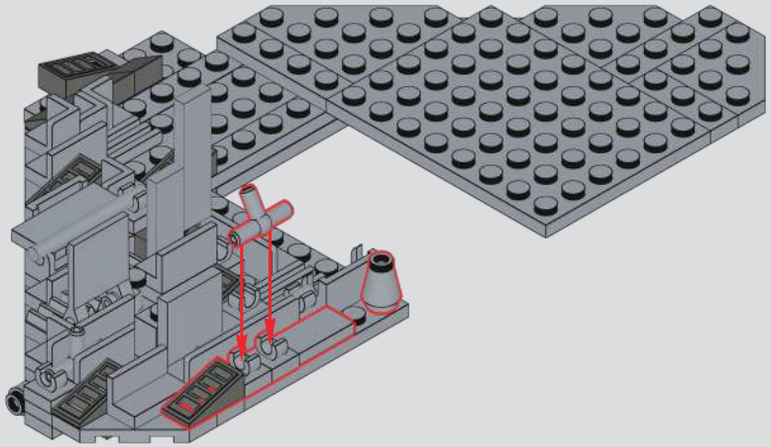

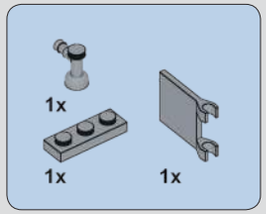

328

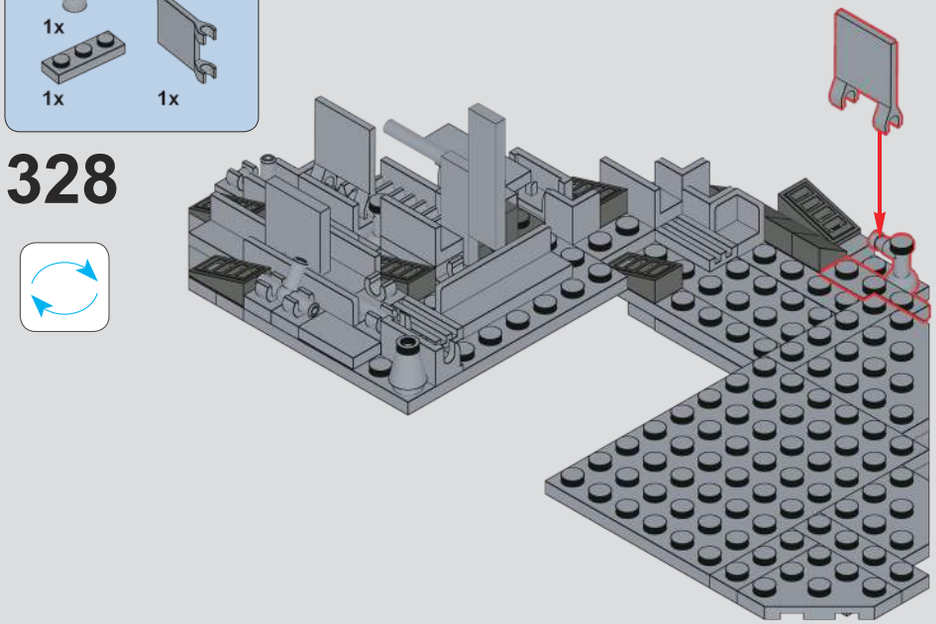

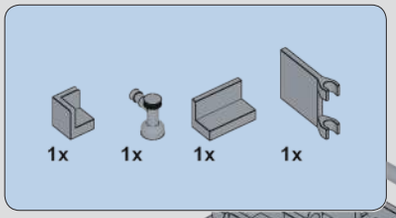

329

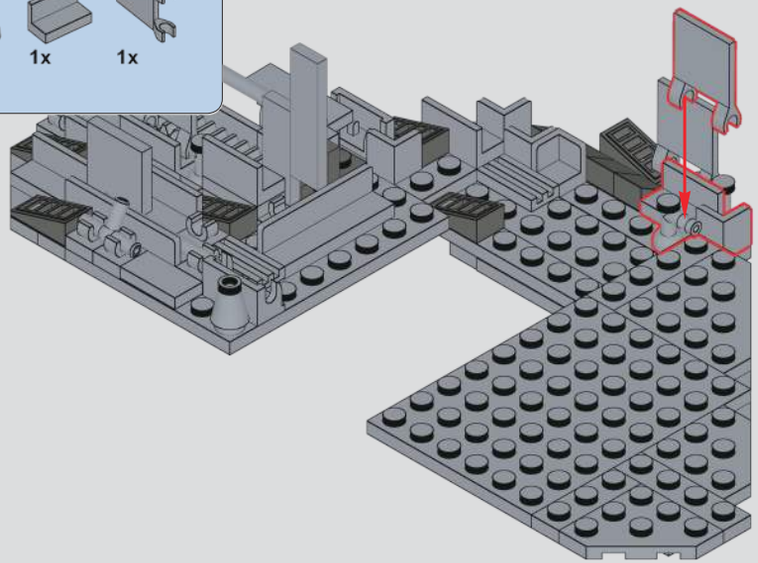

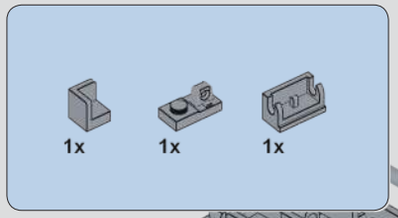

330

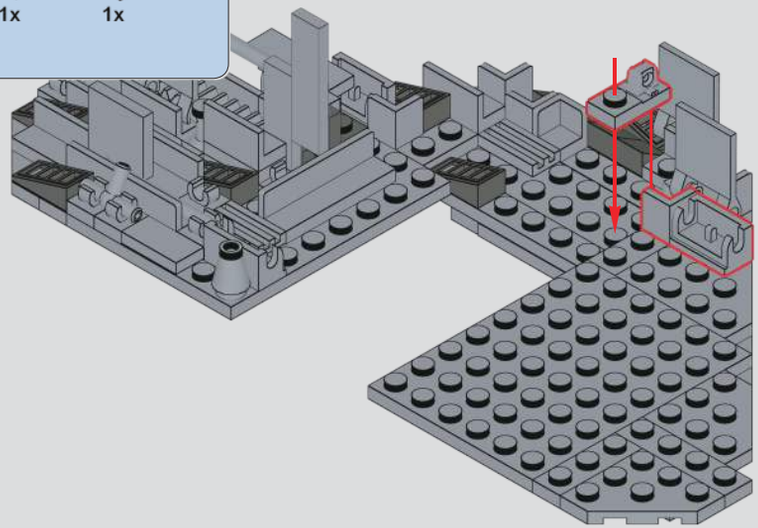

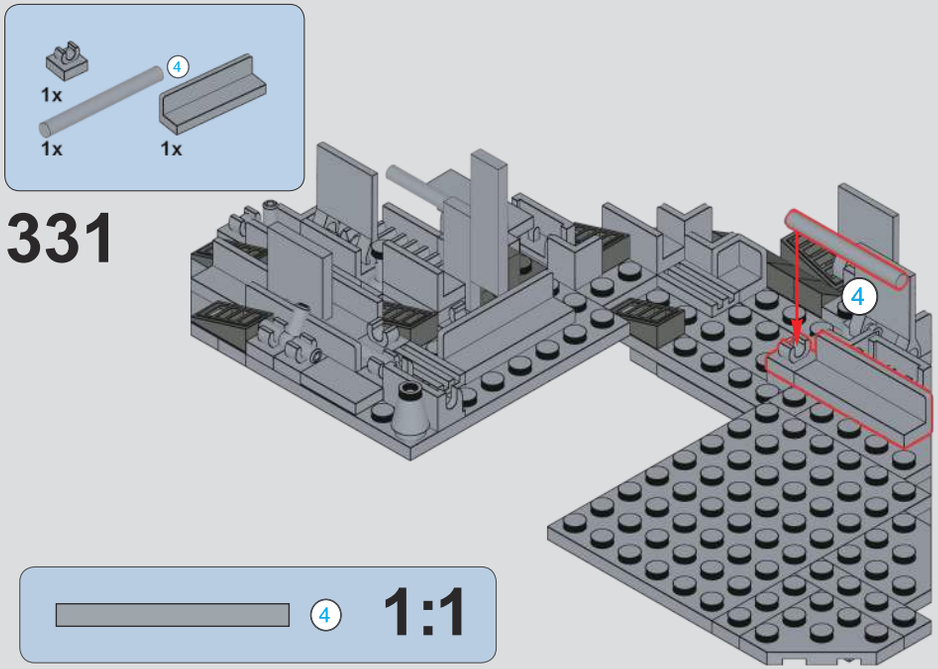
1x
4
1x
1x
331
4
4
1:1

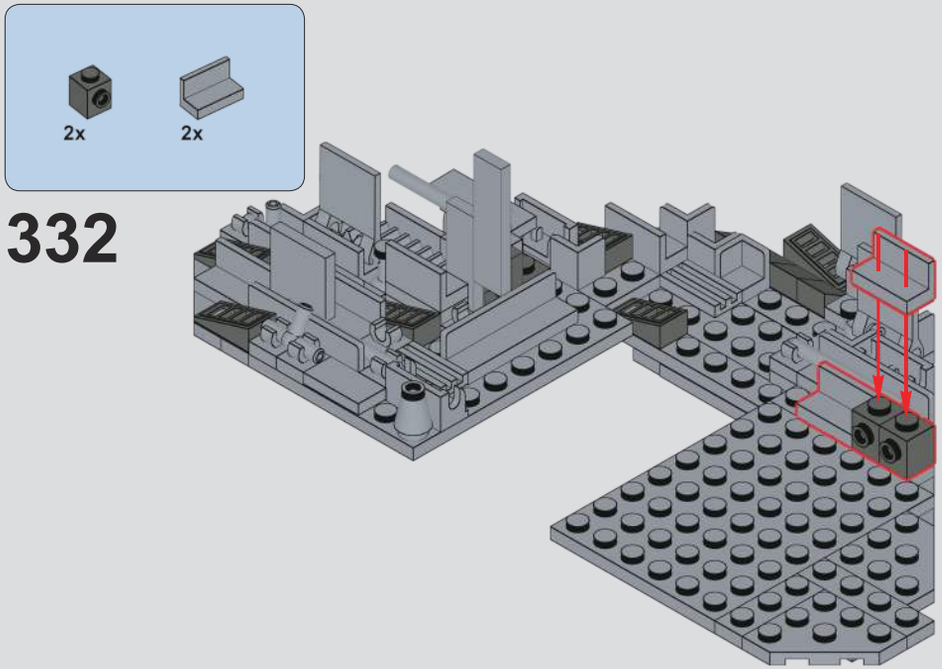
2x
2x
332

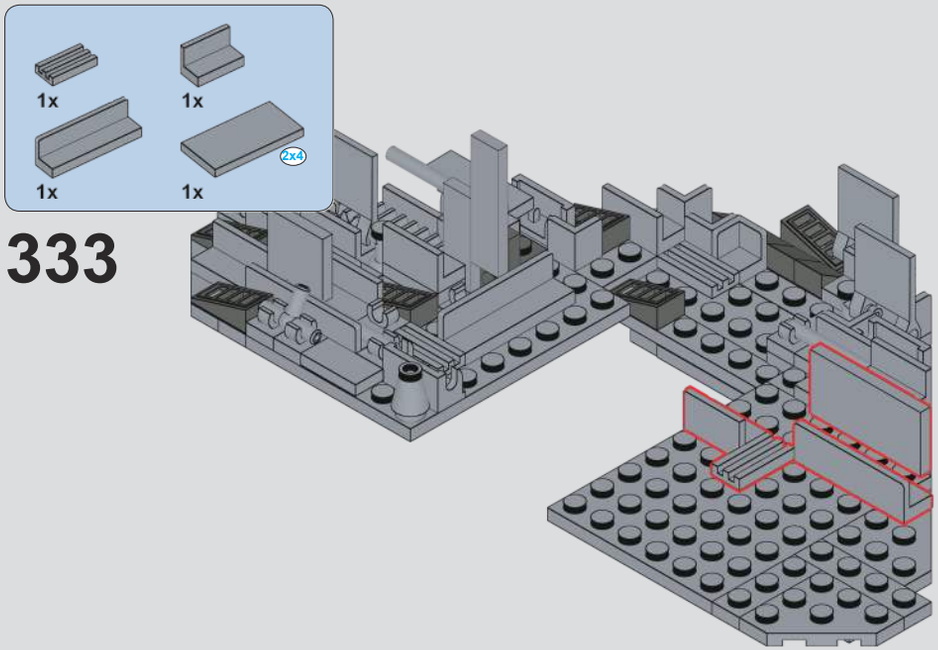
1x
1x
1x
1x
2x4
333

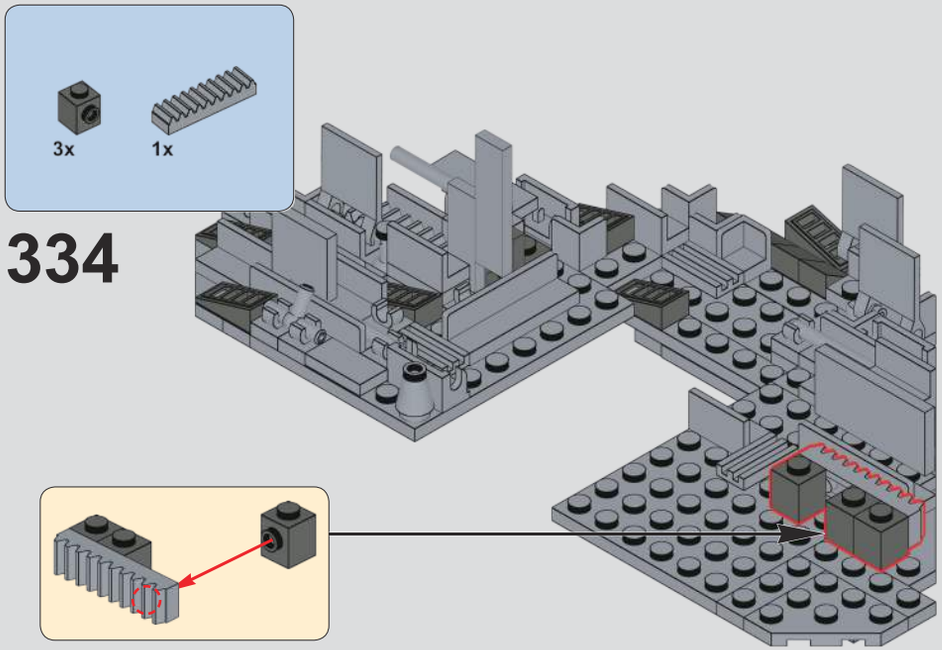
3x
1x
334

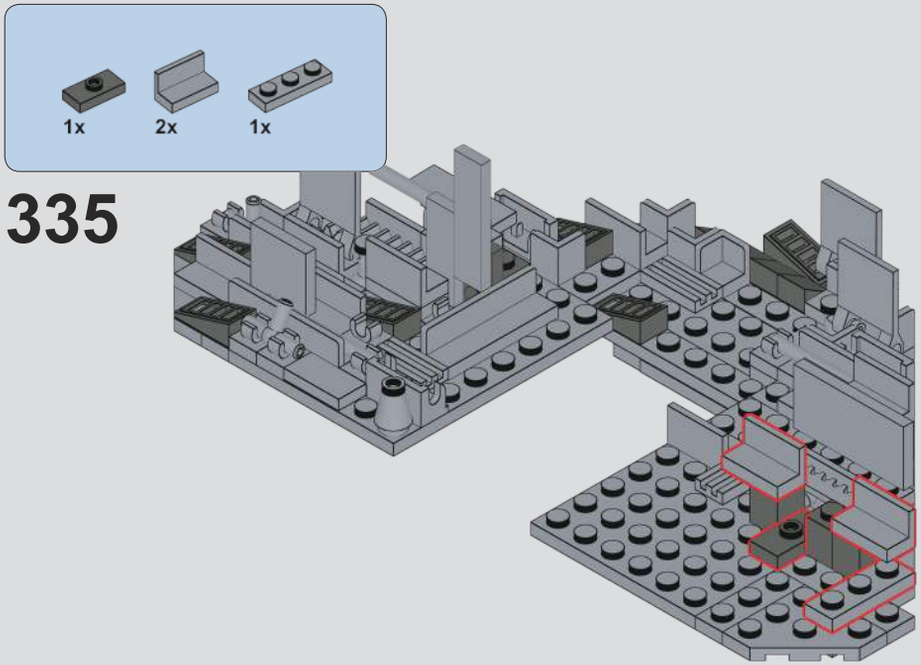
1x
2x
1x
335

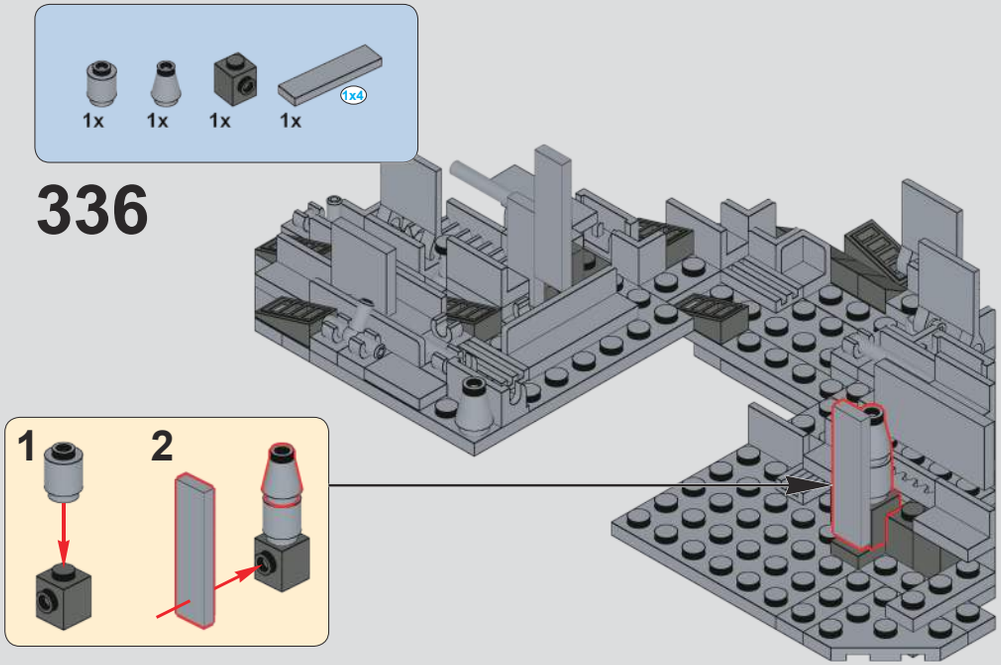
1x
1x
1x
1x
1x4
336
1
2

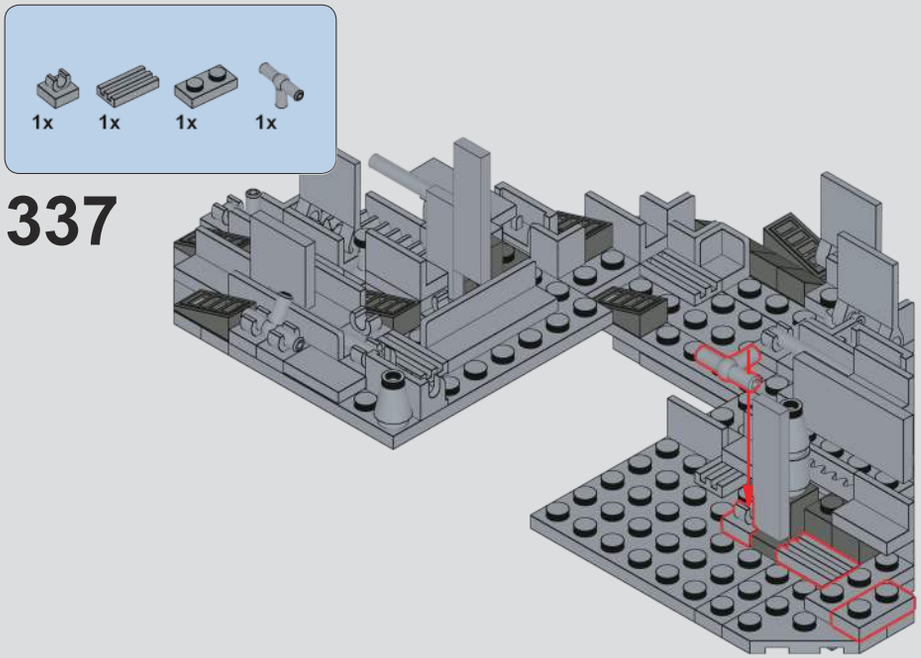
1x
1x
1x
1x
337

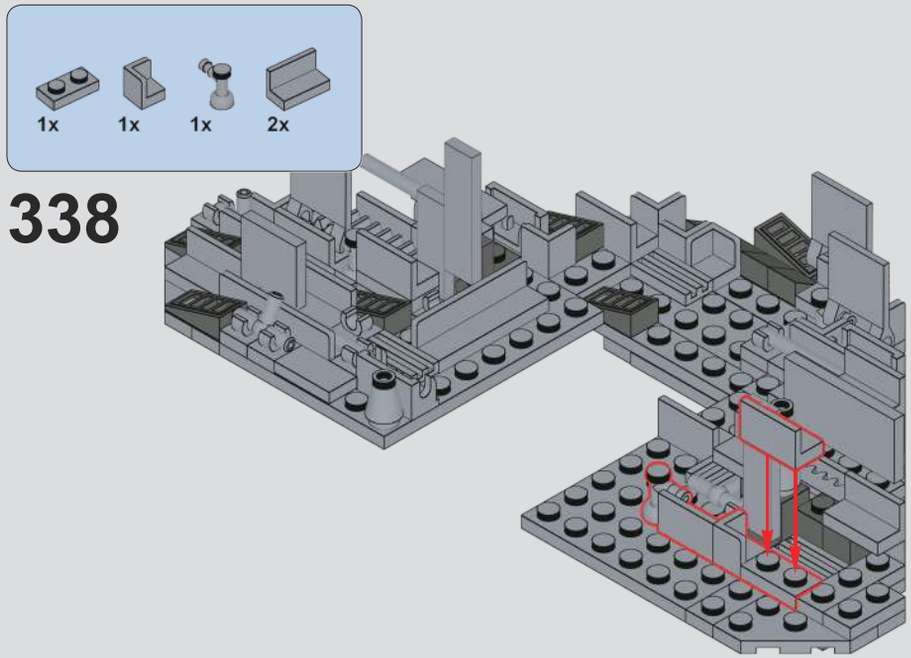
1x
1x
1x
2x
338

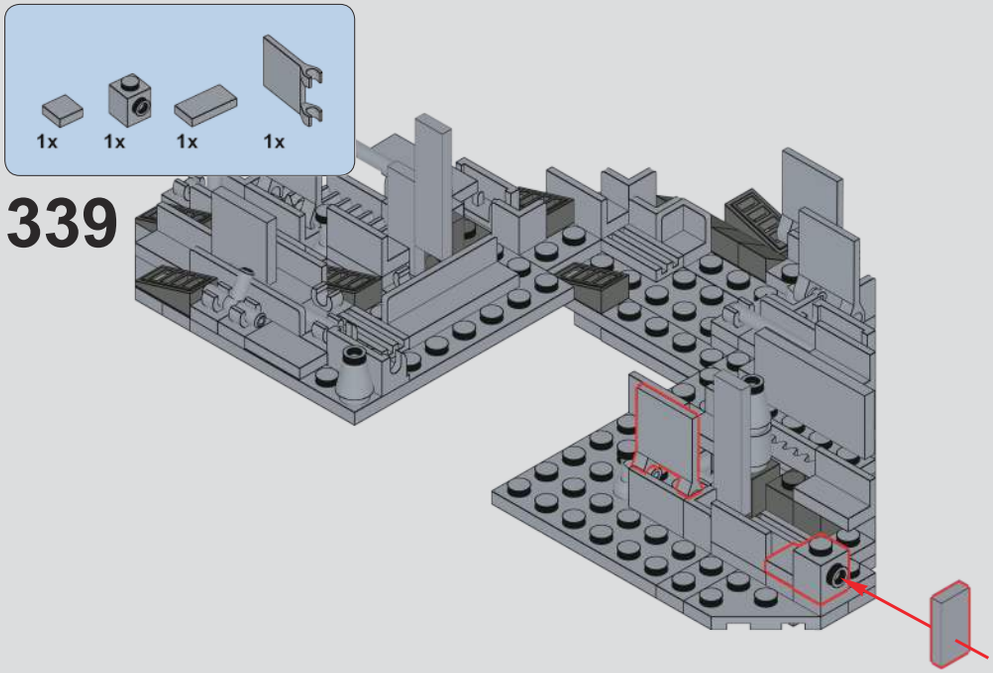
1x
1x
1x
1x
339

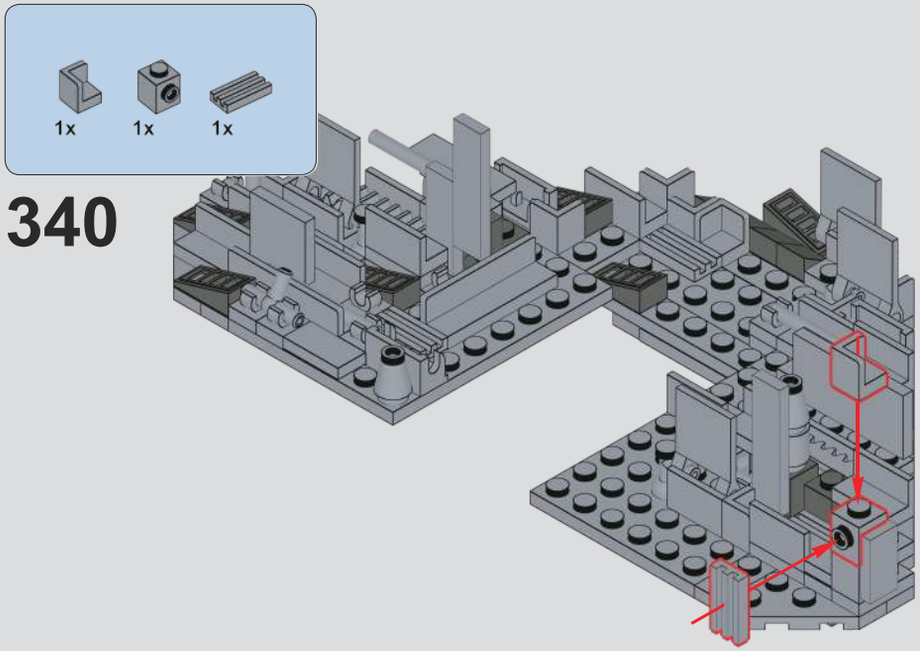
1x
1x
1x
340

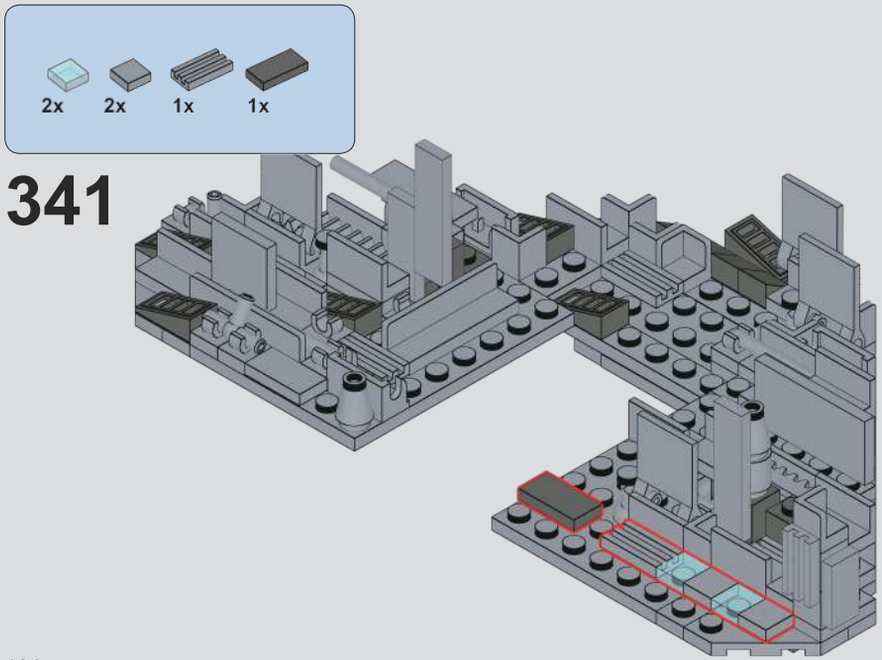
2x
2x
1x
1x
341

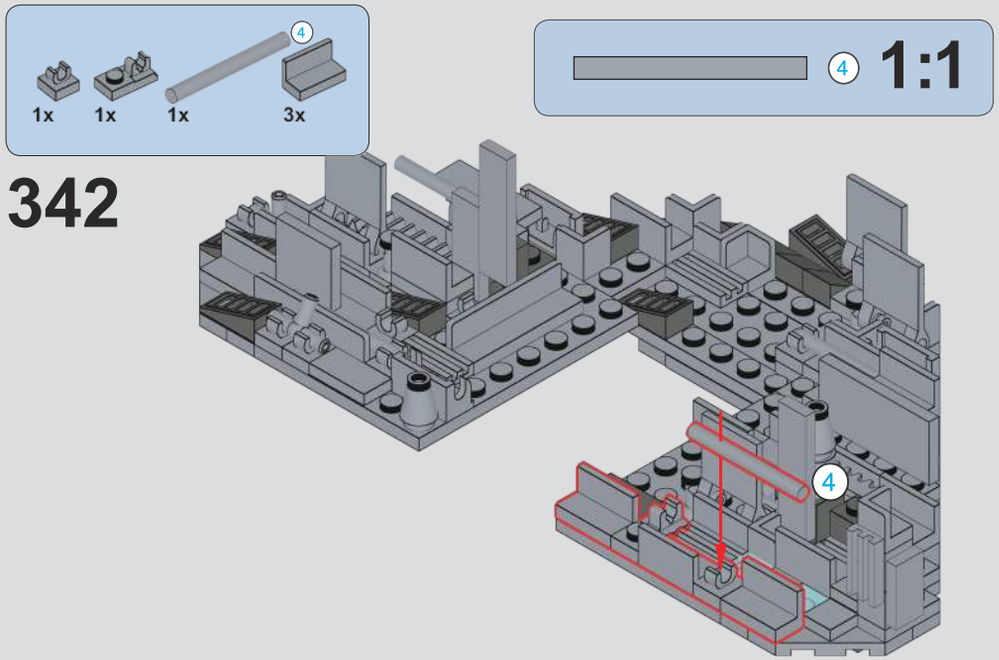
4
1x
1x
1x
3x
4
1:1
342
4

343

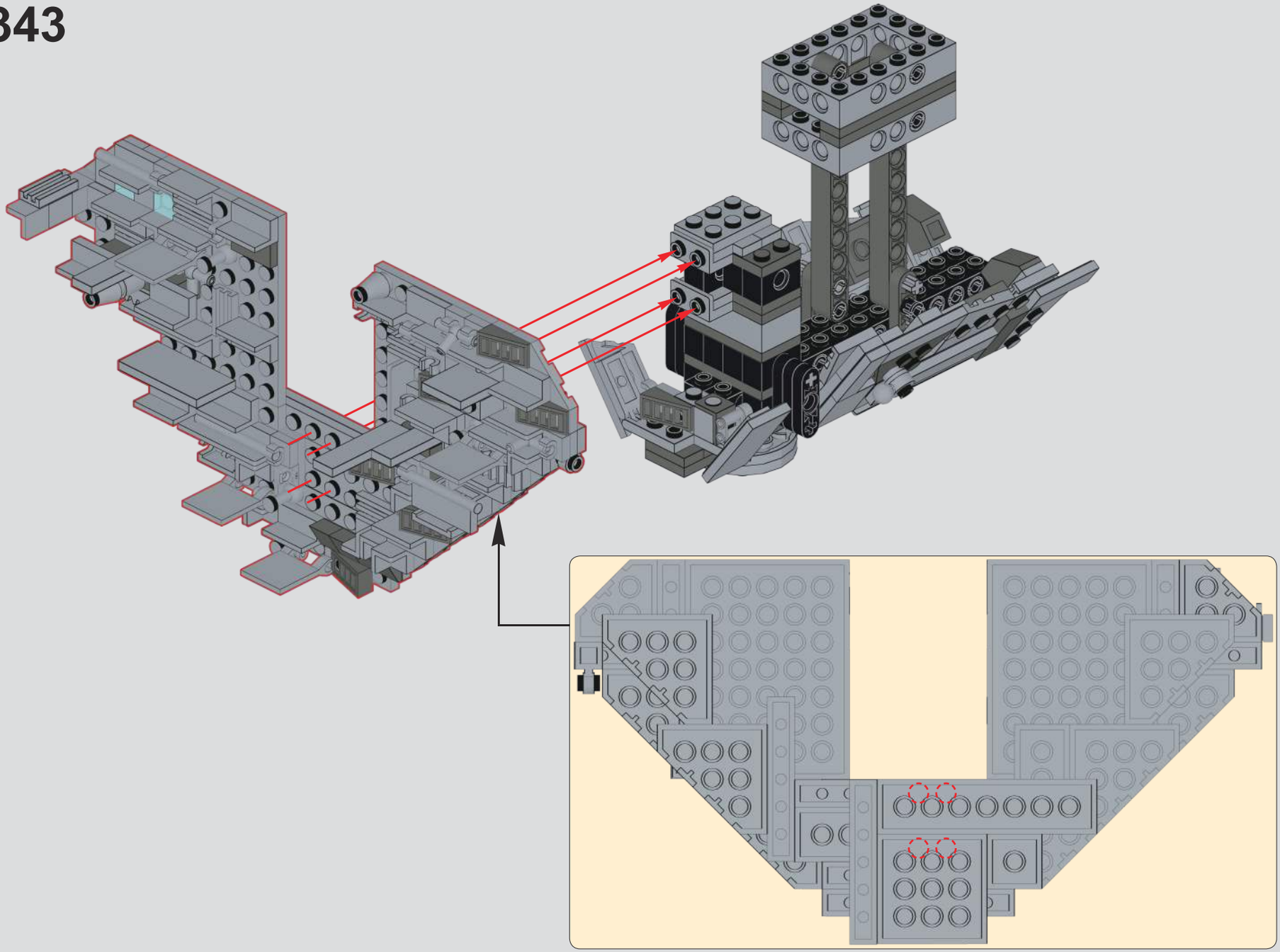

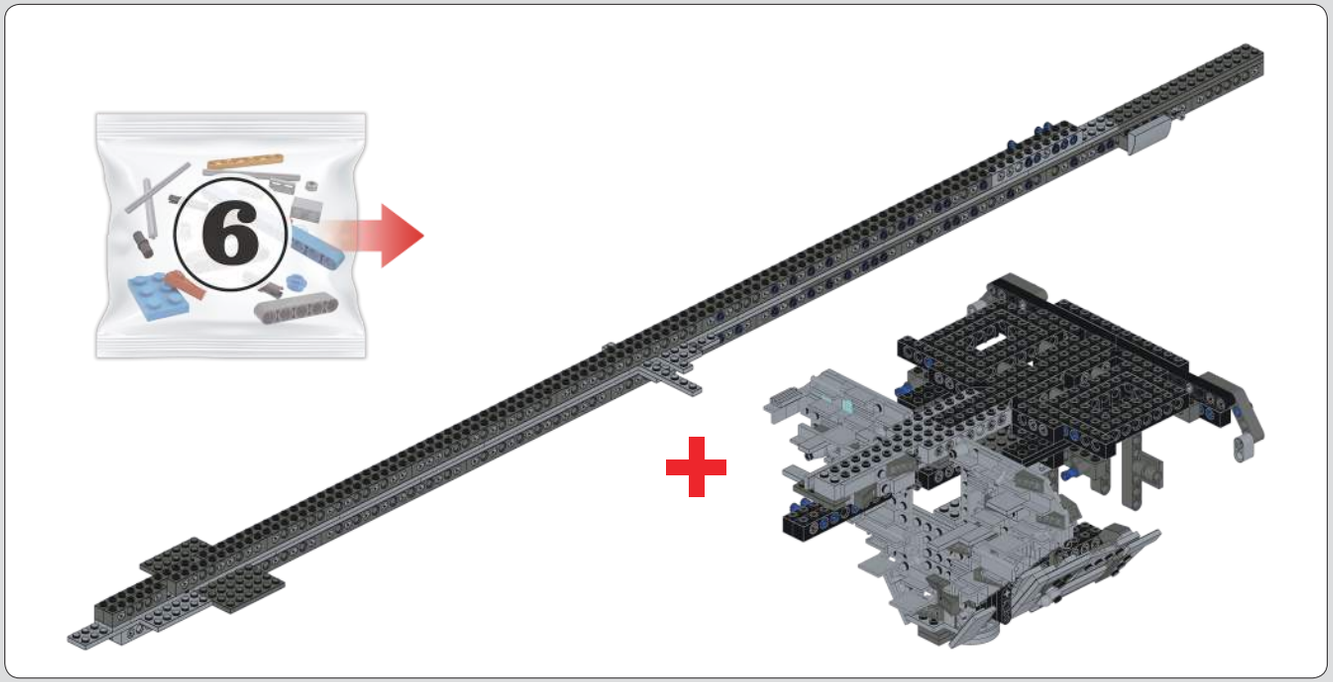

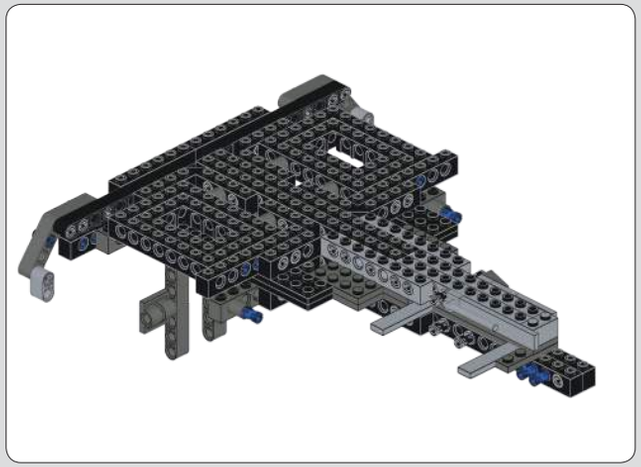

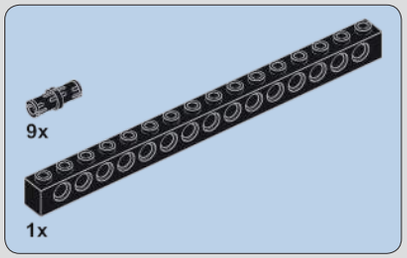

344

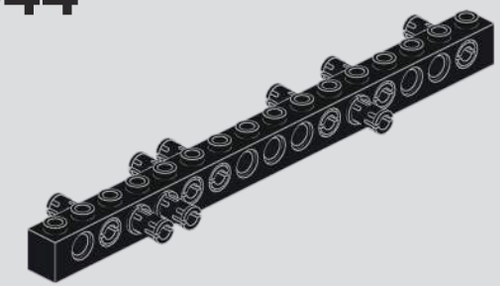

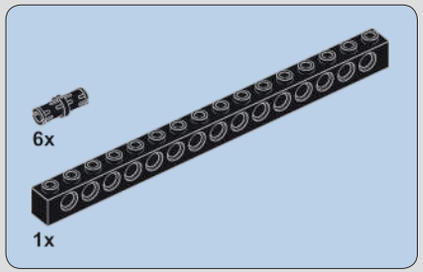

345

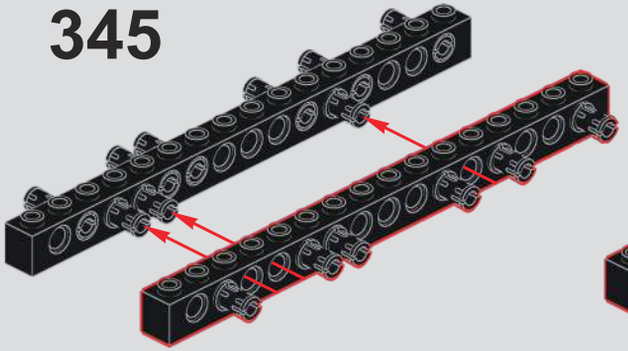

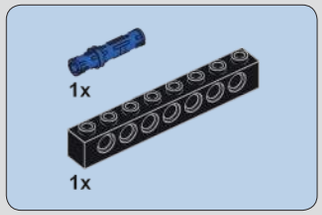

346

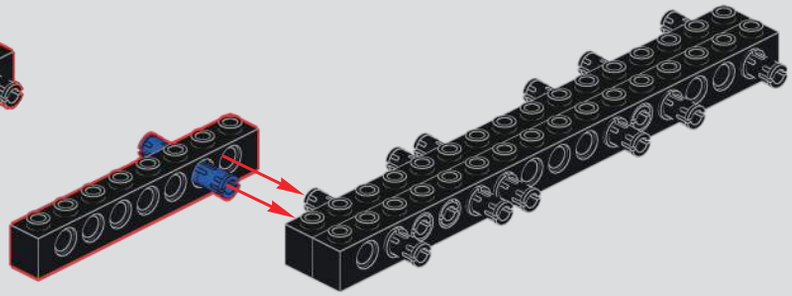

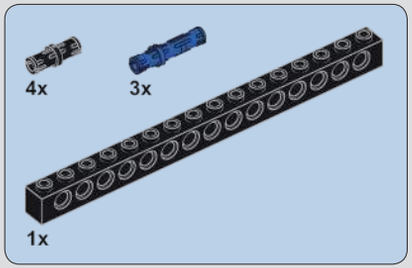

347

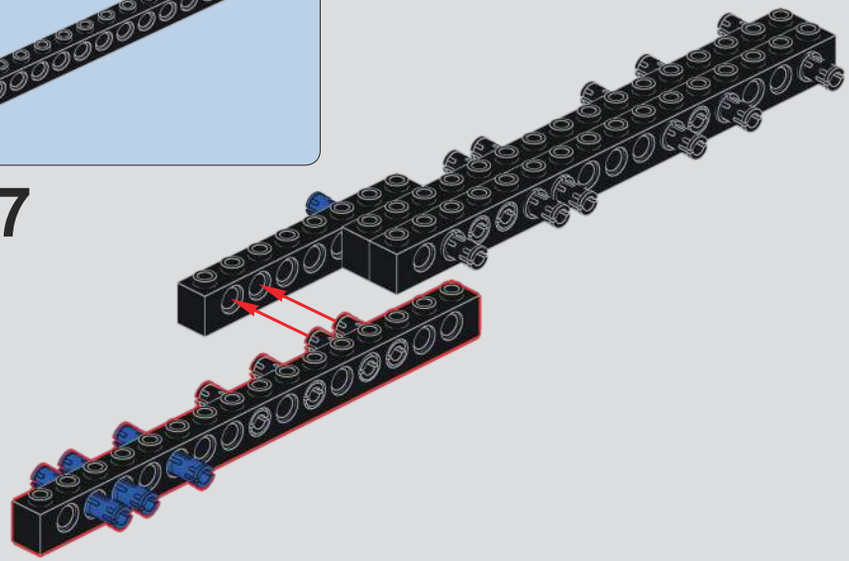

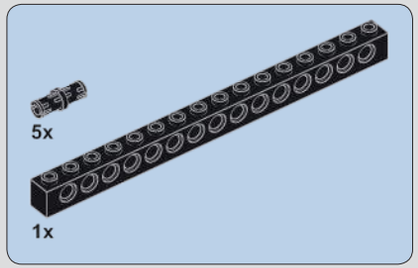

348

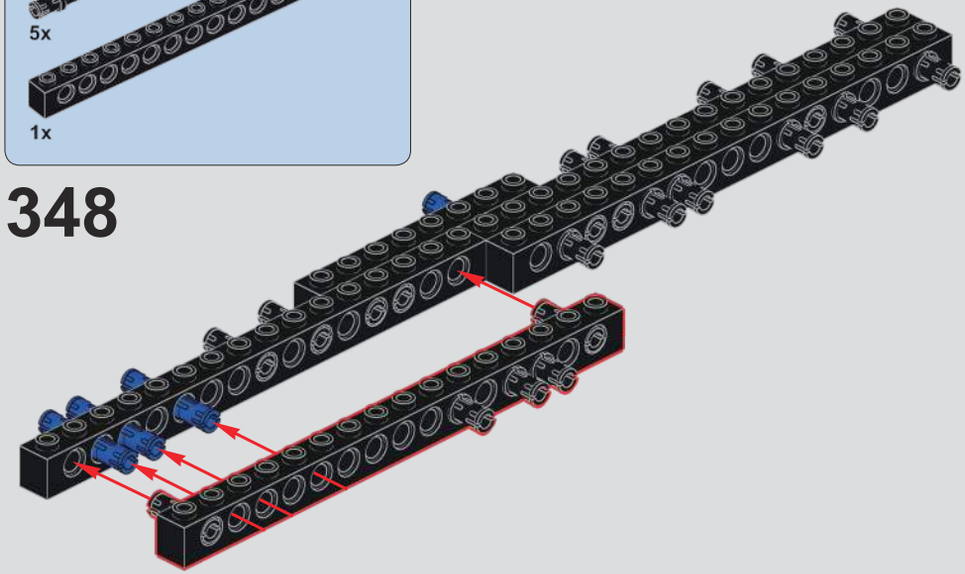

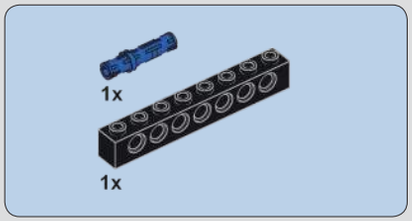

349

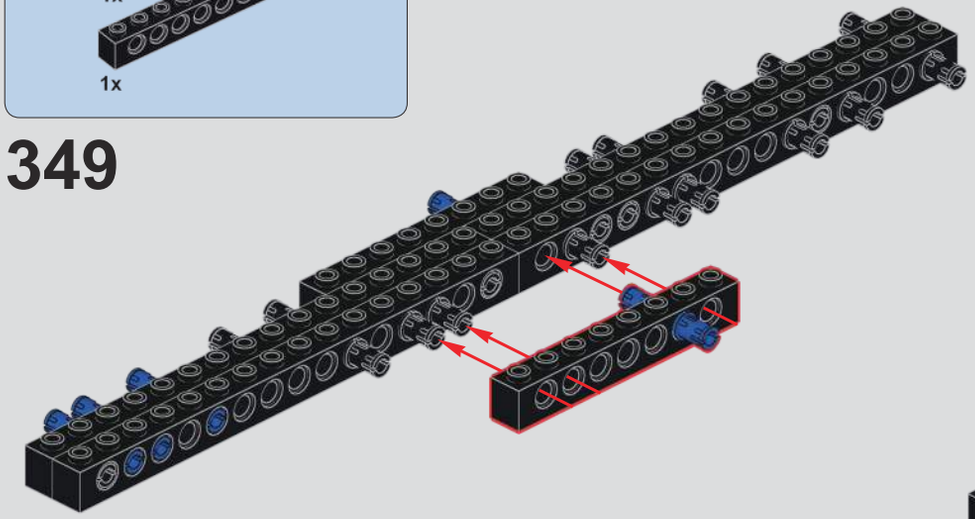

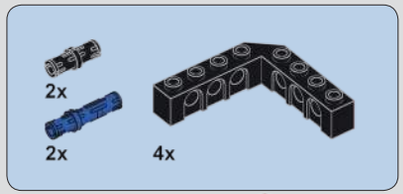

350

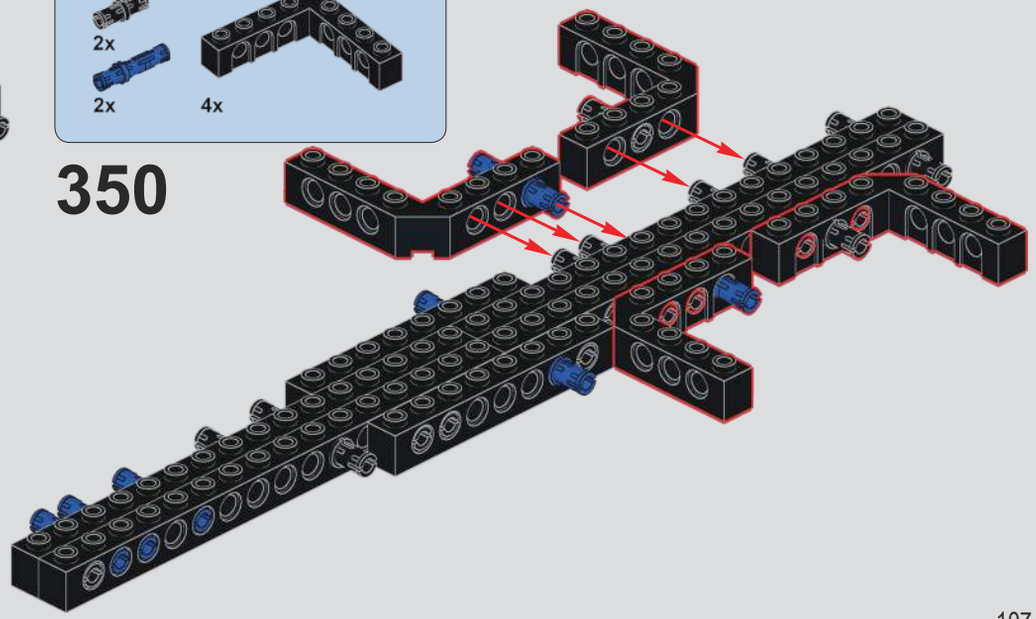

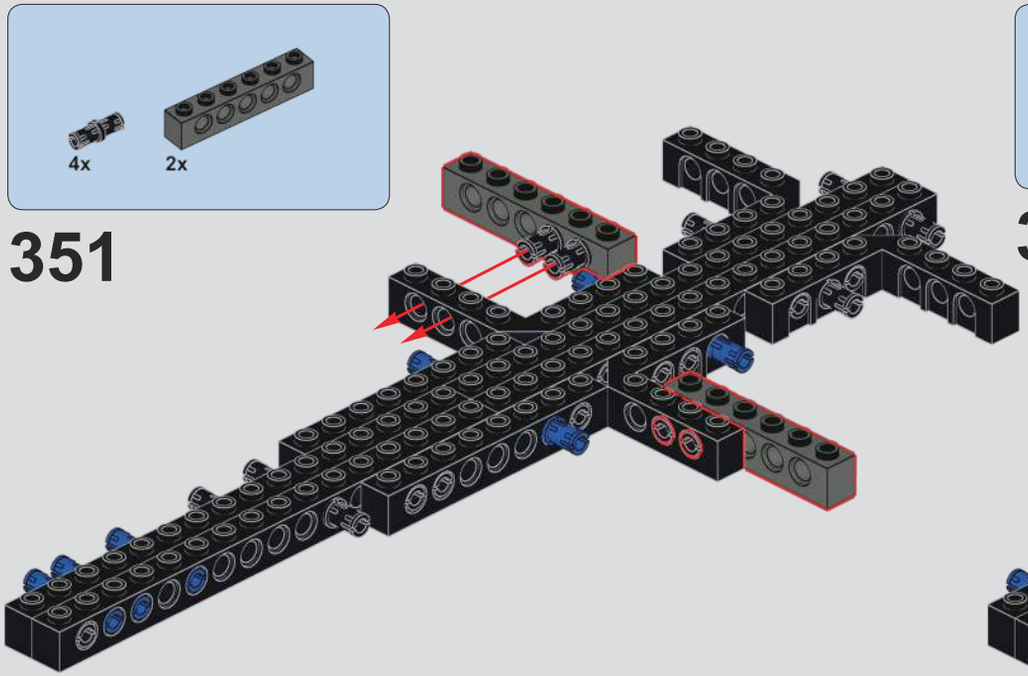

351

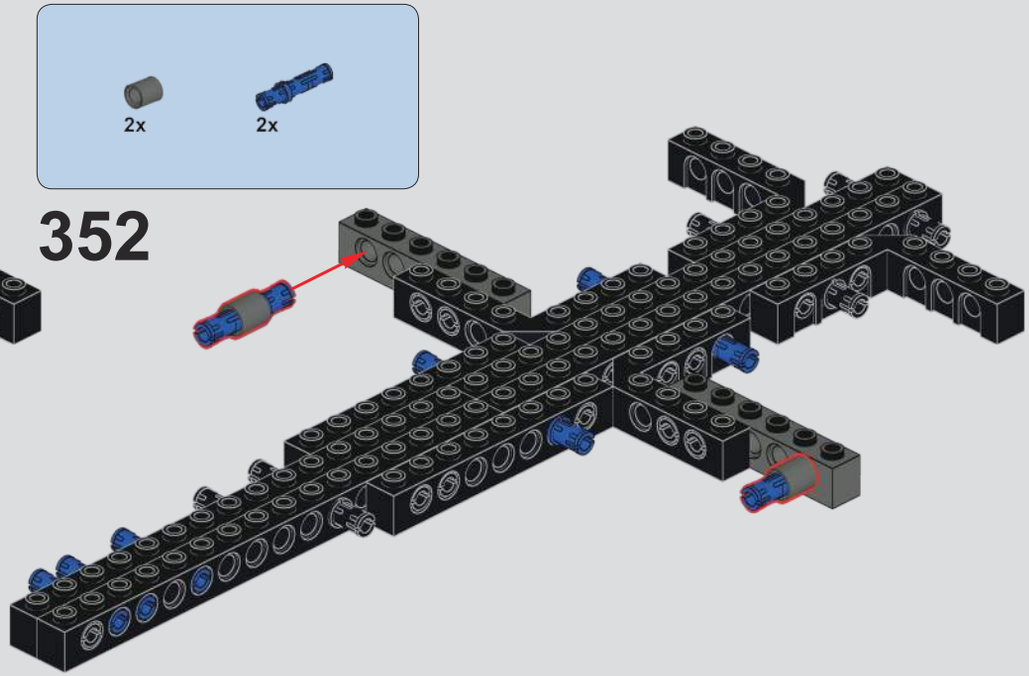

352

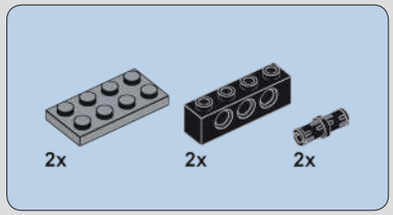

353

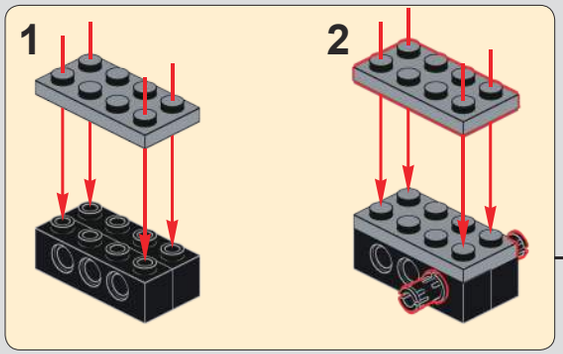

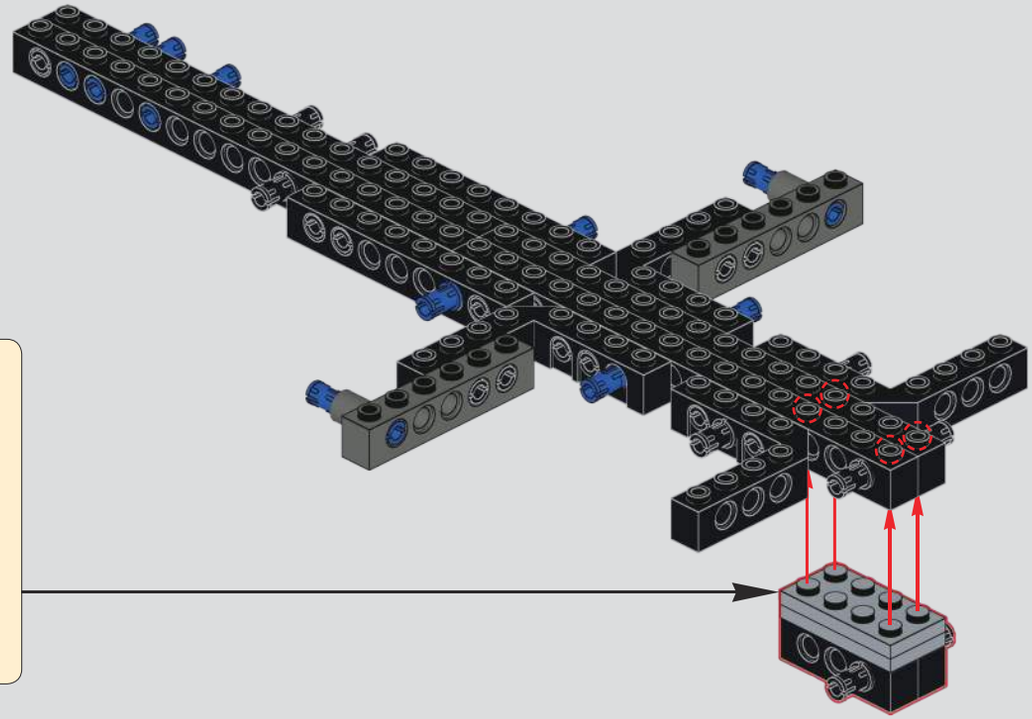

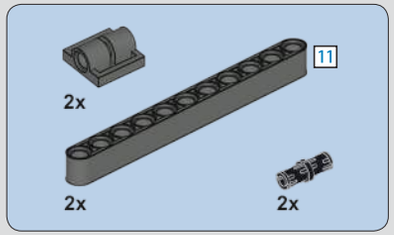

354

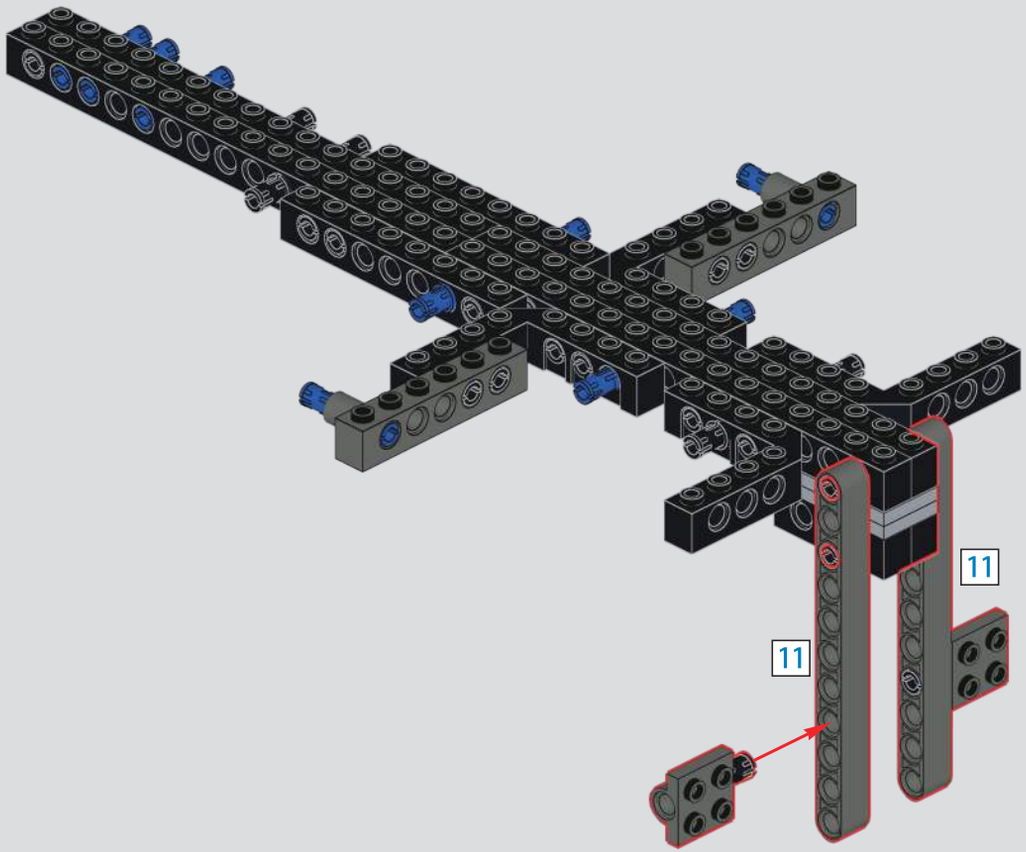

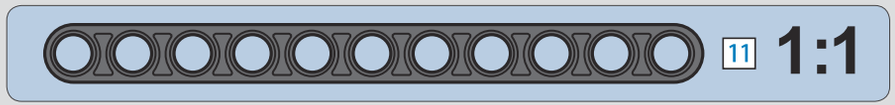

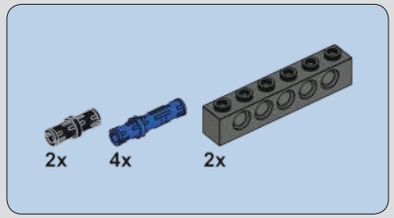

355

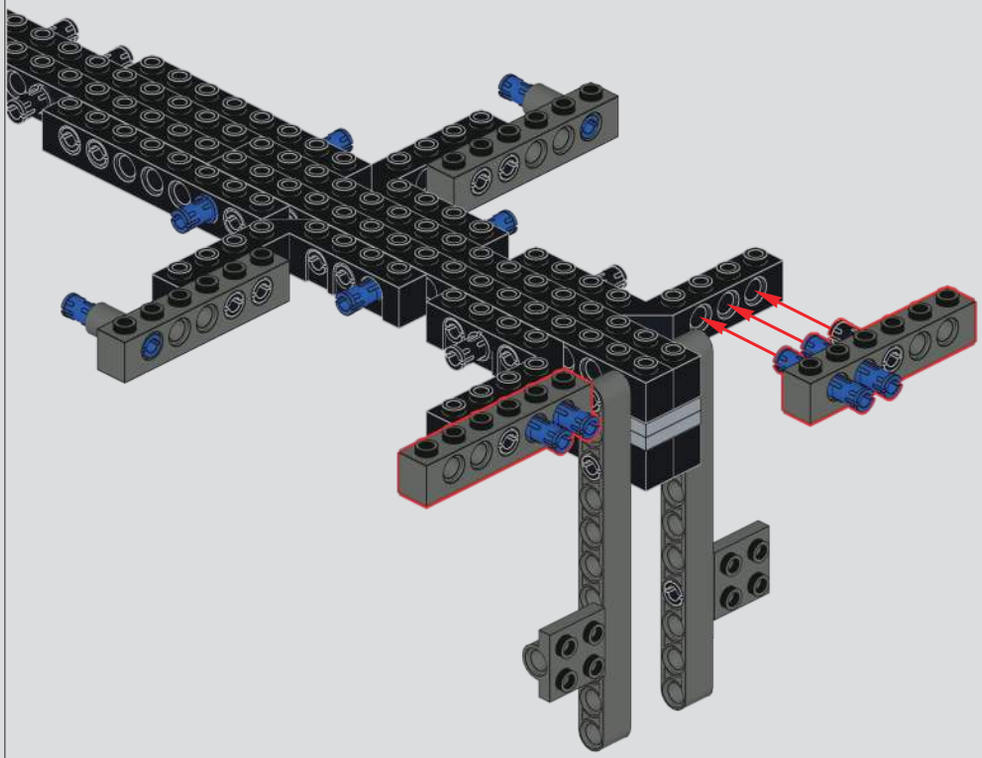

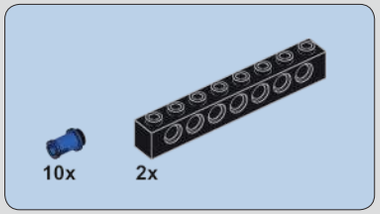

356

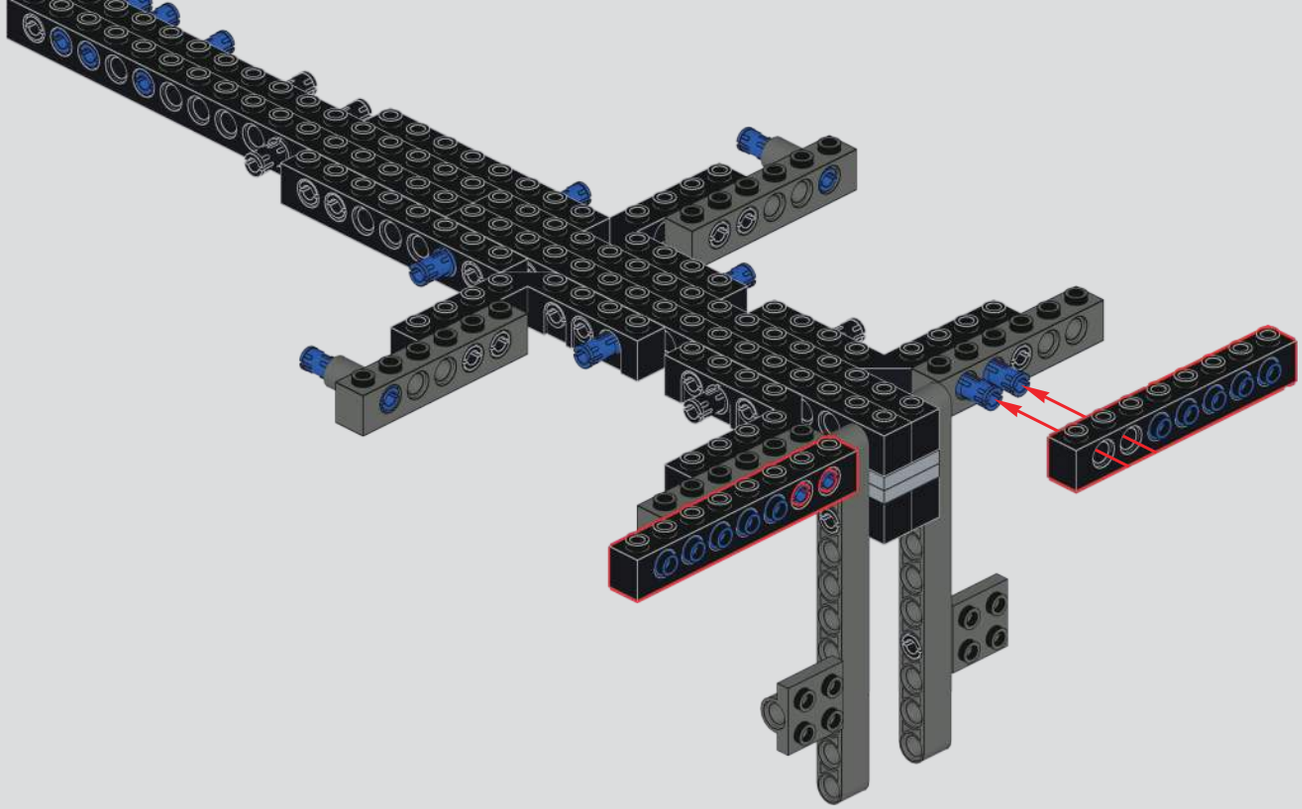

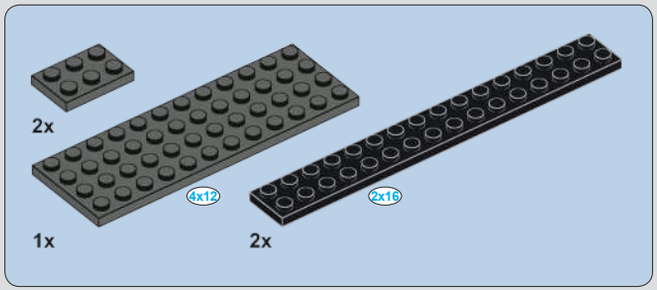

357

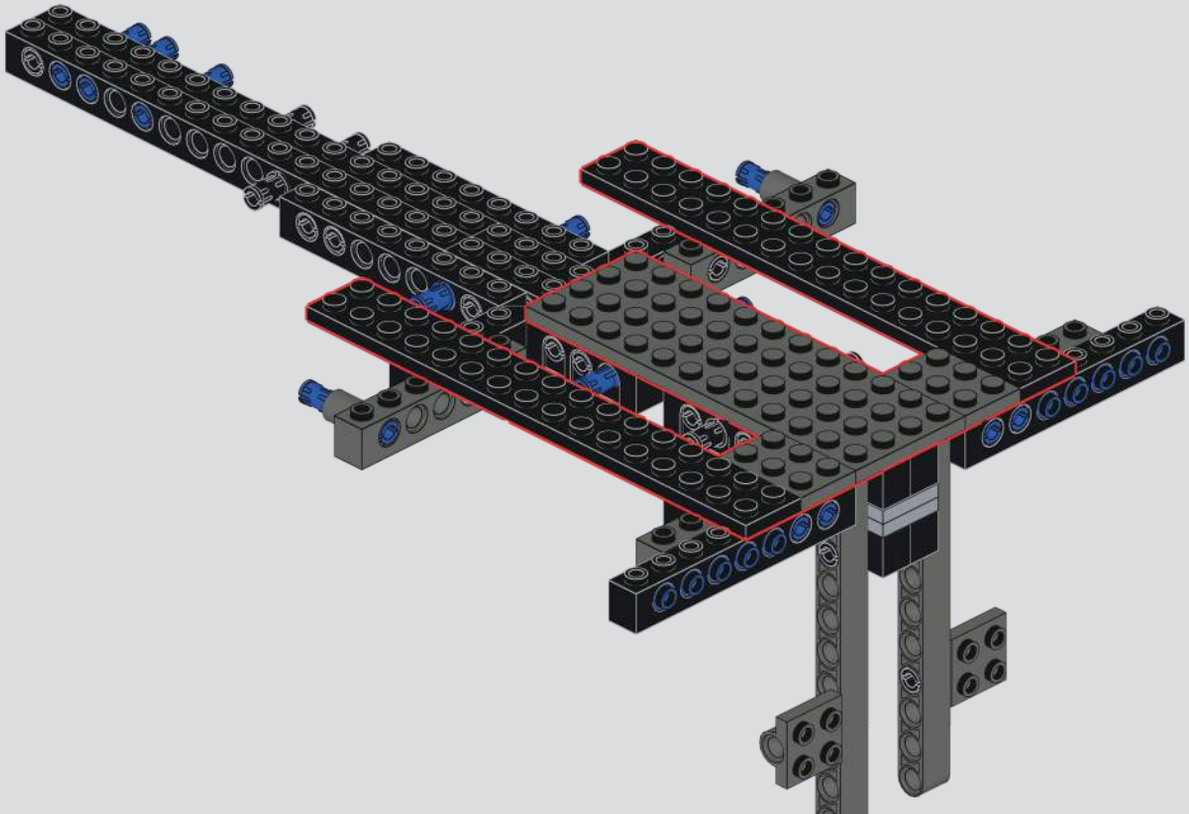

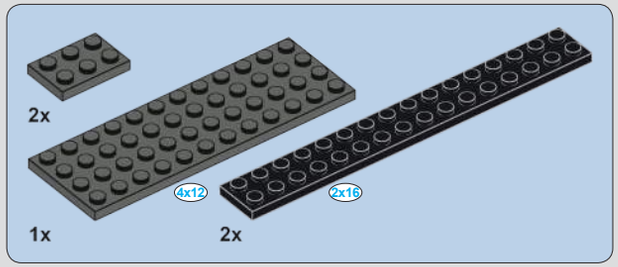

358

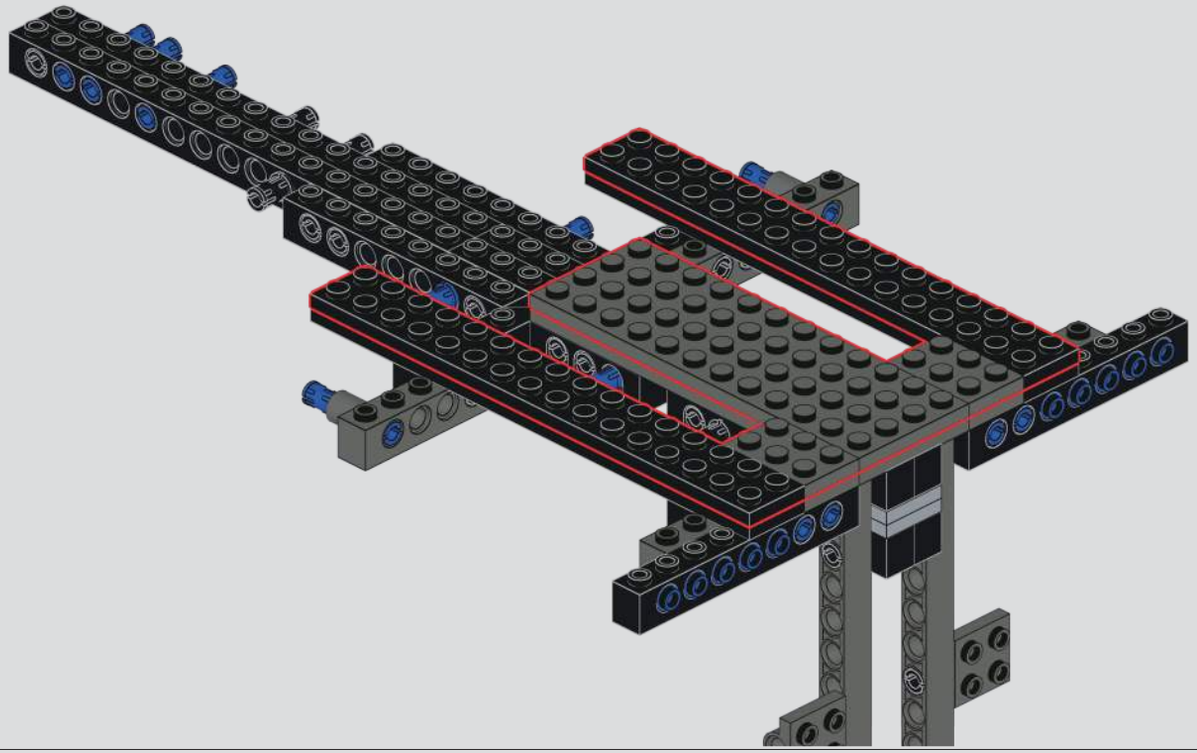

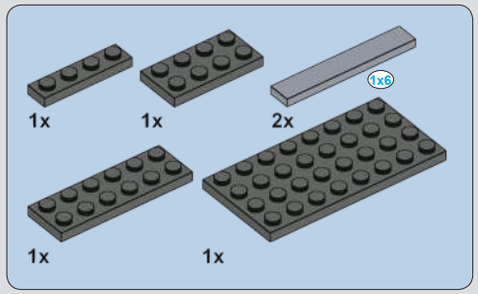

359

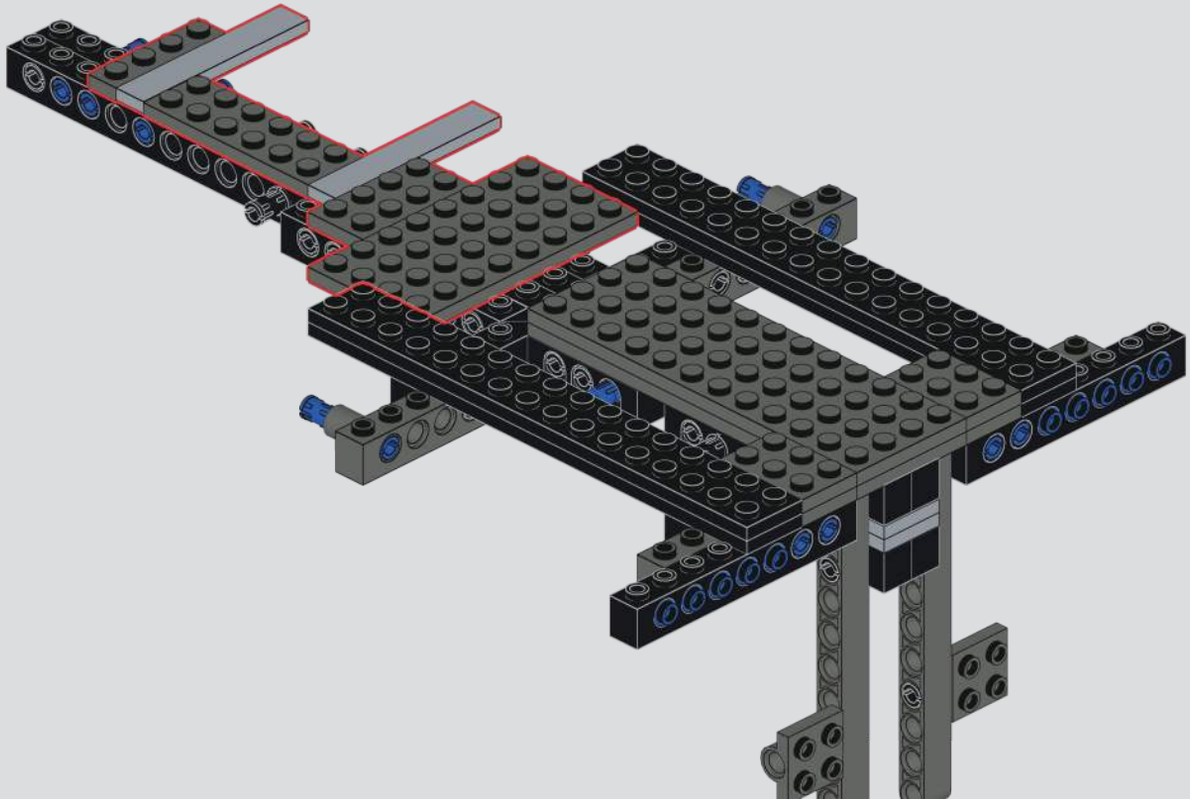

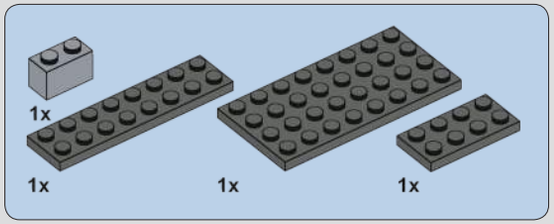

360

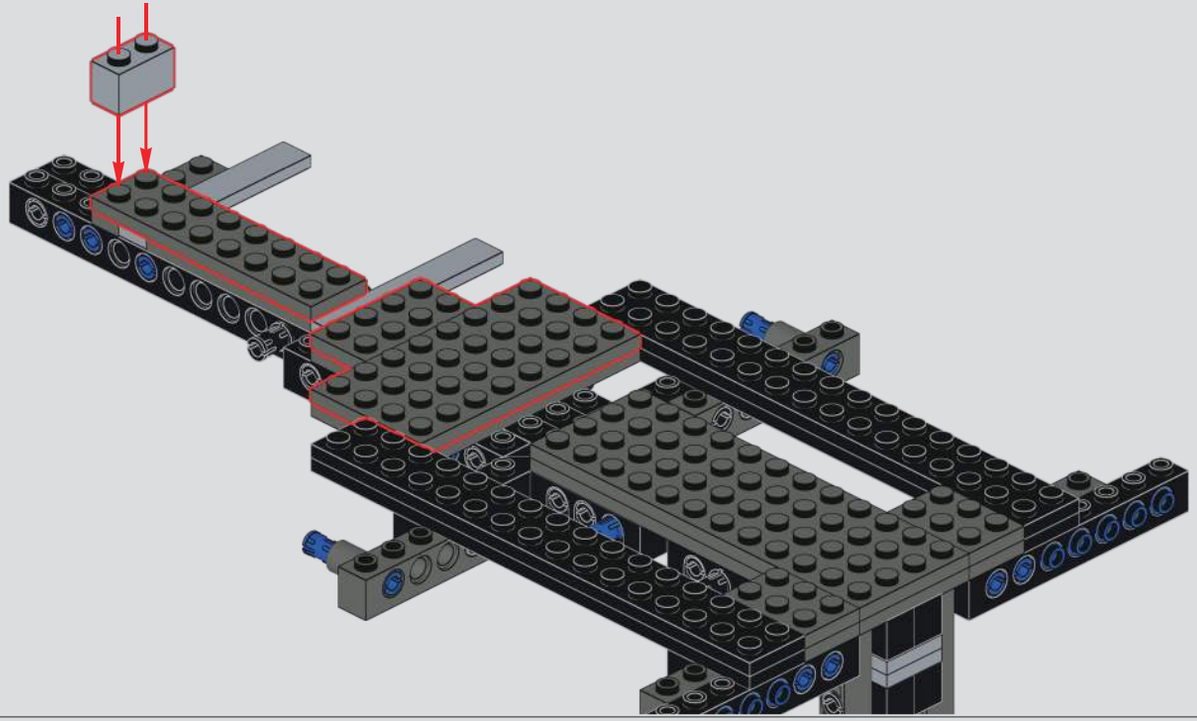

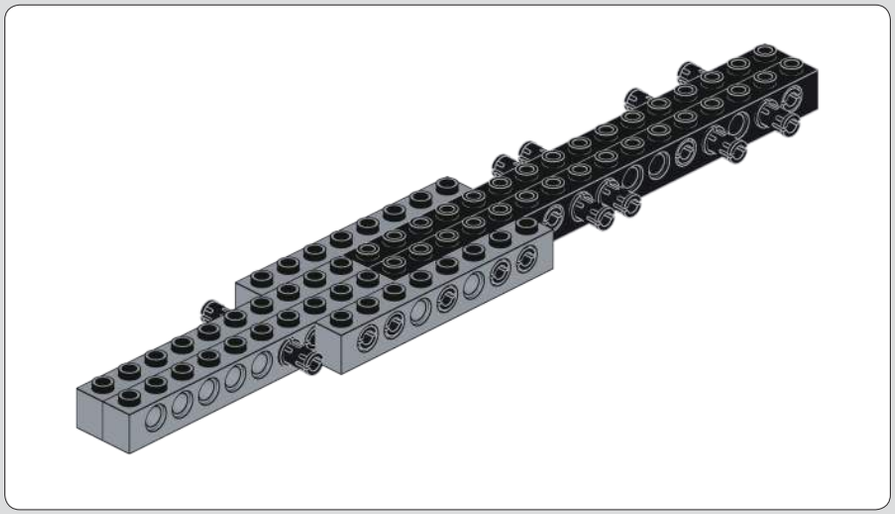

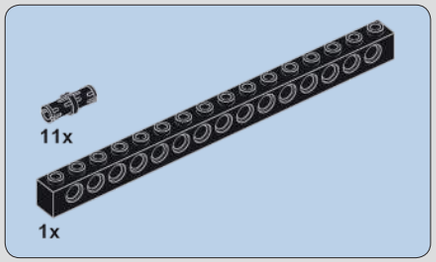

361

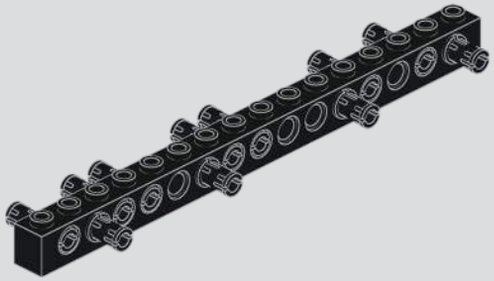

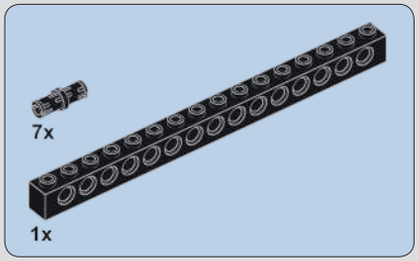

362

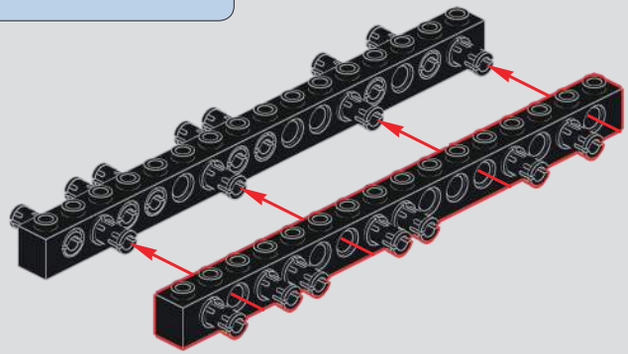

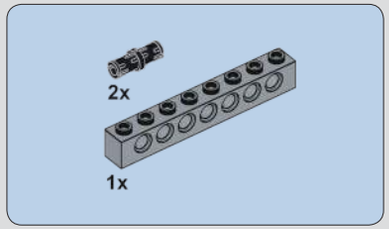

363

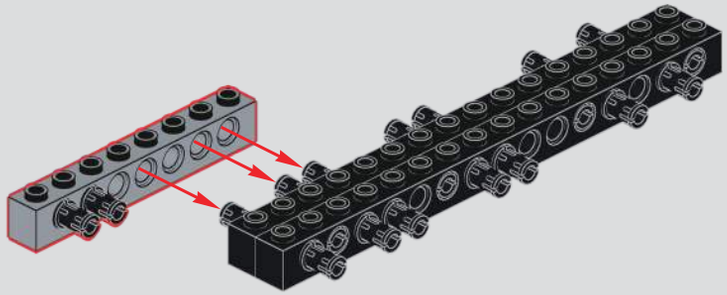

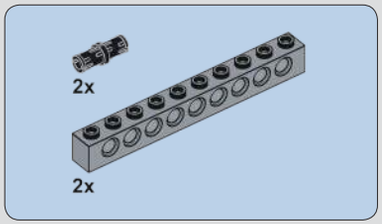

364

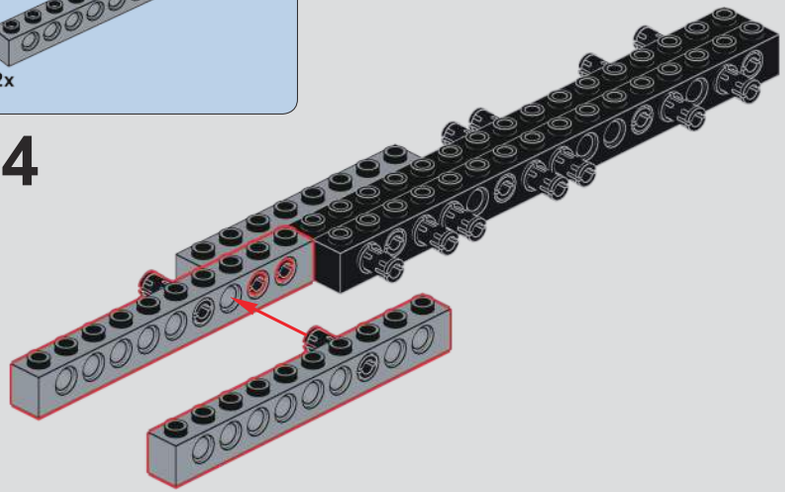

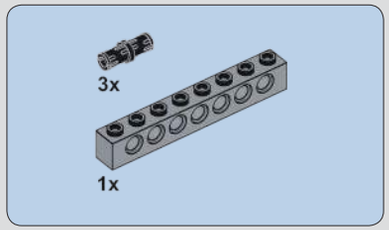

365

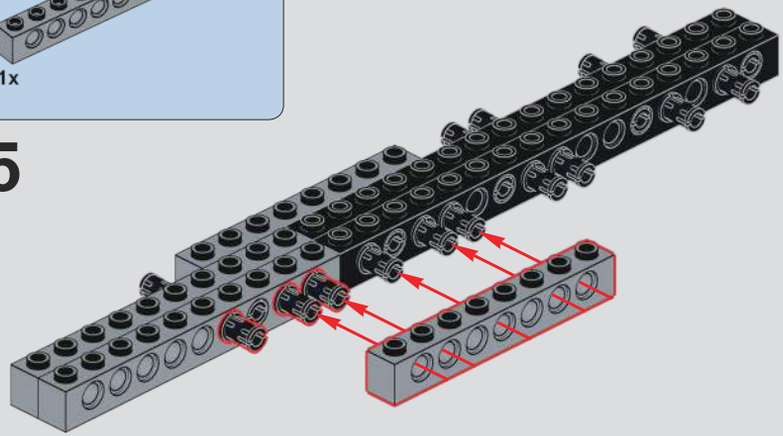

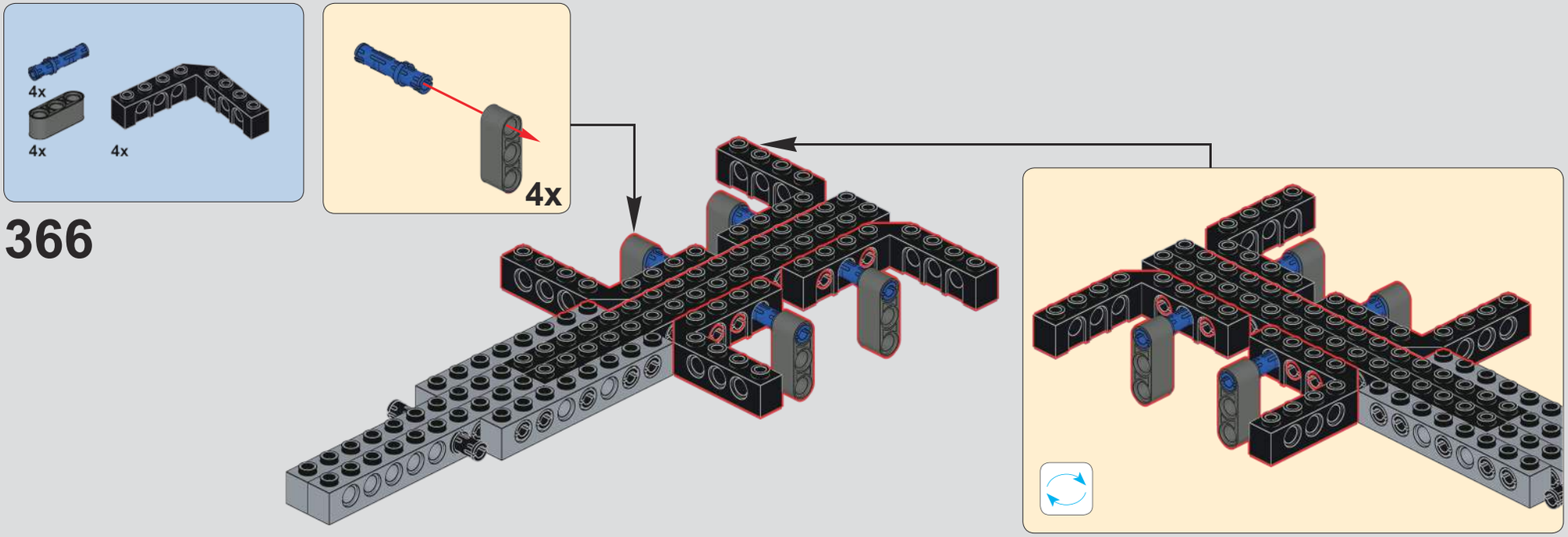

366

367

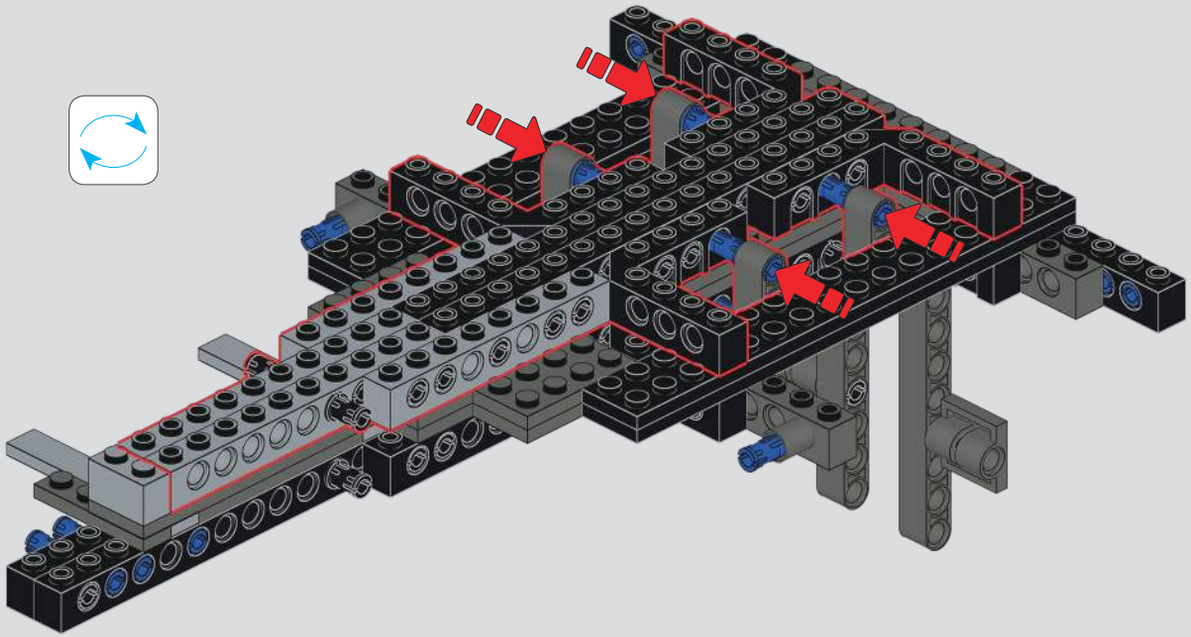

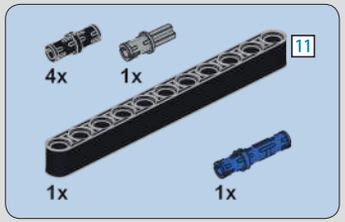

368

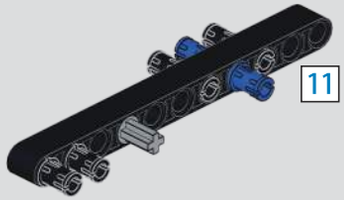

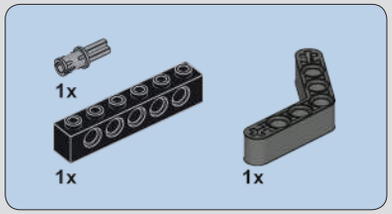

369

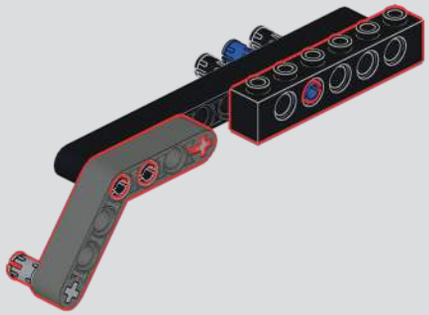

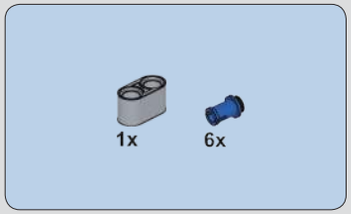

370

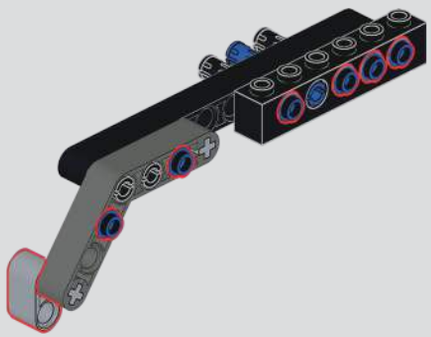

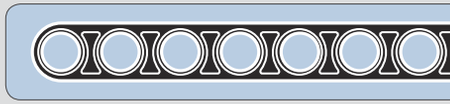

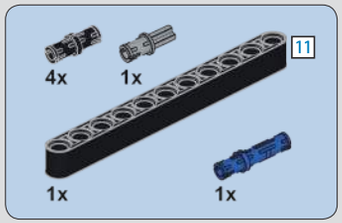

371

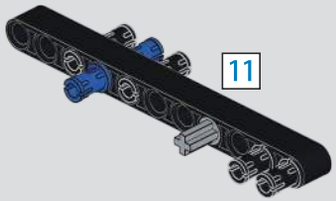

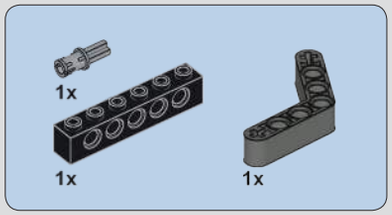

372

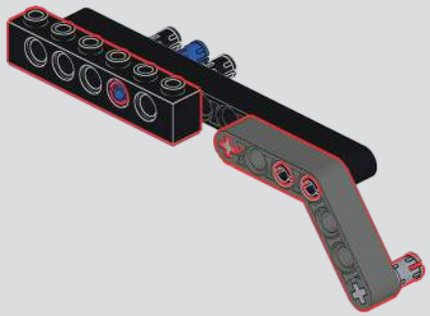

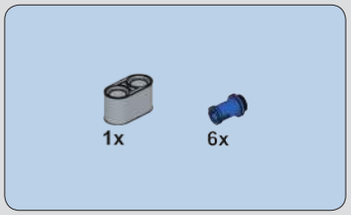

373

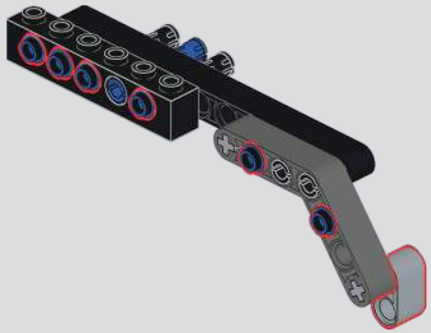

374

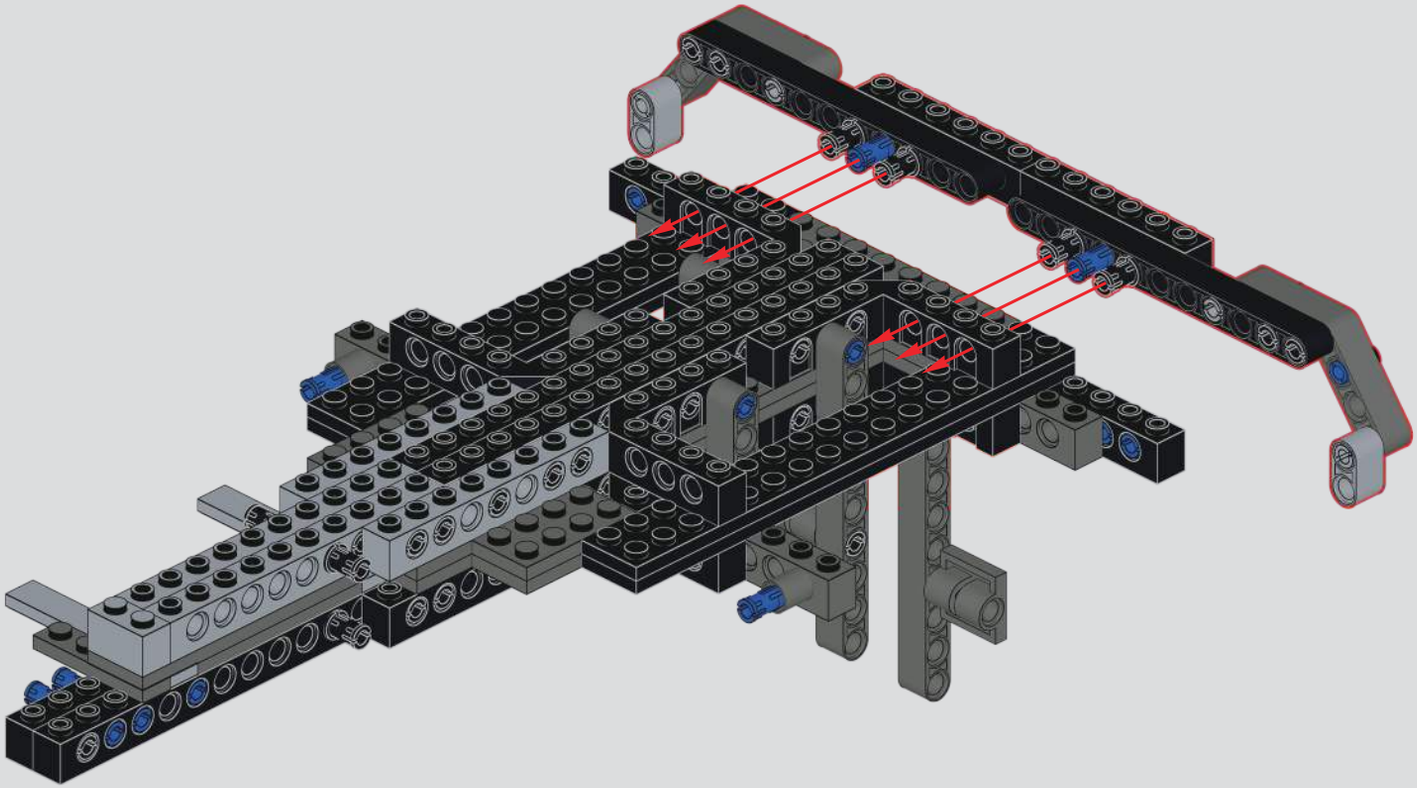

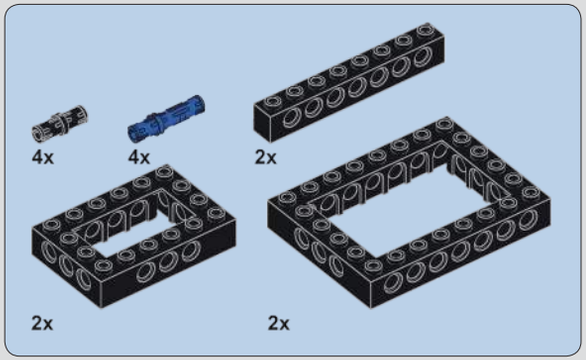

375

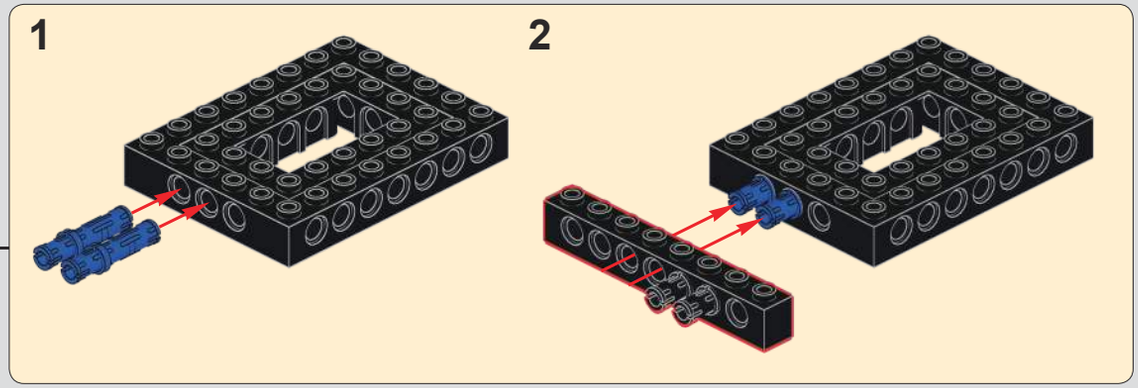

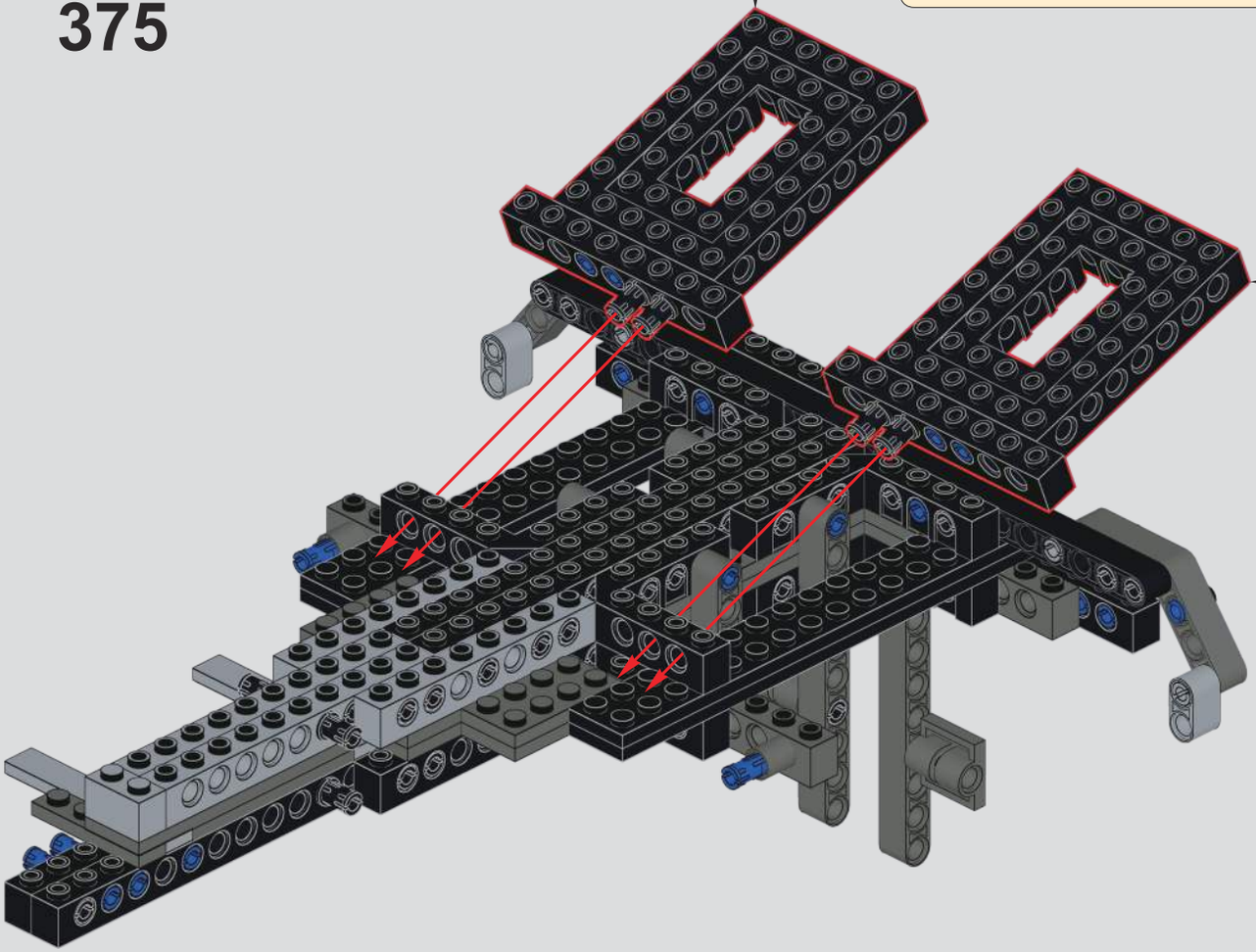

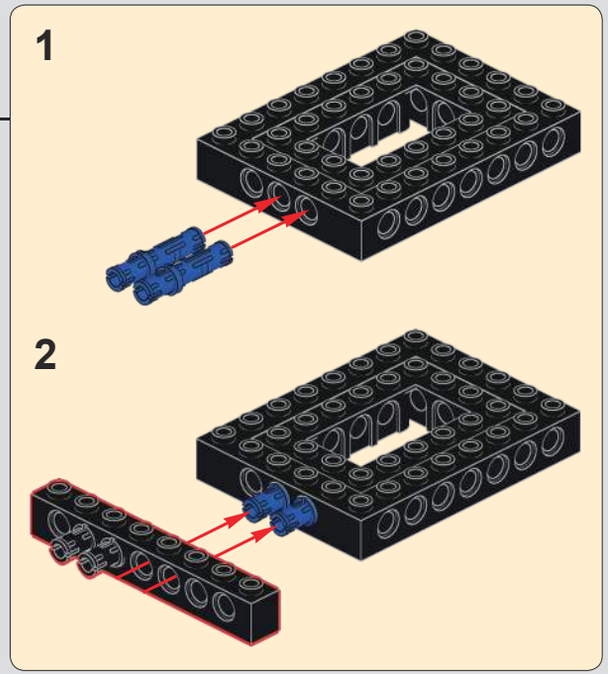

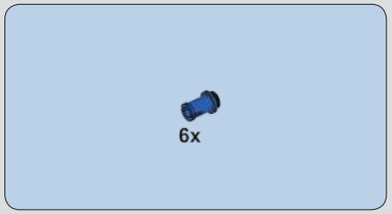

376

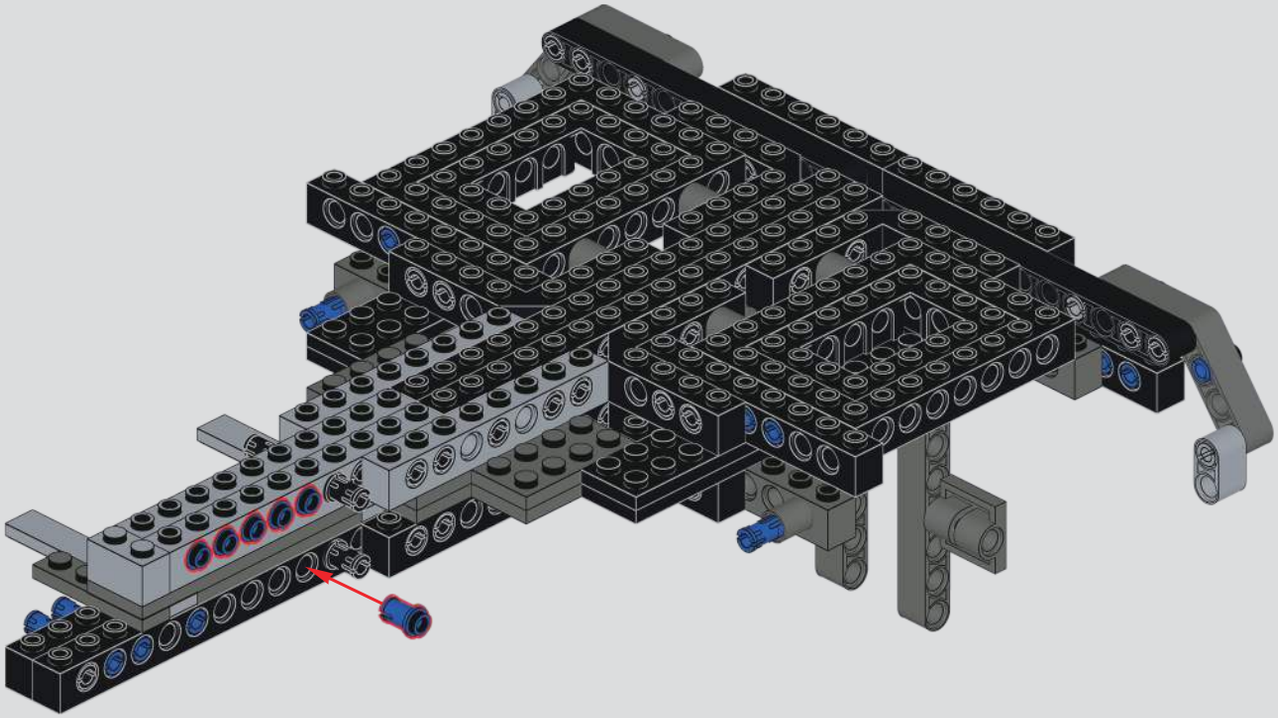

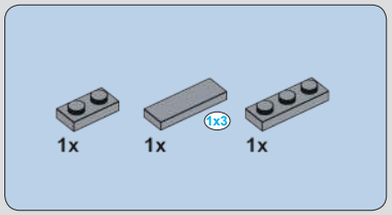

377

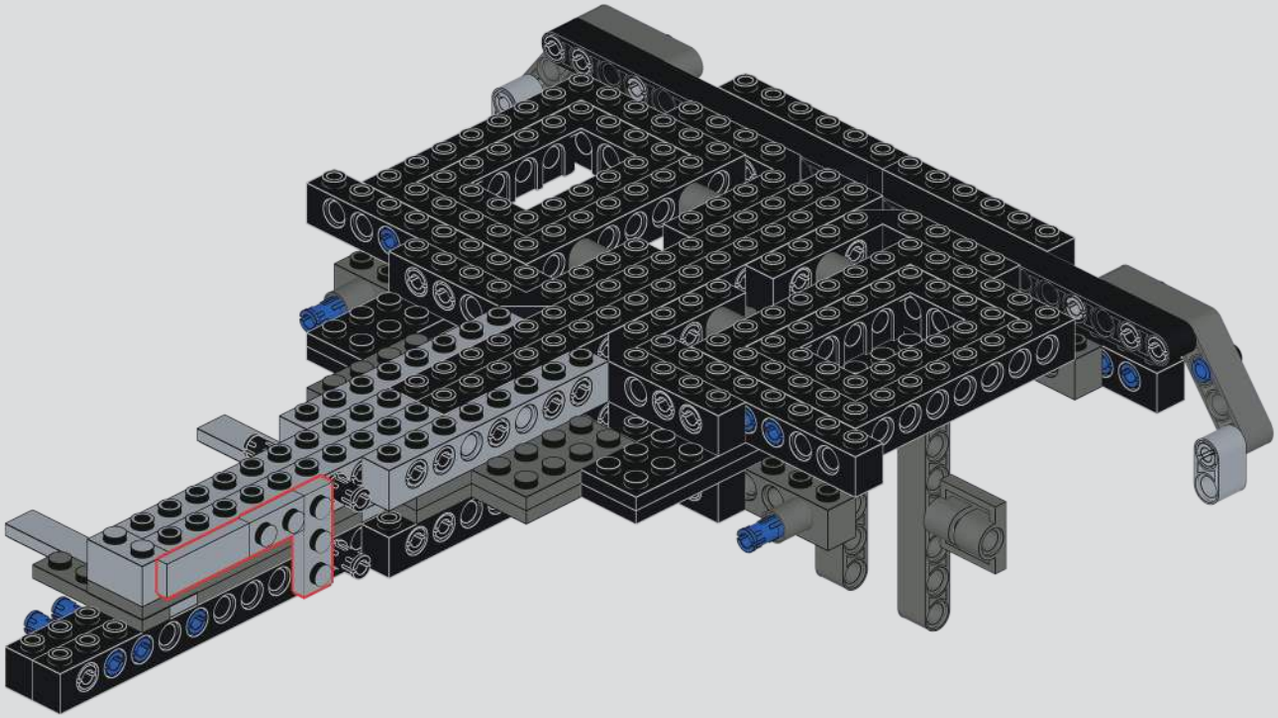

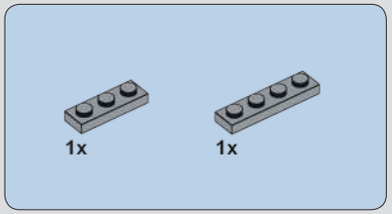

378

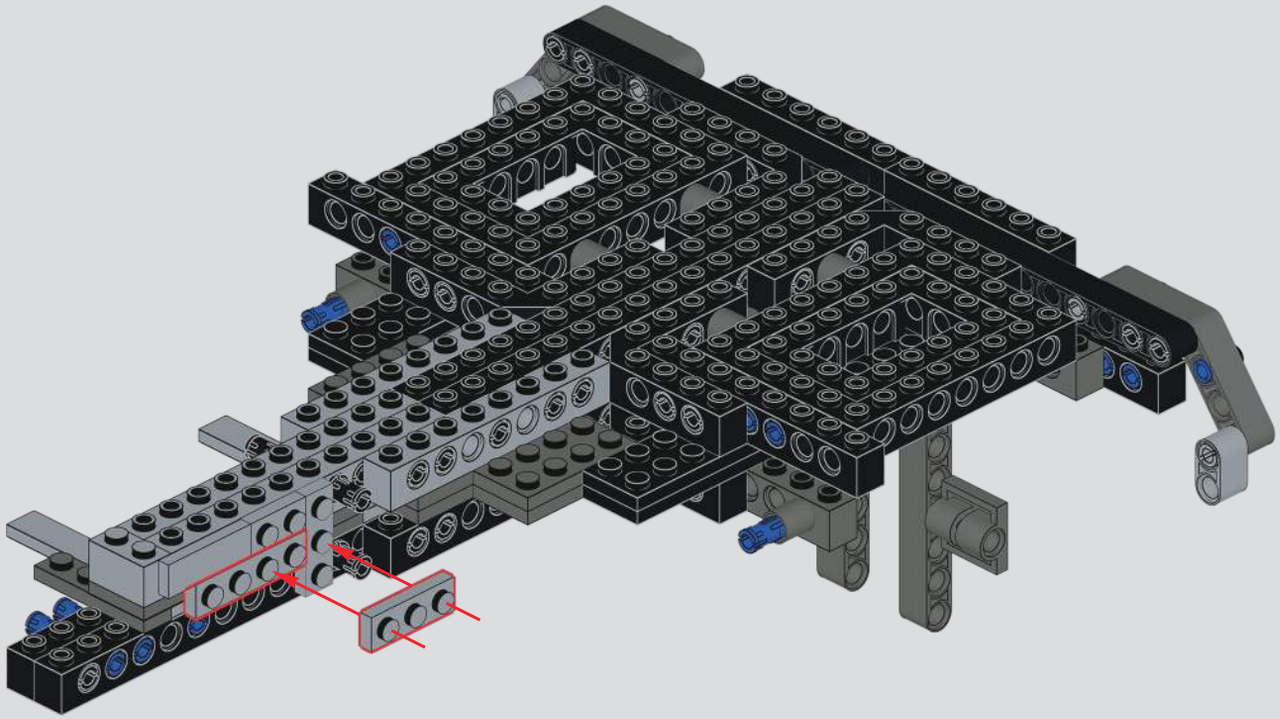

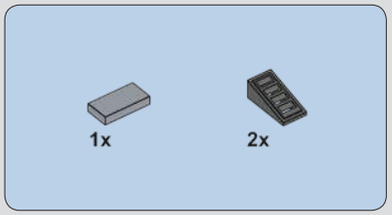

379

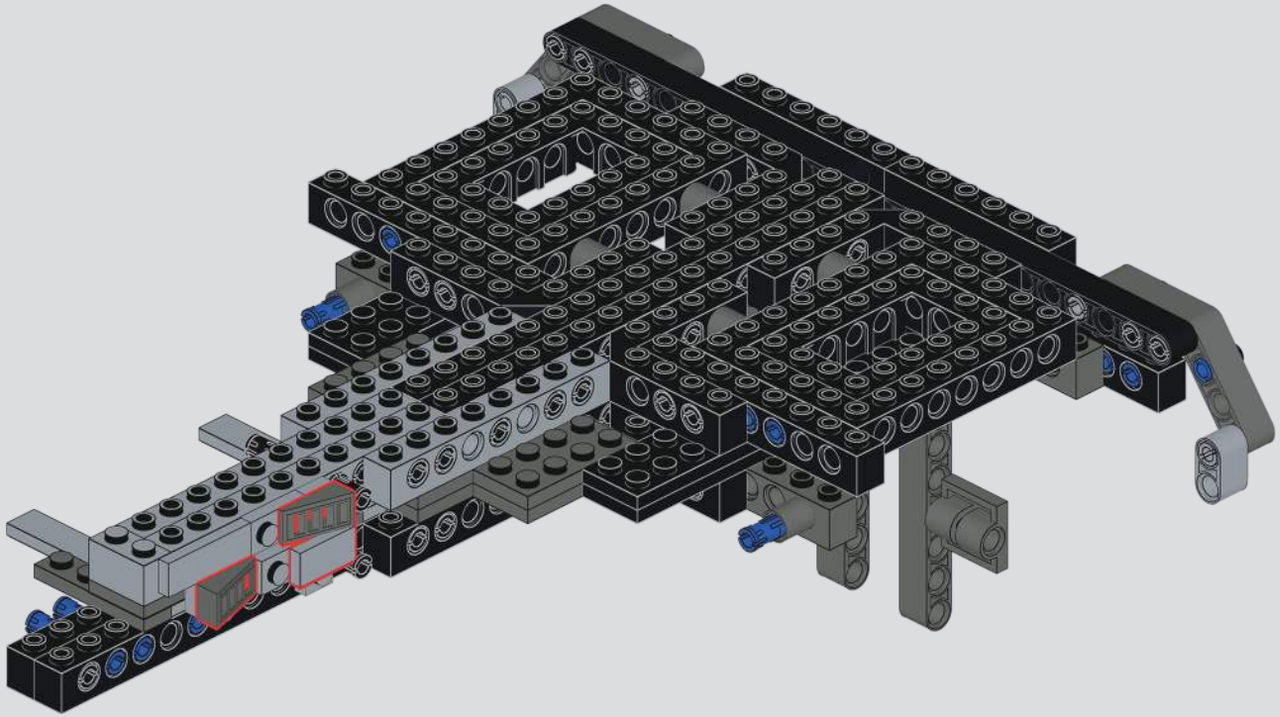

380

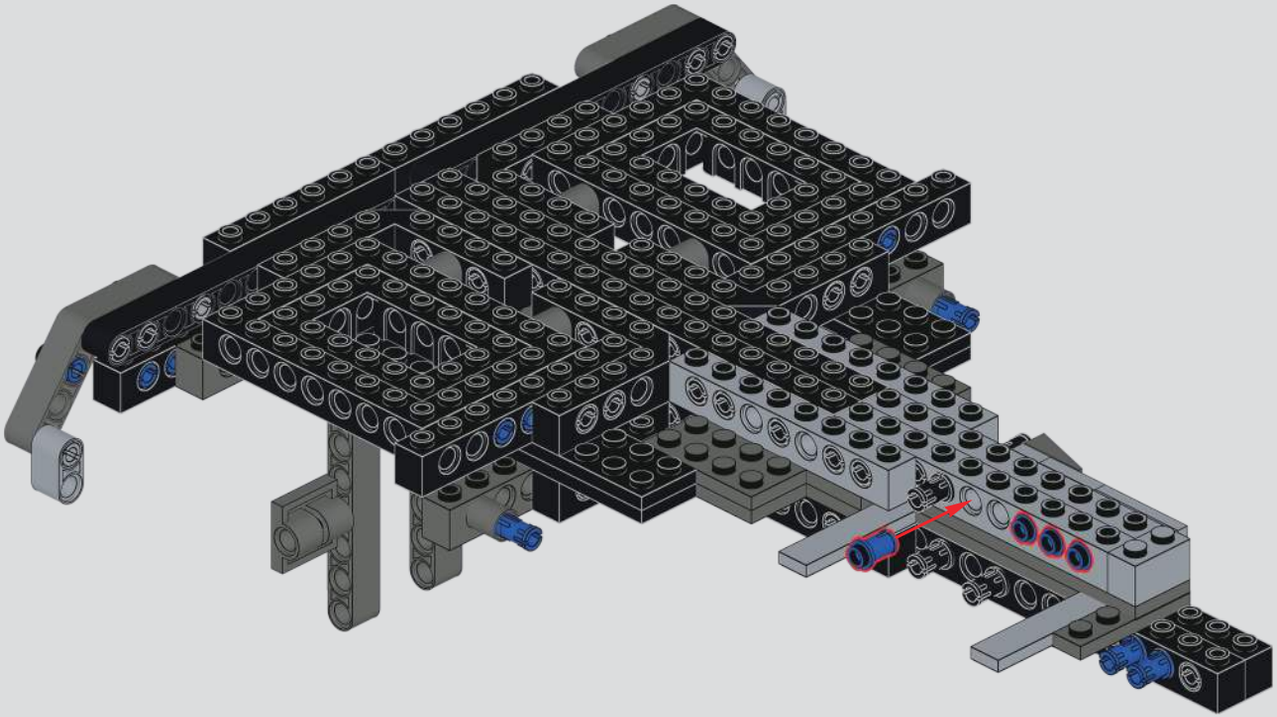

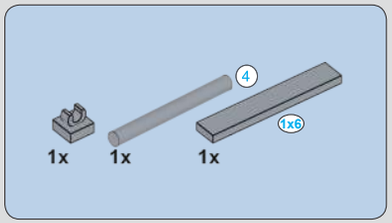

381

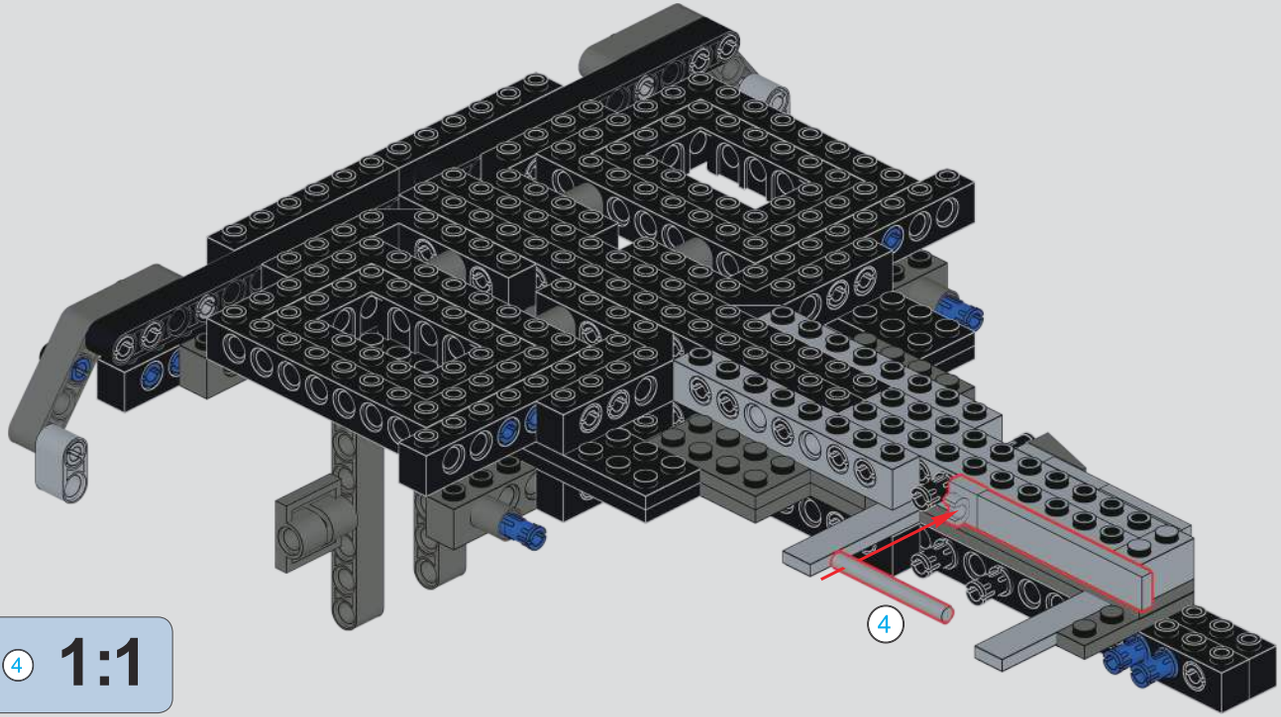

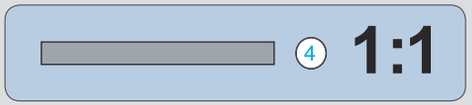

382

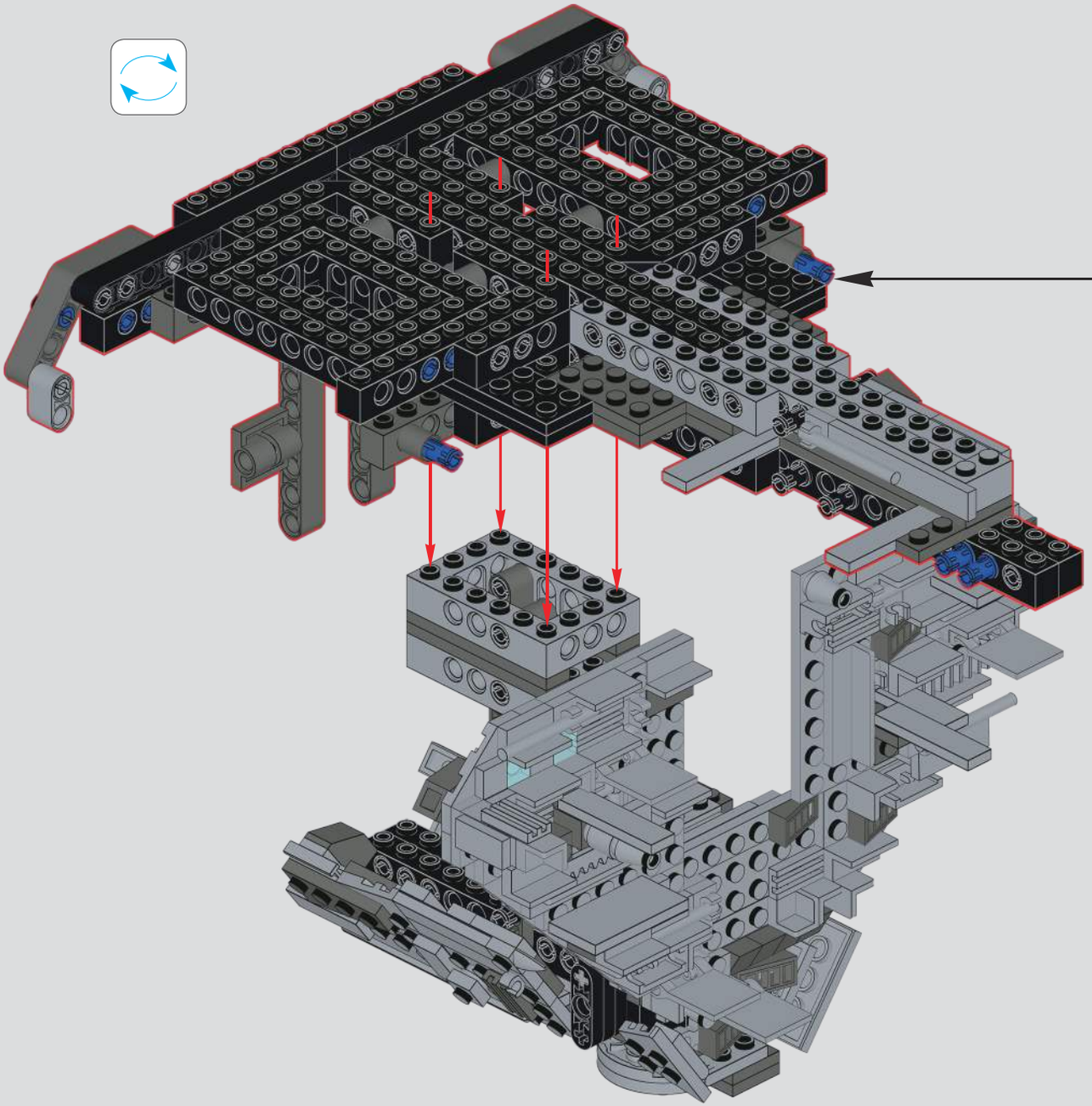

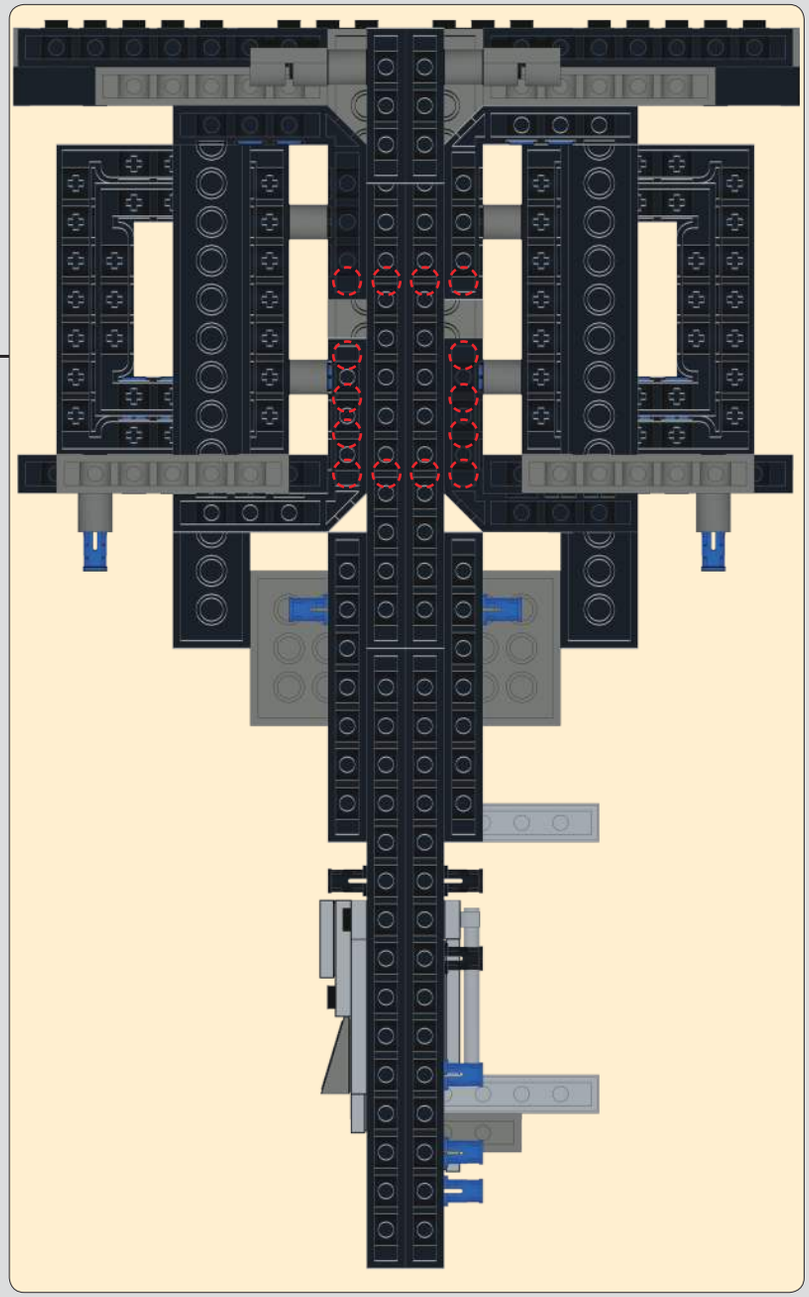

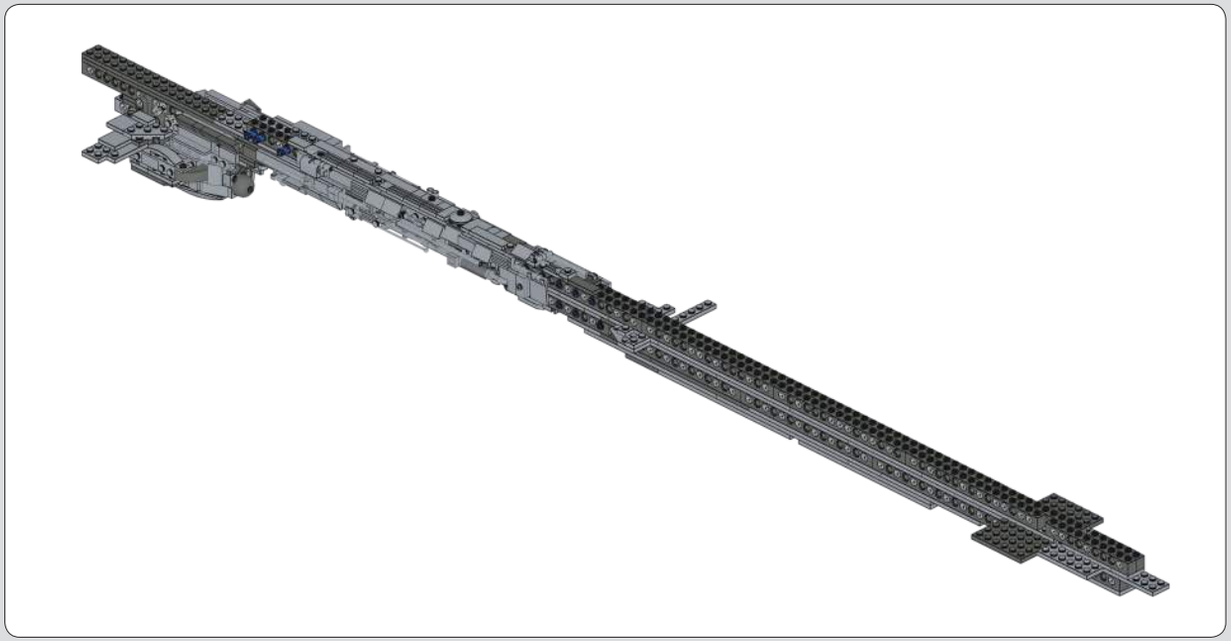

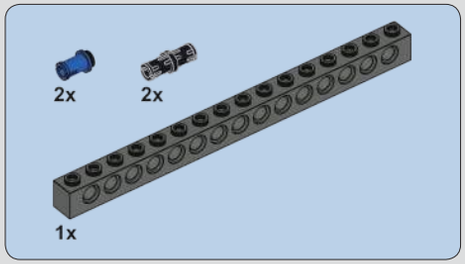

383

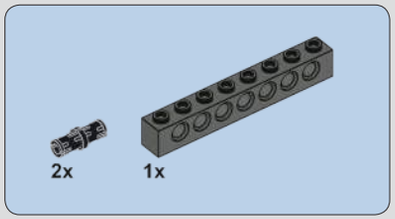

384

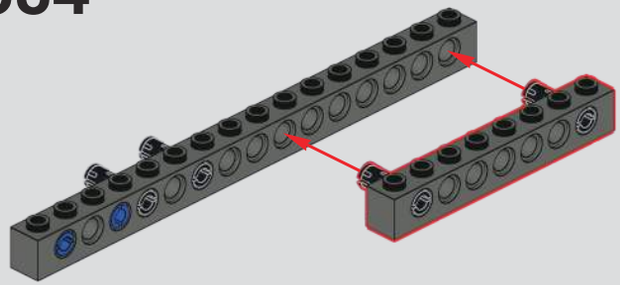

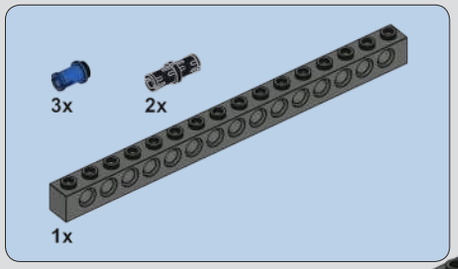

385

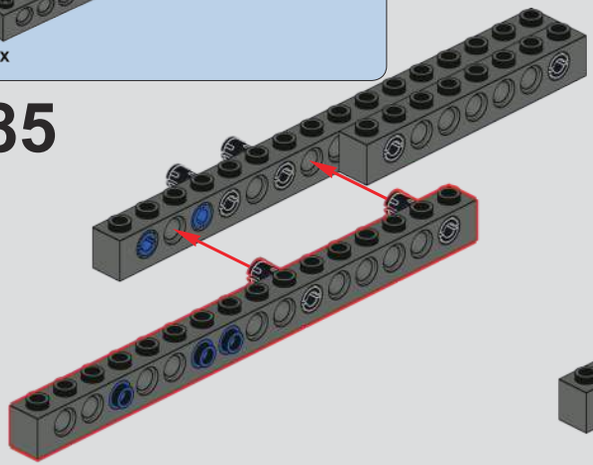

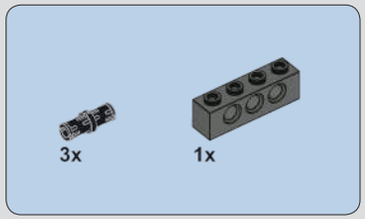

386

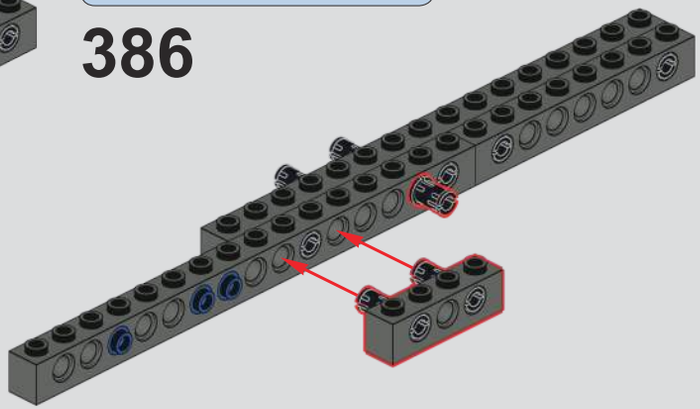

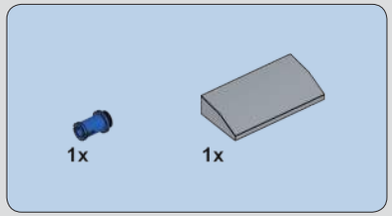

387

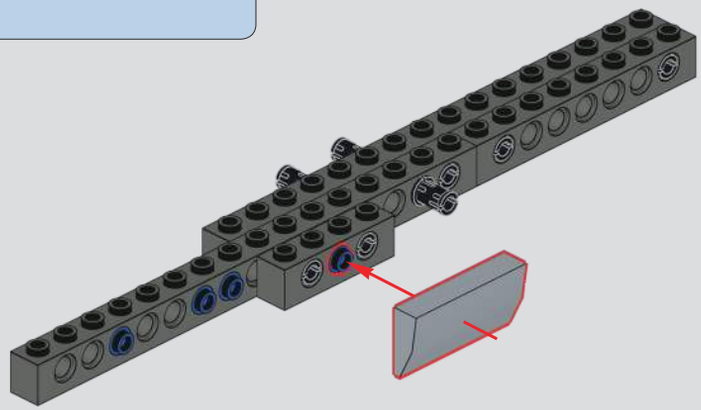

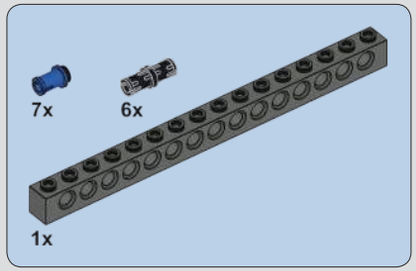

388

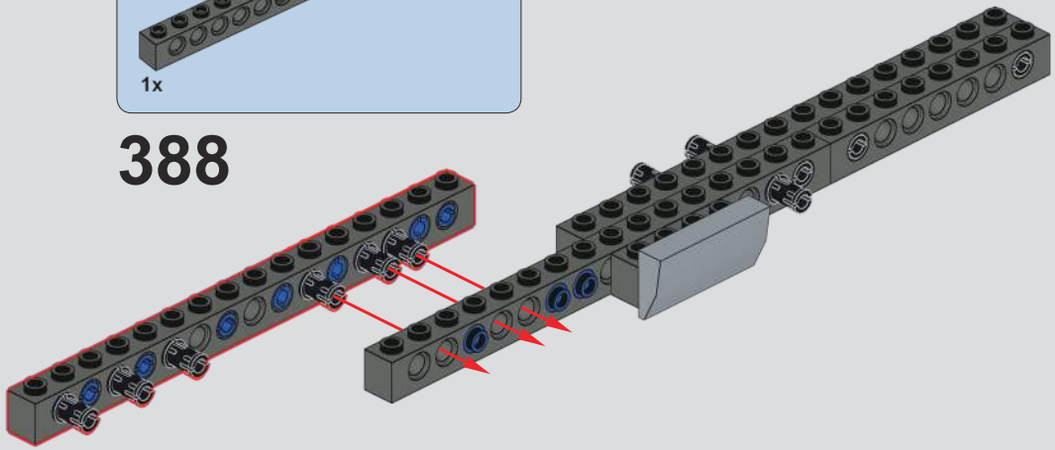

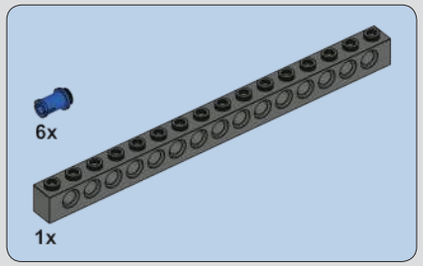

389

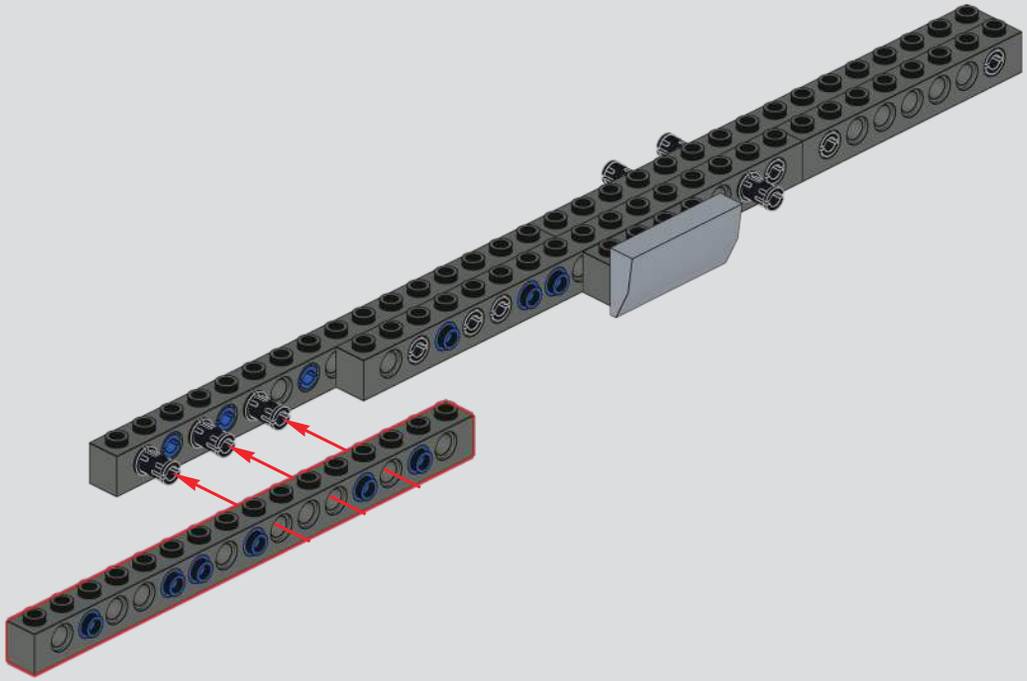

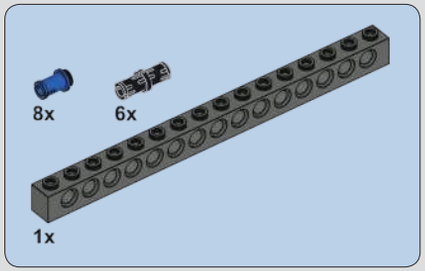

390

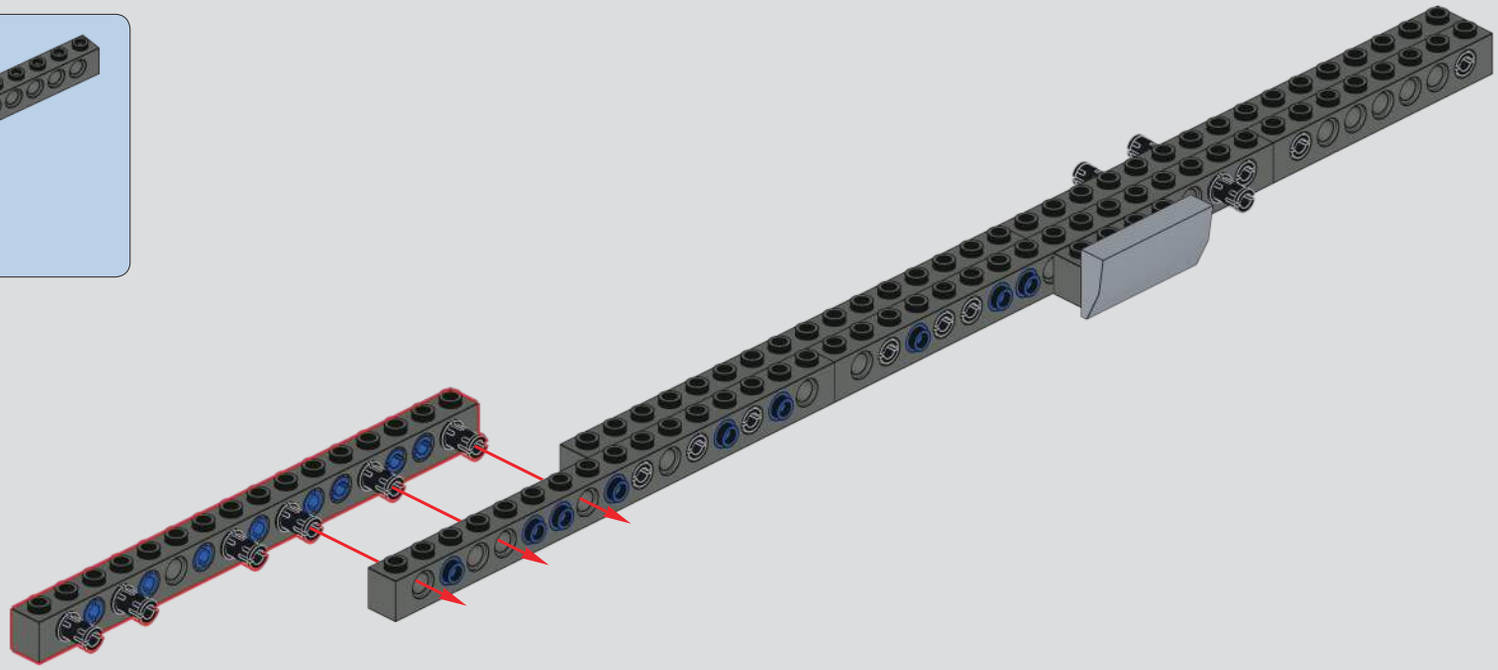

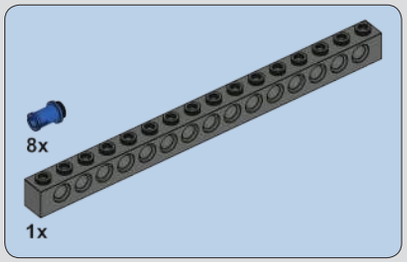

391

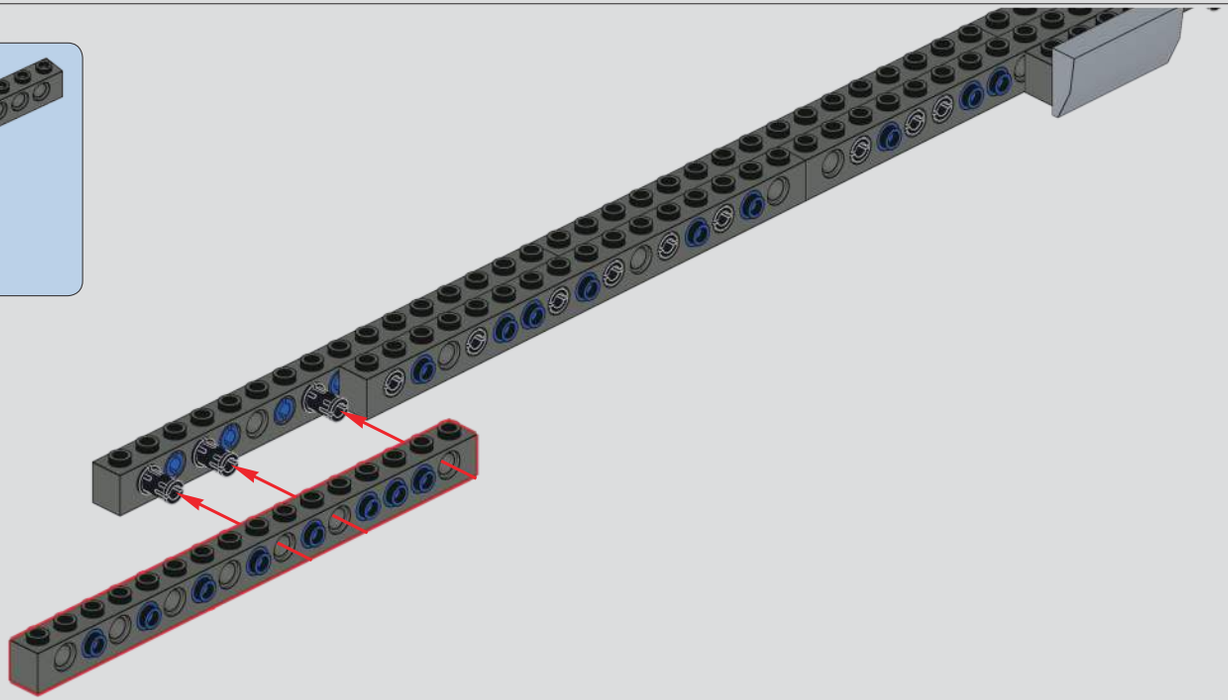

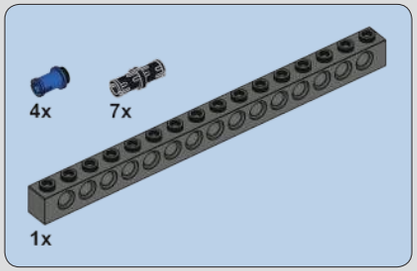

392

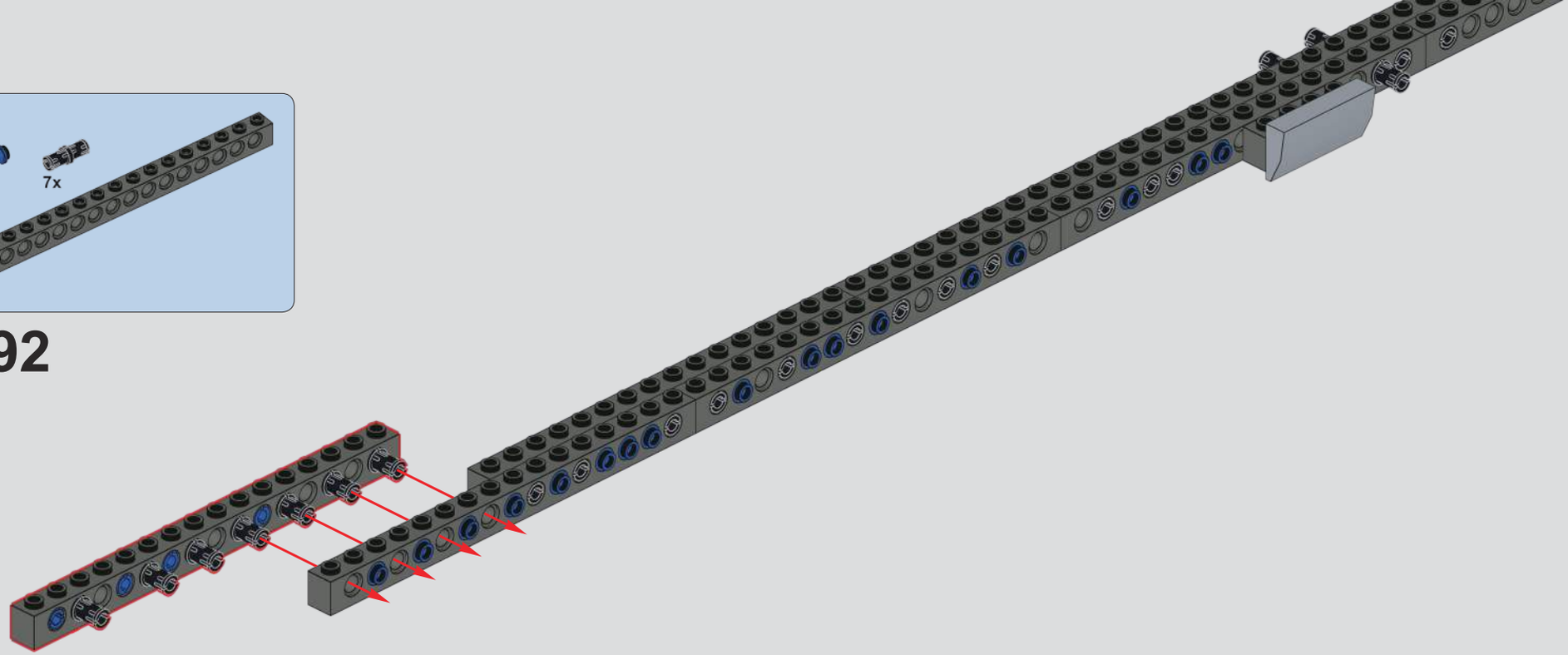

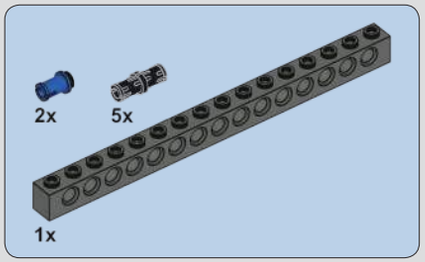

393

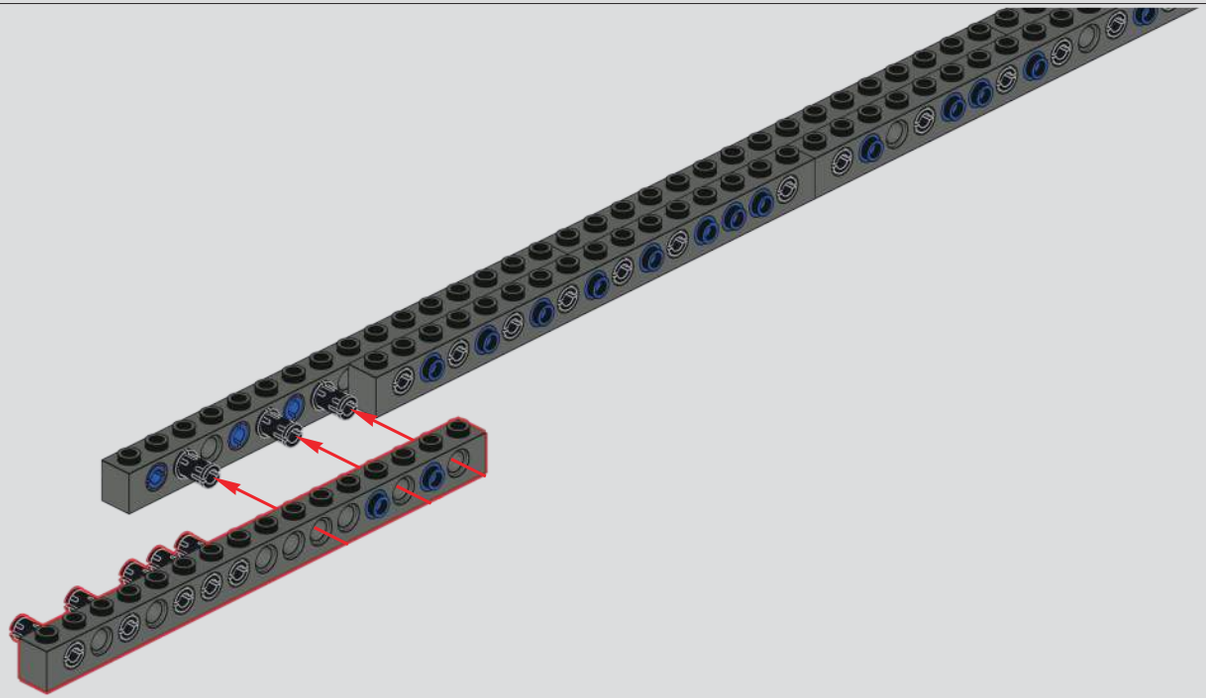

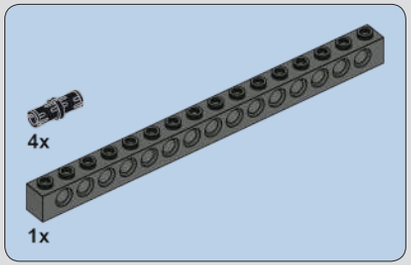

394

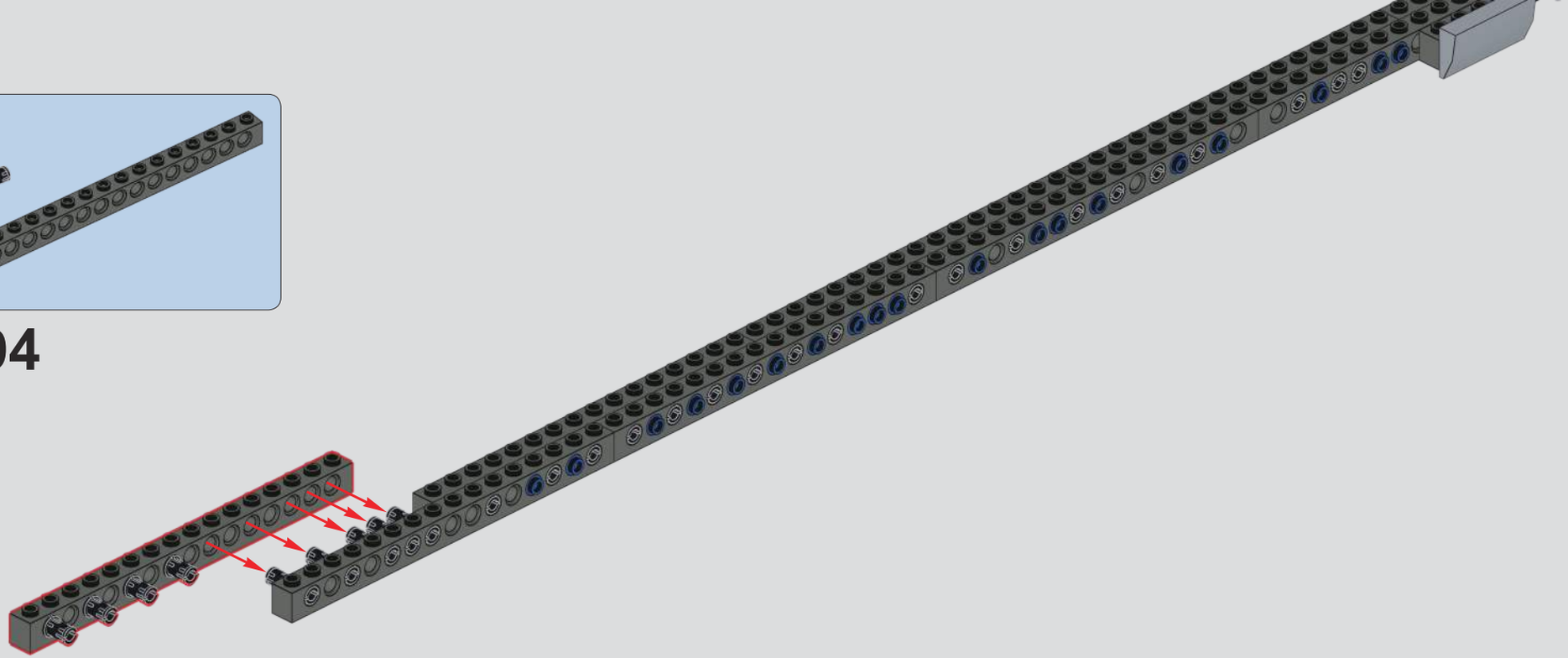

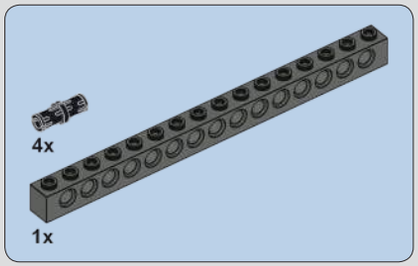

395

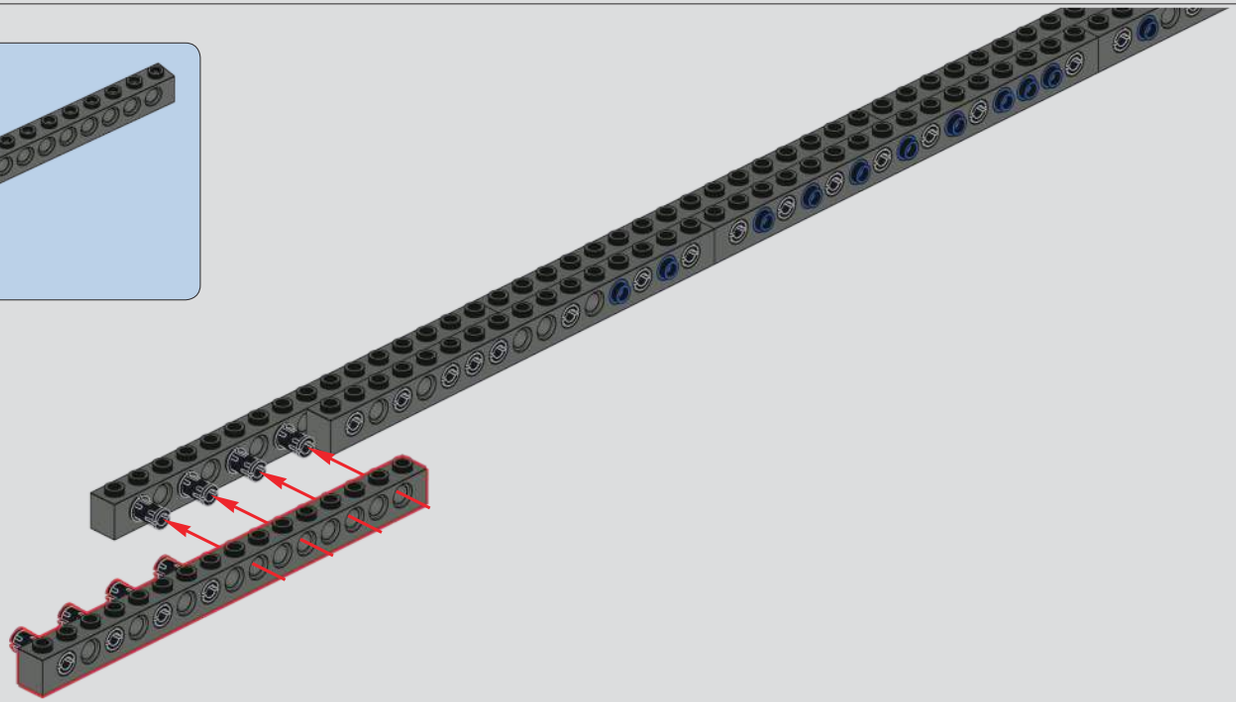

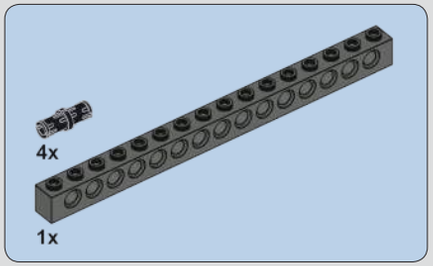

396

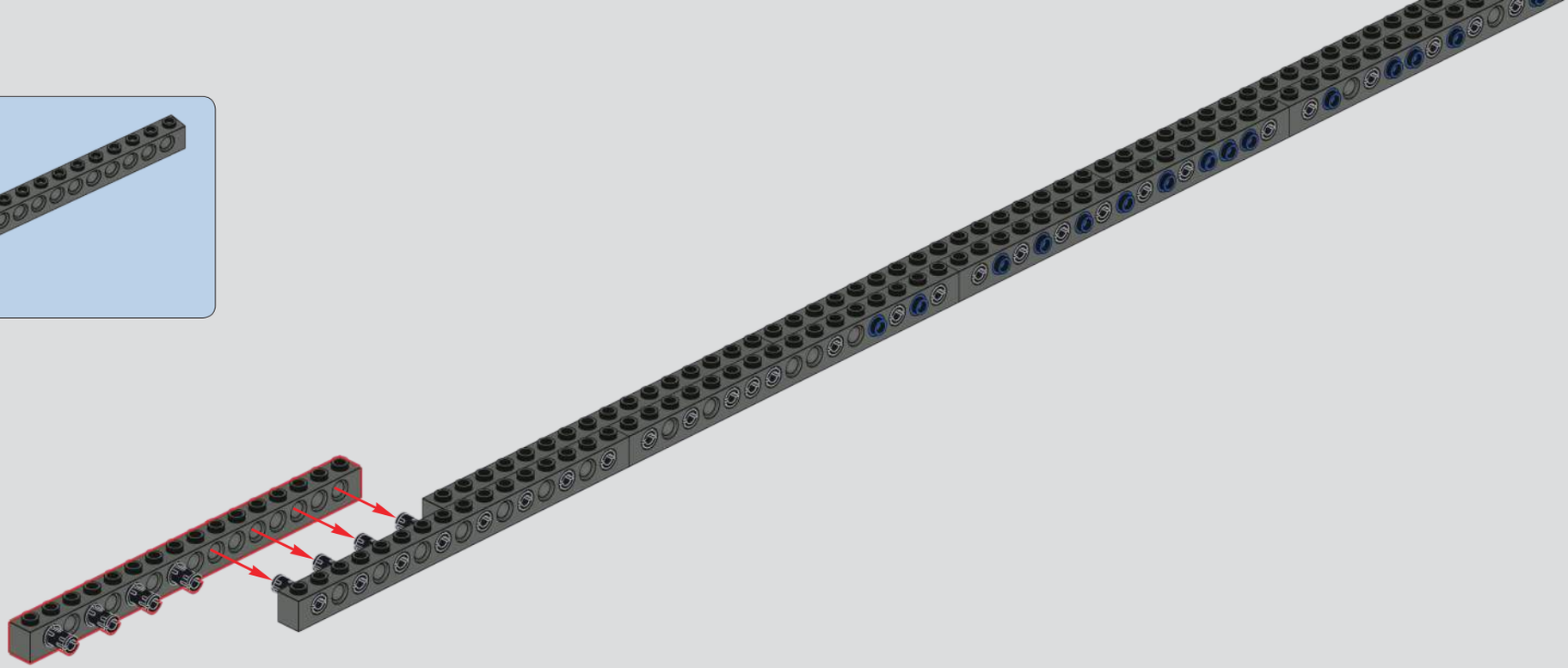

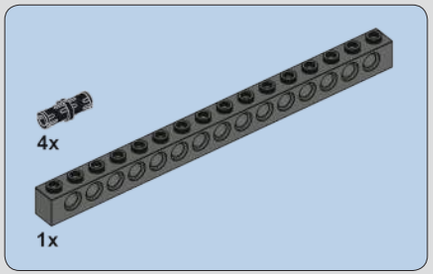

397

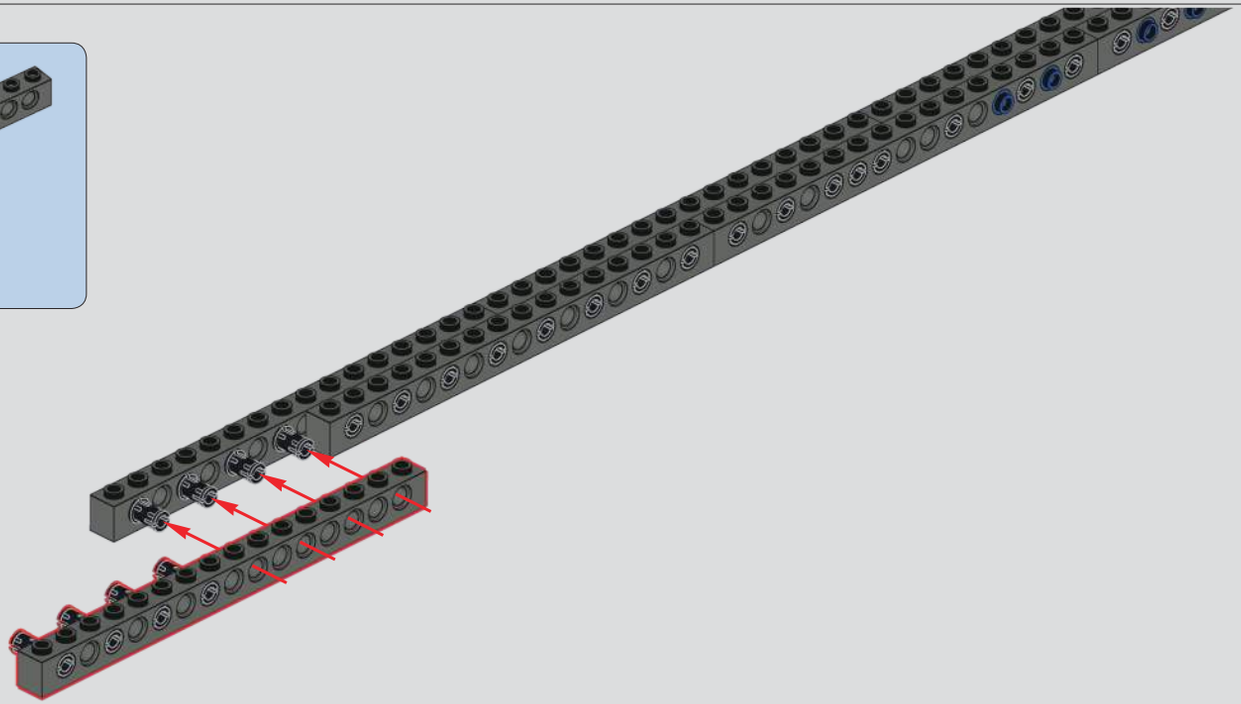

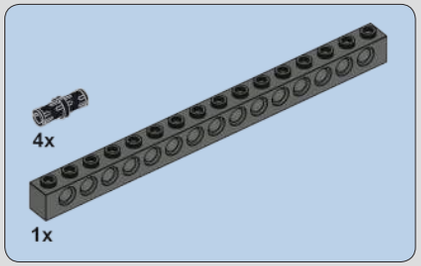

398

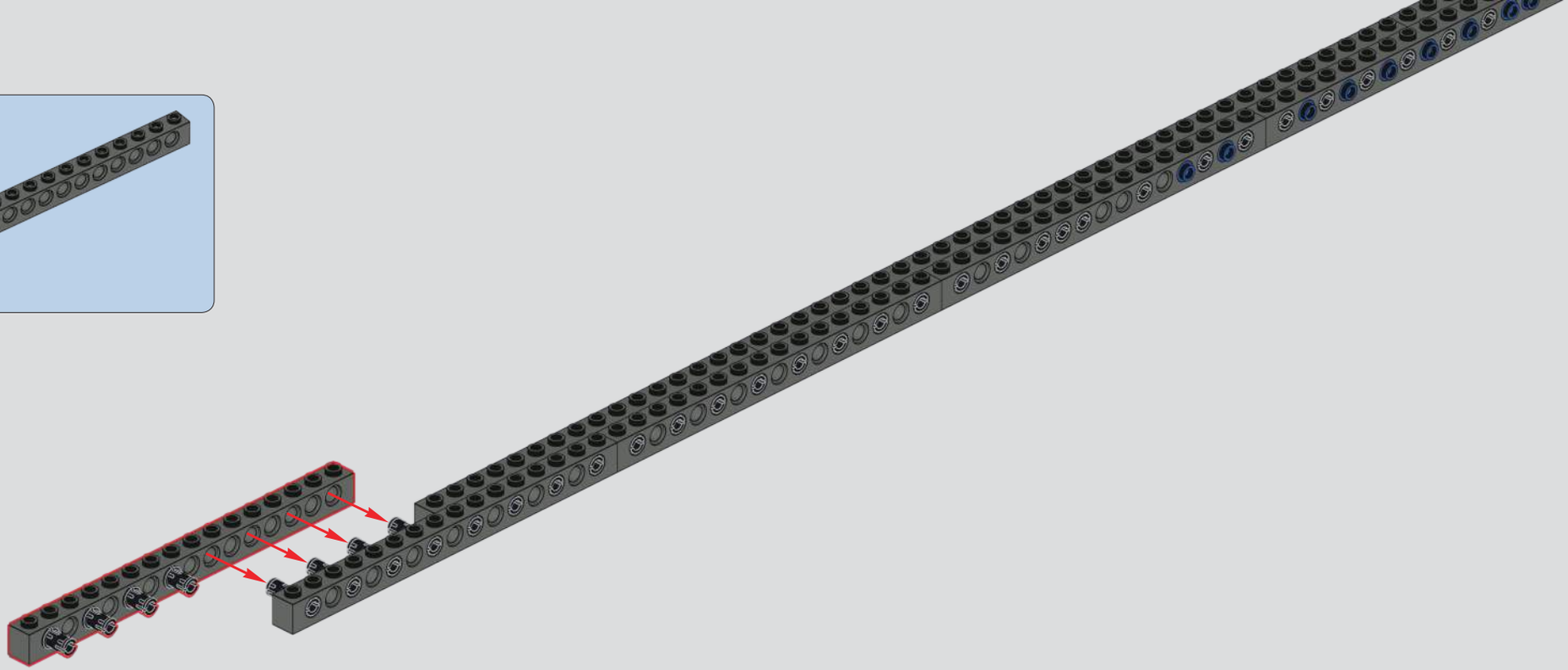

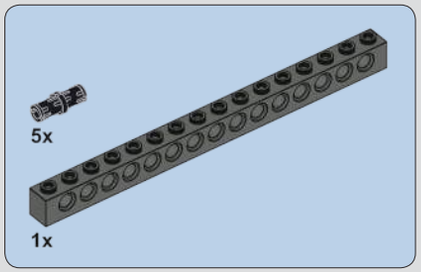

399

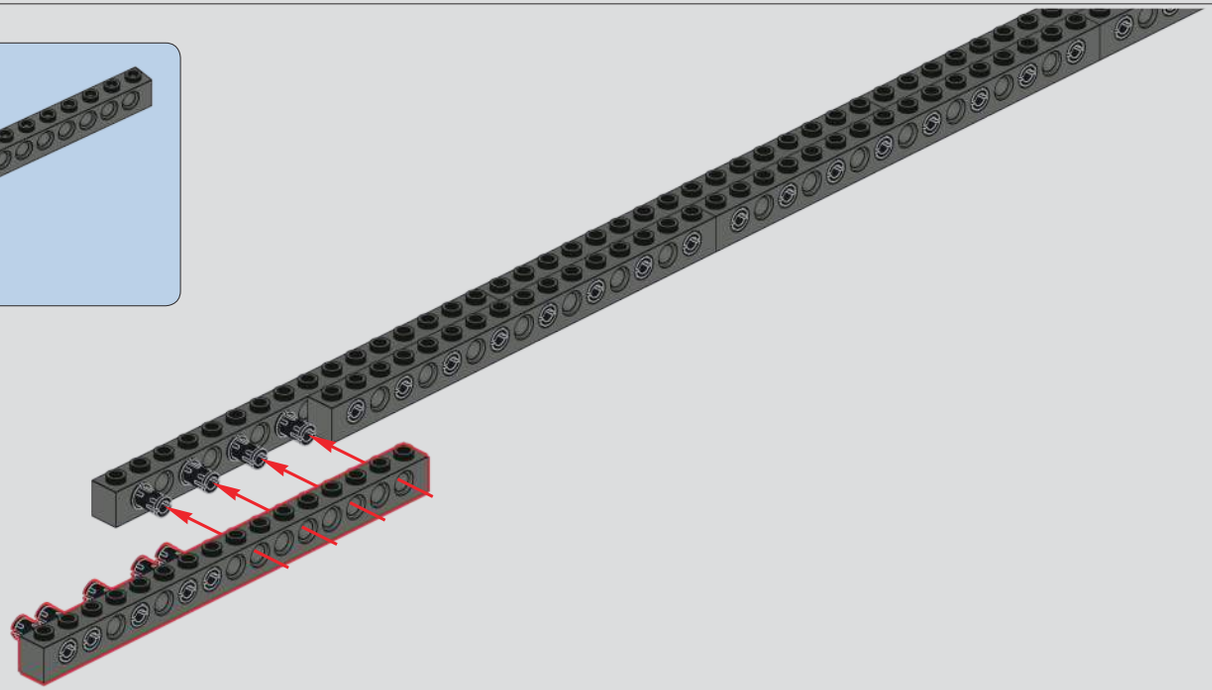

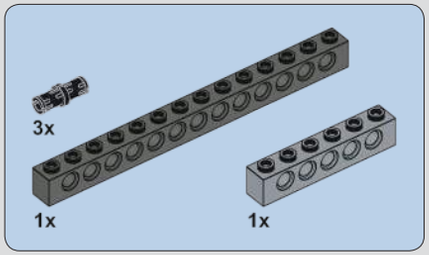

400

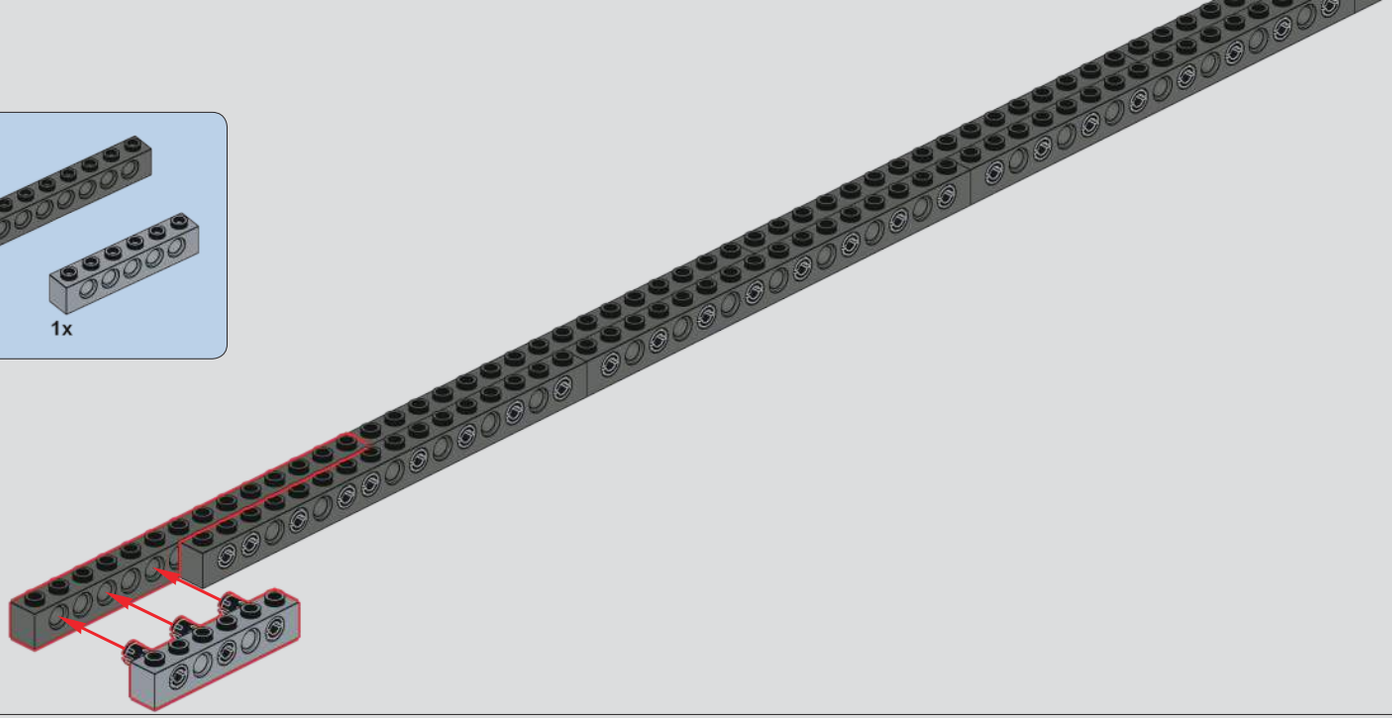

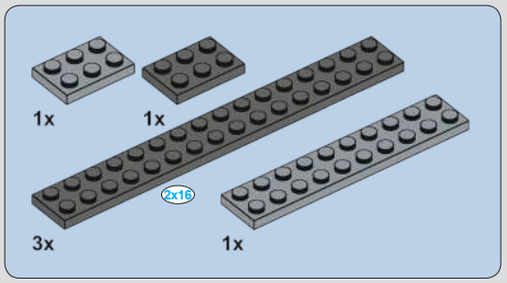

401

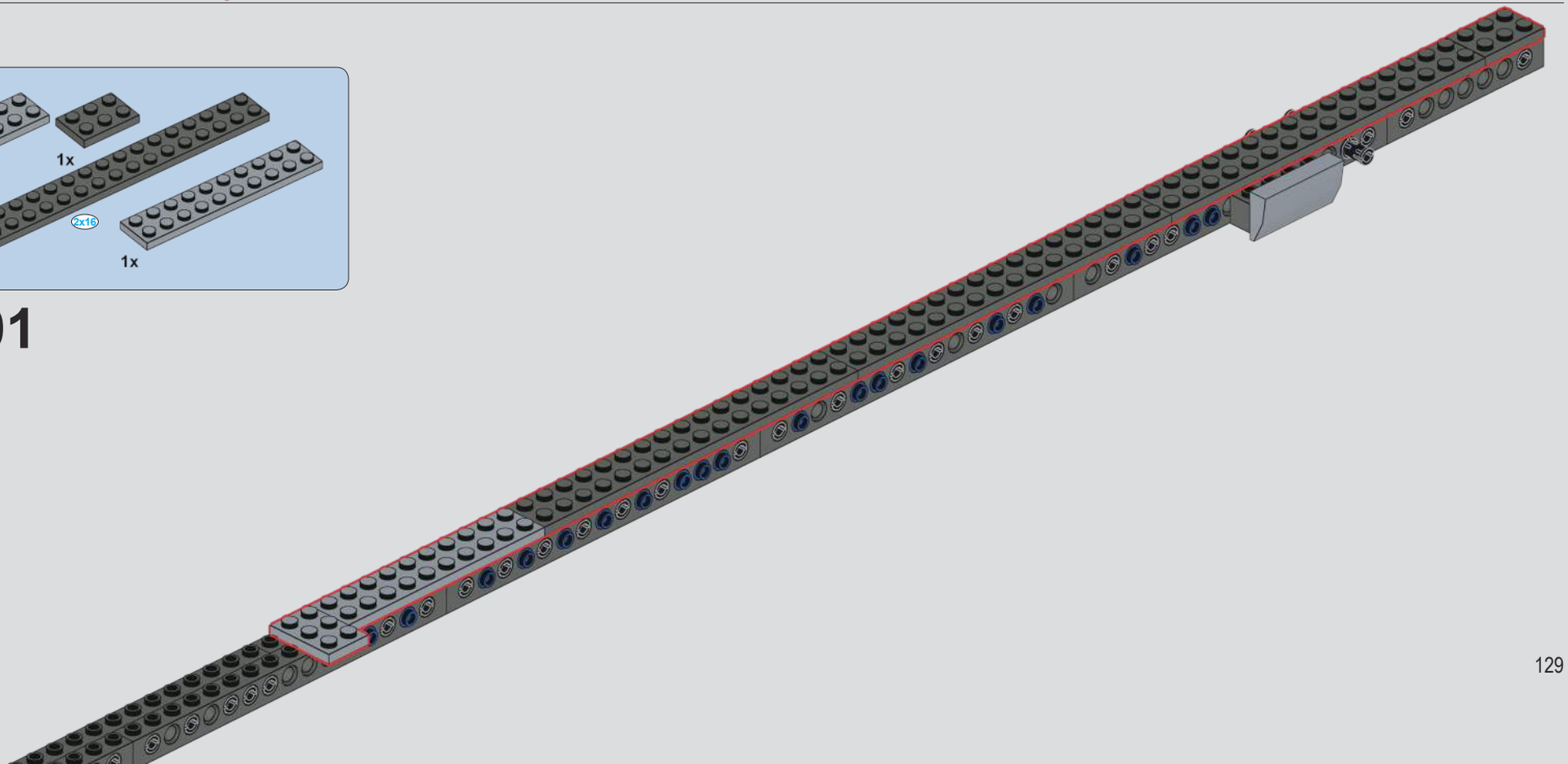

402

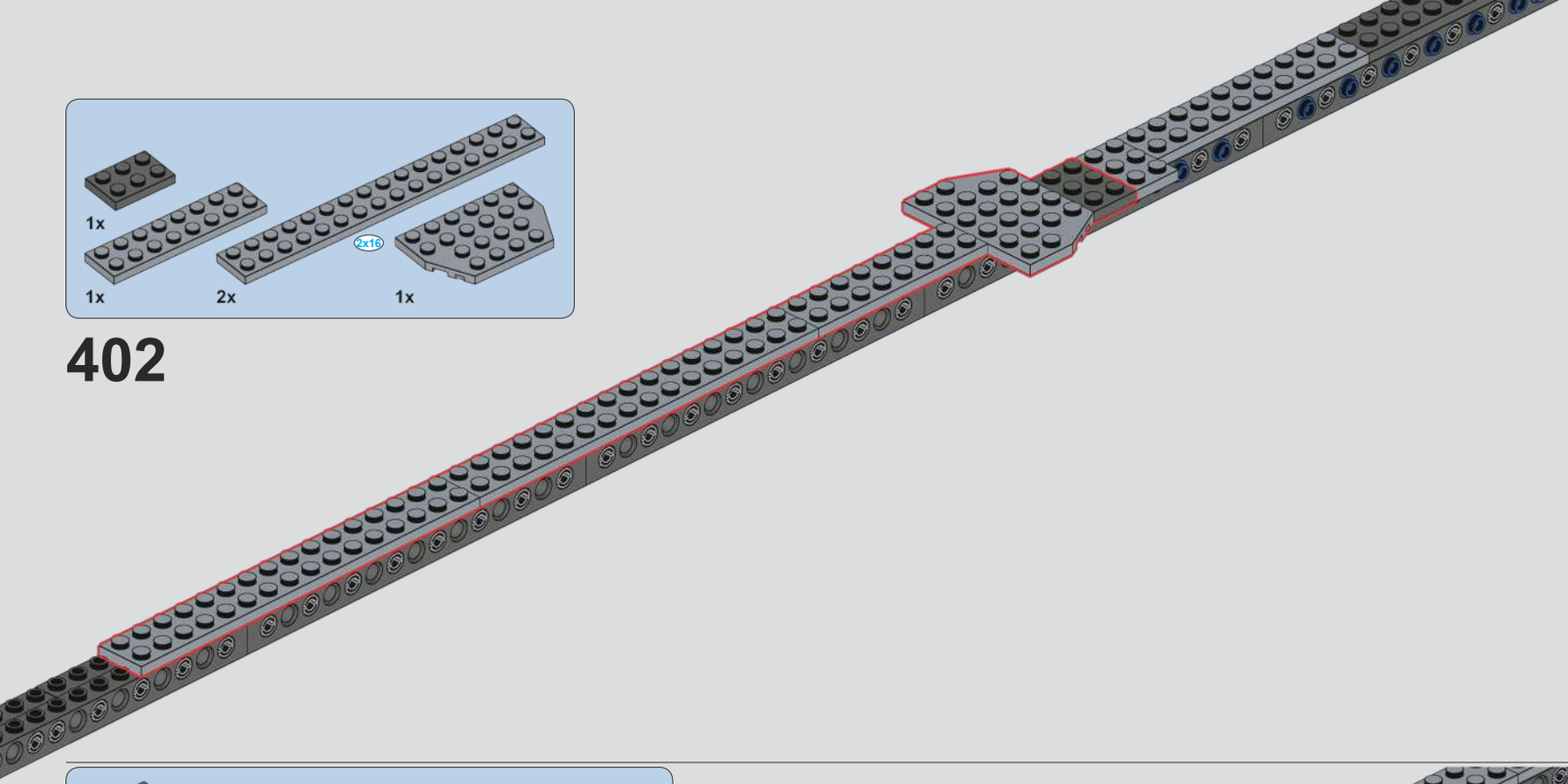

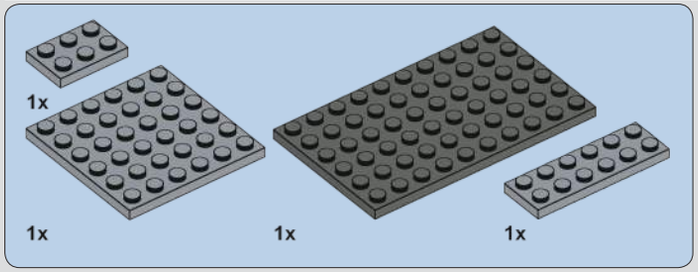

403

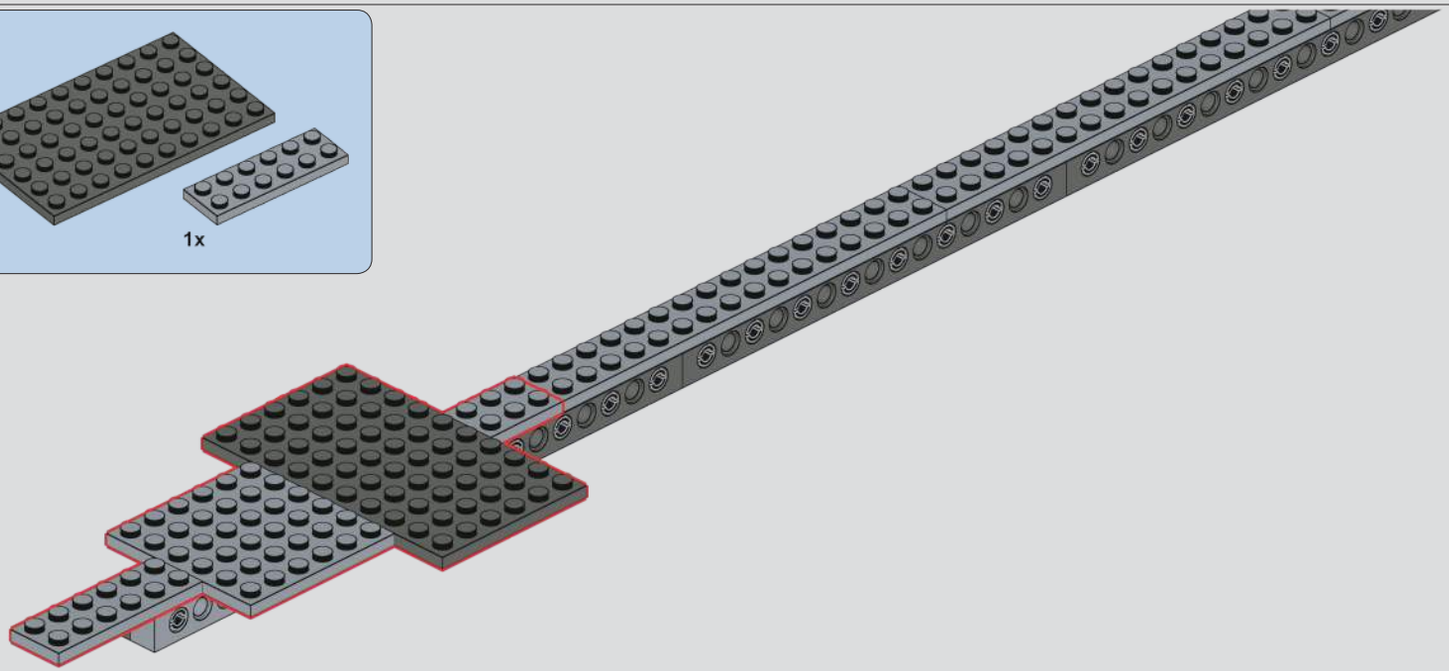

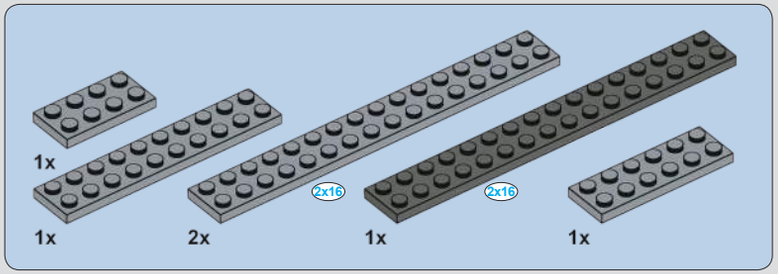

404

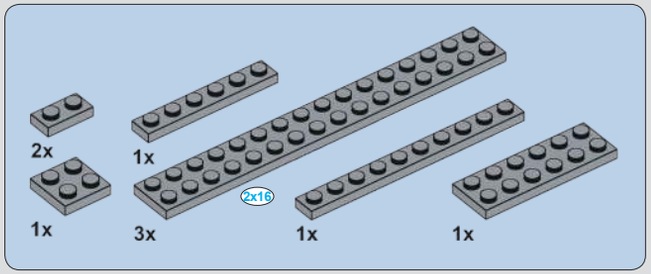

405

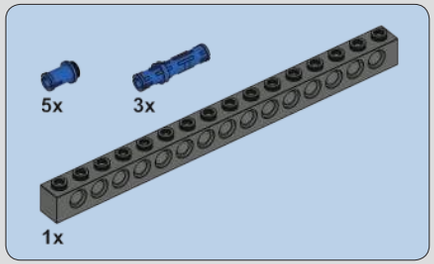

406

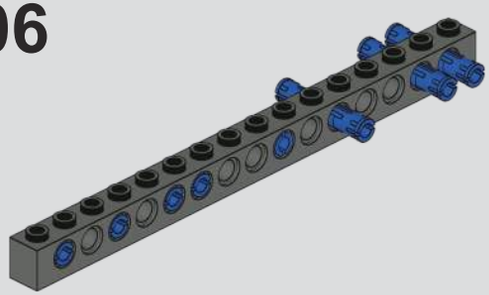

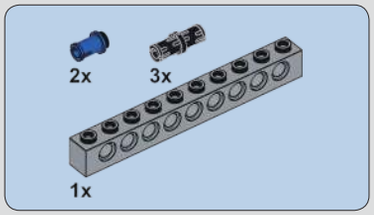

407

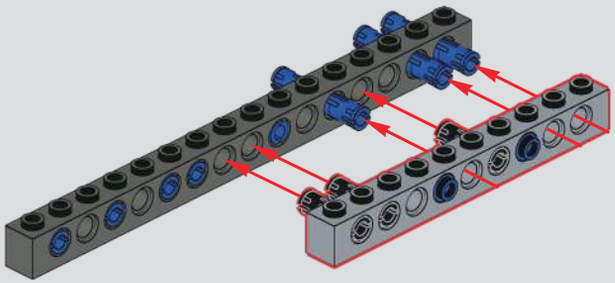

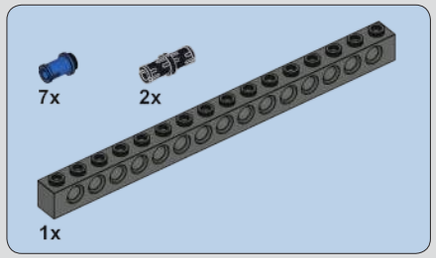

408

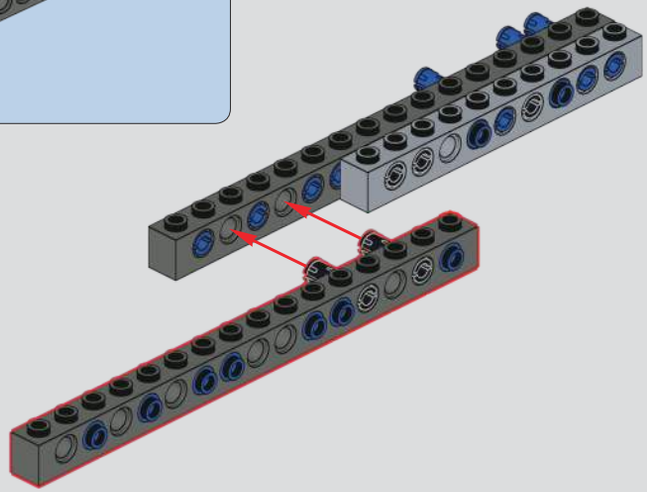

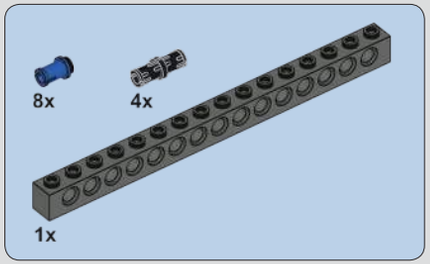

409

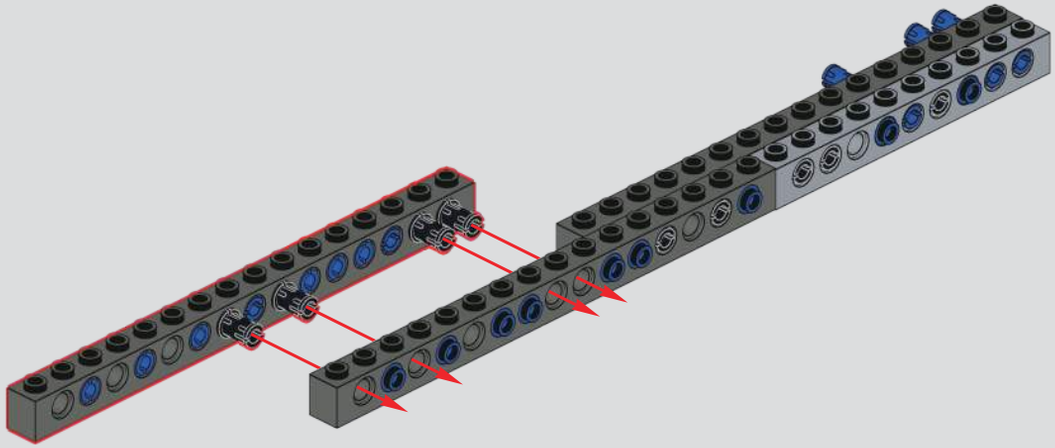

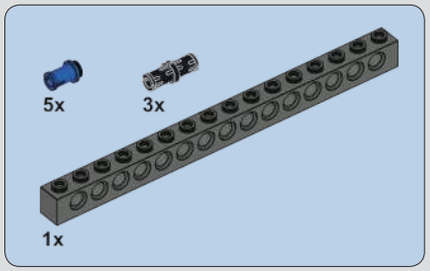

410

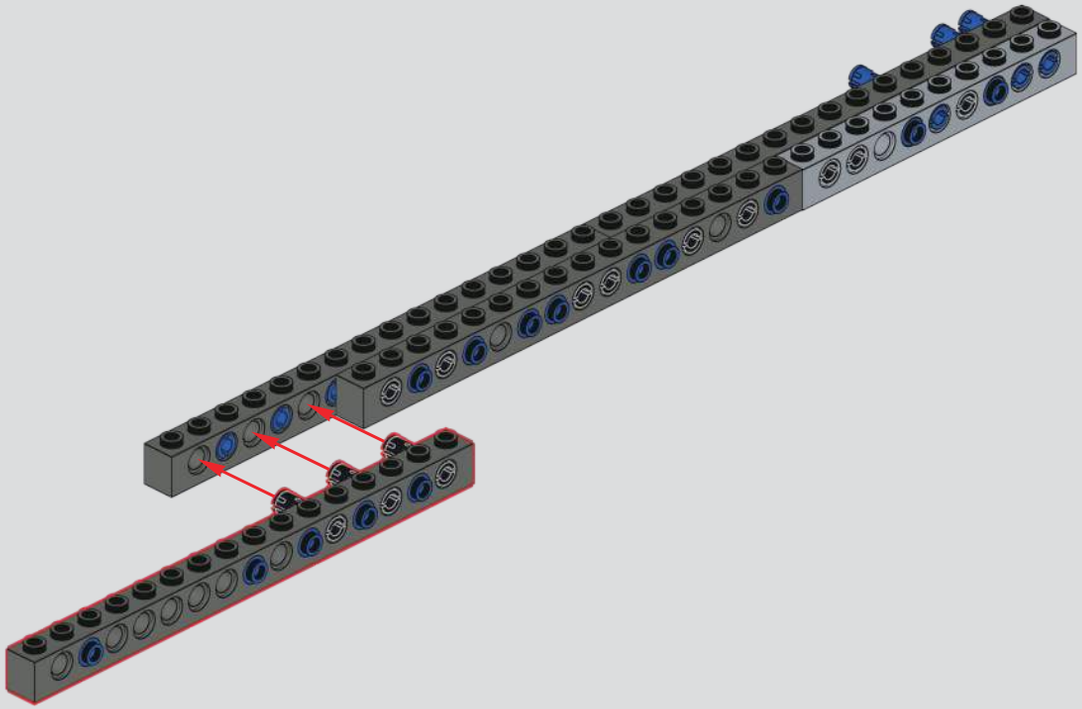

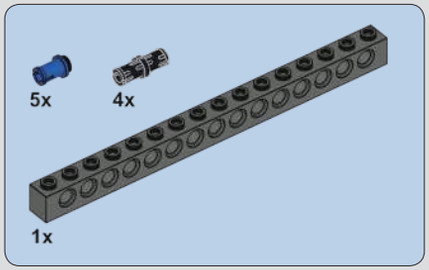

411

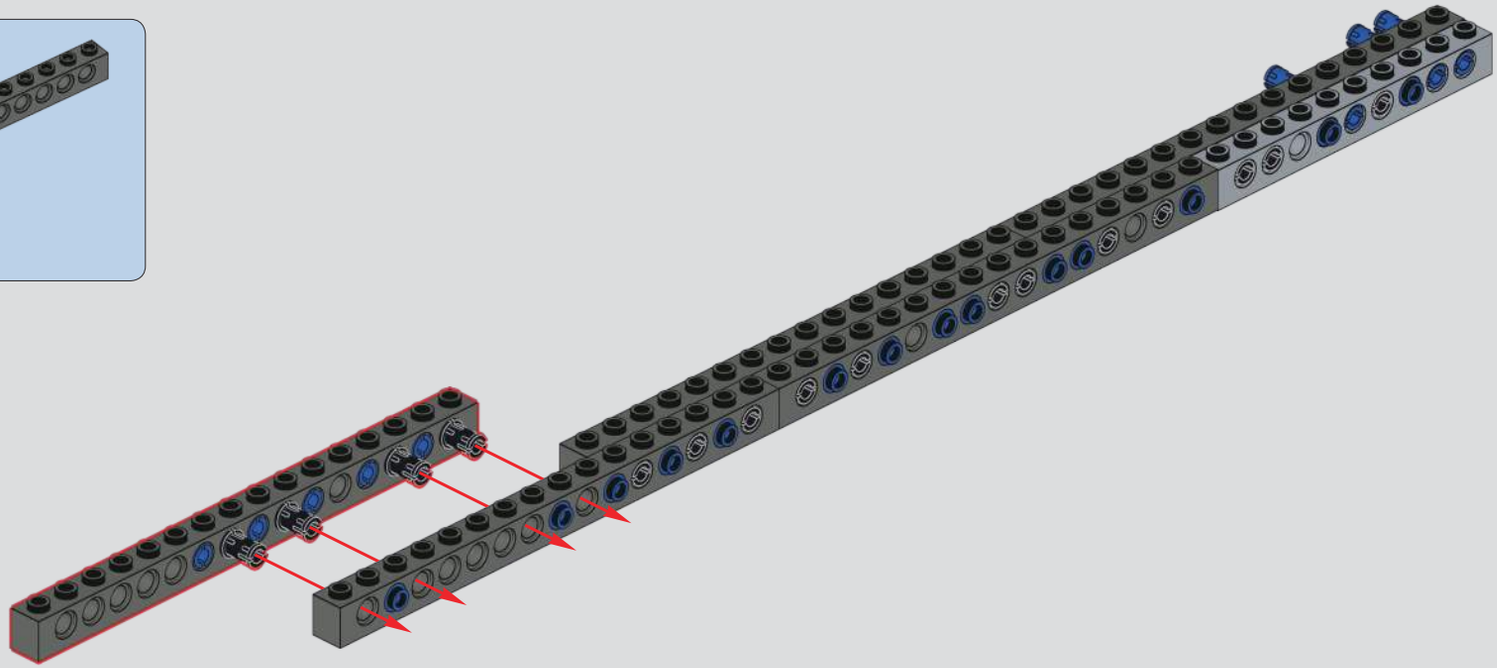

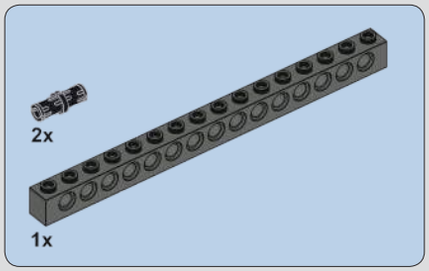

412

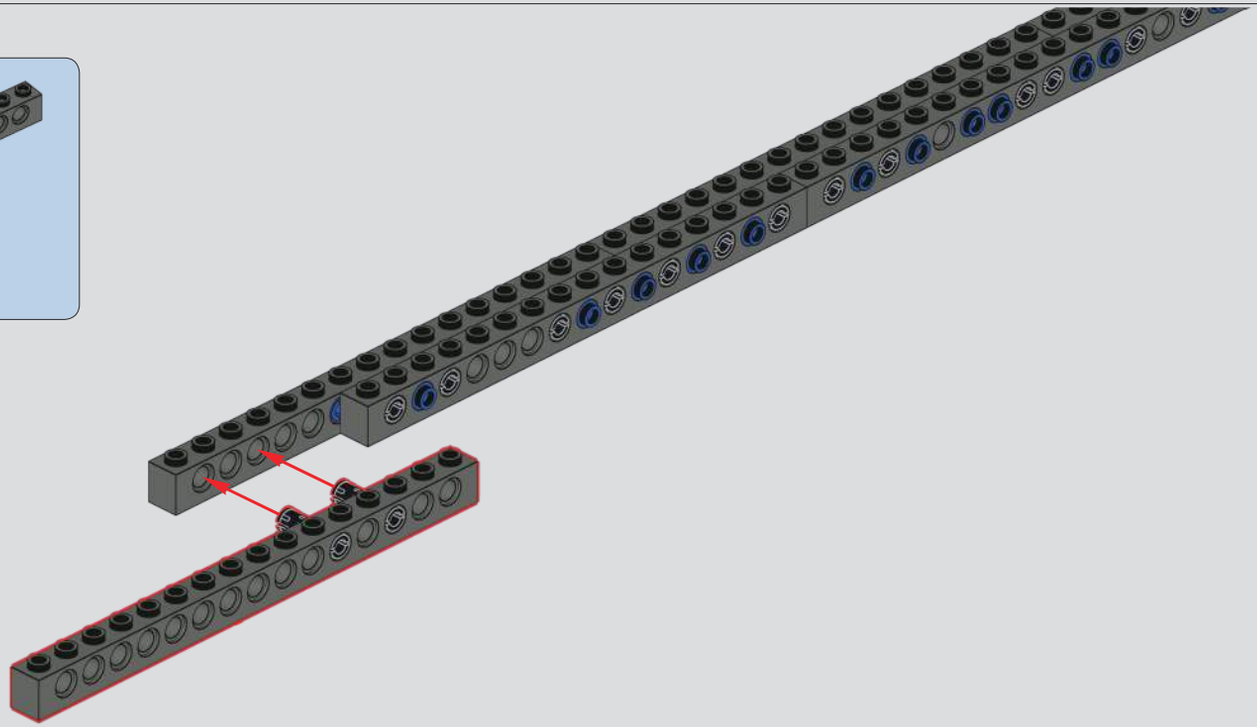

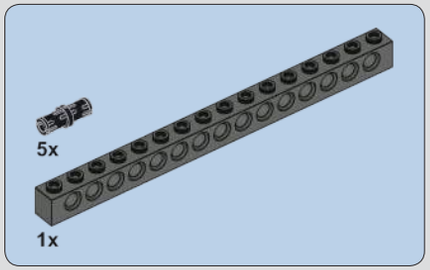

413

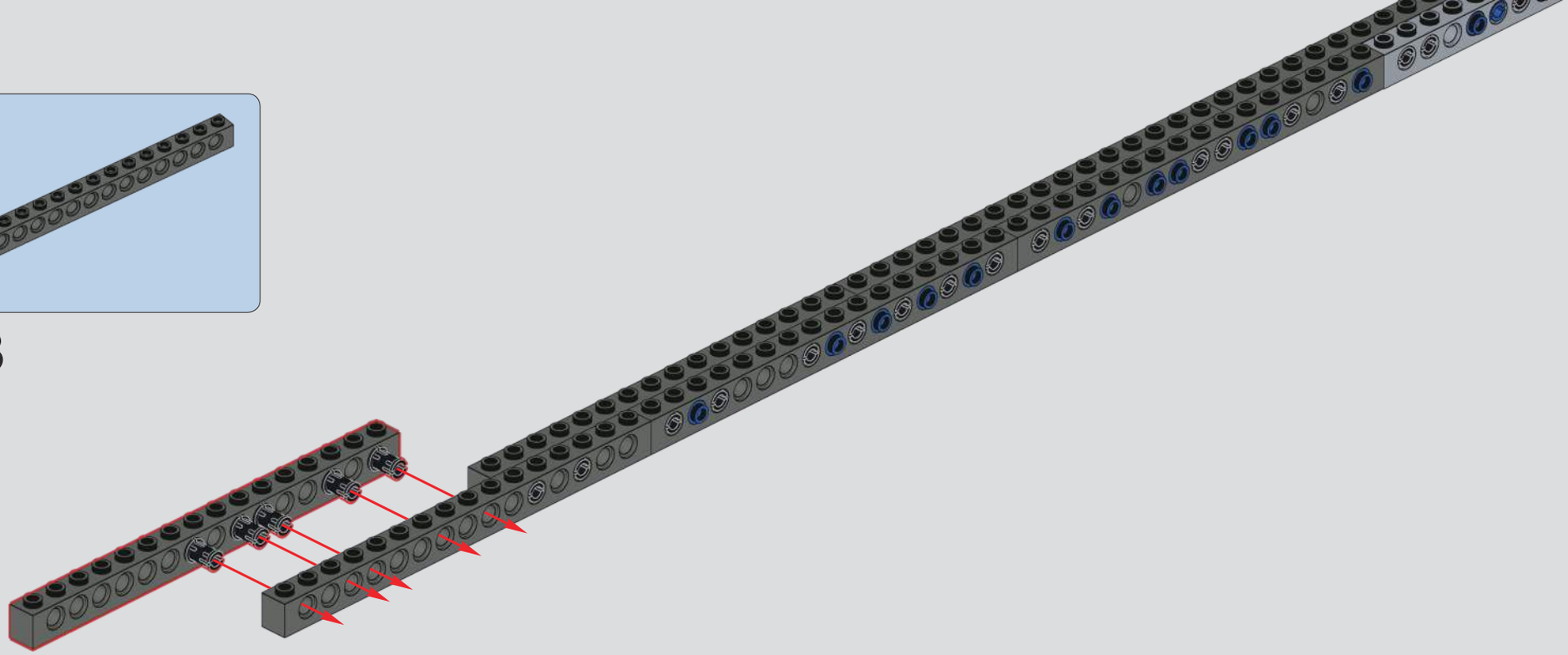

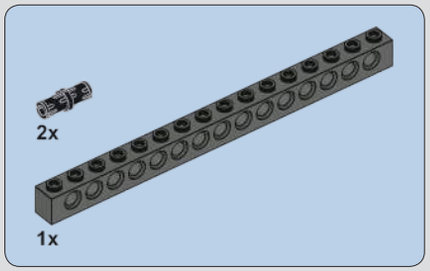

414

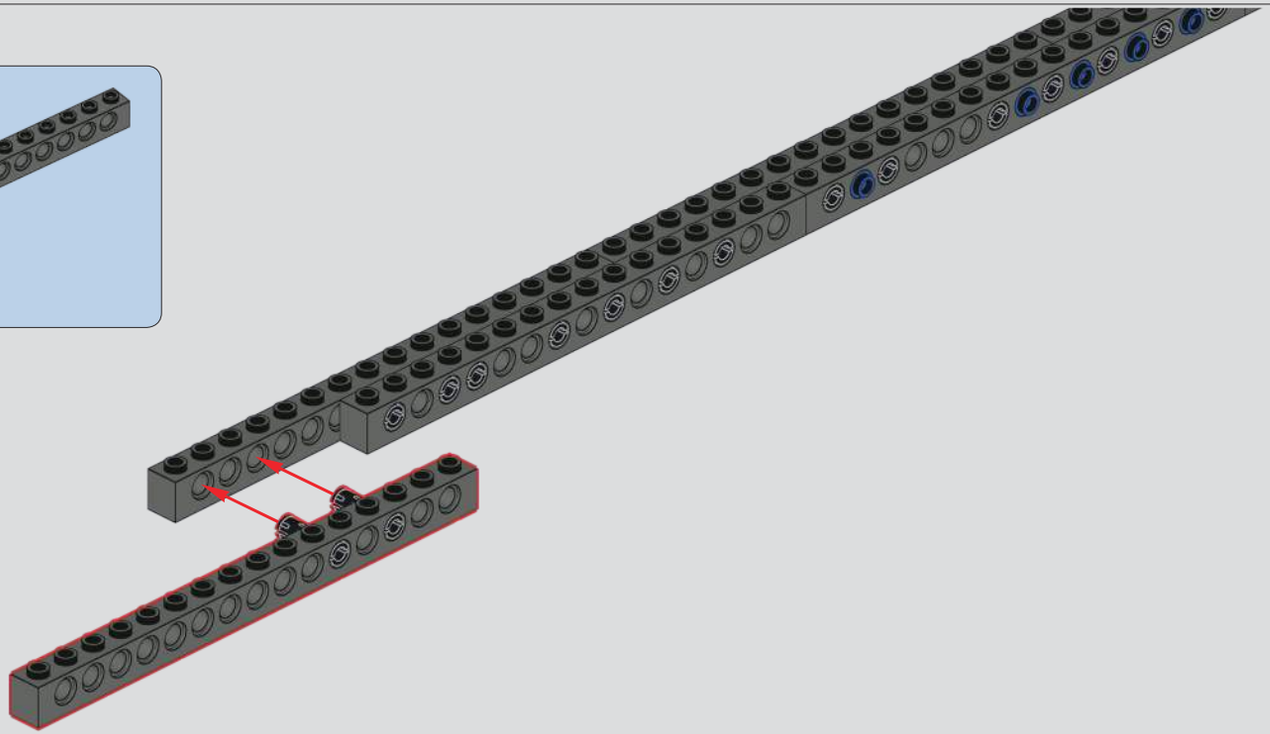

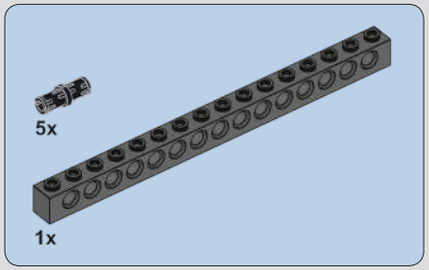

415

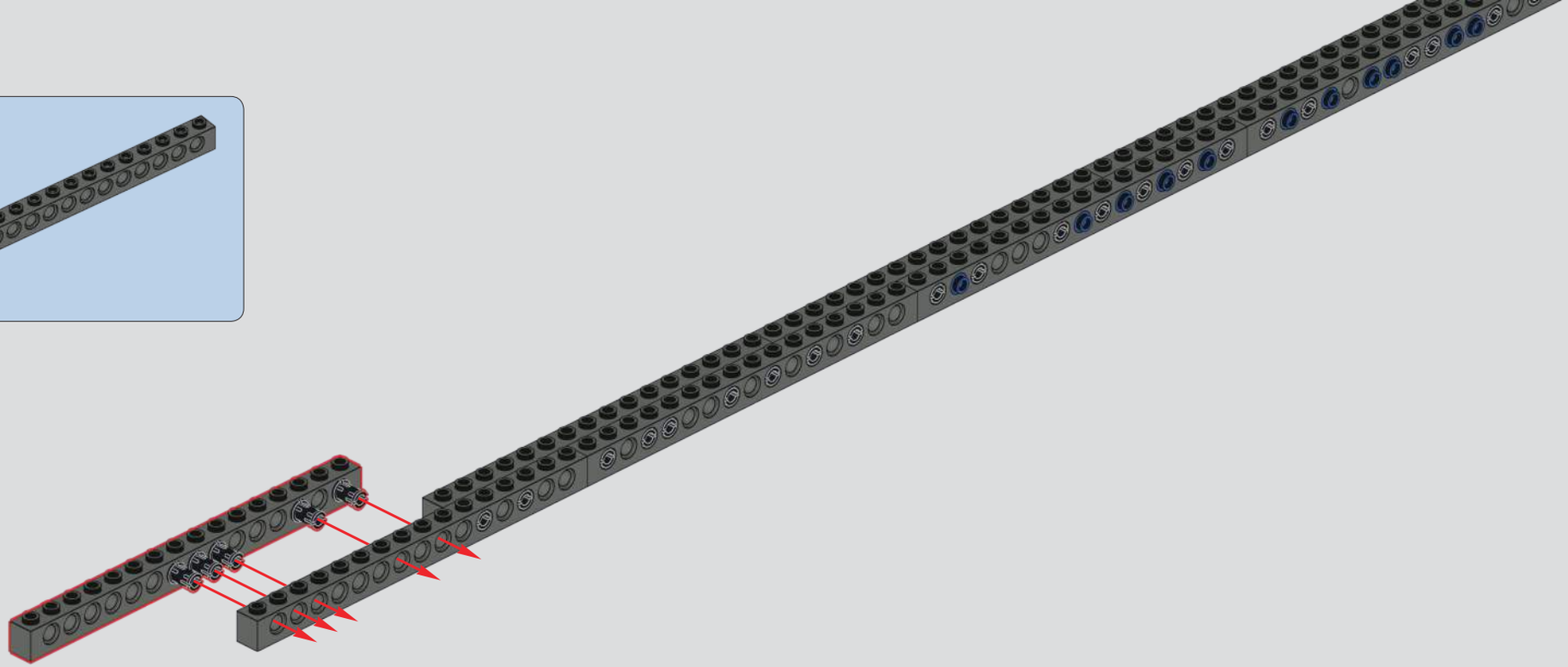

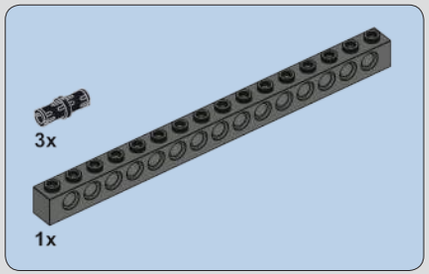

416

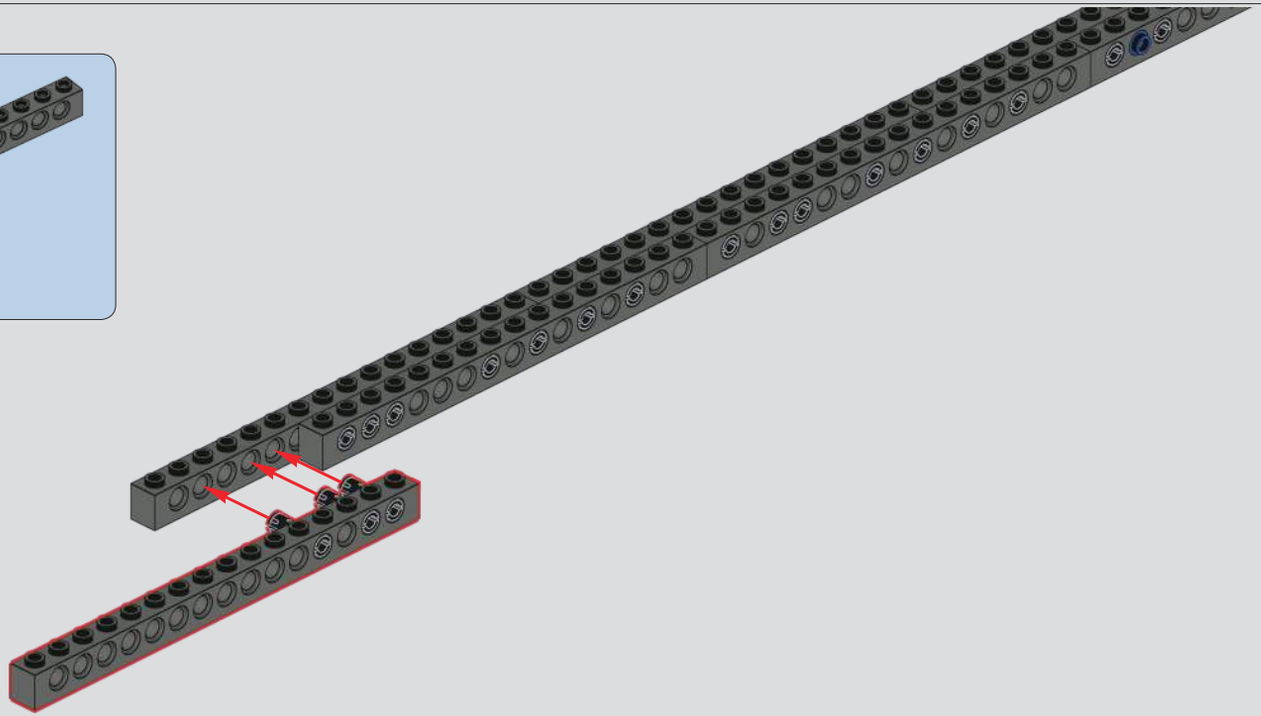

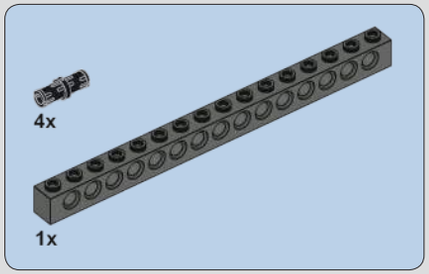

417

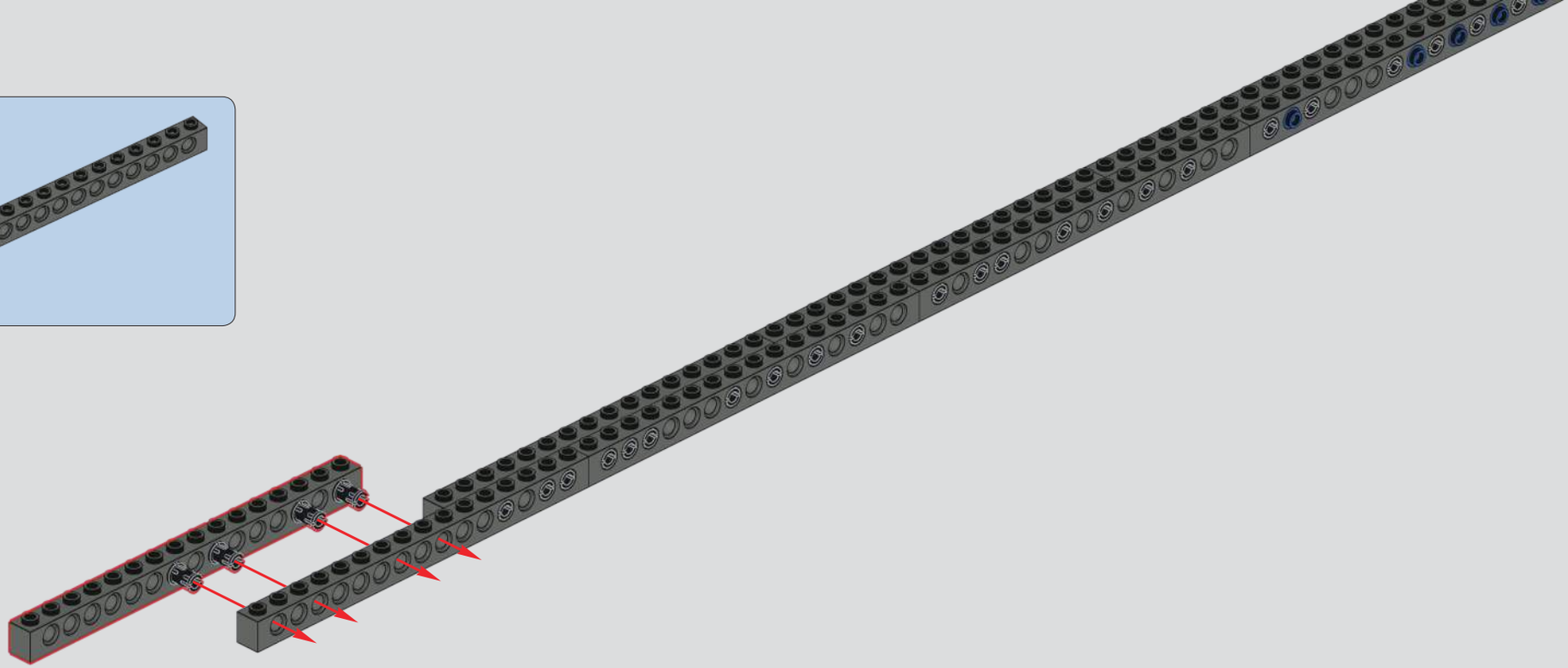

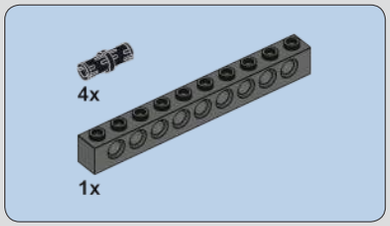

418

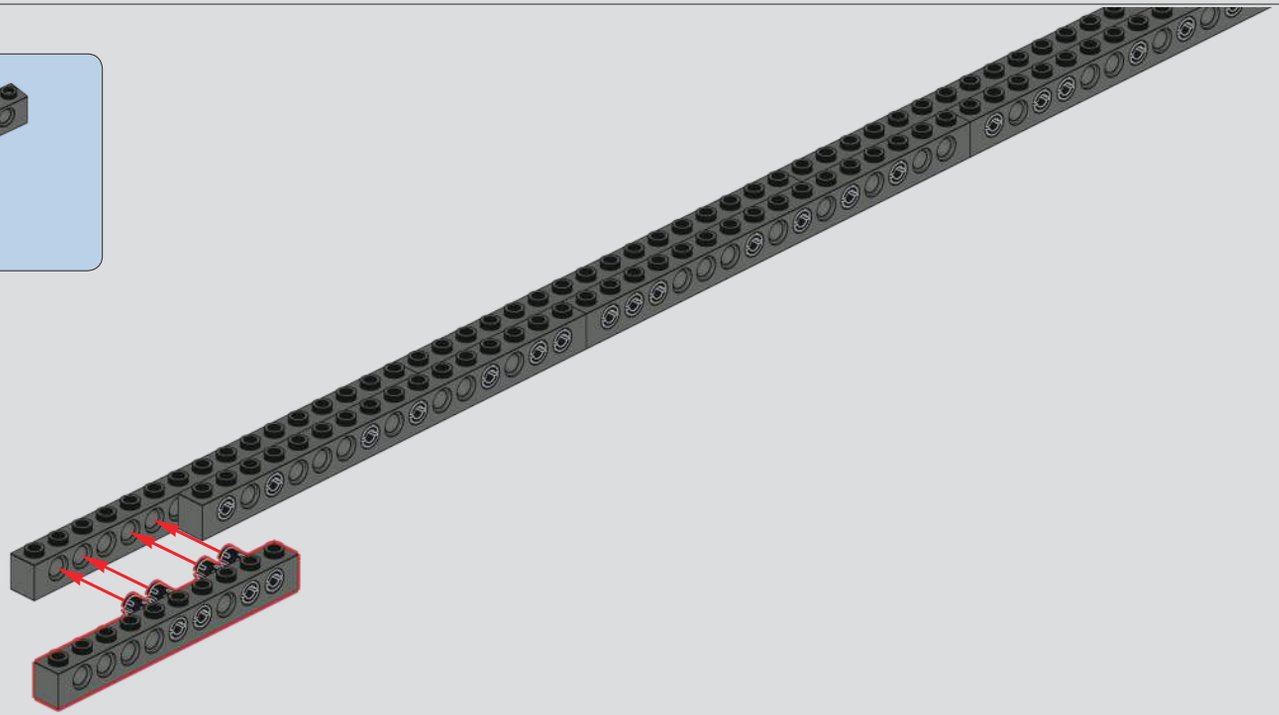

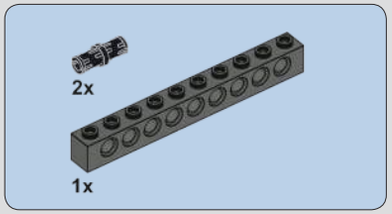

419

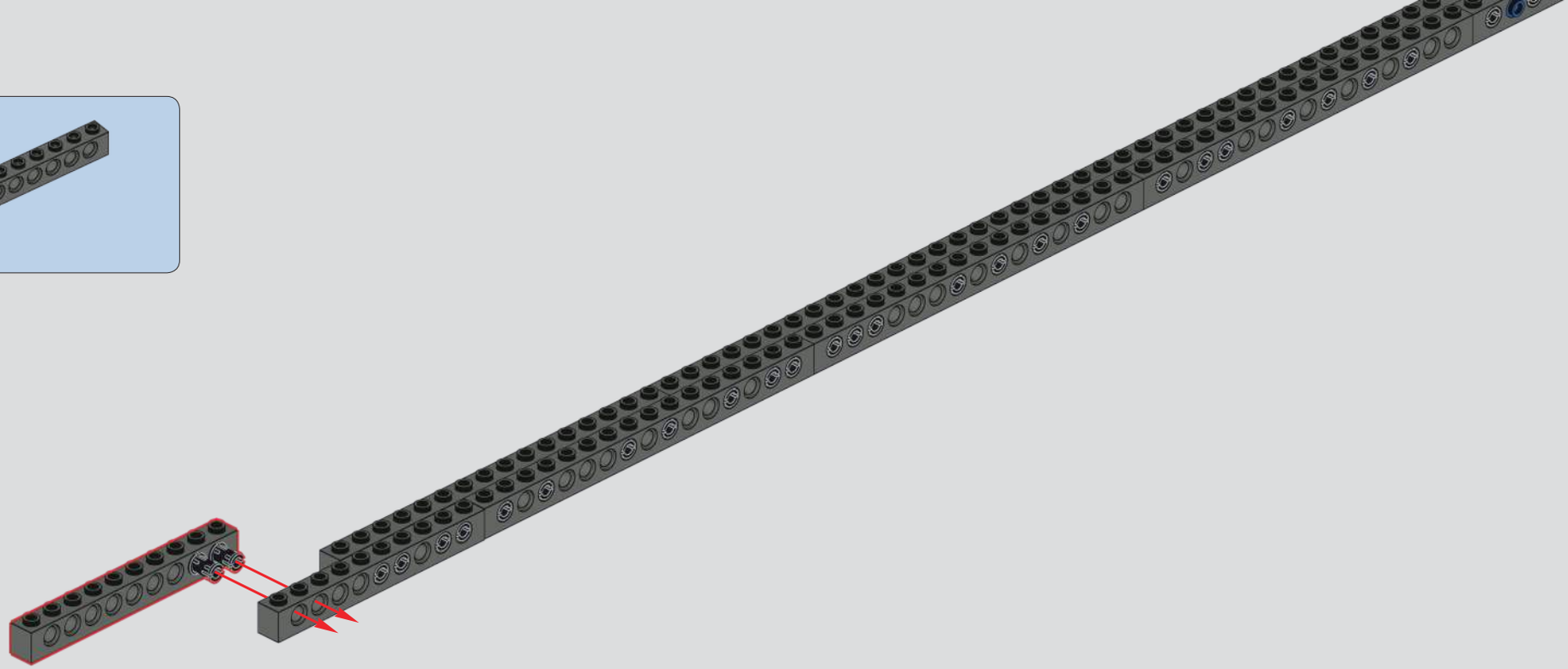

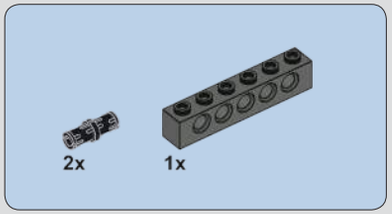

420

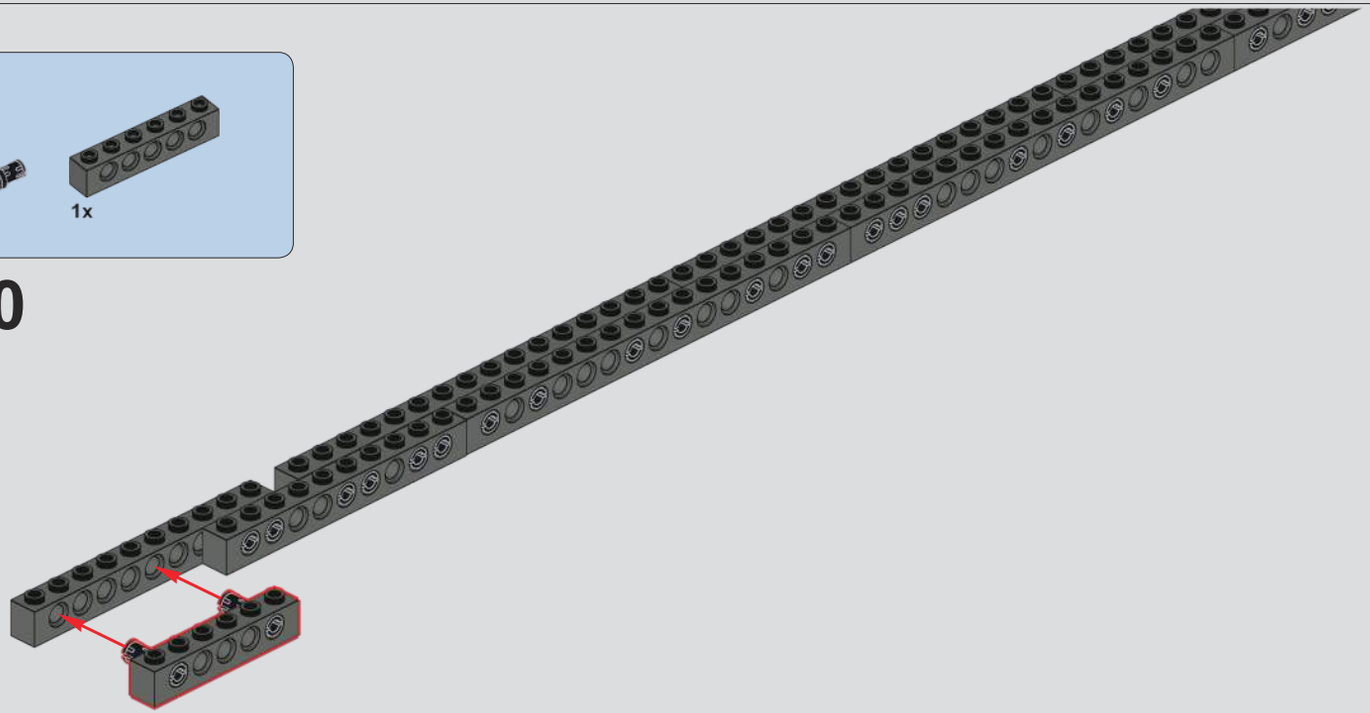

421

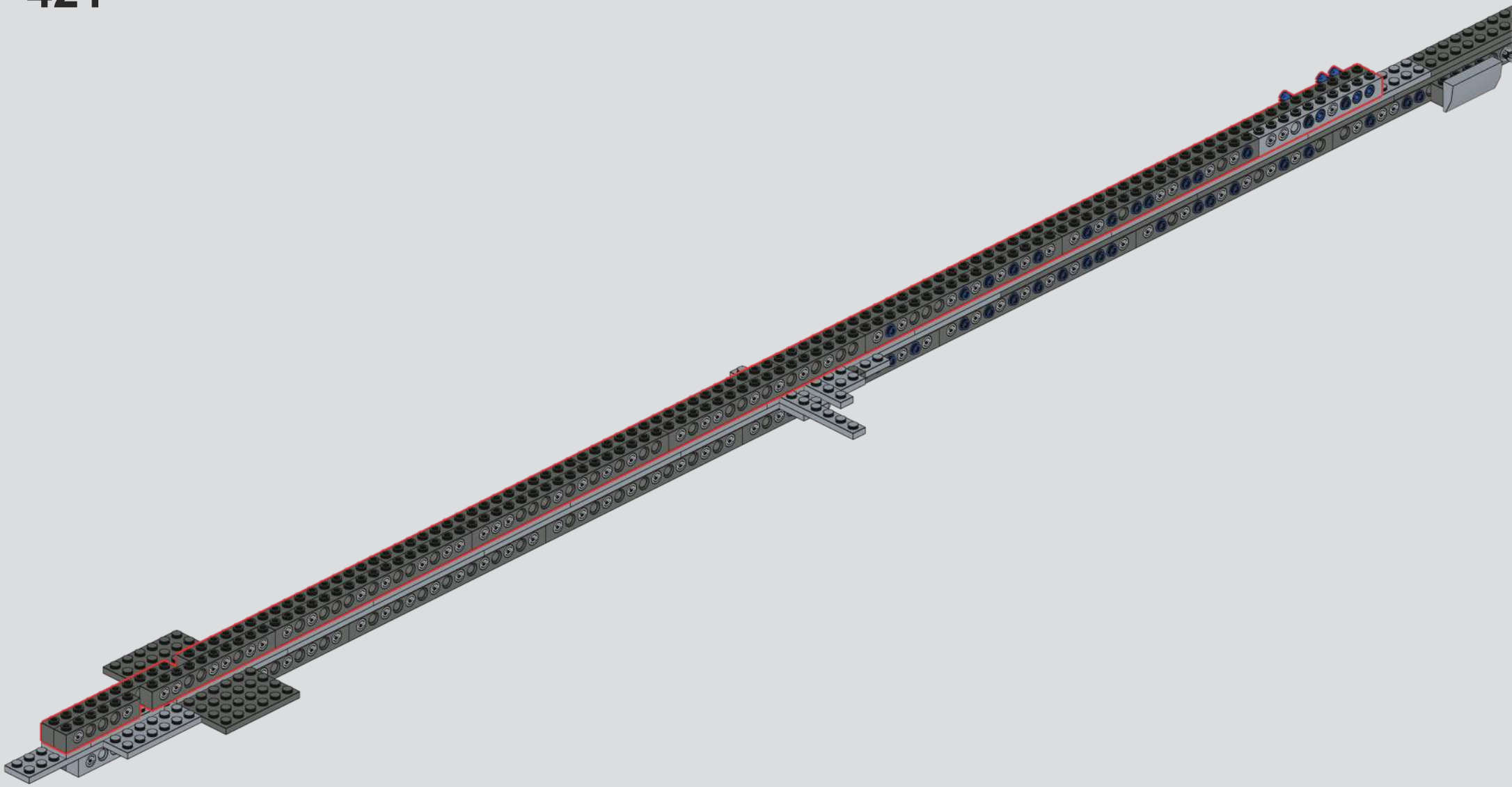

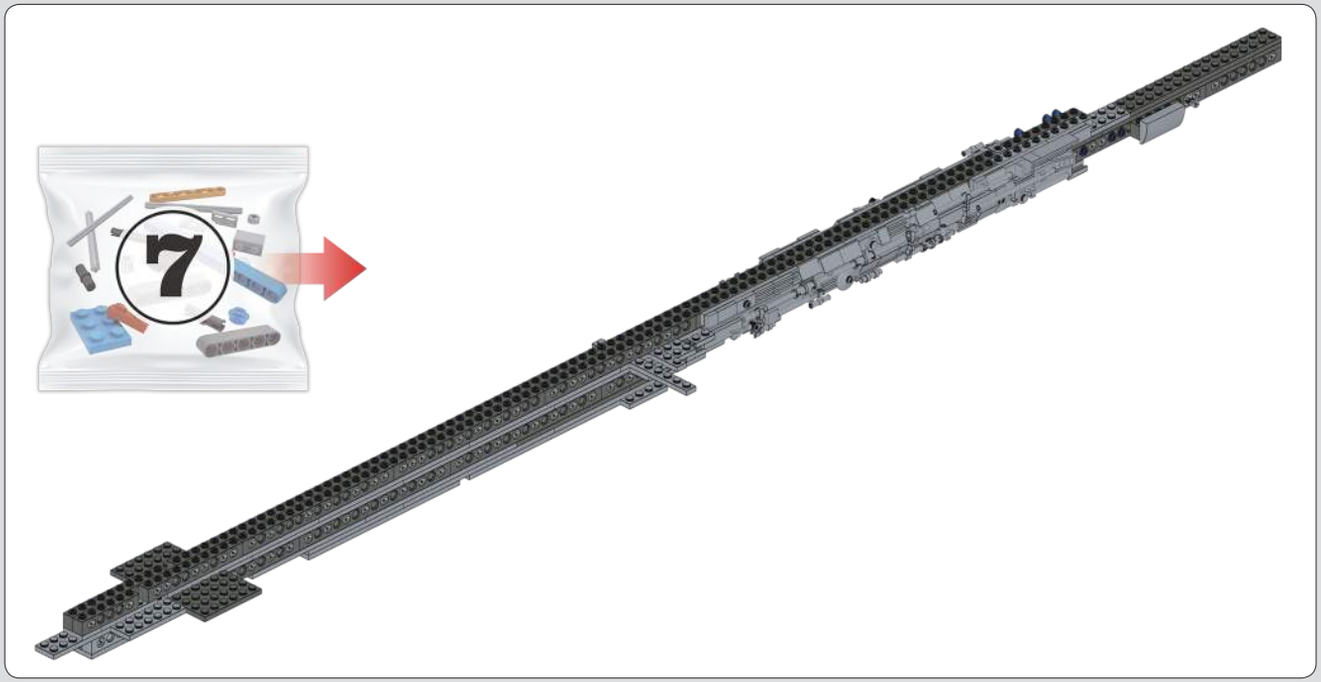

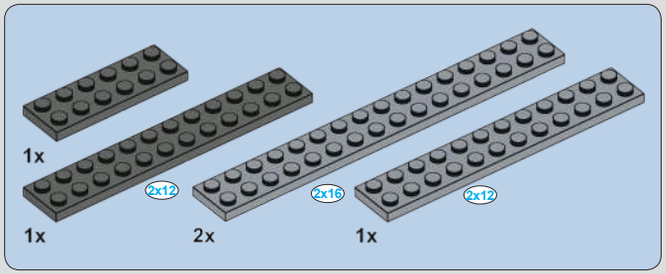

422

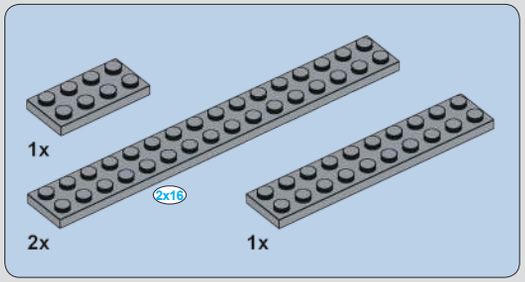

423

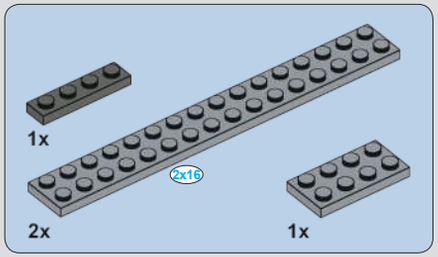

424

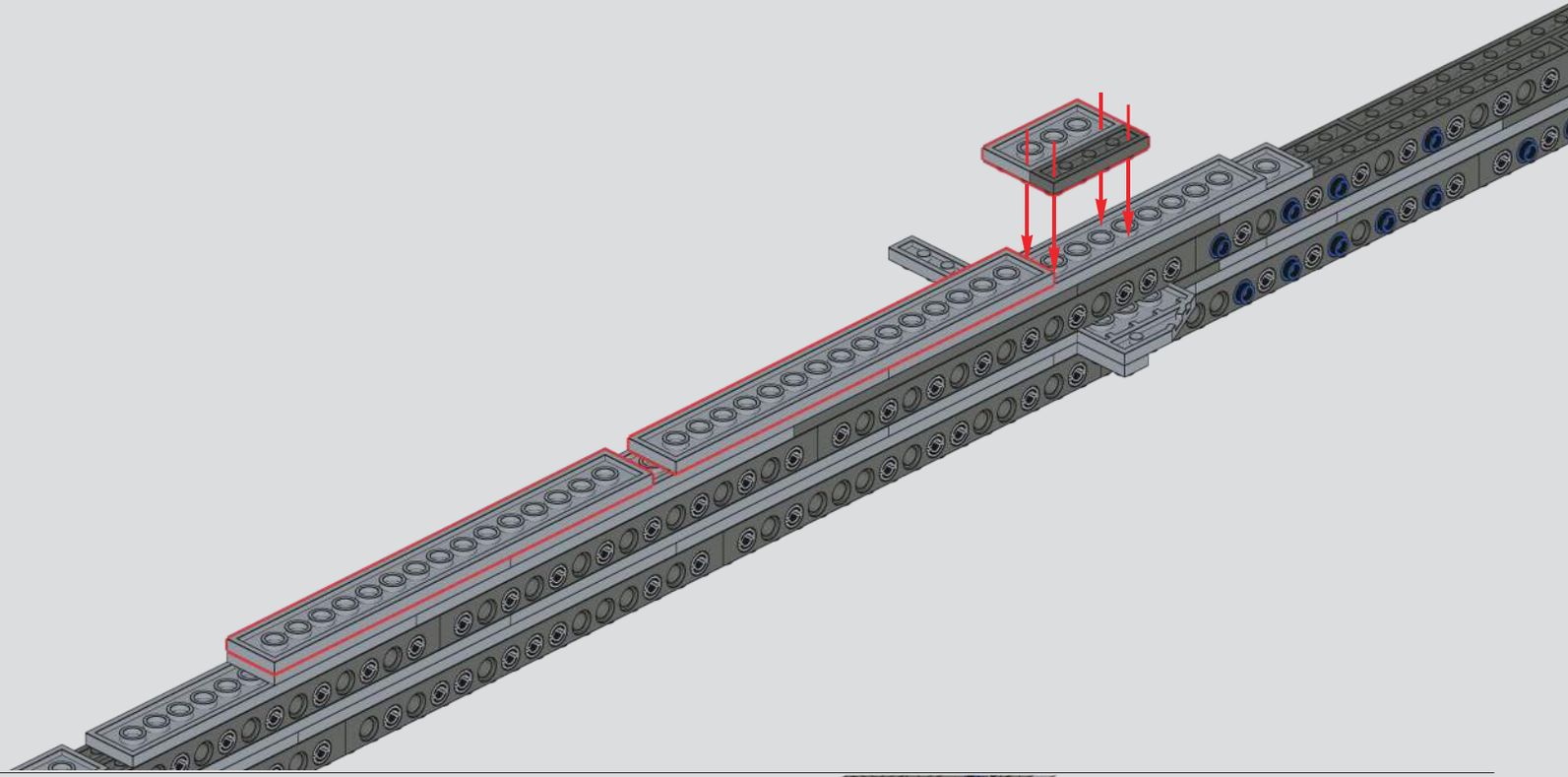

425

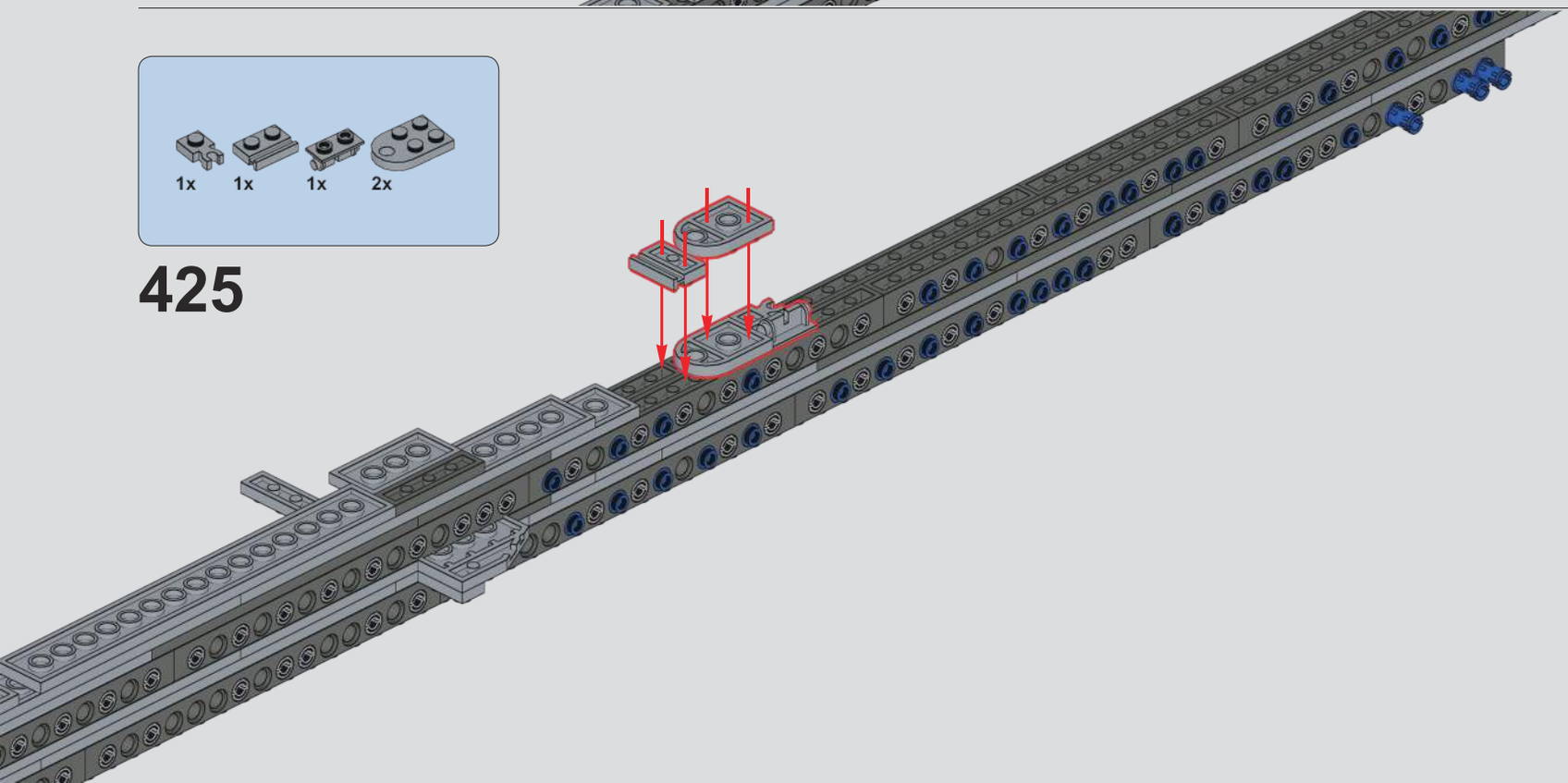

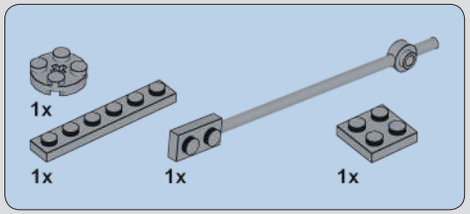

426

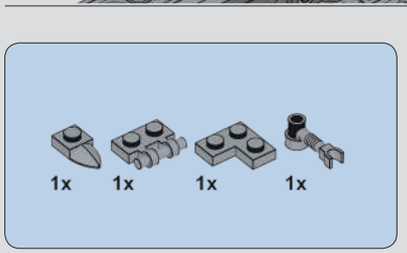

427

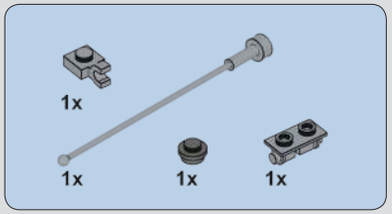

428

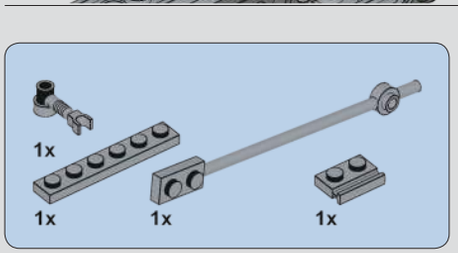

429

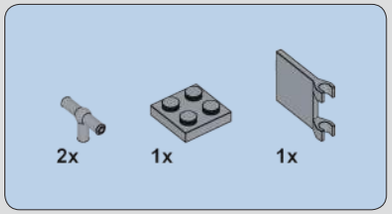

430

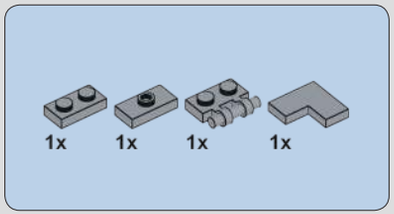

431

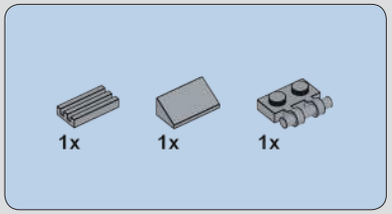

432

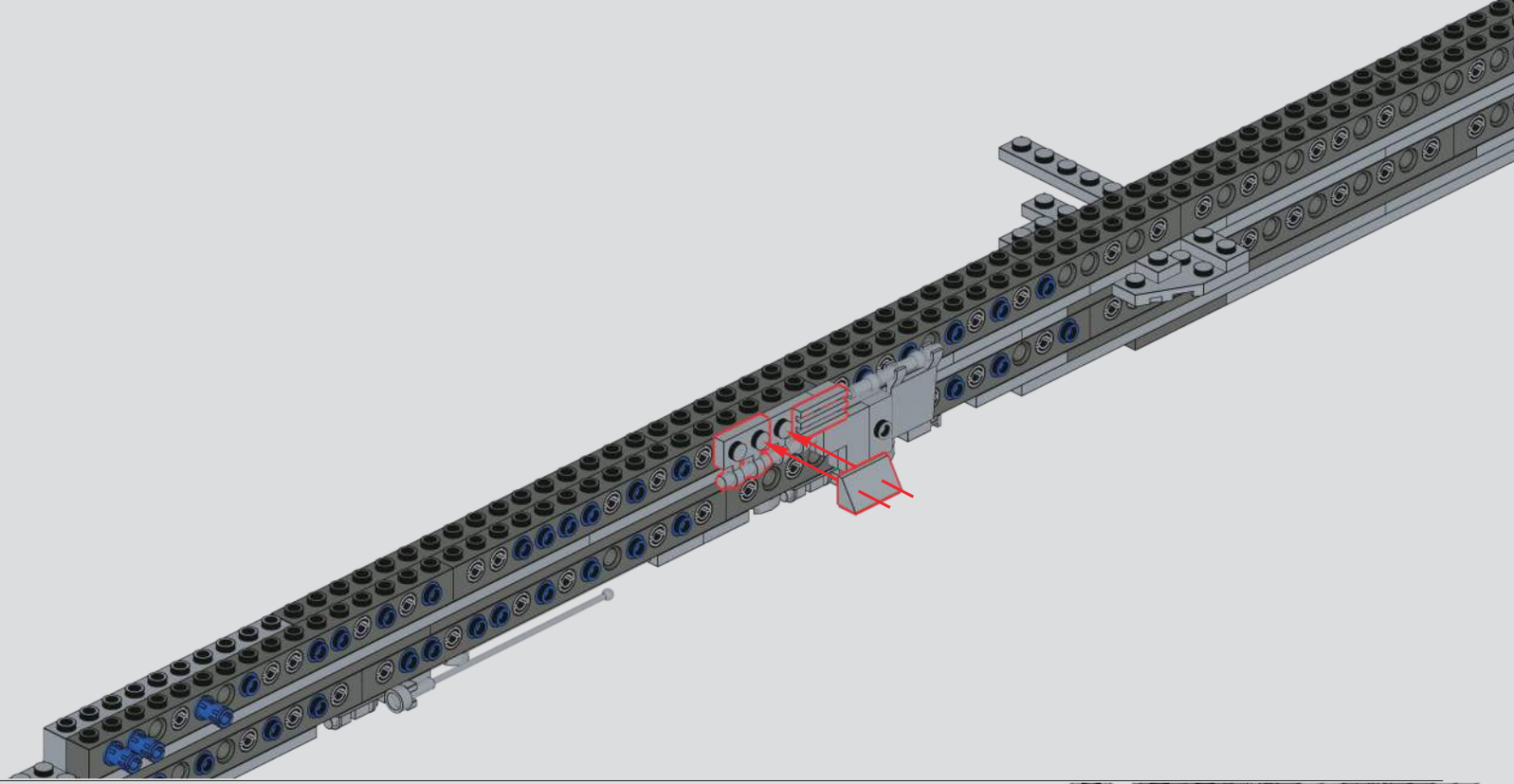

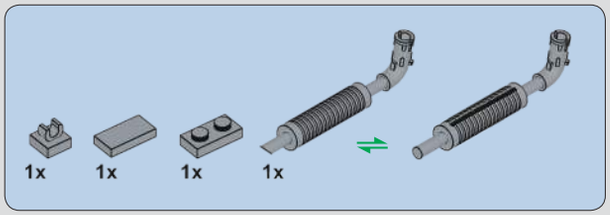

433

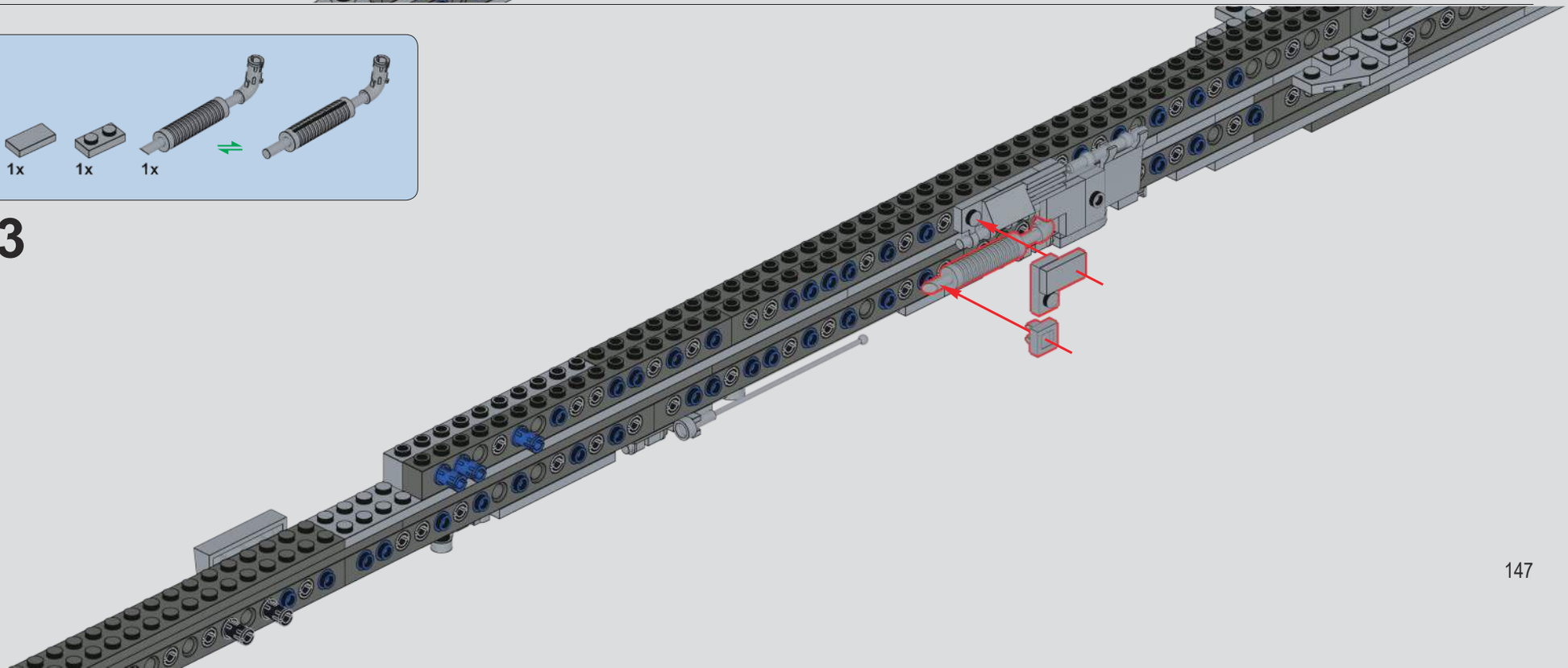

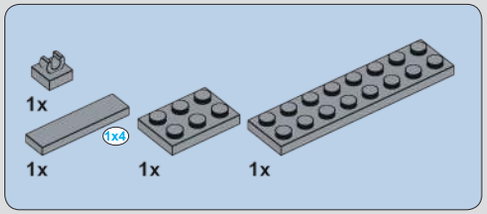

434

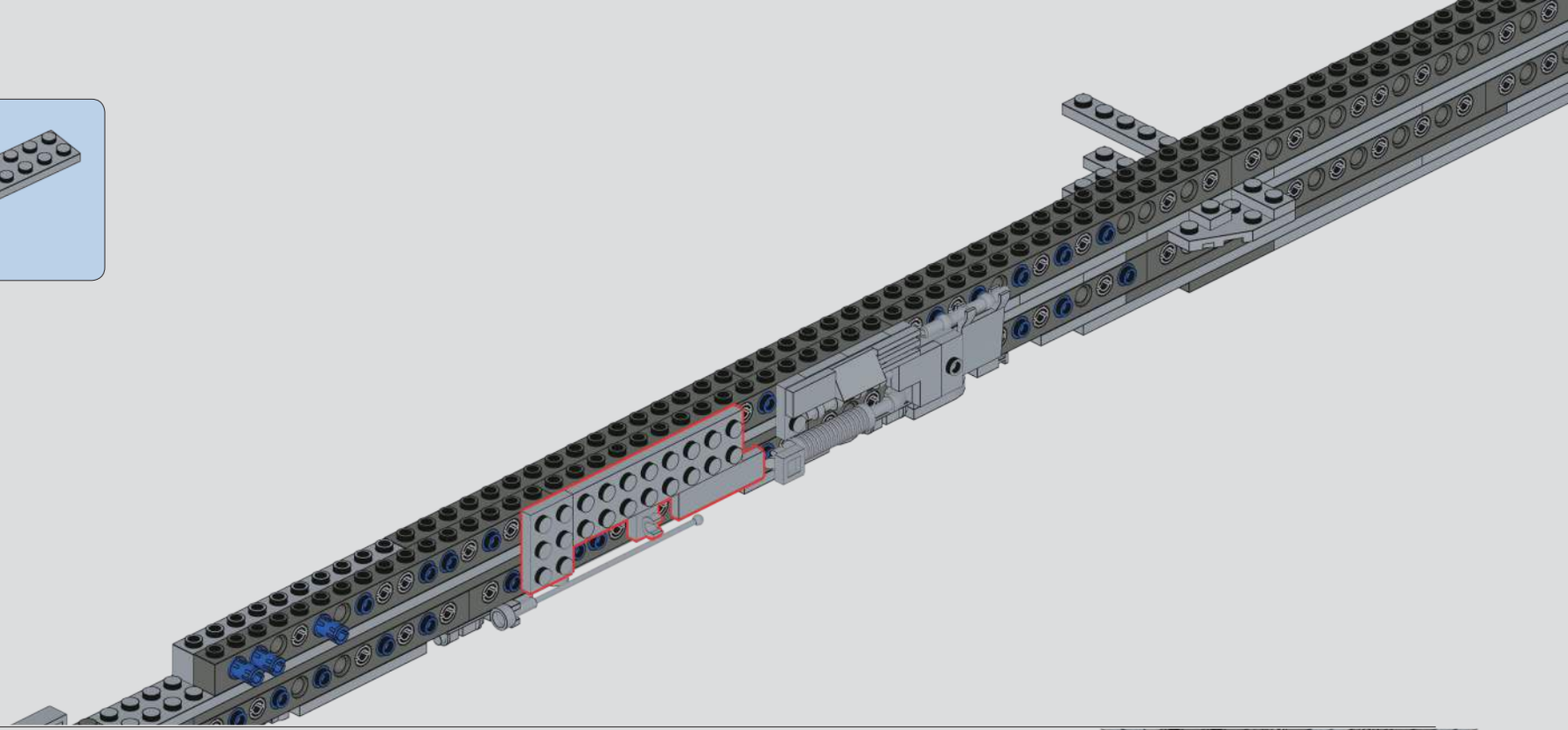

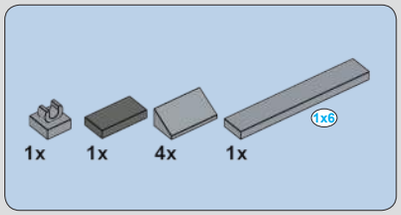

435

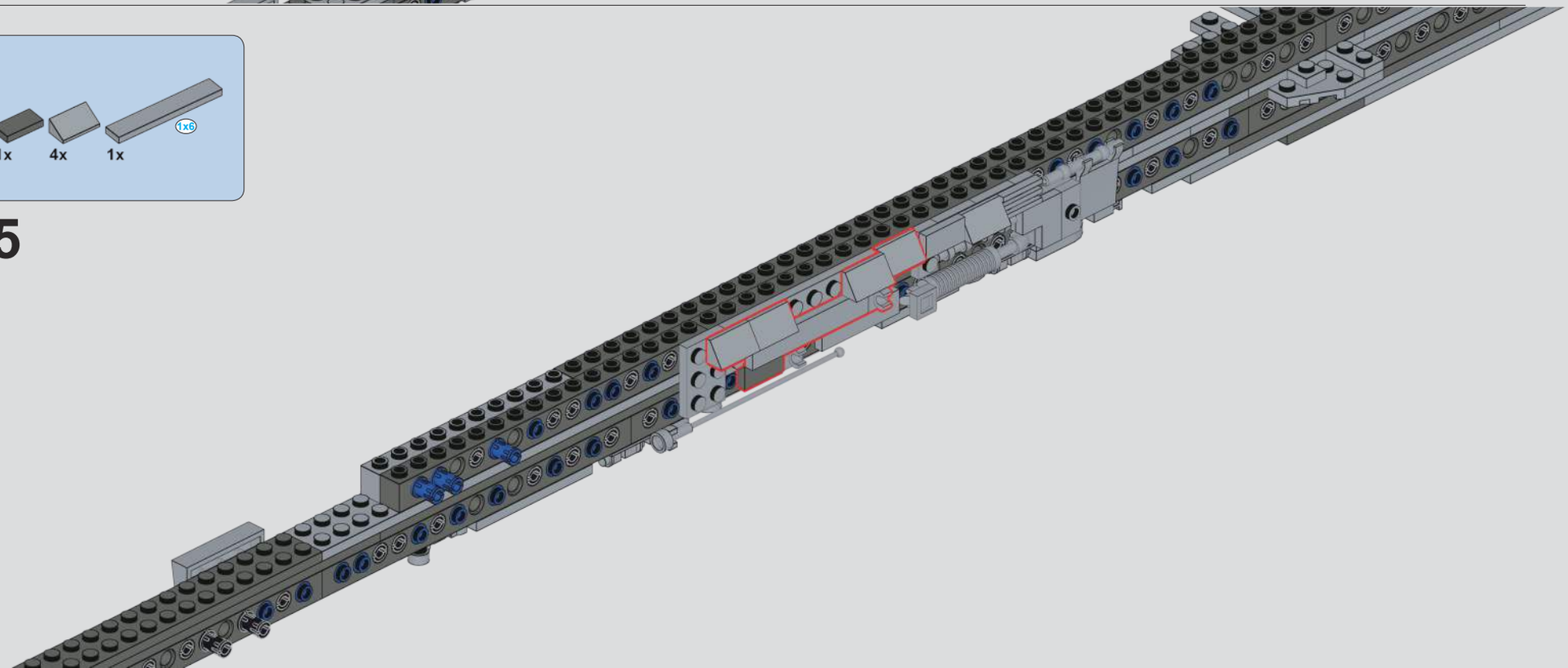

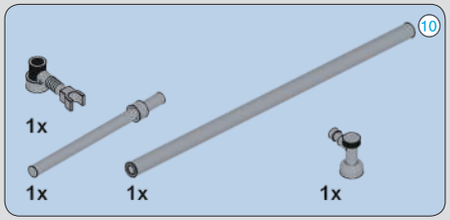

436

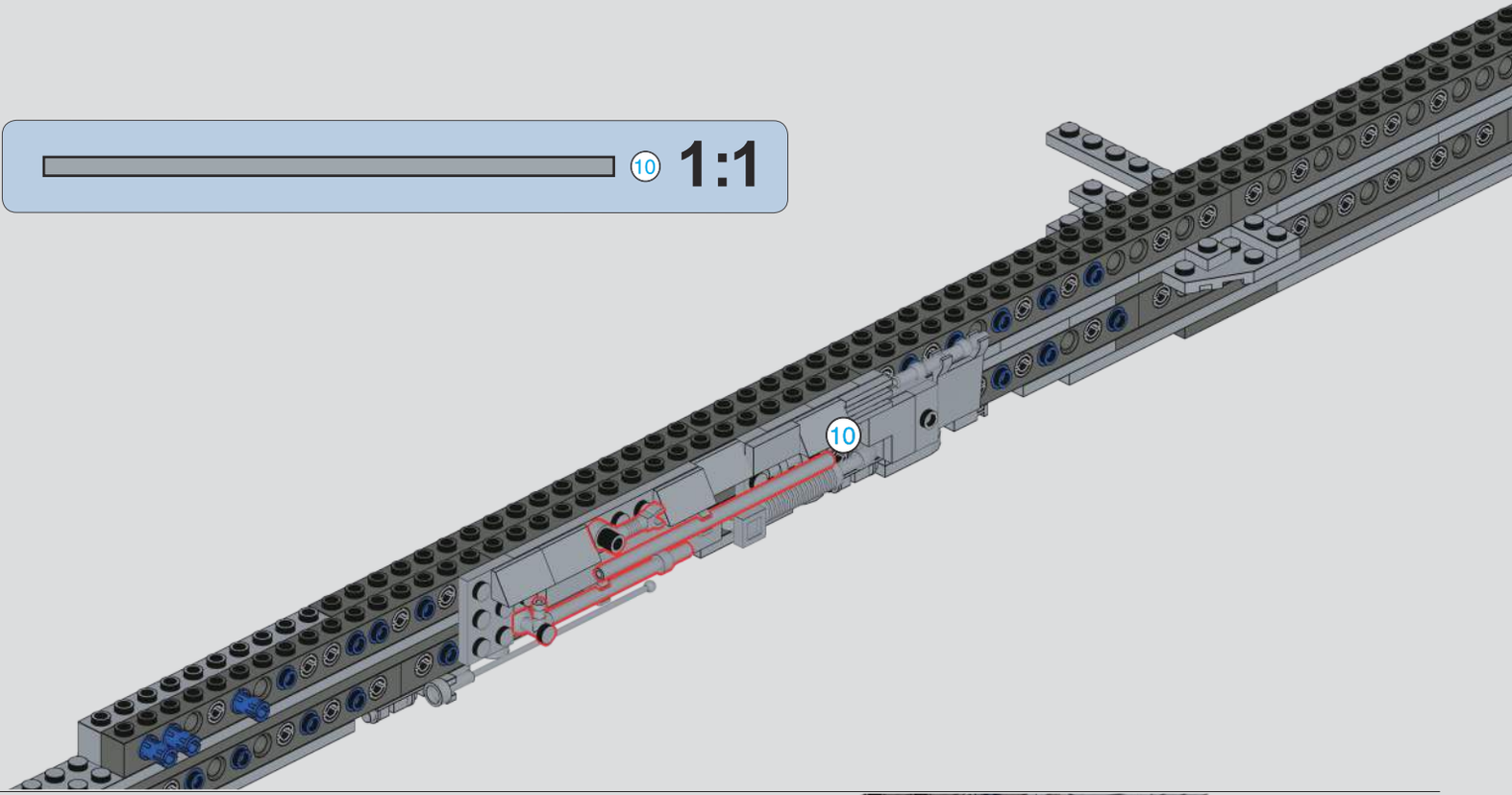

437

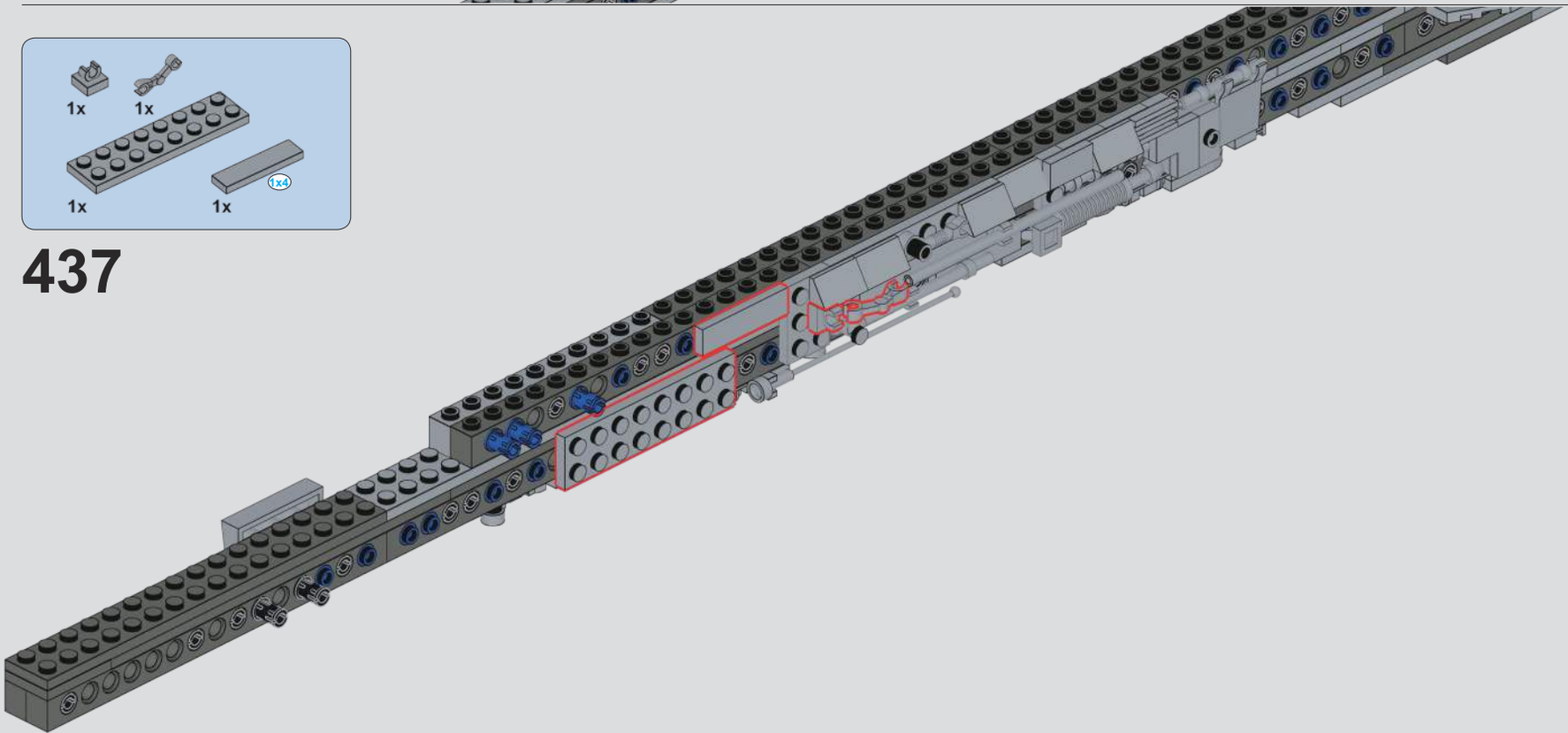

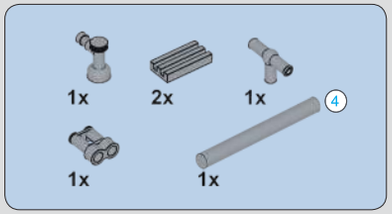

438

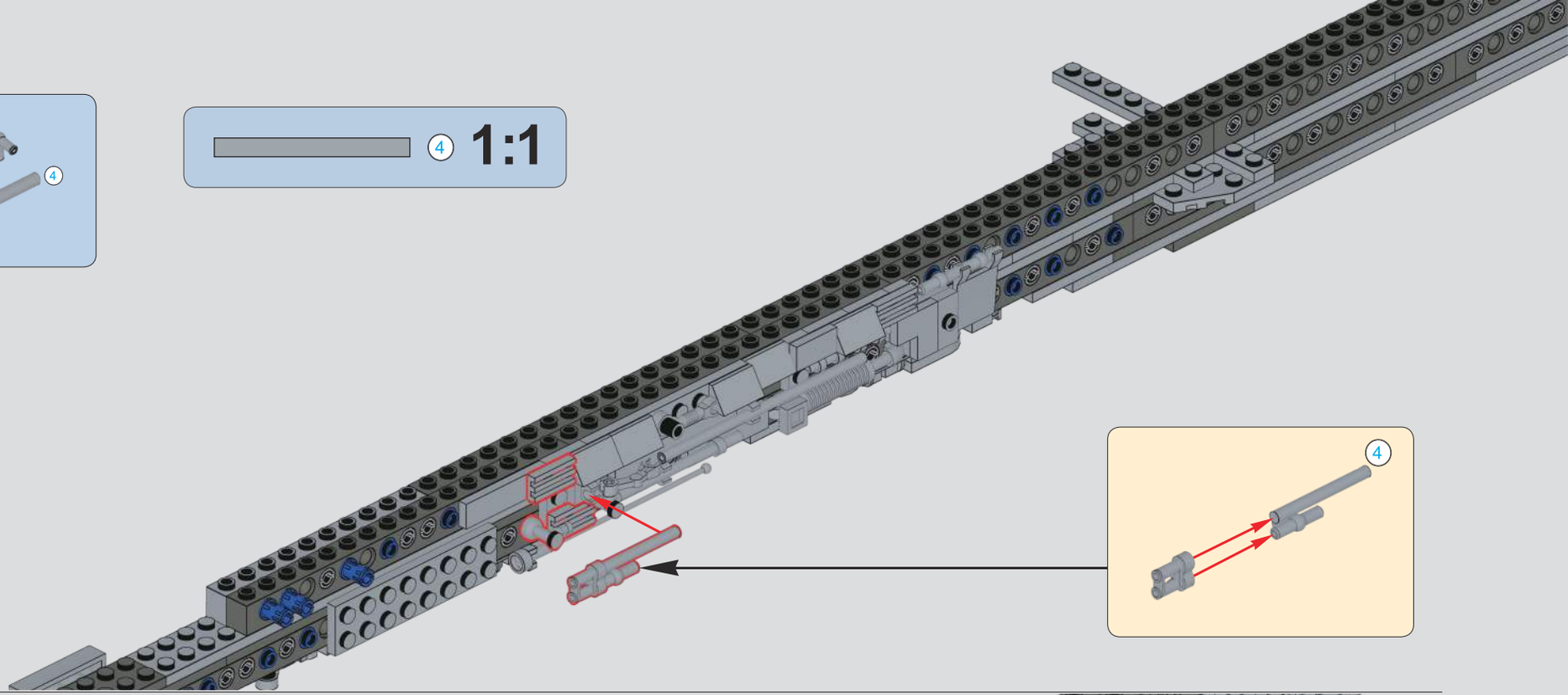

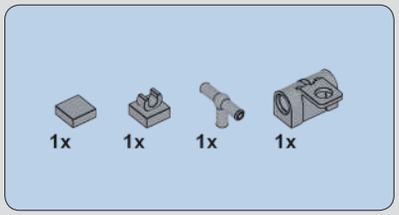

439

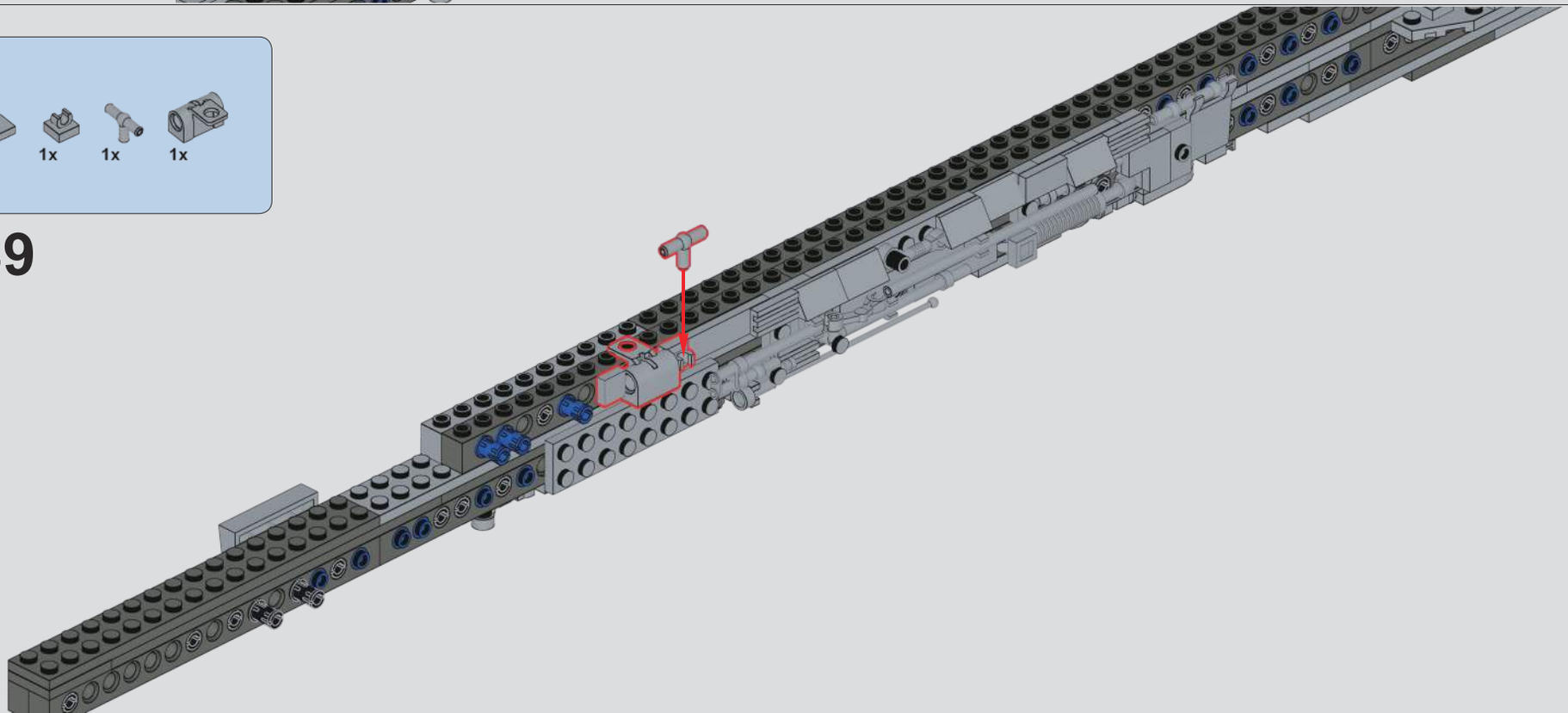

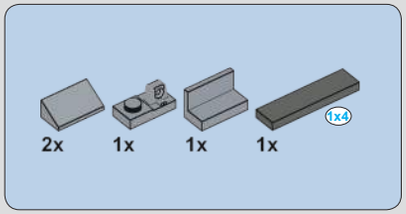

440

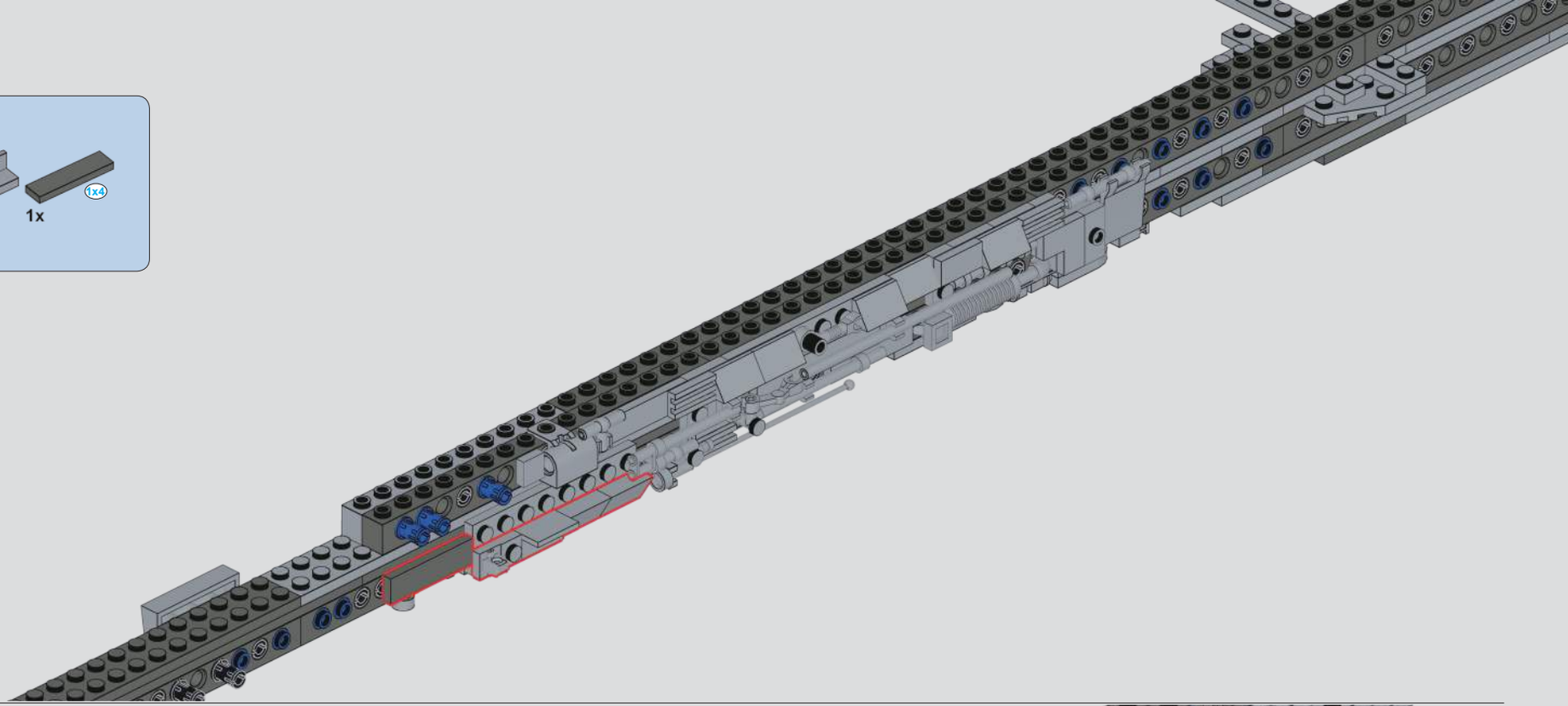

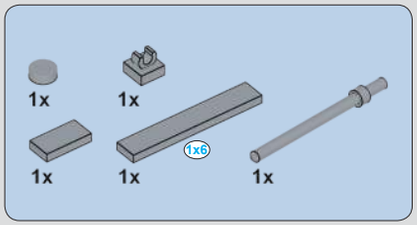

441

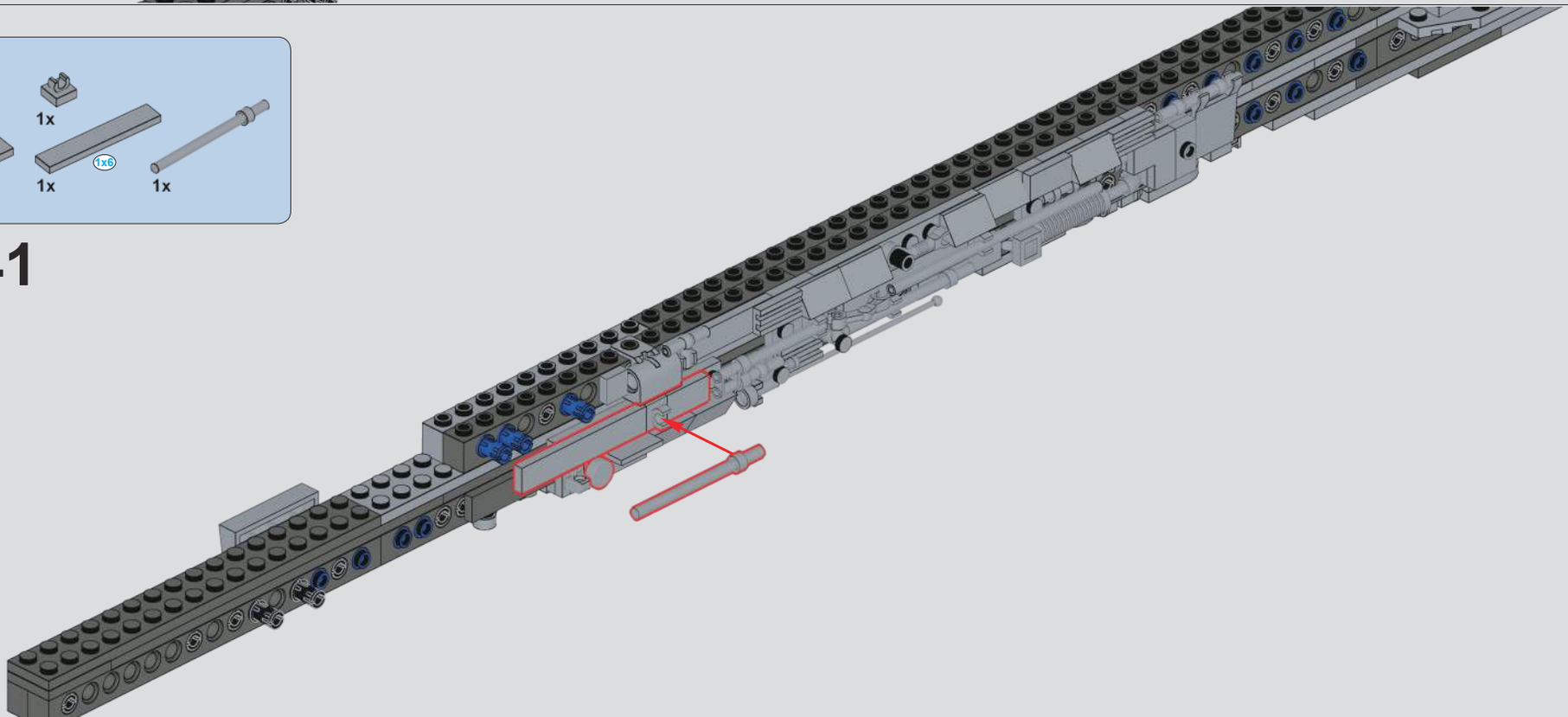

442

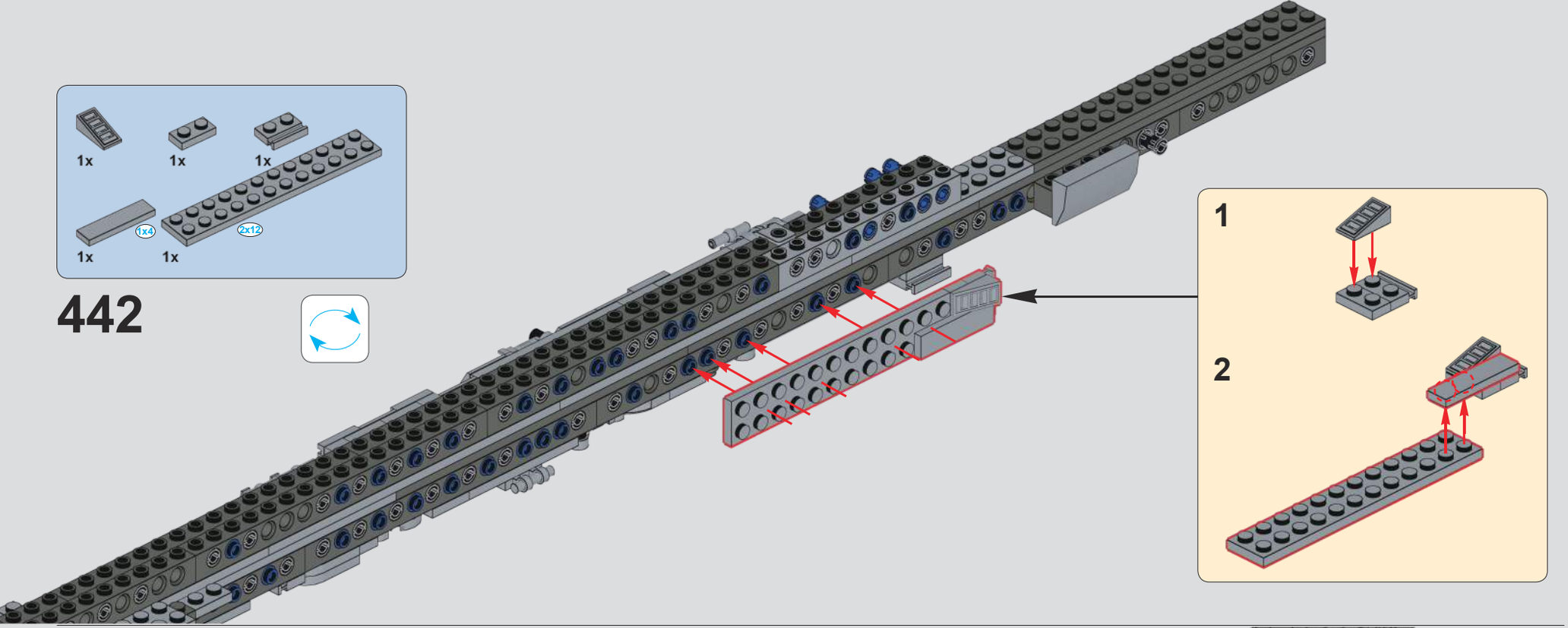

443

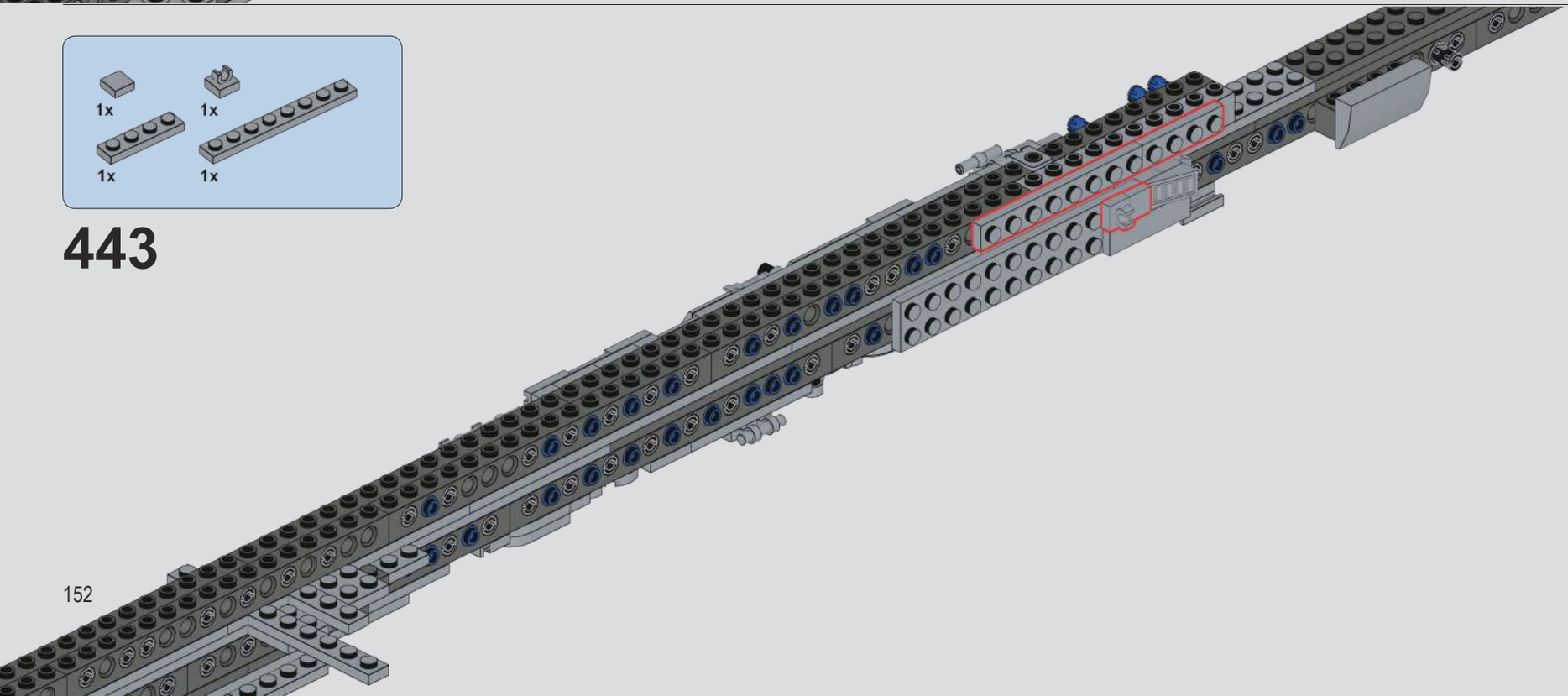

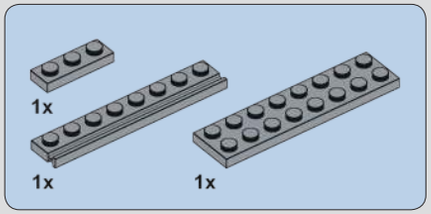

444

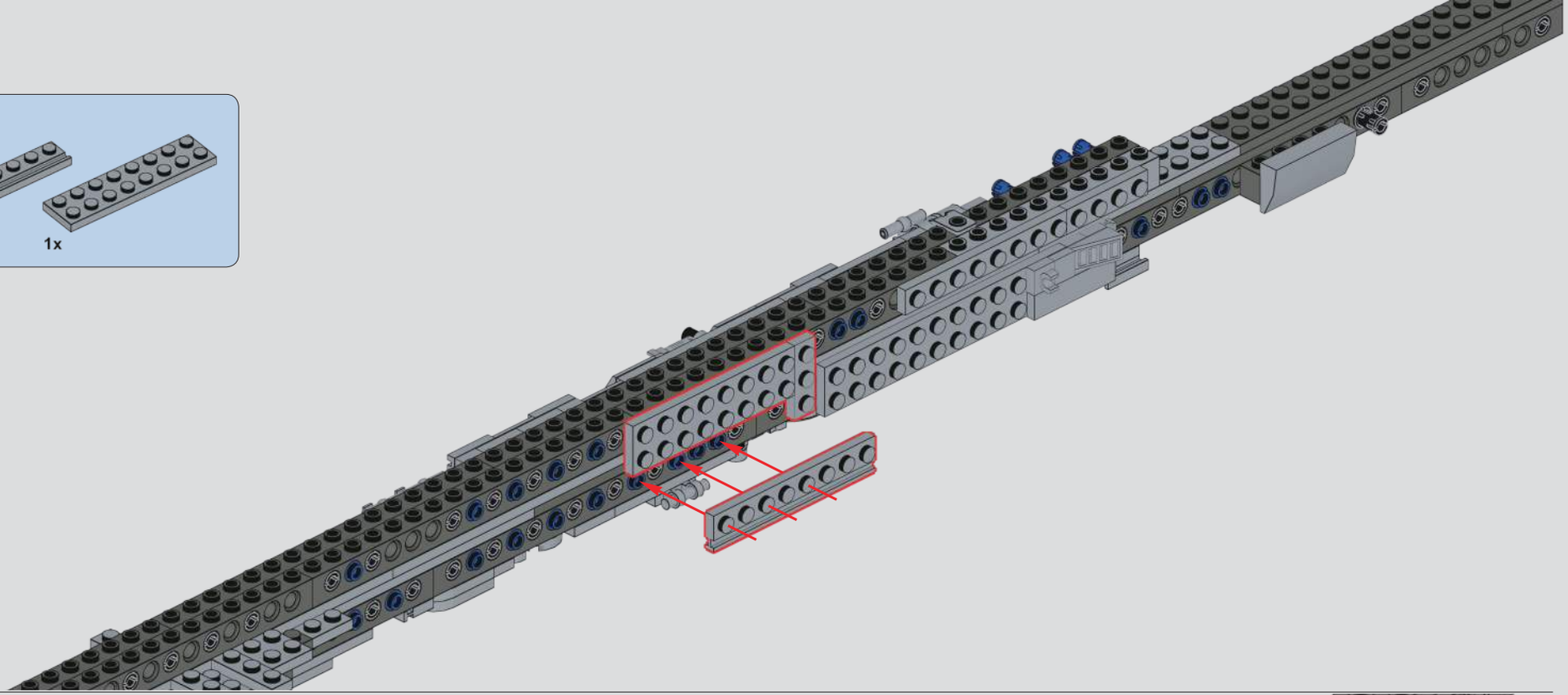

445

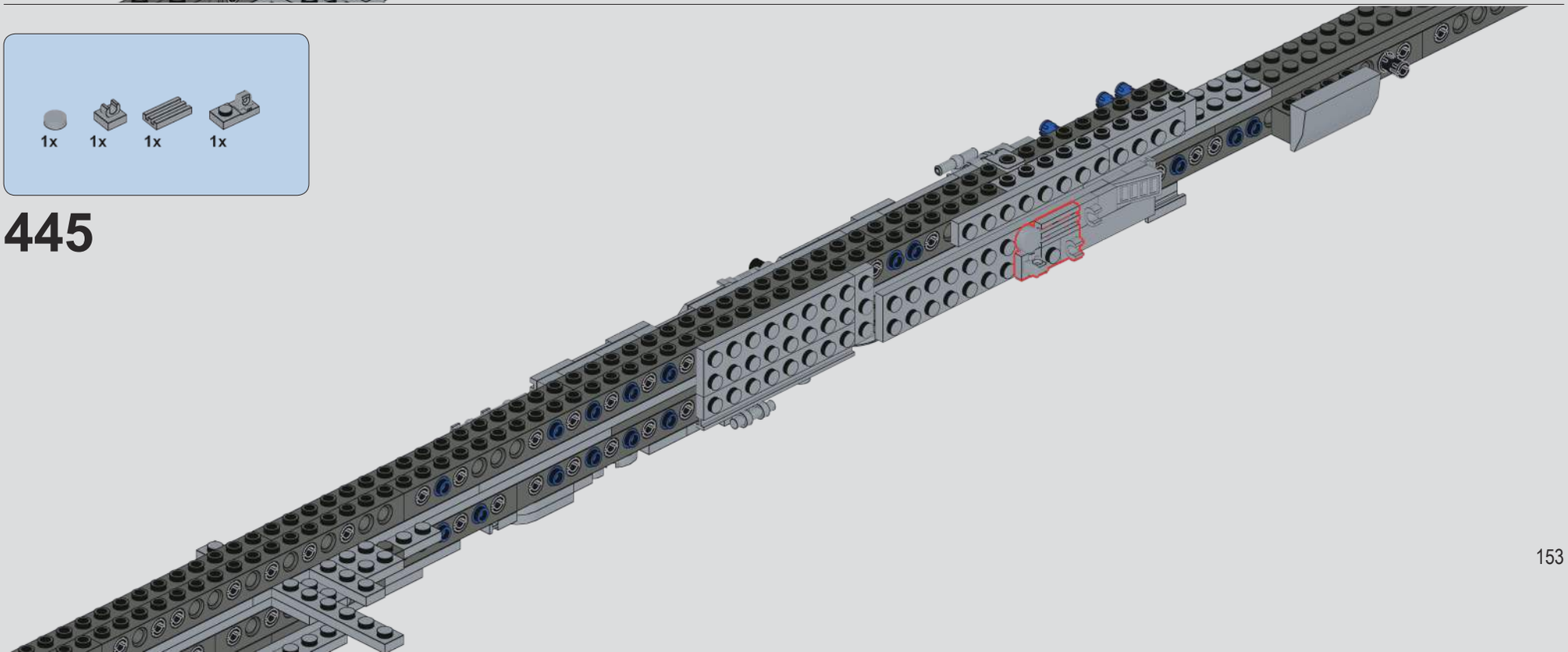

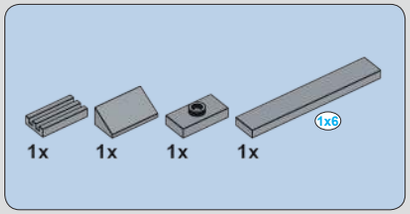

446

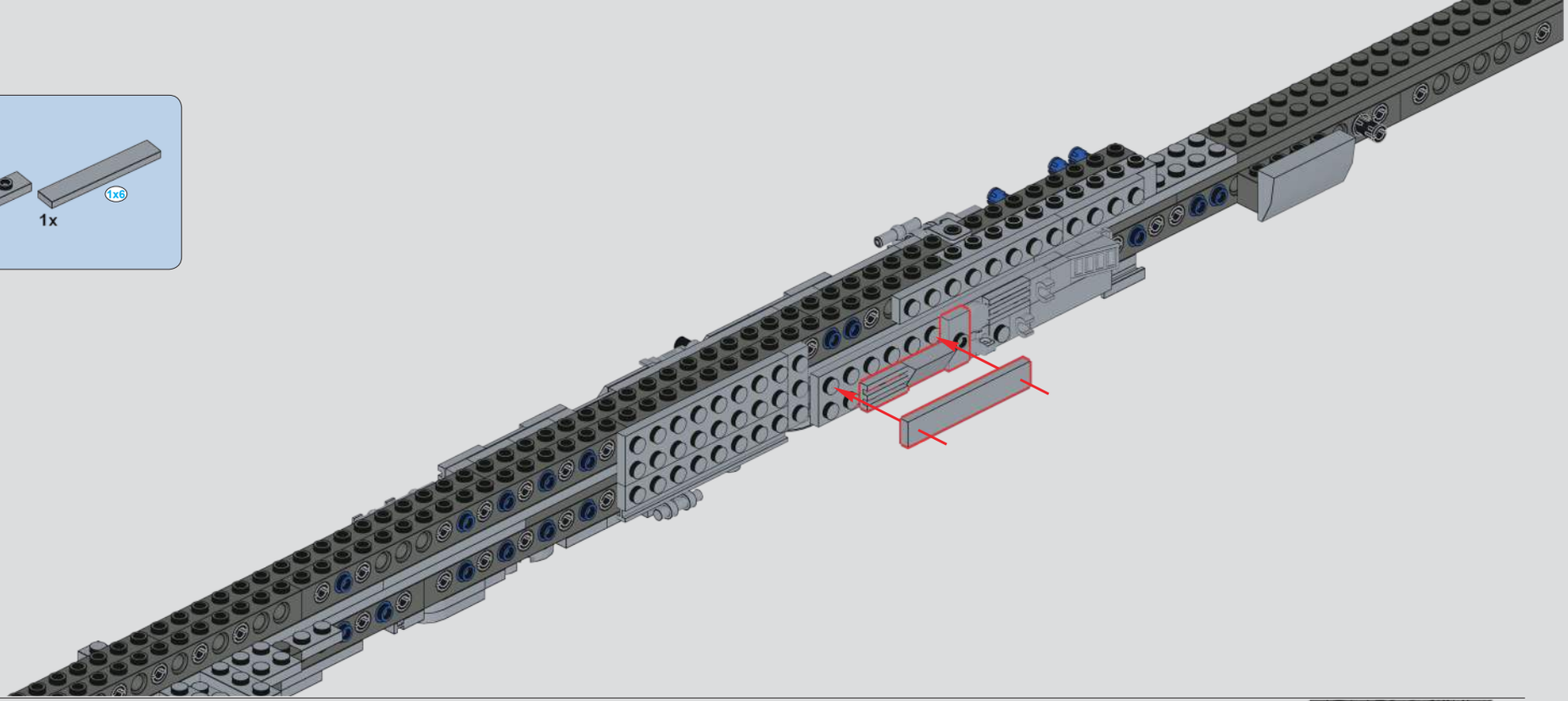

447

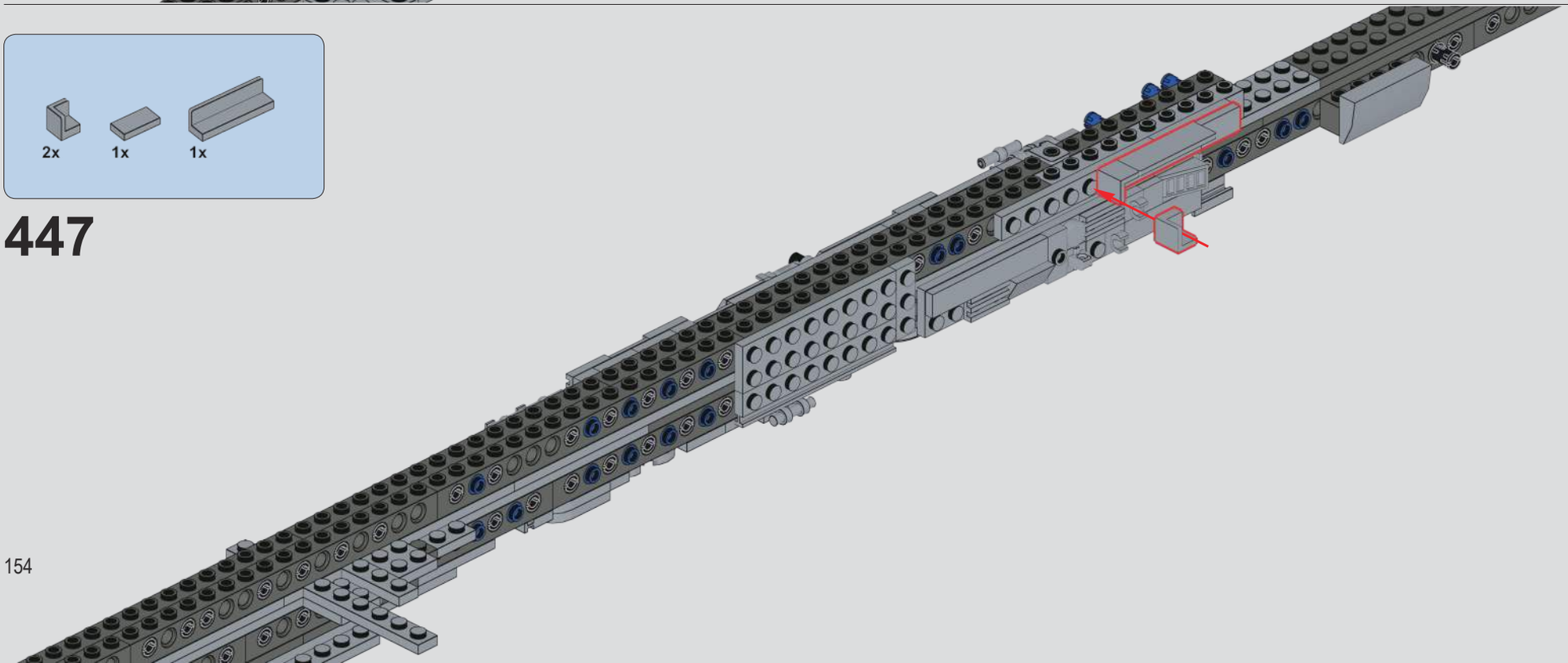

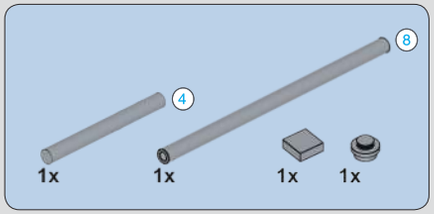

448

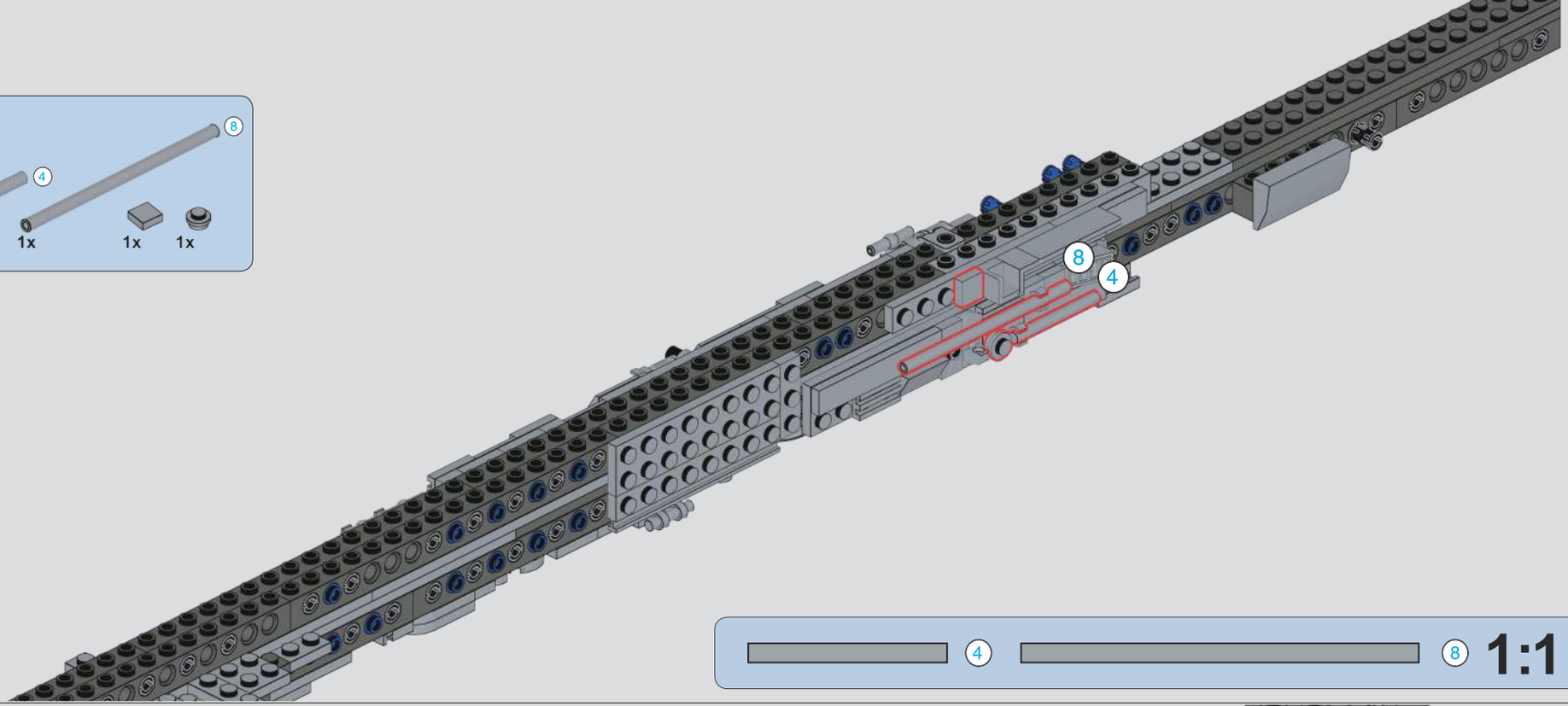

449

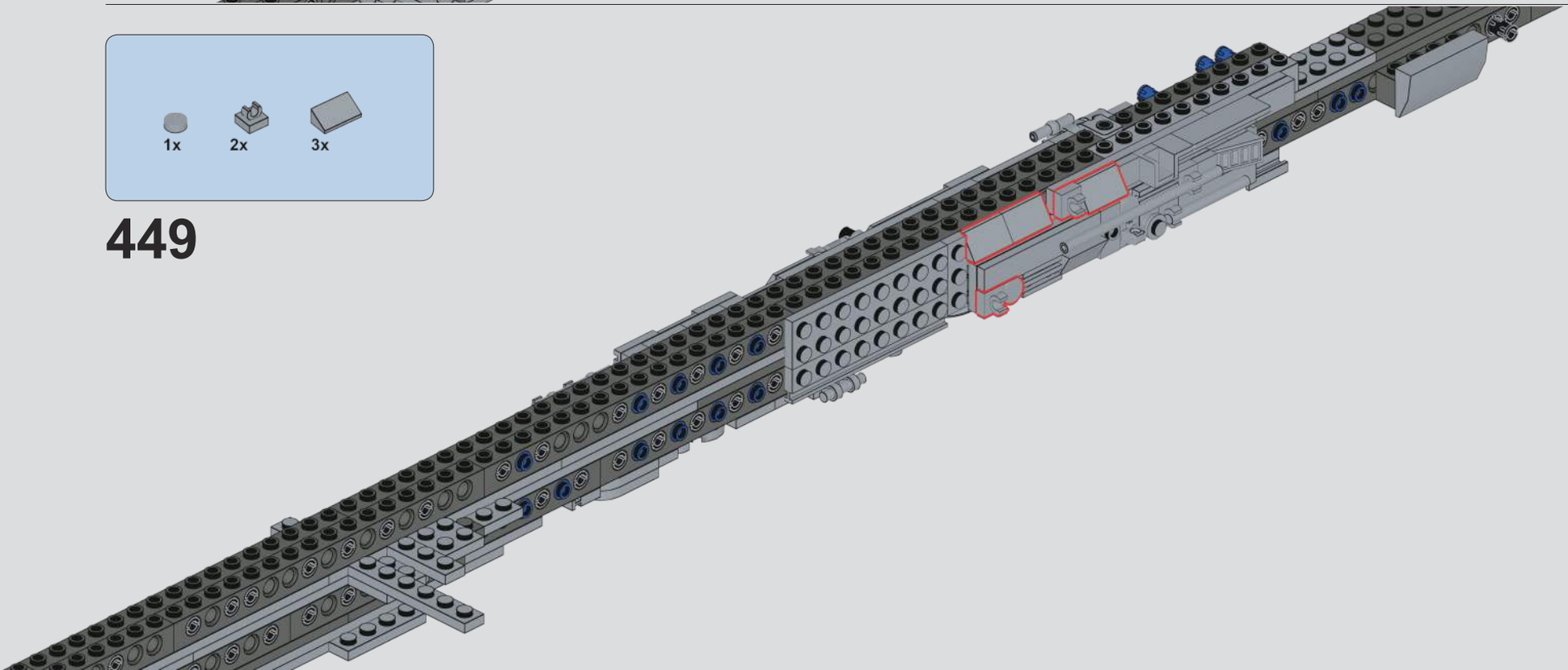

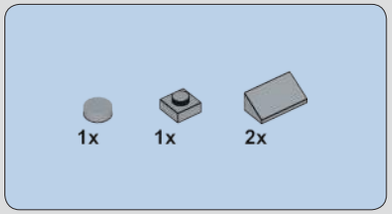

450

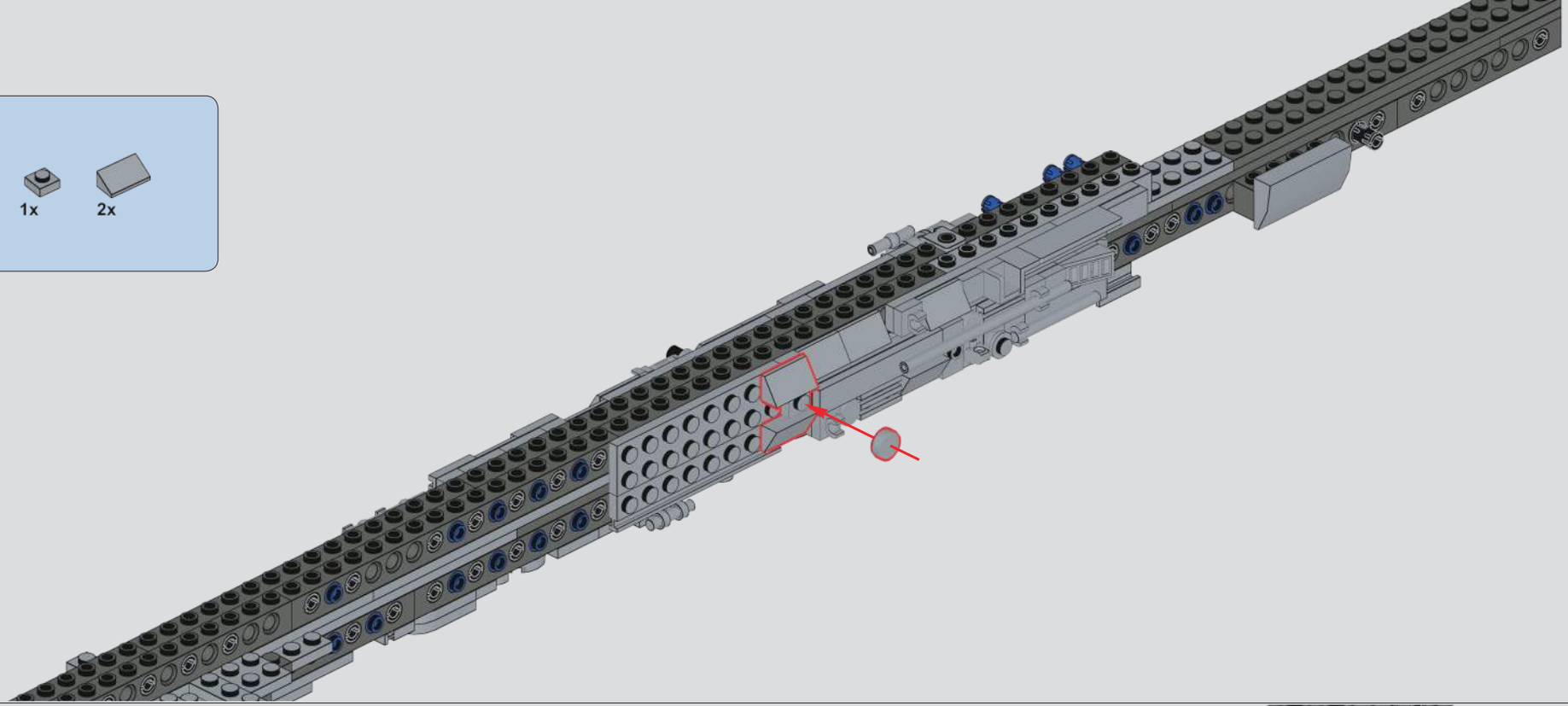

451

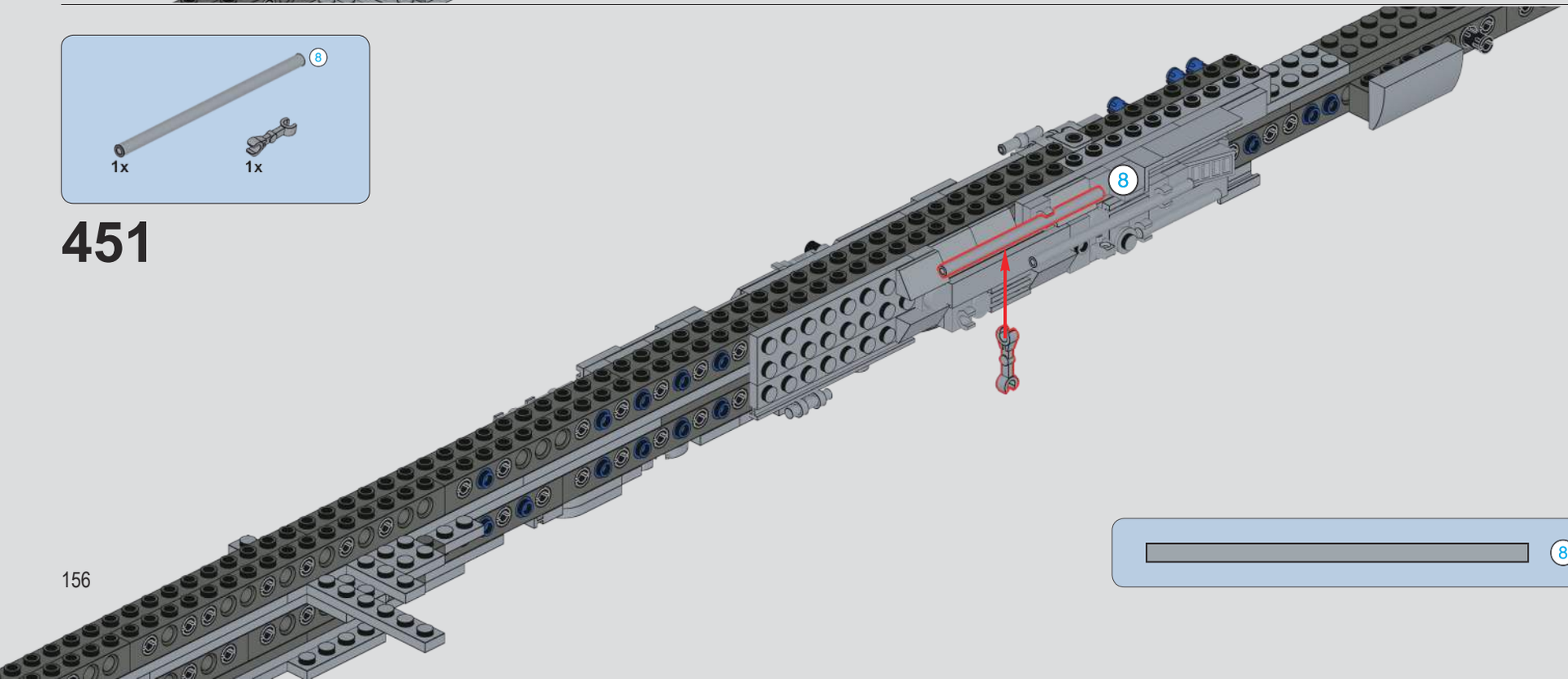

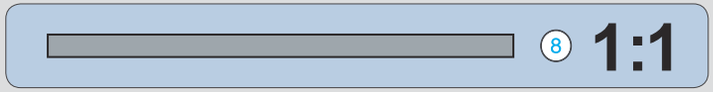

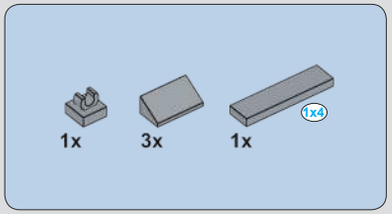

452

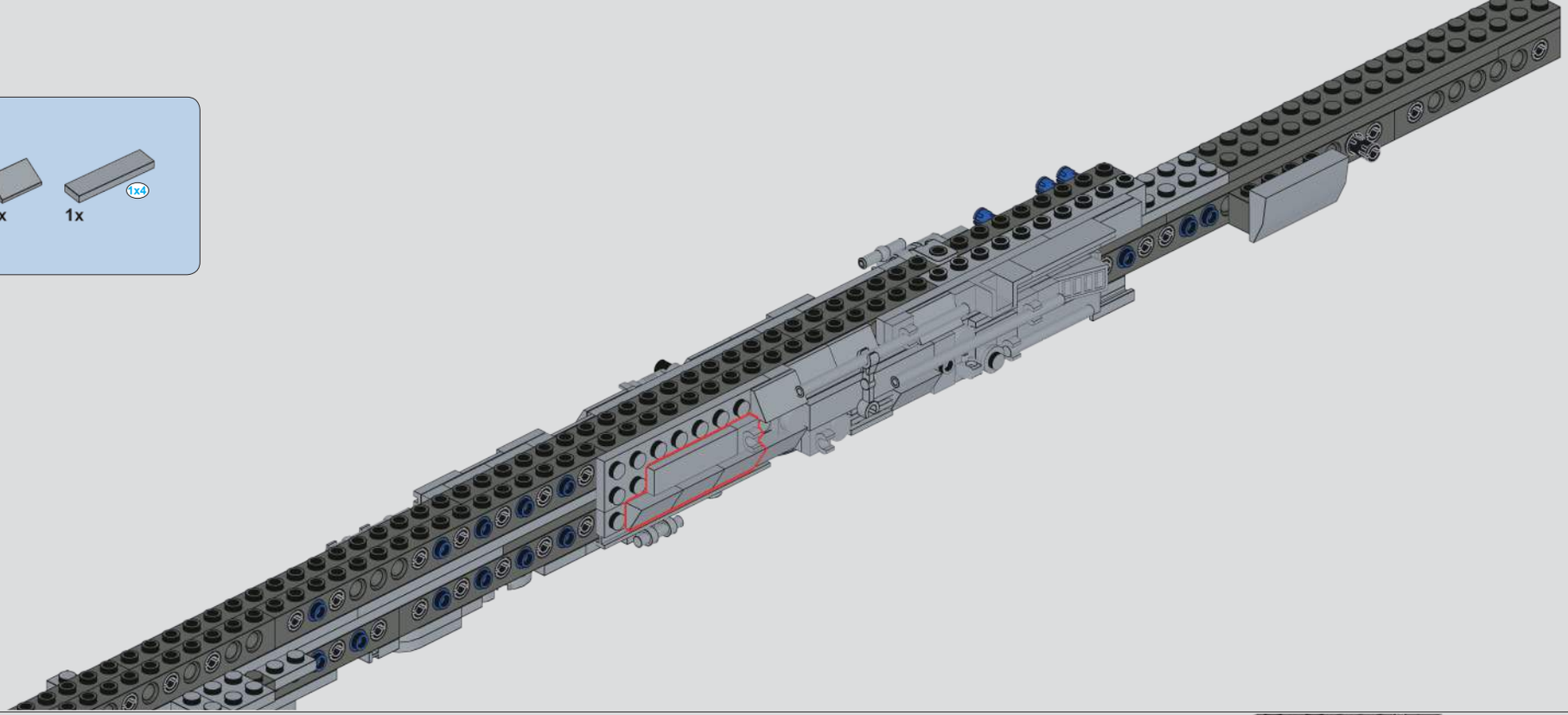

453

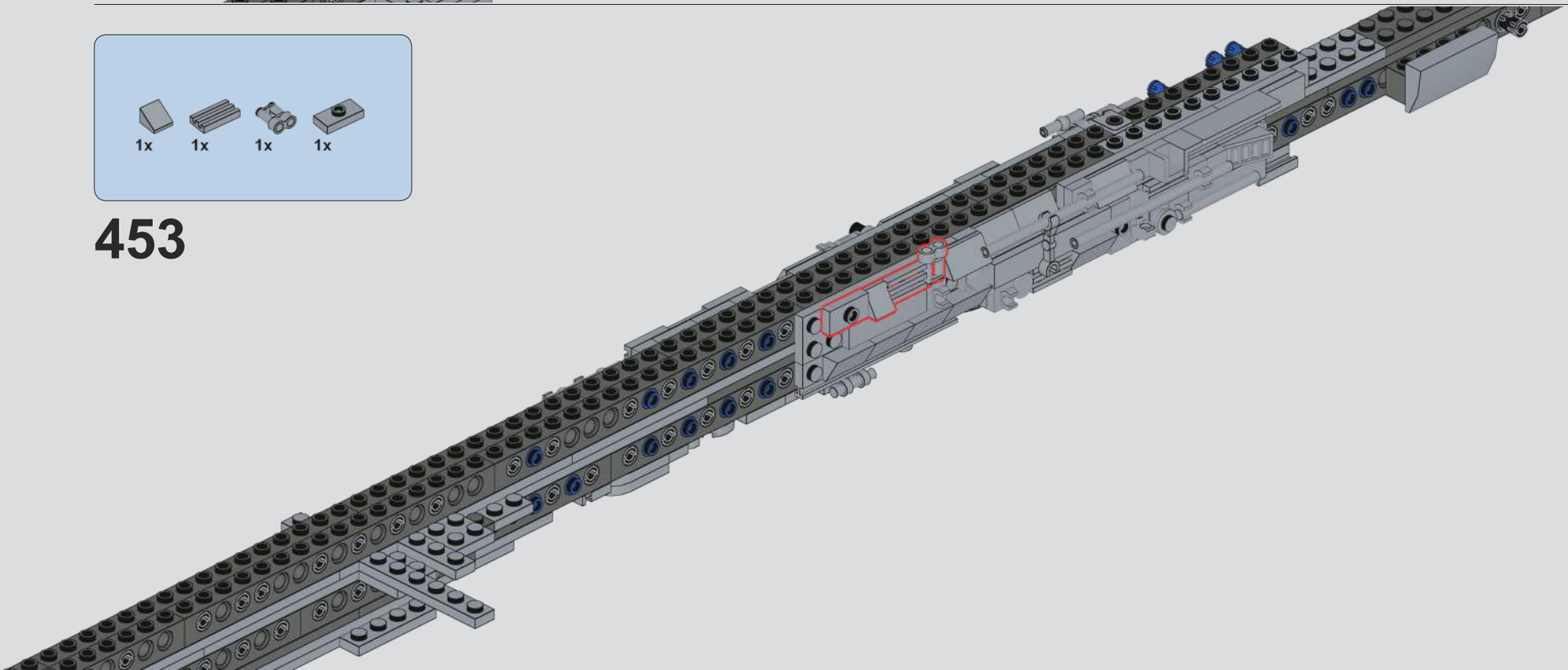

454

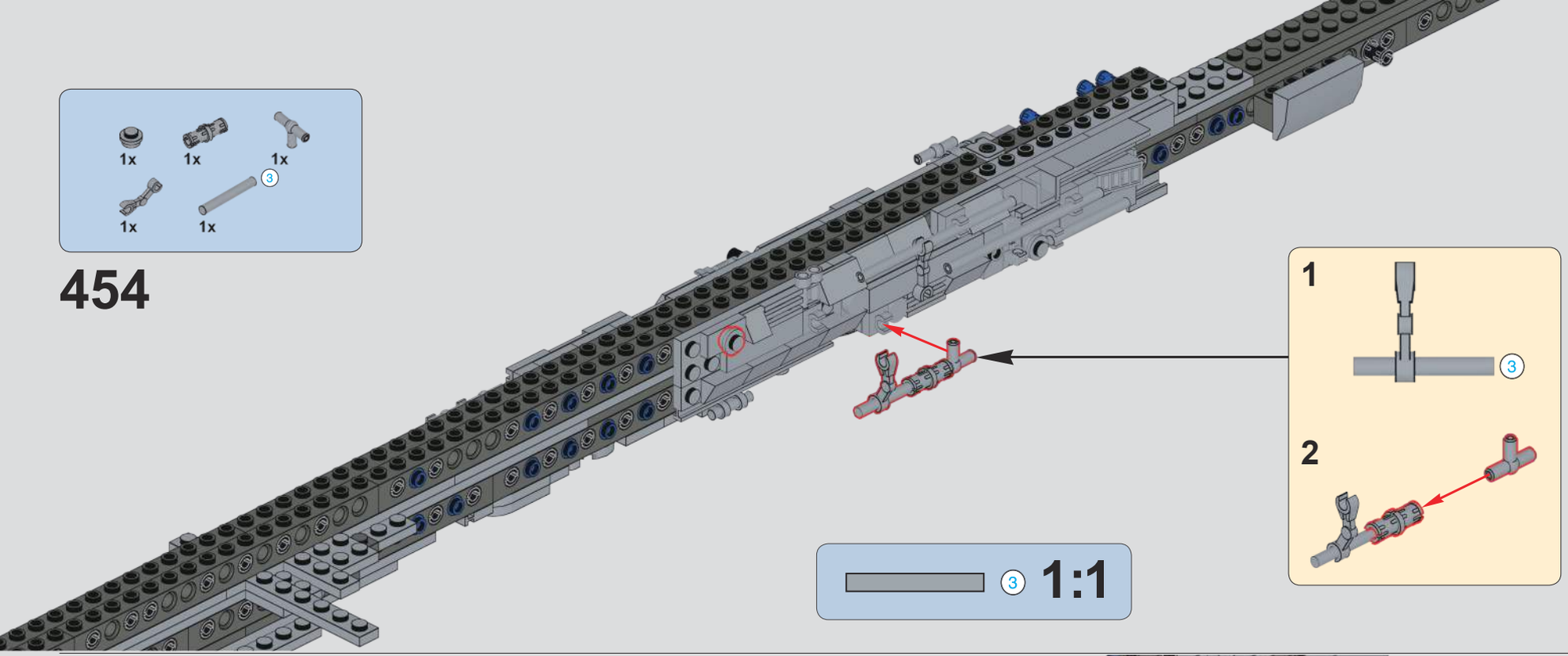

455

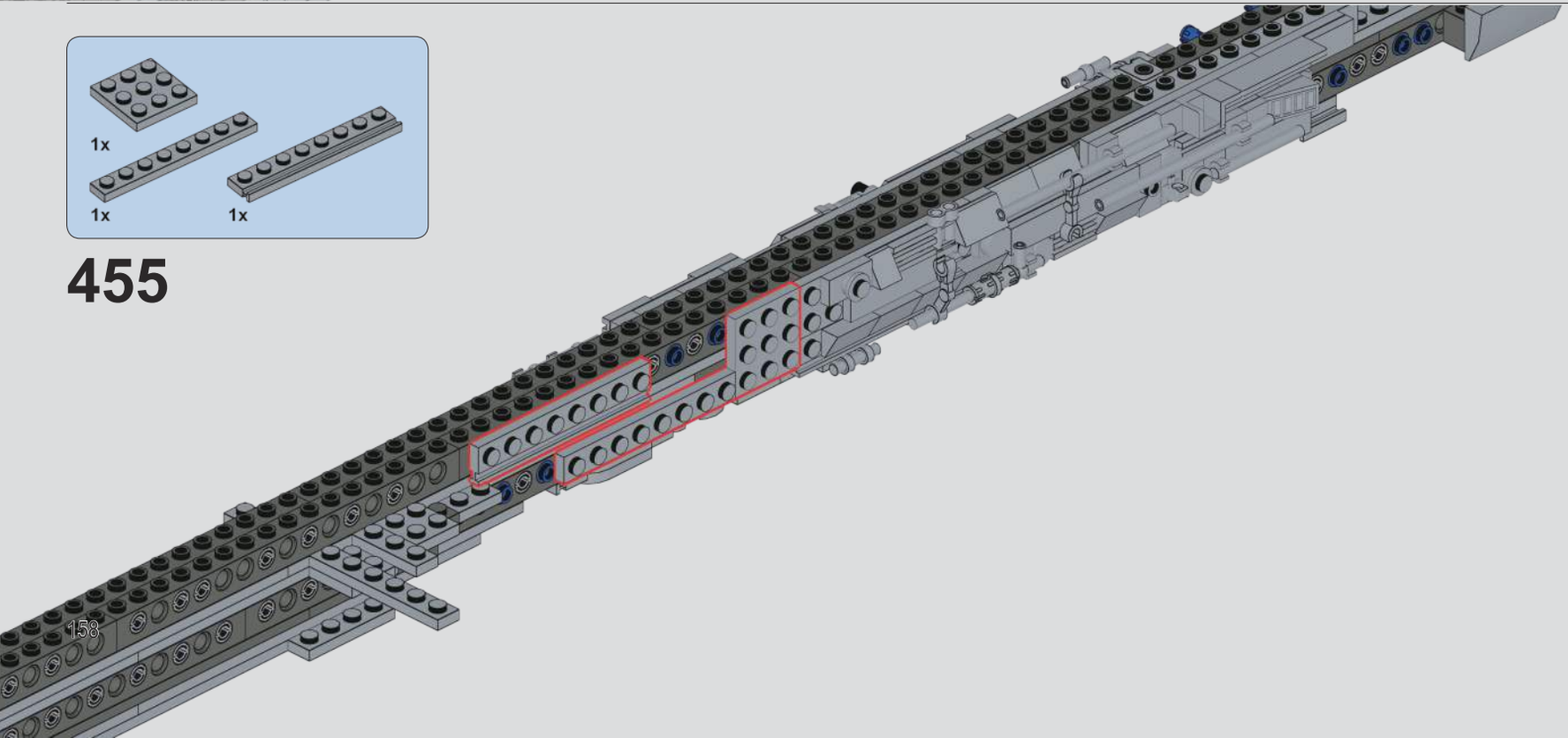

456

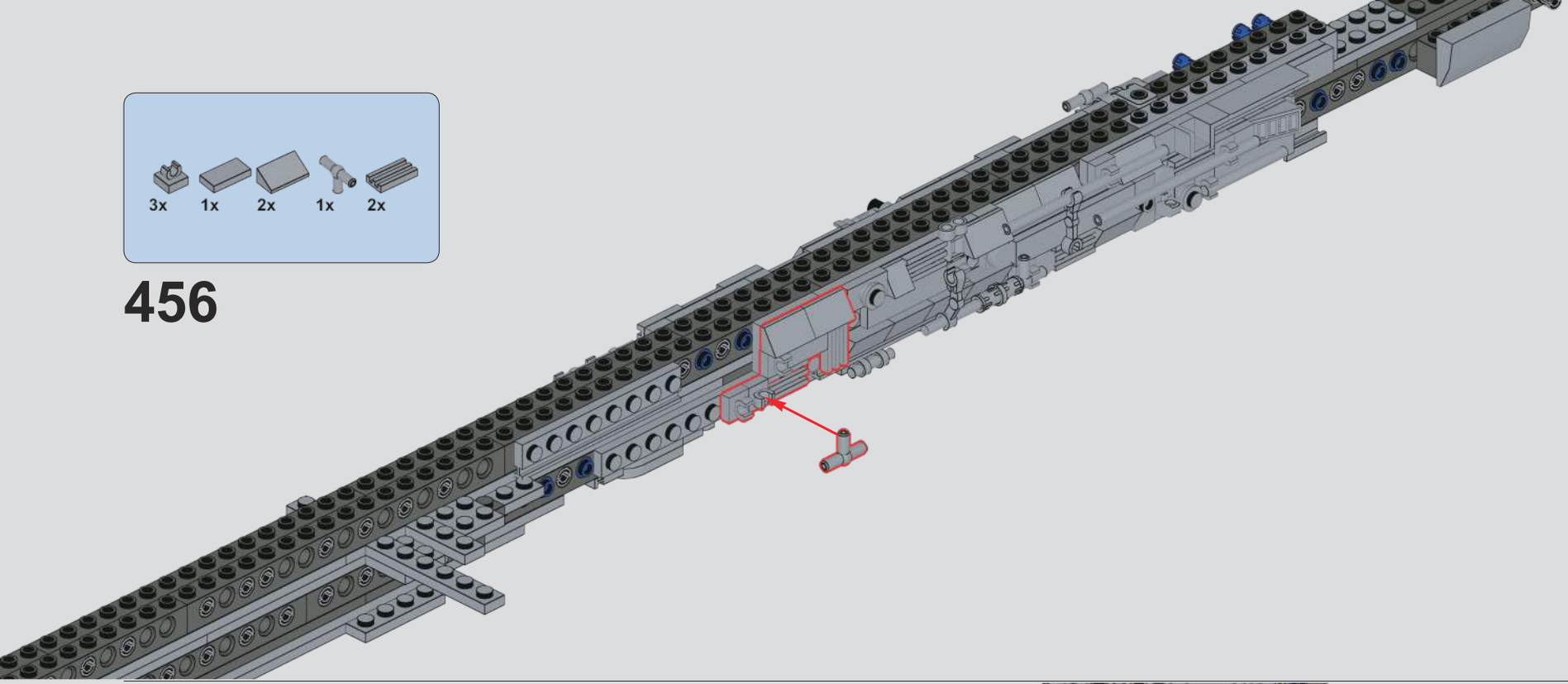

457

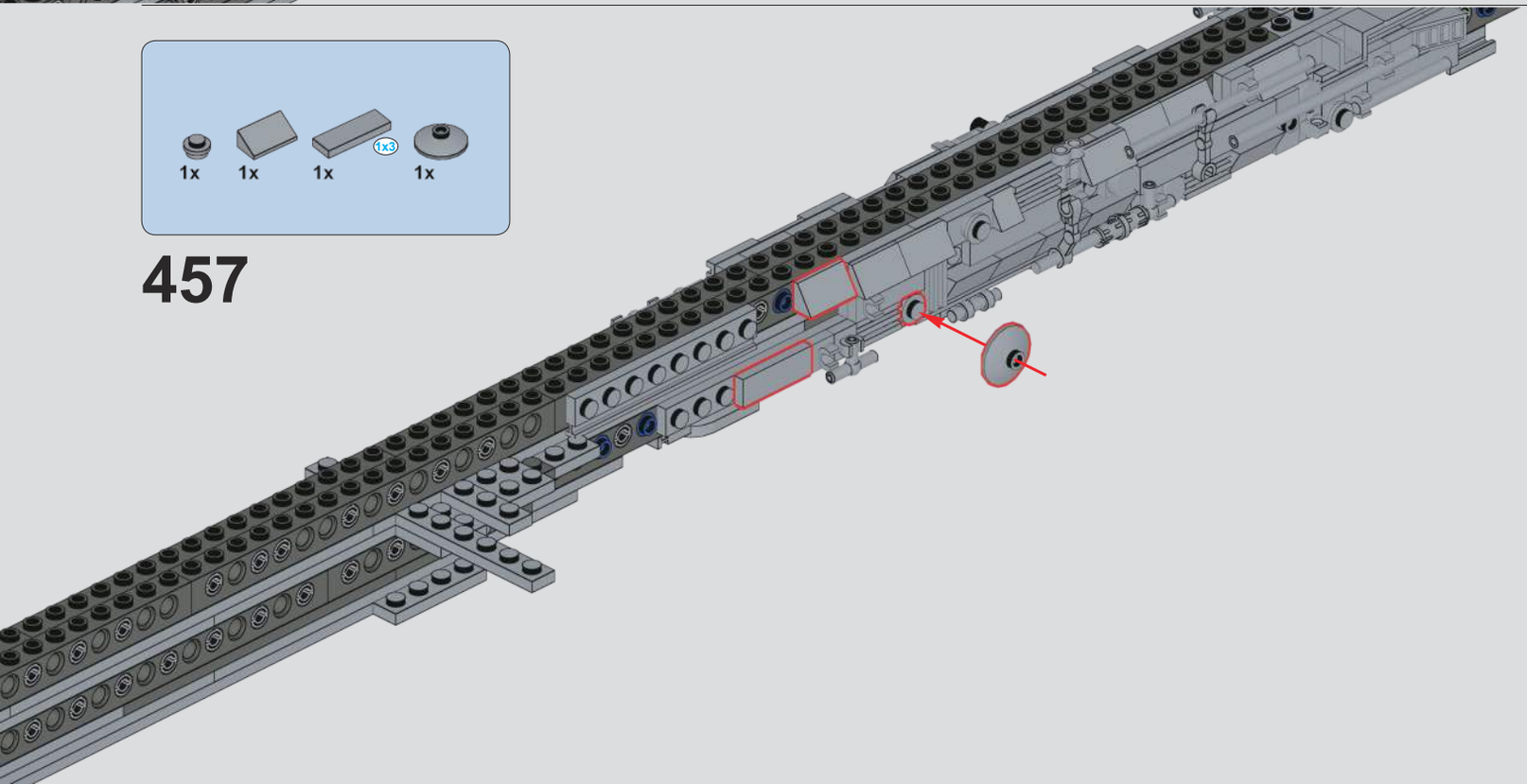

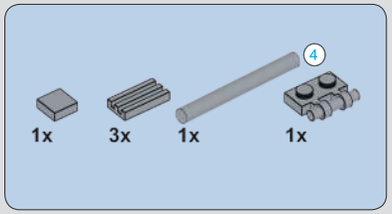

458

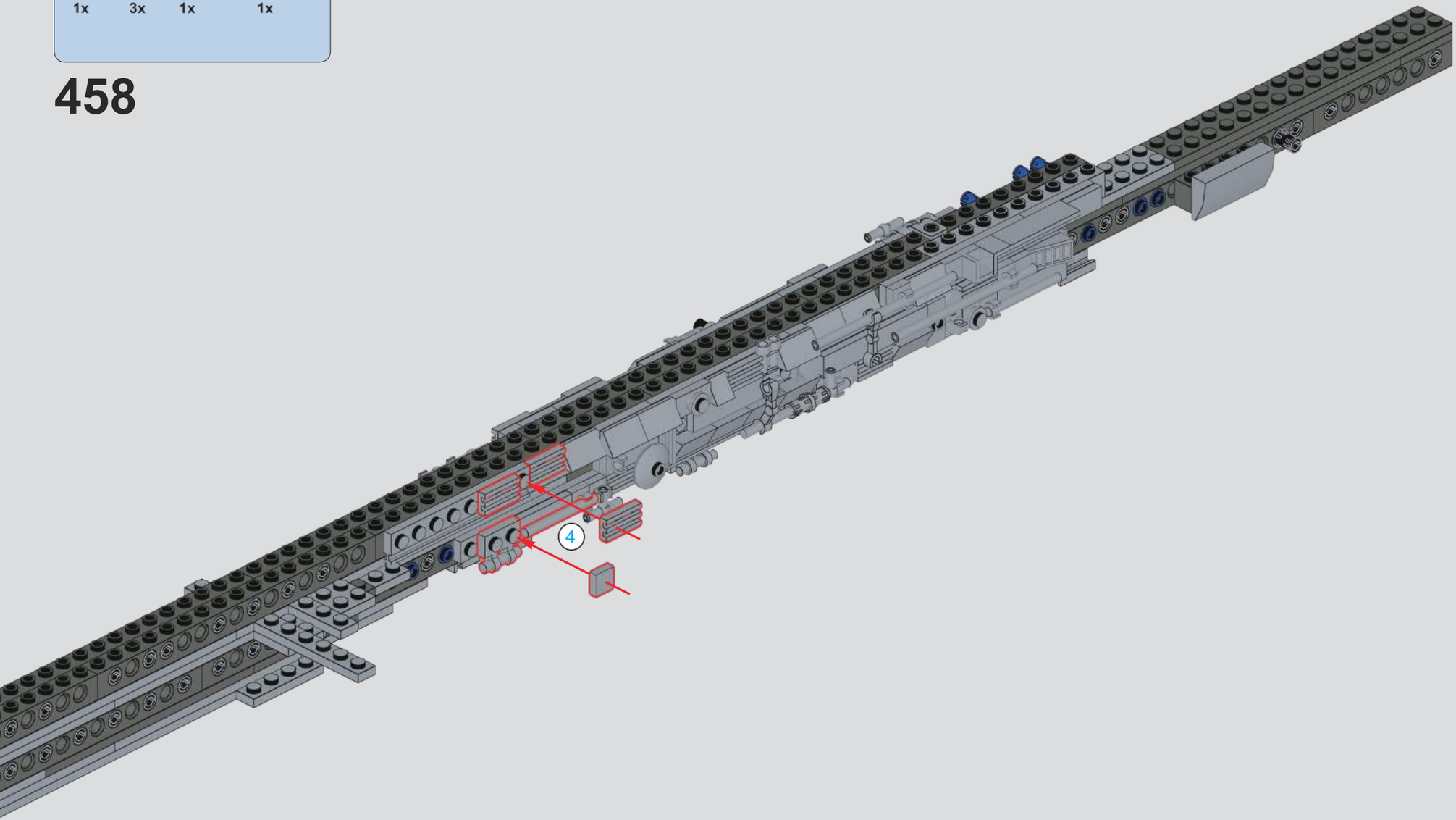

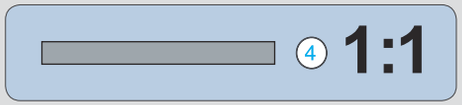

459

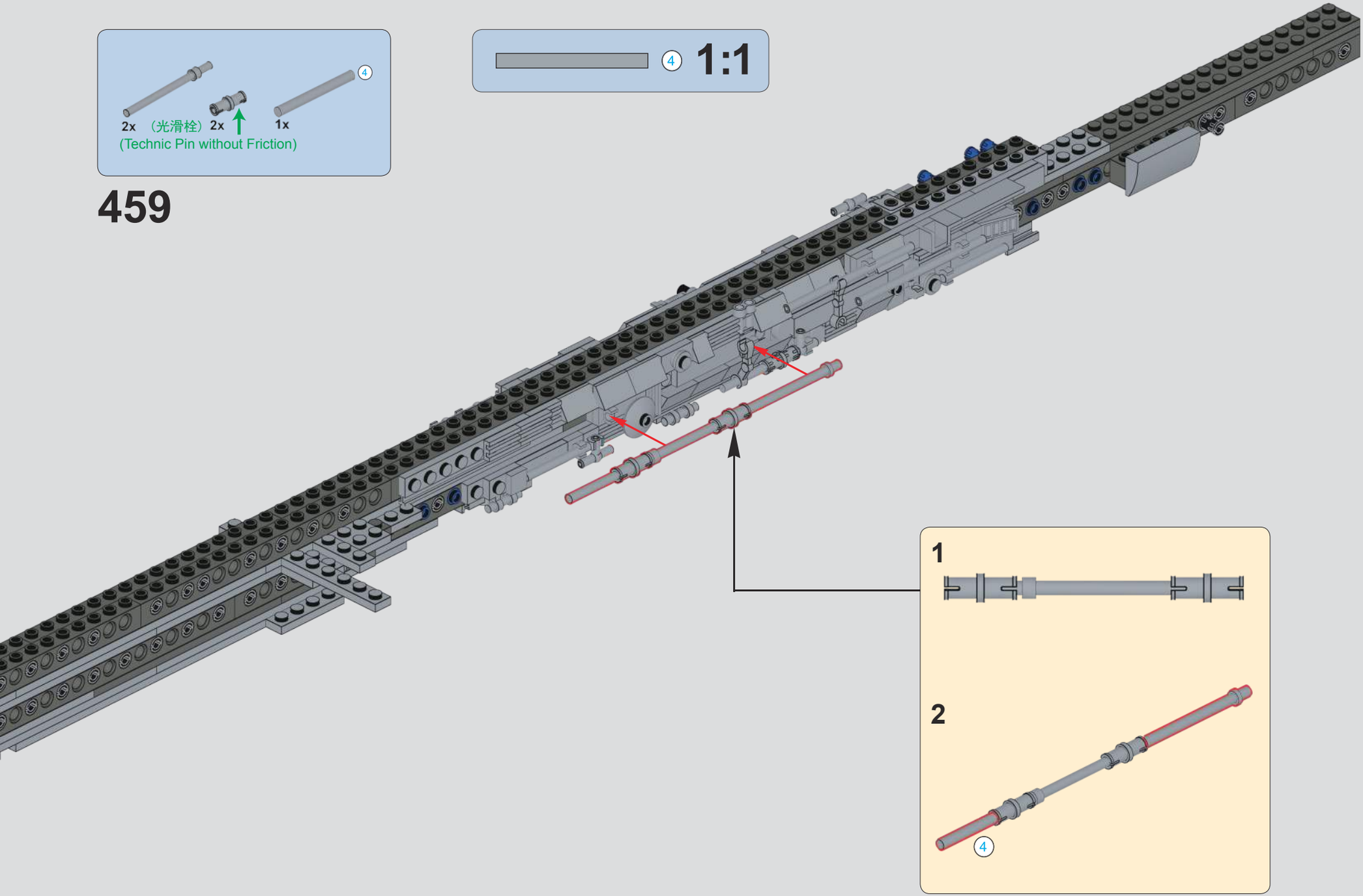

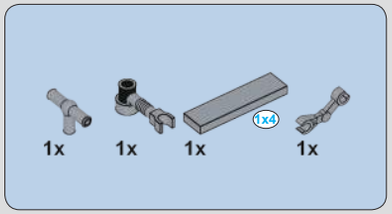

460

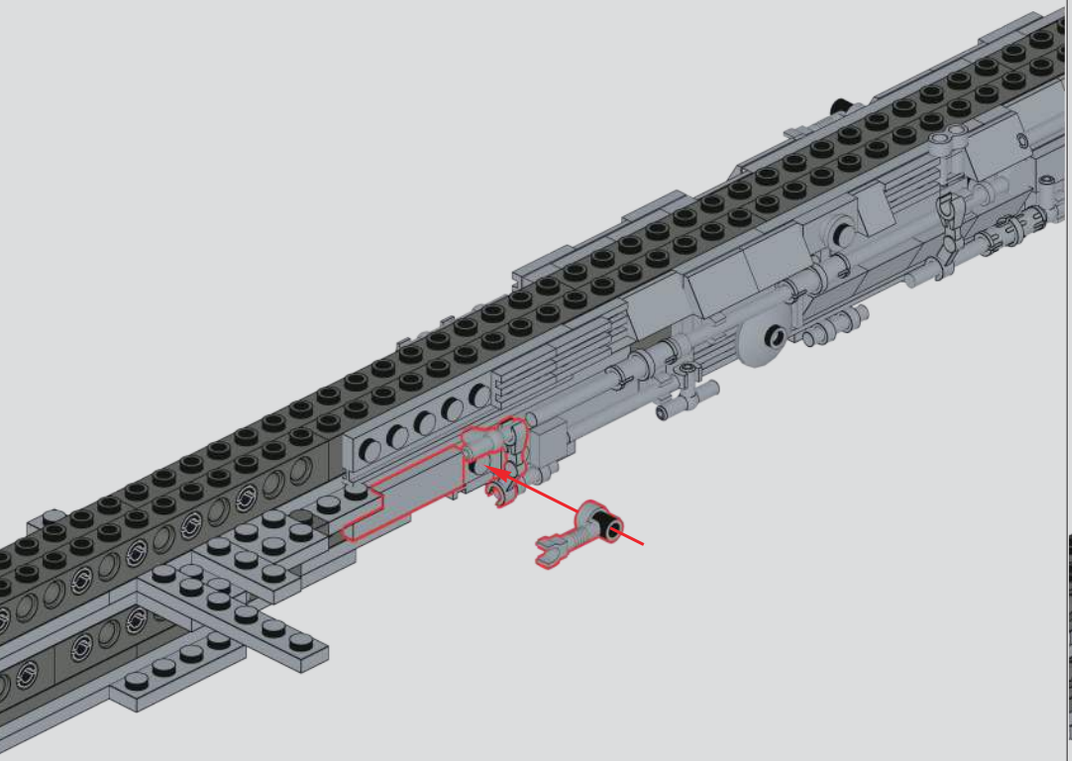

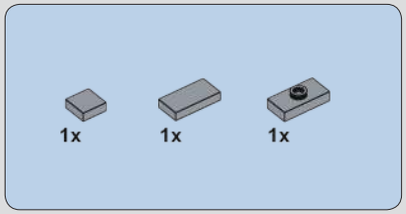

461

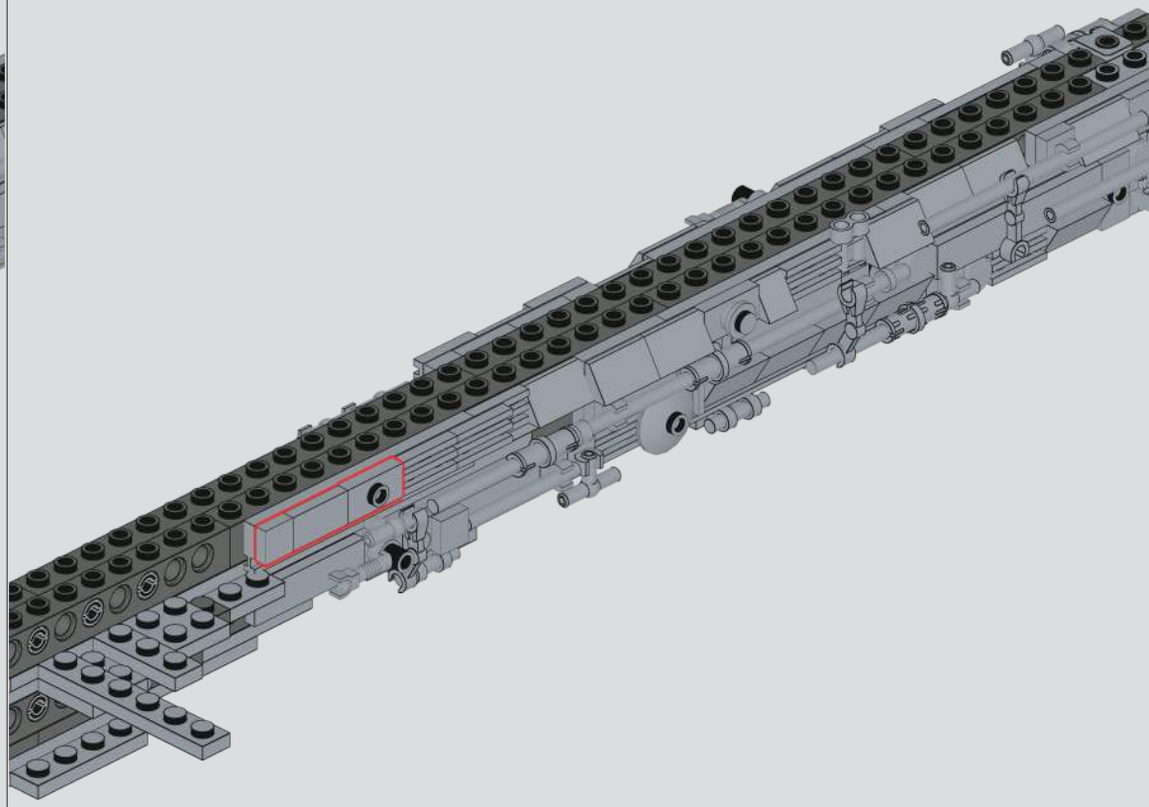

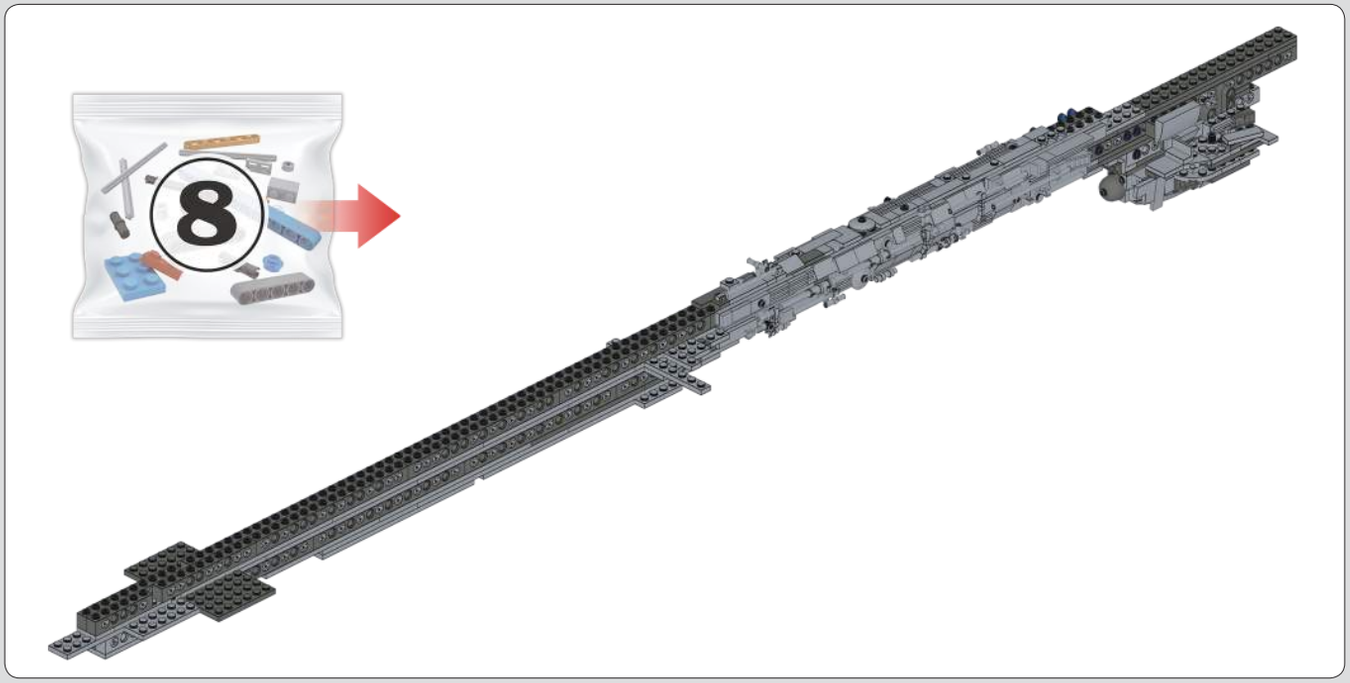

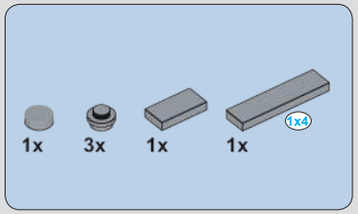

462

463

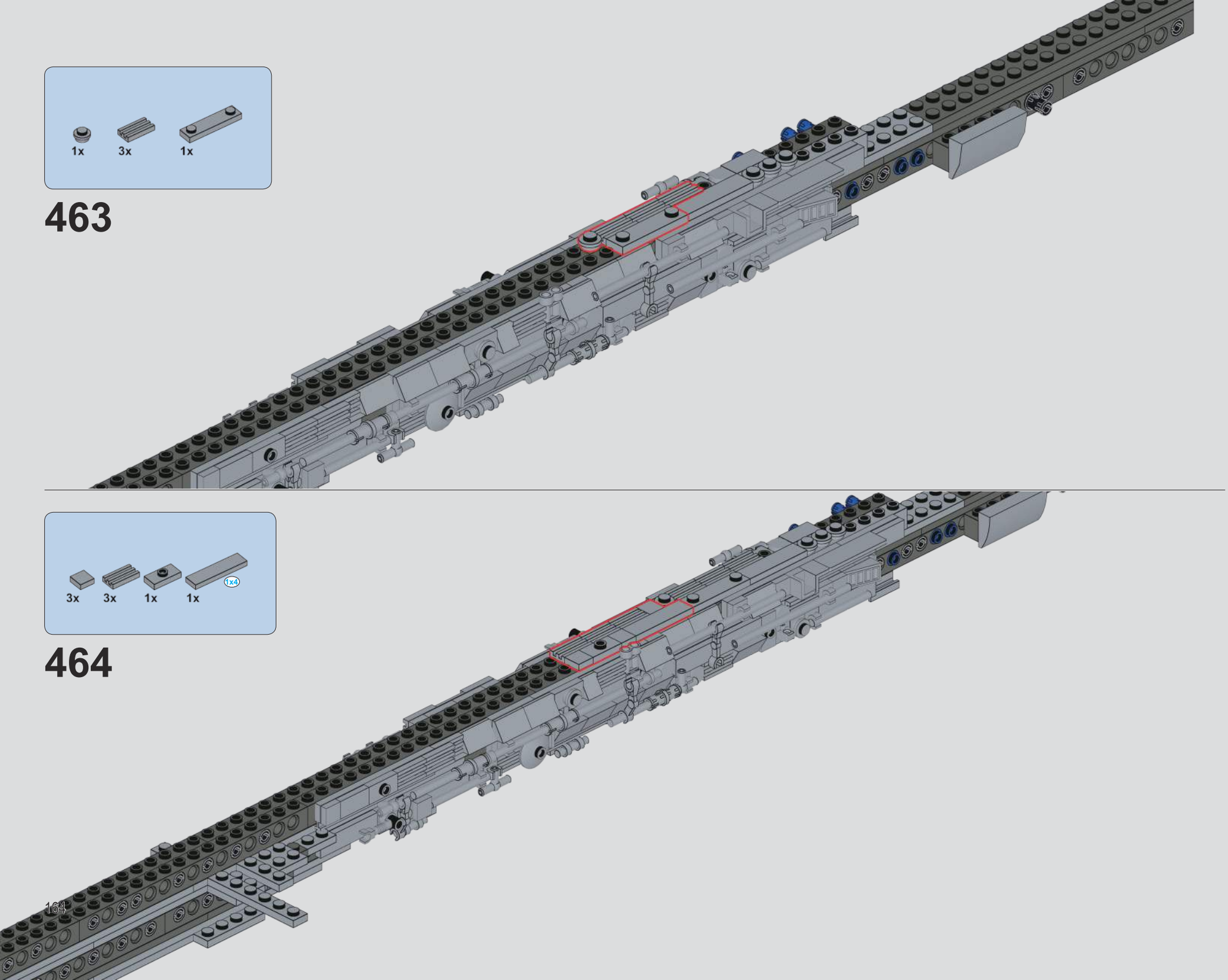

464

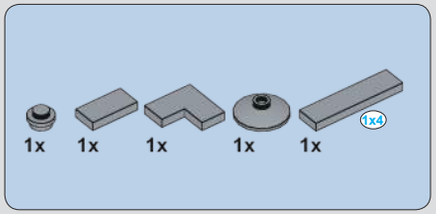

465

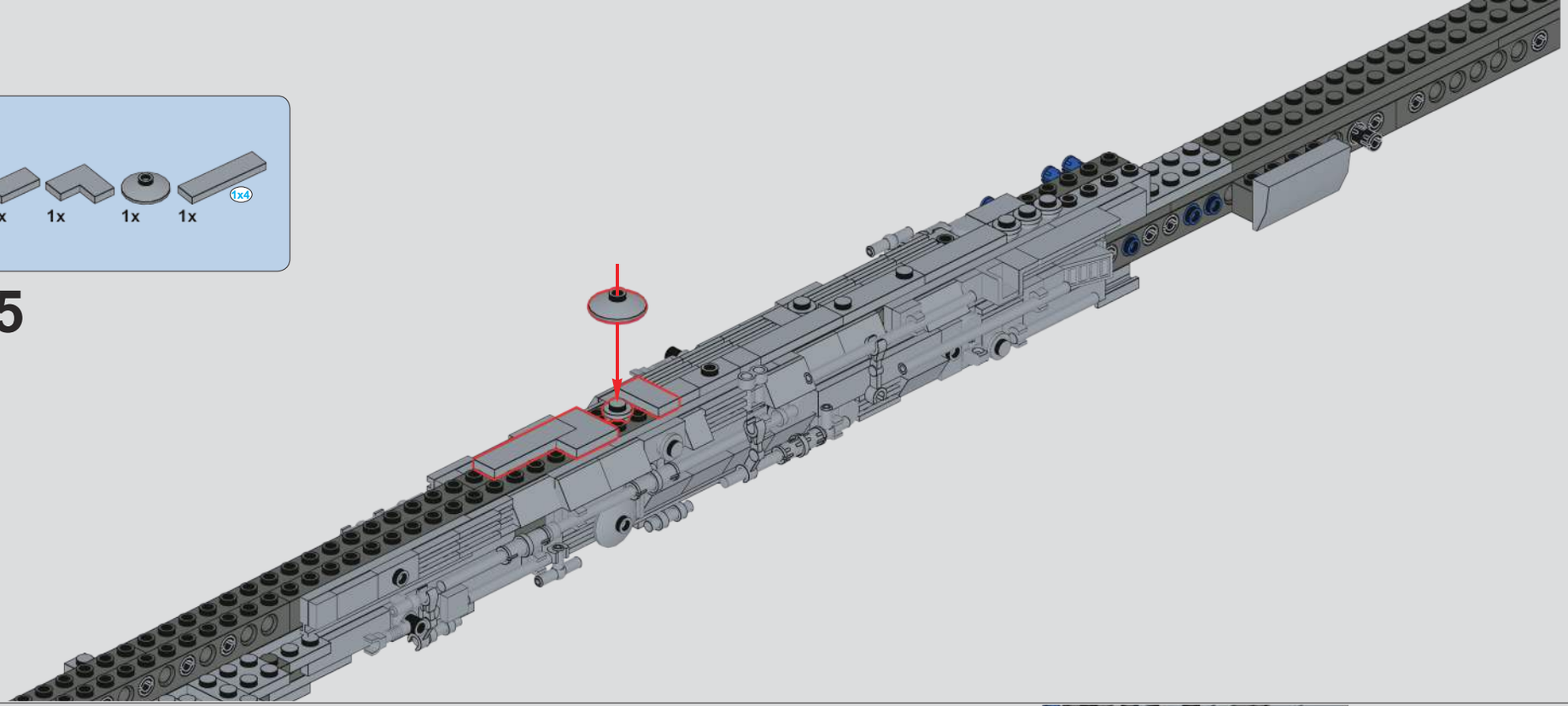

466

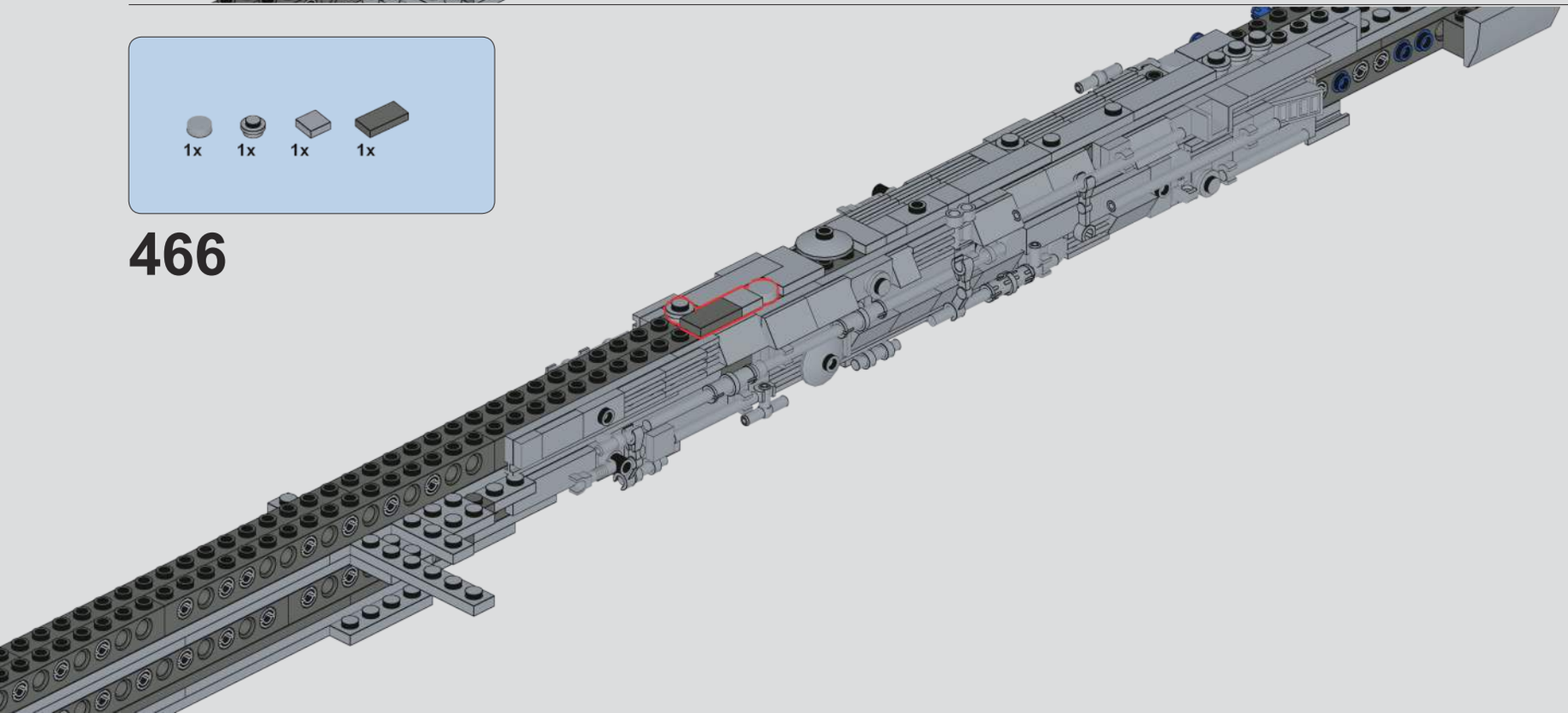

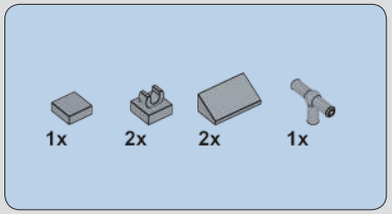

467

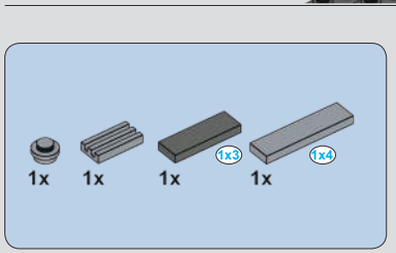

468

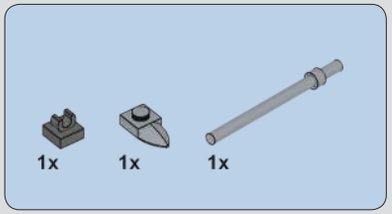

469

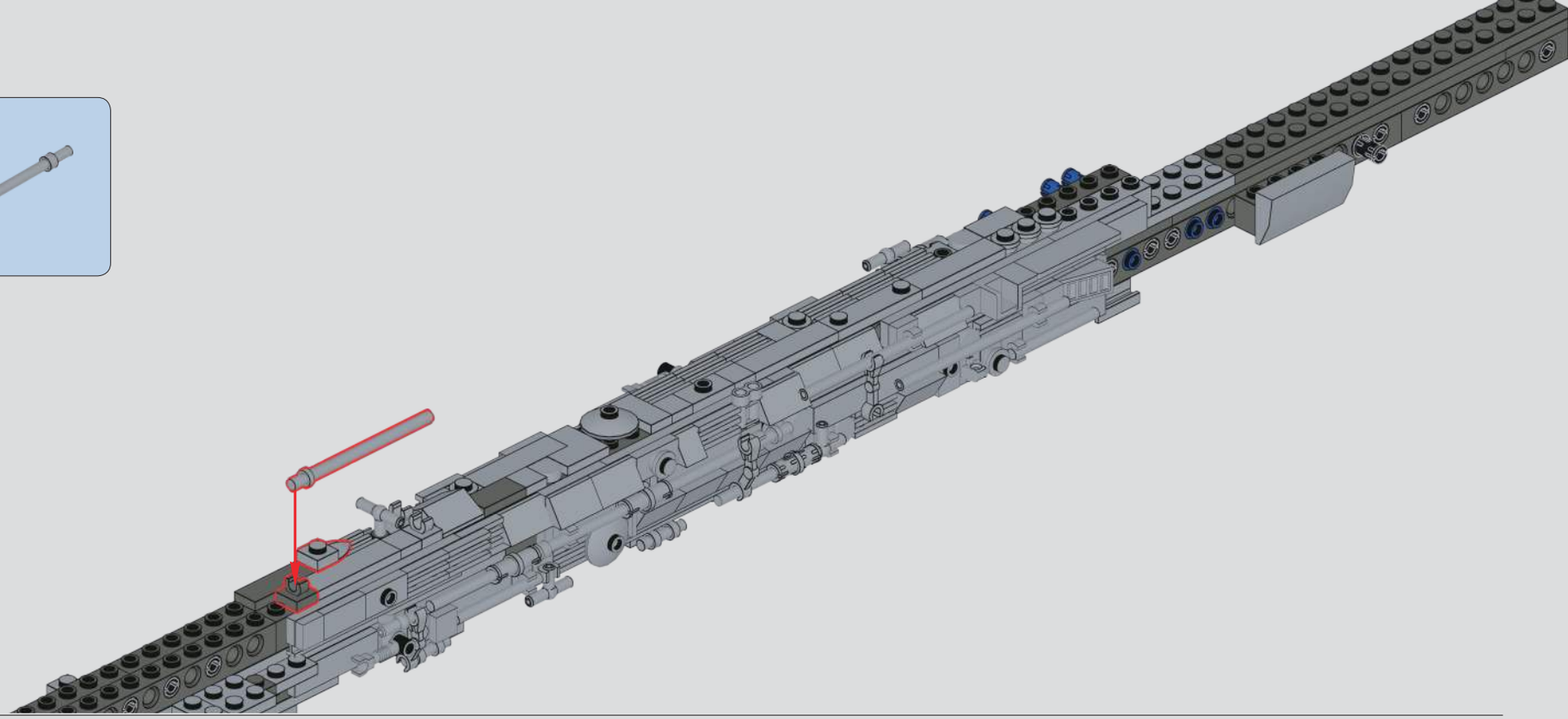

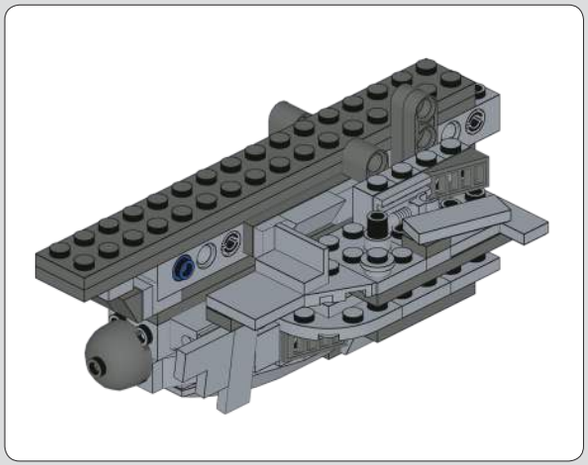

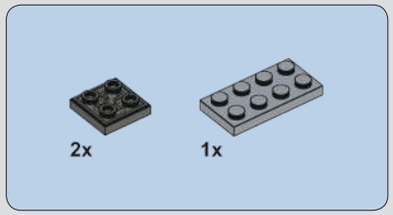

470

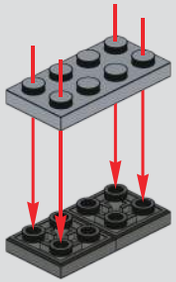

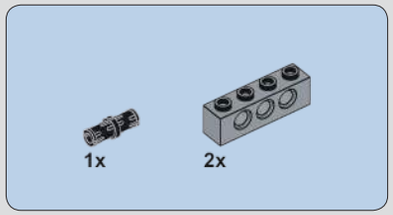

471

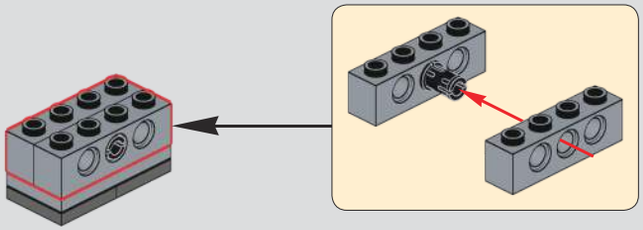

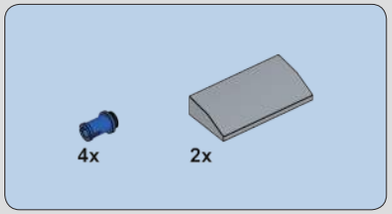

472

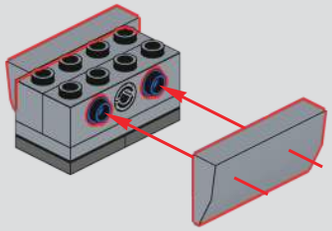

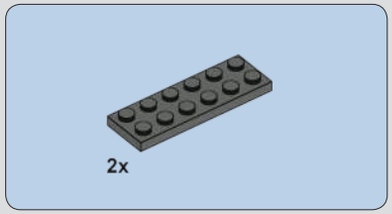

473

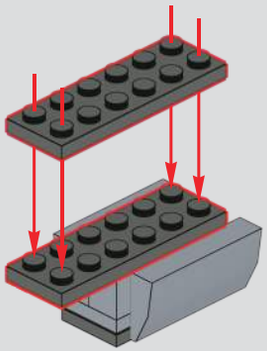

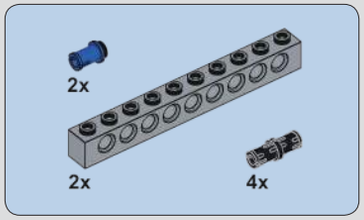

474

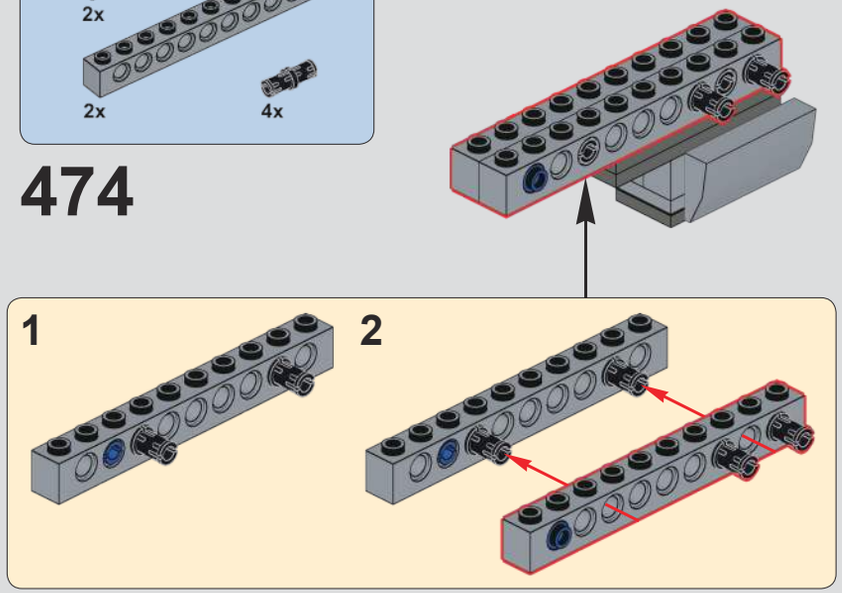

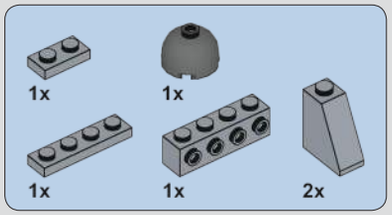

475

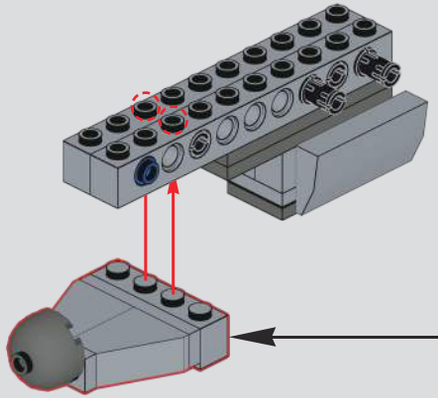

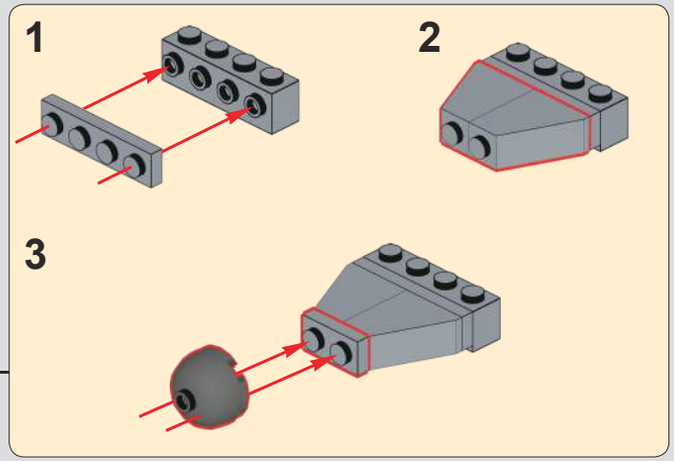

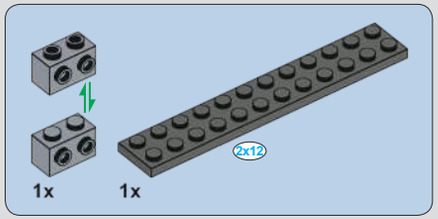

476

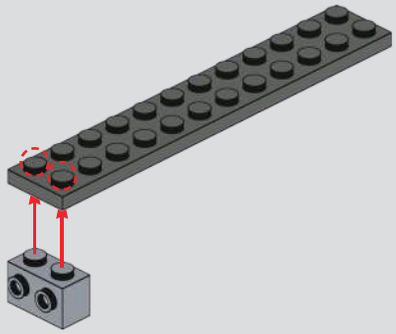

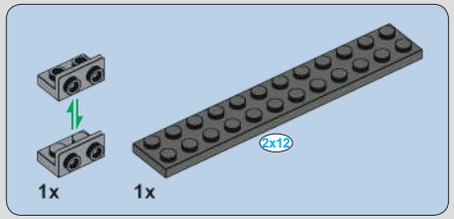

477

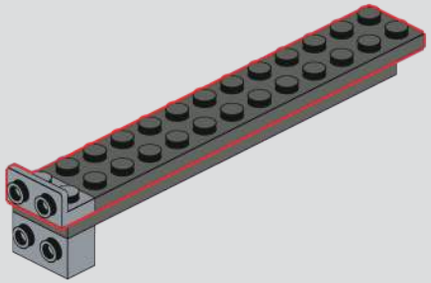

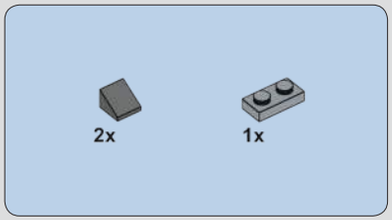

478

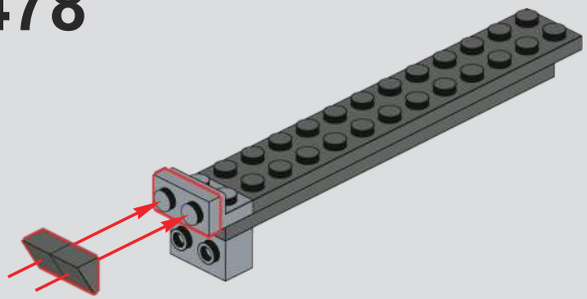

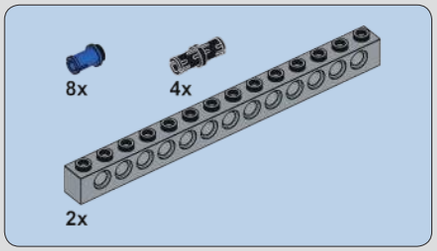

479

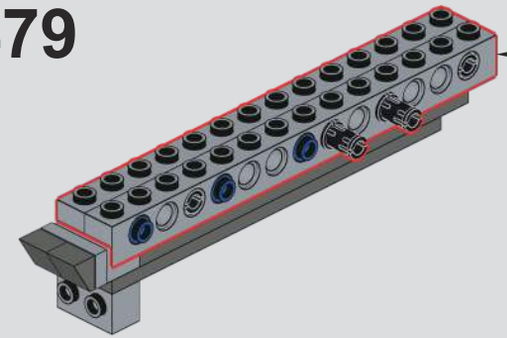

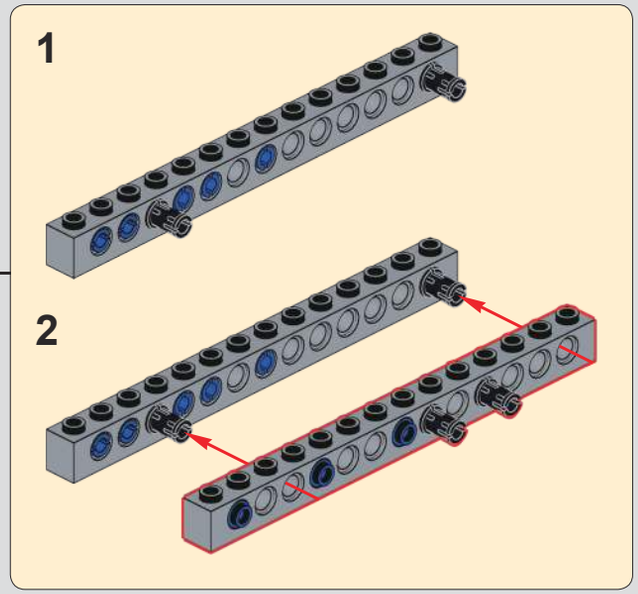

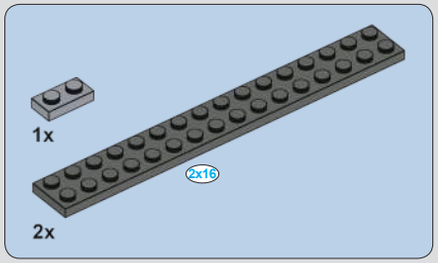

480

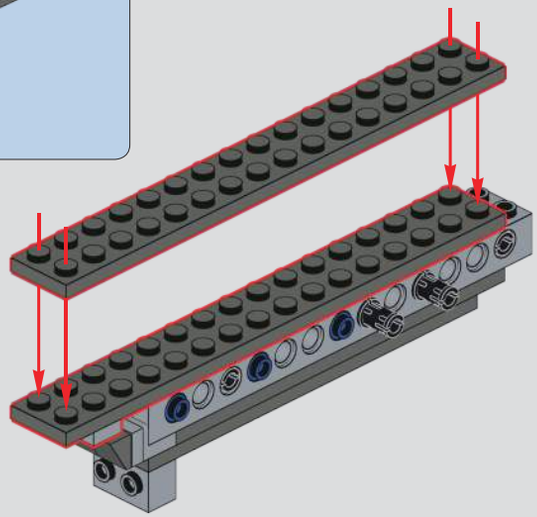

481

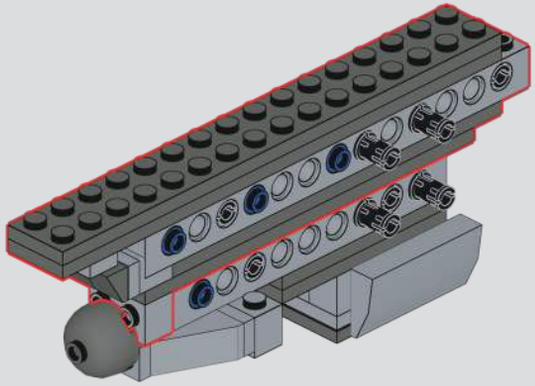

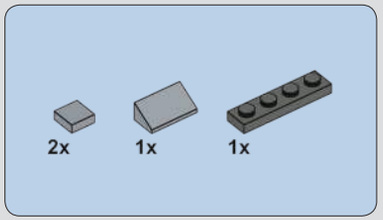

482

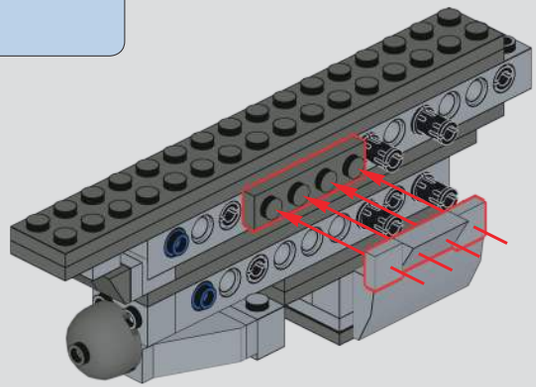

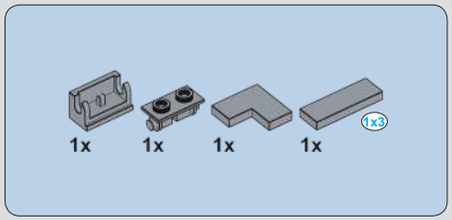

483

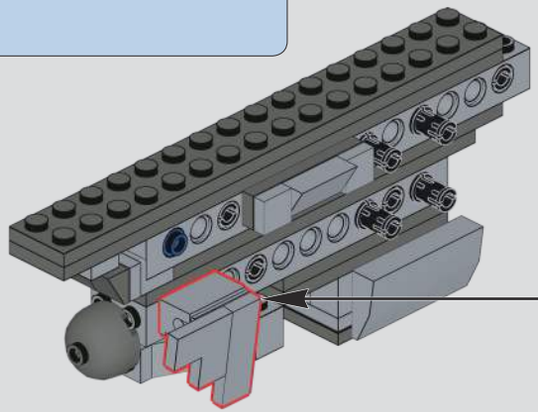

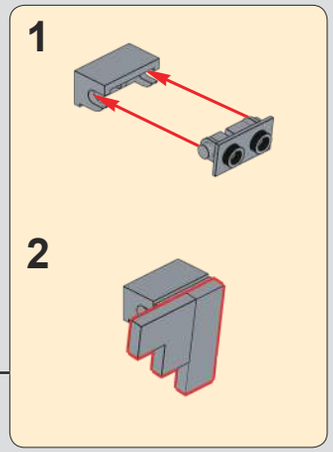

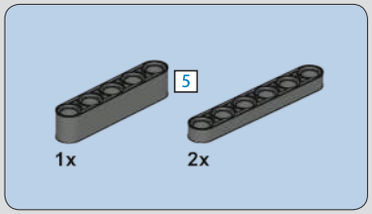

484

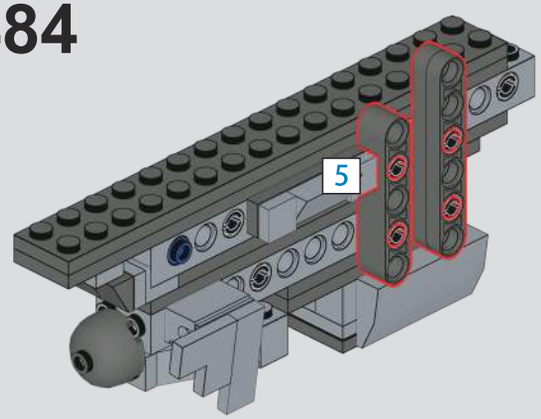

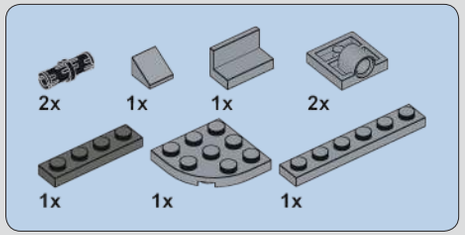

485

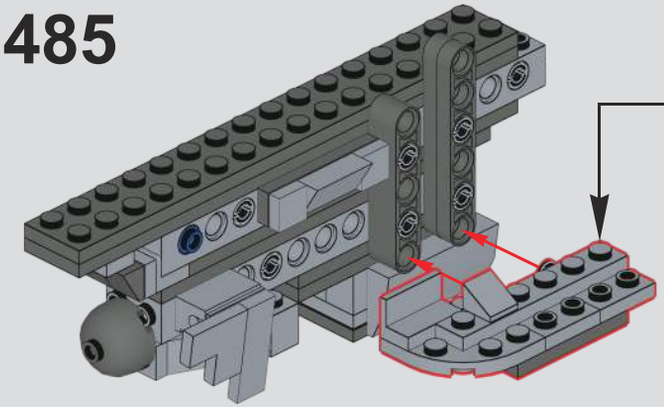

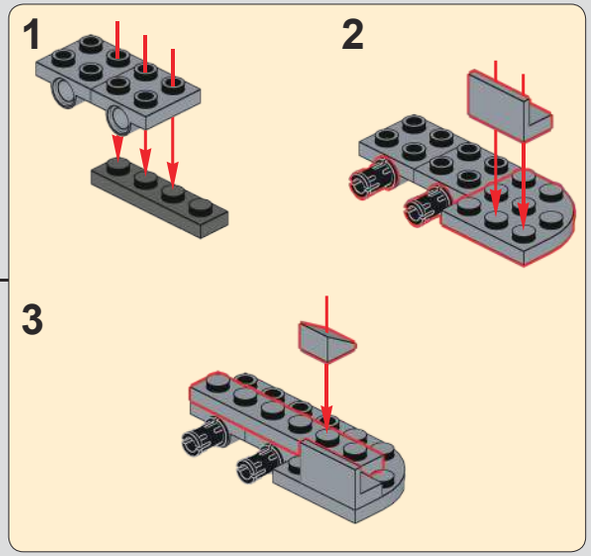

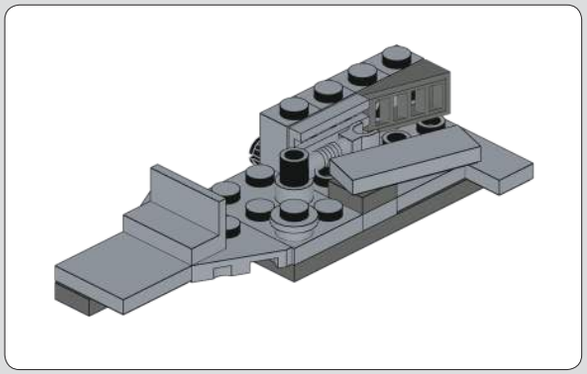

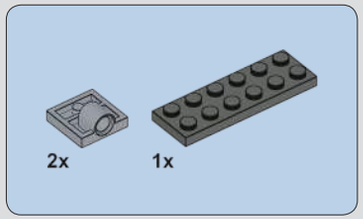

486

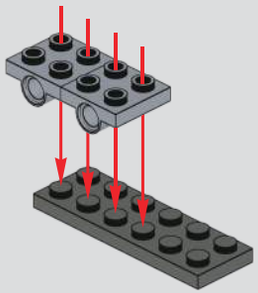

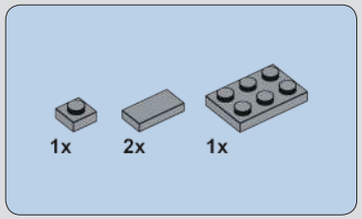

487

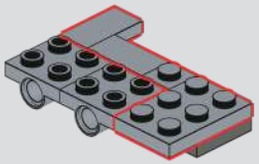

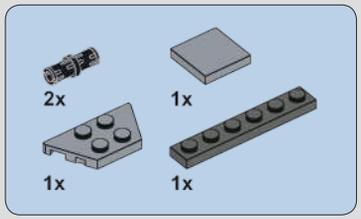

488

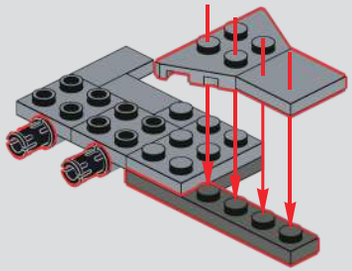

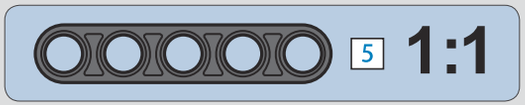

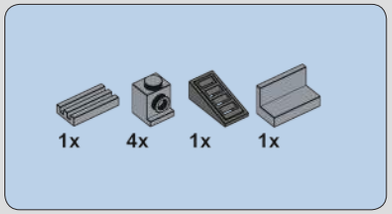

489

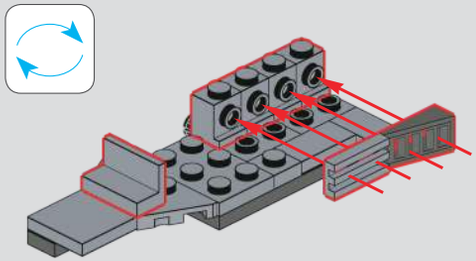

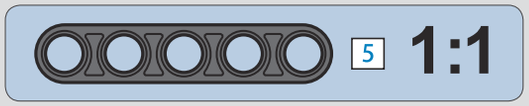

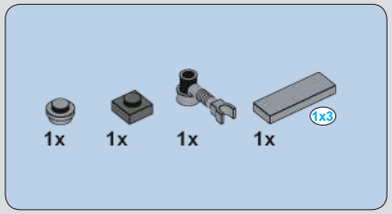

490

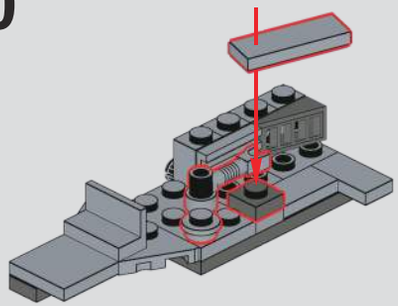

491

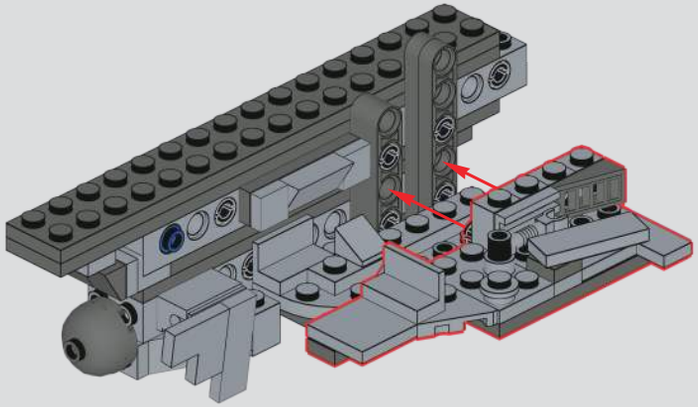

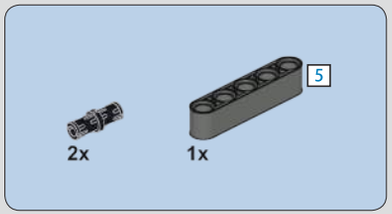

492

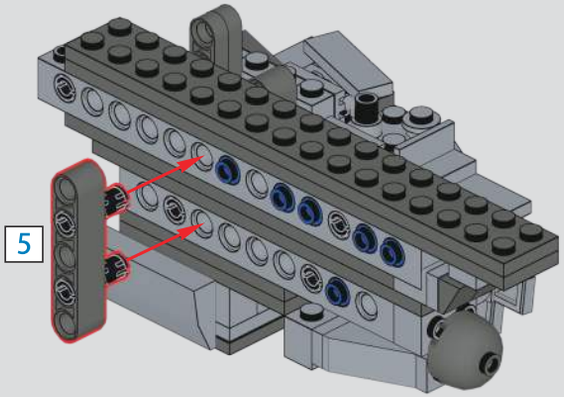

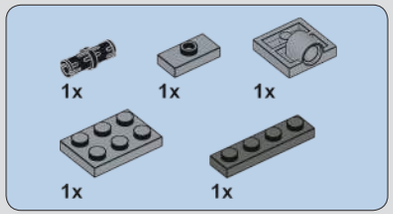

493

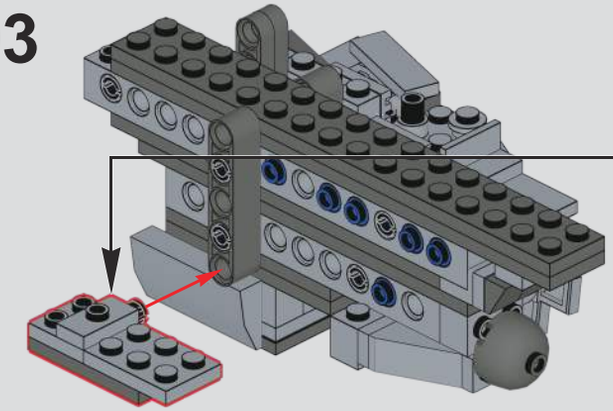

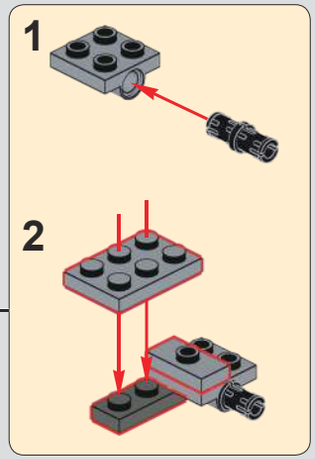

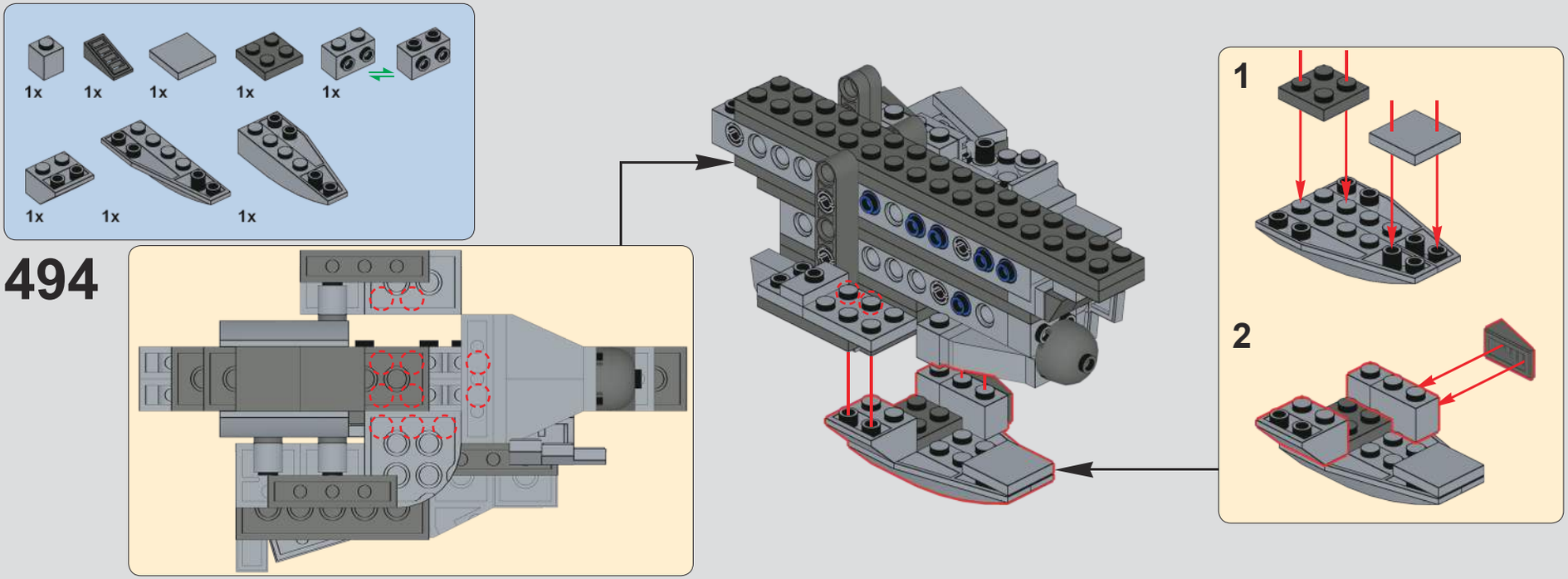

494

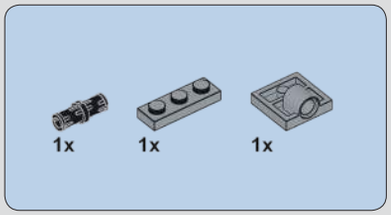

495

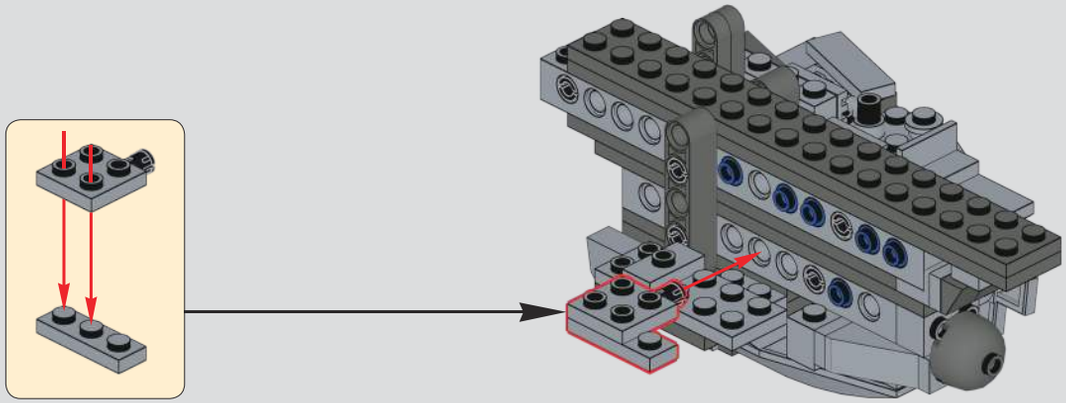

496

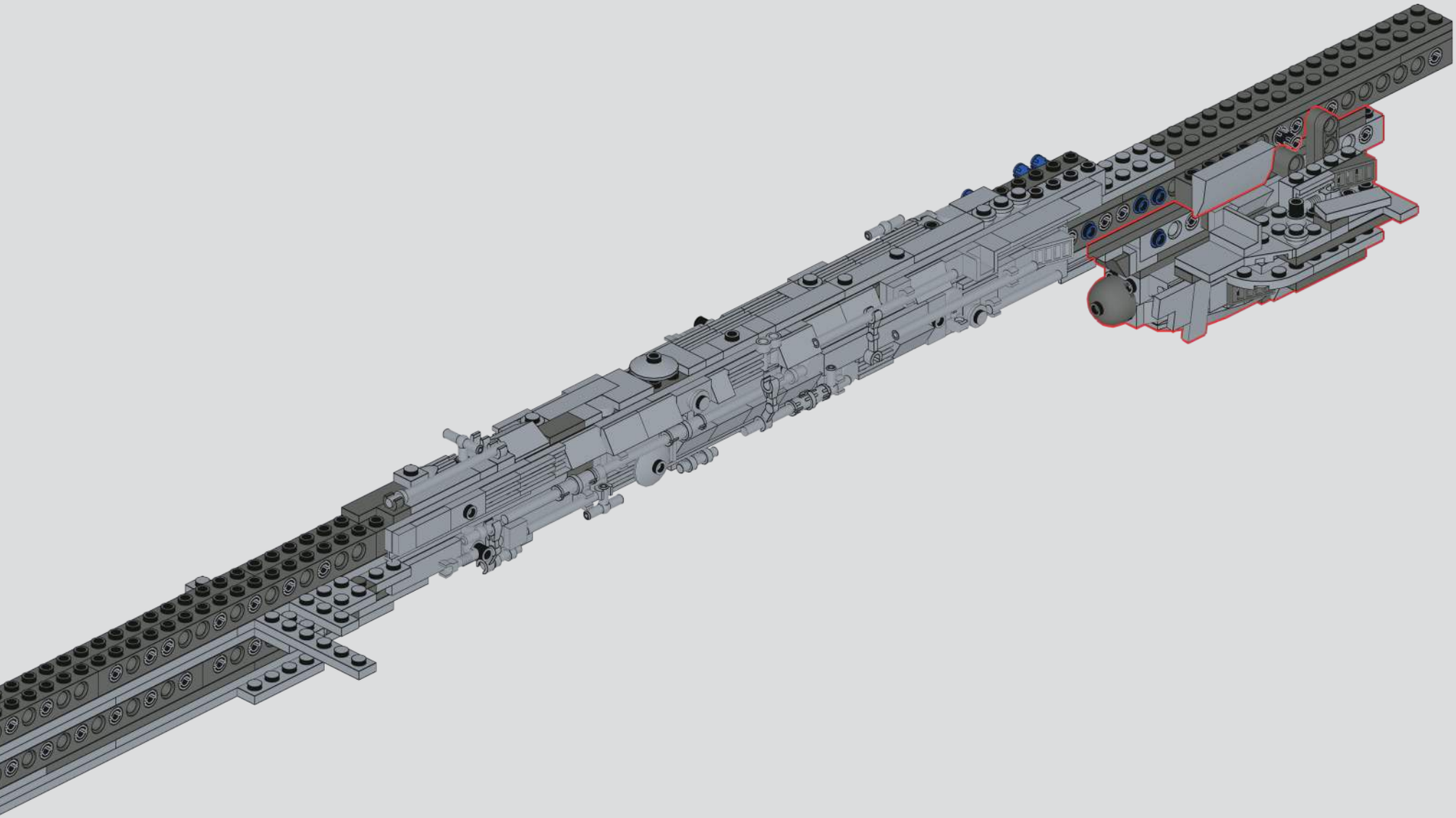

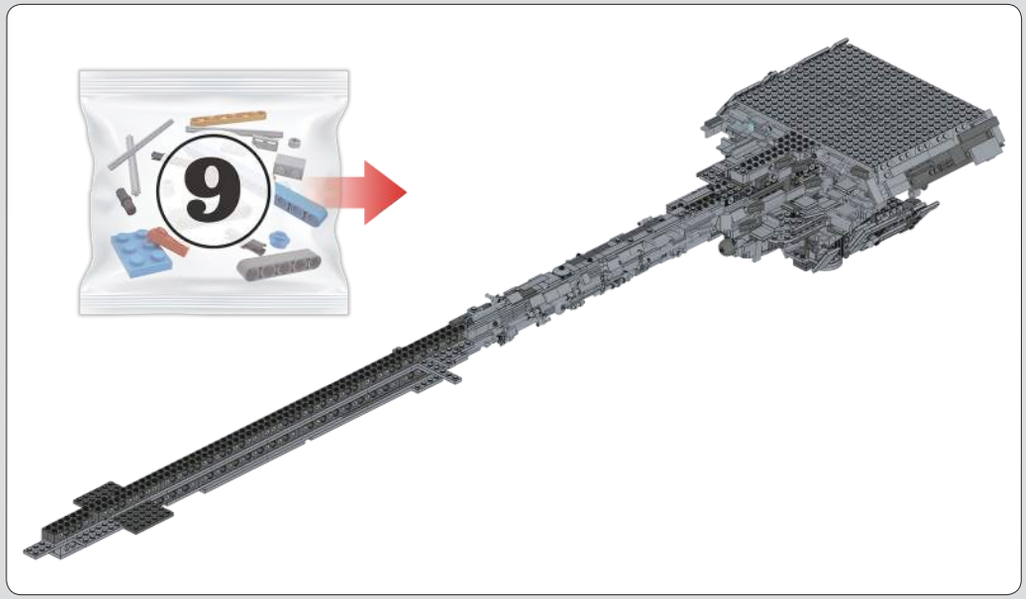

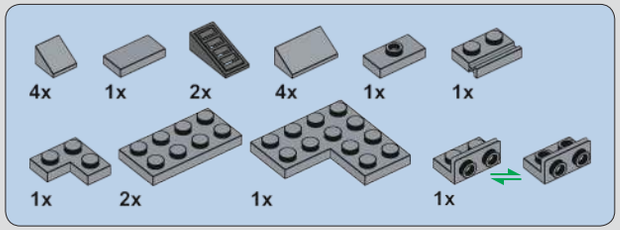

497

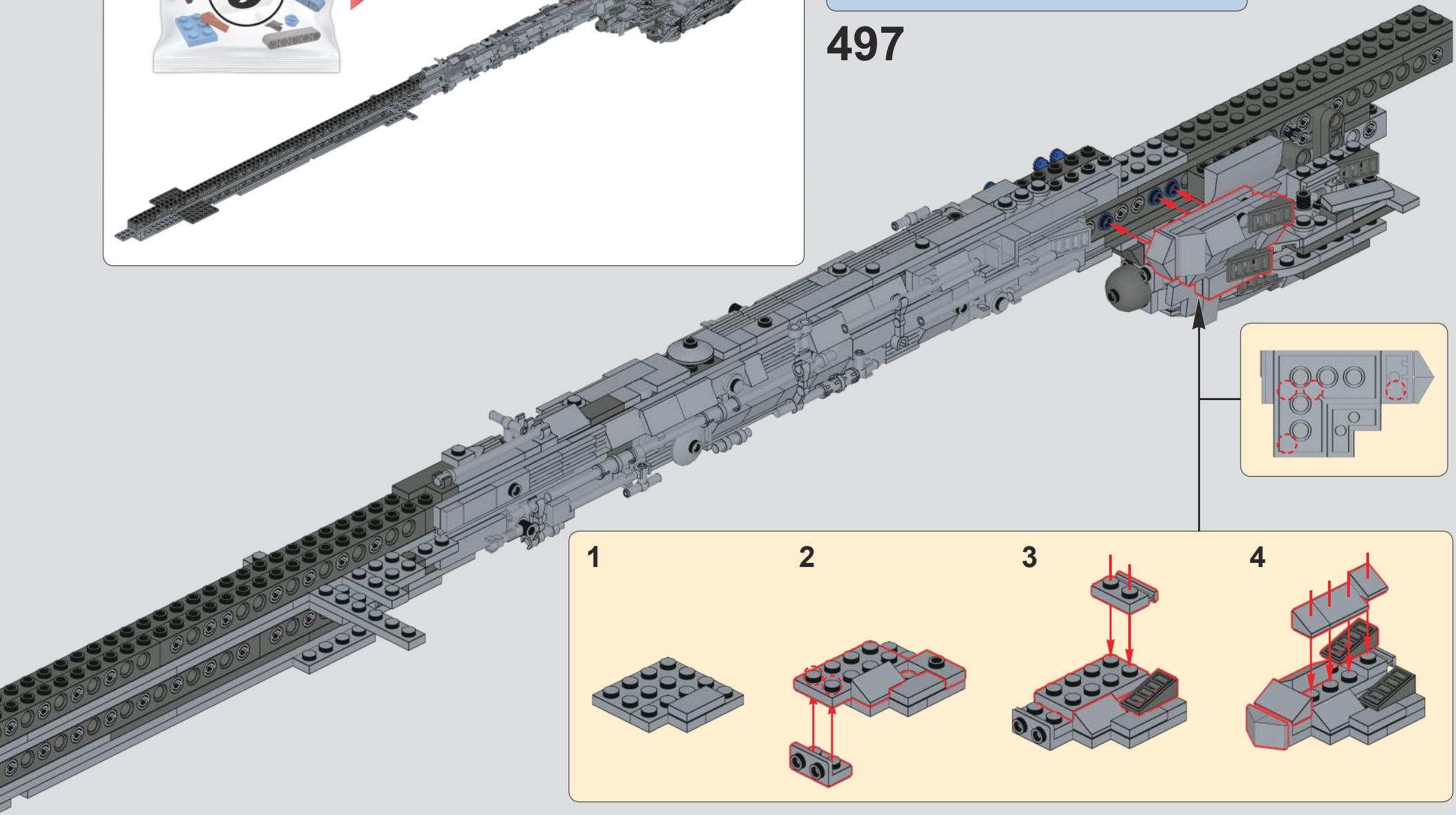

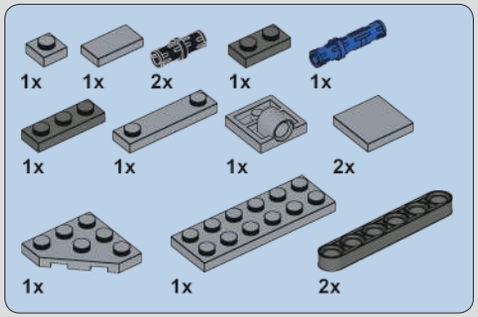

498

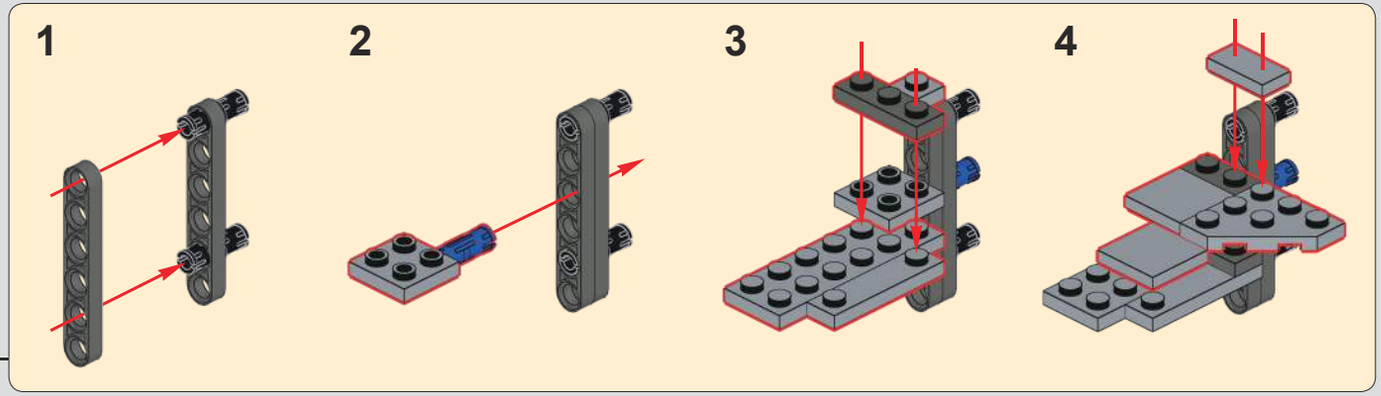

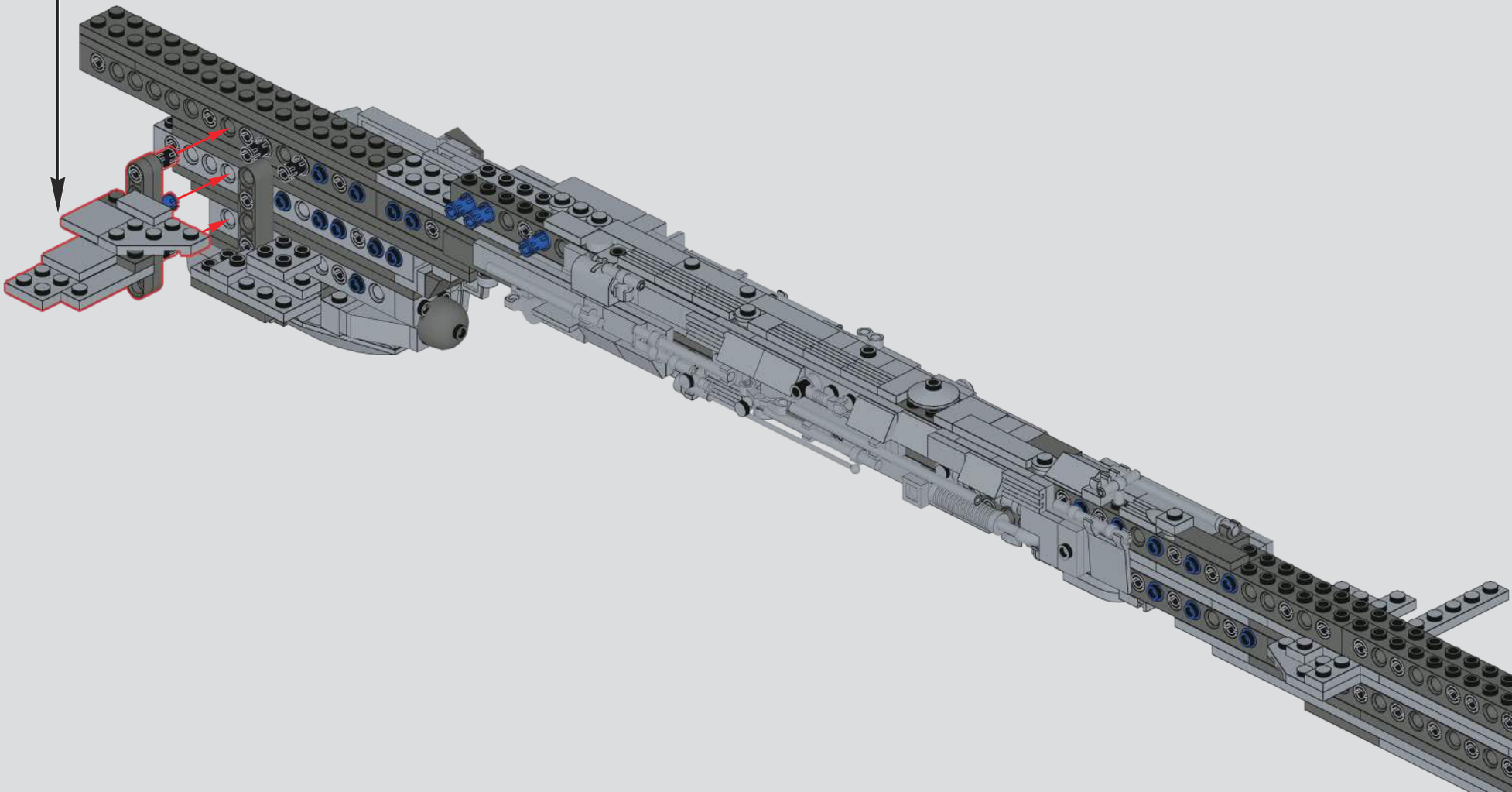

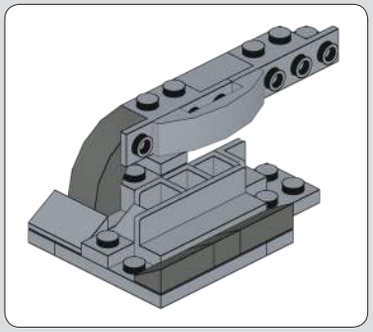

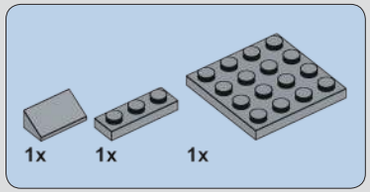

499

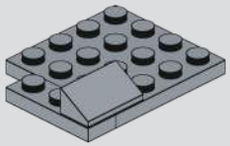

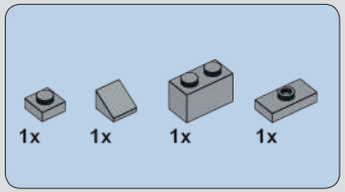

500

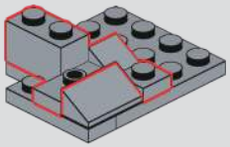

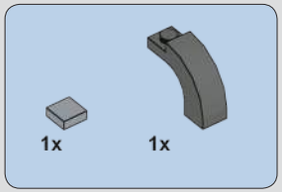

501

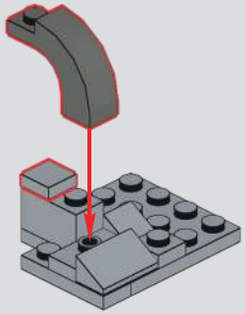

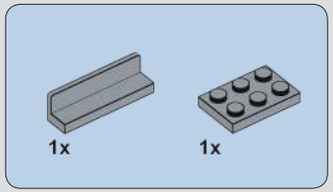

502

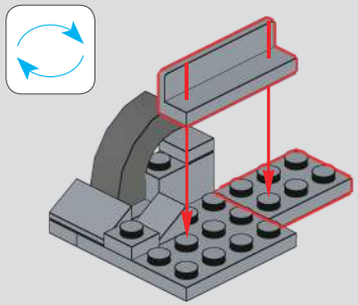

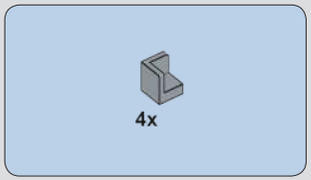

503

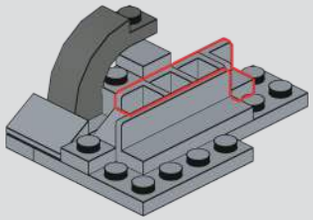

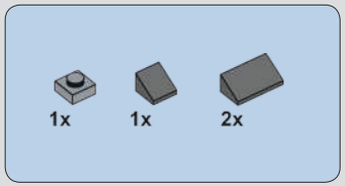

504

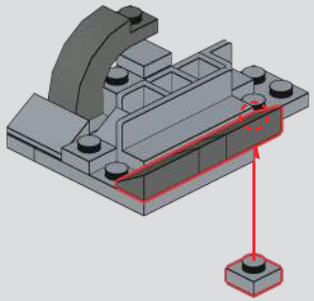

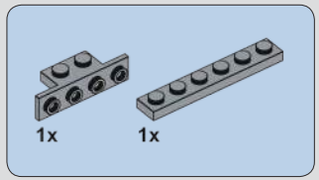

505

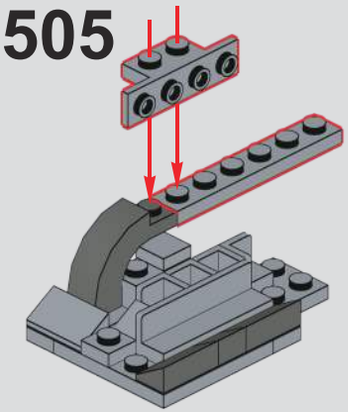

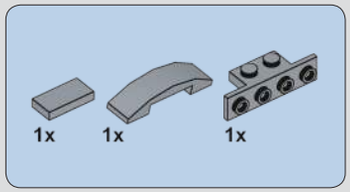

506

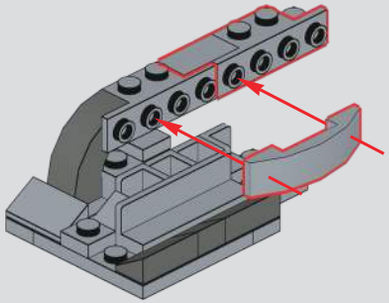

507

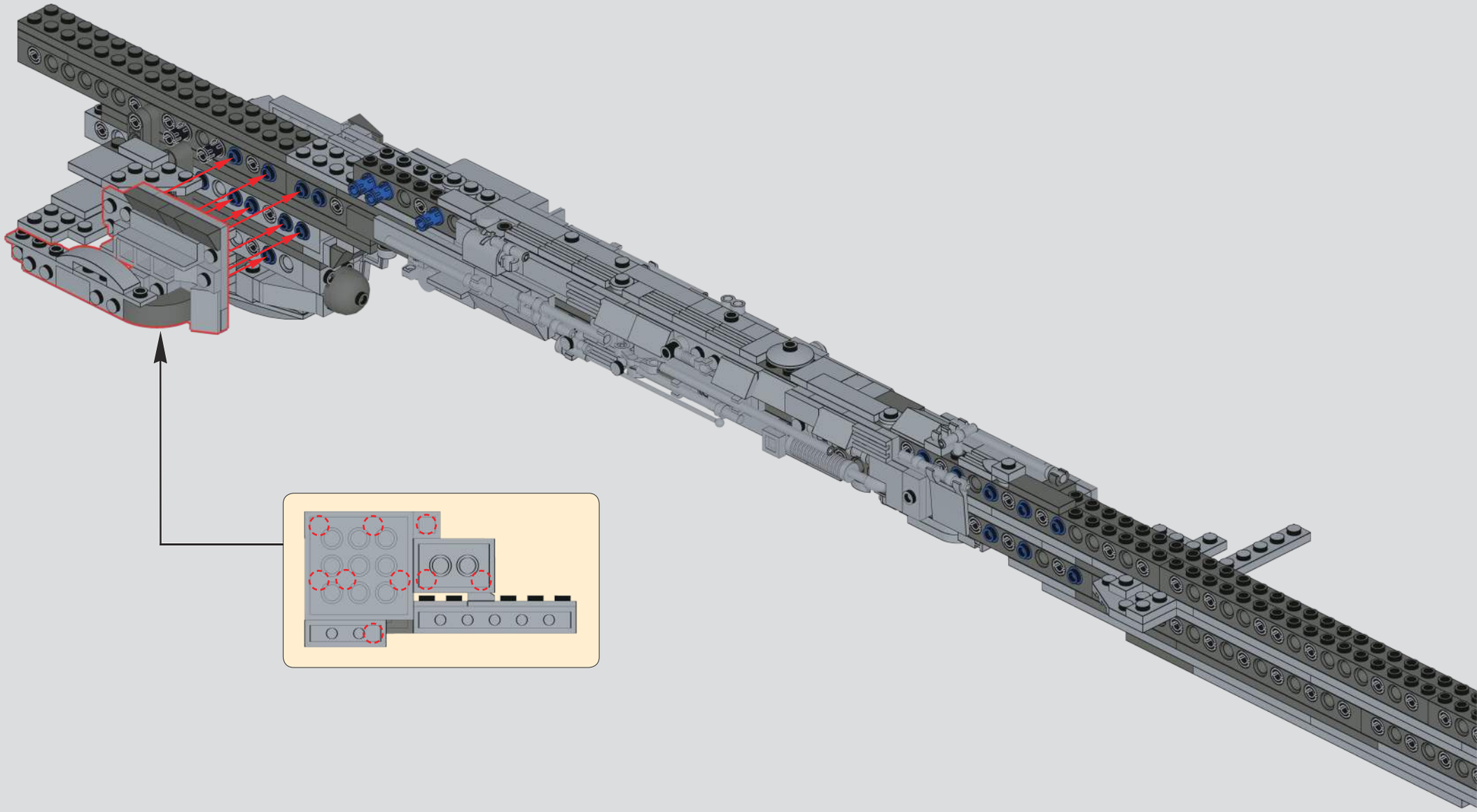

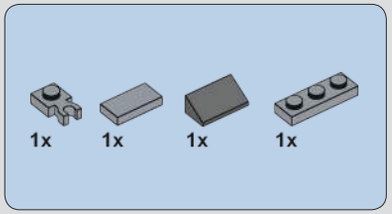

508

509

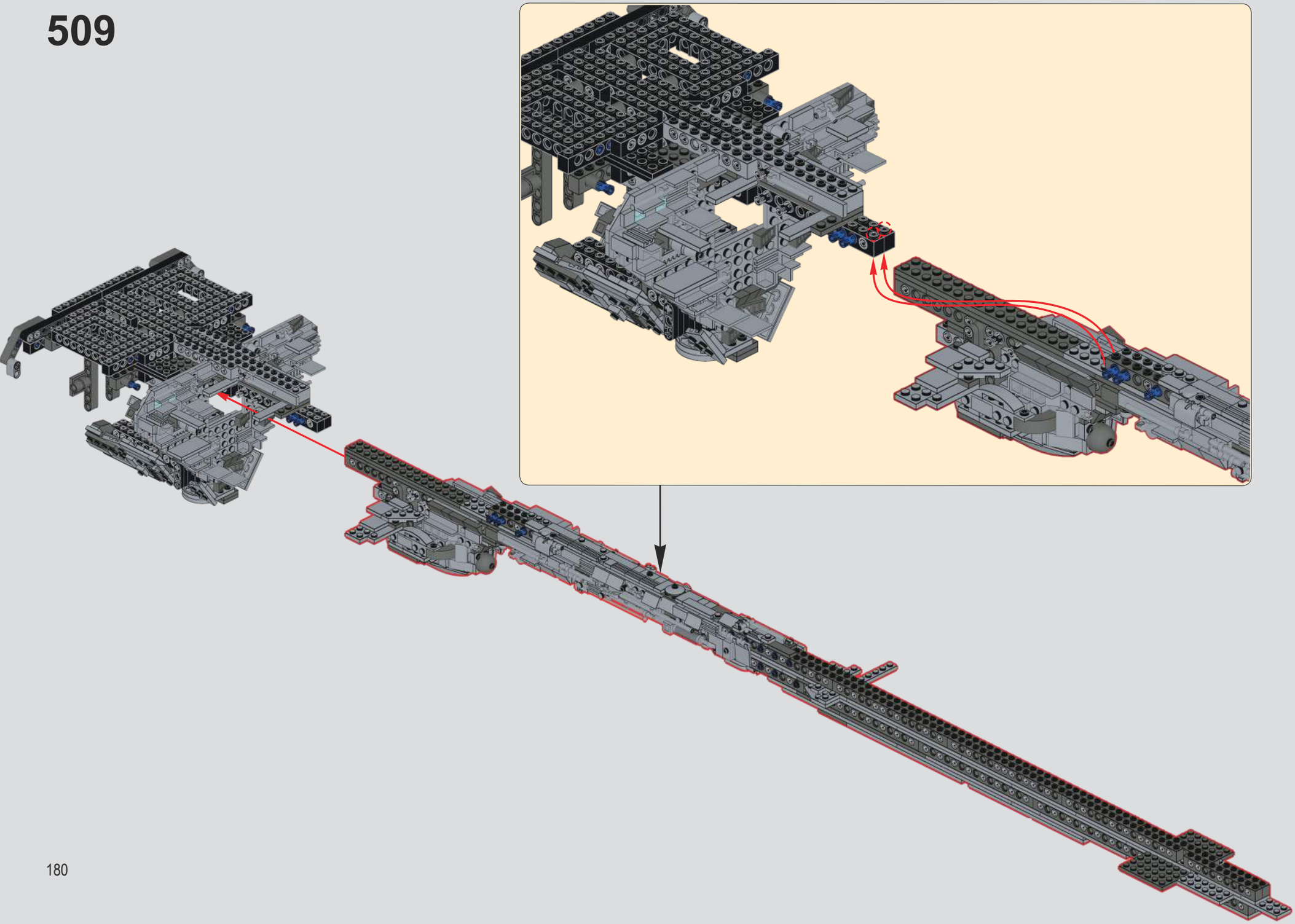

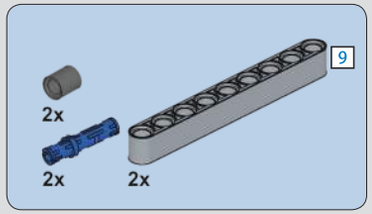

510

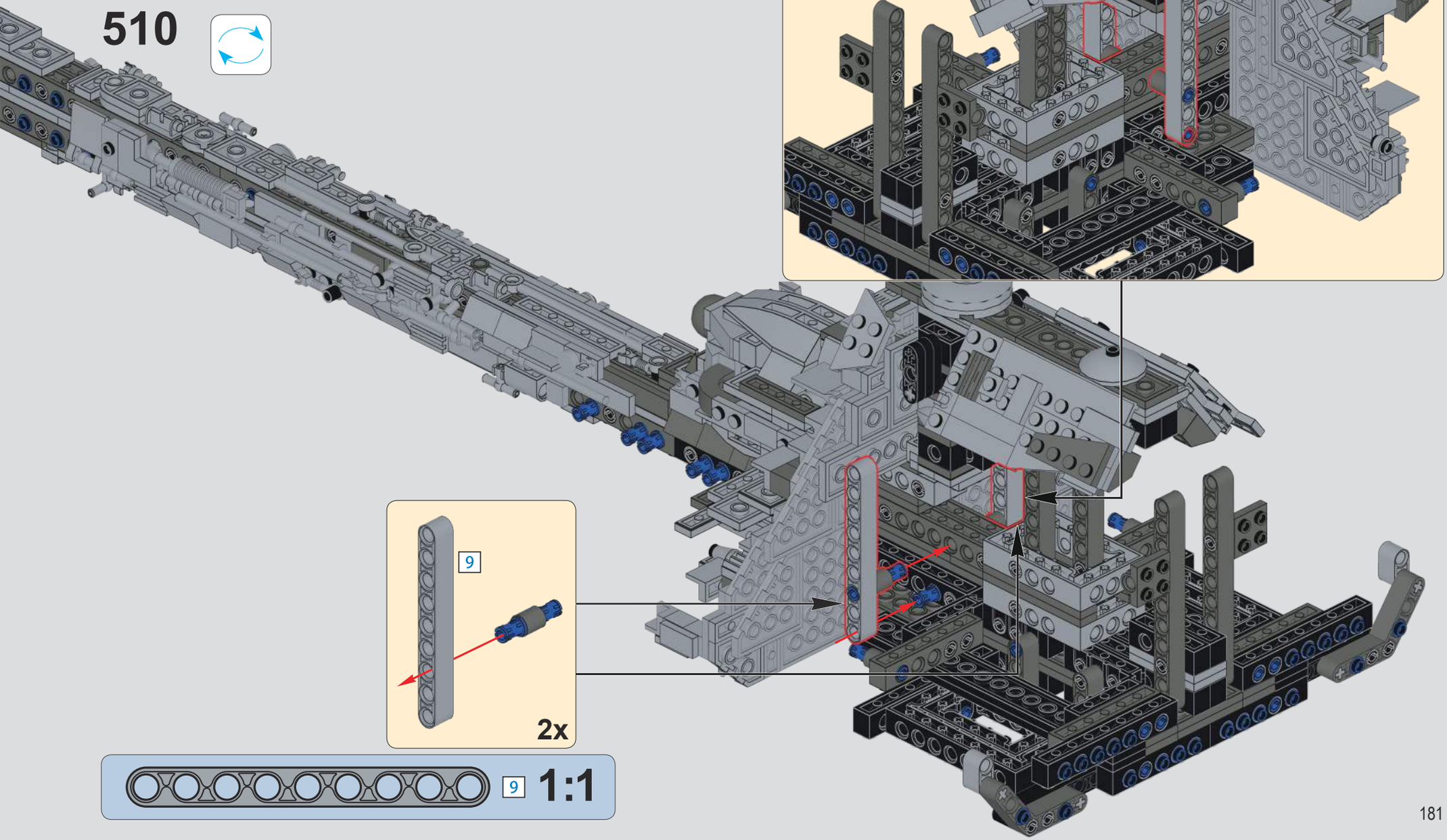

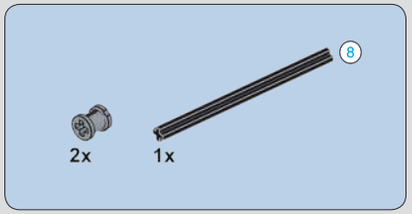

511

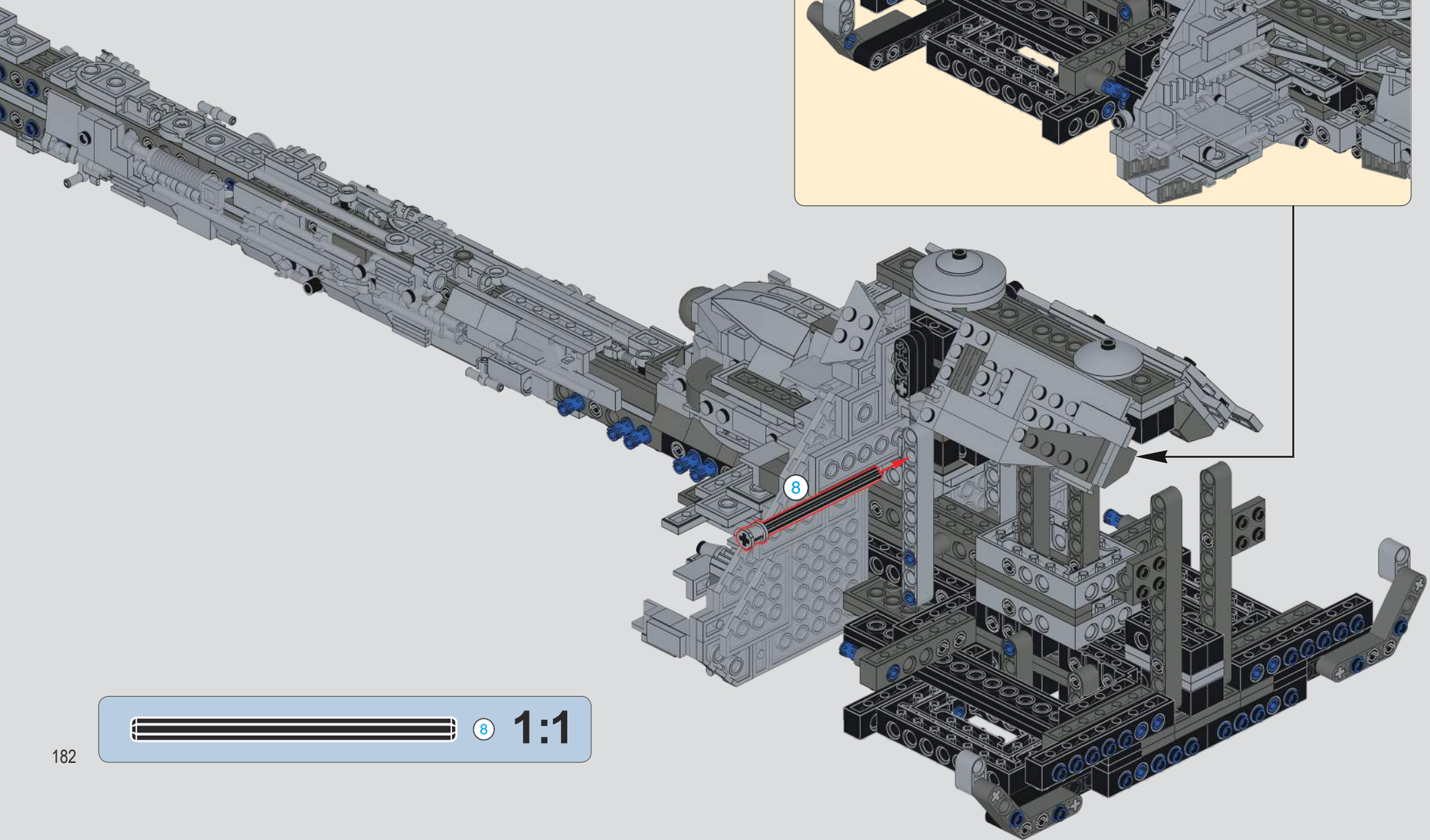

8 **1:1**

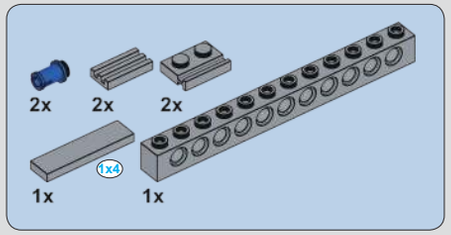

512

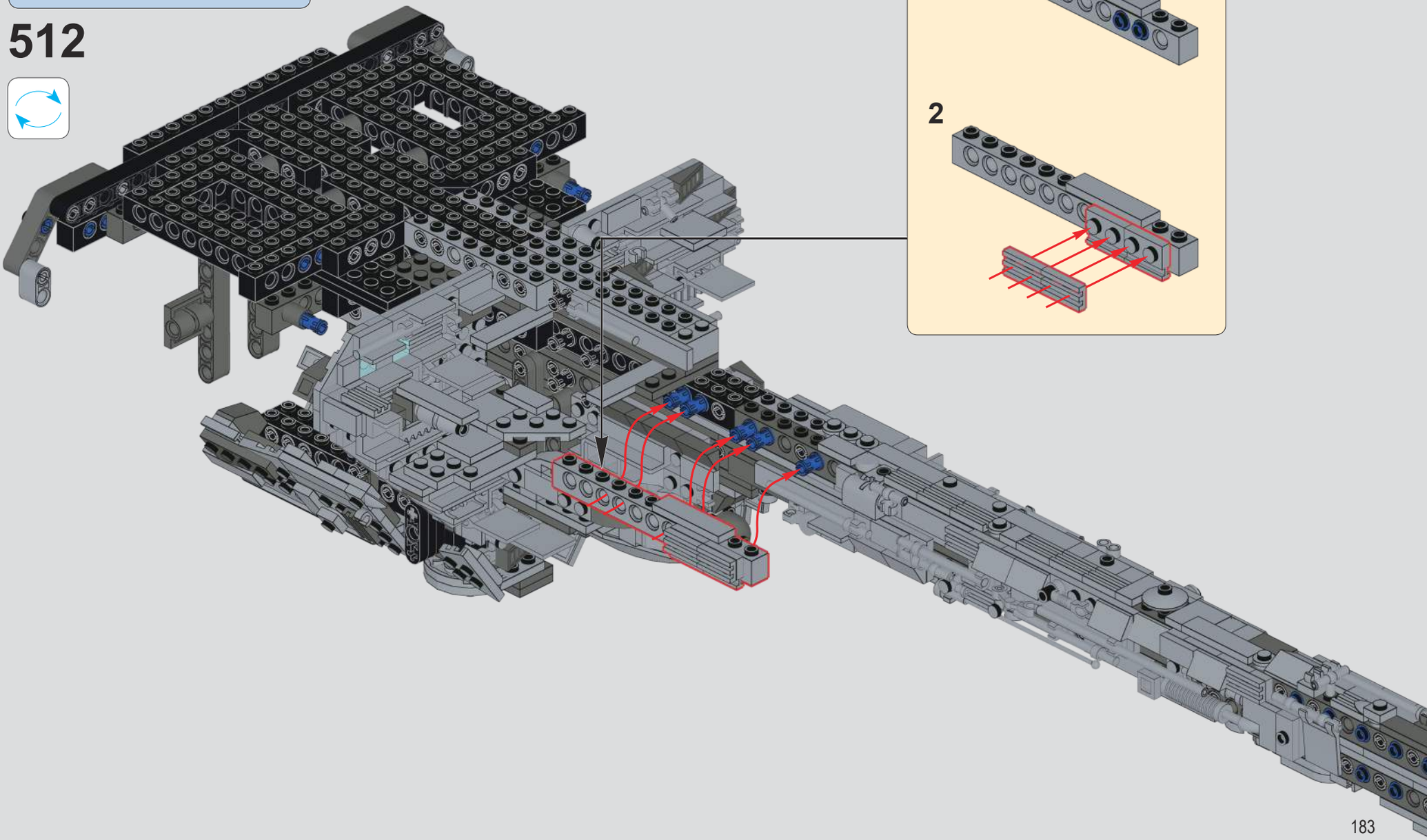

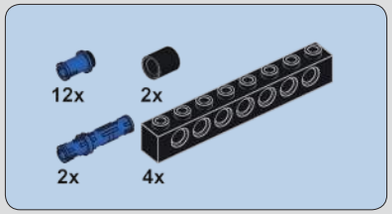

513

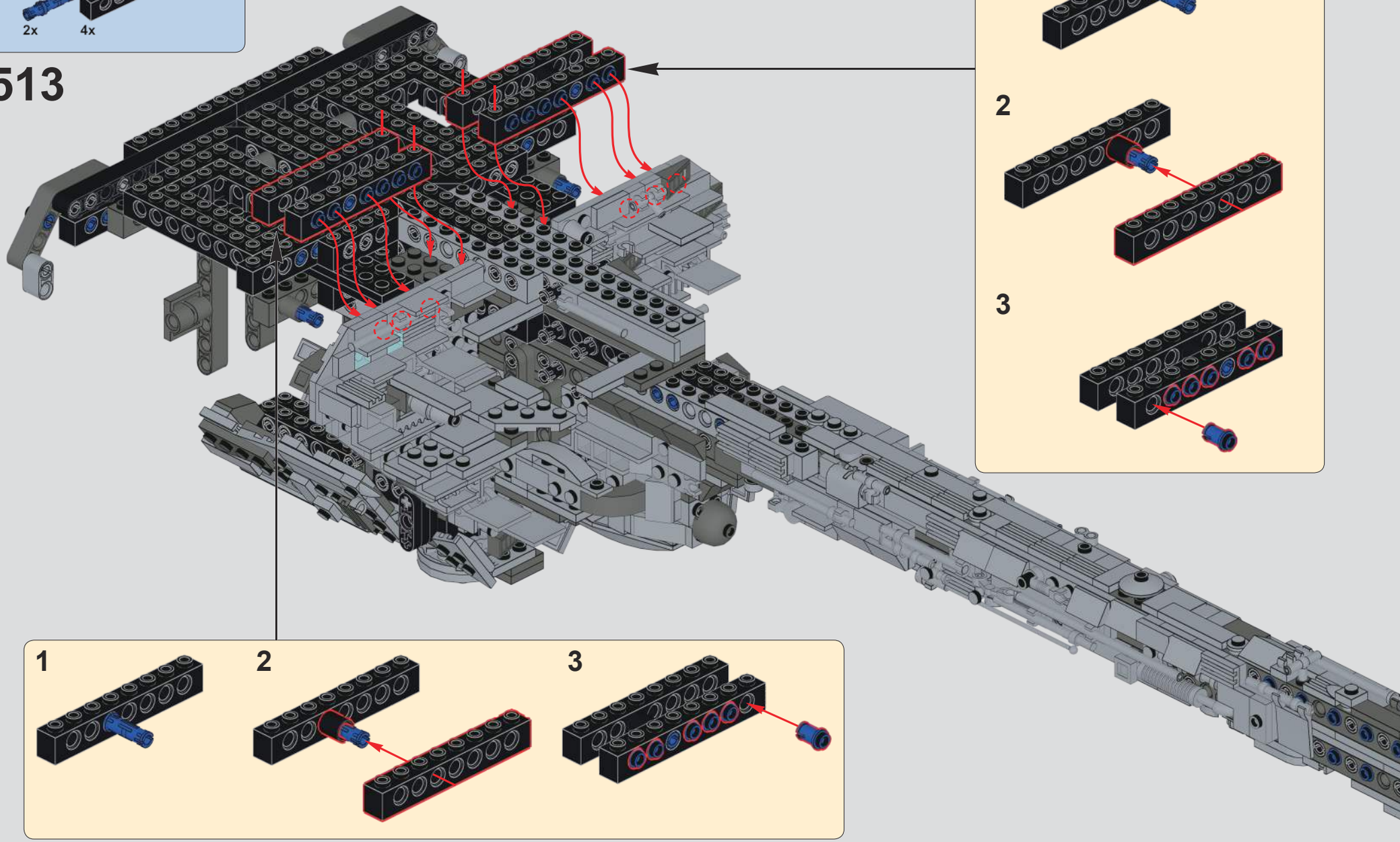

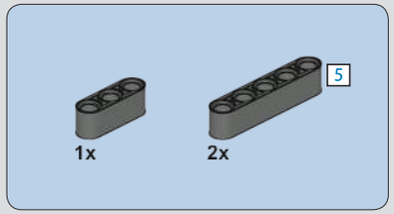

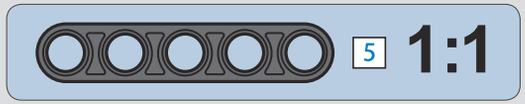

514

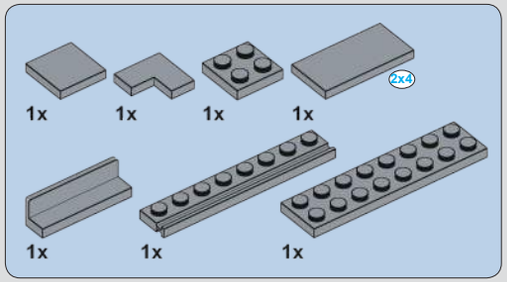

515

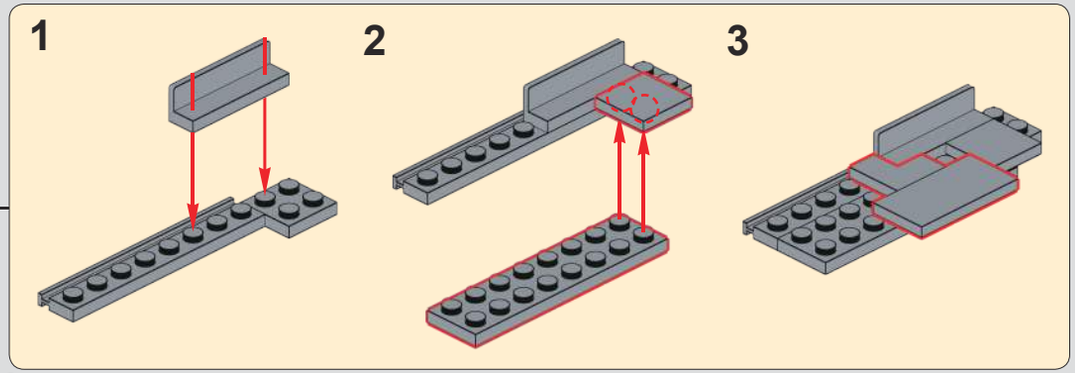

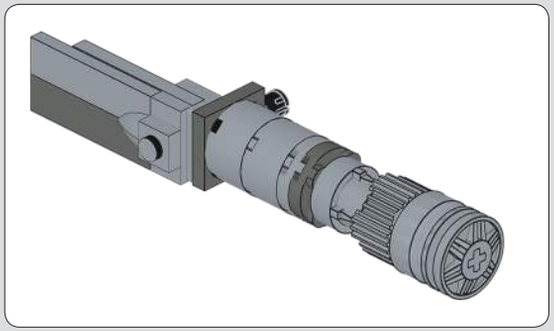

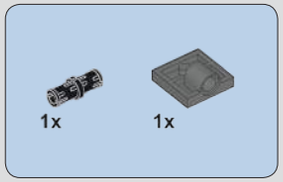

516

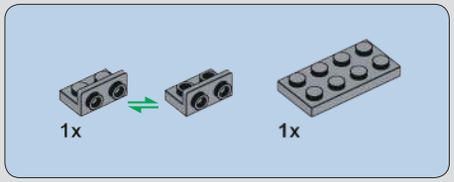

517

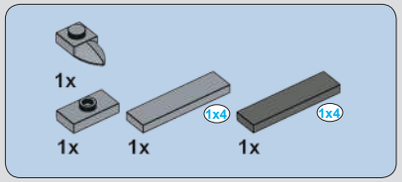

518

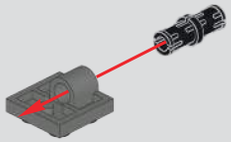

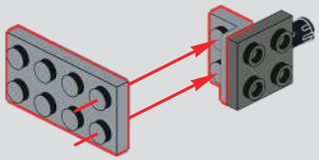

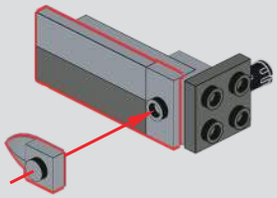

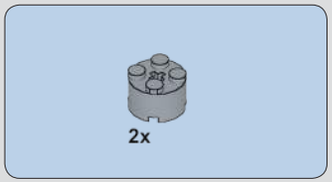

519

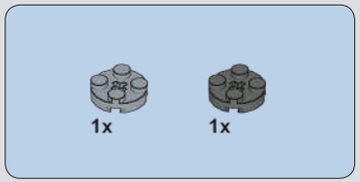

520

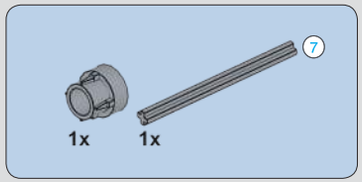

521

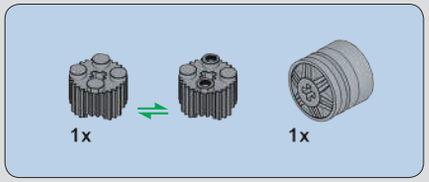

522

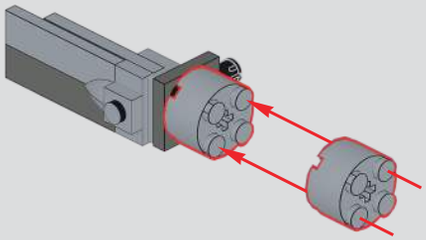

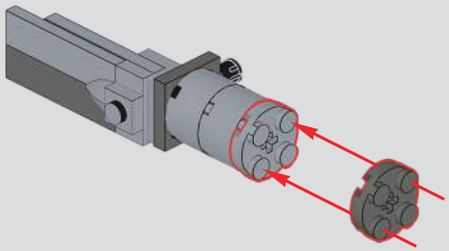

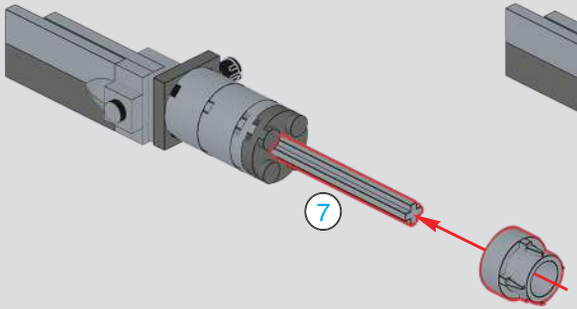

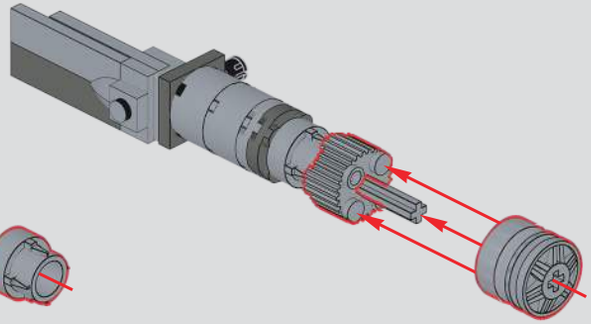

523

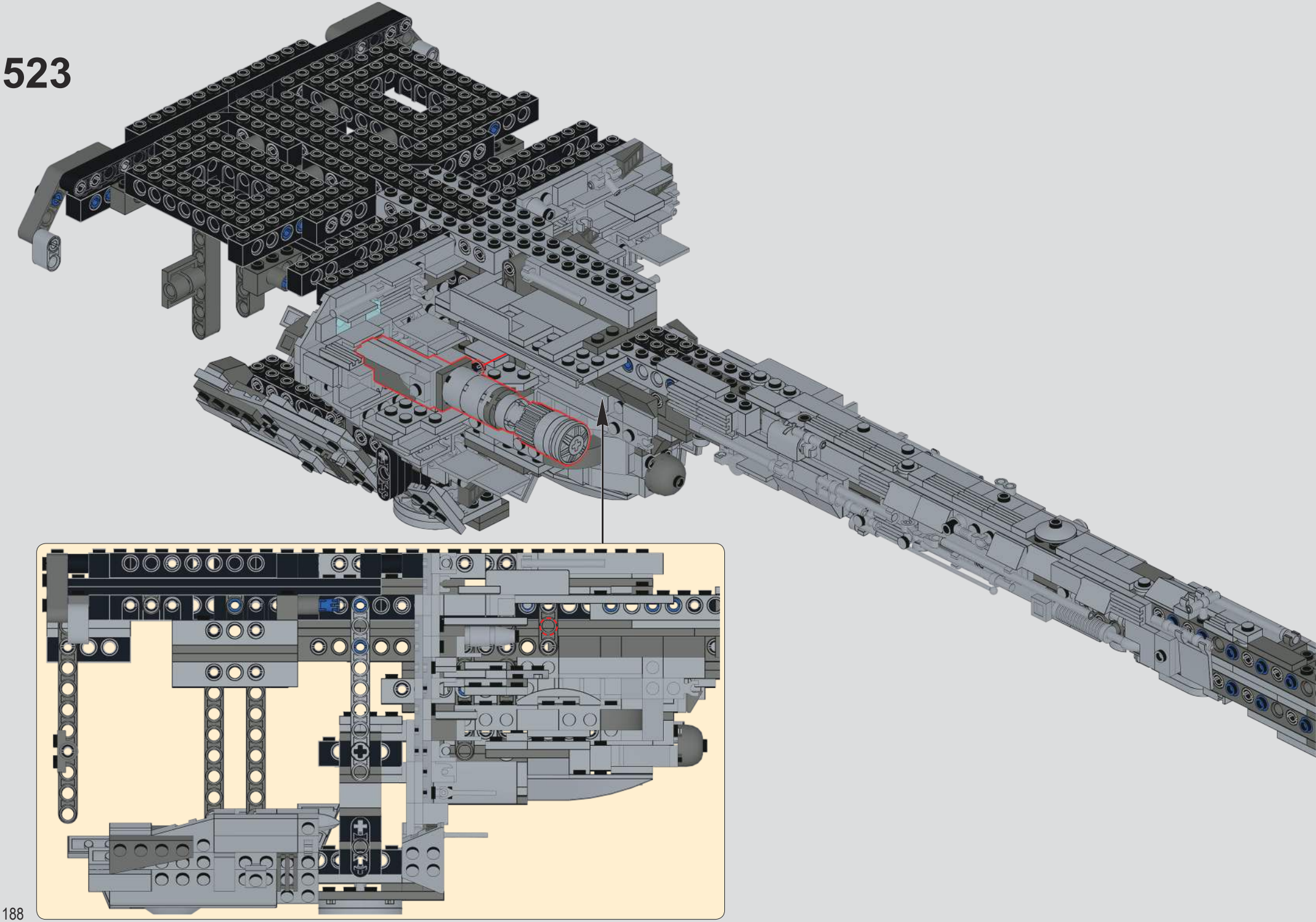

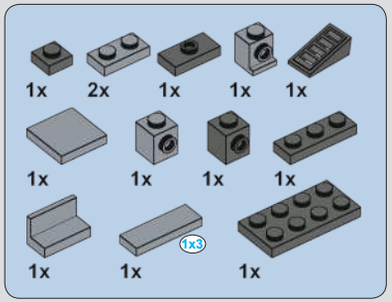

524

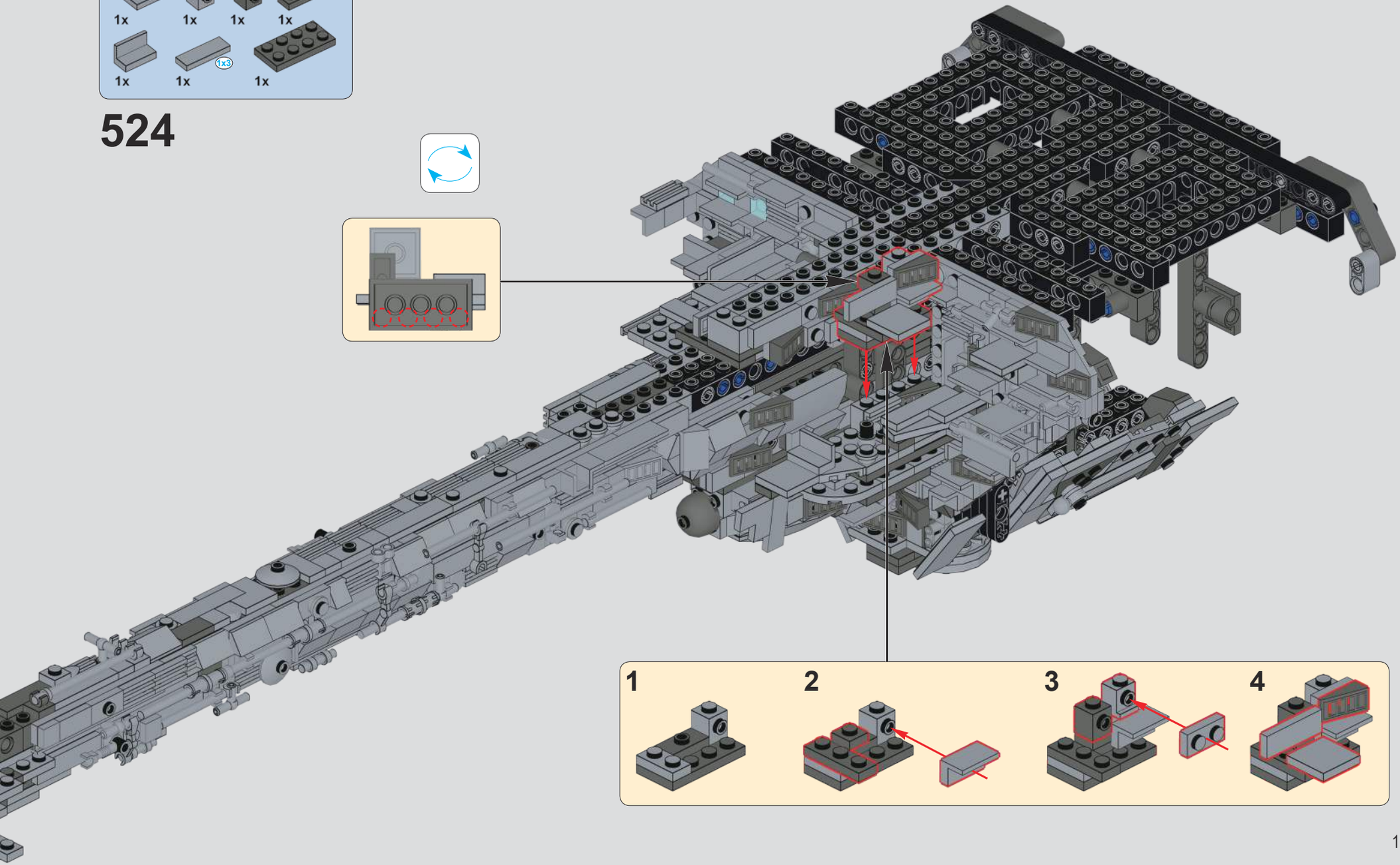

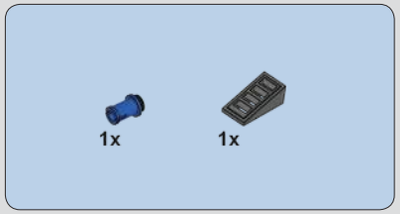

525

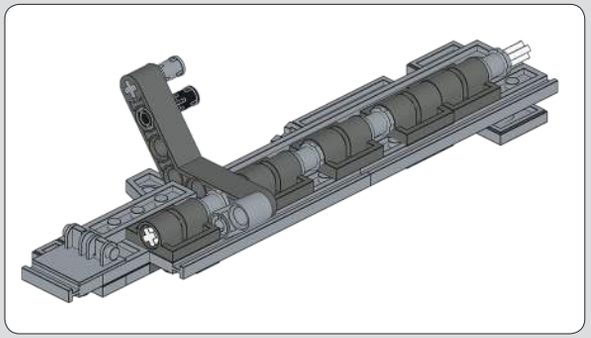

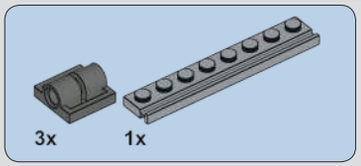

526

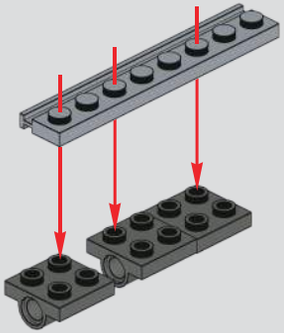

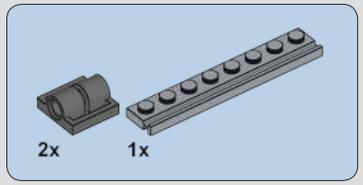

527

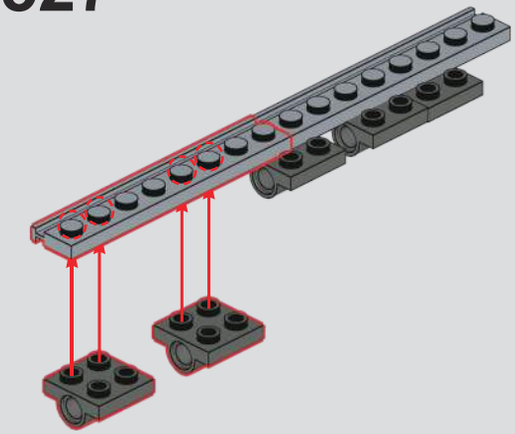

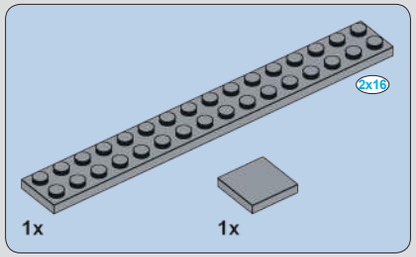

528

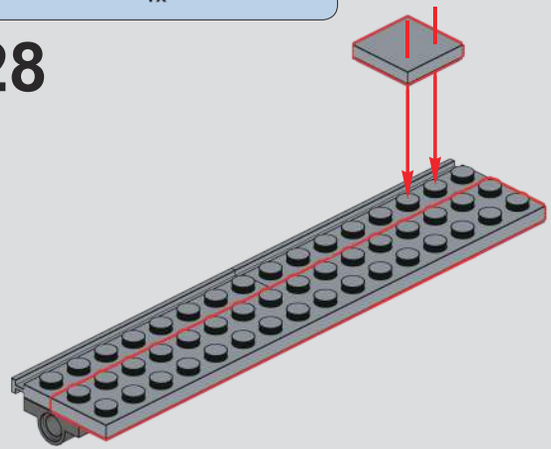

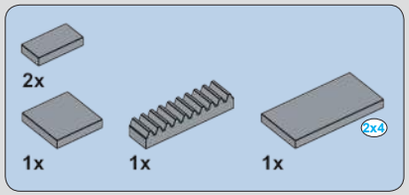

529

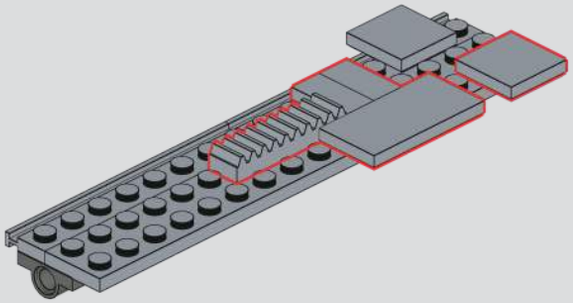

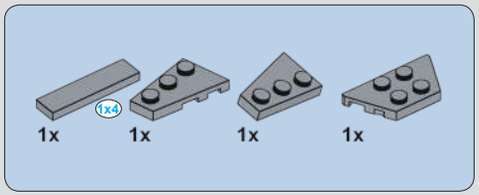

530

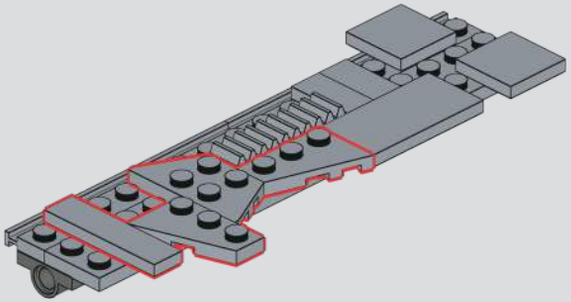

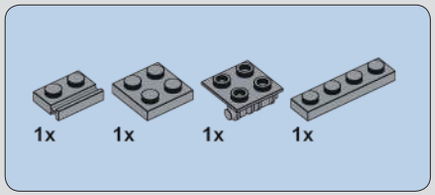

531

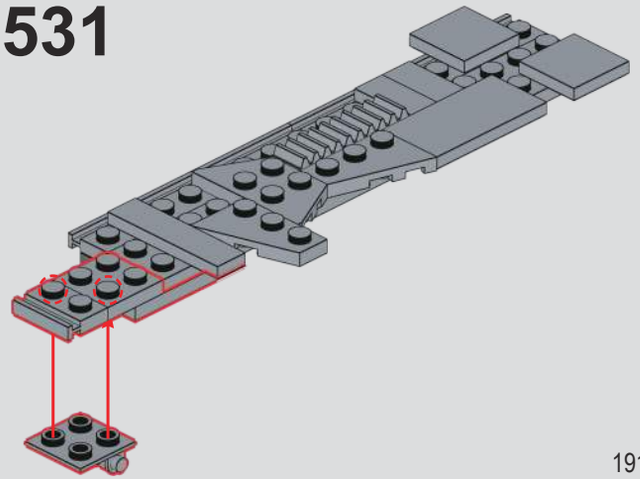

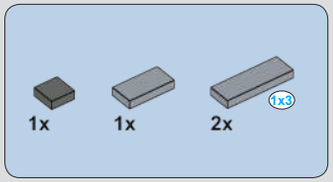

532

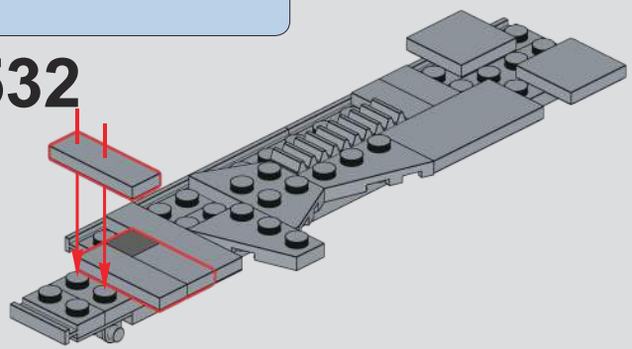

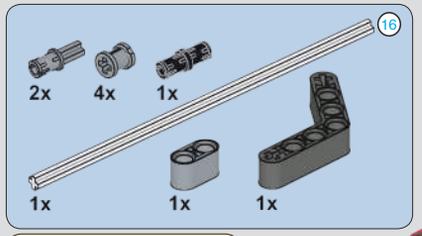

533

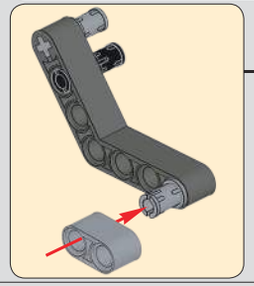

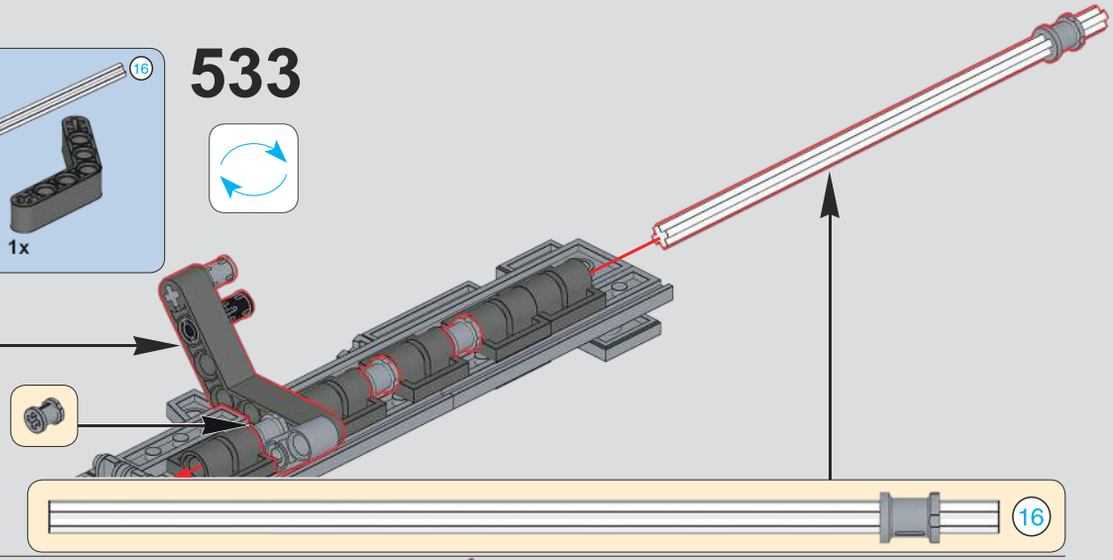

534

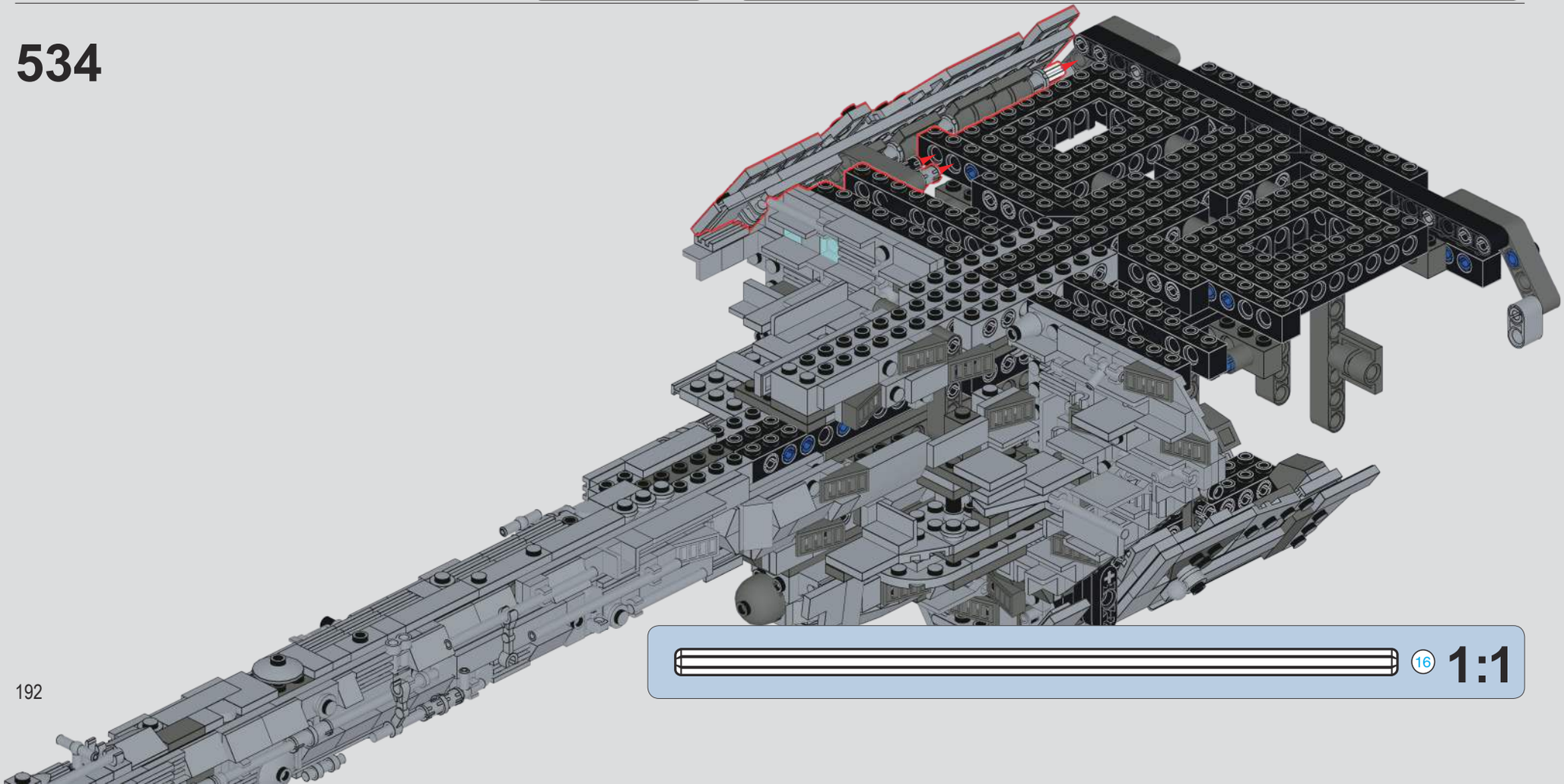

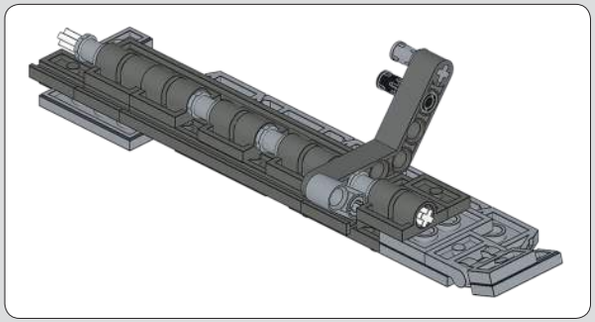

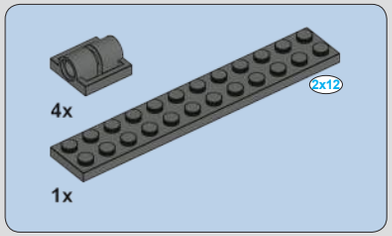

535

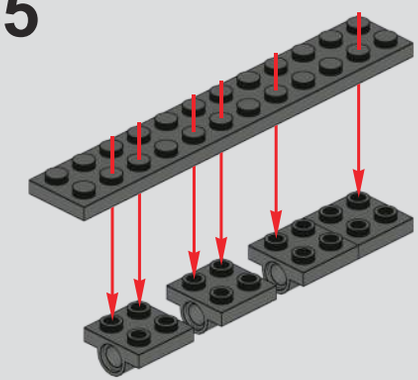

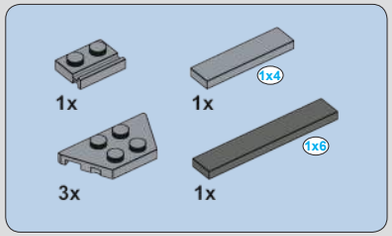

536

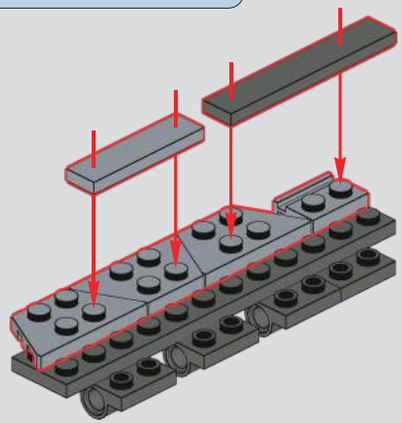

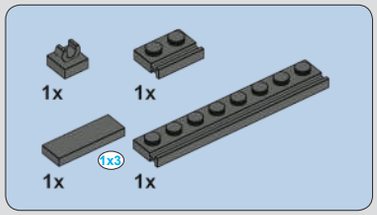

537

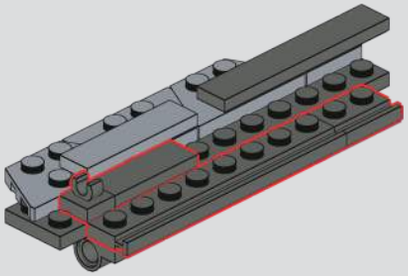

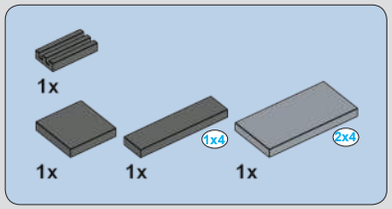

538

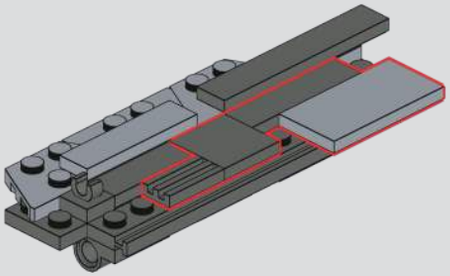

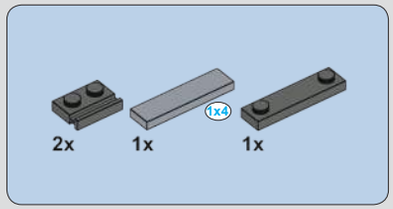

539

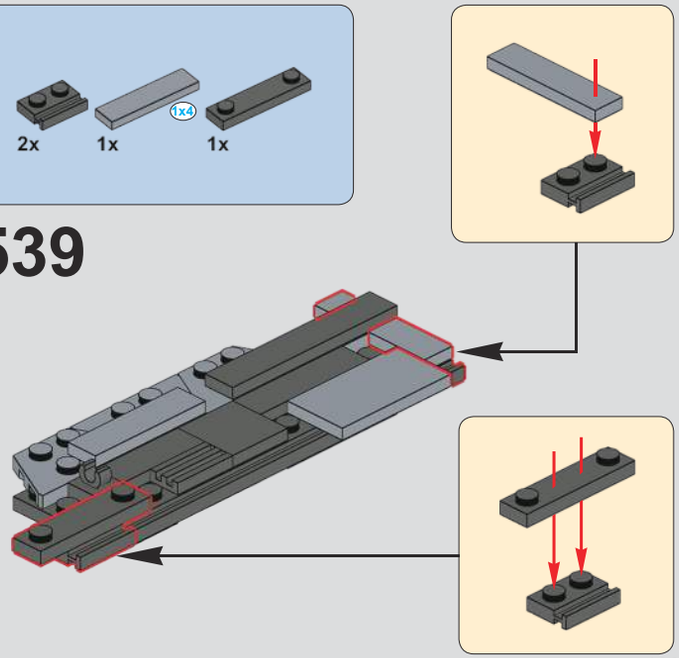

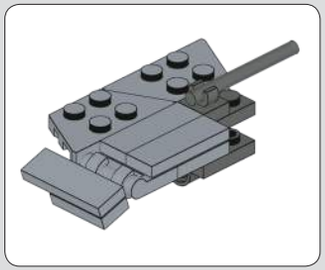

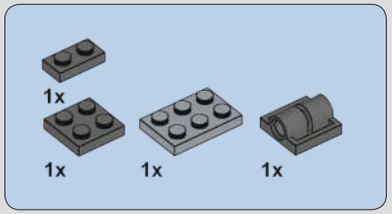

540

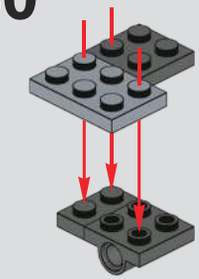

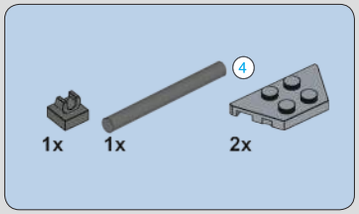

541

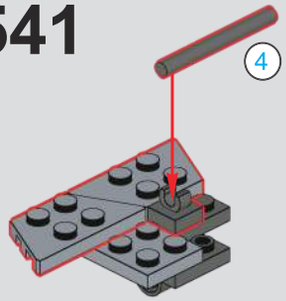

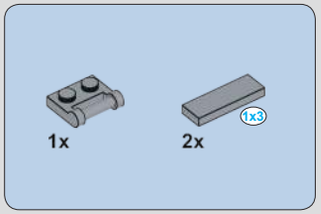

542

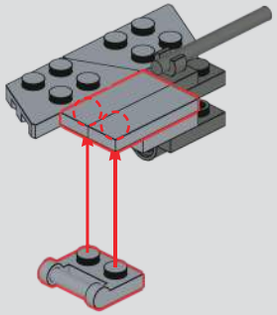

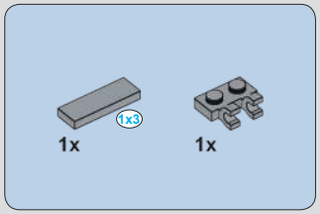

543

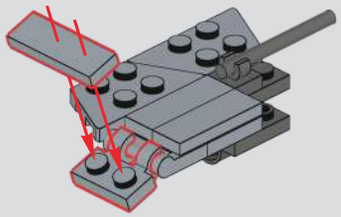

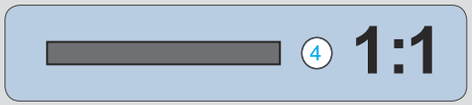

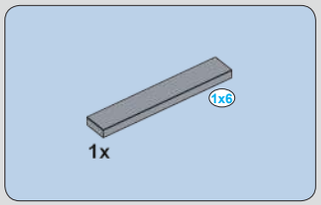

544

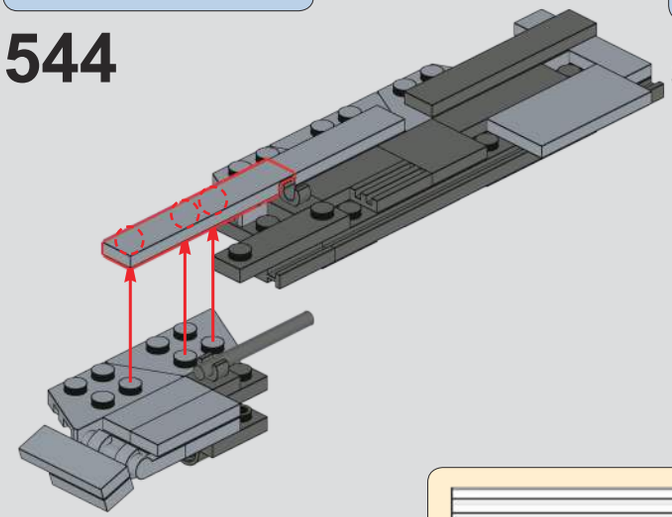

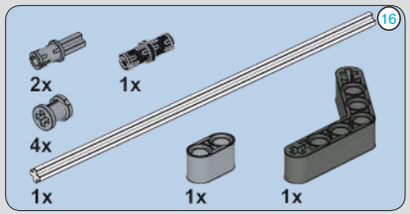

545

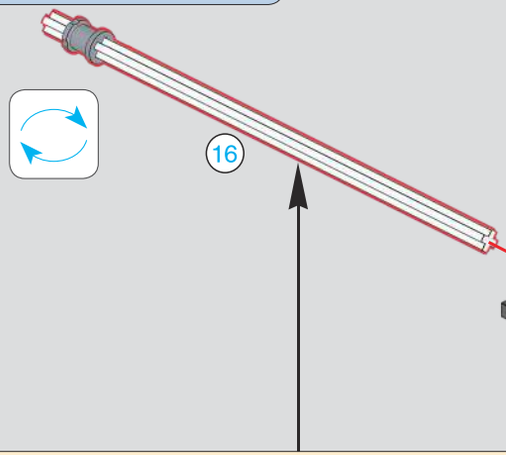

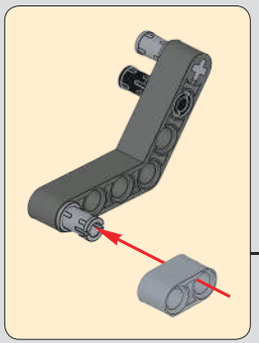

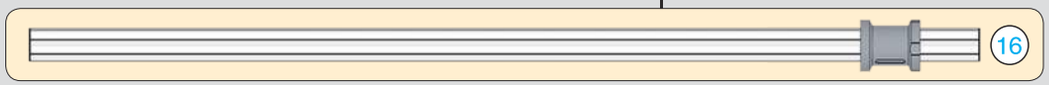

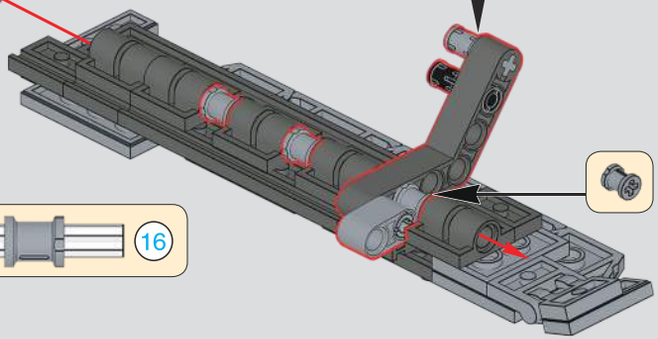

546

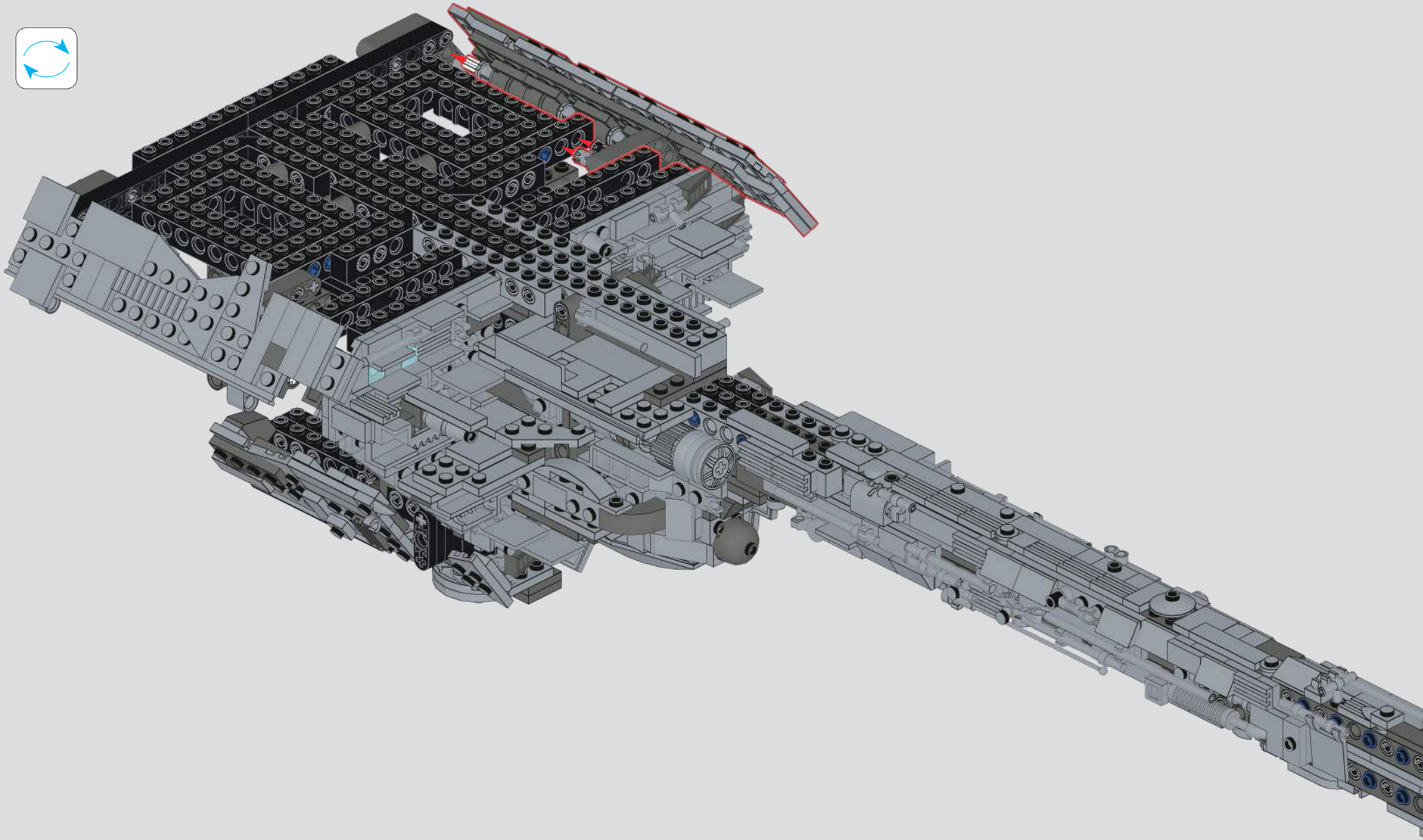

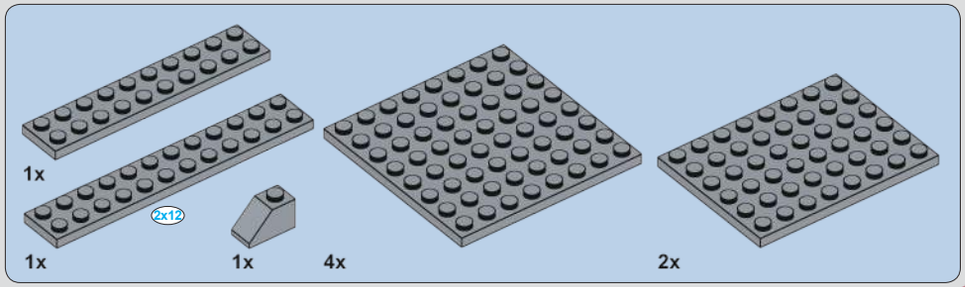

547

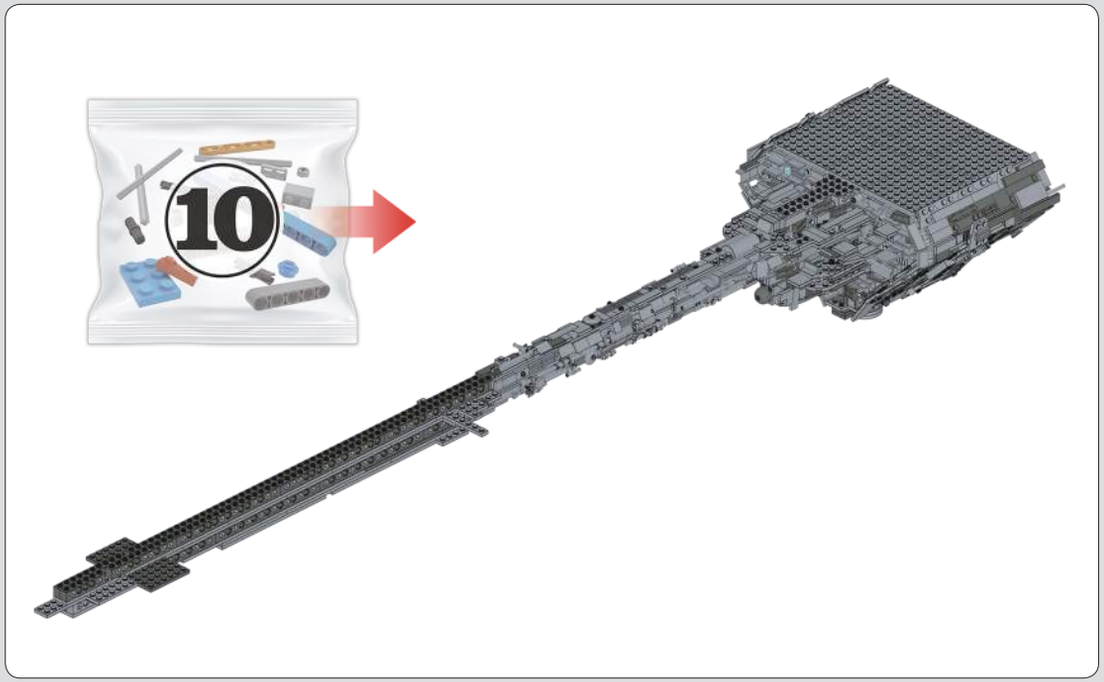

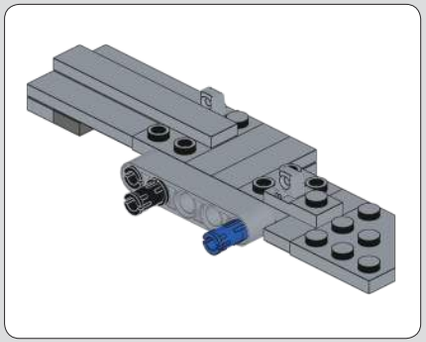

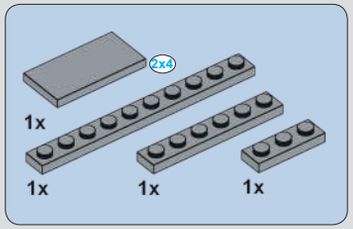

548

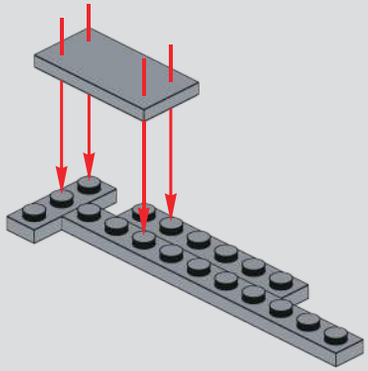

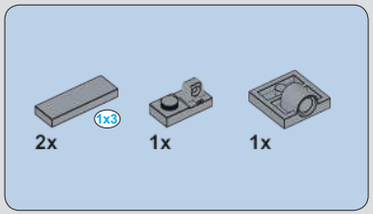

549

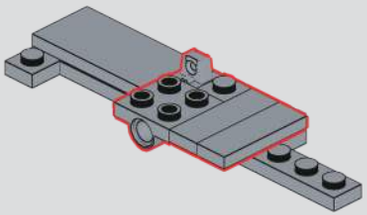

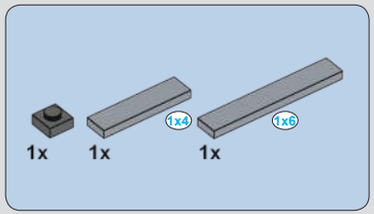

550

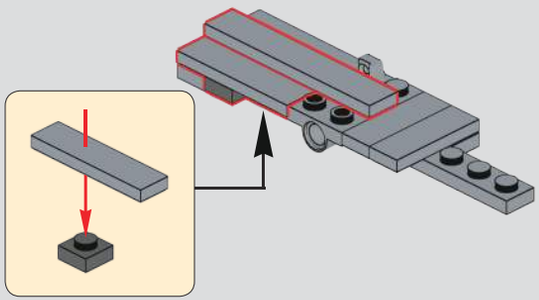

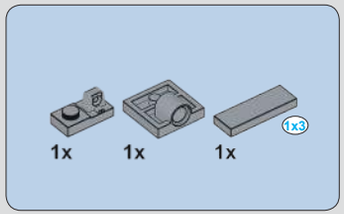

551

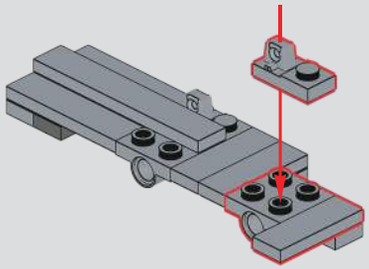

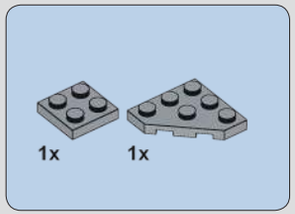

552

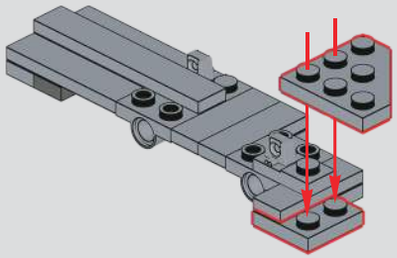

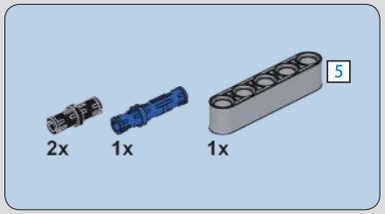

553

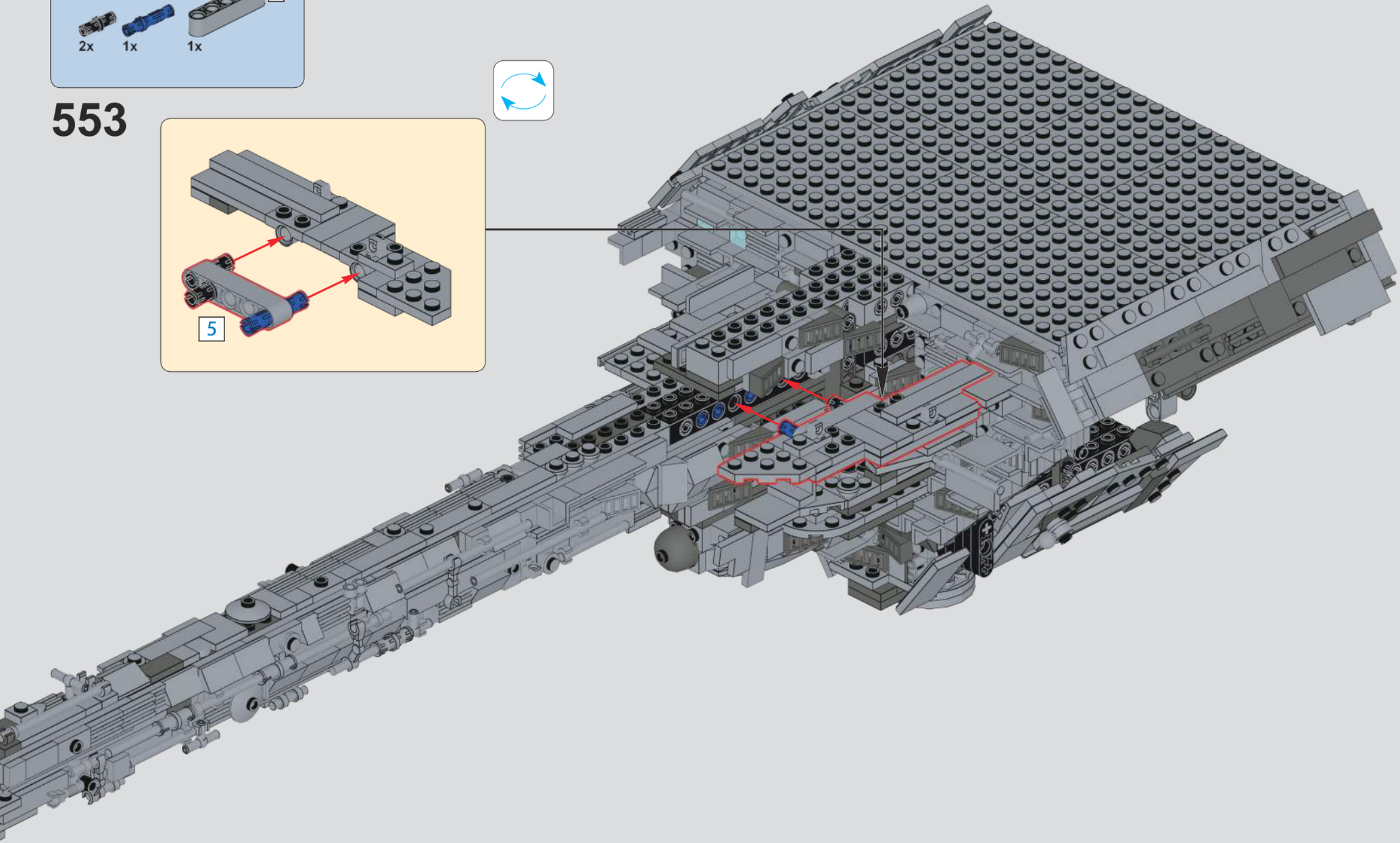

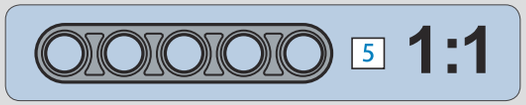

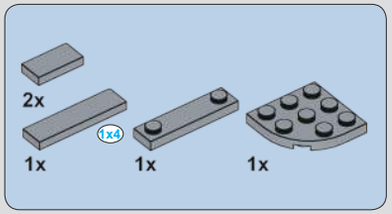

554

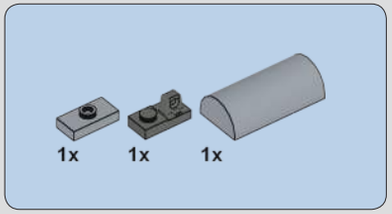

555

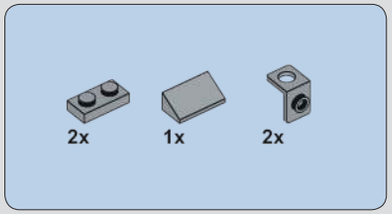

556

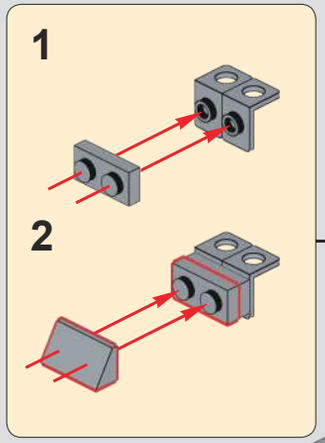

557

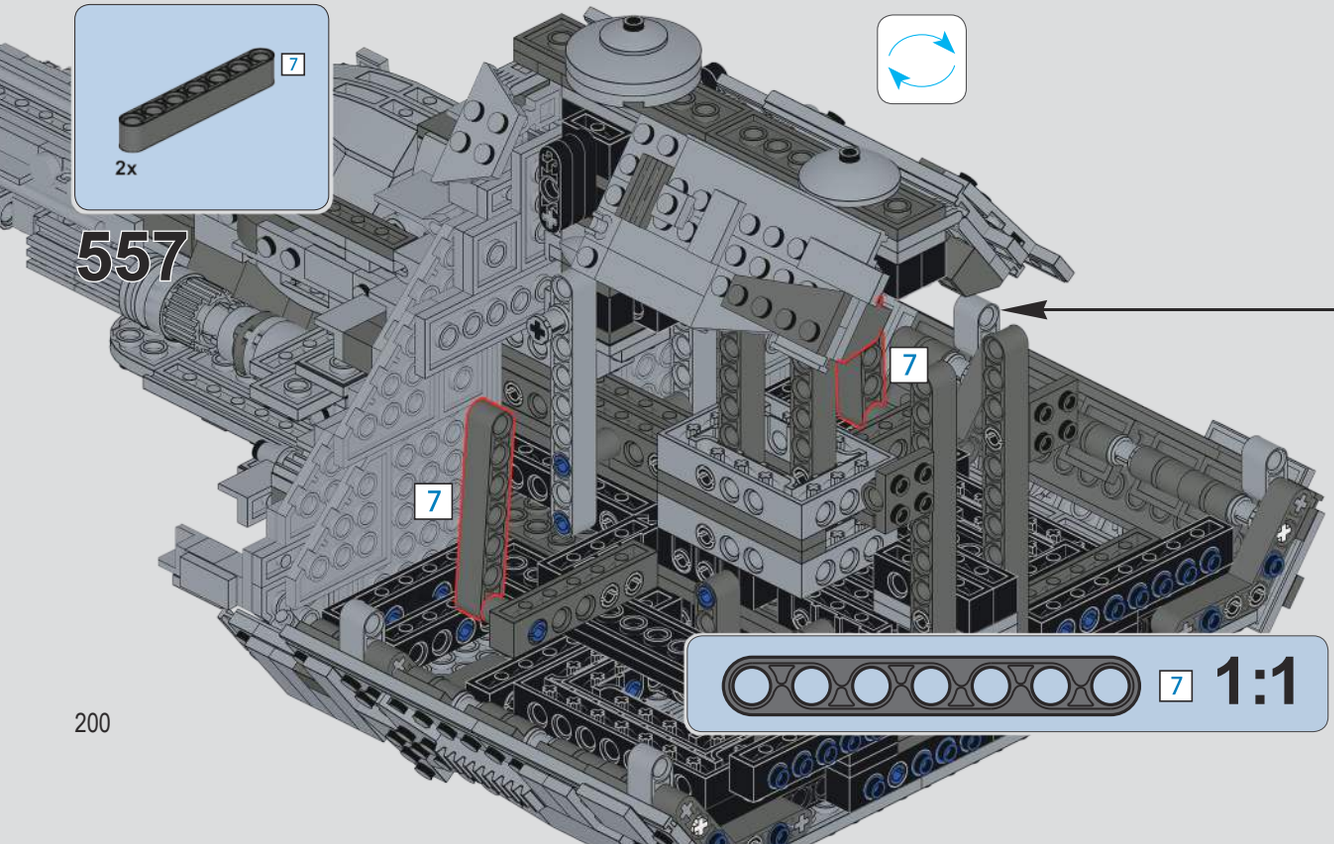

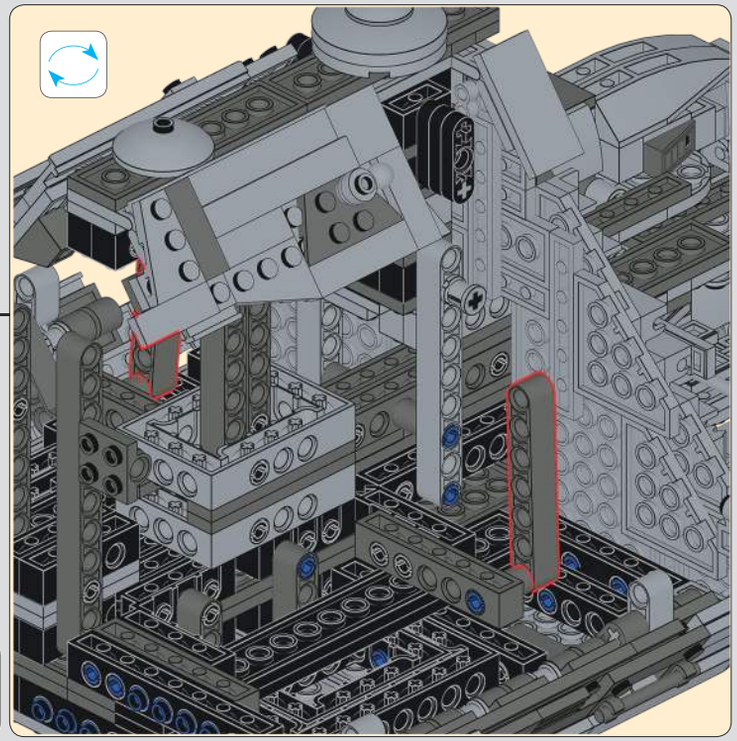

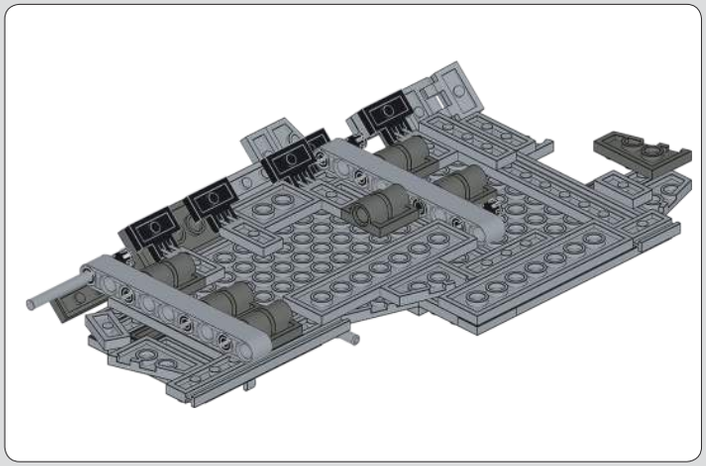

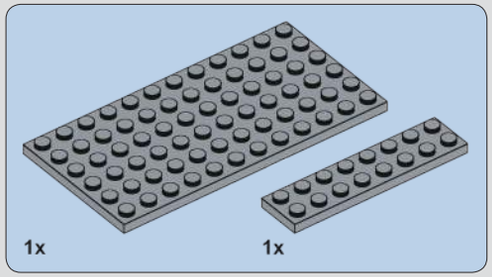

558

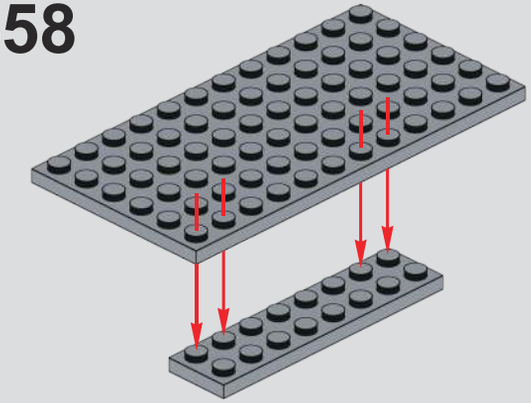

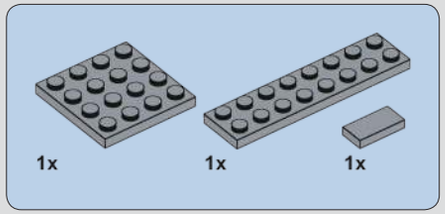

559

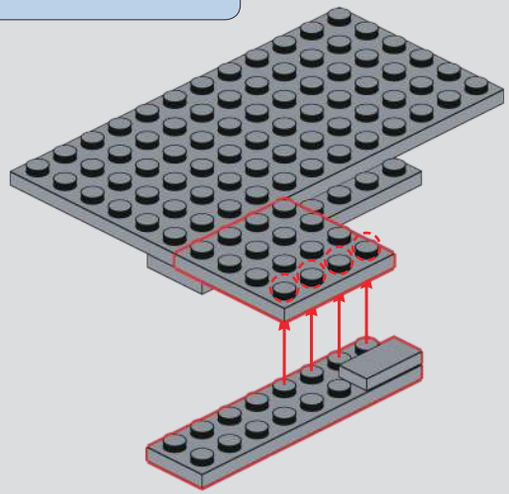

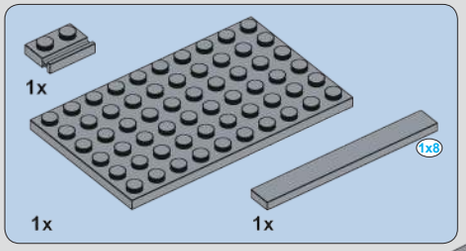

560

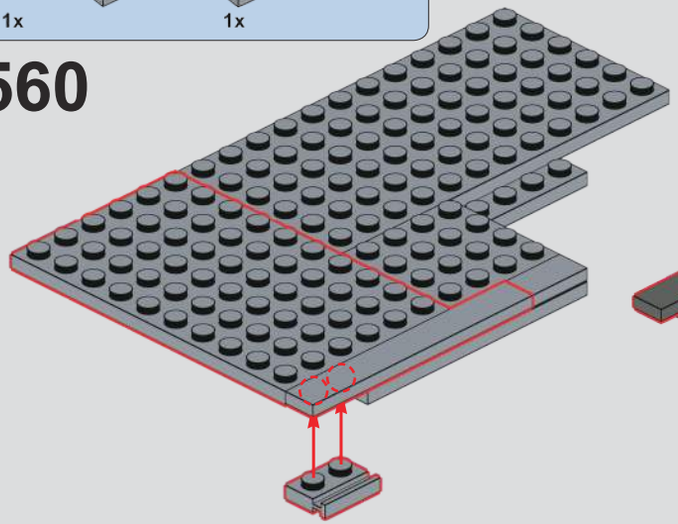

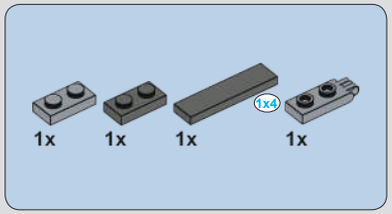

561

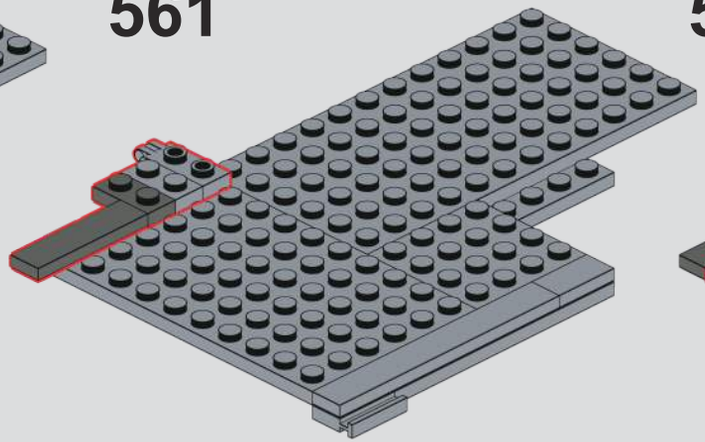

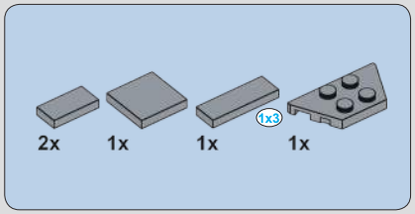

562

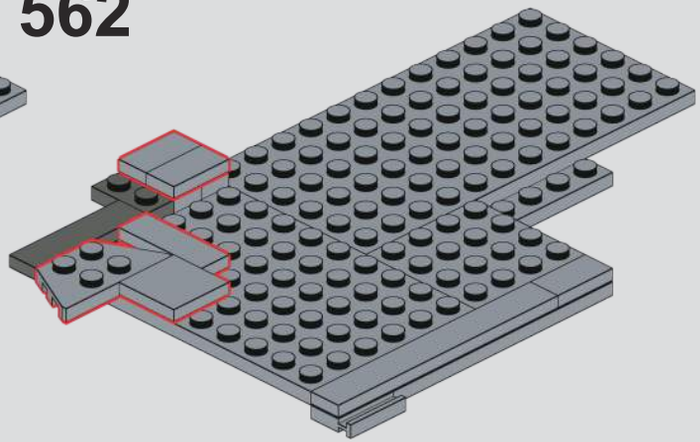

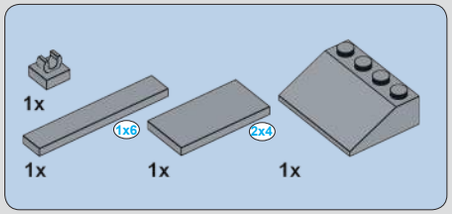

563

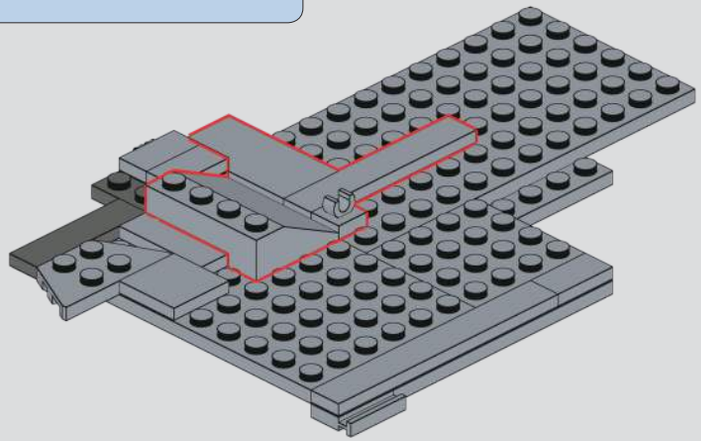

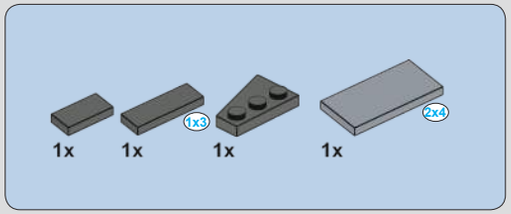

564

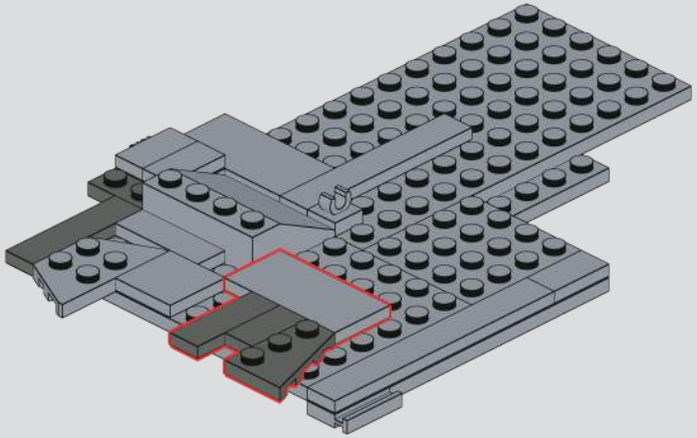

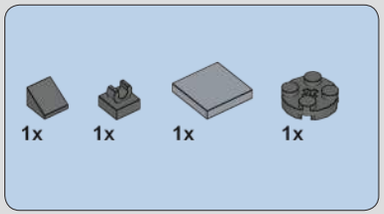

565

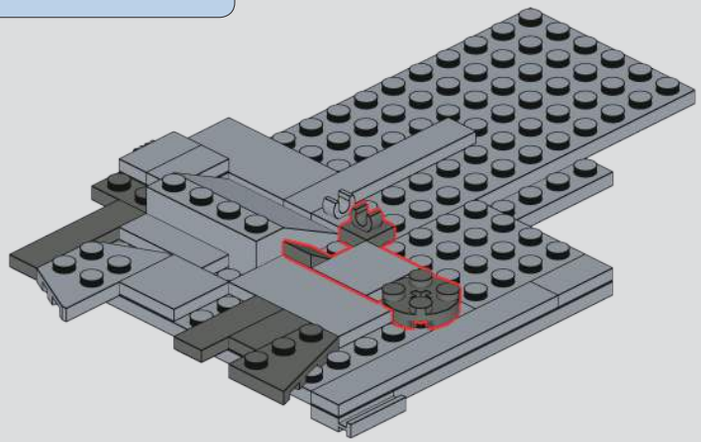

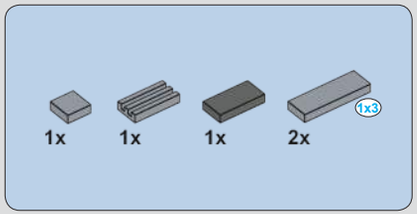

566

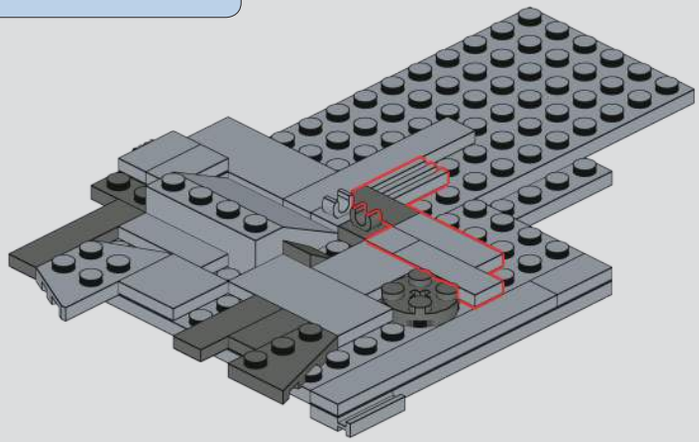

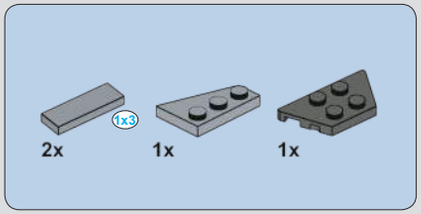

567

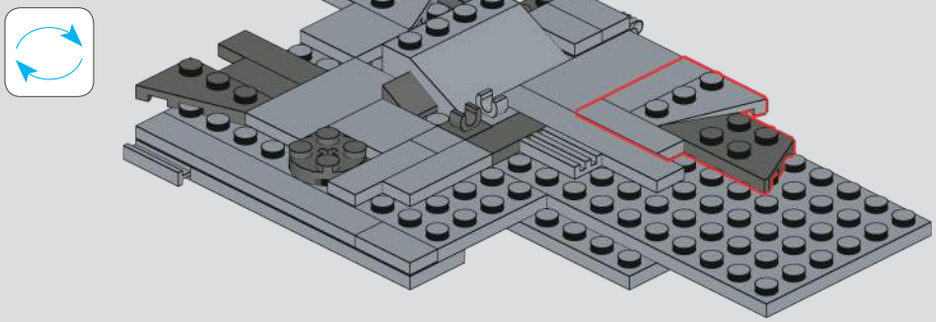

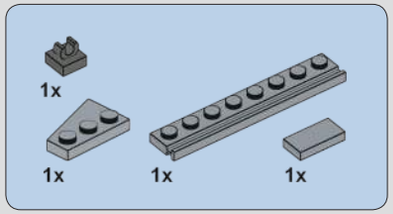

568

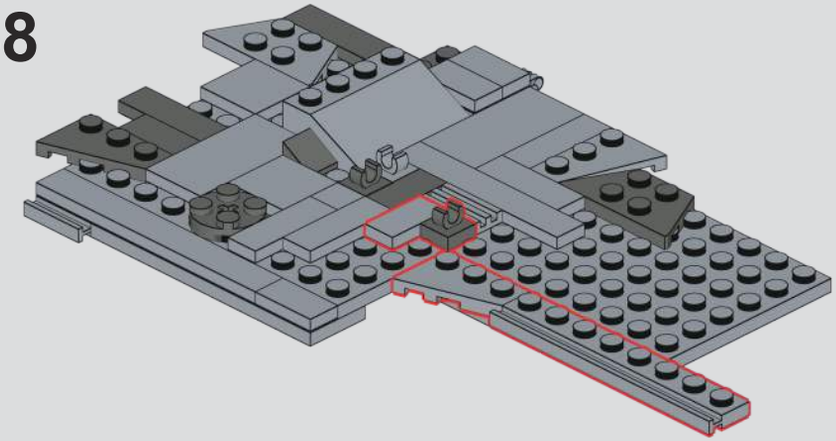

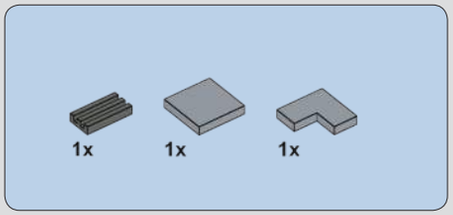

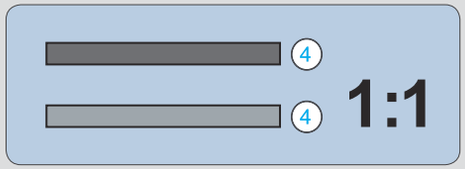

569

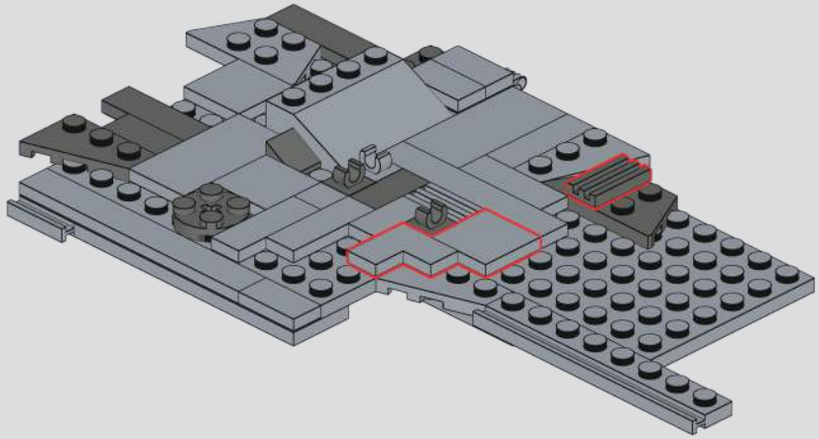

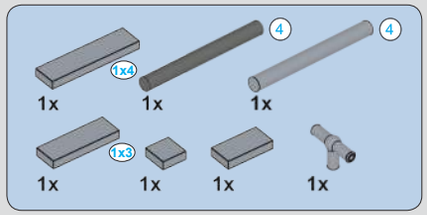

570

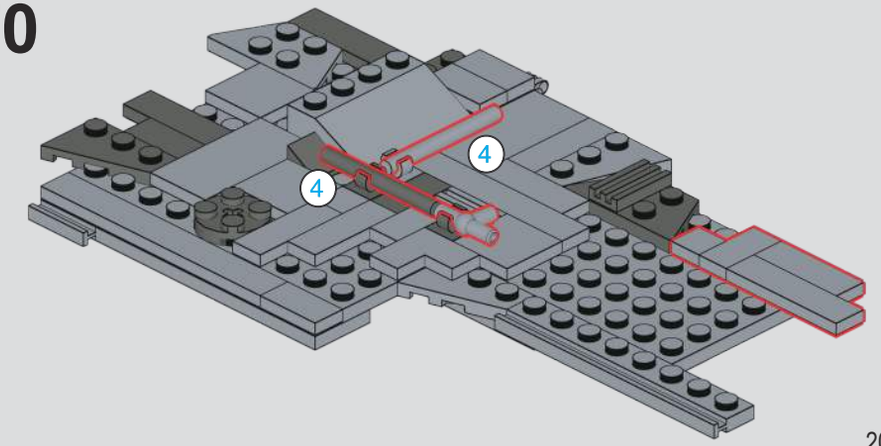

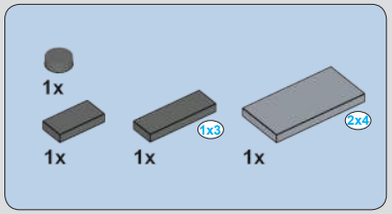

571

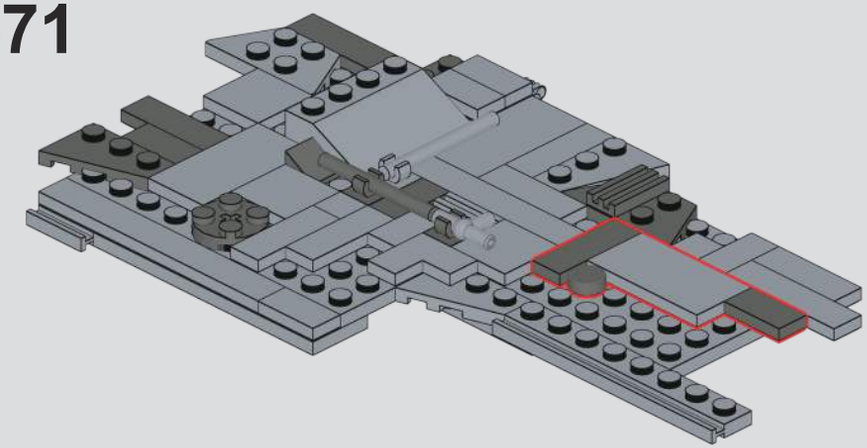

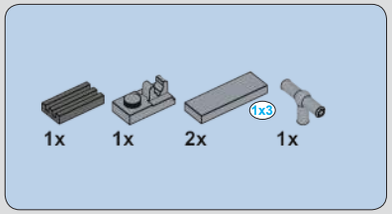

572

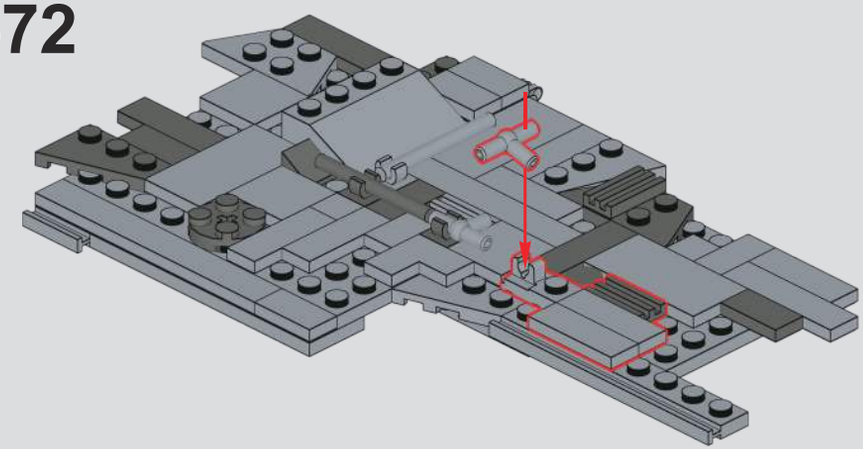

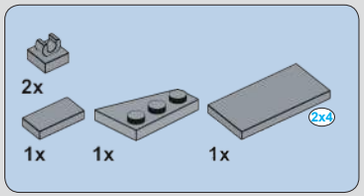

573

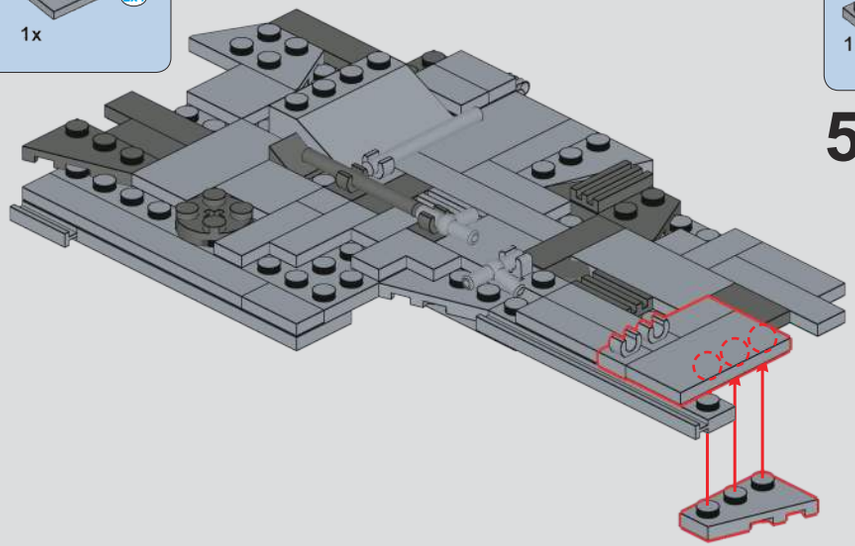

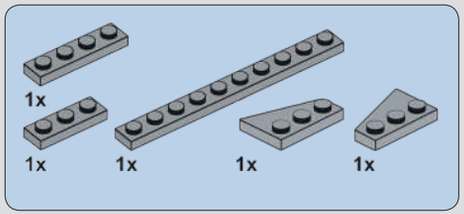

574

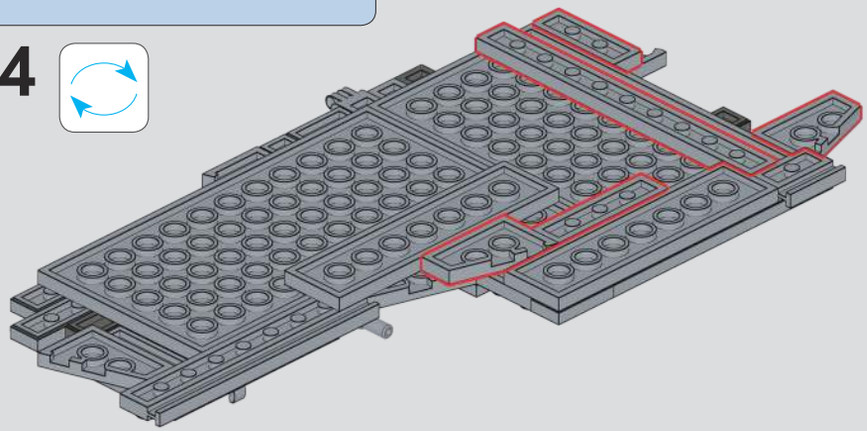

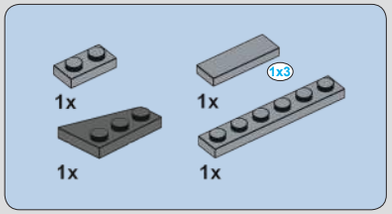

575

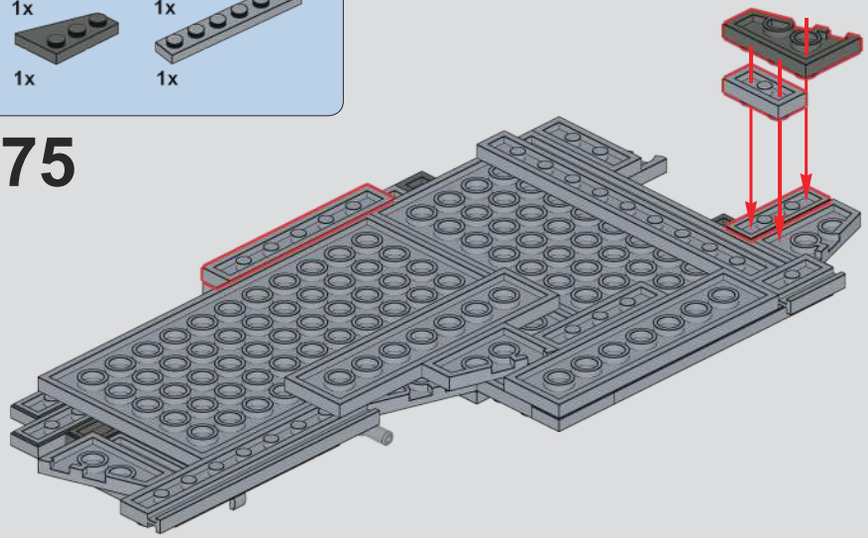

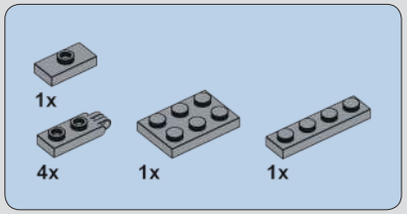

576

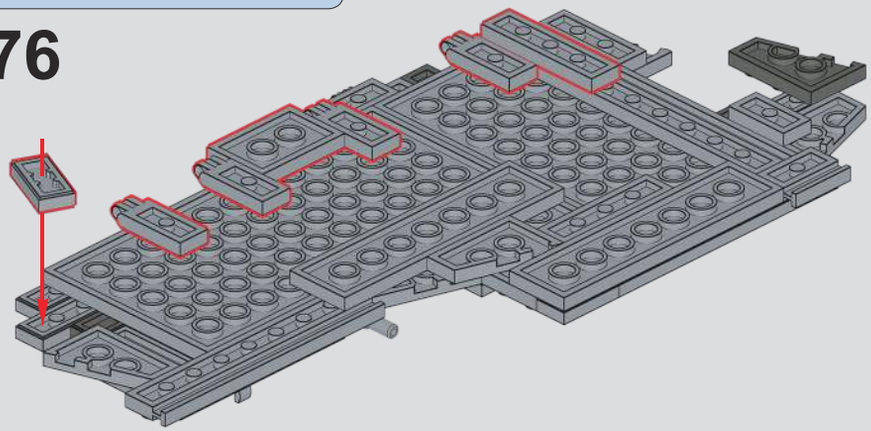

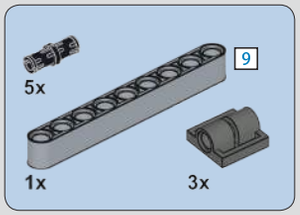

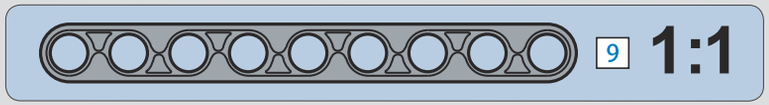

577

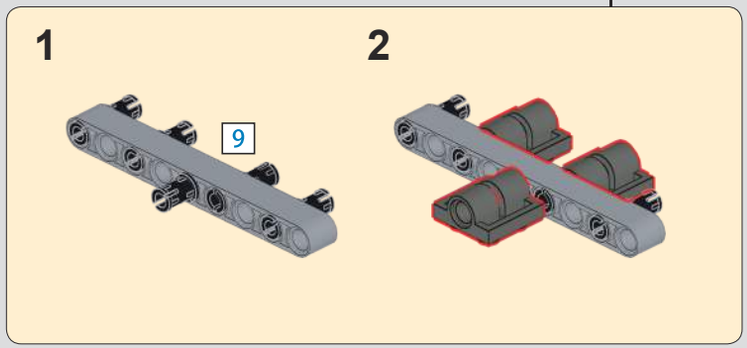

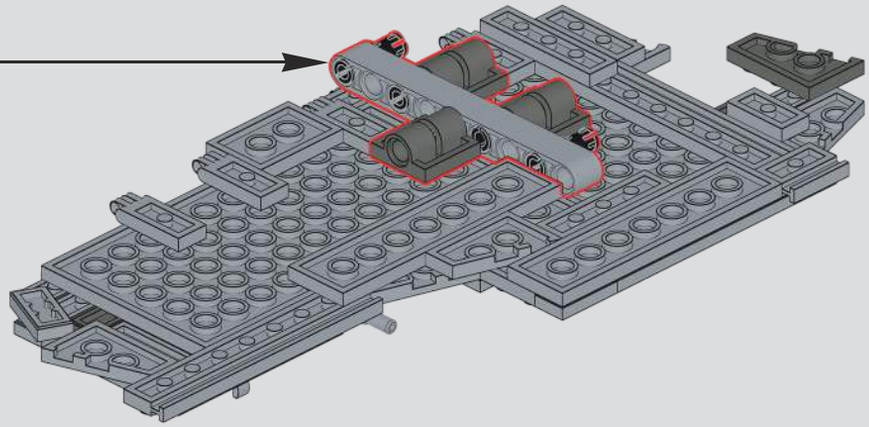

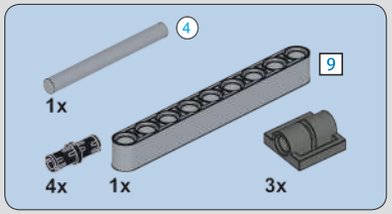

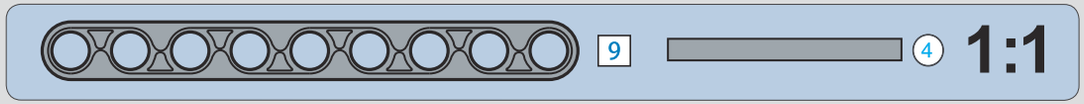

578

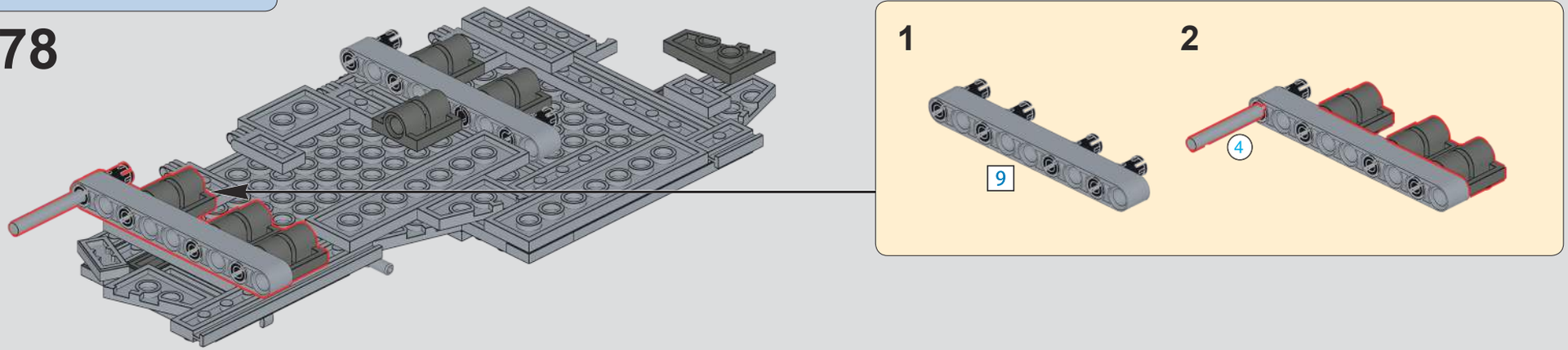

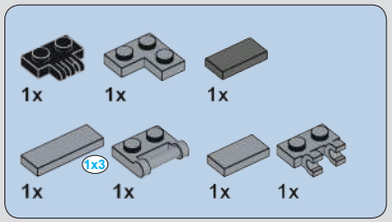

579

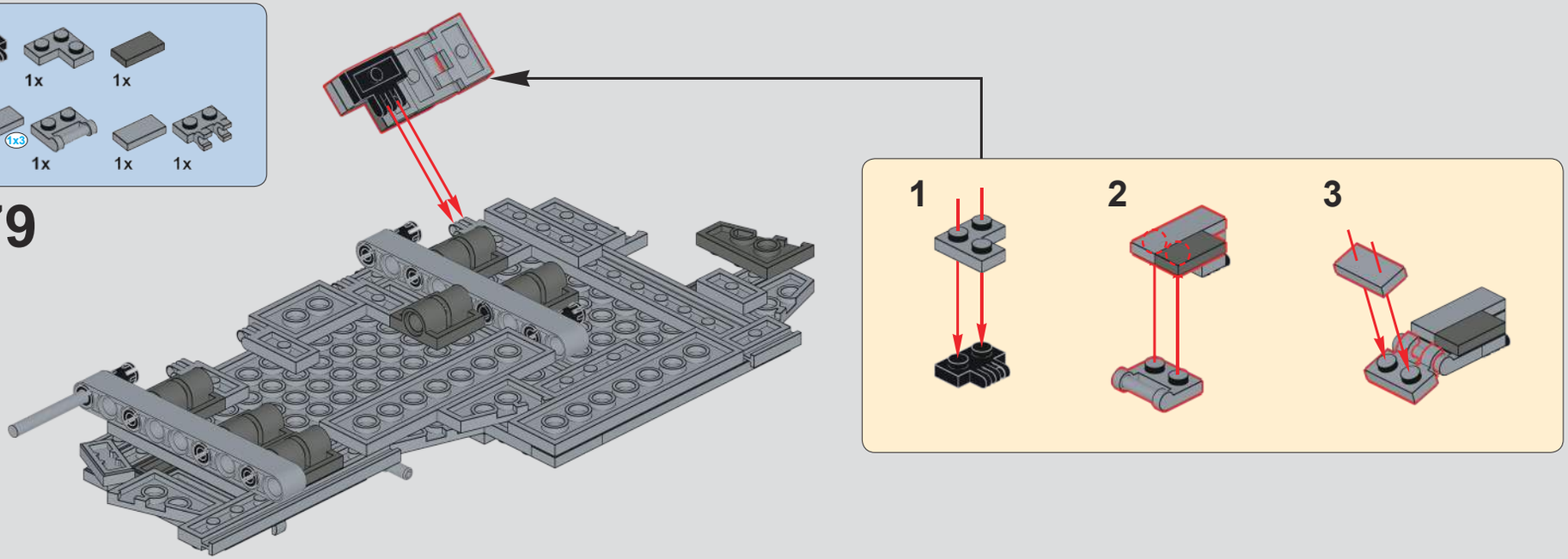

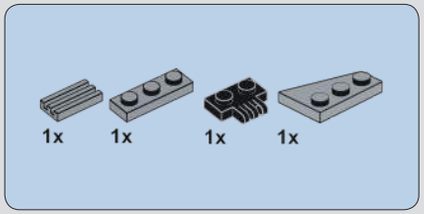

580

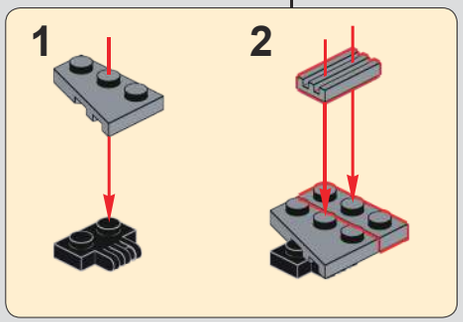

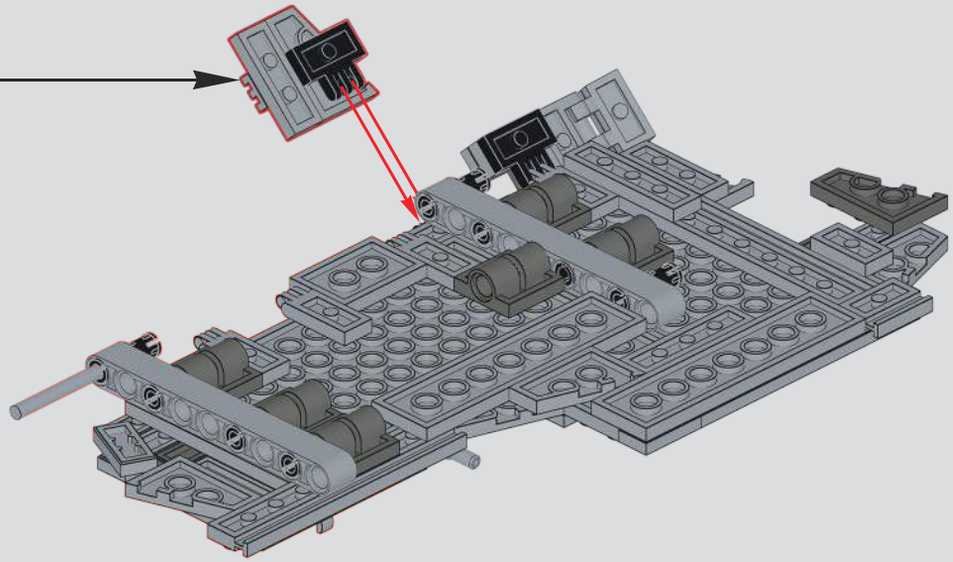

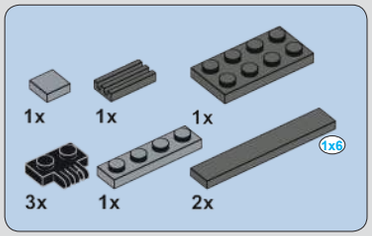

581

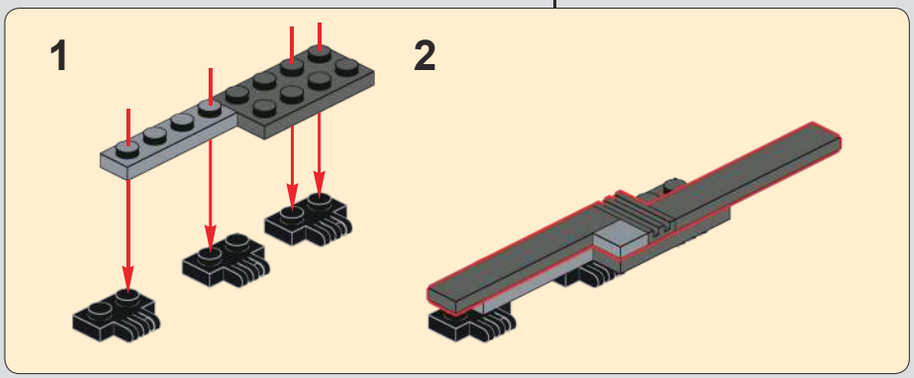

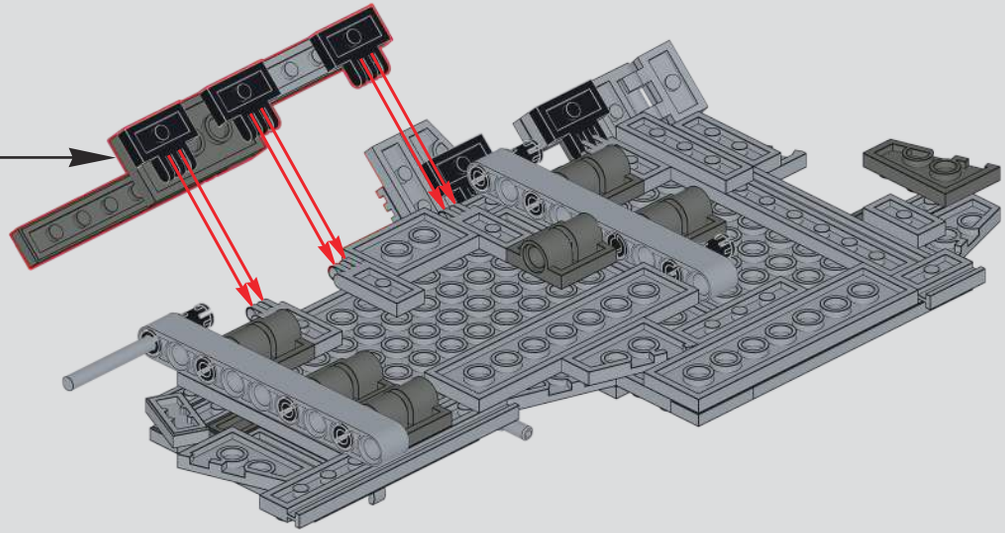

582

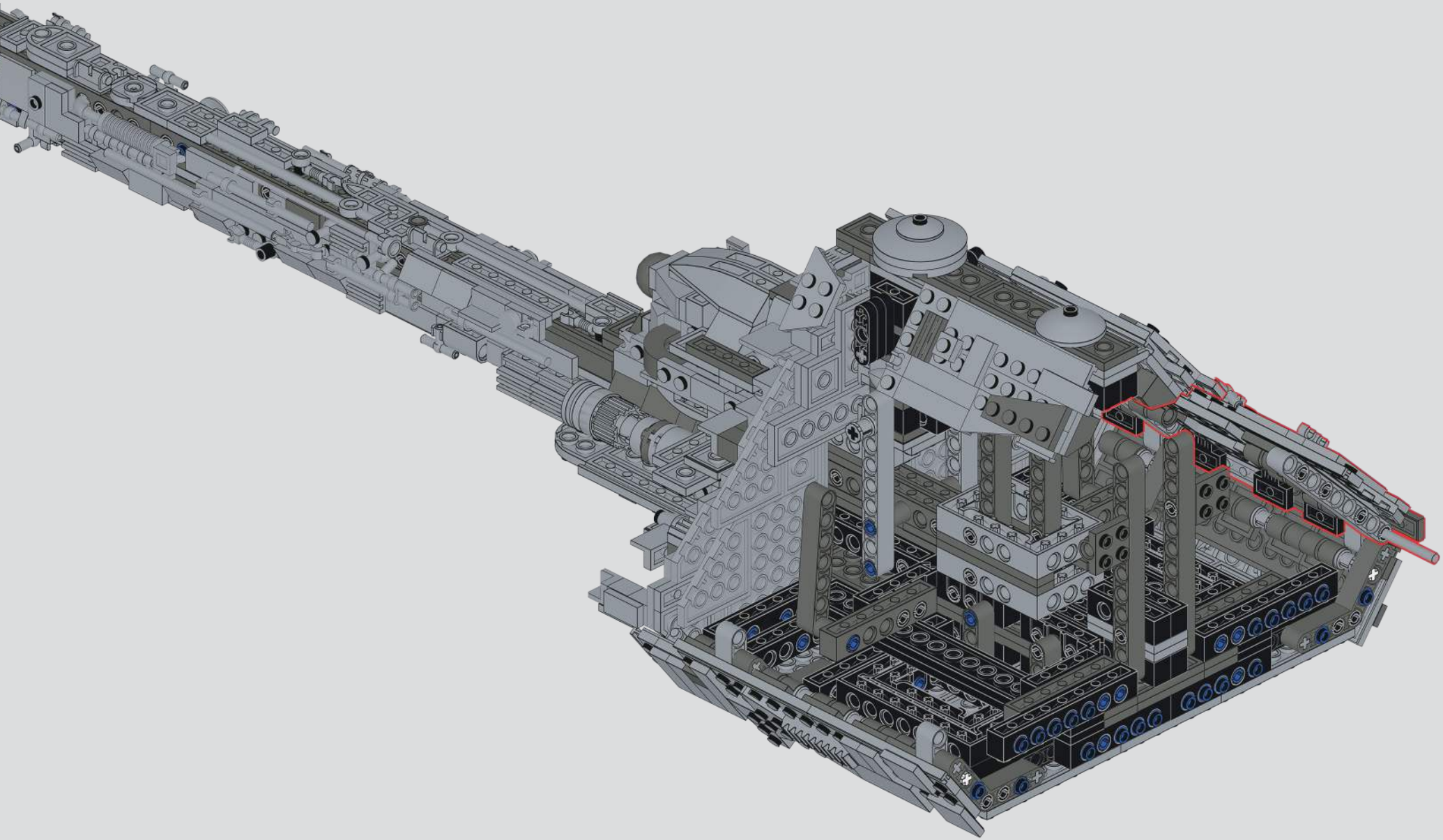

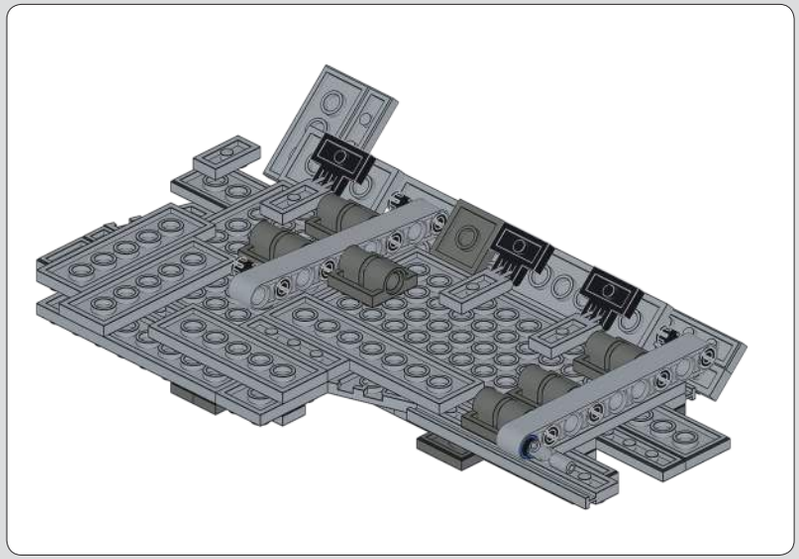

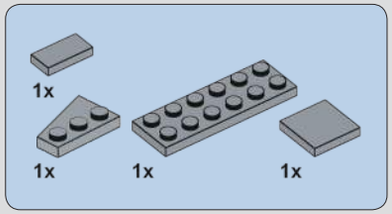

583

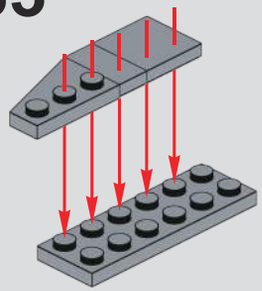

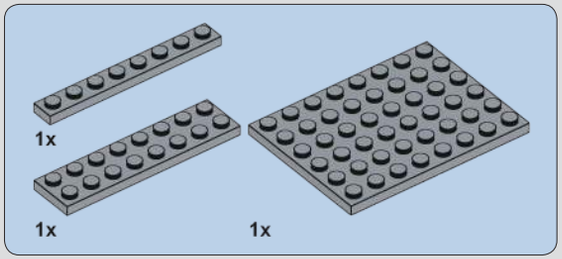

584

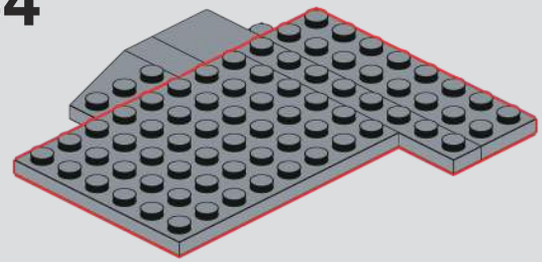

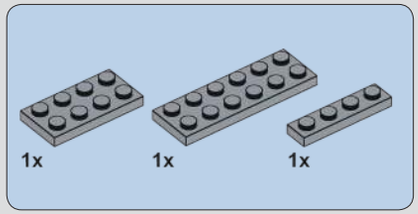

585

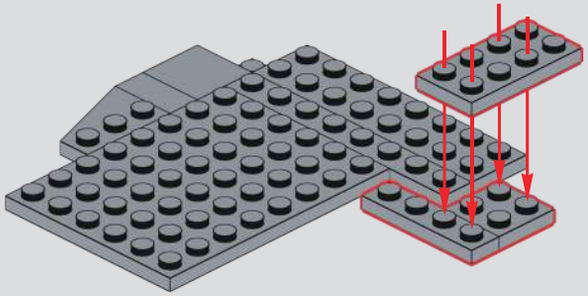

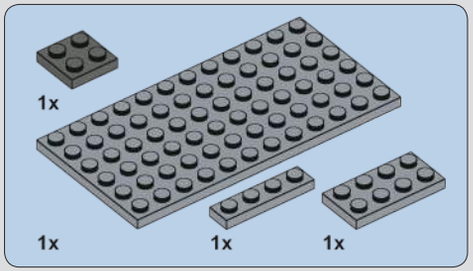

586

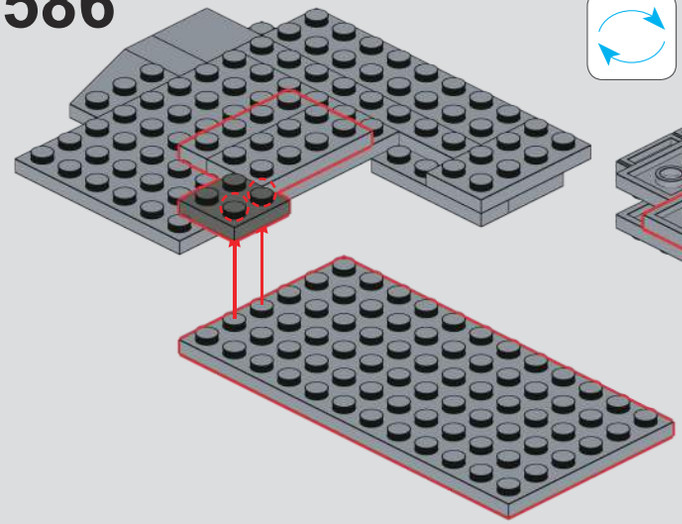

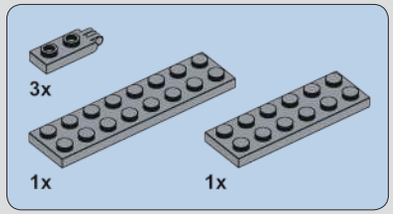

587

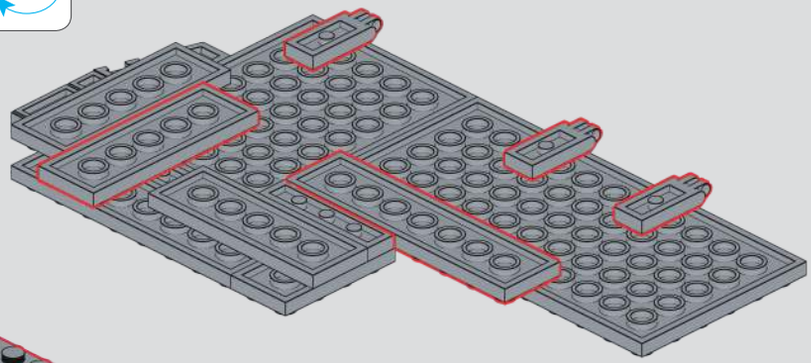

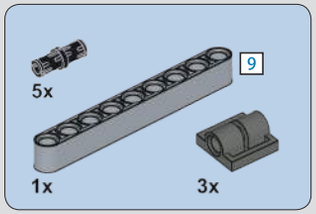

588

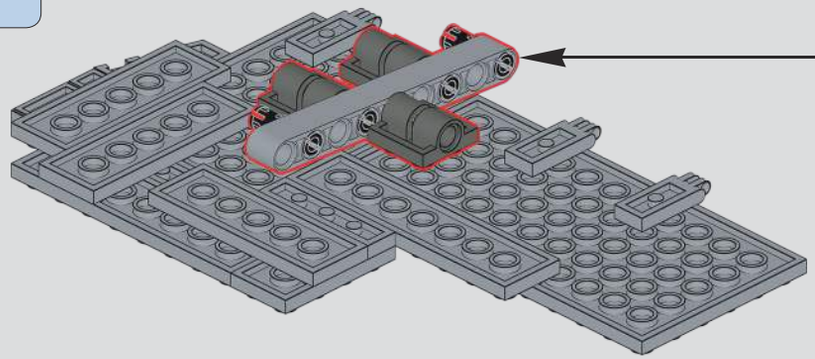

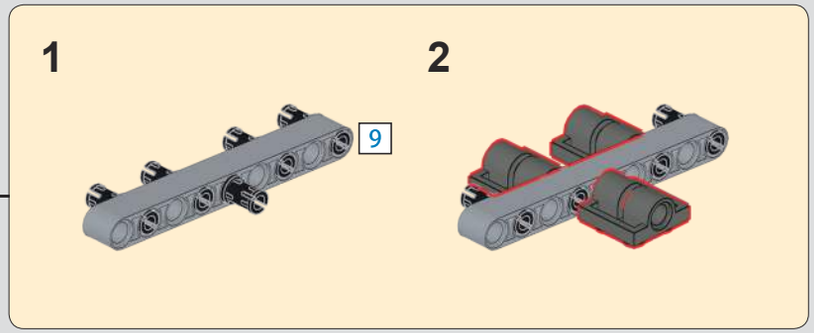

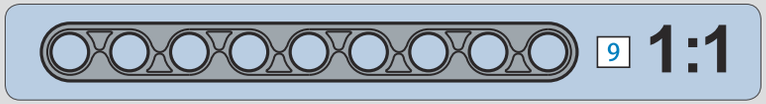

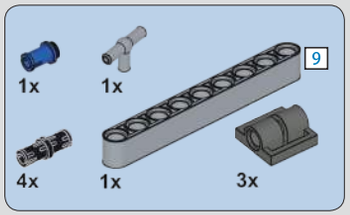

589

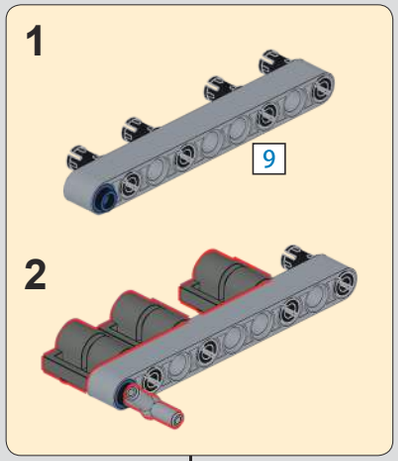

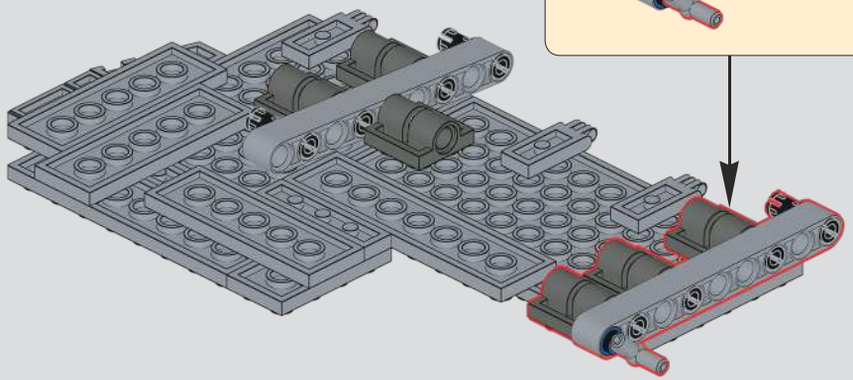

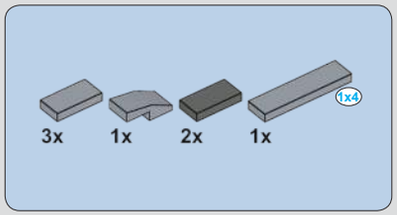

590

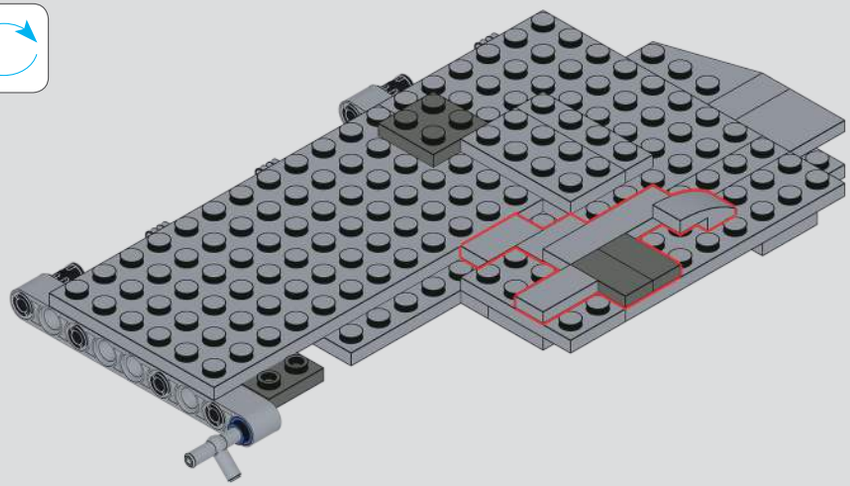

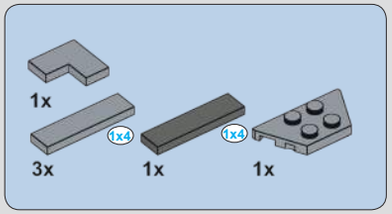

591

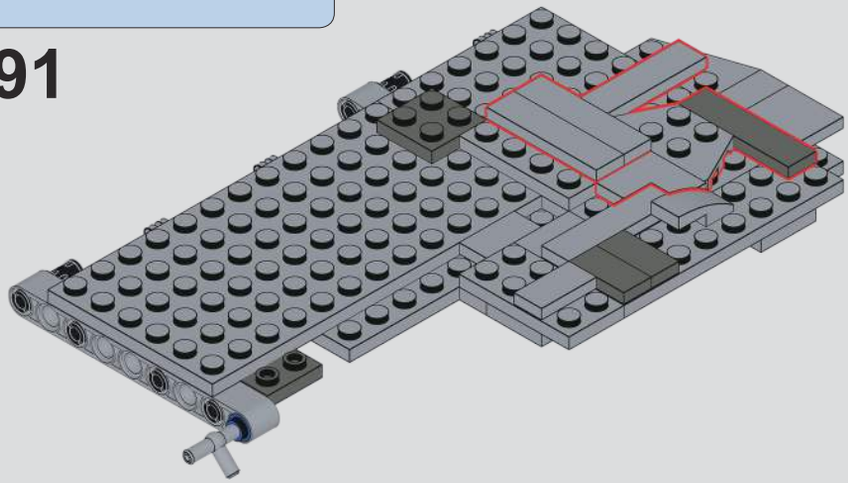

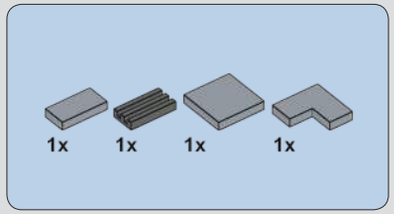

592

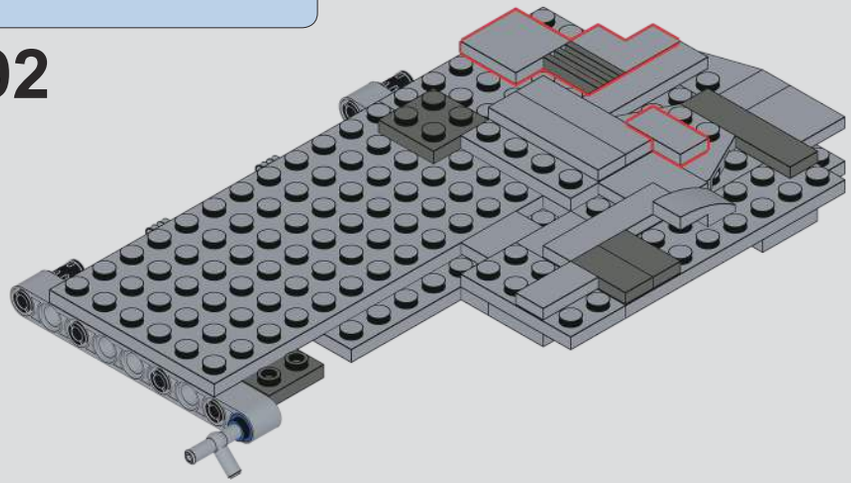

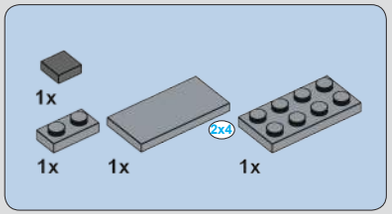

593

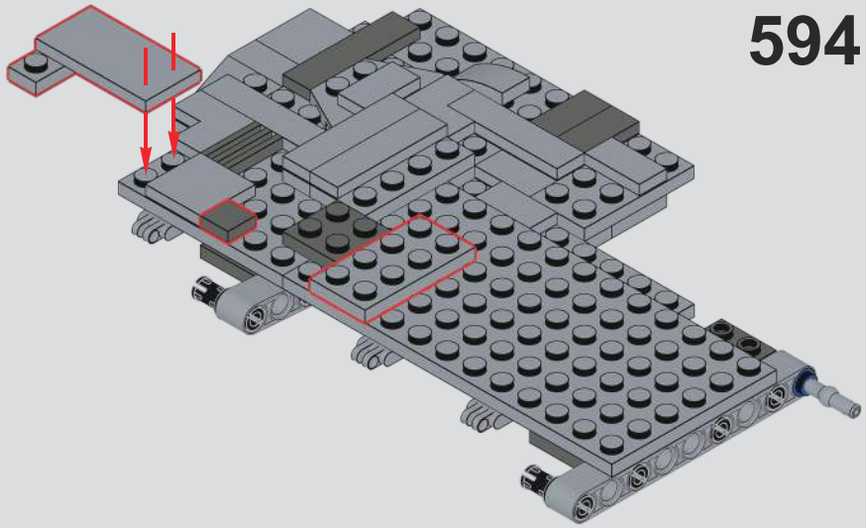

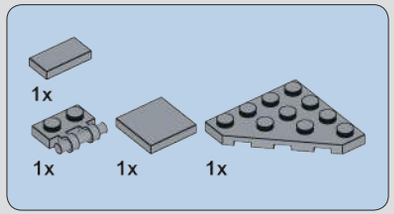

594

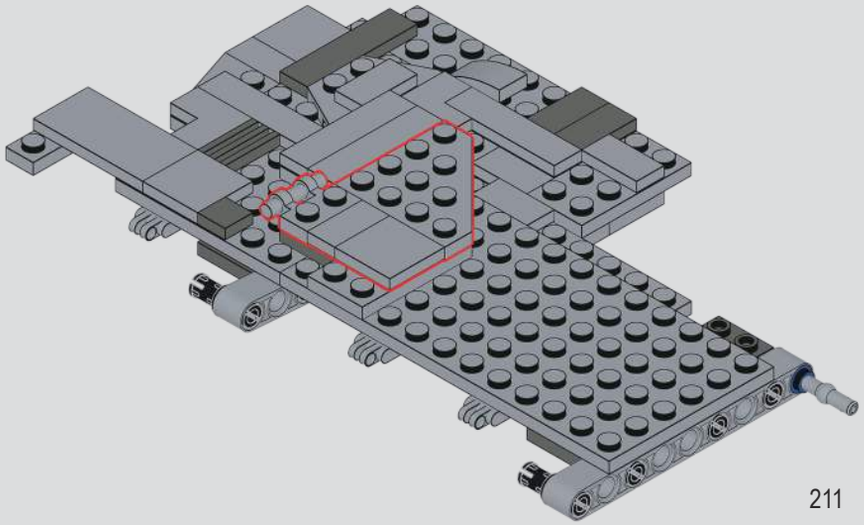

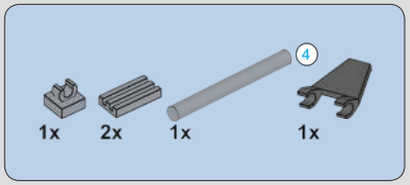

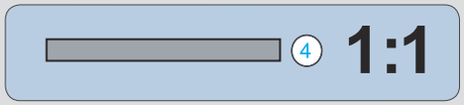

595

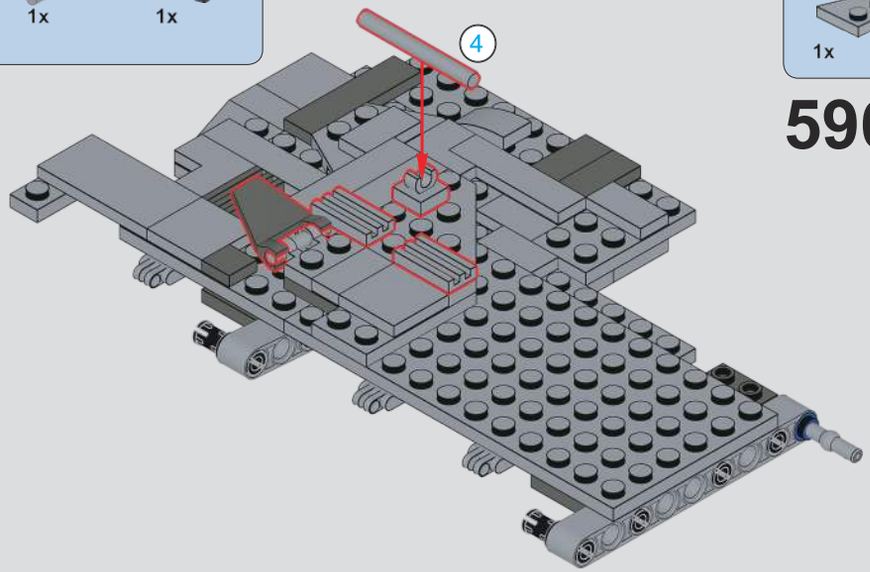

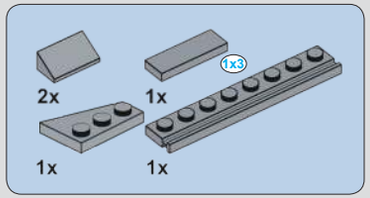

596

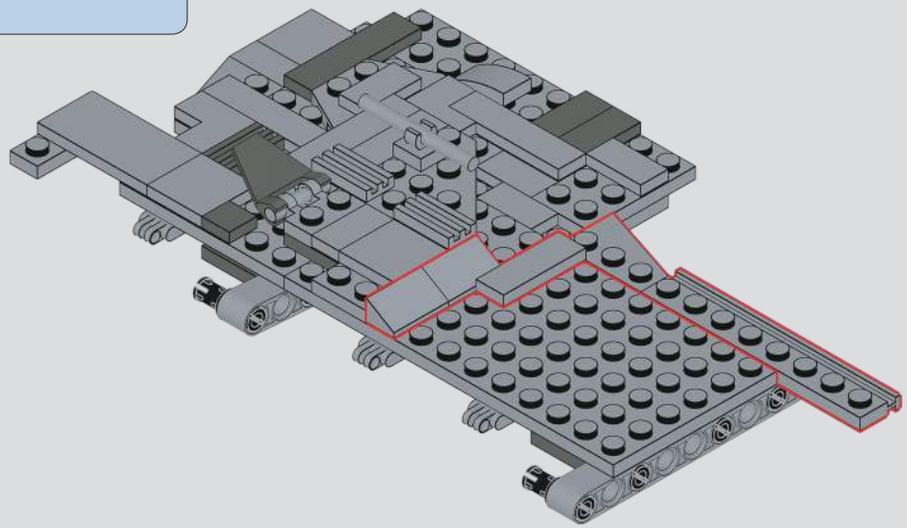

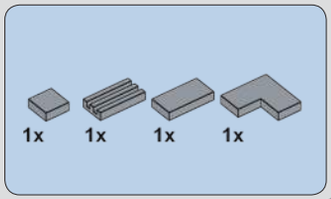

597

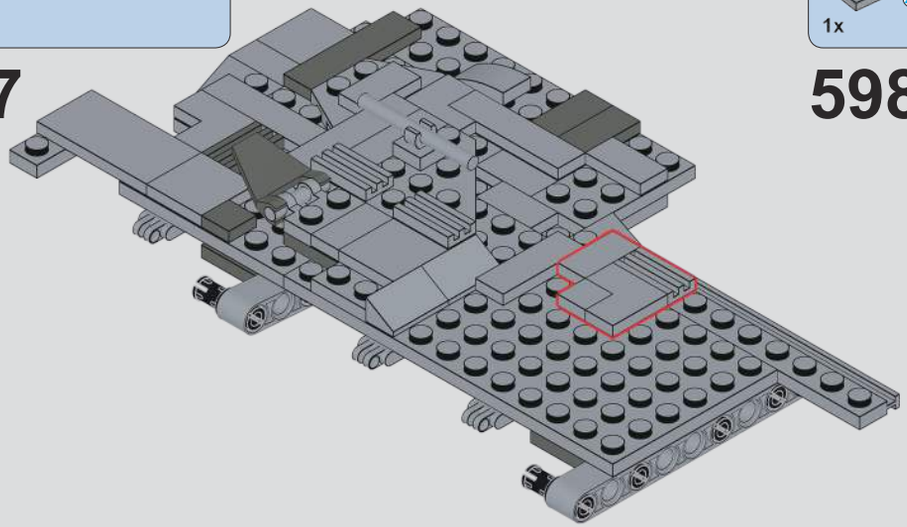

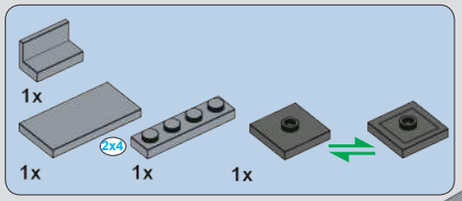

598

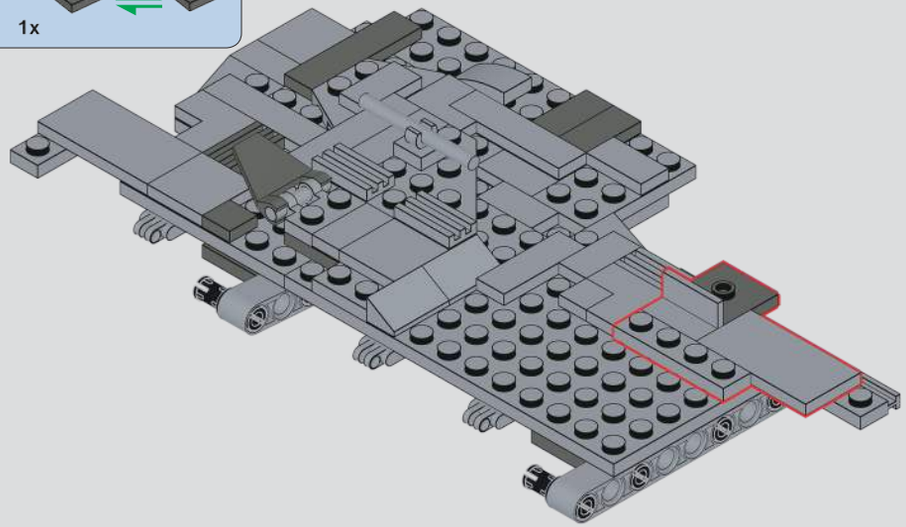

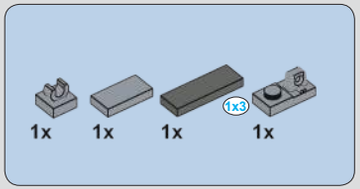

599

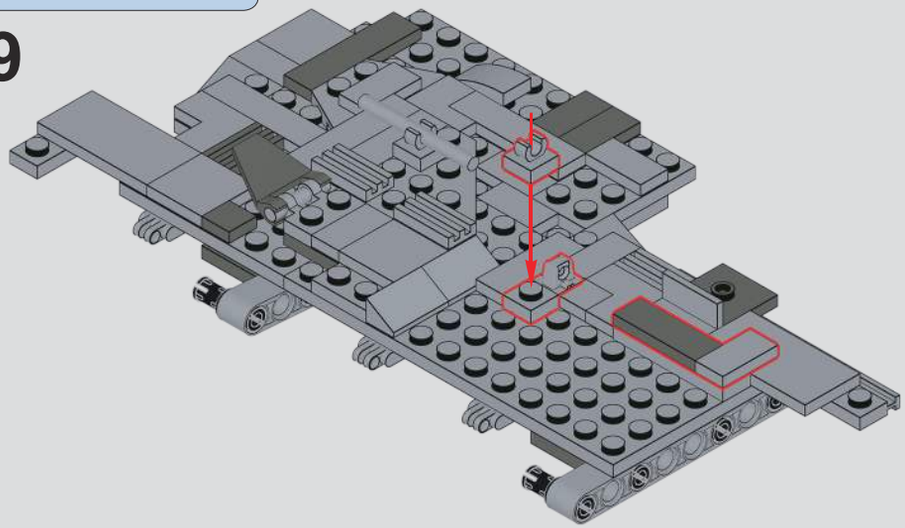

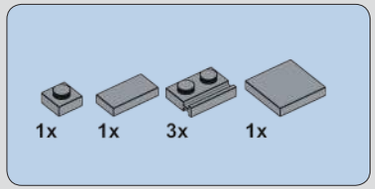

600

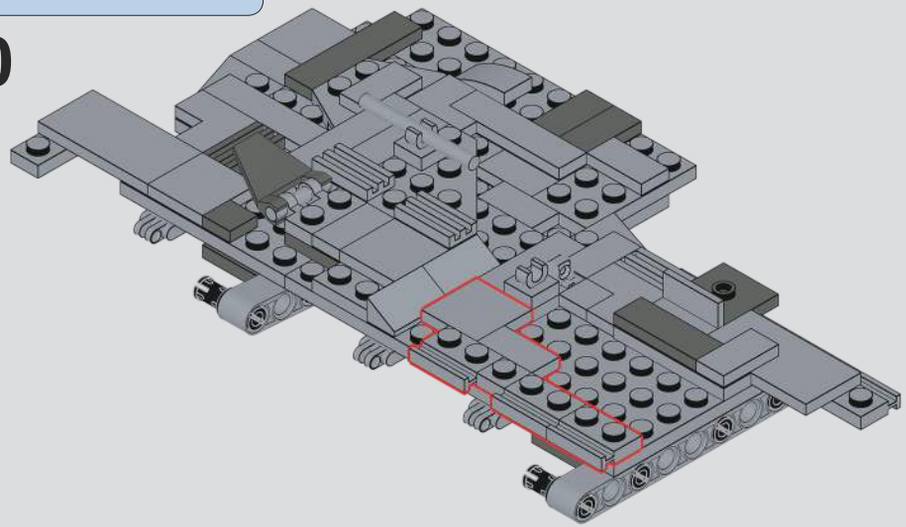

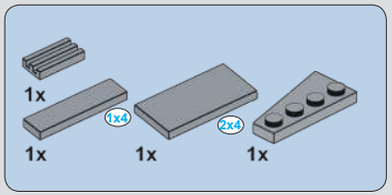

601

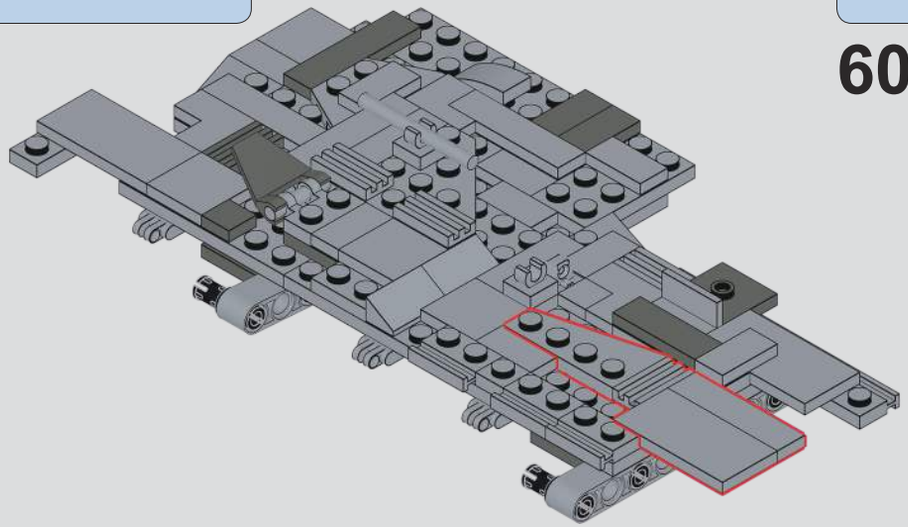

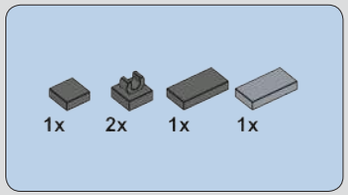

602

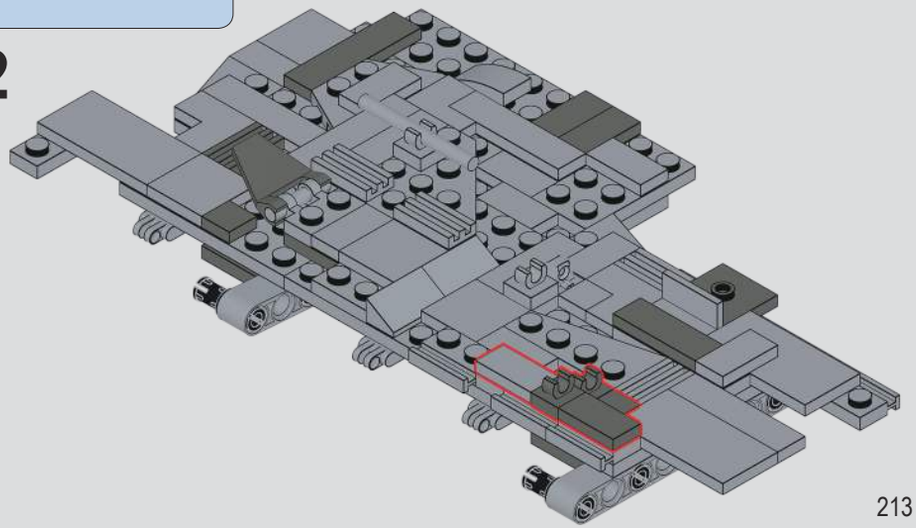

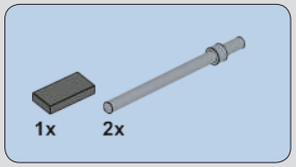
1x
2x

603

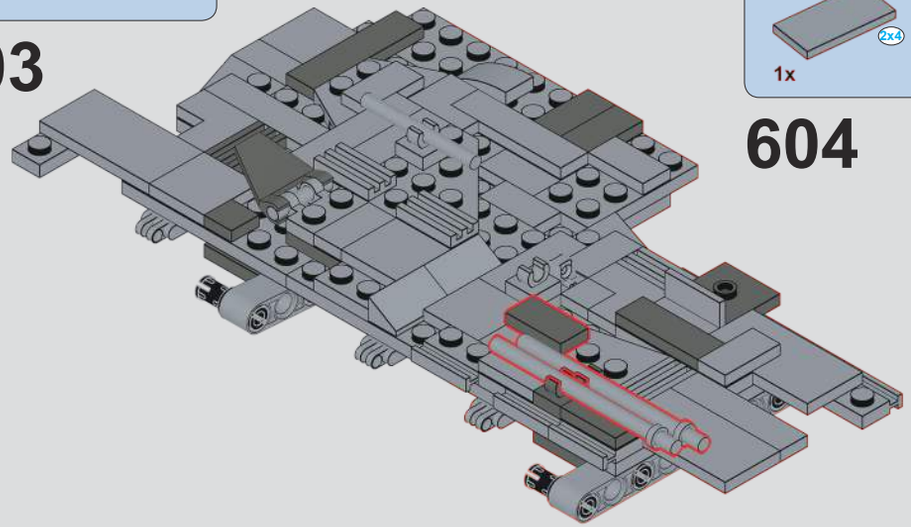

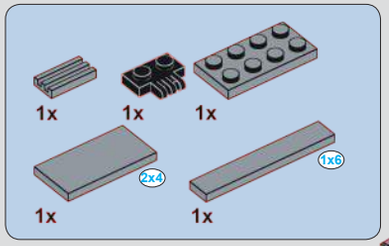
1x
1x
1x
2x4
1x6
1x
1x

604

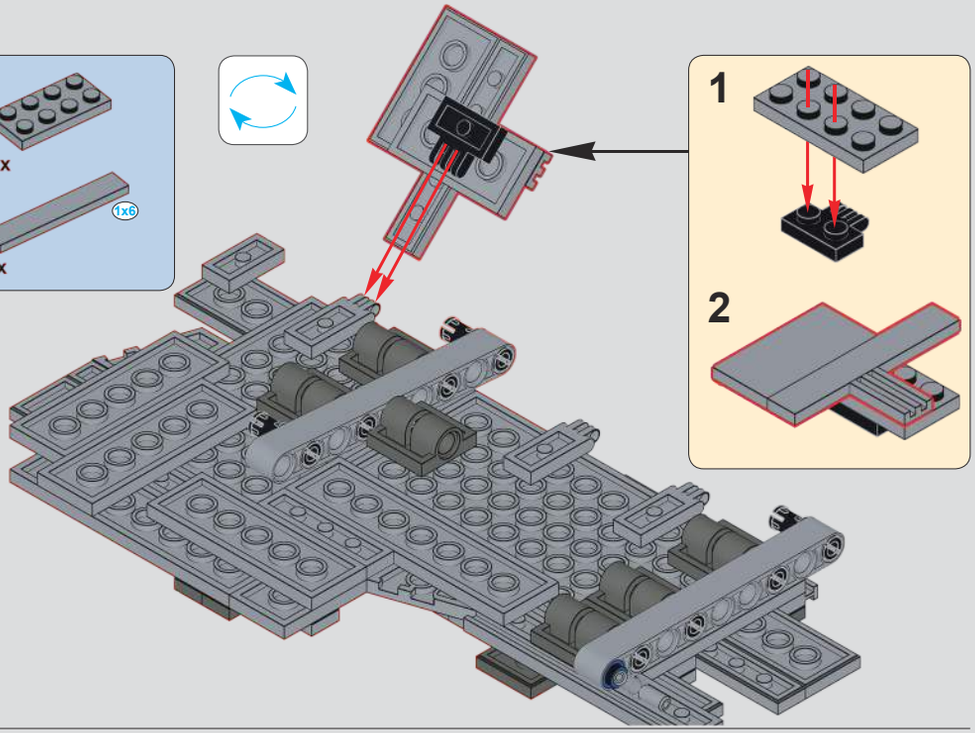
1
2

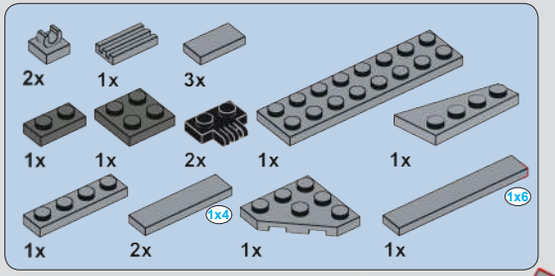
2x
1x
3x
1x
1x
2x
1x
1x
1x
2x
1x4
1x
1x
1x6

605

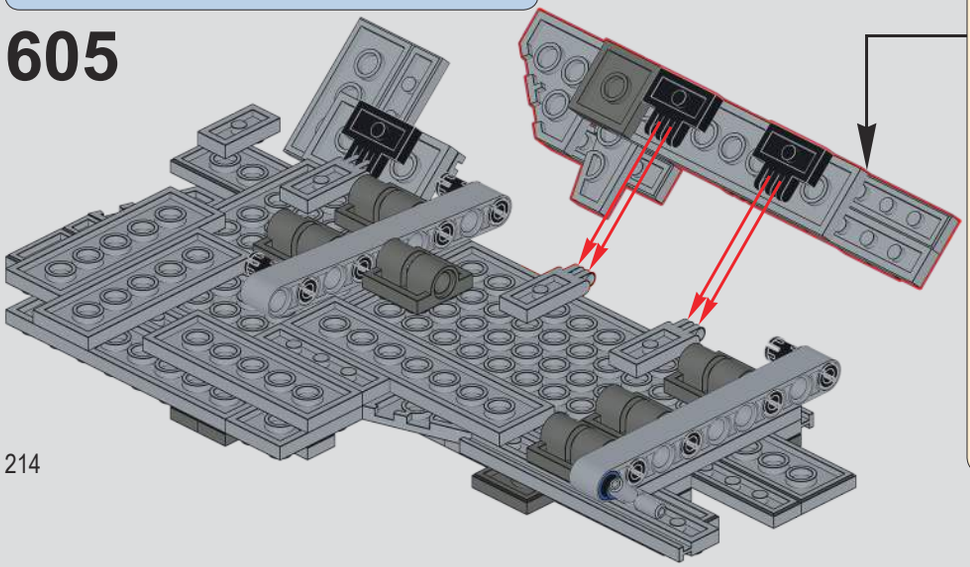

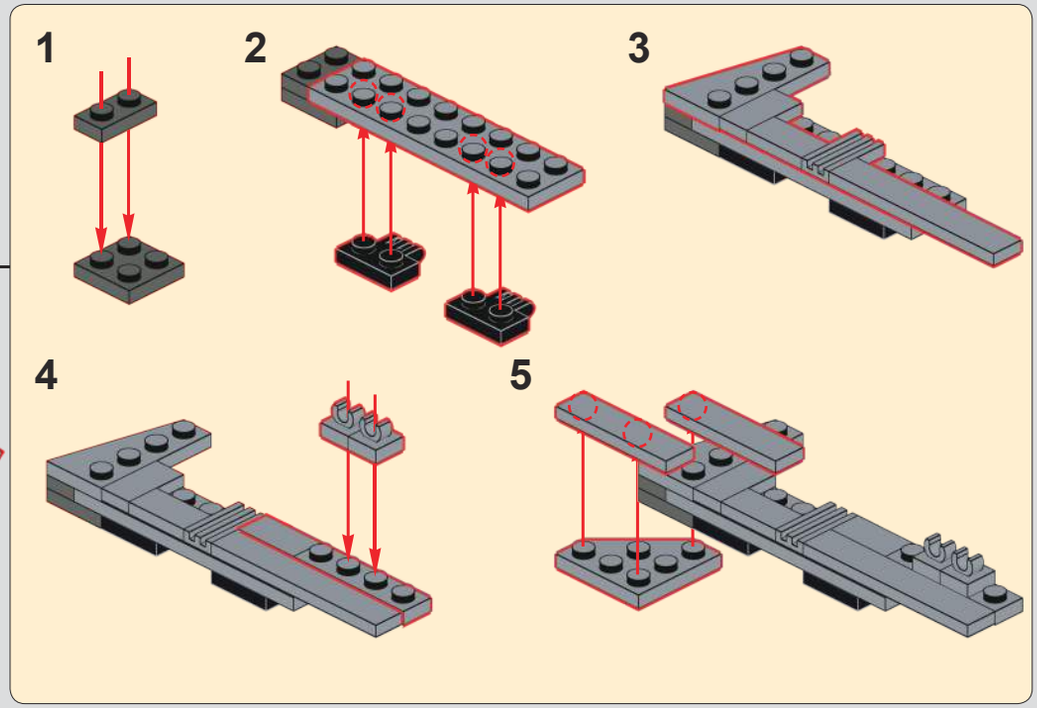
1
2
3
4
5

606

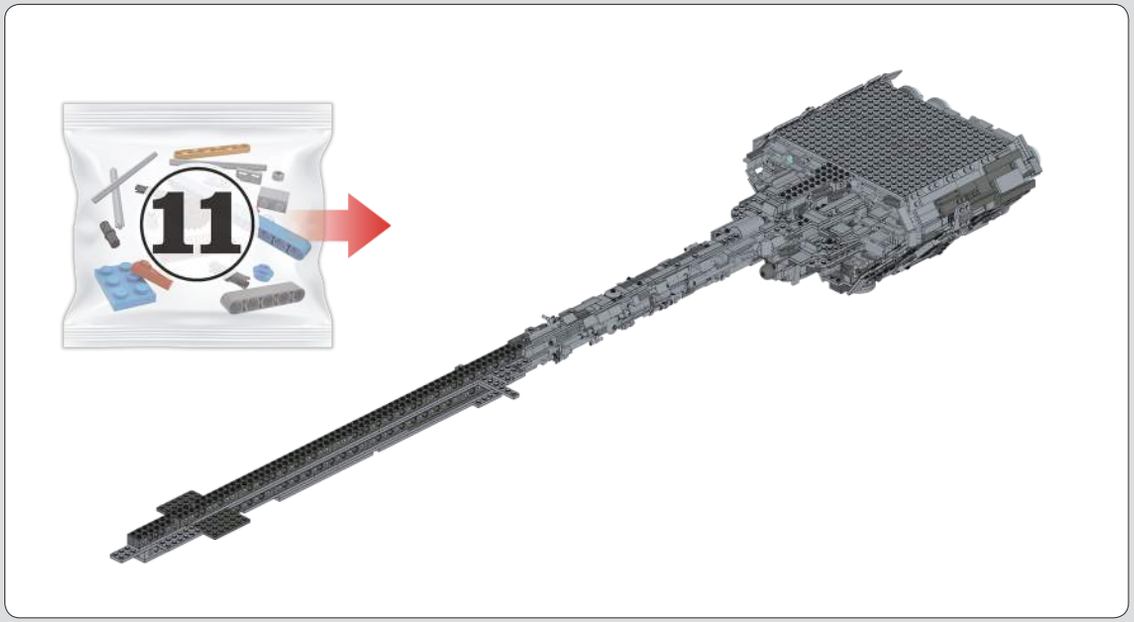

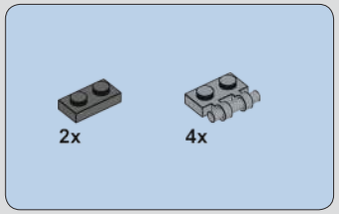

607

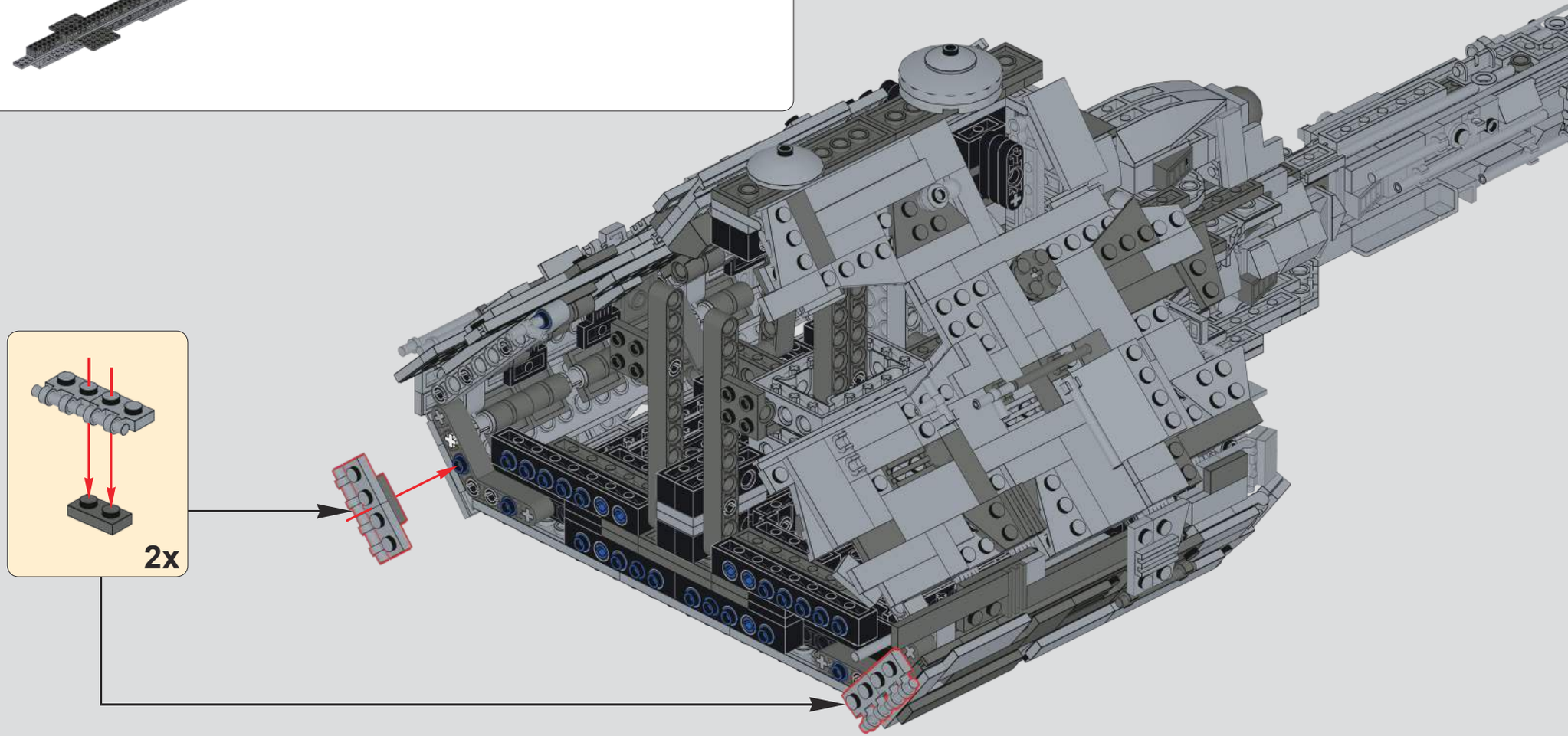

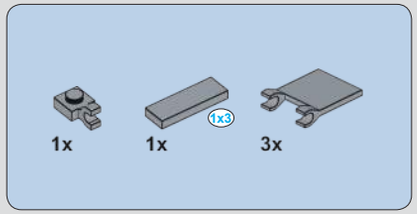

608

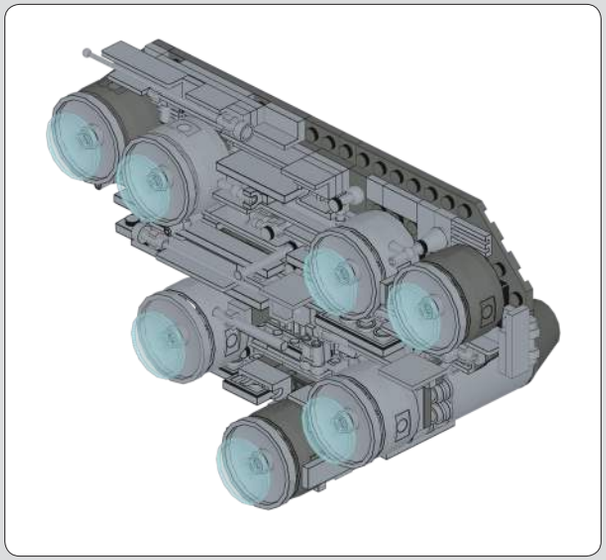

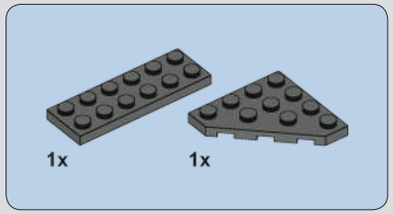

609

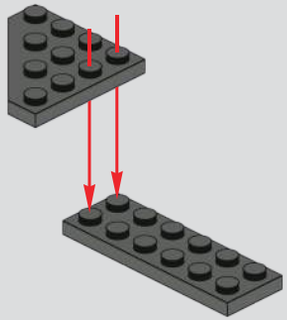

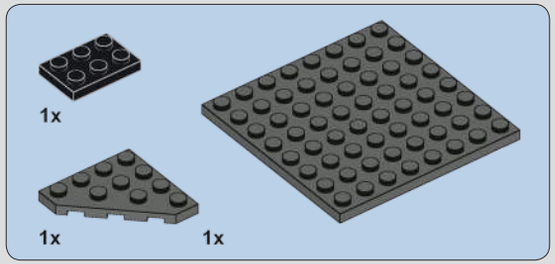

610

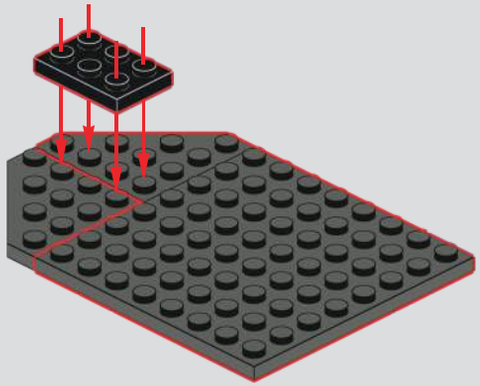

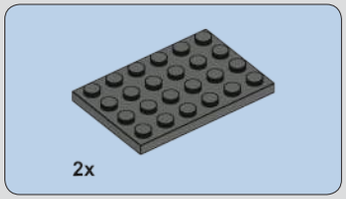

611

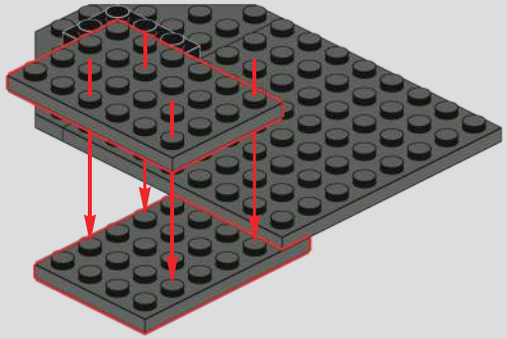

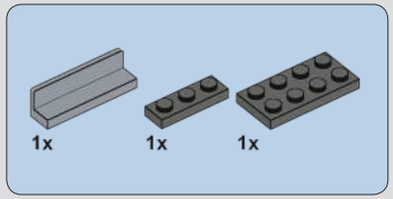

612

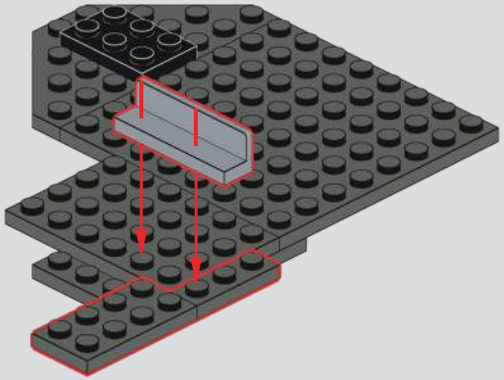

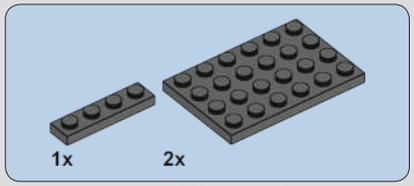

613

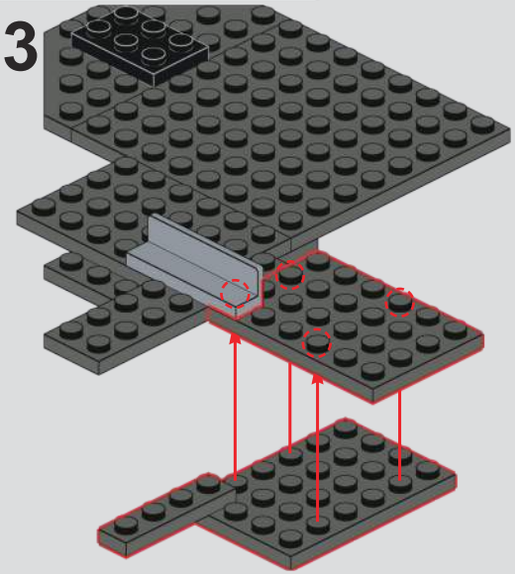

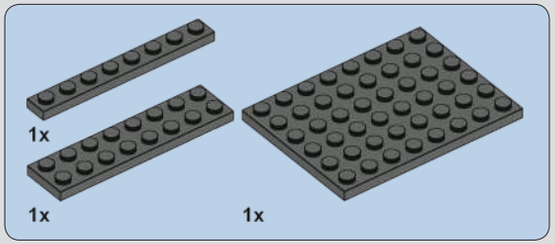

614

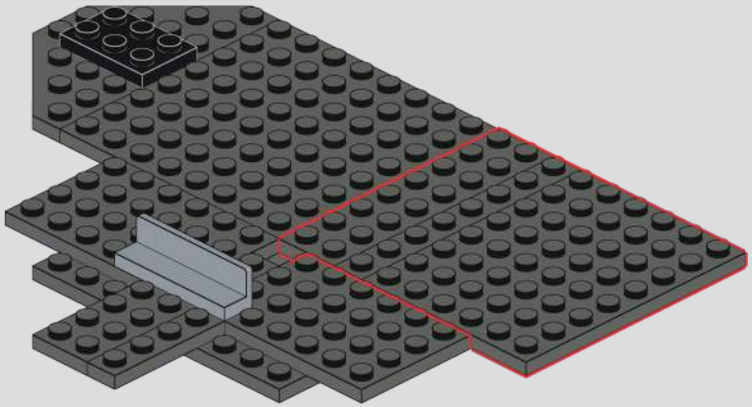

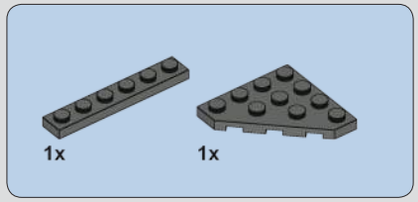

615

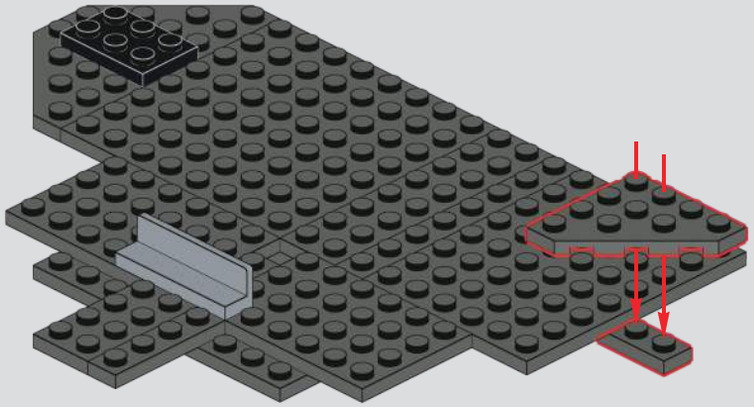

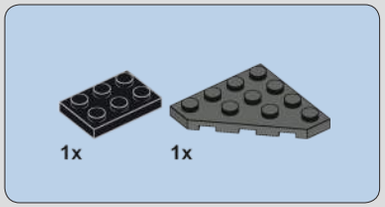

616

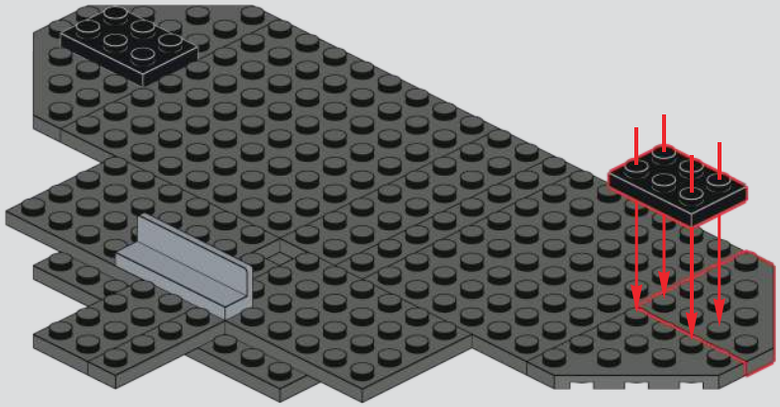

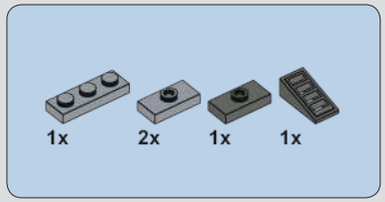

617

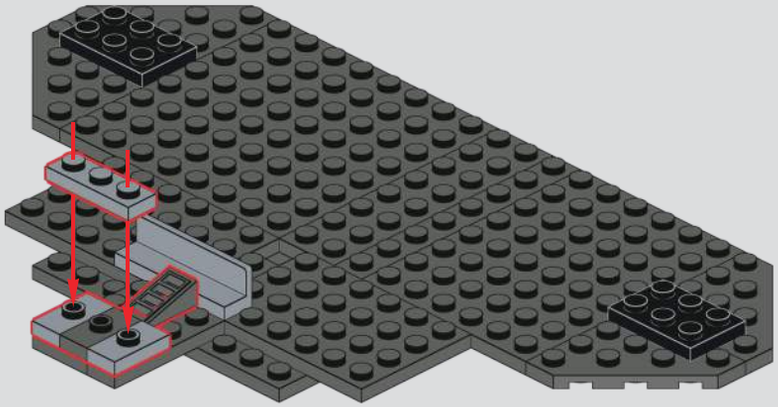

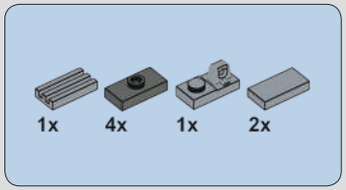

618

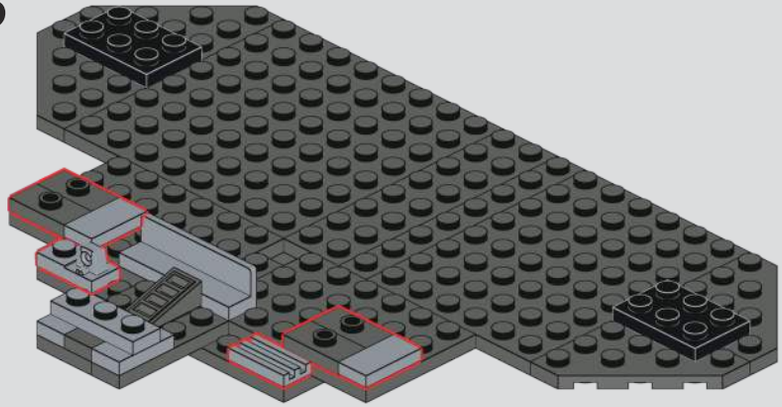

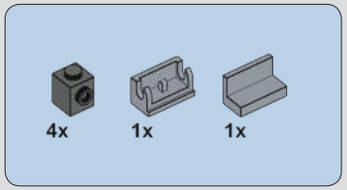

619

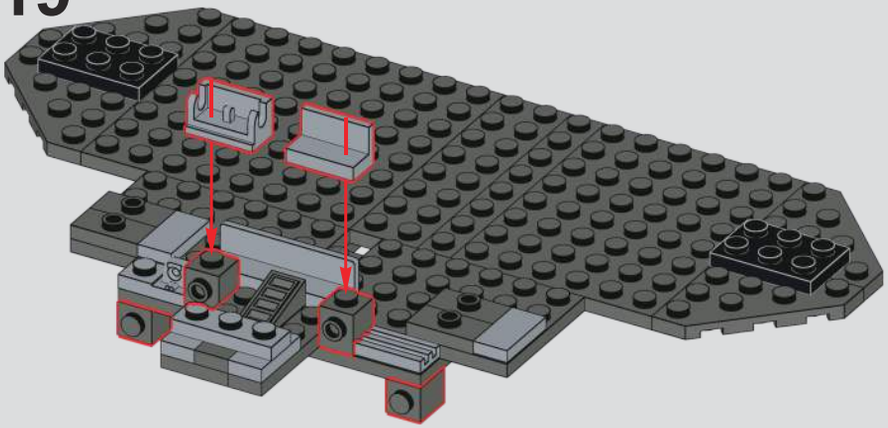

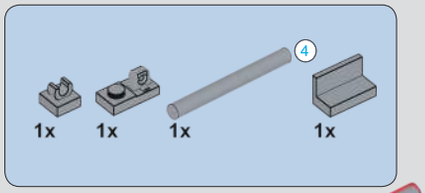

620

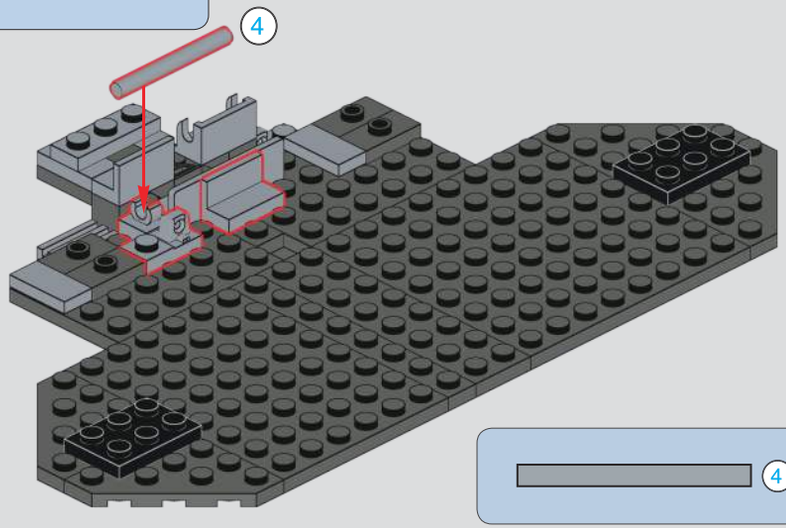

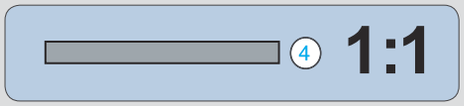

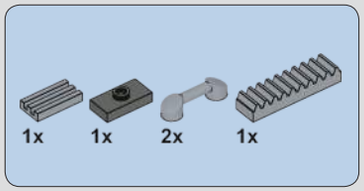

621

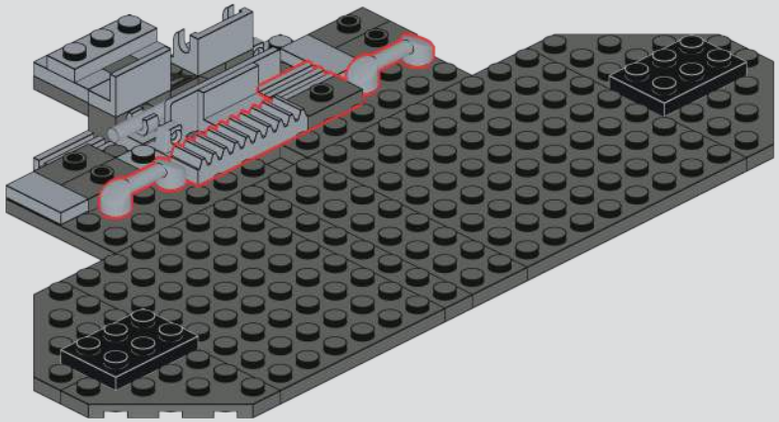

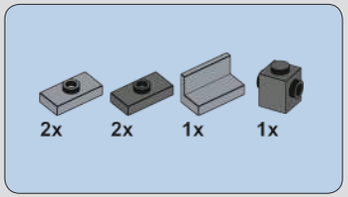

622

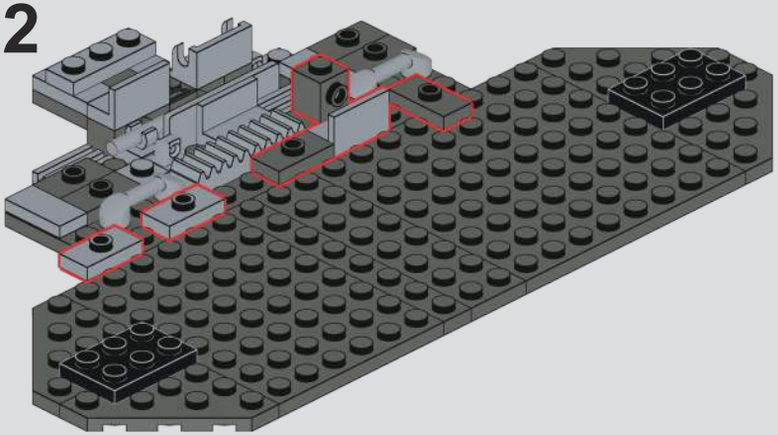

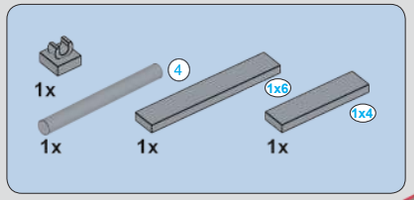

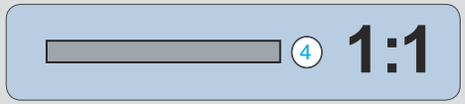

623

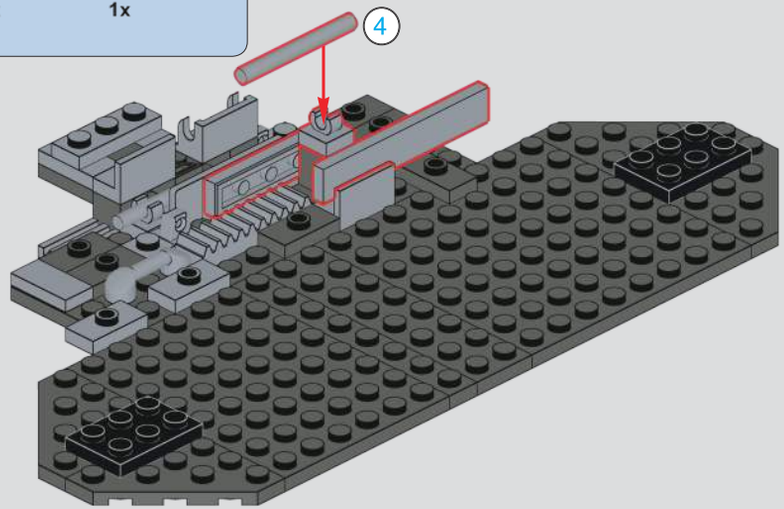

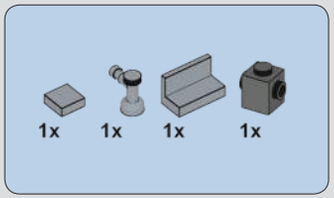

624

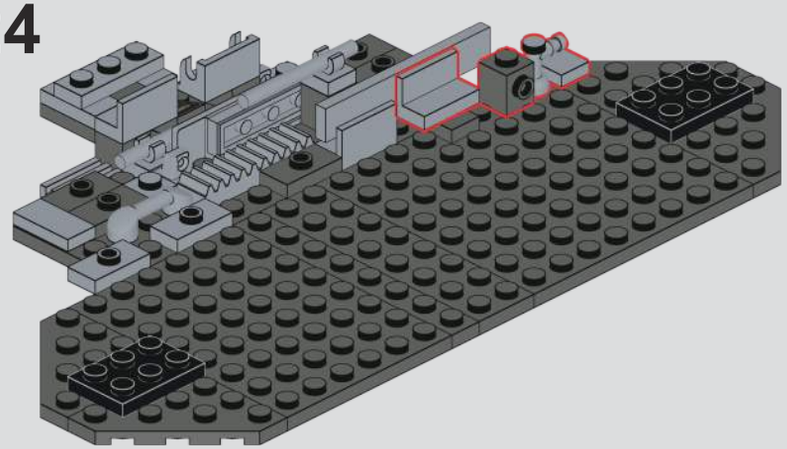

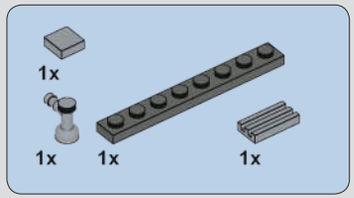

625

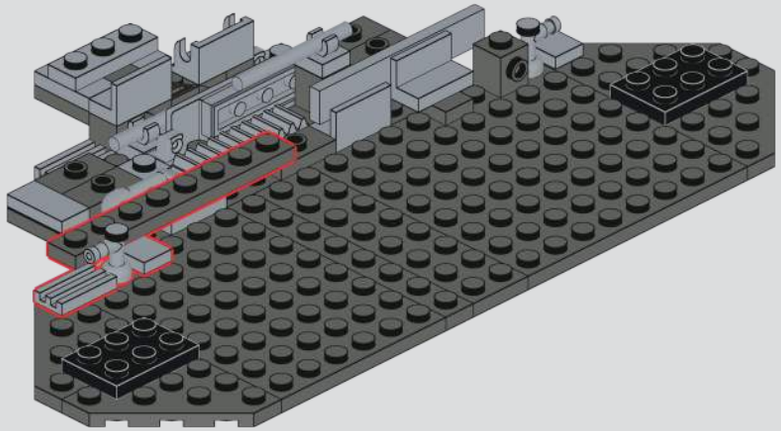

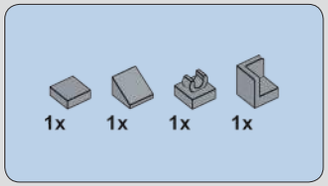

626

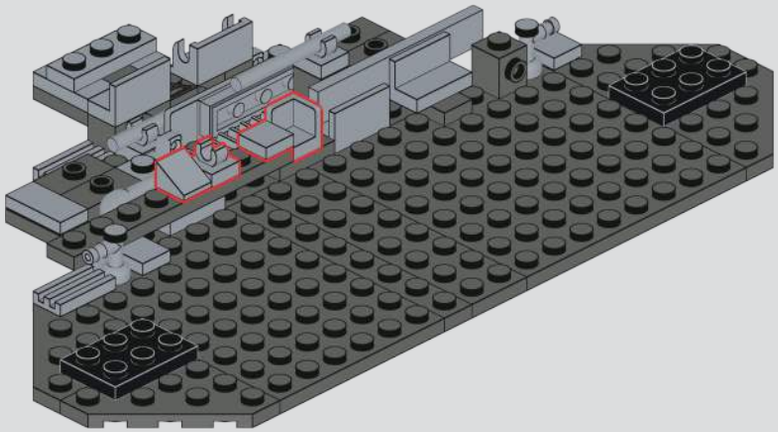

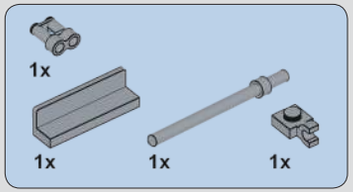

627

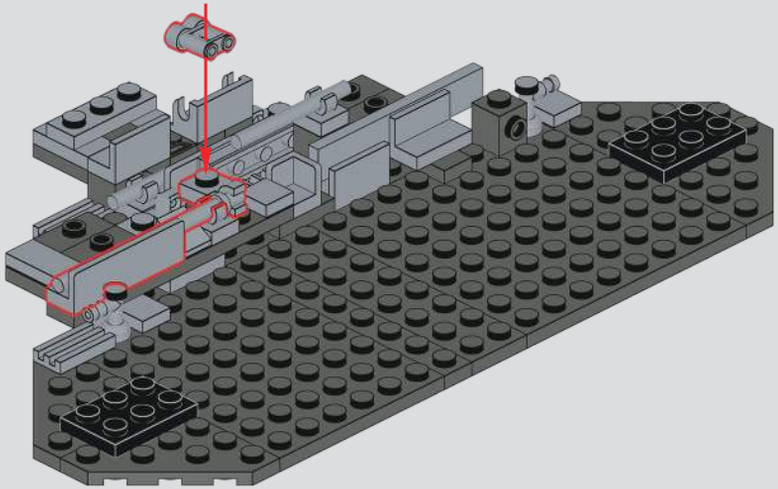

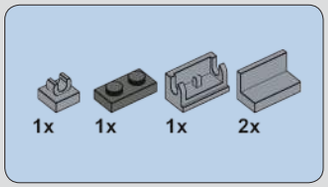

628

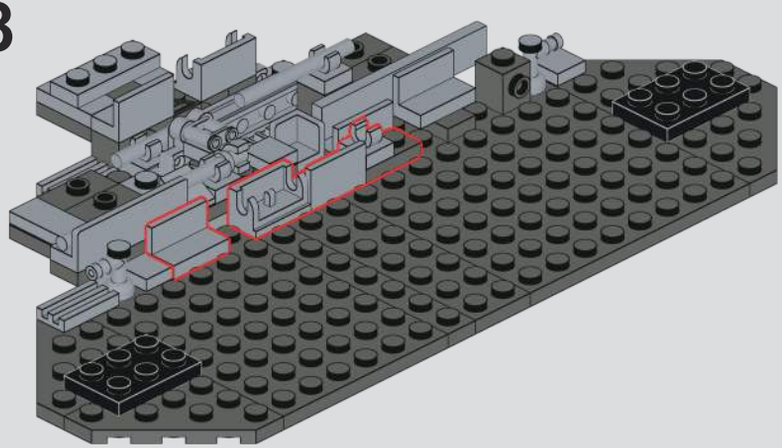

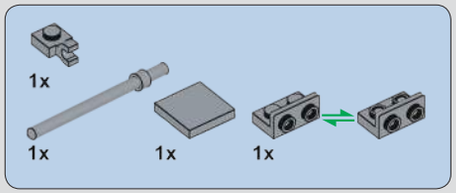

629

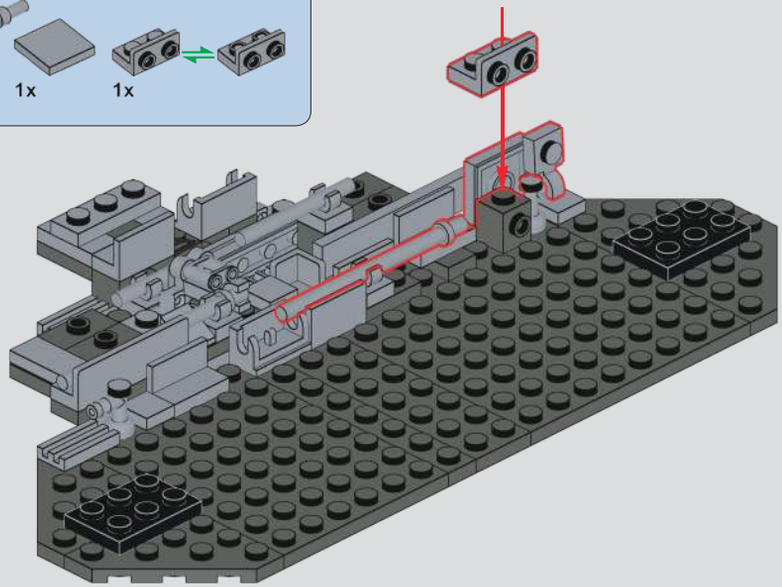

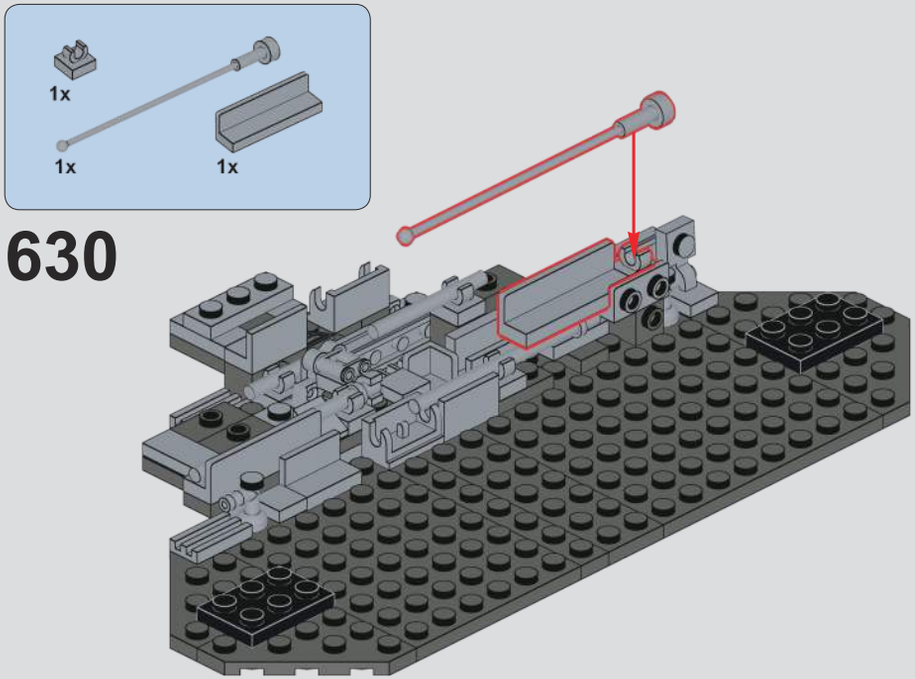
1x
1x
1x
630

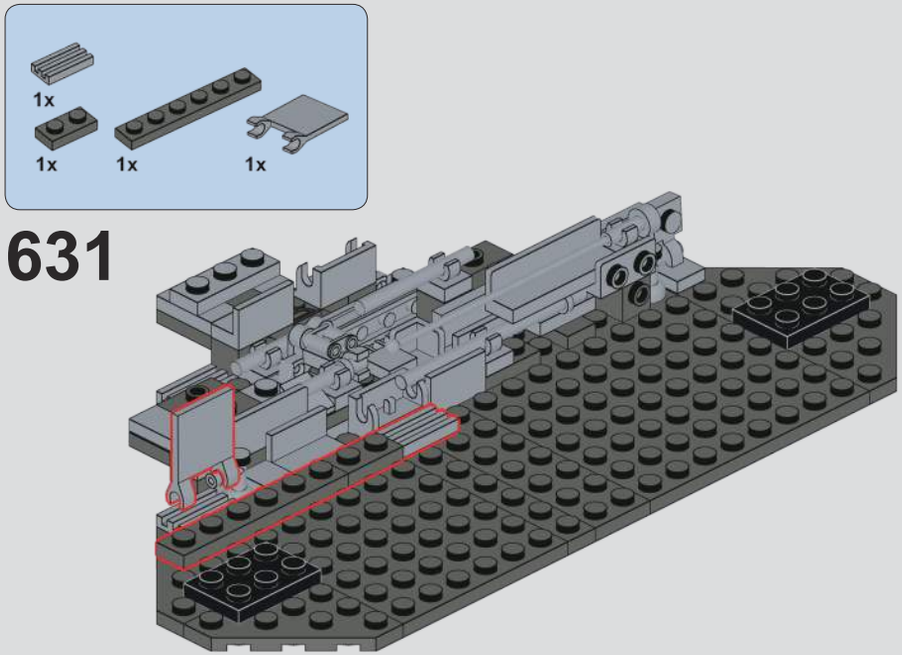
1x
1x
1x
1x
631

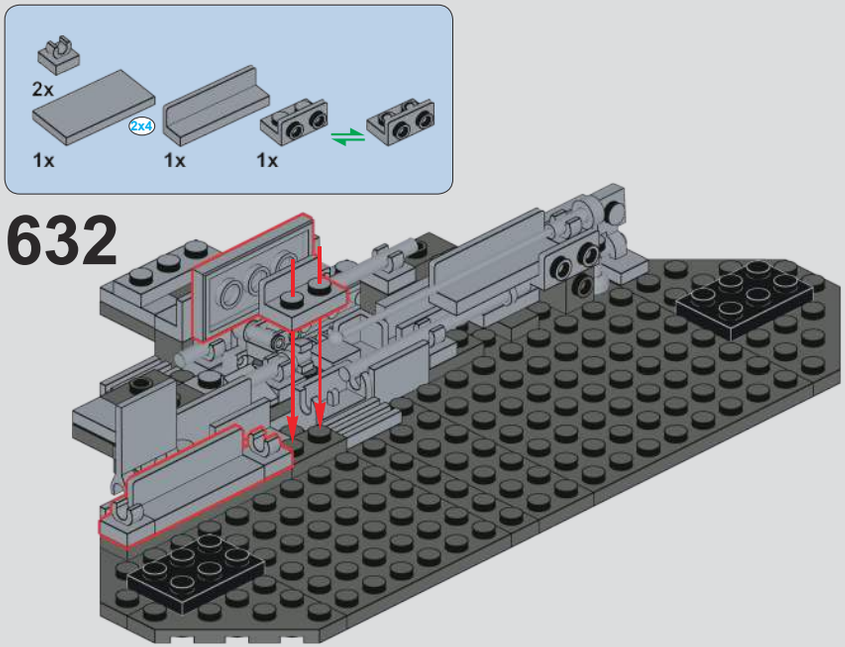
2x
2x4
1x
1x
1x
632

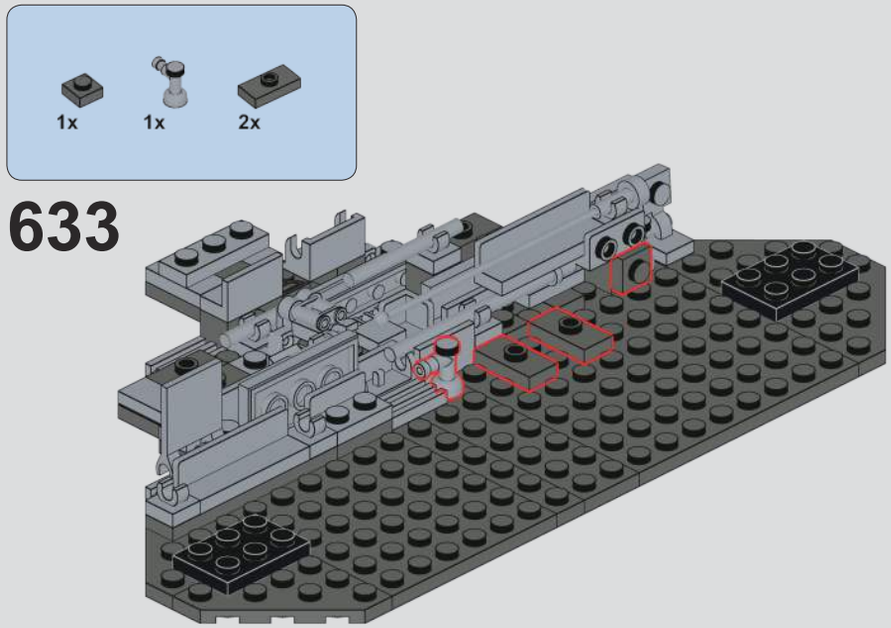
1x
1x
2x
633

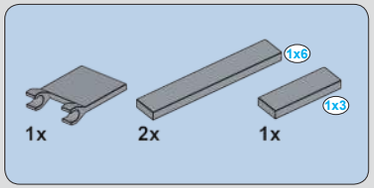

634

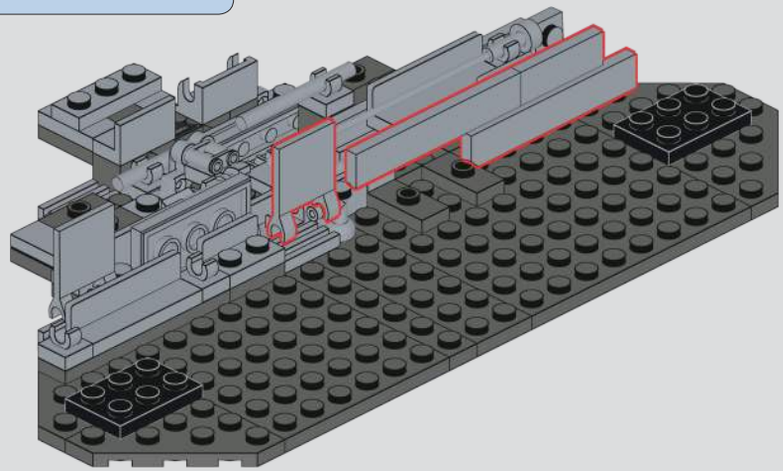

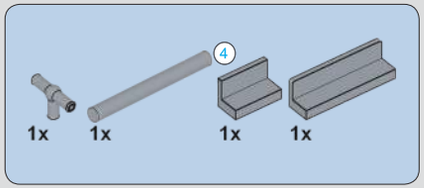

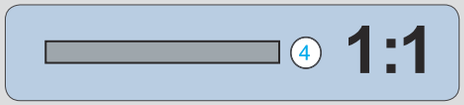

635

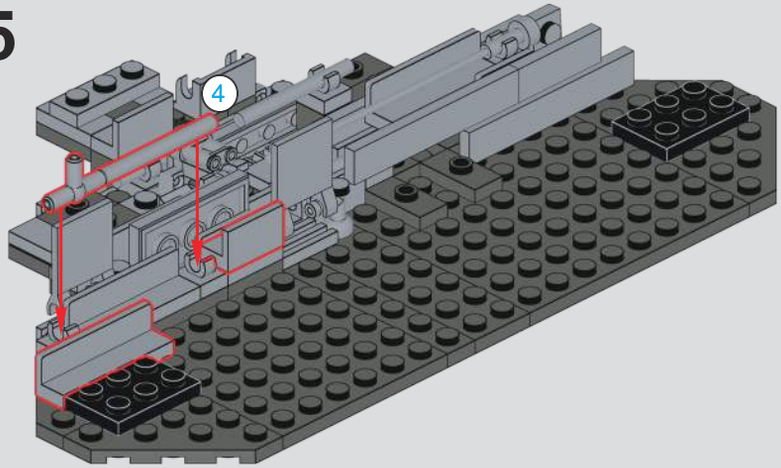

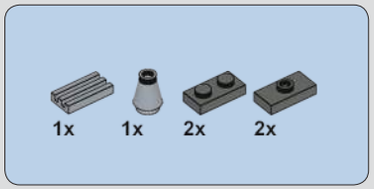

636

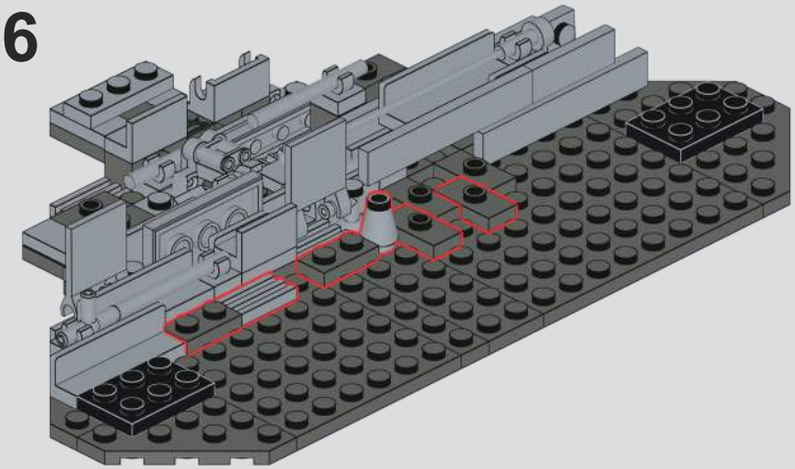

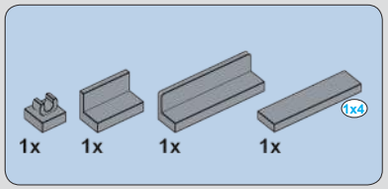

637

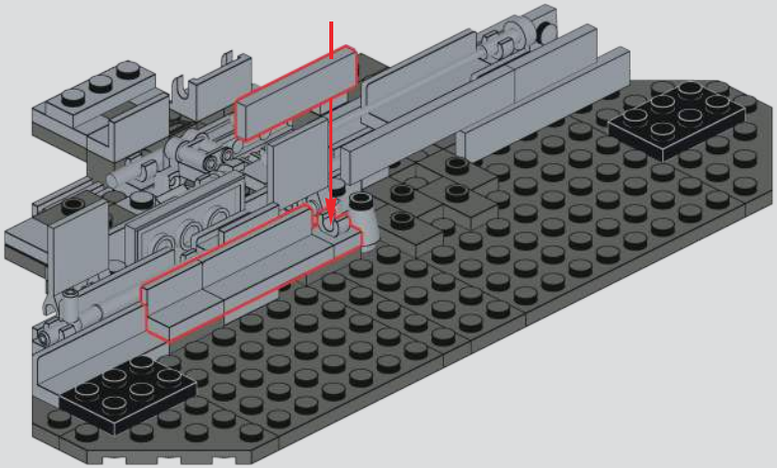

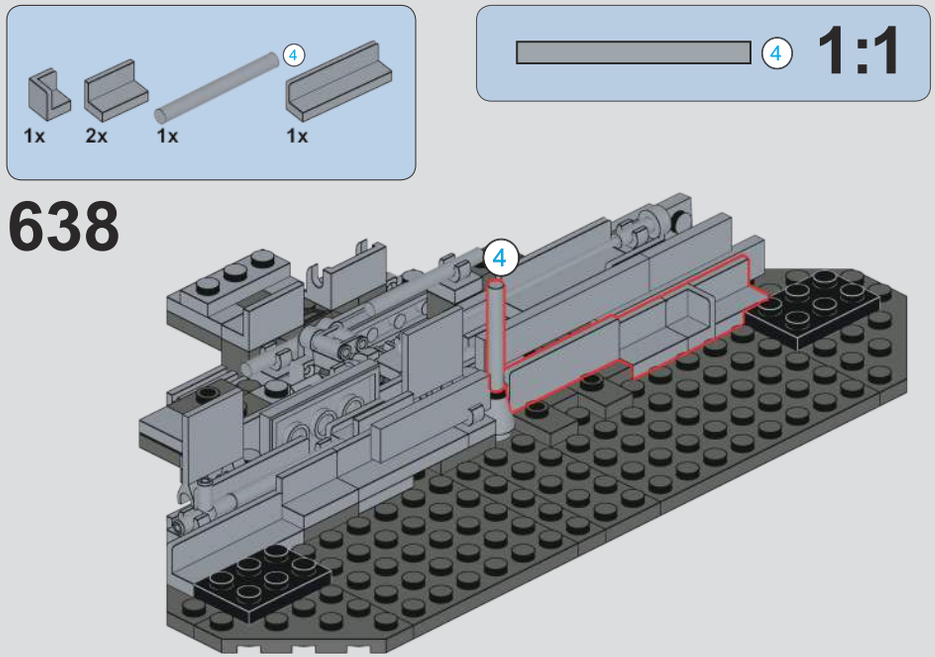
1x
2x
1x
4
1x
4
1:1
638
4

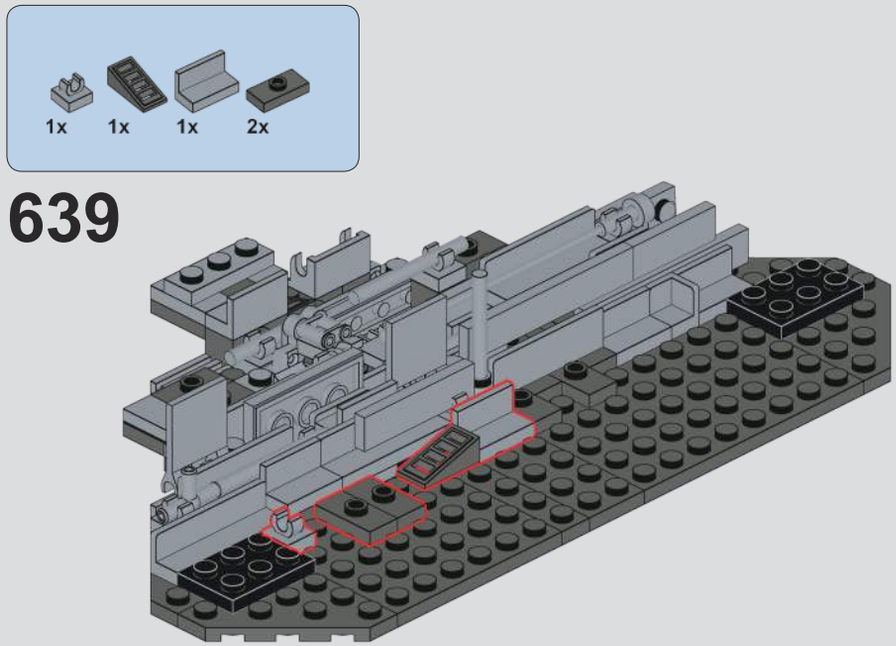
1x
1x
1x
2x
639

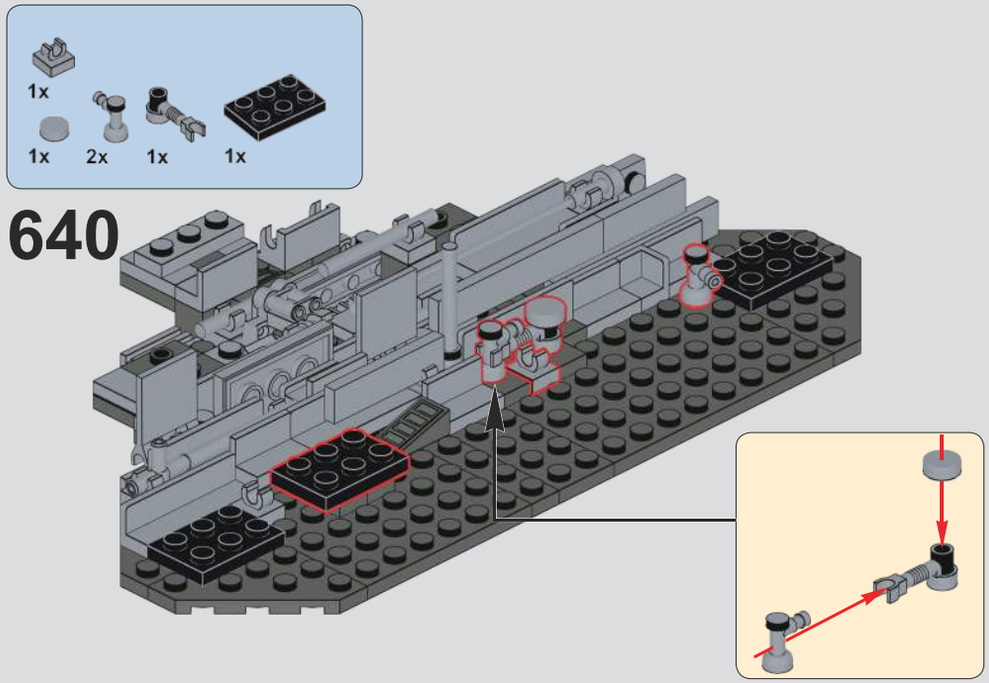
1x
1x
2x
1x
1x
640

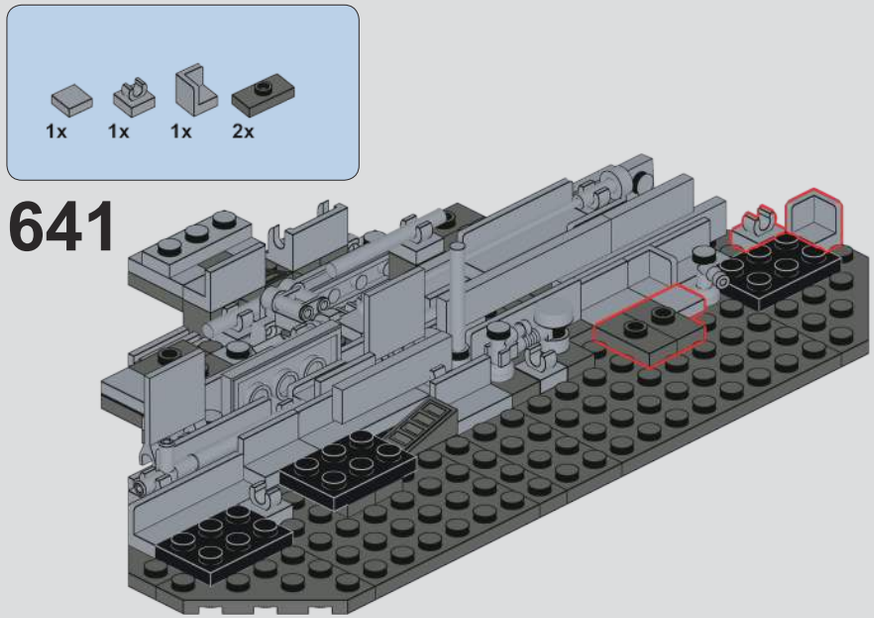
1x
1x
1x
2x
641

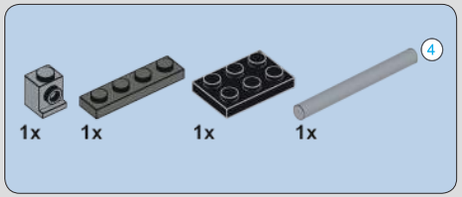

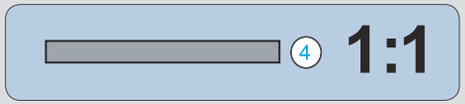

642

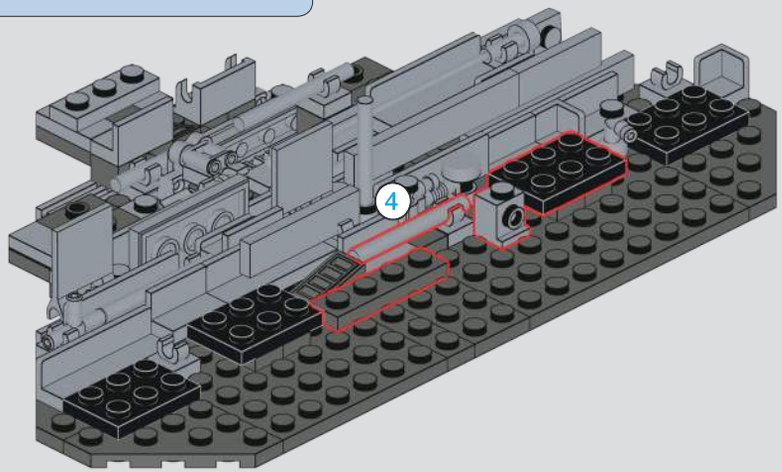

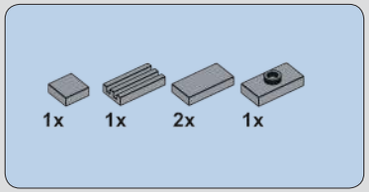

643

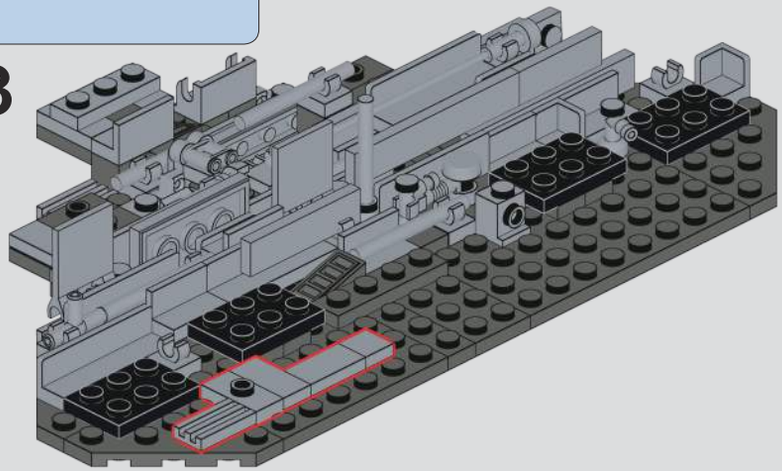

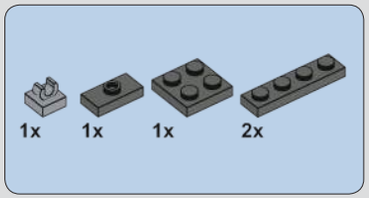

644

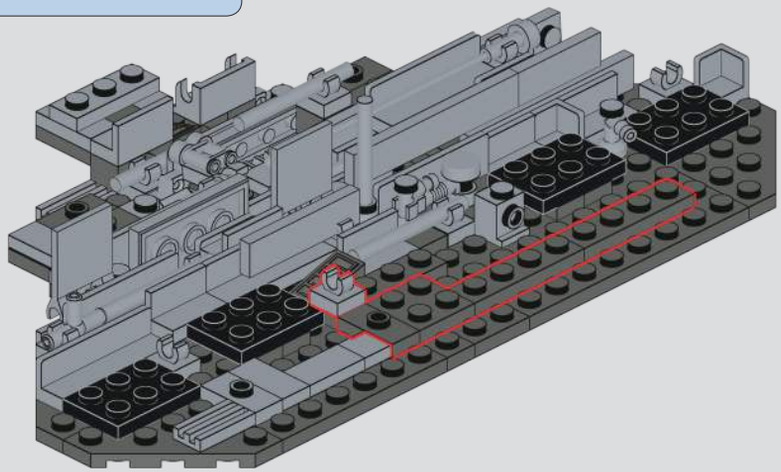

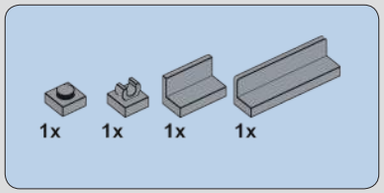

645

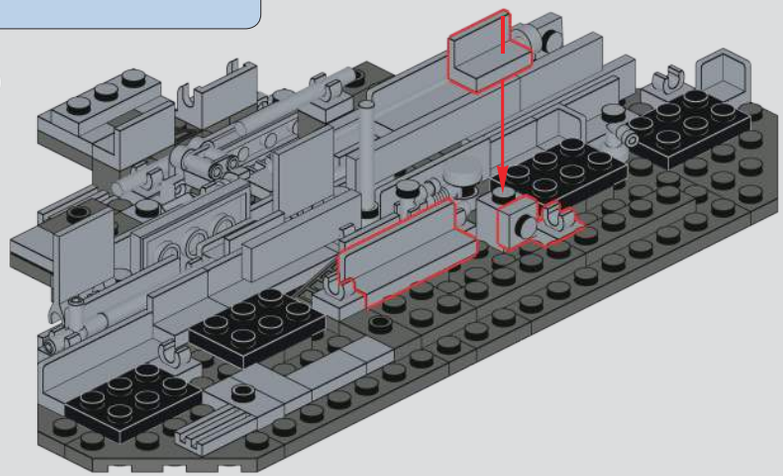

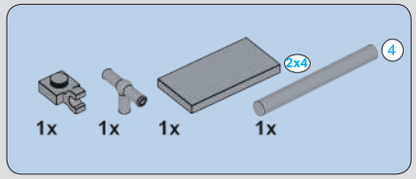

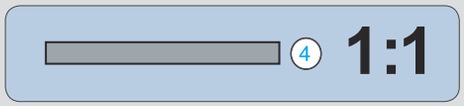

646

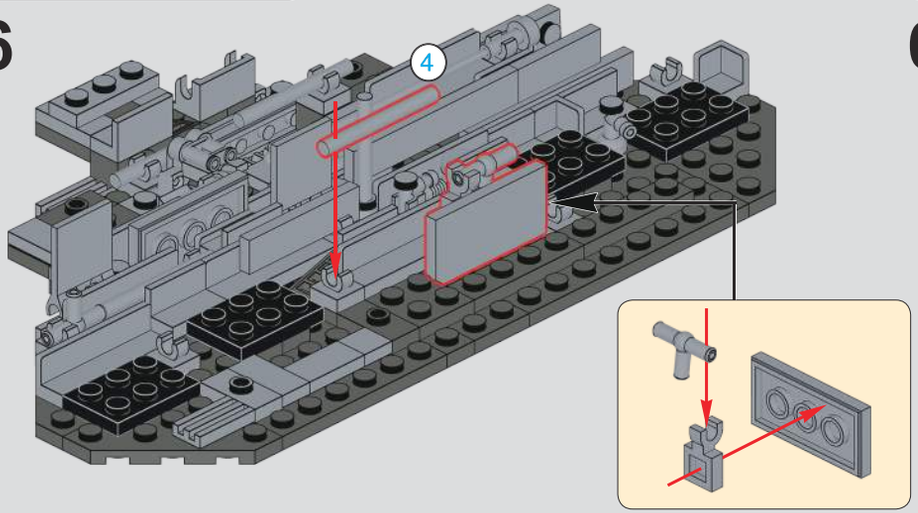

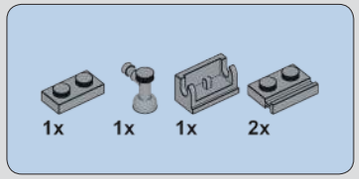

647

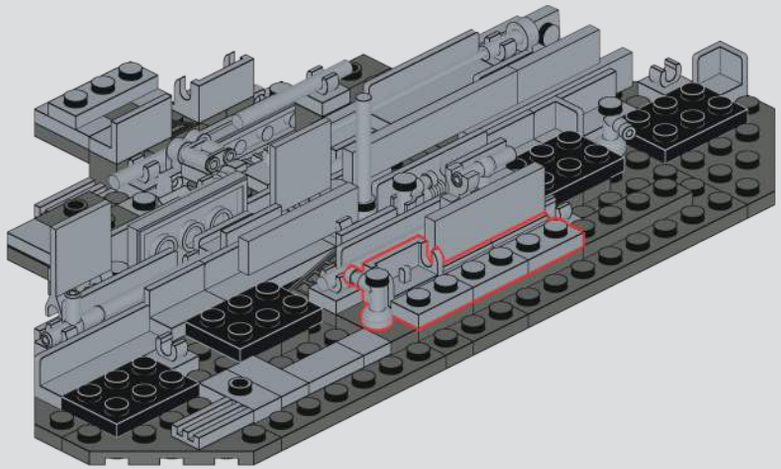

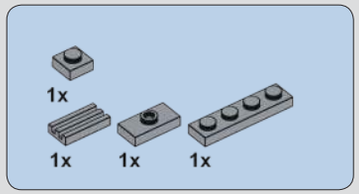

648

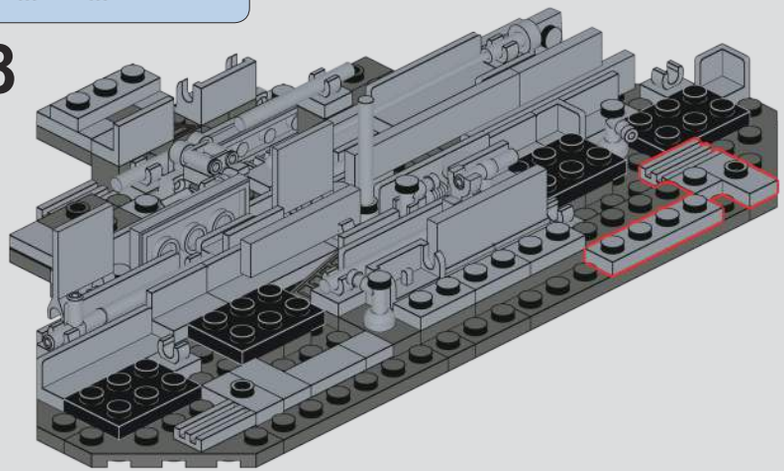

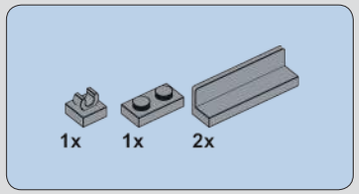

649

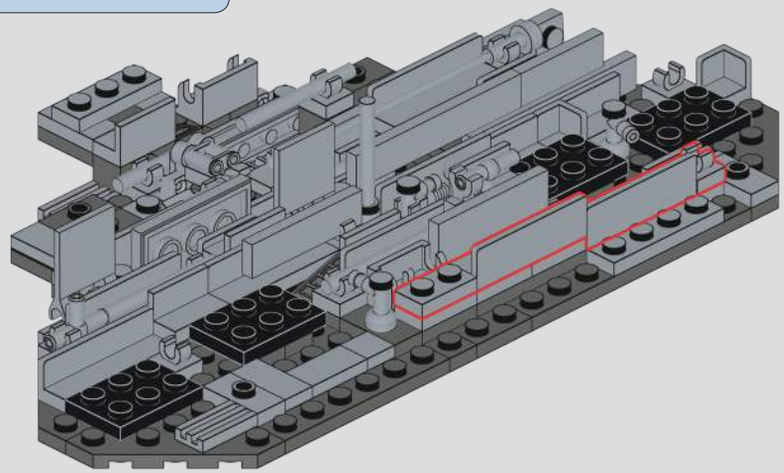

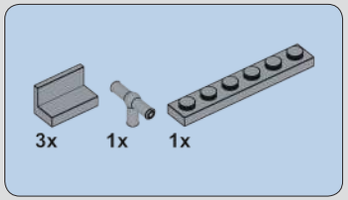

650

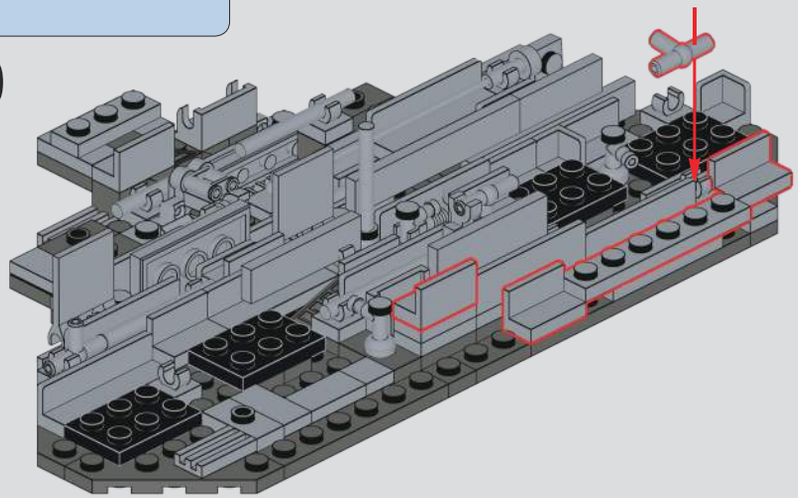

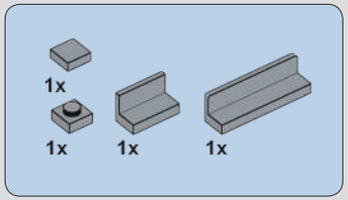

651

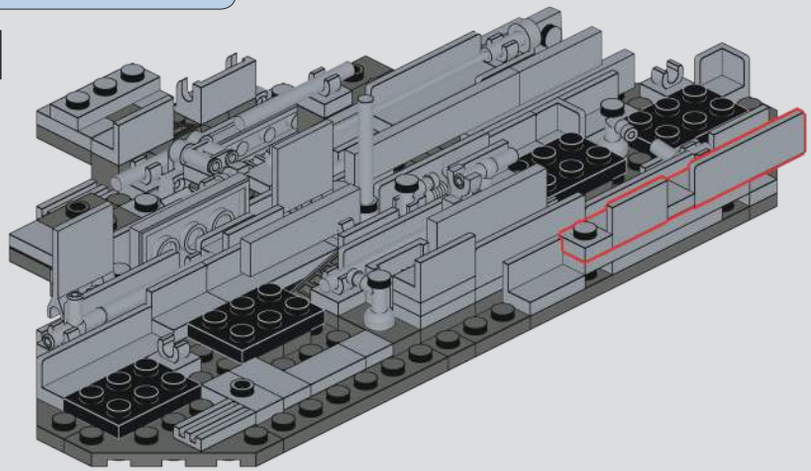

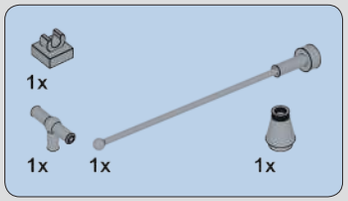

652

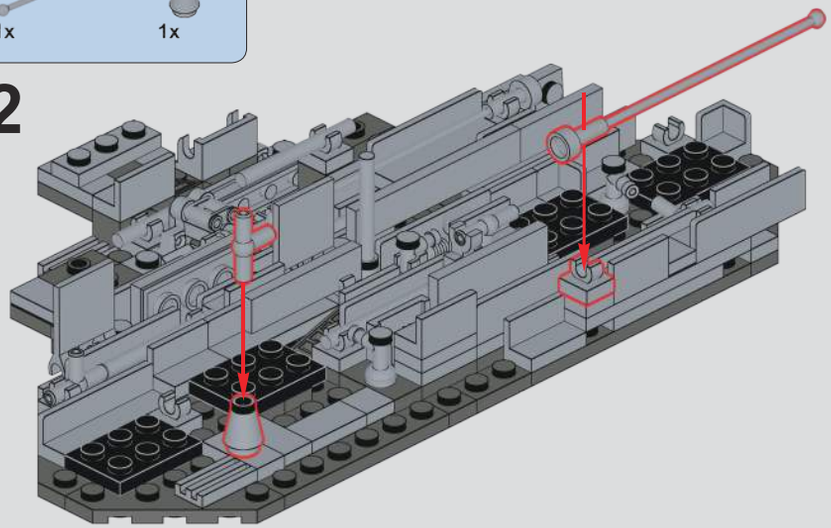

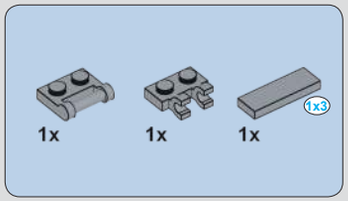

653

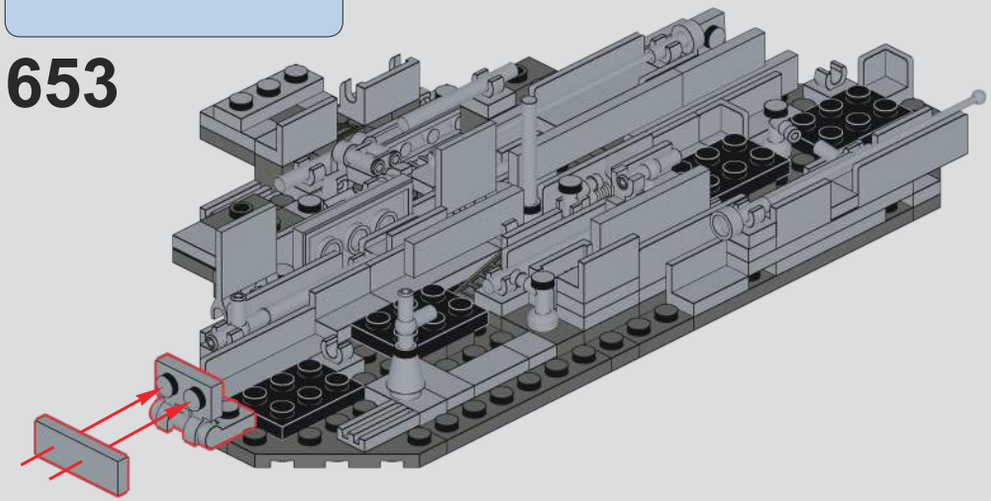

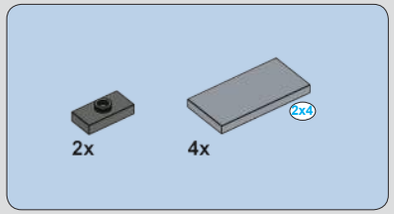

654

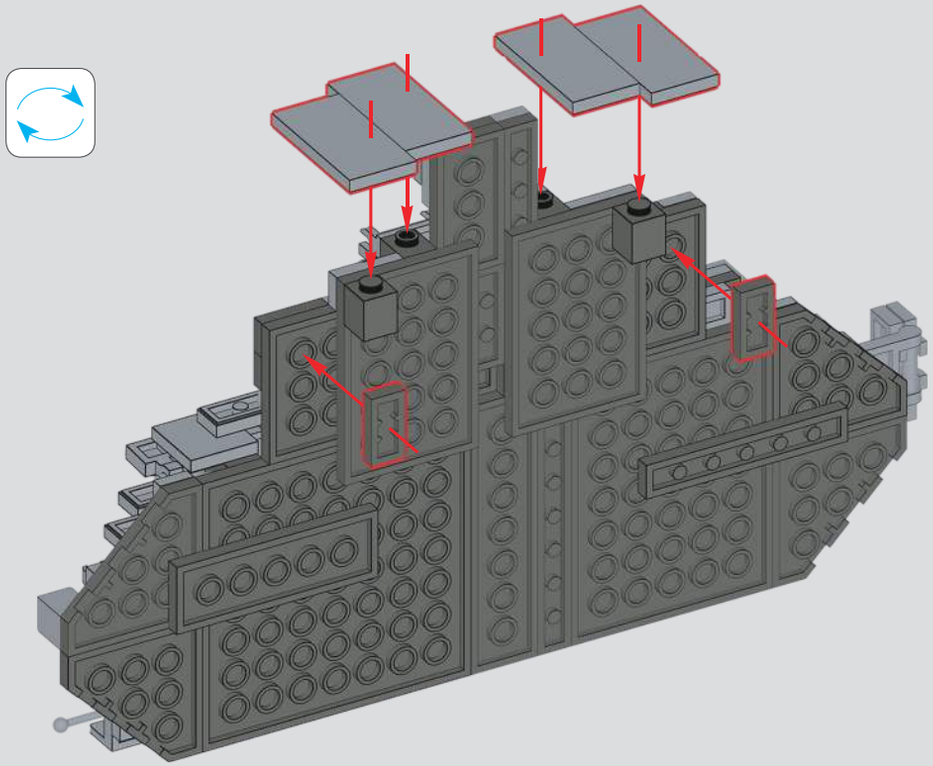

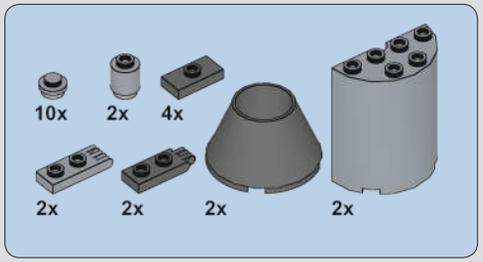

655

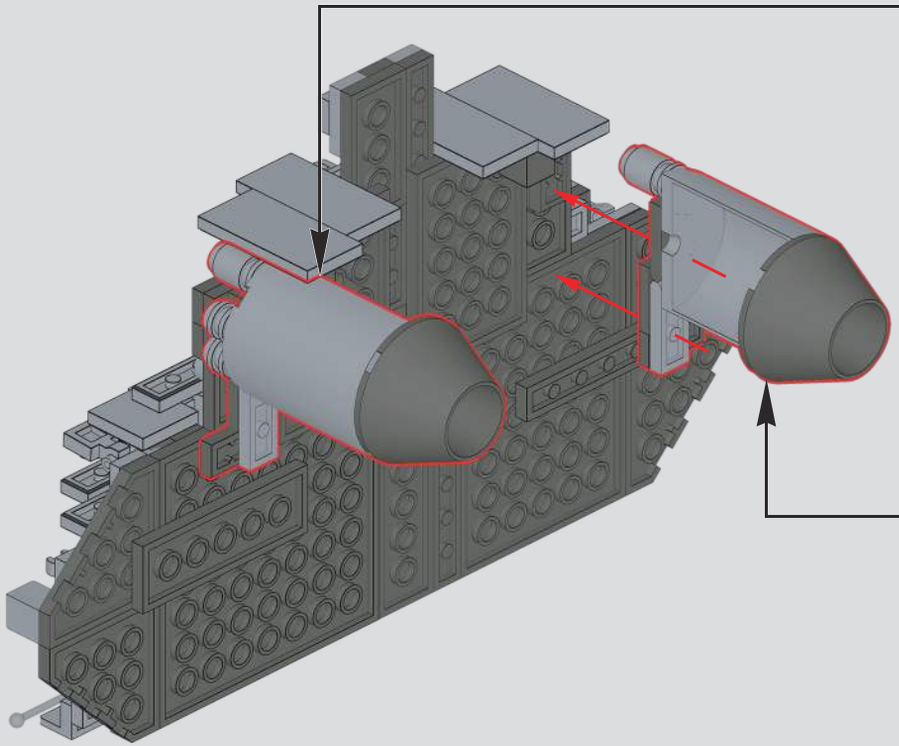

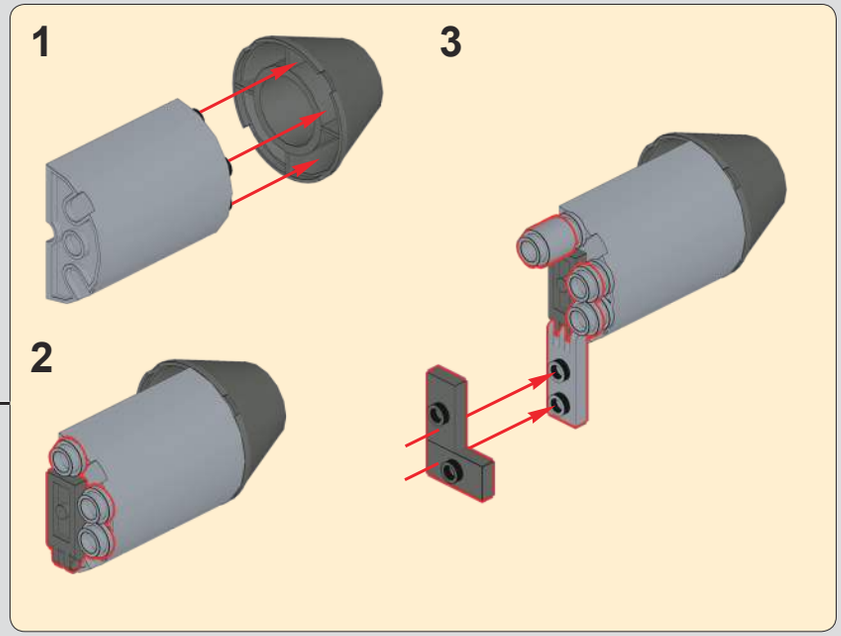

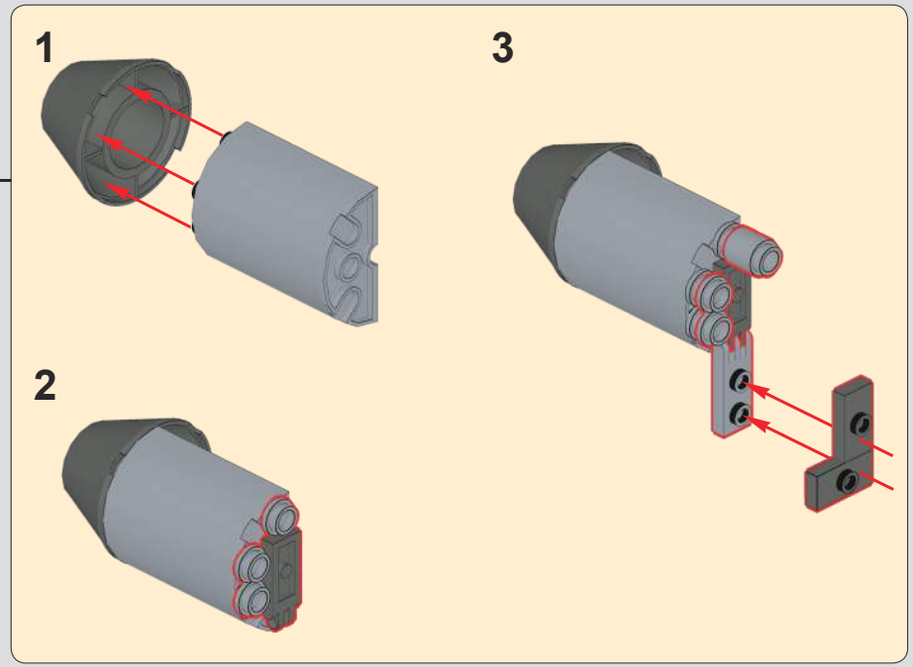

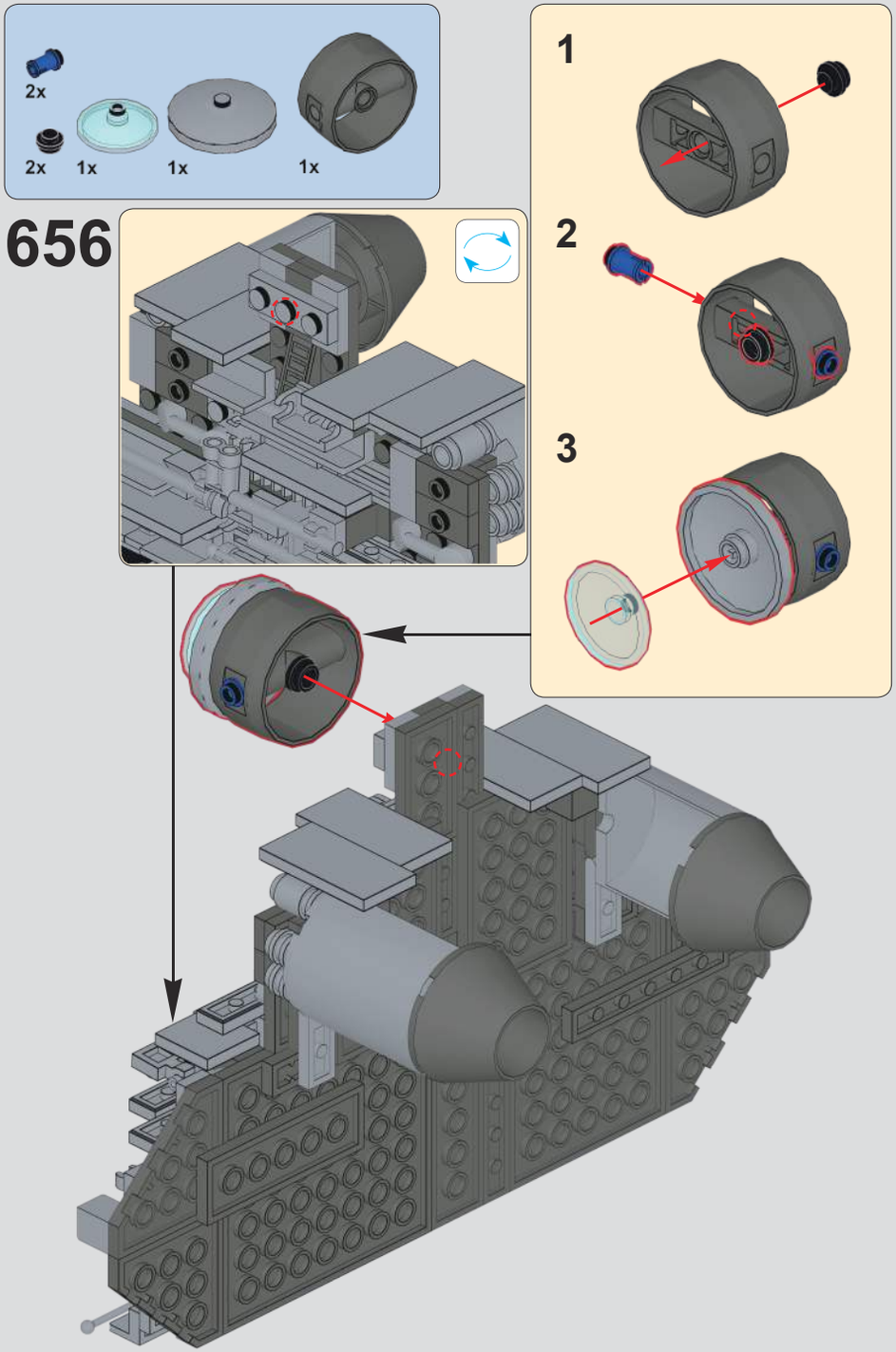
2x
2x
1x
1x
1x
1x
656
1
2
3

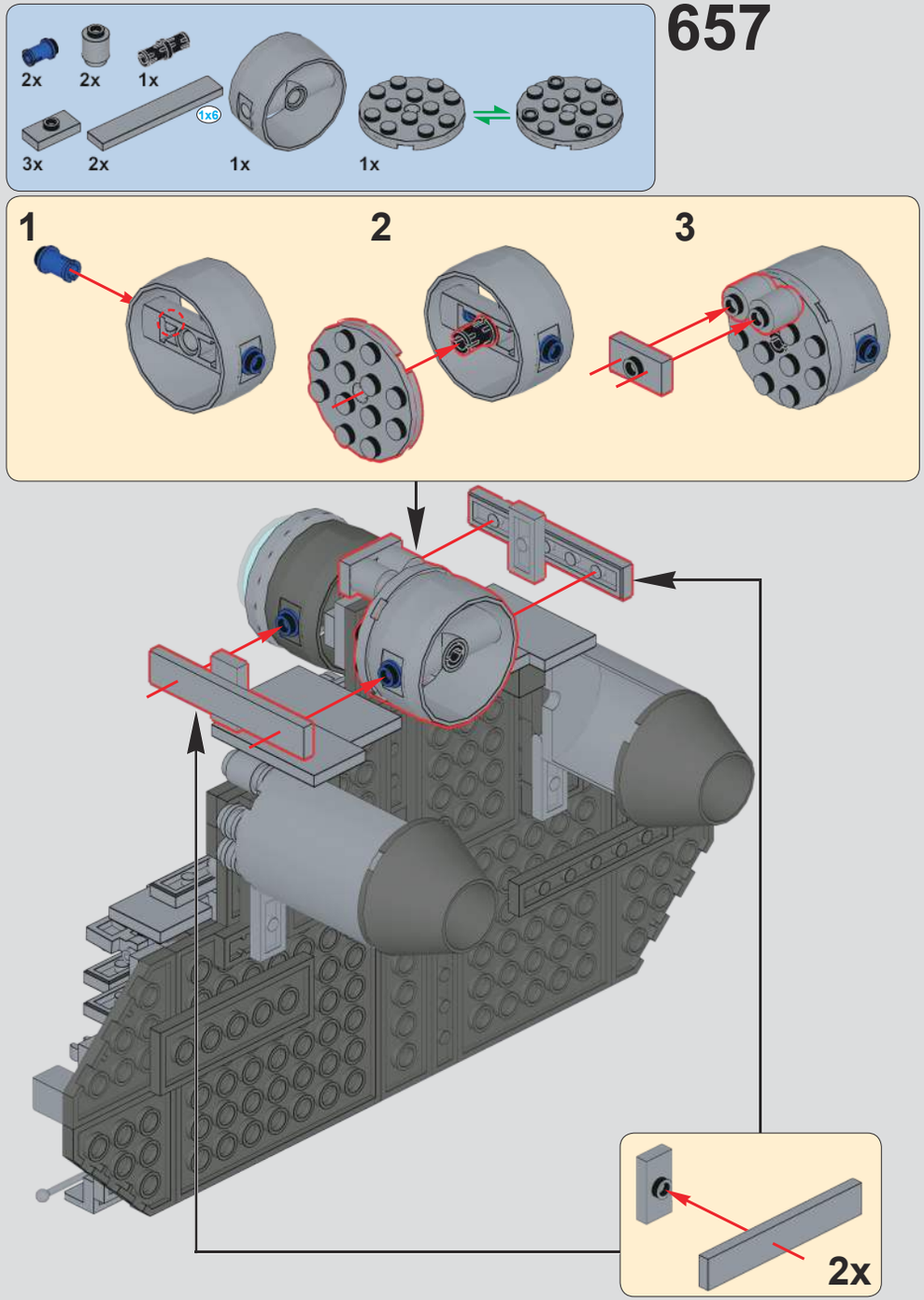
657
2x
2x
1x
3x
2x
1x6
1x
1x
1
2
3
2x

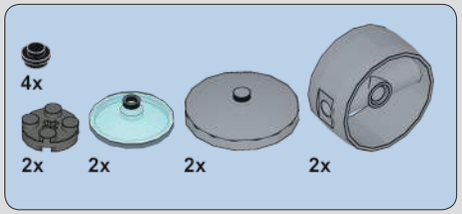

658

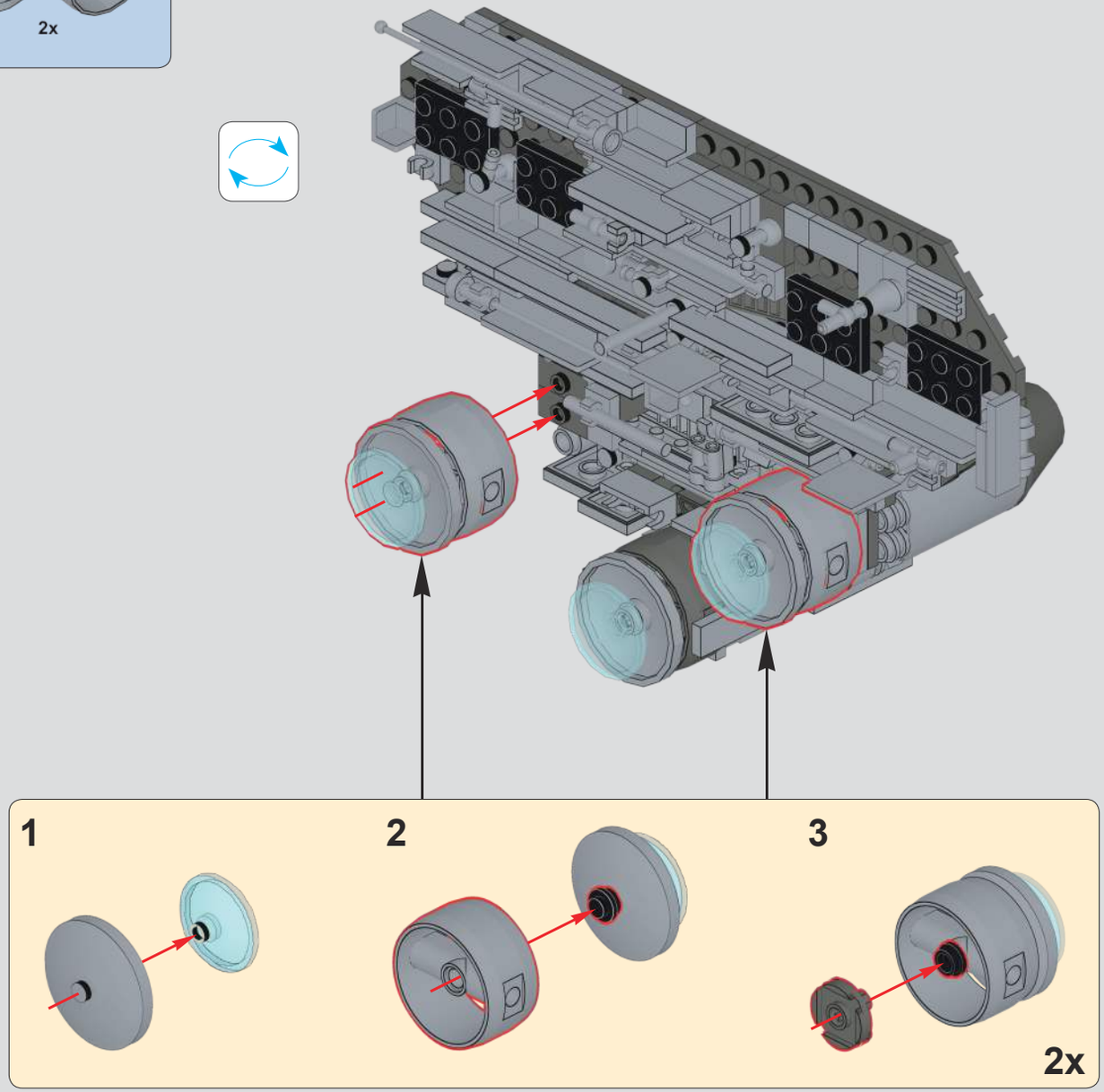

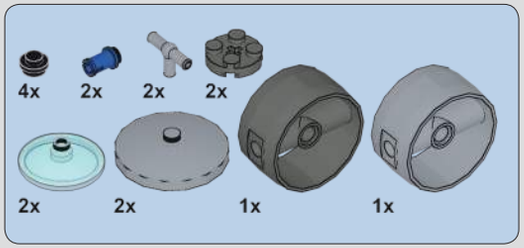

659

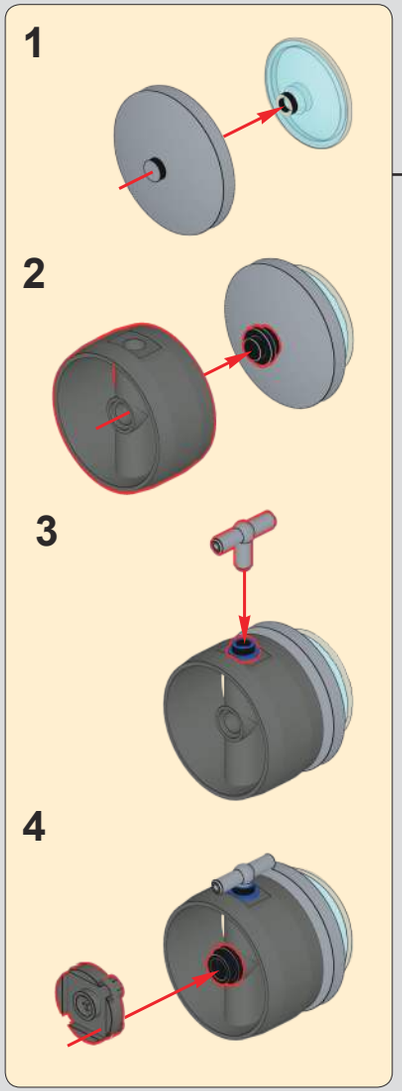

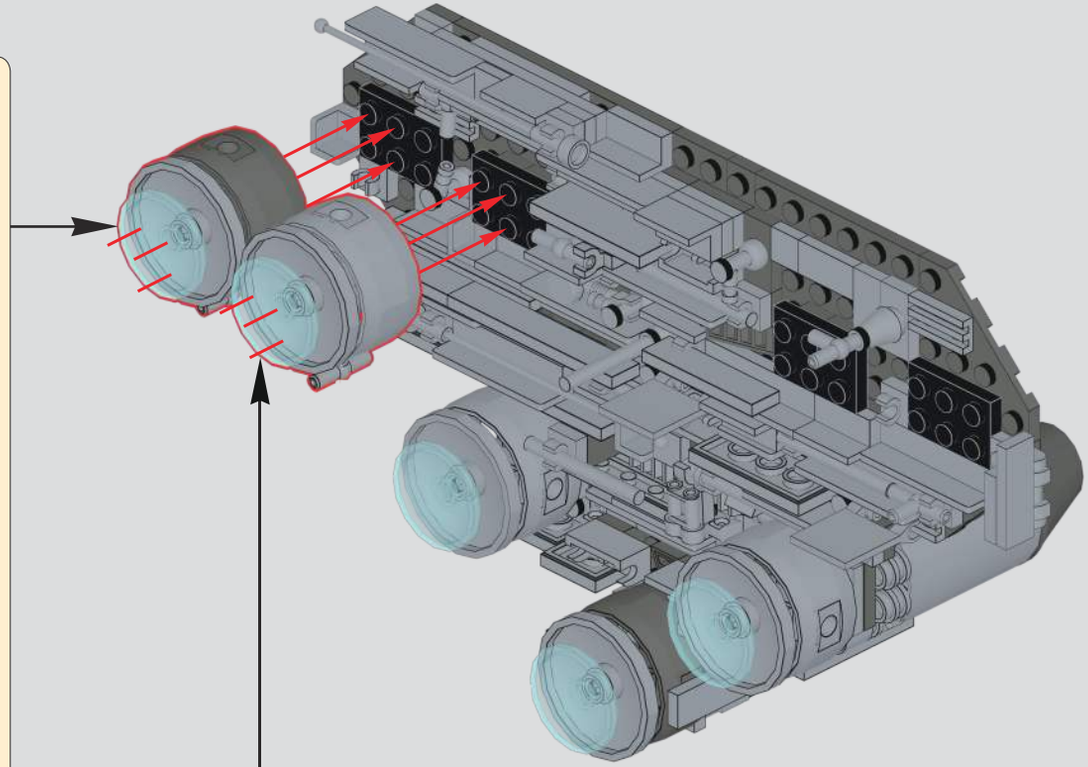

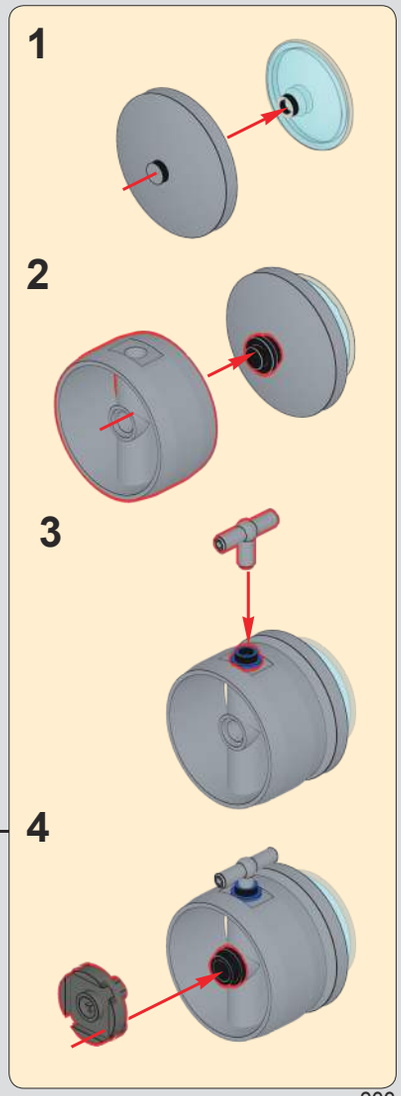

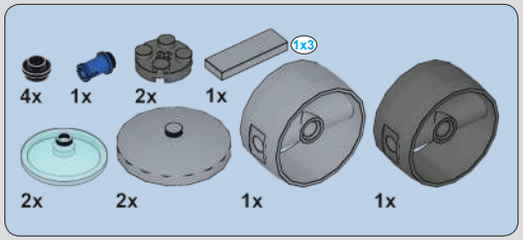

660

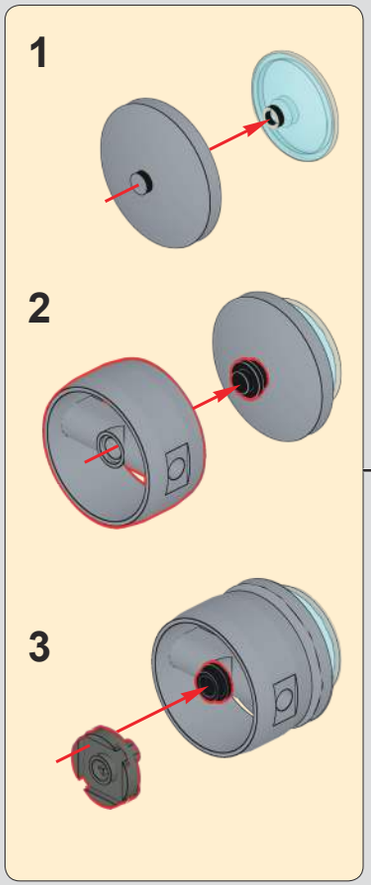

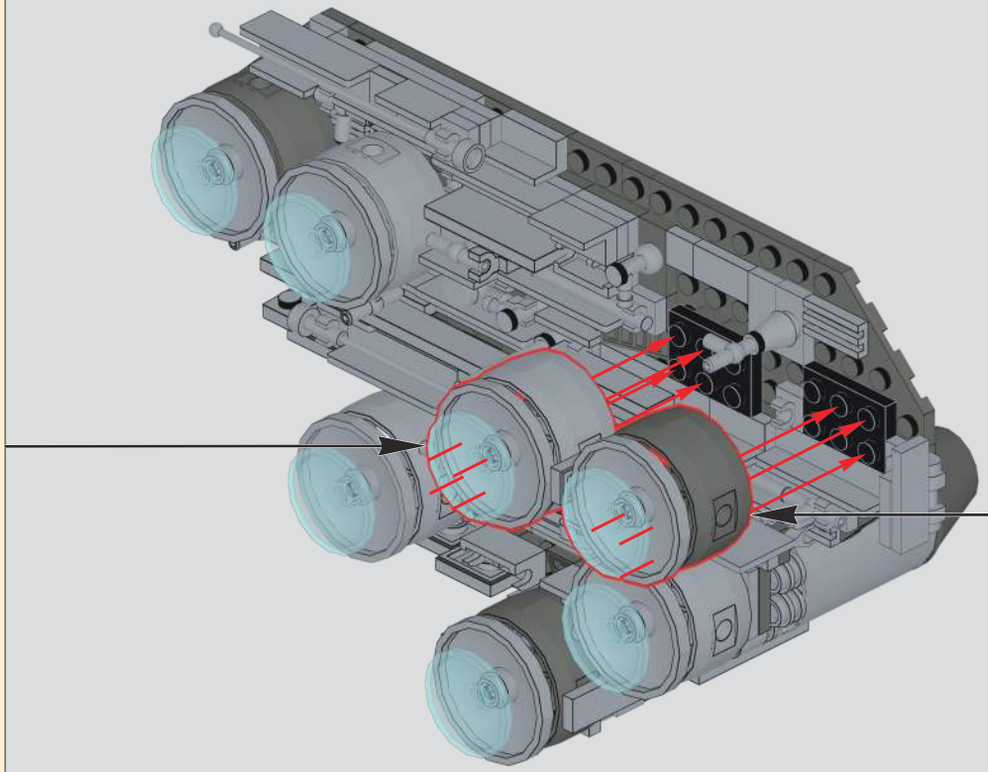

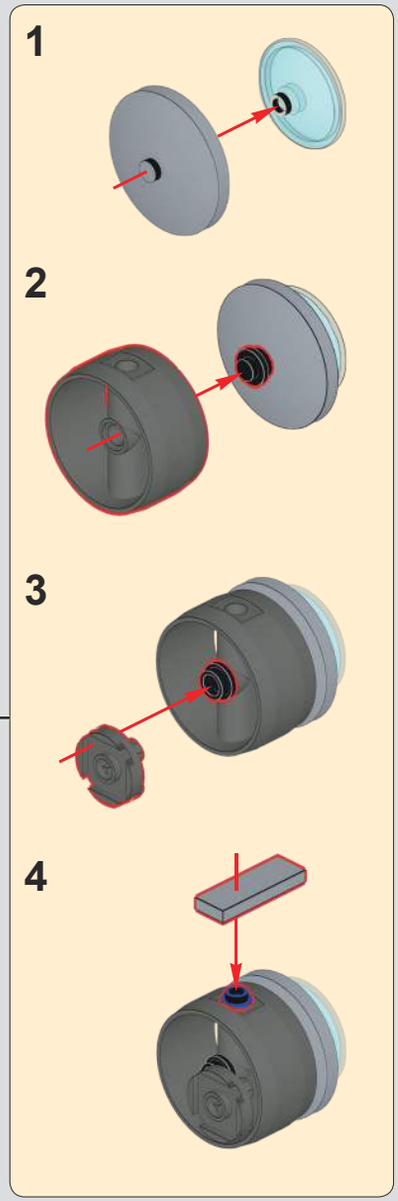

661

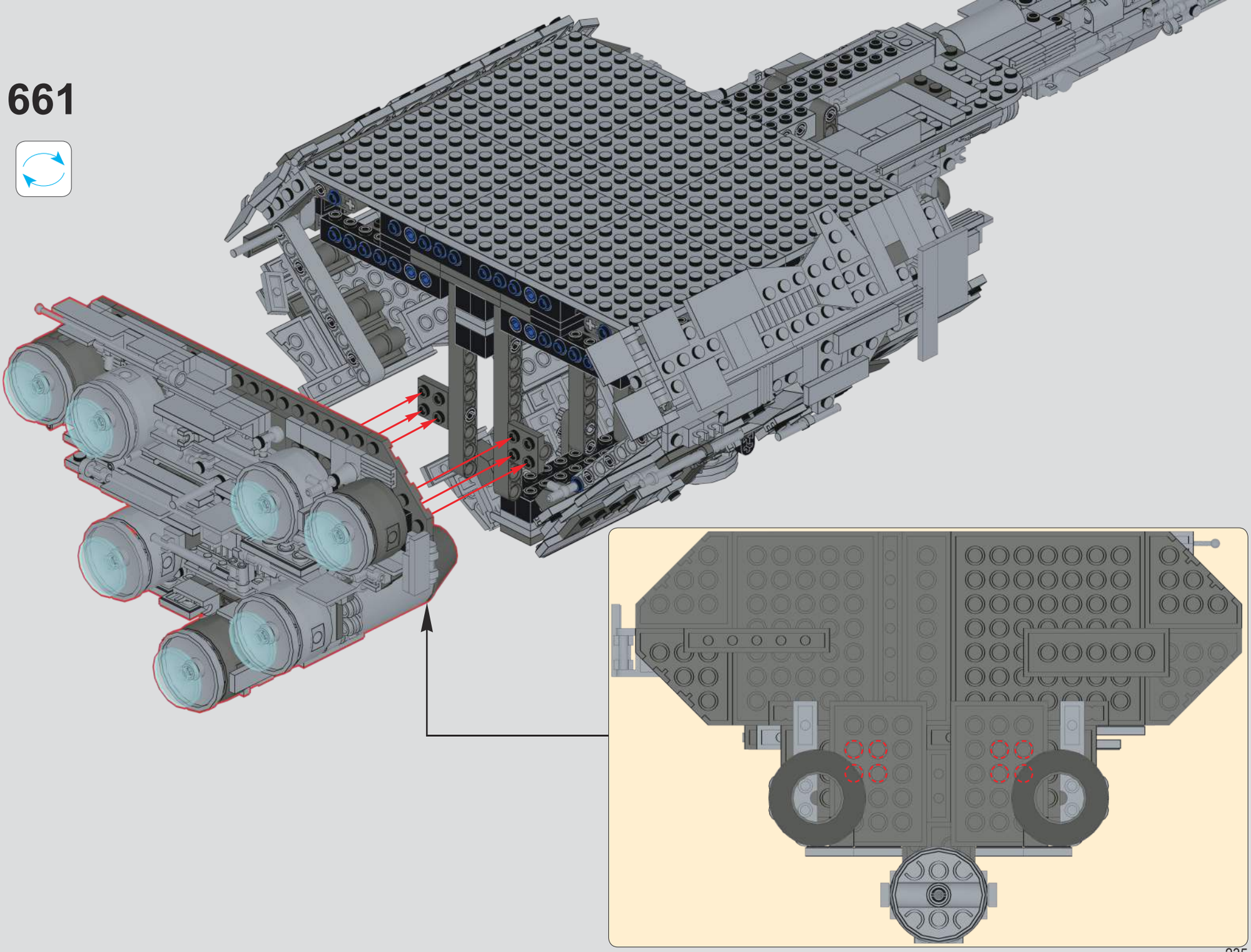

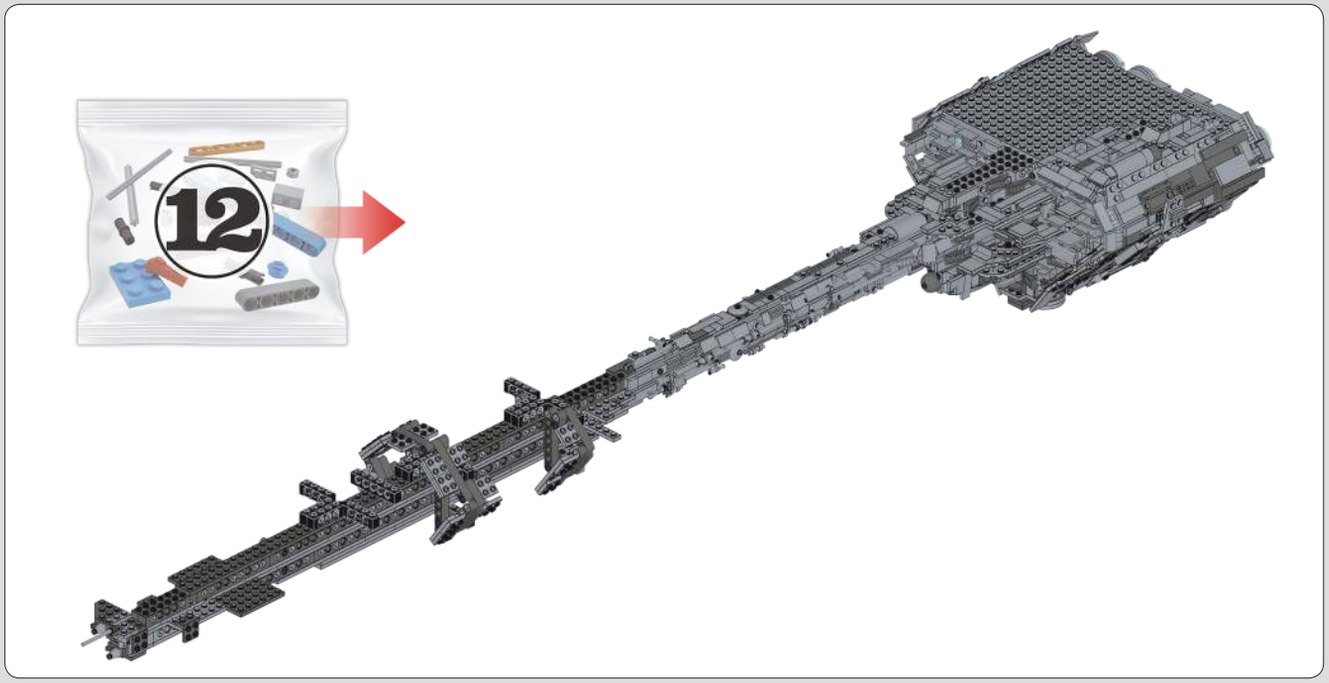

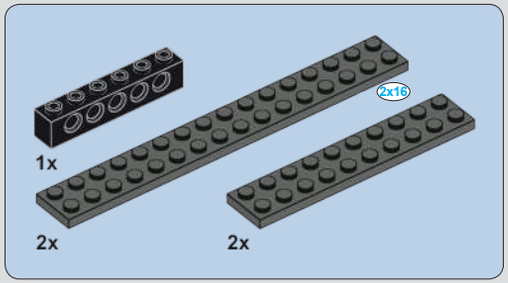

662

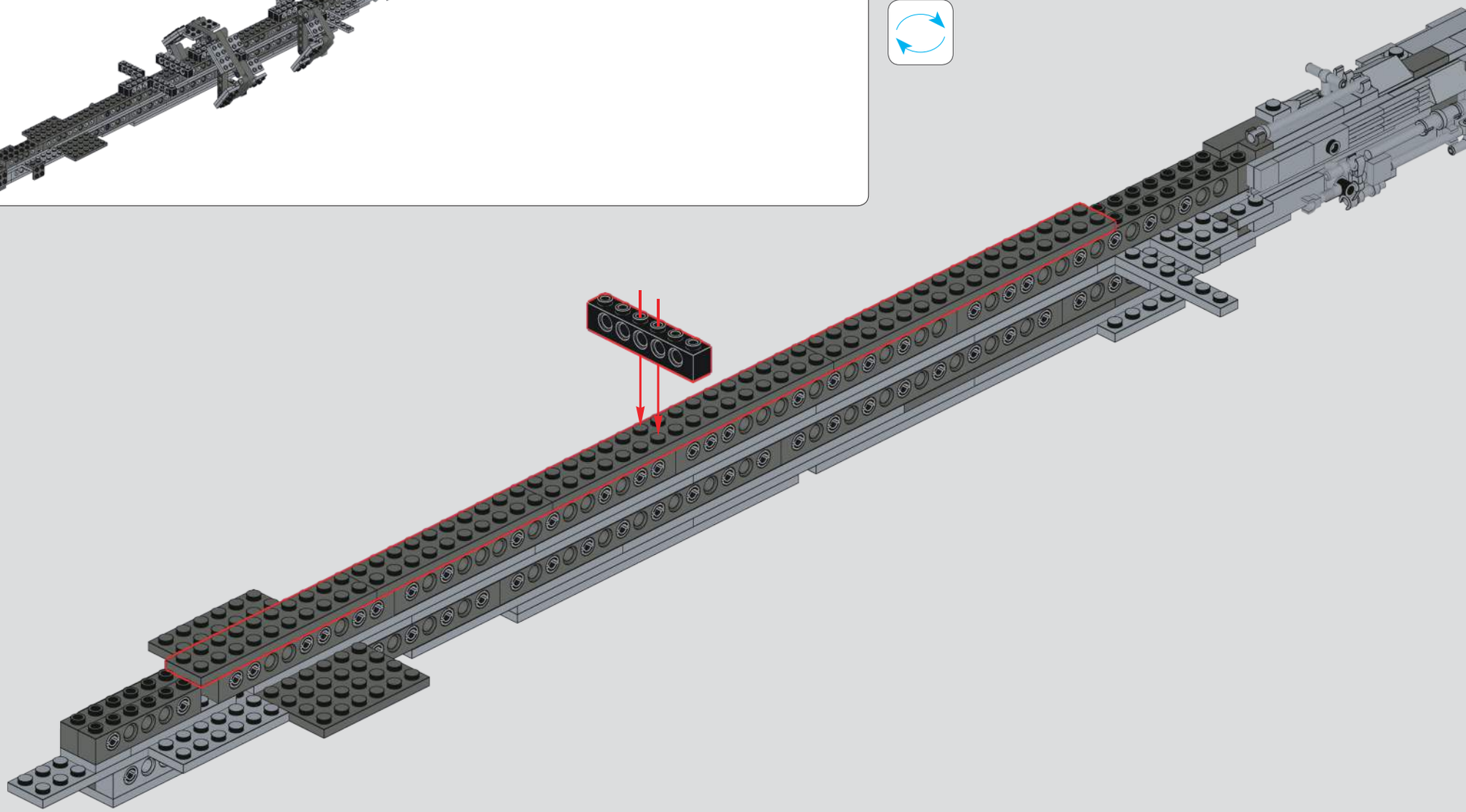

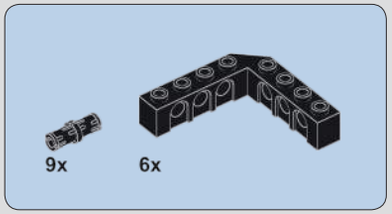

663

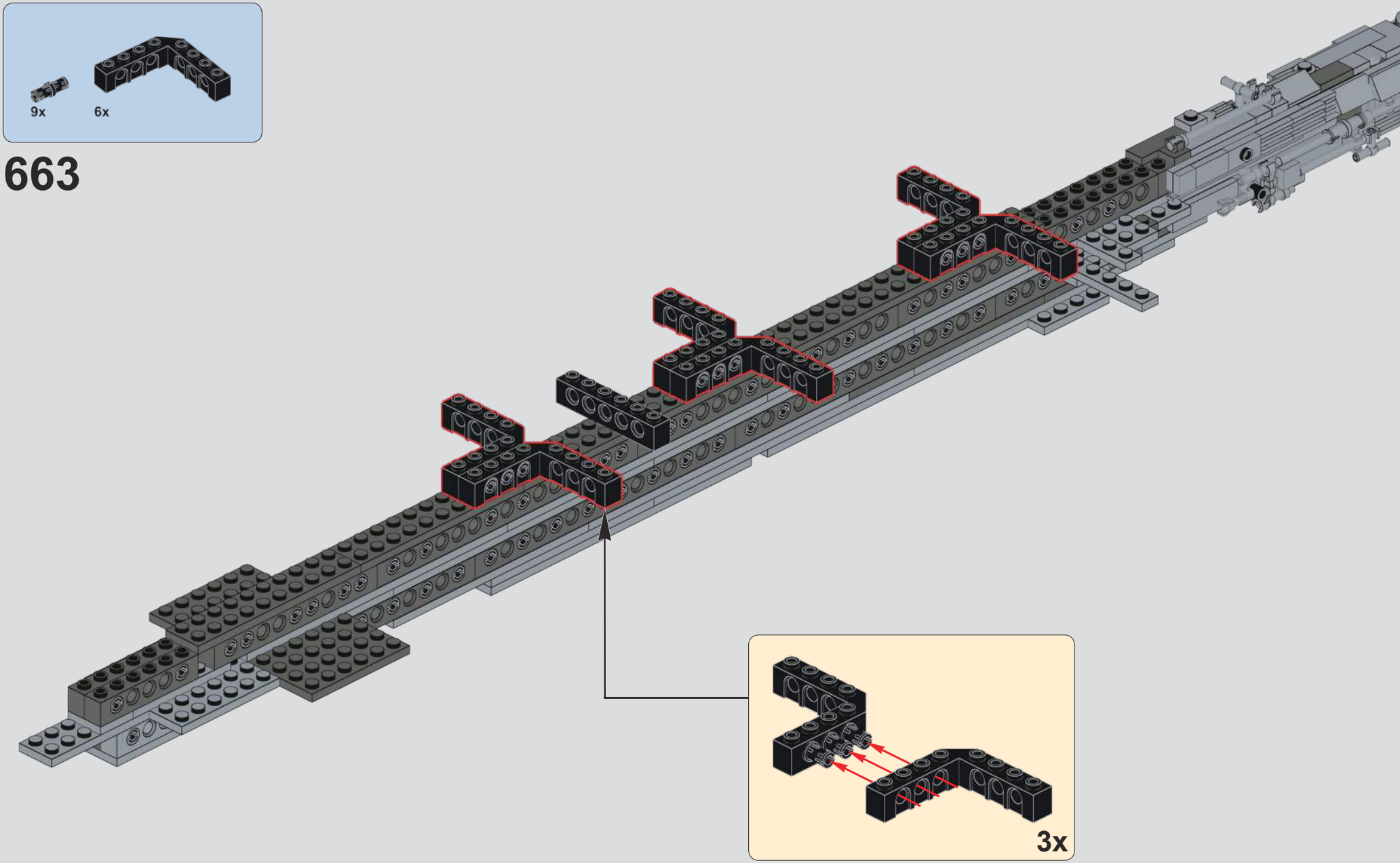

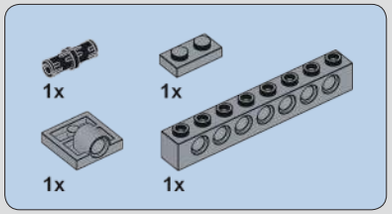

664

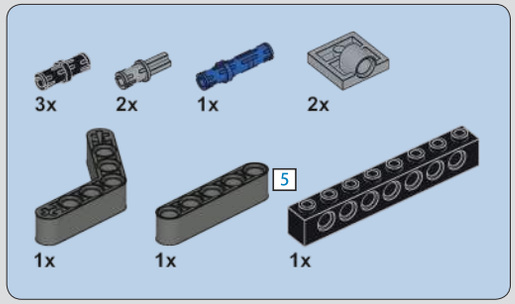

665

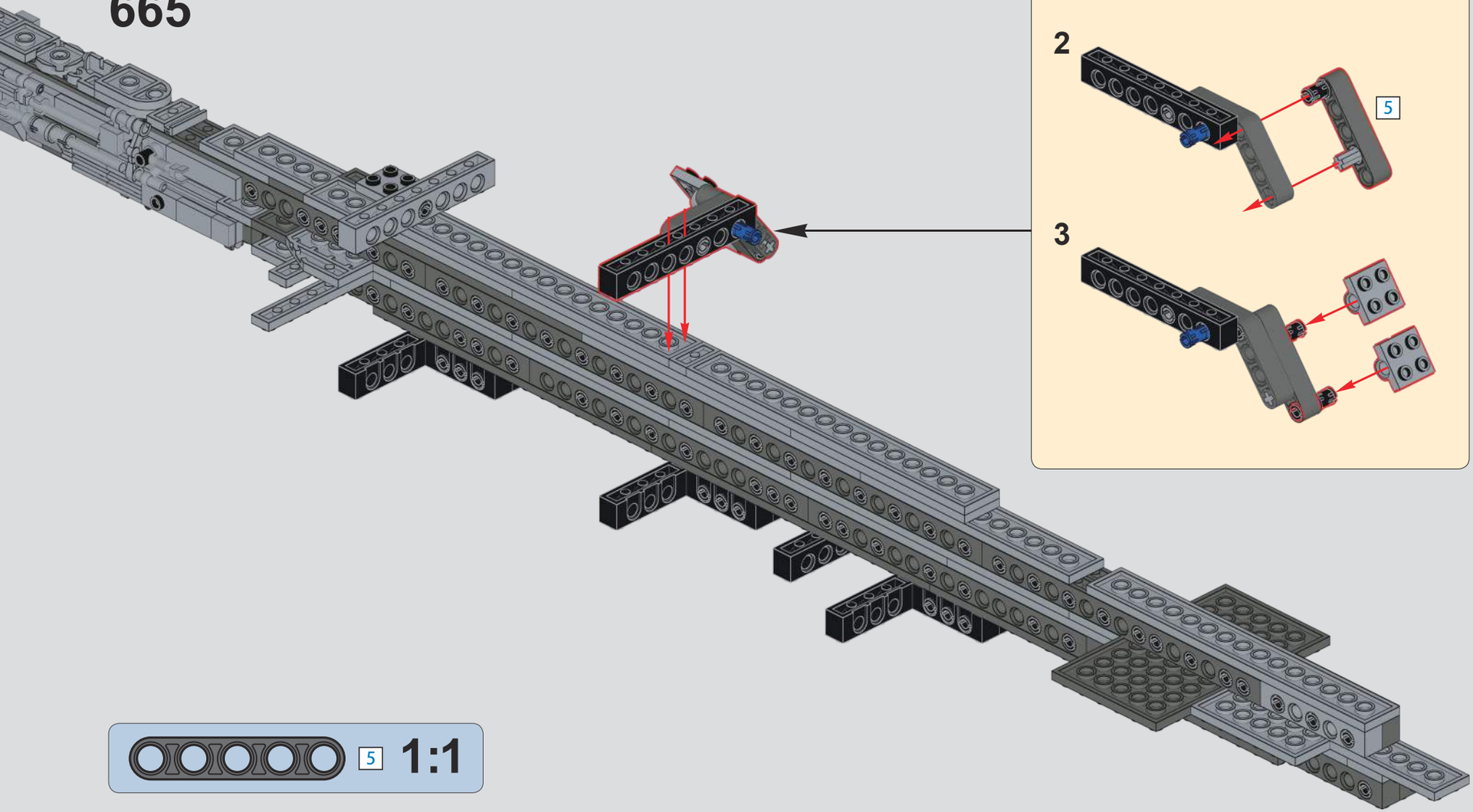

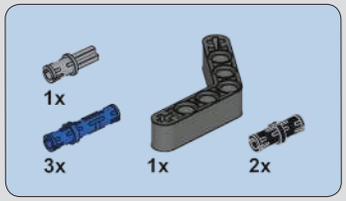

666

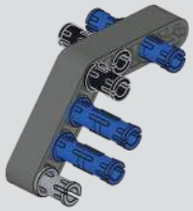

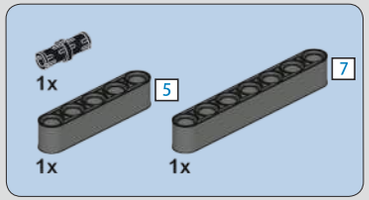

667

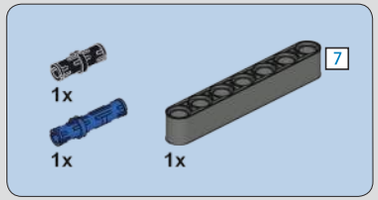

668

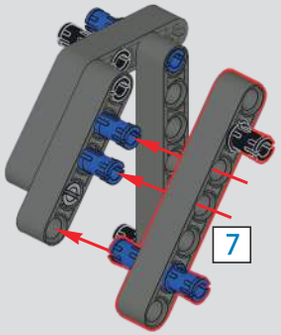

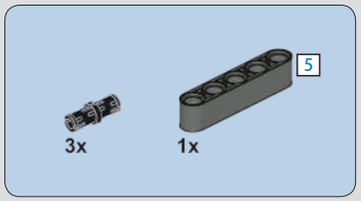

669

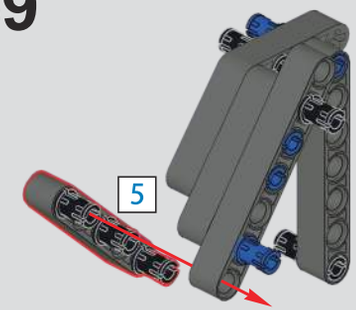

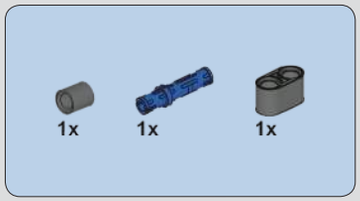

670

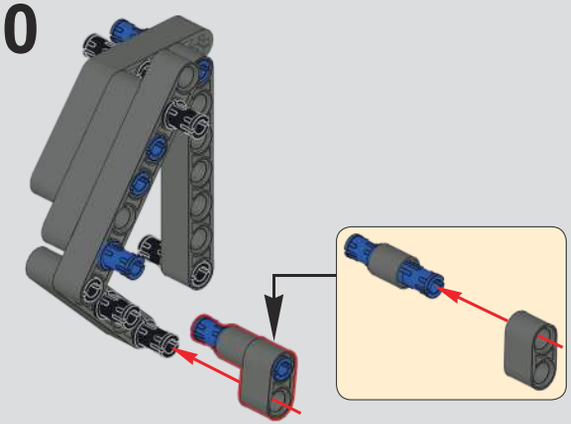

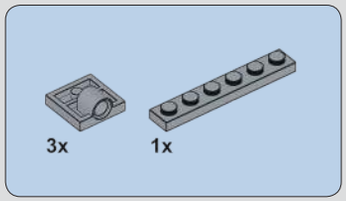

671

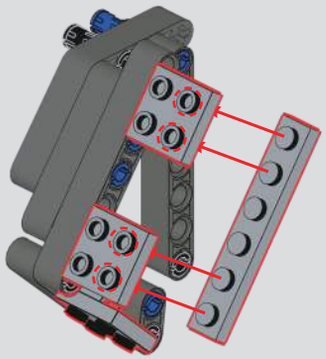

672

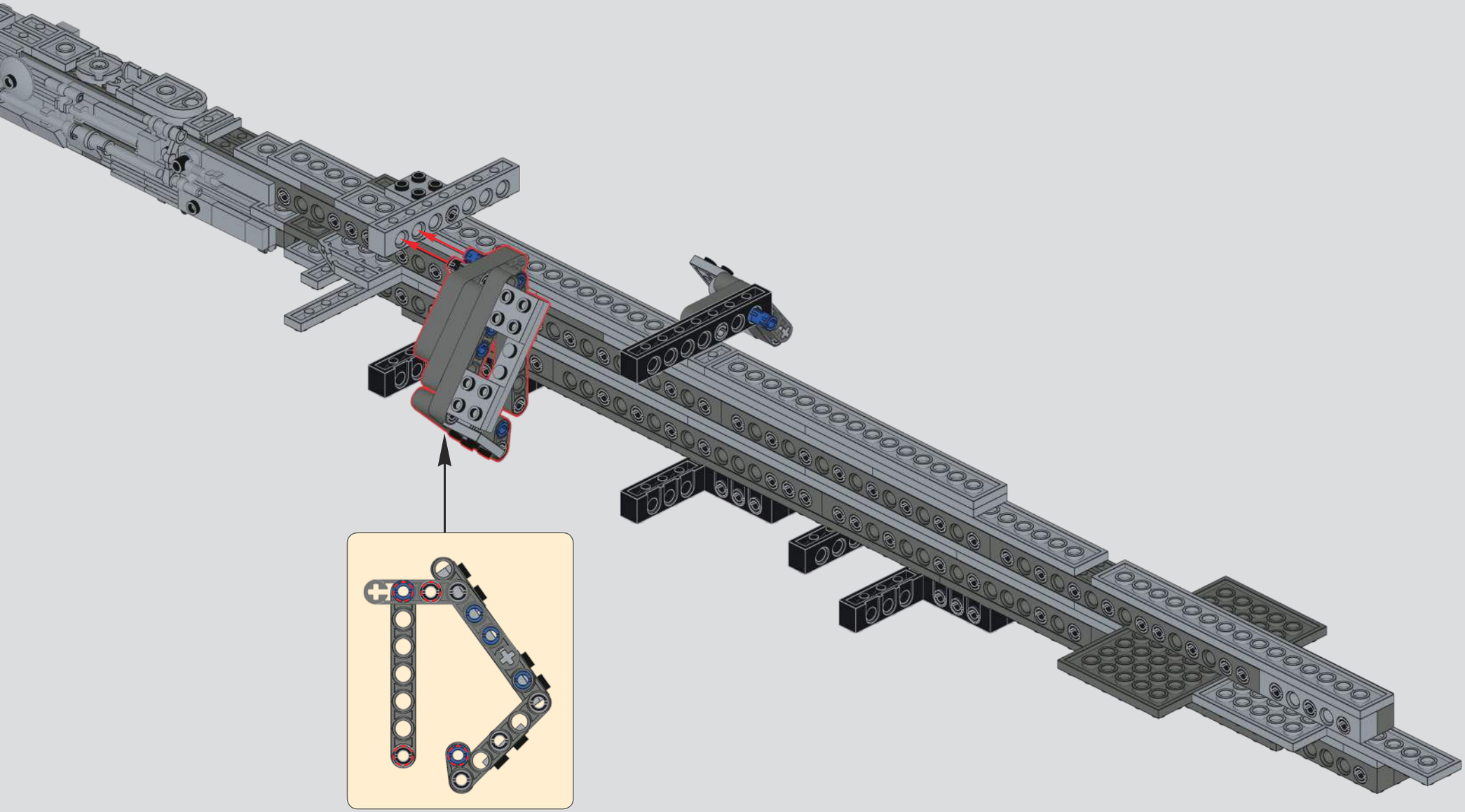

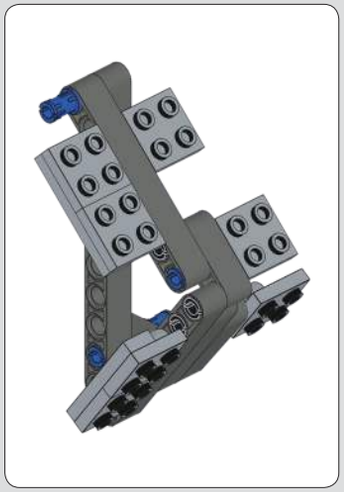

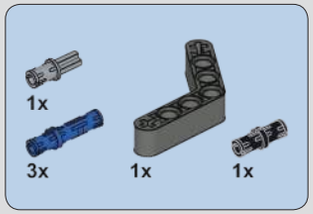

673

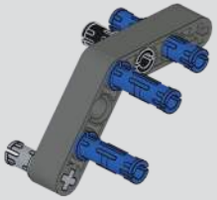

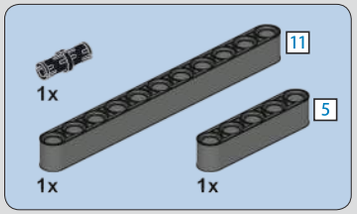

674

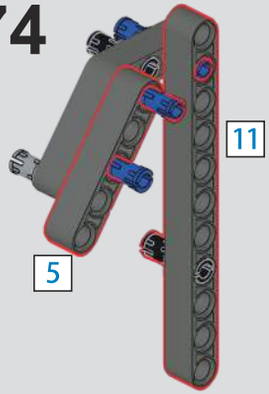

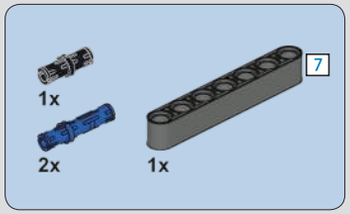

675

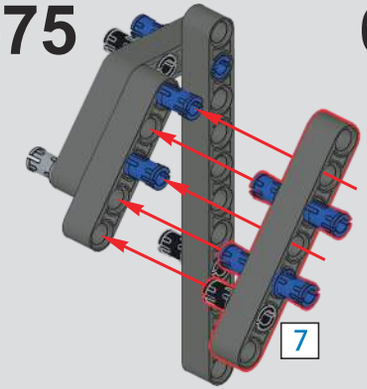

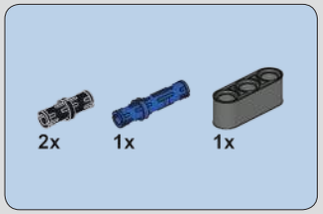

676

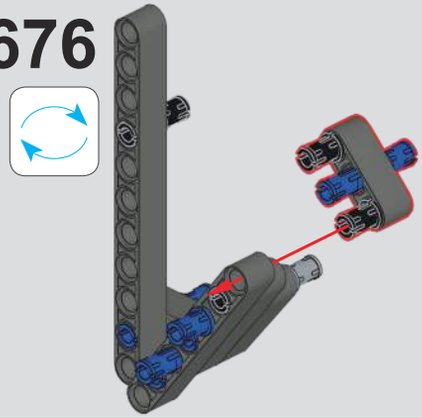

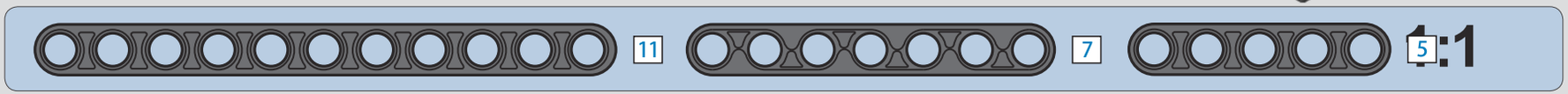

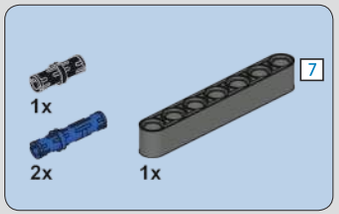

677

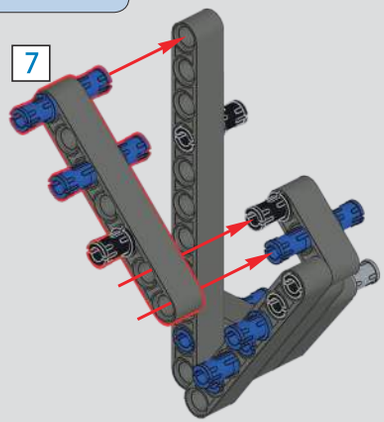

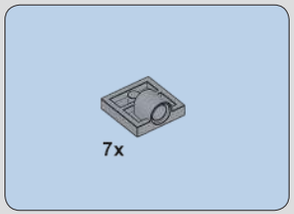

678

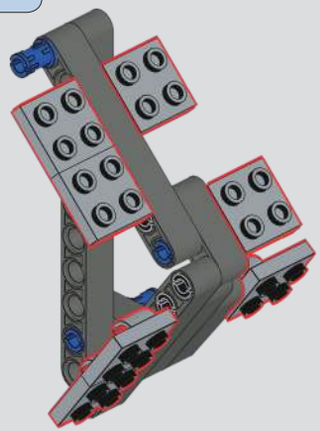

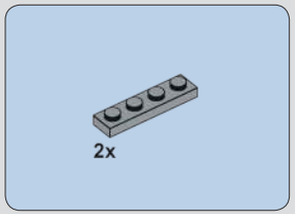

679

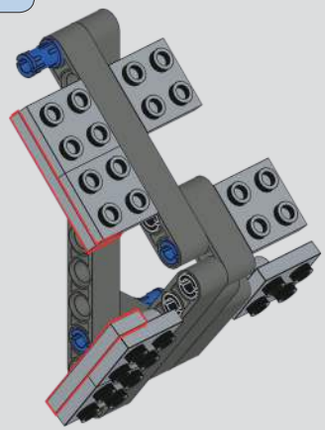

680

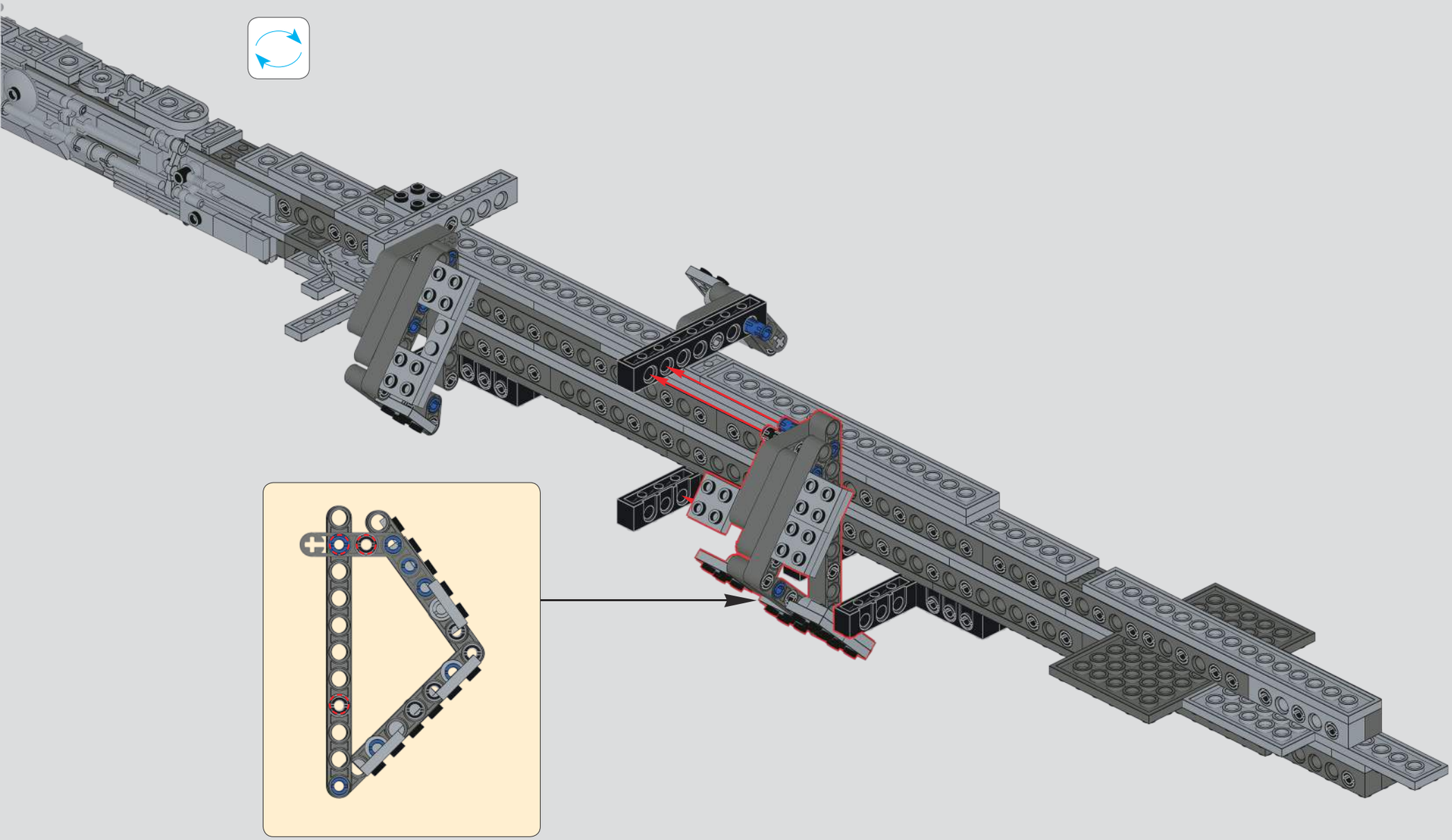

681

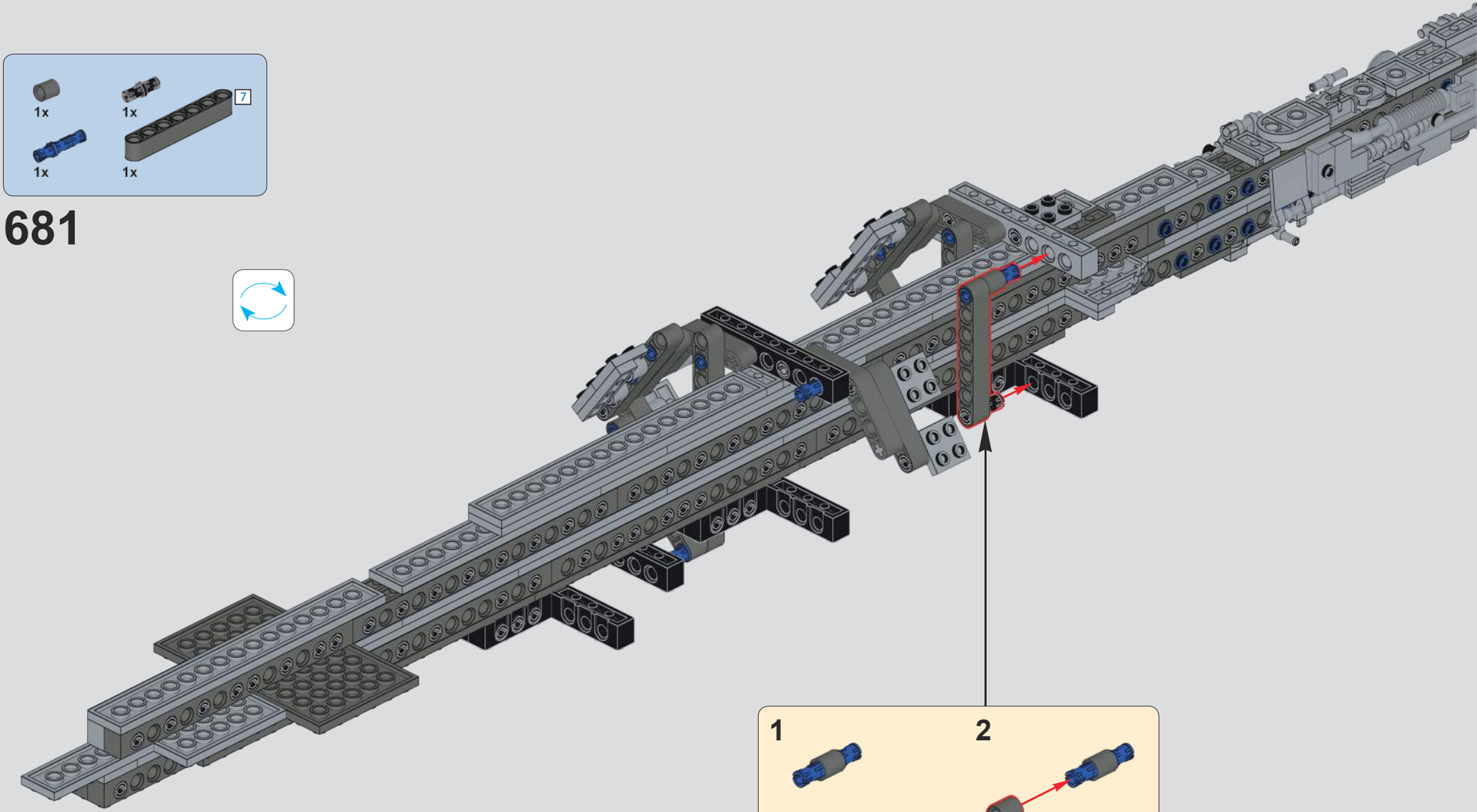

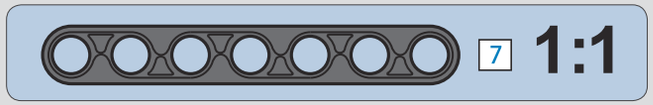

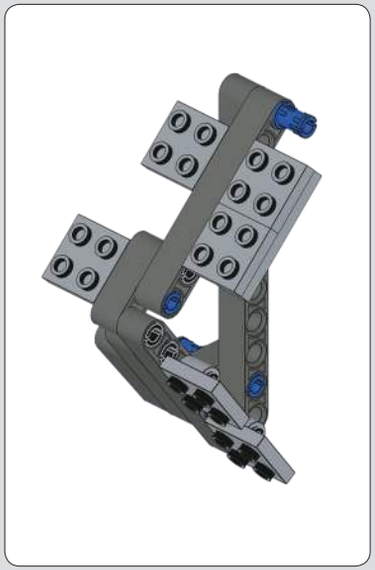

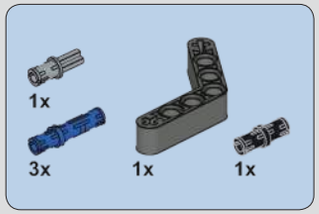

682

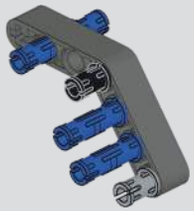

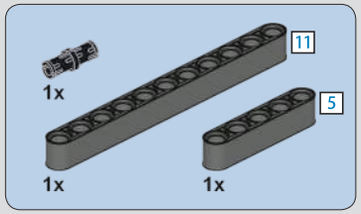

683

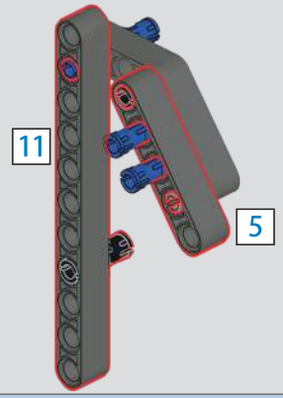

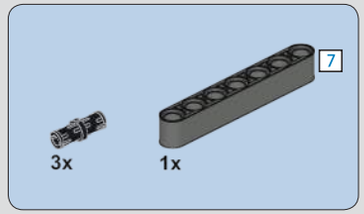

684

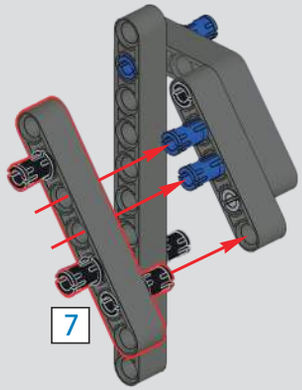

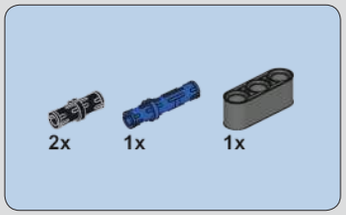

685

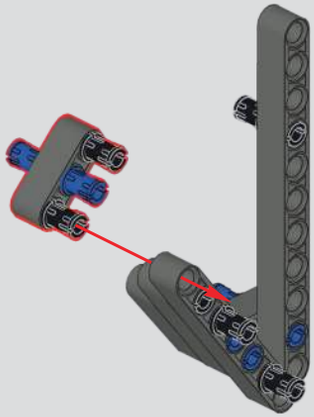

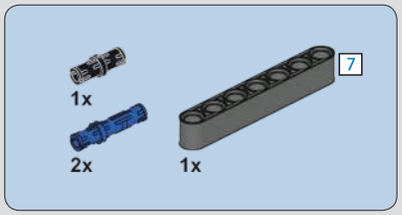

686

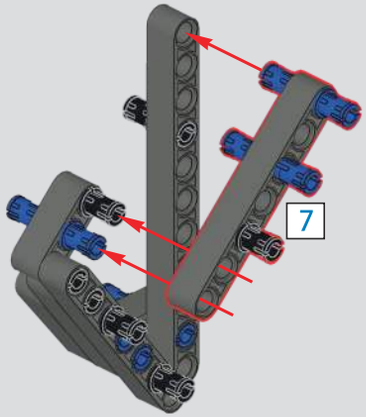

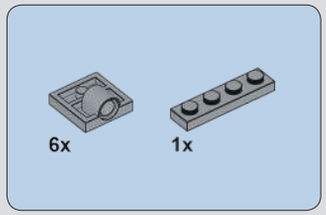

687

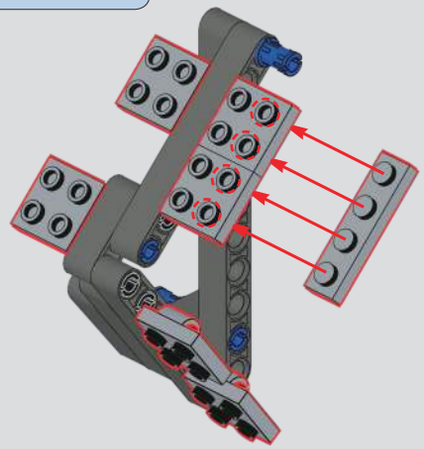

688

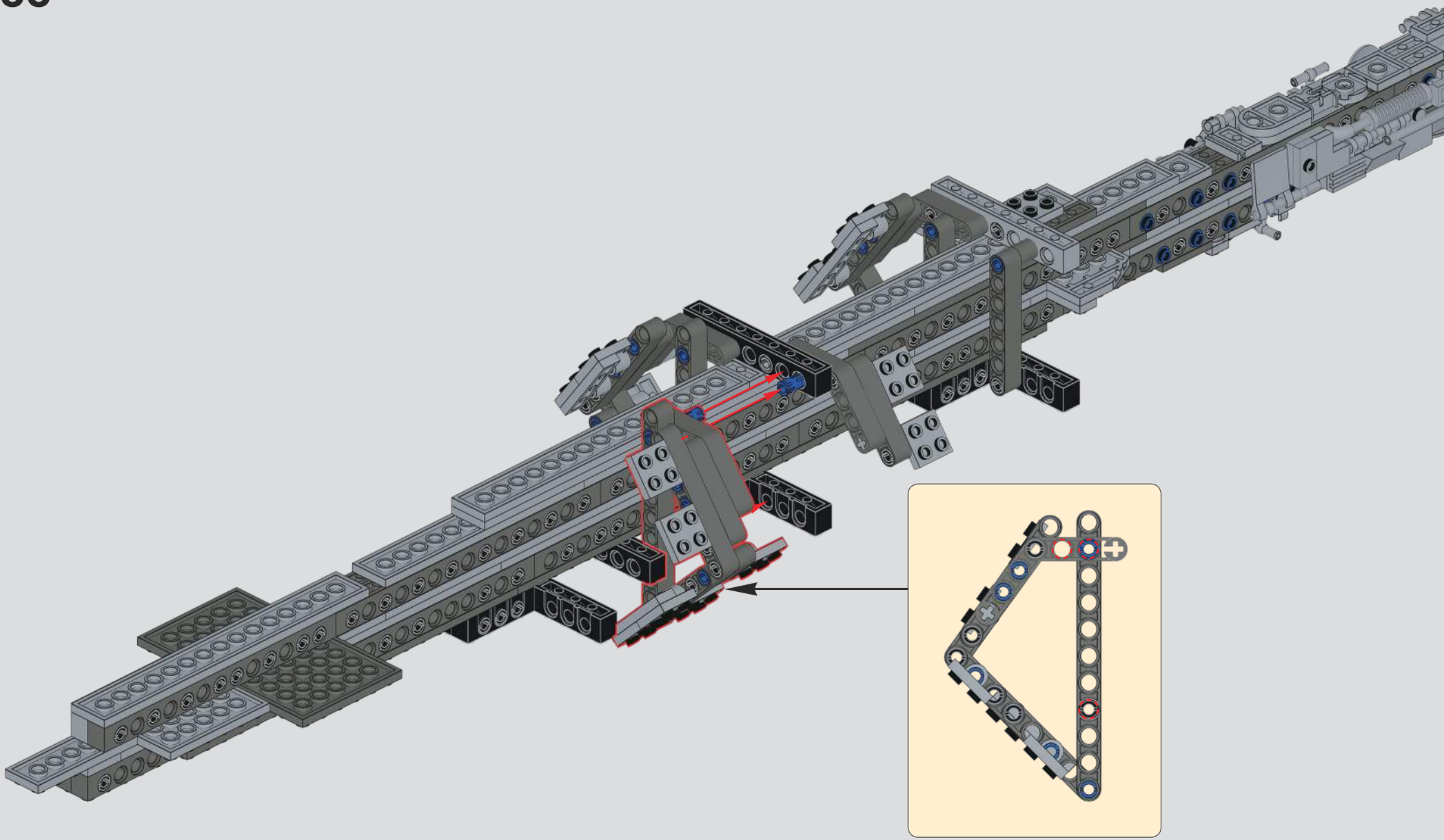

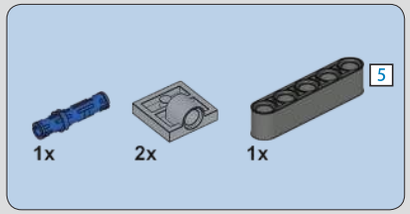

689

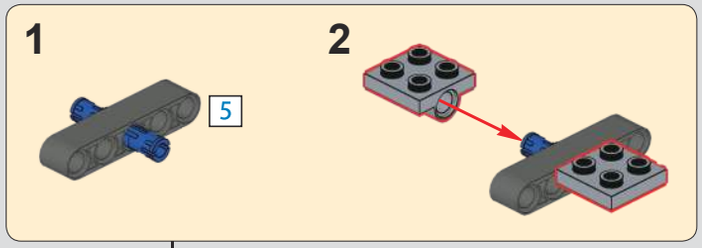

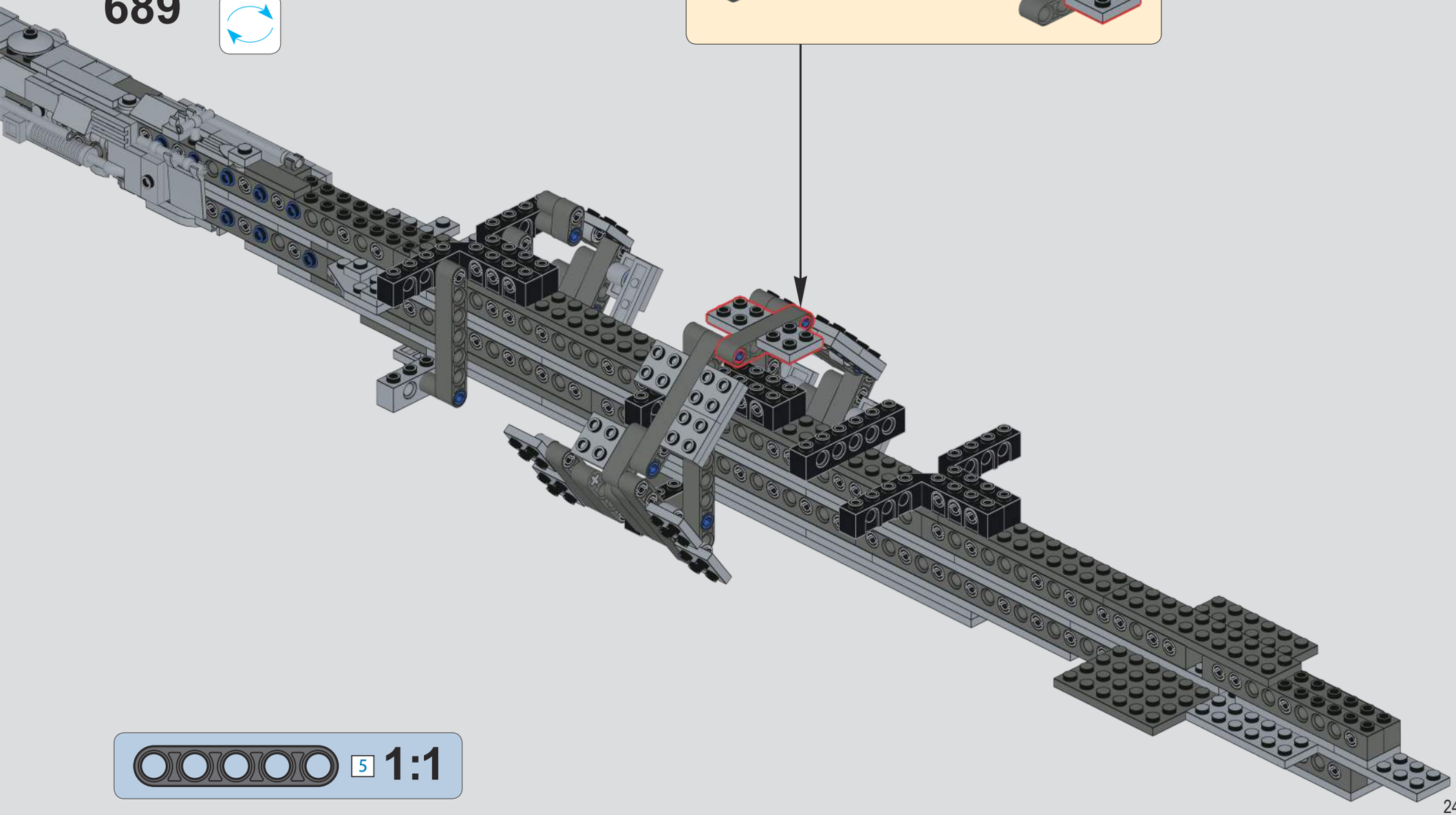

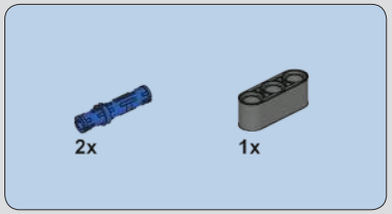

690

691

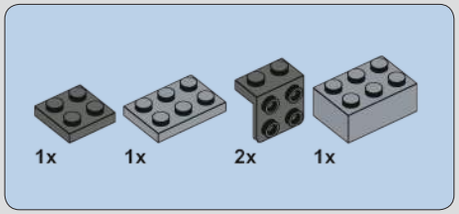

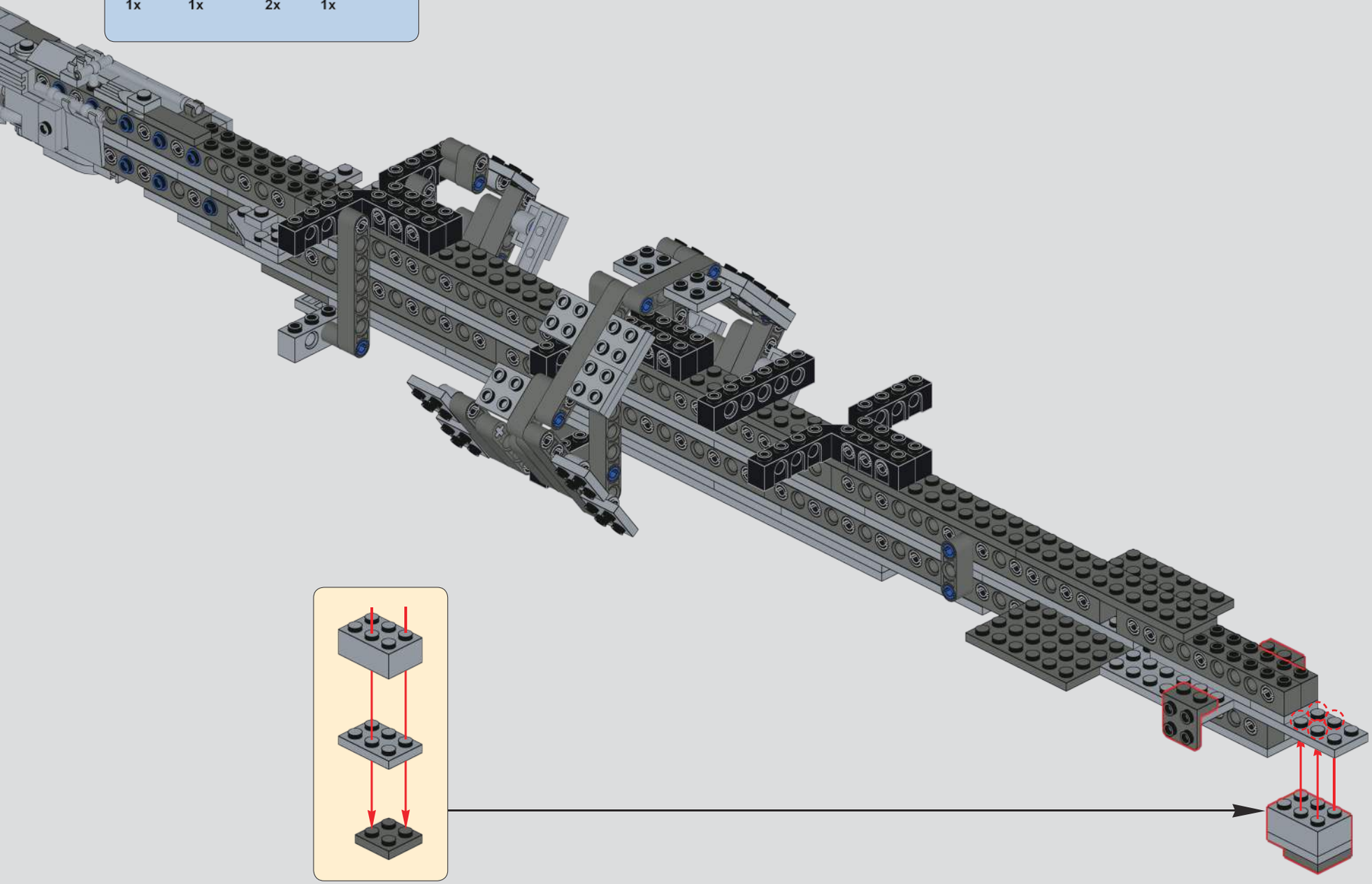

692

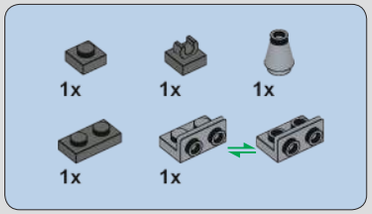

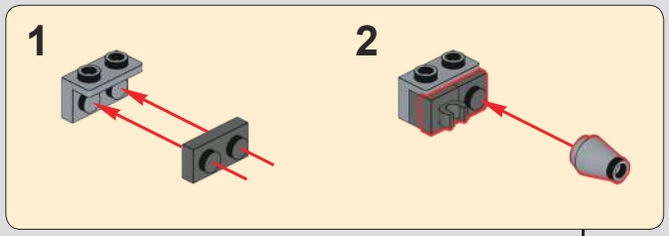

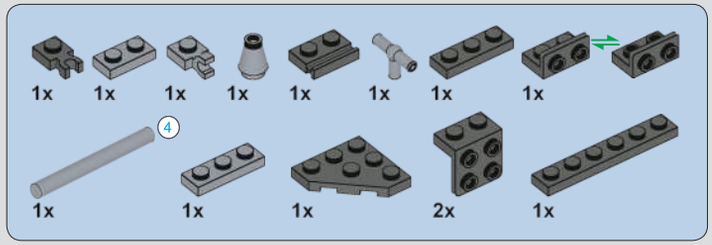

693

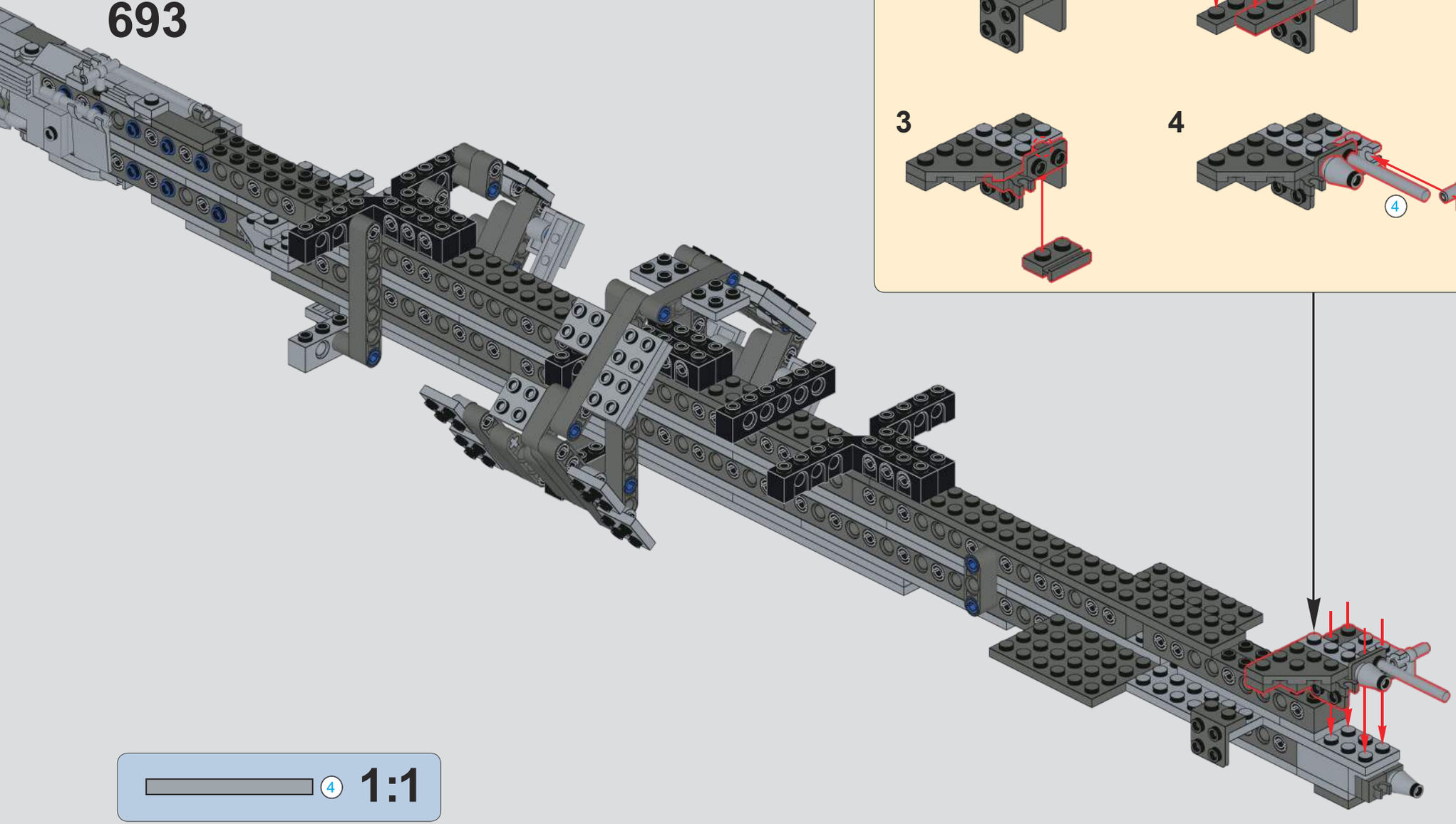

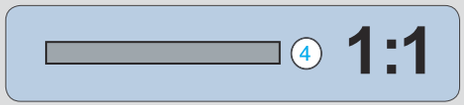

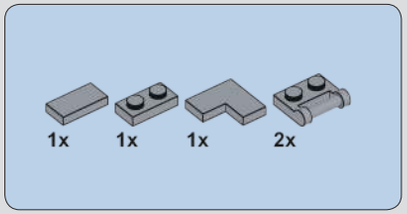

694

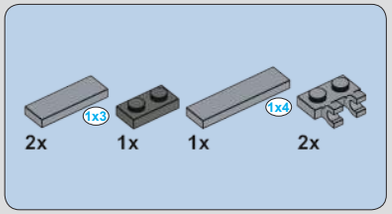

695

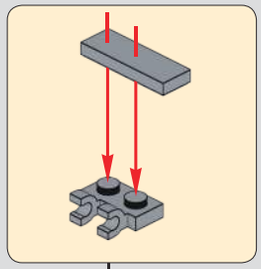

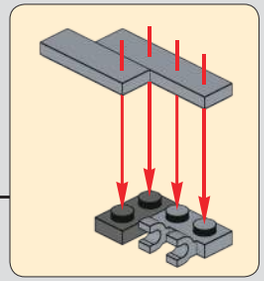

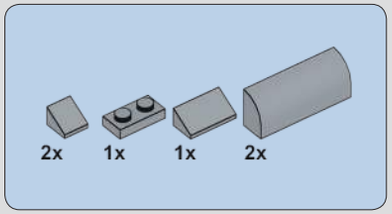

696

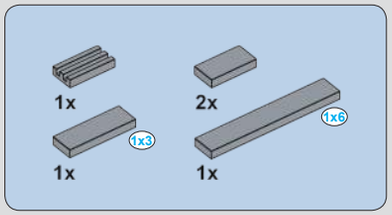

697

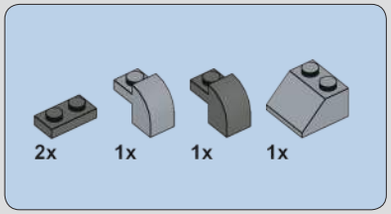

698

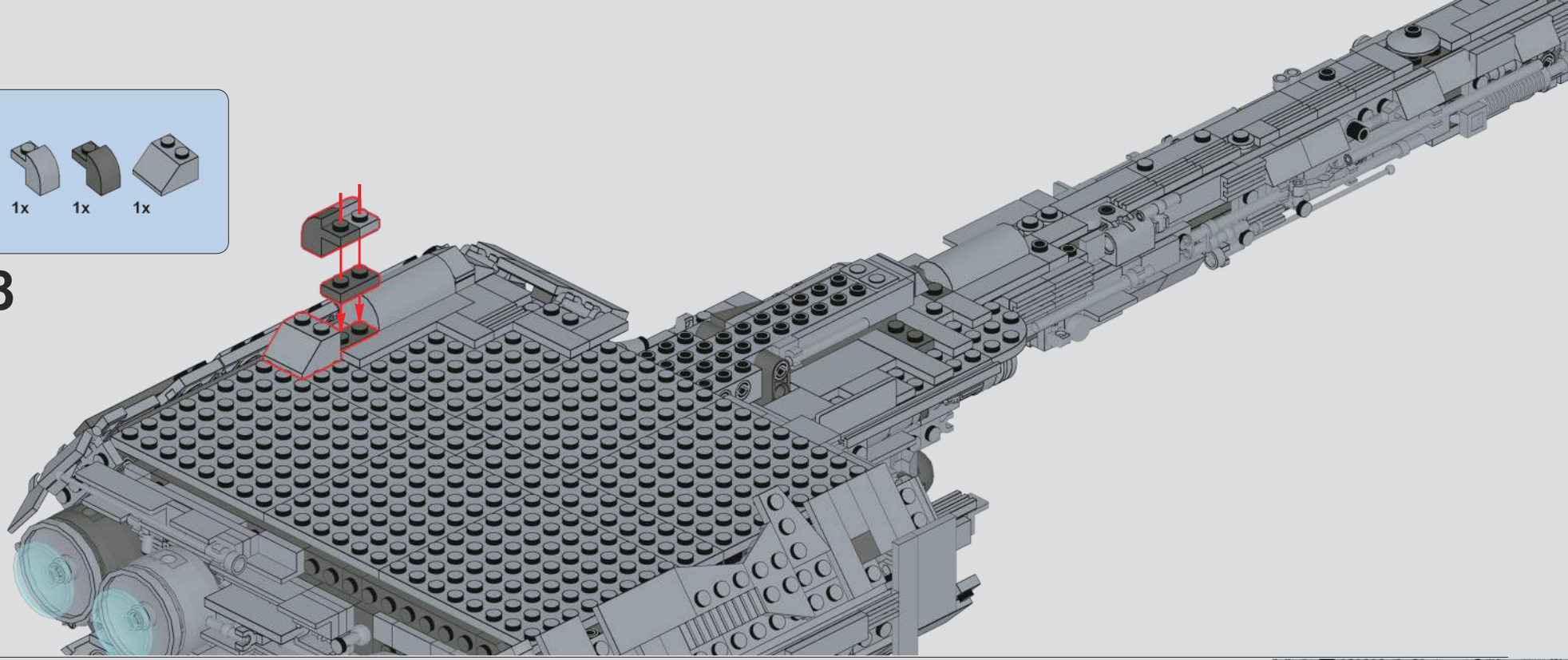

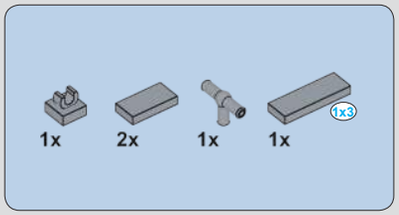

699

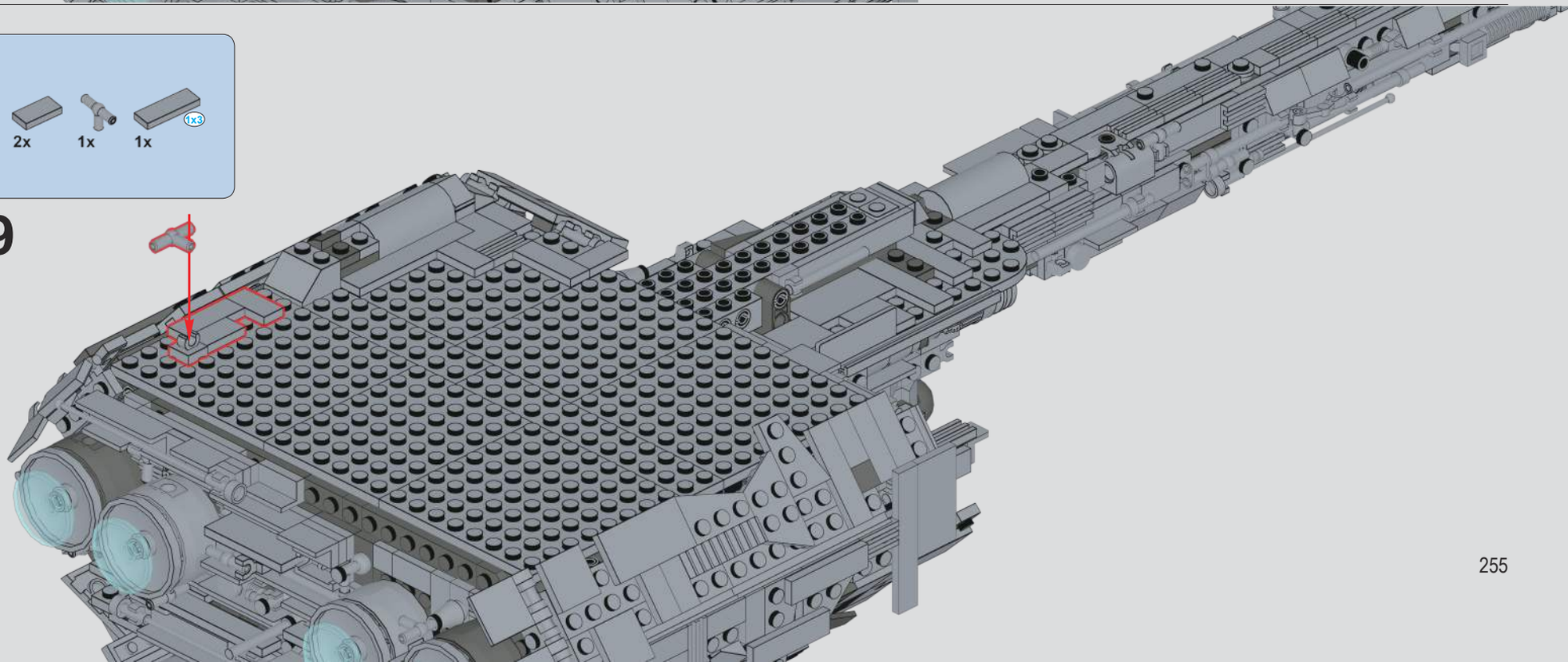

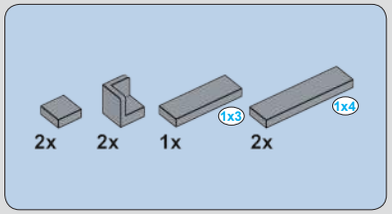

700

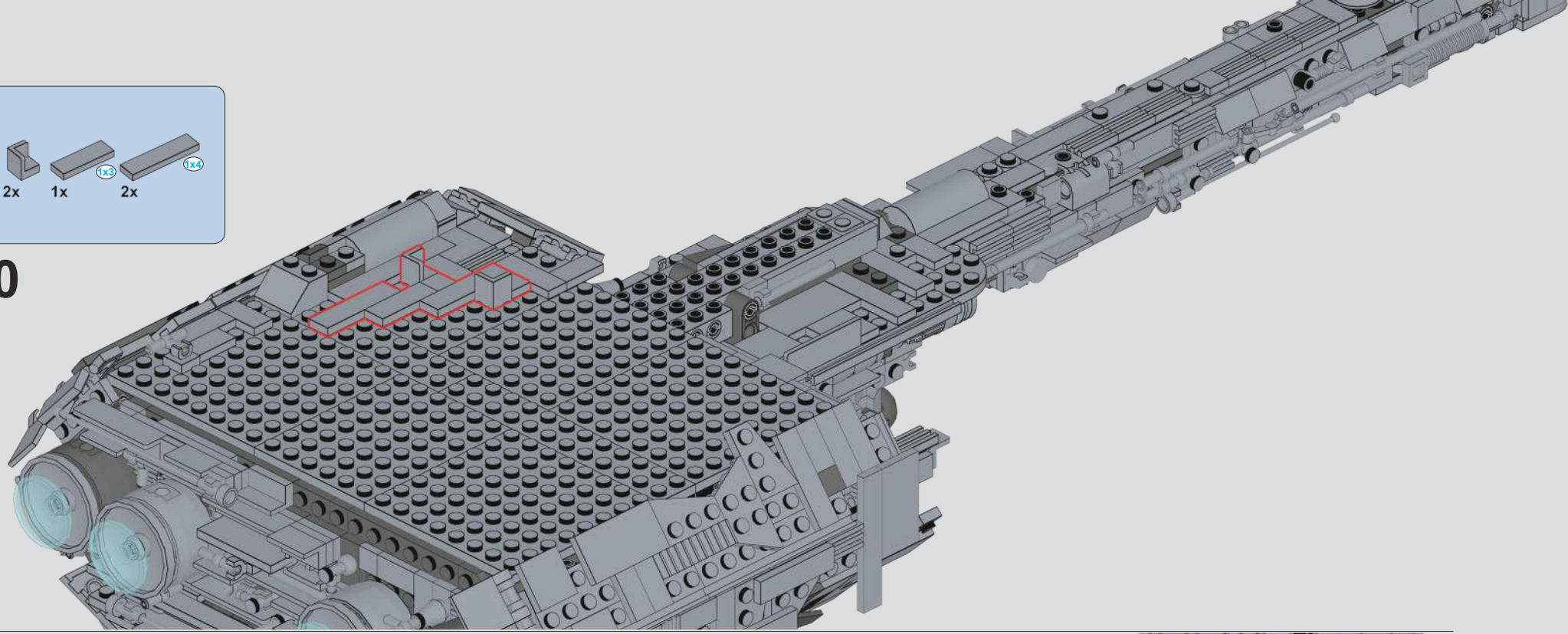

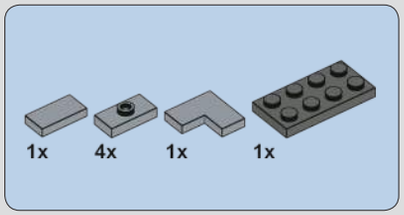

701

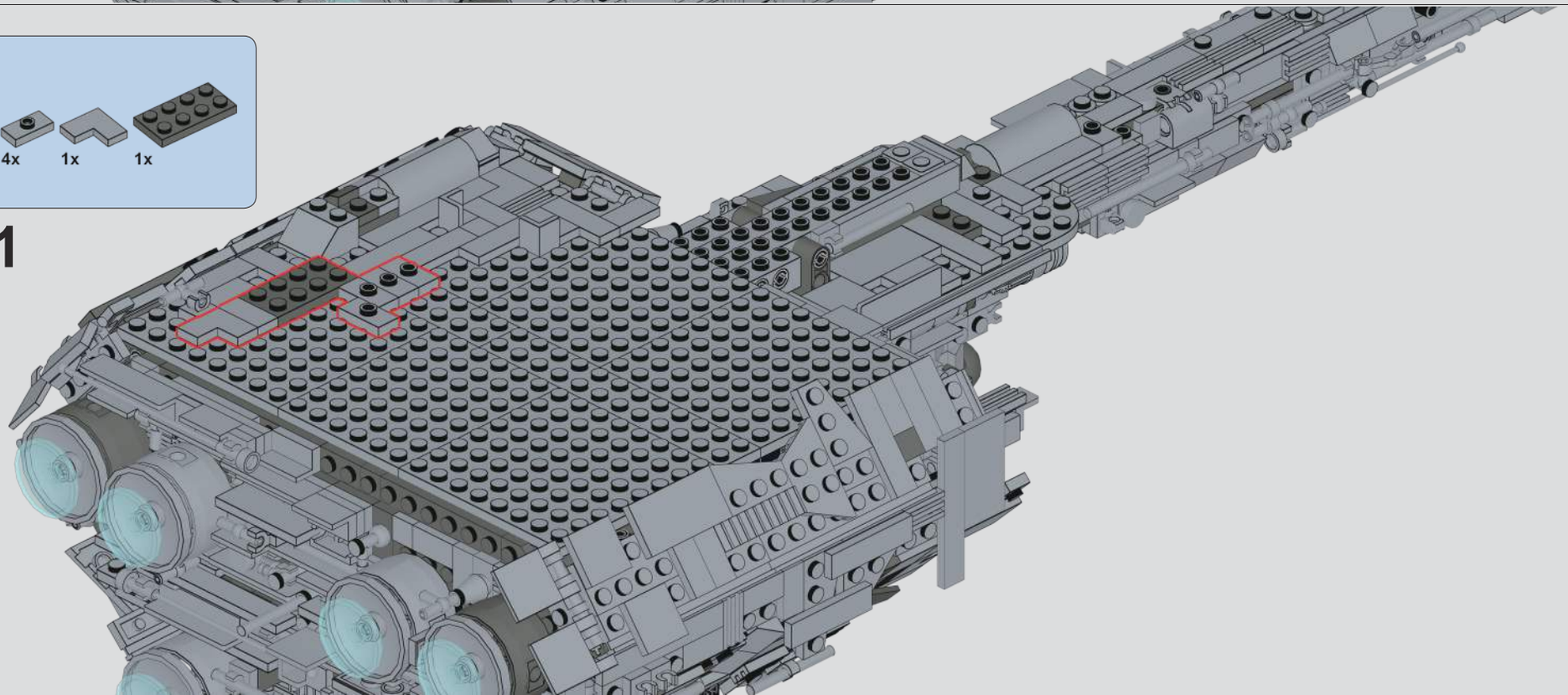

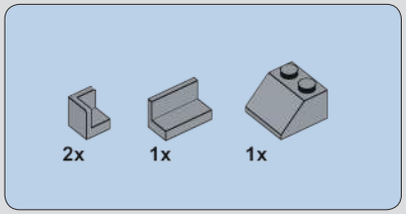

702

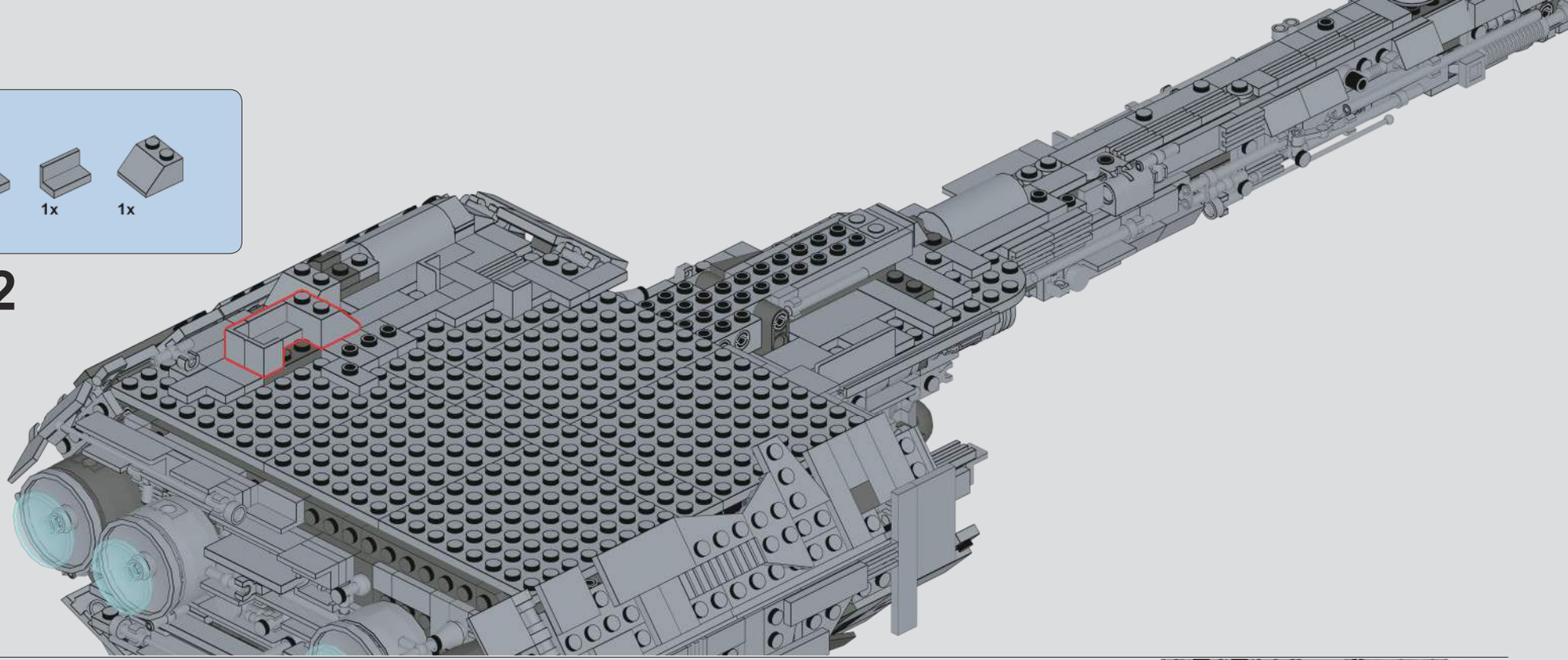

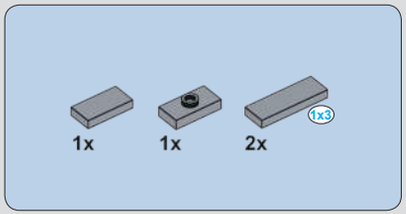

703

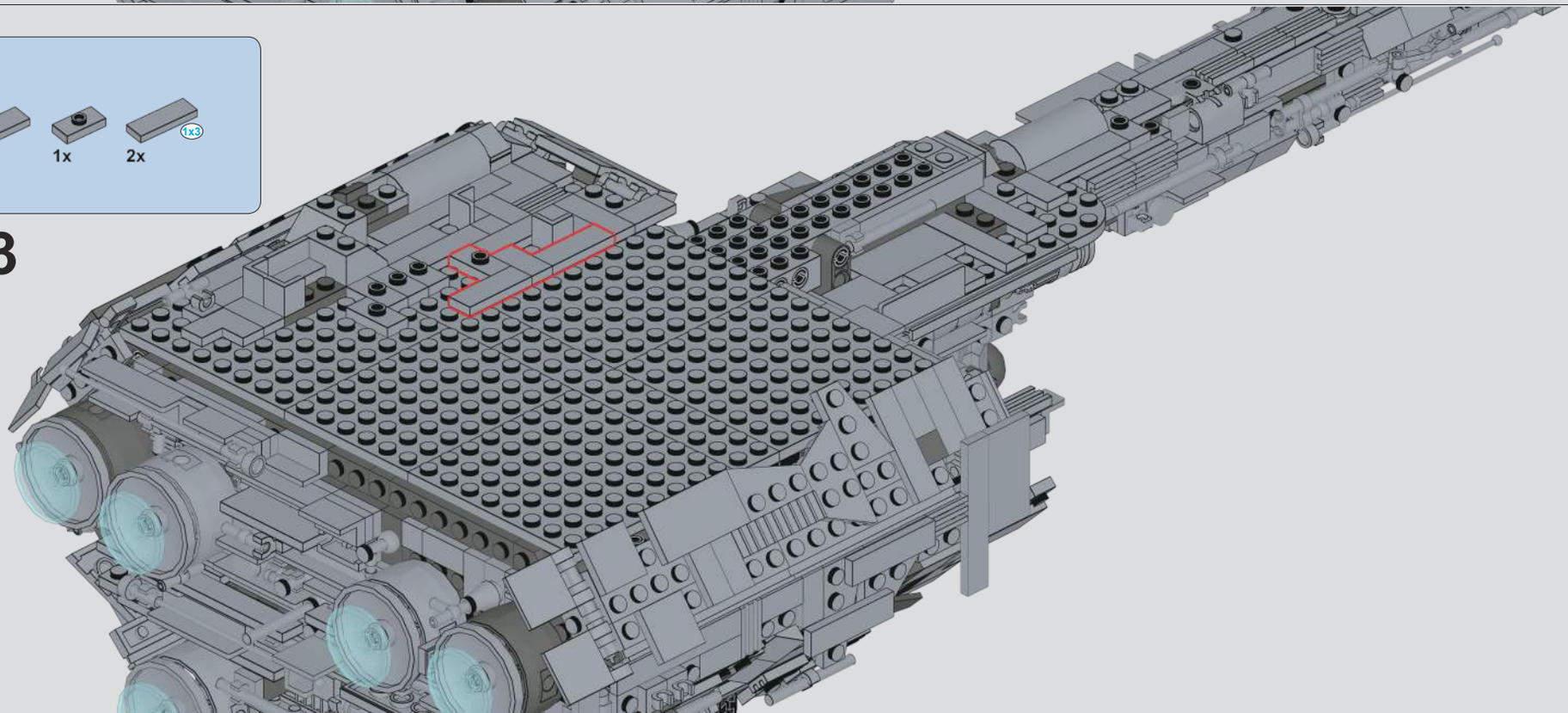

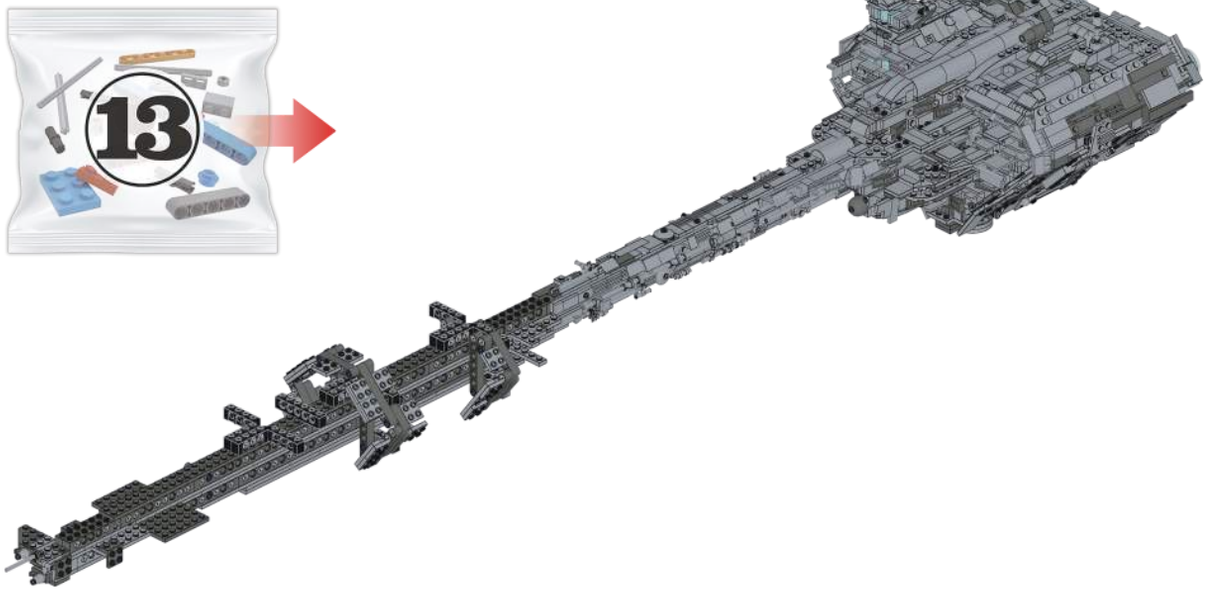

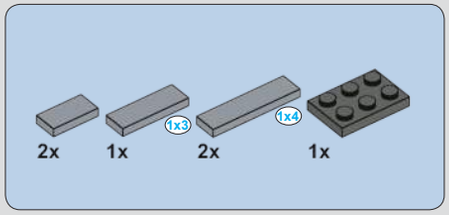

704

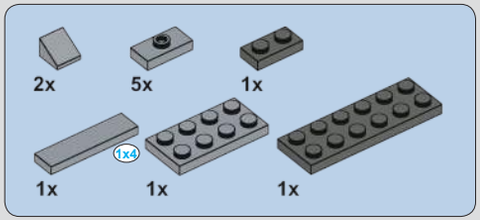

705

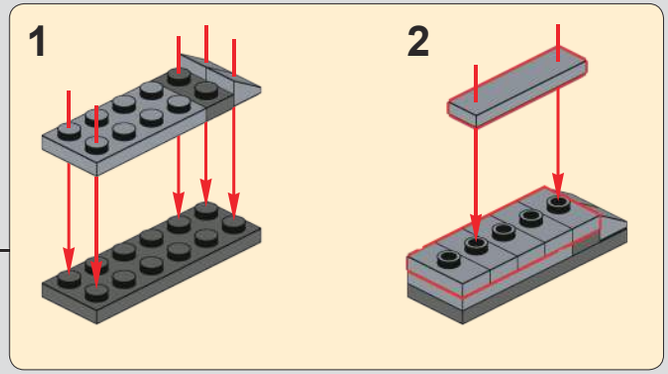

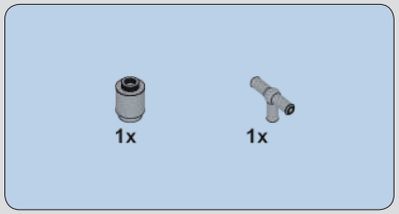

706

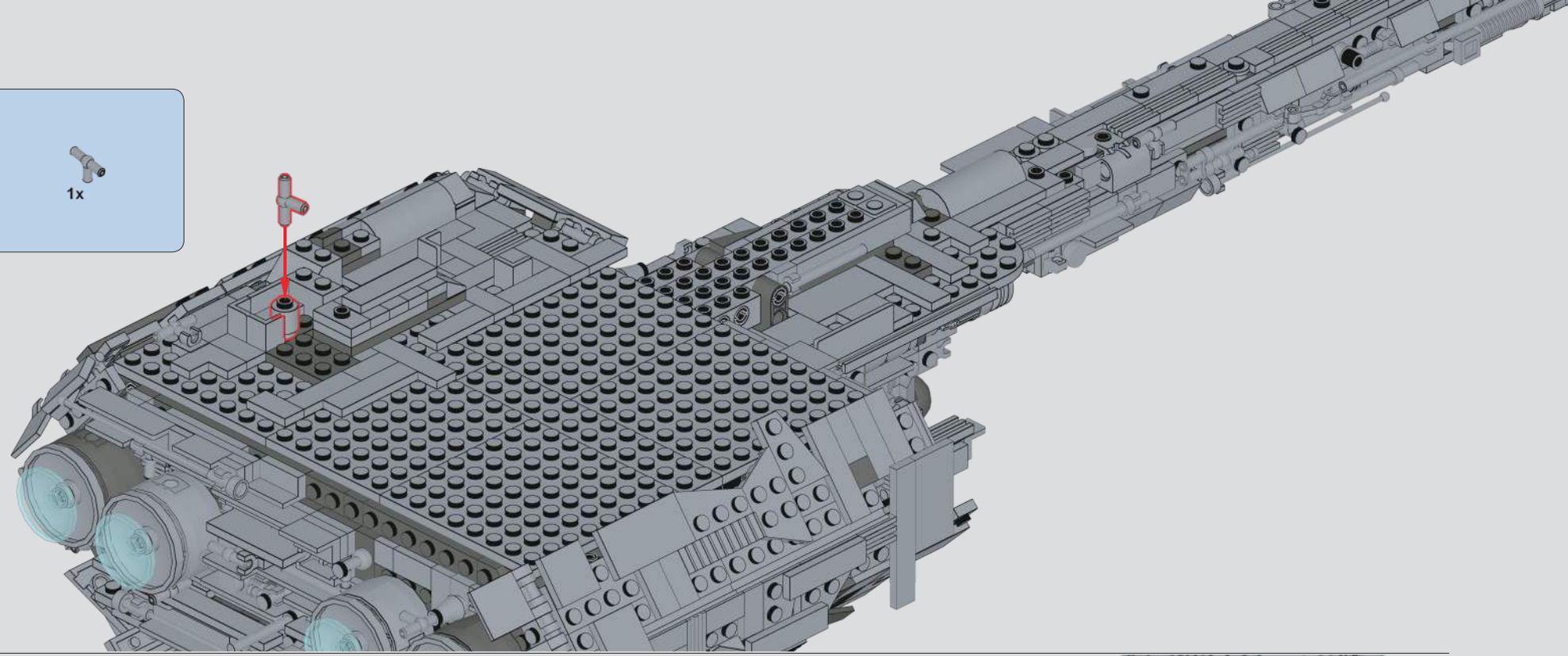

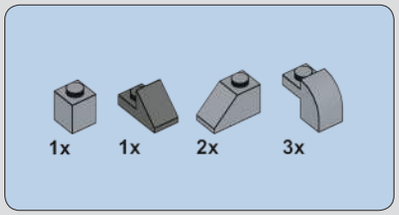

707

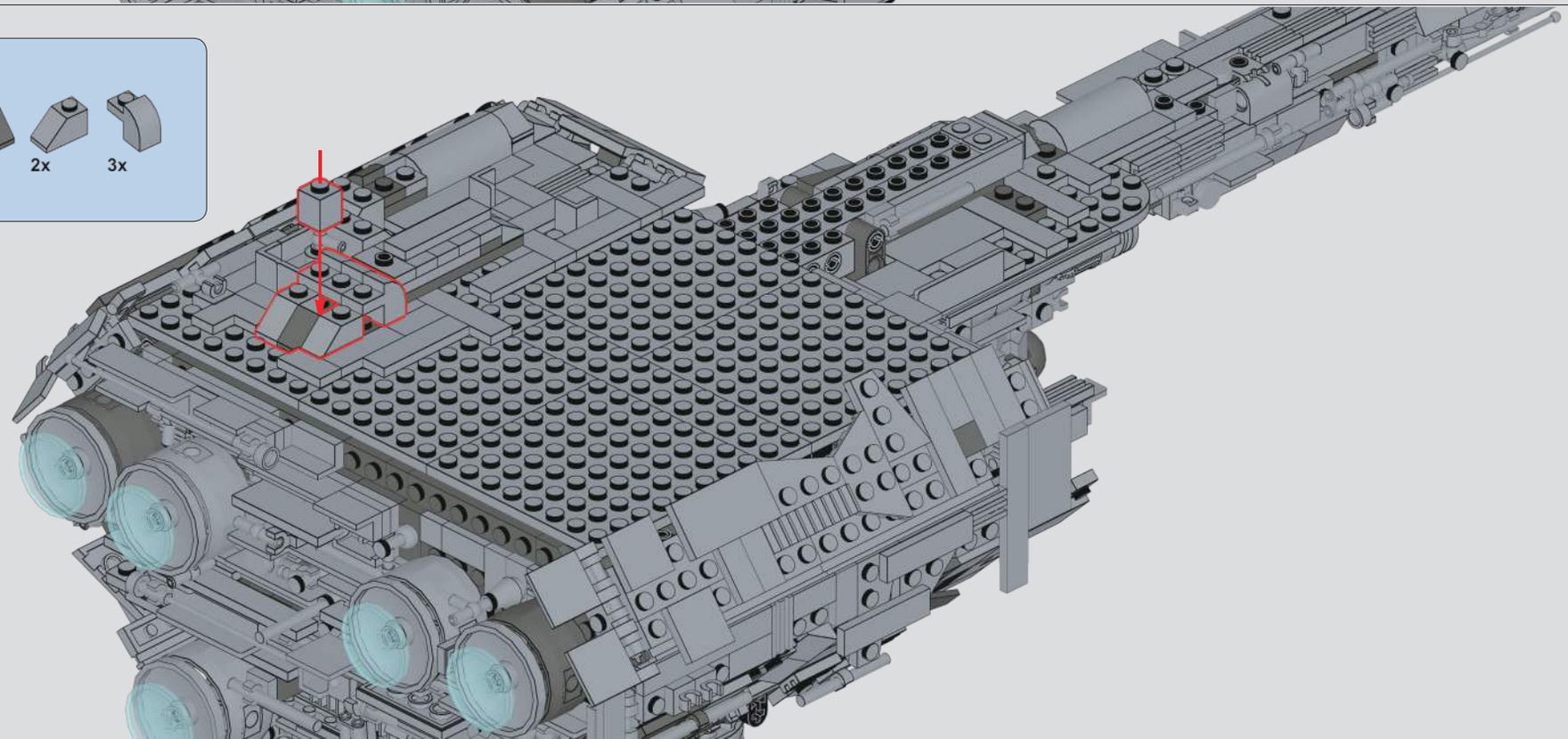

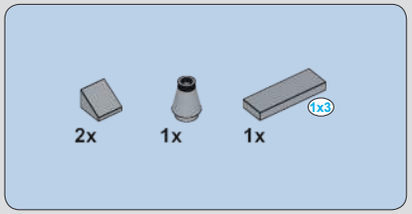

708

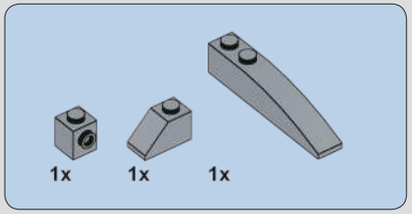

709

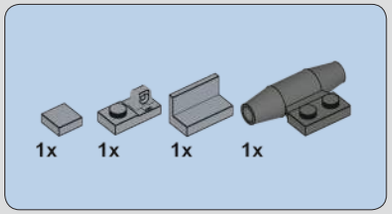

710

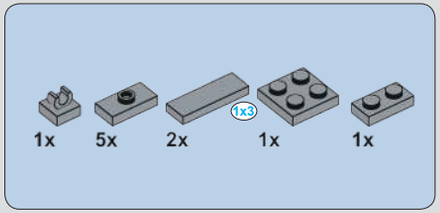

711

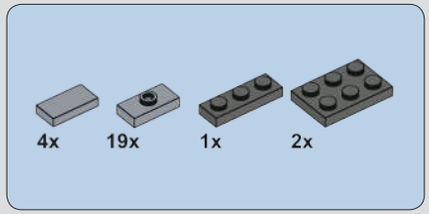

712

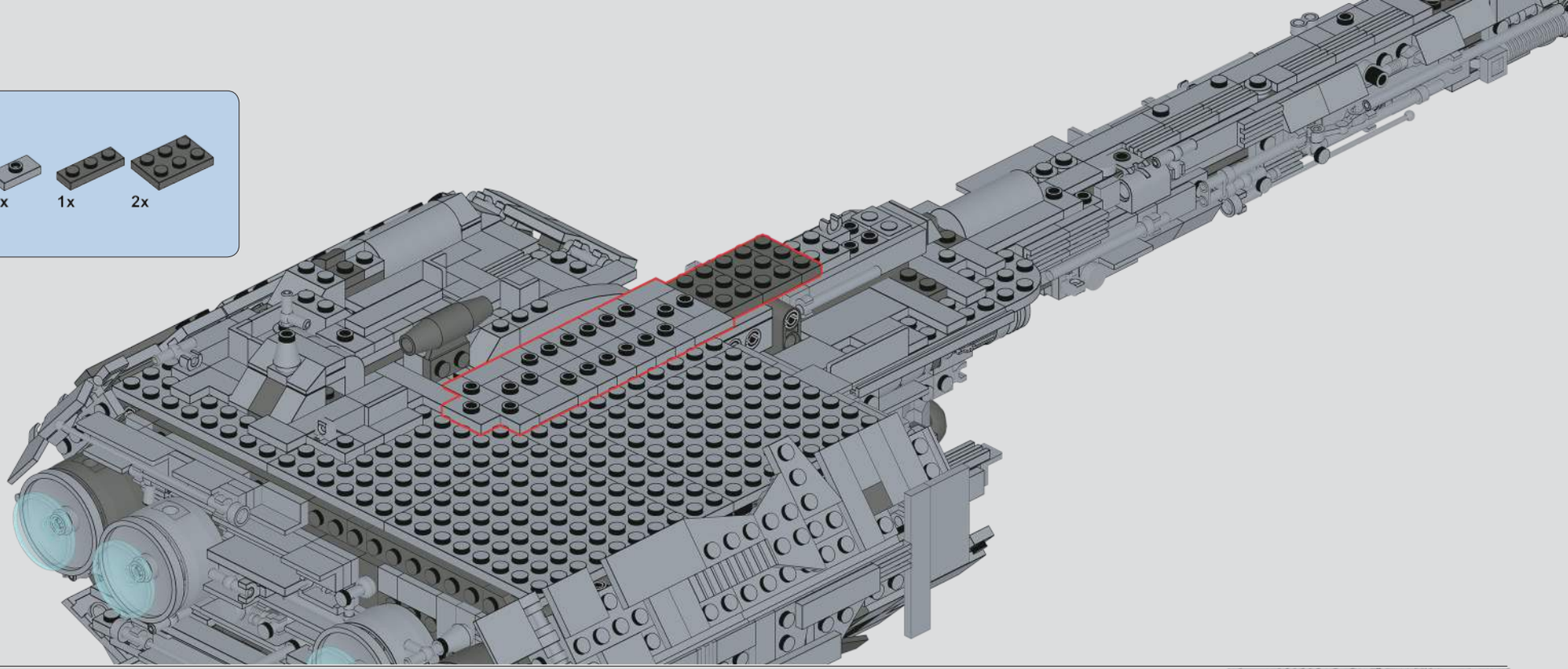

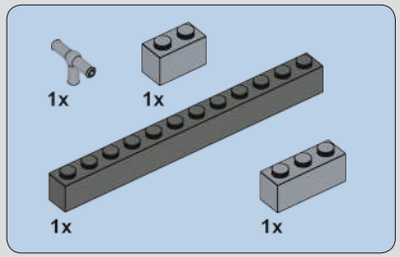

713

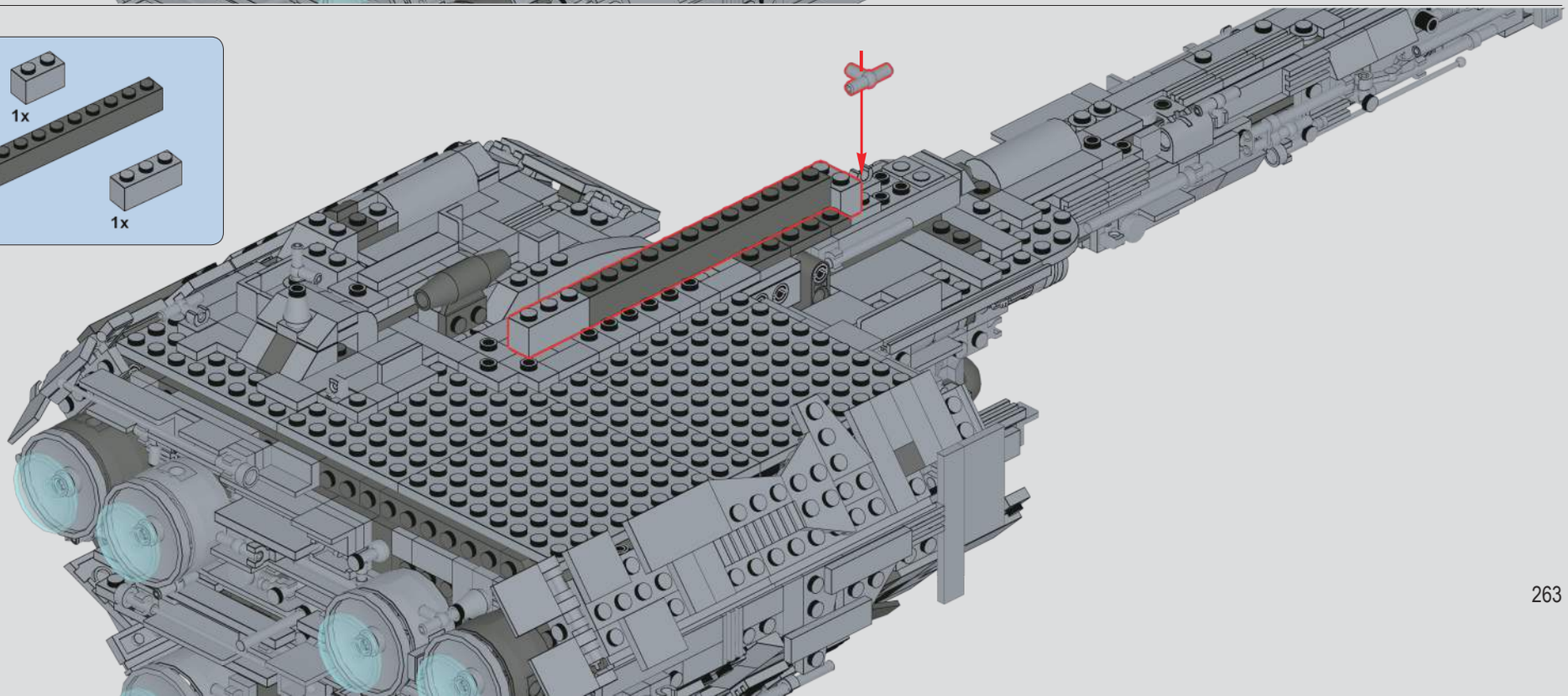

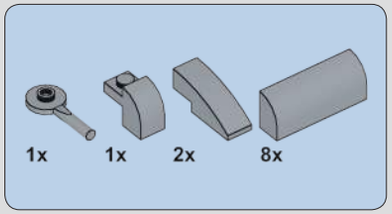

714

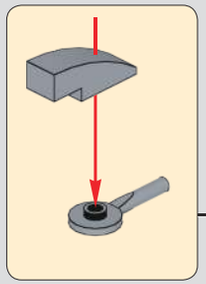

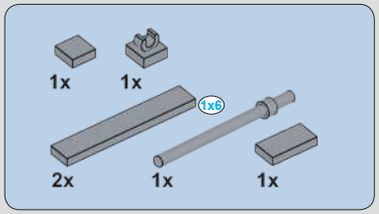

715

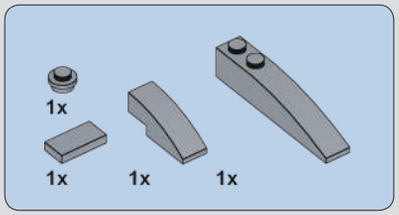

716

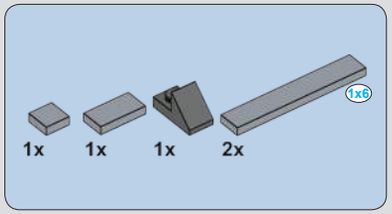

717

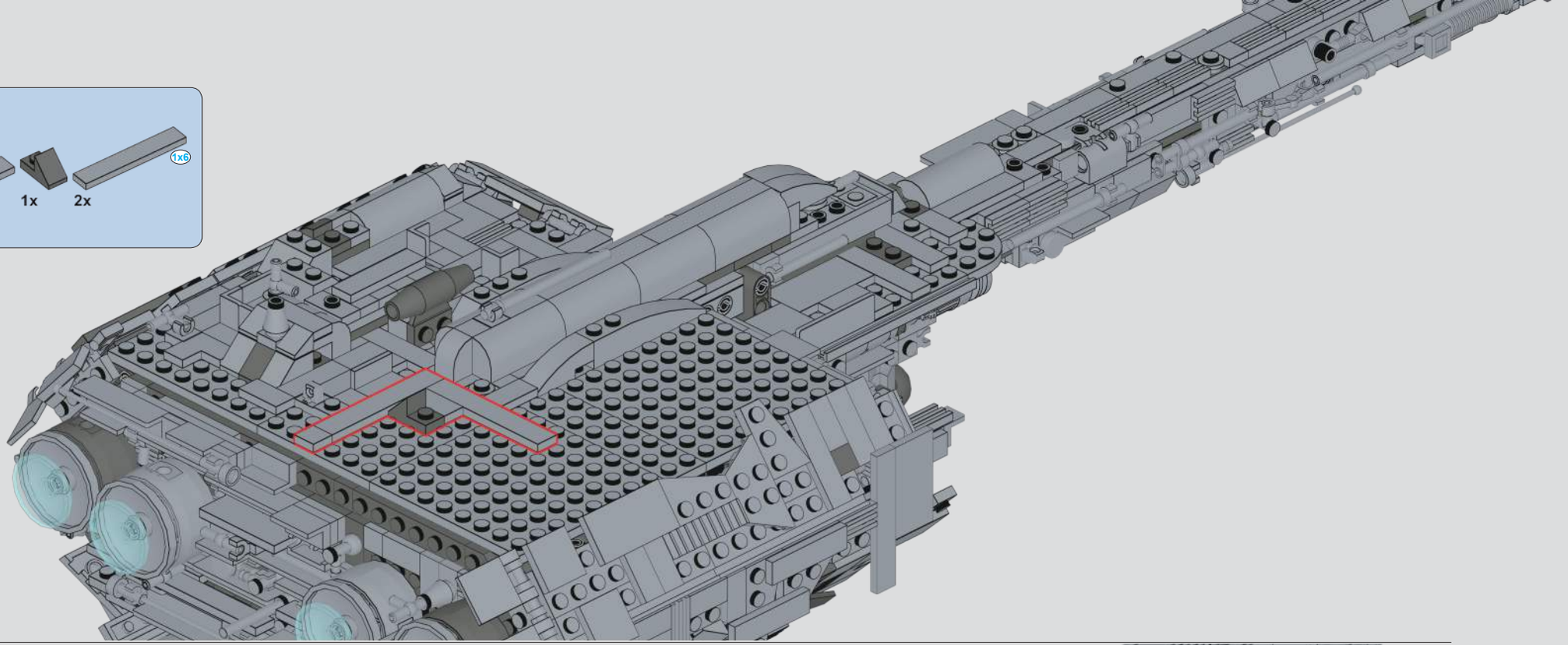

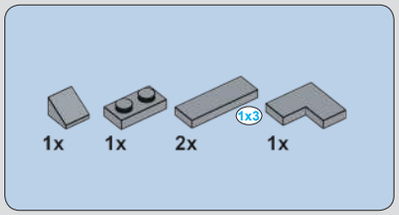

718

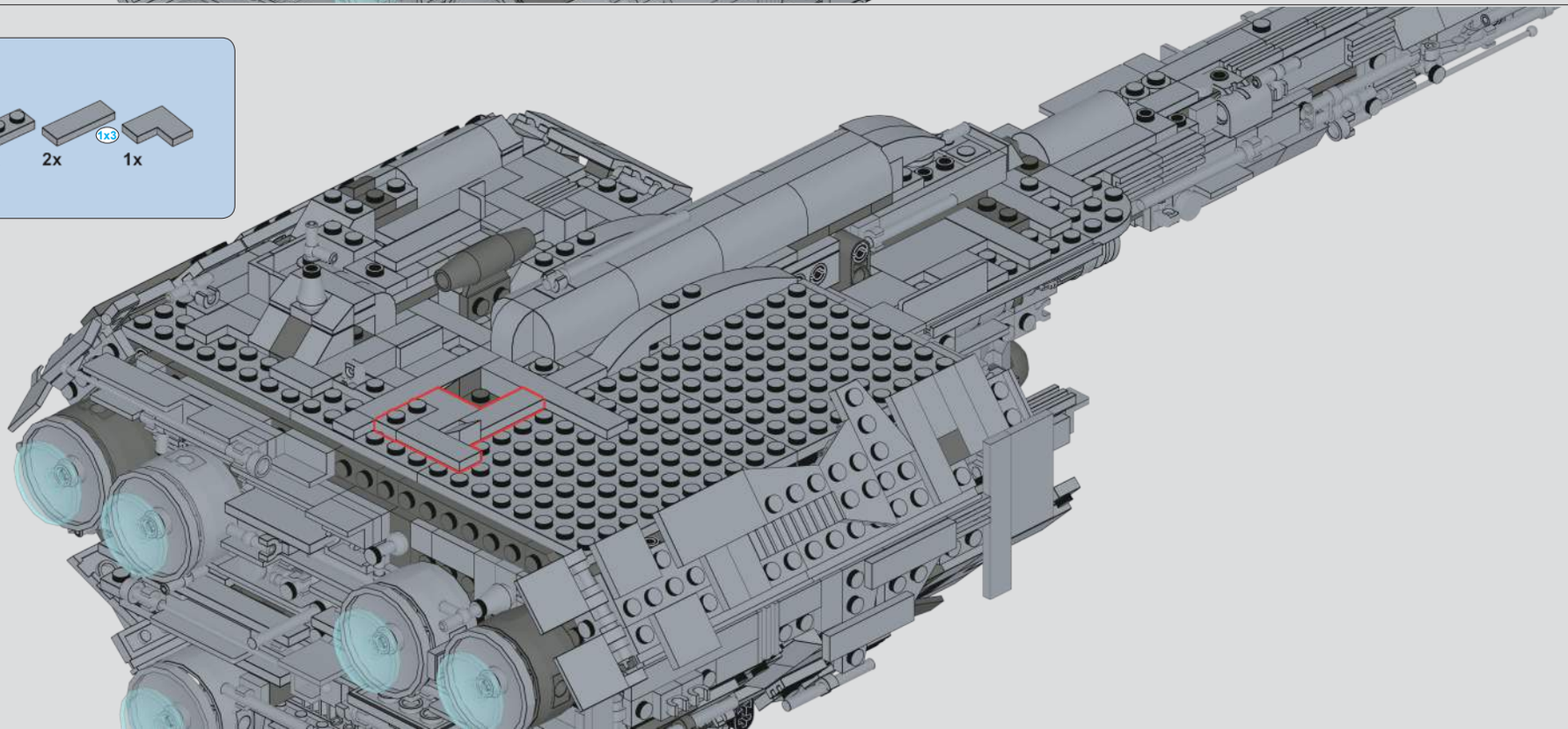

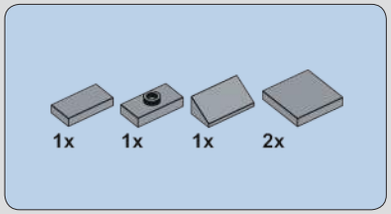

719

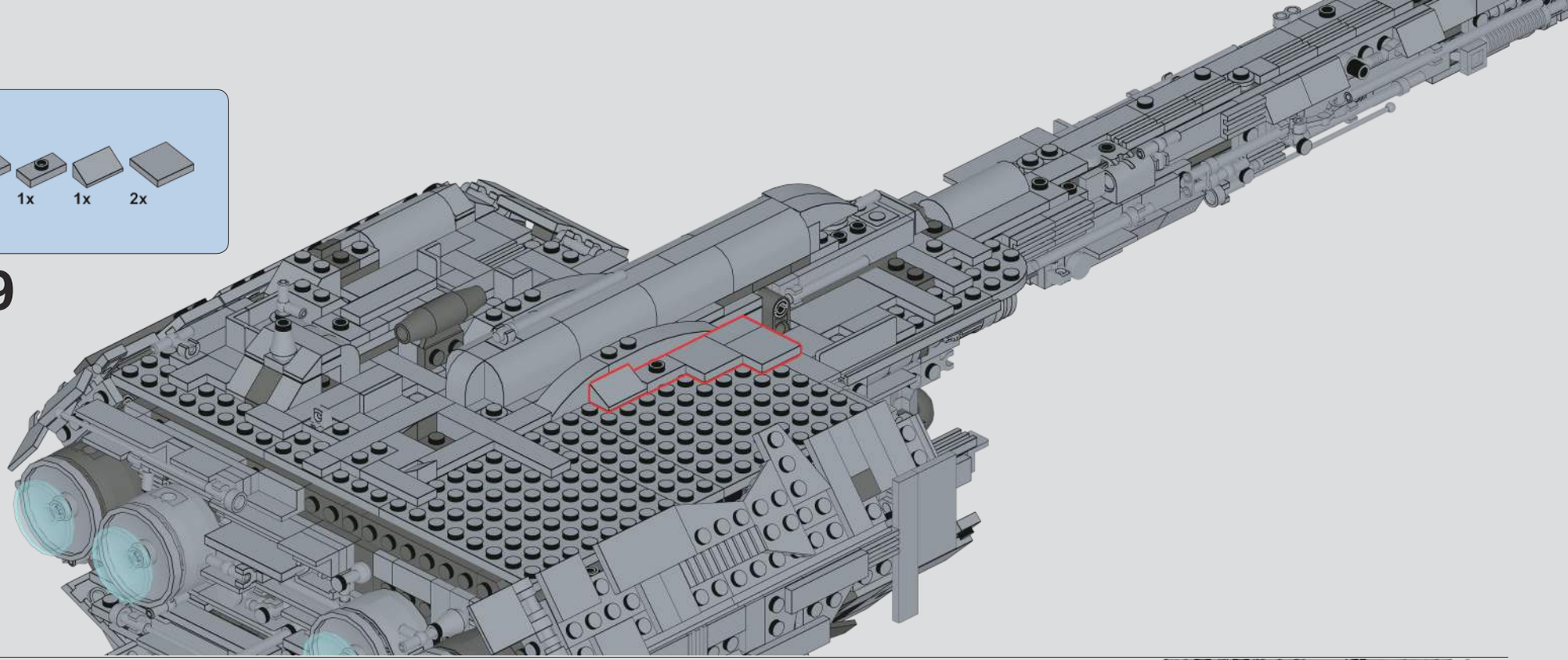

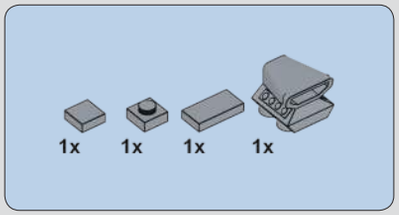

720

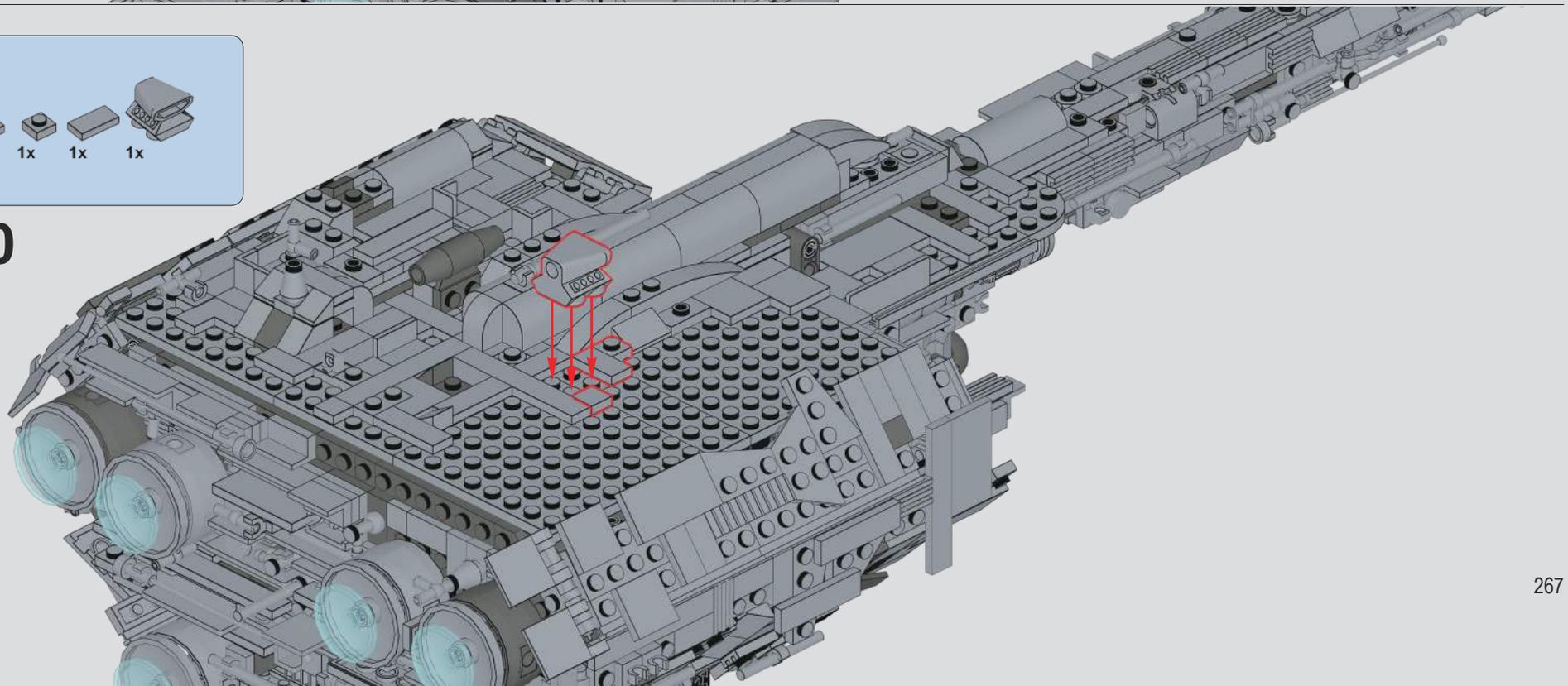

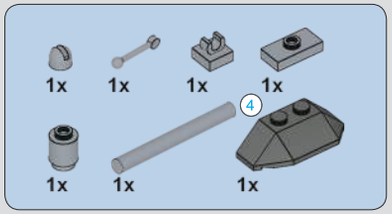

721

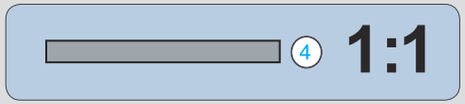

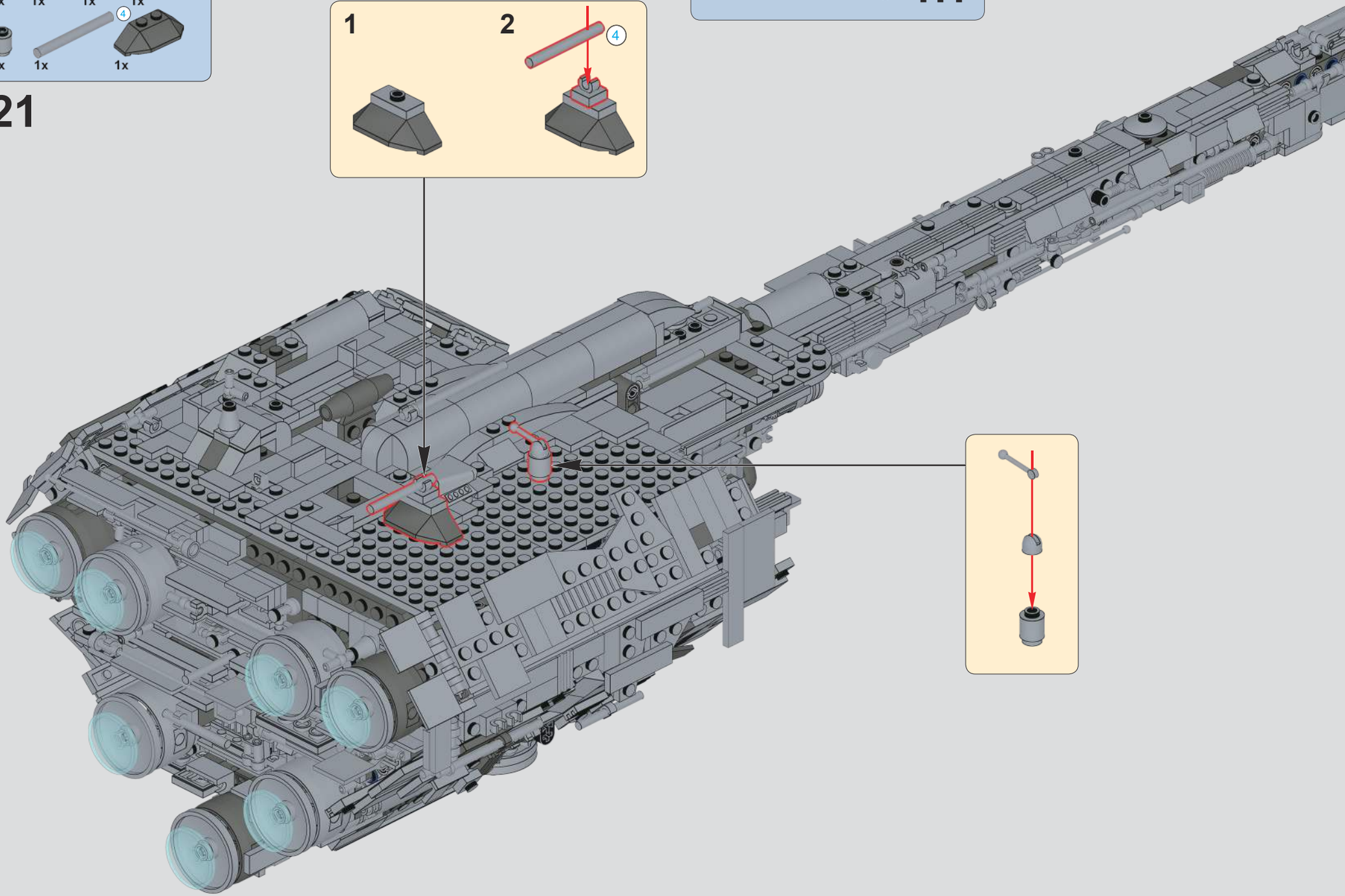

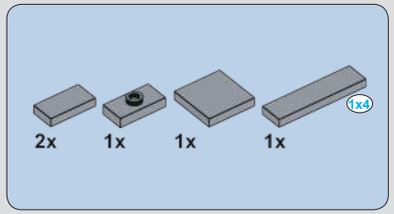

722

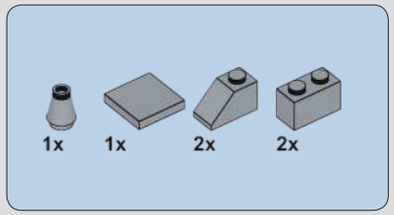

723

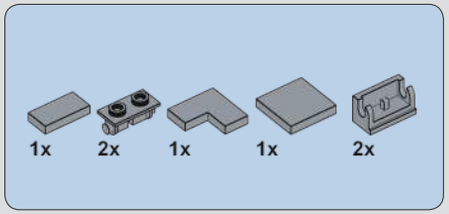

724

725

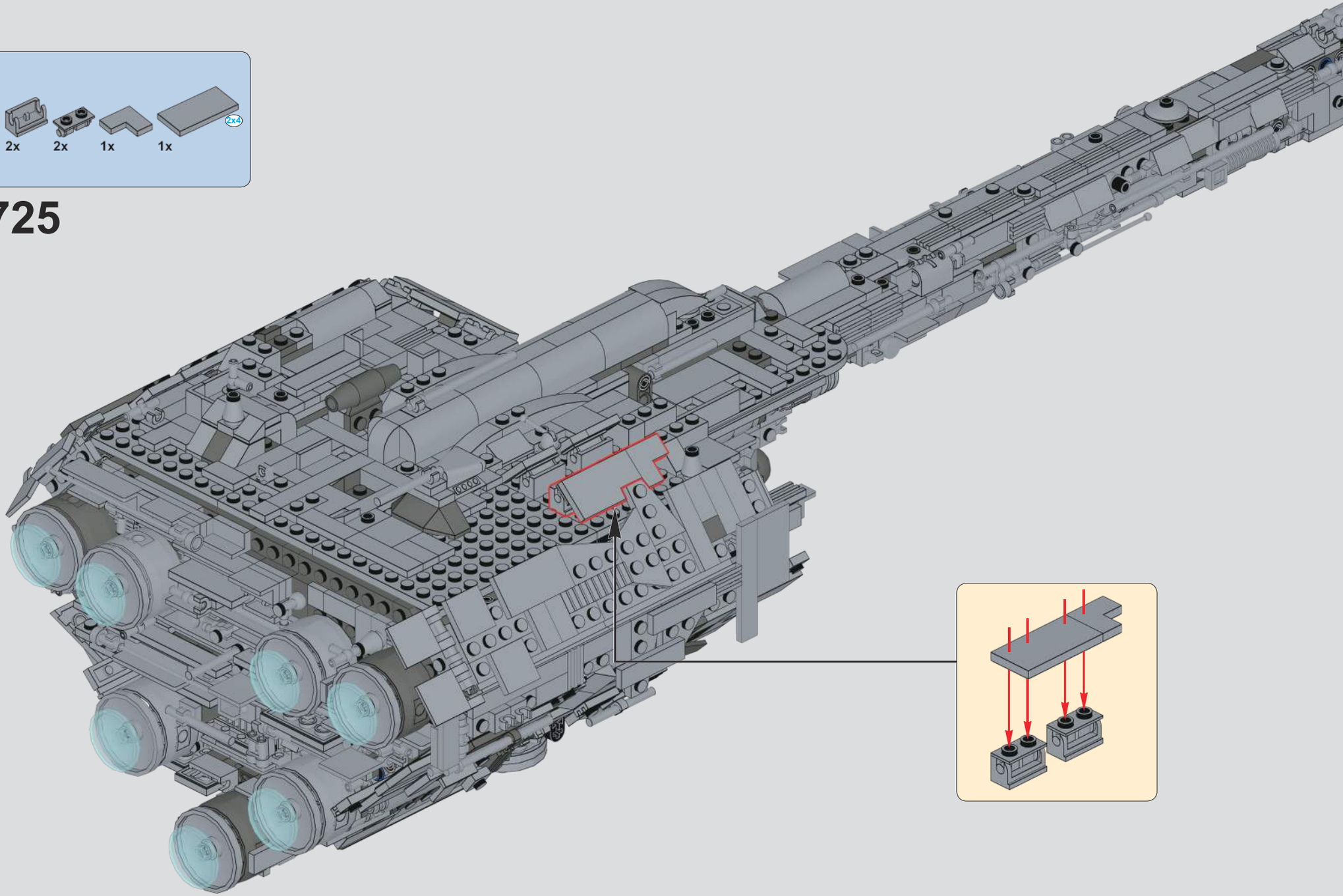

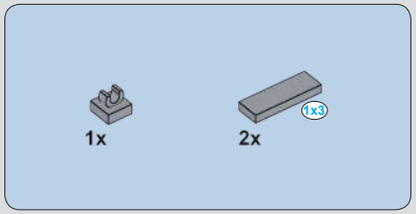

726

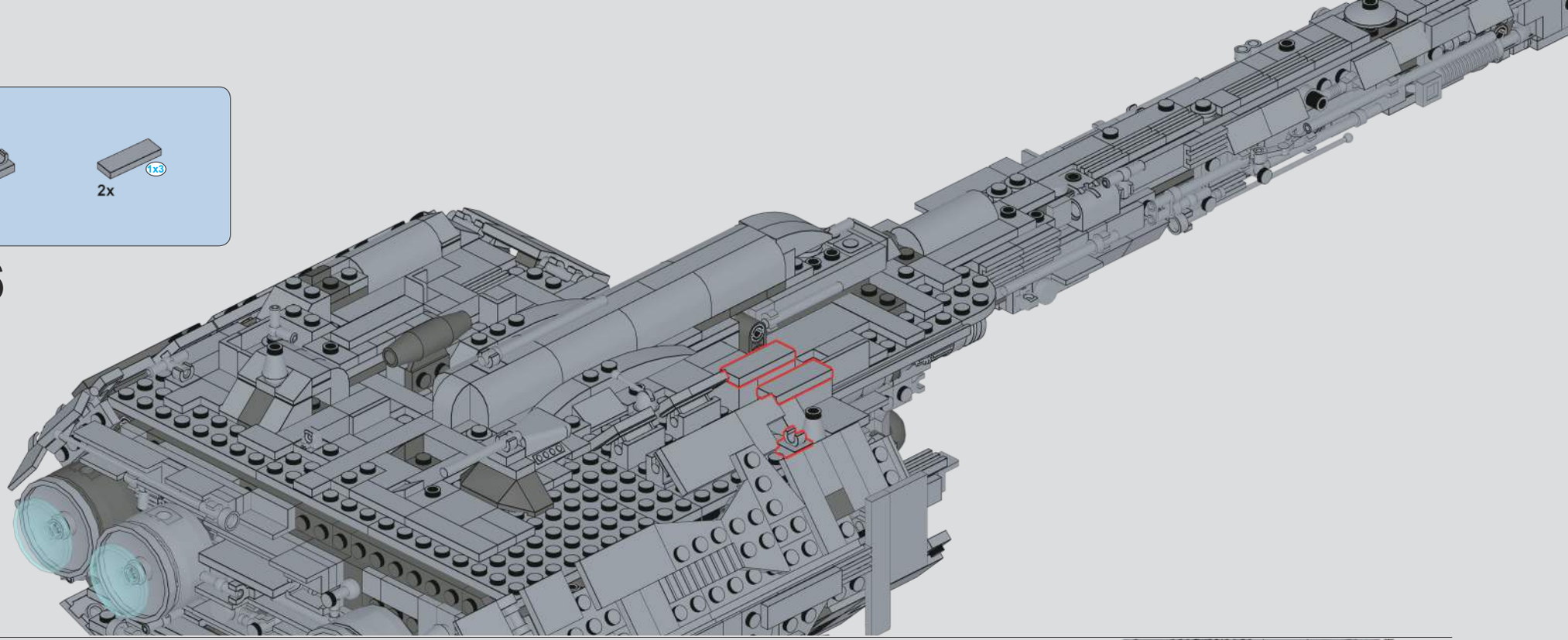

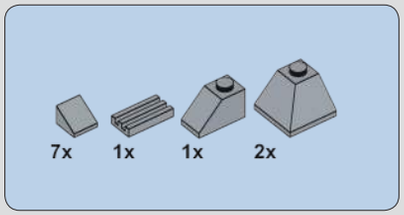

727

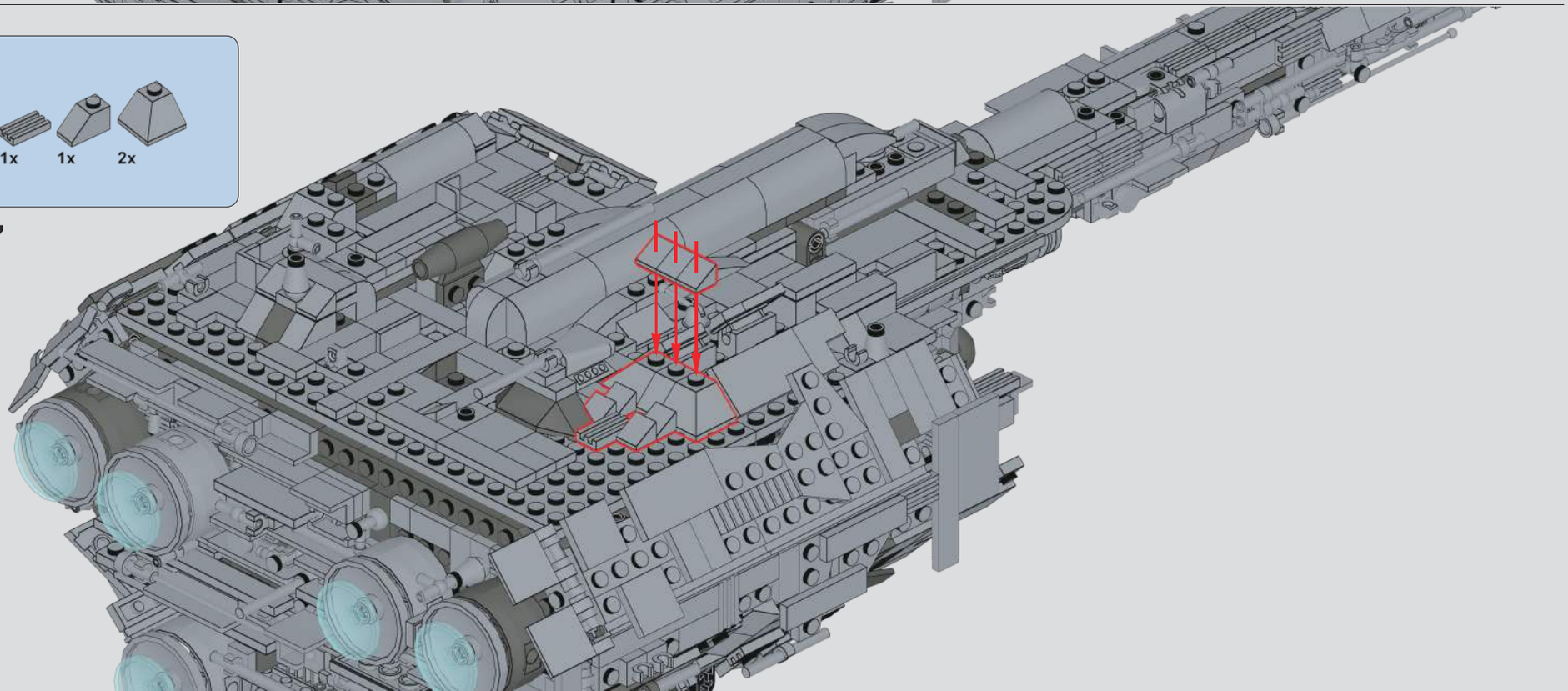

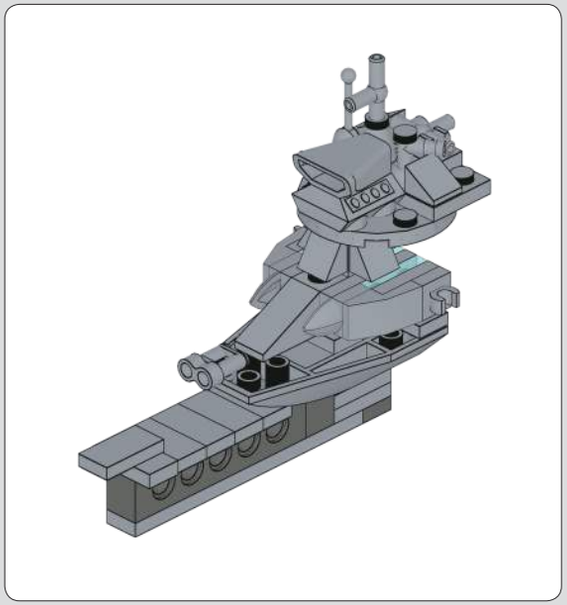

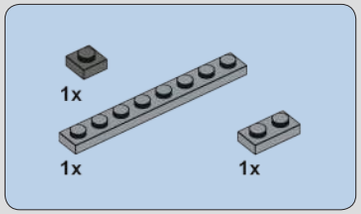

728

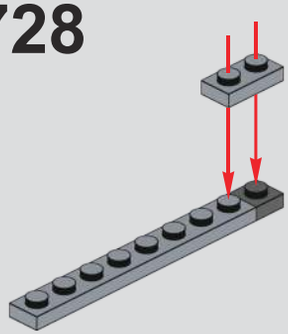

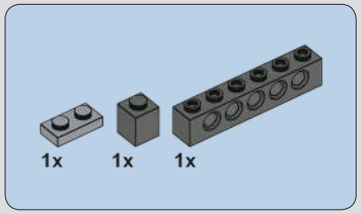

729

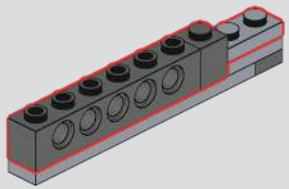

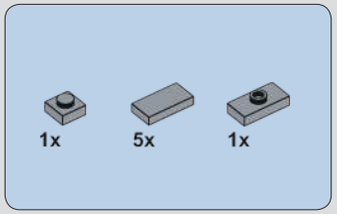

730

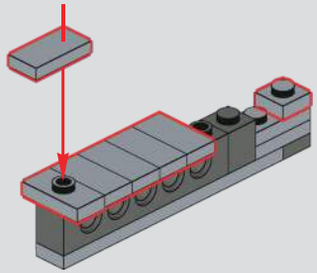

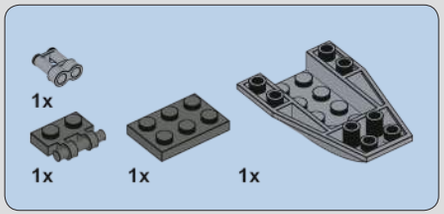

731

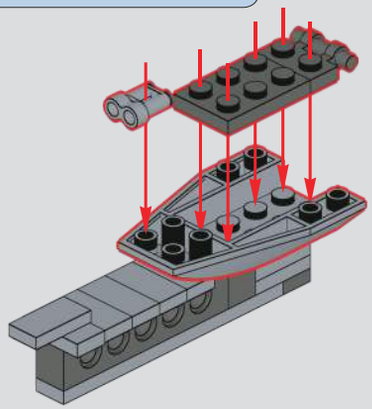

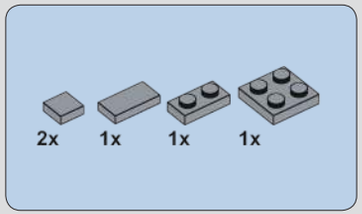

732

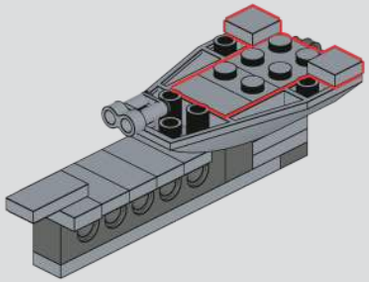

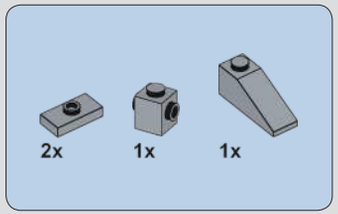

733

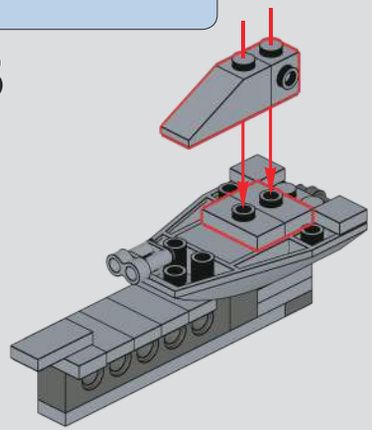

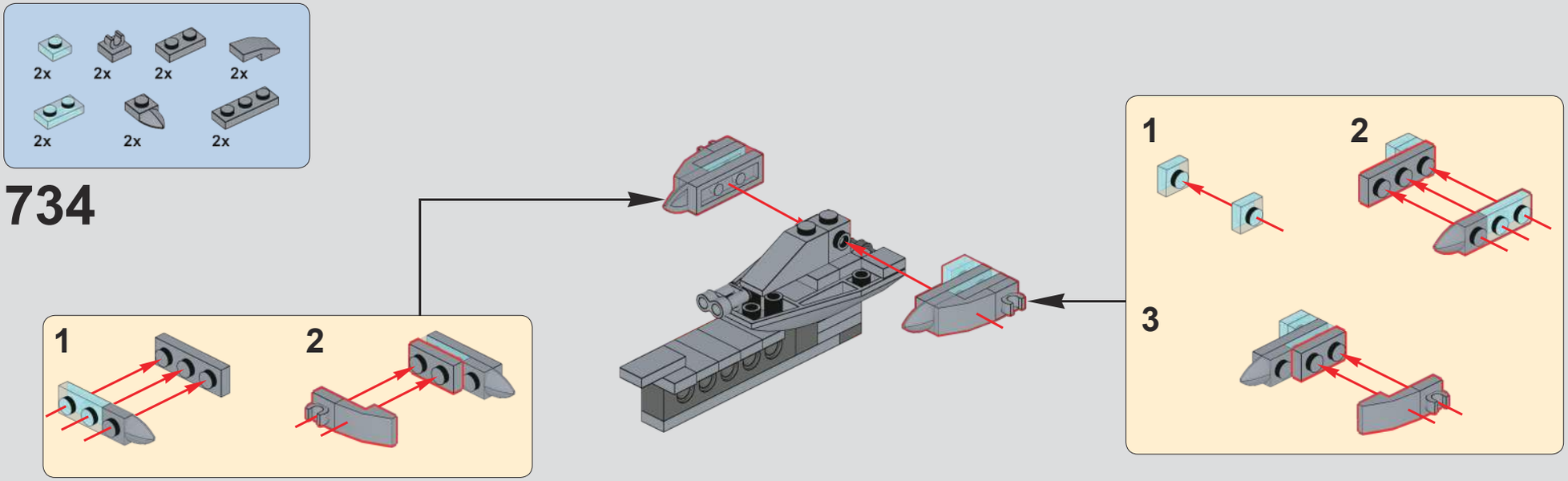

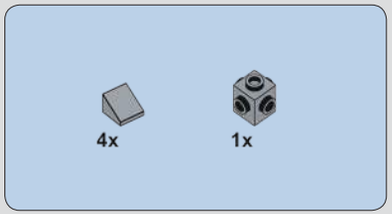

735

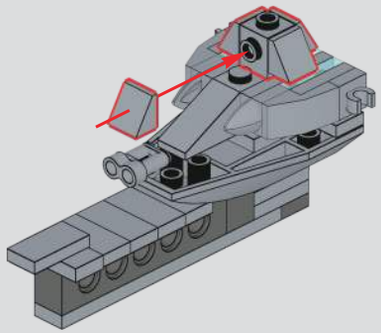

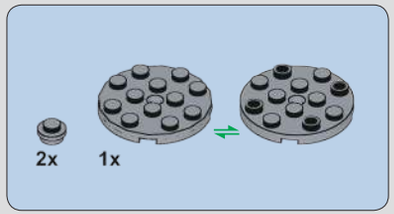

736

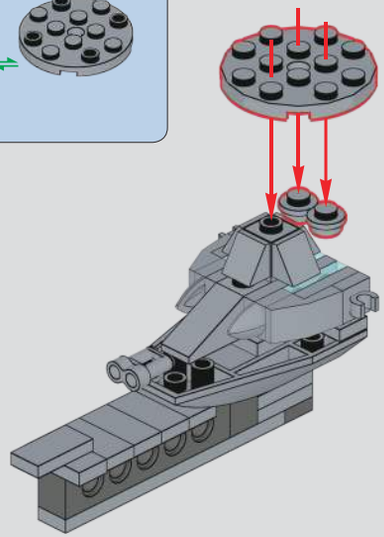

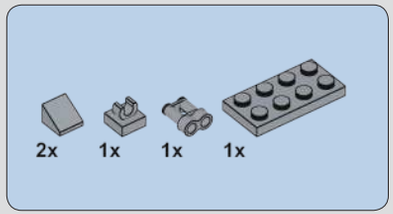

737

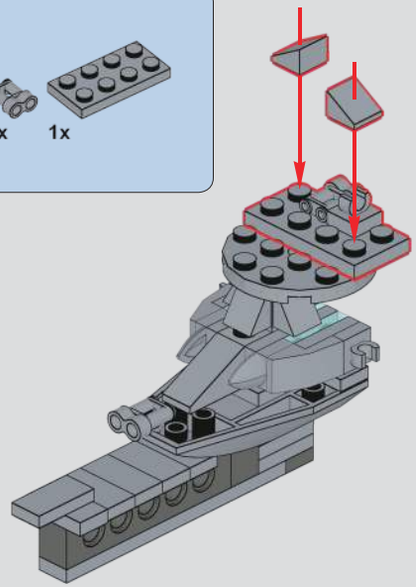

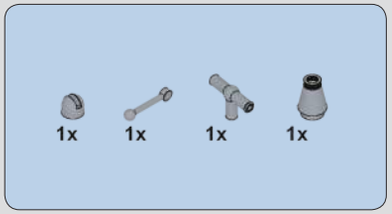

738

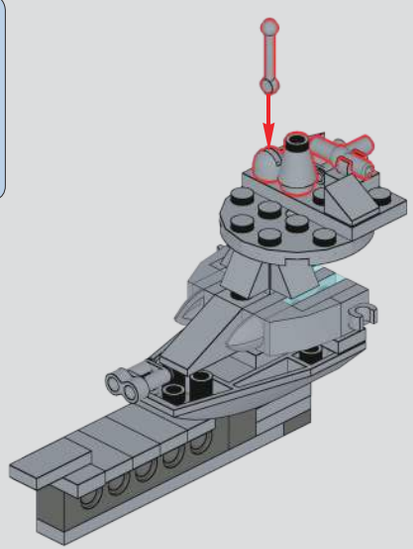

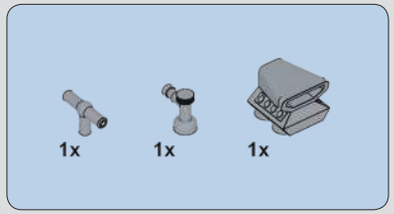

739

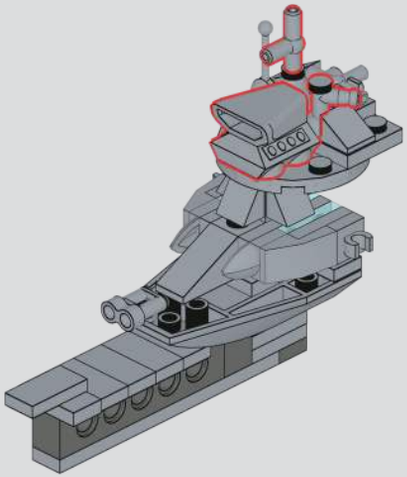

740

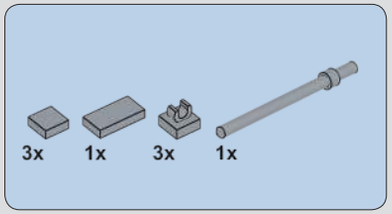

741

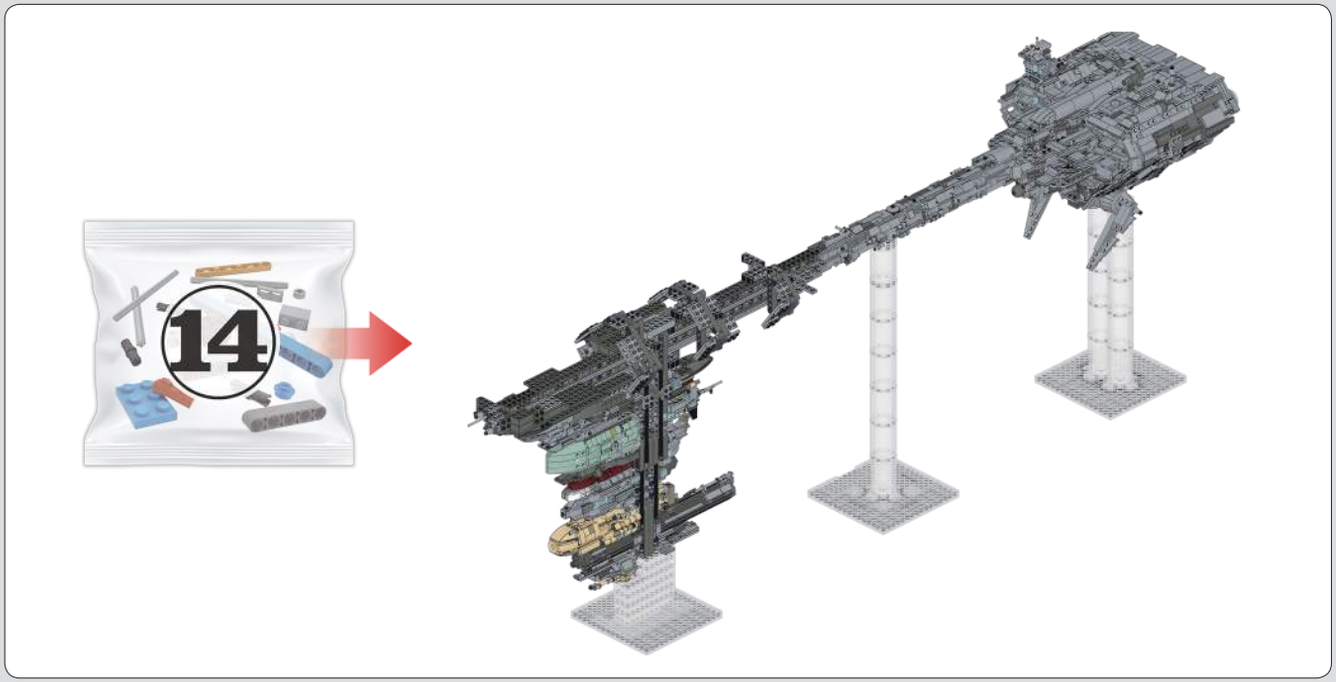

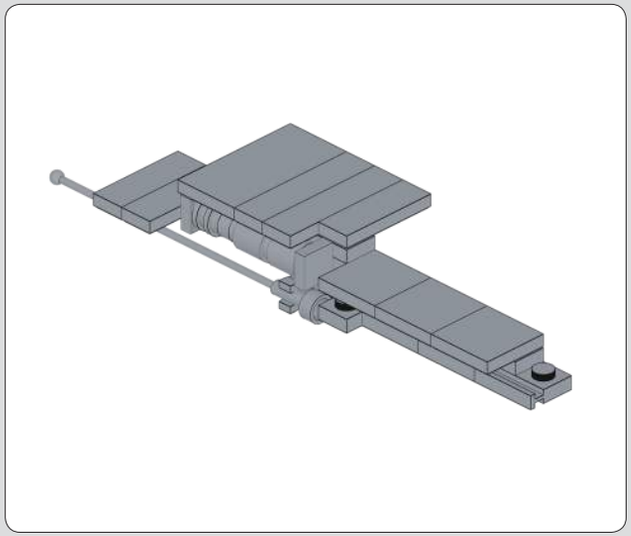

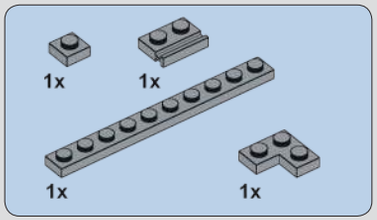

742

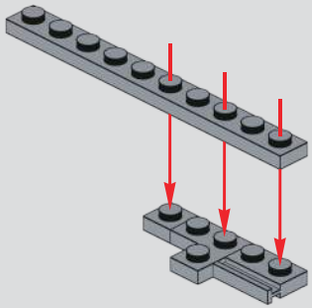

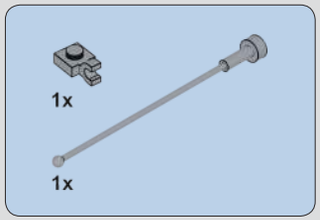

743

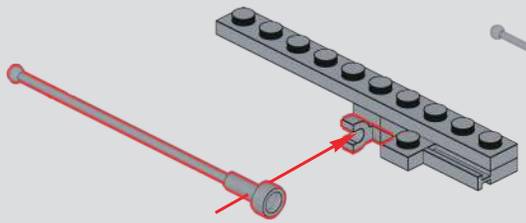

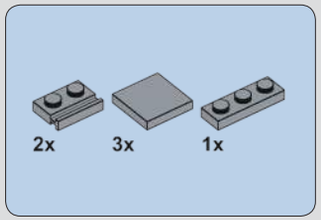

744

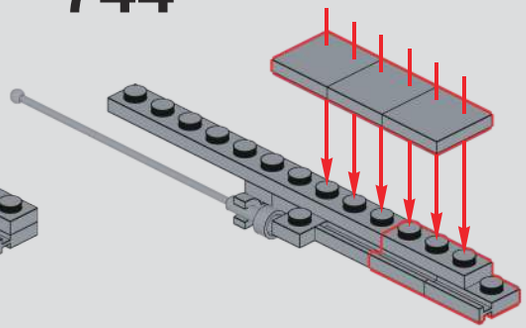

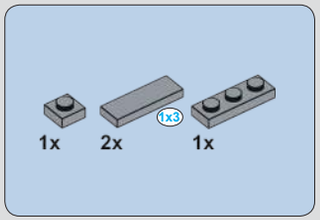

745

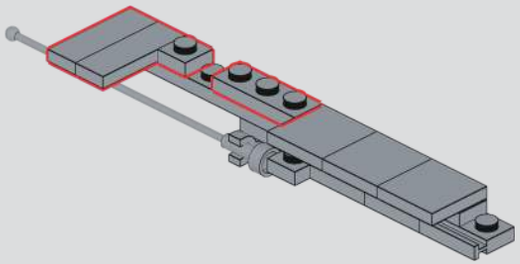

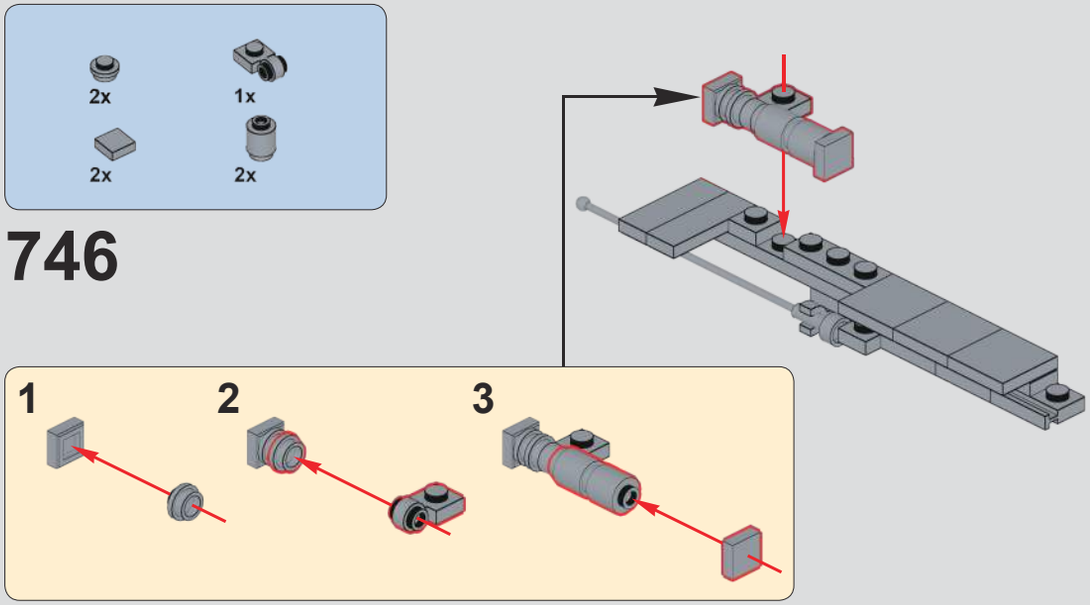

746

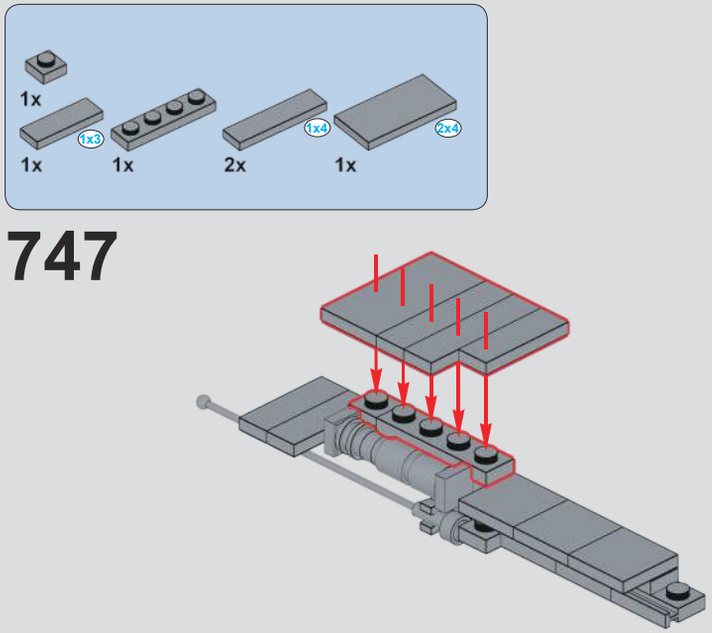

747

748

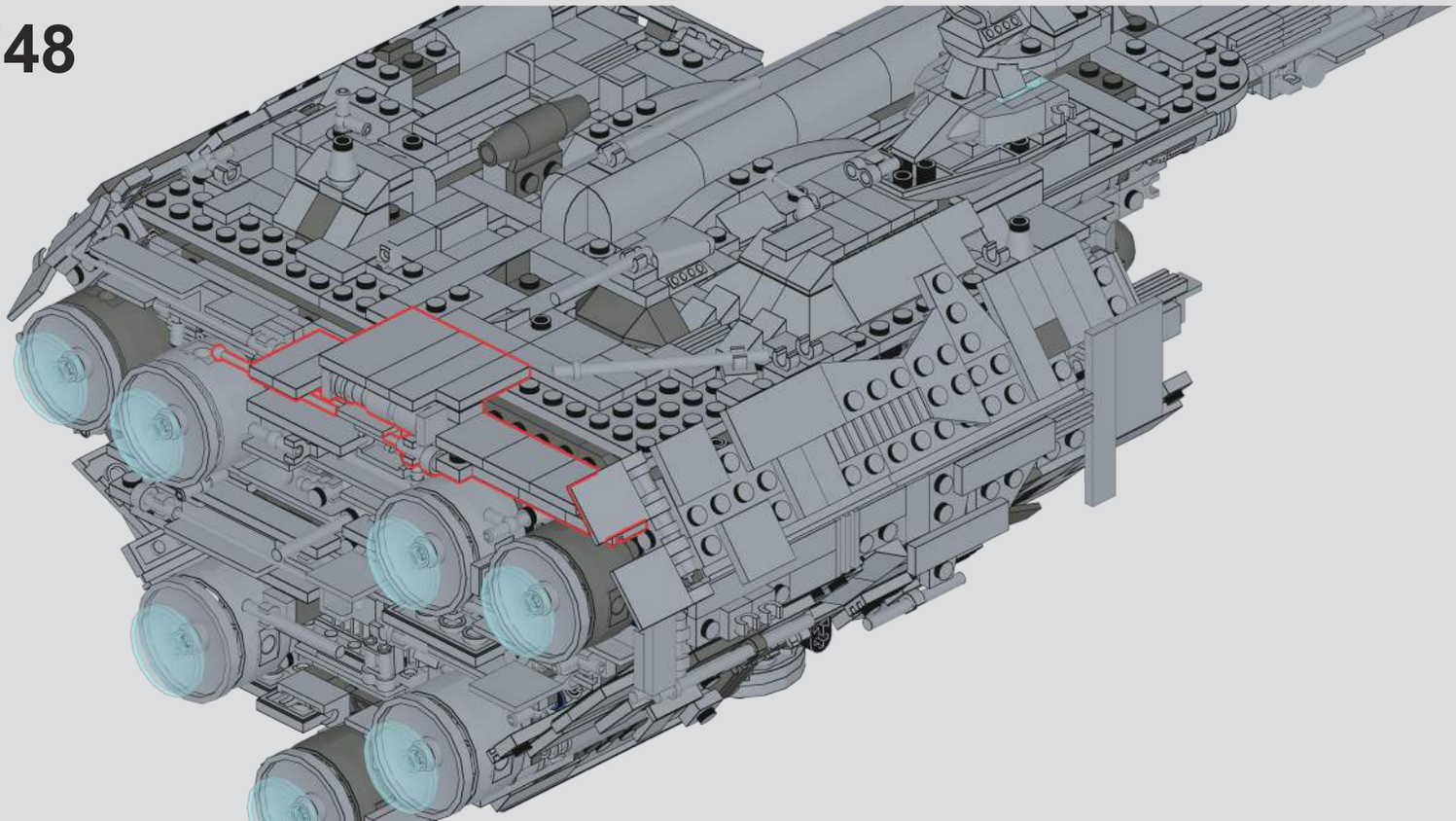

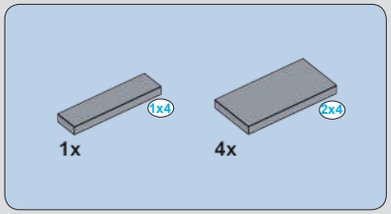

749

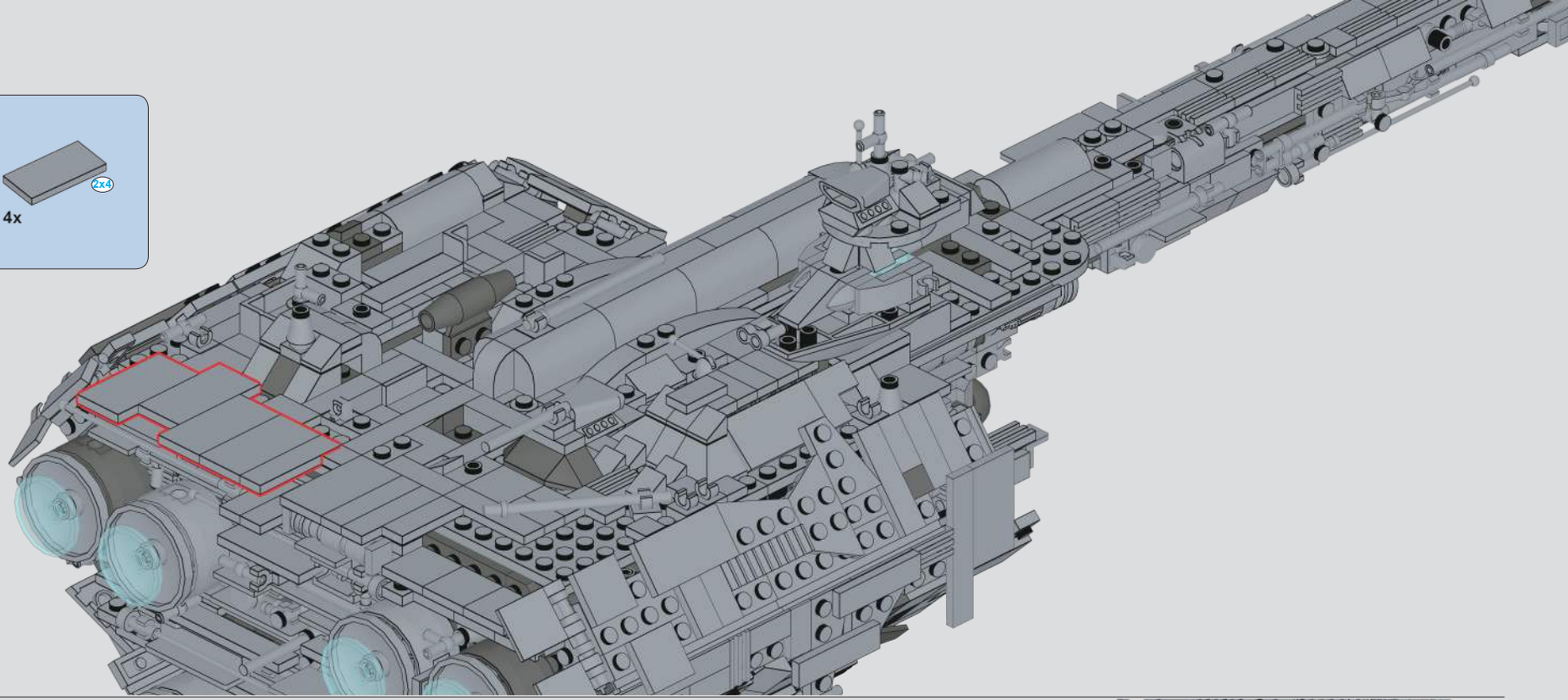

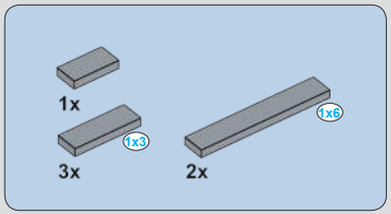

750

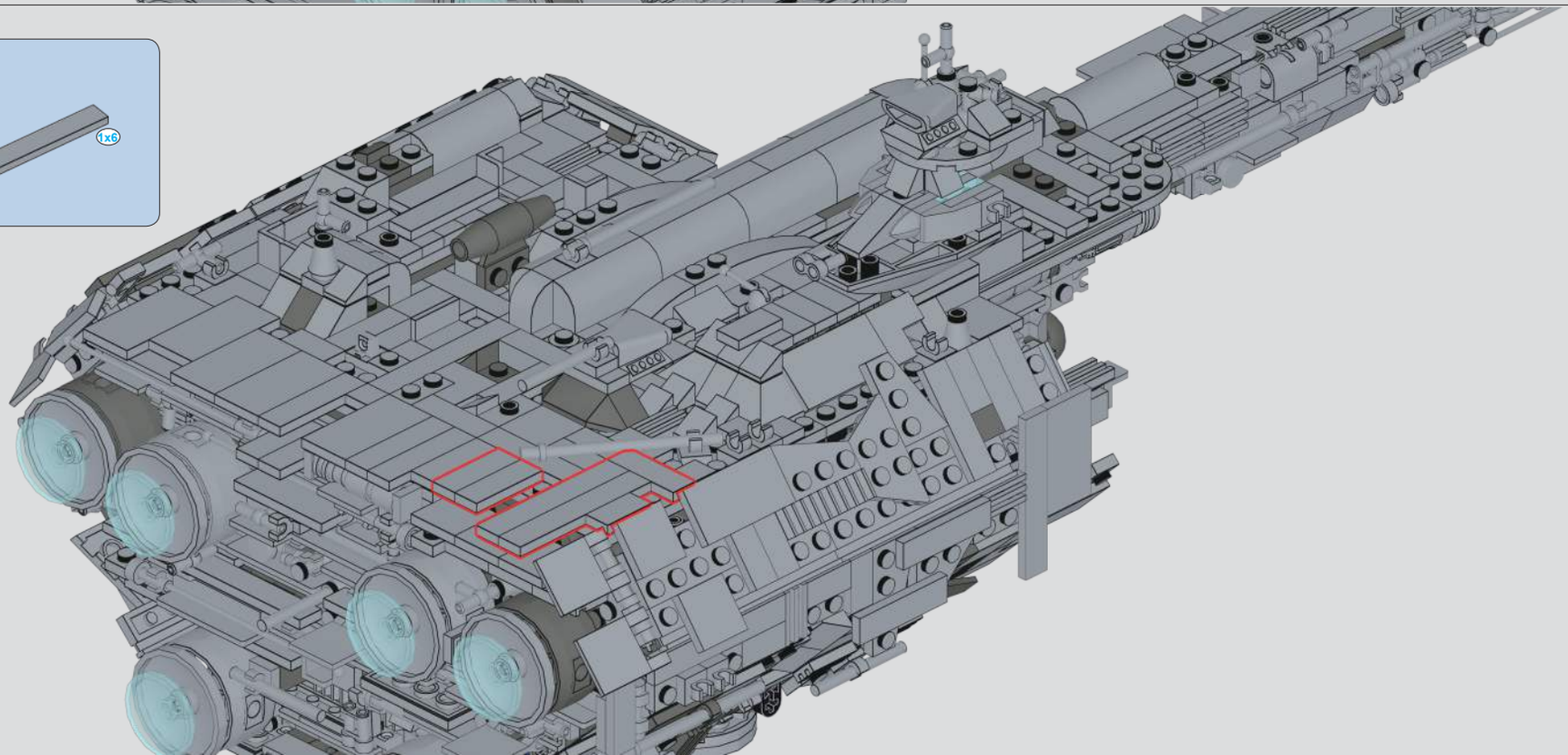

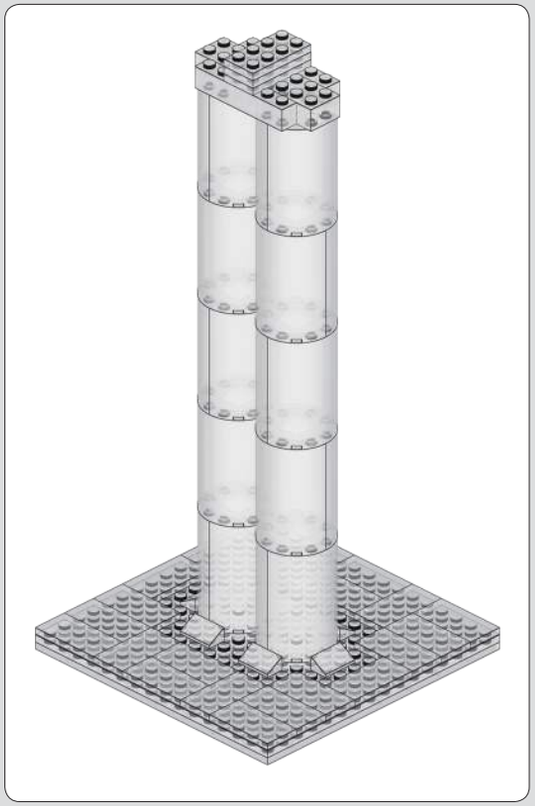

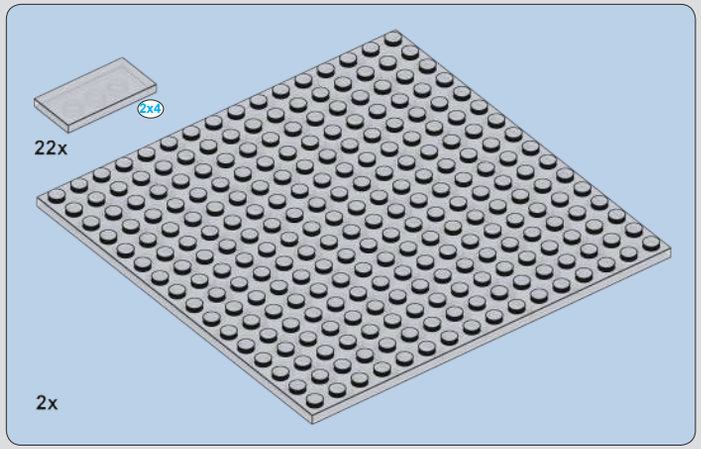

751

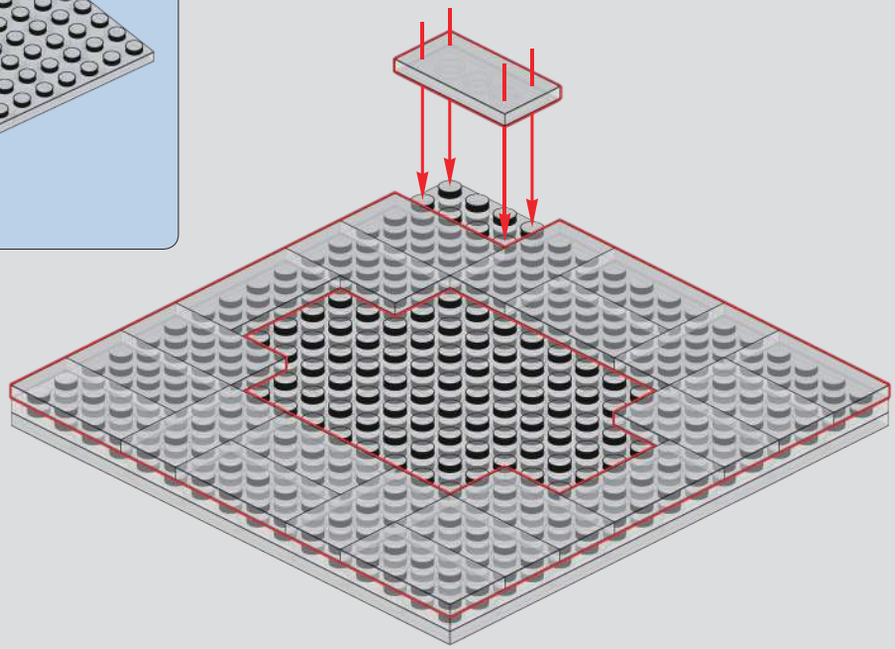

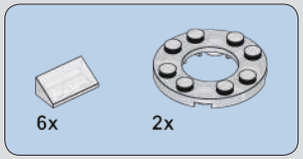

752

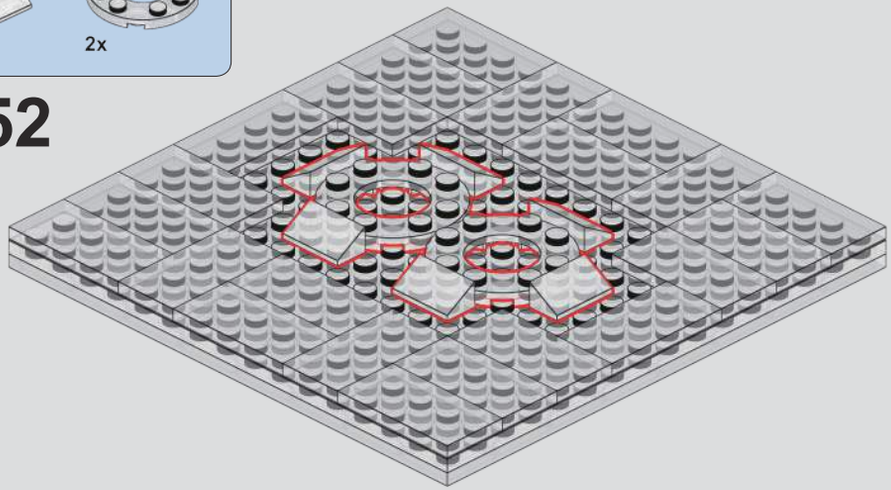

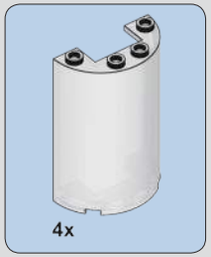

753

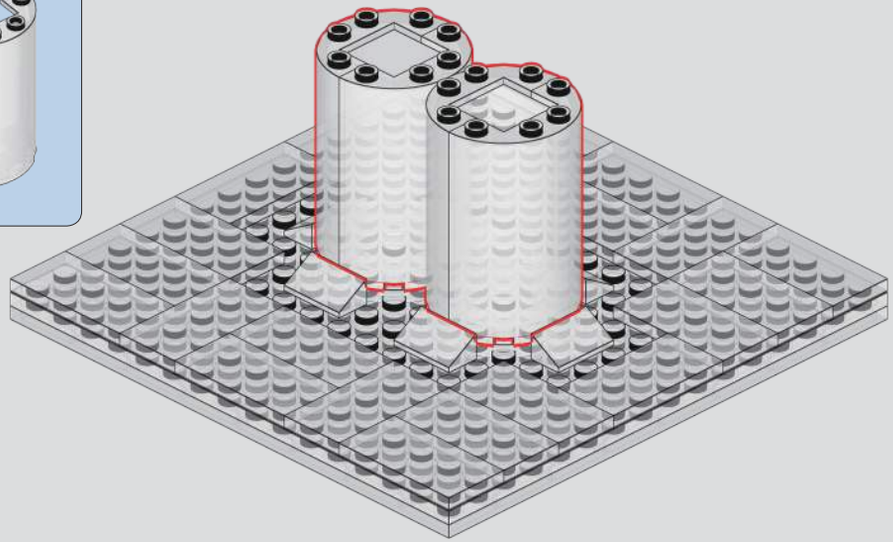

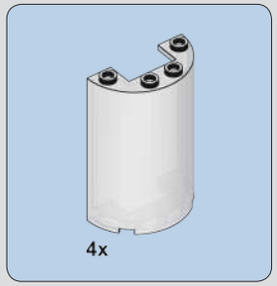

754

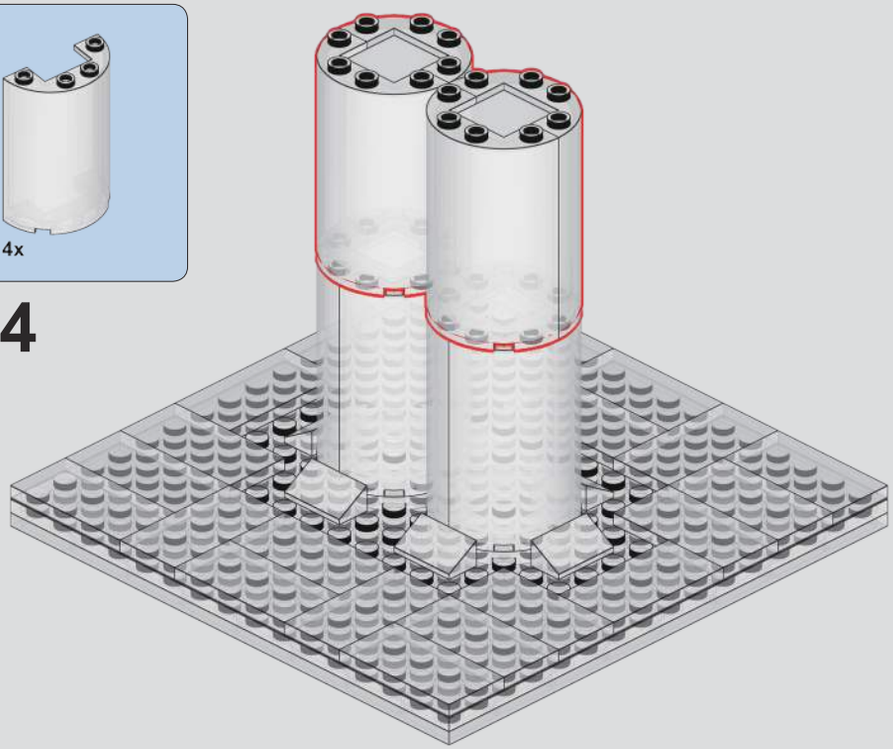

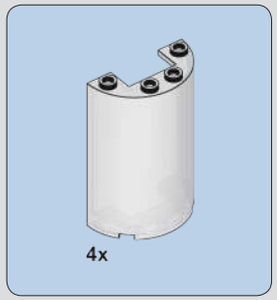

755

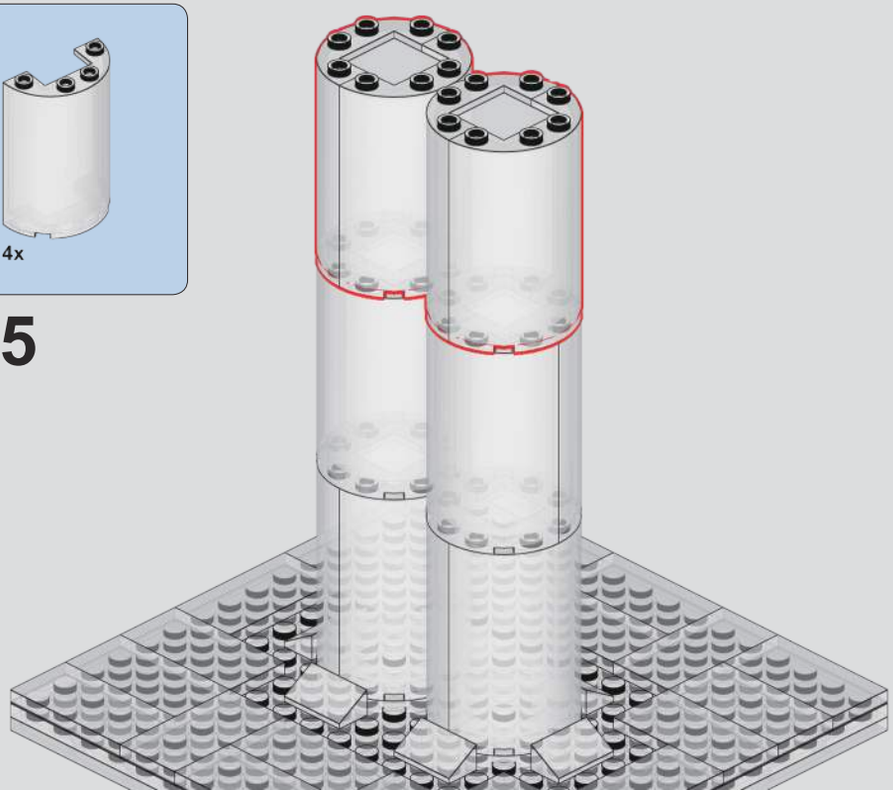

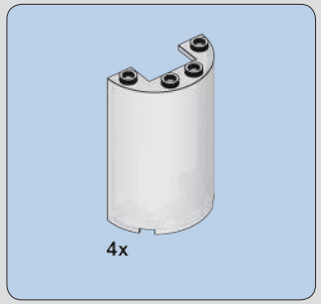

756

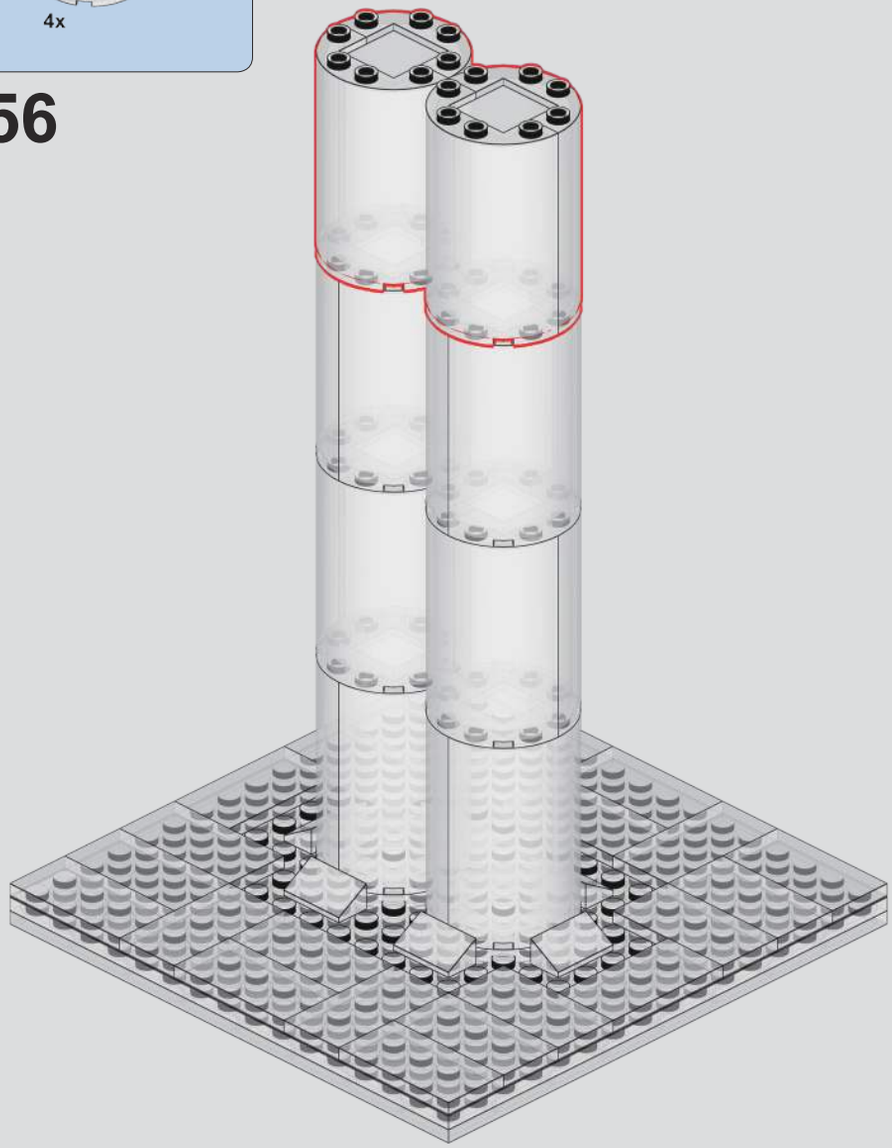

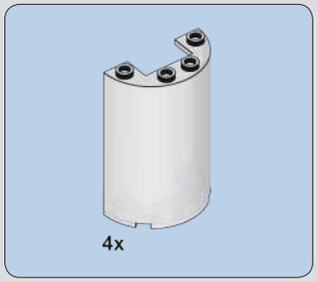

757

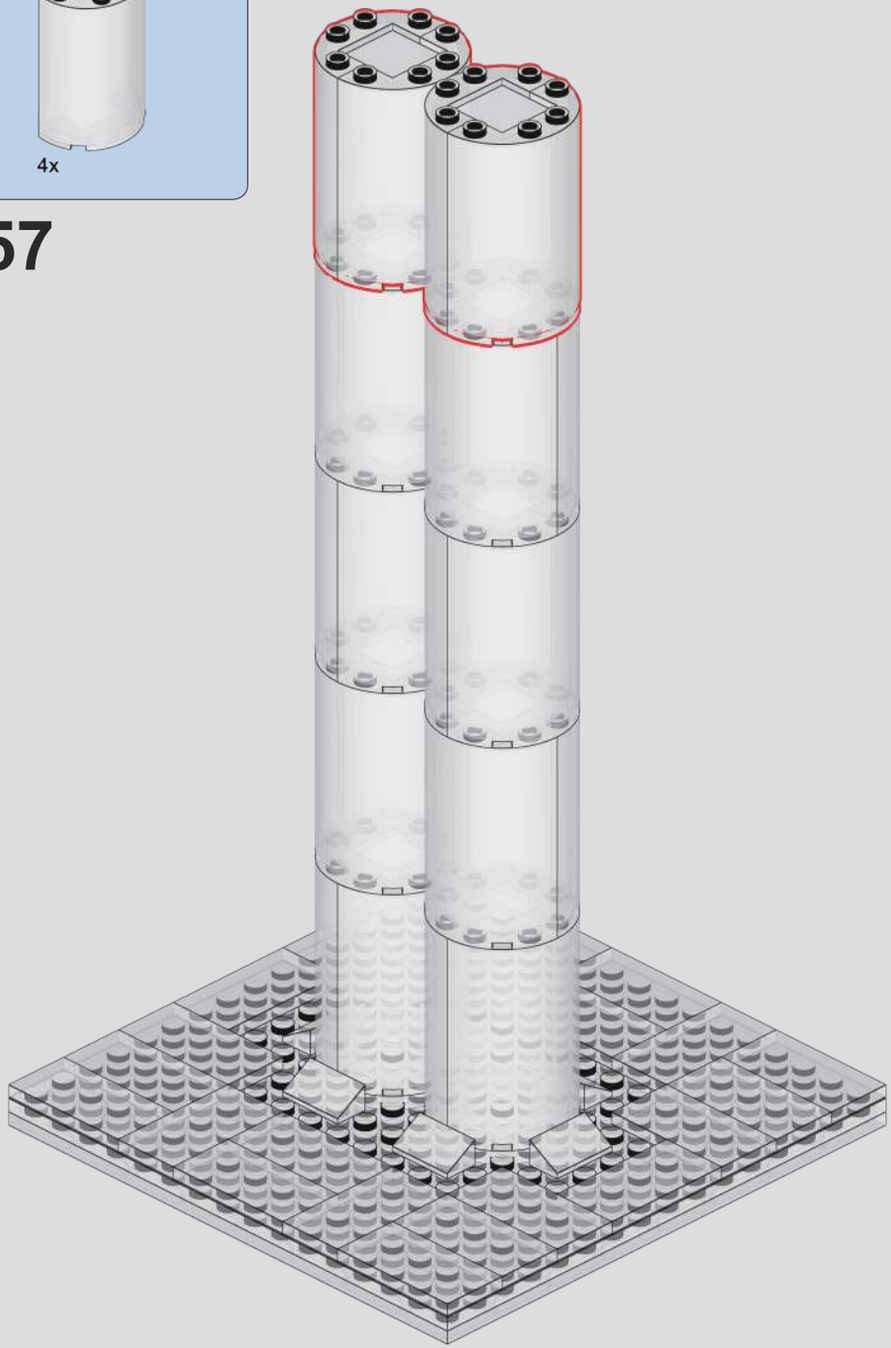

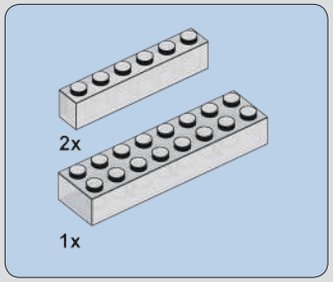

758

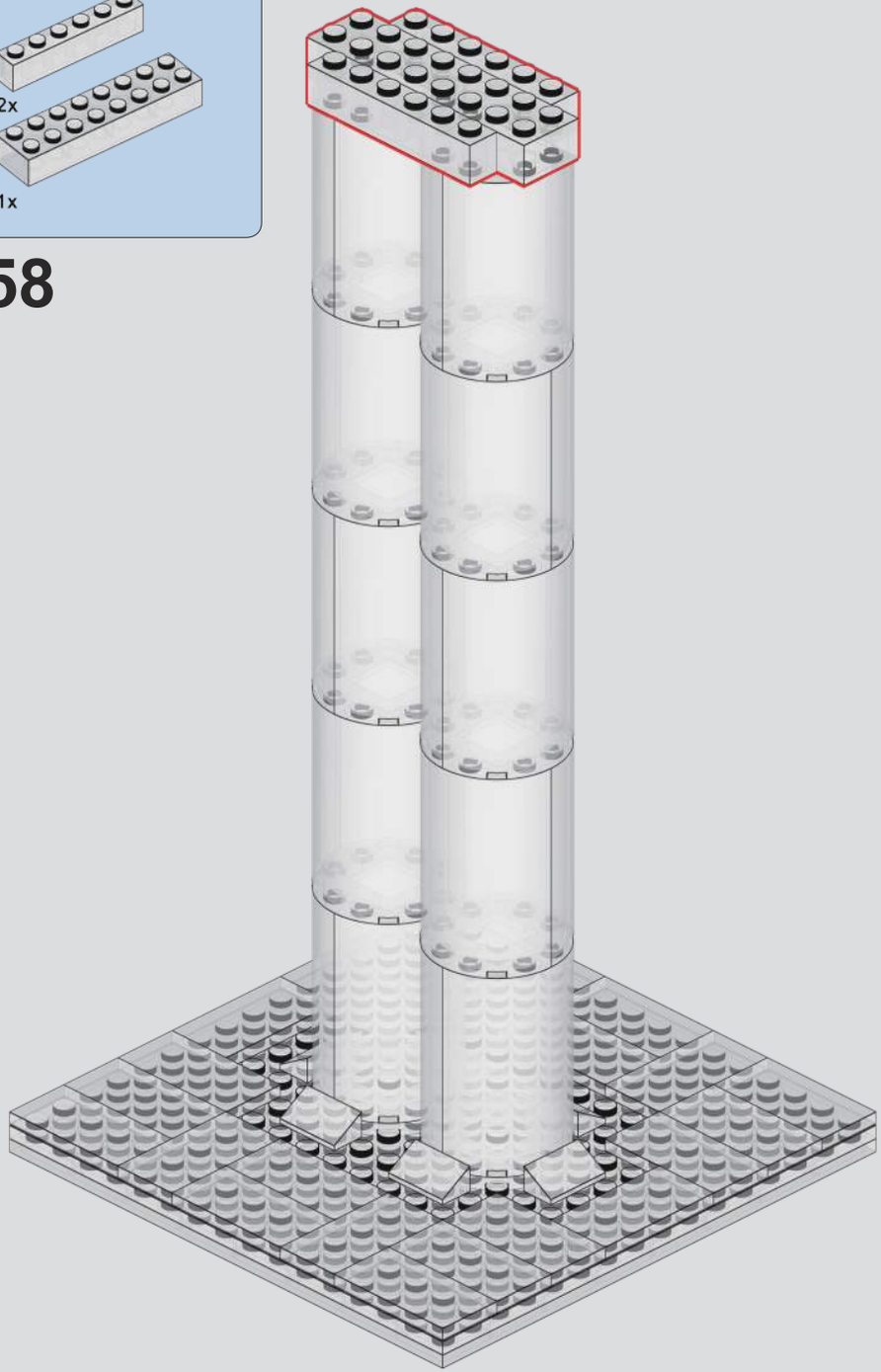

759

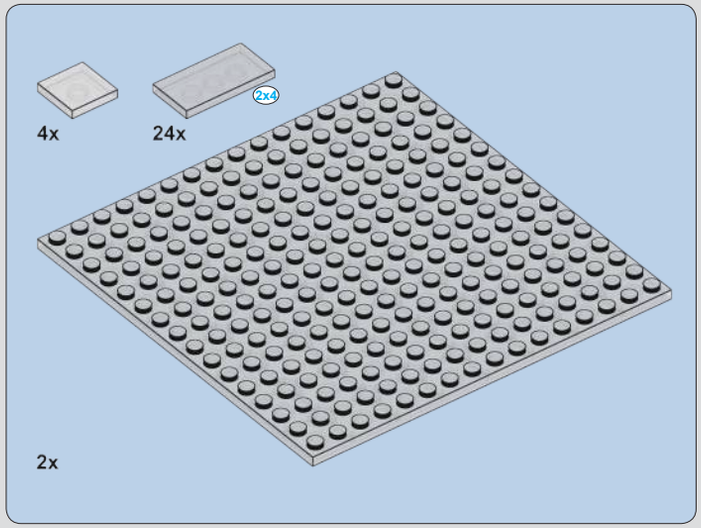

760

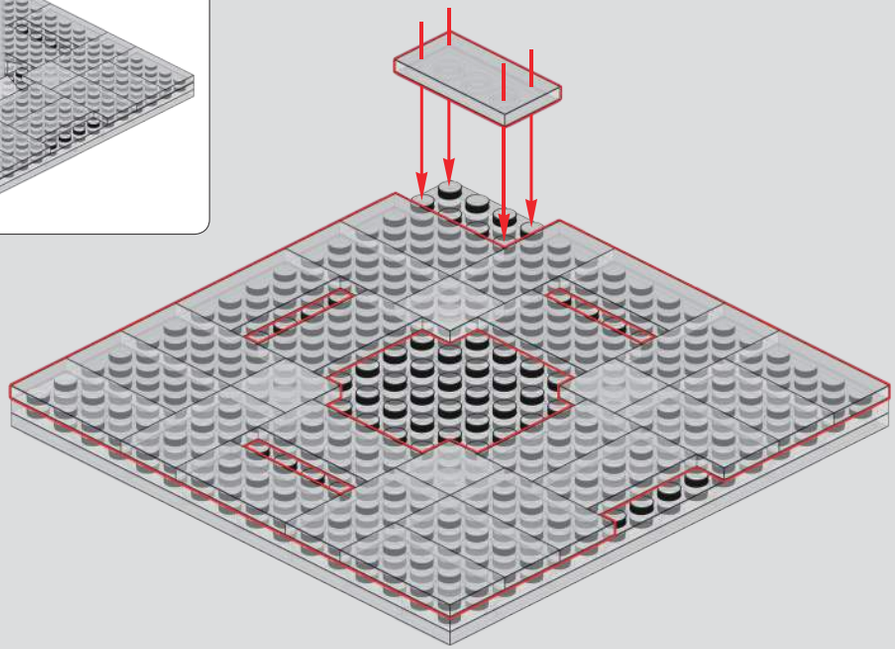

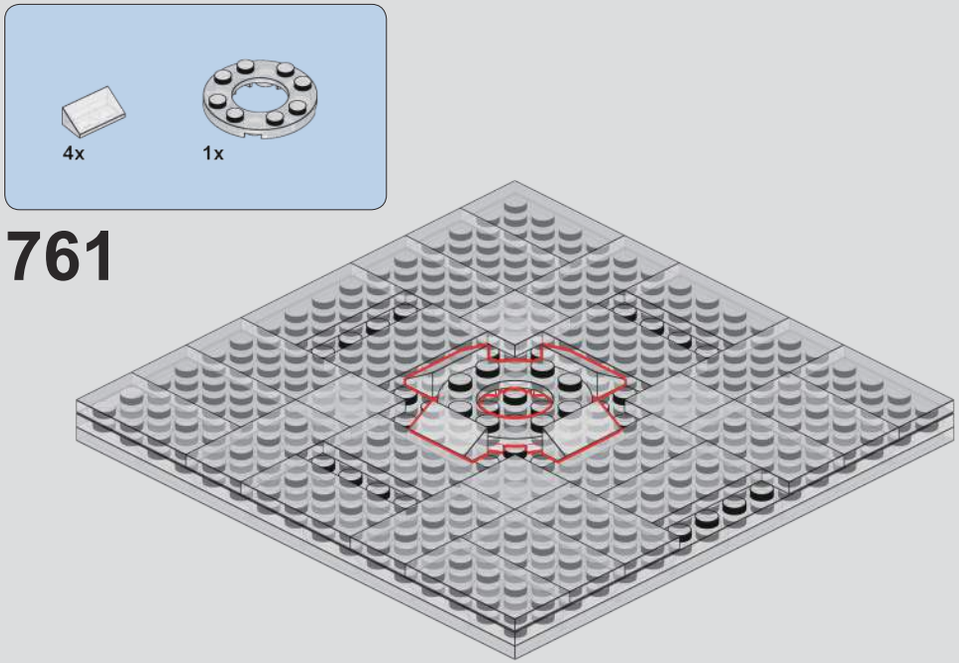
4x
1x
761

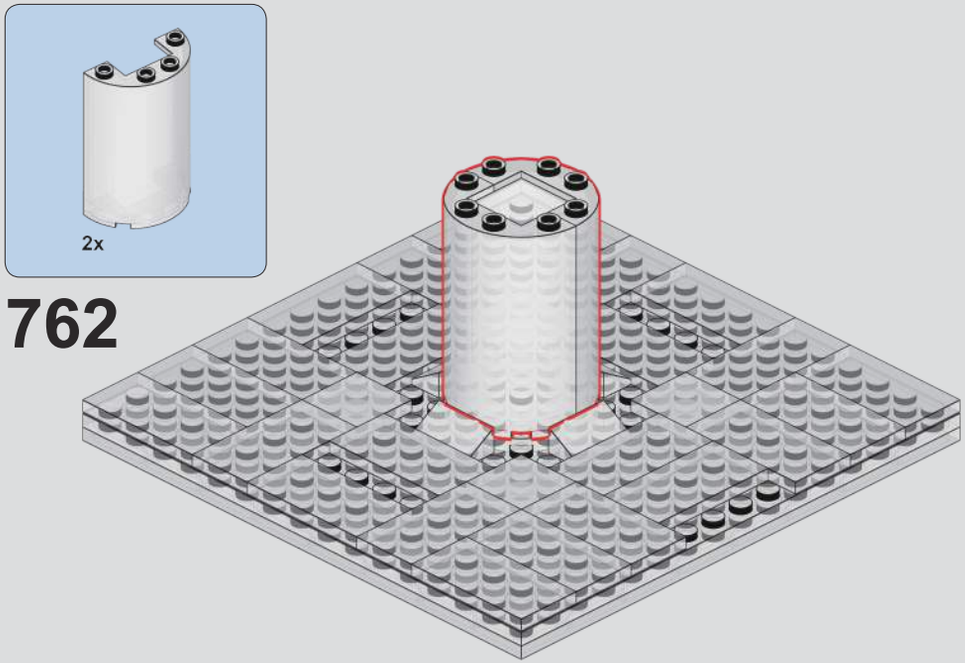
2x
762

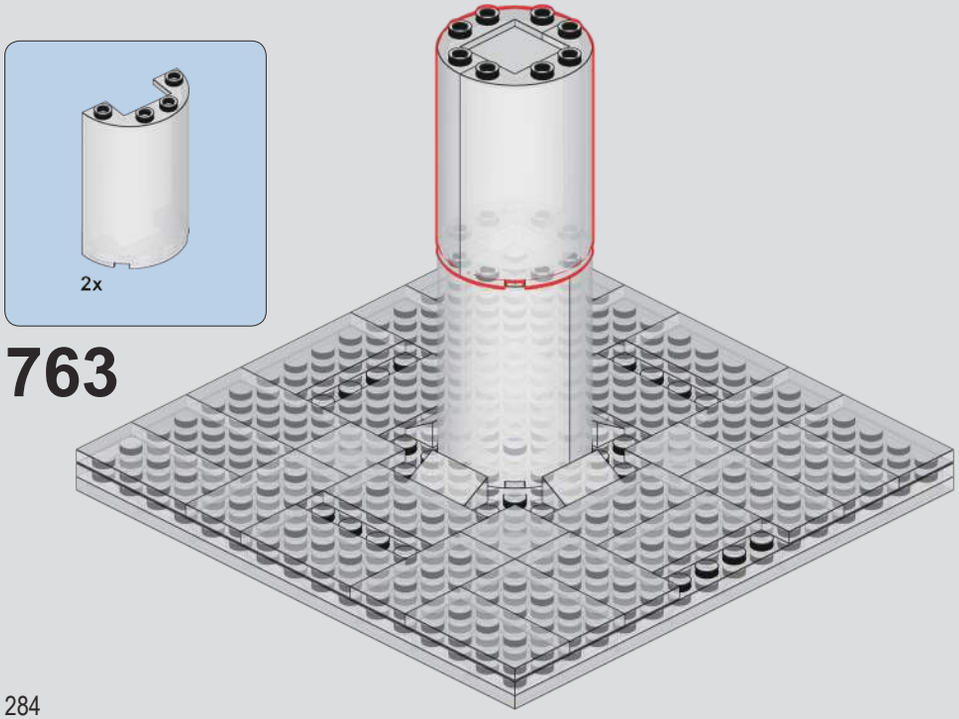
2x
763

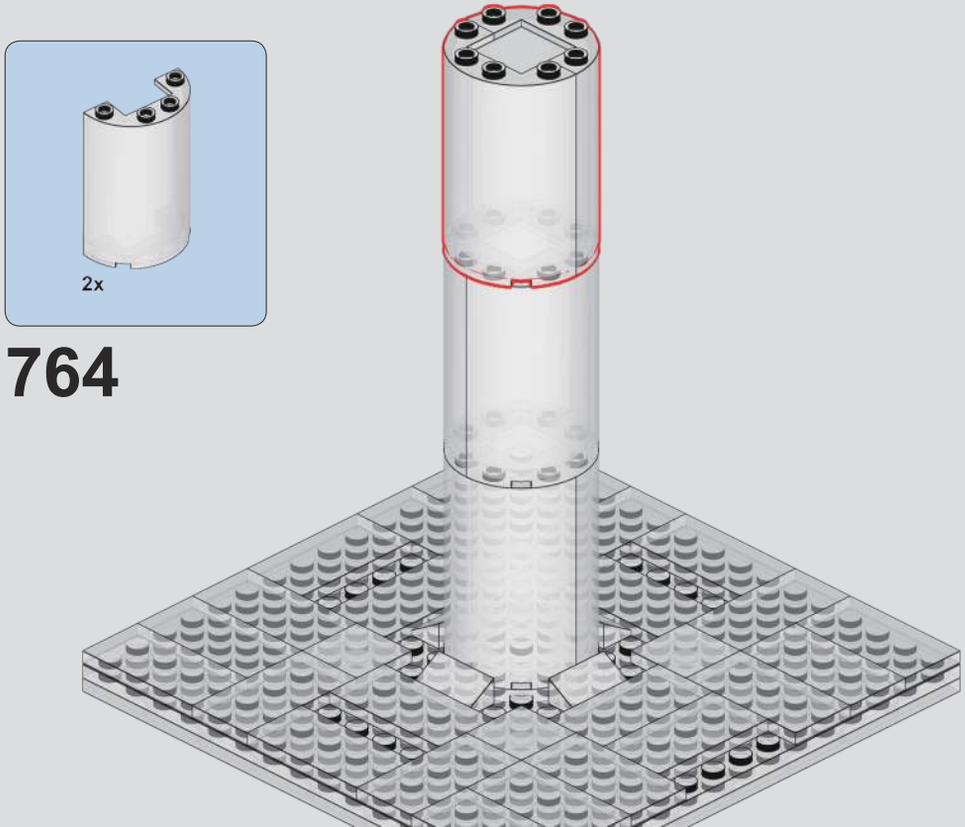
2x
764

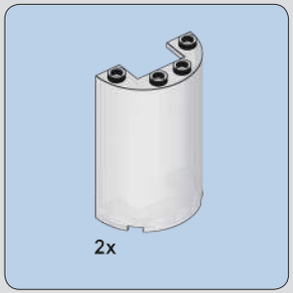

765

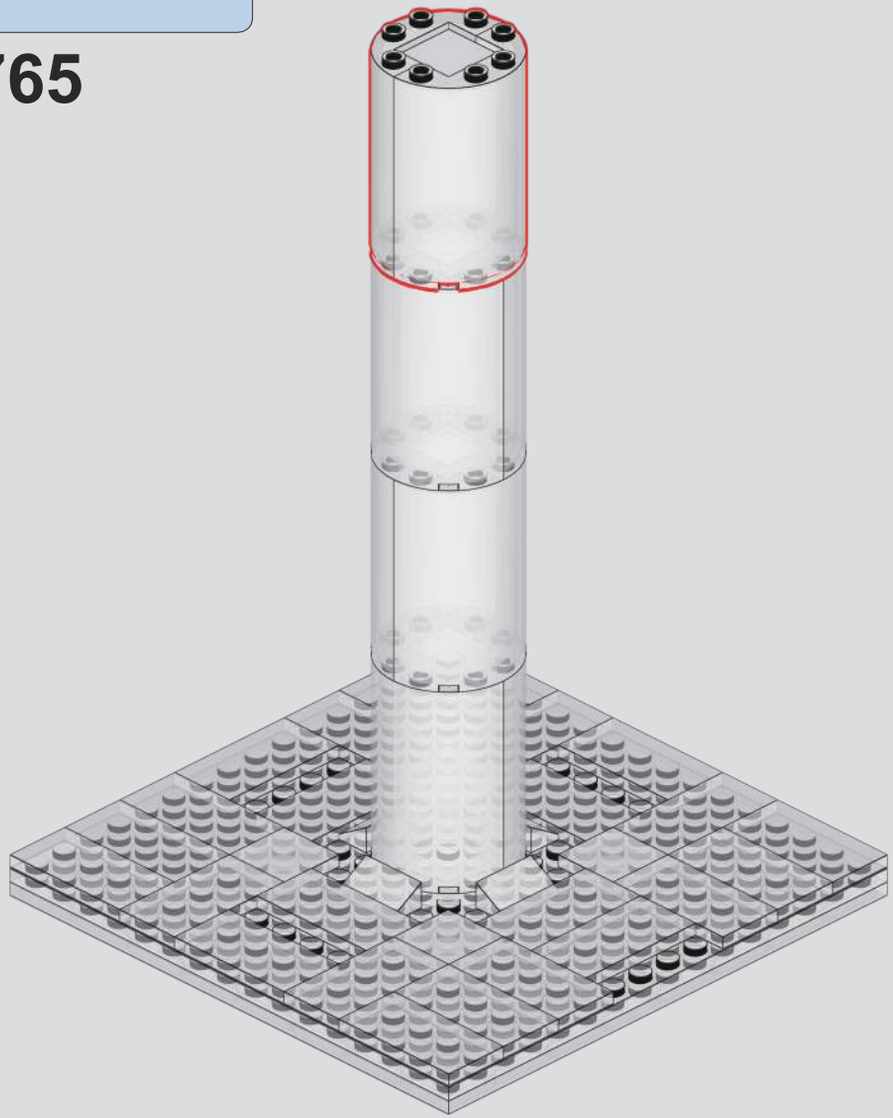

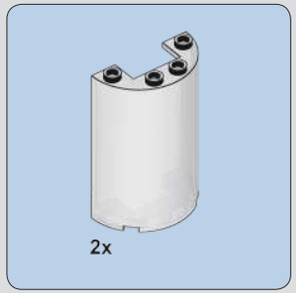

766

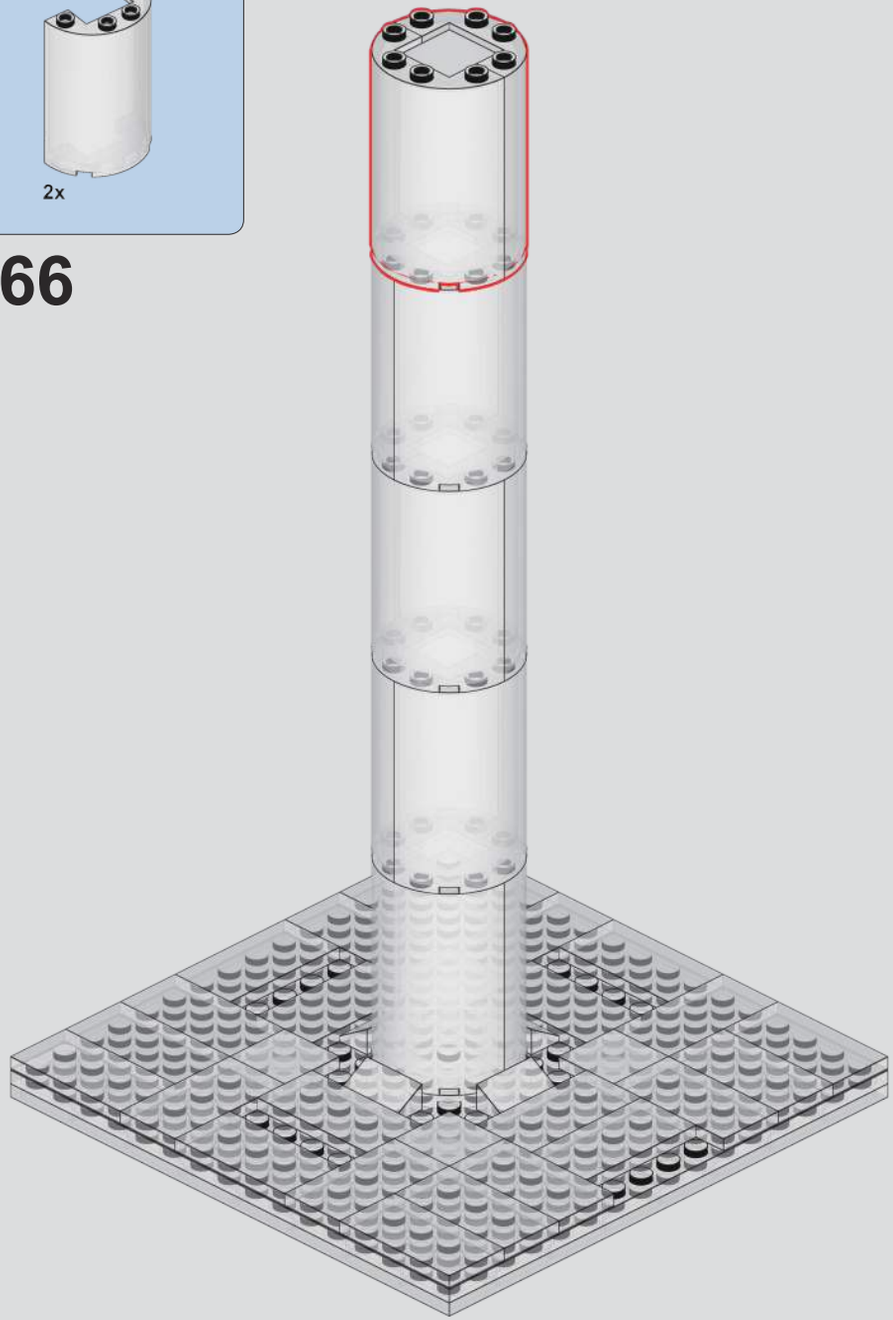

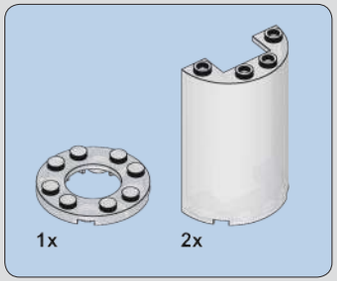

767

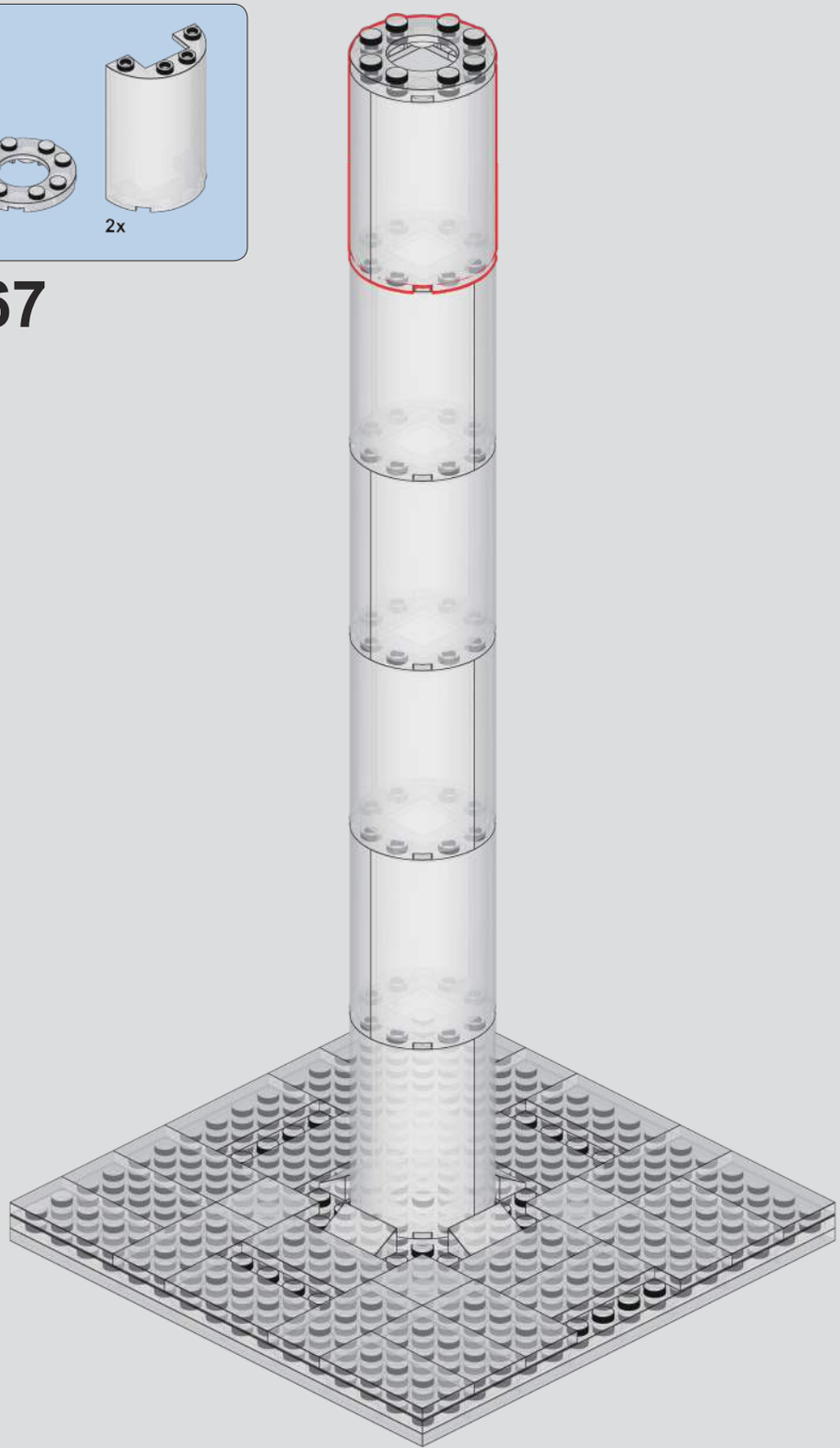

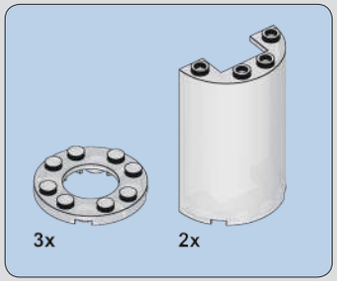

768

769

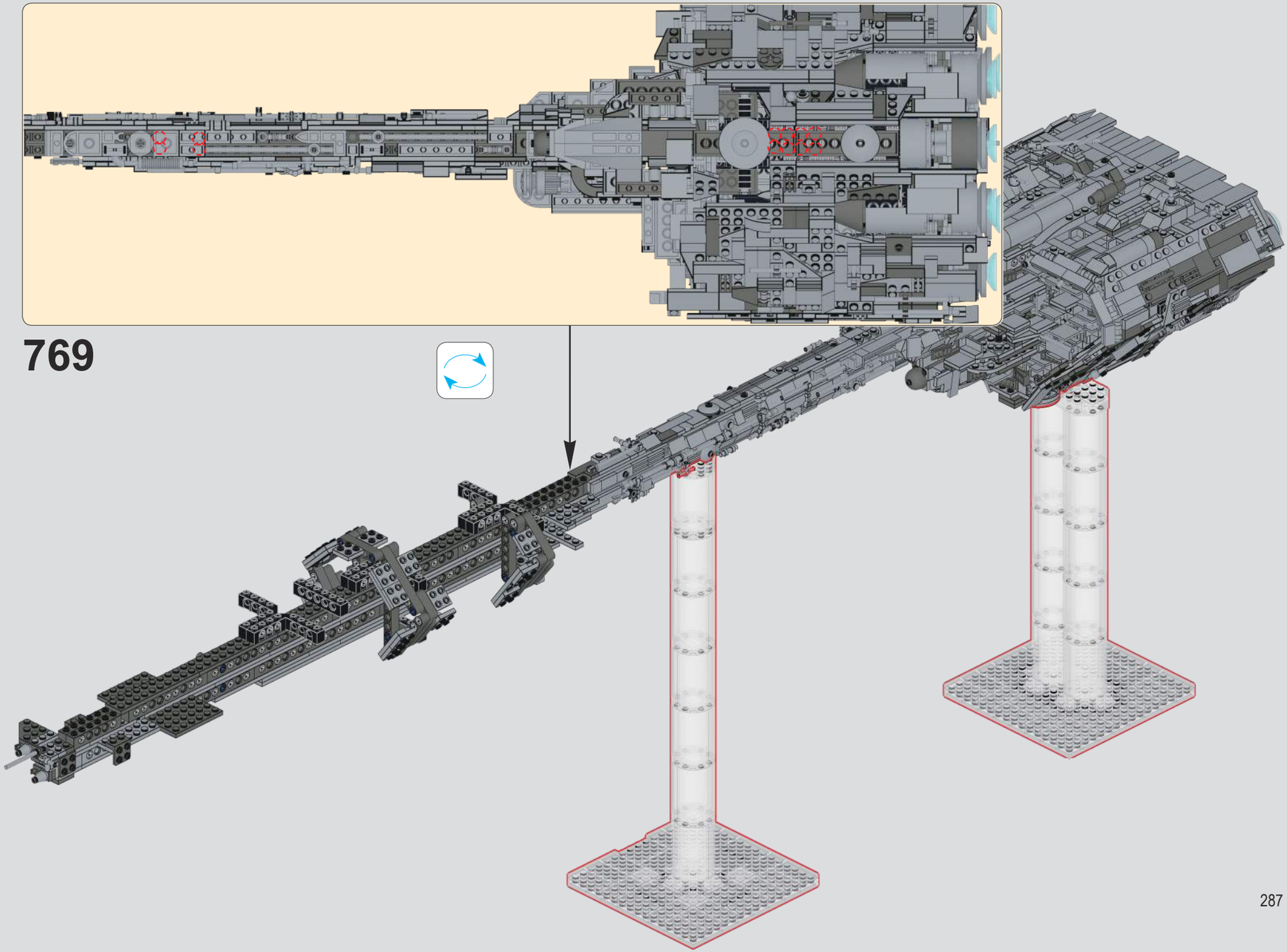

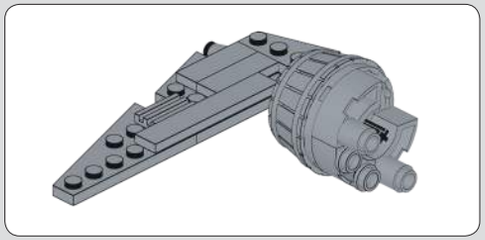

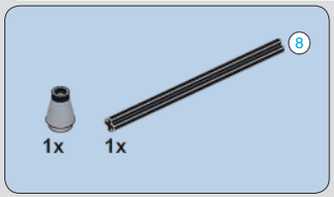

770

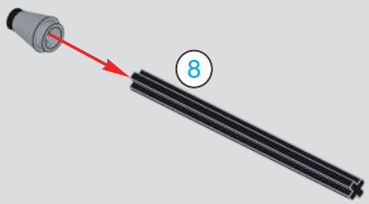

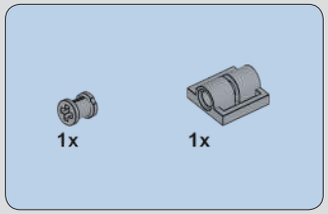

771

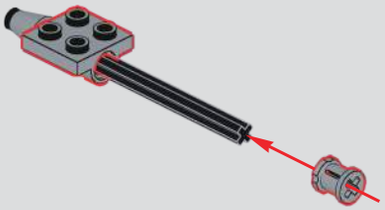

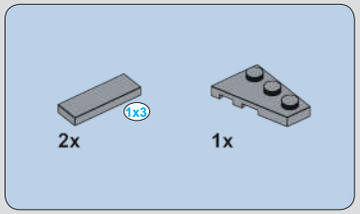

772

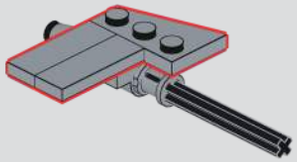

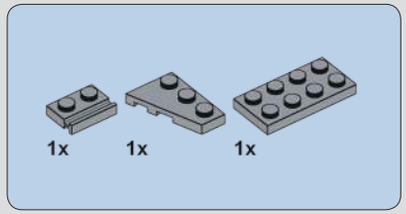

773

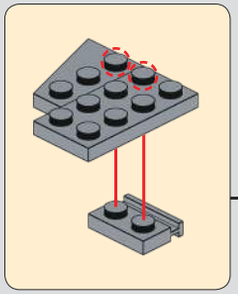

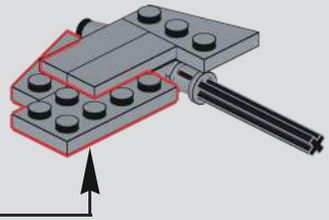

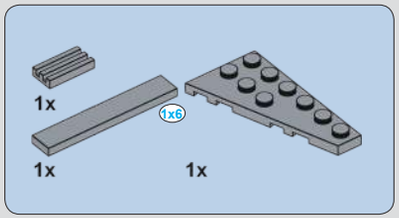

774

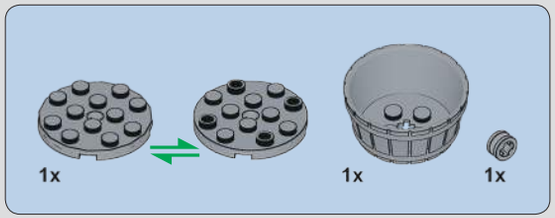

775

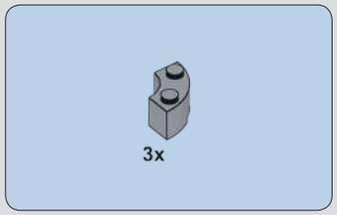

776

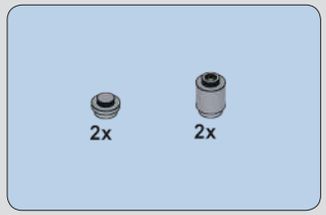

777

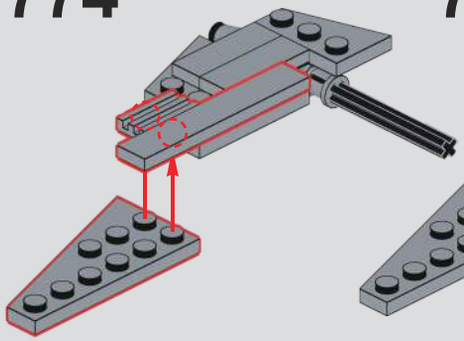

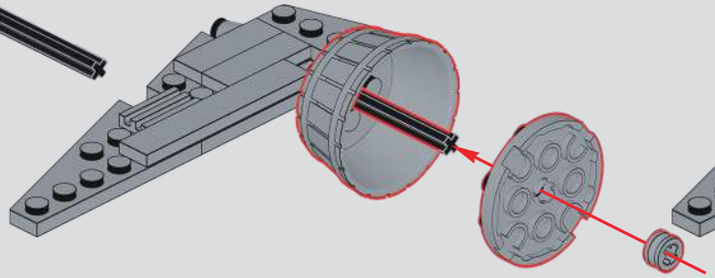

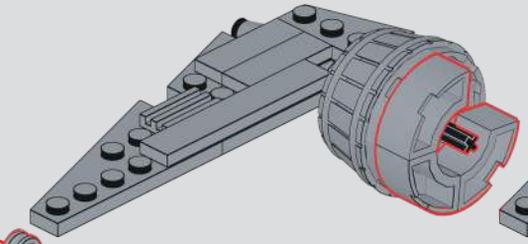

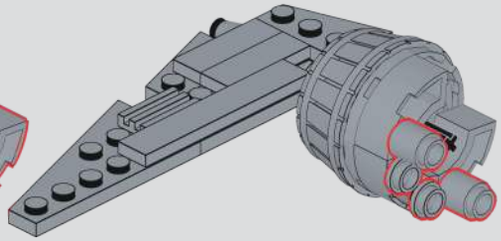

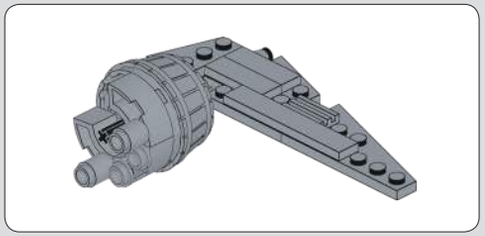

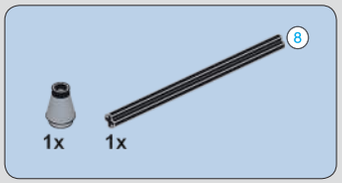

778

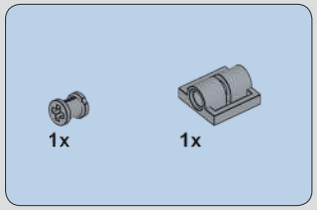

779

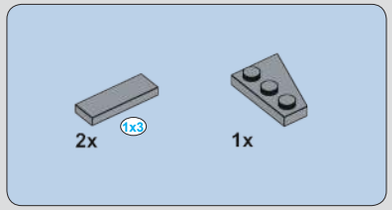

780

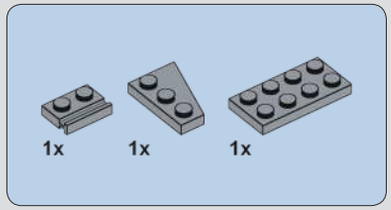

781

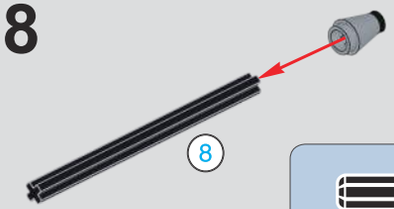

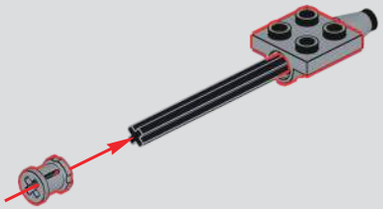

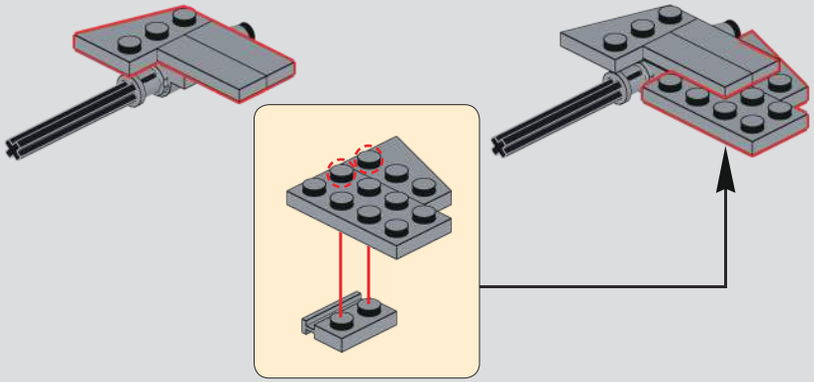

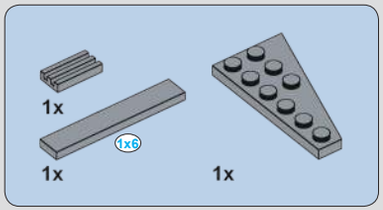

782

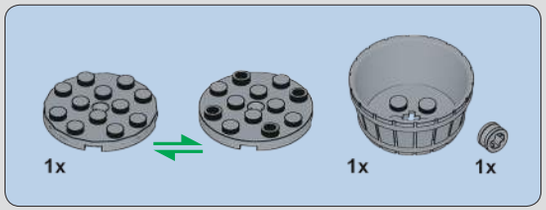

783

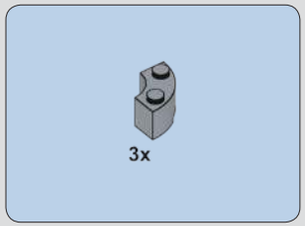

784

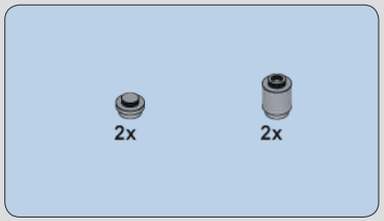

785

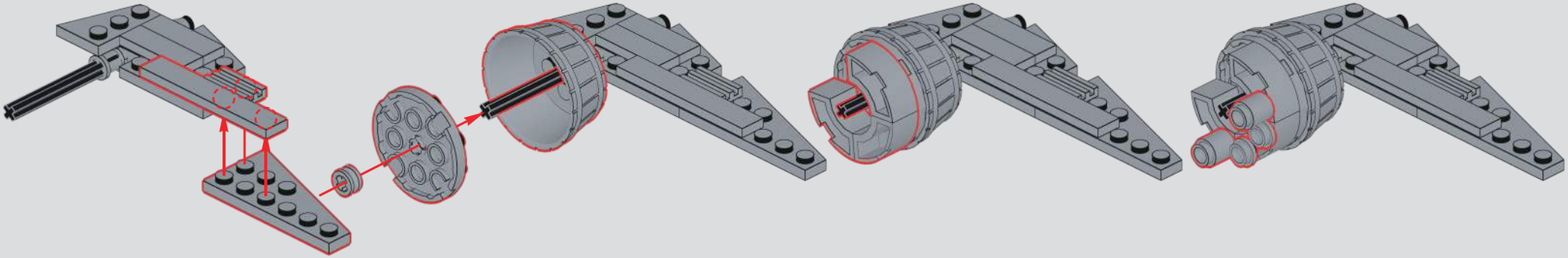

786

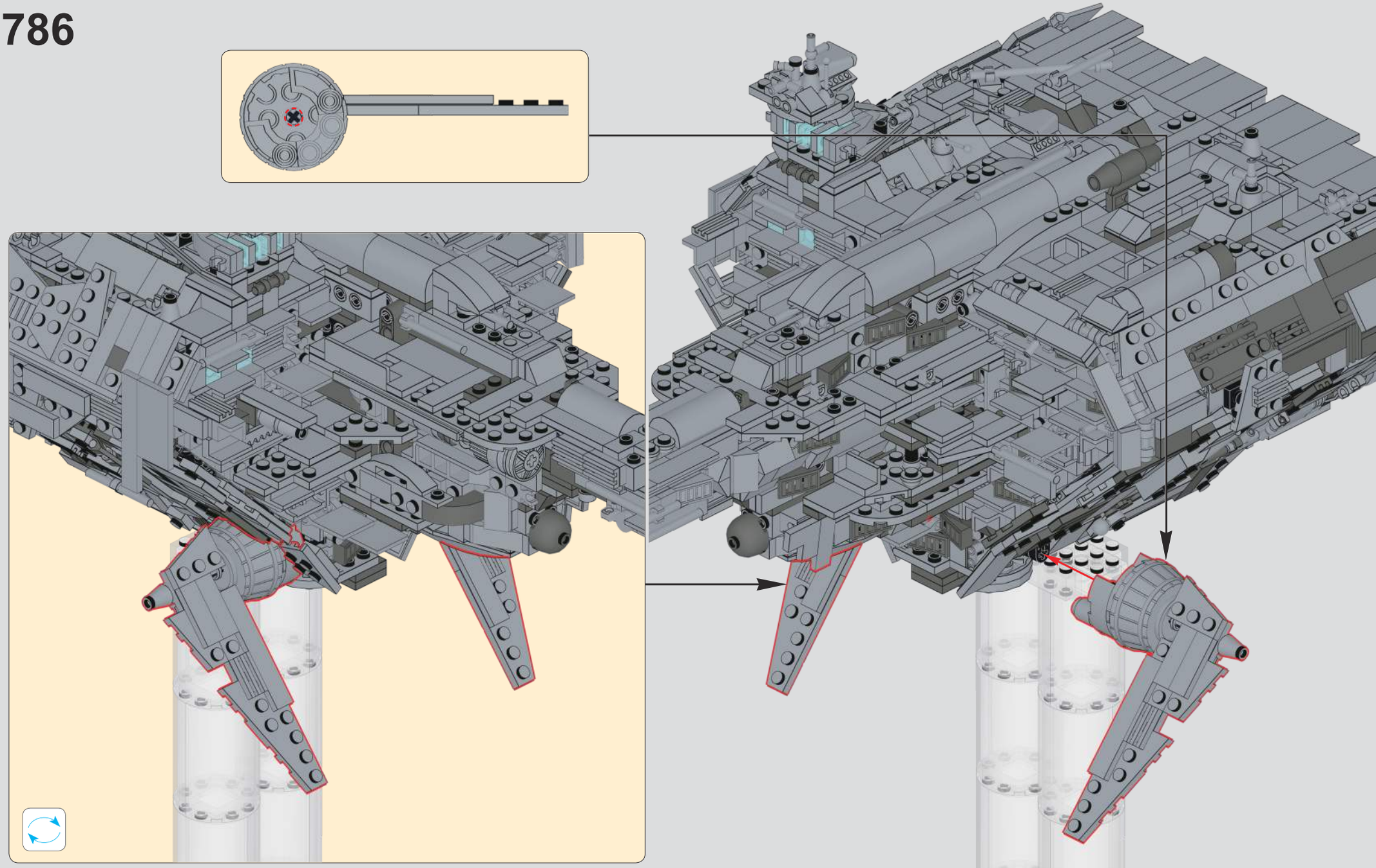

787

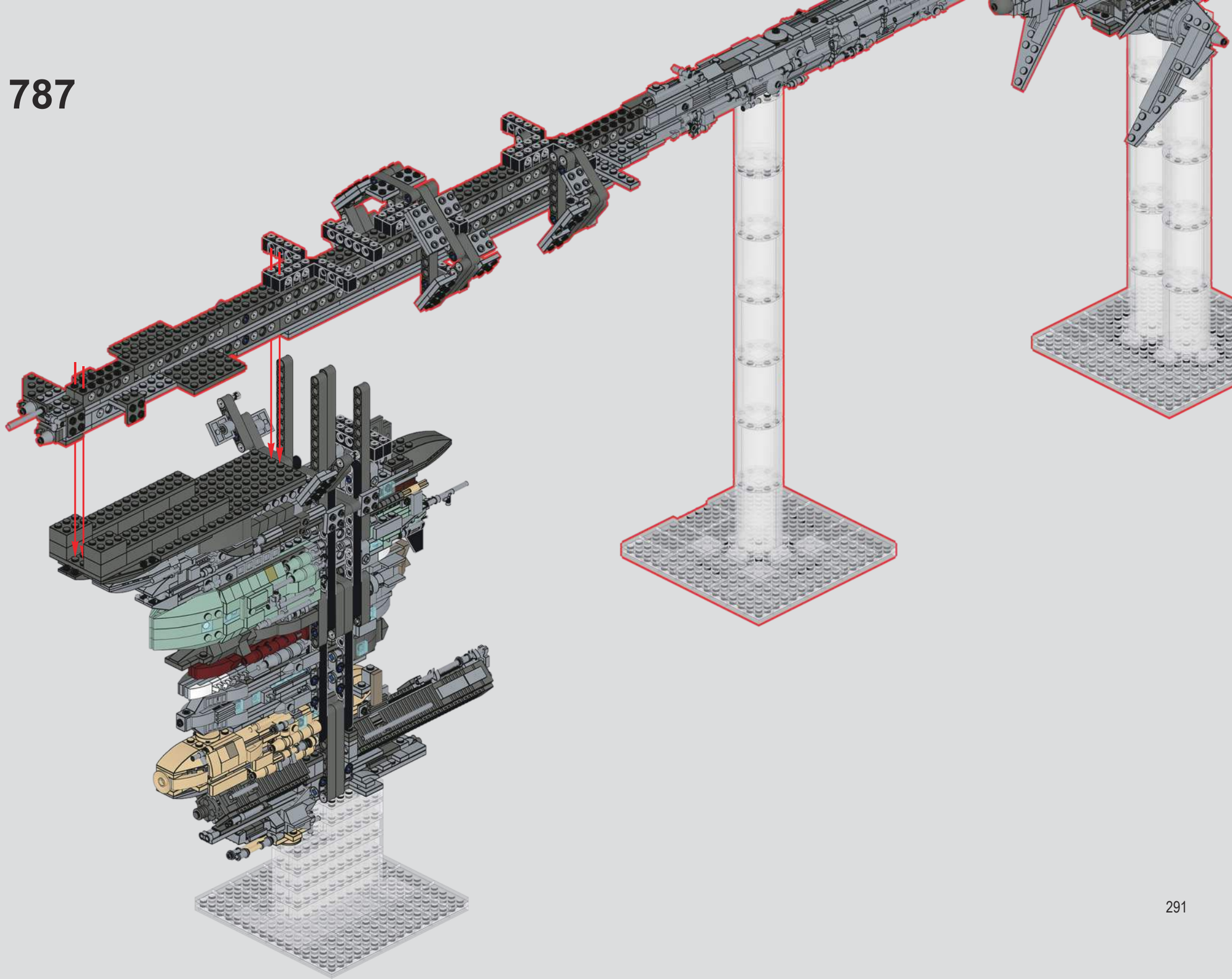

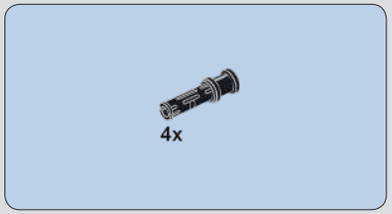

788

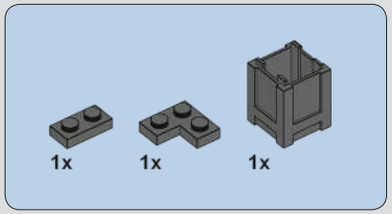

789

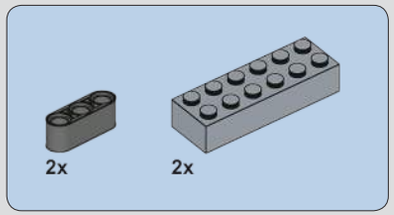

790

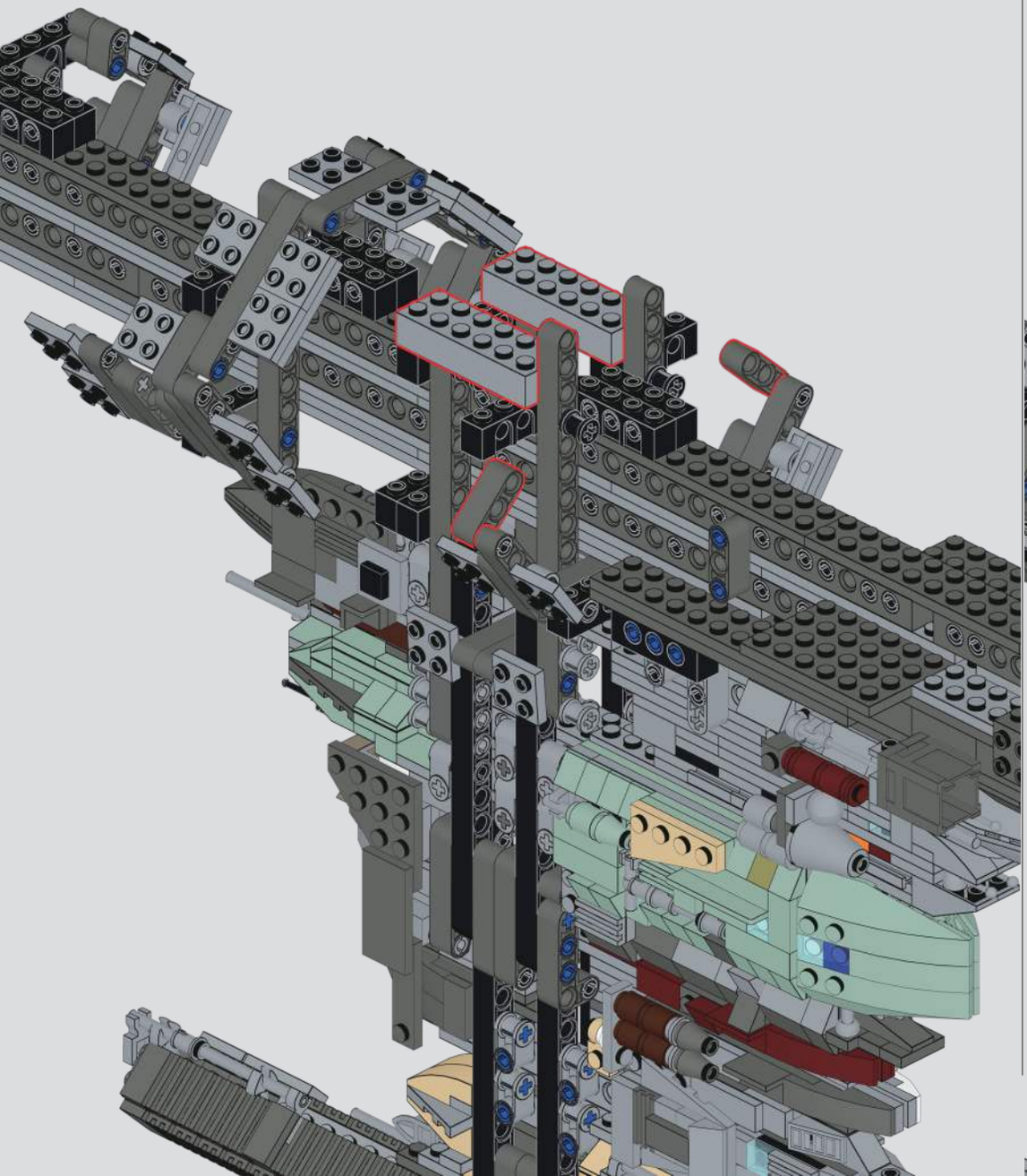

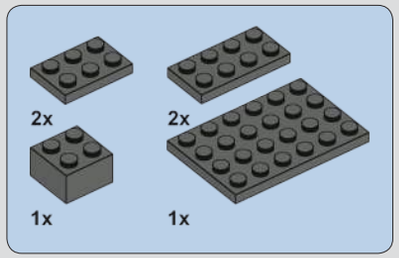

791

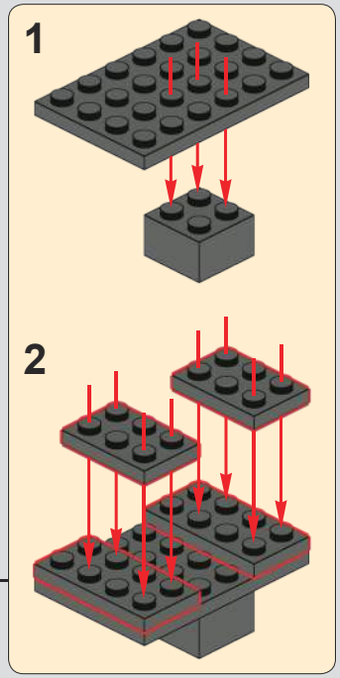

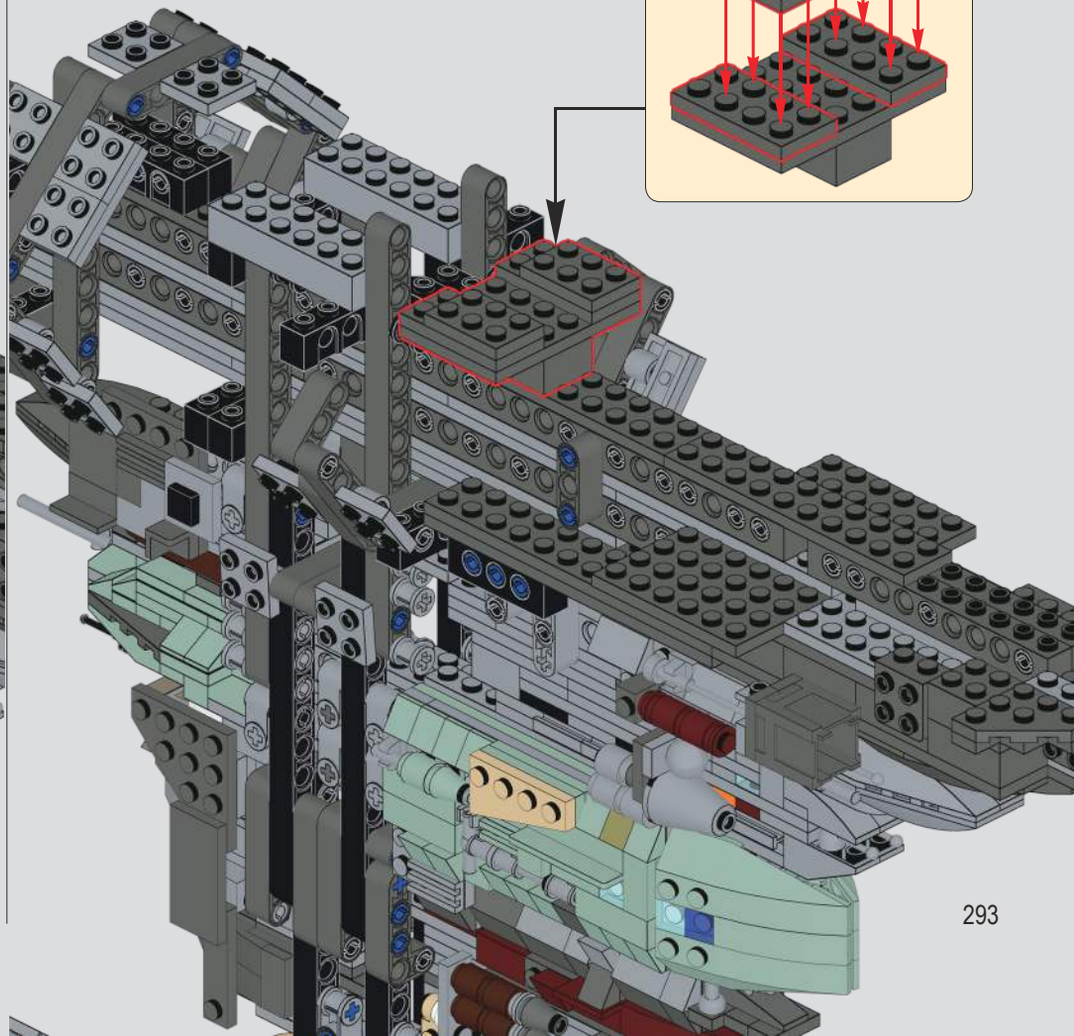

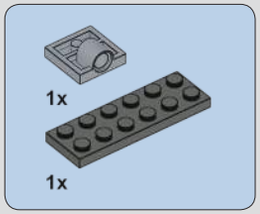

792

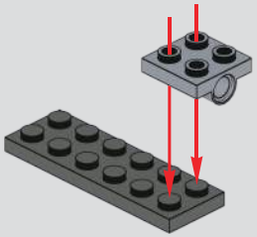

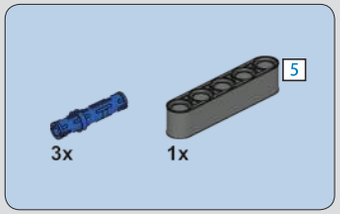

793

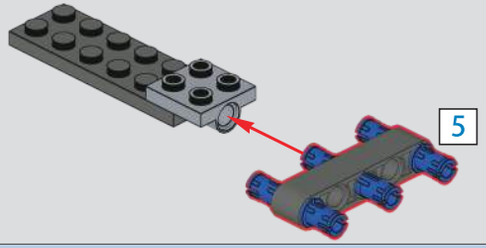

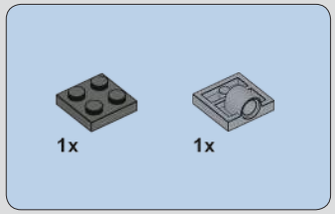

794

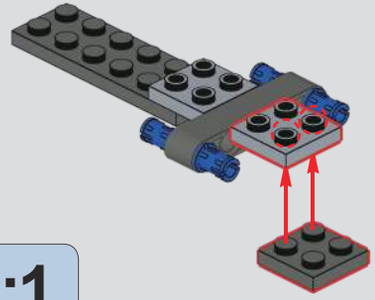

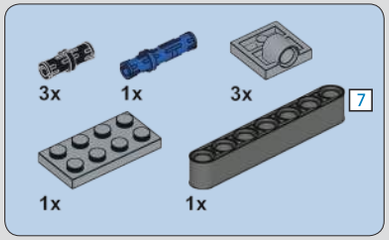

795

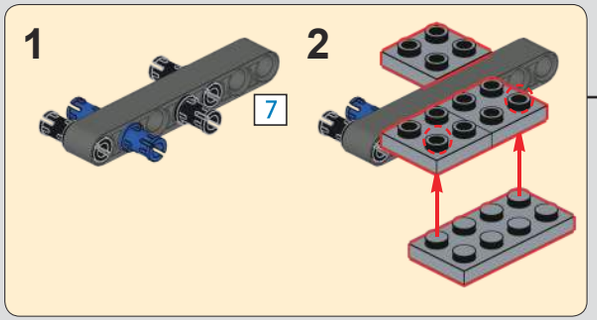

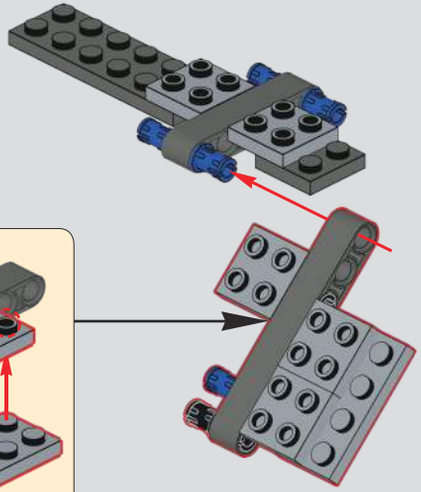

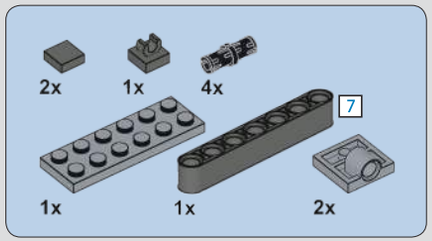

796

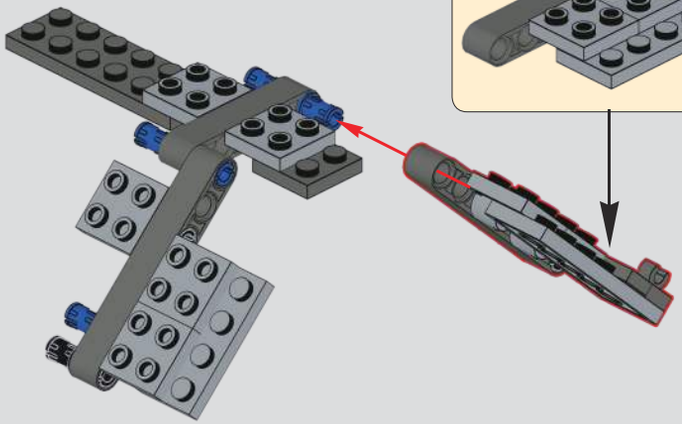

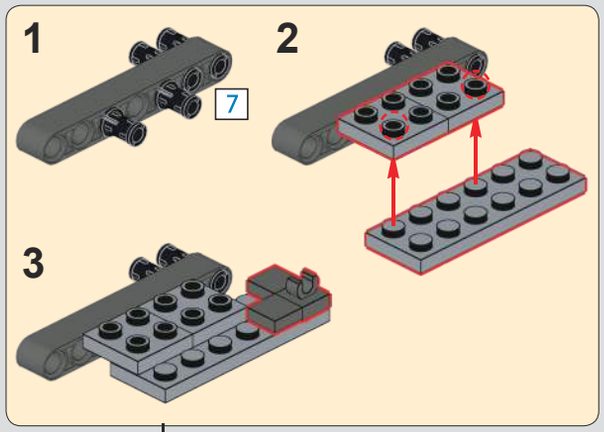

797

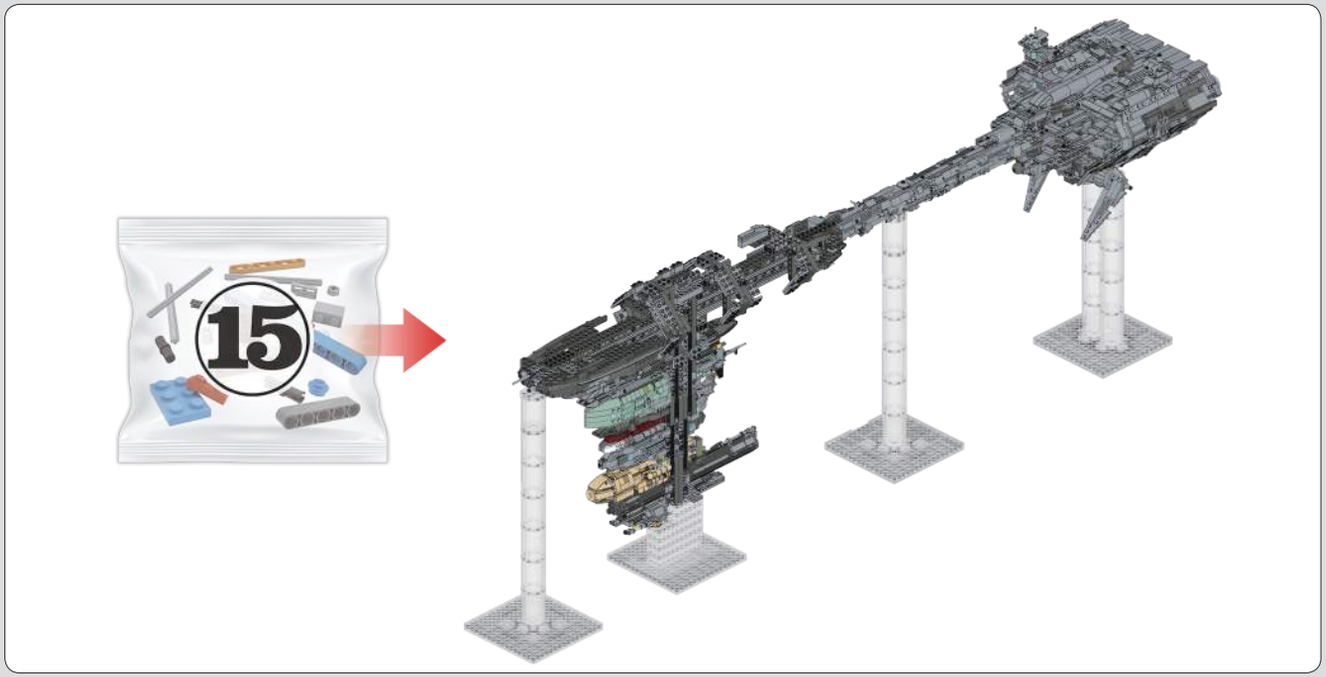

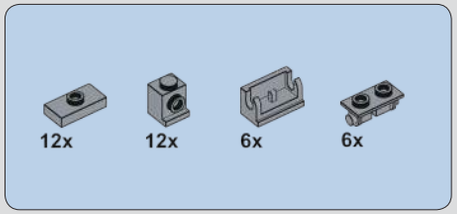

798

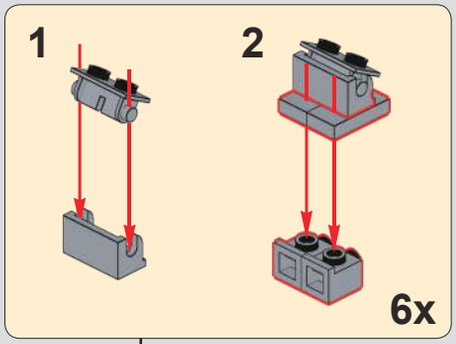

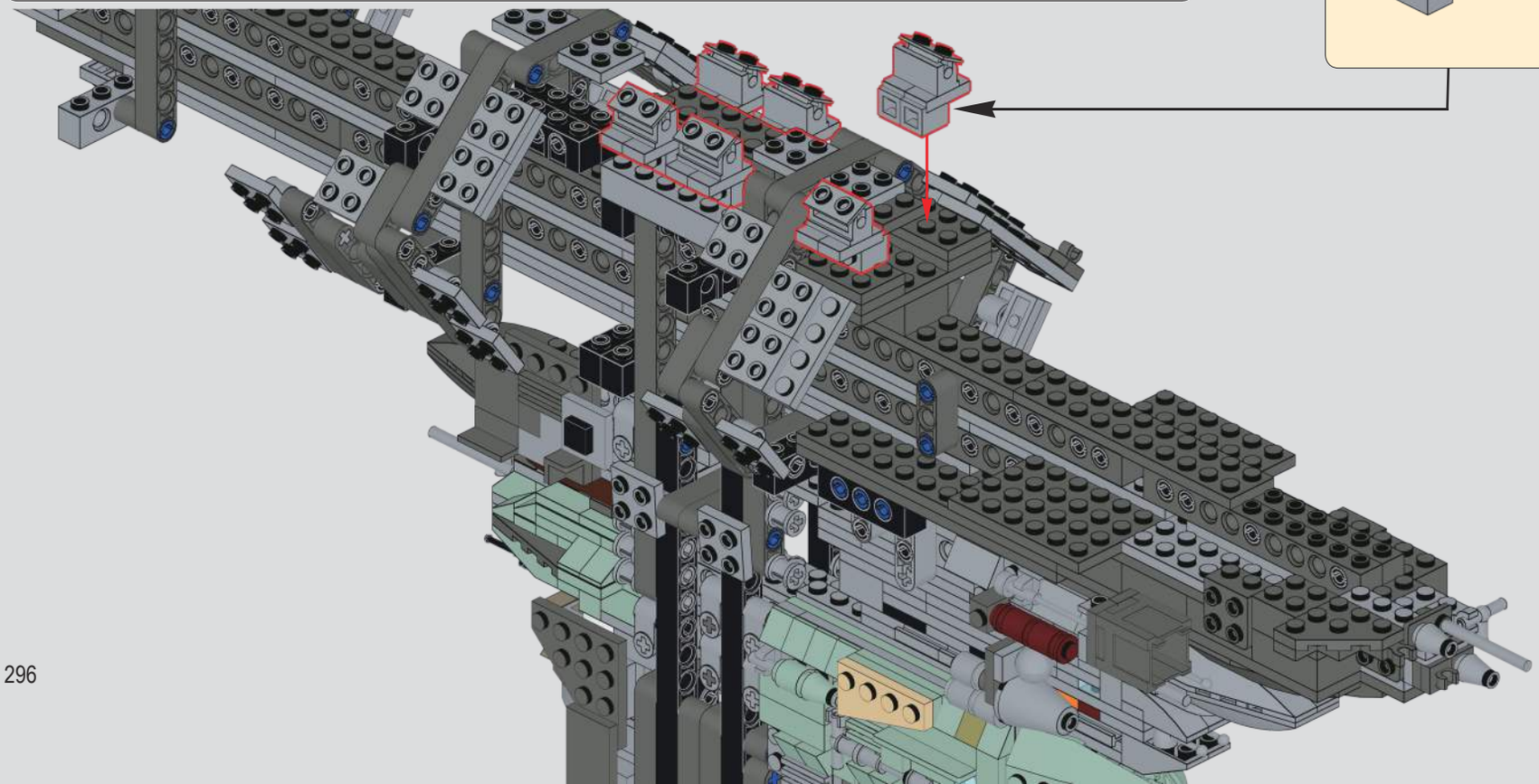

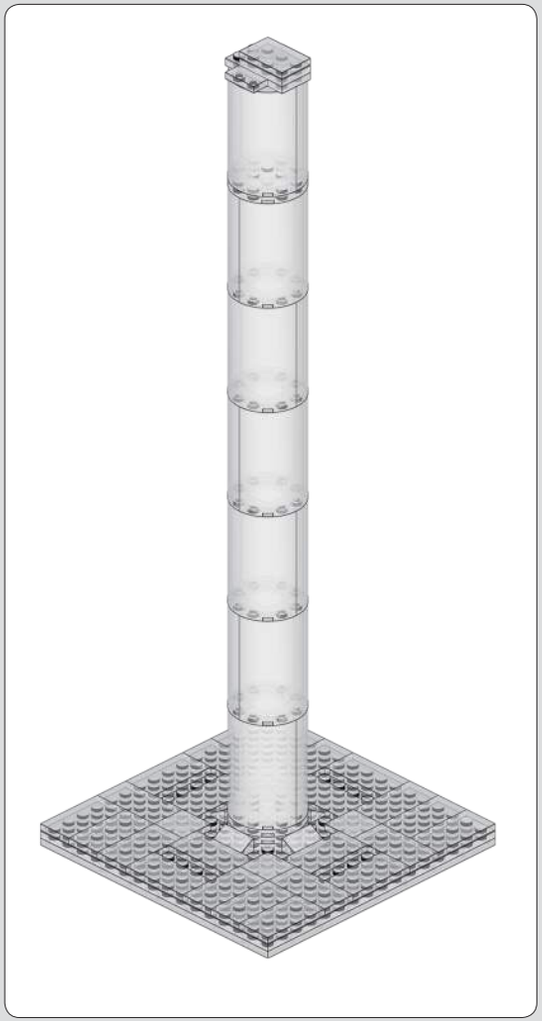

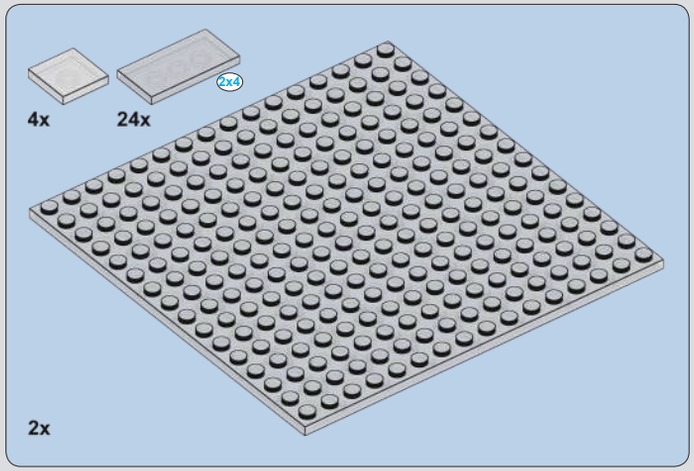

799

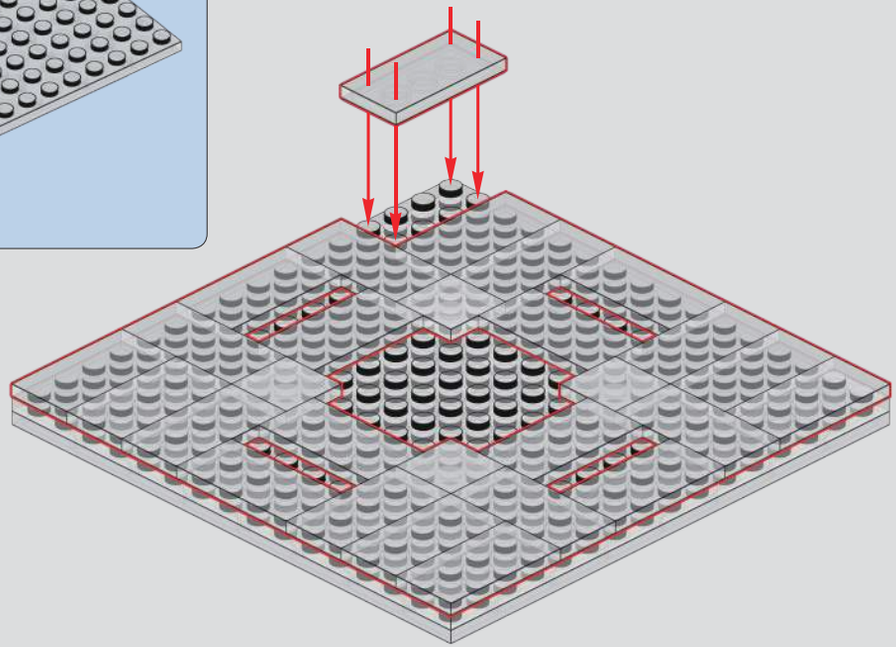

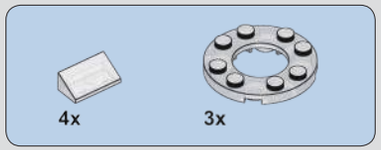

800

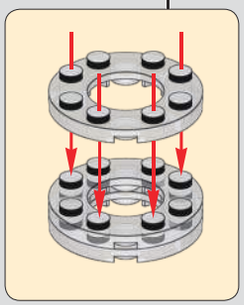

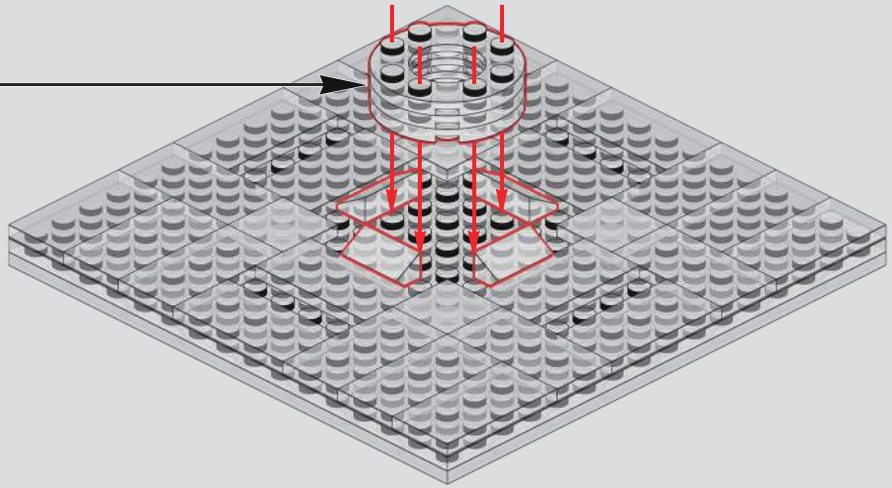

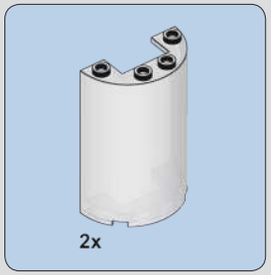

801

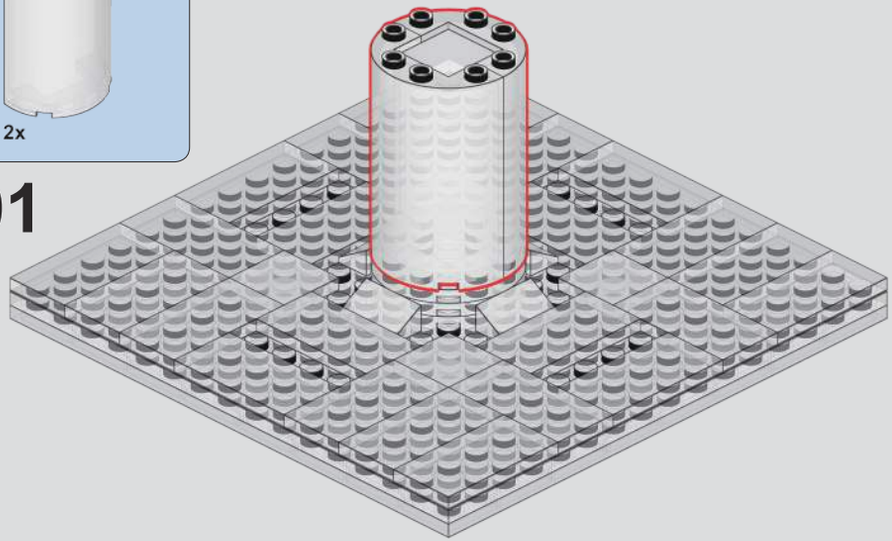

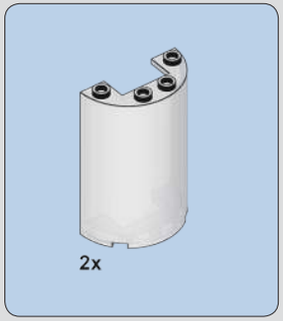

802

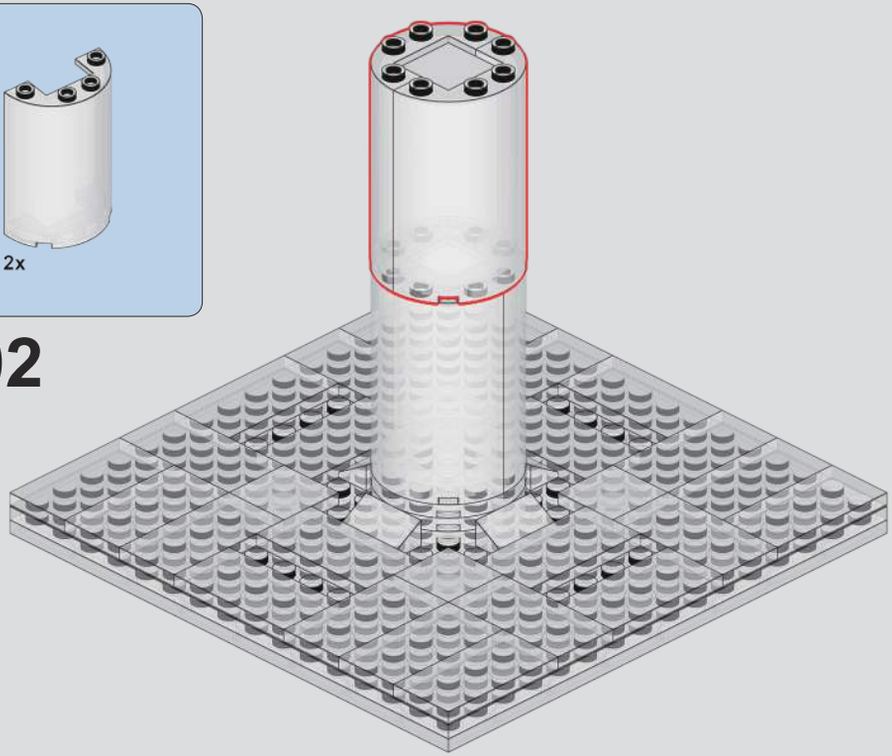

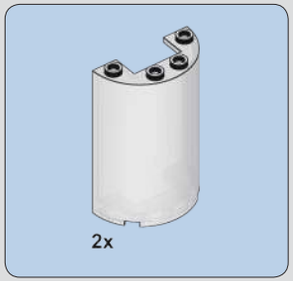

803

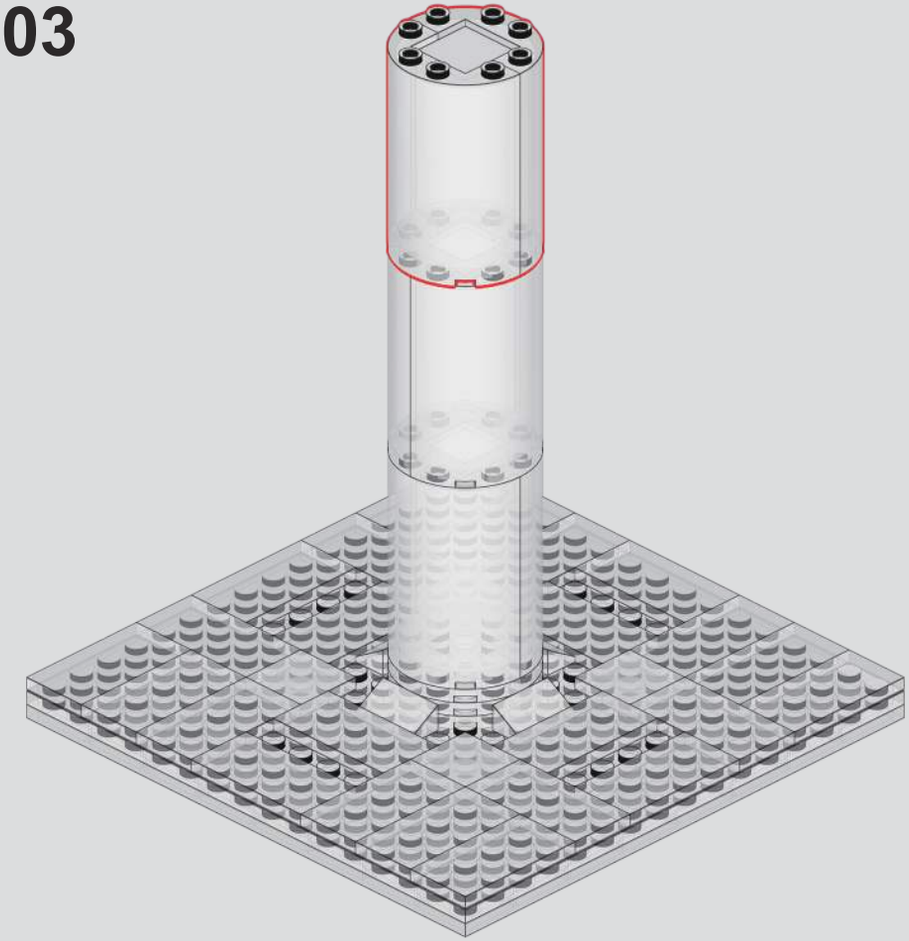

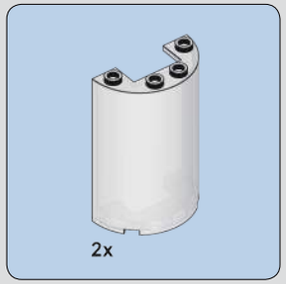

804

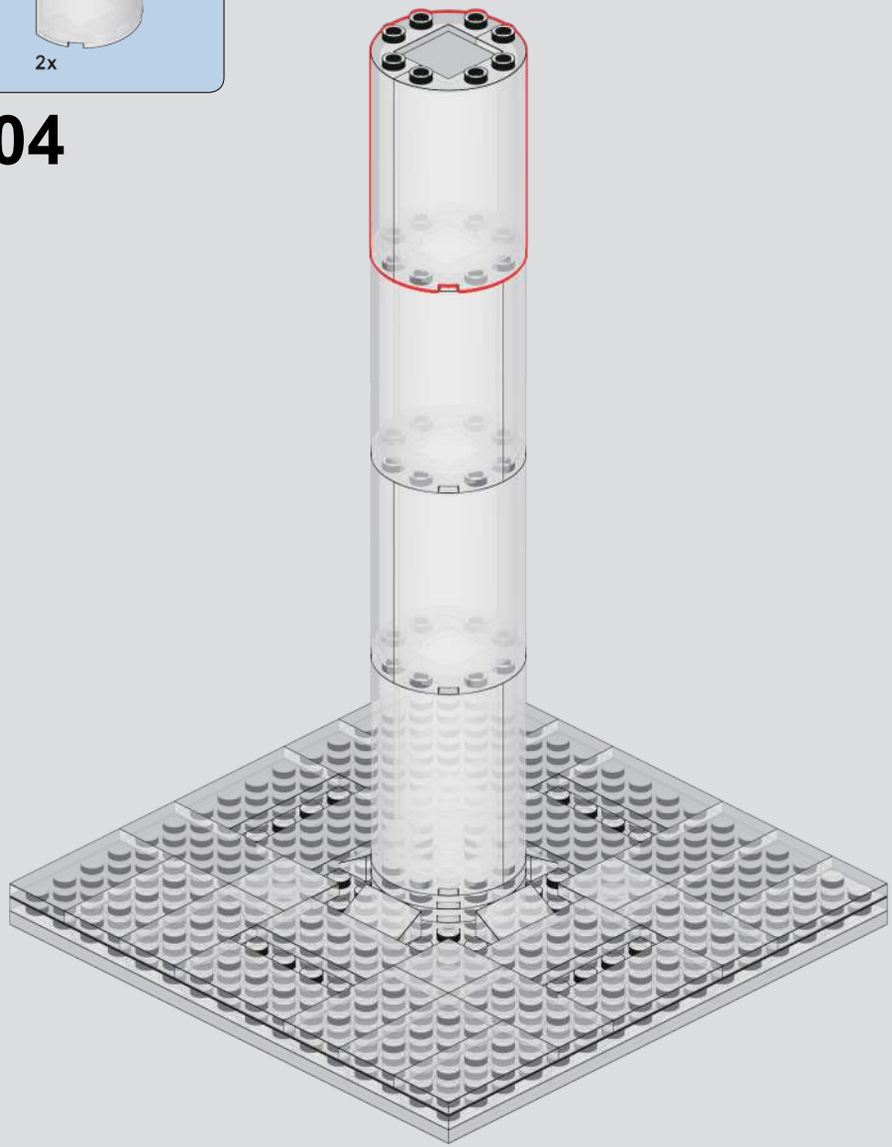

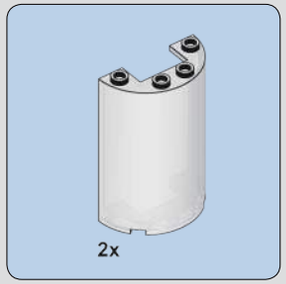

805

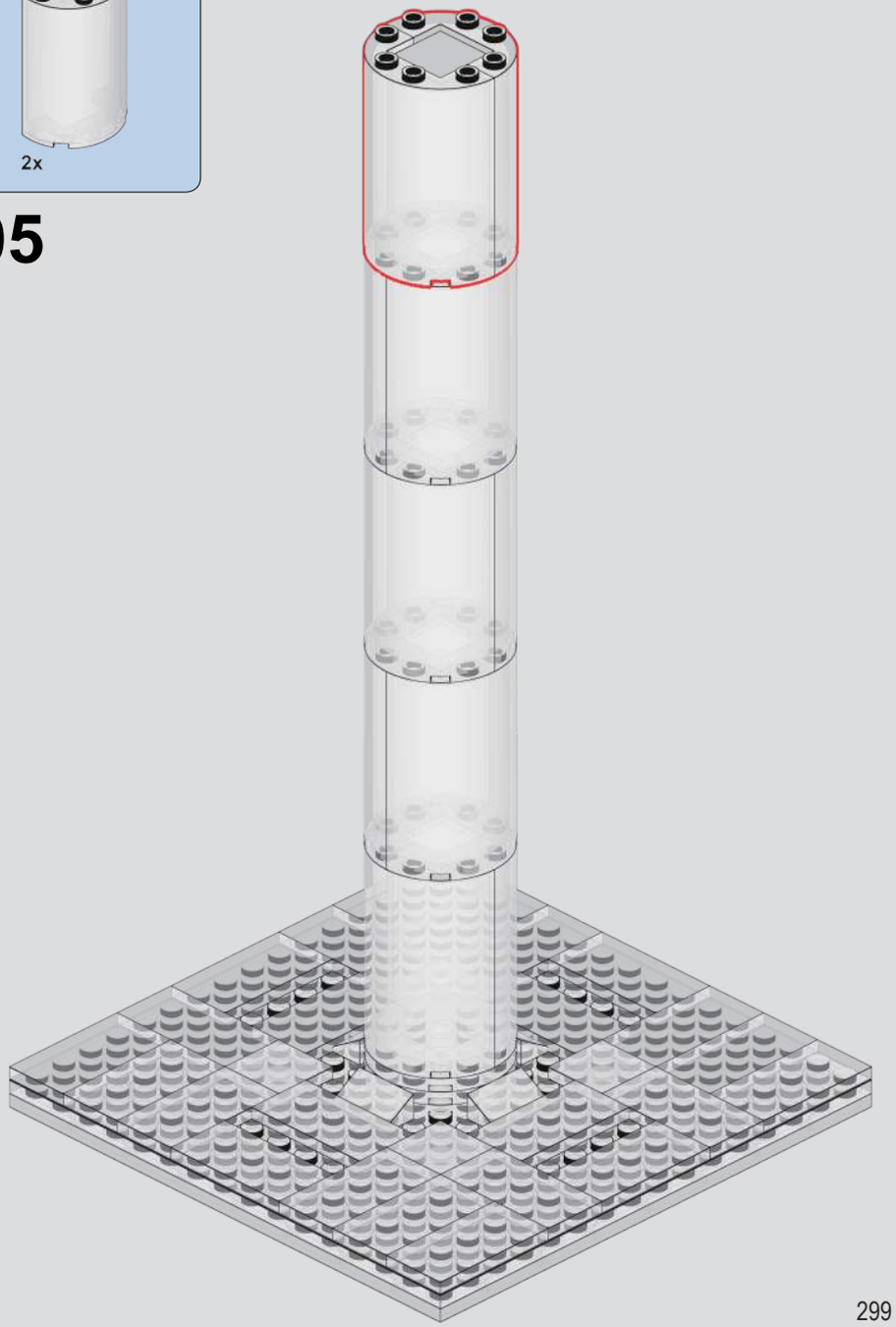

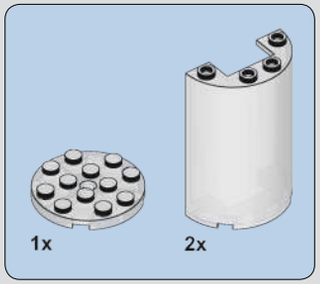

806

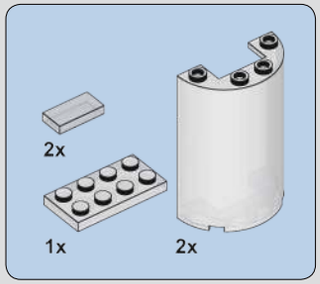

807

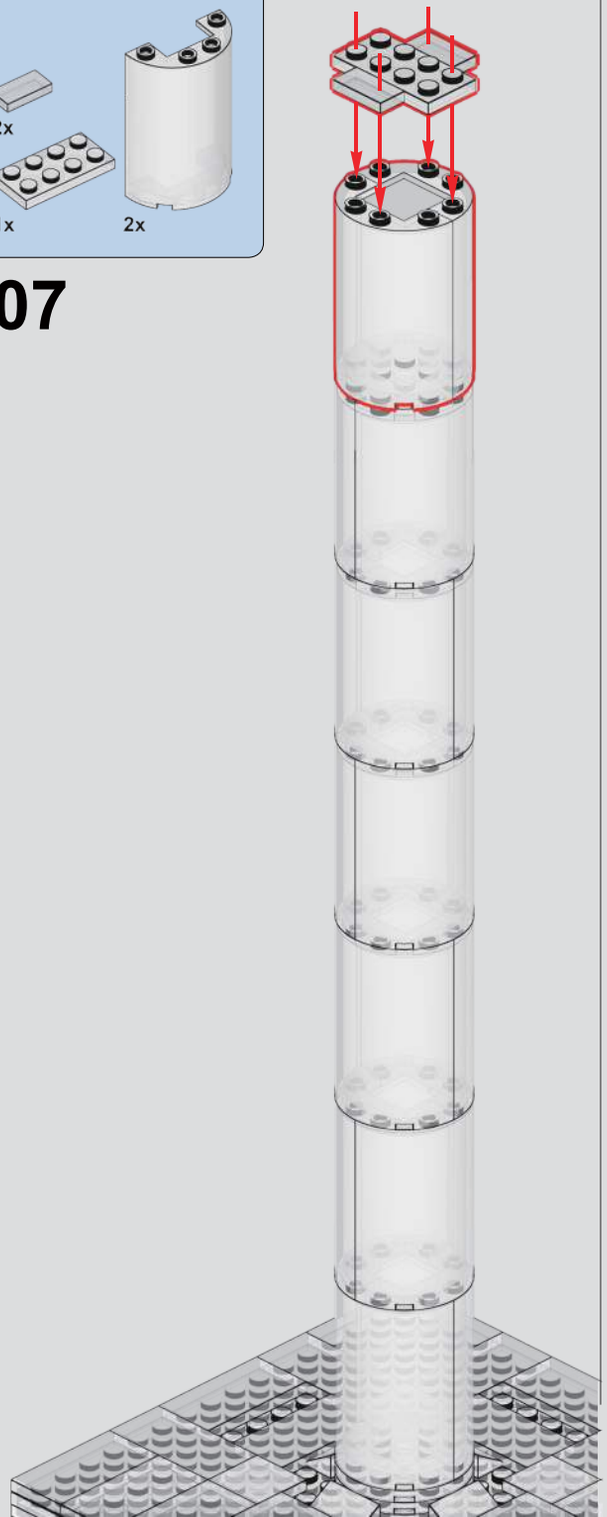

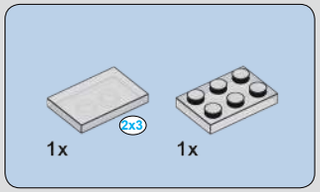

808

809

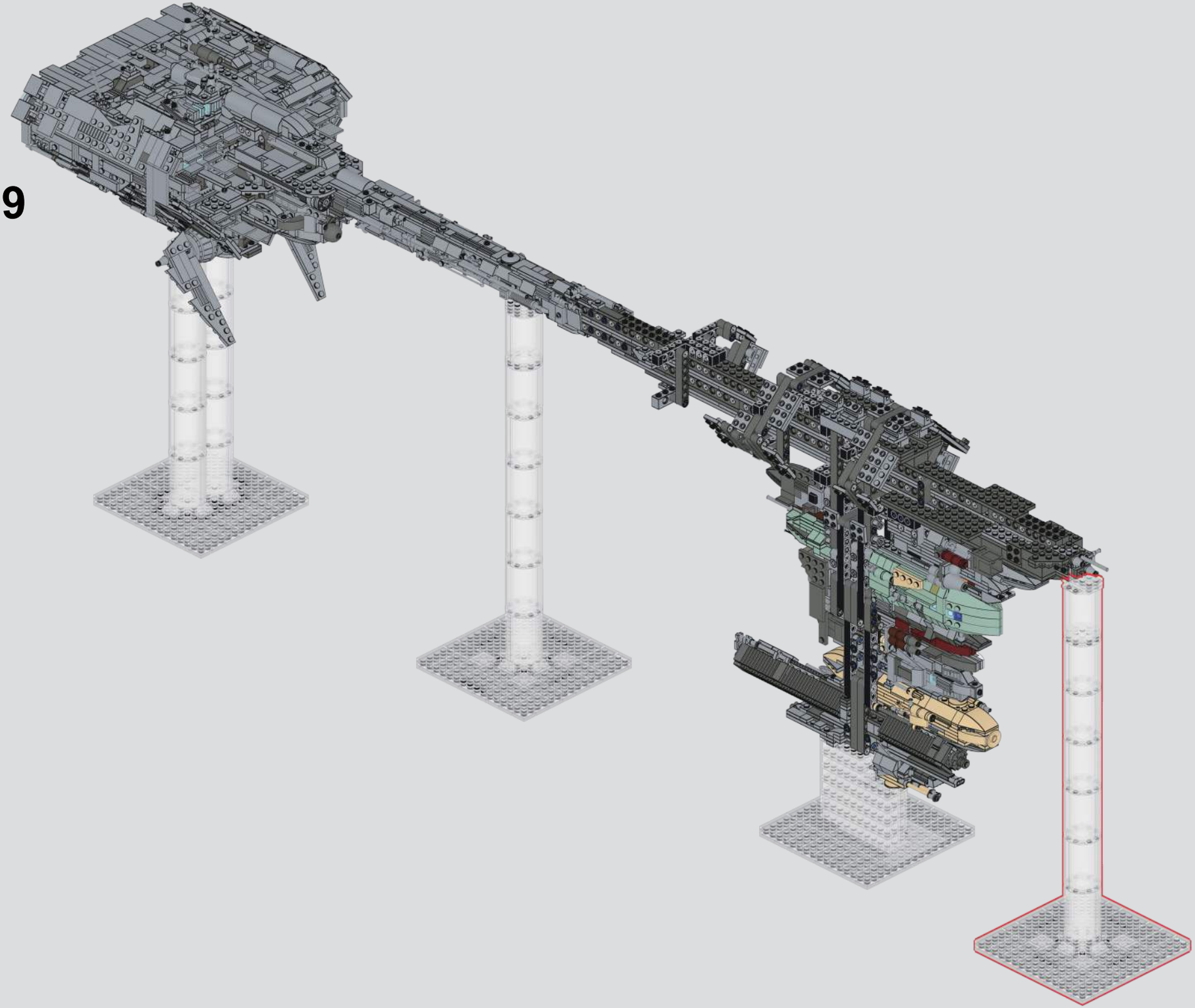

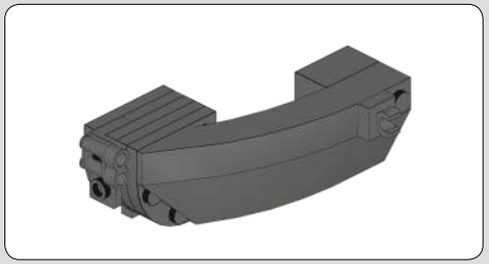

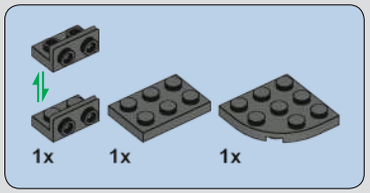

810

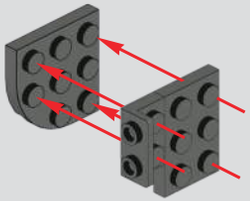

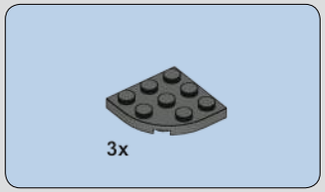

811

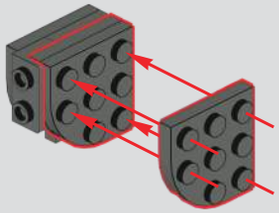

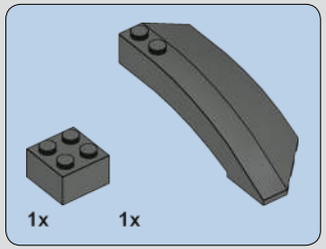

812

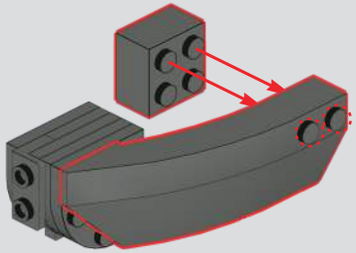

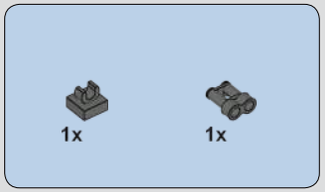

813

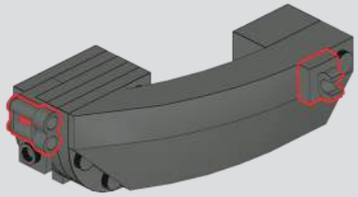

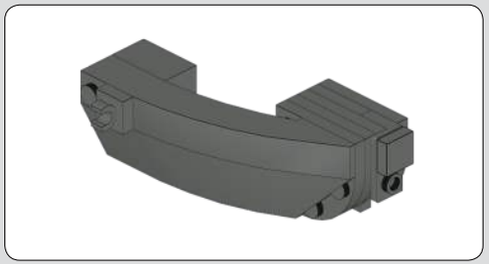

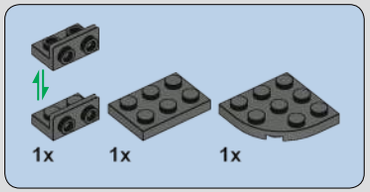

814

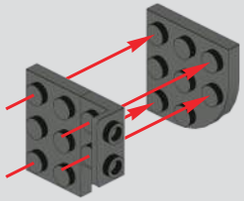

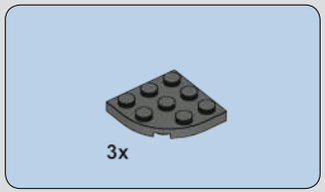

815

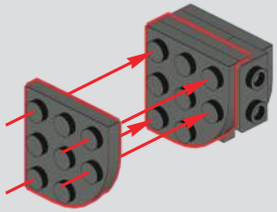

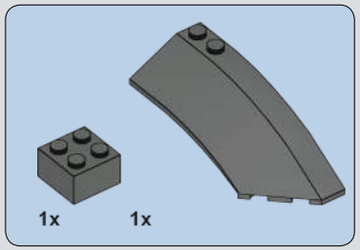

816

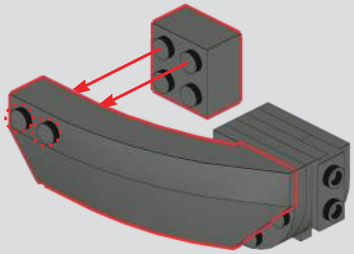

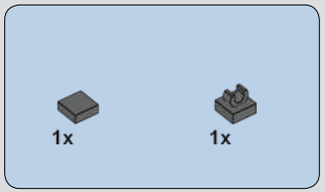

817

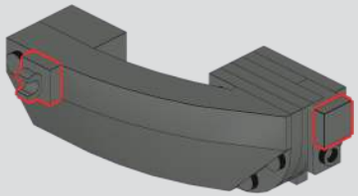

818

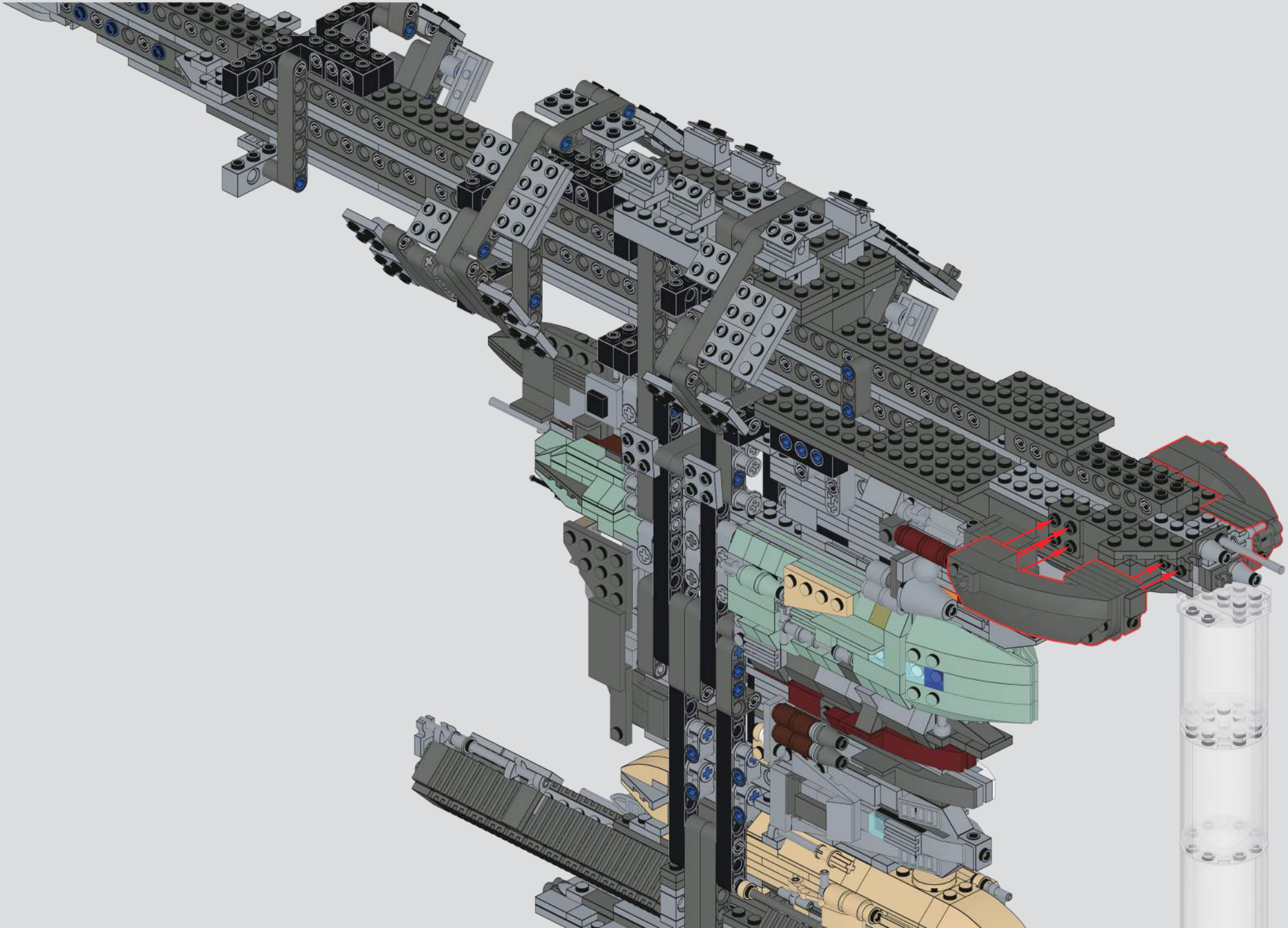

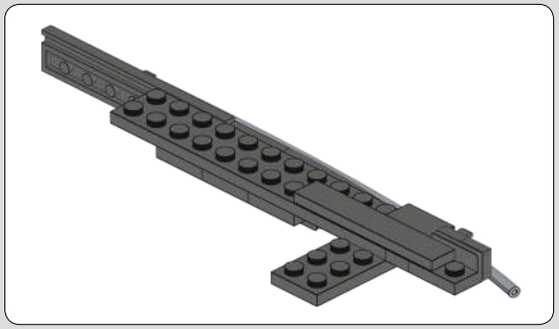

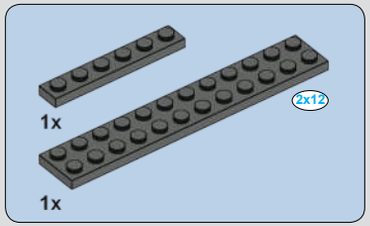

820

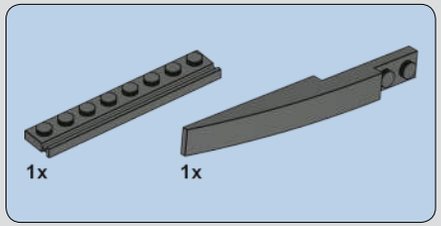

821

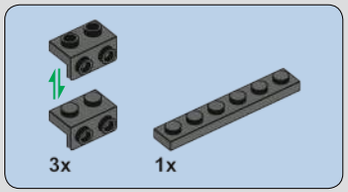

819

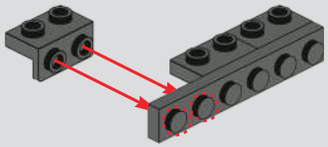

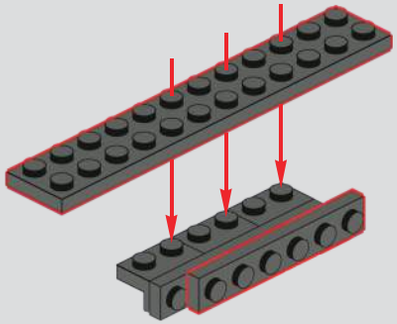

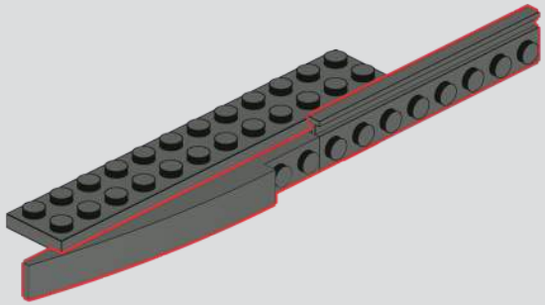

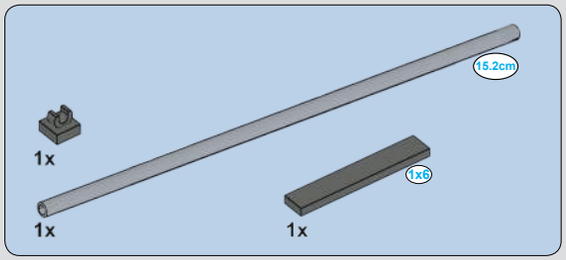

822

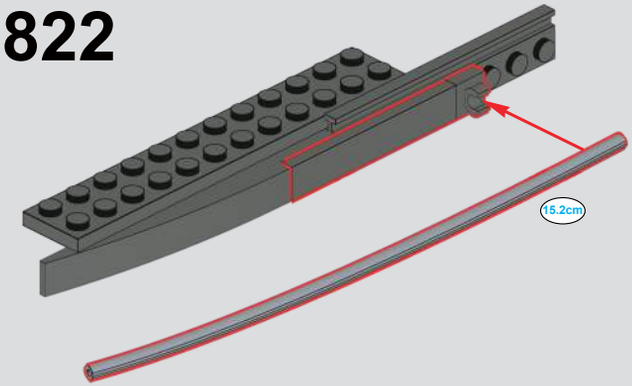

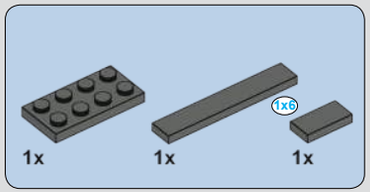

823

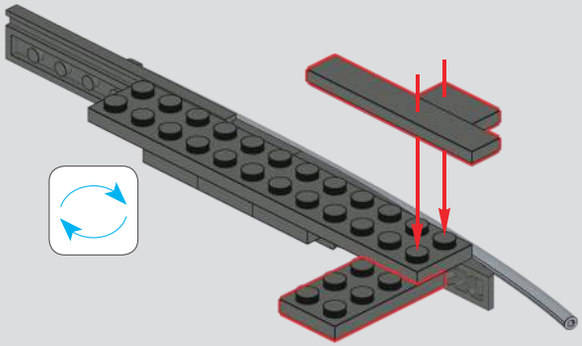

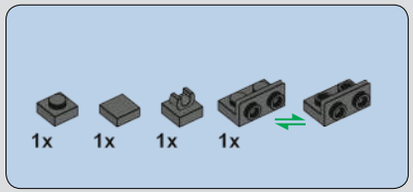

824

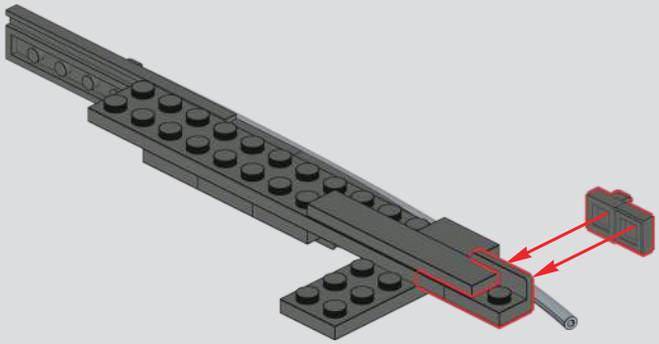

825

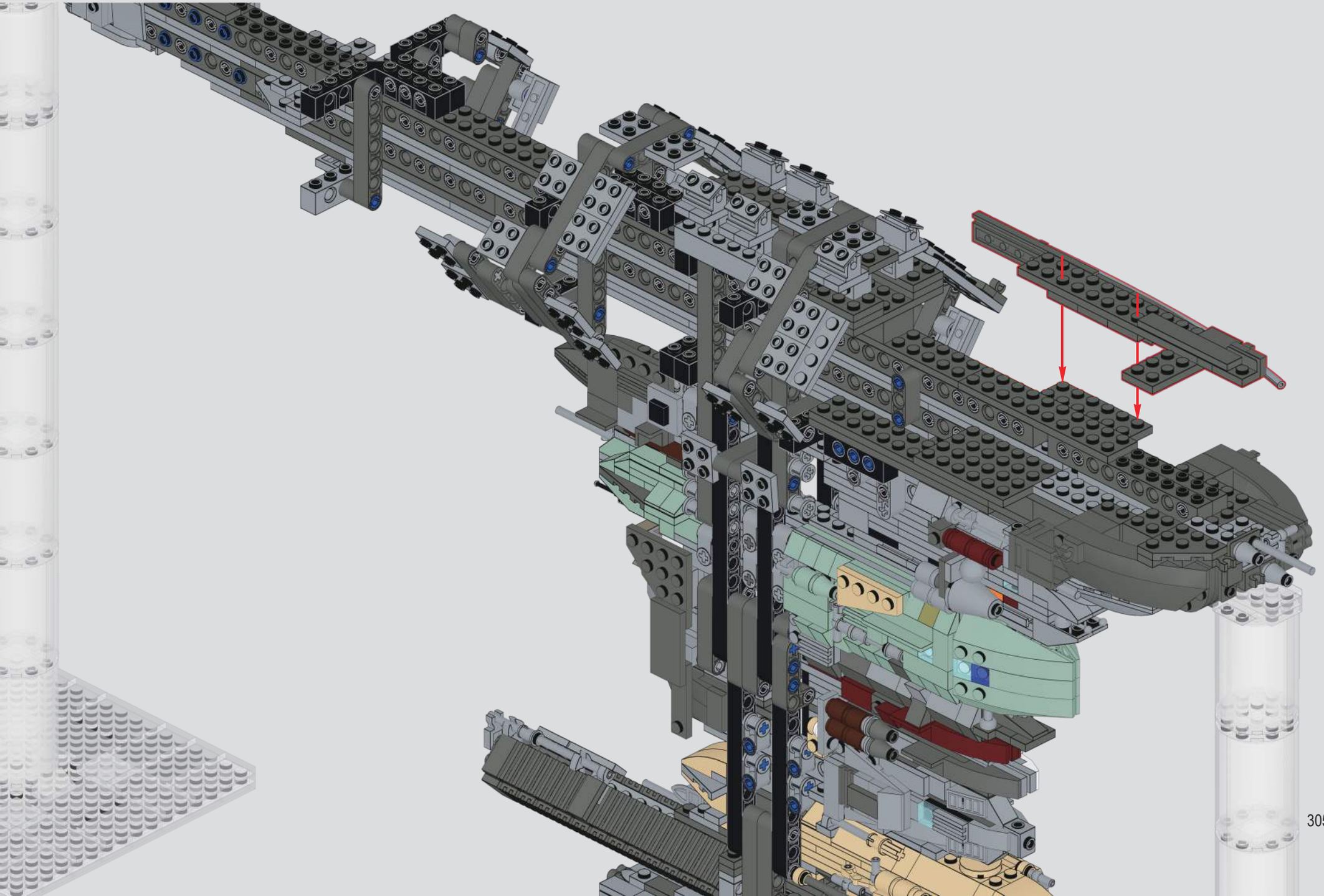

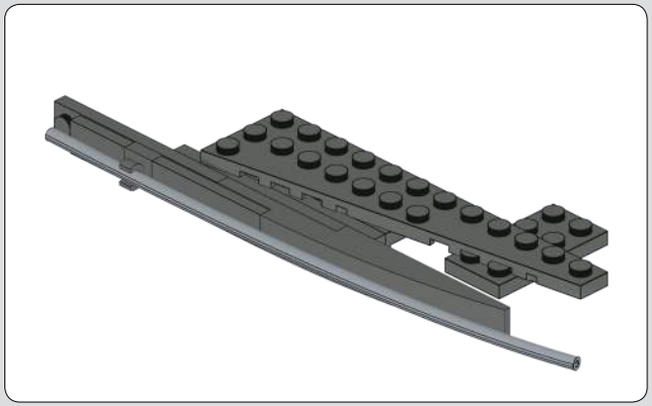

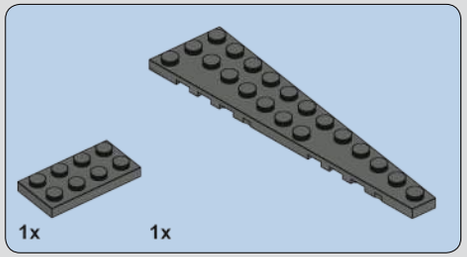

826

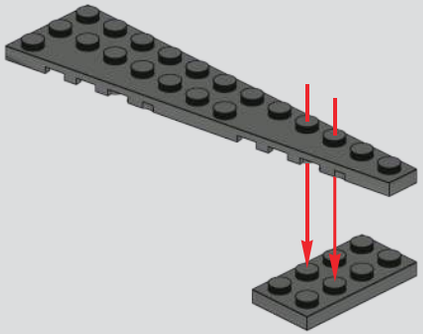

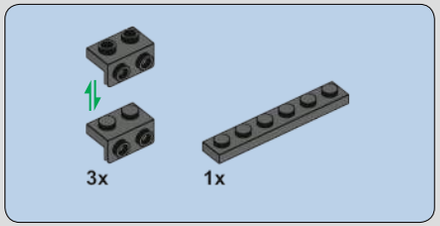

827

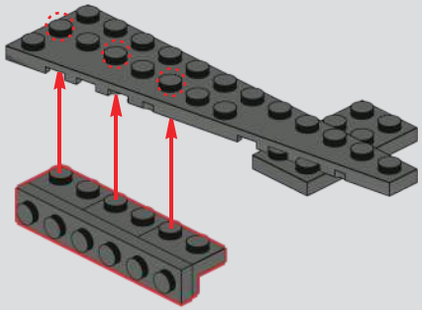

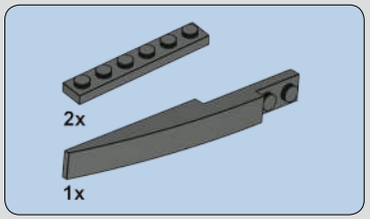

828

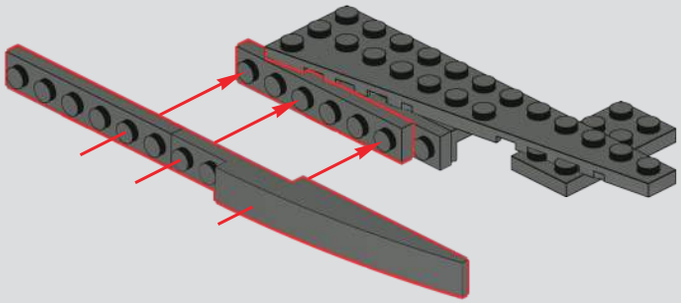

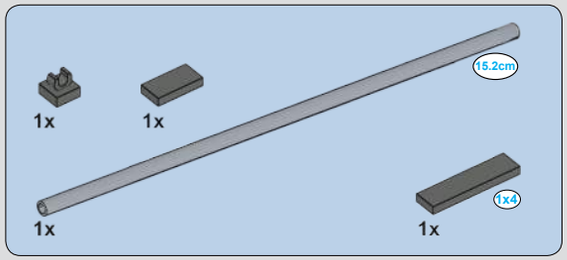

829

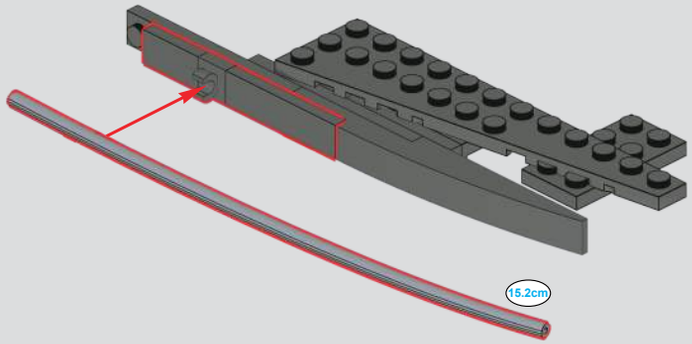

830

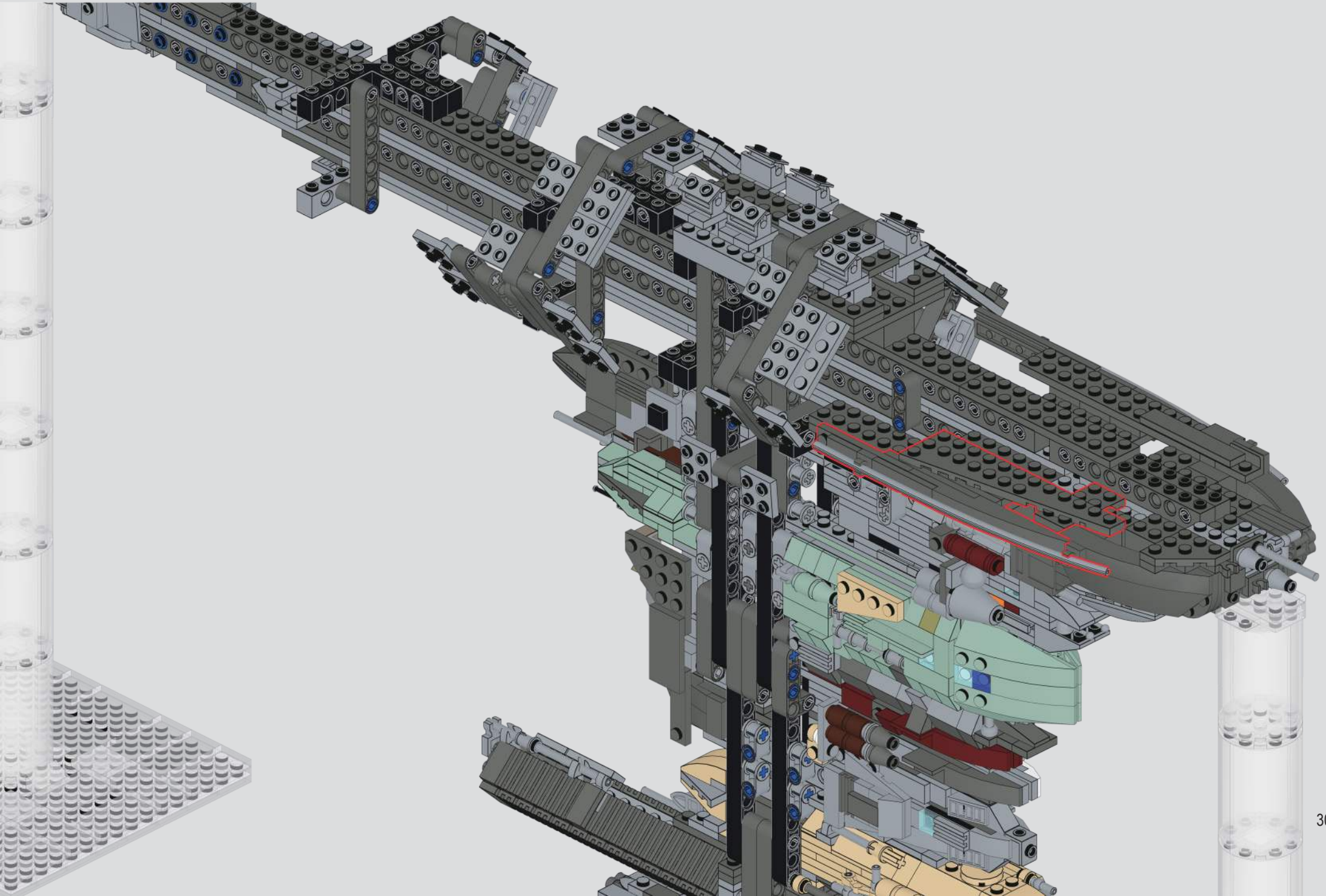

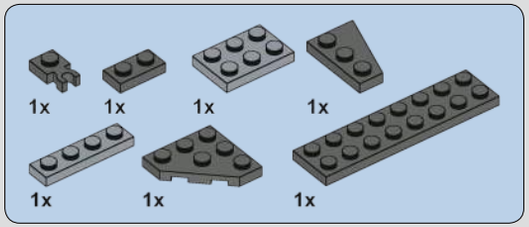

831

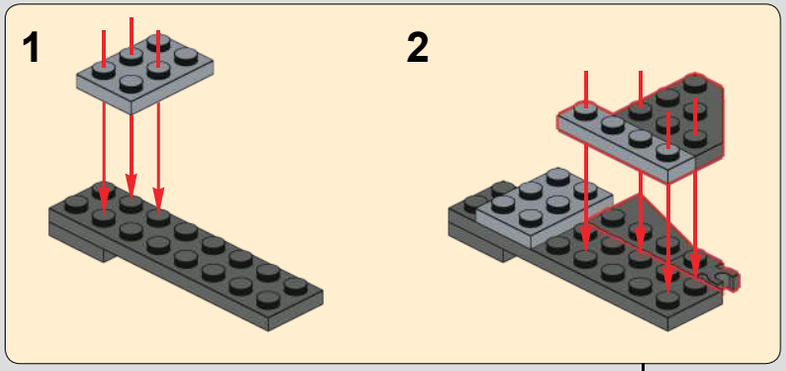

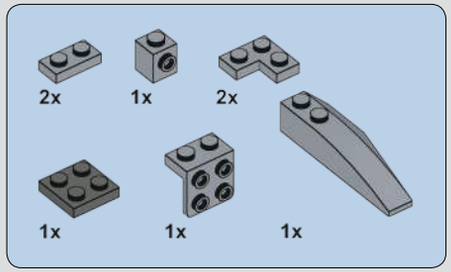

832

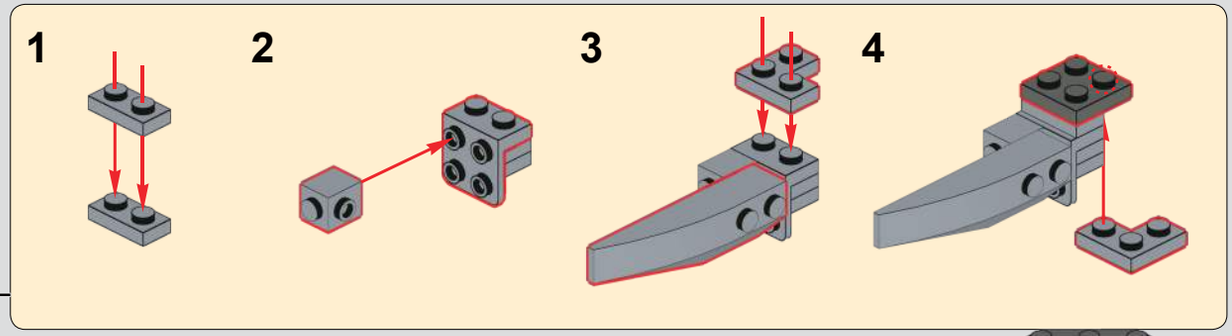

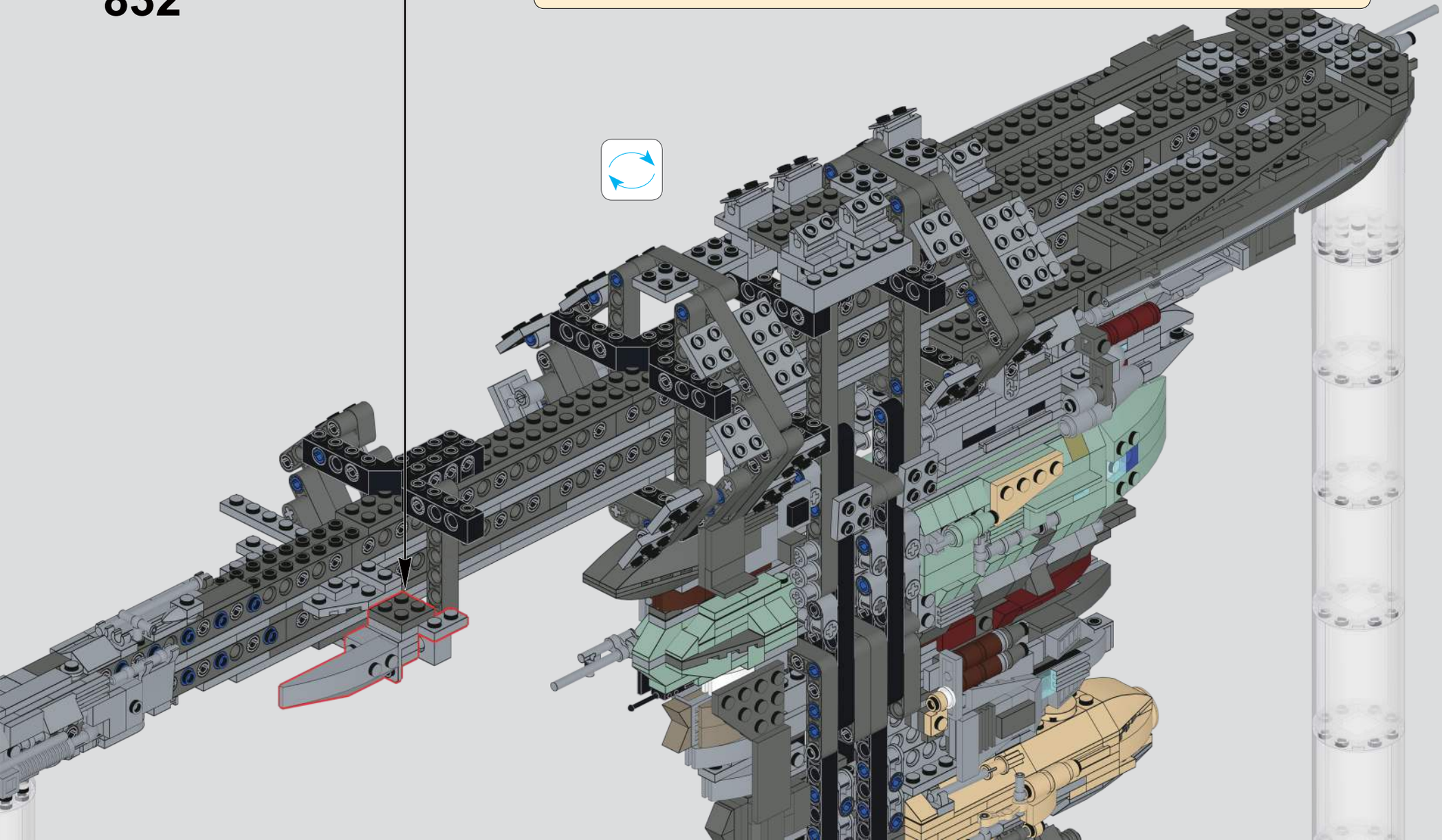

833

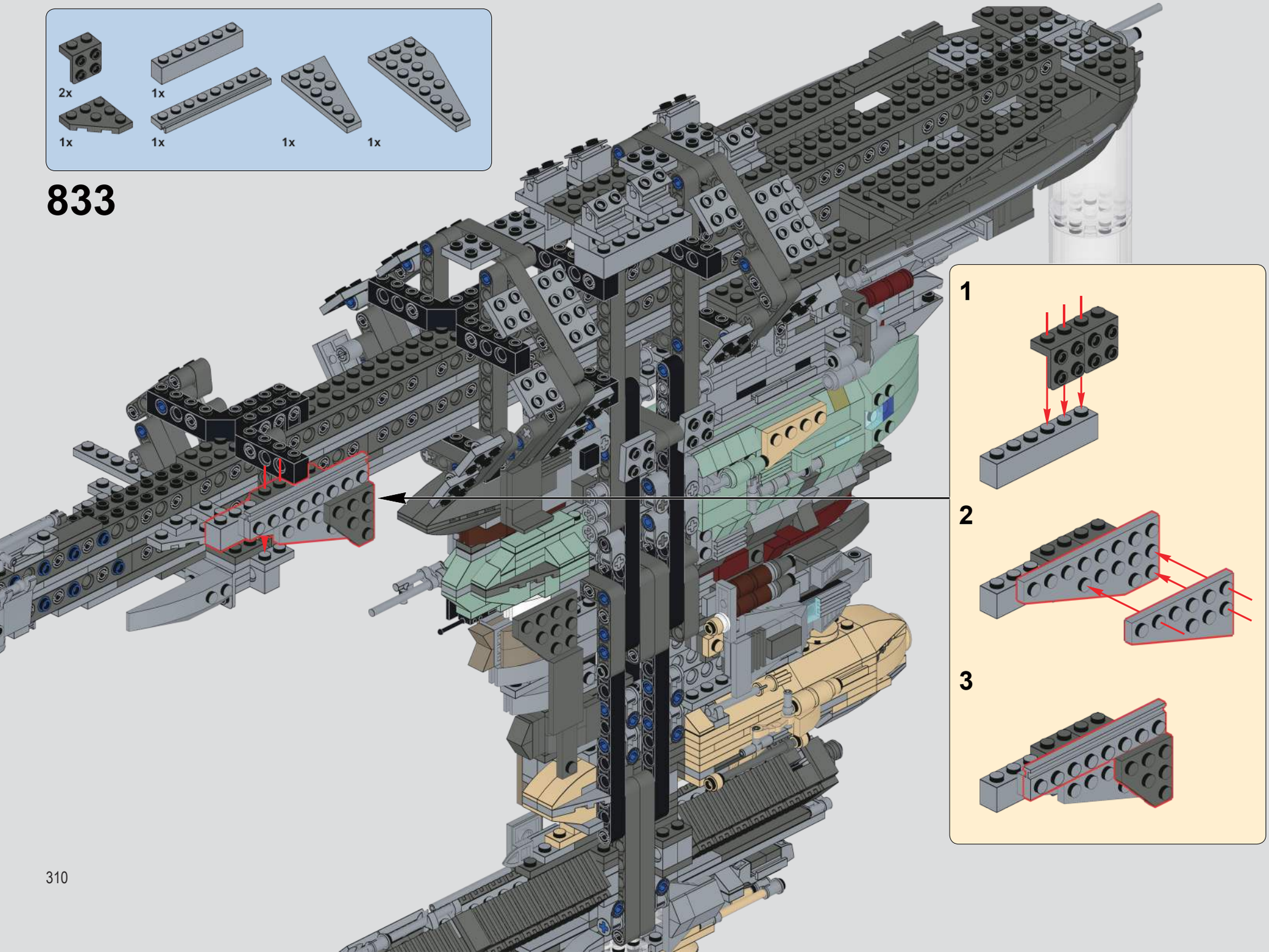

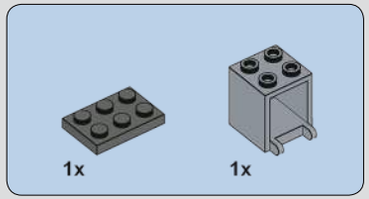

834

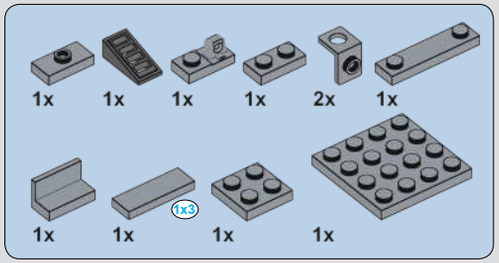

835

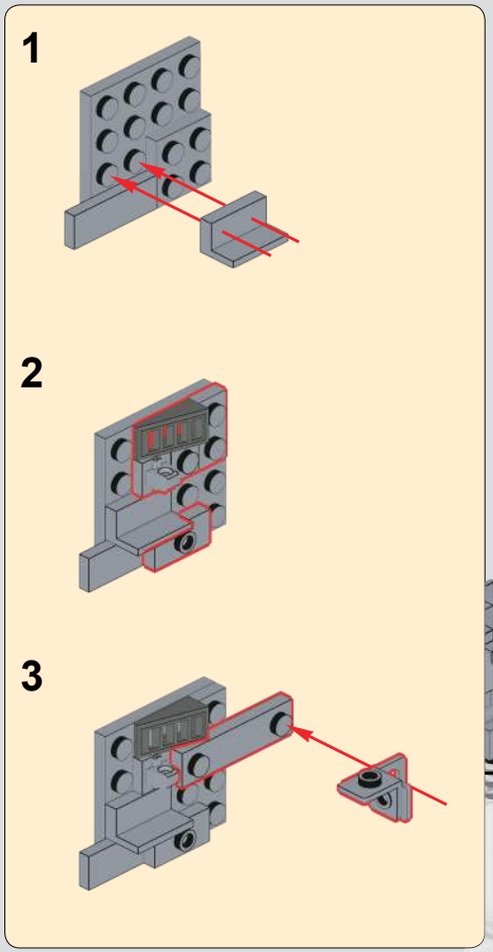

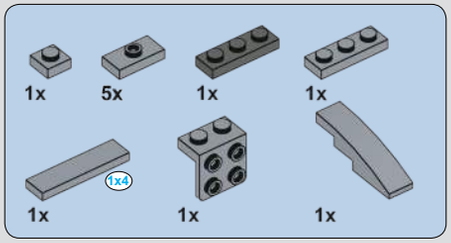

836

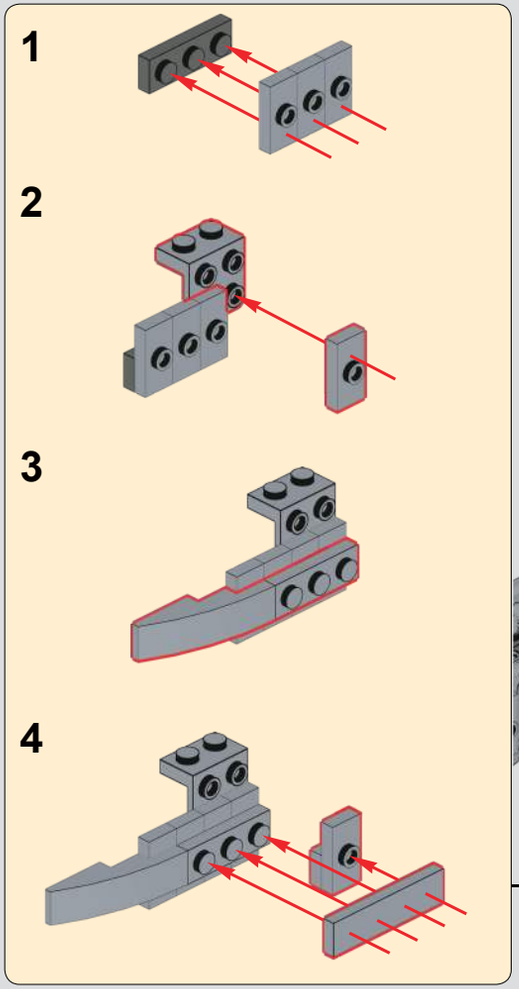

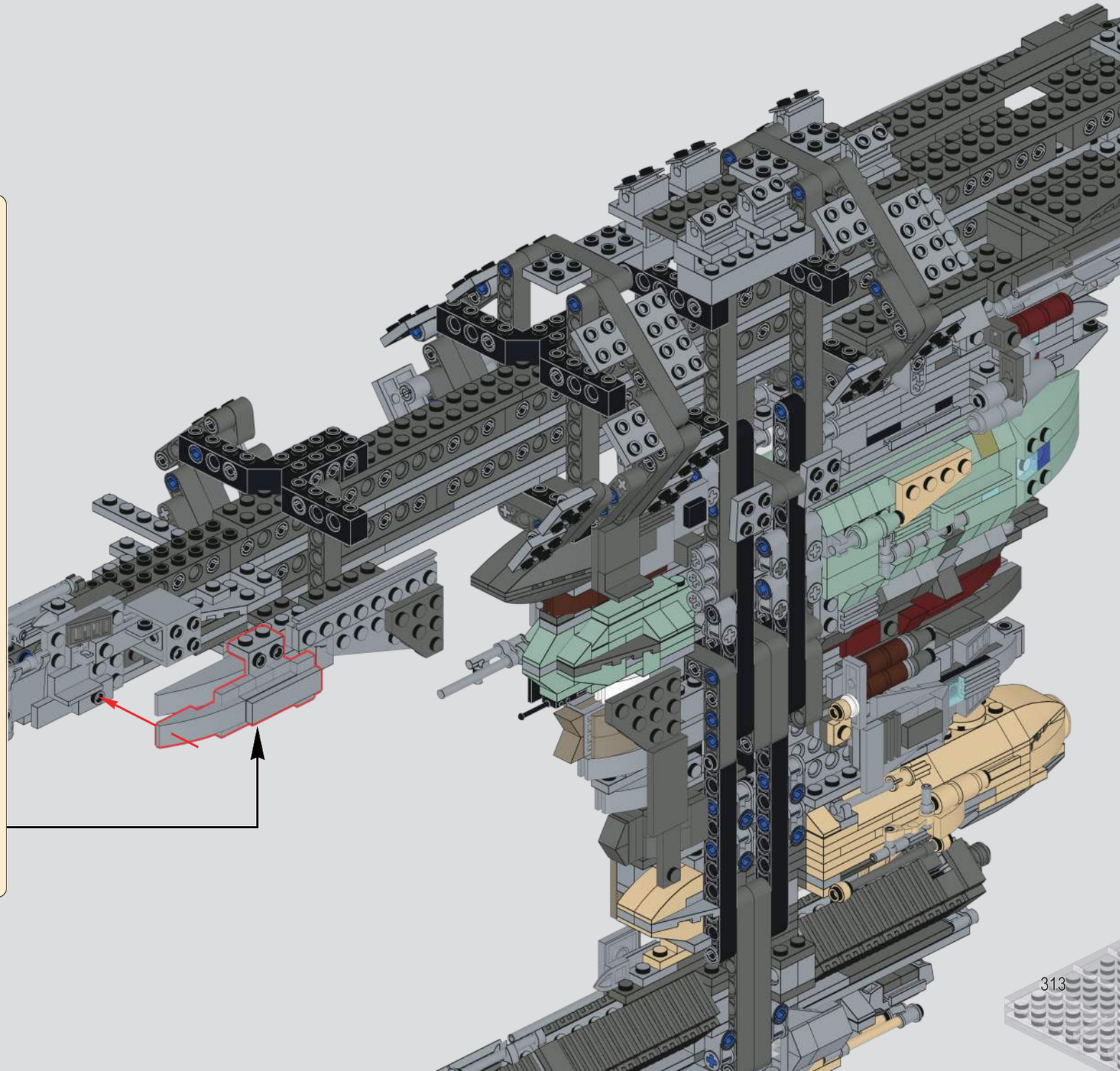

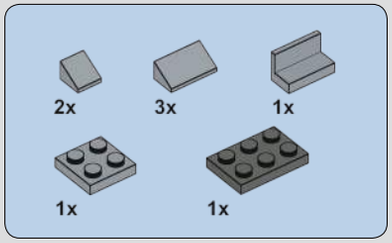

837

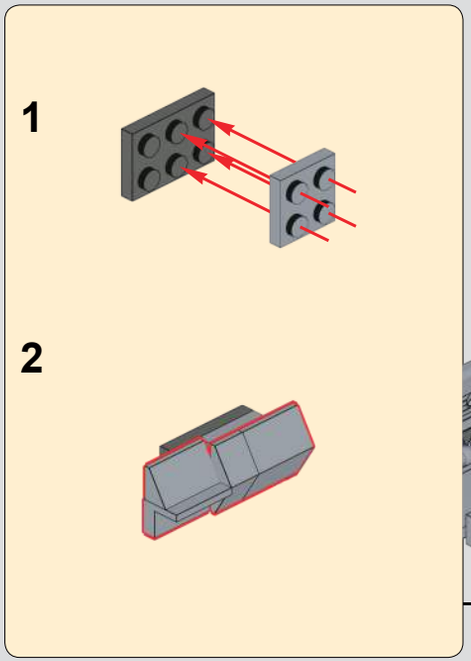

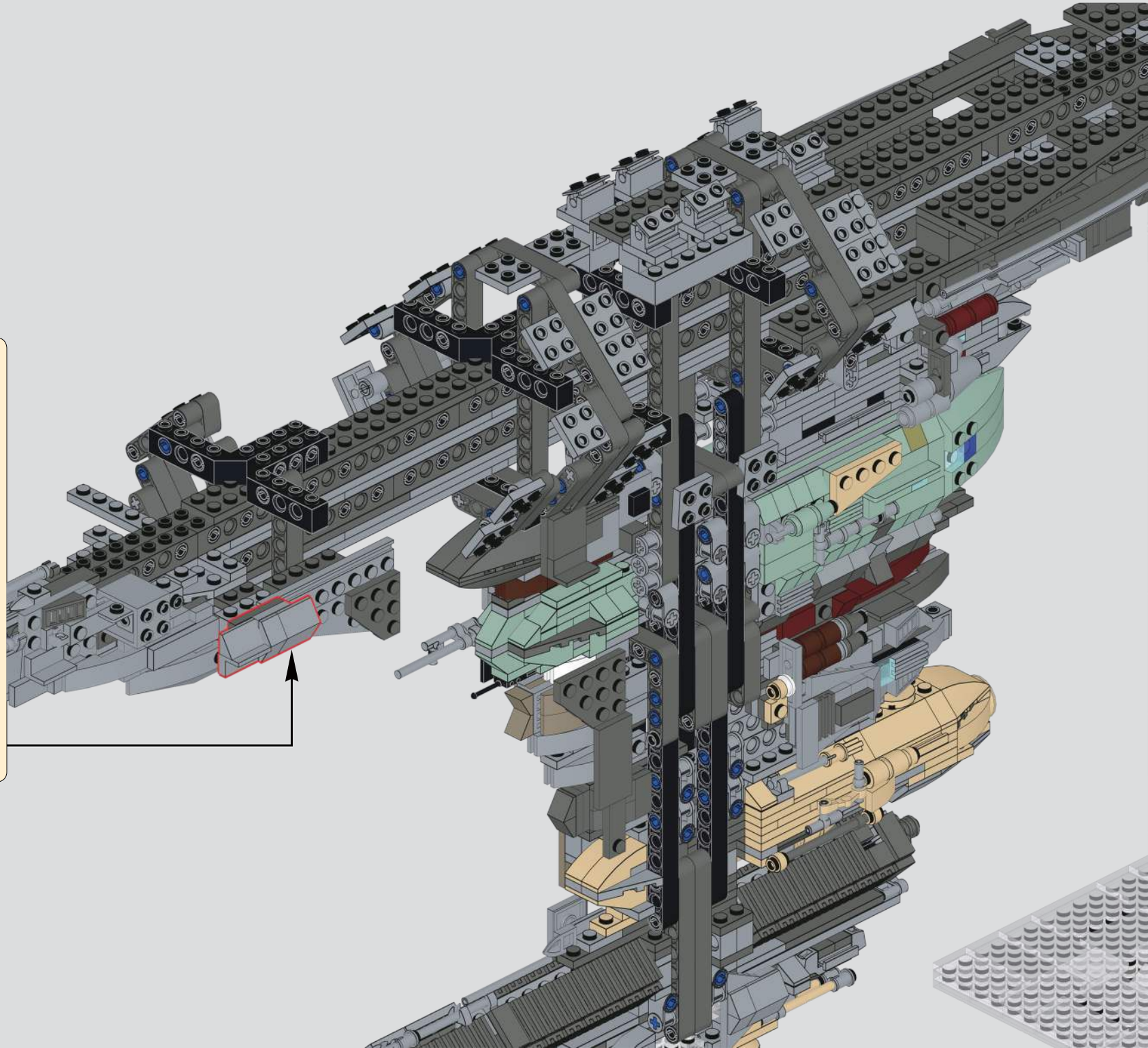

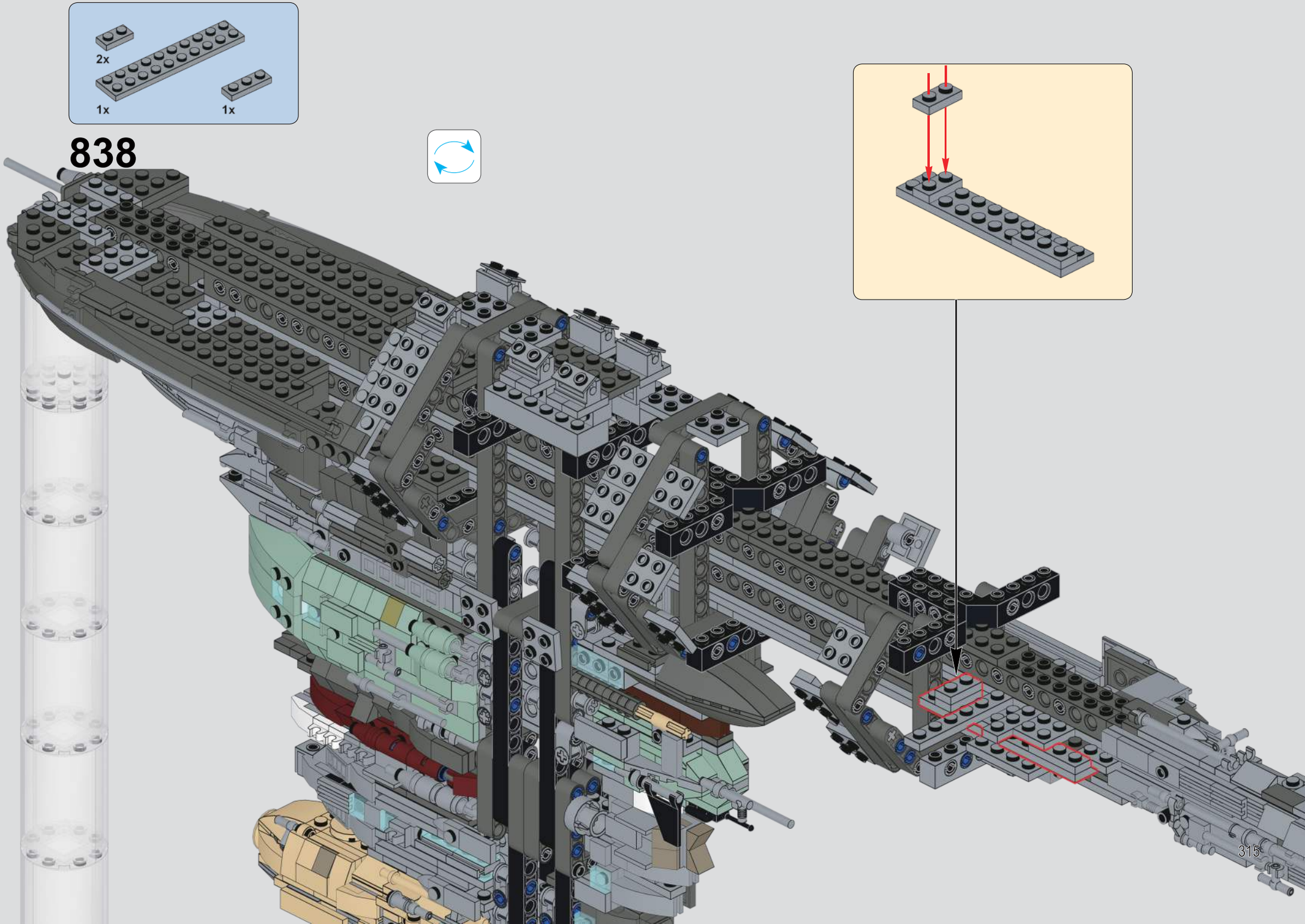
2x
1x
1x
838

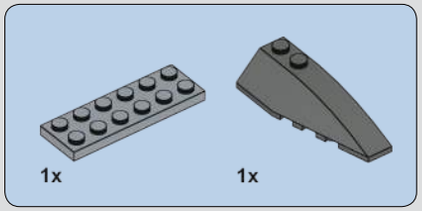

839

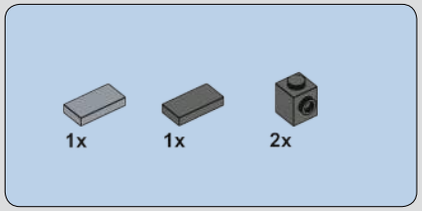

840

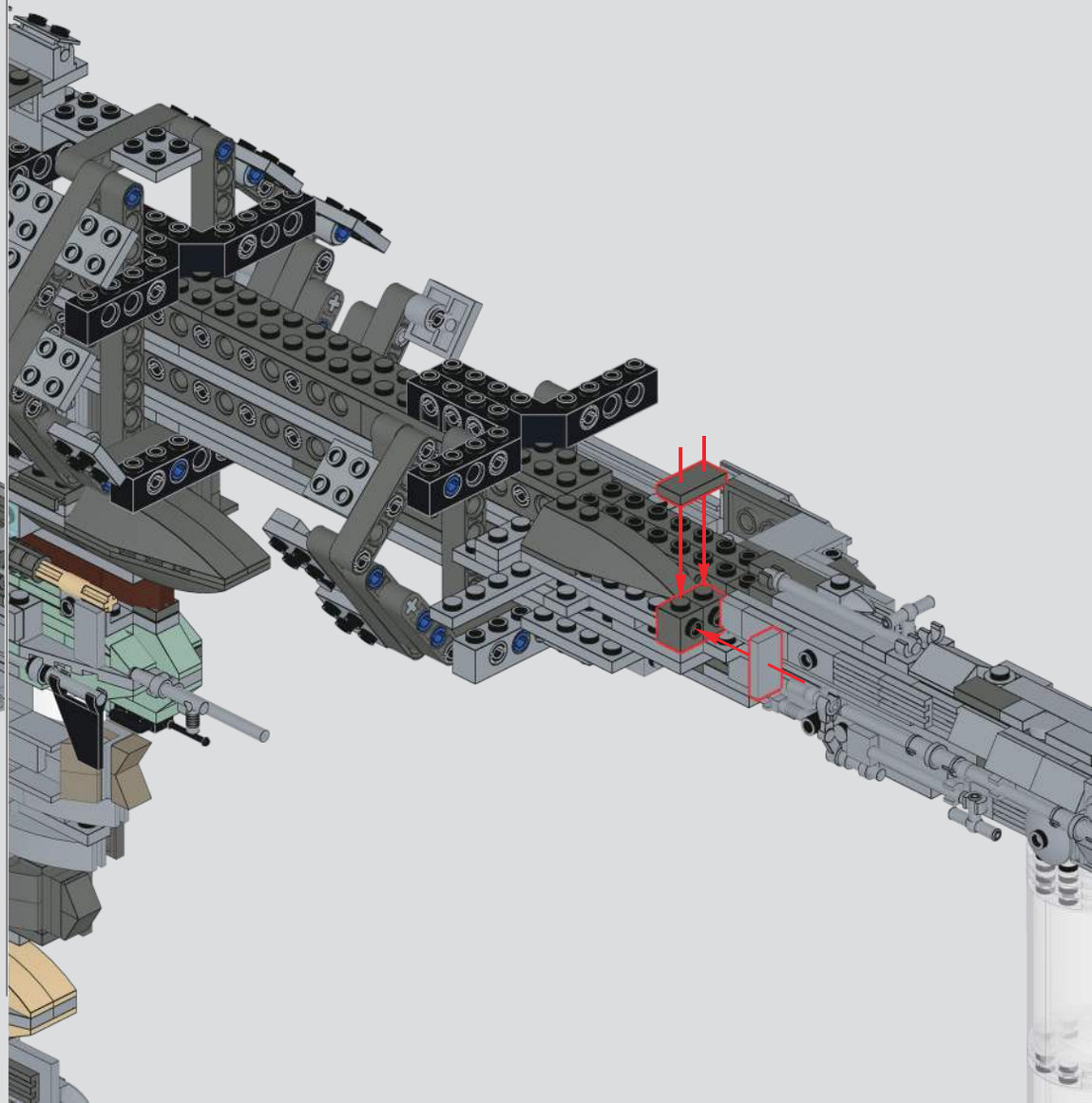

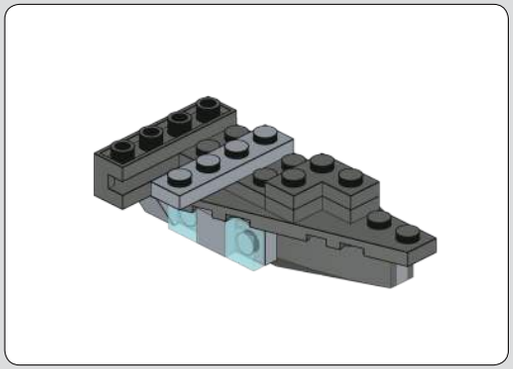

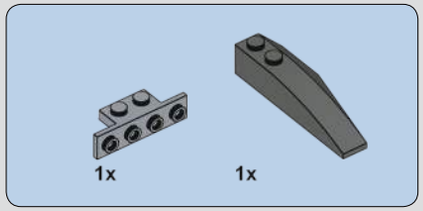

841

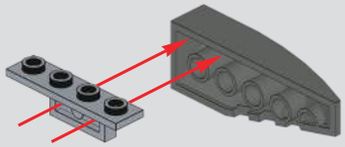

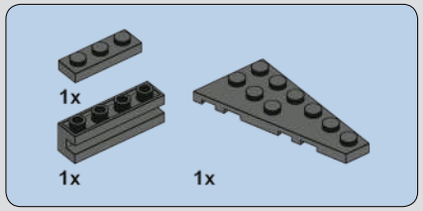

842

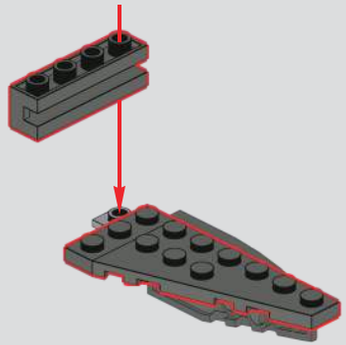

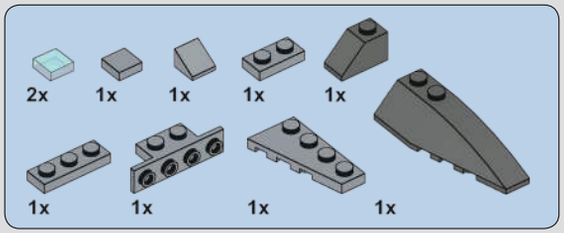

843

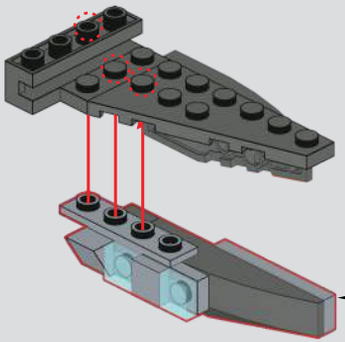

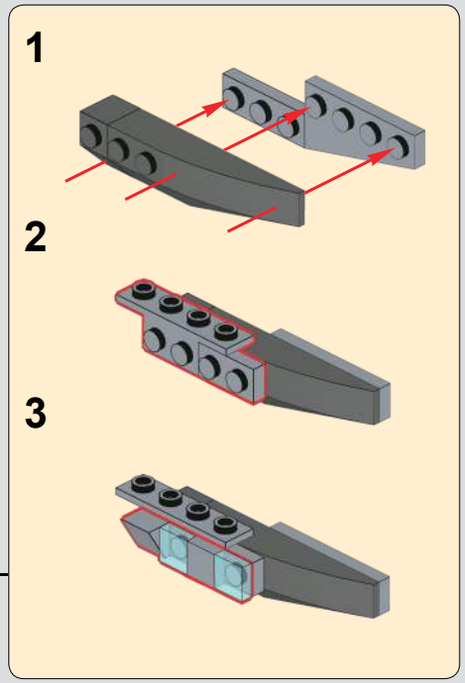

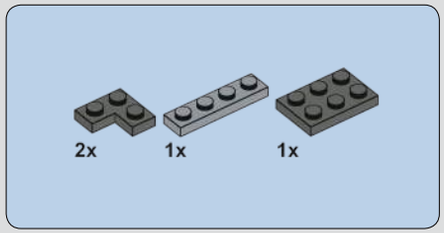

844

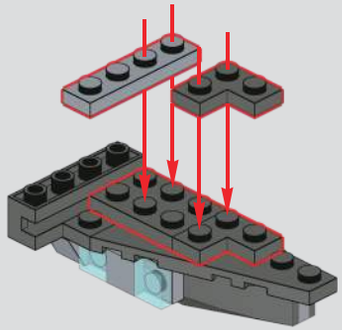

845

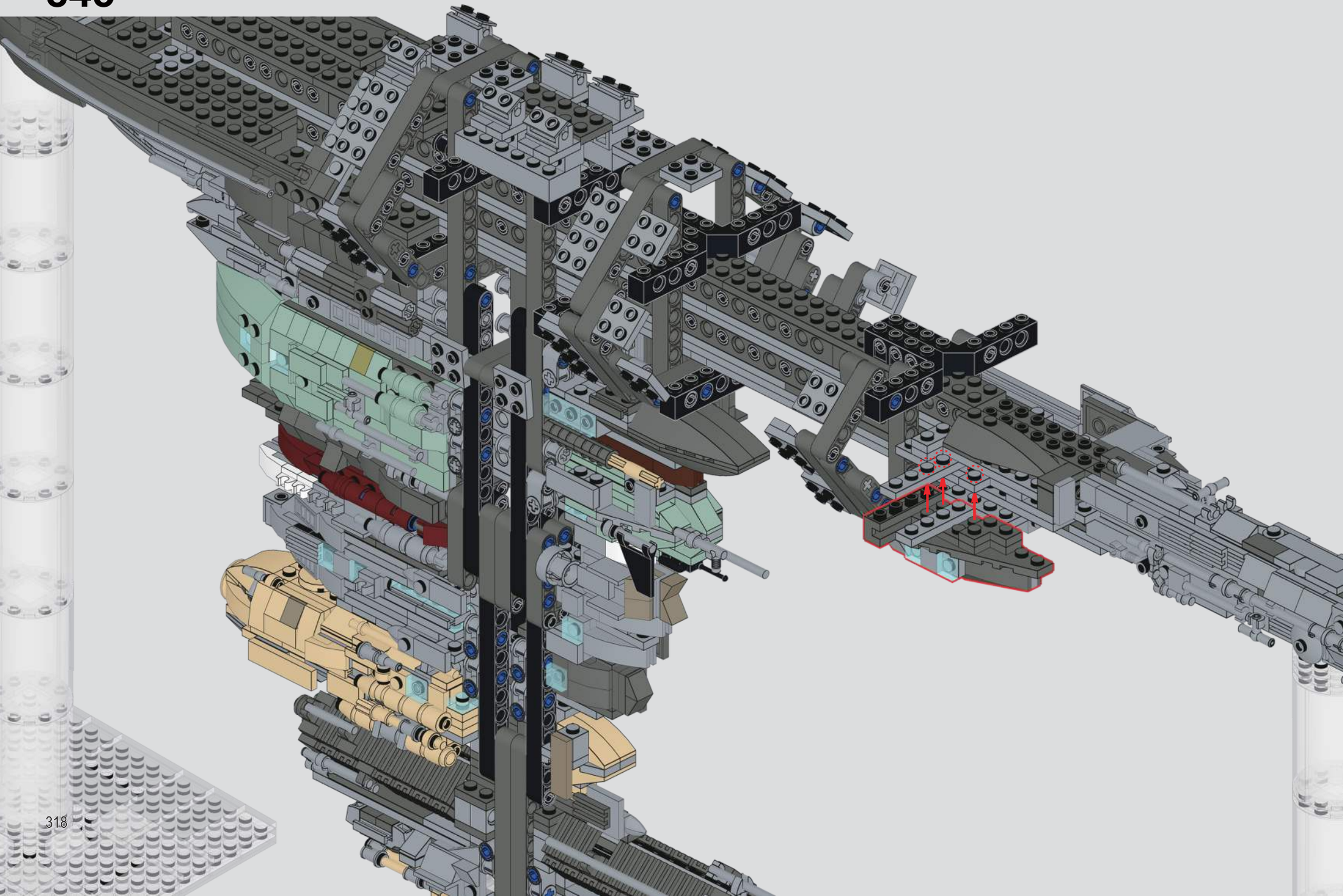

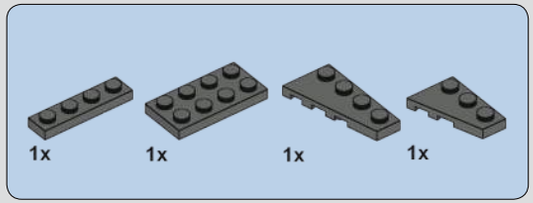

846

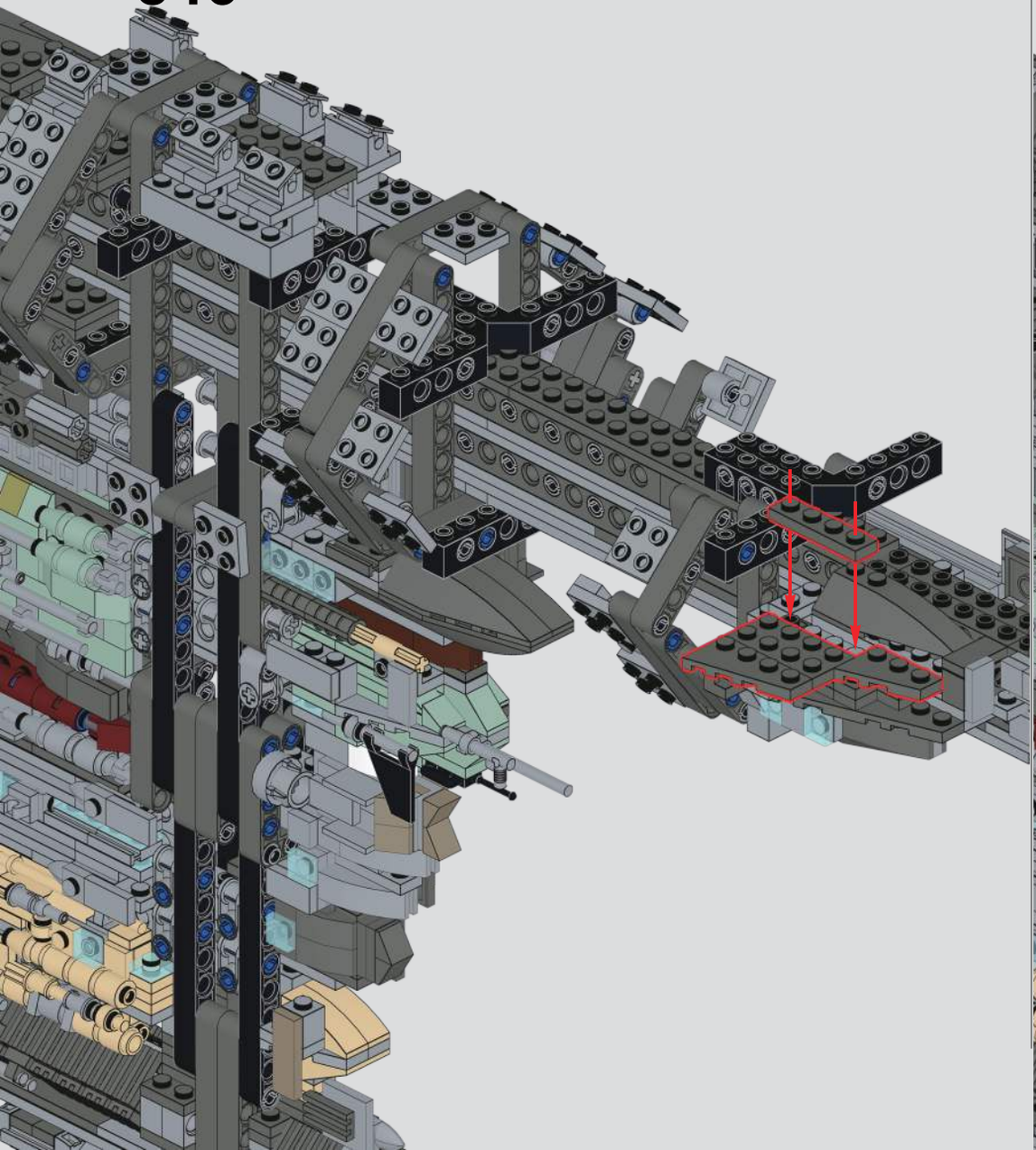

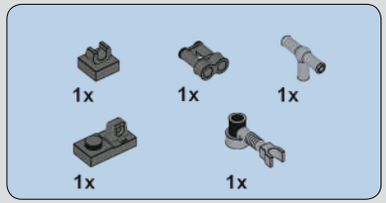

847

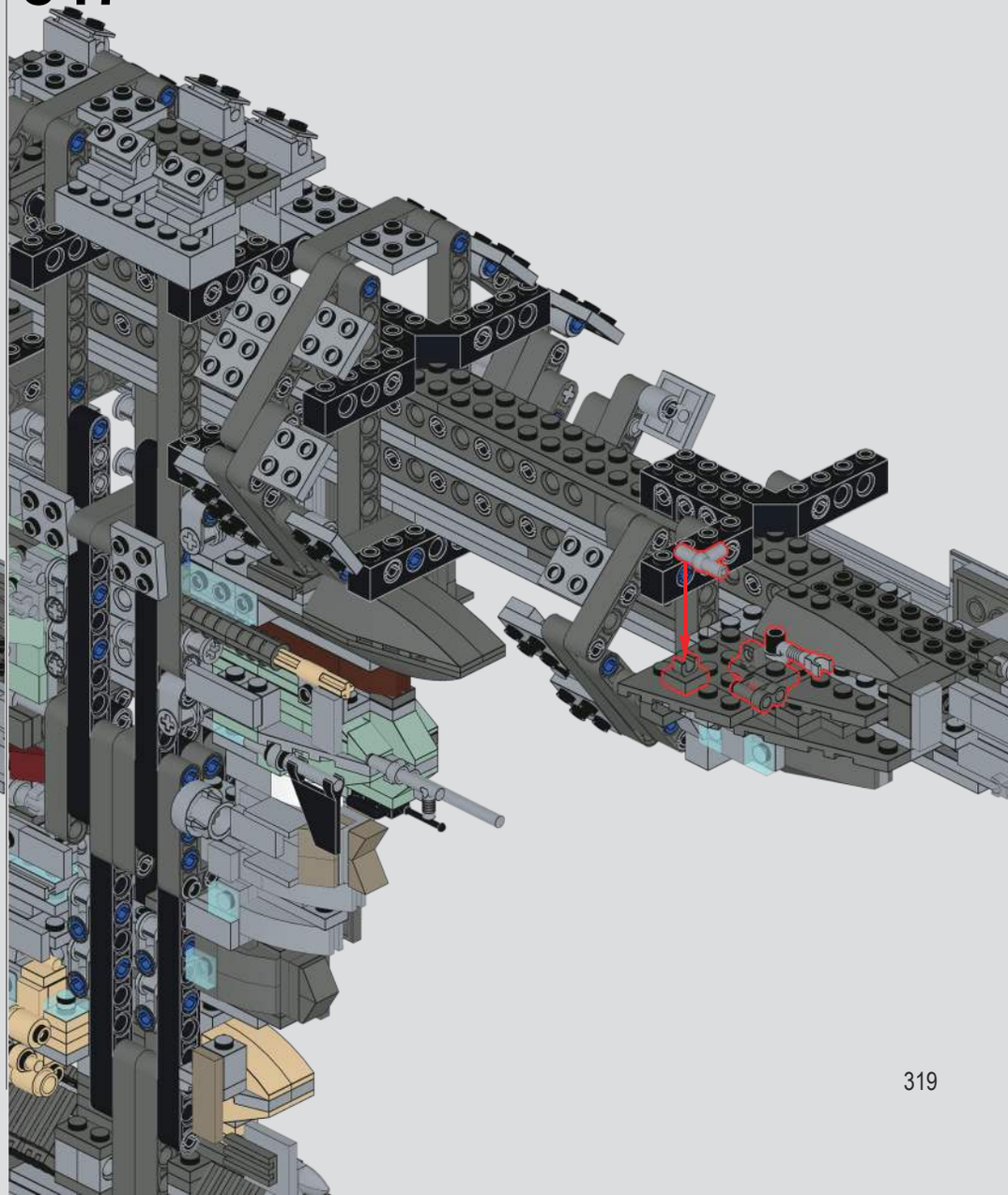

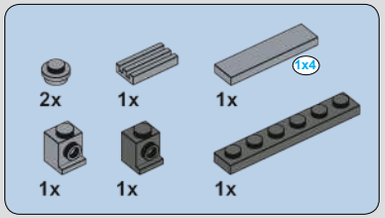

848

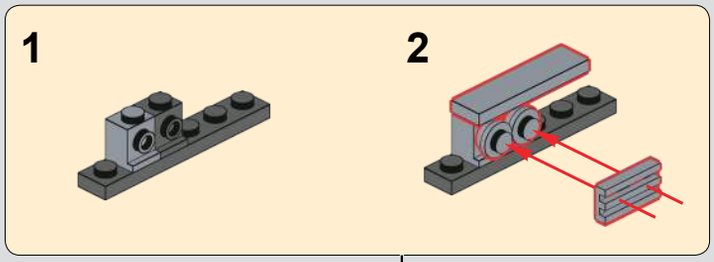

849

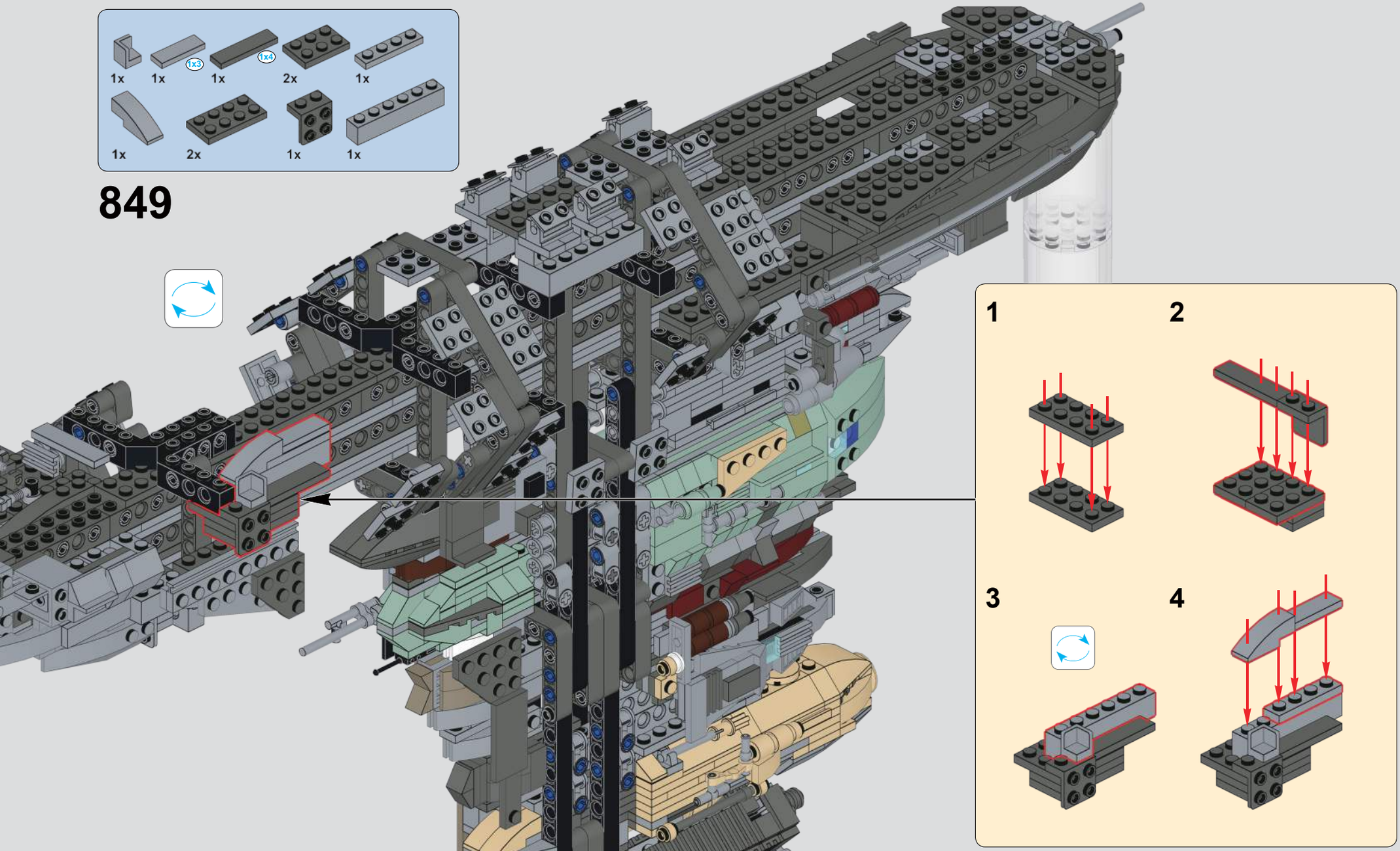

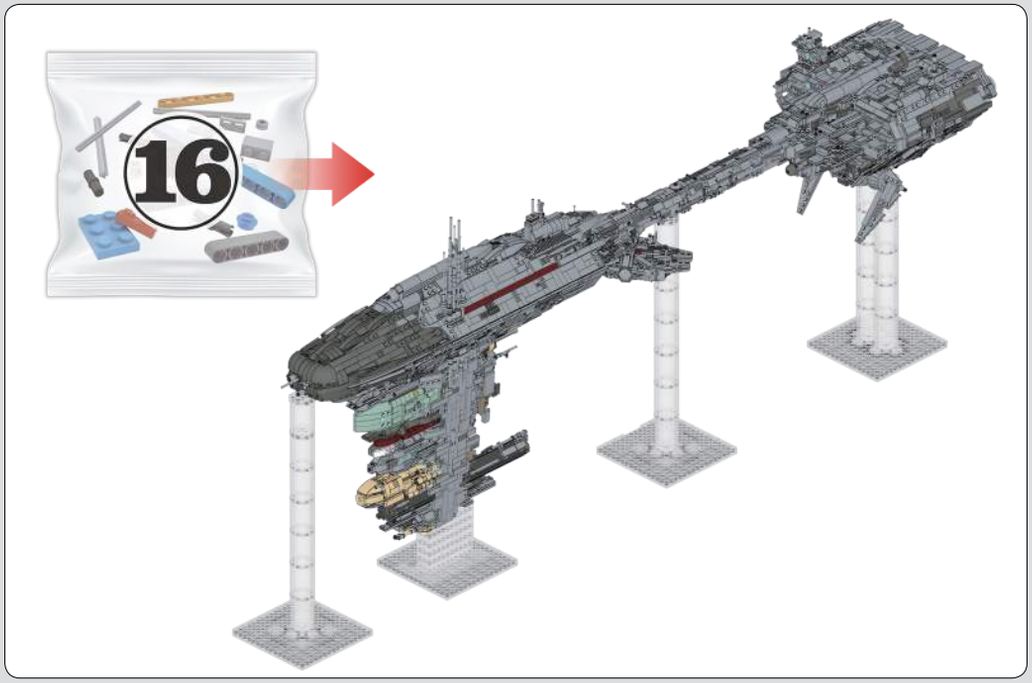

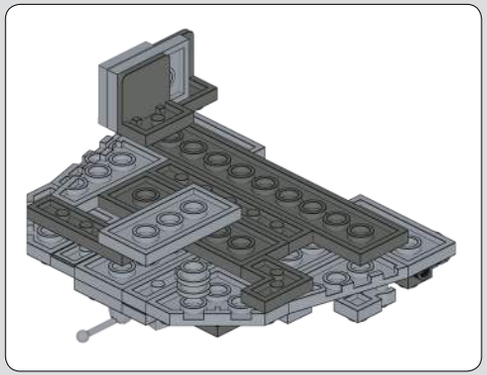

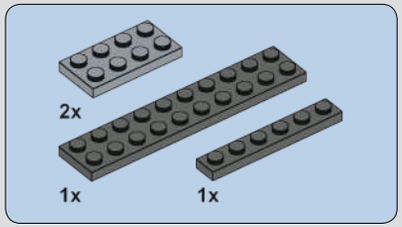

850

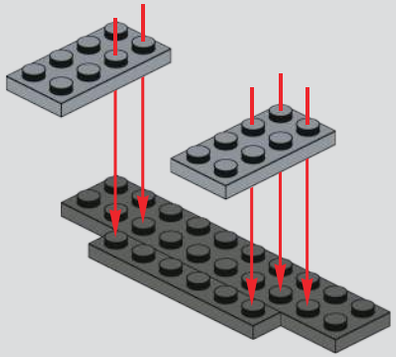

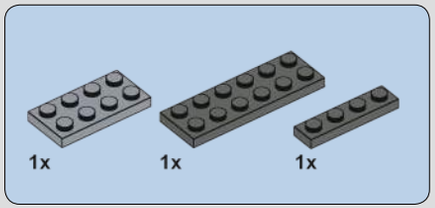

851

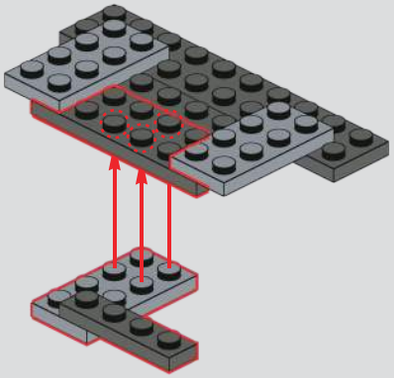

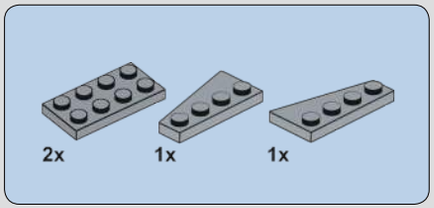

852

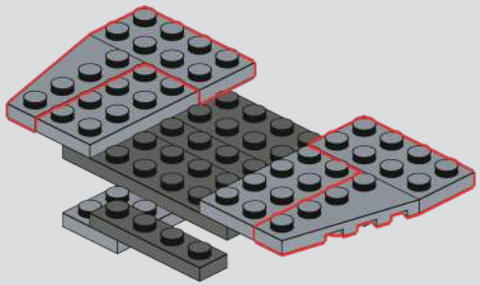

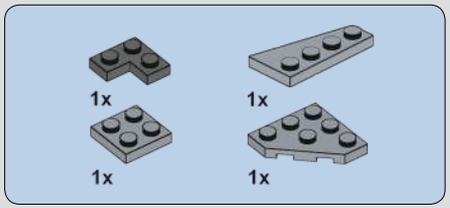

853

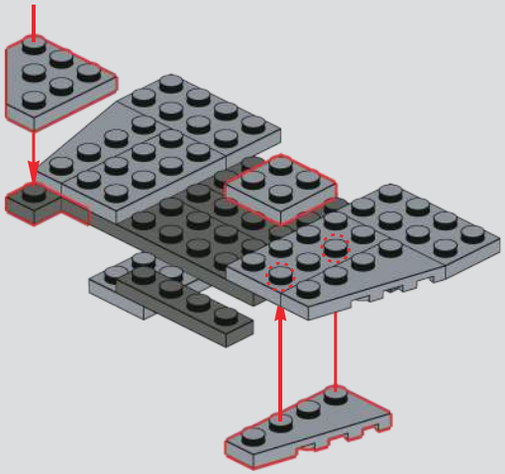

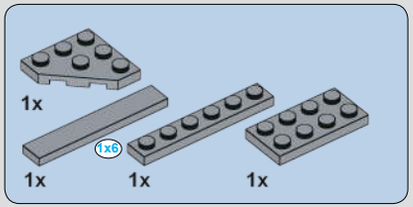

854

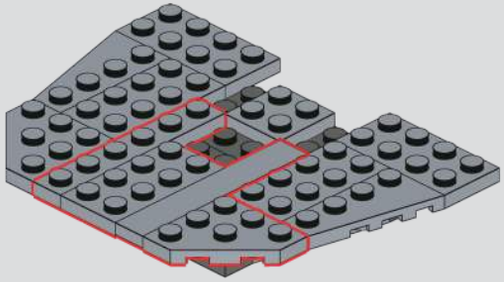

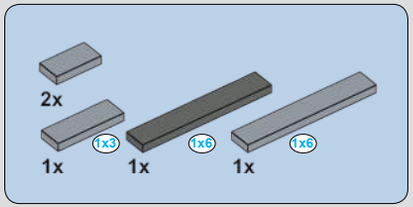

855

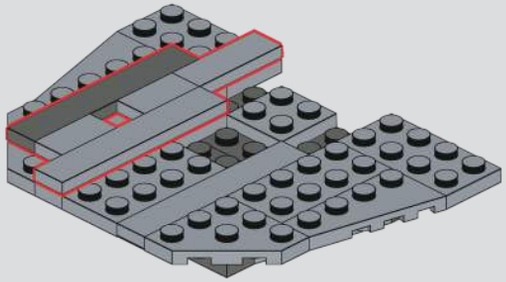

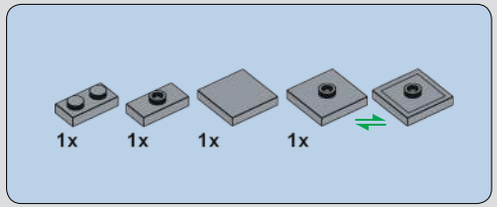

856

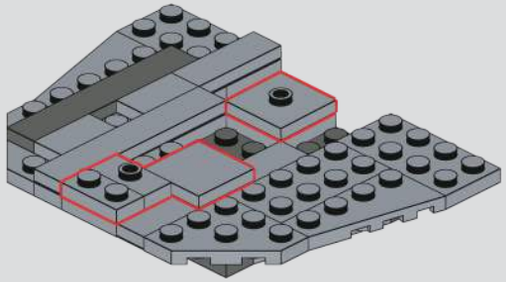

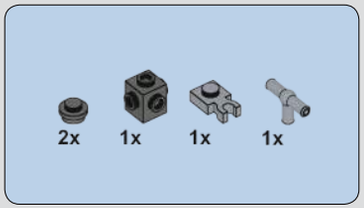

857

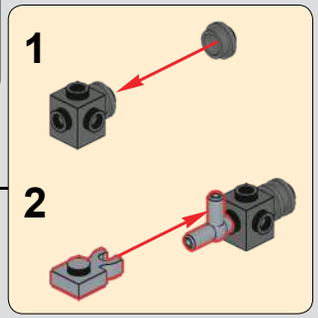

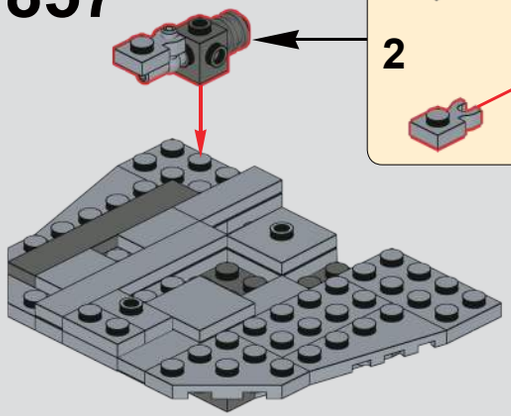

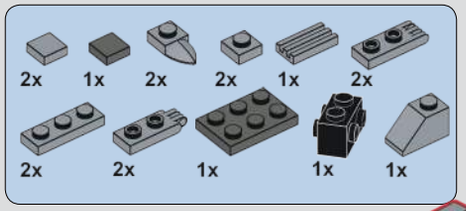

858

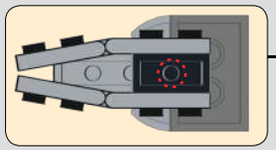

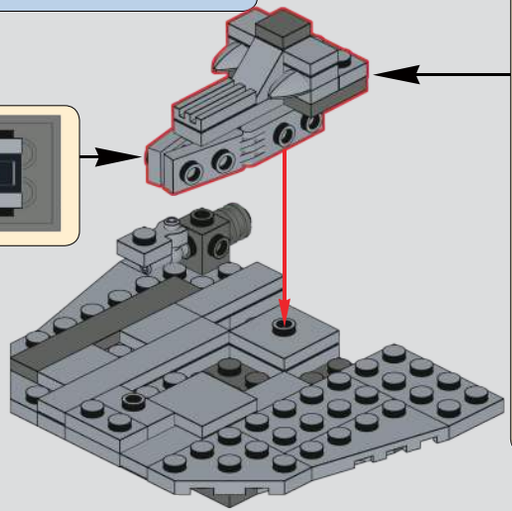

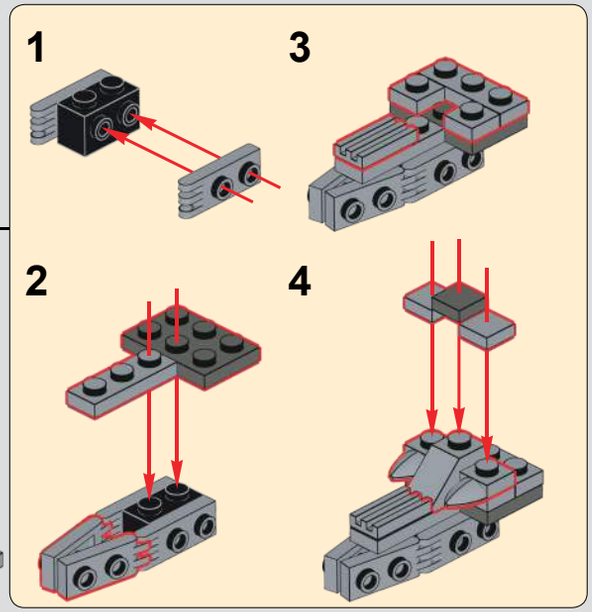

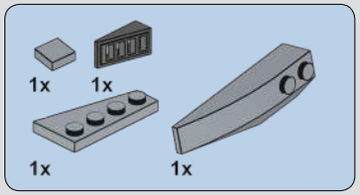

859

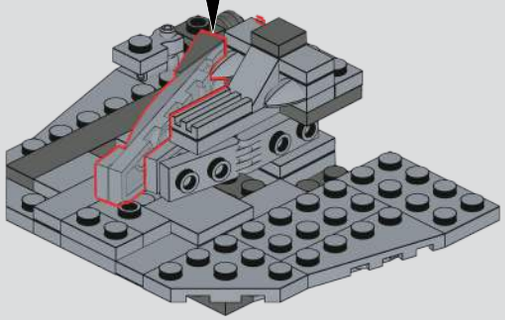

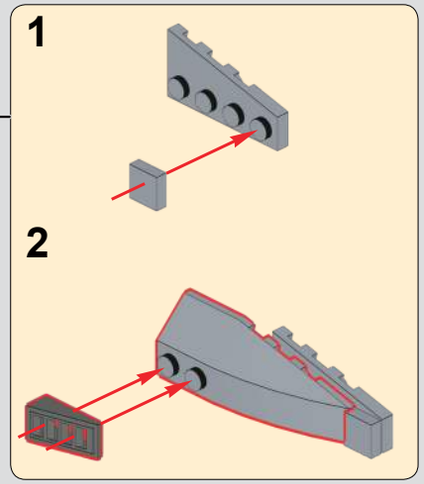

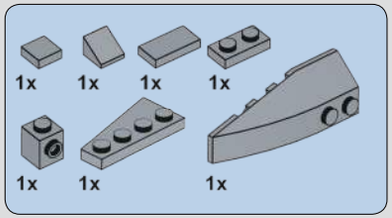

860

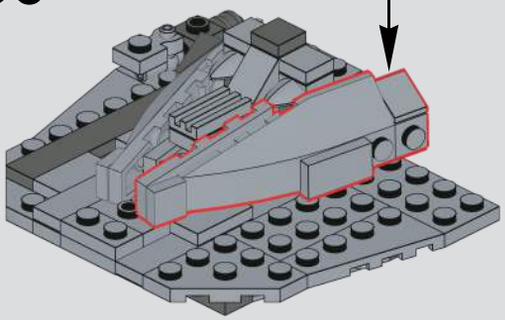

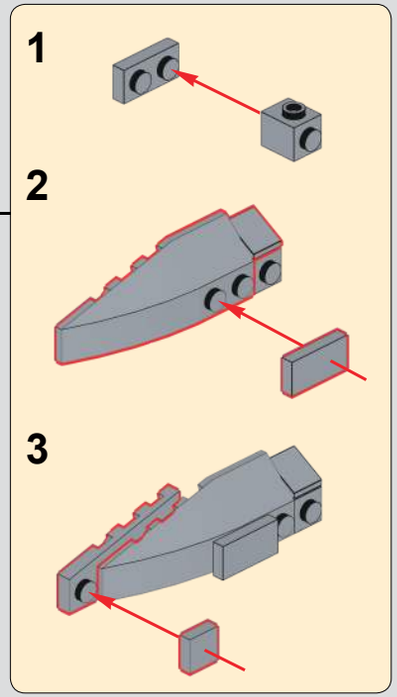

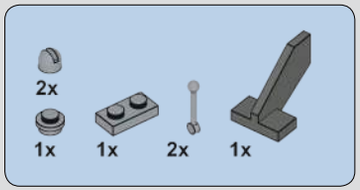

861

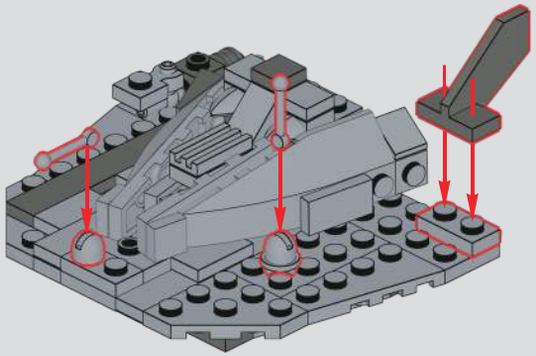

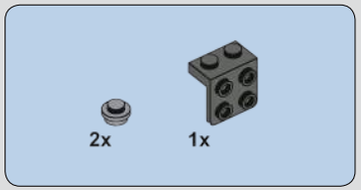

862

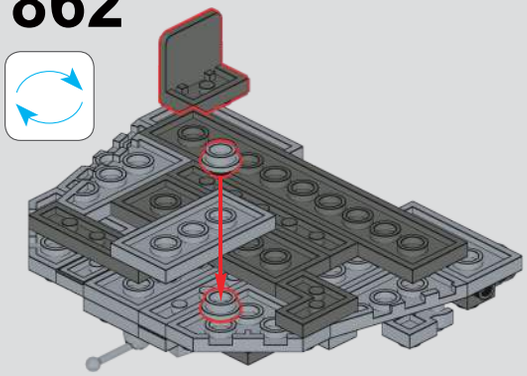

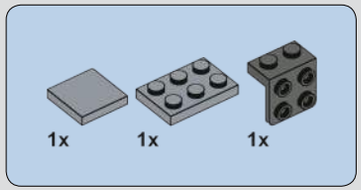

863

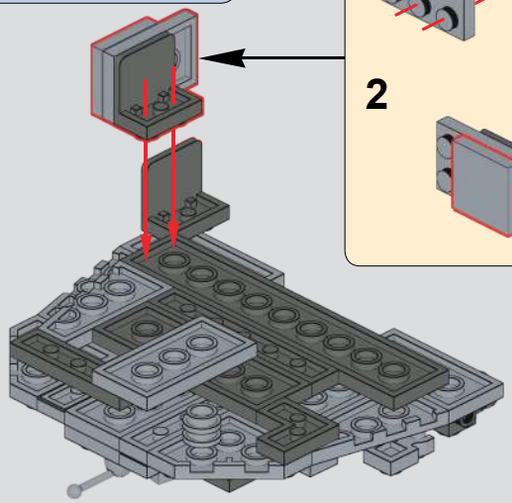

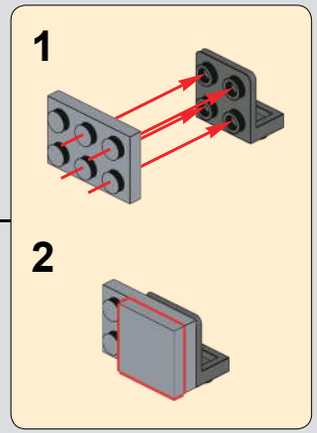

864

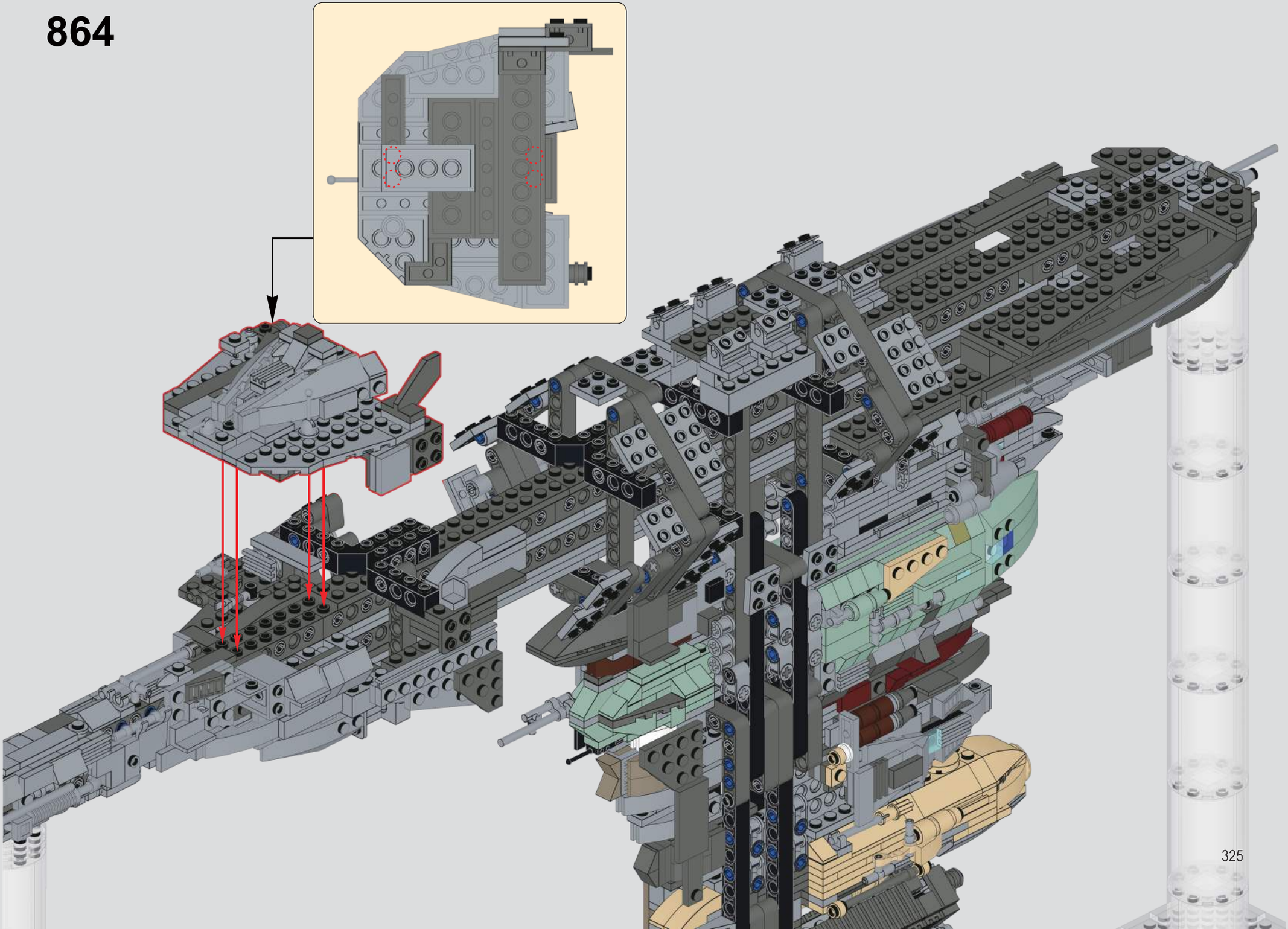

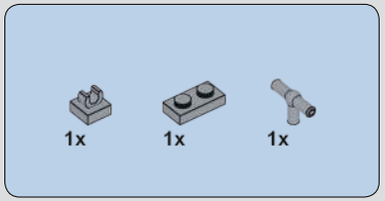

865

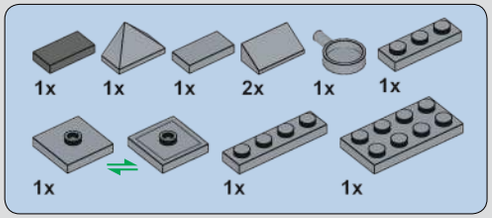

866

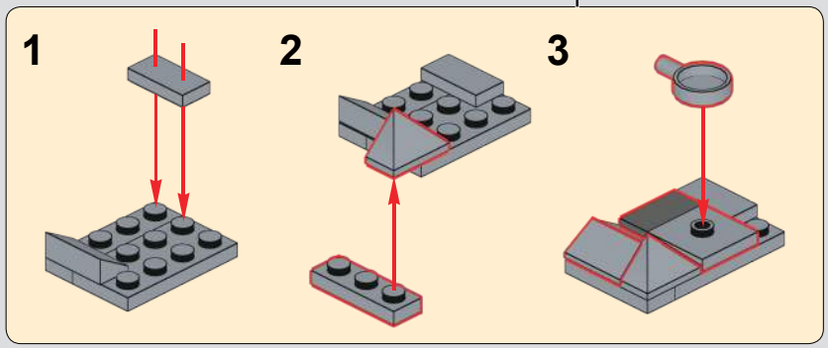

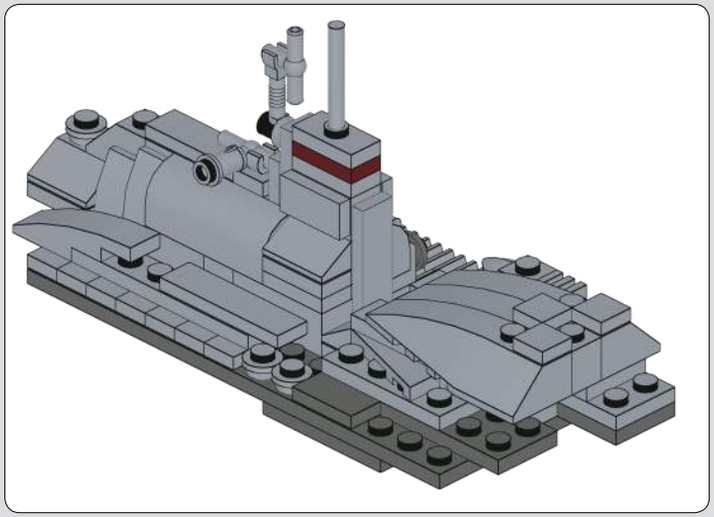

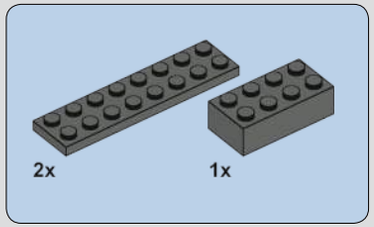

867

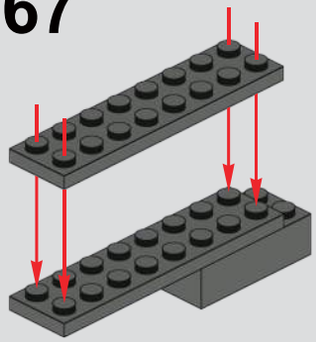

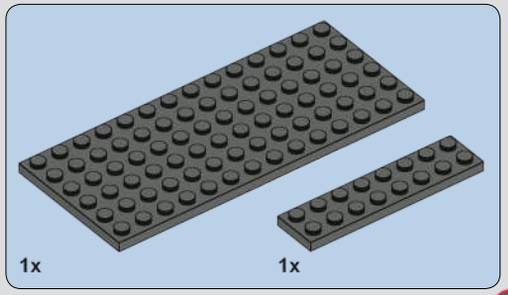

868

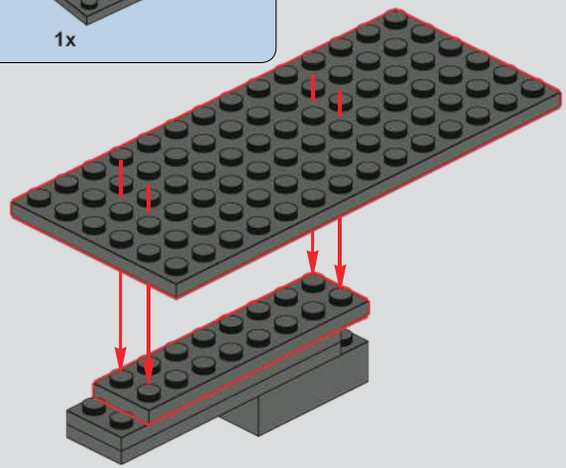

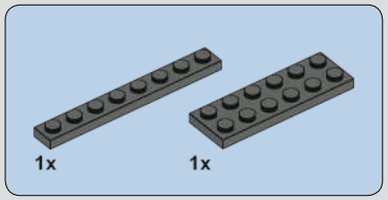

869

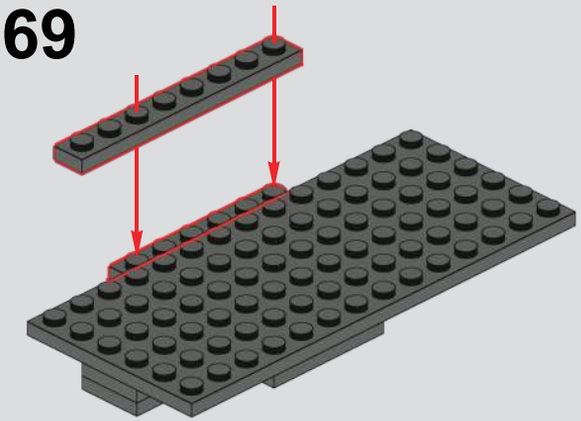

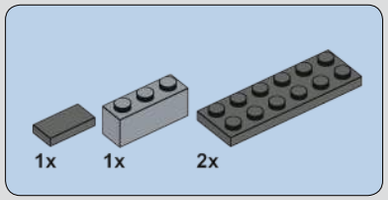

870

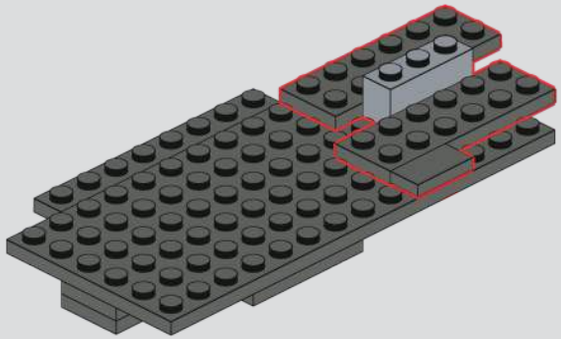

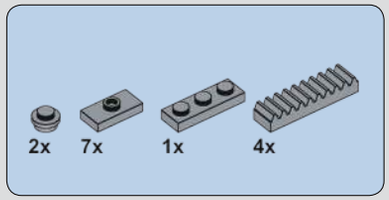

871

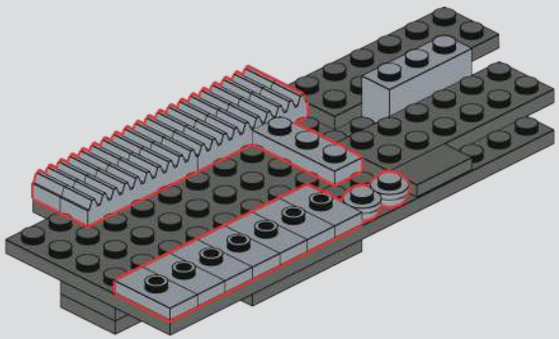

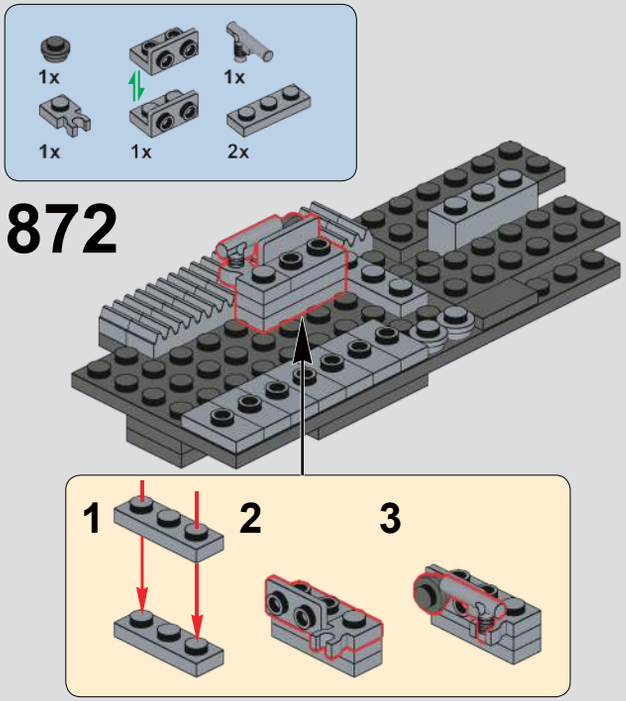
1x
1x
1x
1x
2x
872
1
2
3

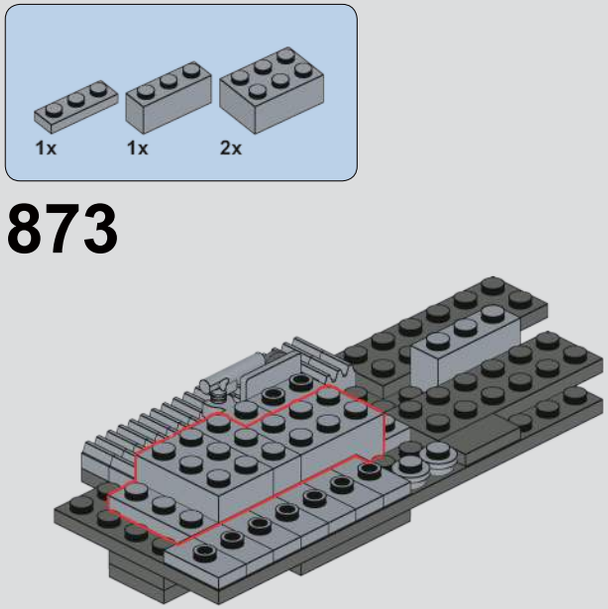
1x
1x
2x
873

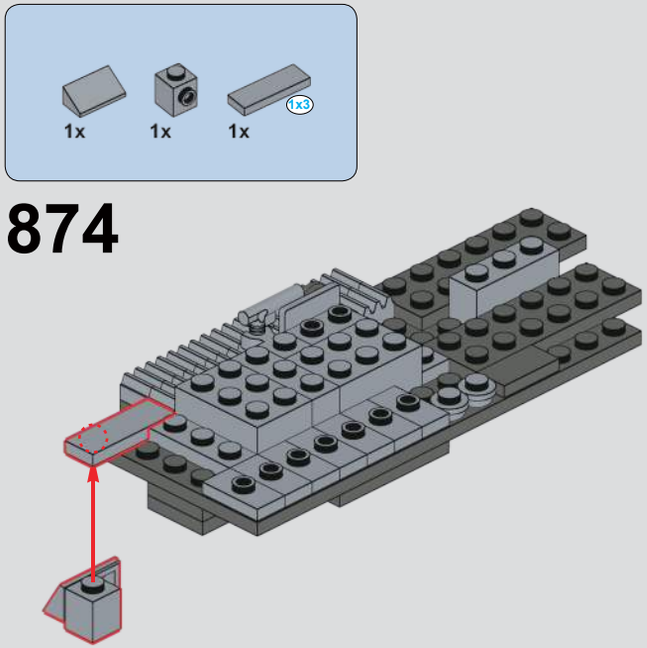
1x
1x
1x
1x3
874

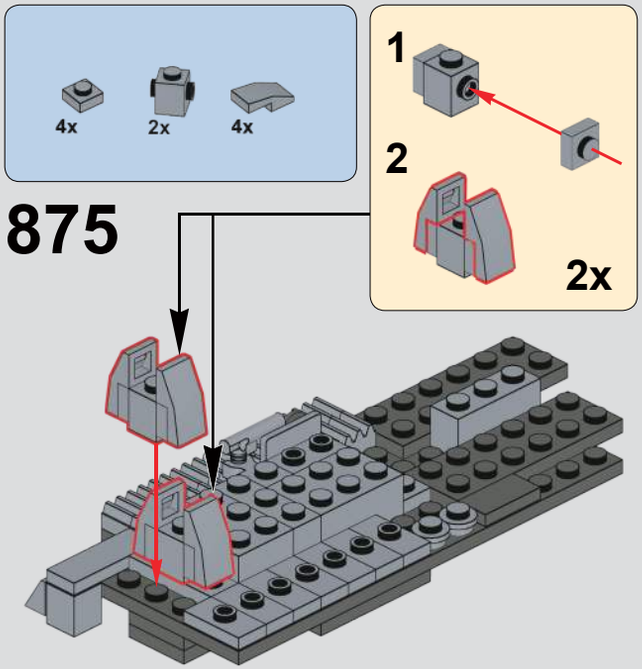
4x
2x
4x
1
2
2x
875

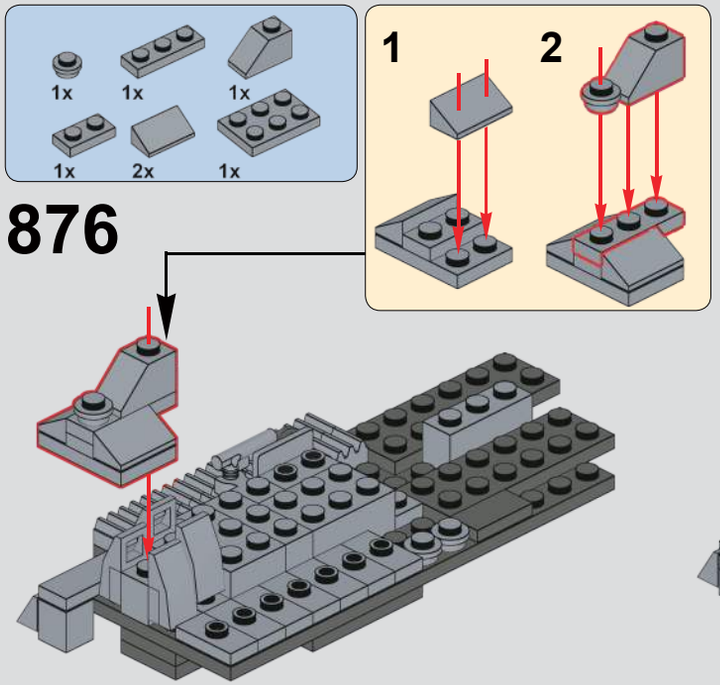
1x
1x
1x
1x
2x
1x
1
2
876

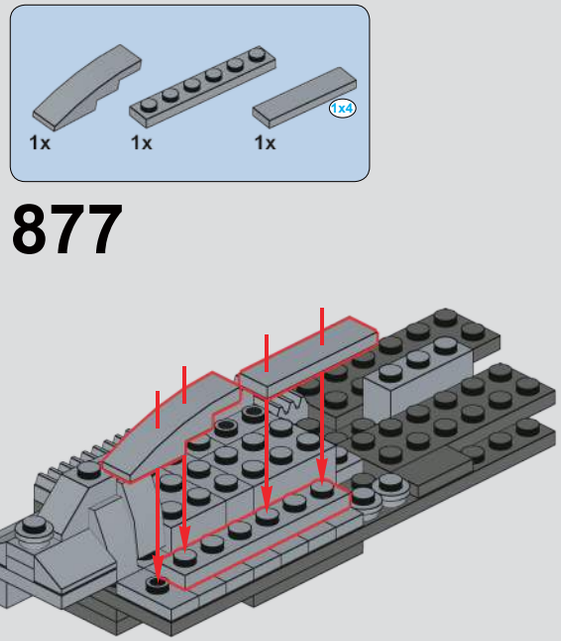
1x
1x
1x
1x4
877

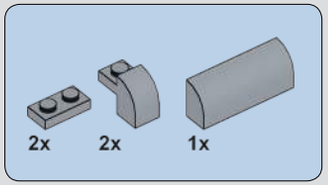

878

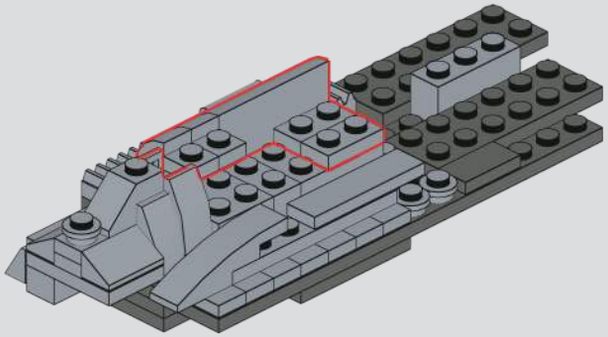

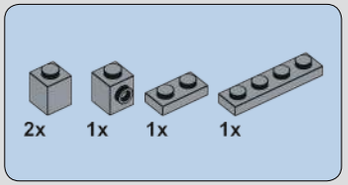

879

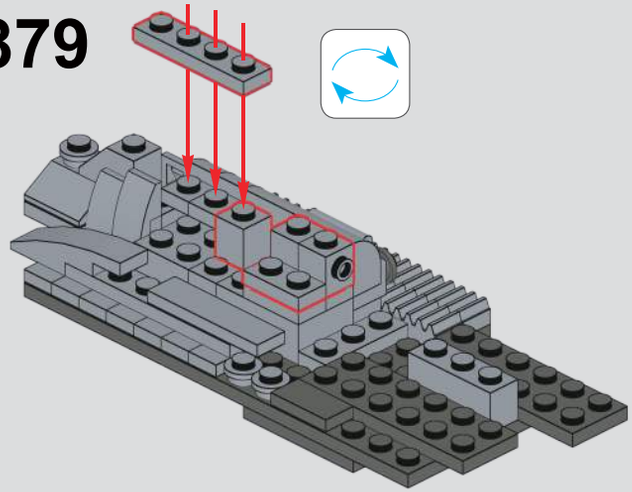

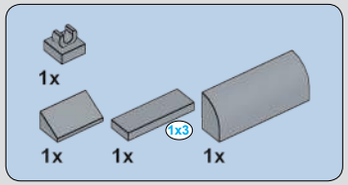

880

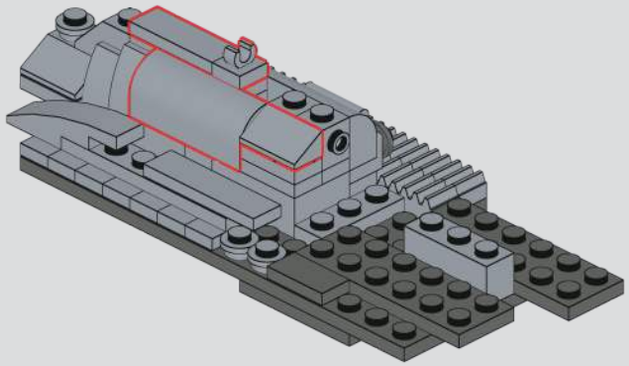

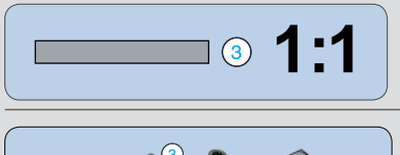

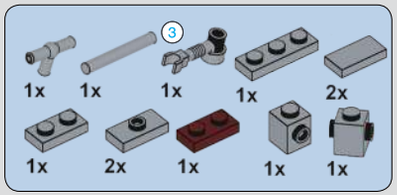

881

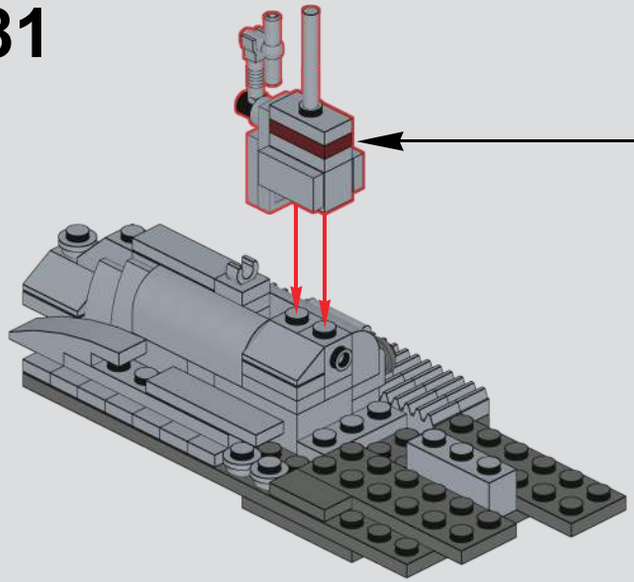

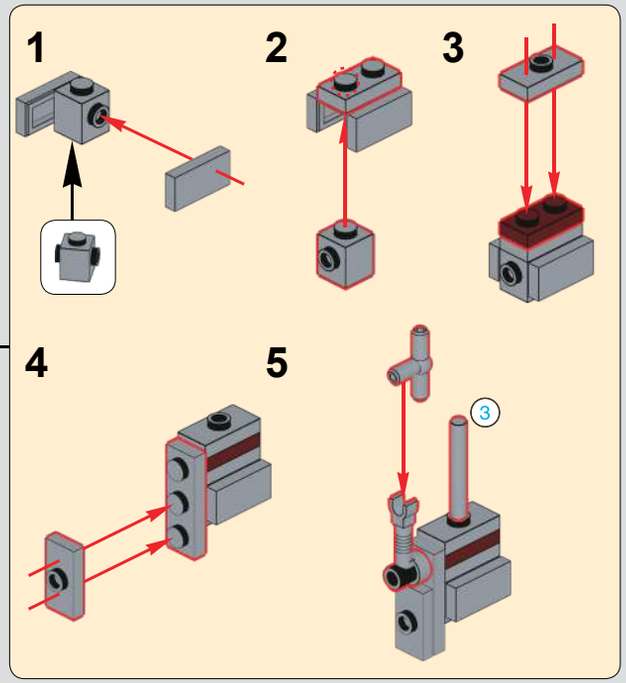

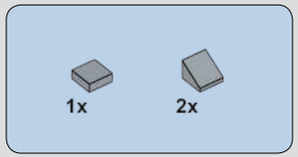

882

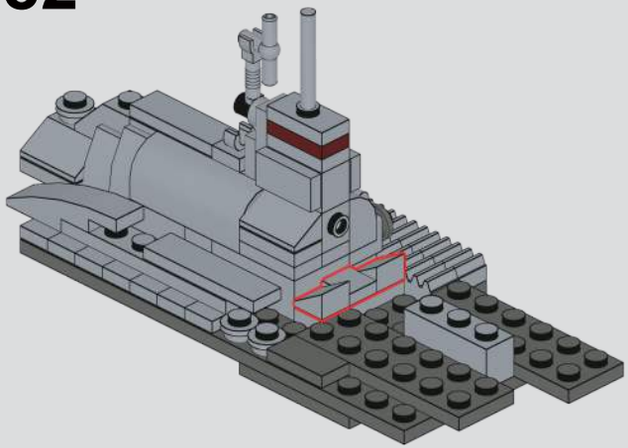

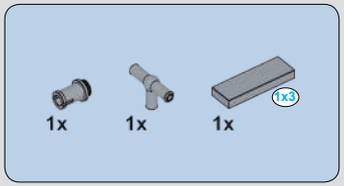

883

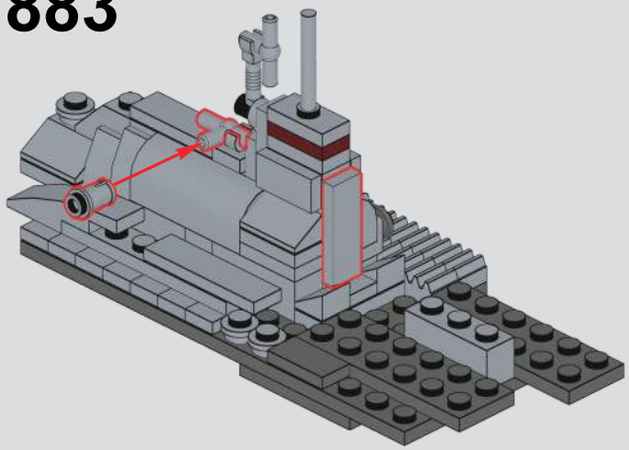

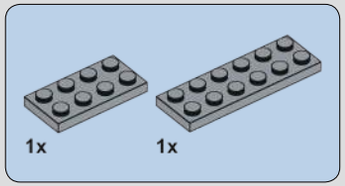

884

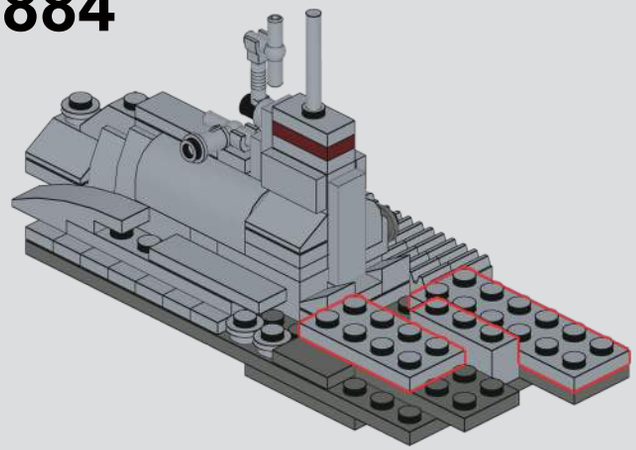

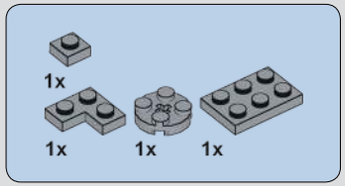

885

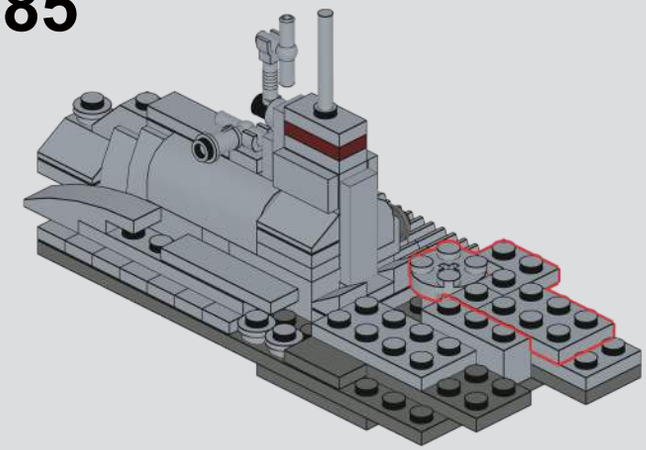

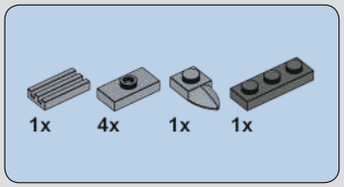

886

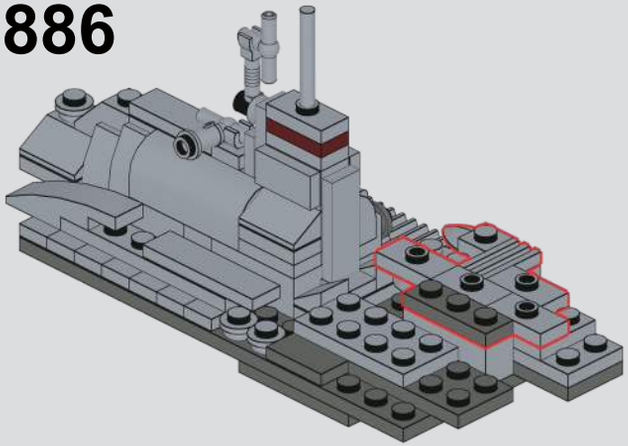

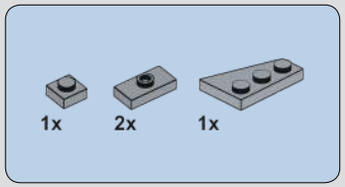

887

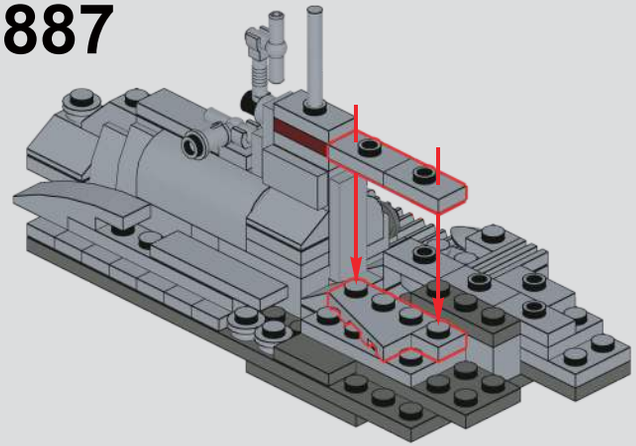

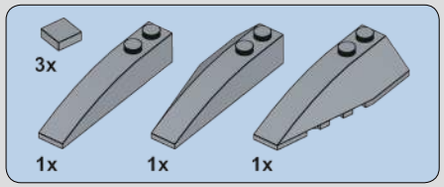

888

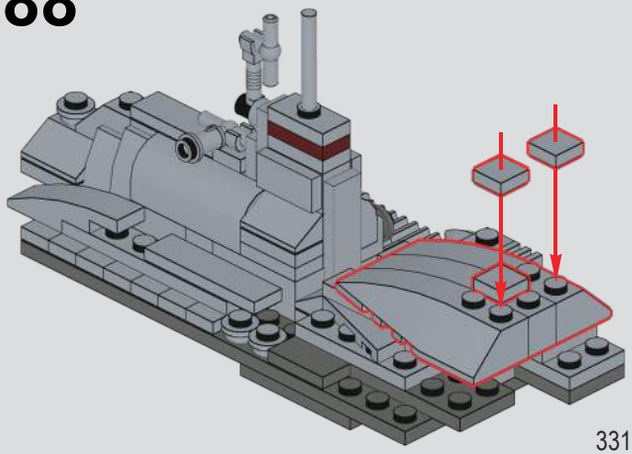

889

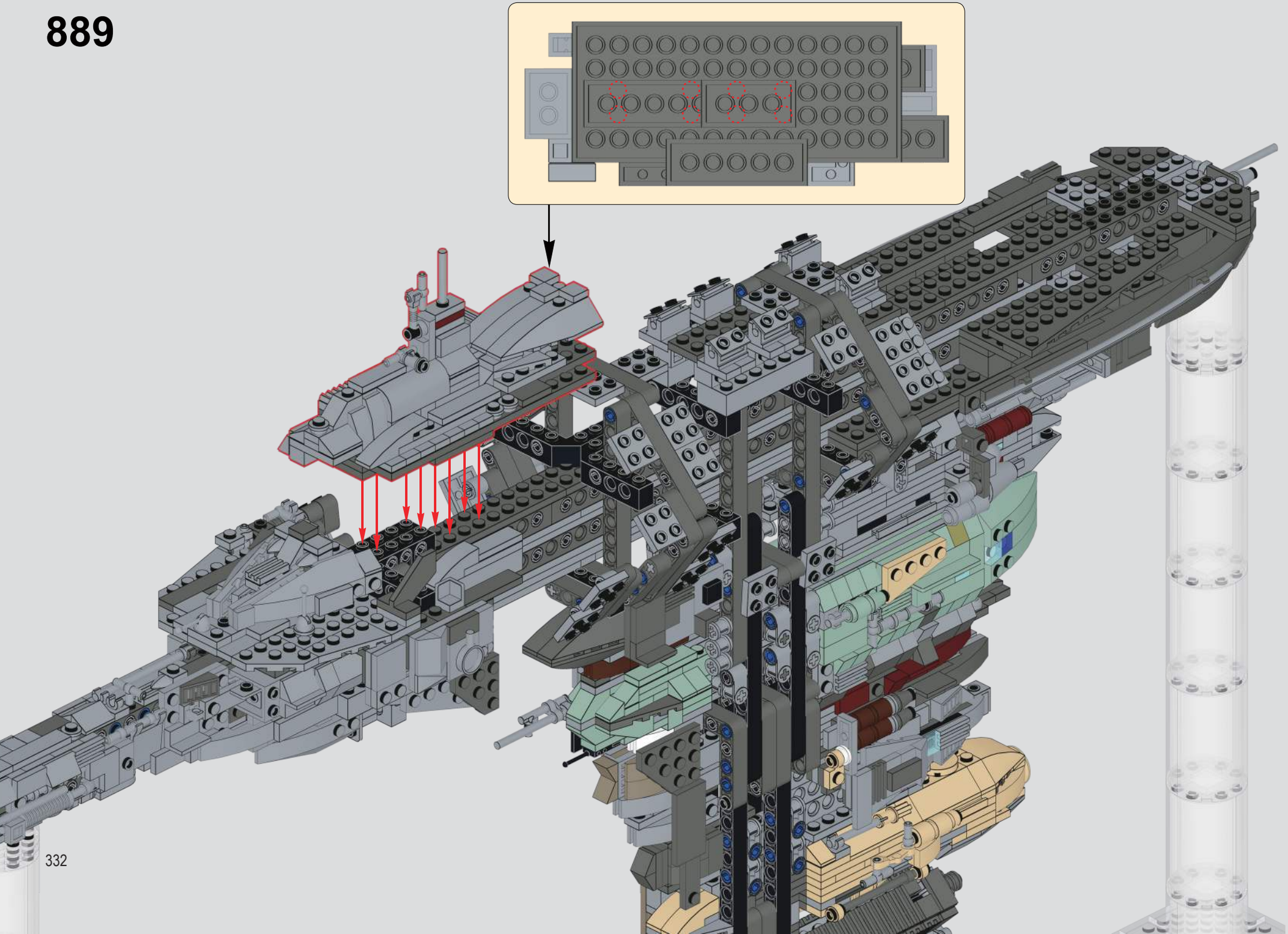

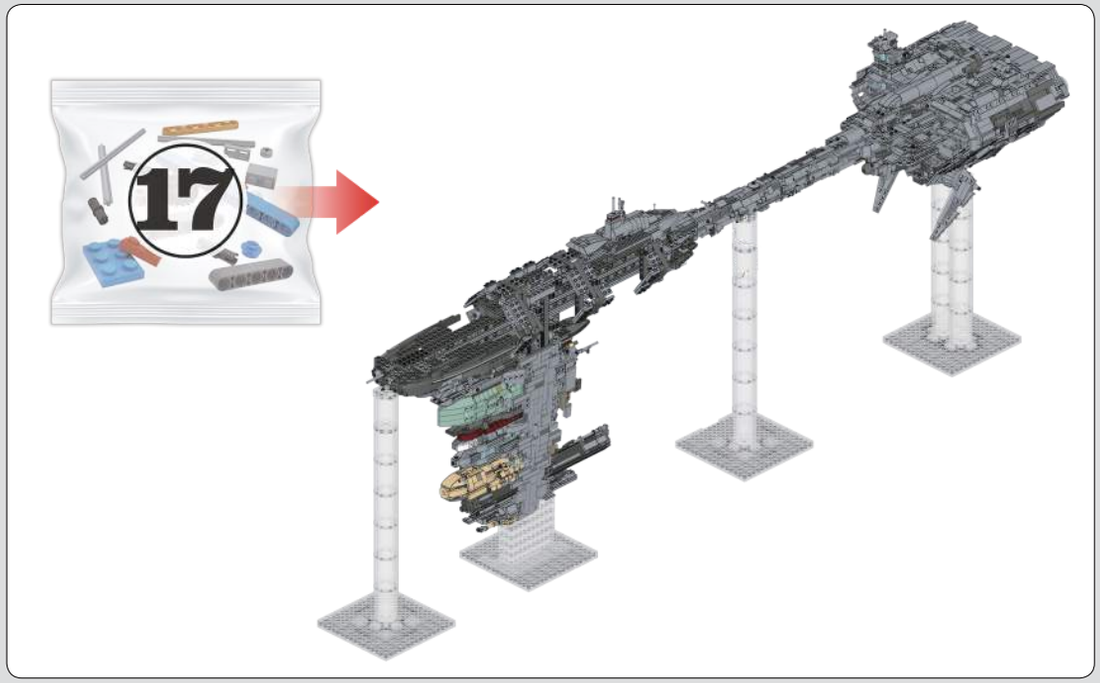

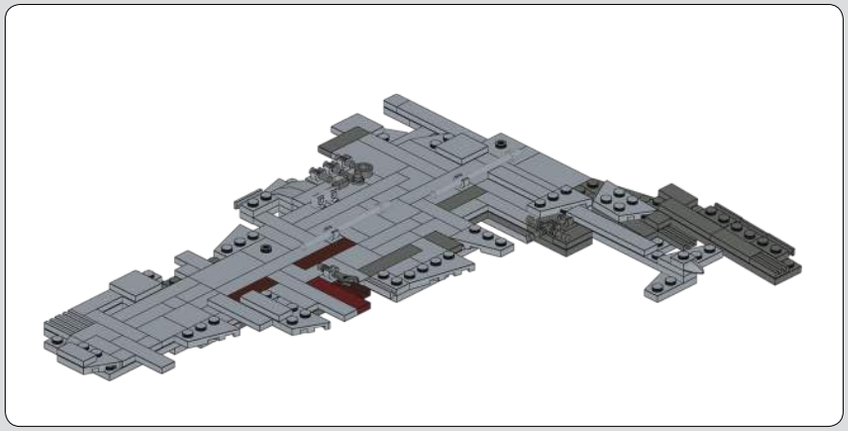

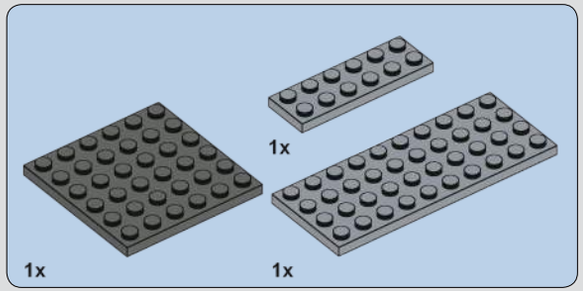

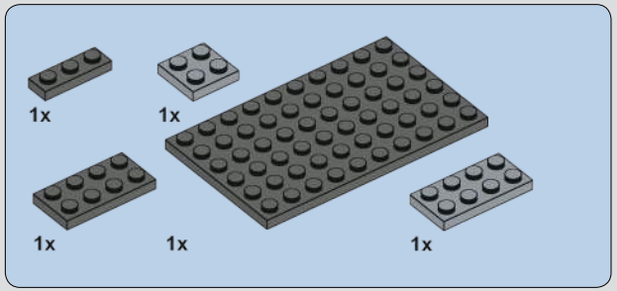

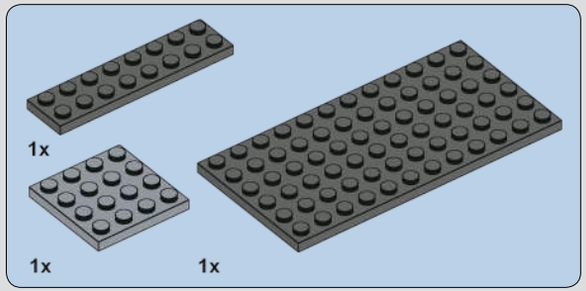

890

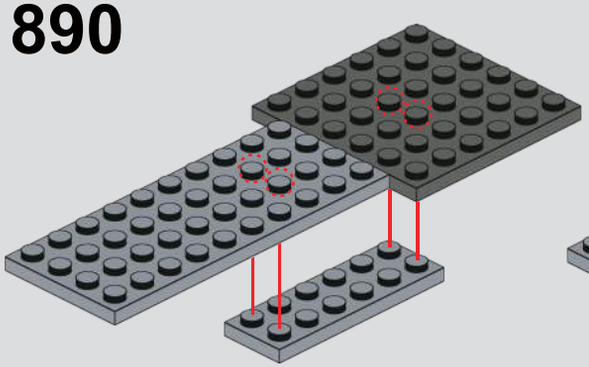

891

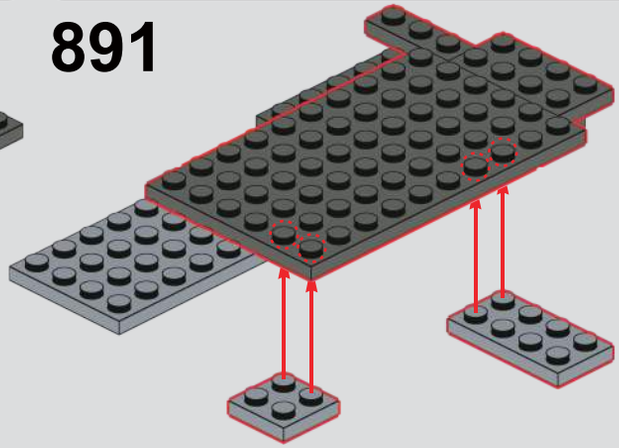

892

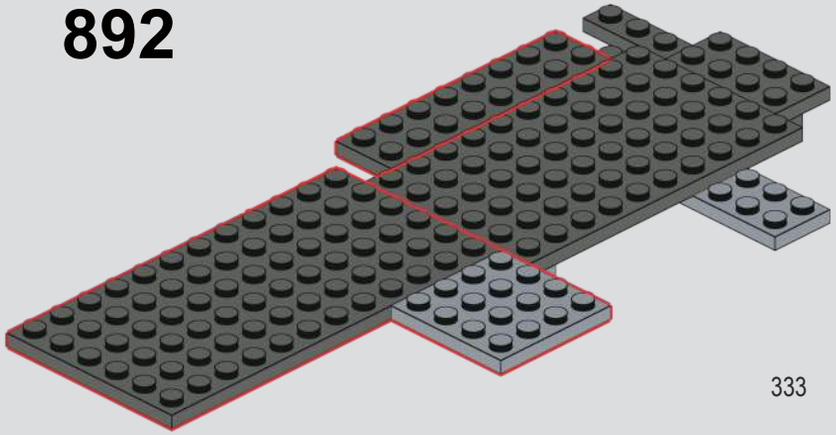

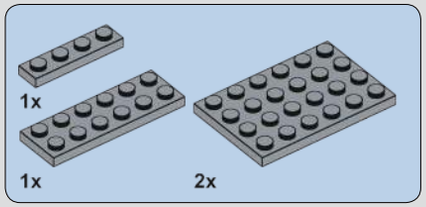

893

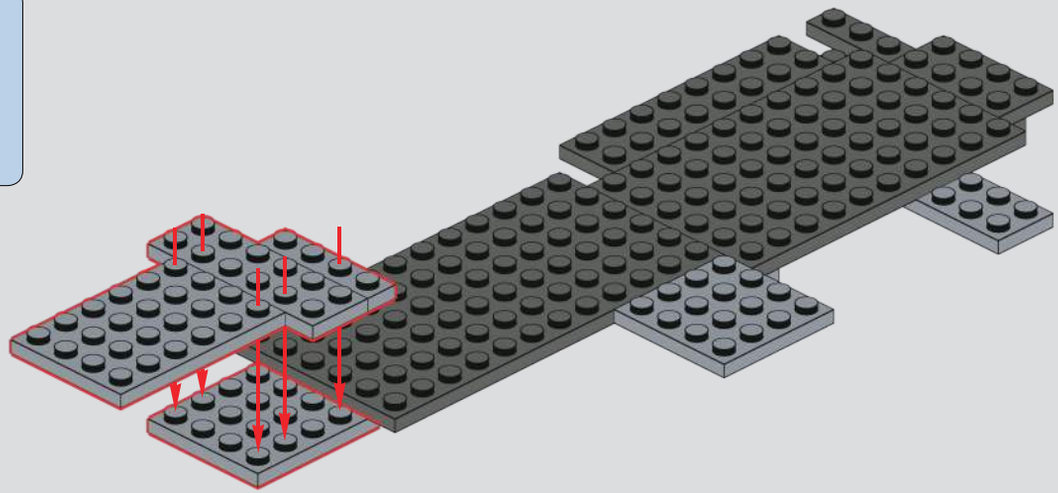

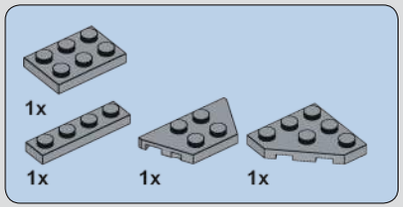

894

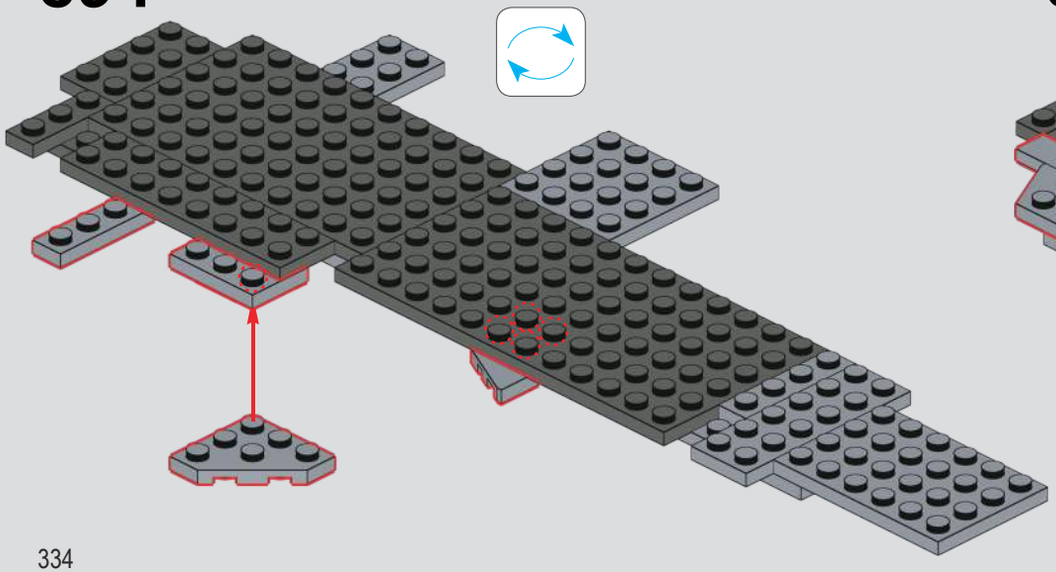

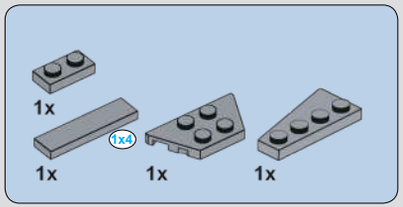

895

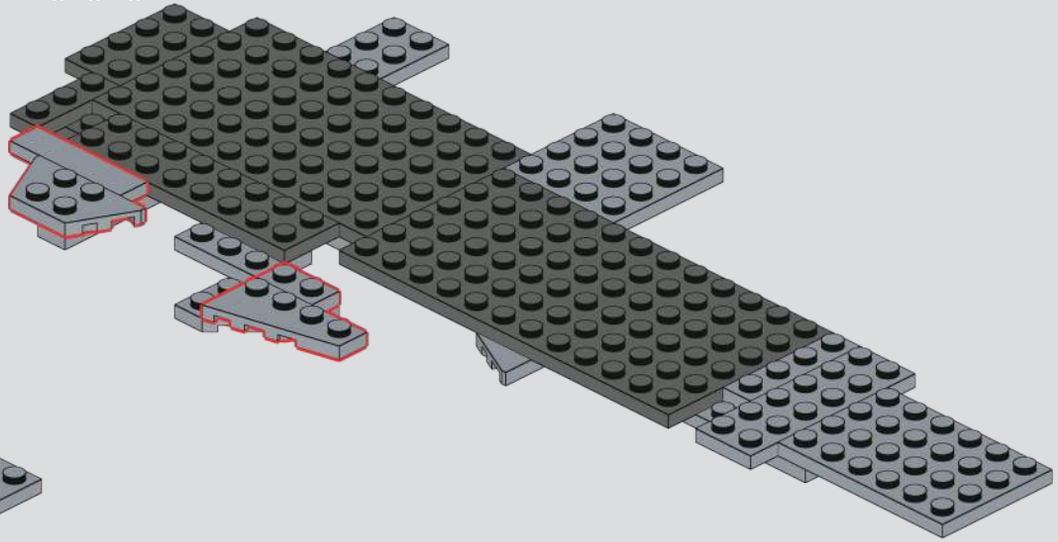

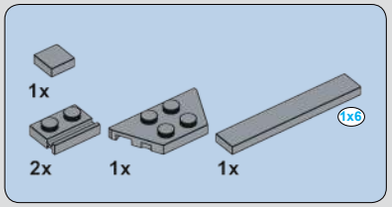

896

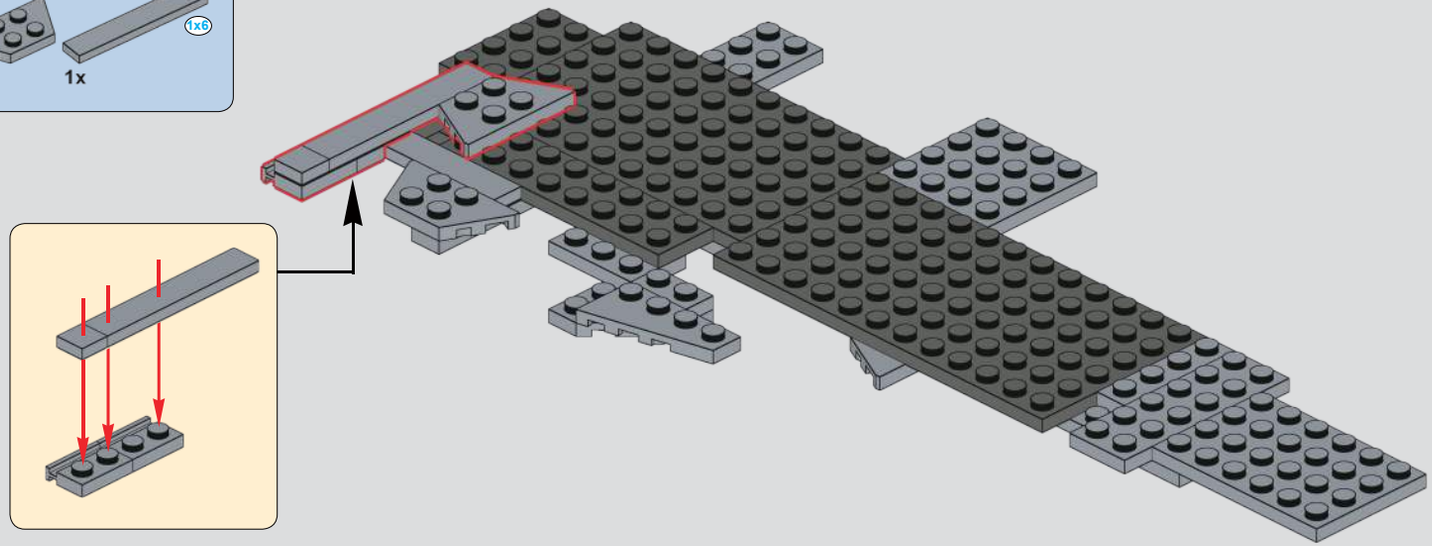

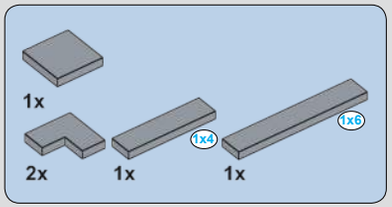

897

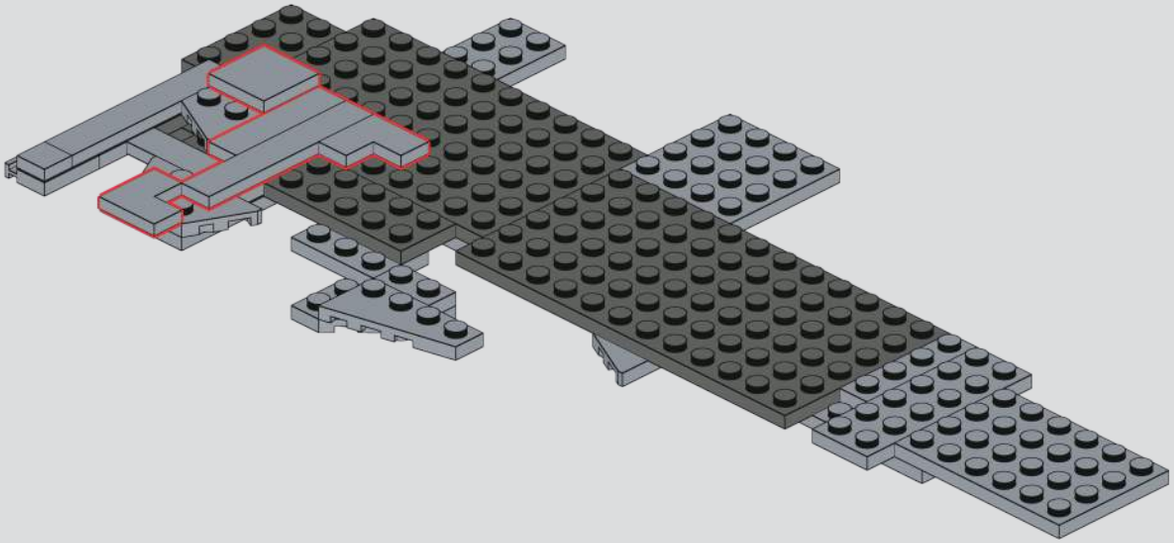

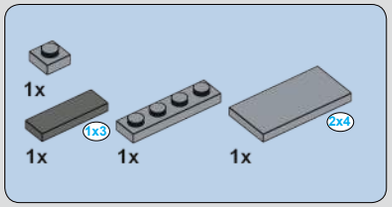

898

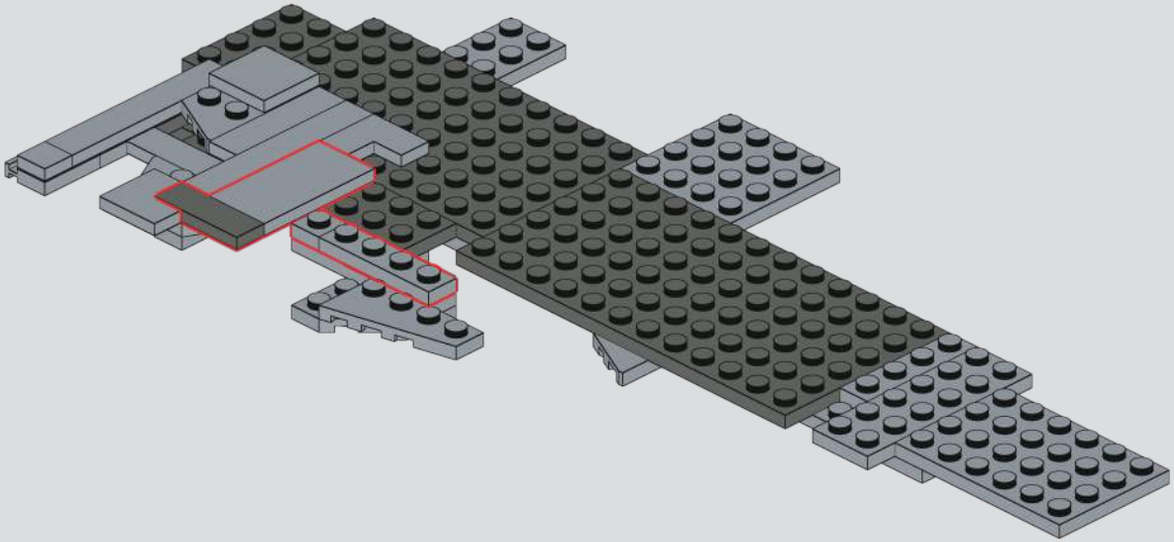

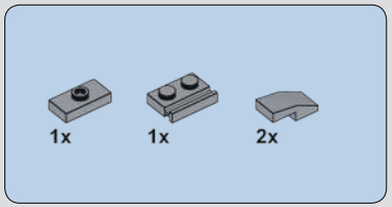

899

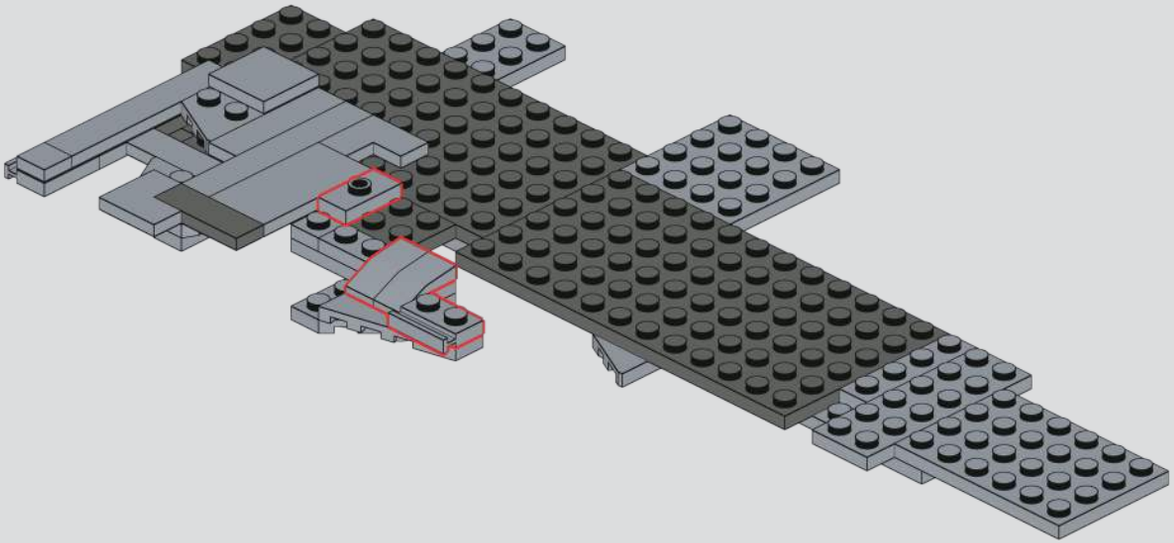

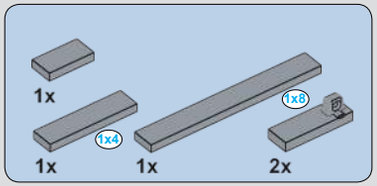

900

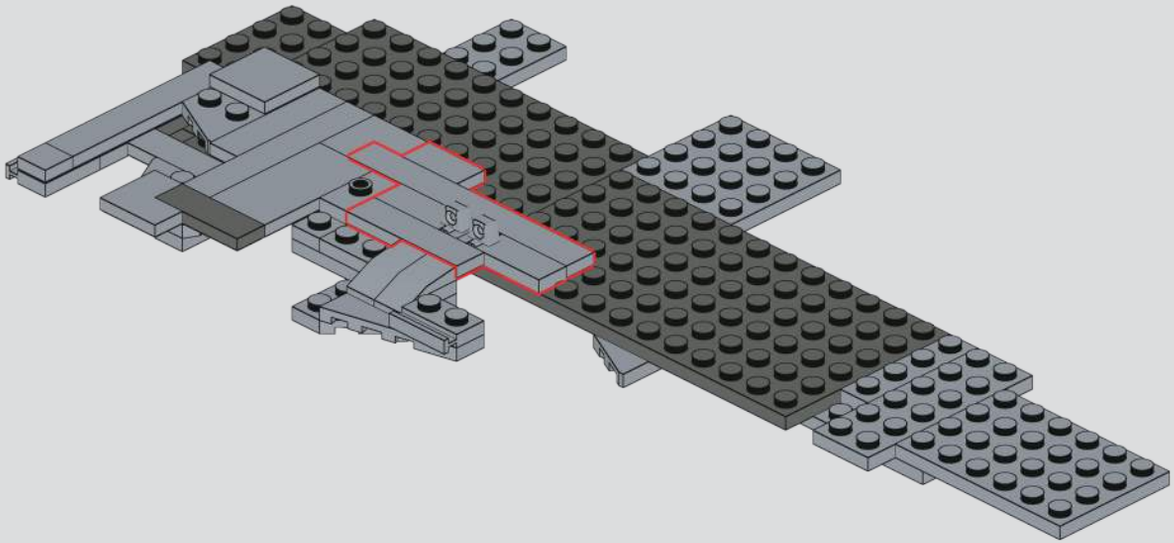

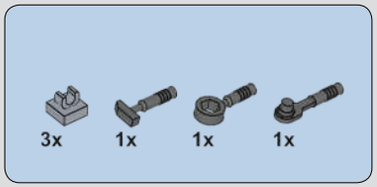

901

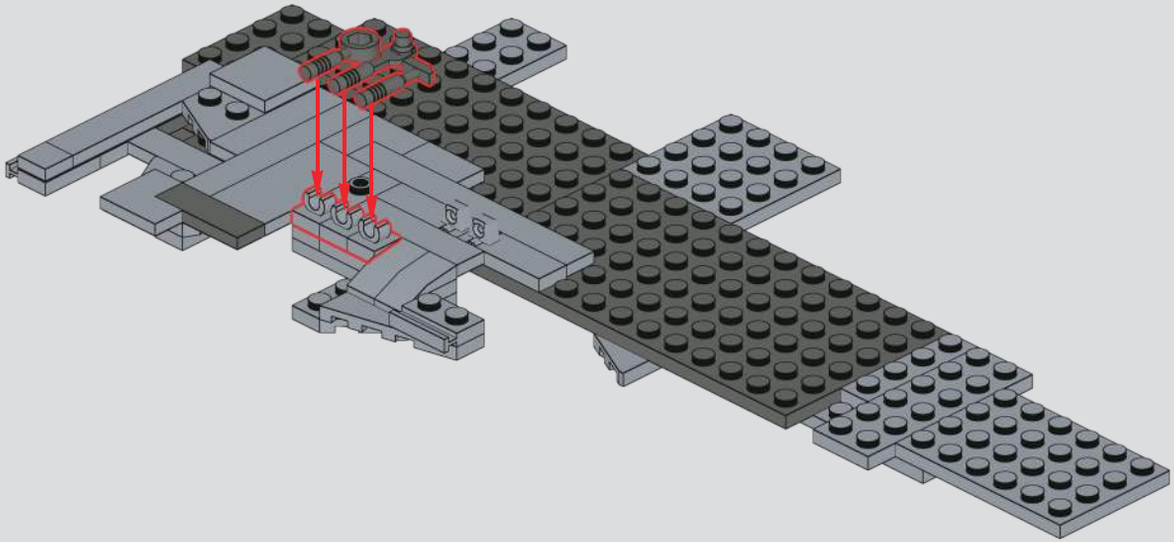

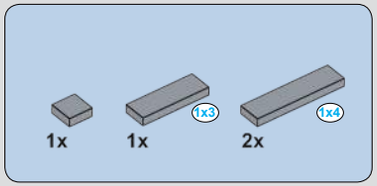

902

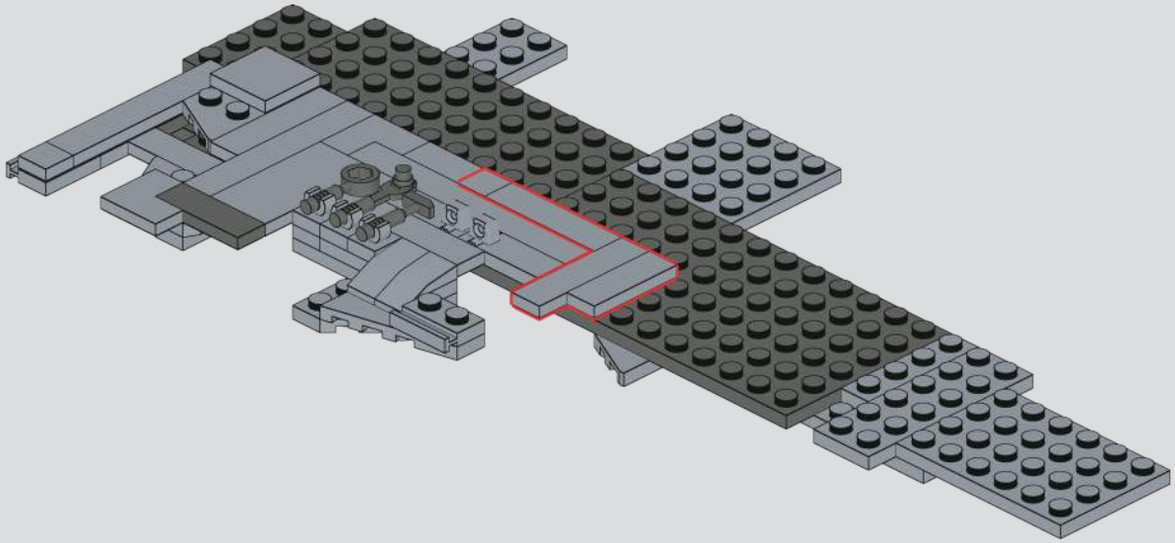

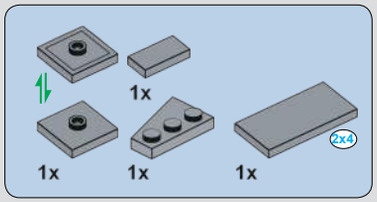

903

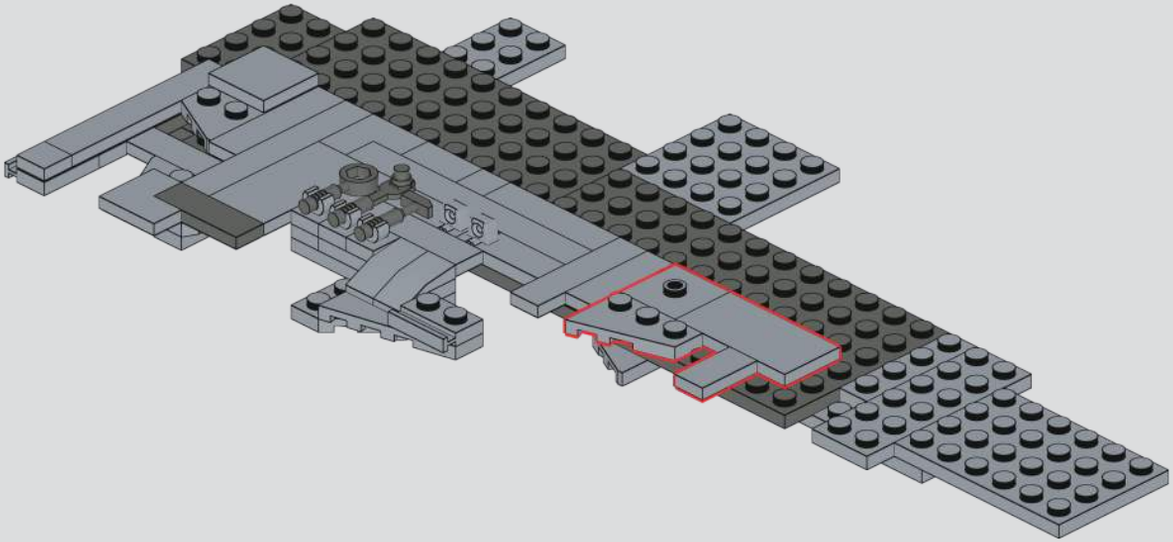

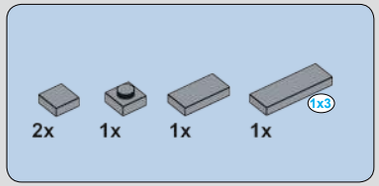

904

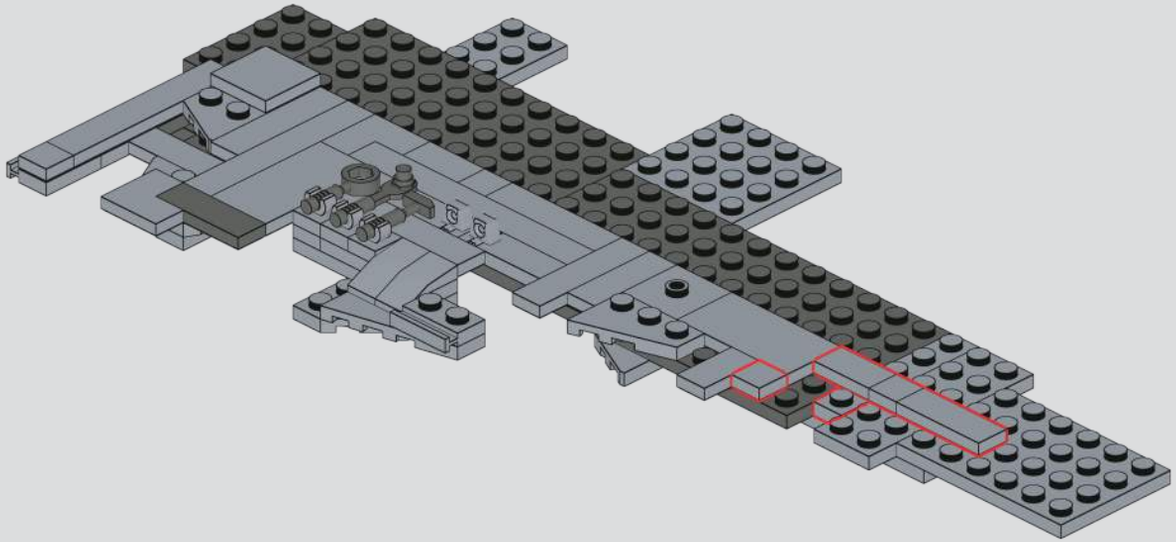

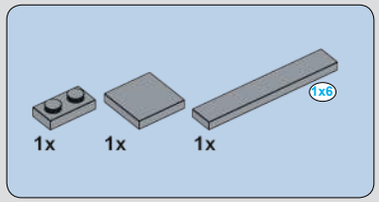

905

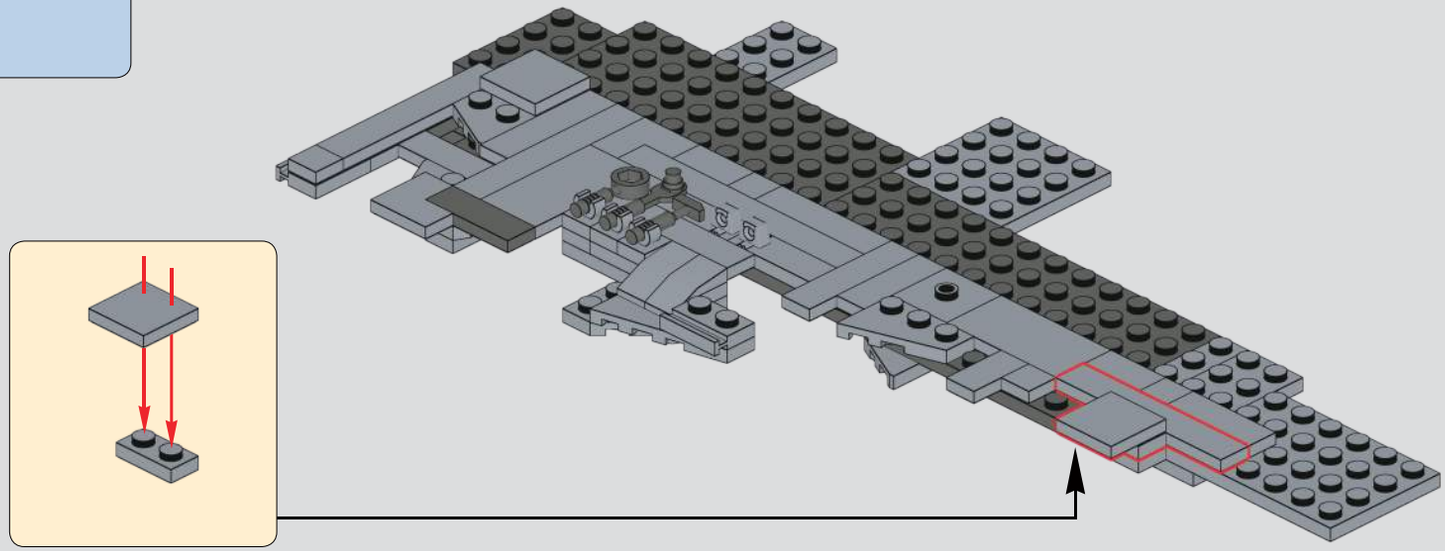

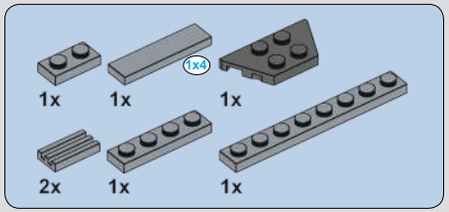

906

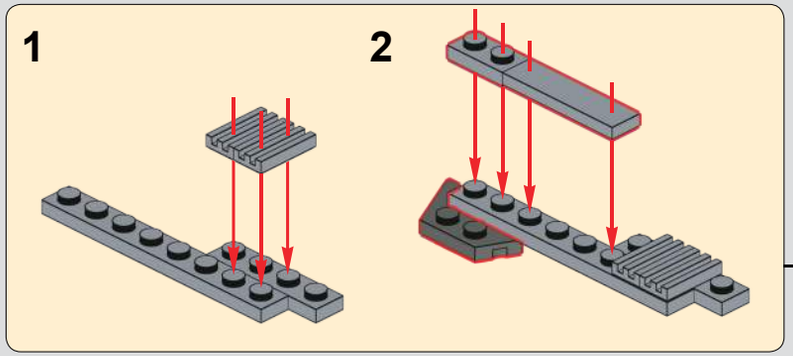

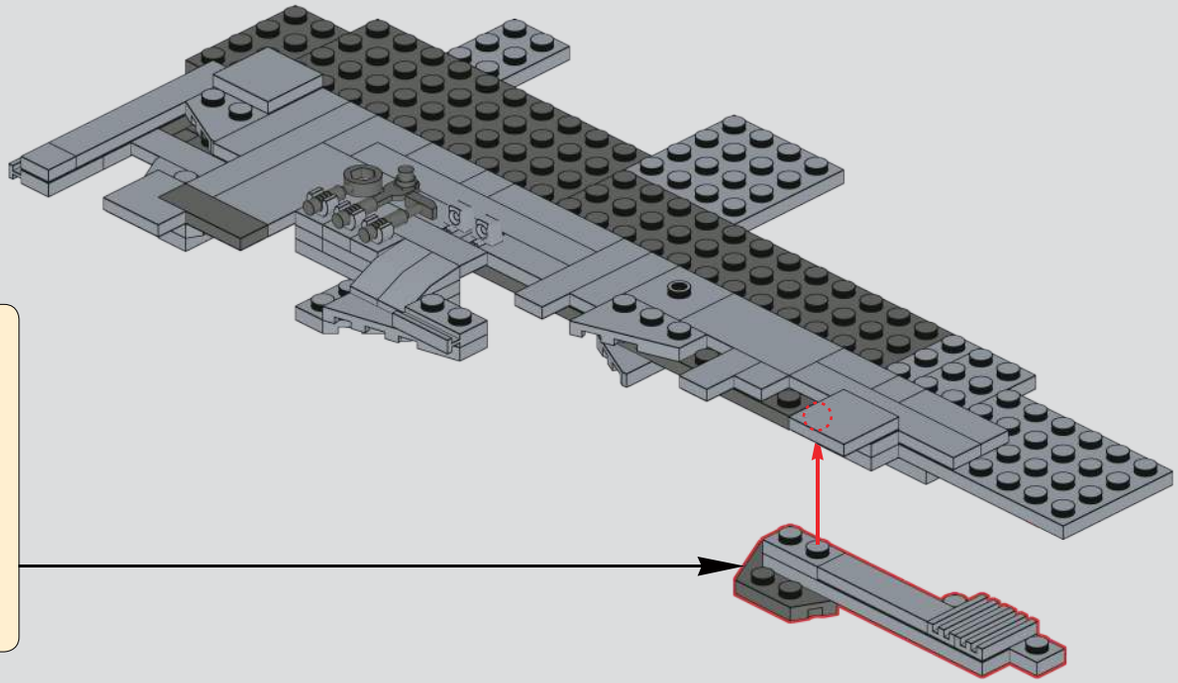

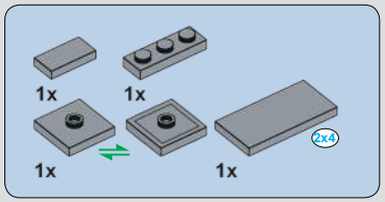

907

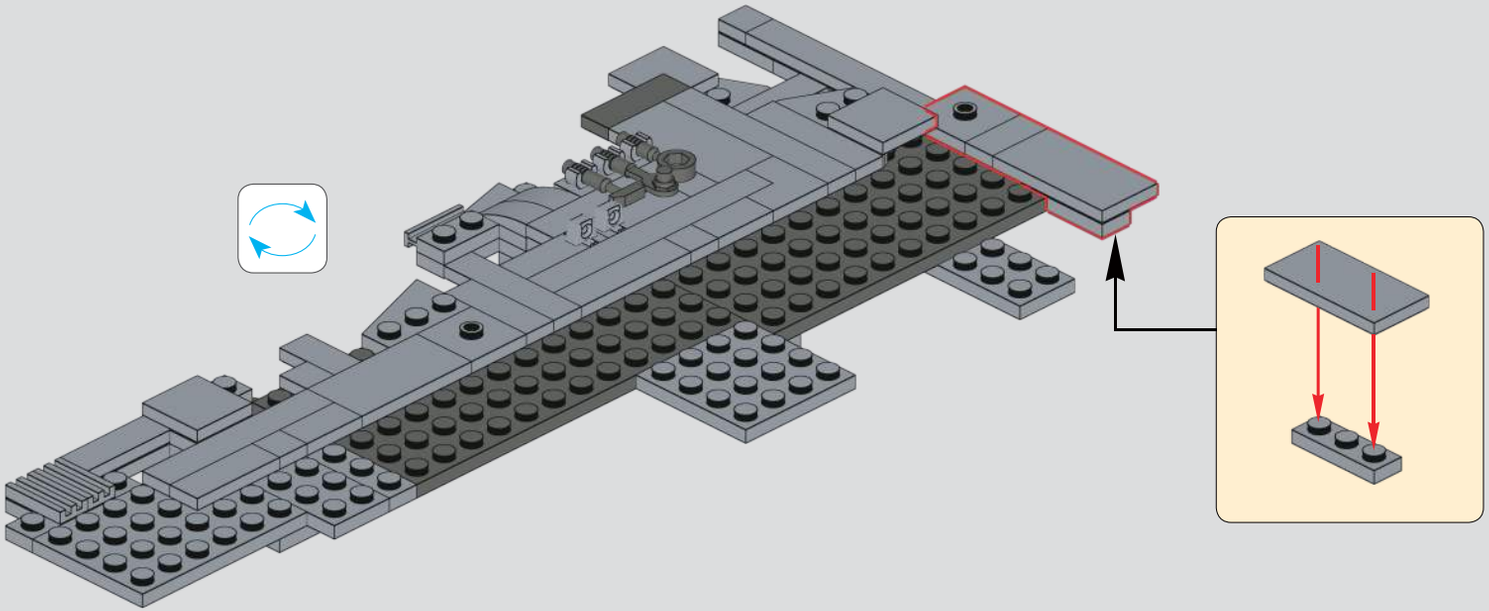

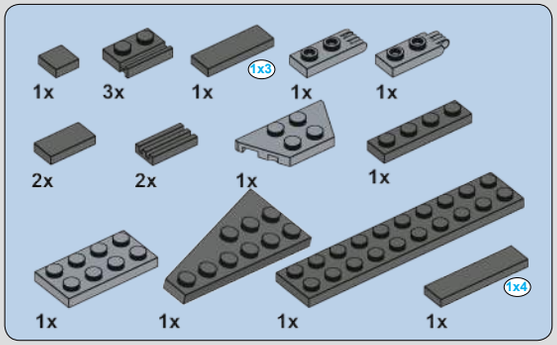

908

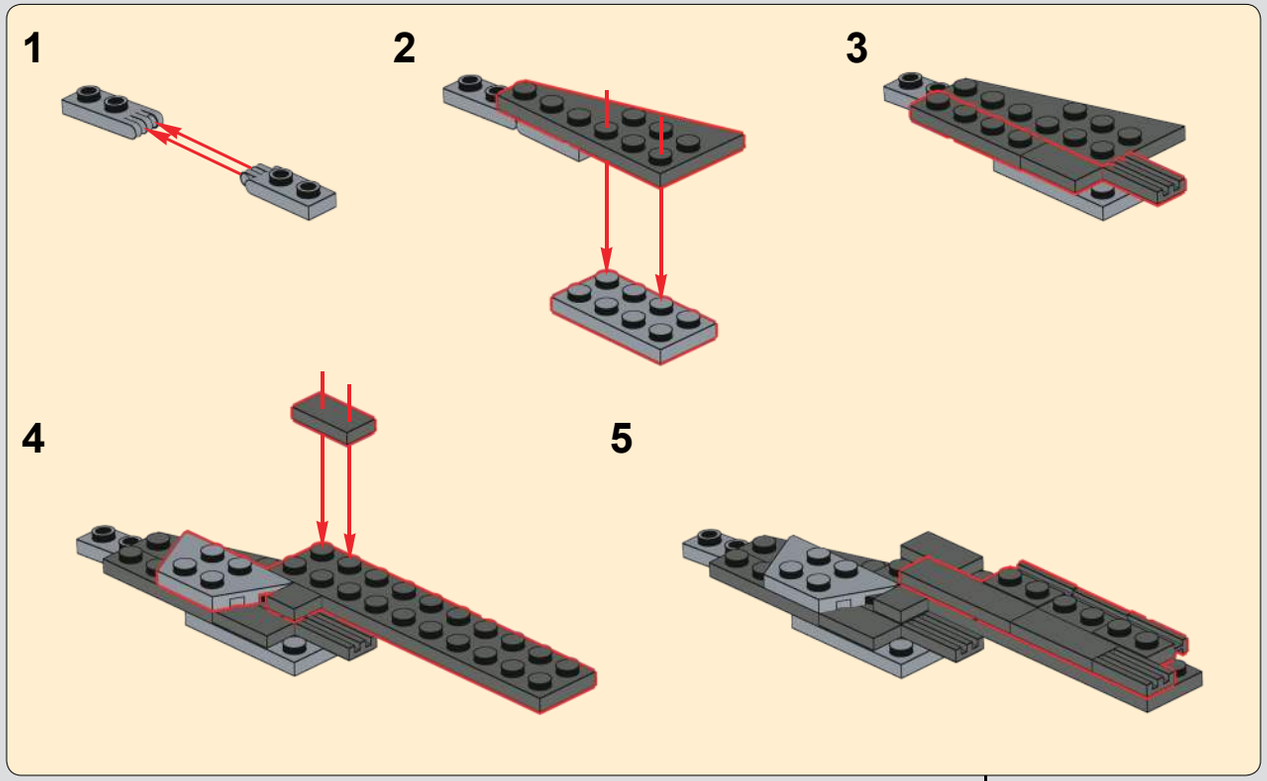

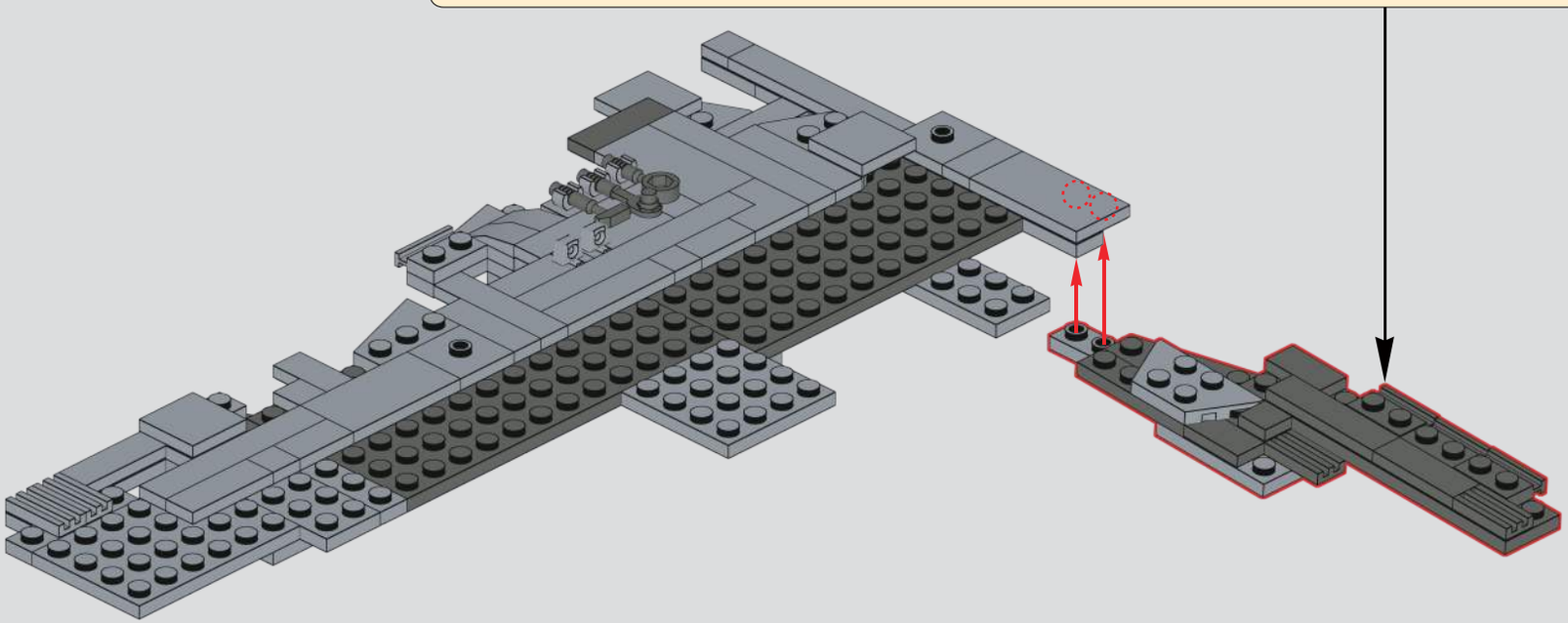

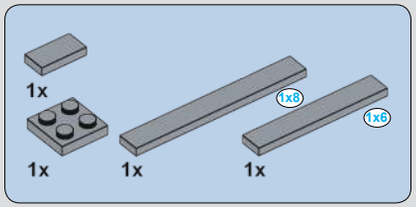

909

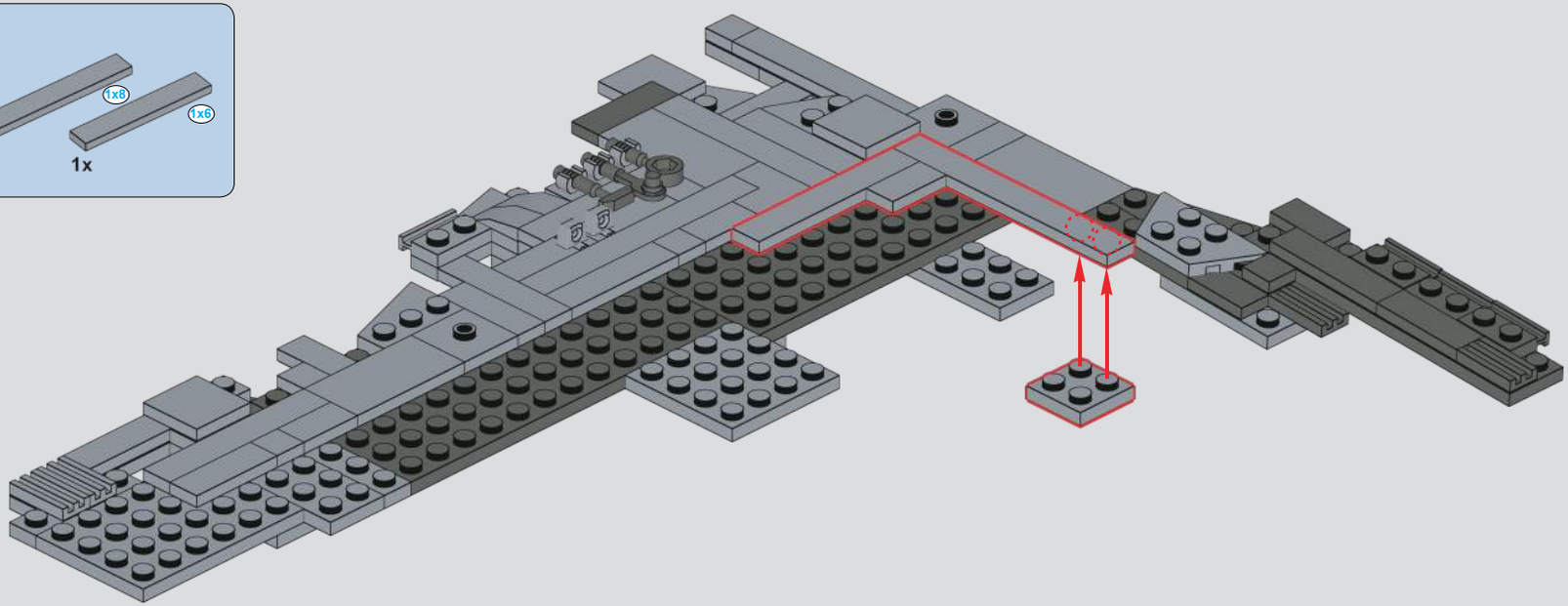

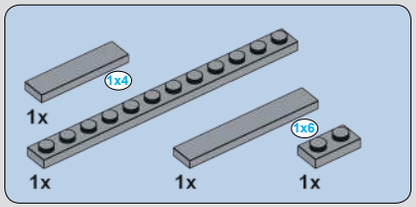

910

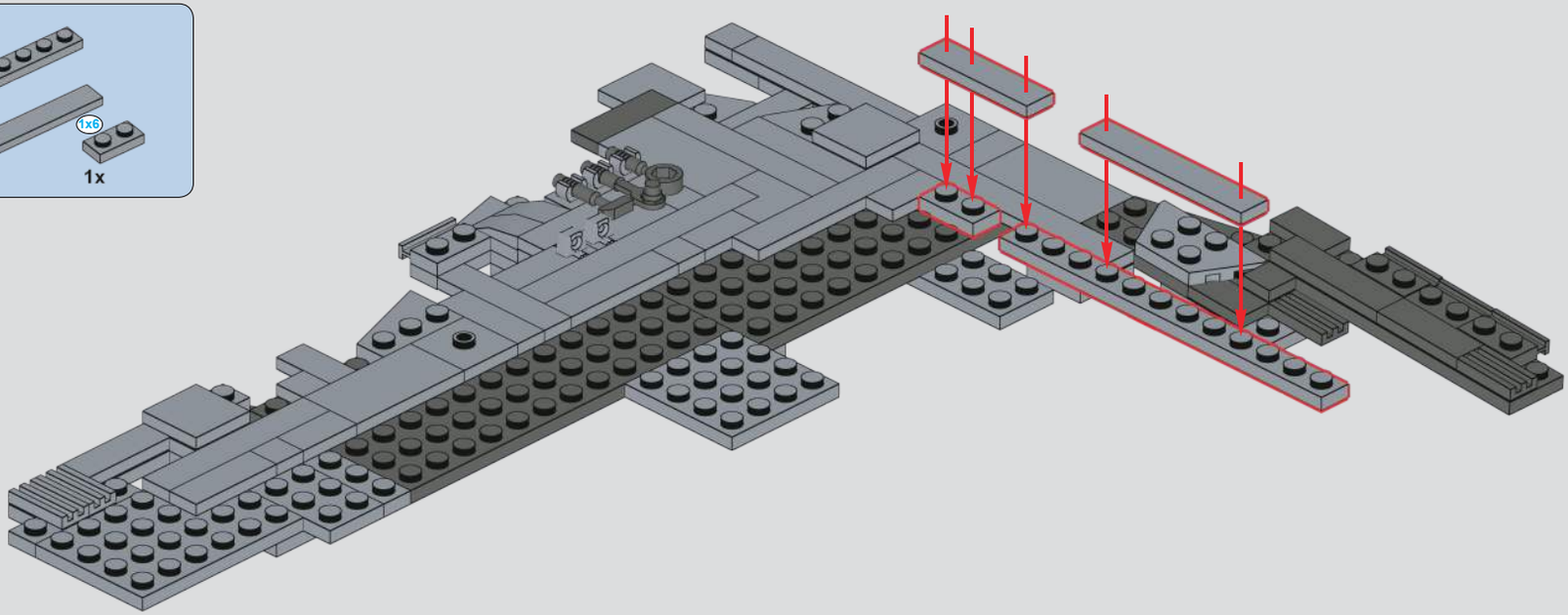

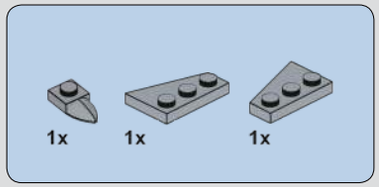

911

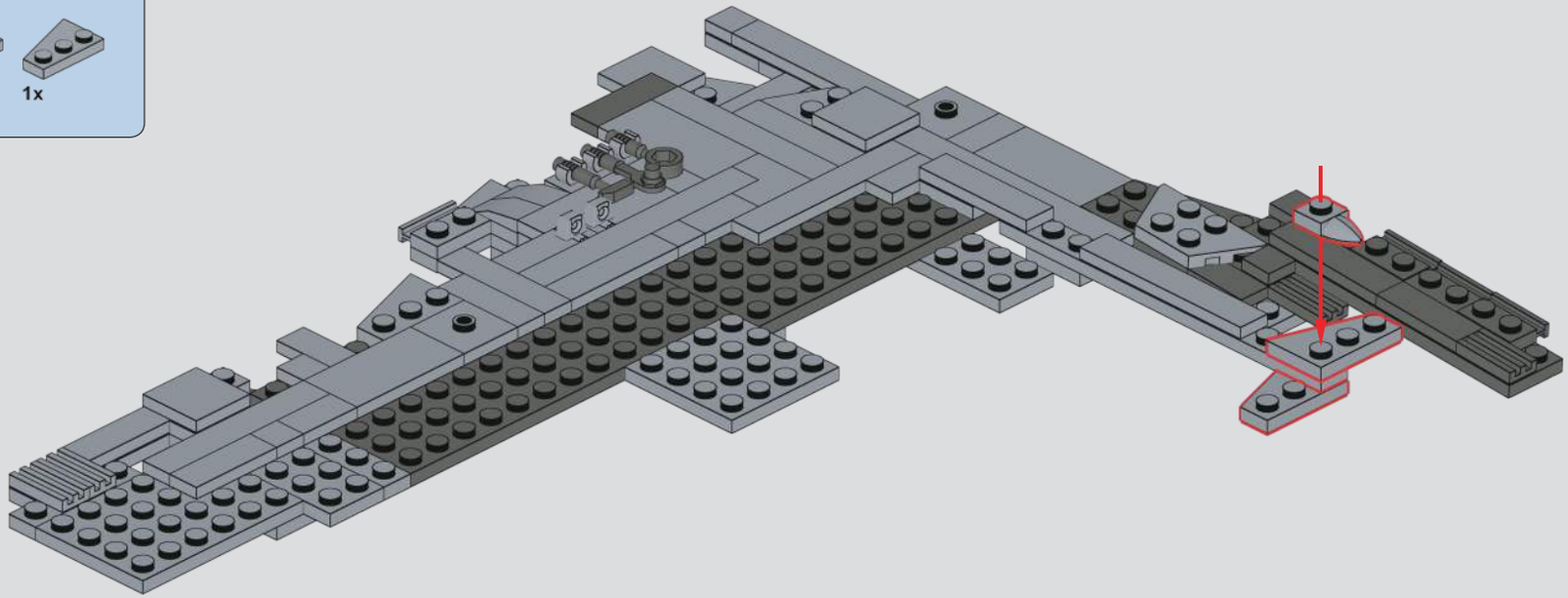

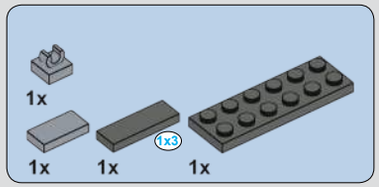

912

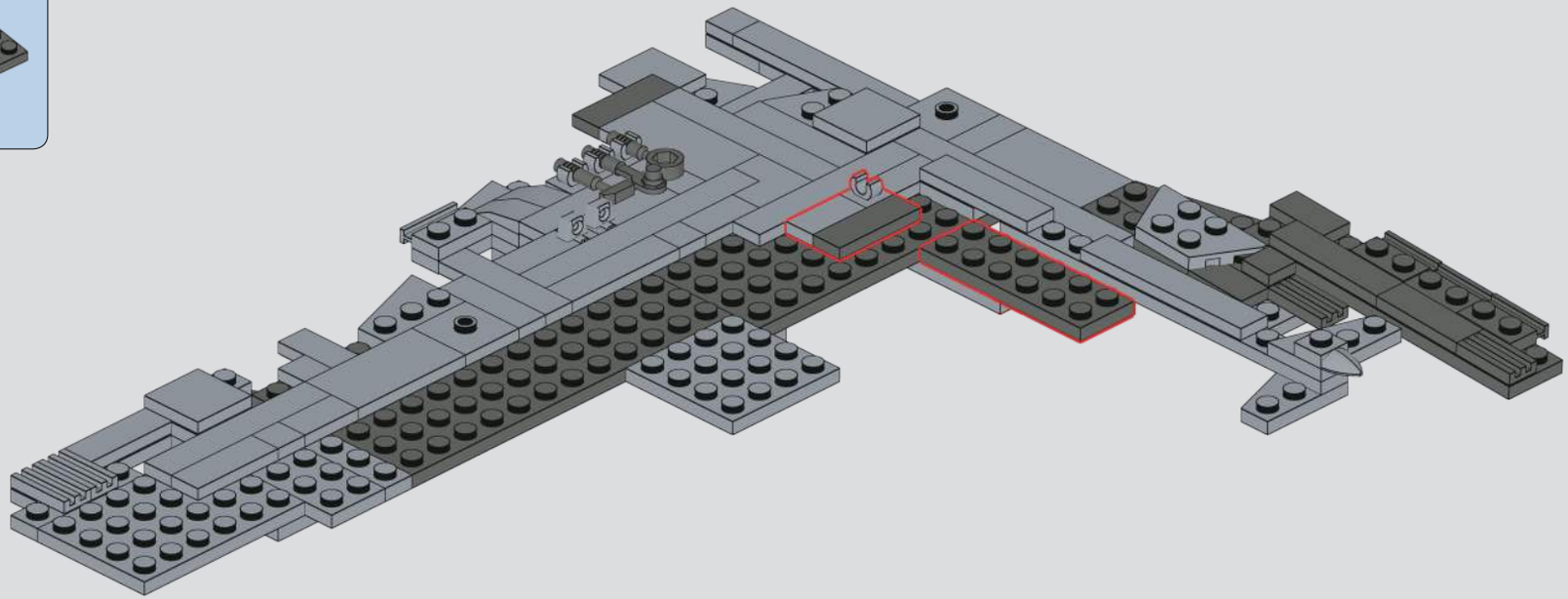

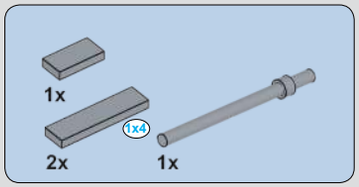

913

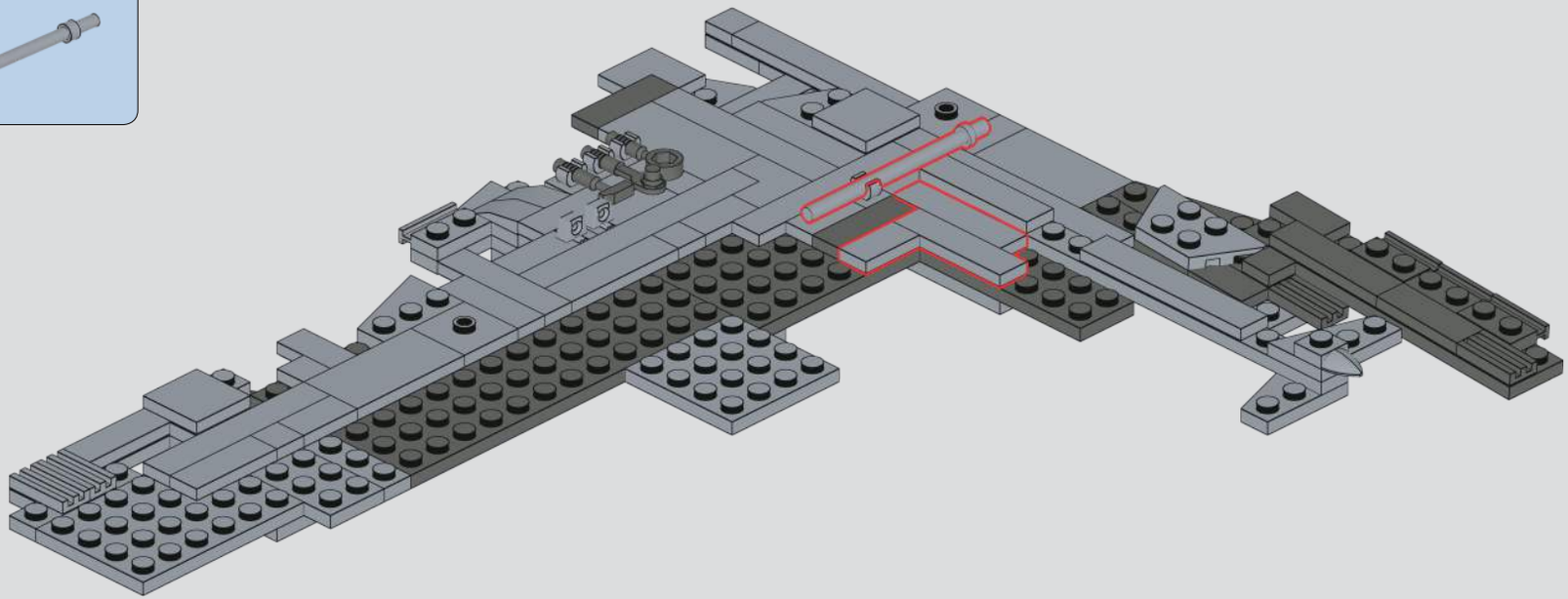

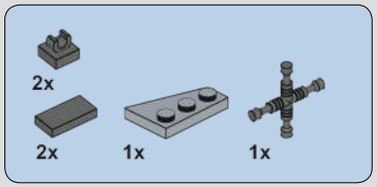

914

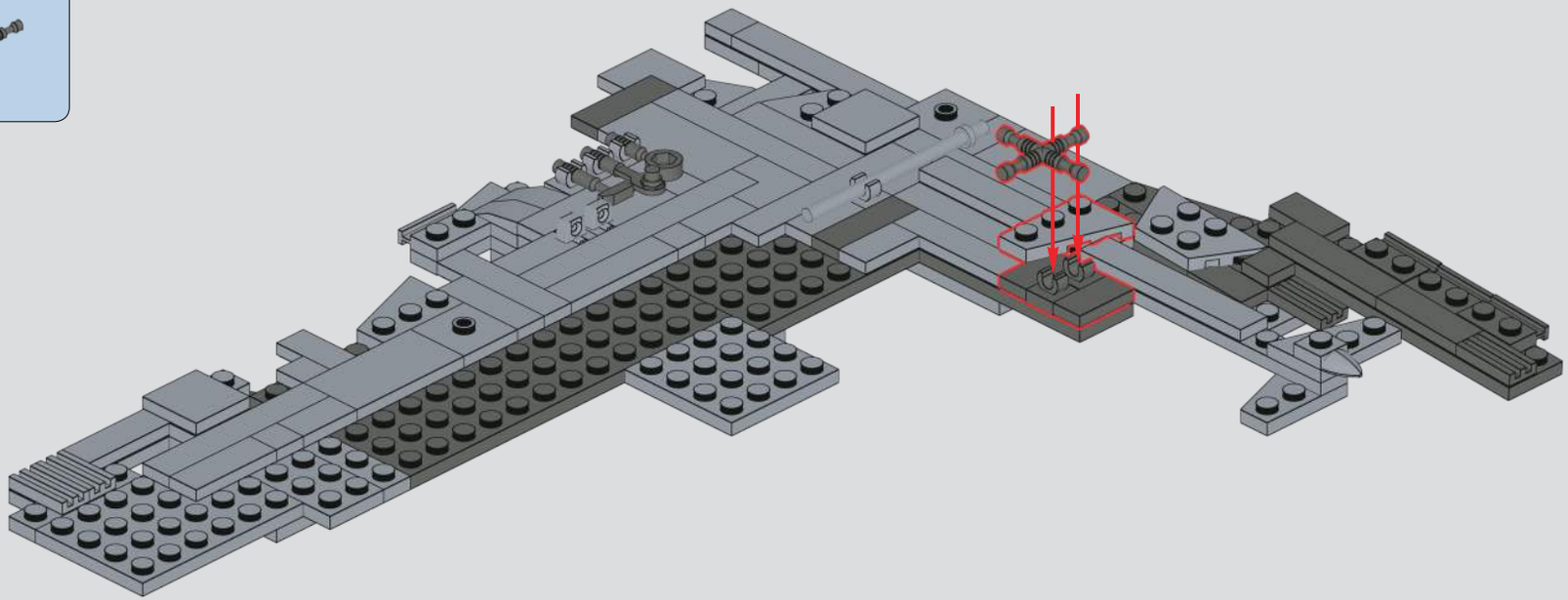

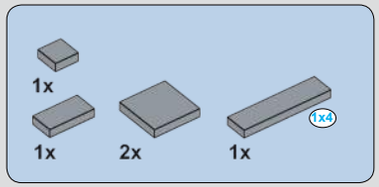

915

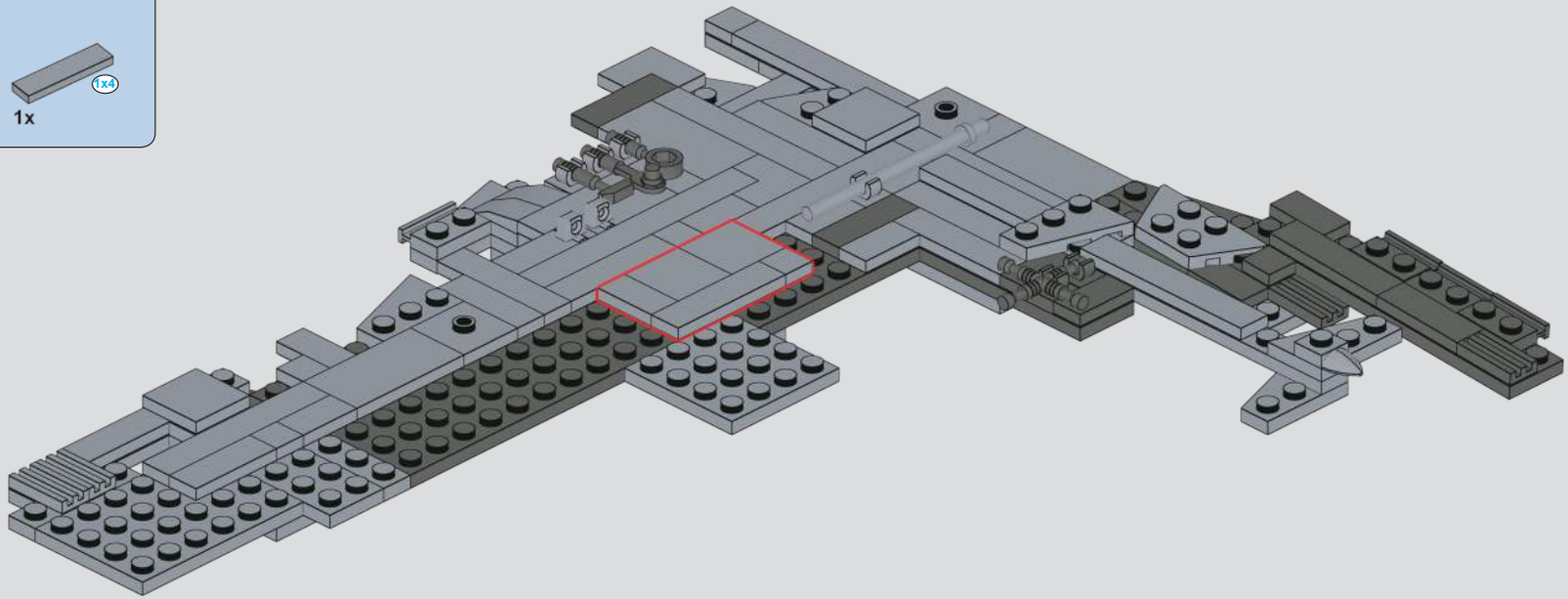

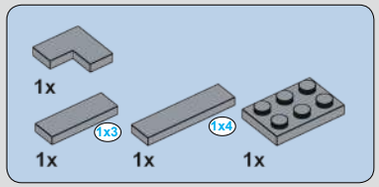

916

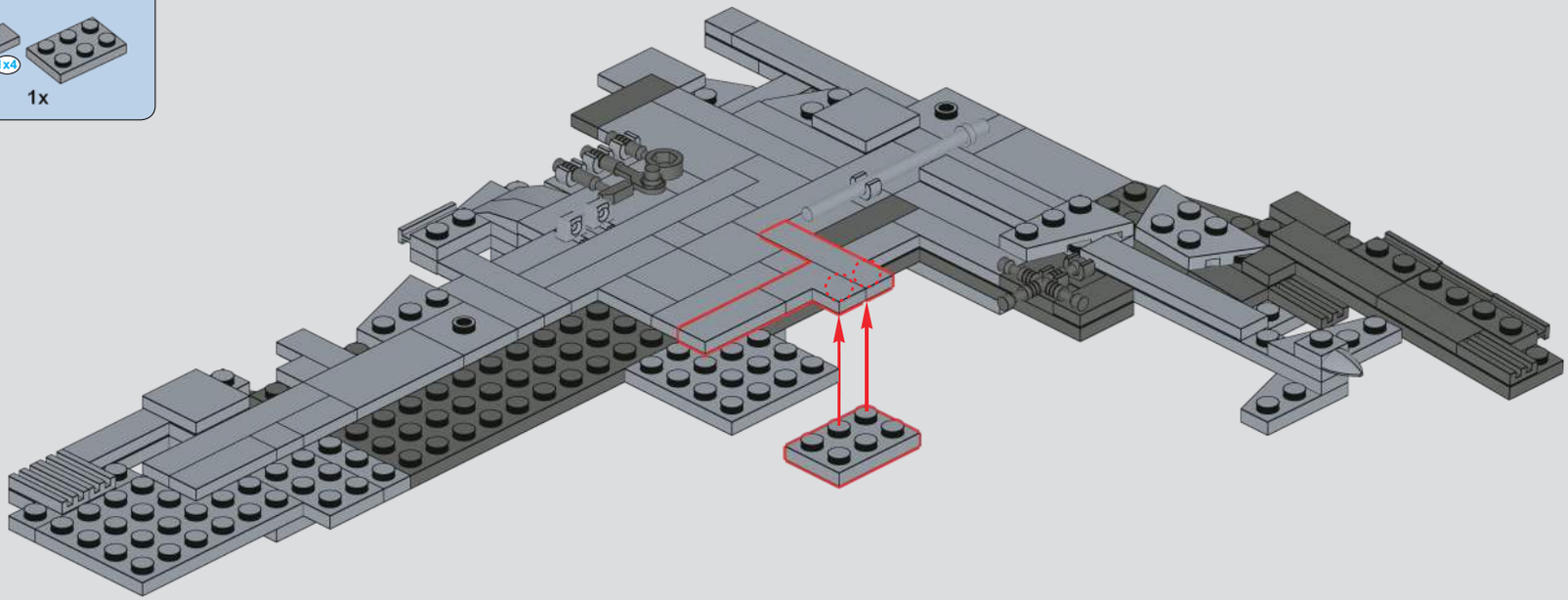

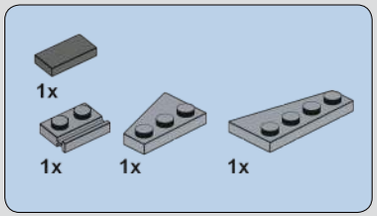

917

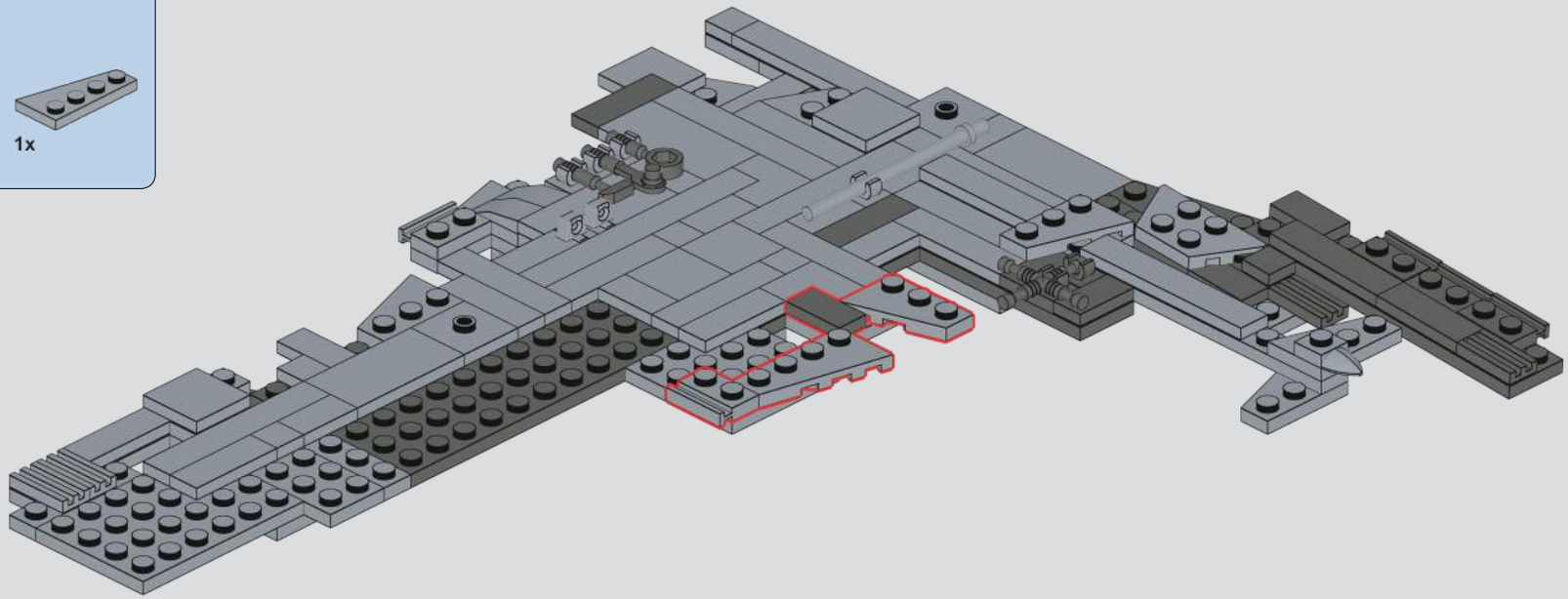

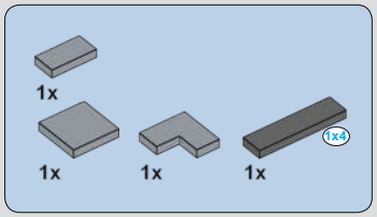

918

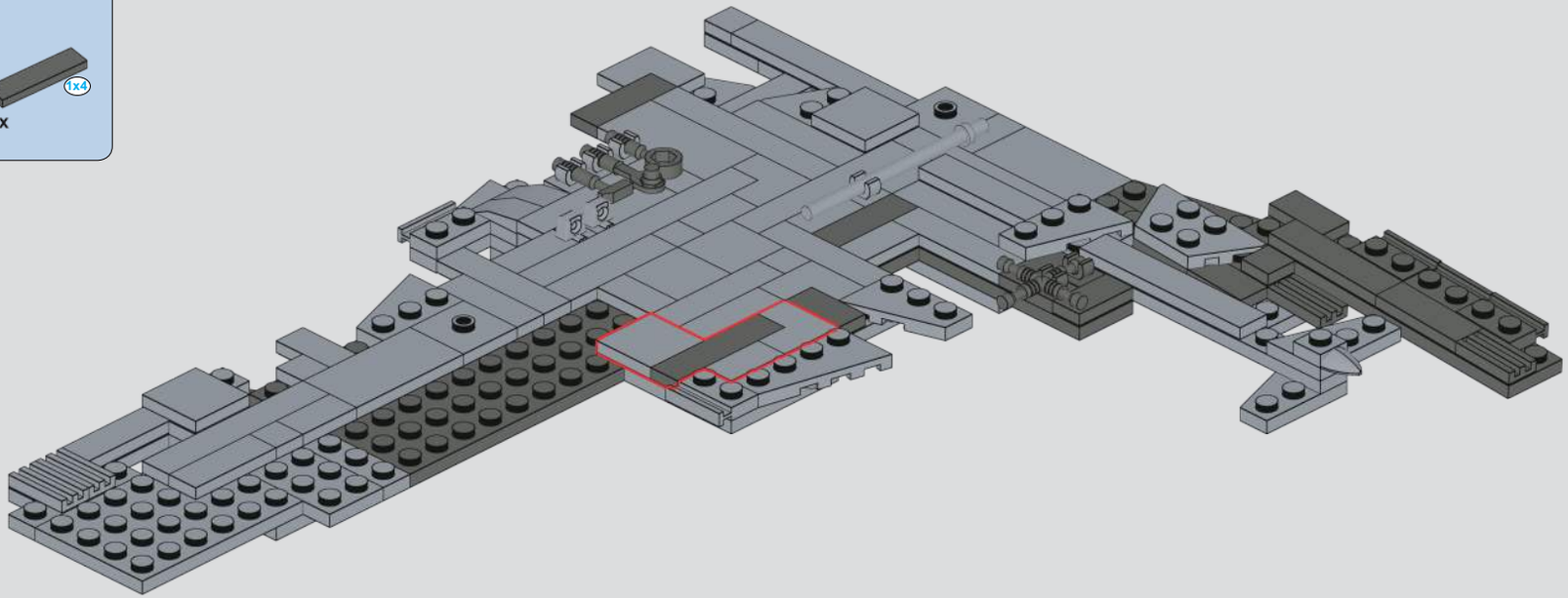

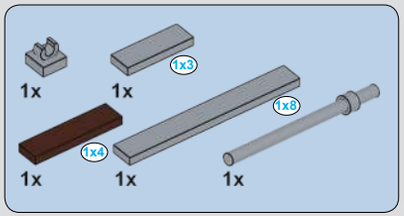

919

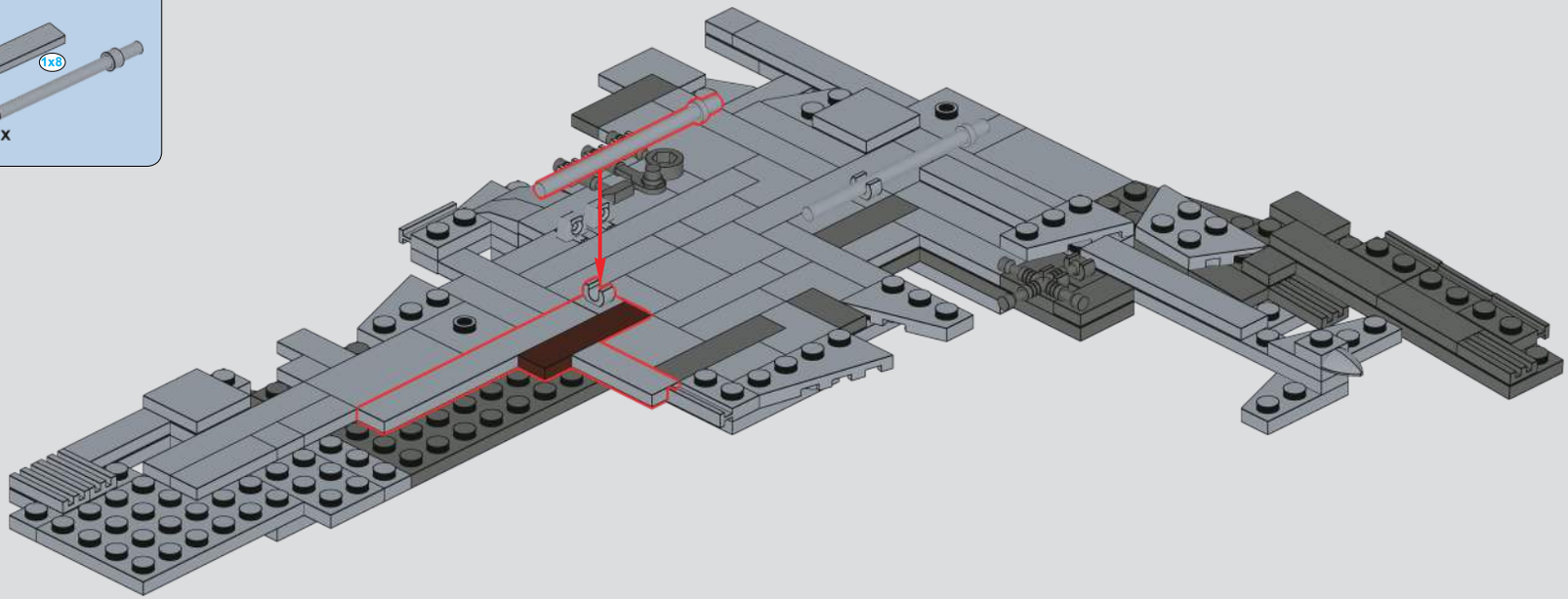

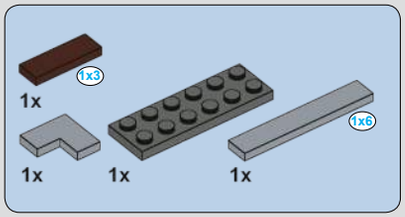

920

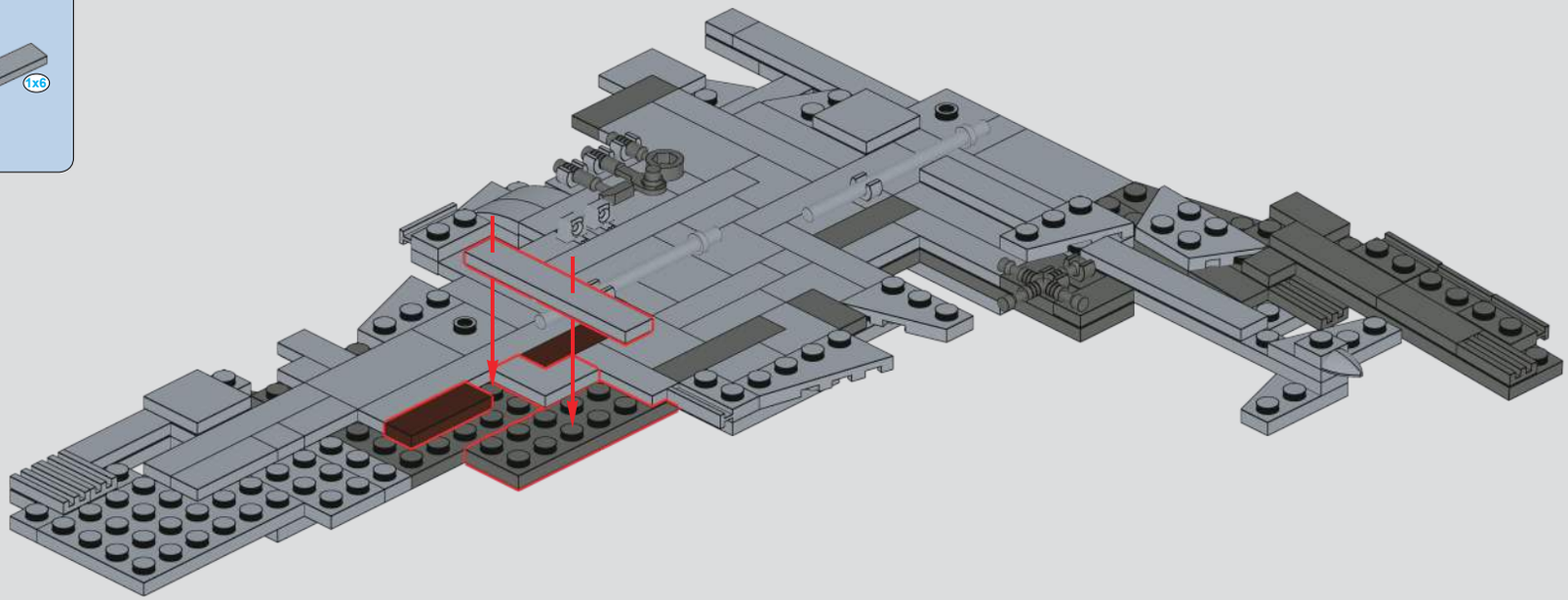

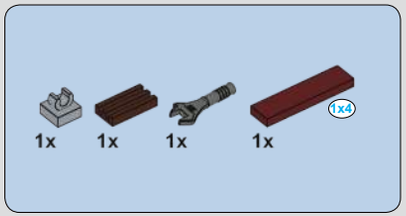

921

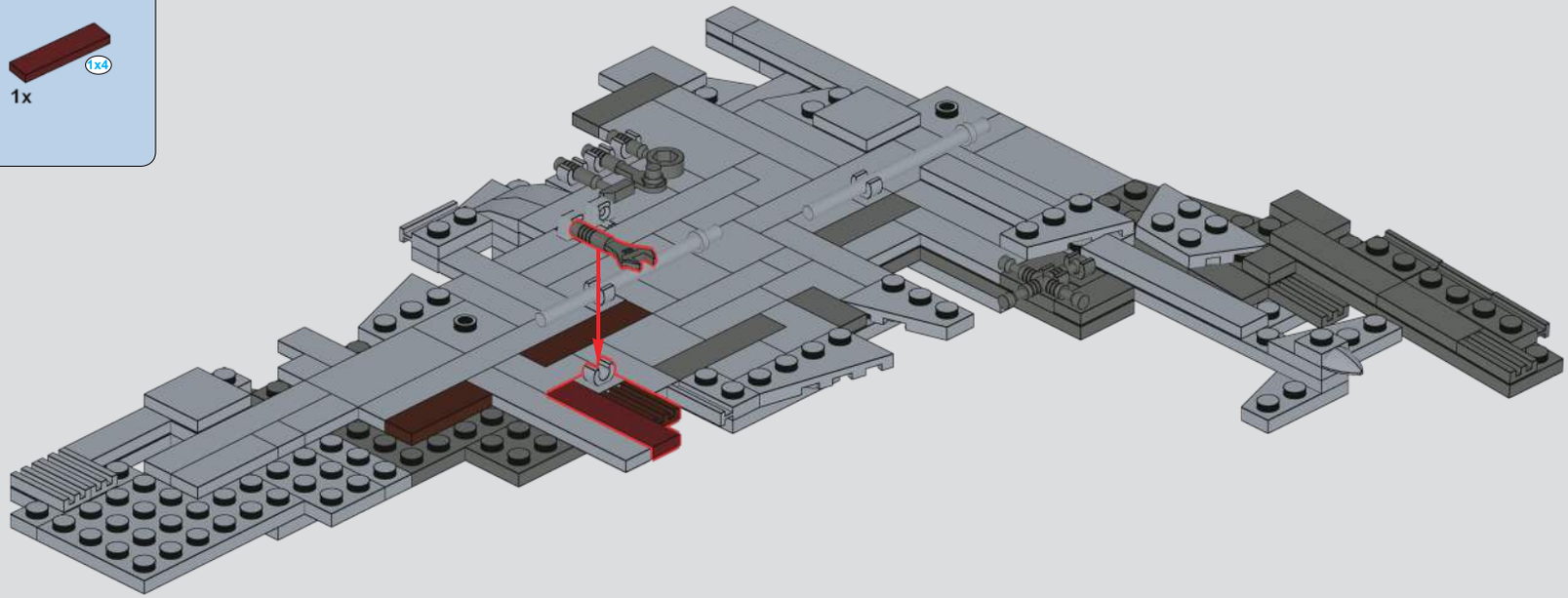

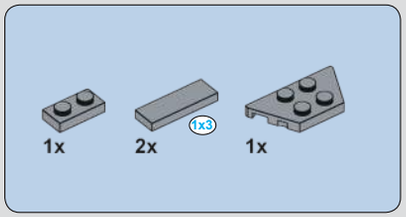

922

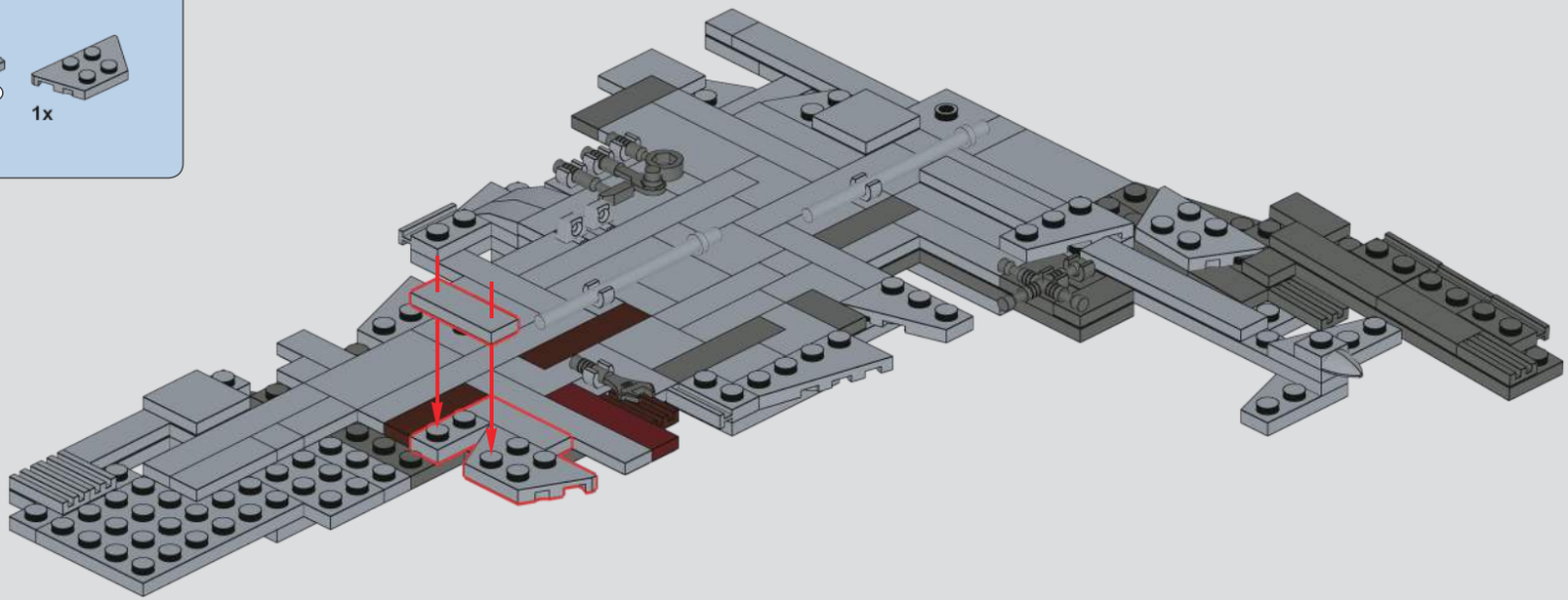

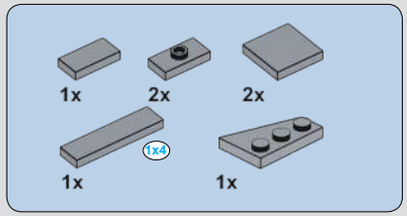

923

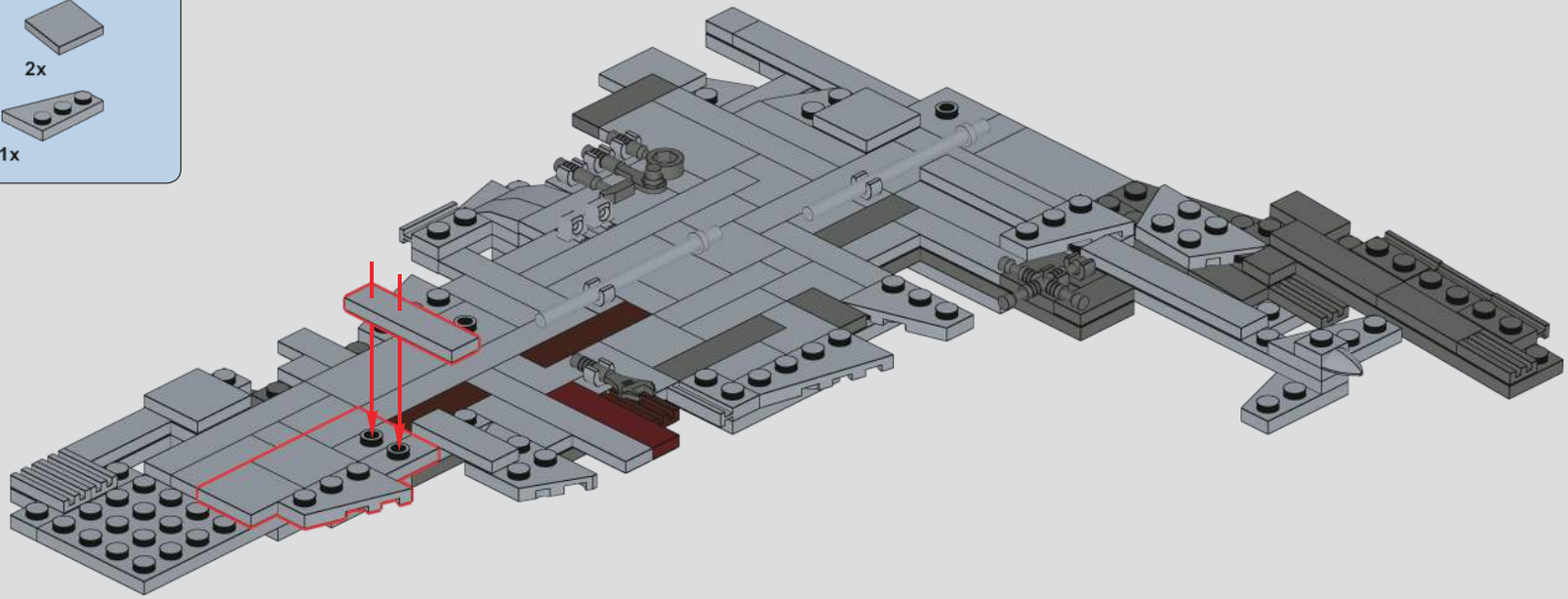

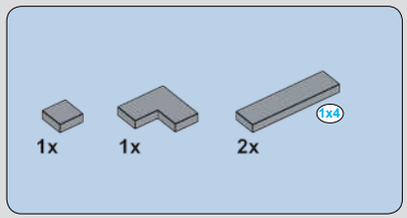

924

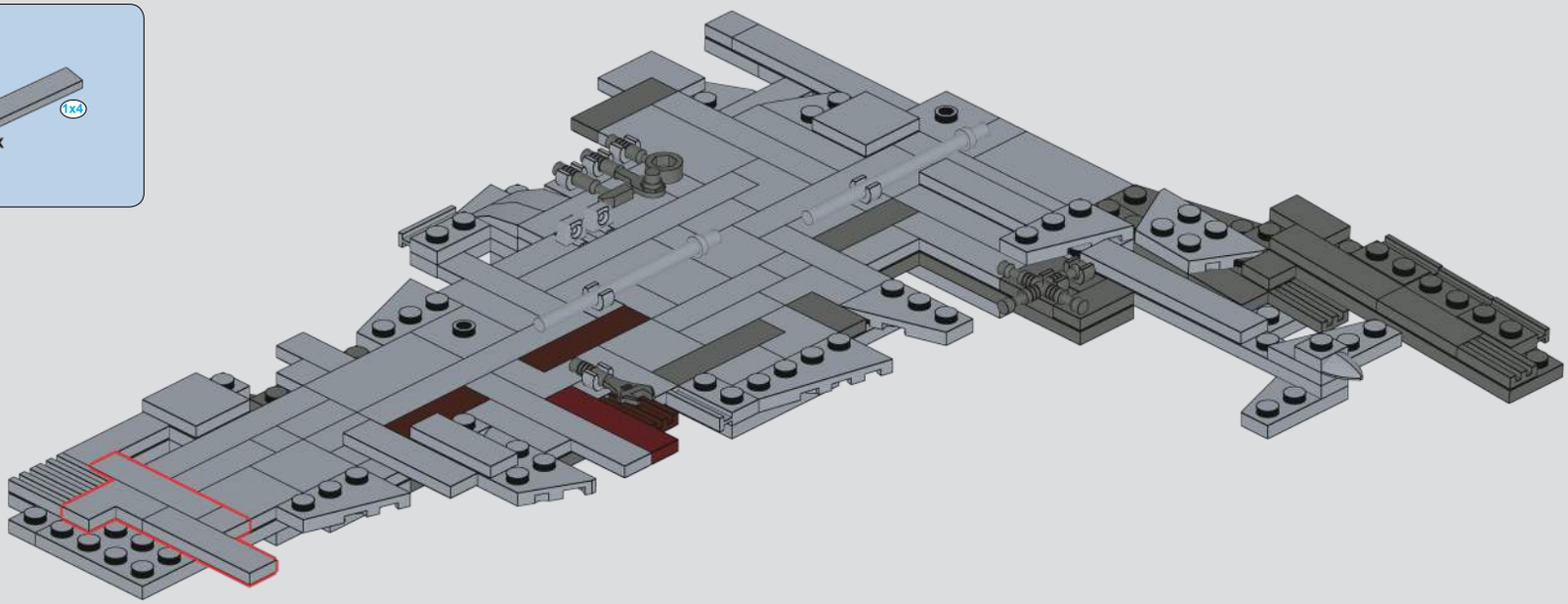

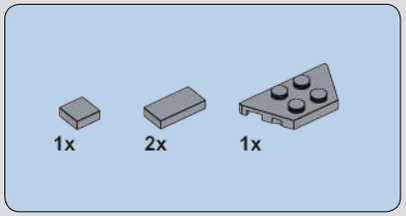

925

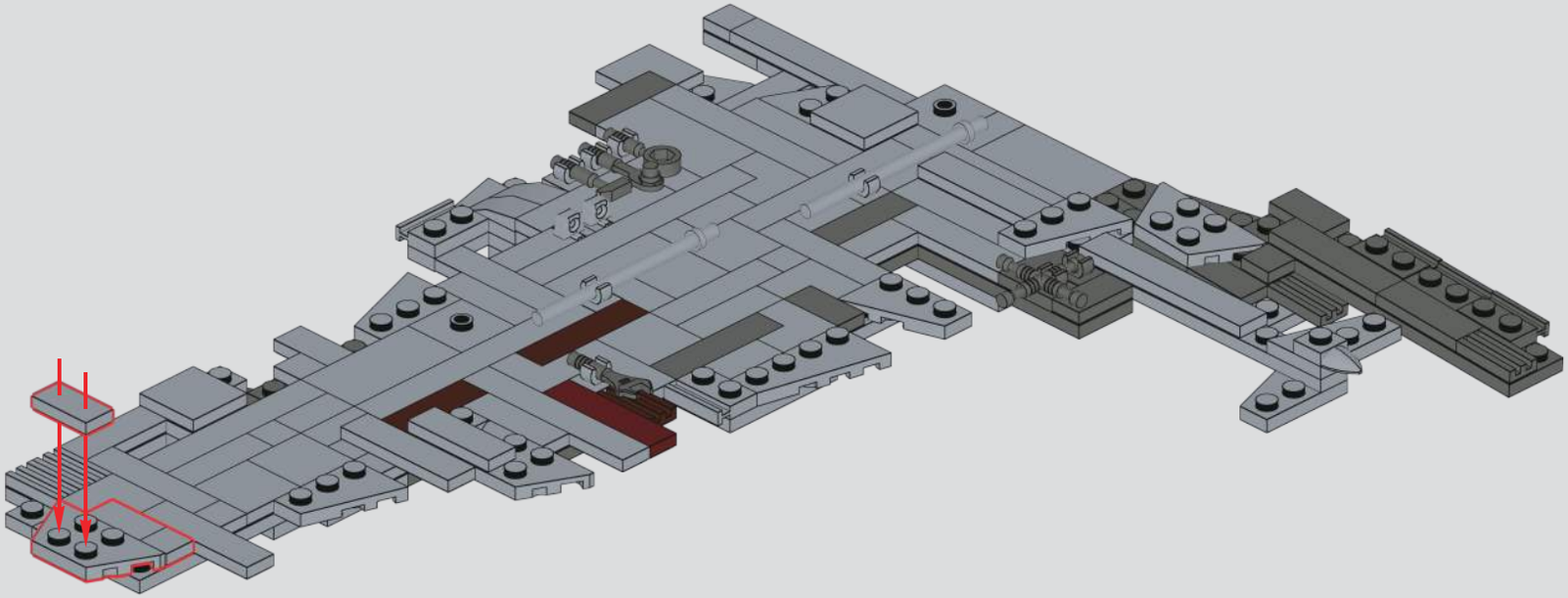

926

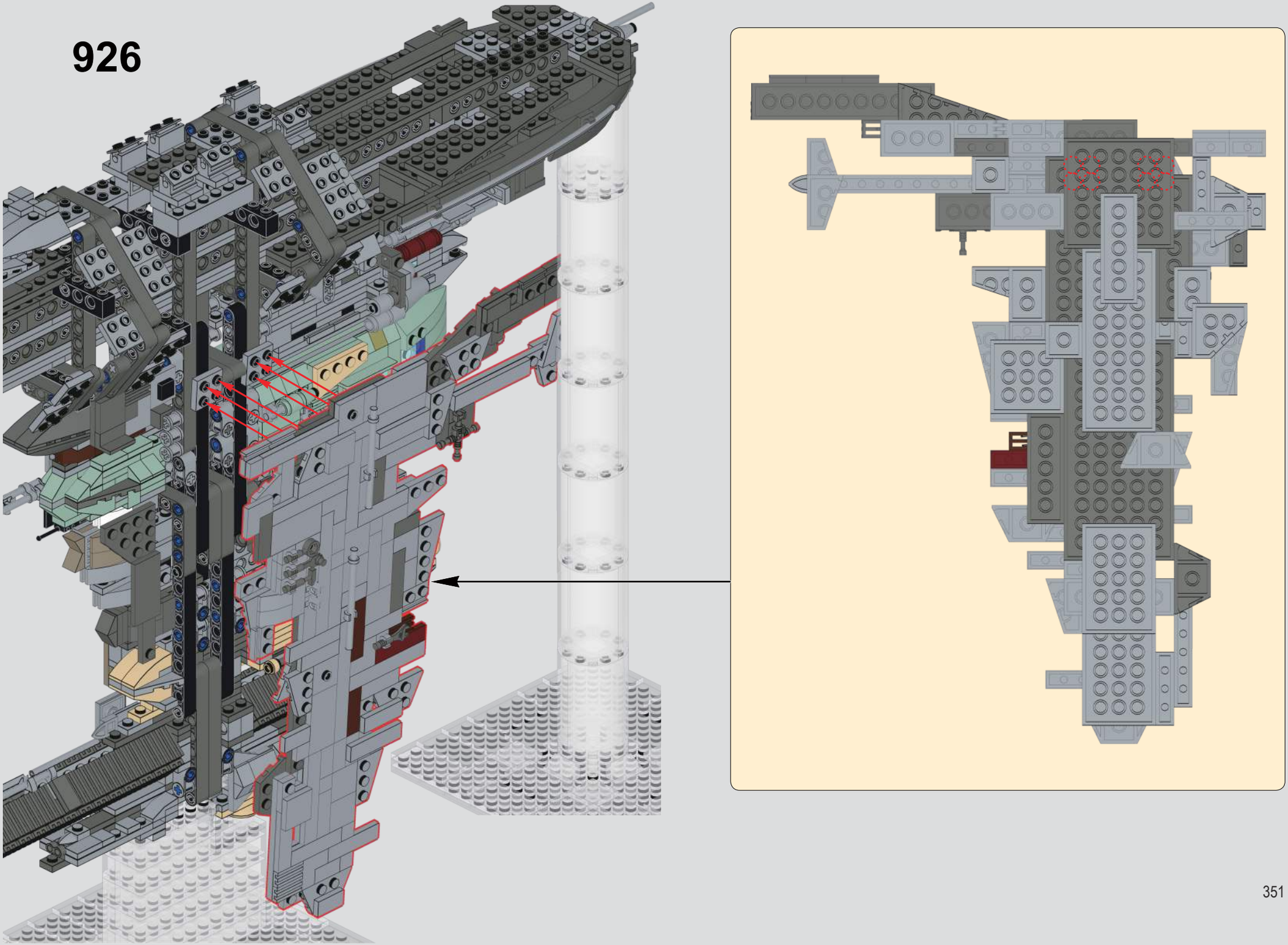

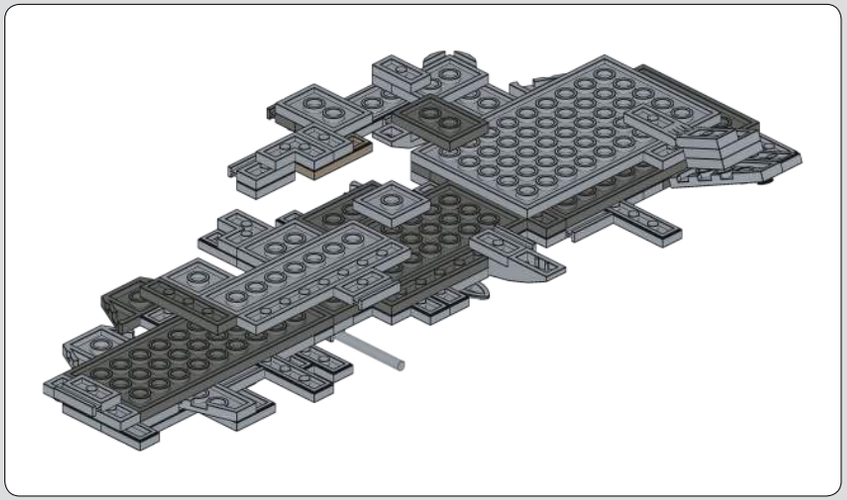

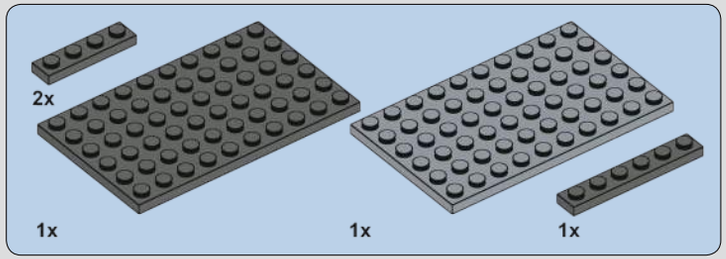

927

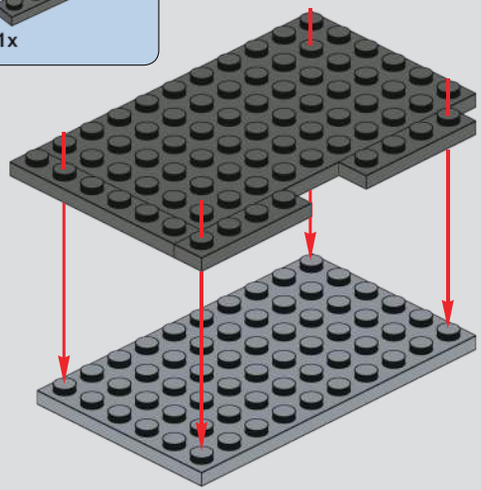

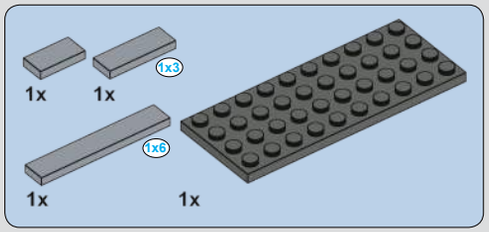

928

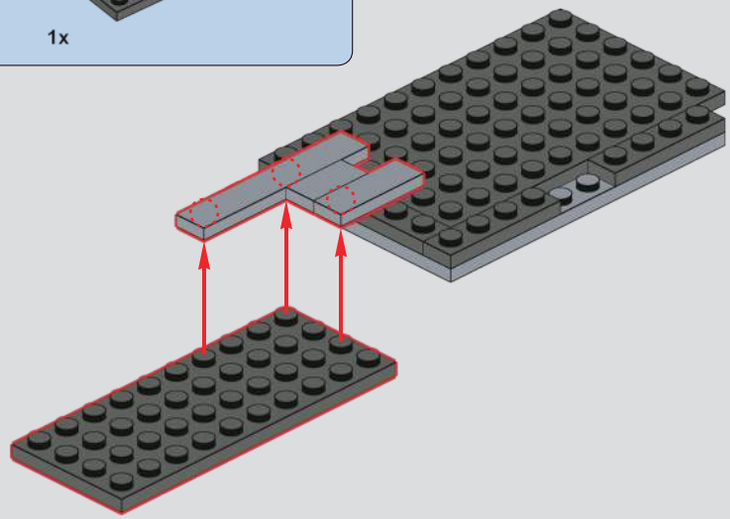

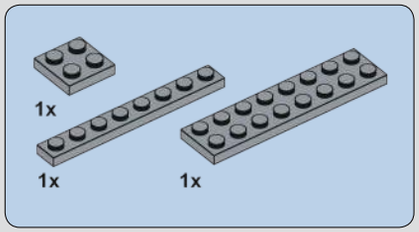

929

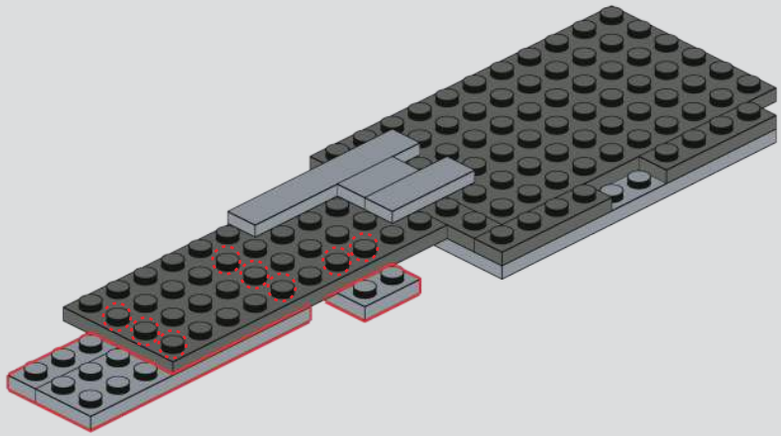

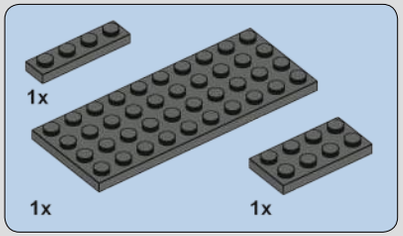

930

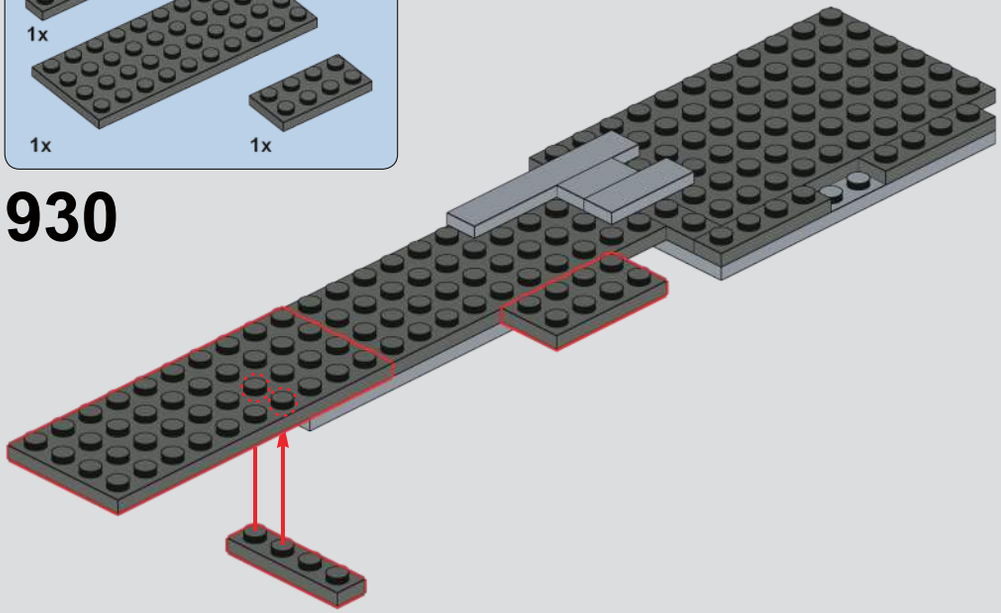

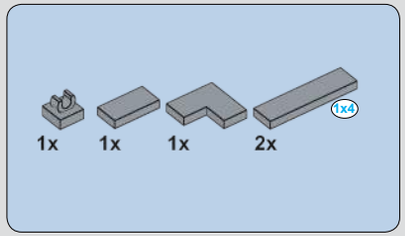

931

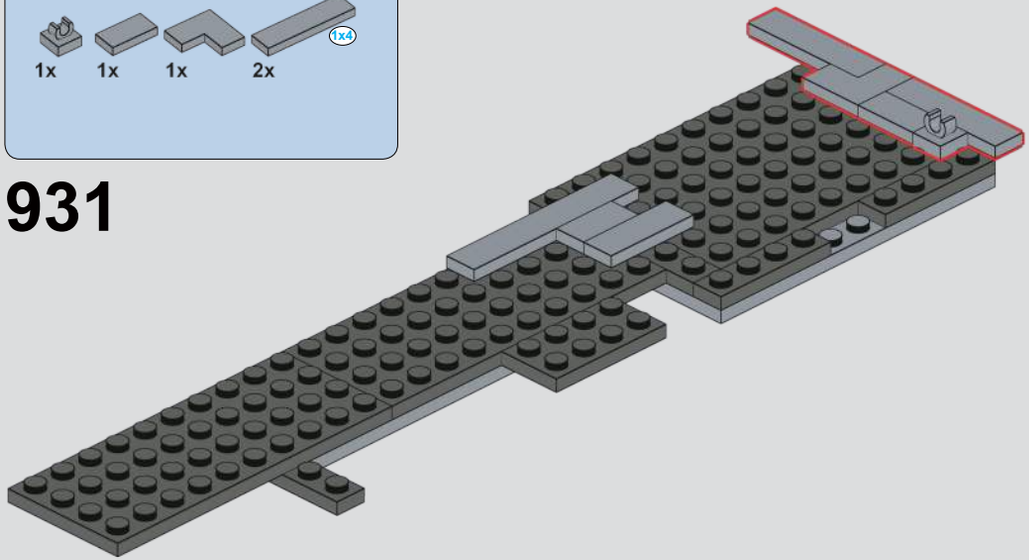

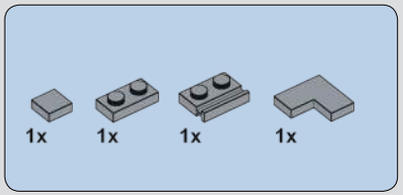

932

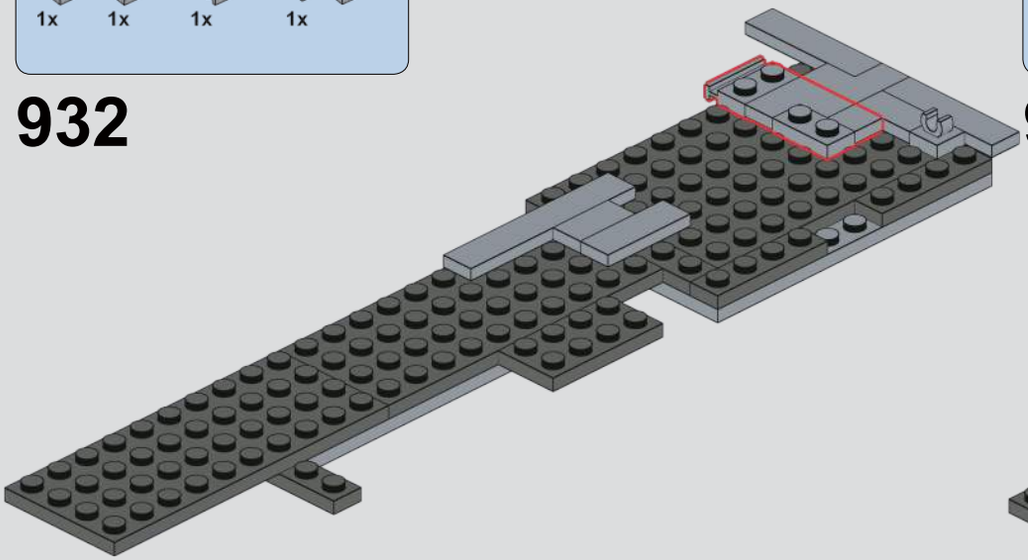

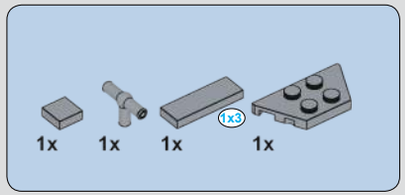

933

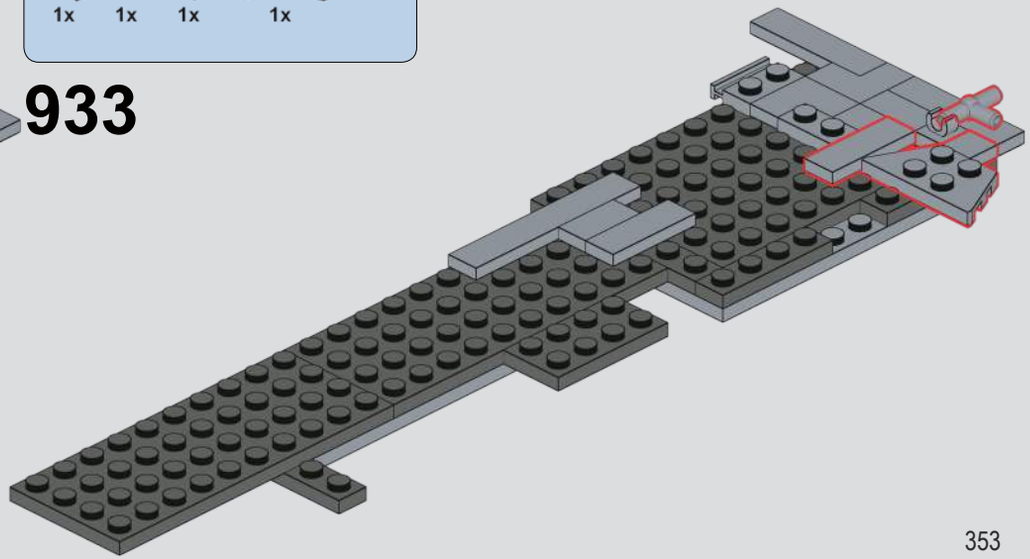

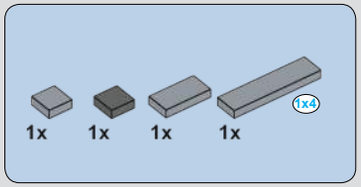

934

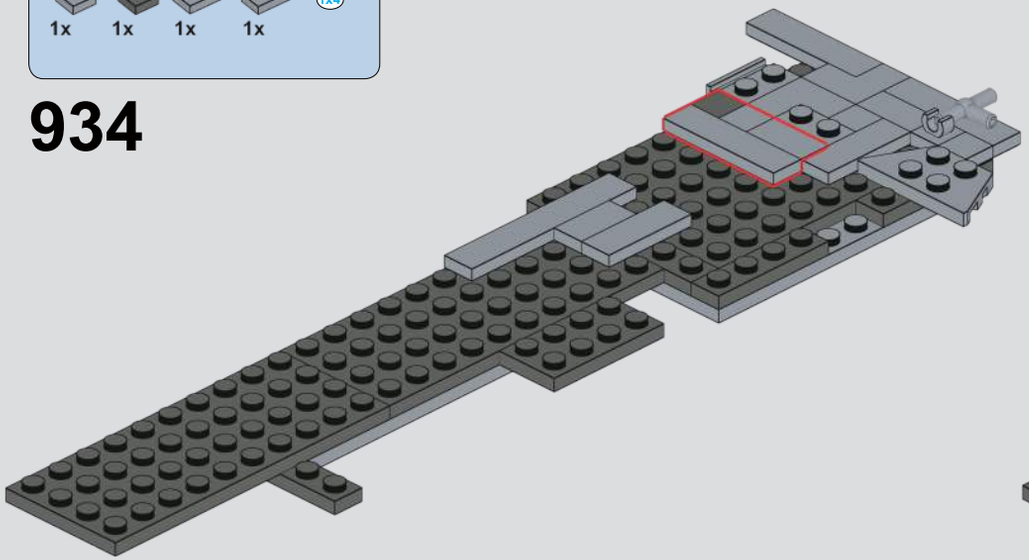

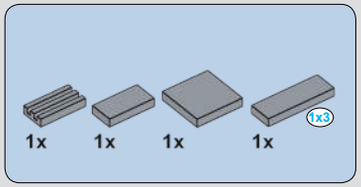

935

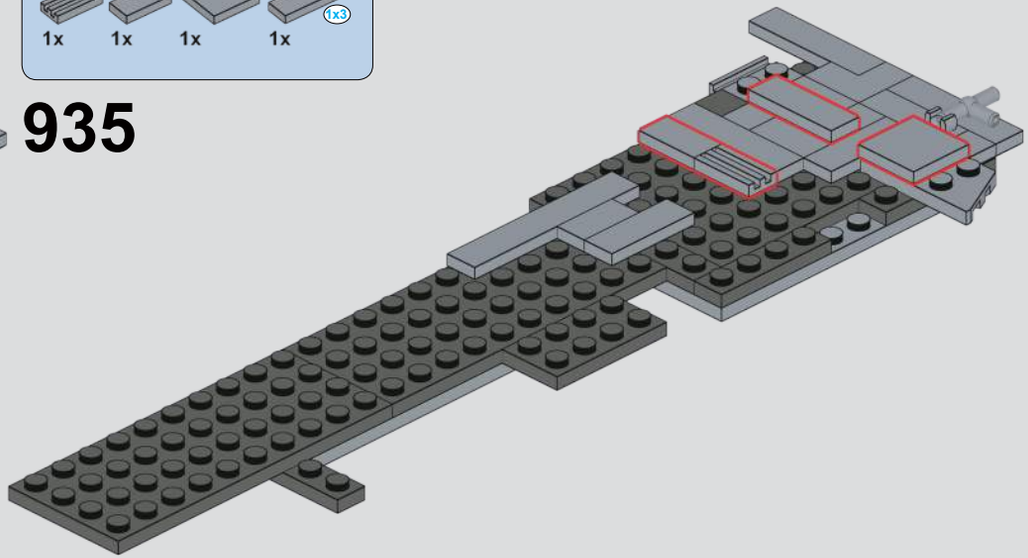

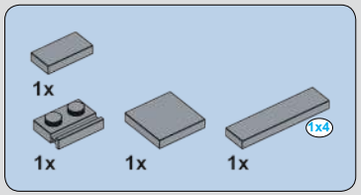

936

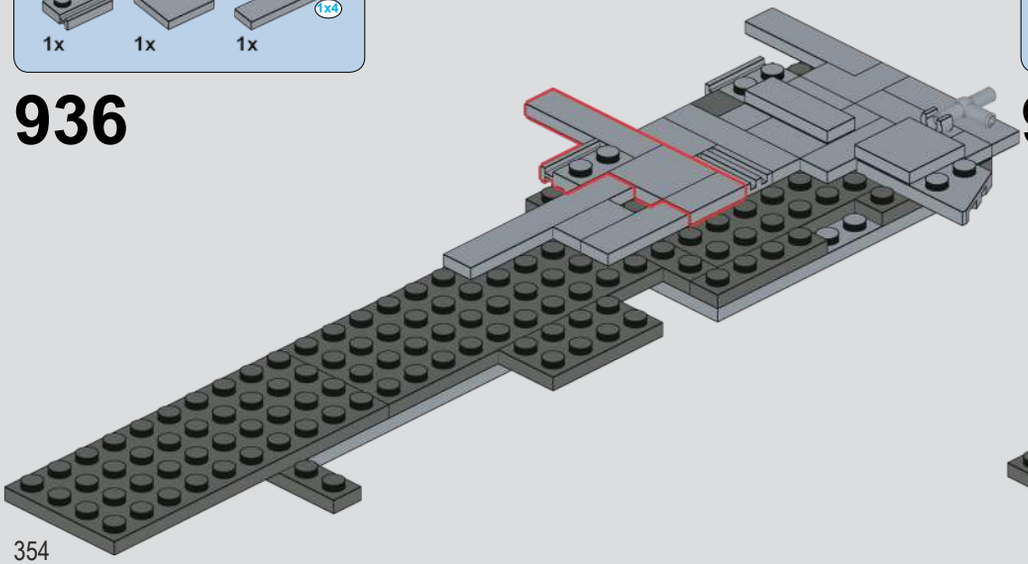

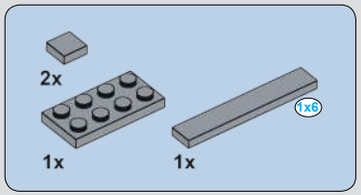

937

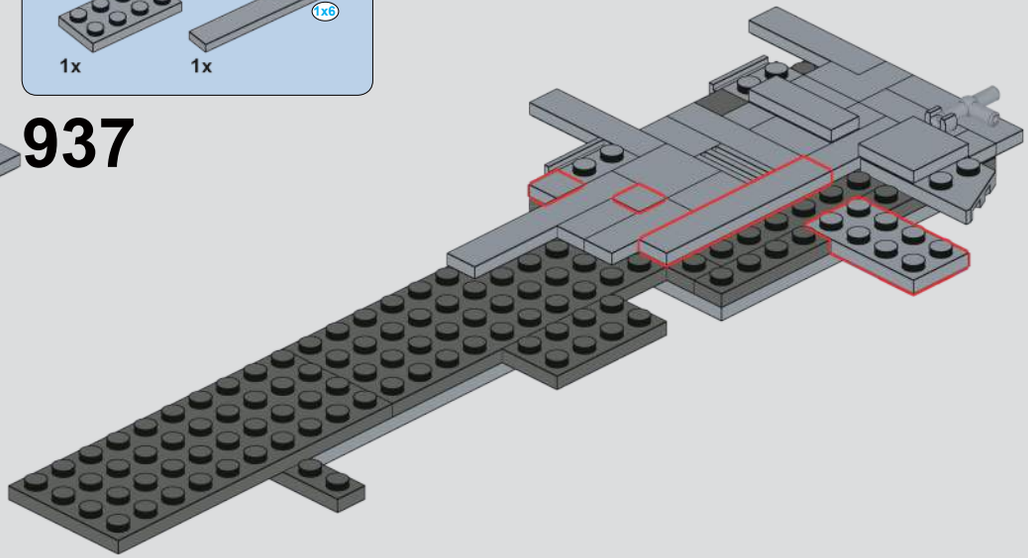

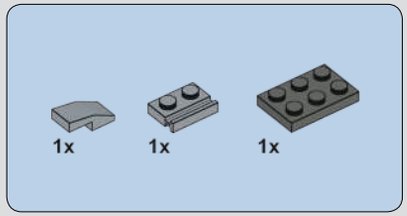

938

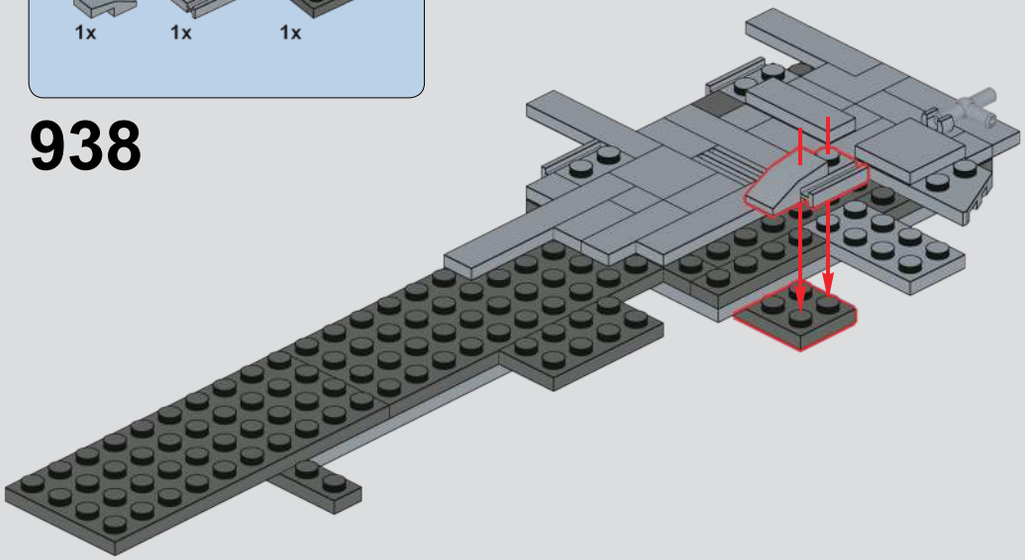

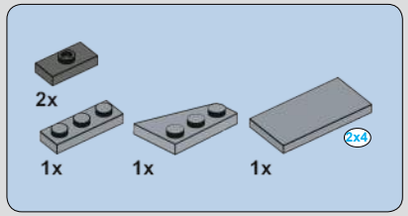

939

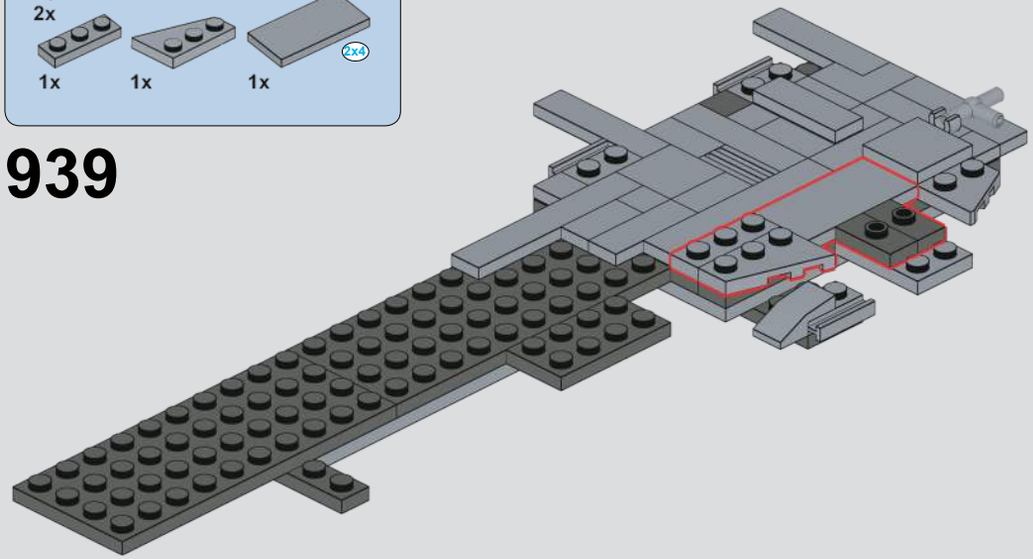

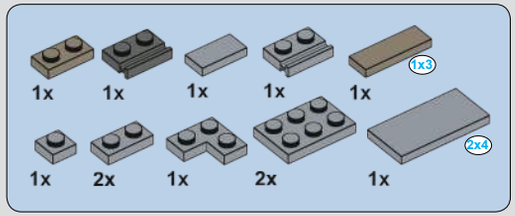

940

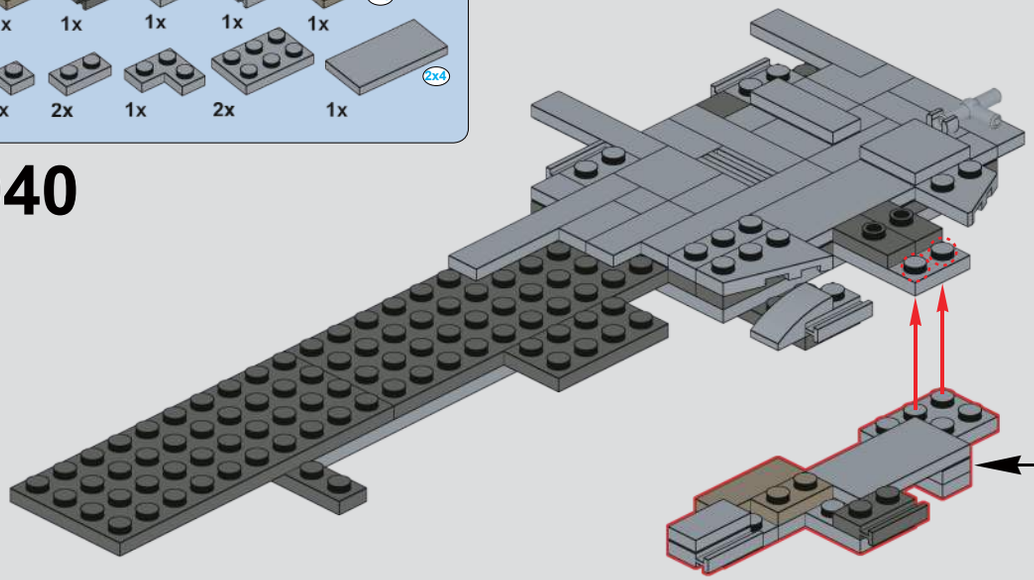

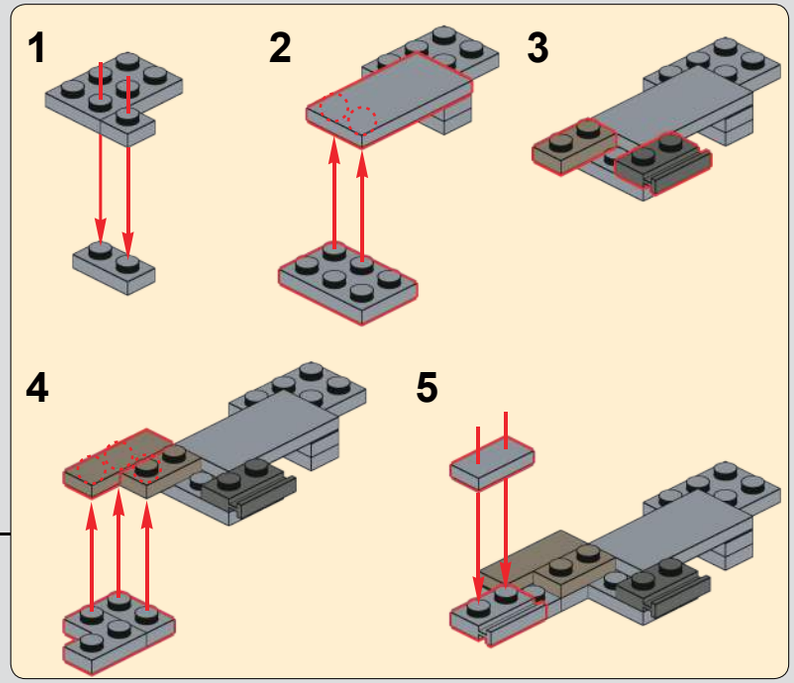

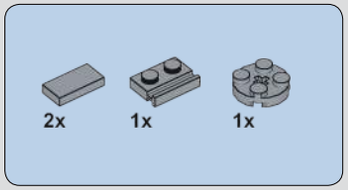

941

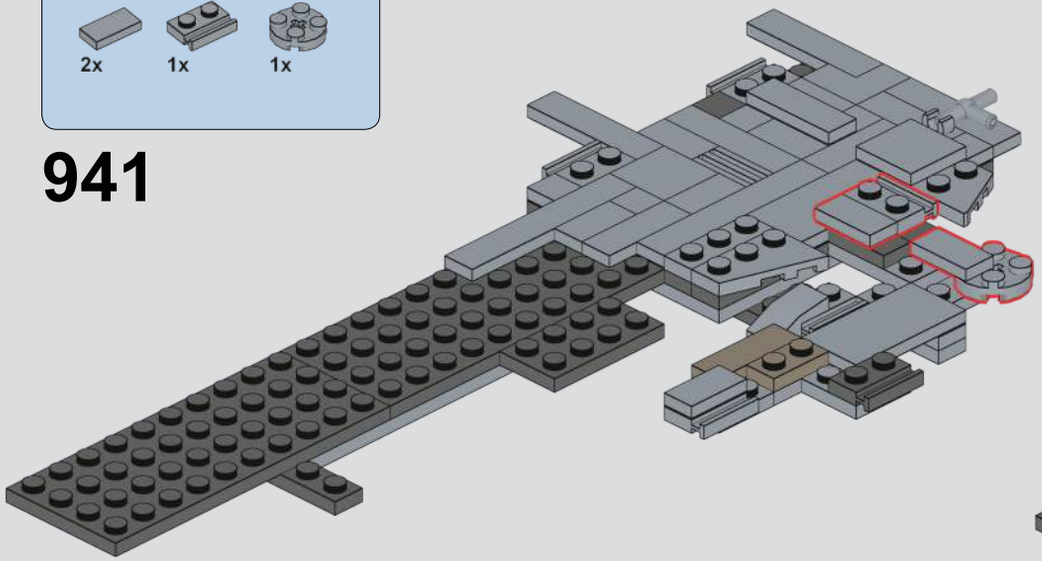

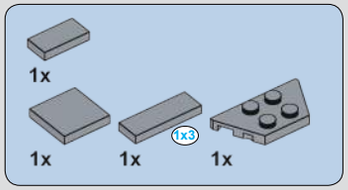

942

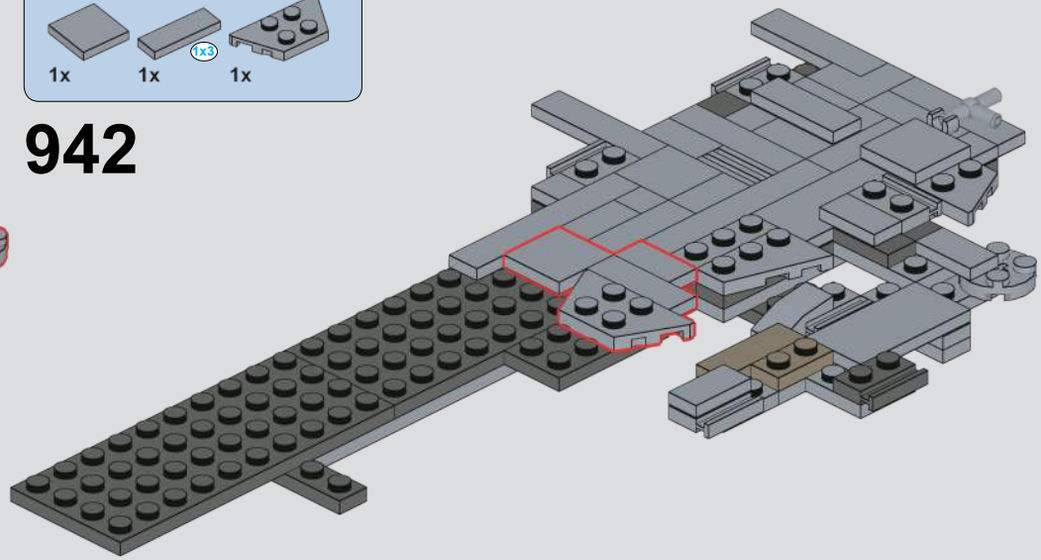

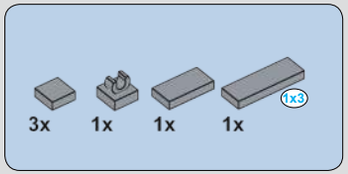

943

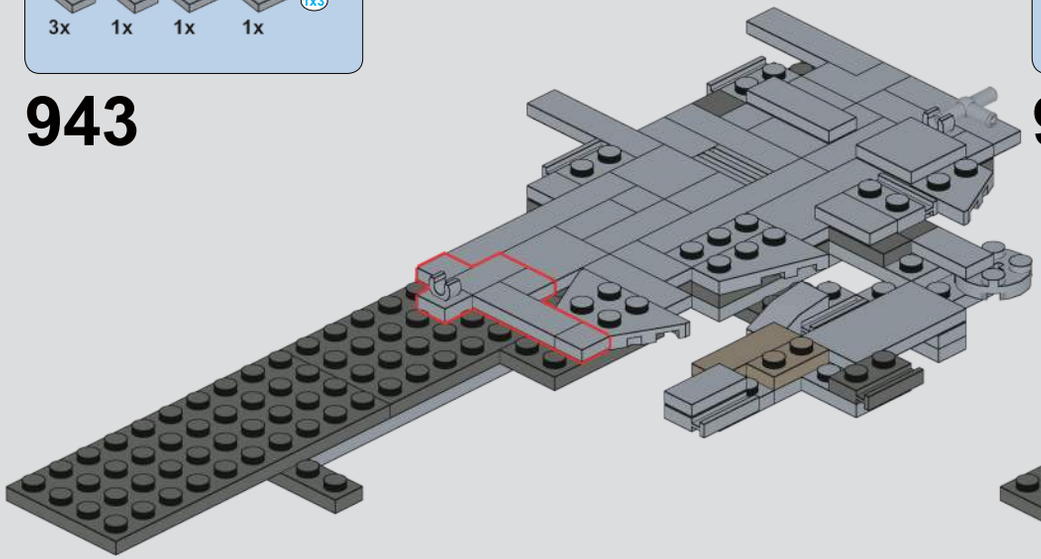

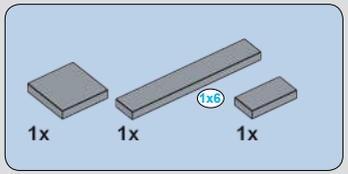

944

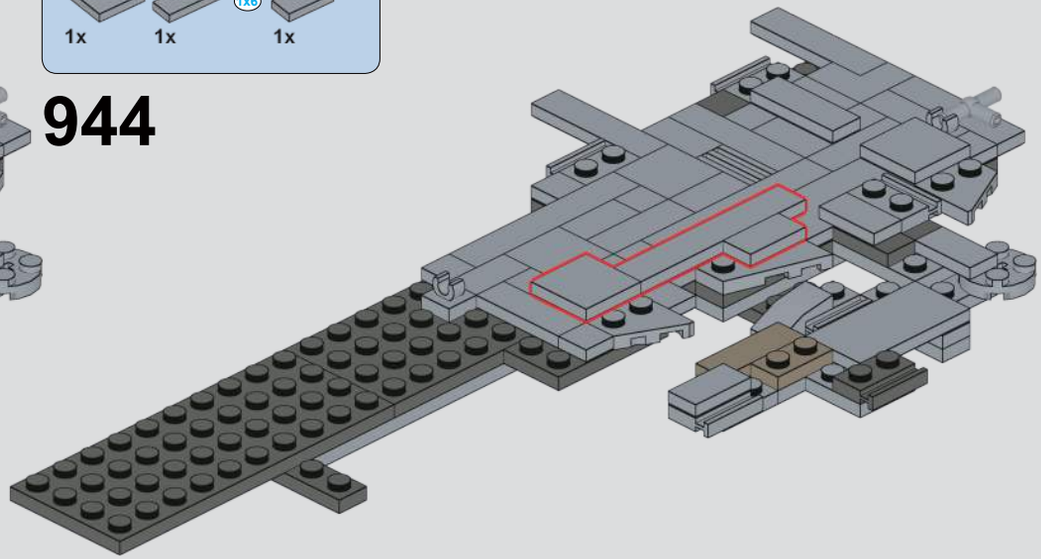

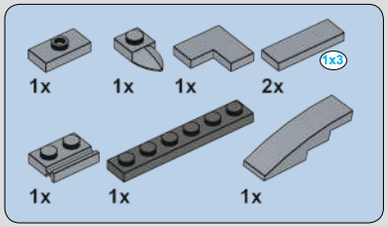

945

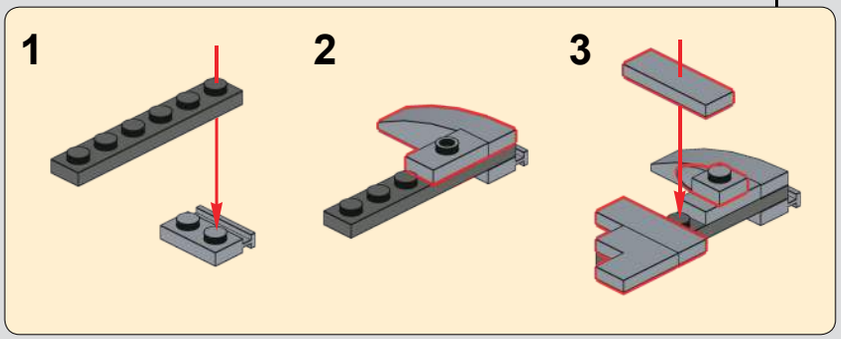

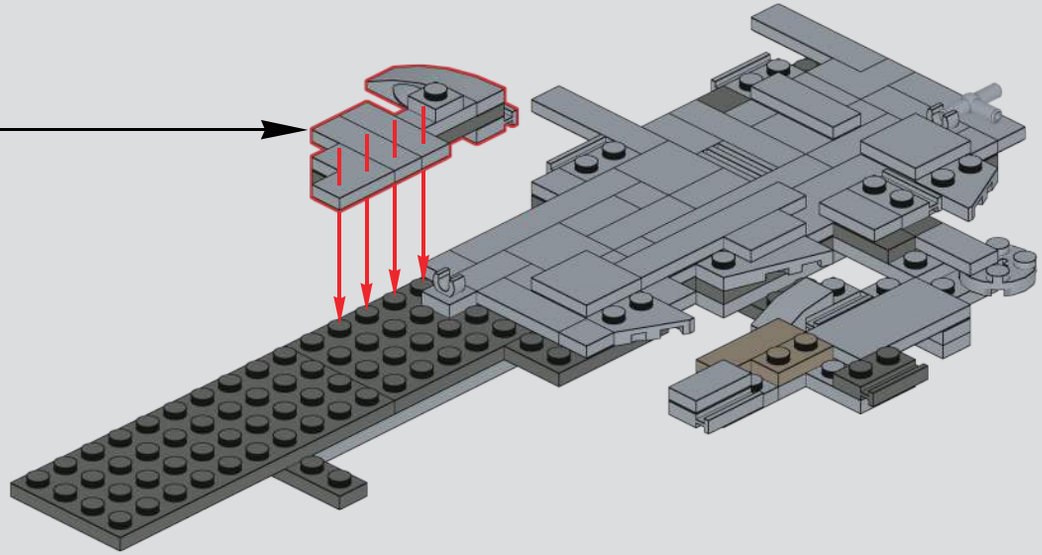

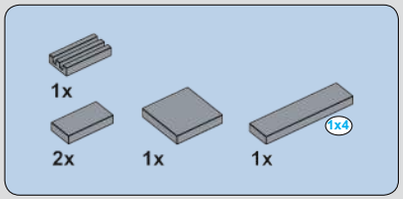

946

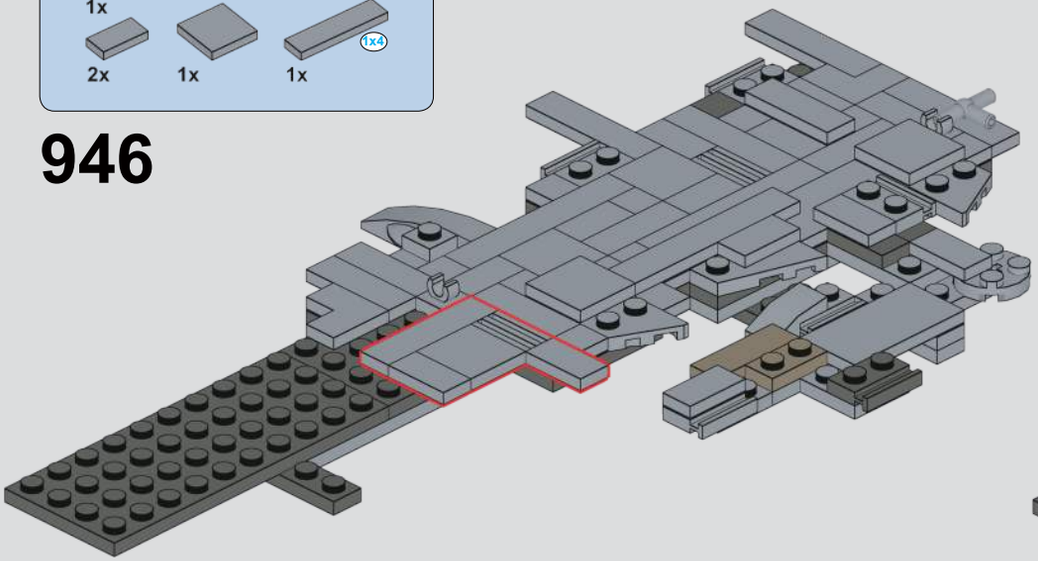

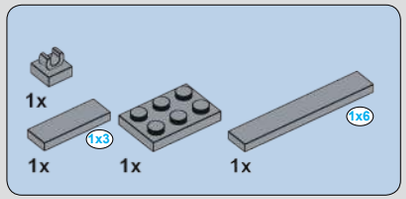

947

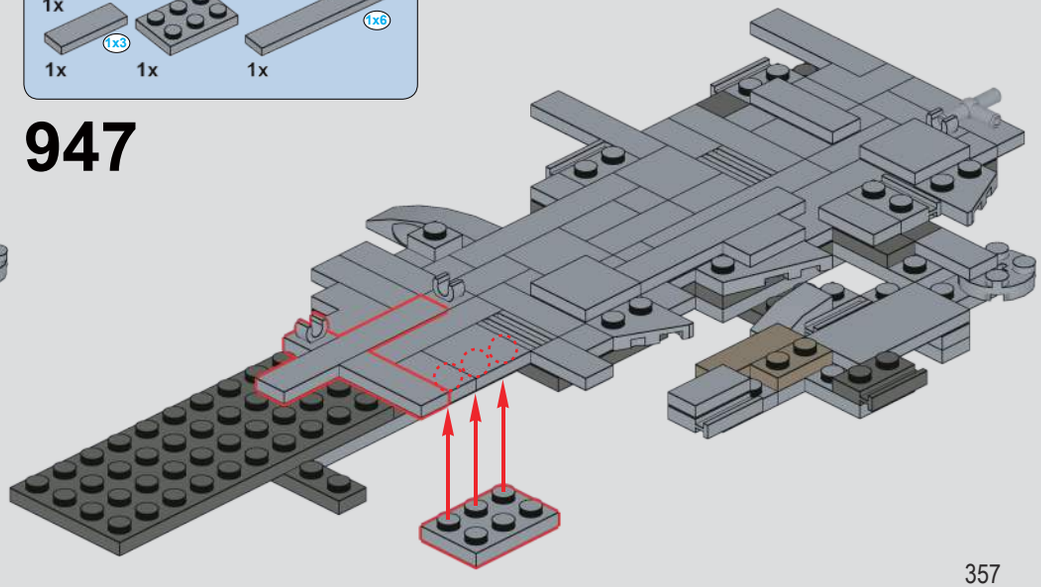

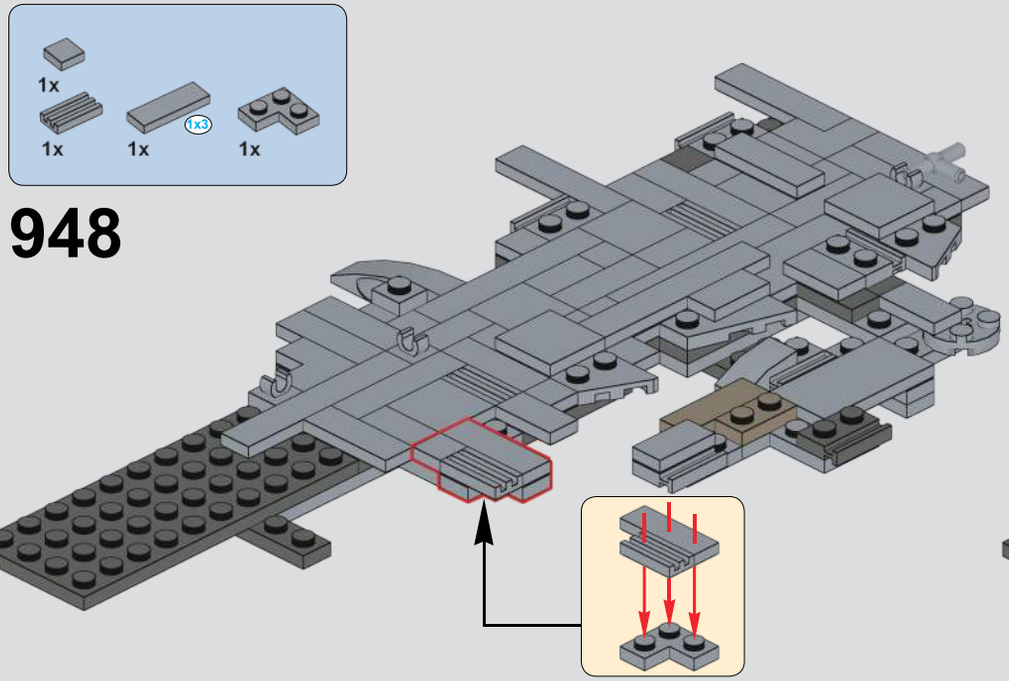

948

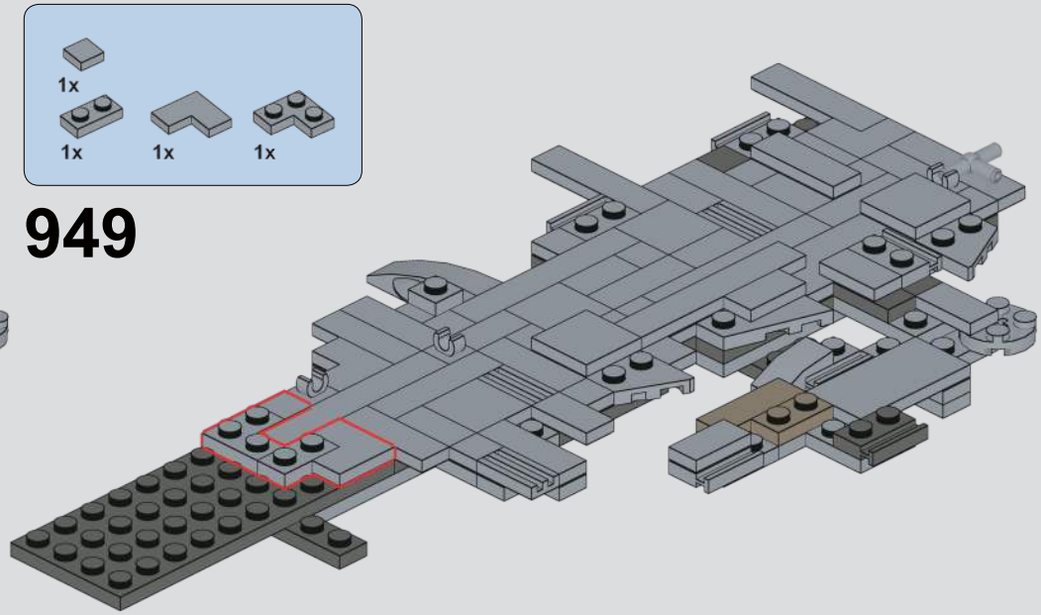

949

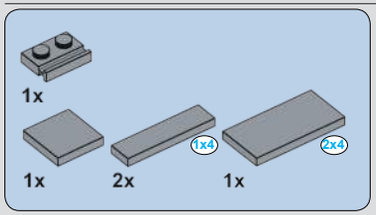

950

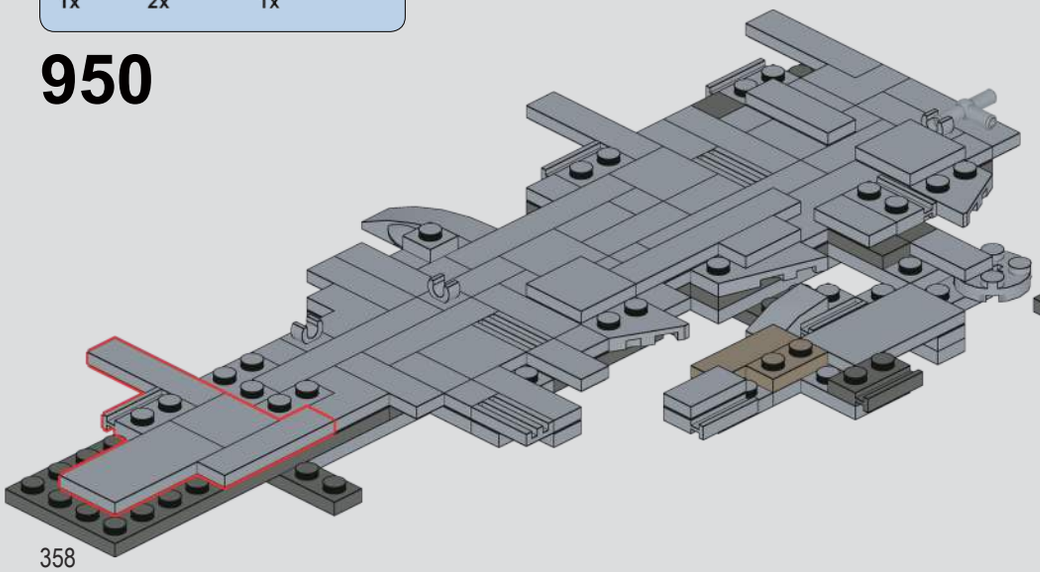

951

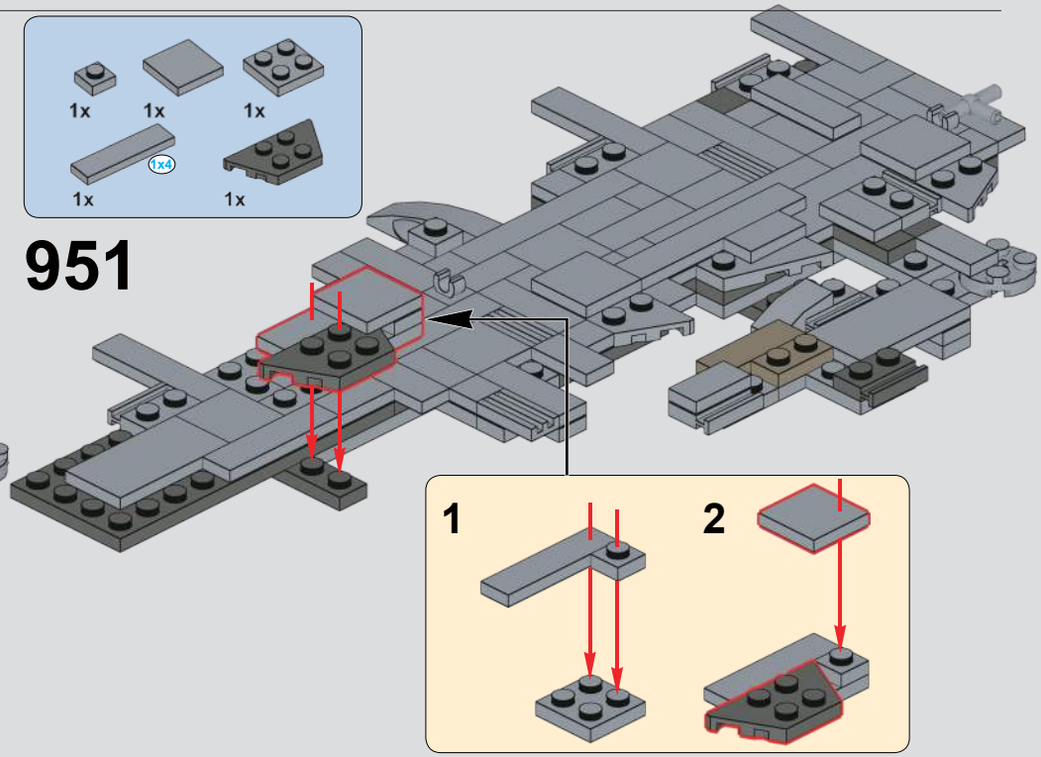

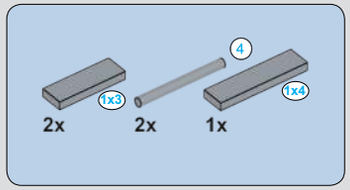

952

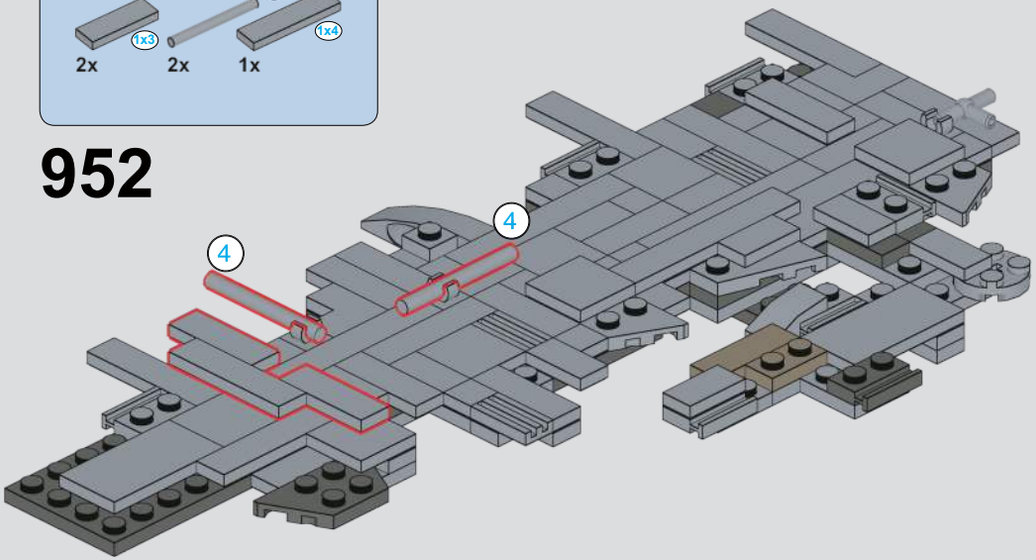

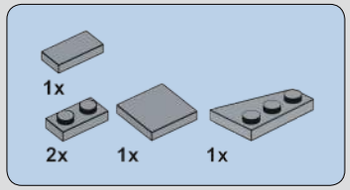

953

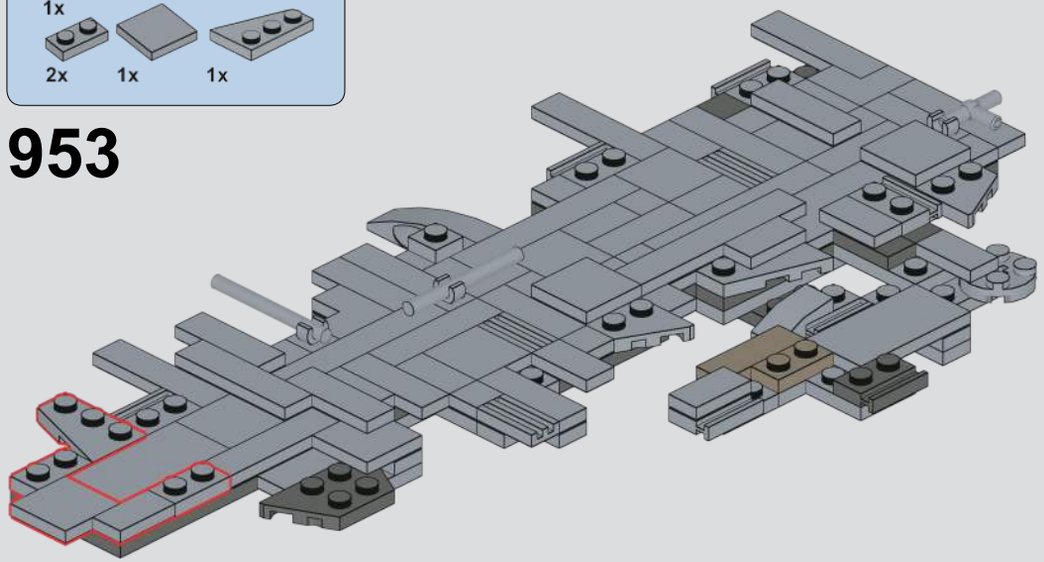

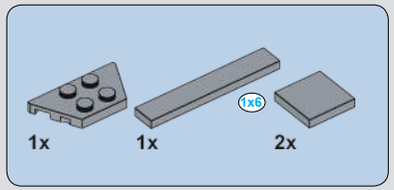

954

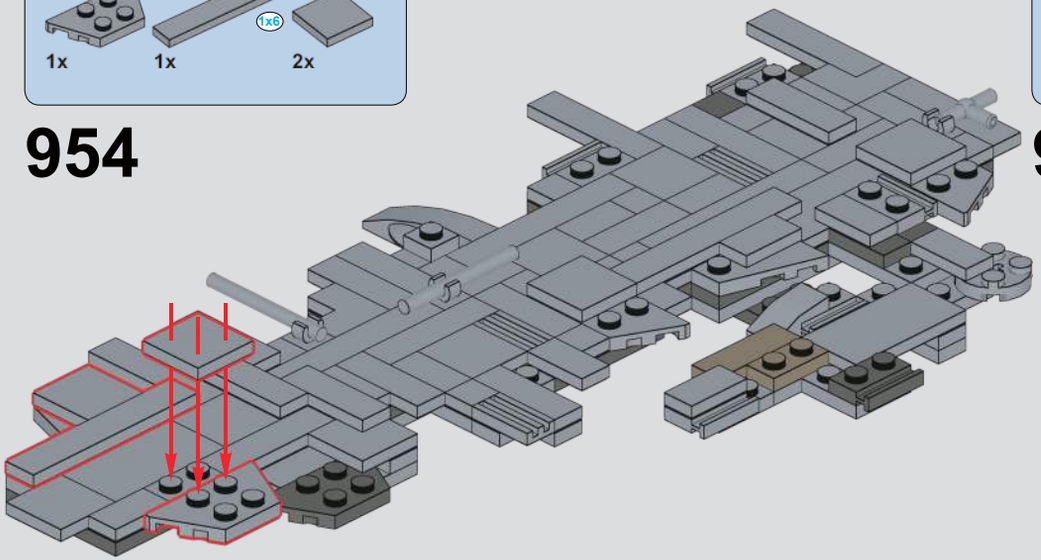

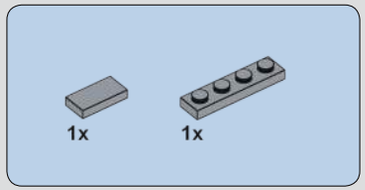

955

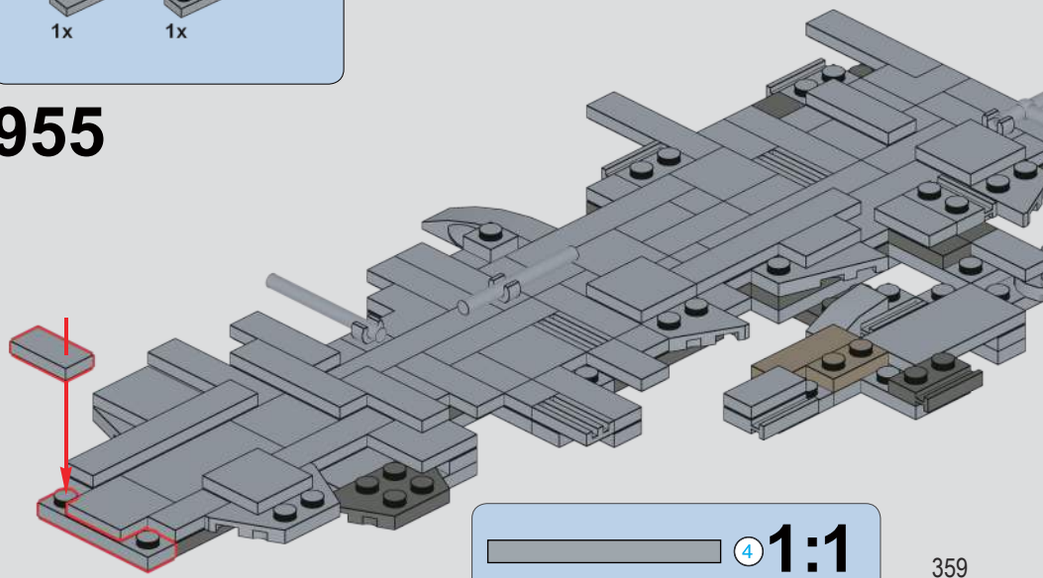

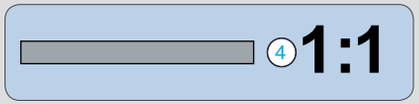

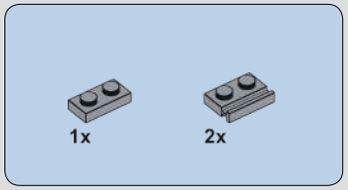

956

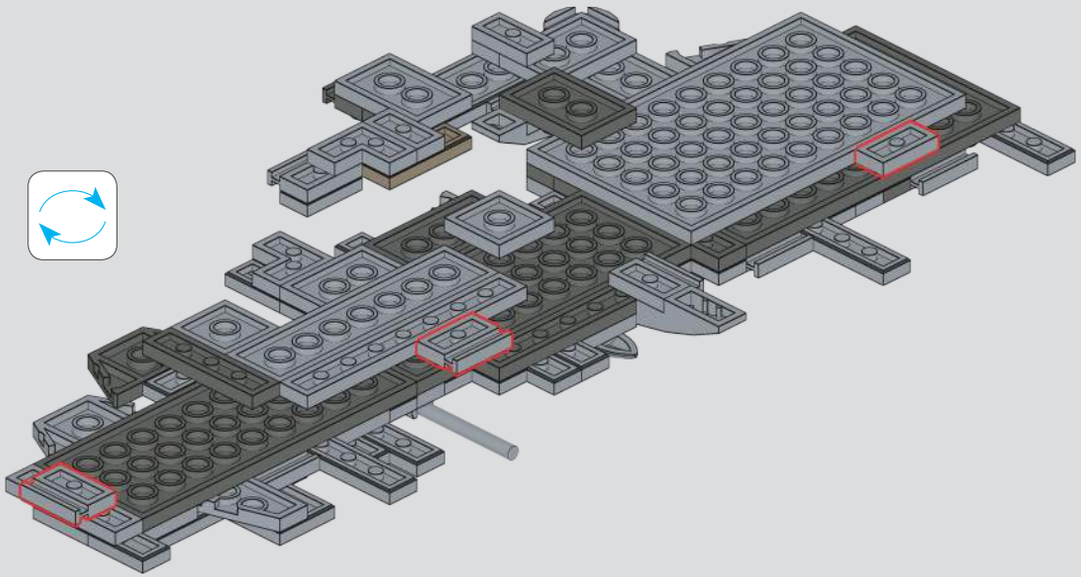

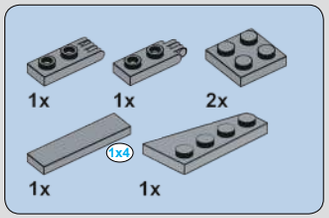

957

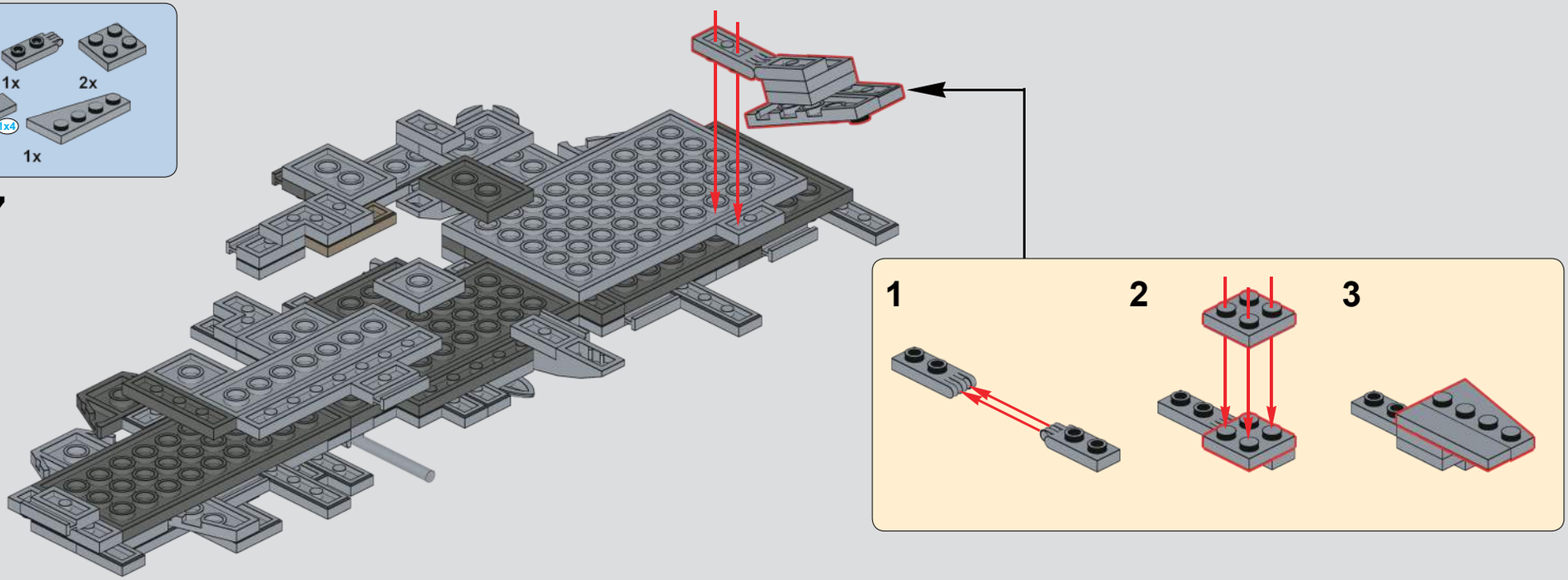

958

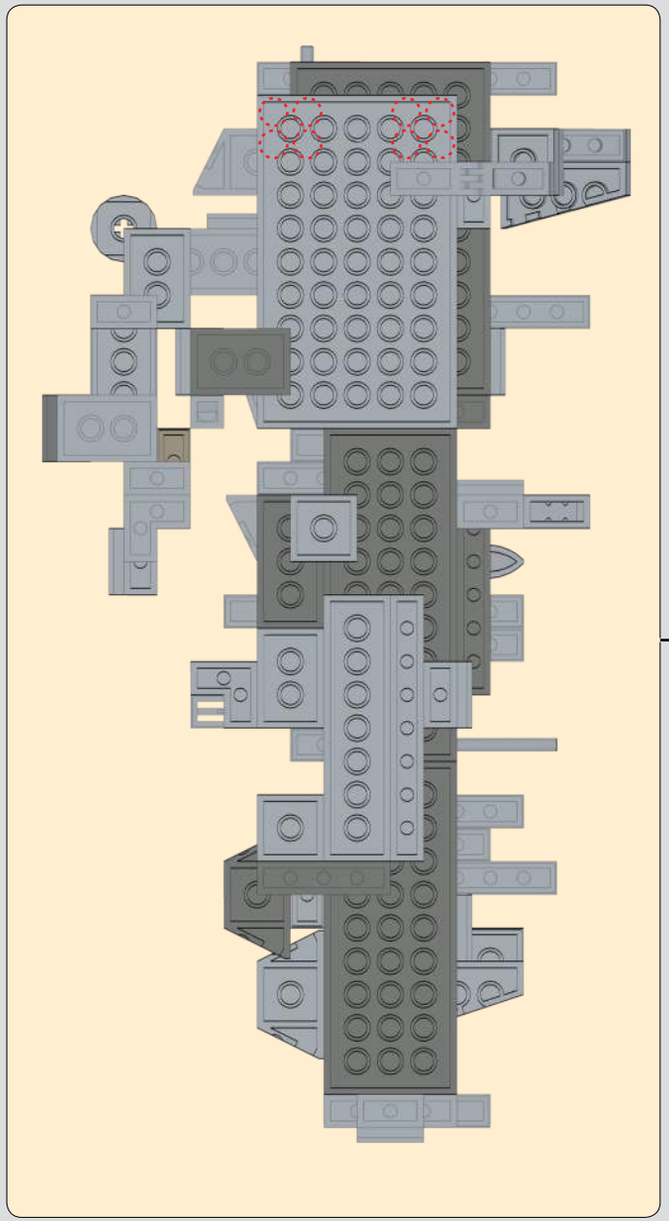

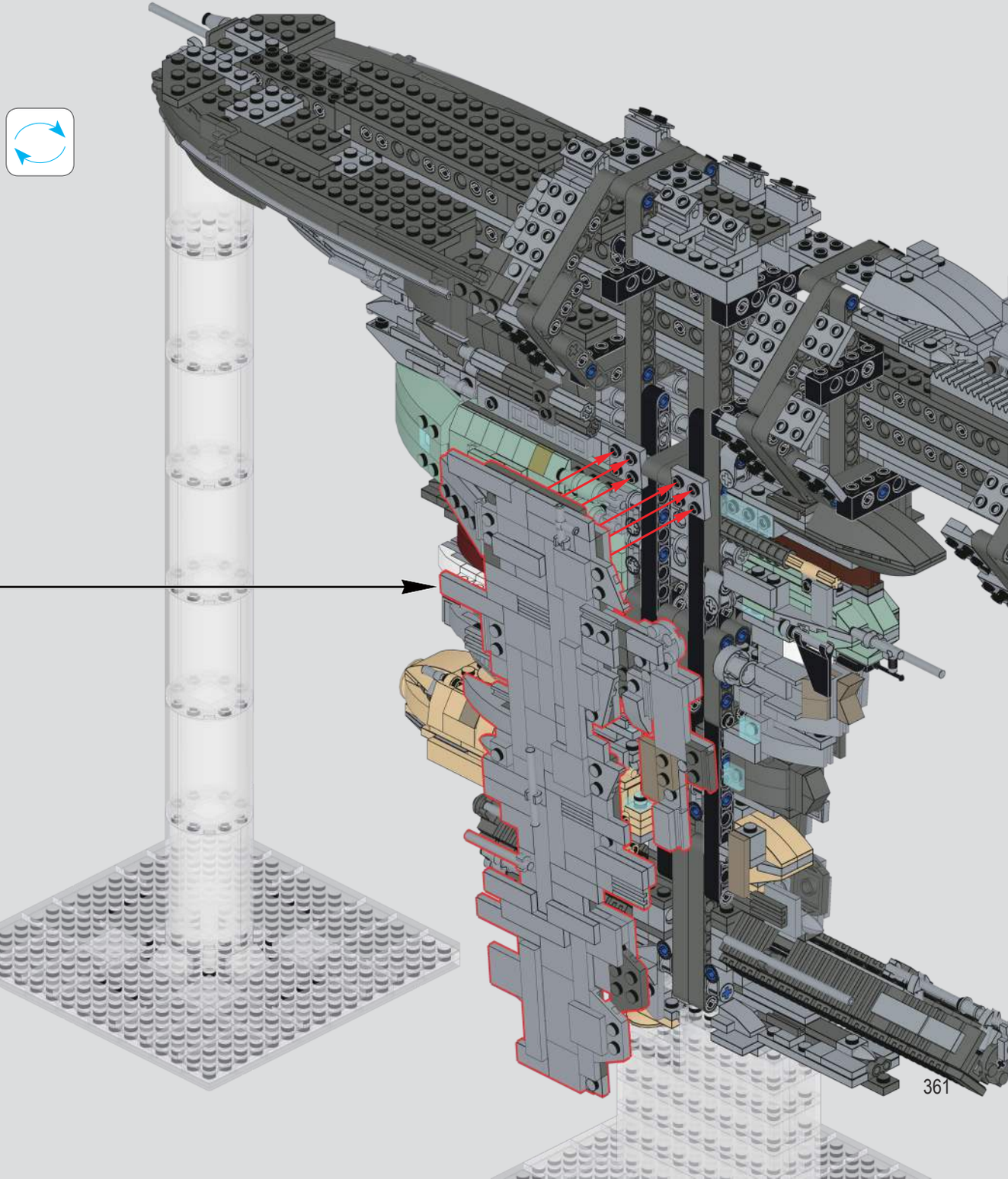

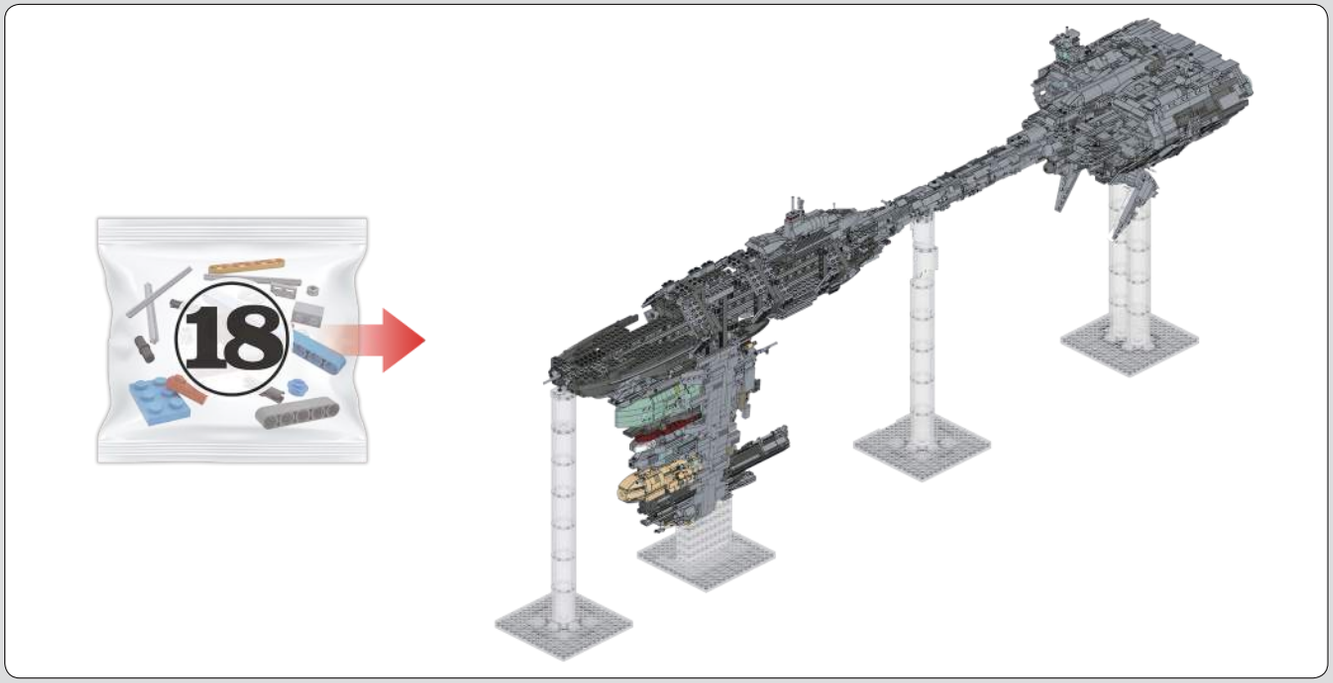

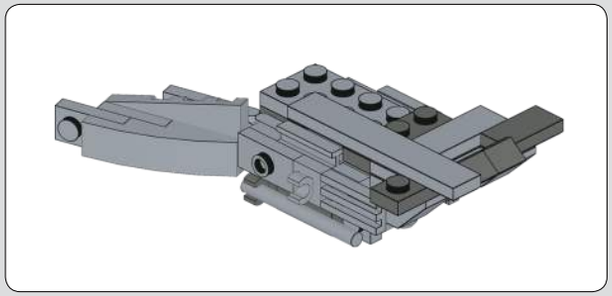

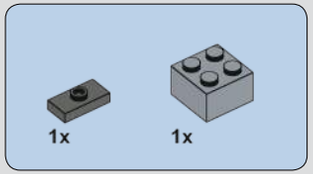

959

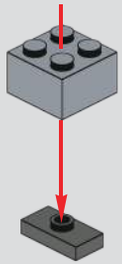

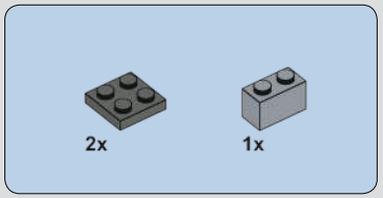

960

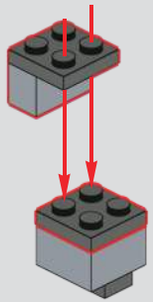

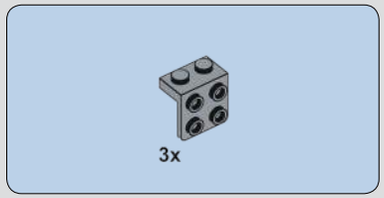

961

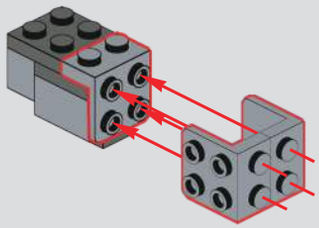

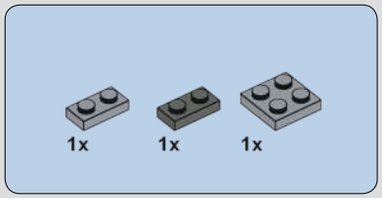

962

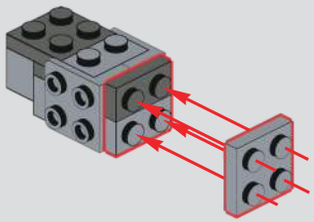

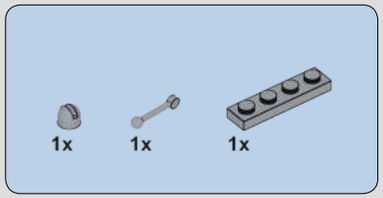

963

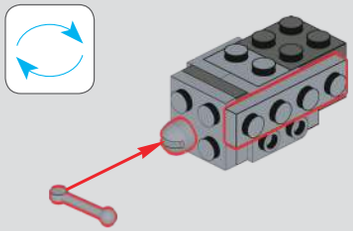

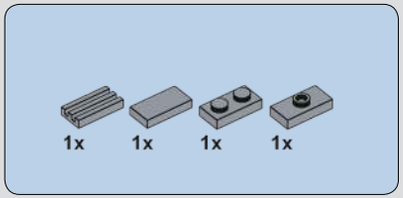

964

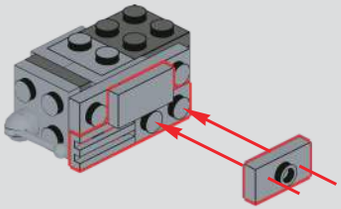

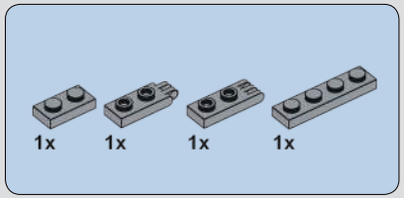

965

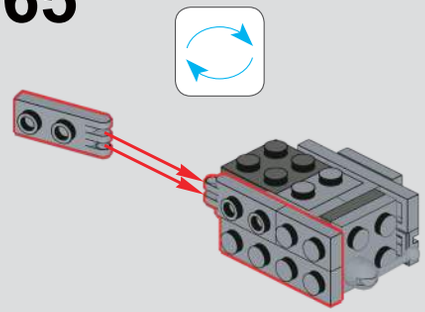

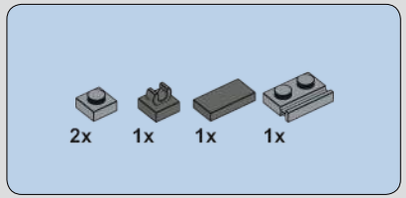

966

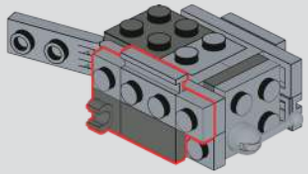

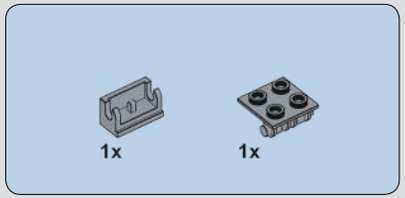

967

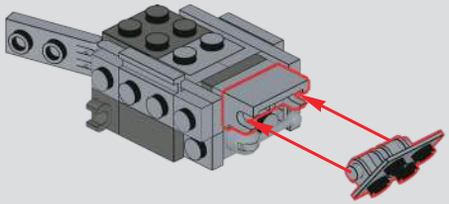

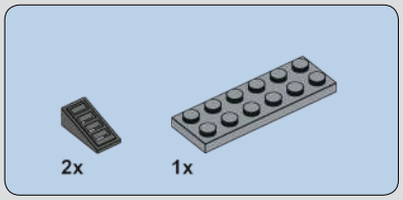

968

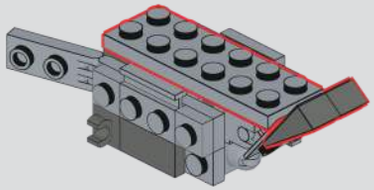

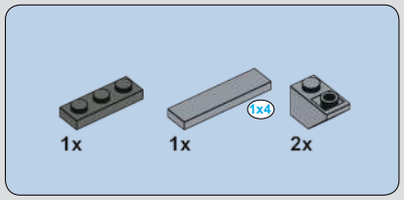

969

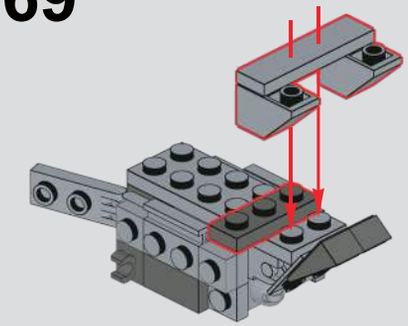

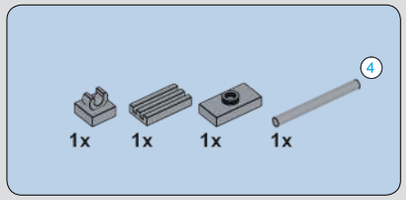

970

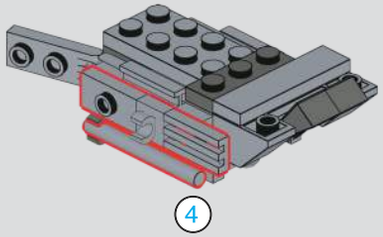

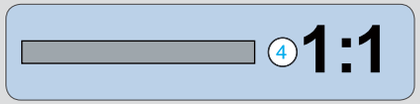

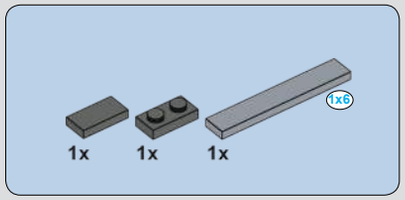

971

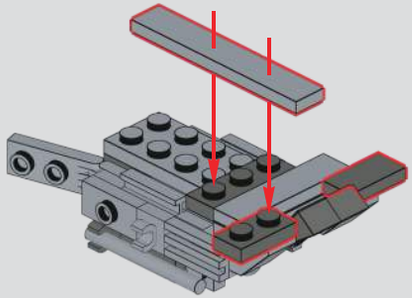

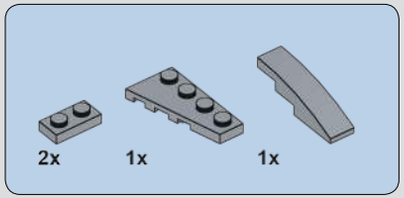

972

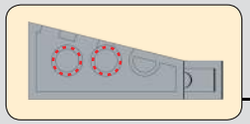

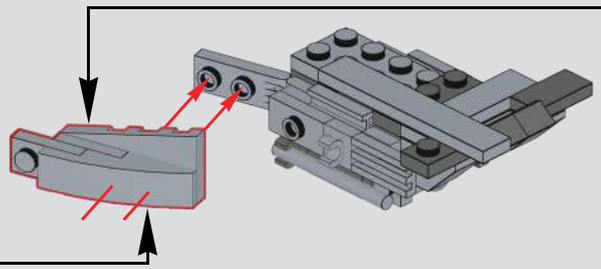

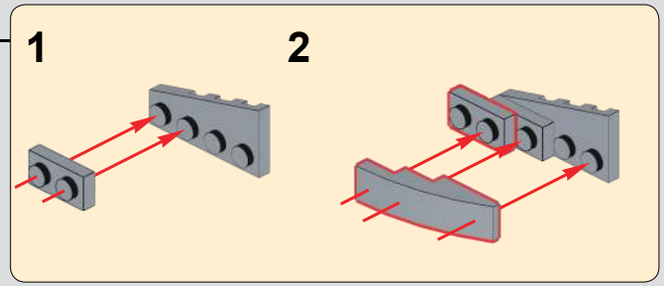

973

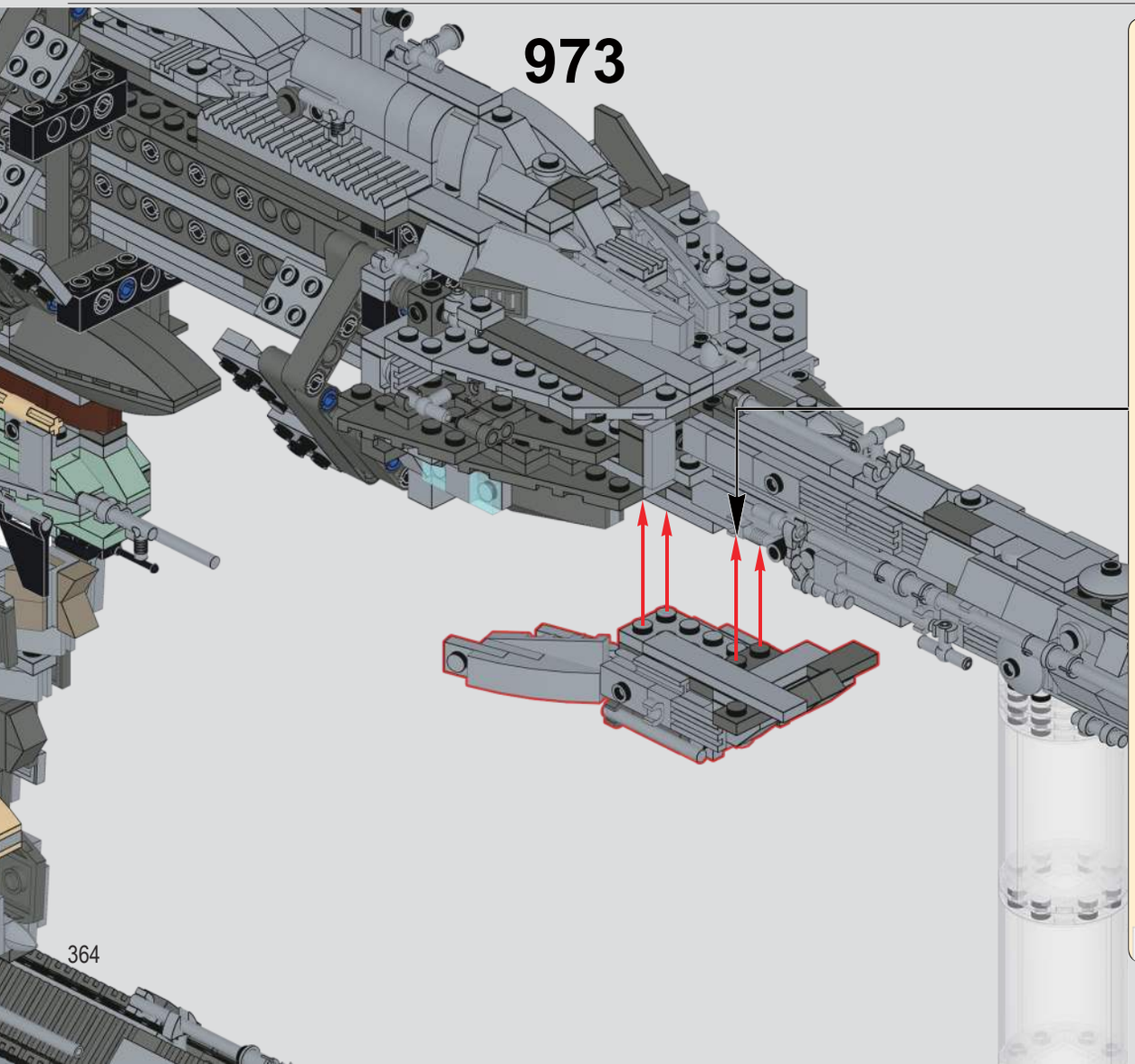

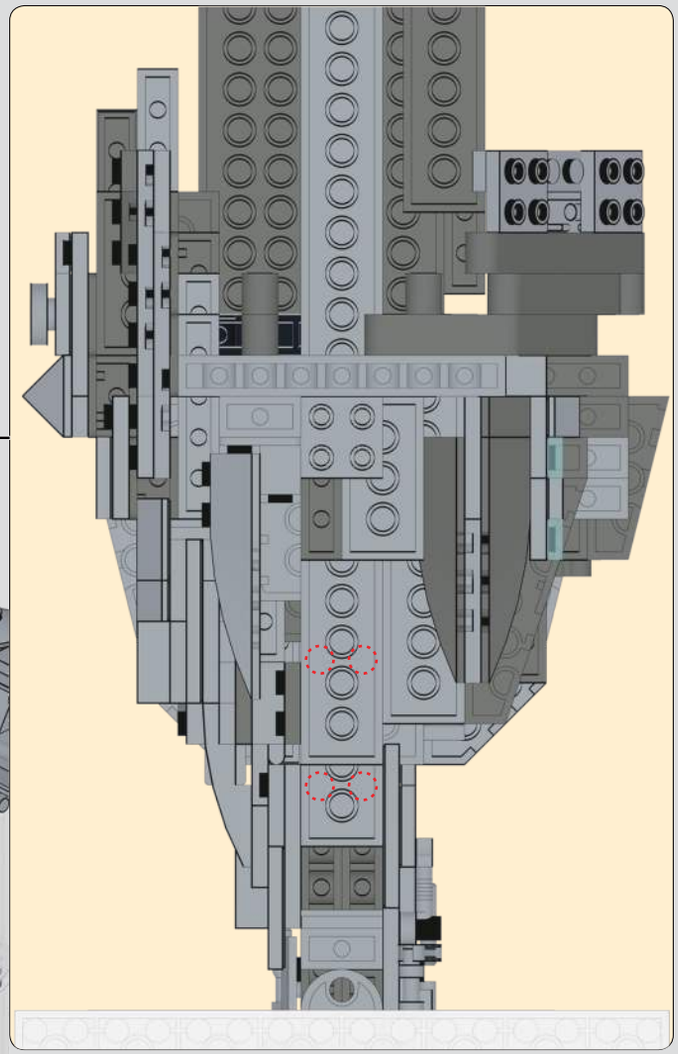

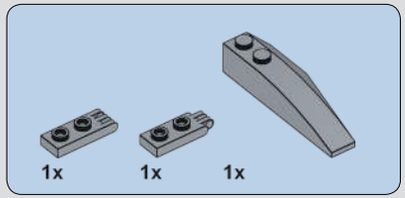

974

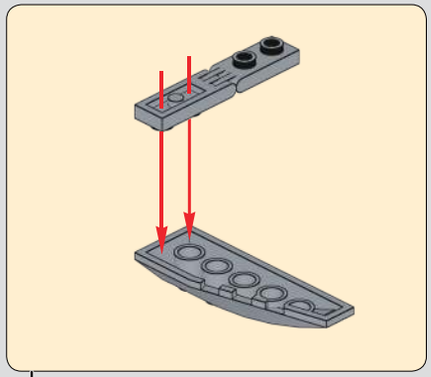

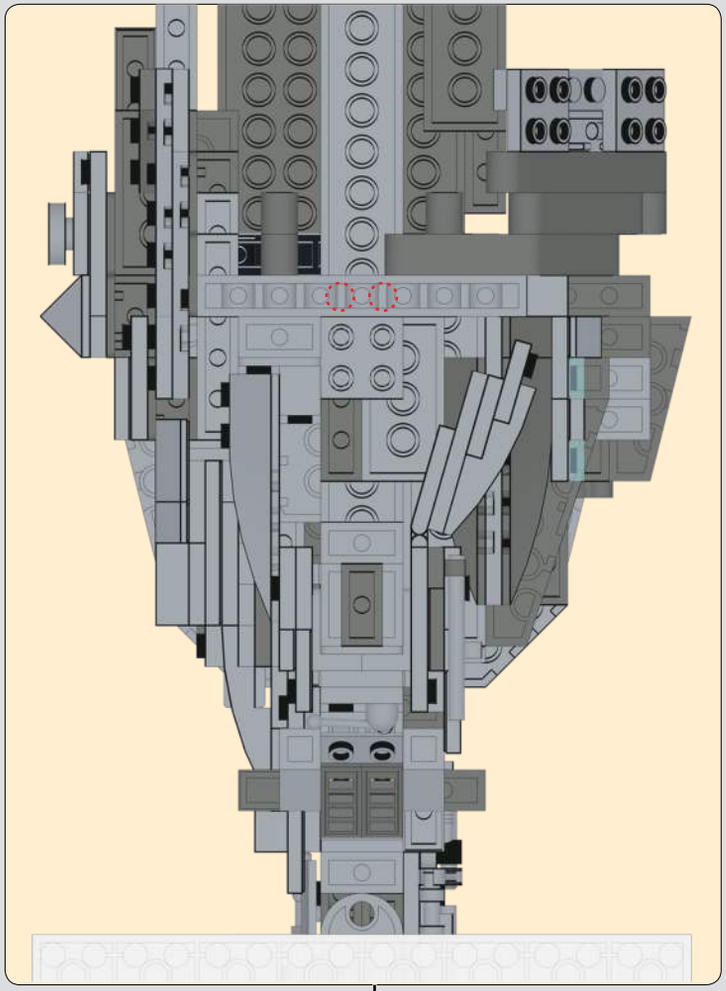

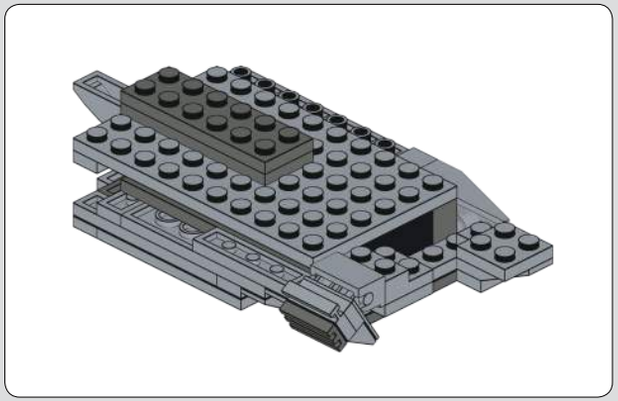

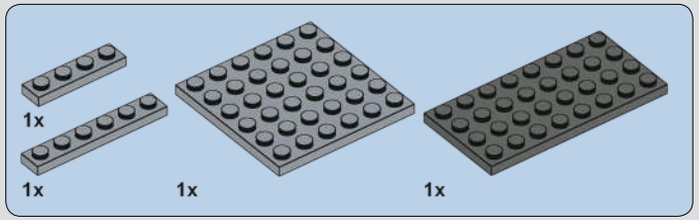

975

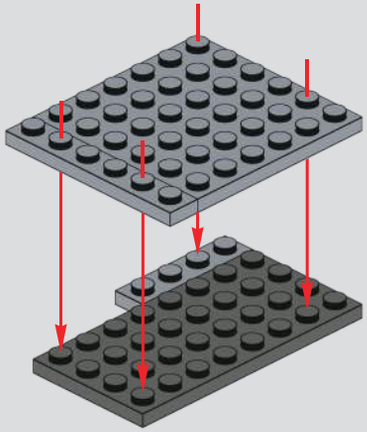

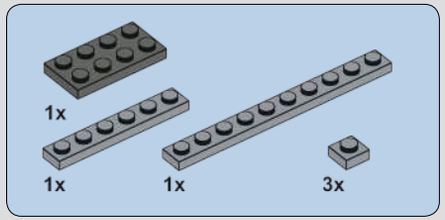

976

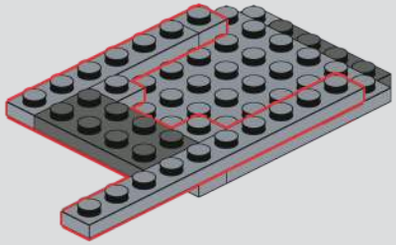

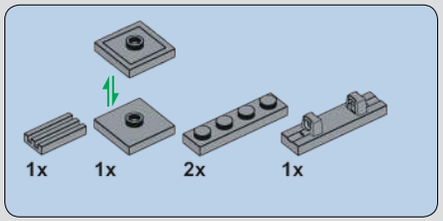

977

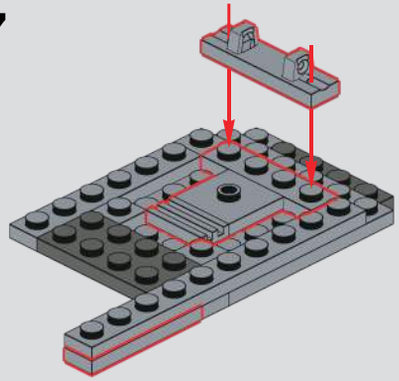

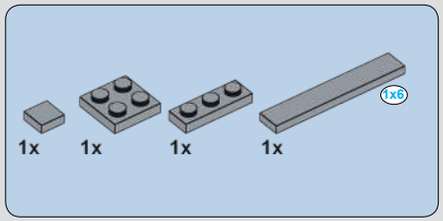

978

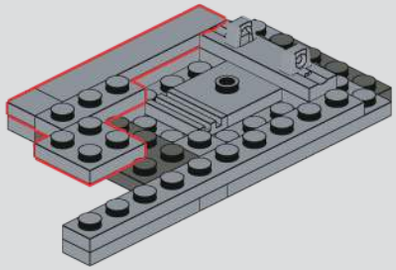

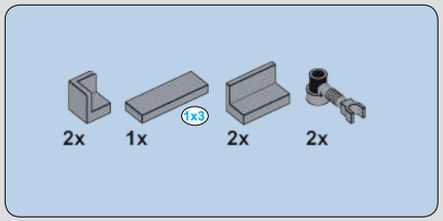

979

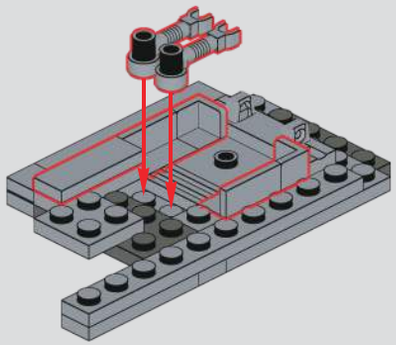

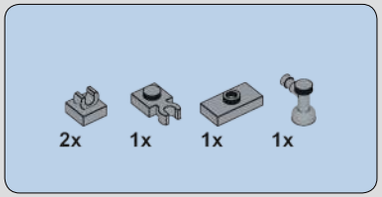

980

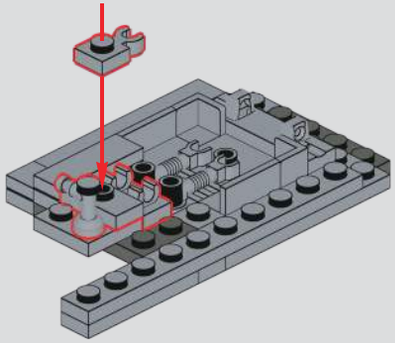

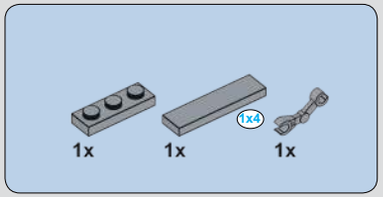

981

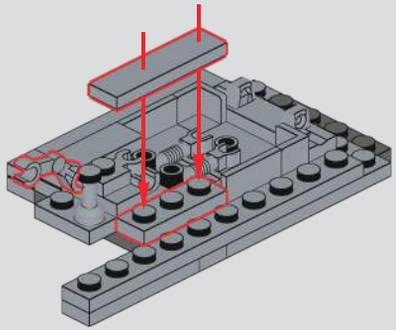

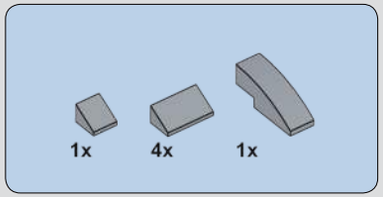

982

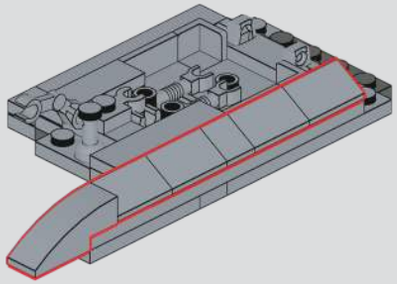

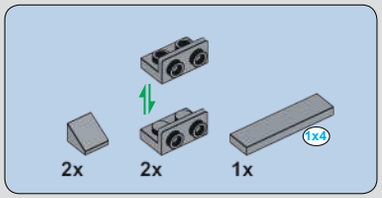

983

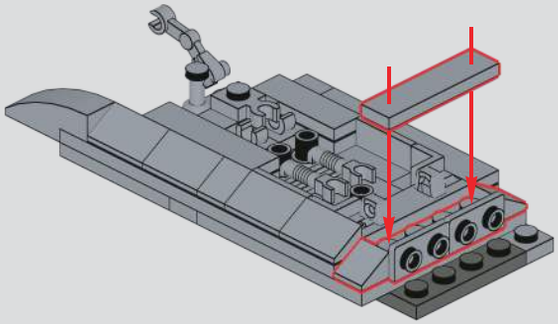

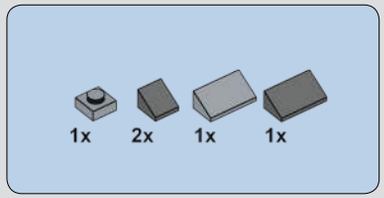

984

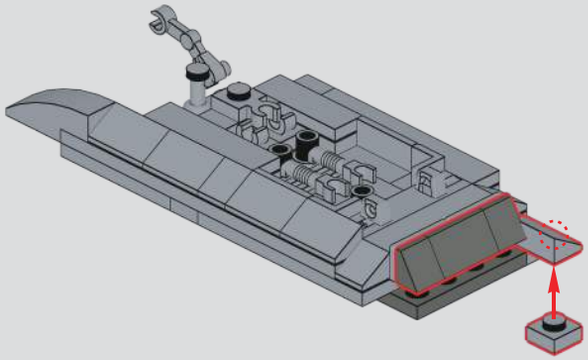

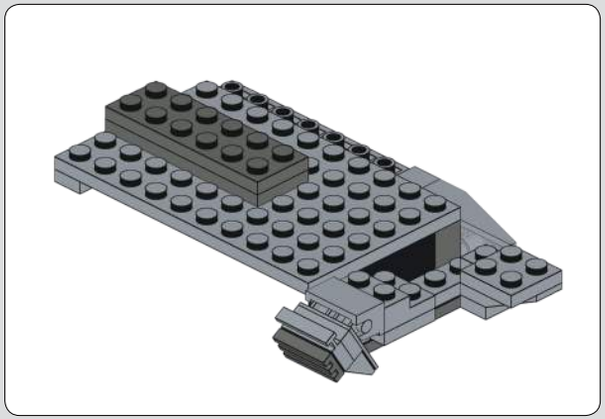

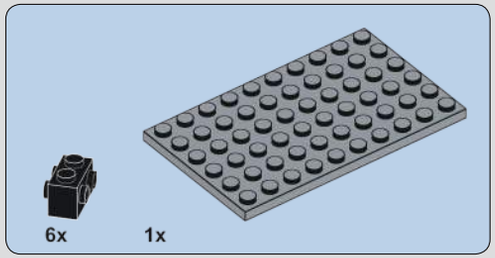

985

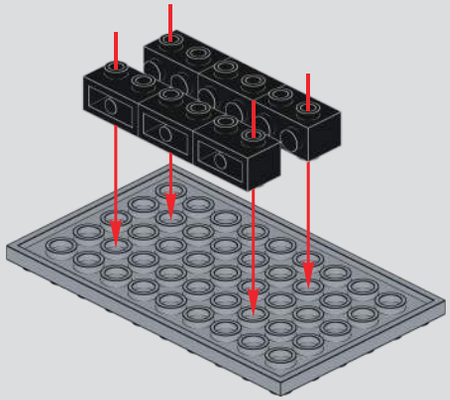

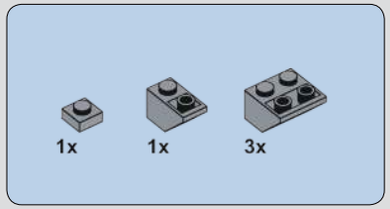

986

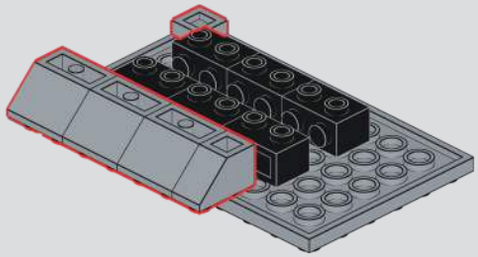

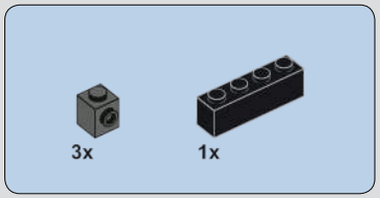

987

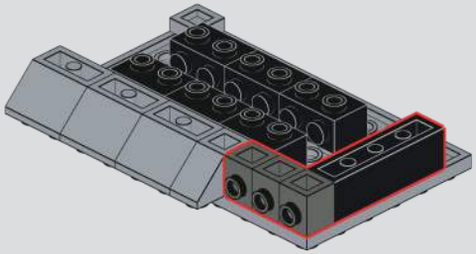

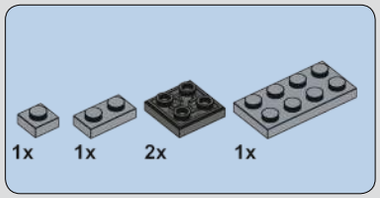

988

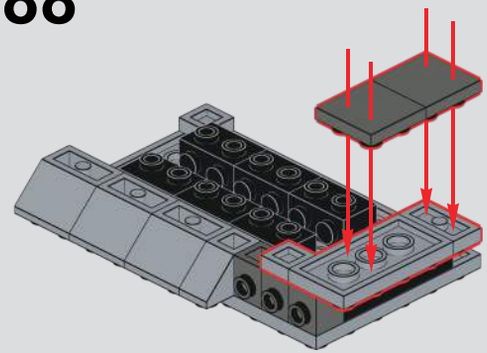

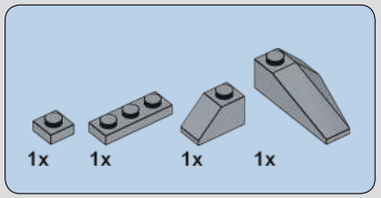

989

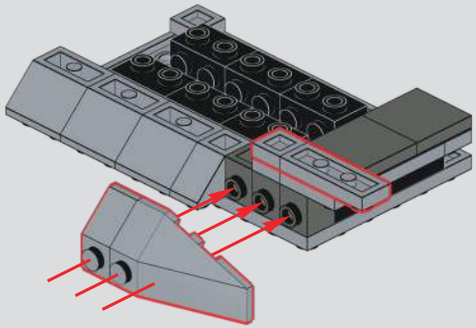

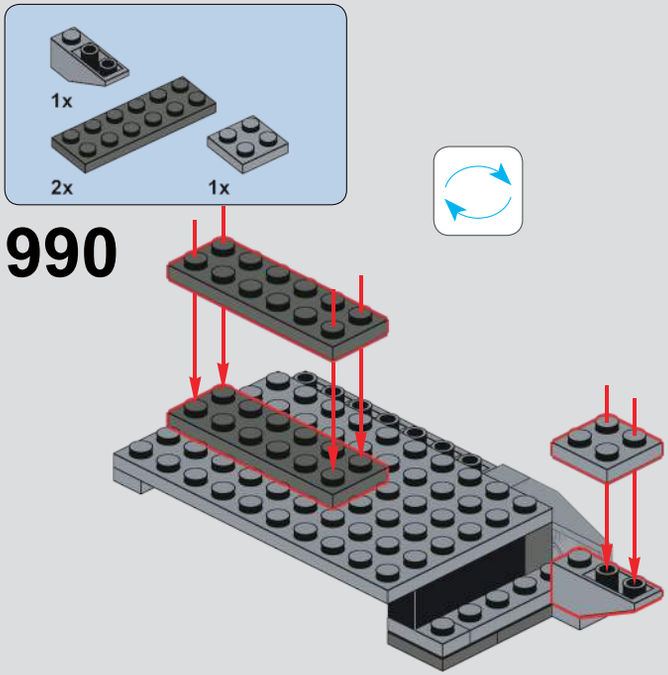
1x
2x
1x
990

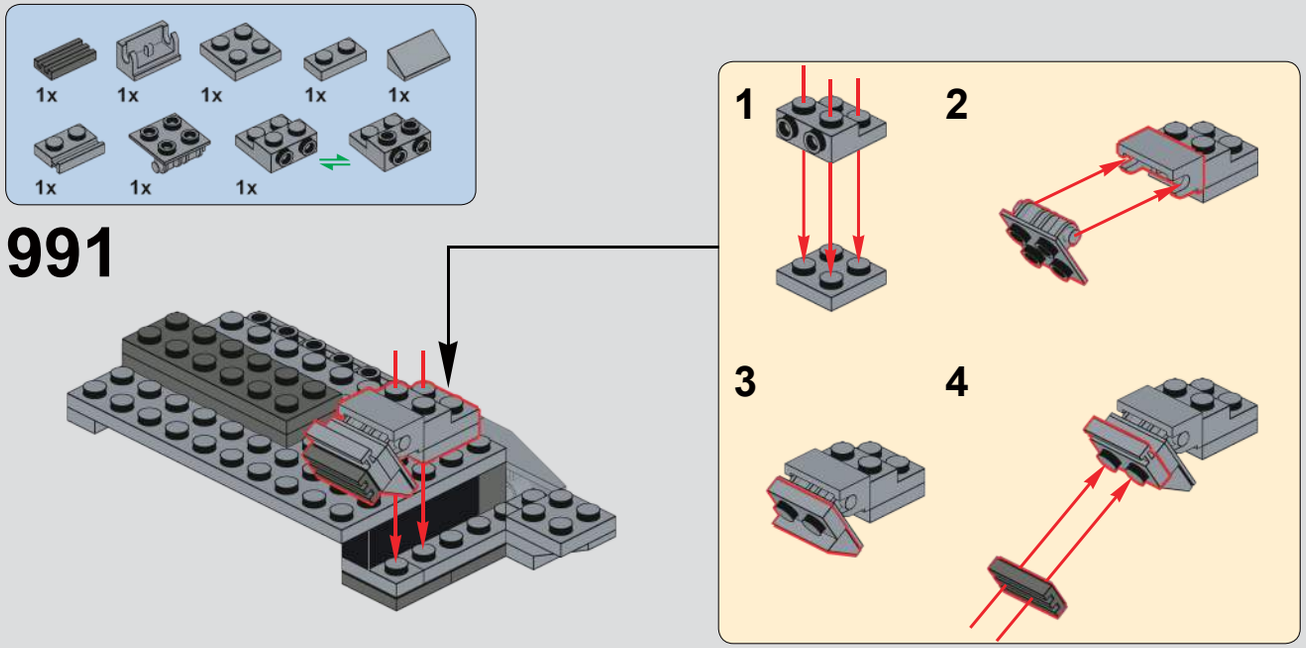
1x
1x
1x
1x
1x
1x
1x
1x
991
1
2
3
4

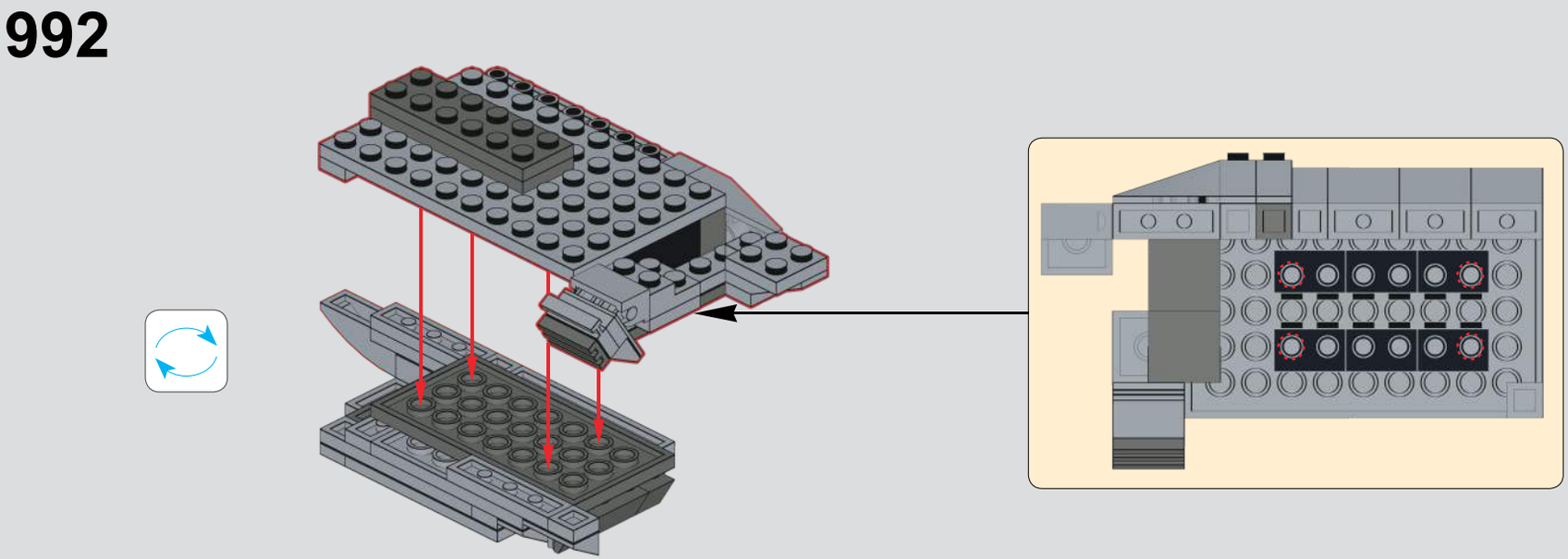
992

993

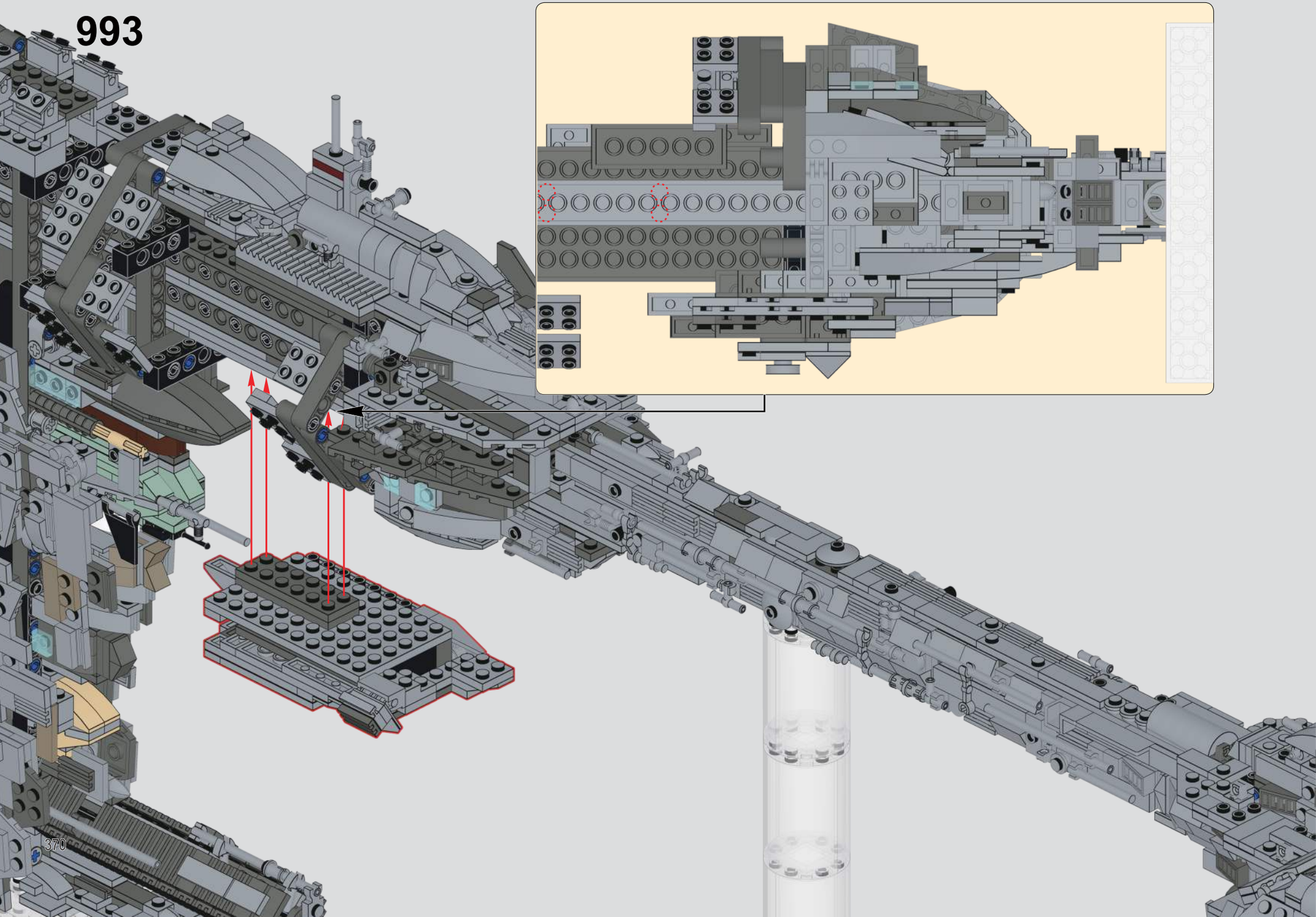

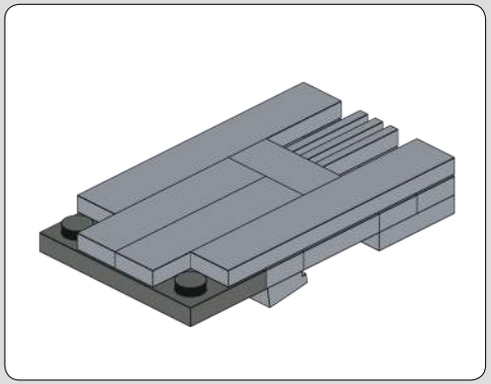

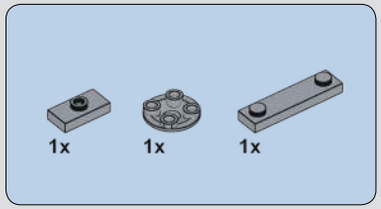

994

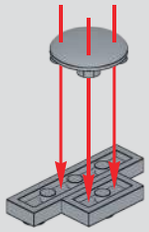

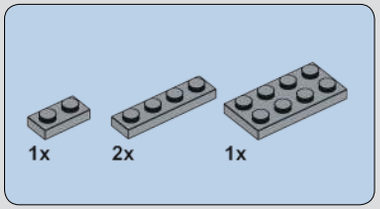

995

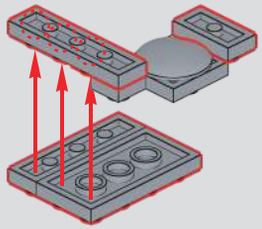

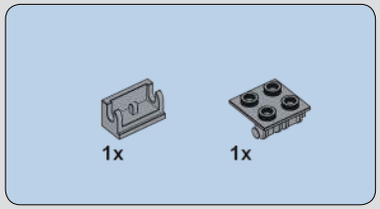

996

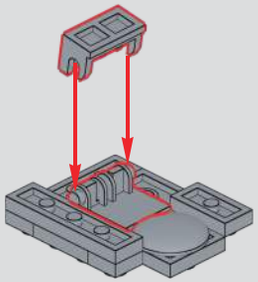

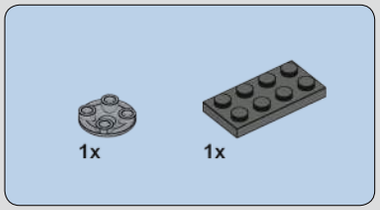

997

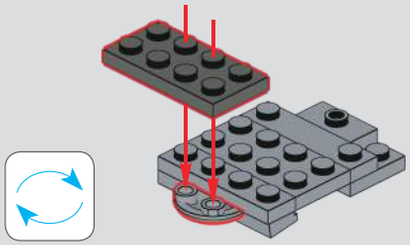

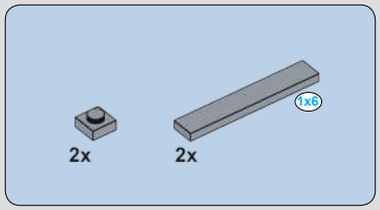

998

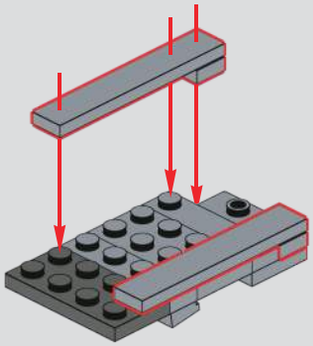

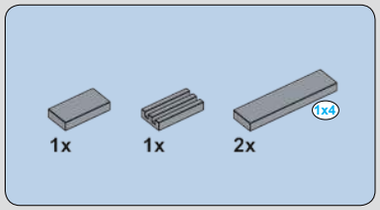

999

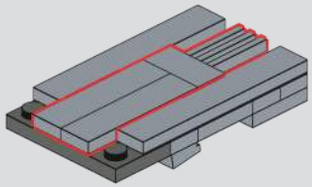

1000

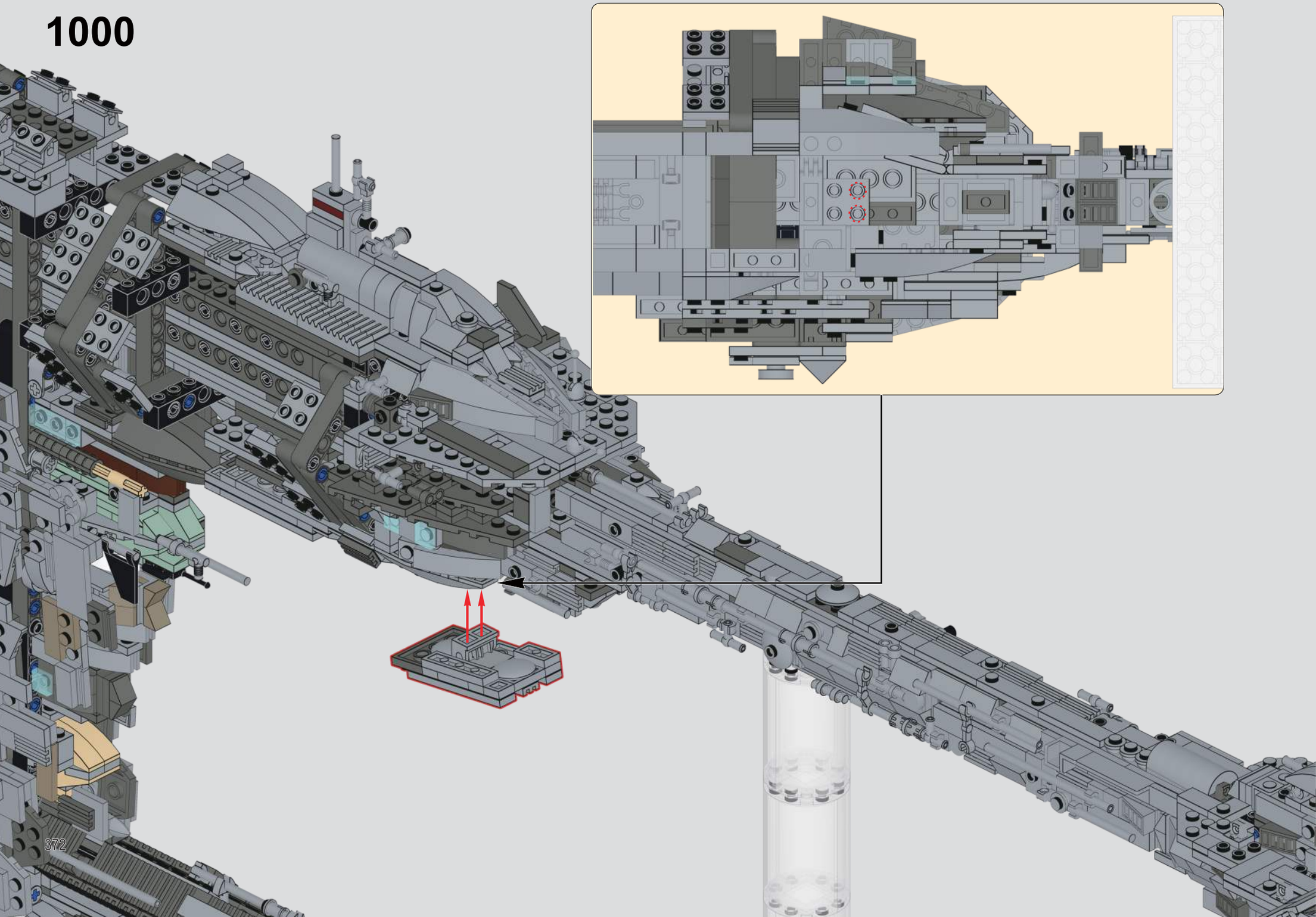

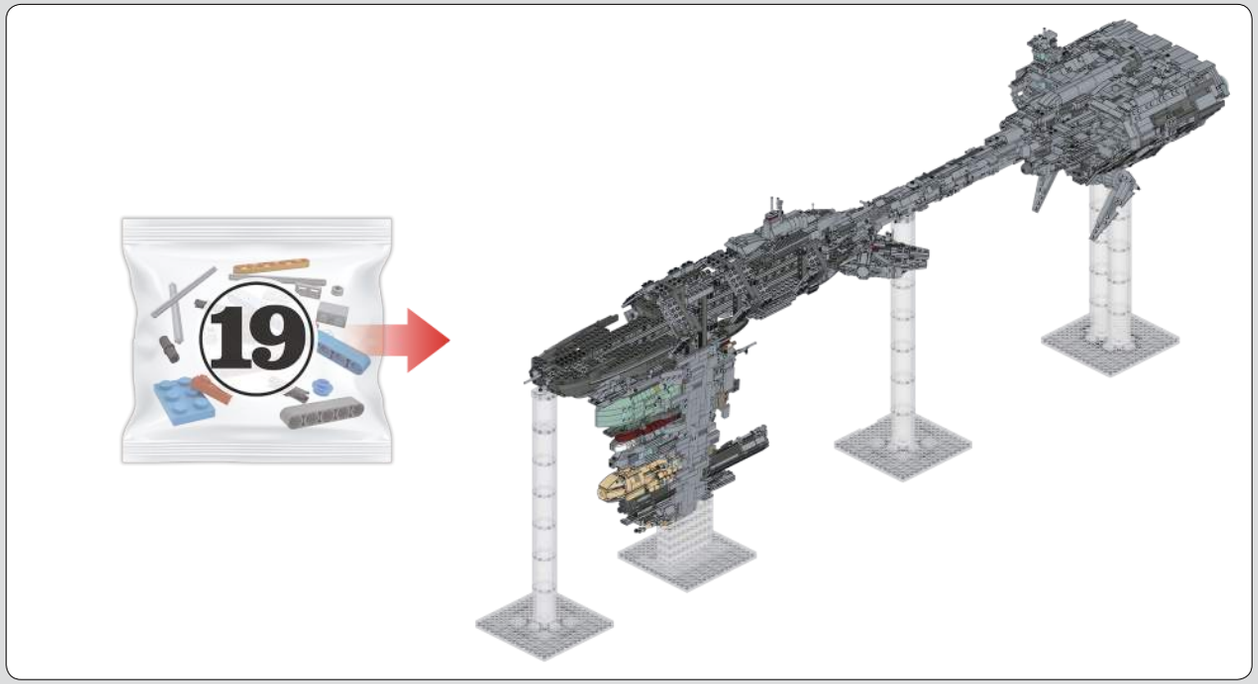

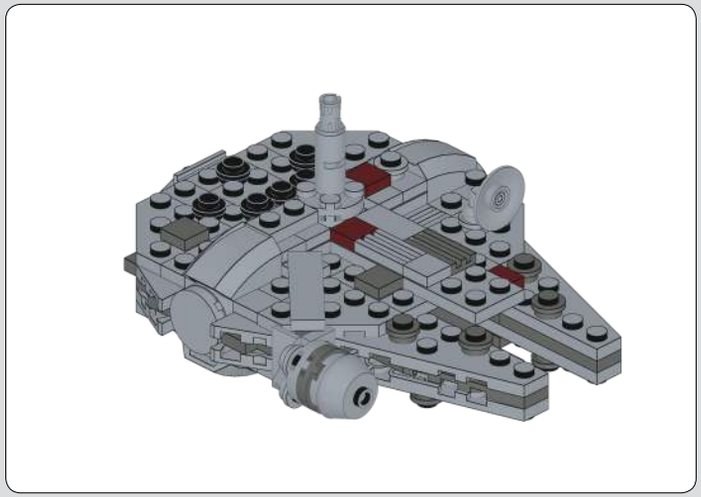

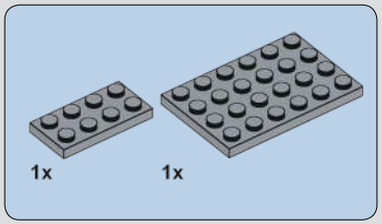

1001

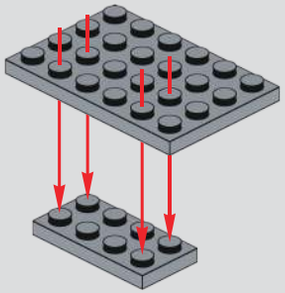

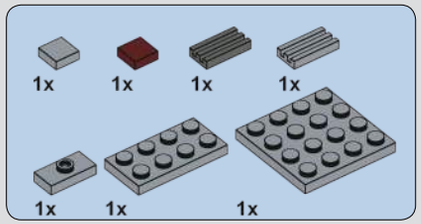

1002

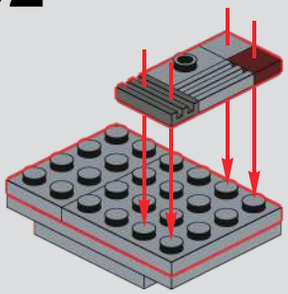

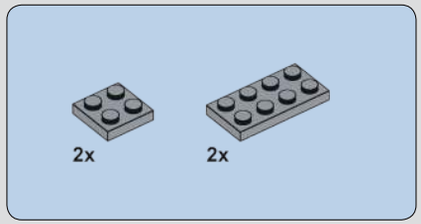

1003

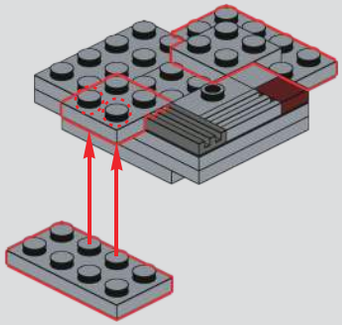

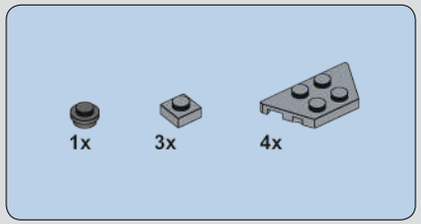

1004

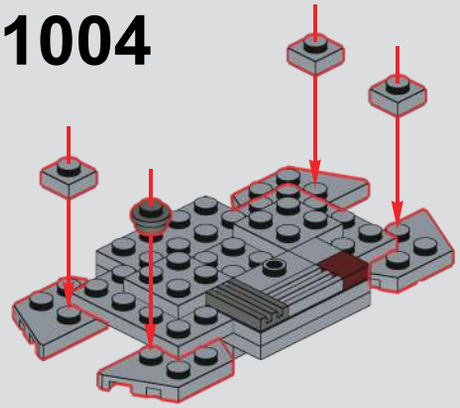

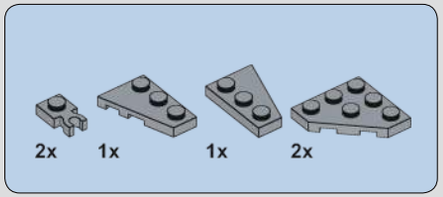

1005

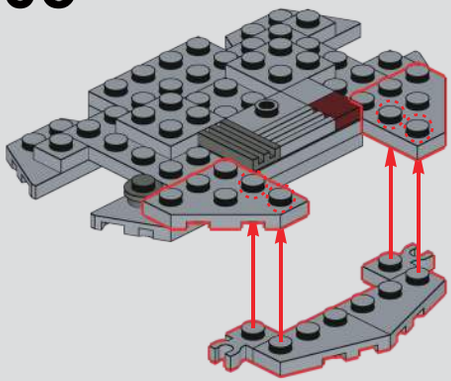

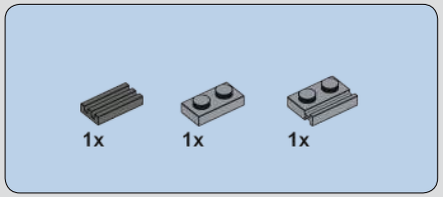

1006

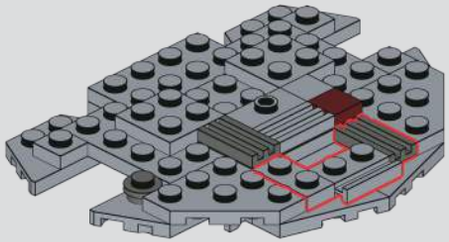

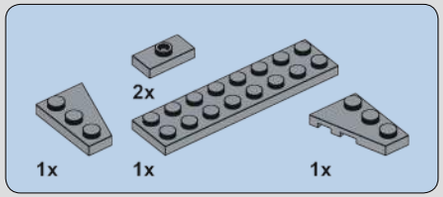

1007

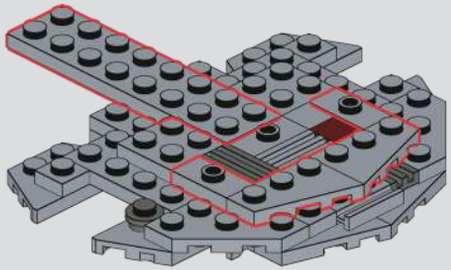

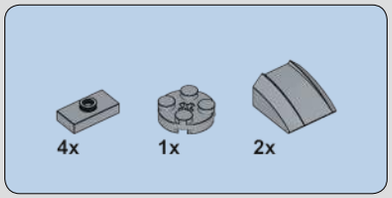

1008

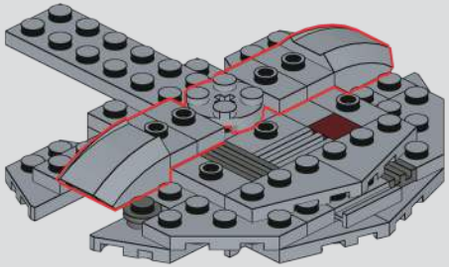

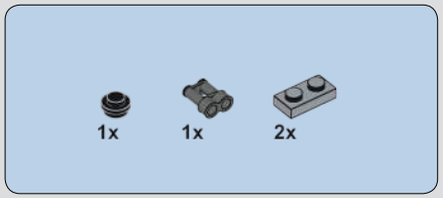

1009

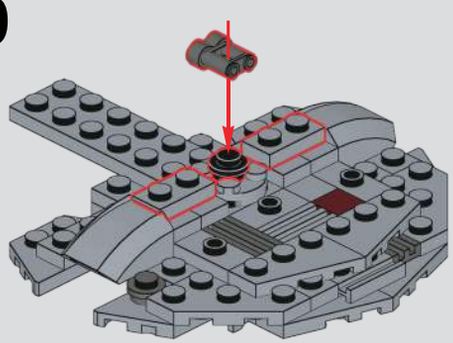

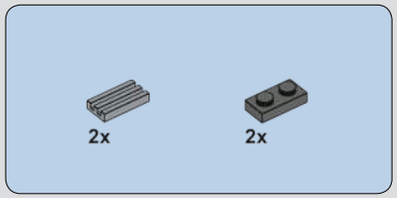

1010

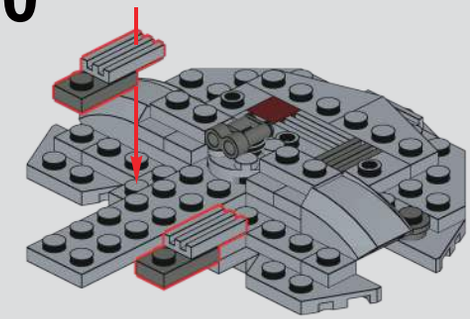

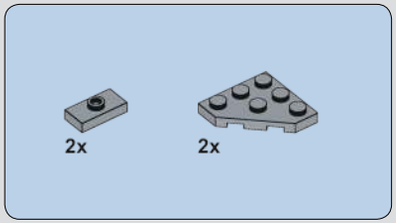

1011

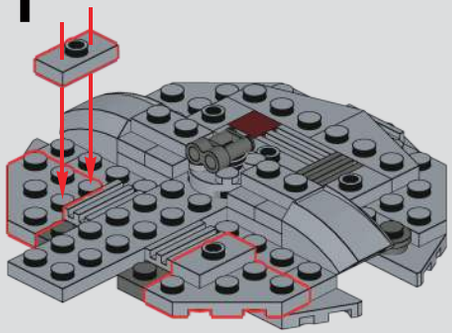

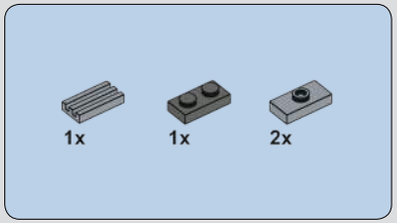

1012

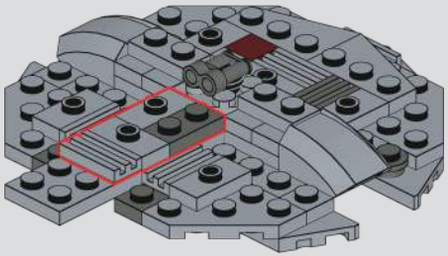

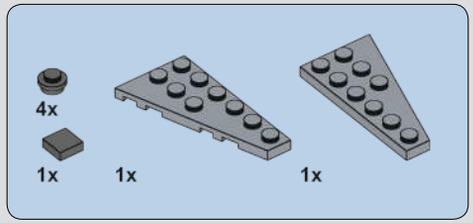

1013

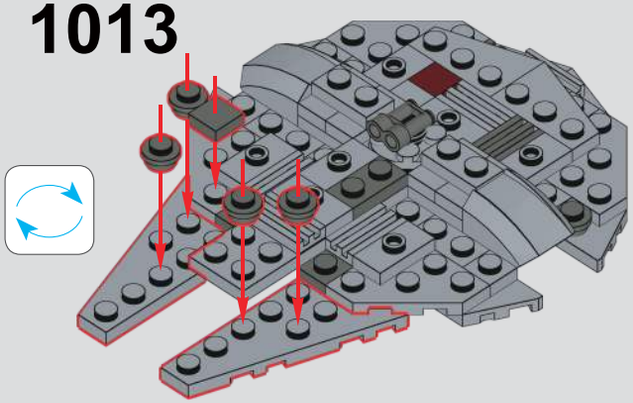

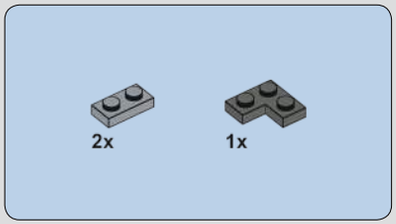

1014

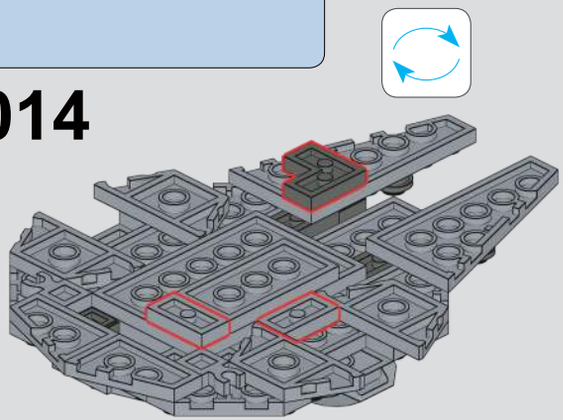

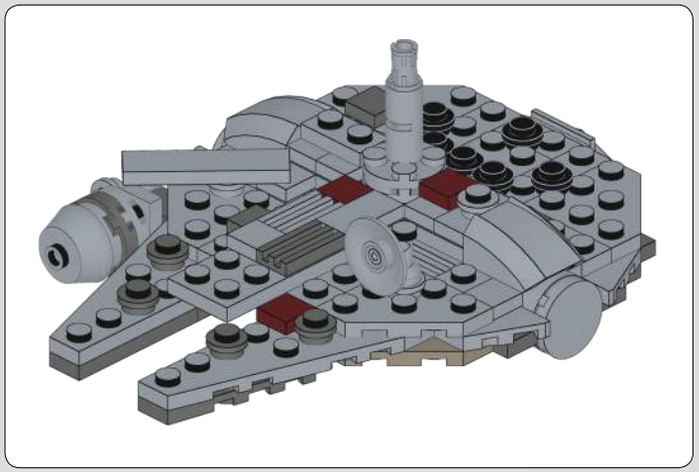

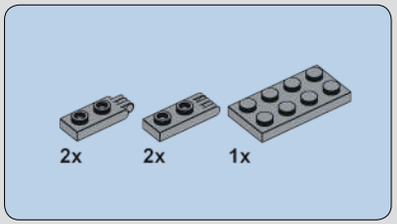

1015

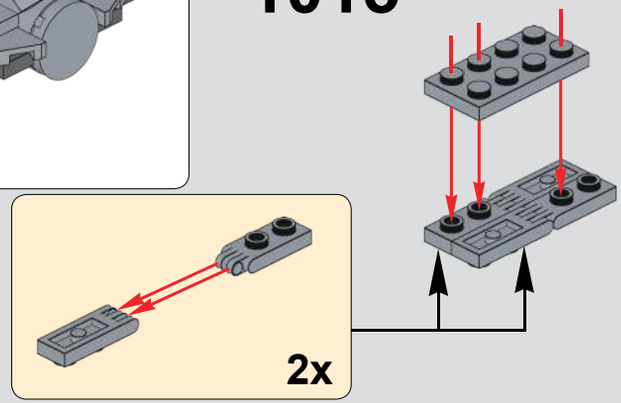

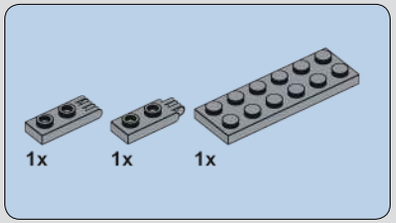

1016

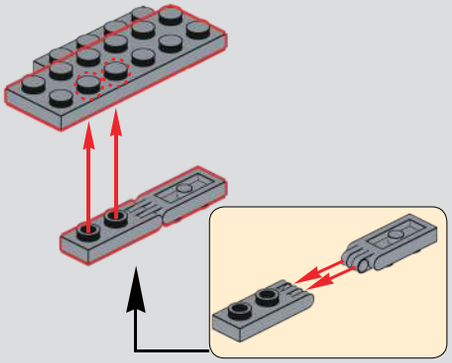

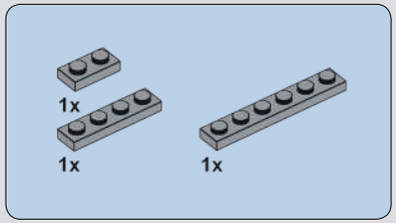

1017

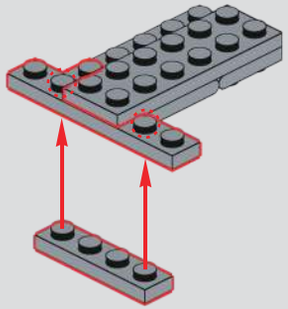

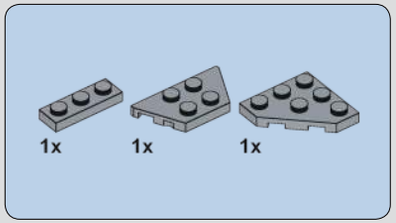

1018

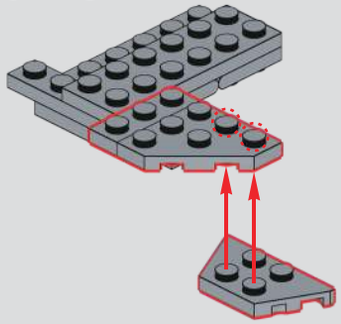

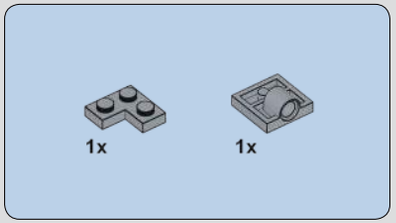

1019

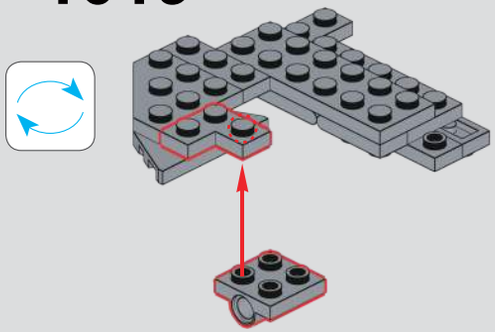

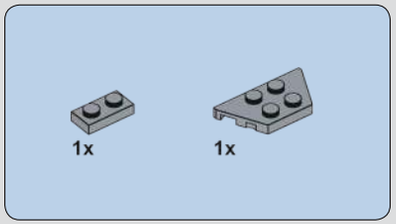

1020

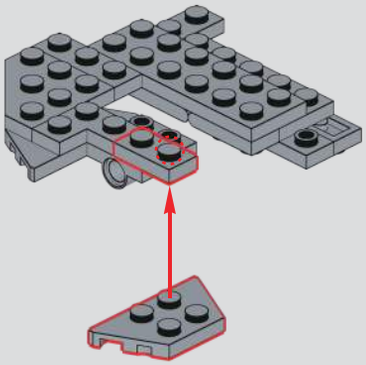

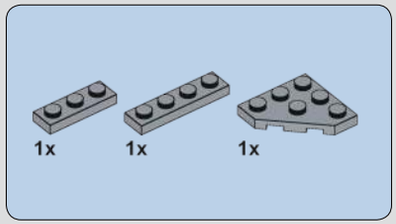

1021

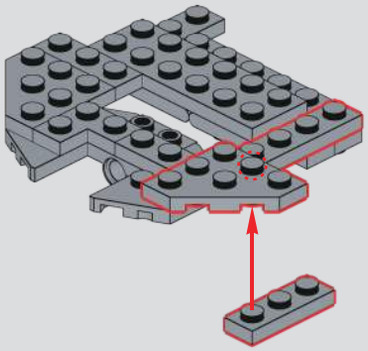

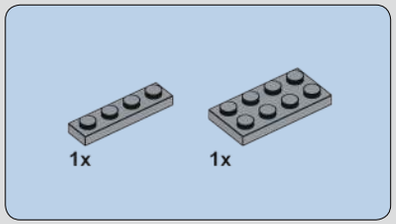

1022

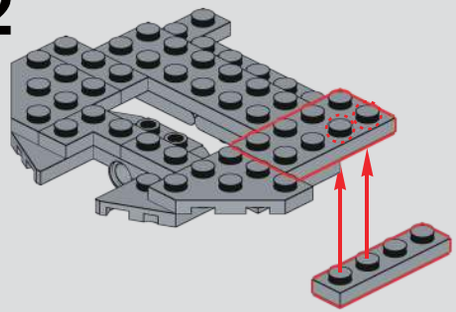

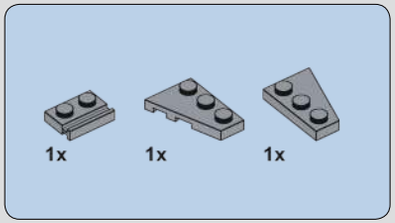

1023

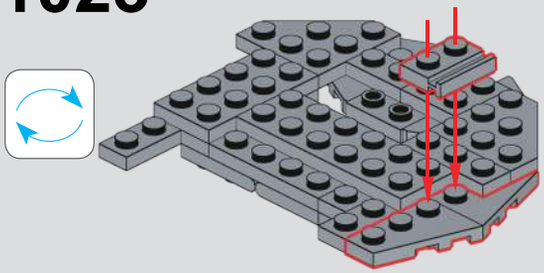

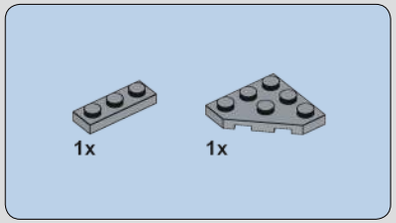

1024

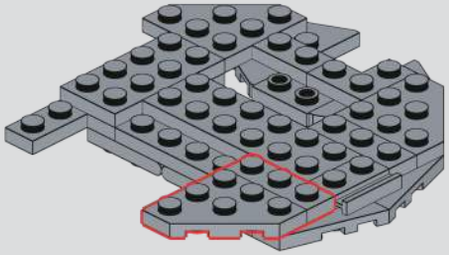

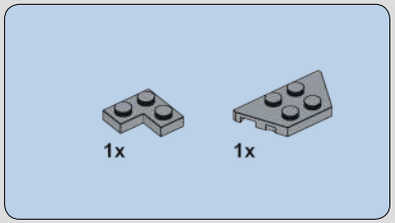

1025

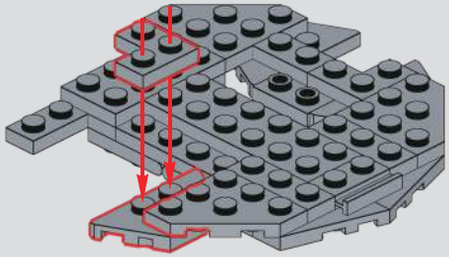

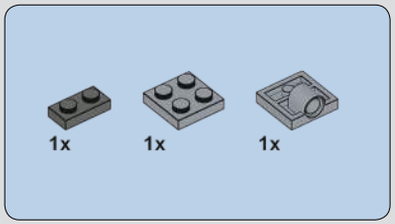

1026

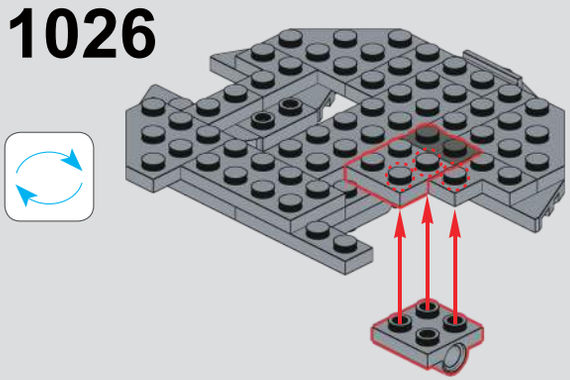

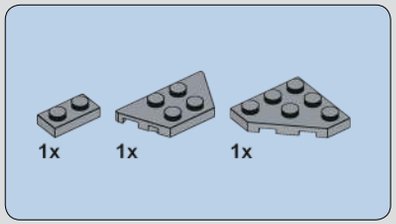

1027

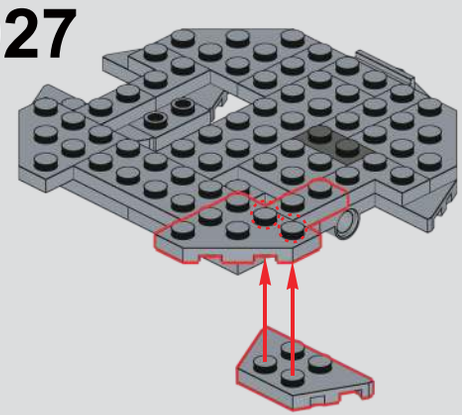

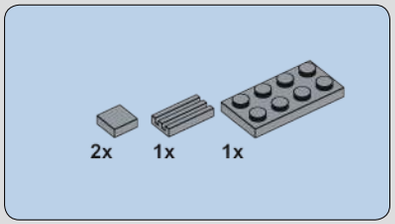

1028

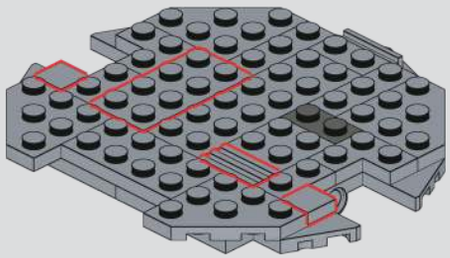

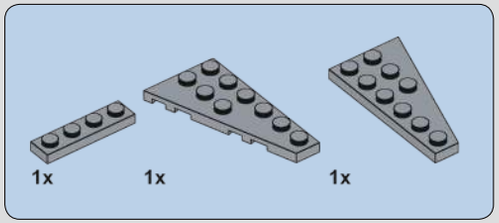

1029

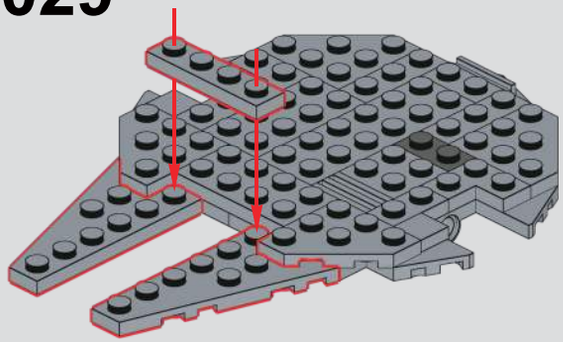

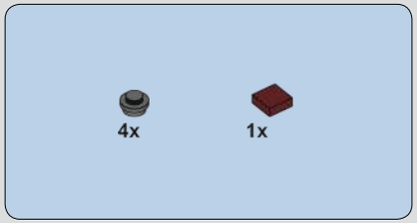

1030

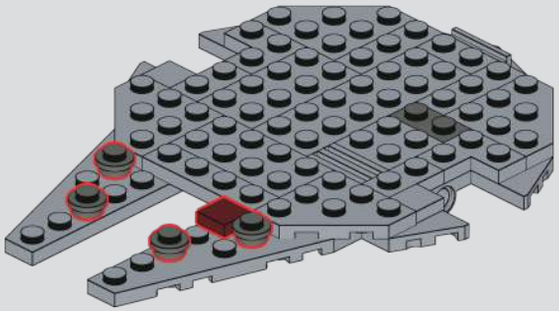

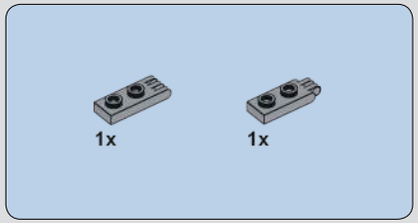

1031

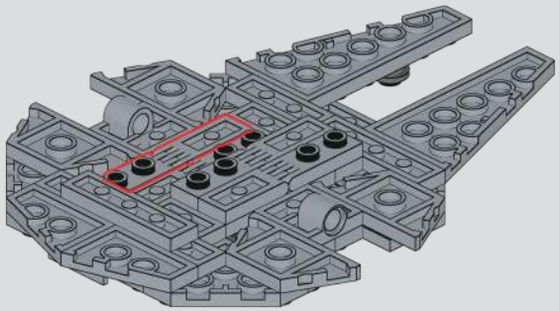

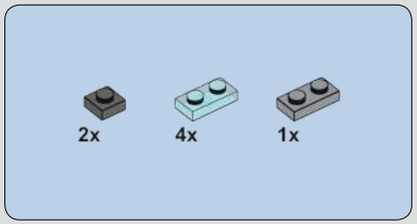

1032

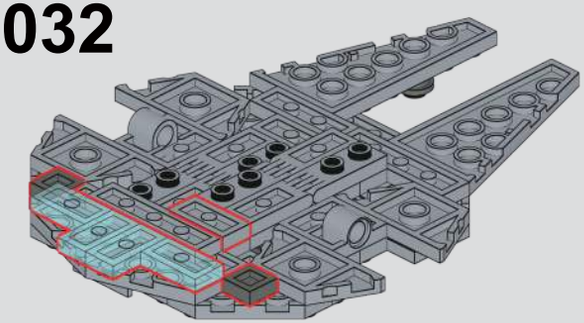

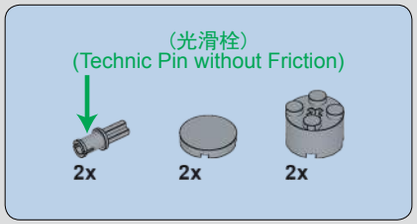

1033

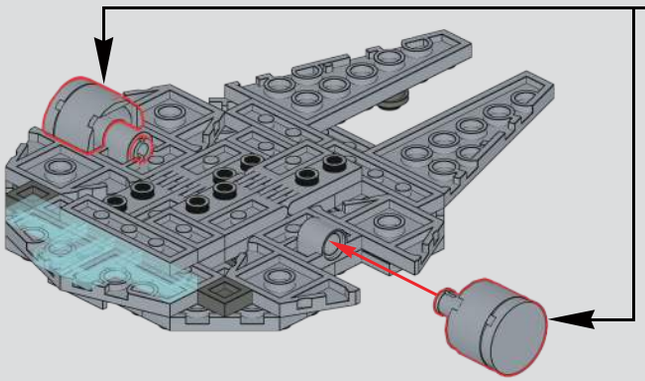

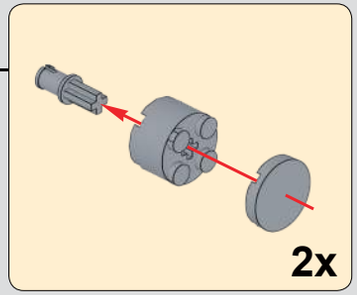

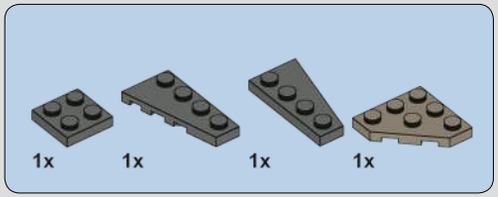

1034

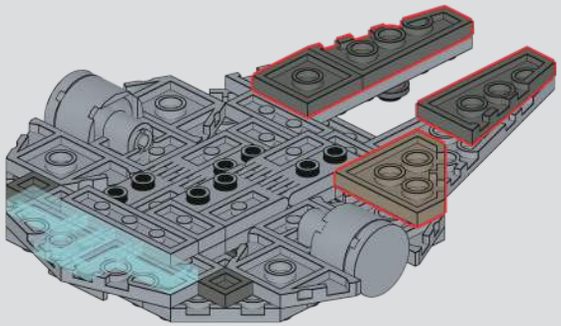

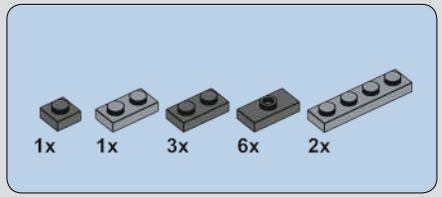

1035

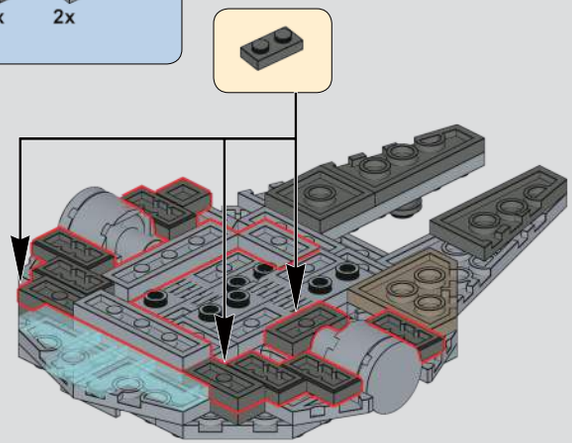

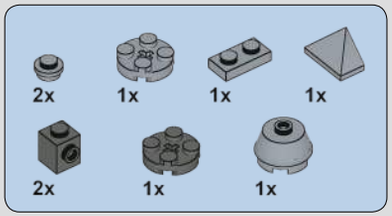

1036

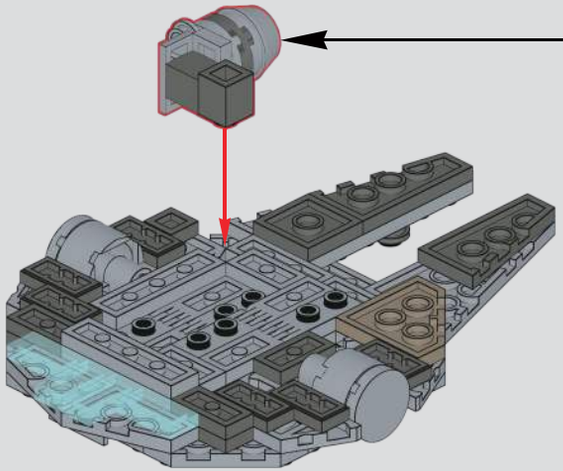

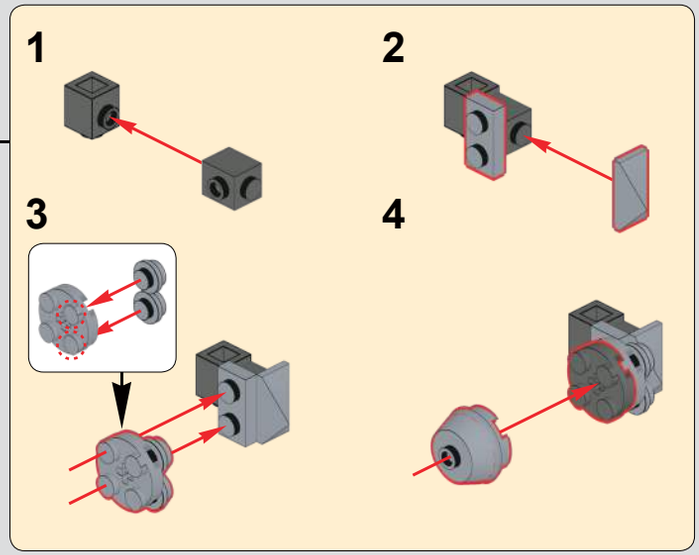

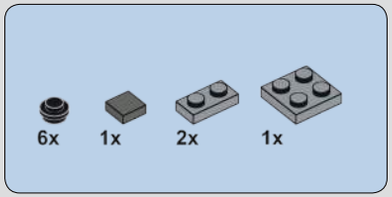

1037

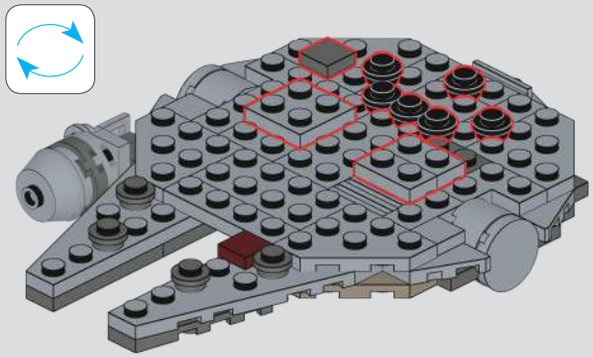

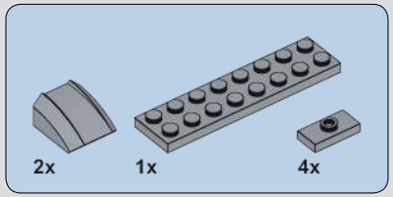

1038

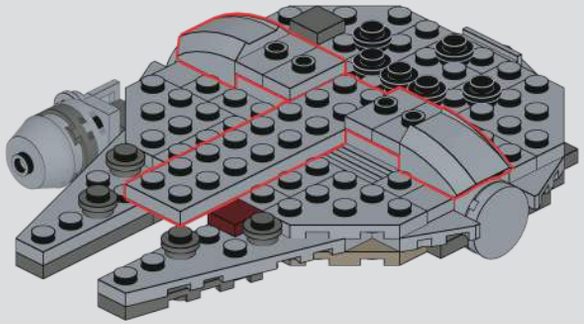

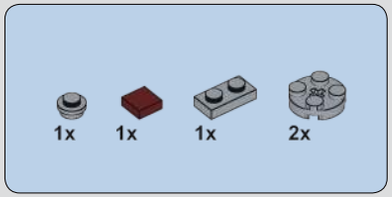

1039

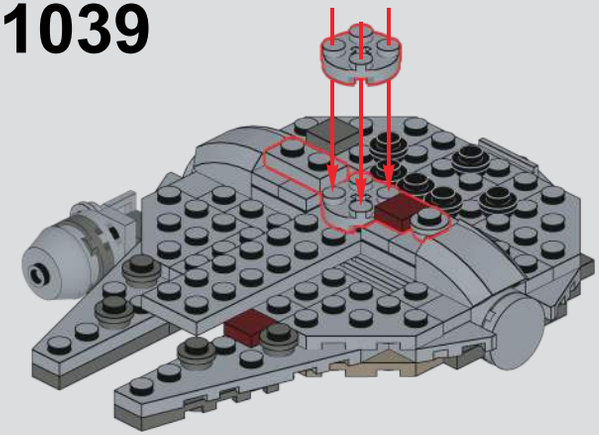

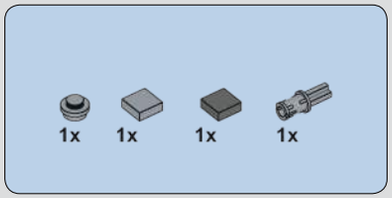

1040

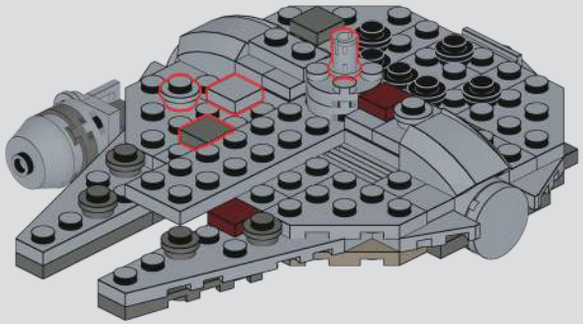

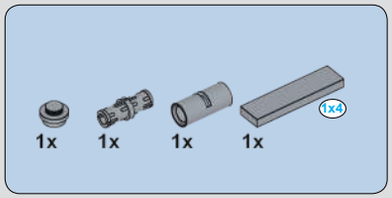

1041

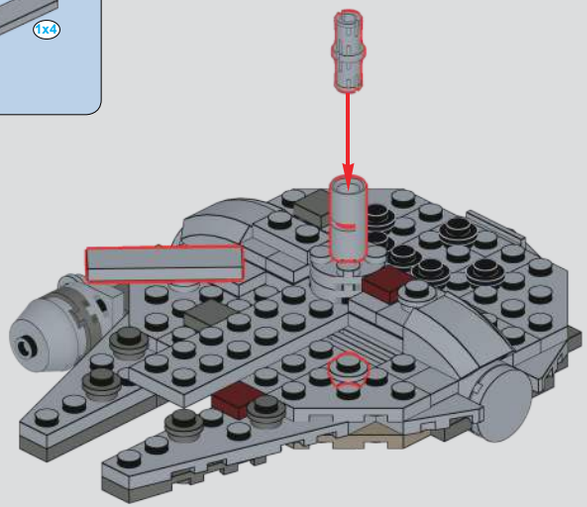

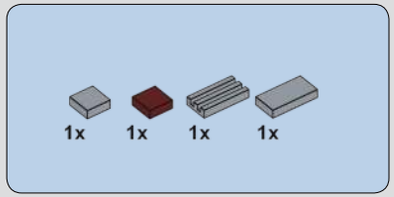

1042

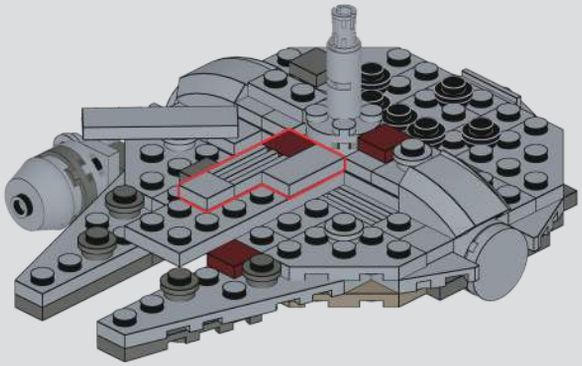

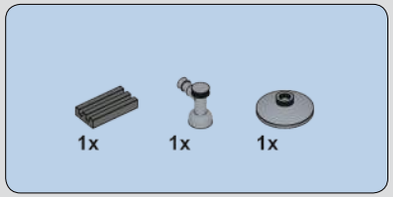

1043

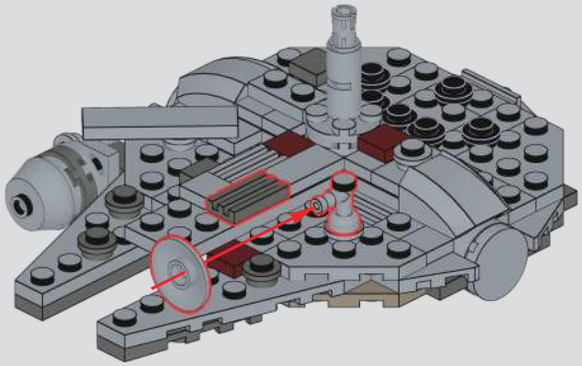

1044

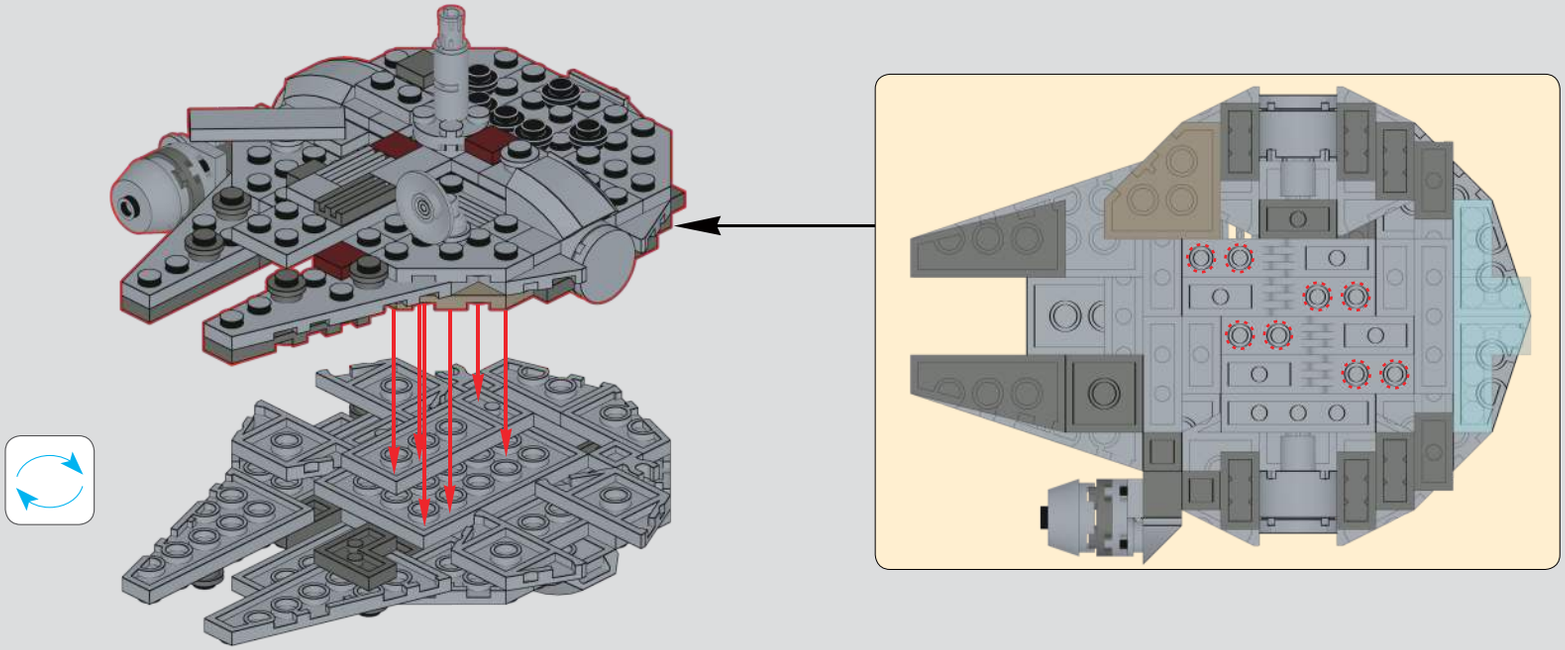

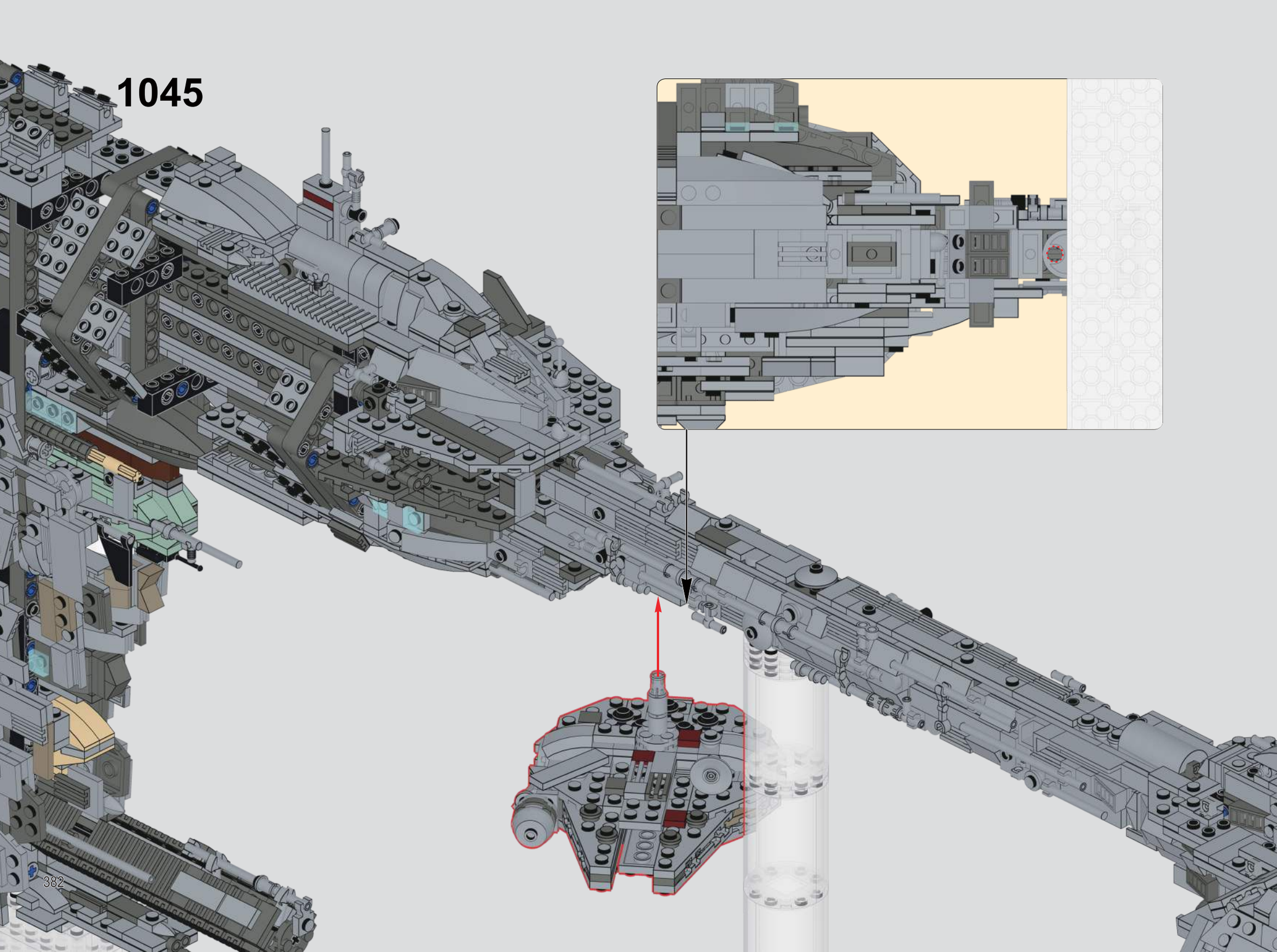
1045

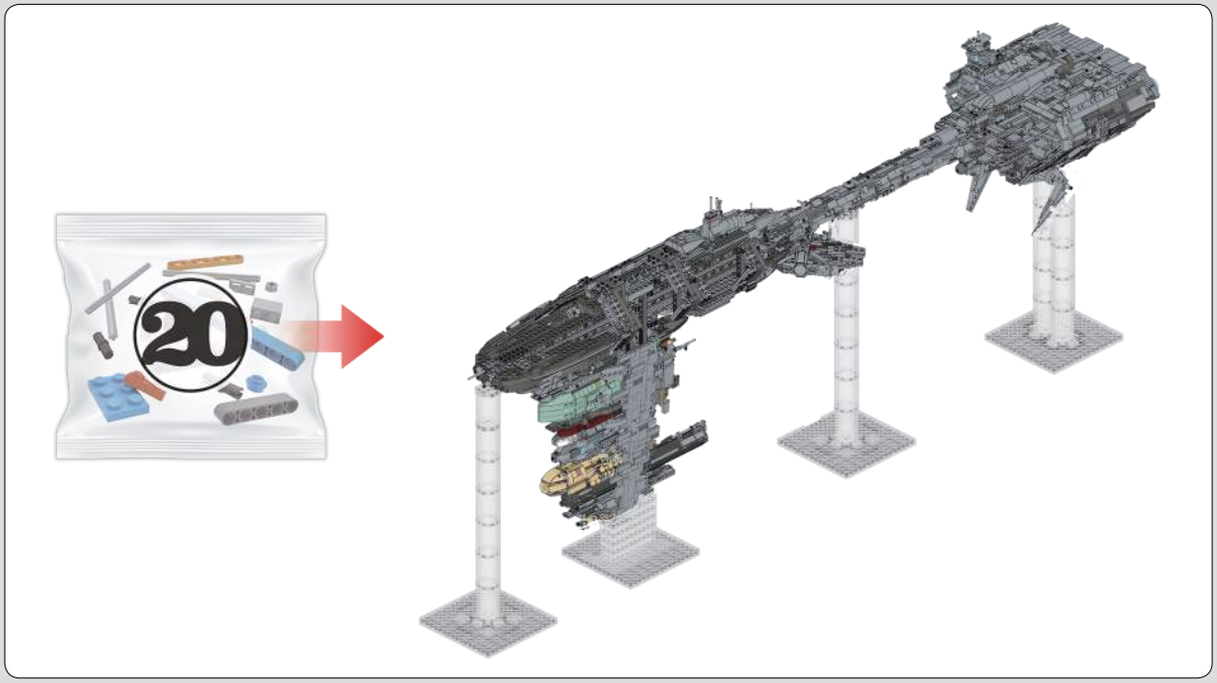

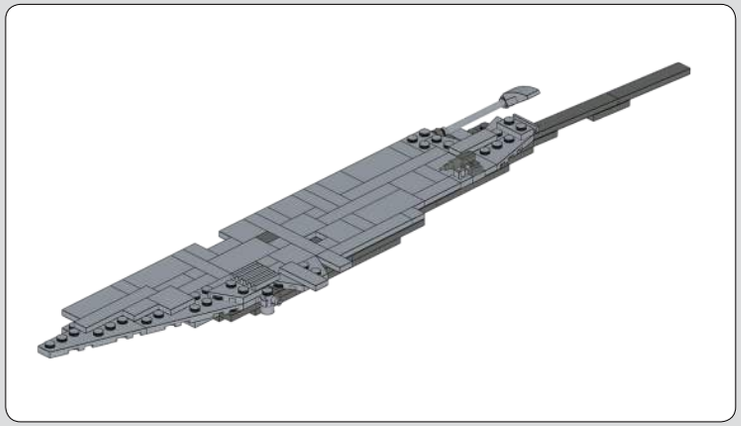

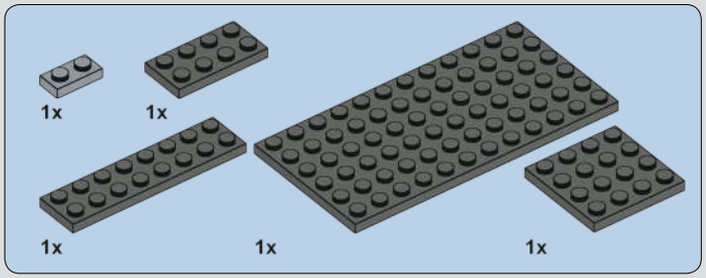

1046

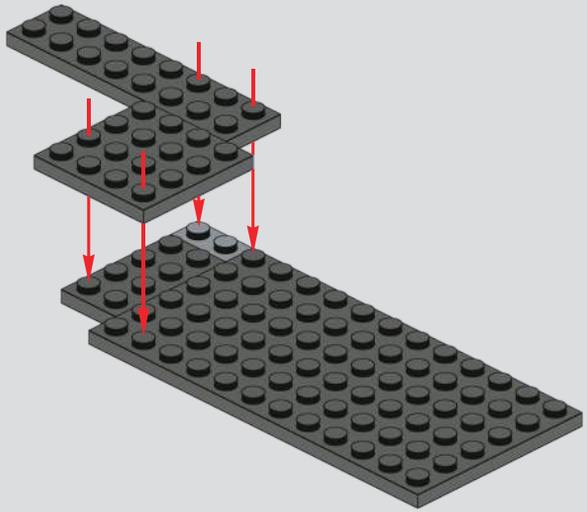

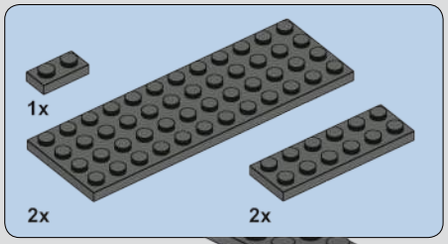

1047

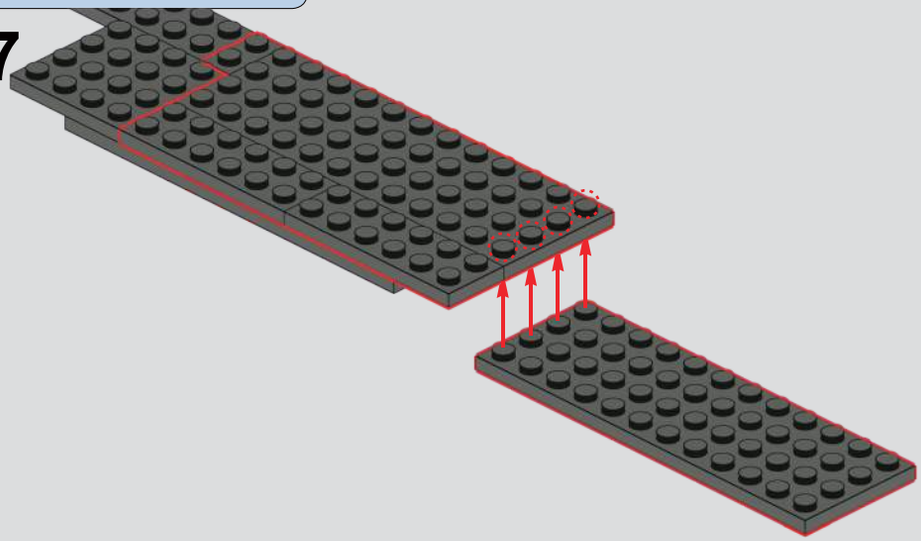

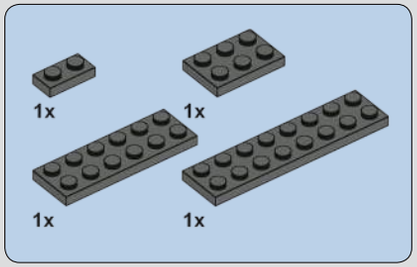

1048

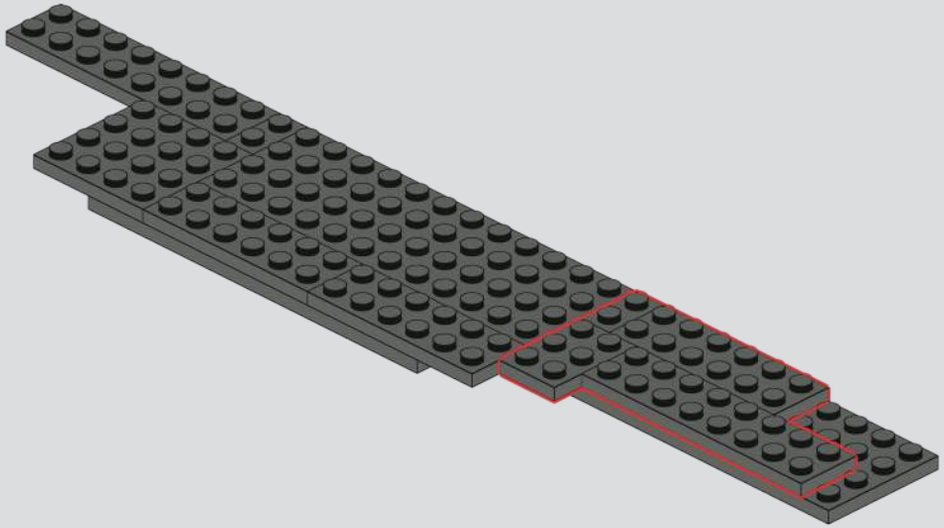

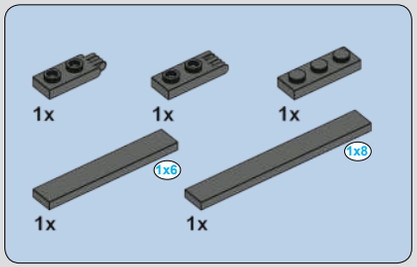

1049

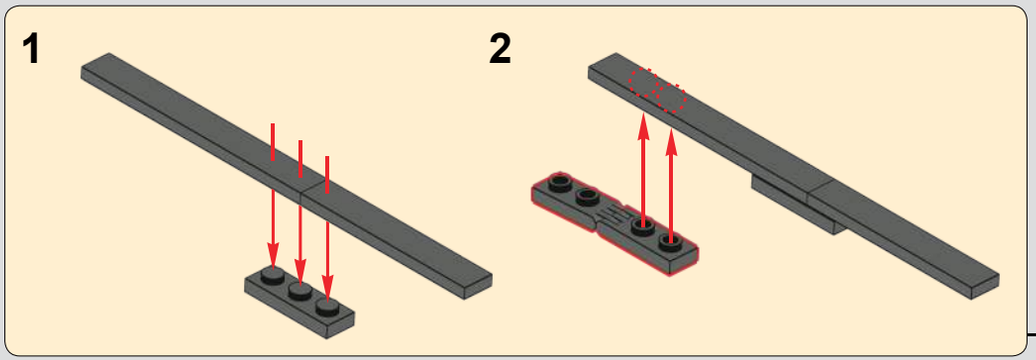

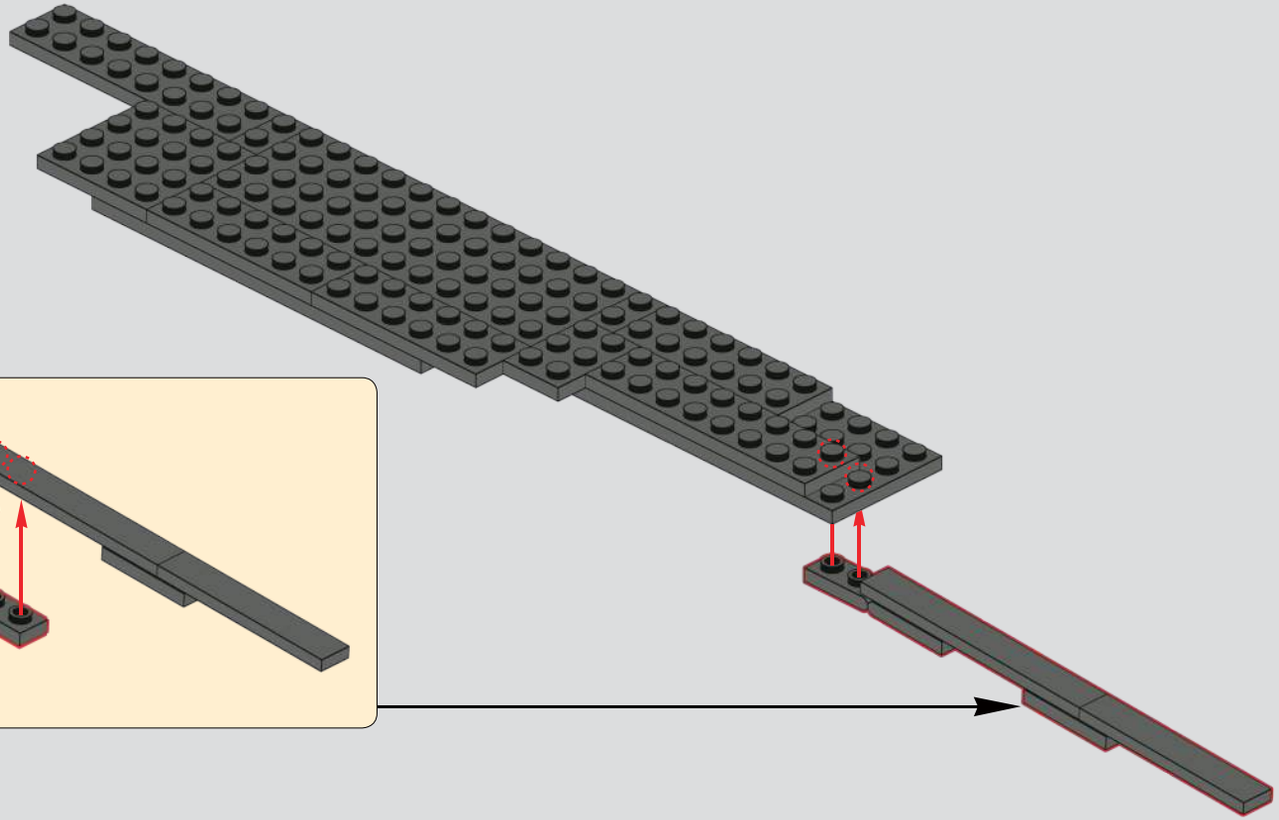

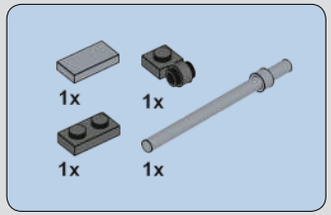

1050

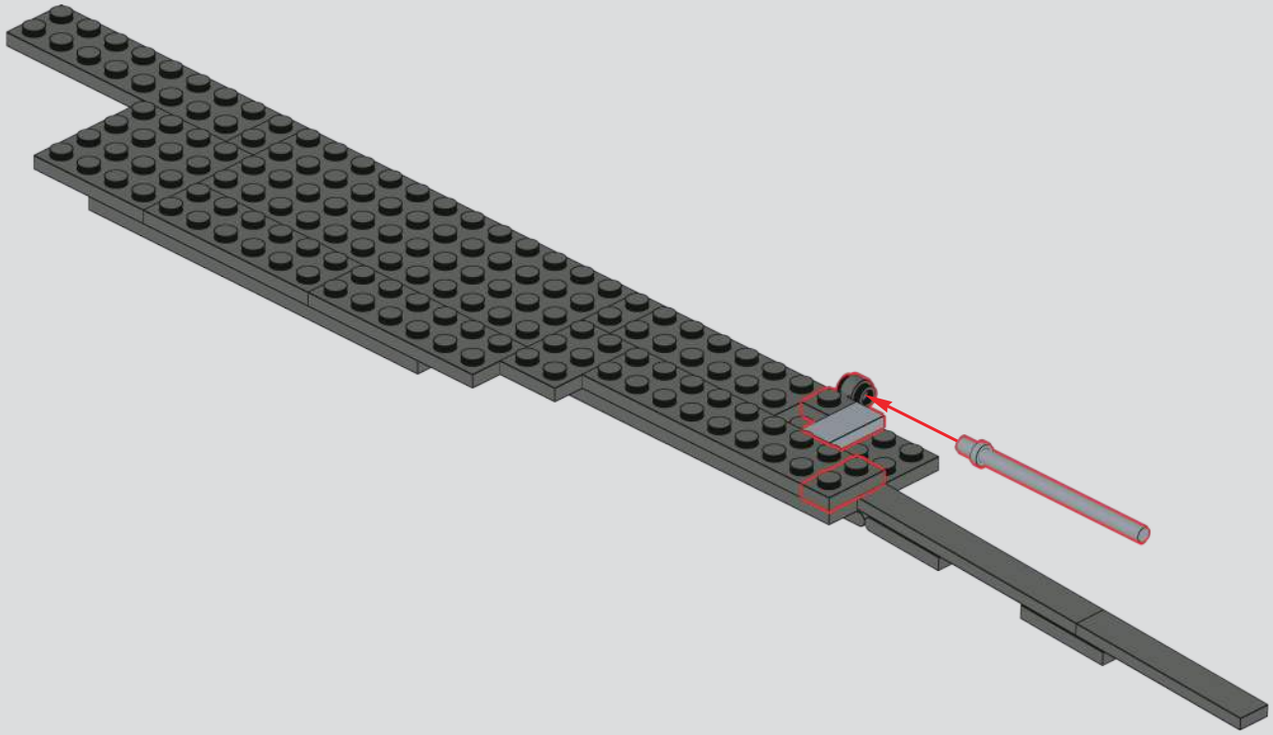

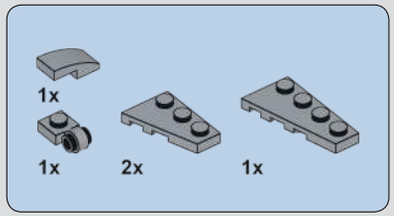

1051

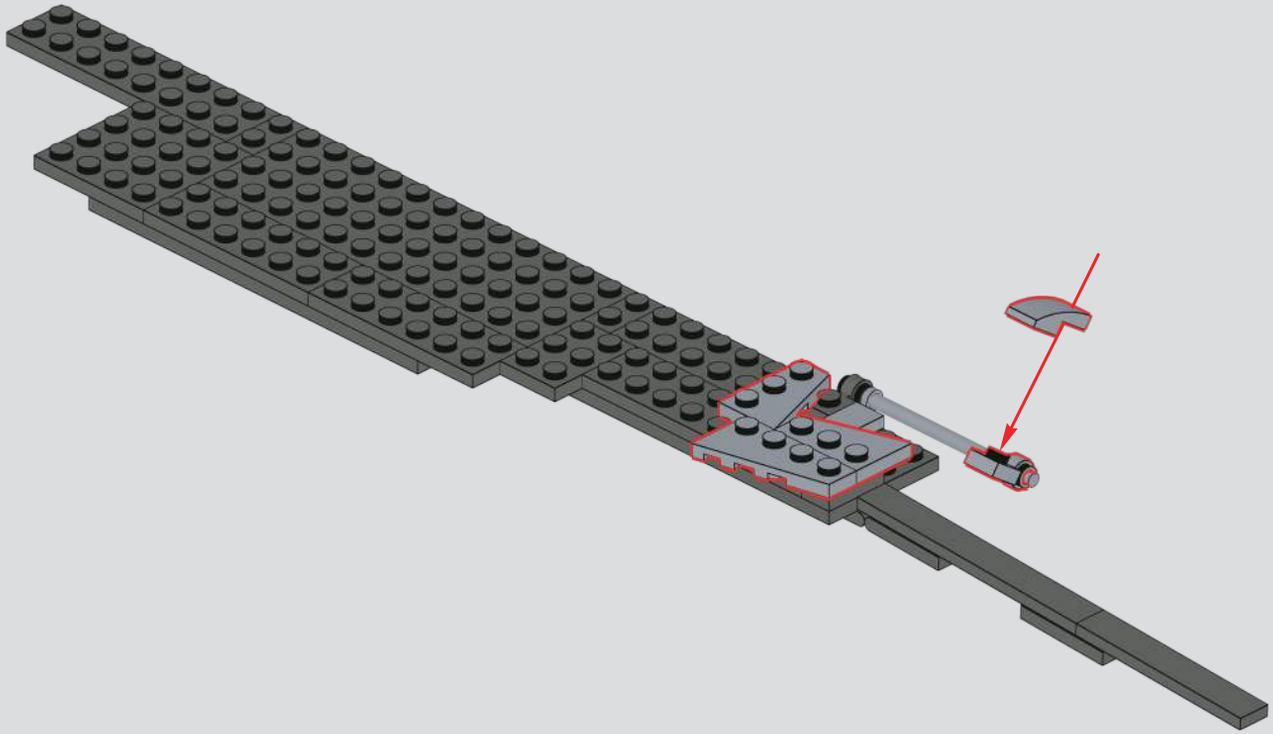

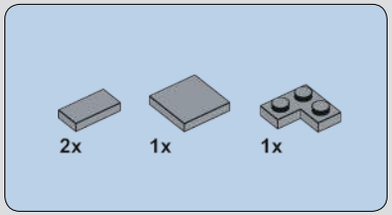

1052

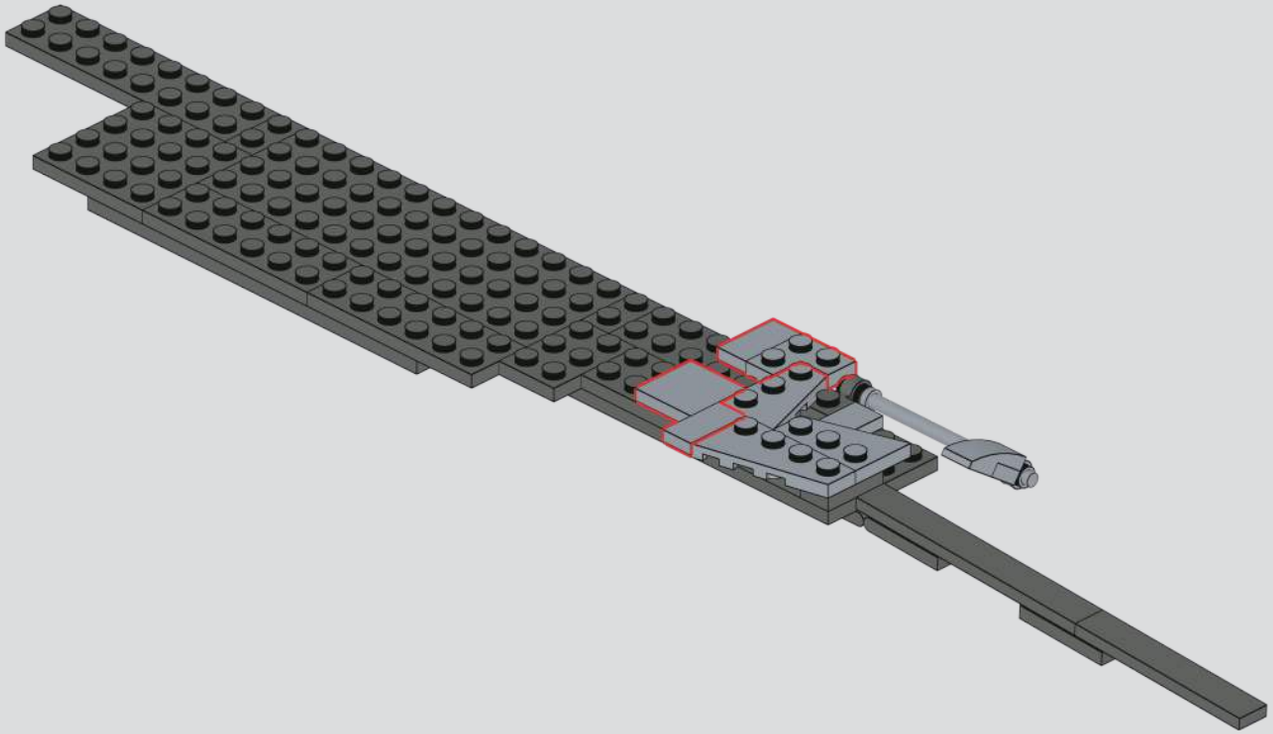

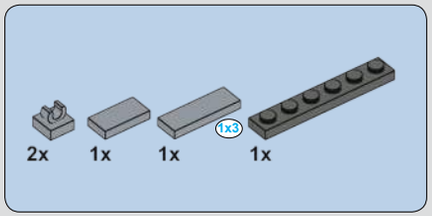

1053

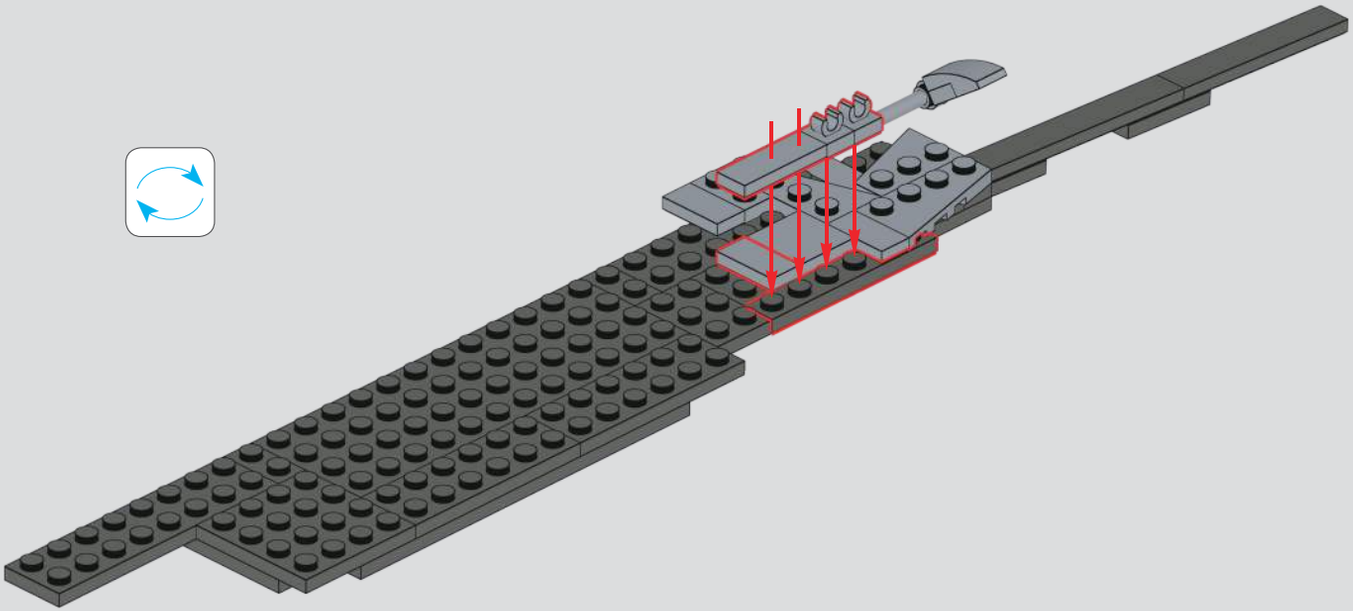

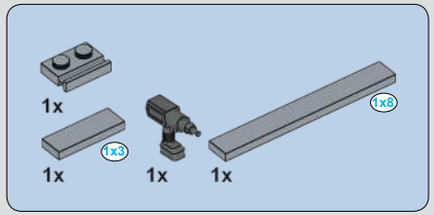

1054

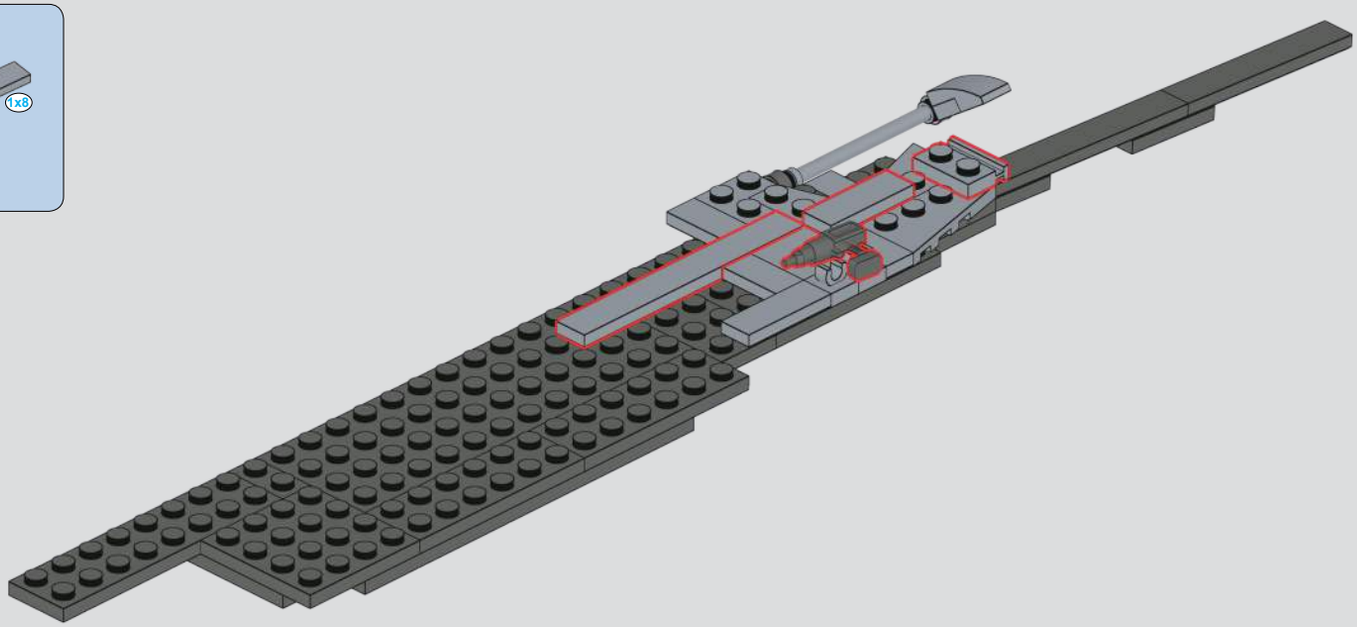

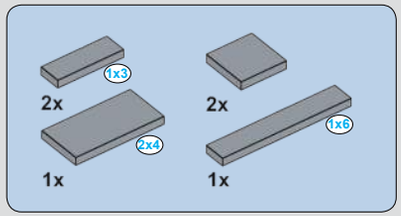

1055

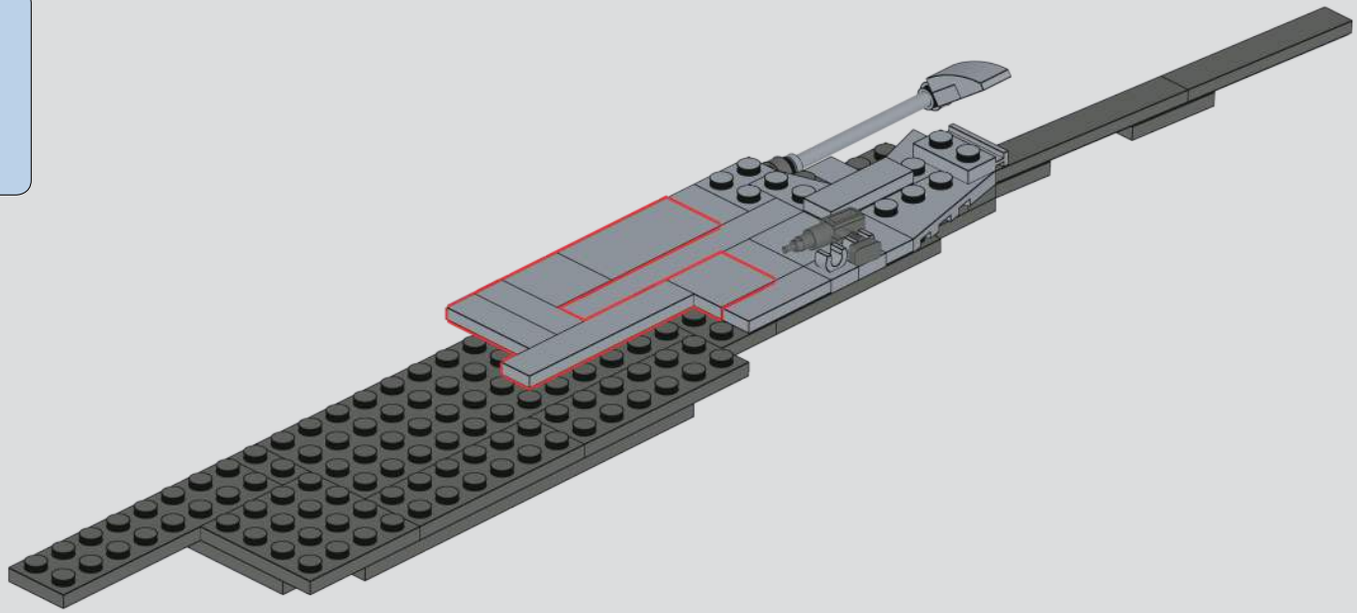

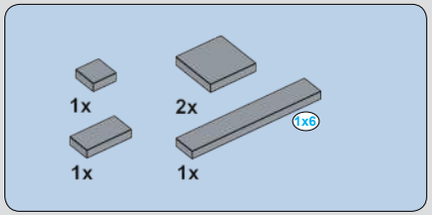

1056

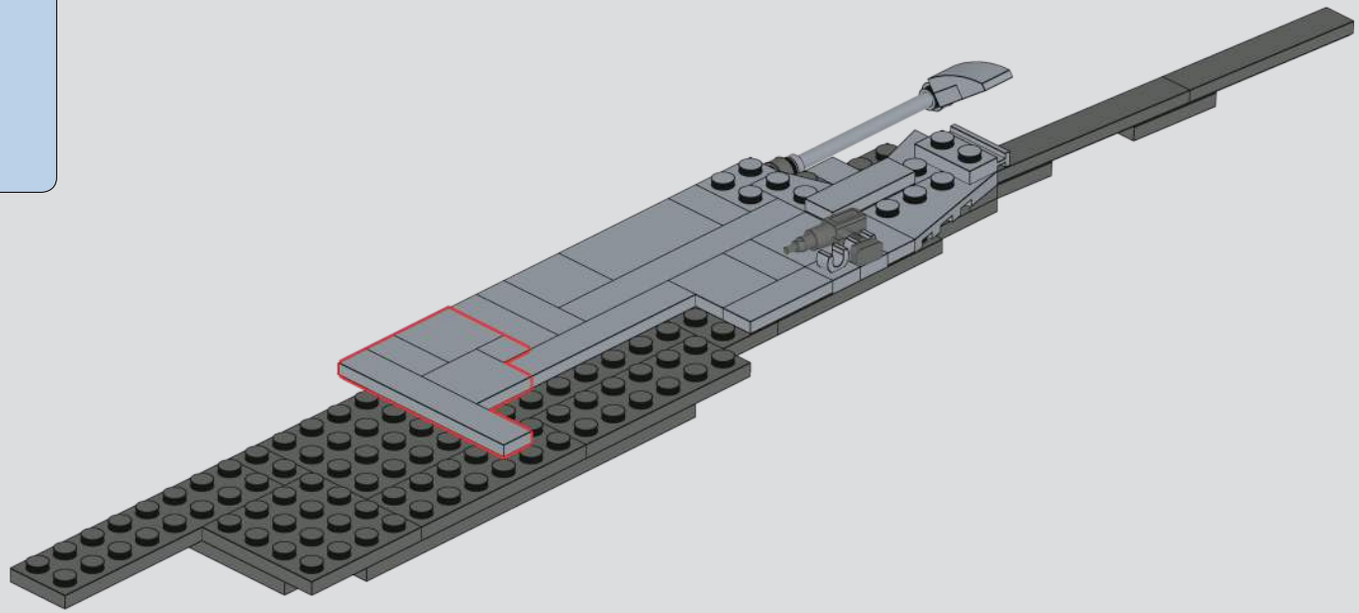

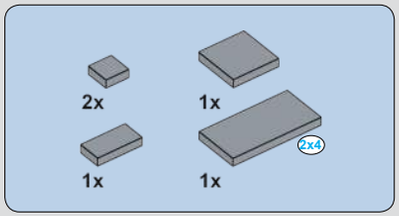

1057

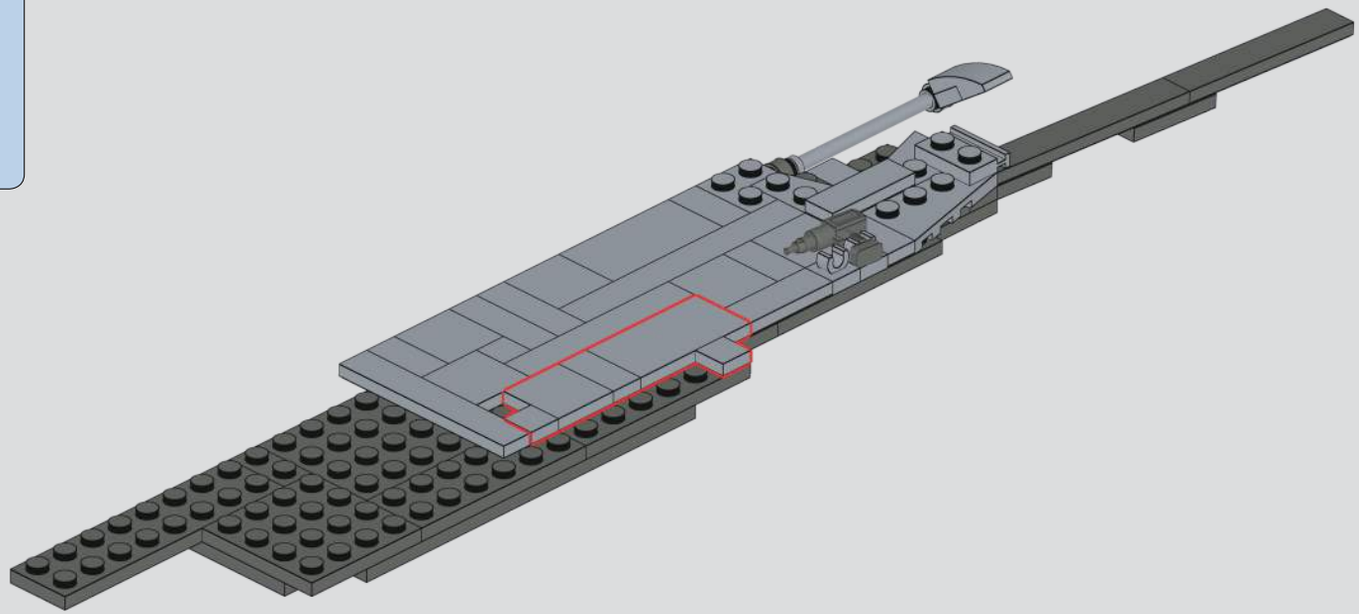

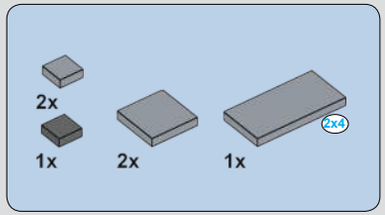

1058

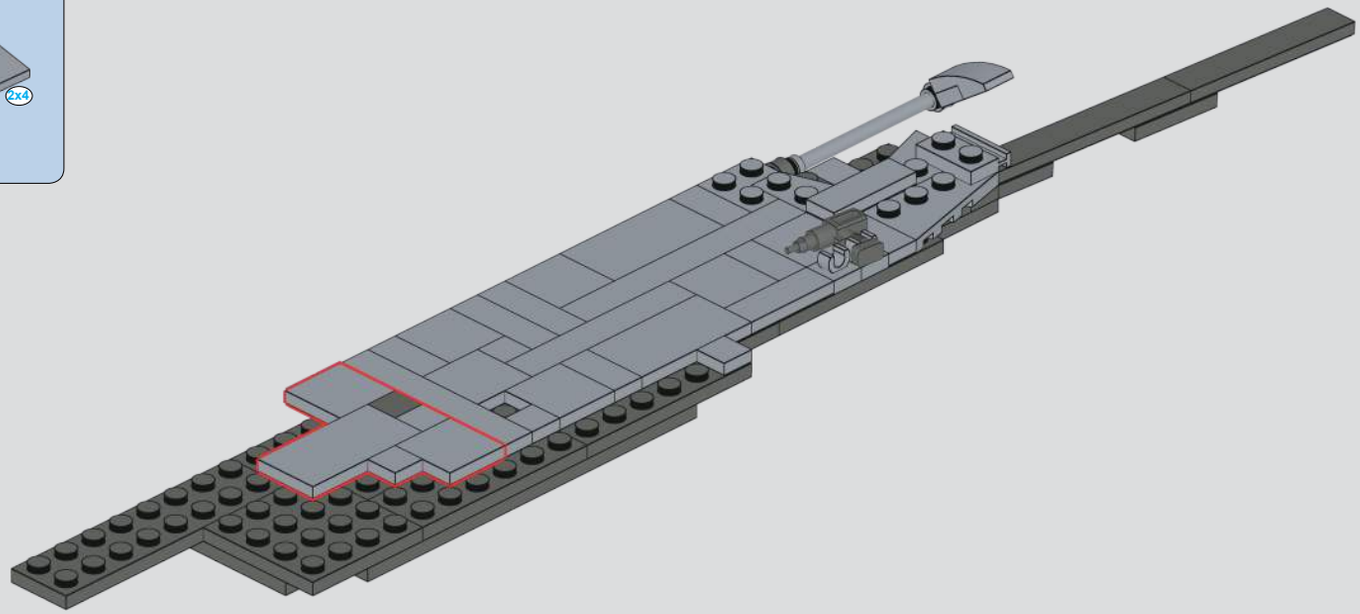

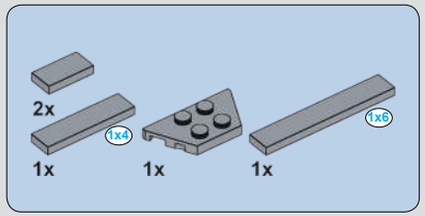

1059

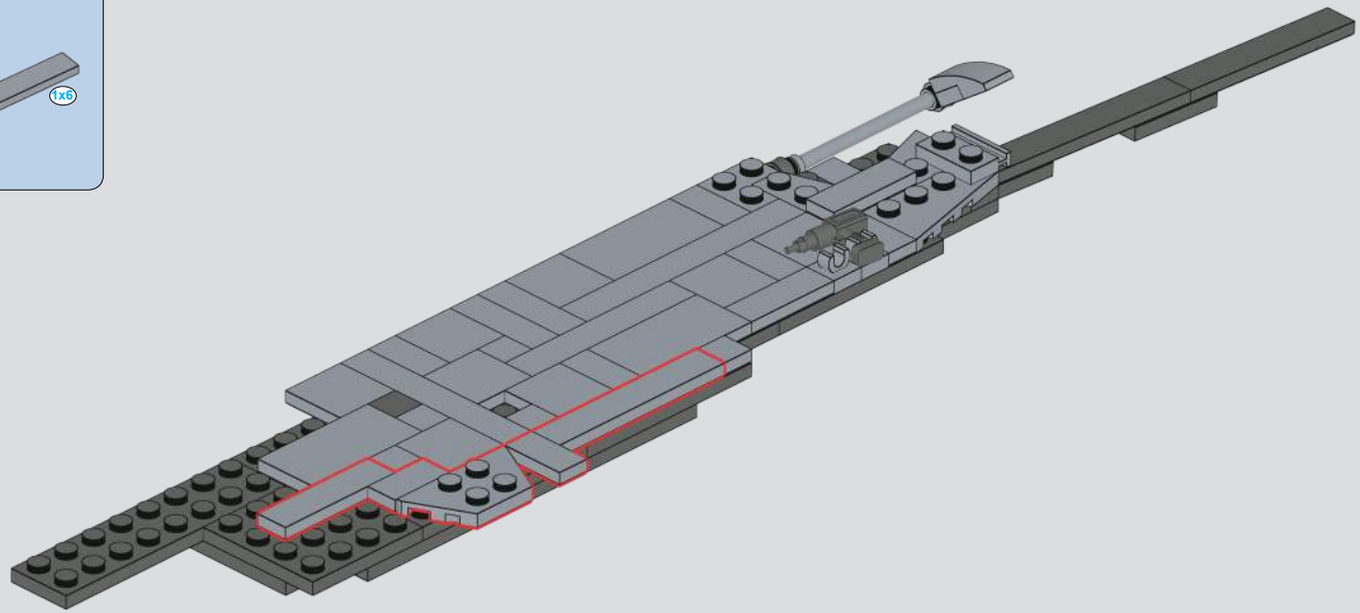

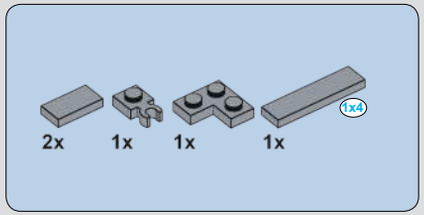

1060

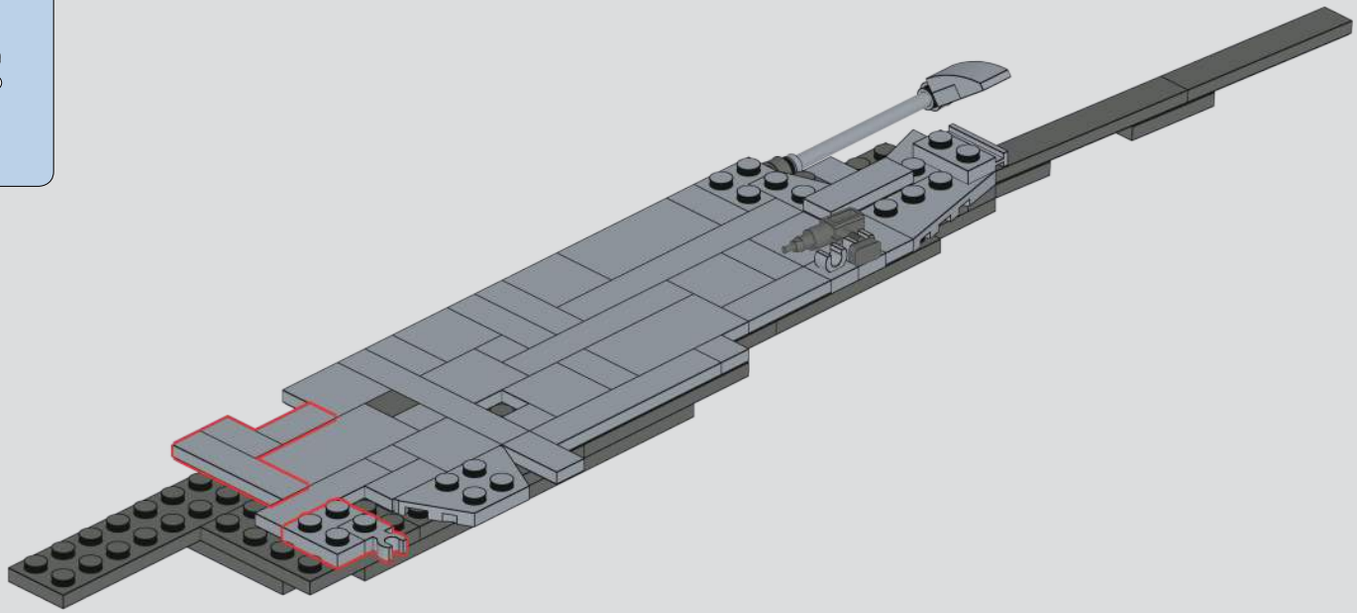

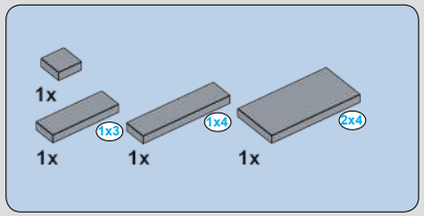

1061

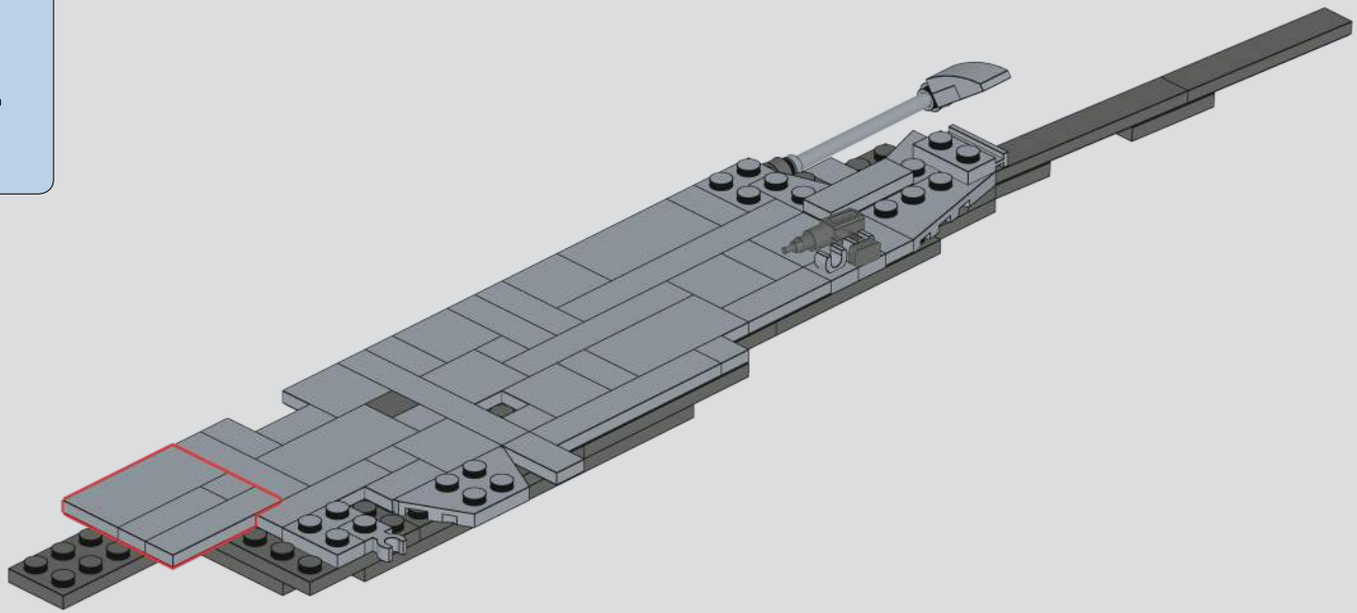

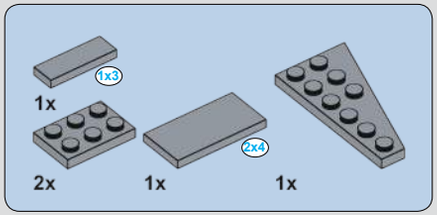

1062

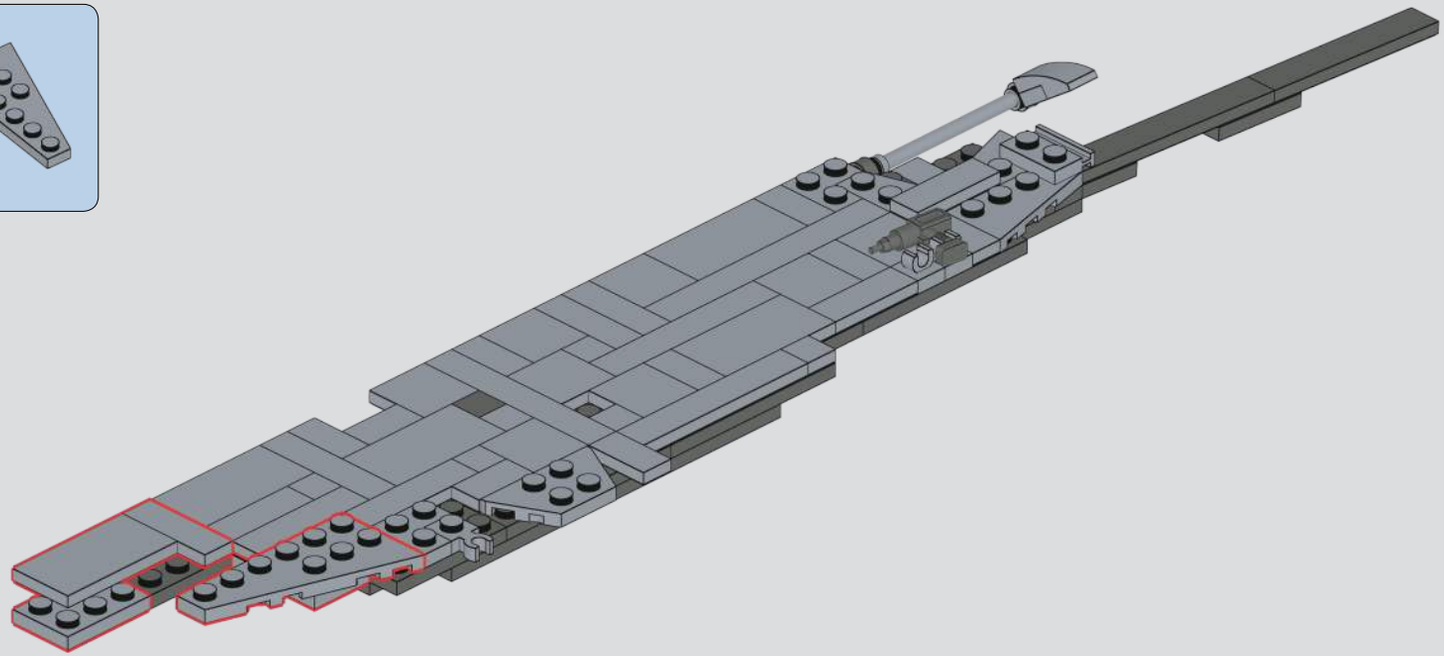

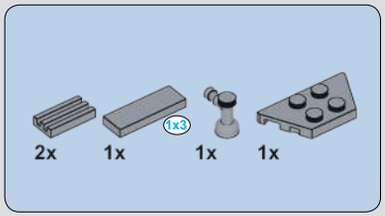

1063

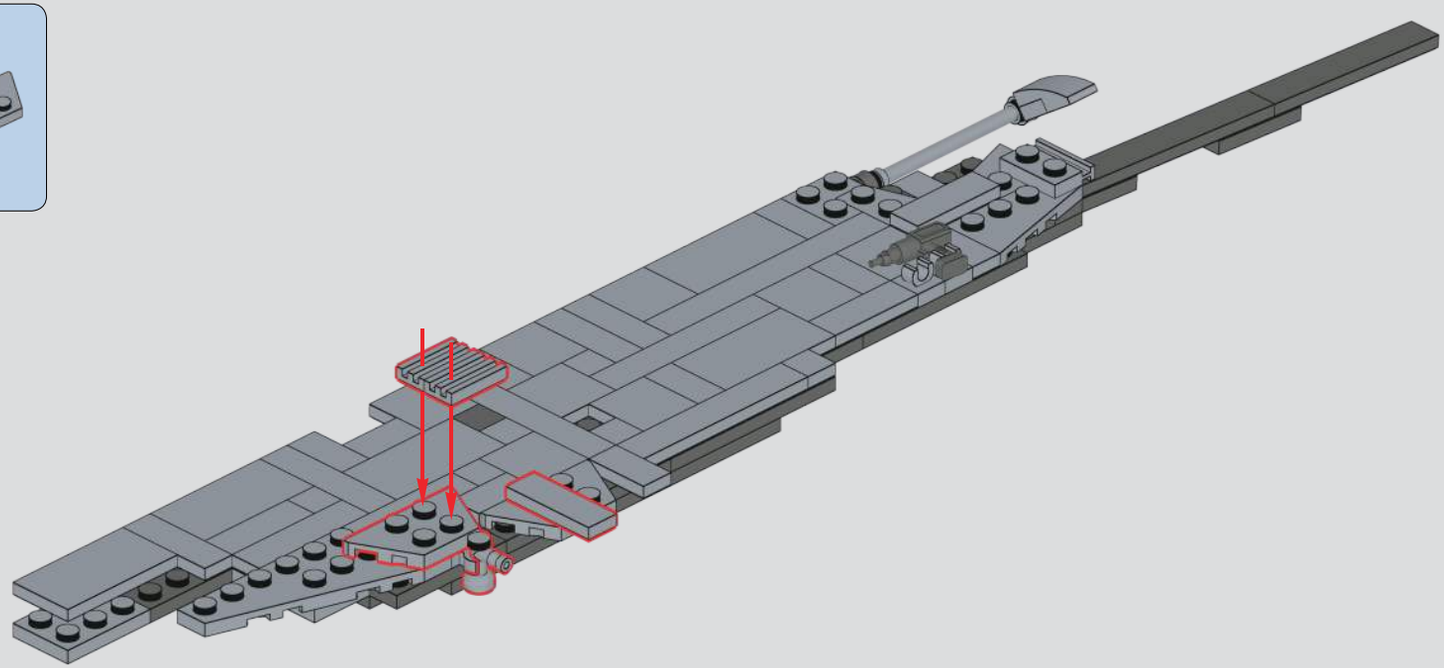

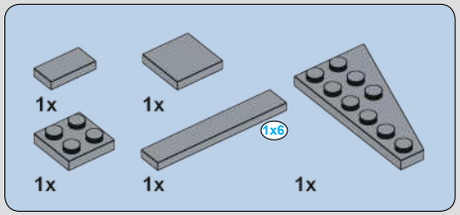

1064

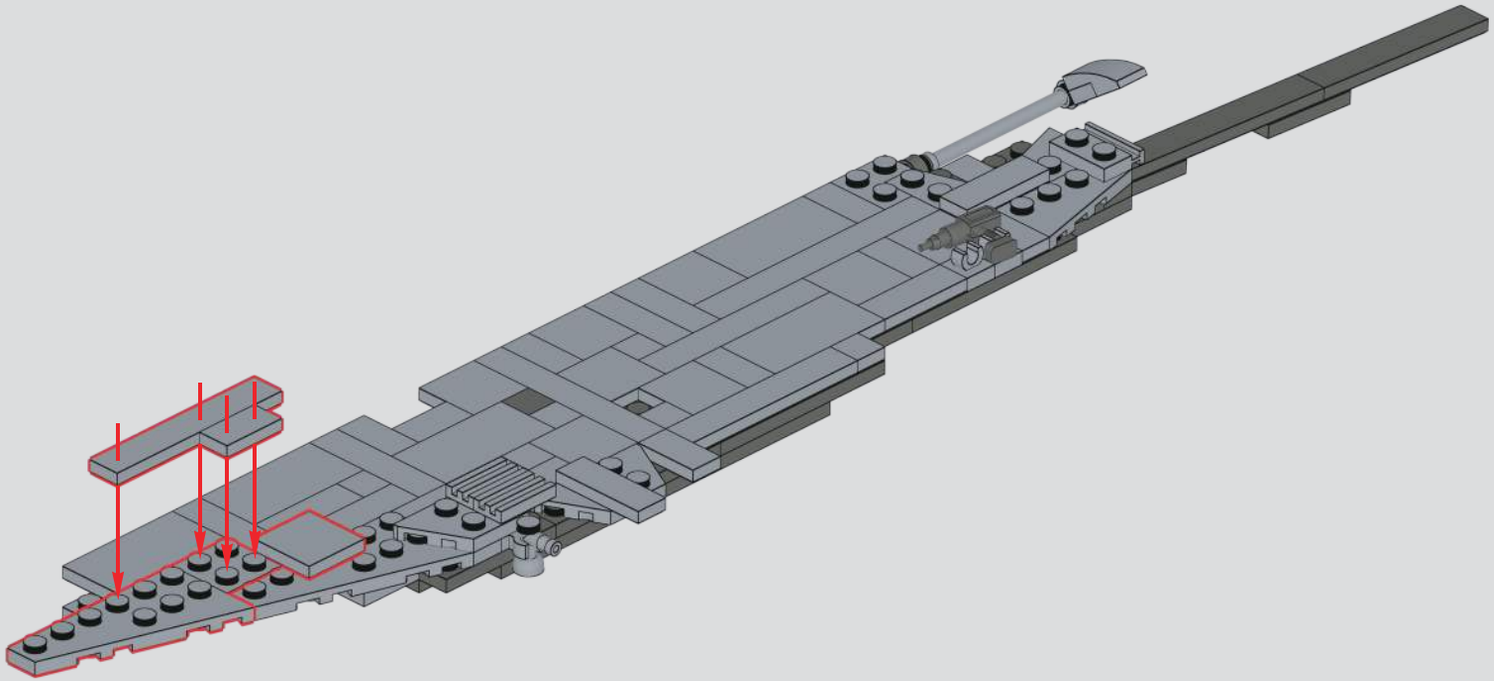

1065

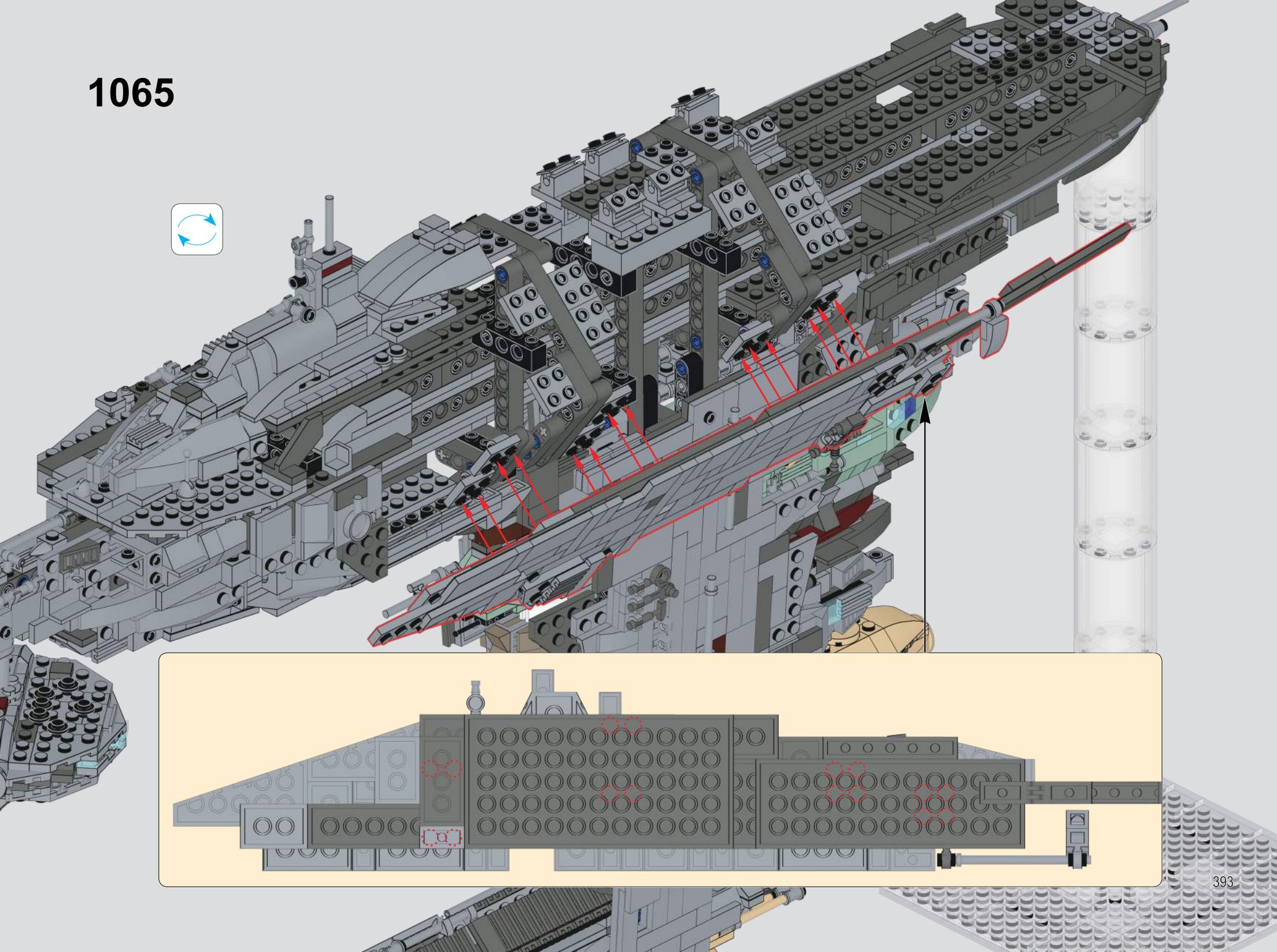

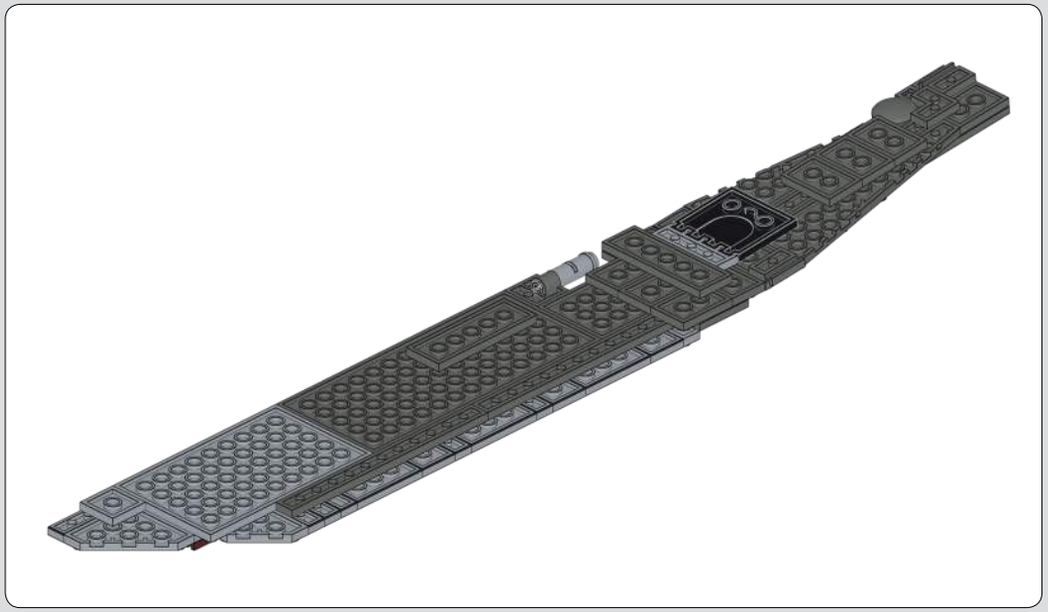

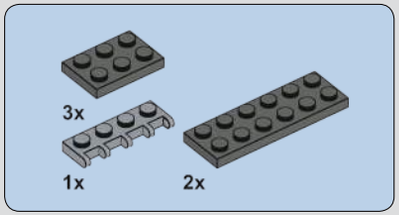

1066

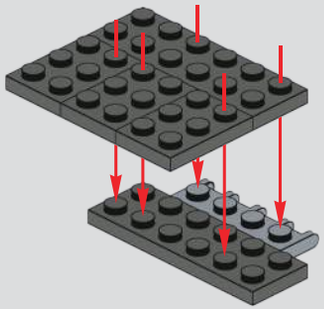

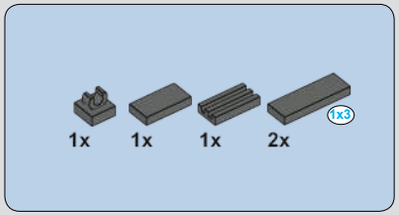

1067

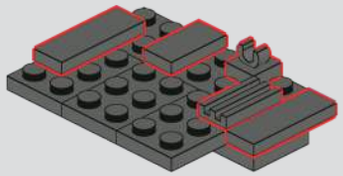

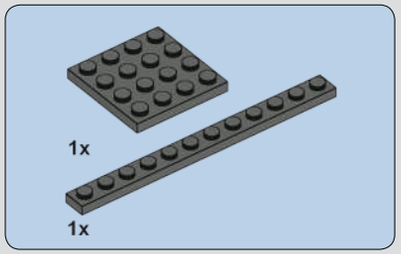

1068

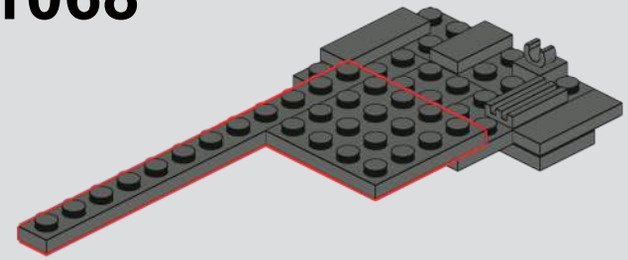

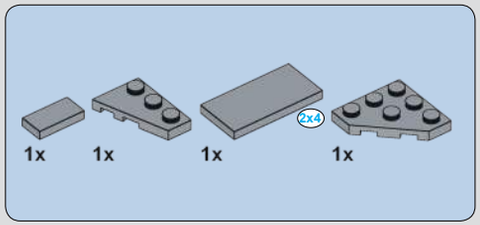

1069

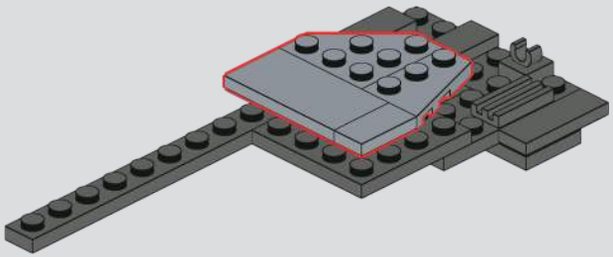

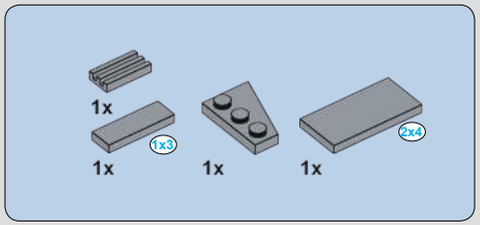

1070

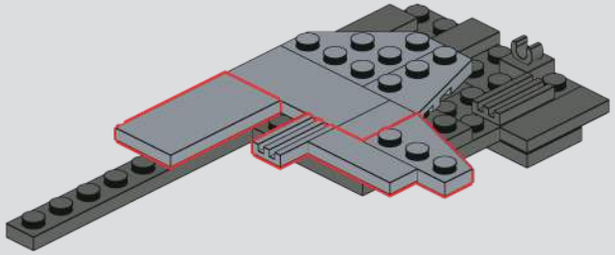

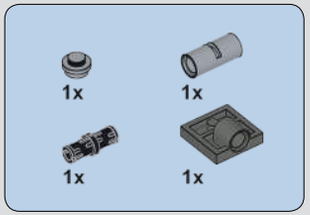

1071

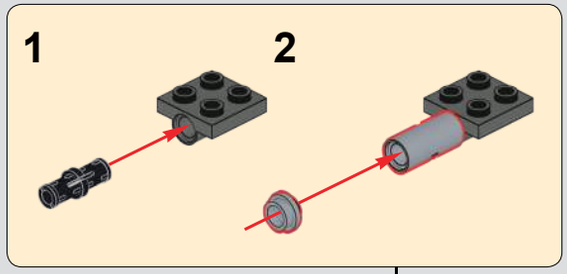

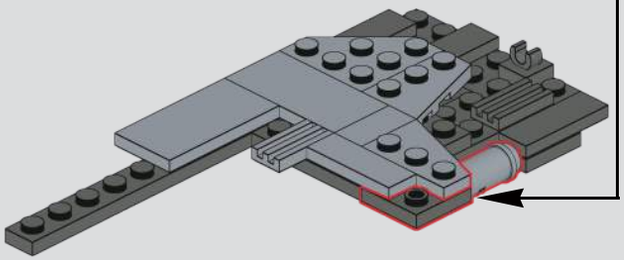

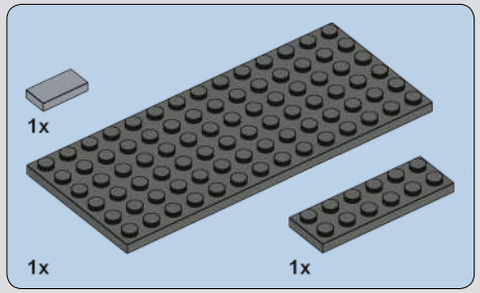

1072

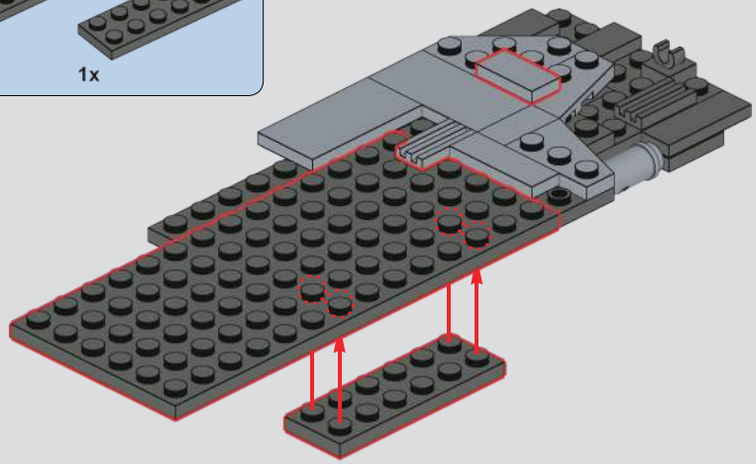

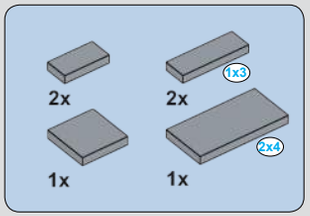

1073

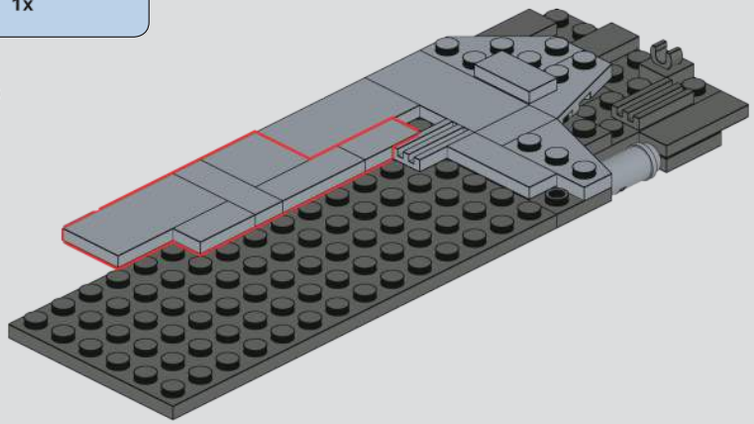

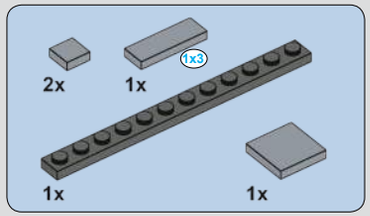

1074

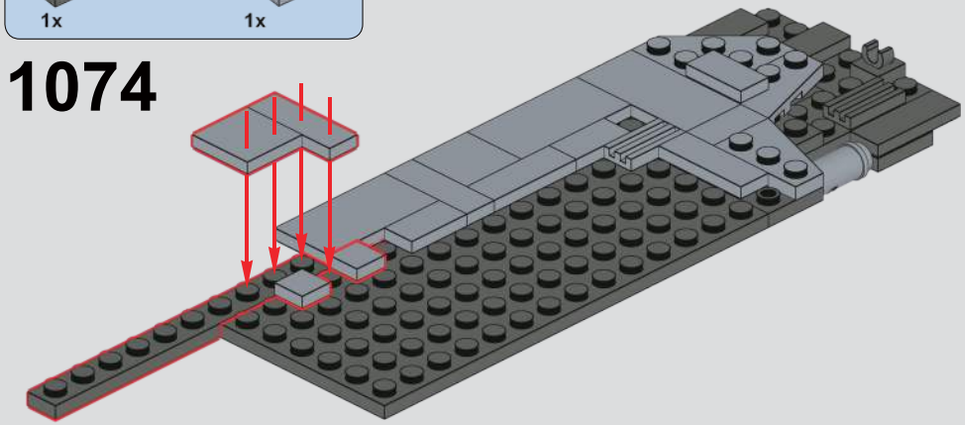

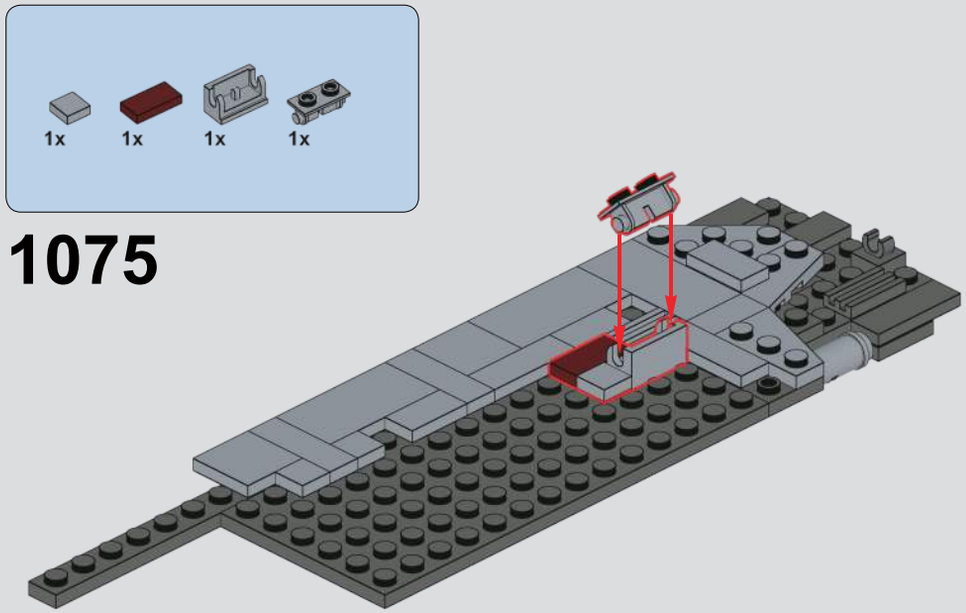
1x
1x
1x
1x
1075

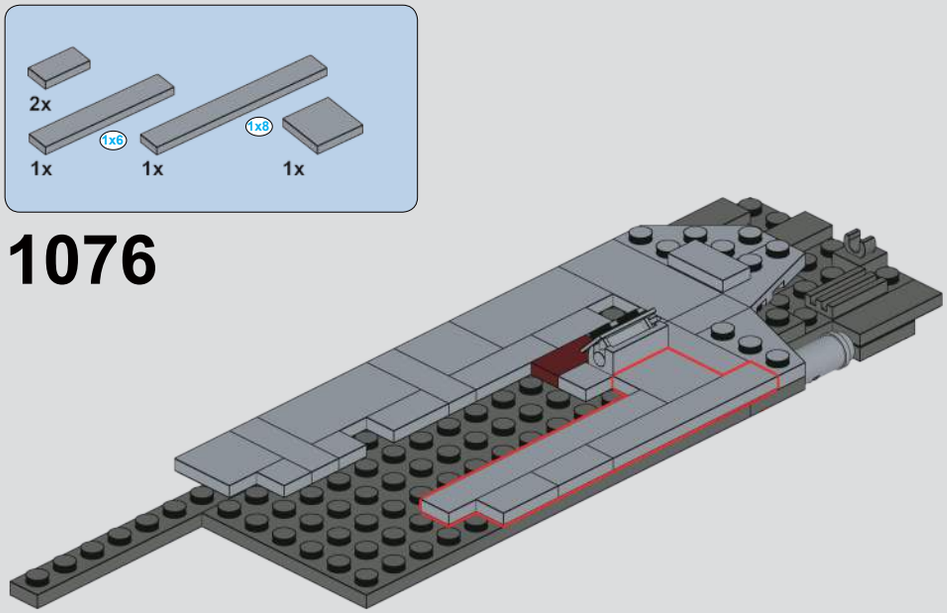
2x
1x6
1x8
1x
1x
1x
1076

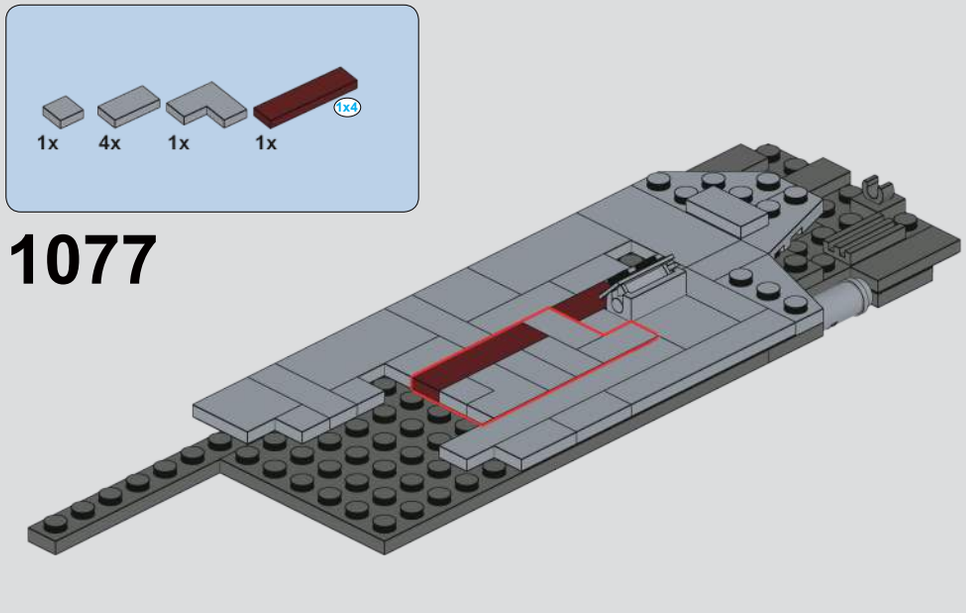
1x
4x
1x
1x4
1x
1077

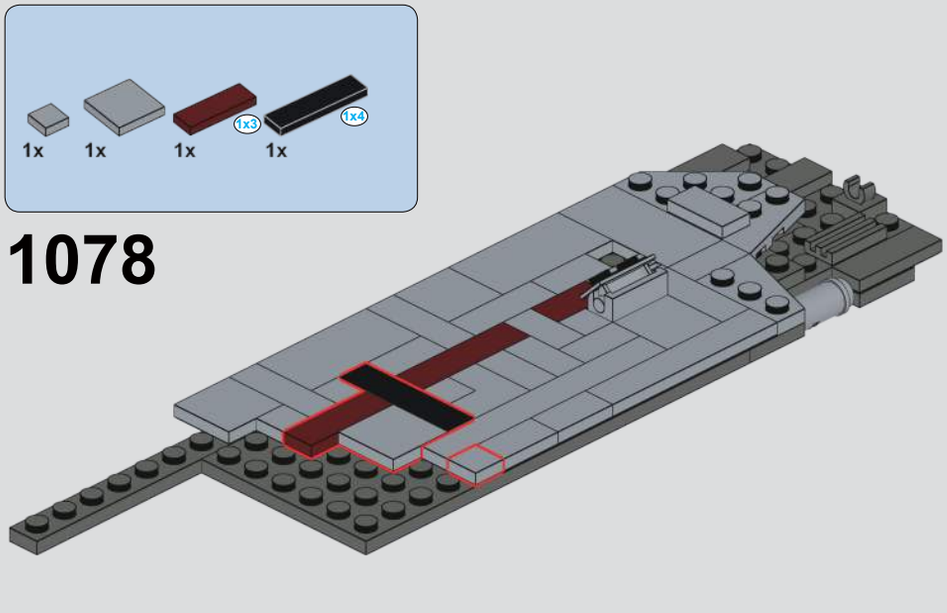
1x
1x
1x
1x3
1x
1x4
1078

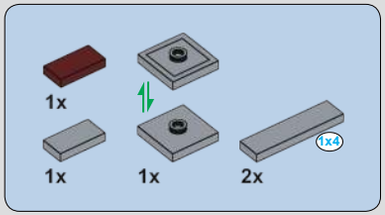

1079

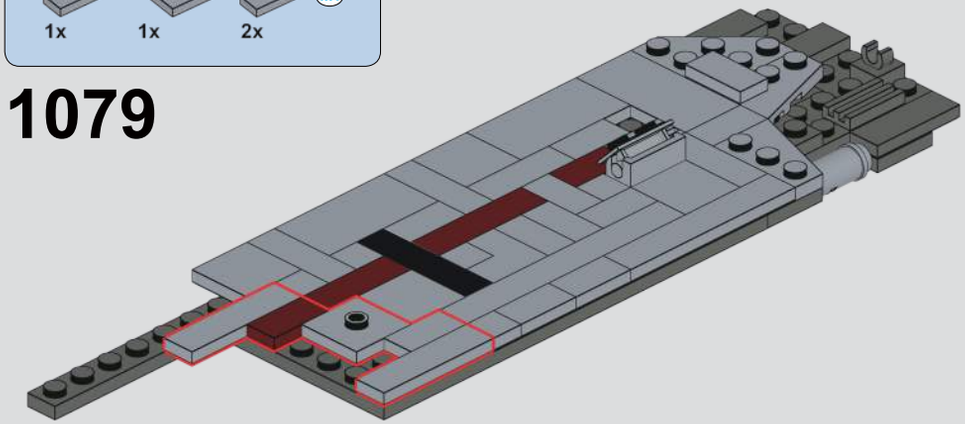

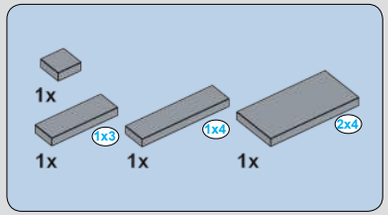

1080

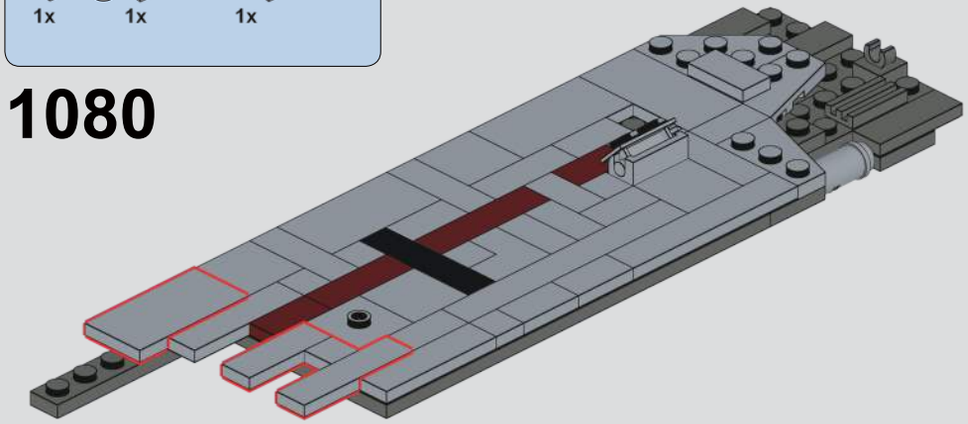

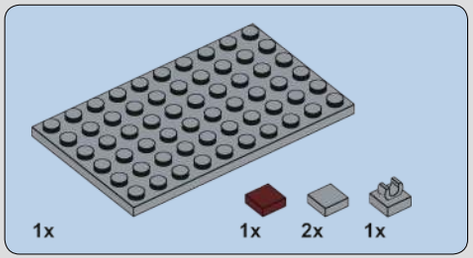

1081

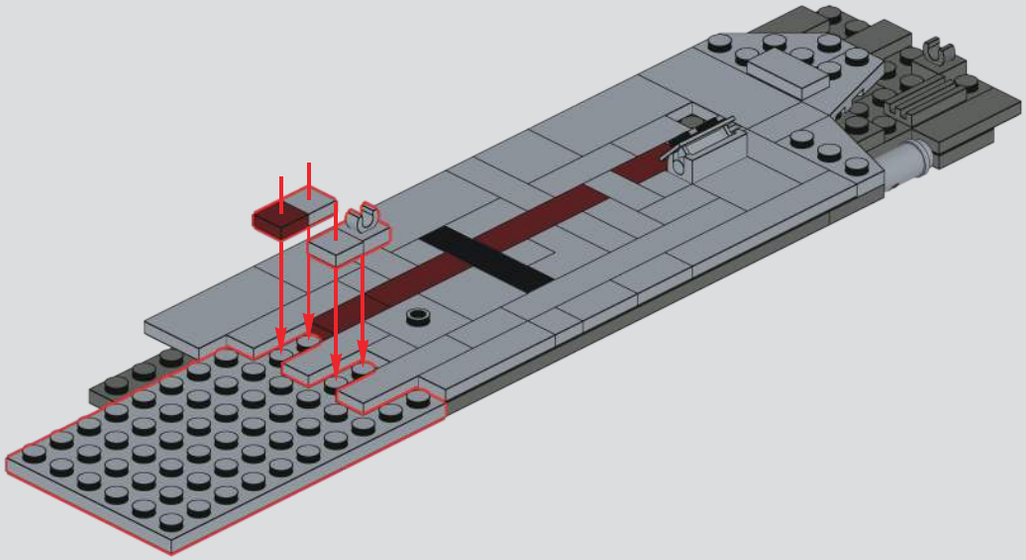

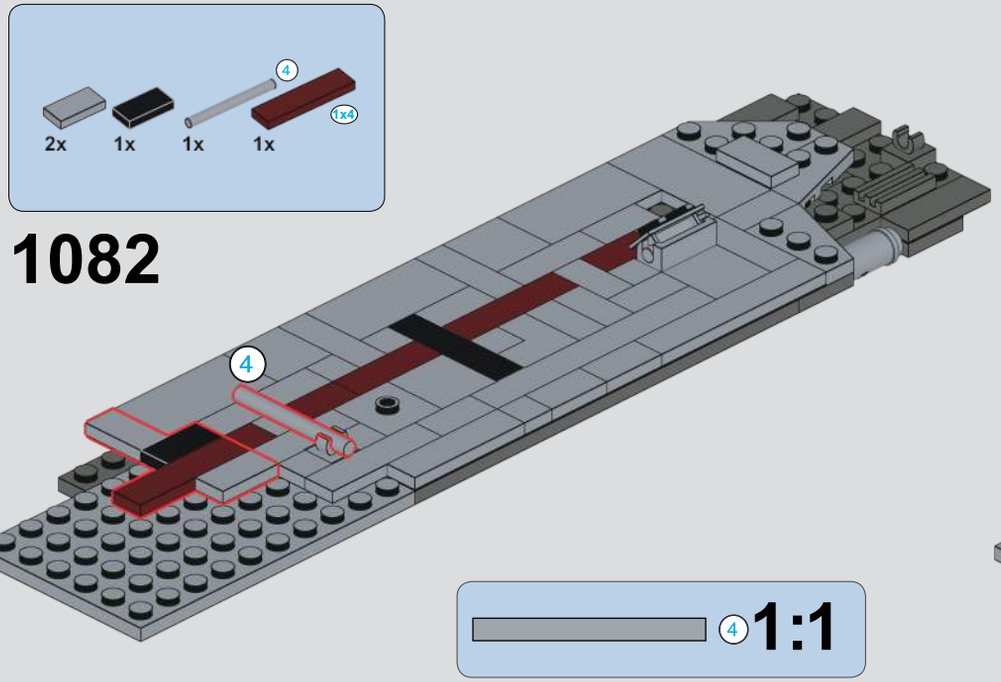

1082

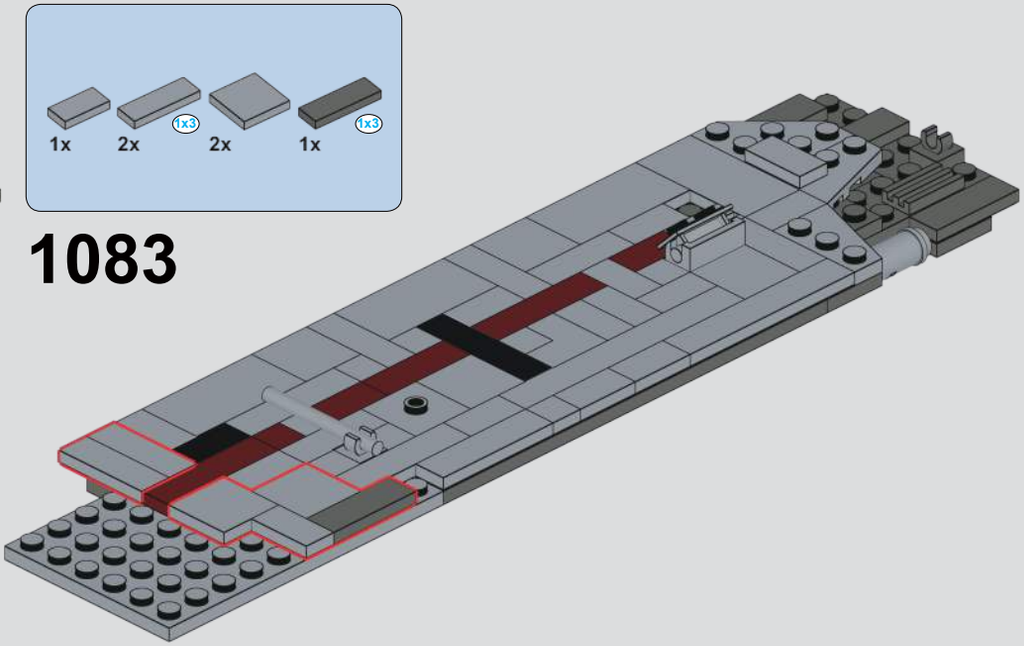

1083

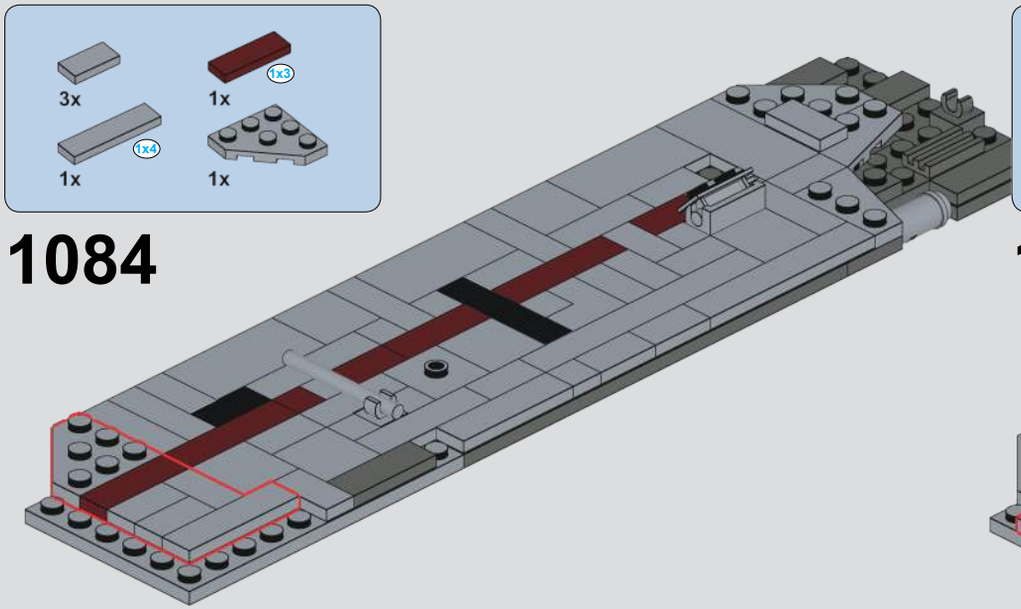

1084

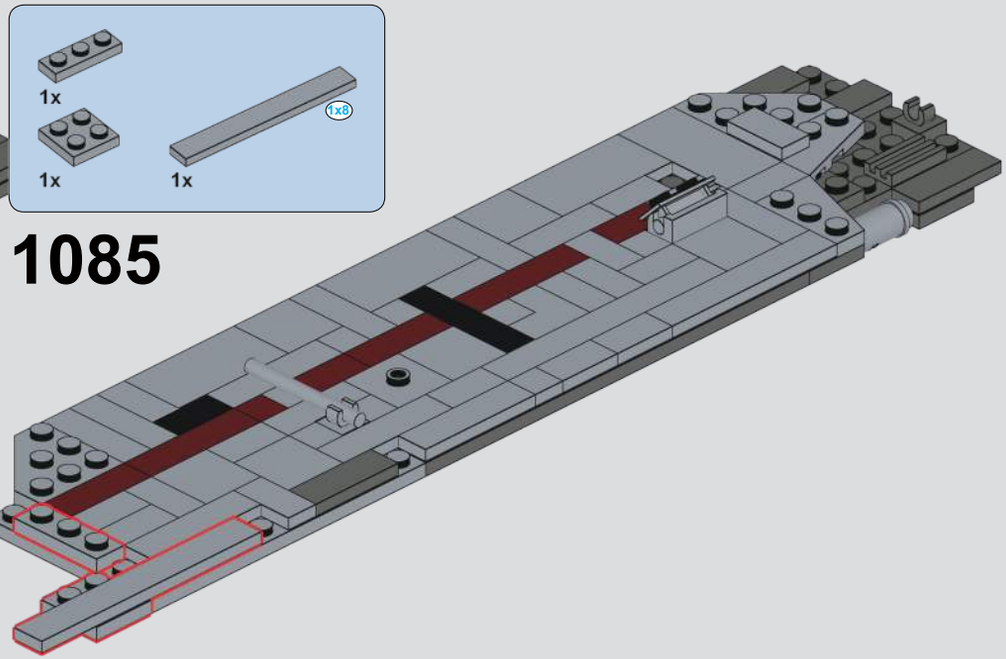

1085

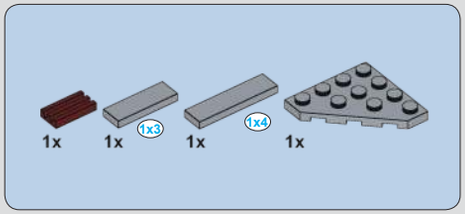

1086

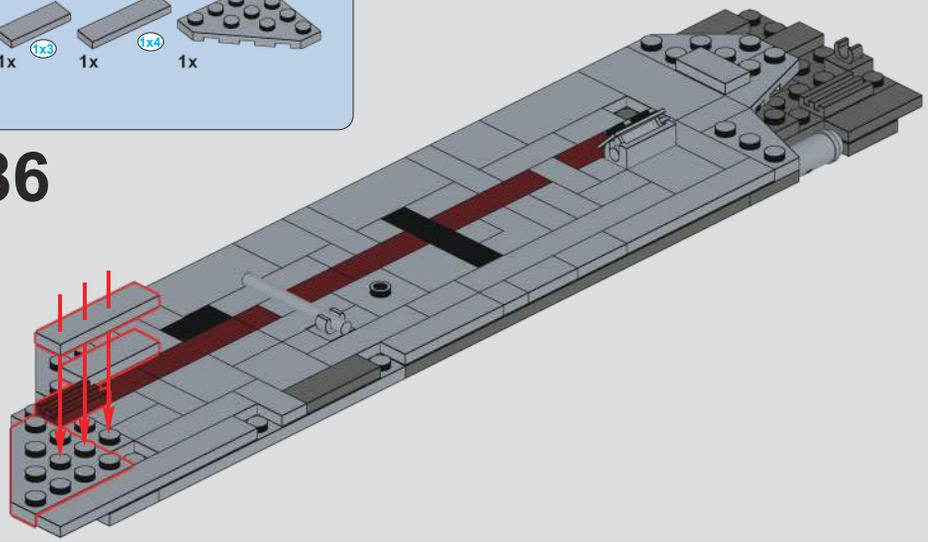

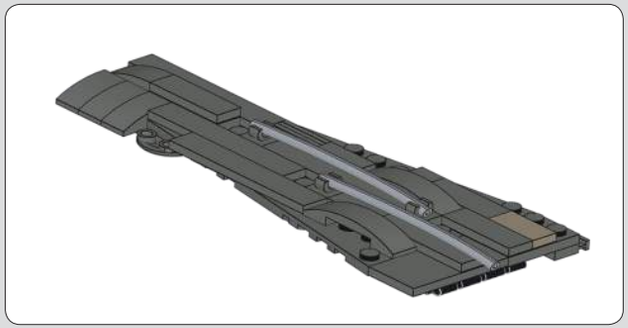

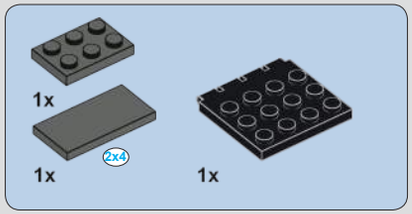

1087

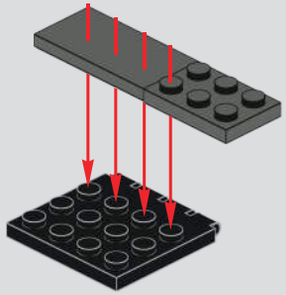

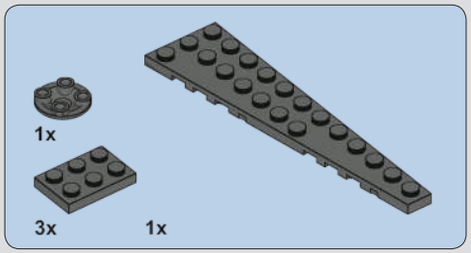

1088

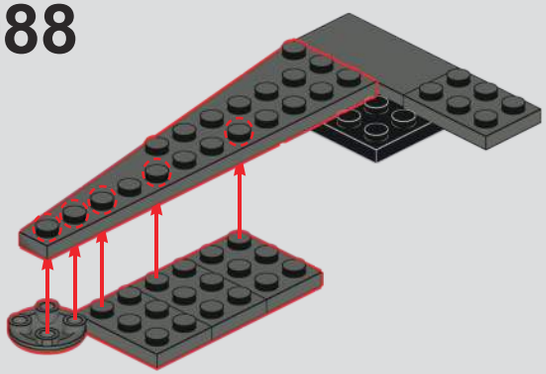

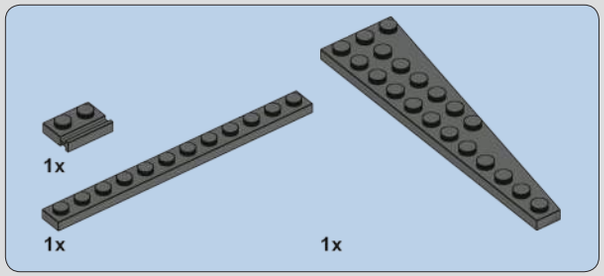

1089

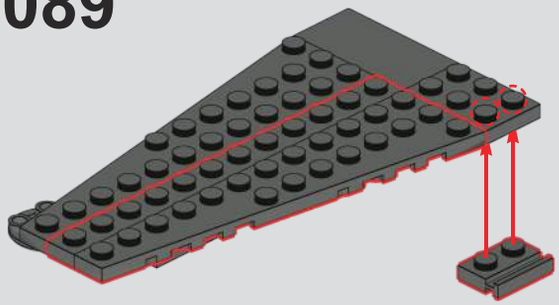

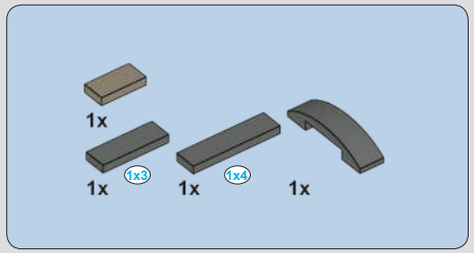

1090

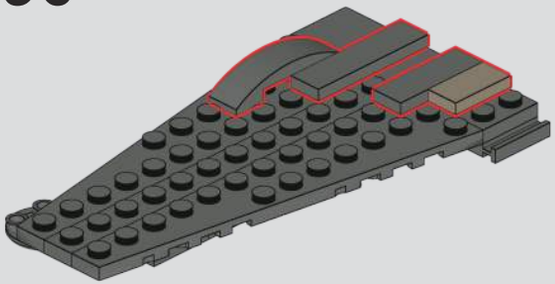

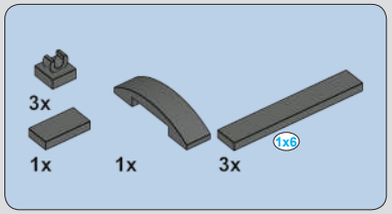

1091

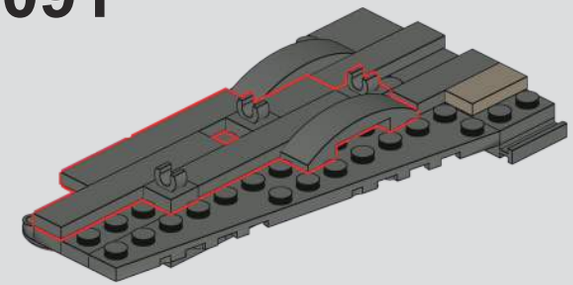

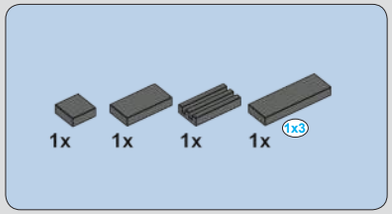

1092

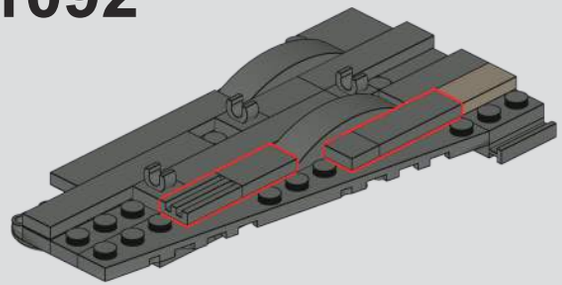

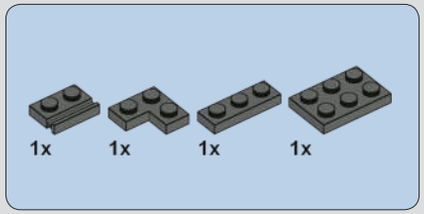

1093

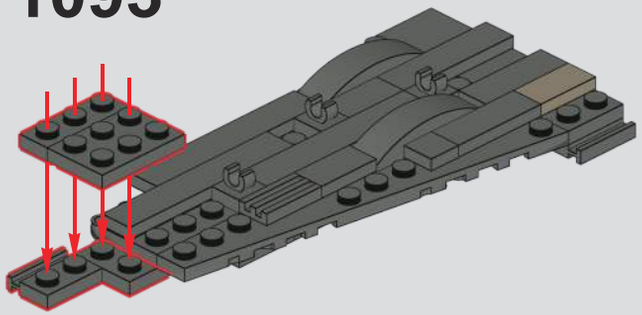

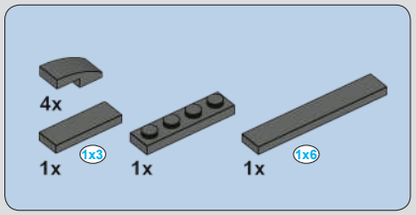

1094

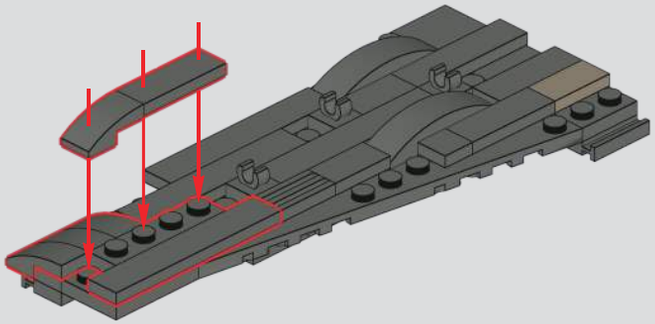

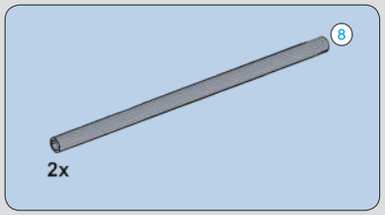

1095

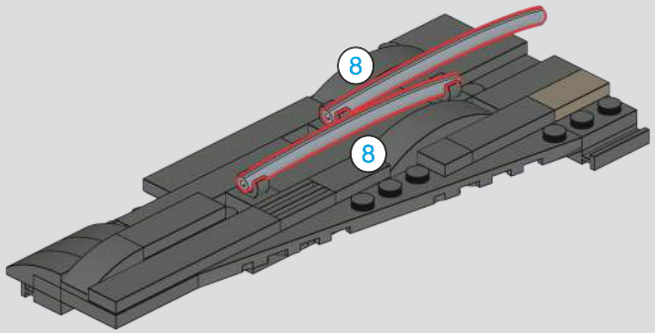

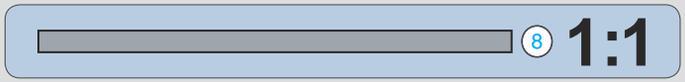

1096

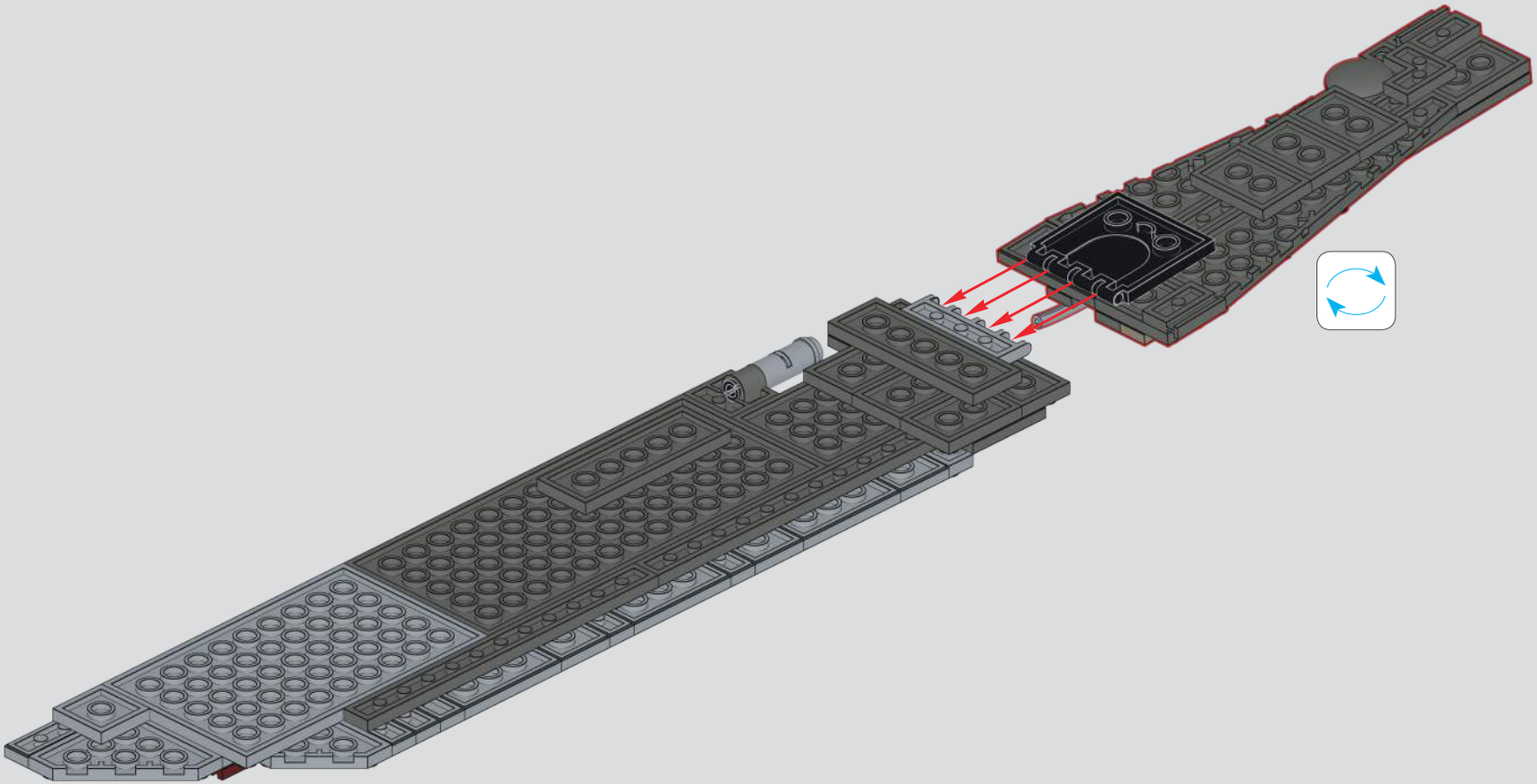

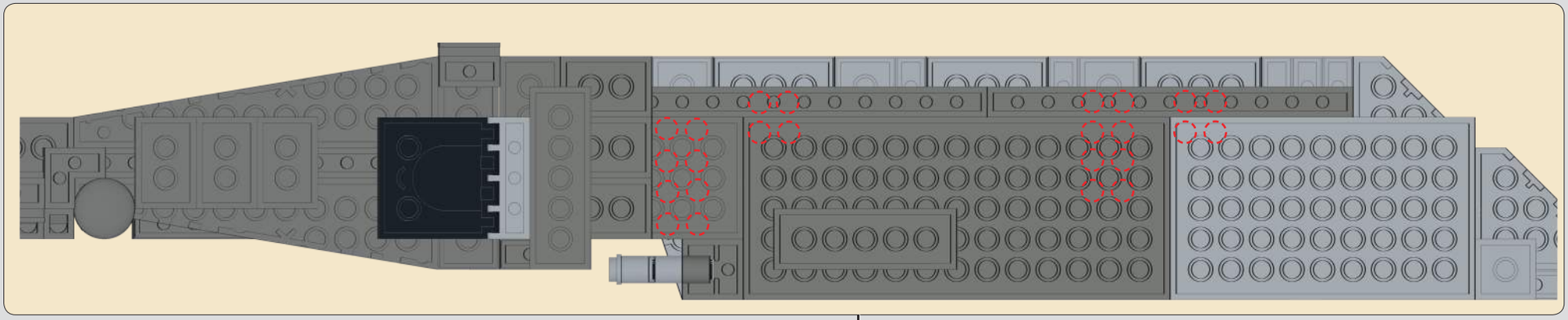

1097

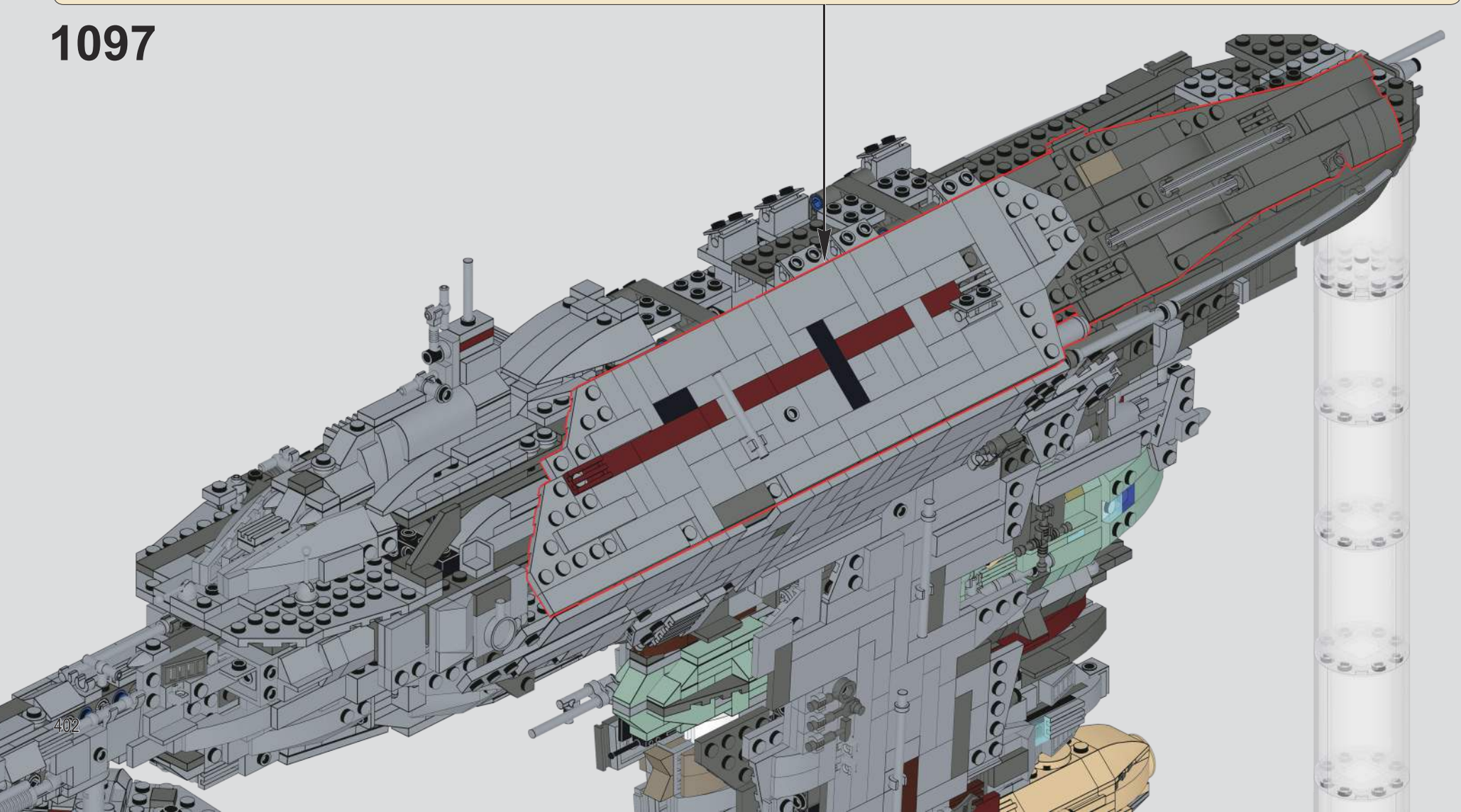

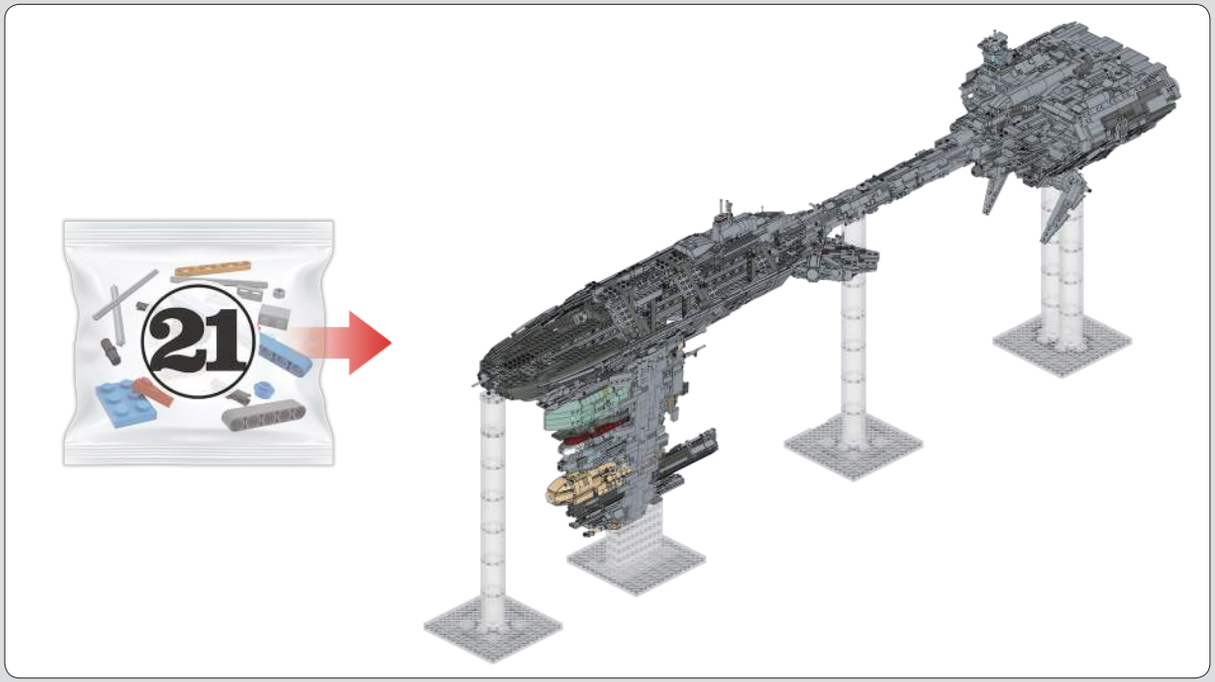

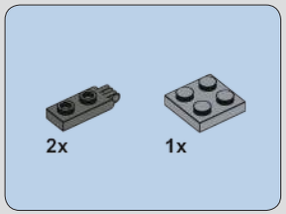

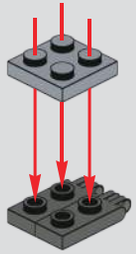

1098

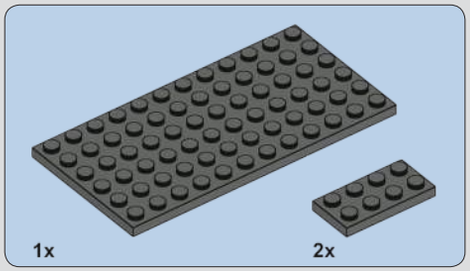

1099

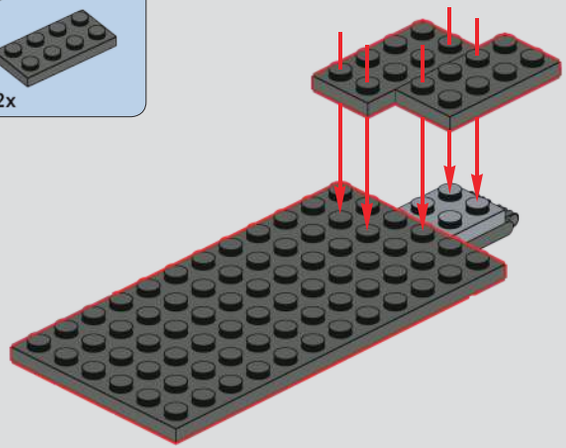

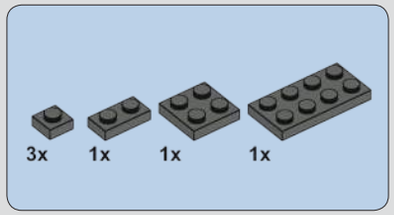

1100

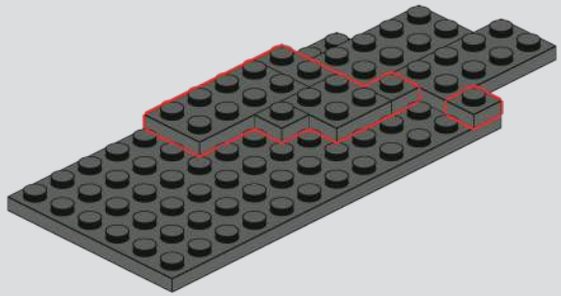

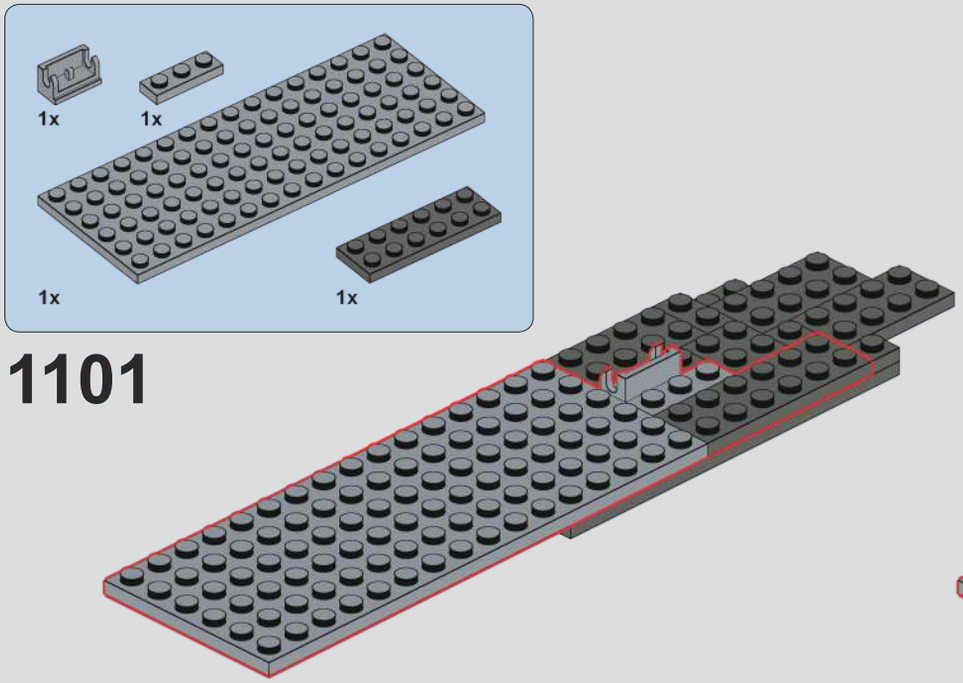

1101

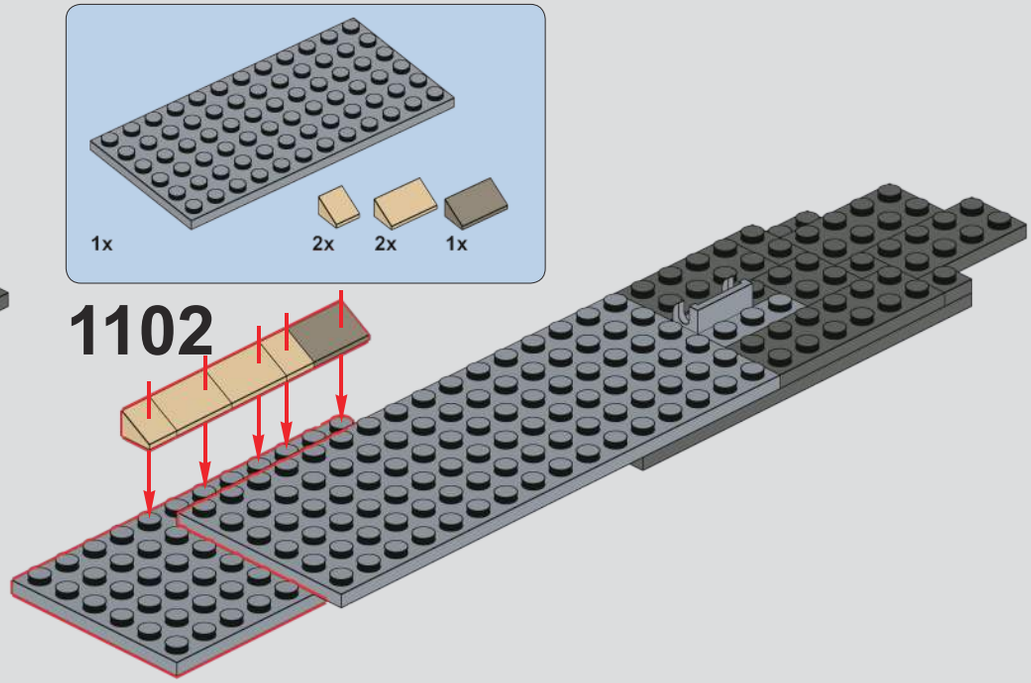

1102

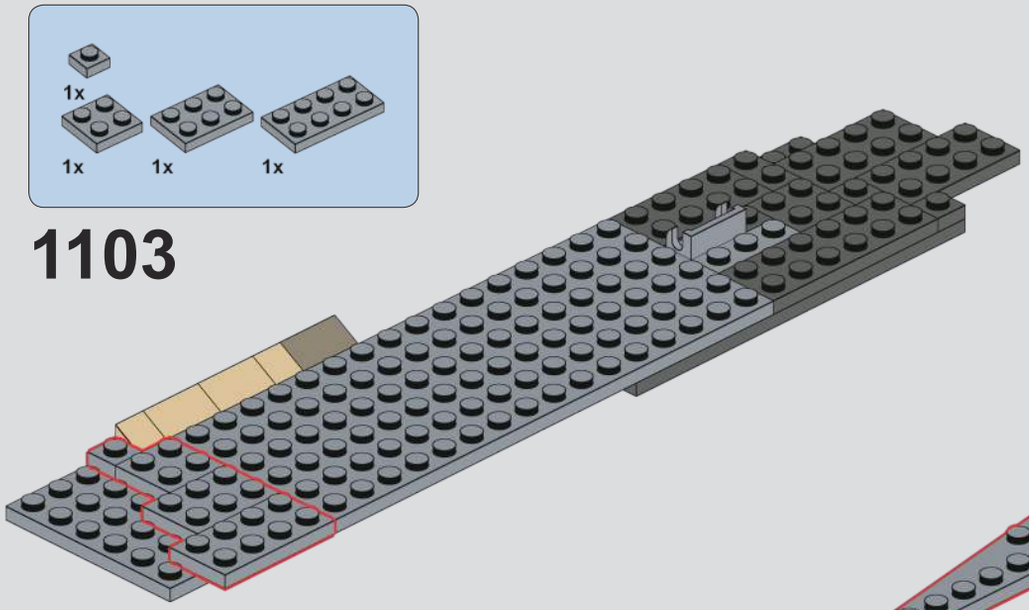

1103

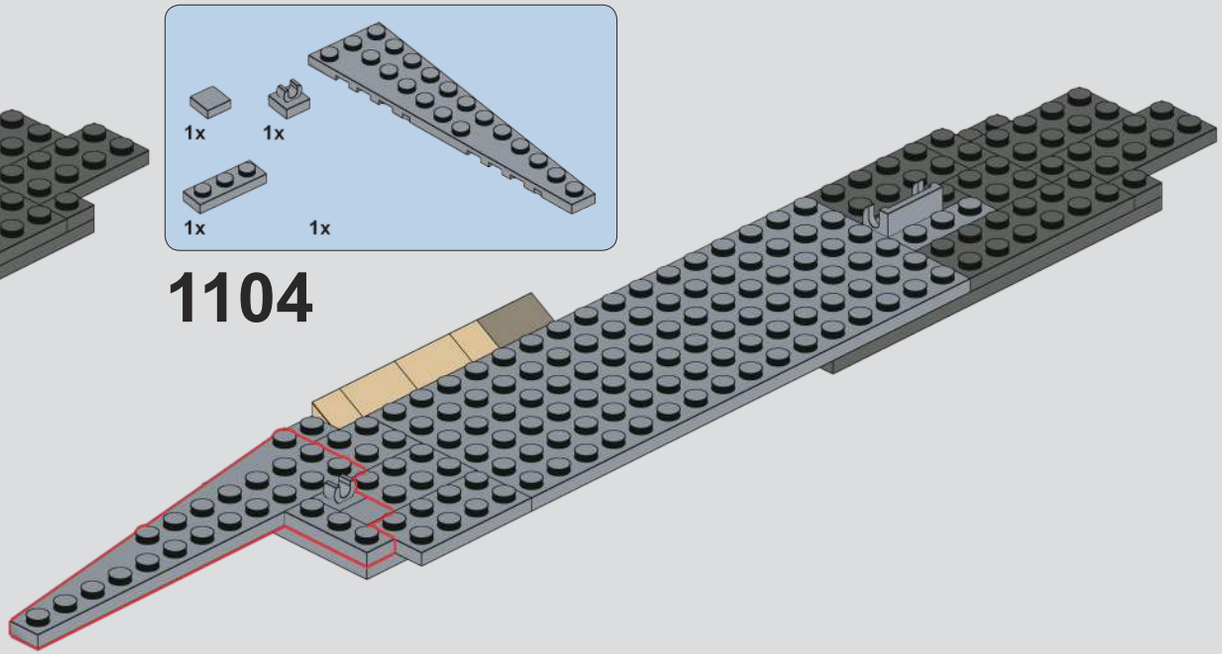

1104

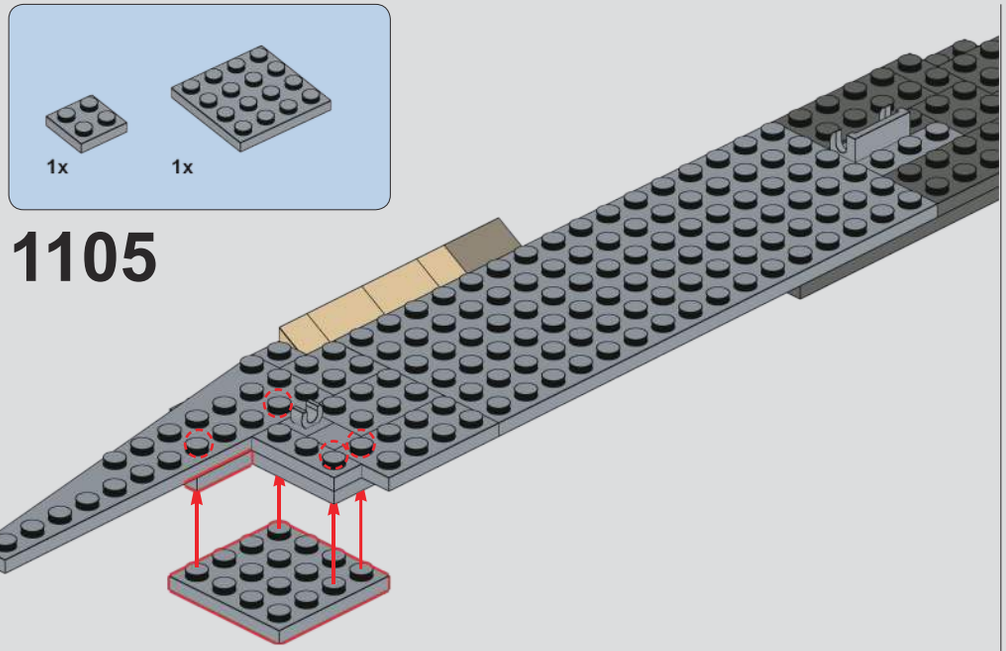

1105

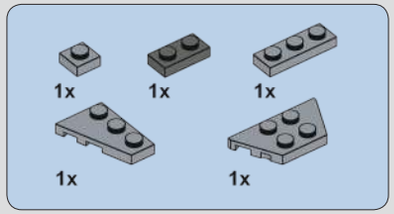

1107

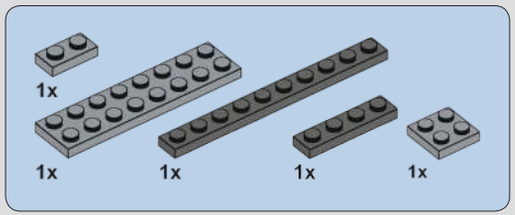

1106

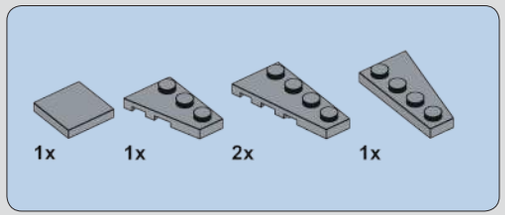

1108

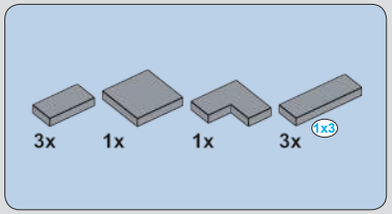

1109

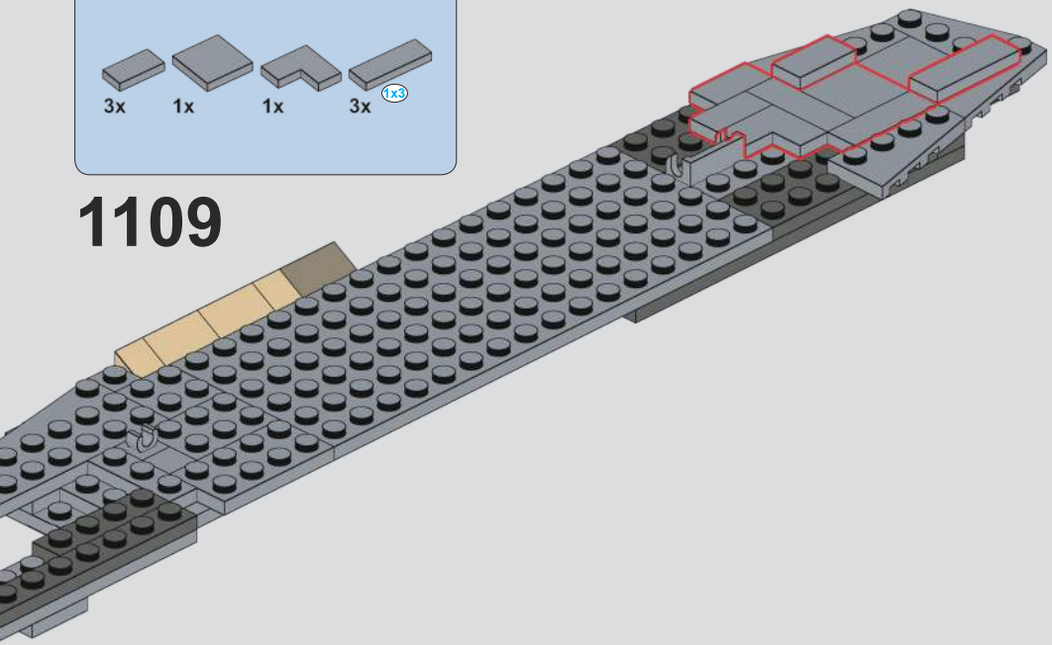

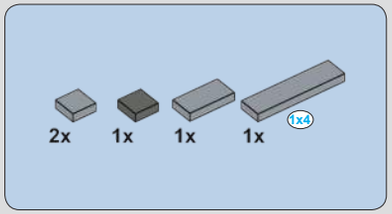

1110

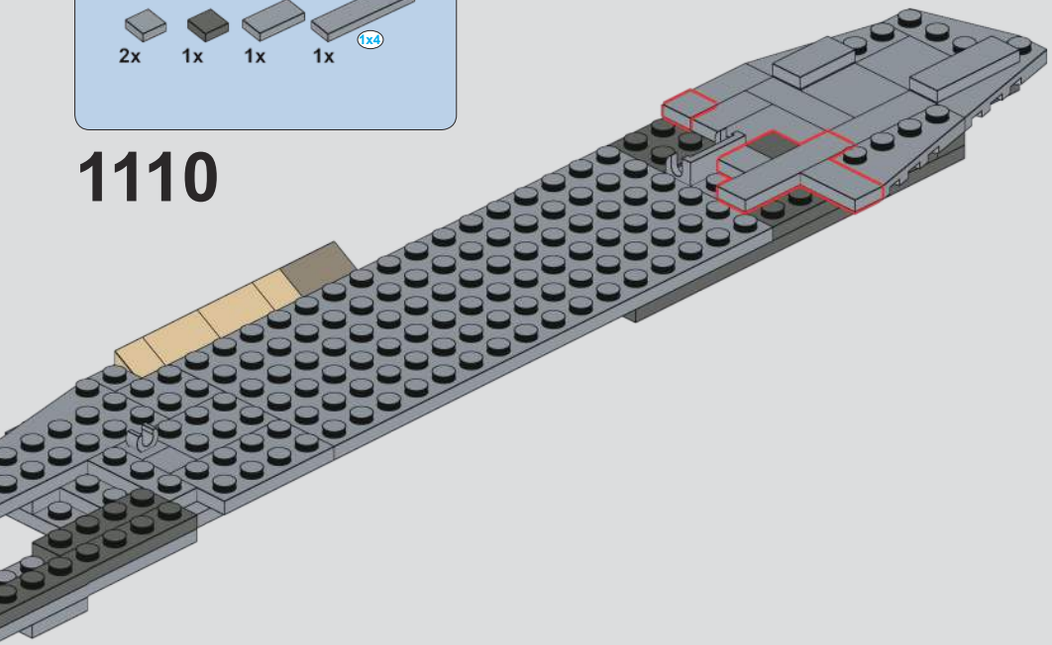

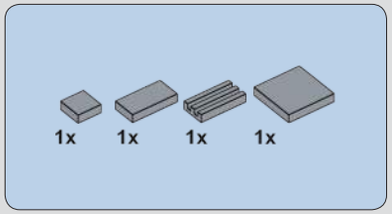

1111

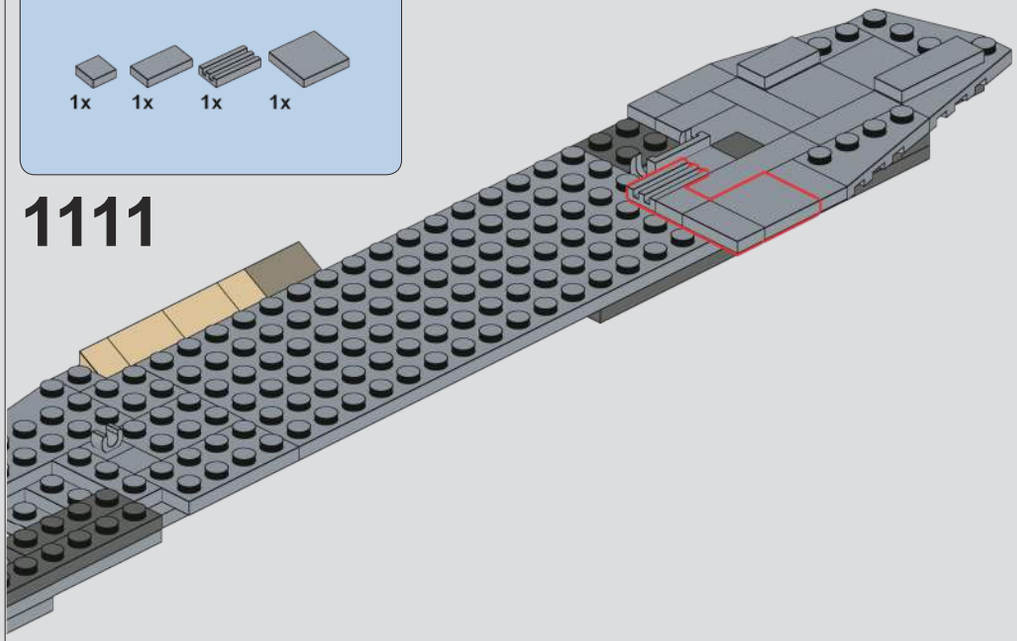

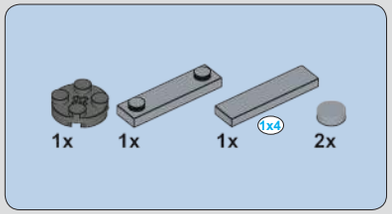

1112

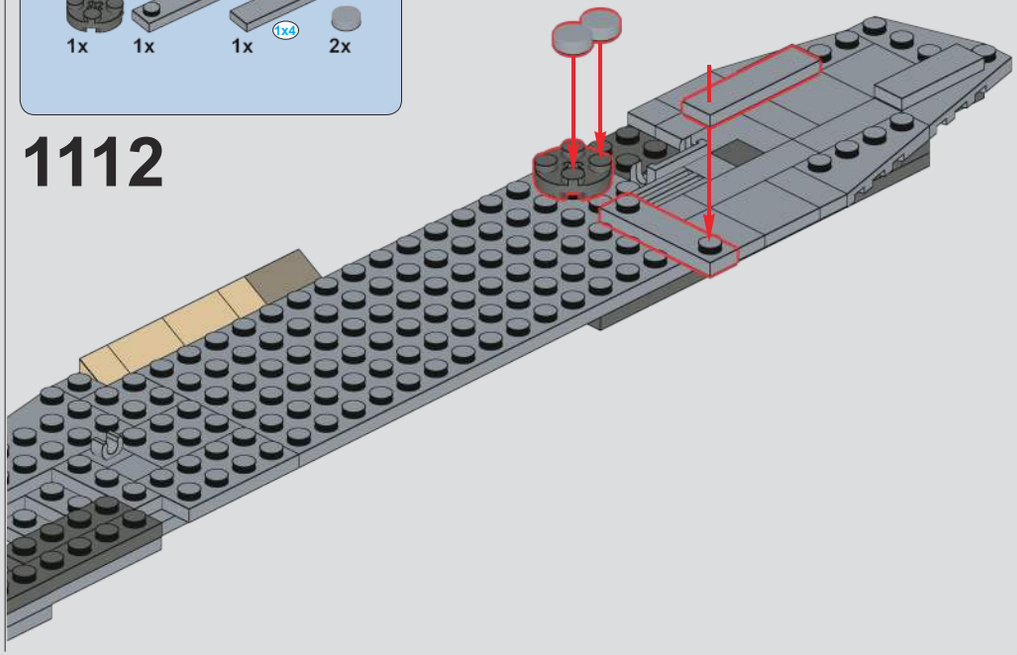

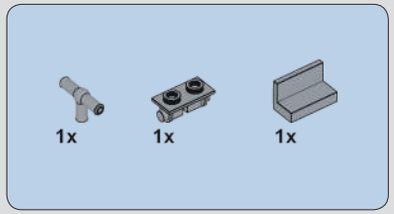

1113

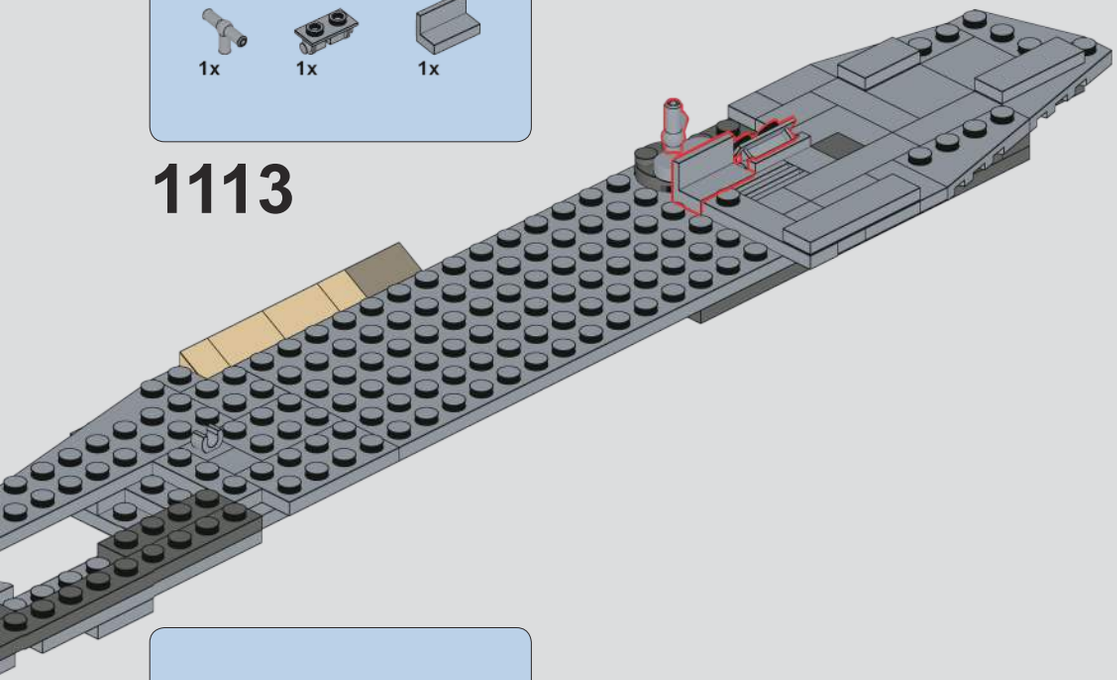

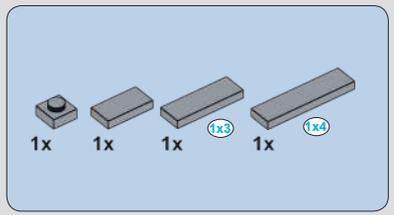

1114

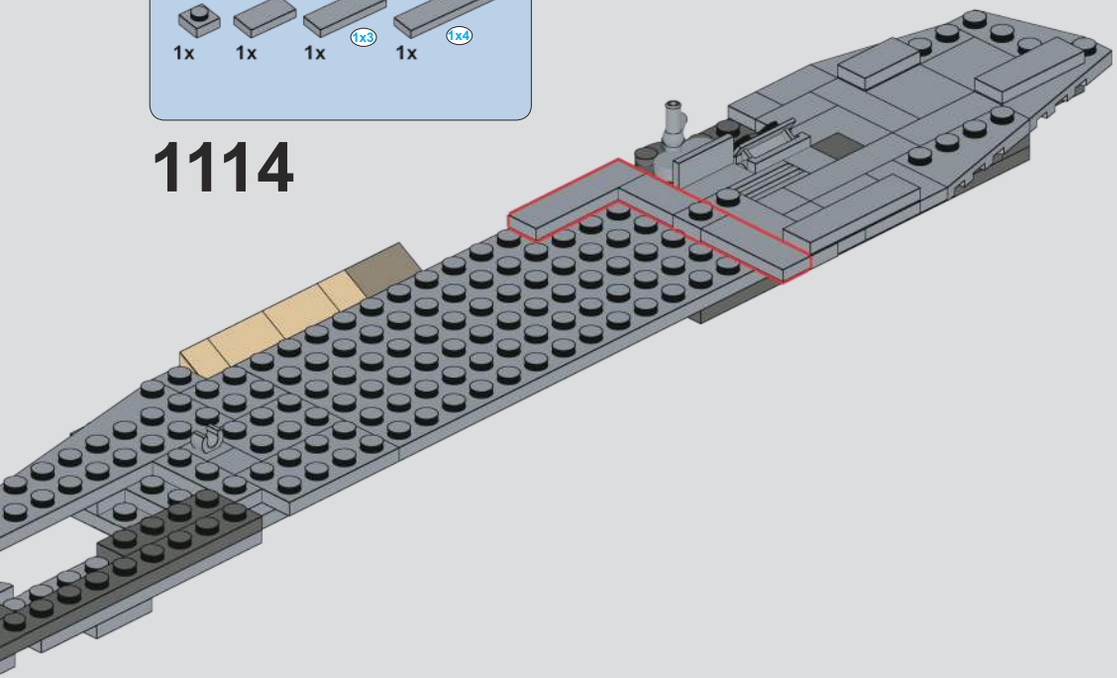

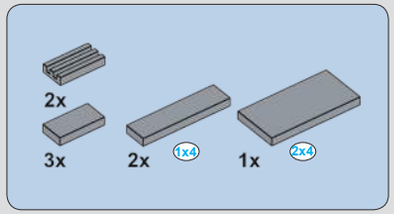

1115

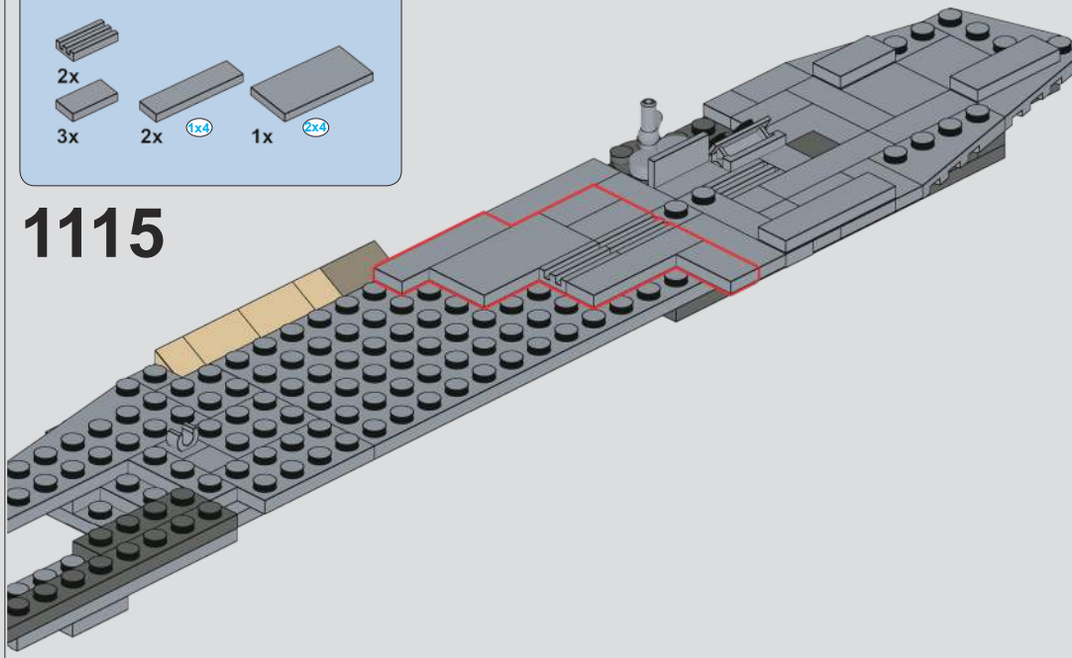

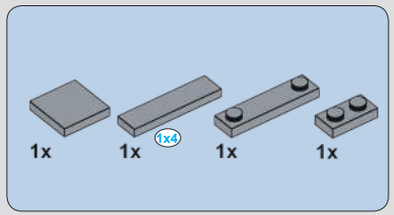

1116

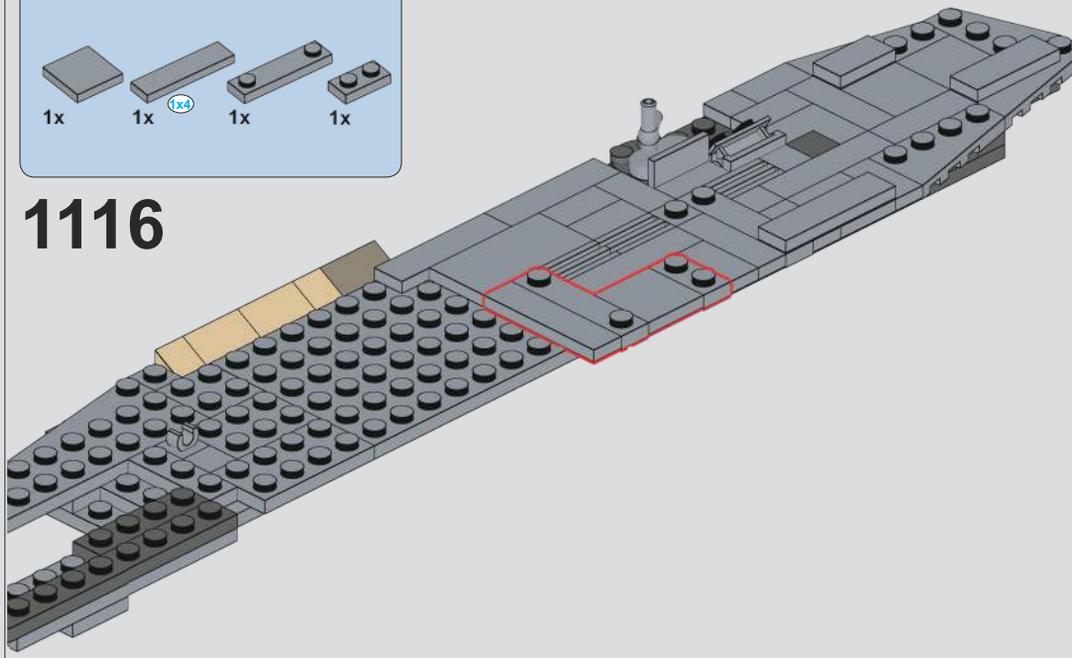

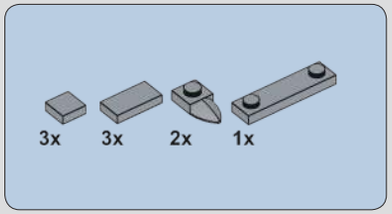

1117

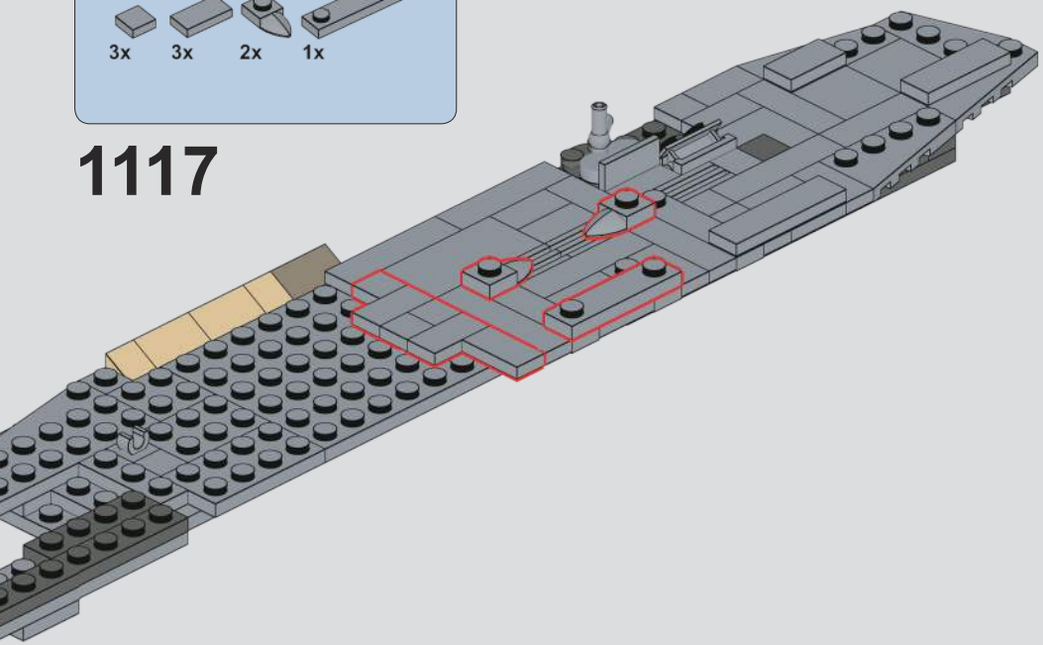

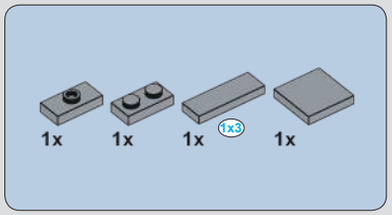

1118

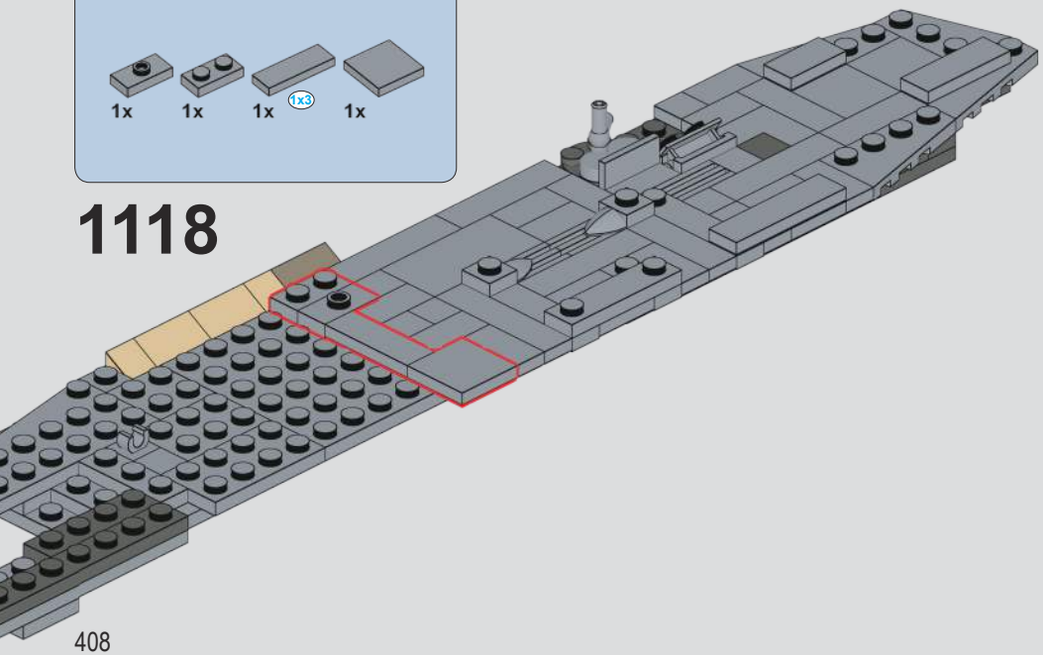

1119

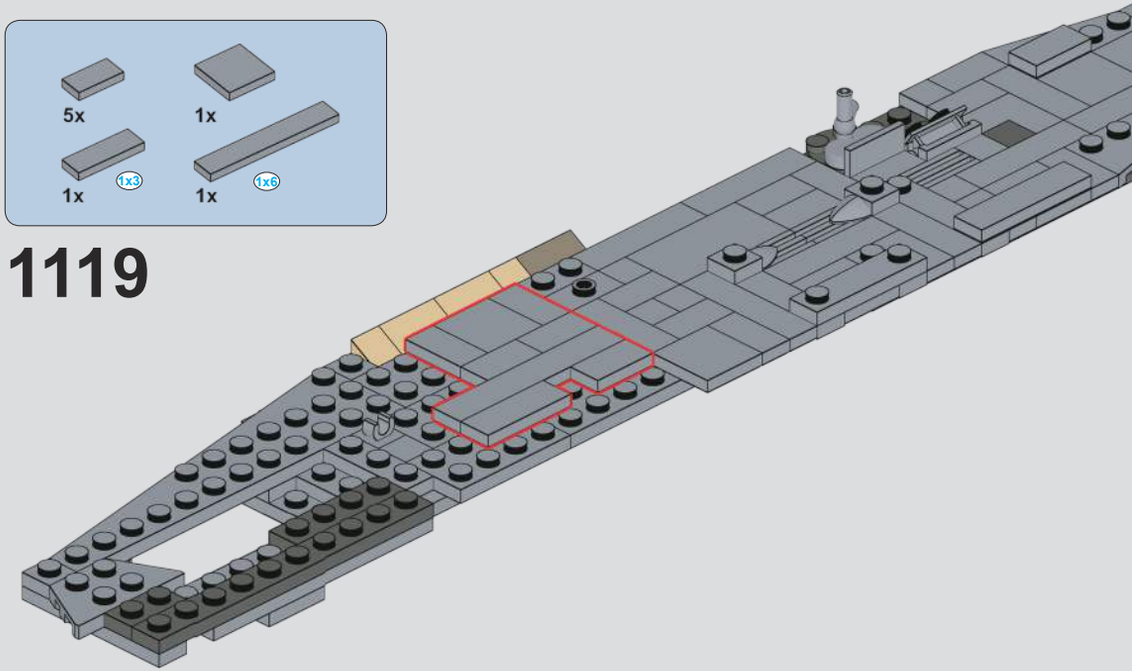

1120

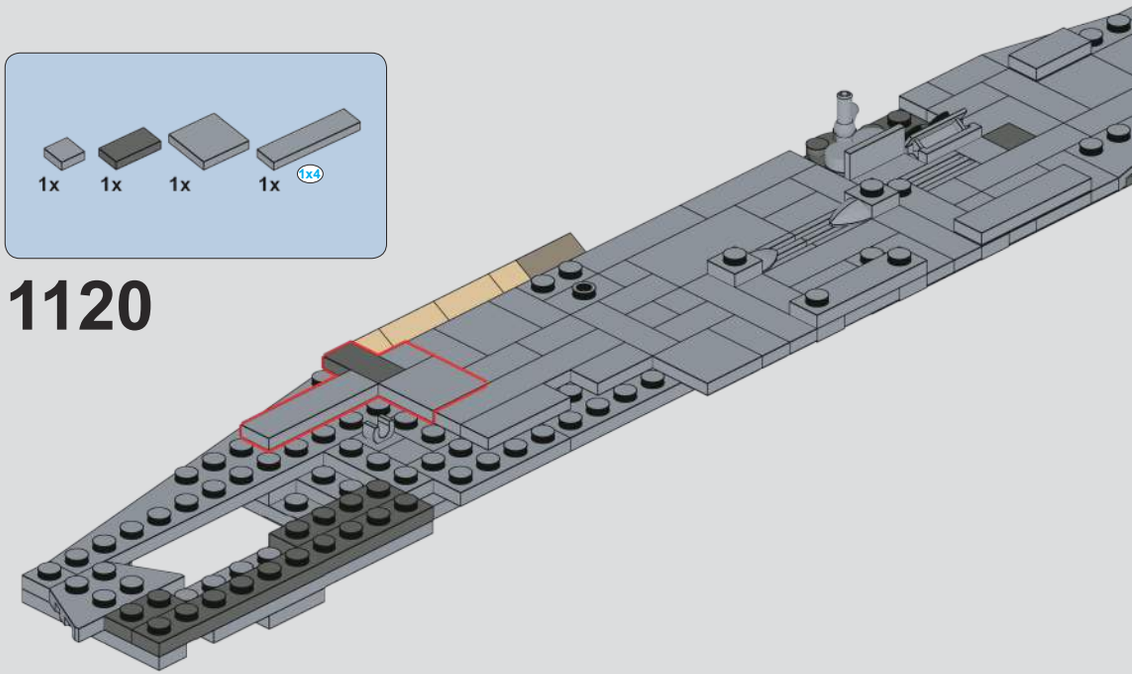

1121

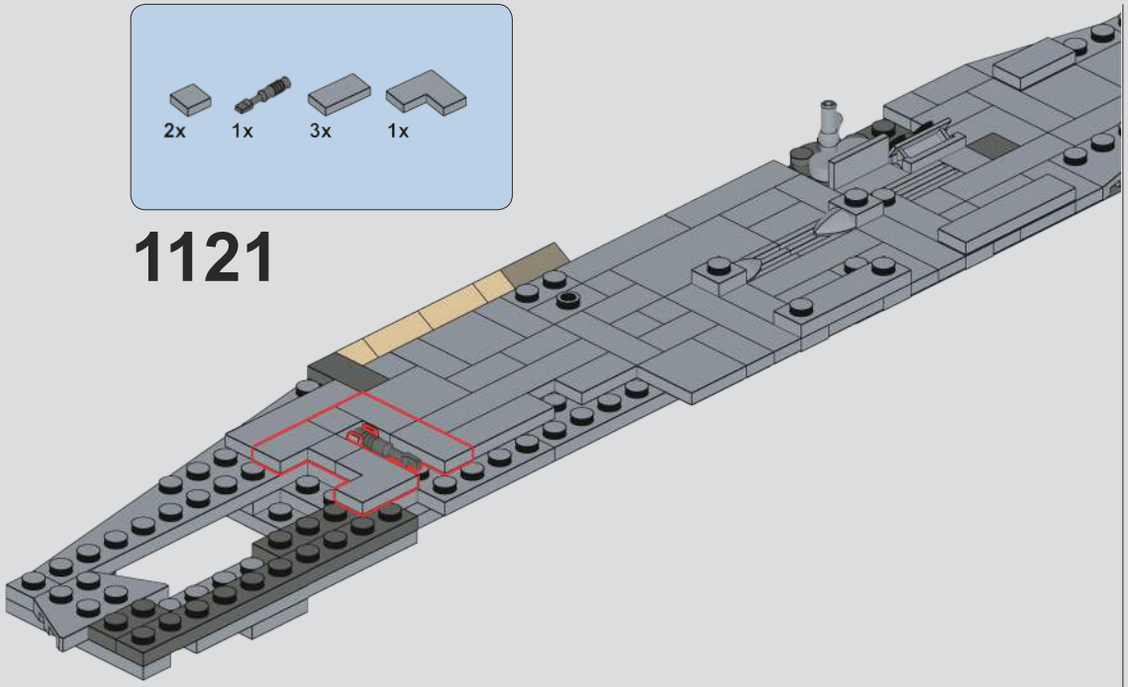

1122

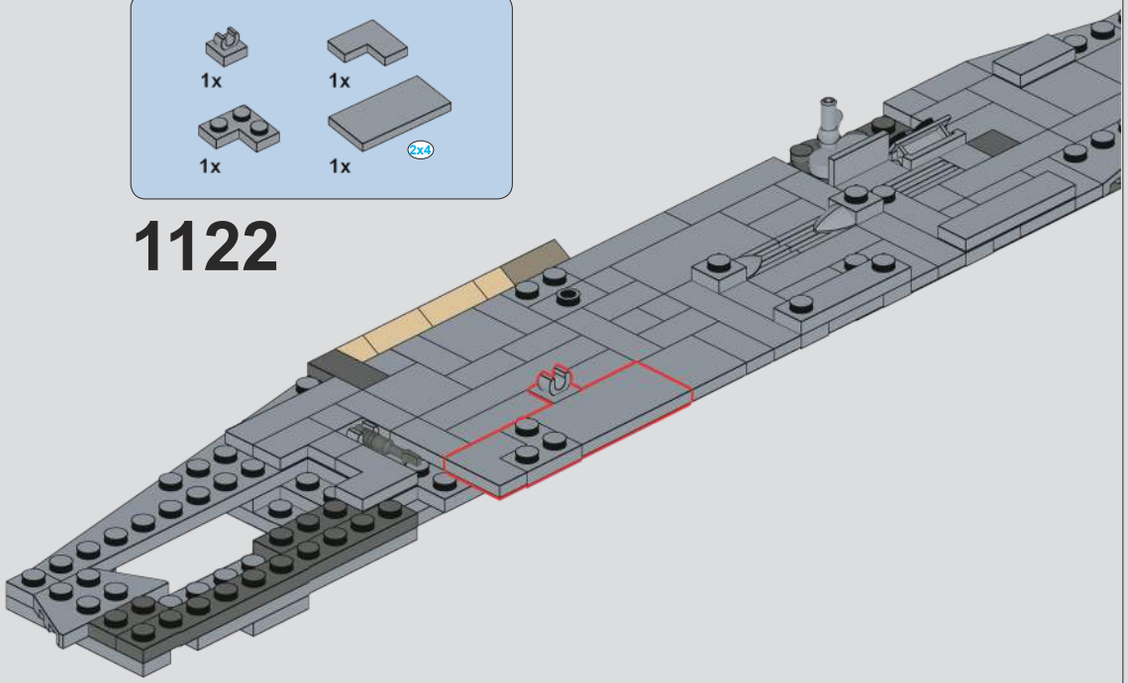

1123

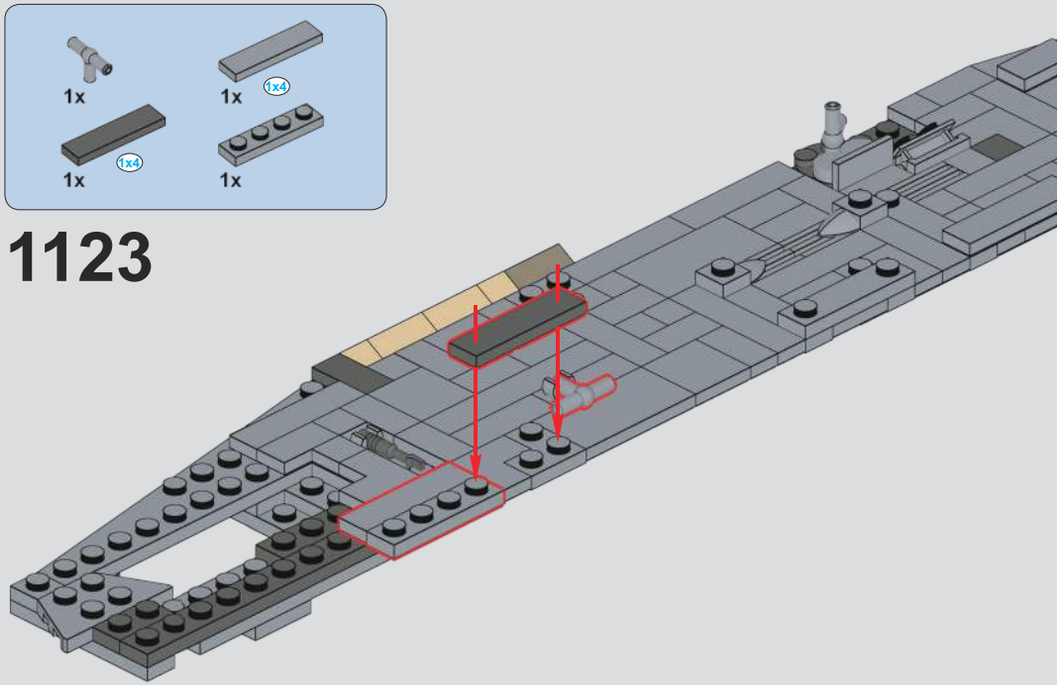

1124

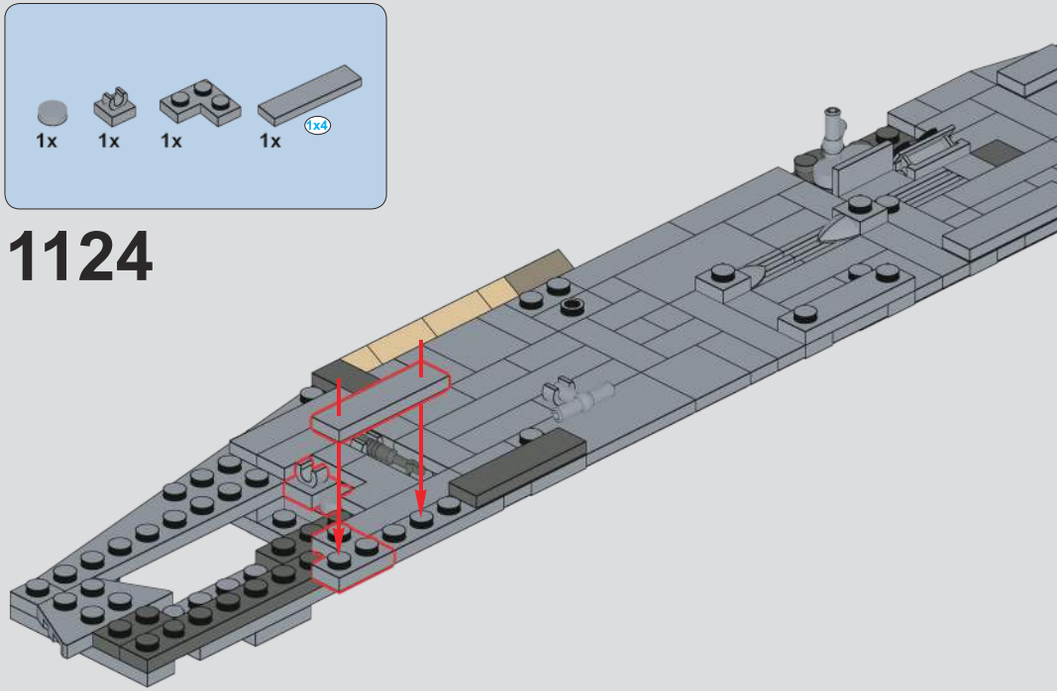

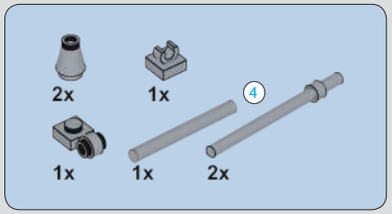

1125

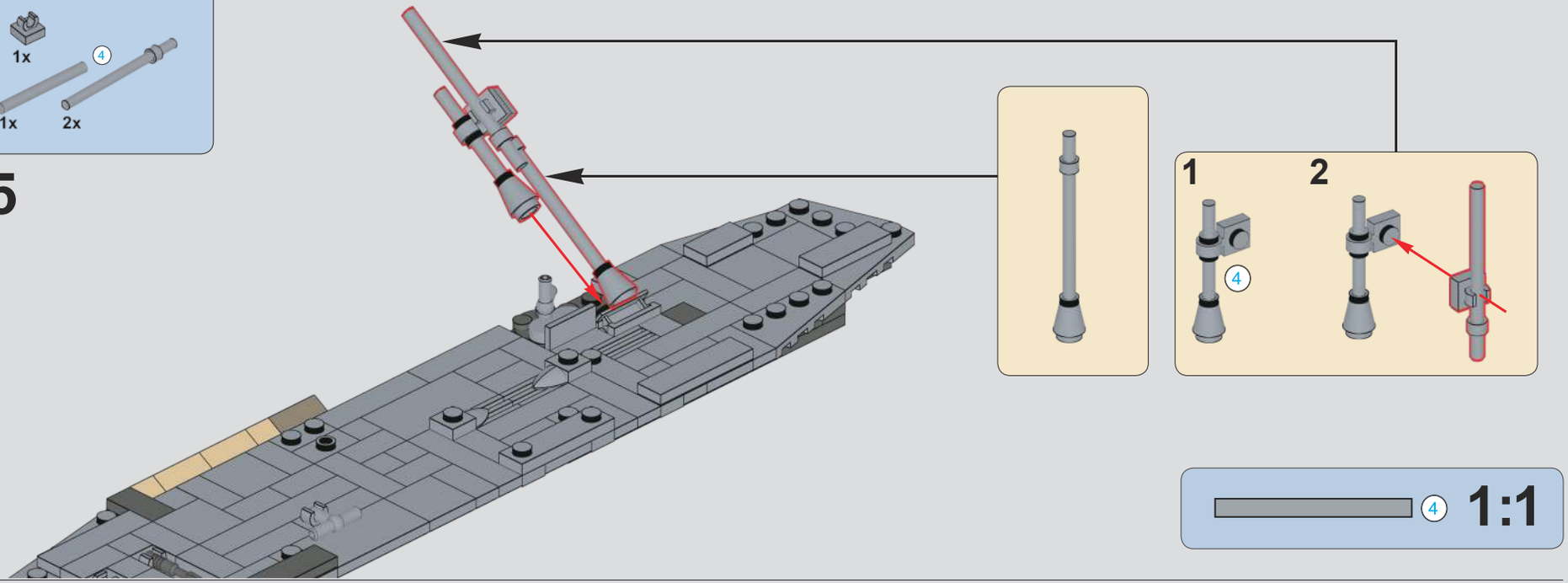

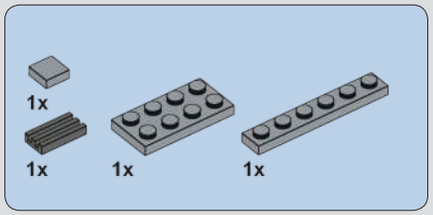

1126

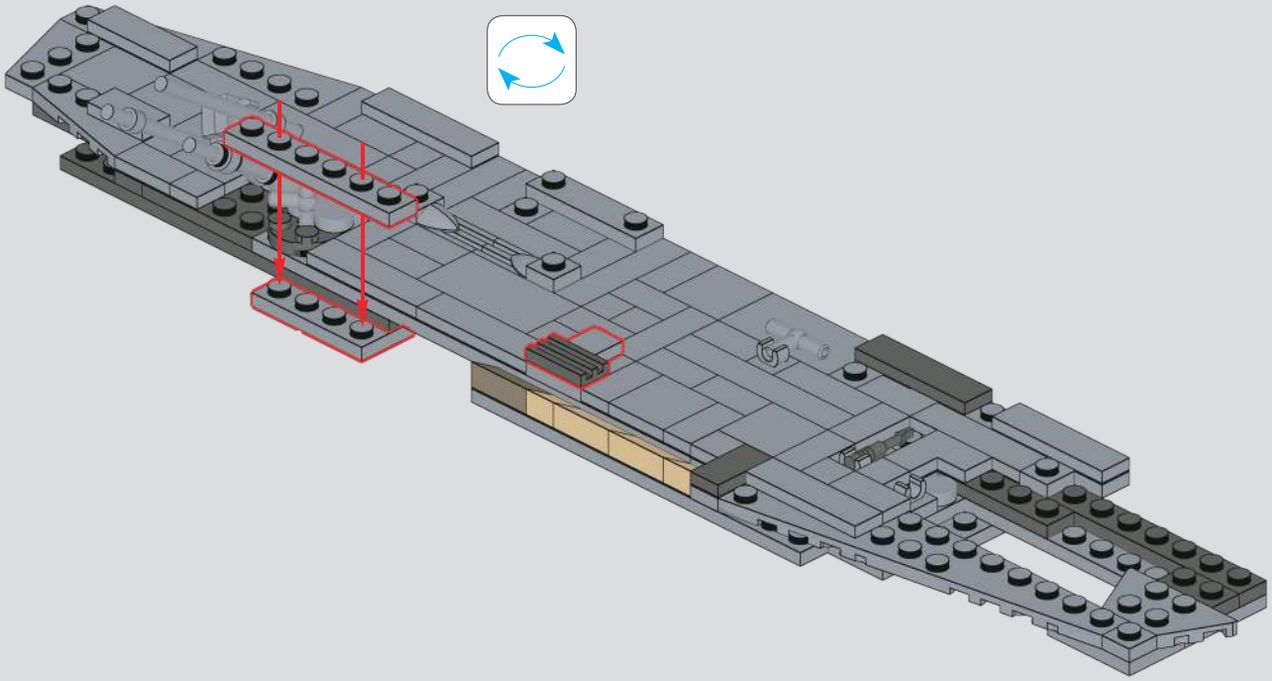

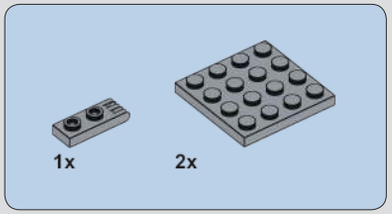

1127

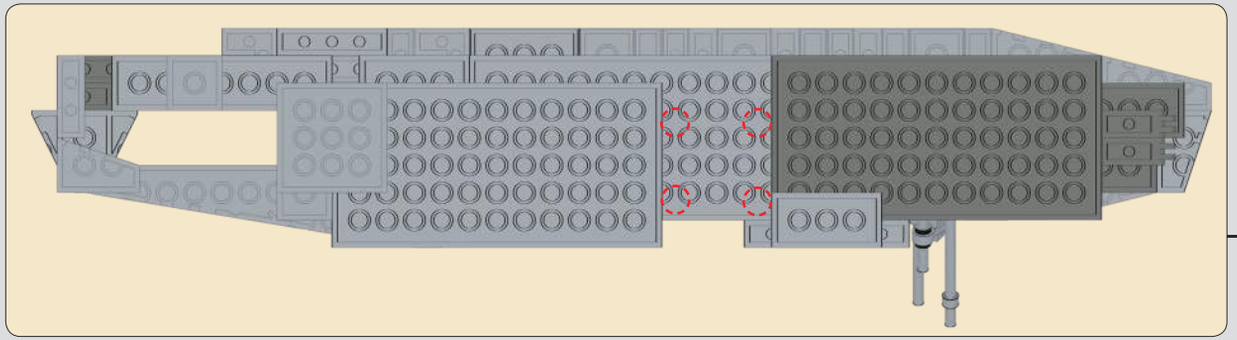

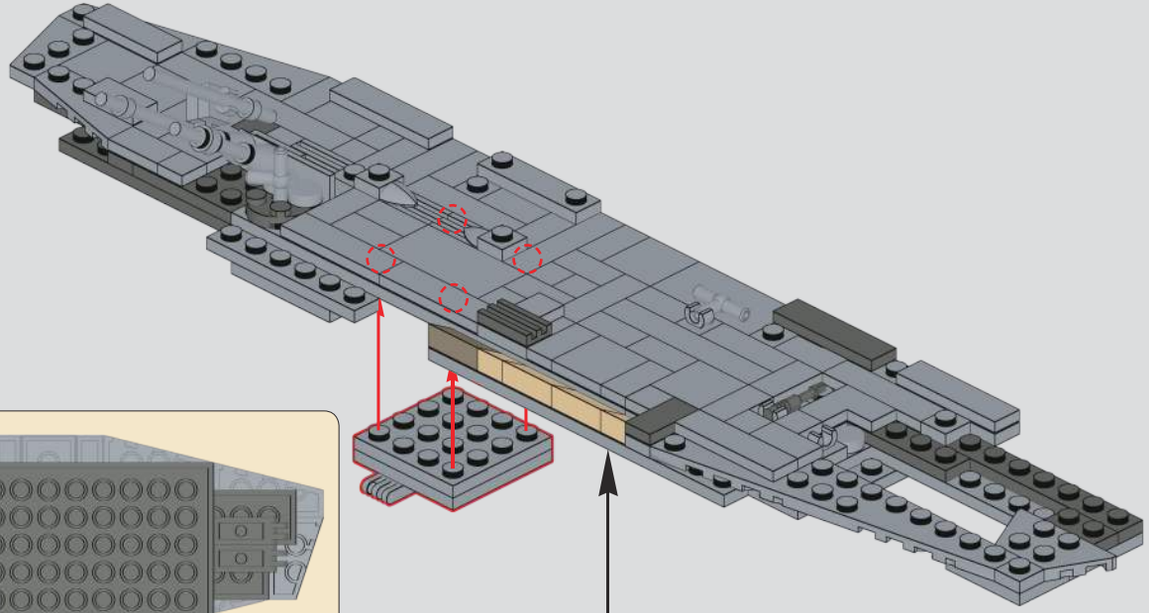

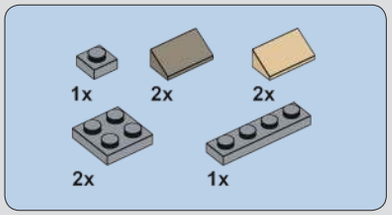

1128

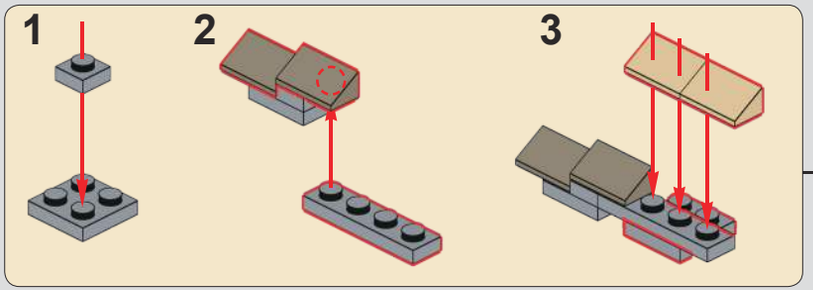

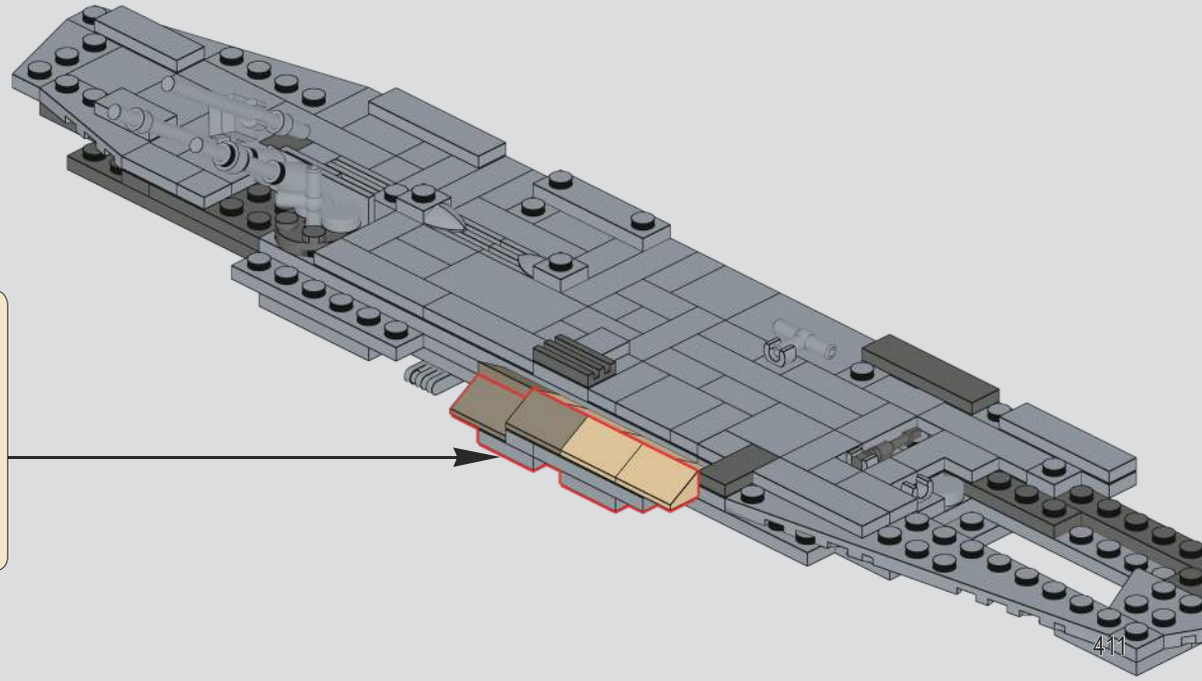

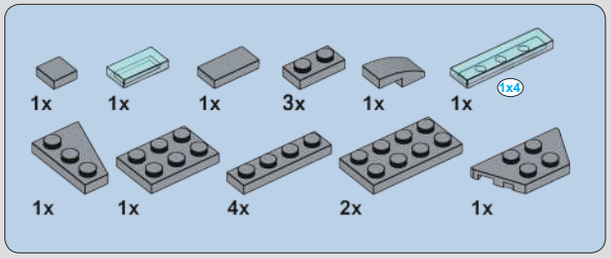

1129

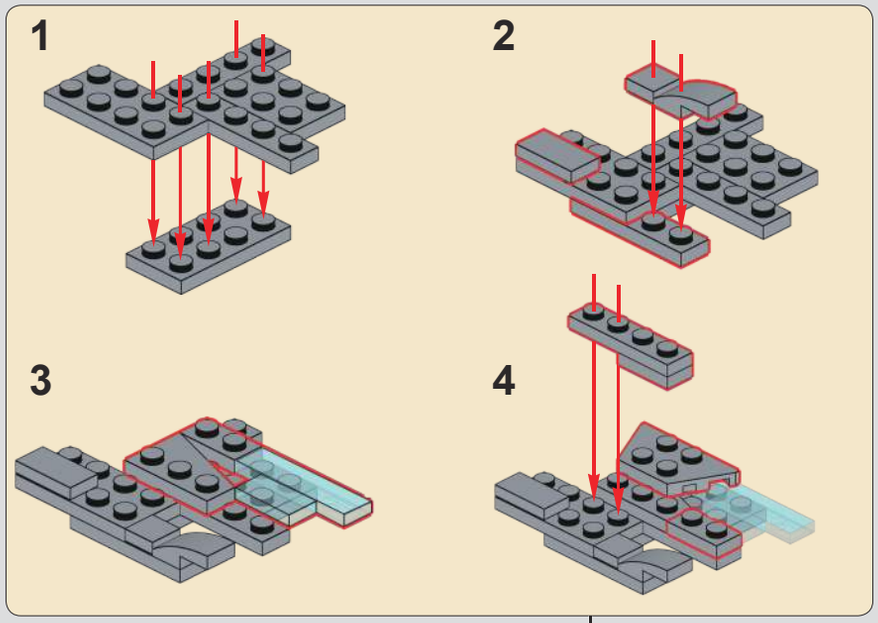

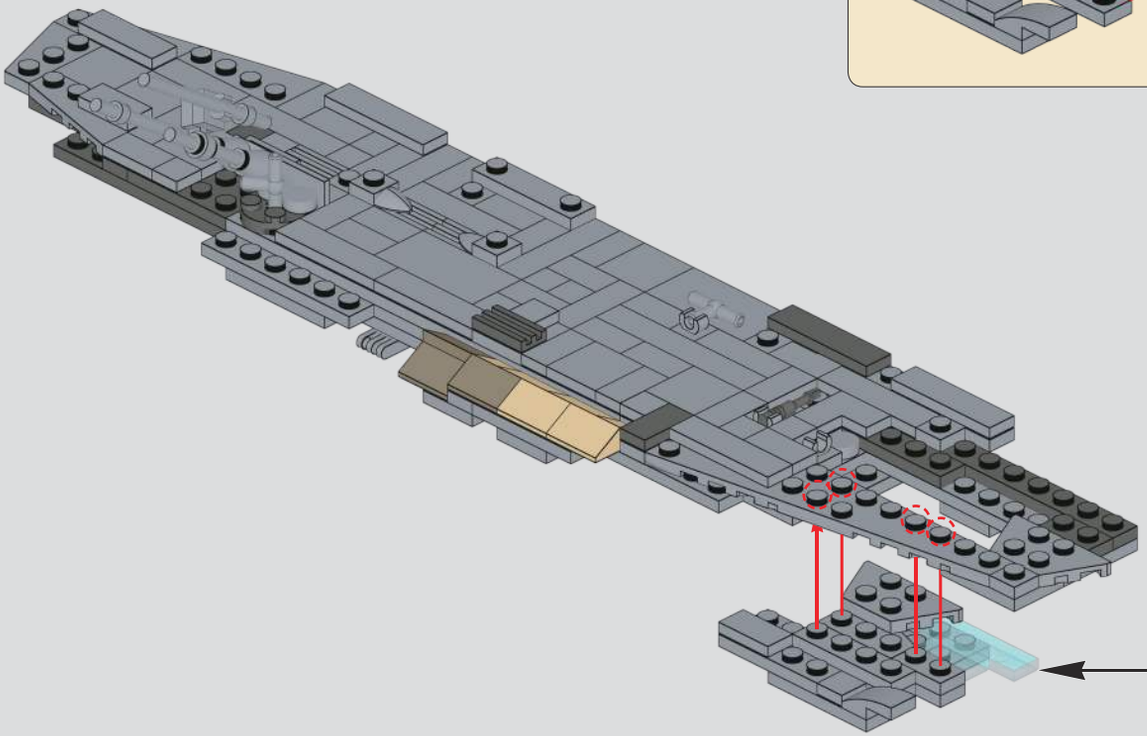

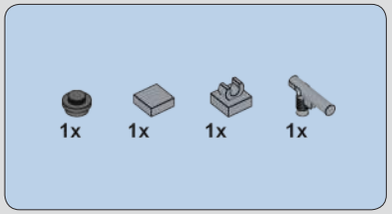

1130

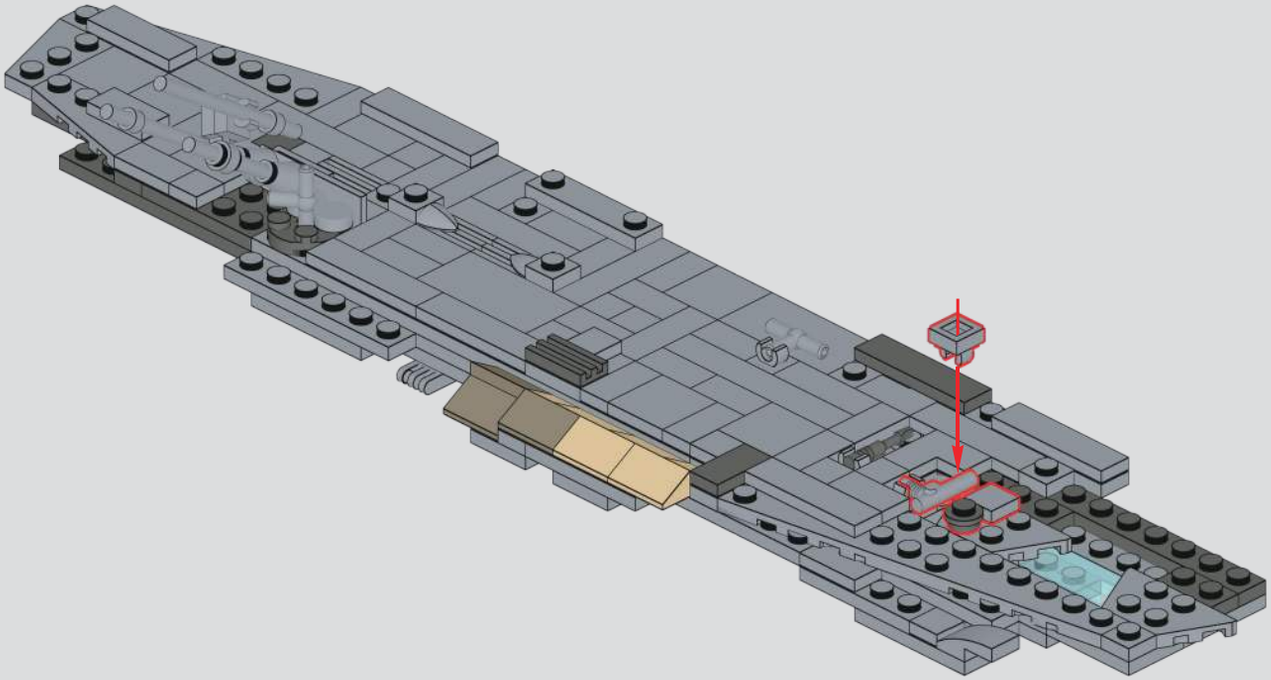

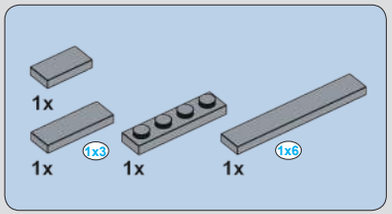

1131

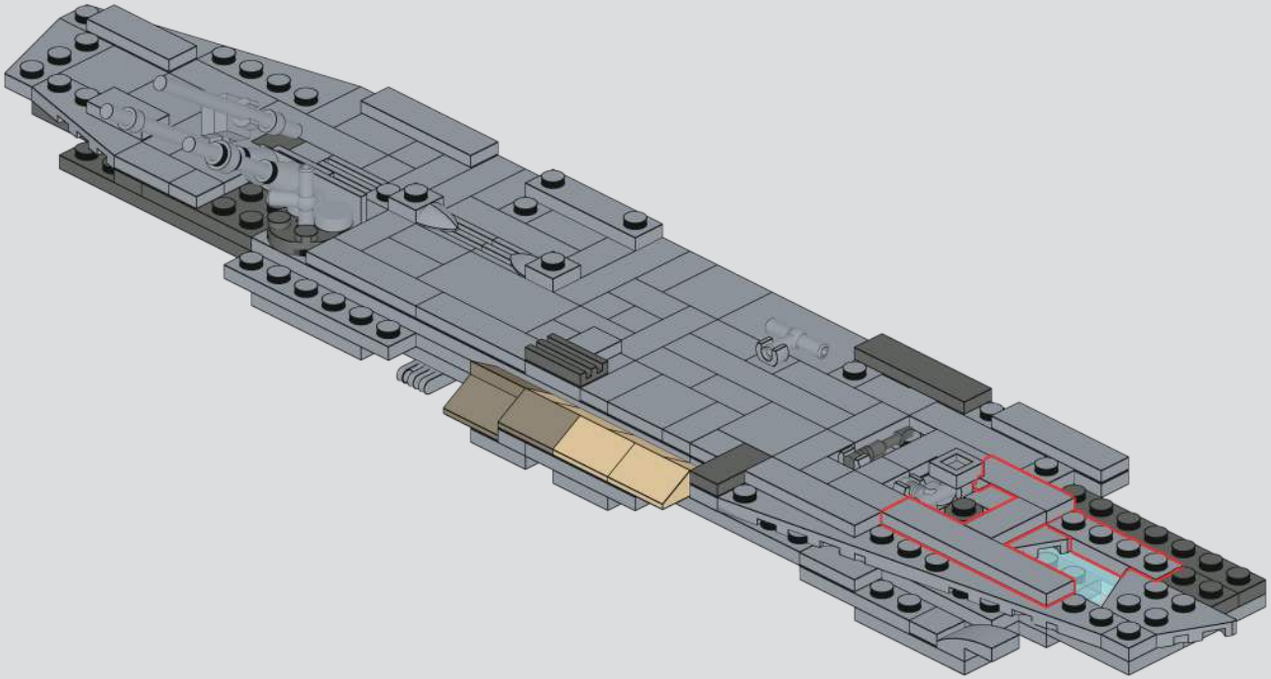

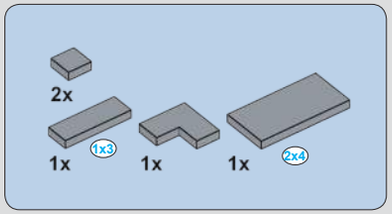

1132

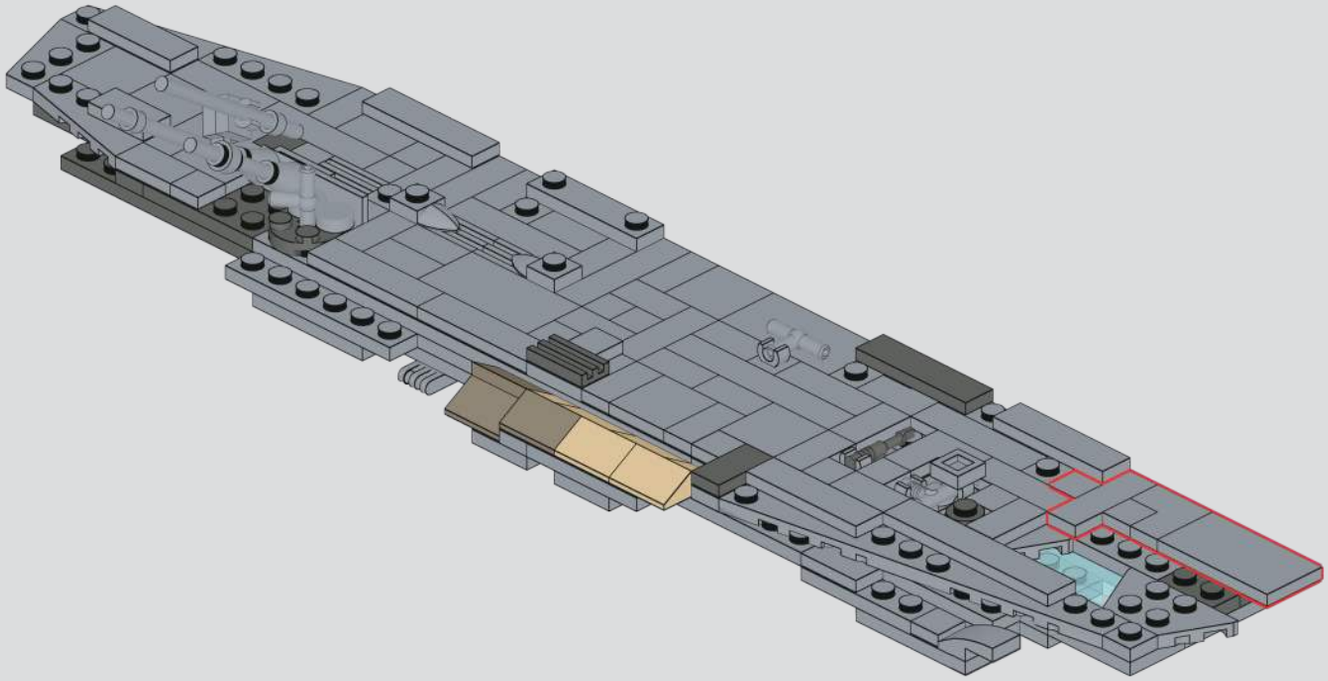

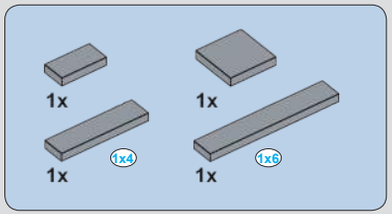

1133

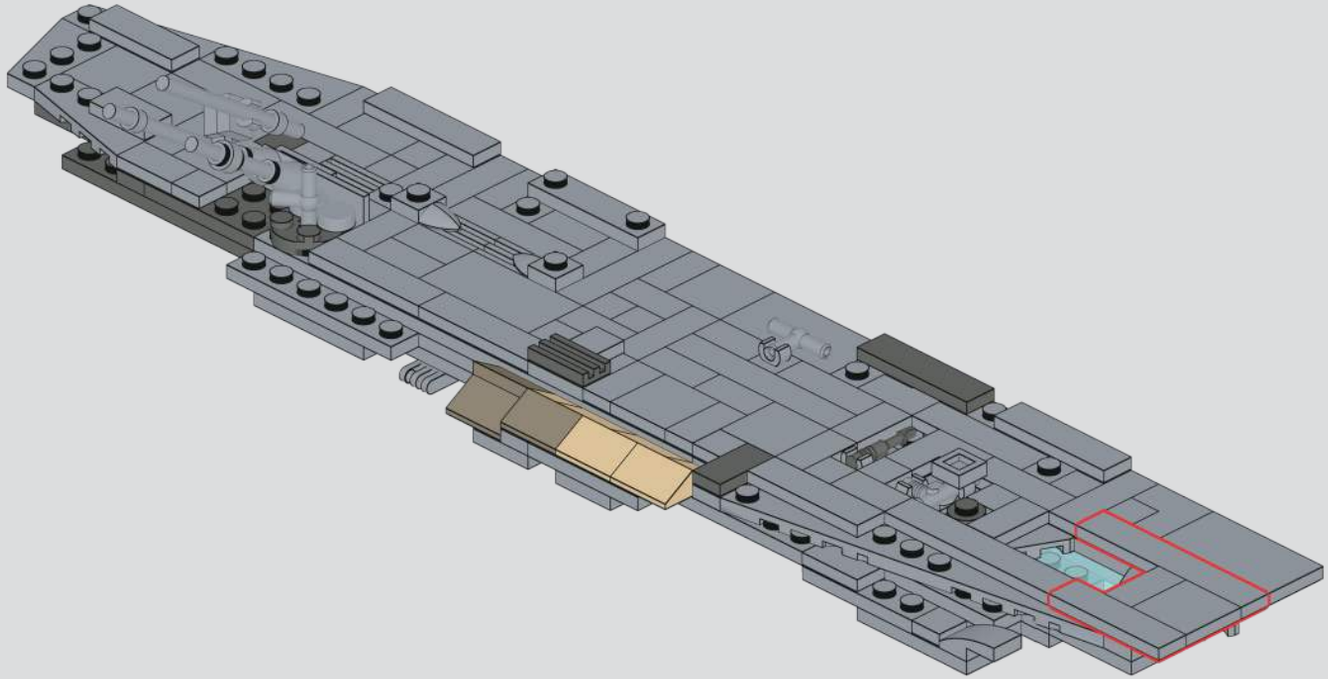

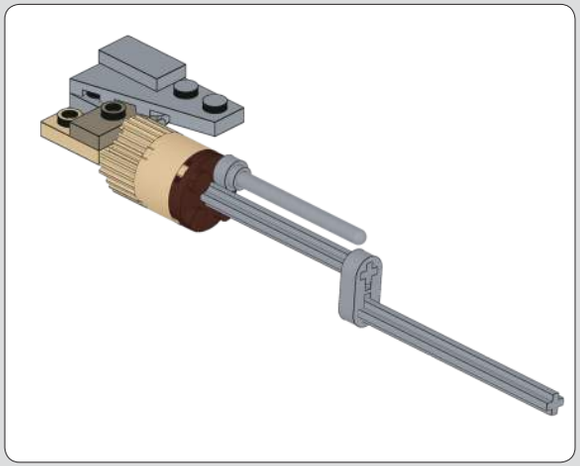

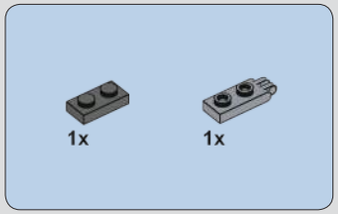

1134

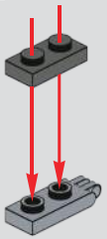

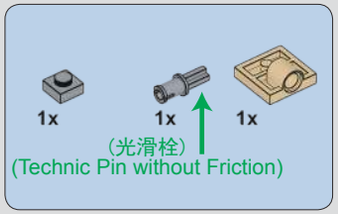

1135

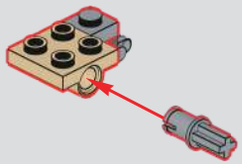

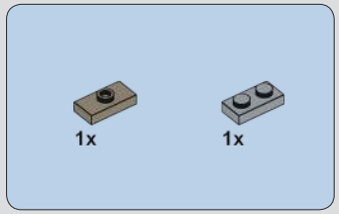

1136

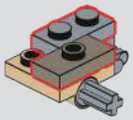

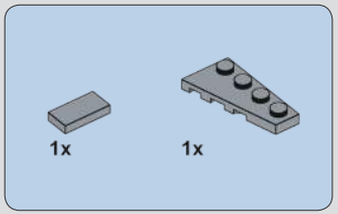

1137

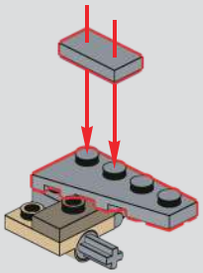

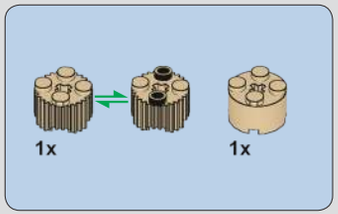

1138

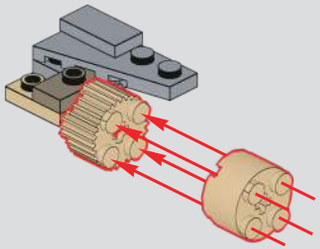

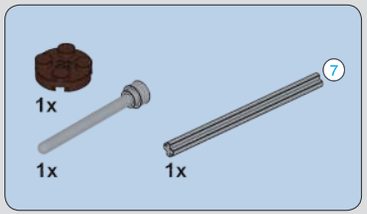

1139

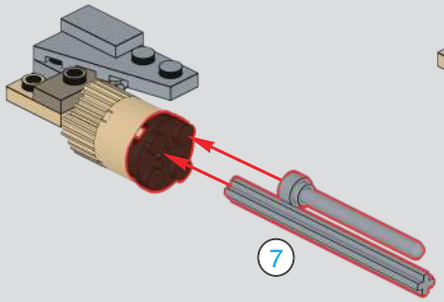

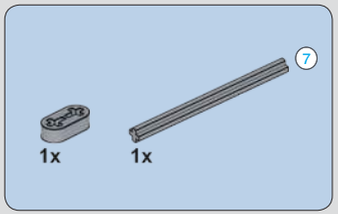

1140

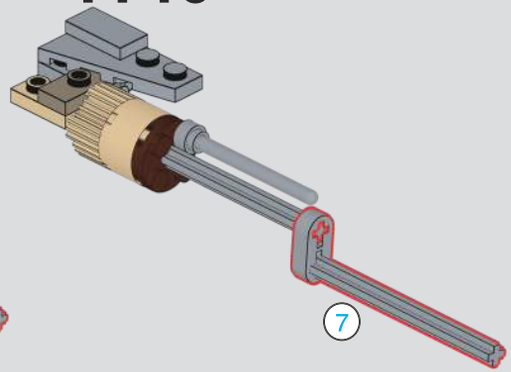

1141

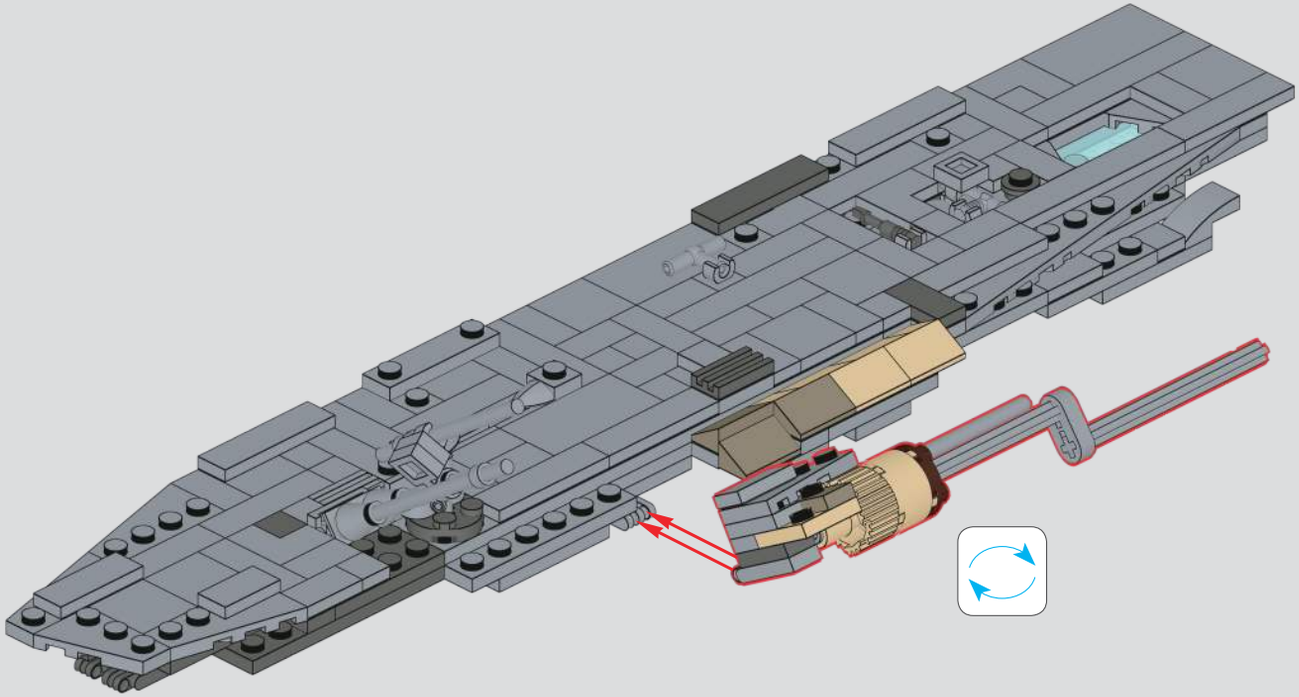

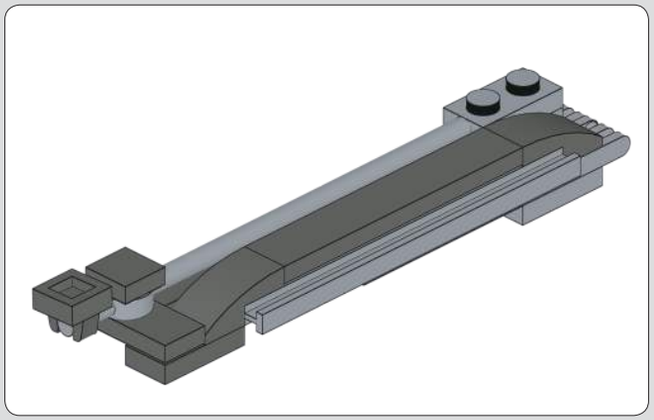

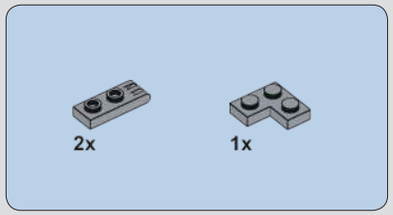

1142

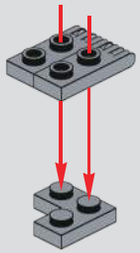

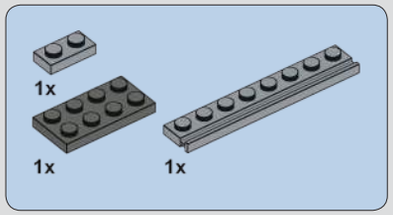

1143

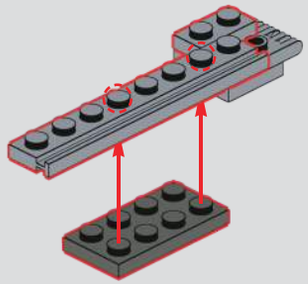

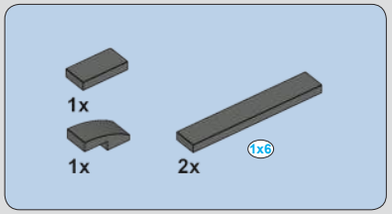

1144

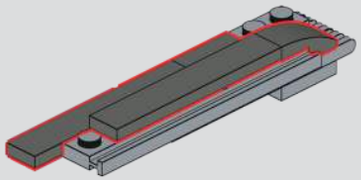

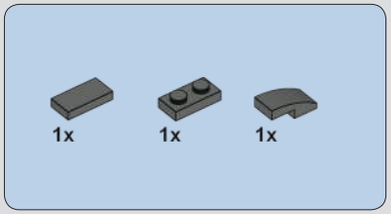

1145

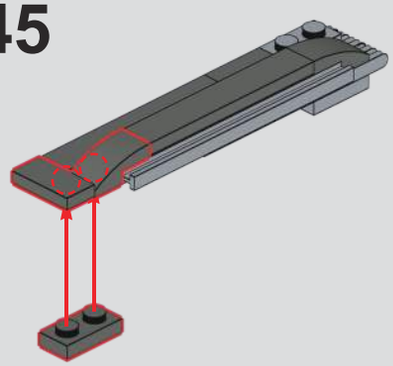

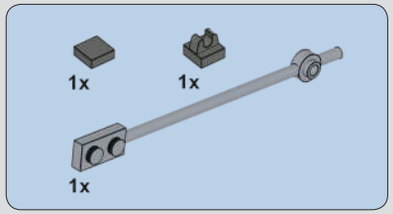

1146

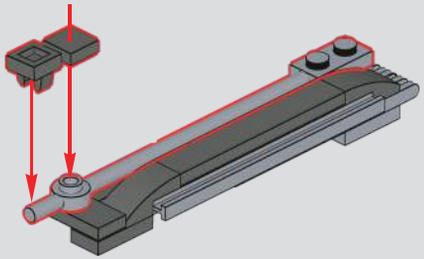

1147

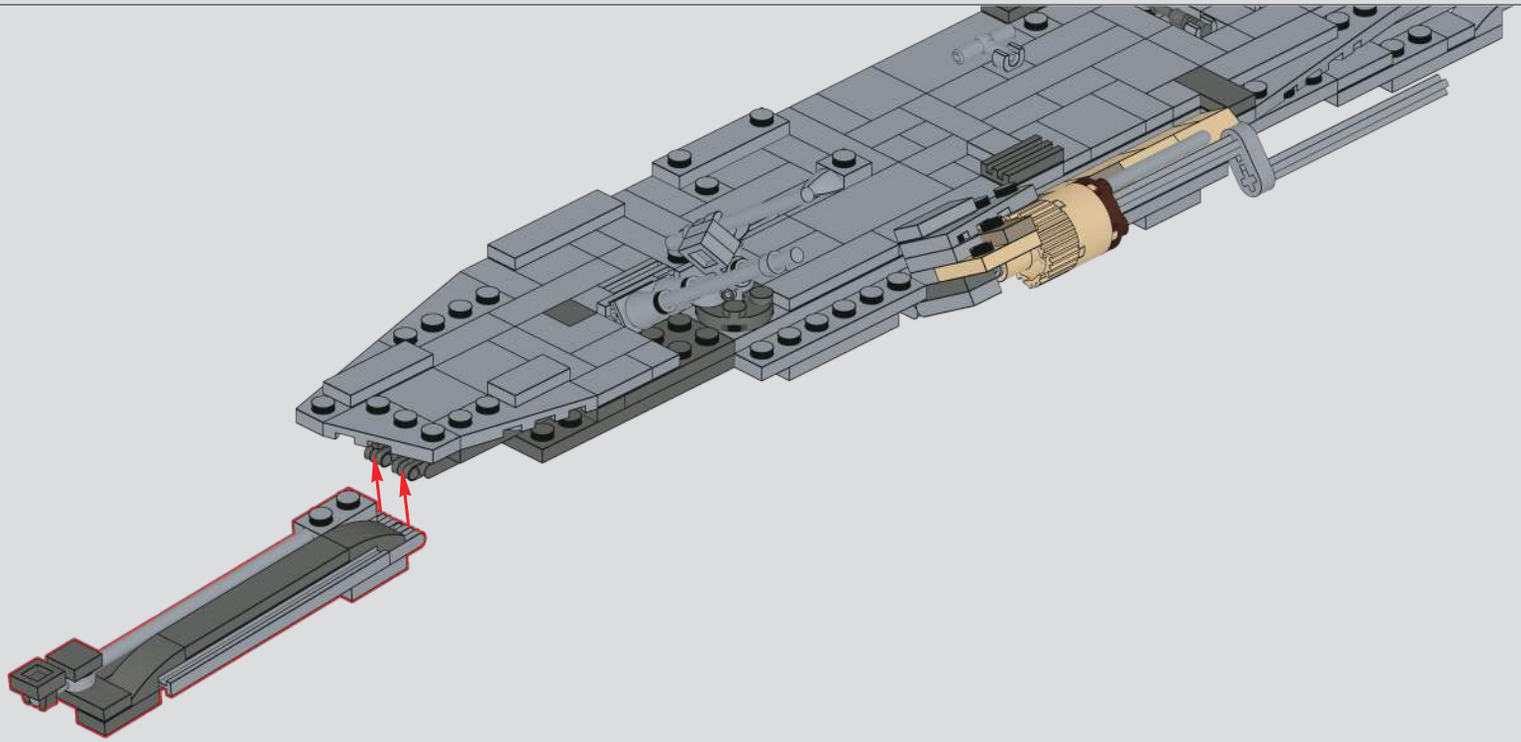

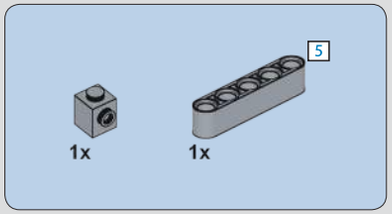

1148

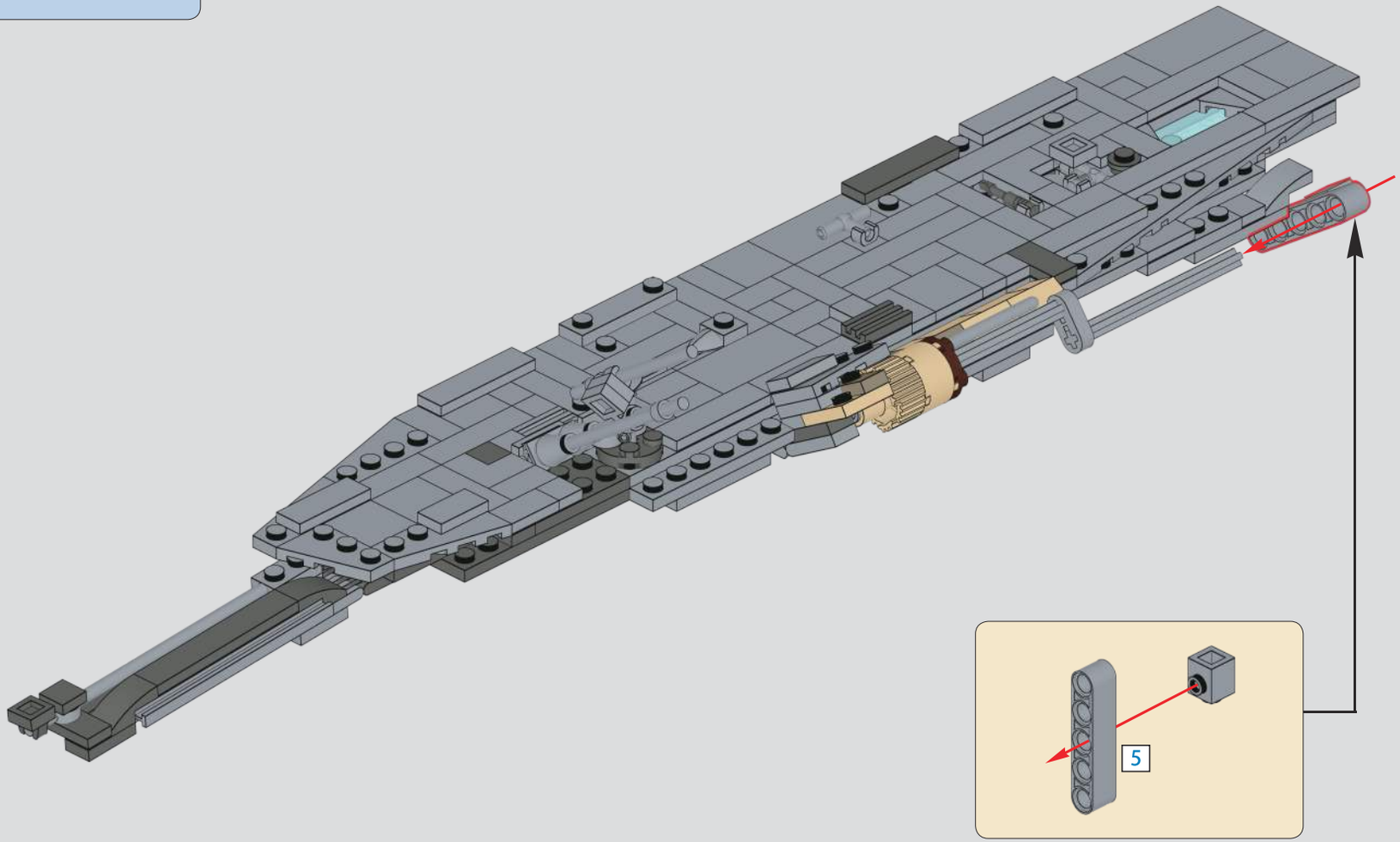

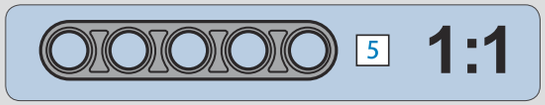

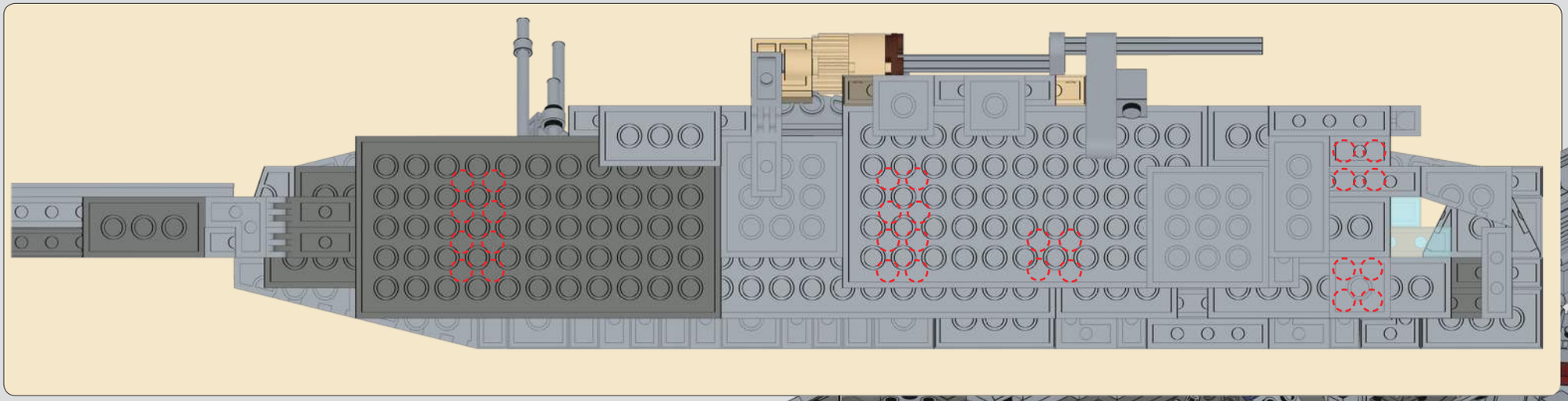

1149

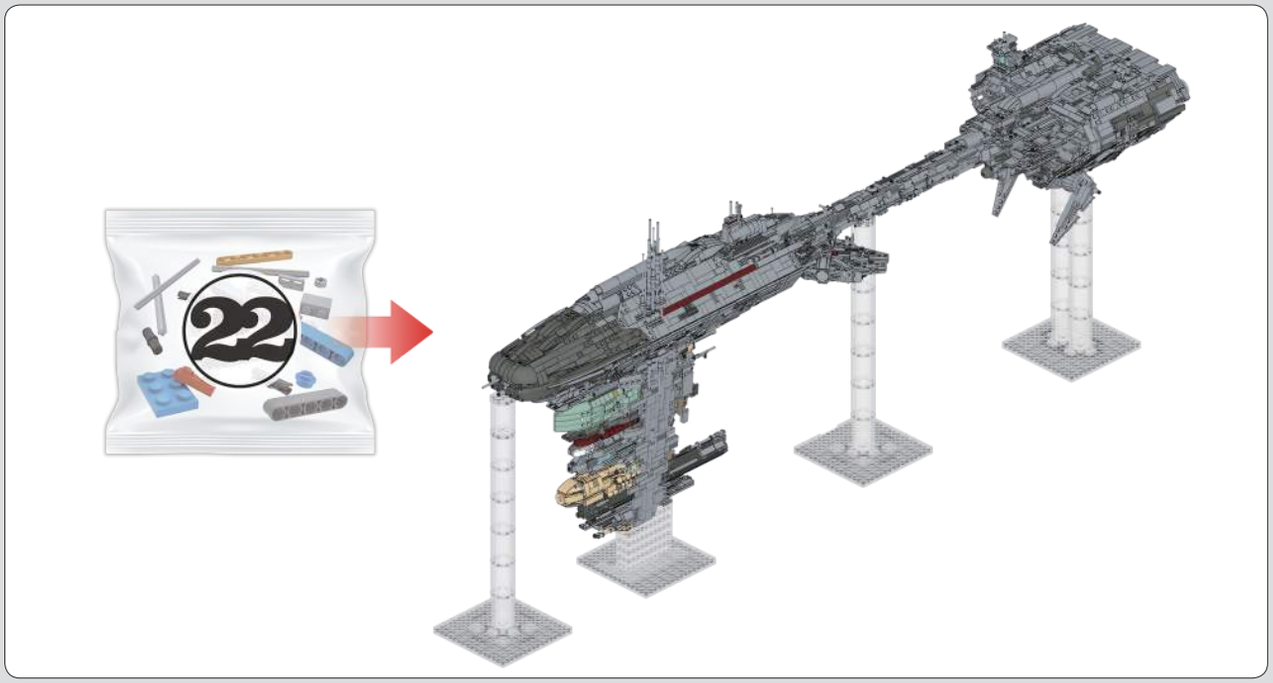

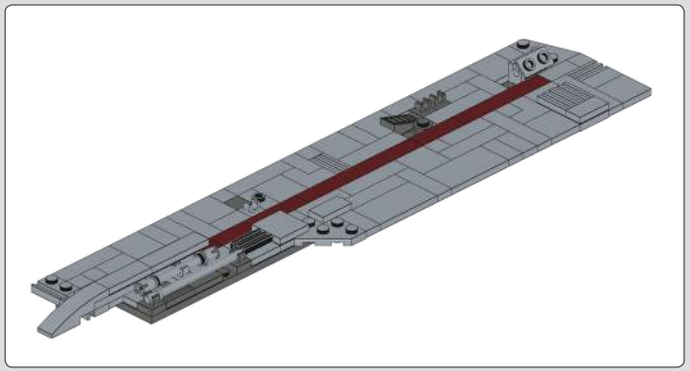

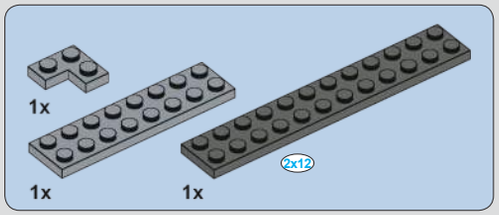

1150

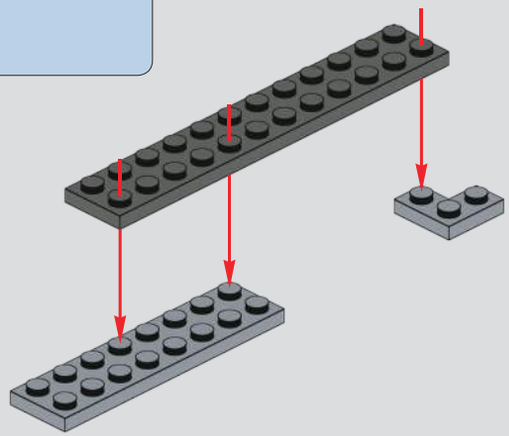

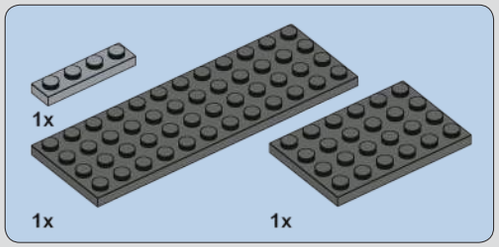

1151

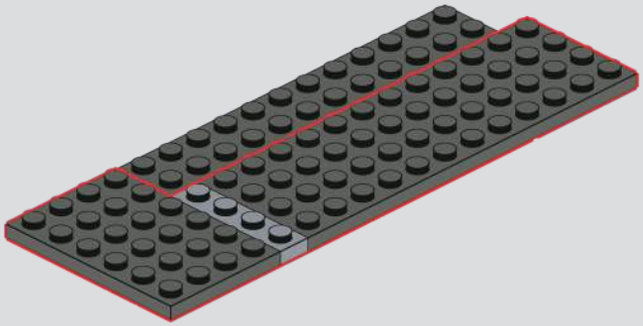

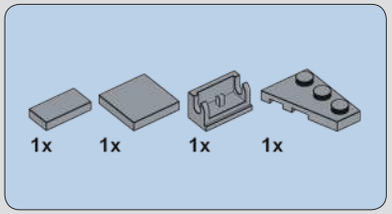

1152

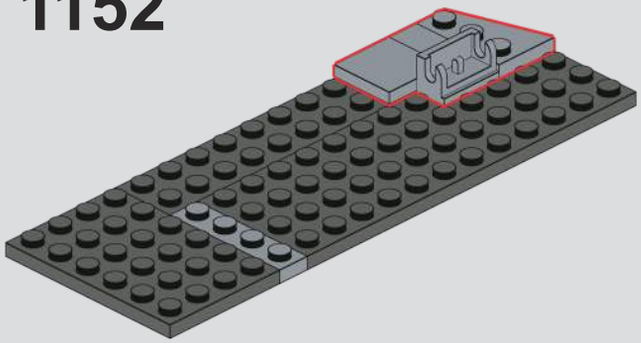

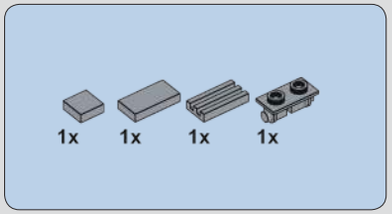

1153

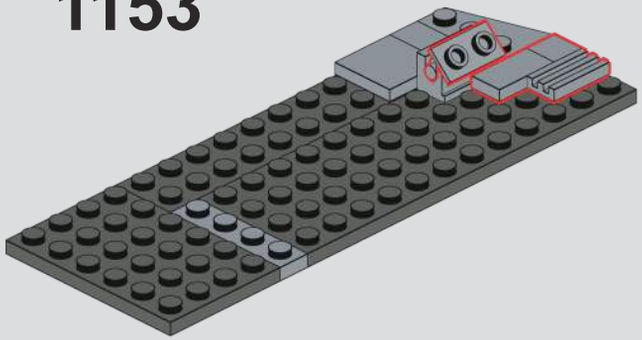

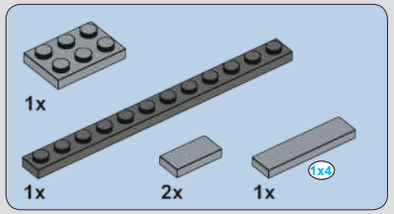

1154

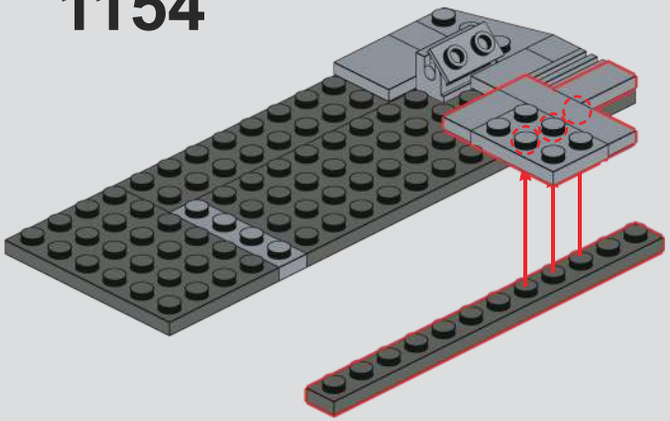

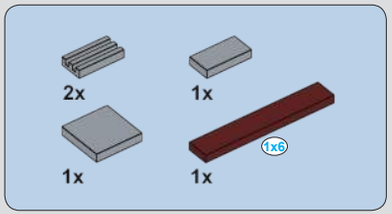

1155

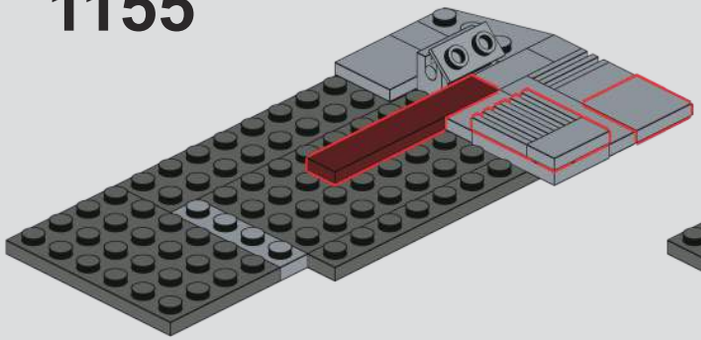

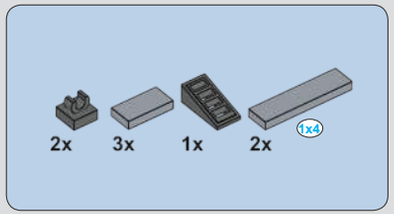

1156

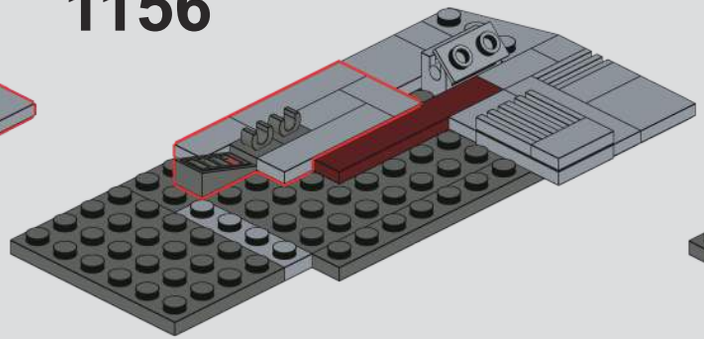

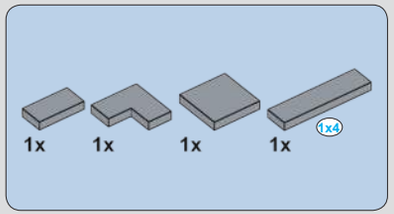

1157

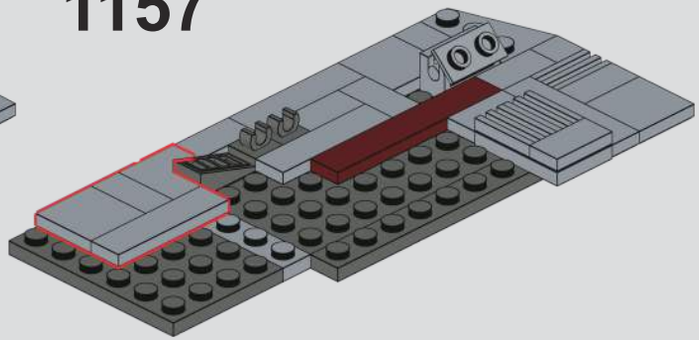

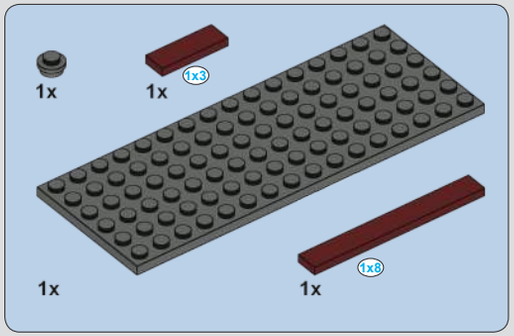

1158

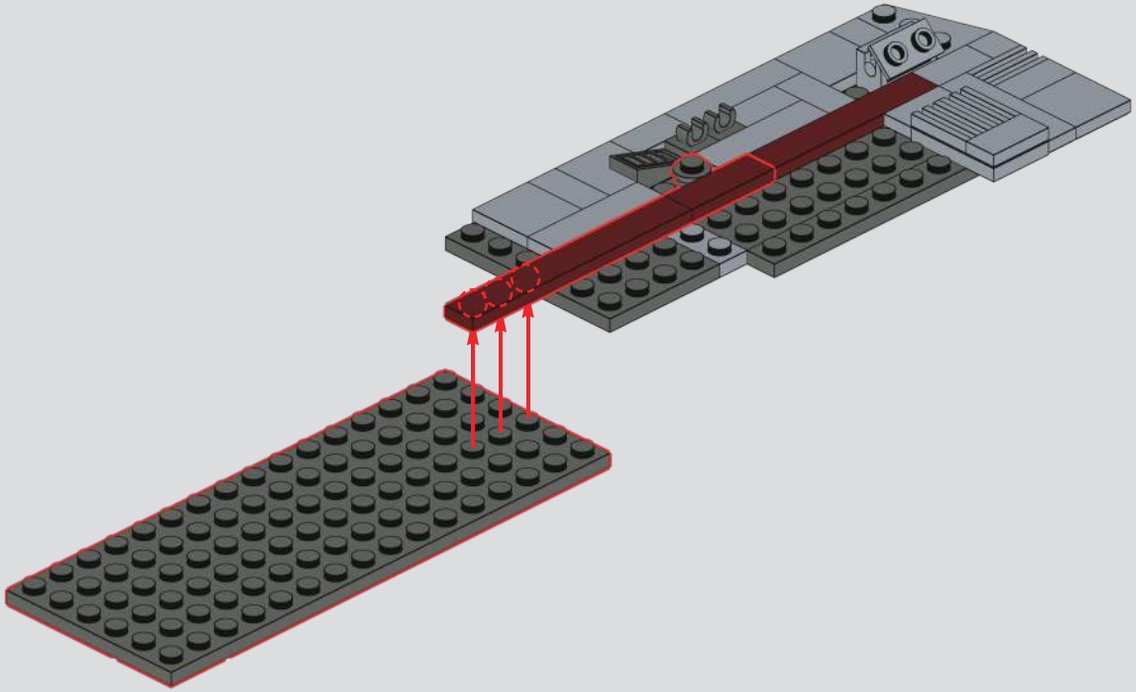

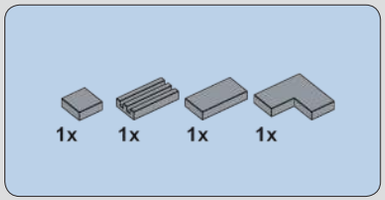

1159

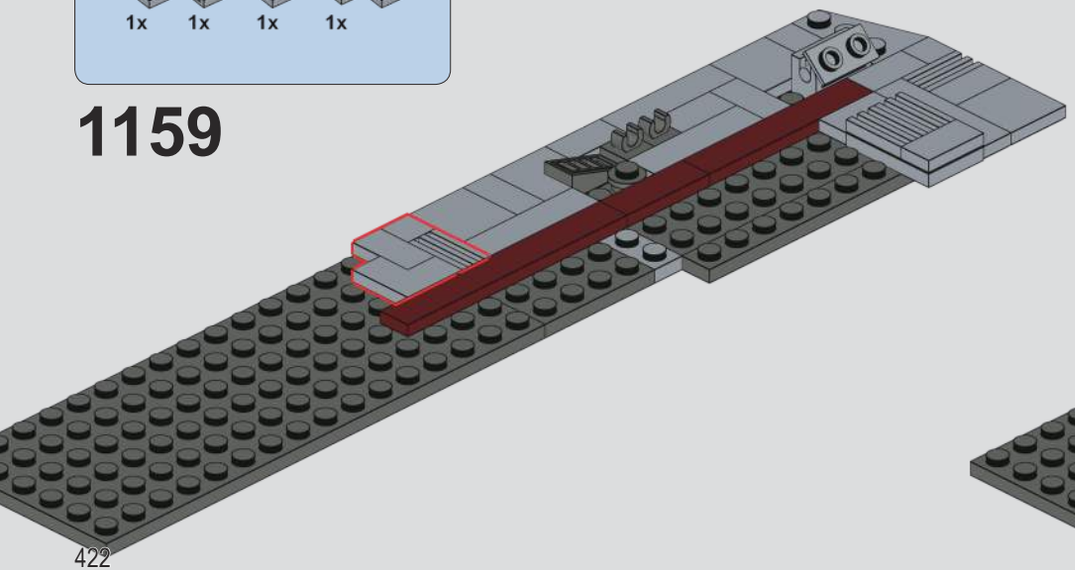

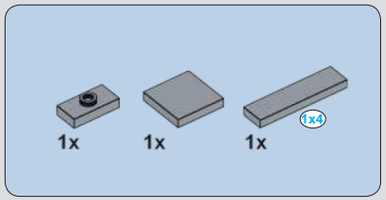

1160

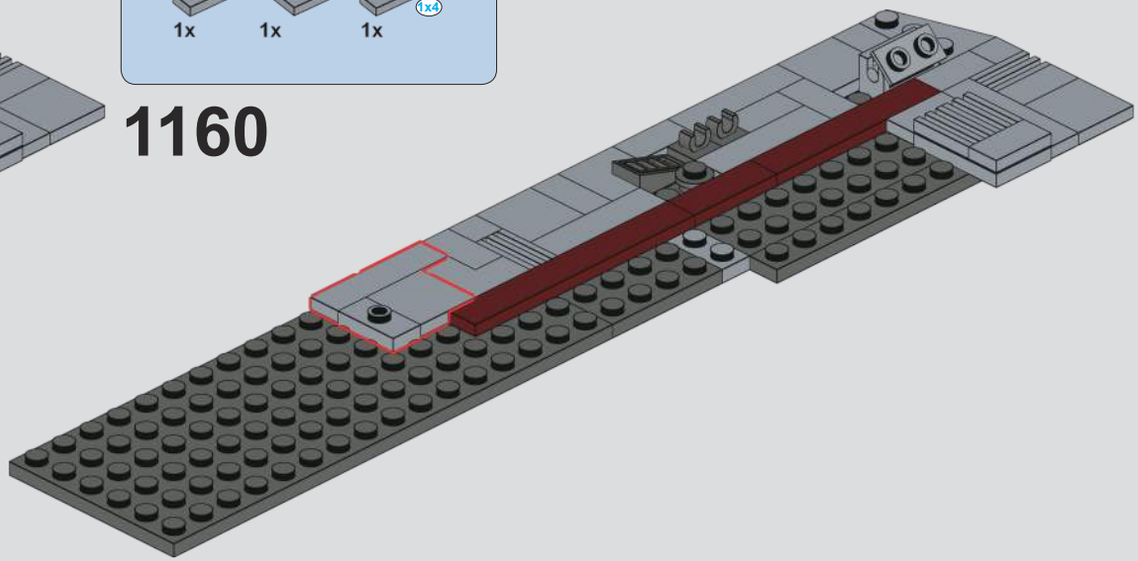

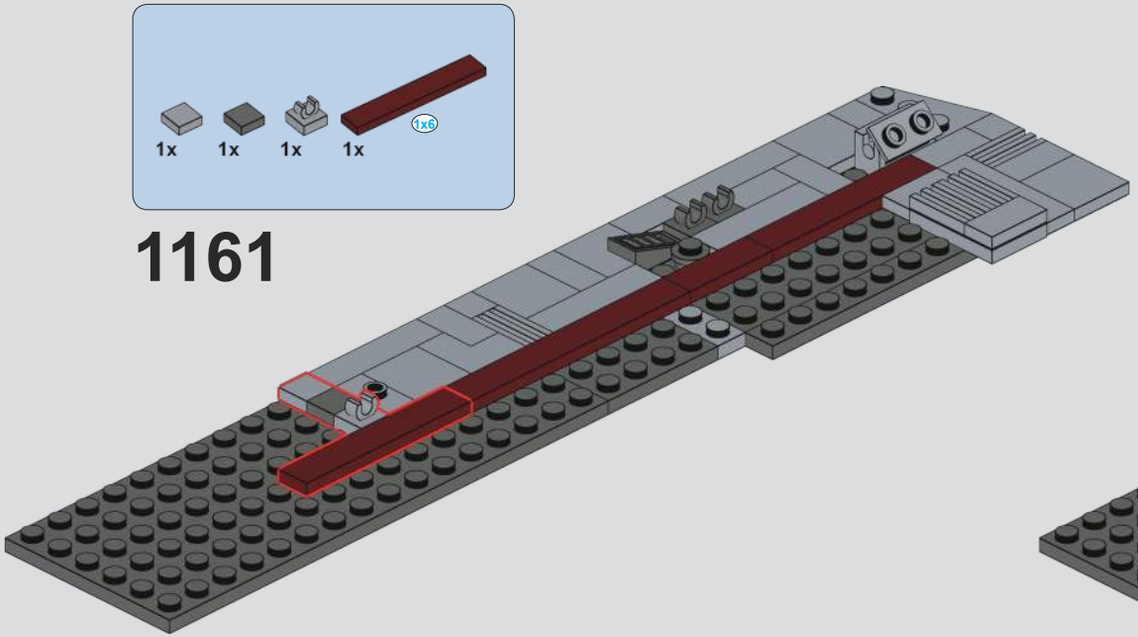

1161

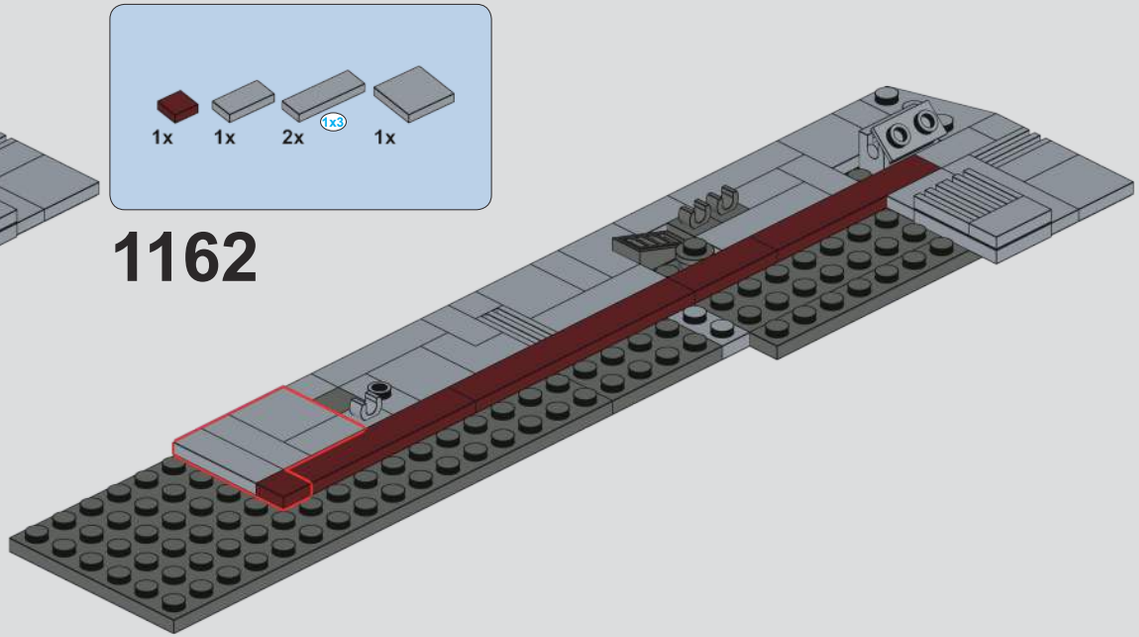

1162

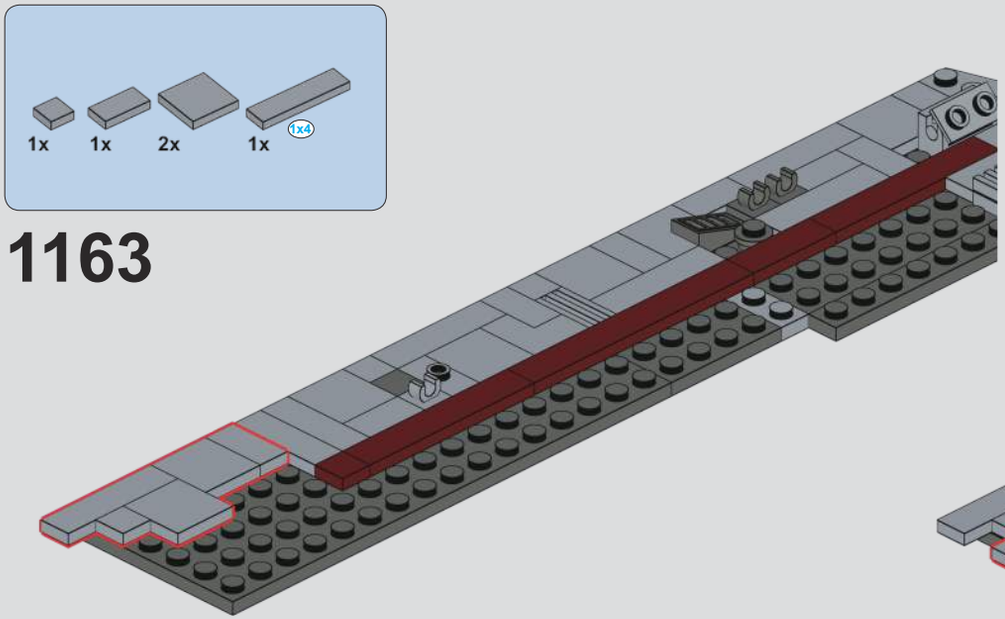

1163

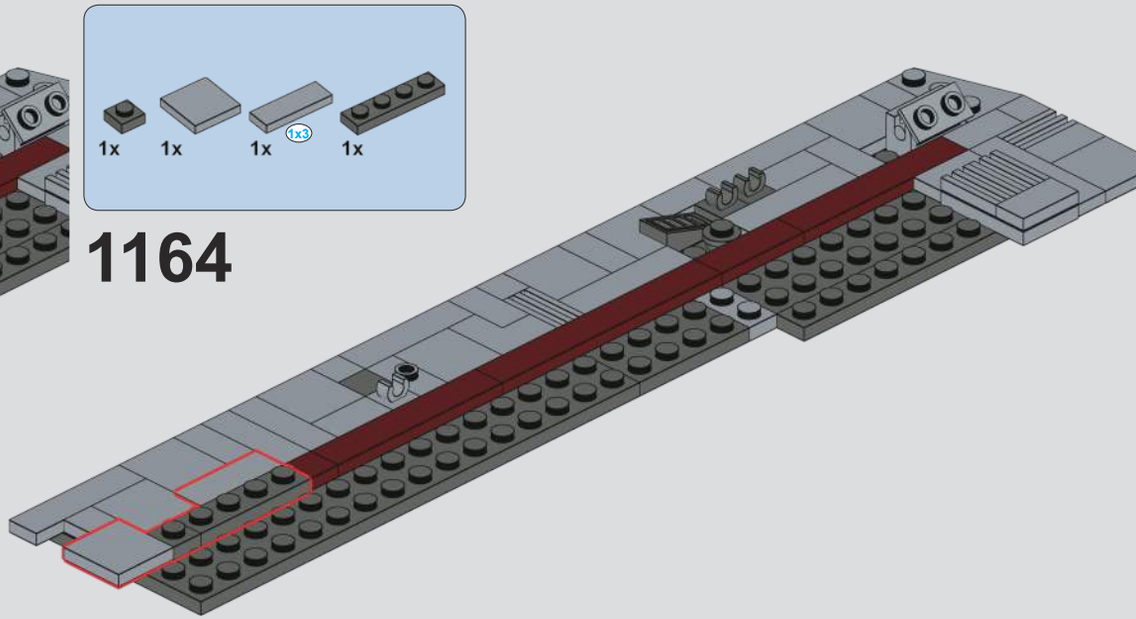

1164

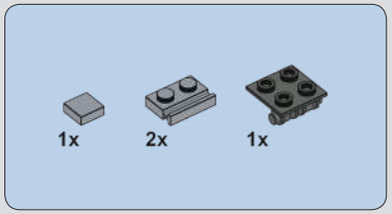

1165

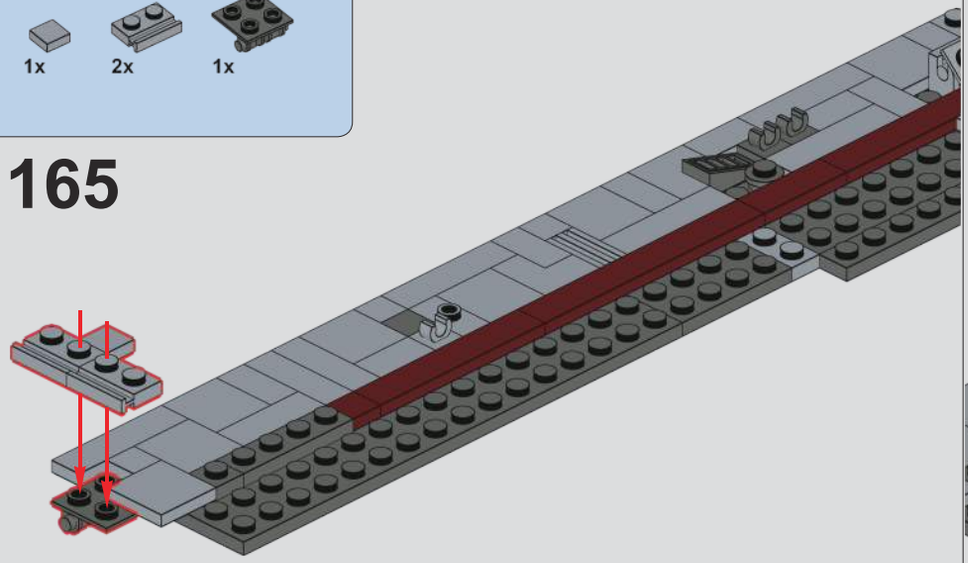

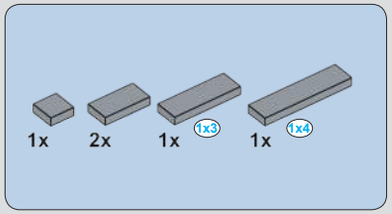

1167

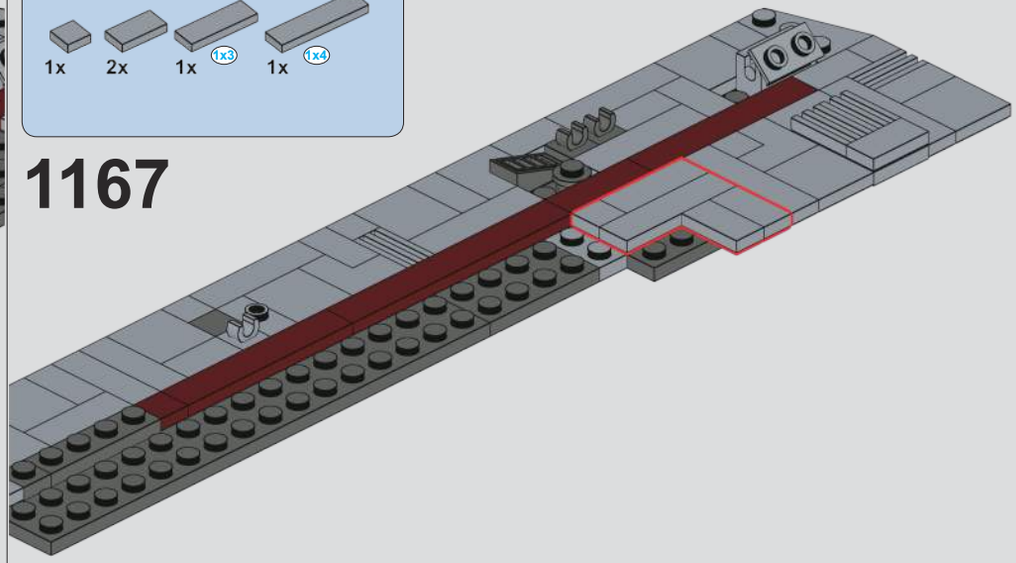

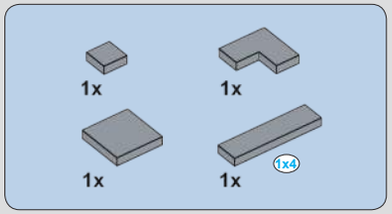

1166

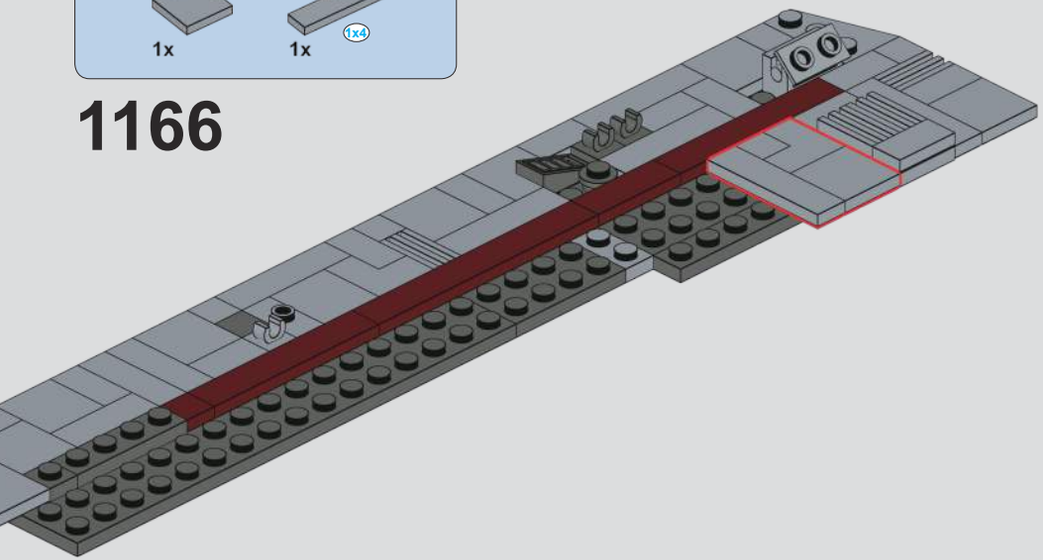

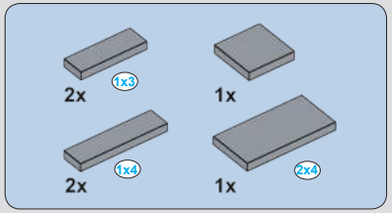

1168

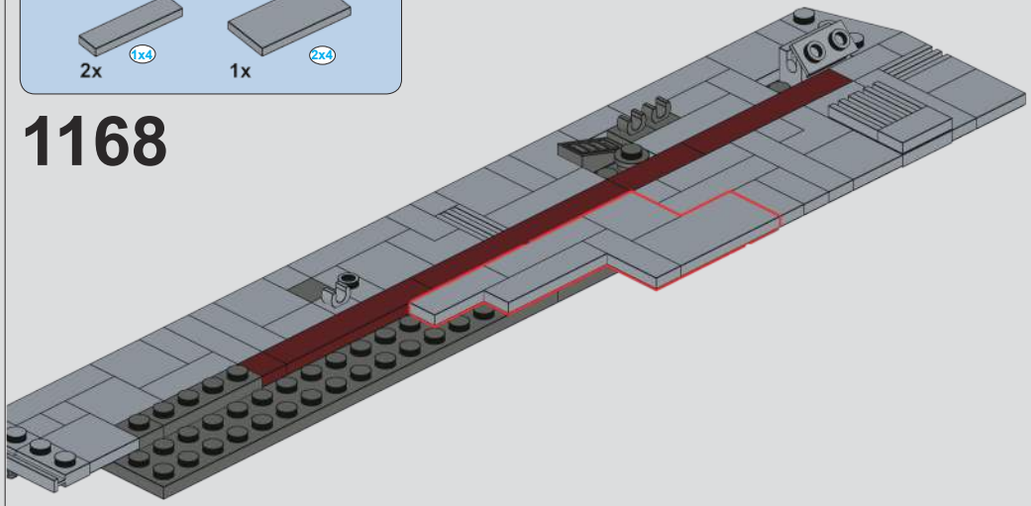

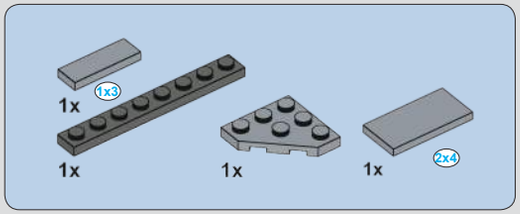

1169

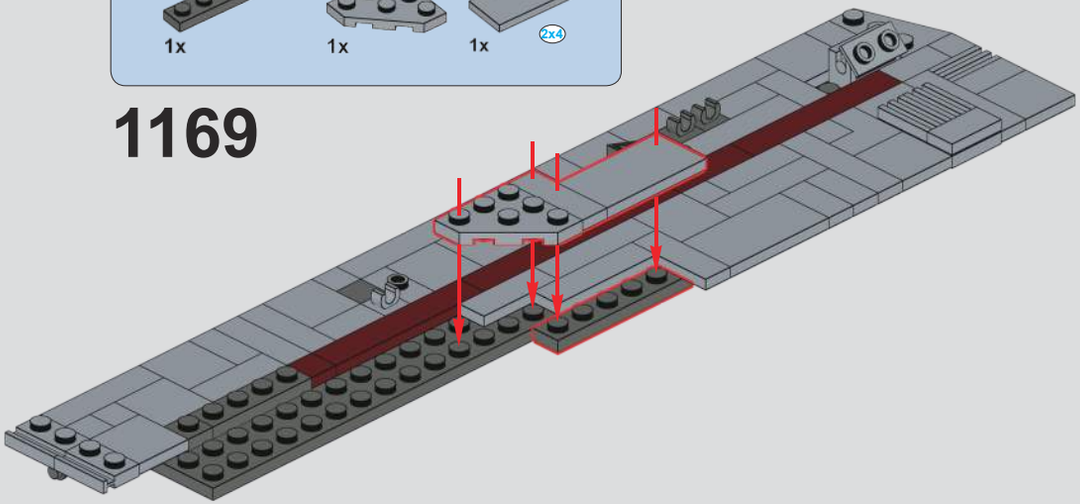

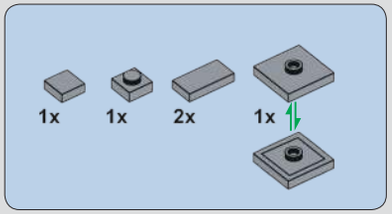

1170

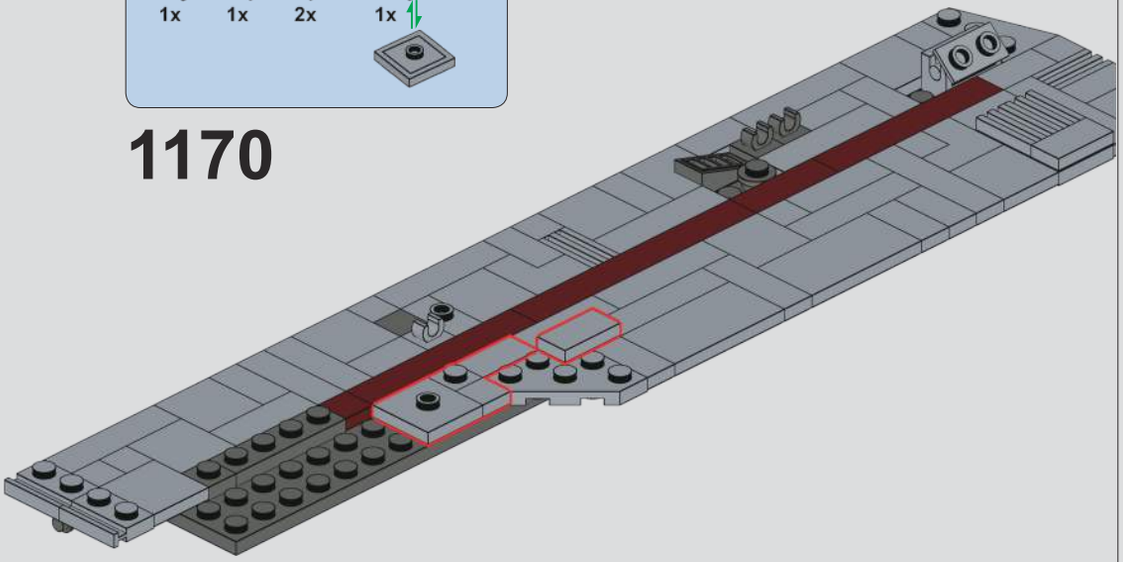

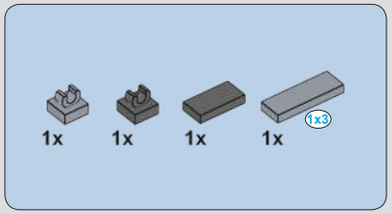

1171

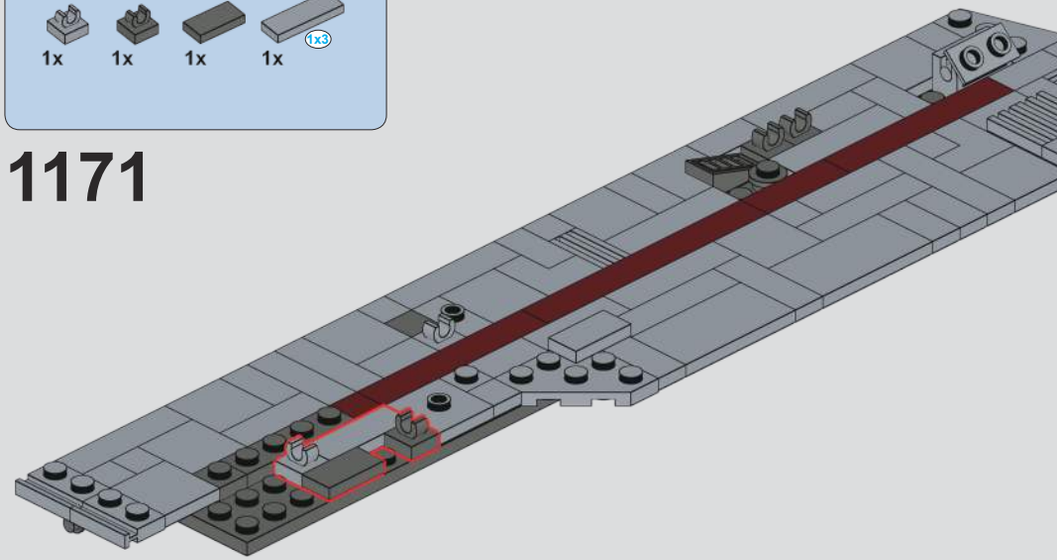

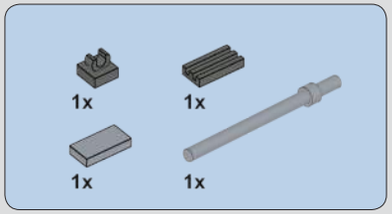

1172

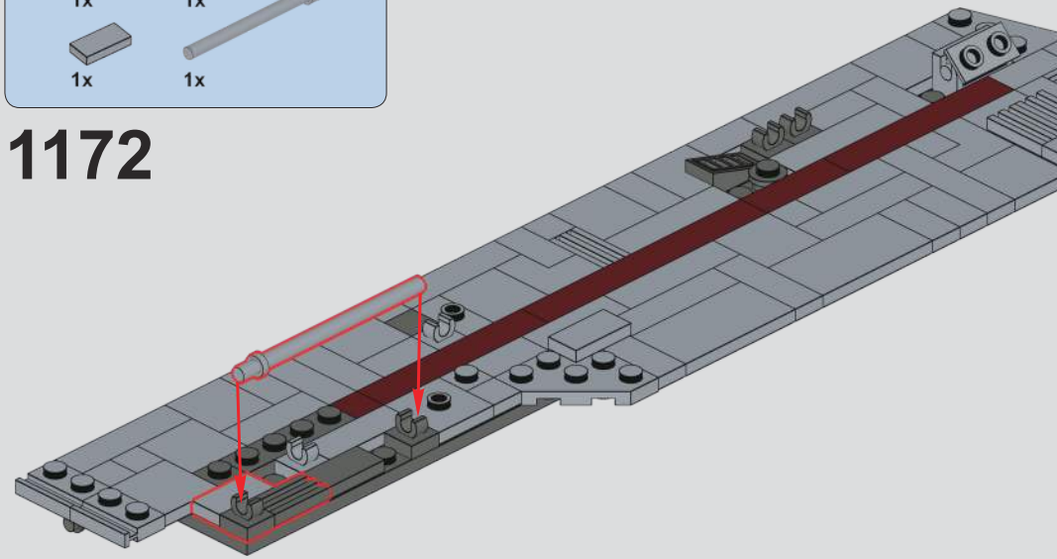

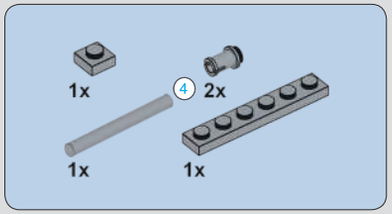

1173

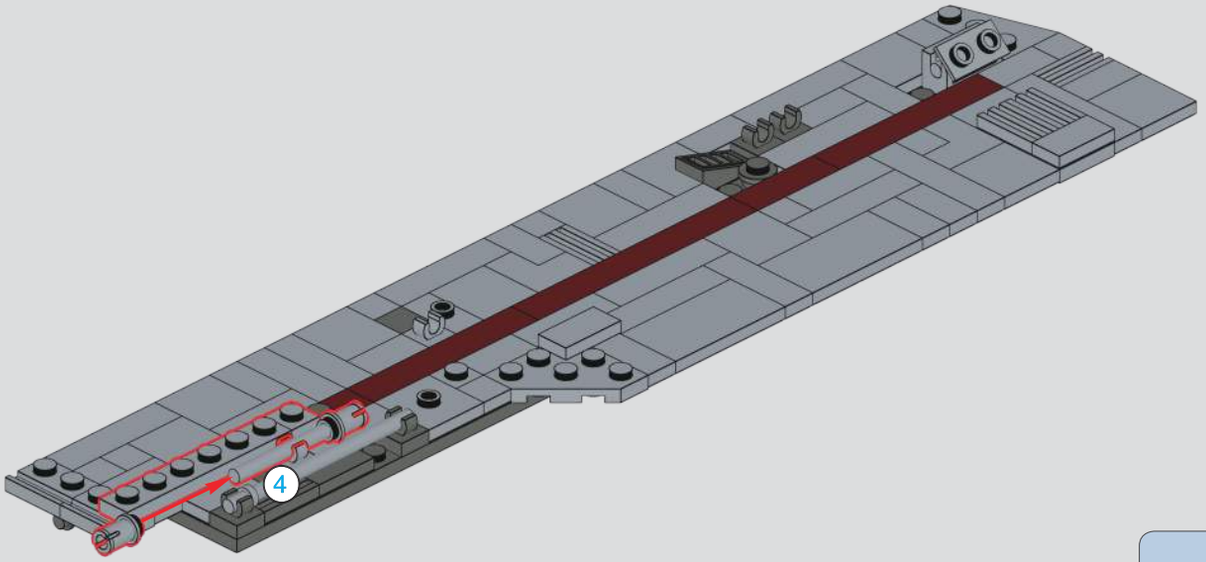

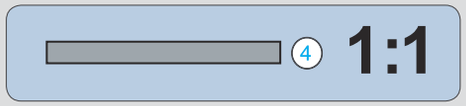

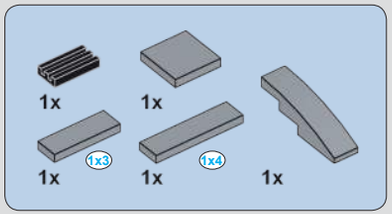

1174

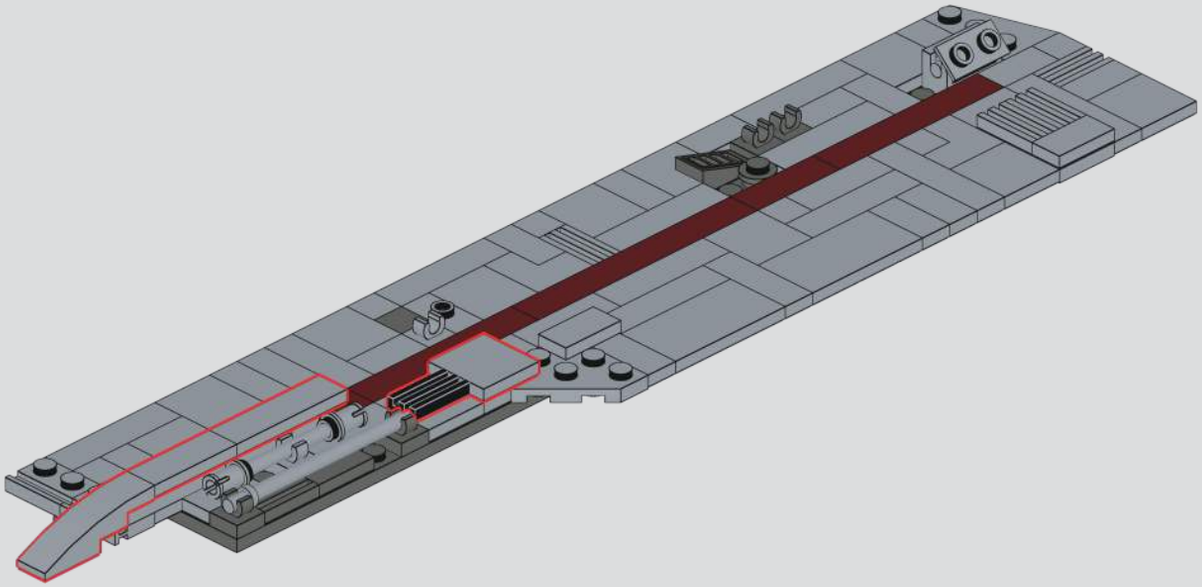

1175

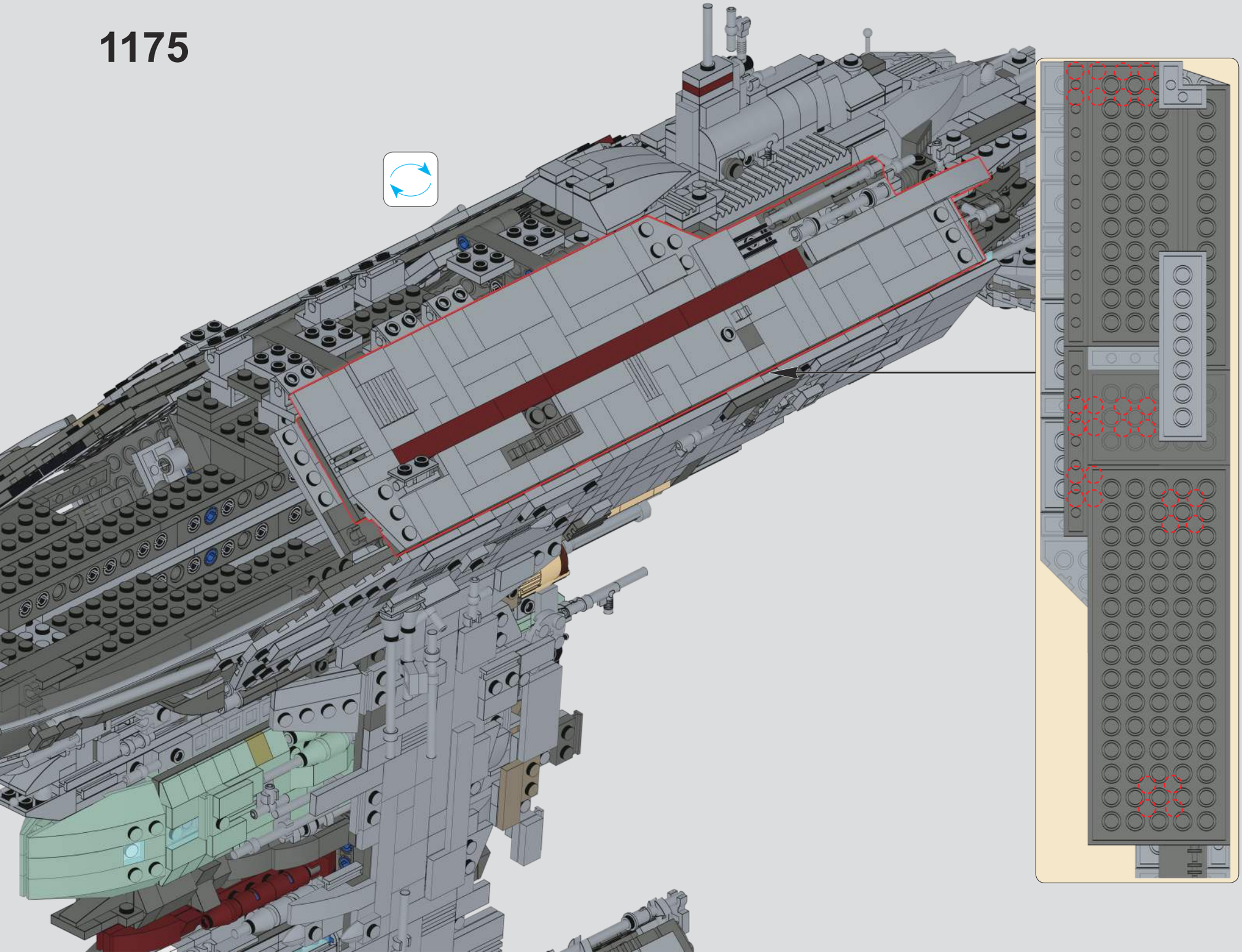

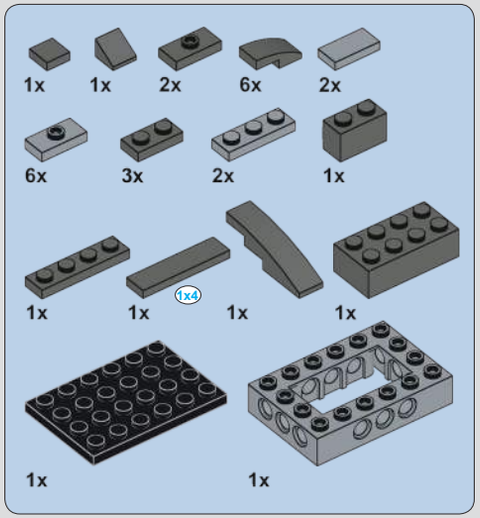

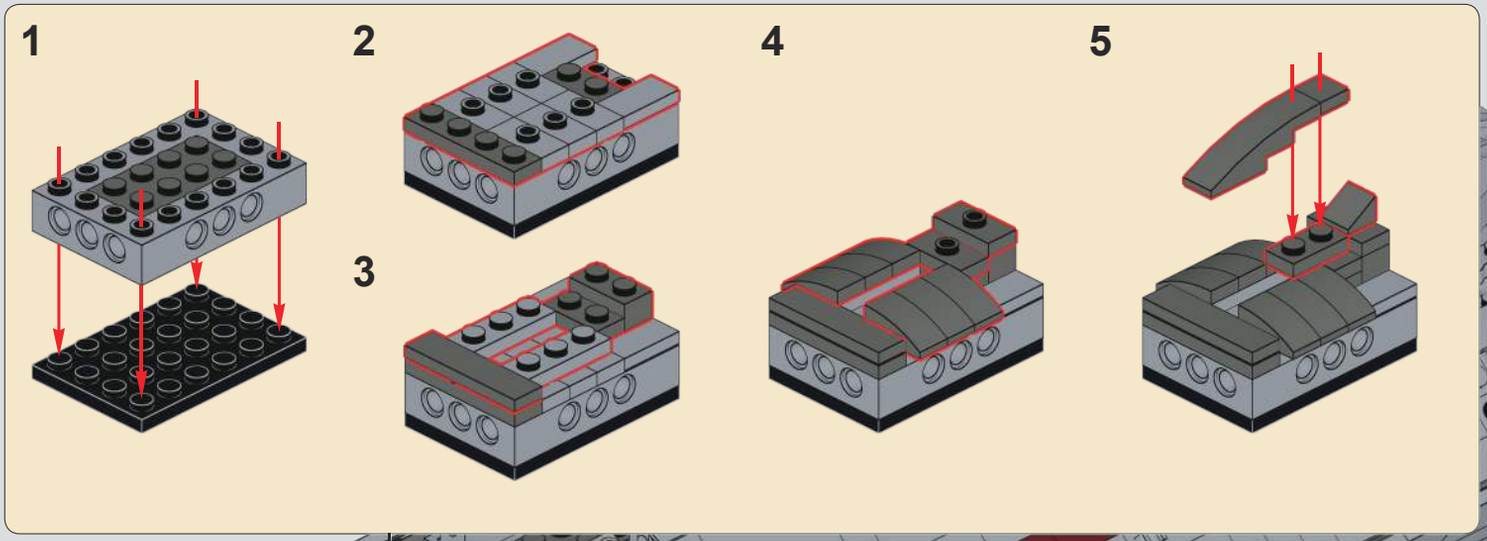

1176

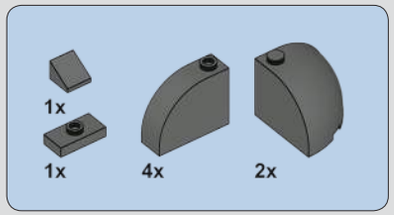

1177

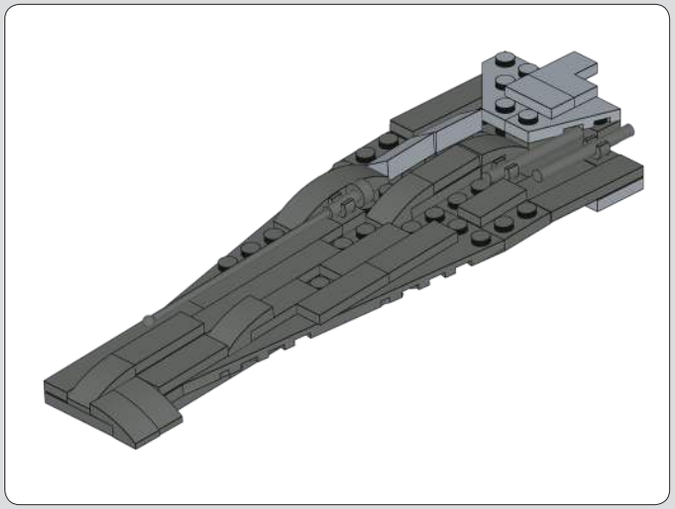

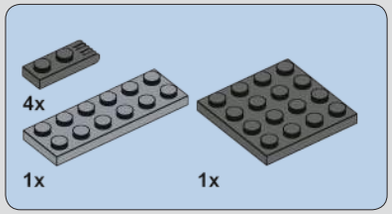

1178

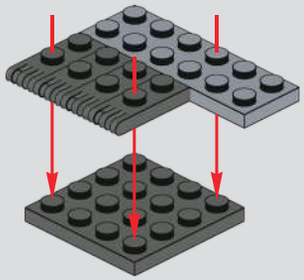

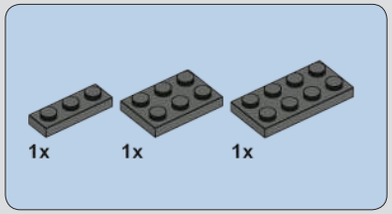

1179

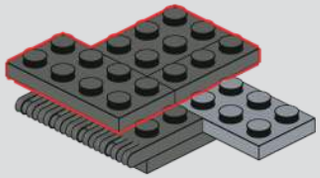

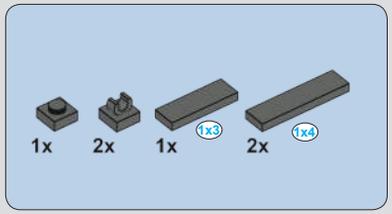

1180

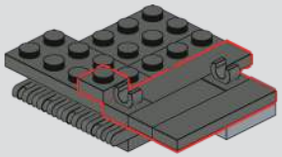

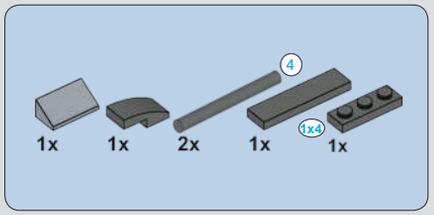

1181

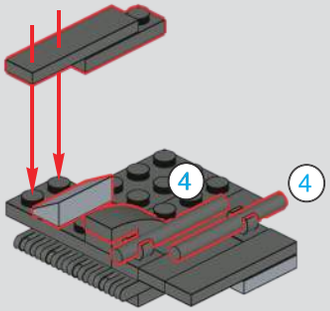

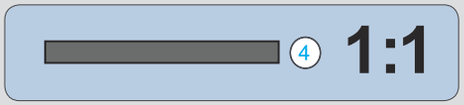

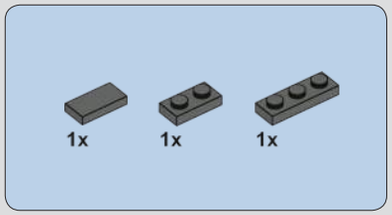

1182

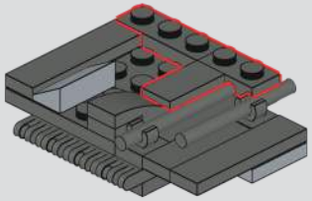

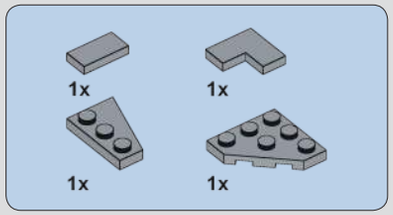

1183

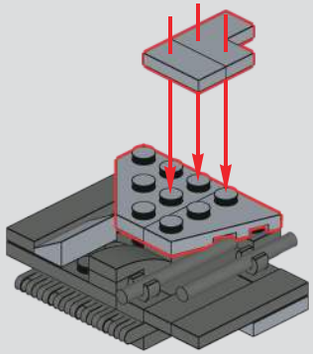

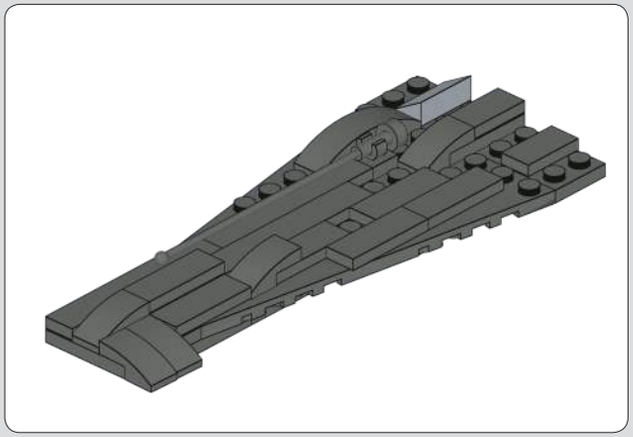

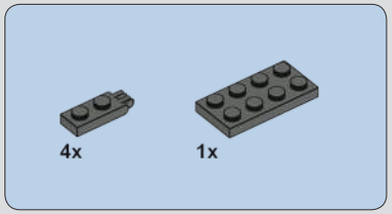

1184

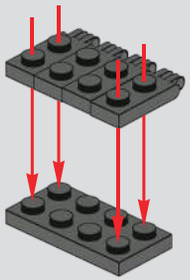

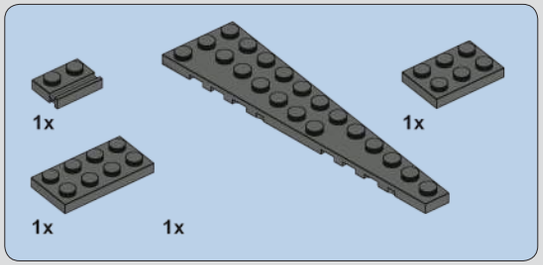

1185

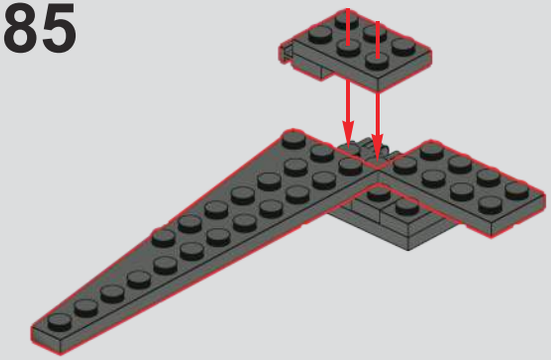

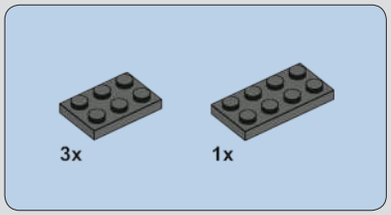

1186

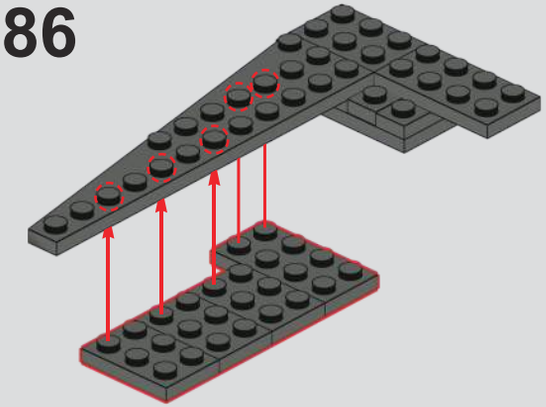

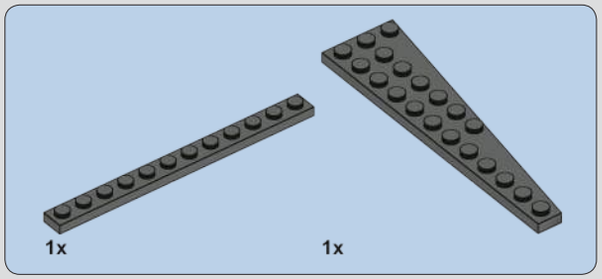

1187

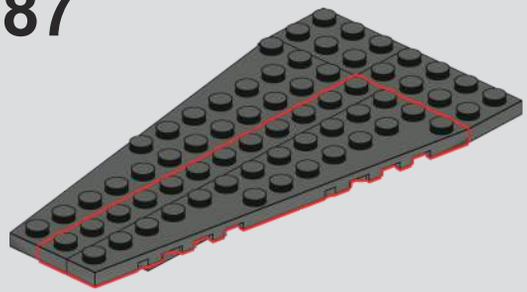

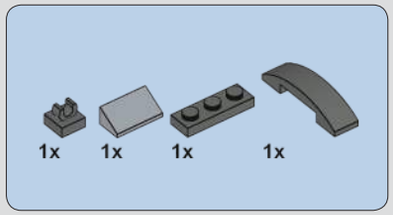

1188

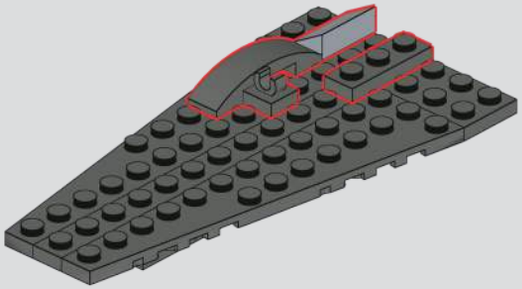

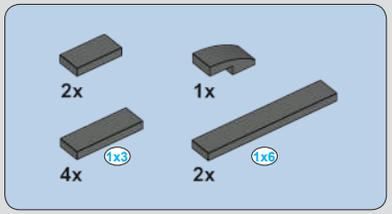

1189

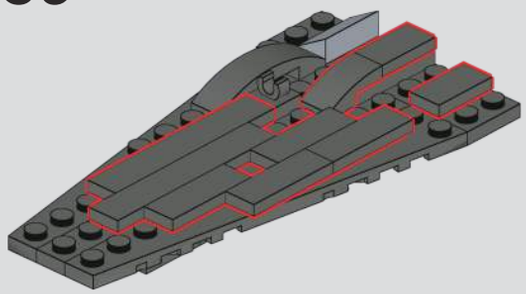

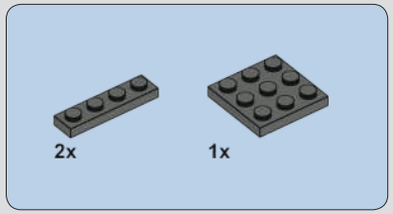

1190

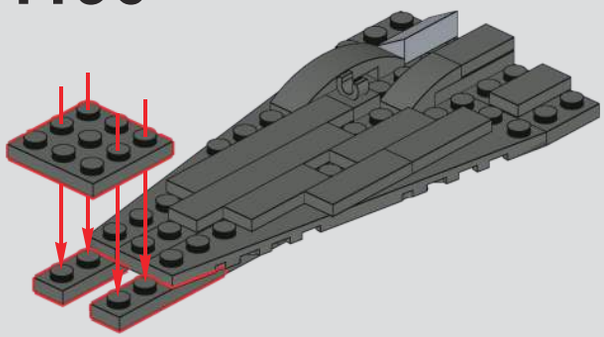

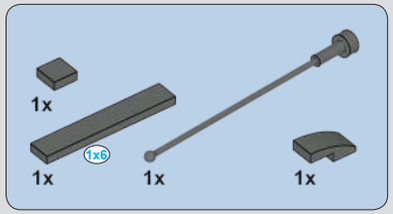

1191

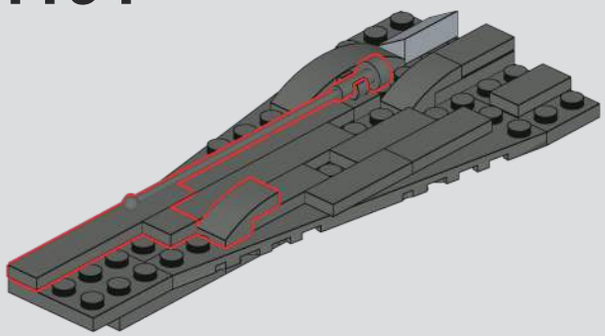

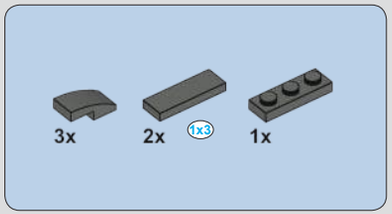

1192

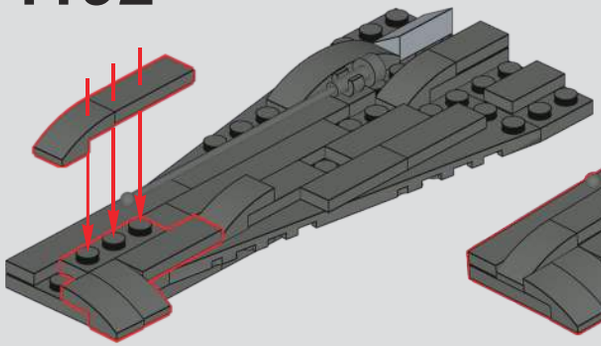

1193

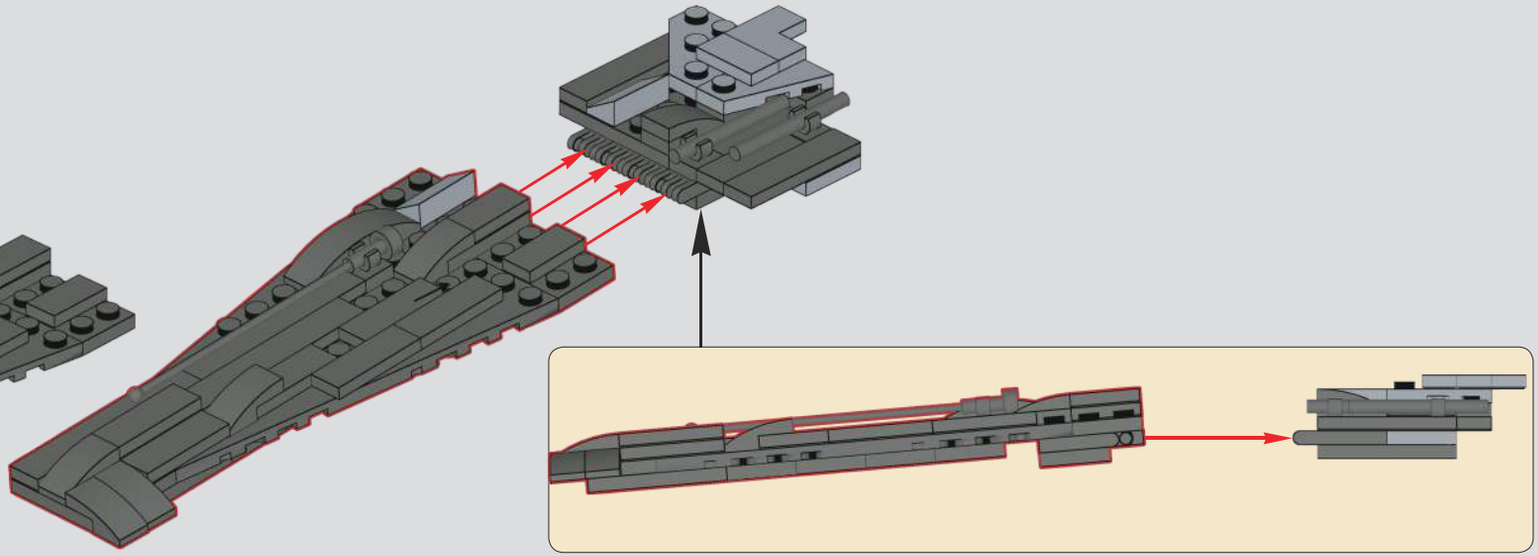

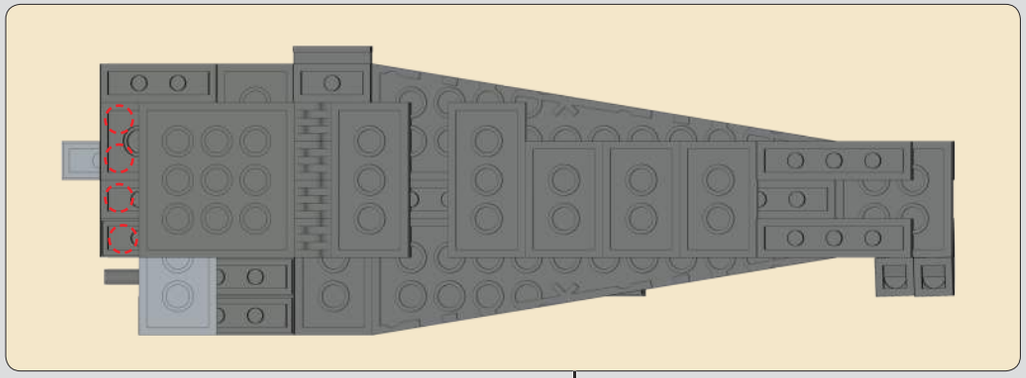

1194

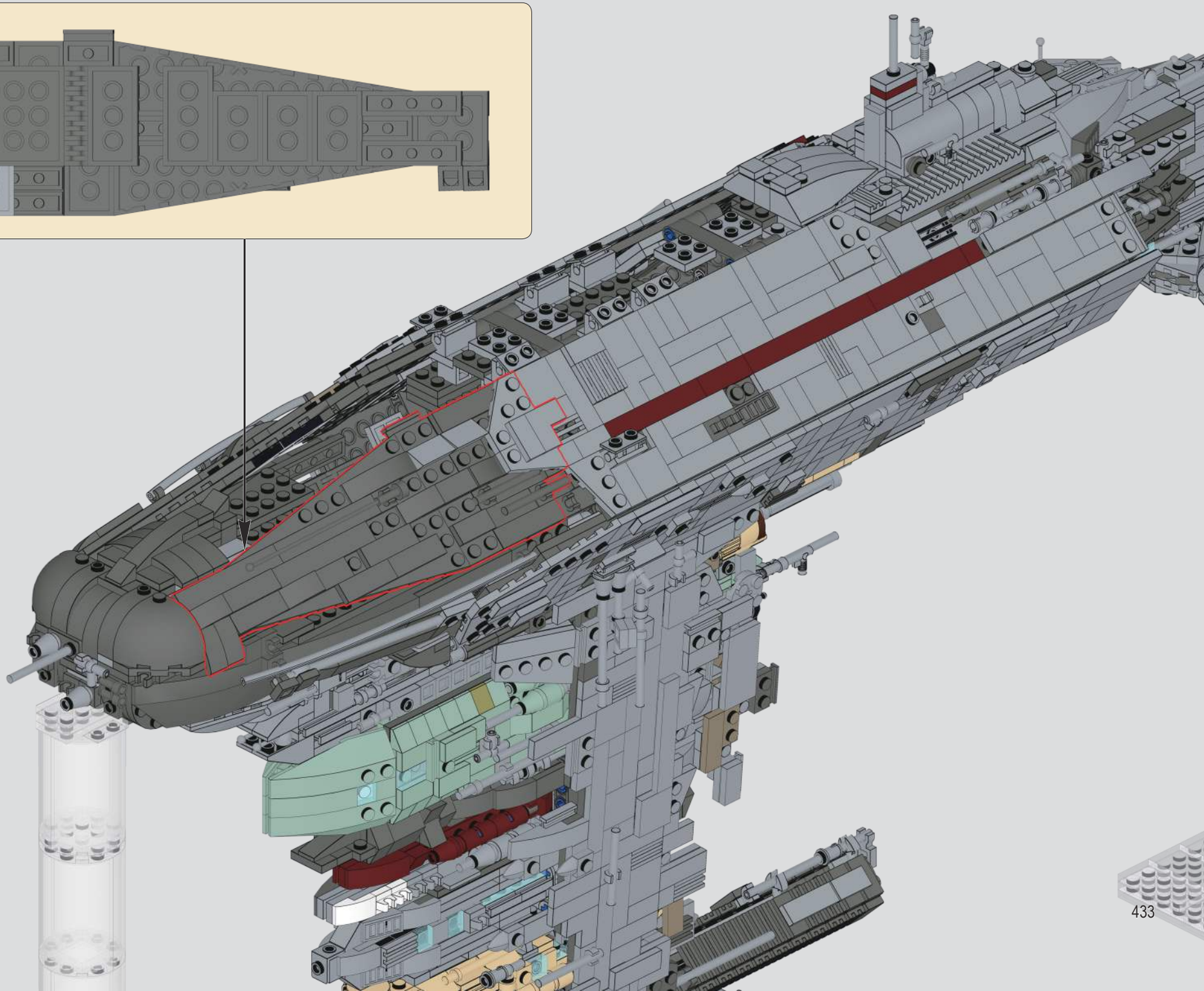

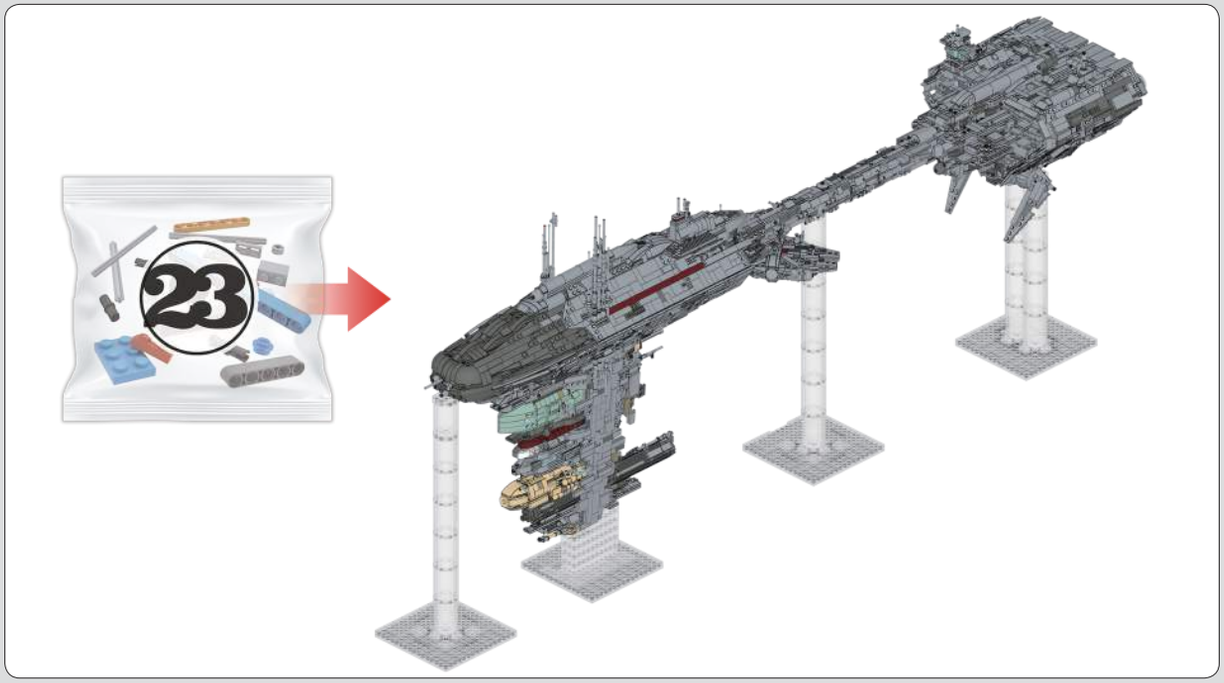

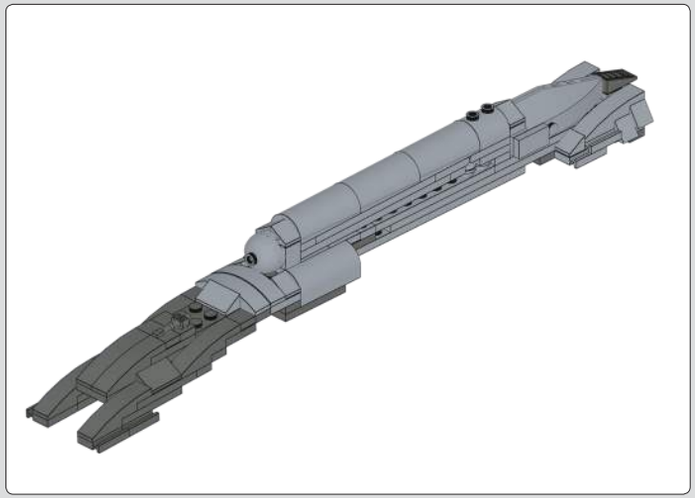

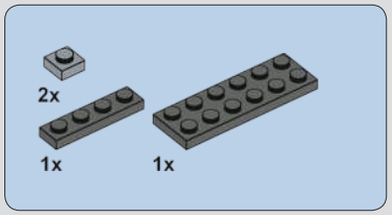

1195

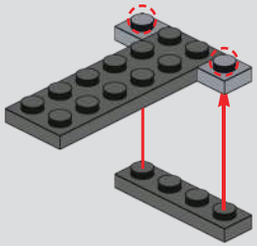

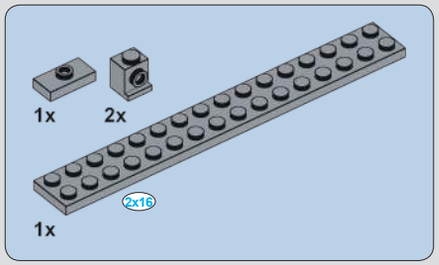

1196

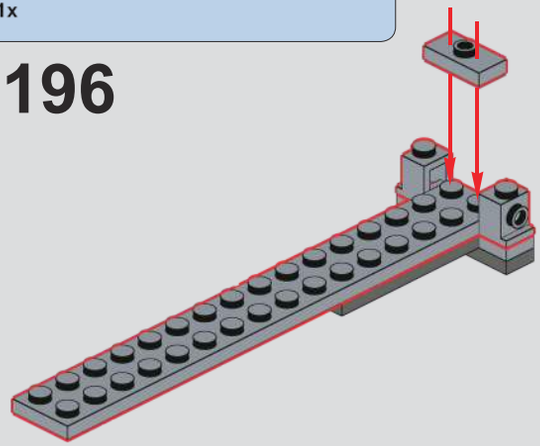

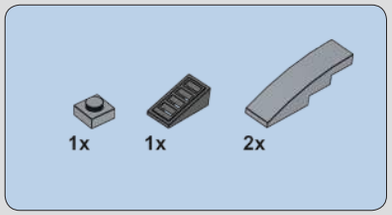

1197

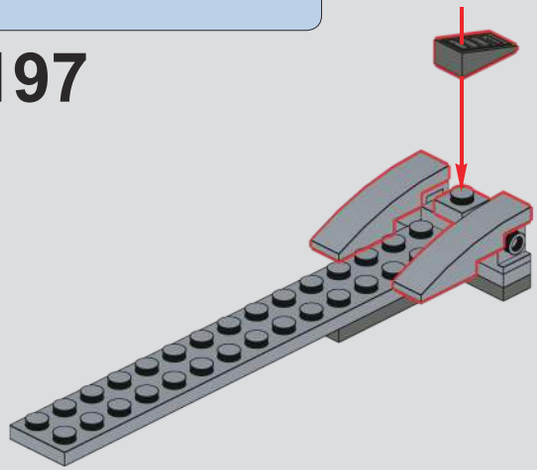

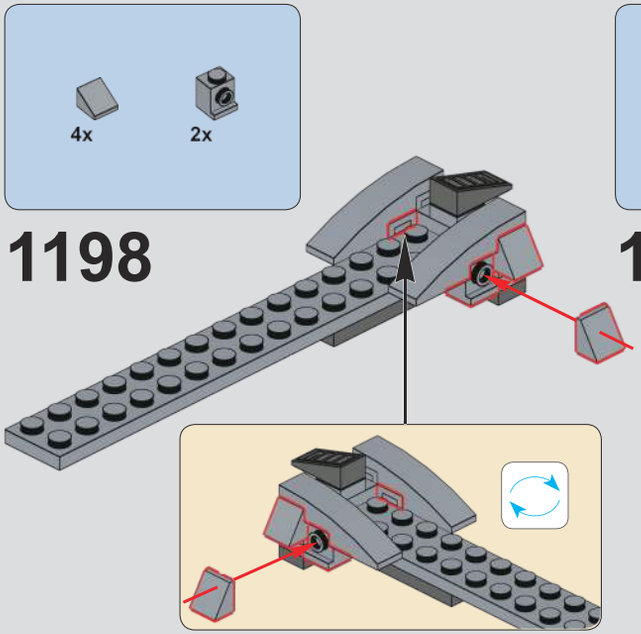

1198

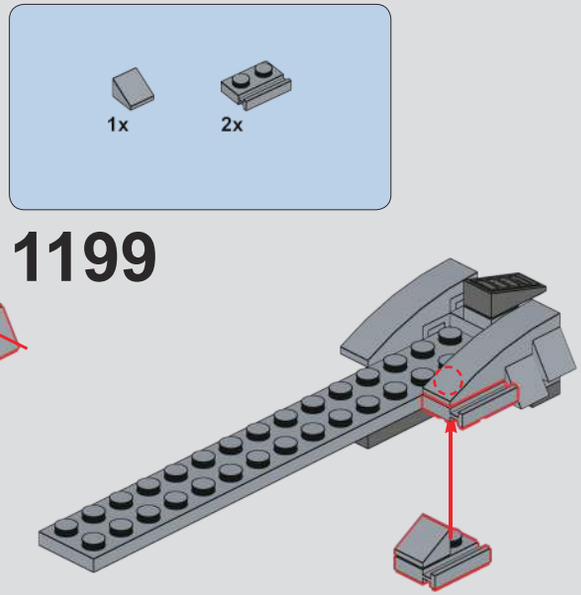

1199

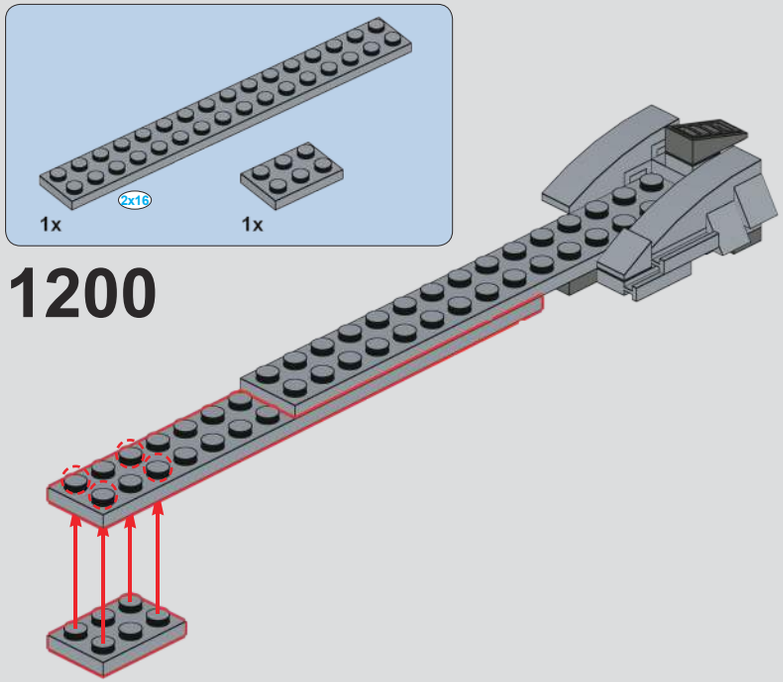

1200

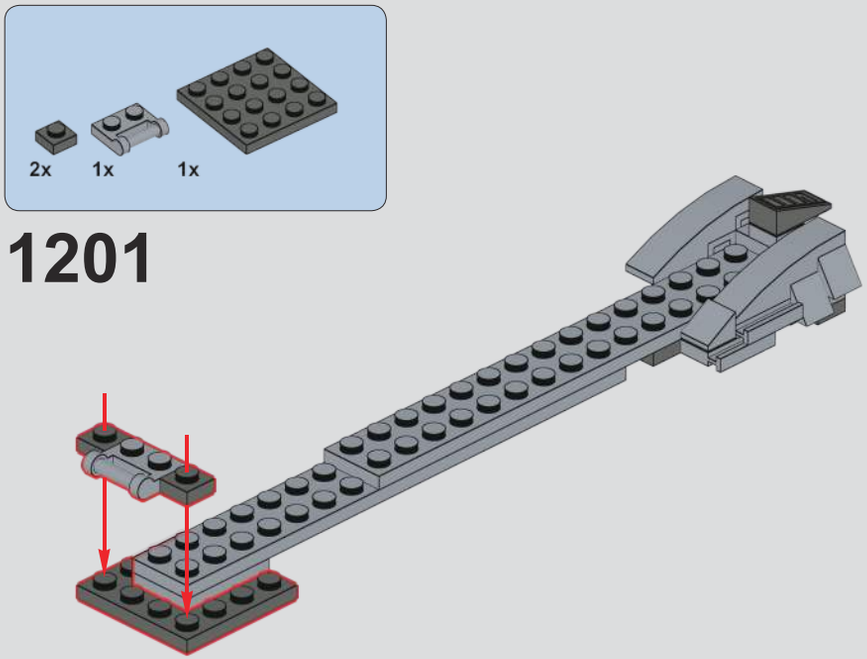

1201

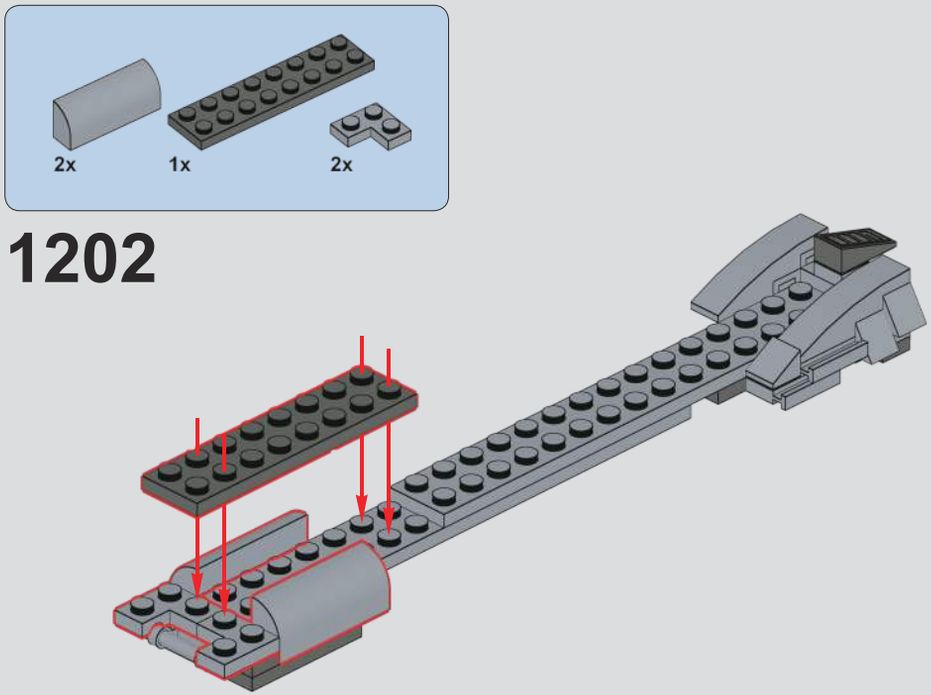

1202

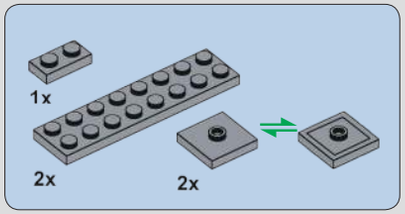

1203

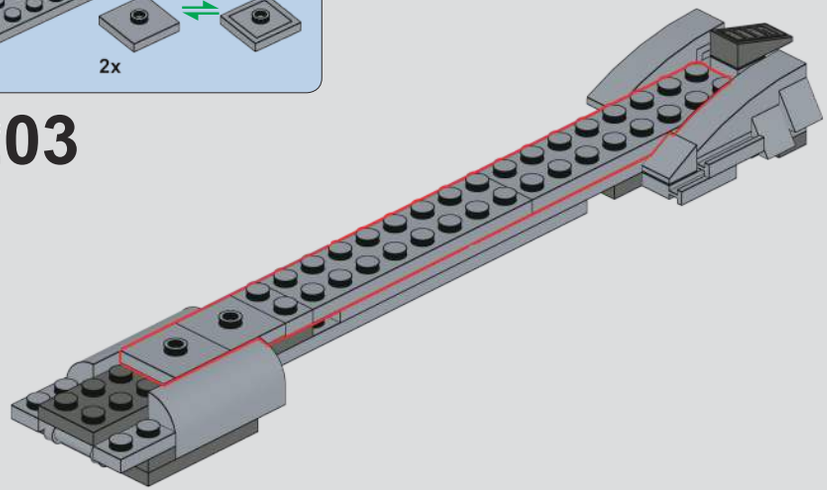

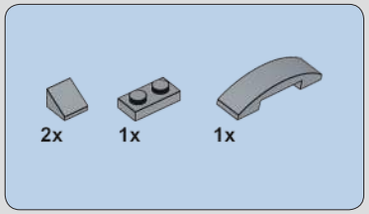

1204

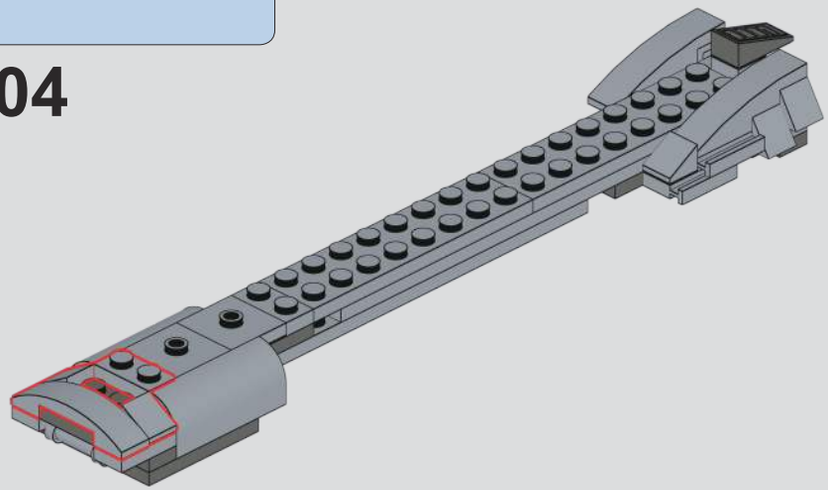

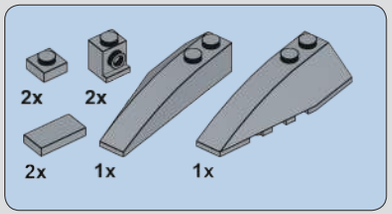

1205

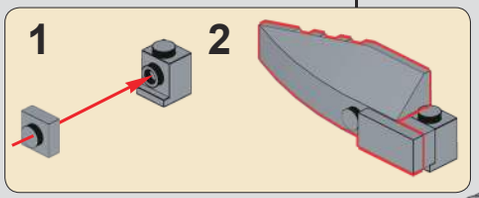

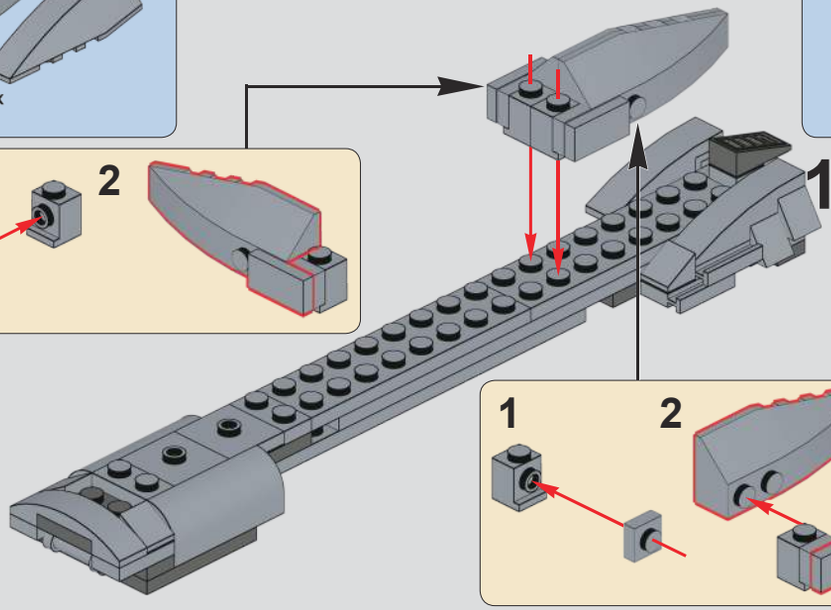

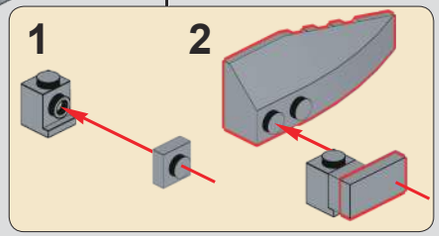

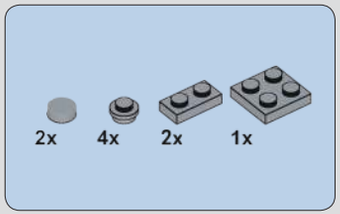

1206

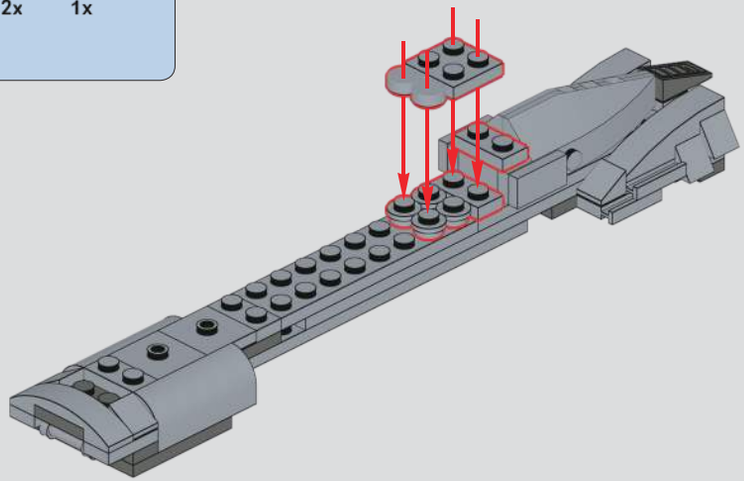

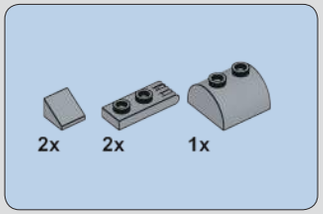

1207

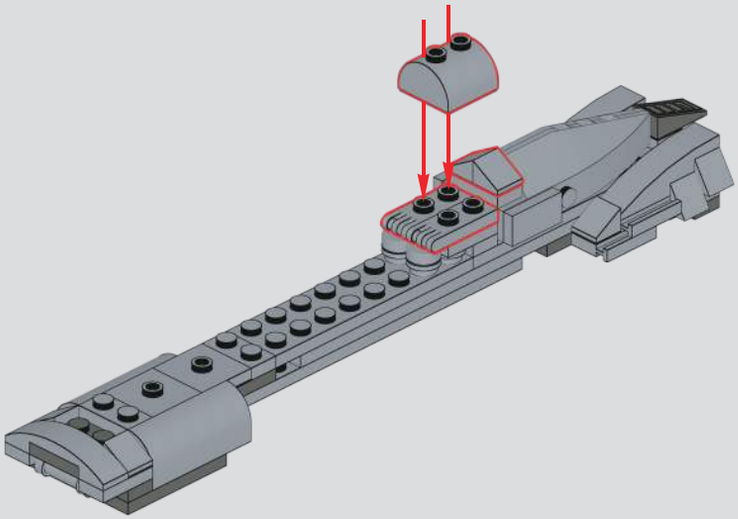

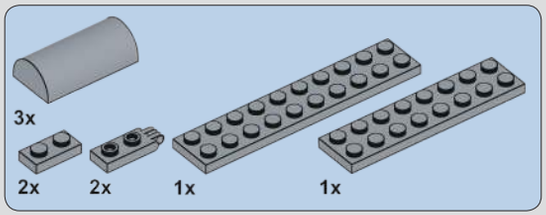

1208

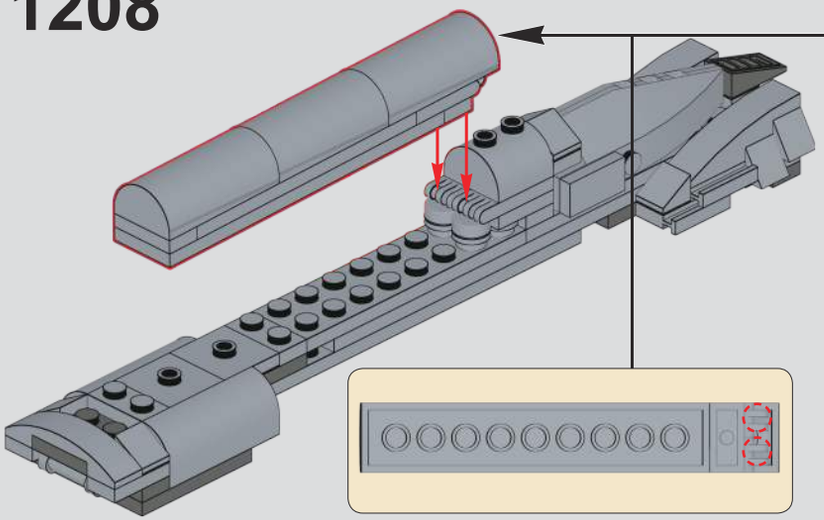

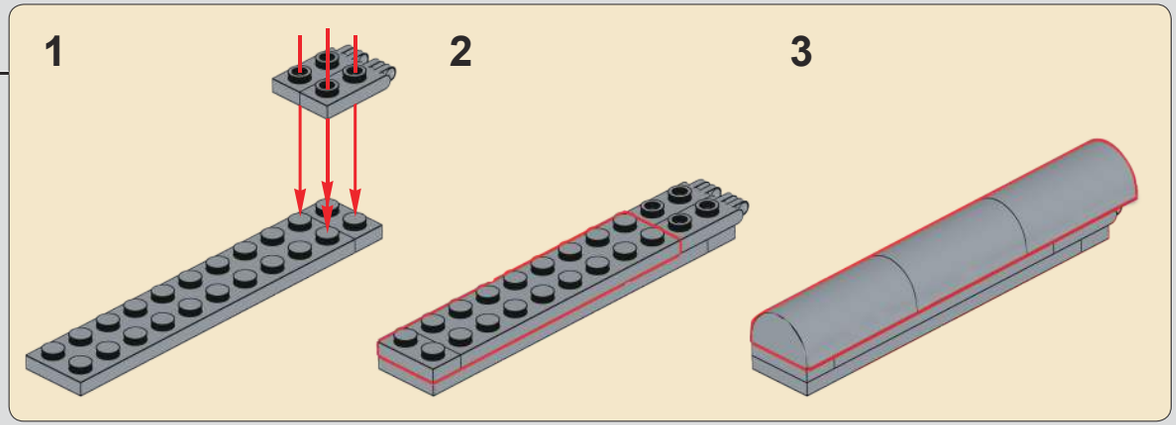

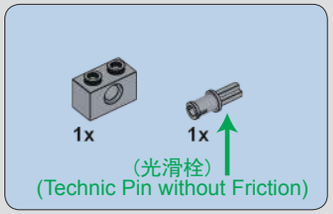

1209

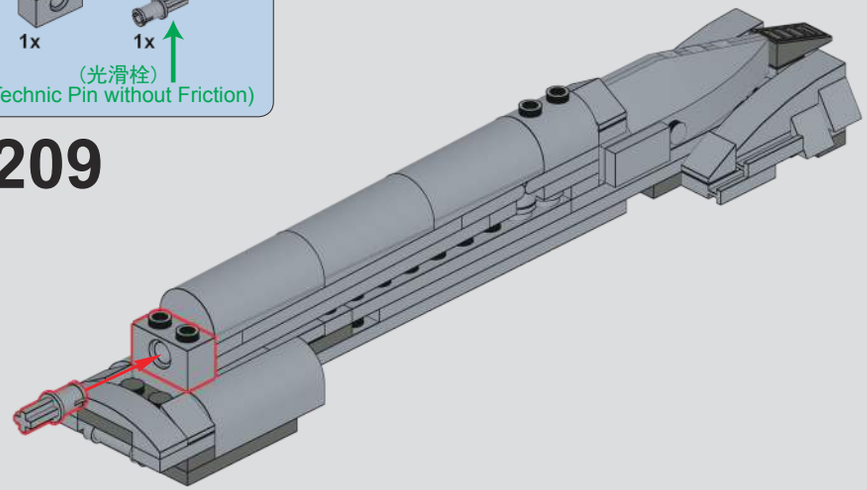

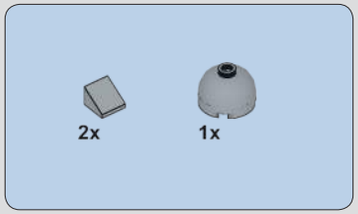

1210

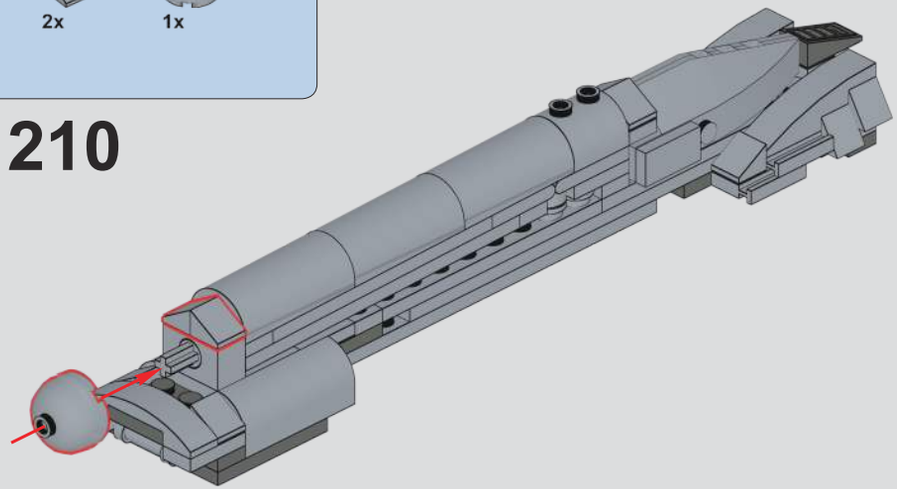

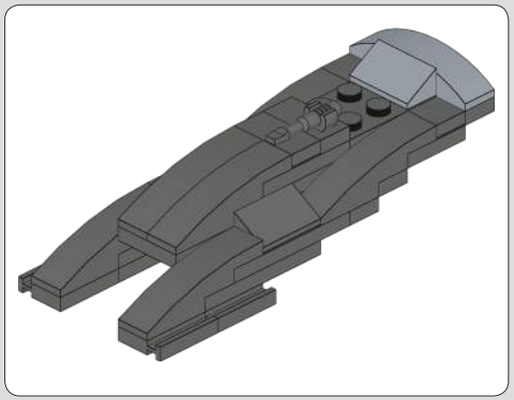

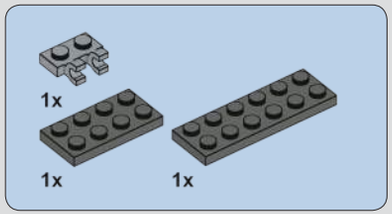

1211

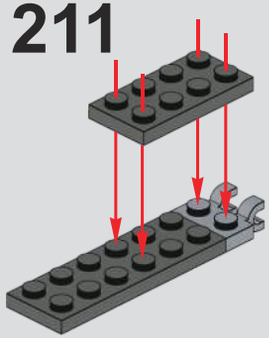

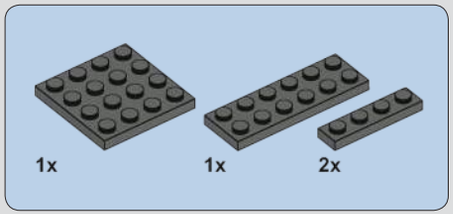

1212

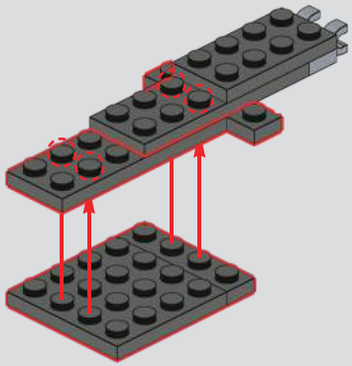

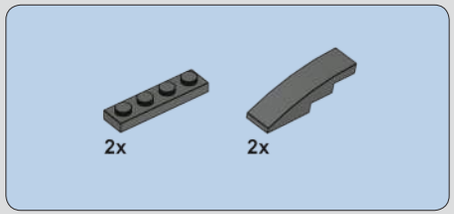

1213

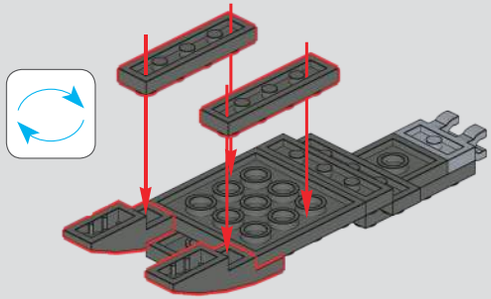

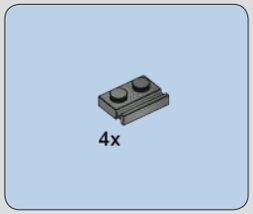

1214

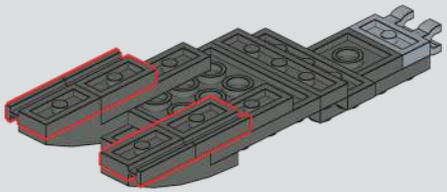

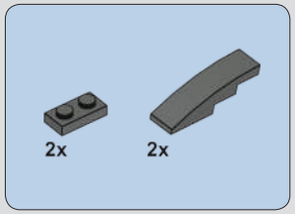

1215

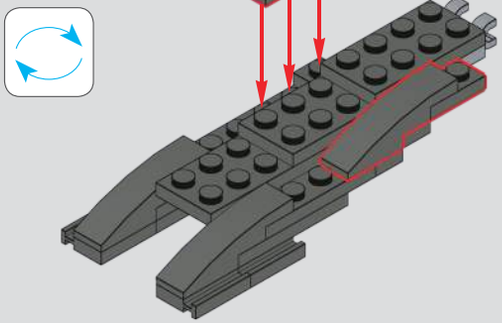

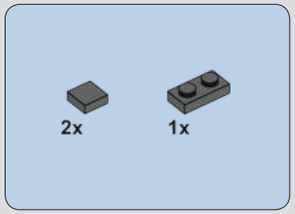

1216

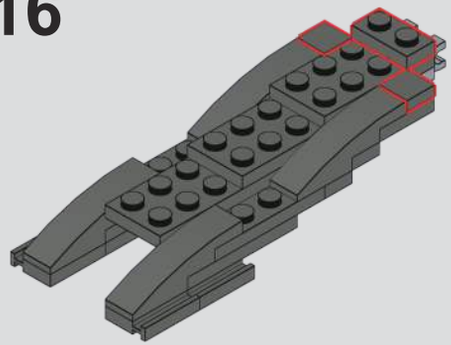

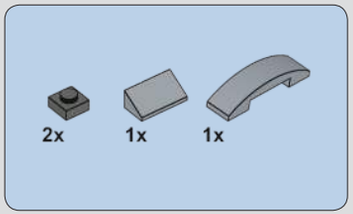

1217

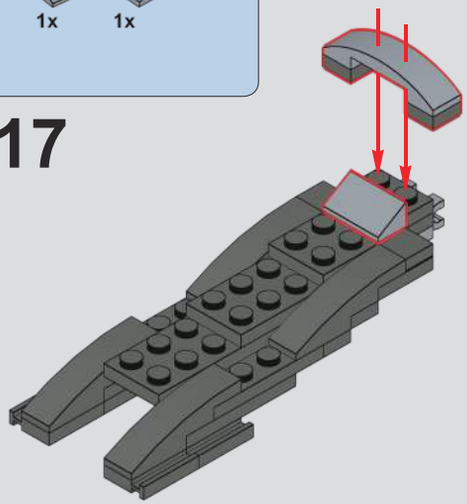

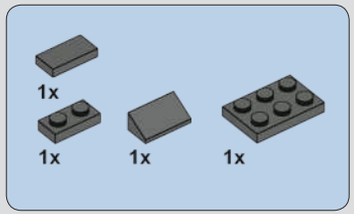

1218

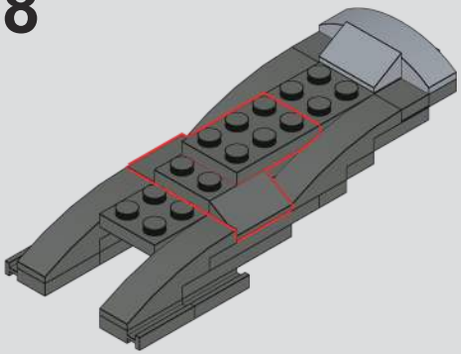

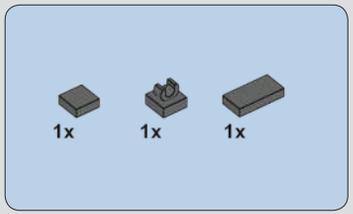

1219

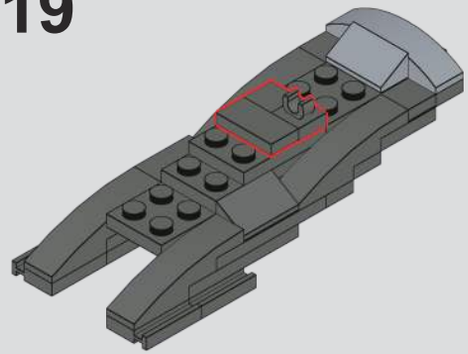

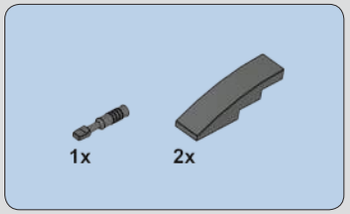

1220

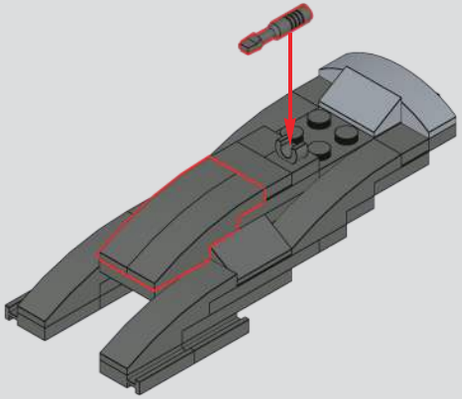

1221

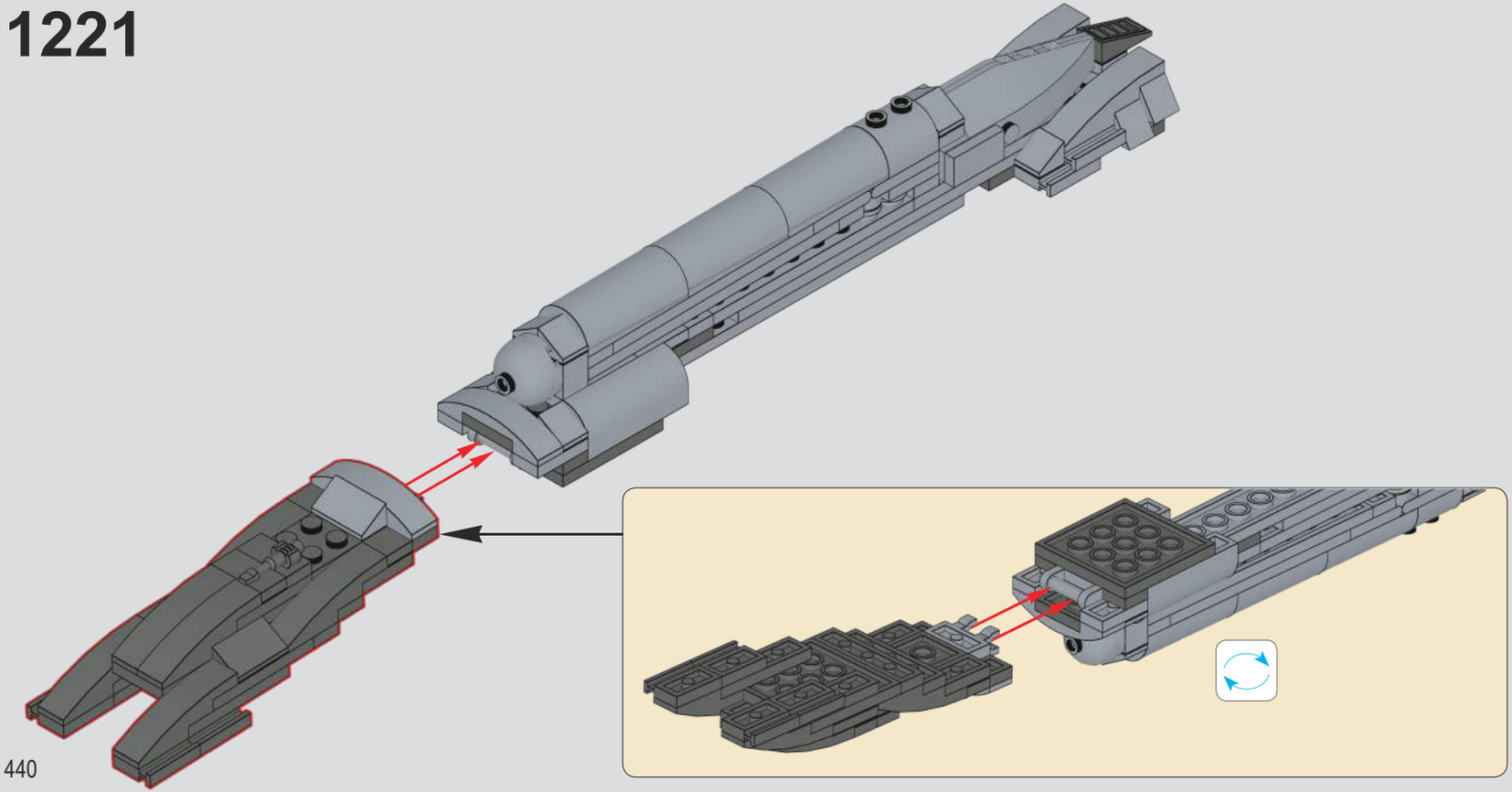

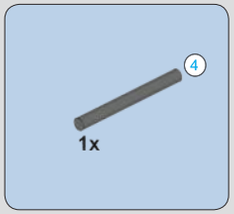

1222

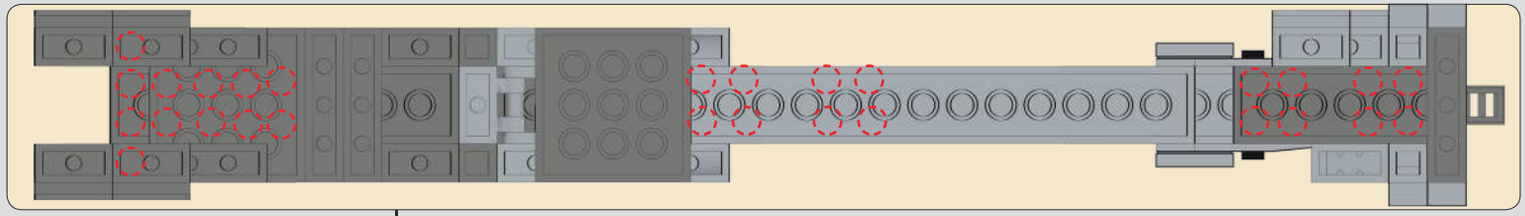

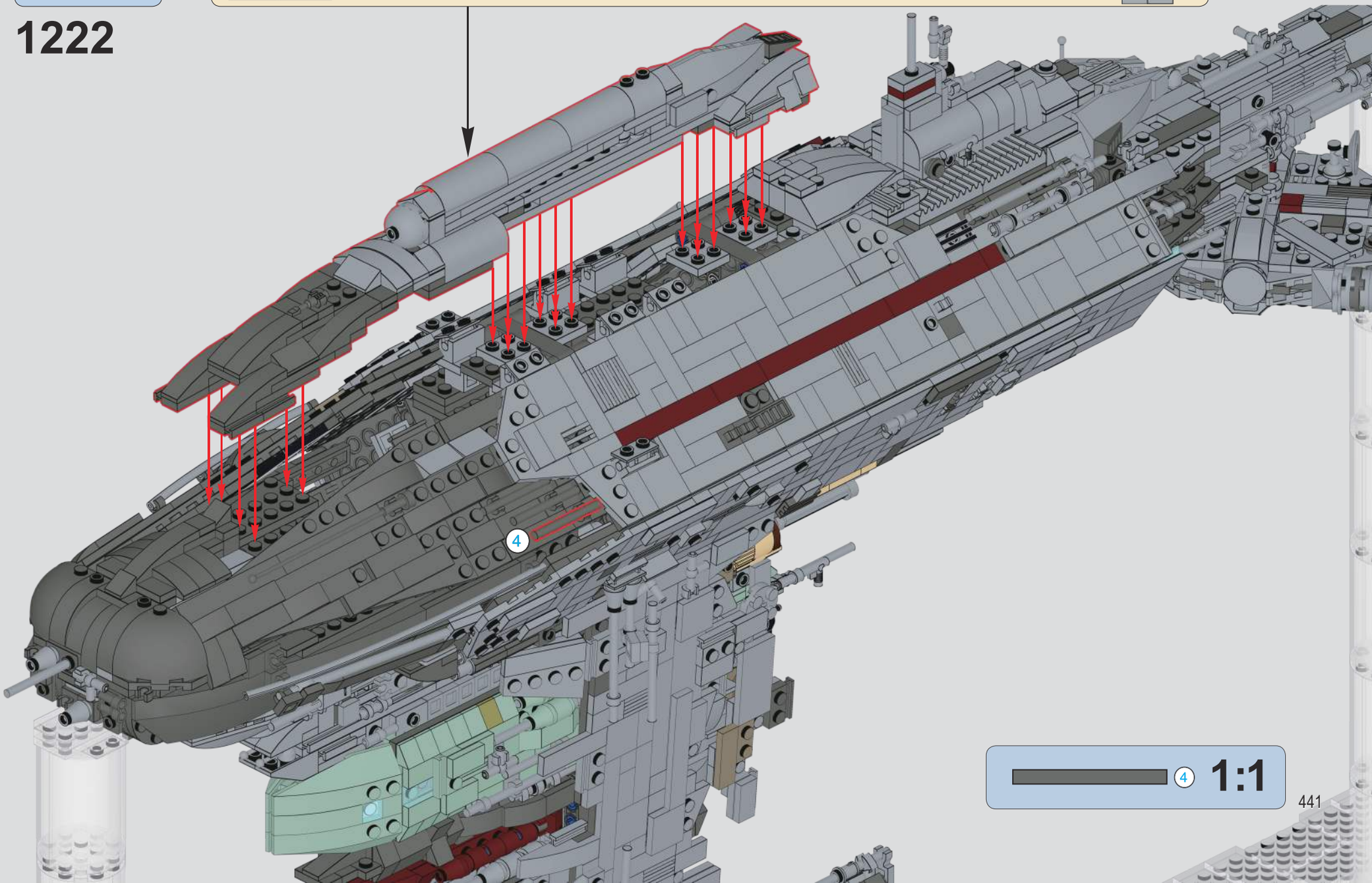

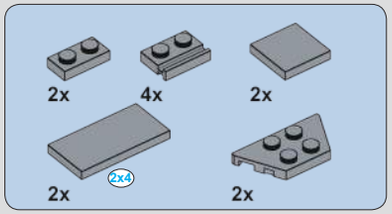

1223

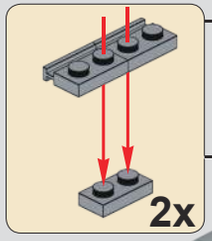

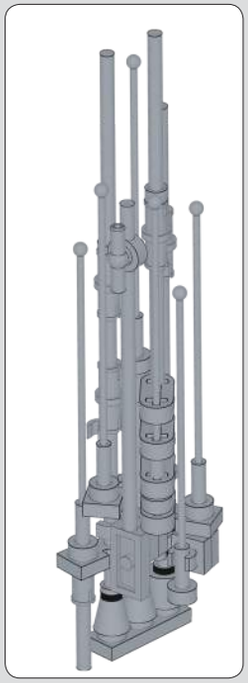

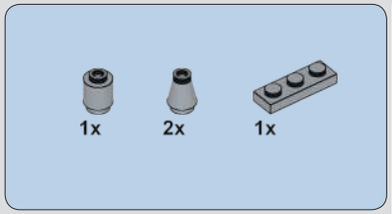

1224

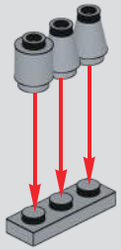

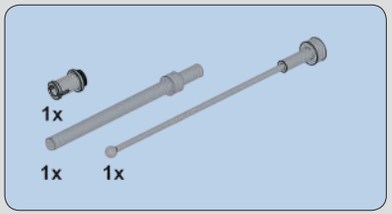

1225

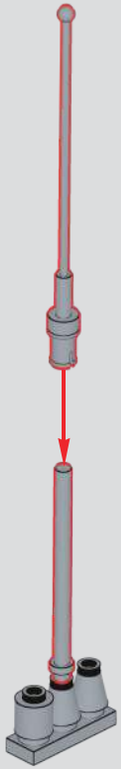

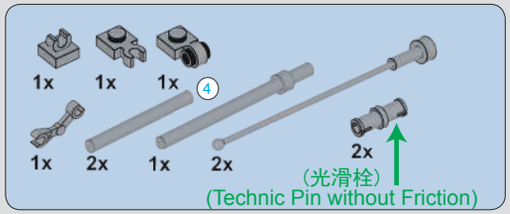

1226

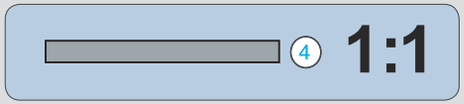

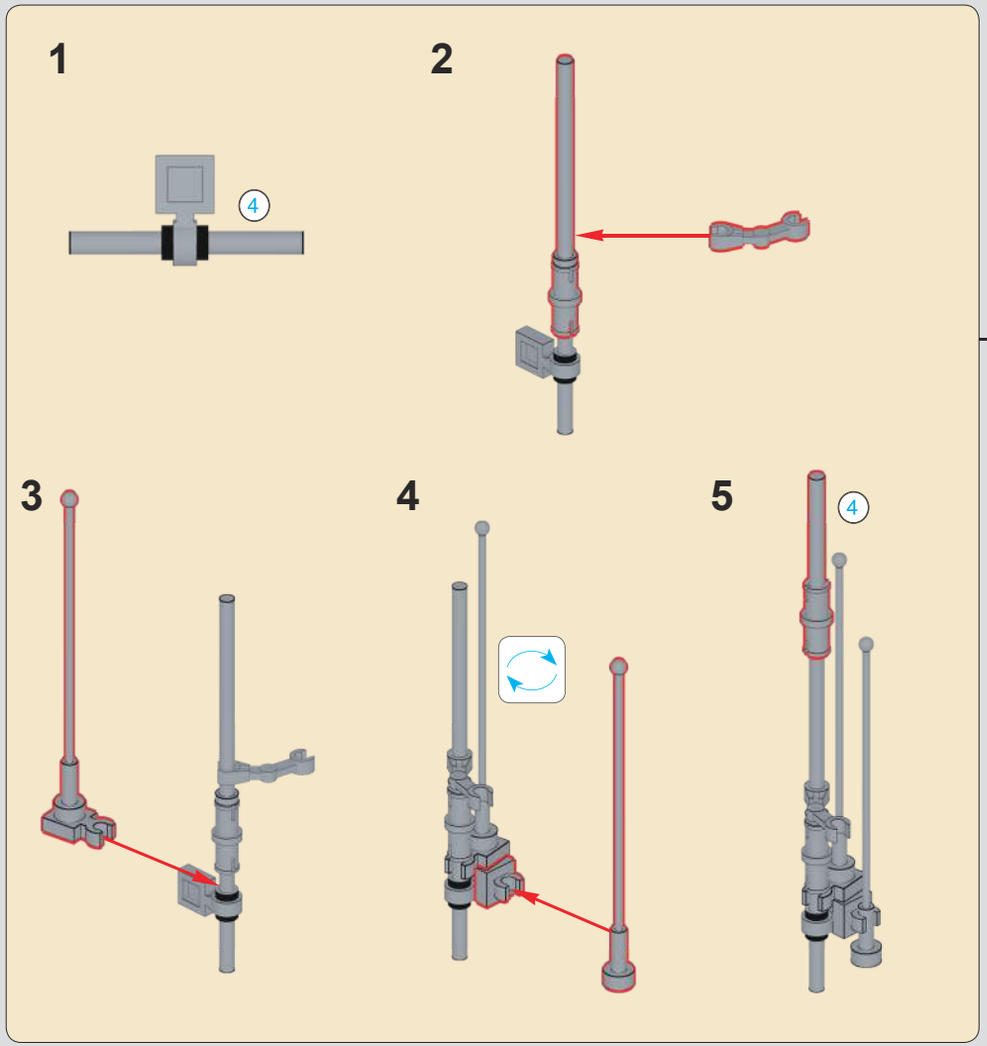

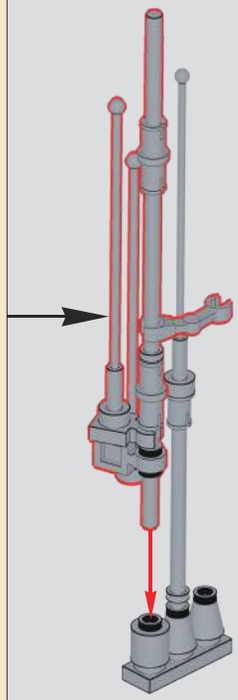

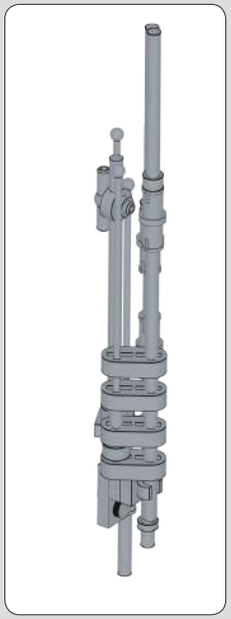

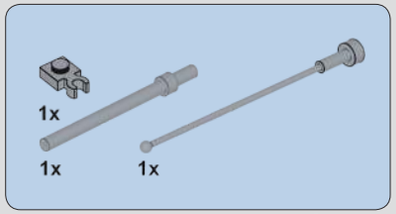

1227

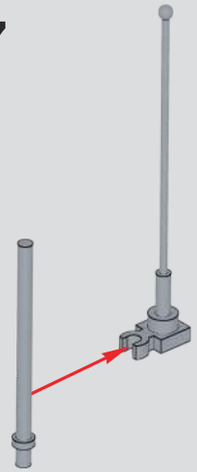

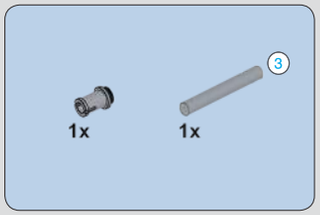

1228

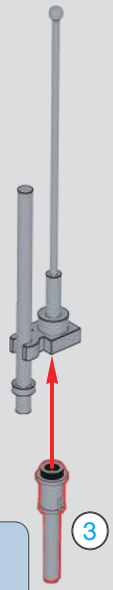

3 1:1

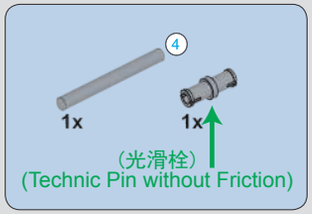

1229

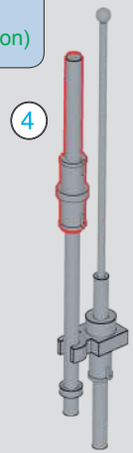

1230

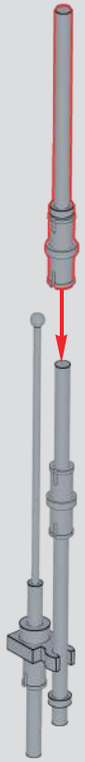

4 1:1

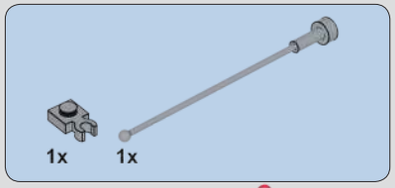

1231

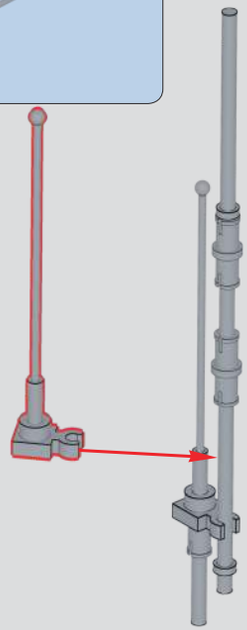

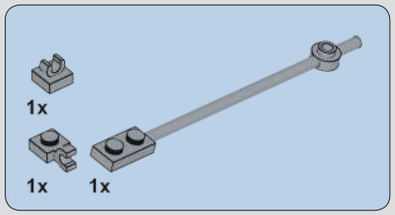

1232

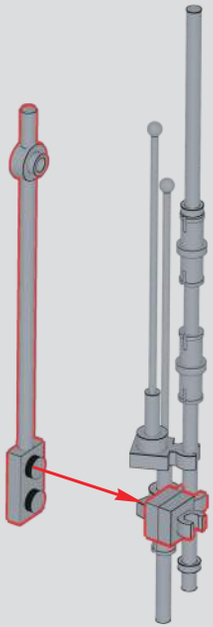

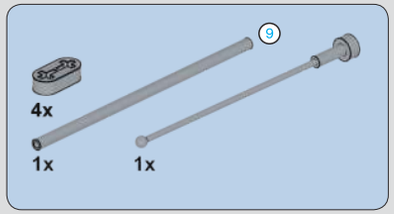

1233

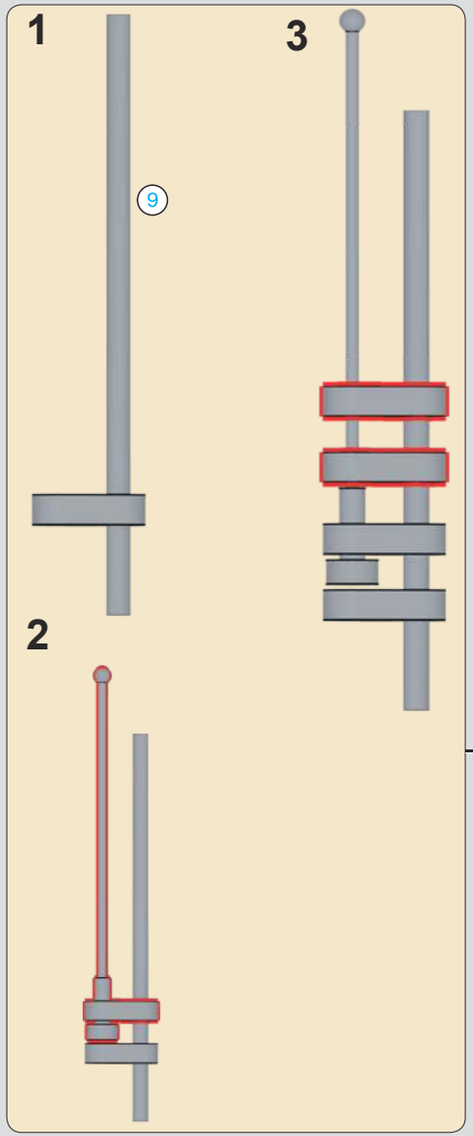

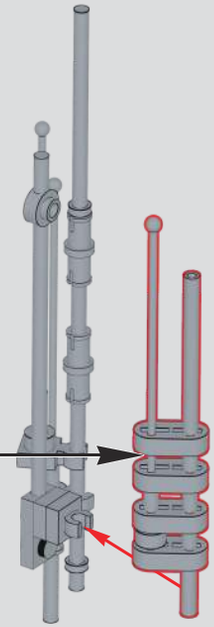

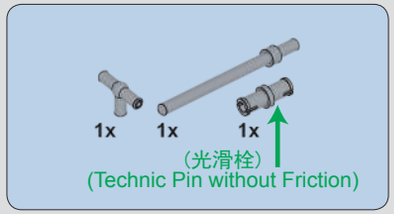

1234

1235

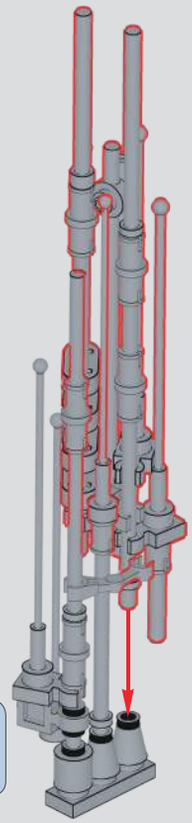

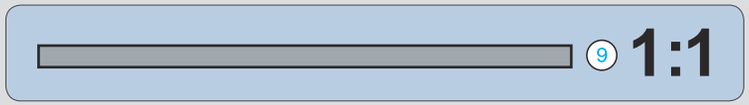

1236

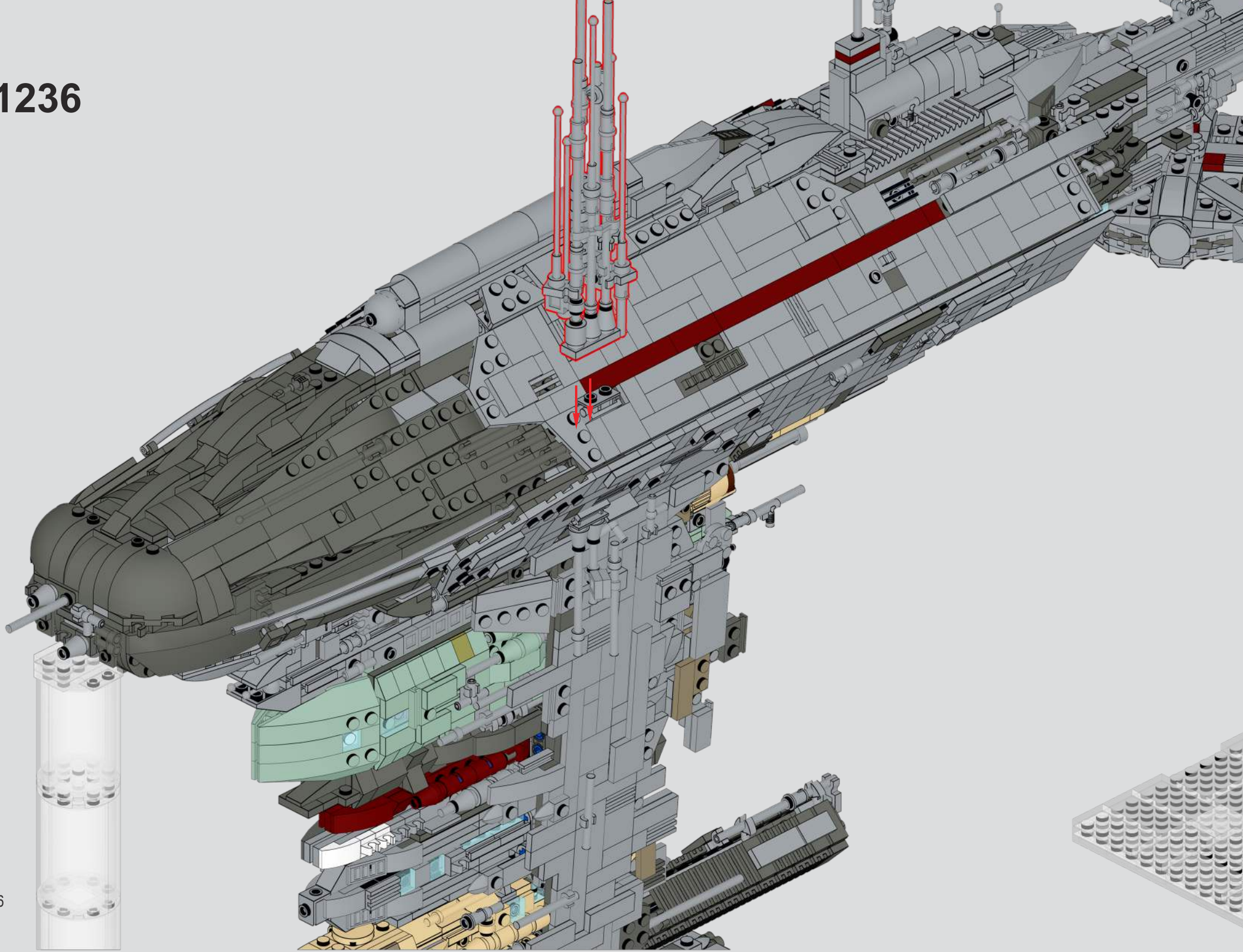

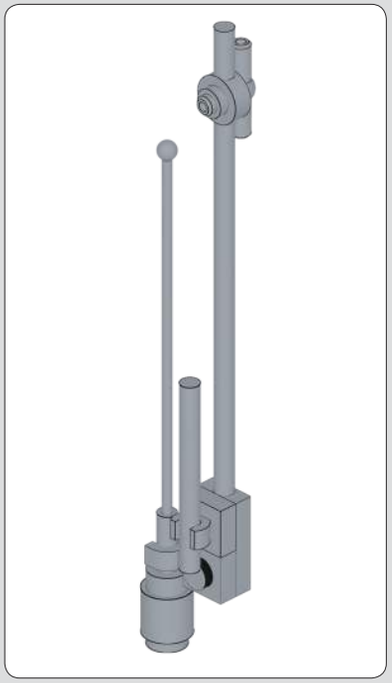

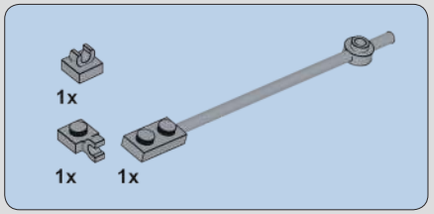

1237

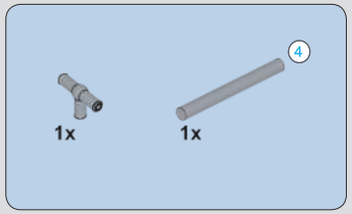

1238

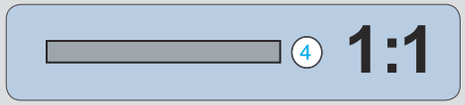

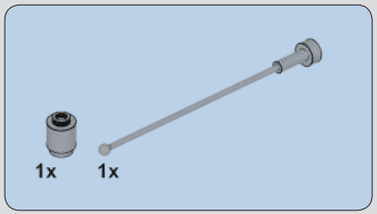

1239

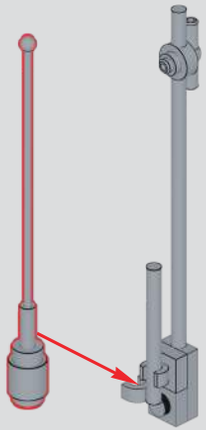

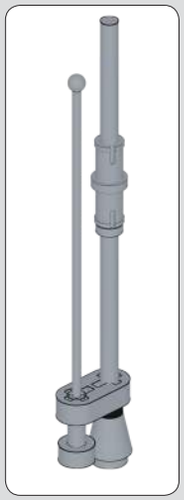

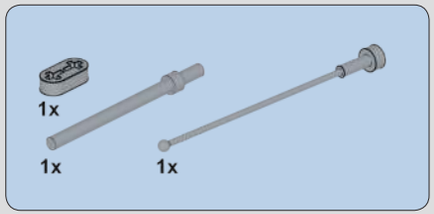

1240

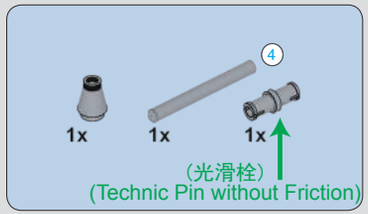

1241

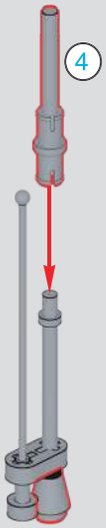

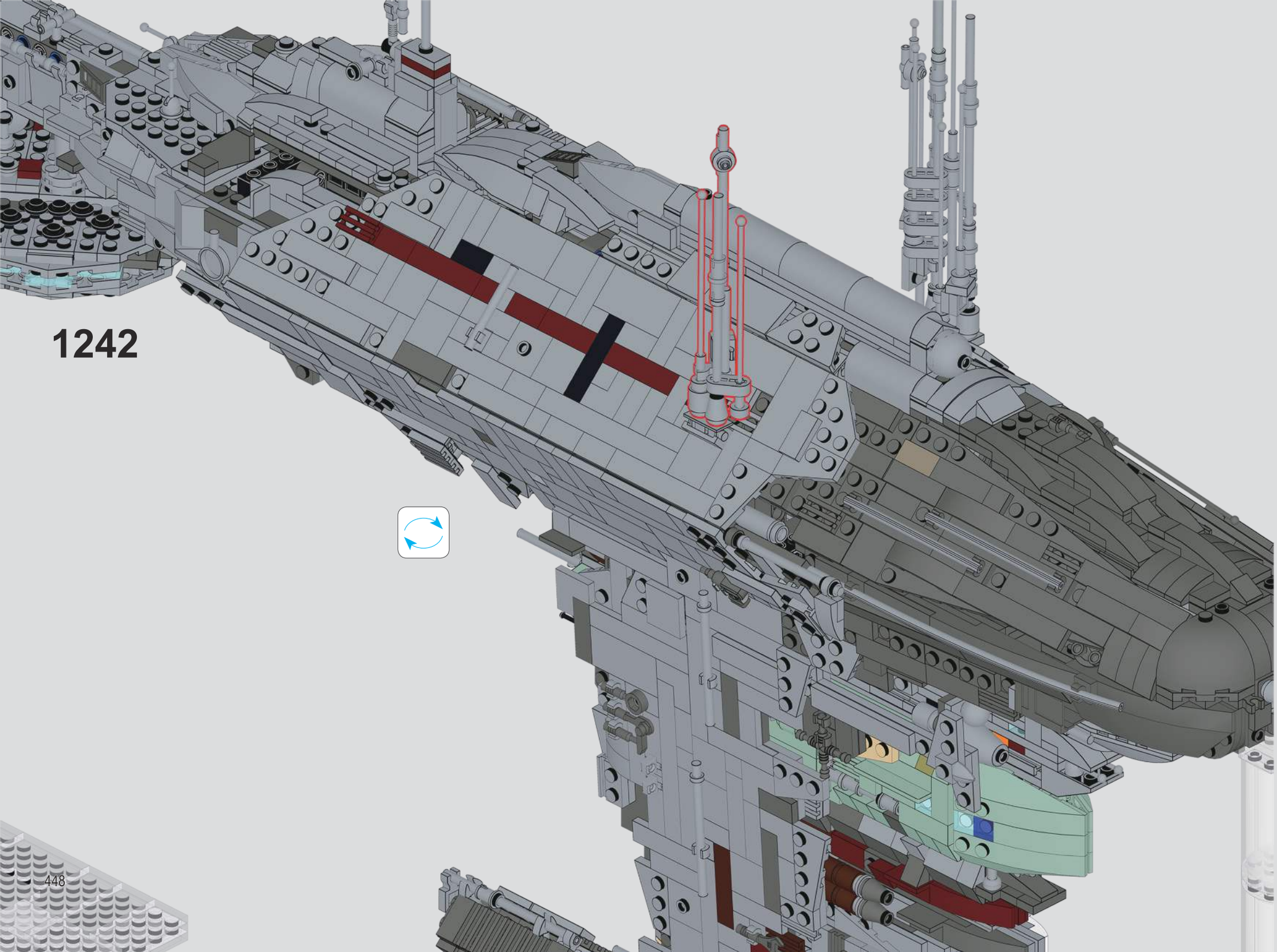
1242

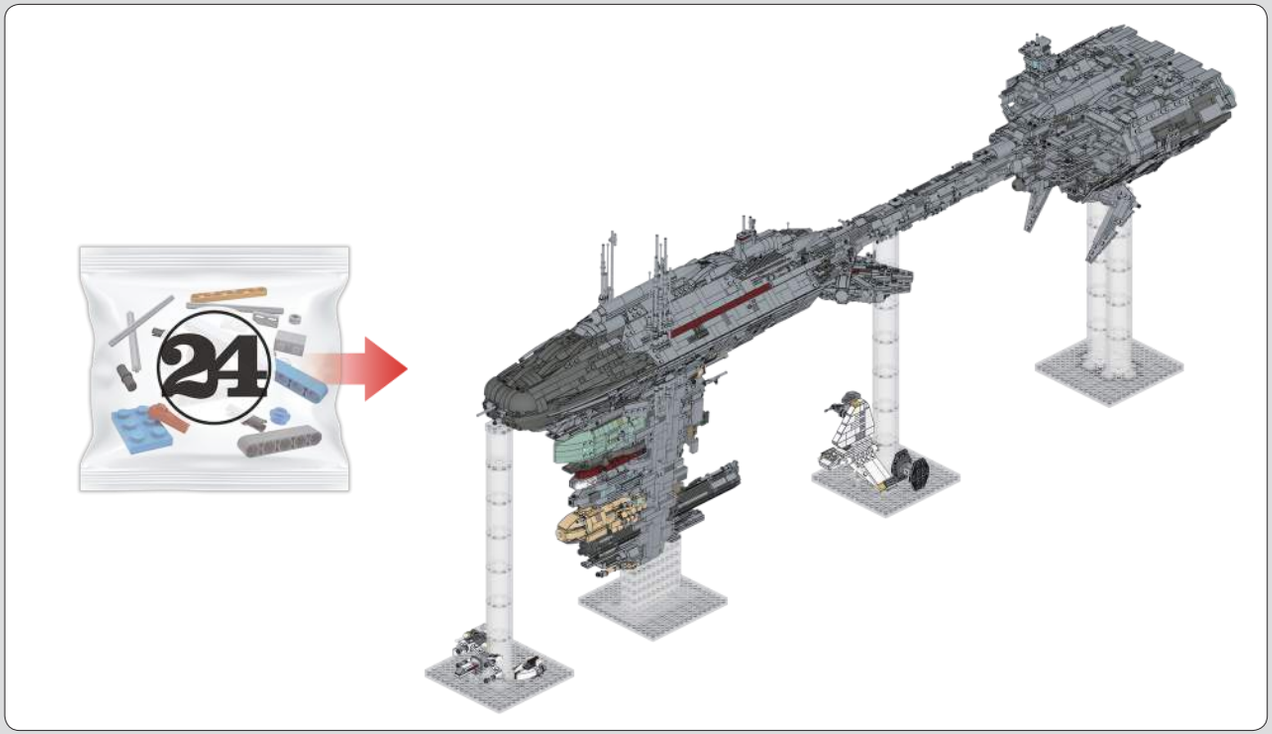

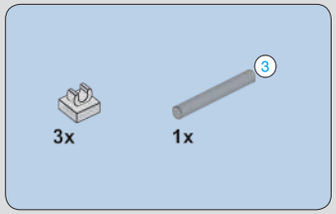

1243

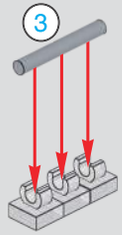

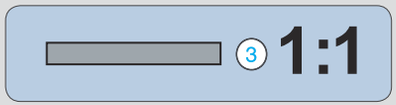

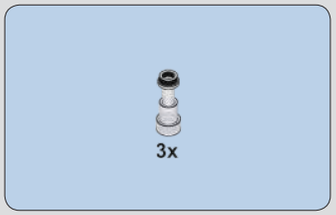

1244

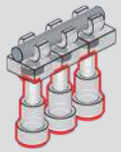

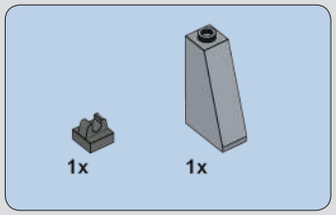

1245

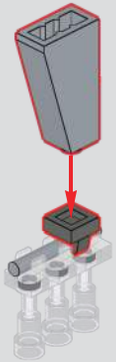

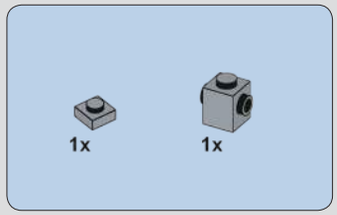

1246

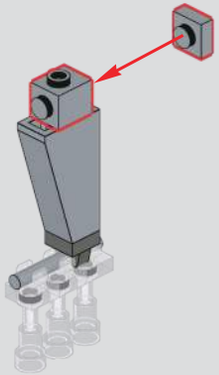

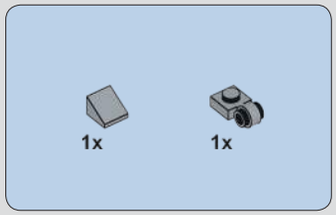

1247

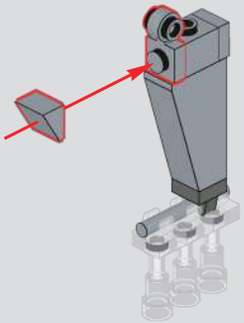

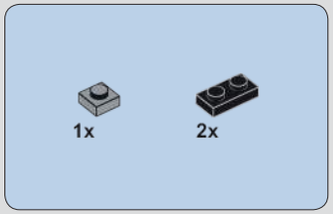

1248

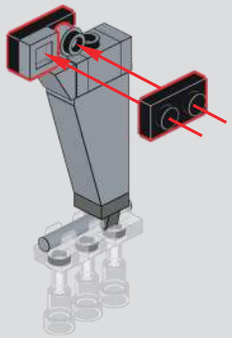

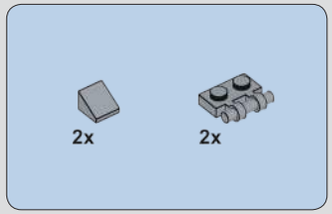

1249

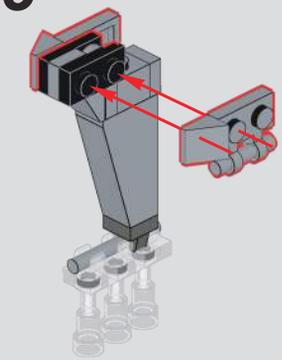

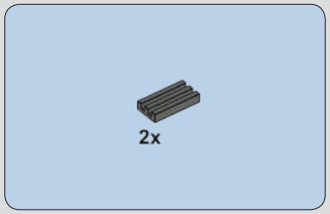

1250

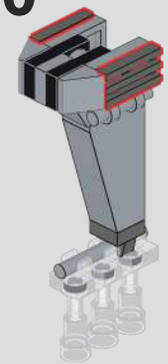

1251

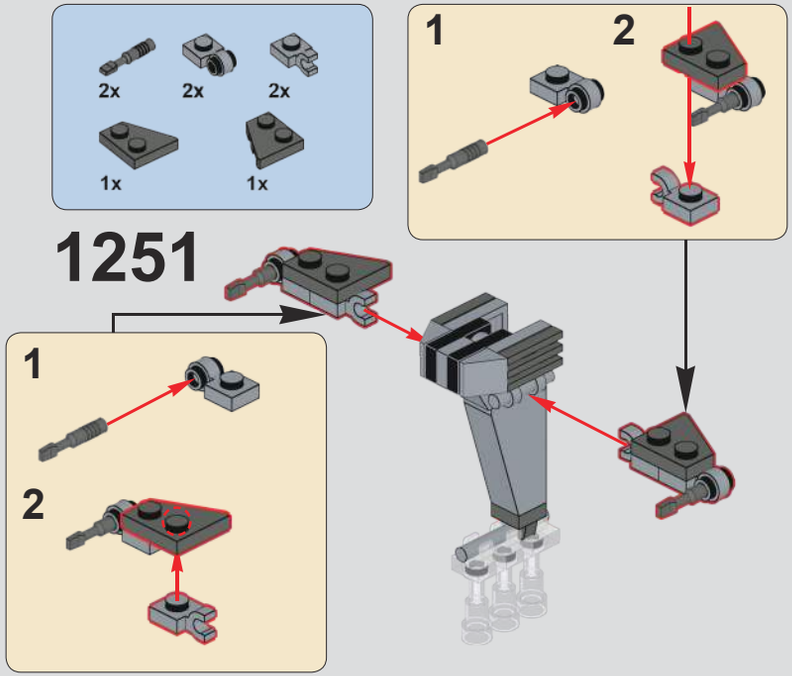

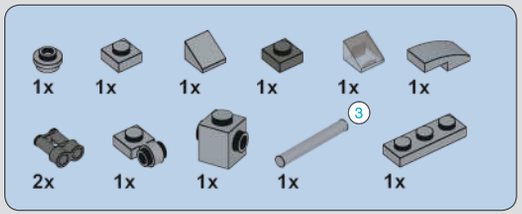

1252

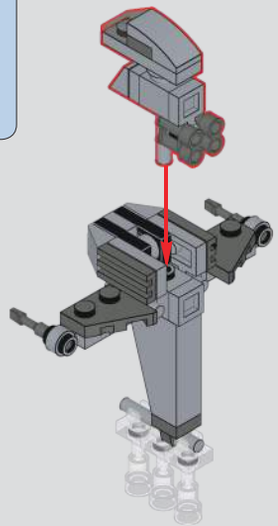

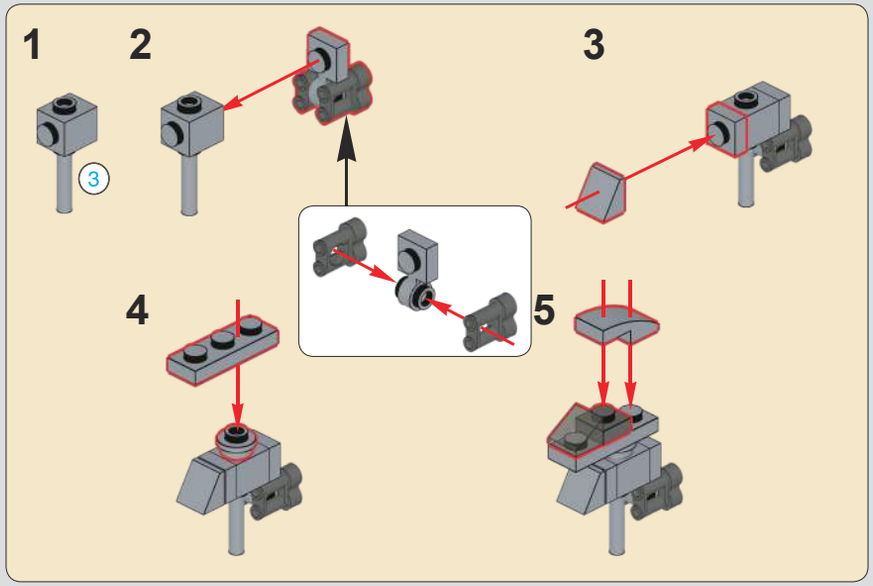

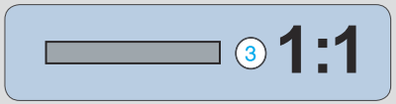

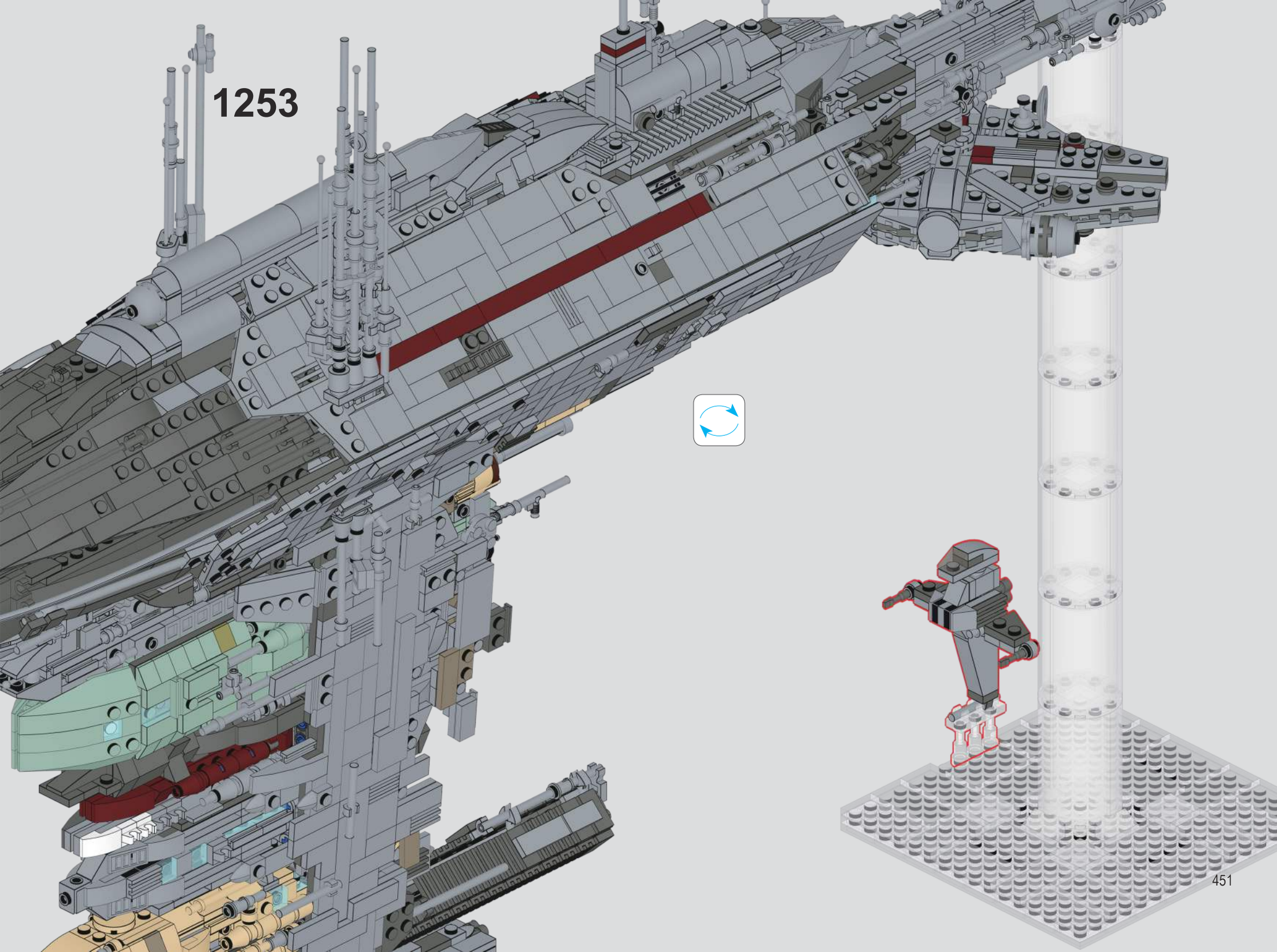
1253

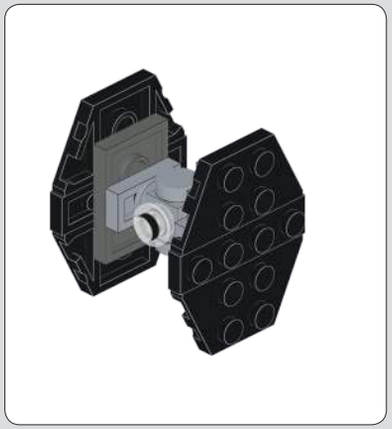

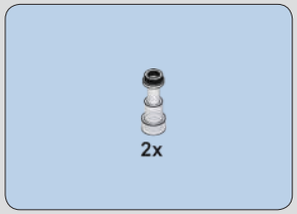

1254

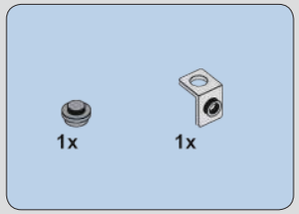

1255

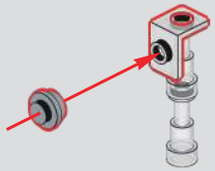

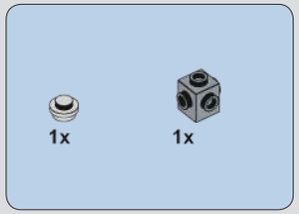

1256

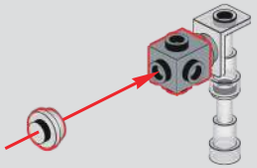

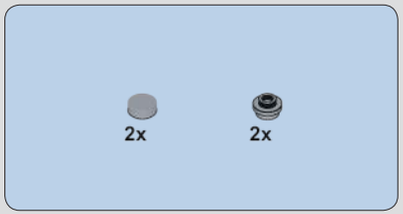

1257

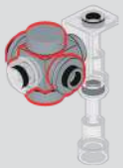

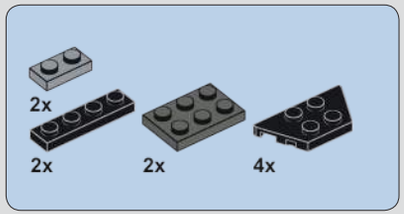

1258

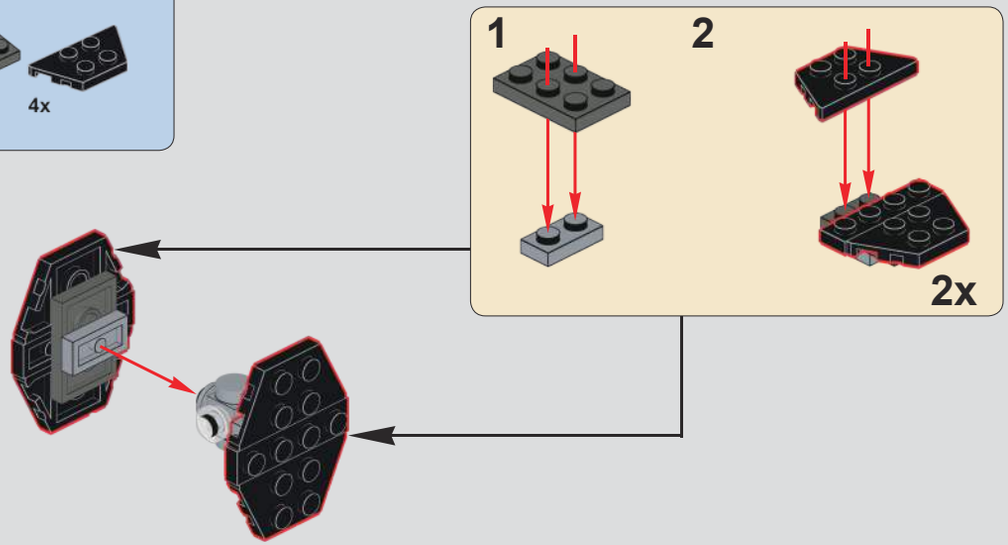

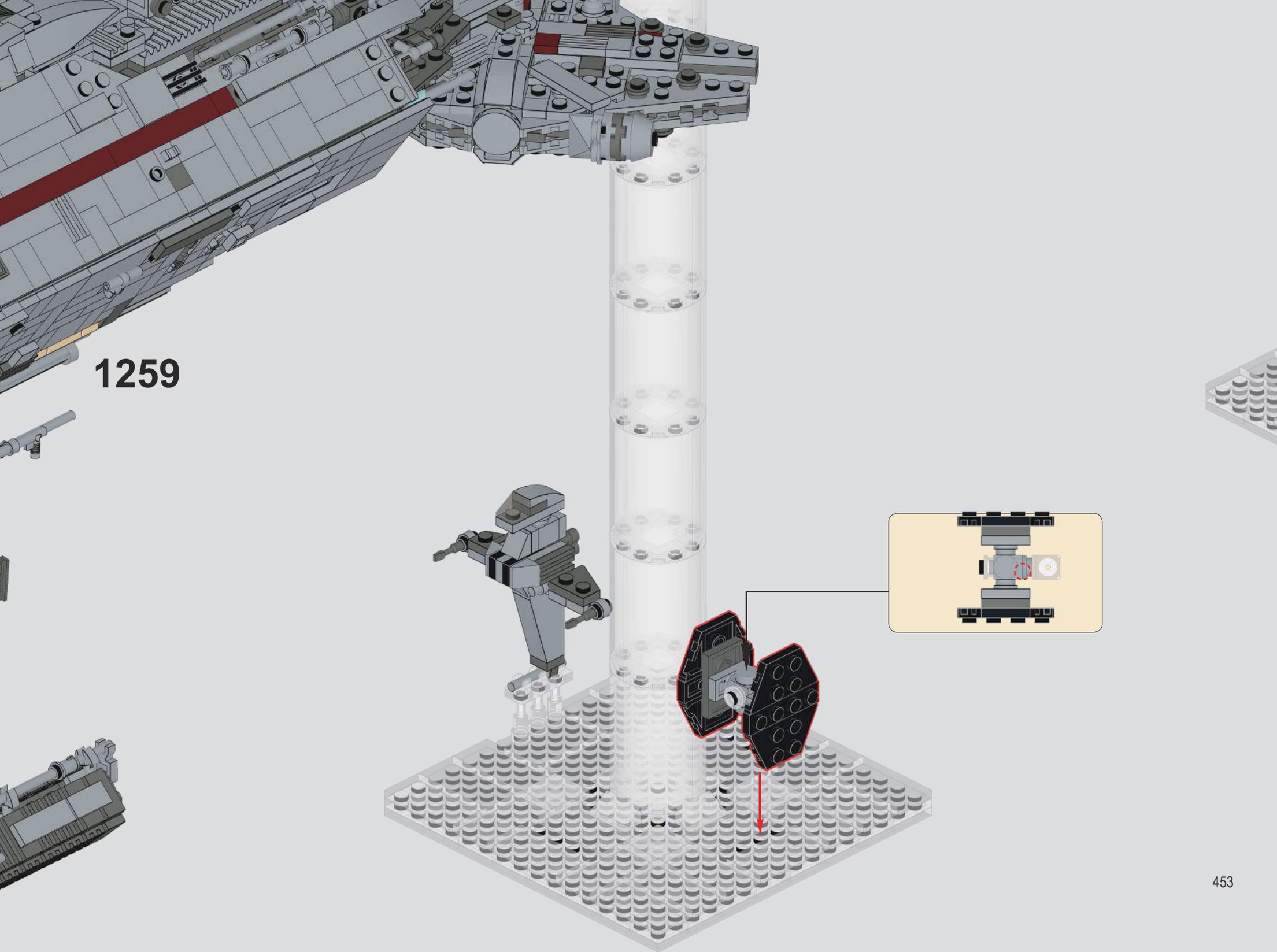
1259

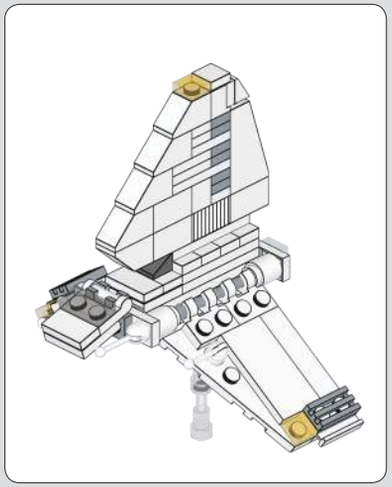

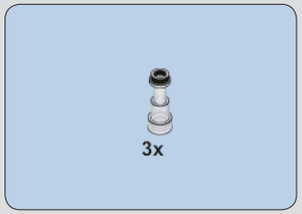

1260

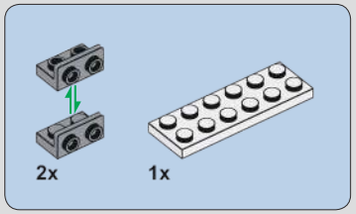

1261

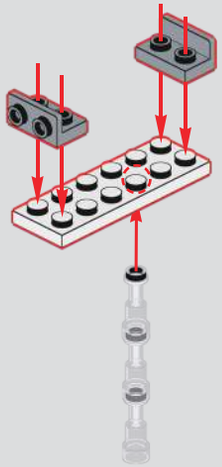

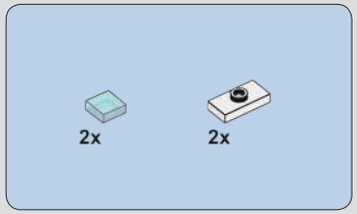

1262

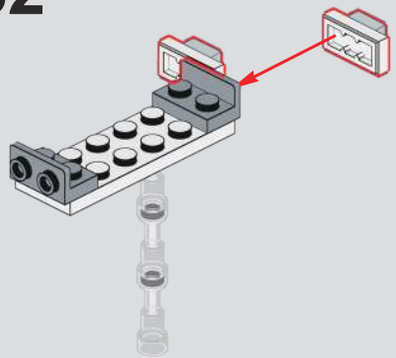

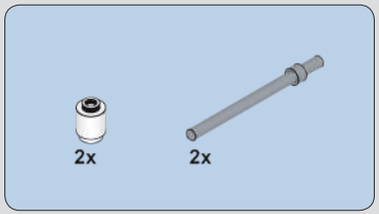

1263

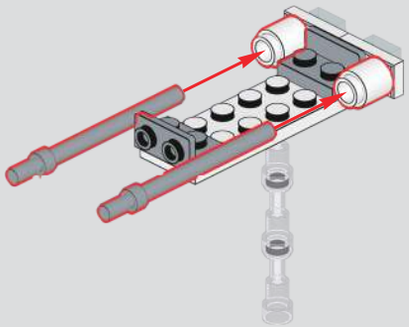

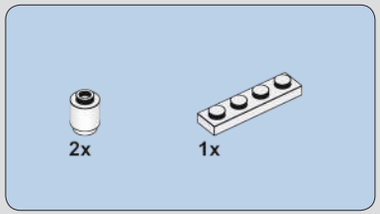

1264

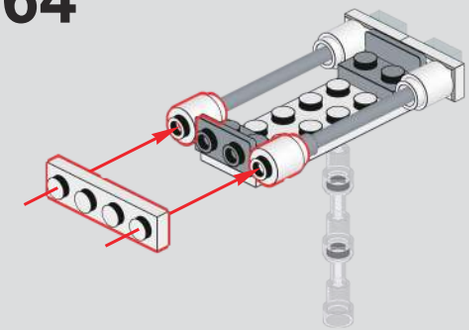

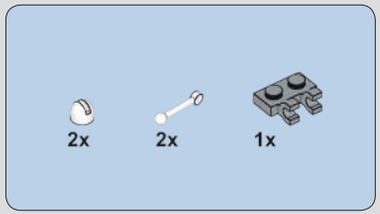

1265

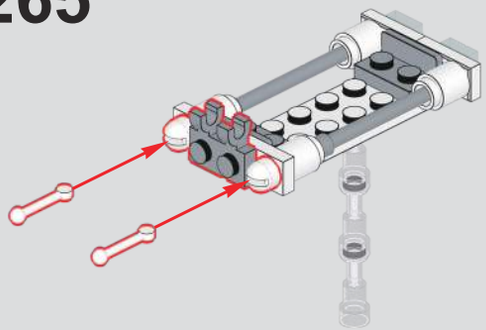

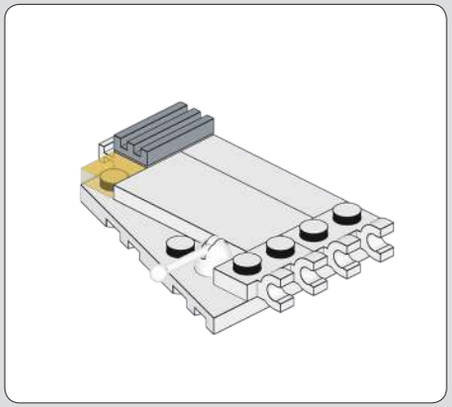

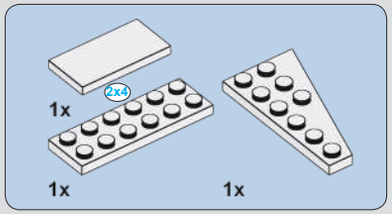

1266

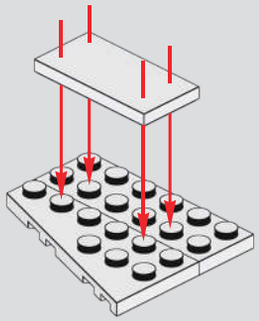

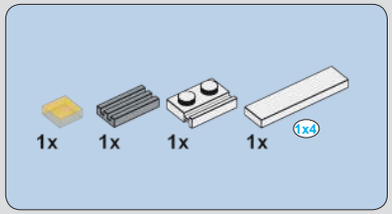

1267

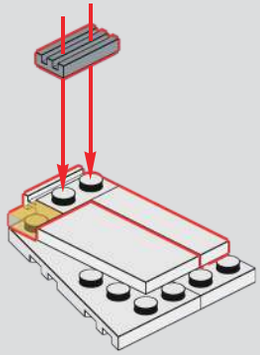

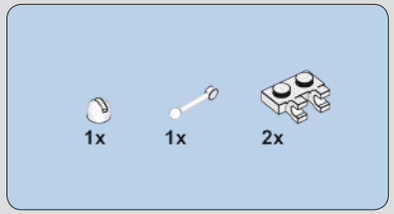

1268

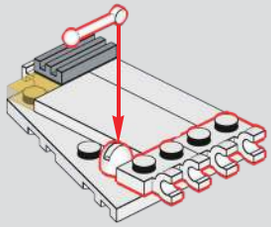

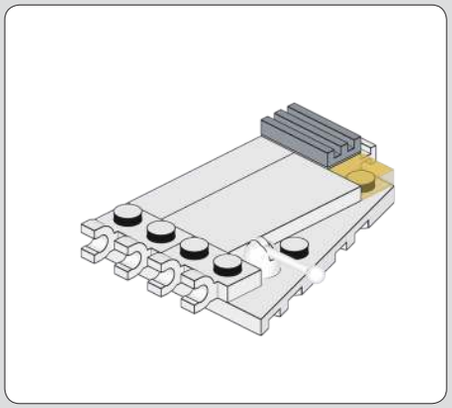

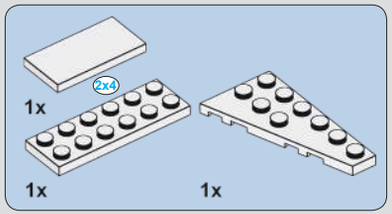

1269

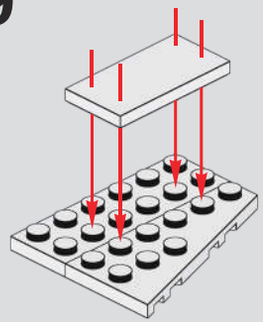

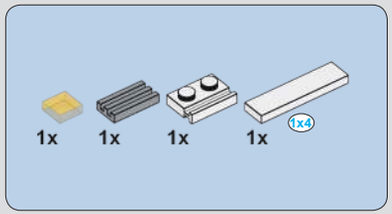

1270

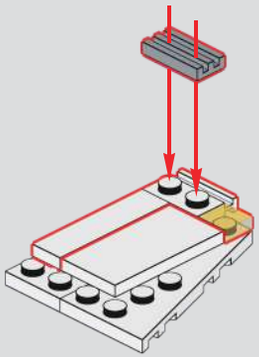

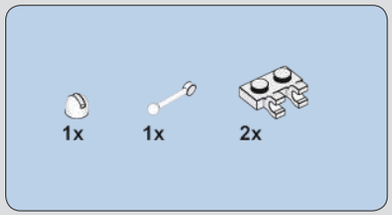

1271

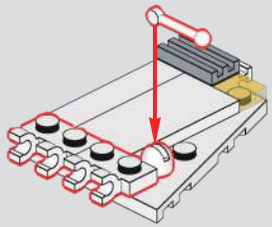

1272

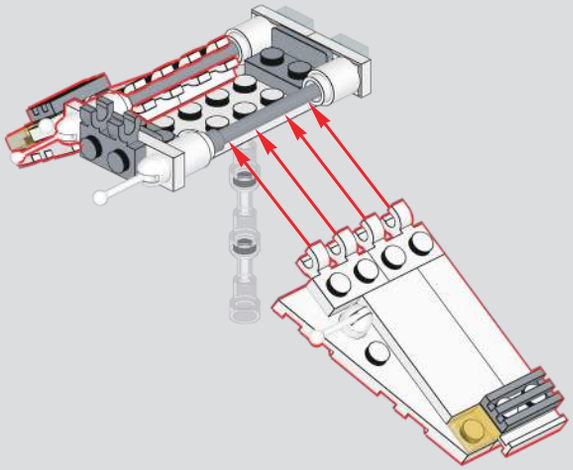

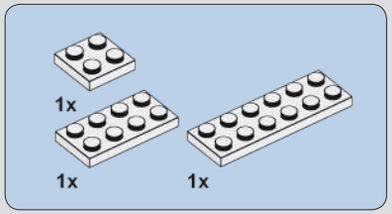

1273

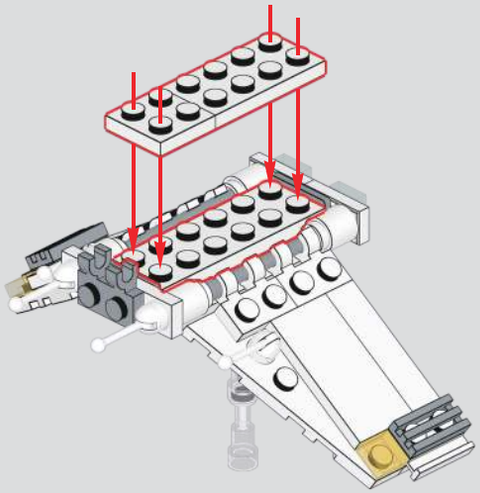

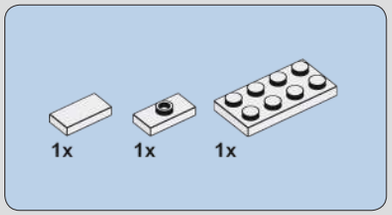

1274

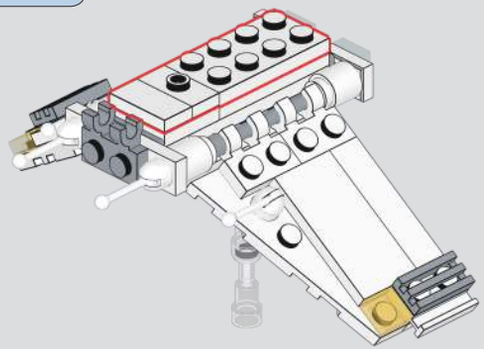

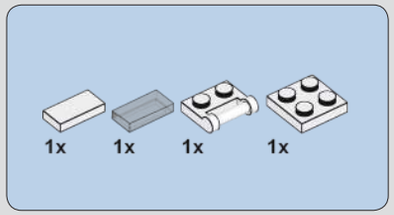

1275

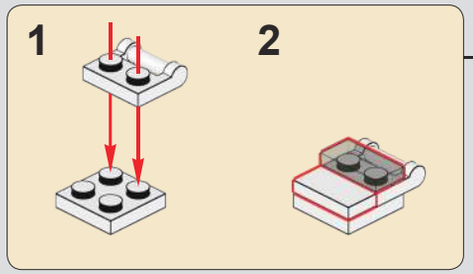

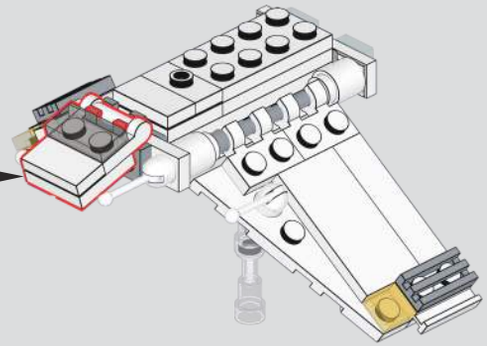

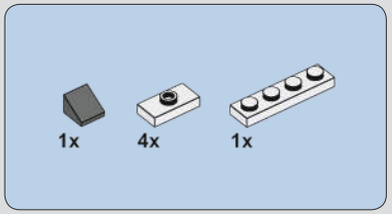

1276

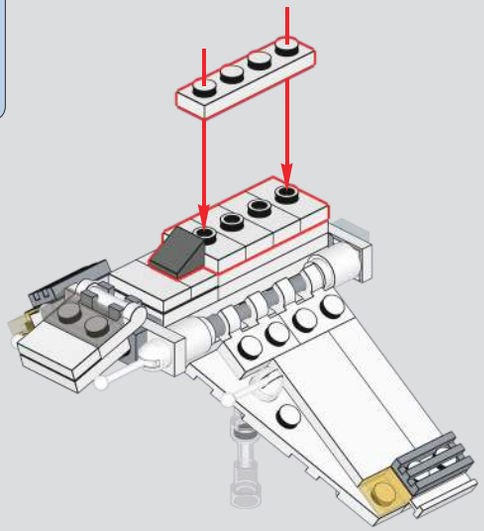

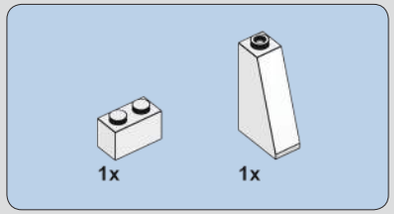

1277

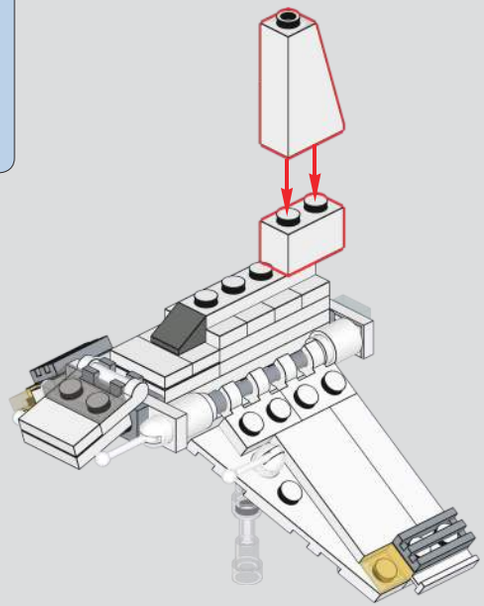

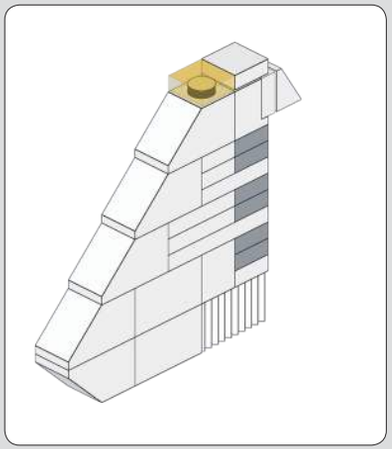

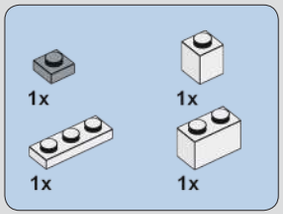

1278

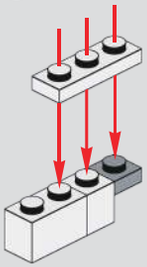

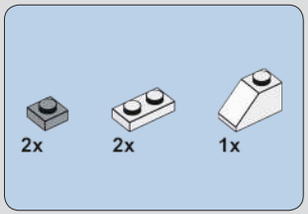

1279

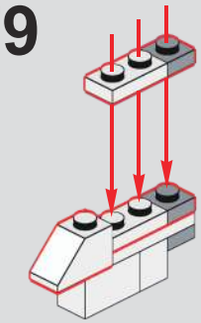

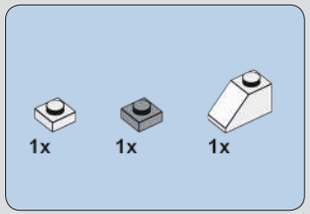

1280

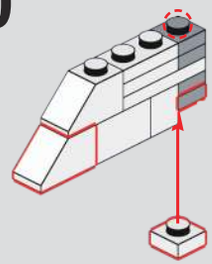

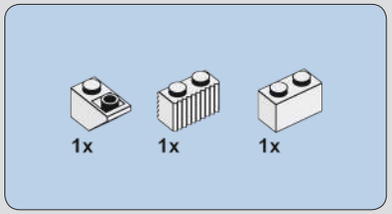

1281

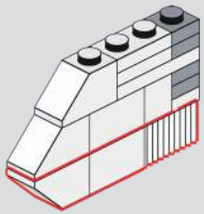

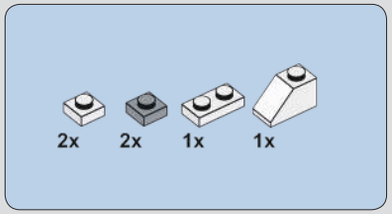

1282

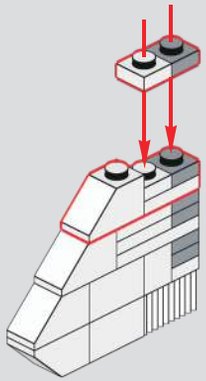

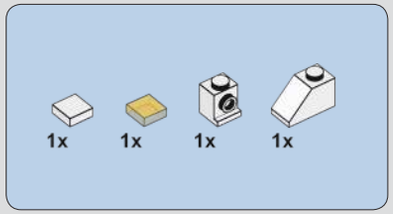

1283

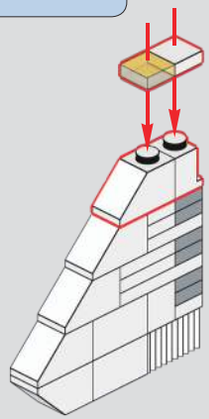

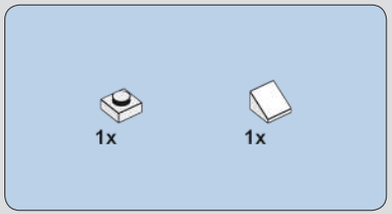

1284

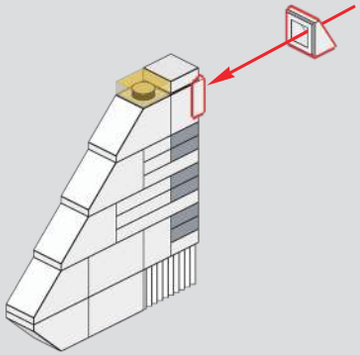

1285

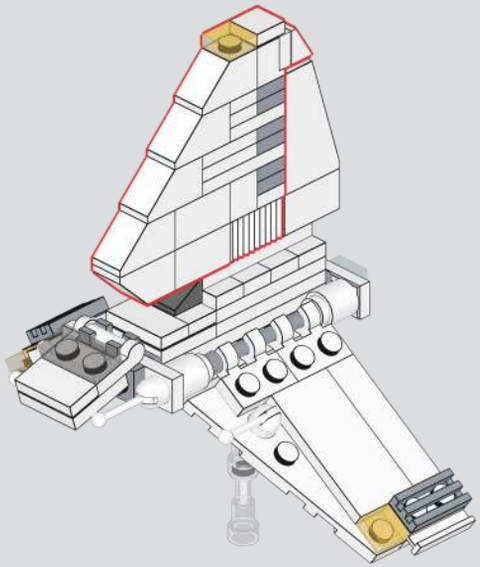

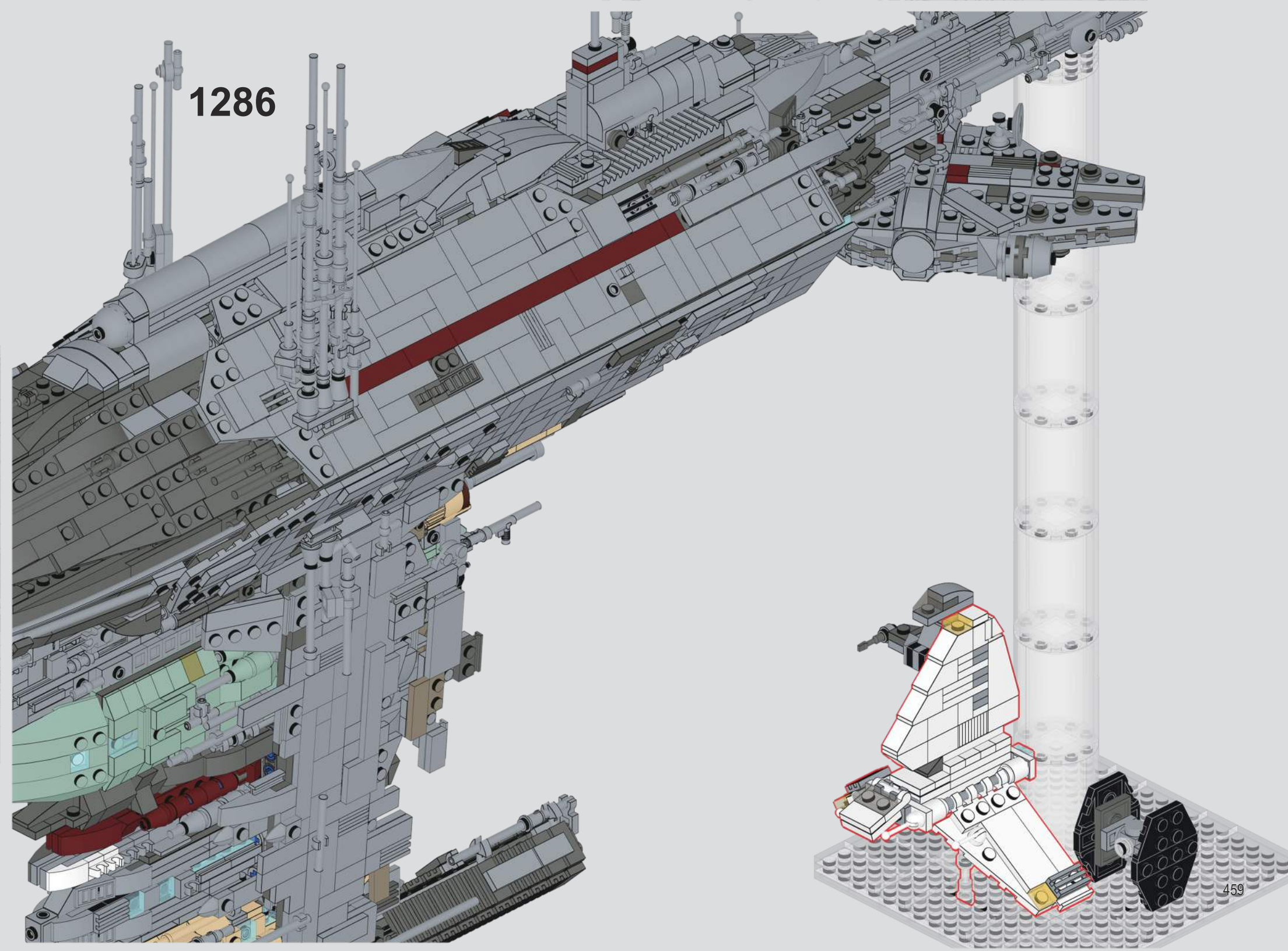
1286

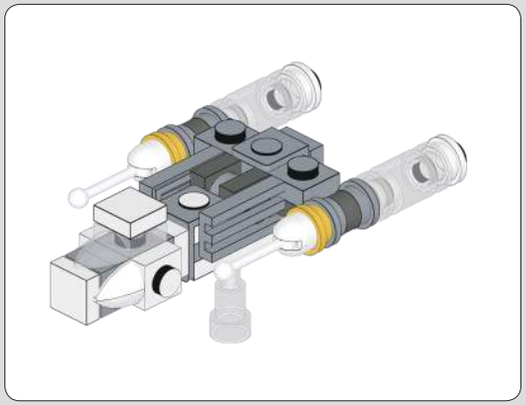

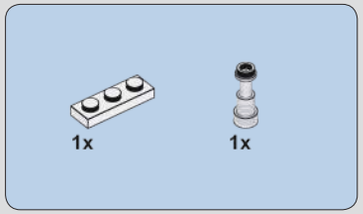

1287

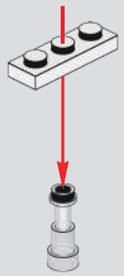

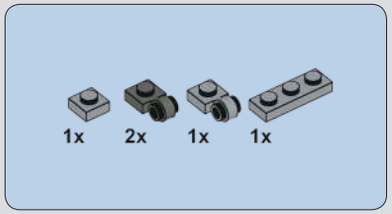

1288

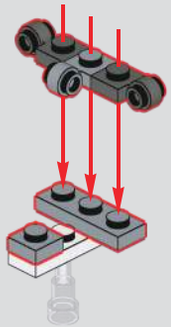

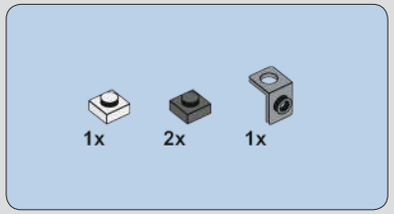

1289

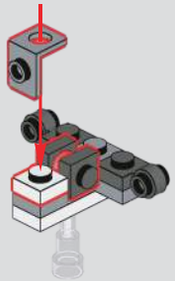

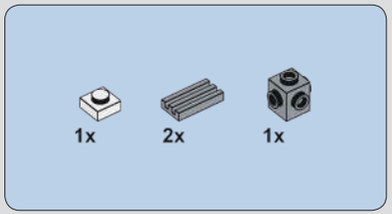

1290

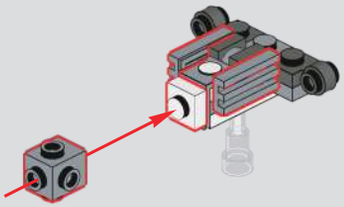

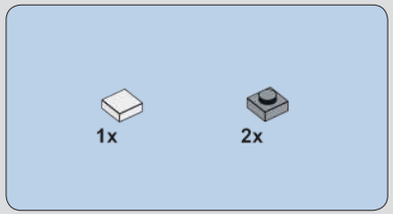

1291

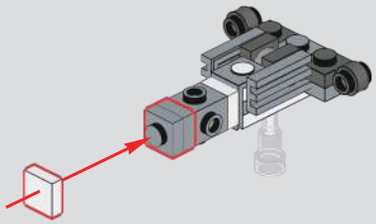

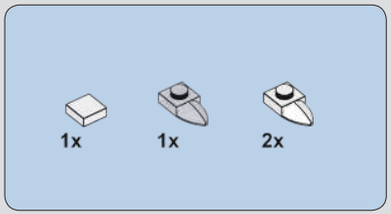

1292

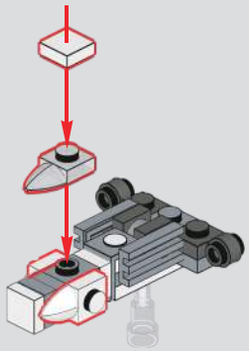

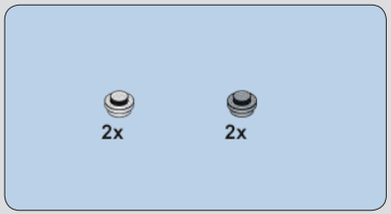

1293

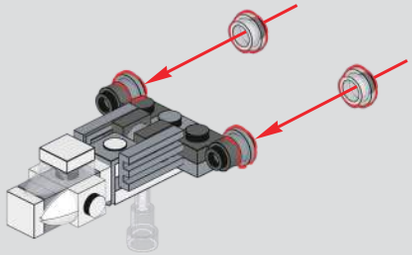

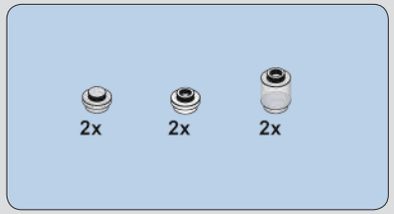

1294

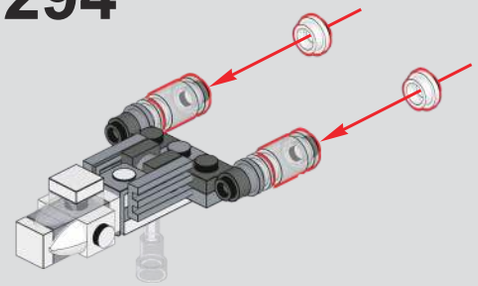

1295

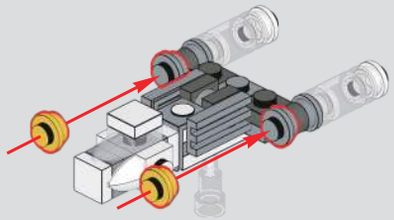

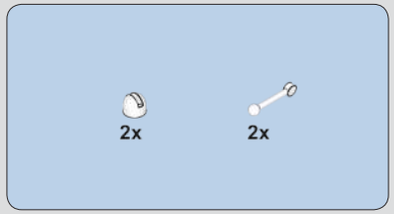

1296

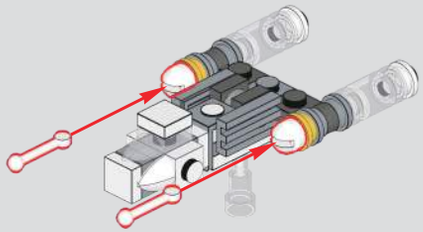

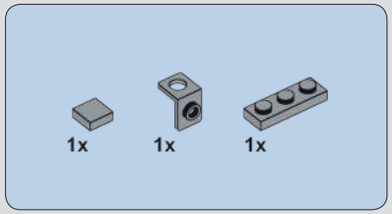

1297

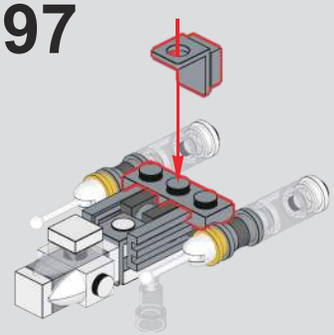

1298

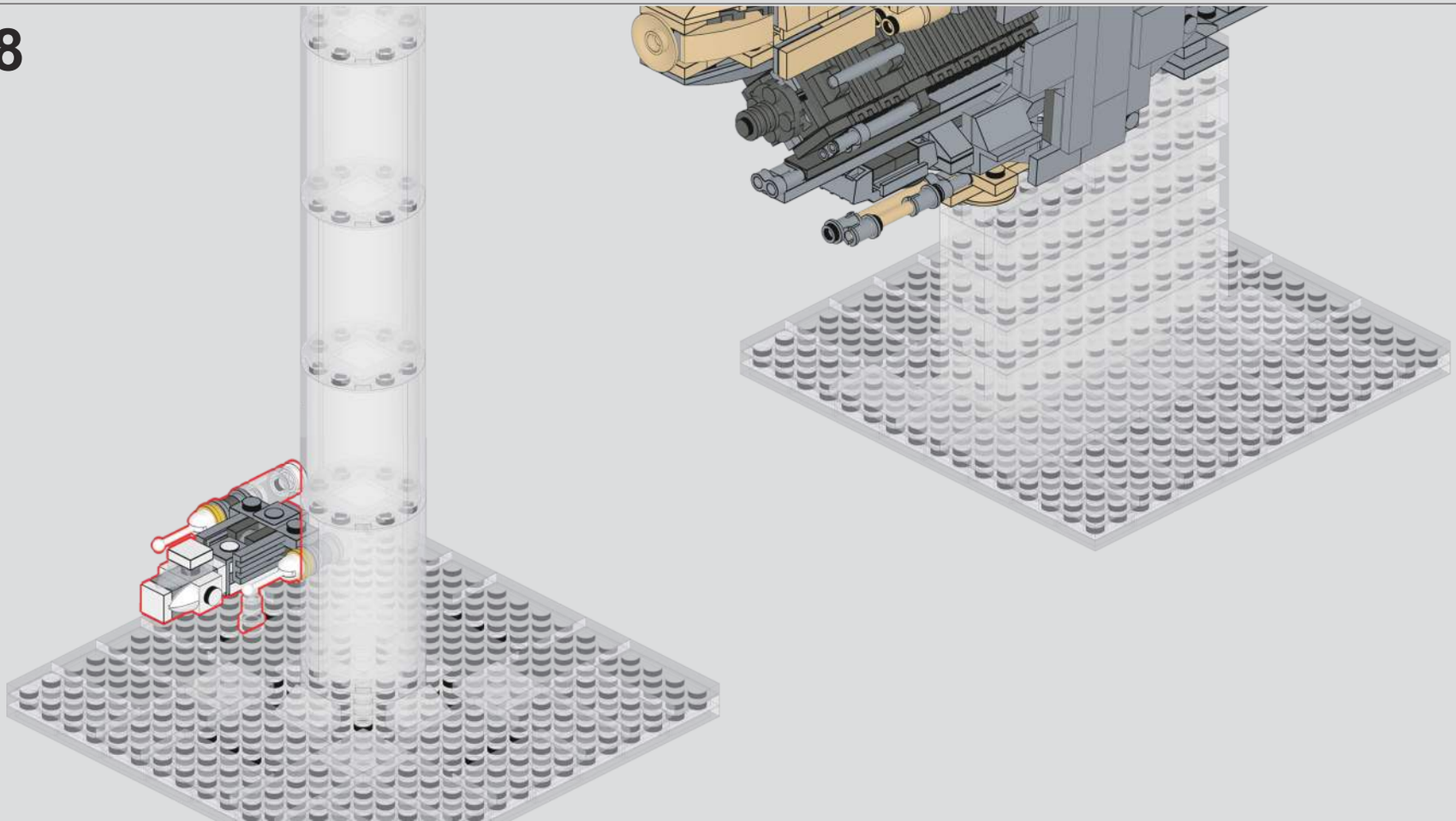

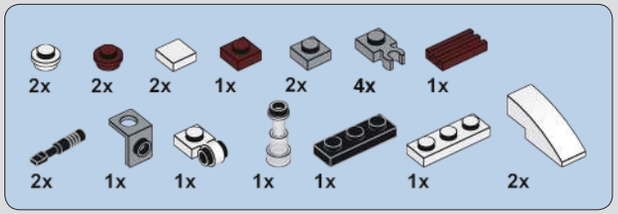

1299

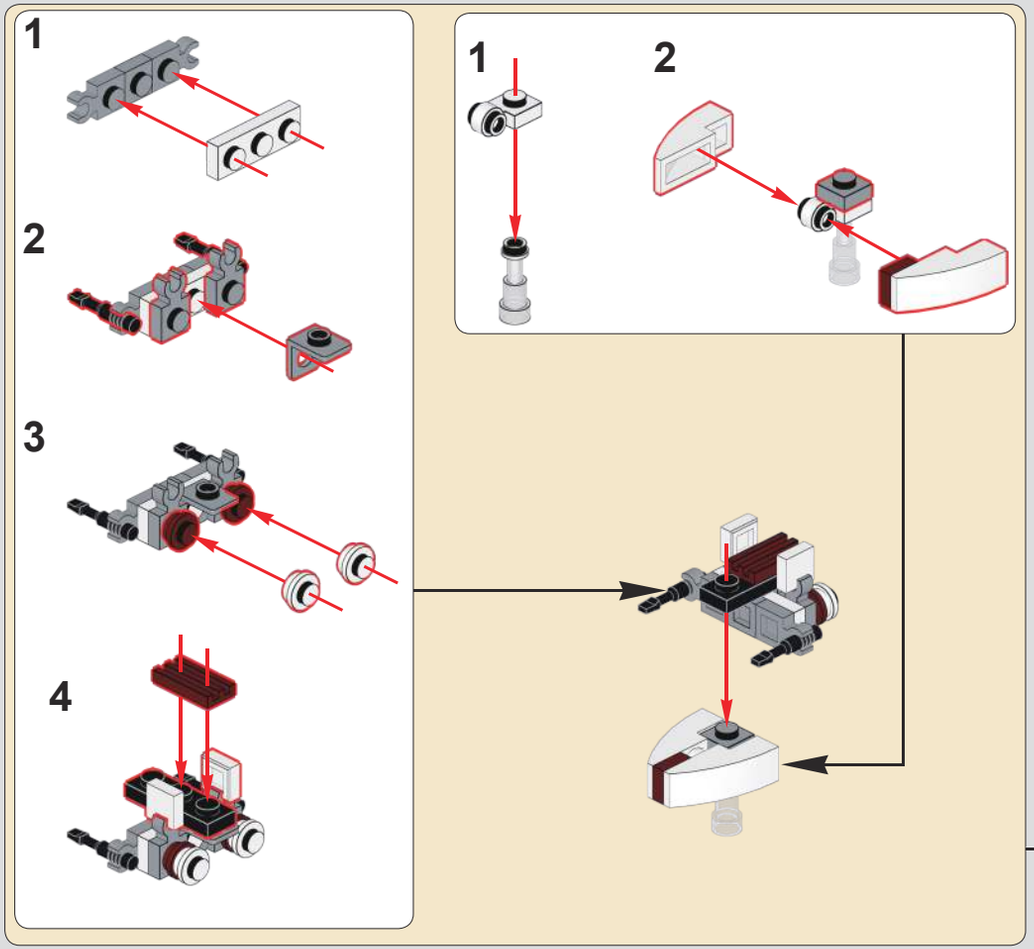

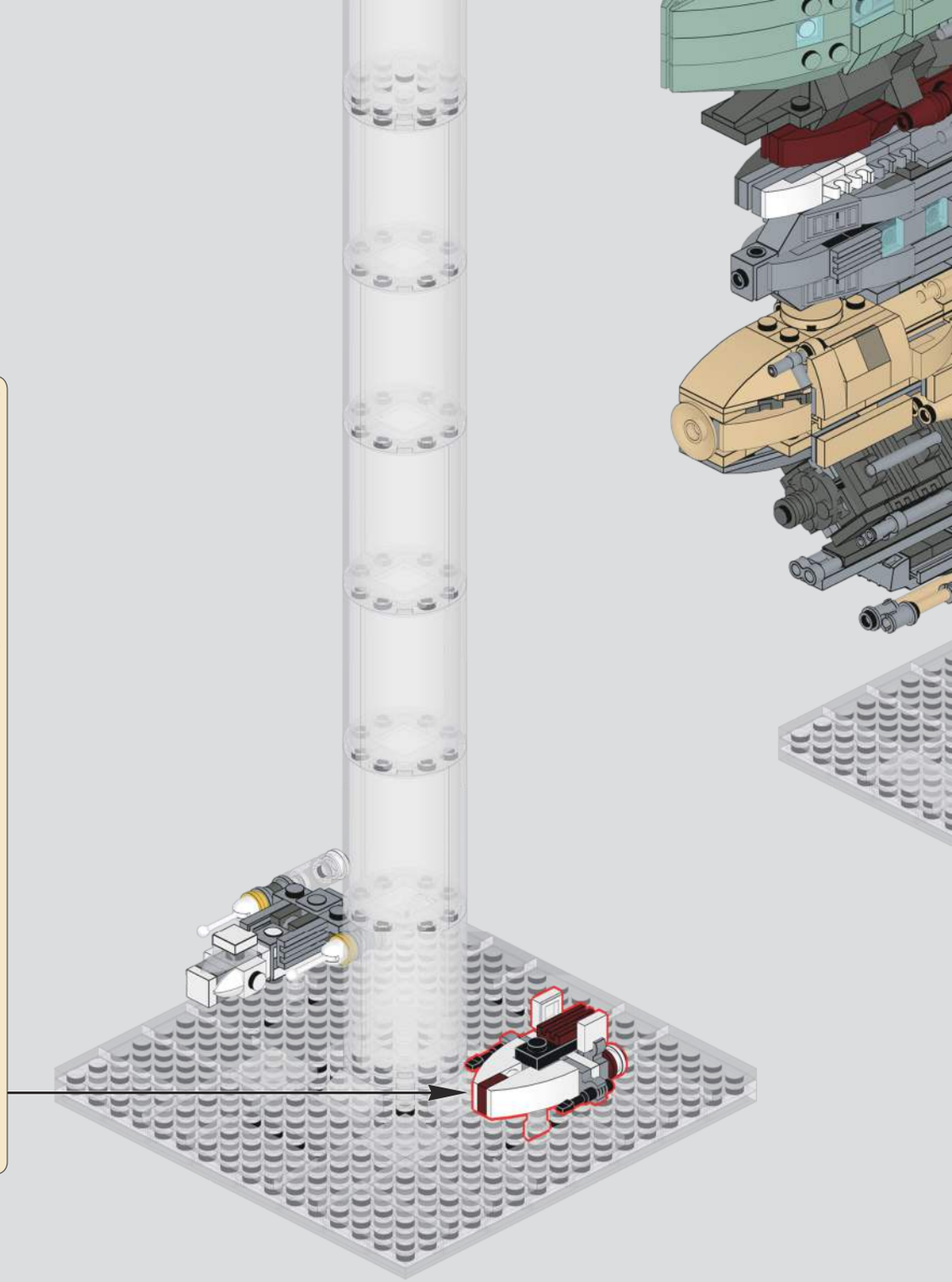

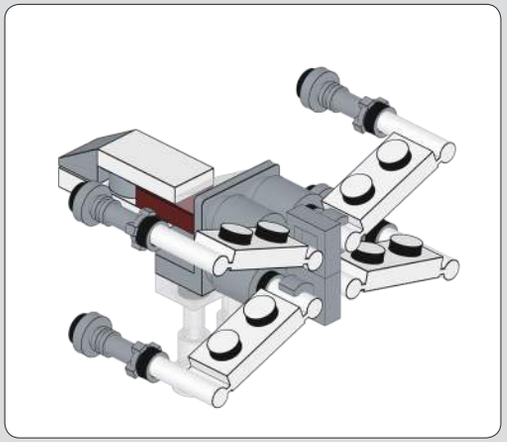

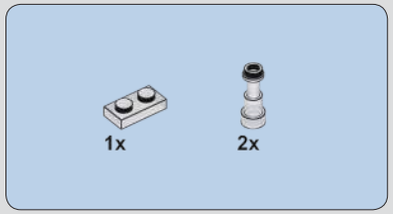

1300

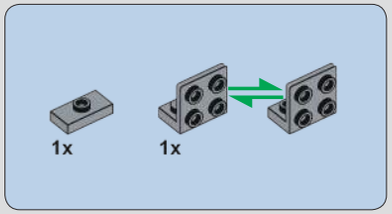

1301

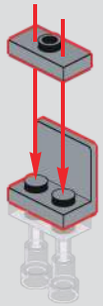

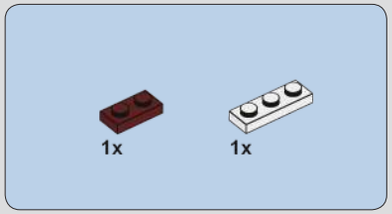

1302

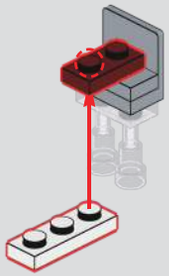

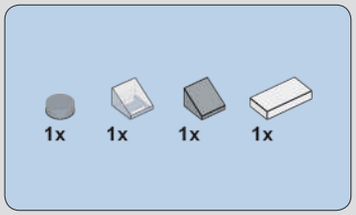

1303

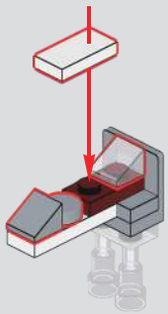

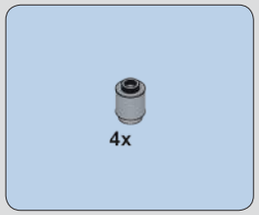

1304

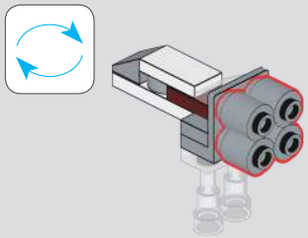

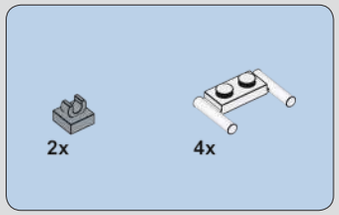

1305

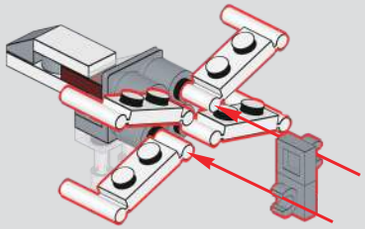

1306

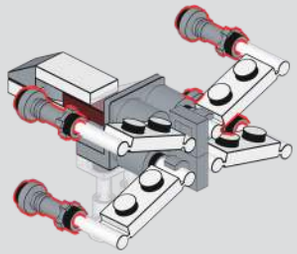

1307

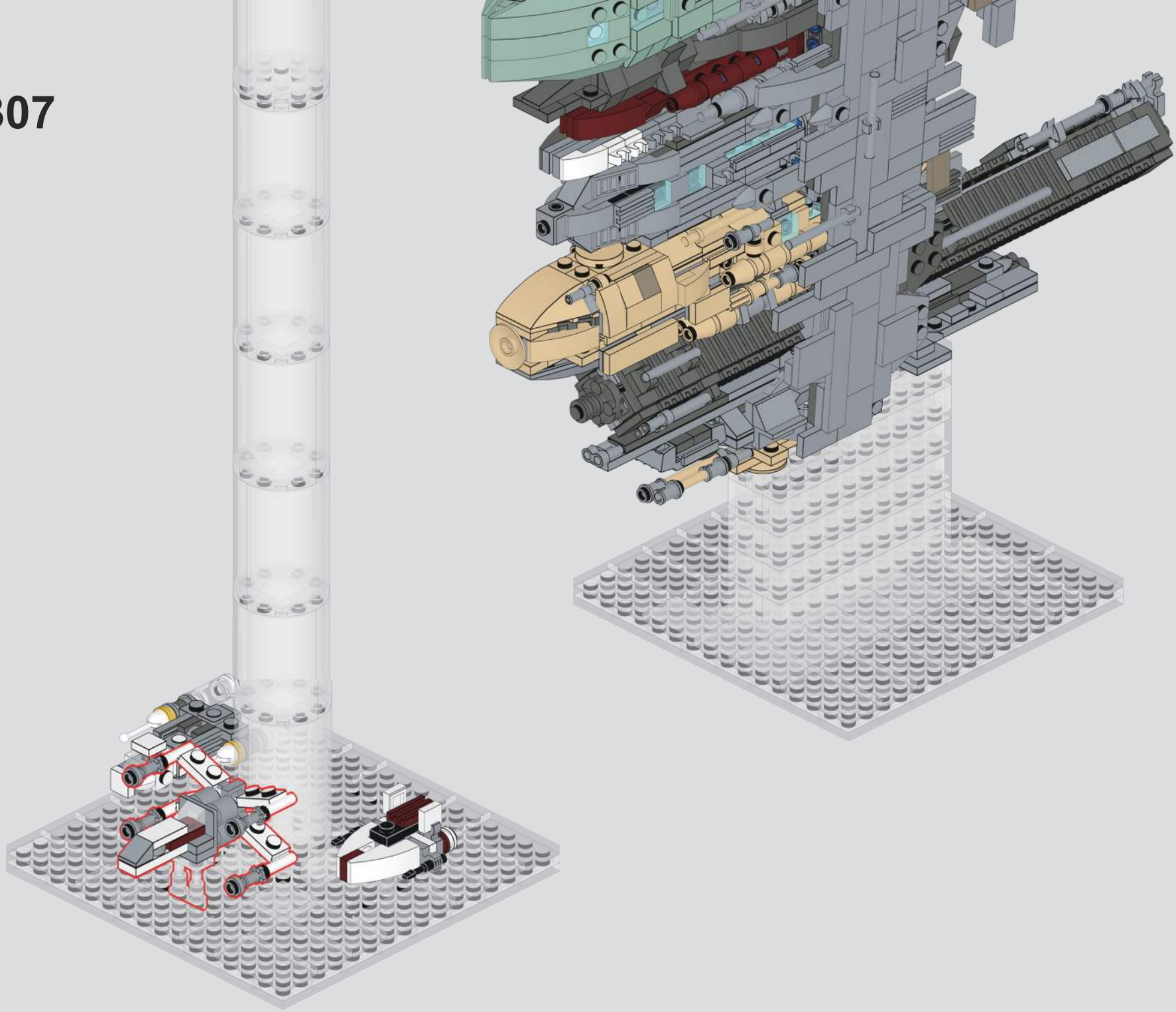

1308

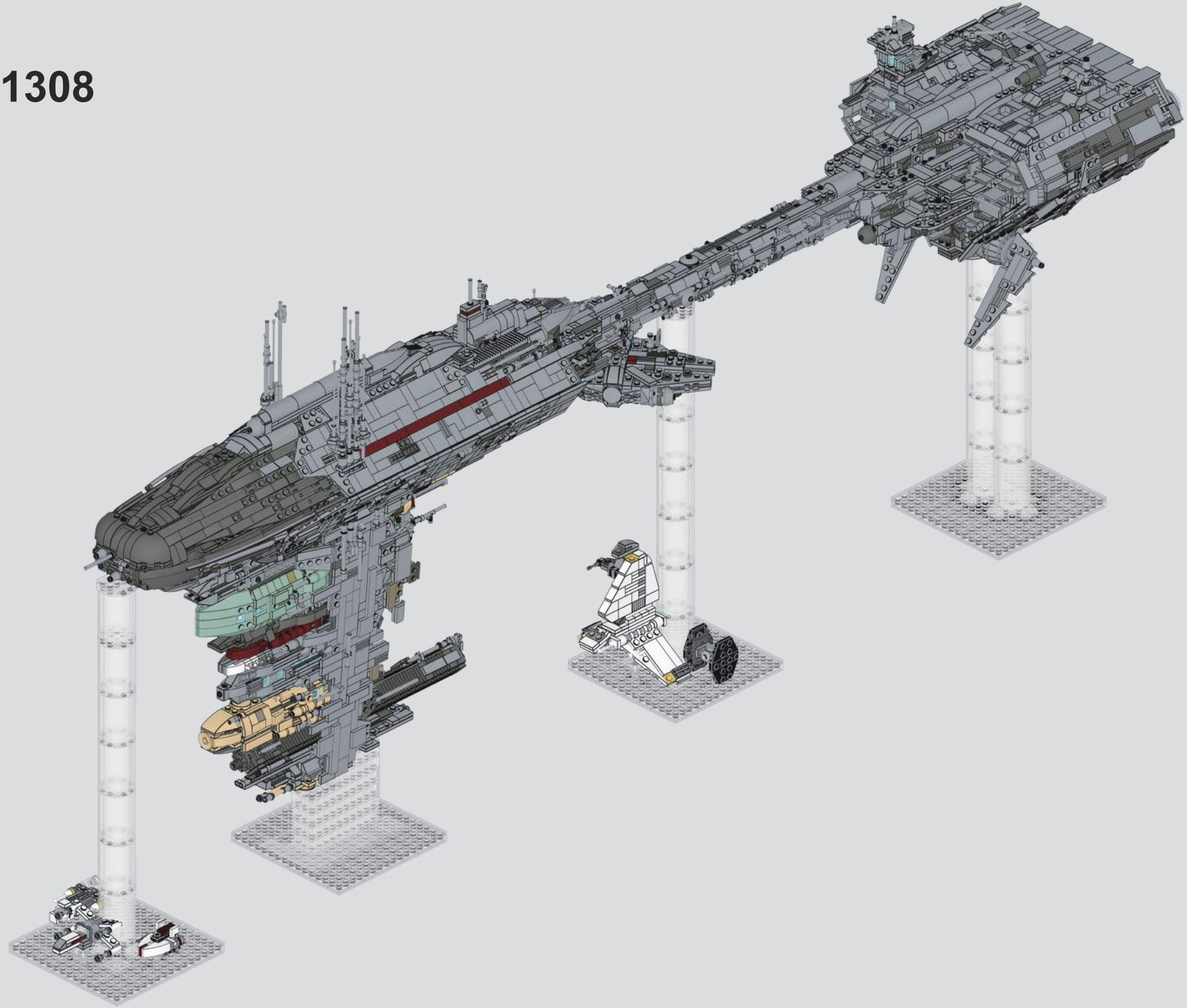

探索·救援