MOULD KING®

宇星模王

21006

7106+ Pcs/Pza

MK SPACE

APOLLO 11 SPACECRAFT

宇星星际·阿波罗11号

OPEN

广东宇星科技

微信扫描二维码，关注公众号。
获取第一手的新品资讯，享受
便捷的补件服务。

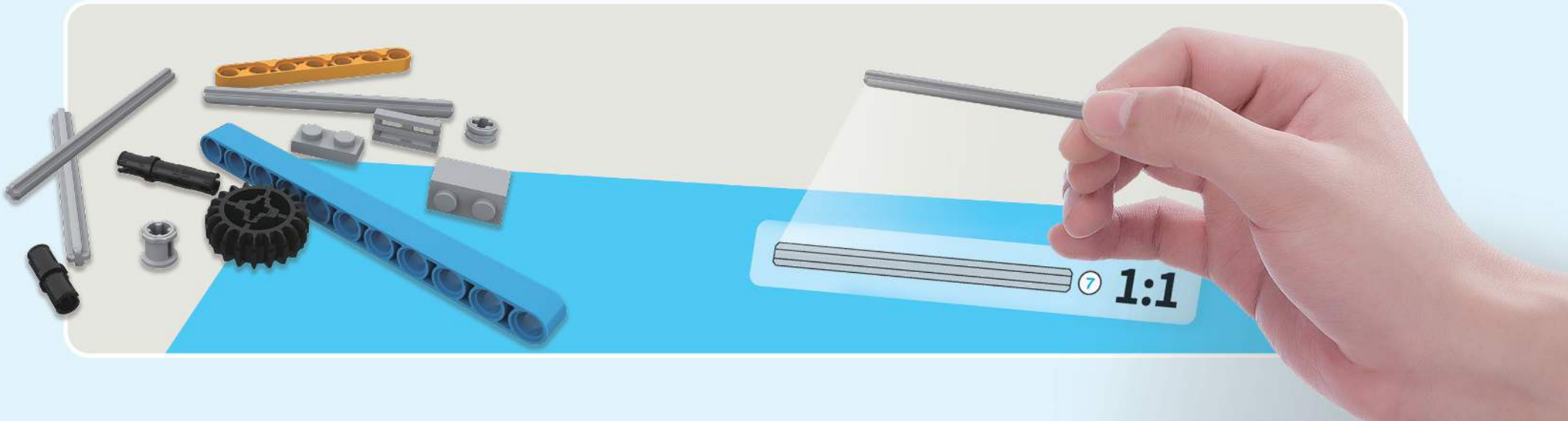

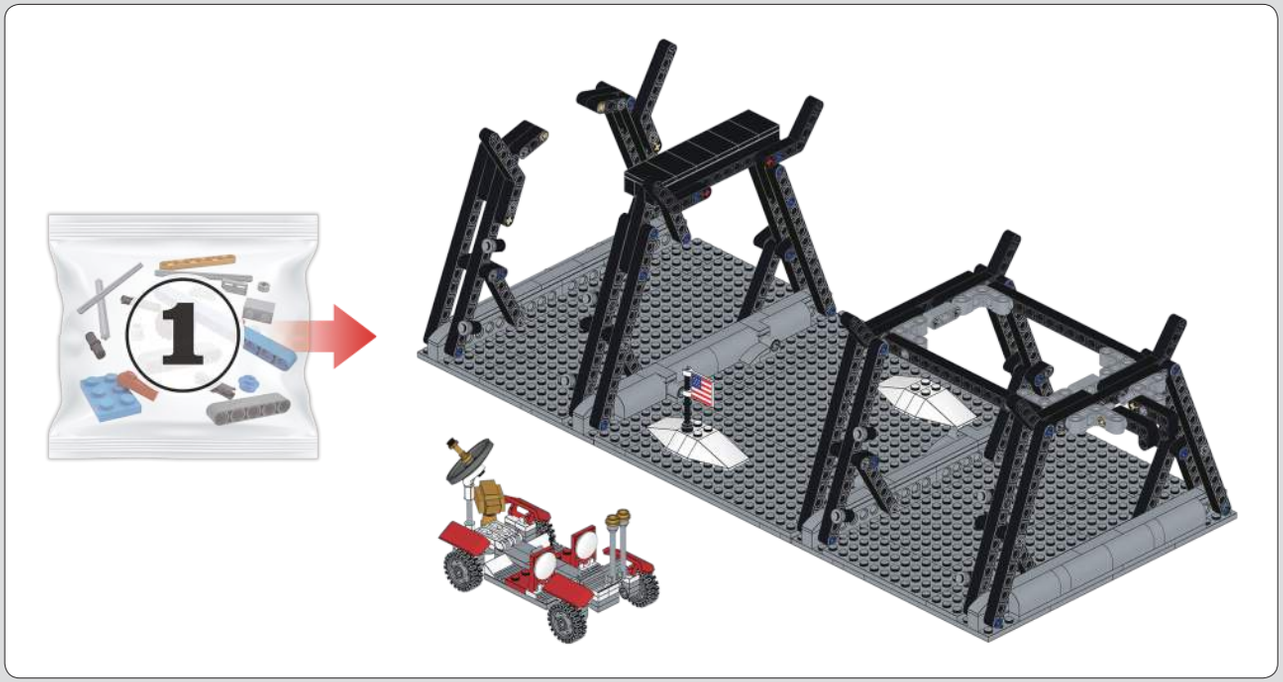

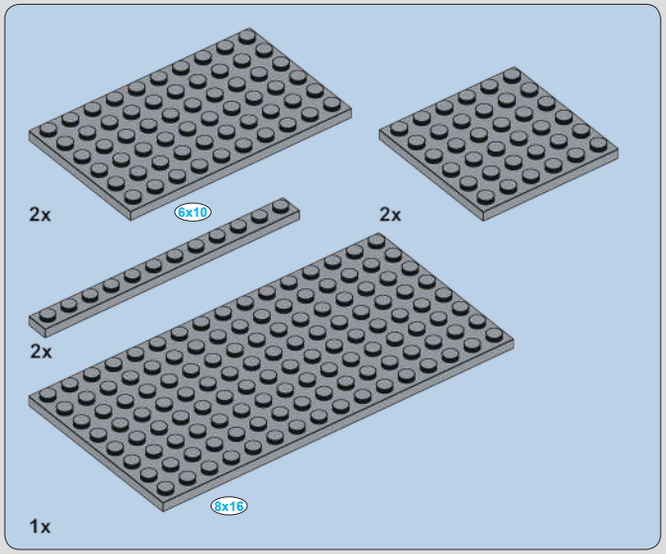

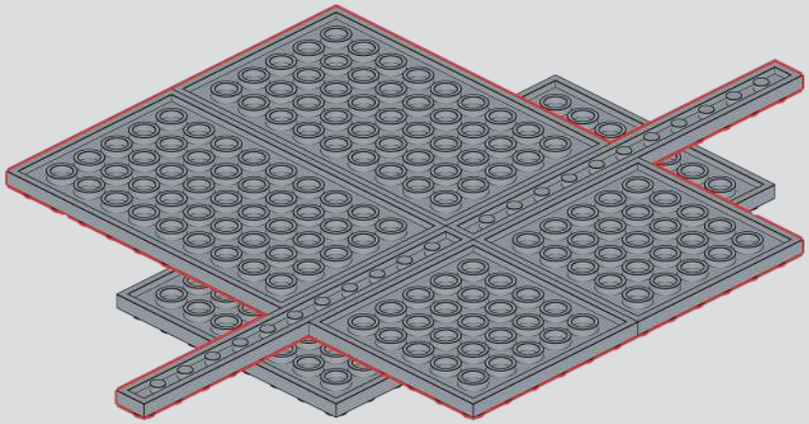

1

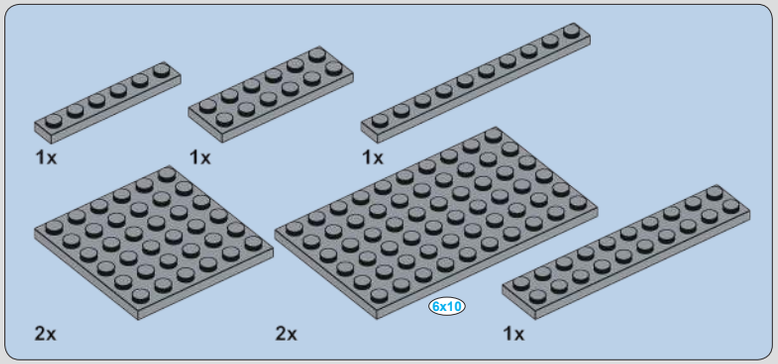

2

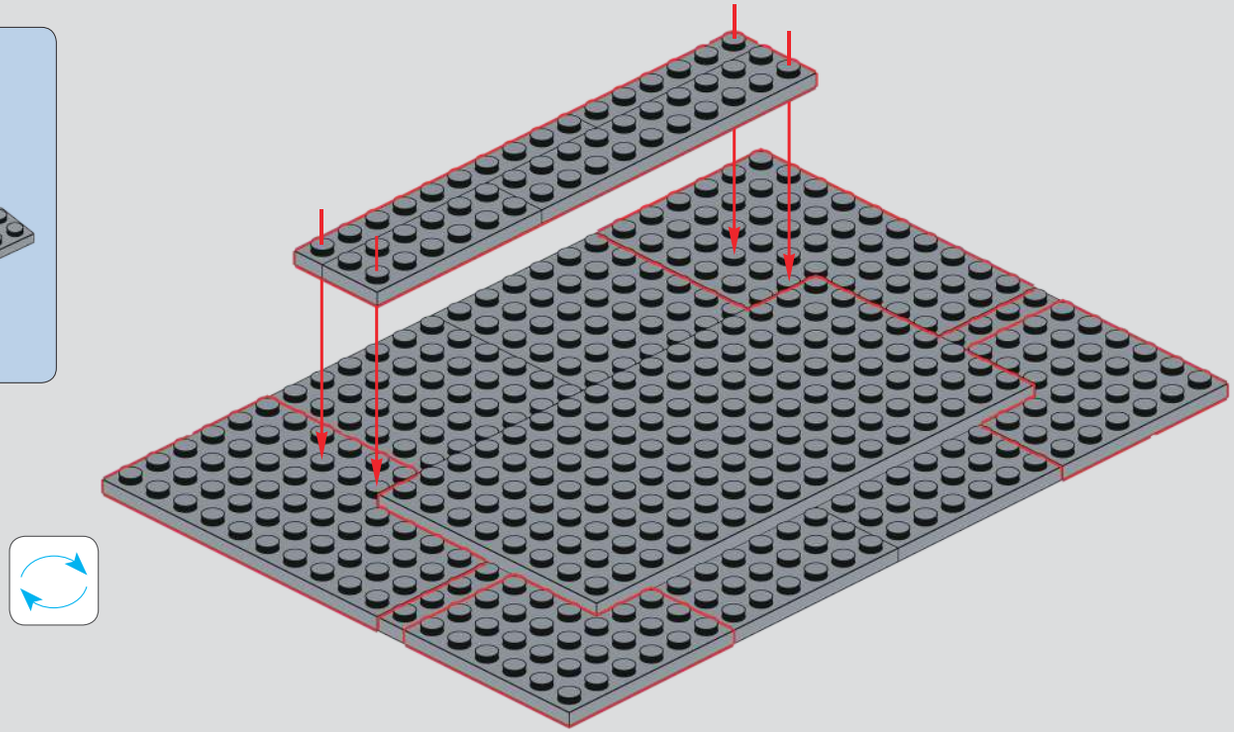

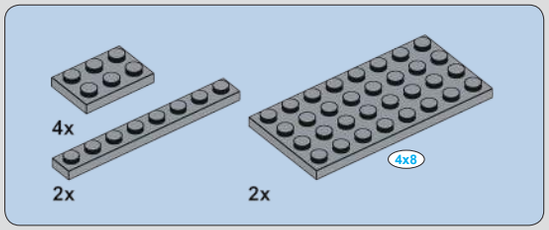

3

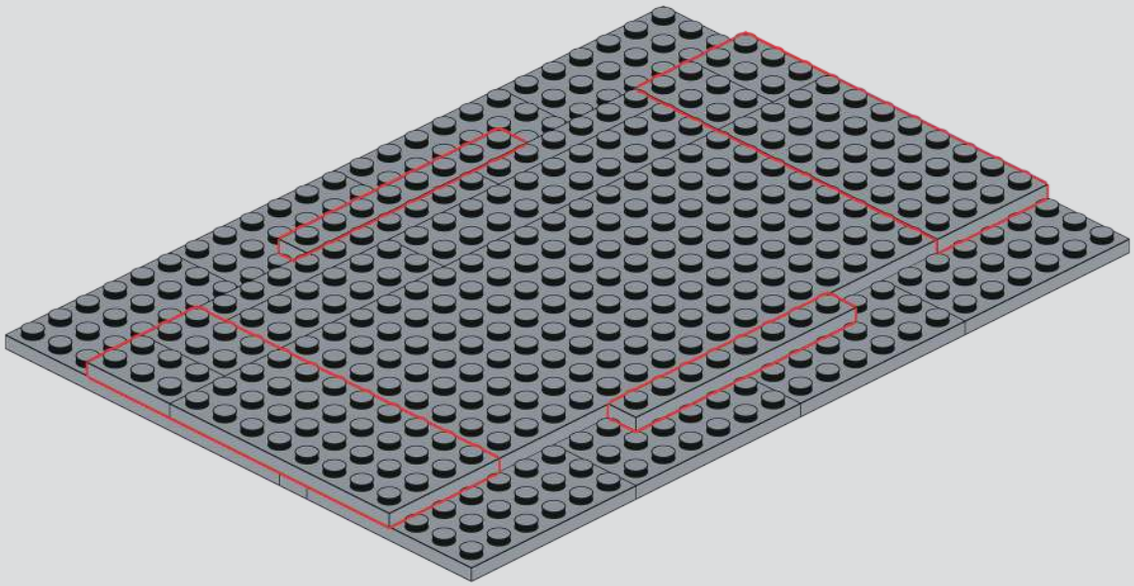

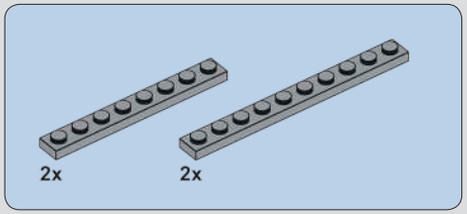

4

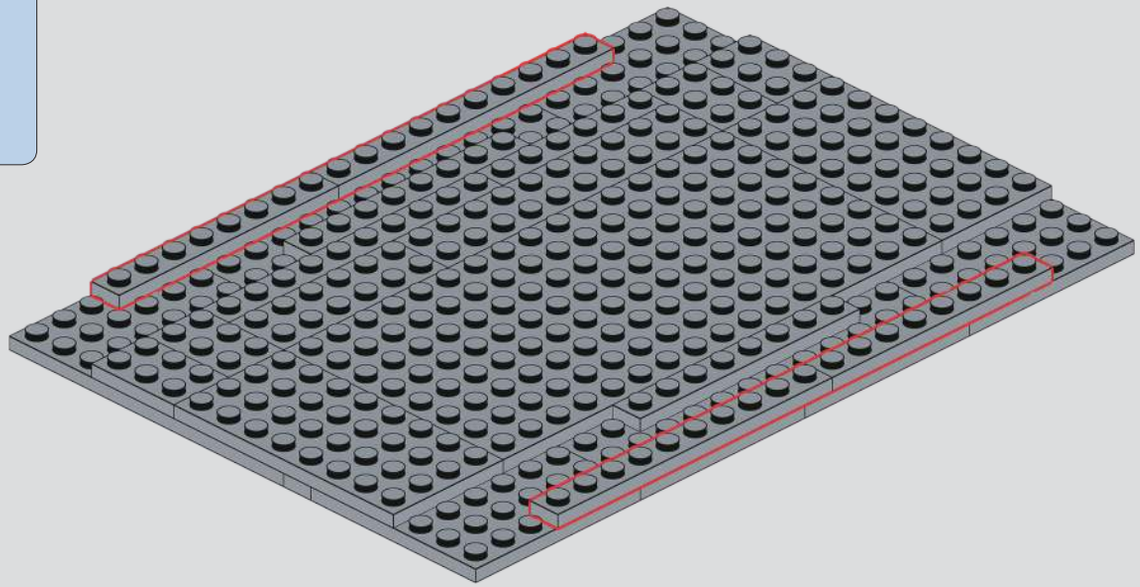

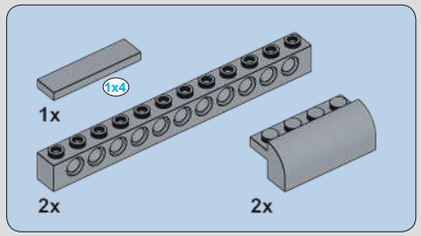

5

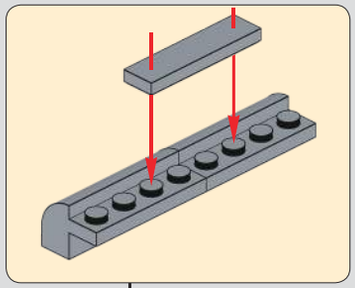

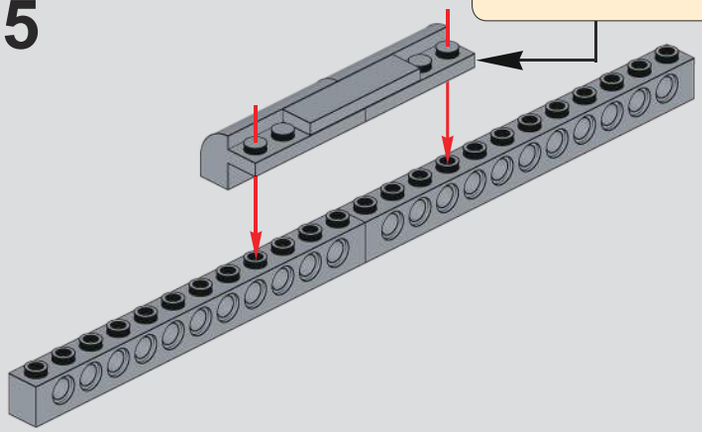

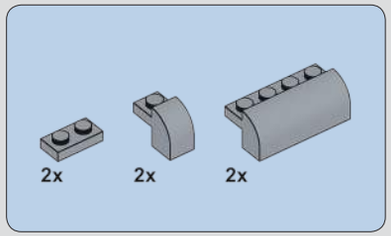

6

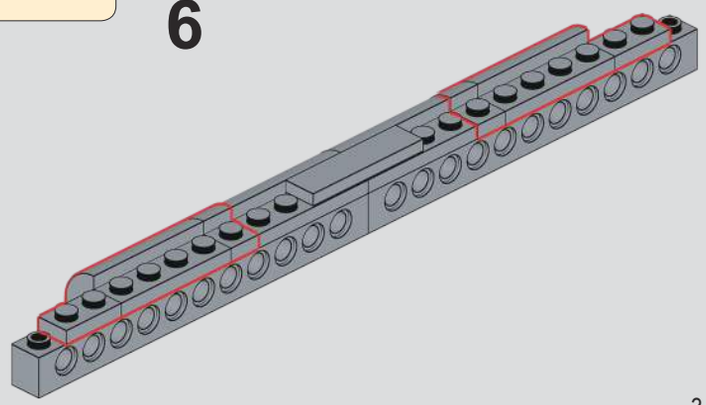

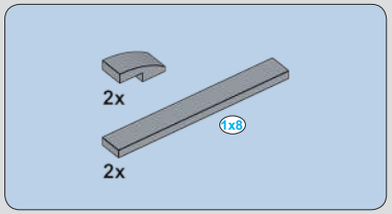

7

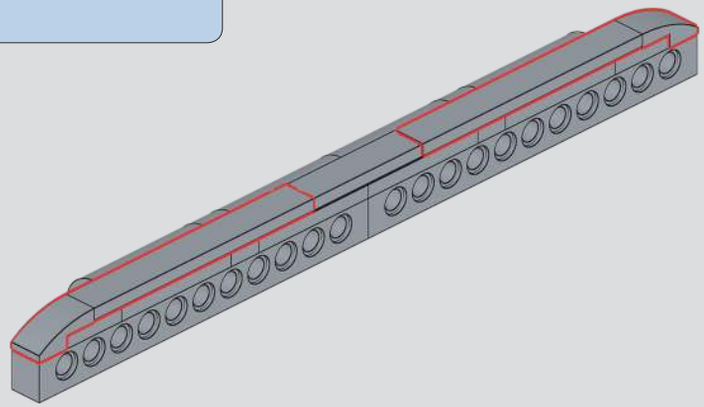

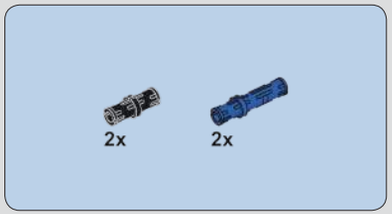

8

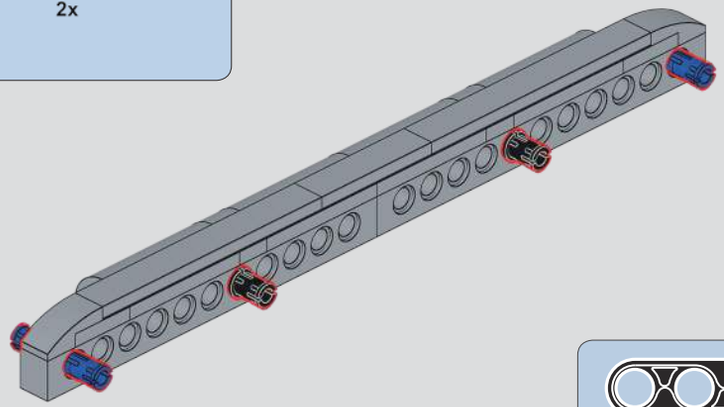

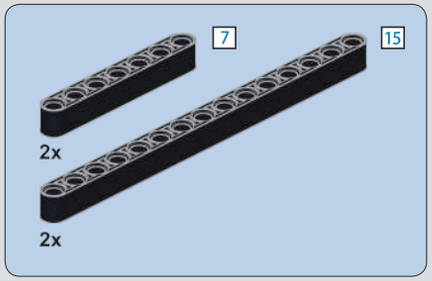

9

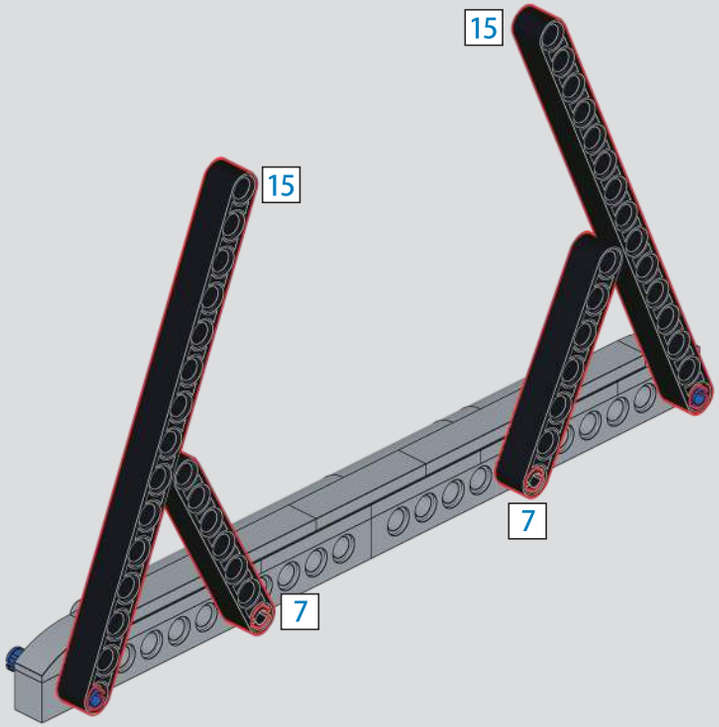

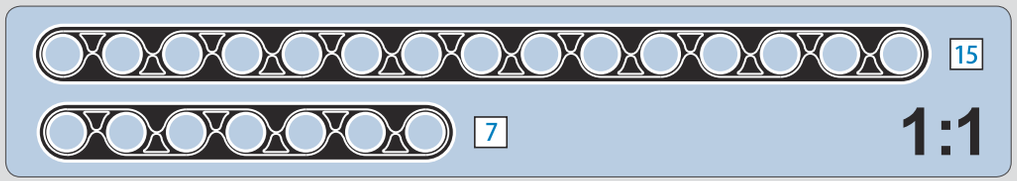

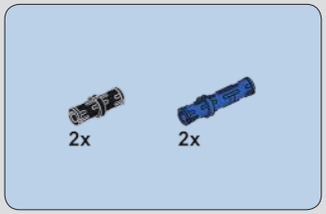

10

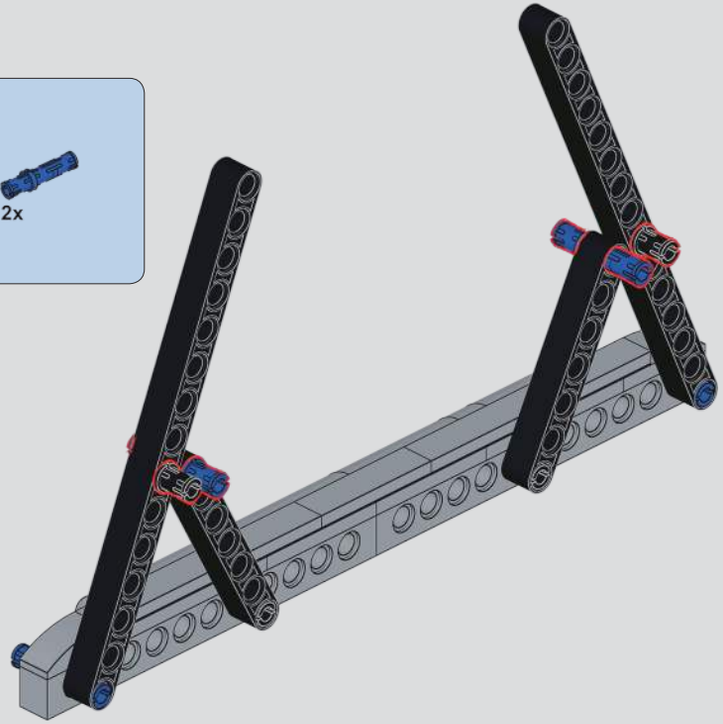

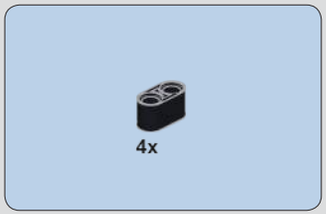

11

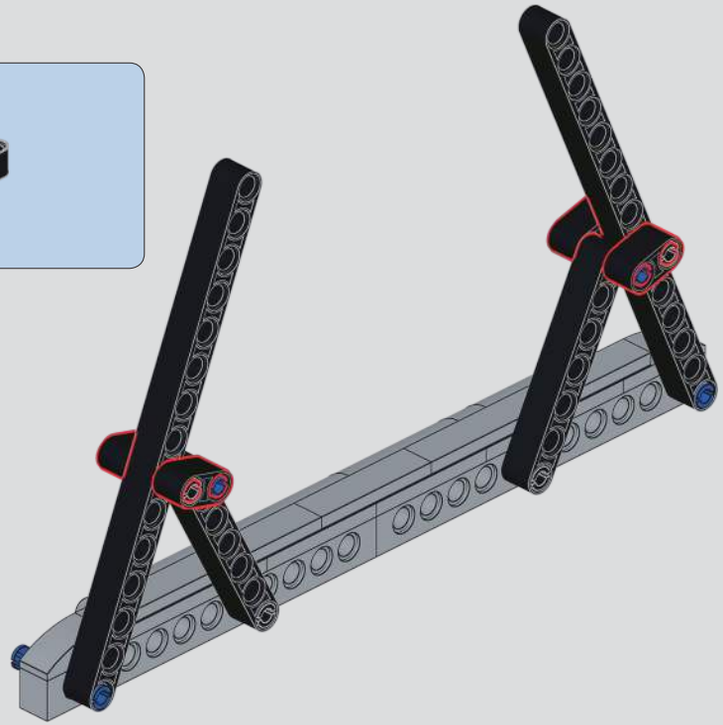

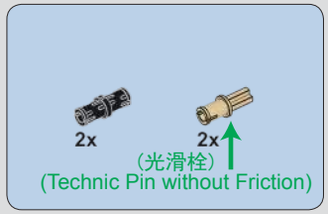

12

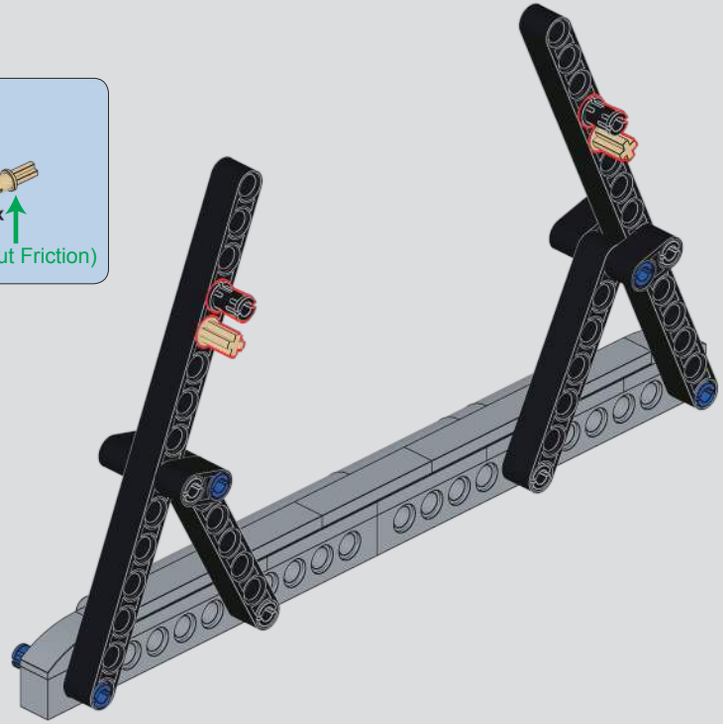

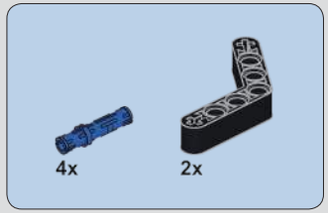

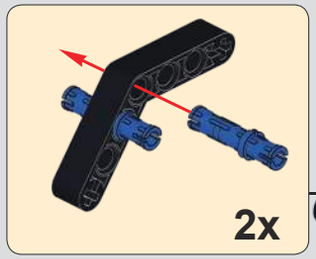

13

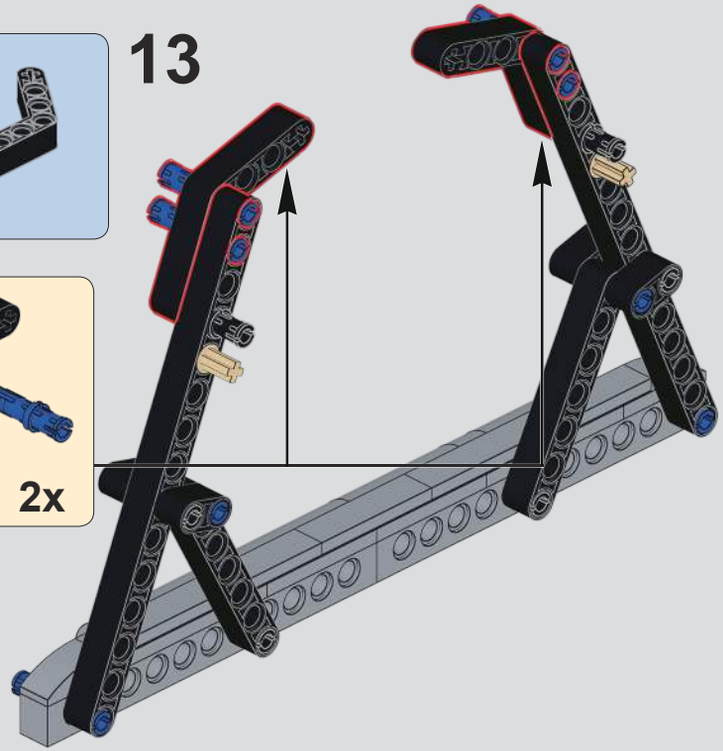

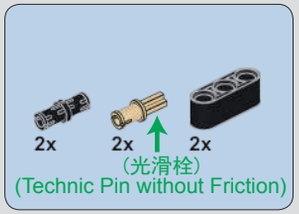
2x
2x
2x
(光滑栓)
(Technic Pin without Friction)

14

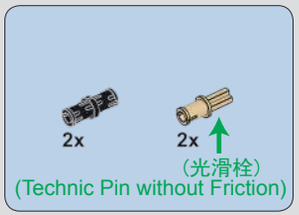
2x
2x
(光滑栓)
(Technic Pin without Friction)

15

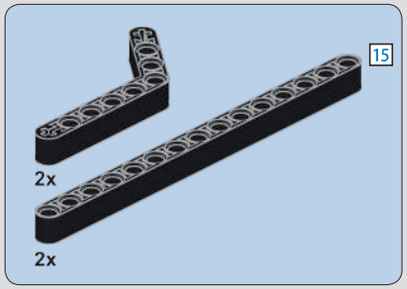
15
2x
2x

16

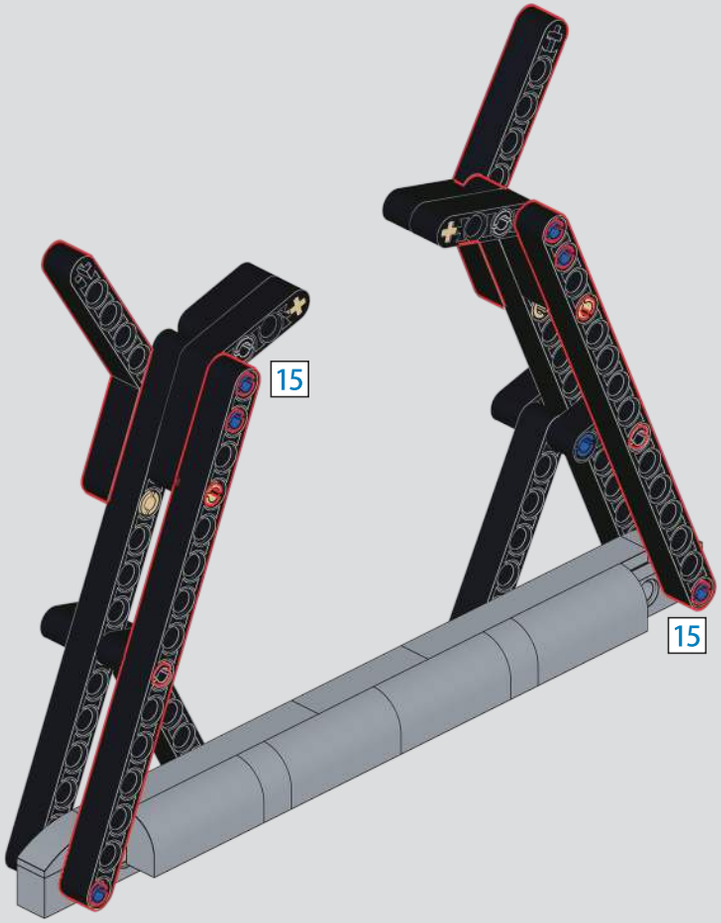
15
15

15
1:1

17

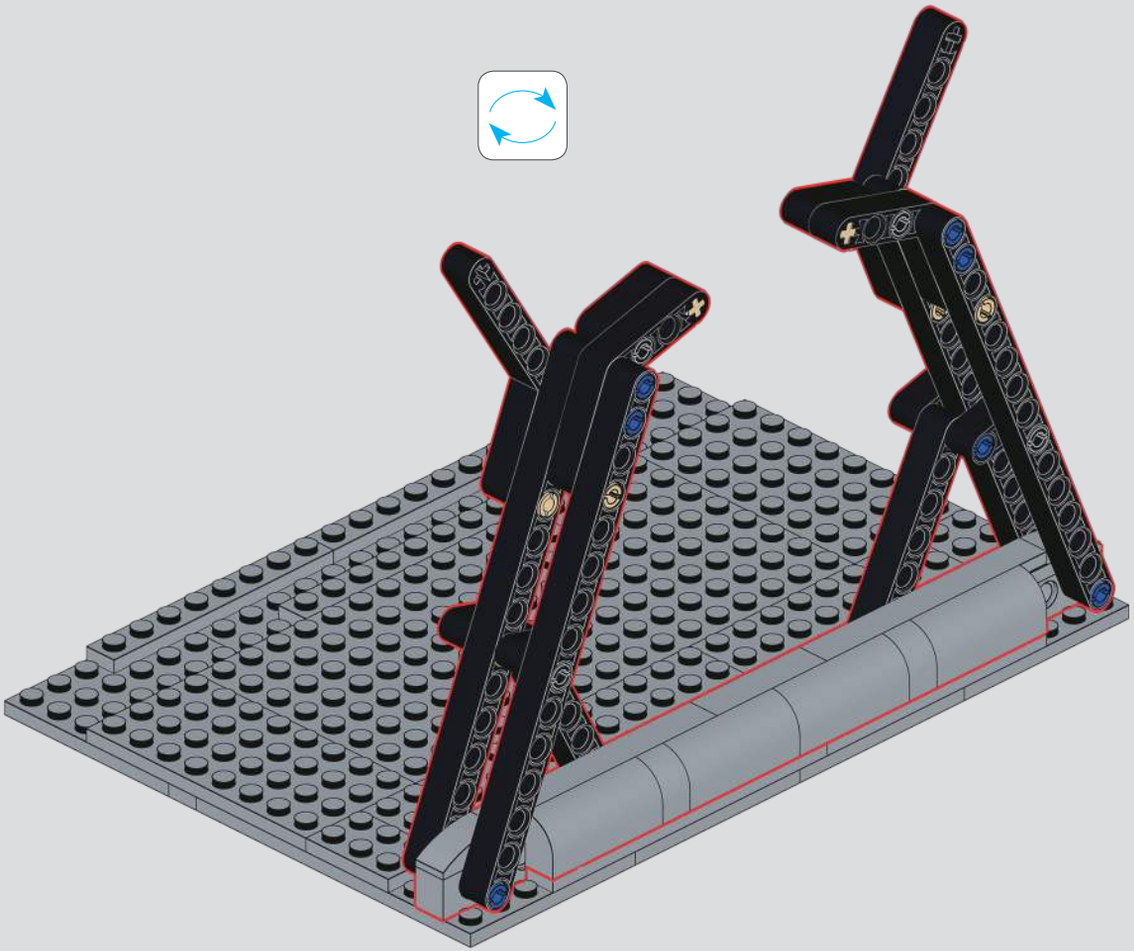

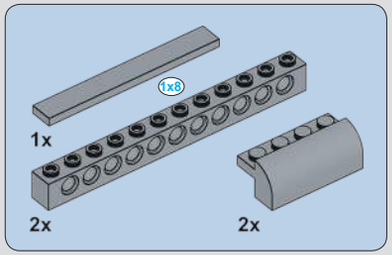

18

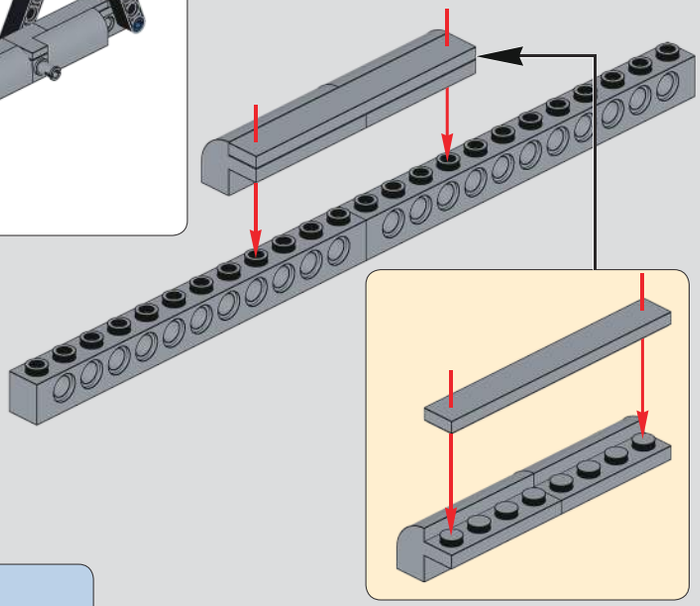

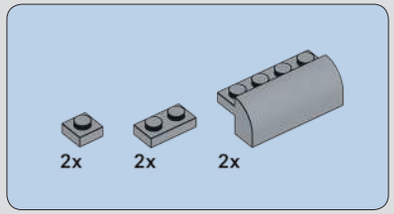

19

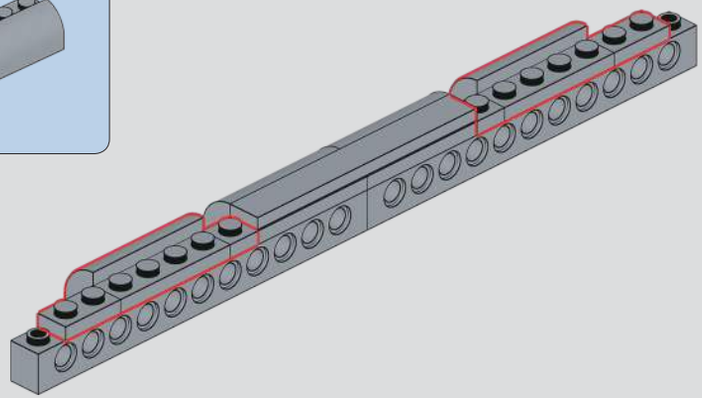

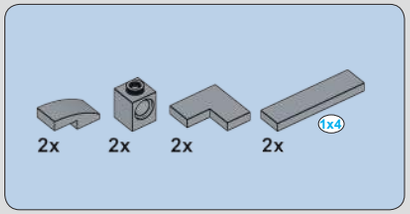

20

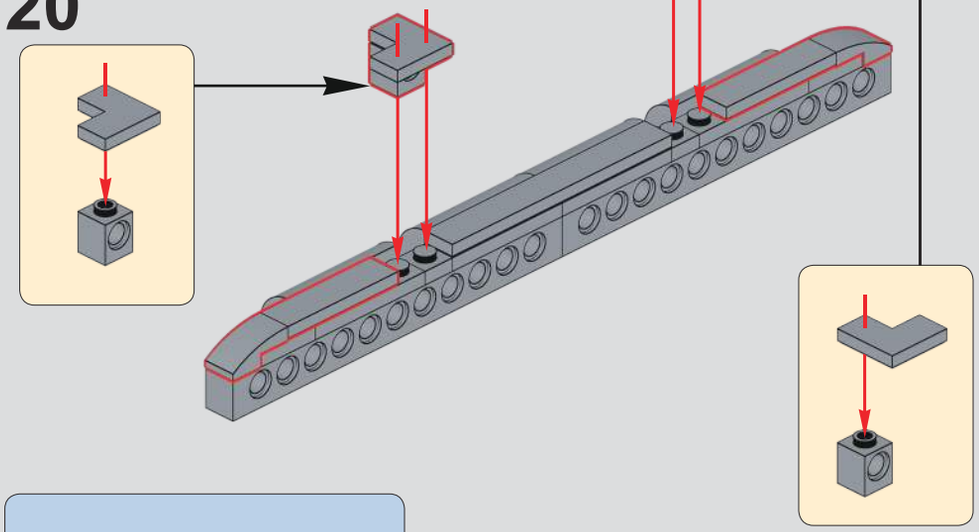

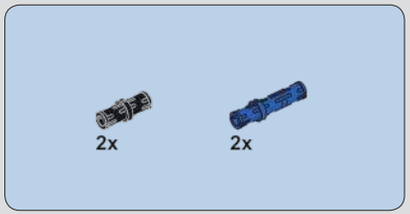

21

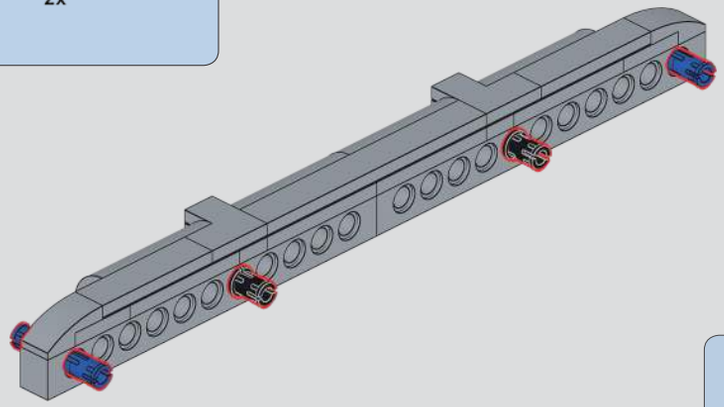

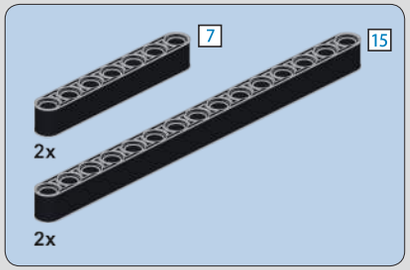

22

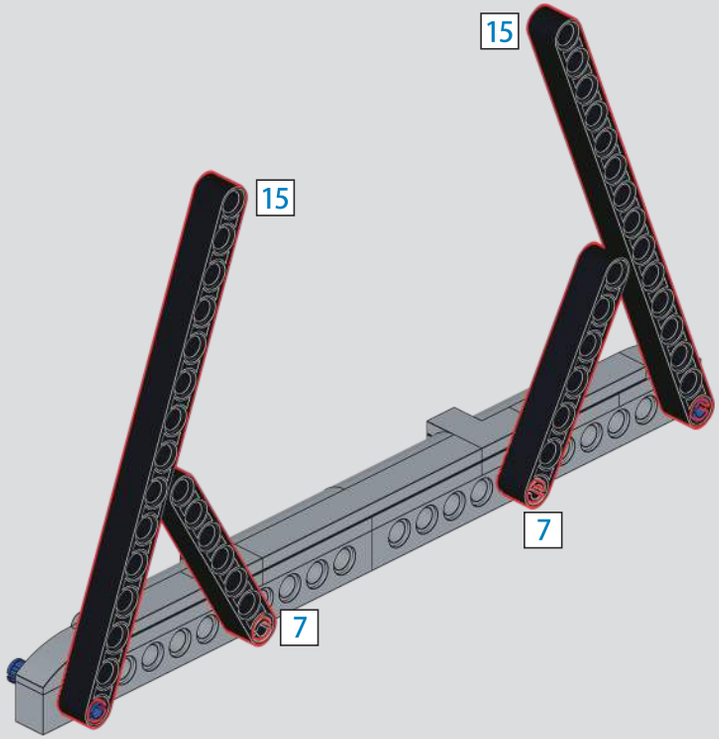

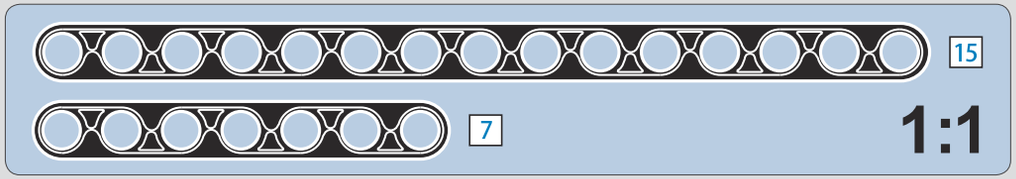

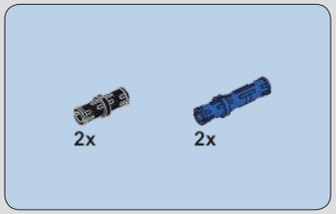

23

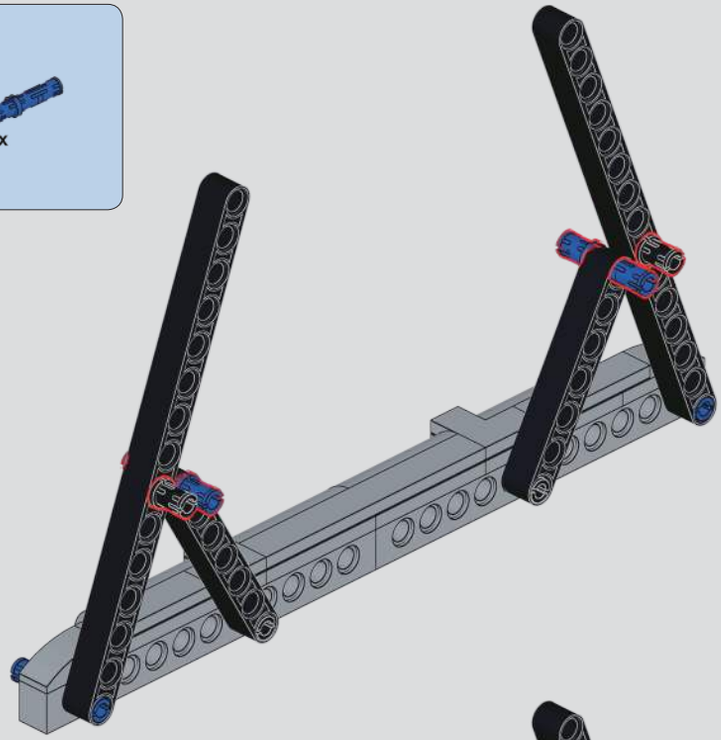

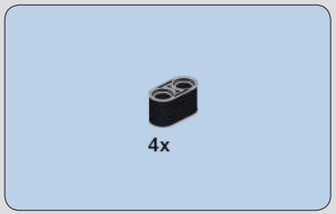

24

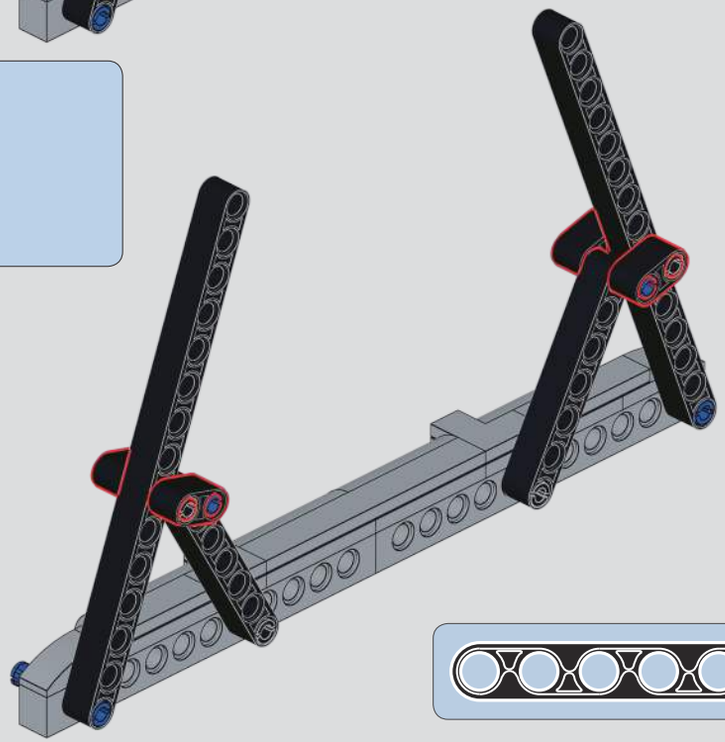

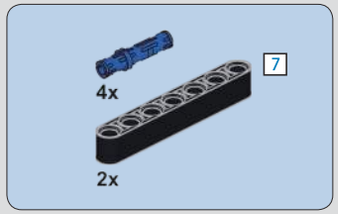

25

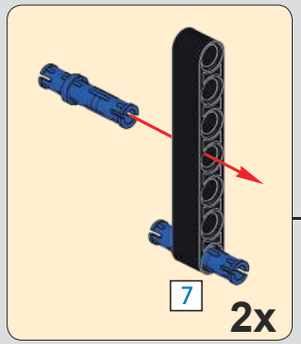

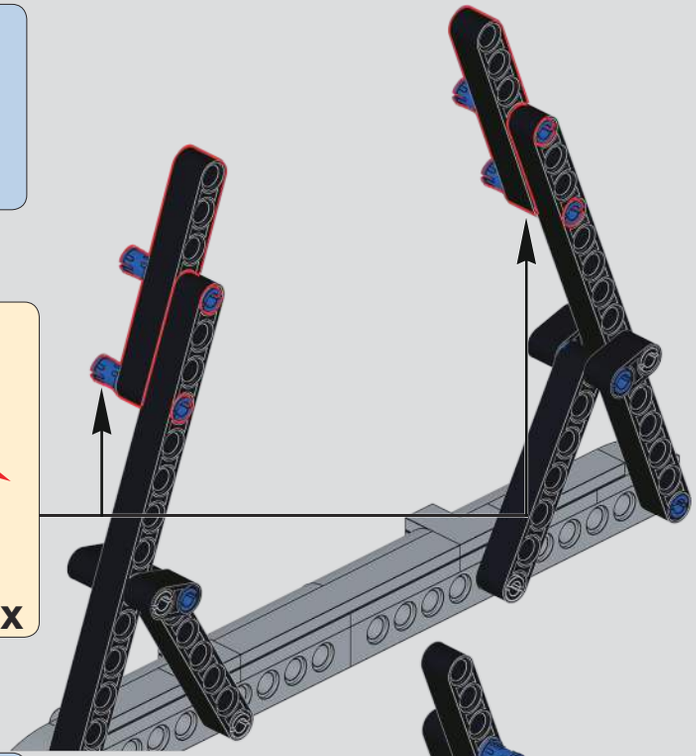

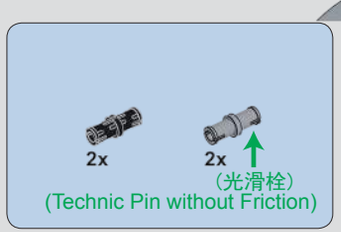

26

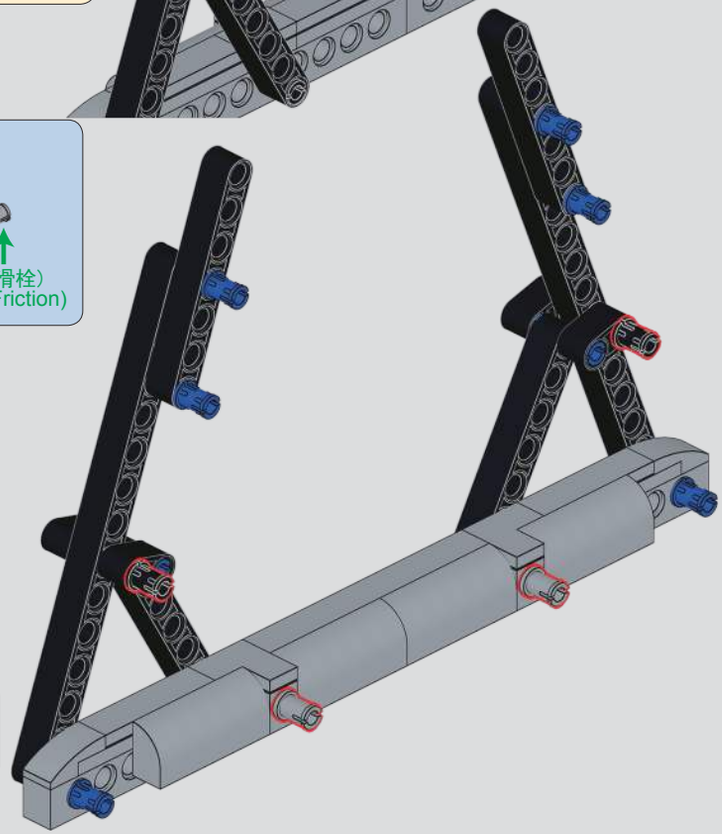

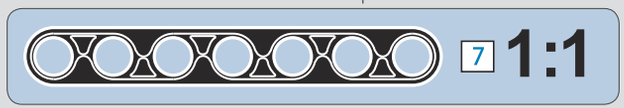

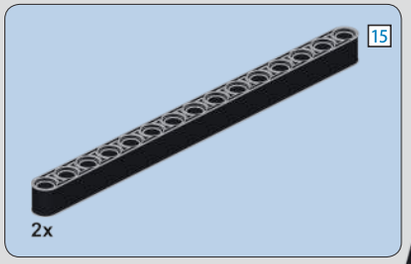

27

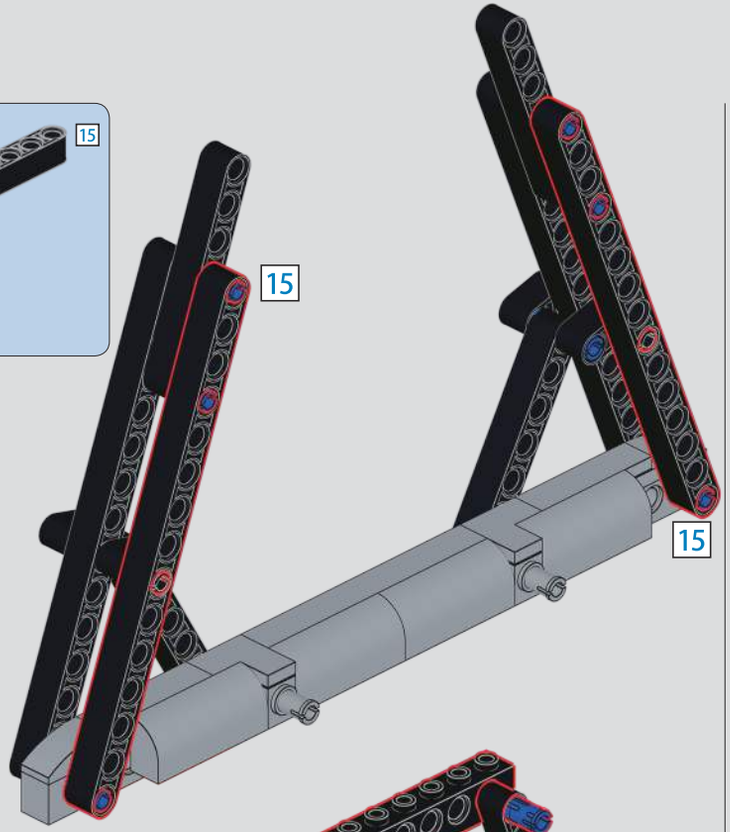

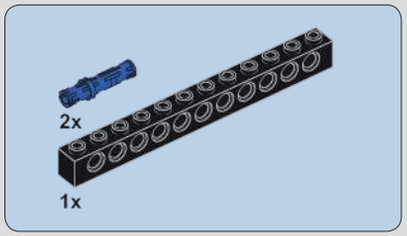

28

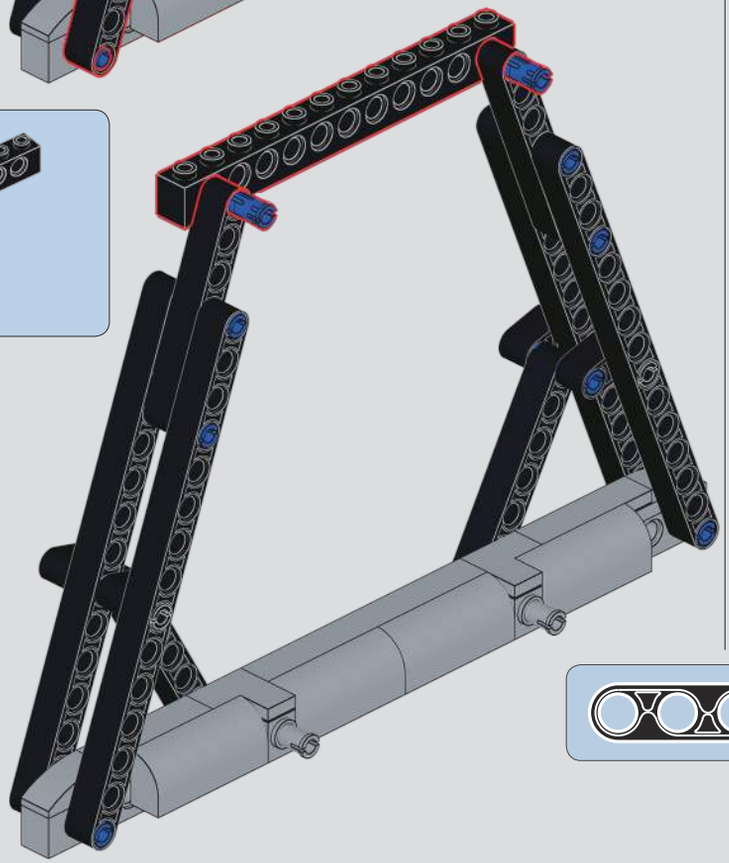

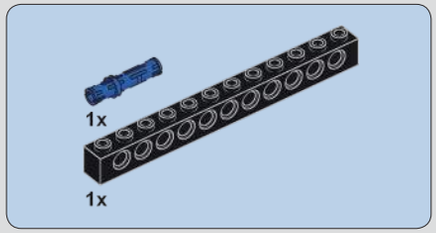

29

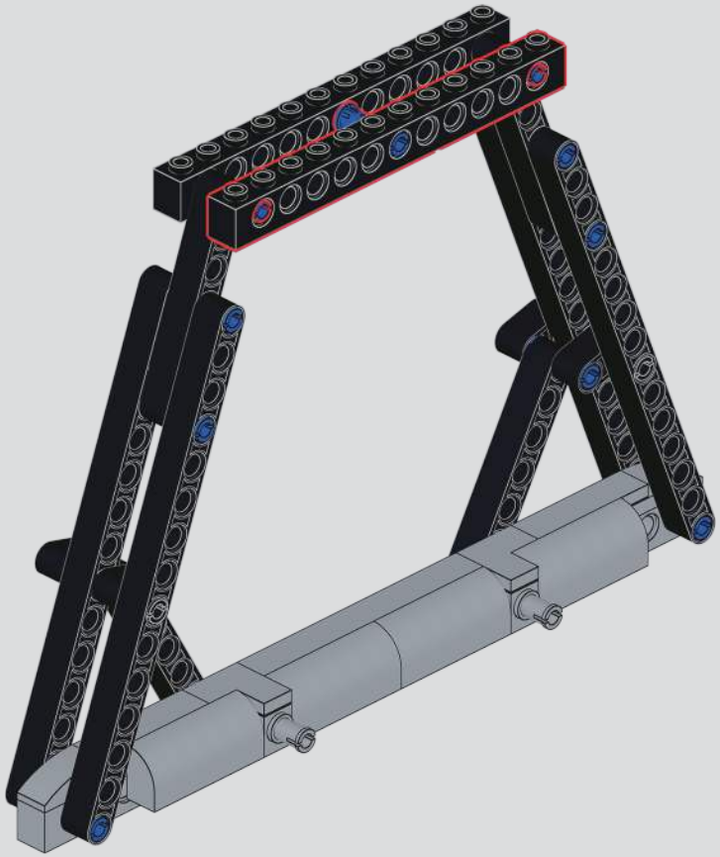

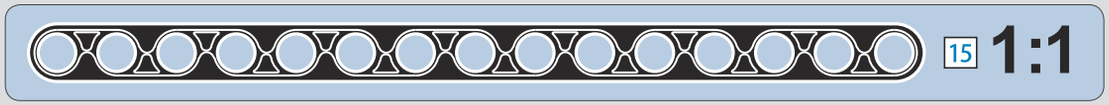

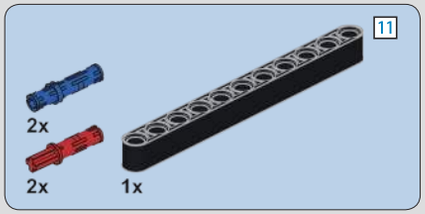

30

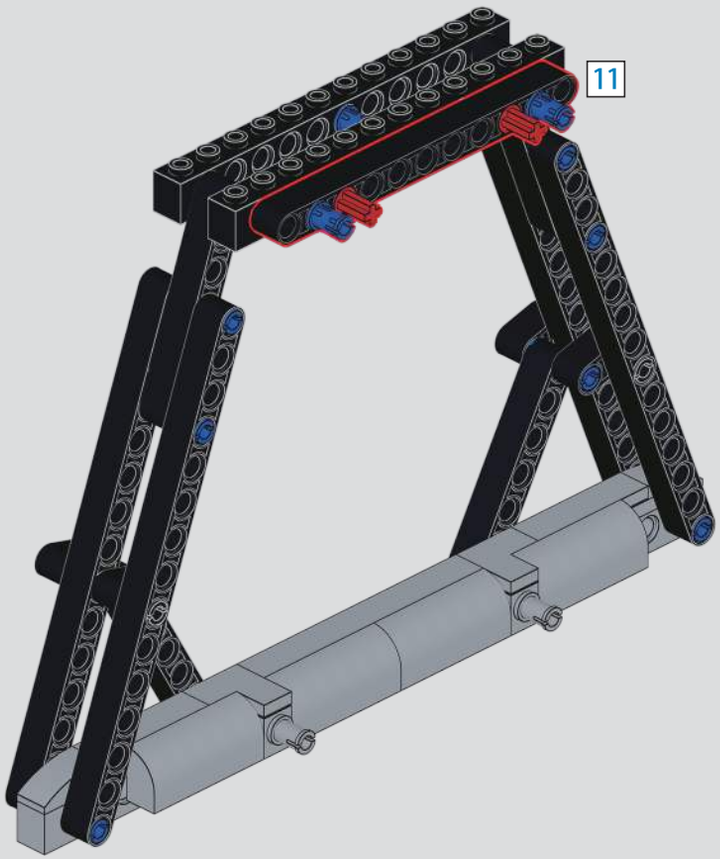

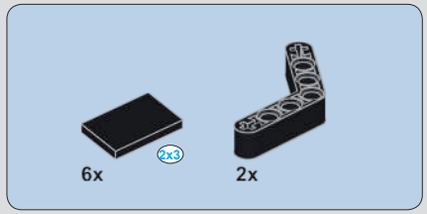

31

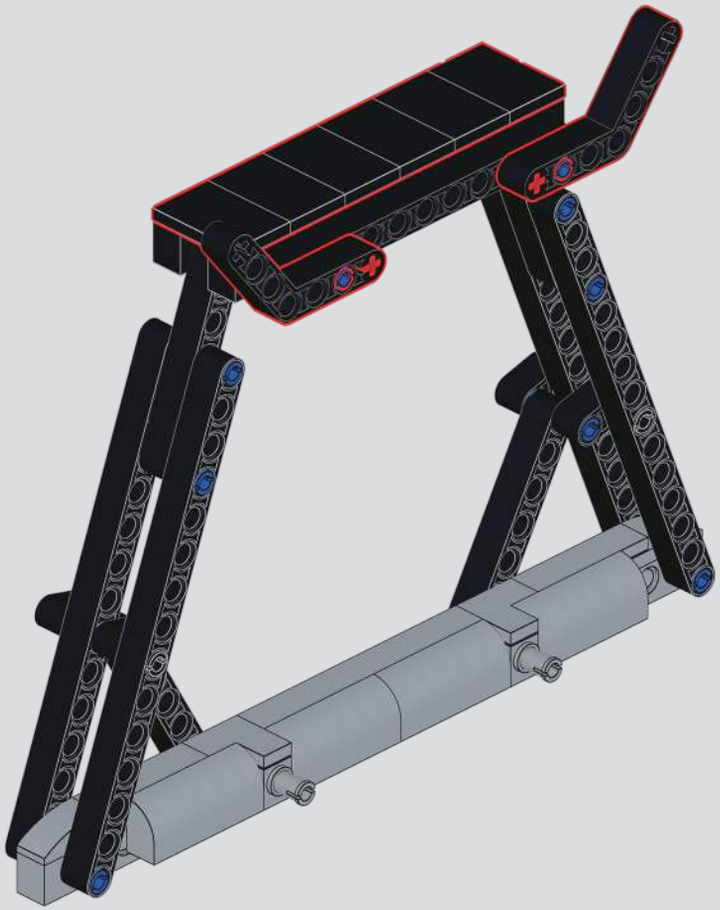

32

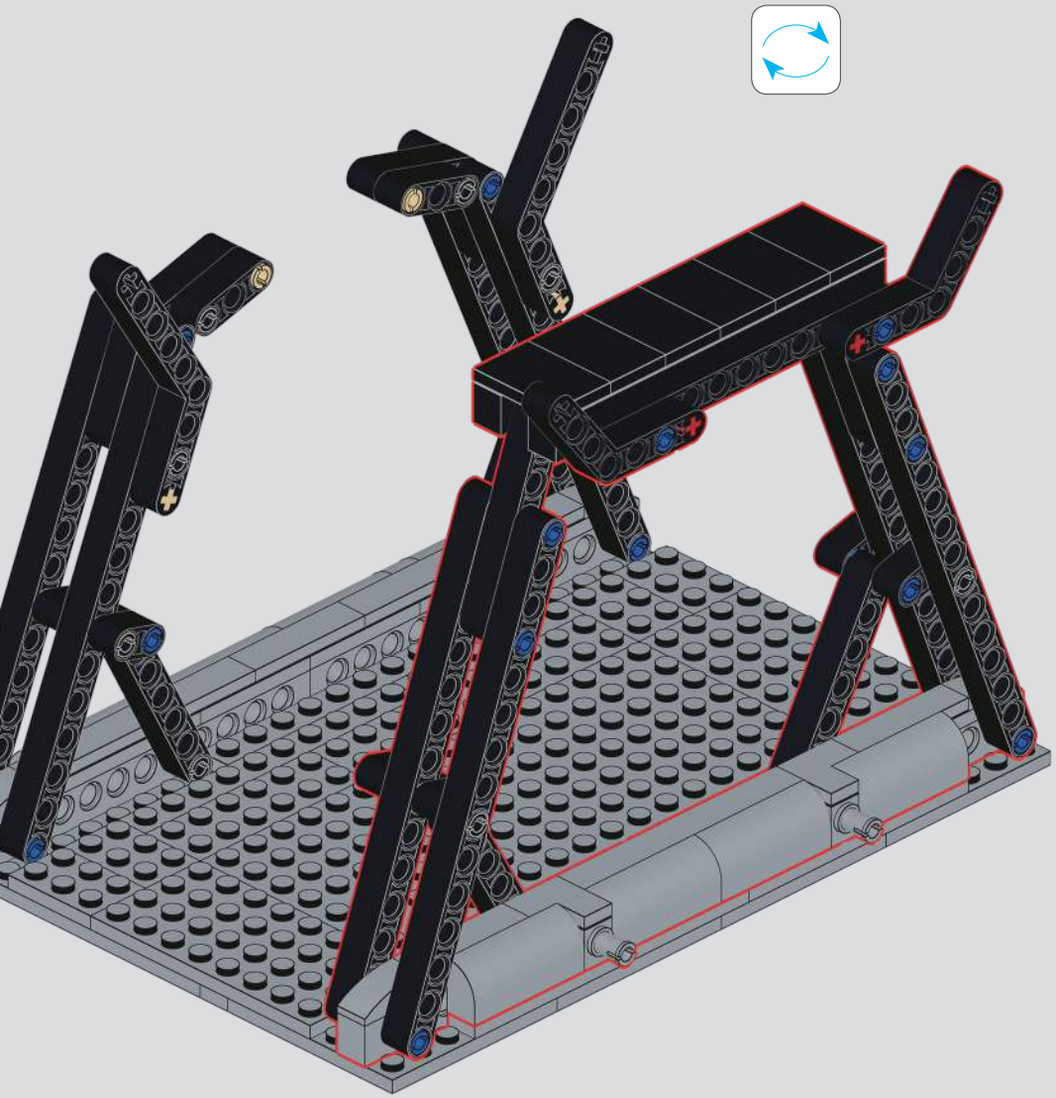

33

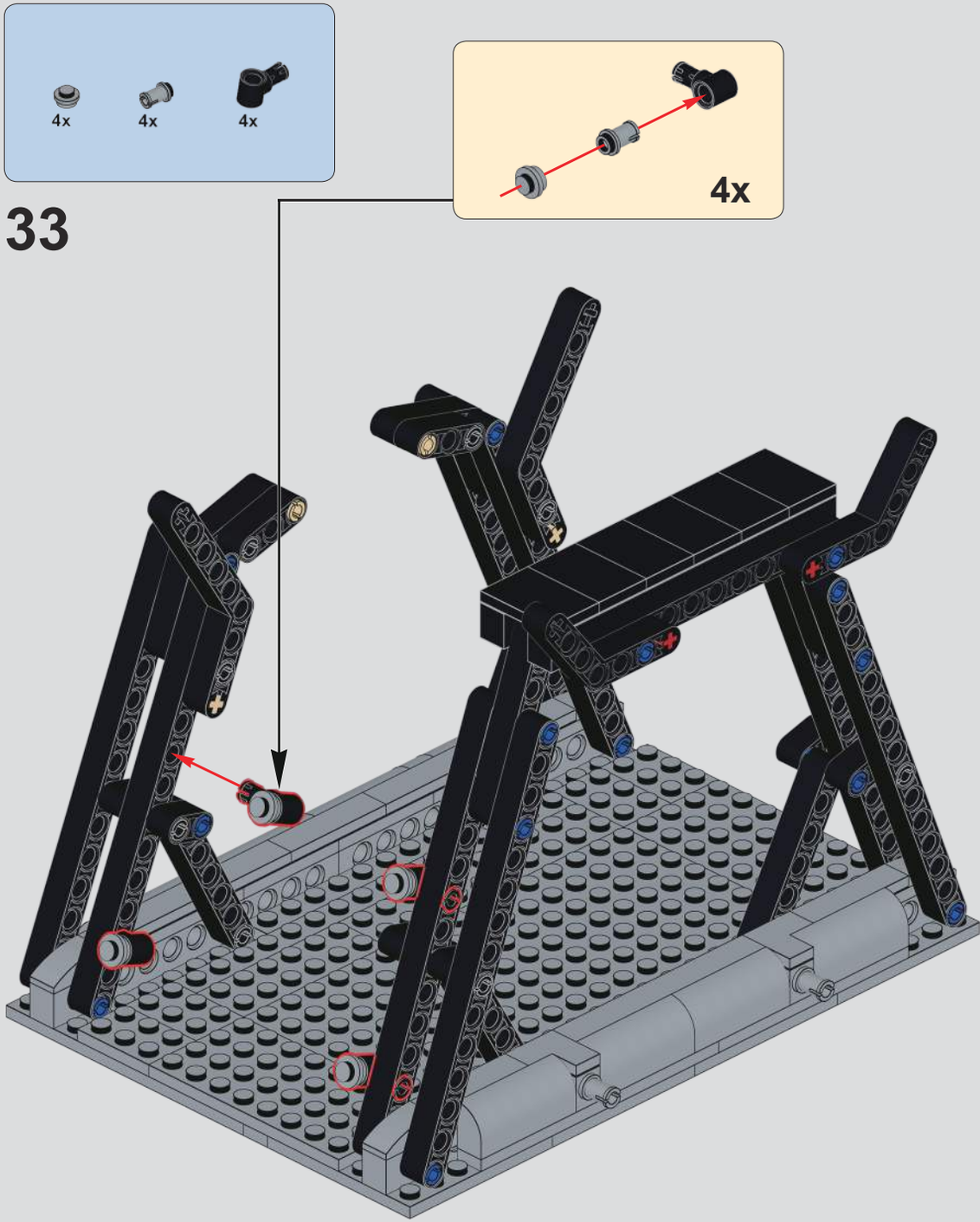

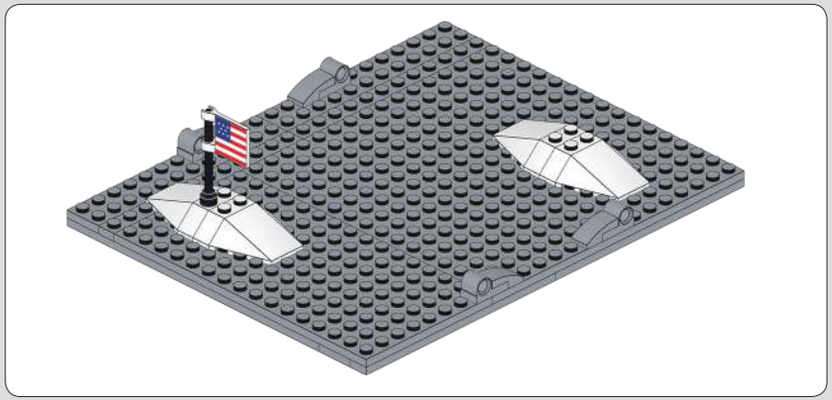

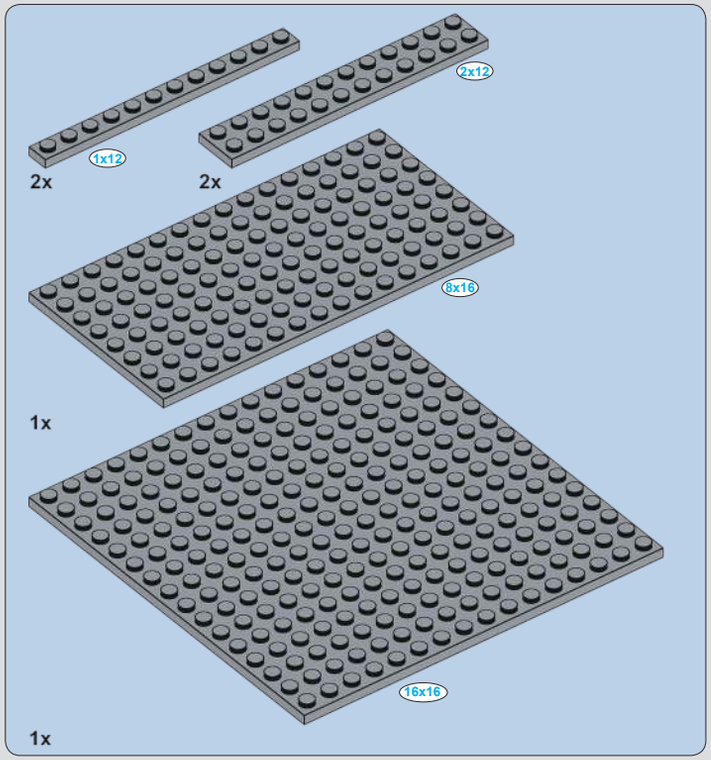

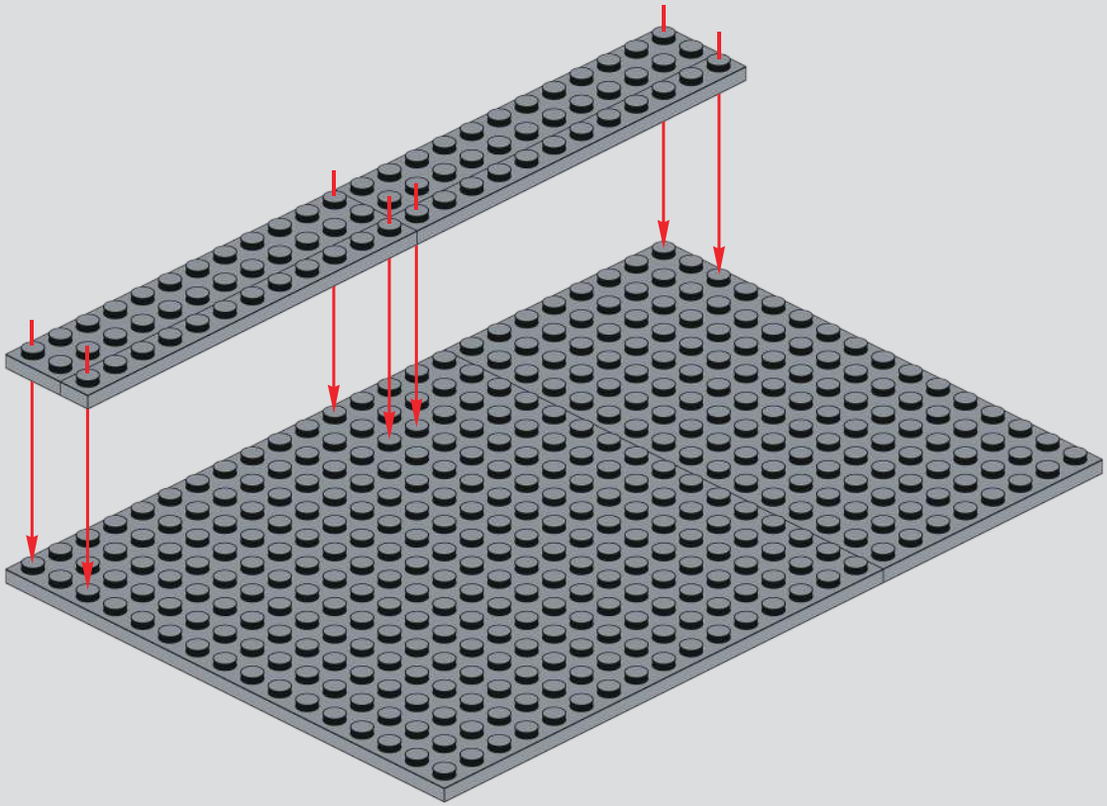

34

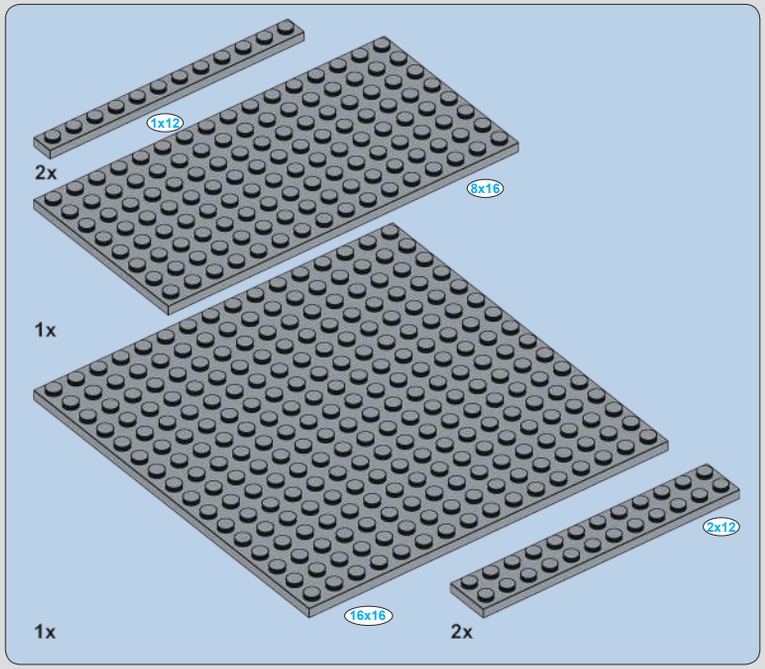

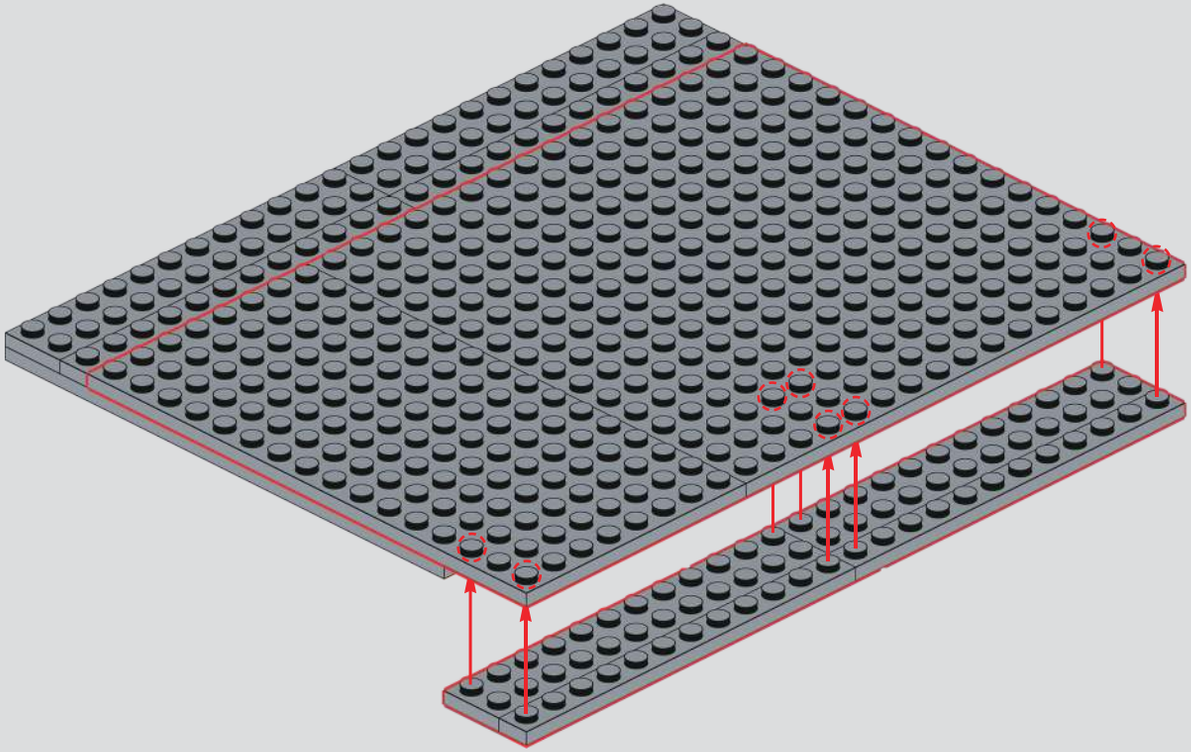

35

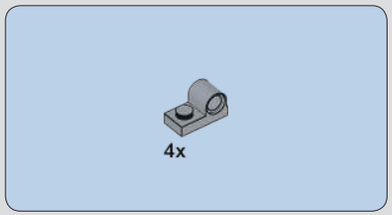

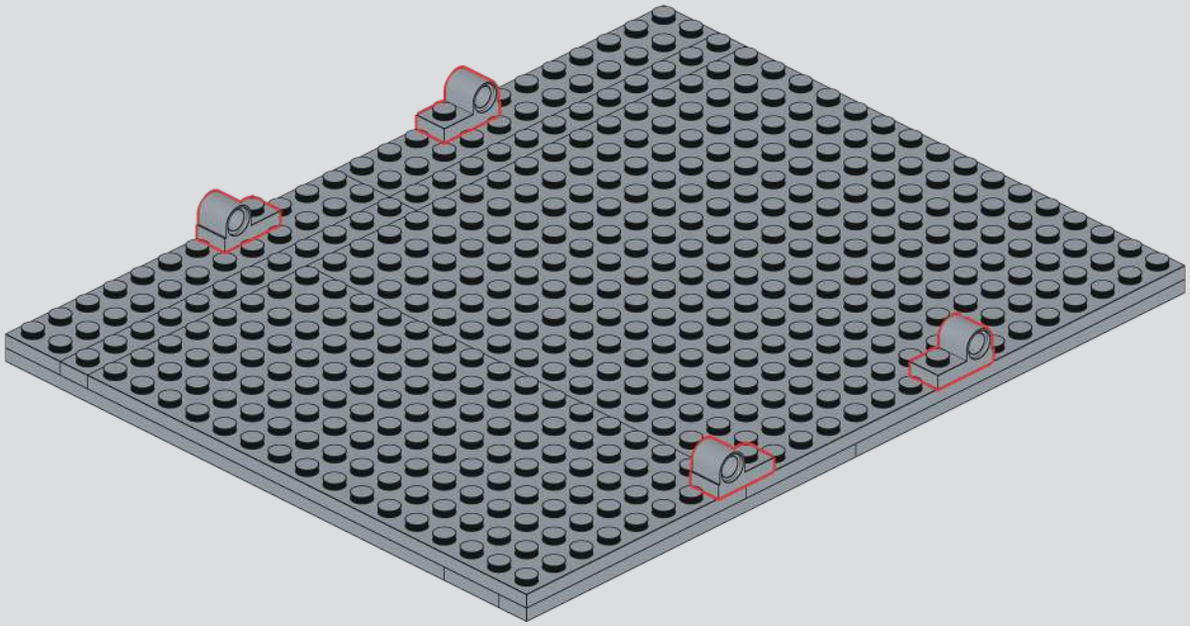

36

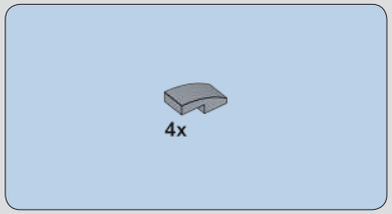

37

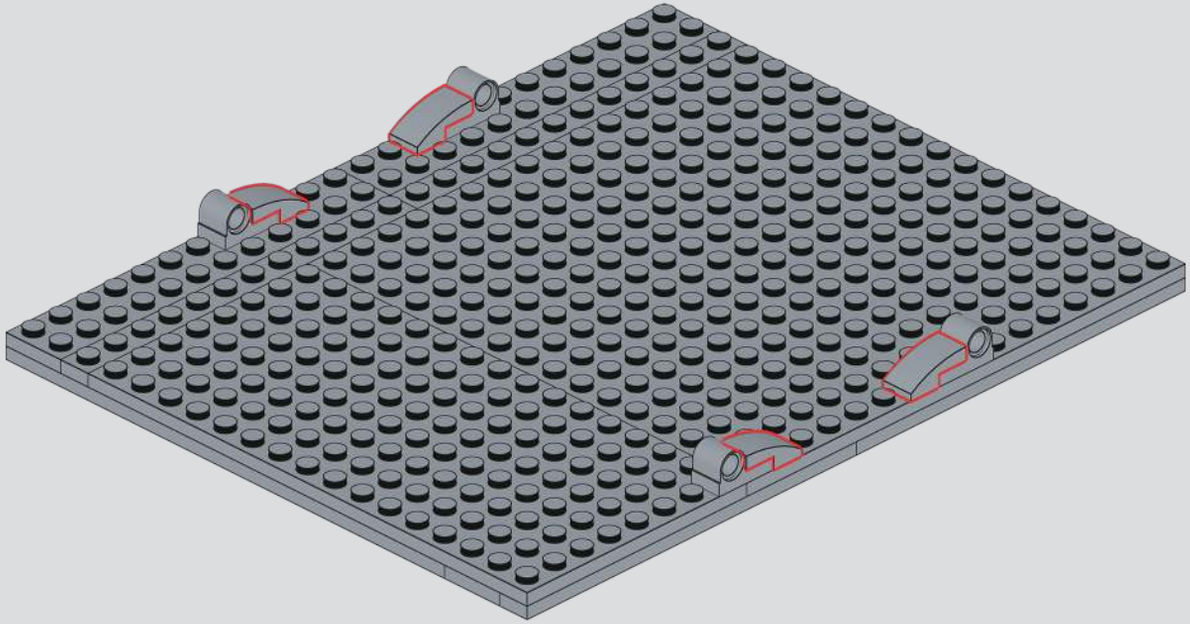

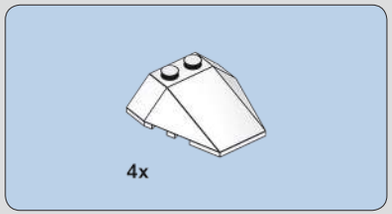

38

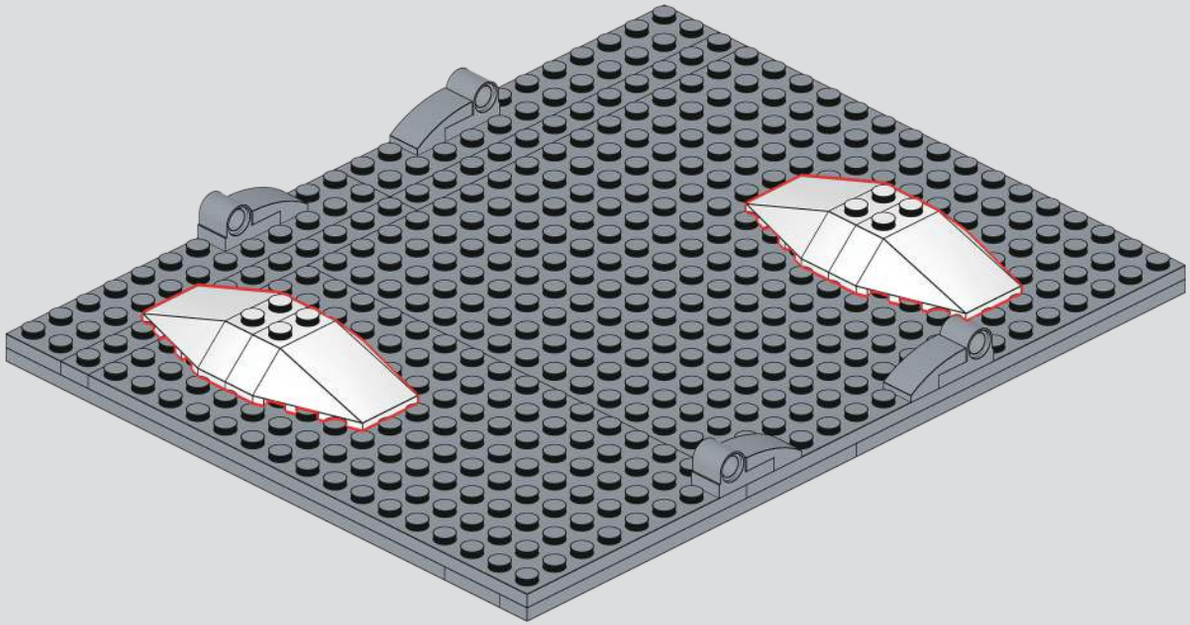

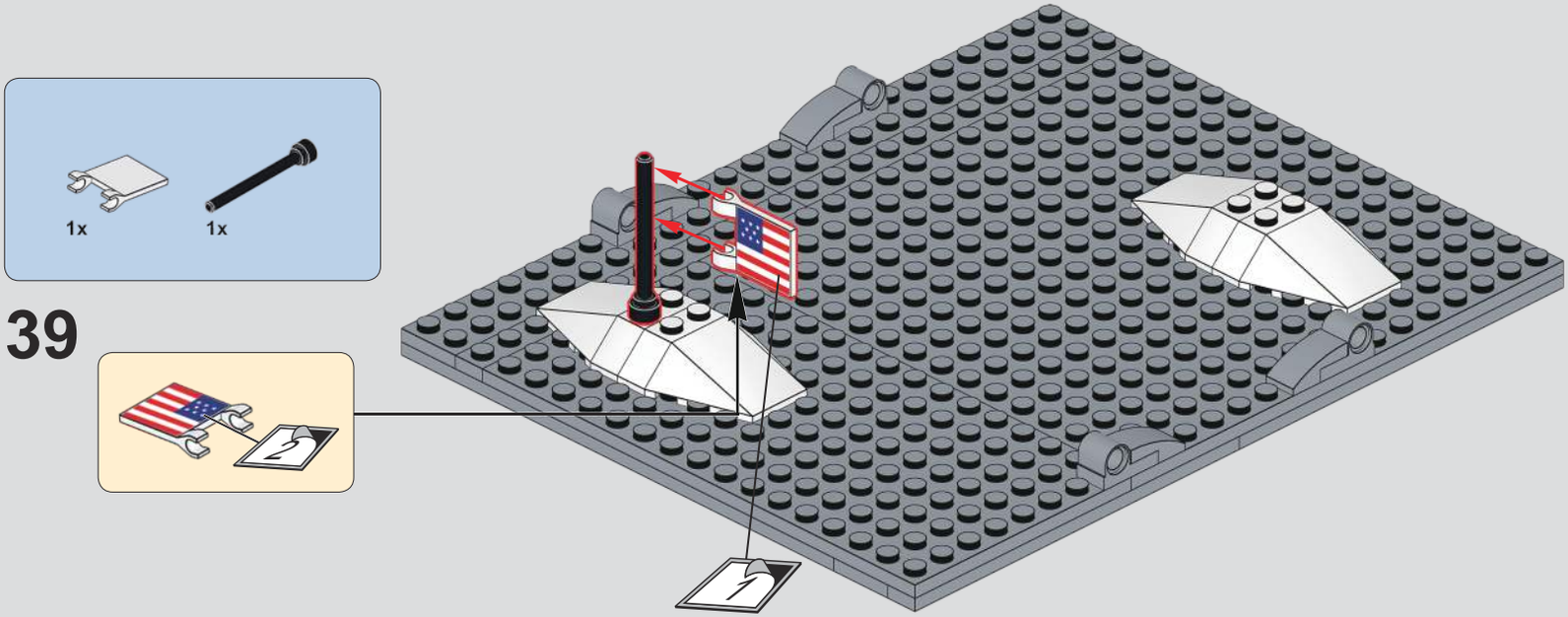
1x
1x
39
2
1

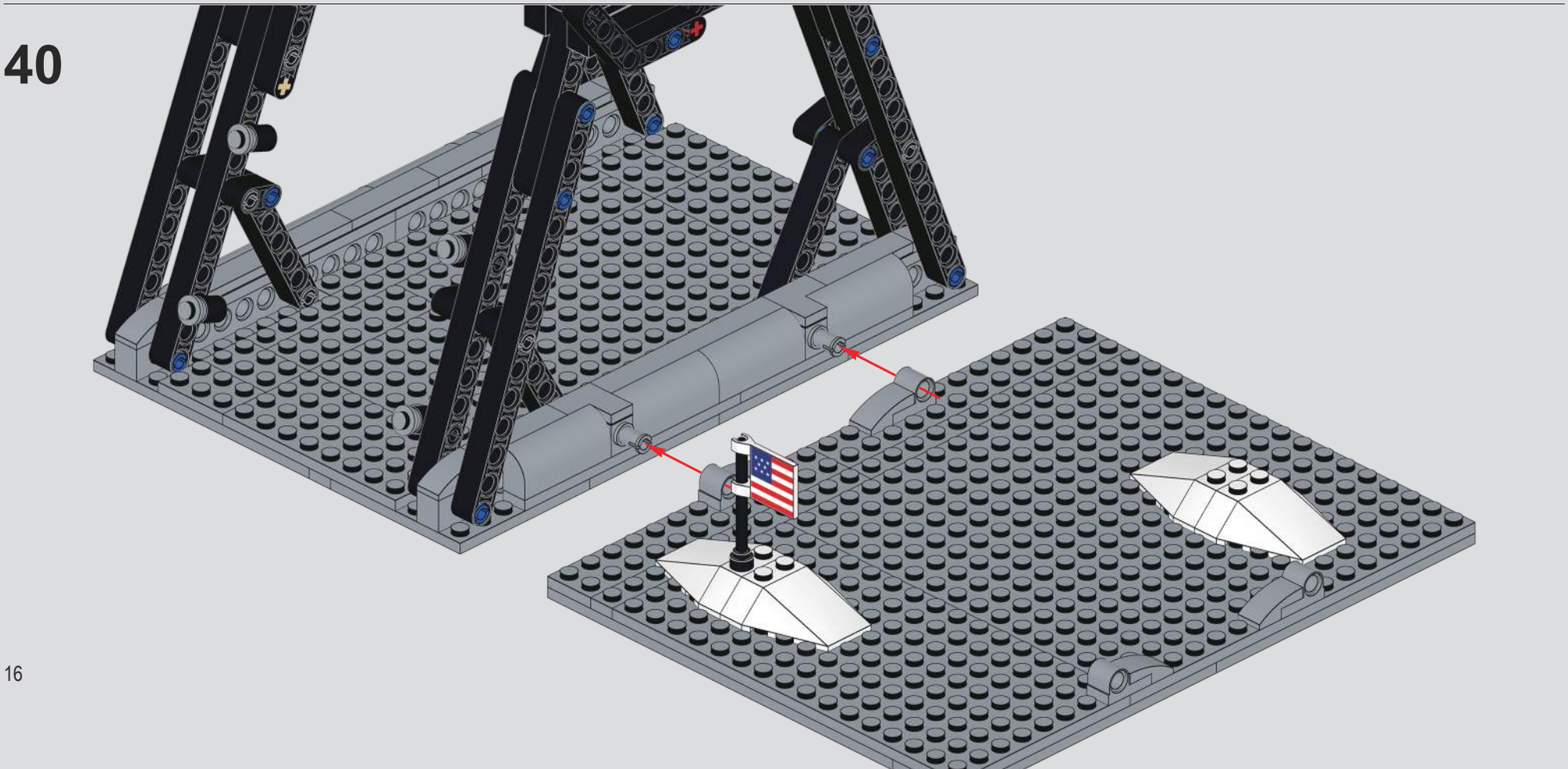
40

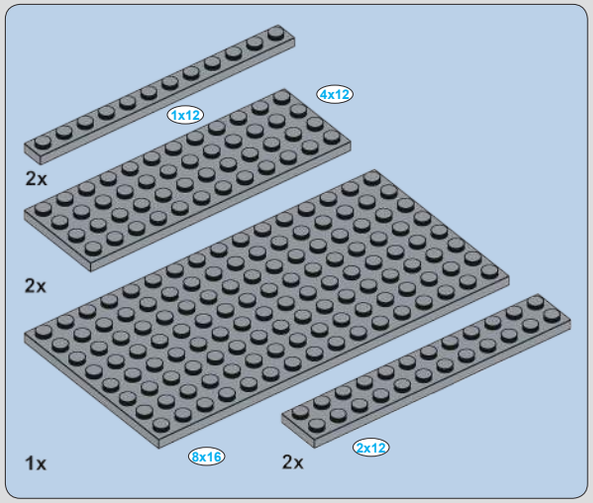

41

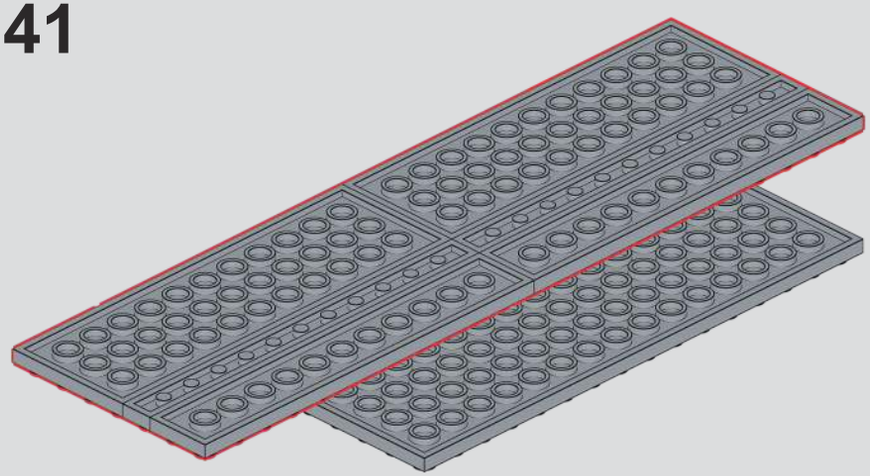

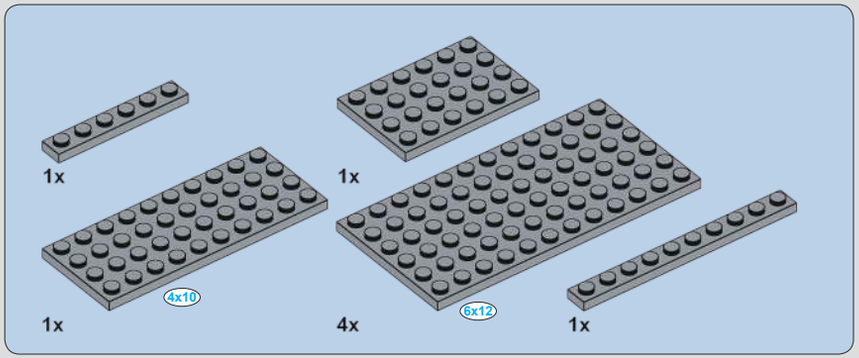

42

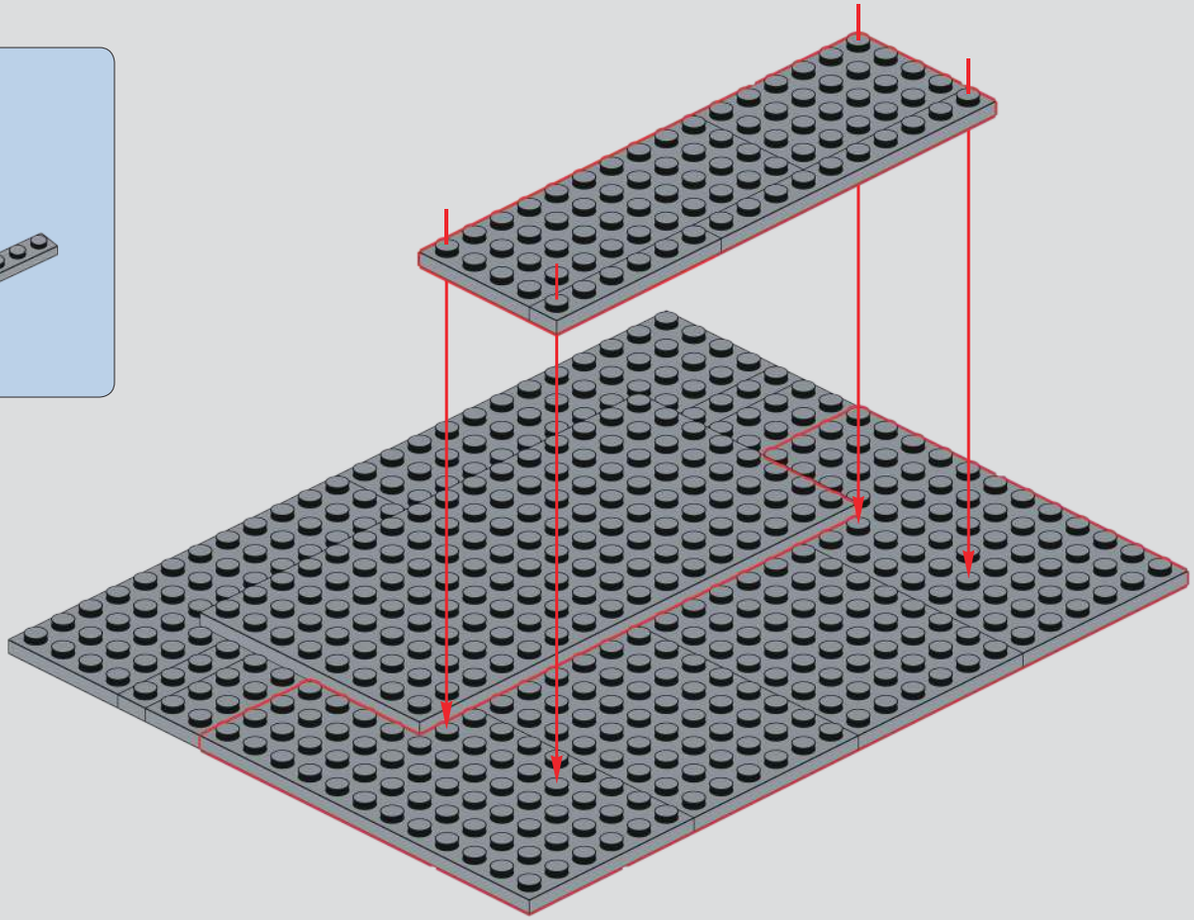

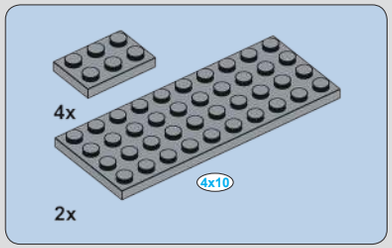

43

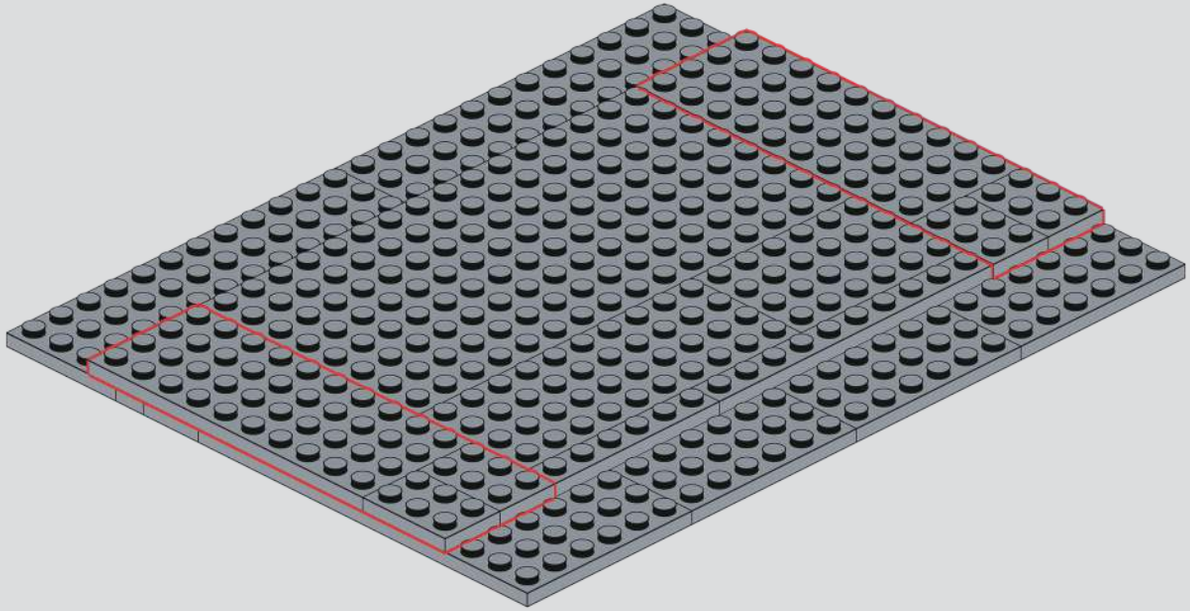

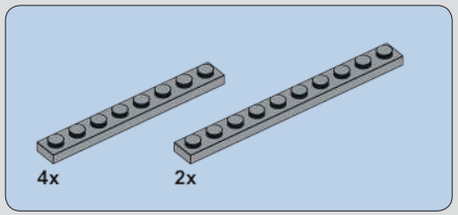

44

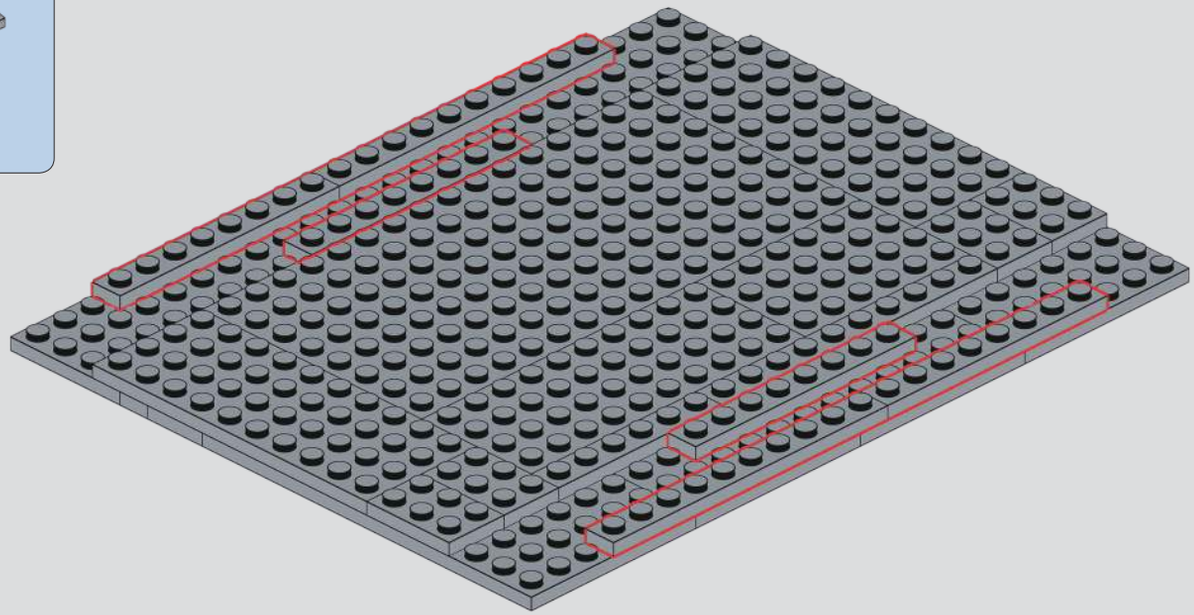

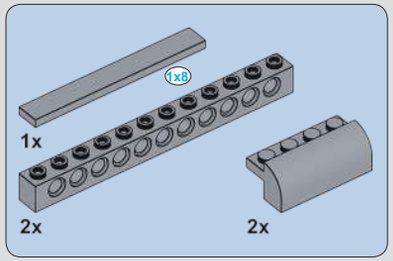

45

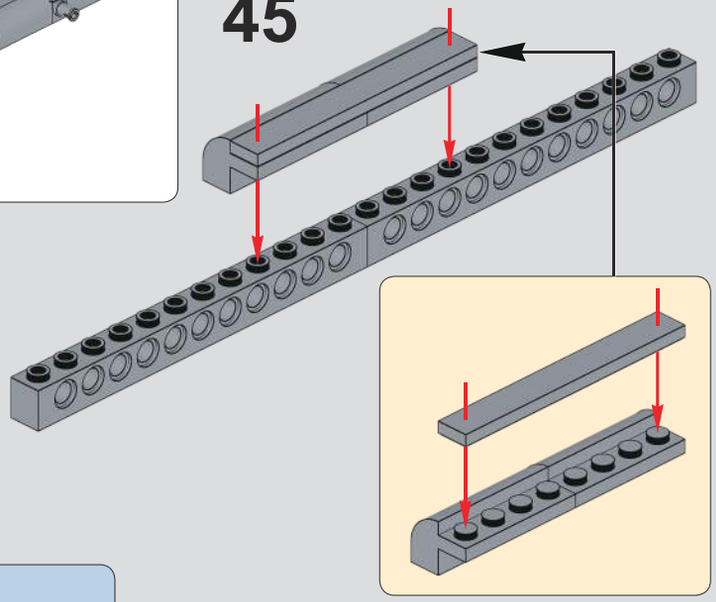

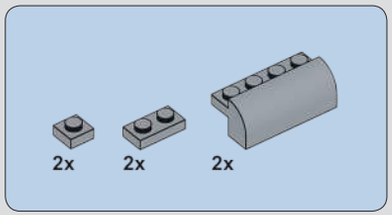

46

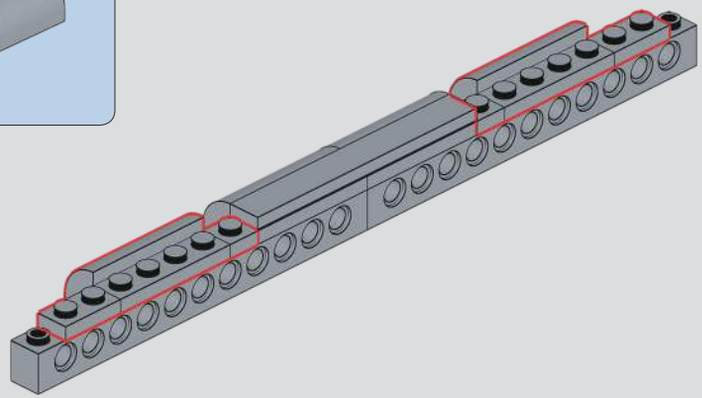

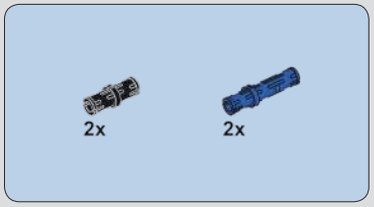

47

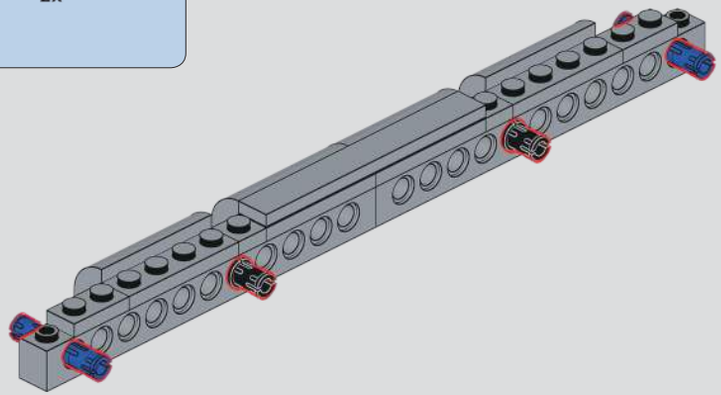

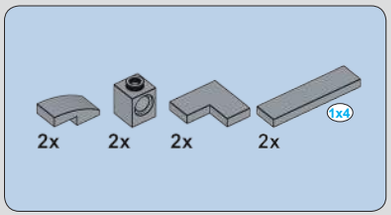

48

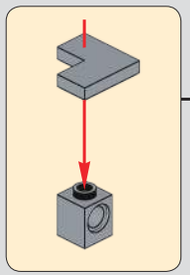

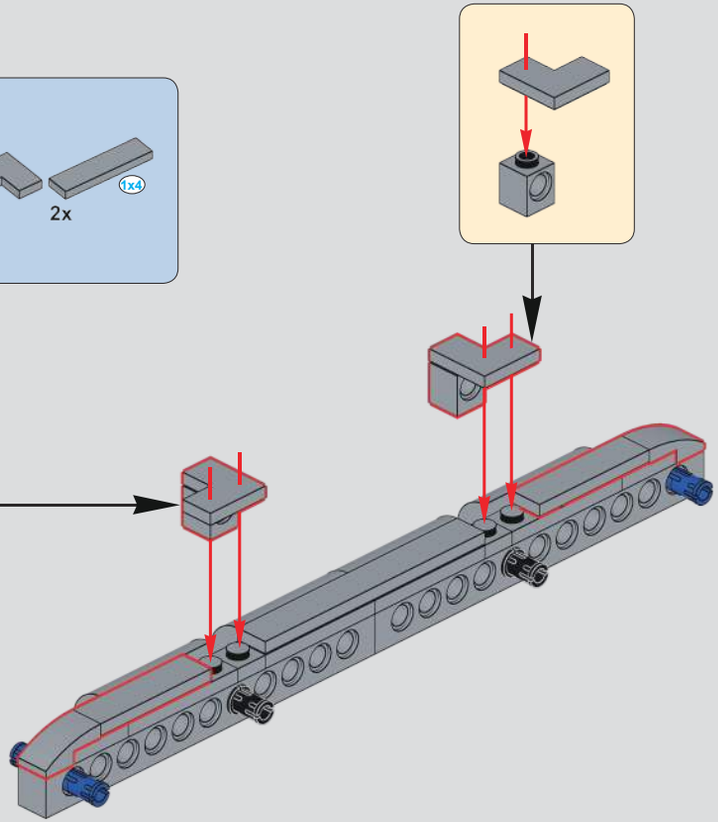

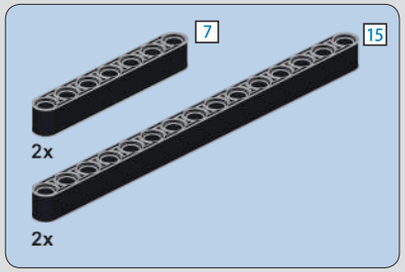
7
15
2x
2x

49

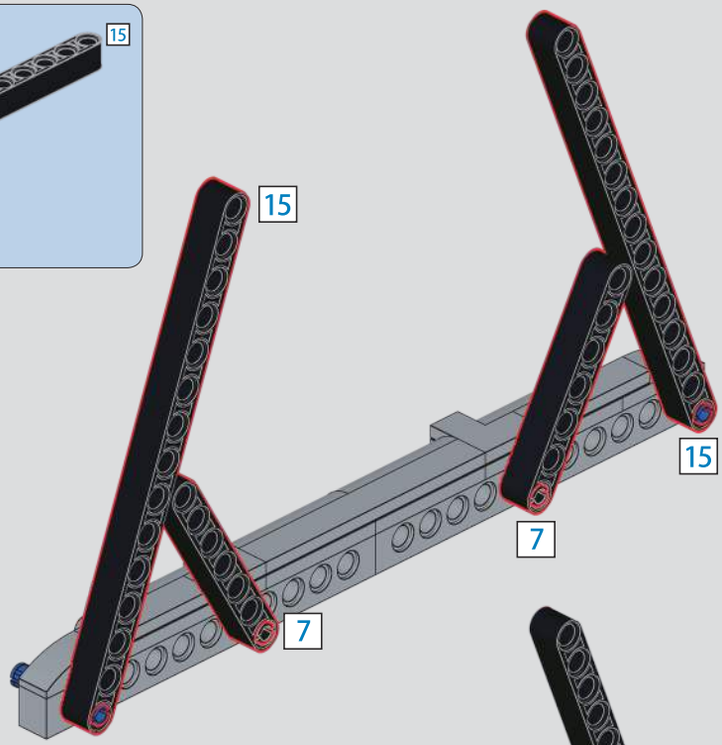
15
15
7
7

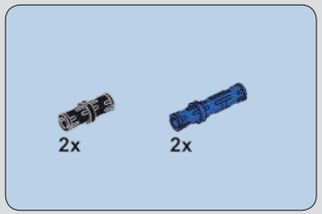
2x
2x

50

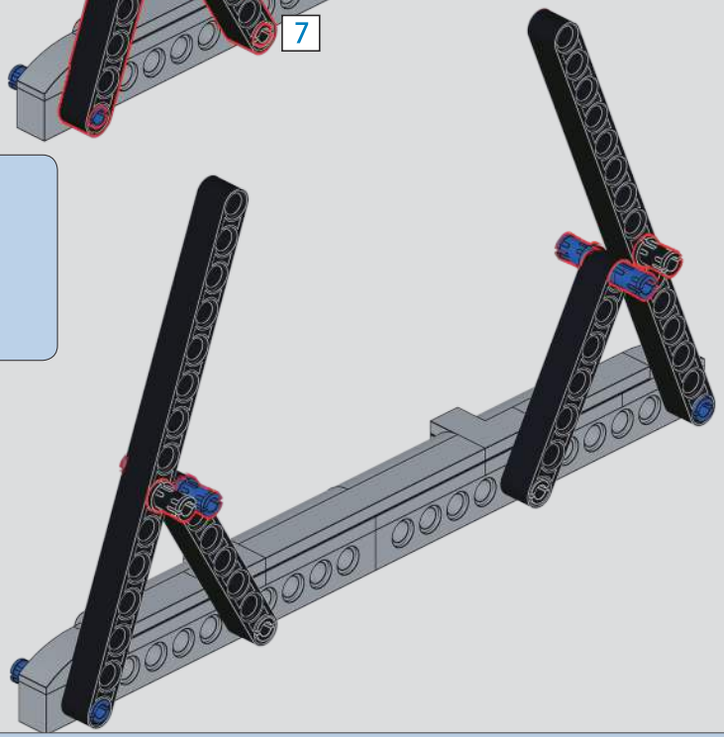

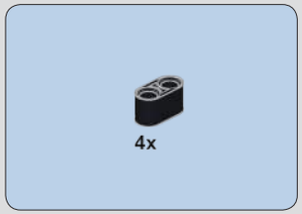
4x

51

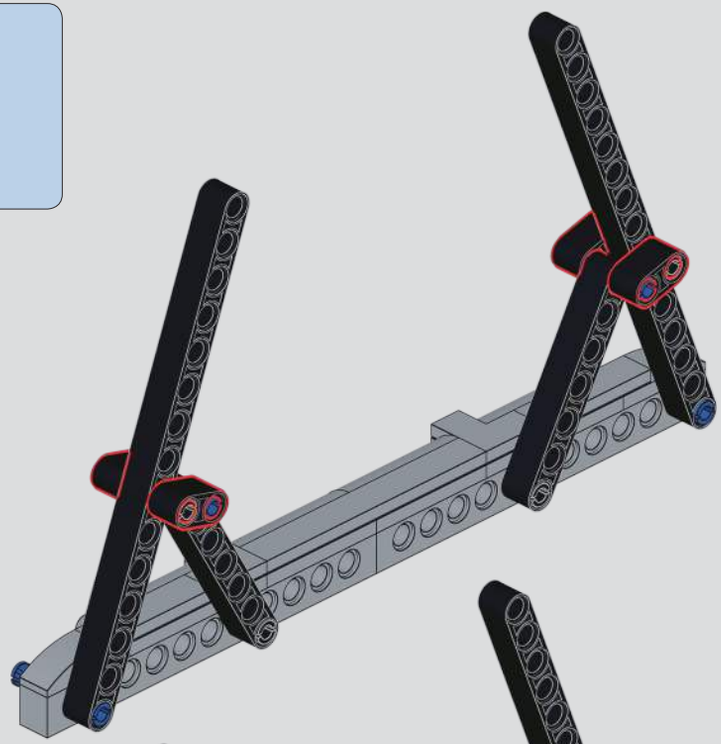

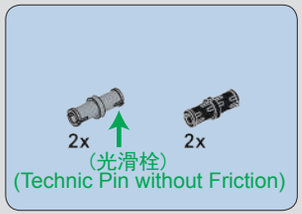
2x
2x
（光滑栓）
(Technic Pin without Friction)

52

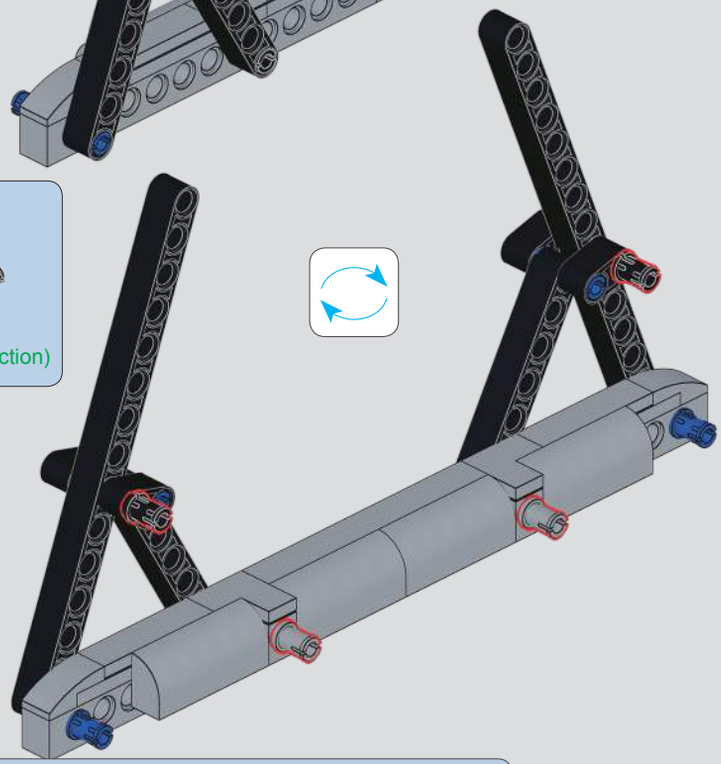

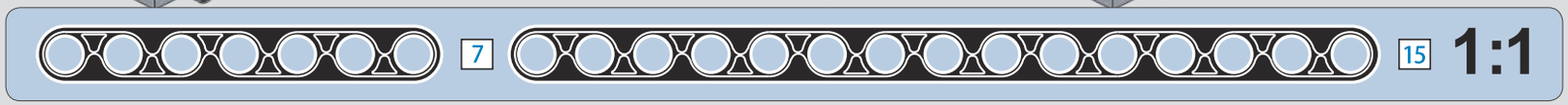
7
15
1:1

53

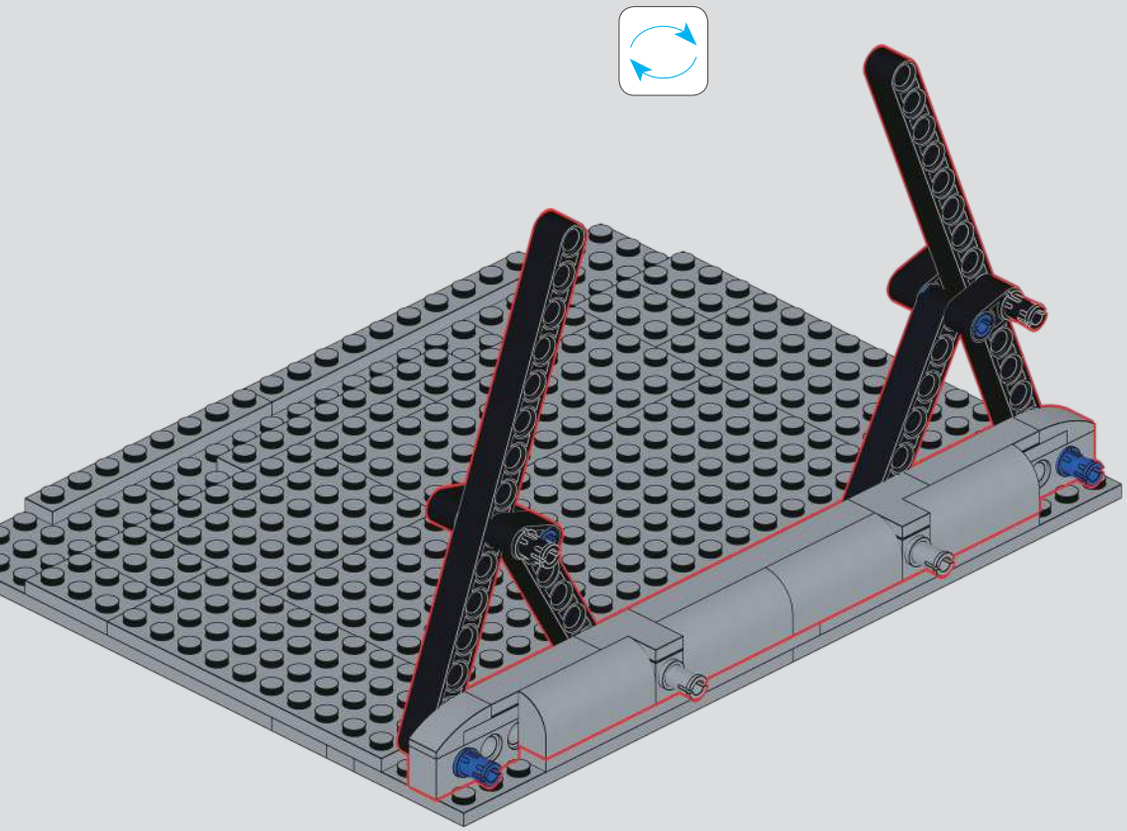

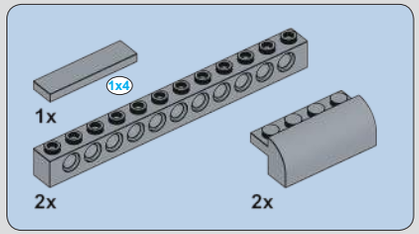

54

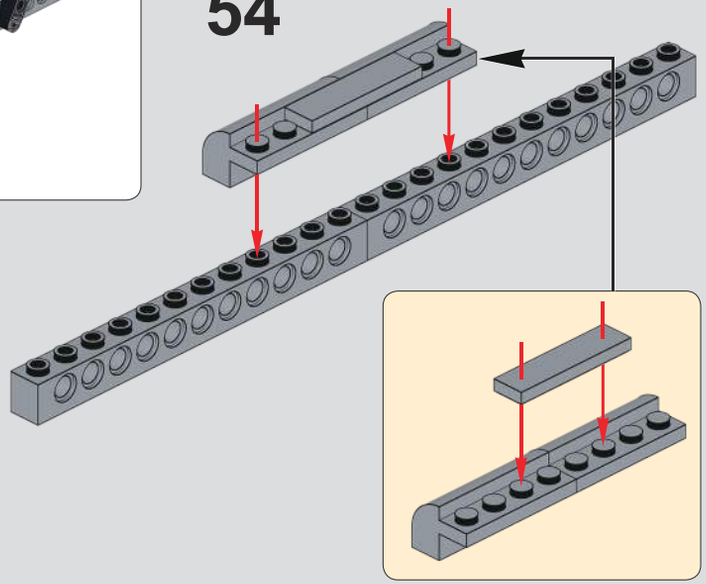

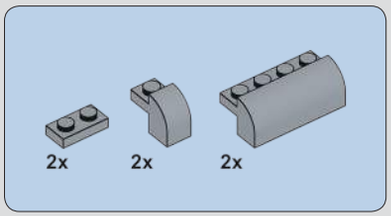

55

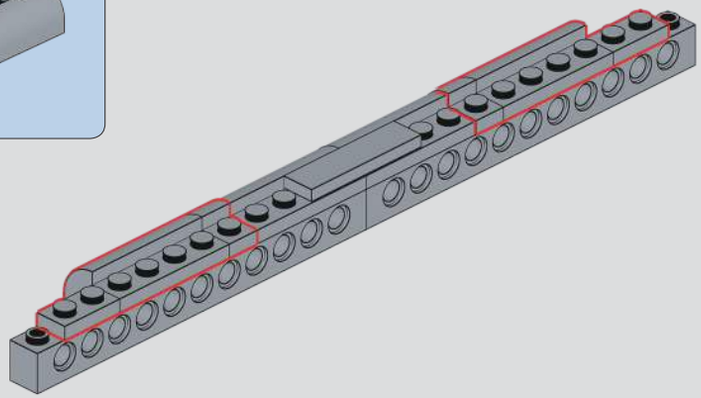

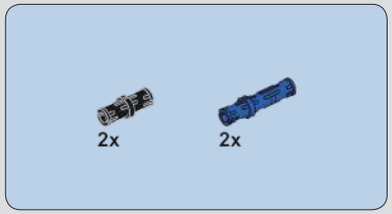

56

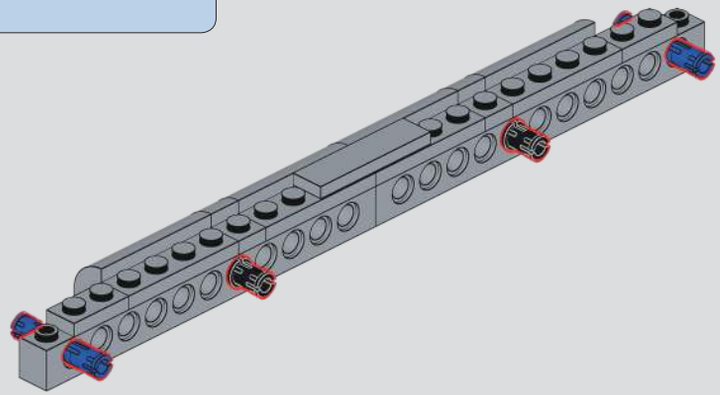

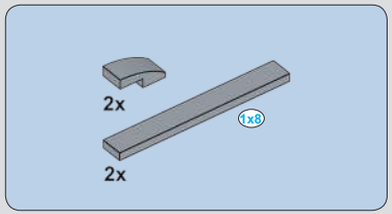

57

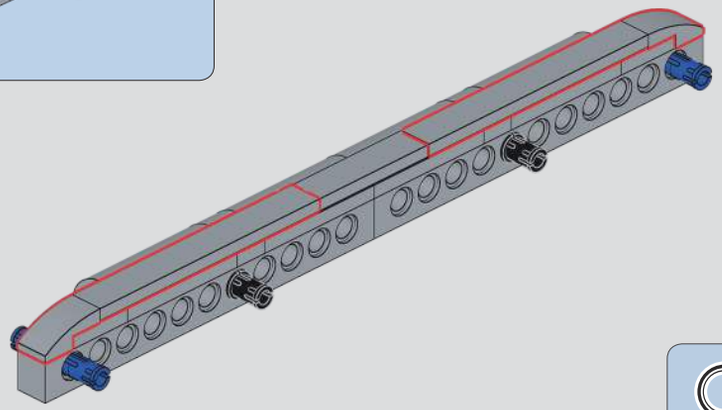

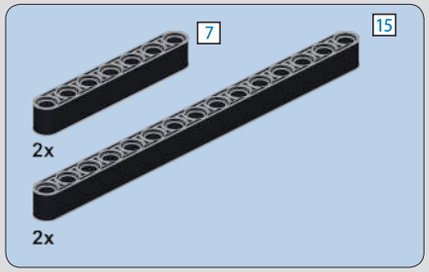

58

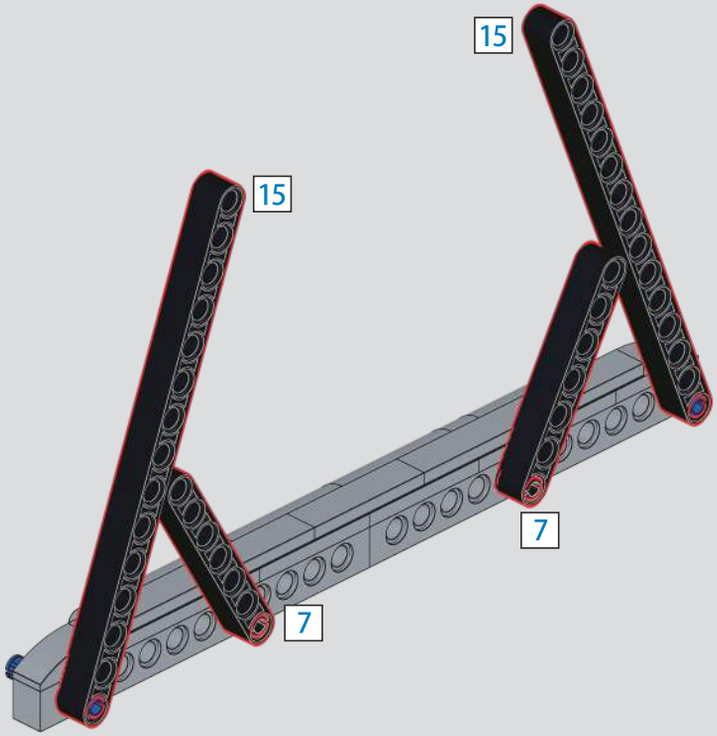

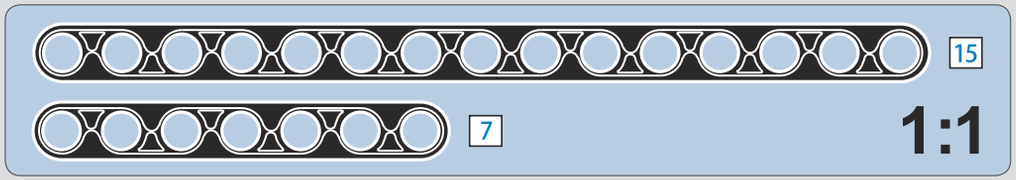

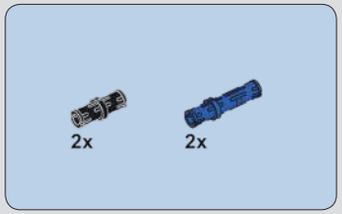

59

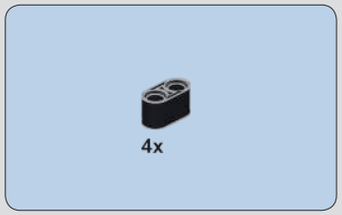

60

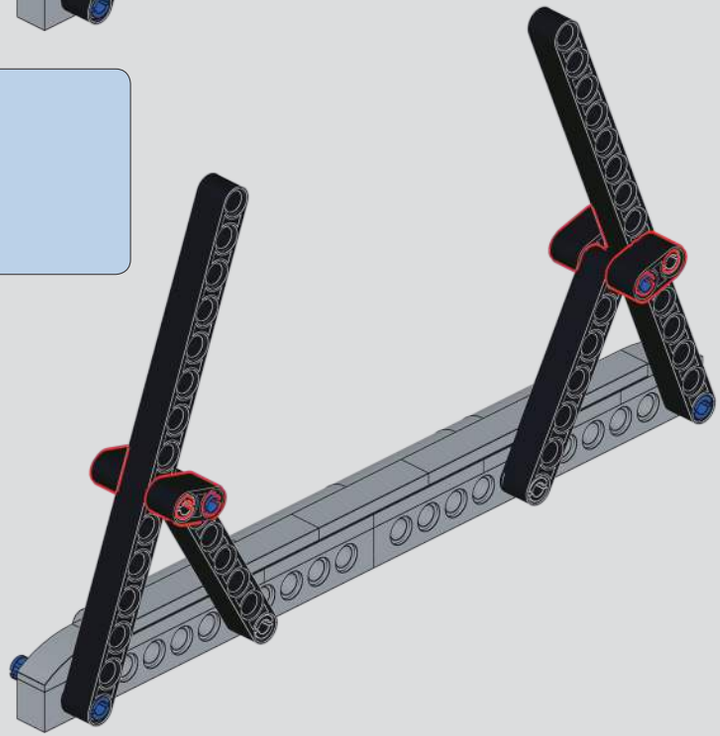

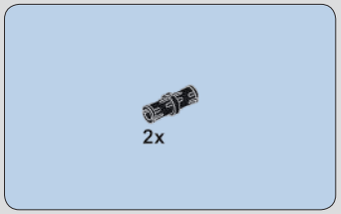

61

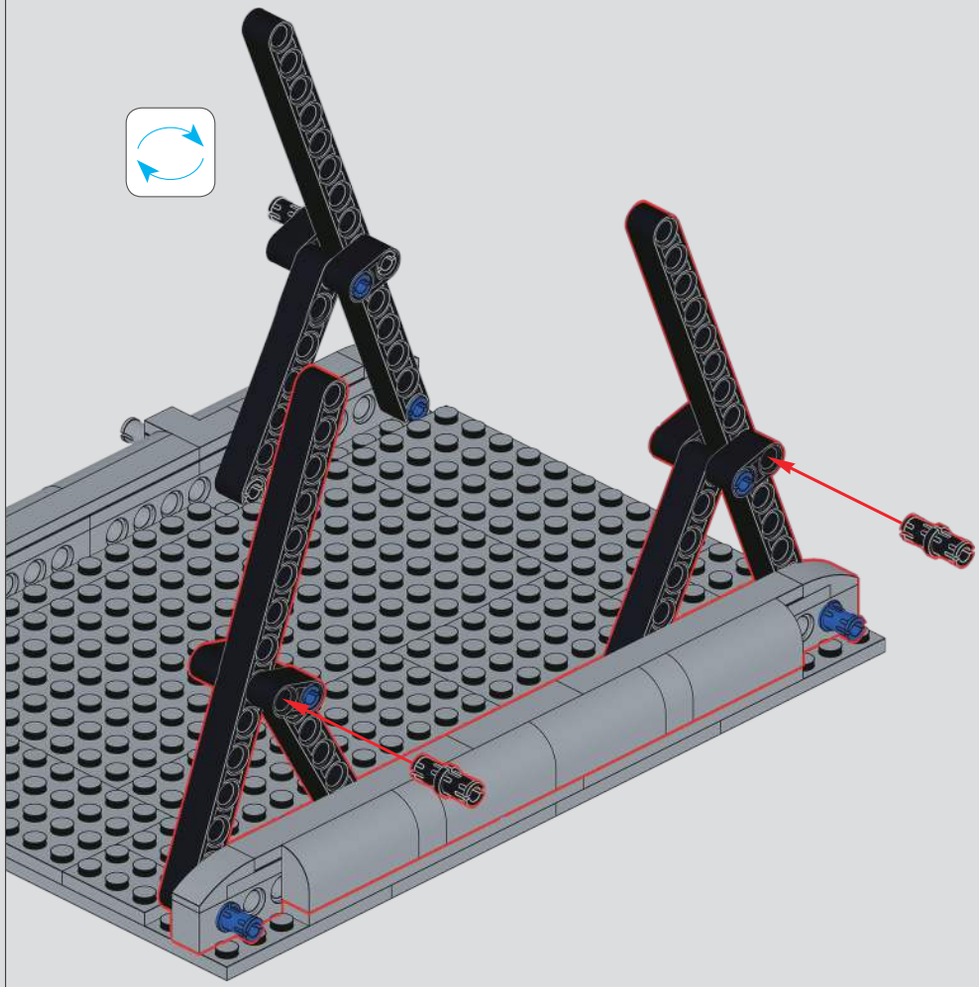

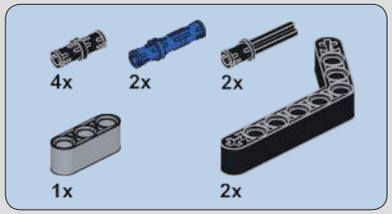

62

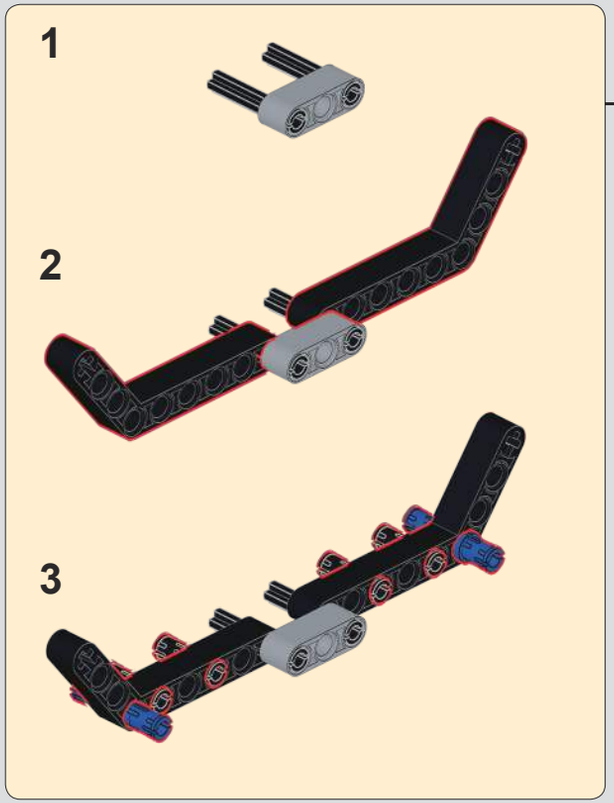

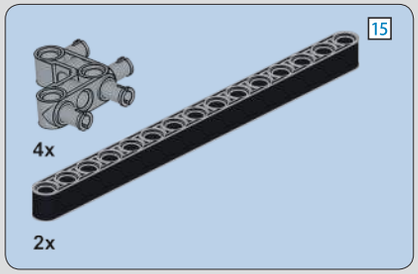

63

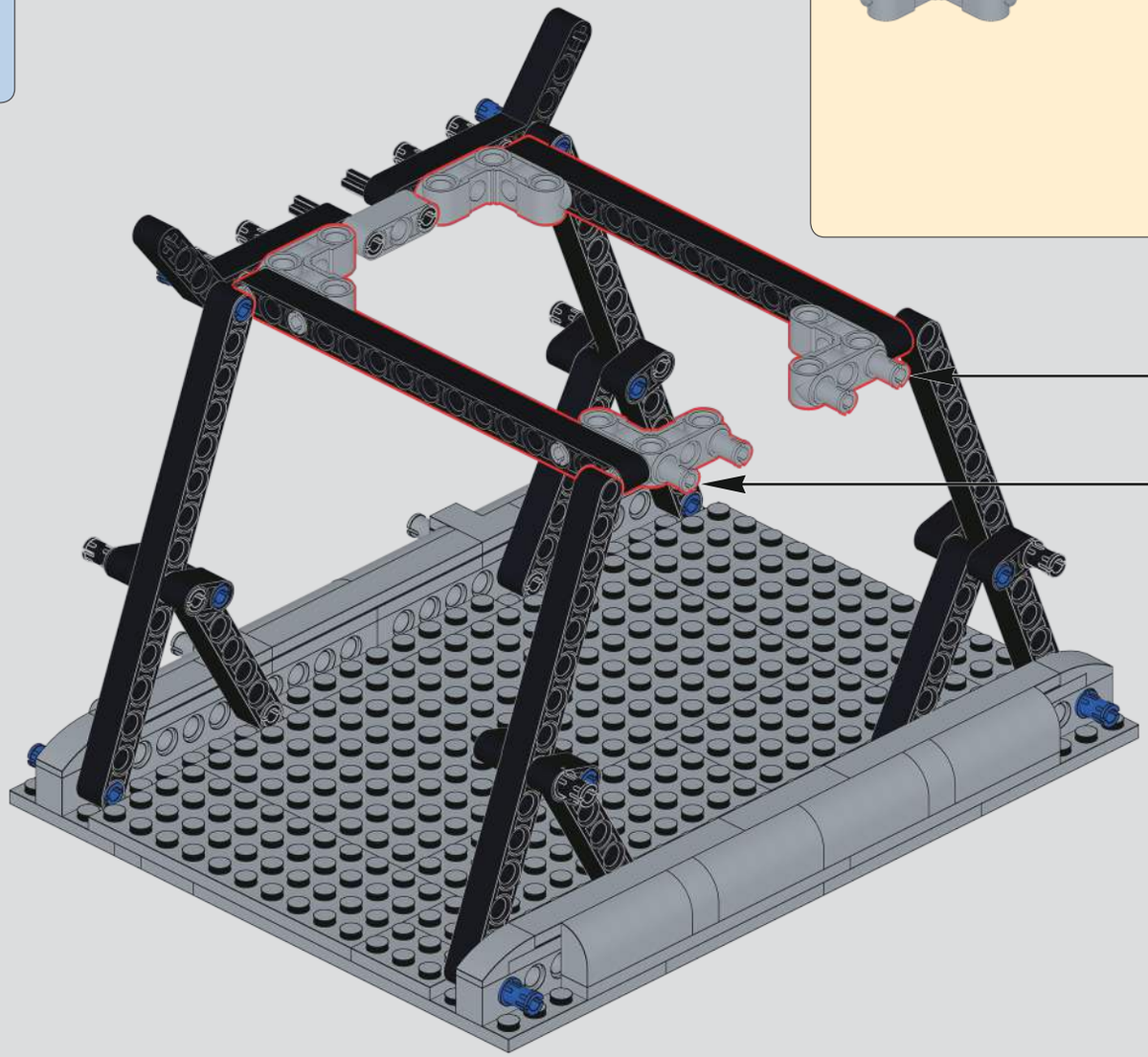

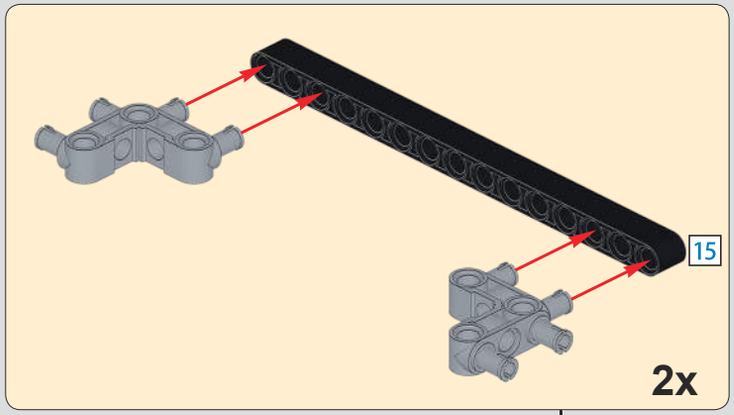

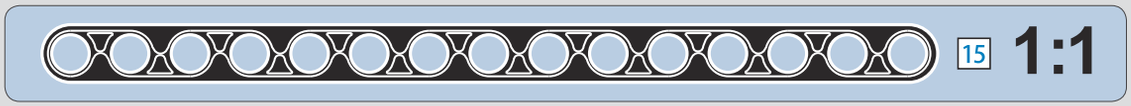

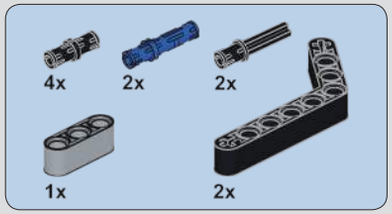

64

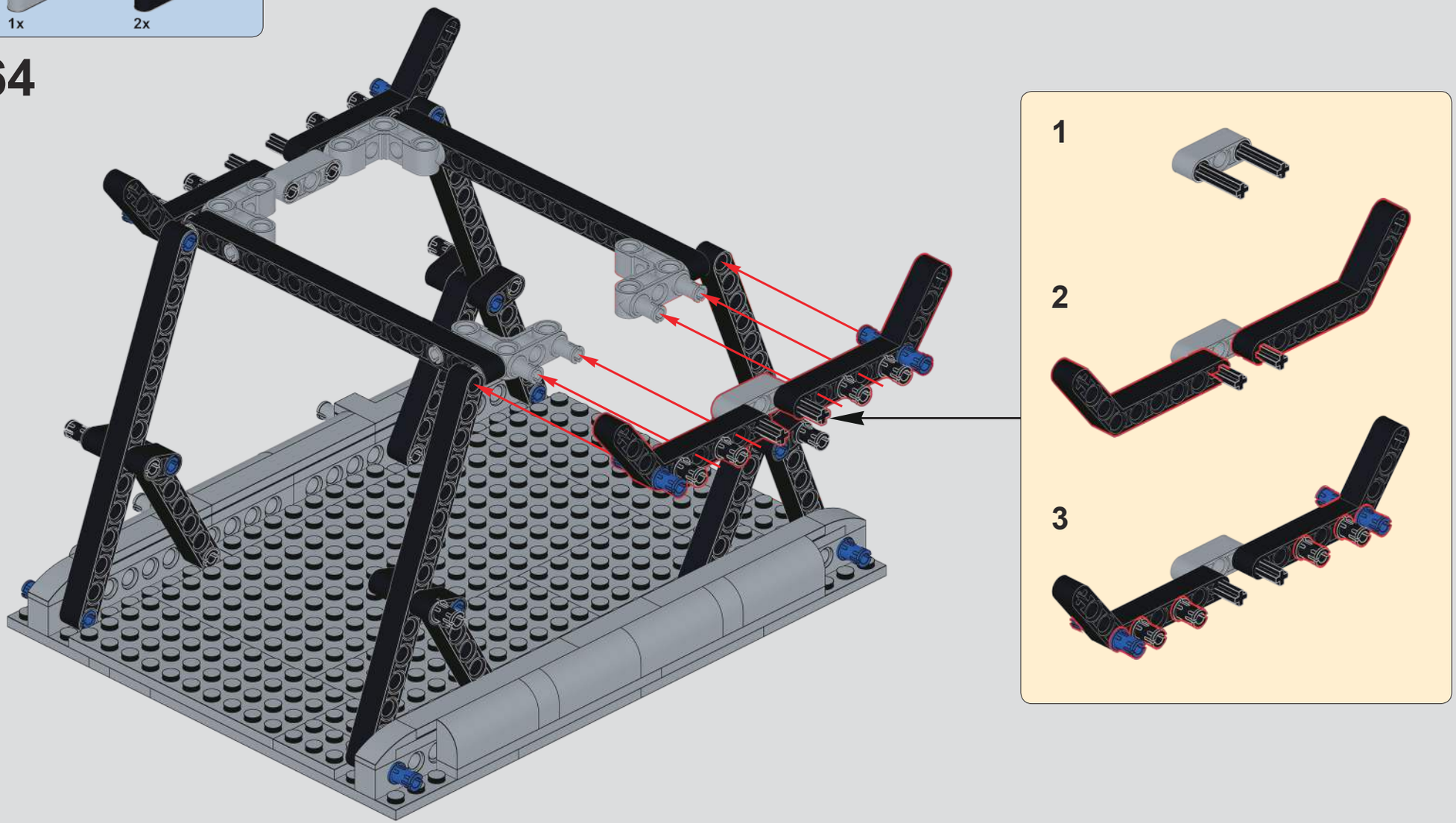

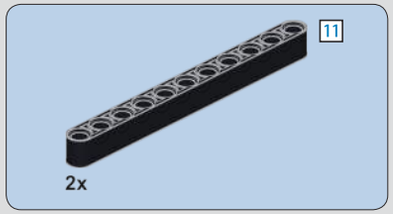

65

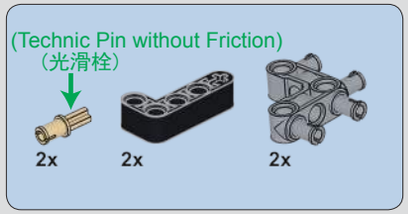

66

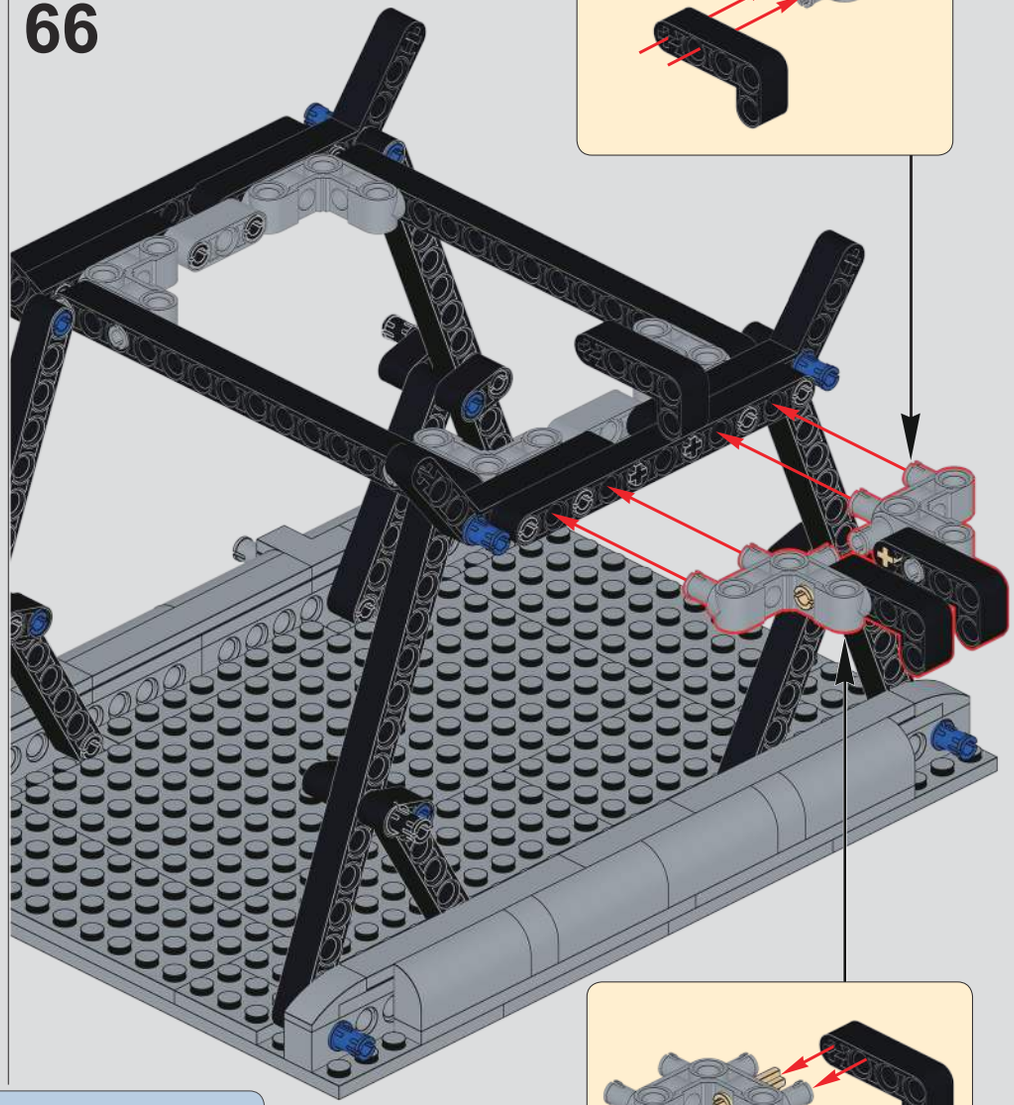

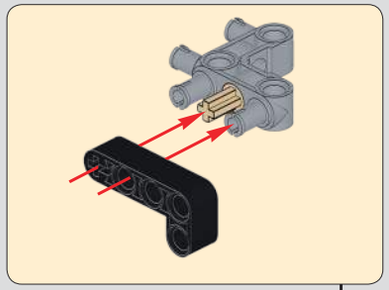

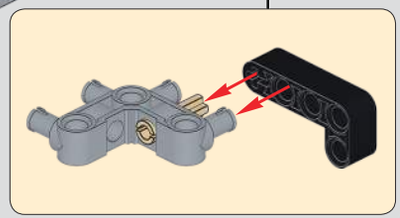

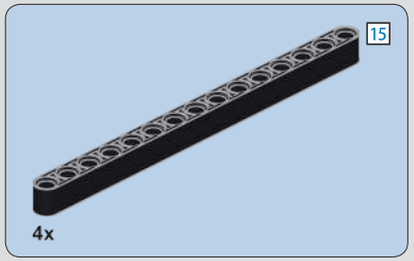

67

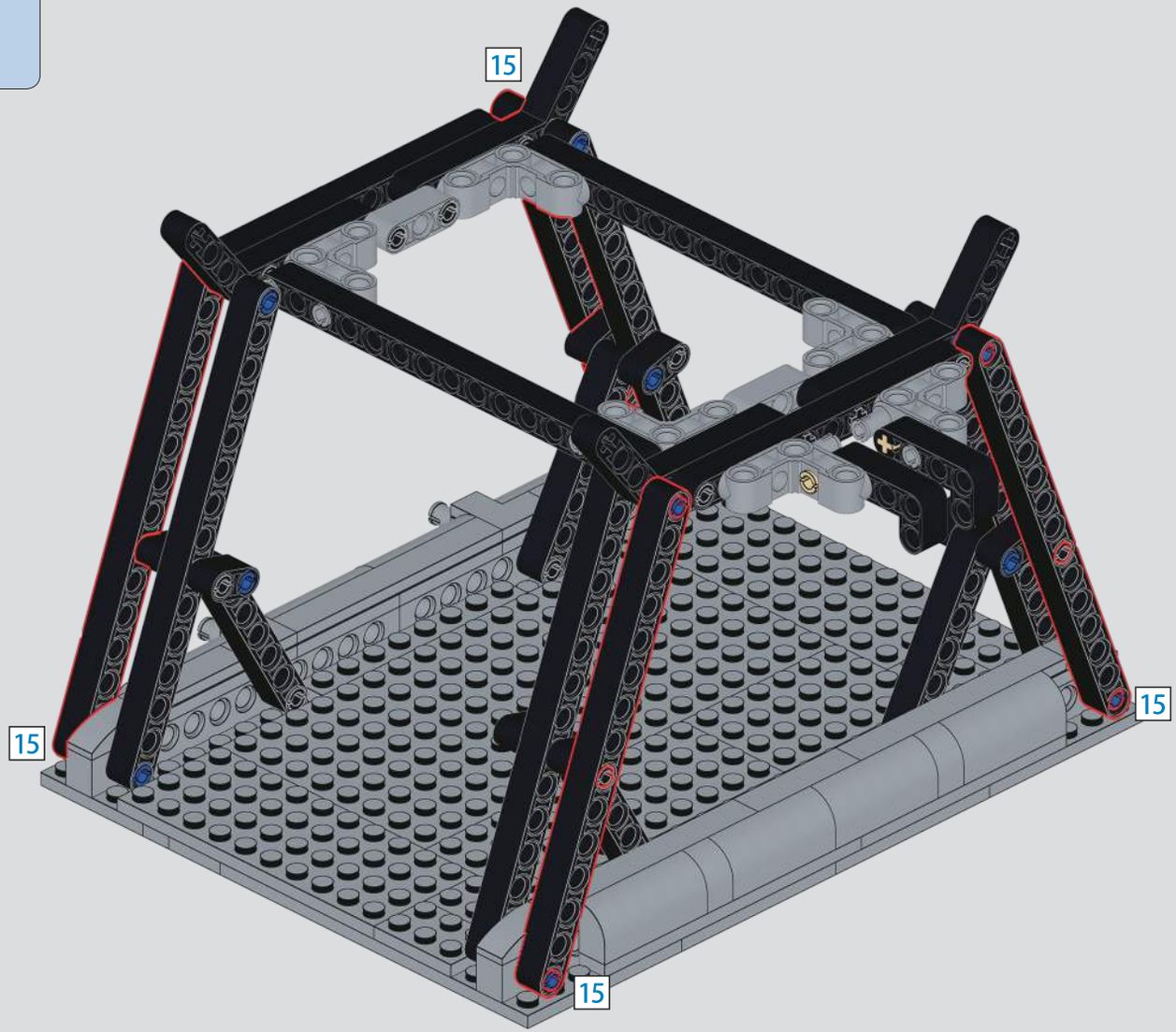

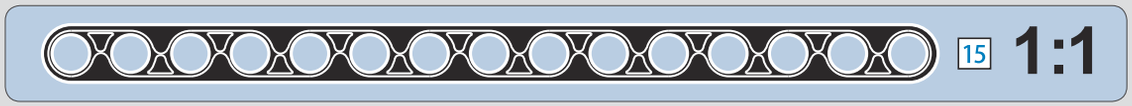

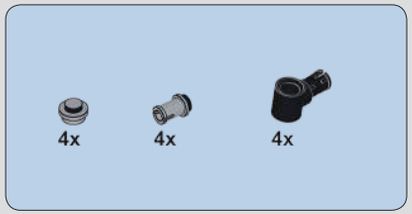

68

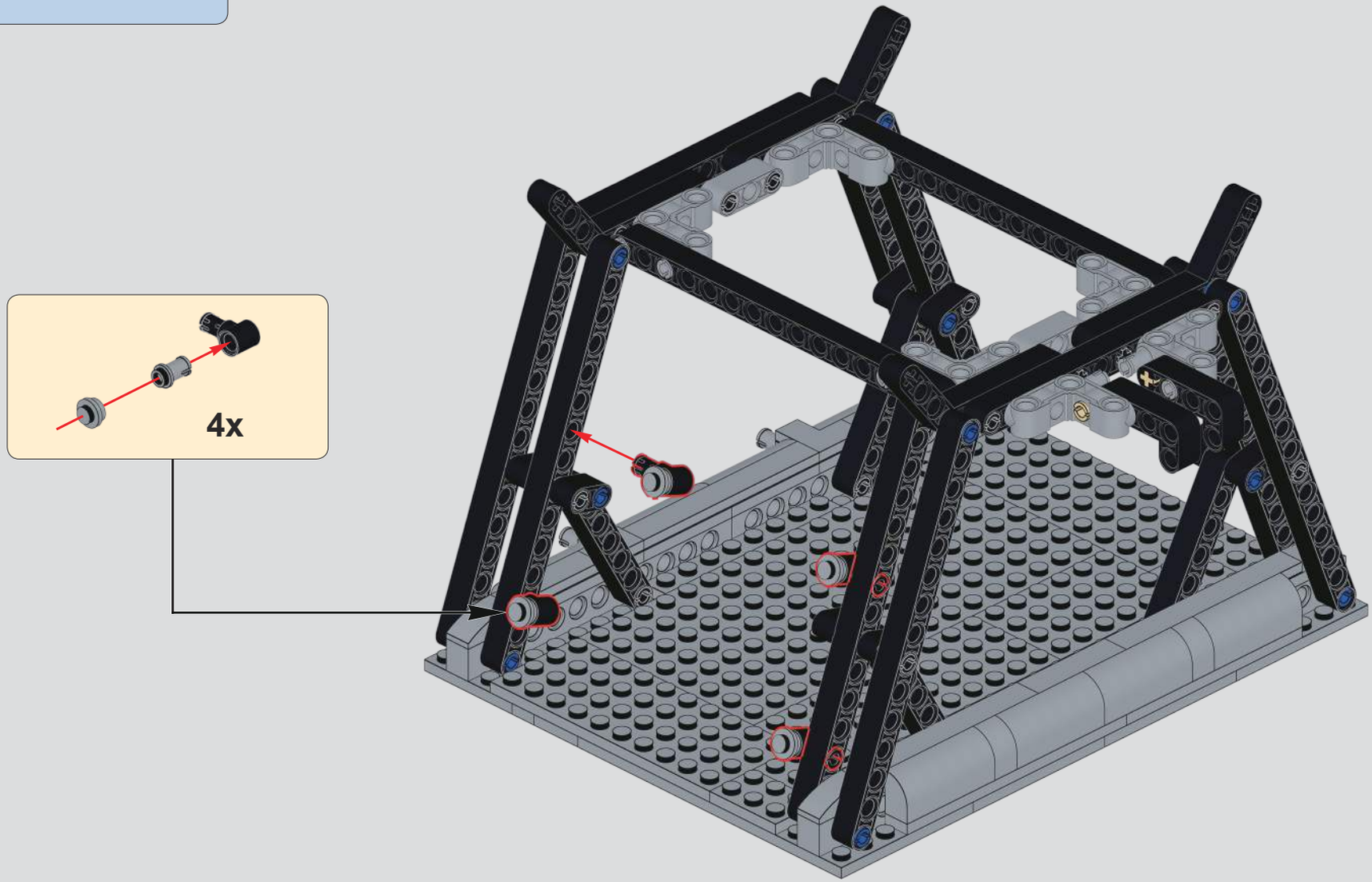

69

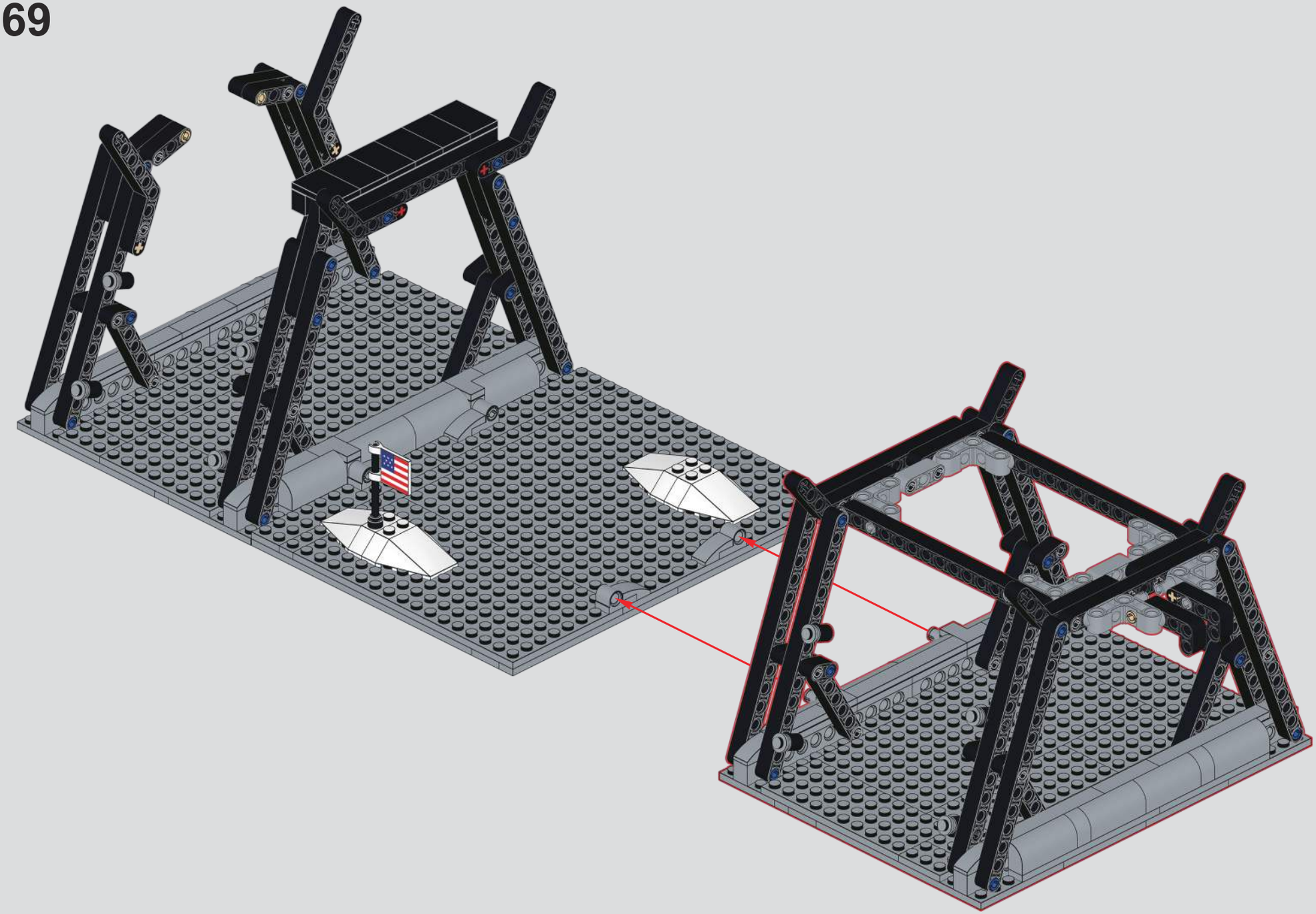

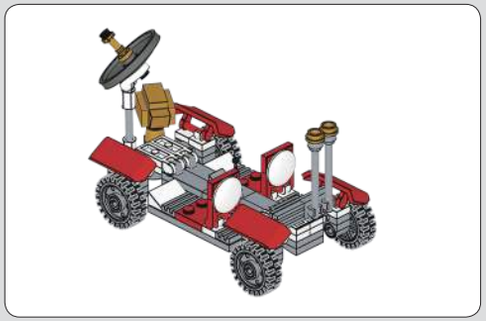

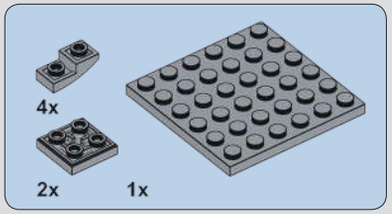

70

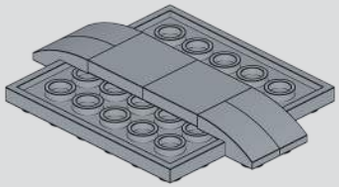

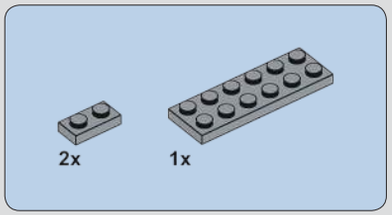

71

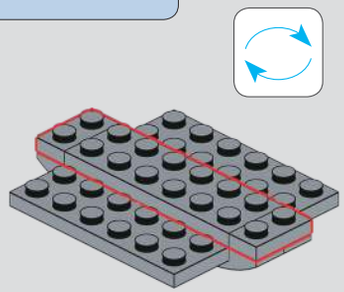

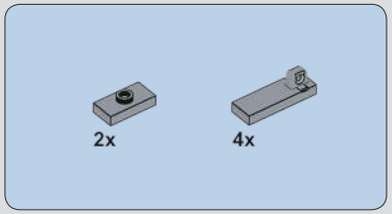

72

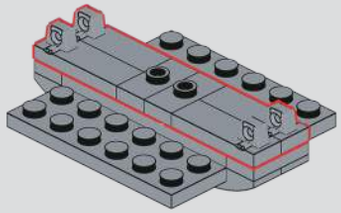

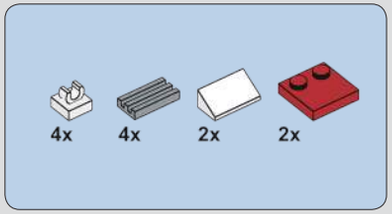

73

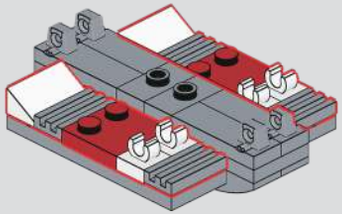

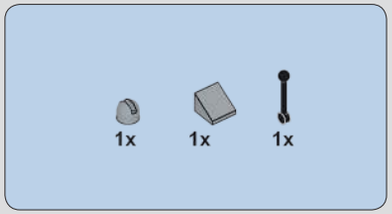

74

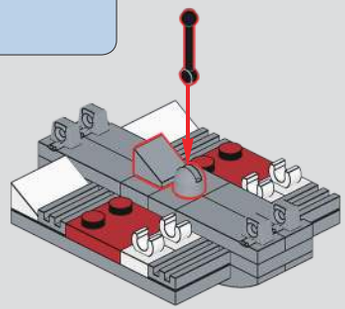

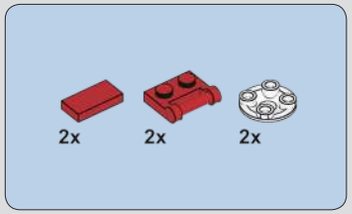

75

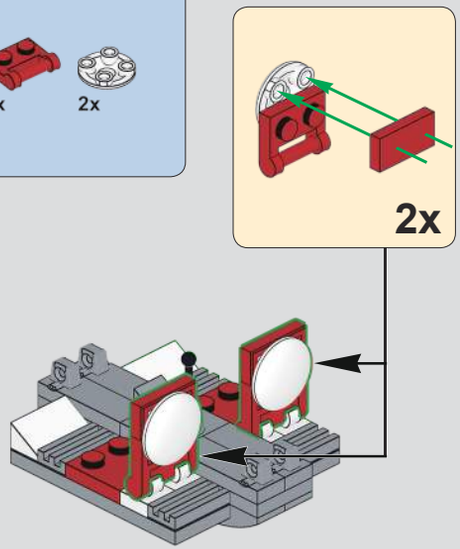

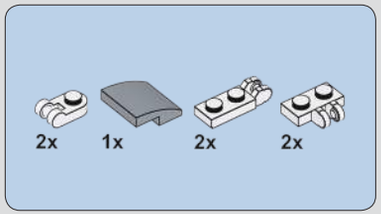

76

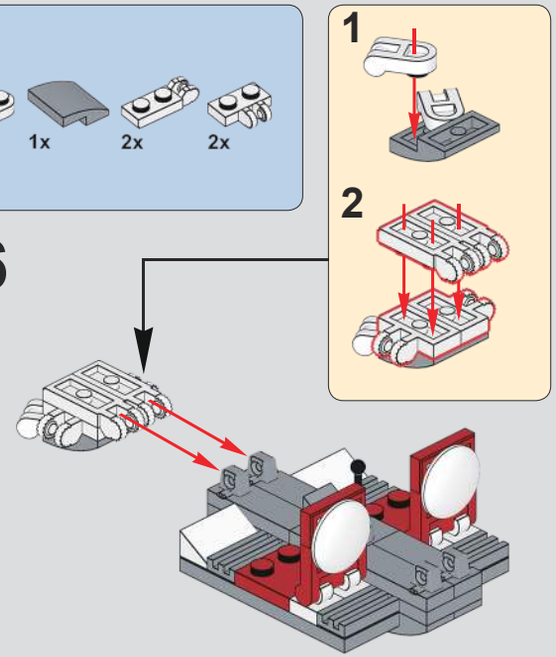

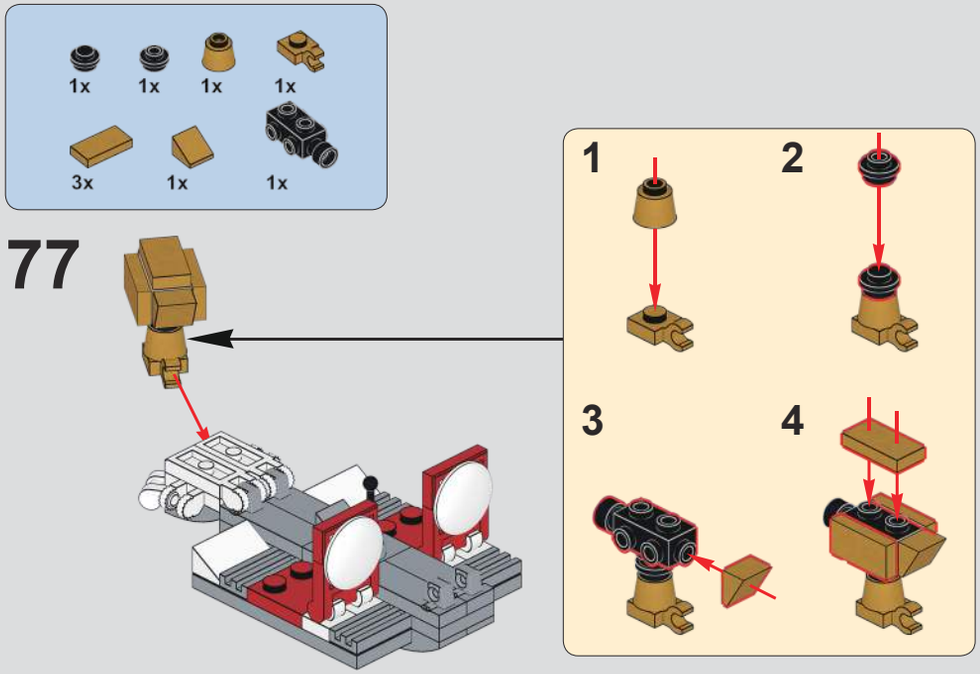
1x
1x
1x
1x
3x
1x
1x
77
1
2
3
4

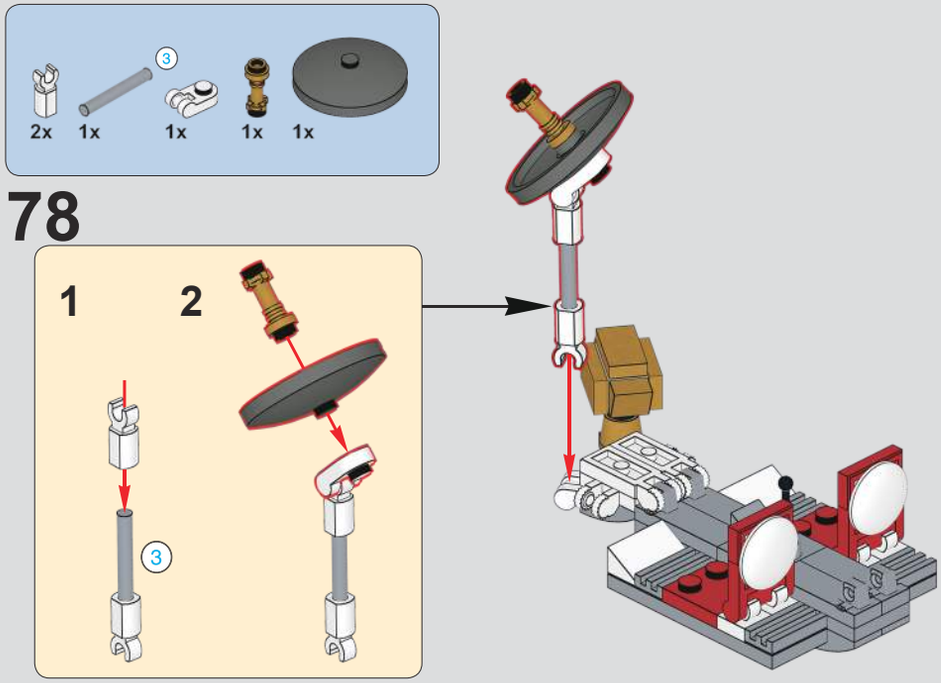
3
2x
1x
1x
1x
1x
78
1
2
3

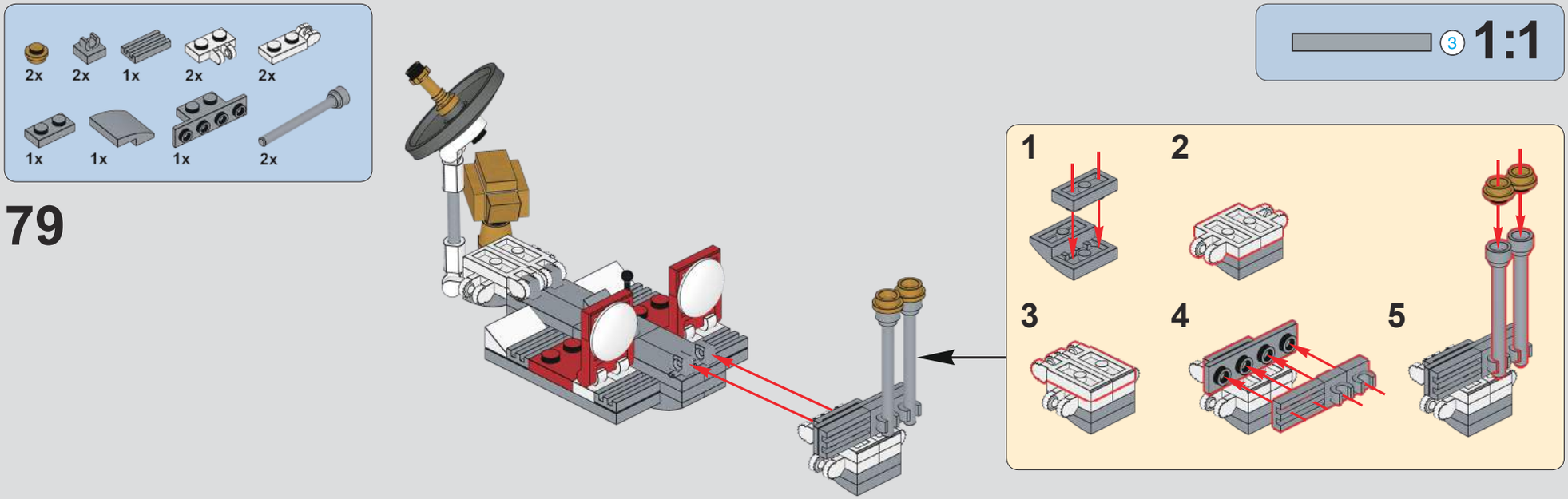
2x
2x
1x
2x
2x
1x
1x
1x
2x
79
3
1:1
1
2
3
4
5

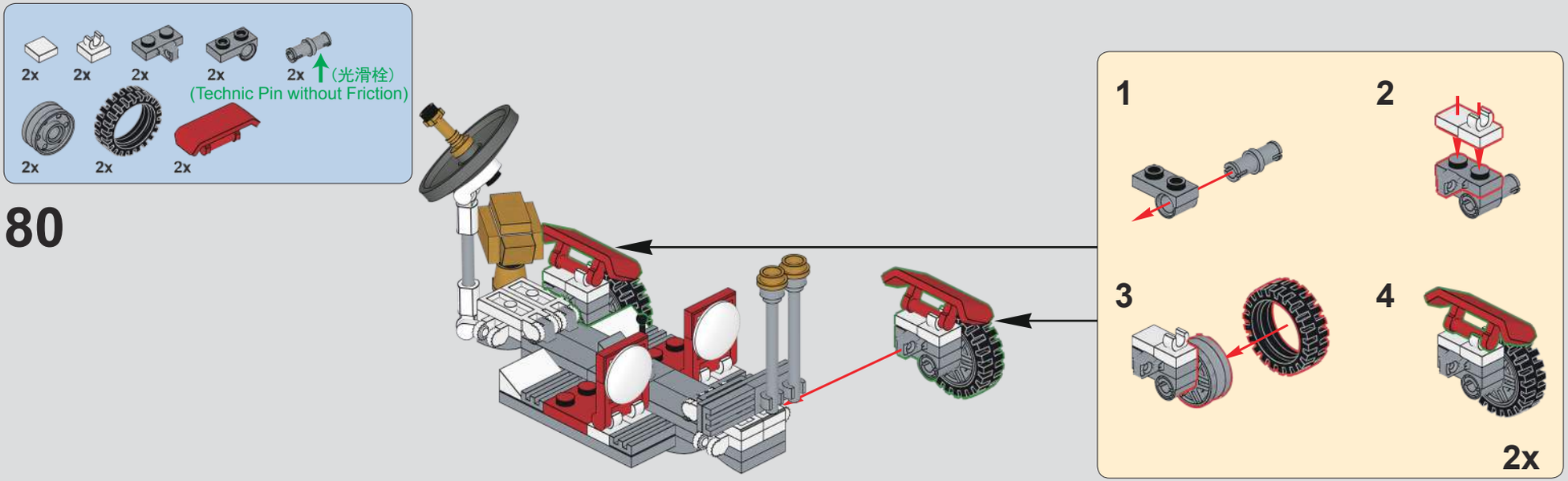
2x
2x
2x
2x
2x
(光滑栓)
(Technic Pin without Friction)
2x
2x
2x
80
1
2
3
4
2x

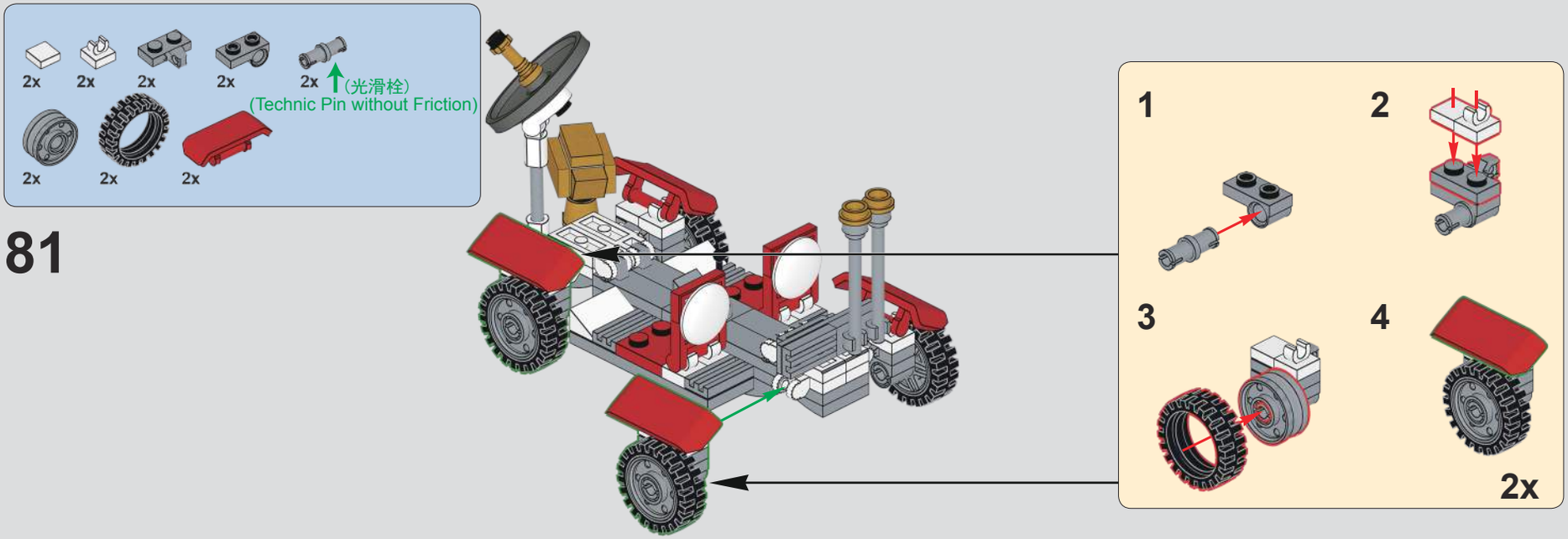
2x
2x
2x
2x
2x
(光滑栓)
(Technic Pin without Friction)
2x
2x
2x
81
1
2
3
4
2x

82

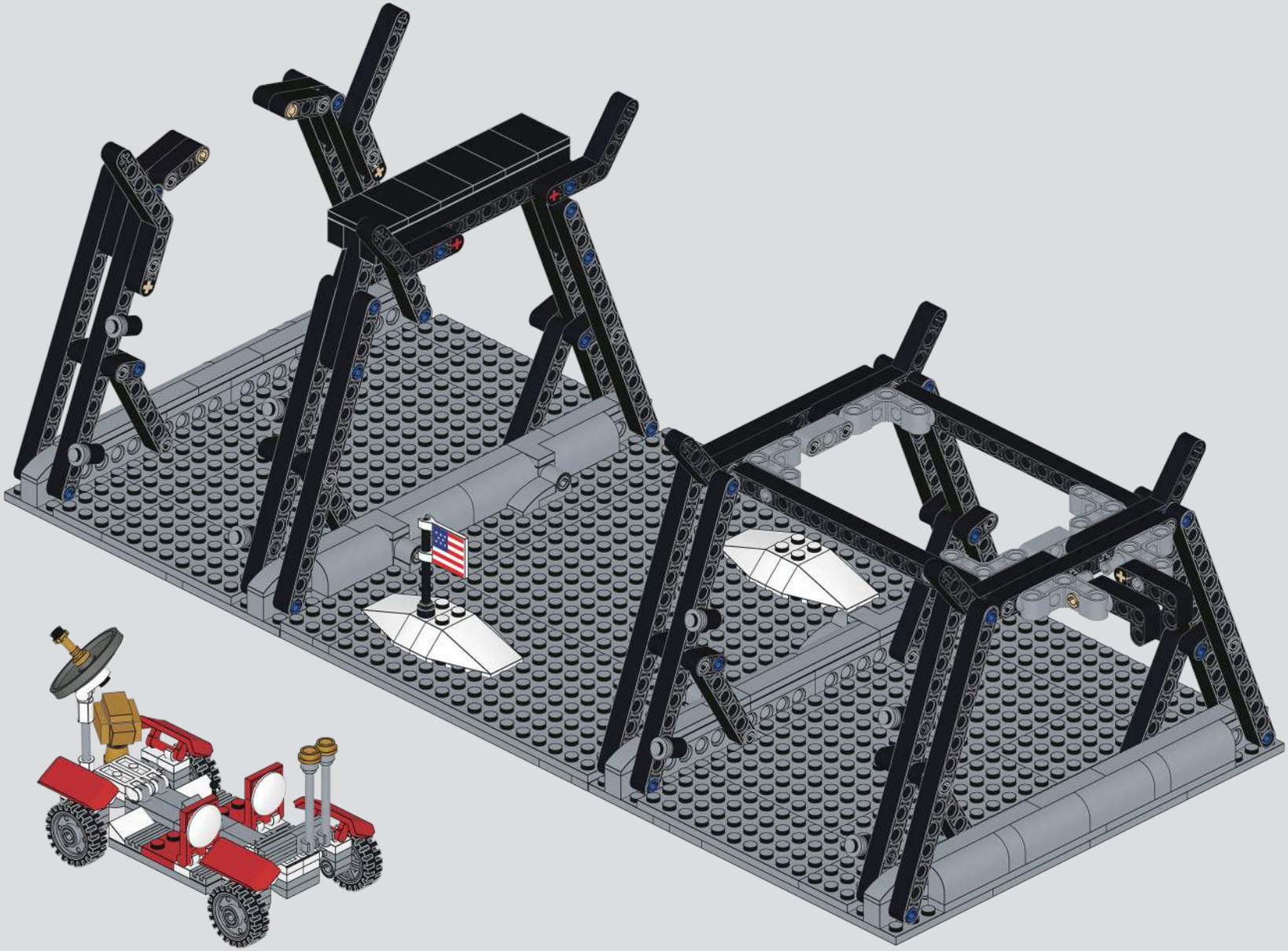

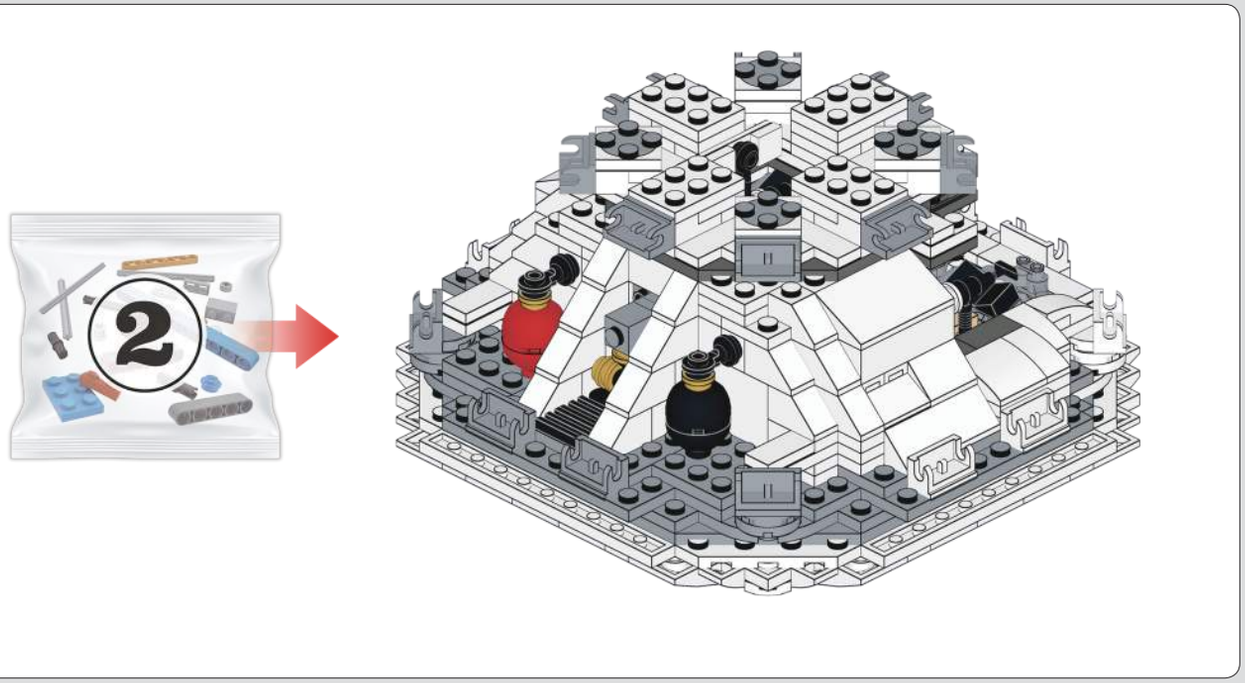

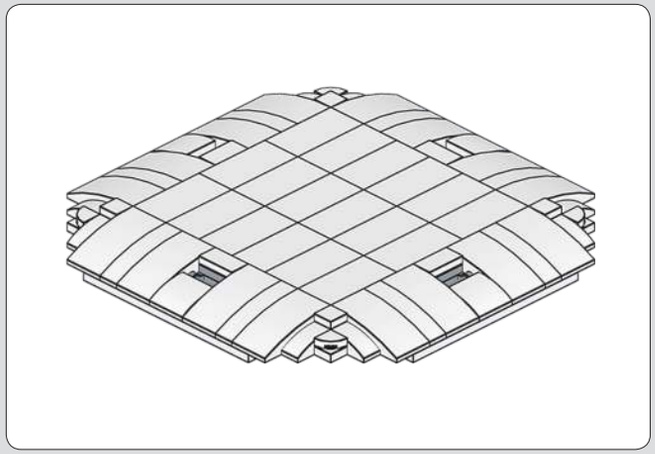

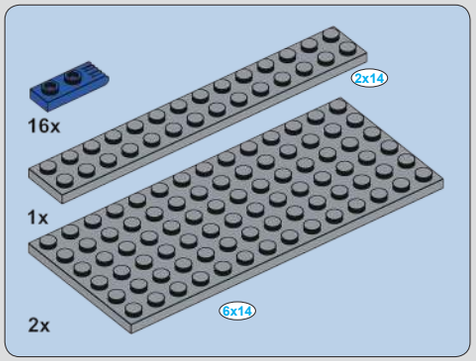

83

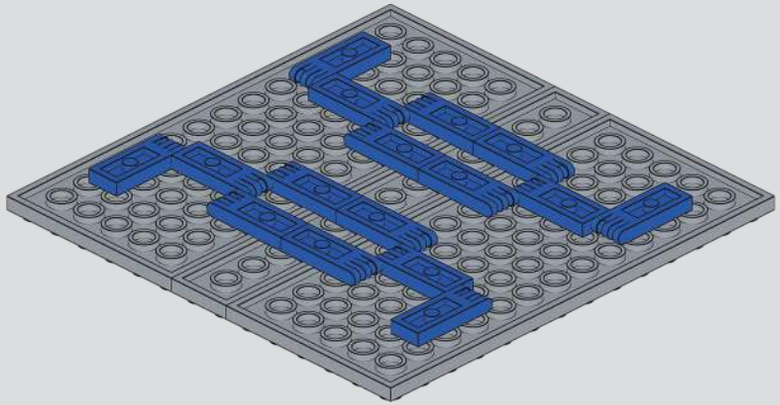

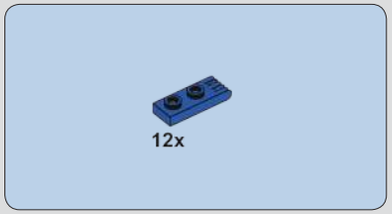

84

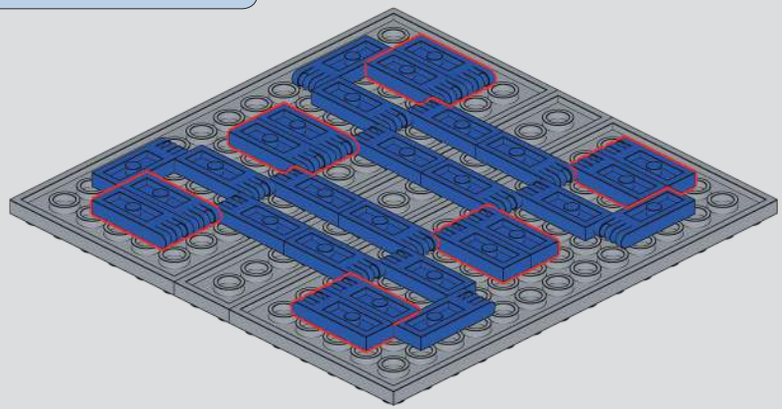

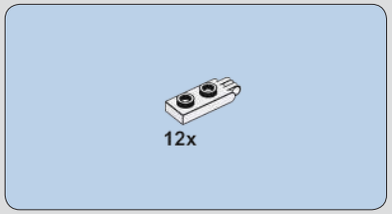

85

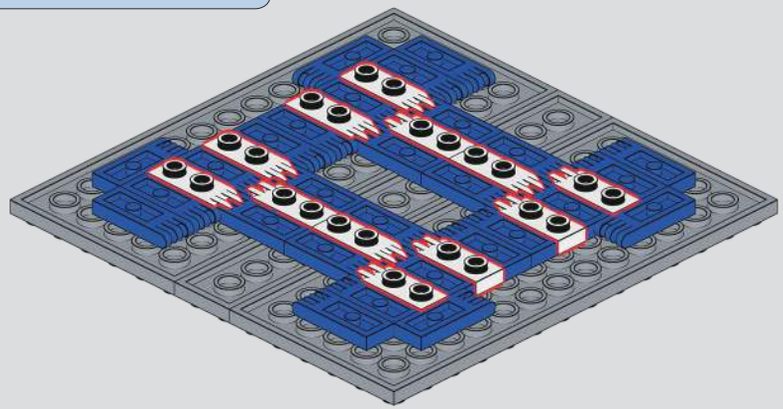

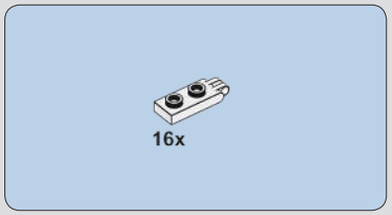

86

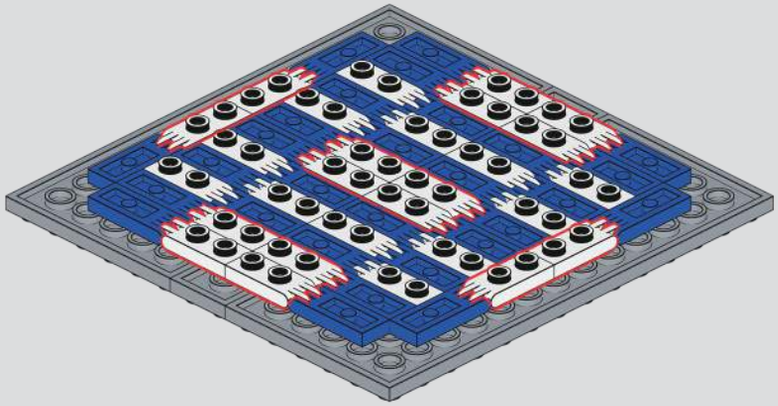

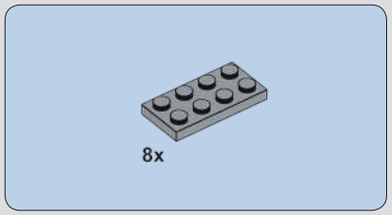

87

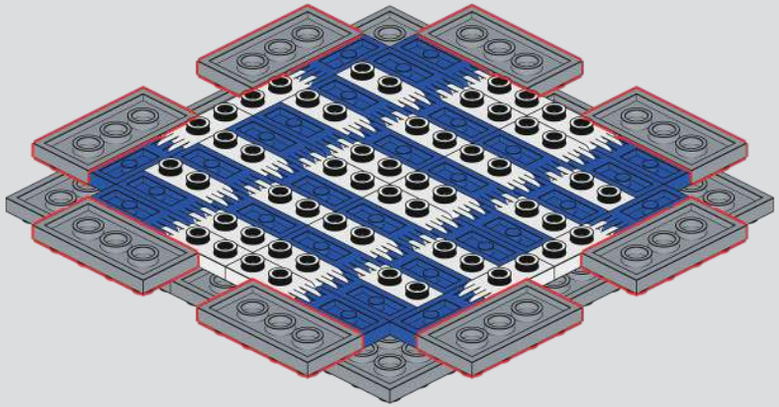

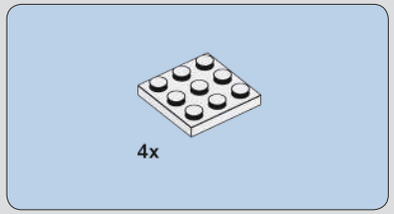

88

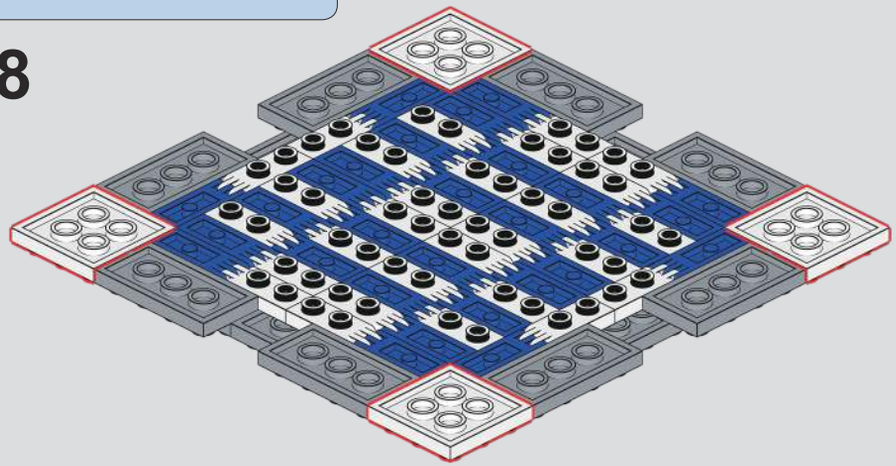

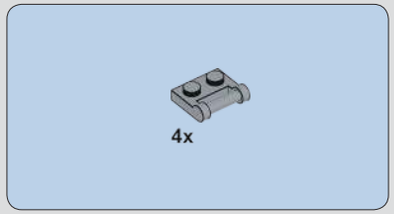

89

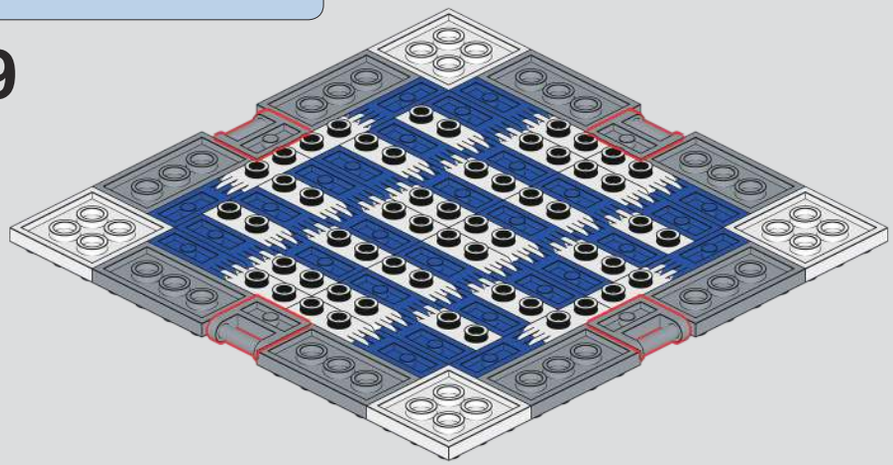

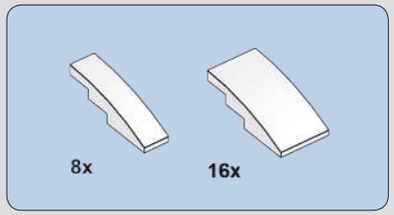

90

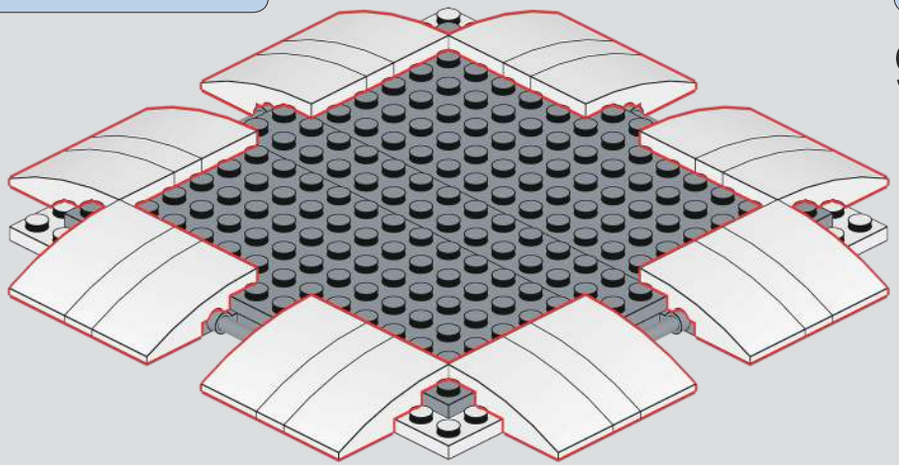

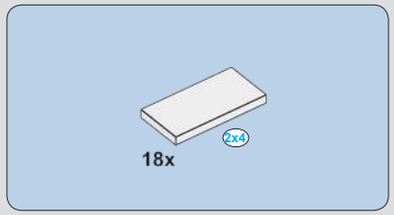

91

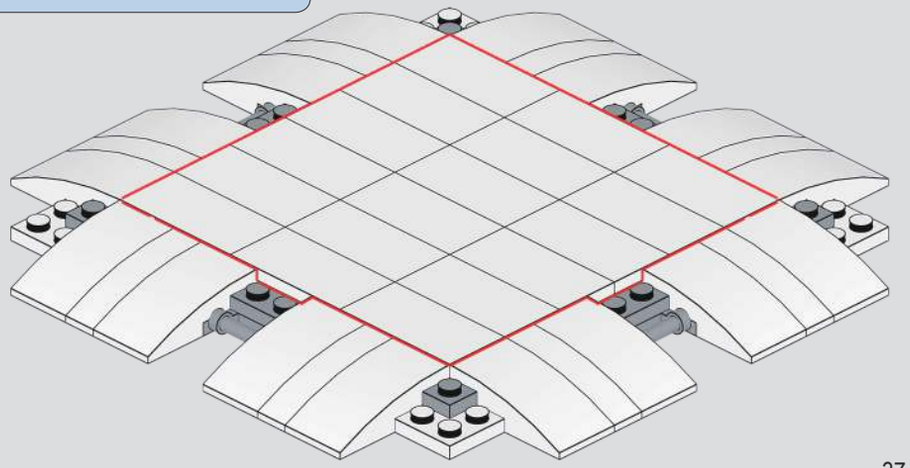

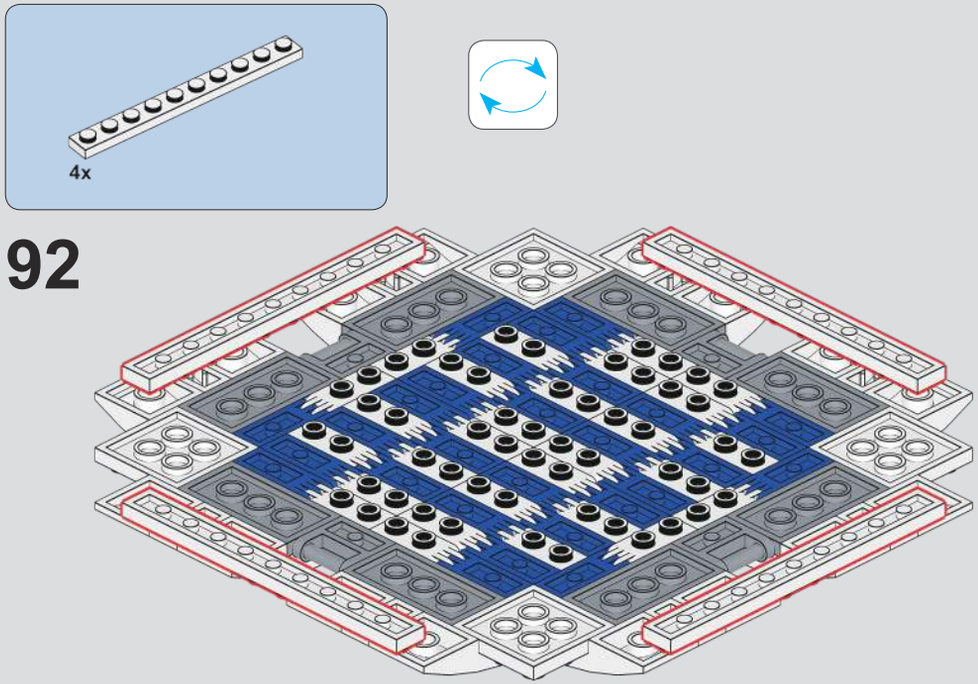
4x
92

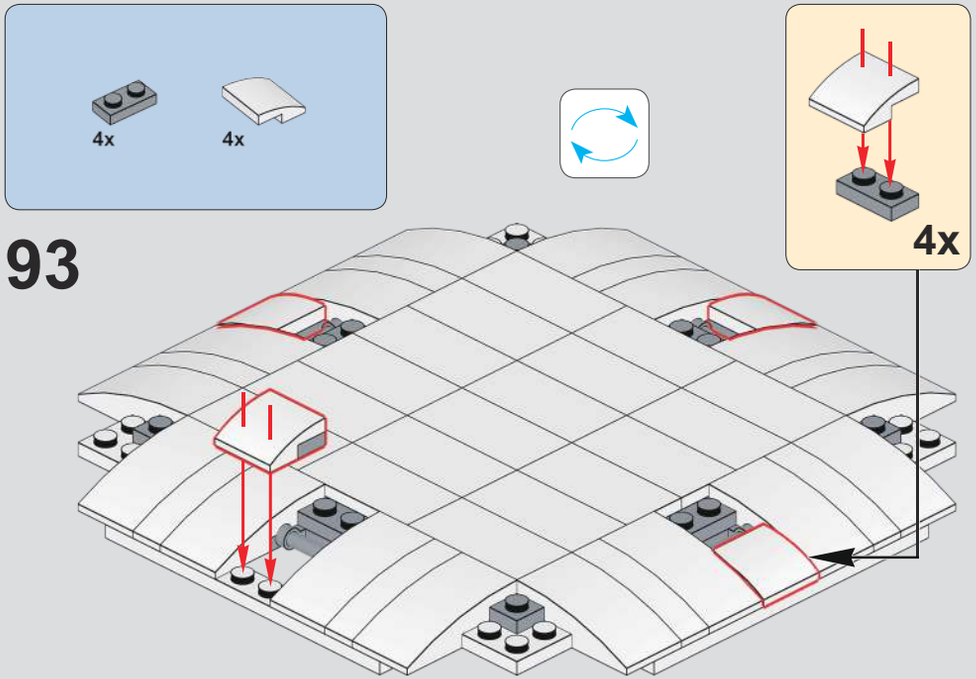
4x
4x
4x
93

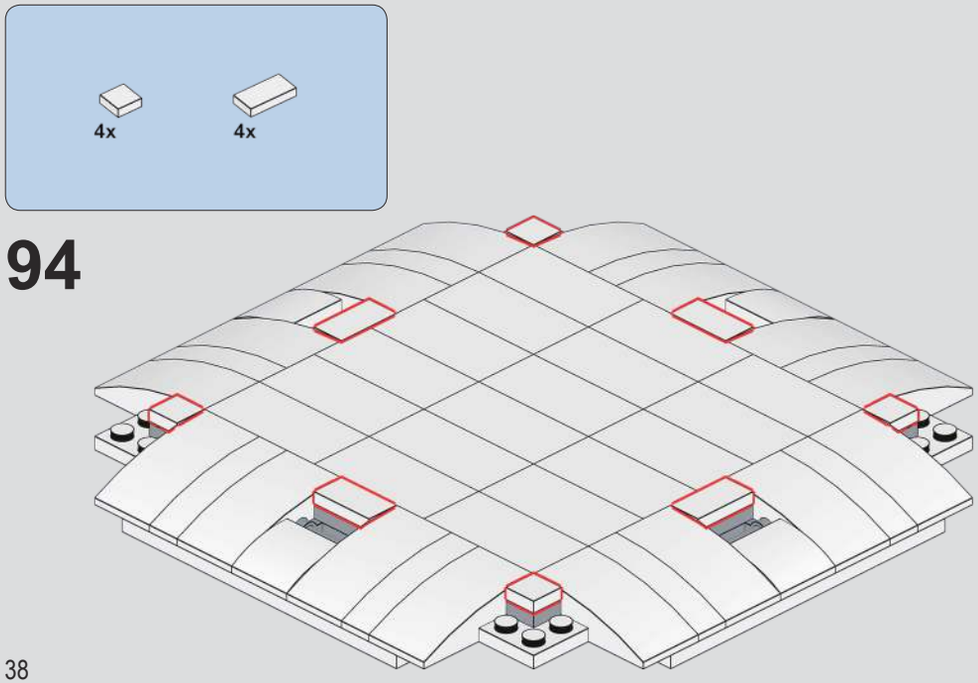
4x
4x
94

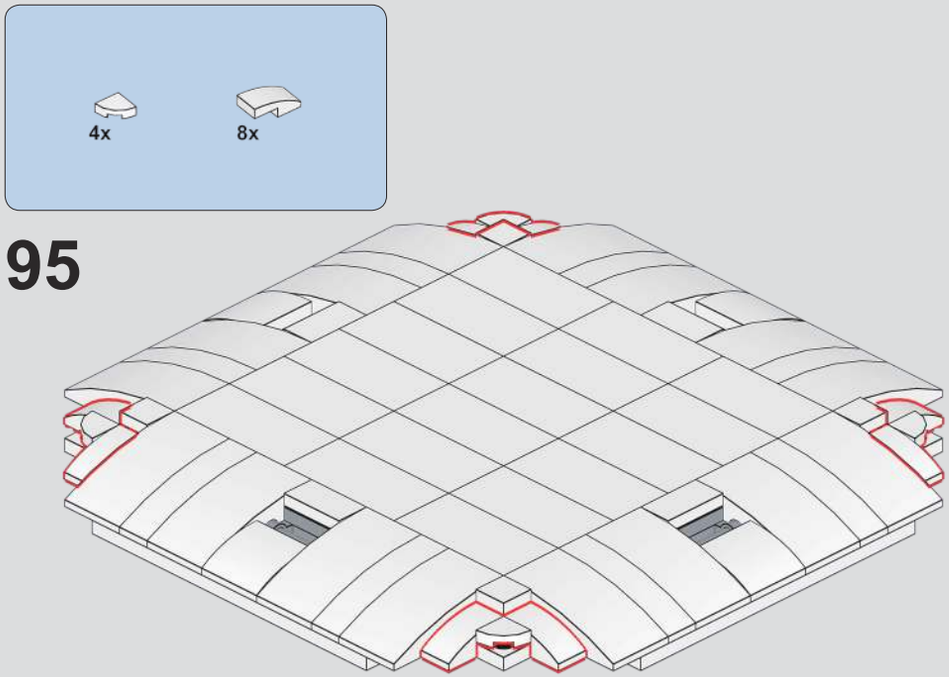
4x
8x
95

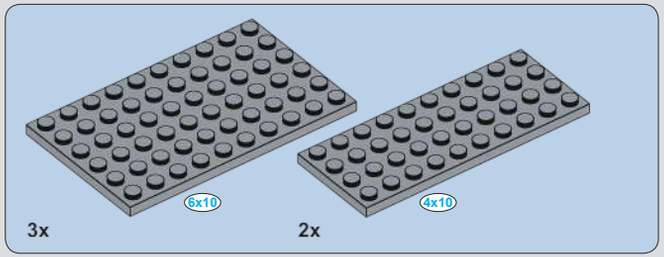

96

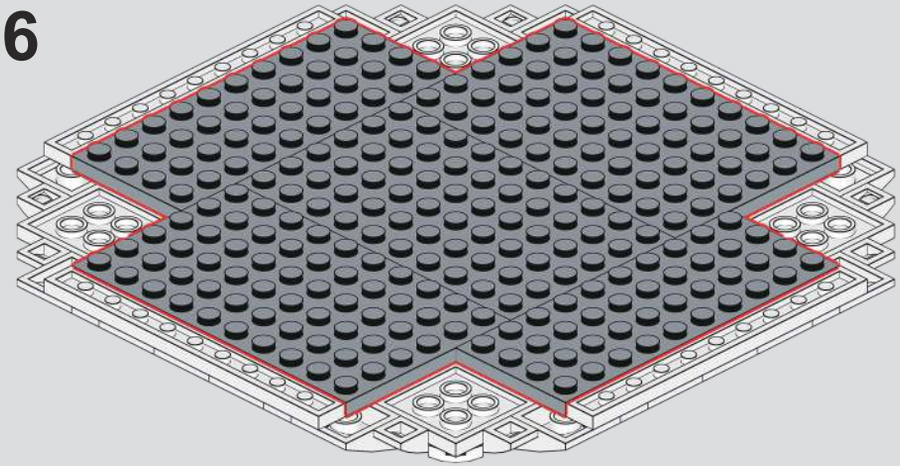

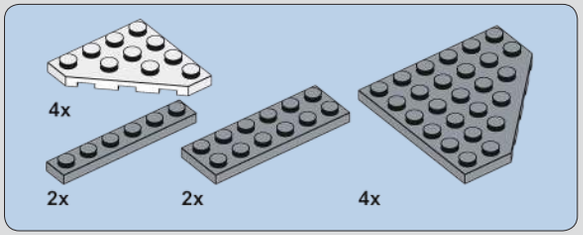

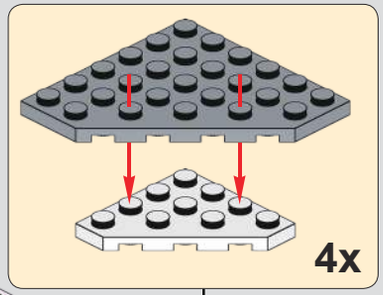

97

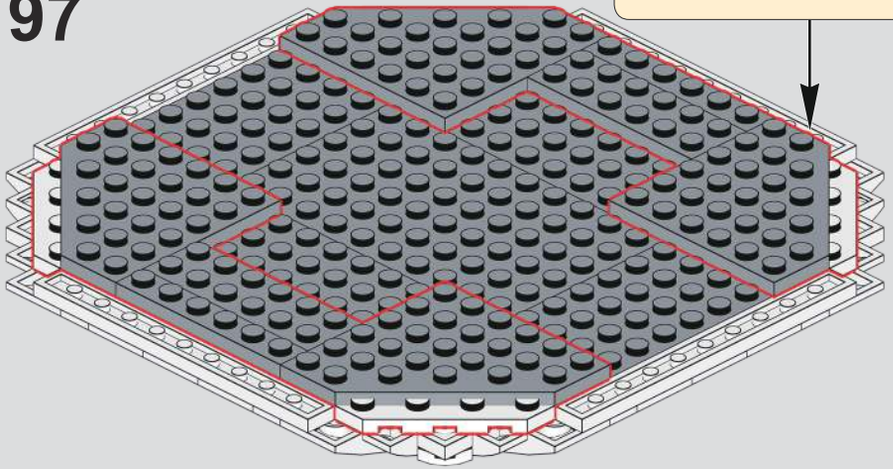

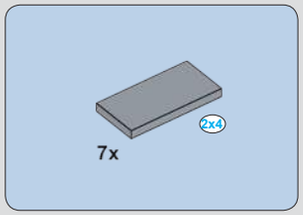

98

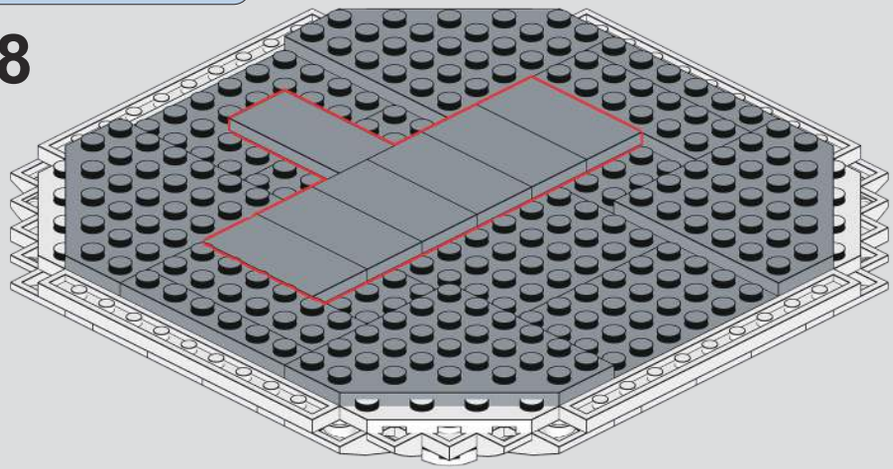

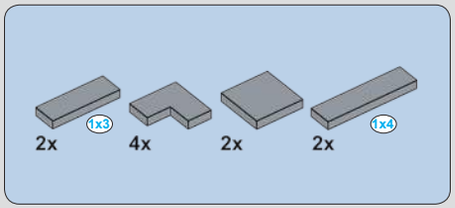

99

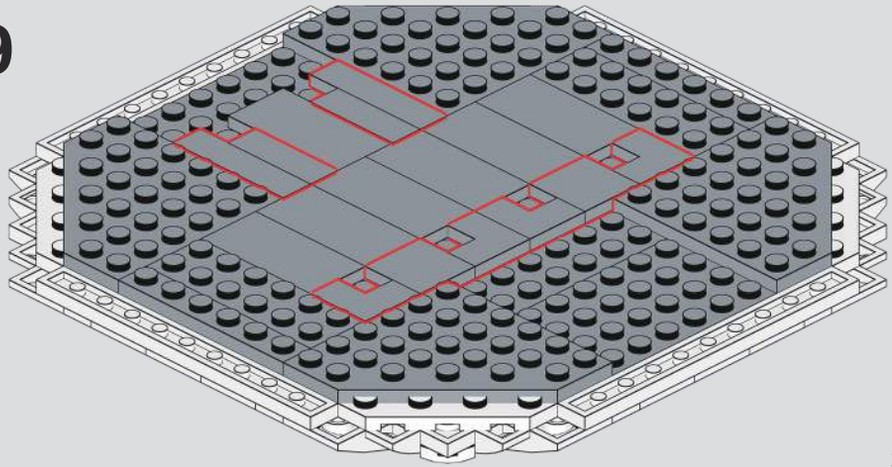

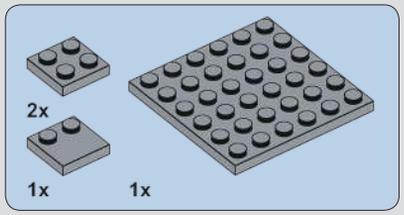

100

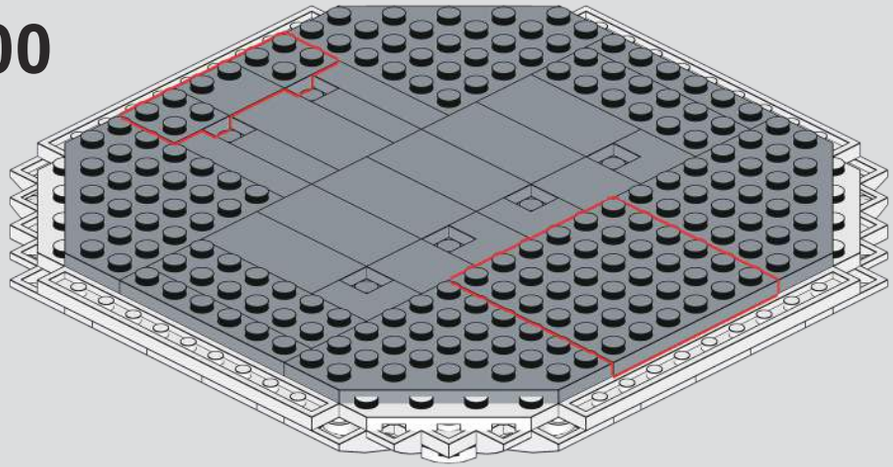

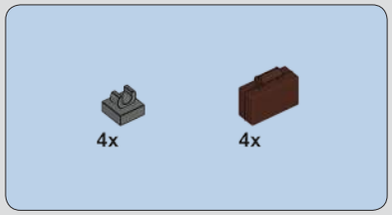

101

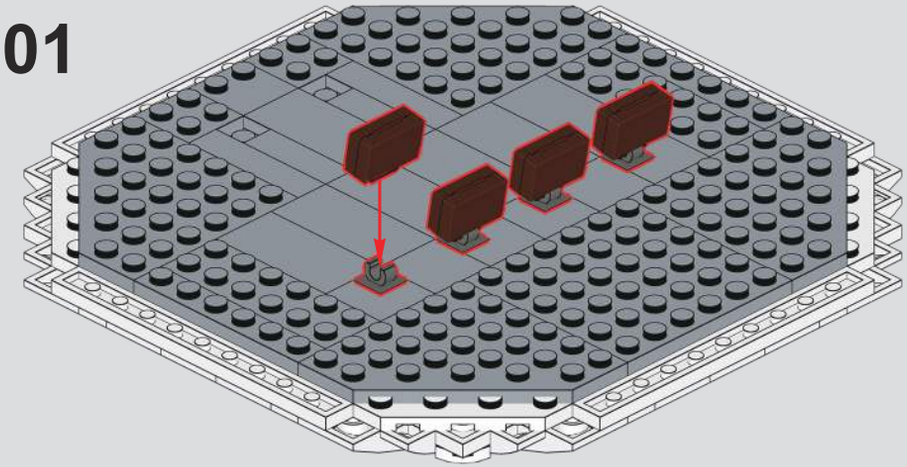

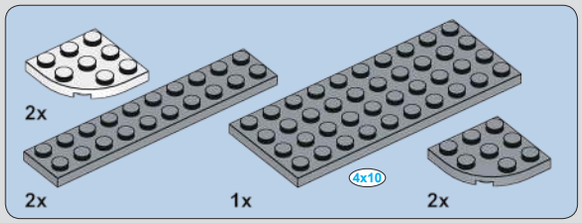

102

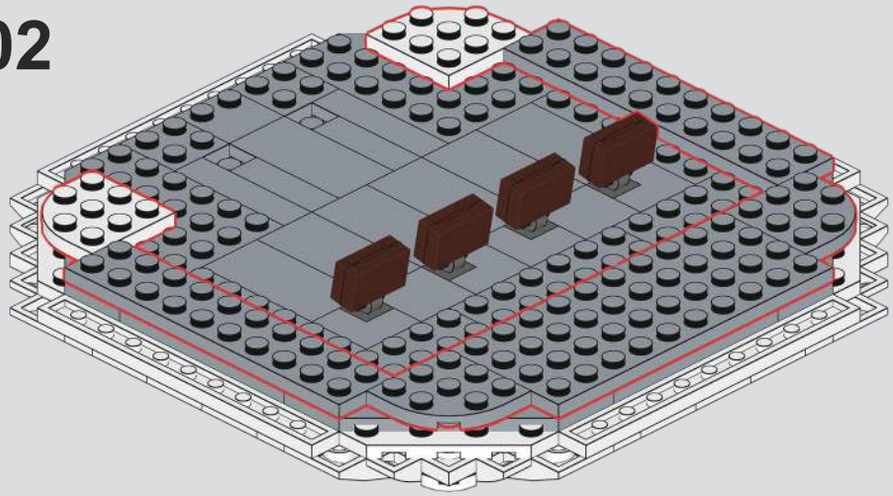

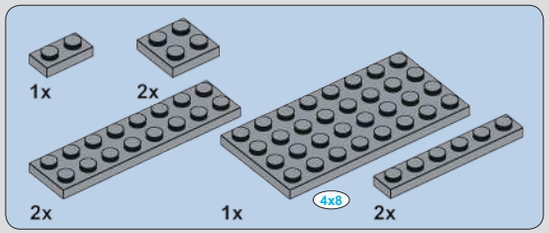

103

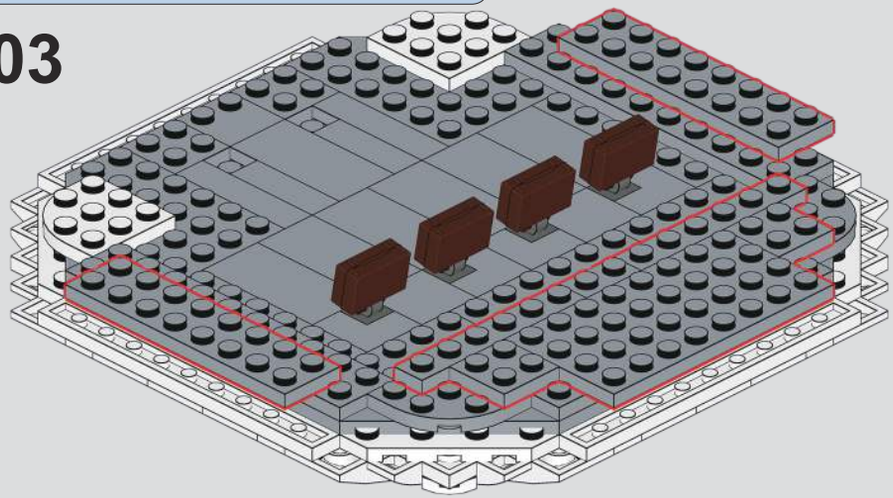

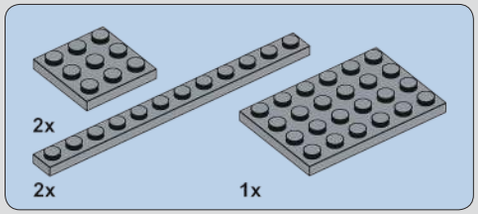

104

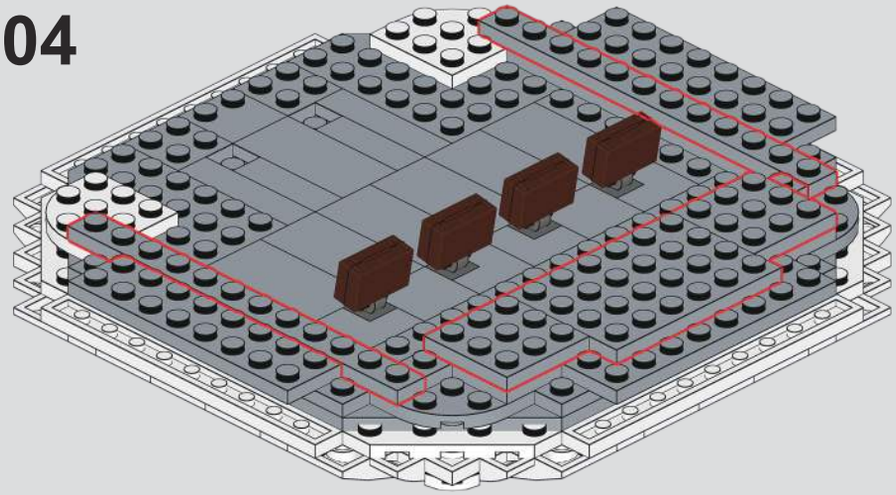

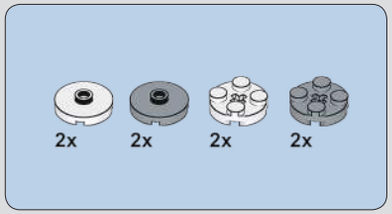

105

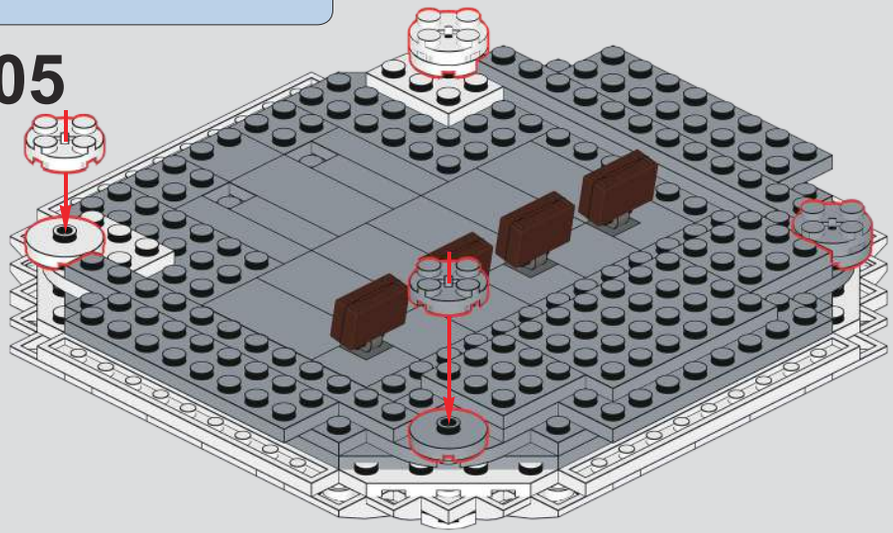

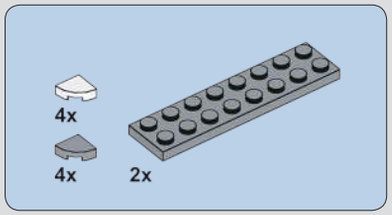

106

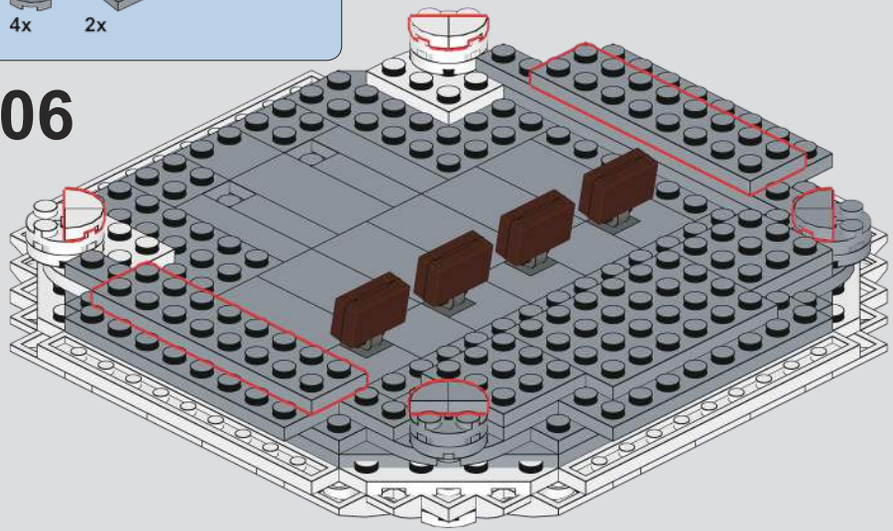

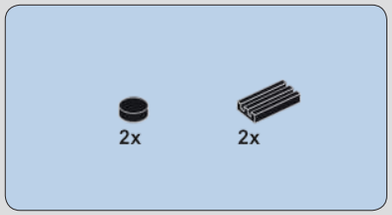

107

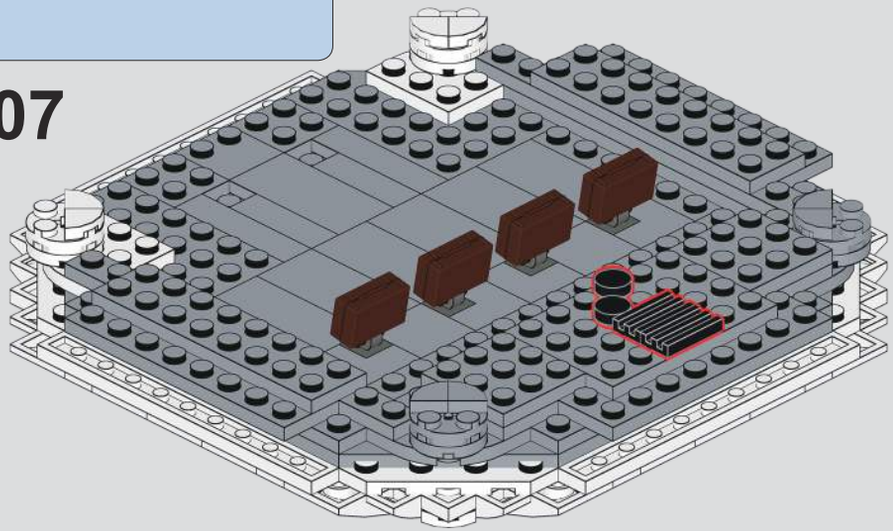

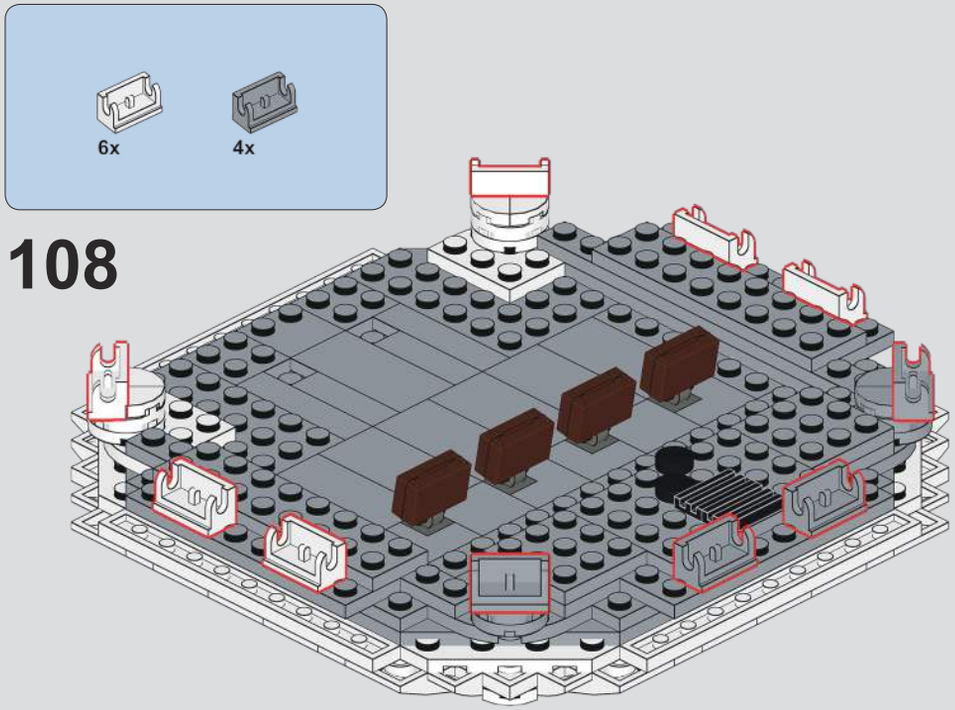
6x
4x
108

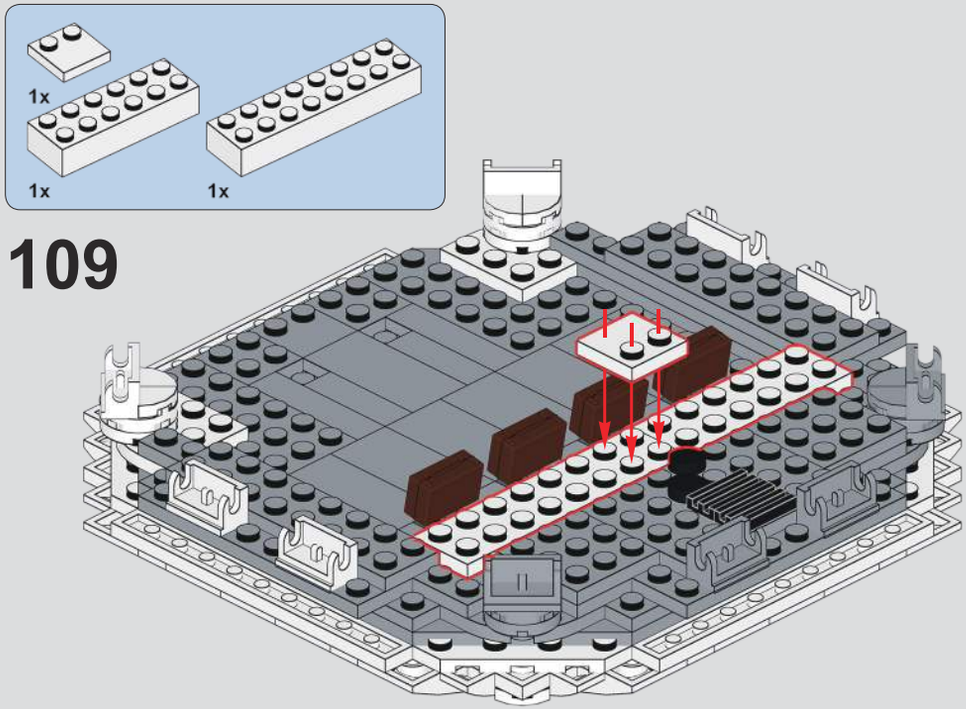
1x
1x
1x
109

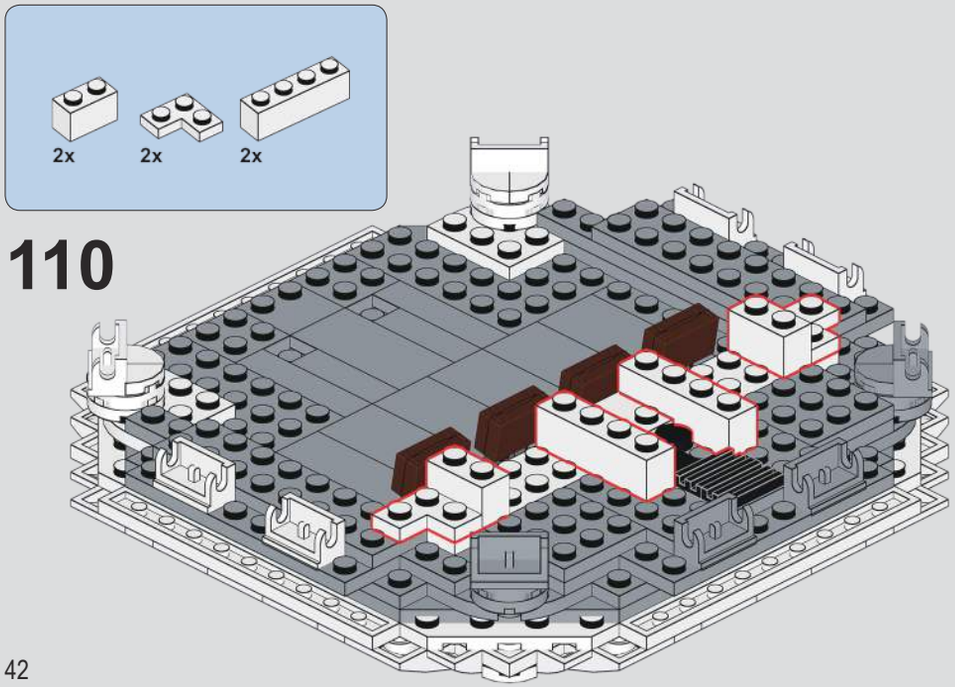
2x
2x
2x
110

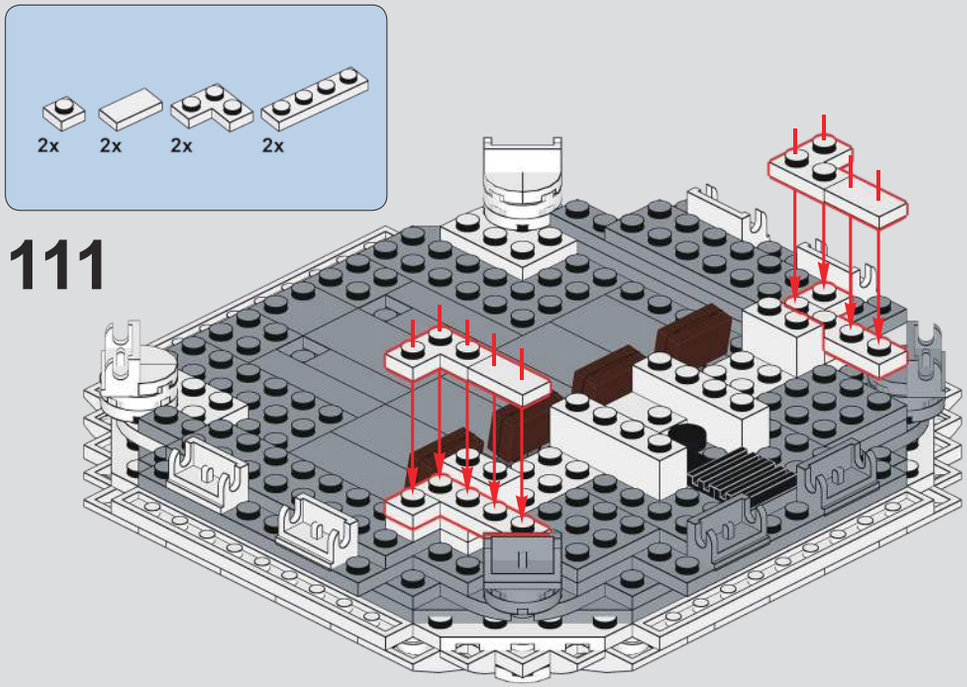
2x
2x
2x
2x
111

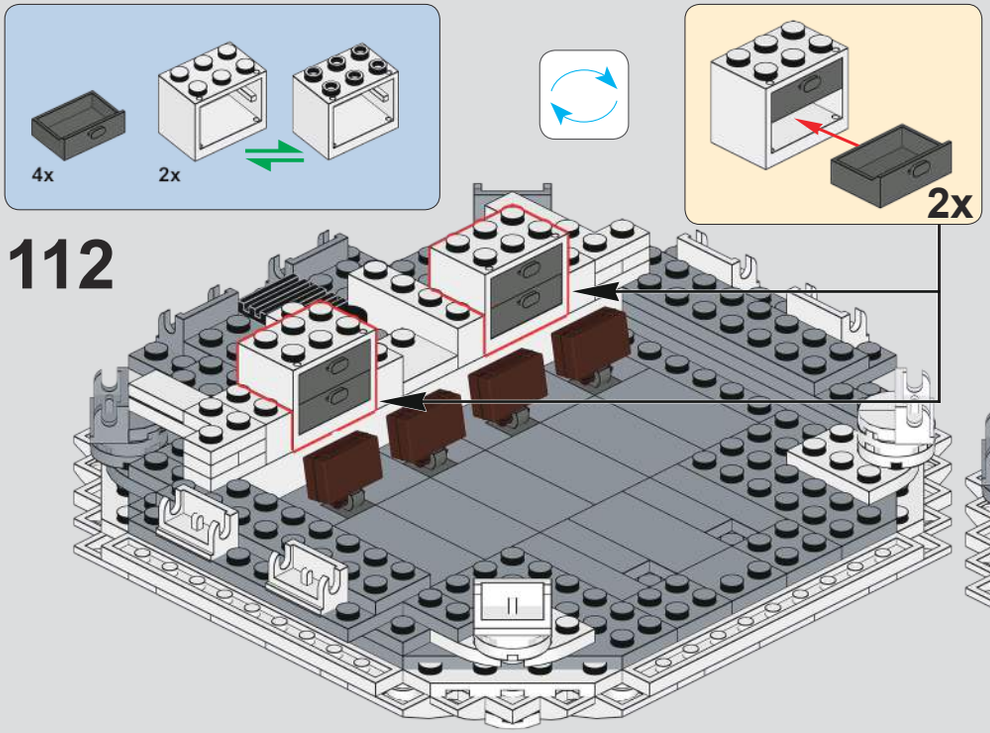
4x
2x
2x
112

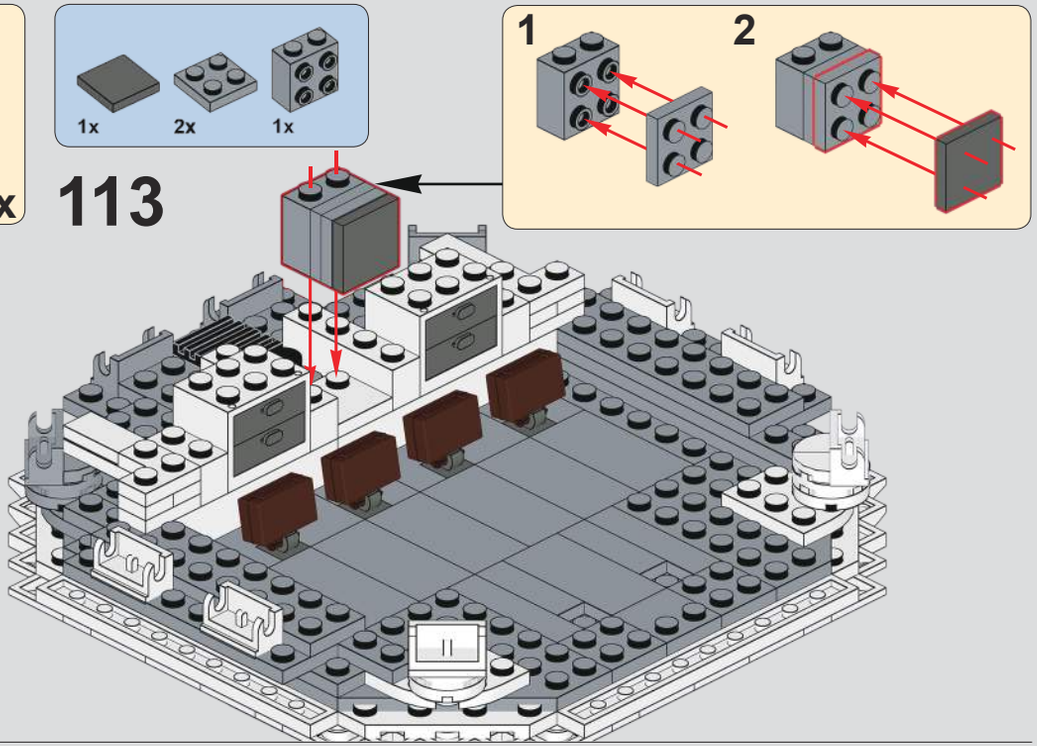
1x
2x
1x
1
2
113

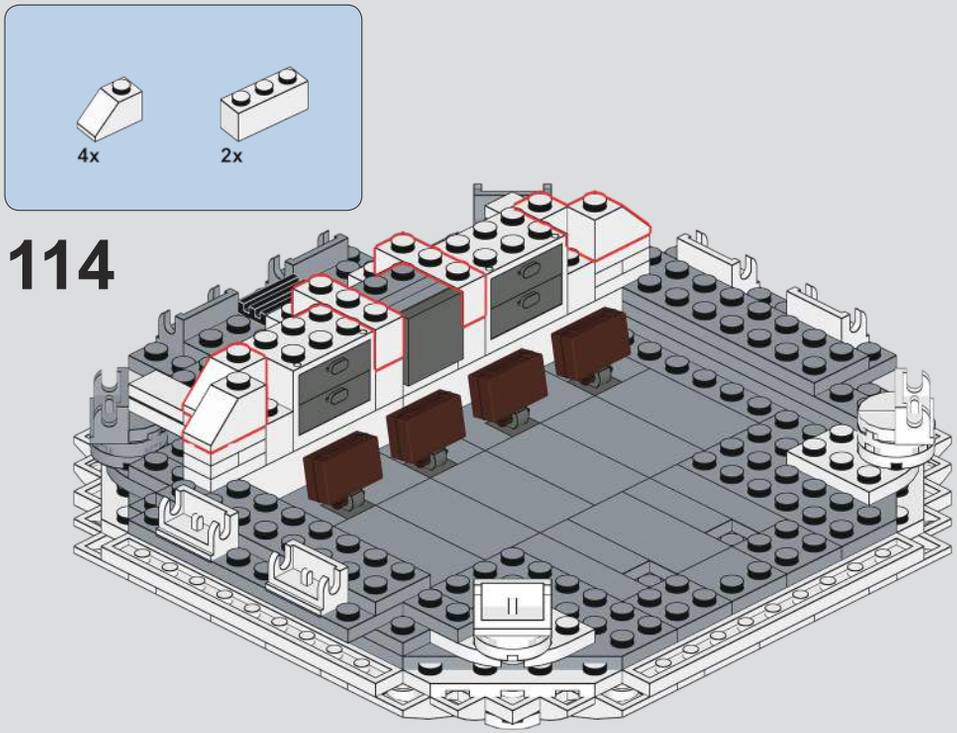
4x
2x
114

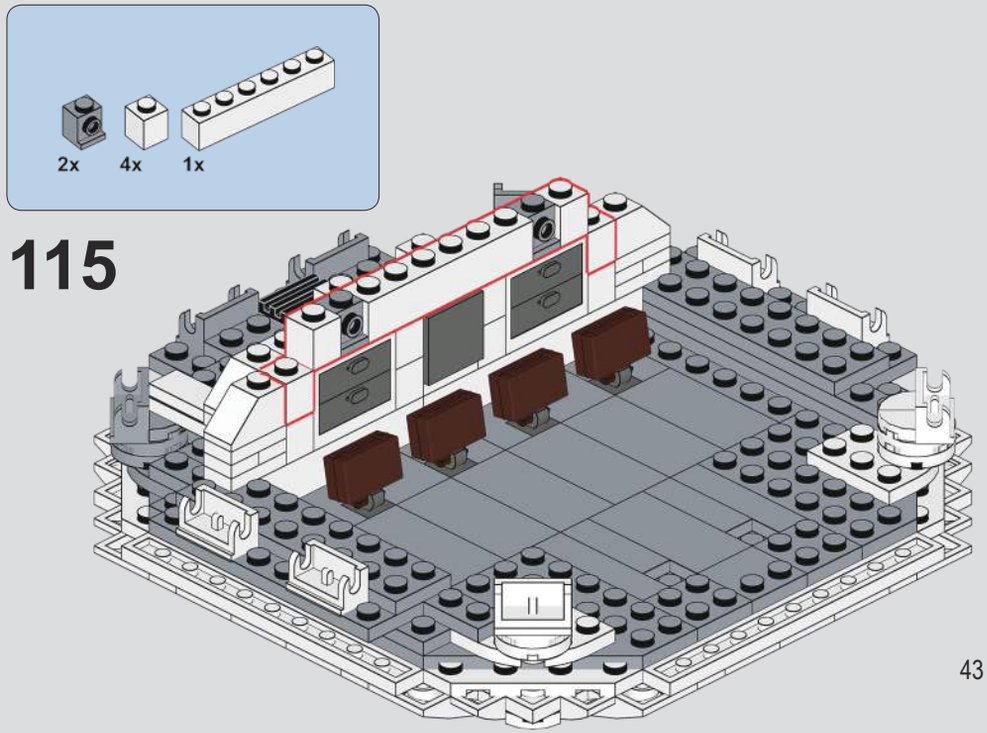
2x
4x
1x
115

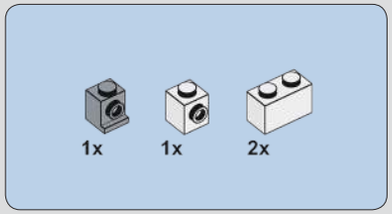

116

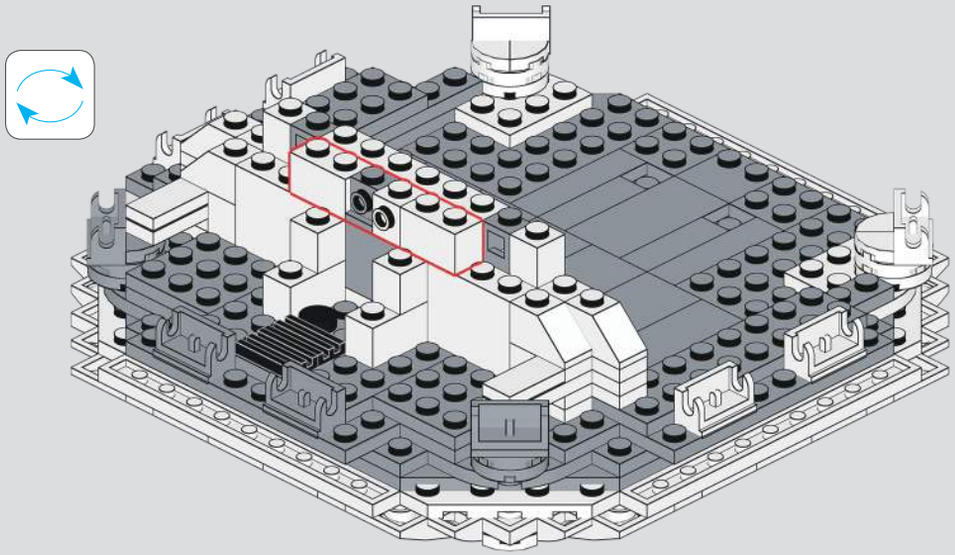

117

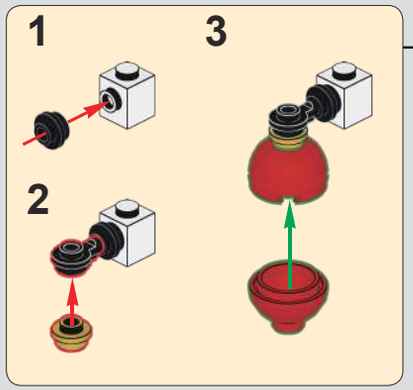

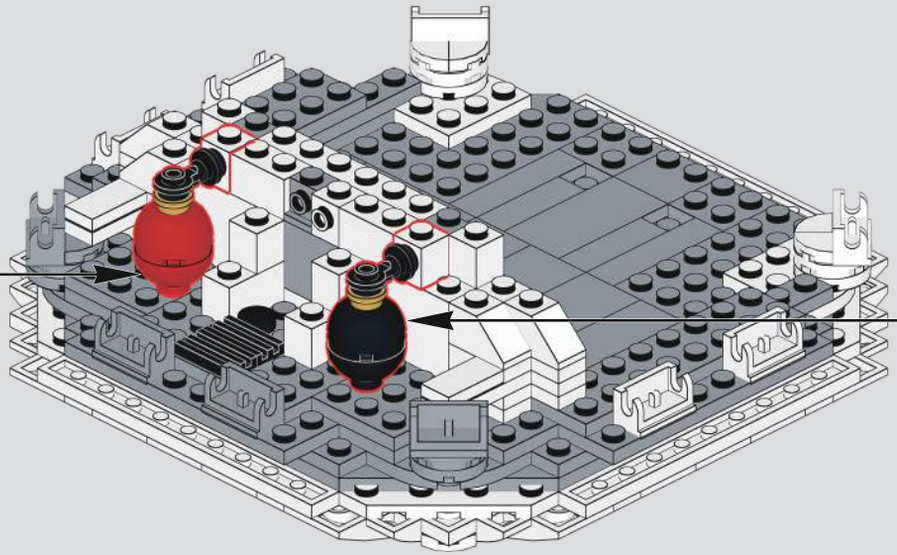

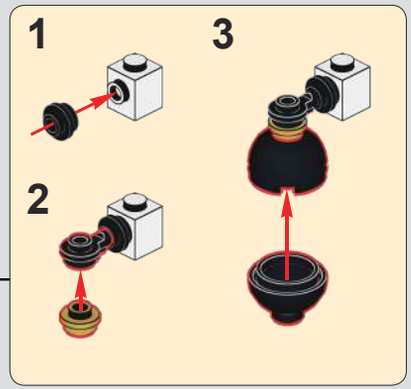

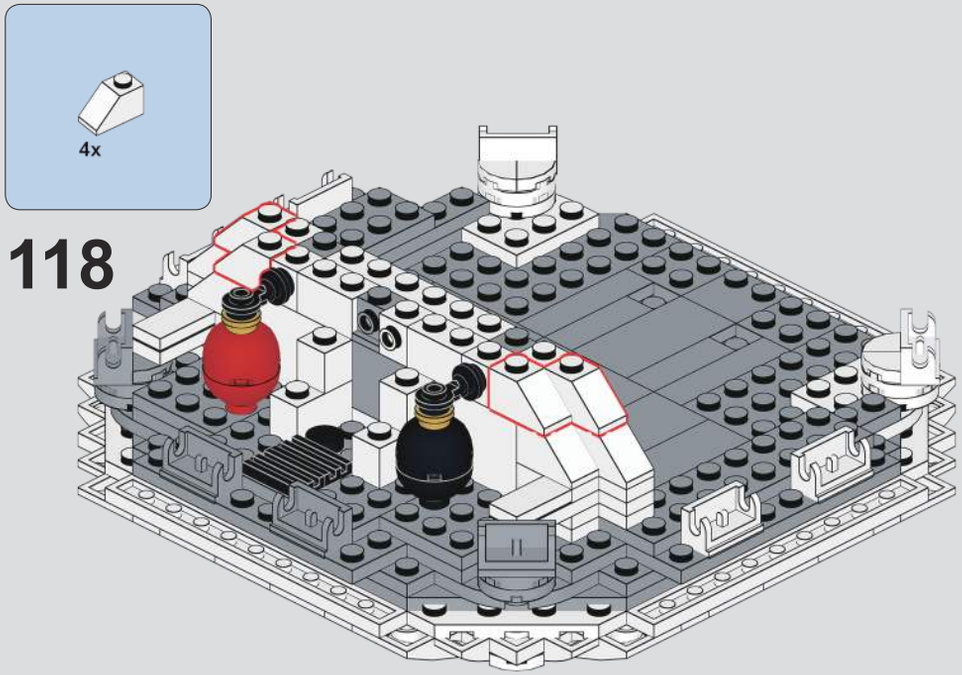
4x
118

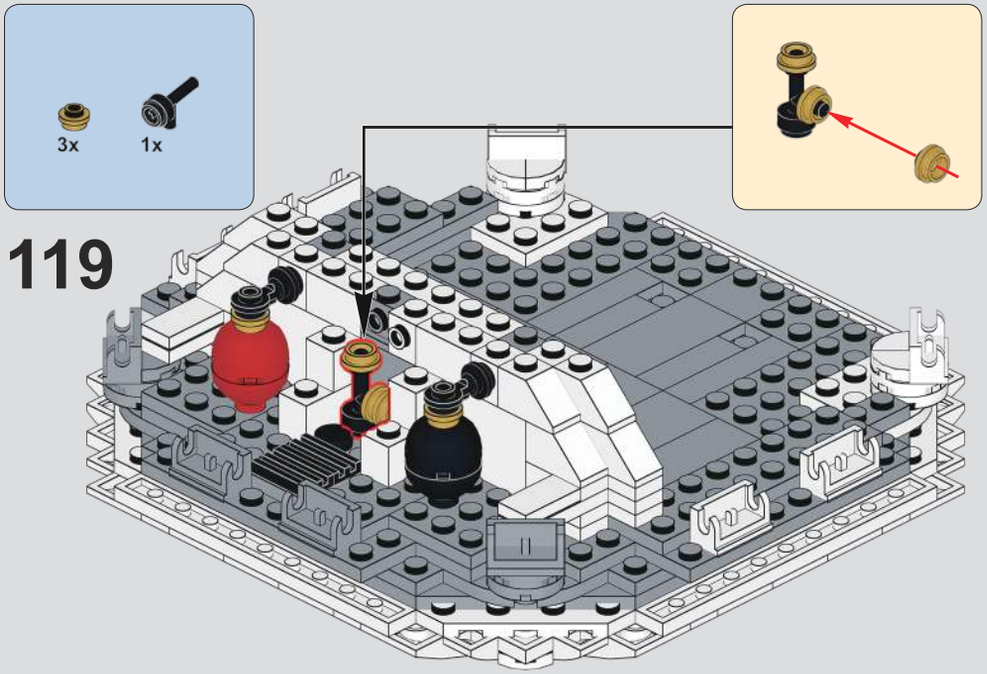
3x
1x
119

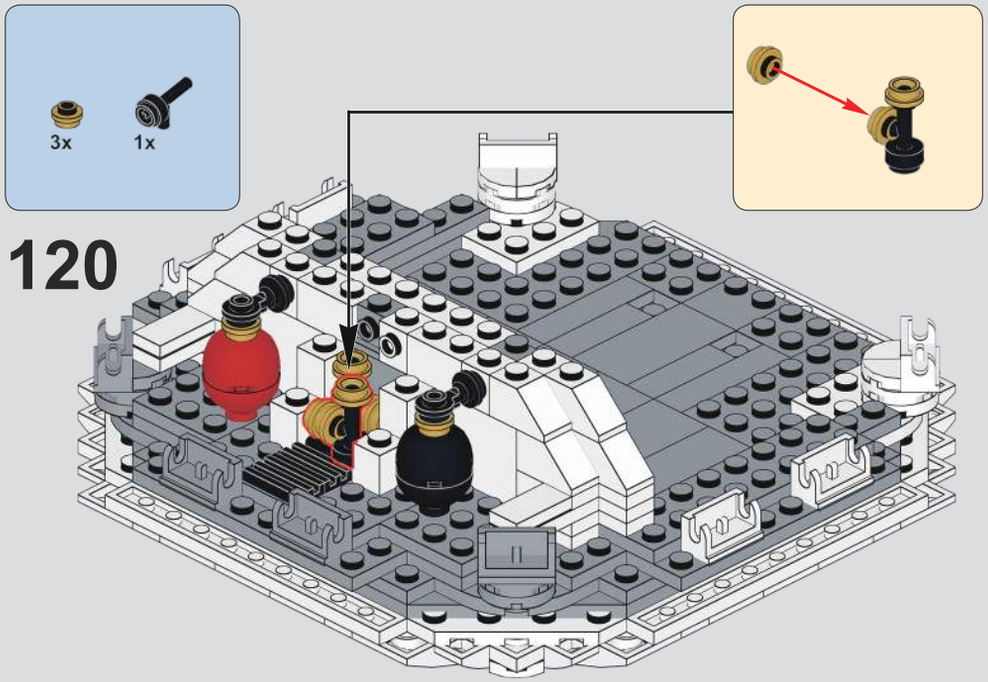
3x
1x
120

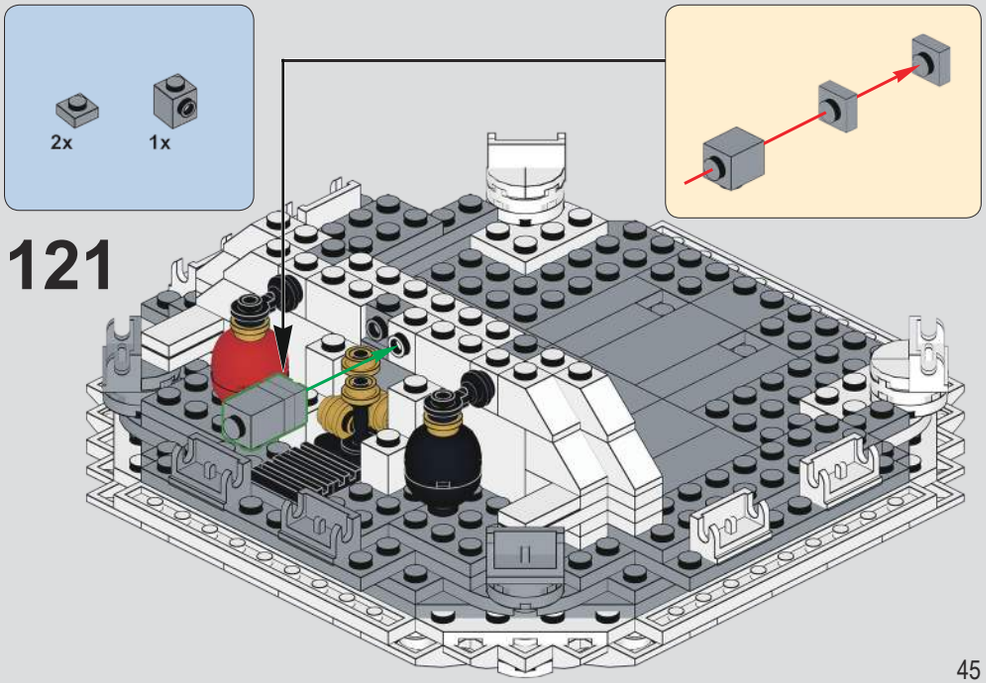
2x
1x
121

122

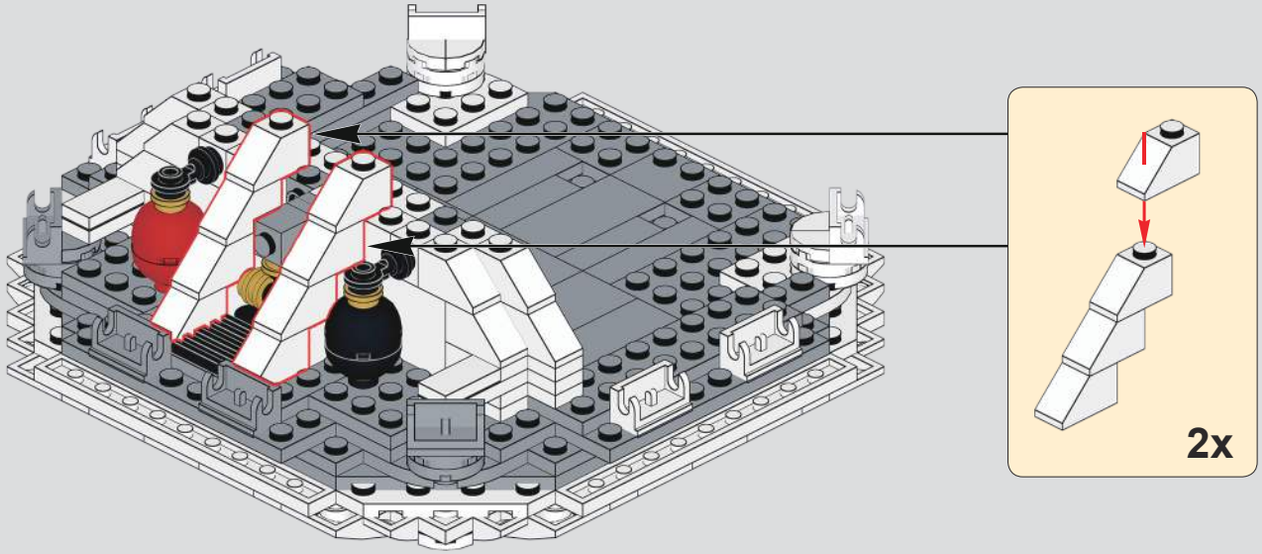

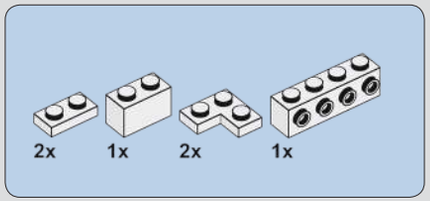

123

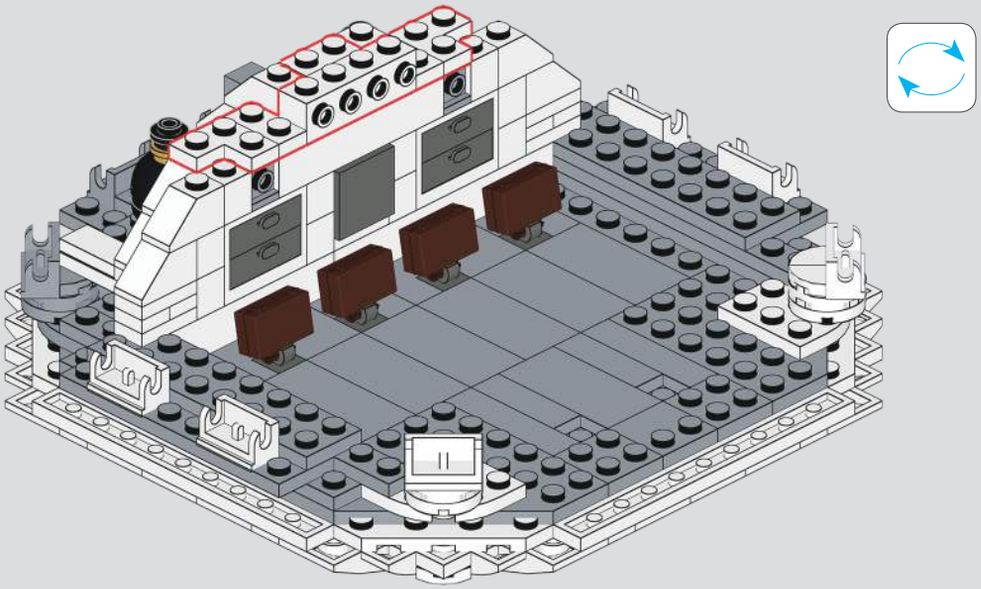

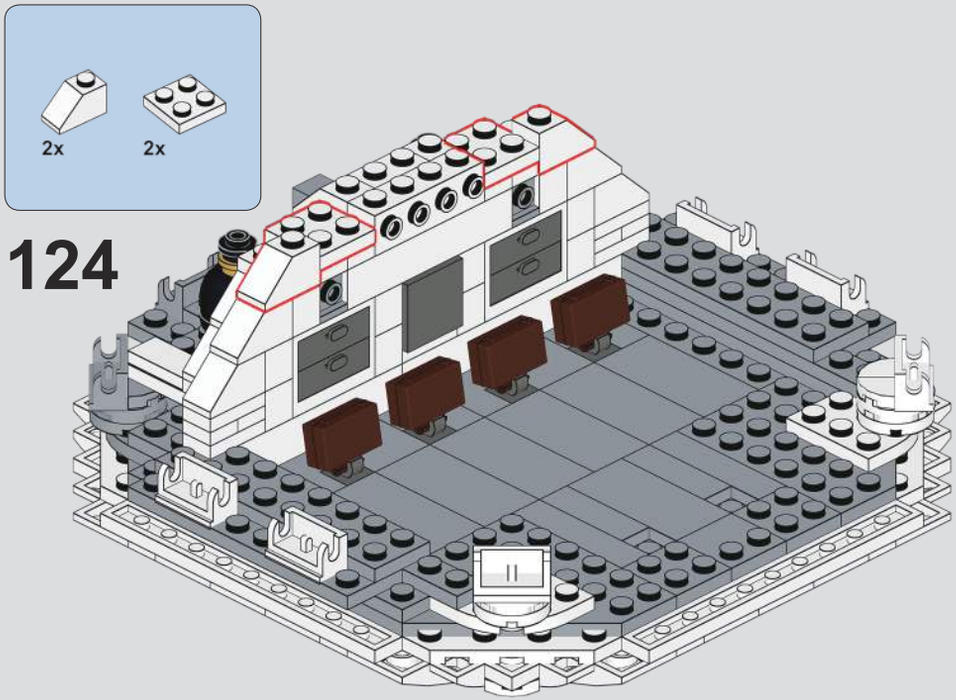
2x
2x
124

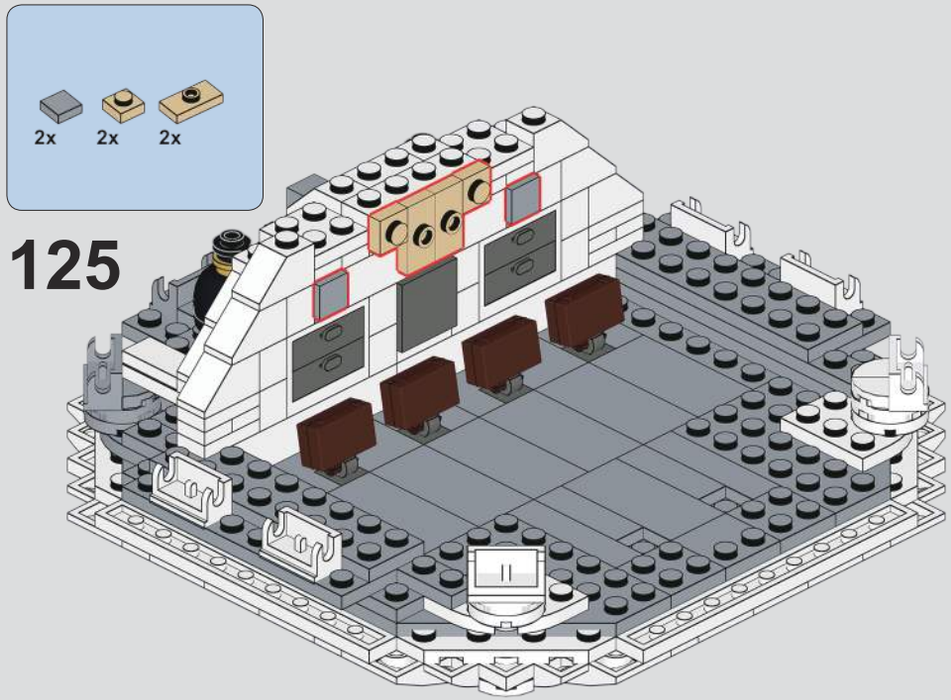
2x
2x
2x
125

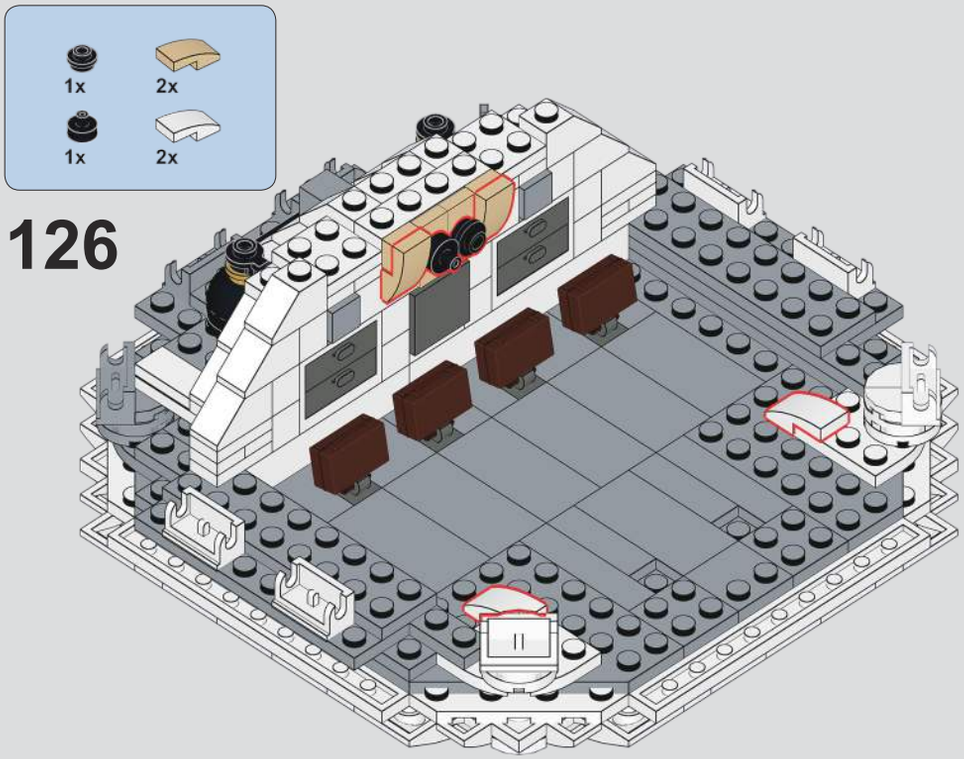
1x
2x
1x
2x
126

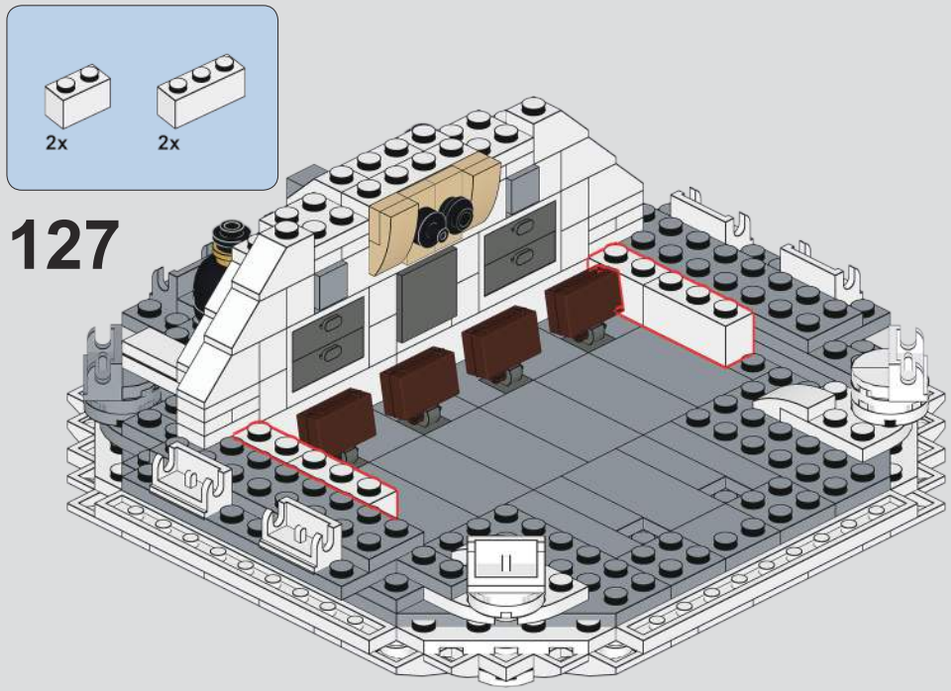
2x
2x
127

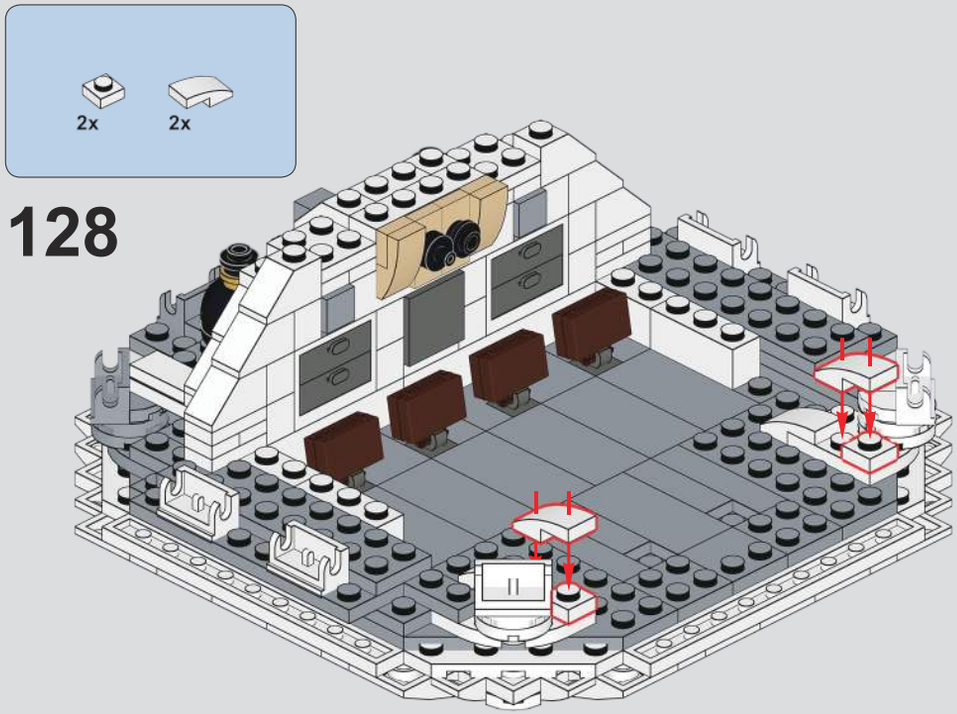
2x
2x
128

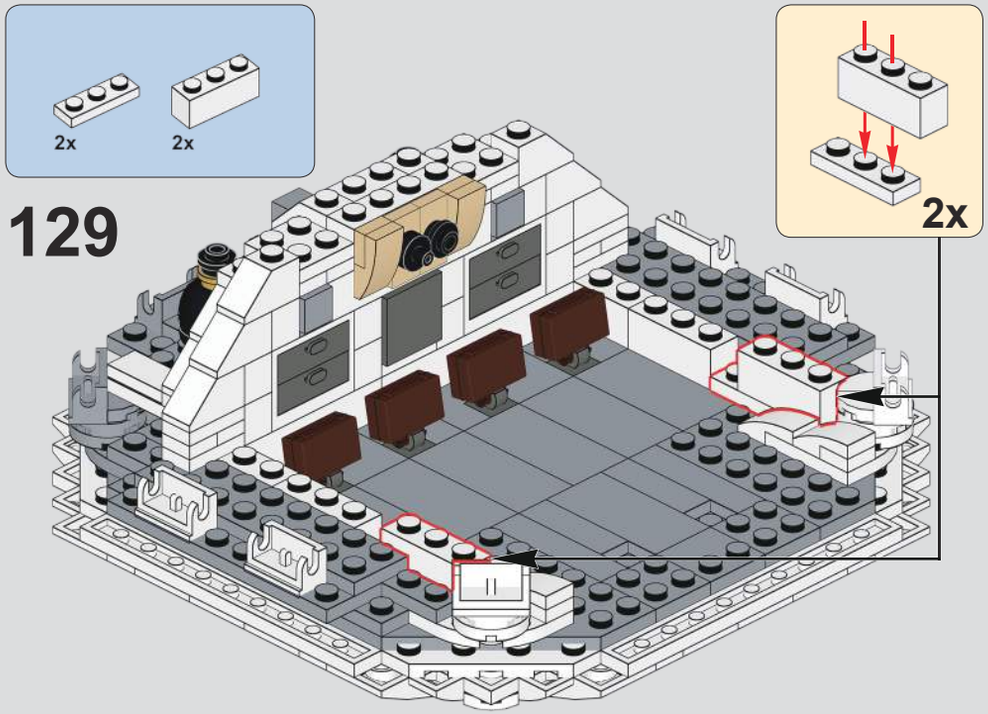
2x
2x
2x
129

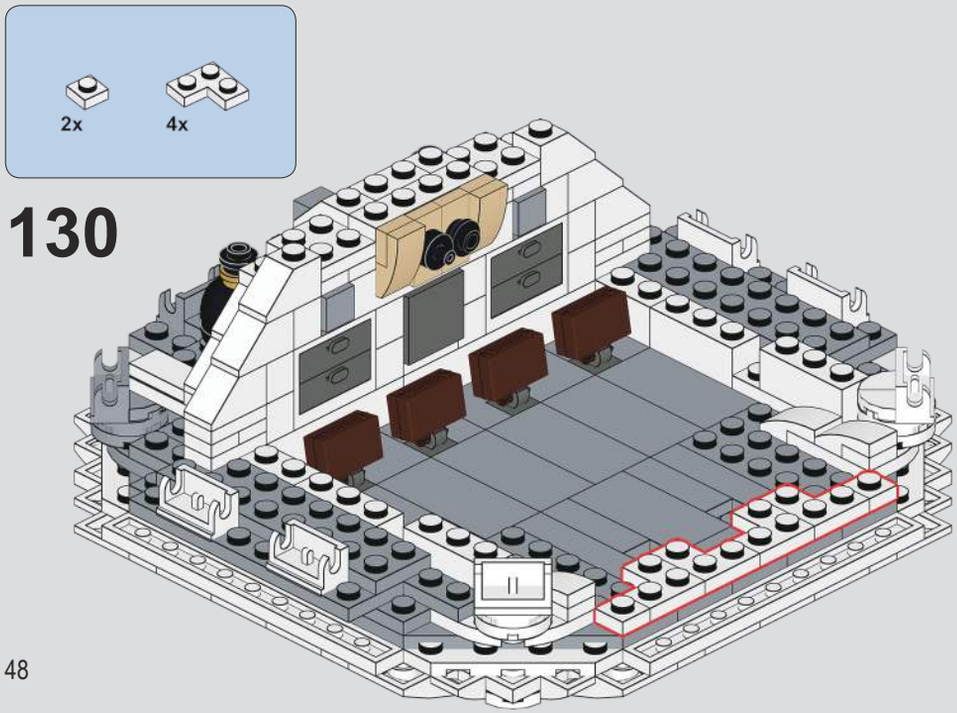
2x
4x
130

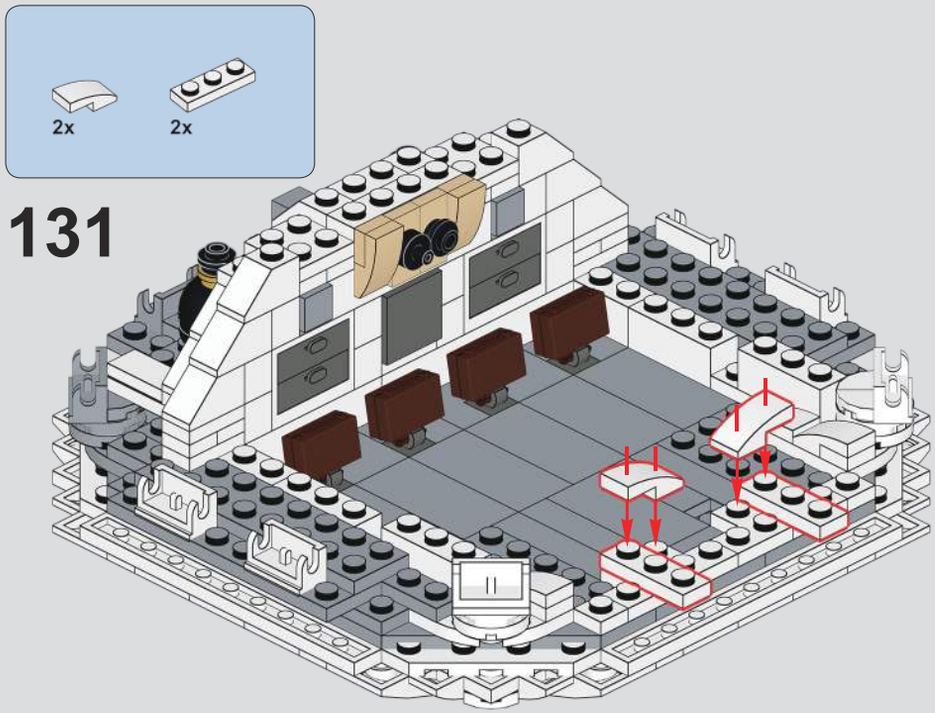
2x
2x
131

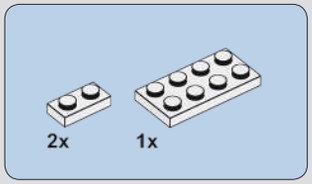

132

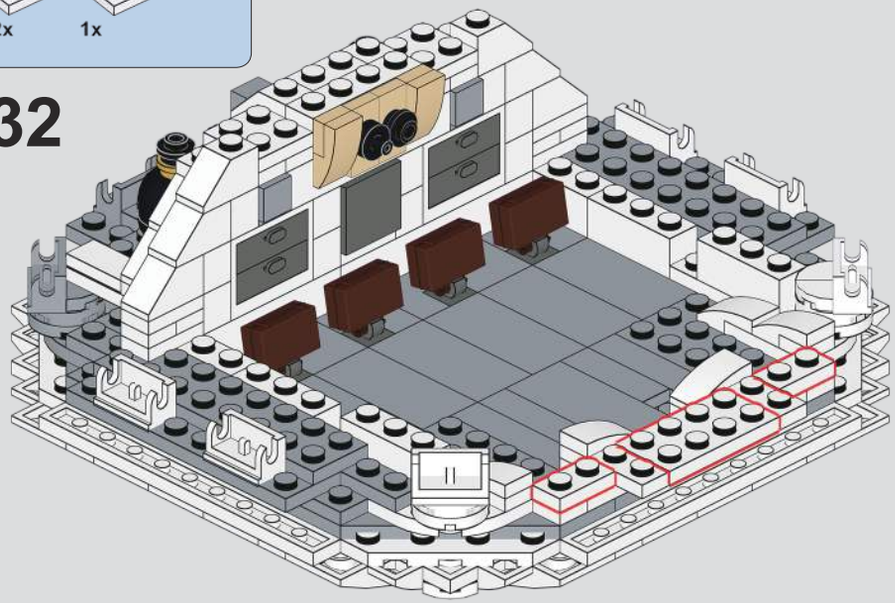

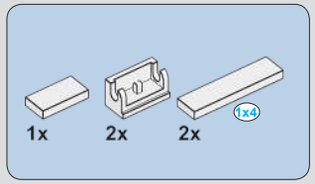

133

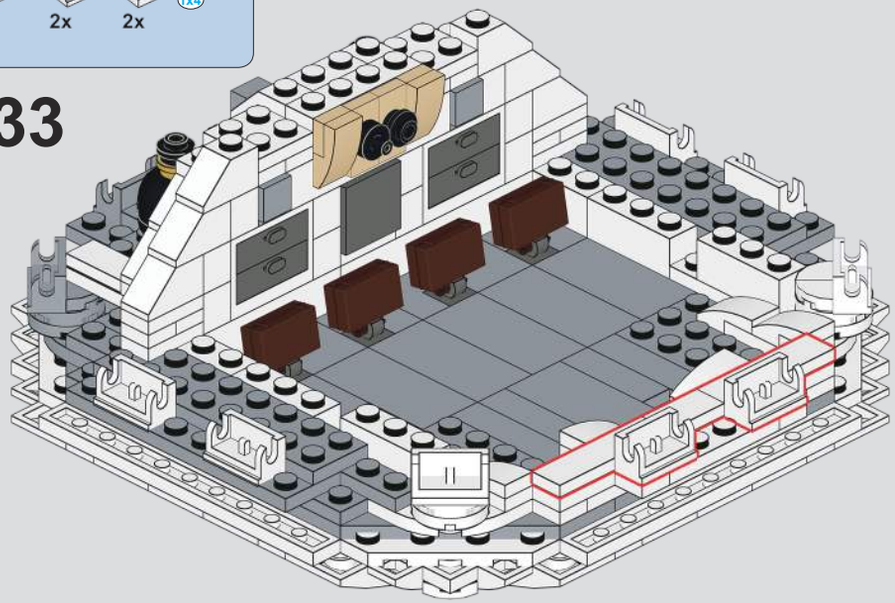

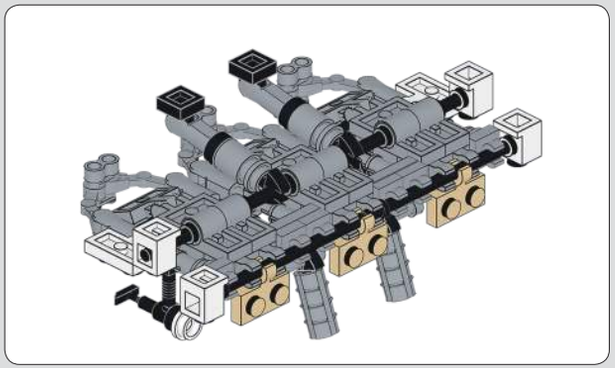

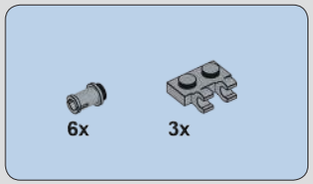

135

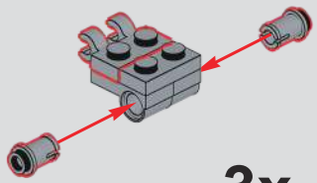

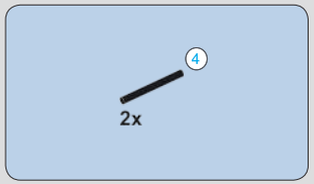

136

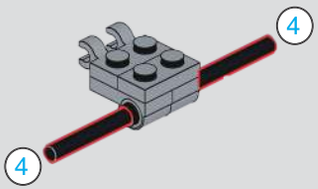

137

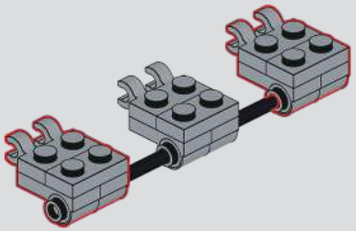

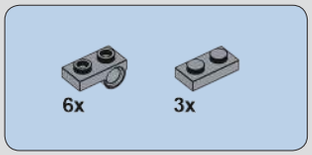

134

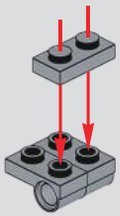

3x

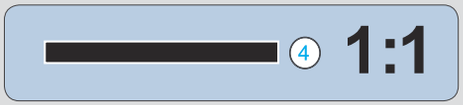

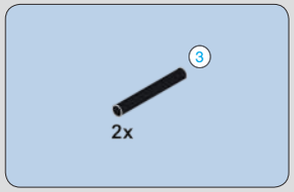

138

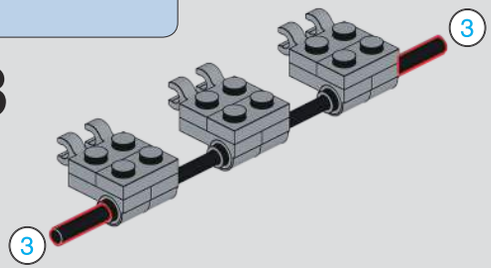

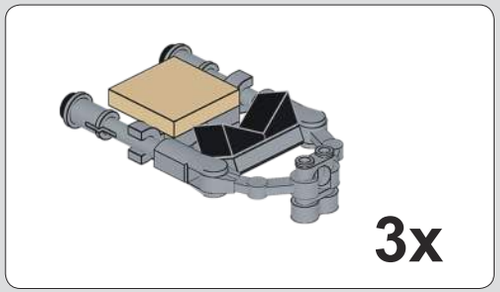

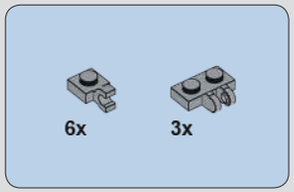

139

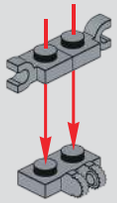

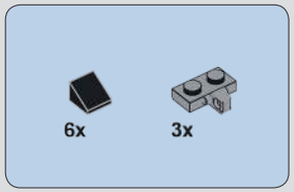

140

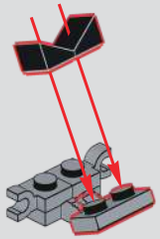

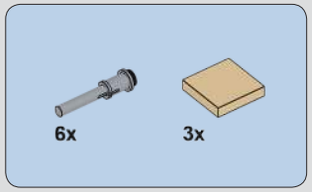

141

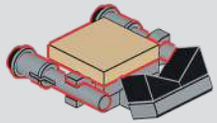

142

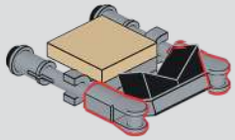

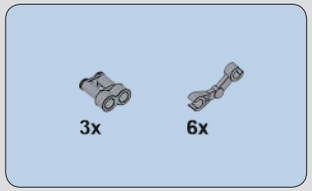

143

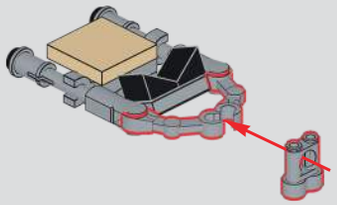

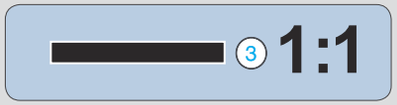

3x

144

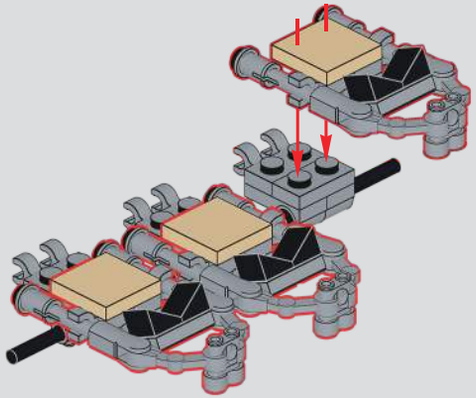

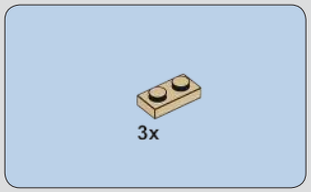

145

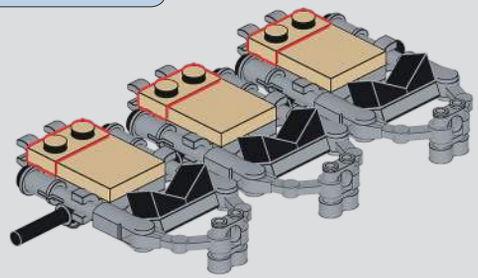

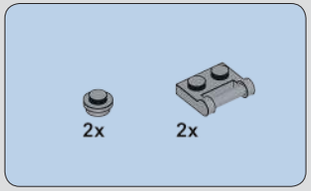

146

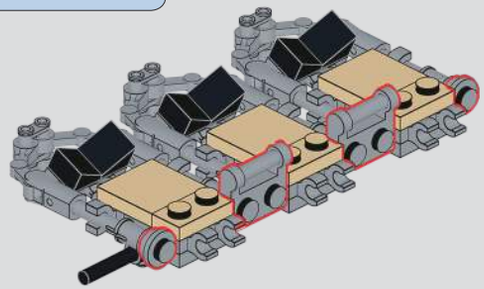

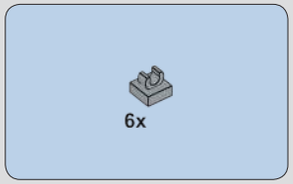

147

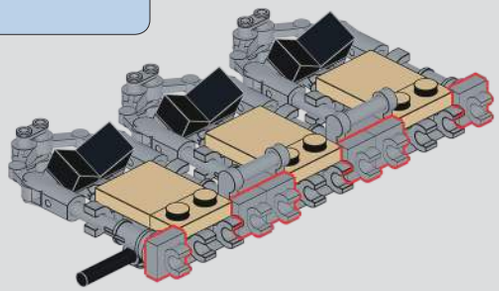

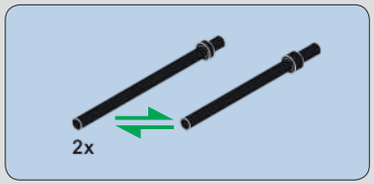

148

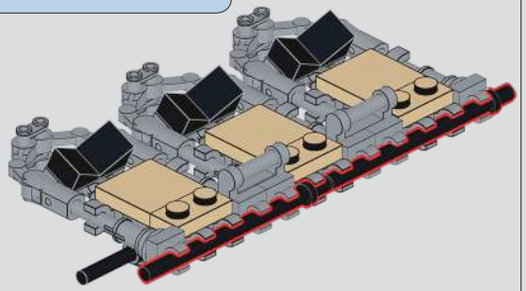

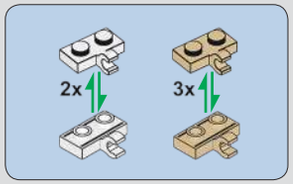

149

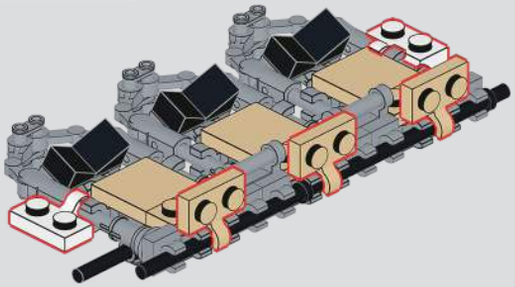

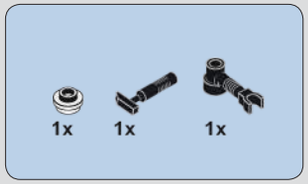

150

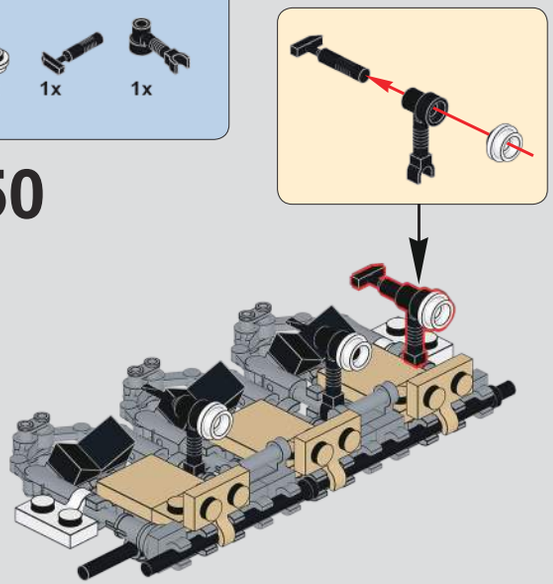

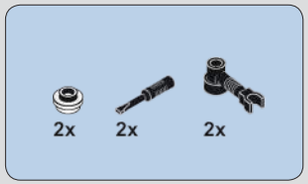

151

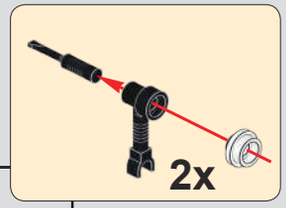

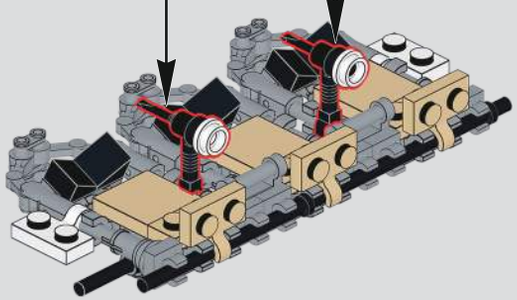

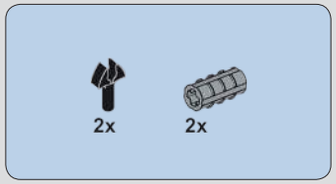

152

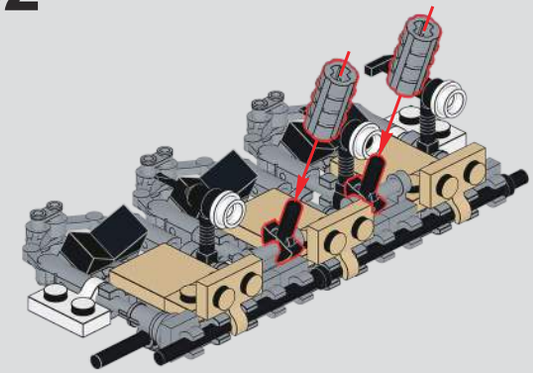

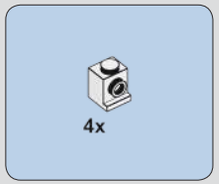

153

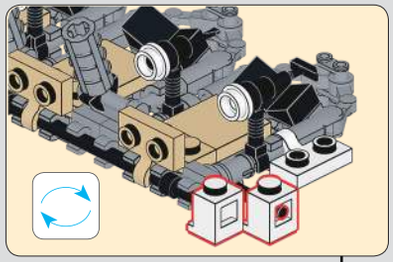

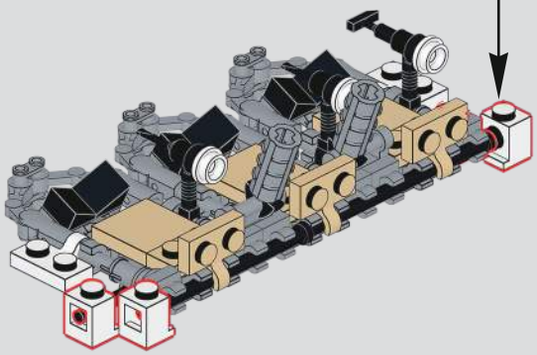

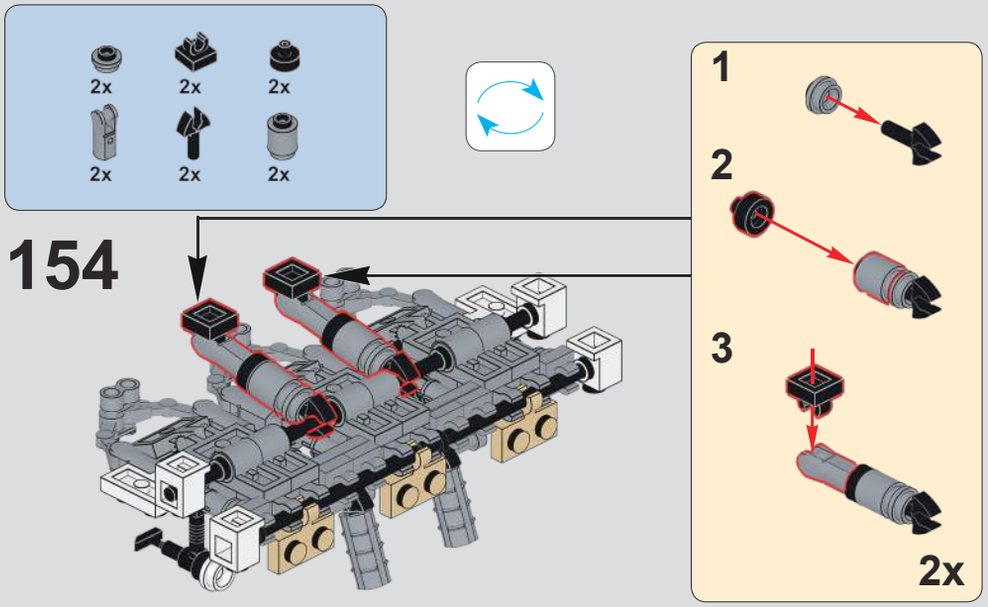

154

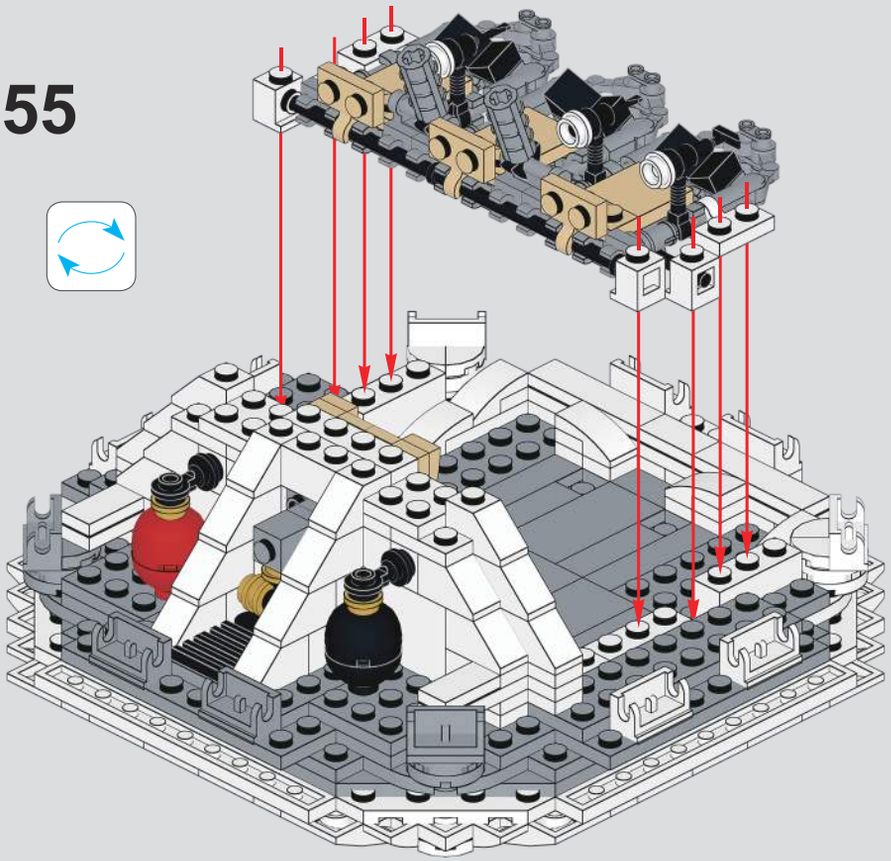

155

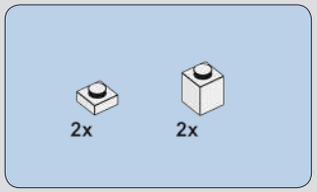

156

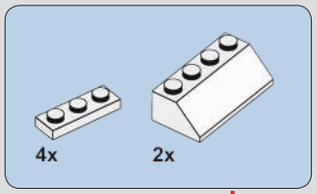

157

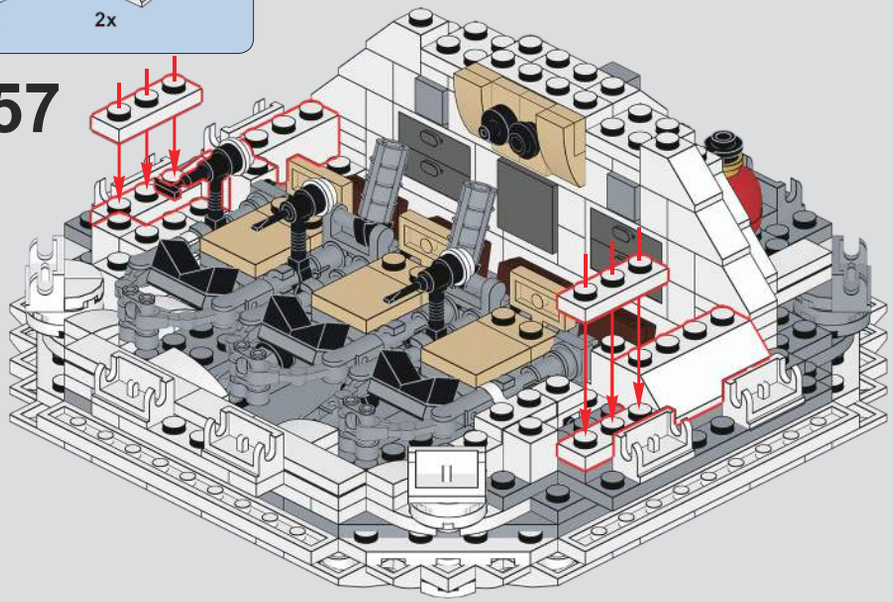

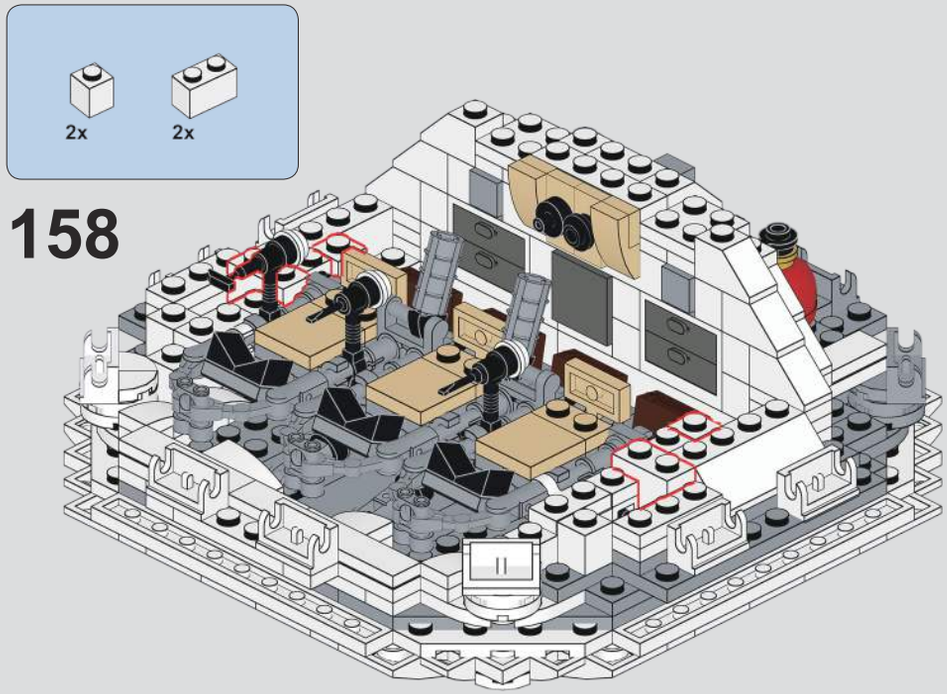
2x
2x
158

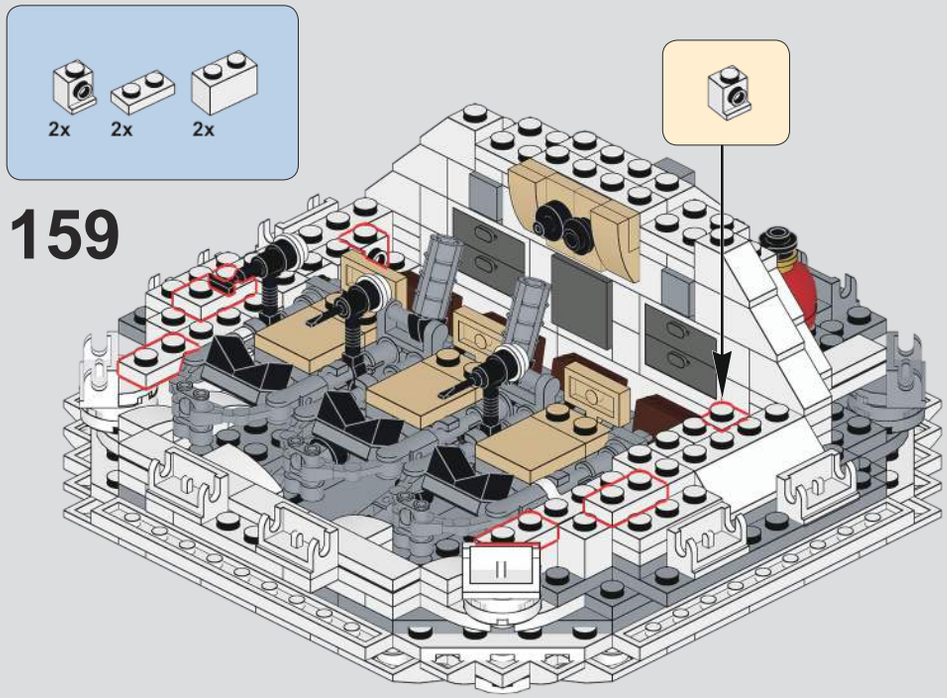
2x
2x
2x
159

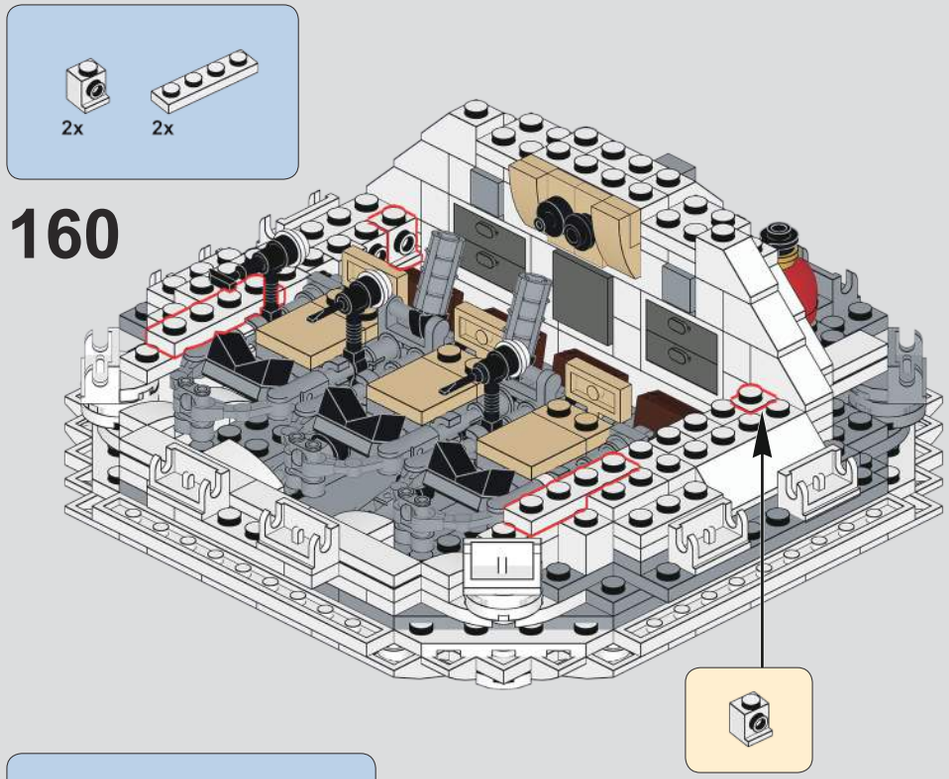
2x
2x
160

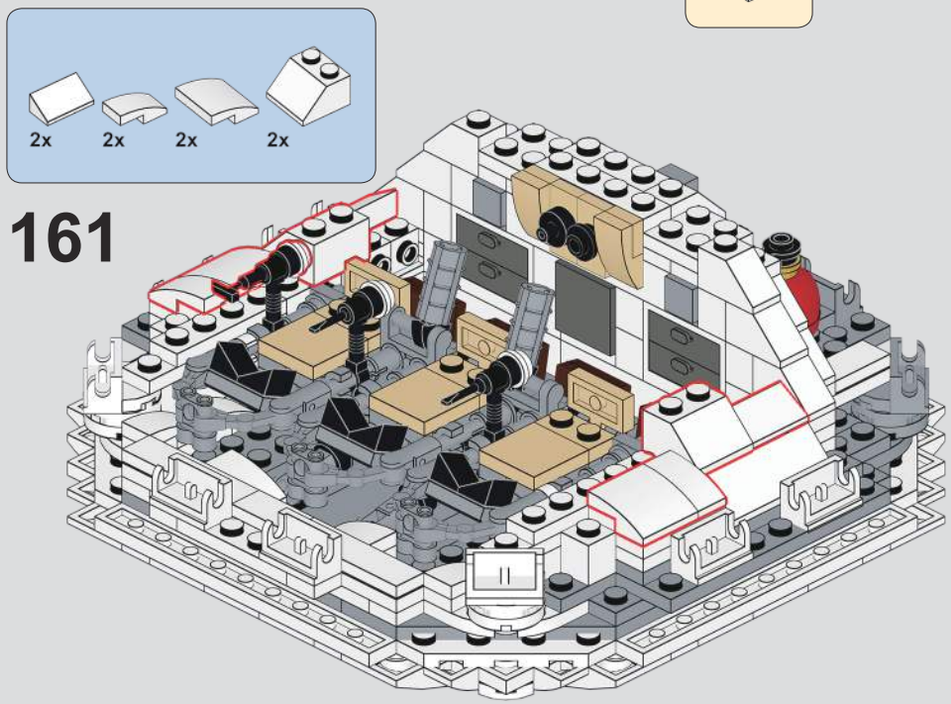
2x
2x
2x
2x
161

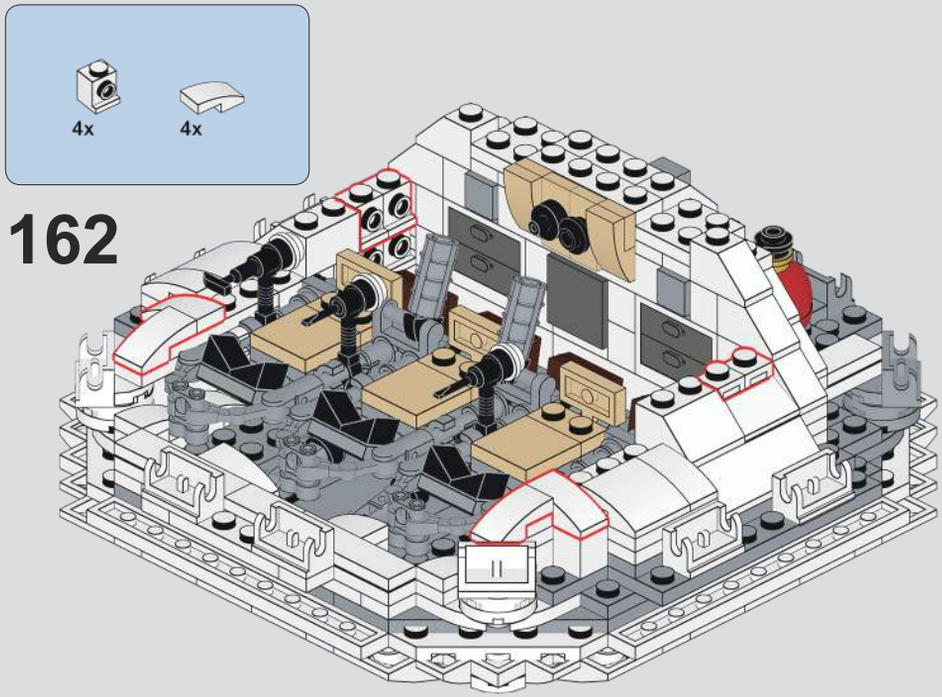
4x
4x
162

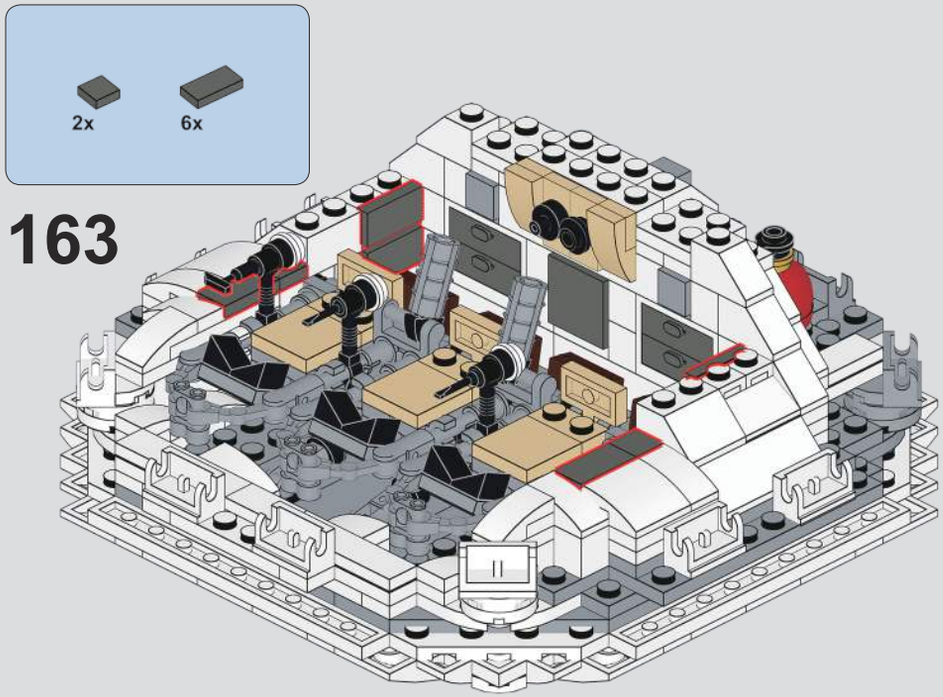
2x
6x
163

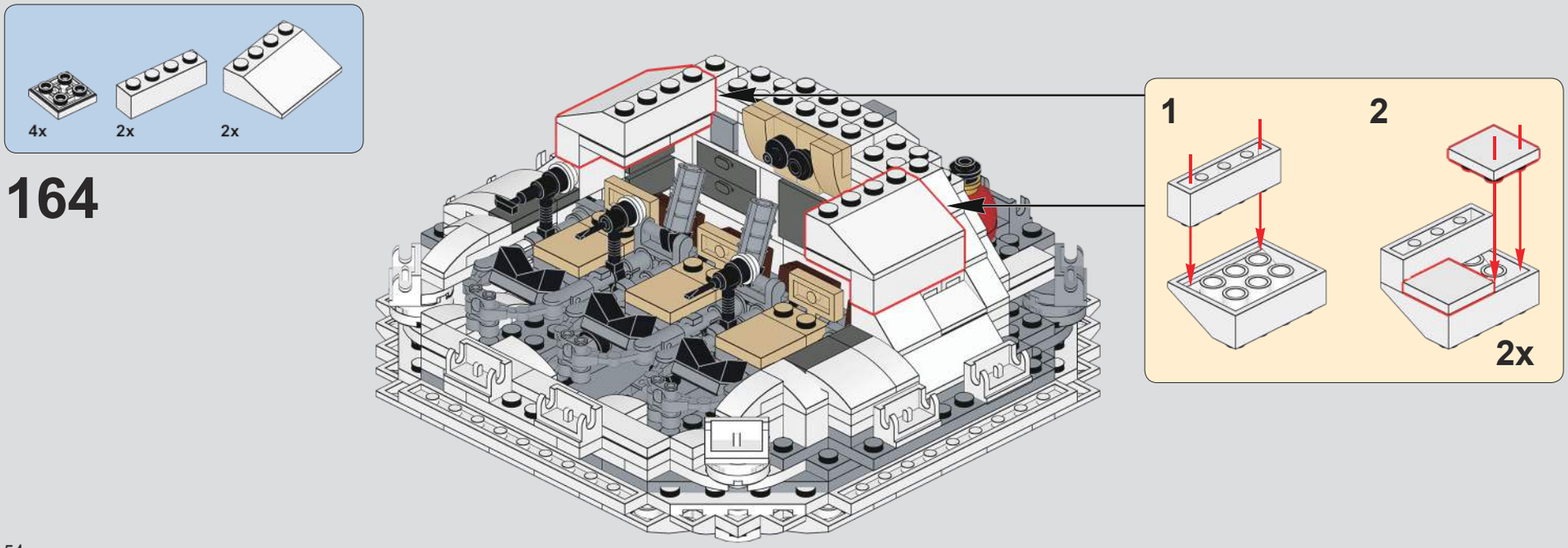
4x
2x
2x
164
1
2
2x

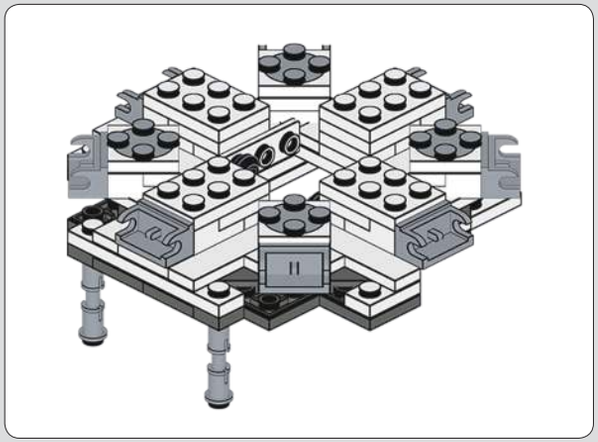

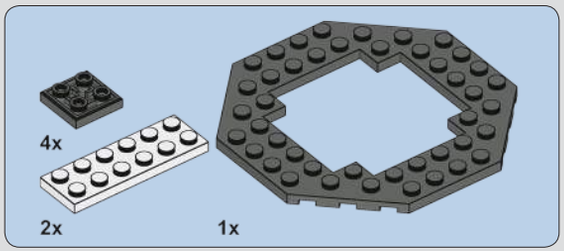

165

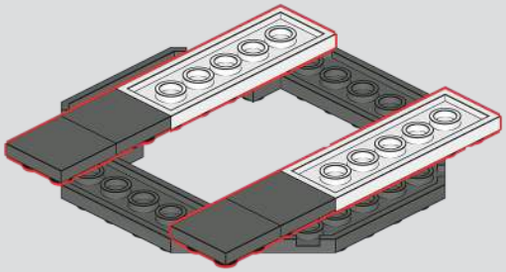

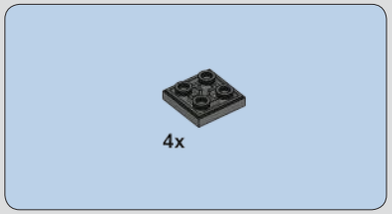

166

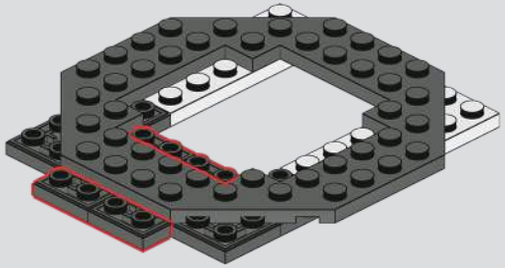

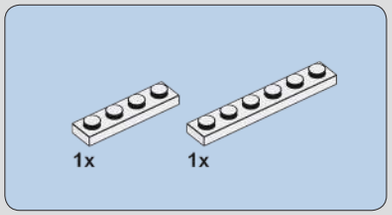

167

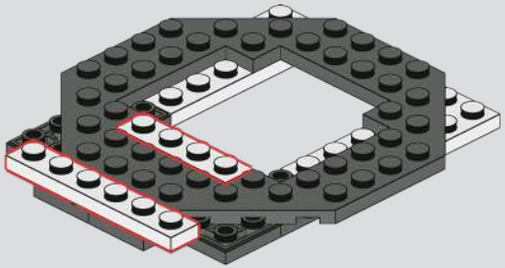

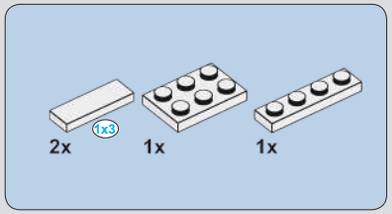

168

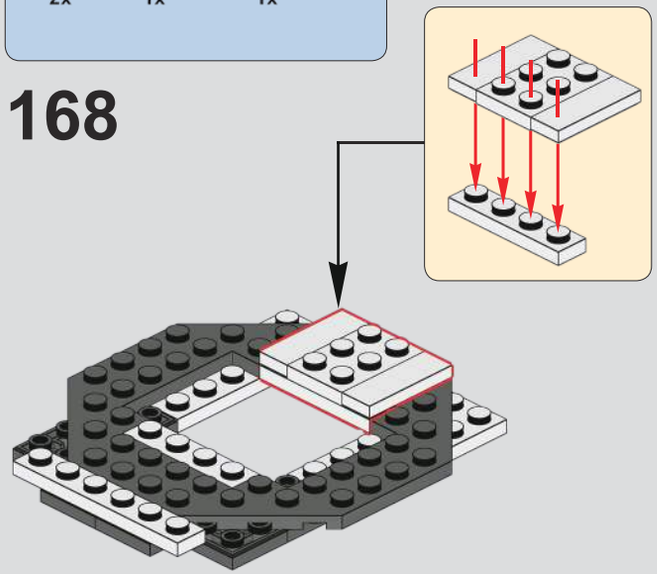

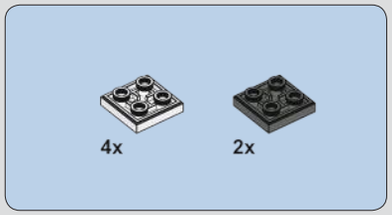

169

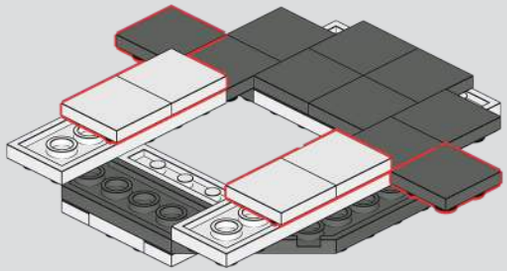

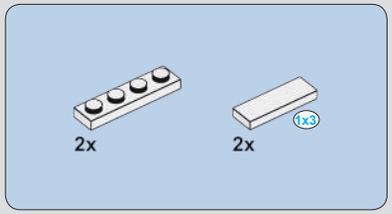

170

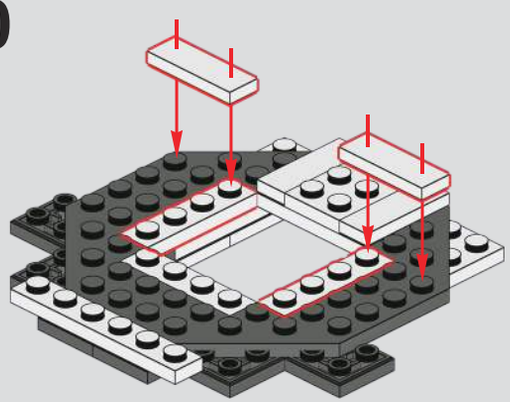

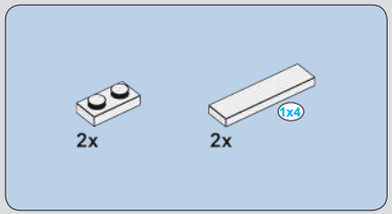

171

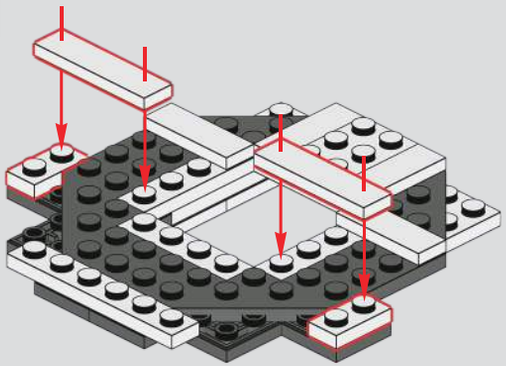

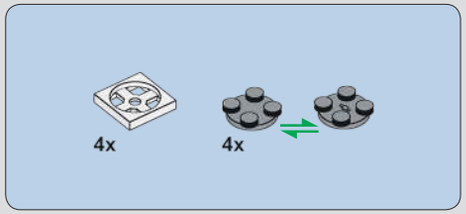

172

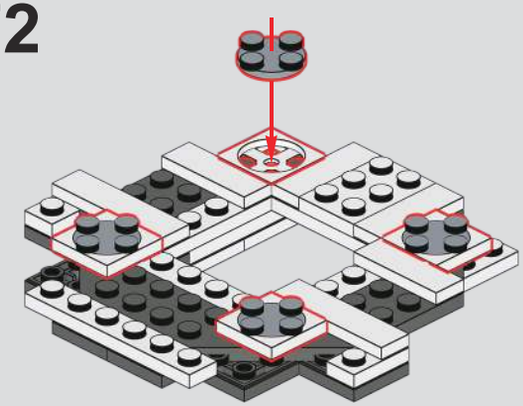

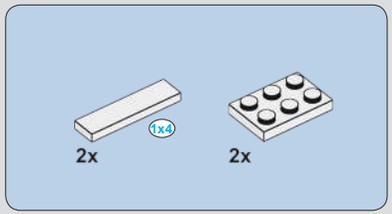

173

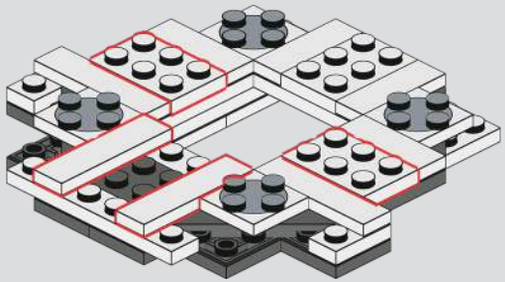

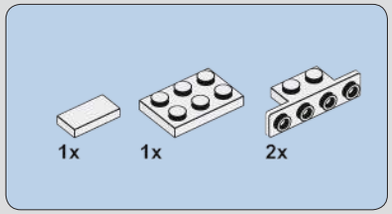

174

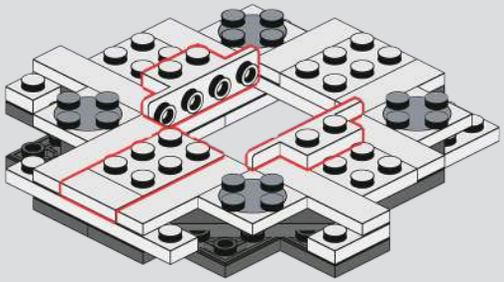

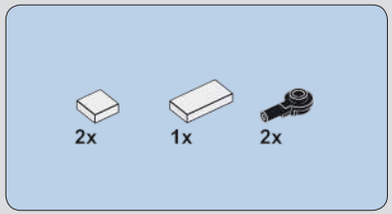

175

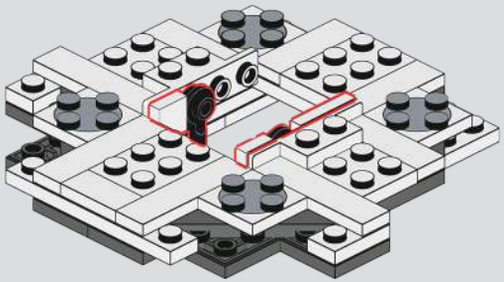

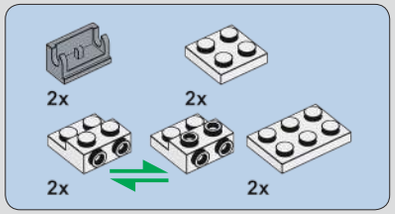

176

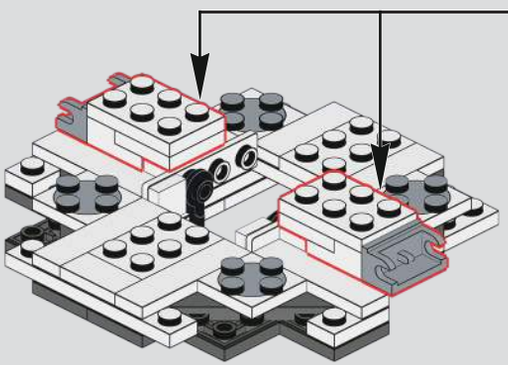

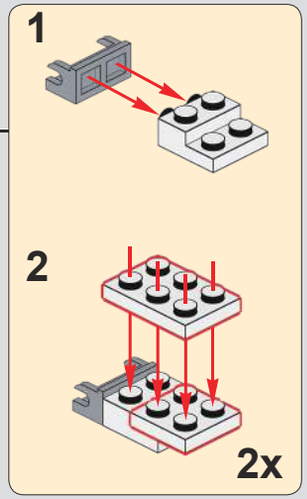

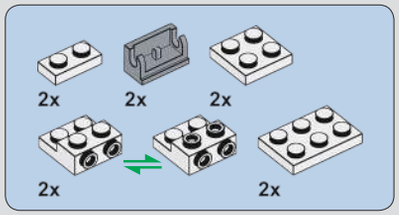

177

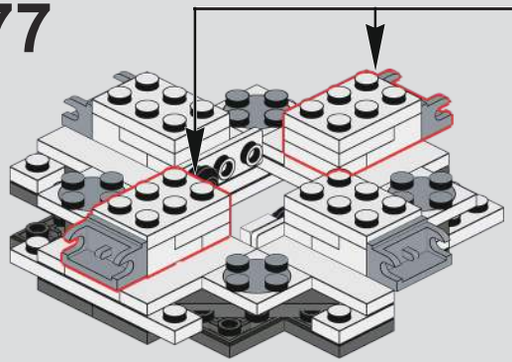

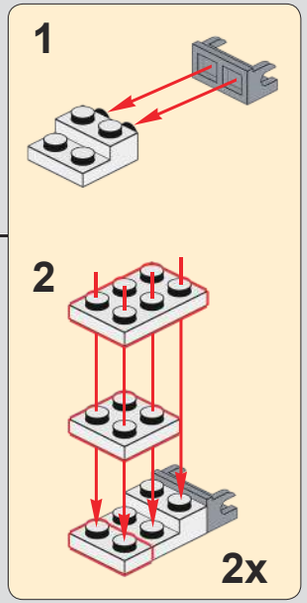

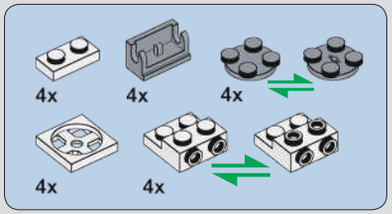

178

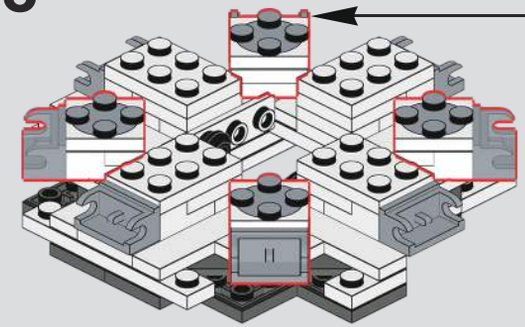

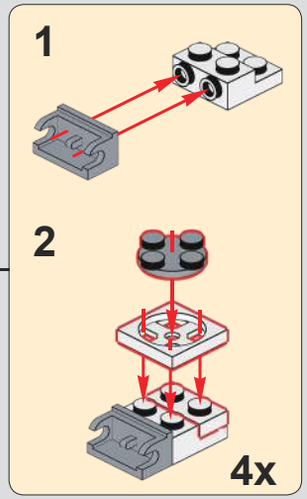

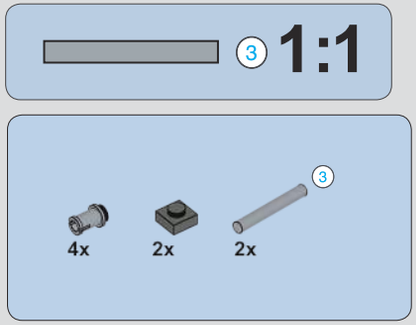

179

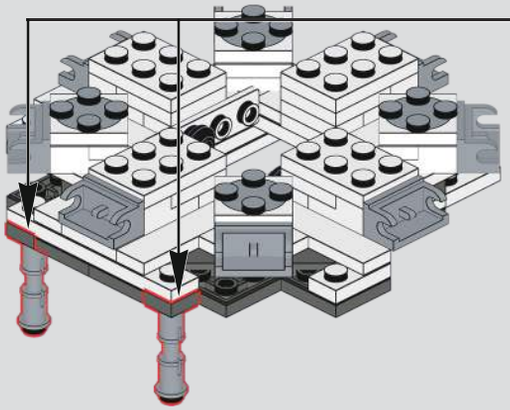

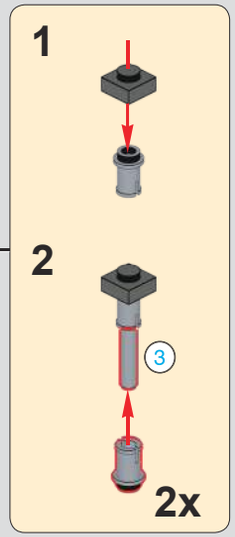

180

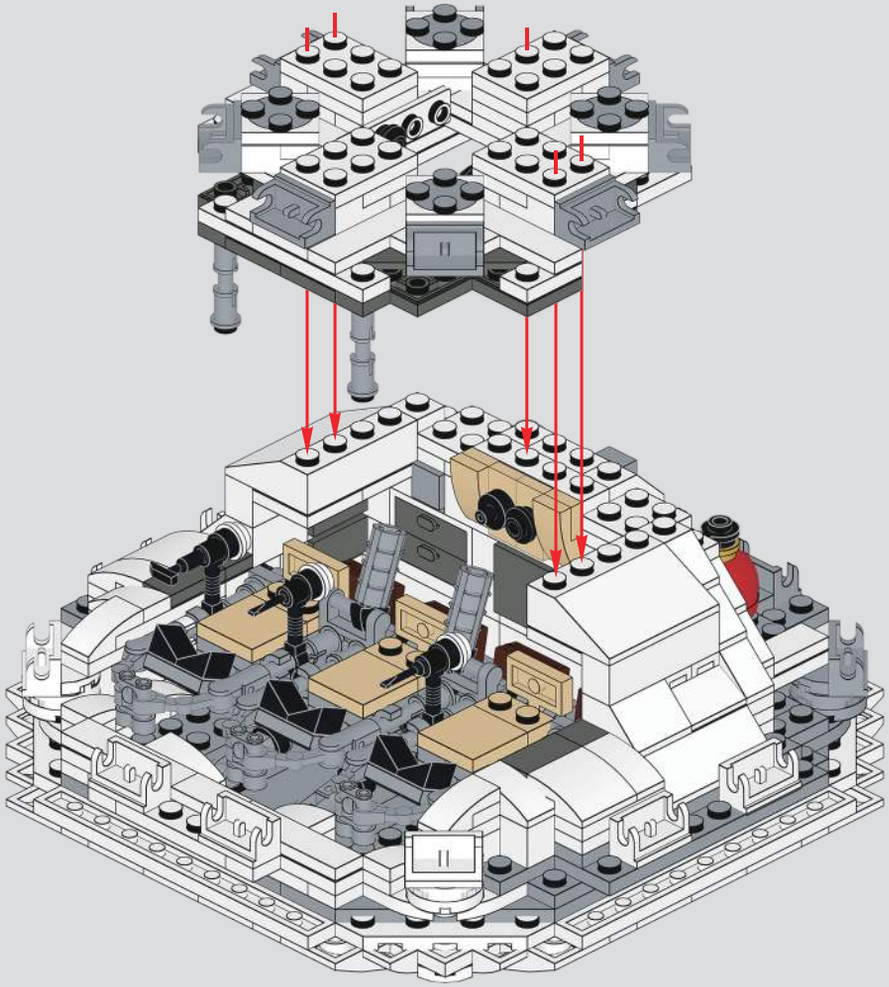

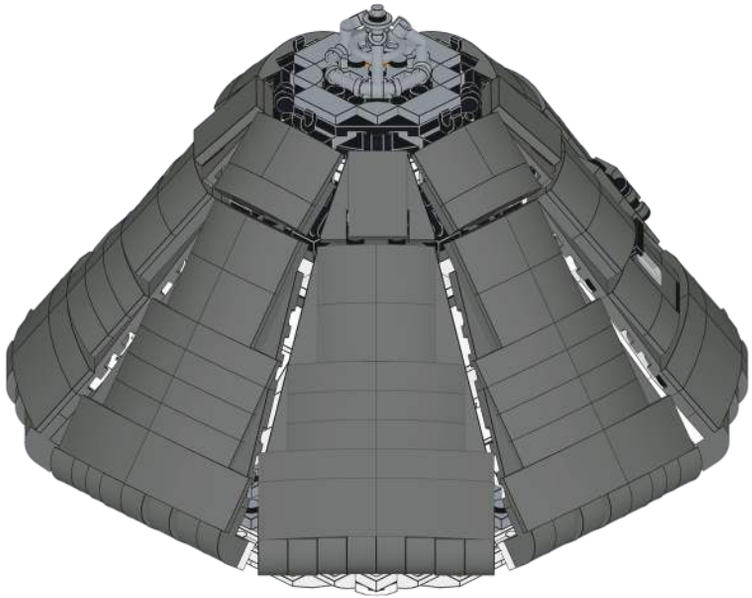

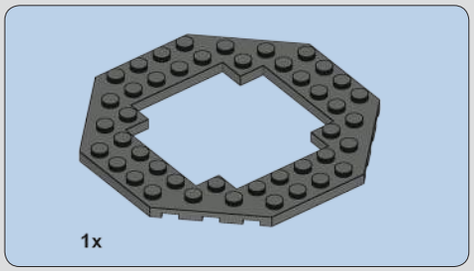

181

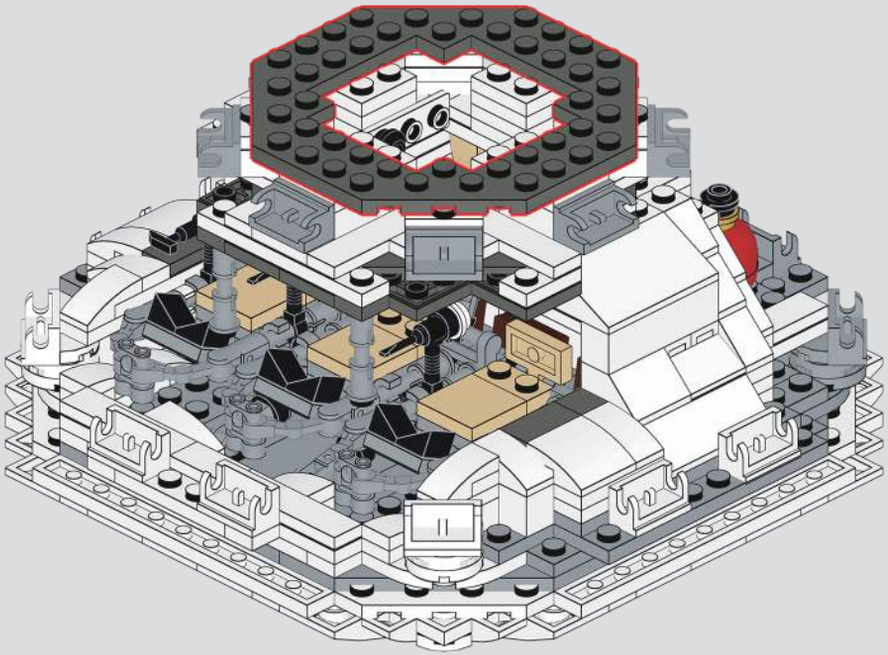

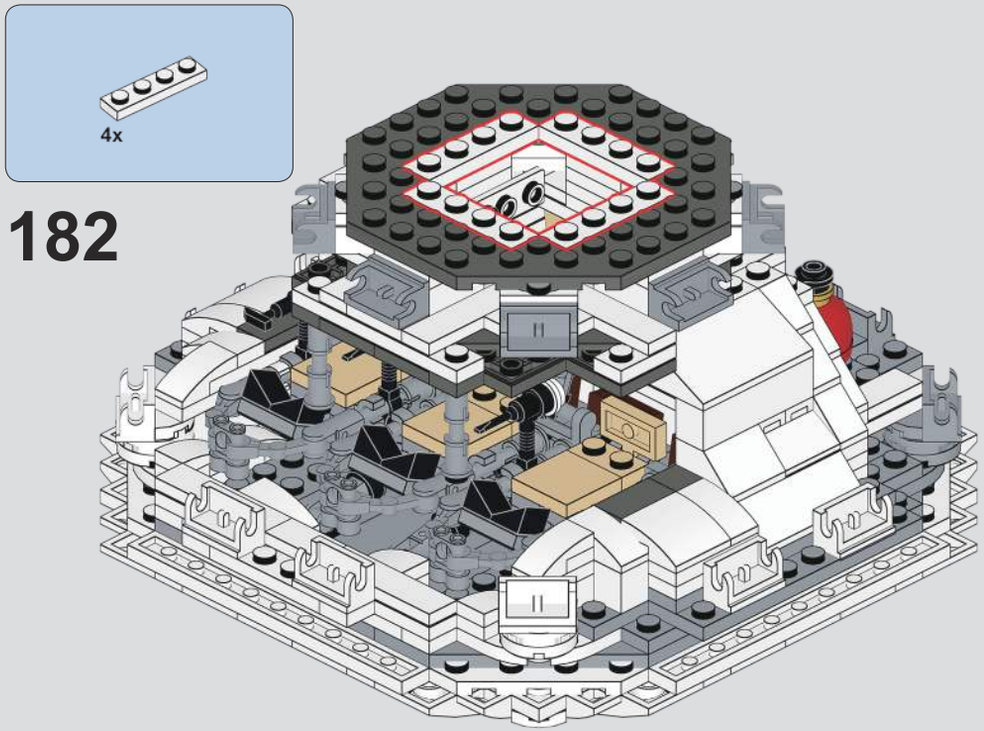
4x
182

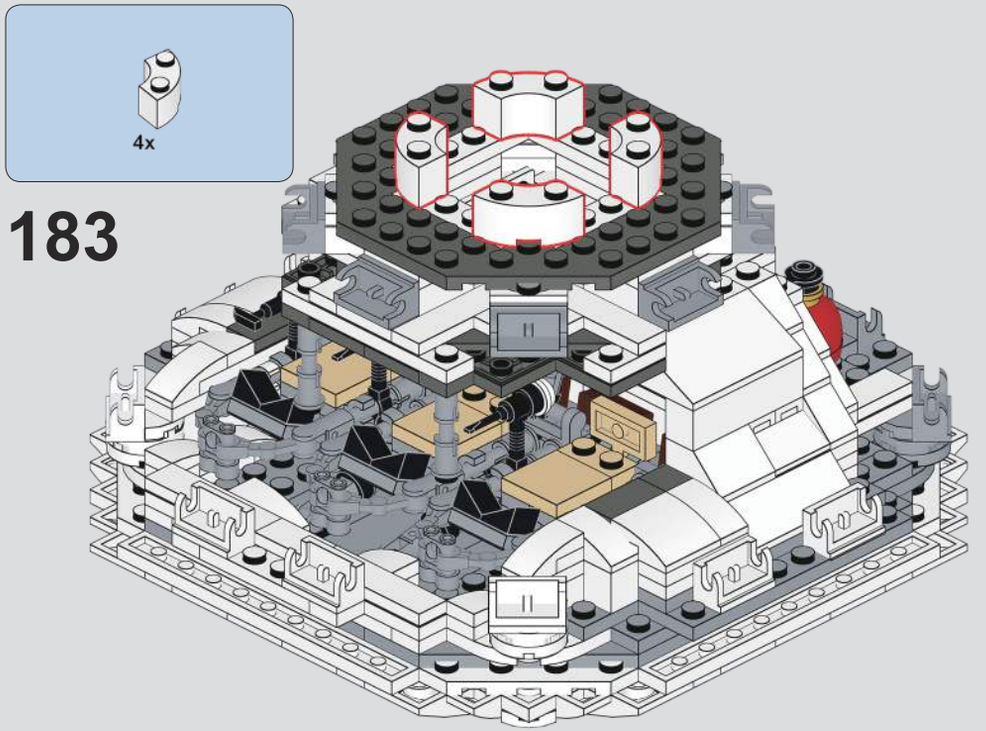
4x
183

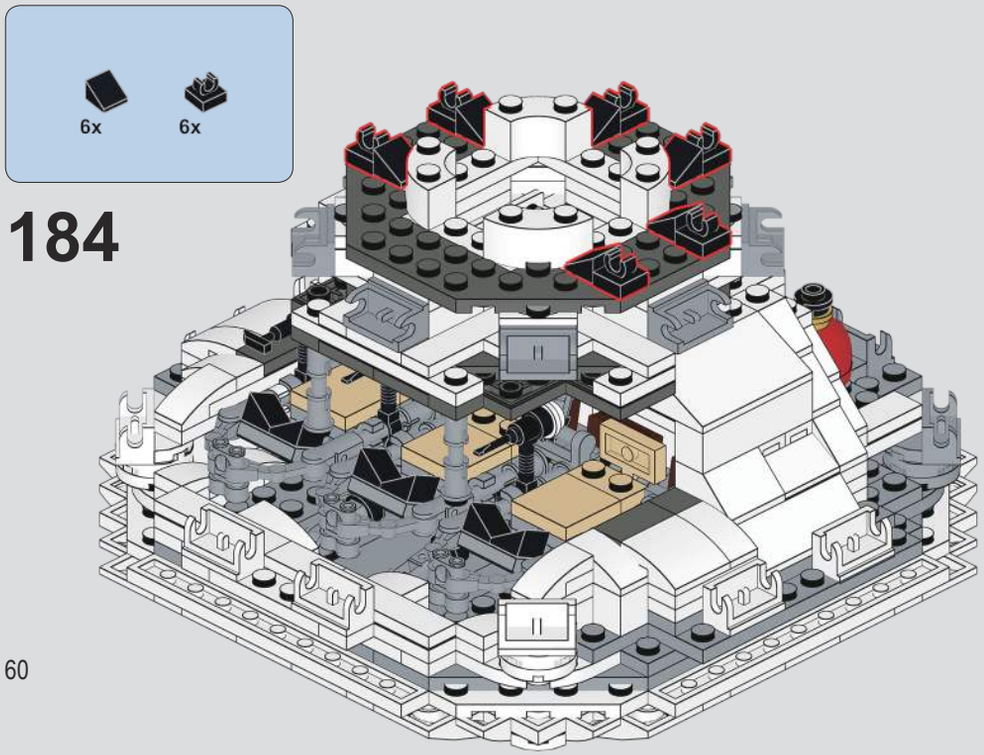
6x
6x
184

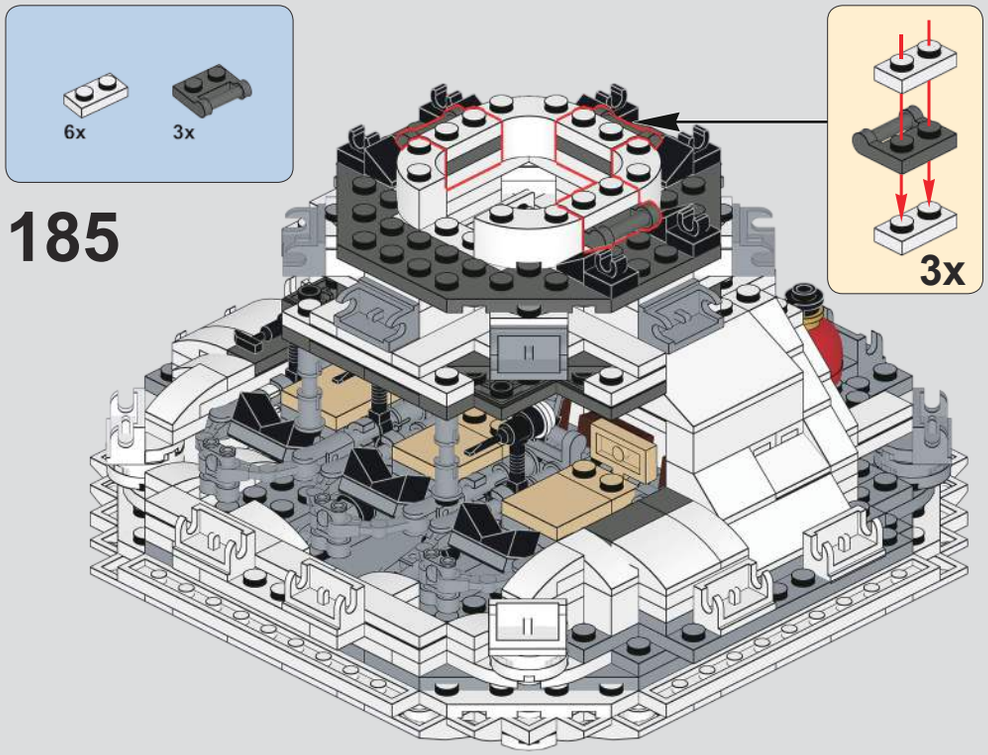
6x
3x
185
3x

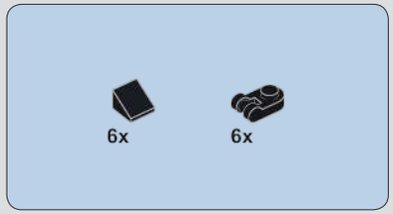

186

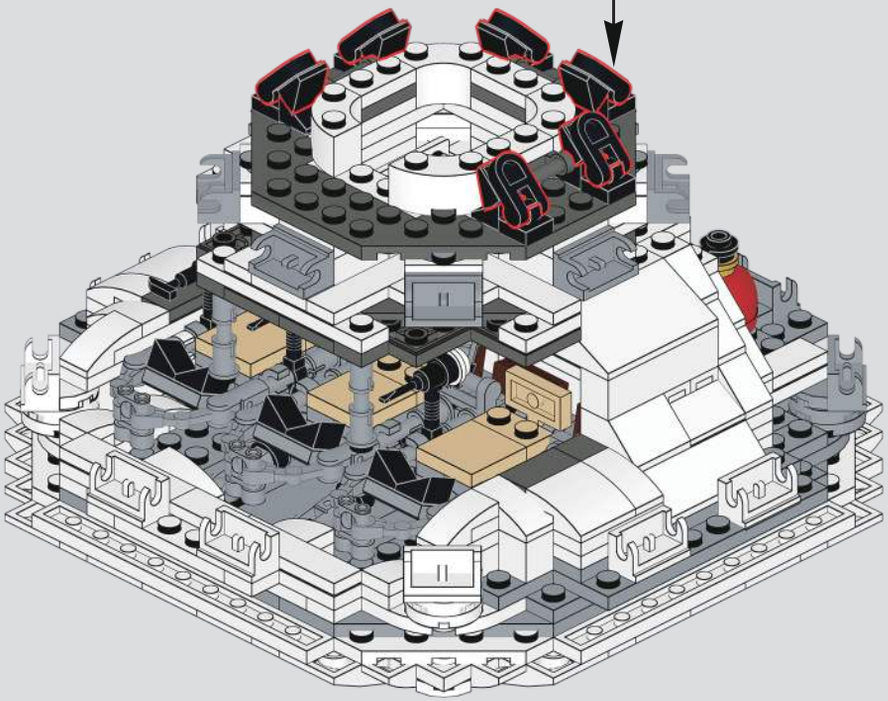

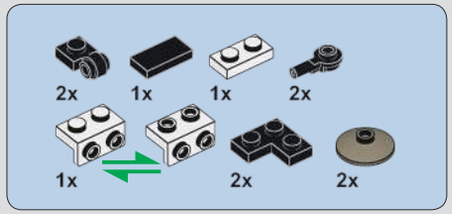

187

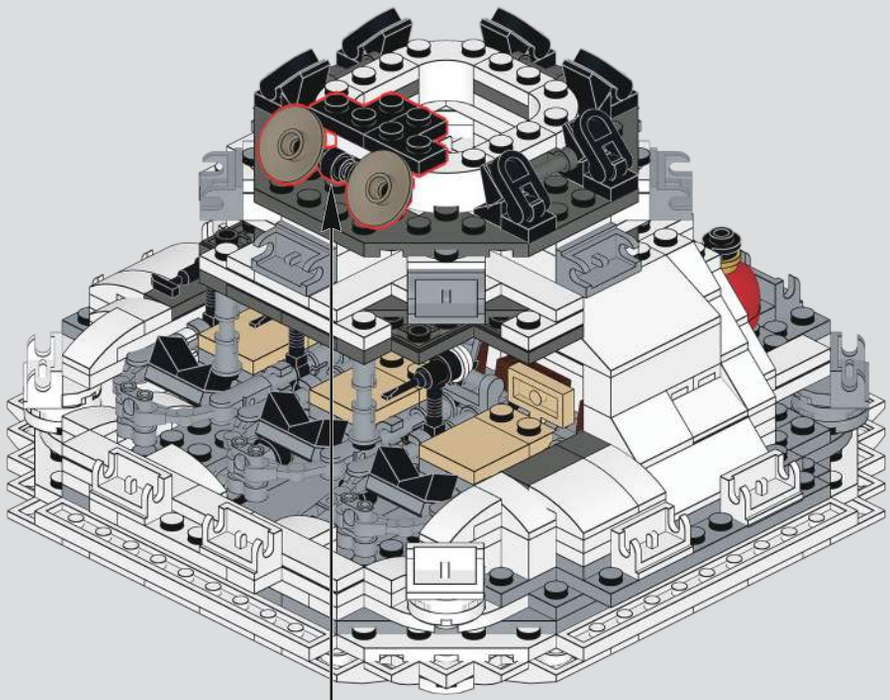

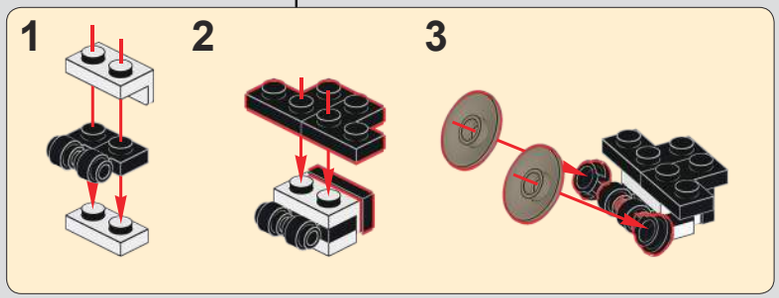

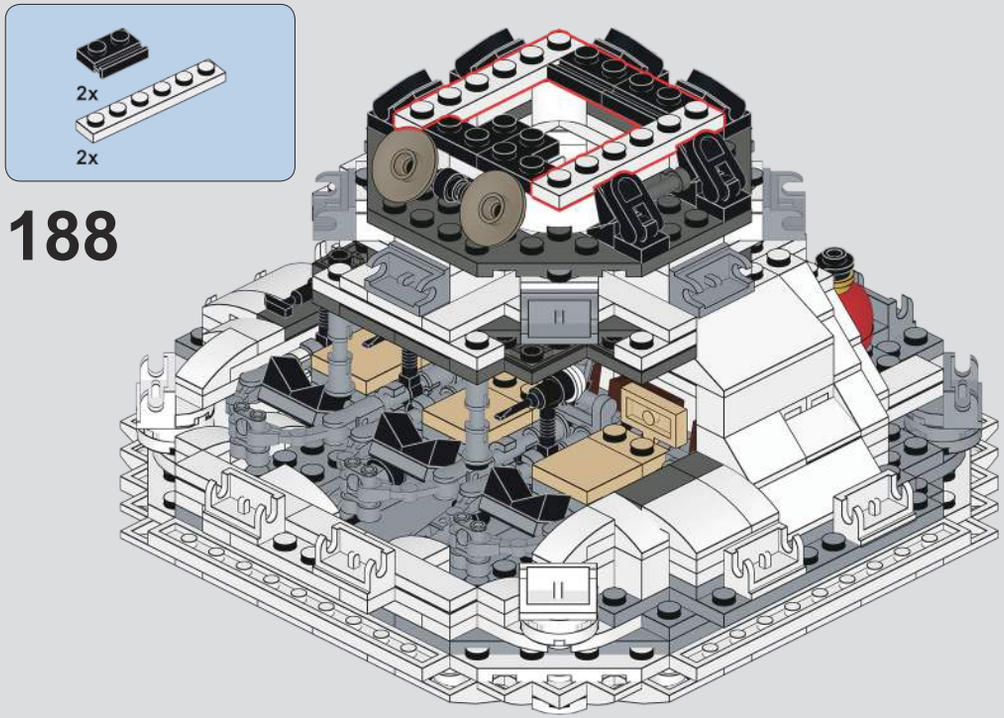
2x
2x
188

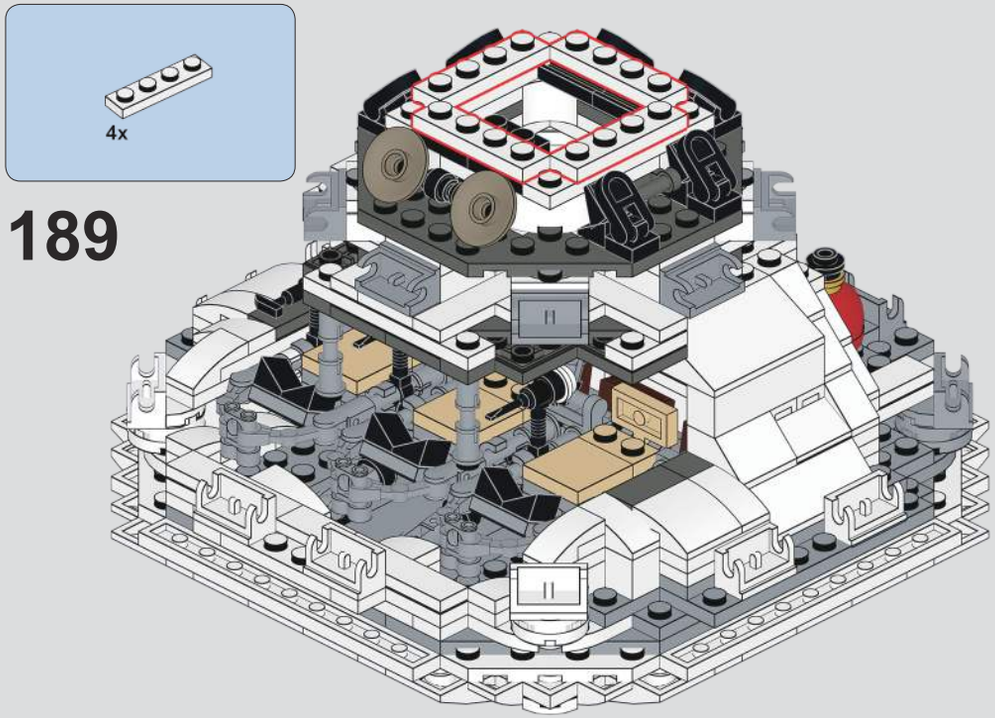
4x
189

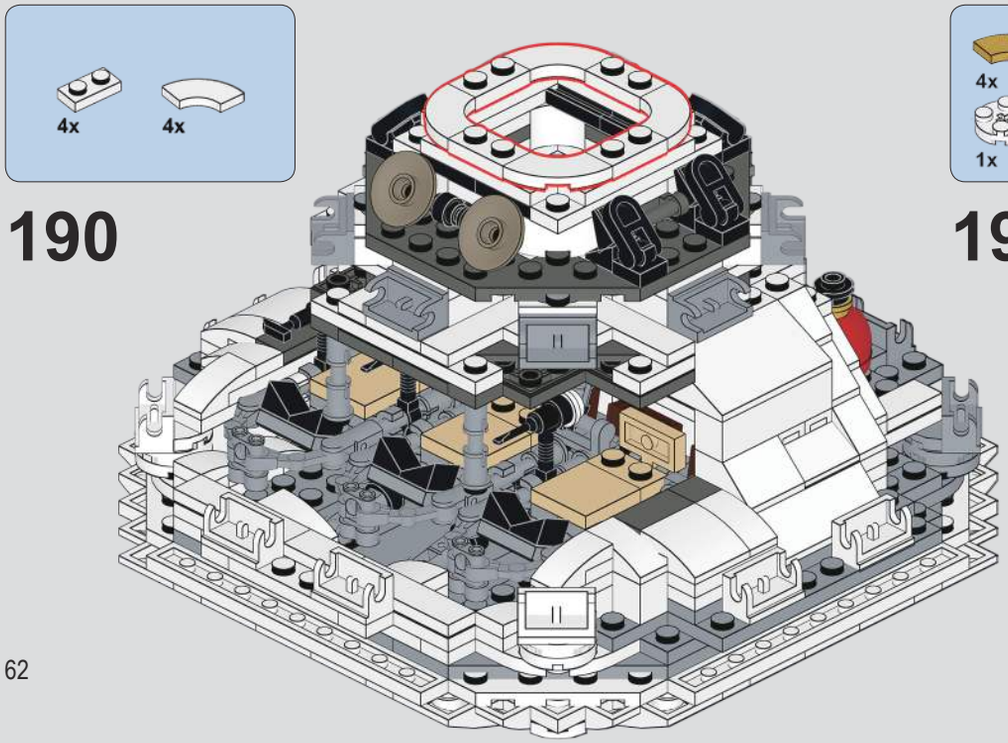
4x
4x
190

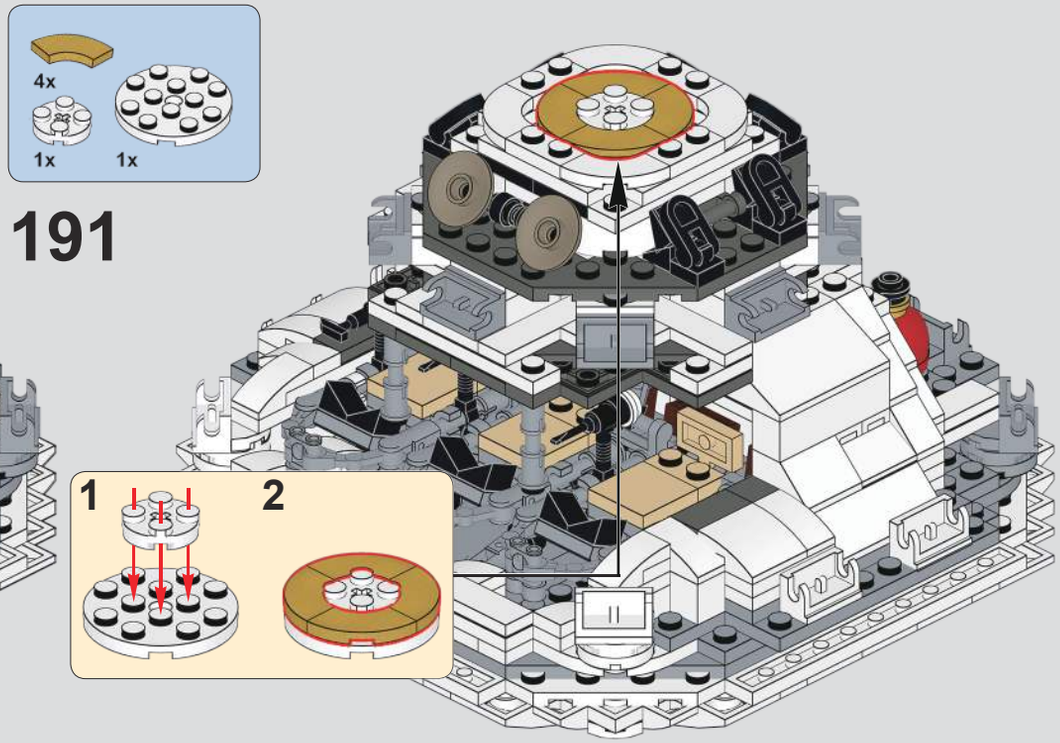
4x
1x
1x
191
1
2

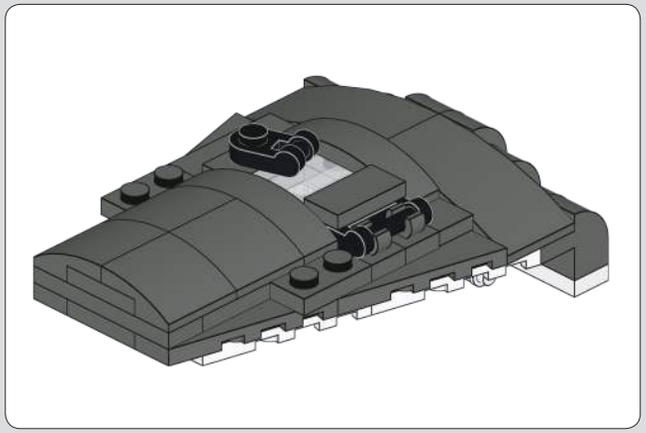

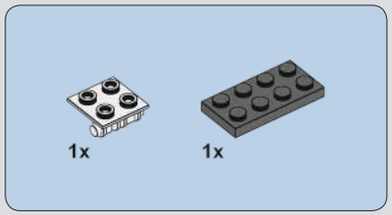

192

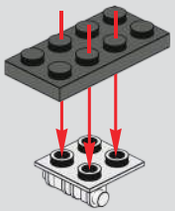

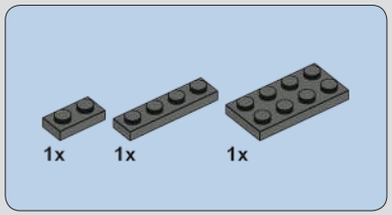

193

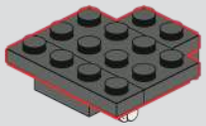

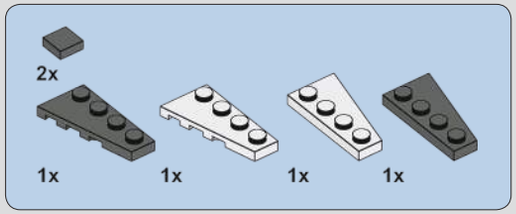

194

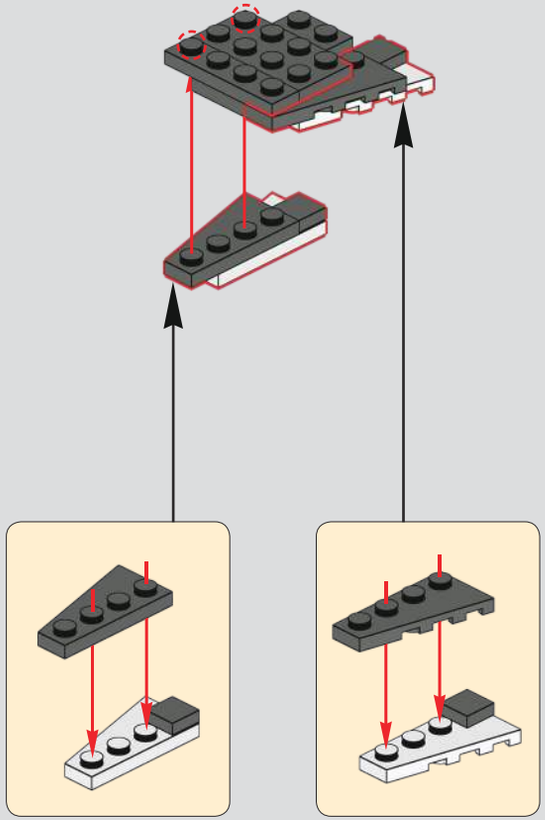

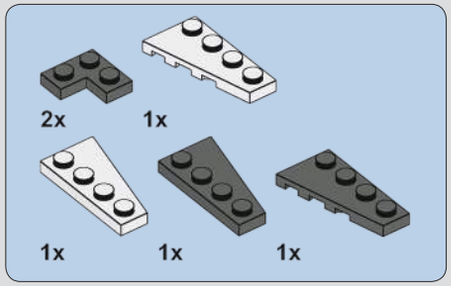

195

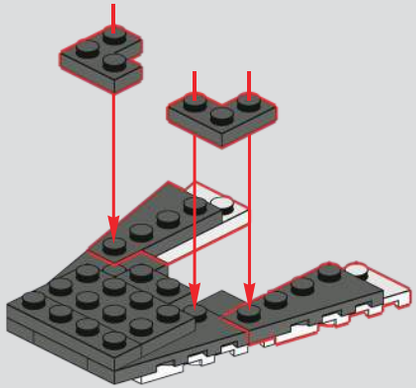

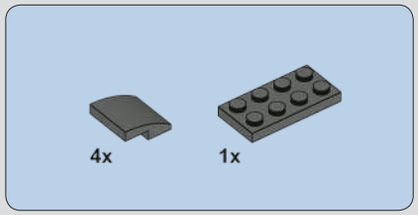

196

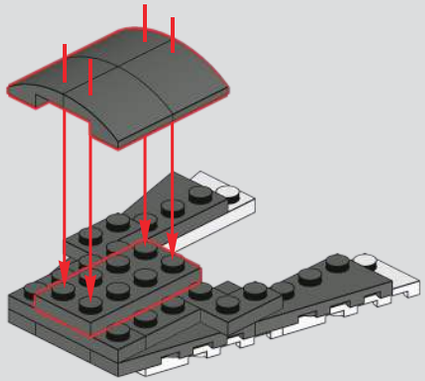

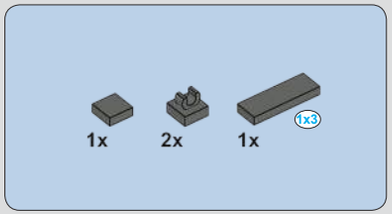

197

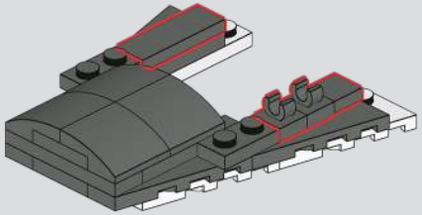

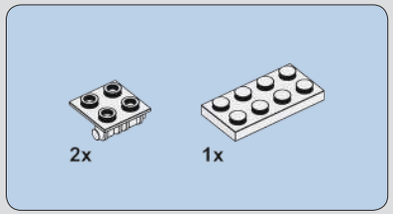

198

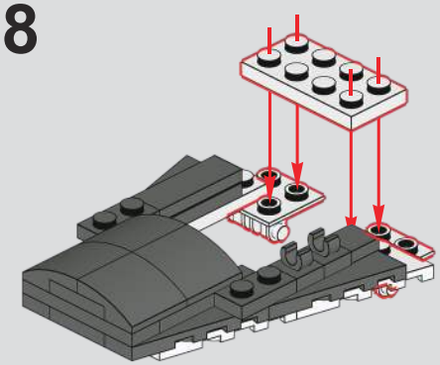

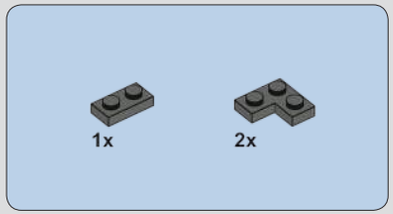

199

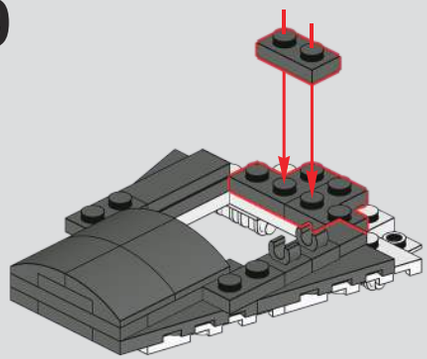

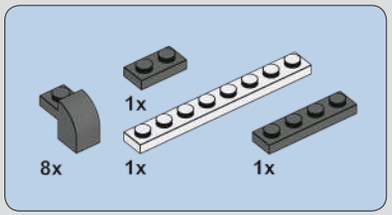

200

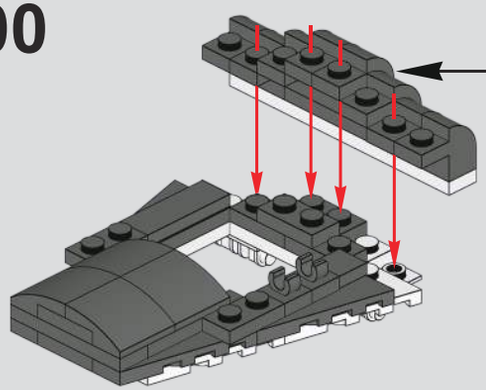

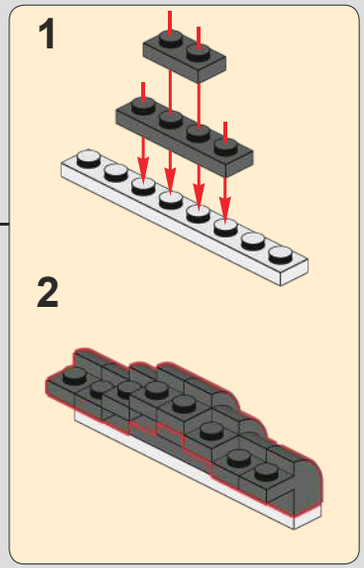

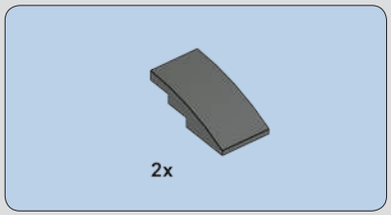

201

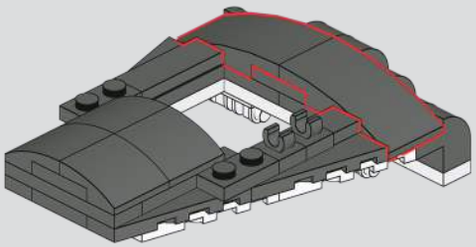

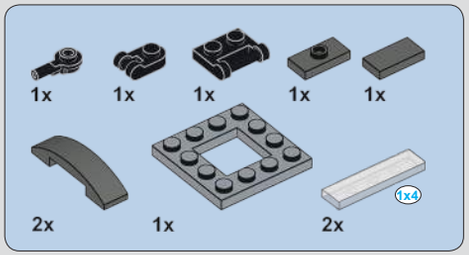

202

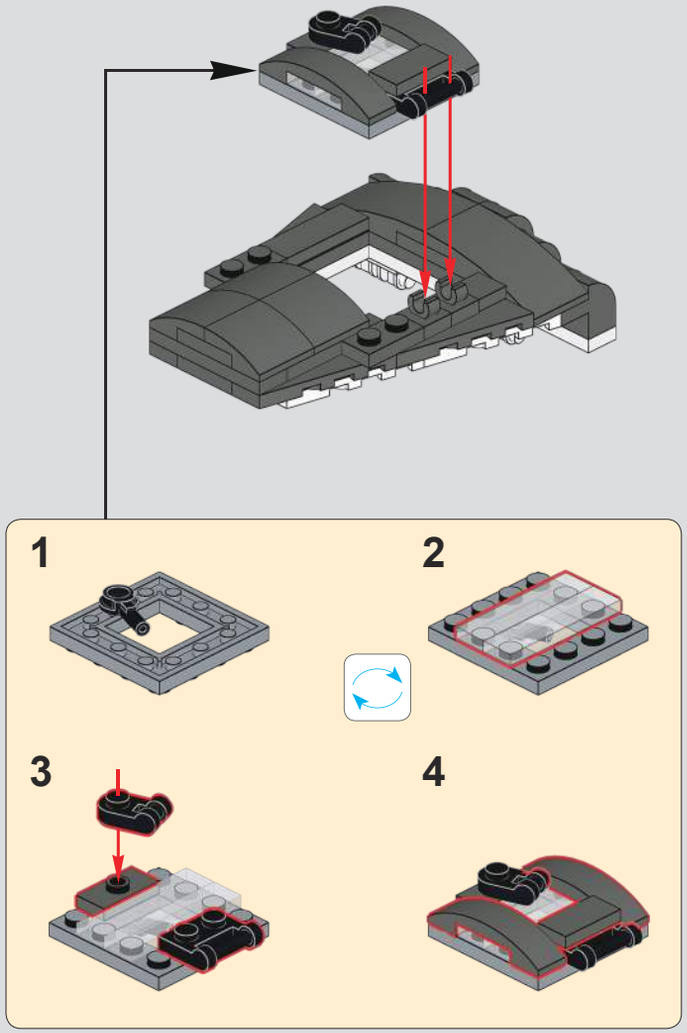

203

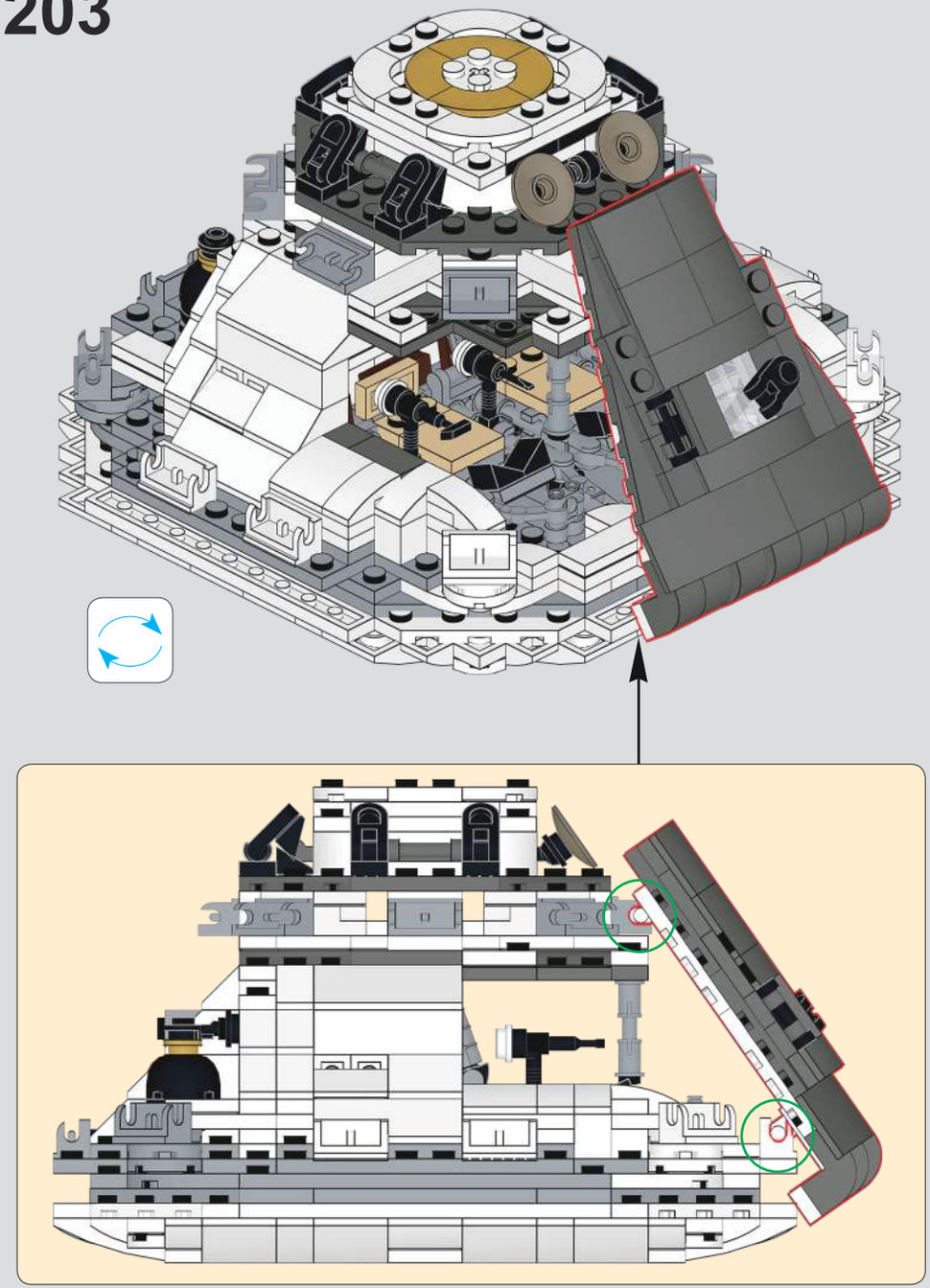

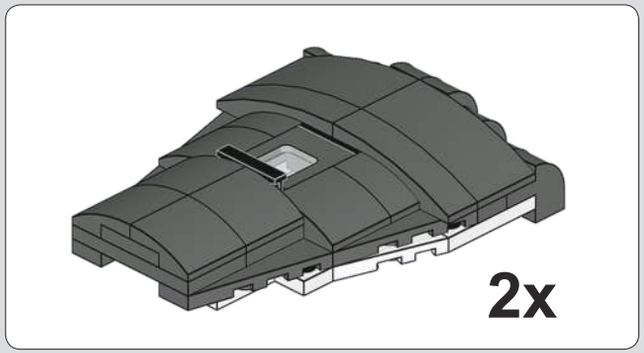

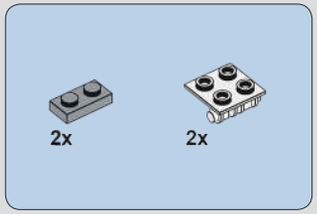

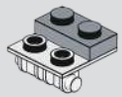

204

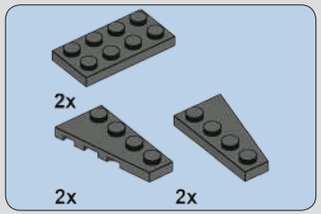

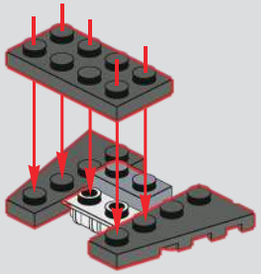

205

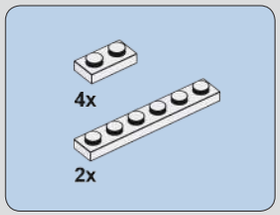

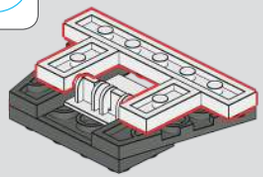

206

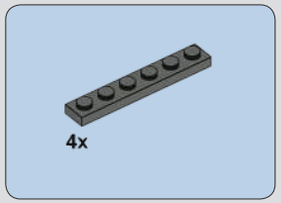

207

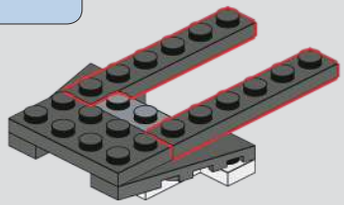

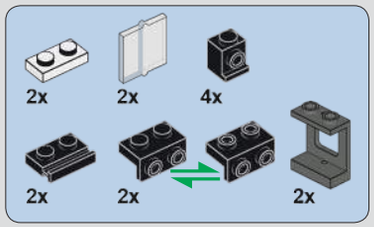

208

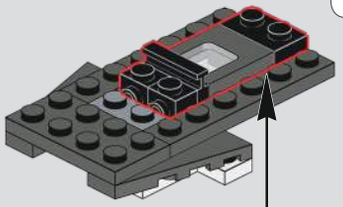

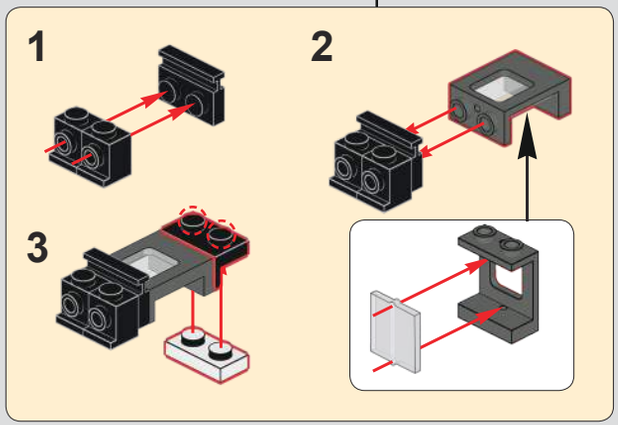

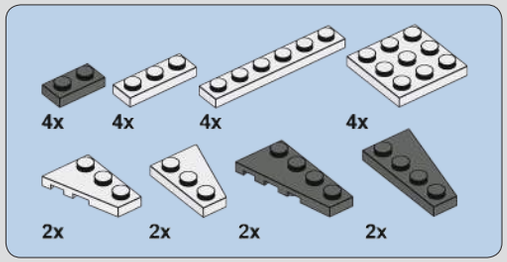

209

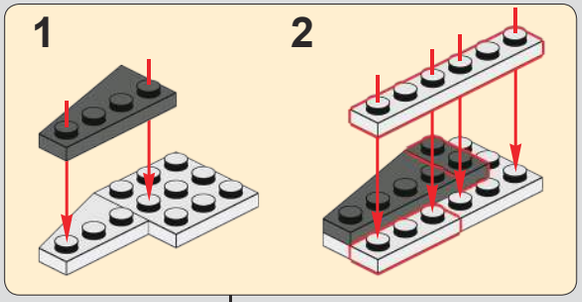

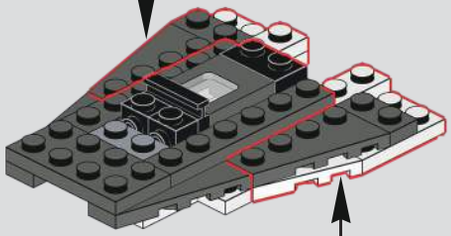

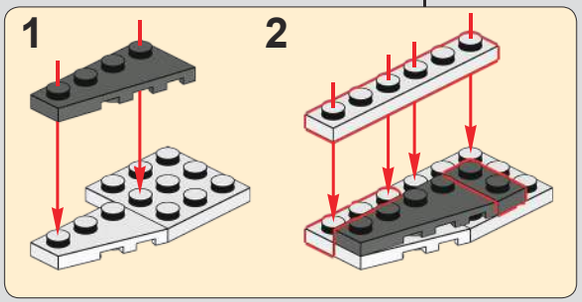

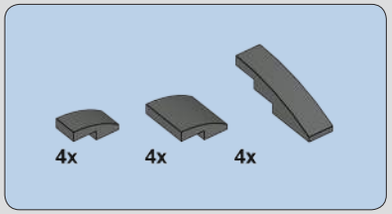

210

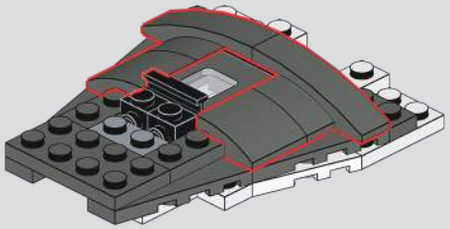

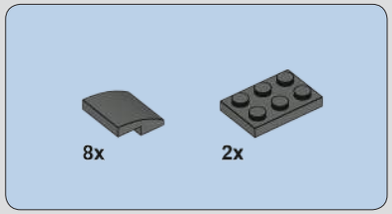

211

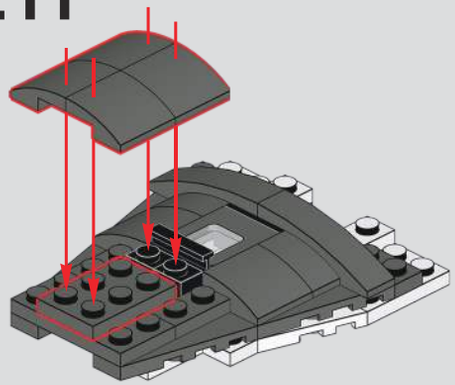

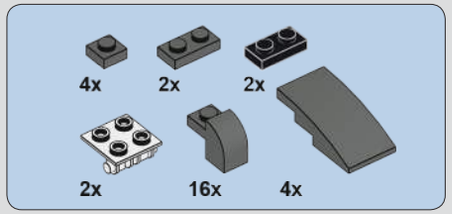

212

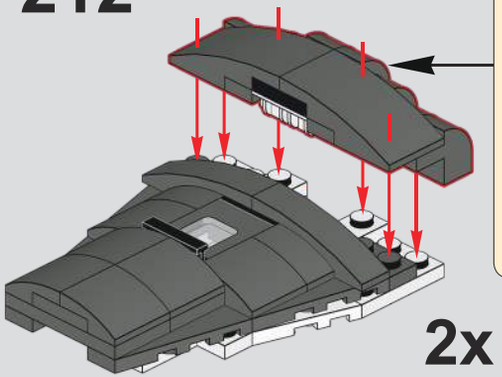

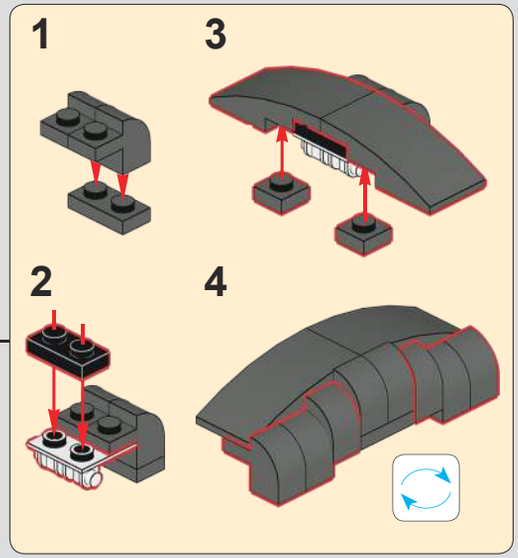

213

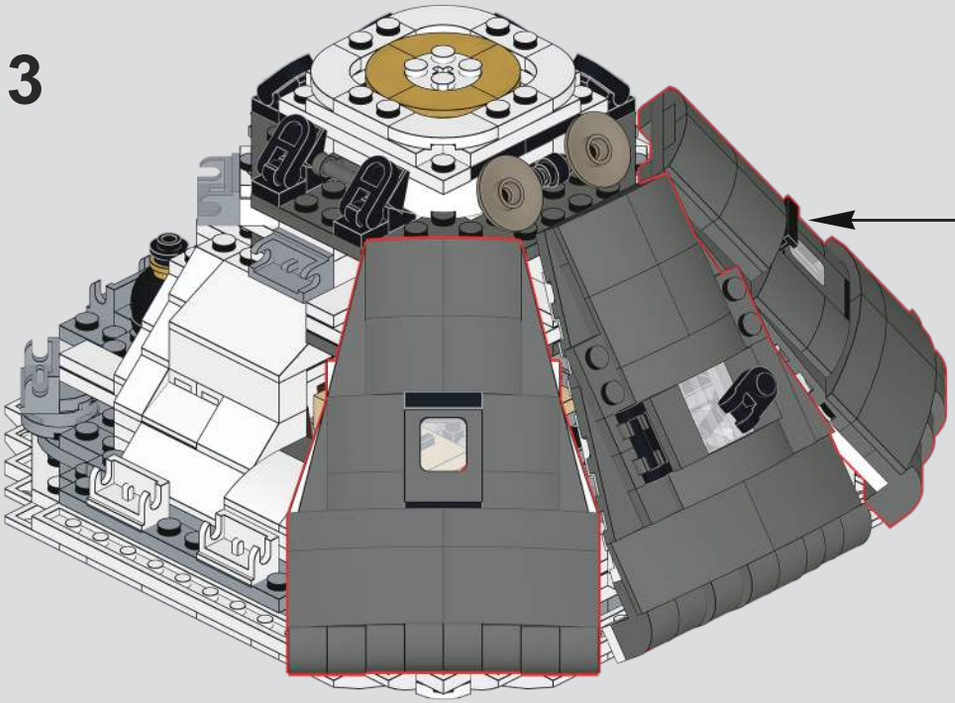

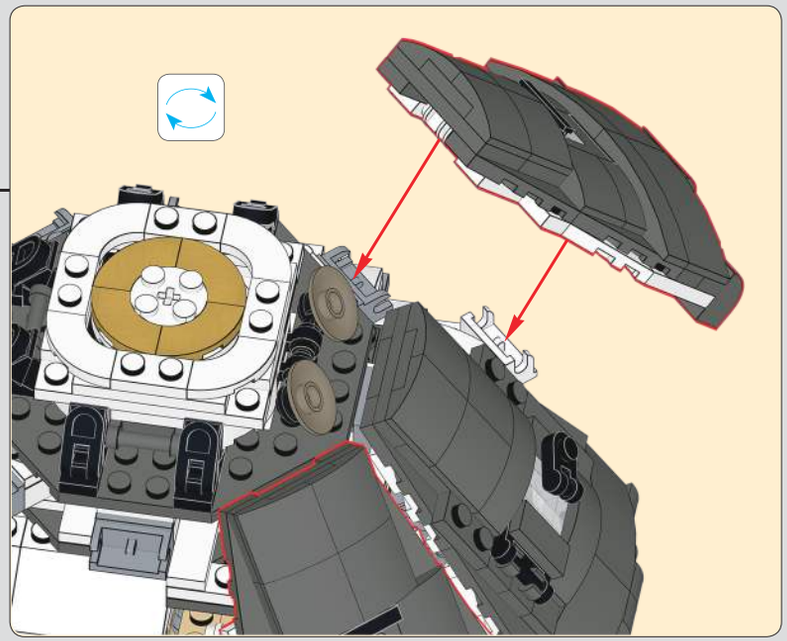

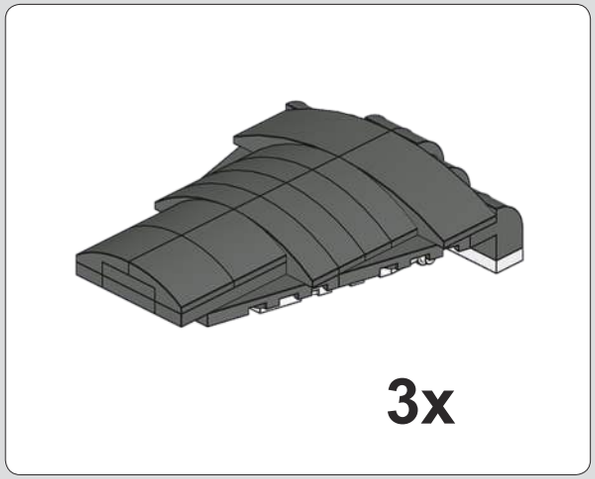

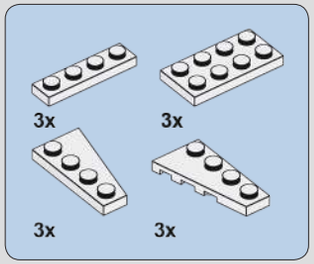

214

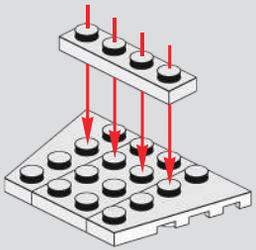

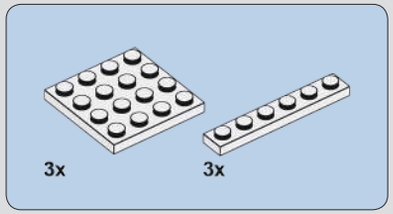

215

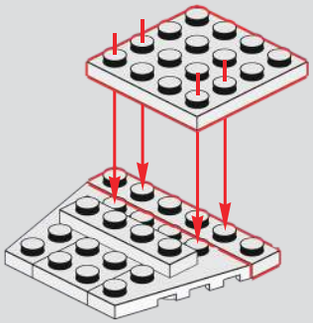

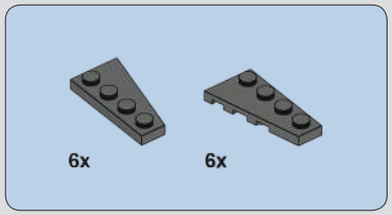

216

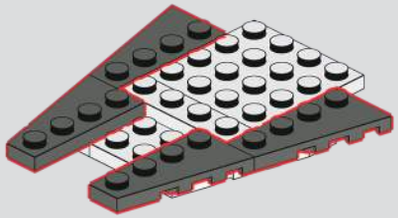

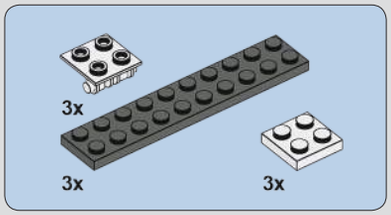

217

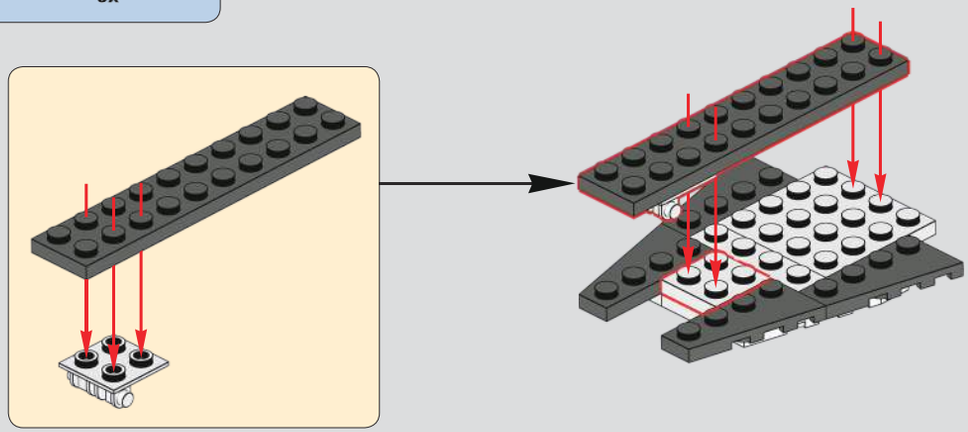

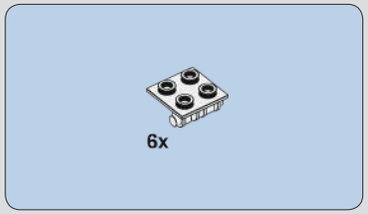

218

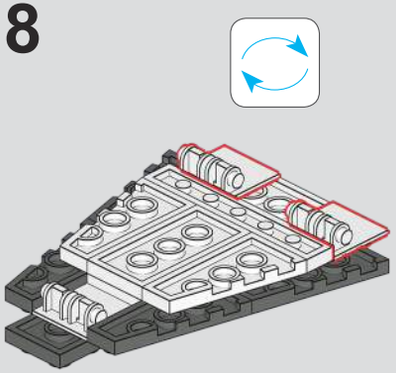

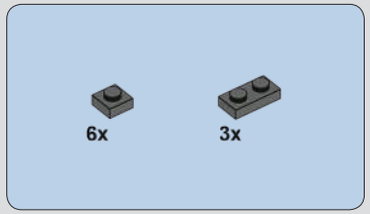

219

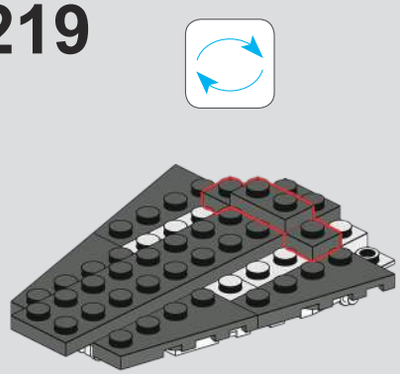

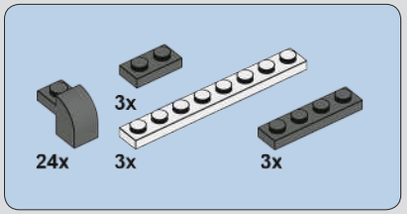

220

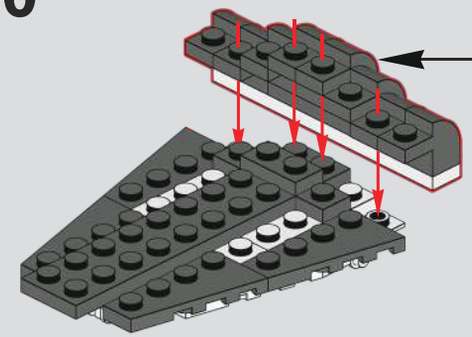

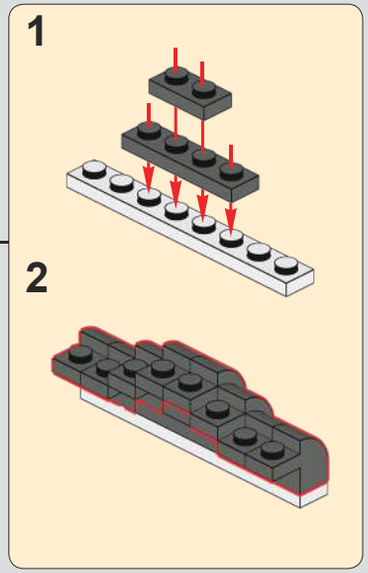

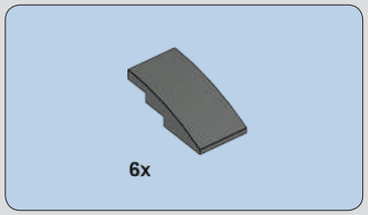

221

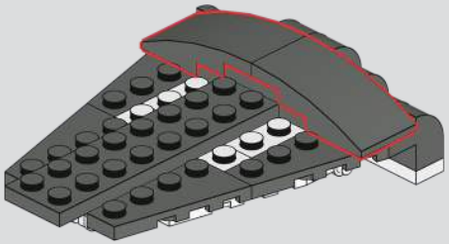

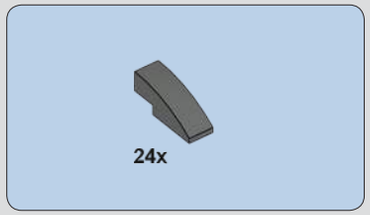

222

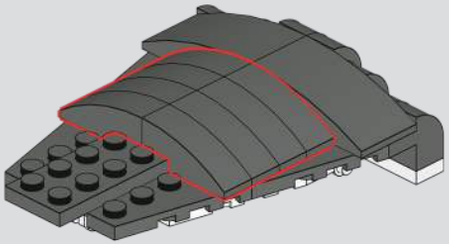

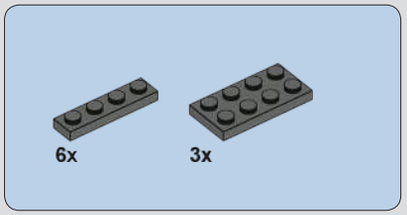

223

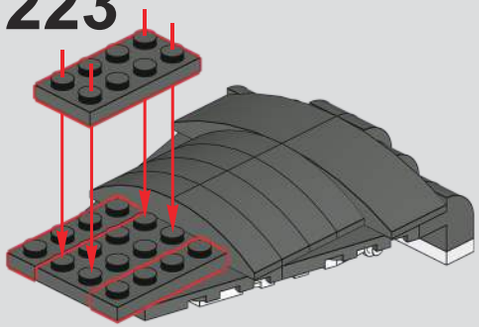

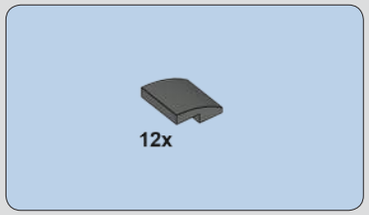

224

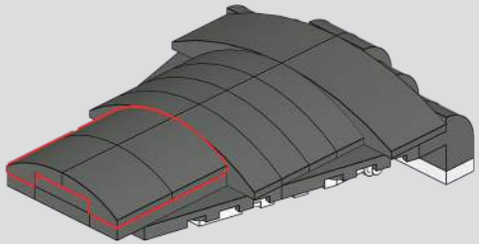

3x

225

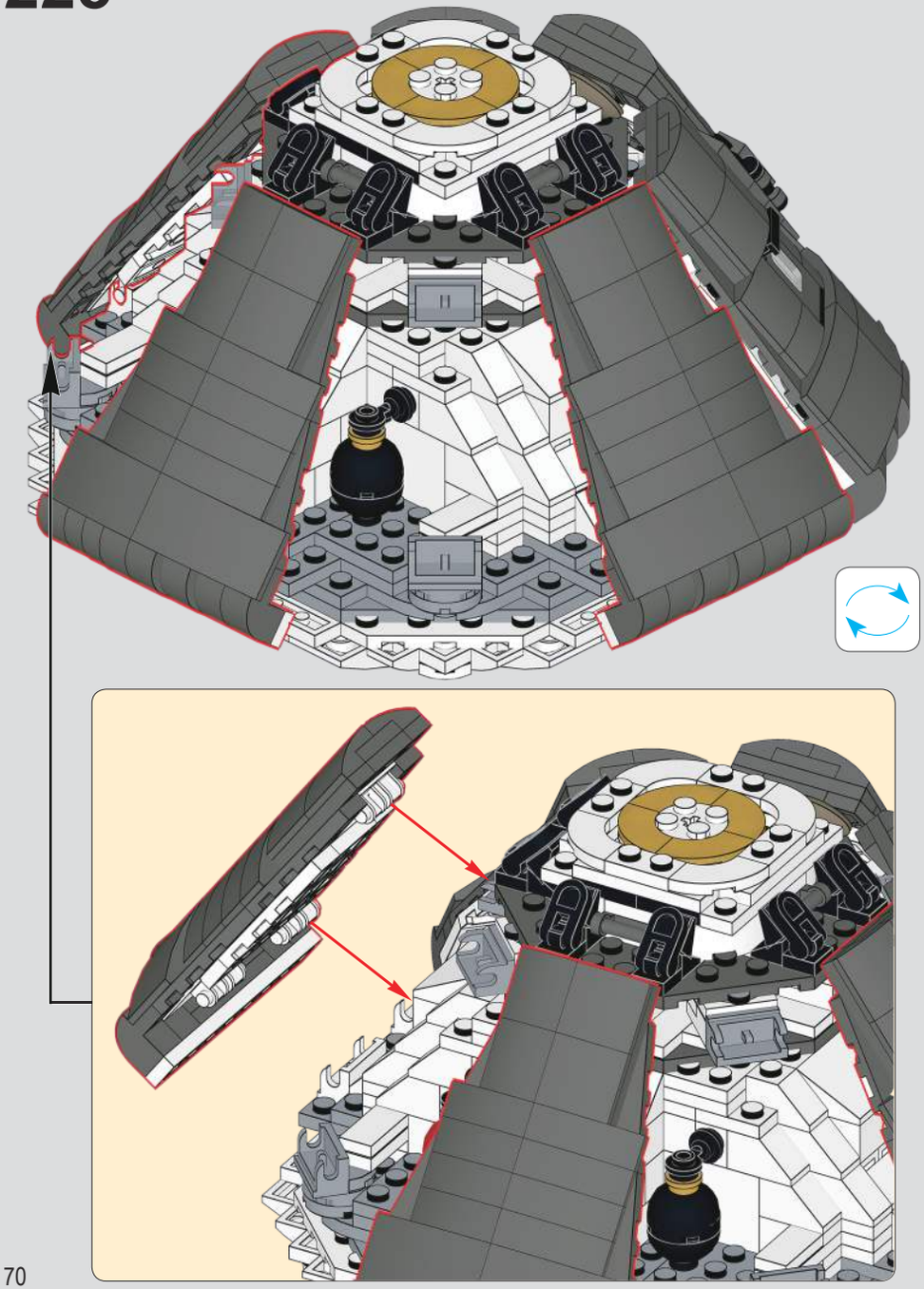

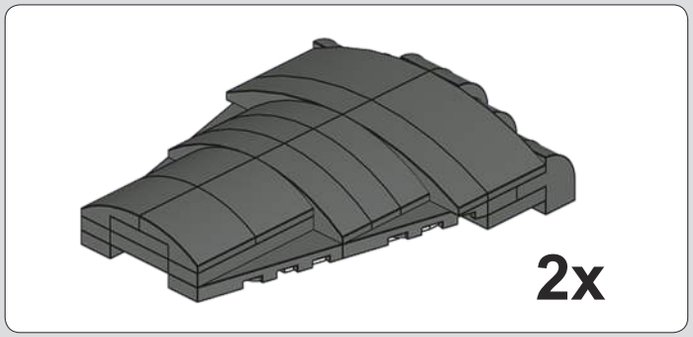

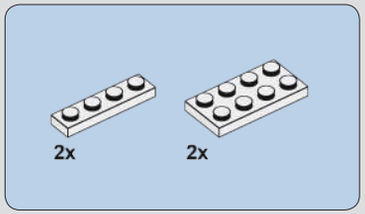

226

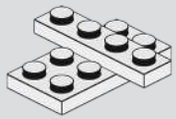

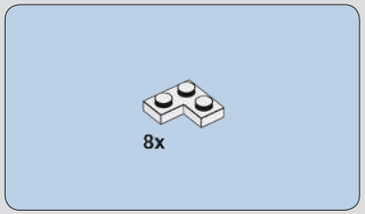

227

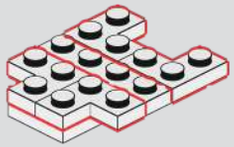

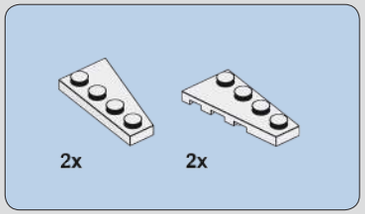

228

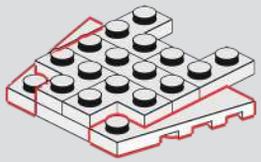

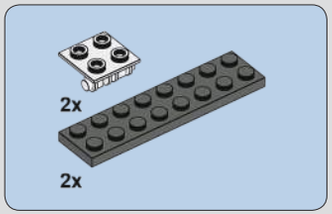

229

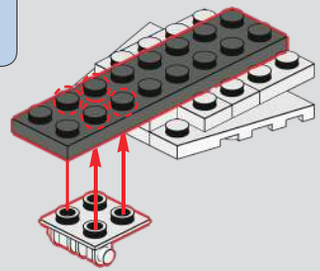

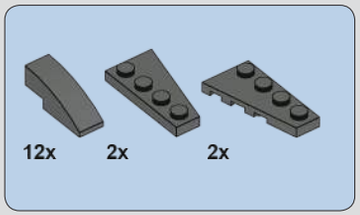

230

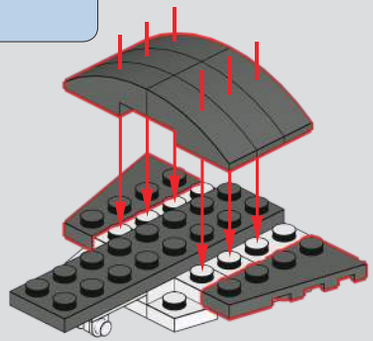

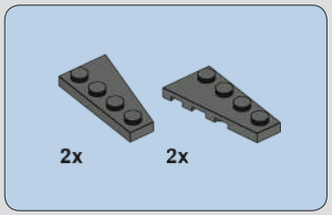

231

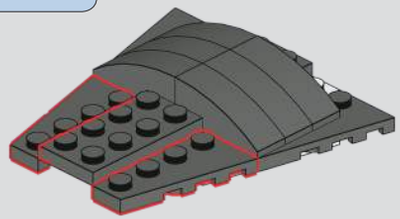

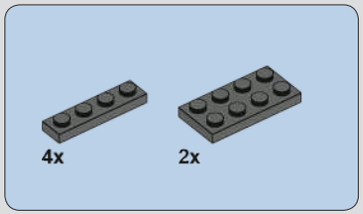

232

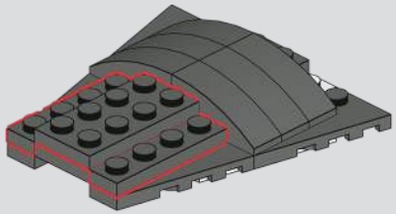

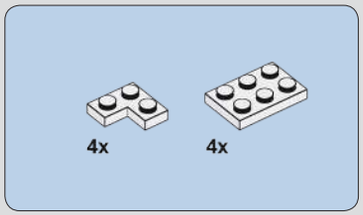

233

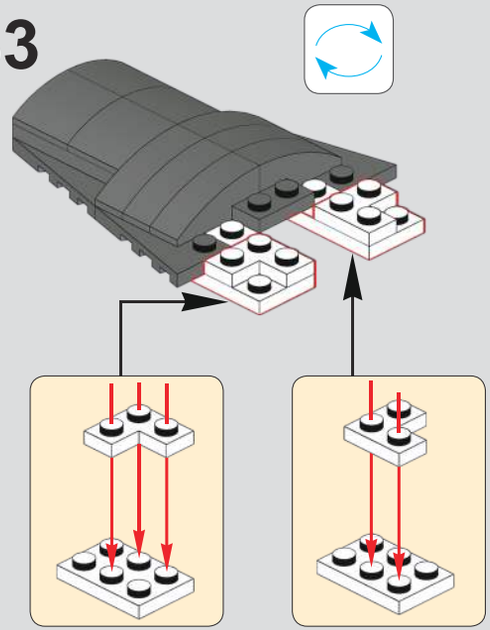

234

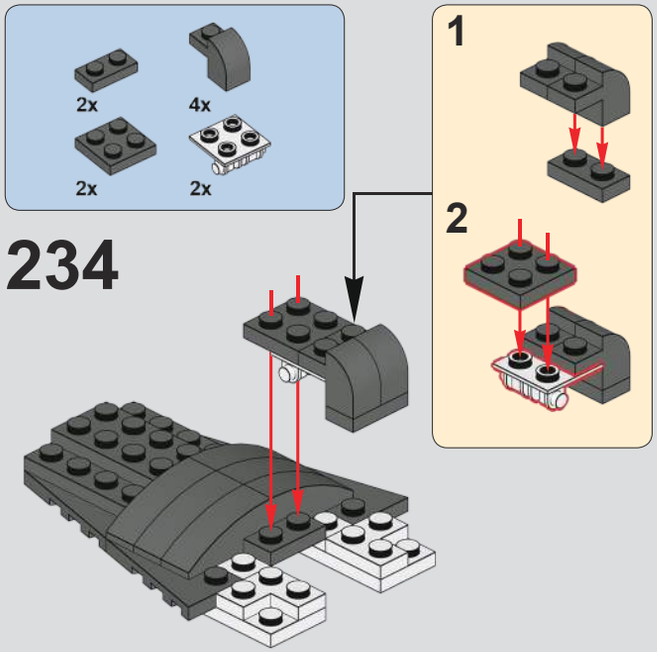

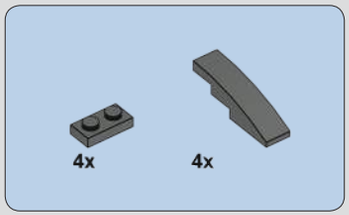

235

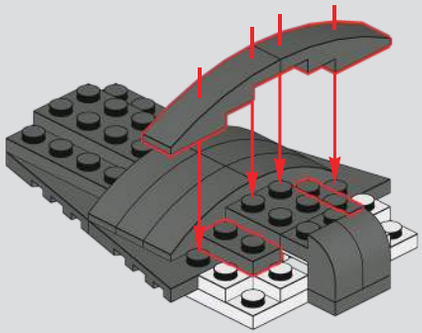

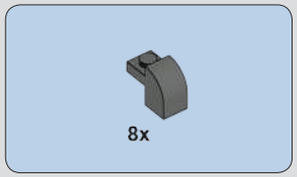

236

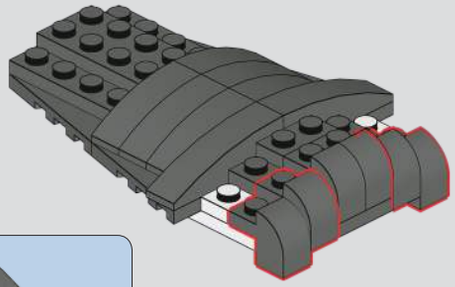

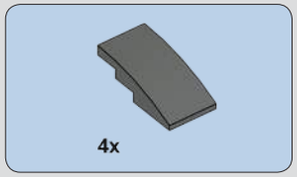

237

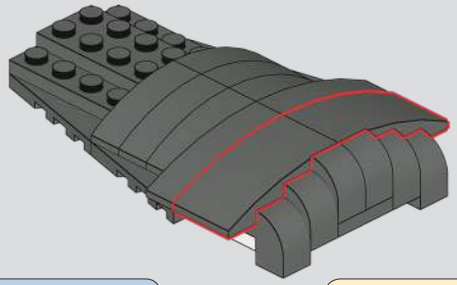

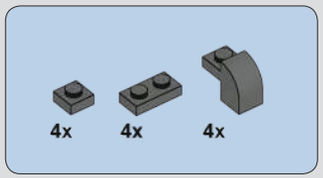

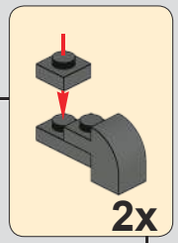

238

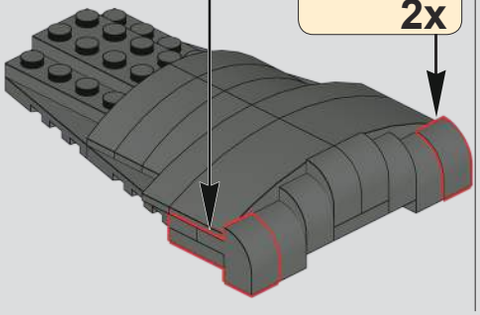

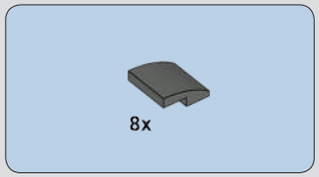

239

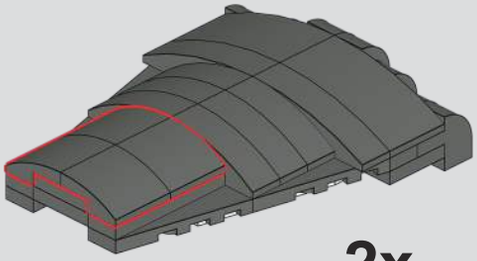

240

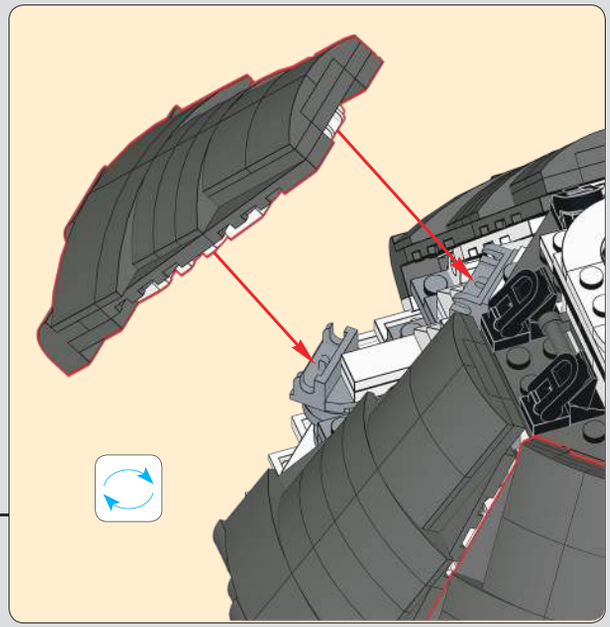

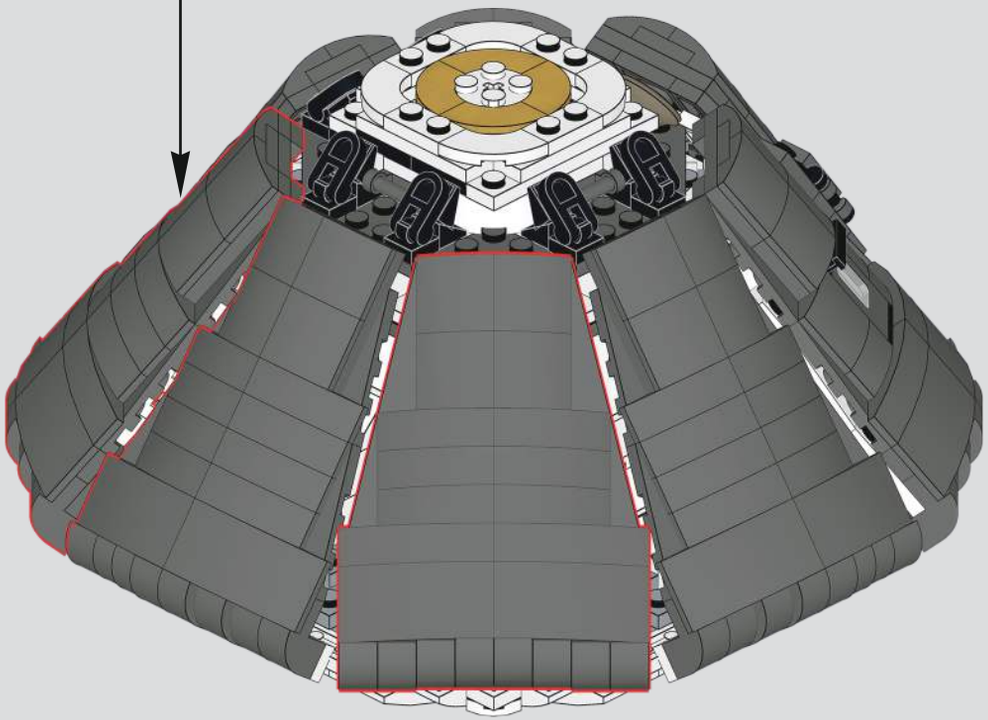

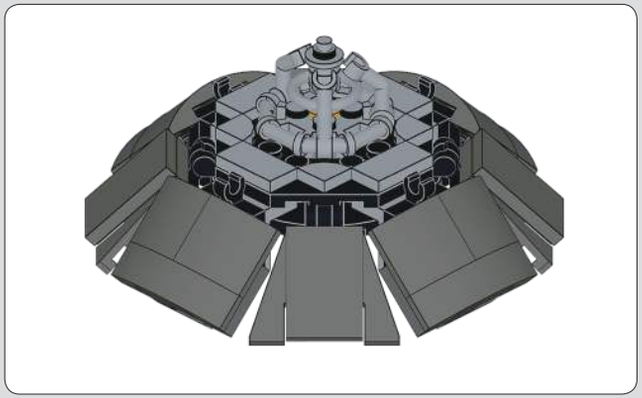

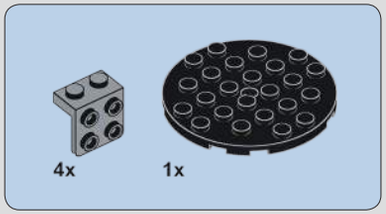

241

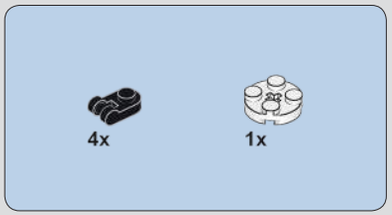

242

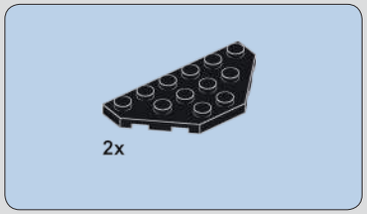

243

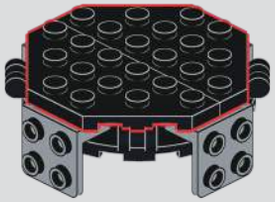

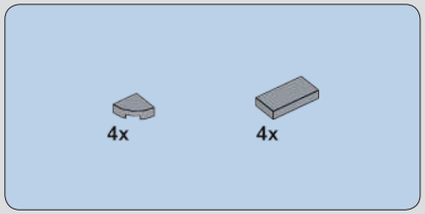

244

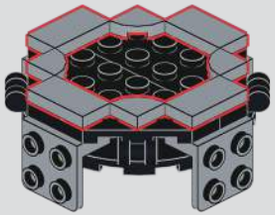

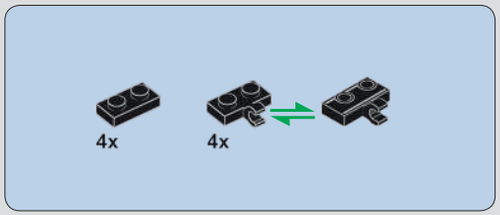

245

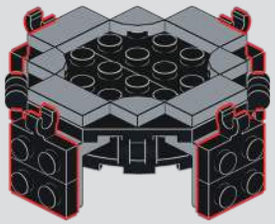

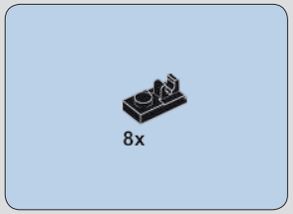

246

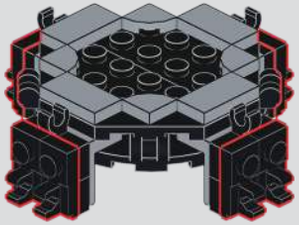

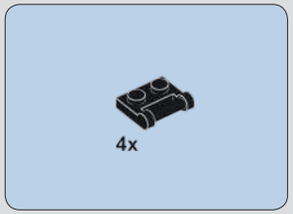

247

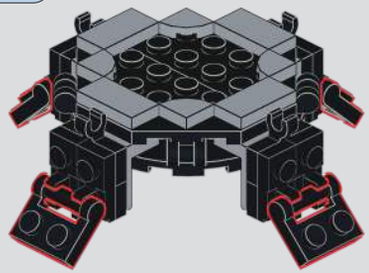

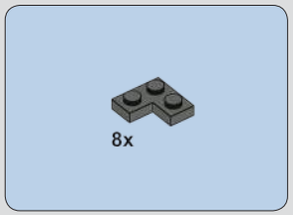

248

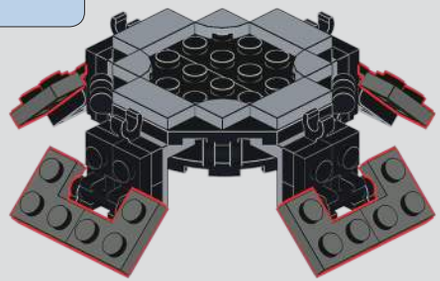

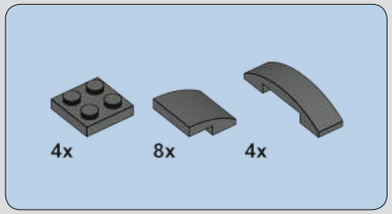

249

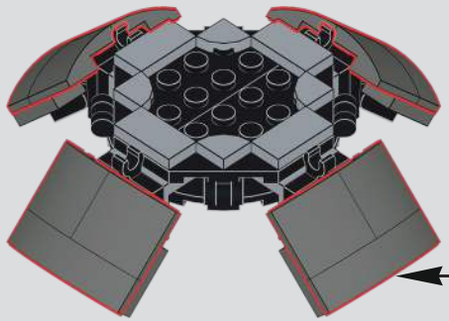

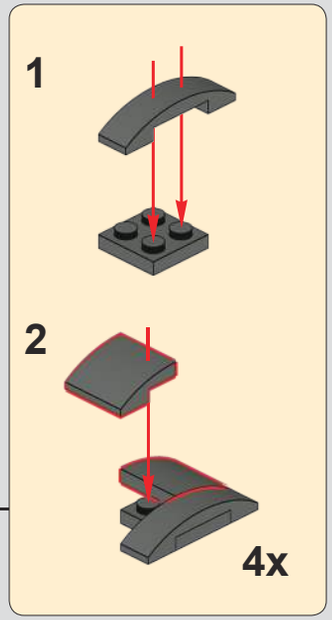

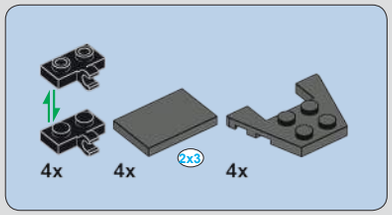

250

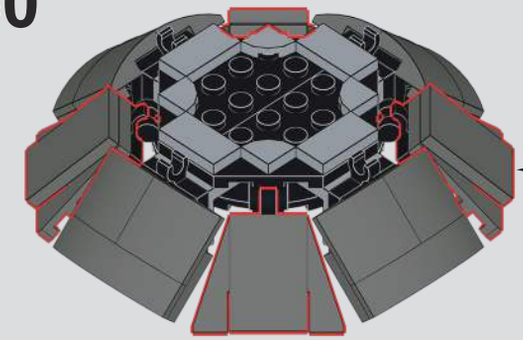

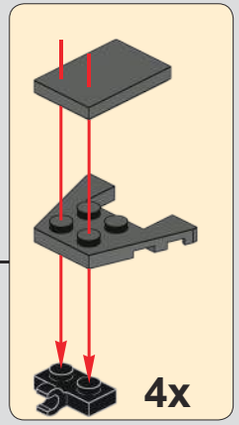

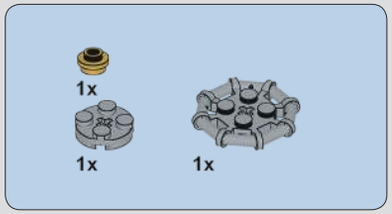

251

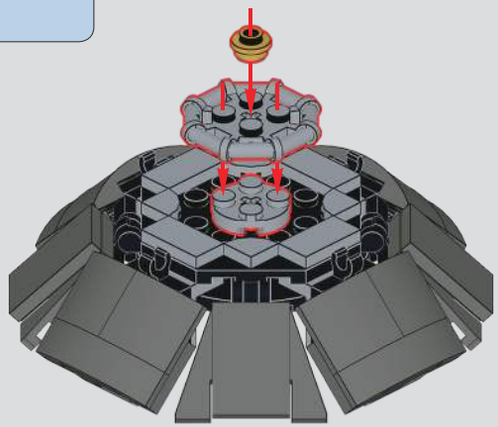

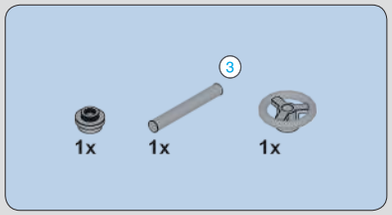

252

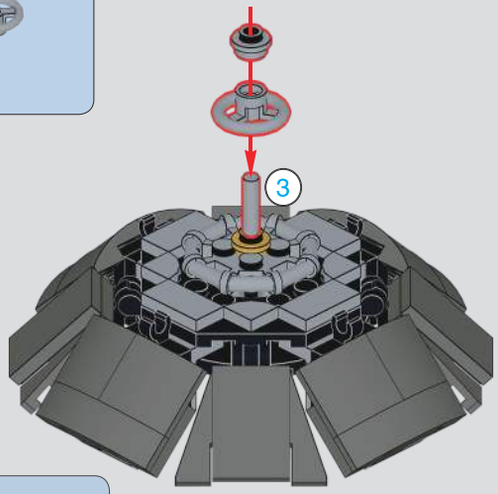

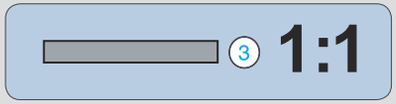

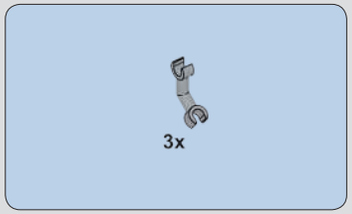

253

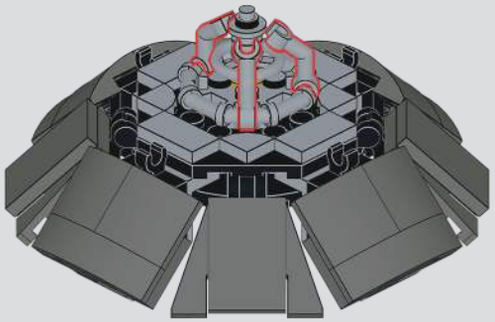

254

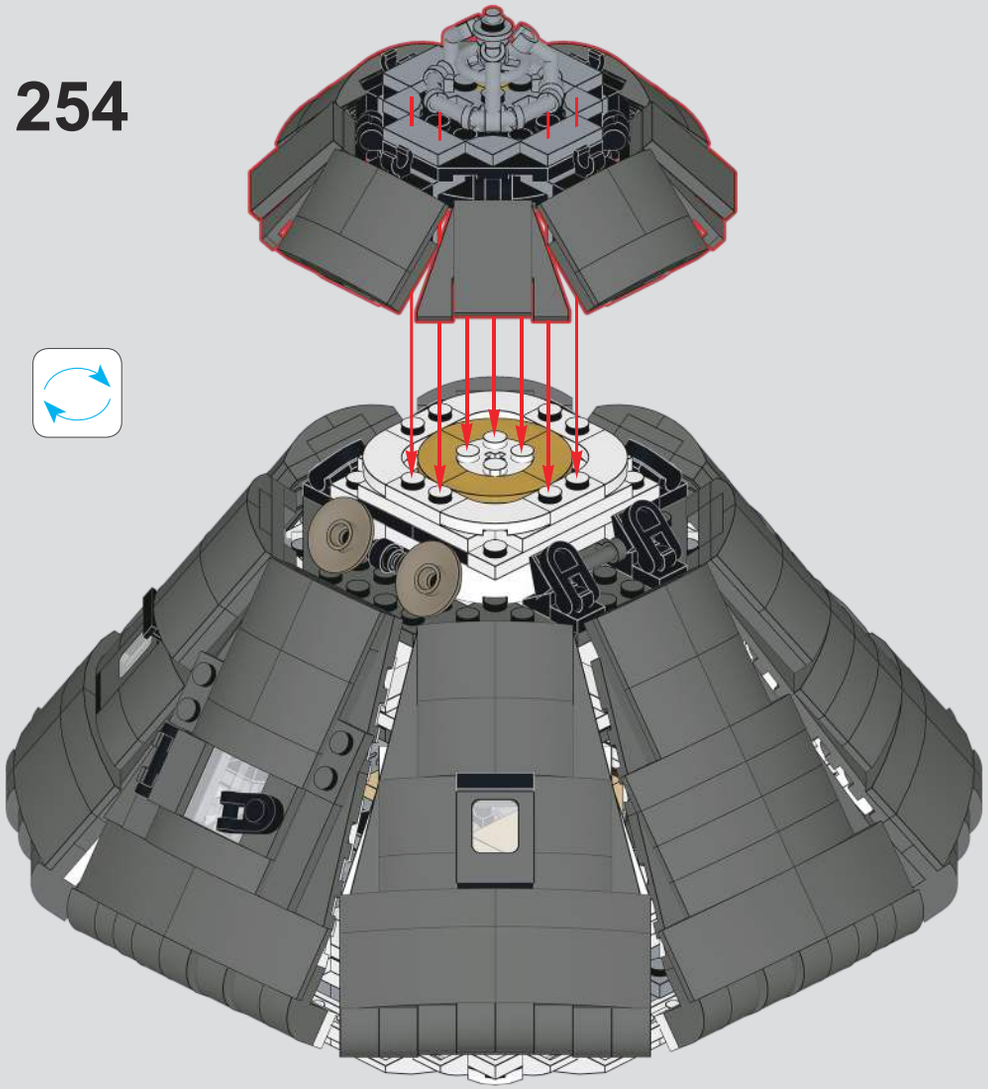

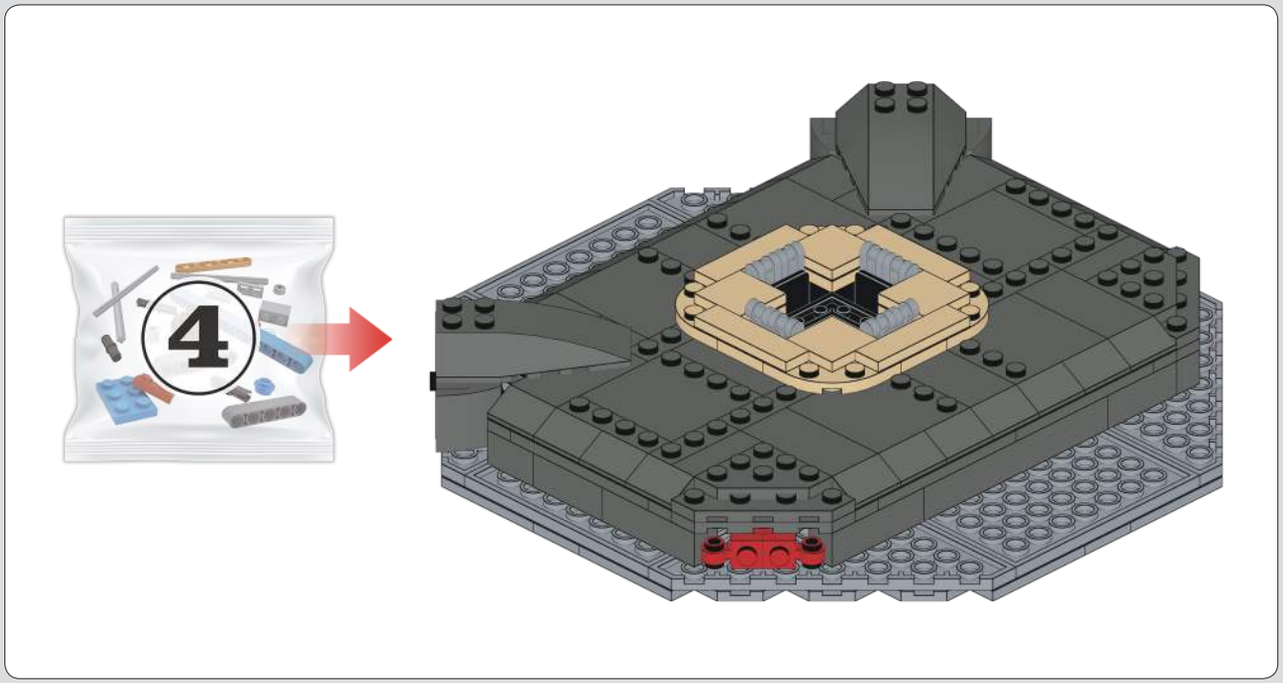

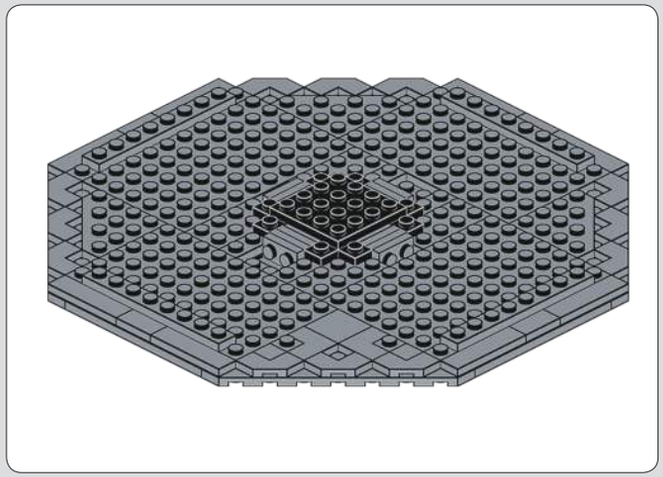

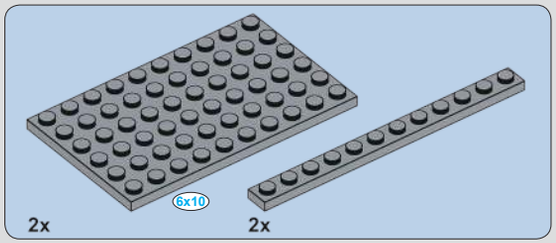

255

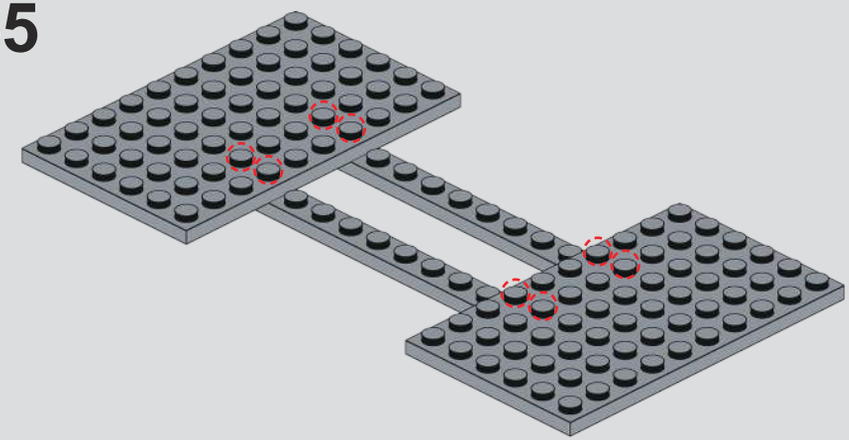

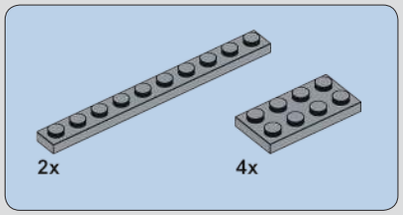

256

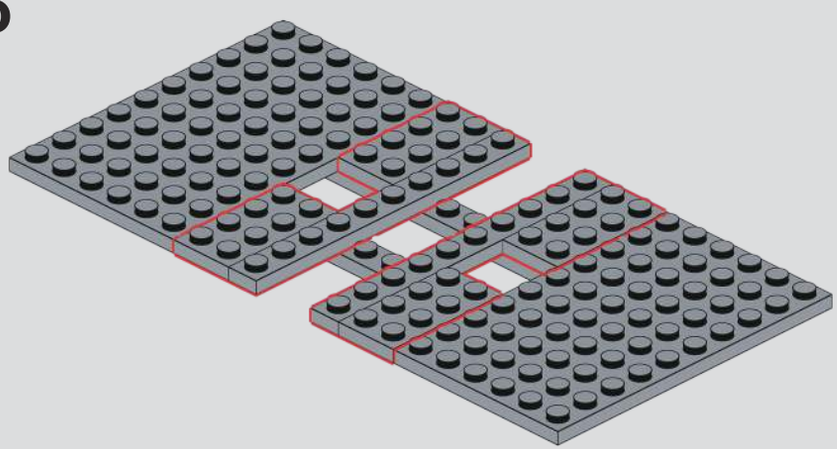

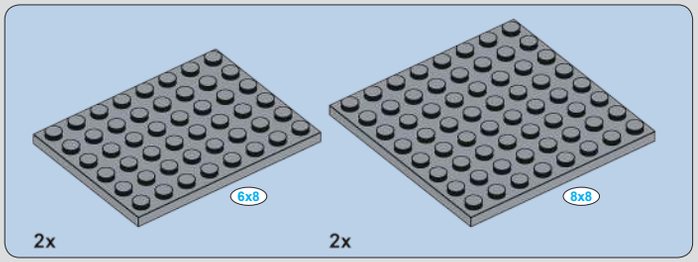

257

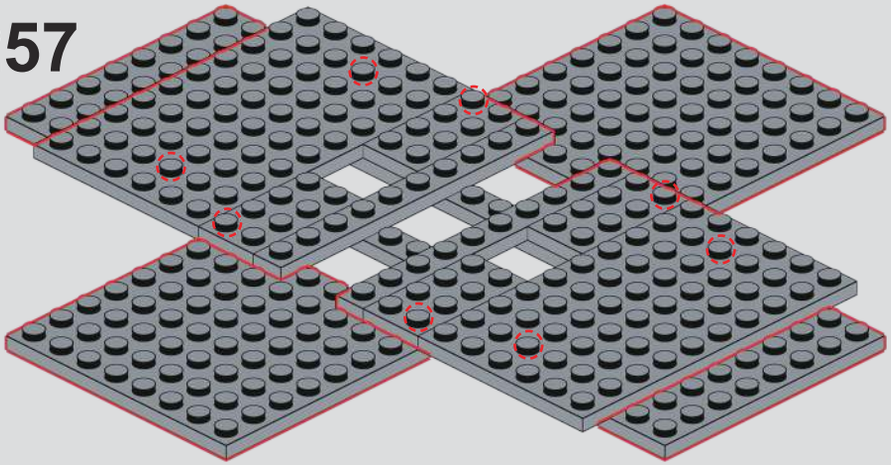

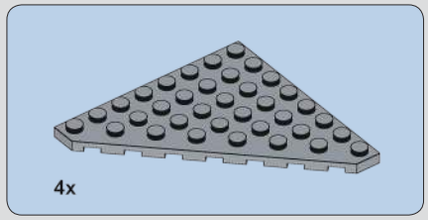

258

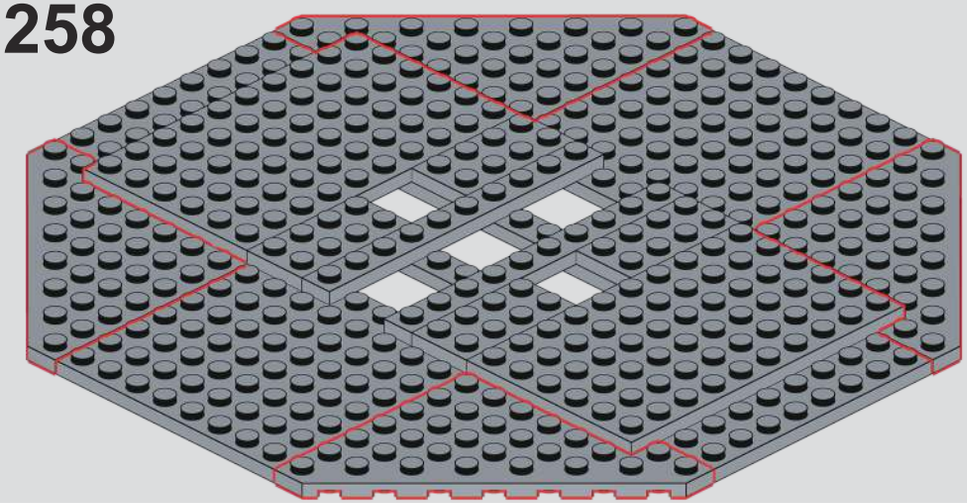

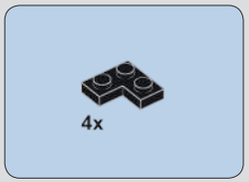

259

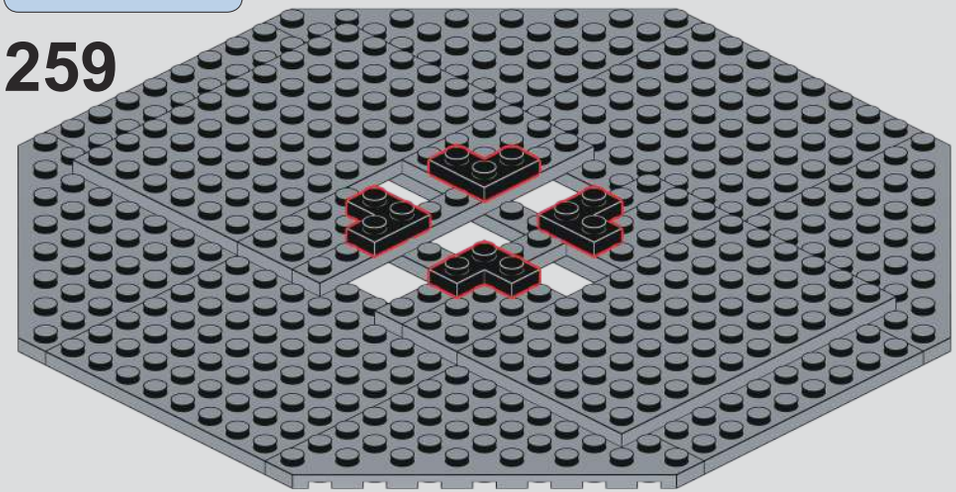

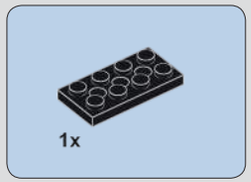

260

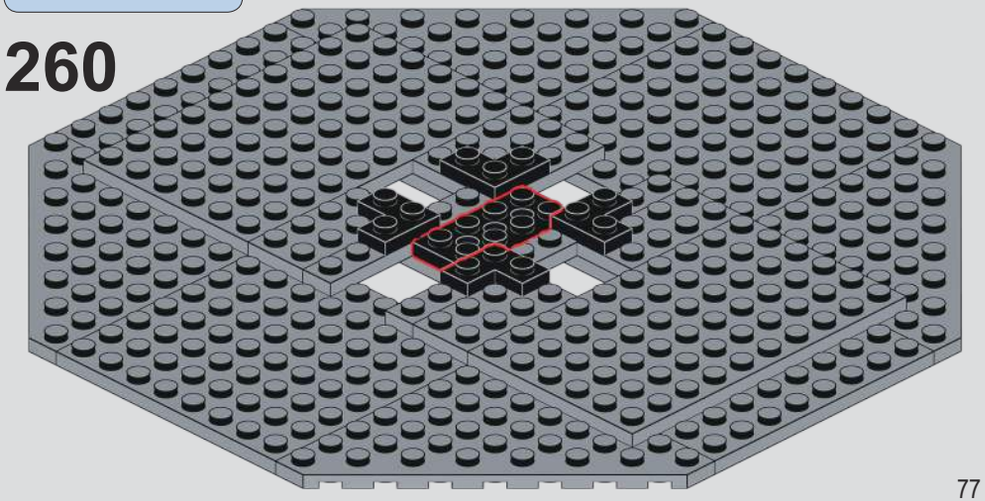

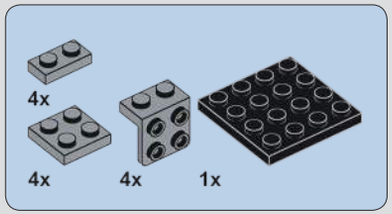

261

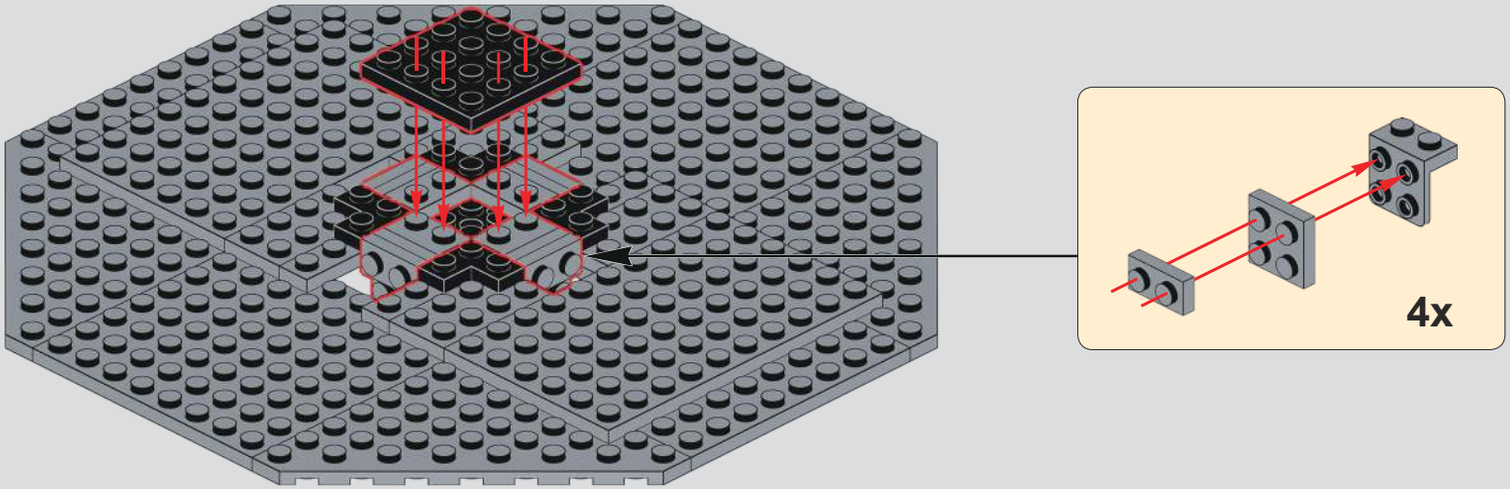

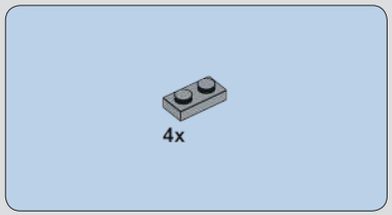

262

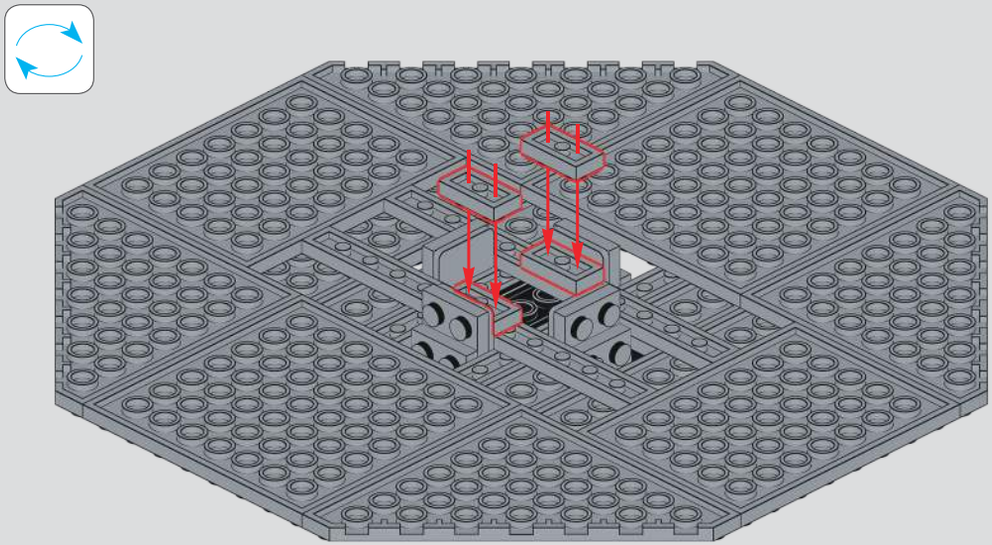

263

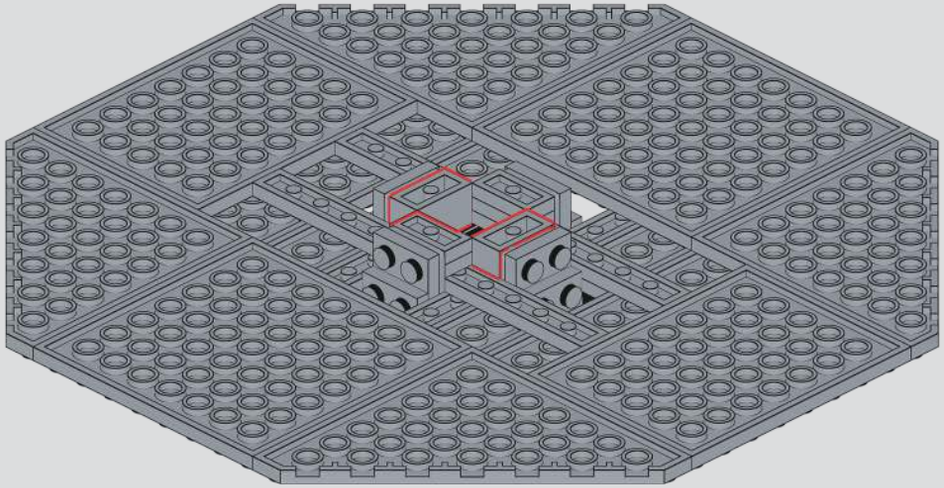

264

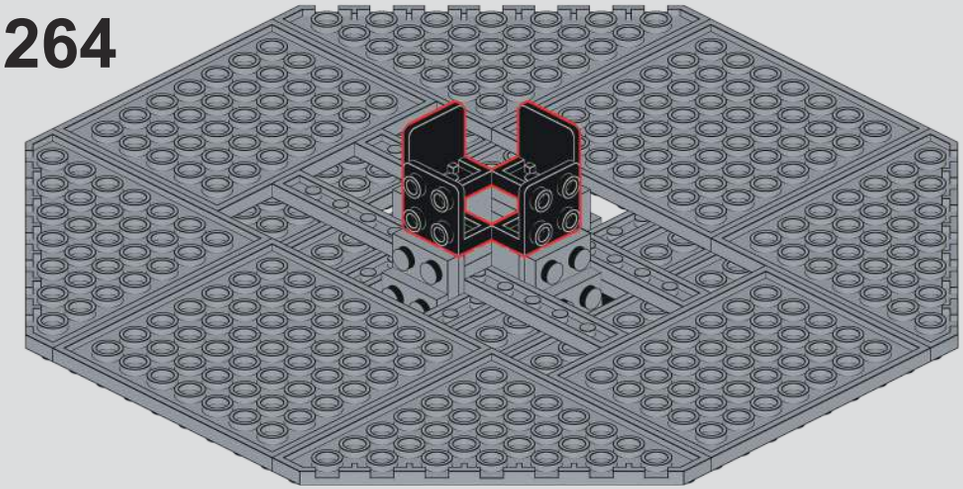

265

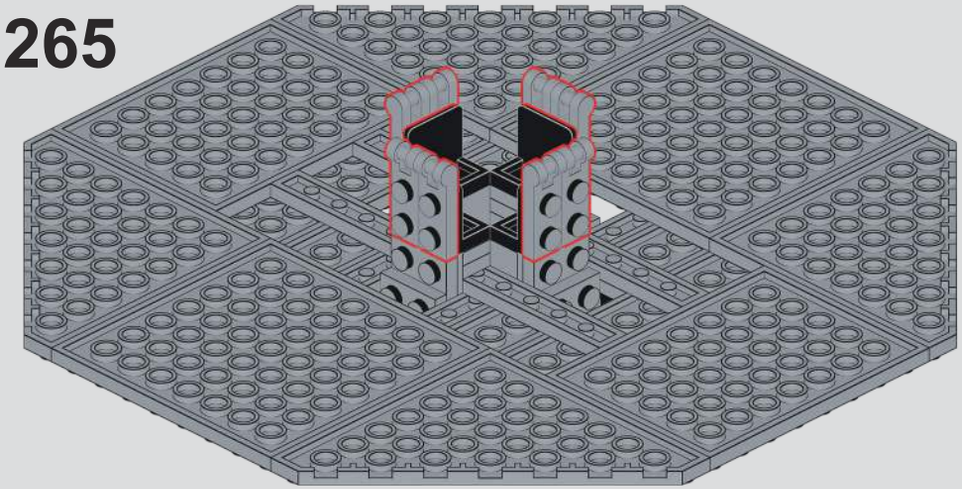

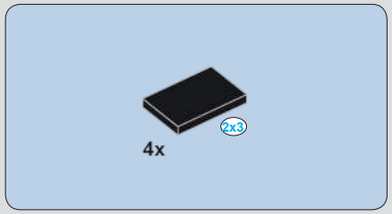

266

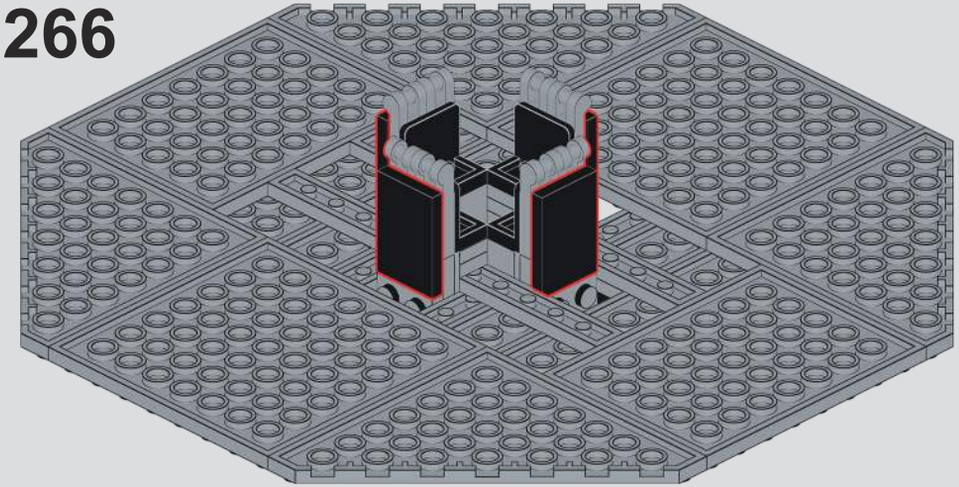

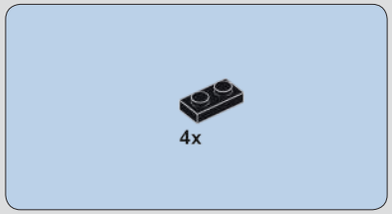

267

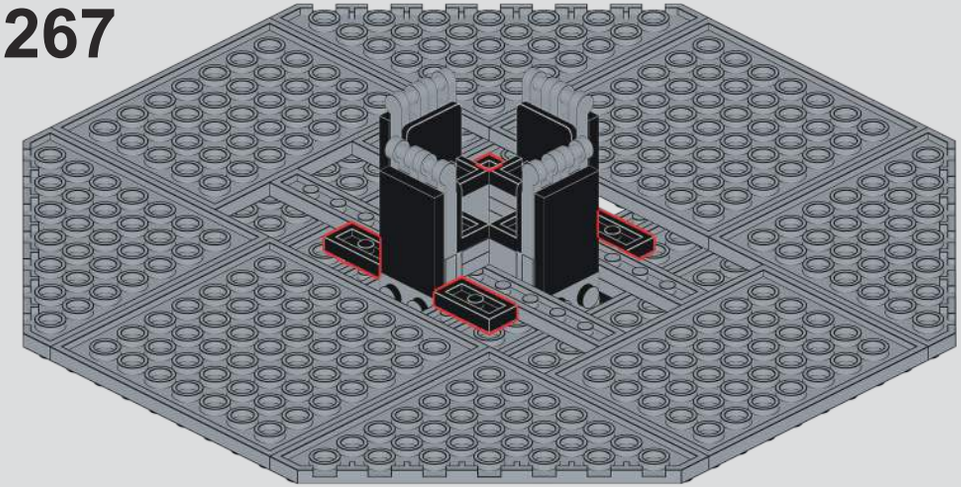

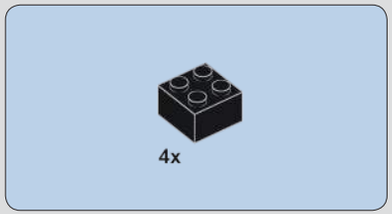

268

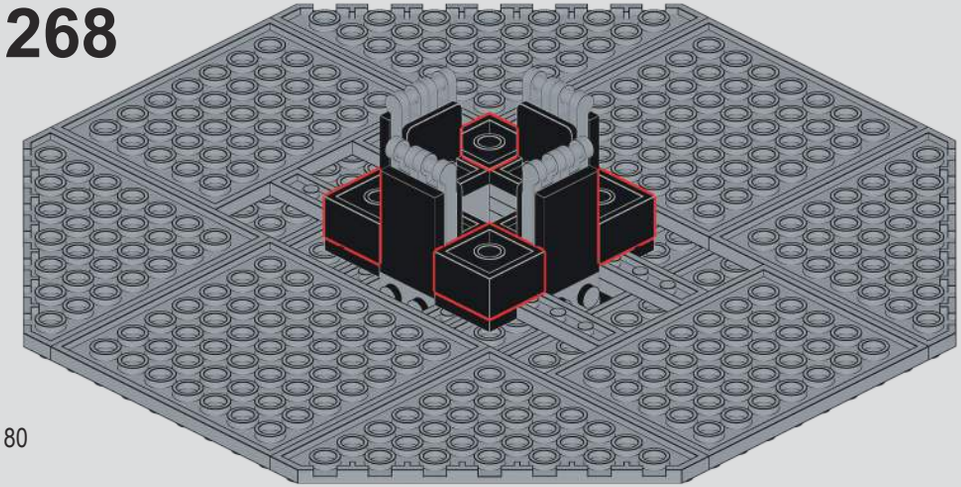

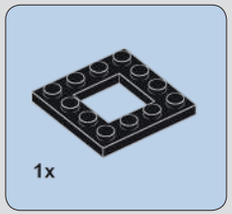

269

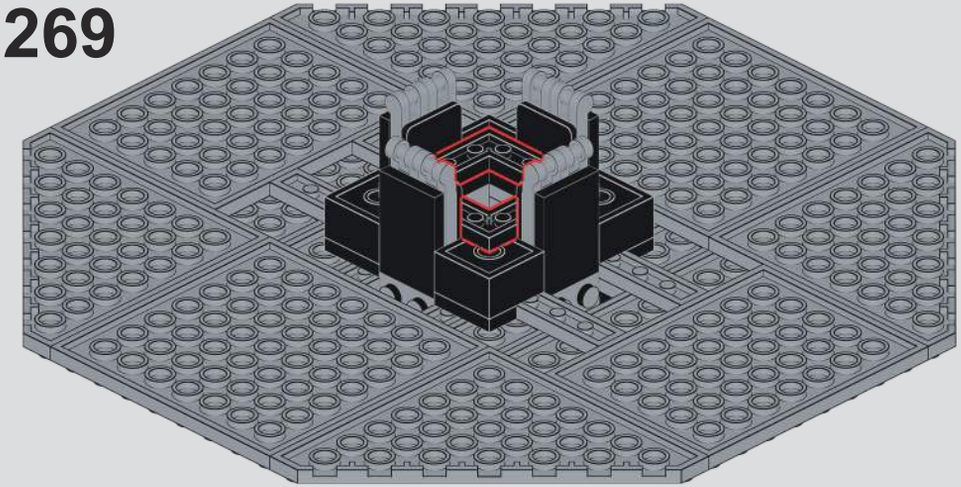

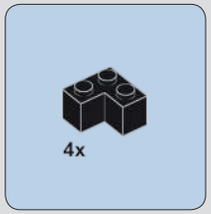

270

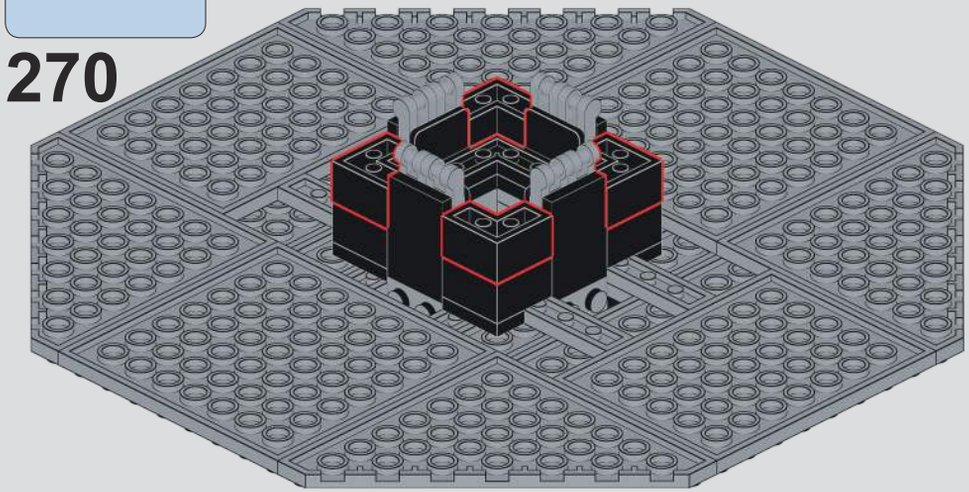

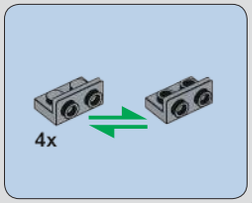

271

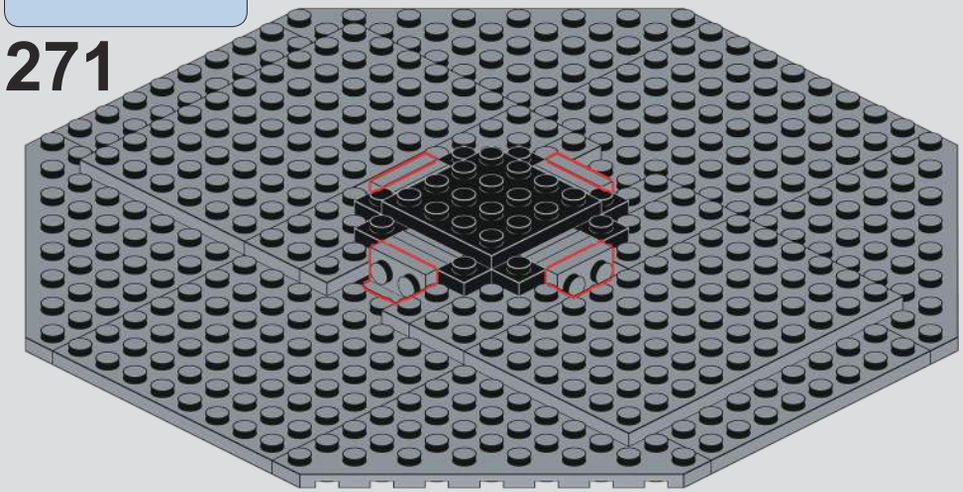

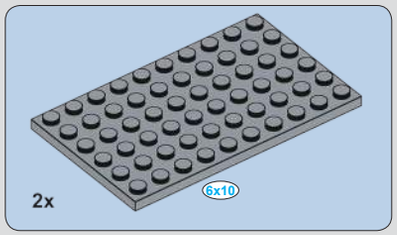

272

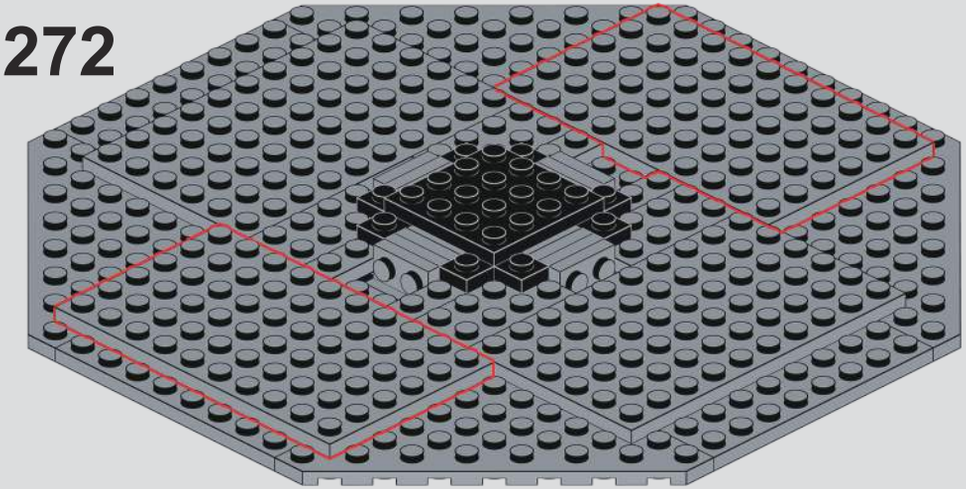

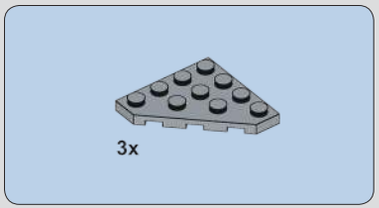

273

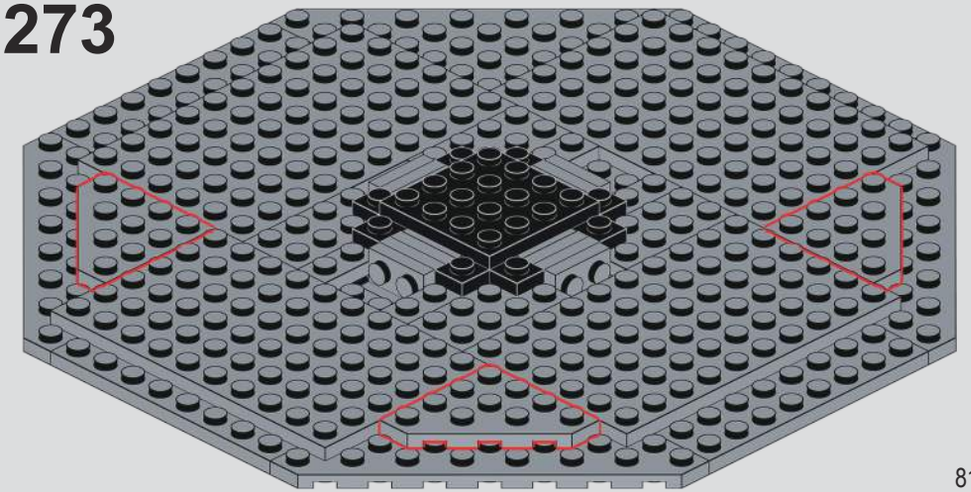

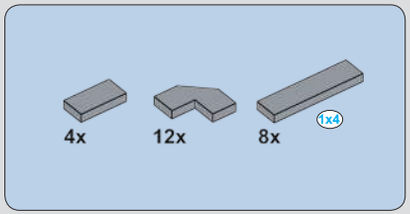

274

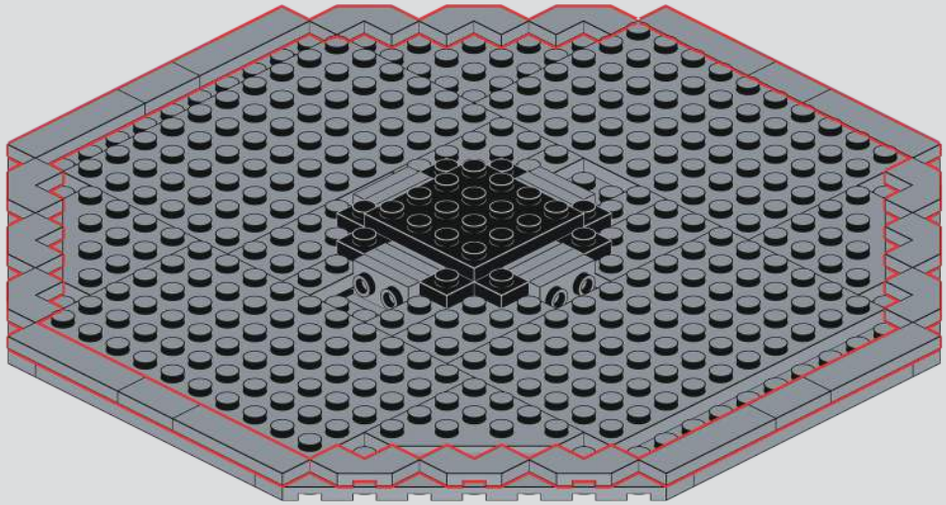

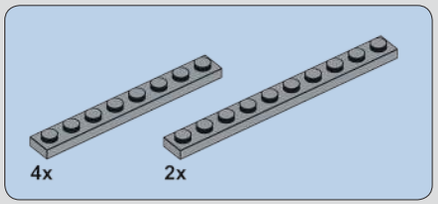

275

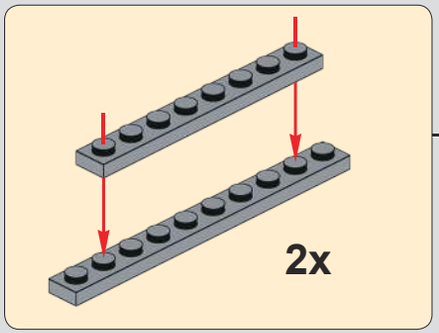

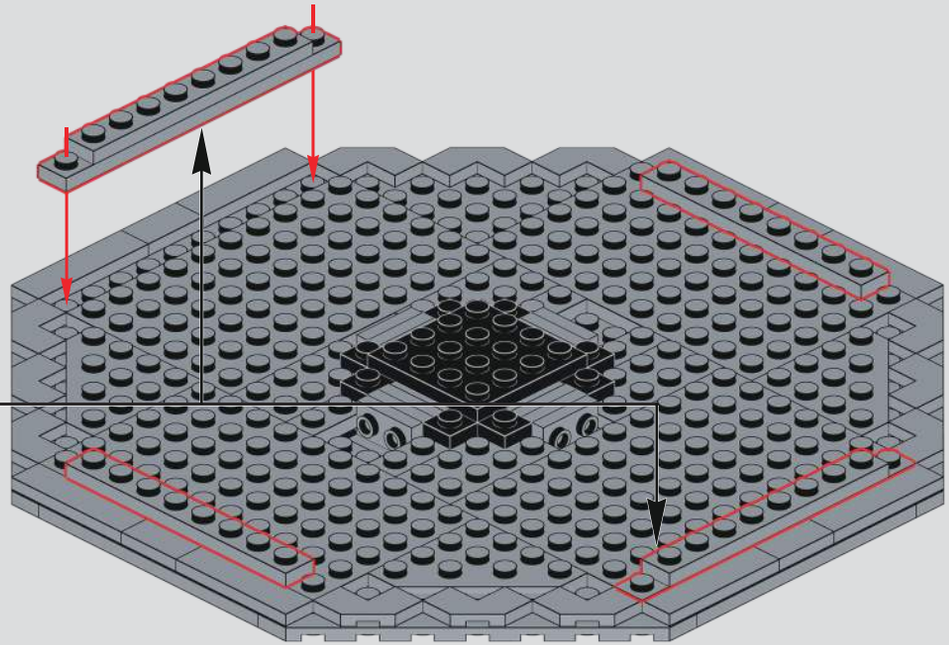

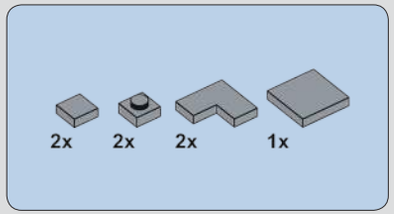

276

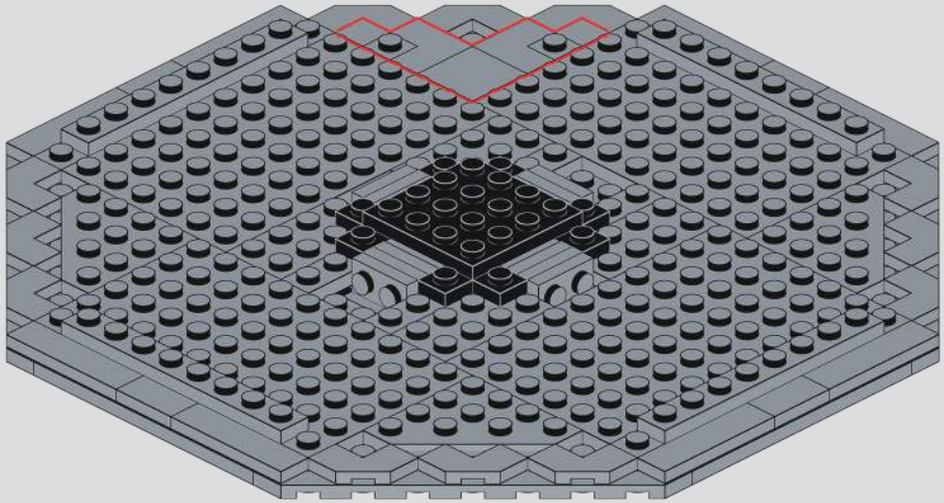

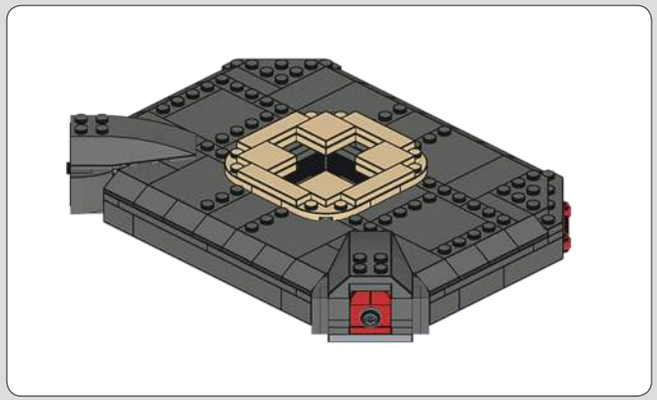

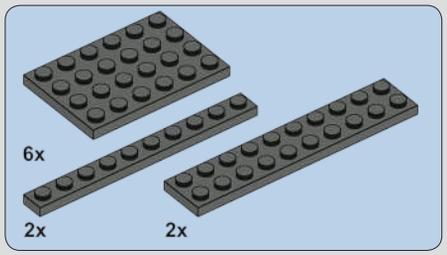

277

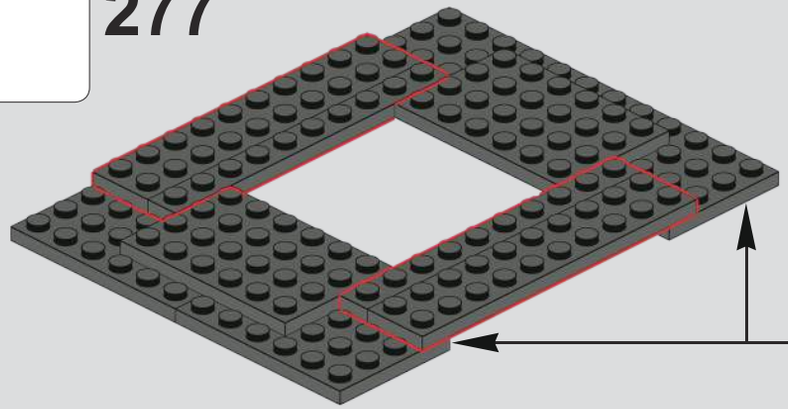

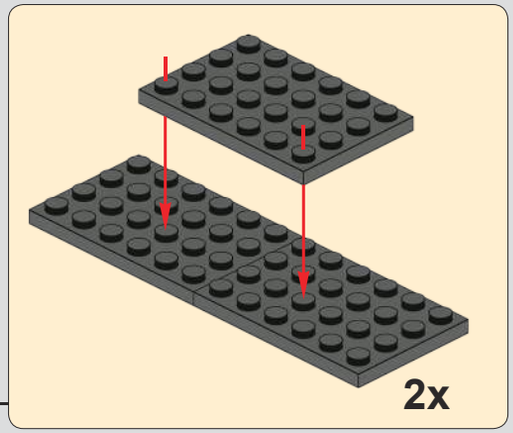

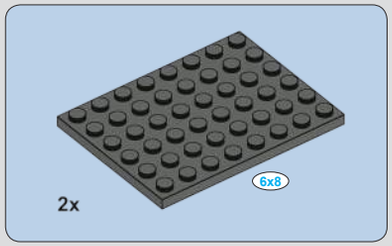

278

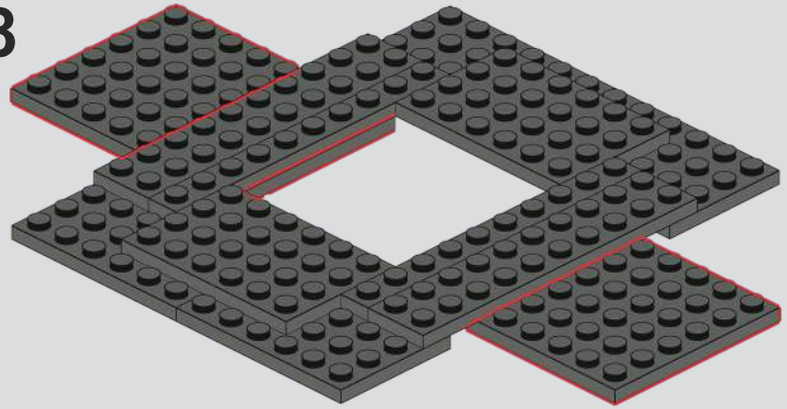

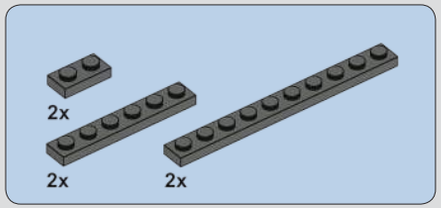

279

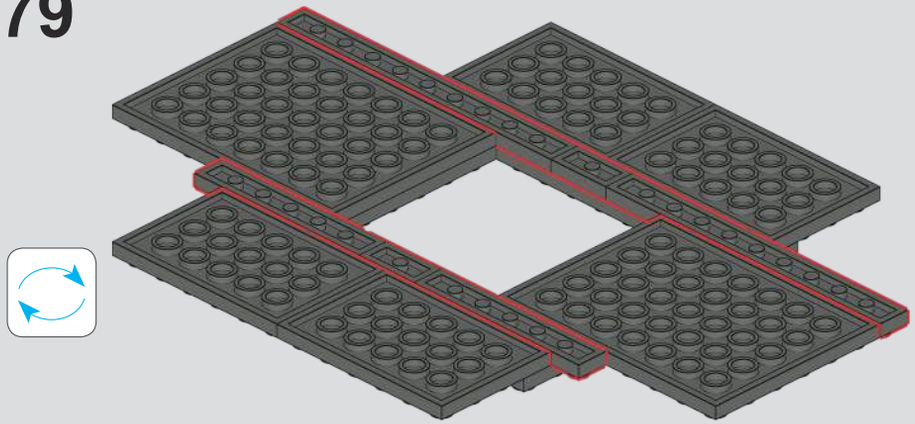

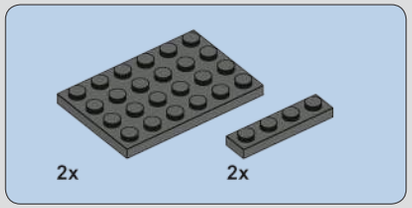

280

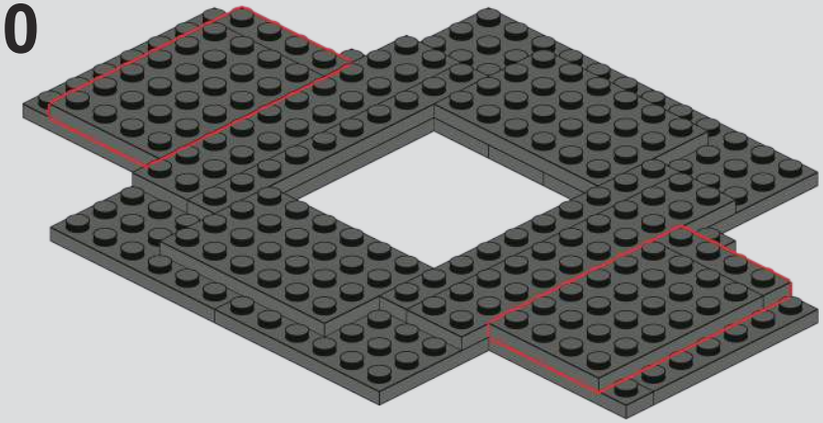

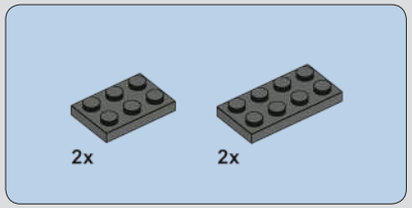

281

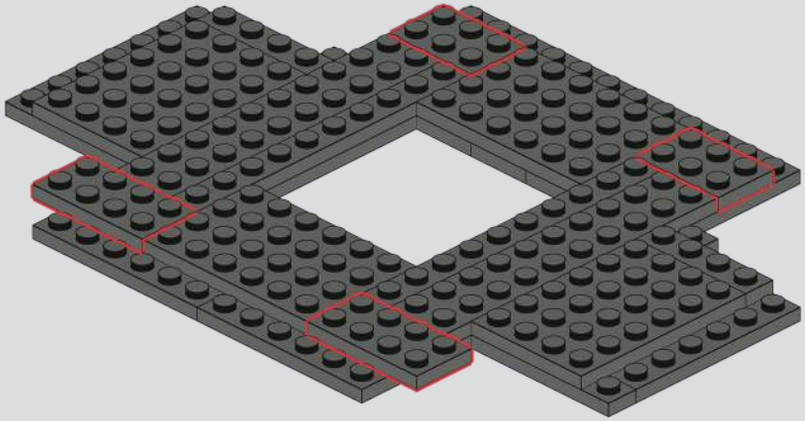

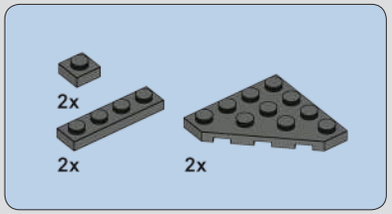

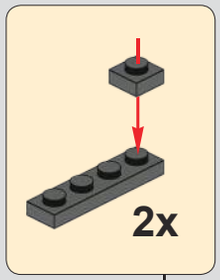

282

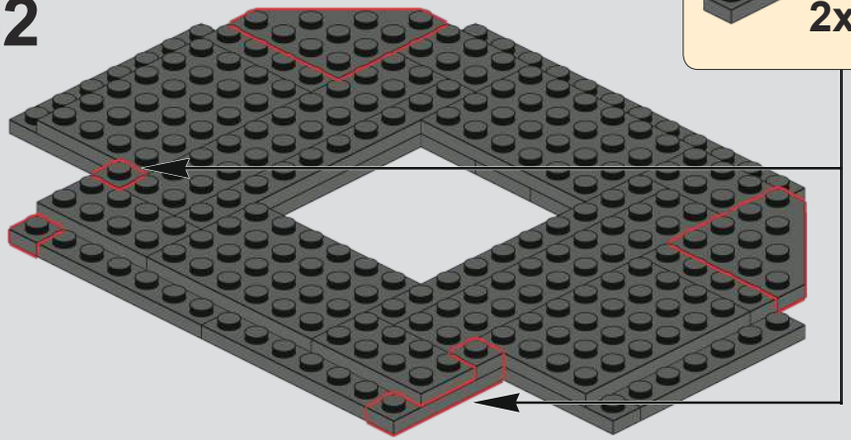

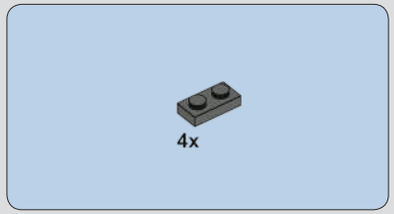

283

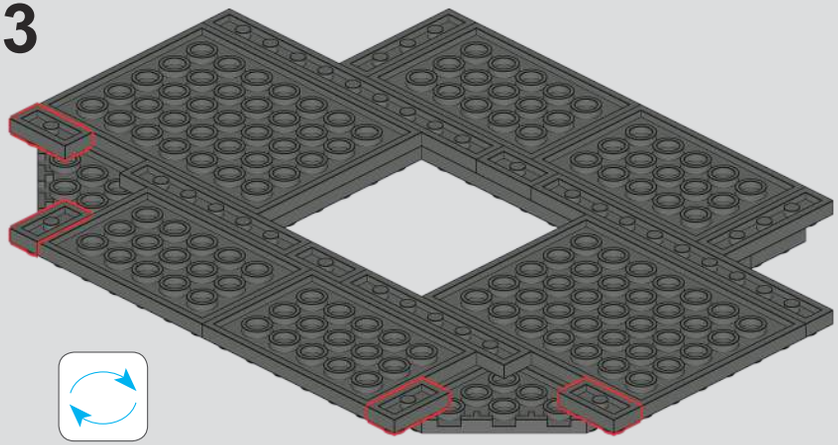

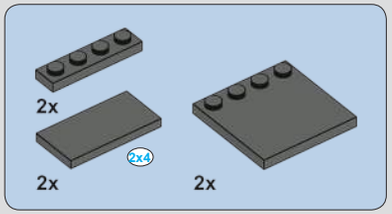

284

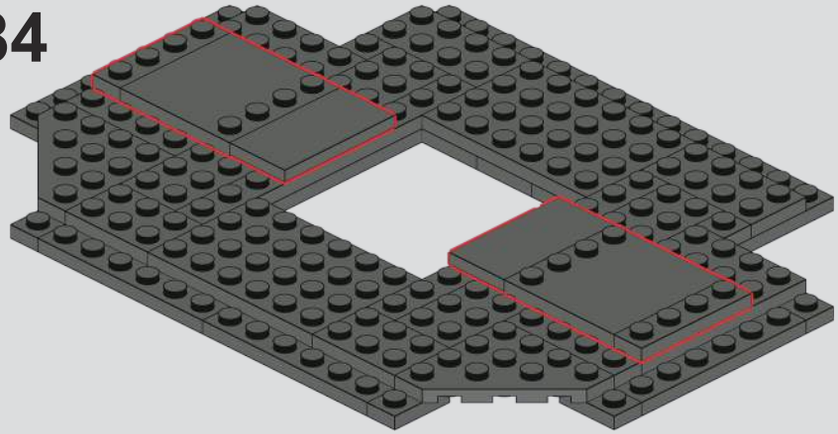

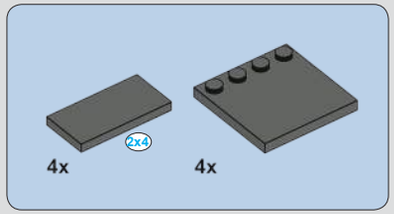

285

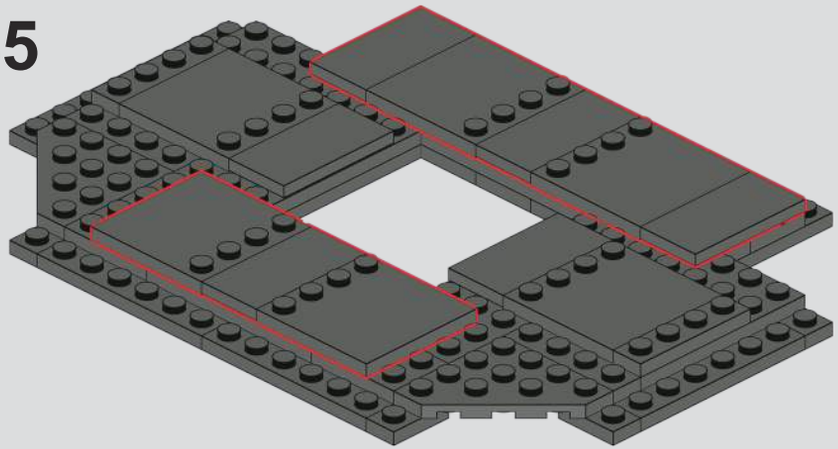

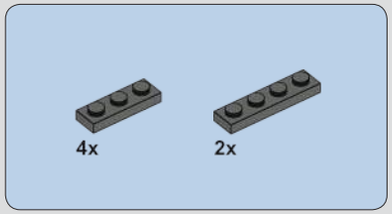

286

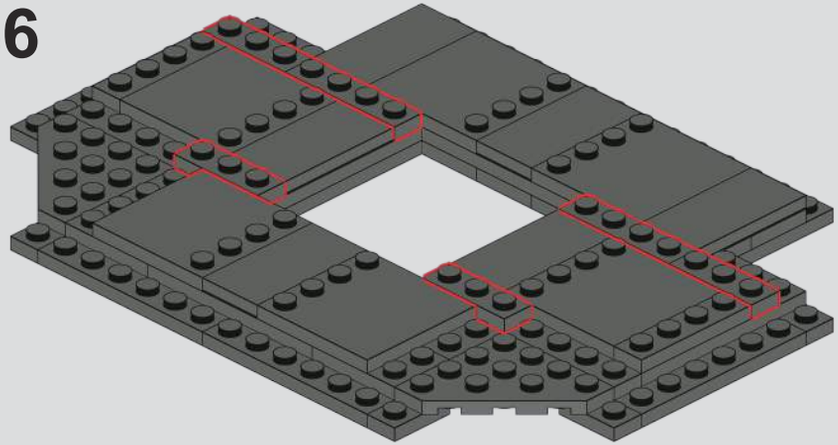

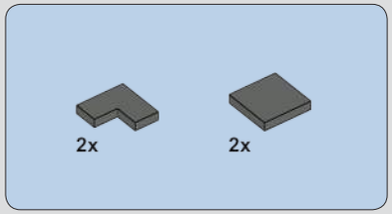

287

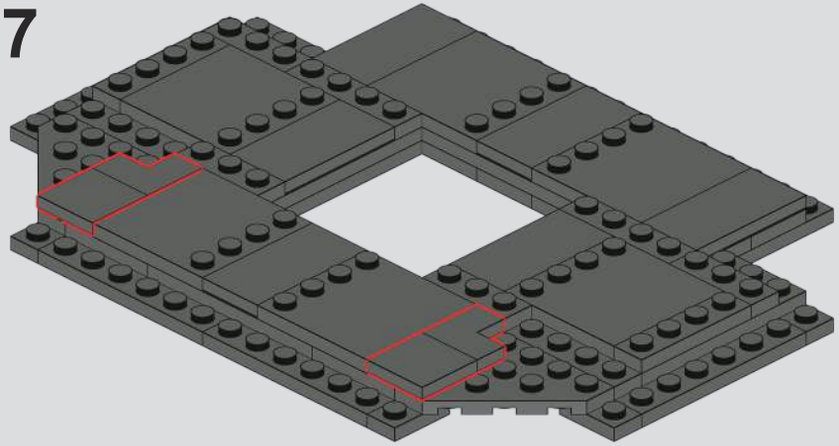

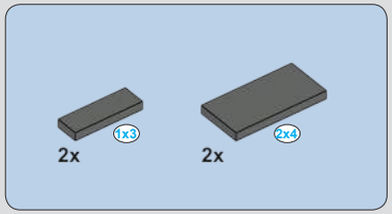

288

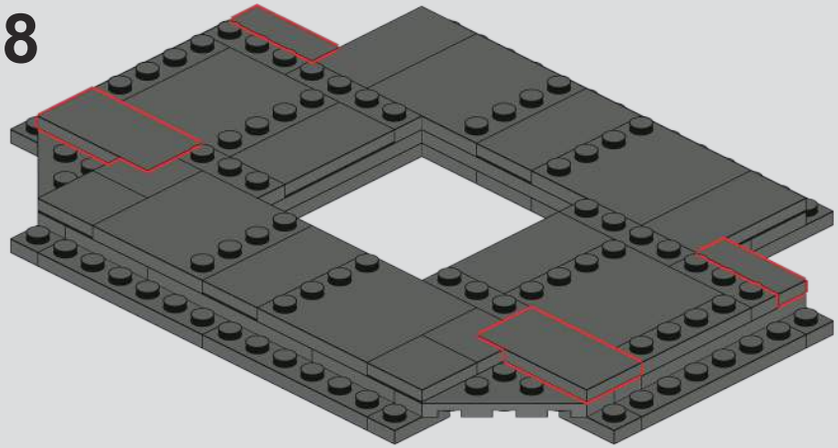

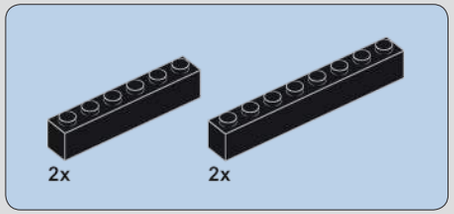

289

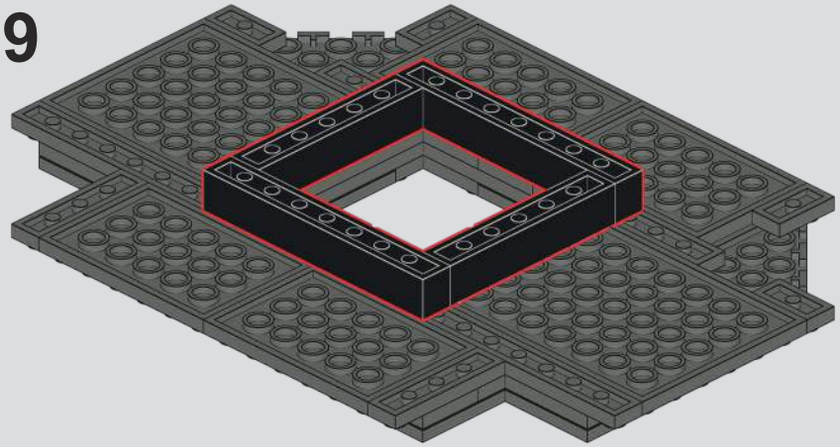

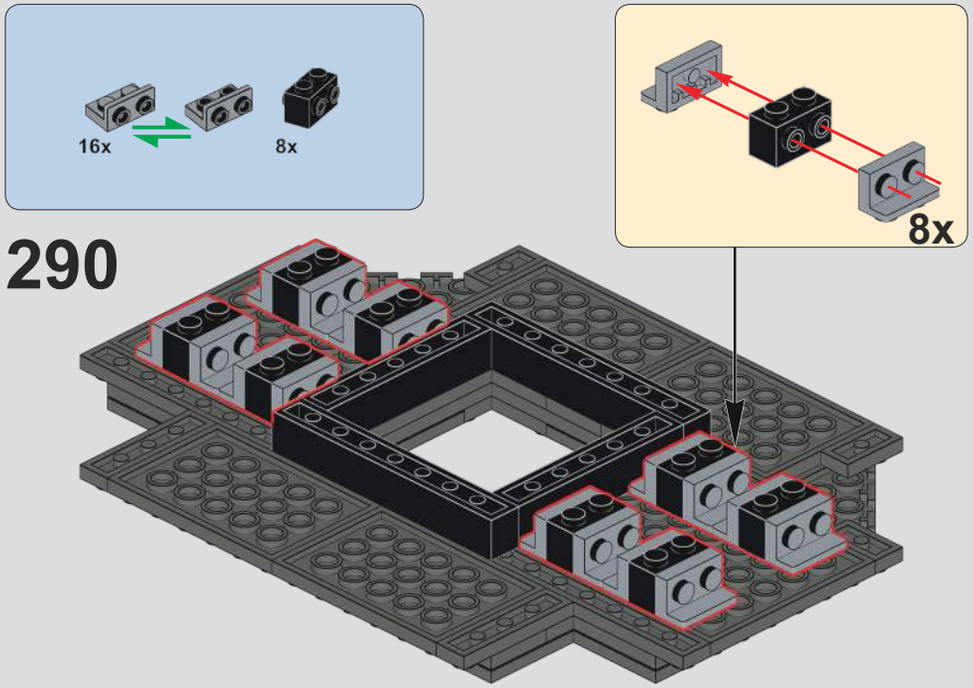
16x
8x
8x
290

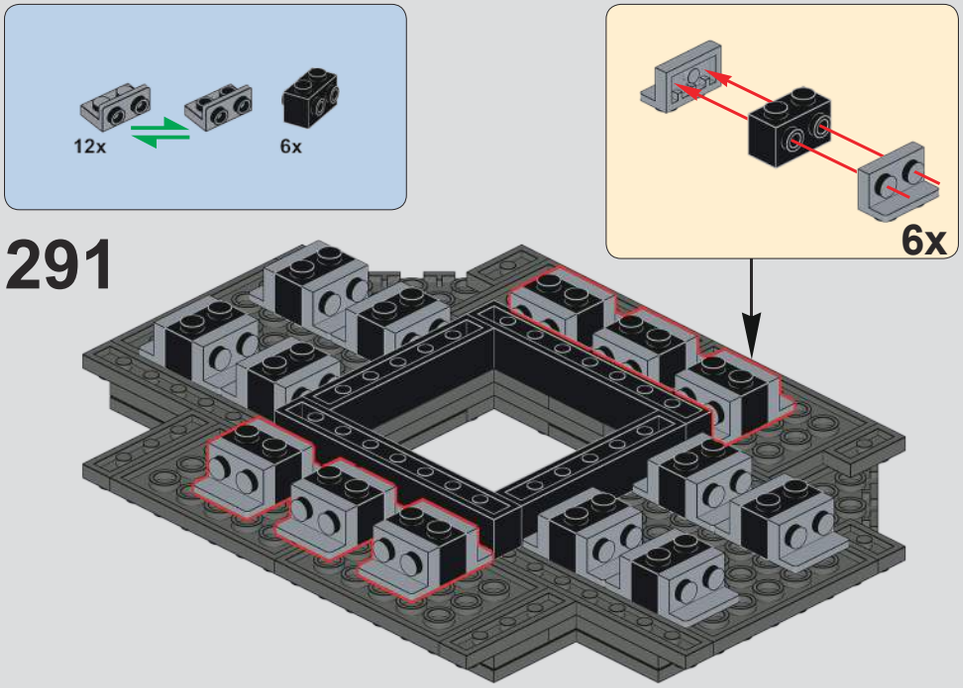
12x
6x
6x
291

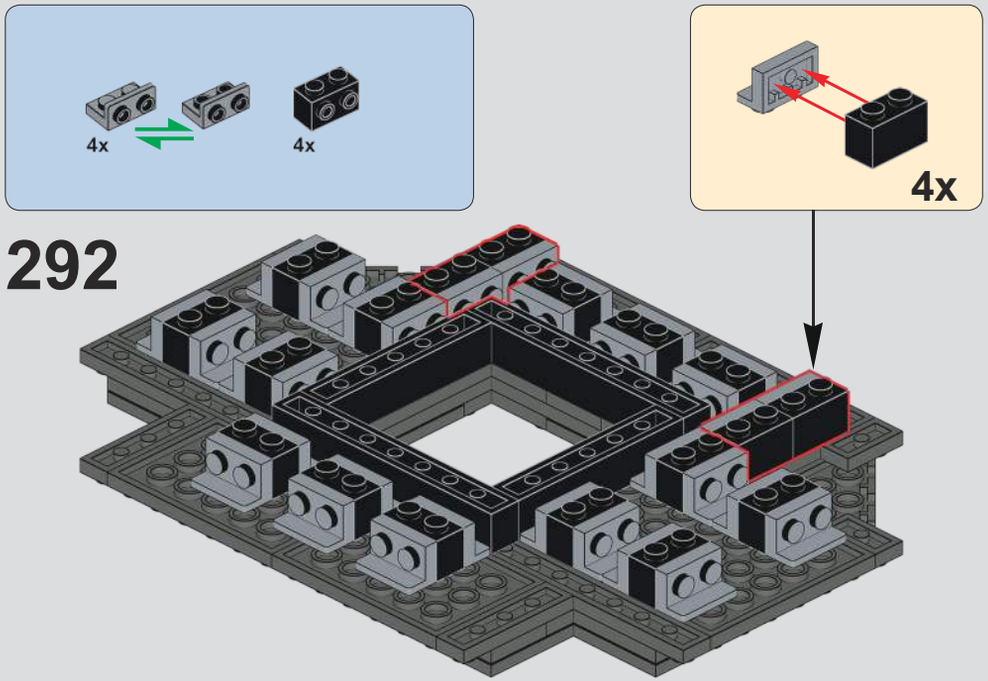
4x
4x
4x
292

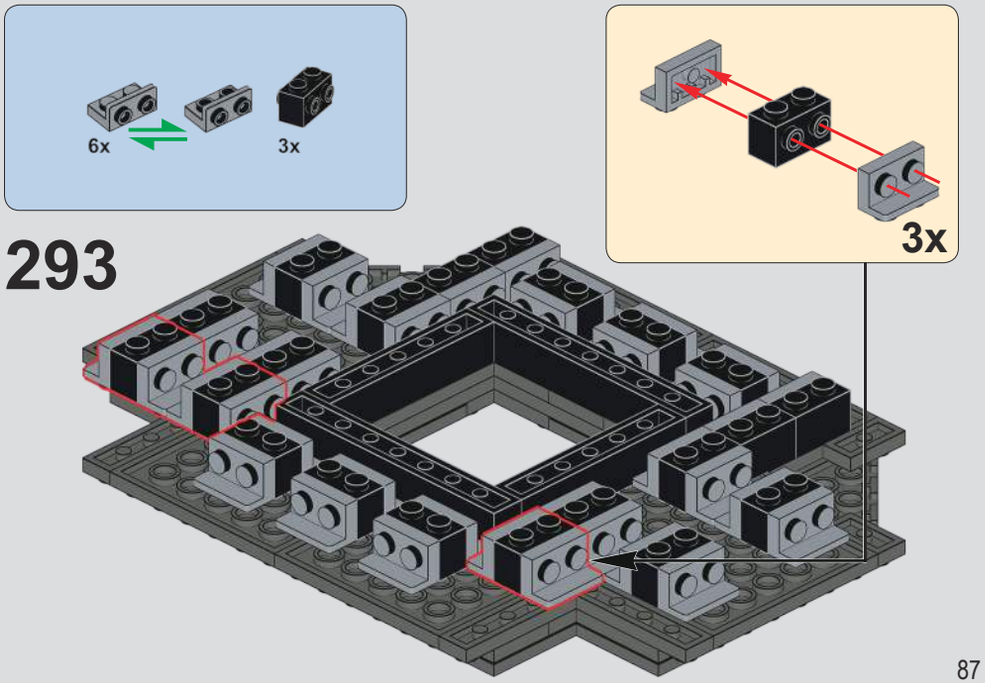
6x
3x
3x
293

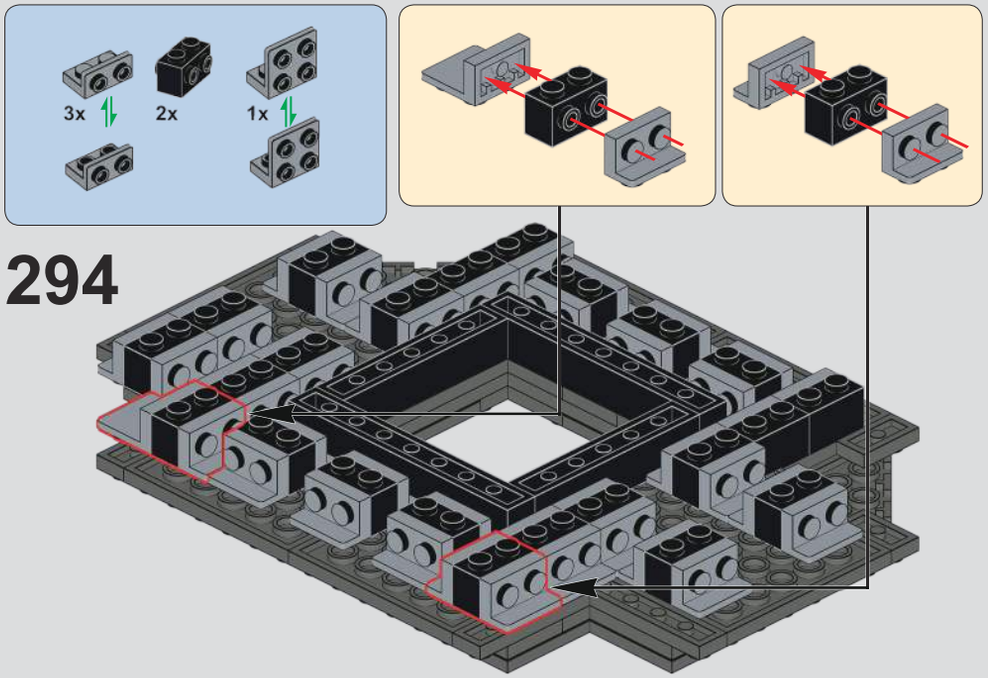

294

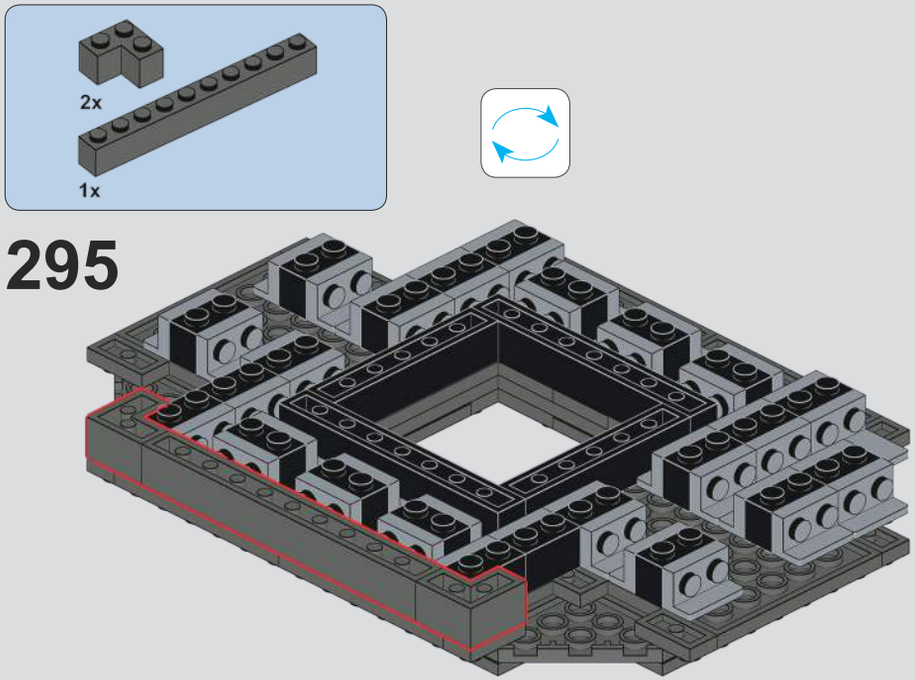

295

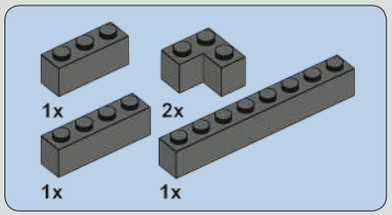

296

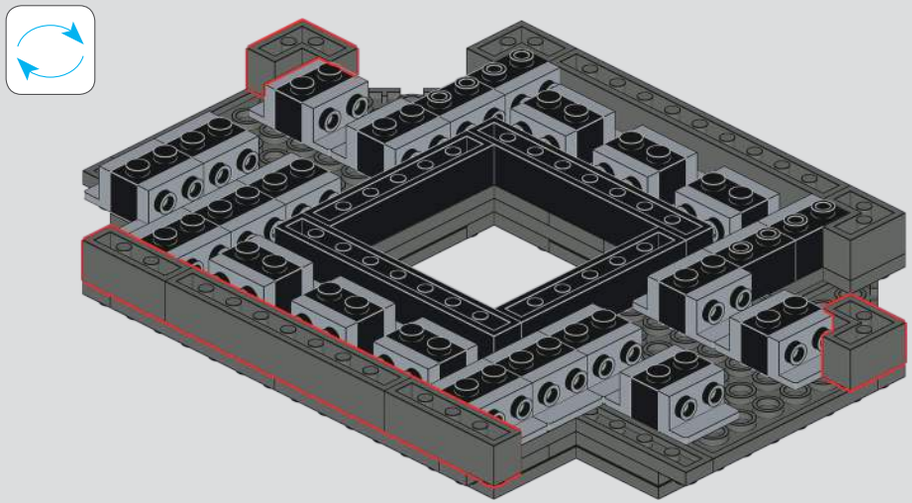

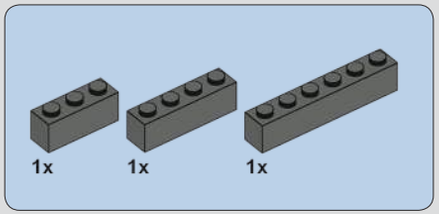

297

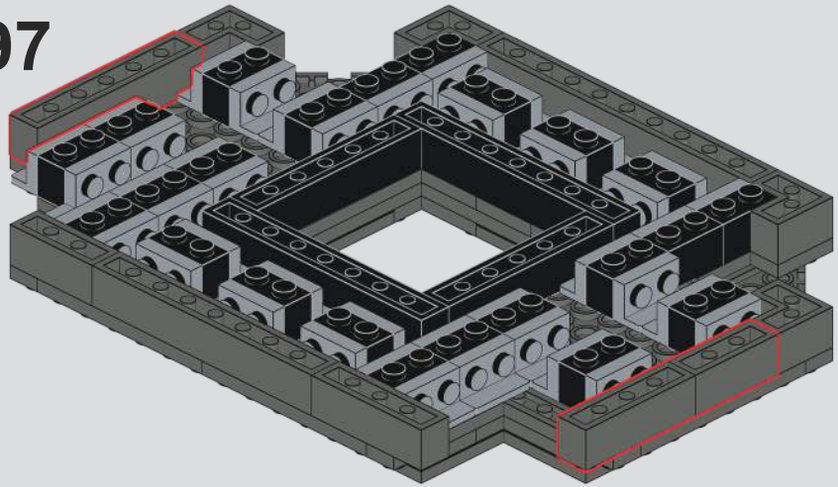

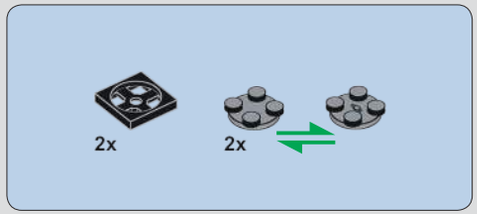

298

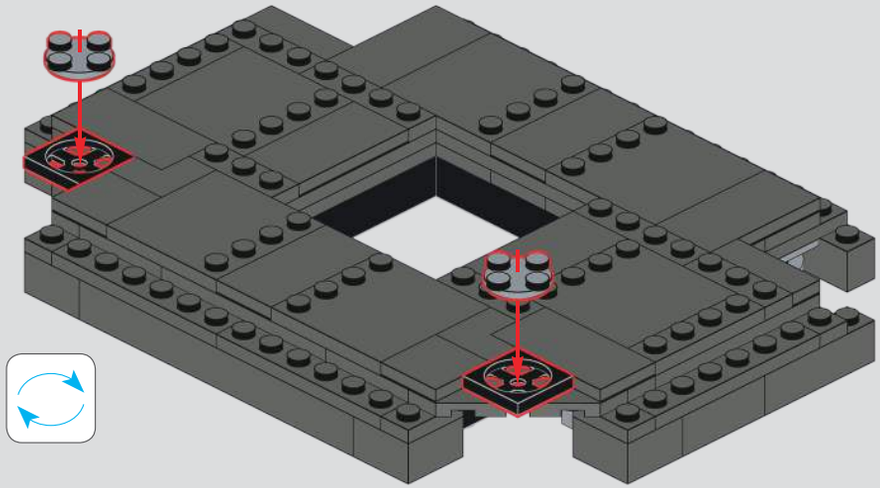

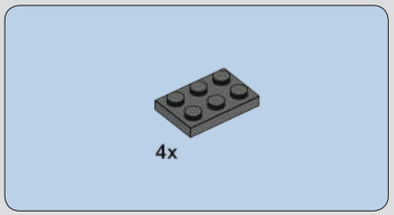

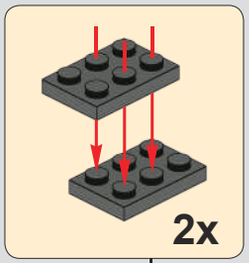

299

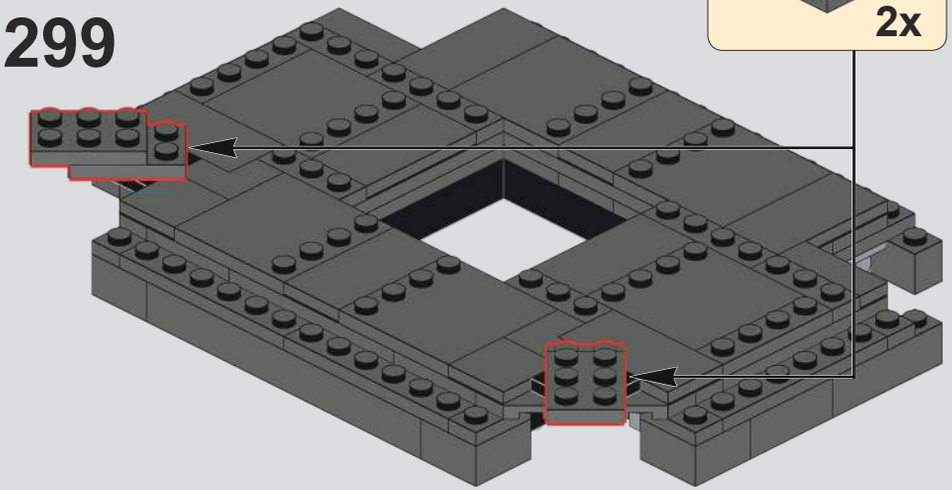

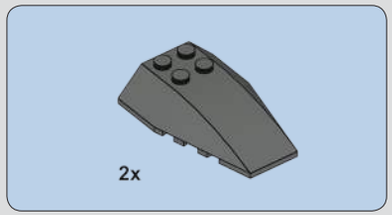

300

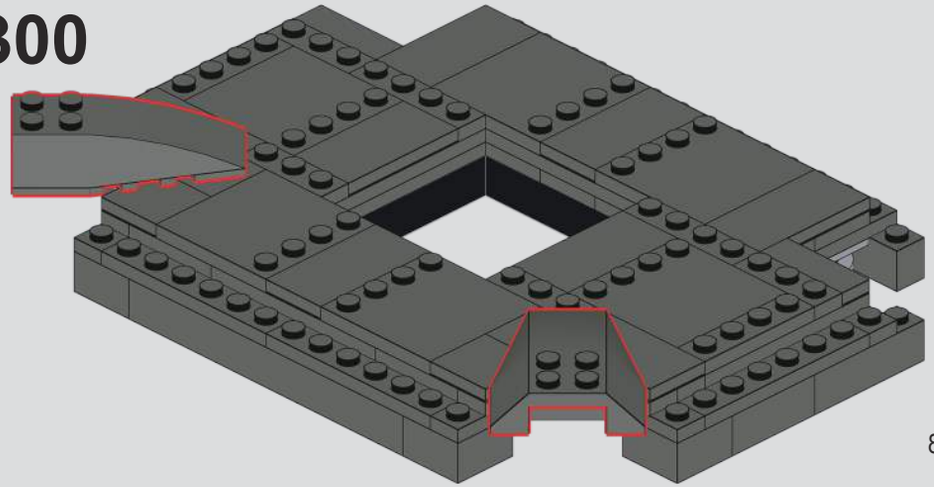

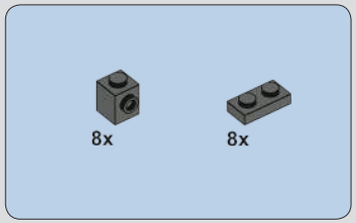

301

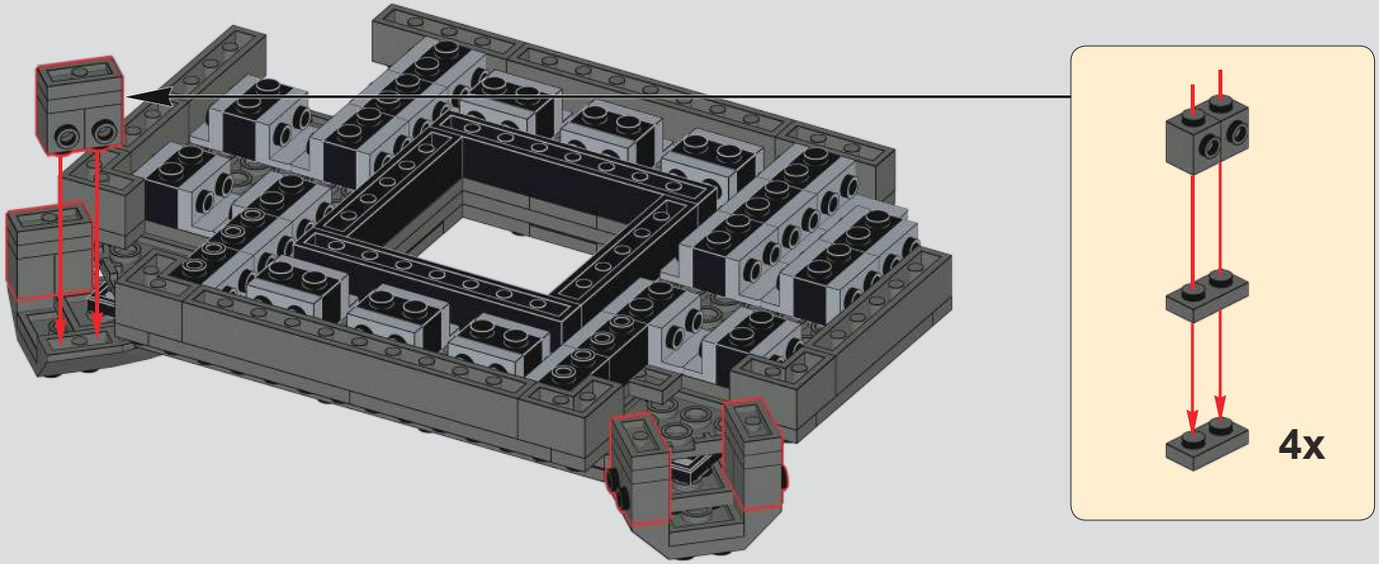

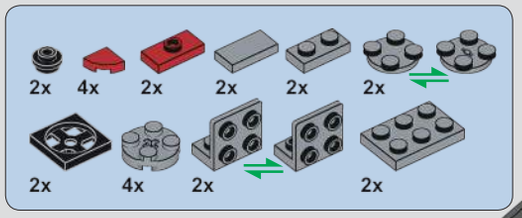

302

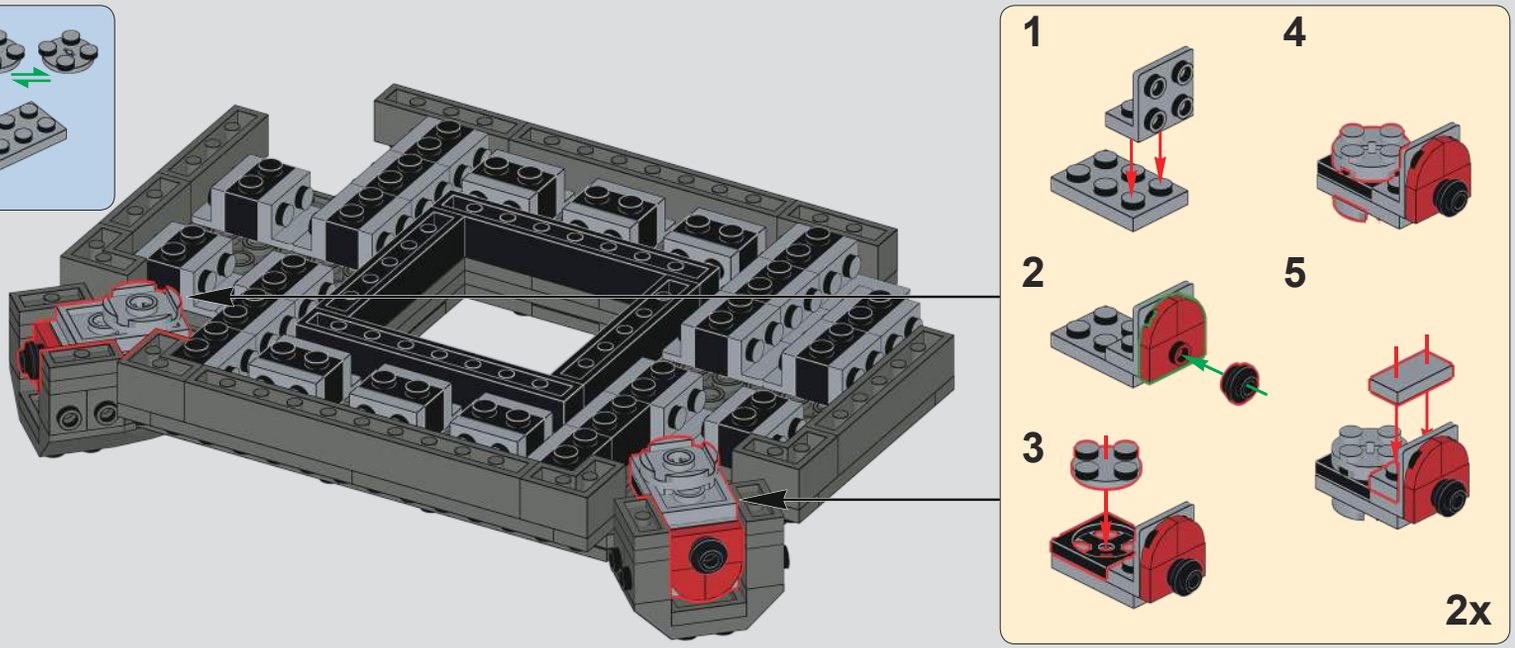

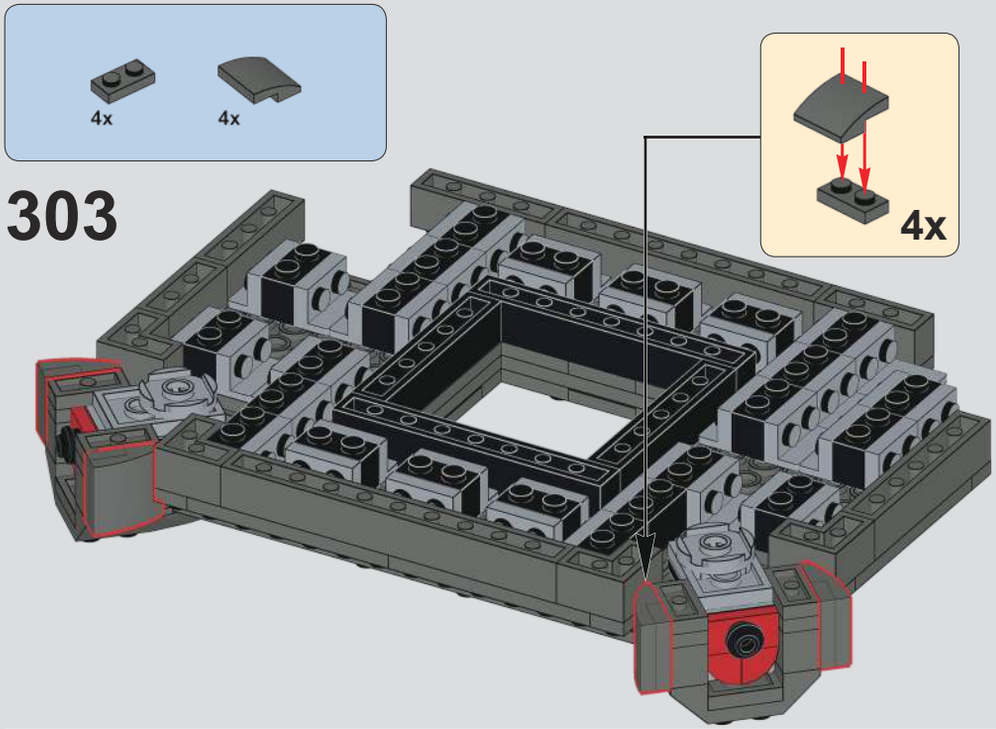
4x
4x
303
4x

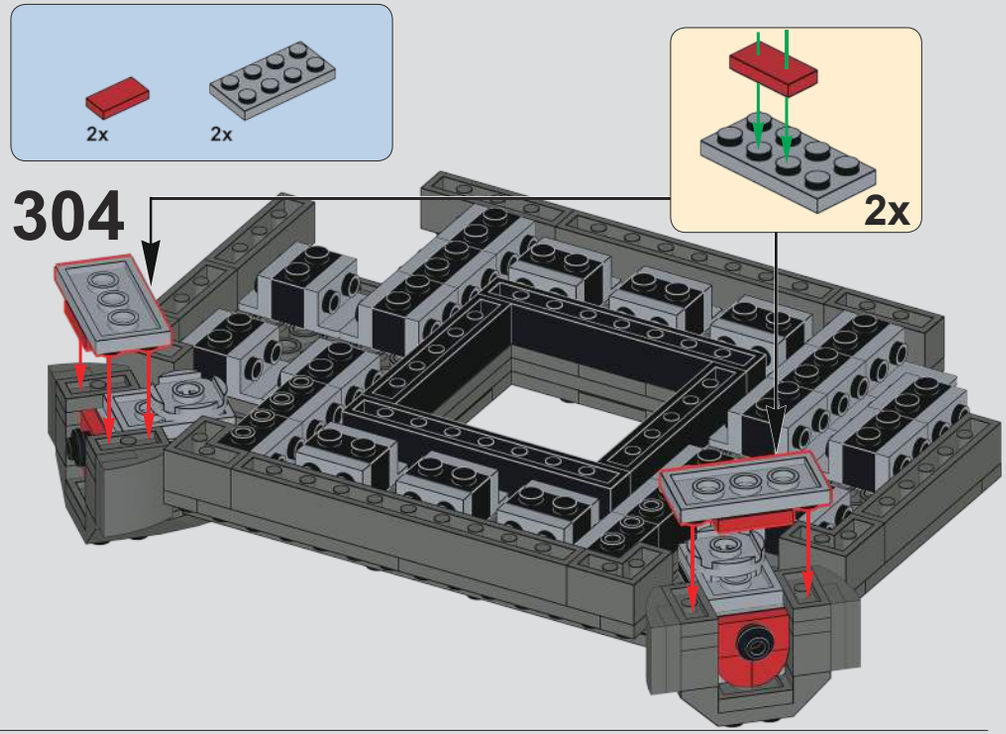
2x
2x
304
2x

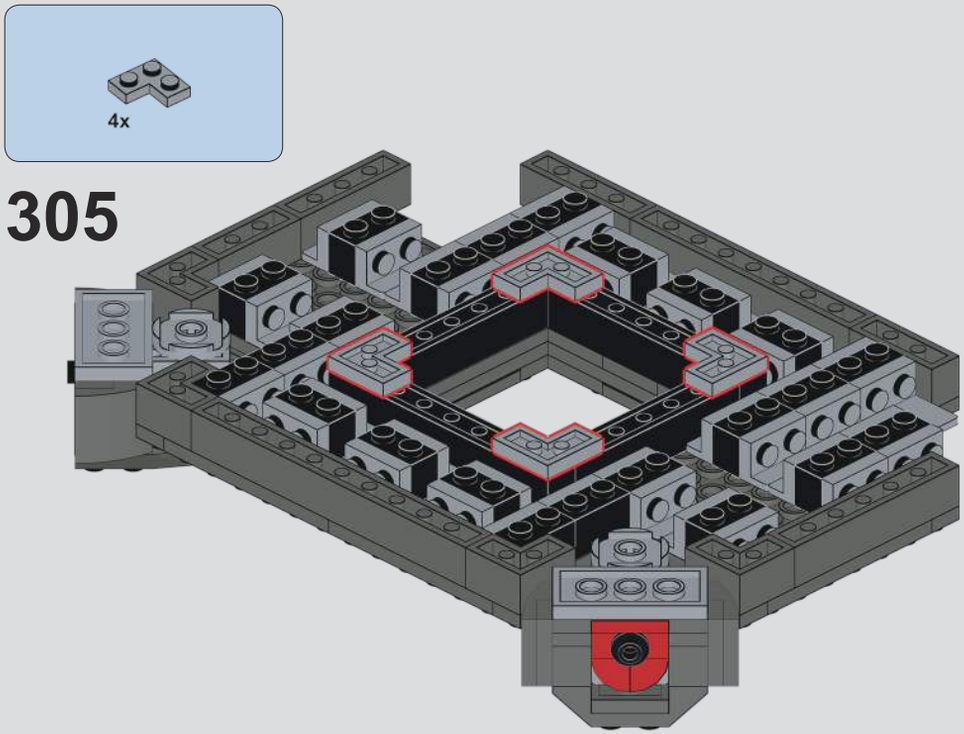
4x
305

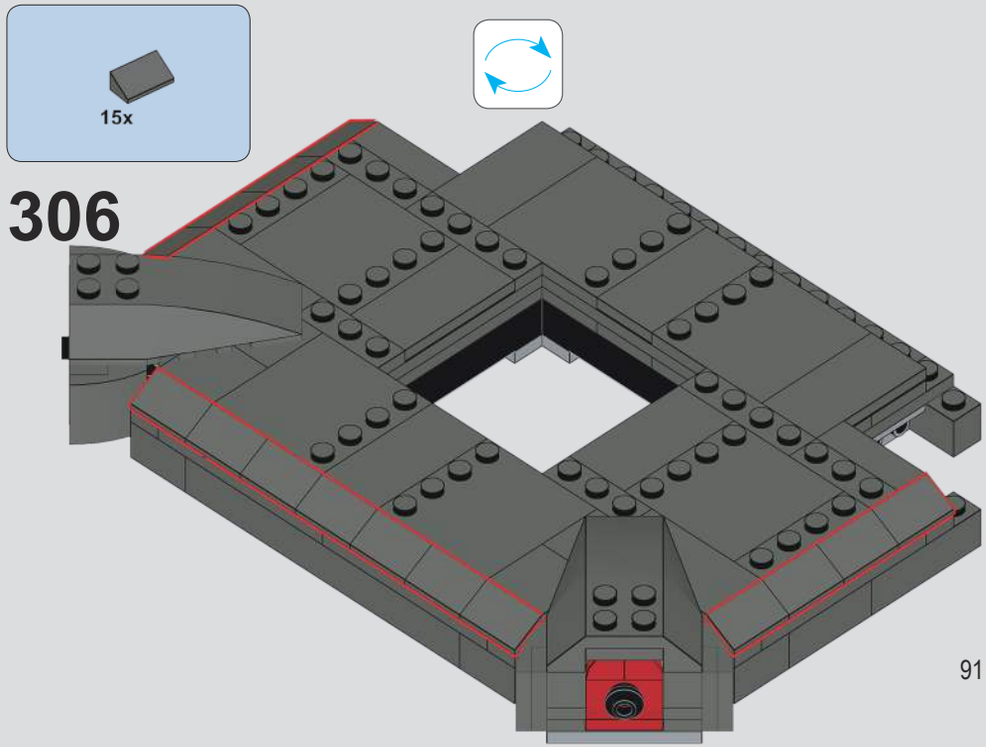
15x
306

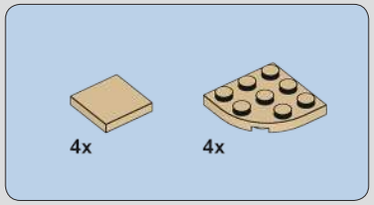

307

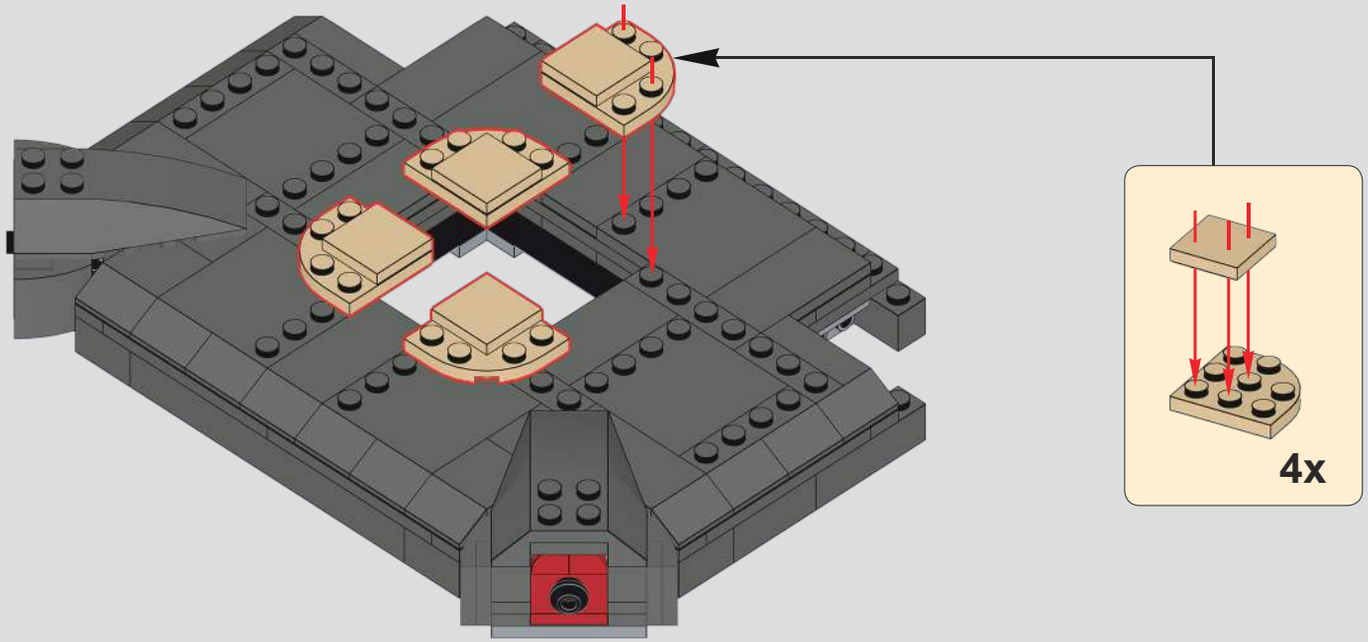

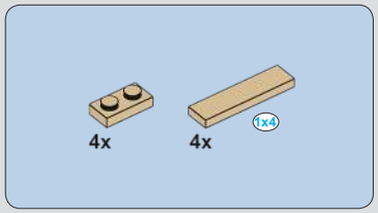

308

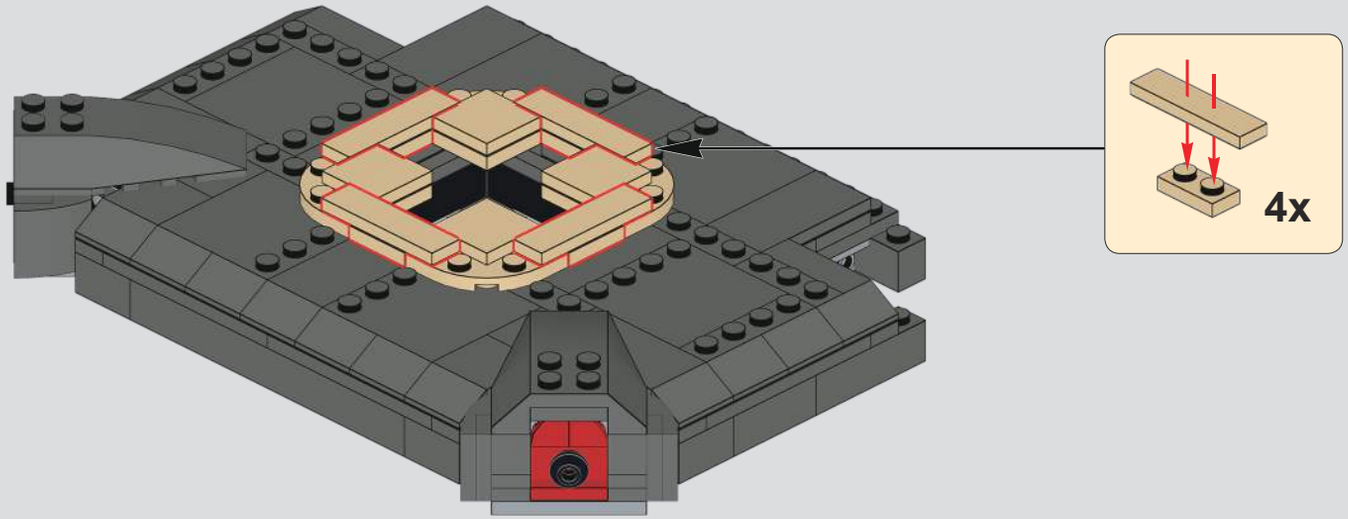

309

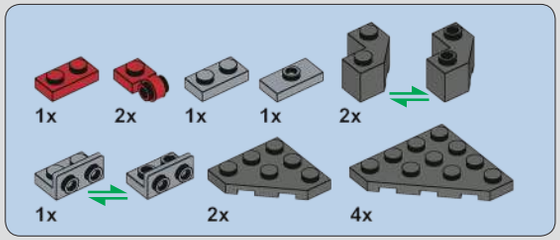

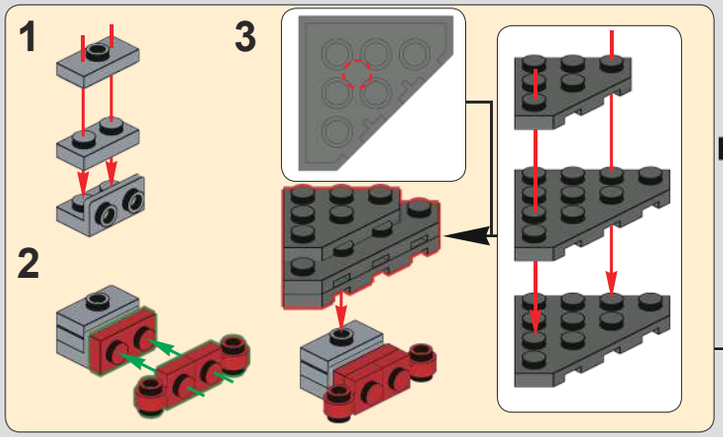

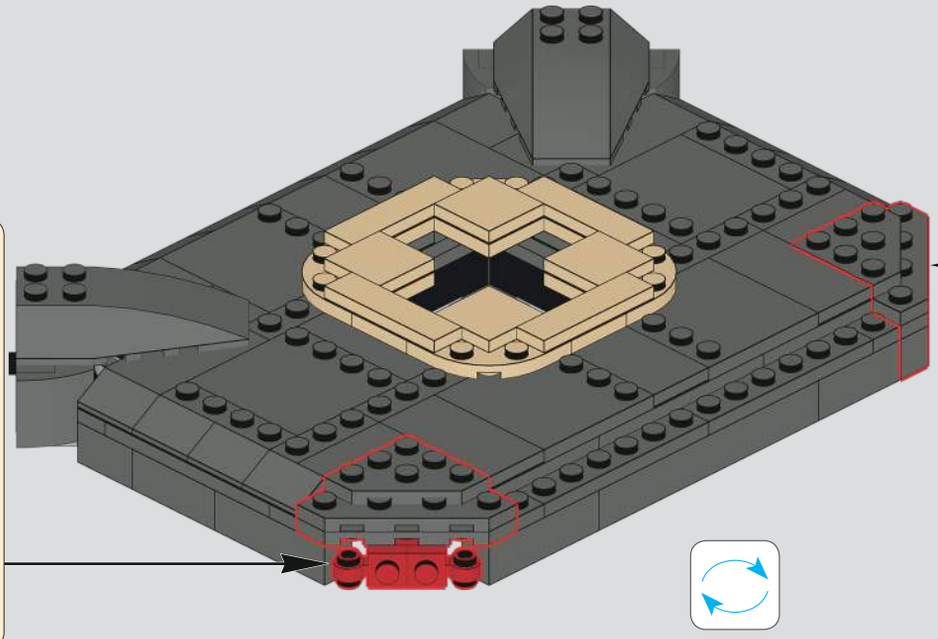

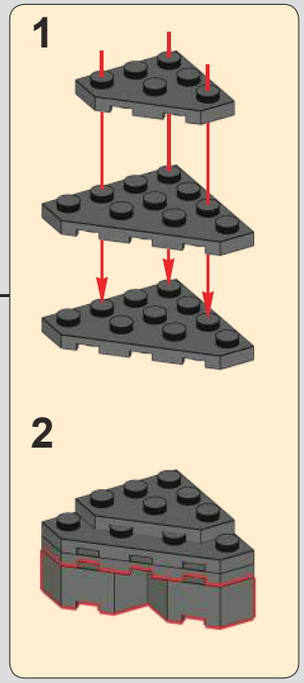

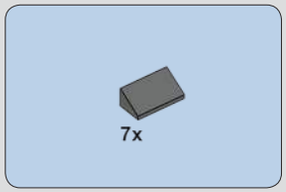

310

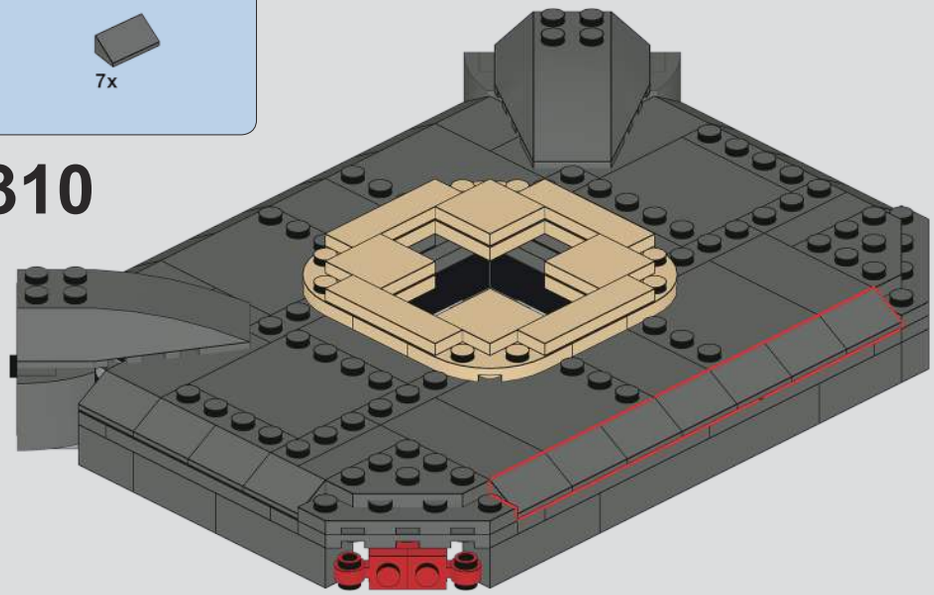

311

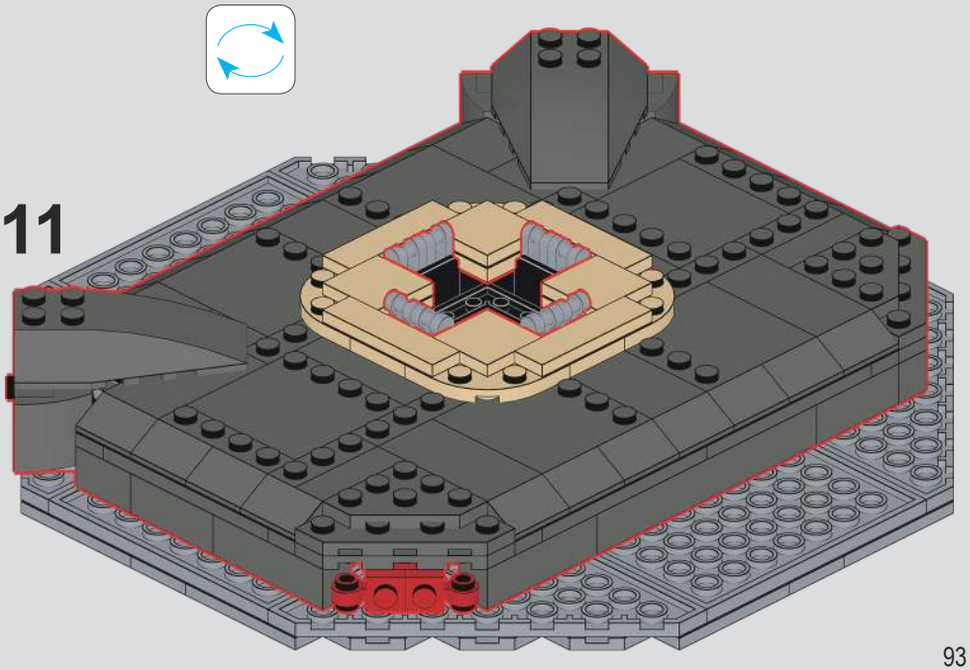

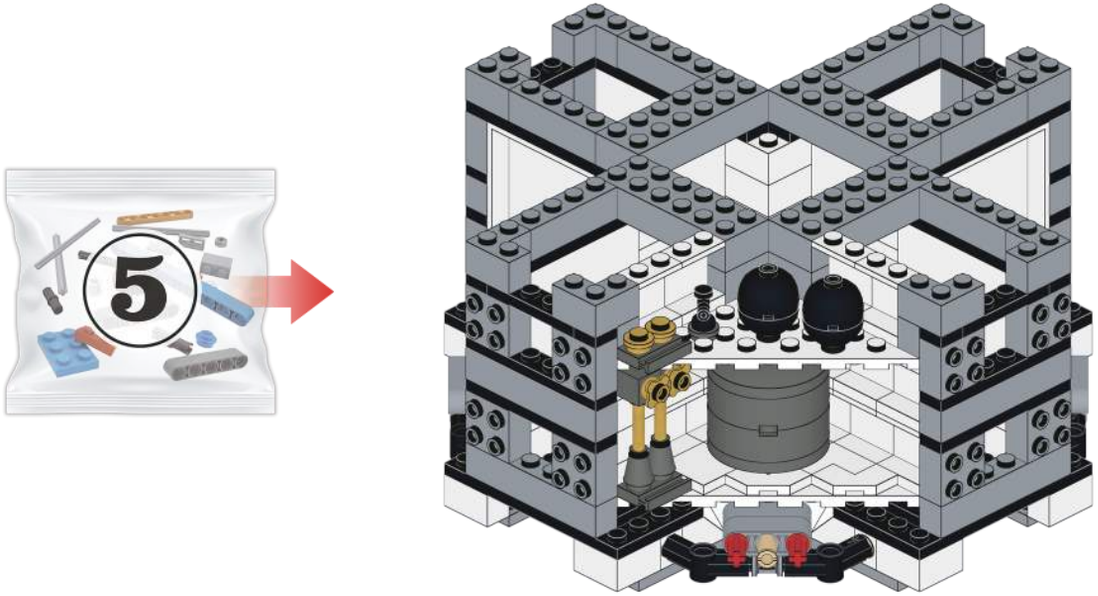

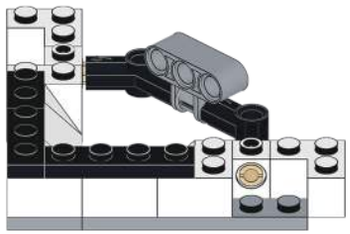

4x

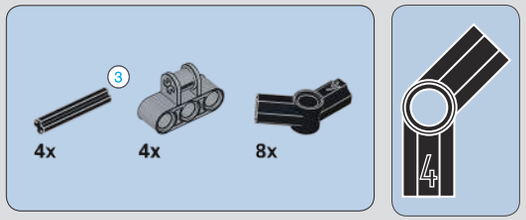

312

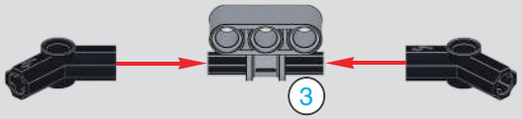

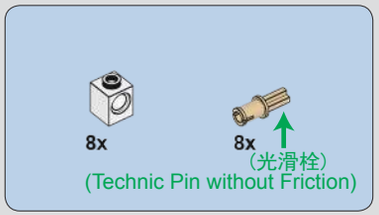

313

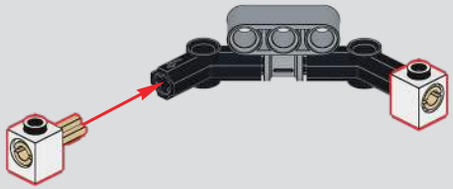

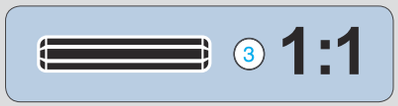

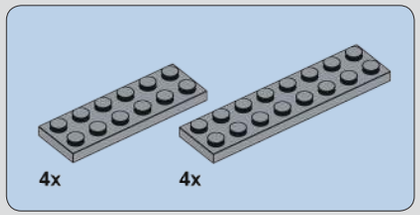

314

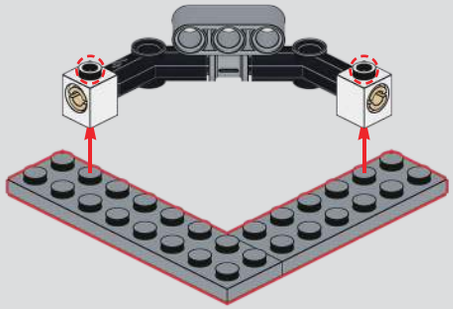

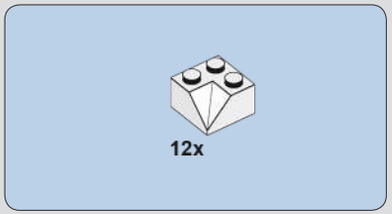

315

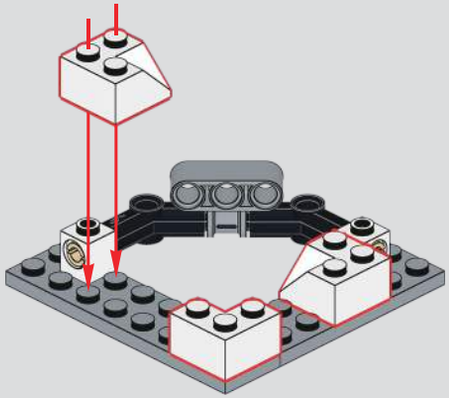

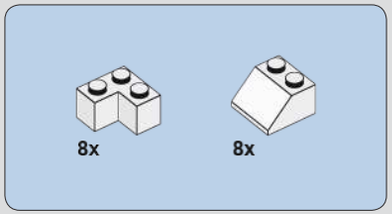

316

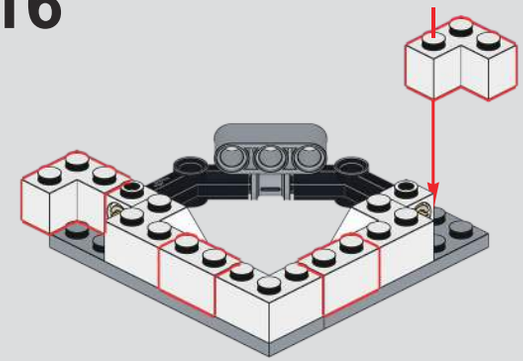

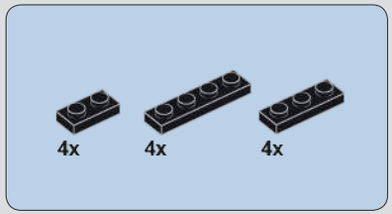

317

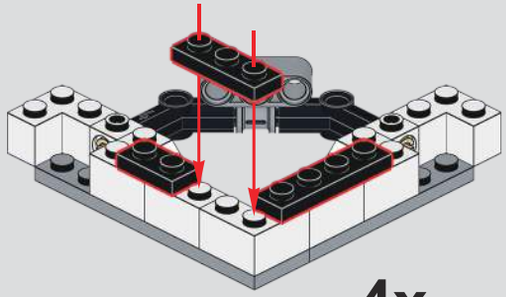

4x

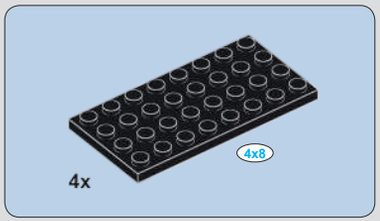

318

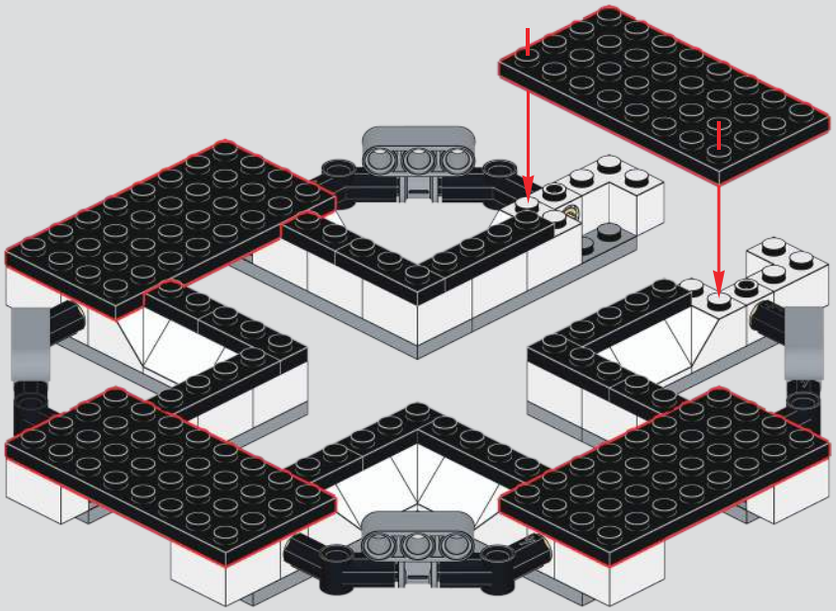

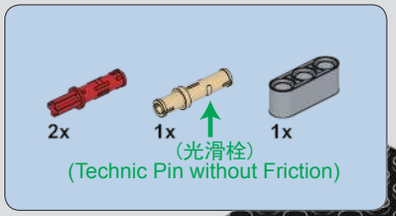

319

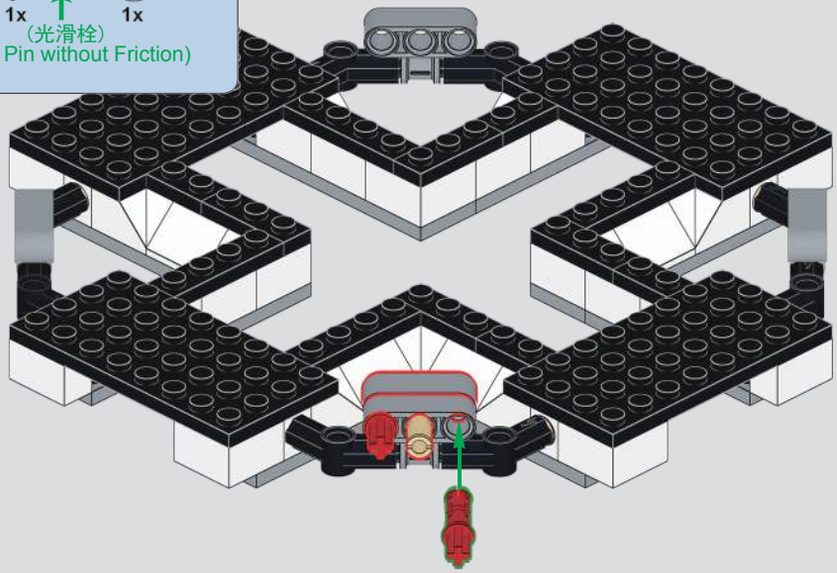

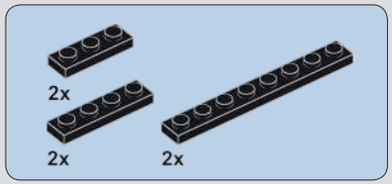

320

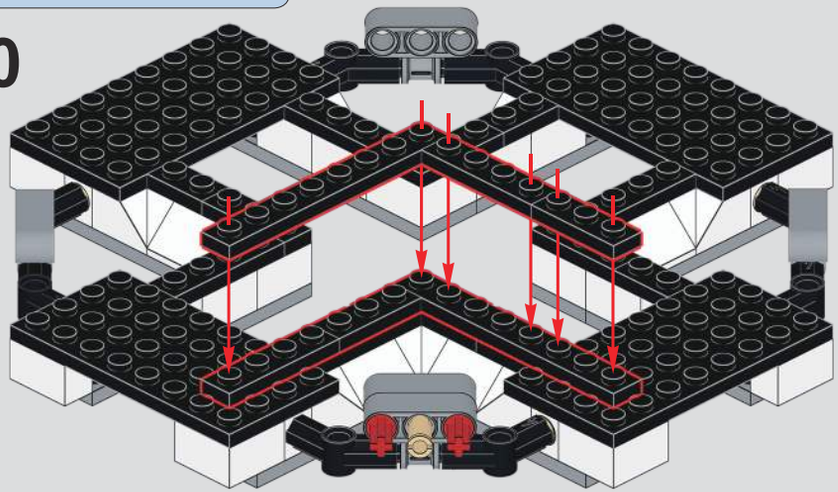

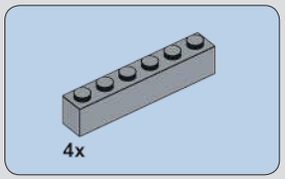

321

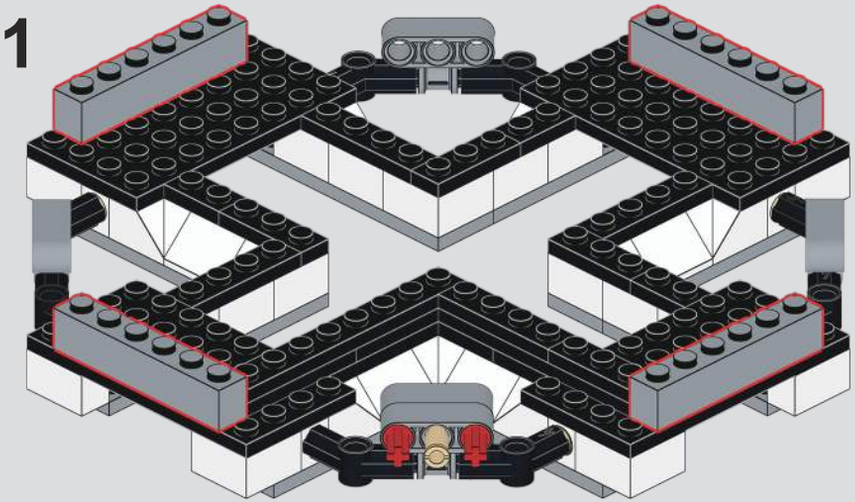

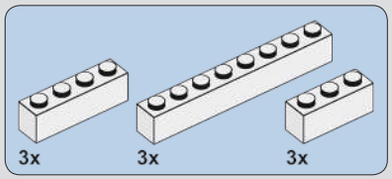

322

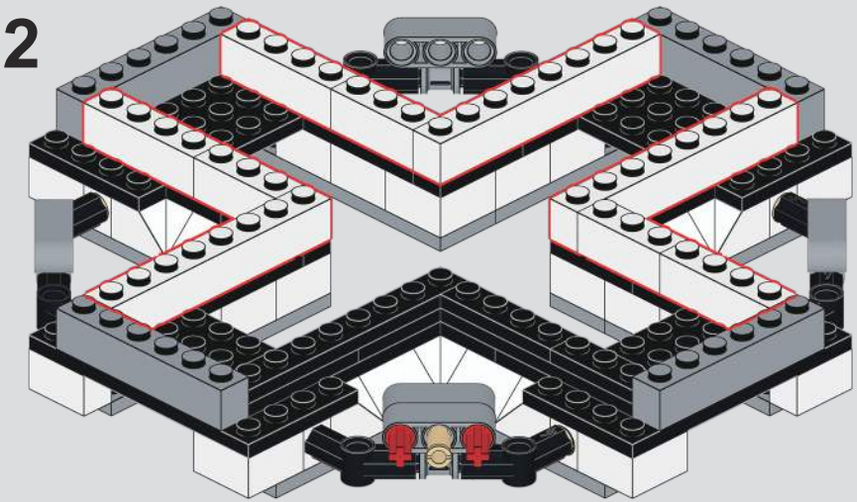

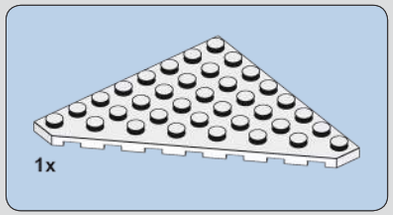

323

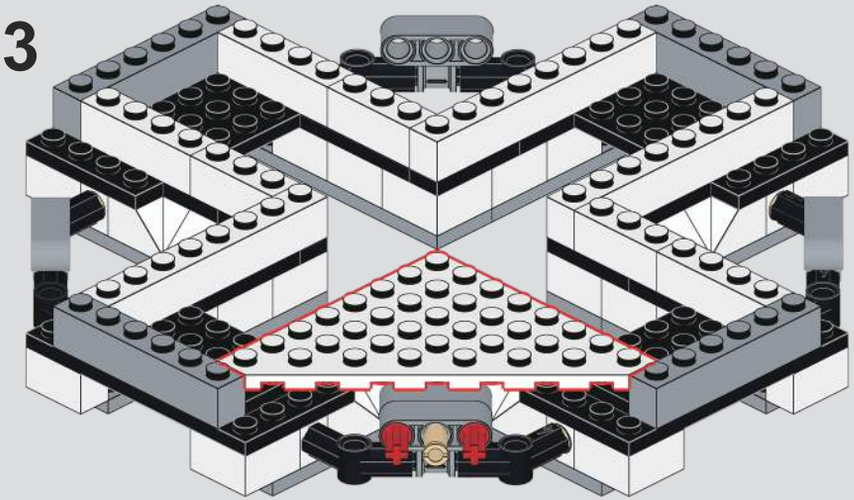

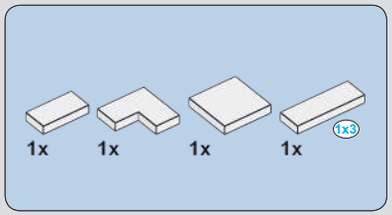

324

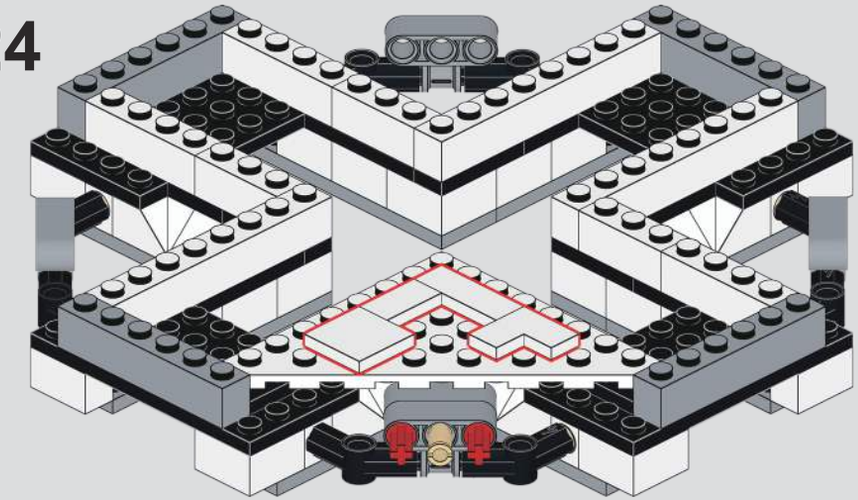

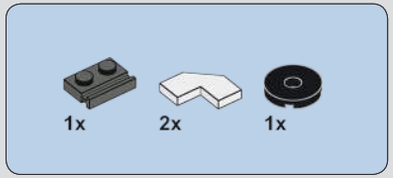

325

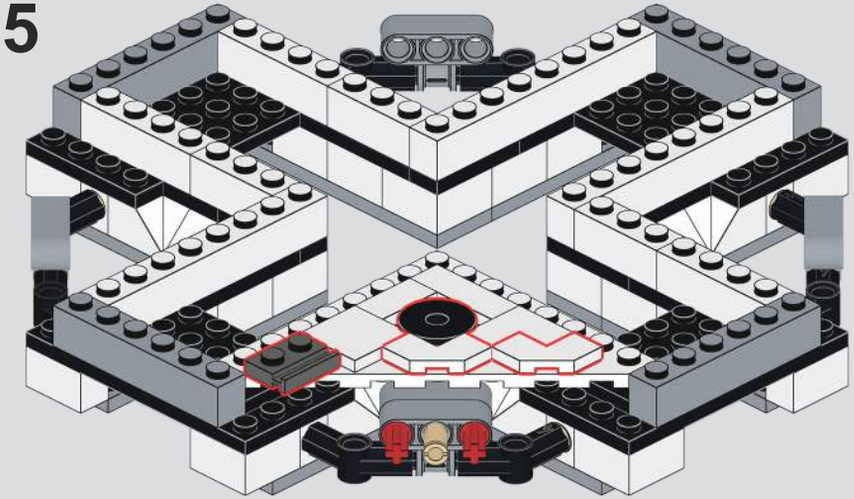

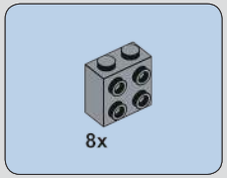

326

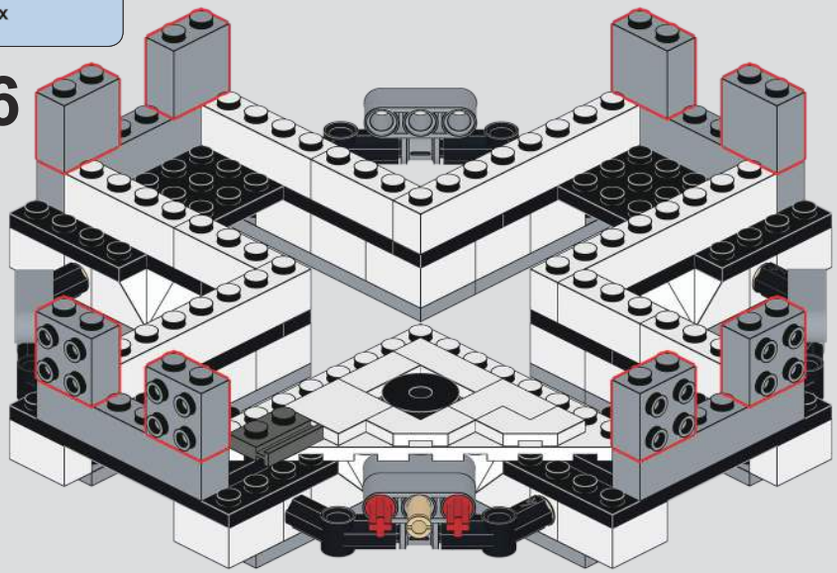

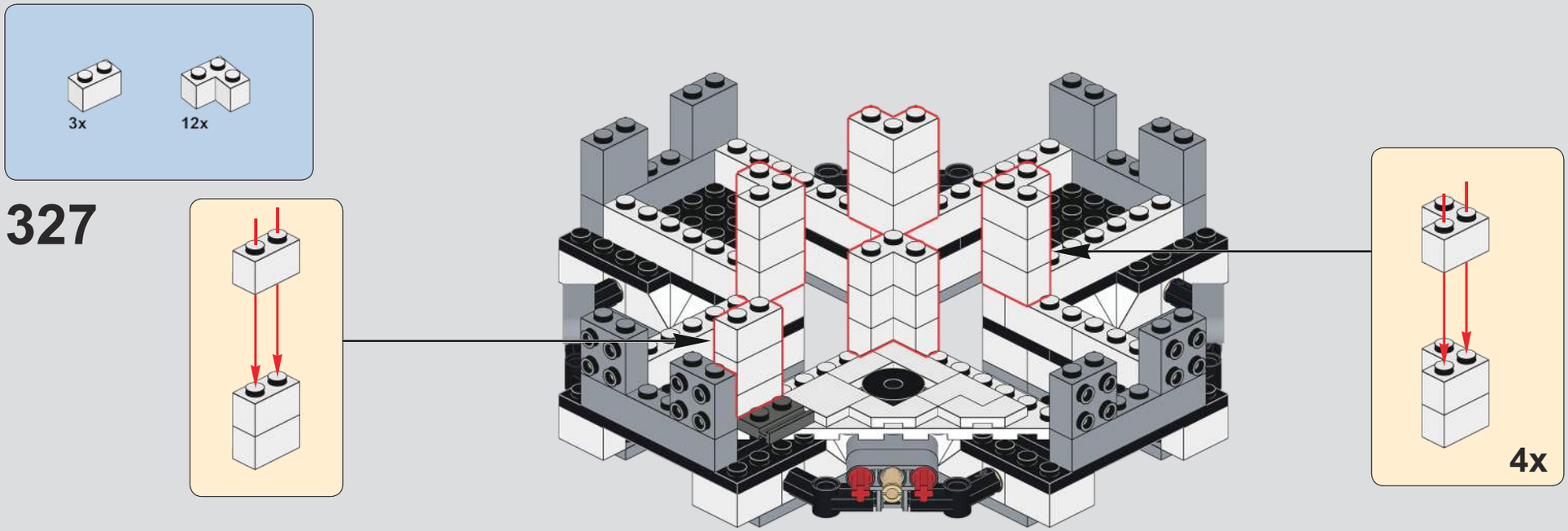

327

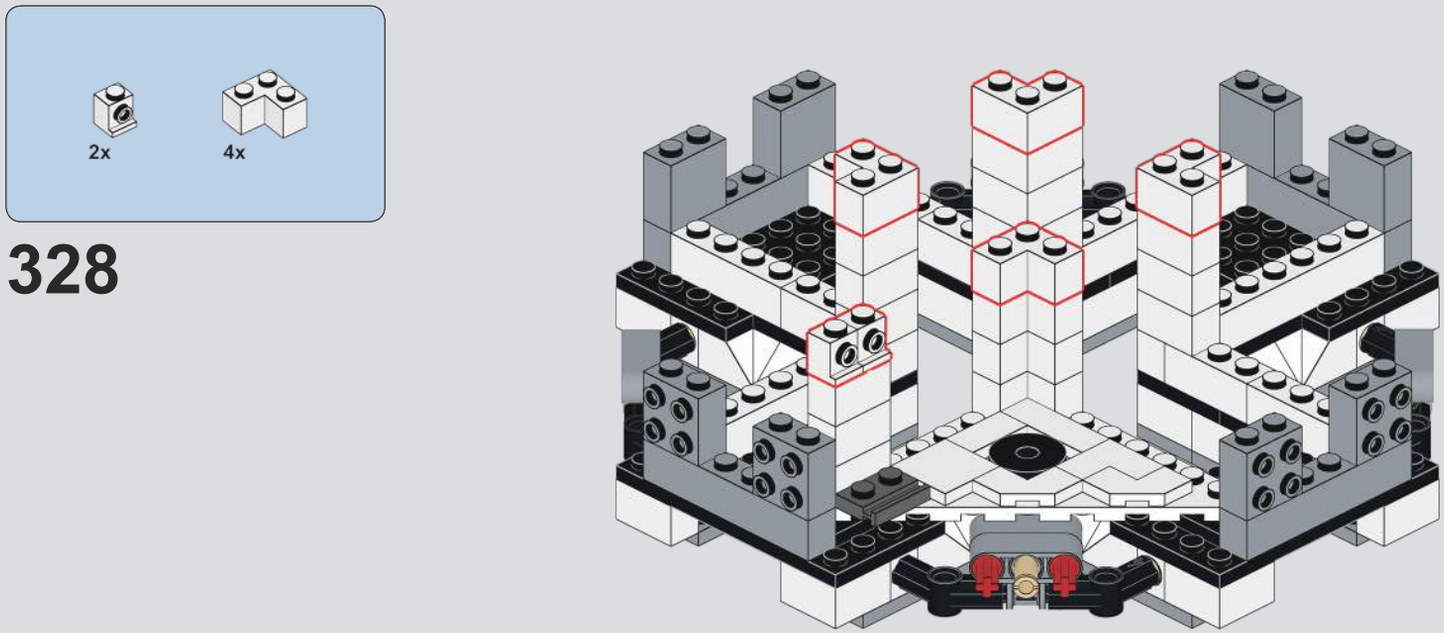

328

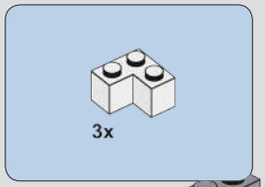

329

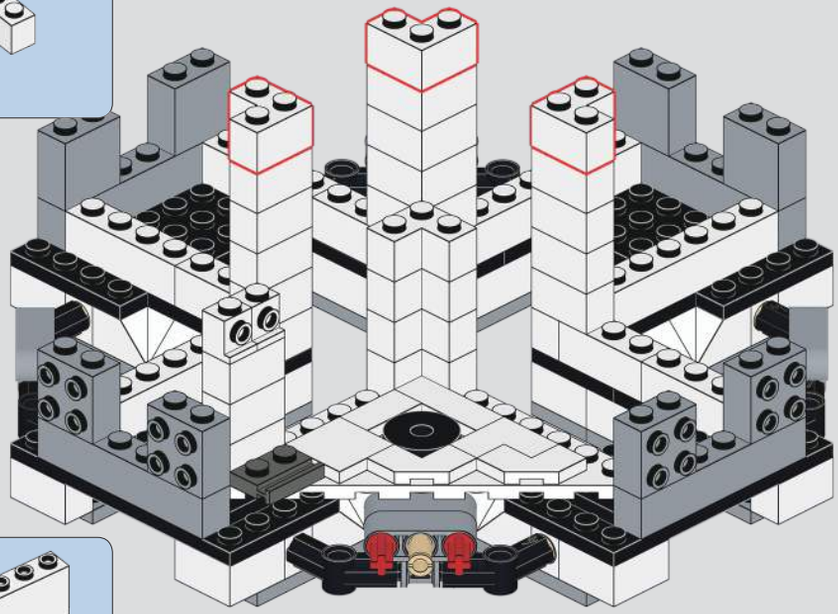

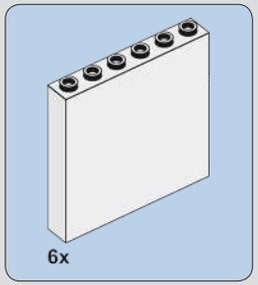

330

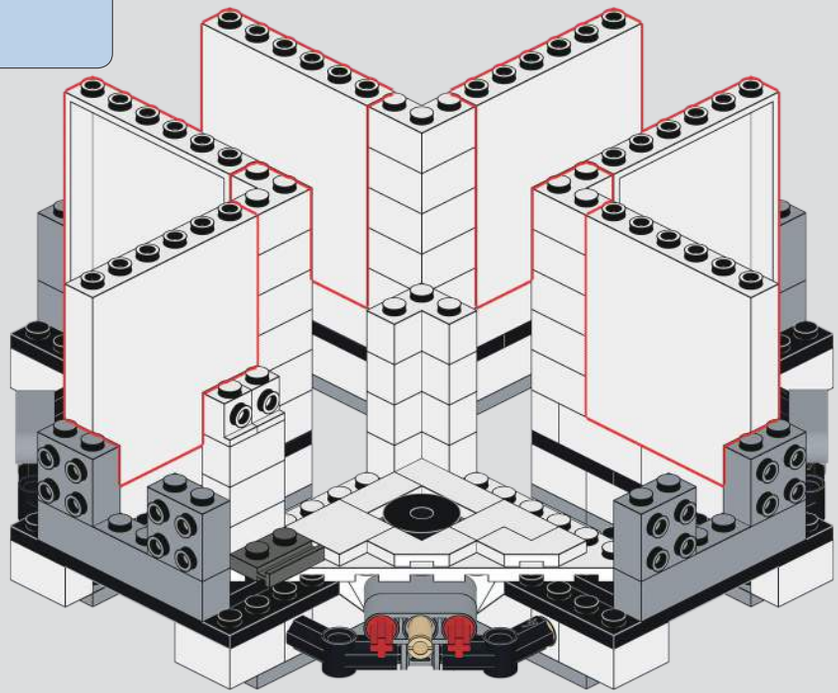

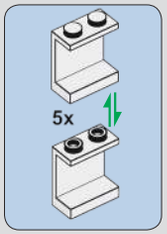

331

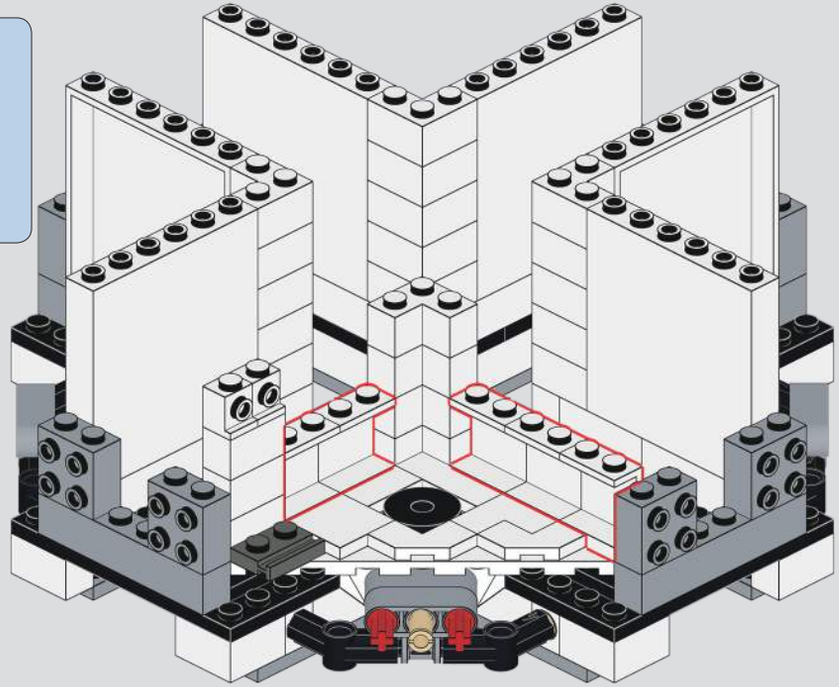

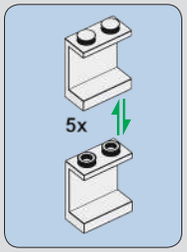

332

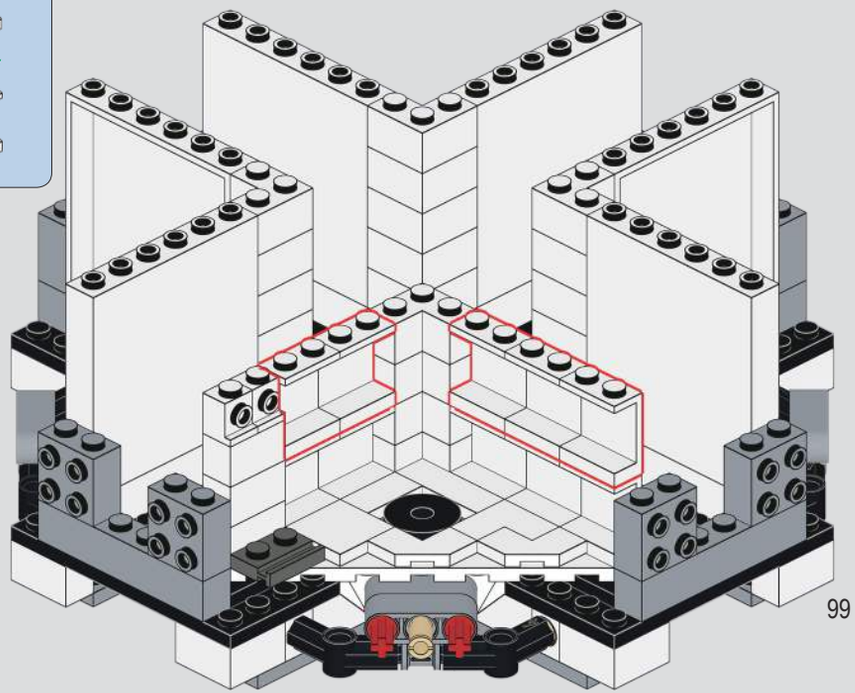

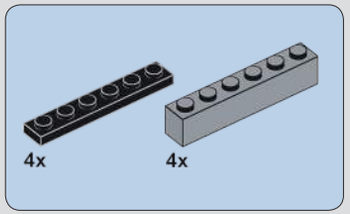

333

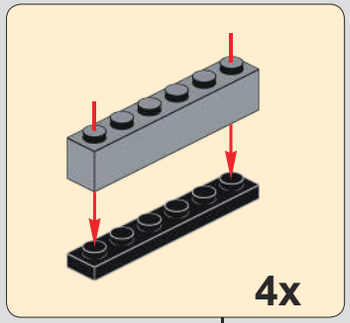

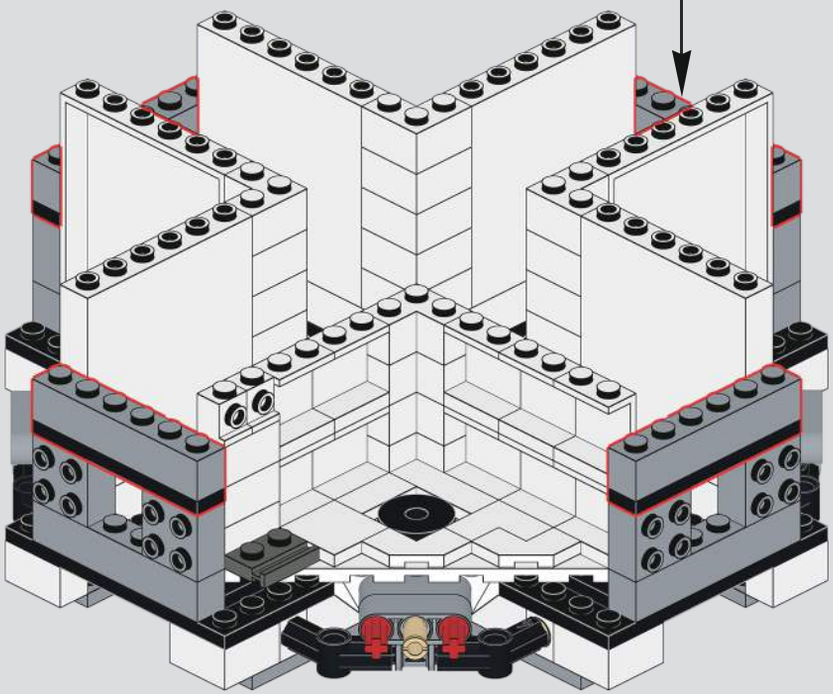

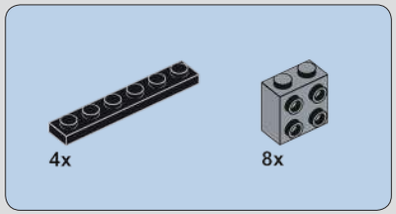

334

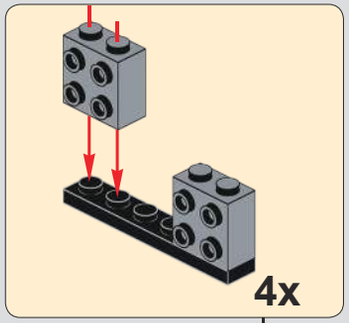

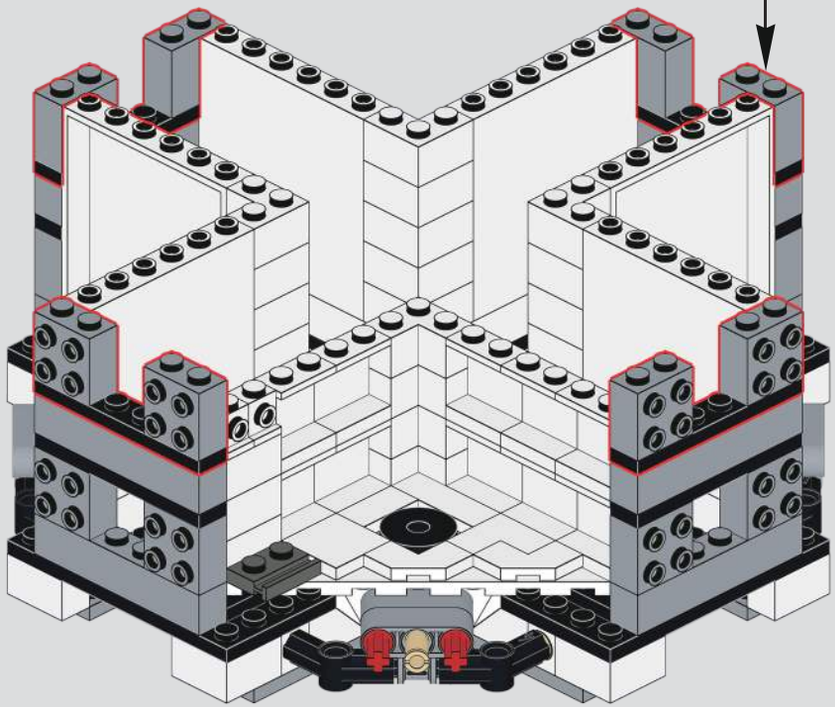

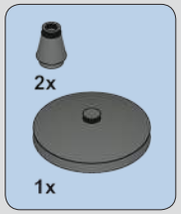

335

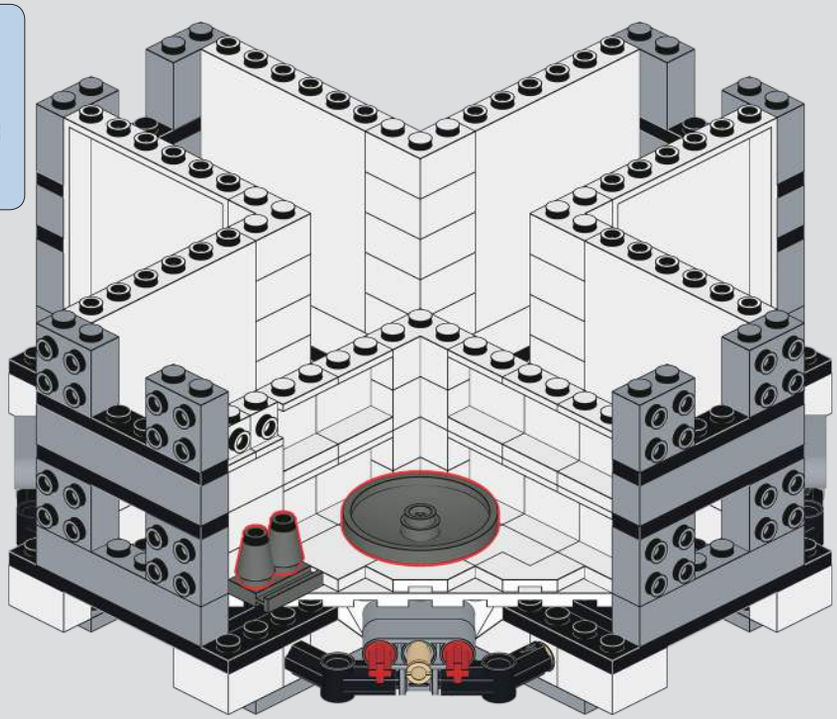

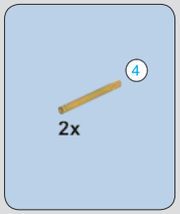

337

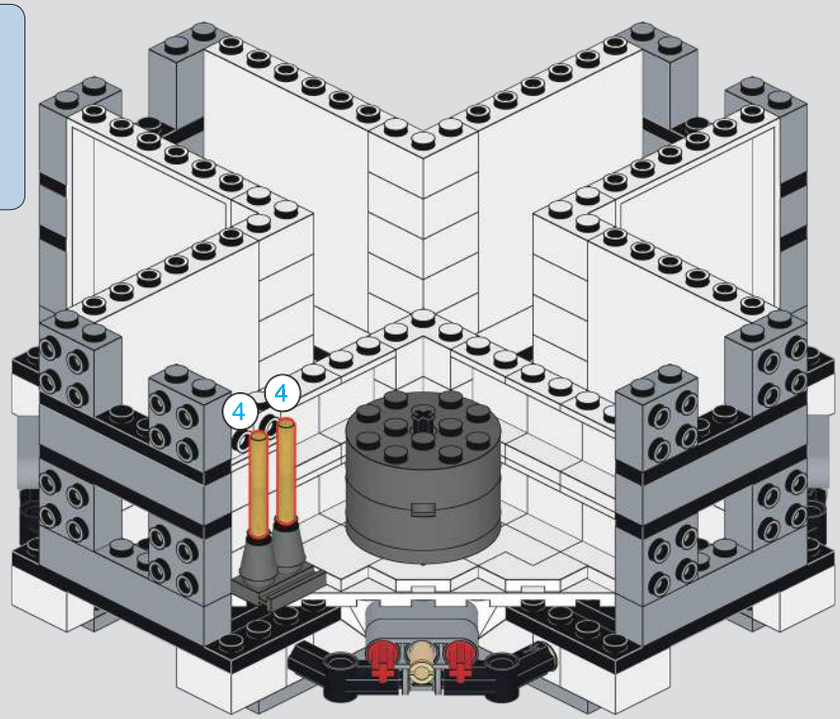

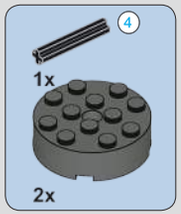

336

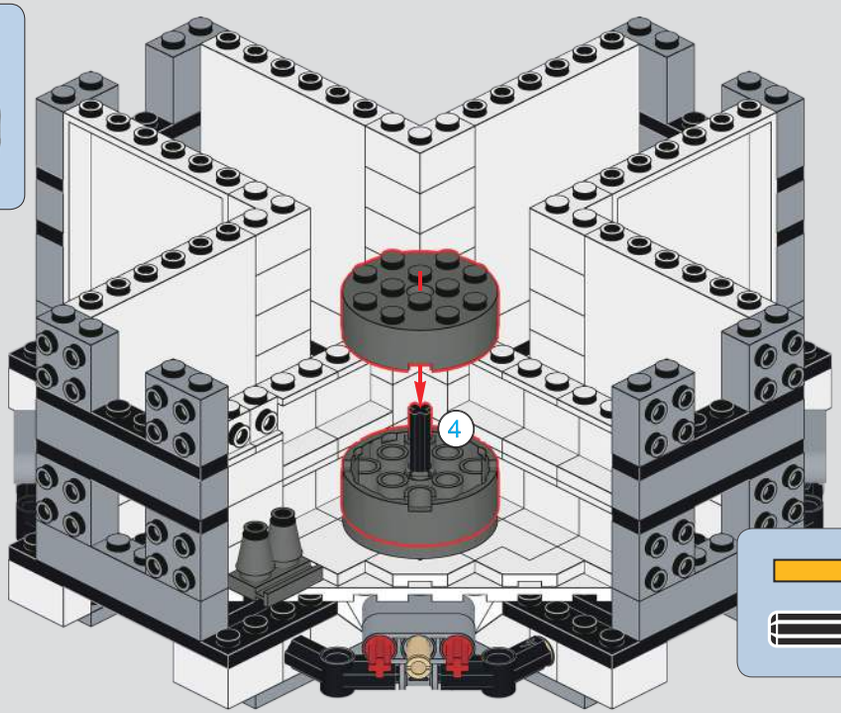

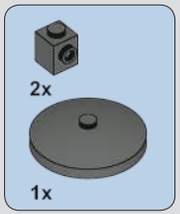

338

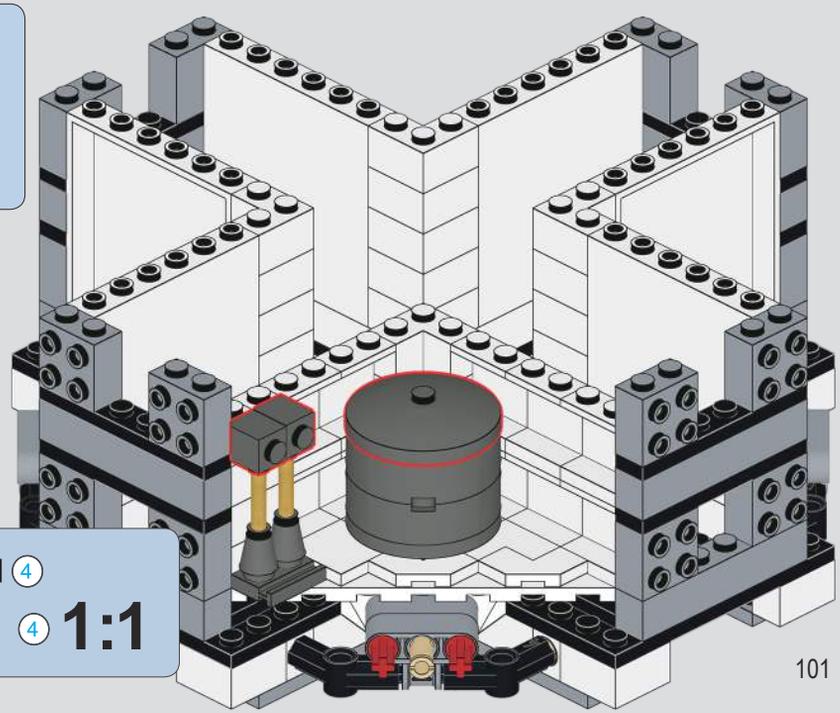

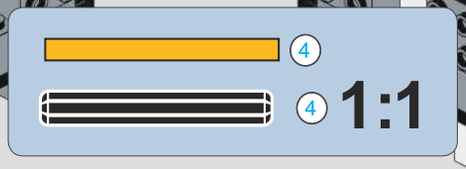

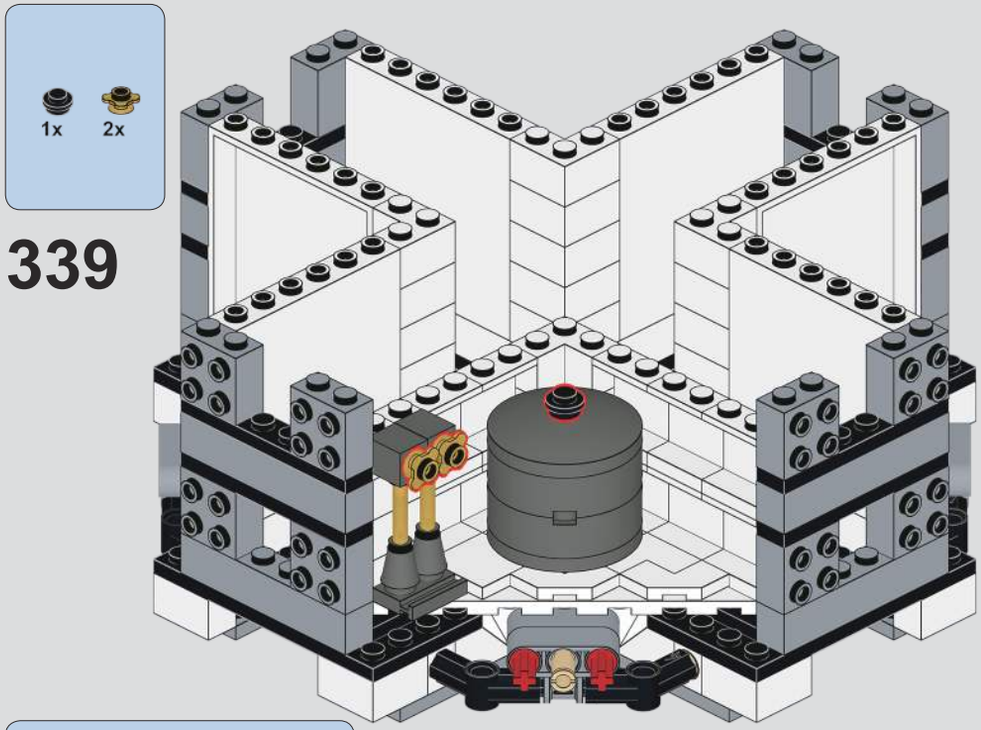

339

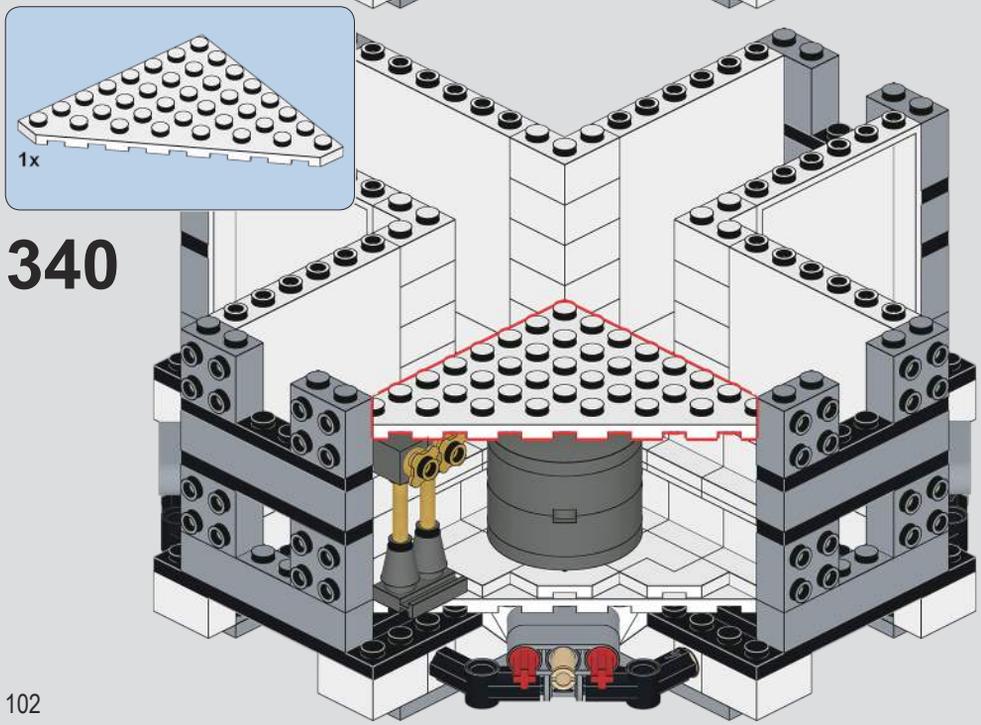

340

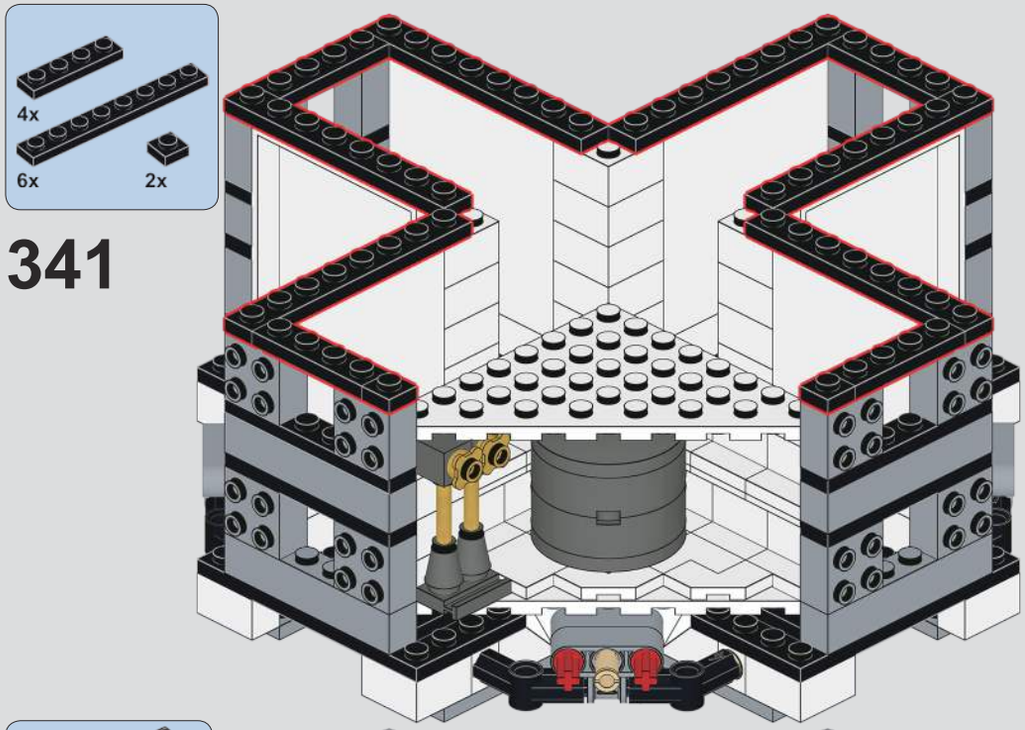

341

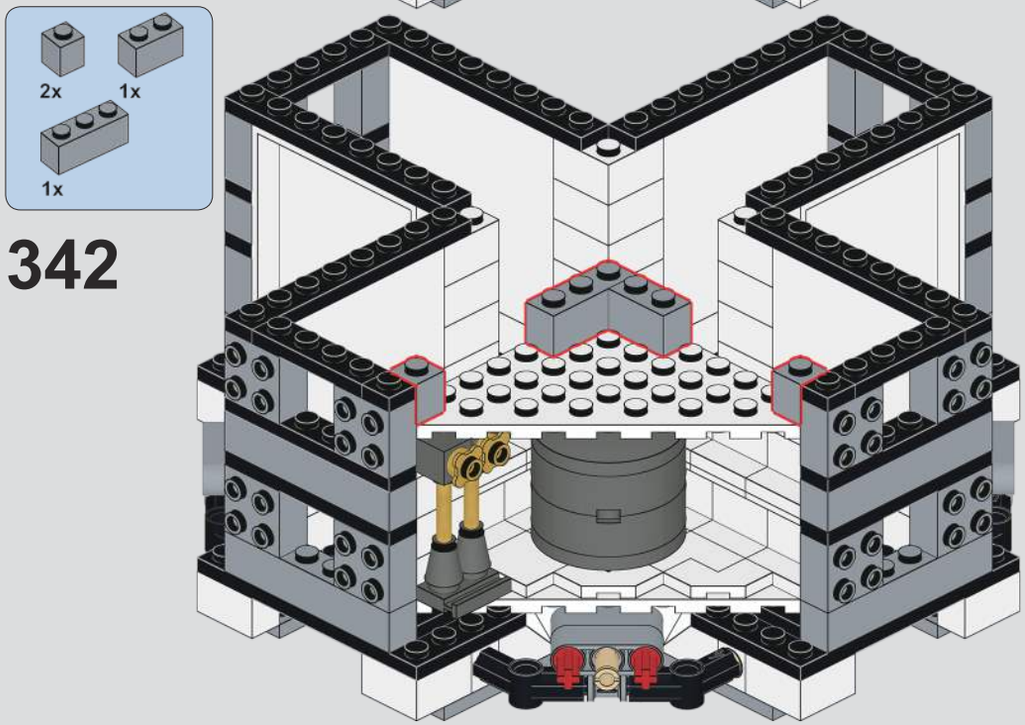

342

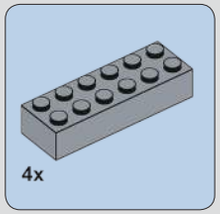

343

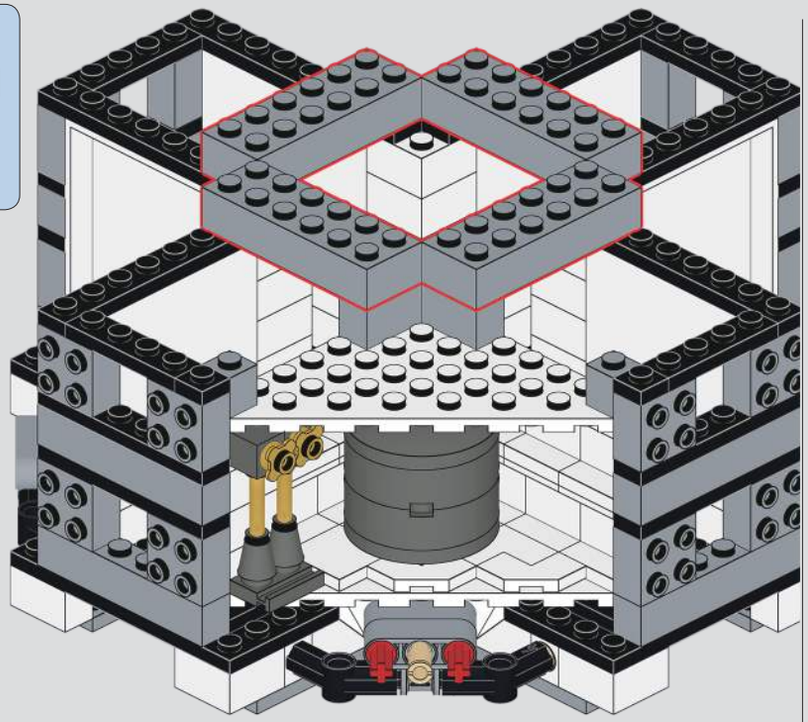

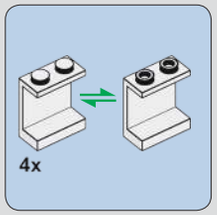

344

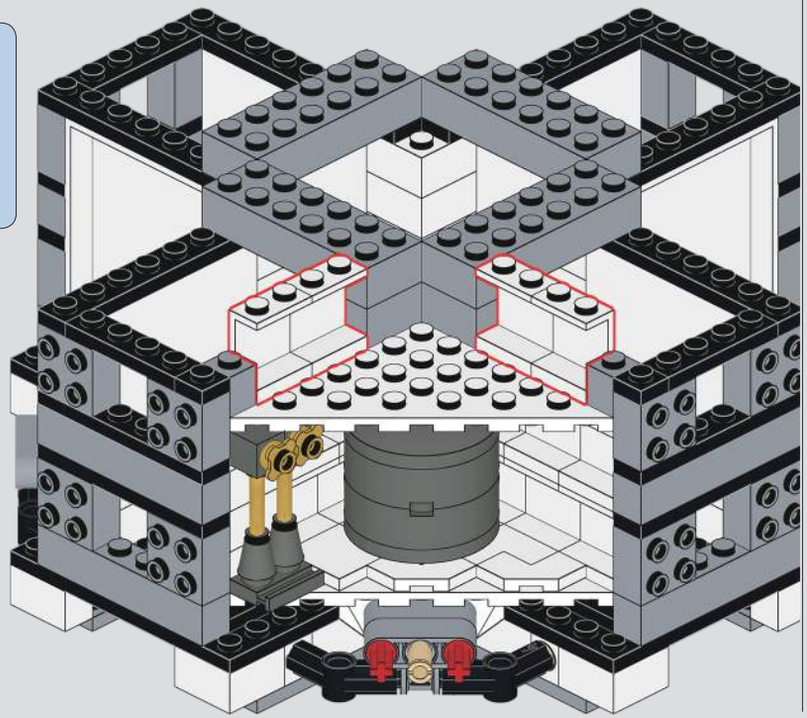

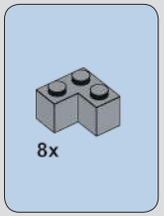

345

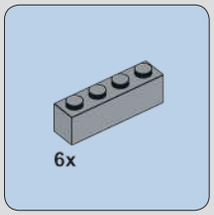

346

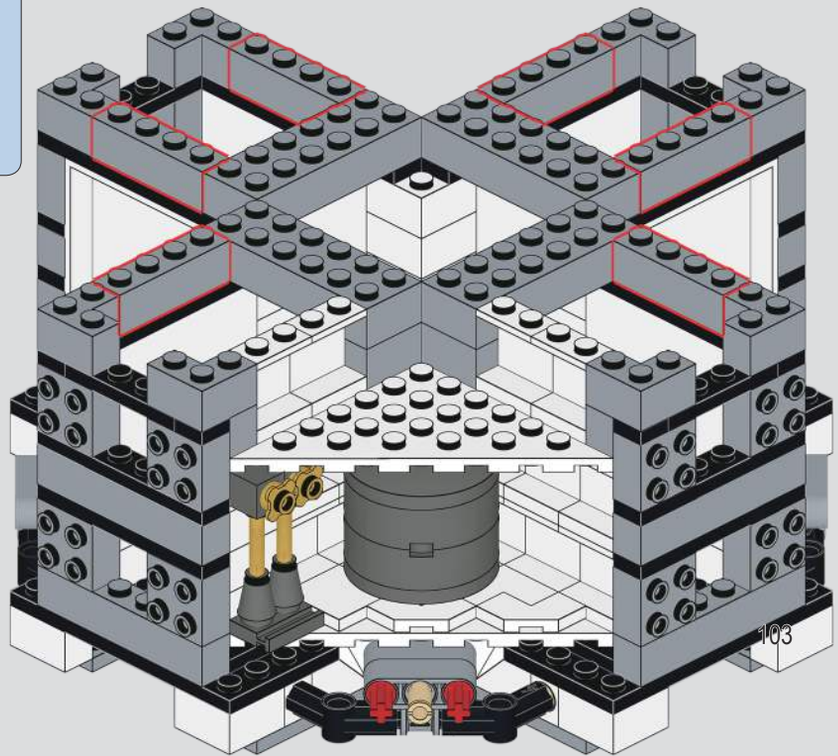

347

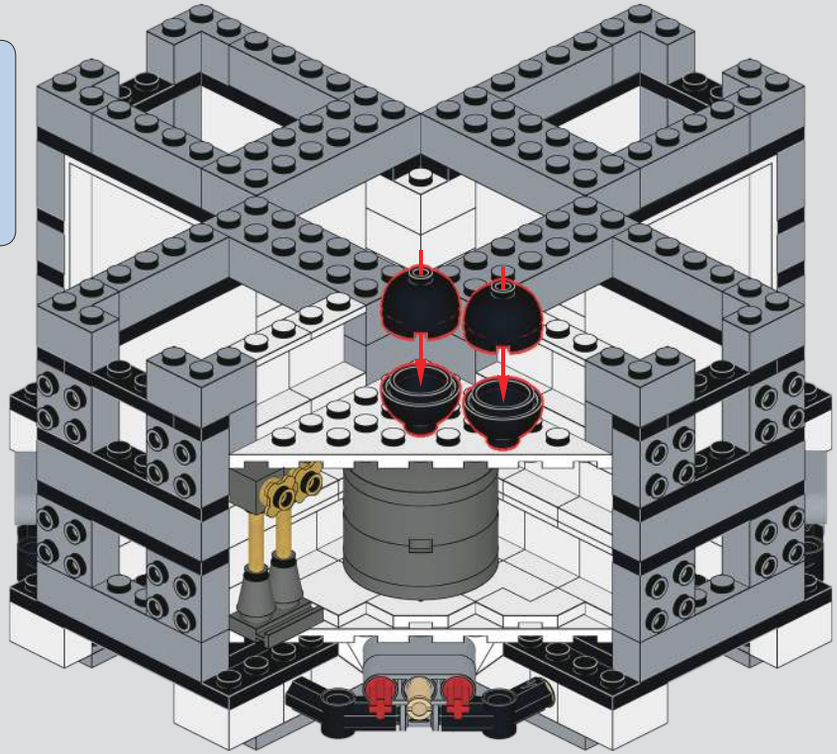

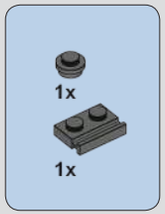

348

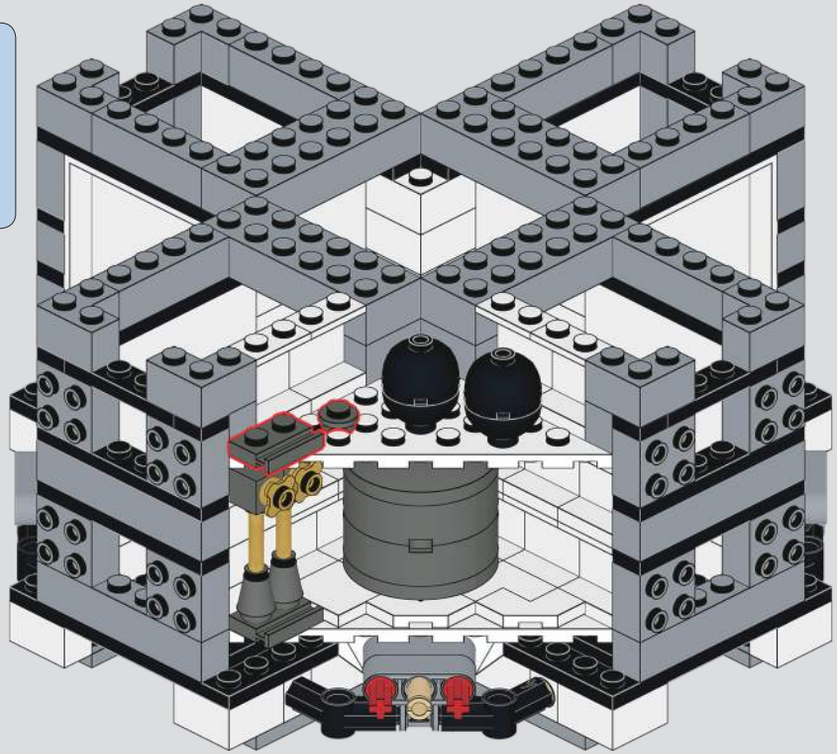

349

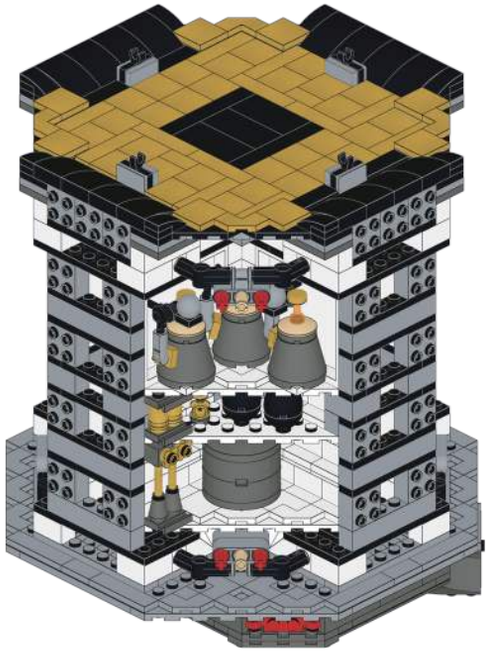

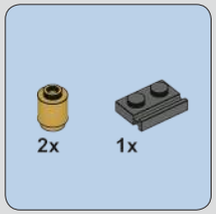

350

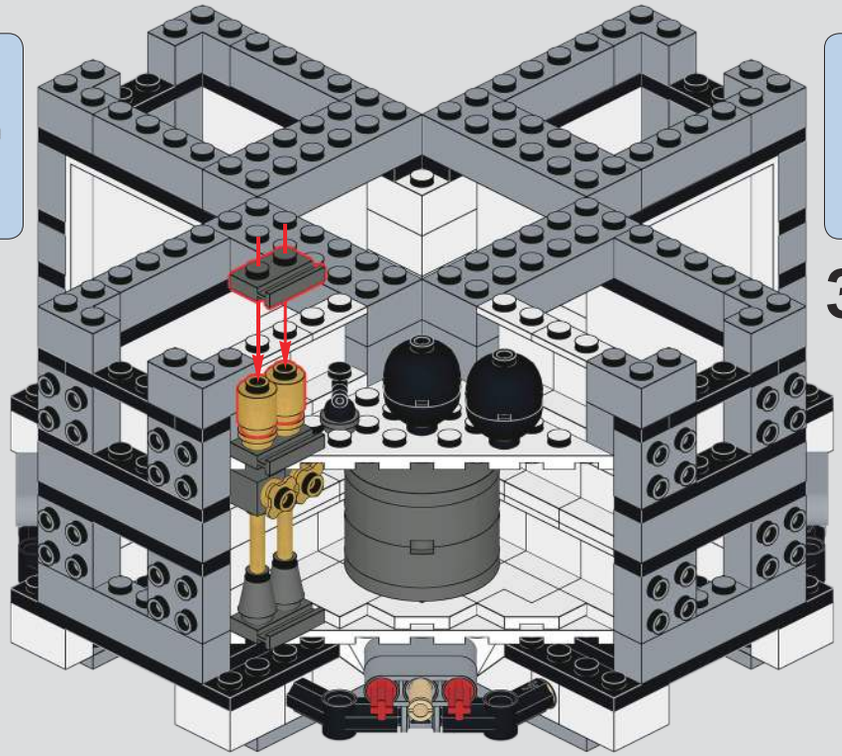

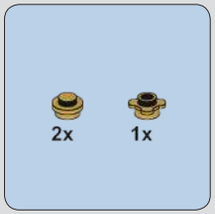

351

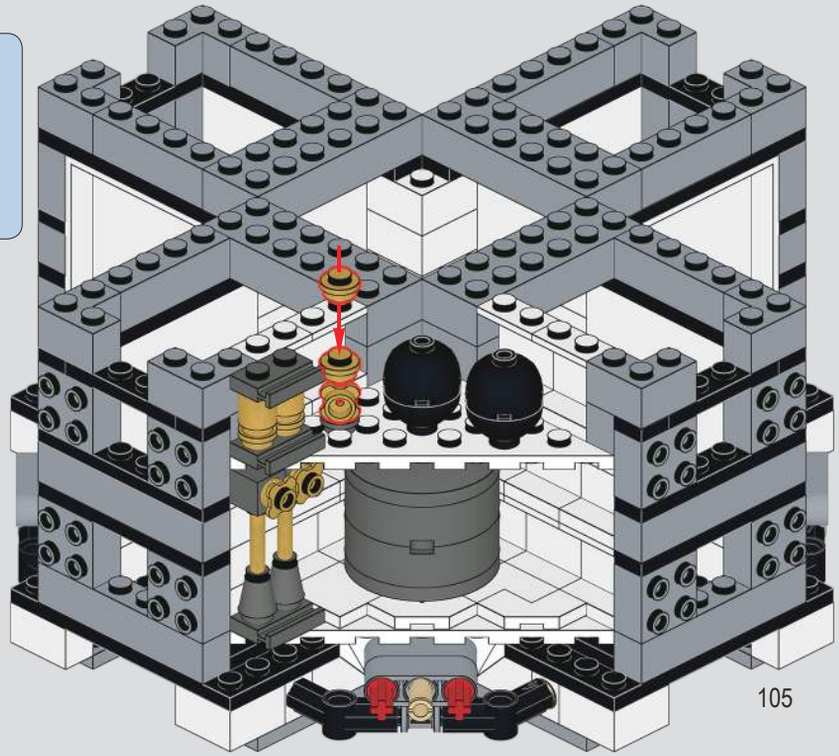

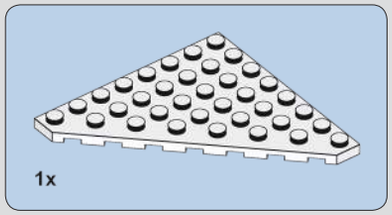

352

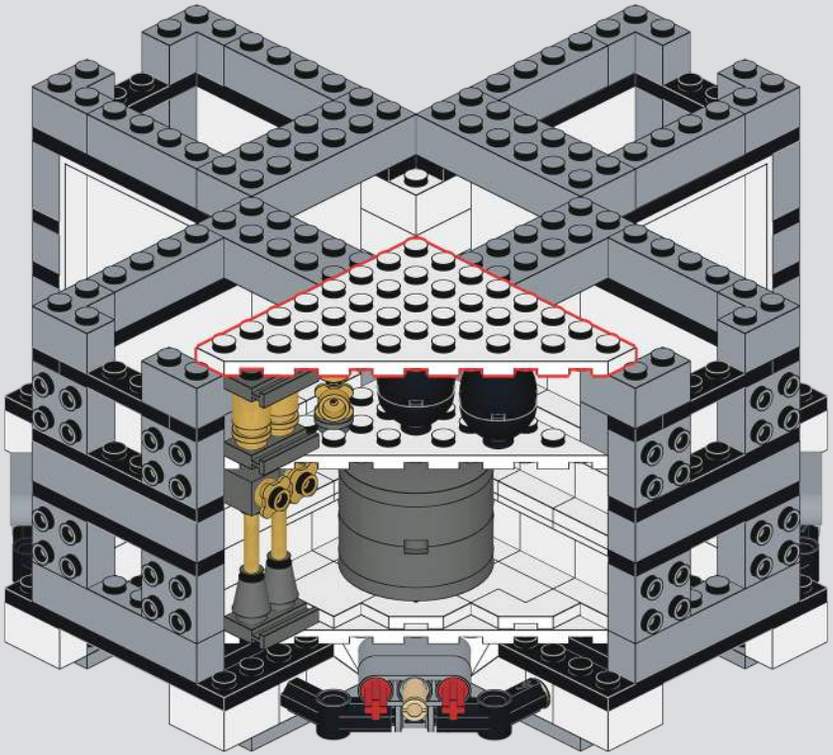

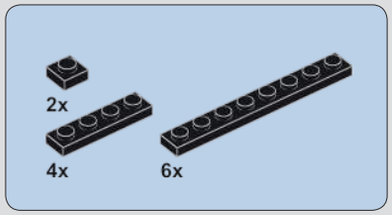

353

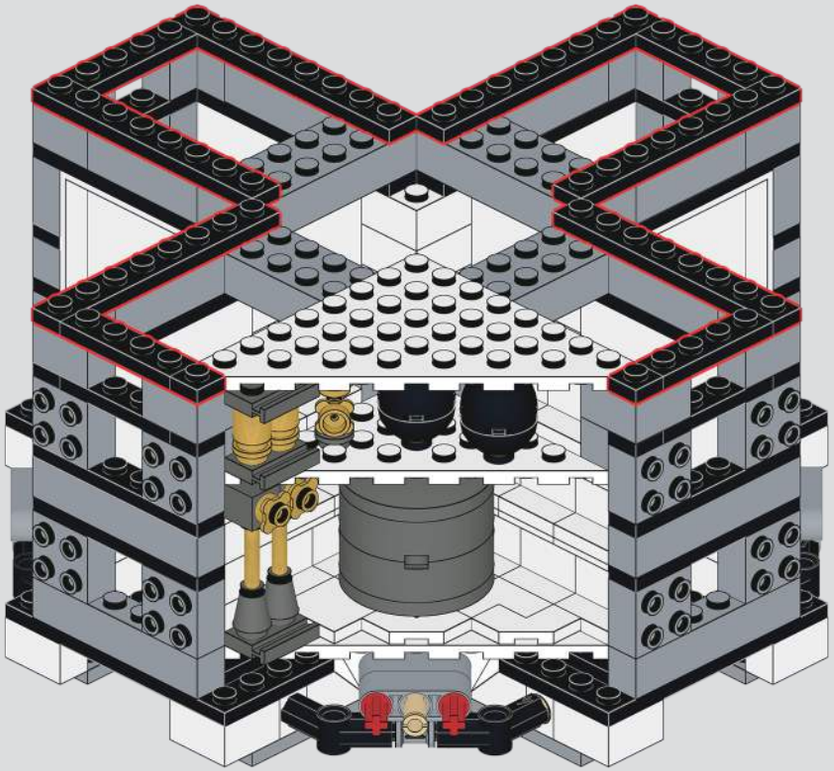

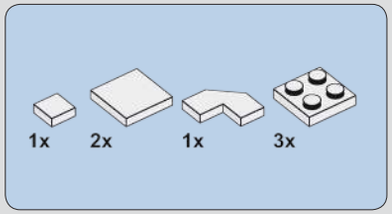

354

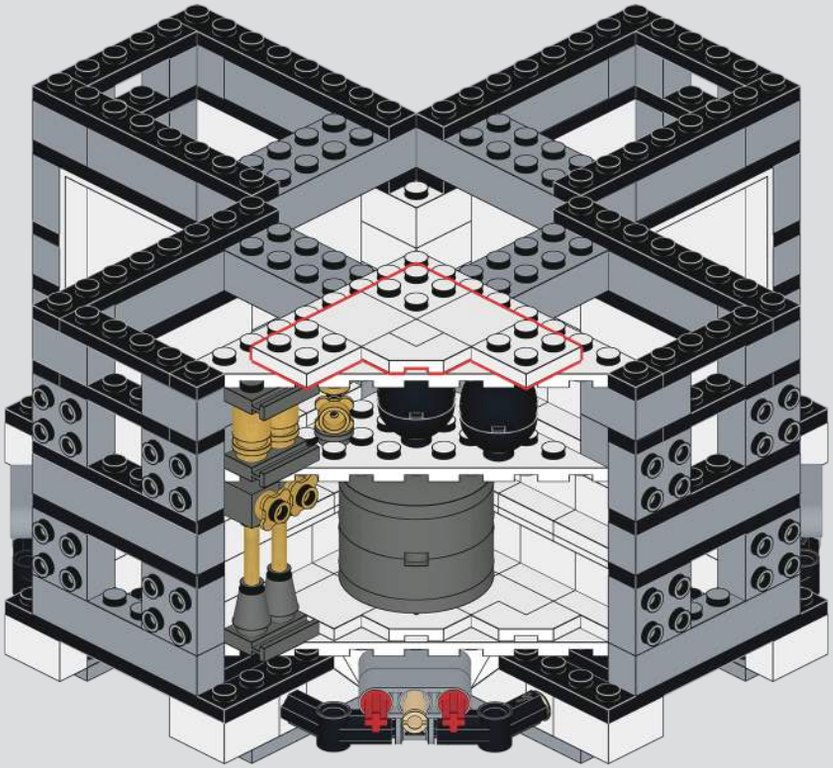

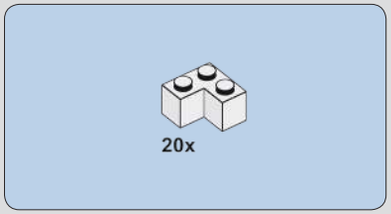

355

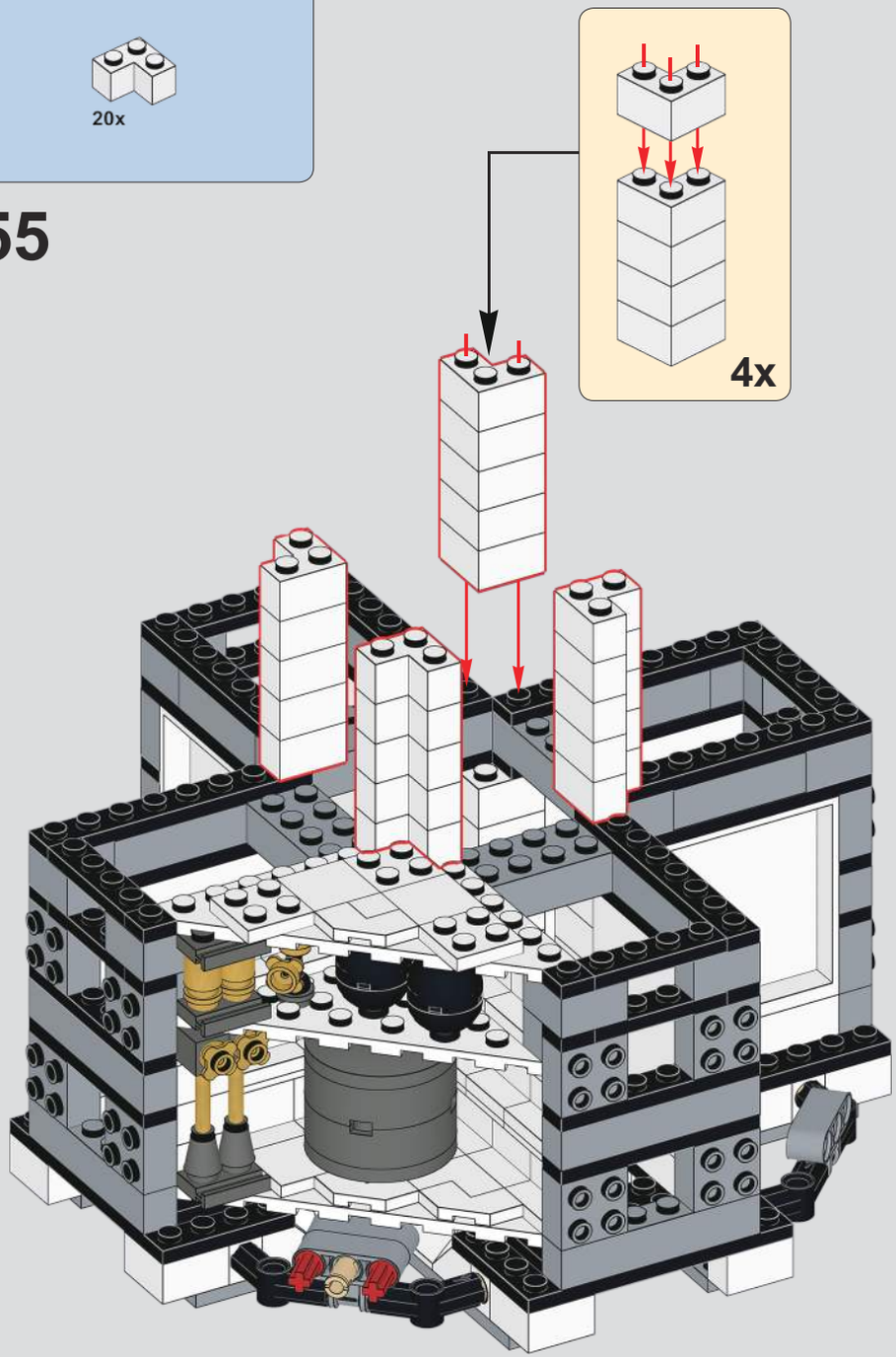

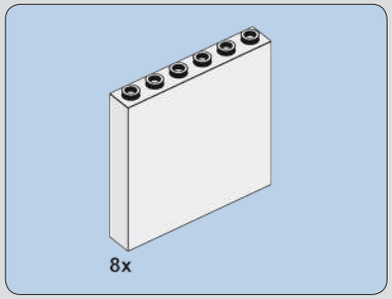

356

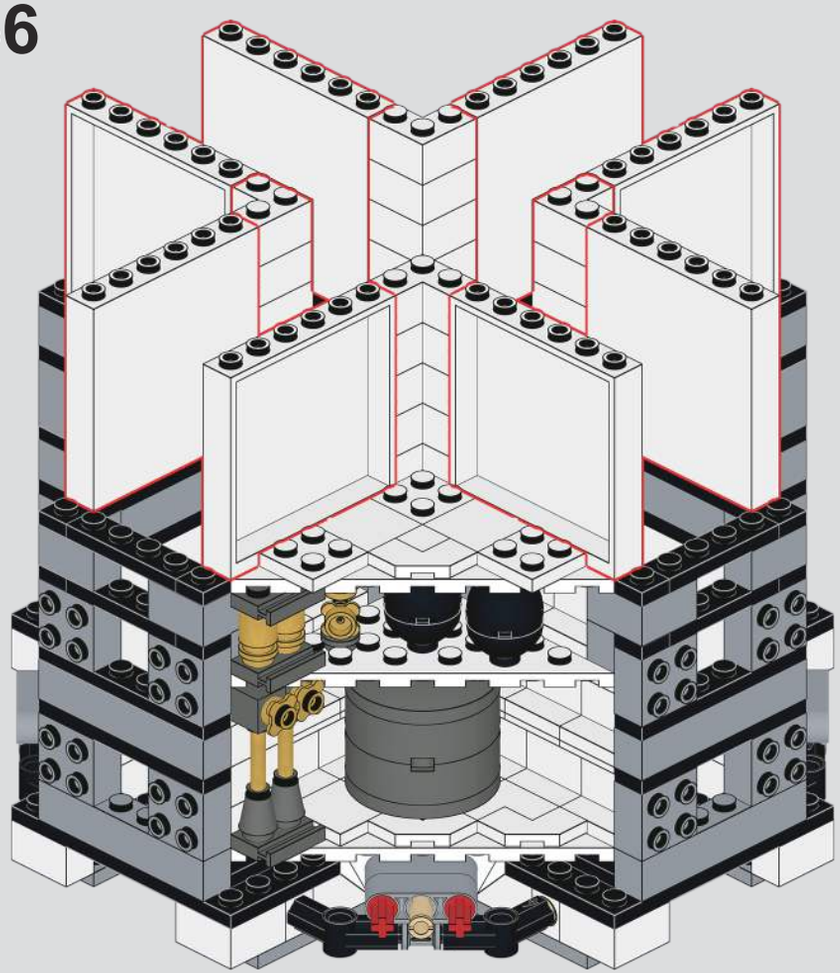

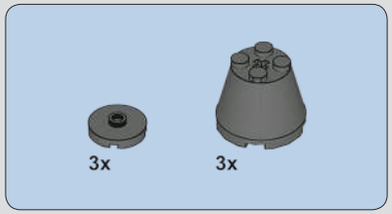

357

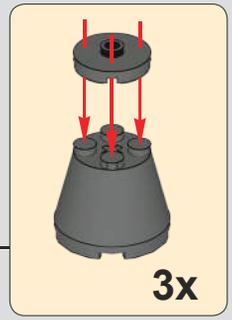

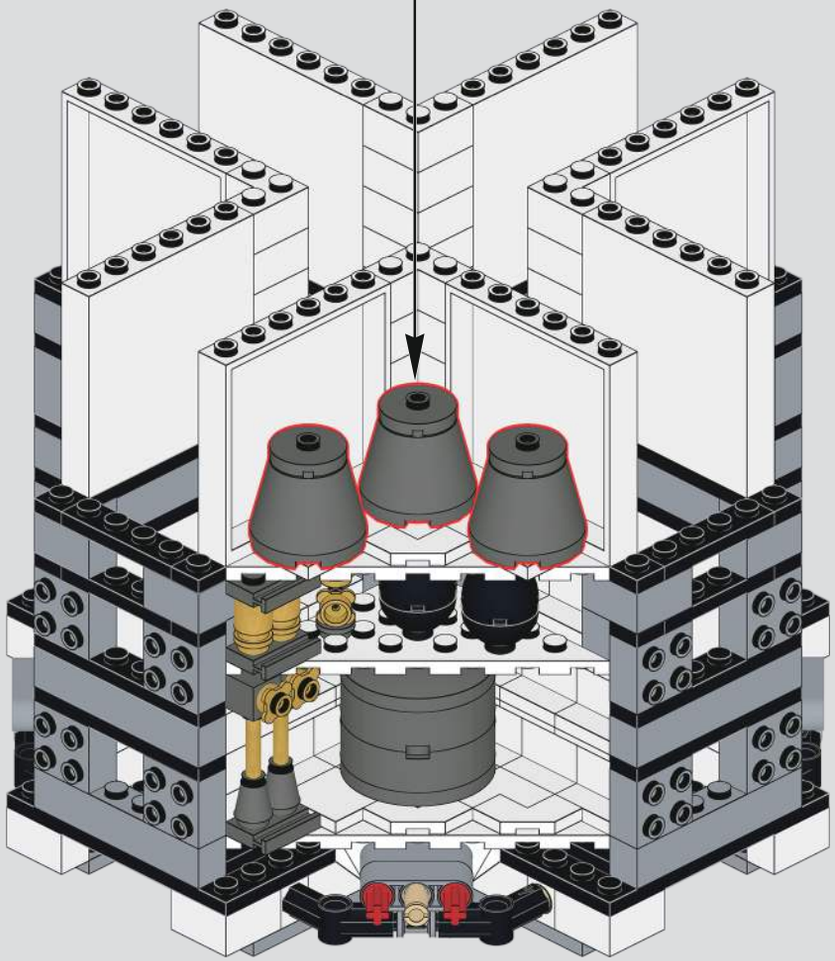

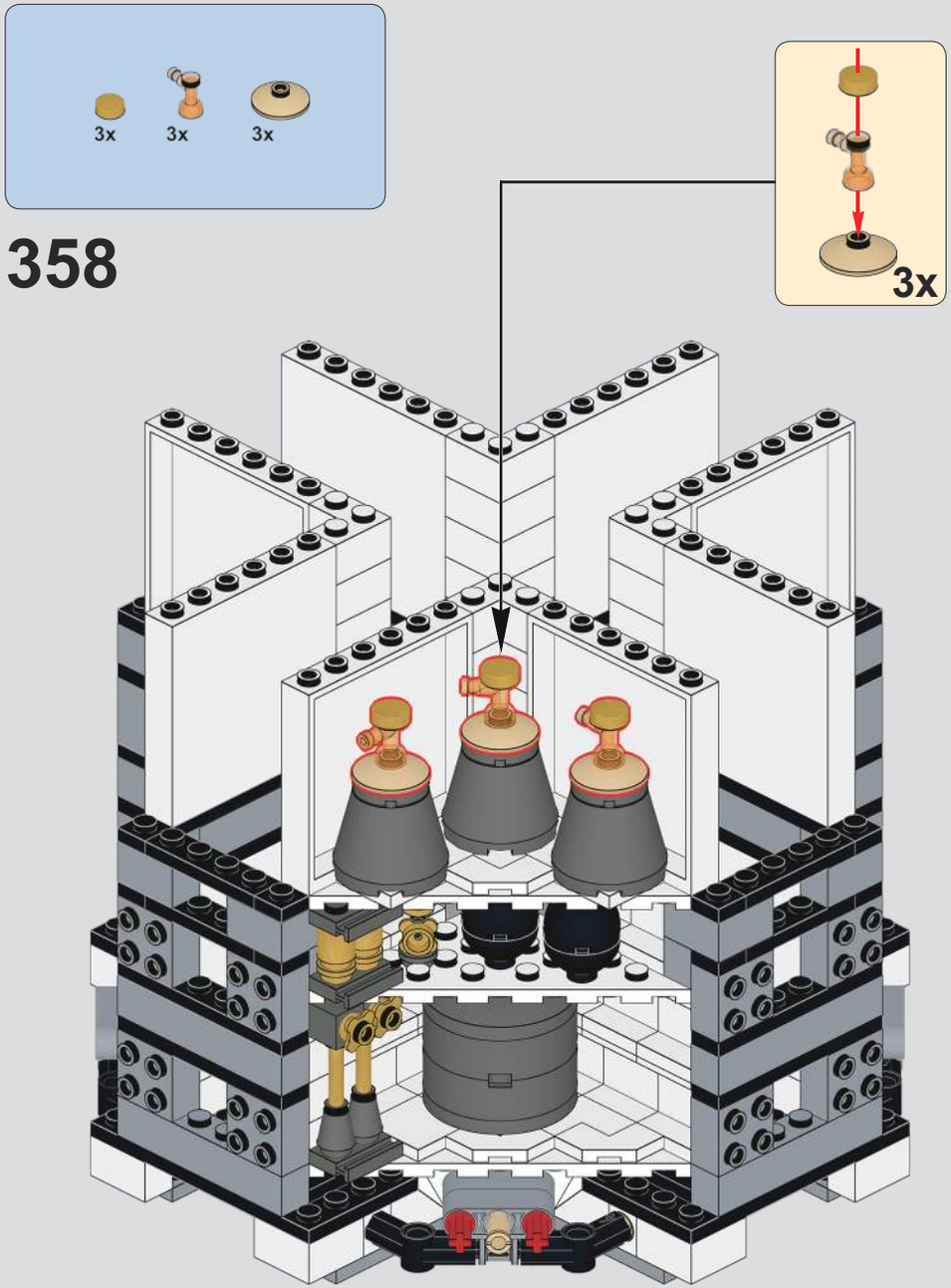
3x
3x
3x
358
3x

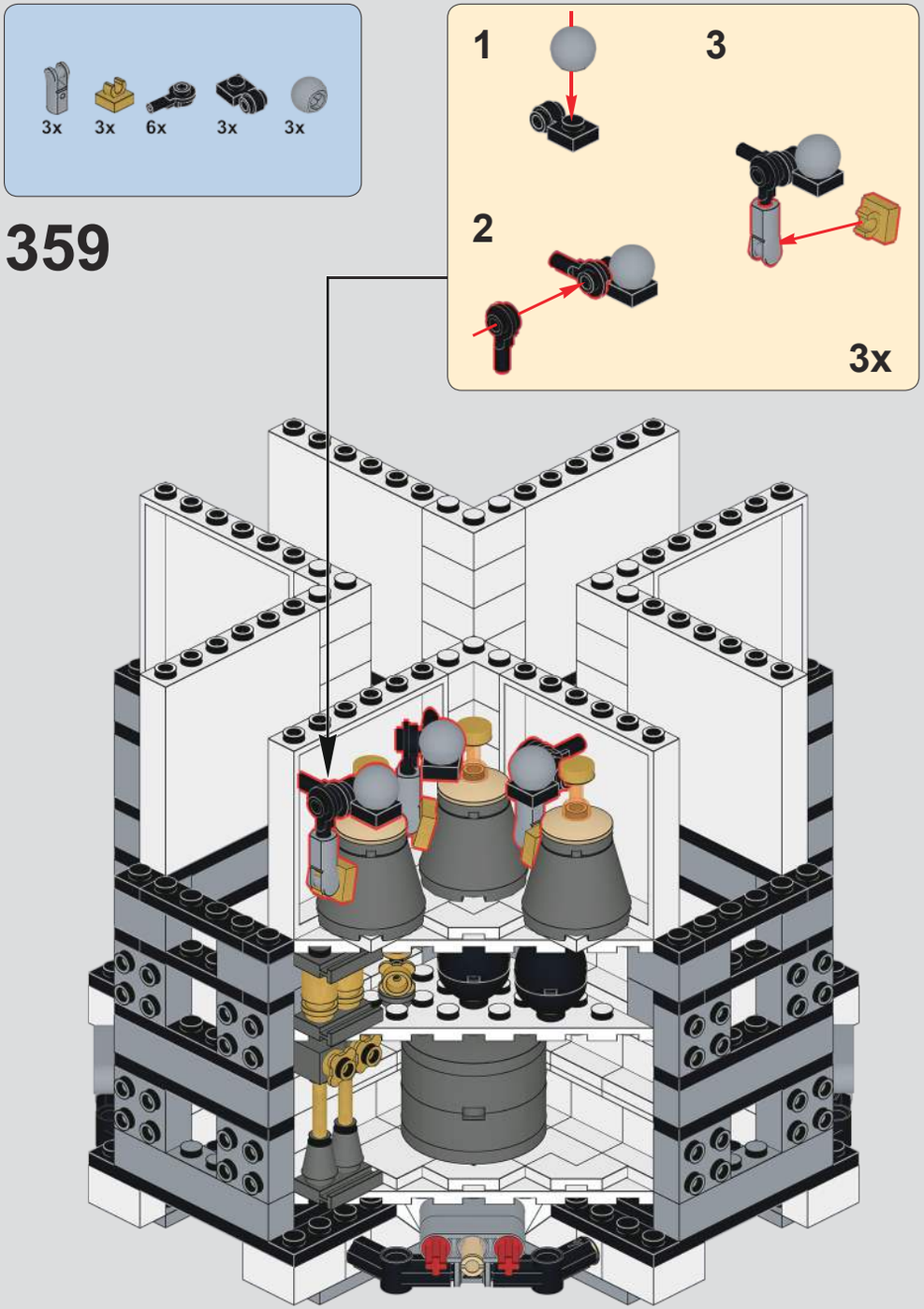
3x
3x
6x
3x
3x
359
1
2
3
3x

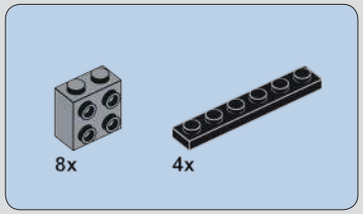

360

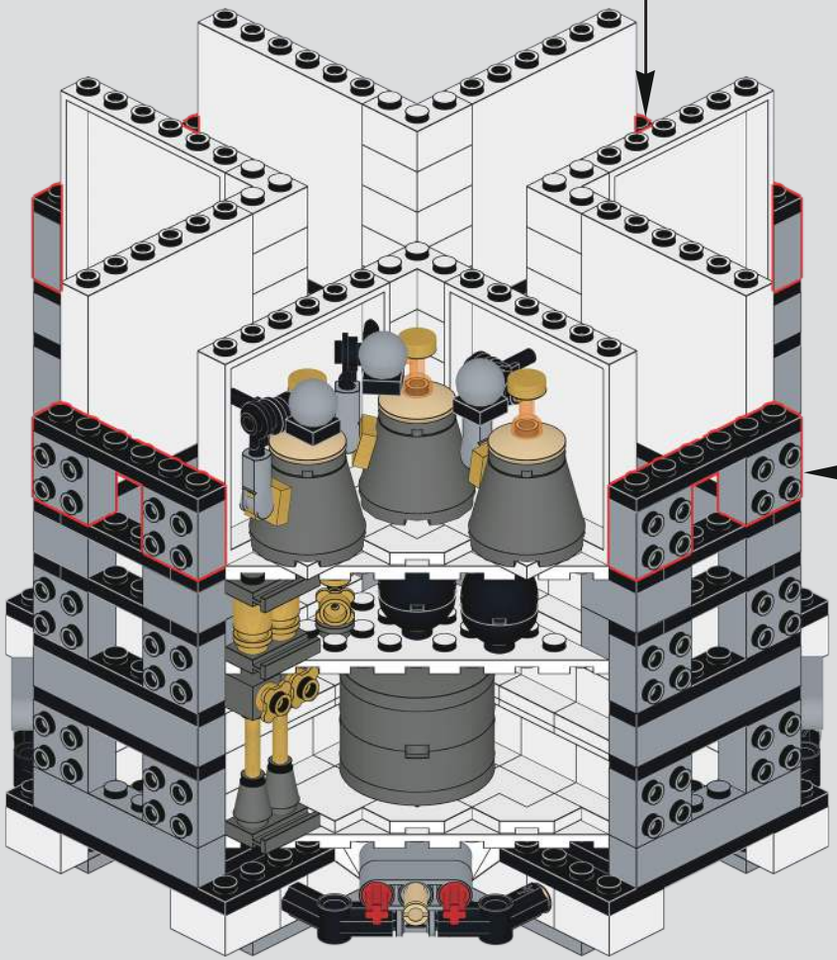

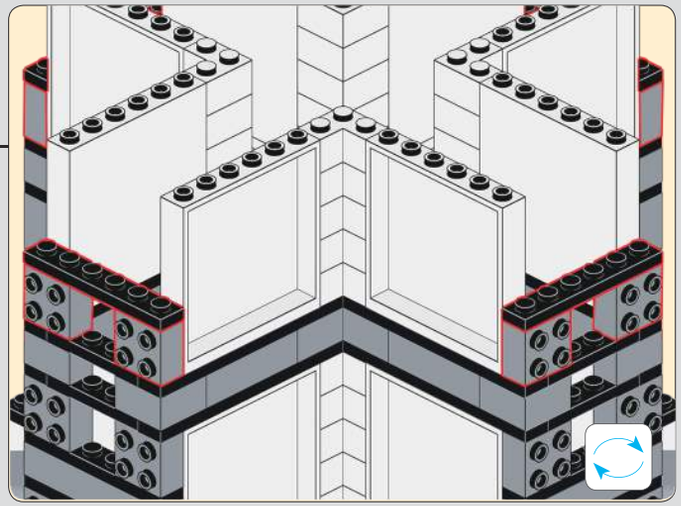

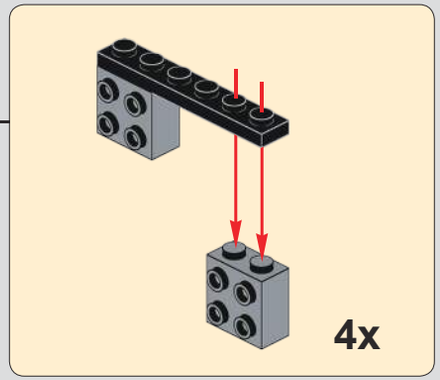

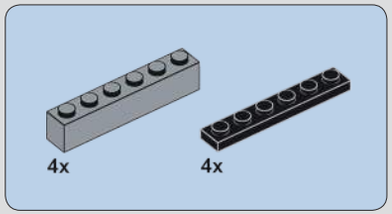

361

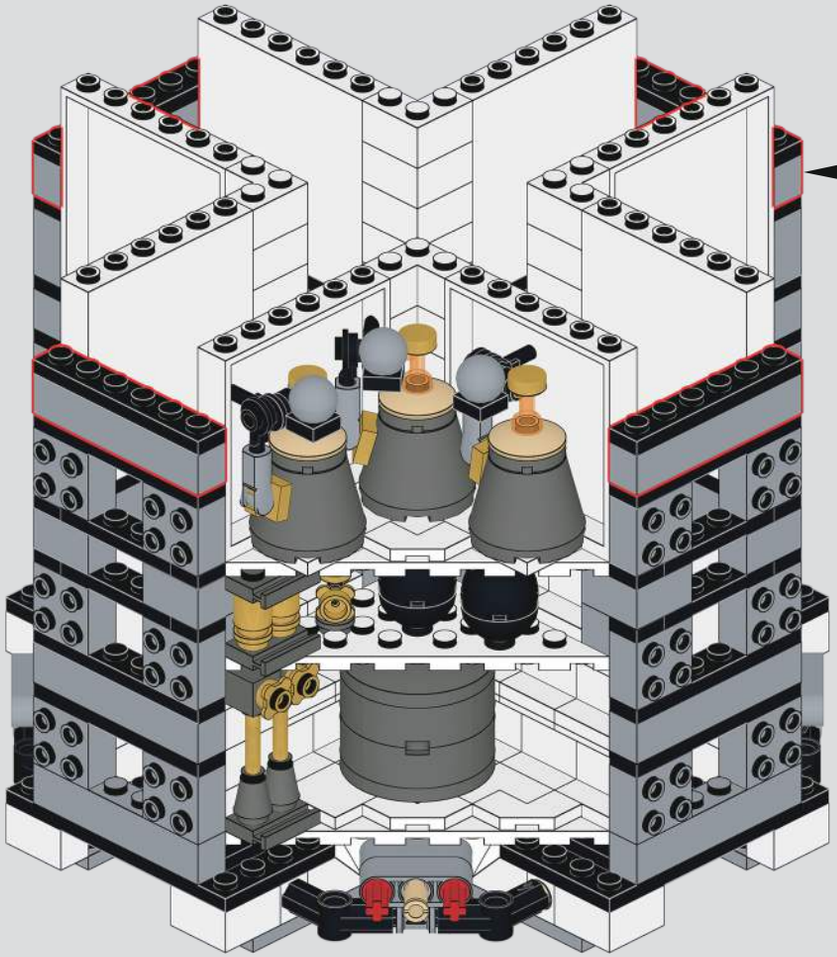

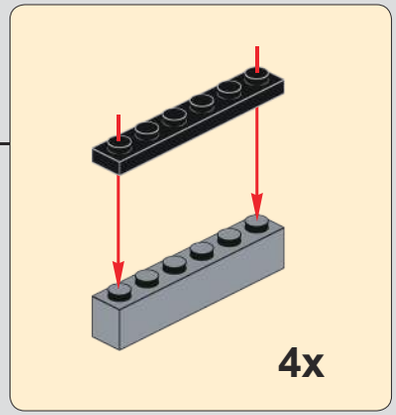

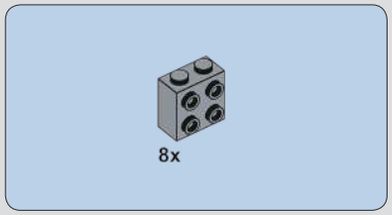

362

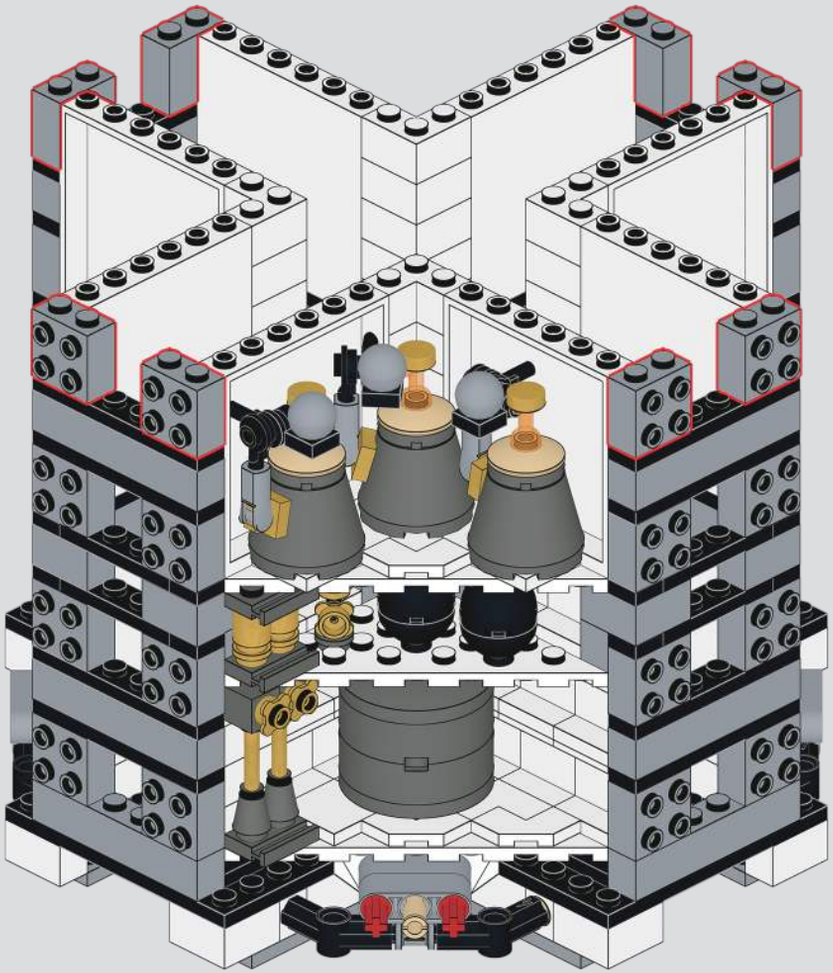

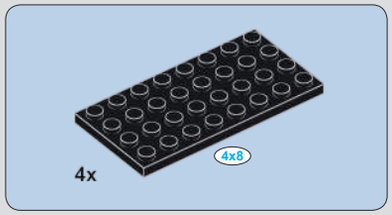

363

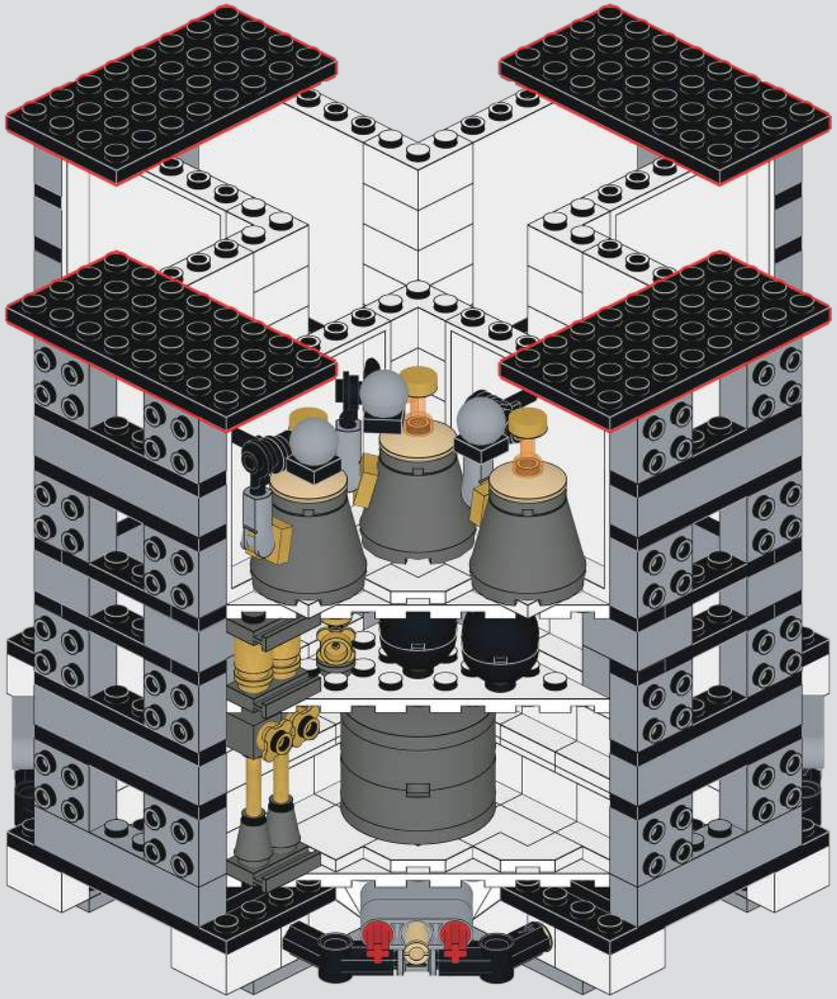

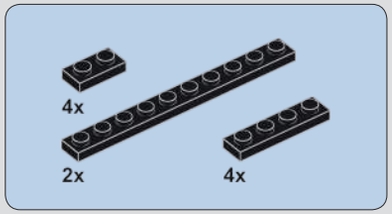

364

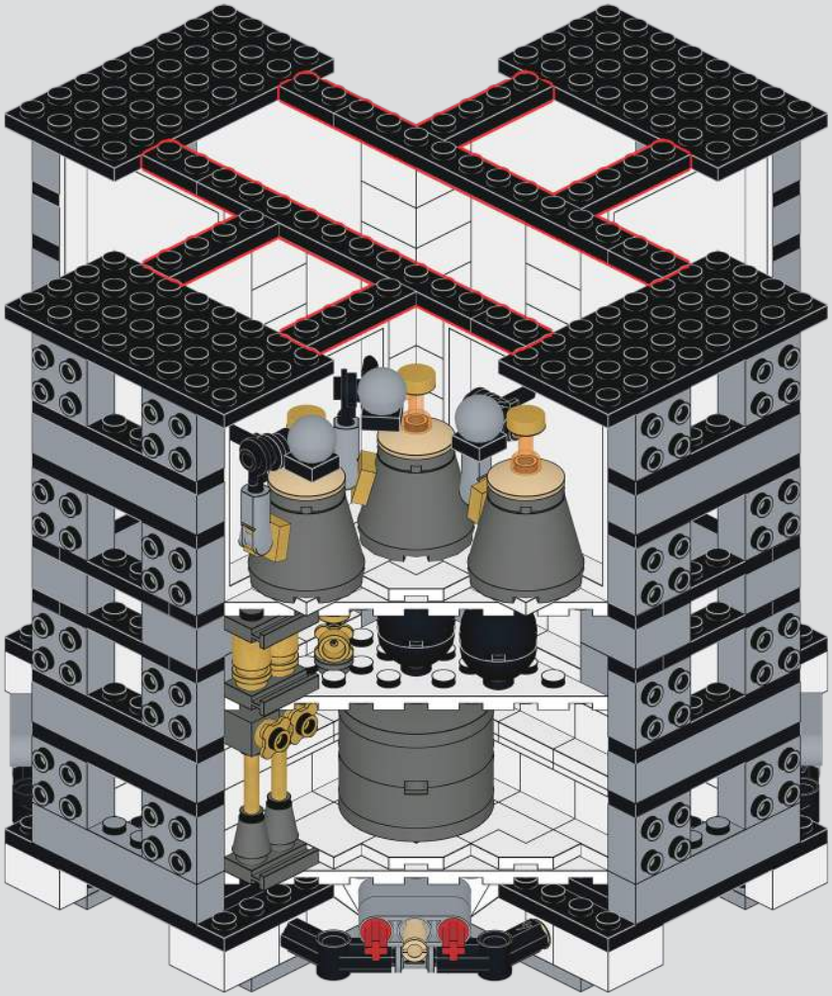

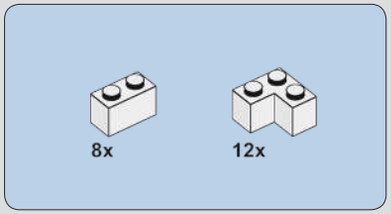

365

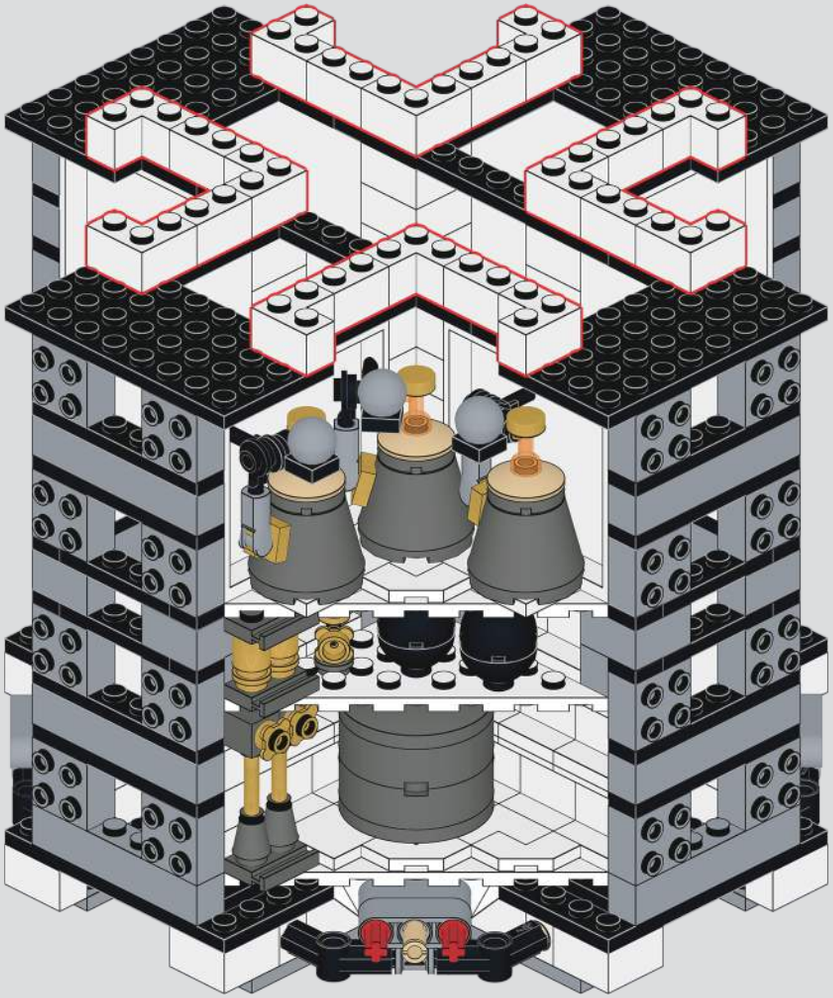

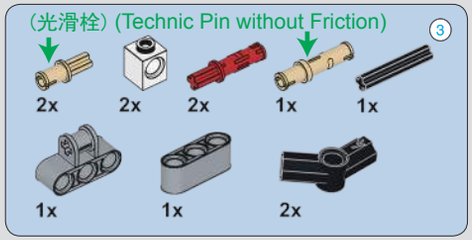
(光滑栓) (Technic Pin without Friction)
3
2x
2x
2x
1x
1x
1x
1x
2x

366

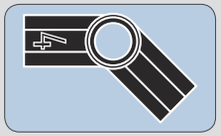

3
1:1

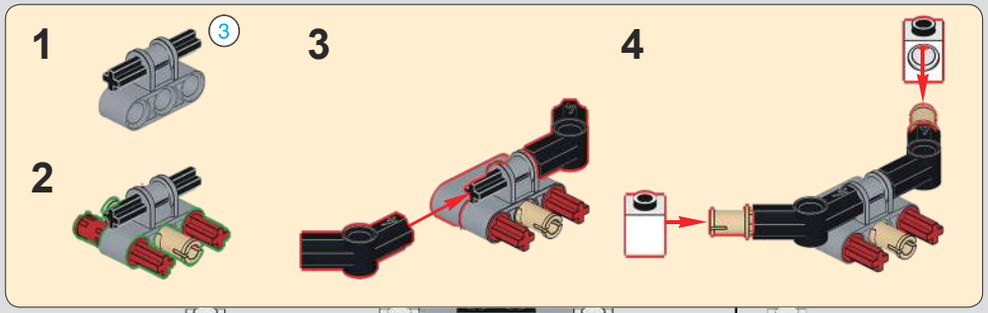
1
3
2
3
4

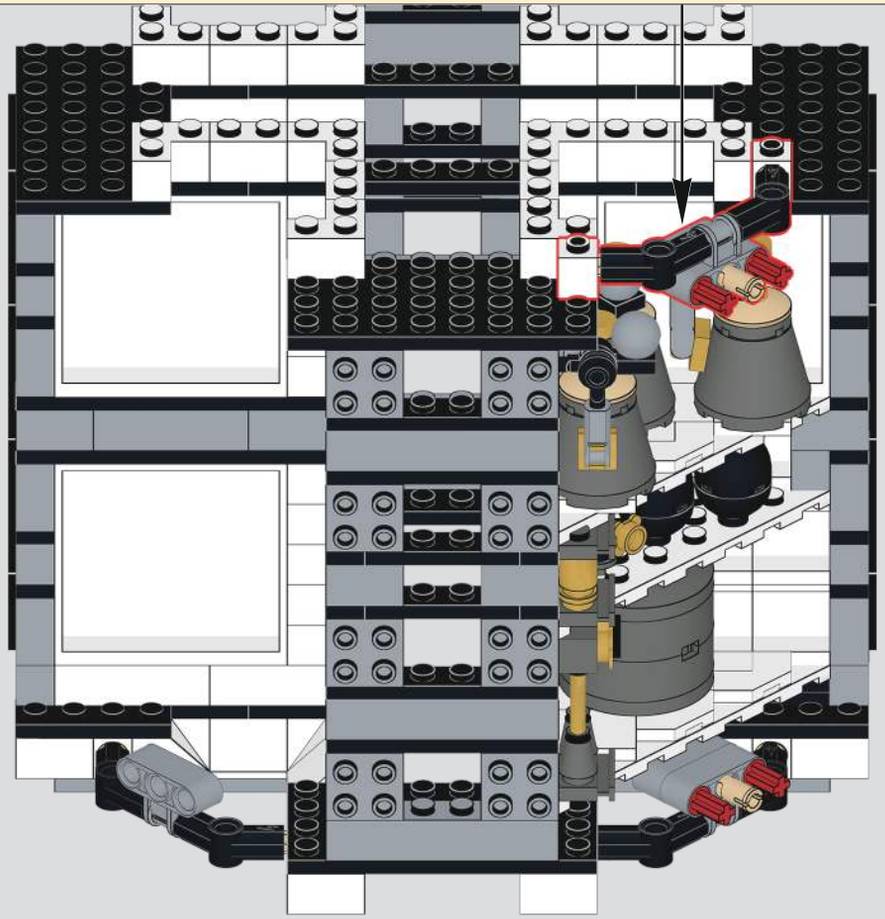

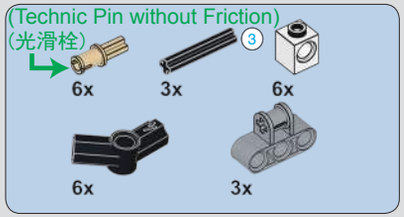
(Technic Pin without Friction)
(光滑栓)
3
6x
3x
6x
6x
3x

367

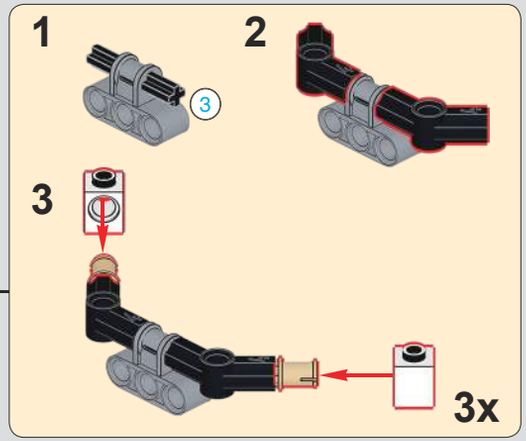
1
2
3
3
3x

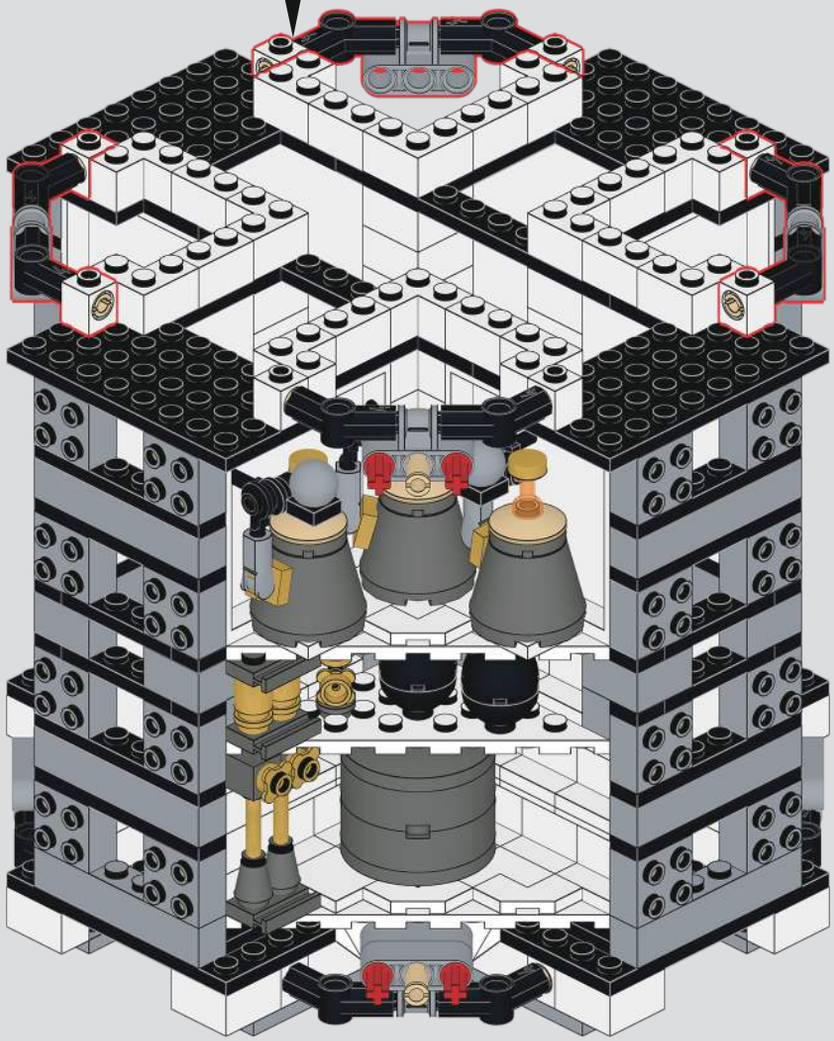

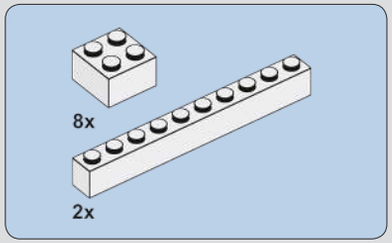

368

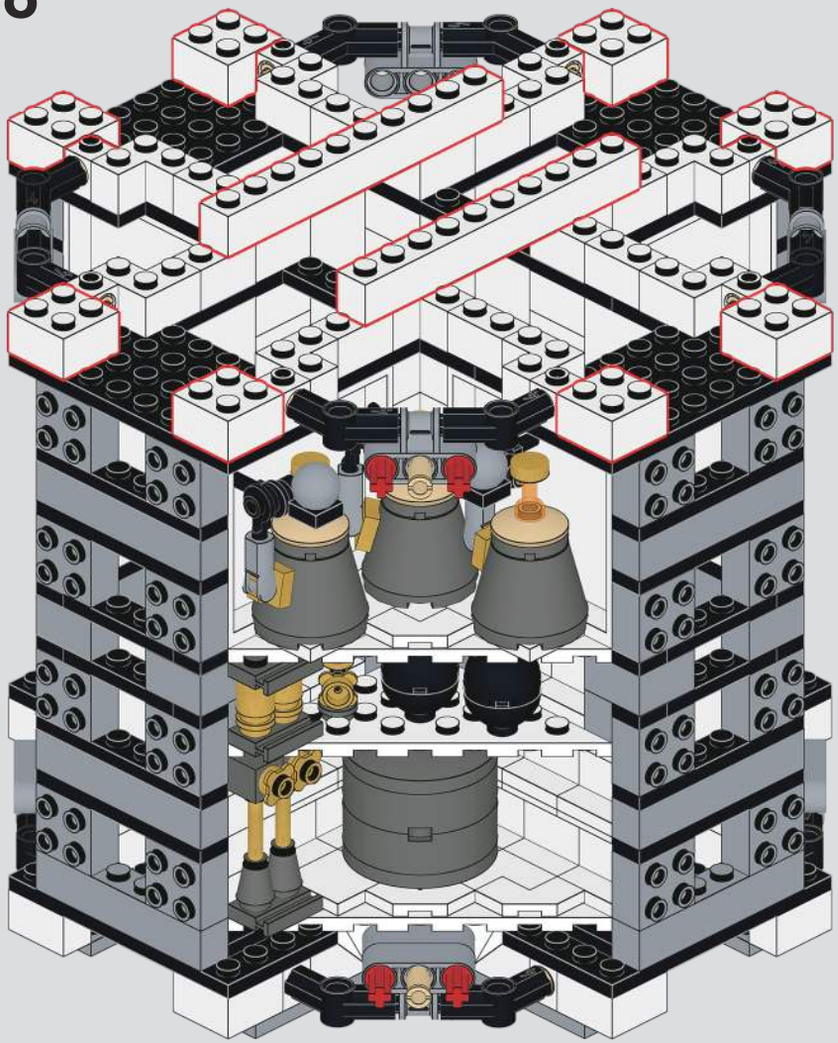

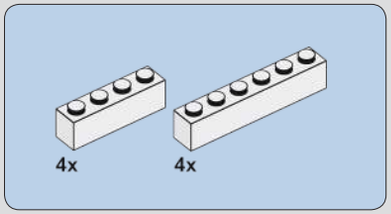

369

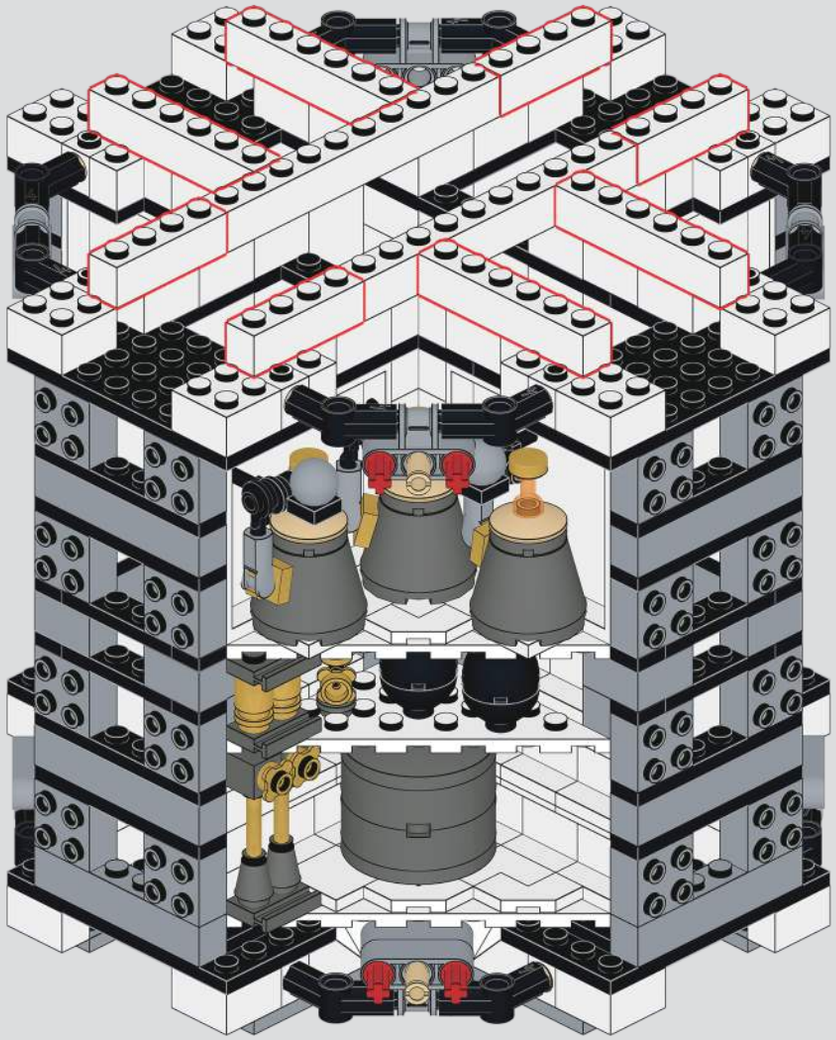

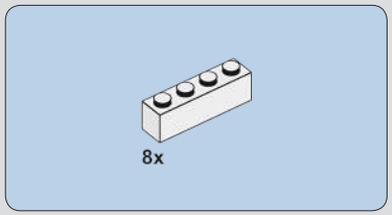

370

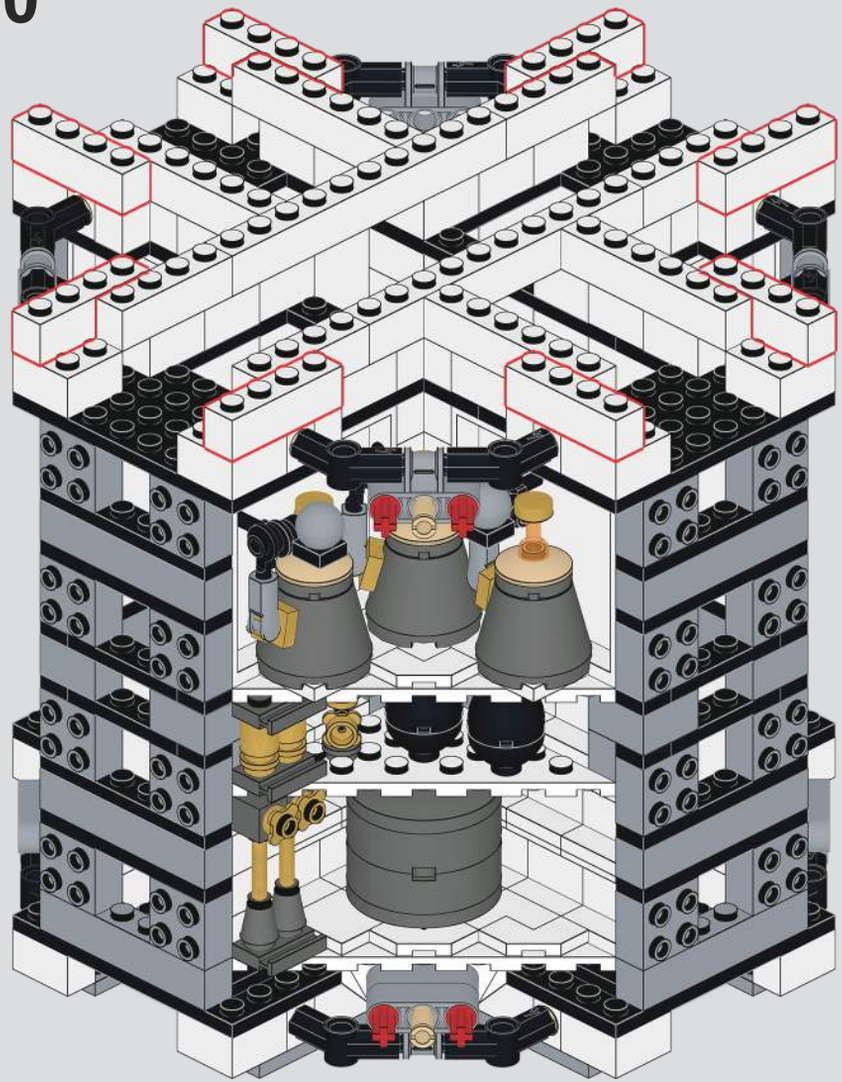

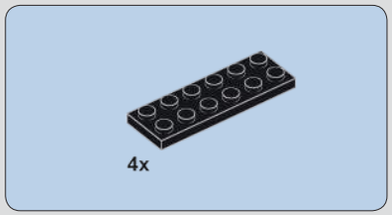

371

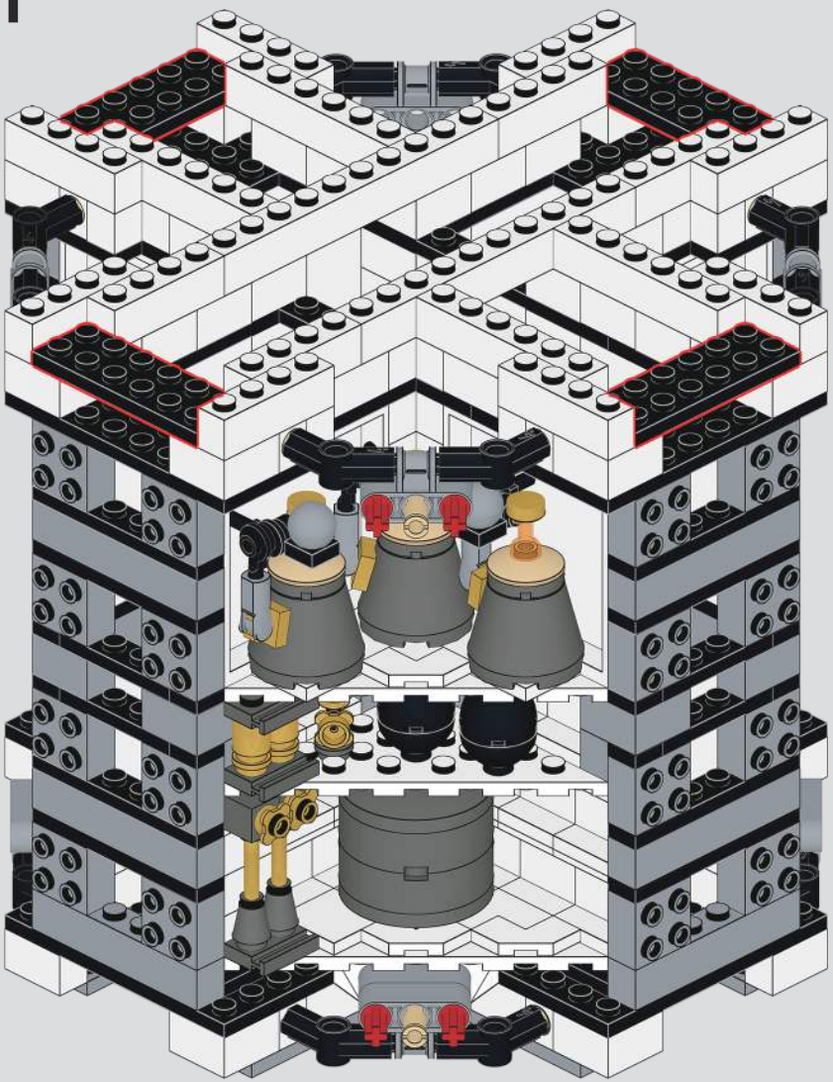

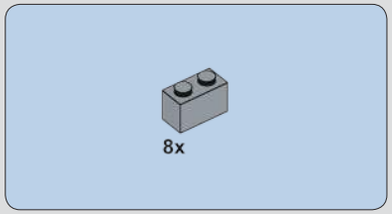

372

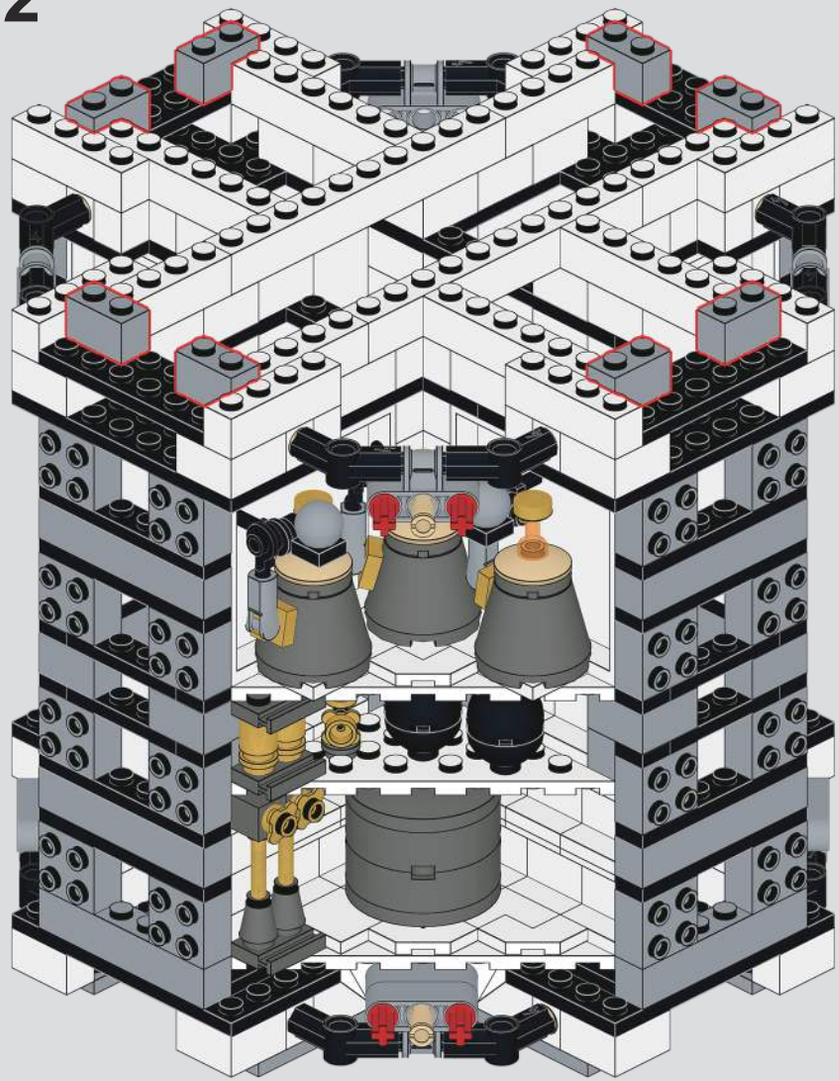

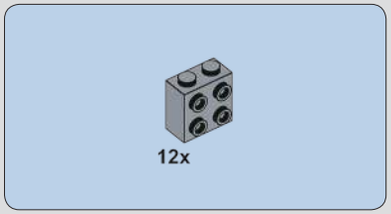

373

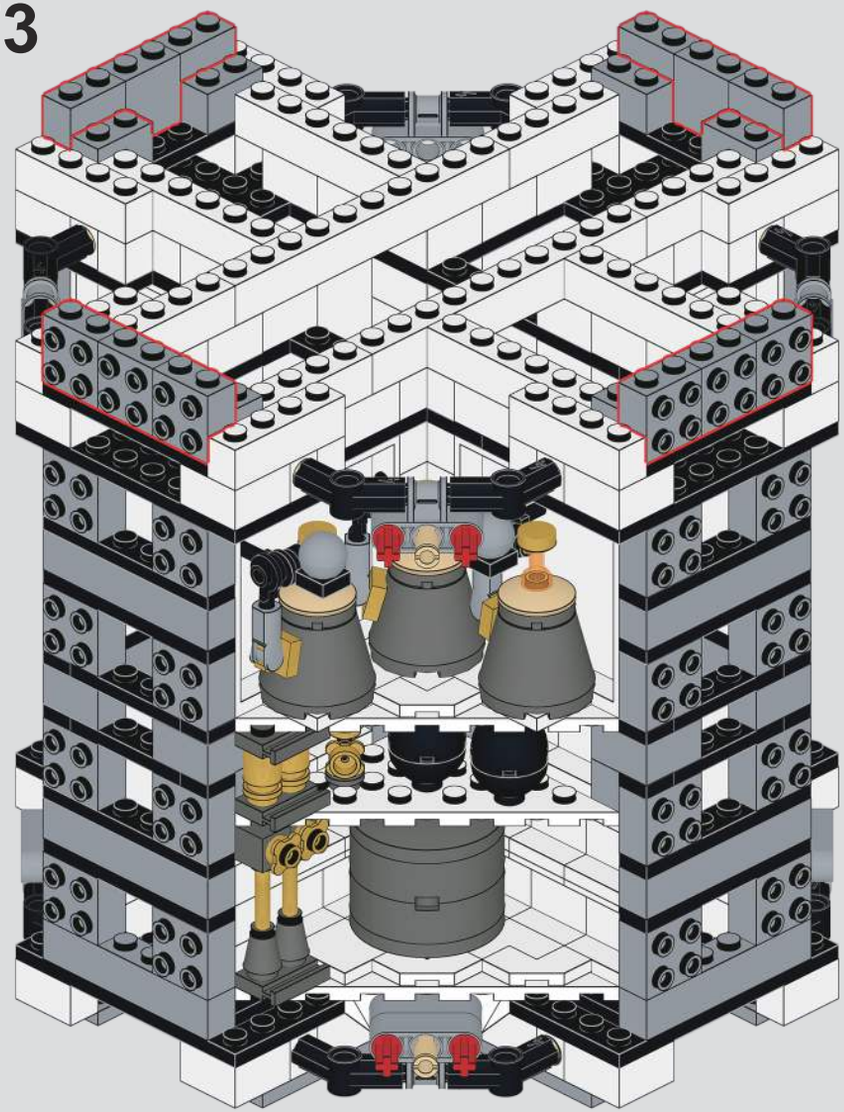

374

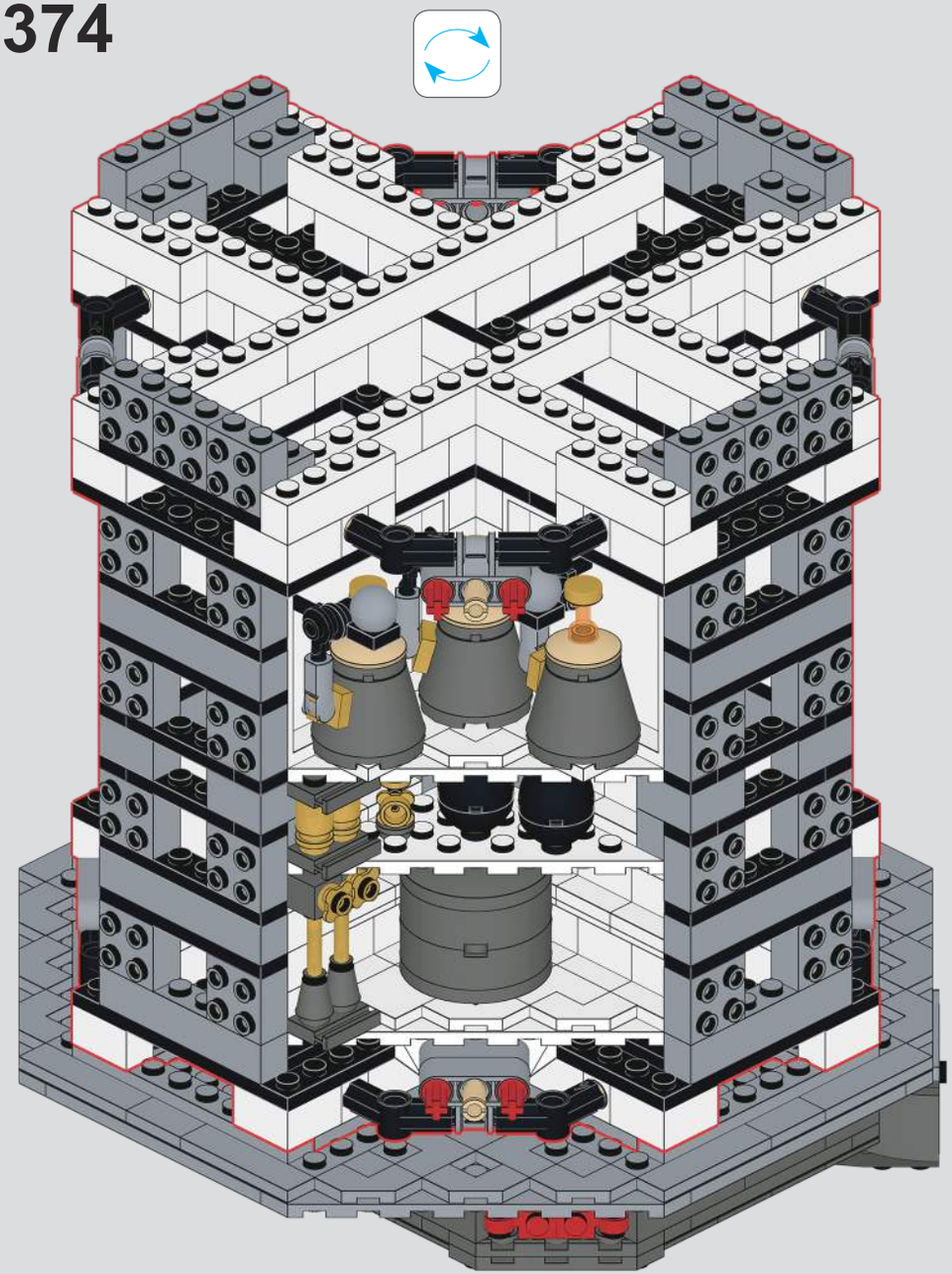

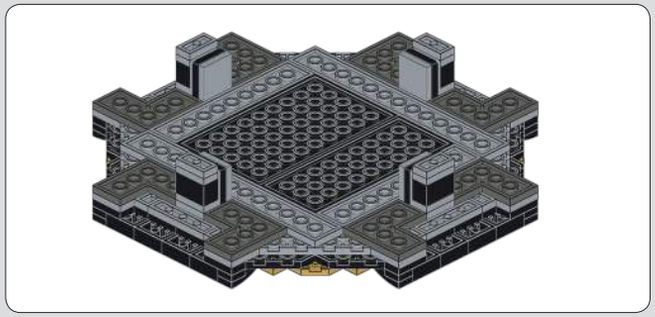

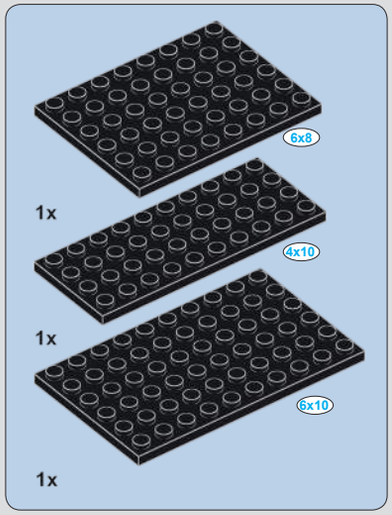

375

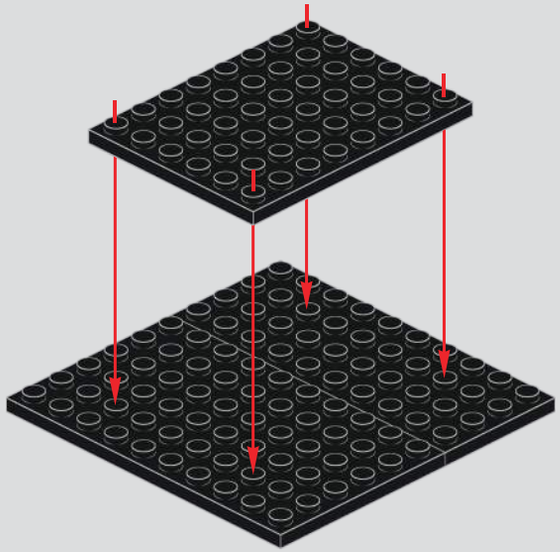

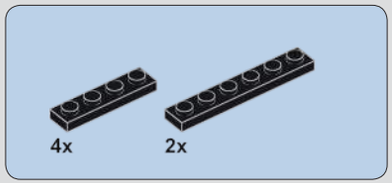

376

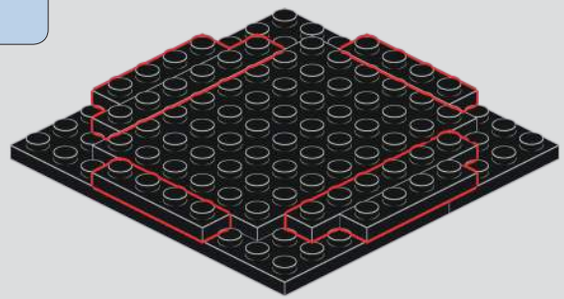

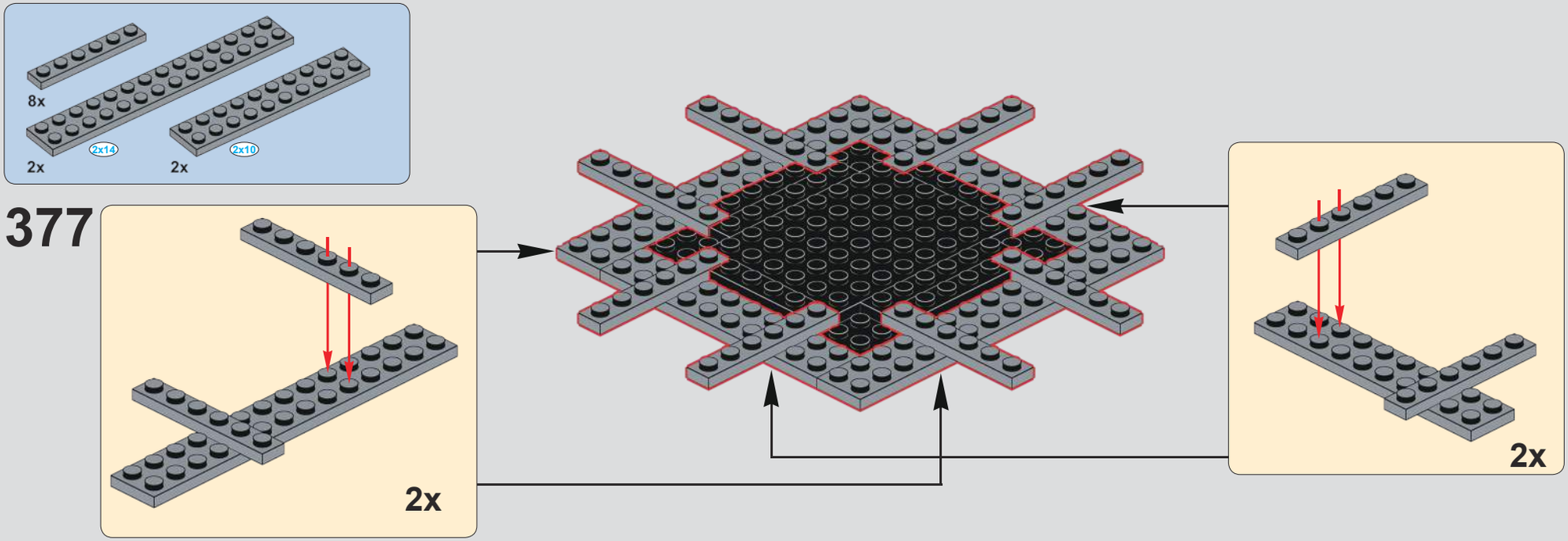
8x
2x14
2x
2x10
2x
377
2x
2x

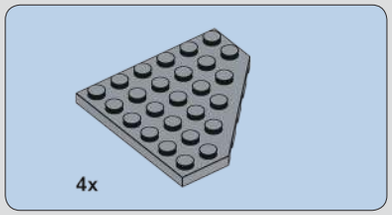
4x

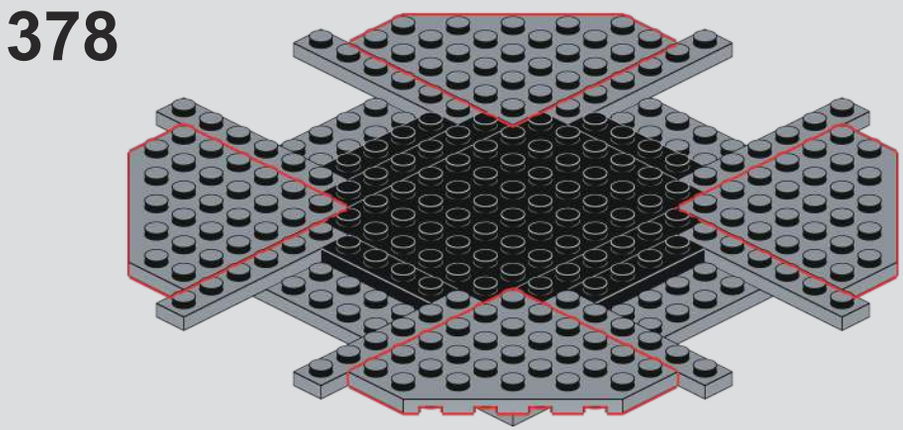
378

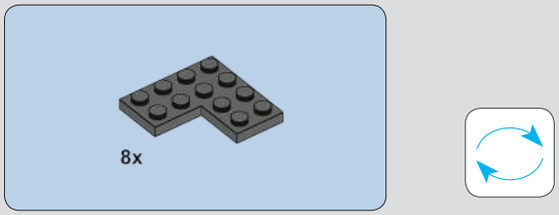
8x

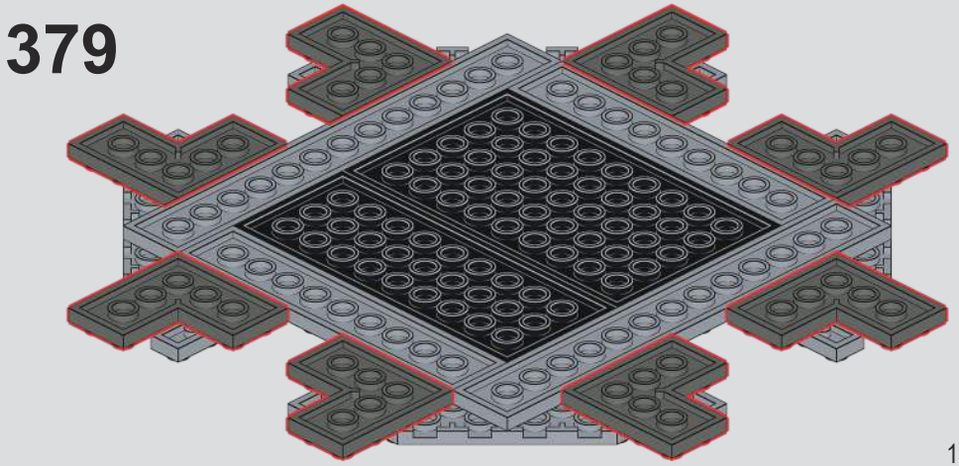
379

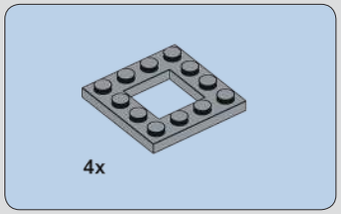

380

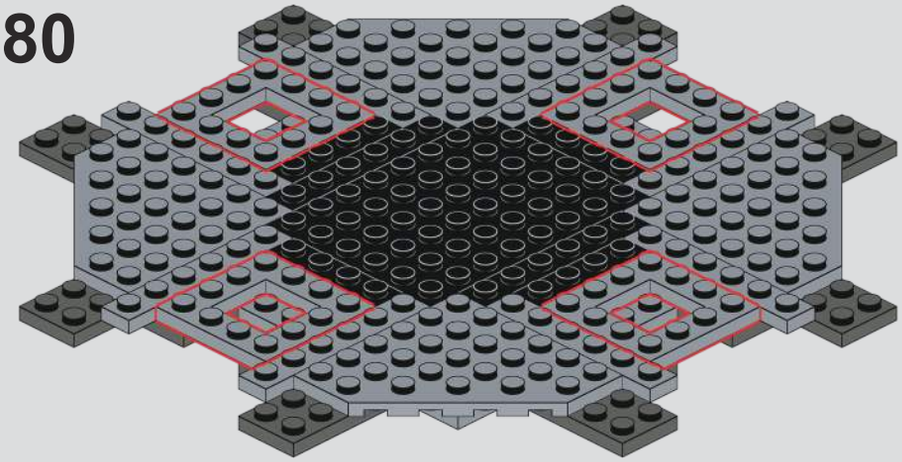

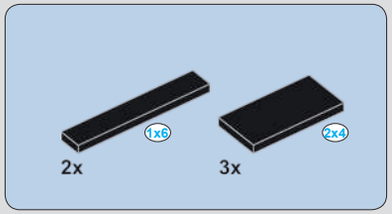

381

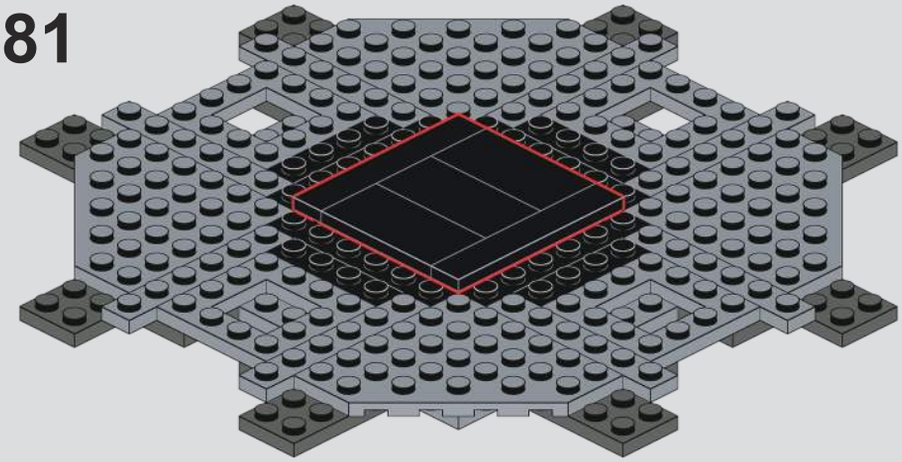

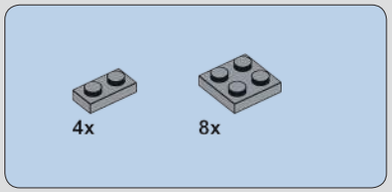

382

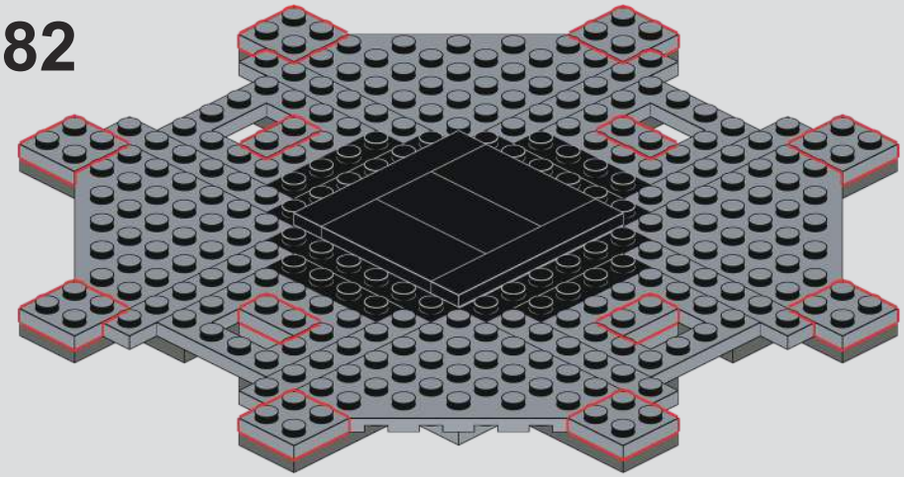

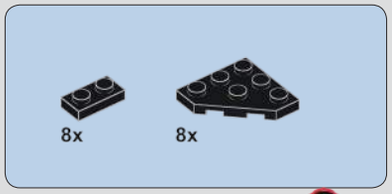

383

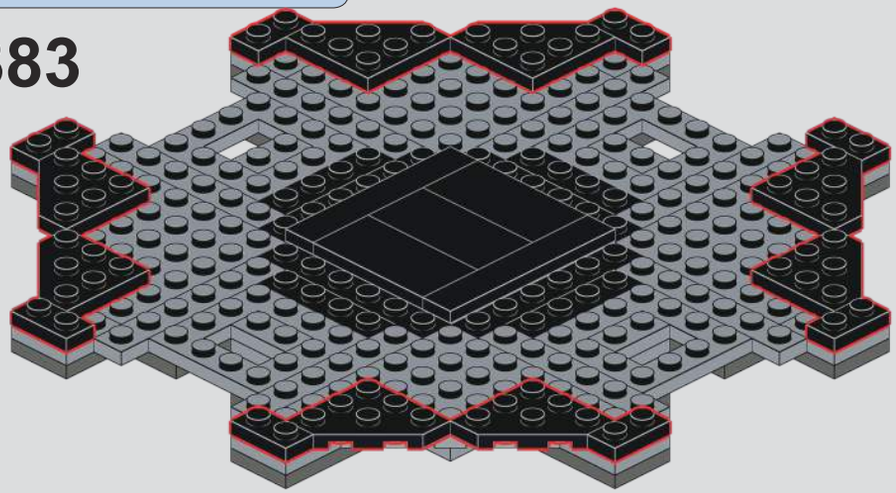

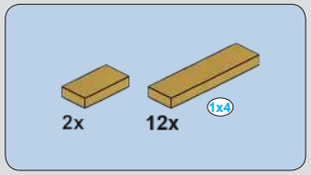

384

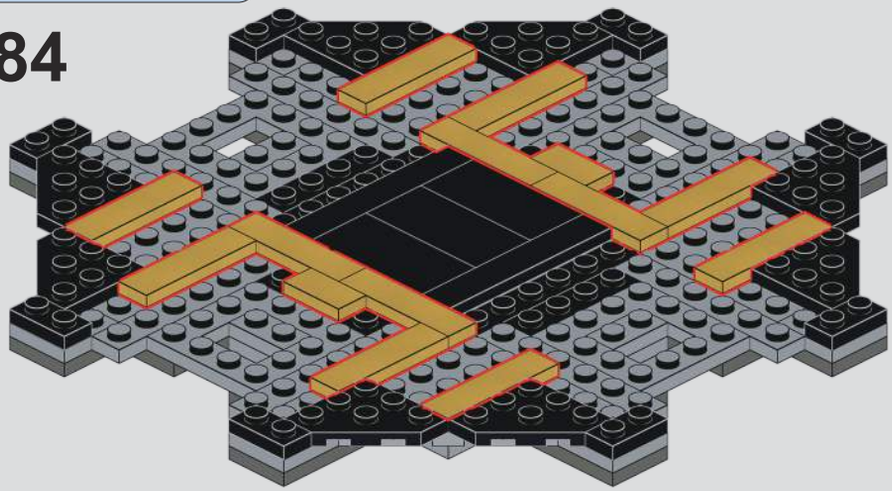

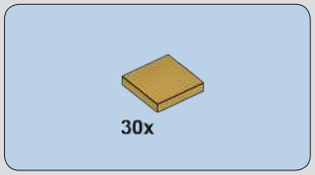

385

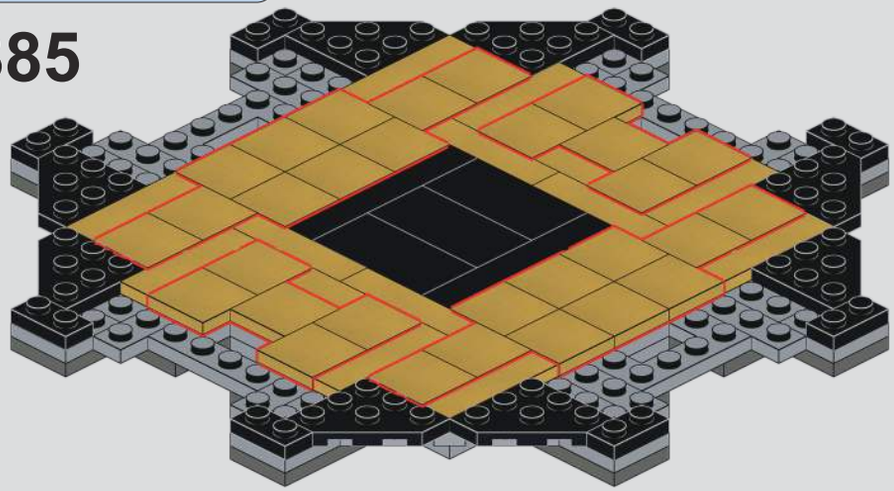

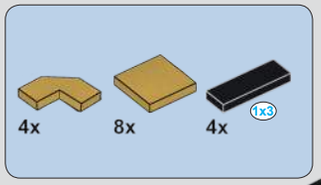

386

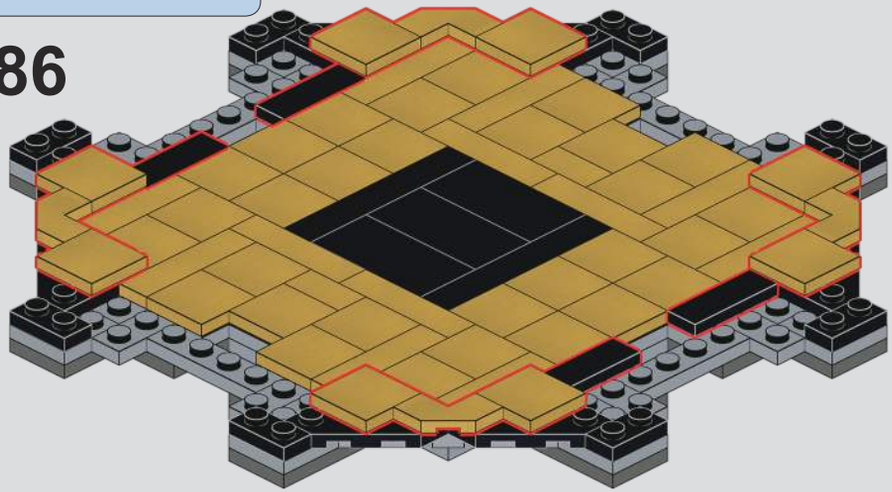

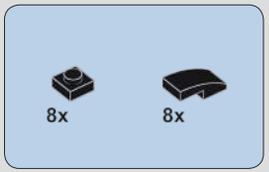

387

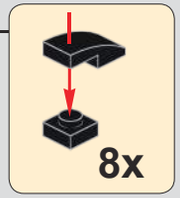

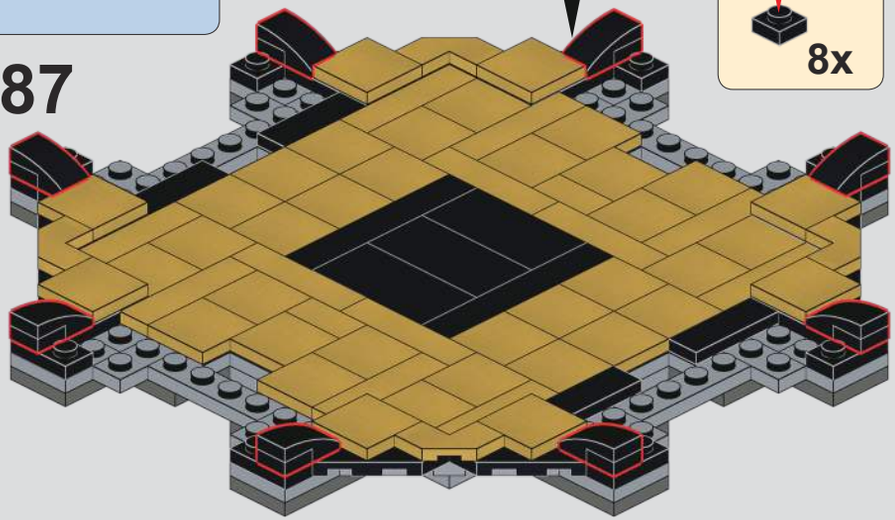

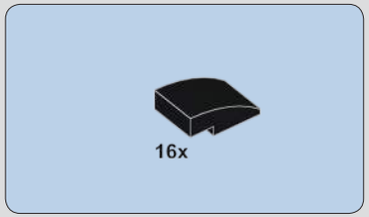

388

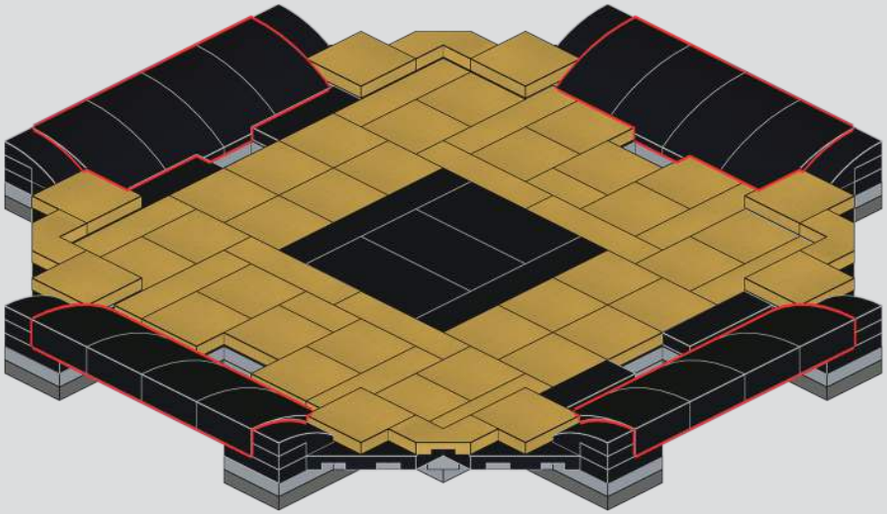

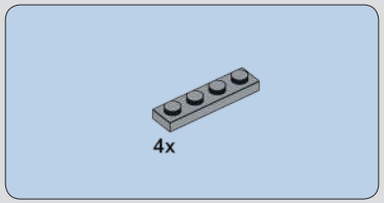

389

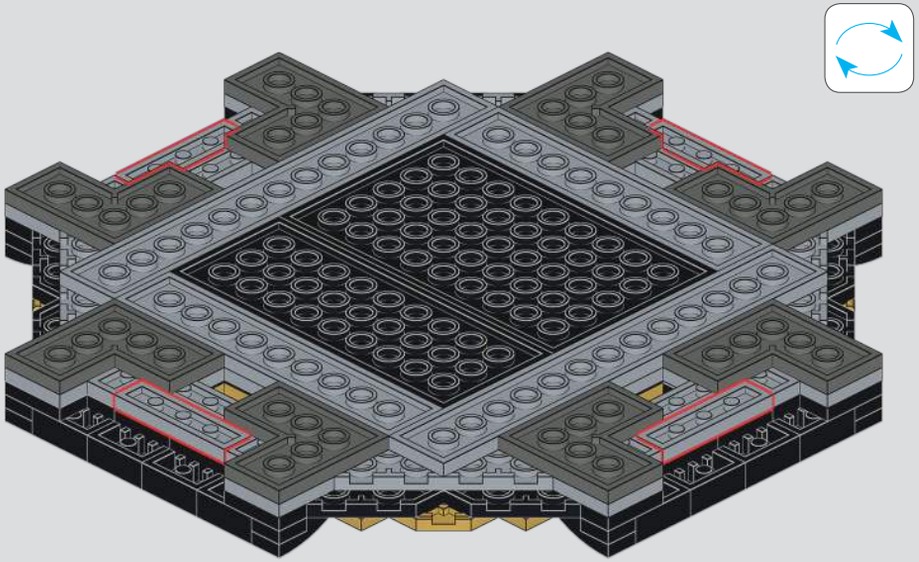

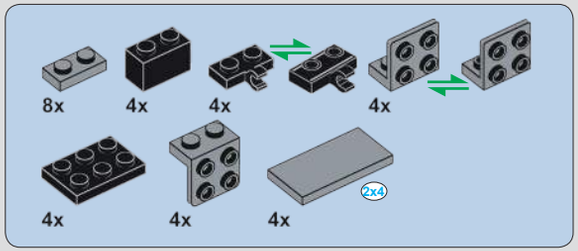

390

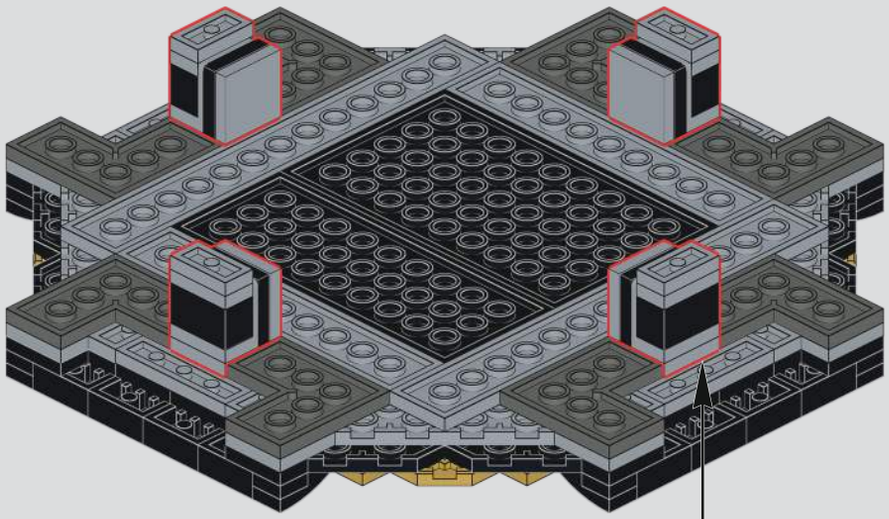

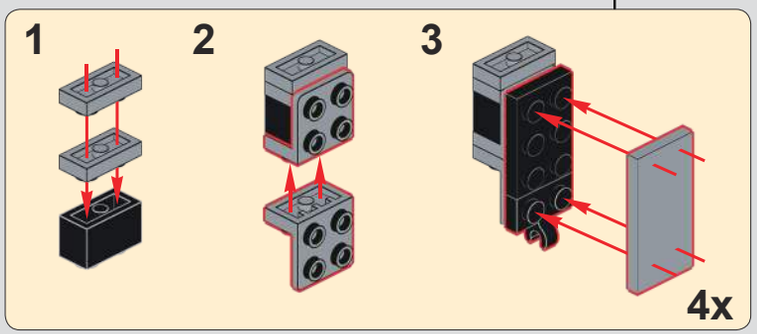

391

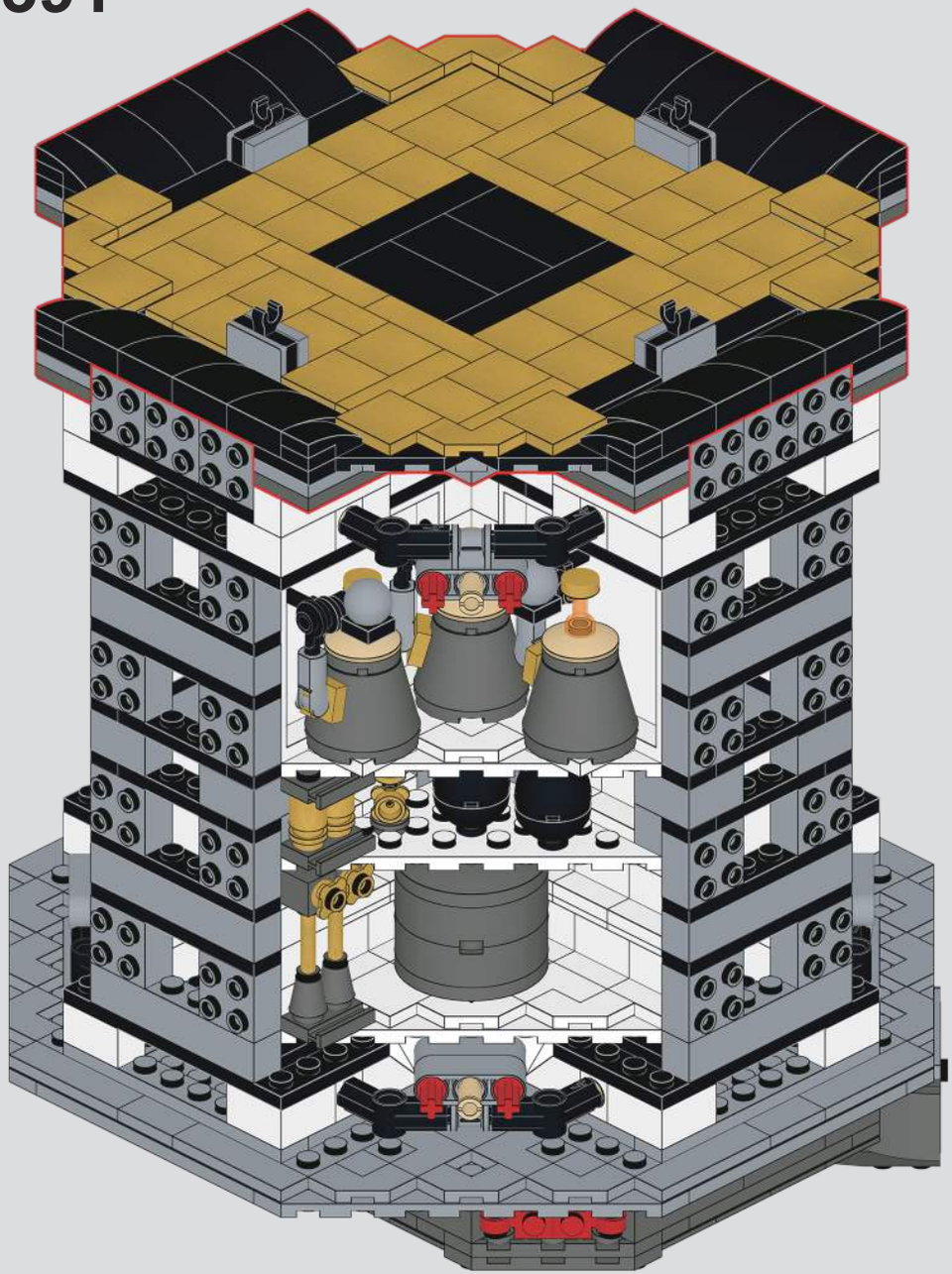

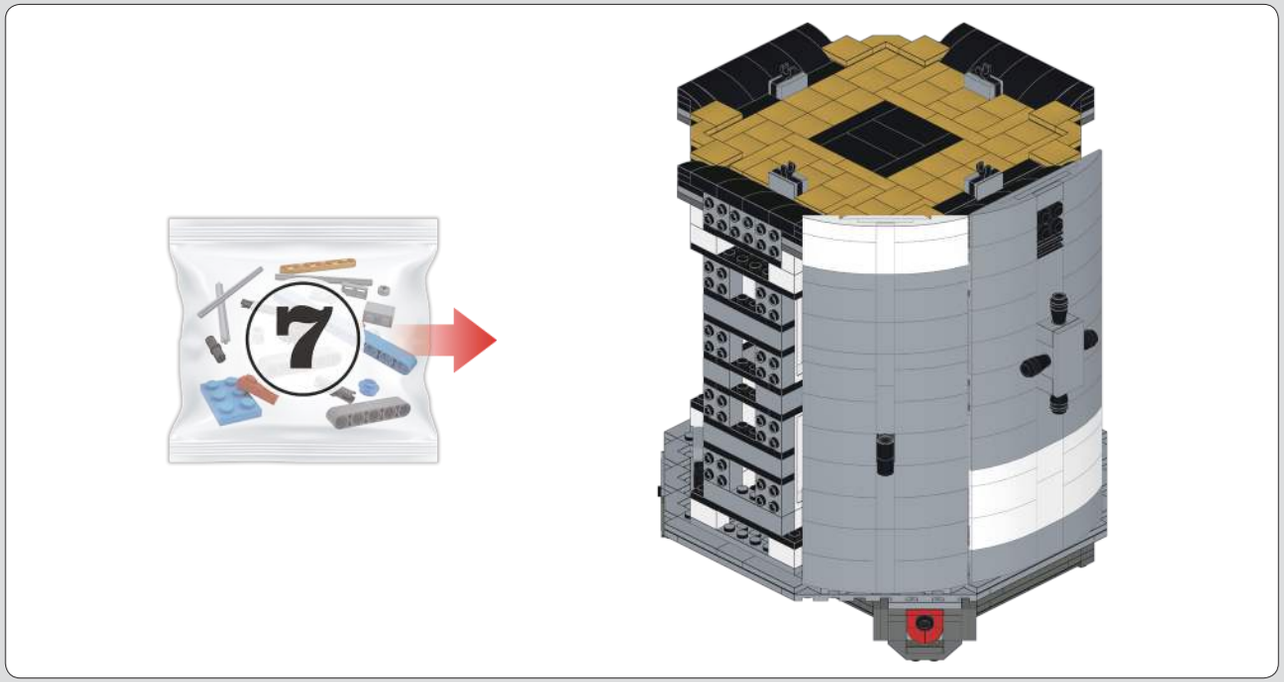

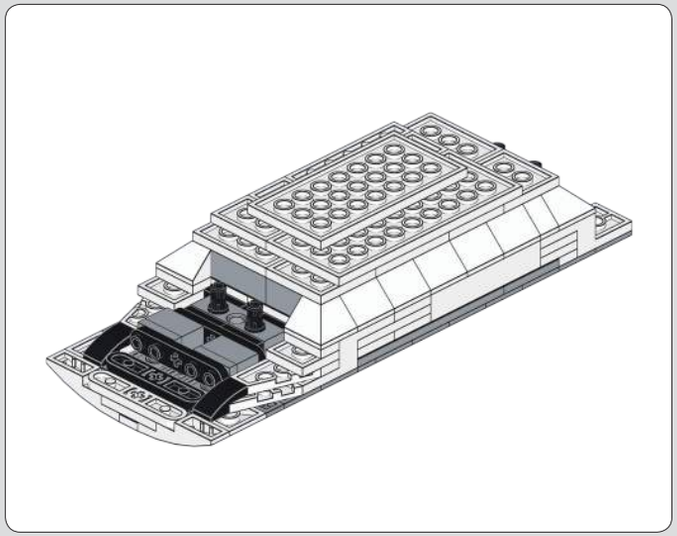

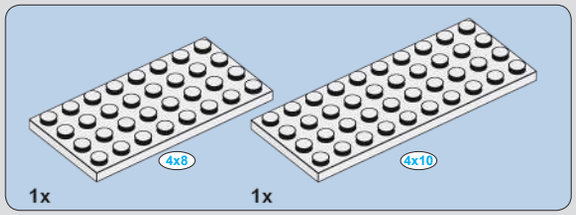

392

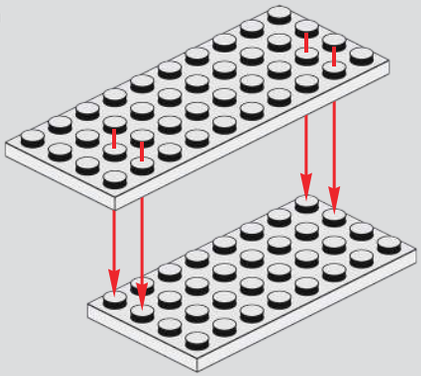

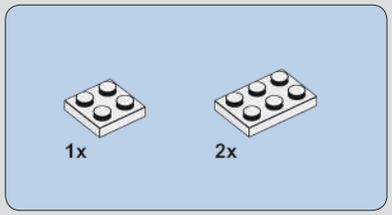

393

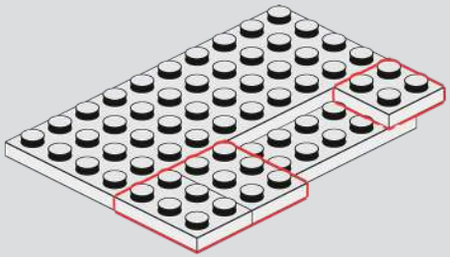

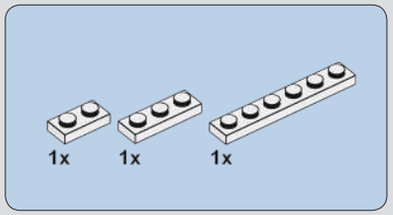

394

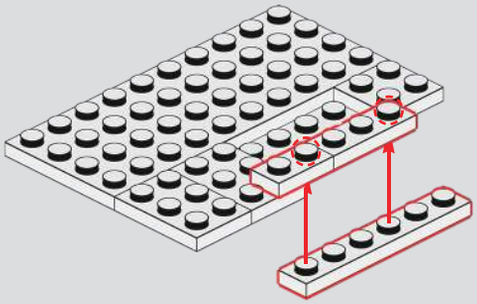

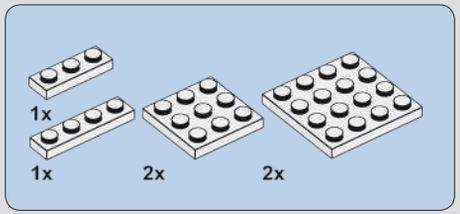

395

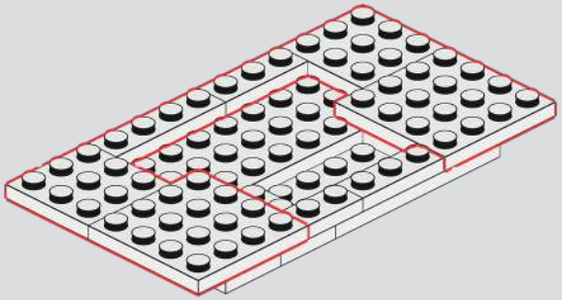

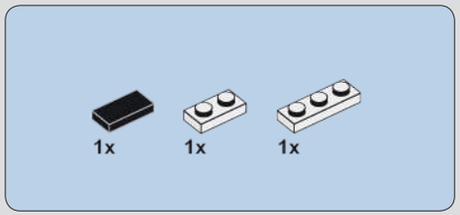

396

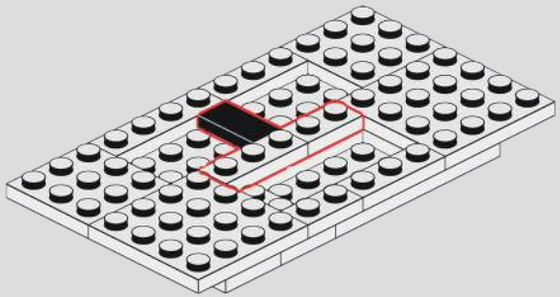

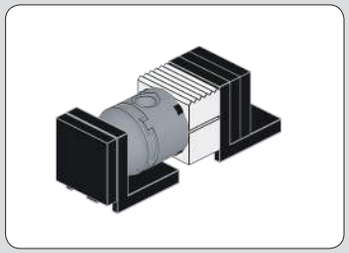

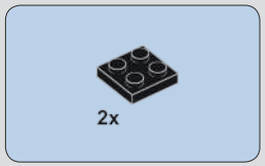

397

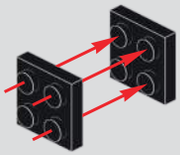

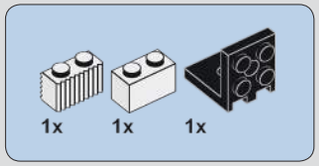

398

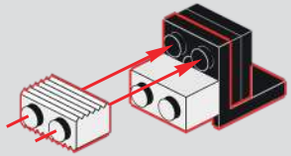

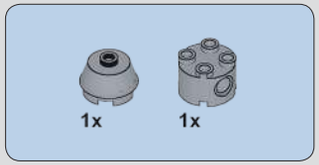

399

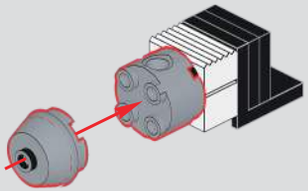

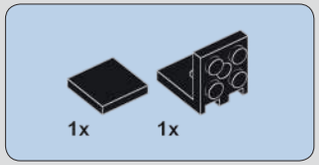

400

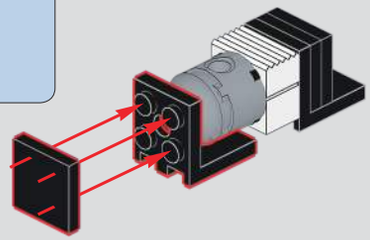

401

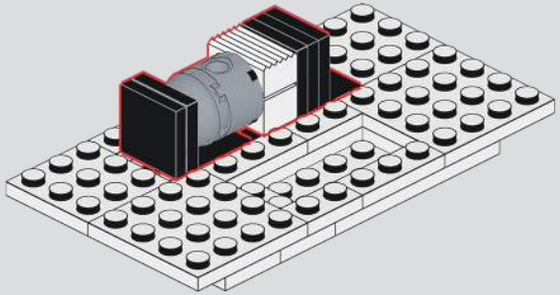

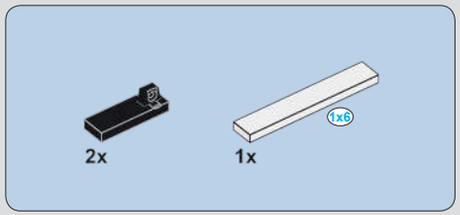

402

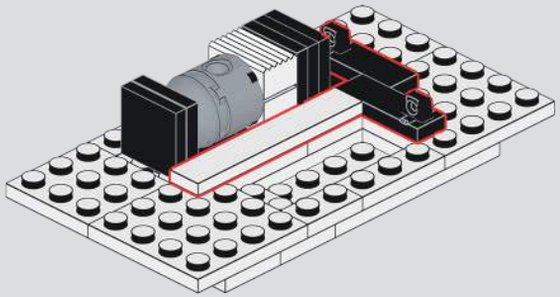

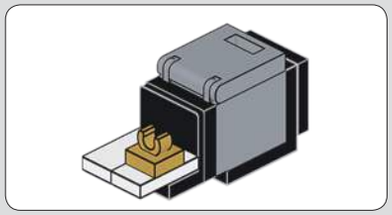

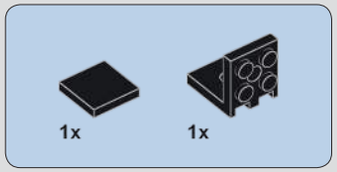

403

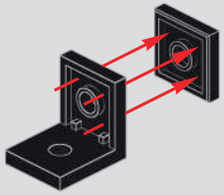

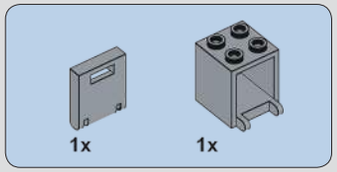

404

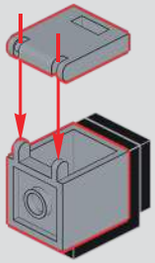

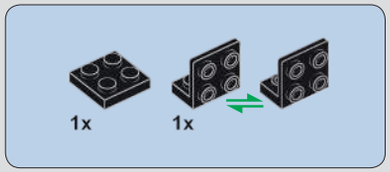

405

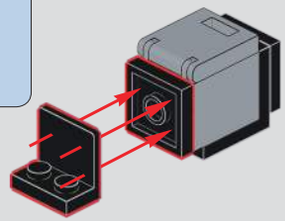

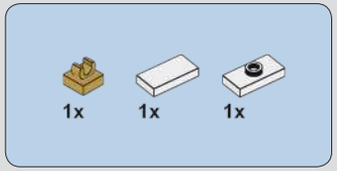

406

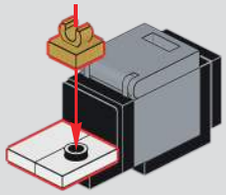

407

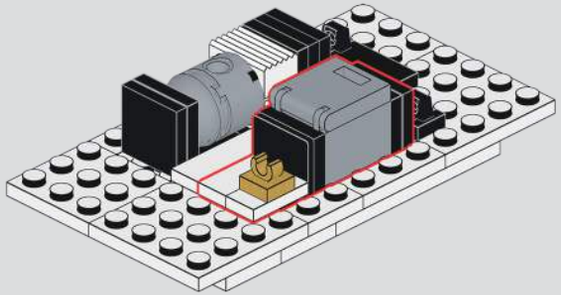

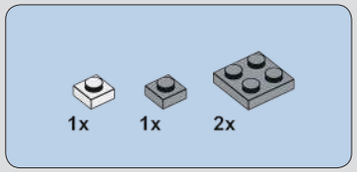

408

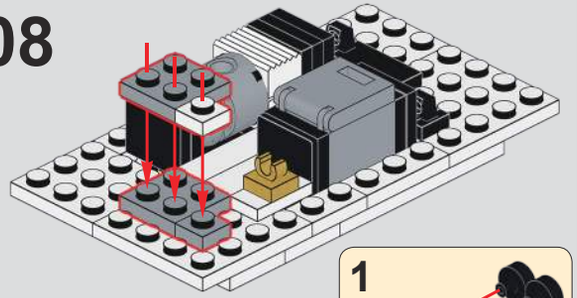

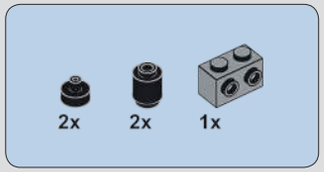

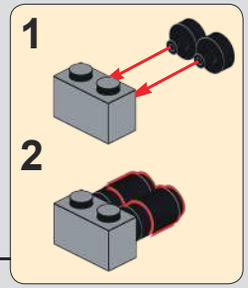

409

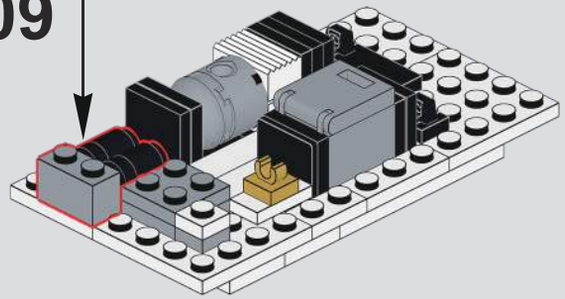

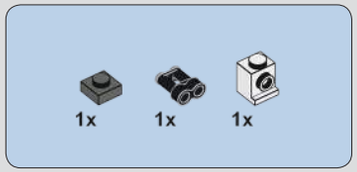

410

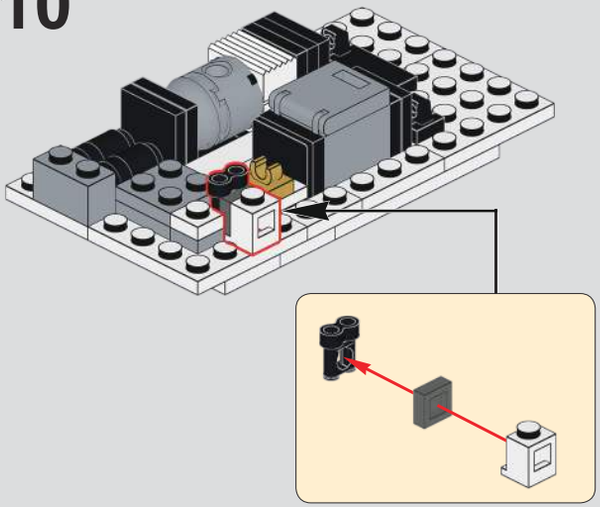

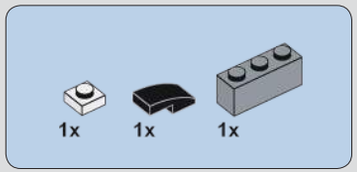

411

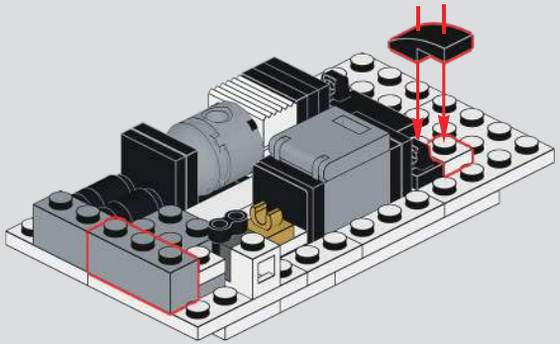

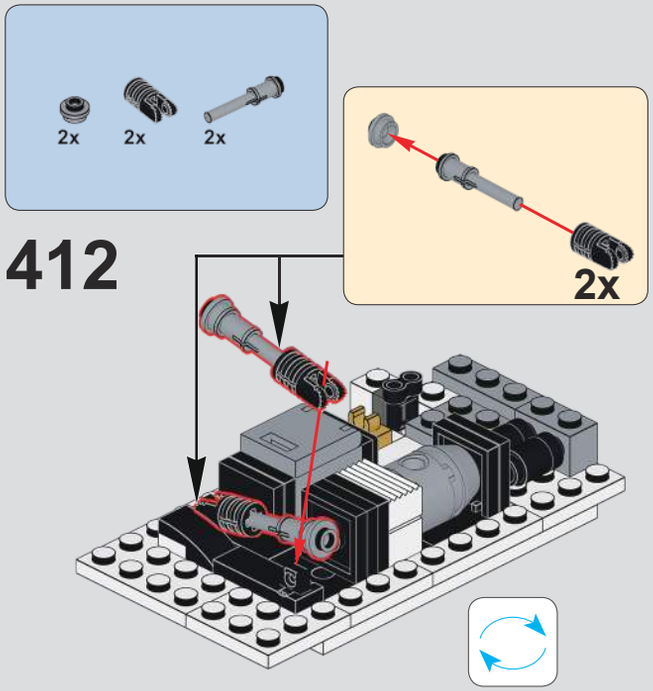

412

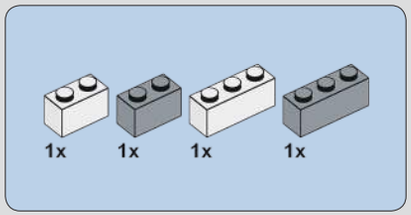

413

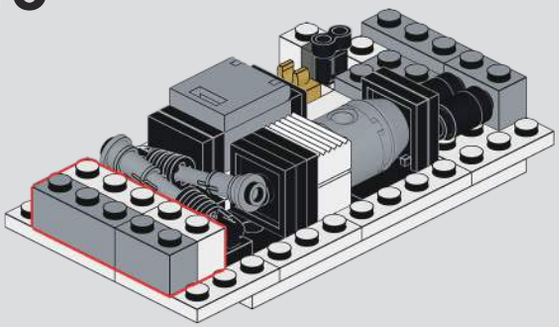

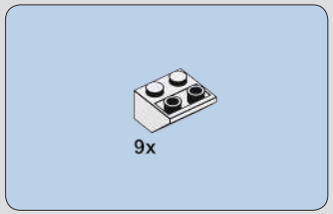

414

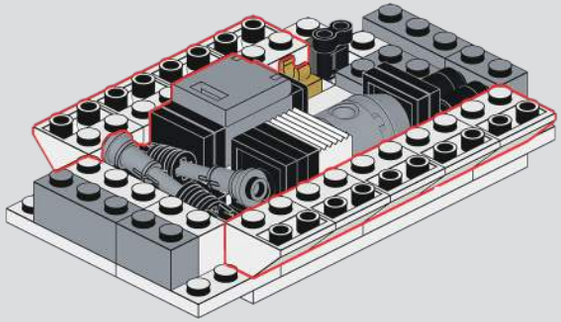

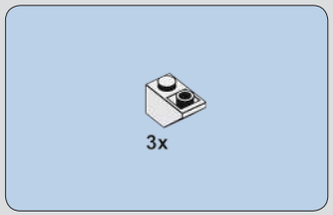

415

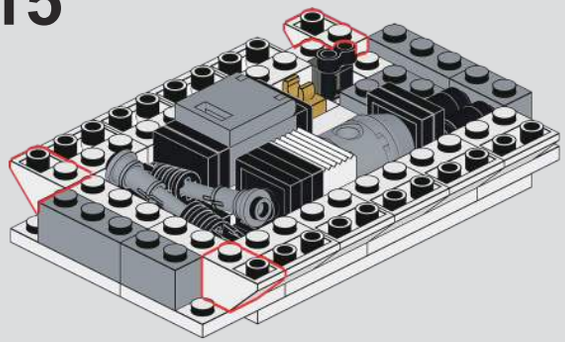

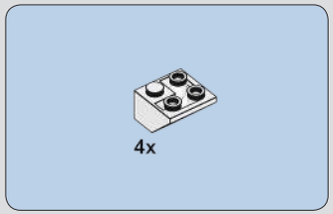

416

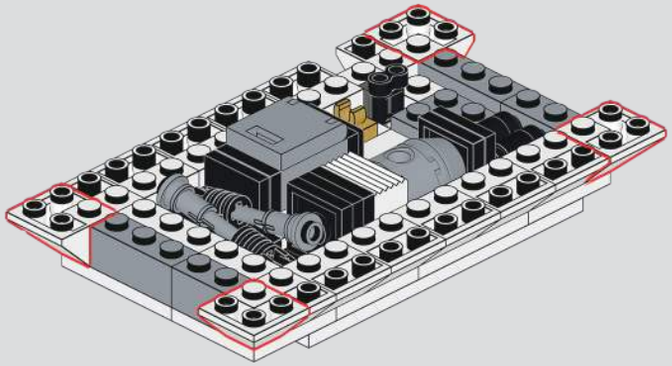

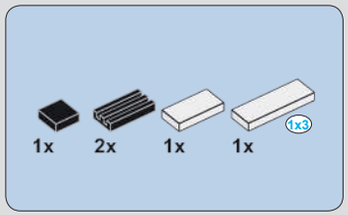

417

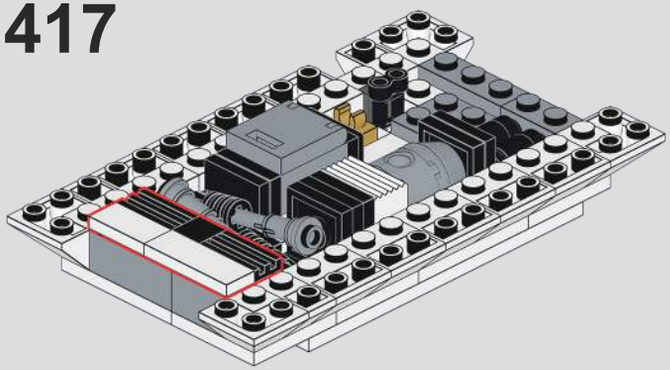

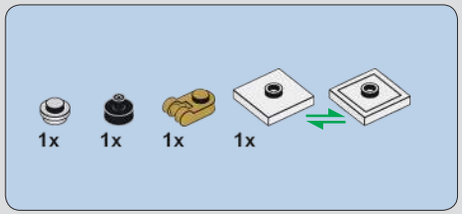

418

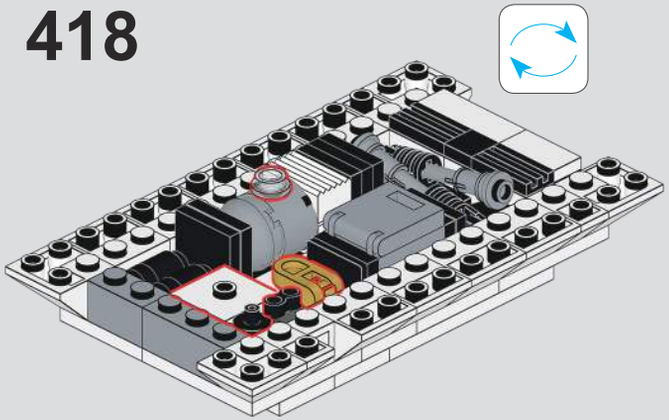

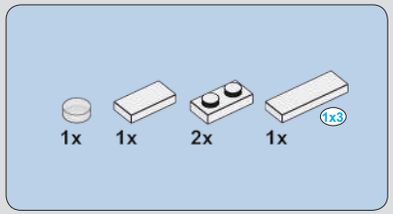

419

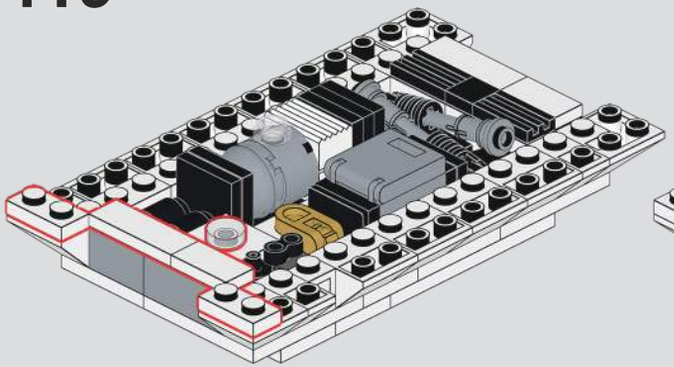

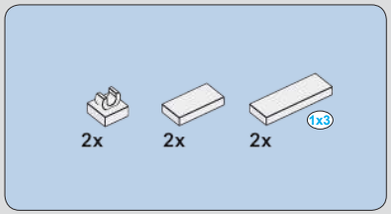

420

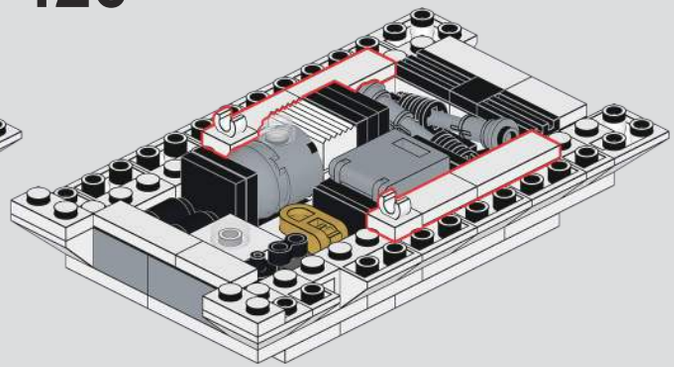

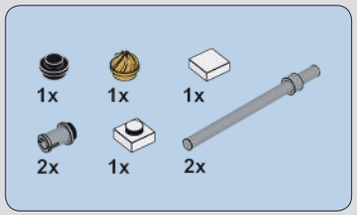

421

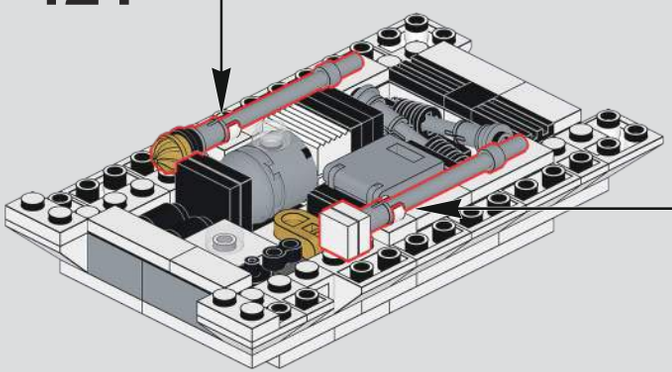

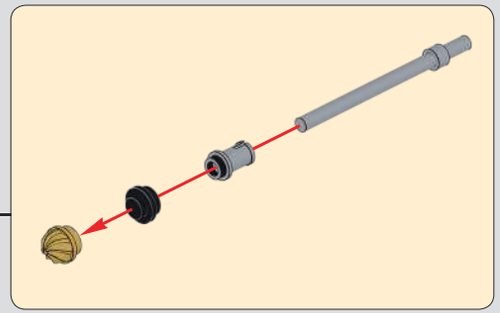

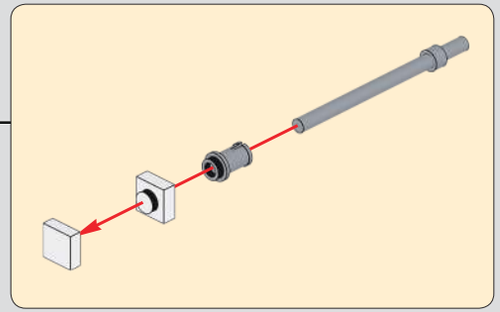

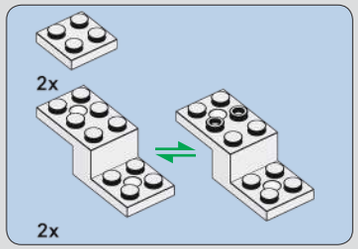

422

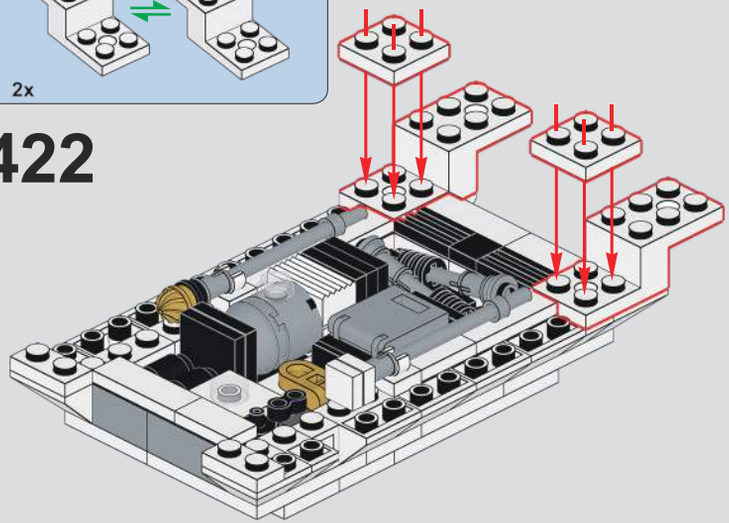

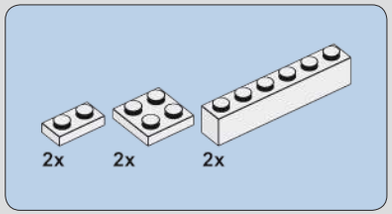

423

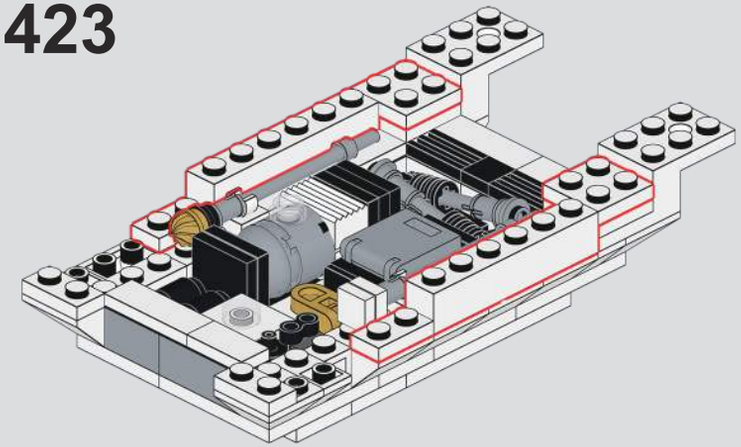

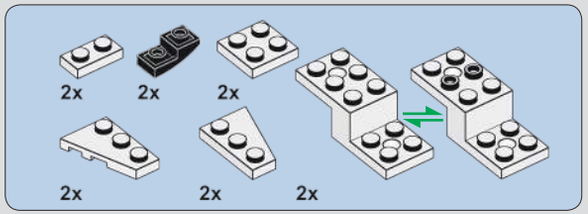

424

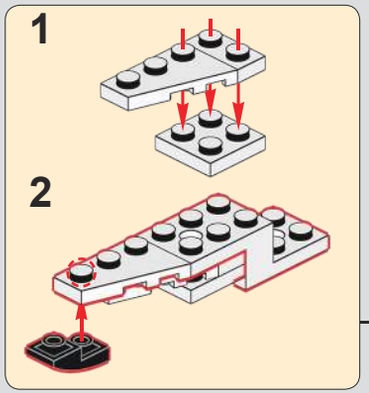

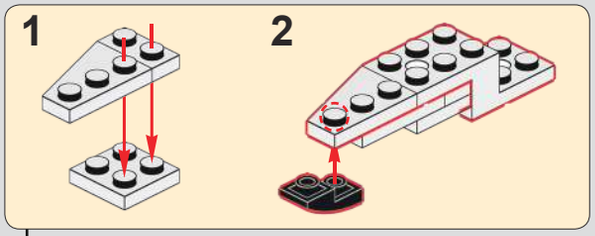

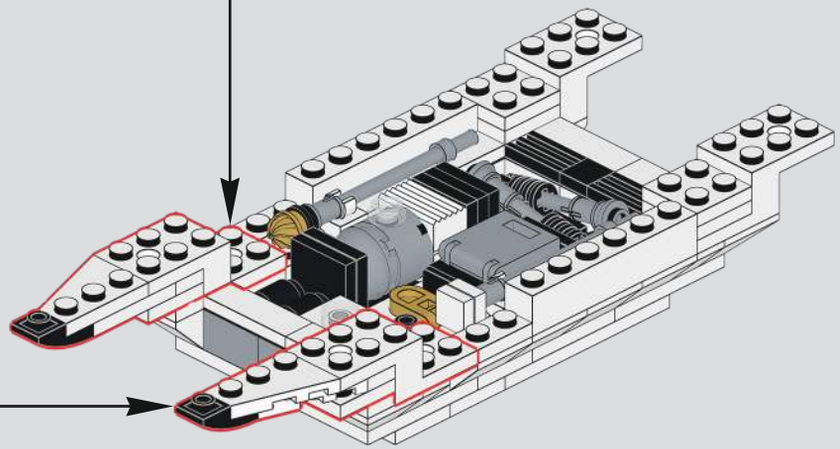

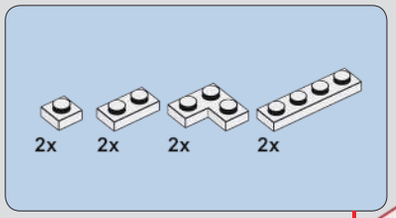

425

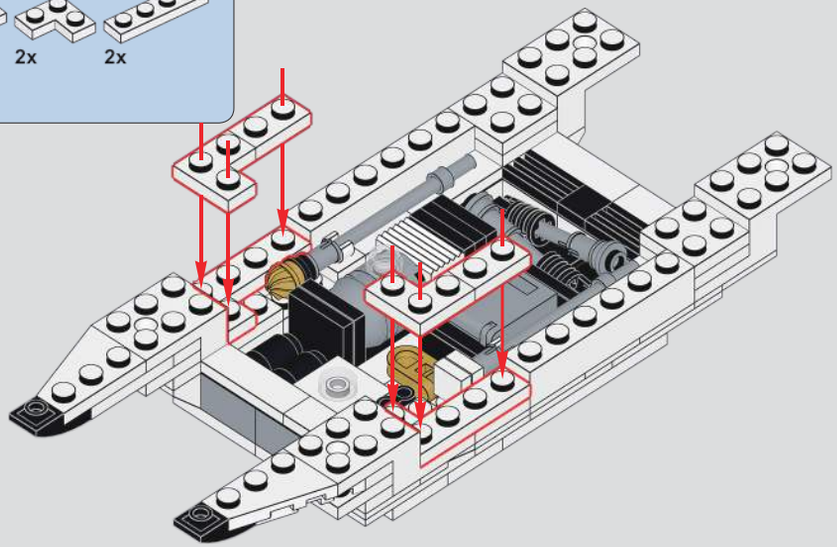

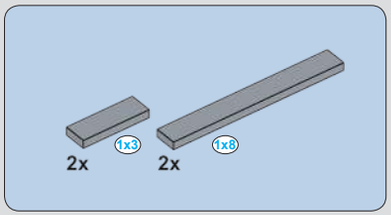

426

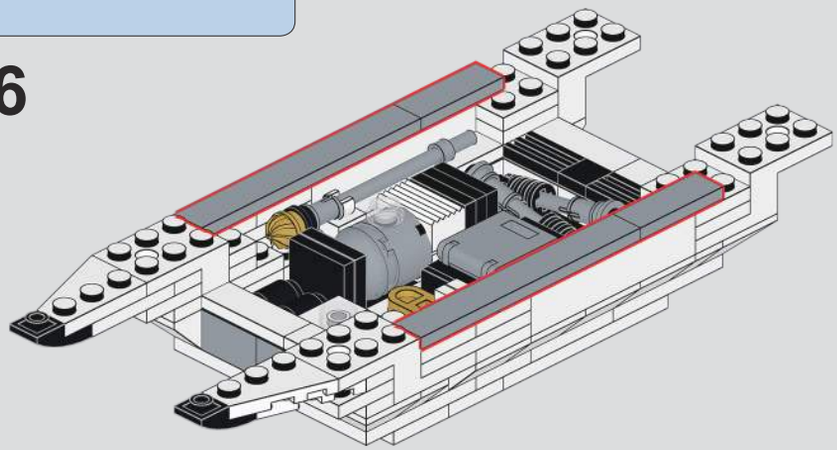

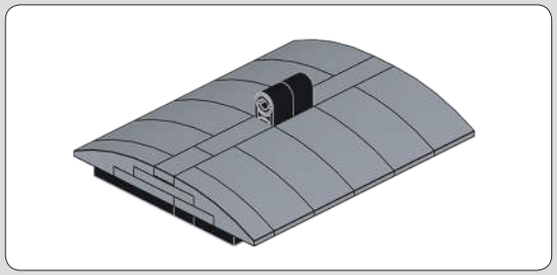

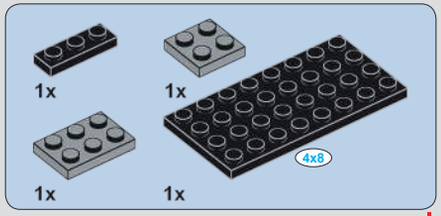

427

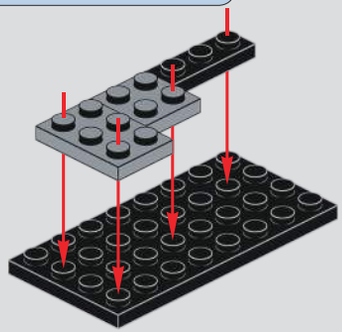

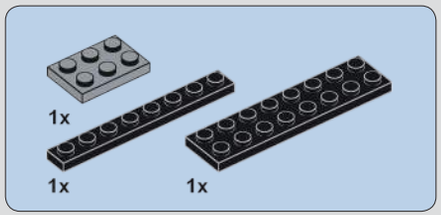

428

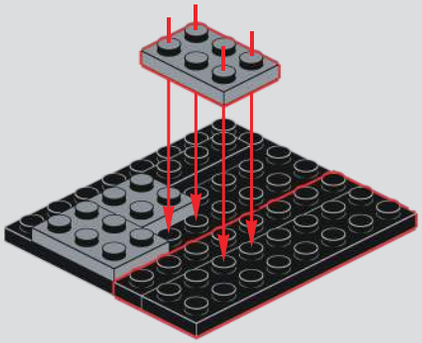

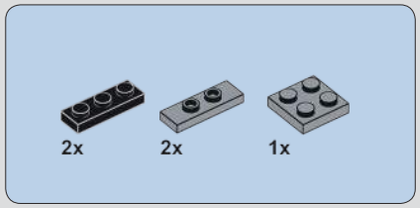

429

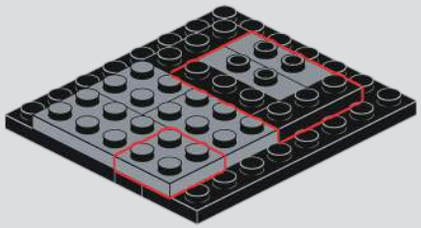

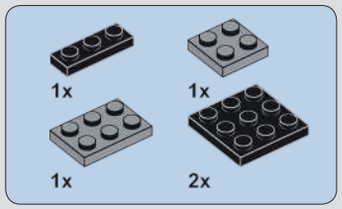

430

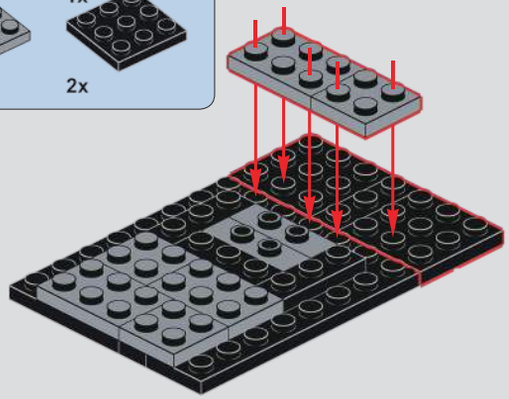

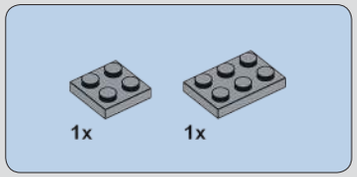

431

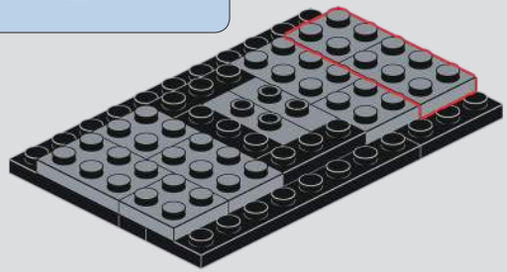

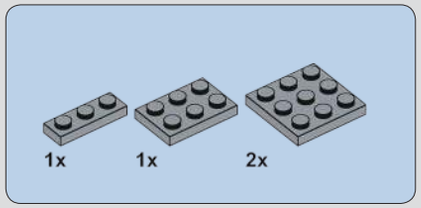

432

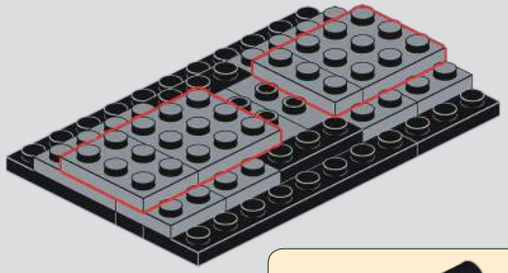

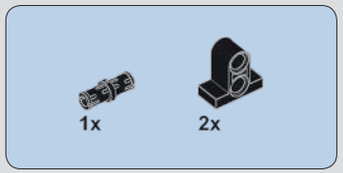

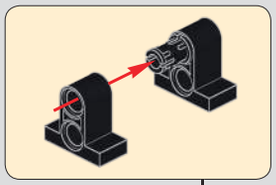

433

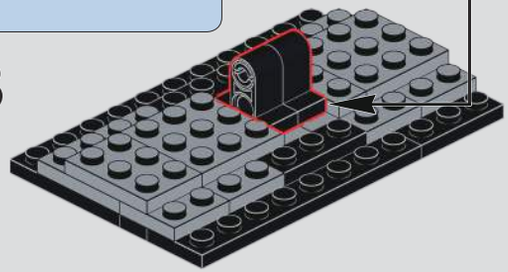

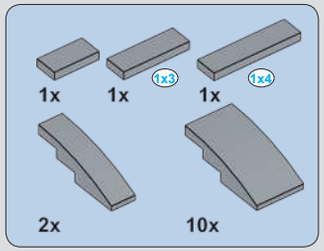

434

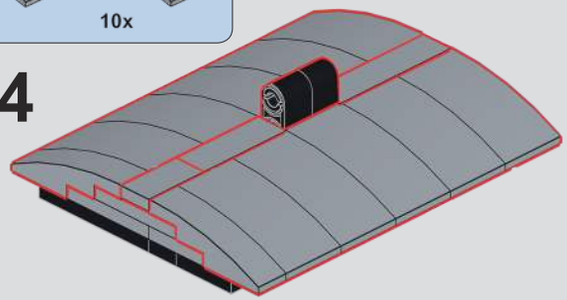

435

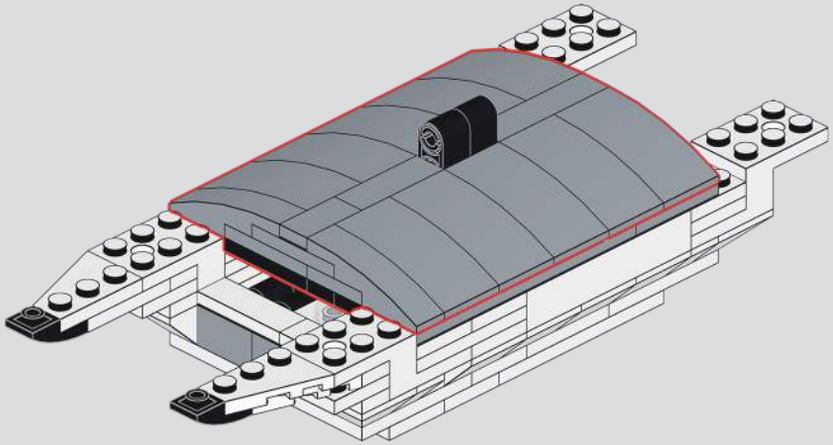

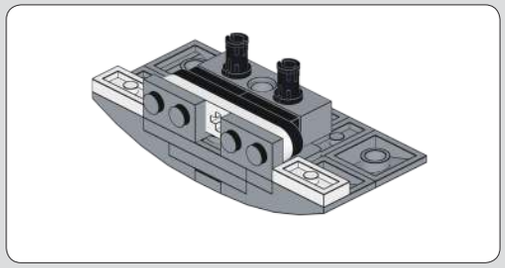

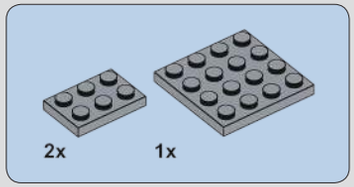

436

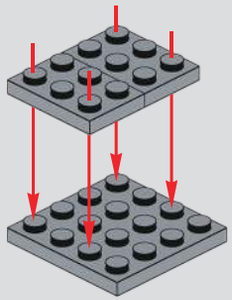

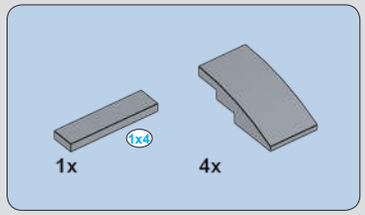

437

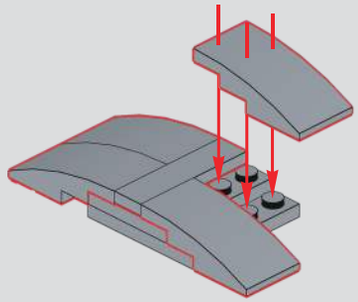

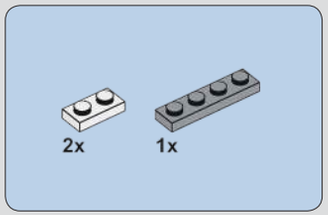

438

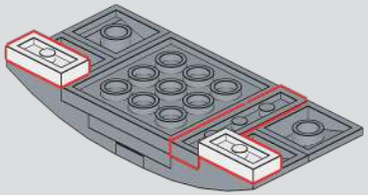

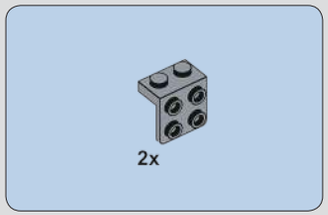

439

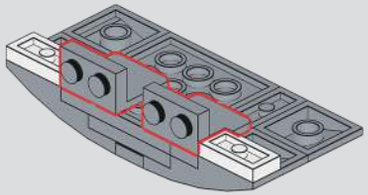

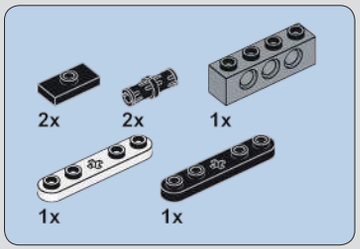

440

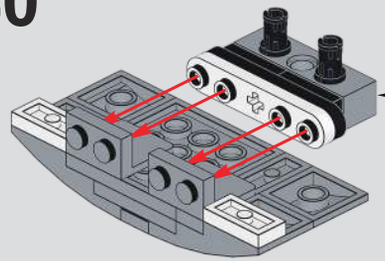

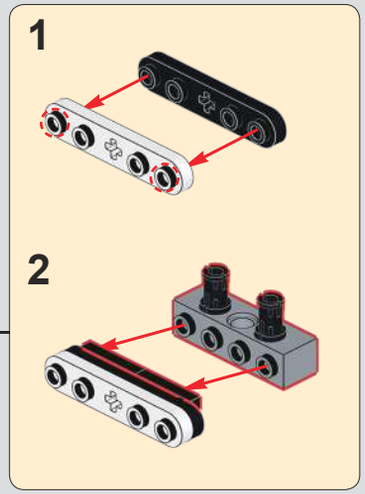

441

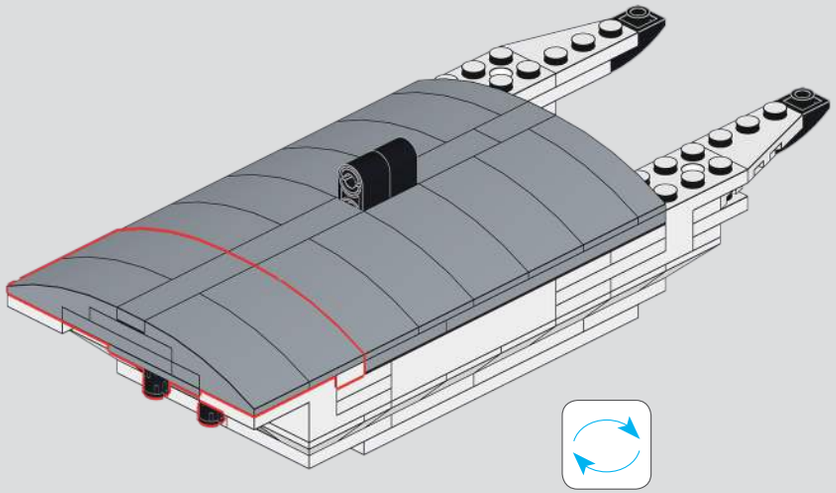

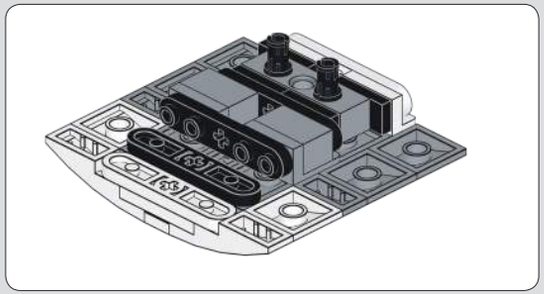

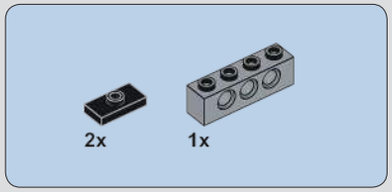

443

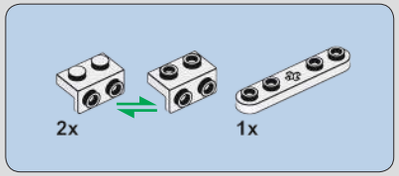

442

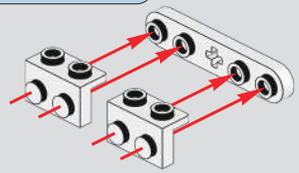

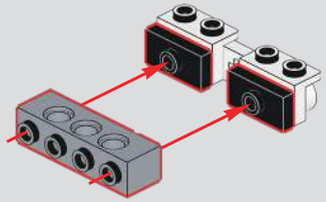

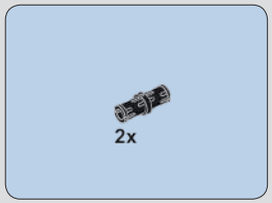

444

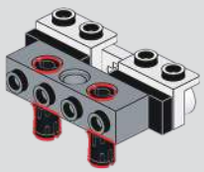

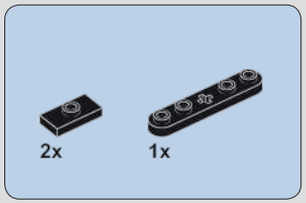

445

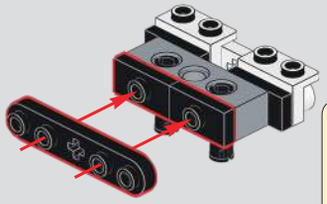

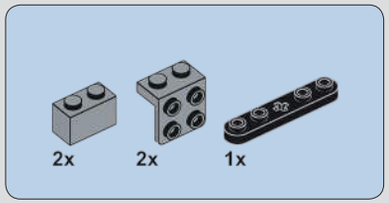

446

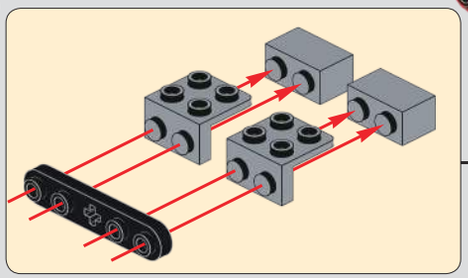

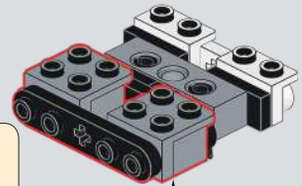

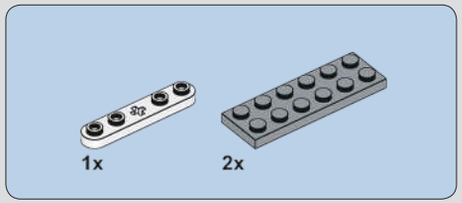

447

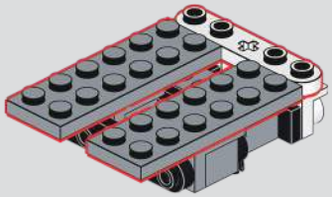

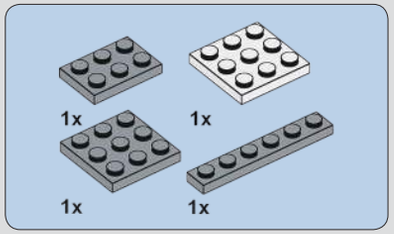

448

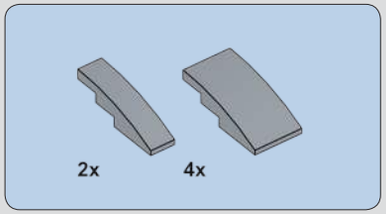

449

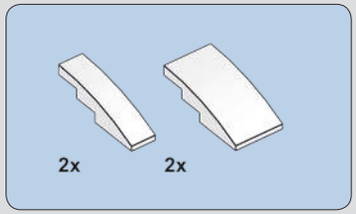

450

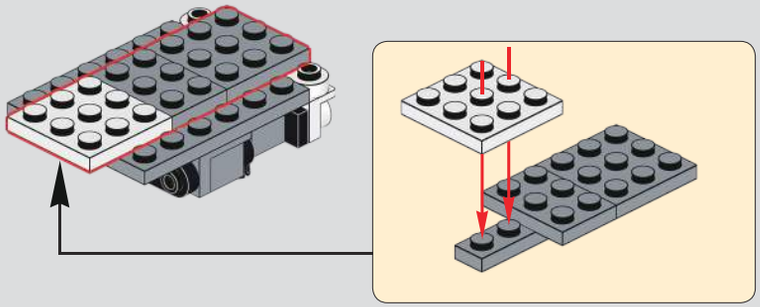

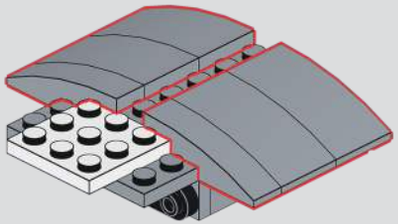

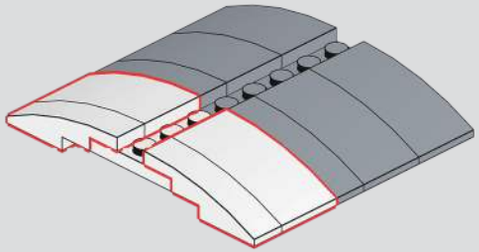

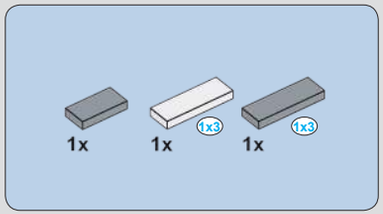

451

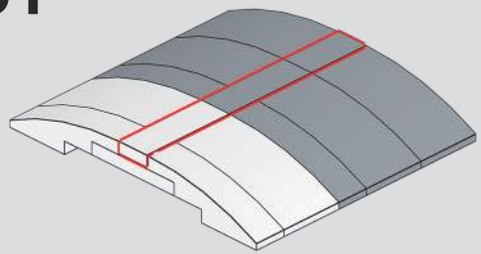

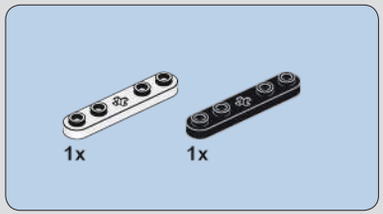

452

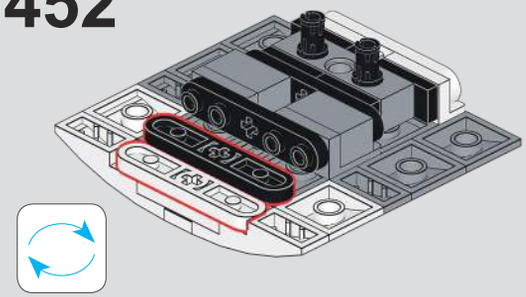

453

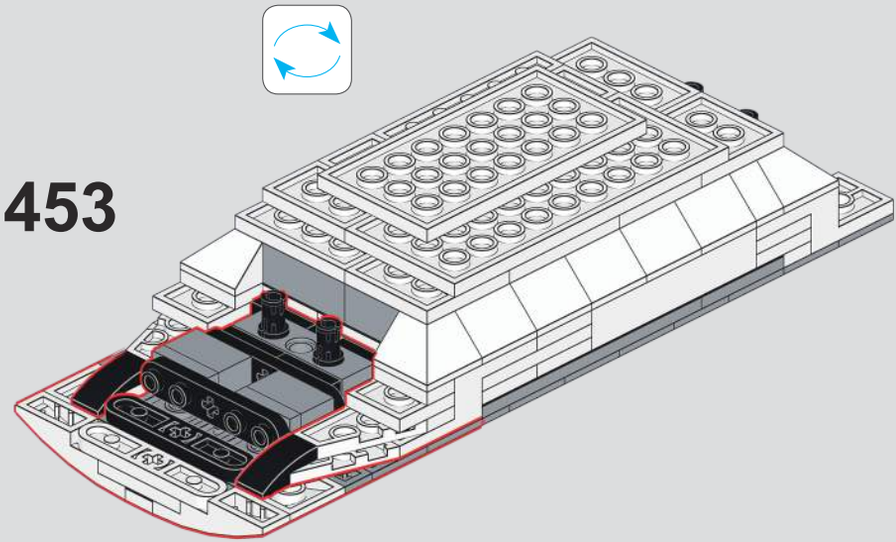

454

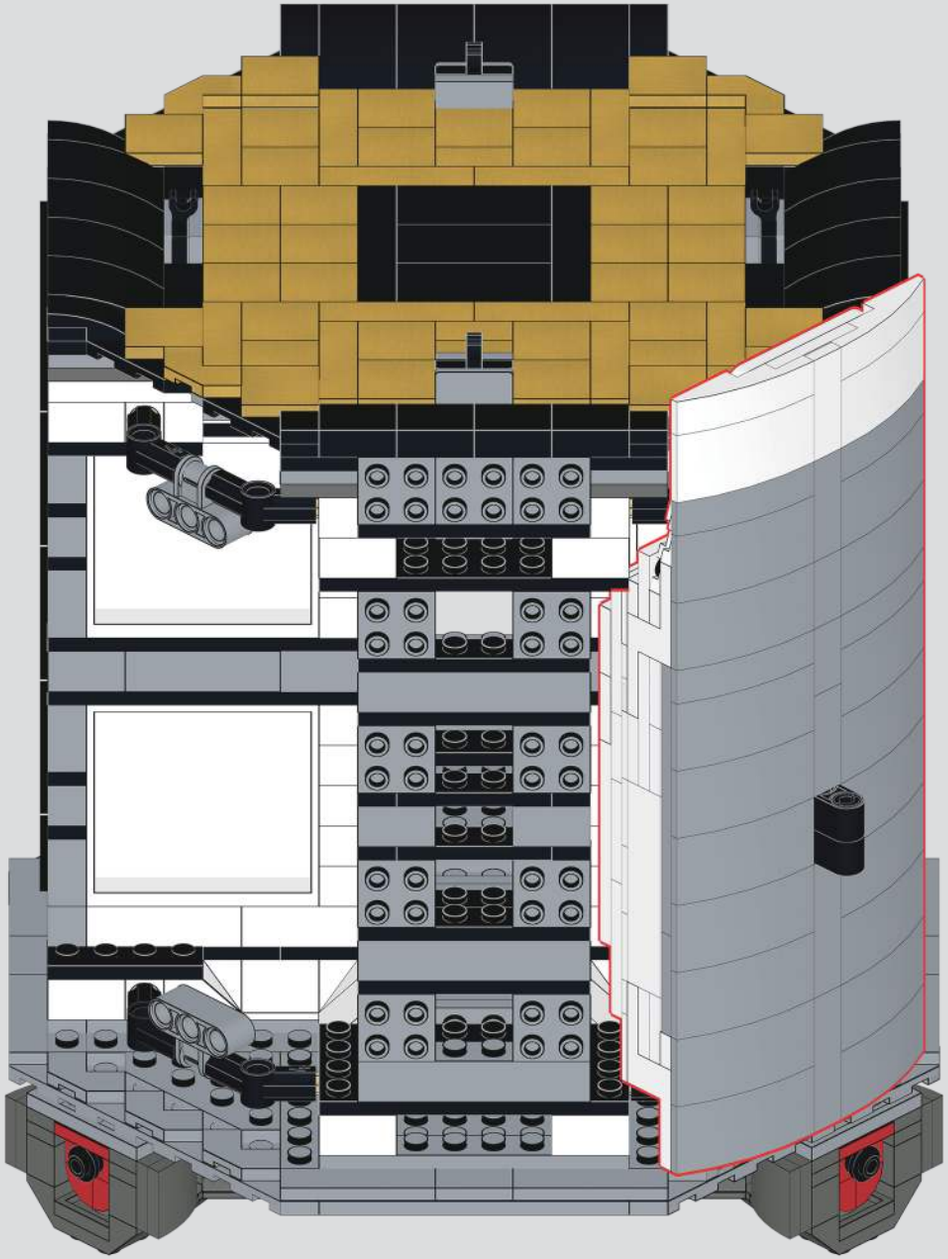

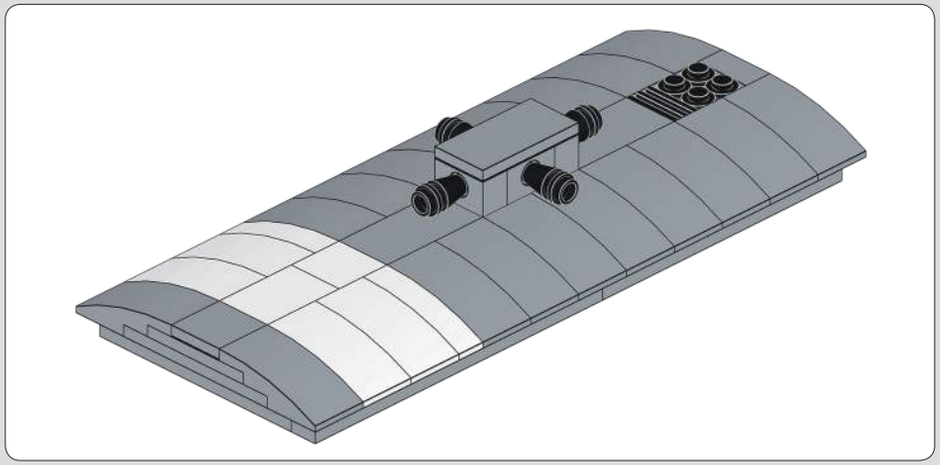

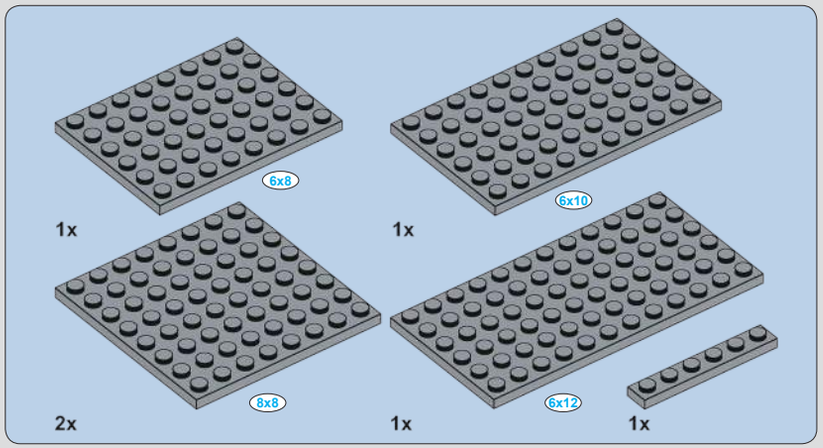

455

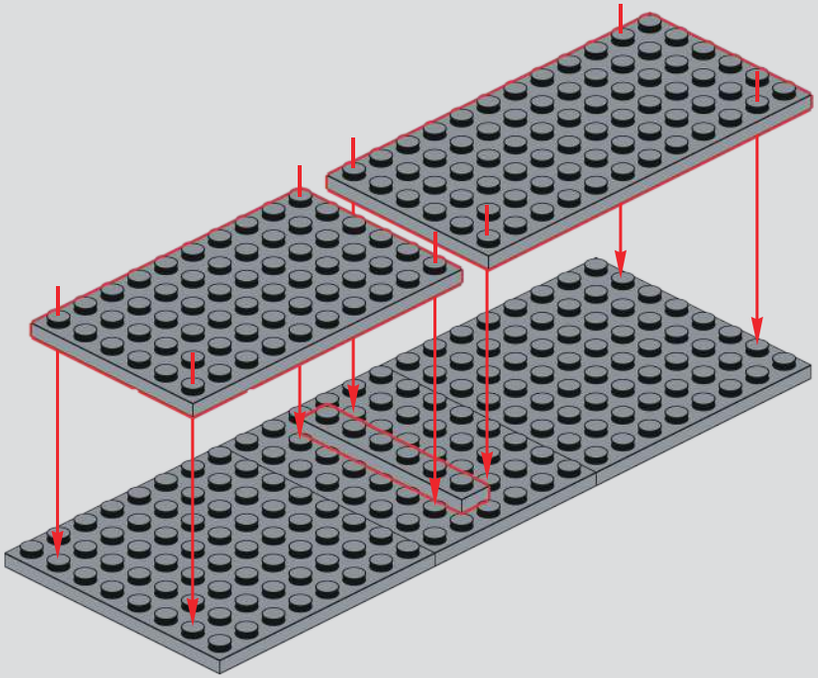

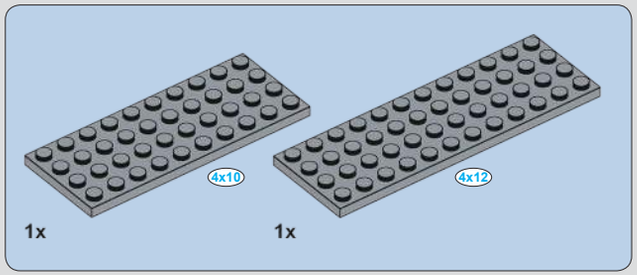

456

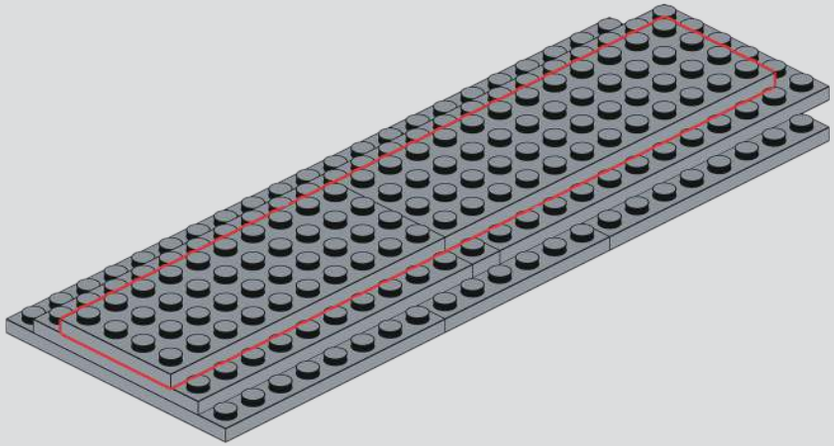

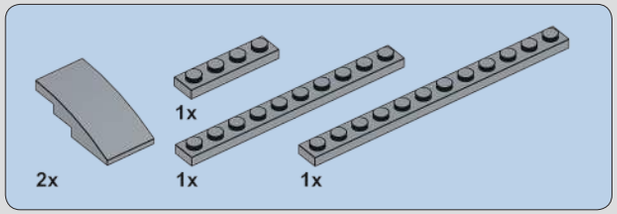

457

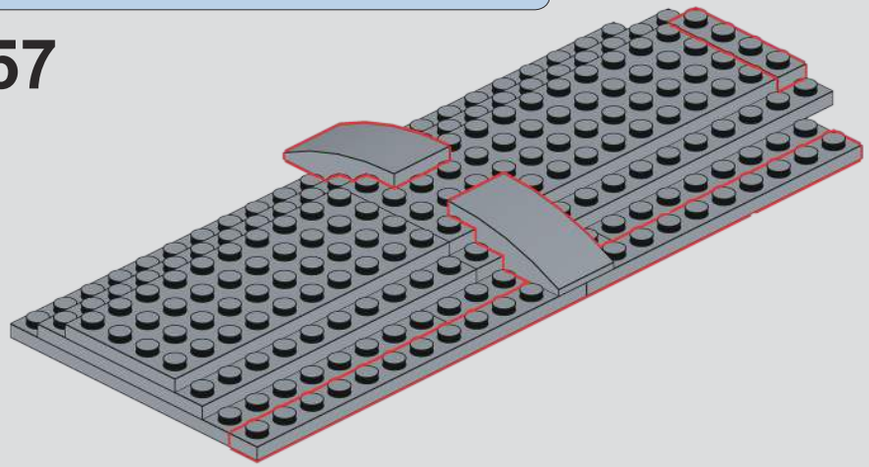

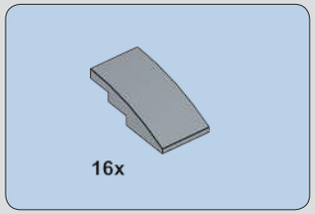

458

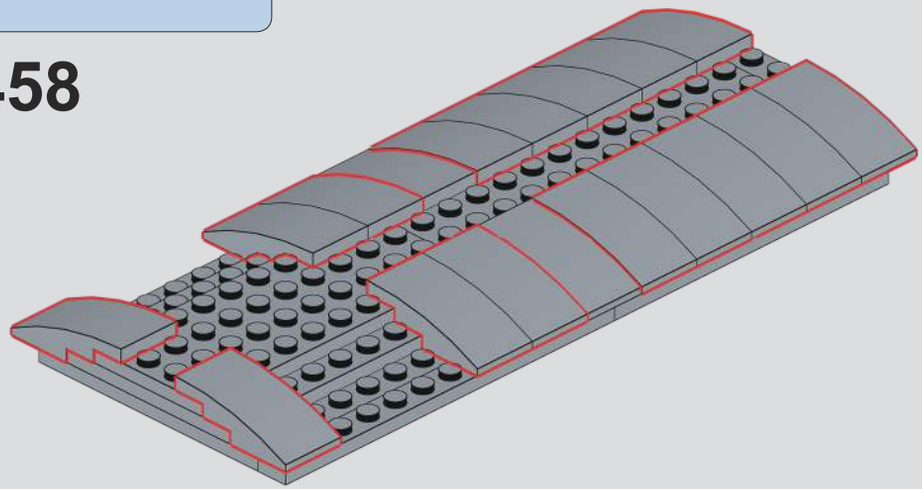

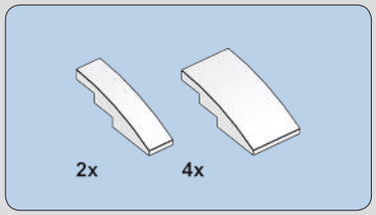

459

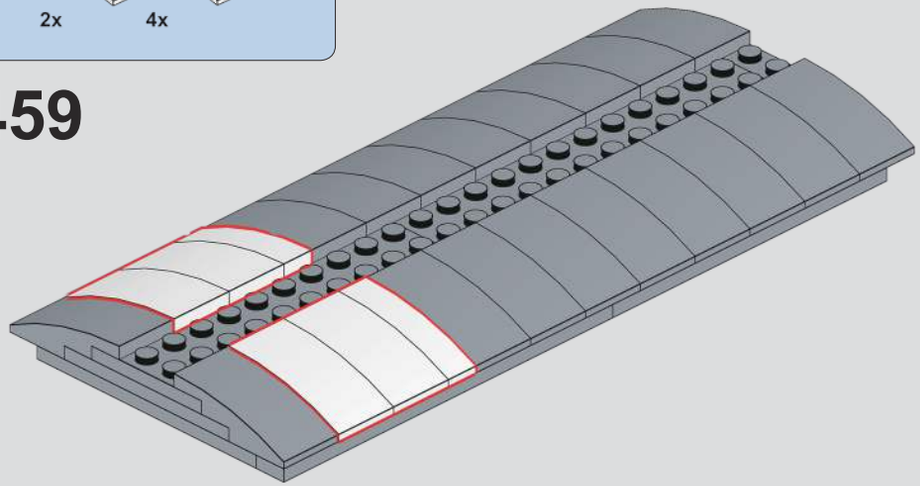

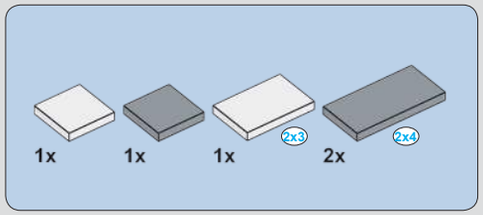

460

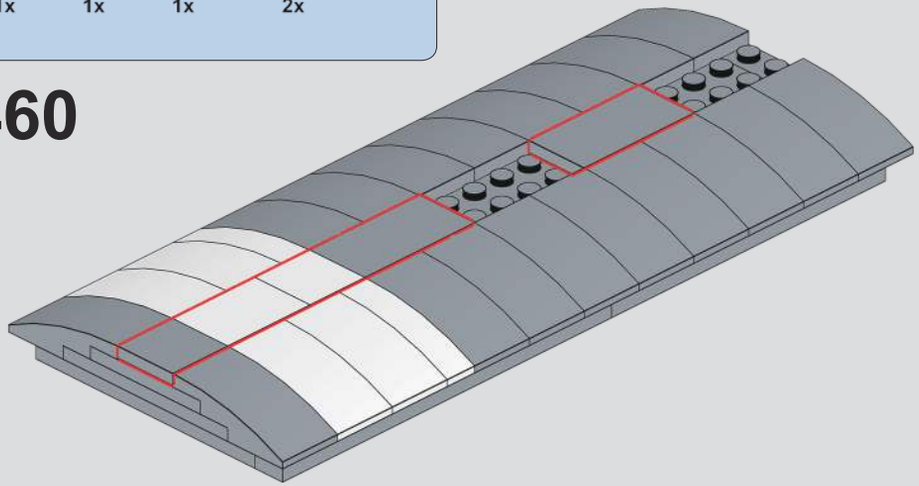

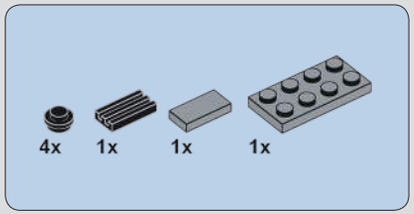

461

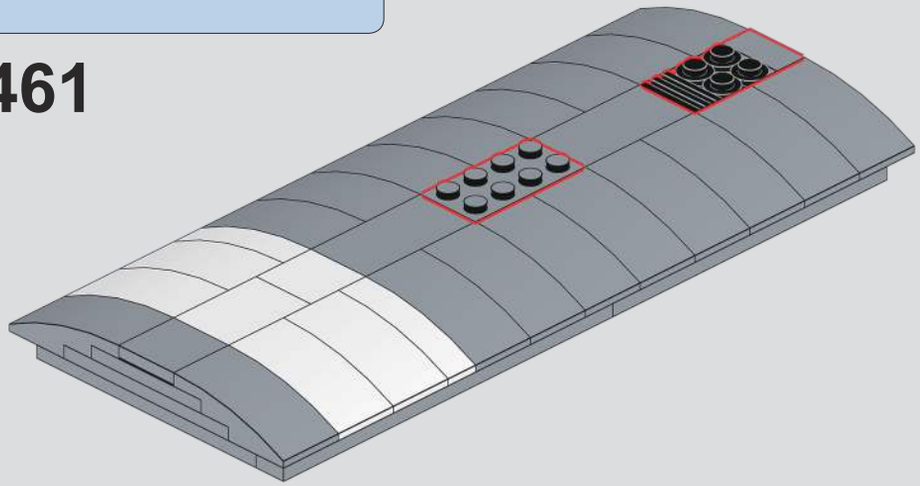

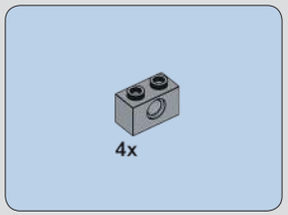

462

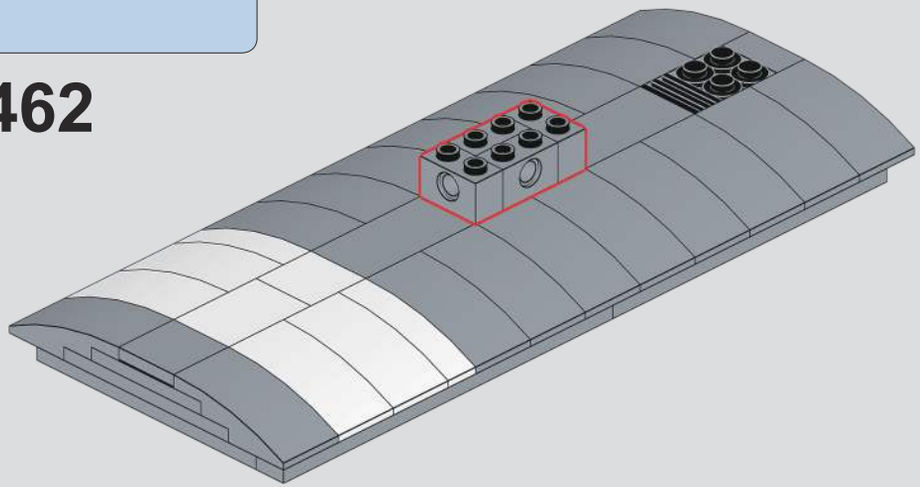

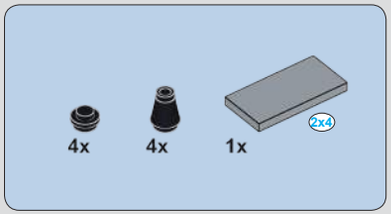

463

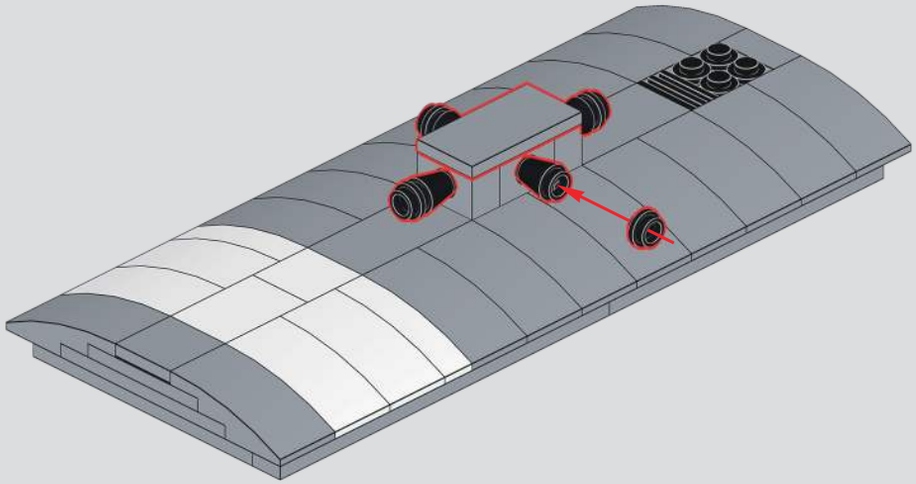

464

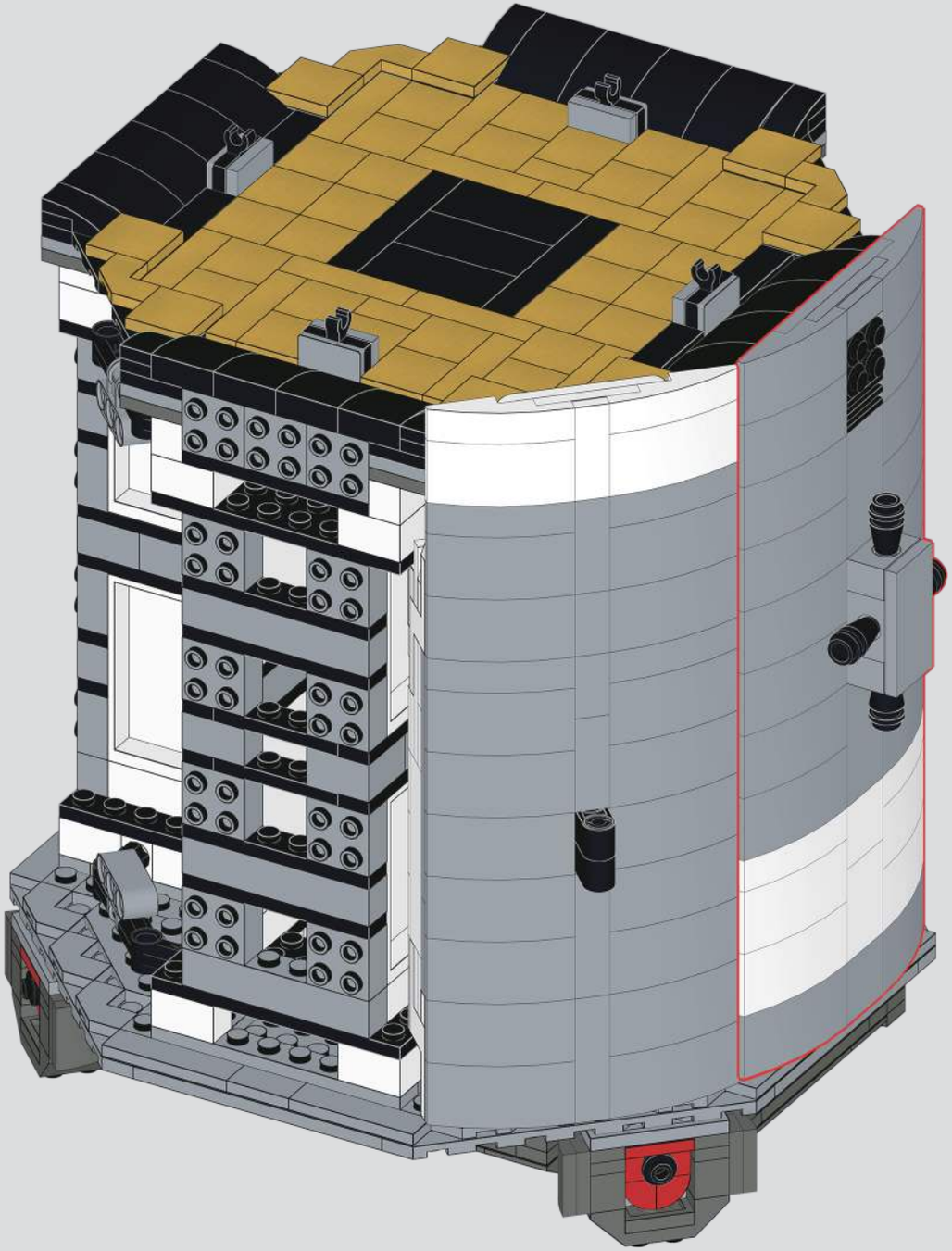

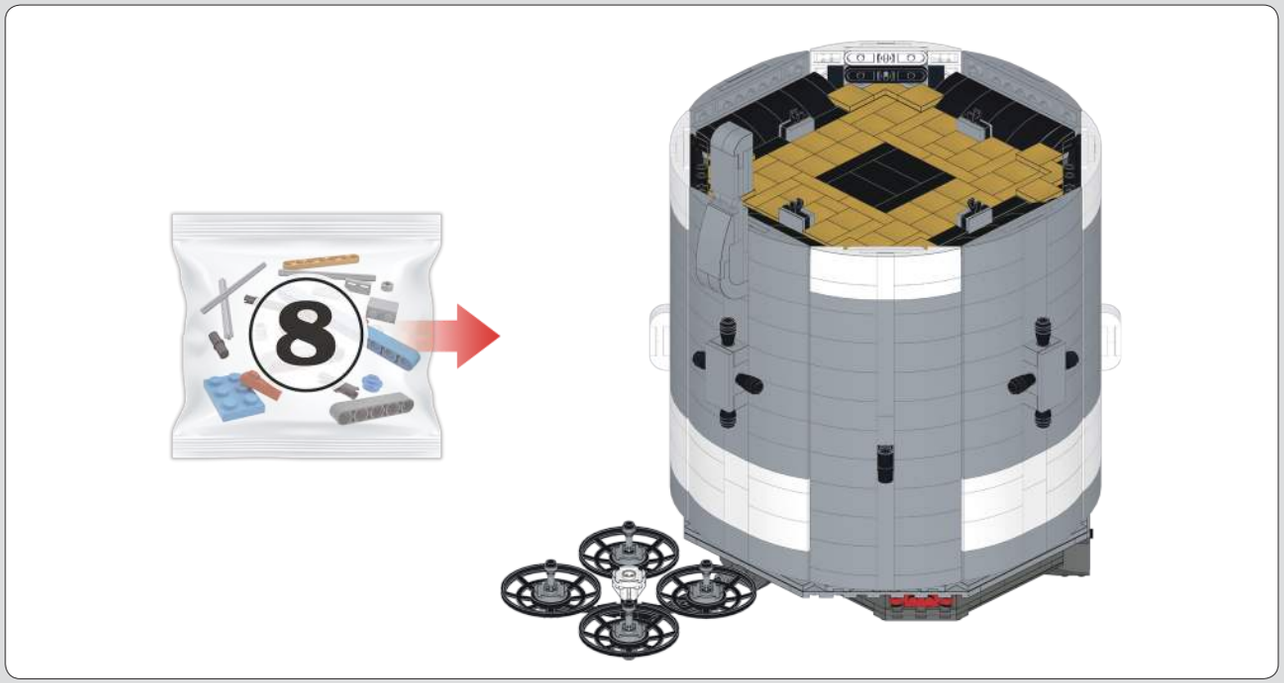

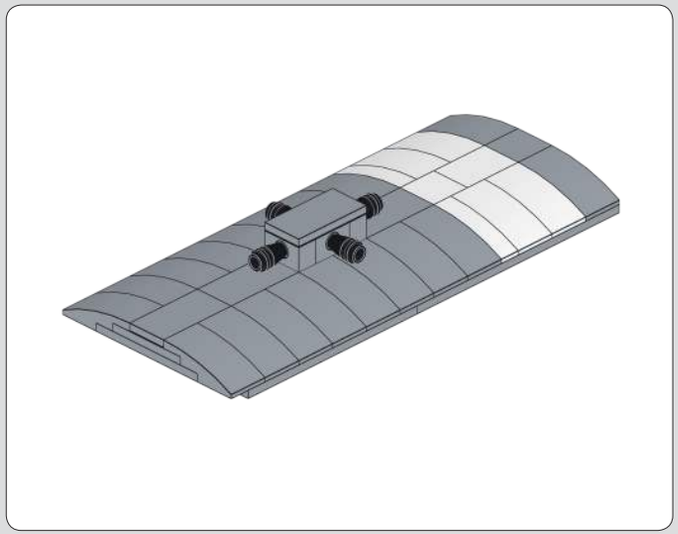

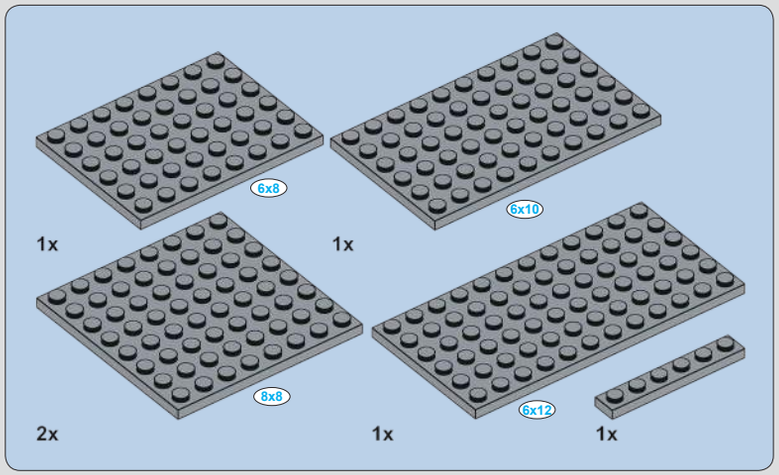

465

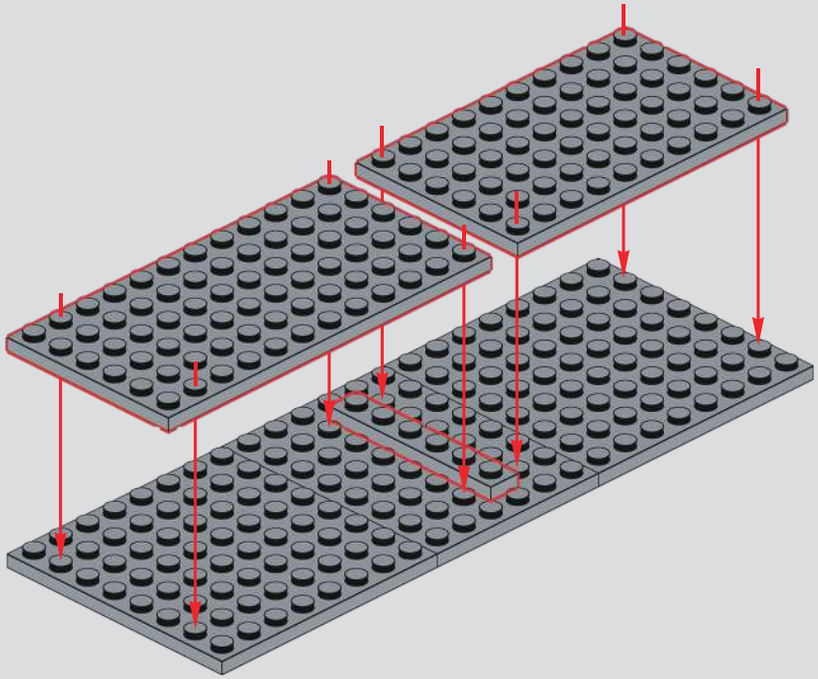

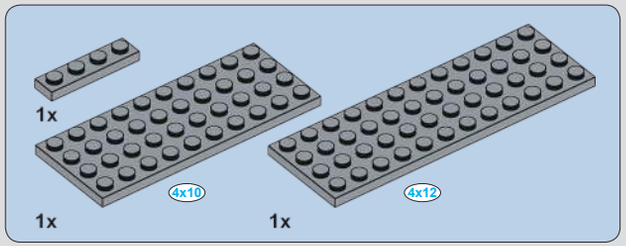

466

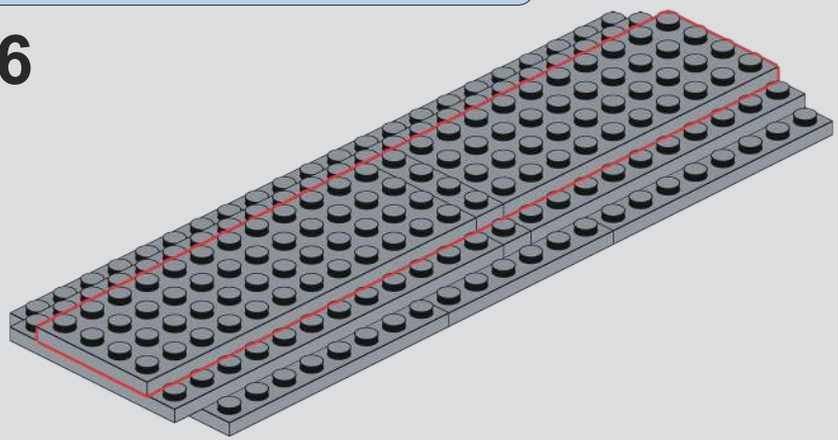

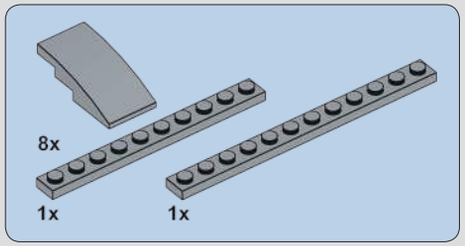

467

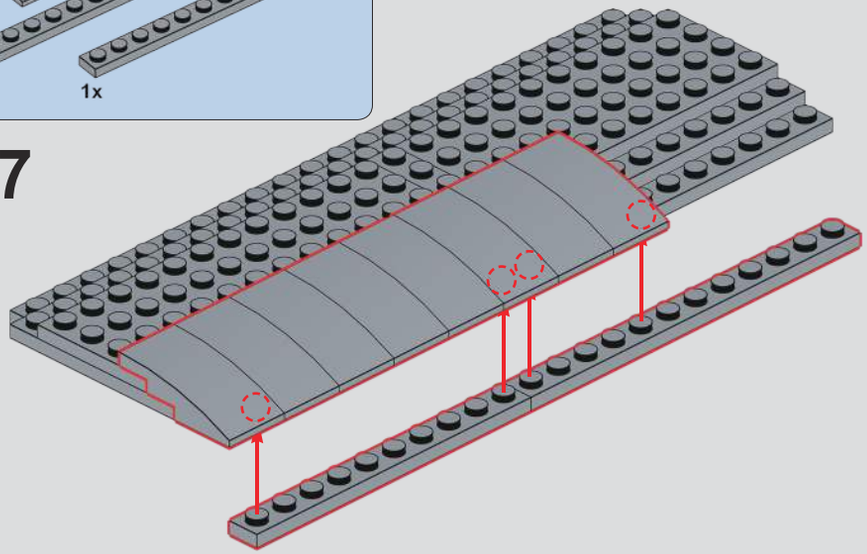

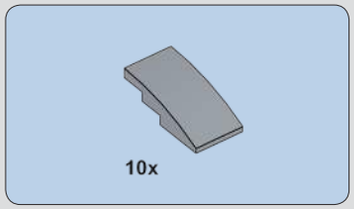

468

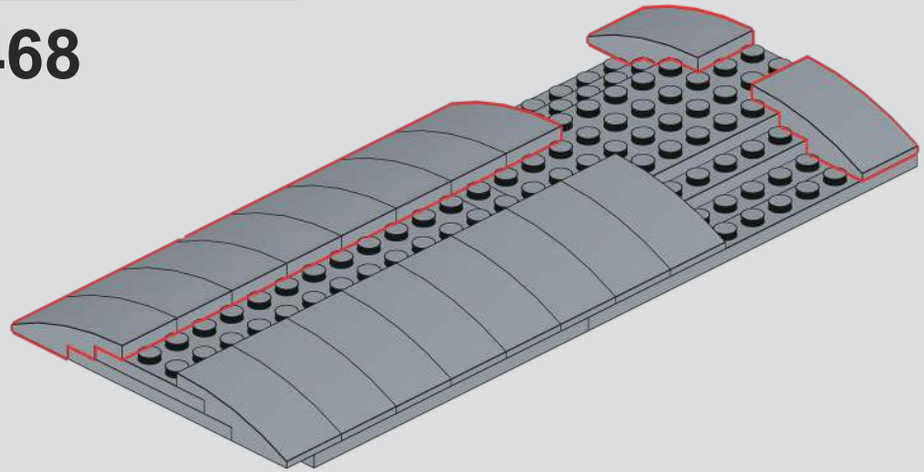

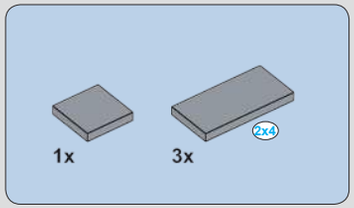

469

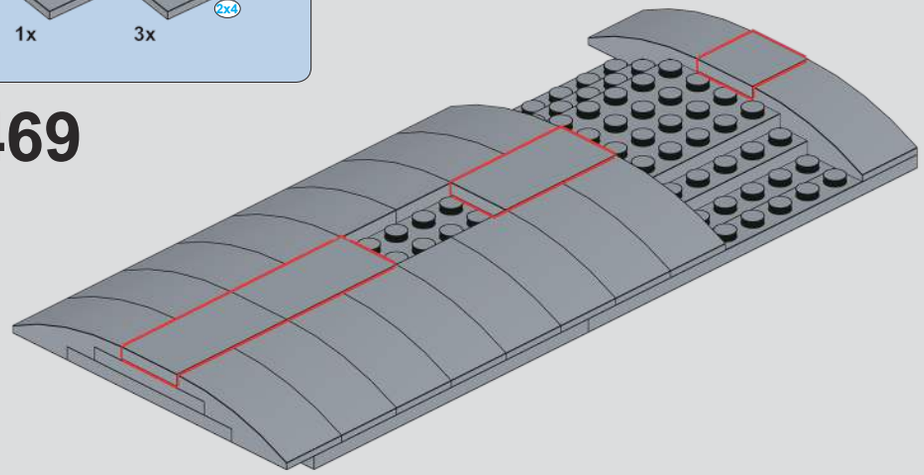

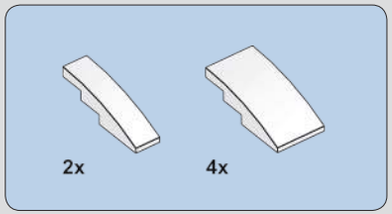

470

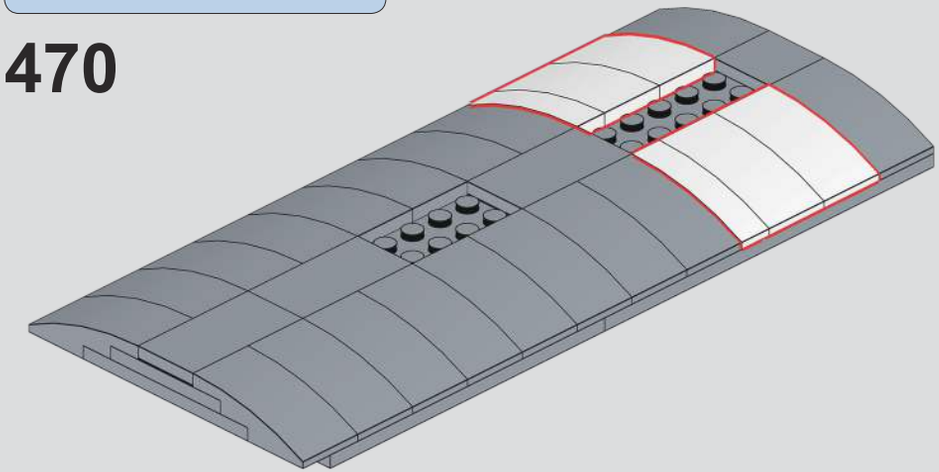

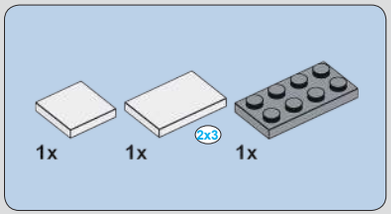

471

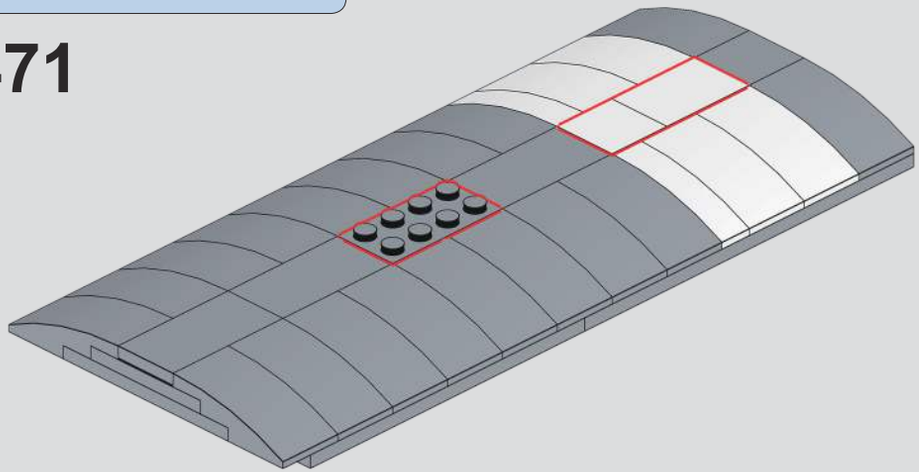

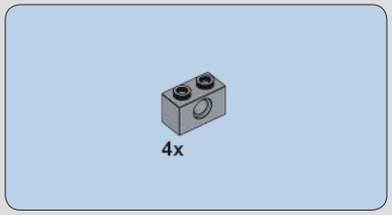

472

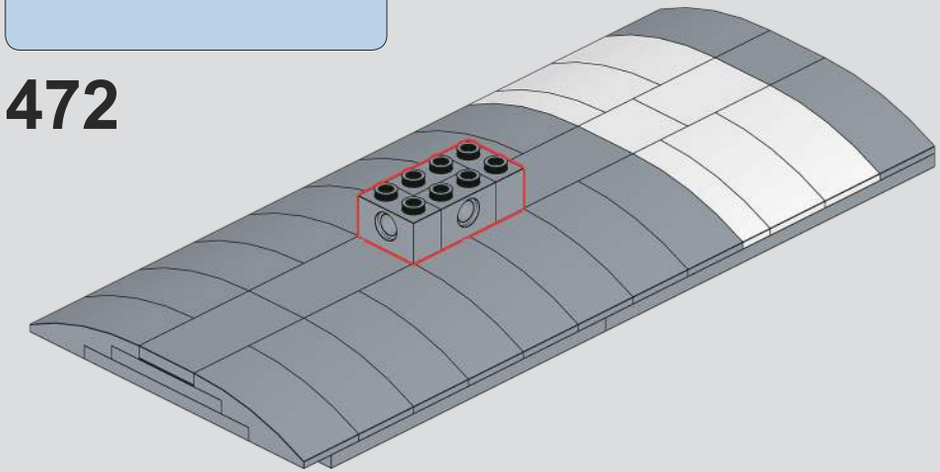

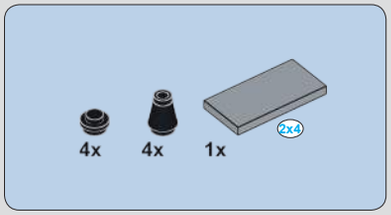

473

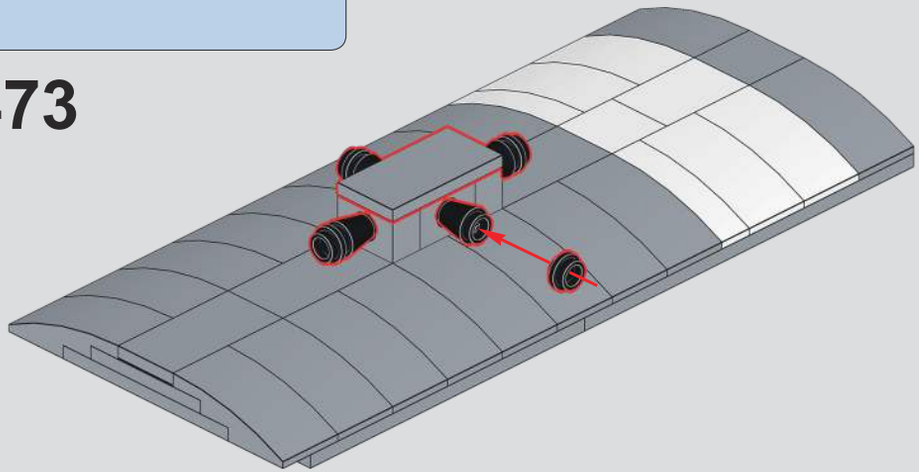

474

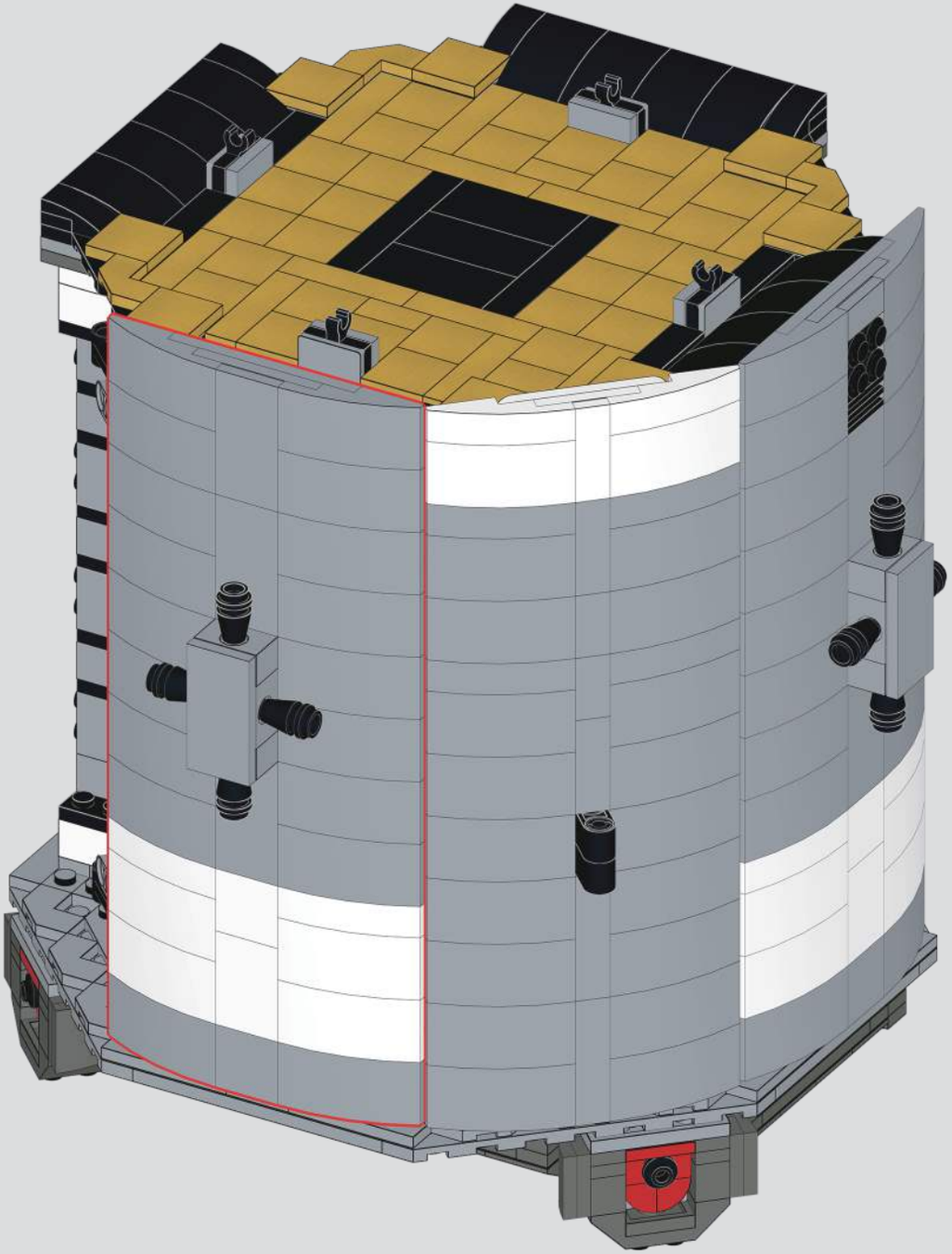

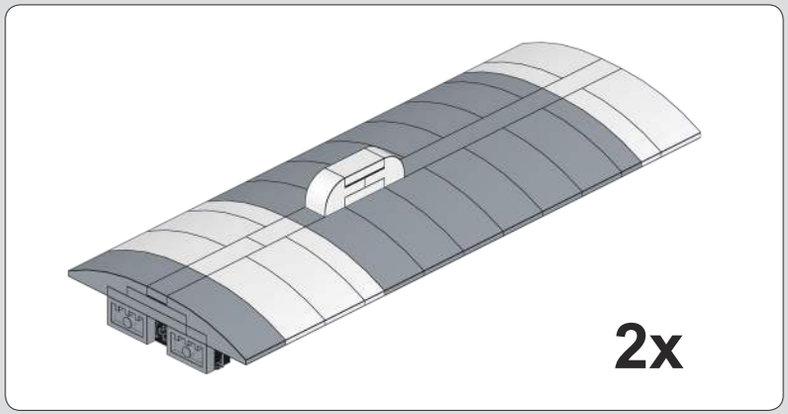

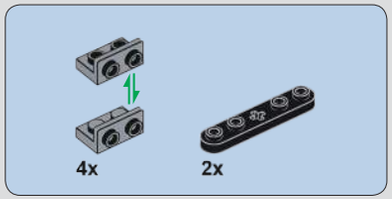

475

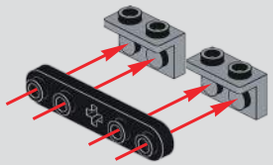

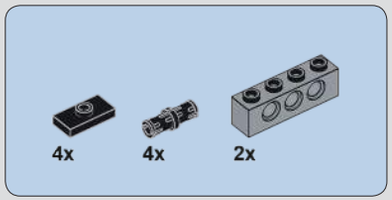

476

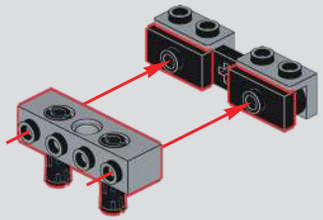

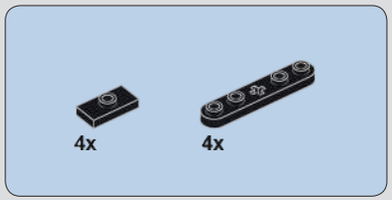

477

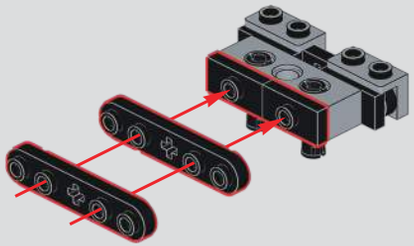

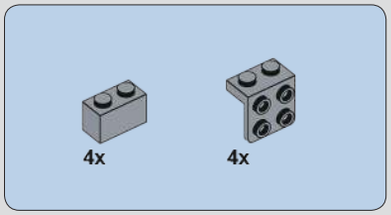

478

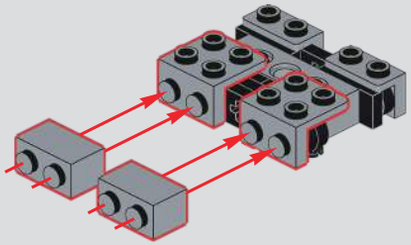

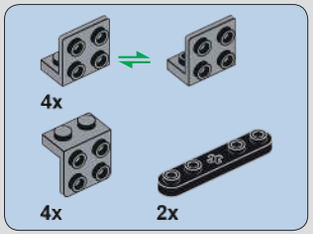

479

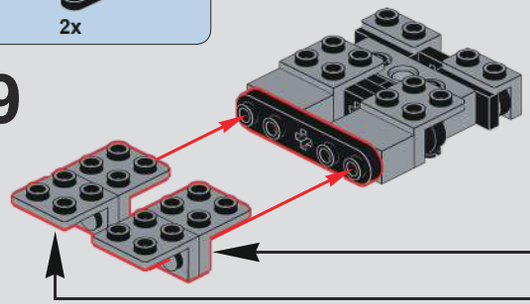

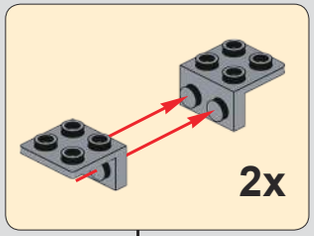

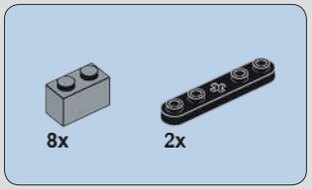

480

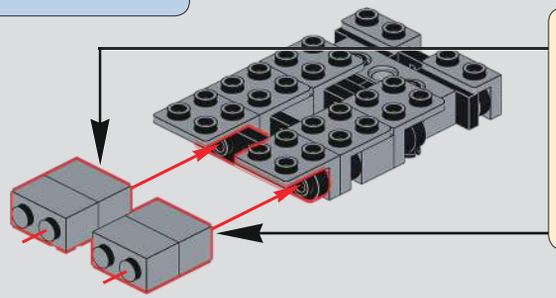

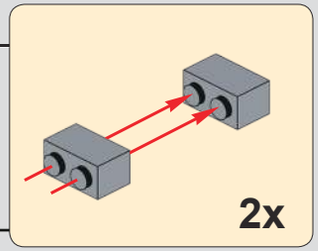

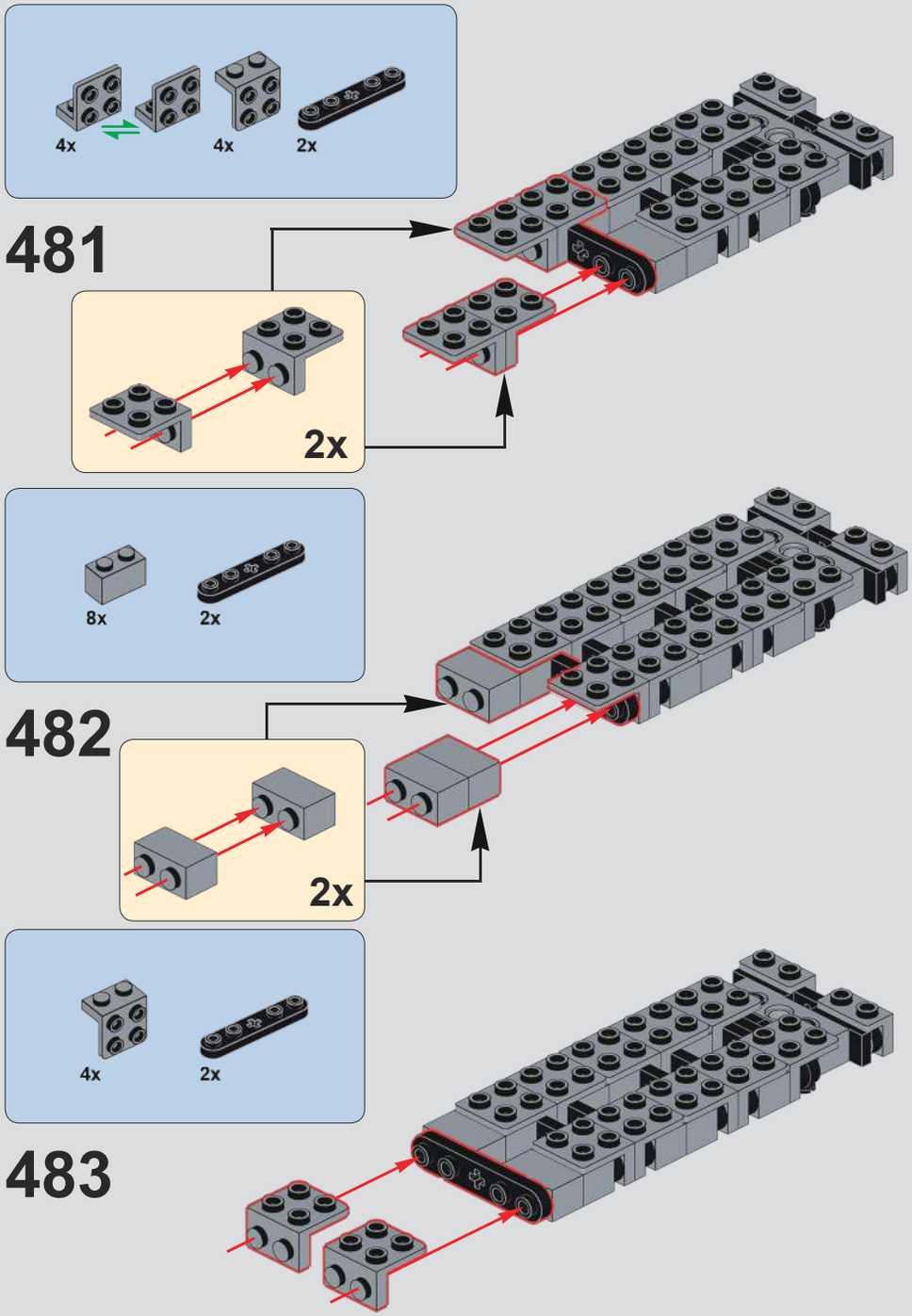
4x
4x
2x
481
2x
8x
2x
482
2x
4x
2x
483

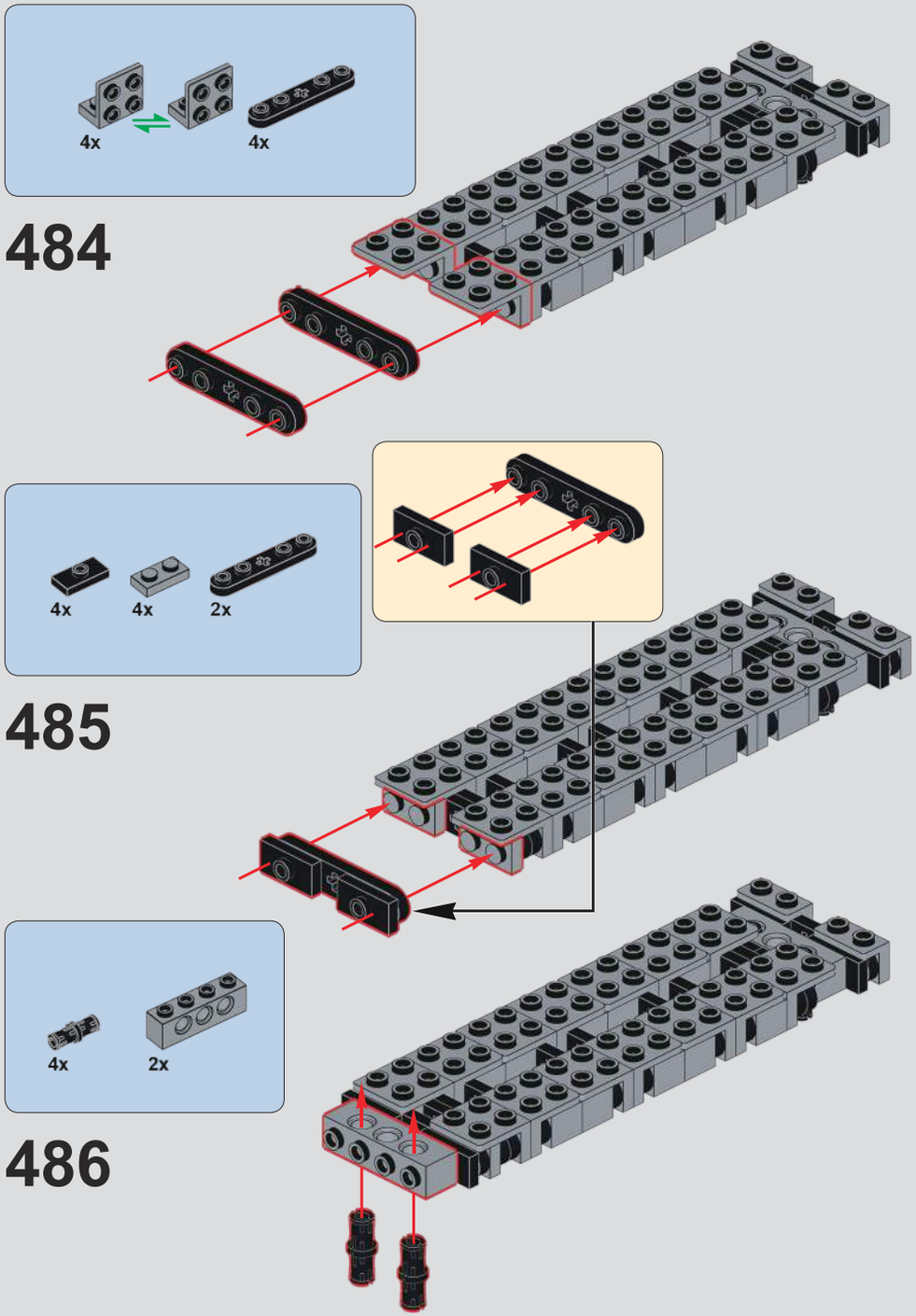
4x
4x
484
4x
4x
2x
485
4x
2x
486

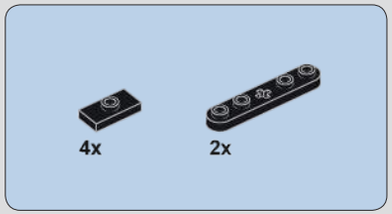

487

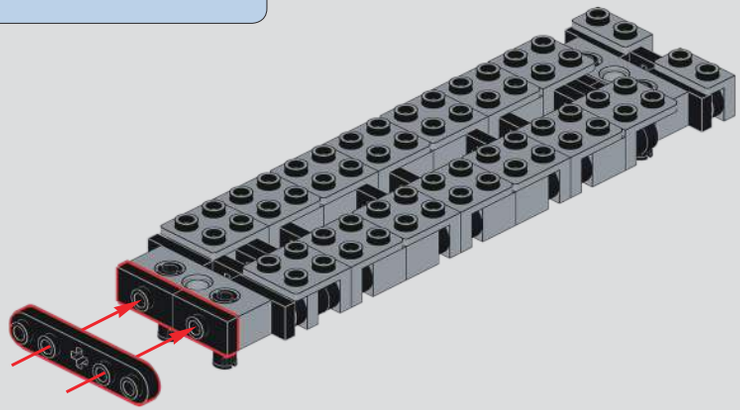

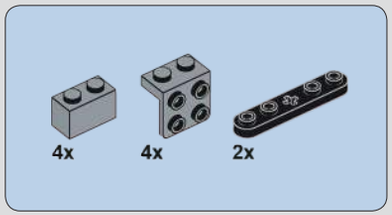

488

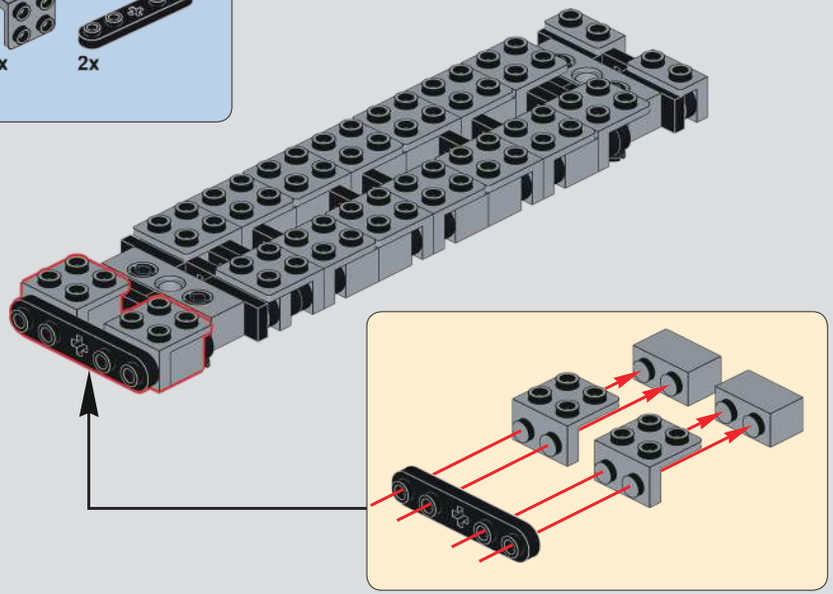

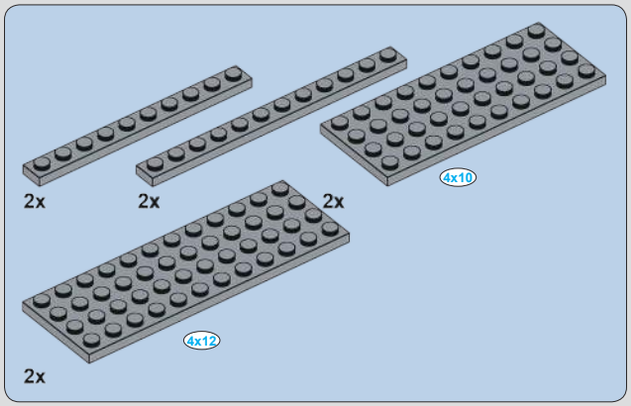

489

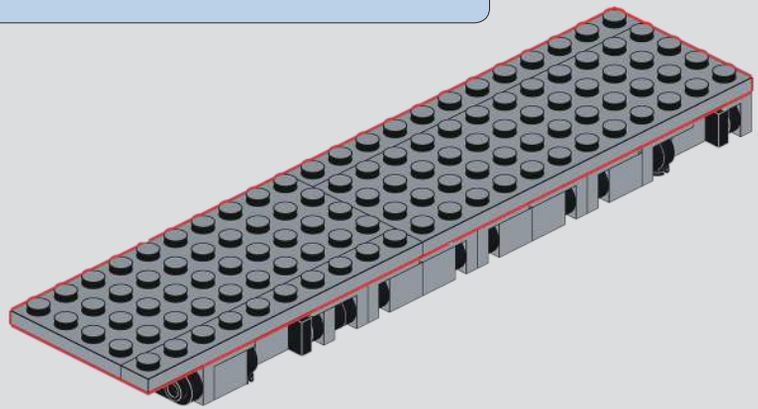

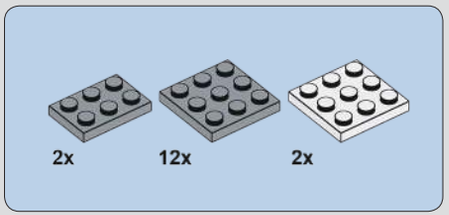

490

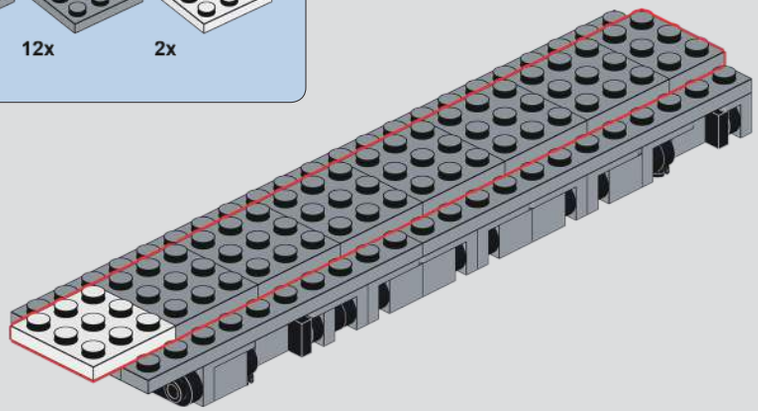

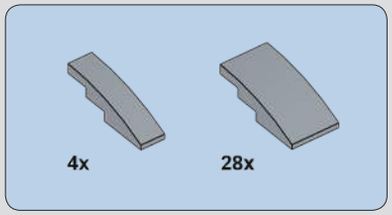

491

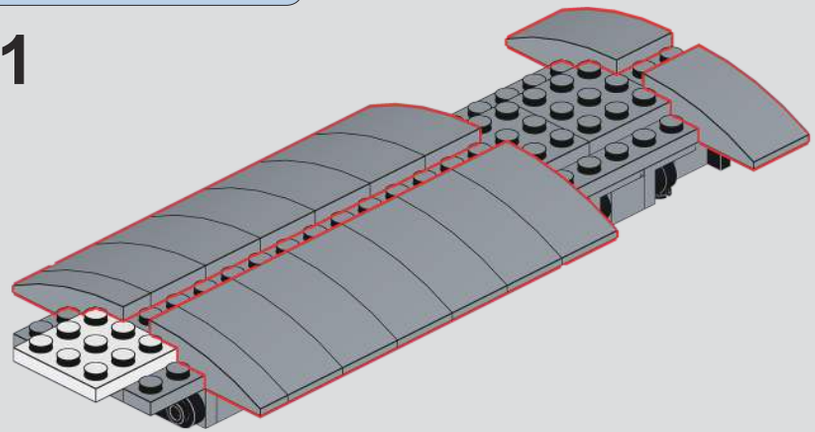

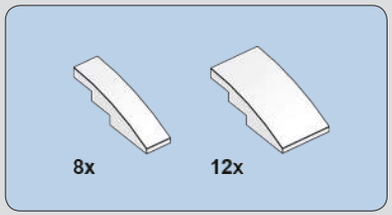

492

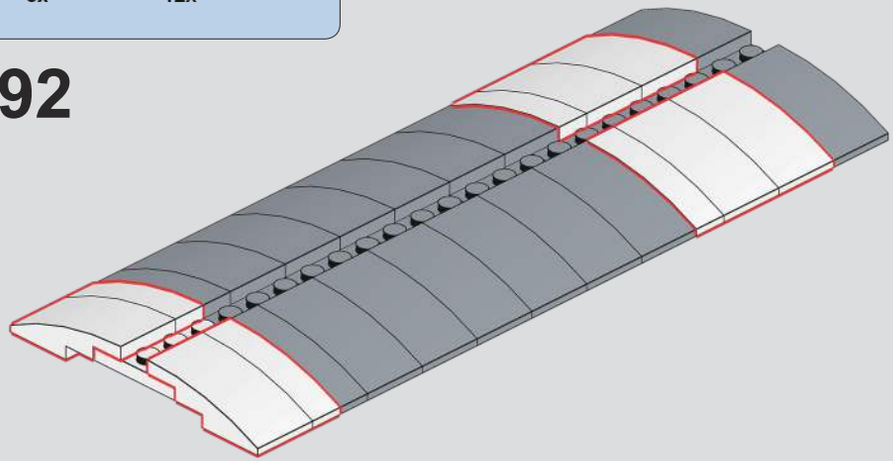

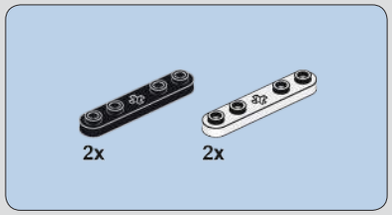

493

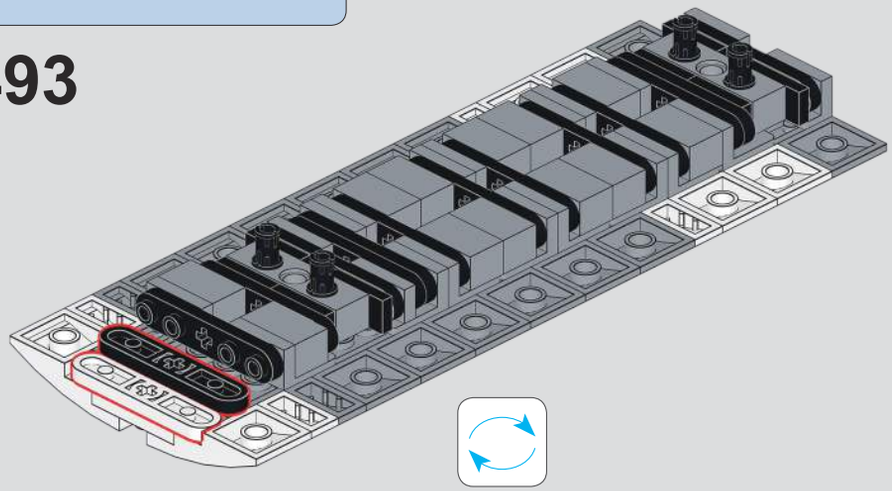

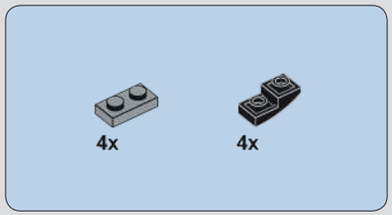

494

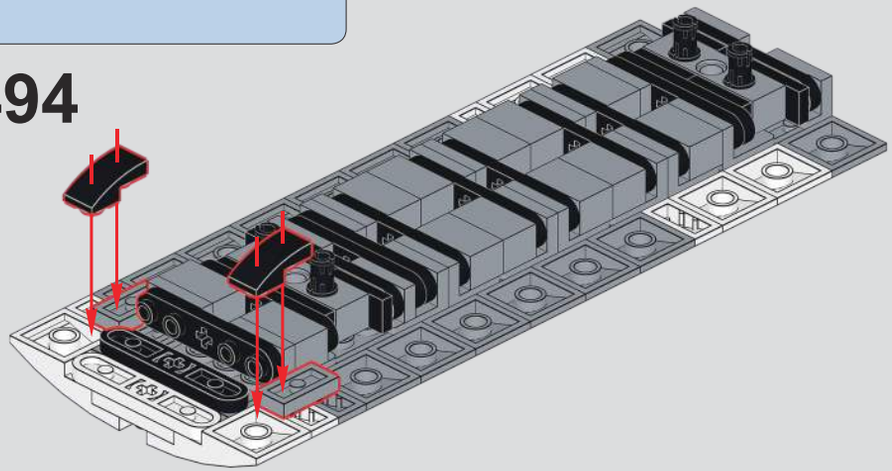

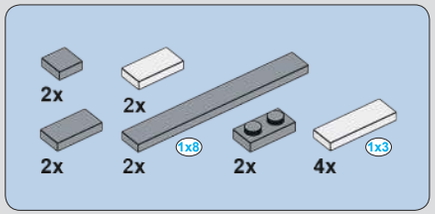

495

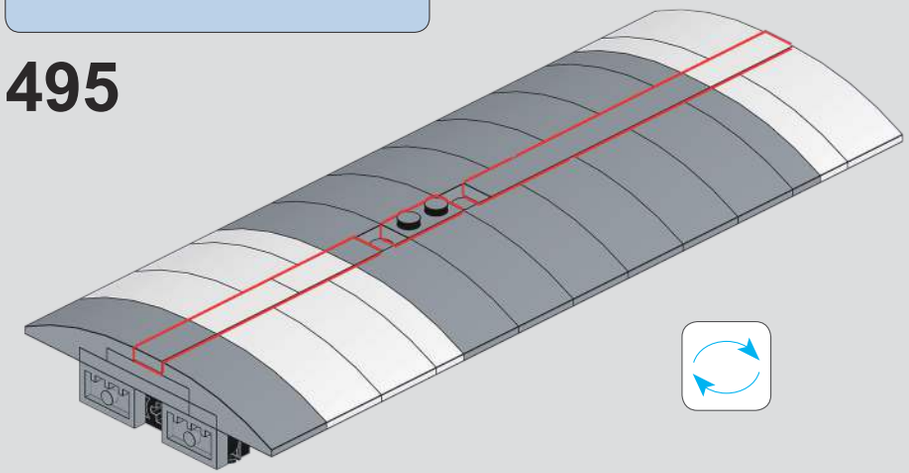

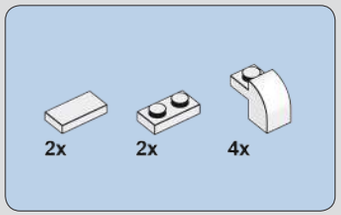

496

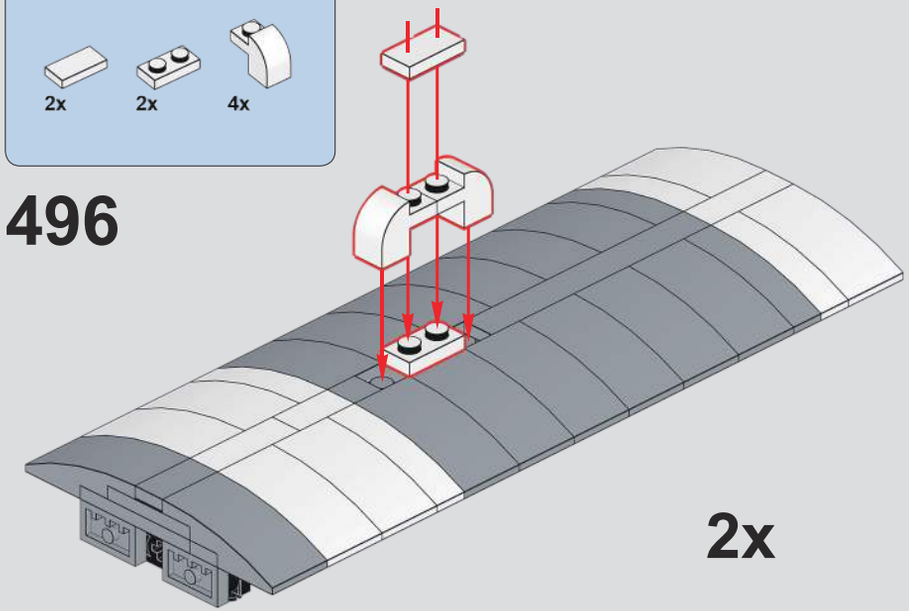

2x

497

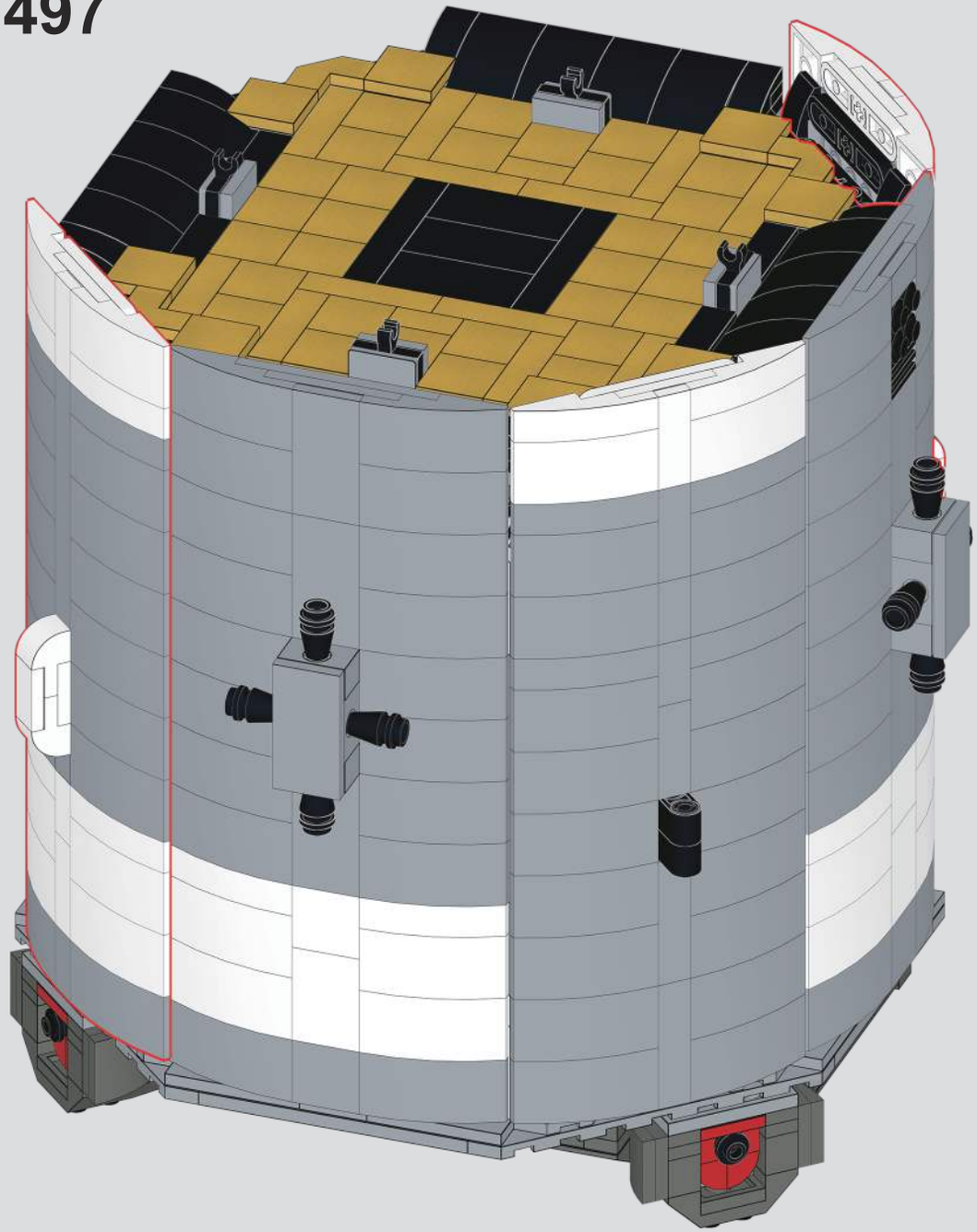

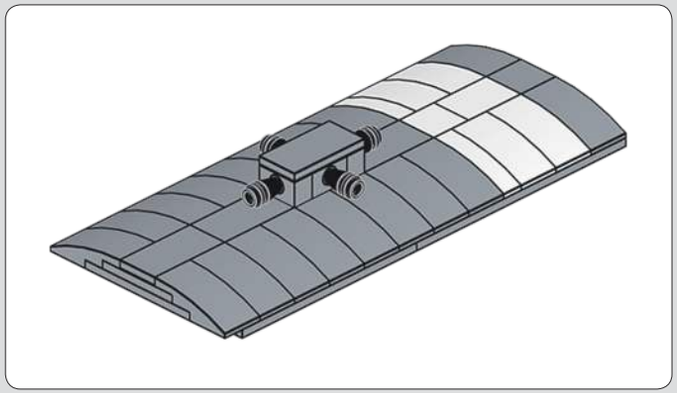

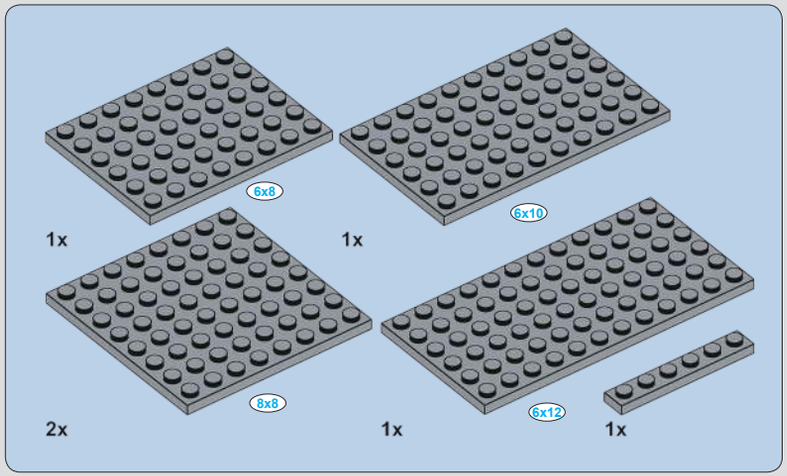

498

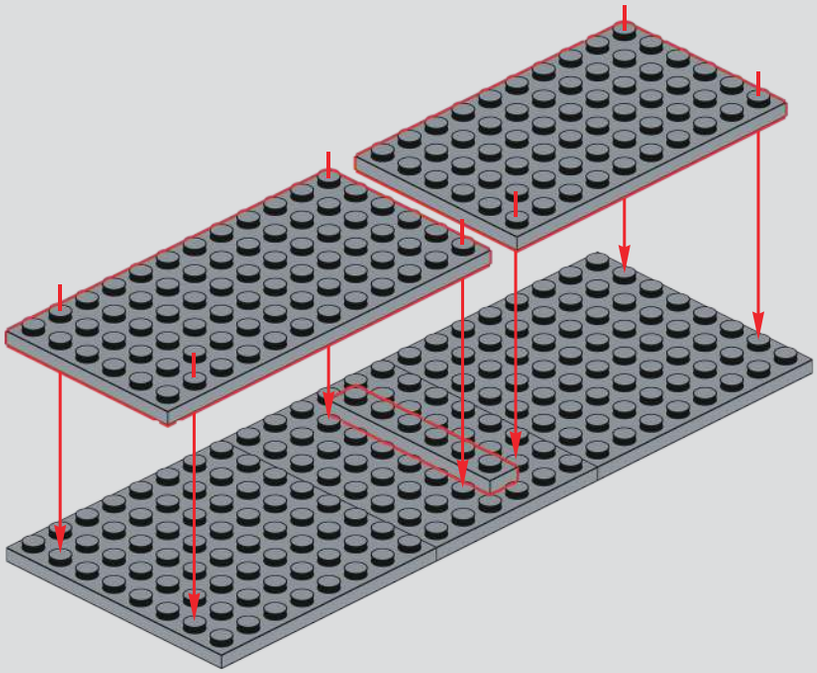

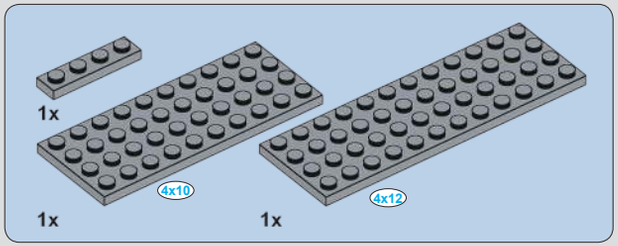

499

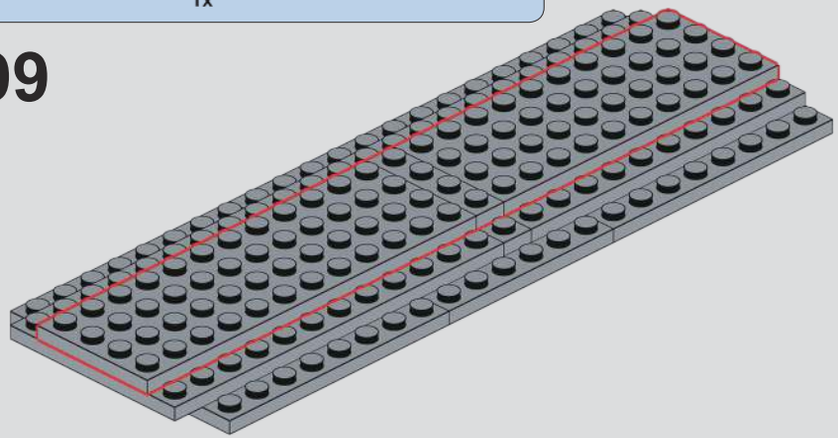

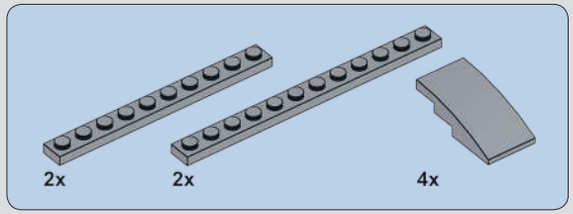

500

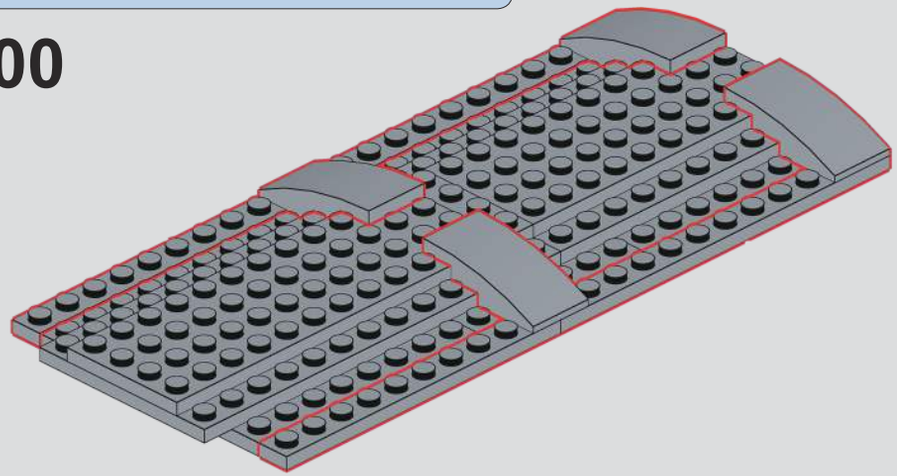

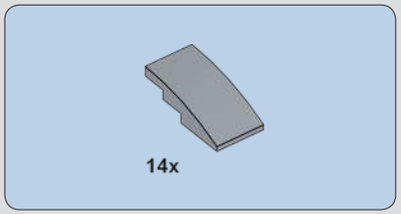

501

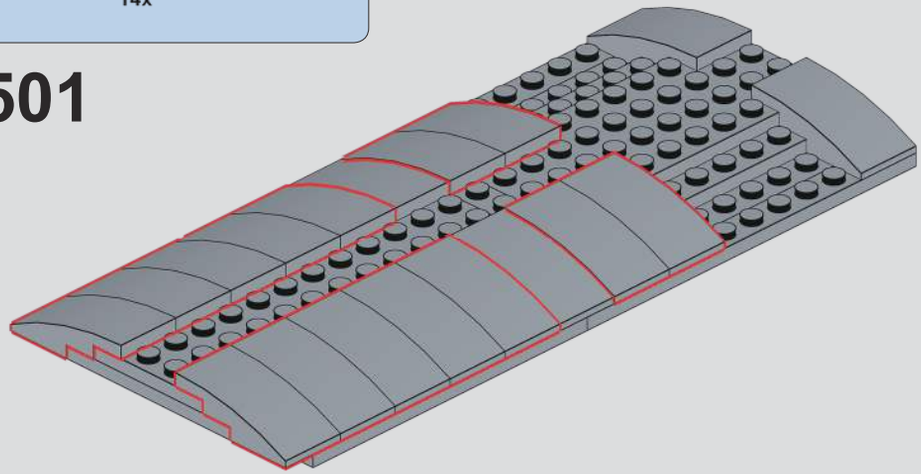

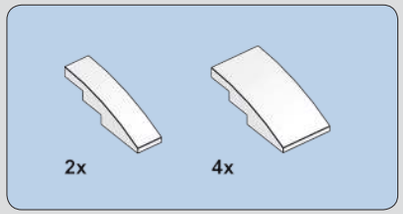

502

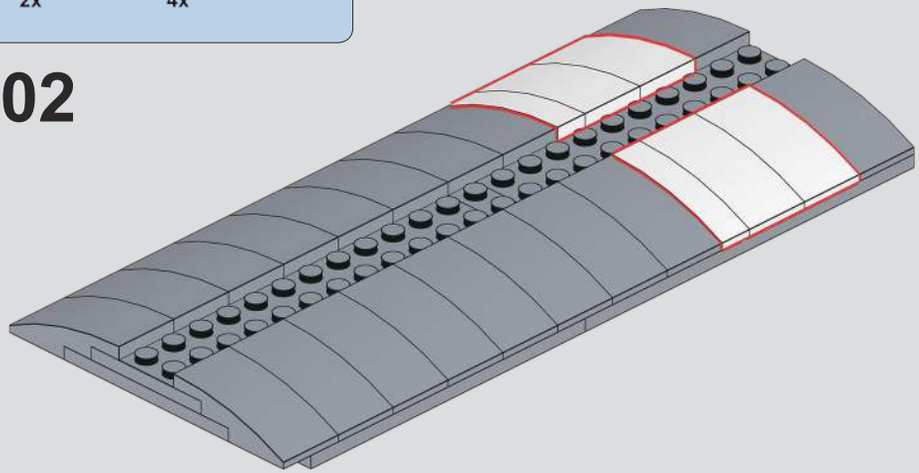

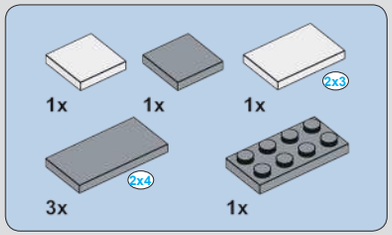

503

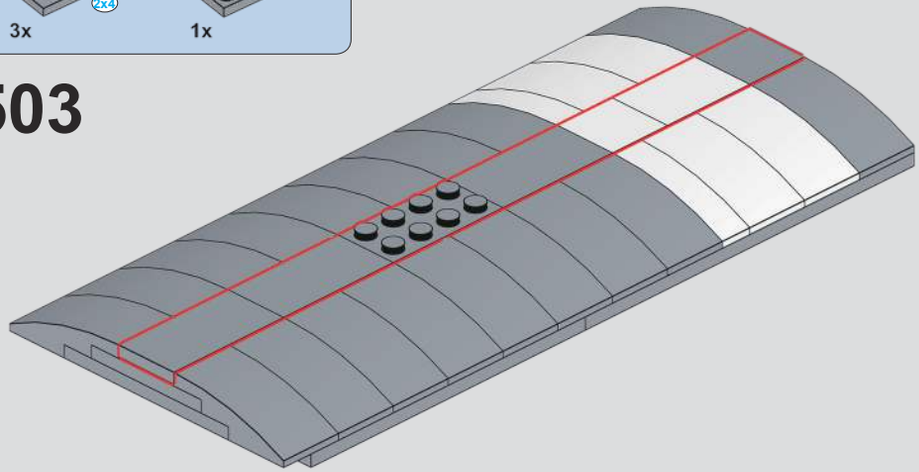

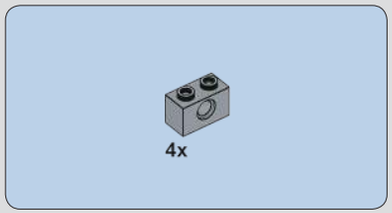

504

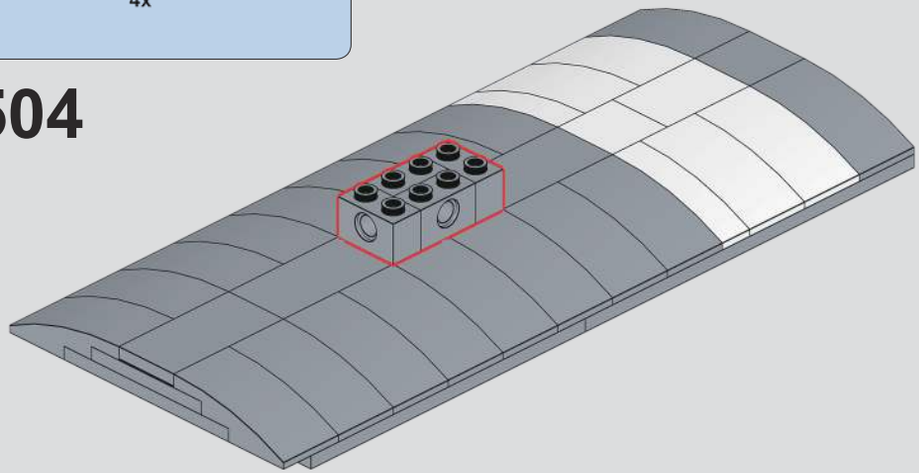

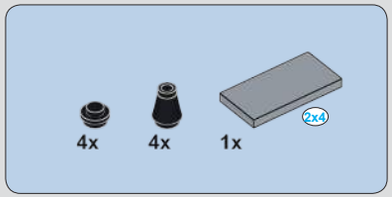

505

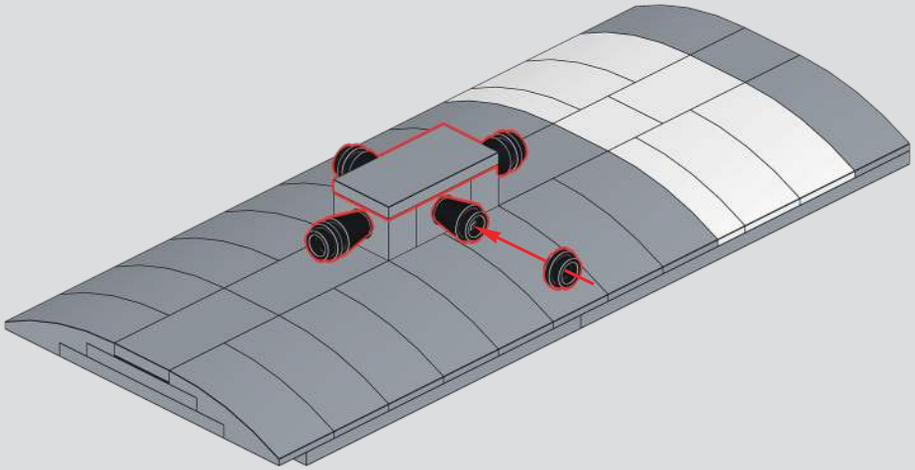

506

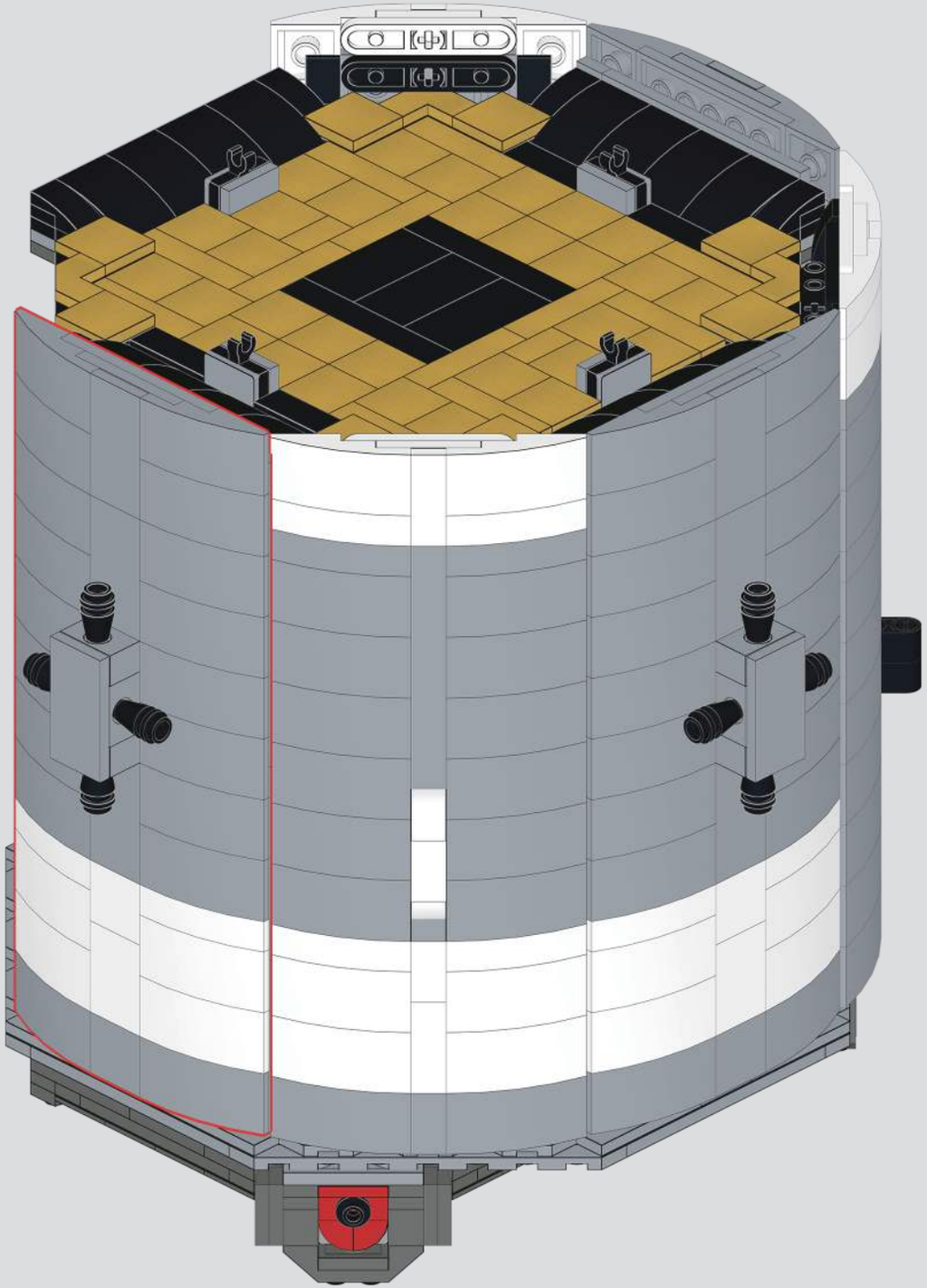

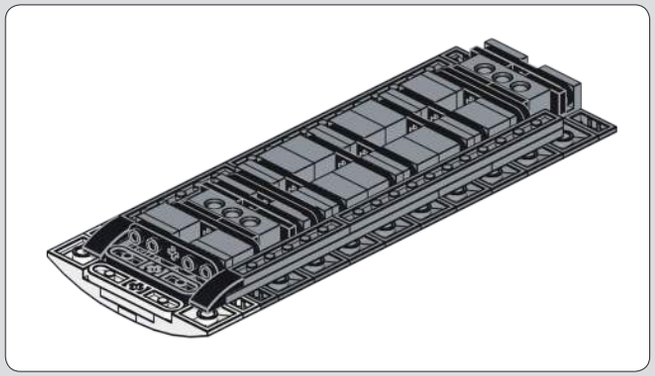

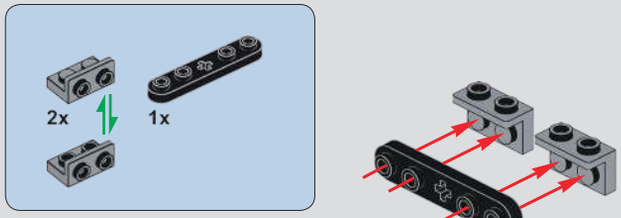

507

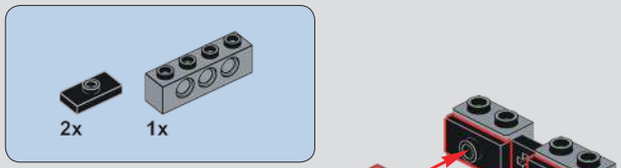

508

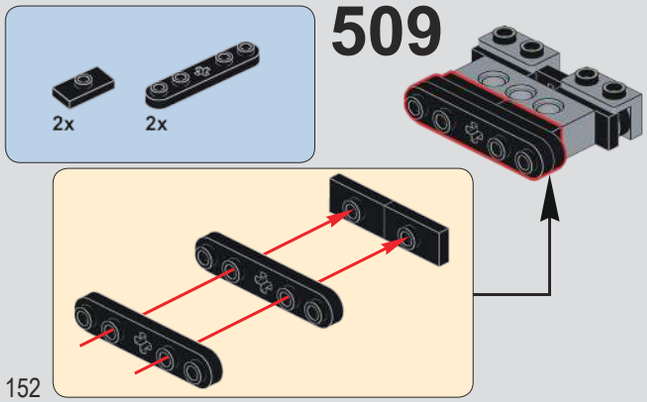

509

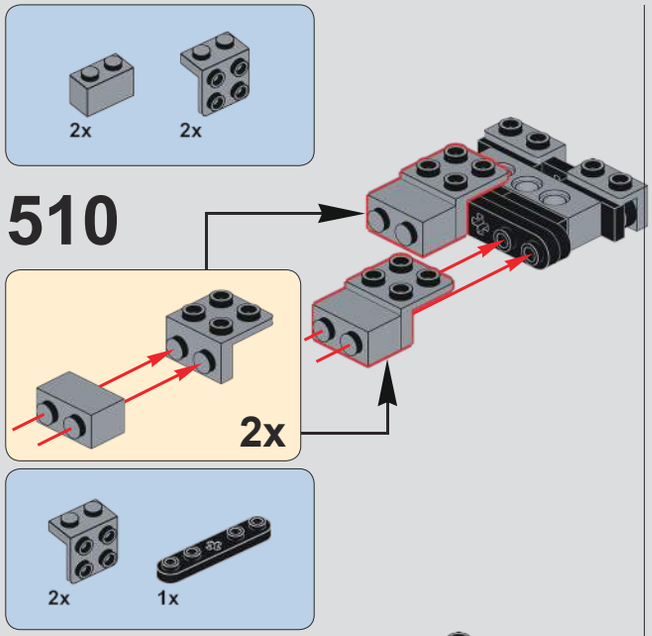

510

511

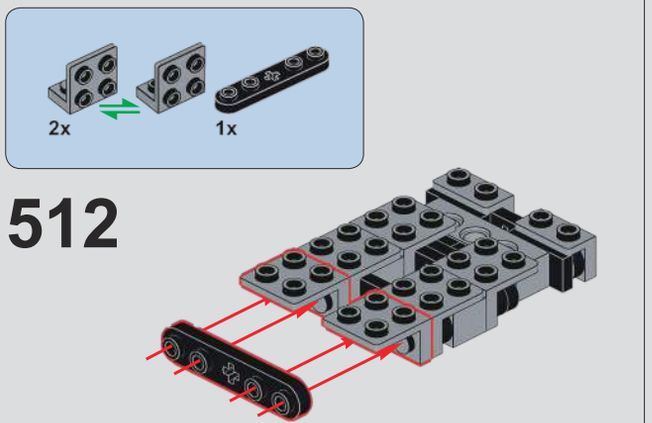

512

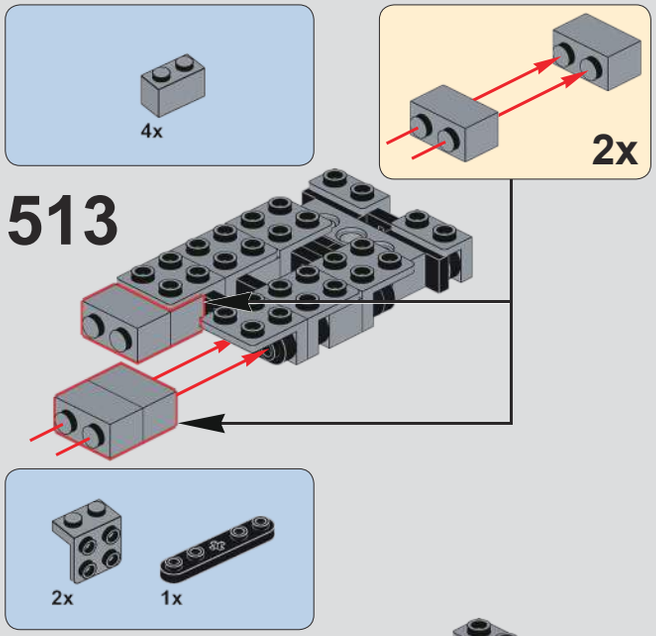

513

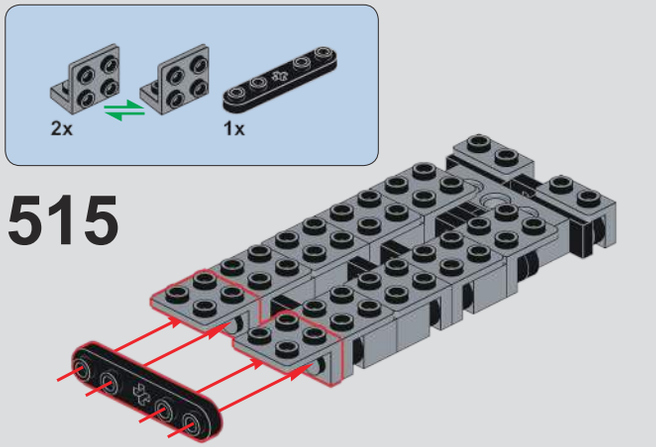

514

515

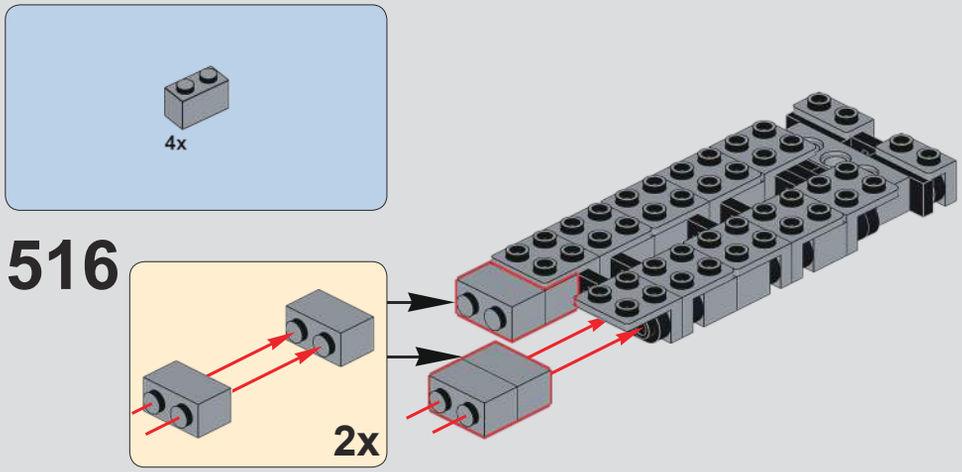
4x
516
2x

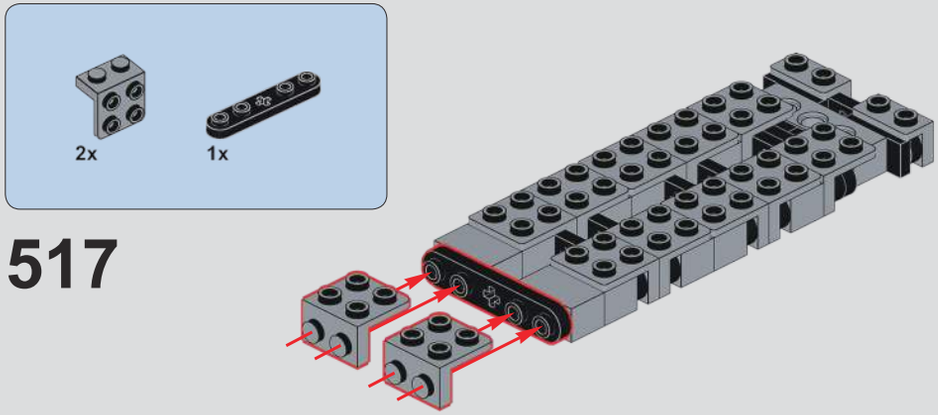
2x
1x
517

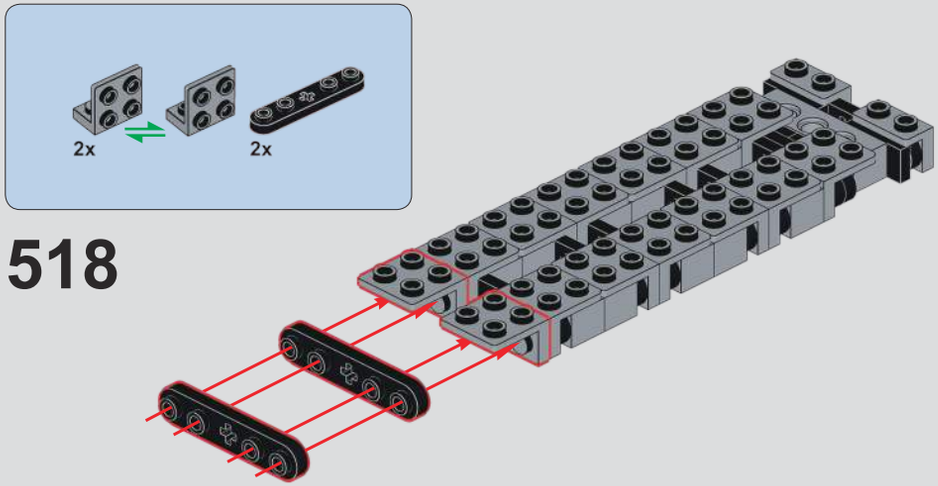
2x
2x
518

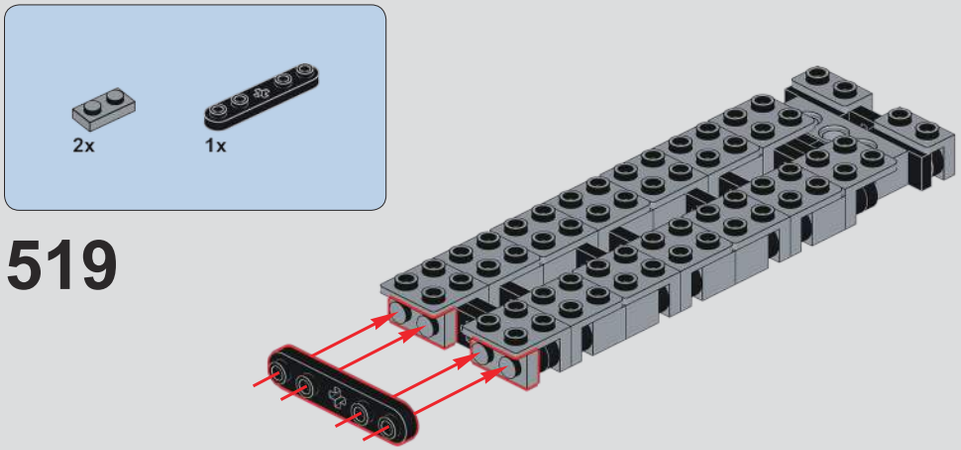
2x
1x
519

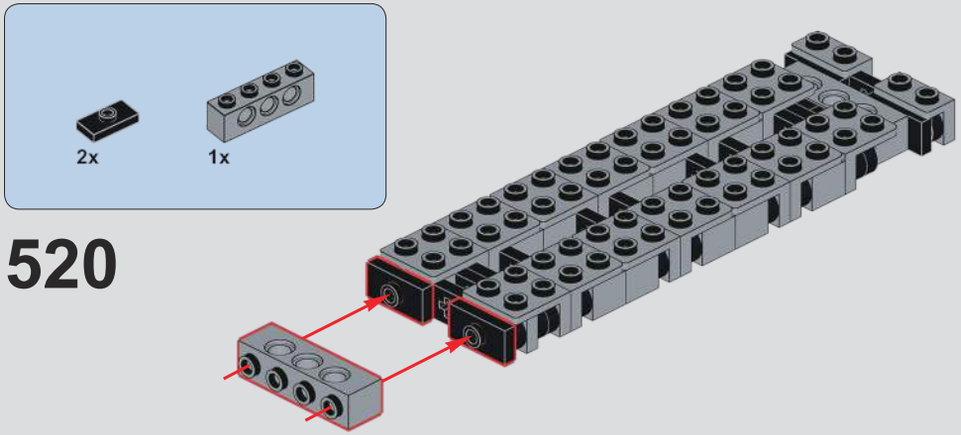
2x
1x
520

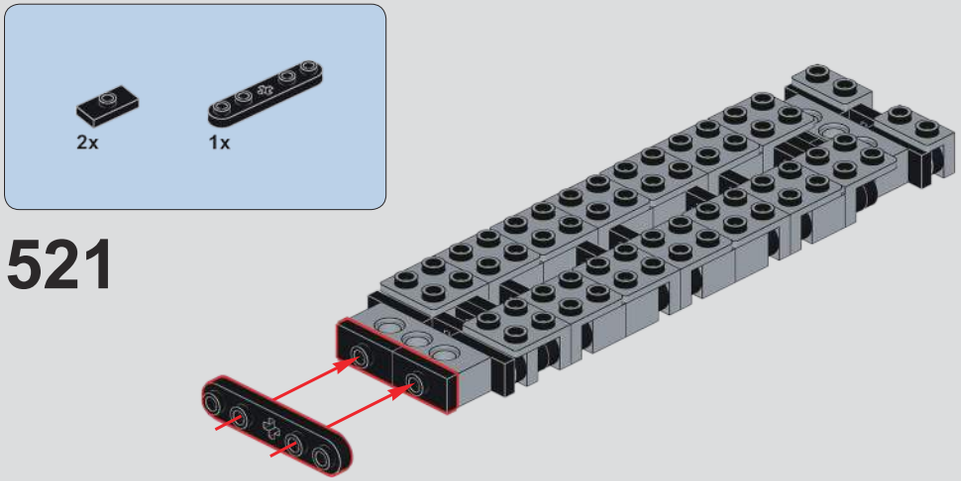
2x
1x
521

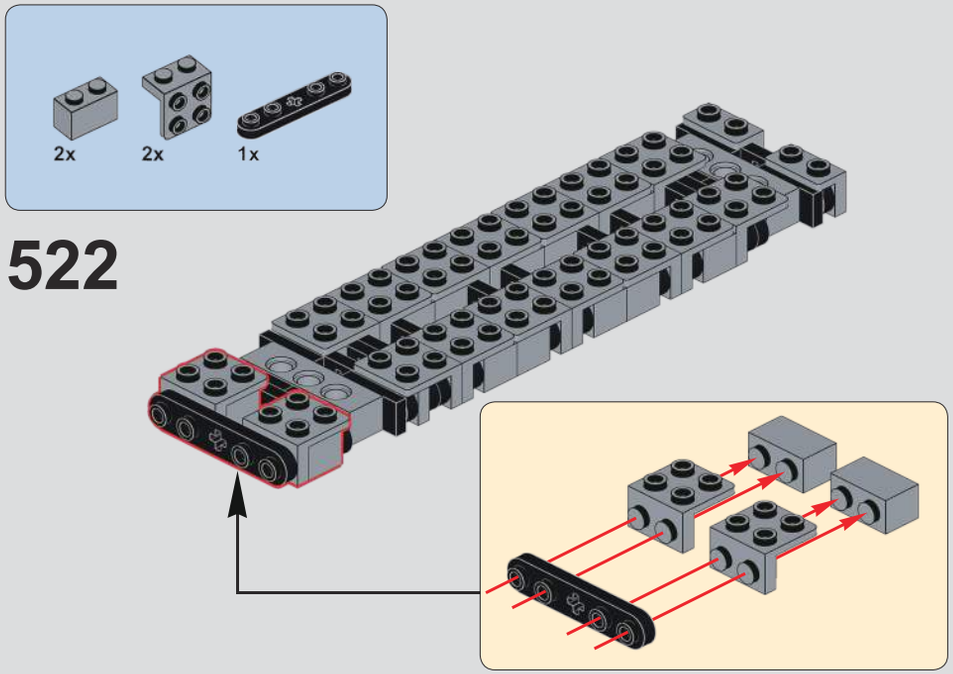

522

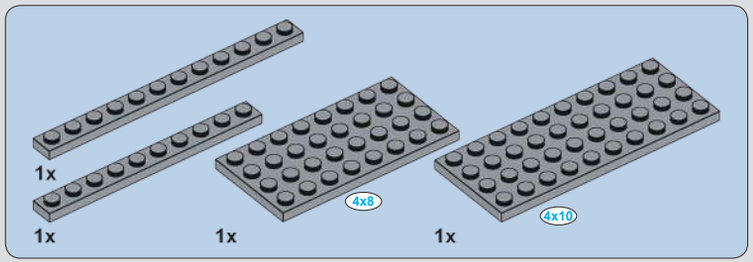

523

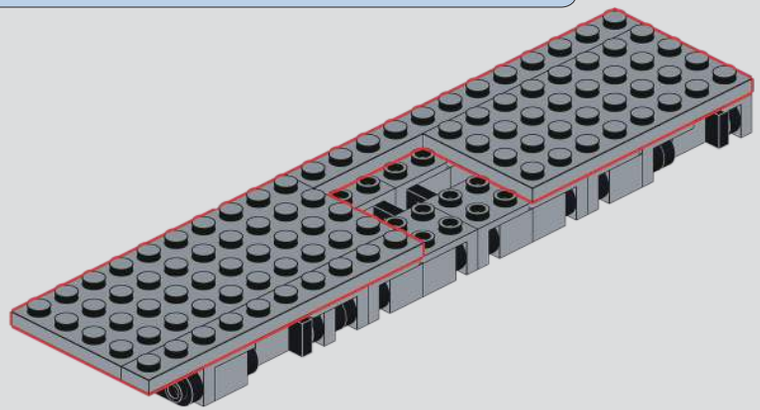

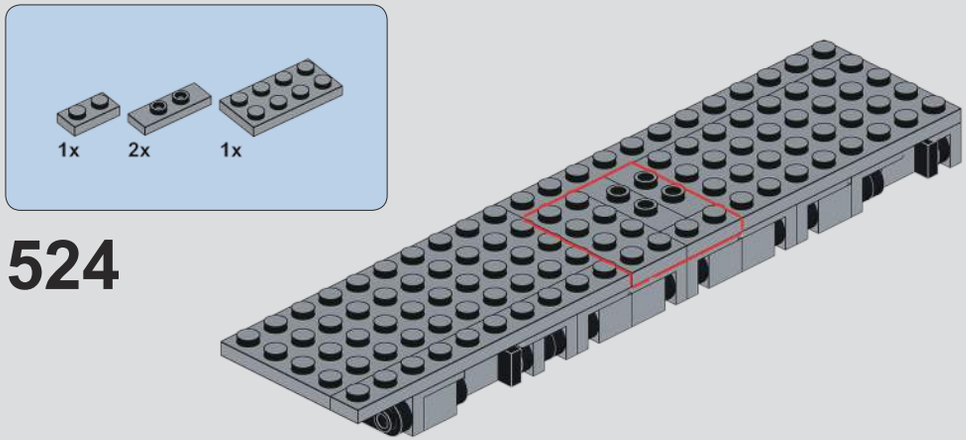

524

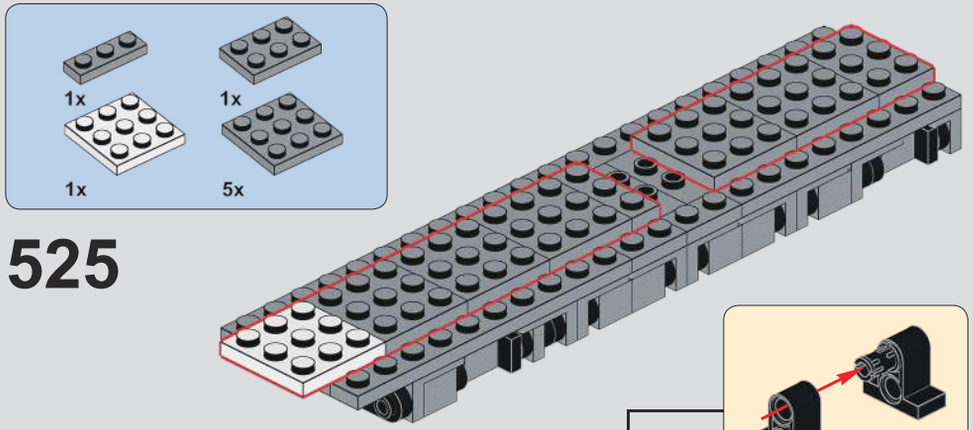

525

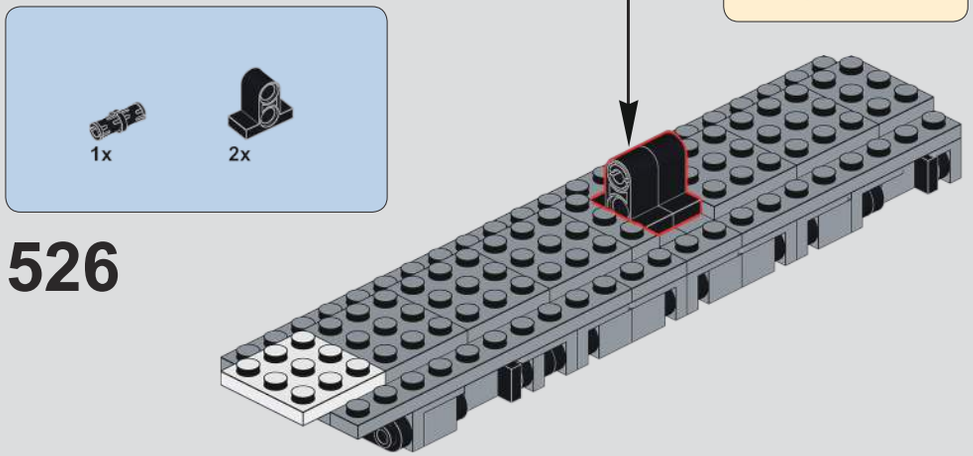

526

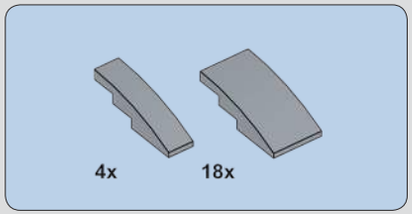

527

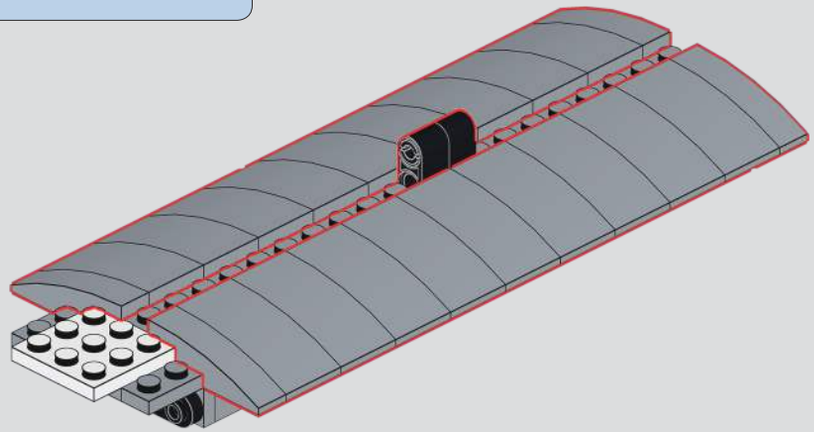

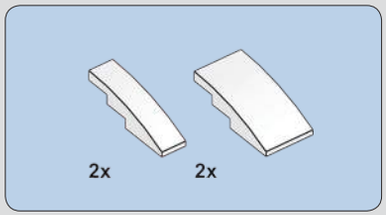

528

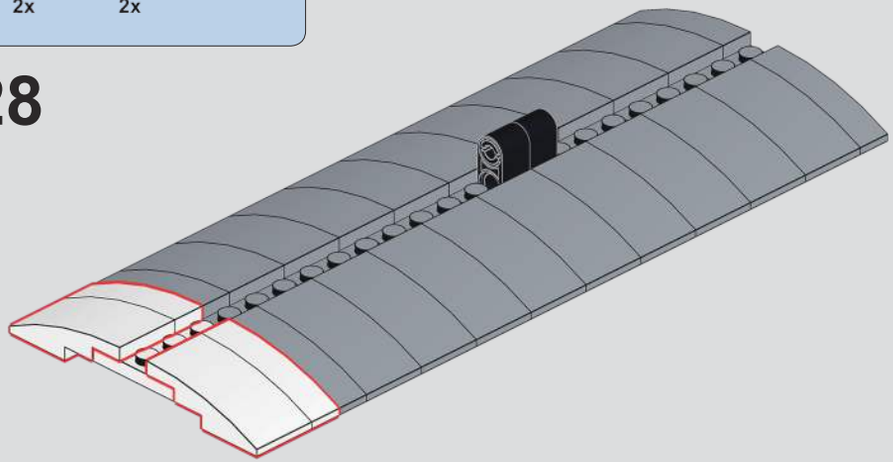

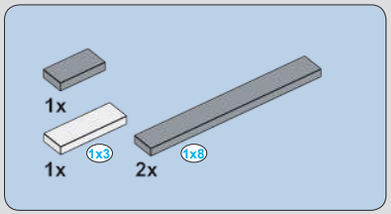

529

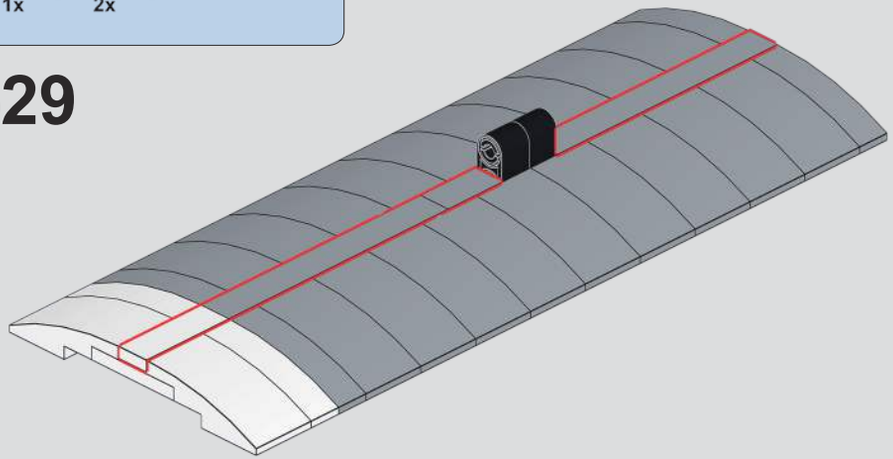

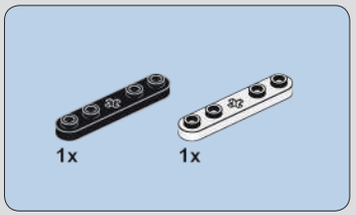

530

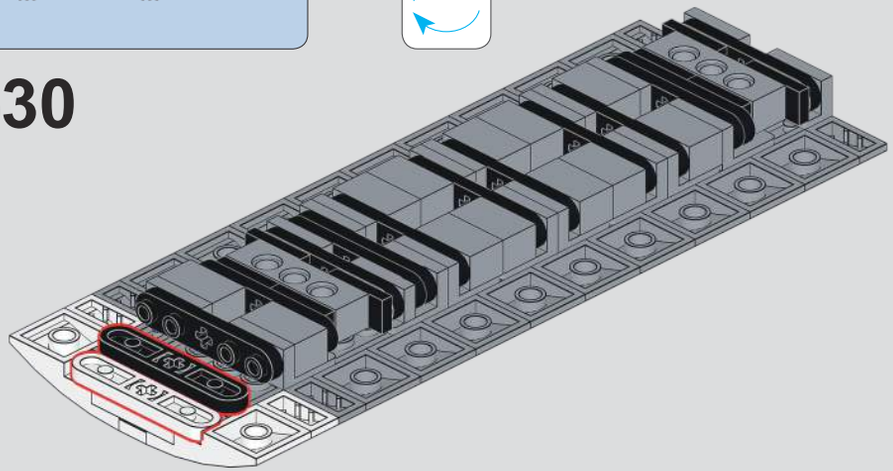

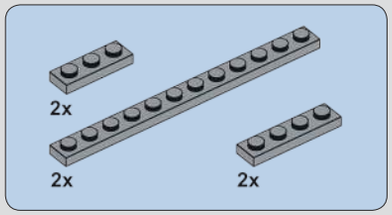

531

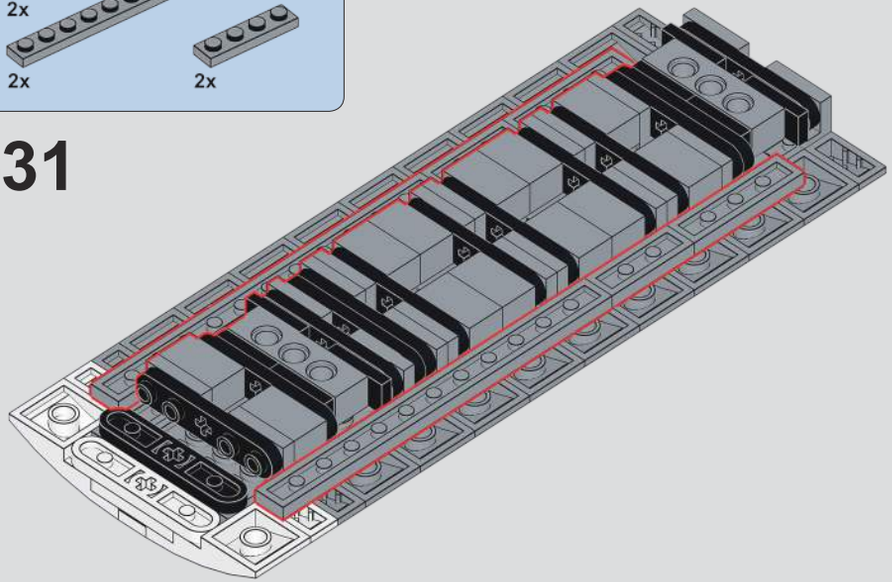

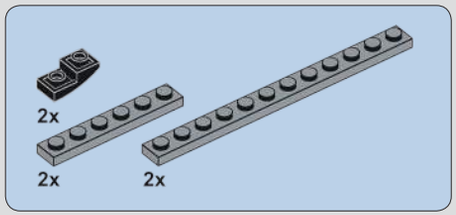

532

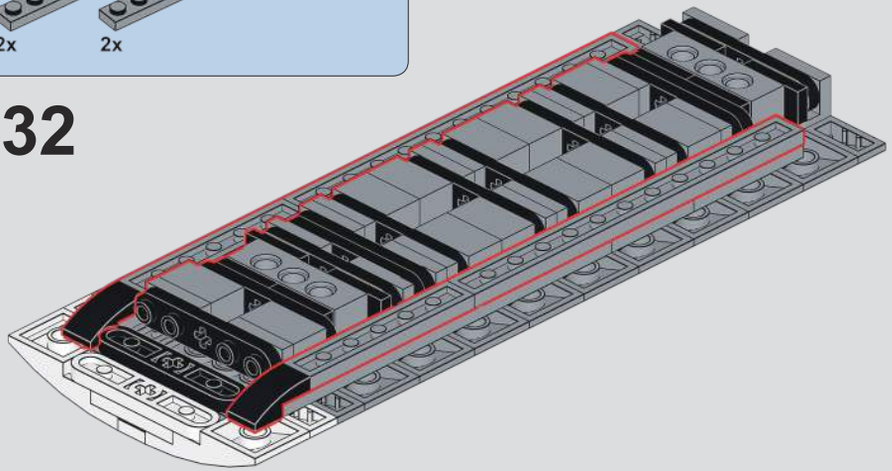

533

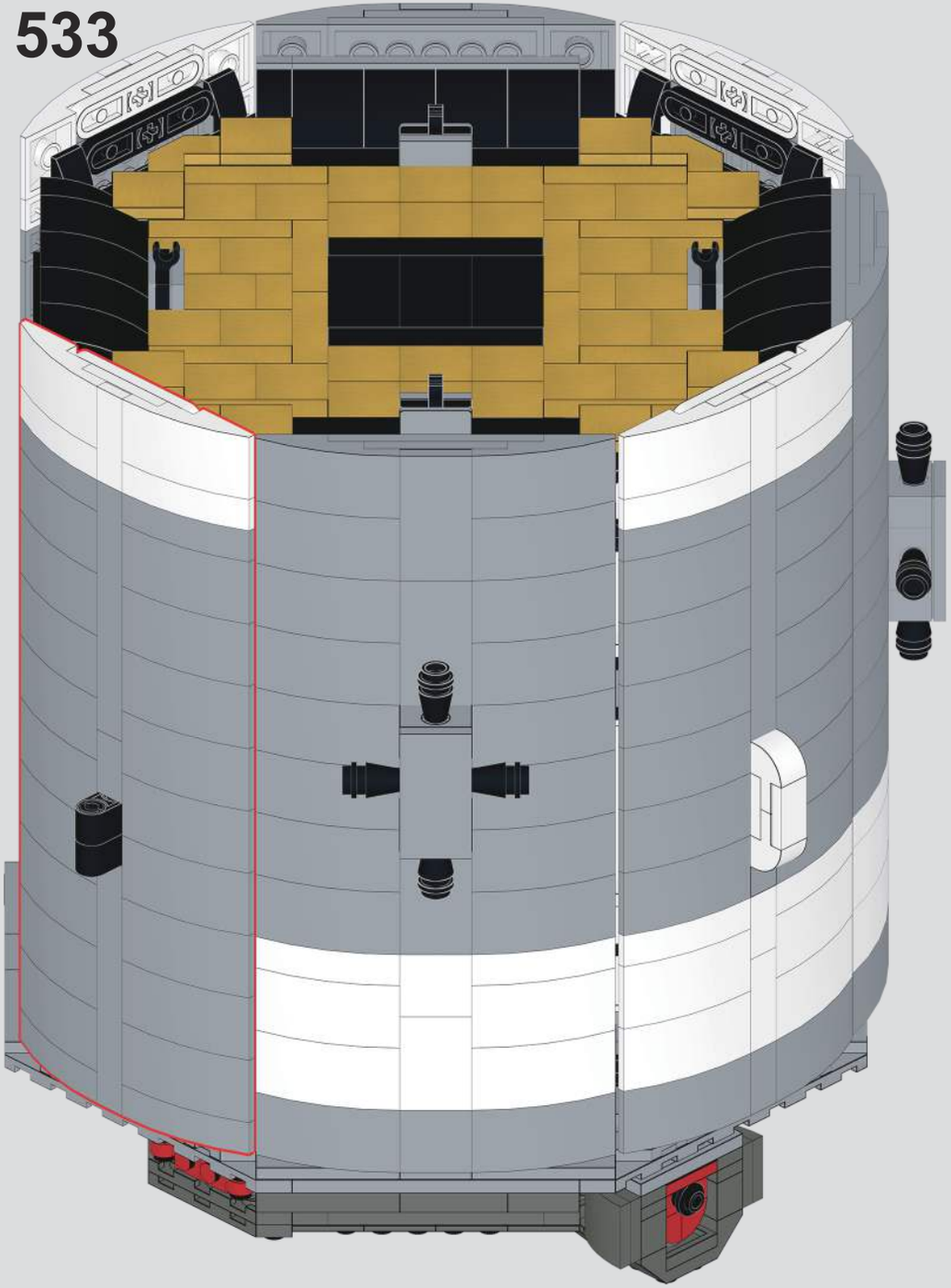

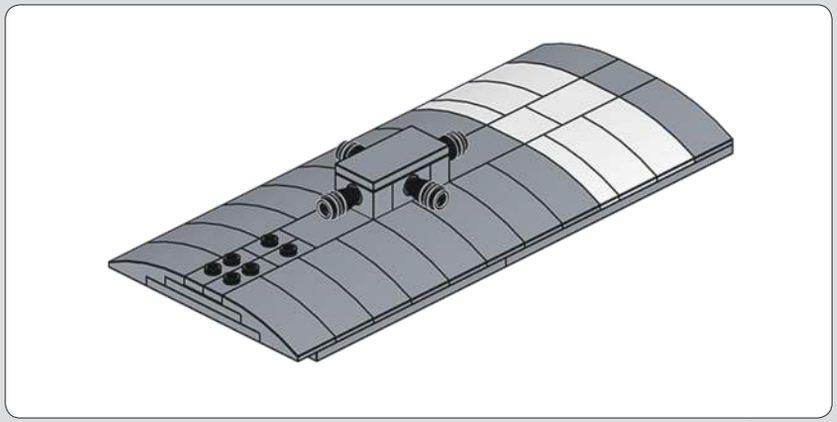

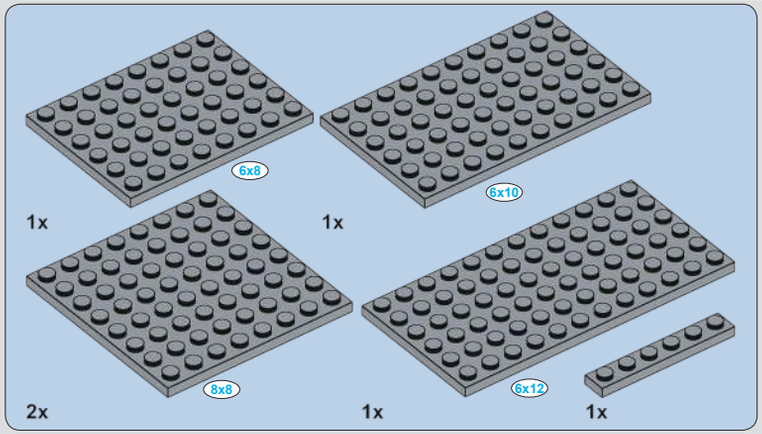

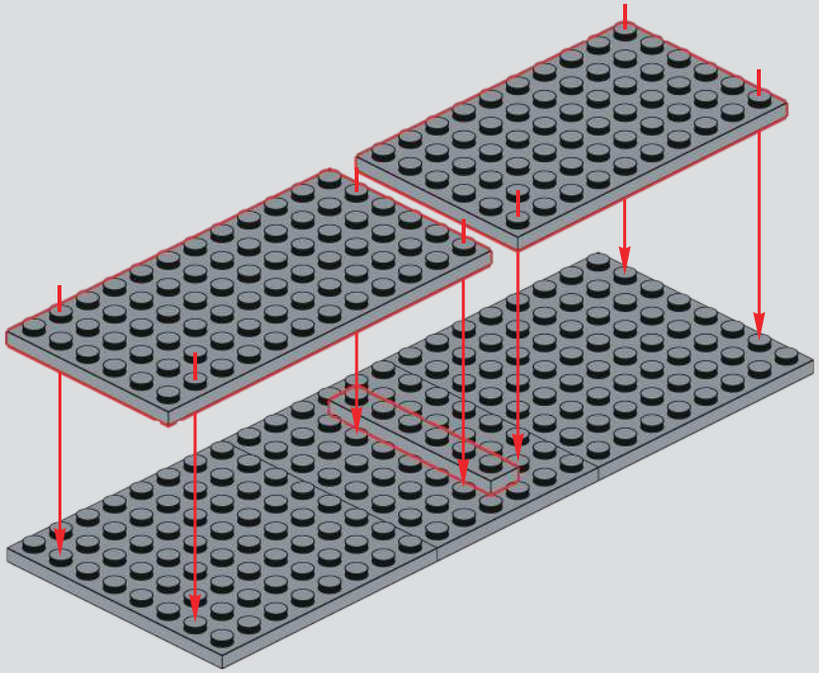

534

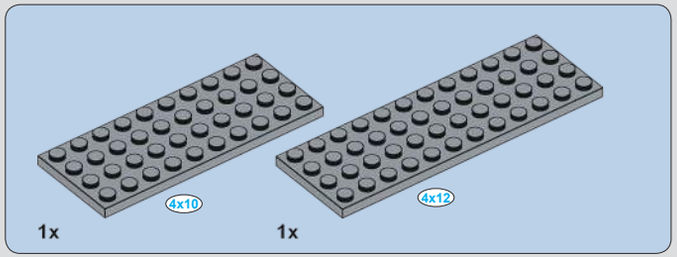

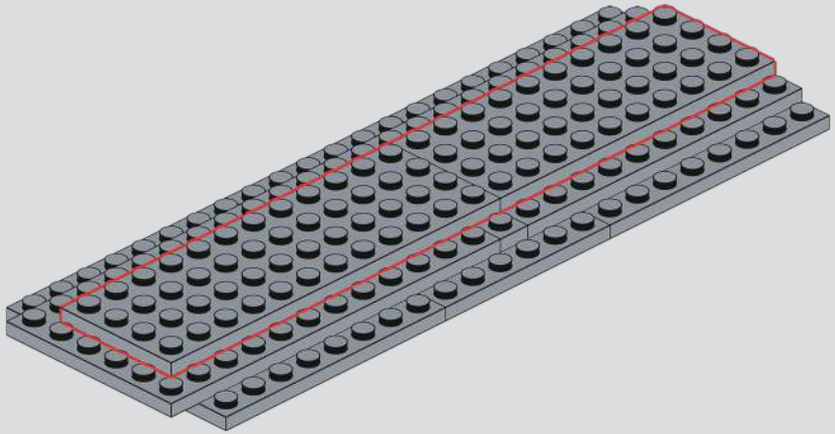

535

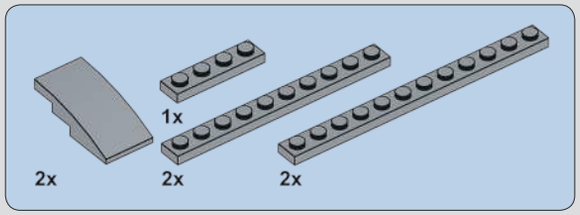

536

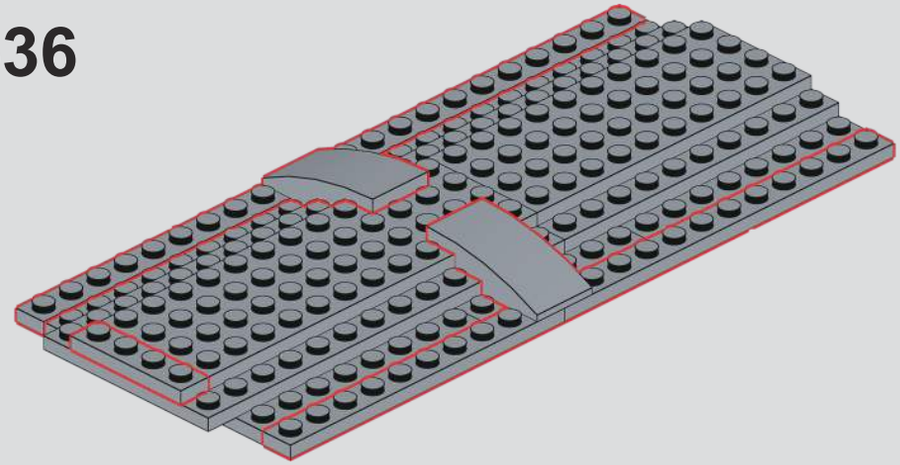

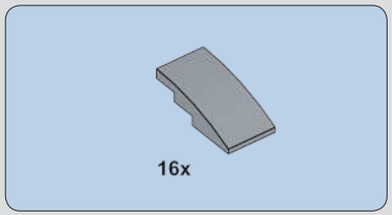

537

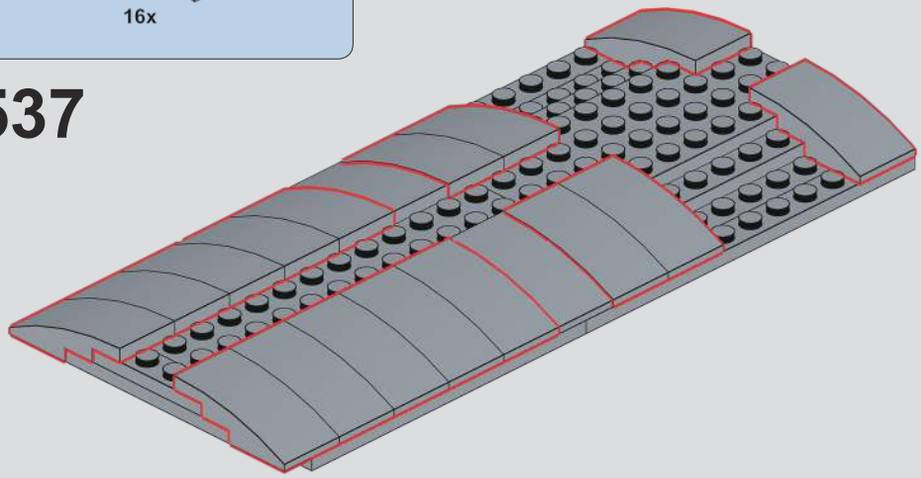

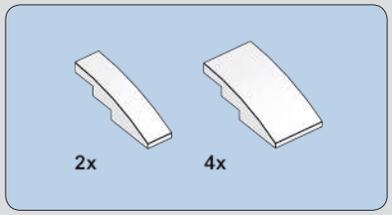

538

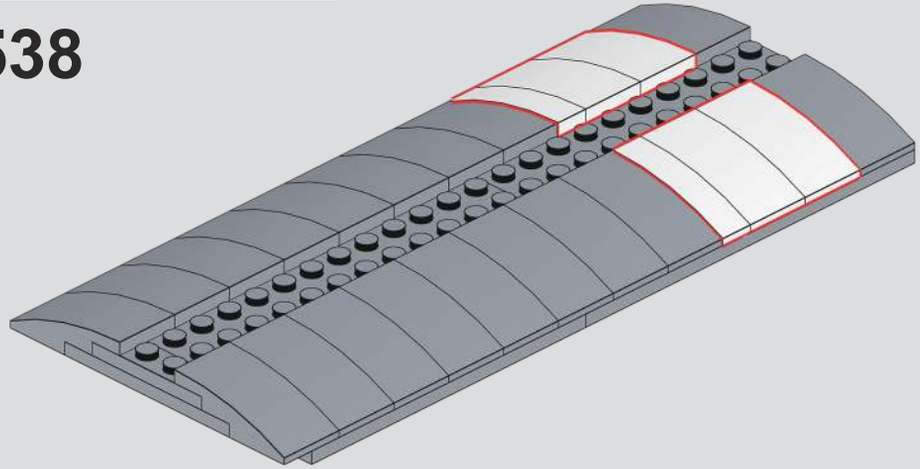

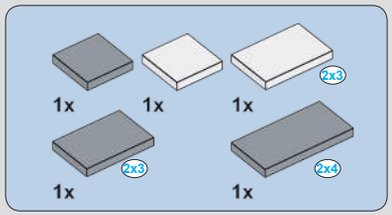

539

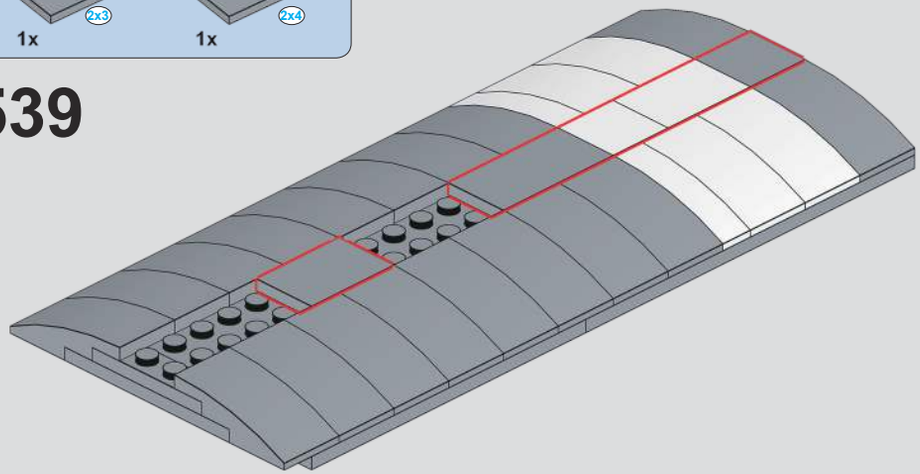

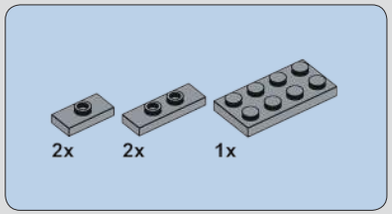

540

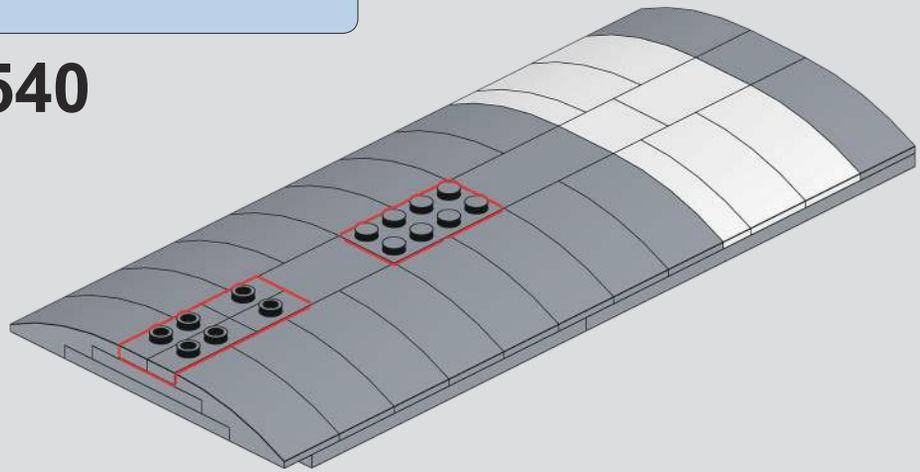

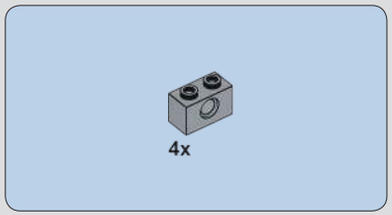

541

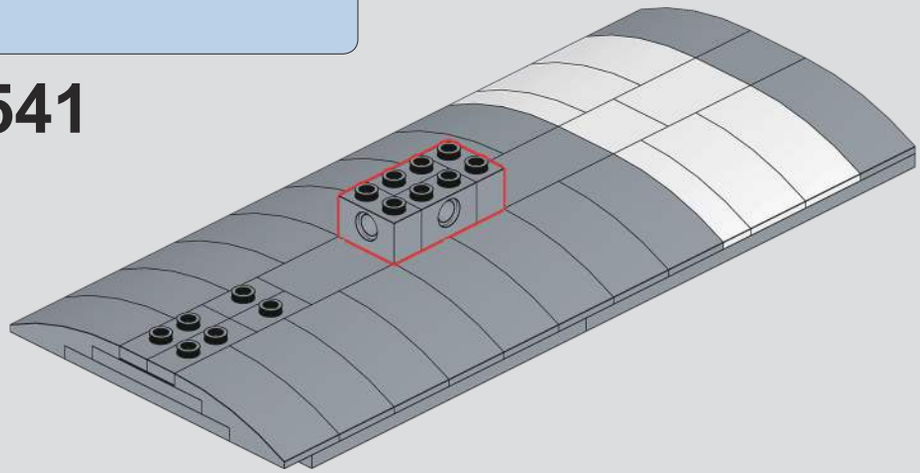

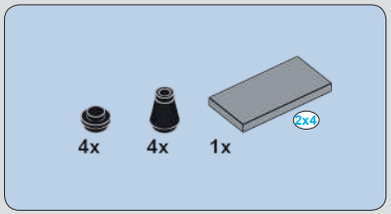

542

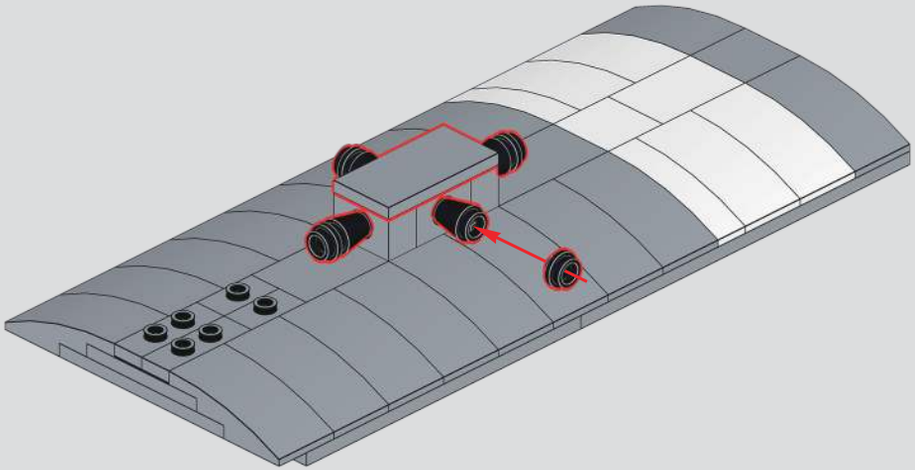

543

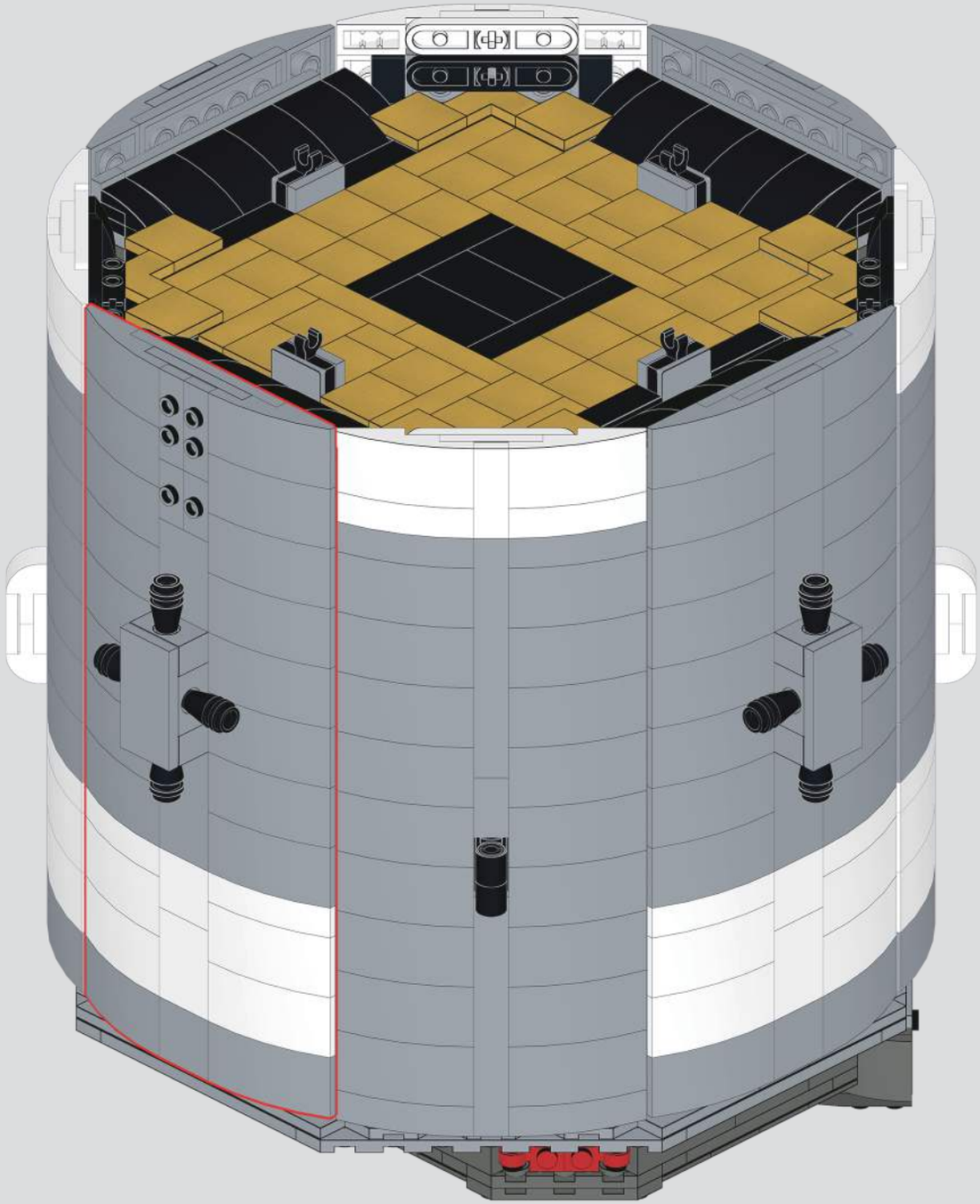

544

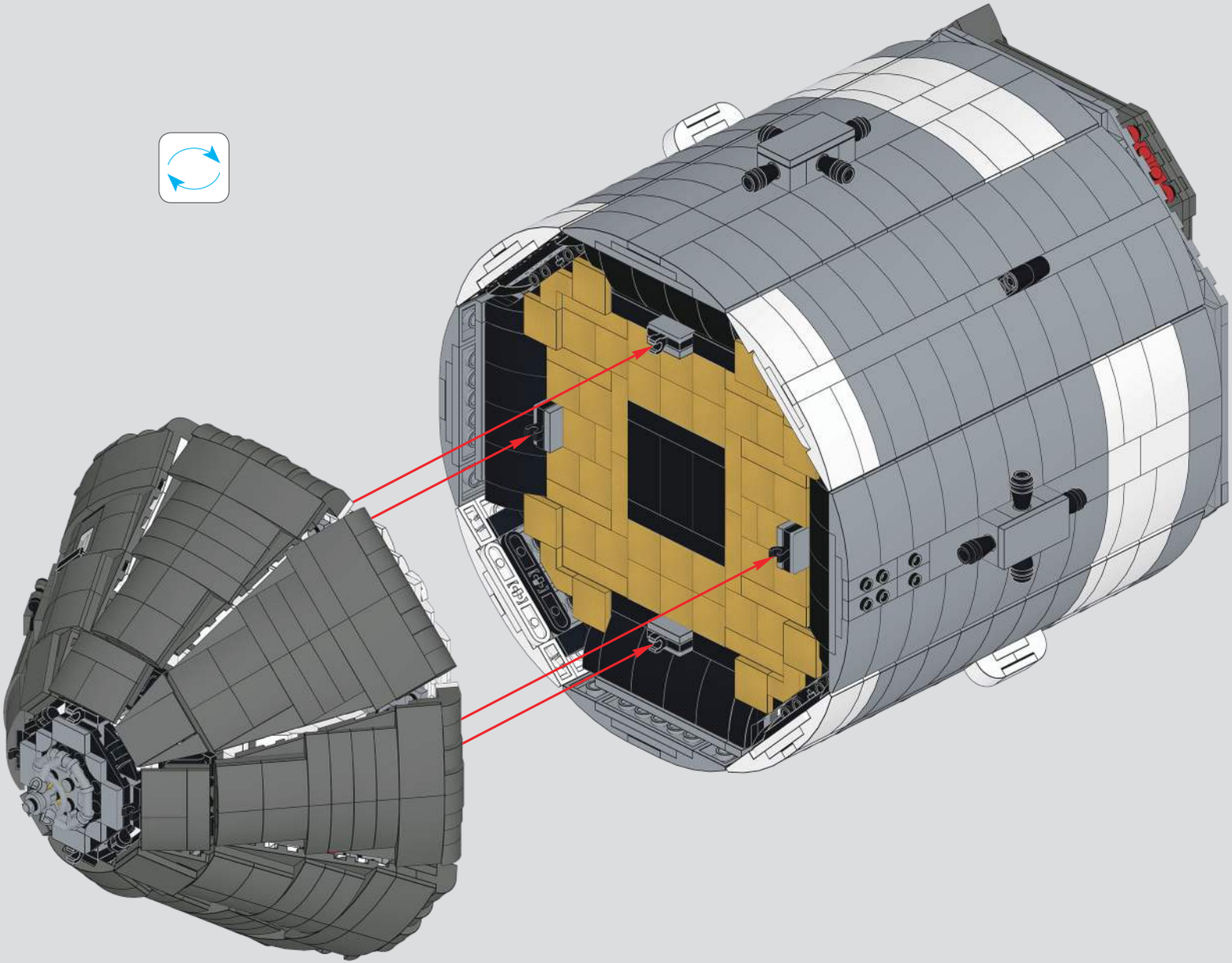

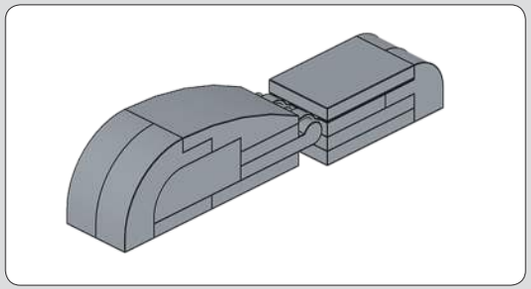

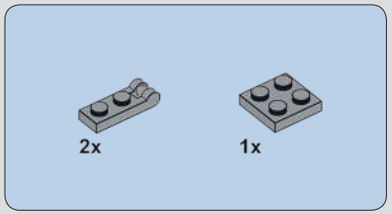

546

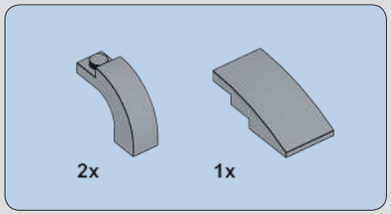

547

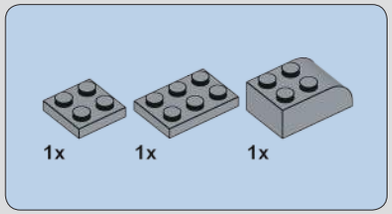

545

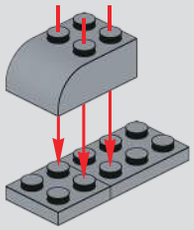

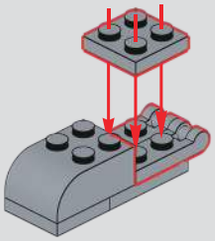

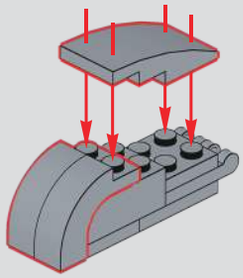

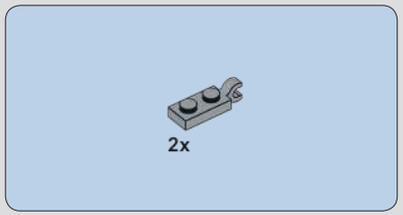

548

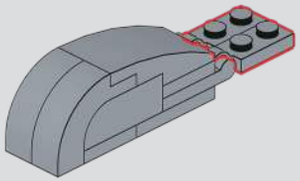

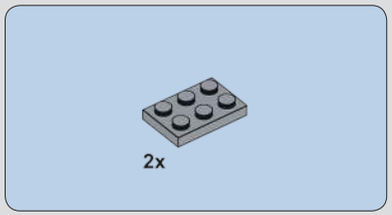

549

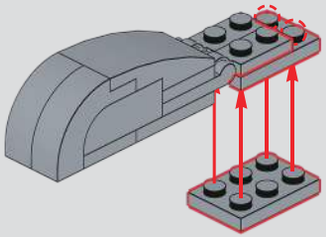

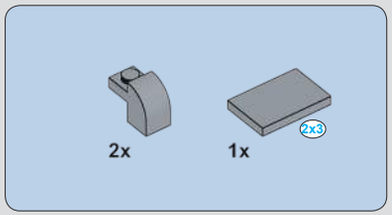

550

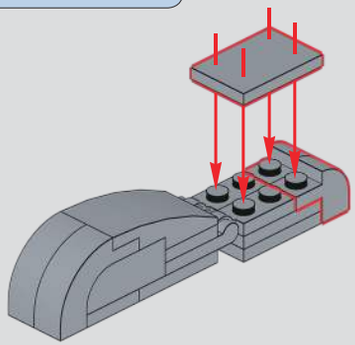

551

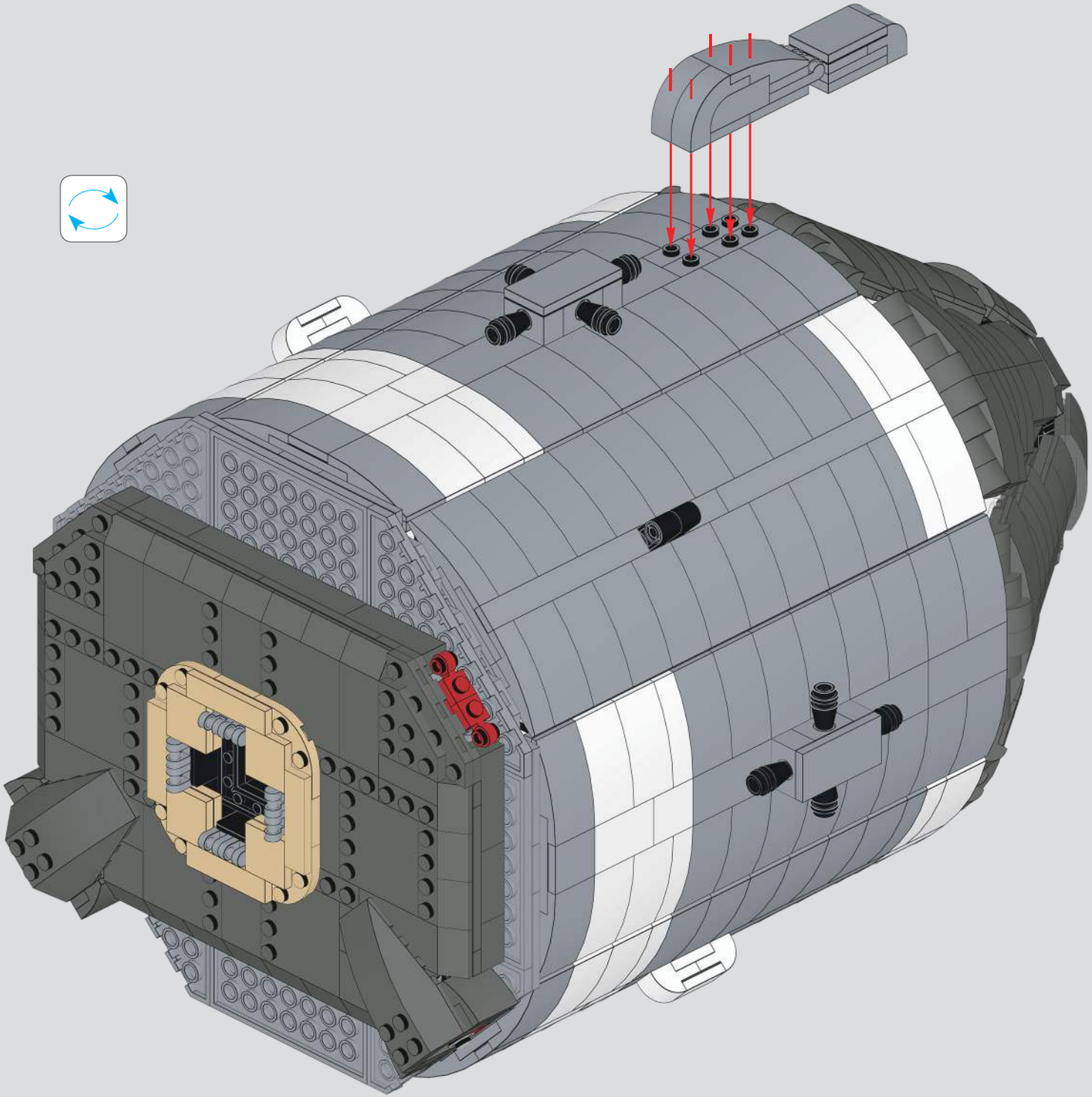

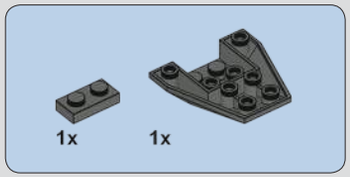

552

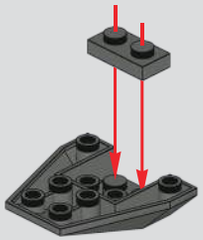

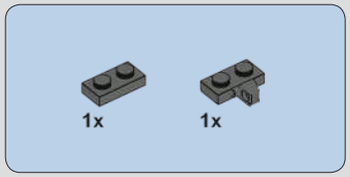

553

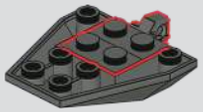

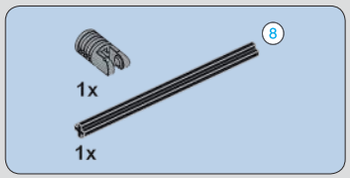

554

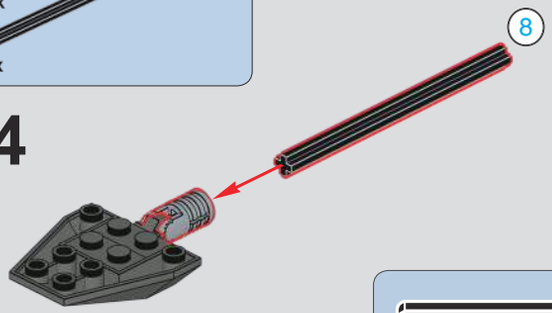

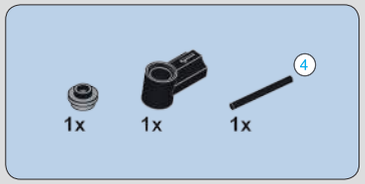

555

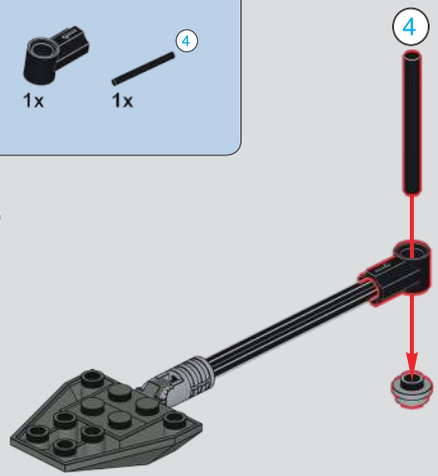

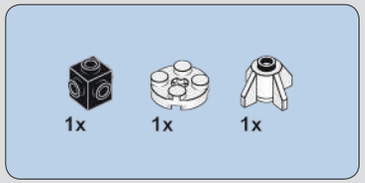

556

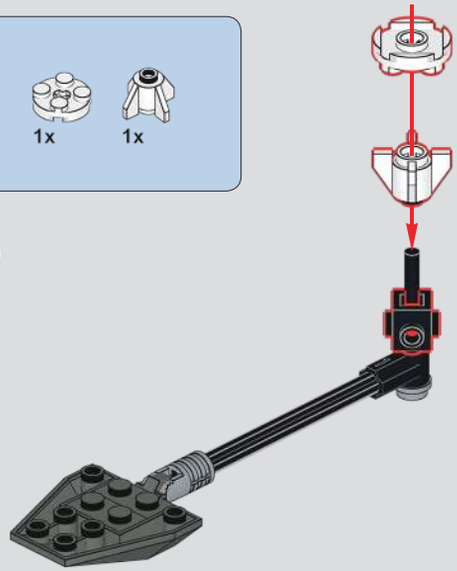

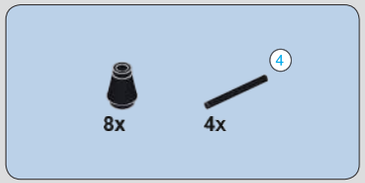

557

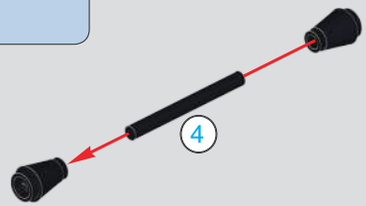

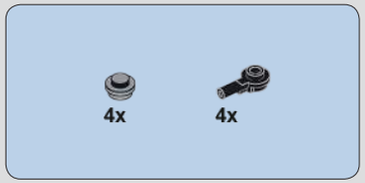

558

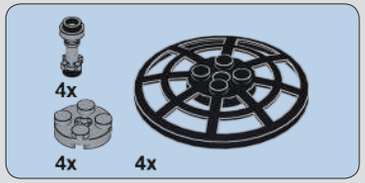

559

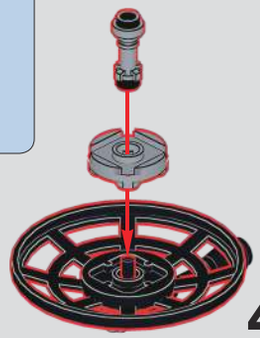

4x

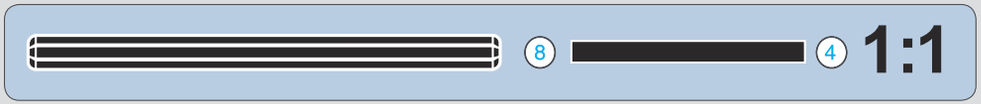

560

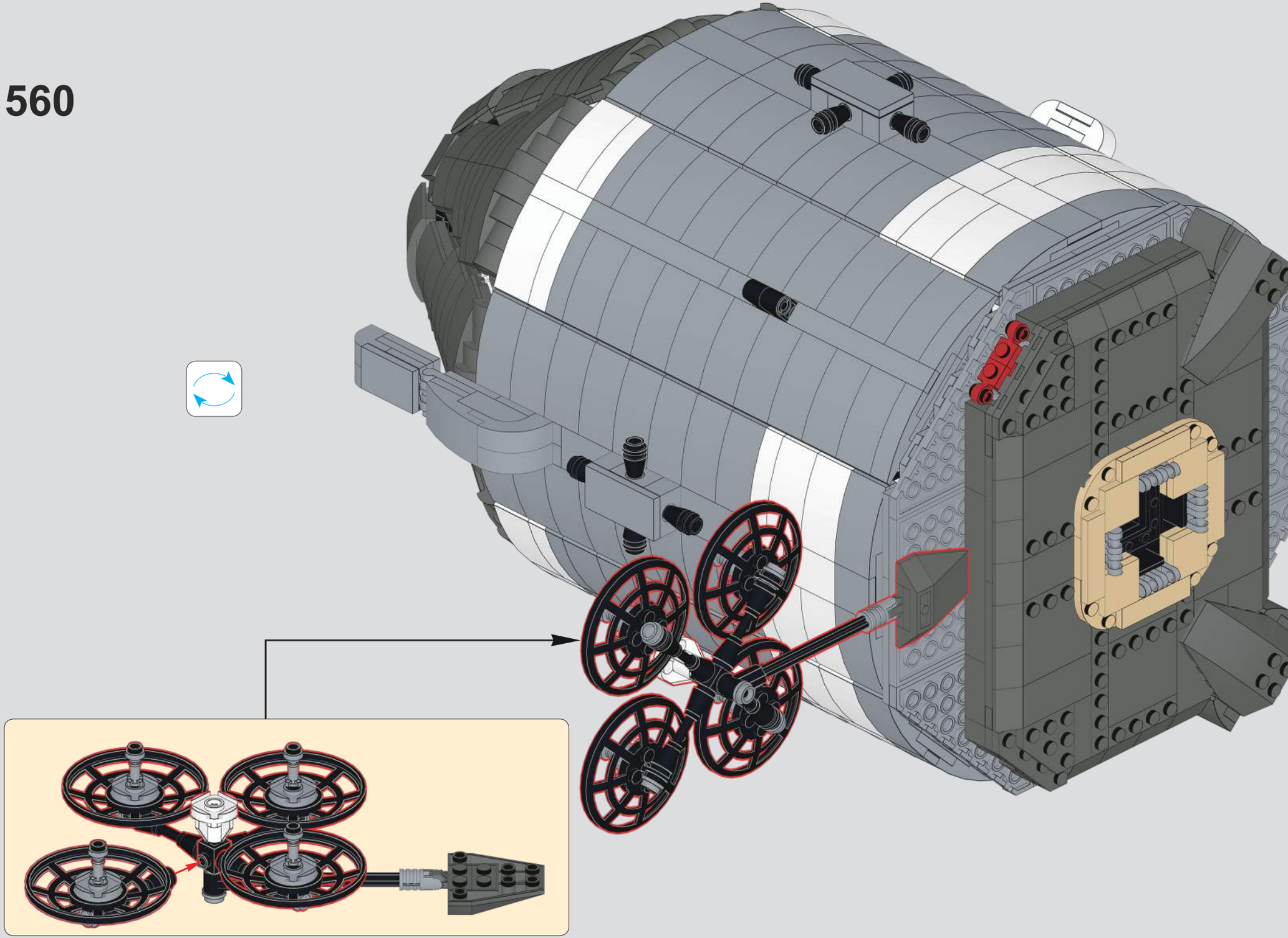

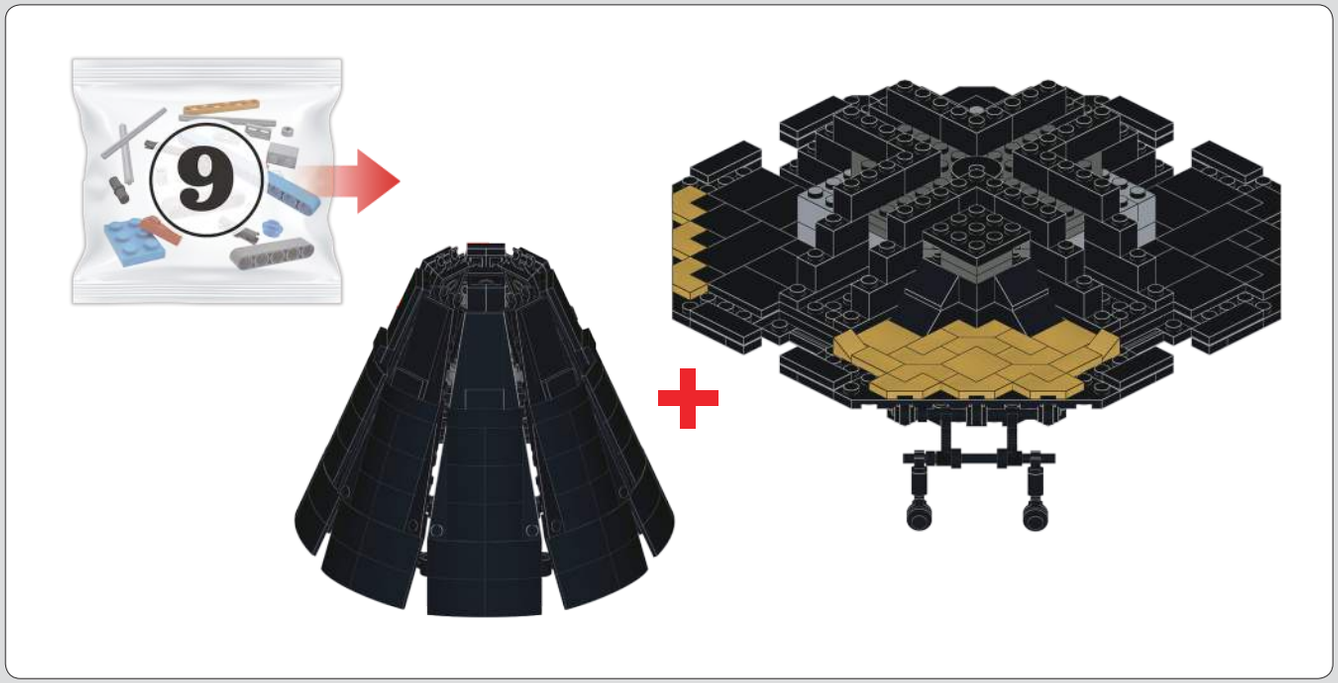

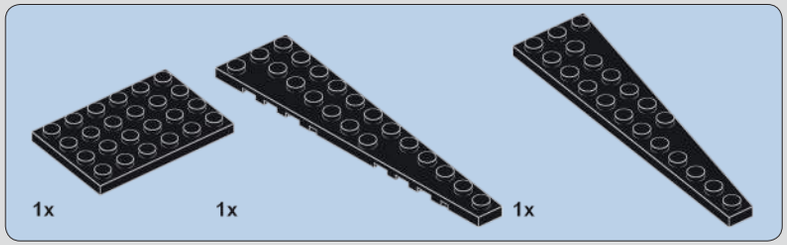

561

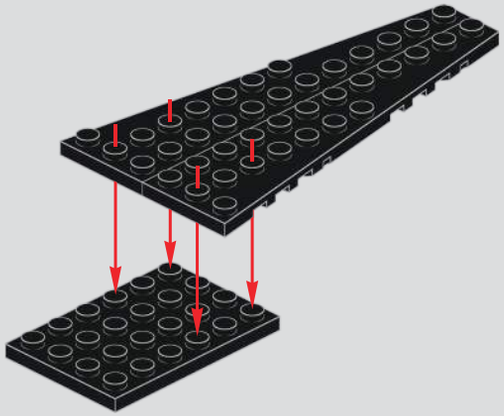

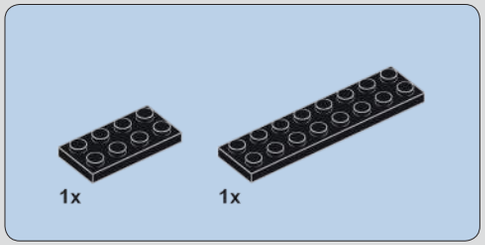

562

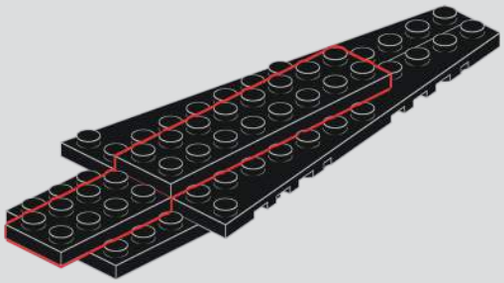

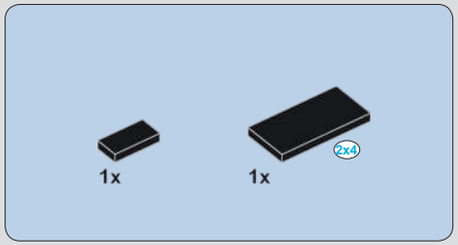

563

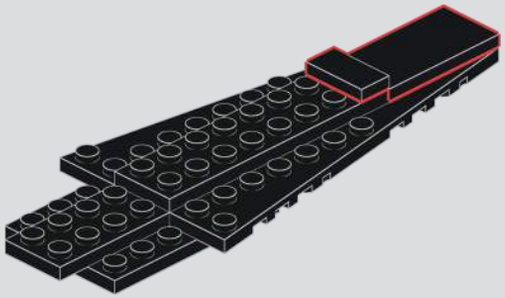

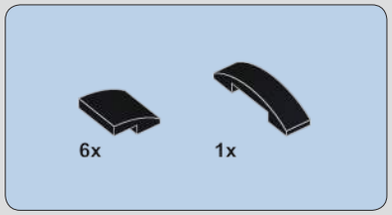

564

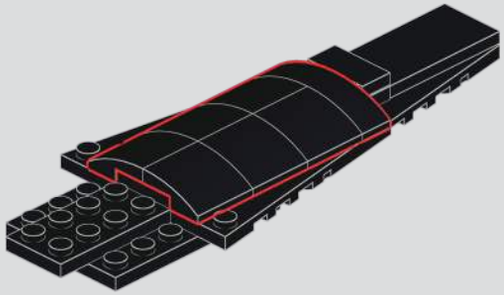

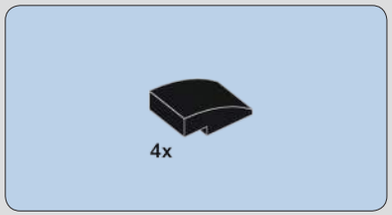

565

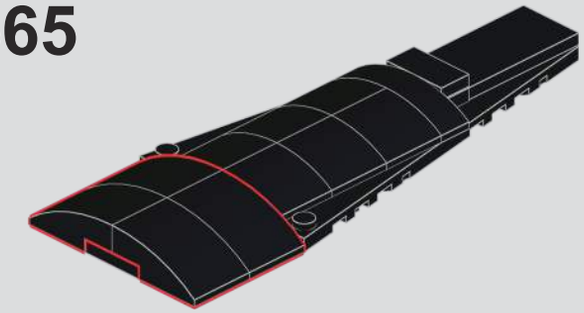

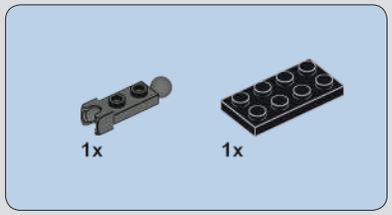

566

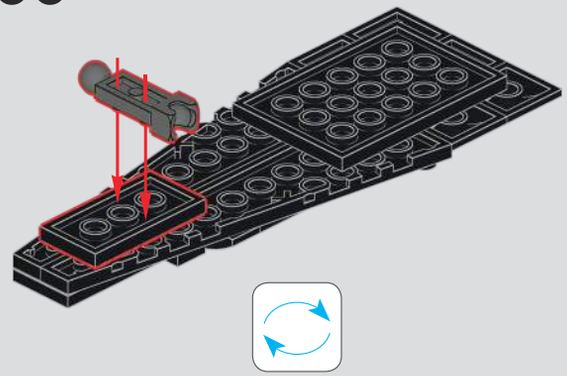

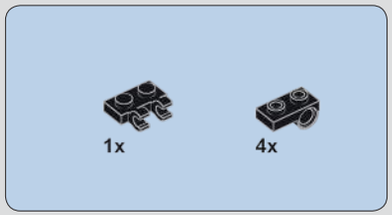

567

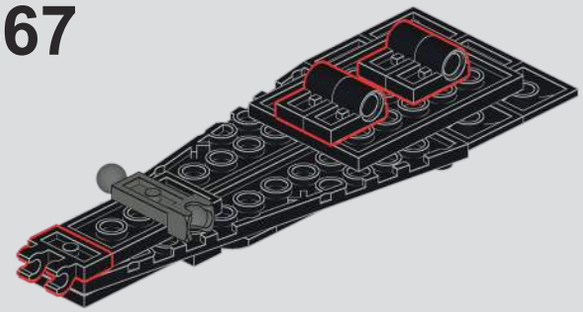

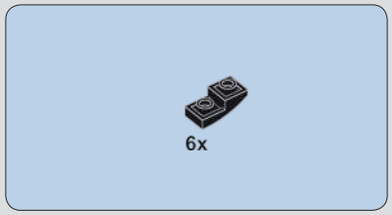

568

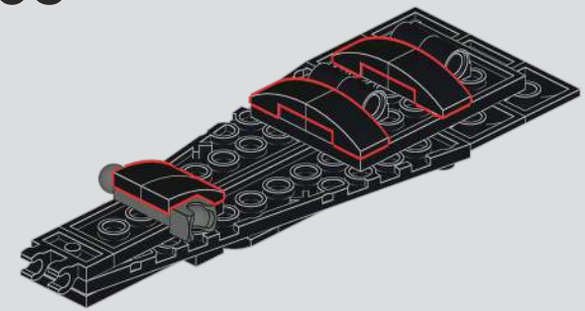

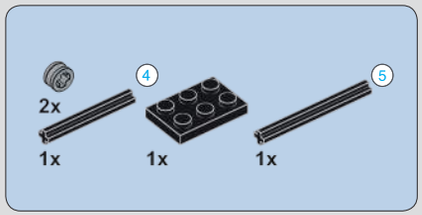

569

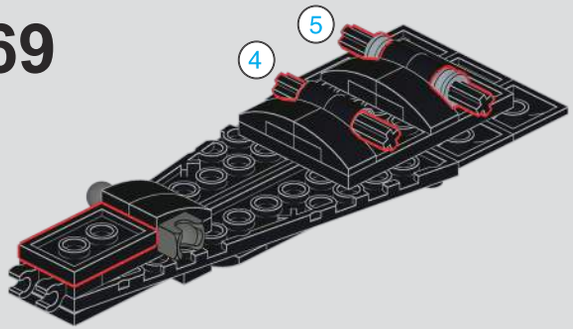

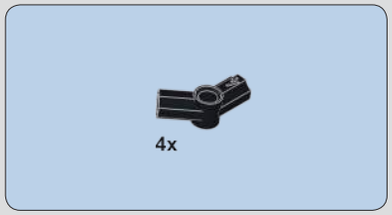

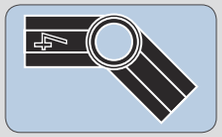

570

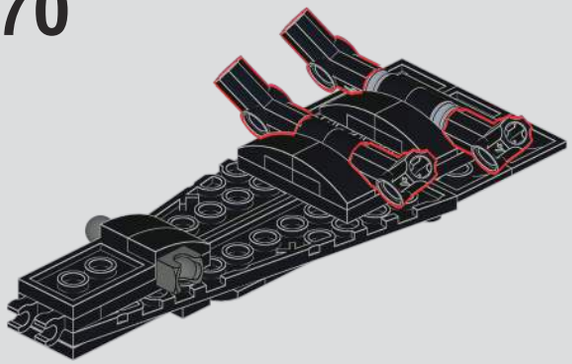

571

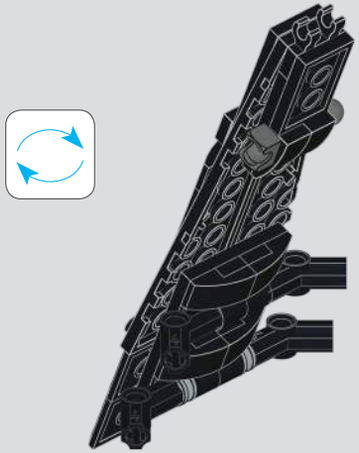

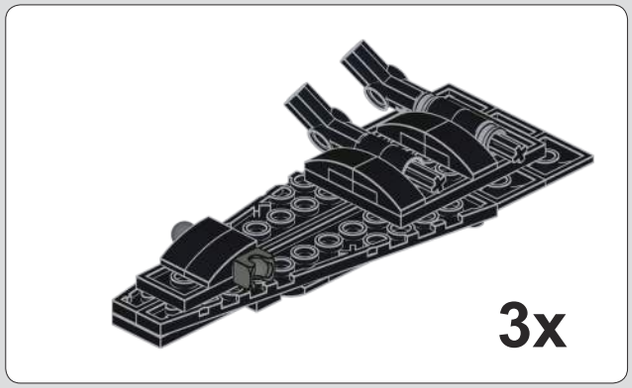

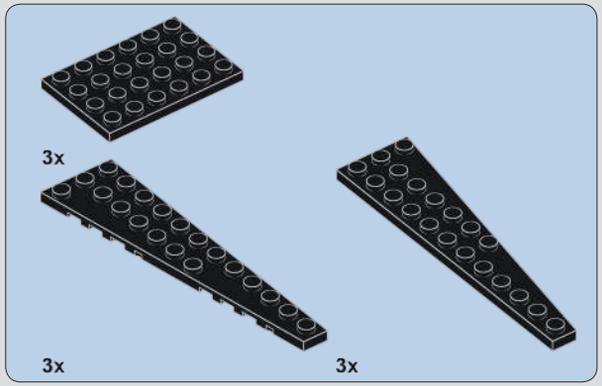

572

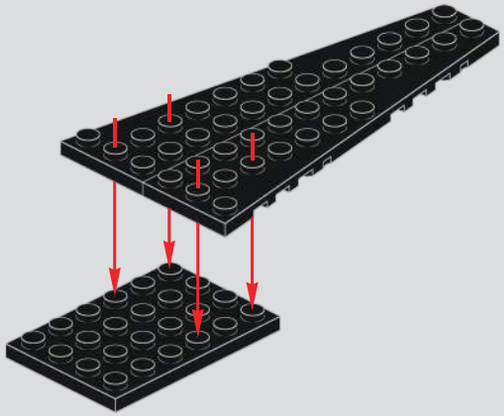

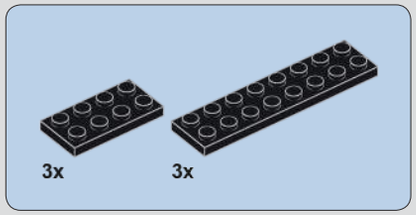

573

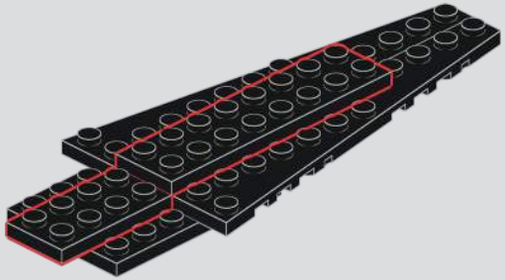

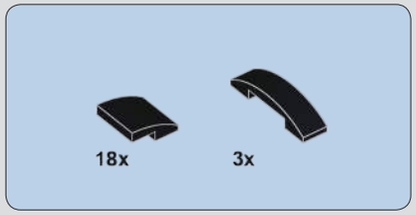

574

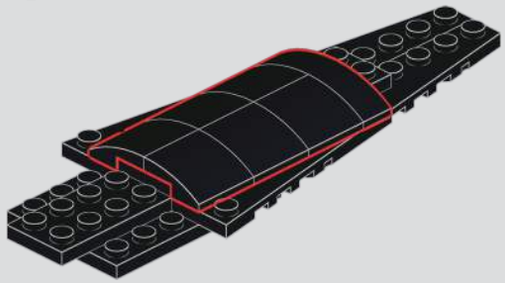

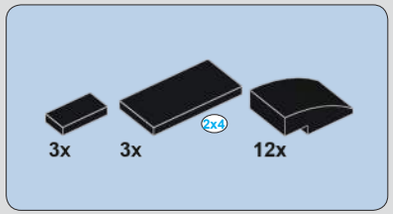

575

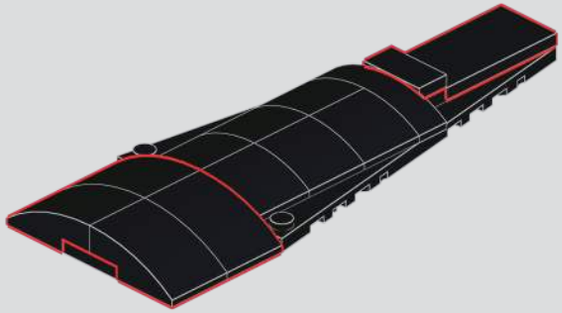

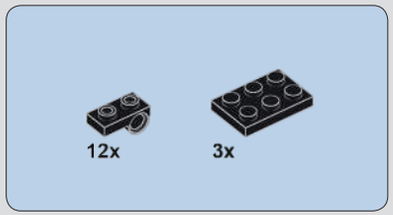

576

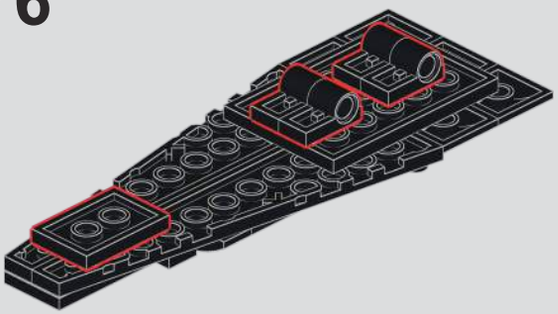

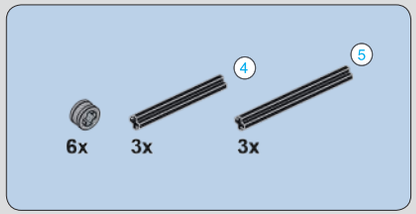

577

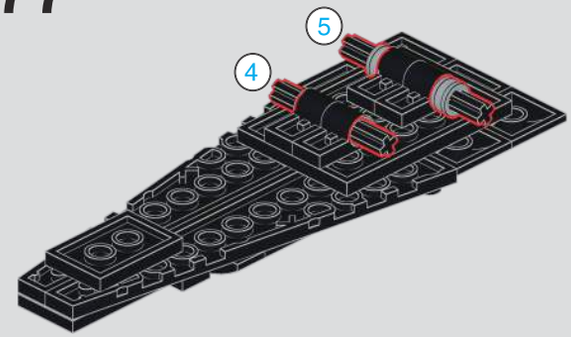

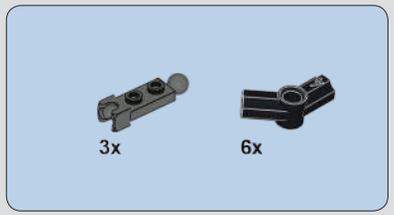

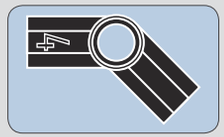

578

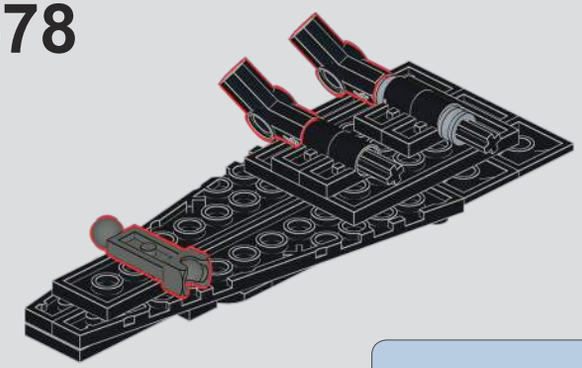

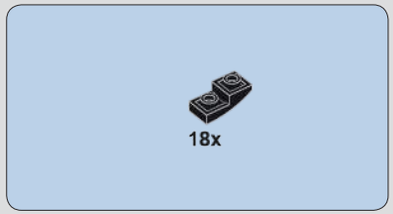

579

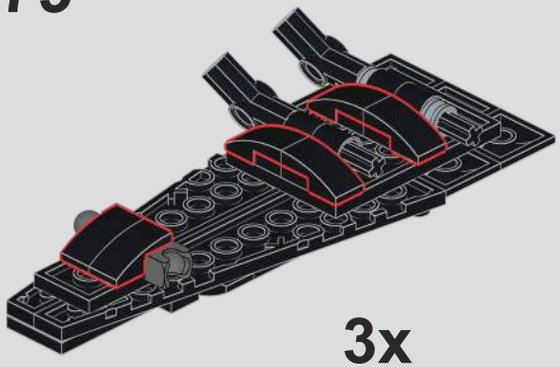

3x

580

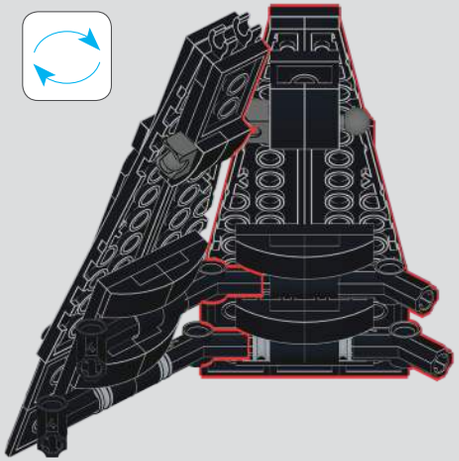

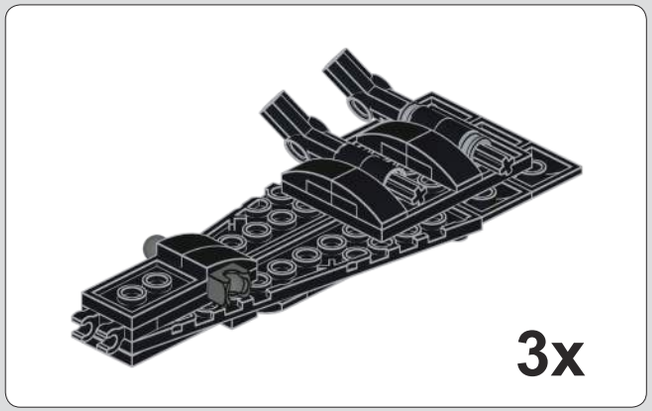

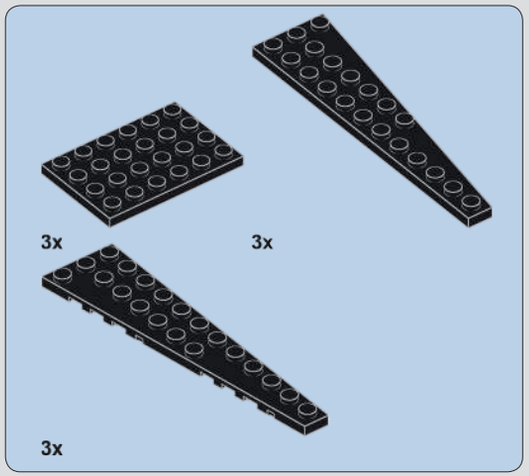

581

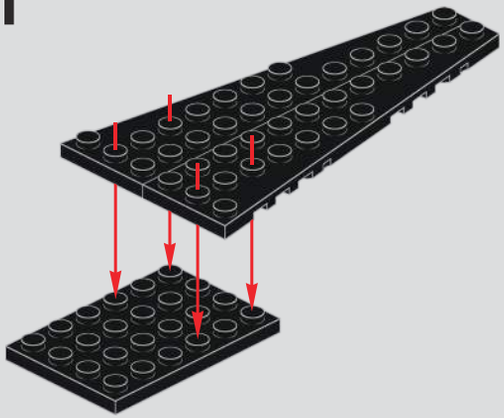

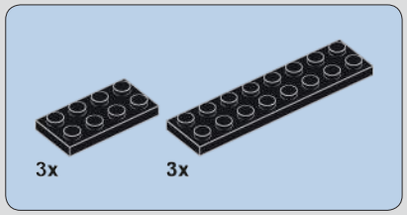

582

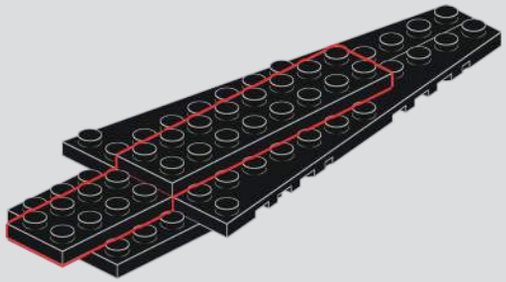

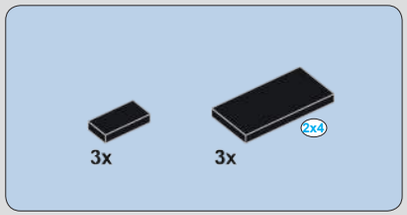

583

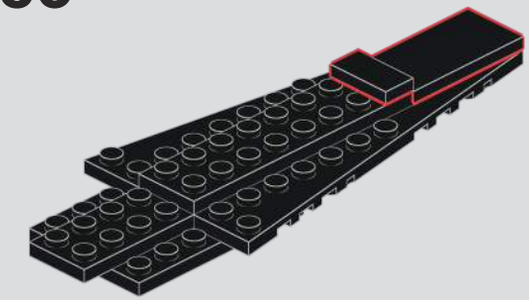

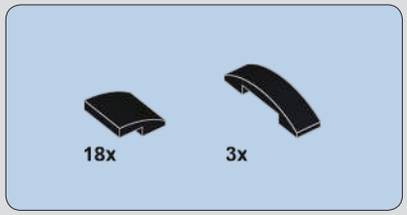

584

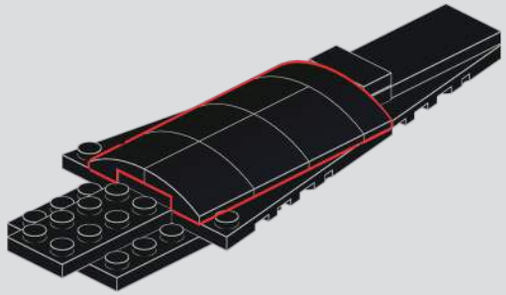

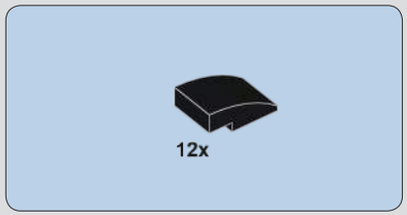

585

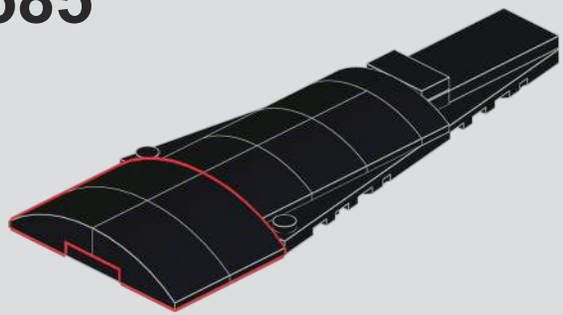

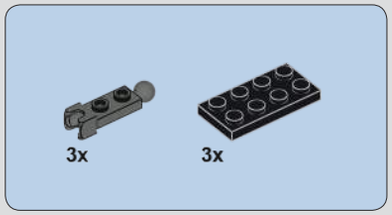

586

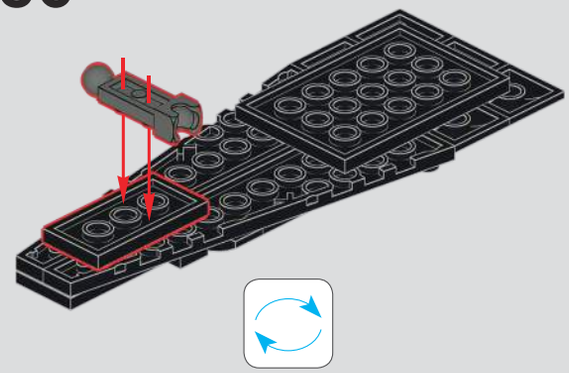

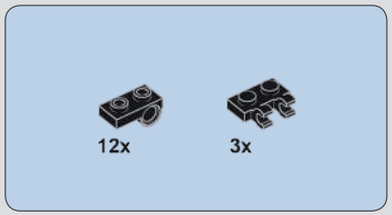

587

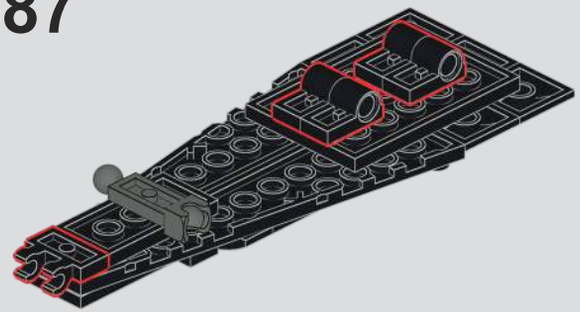

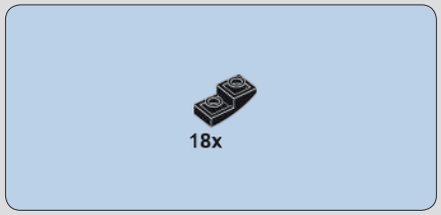

588

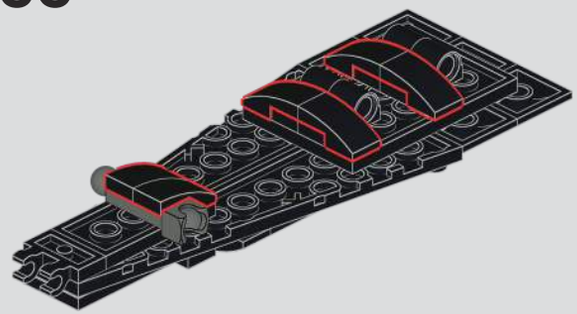

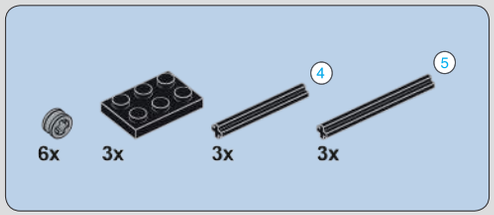

589

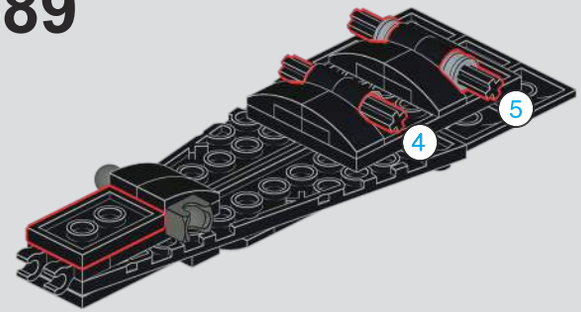

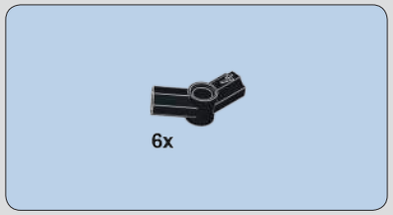

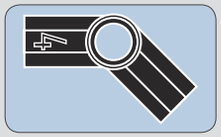

590

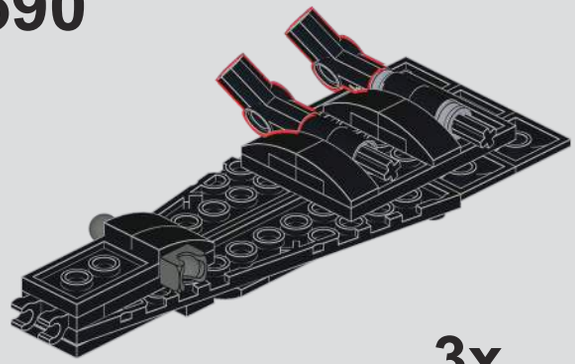

3x

591

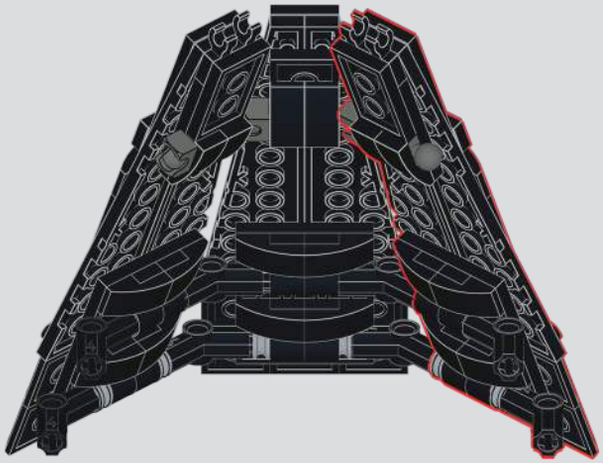

592

593

594

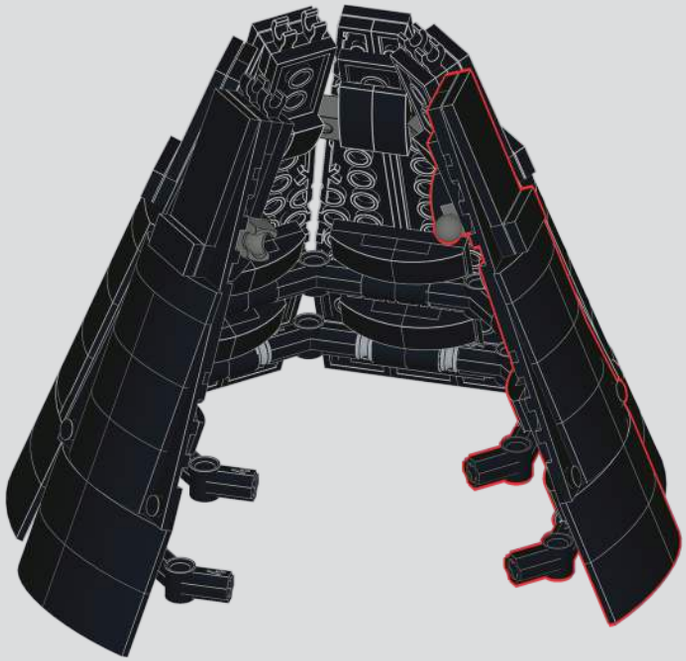

595

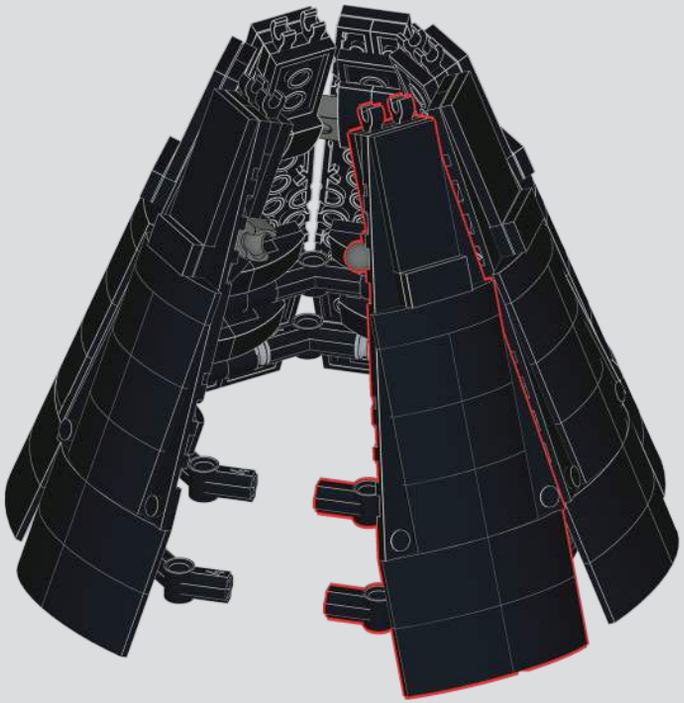

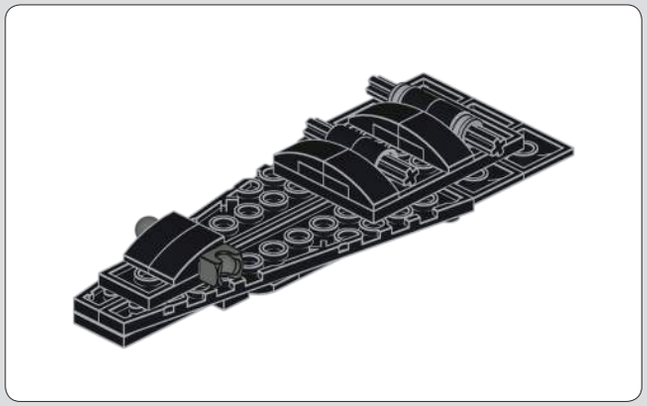

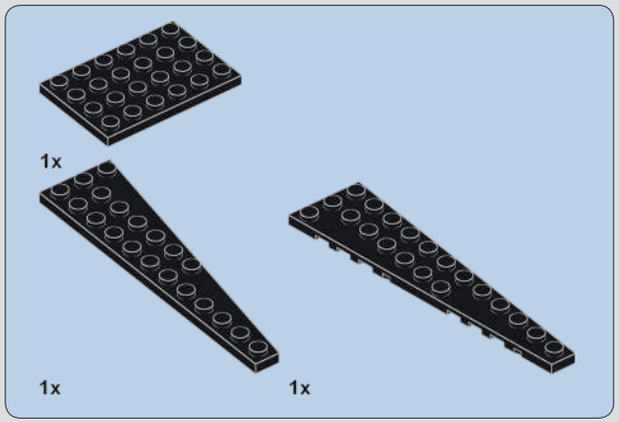

596

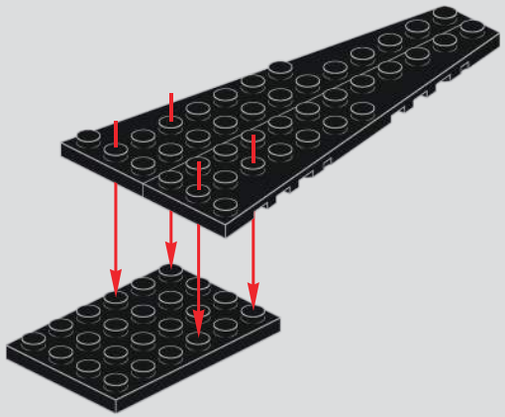

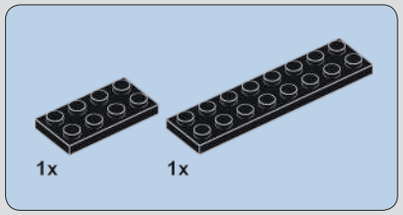

597

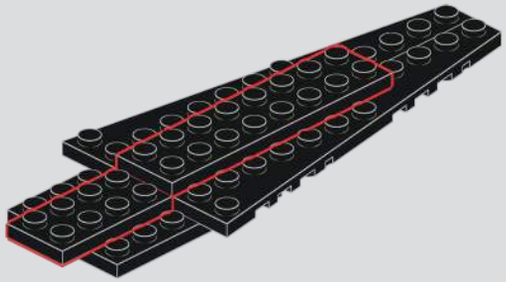

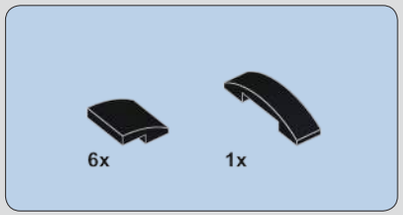

598

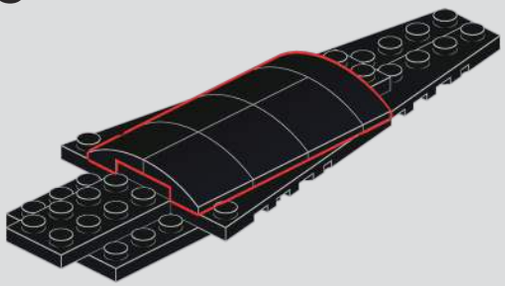

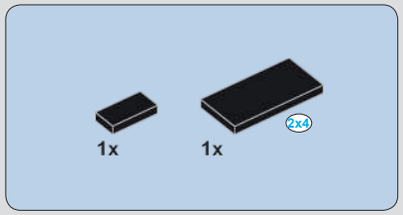

599

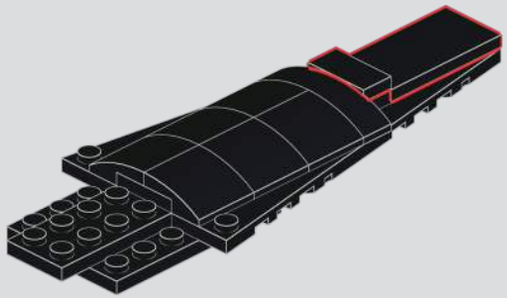

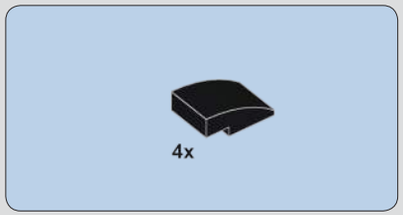

600

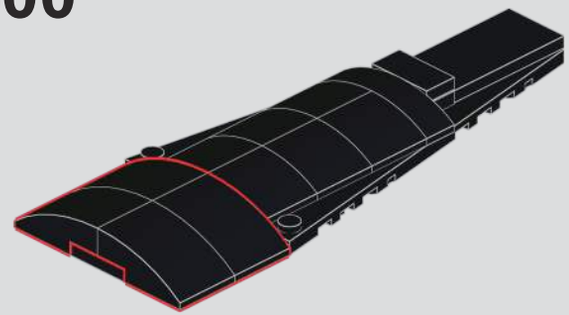

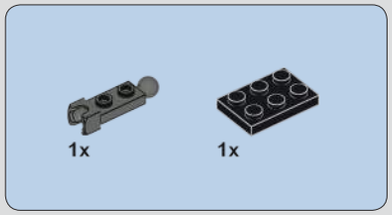

601

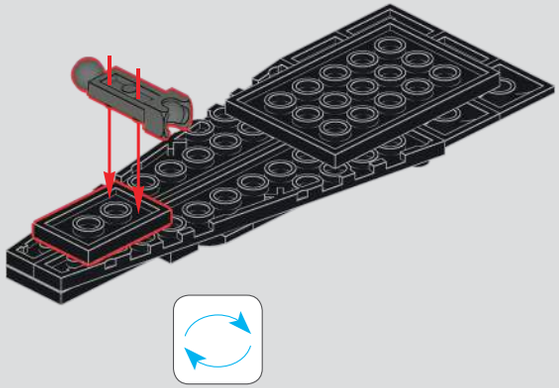

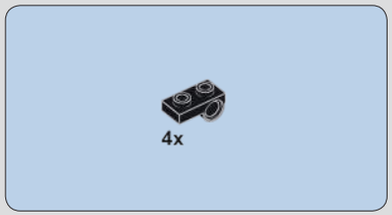

602

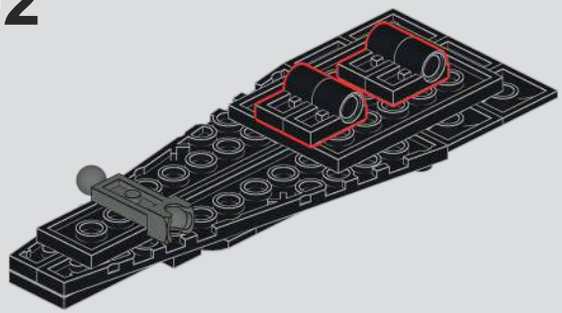

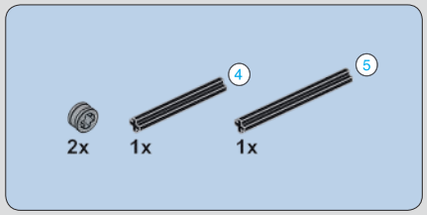

603

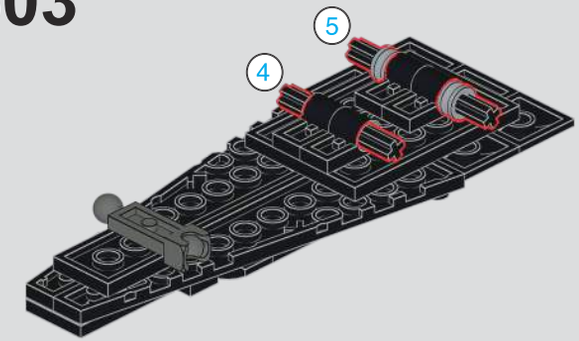

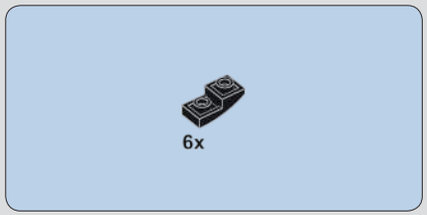

604

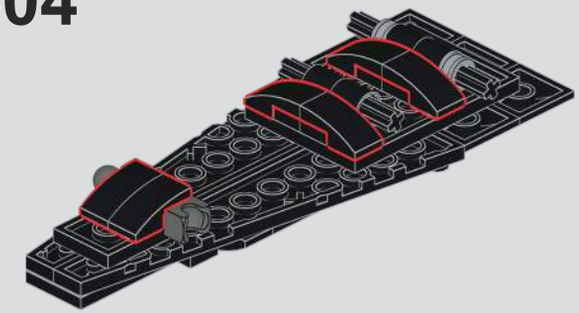

605

606

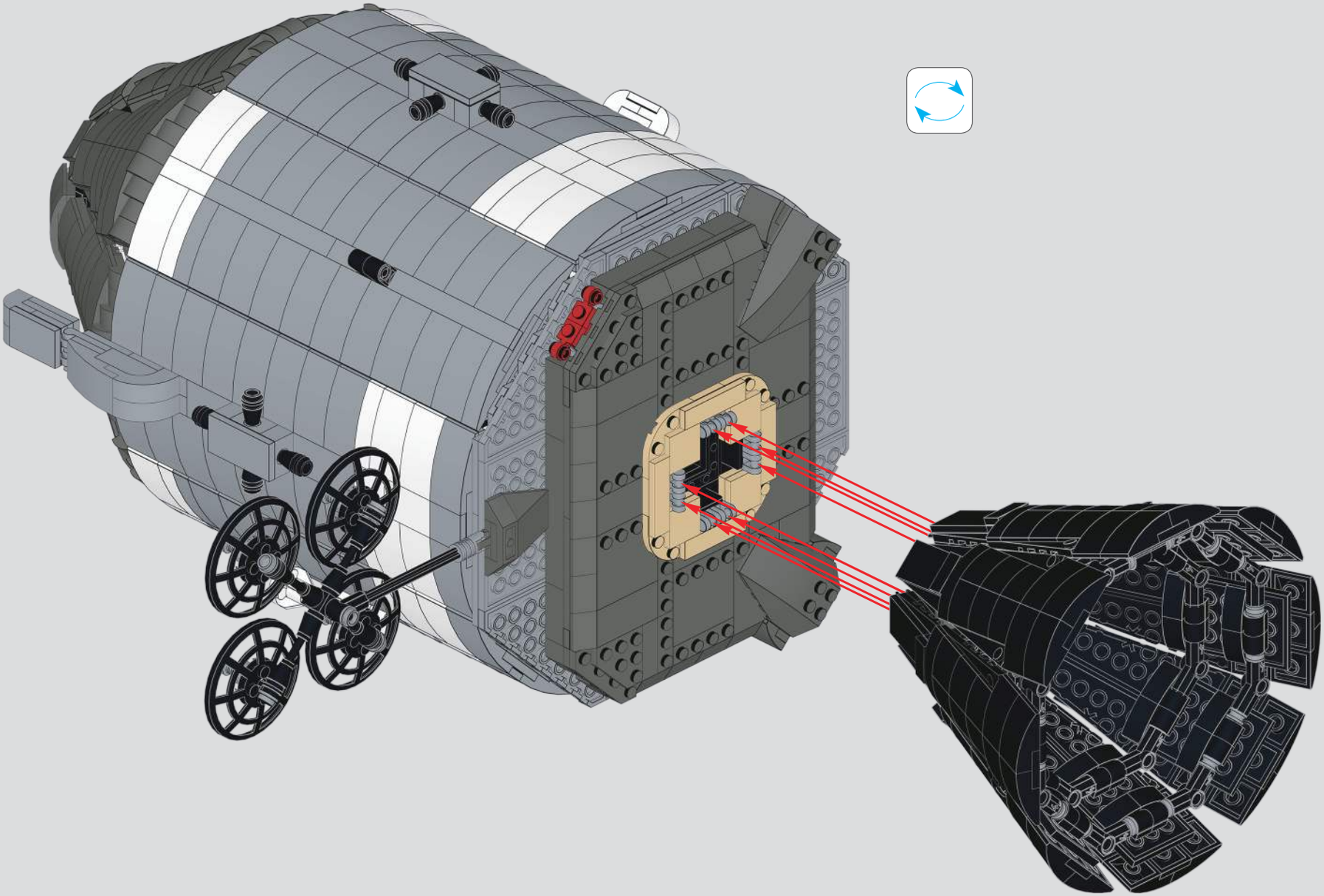

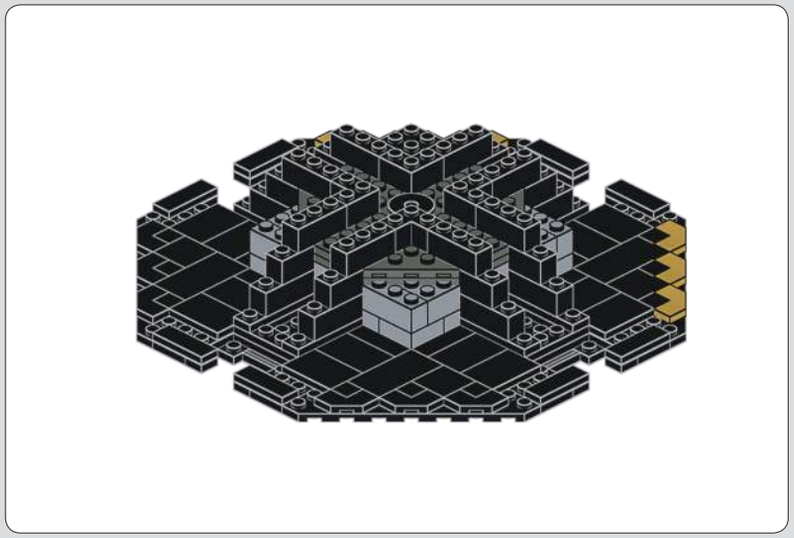

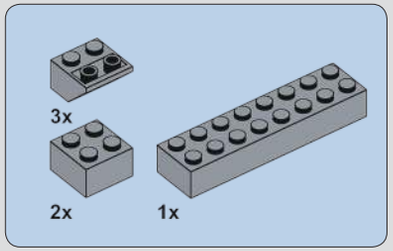

607

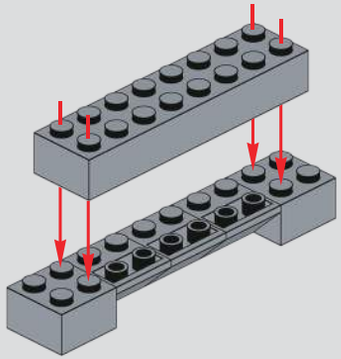

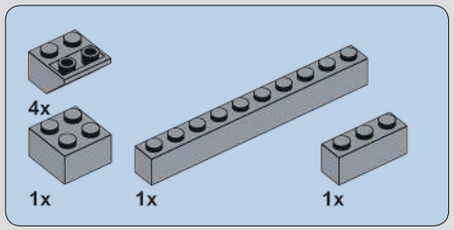

608

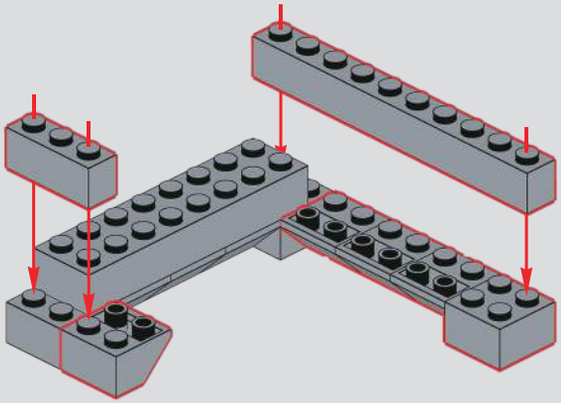

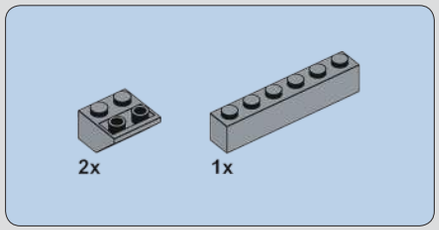

609

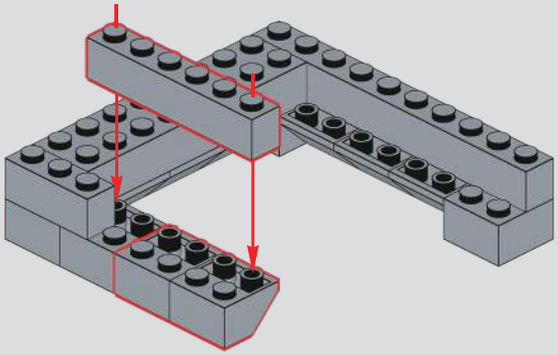

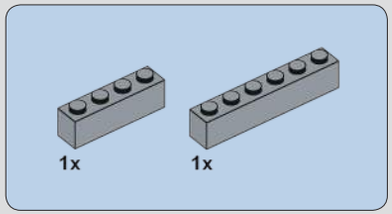

610

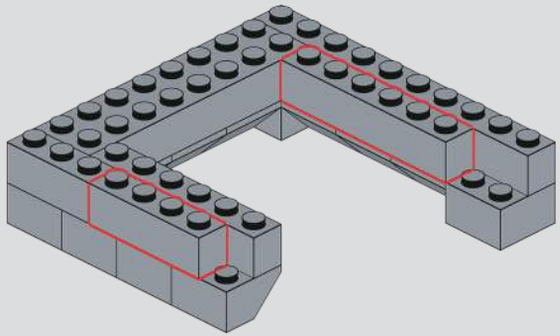

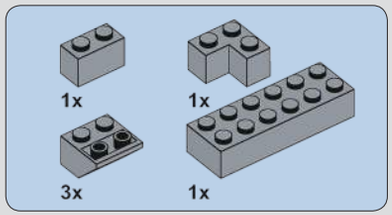

611

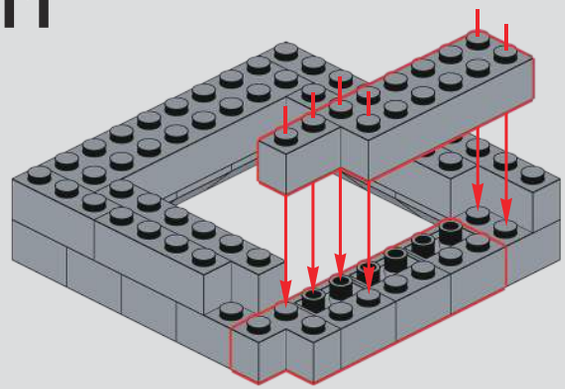

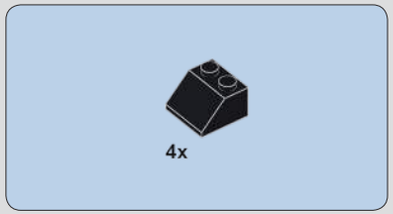

612

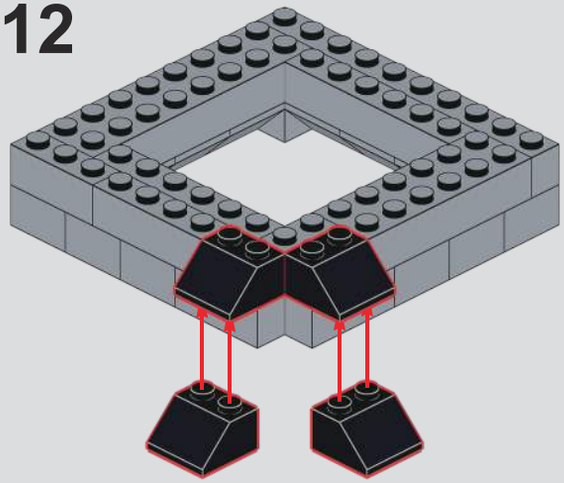

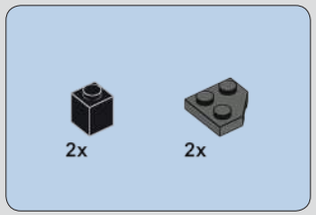

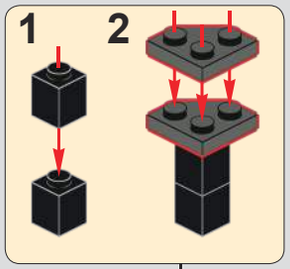

613

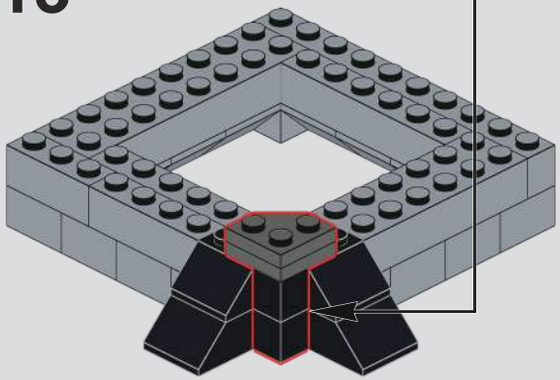

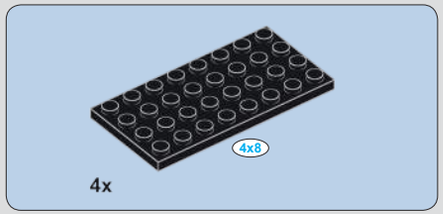

614

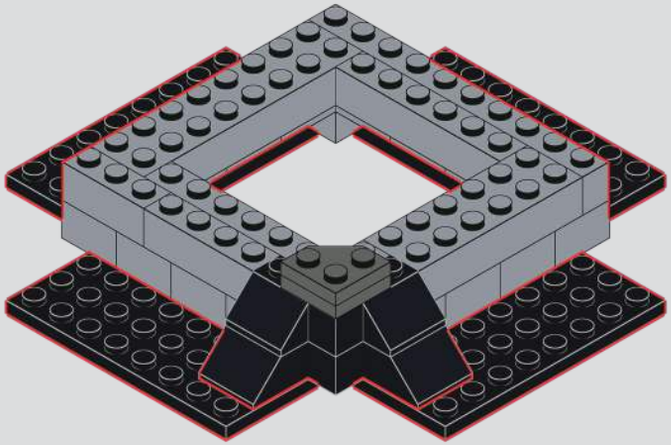

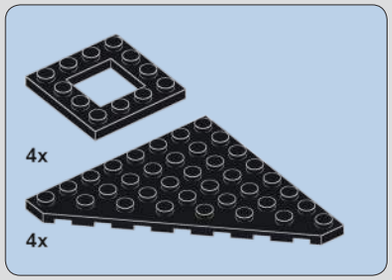

615

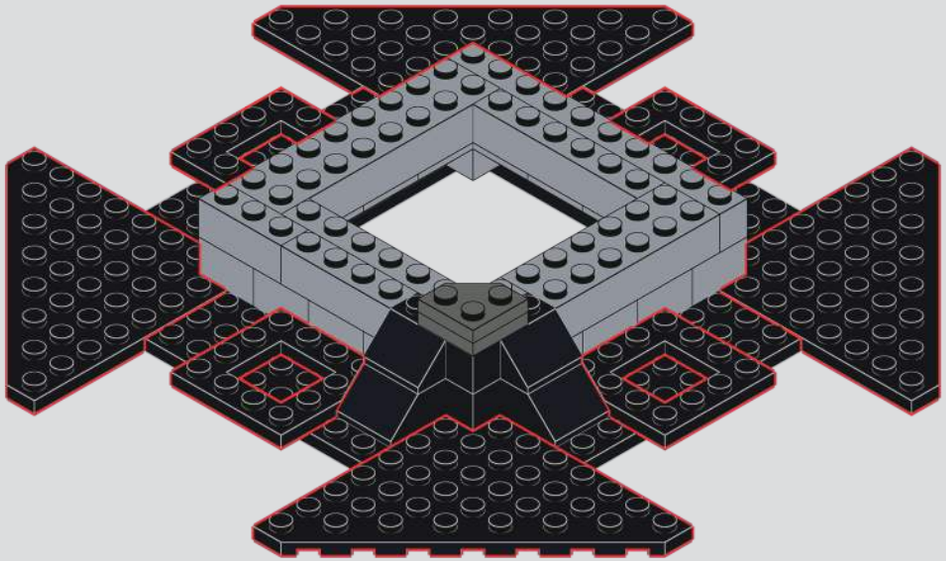

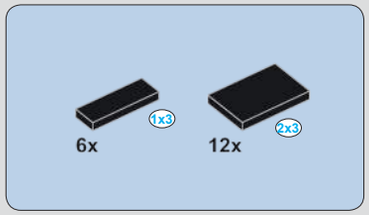

616

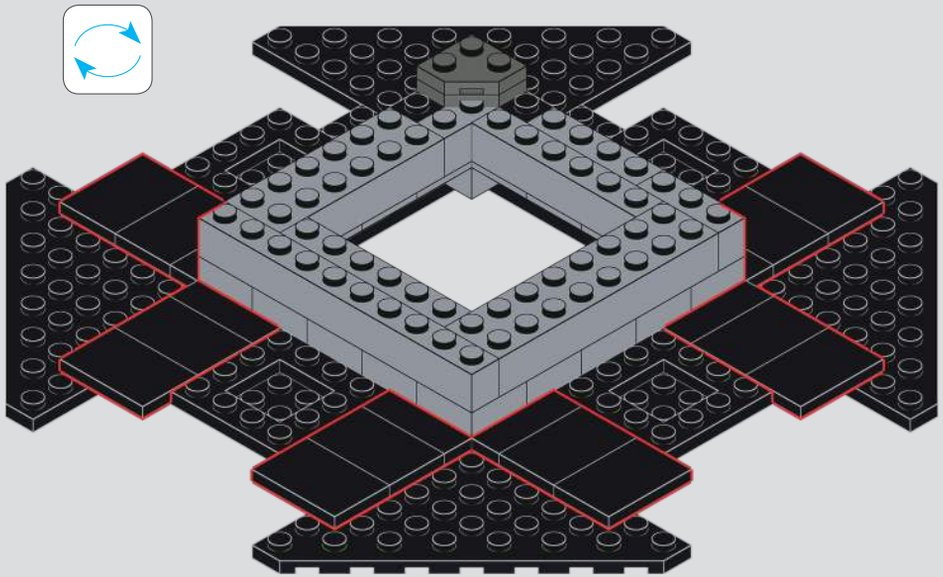

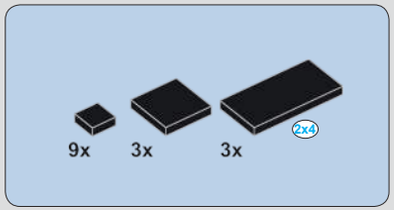

617

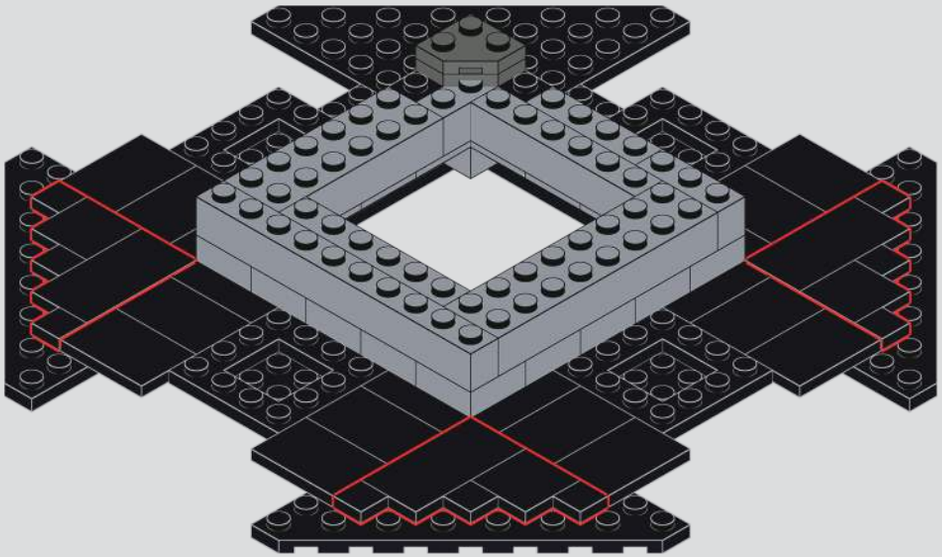

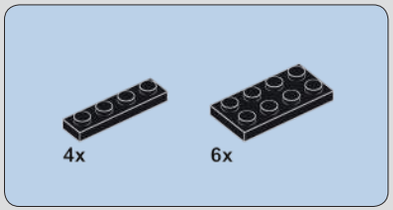

618

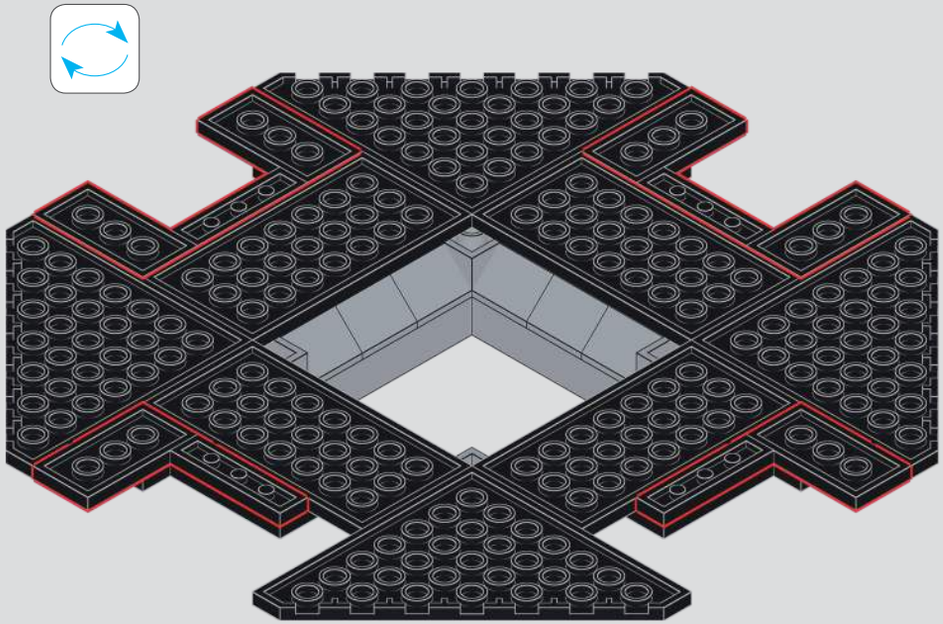

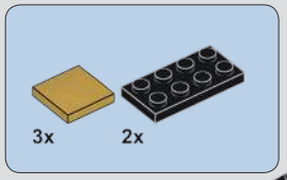

619

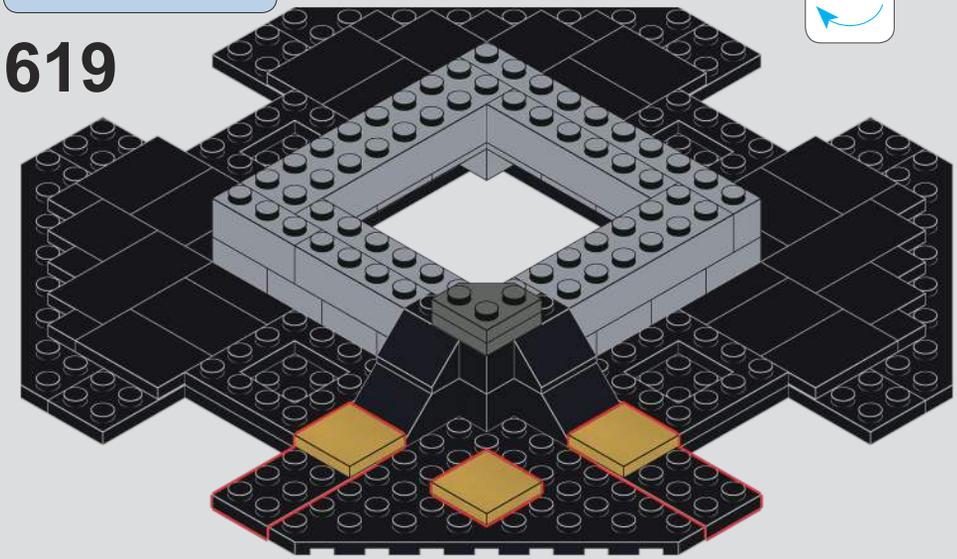

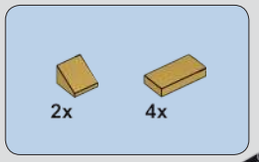

620

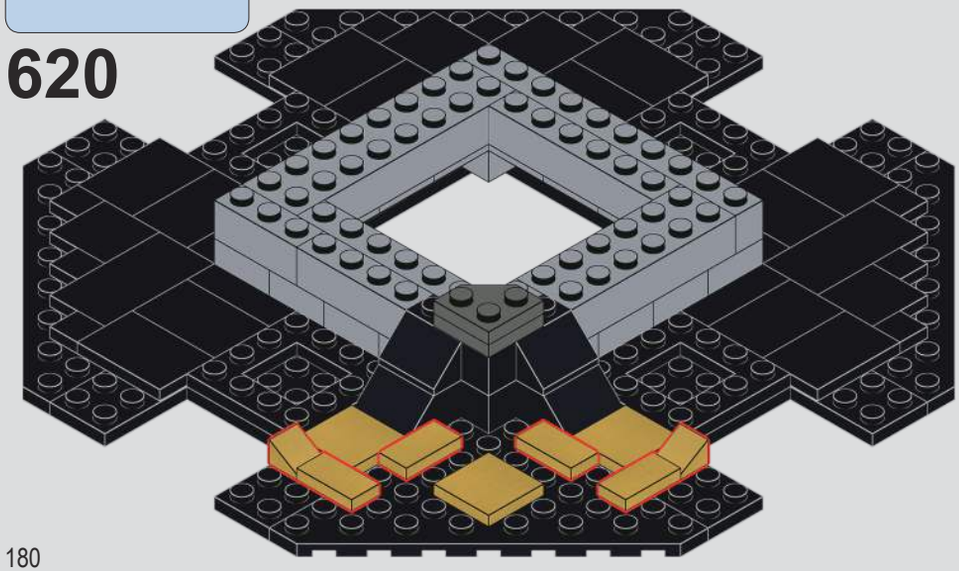

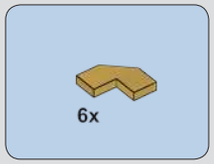

621

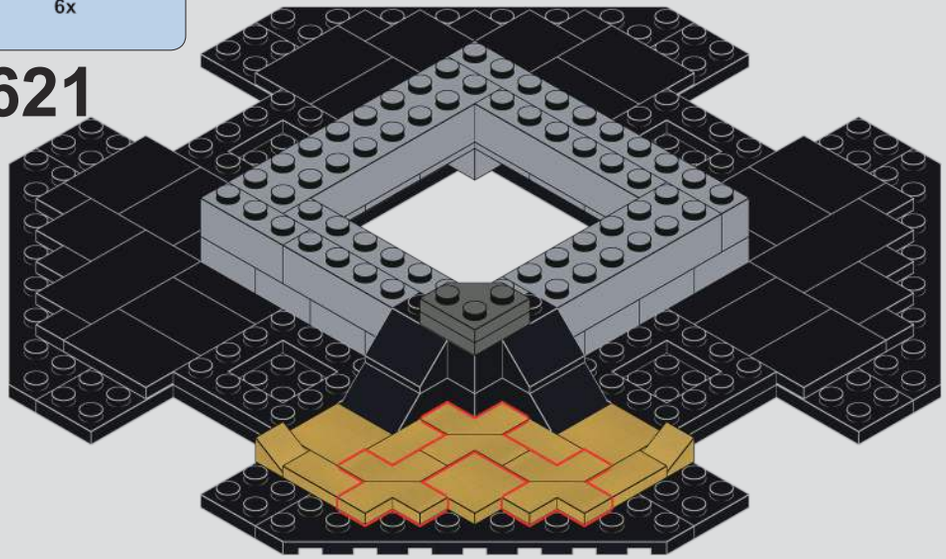

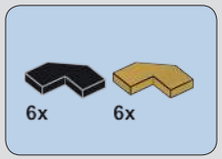

622

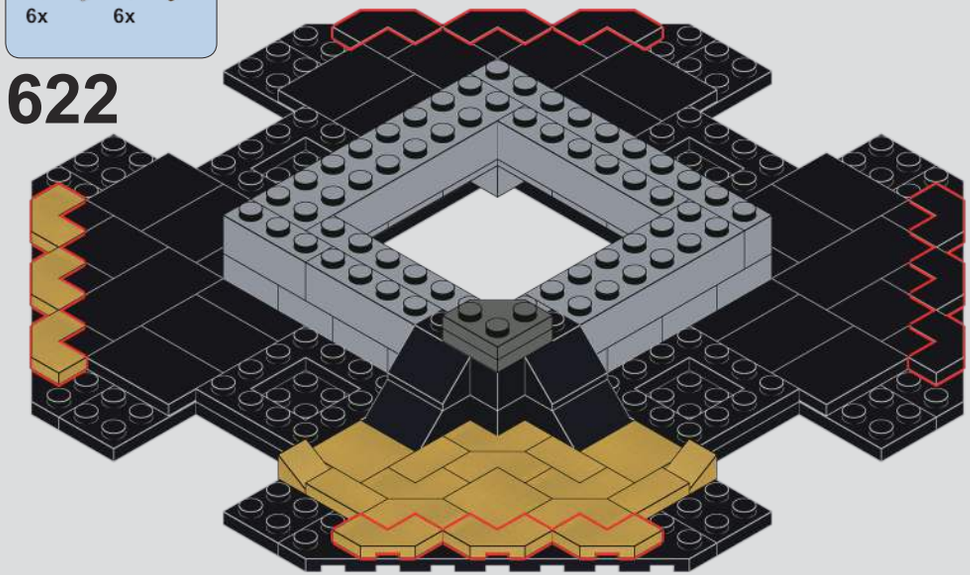

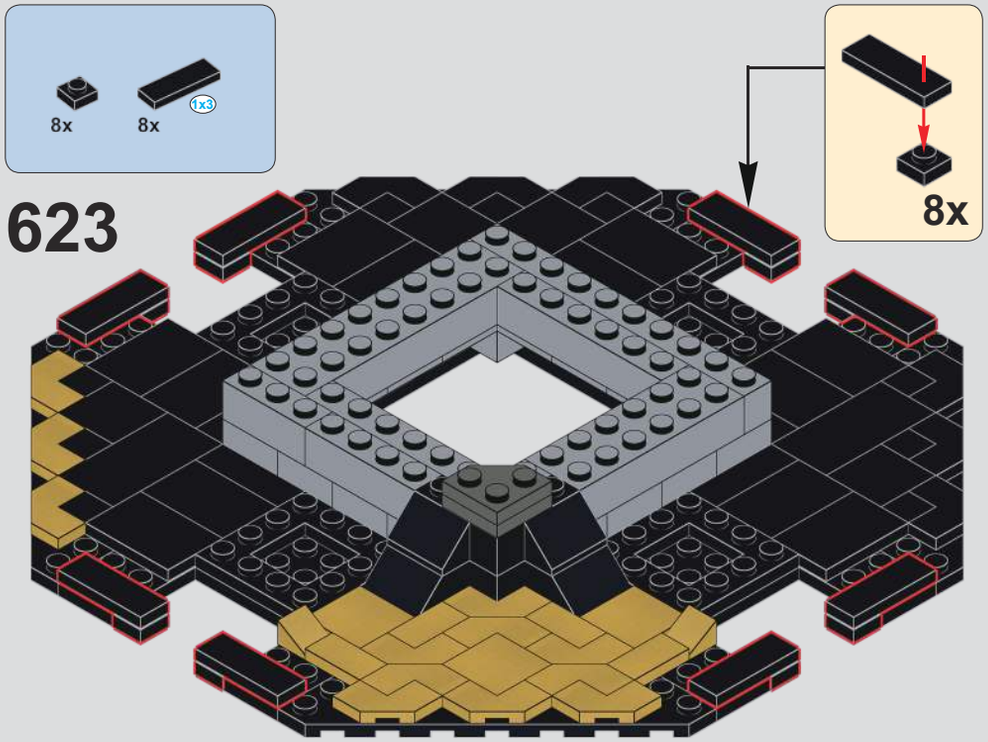

623

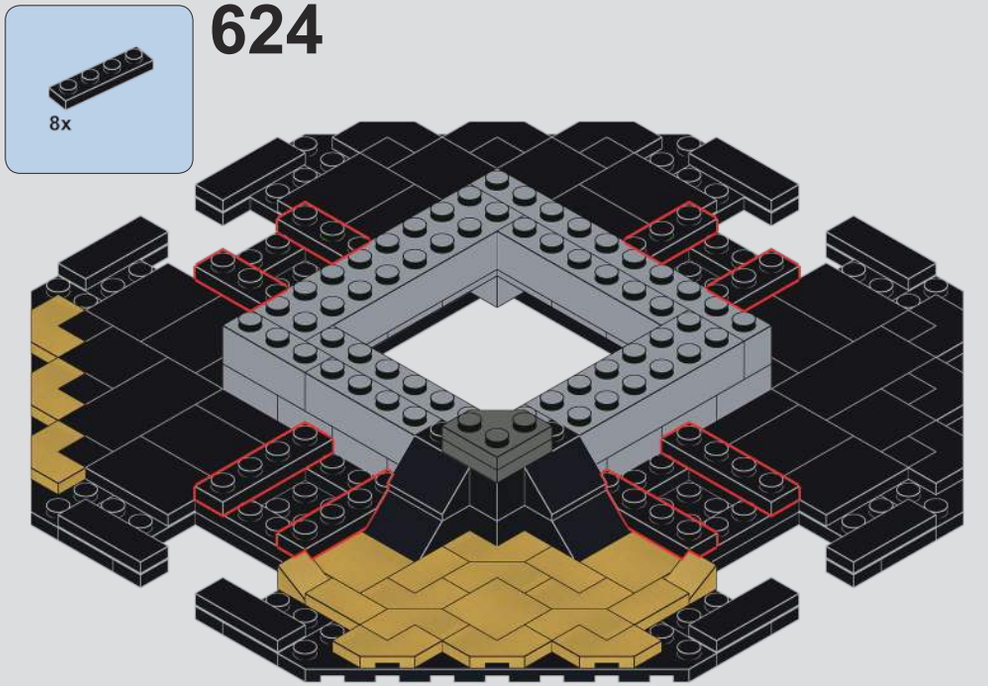

624

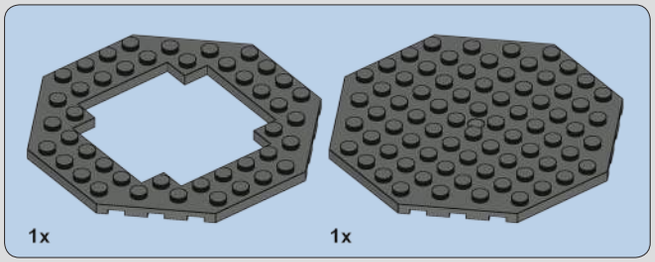

625

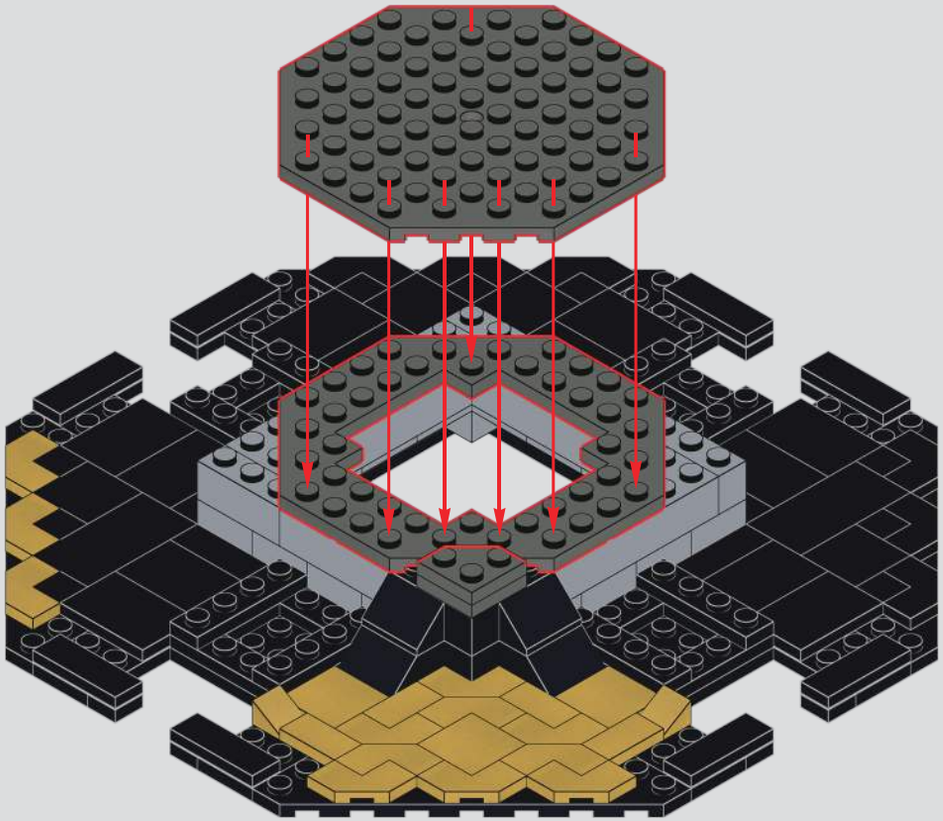

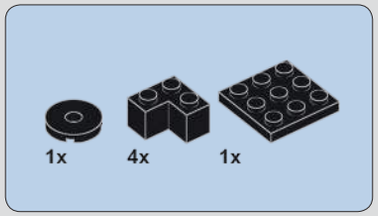

626

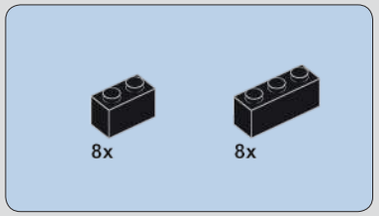

627

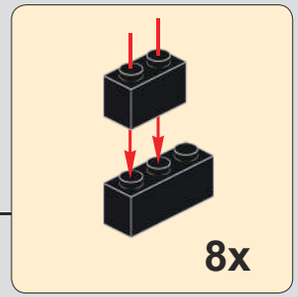

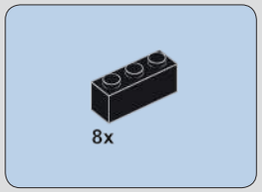

628

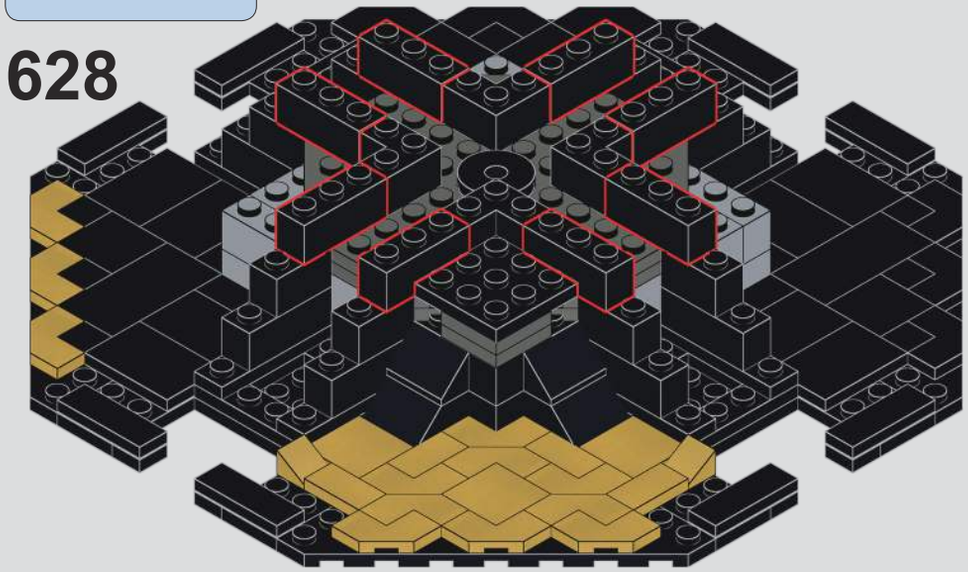

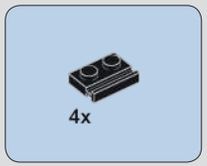

629

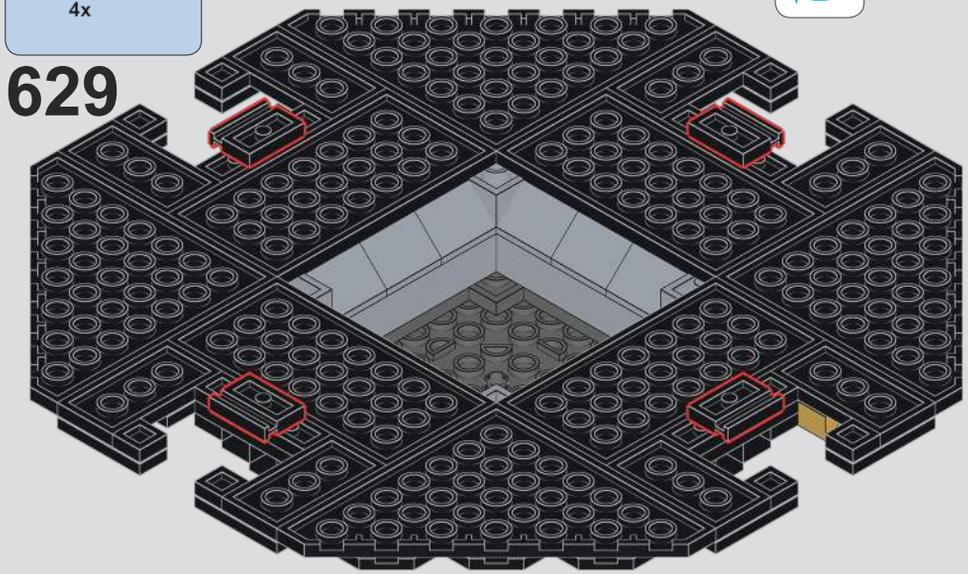

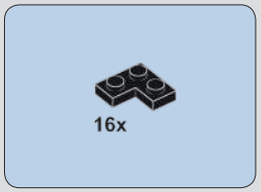

630

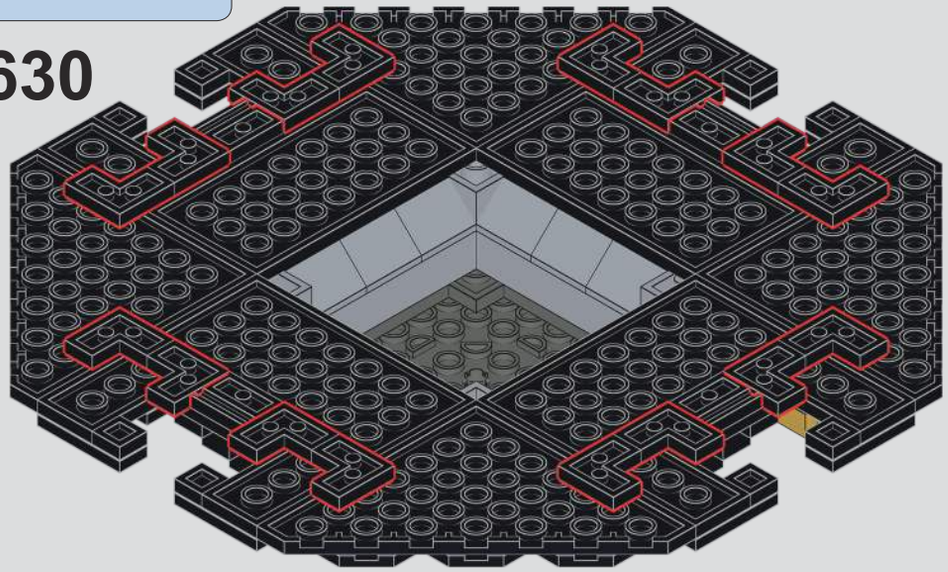

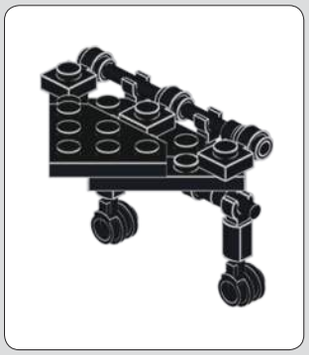

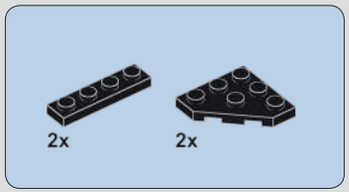

631

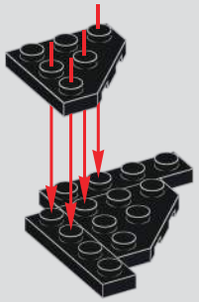

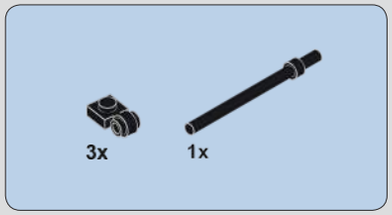

632

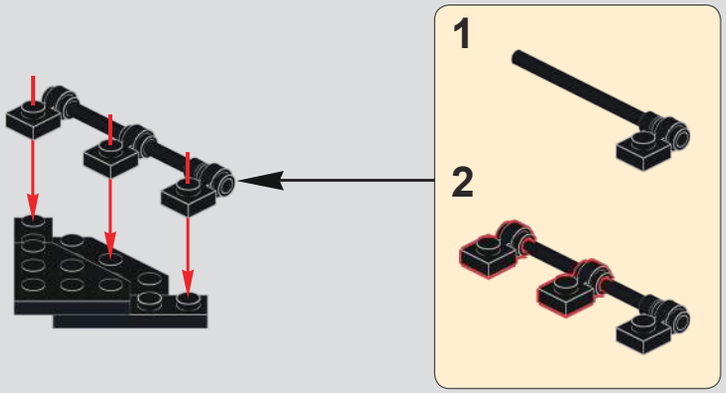

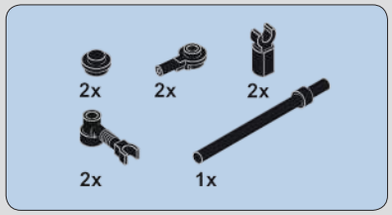

633

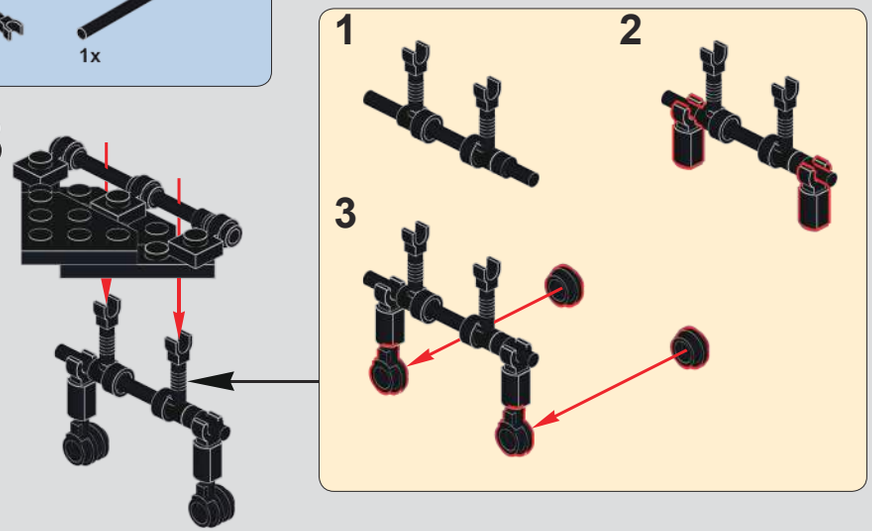

634

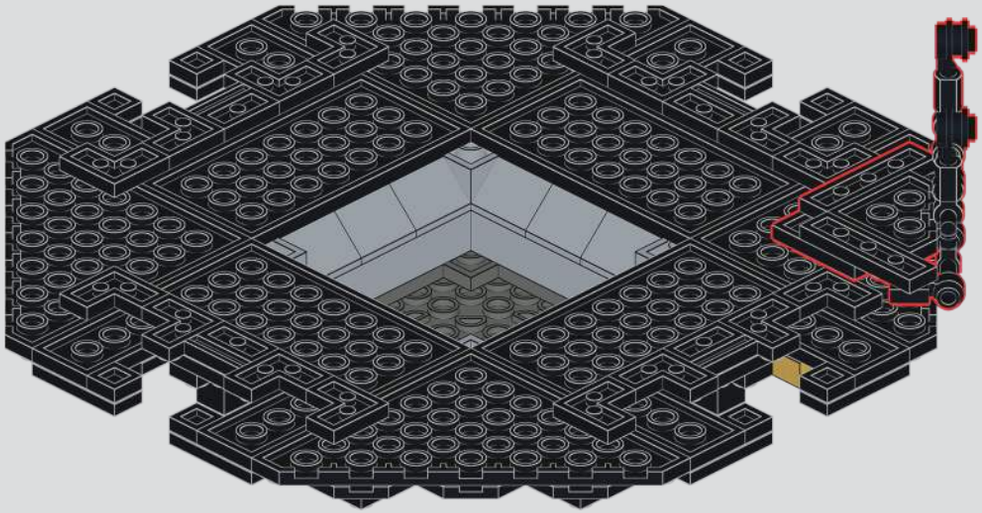

635

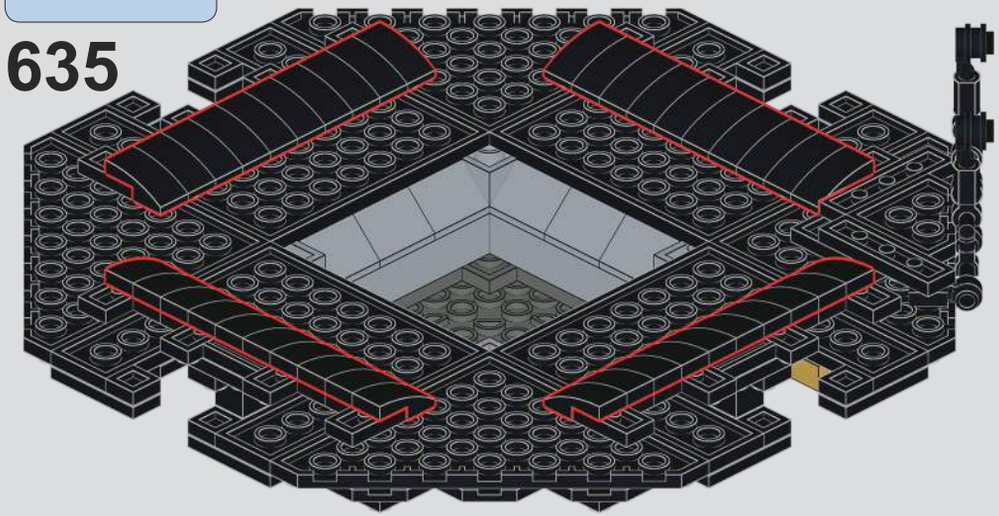

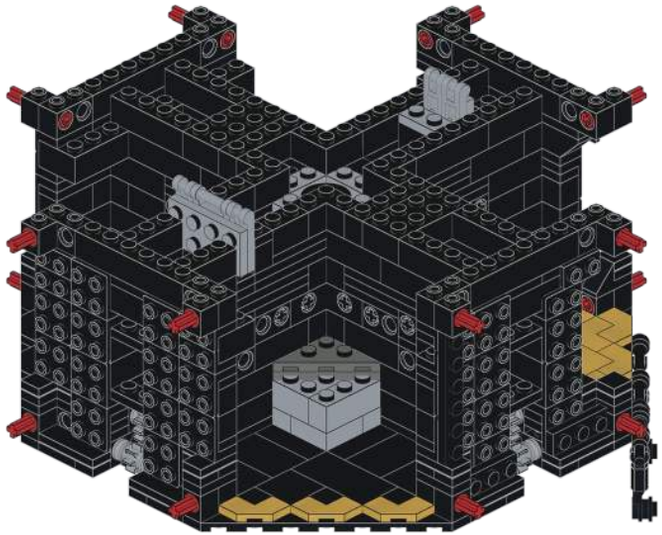

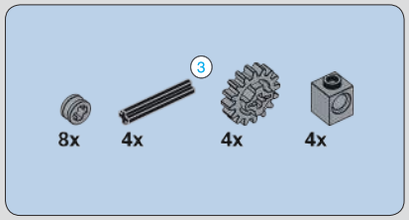

636

1

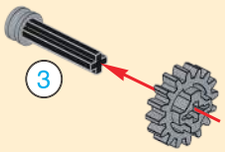

2

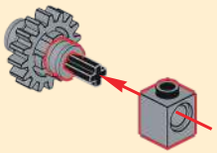

4x

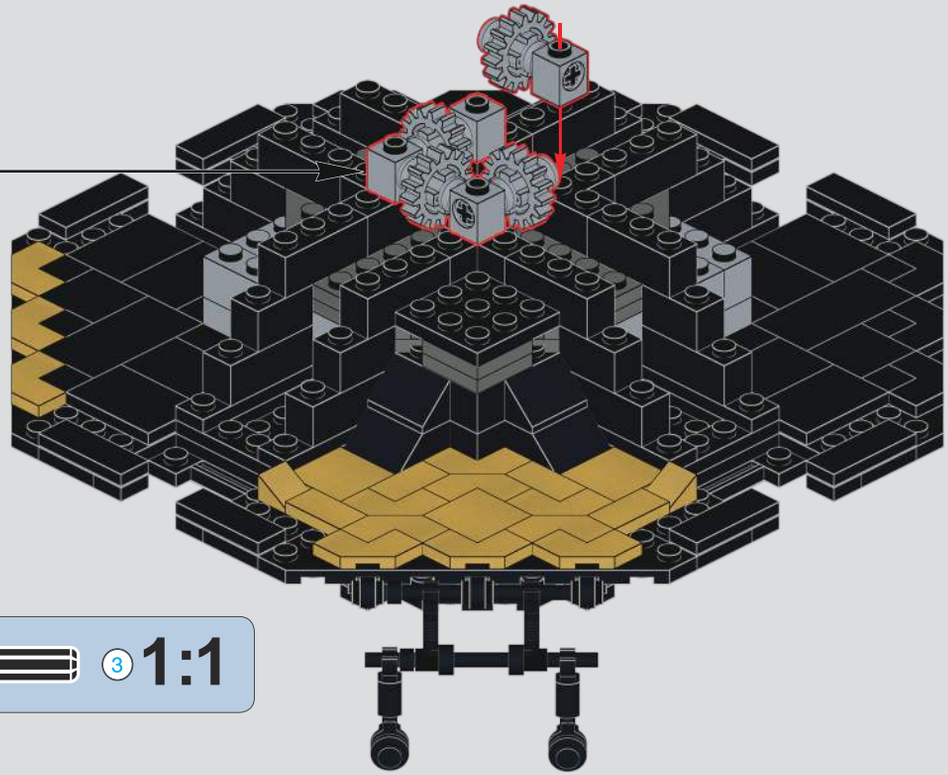

3 1:1

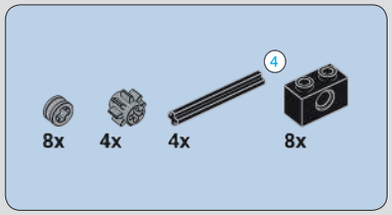

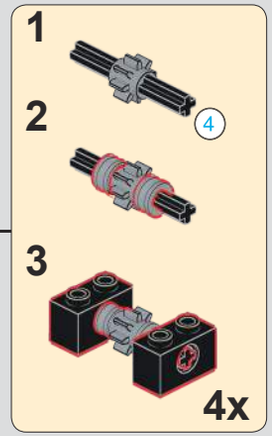

637

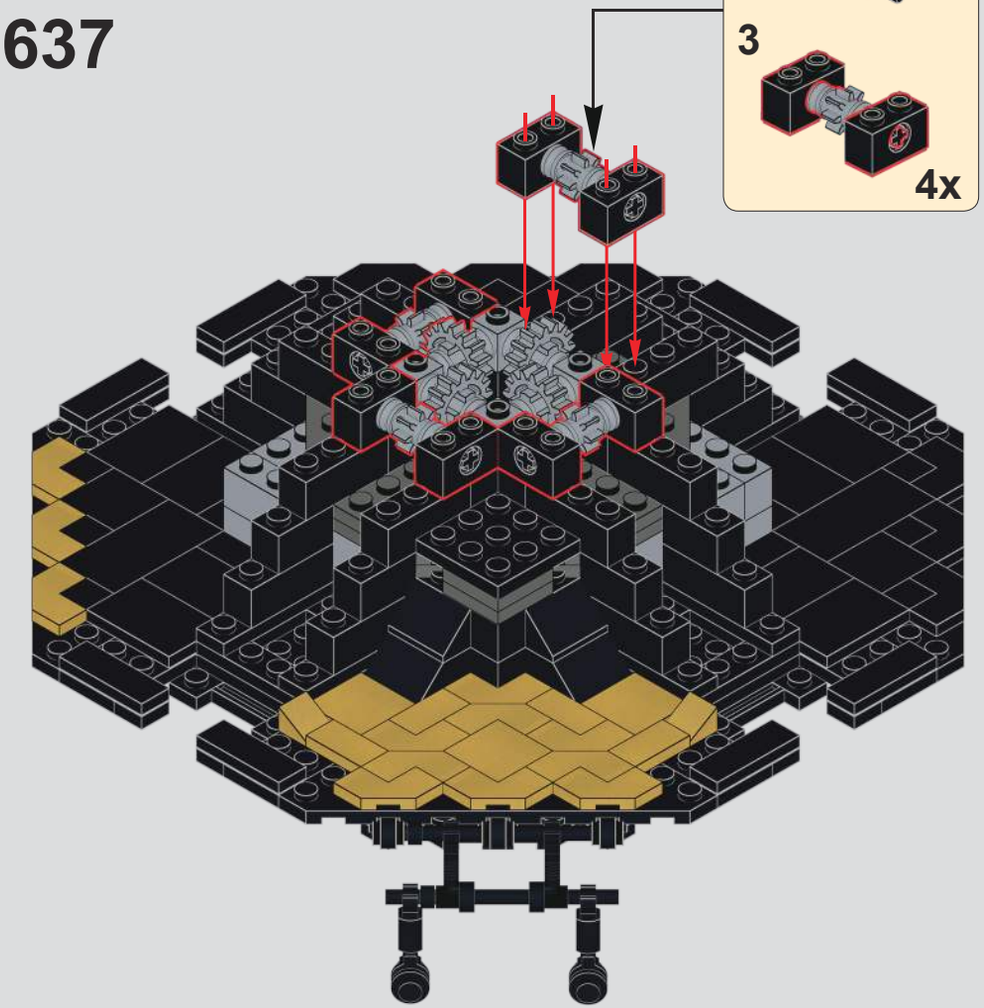

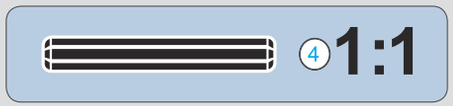

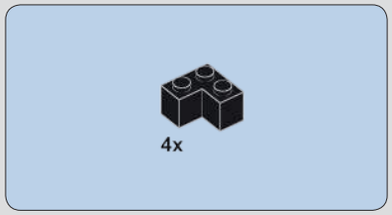

638

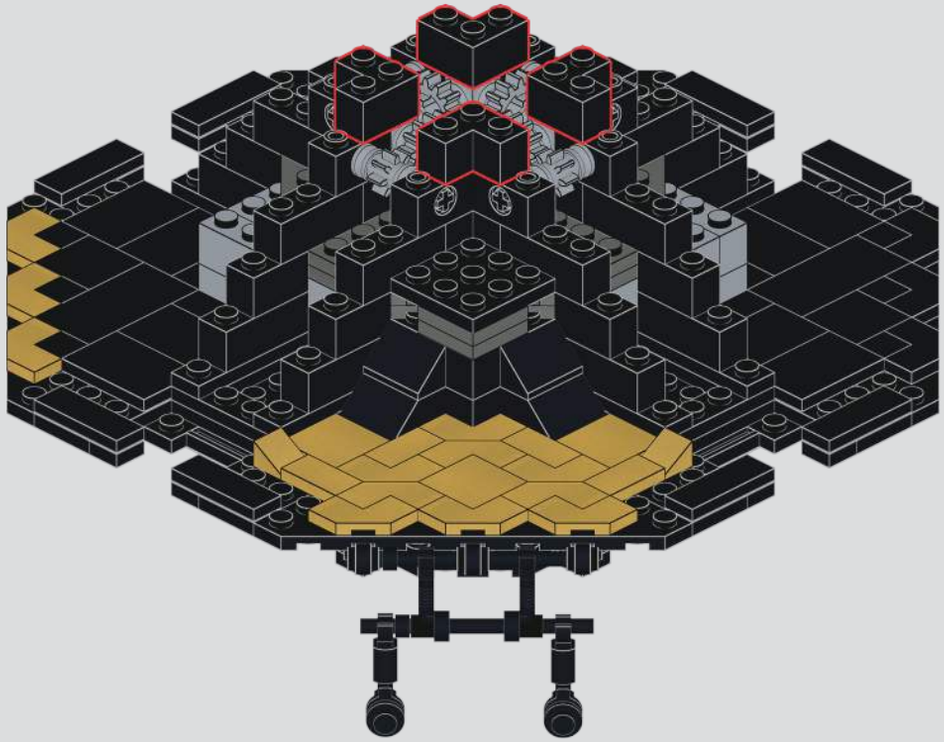

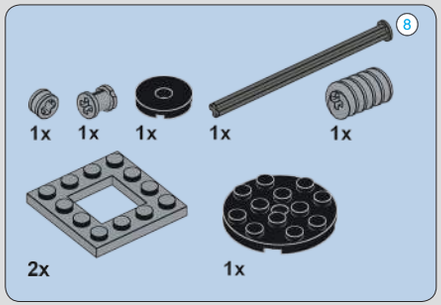

639

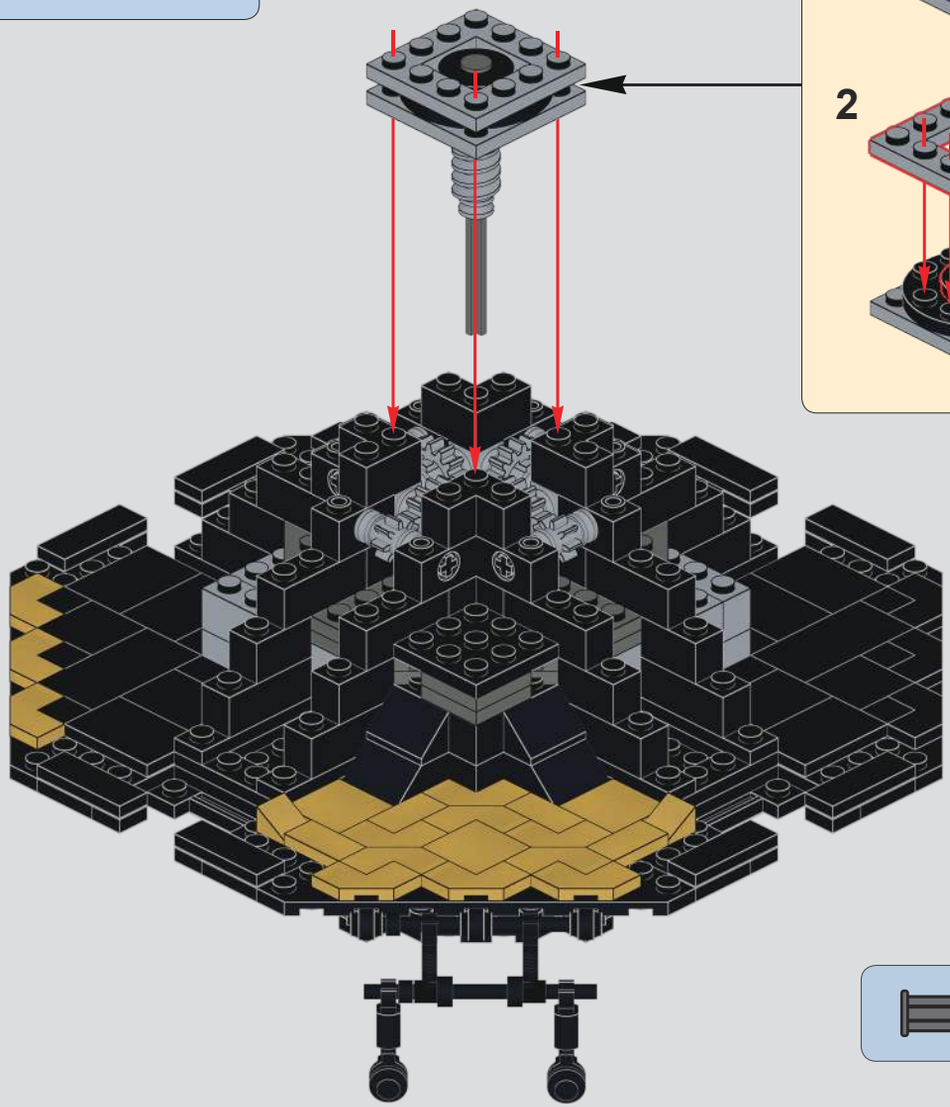

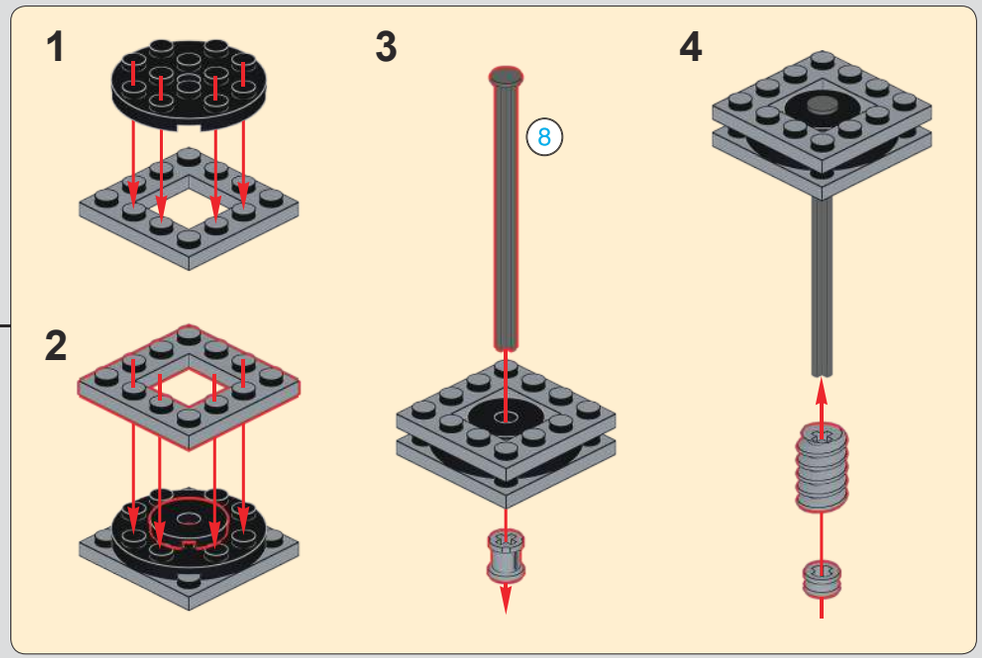

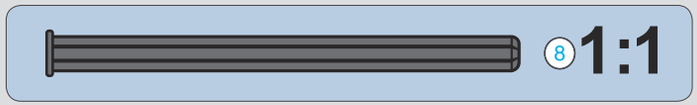

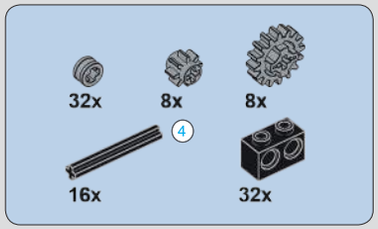

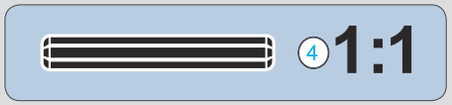

640

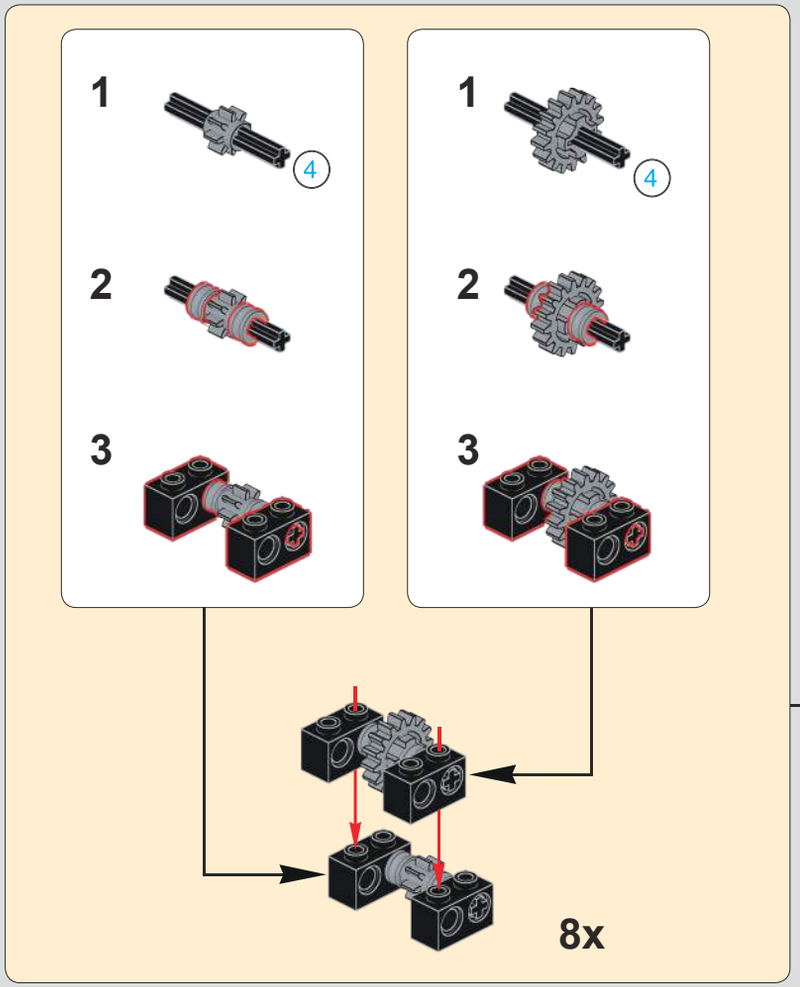

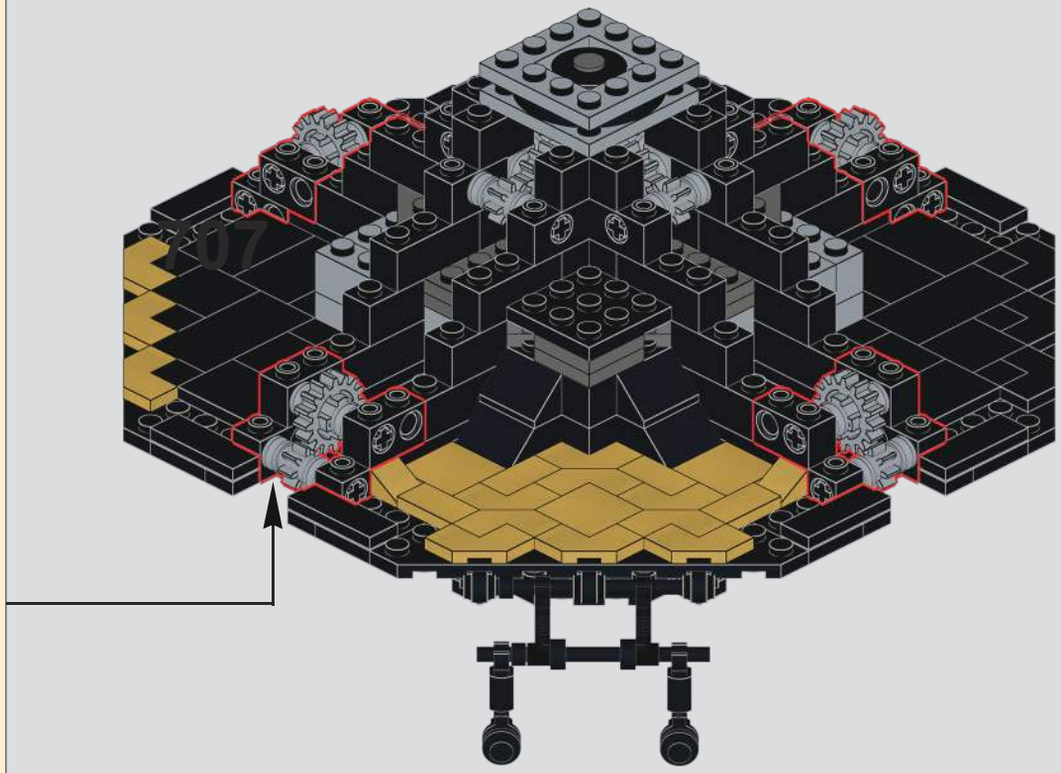

641

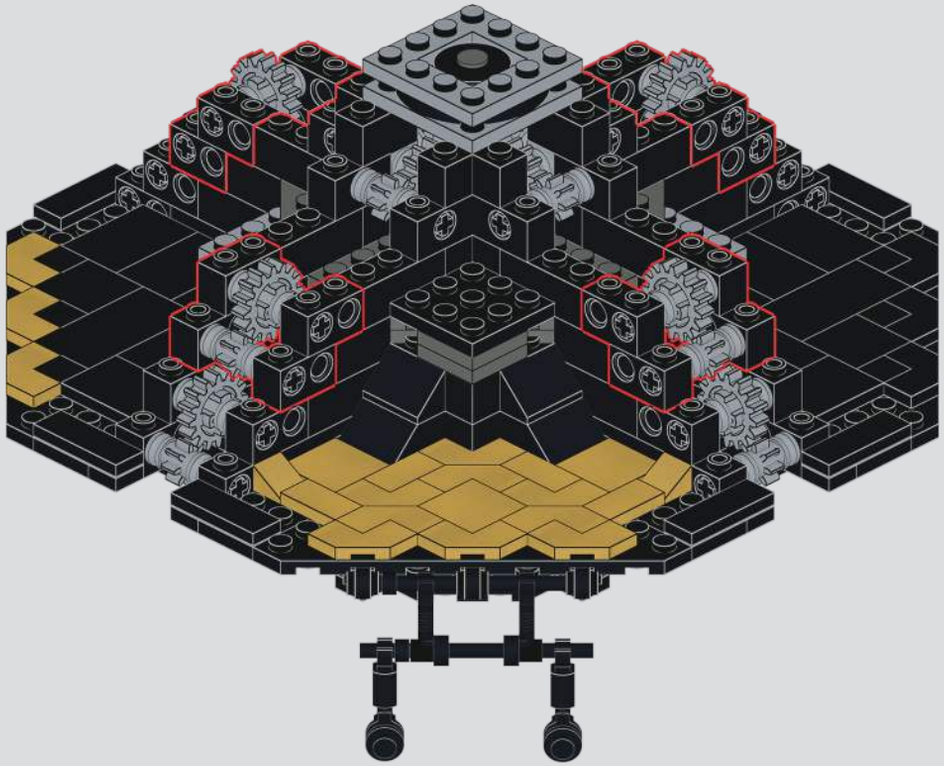

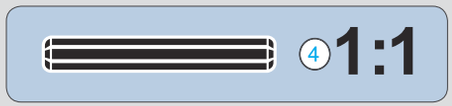

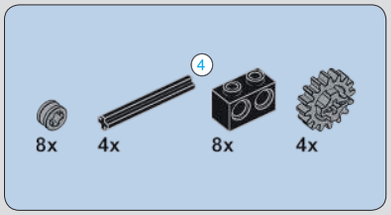

642

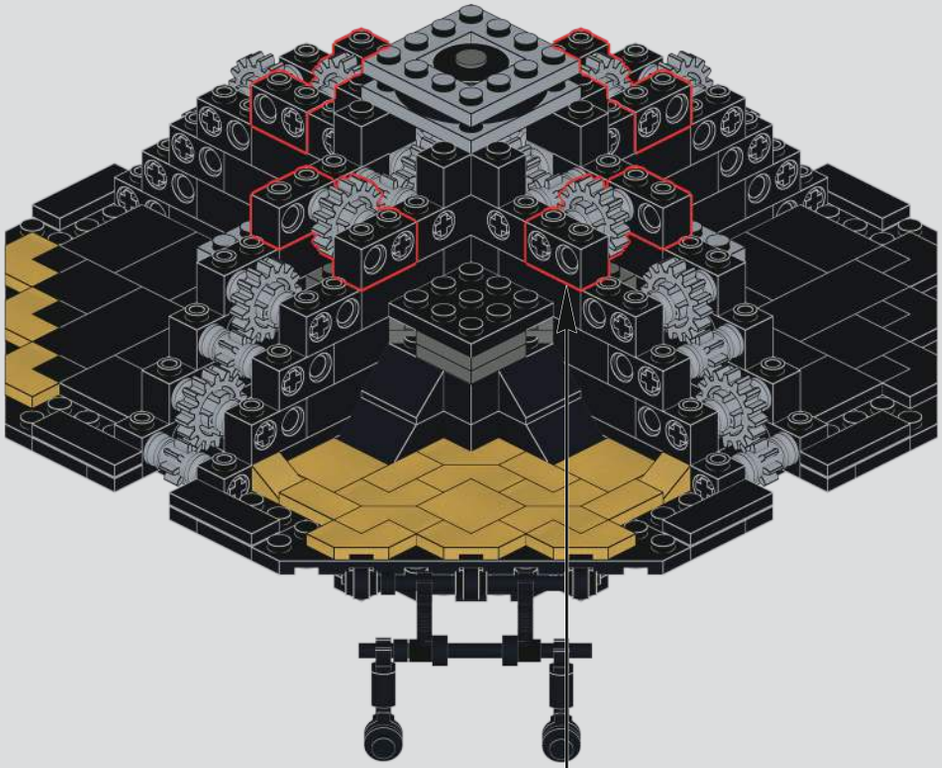

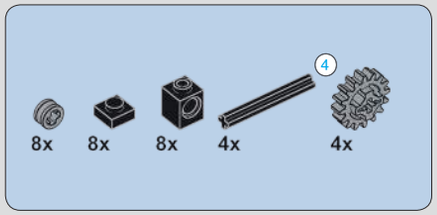

643

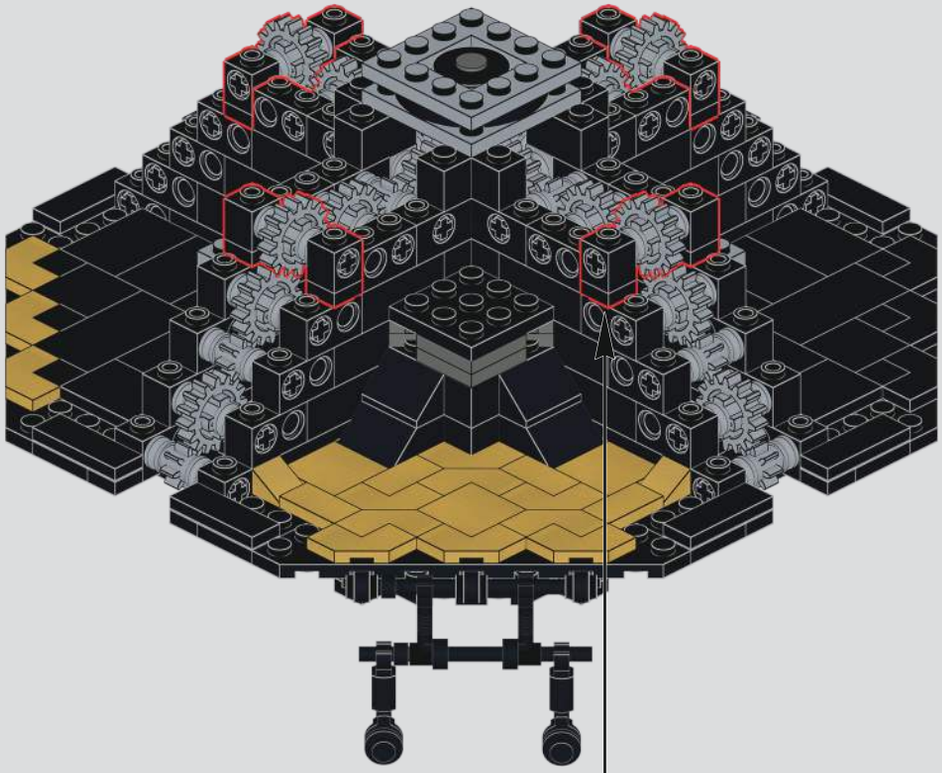

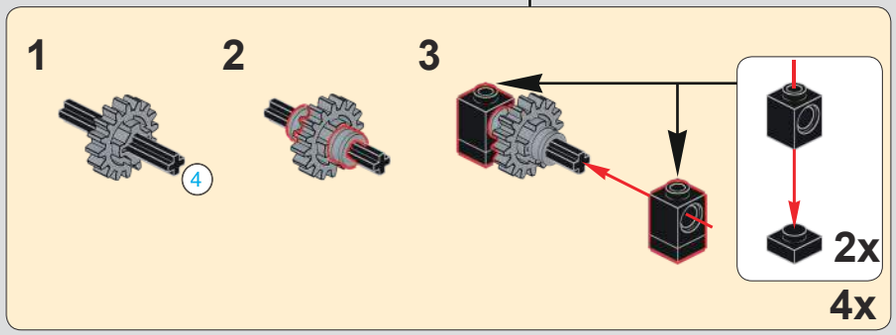

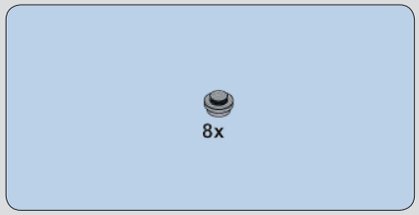

644

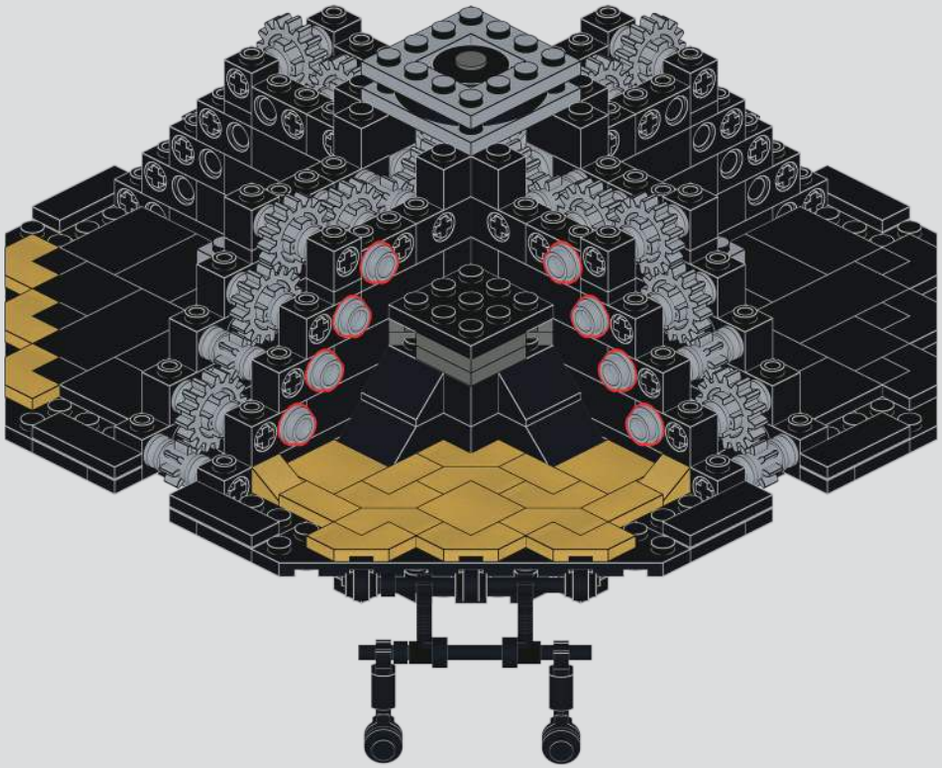

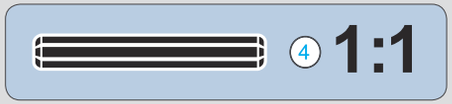

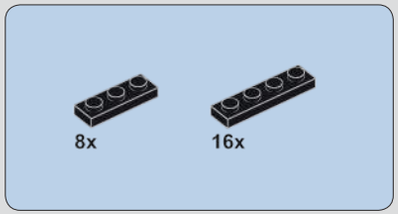

645

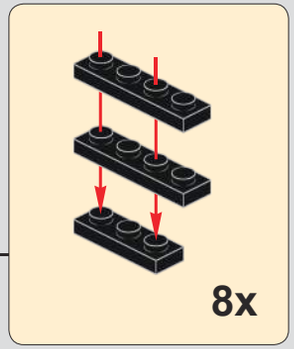

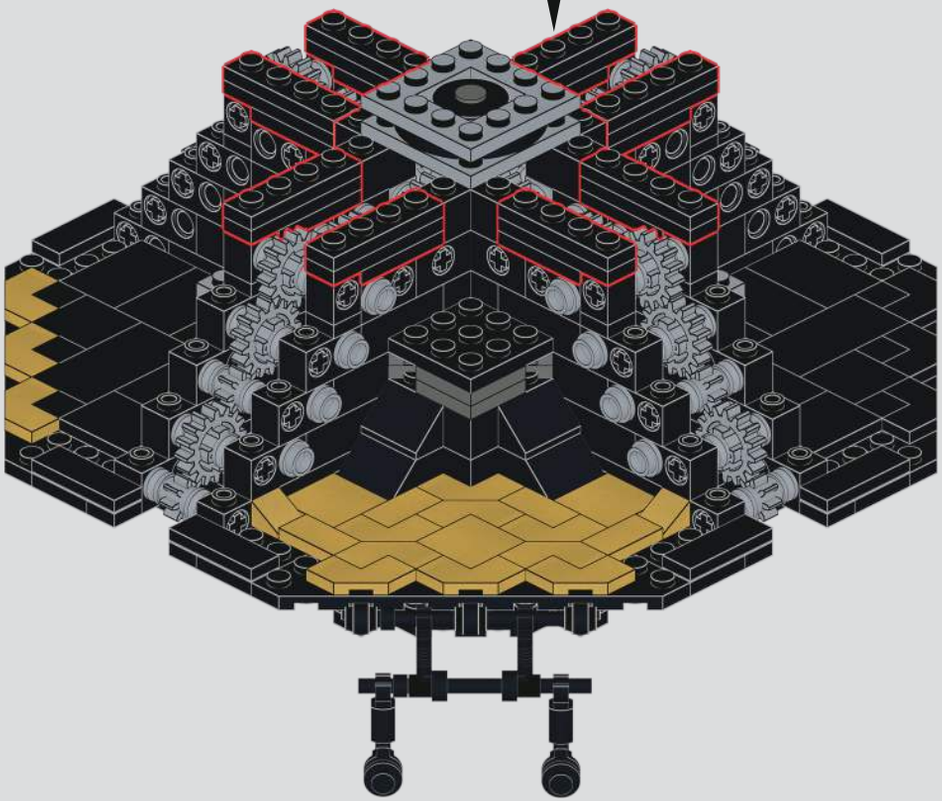

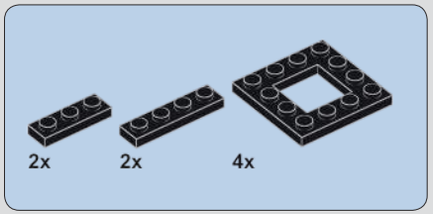

646

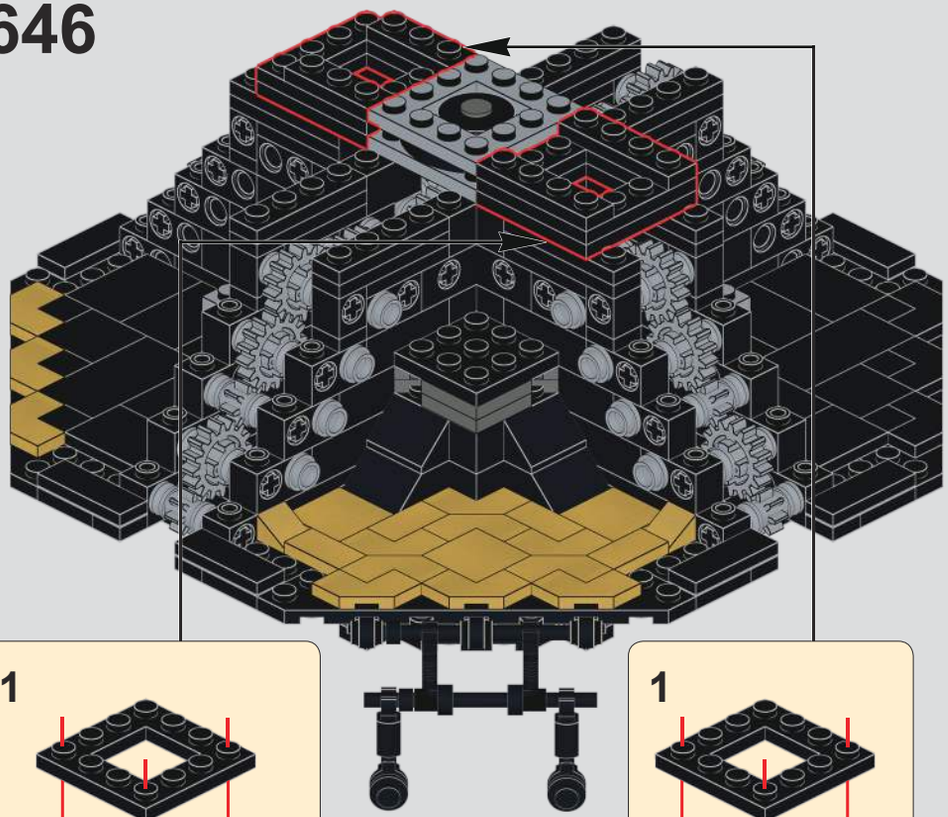

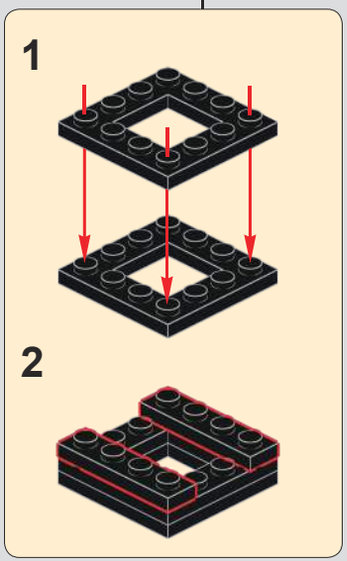

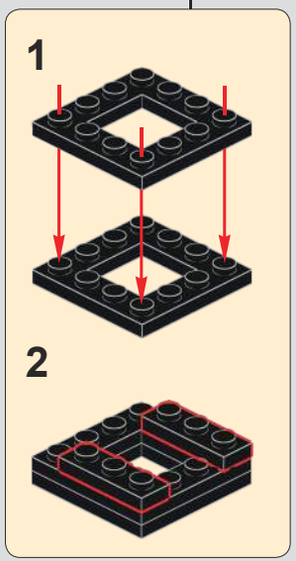

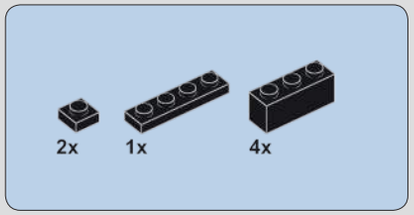

647

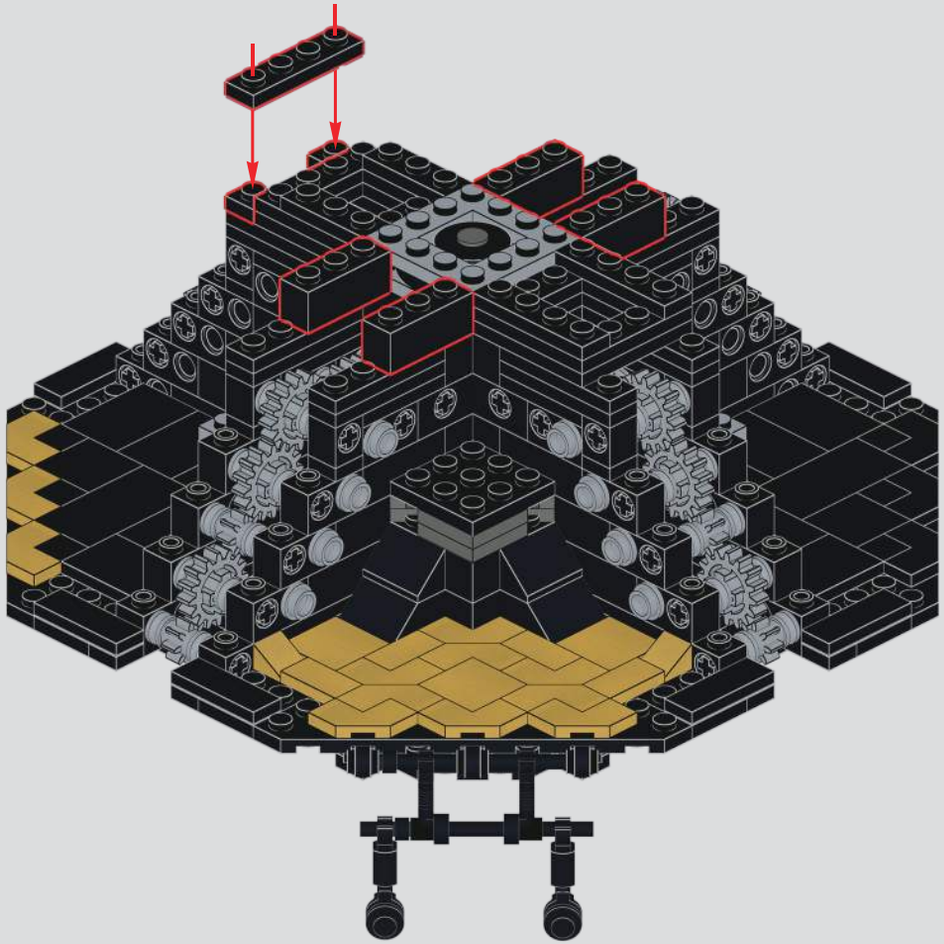

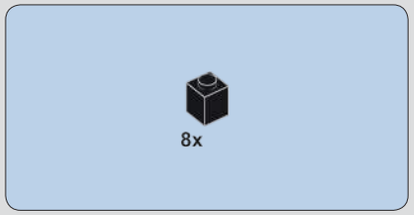

648

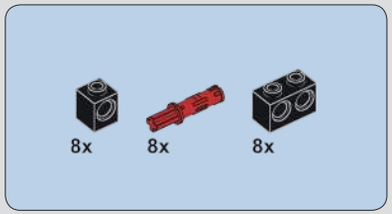

649

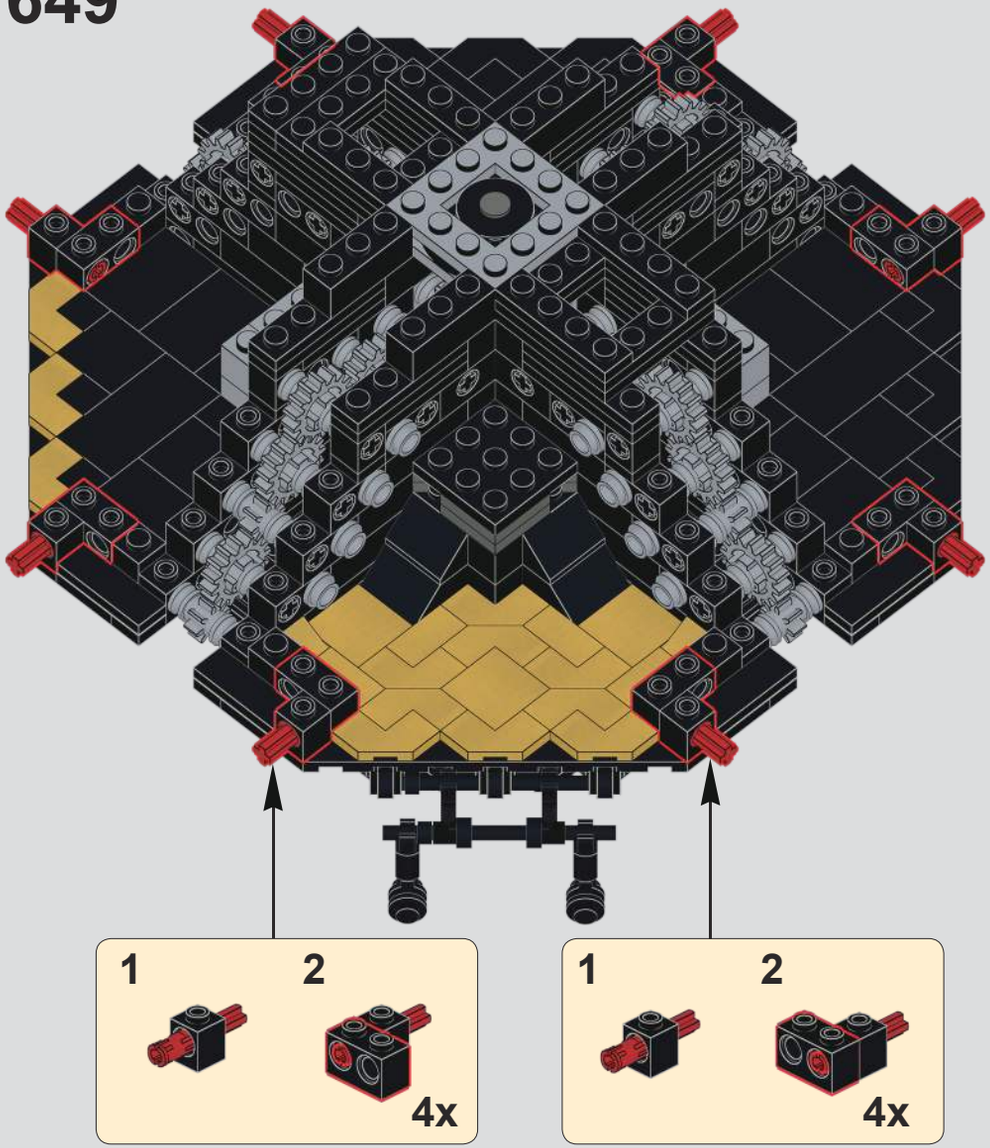

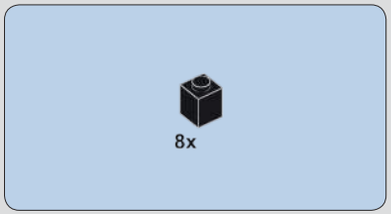

650

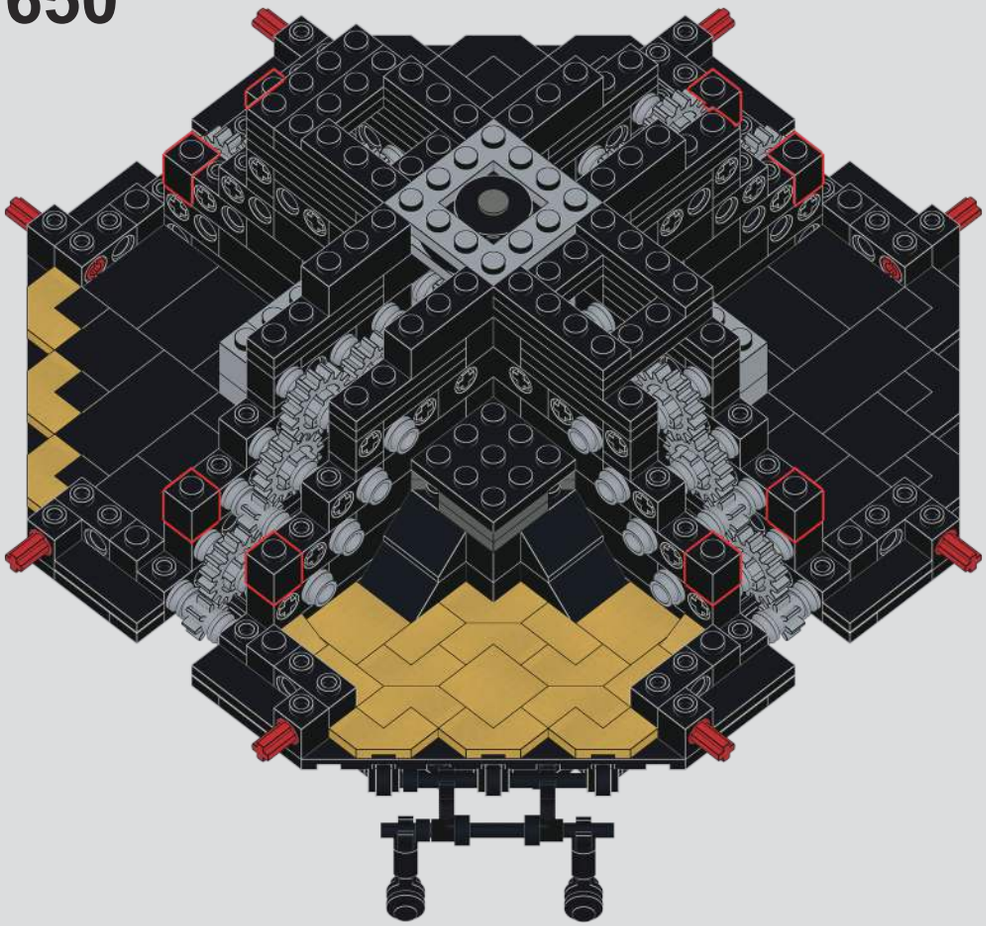

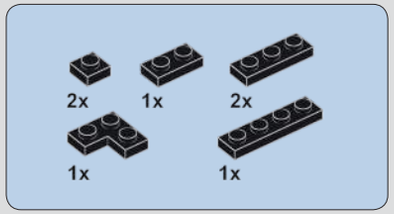

651

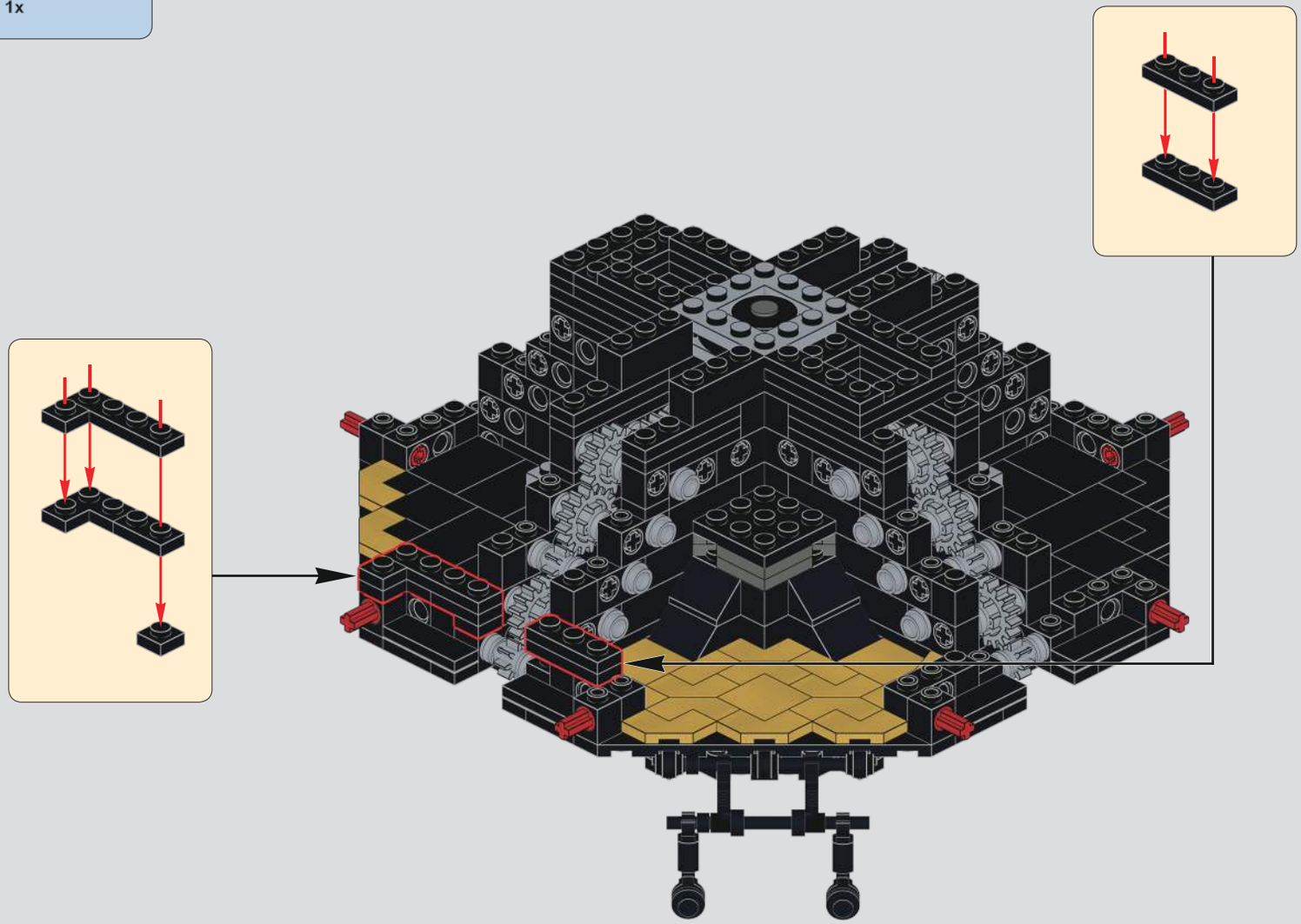

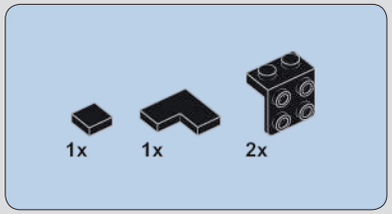

652

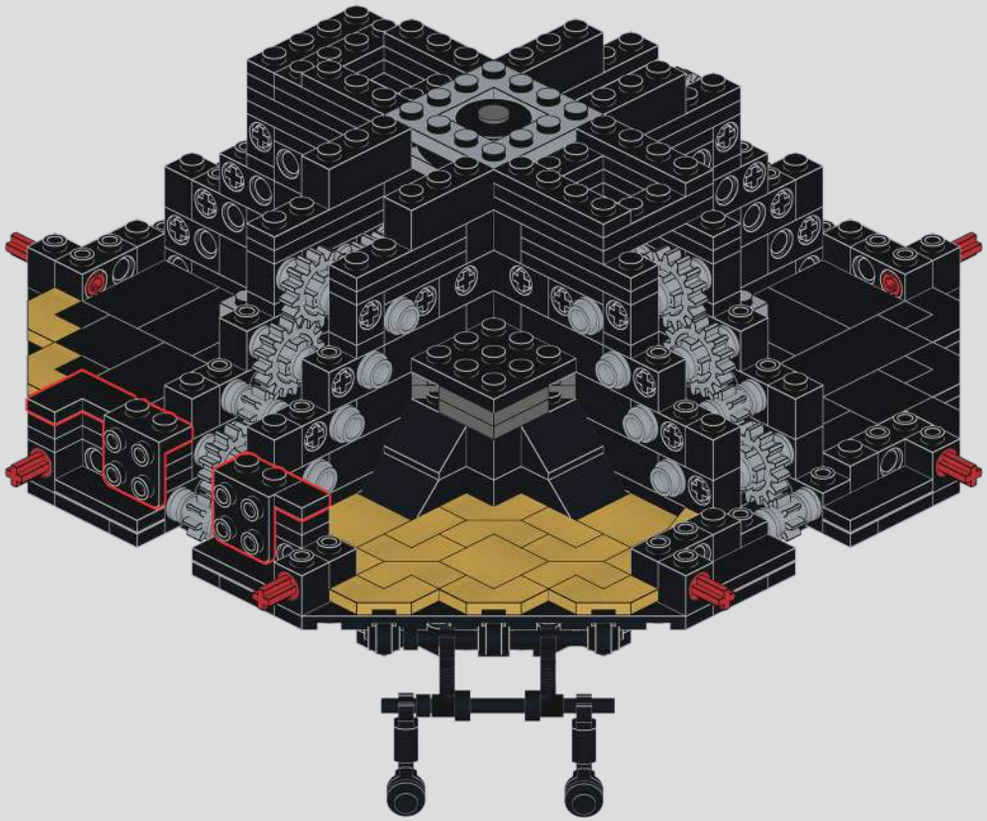

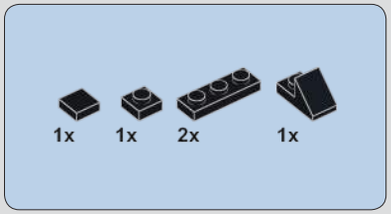

653

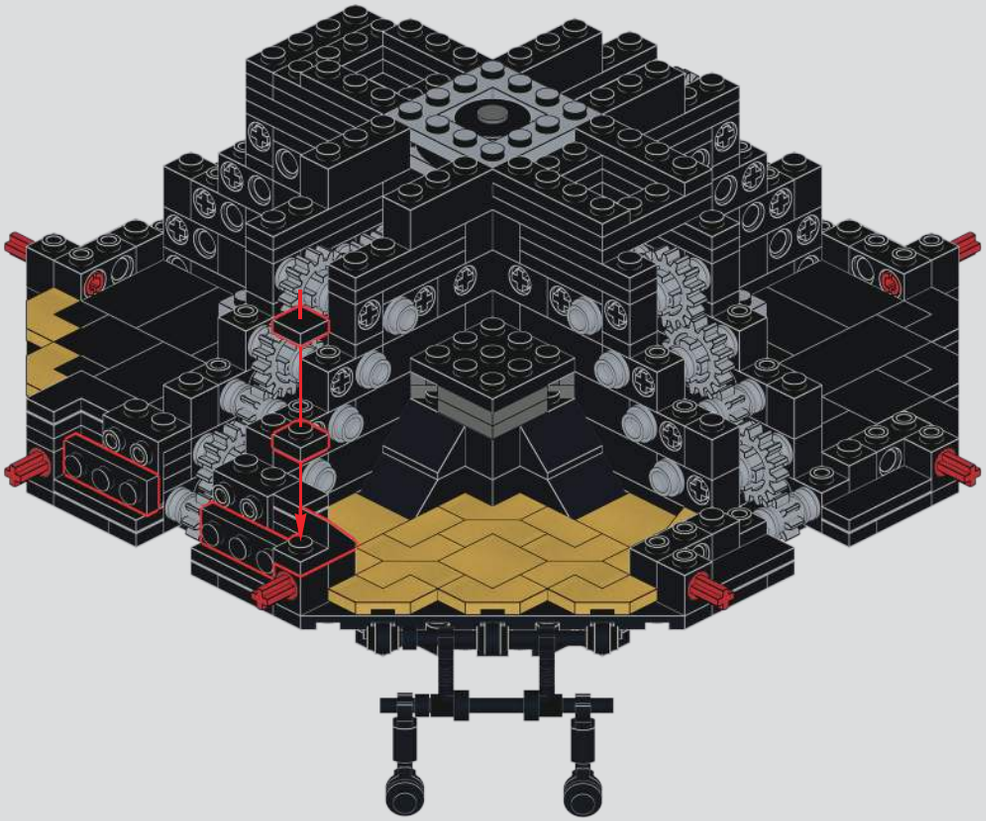

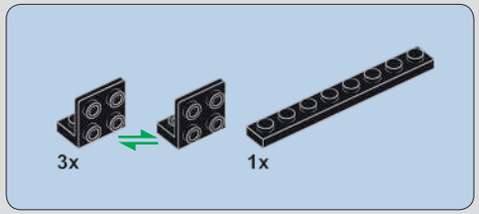

654

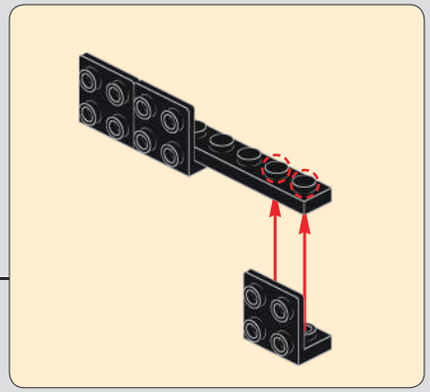

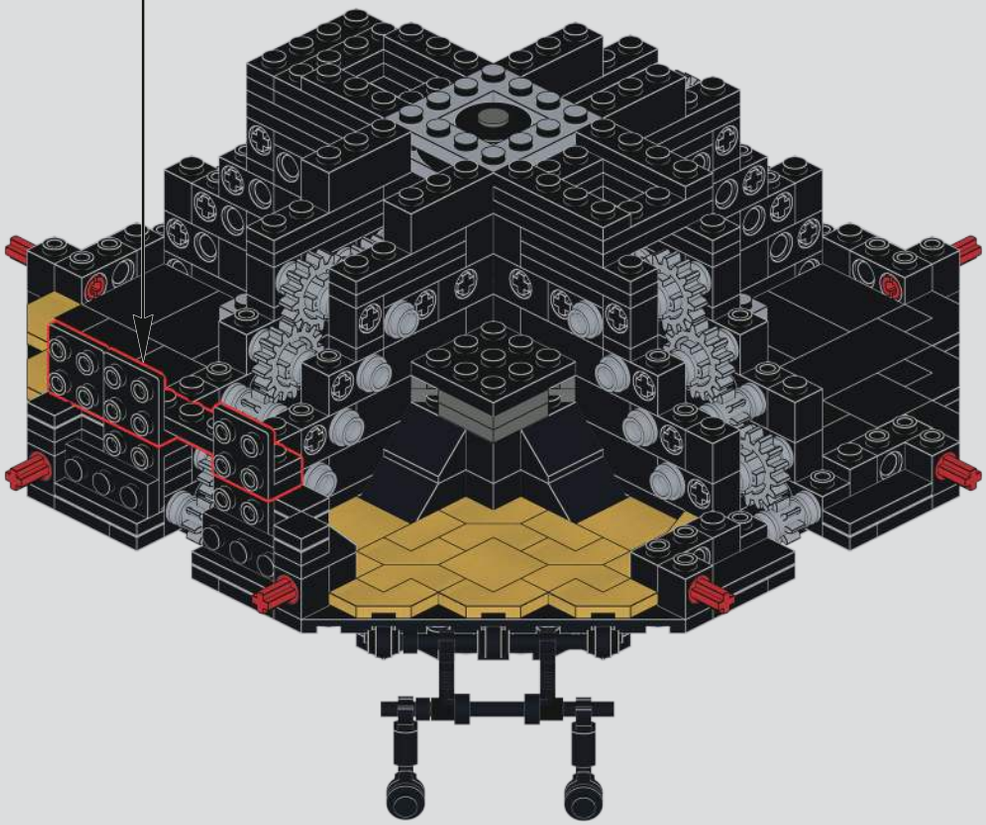

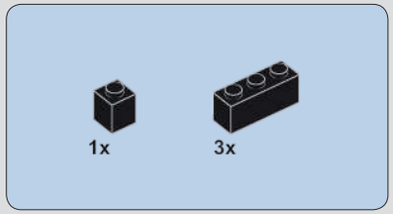

655

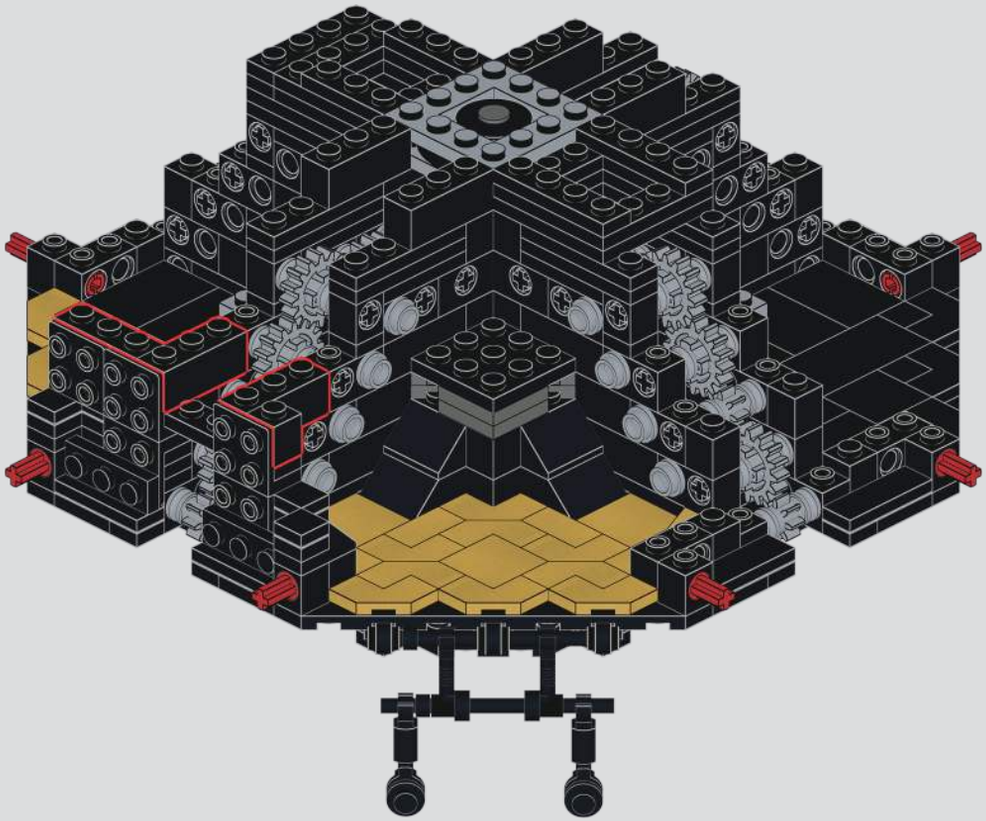

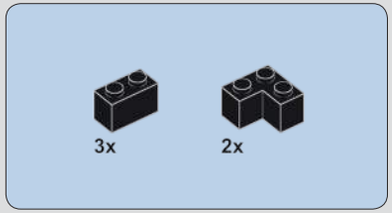

656

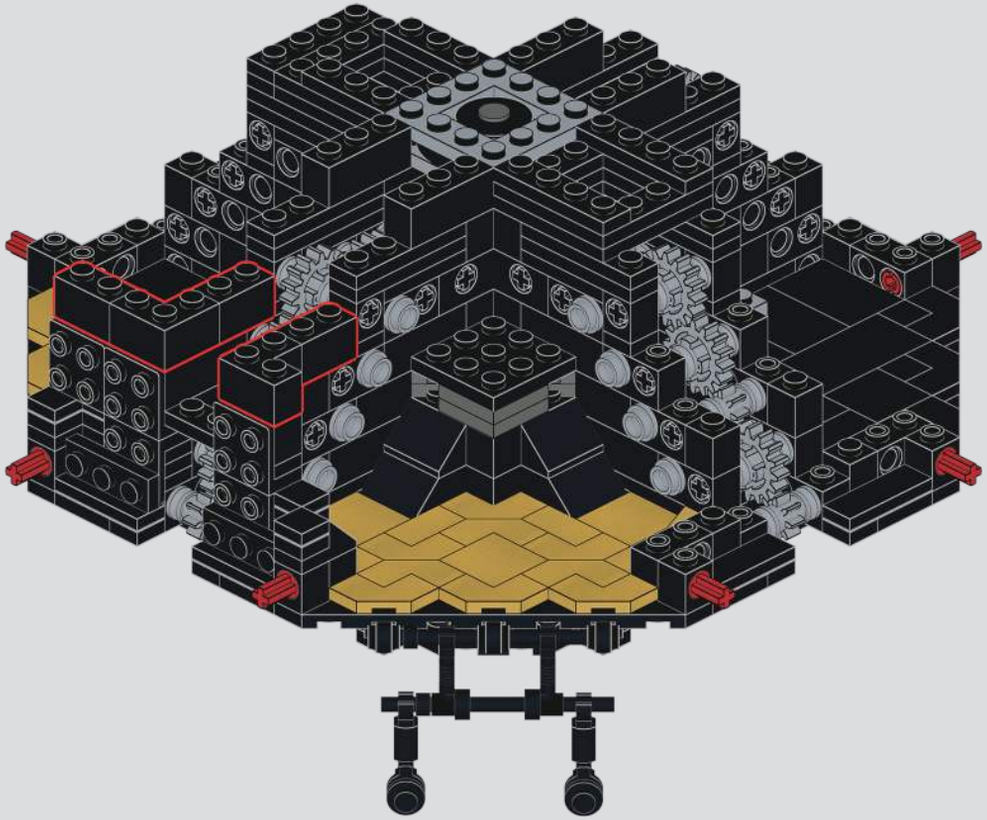

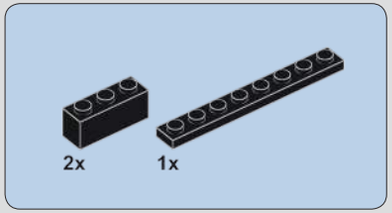

657

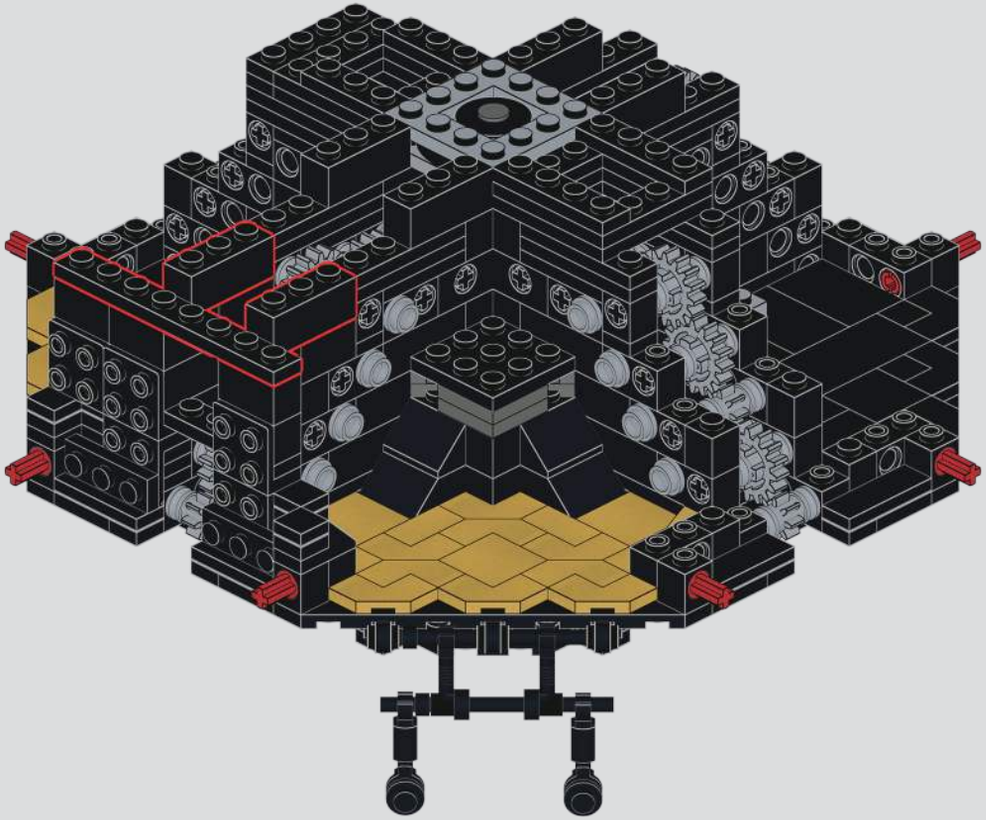

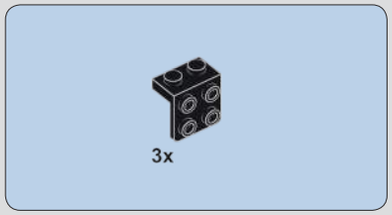

658

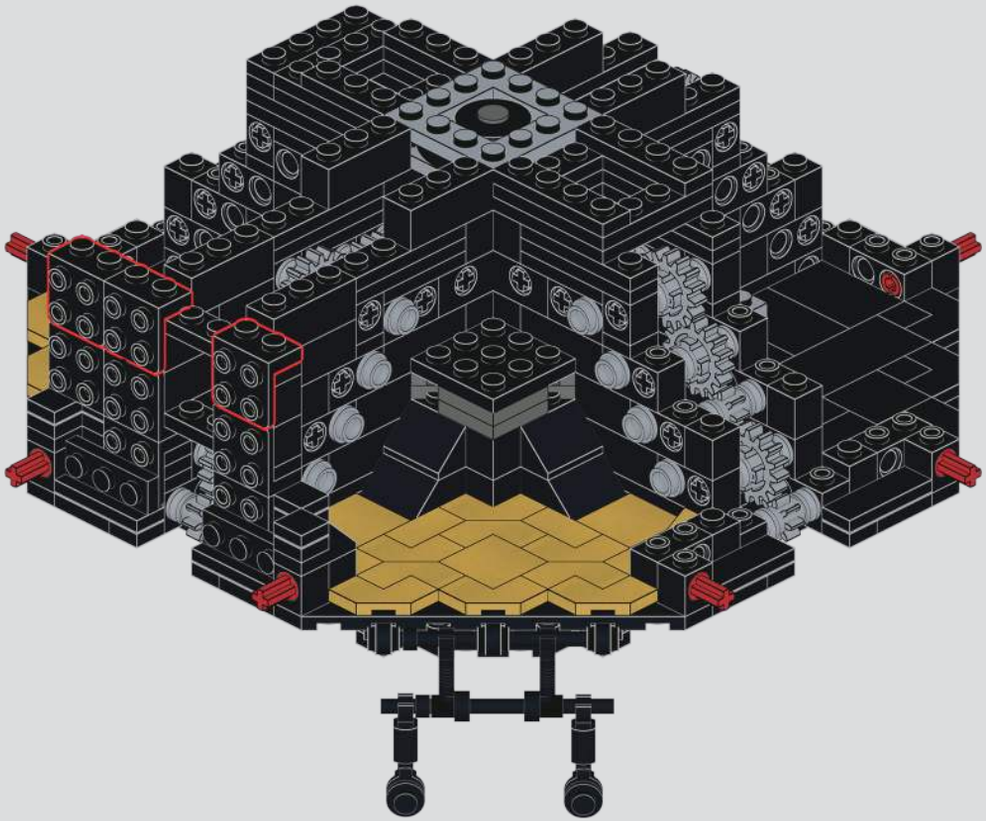

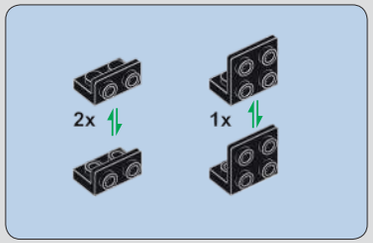

659

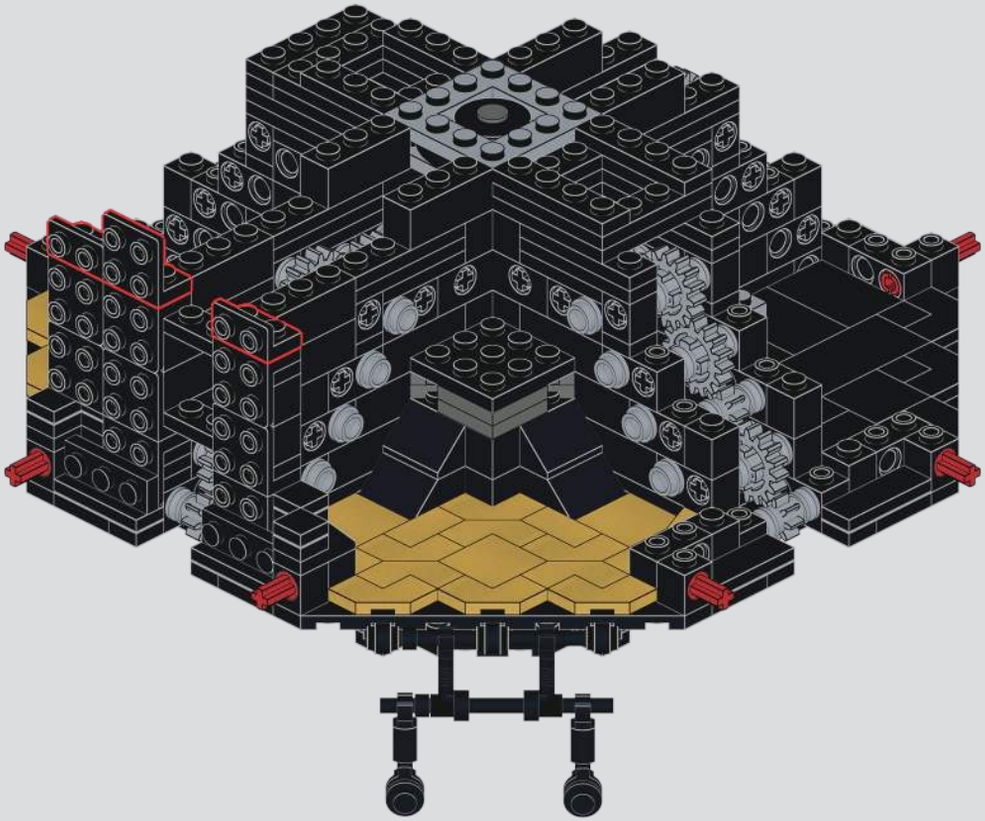

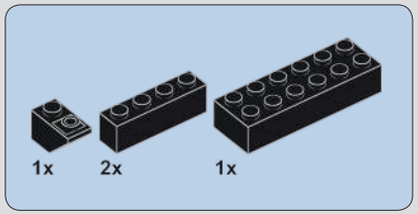

660

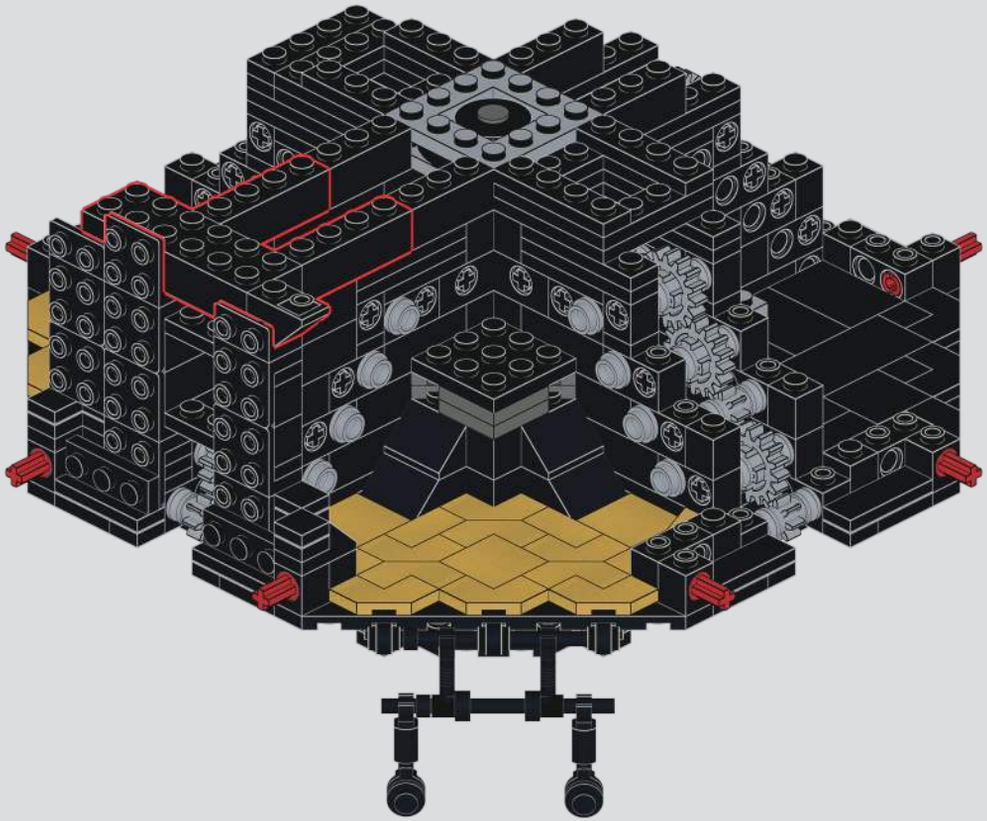

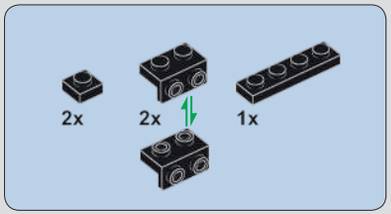

661

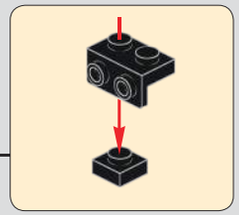

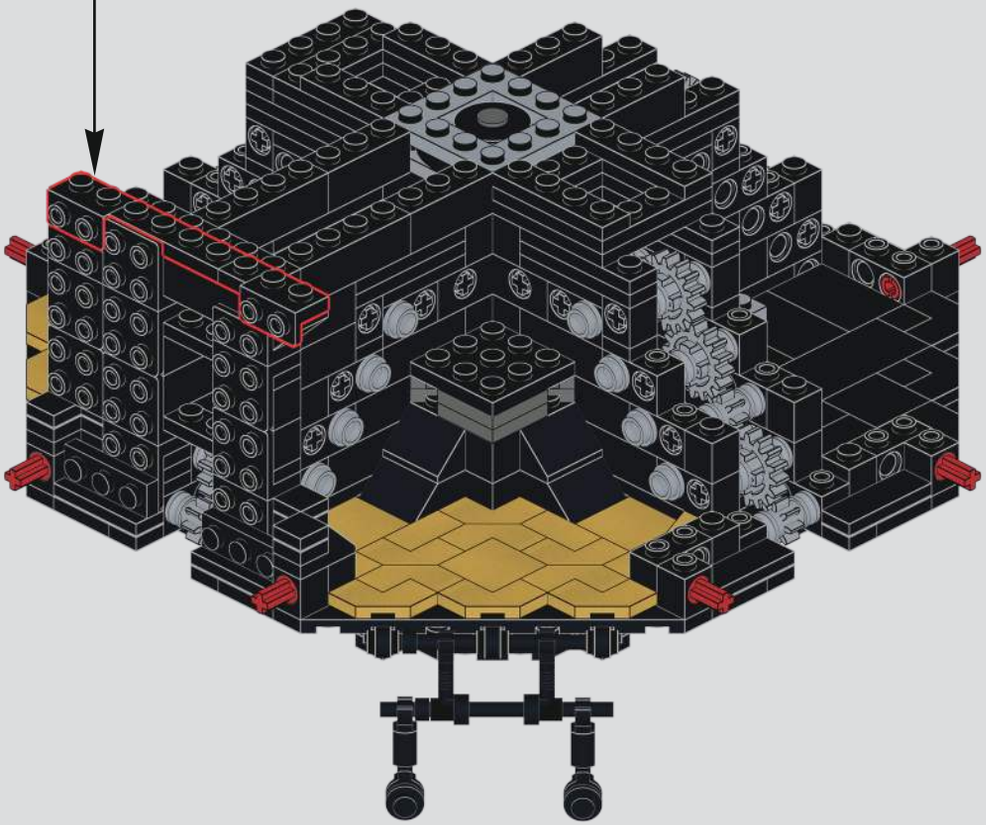

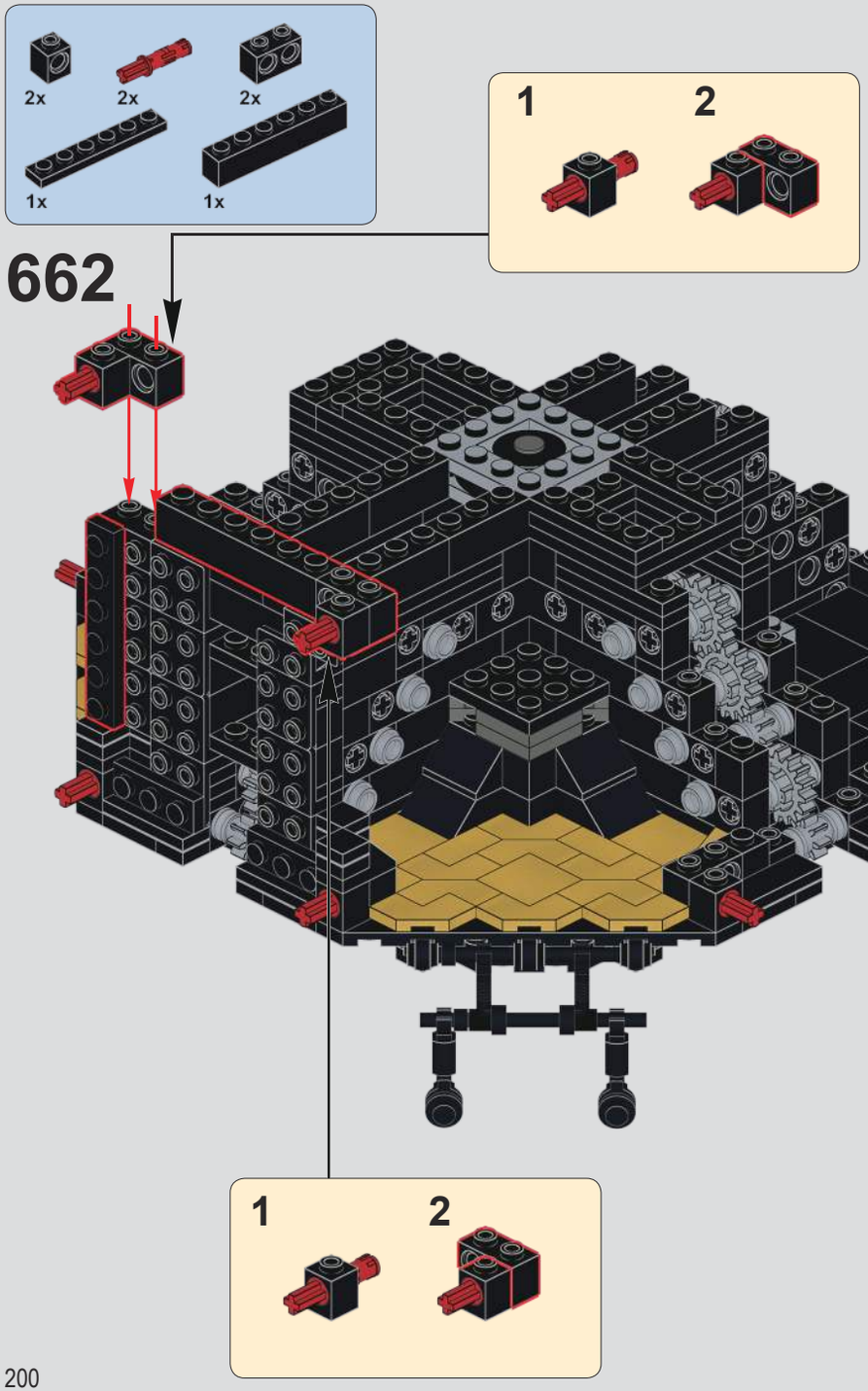
2x
2x
2x
1x
1x
1
2
662
1
2

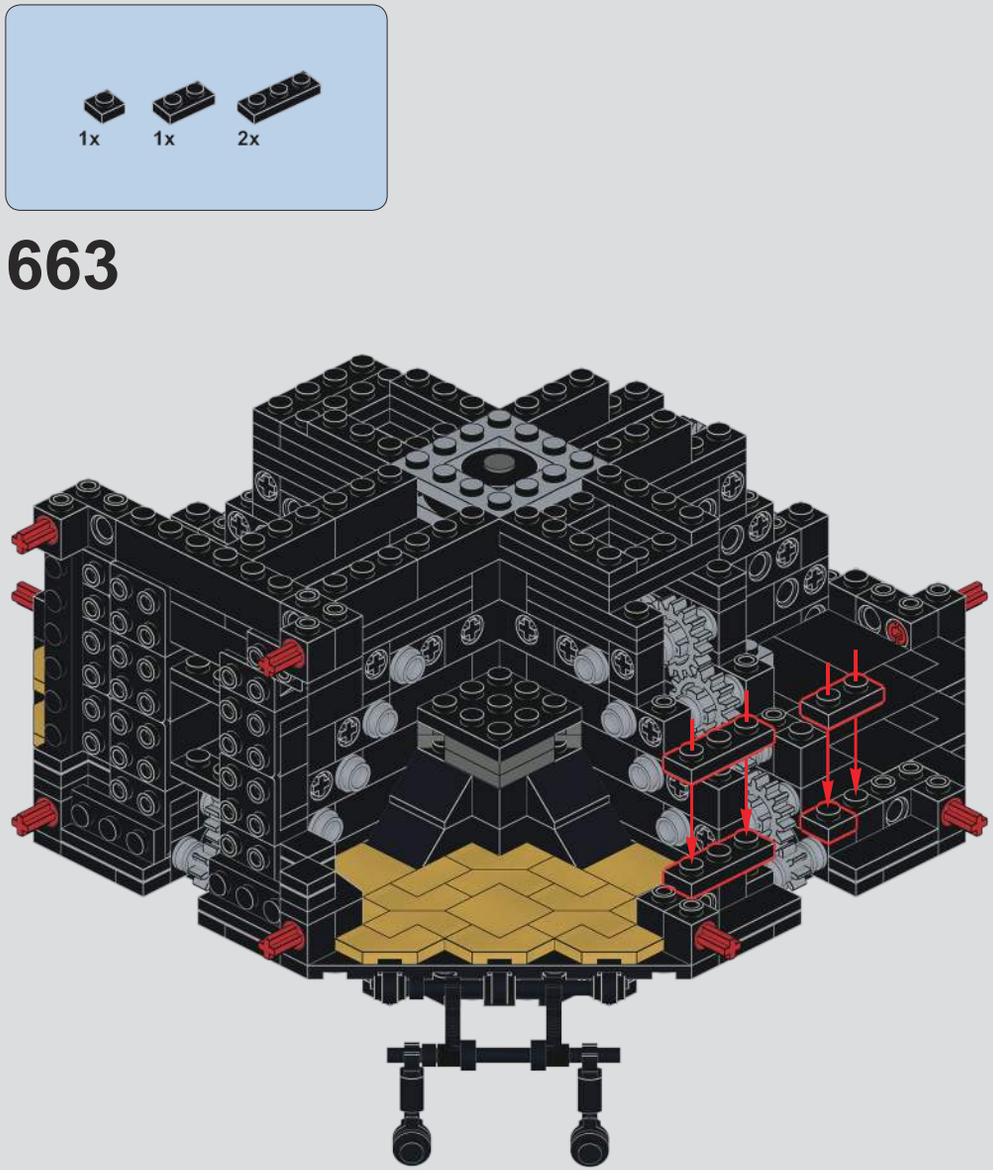
1x
1x
2x
663

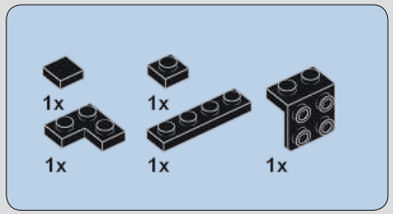

664

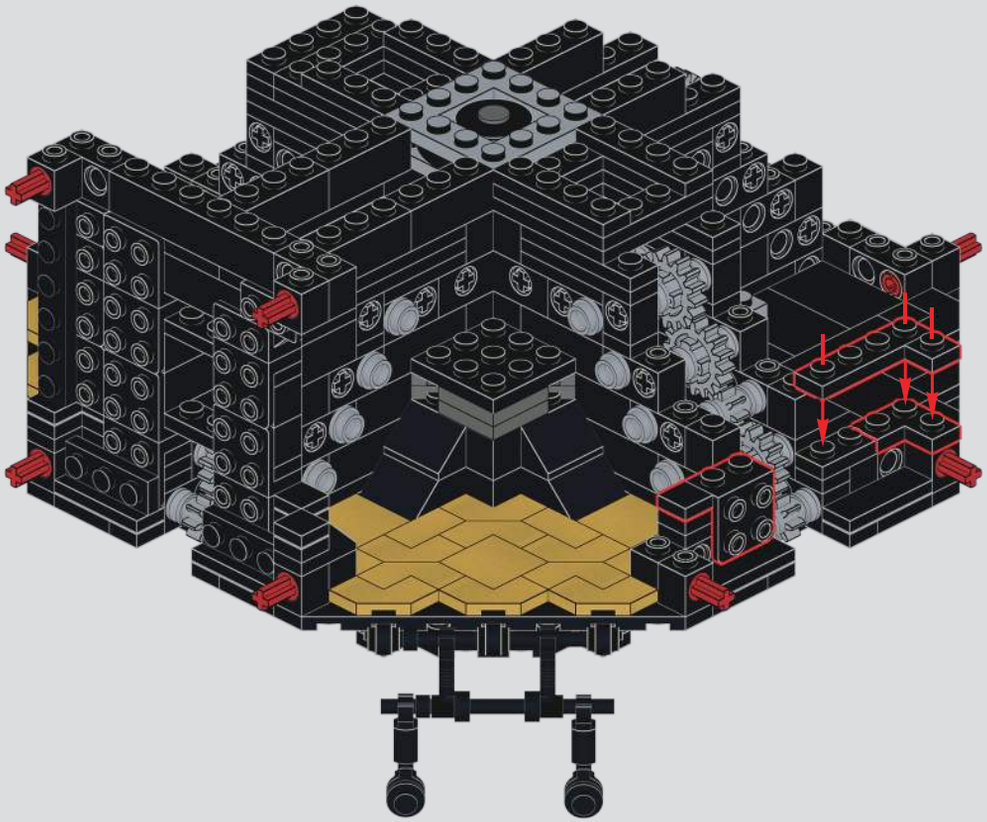

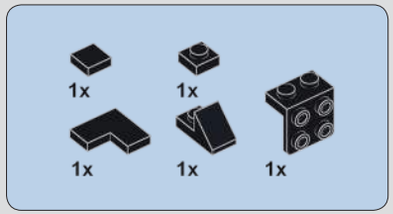

665

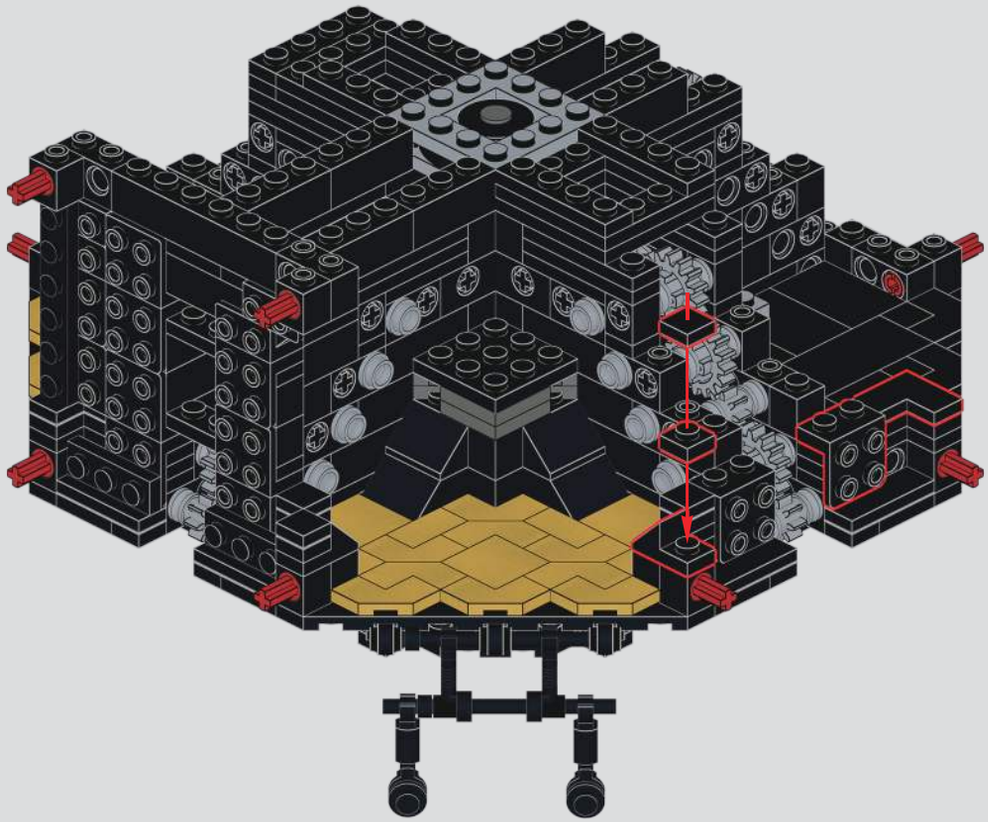

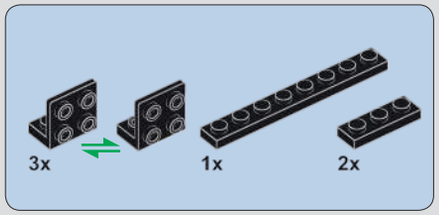

666

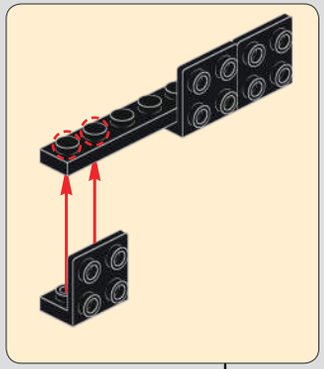

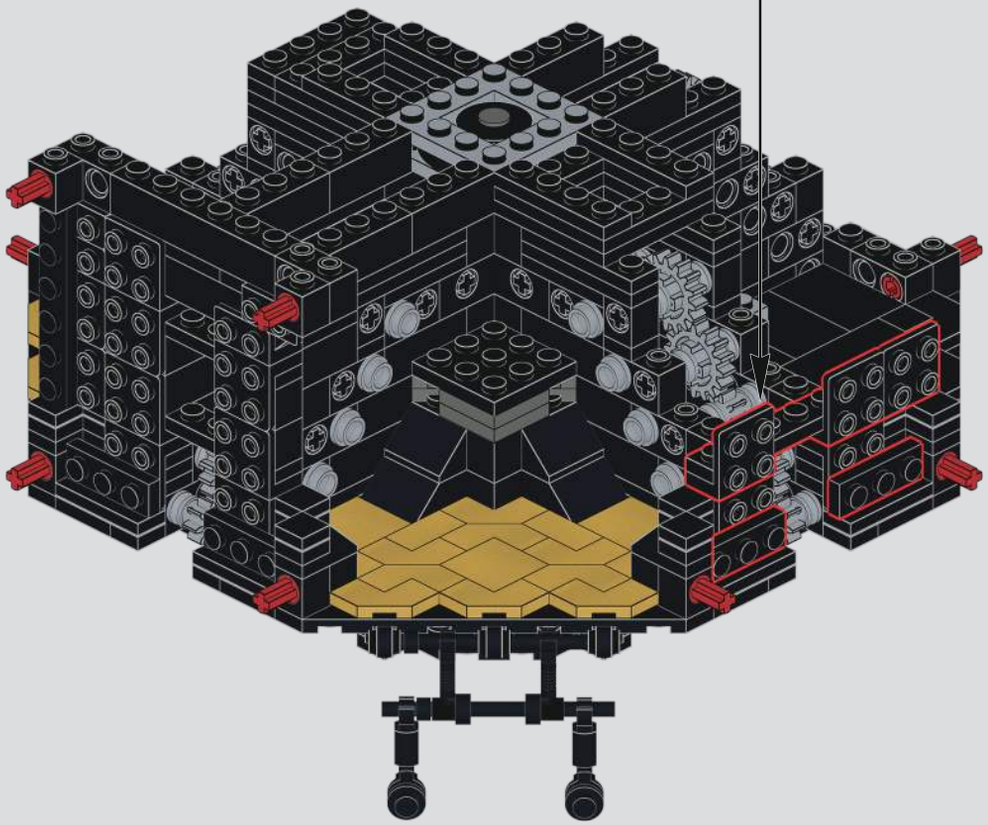

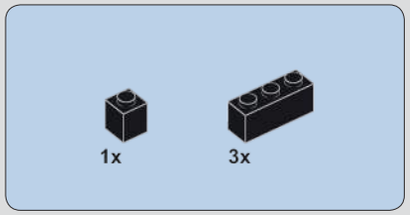

667

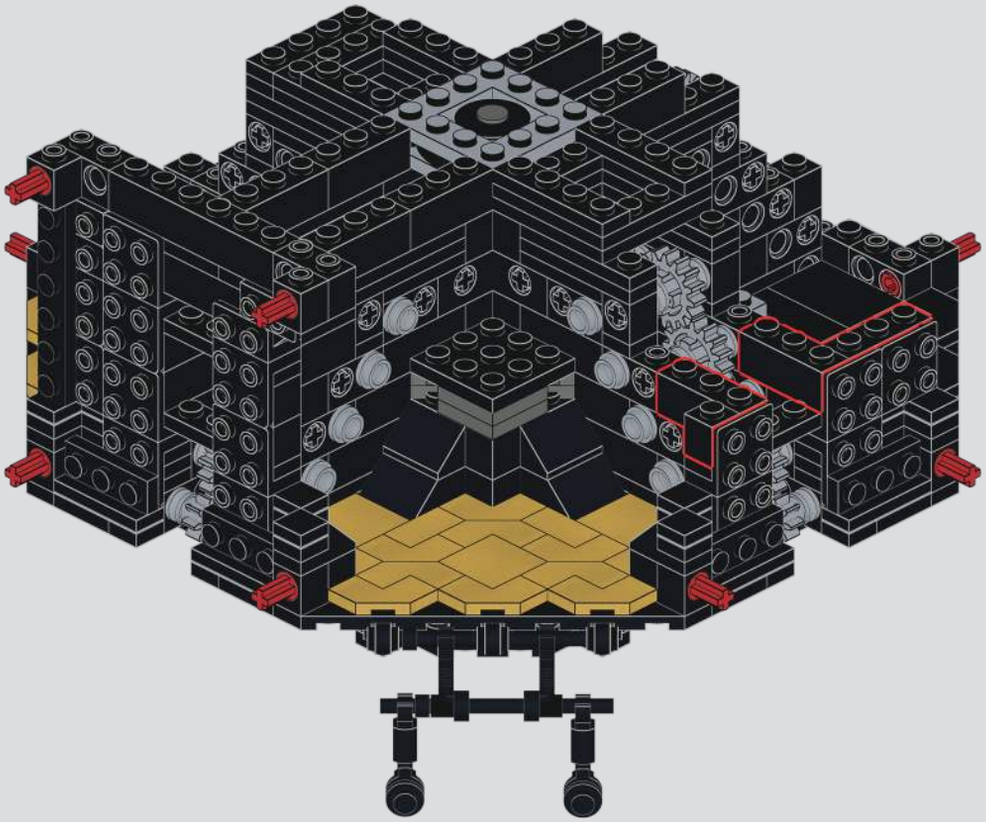

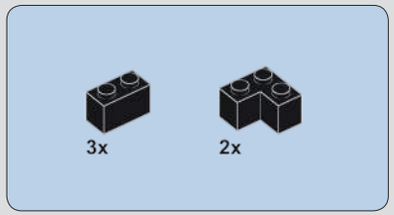

668

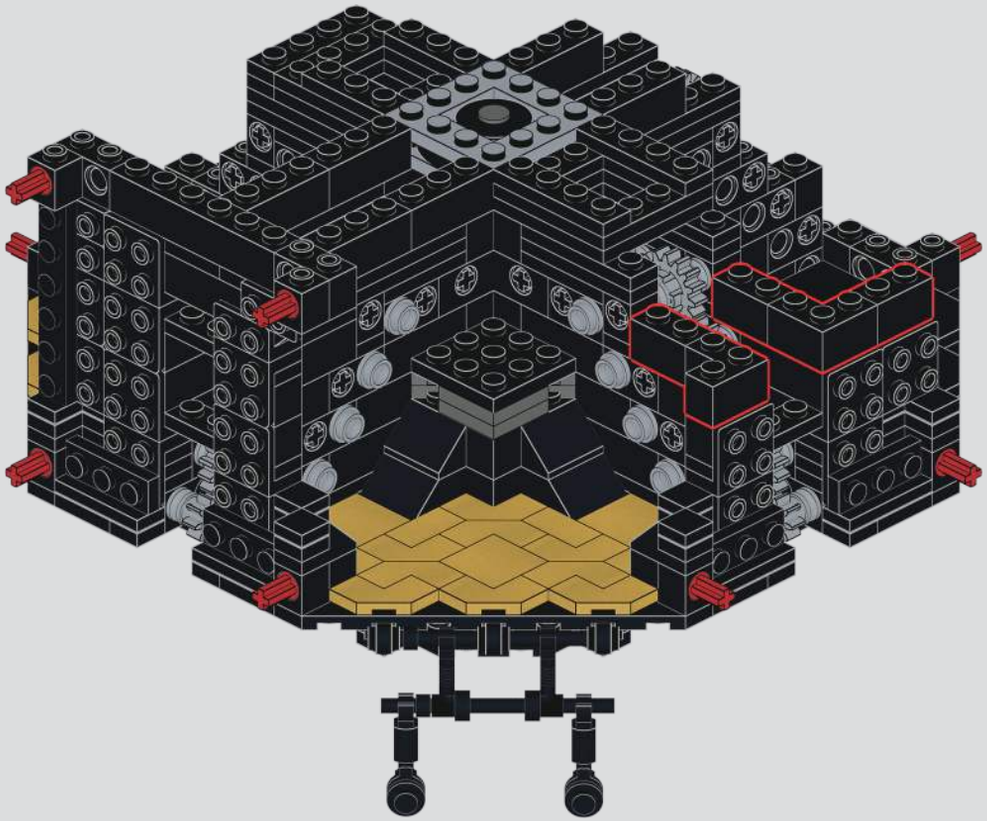

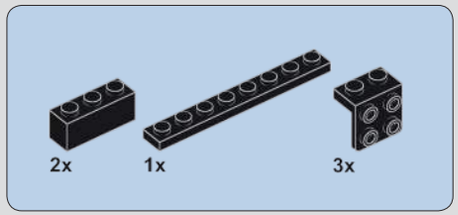

669

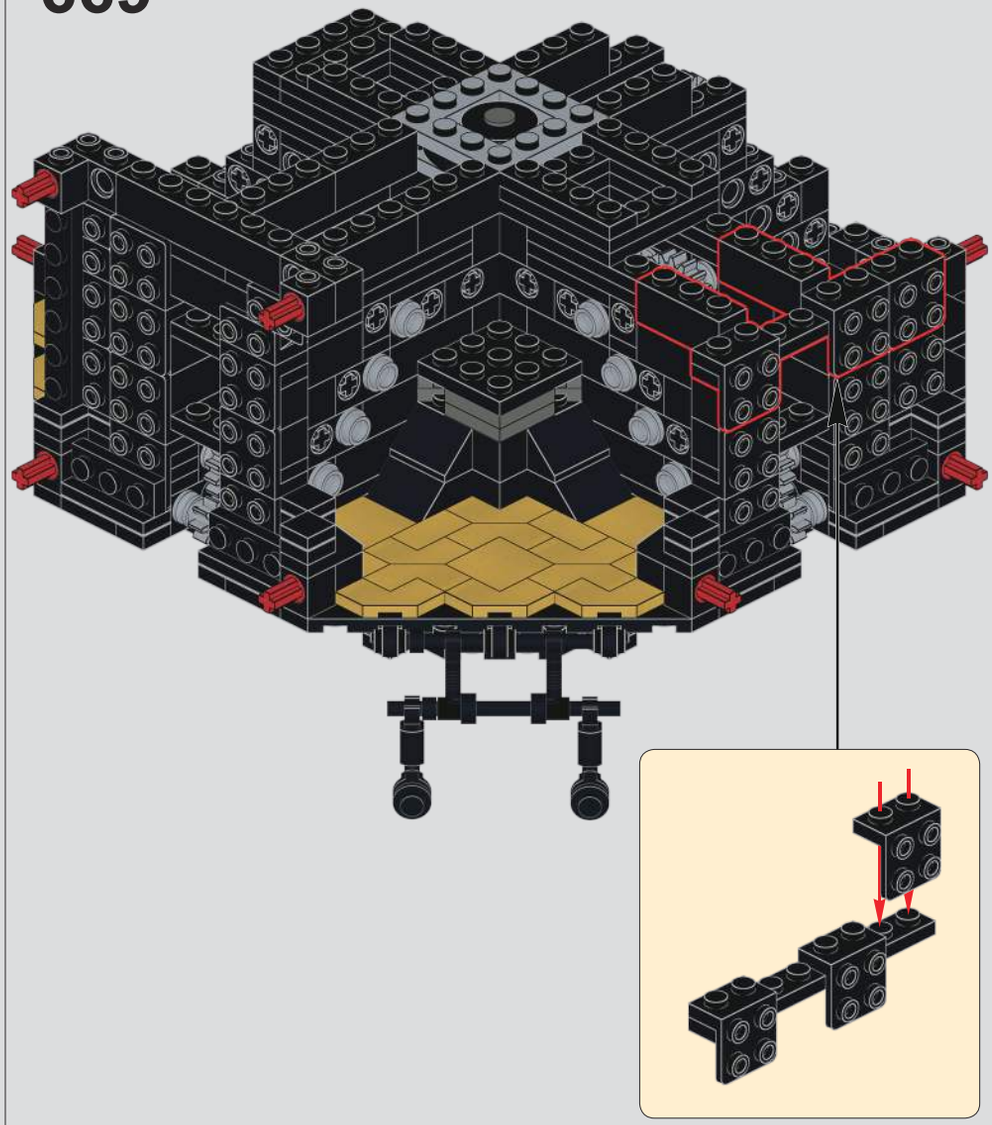

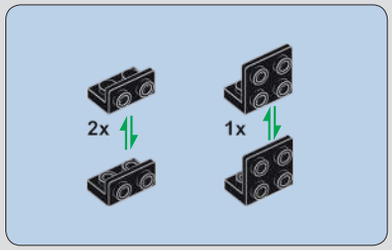

670

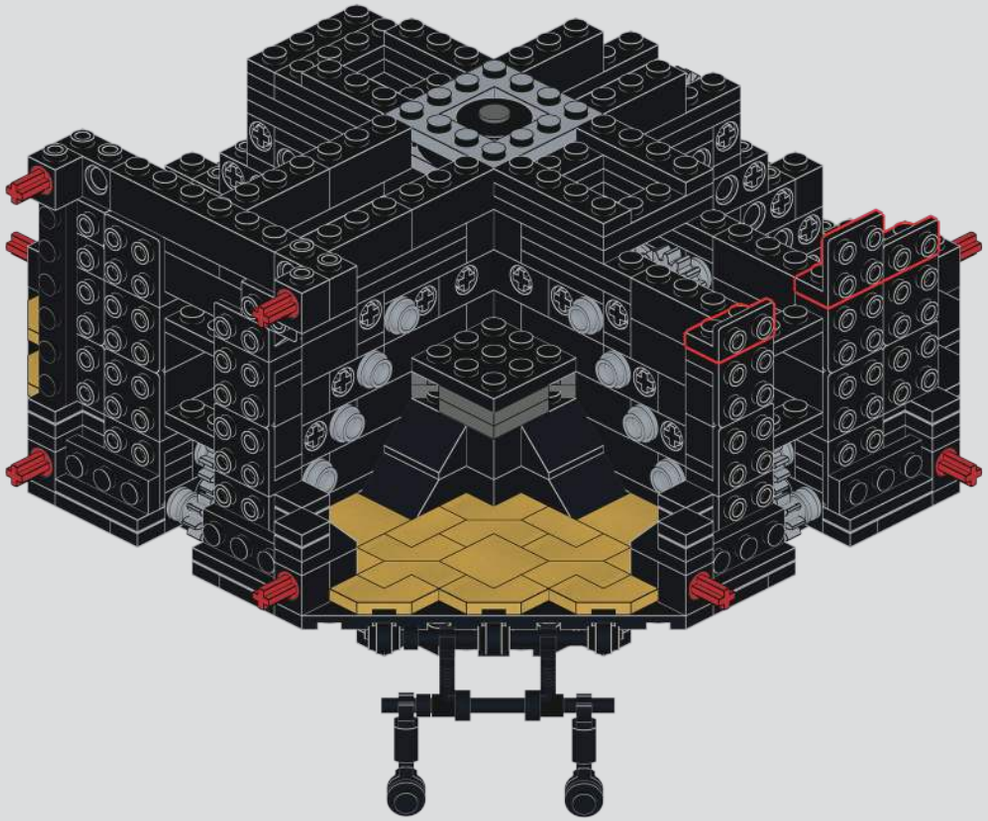

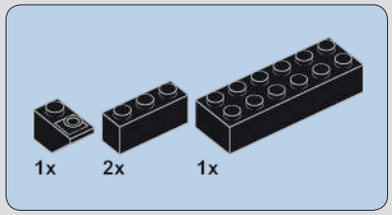

671

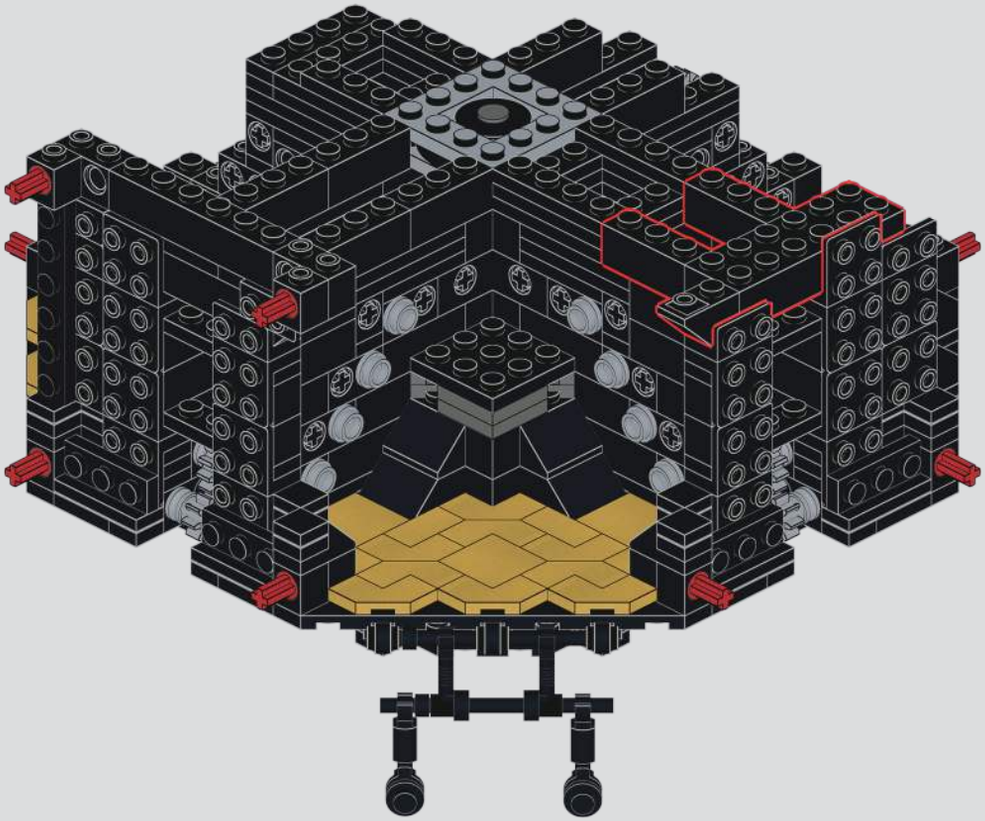

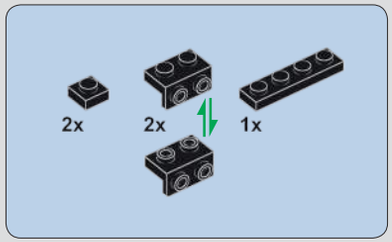

672

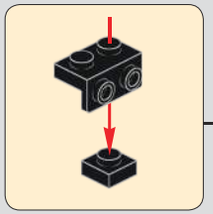

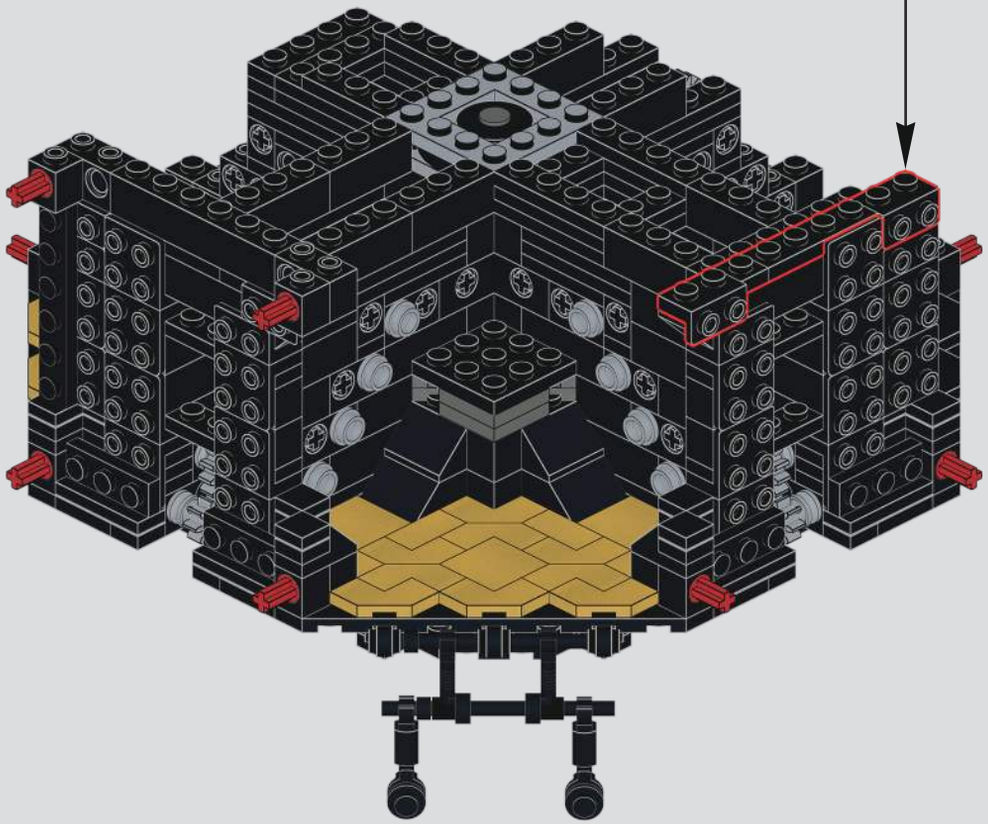

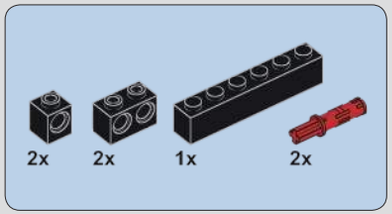

673

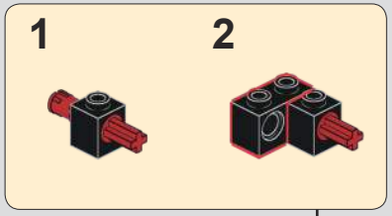

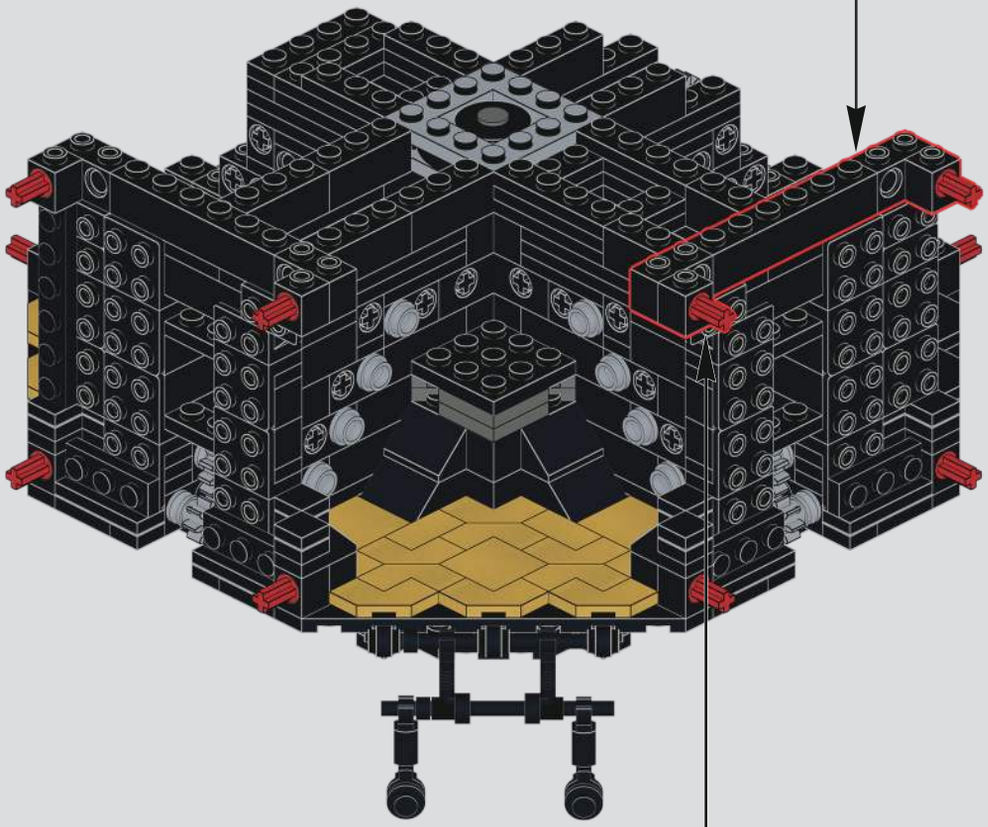

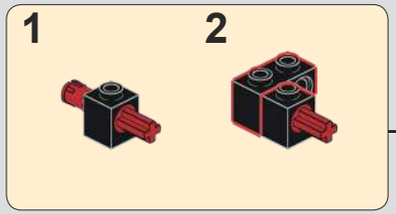

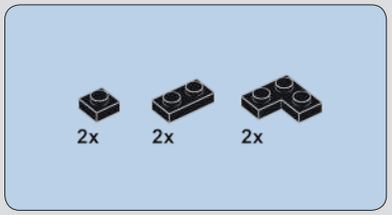

674

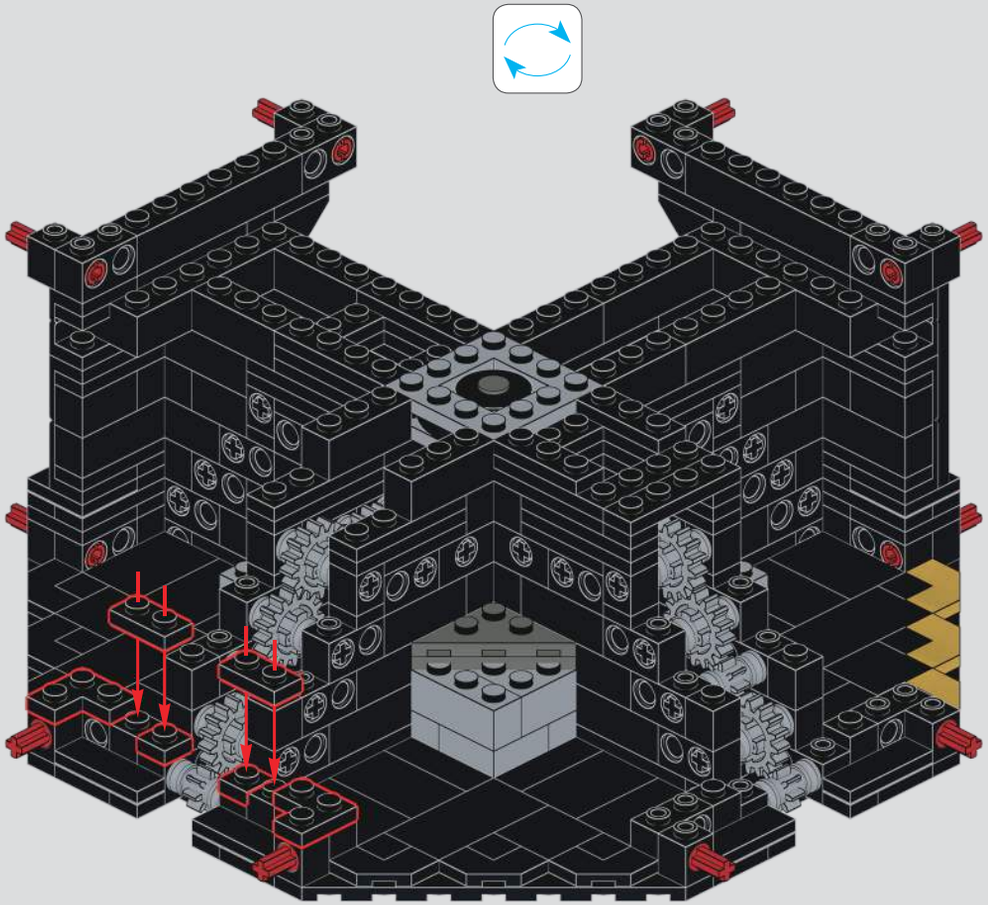

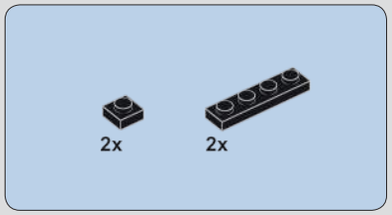

675

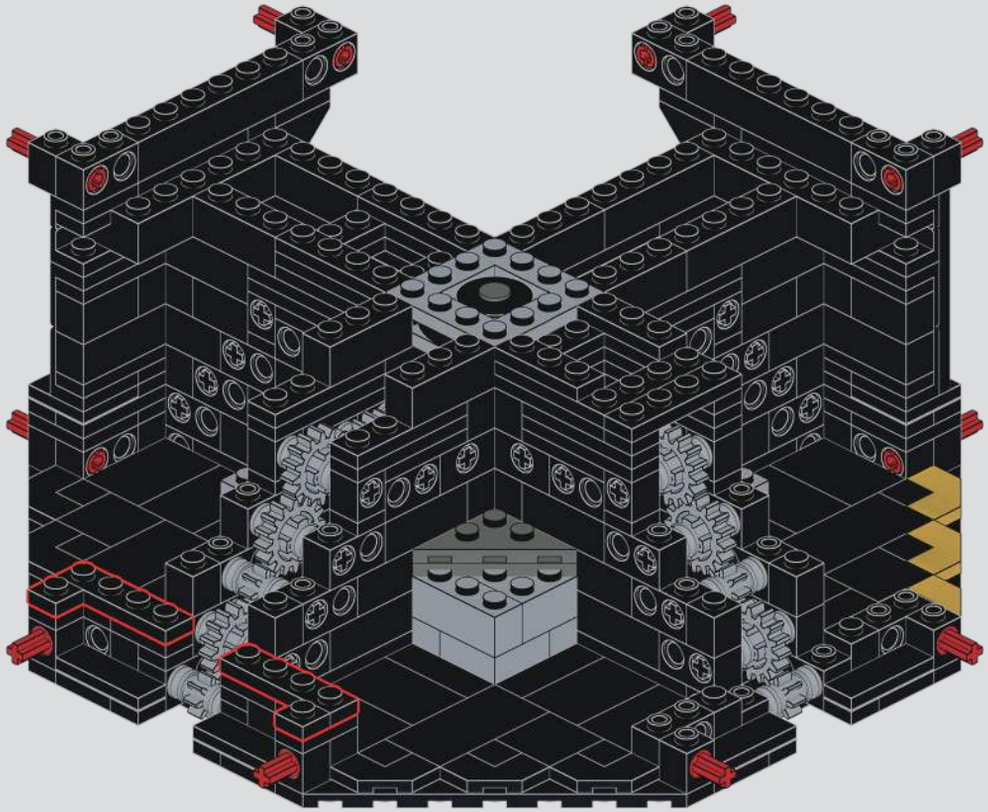

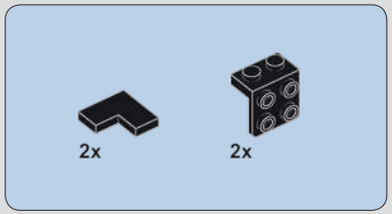

676

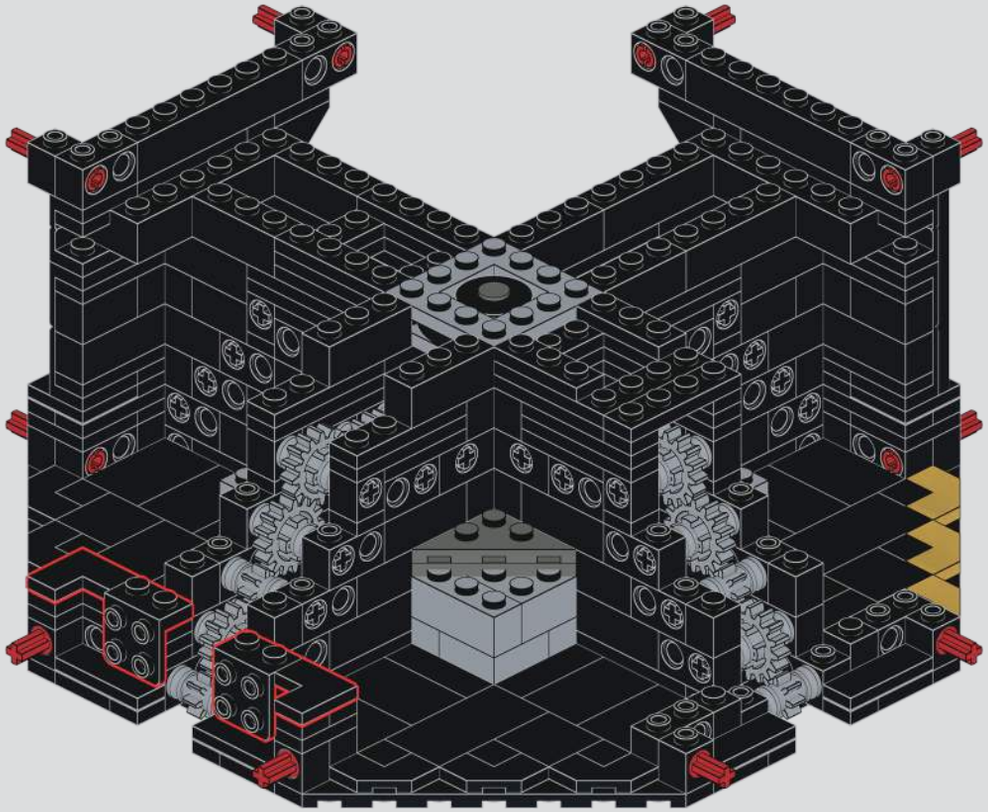

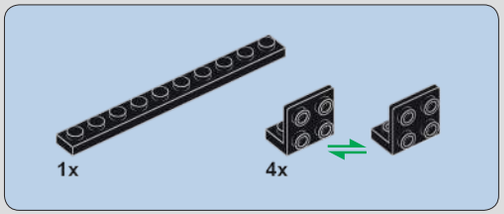

677

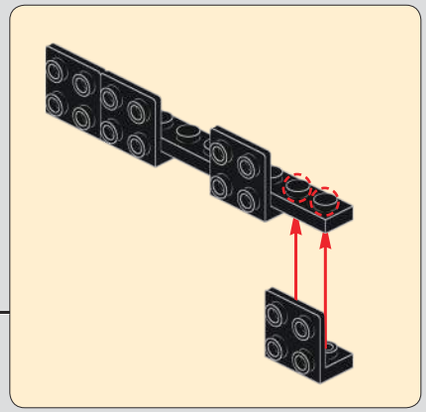

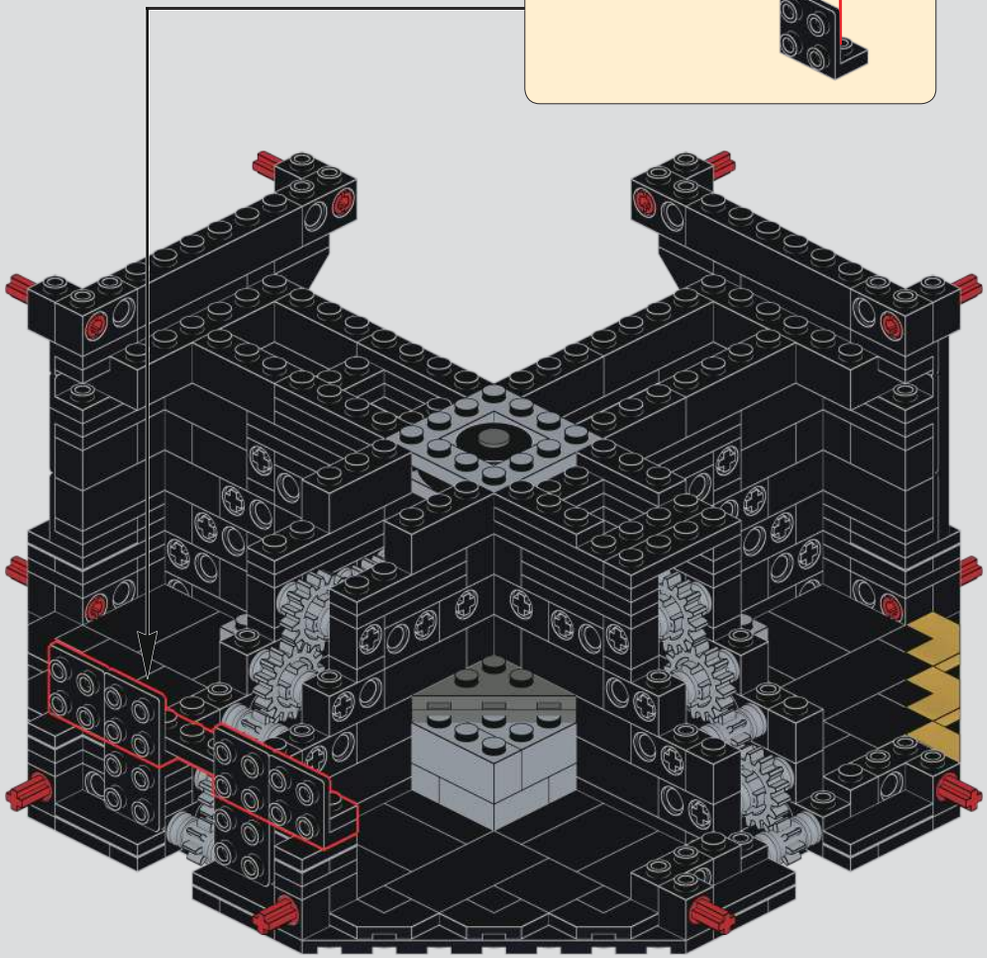

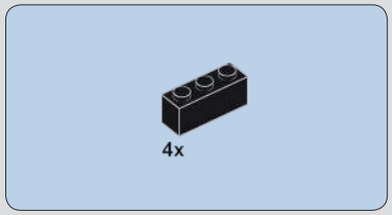

678

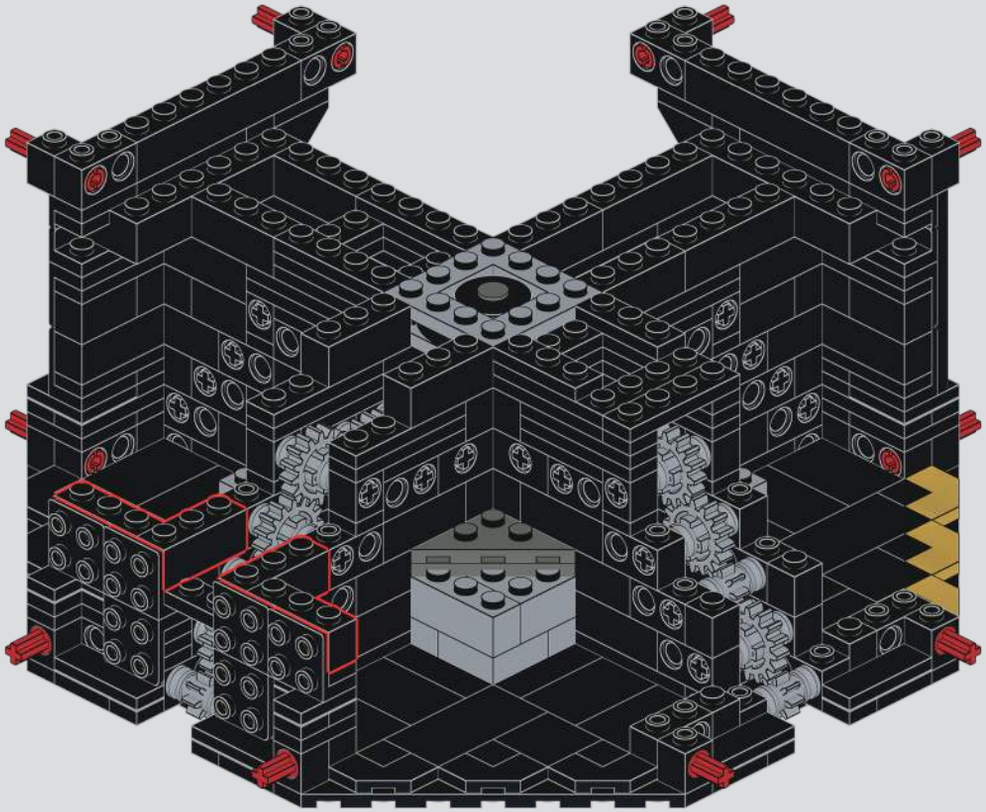

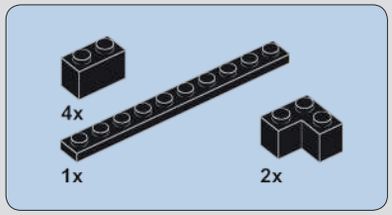

679

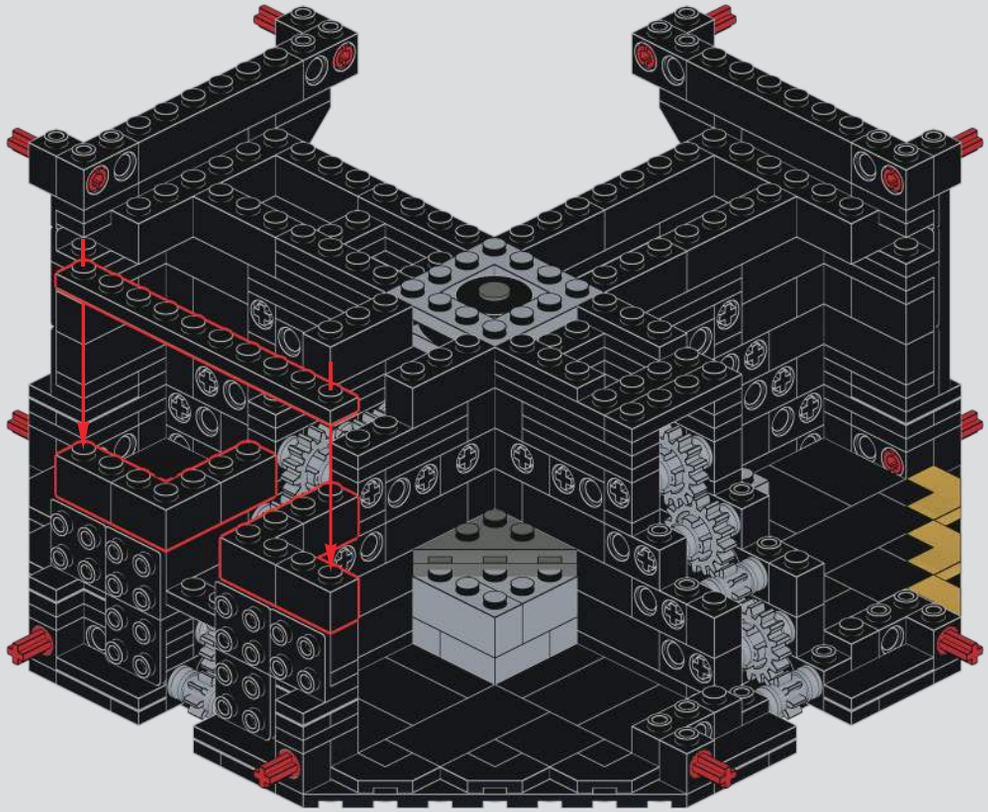

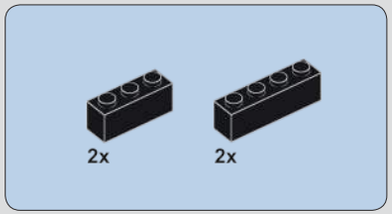

680

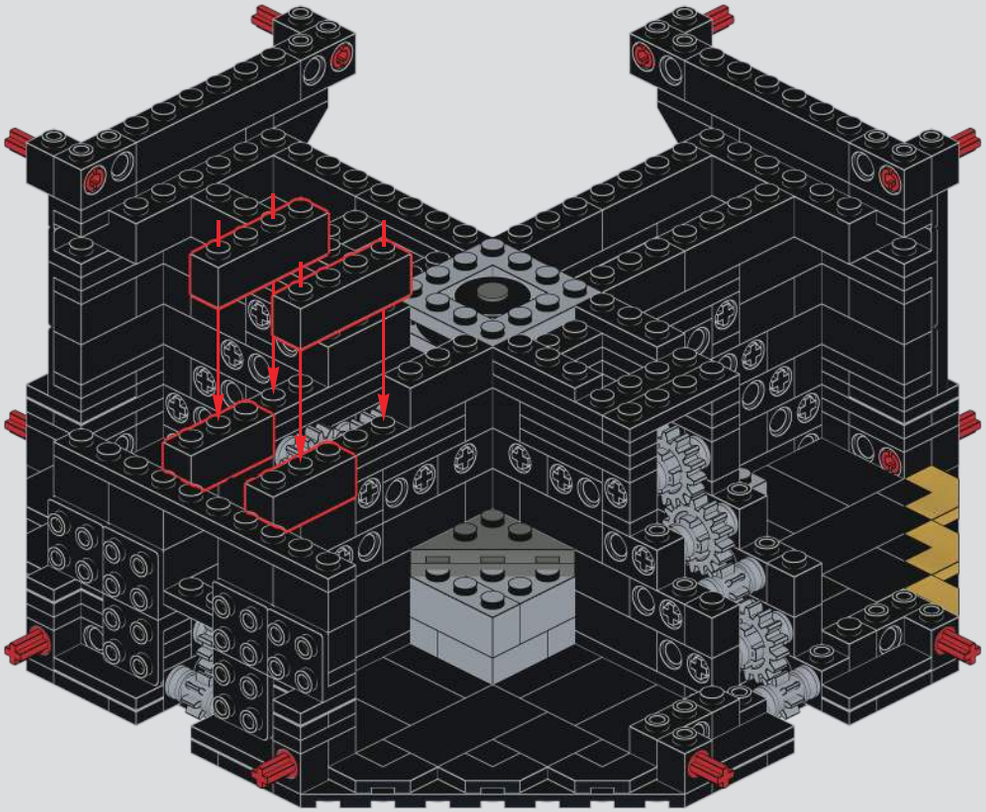

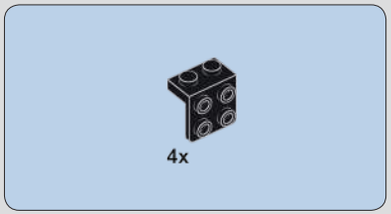

681

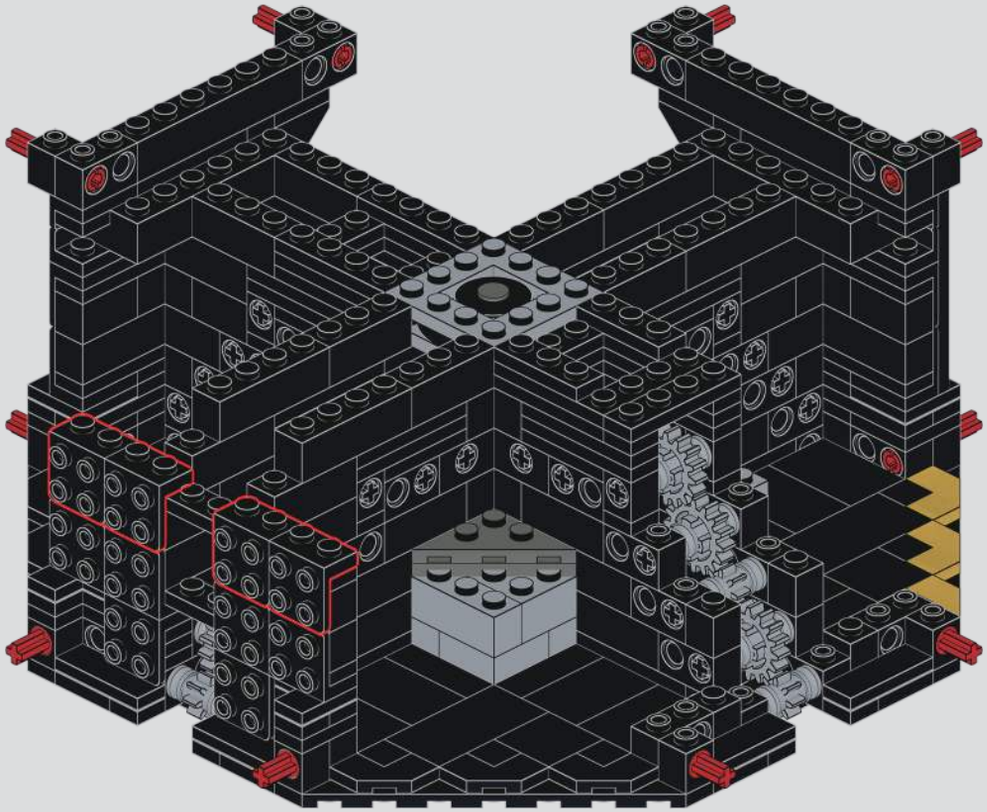

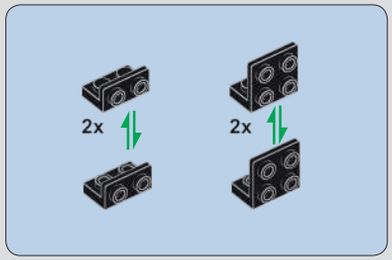

682

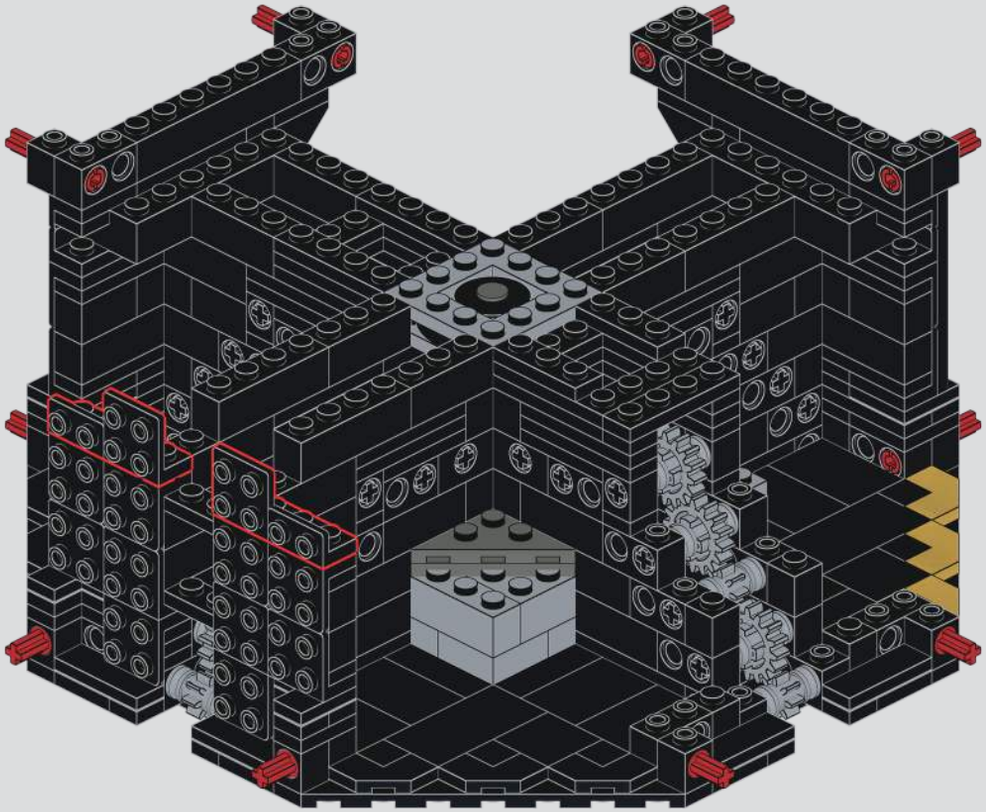

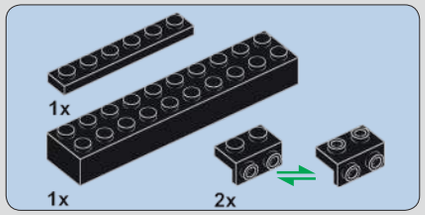

683

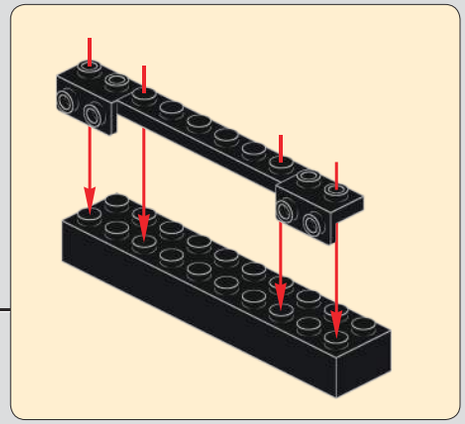

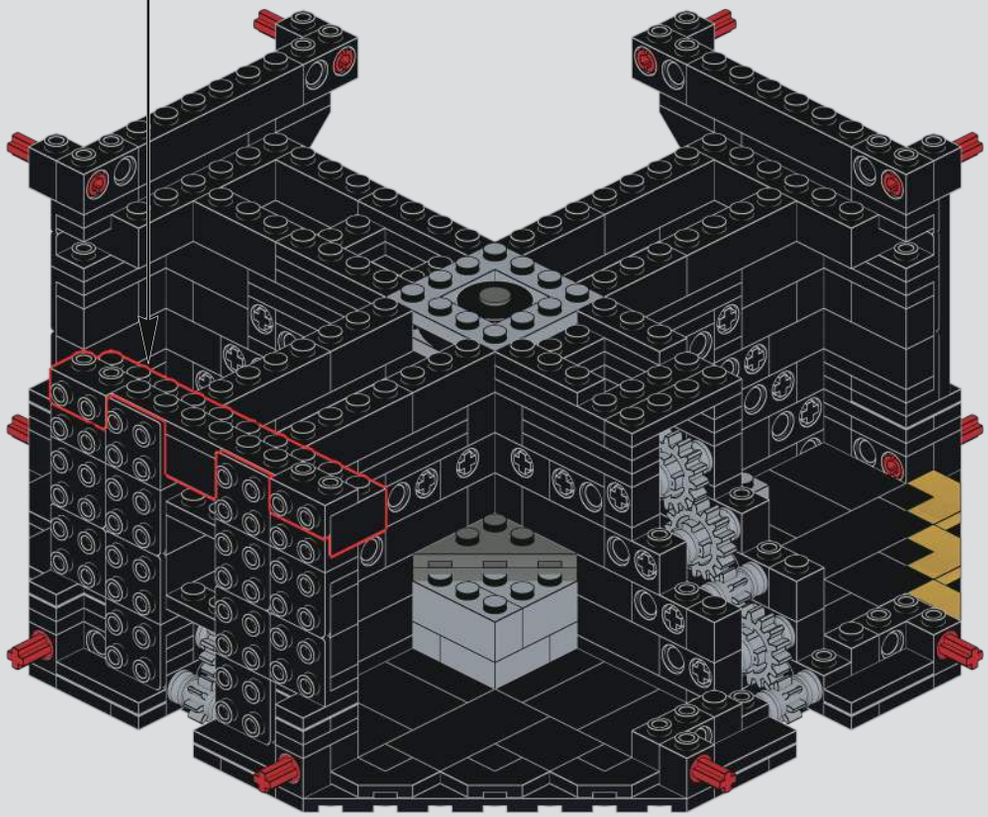

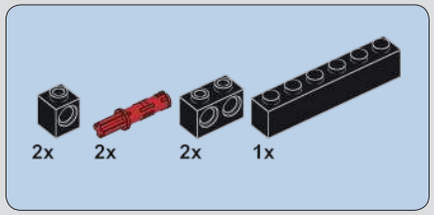

684

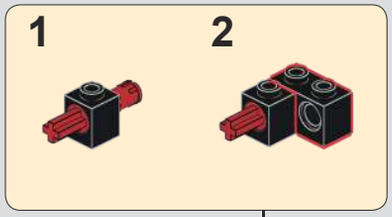

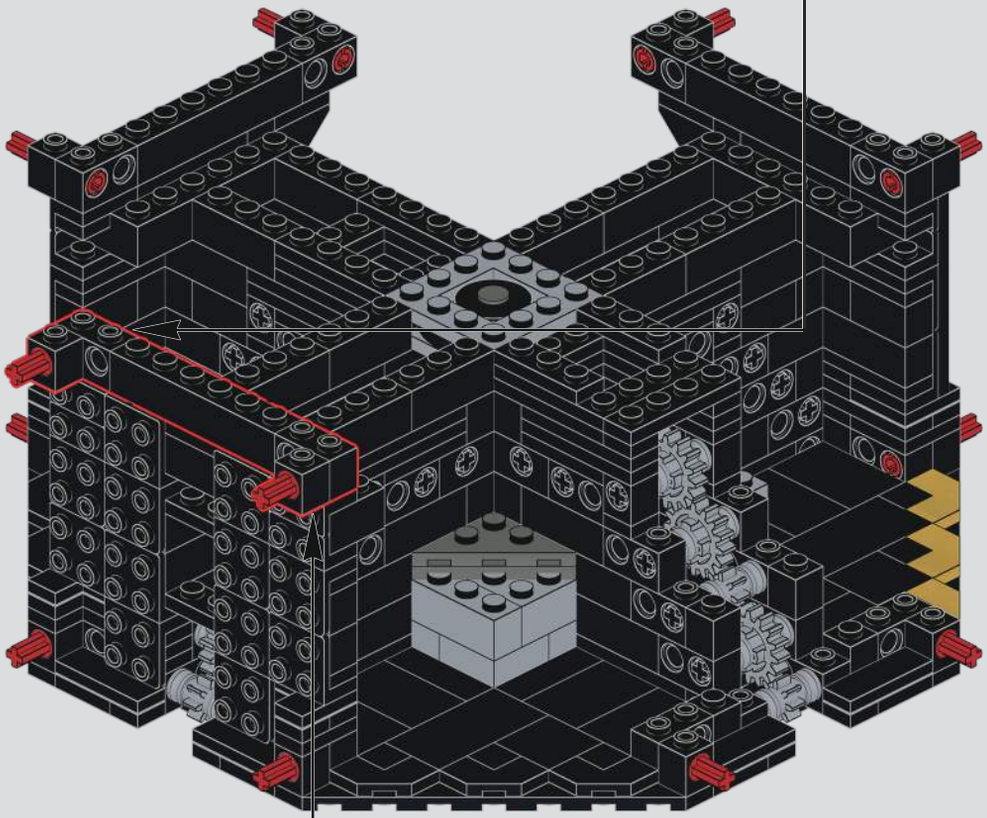

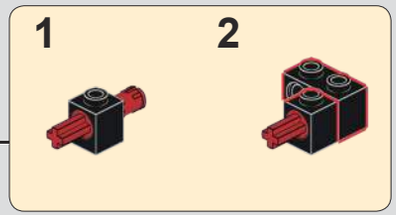

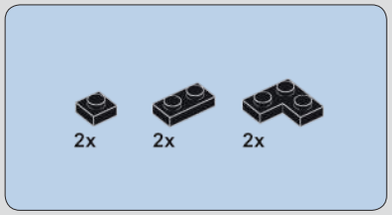

685

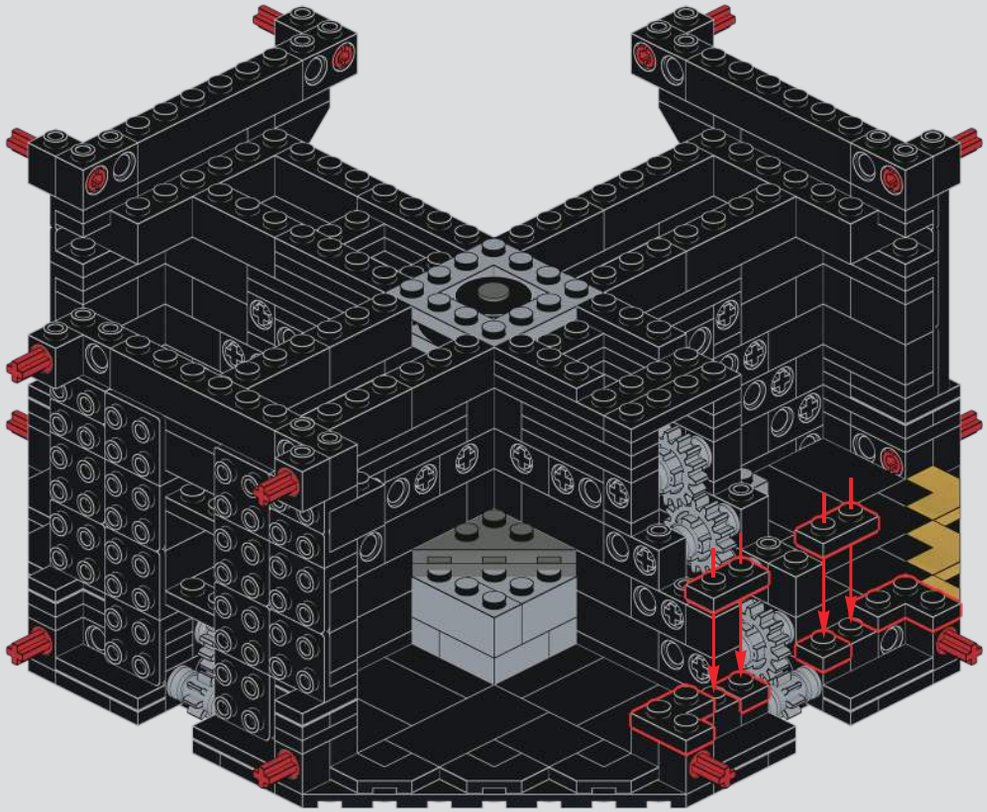

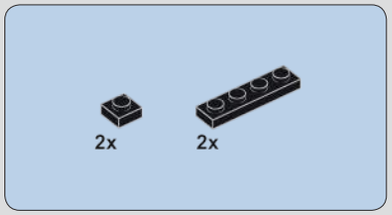

686

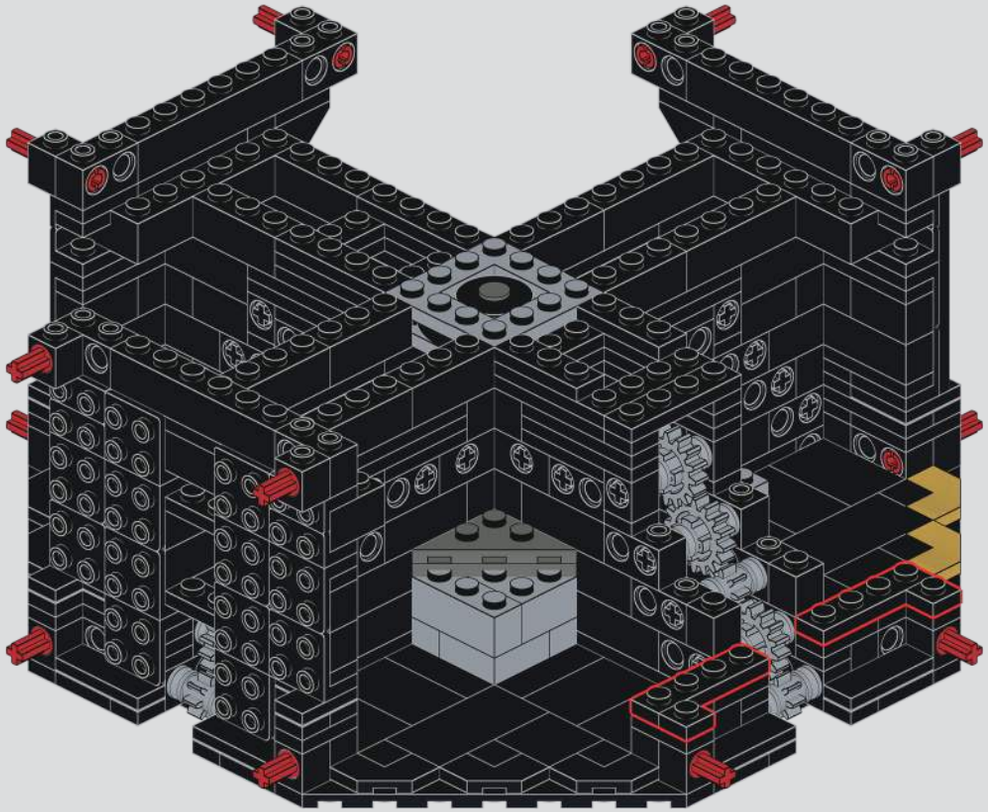

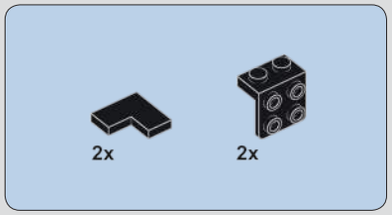

687

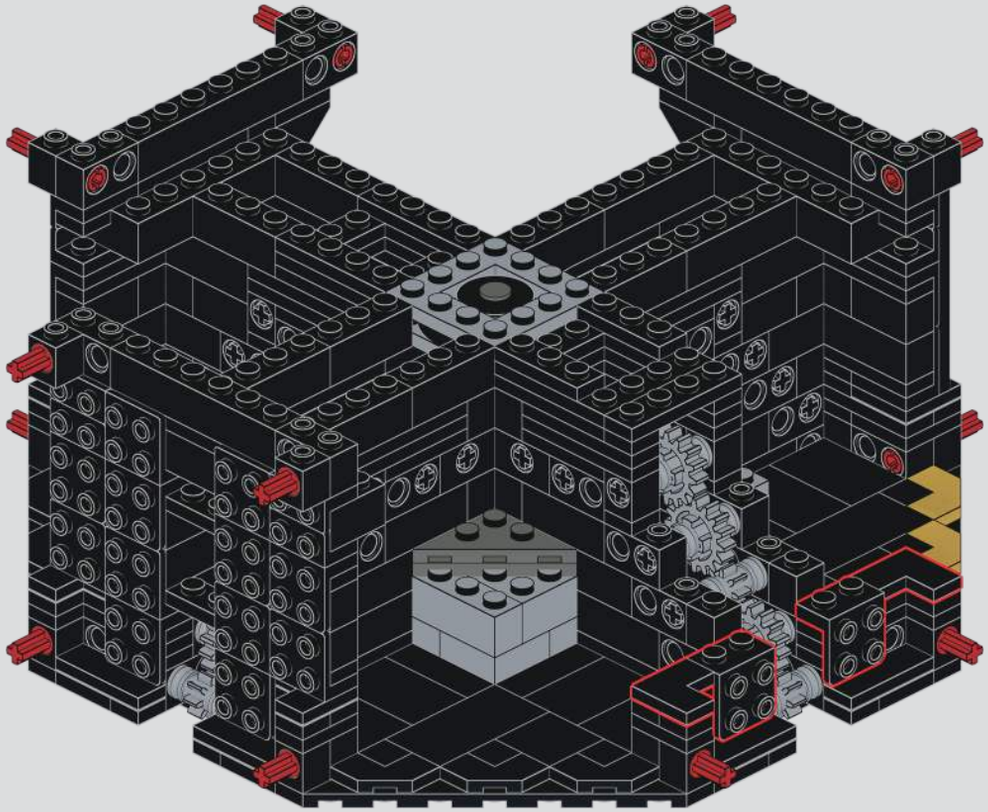

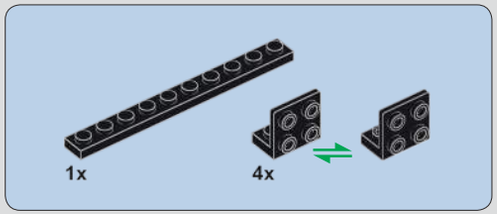

688

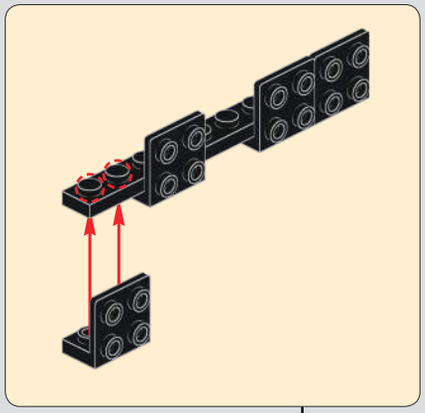

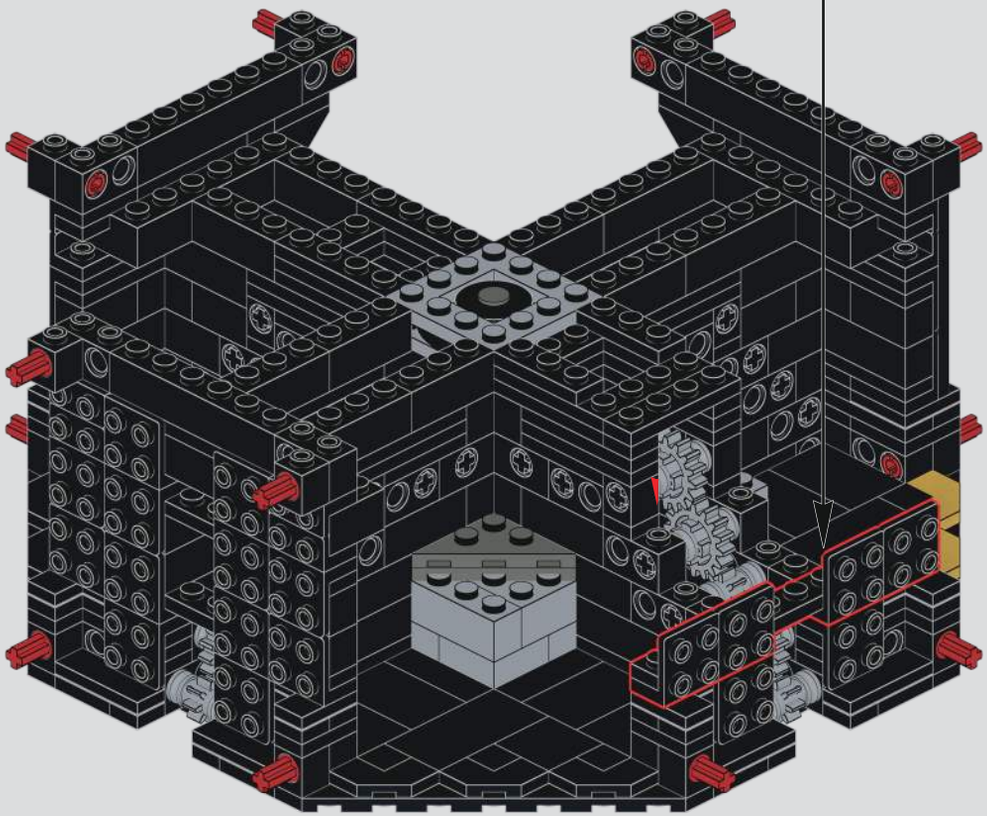

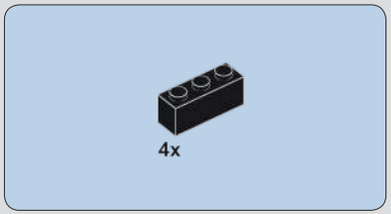

689

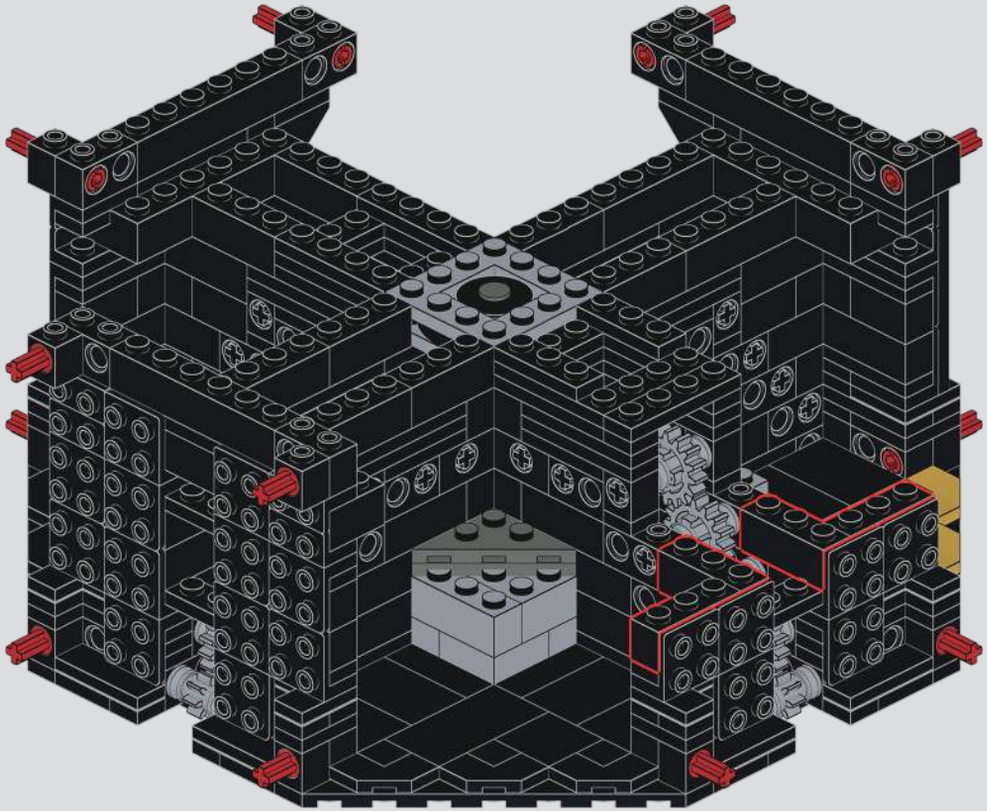

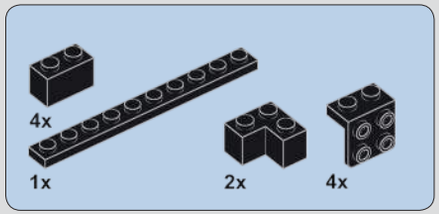

690

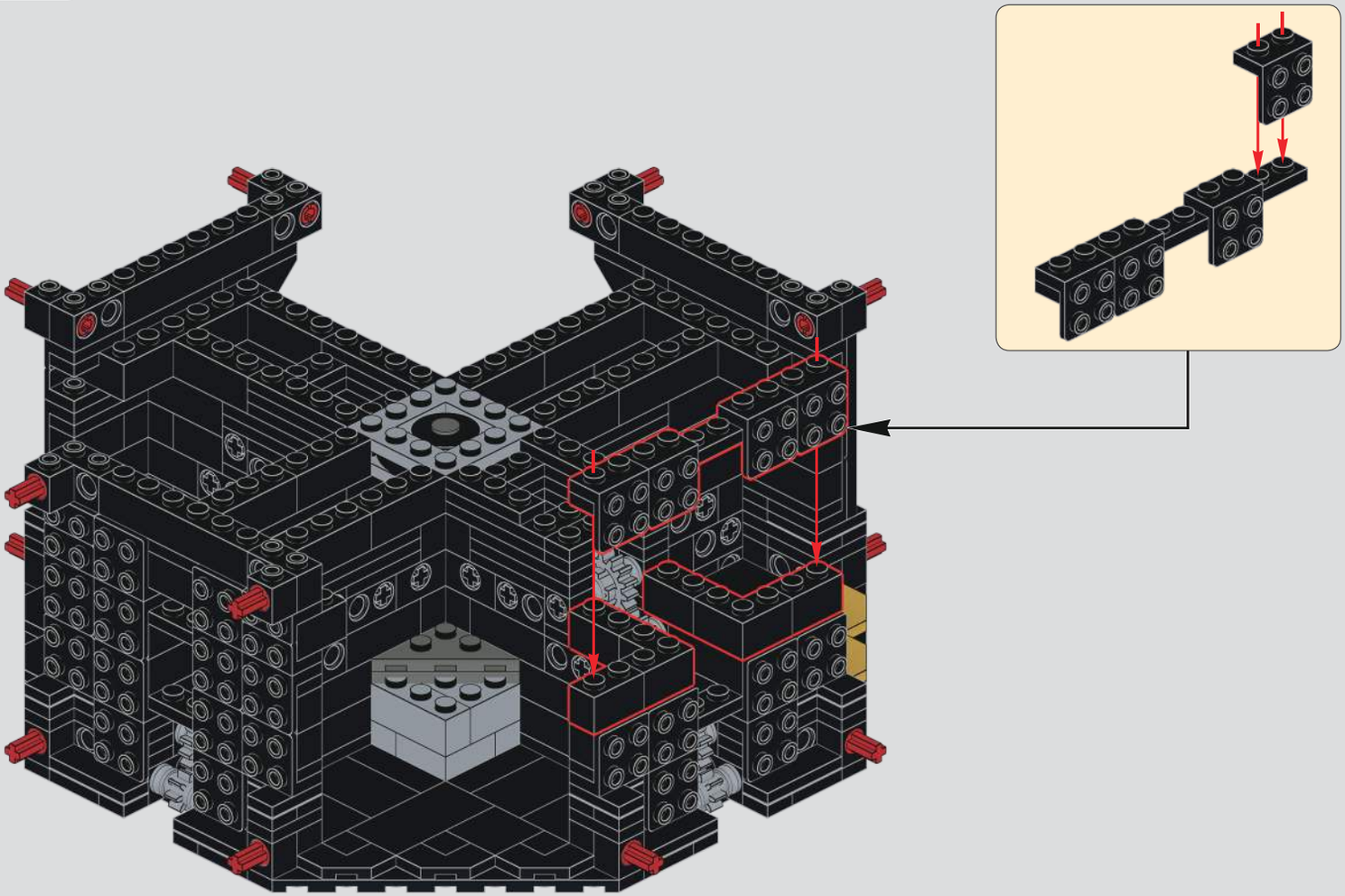

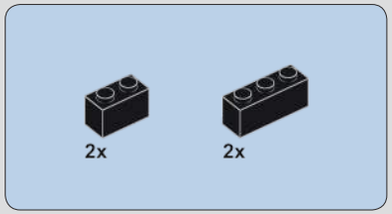

691

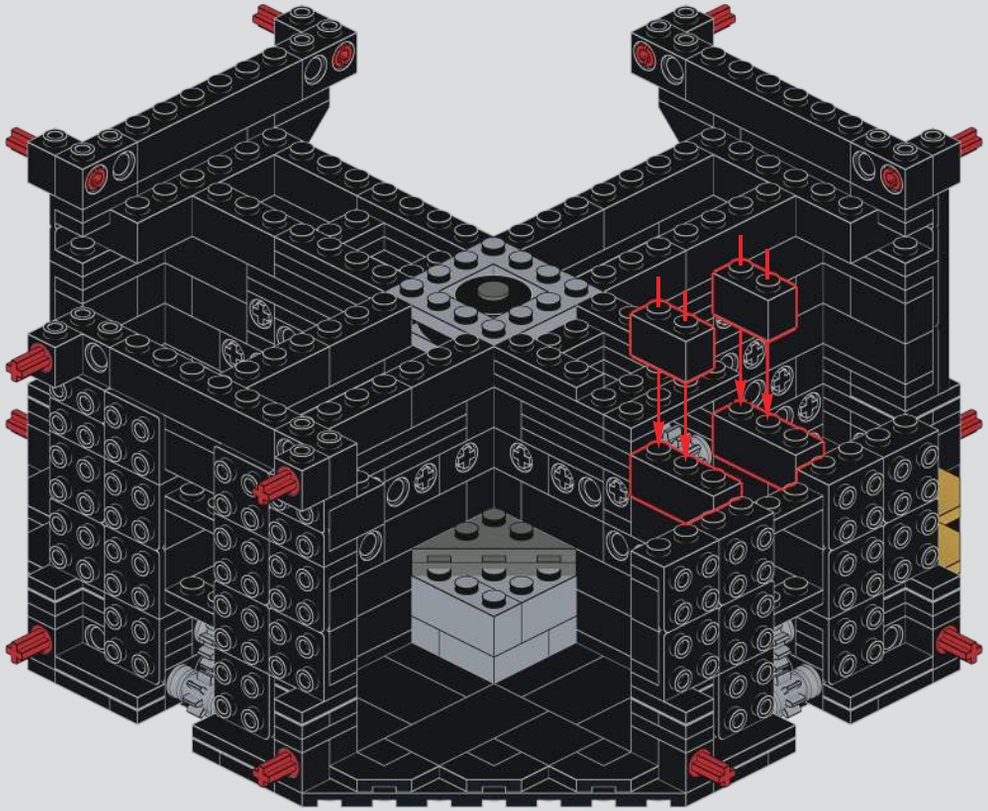

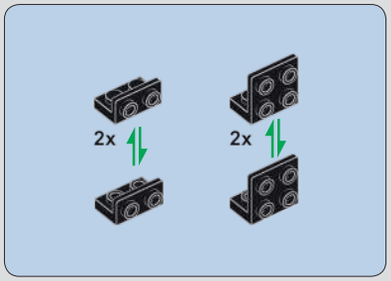

692

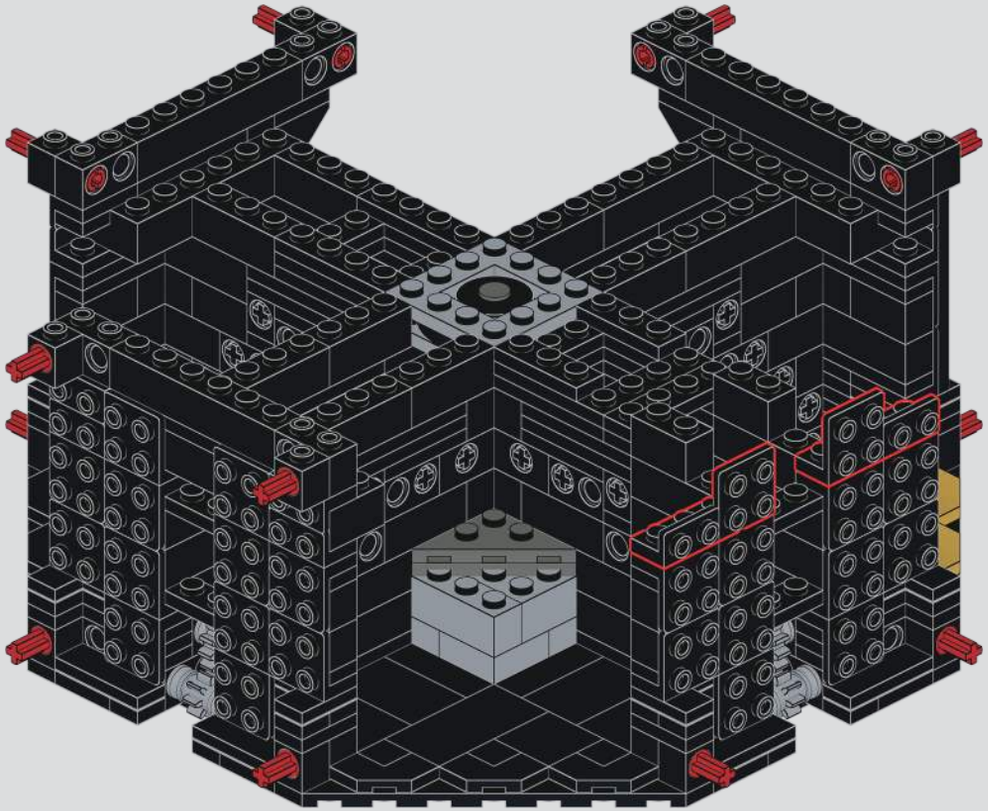

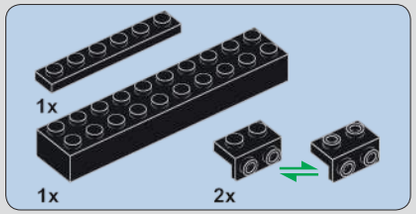

693

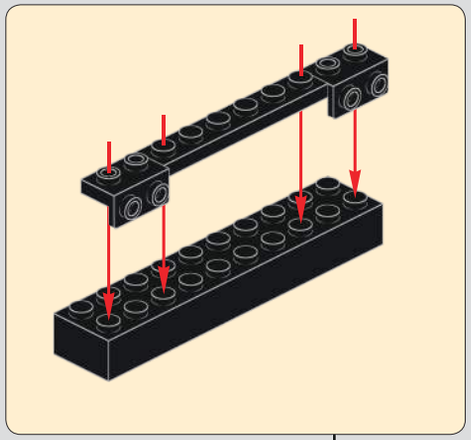

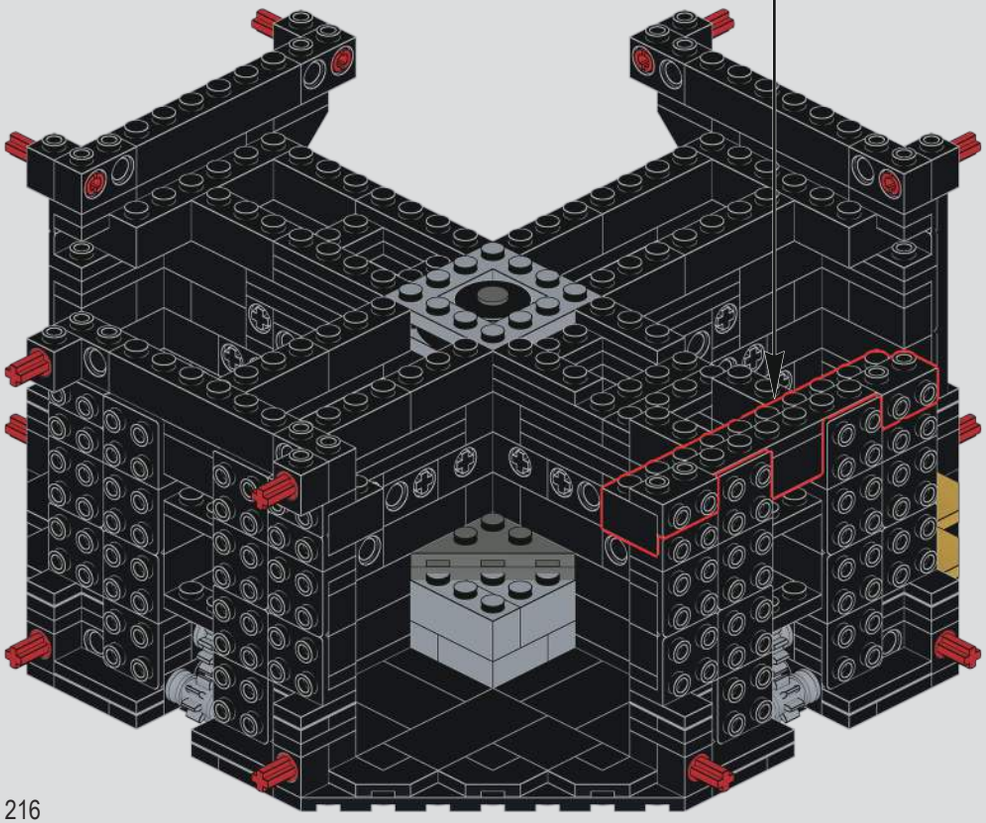

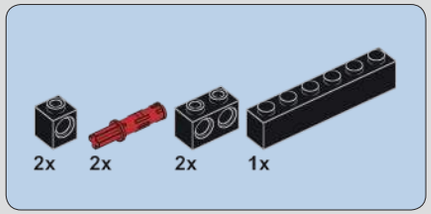

694

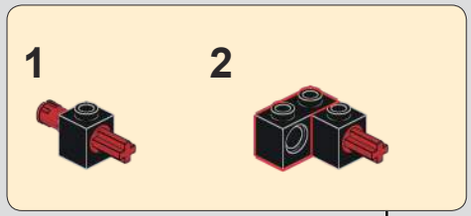

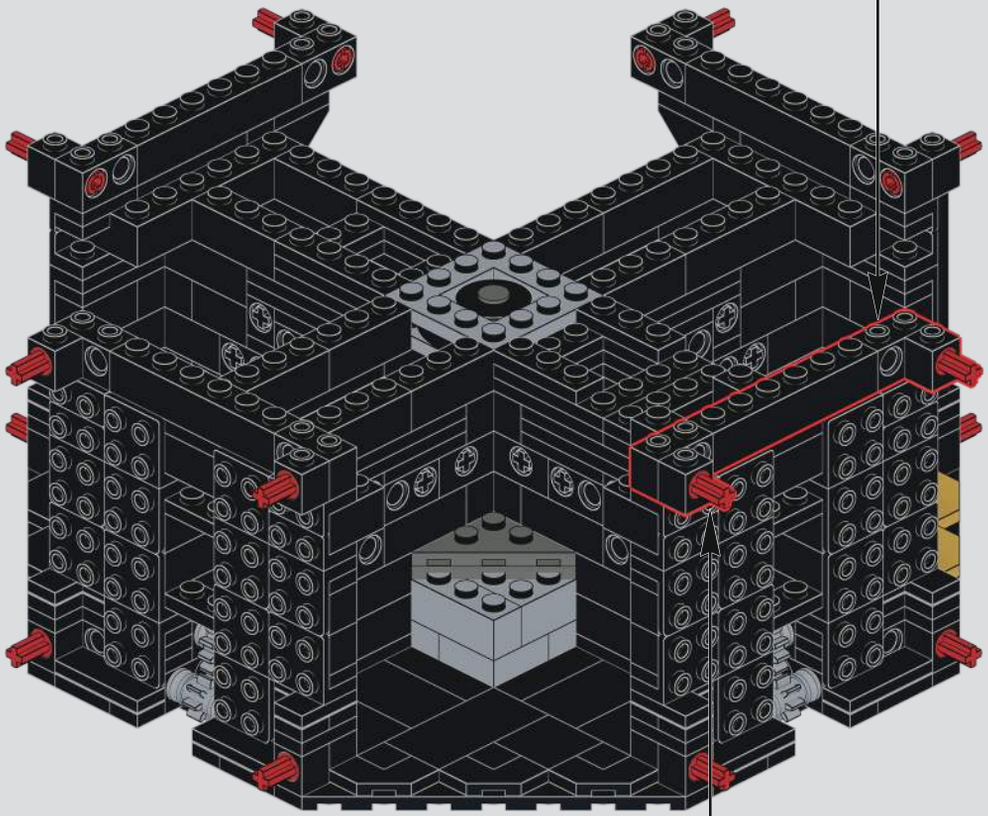

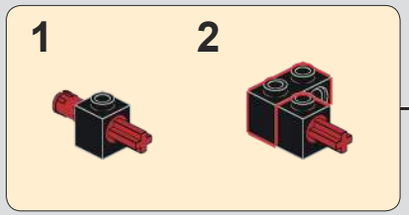

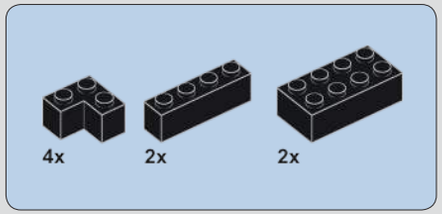

695

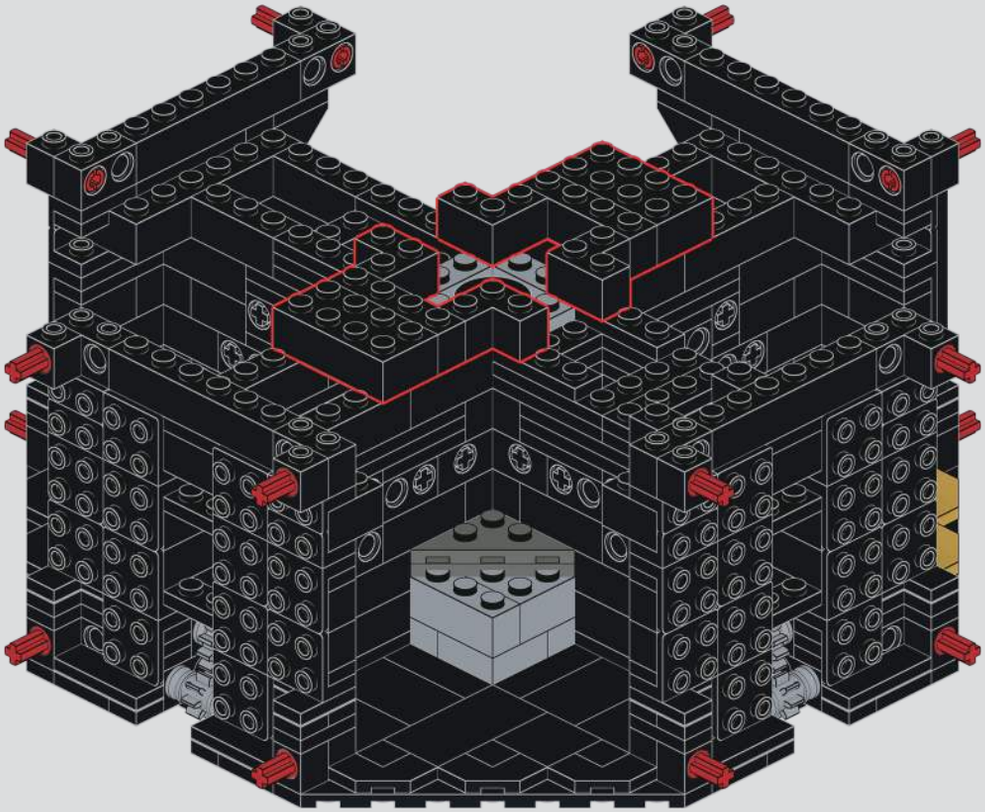

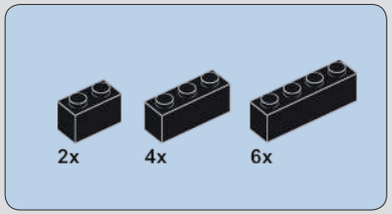

696

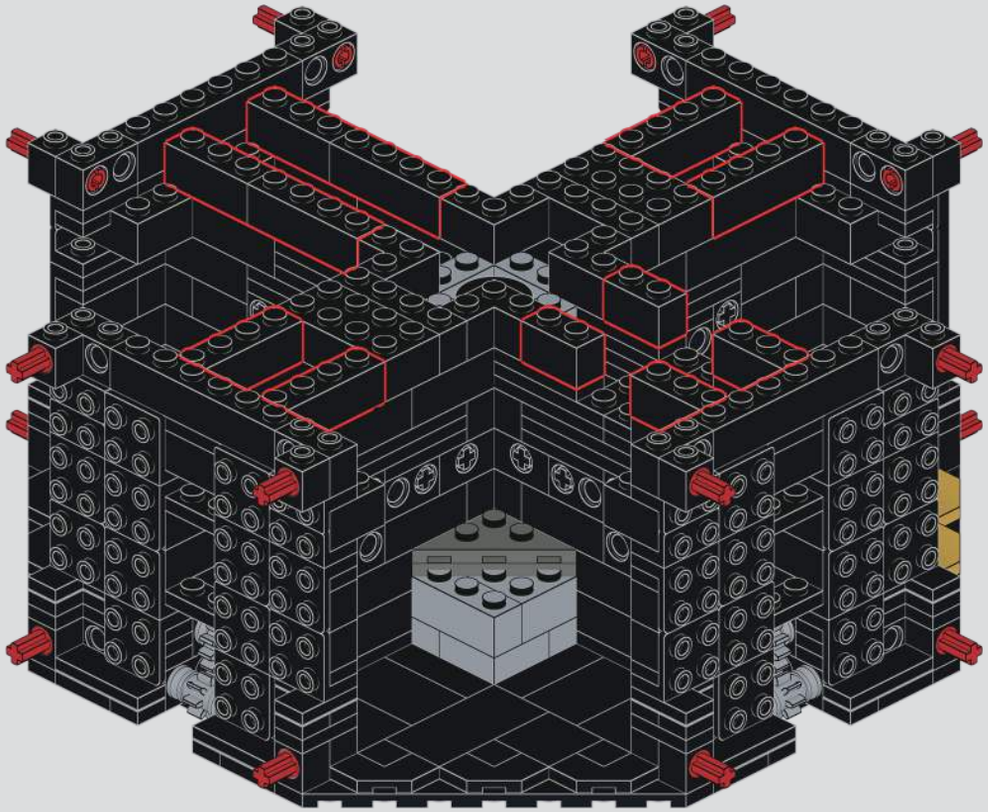

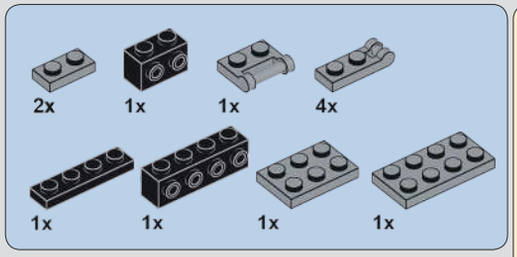

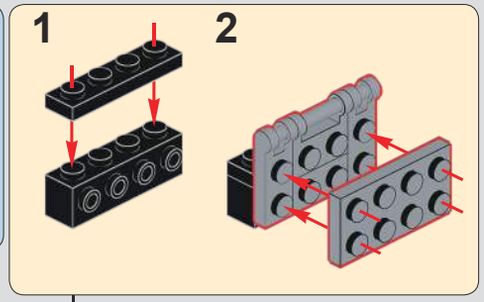

697

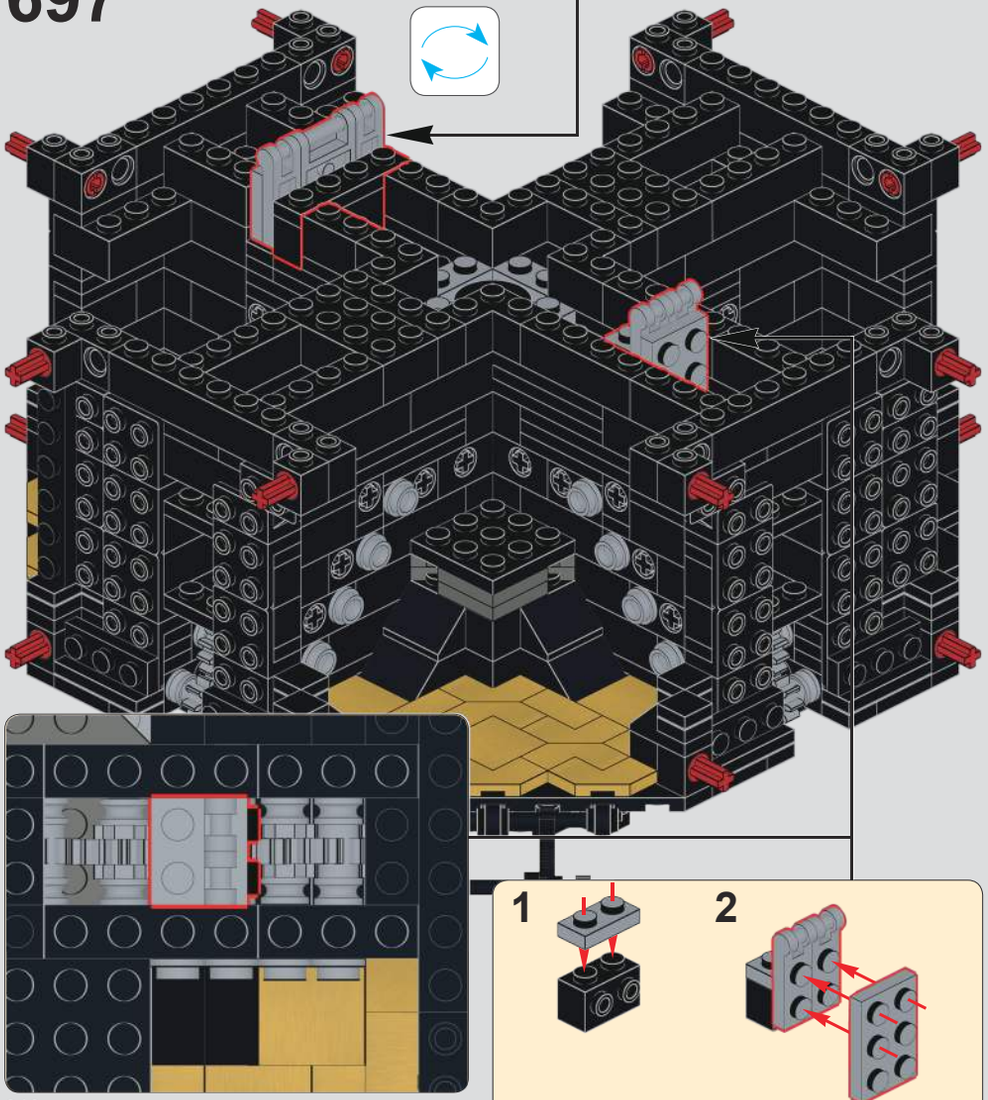

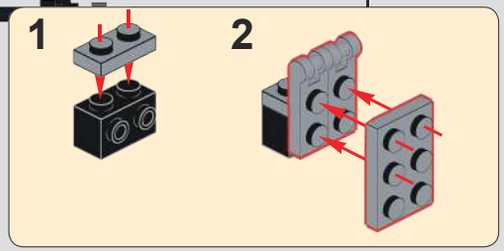

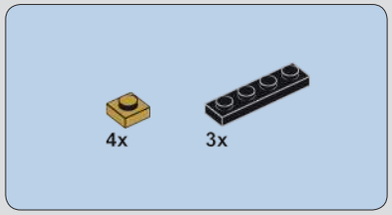

698

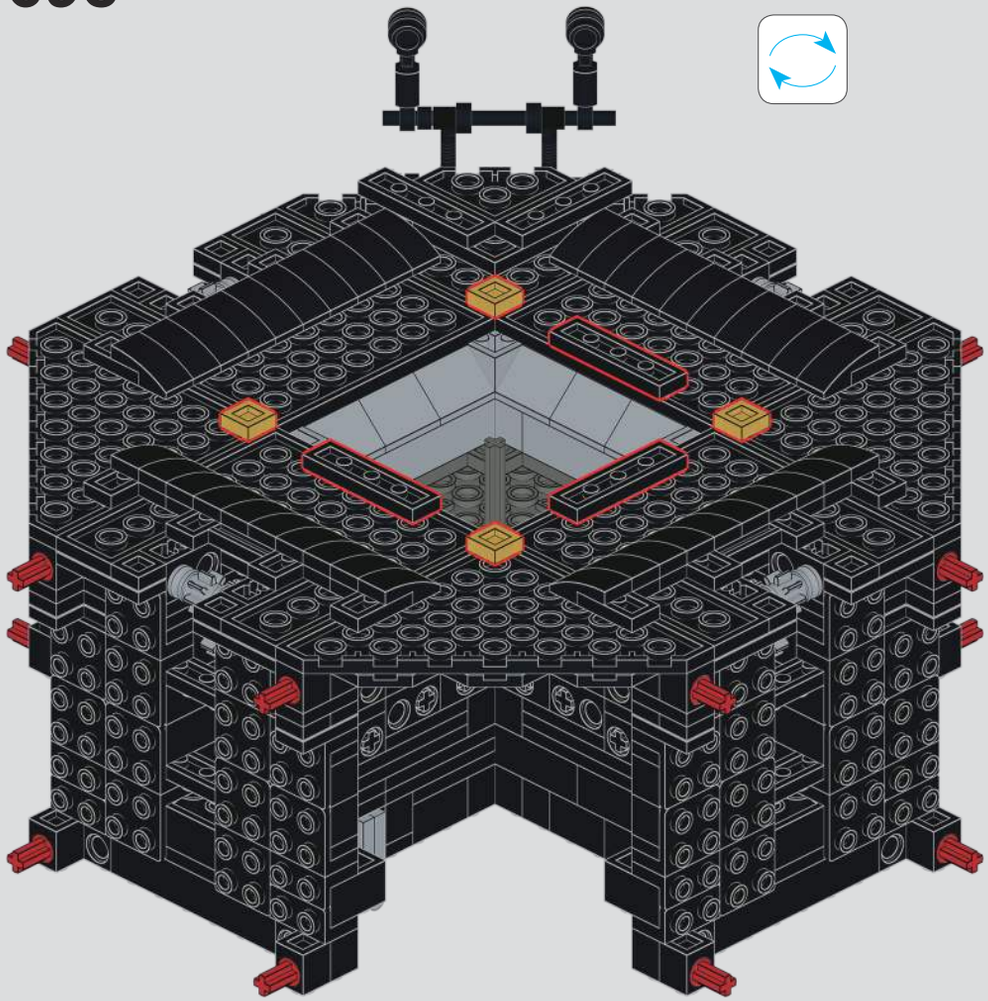

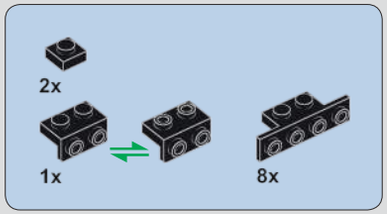

699

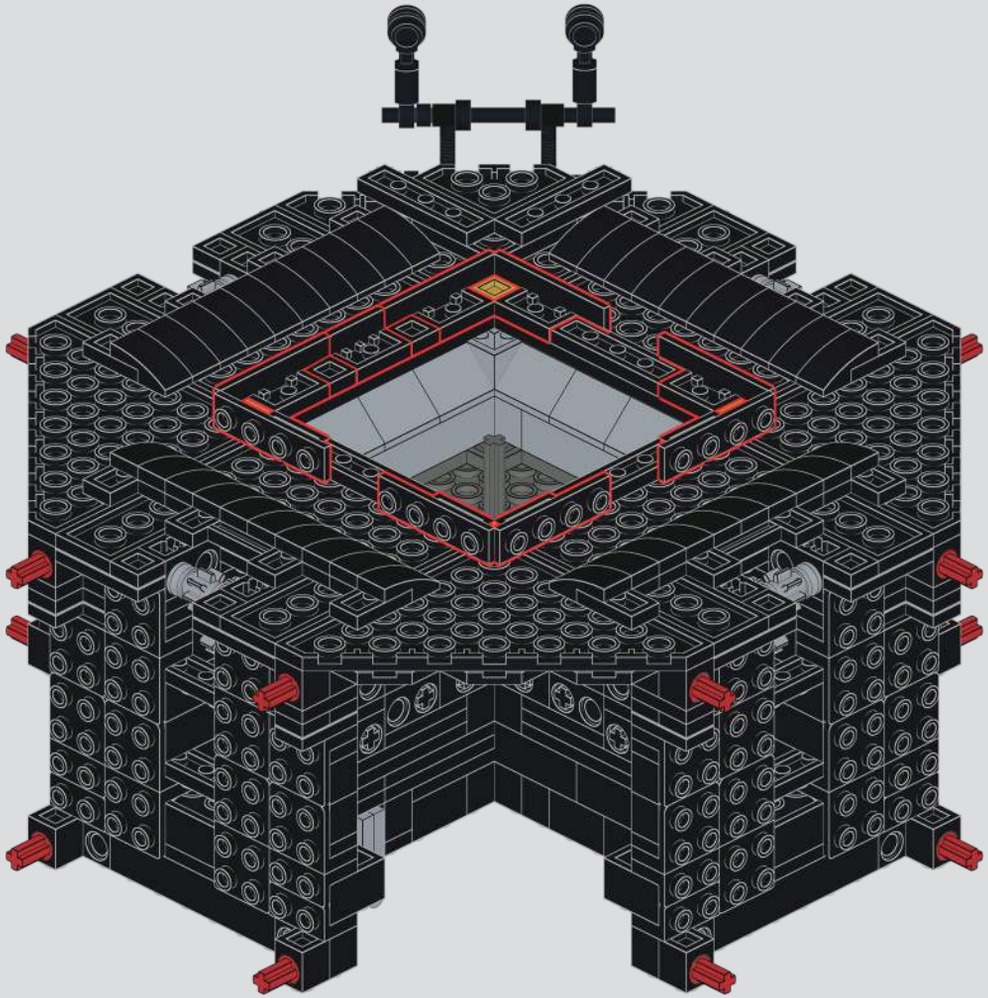

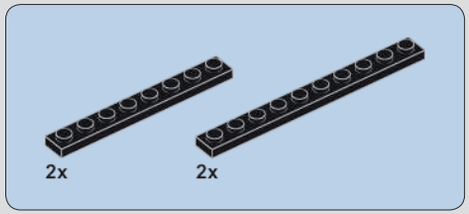

700

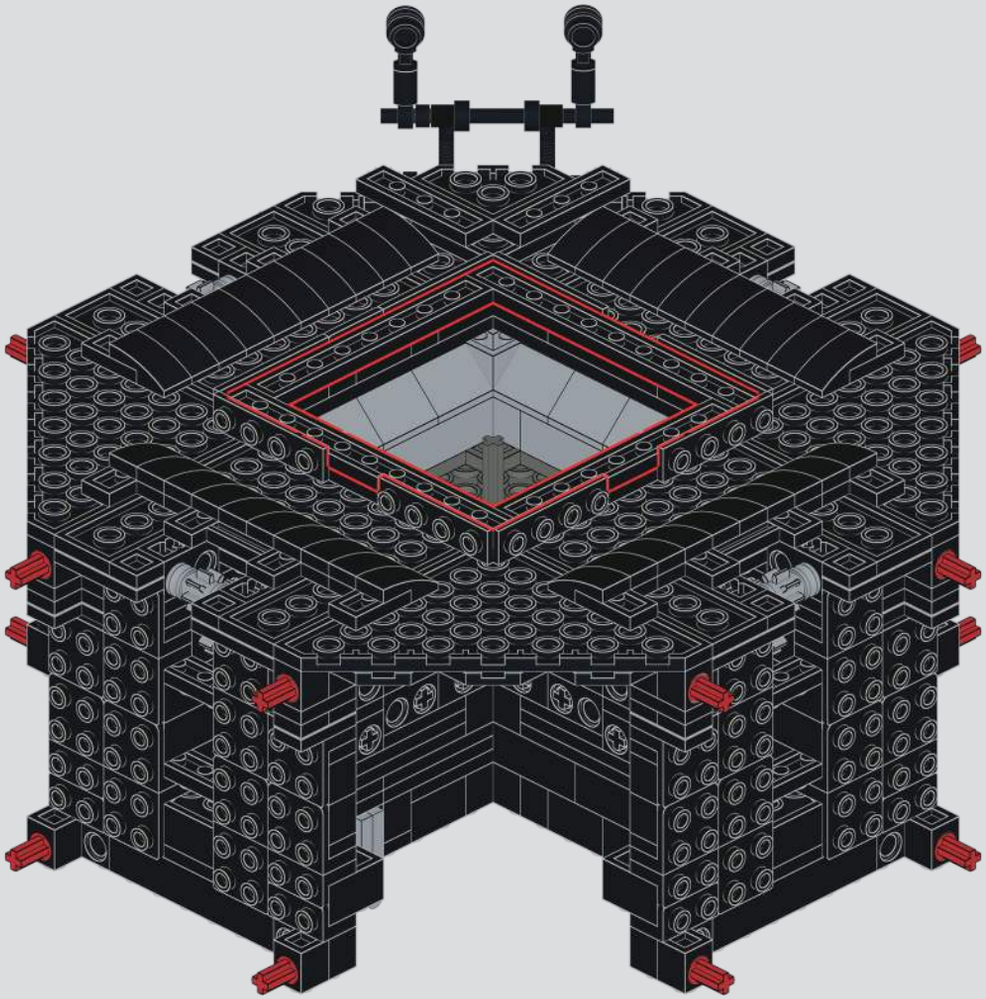

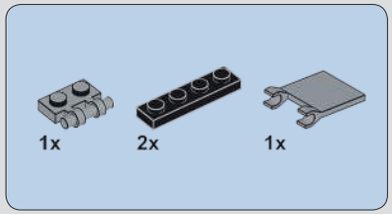

701

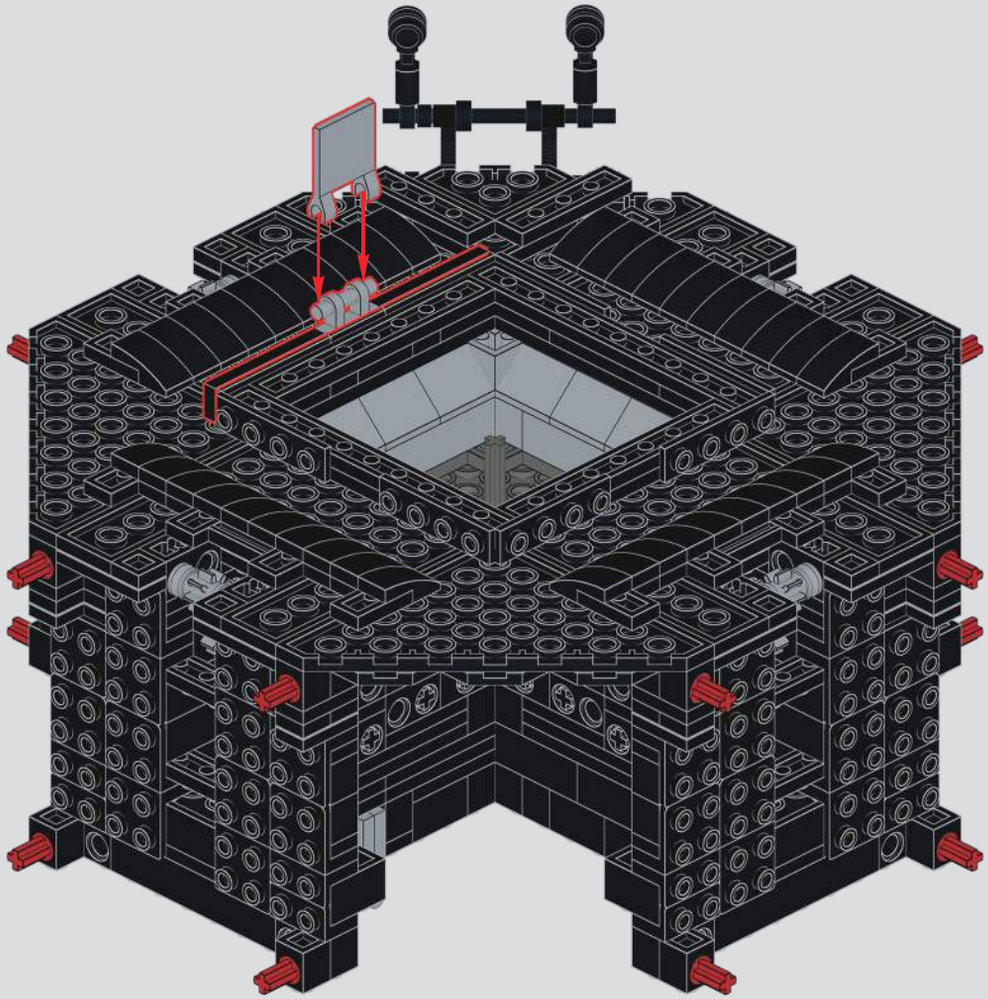

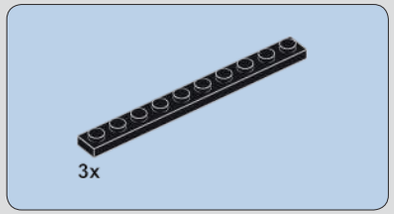

702

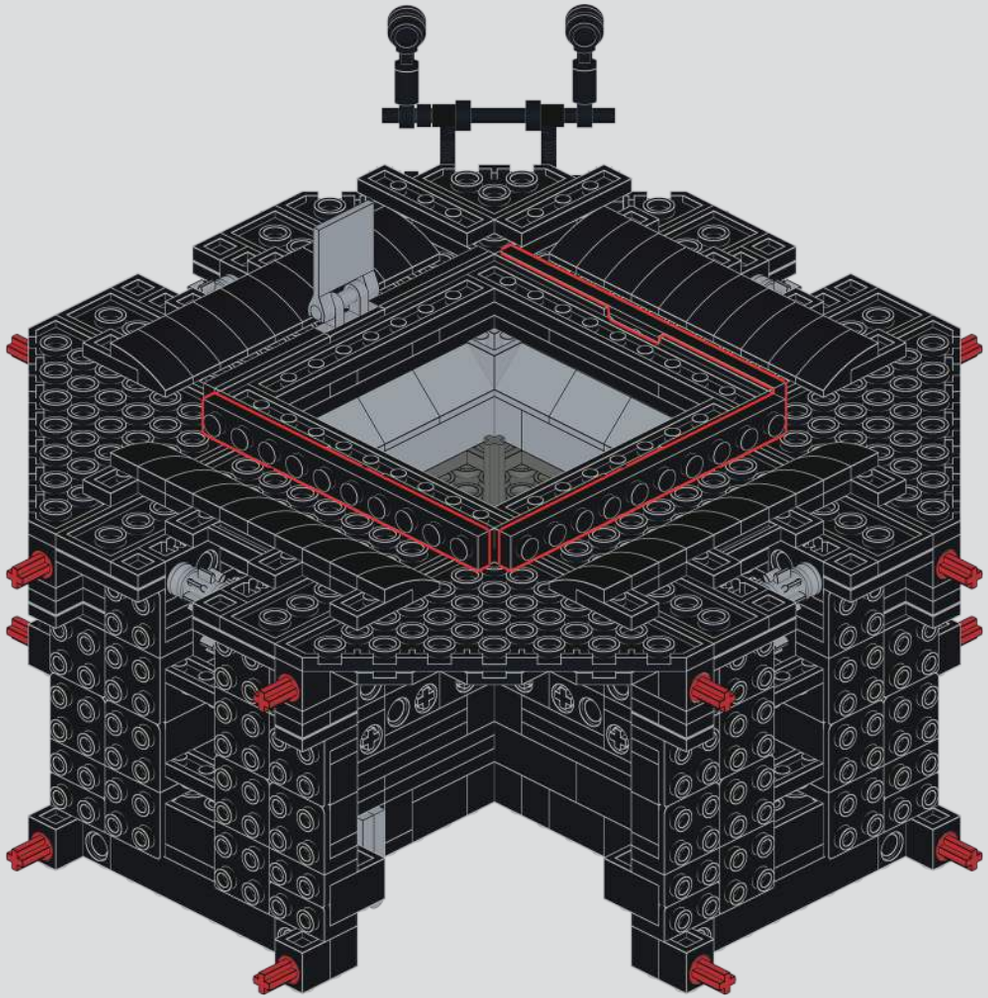

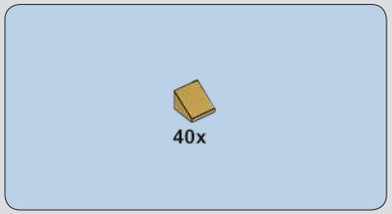

703

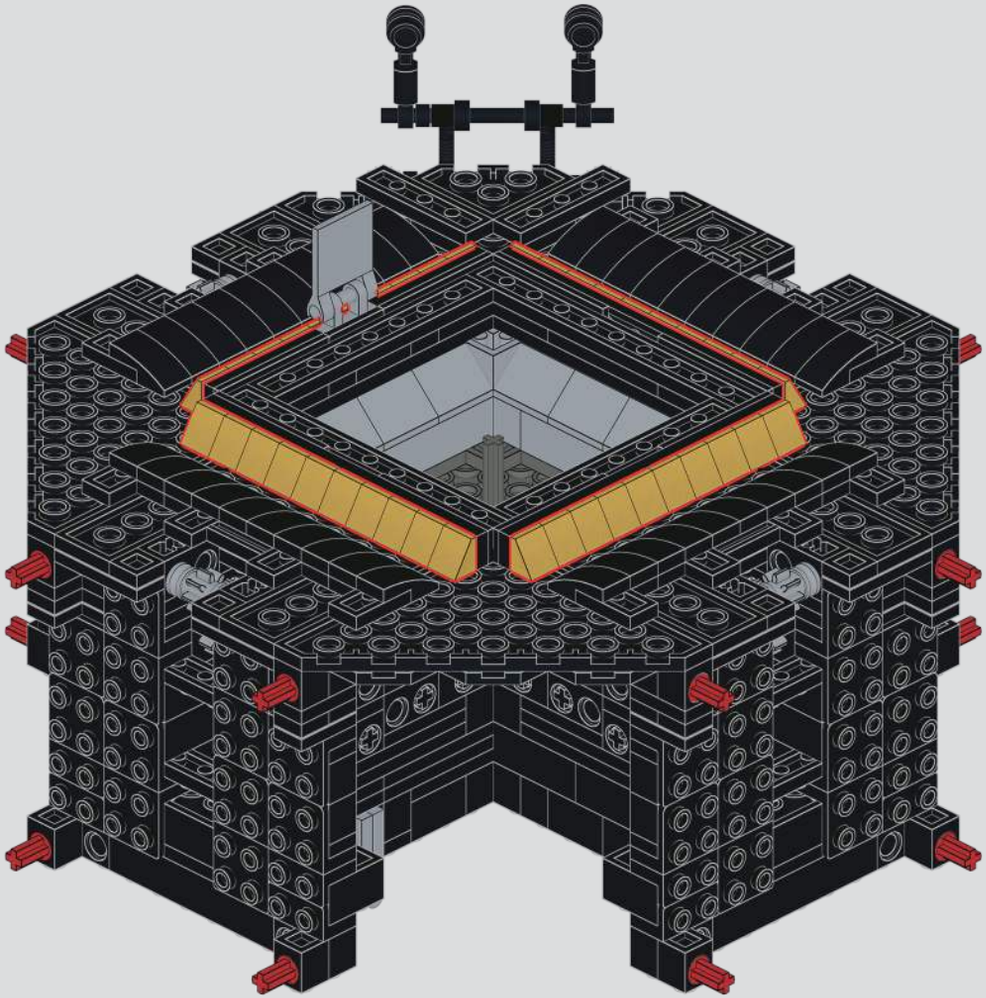

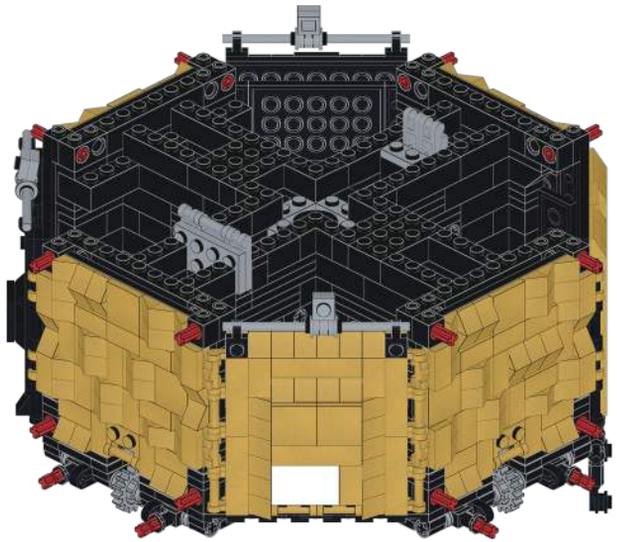

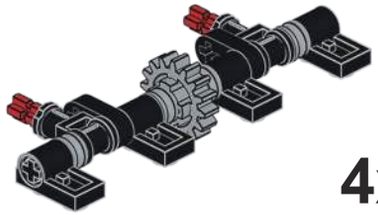

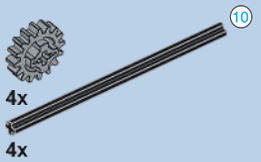

704

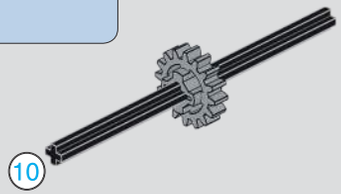

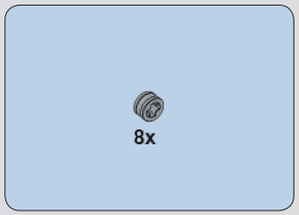

705

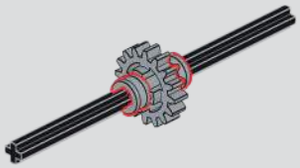

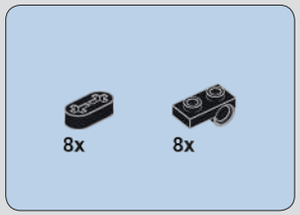

706

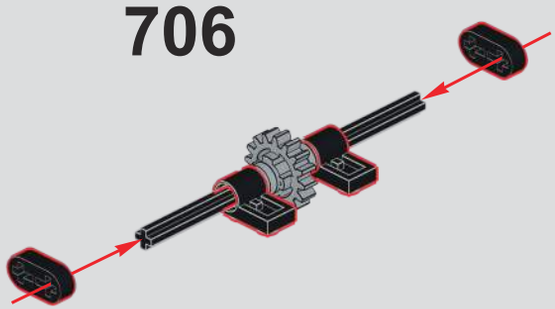

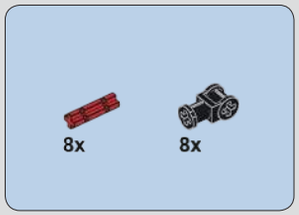

707

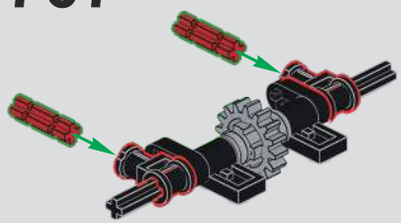

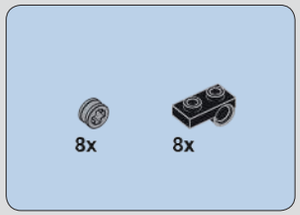

708

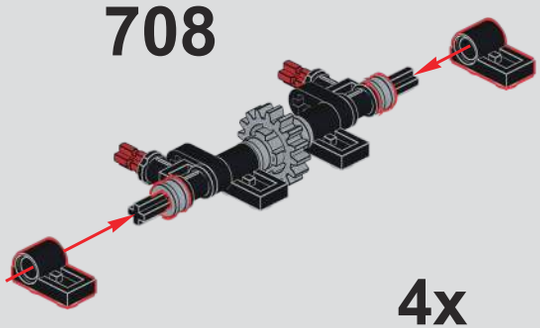

709

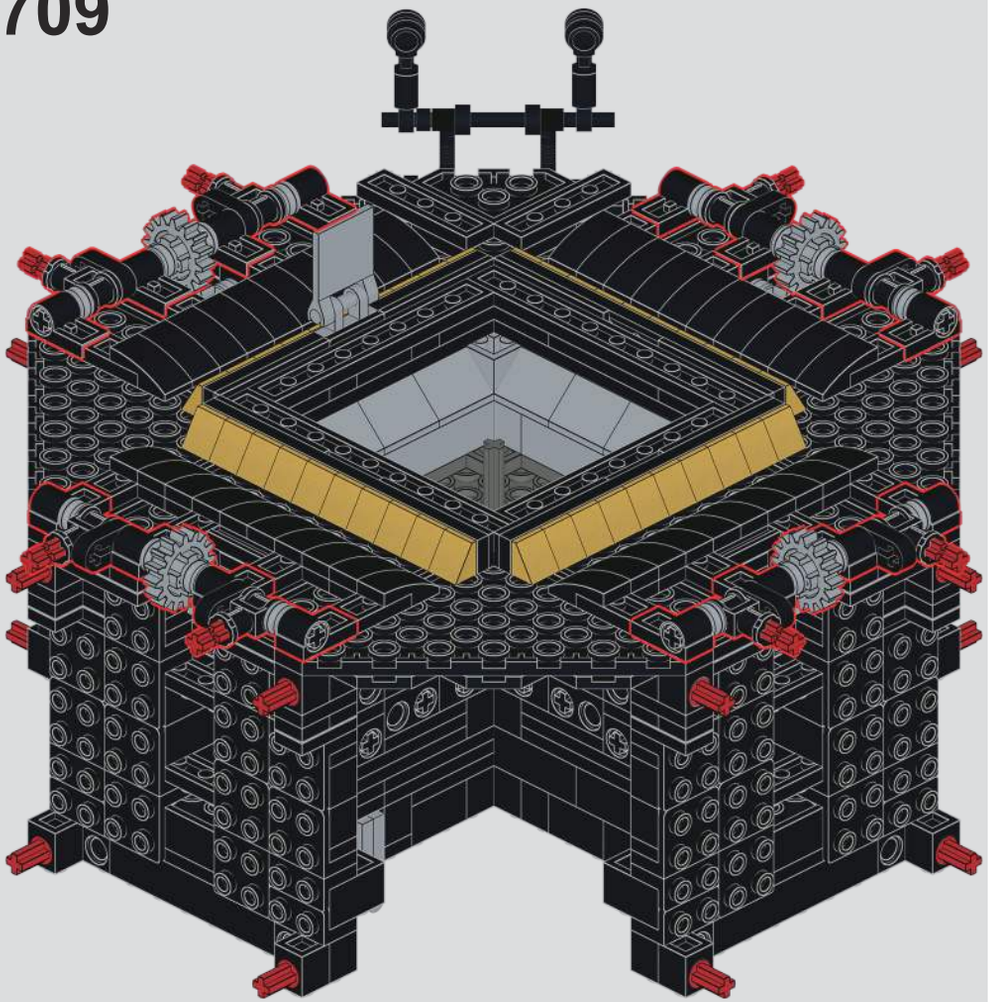

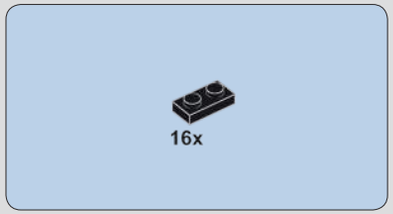

710

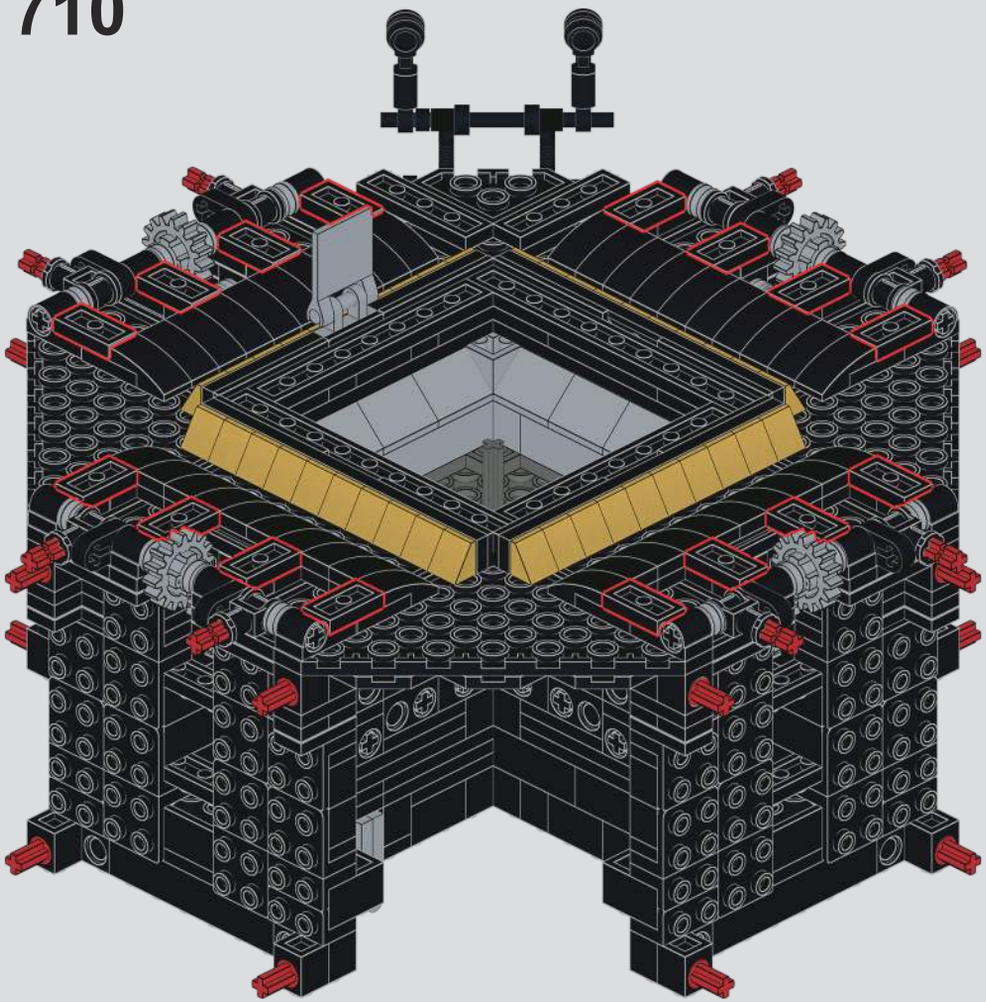

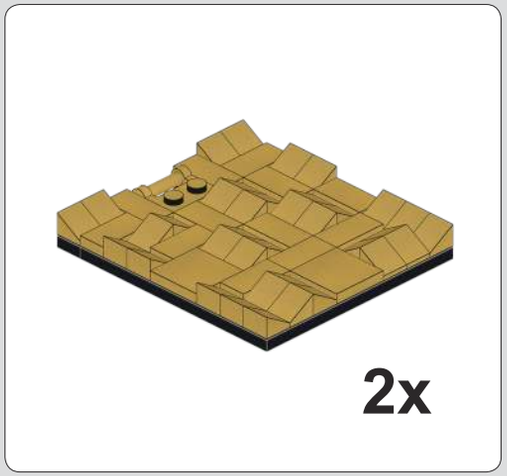

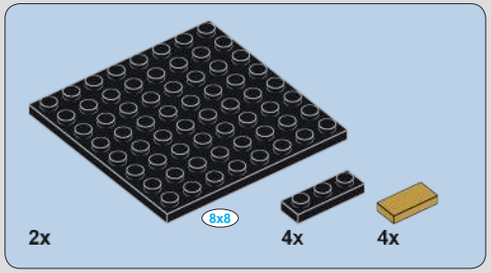

711

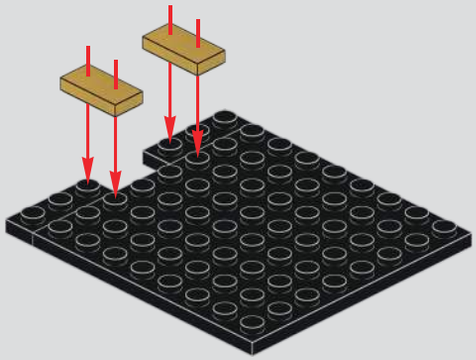

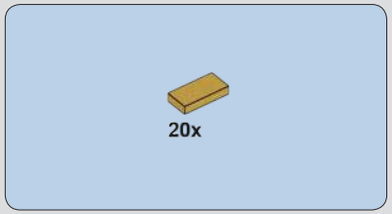

712

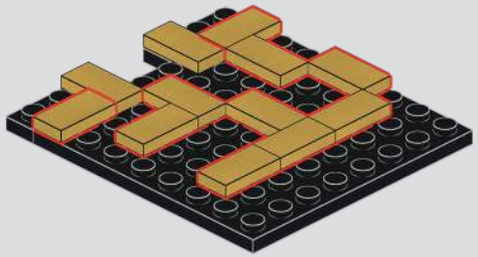

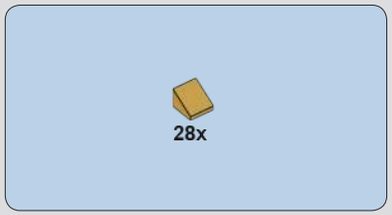

713

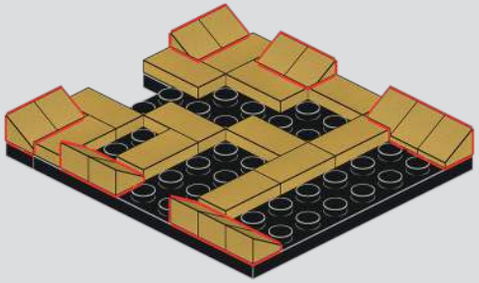

714

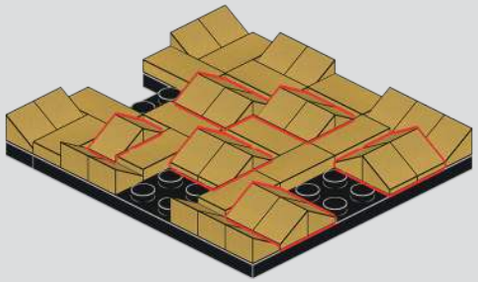

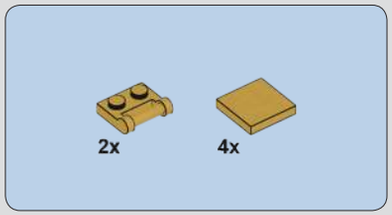

715

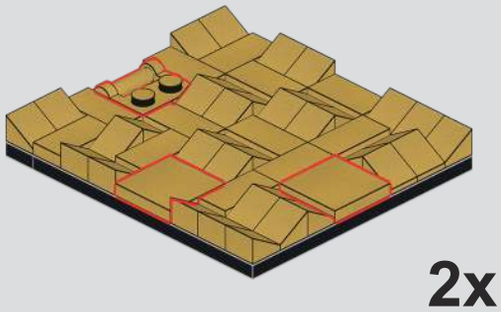

716

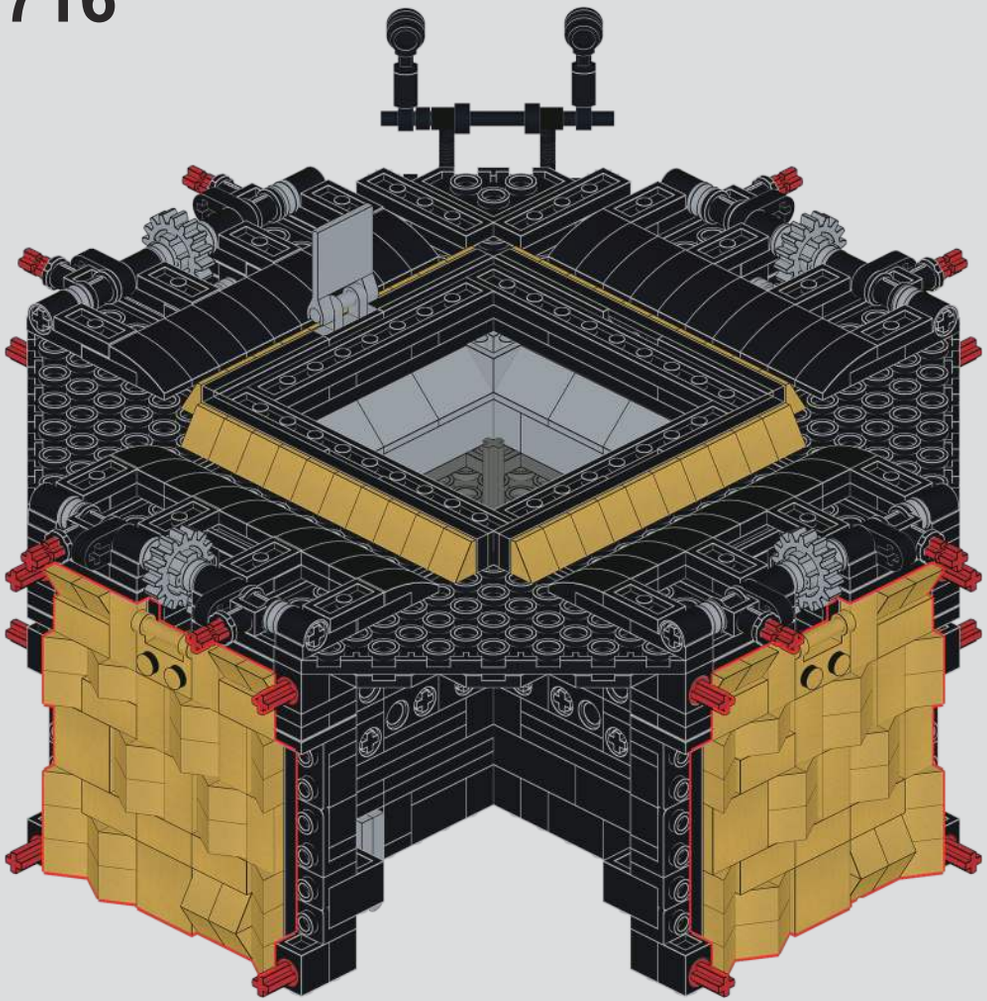

717

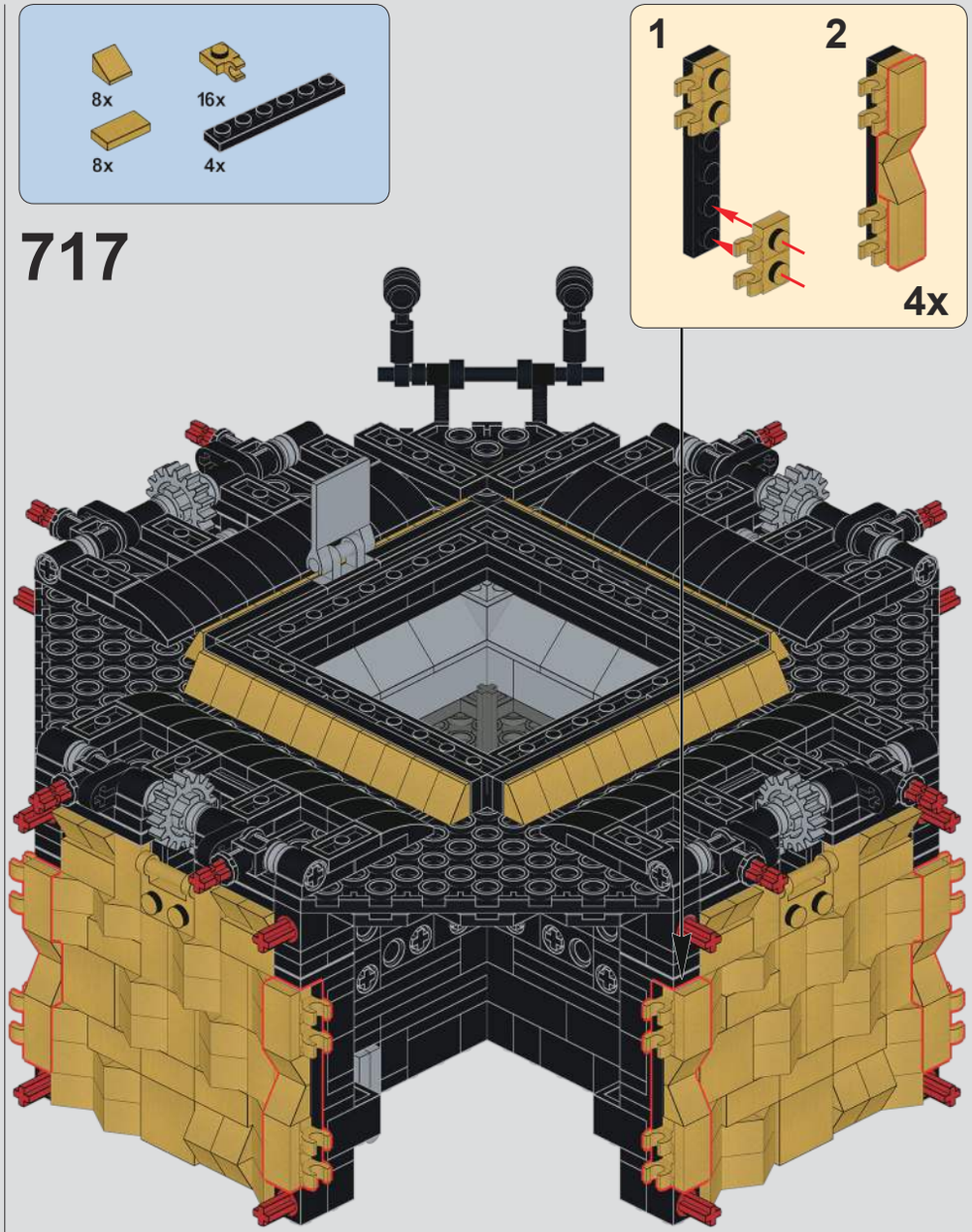

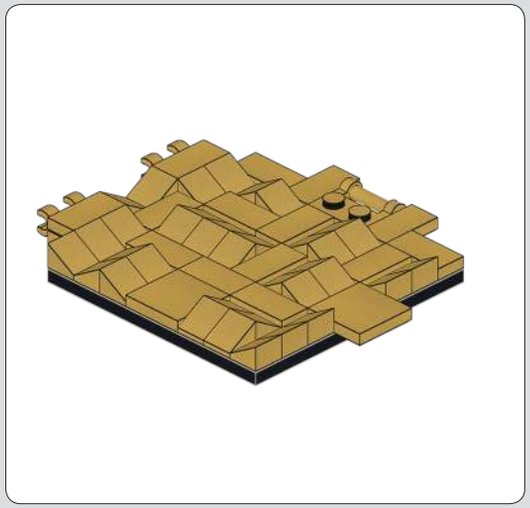

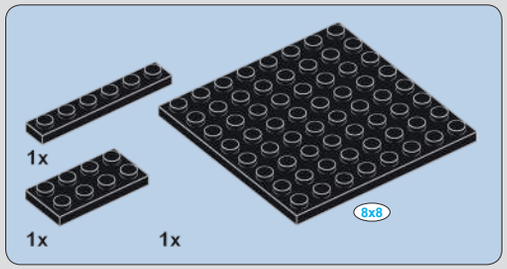

718

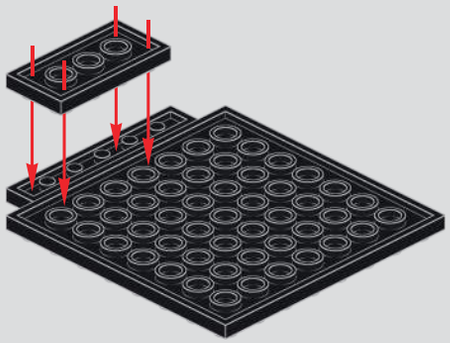

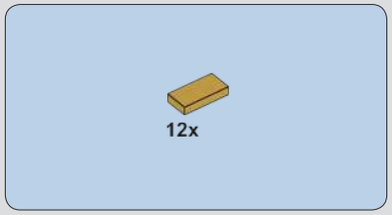

719

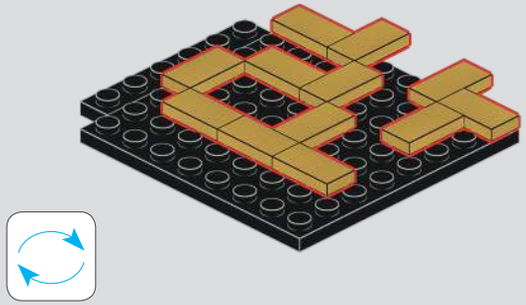

720

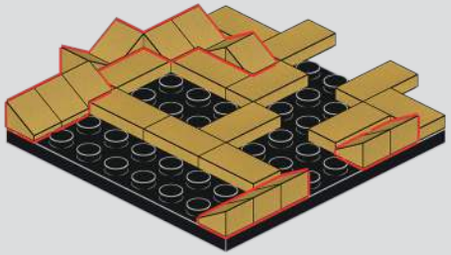

721

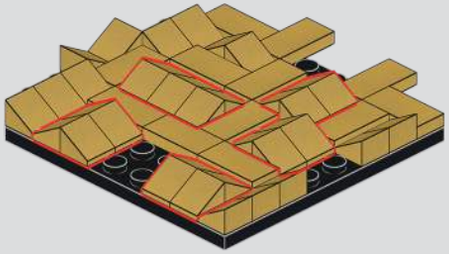

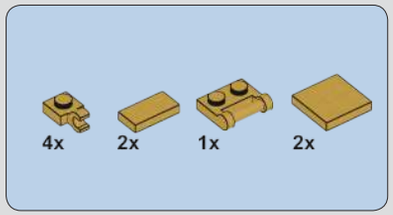

722

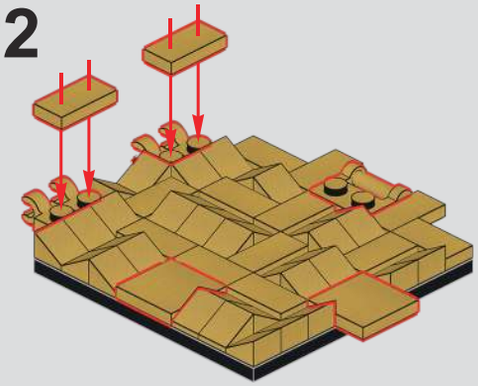

723

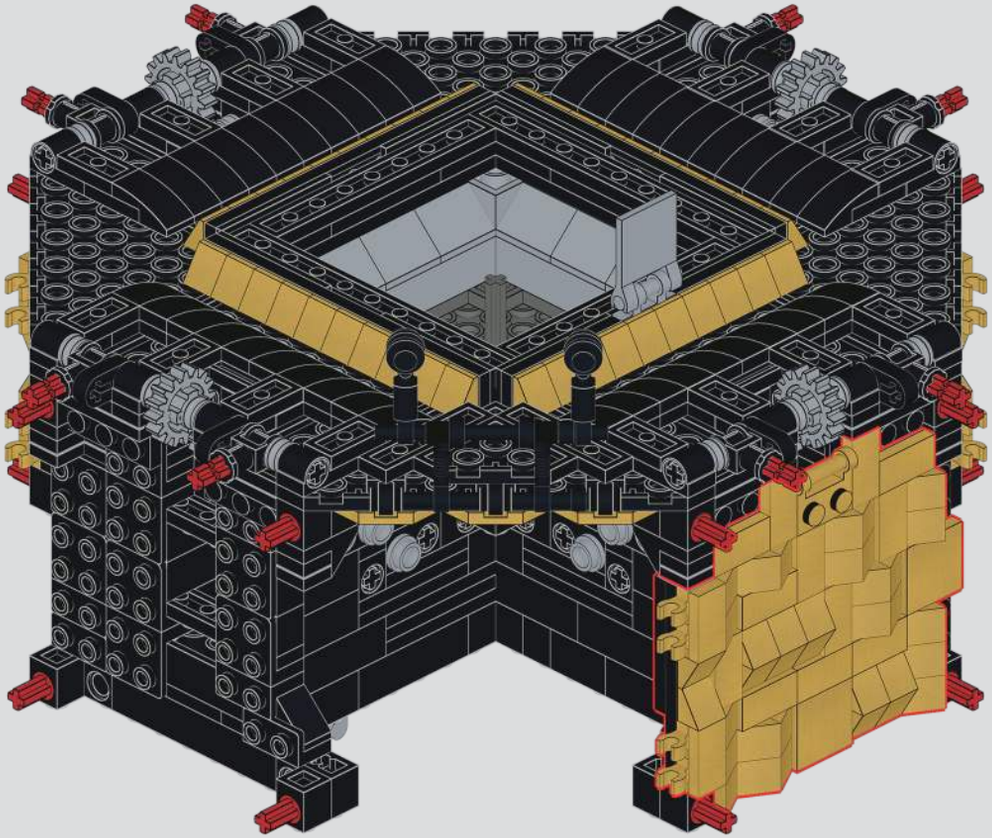

724

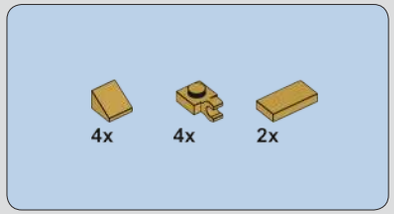

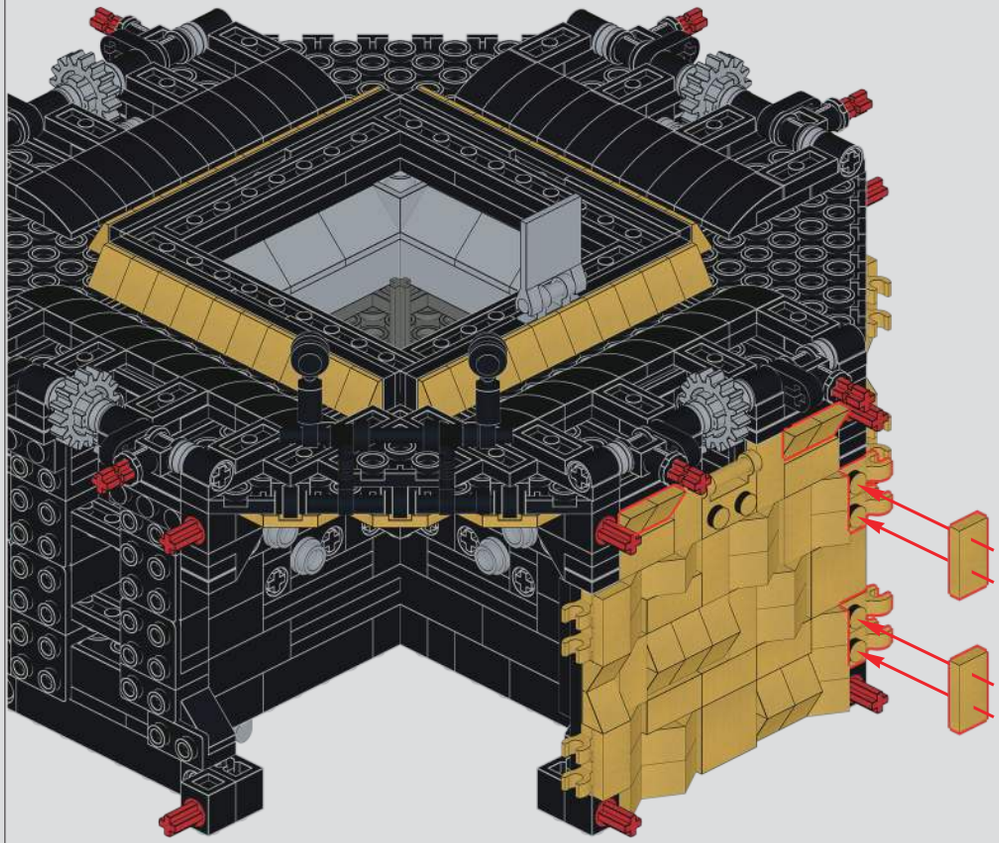

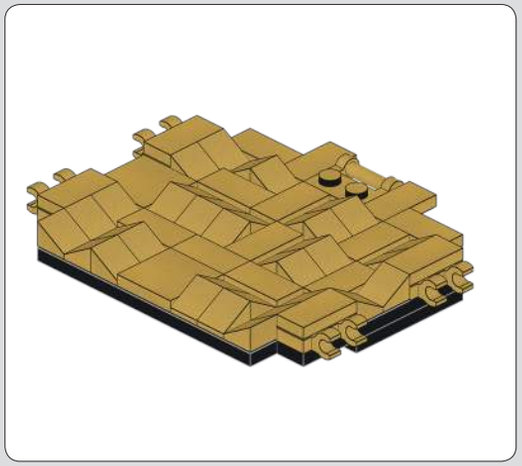

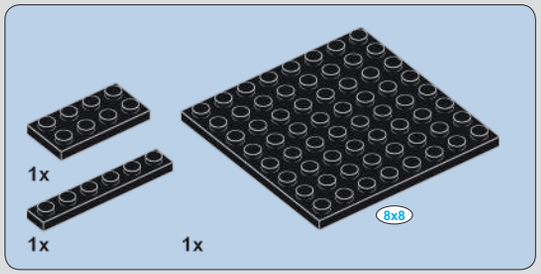

725

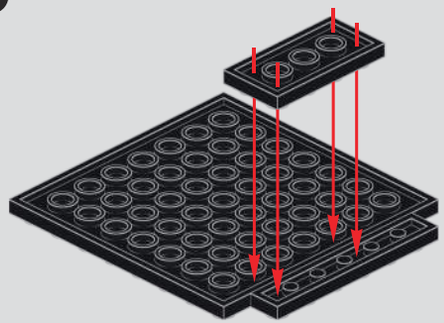

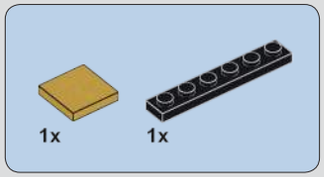

726

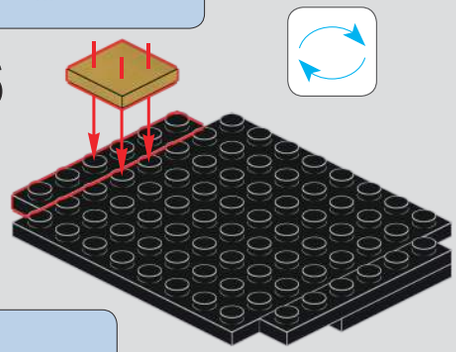

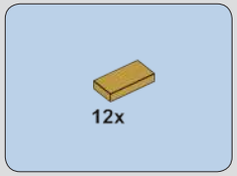

727

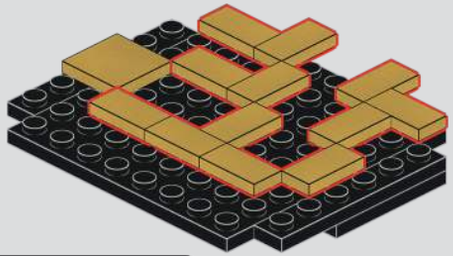

728

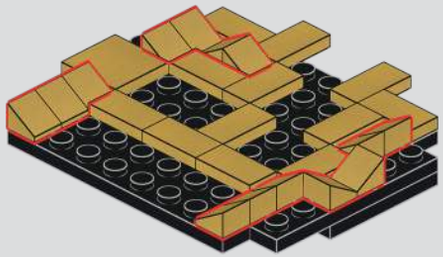

729

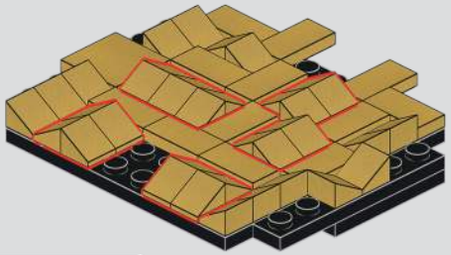

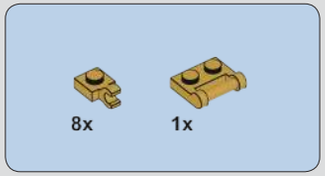

730

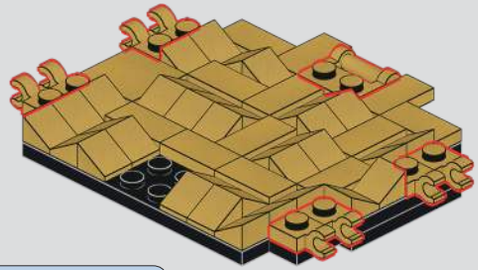

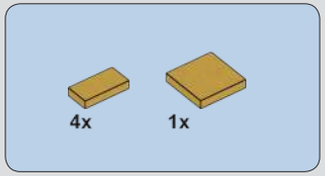

731

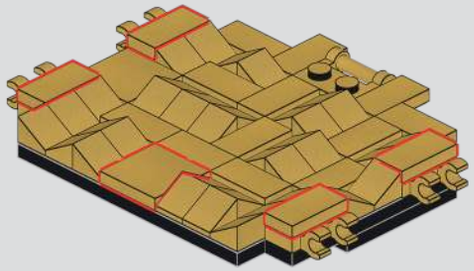

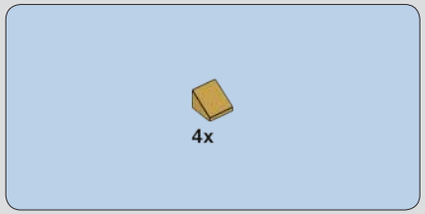

732

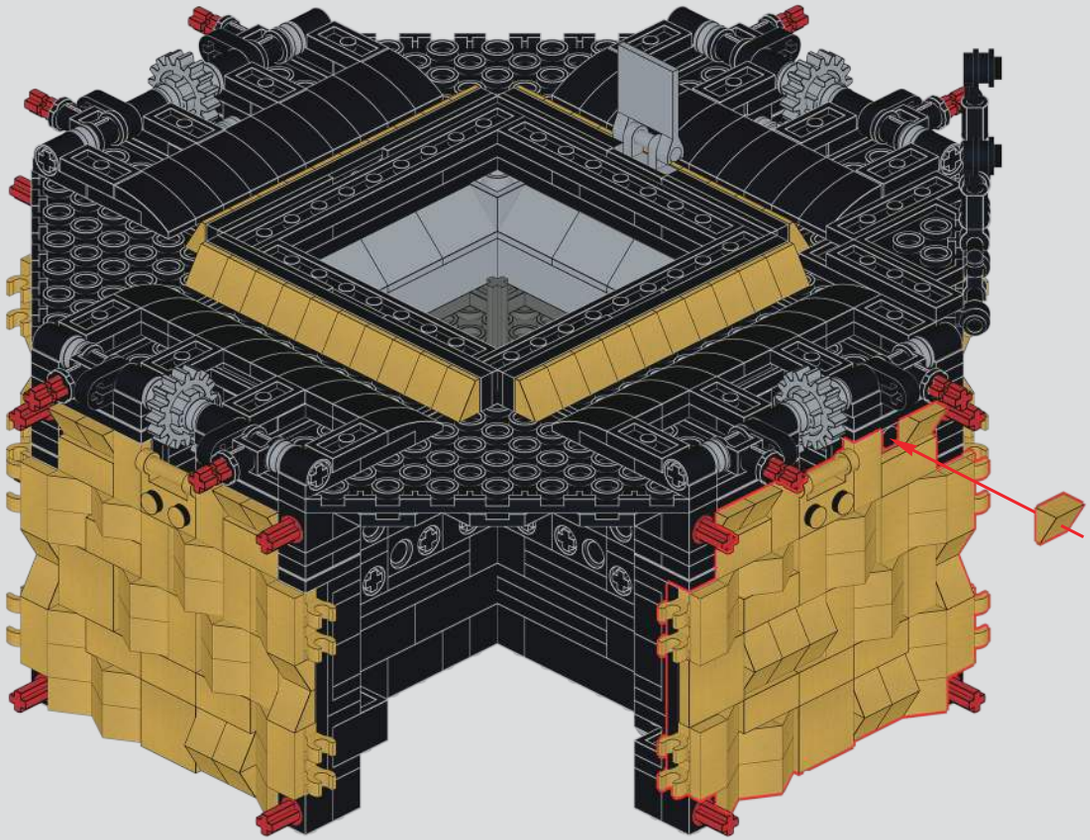

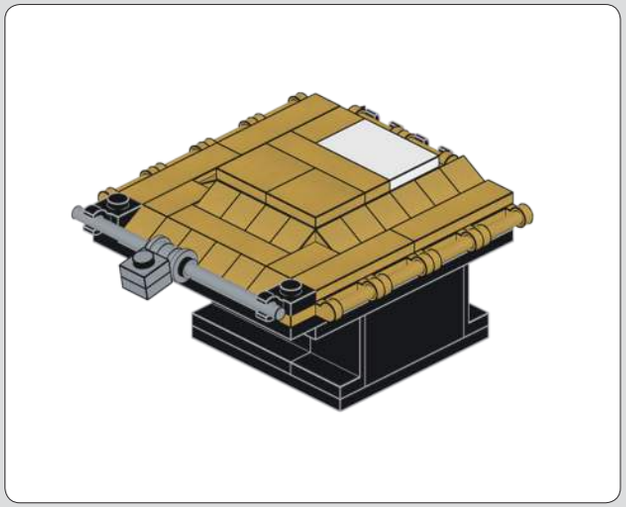

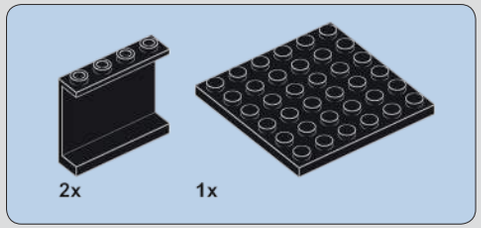

733

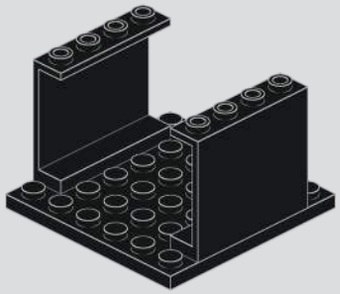

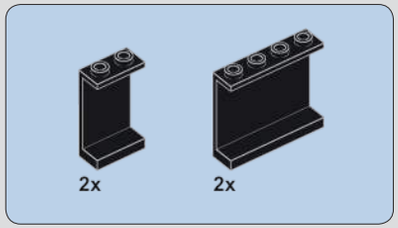

734

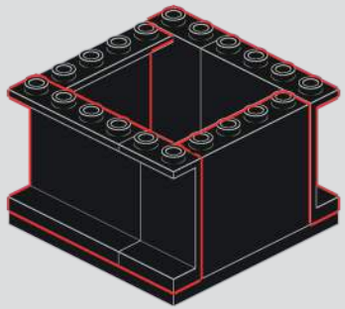

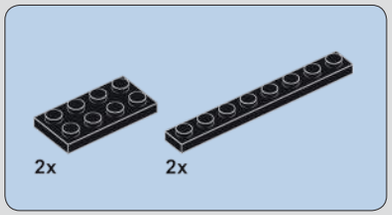

735

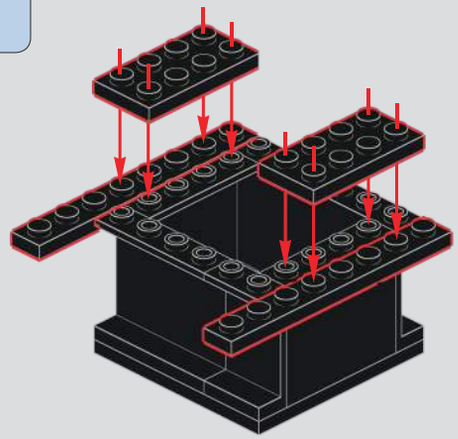

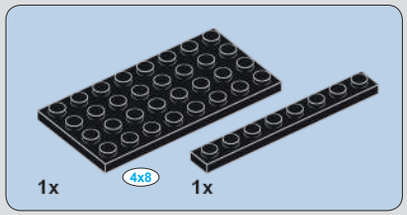

736

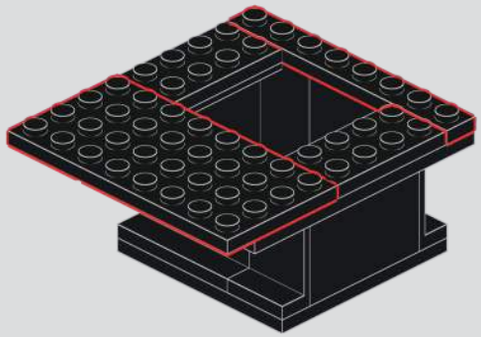

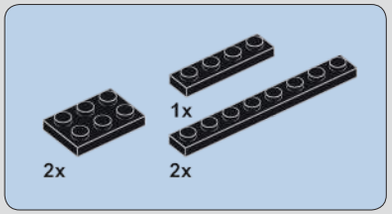

737

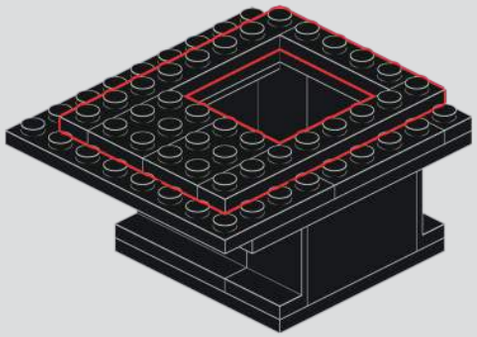

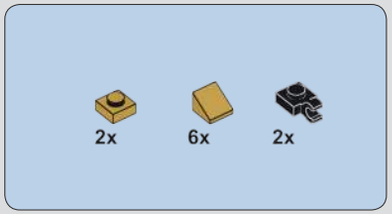

739

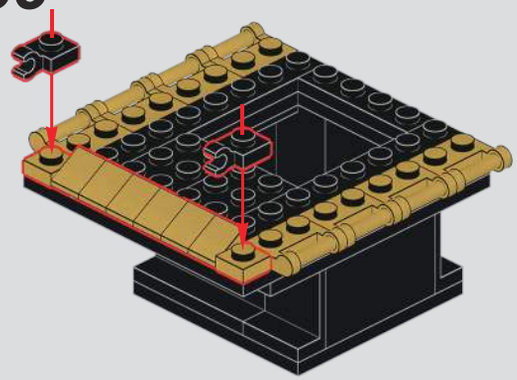

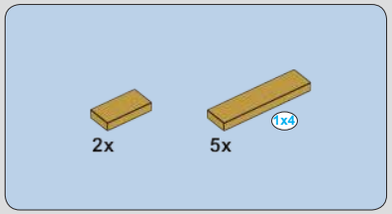

741

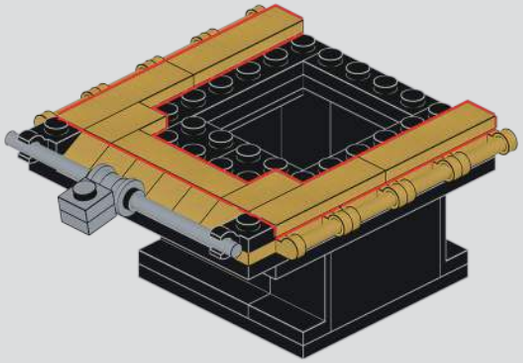

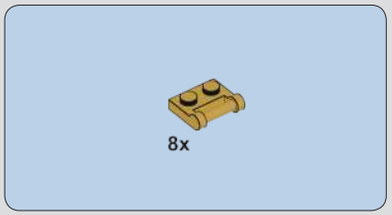

738

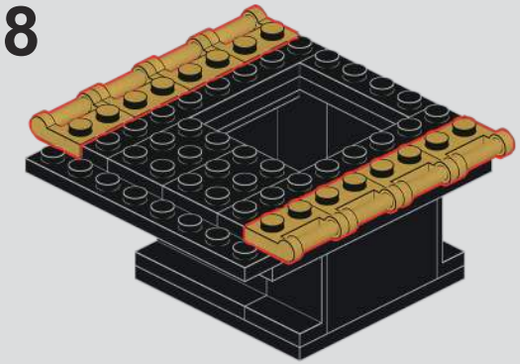

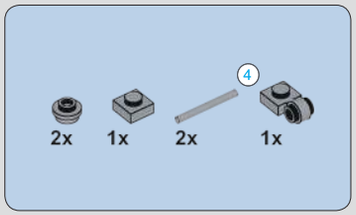

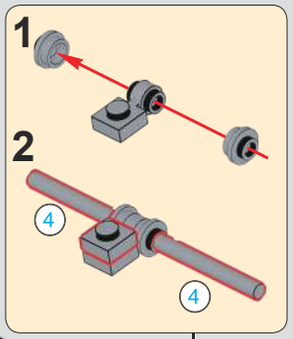

740

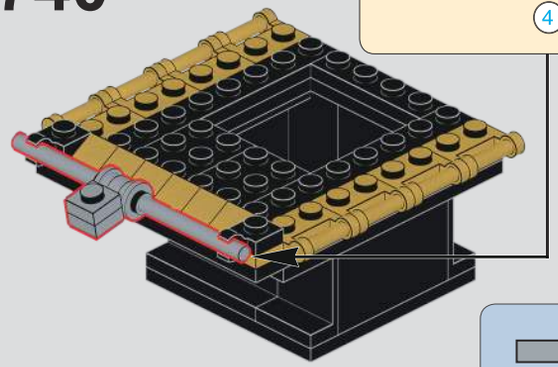

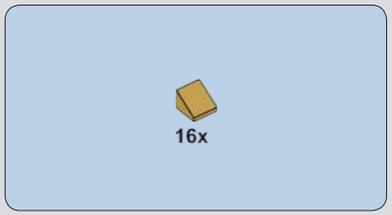

742

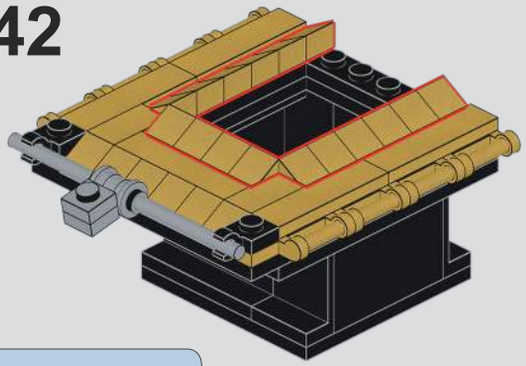

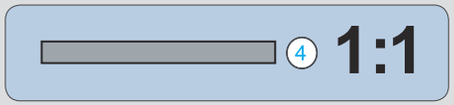

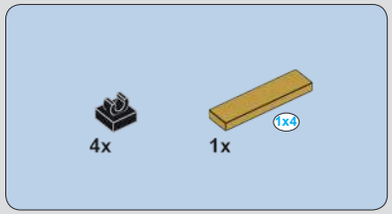

743

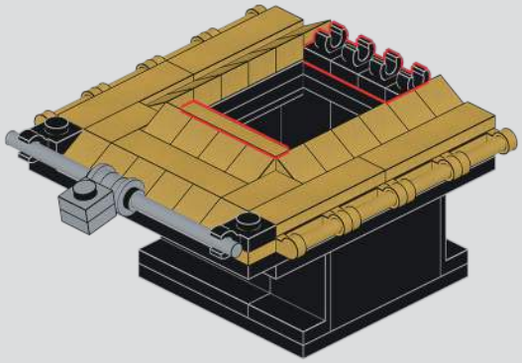

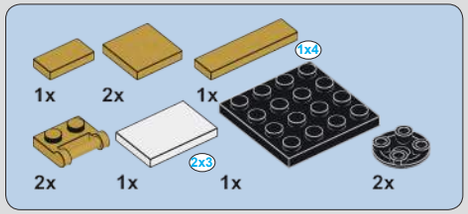

744

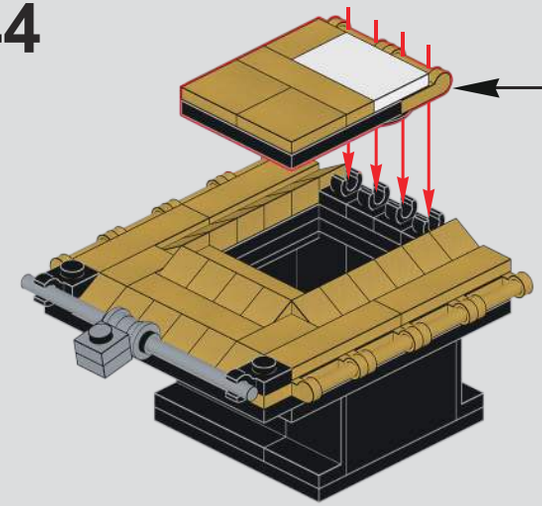

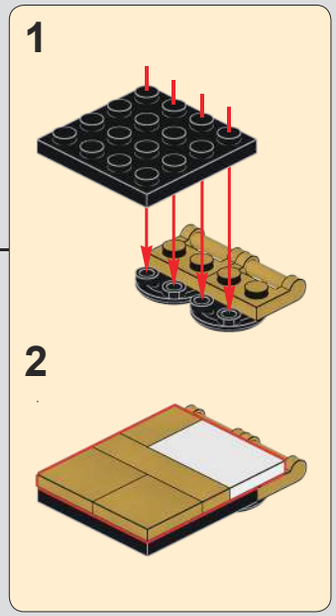

745

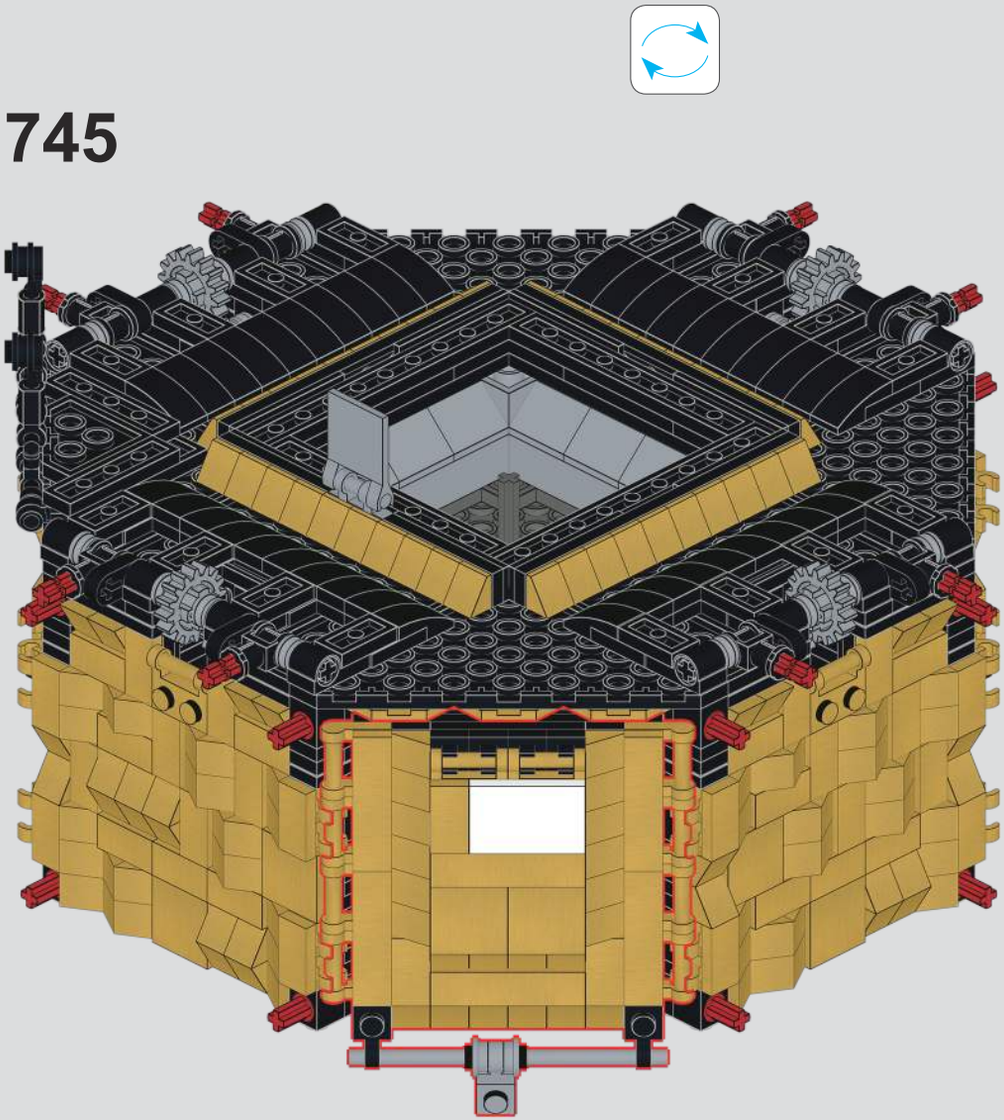

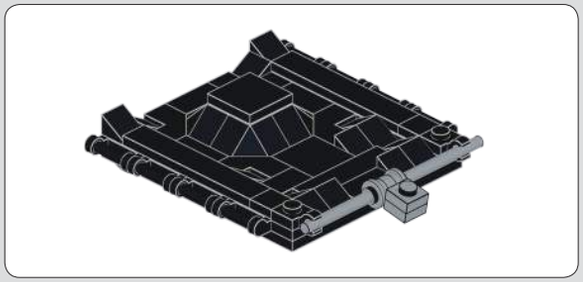

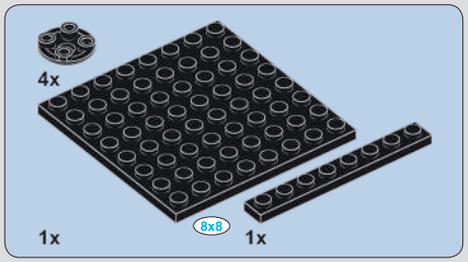

746

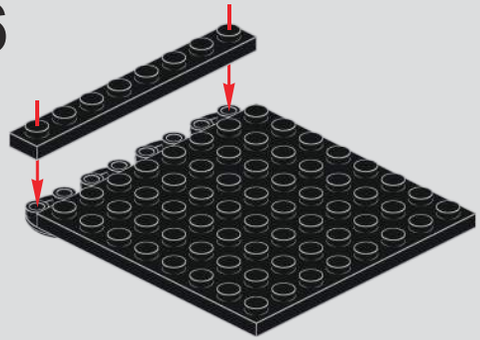

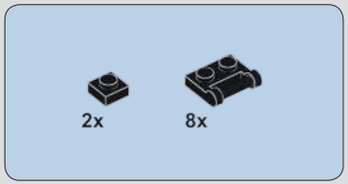

747

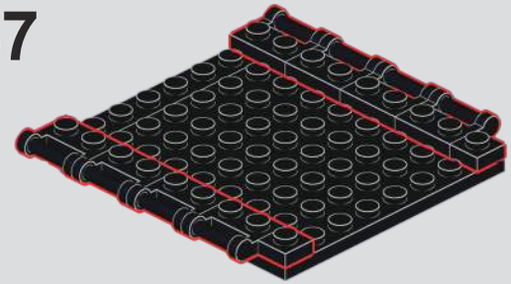

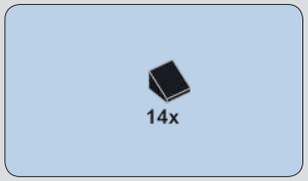

748

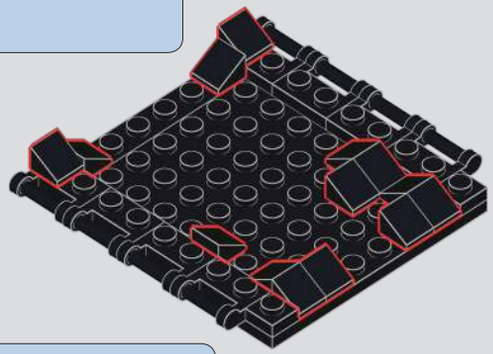

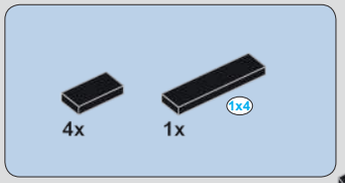

749

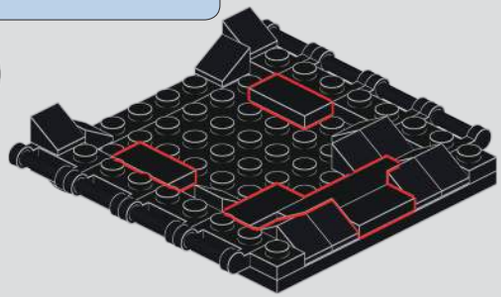

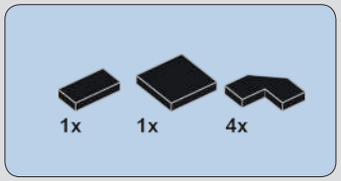

750

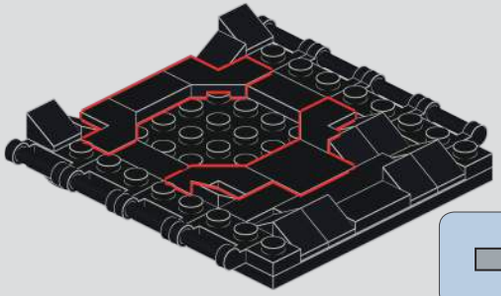

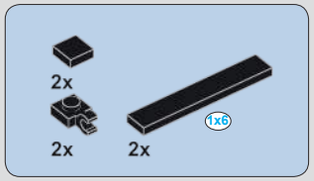

751

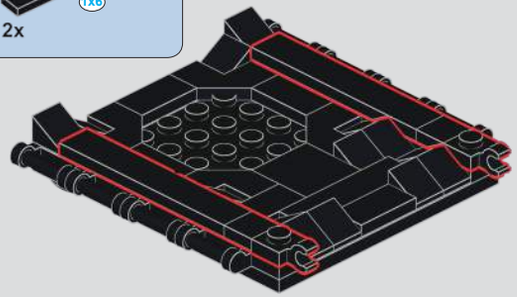

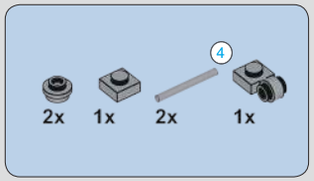

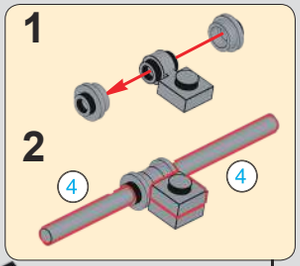

752

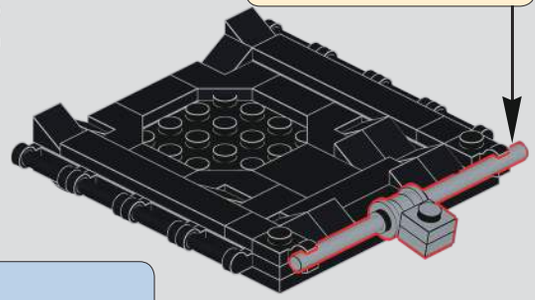

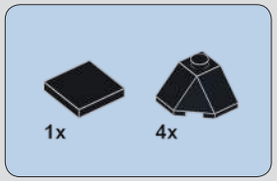

753

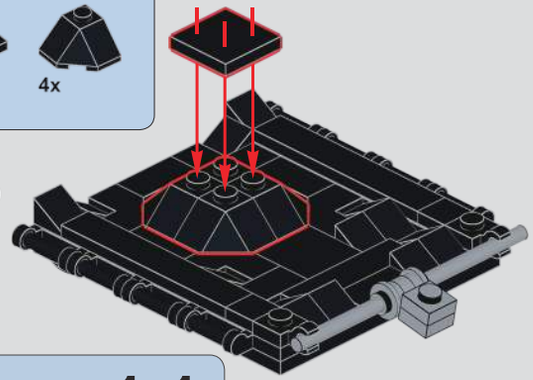

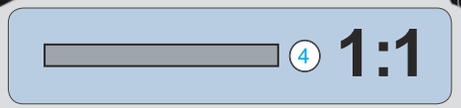

754

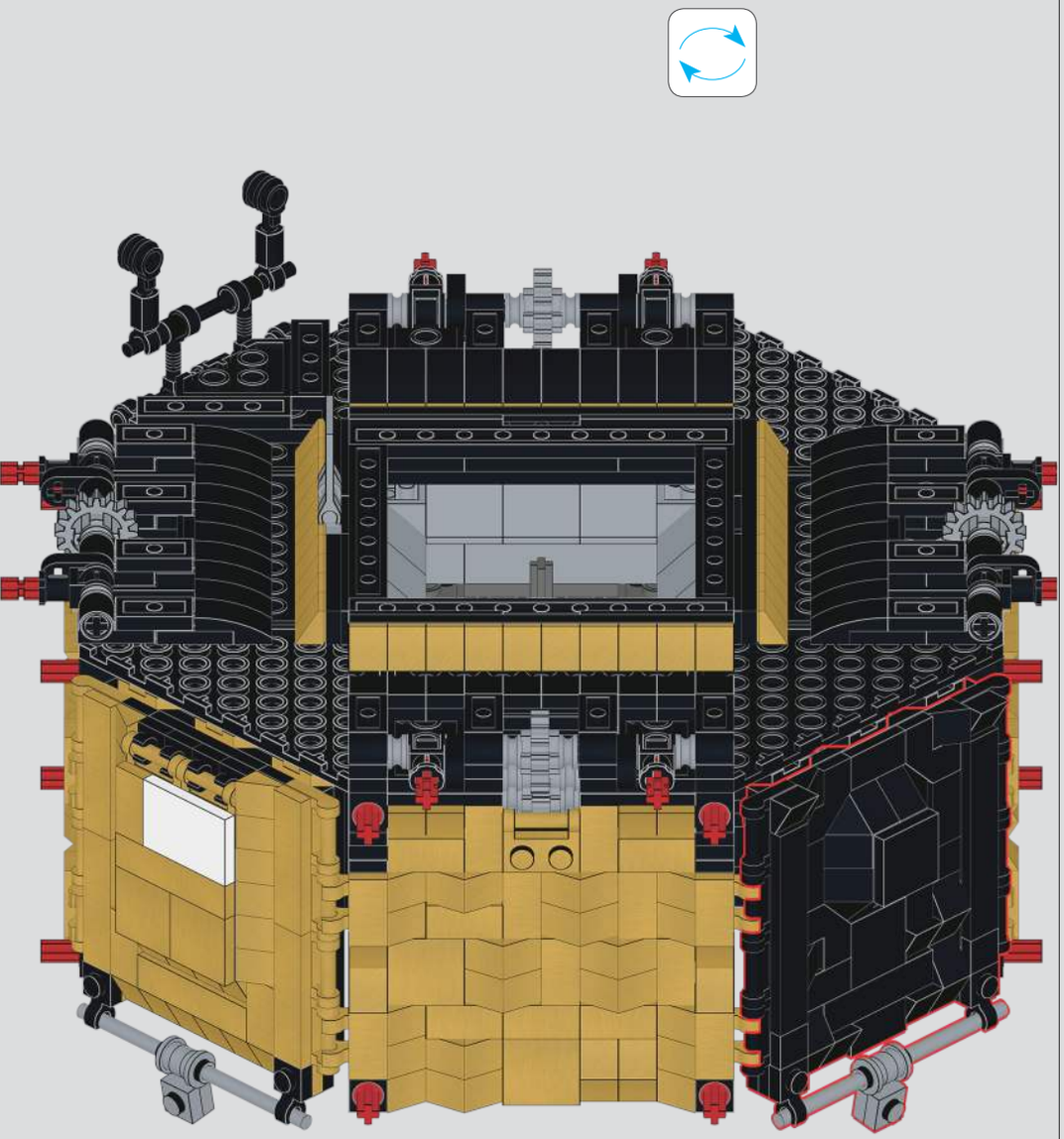

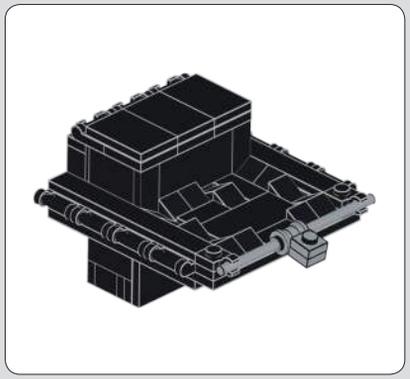

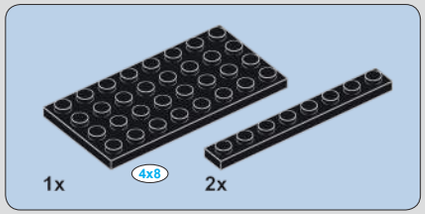

755

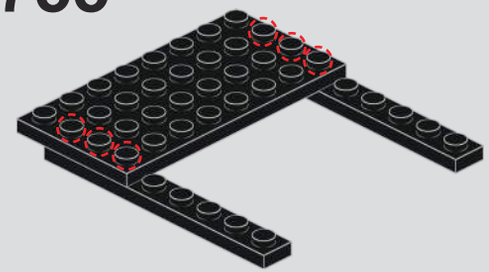

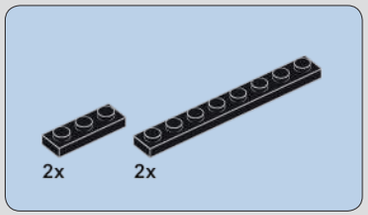

756

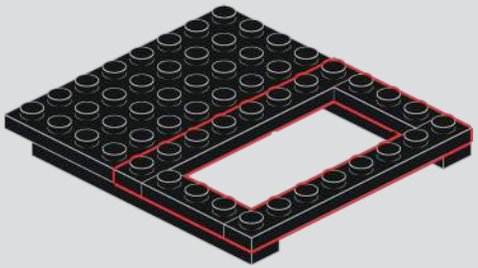

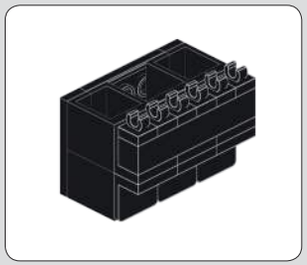

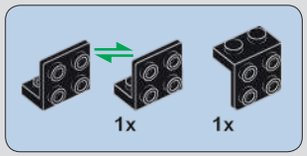

757

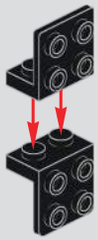

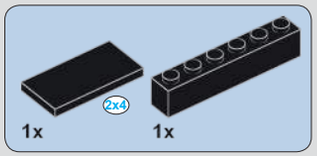

758

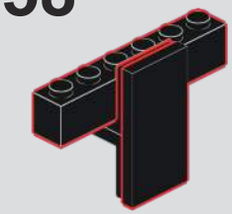

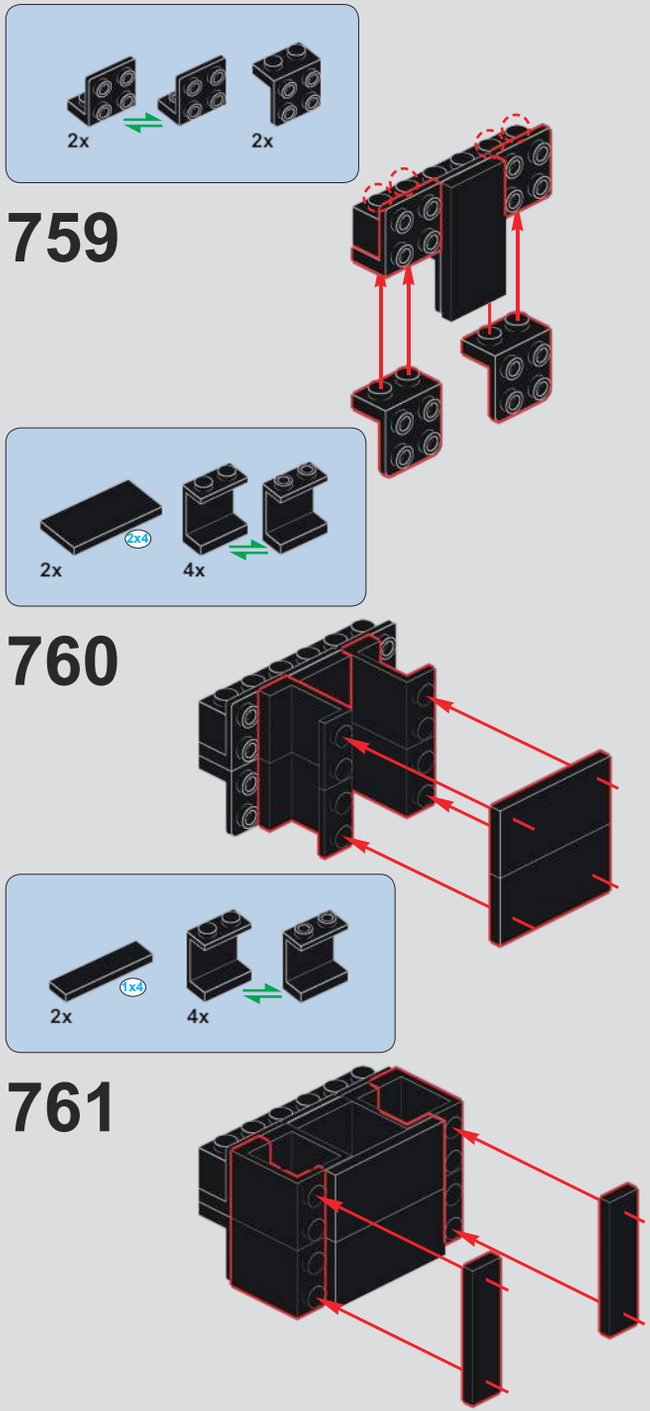
2x
2x
759
2x
2x4
4x
760
2x
1x4
4x
761

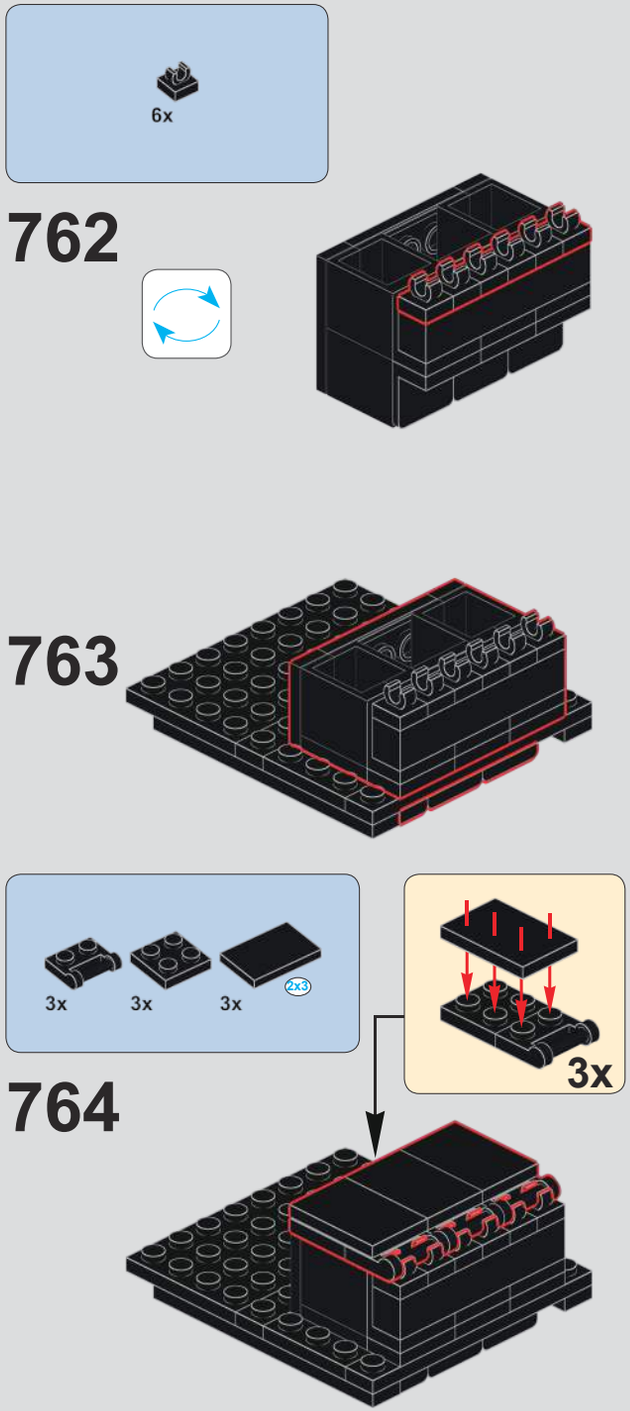
6x
762
763
3x
3x
3x
2x3
764
3x

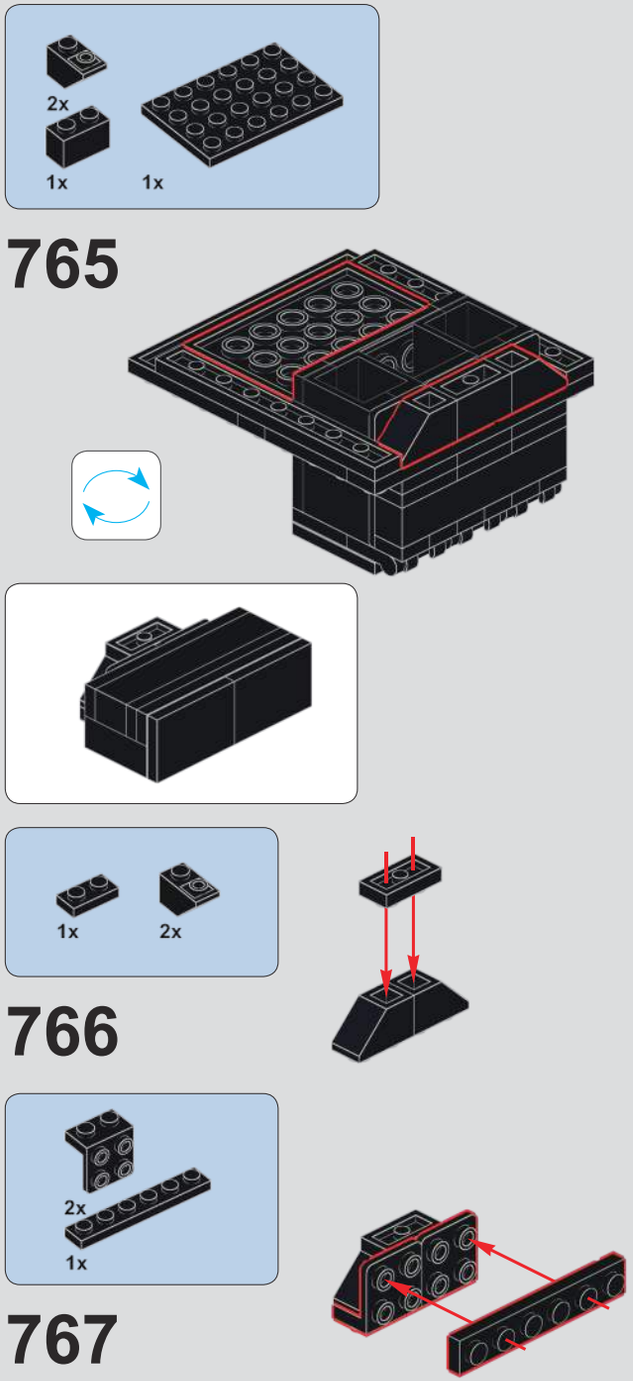
2x
1x
1x
765
1x
2x
766
2x
1x
767

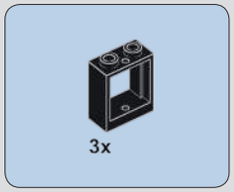

768

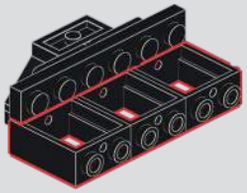

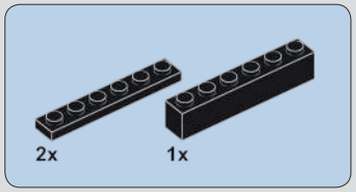

769

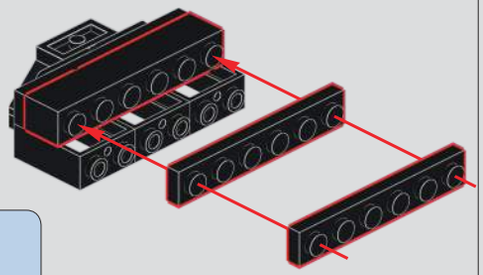

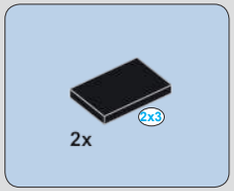

770

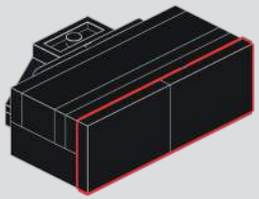

771

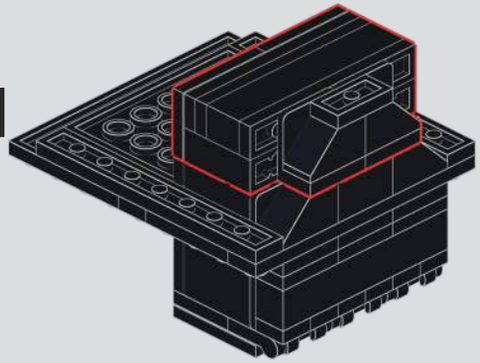

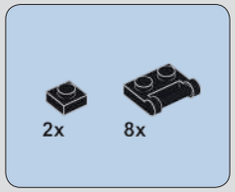

772

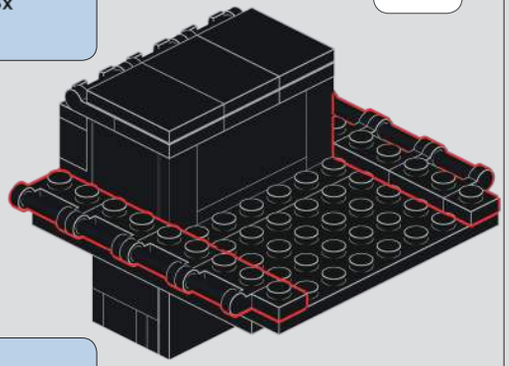

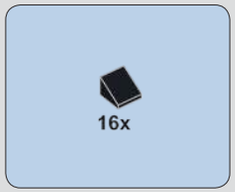

773

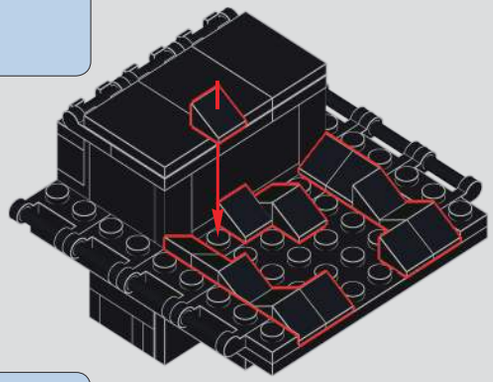

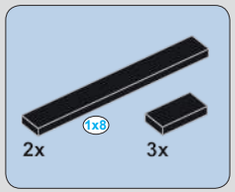

774

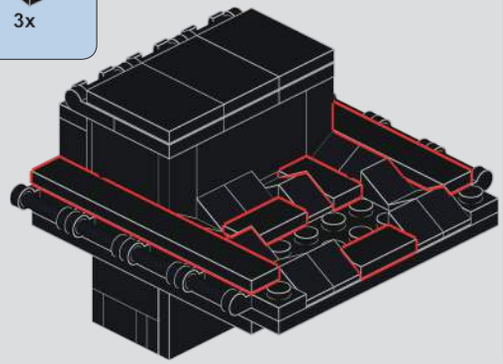

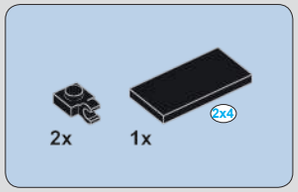

775

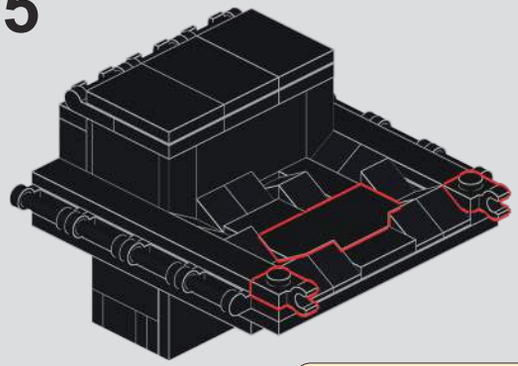

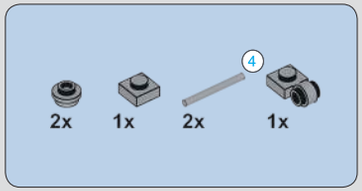

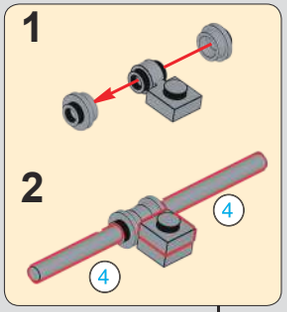

776

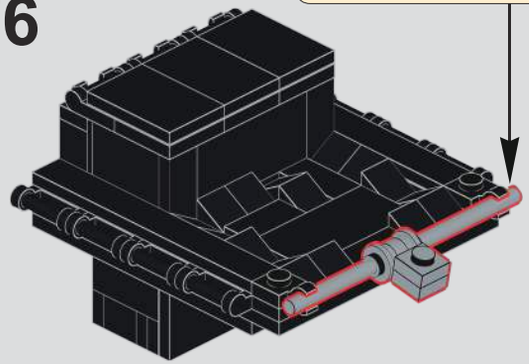

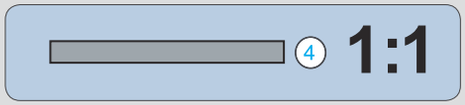

777

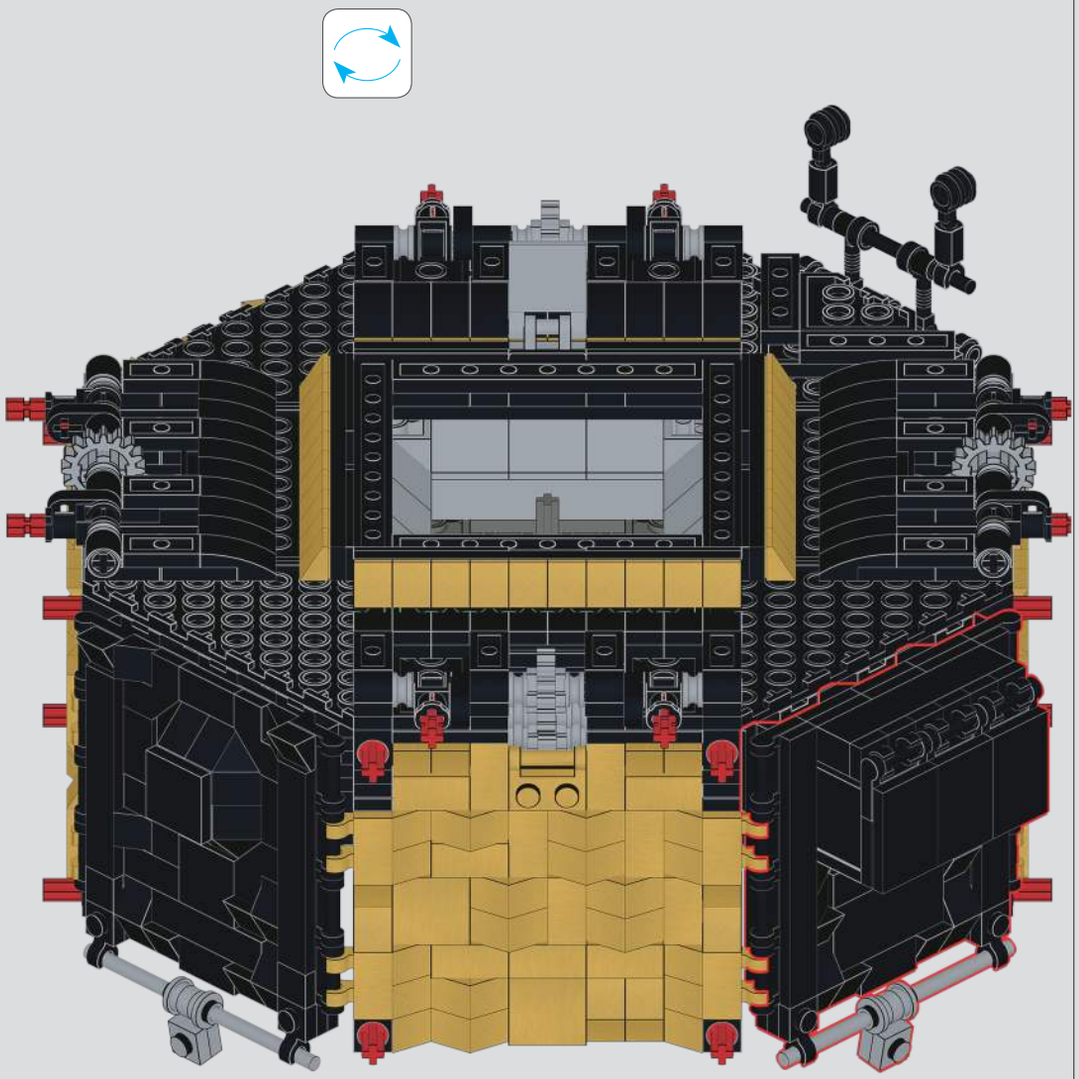

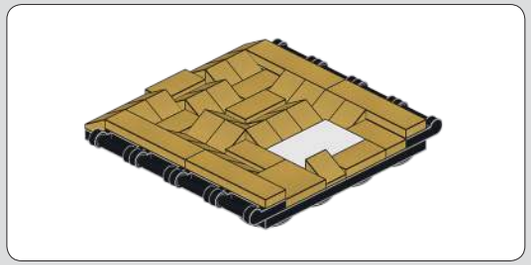

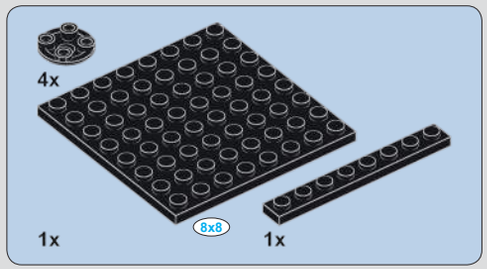

778

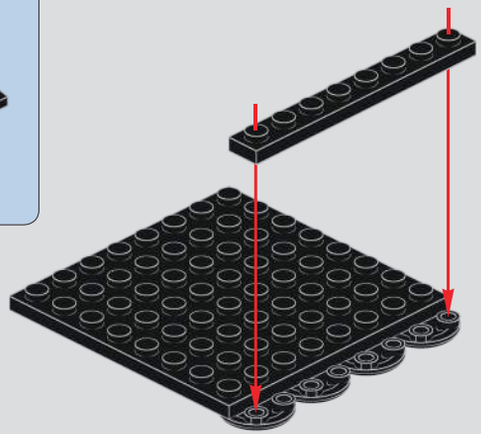

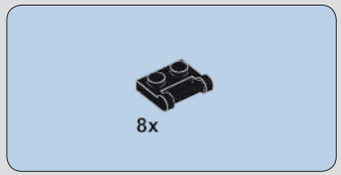

779

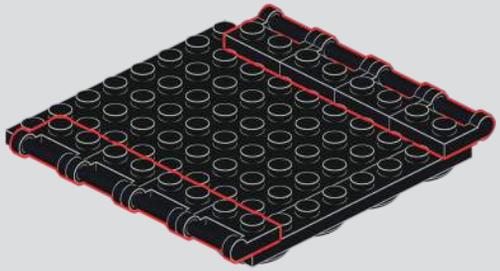

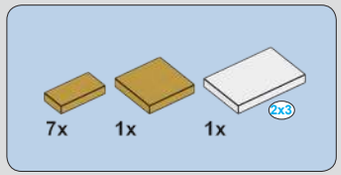

780

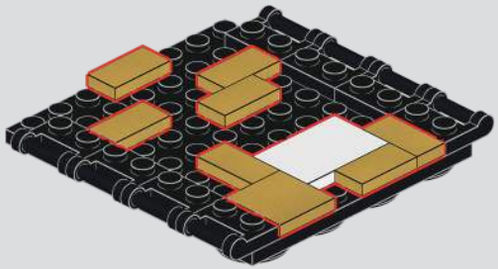

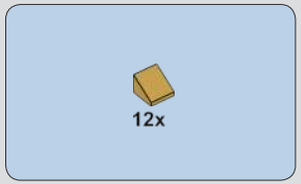

781

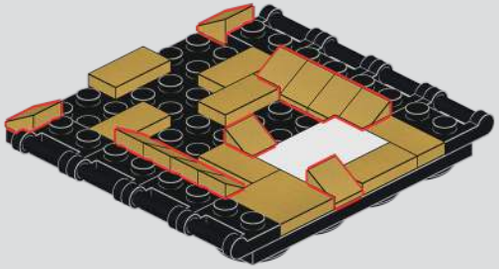

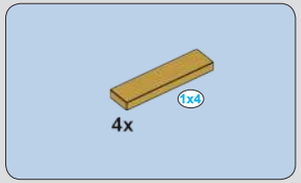

782

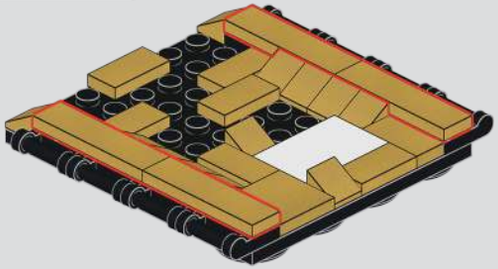

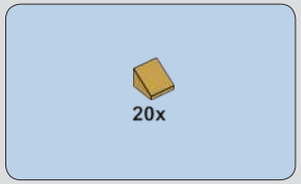

783

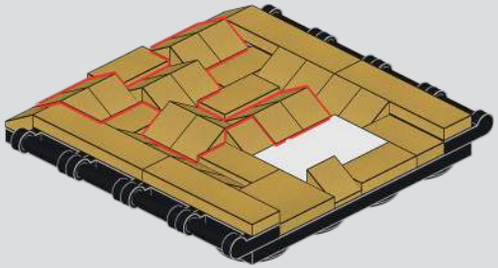

784

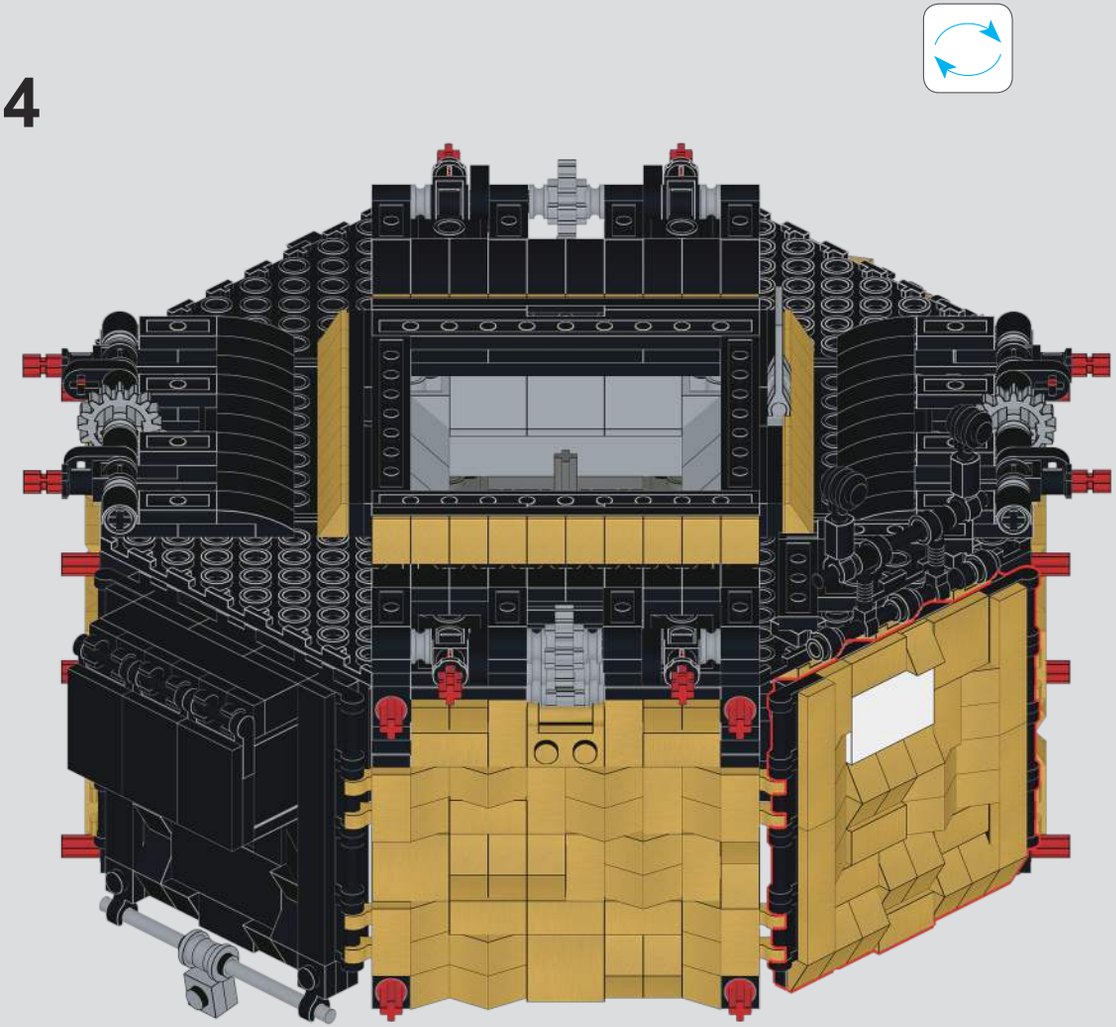

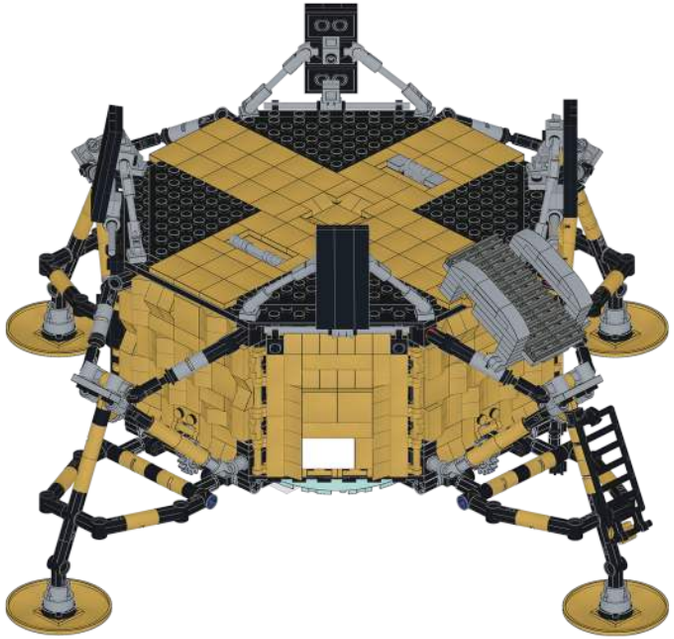

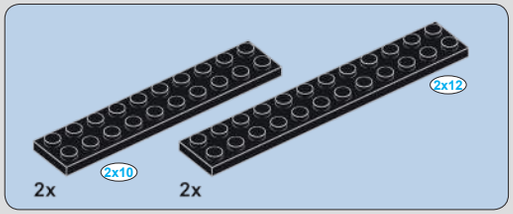

785

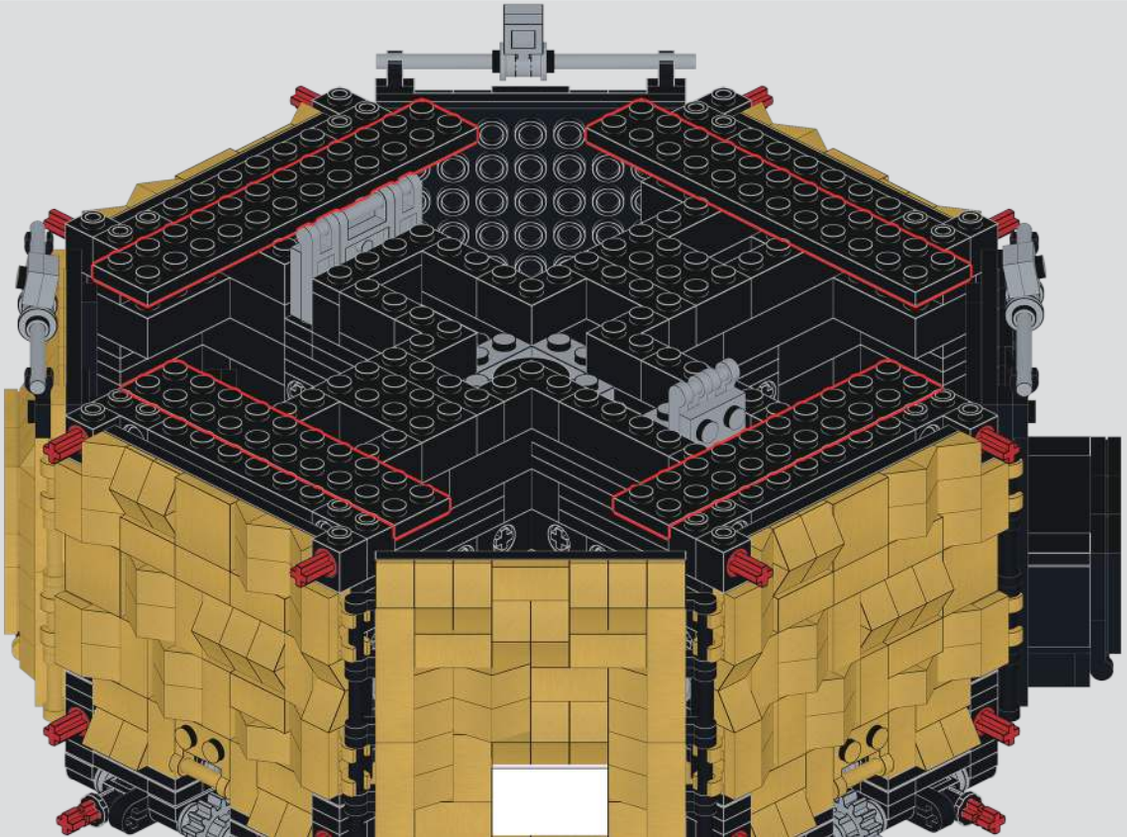

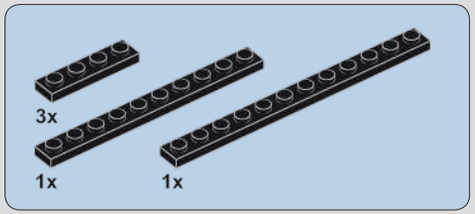

786

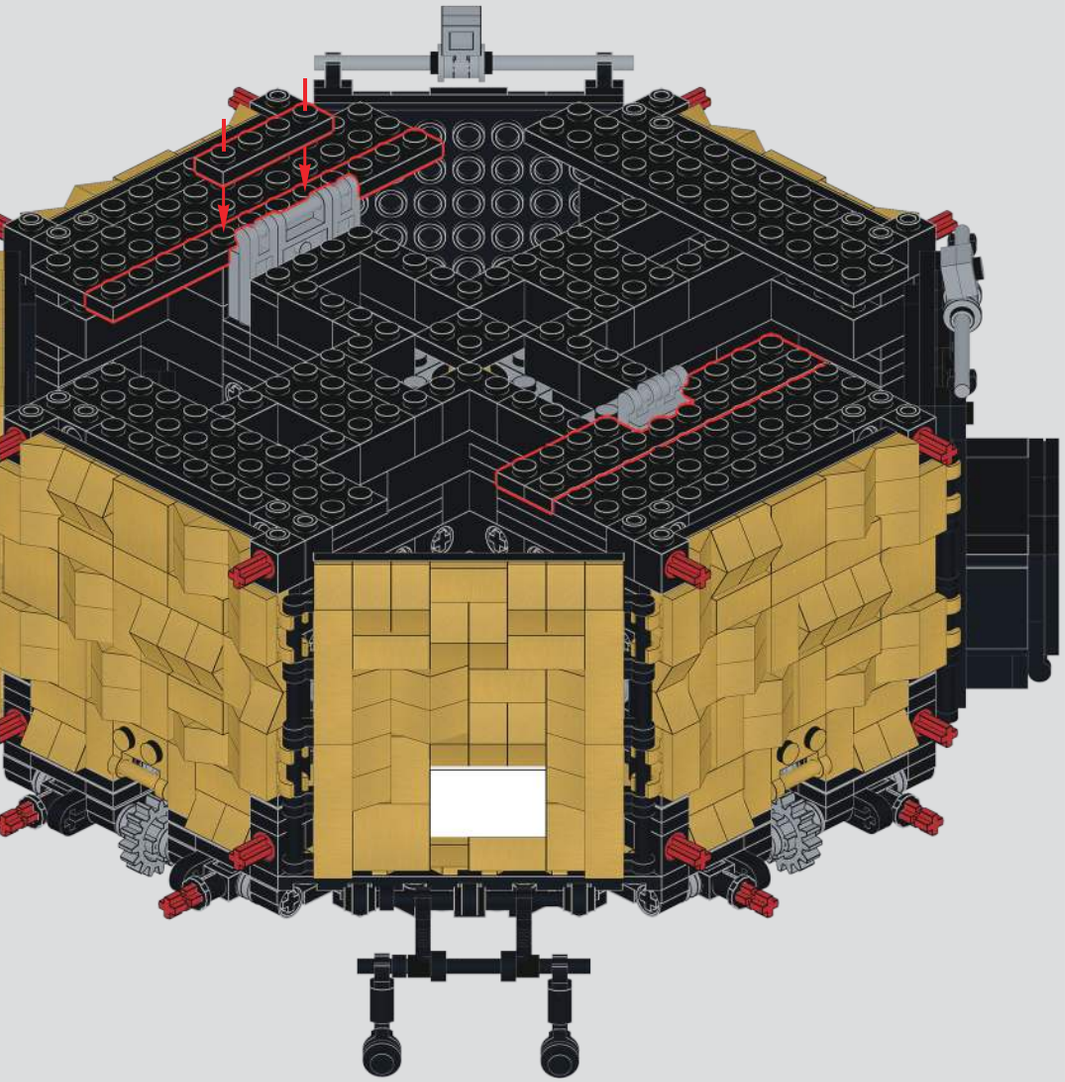

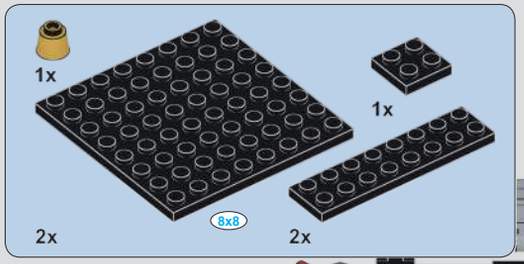

787

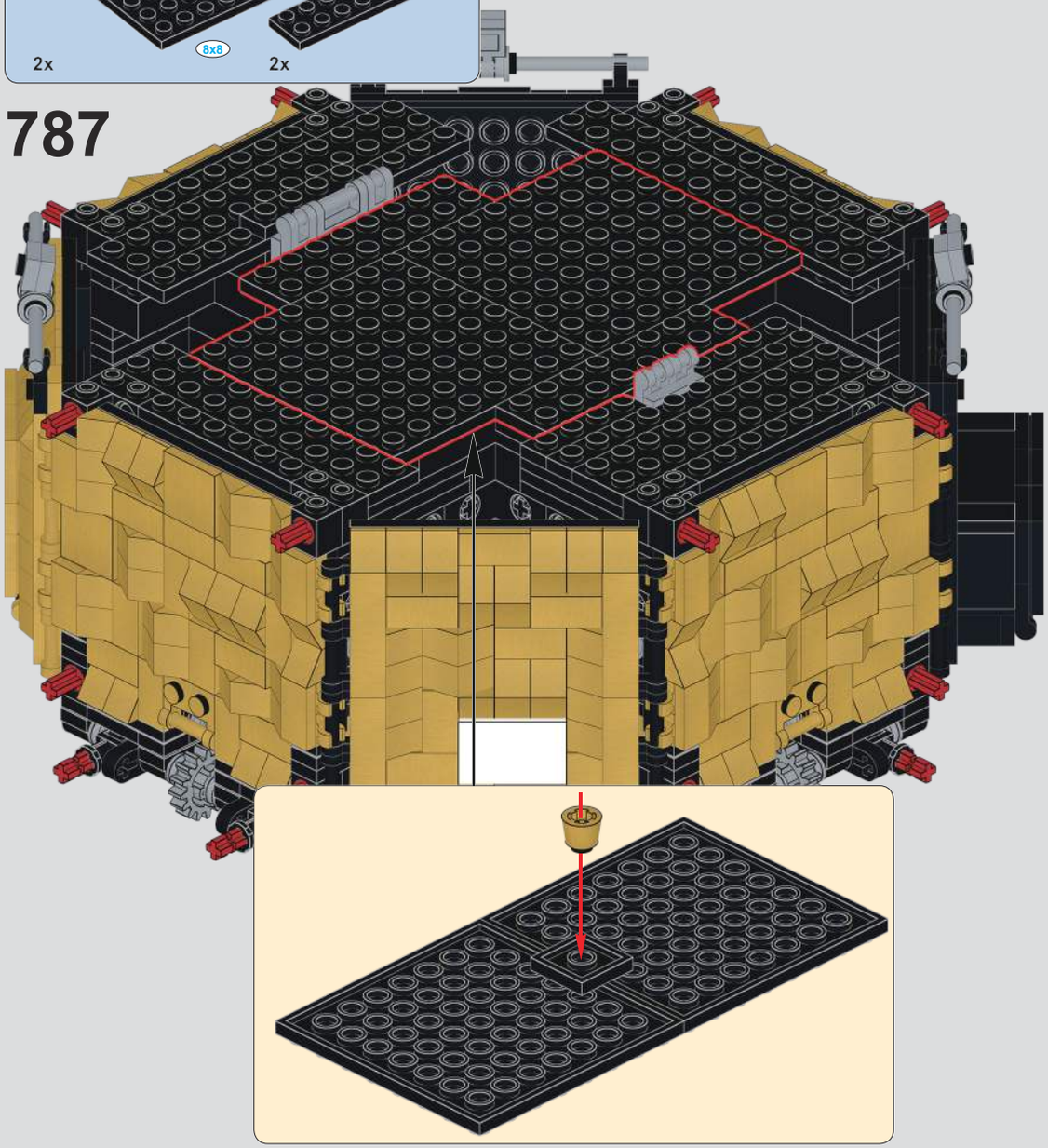

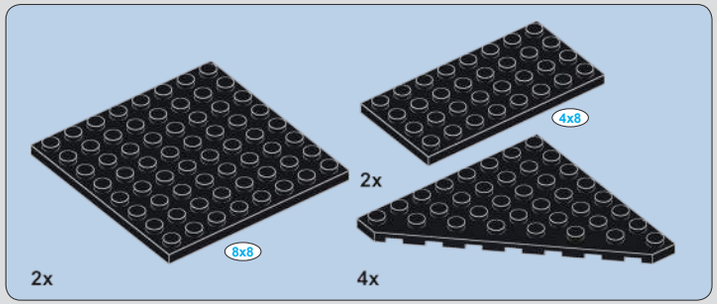

788

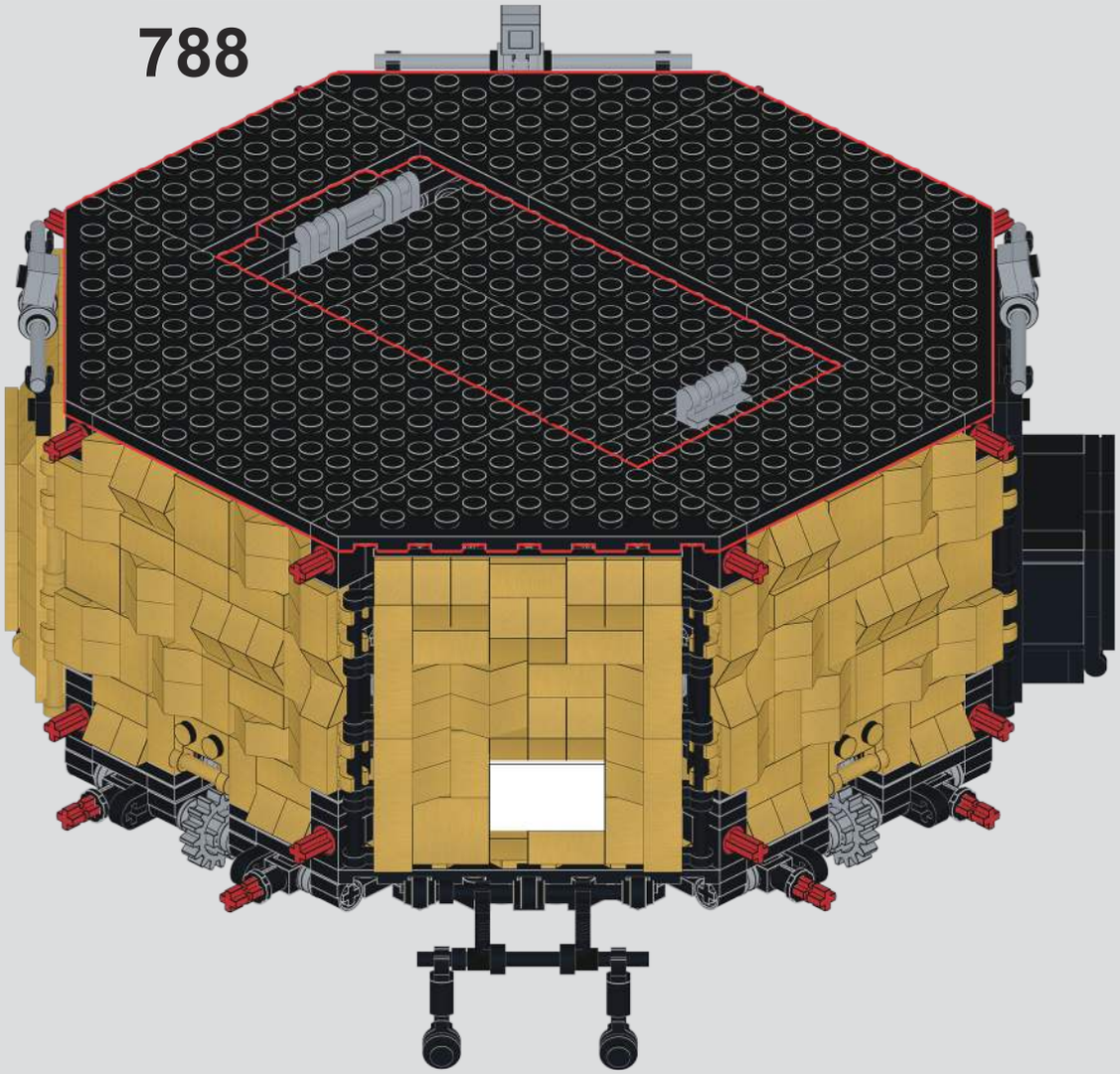

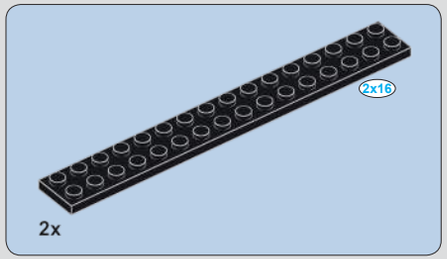

789

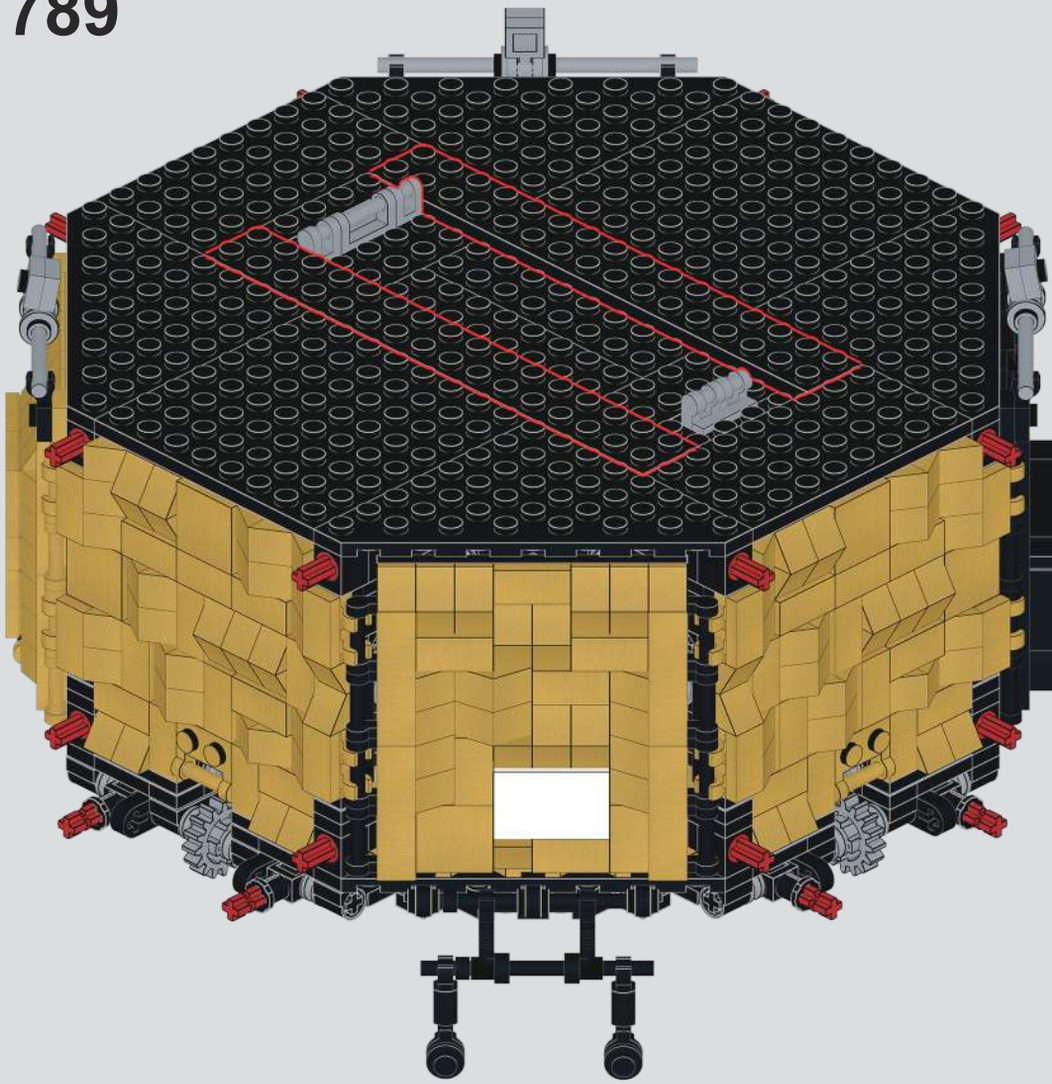

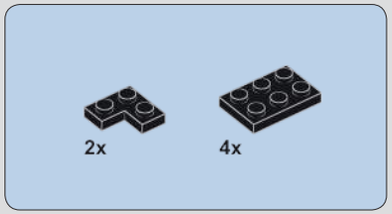

790

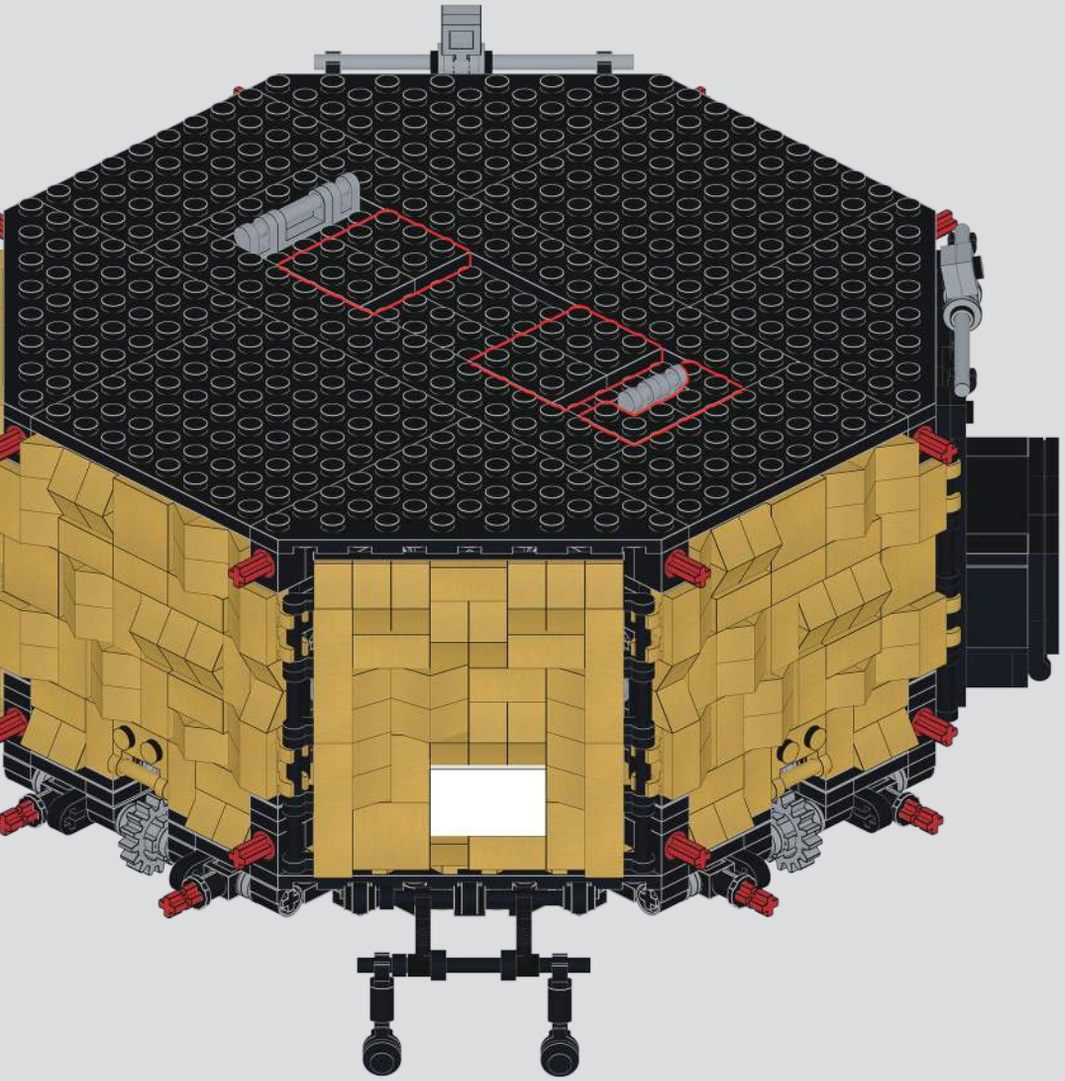

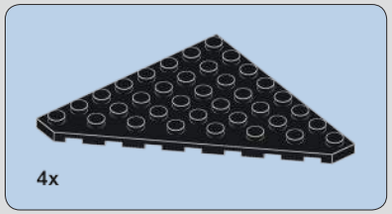

791

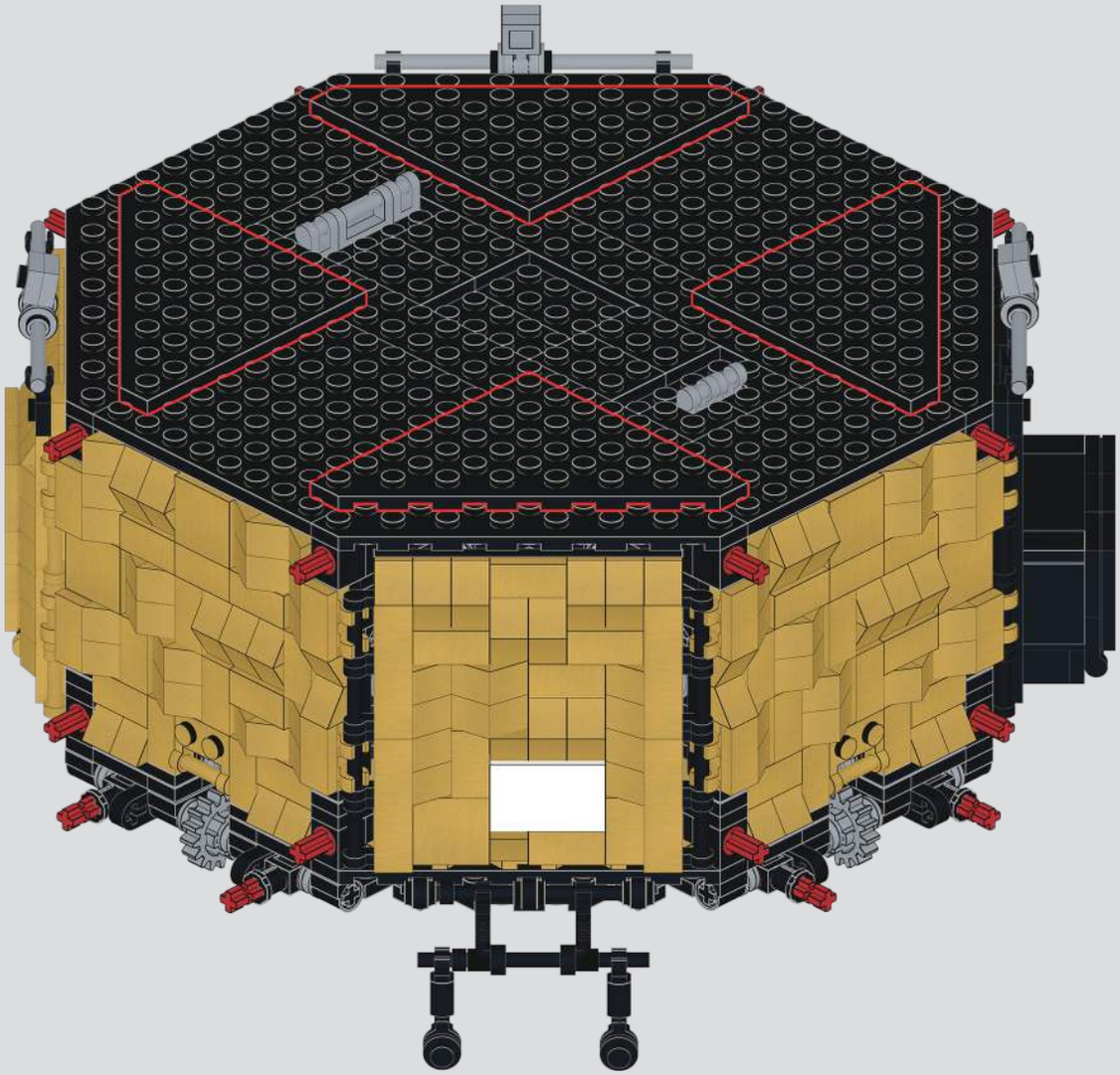

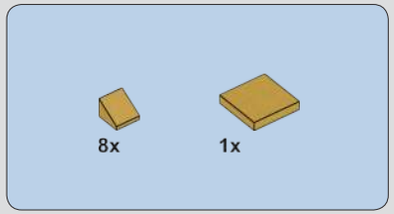

792

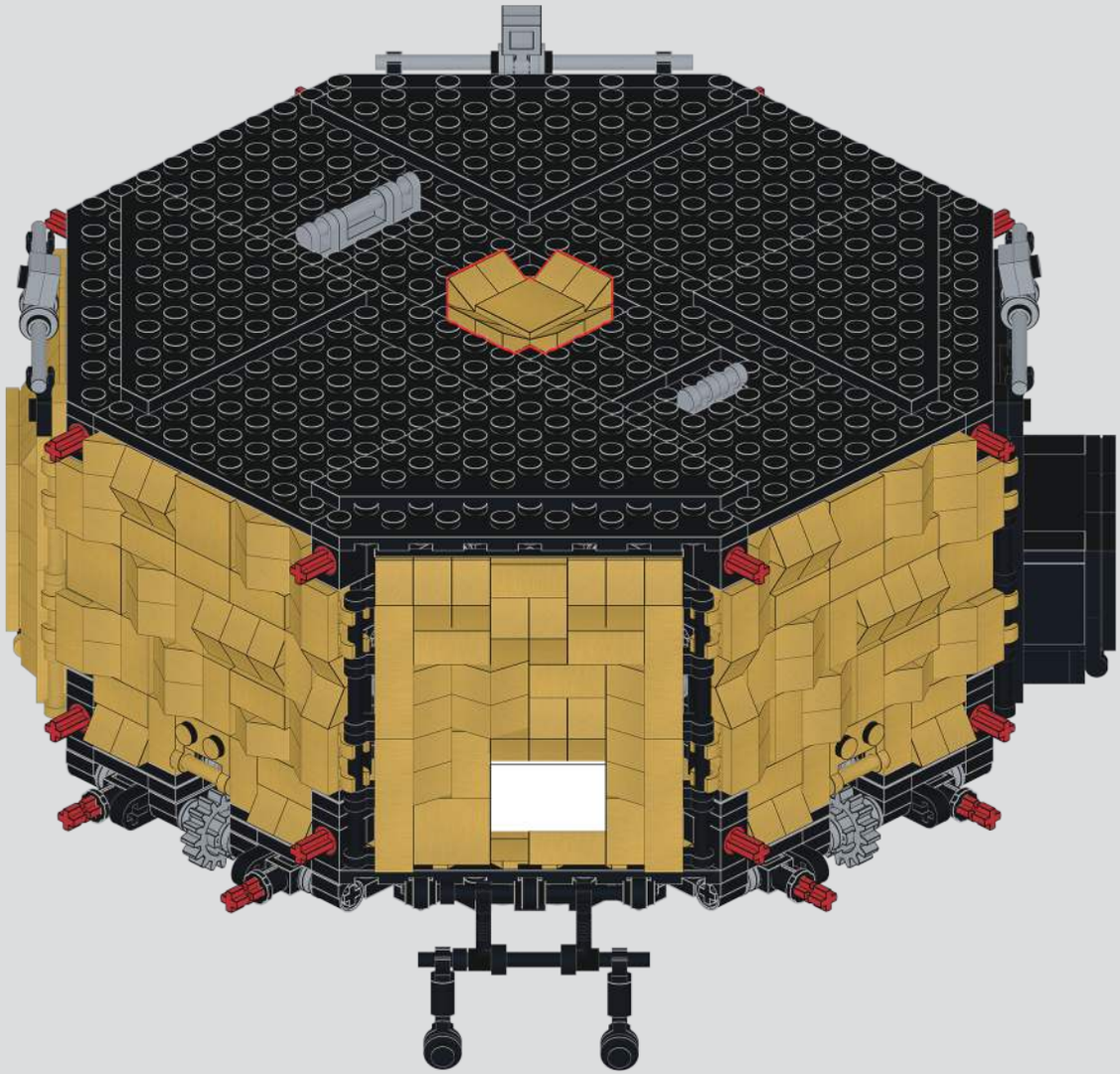

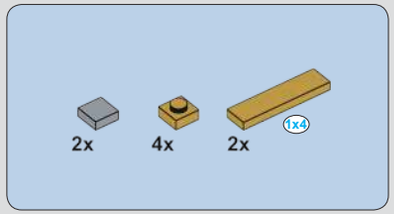

793

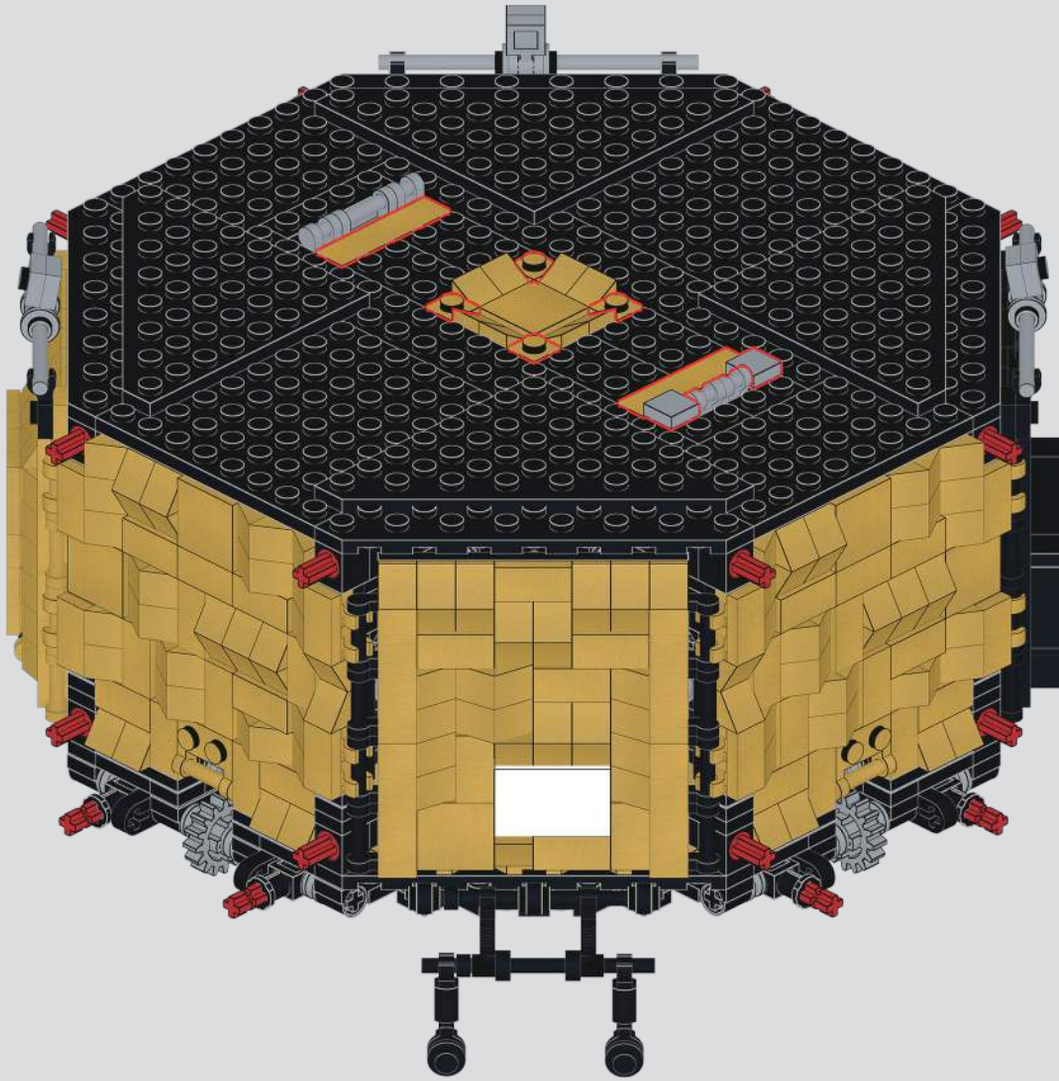

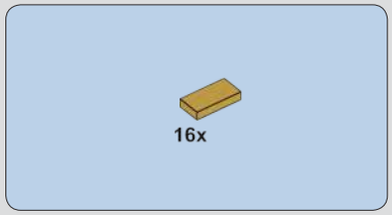

794

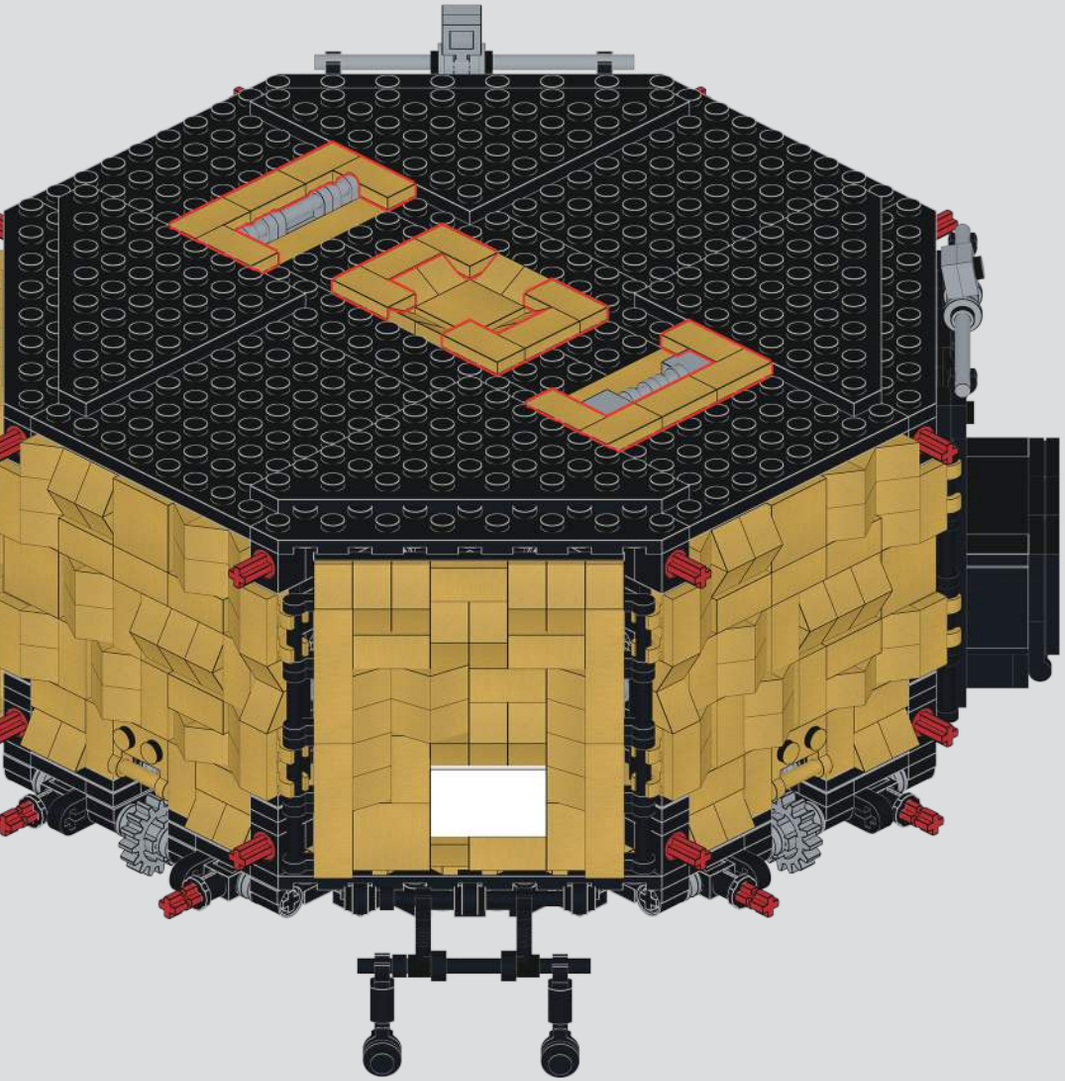

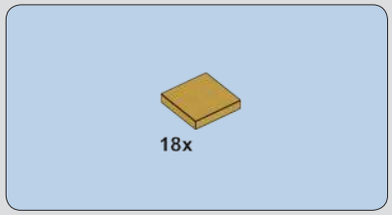

795

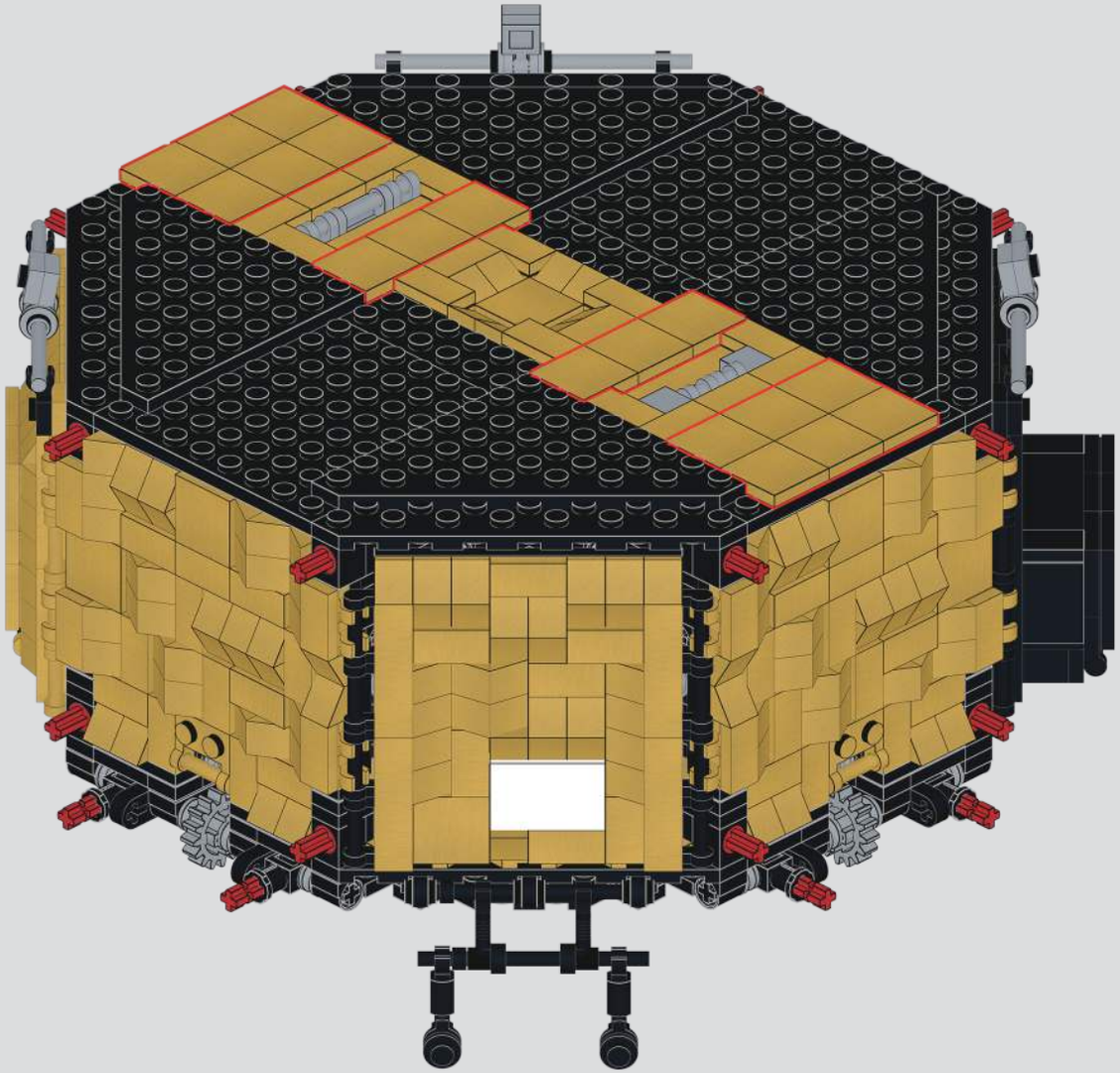

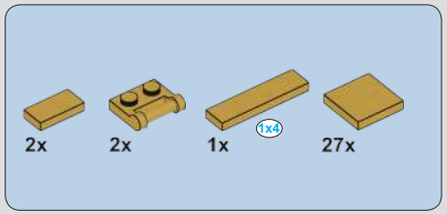

796

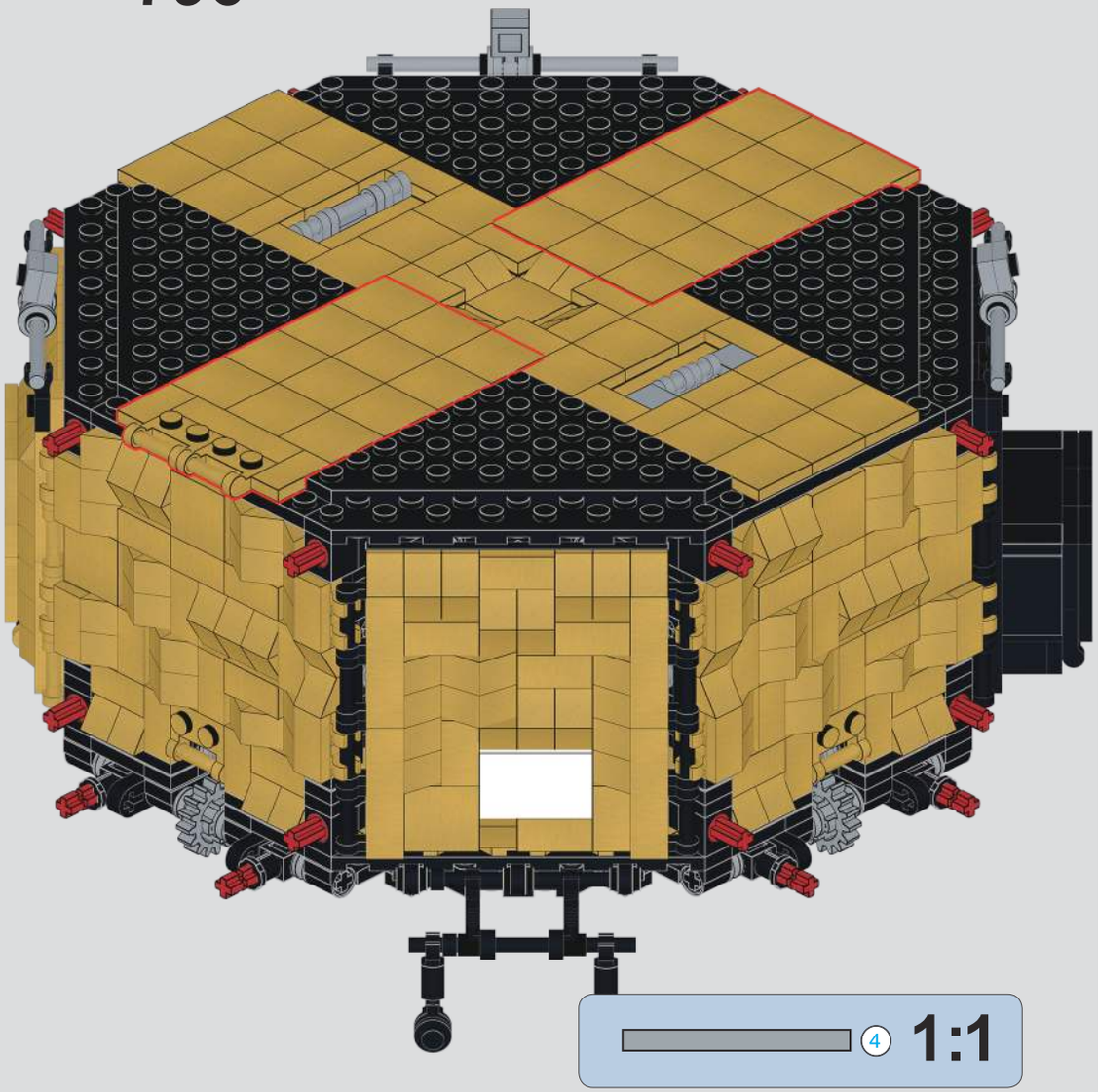

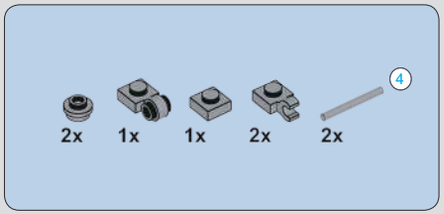

797

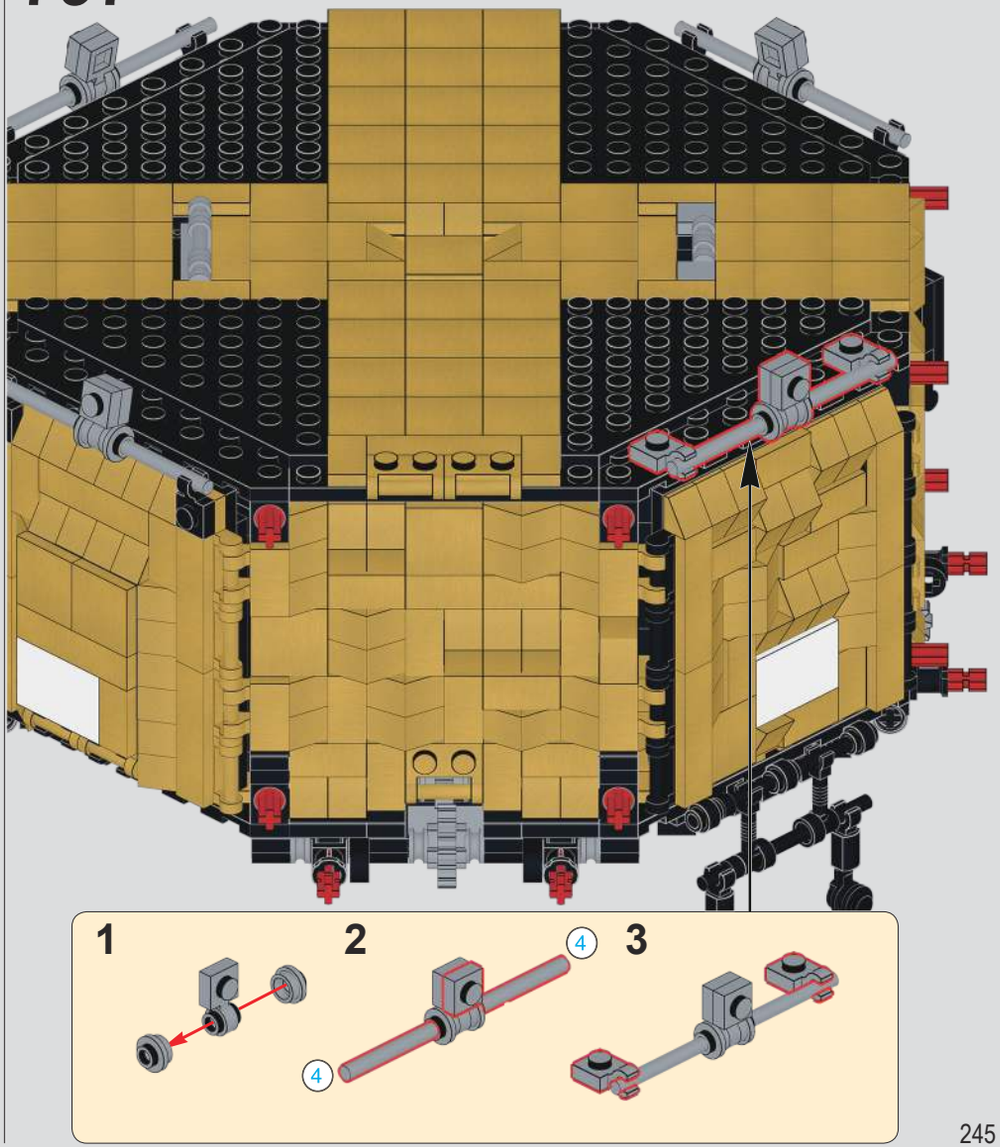

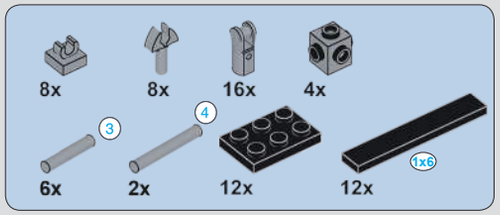

798

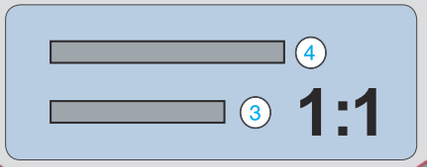

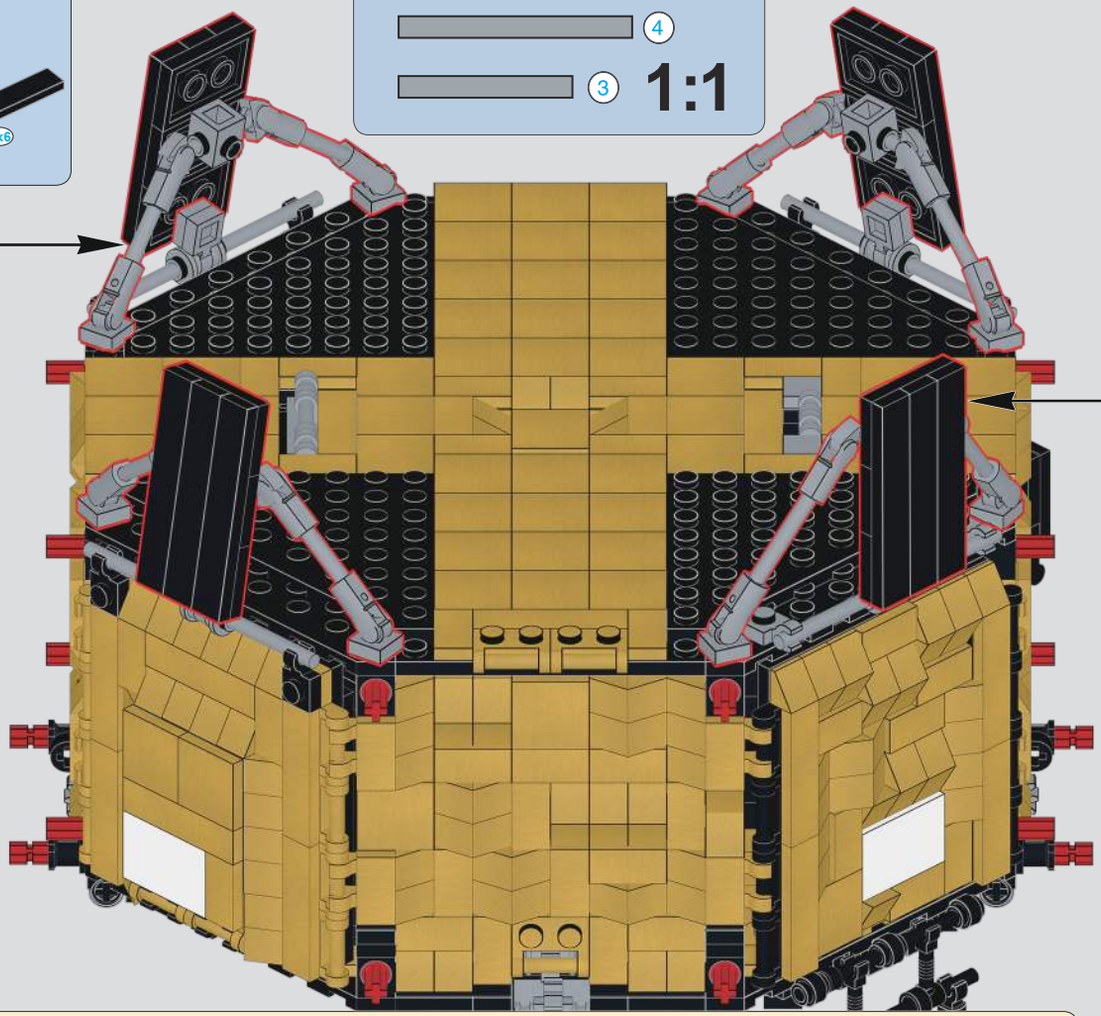

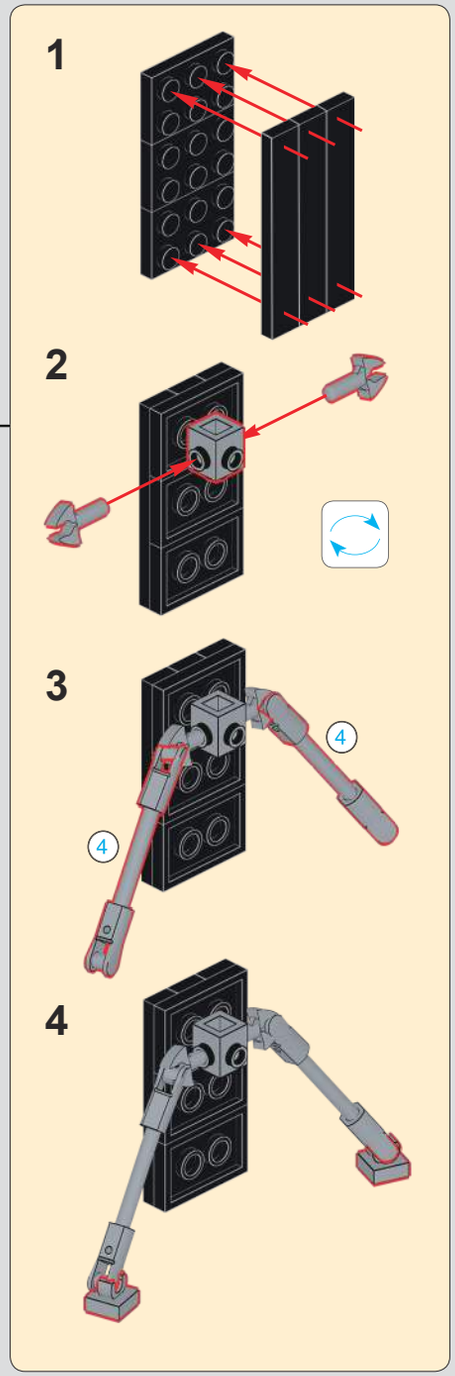

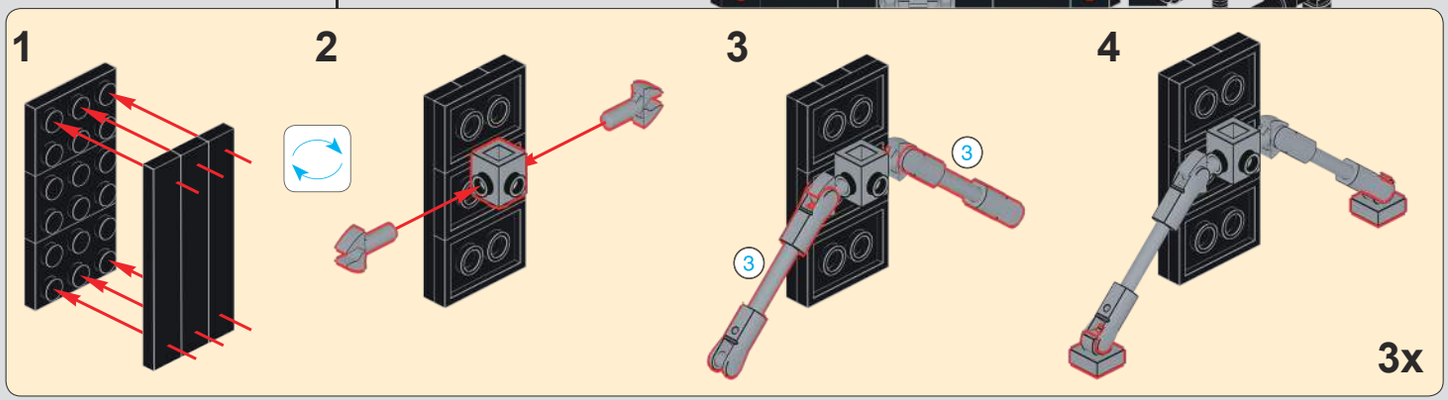

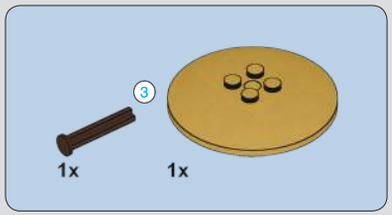

799

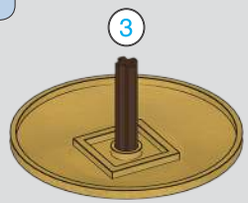

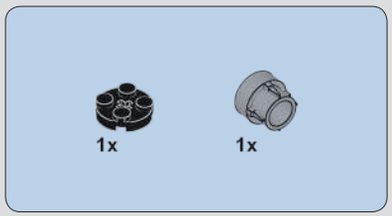

800

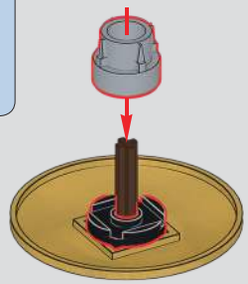

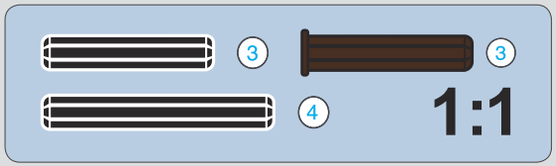

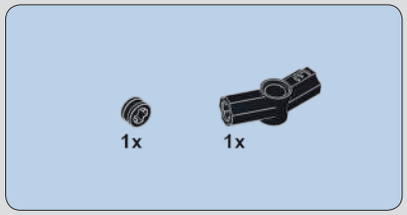

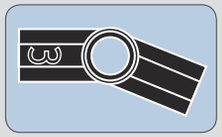

801

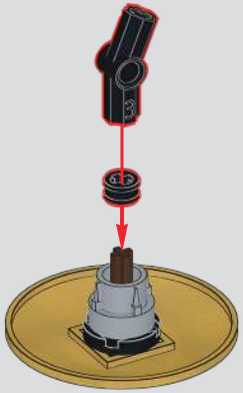

802

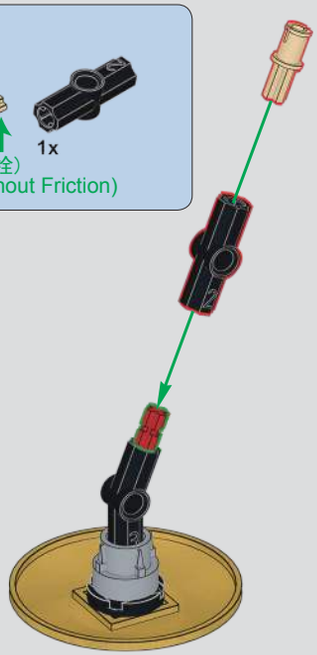

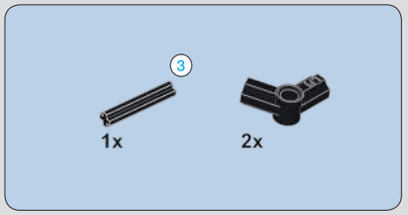

803

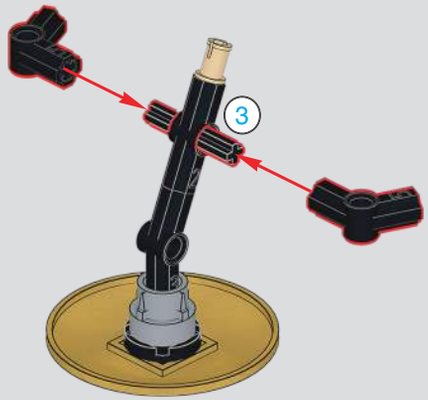

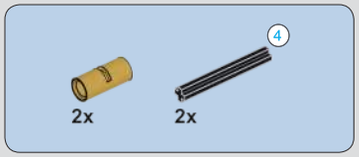

804

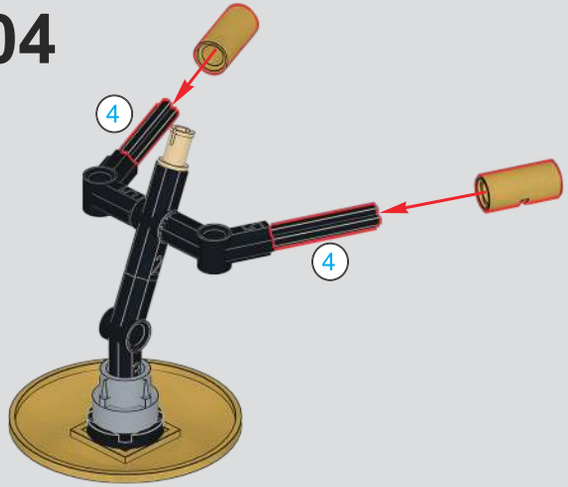

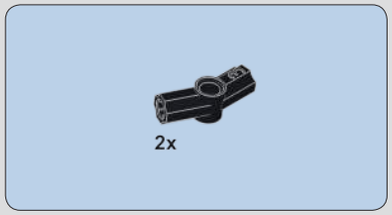

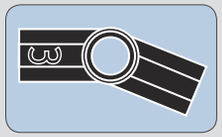

805

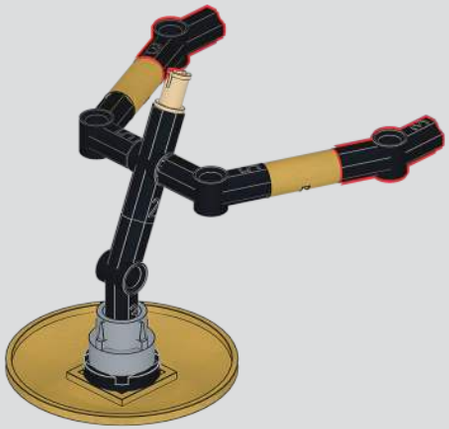

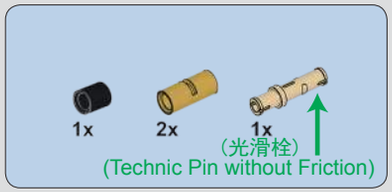

806

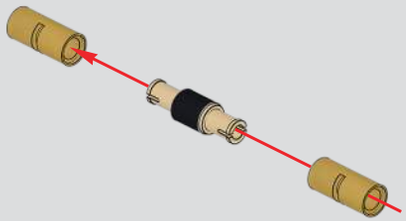

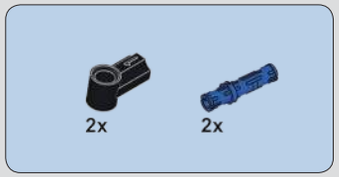

807

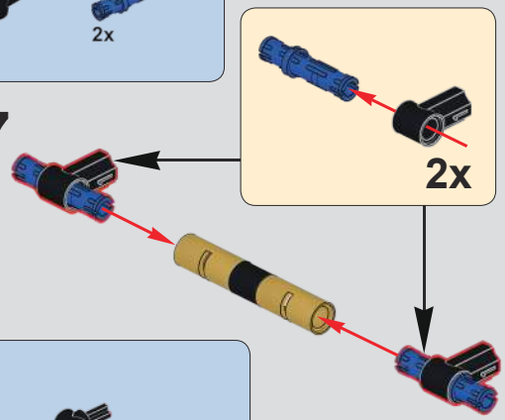

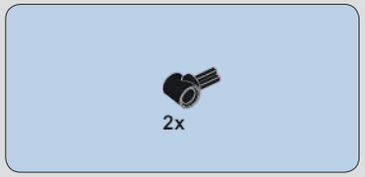

808

809

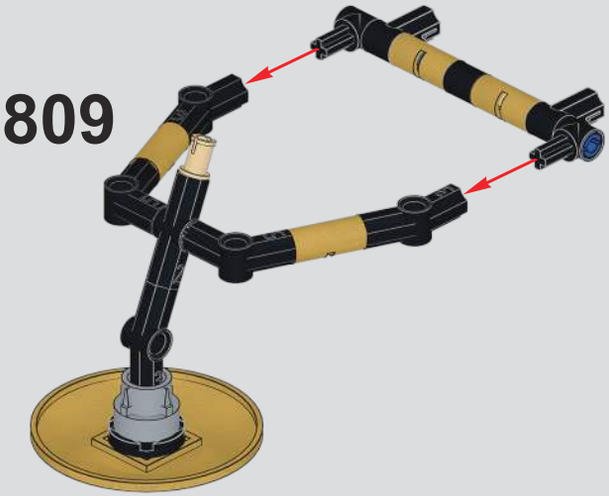

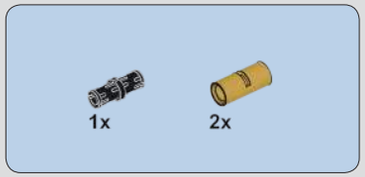

810

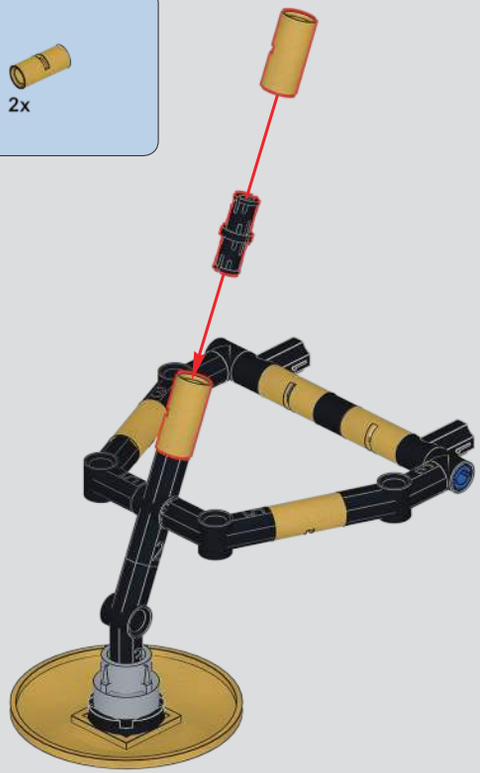

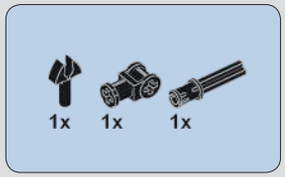

811

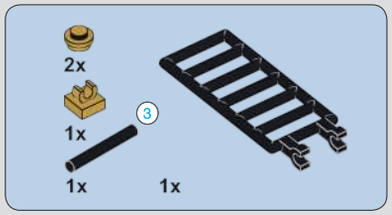

812

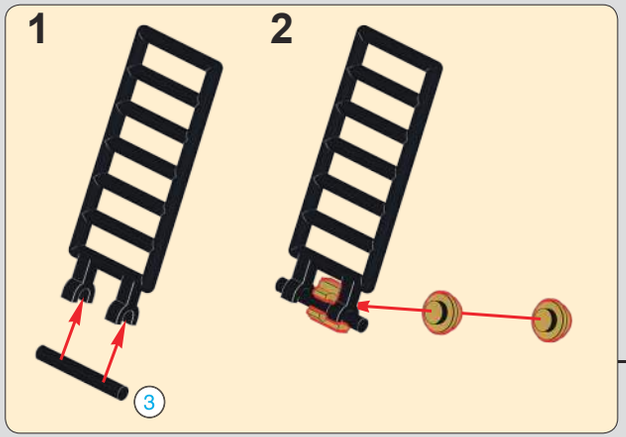

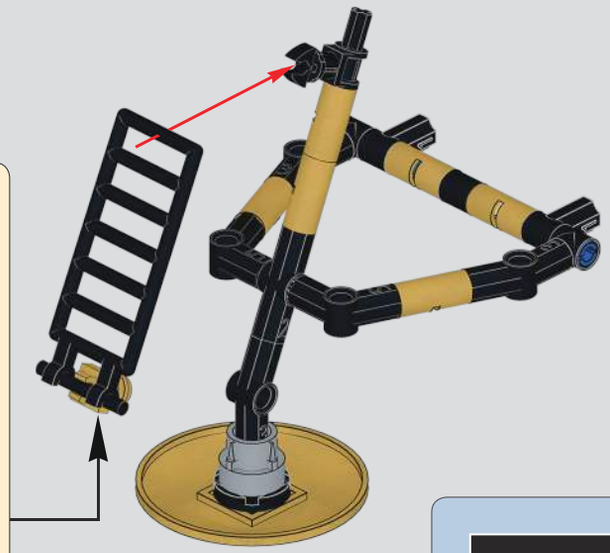

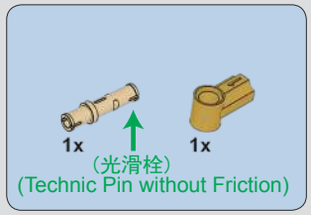

813

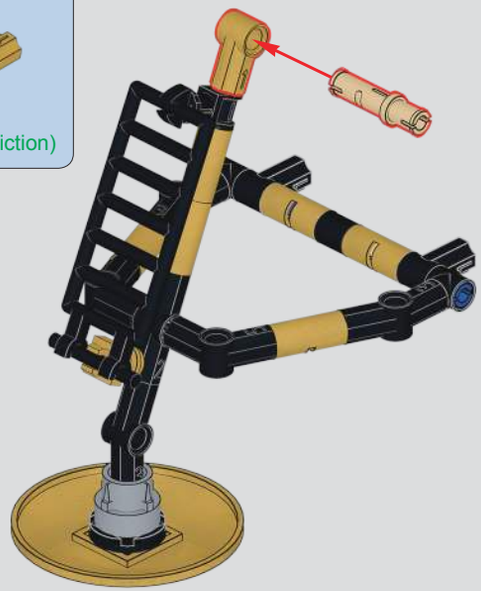

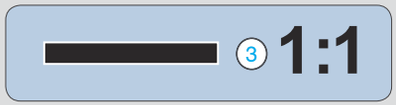

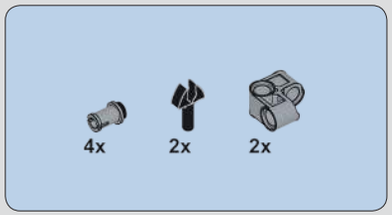

814

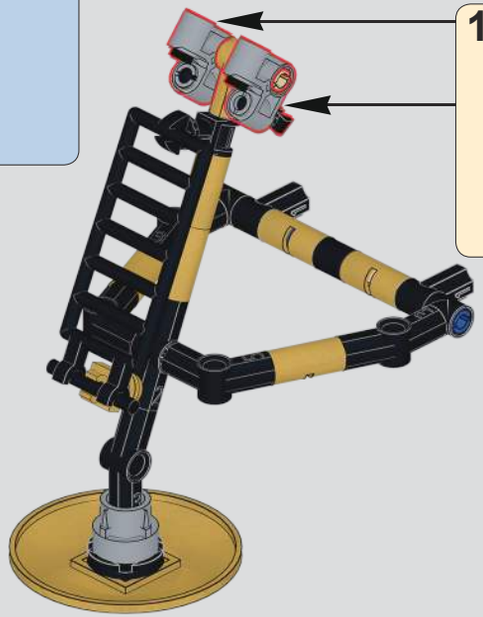

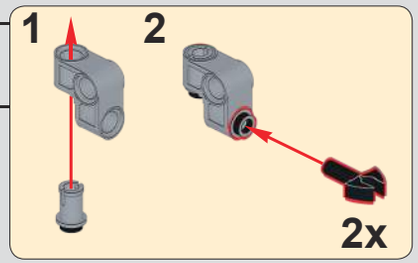

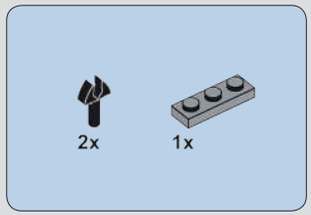

815

2x
2x
2x
4
2x
4x
2x
(光滑栓)
(Technic Pin without Friction)

816

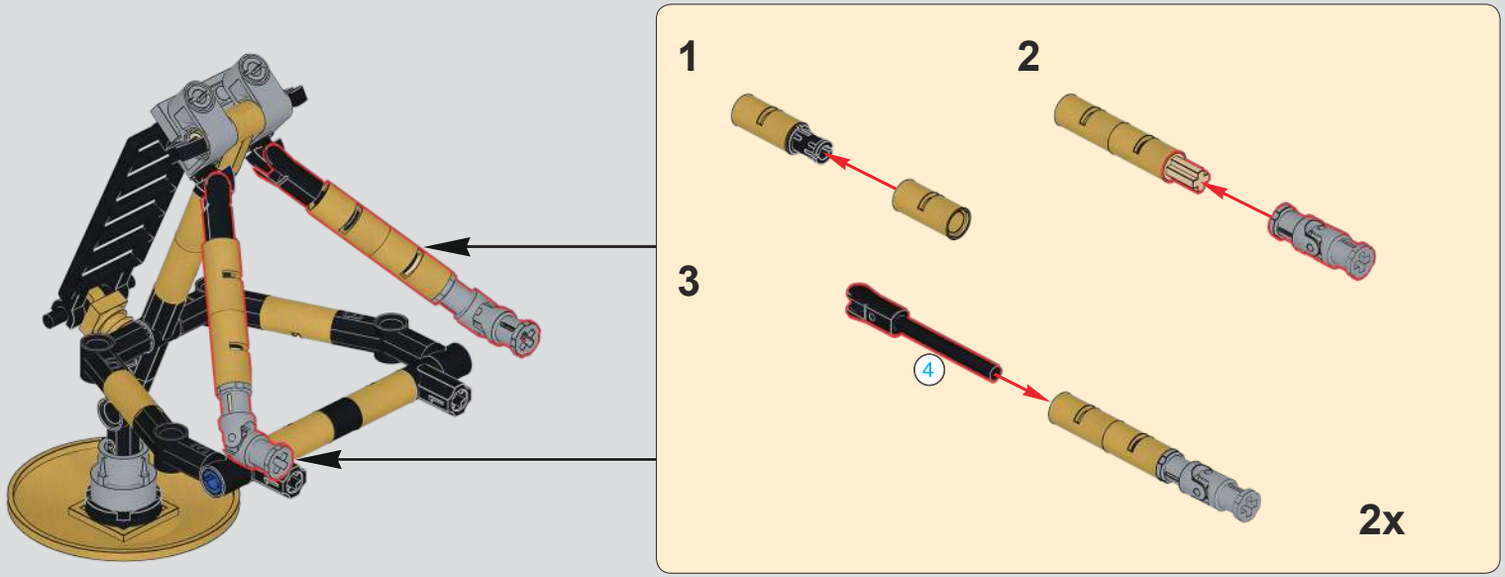
1
2
3
4
2x

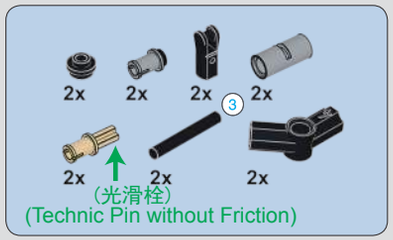
2x
2x
2x
3
2x
2x
2x
2x
(光滑栓)
(Technic Pin without Friction)

817

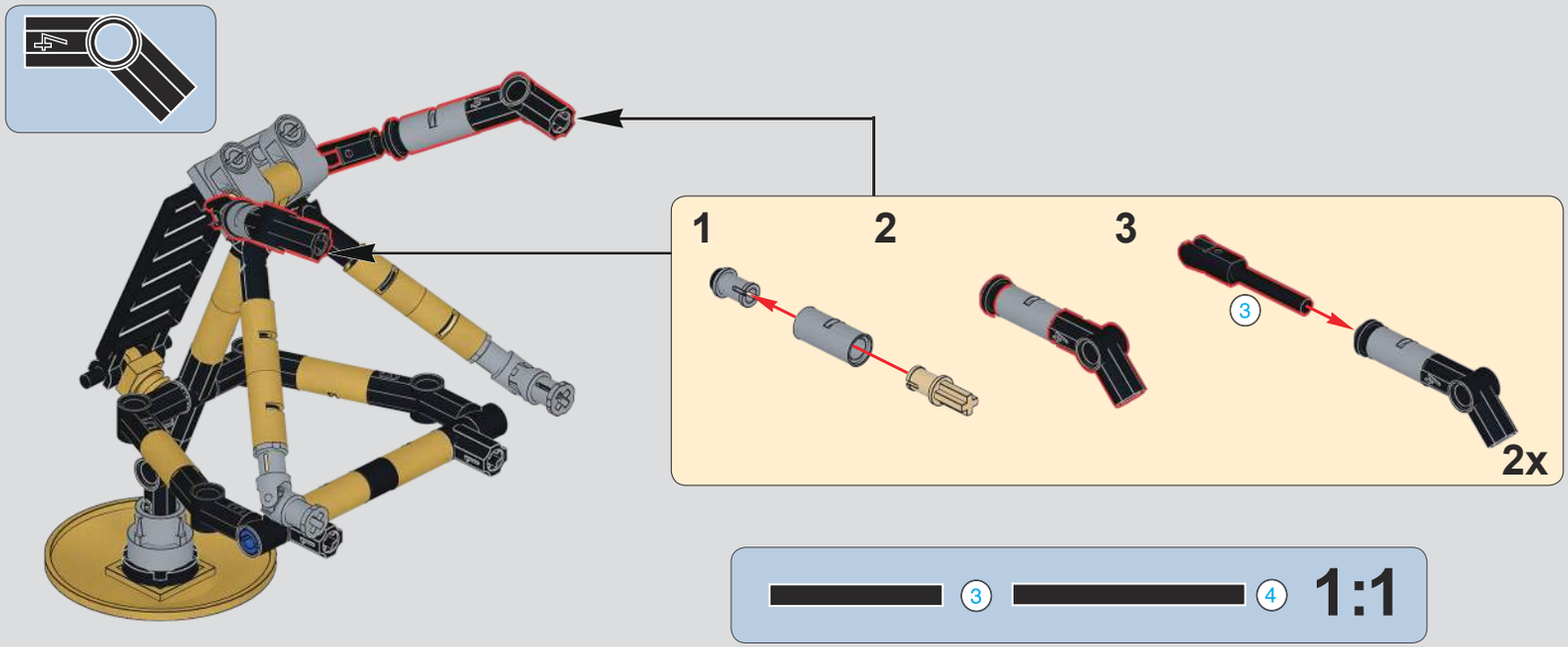
1
2
3
3
2x
3
4
1:1

818

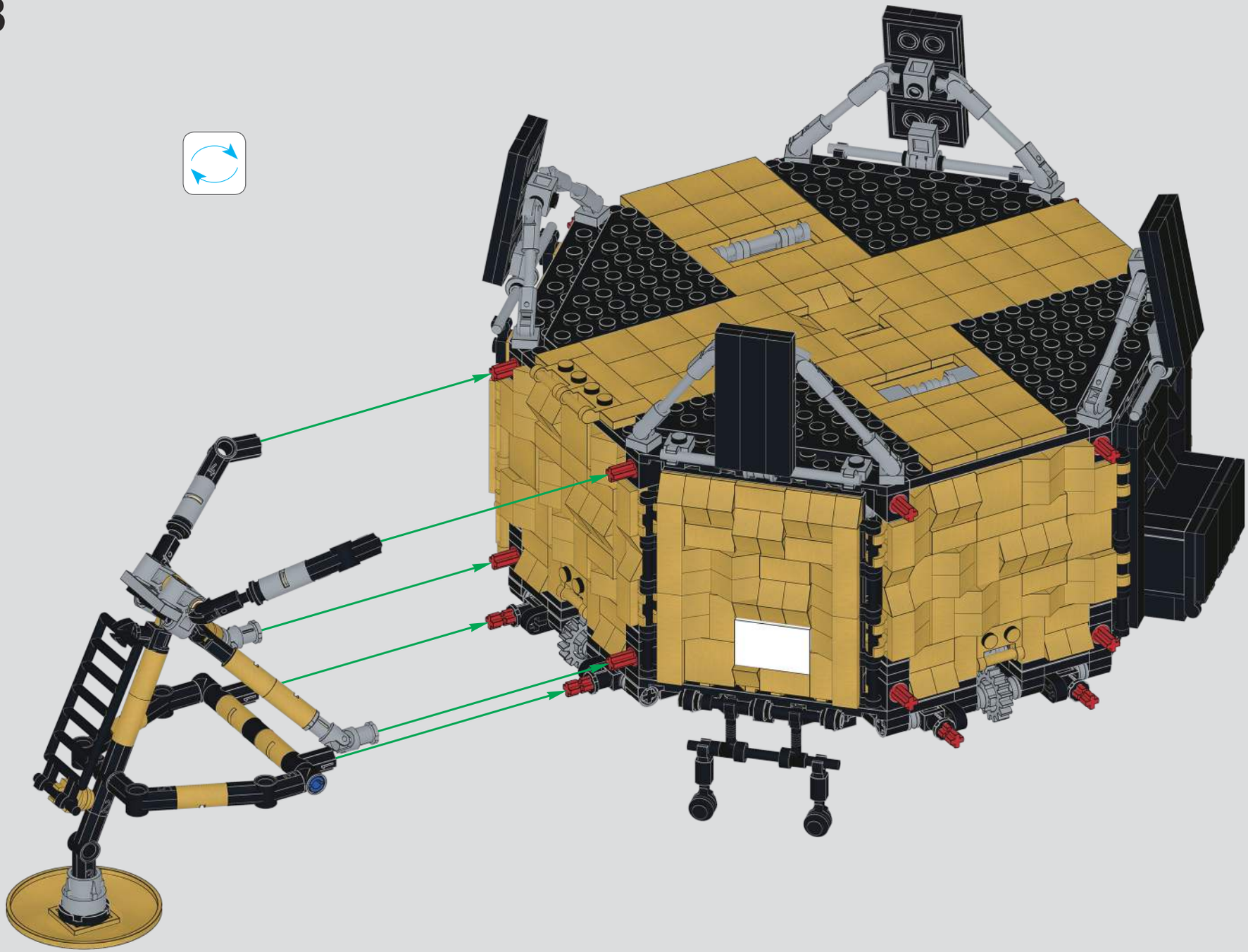

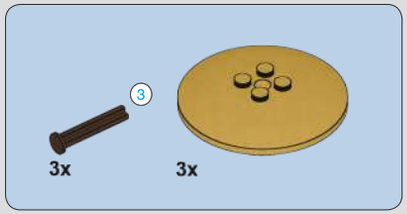

819

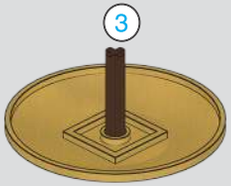

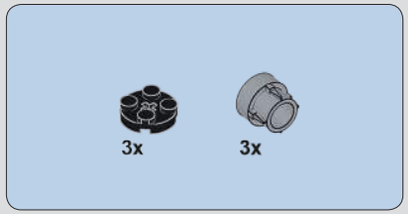

820

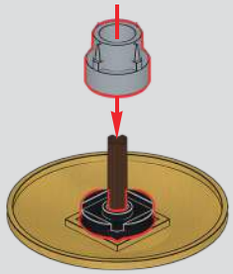

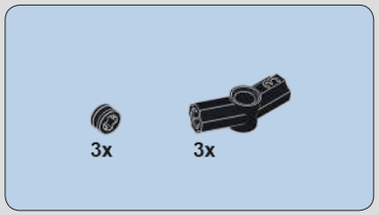

821

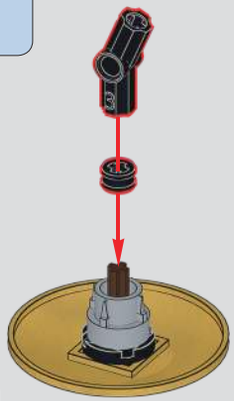

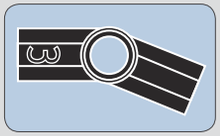

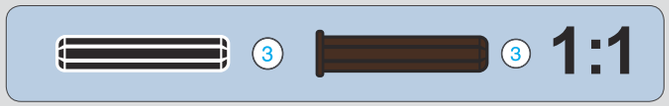

822

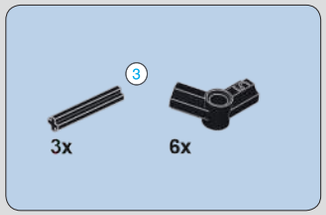

823

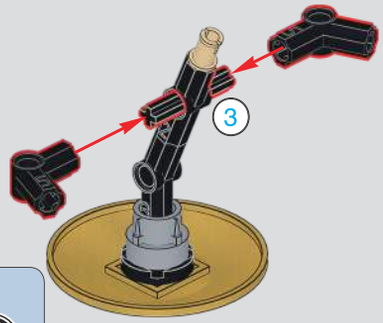

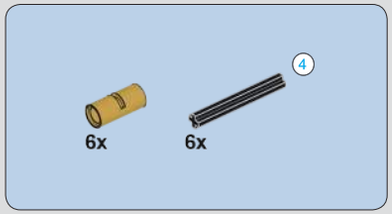

824

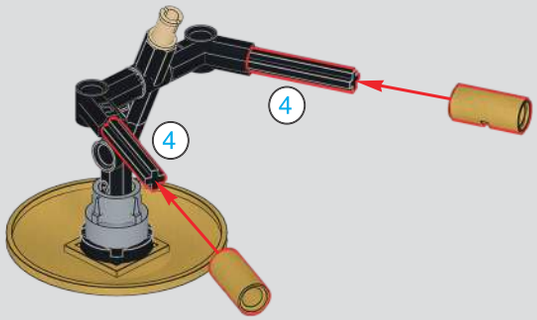

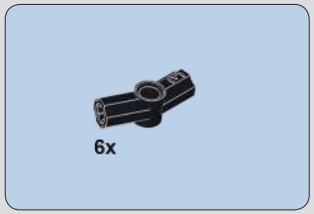

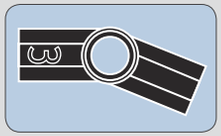

825

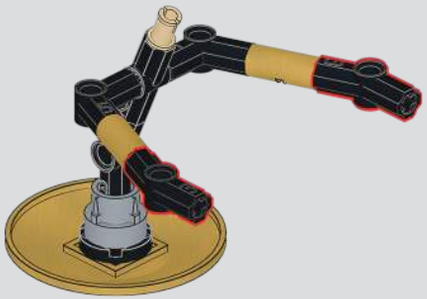

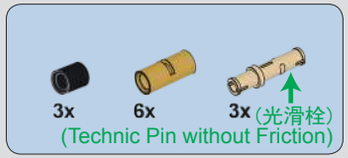

826

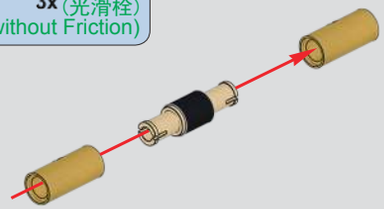

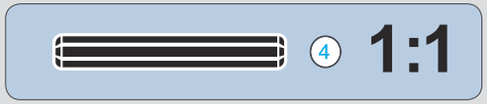

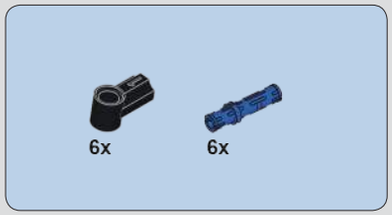

827

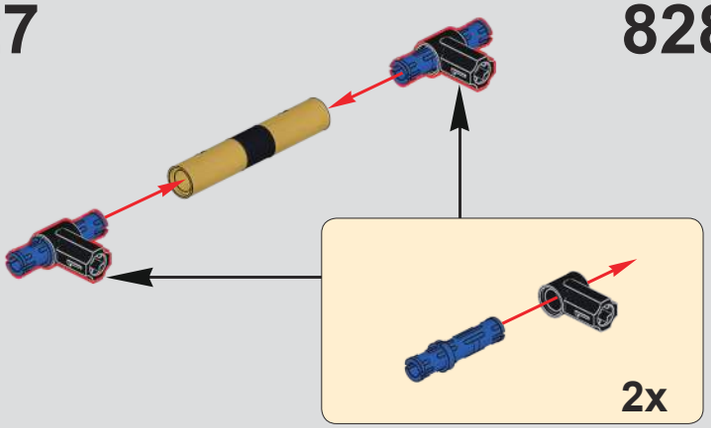

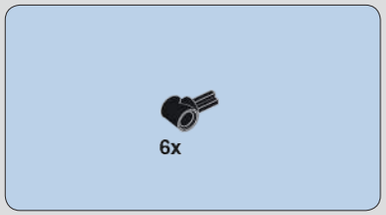

828

829

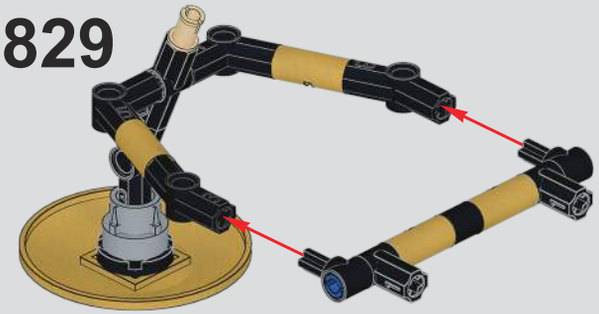

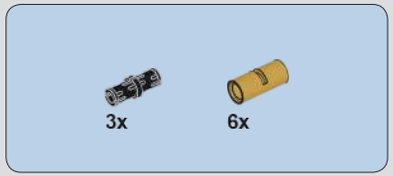

830

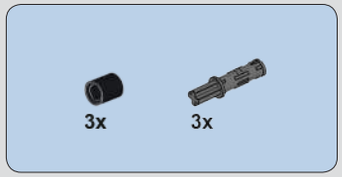

831

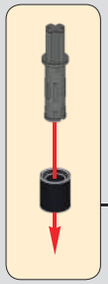

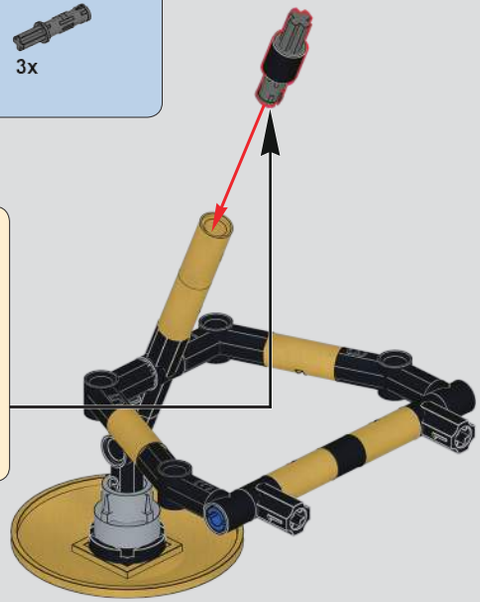

832

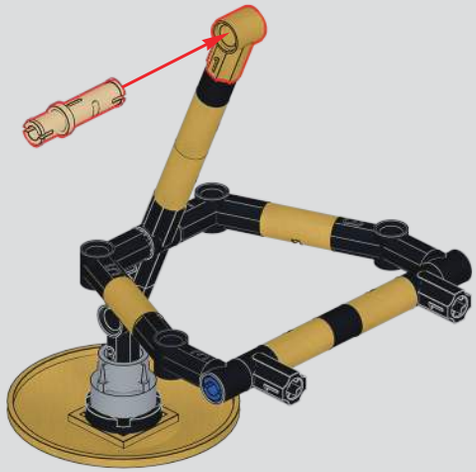

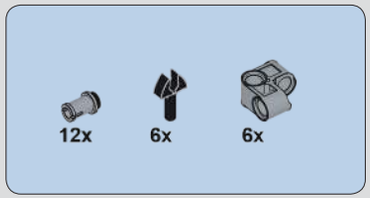

833

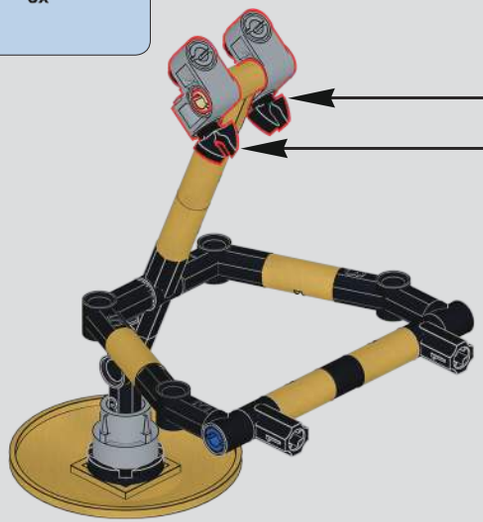

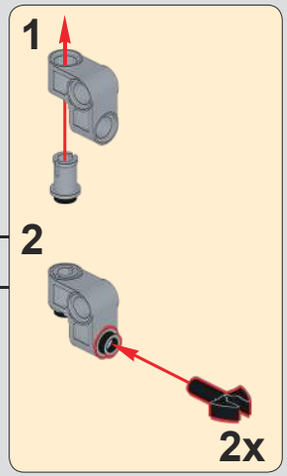

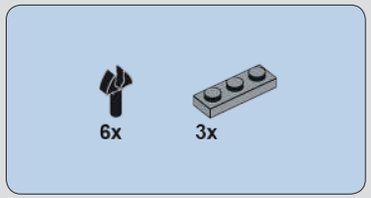

834

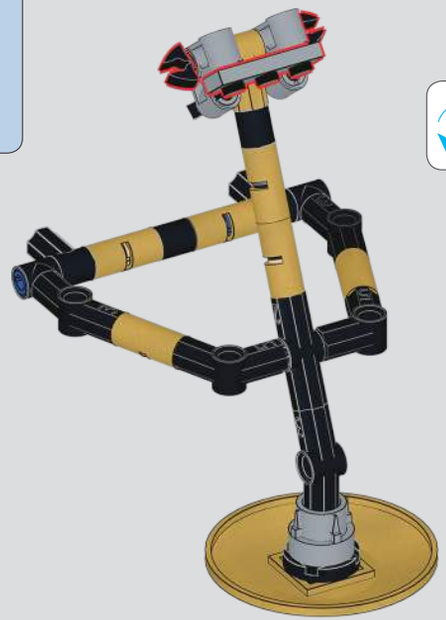

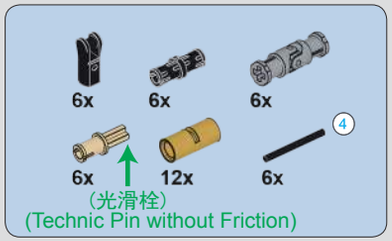
6x
6x
6x
4
6x
12x
6x
(光滑栓)
(Technic Pin without Friction)

835

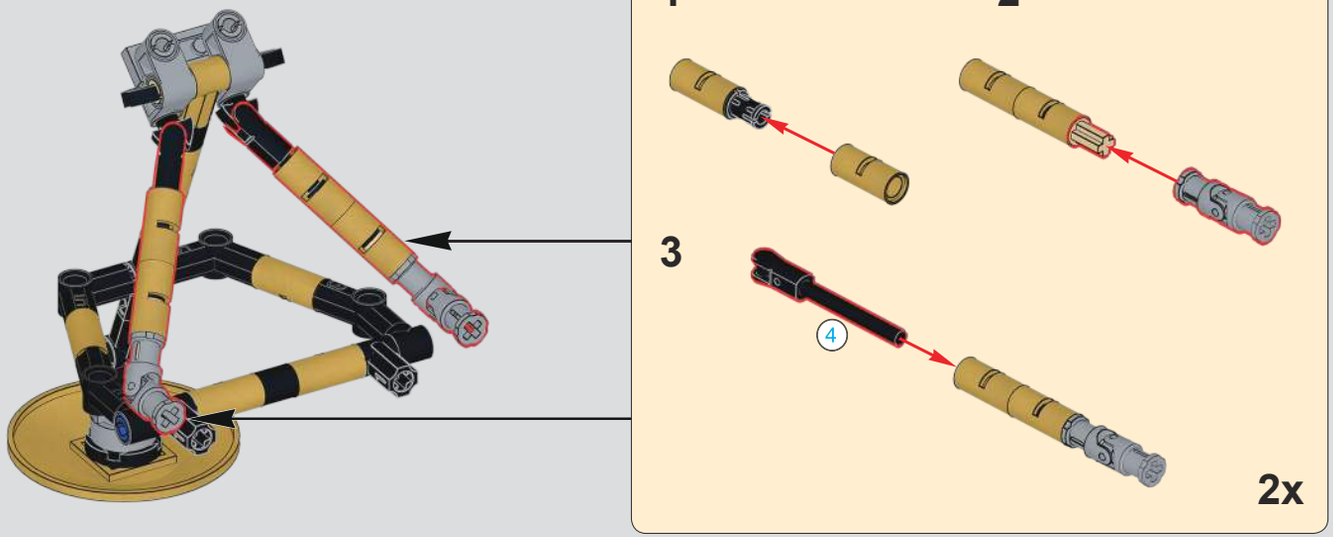
1
2
3
4
2x

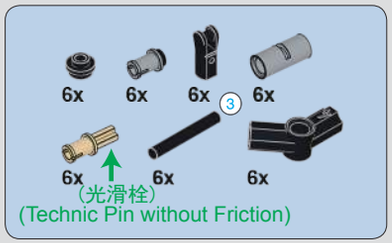
6x
6x
6x
3
6x
6x
6x
6x
(光滑栓)
(Technic Pin without Friction)

836

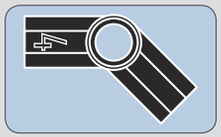

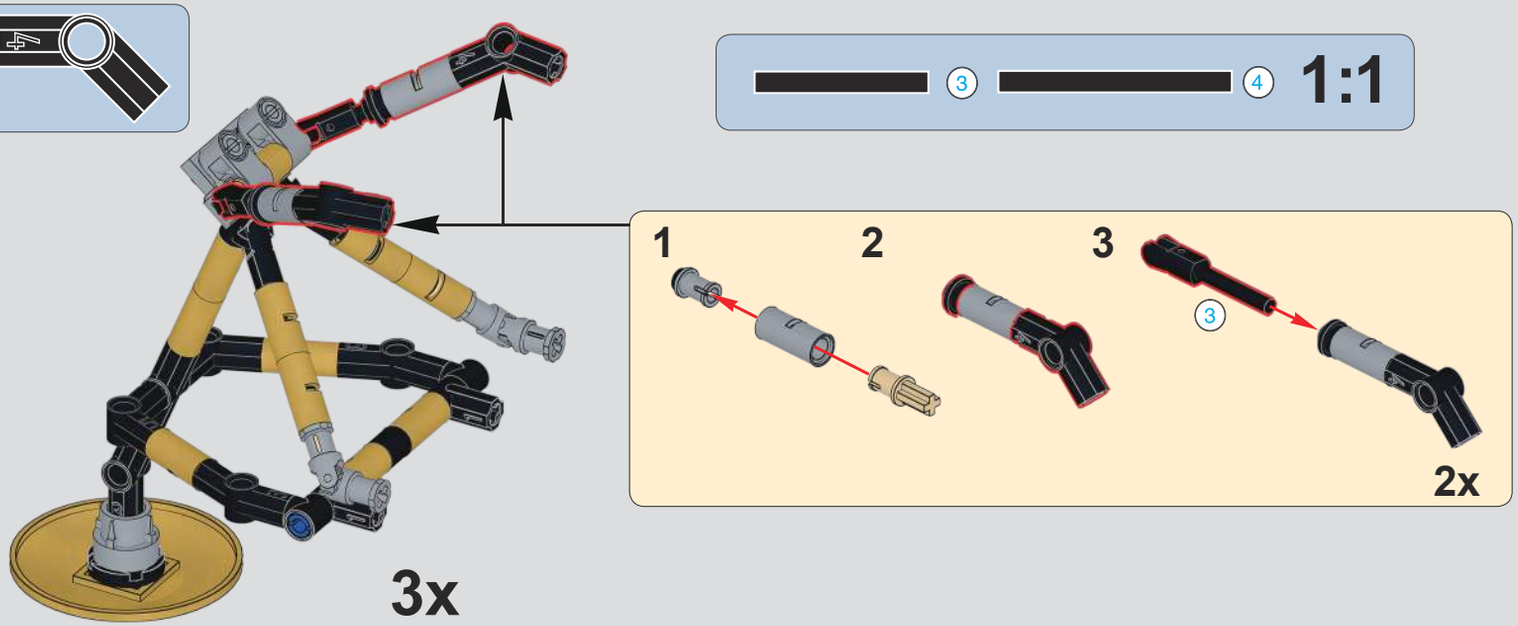
3
4
1:1
1
2
3
3
2x
3x

837

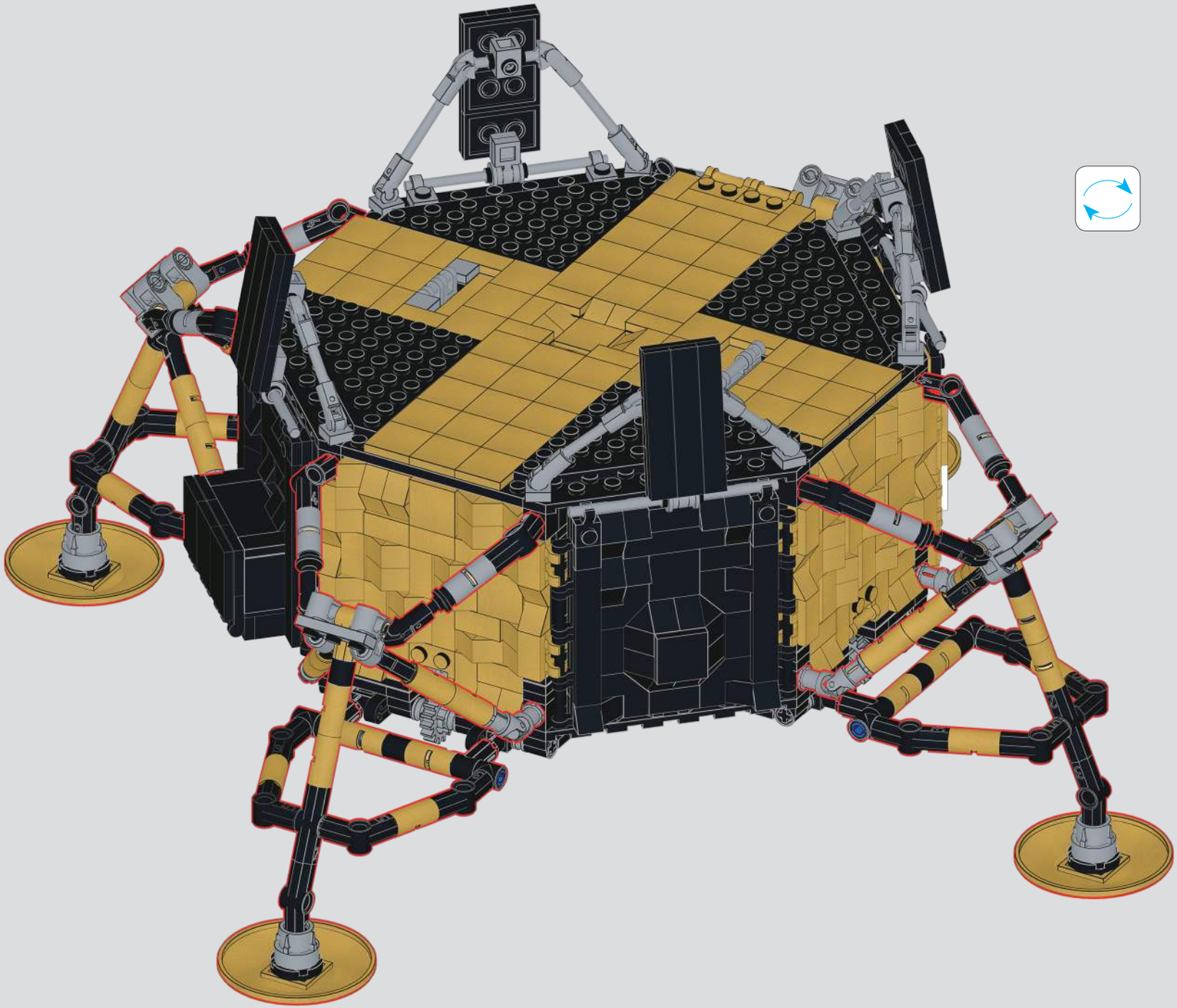

838

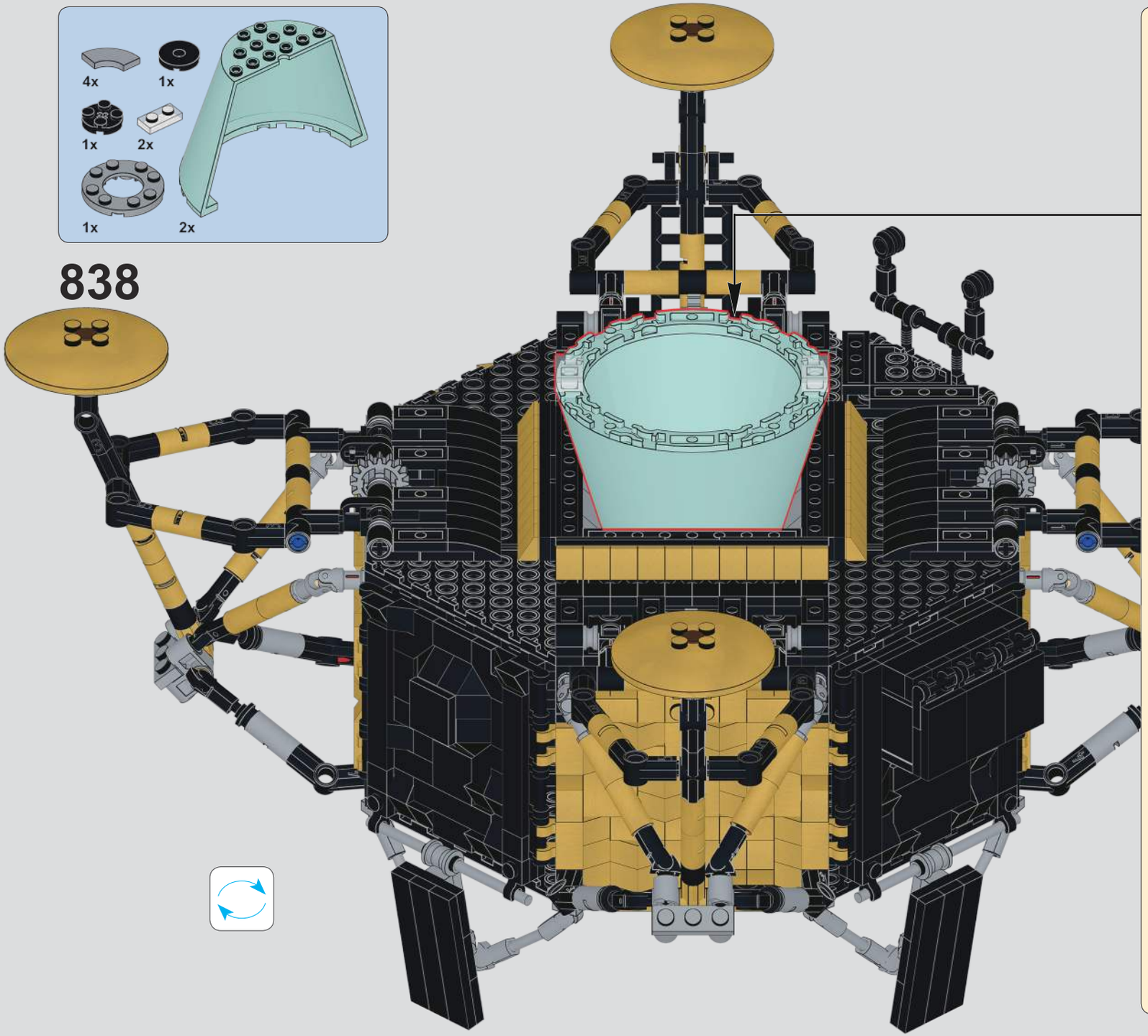

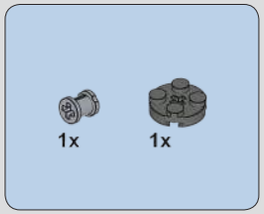

839

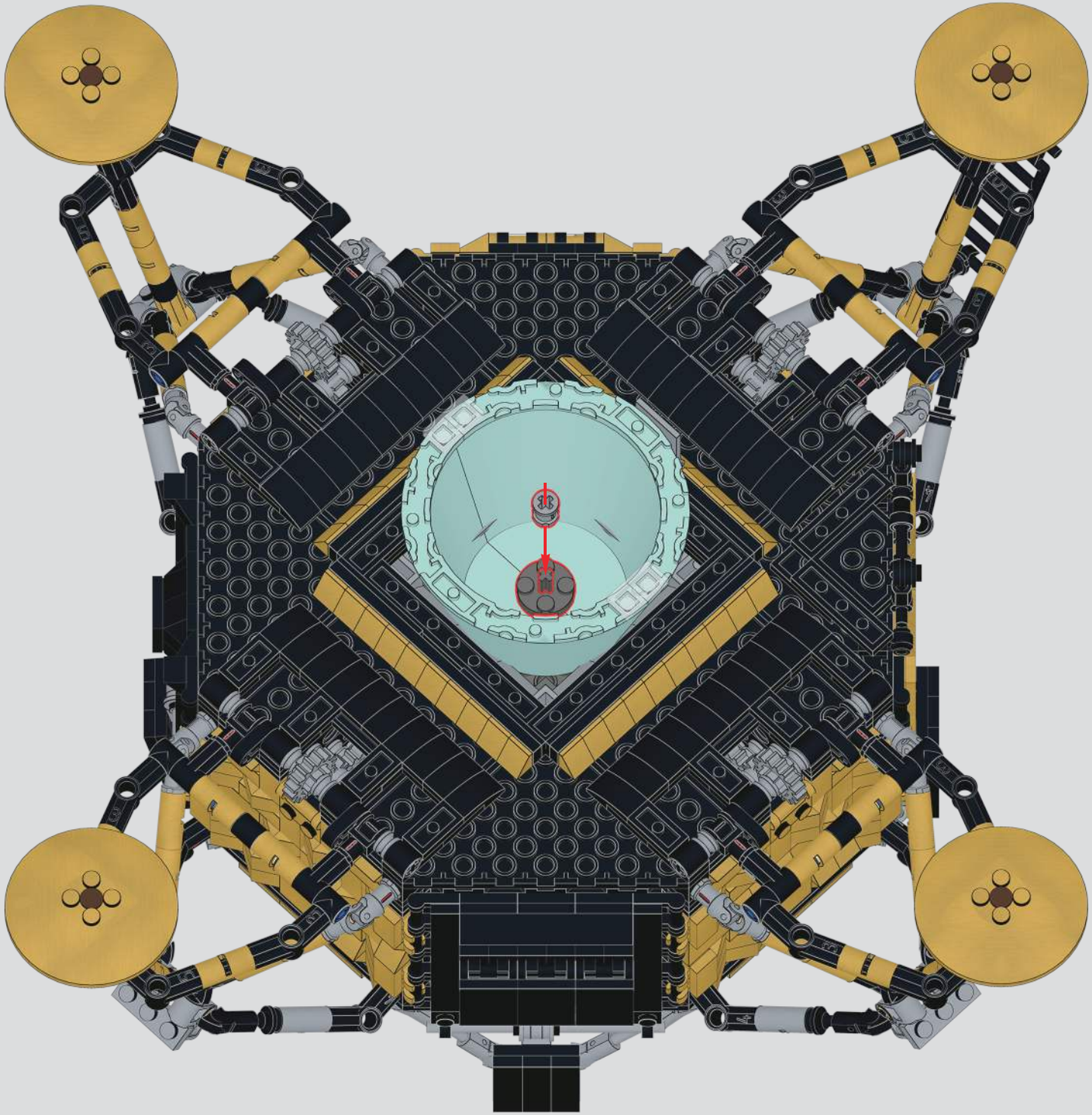

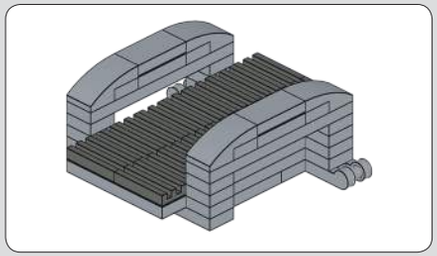

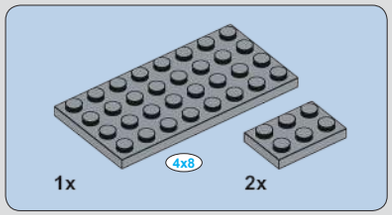

840

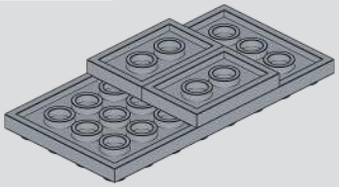

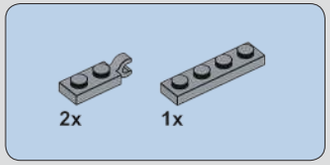

841

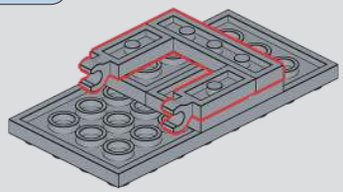

842

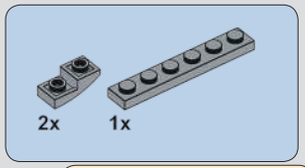

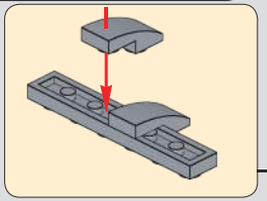

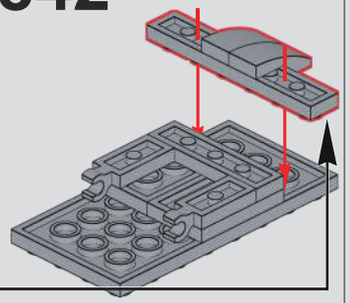

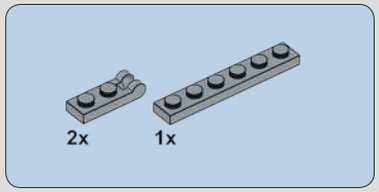

843

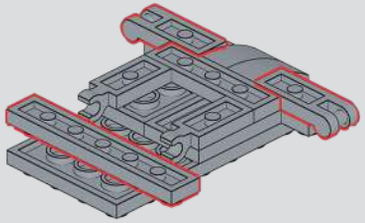

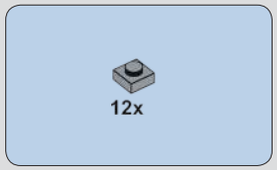

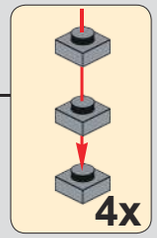

844

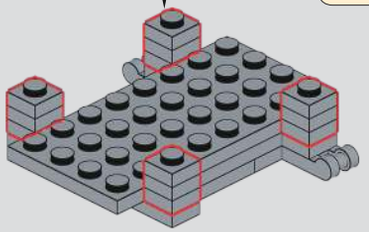

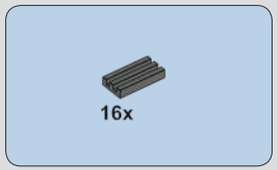

845

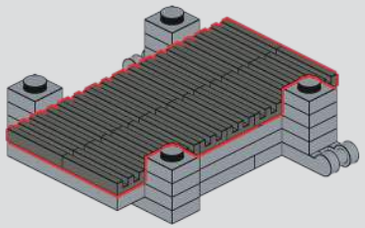

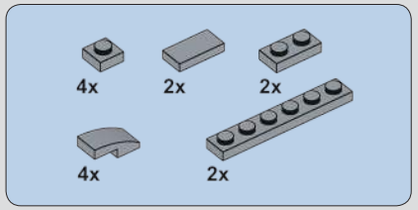

846

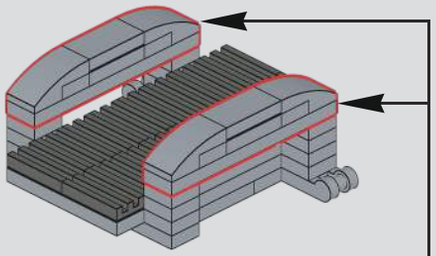

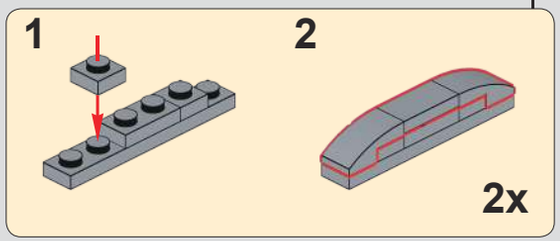

847

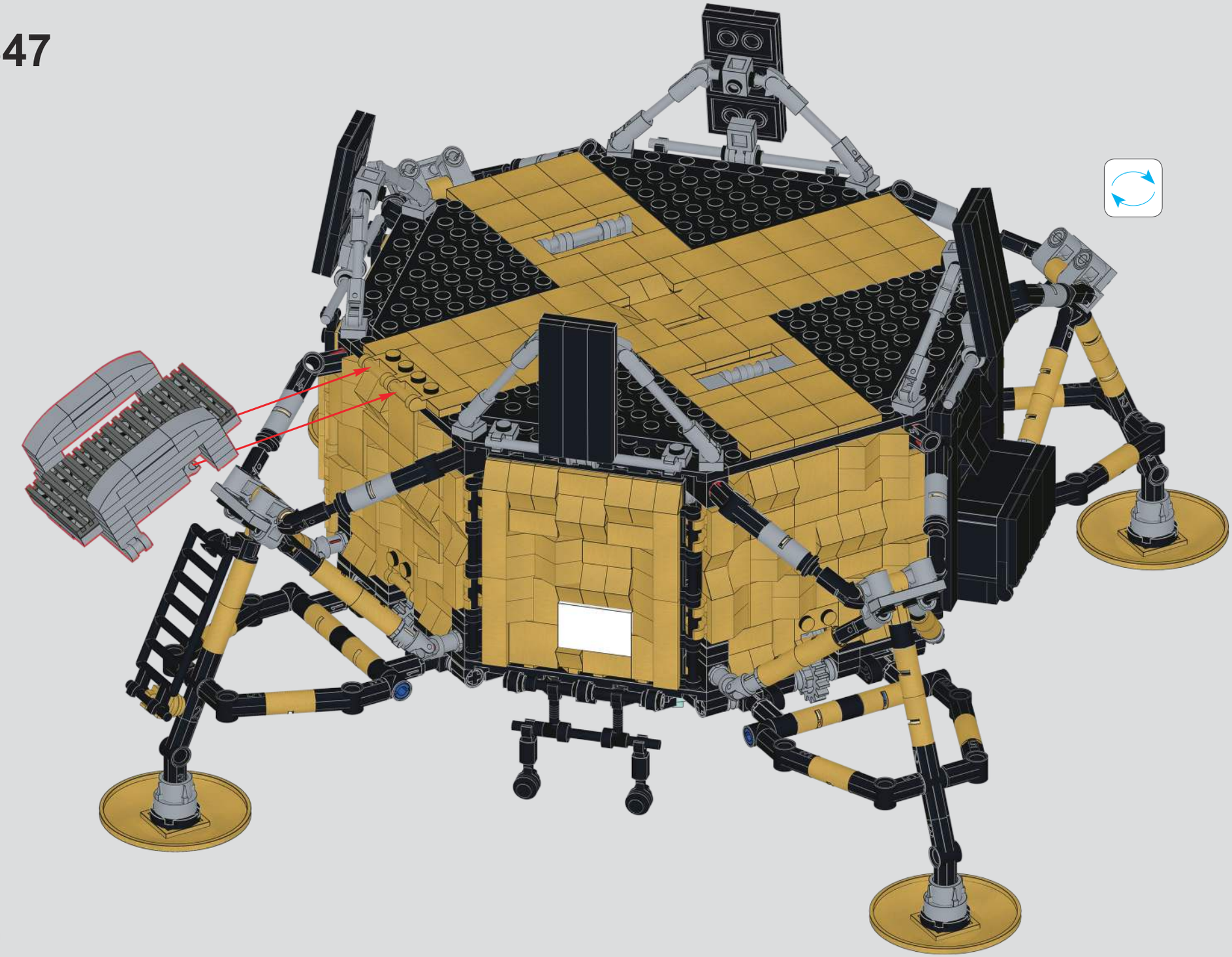

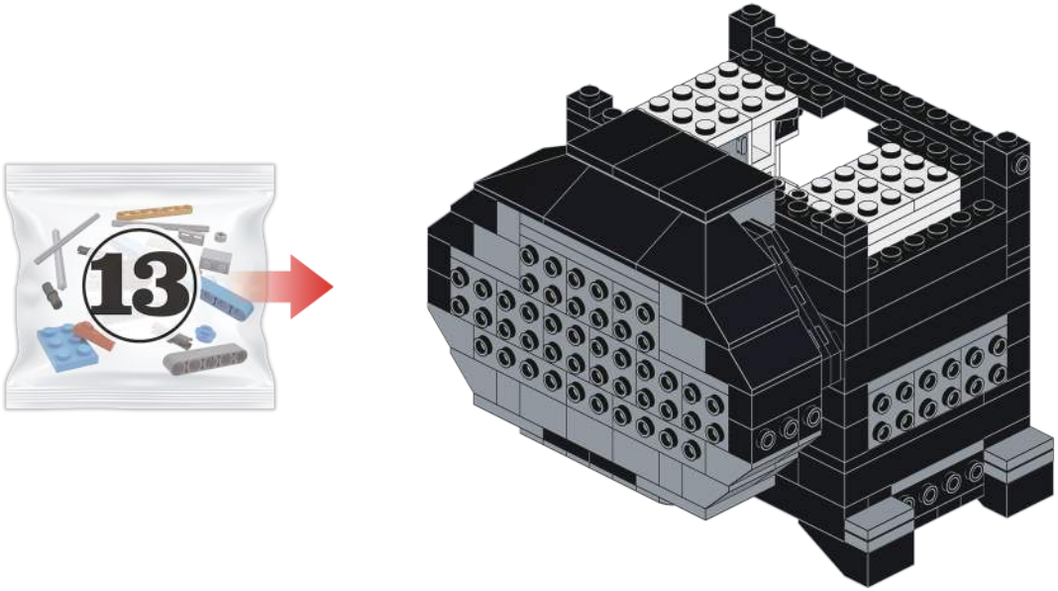

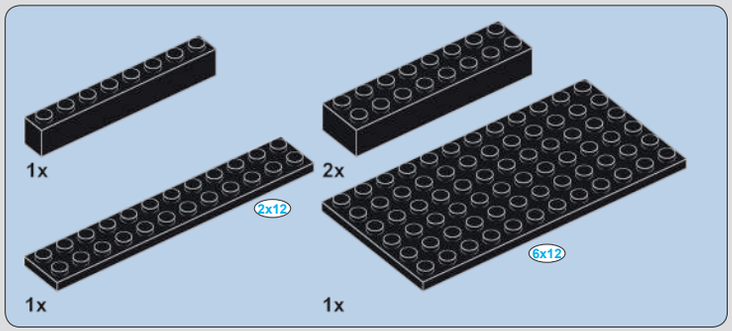

848

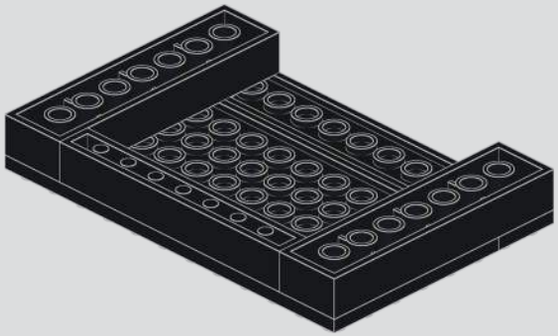

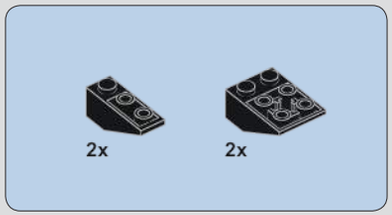

849

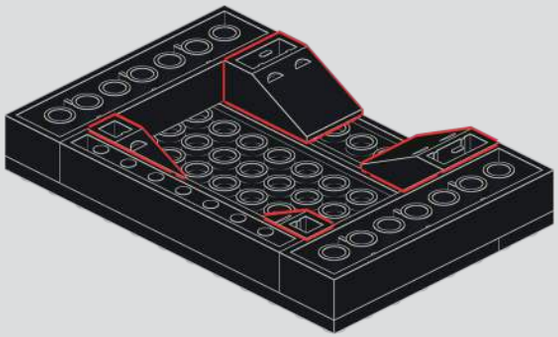

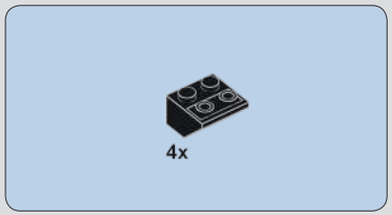

850

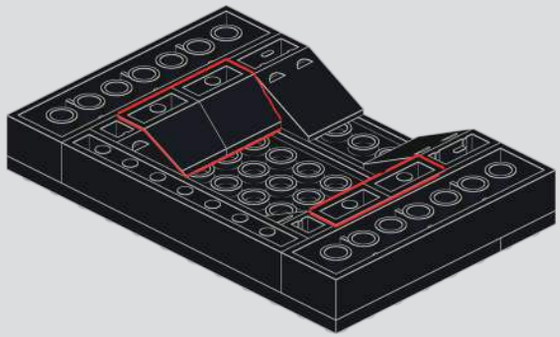

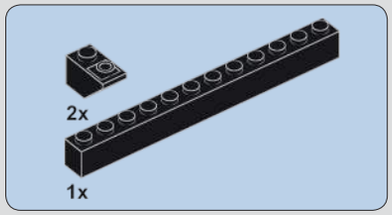

851

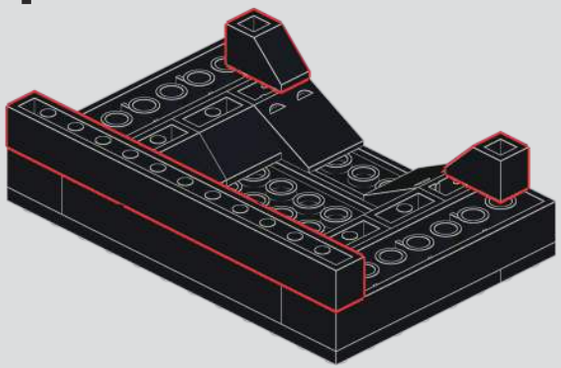

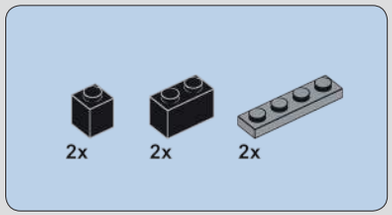

852

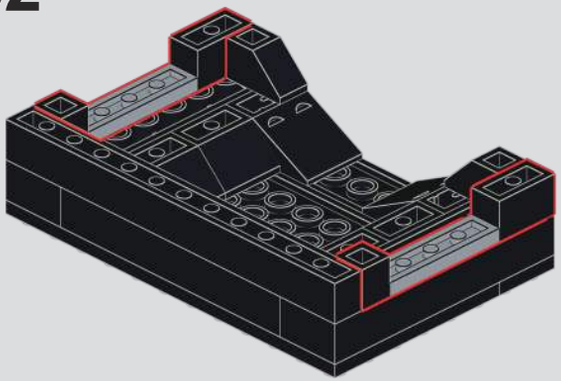

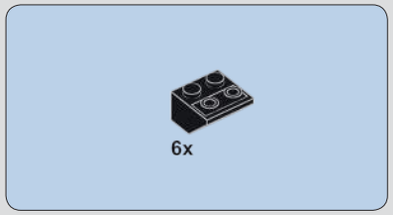

853

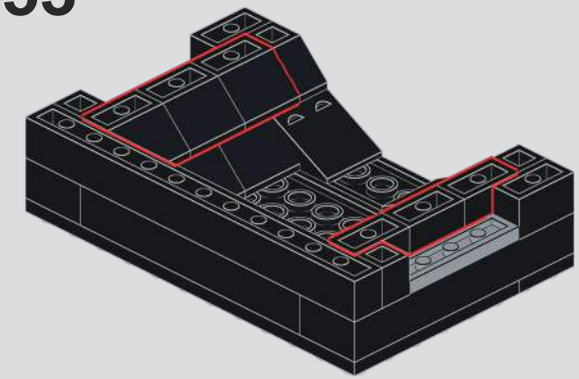

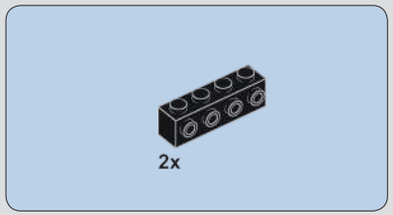

854

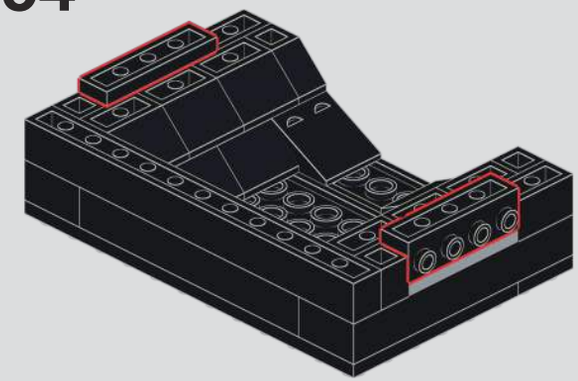

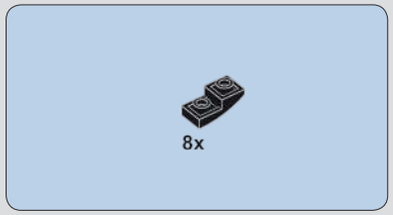

855

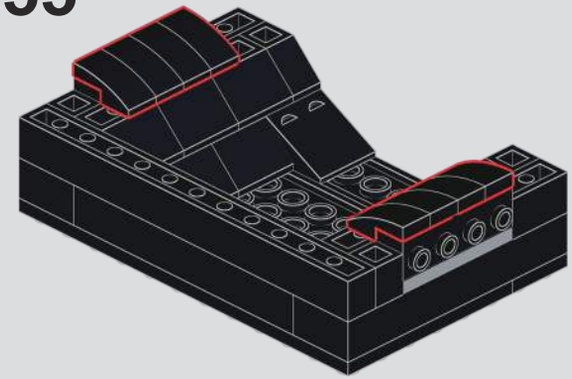

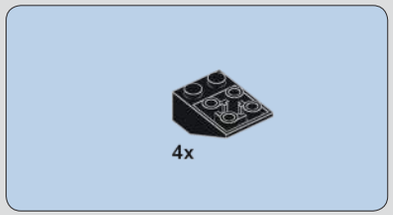

856

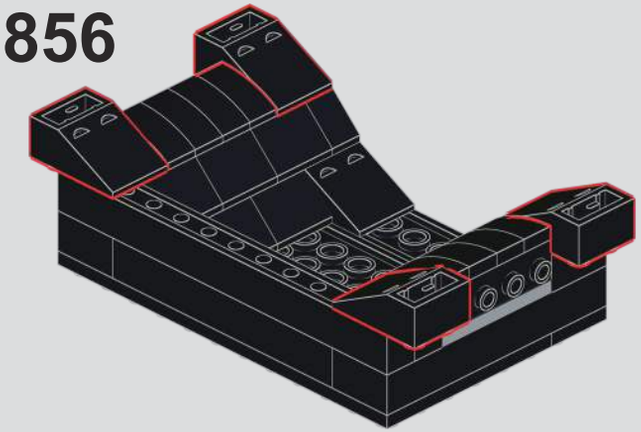

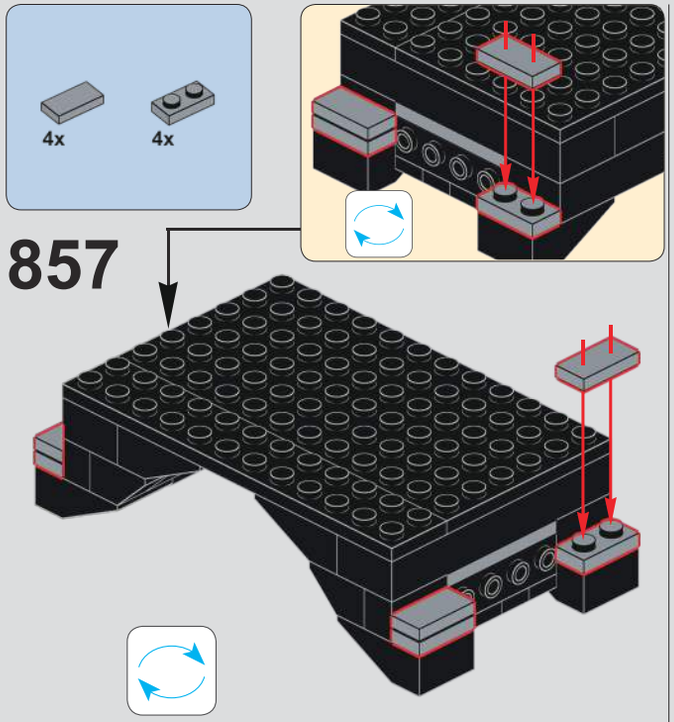
4x
4x
857

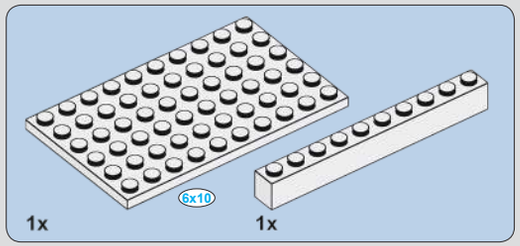
1x
6x10
1x

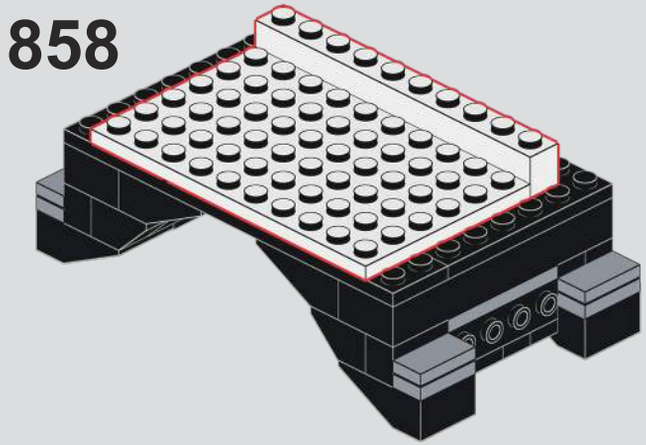
858

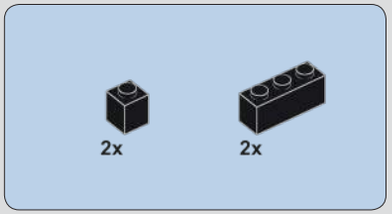
2x
2x

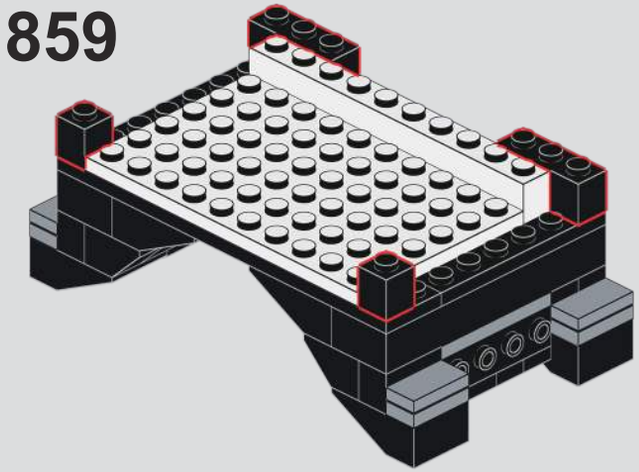
859

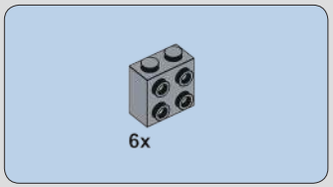
6x

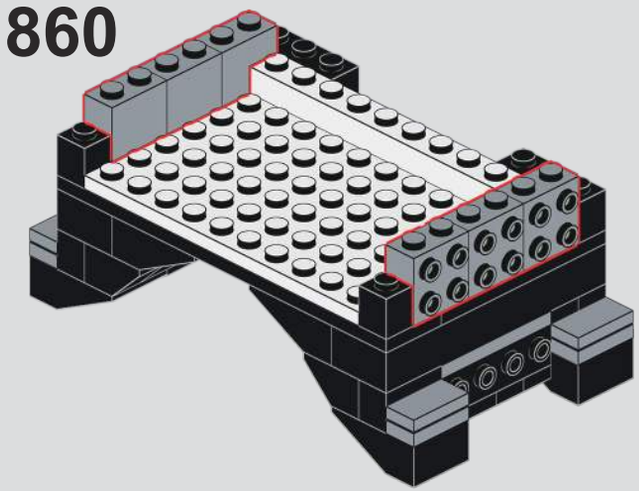
860

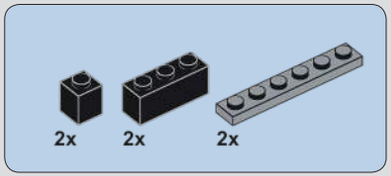
2x
2x
2x

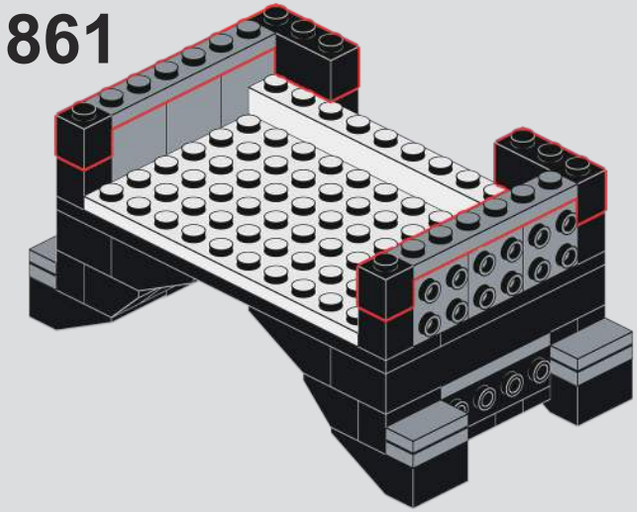
861

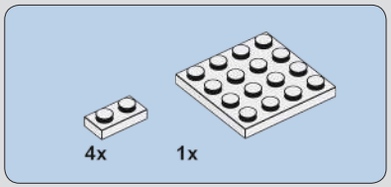
4x
1x

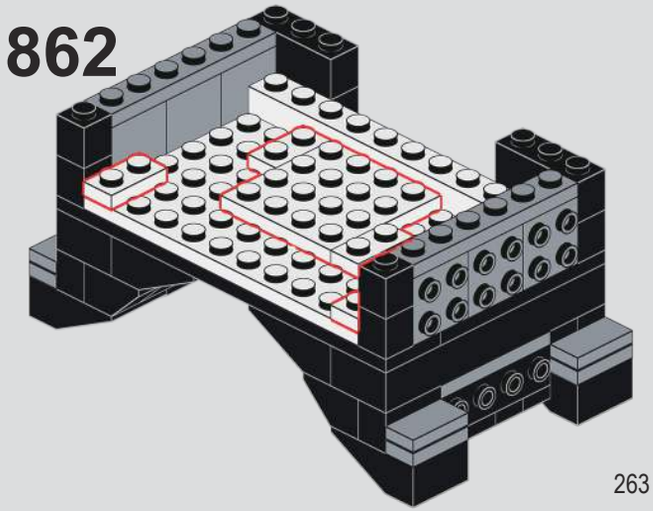
862

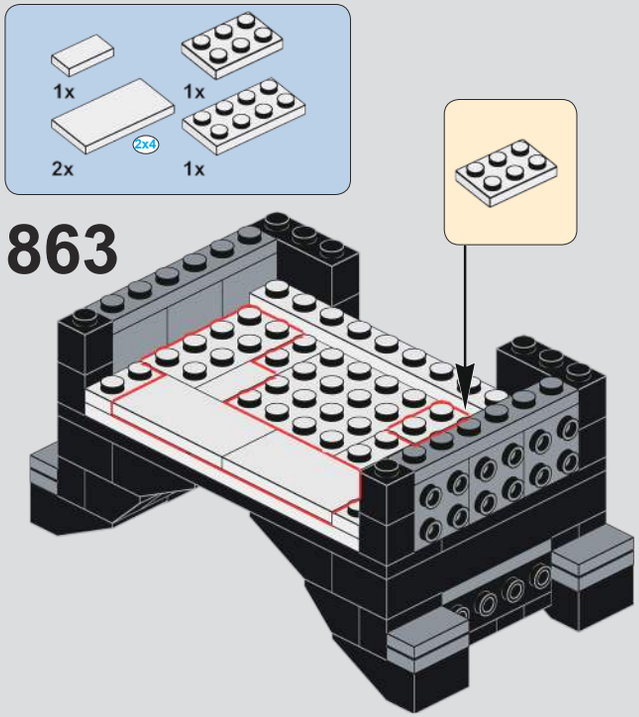
1x
1x
2x4
2x
1x
863

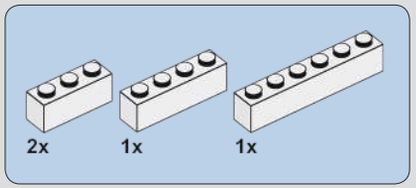
2x
1x
1x

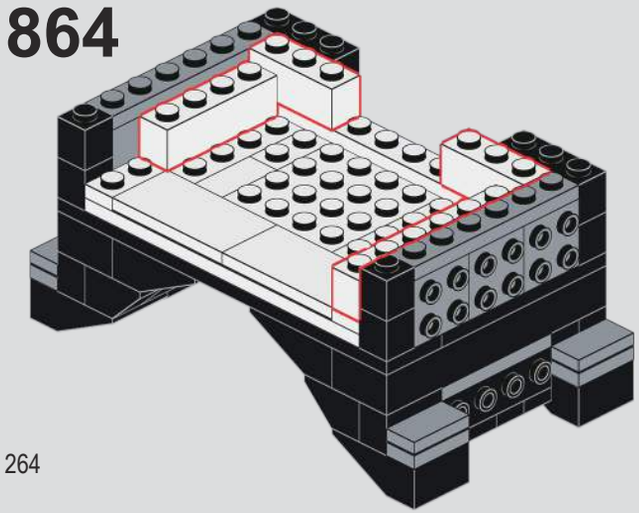
864

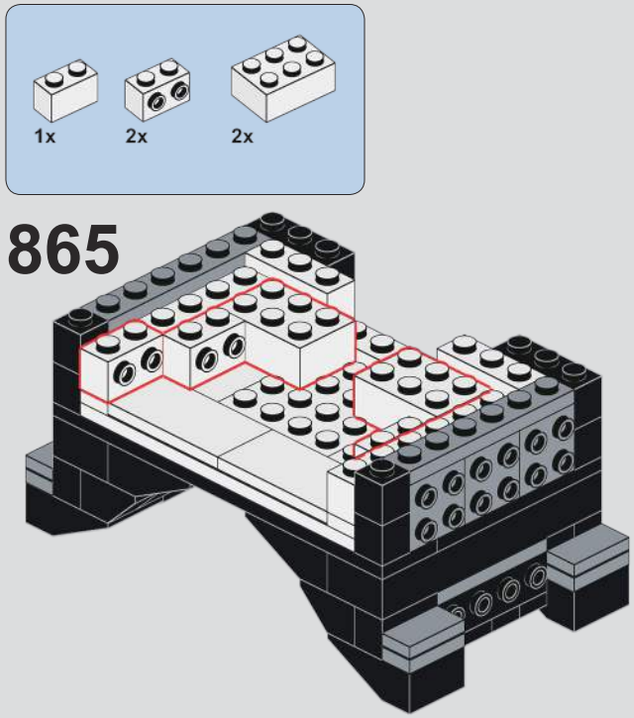
1x
2x
2x
865

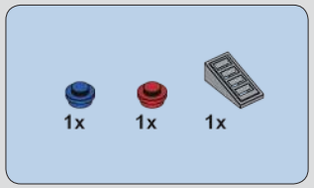
1x
1x
1x

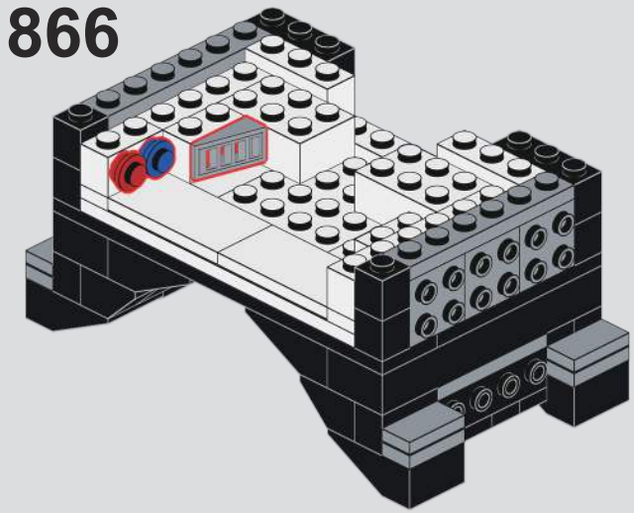
866

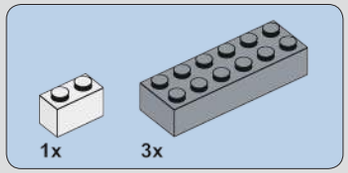
1x
3x

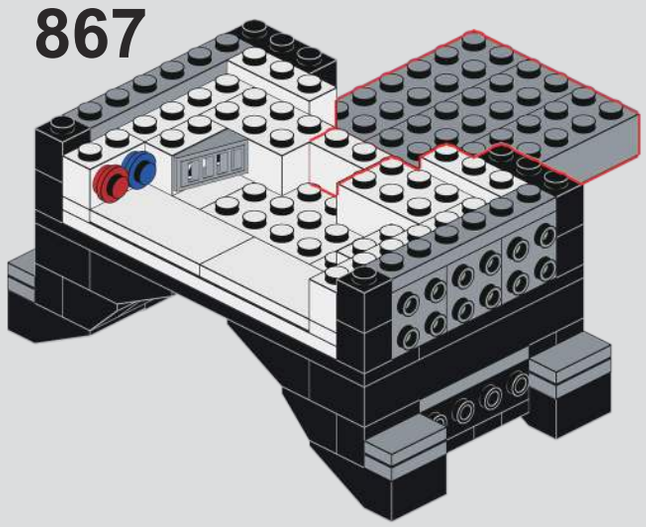
867

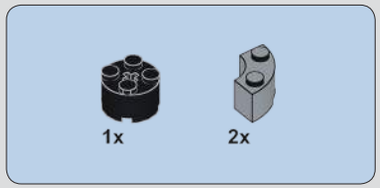
1x
2x

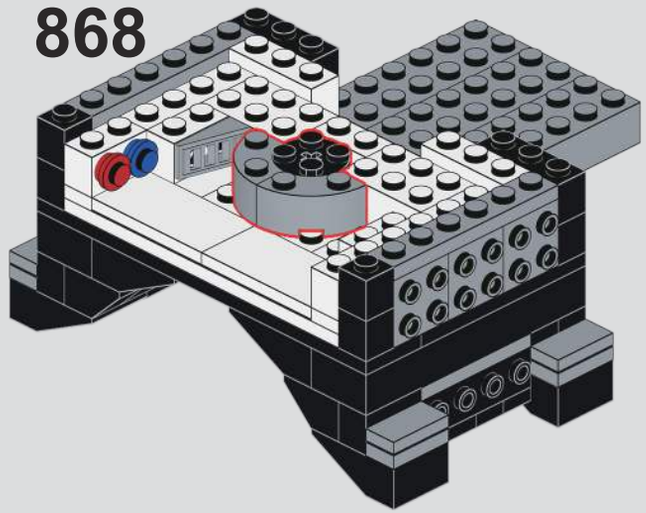
868

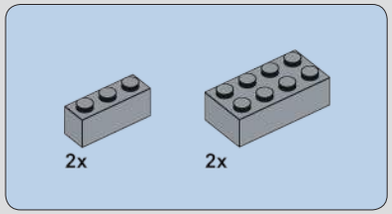

869

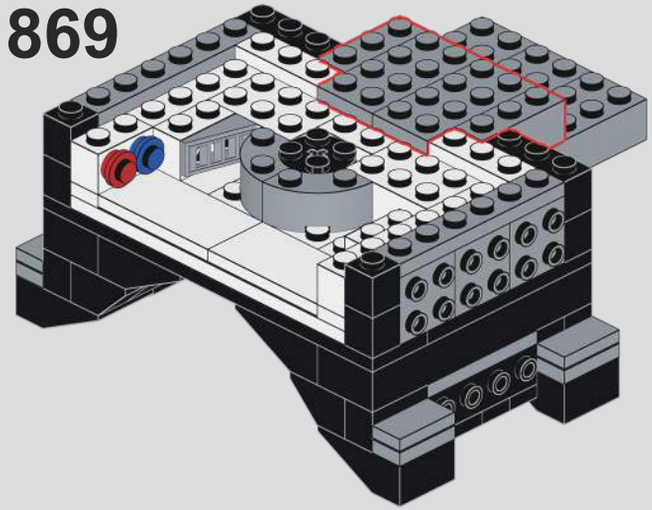

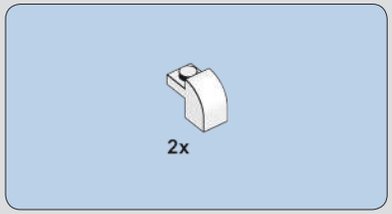

870

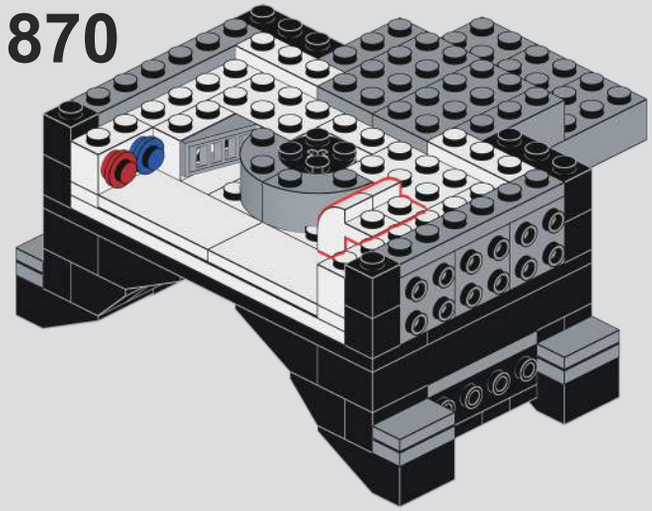

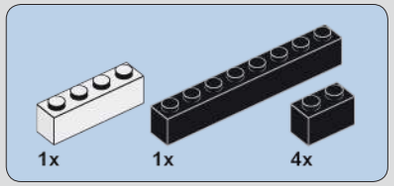

871

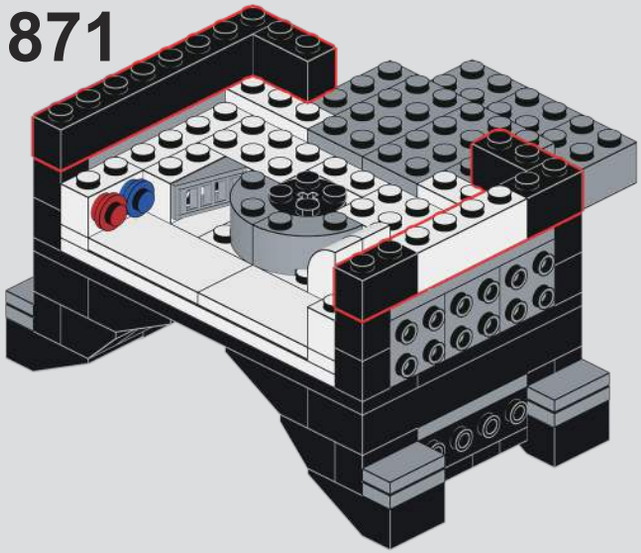

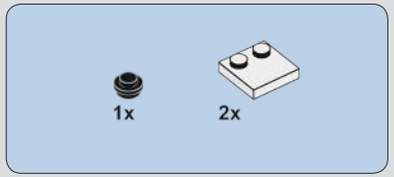

872

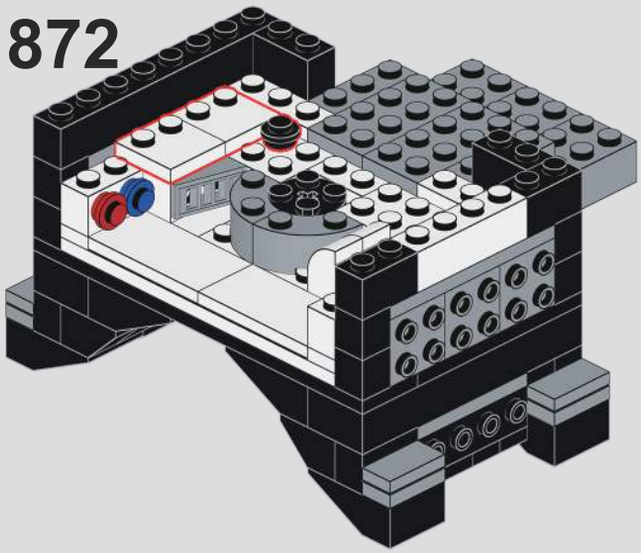

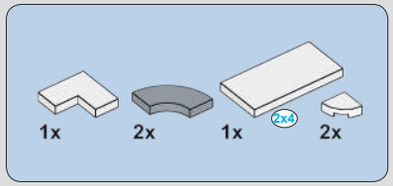

873

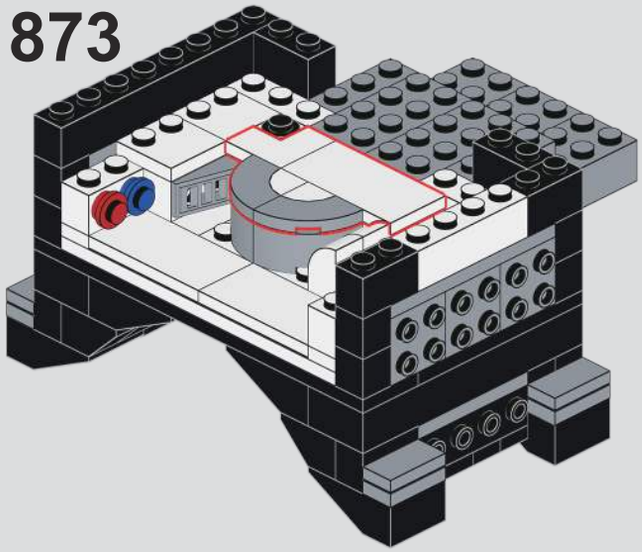

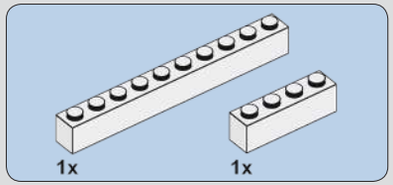

874

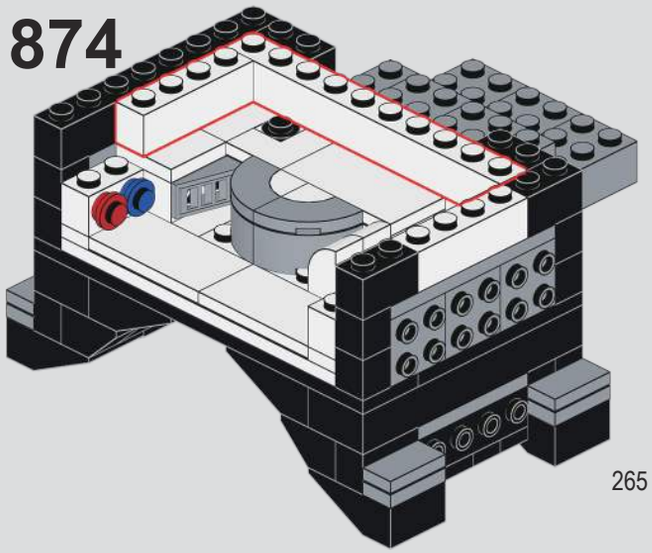

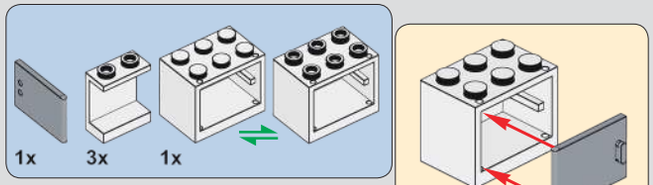

875

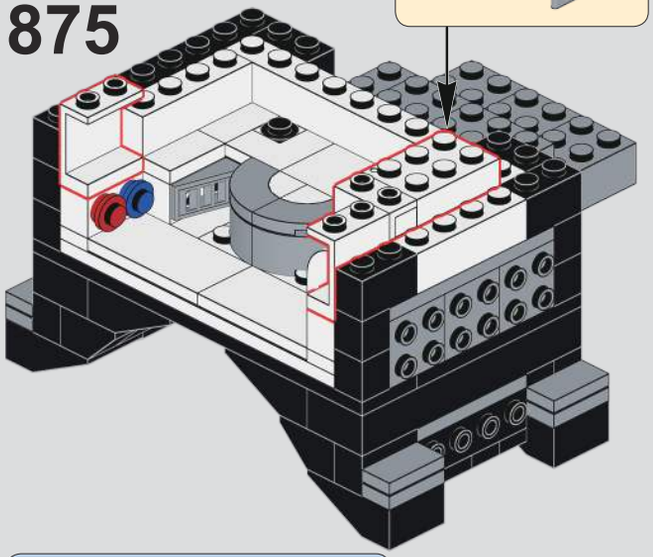

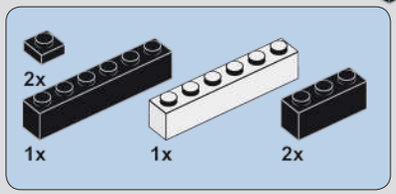

876

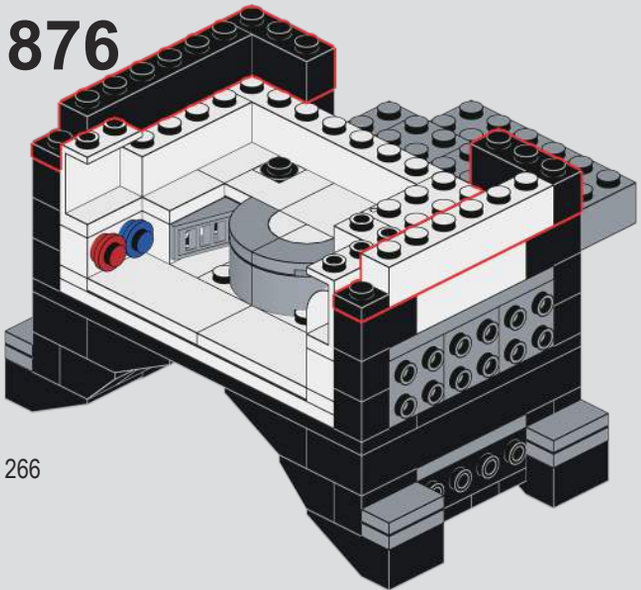

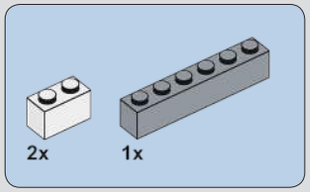

877

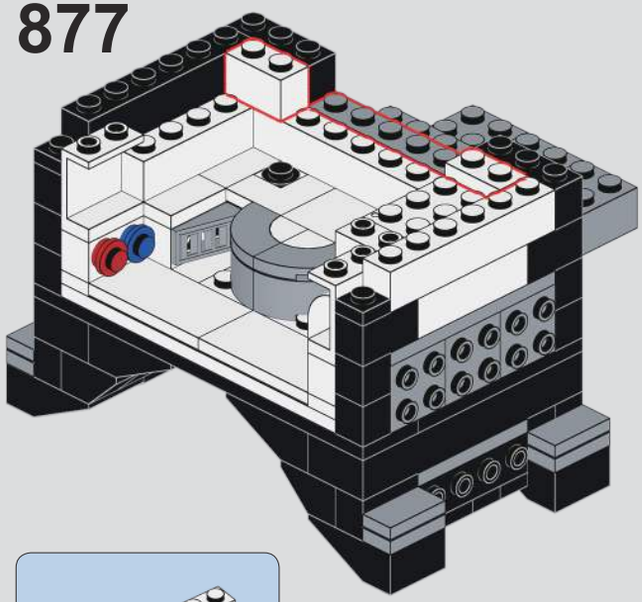

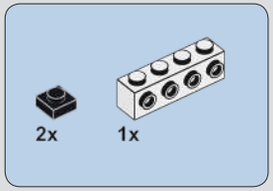

878

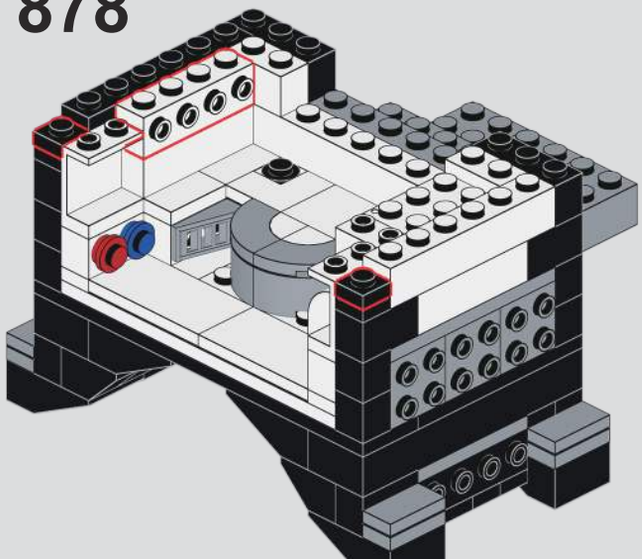

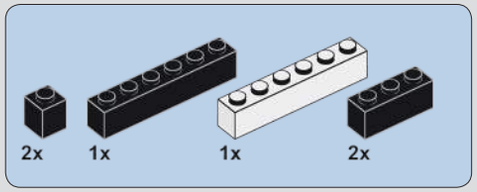

879

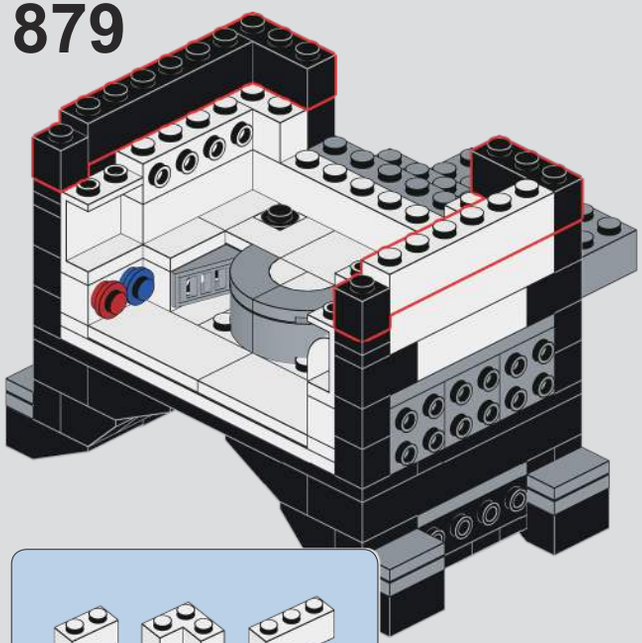

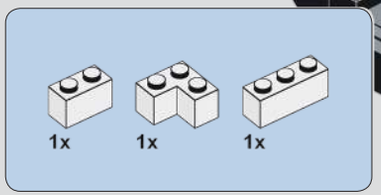

880

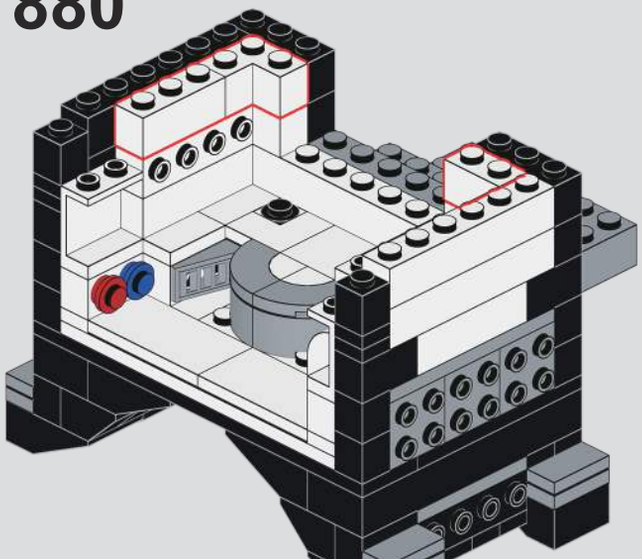

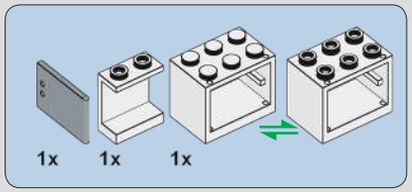

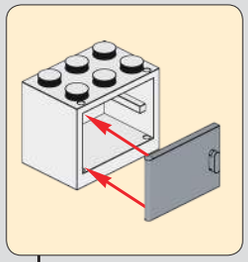

881

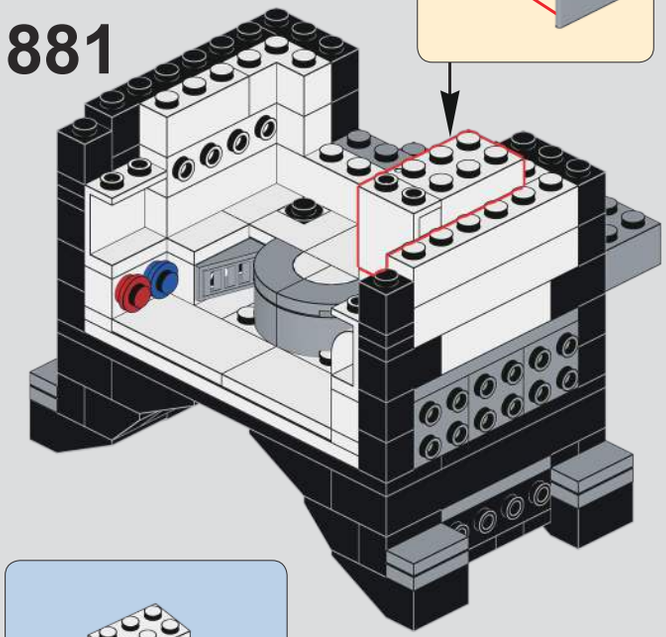

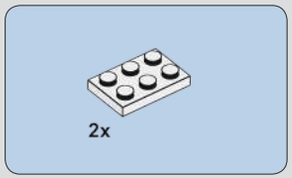

882

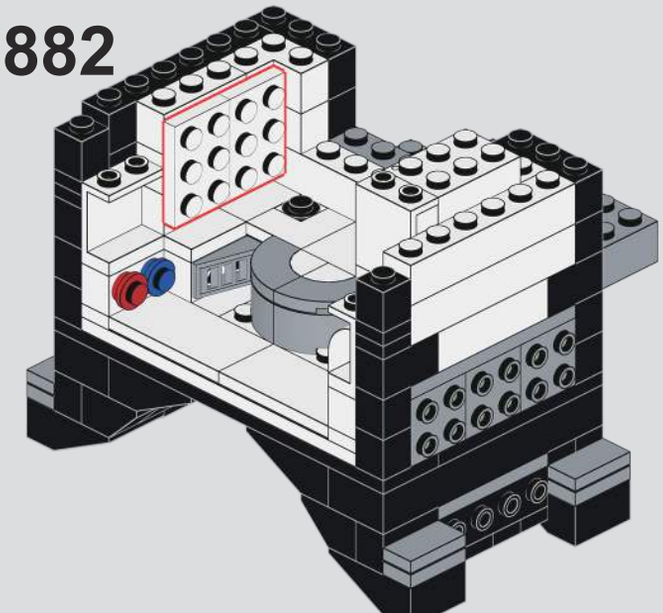

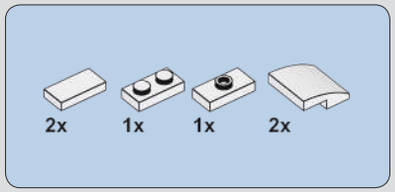

883

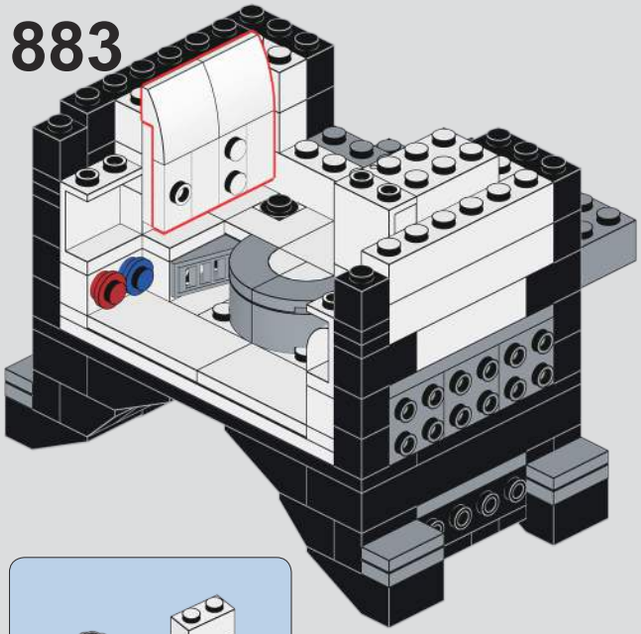

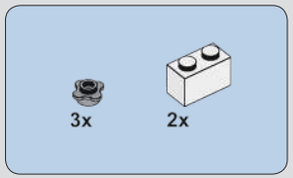

884

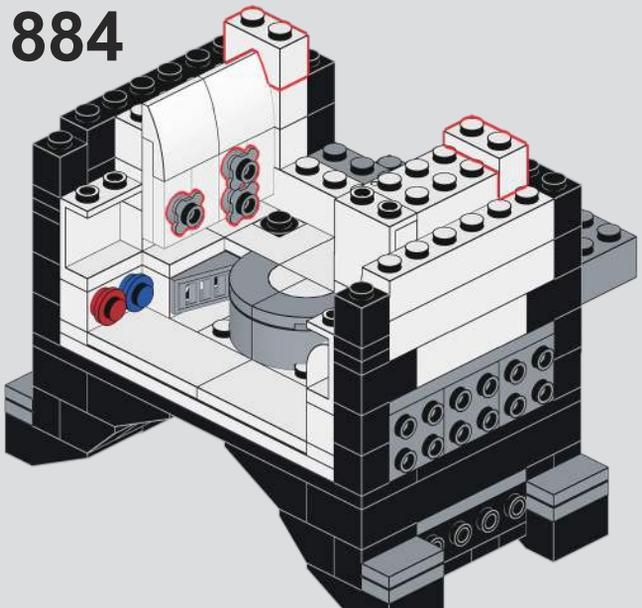

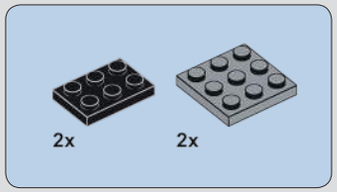

885

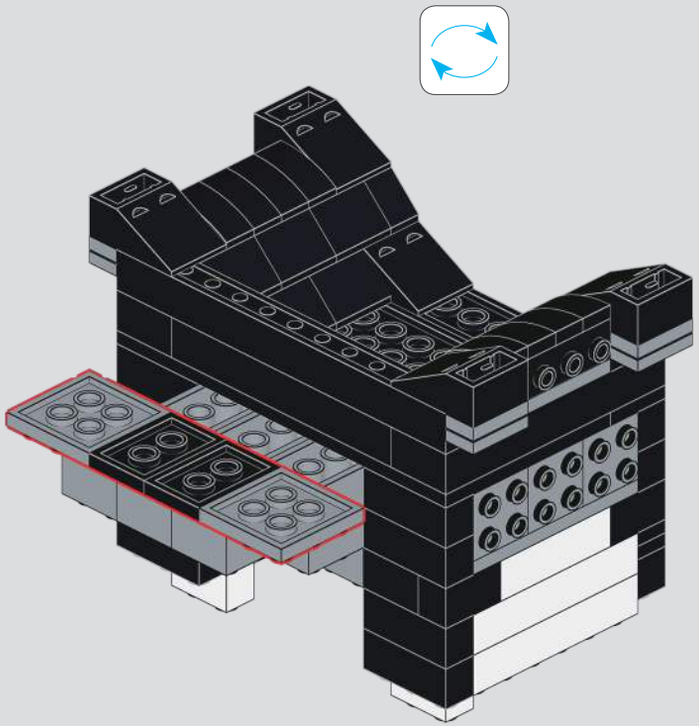

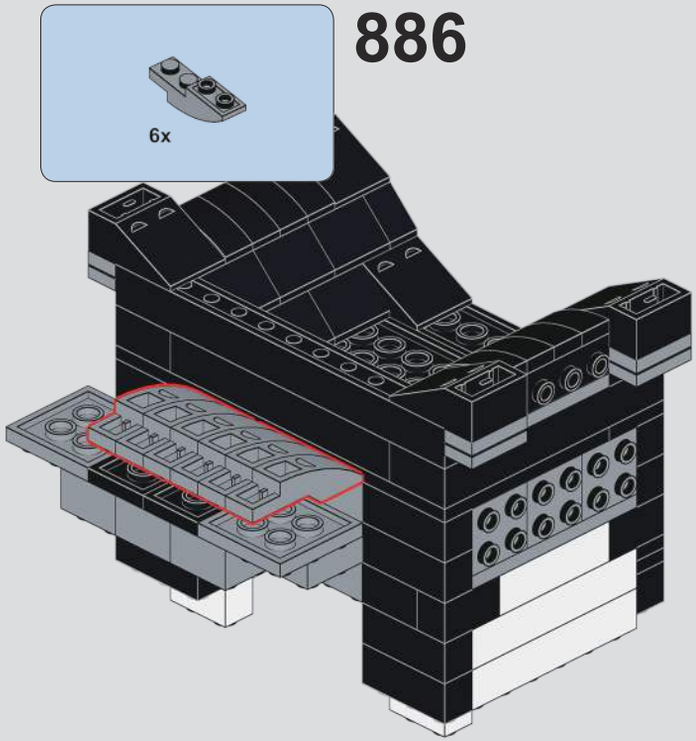
886
6x

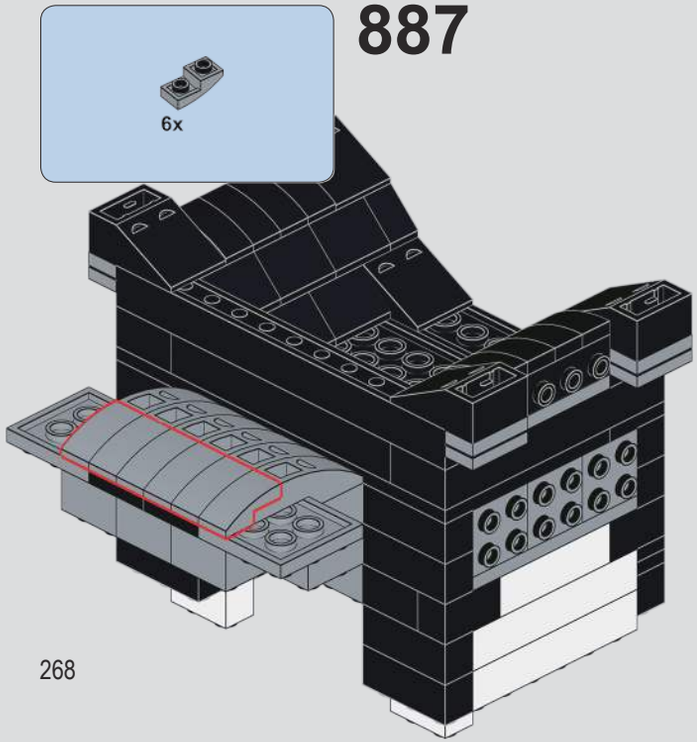
887
6x

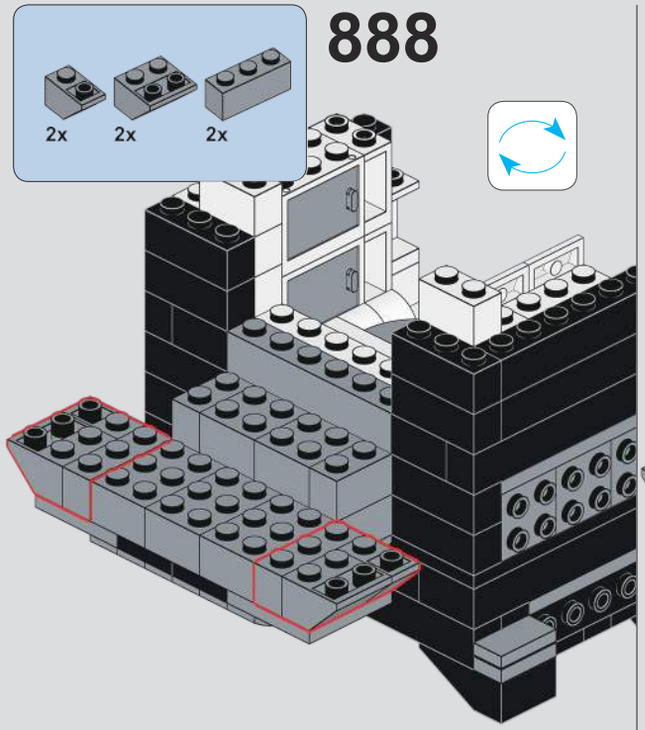
888
2x
2x
2x

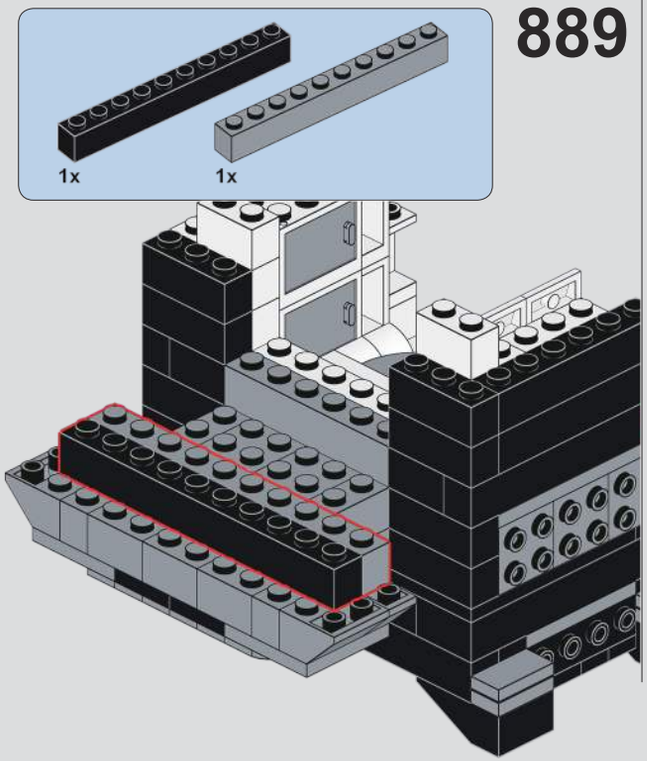
889
1x
1x

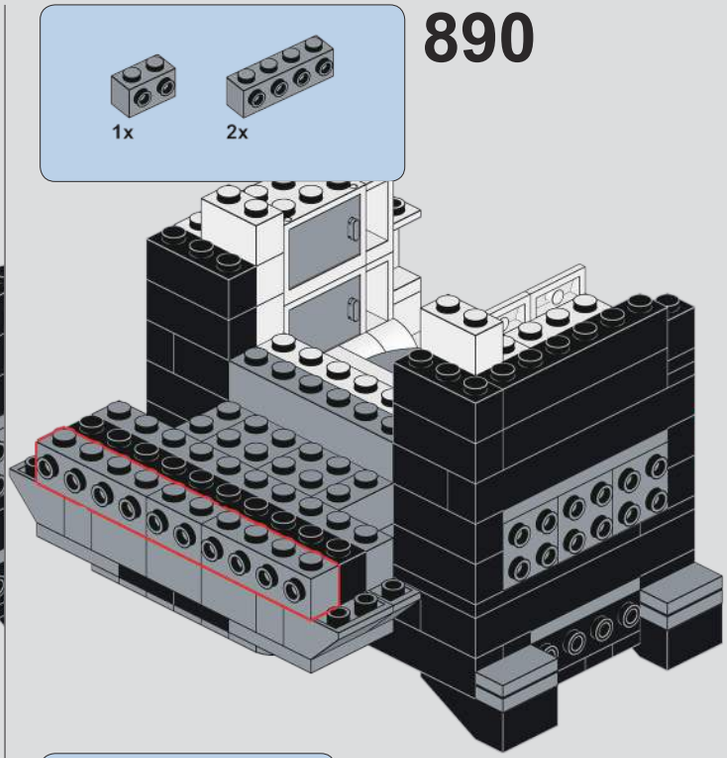
890
1x
2x

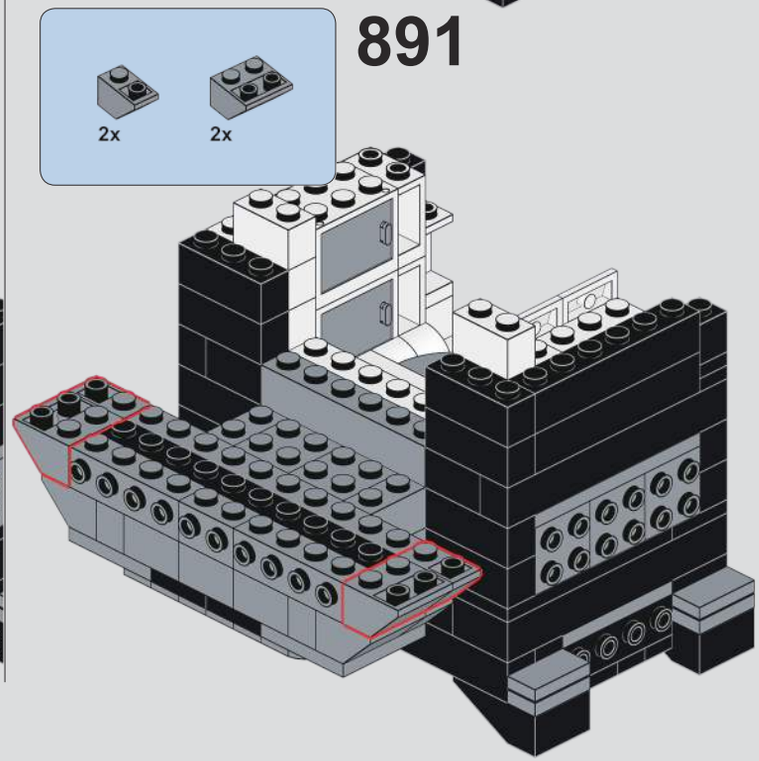
891
2x
2x

892

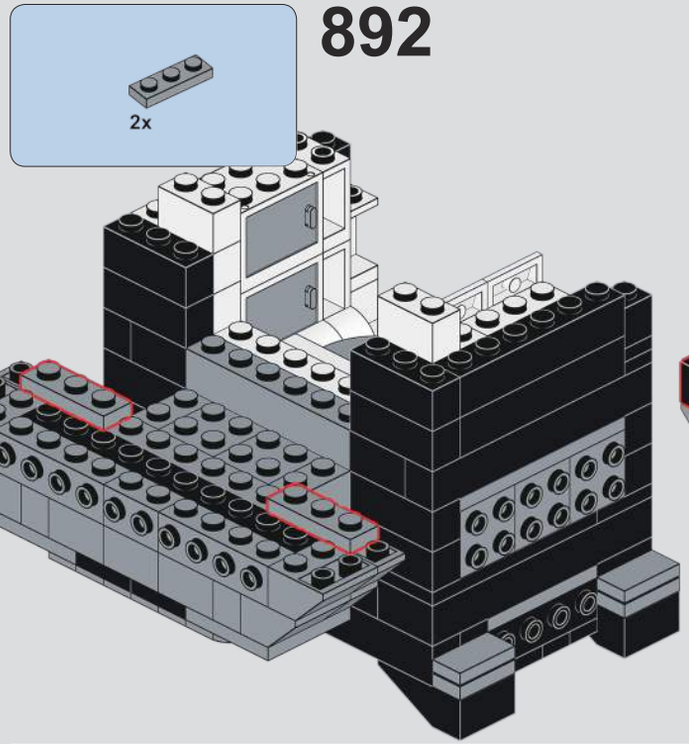

893

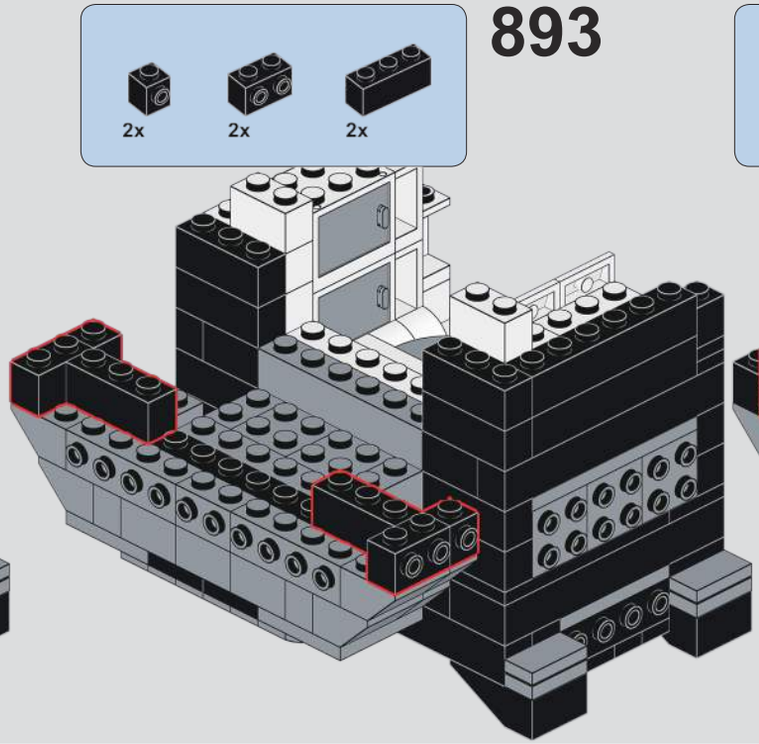

894

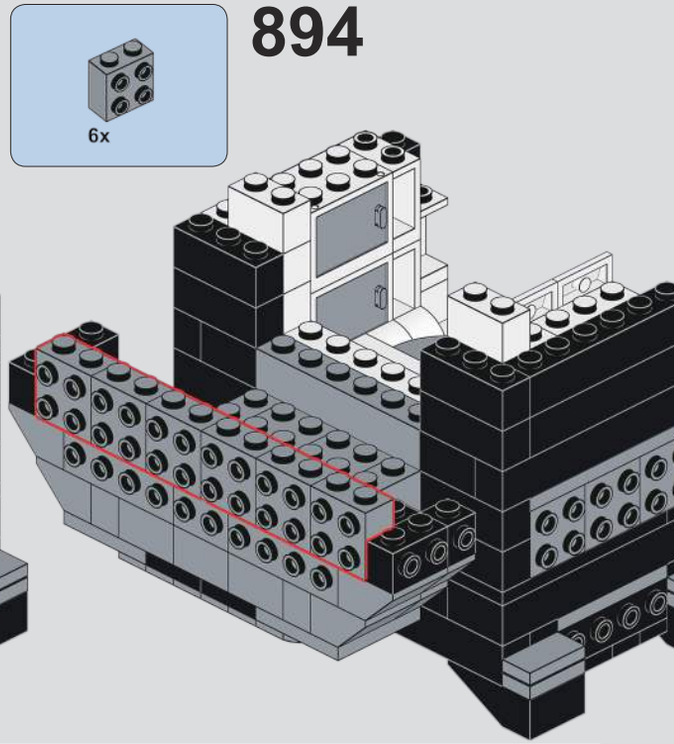

895

896

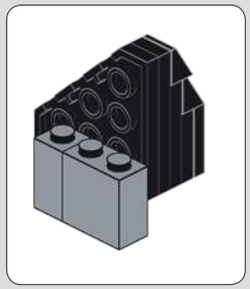

897

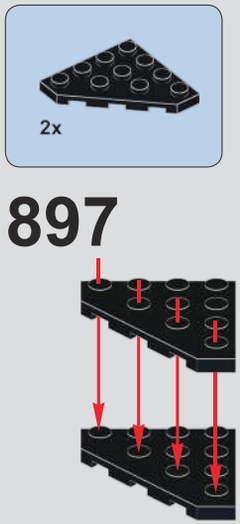

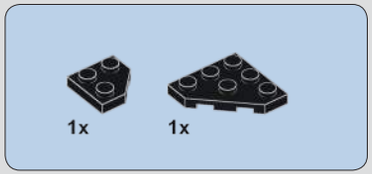

898

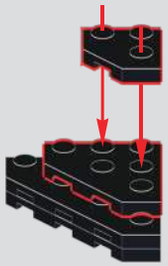

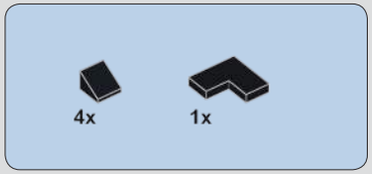

899

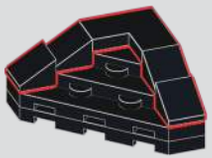

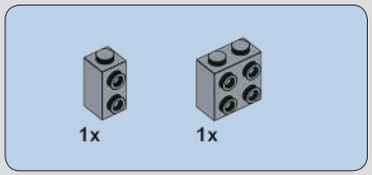

900

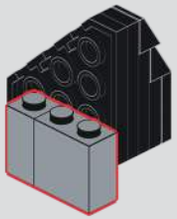

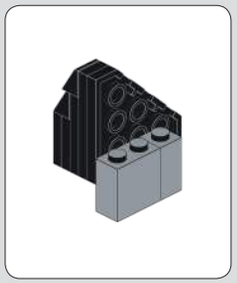

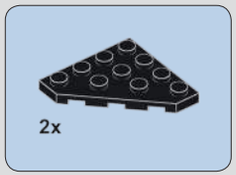

901

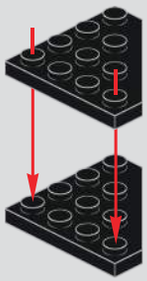

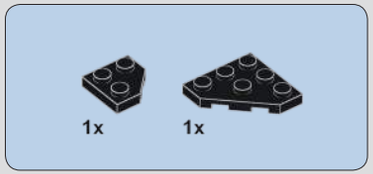

902

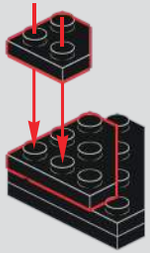

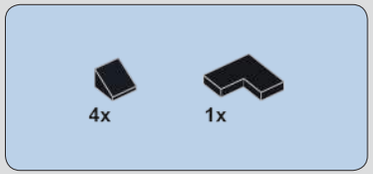

903

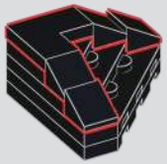

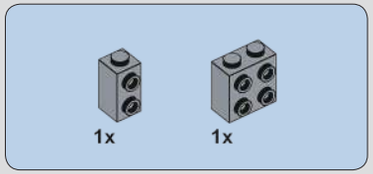

904

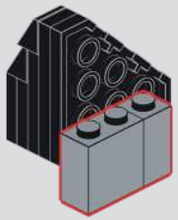

905

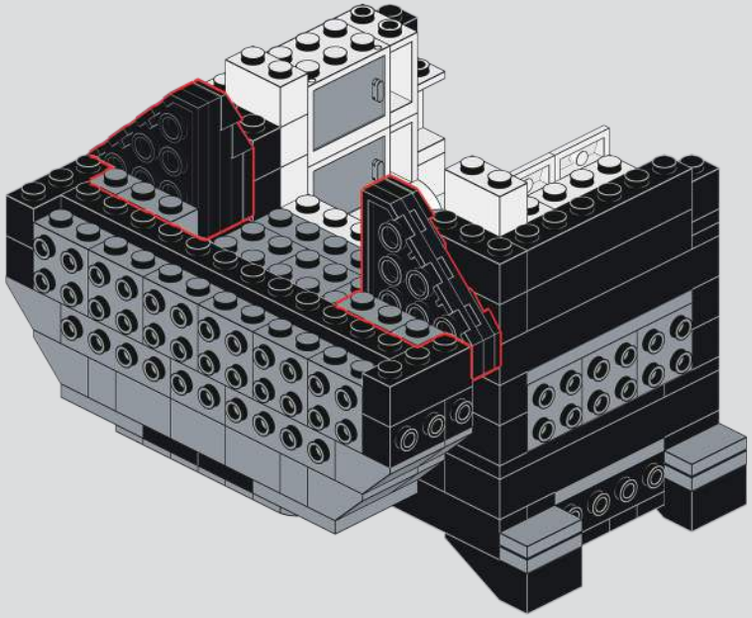

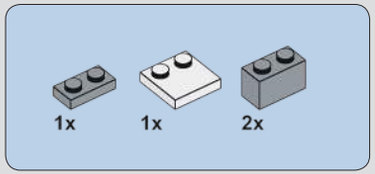

906

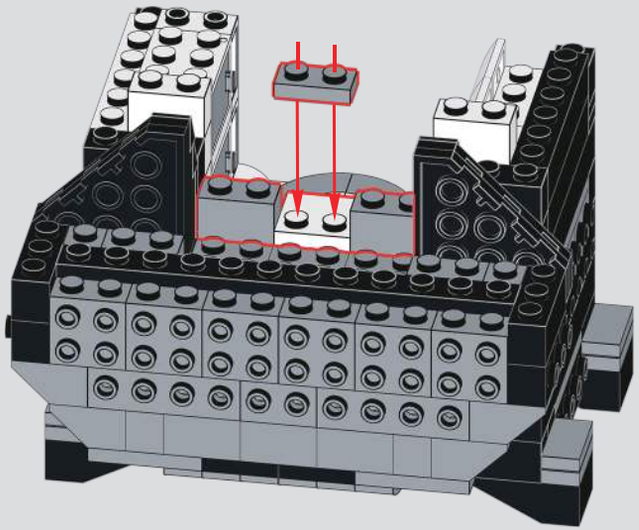

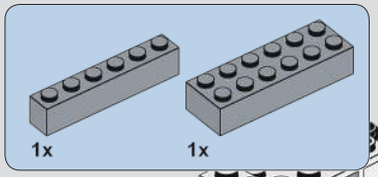

907

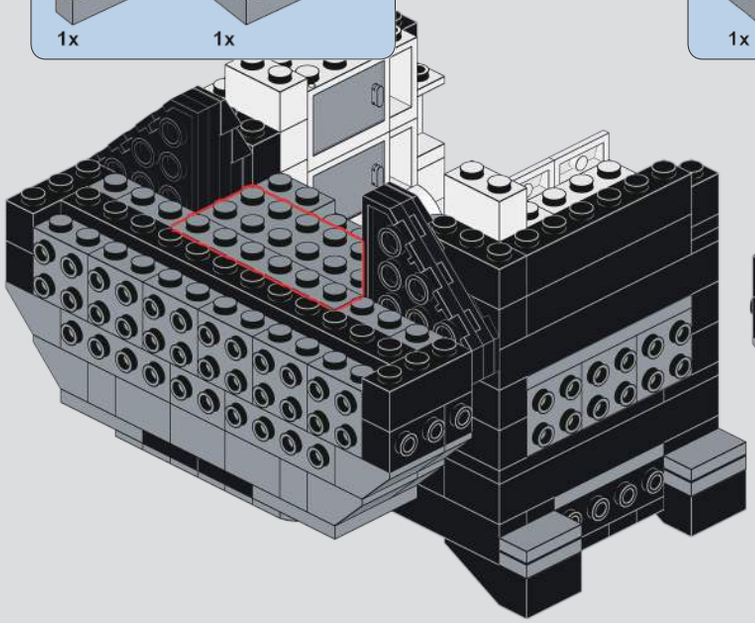

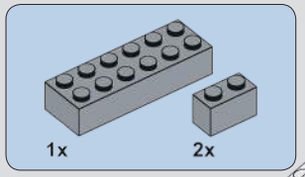

908

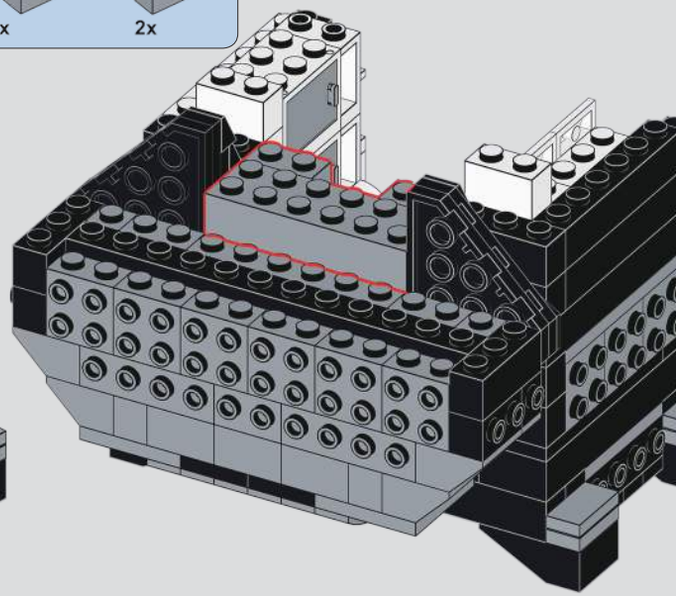

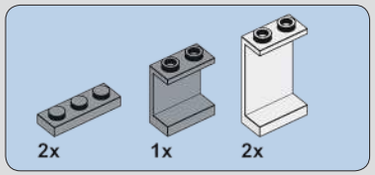

909

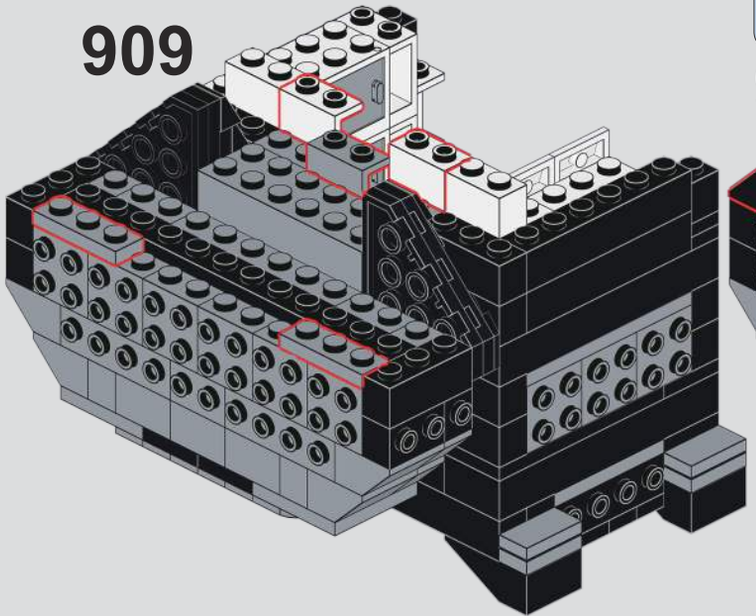

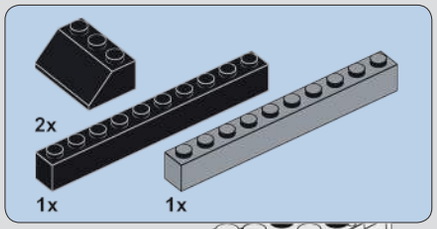

910

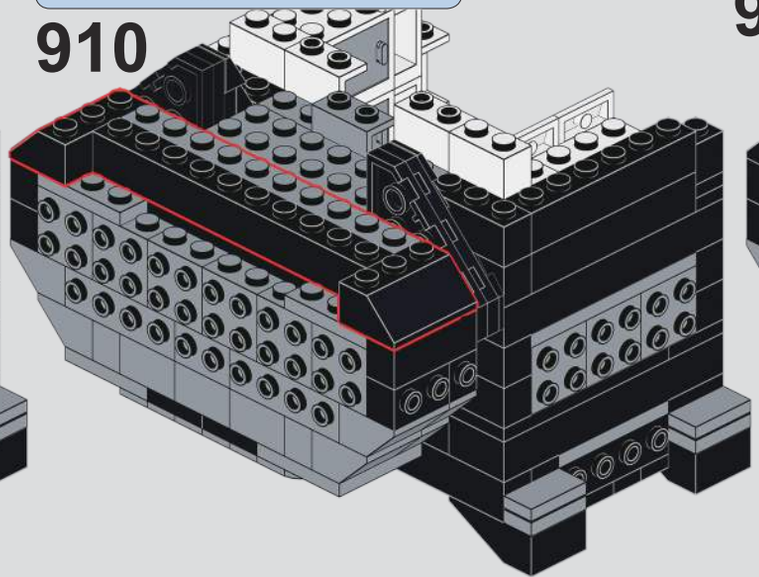

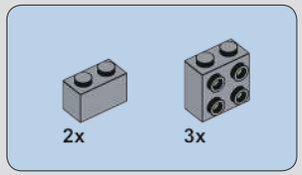

911

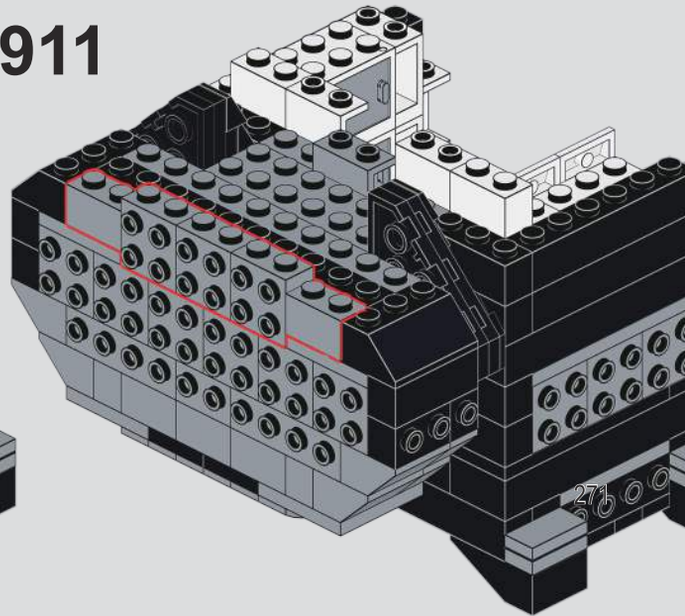

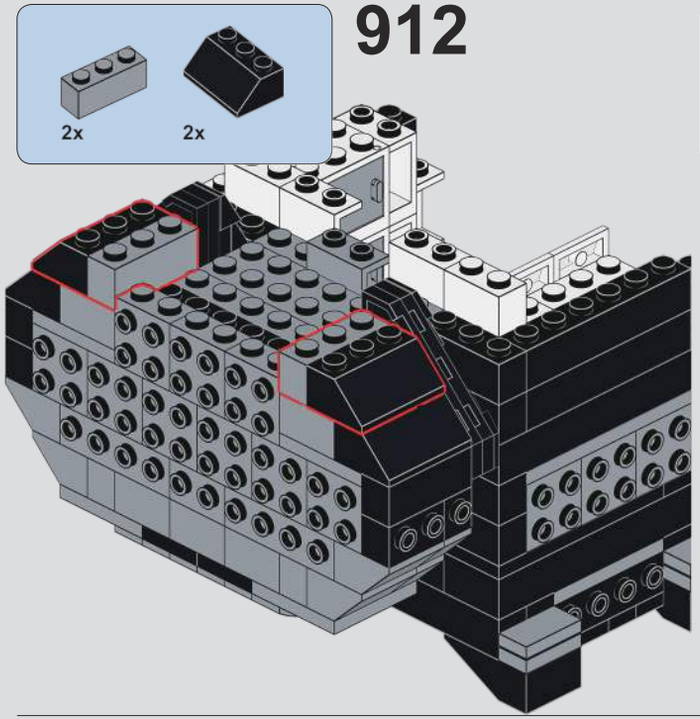
912
2x
2x

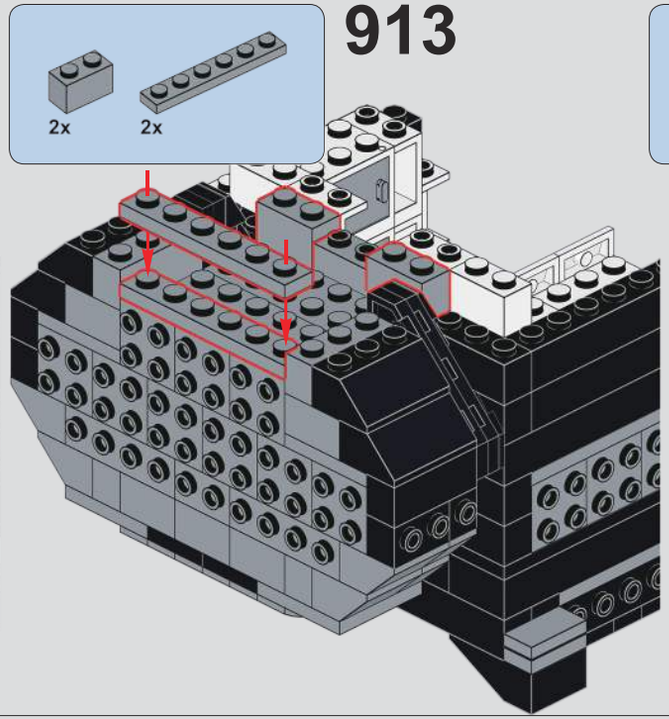
913
2x
2x

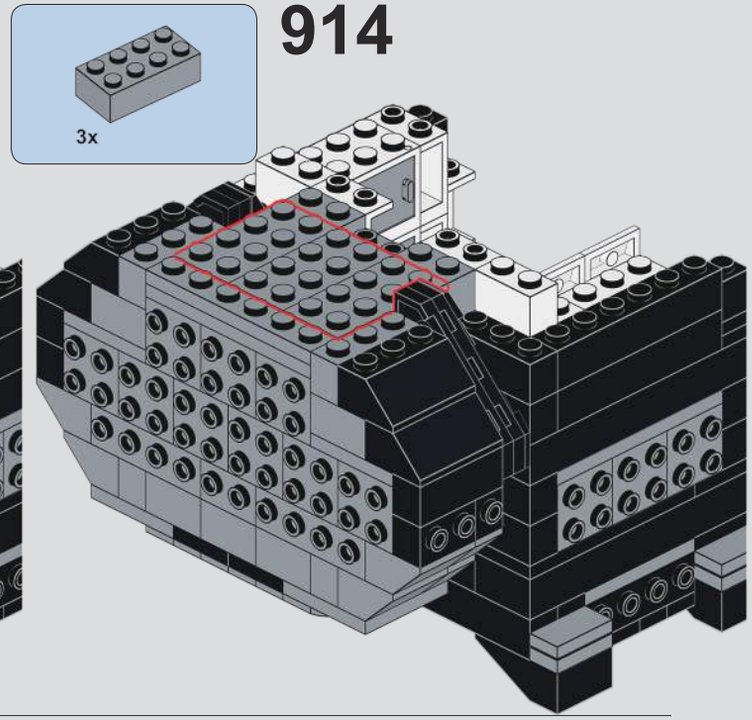
914
3x

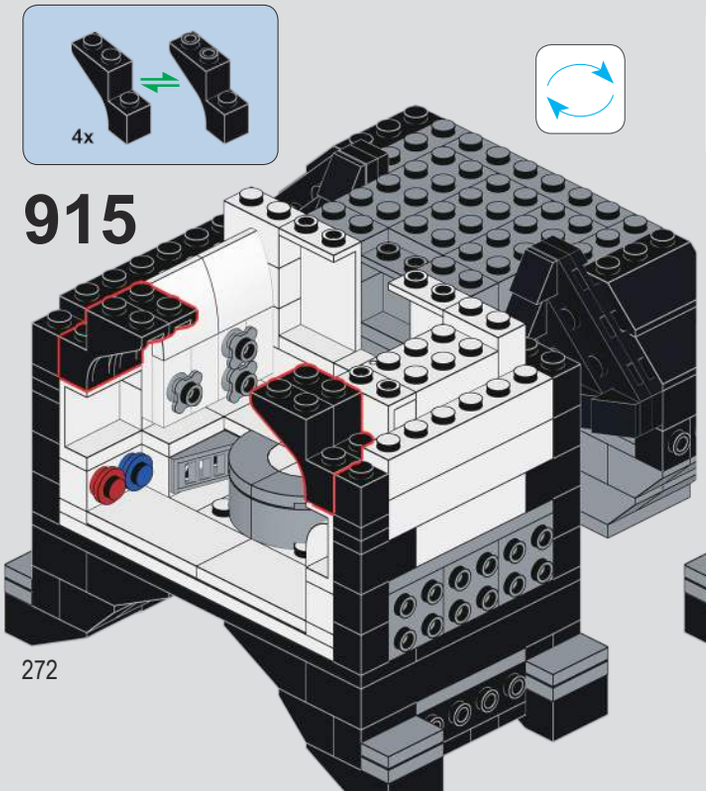
915
4x

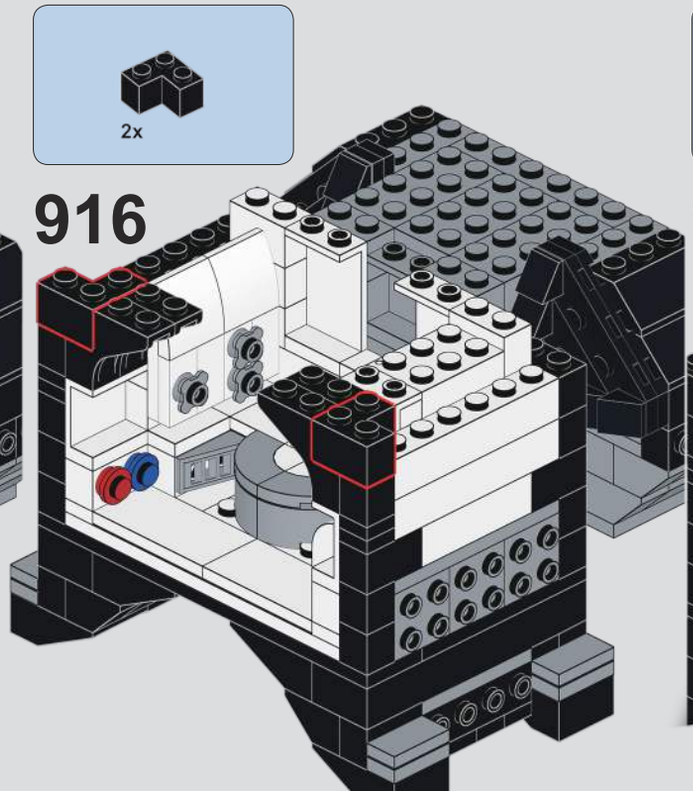
916
2x

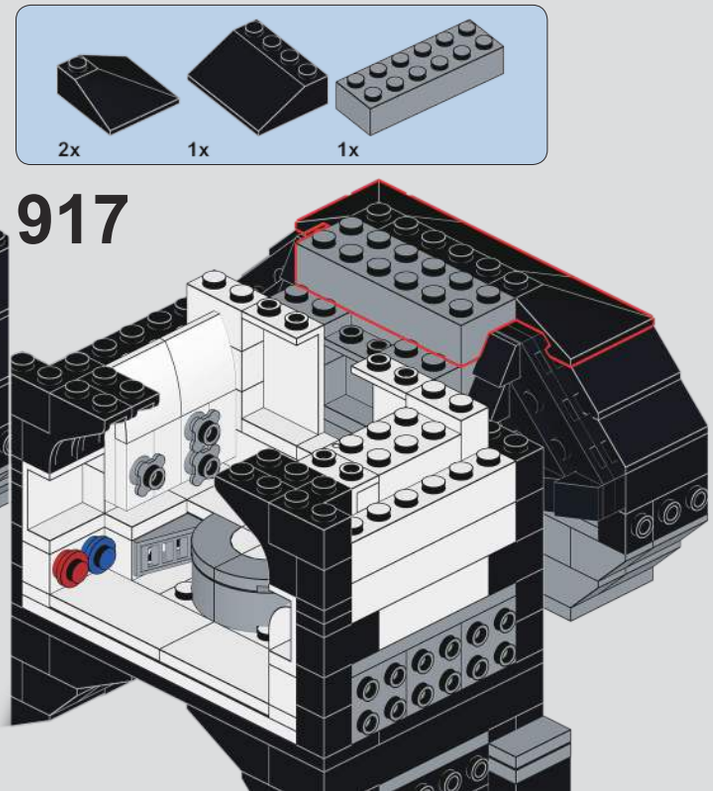
917
2x
1x
1x

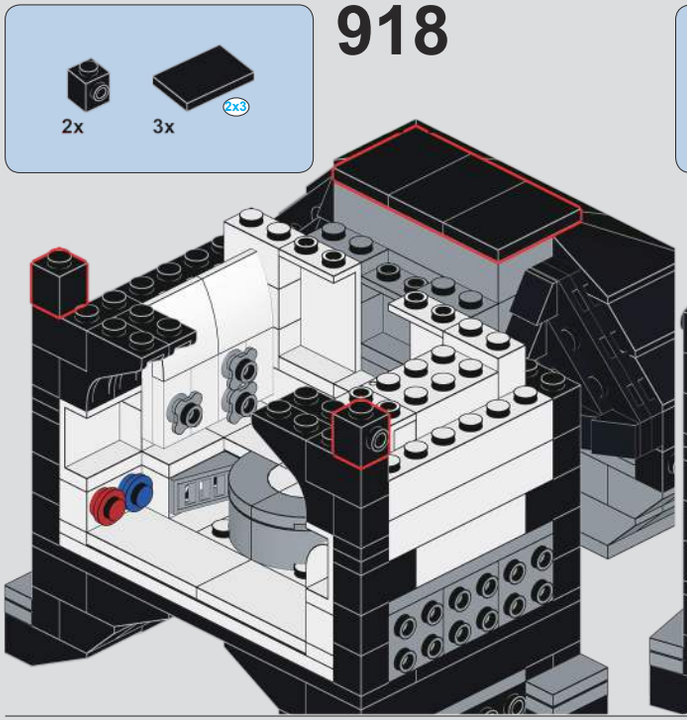
918
2x
3x
2x3

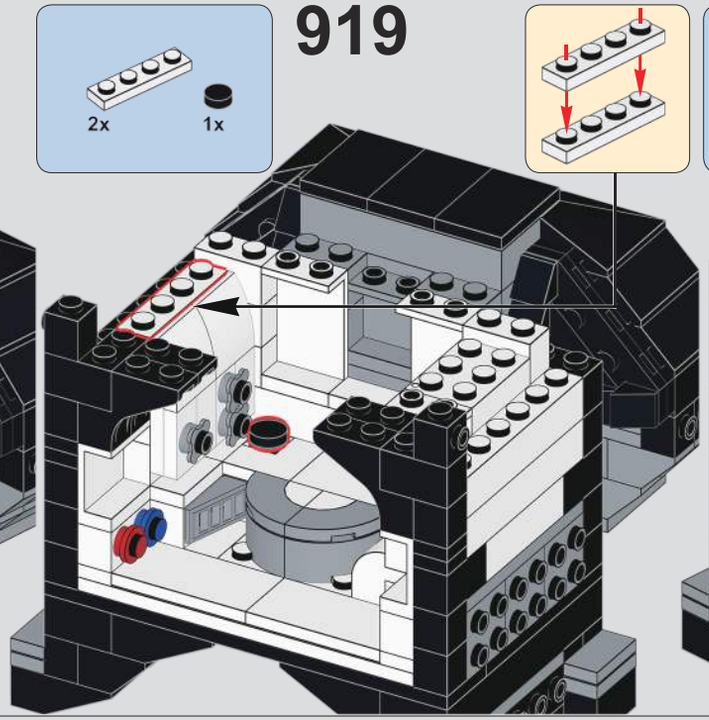
919
2x
1x

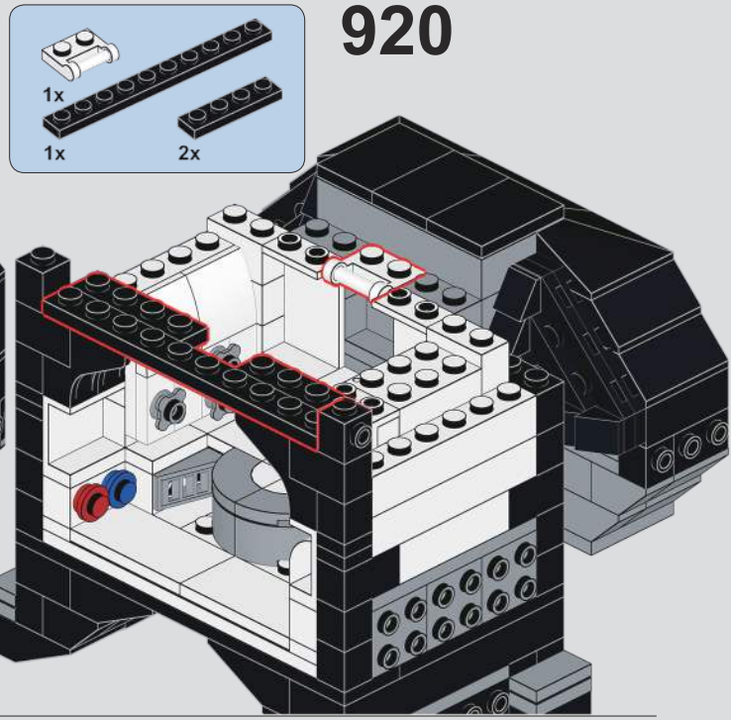
920
1x
1x
2x

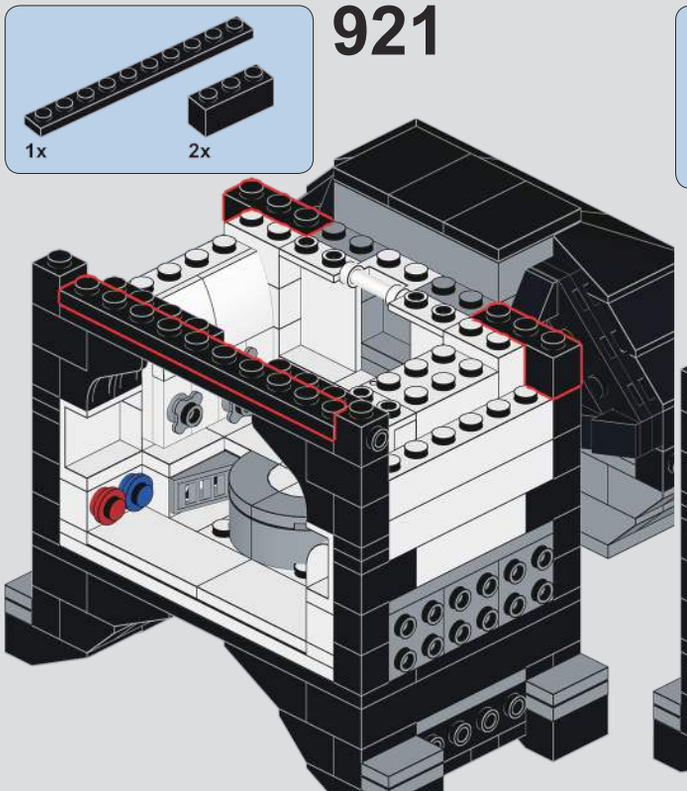
921
1x
2x

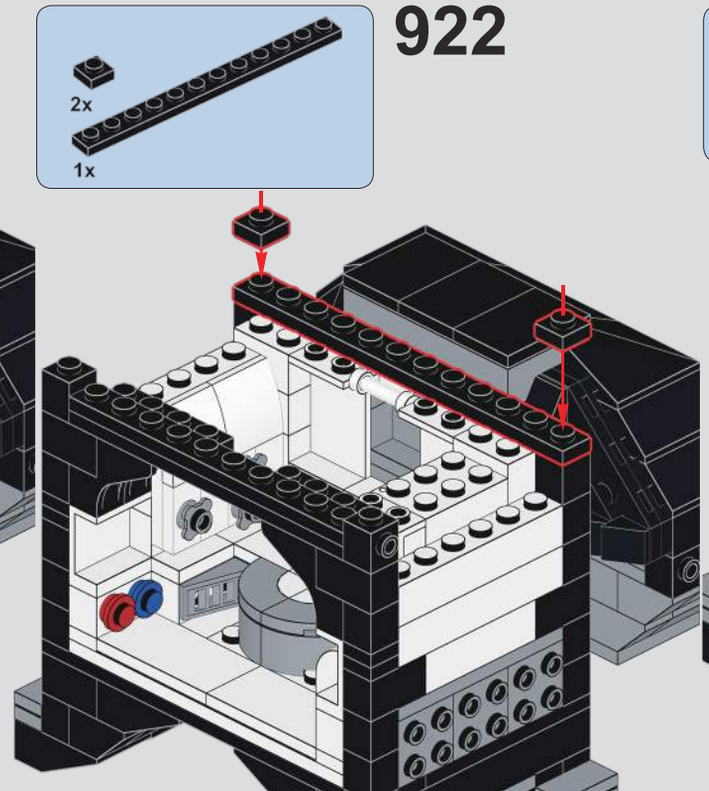
922
2x
1x

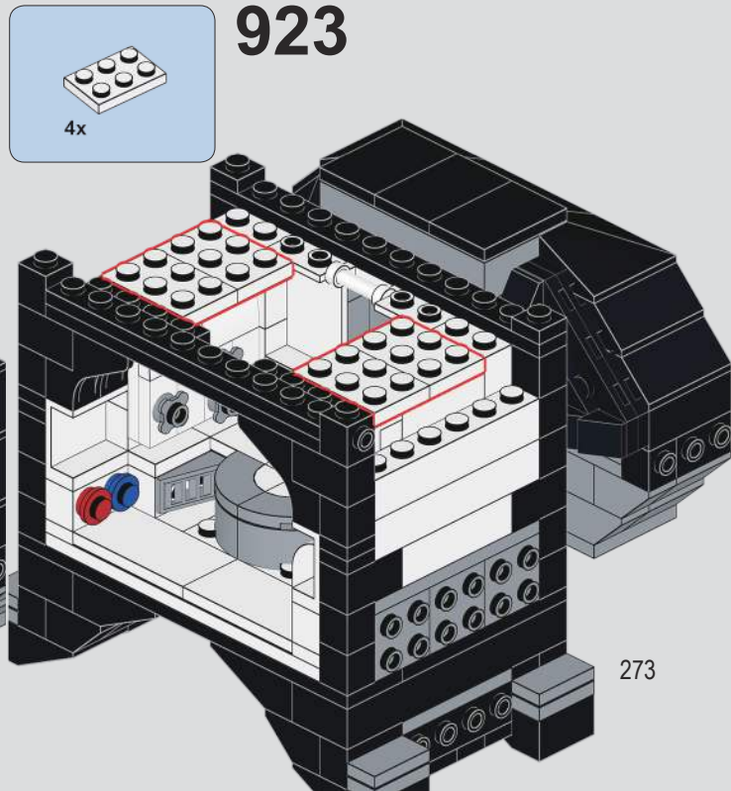
923
4x

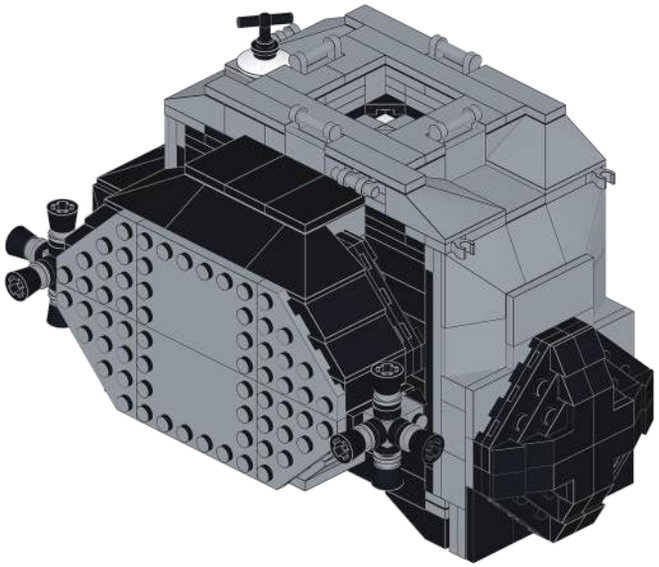

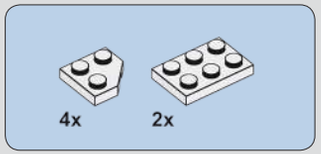

924

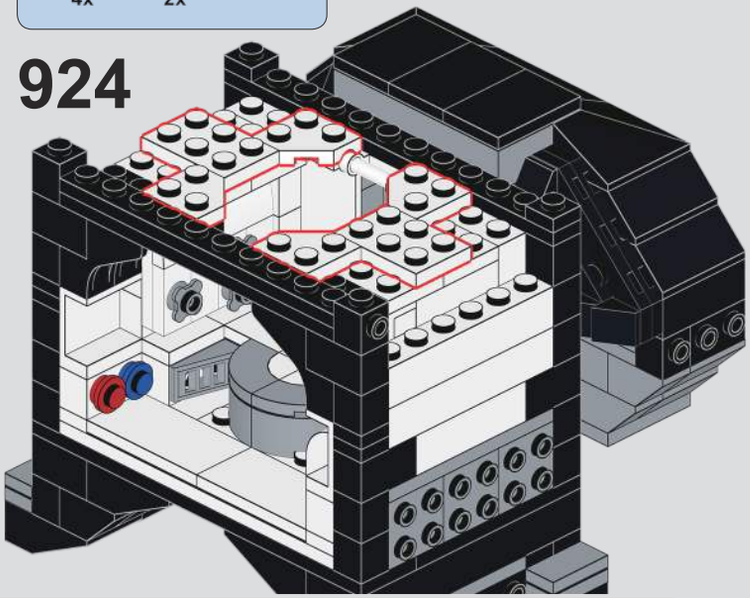

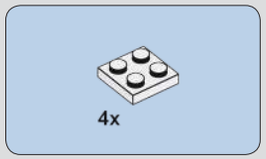

925

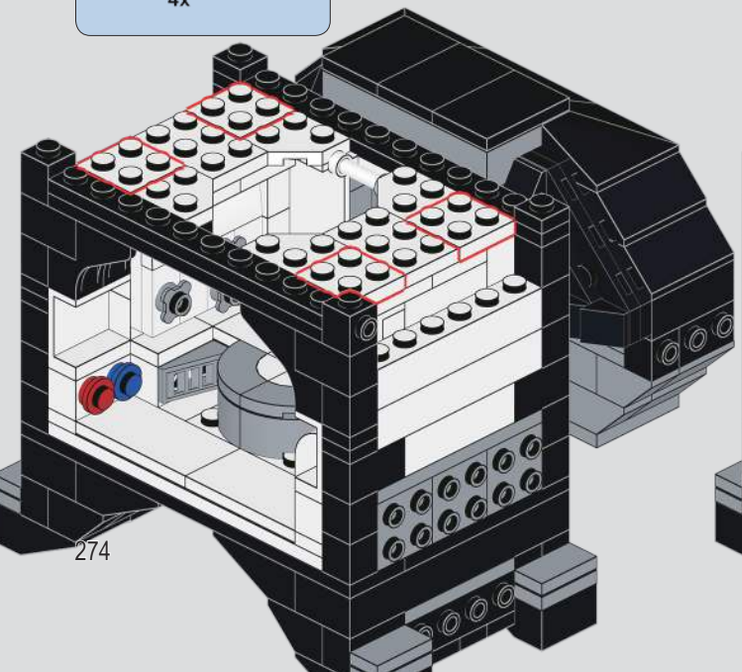

926

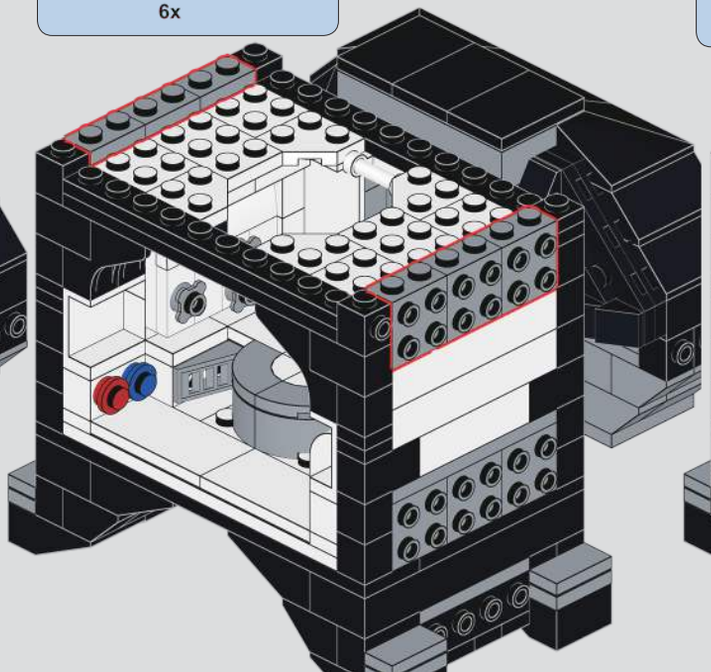

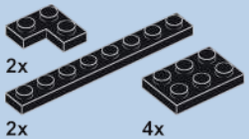

927

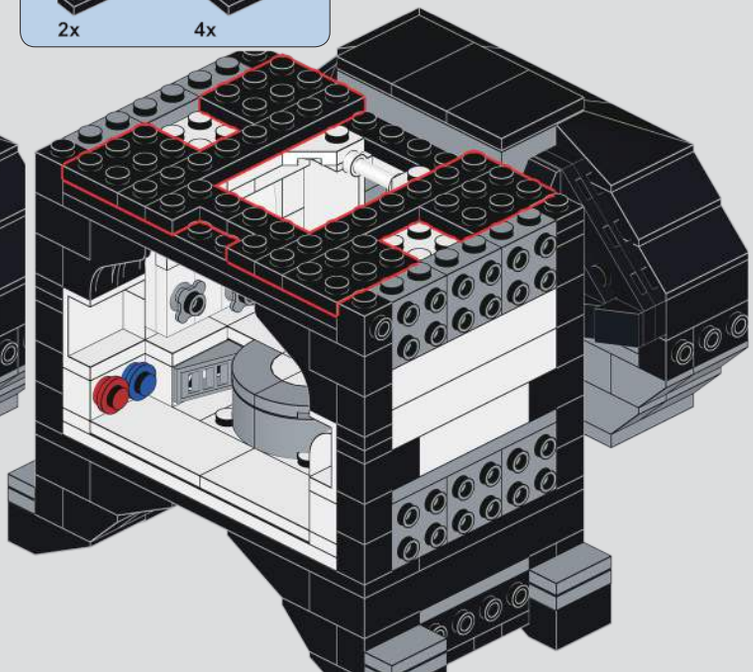

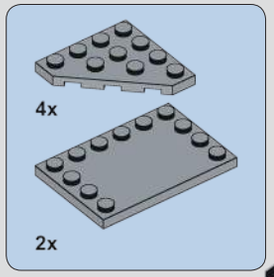

928

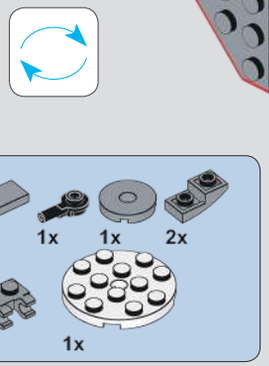

929

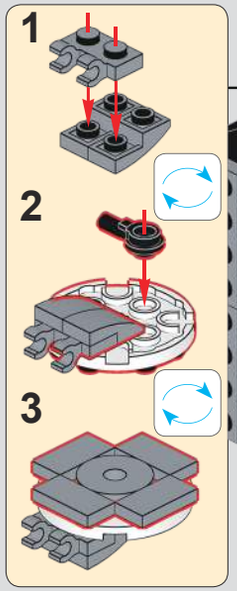

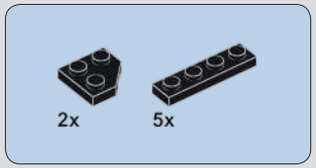

930

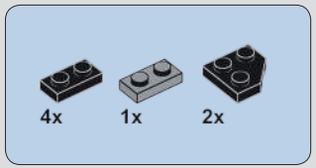

931

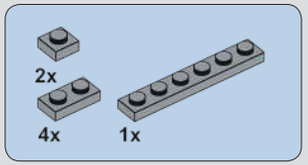

932

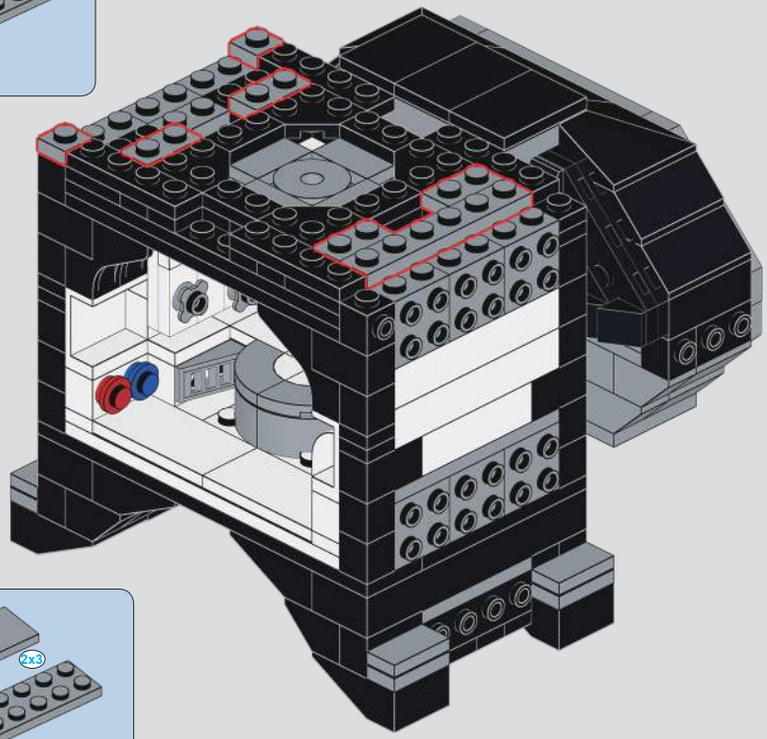

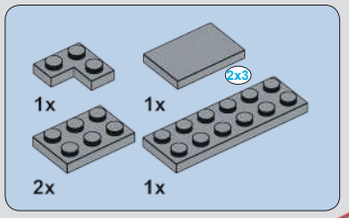

933

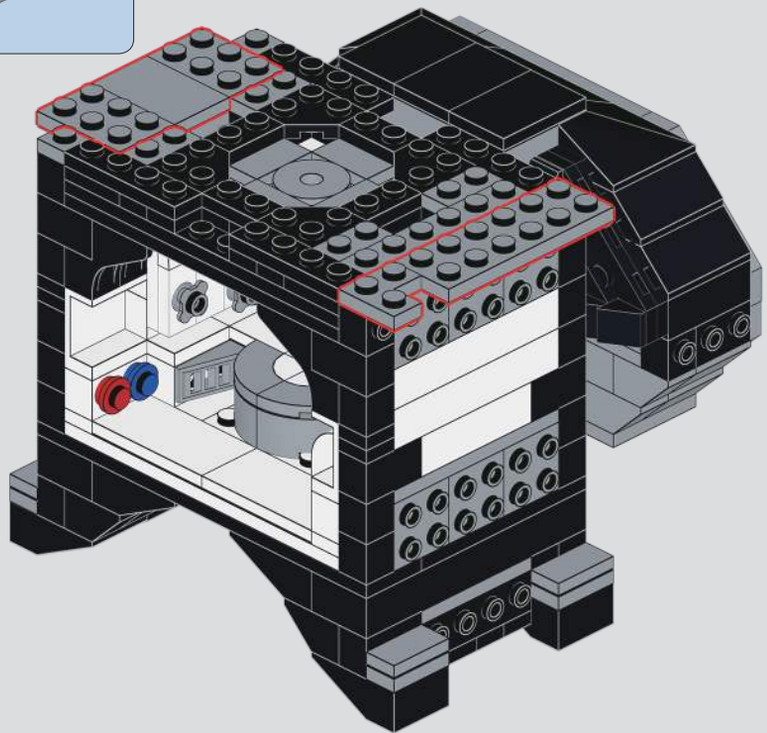

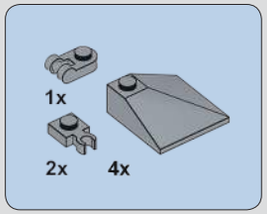

934

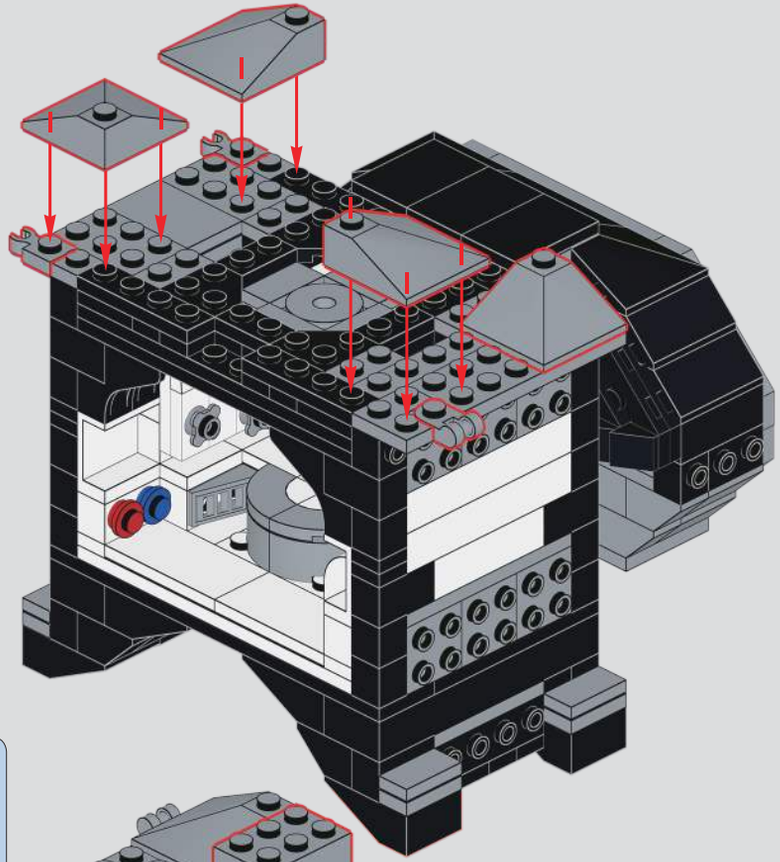

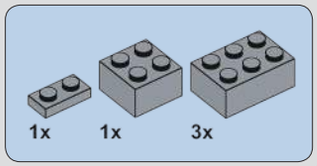

935

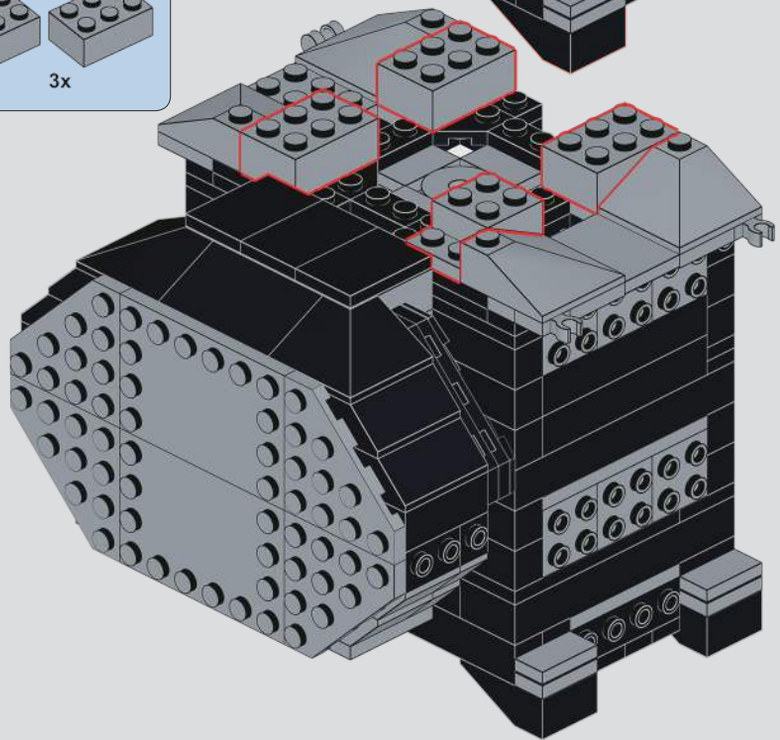

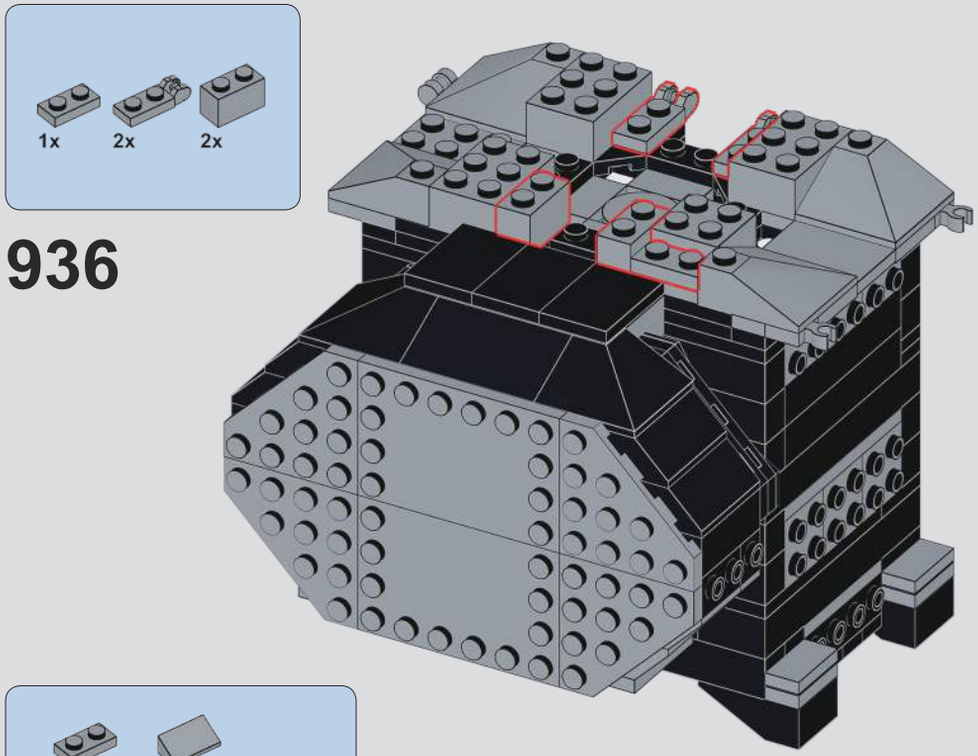
1x
2x
2x
936

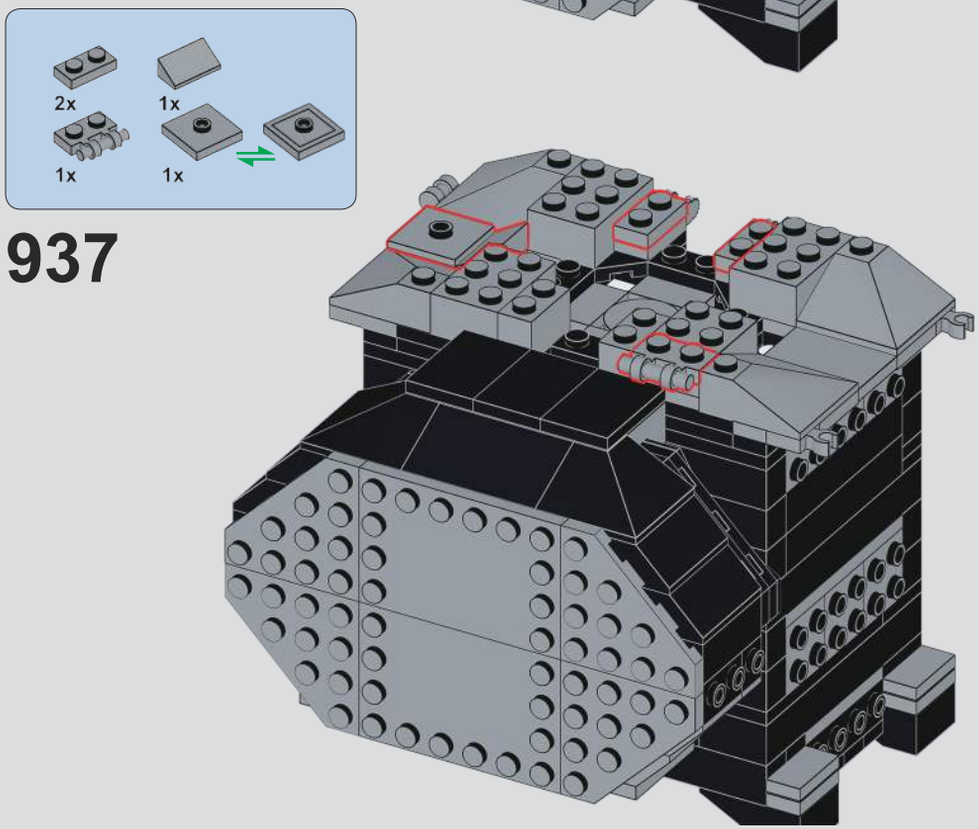
2x
1x
1x
1x
937

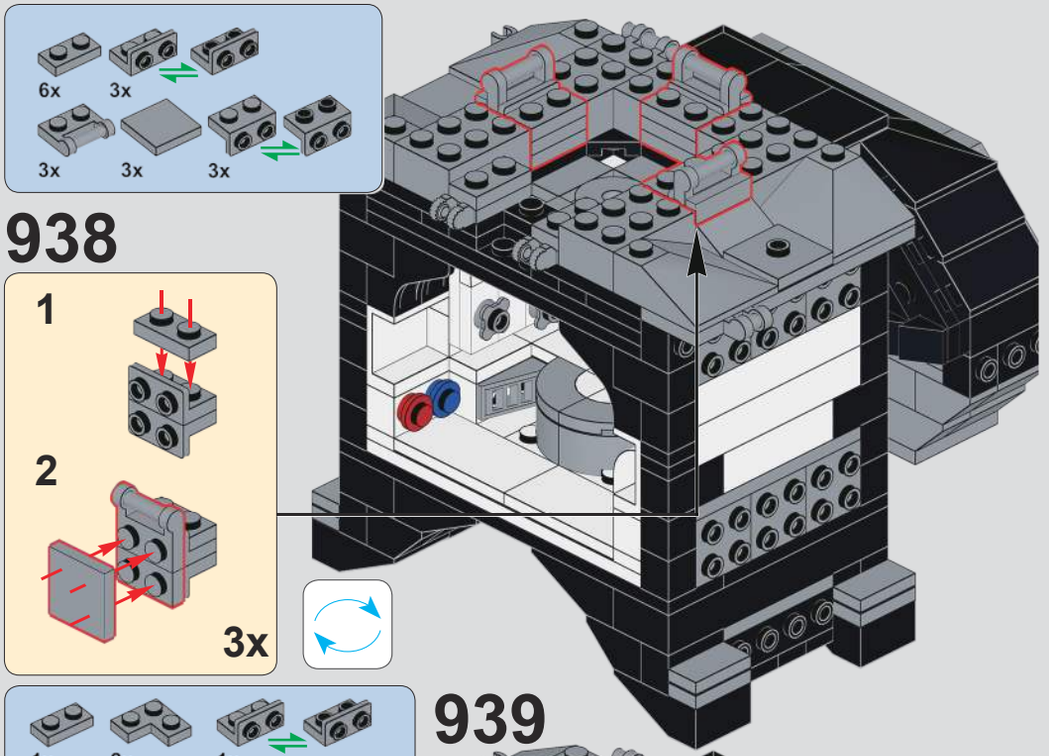
6x
3x
3x
3x
3x
938
1
2
3x

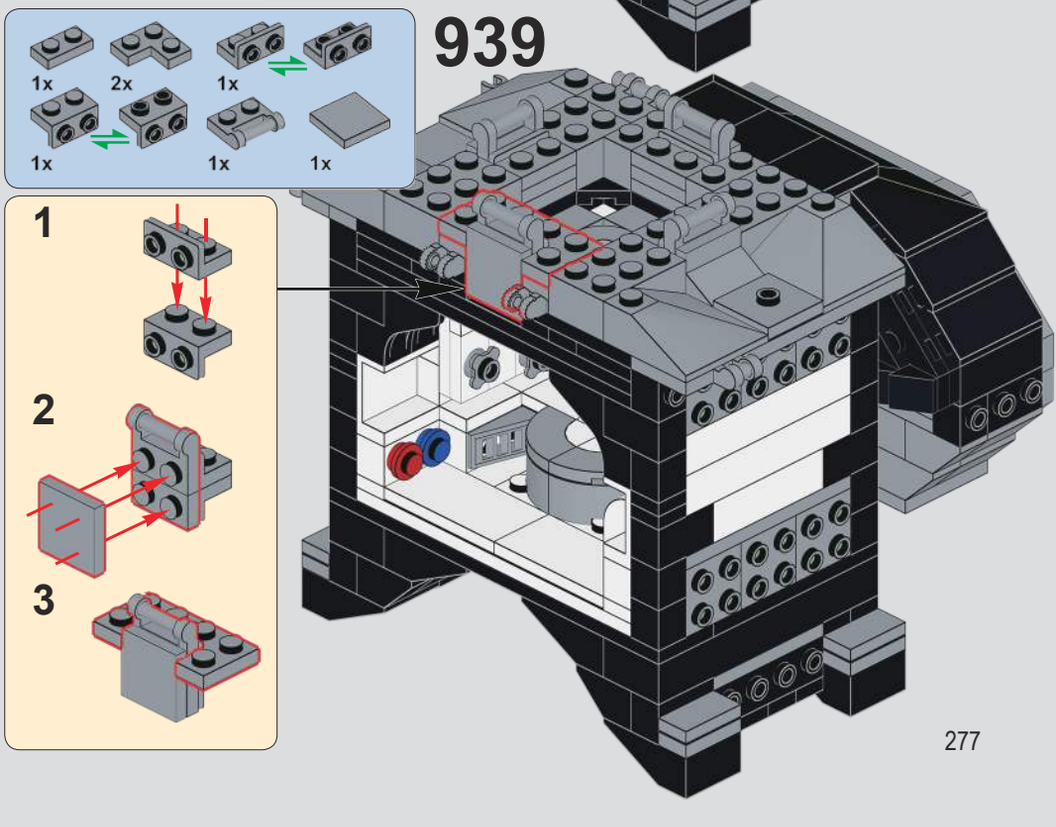
1x
2x
1x
1x
1x
1x
939
1
2
3

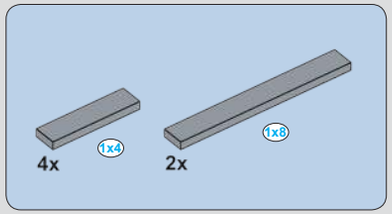

940

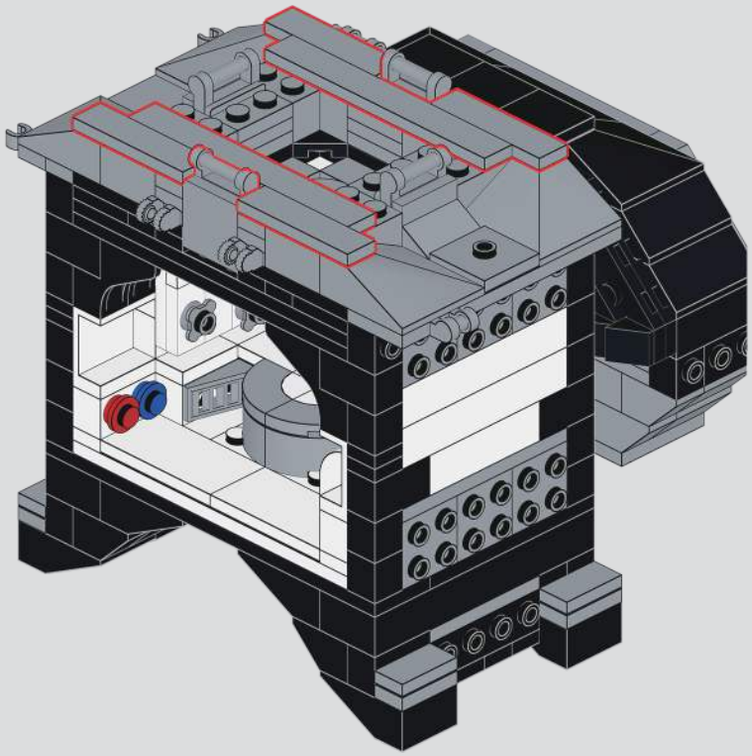

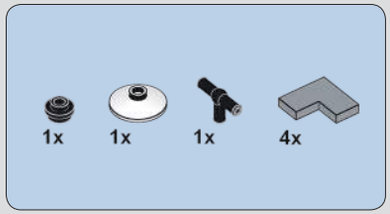

941

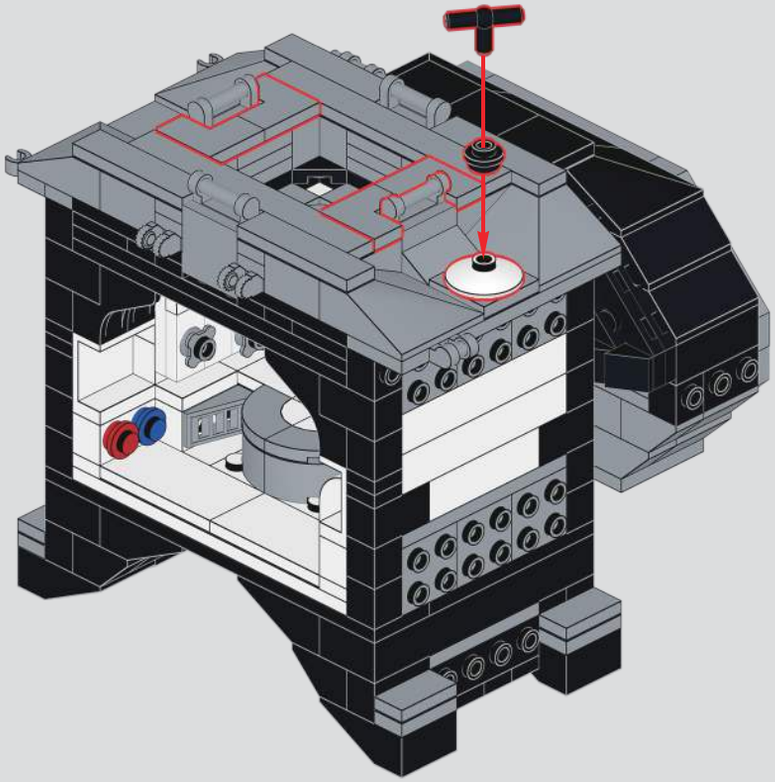

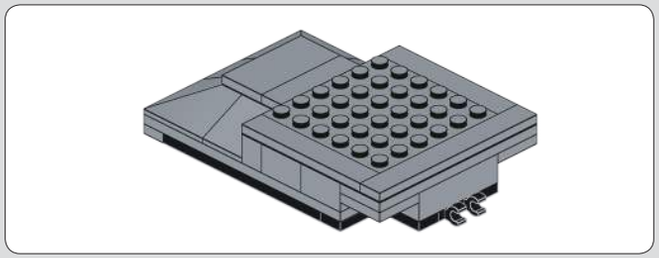

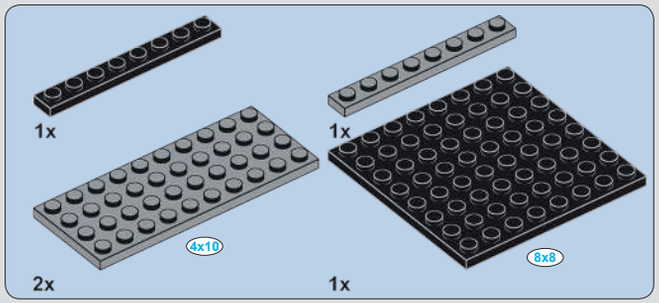

942

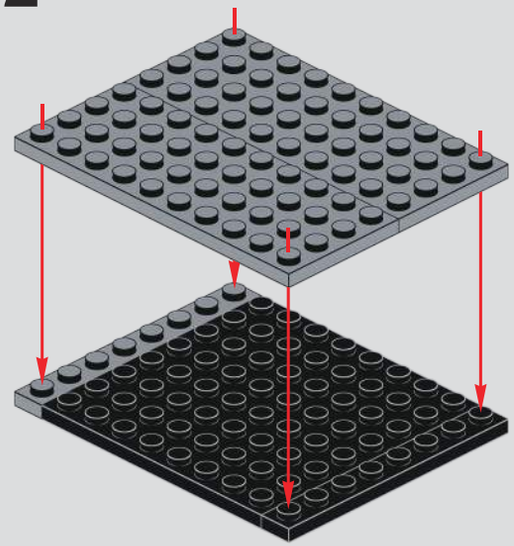

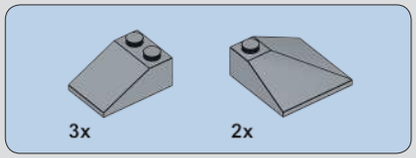

943

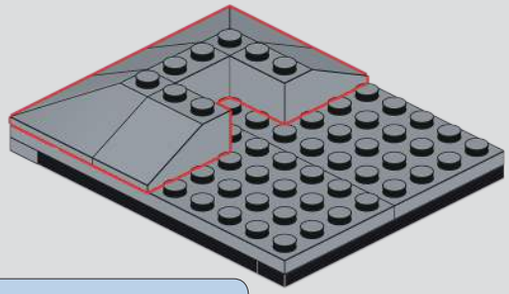

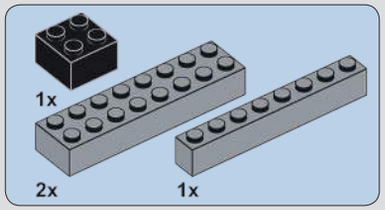

944

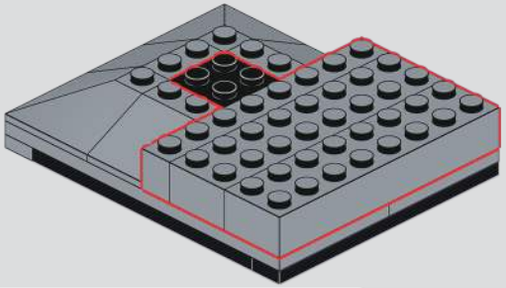

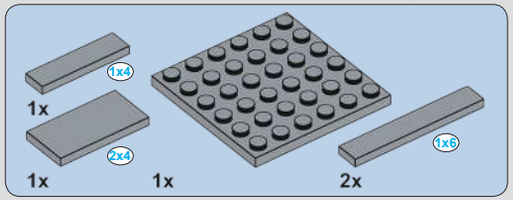

945

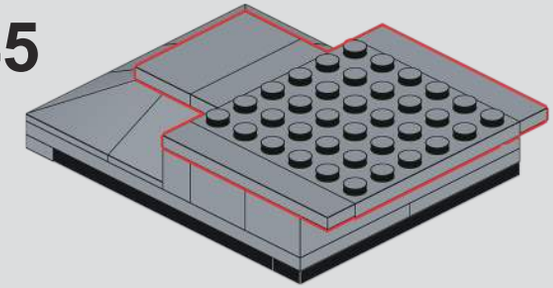

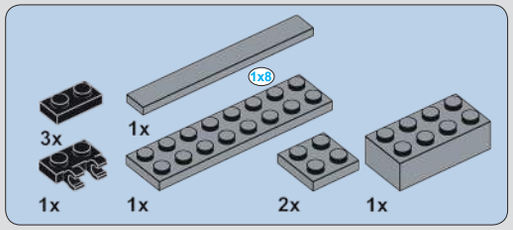

946

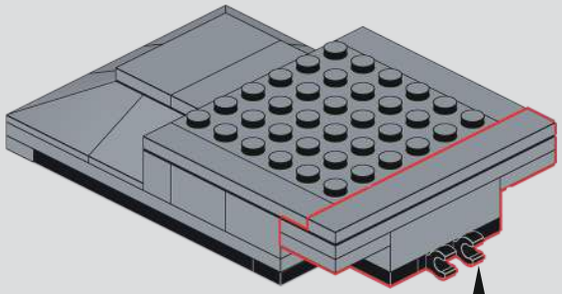

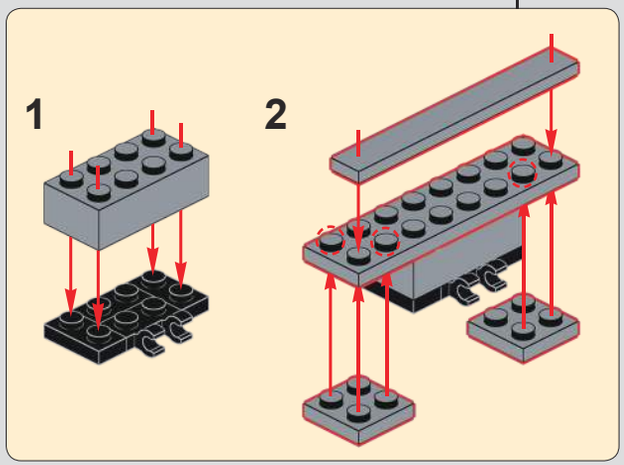

947

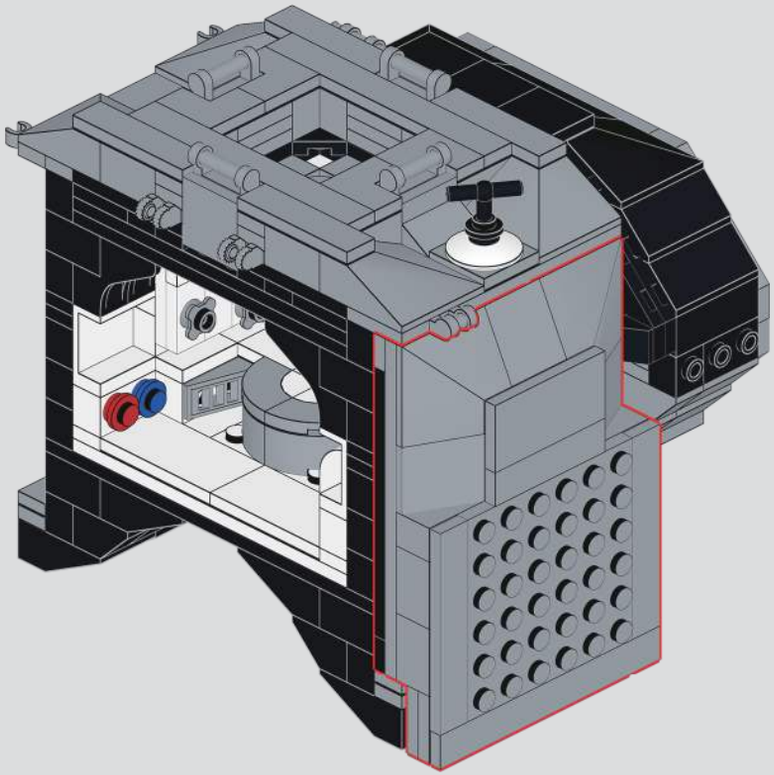

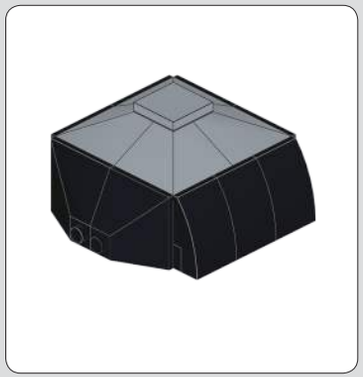

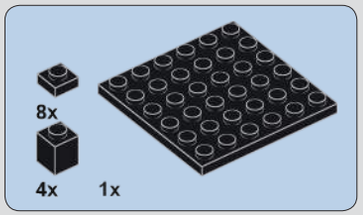

948

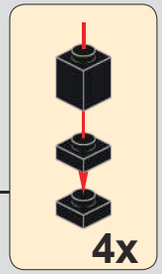

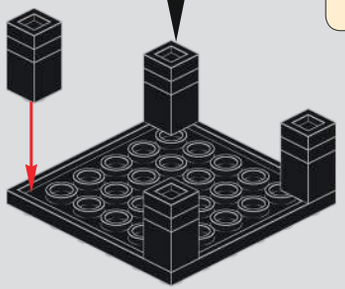

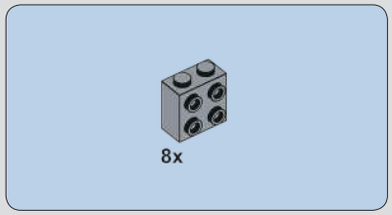

949

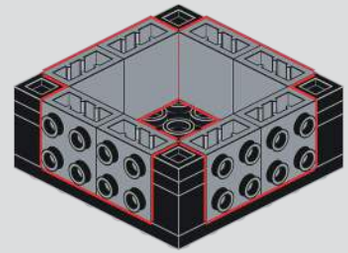

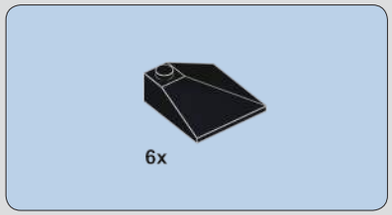

950

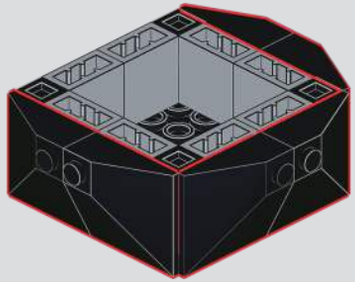

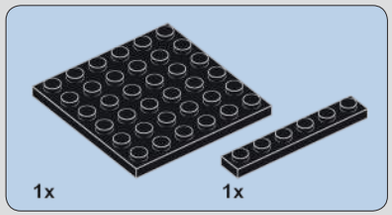

951

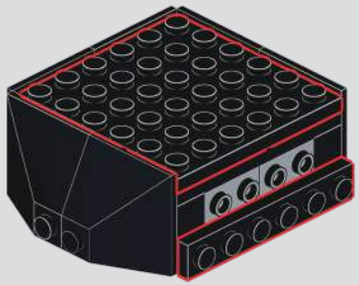

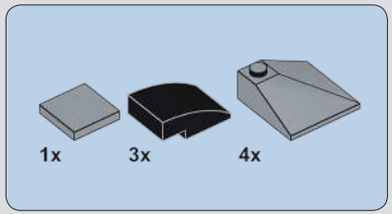

952

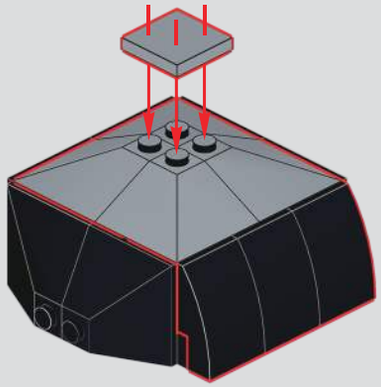

953

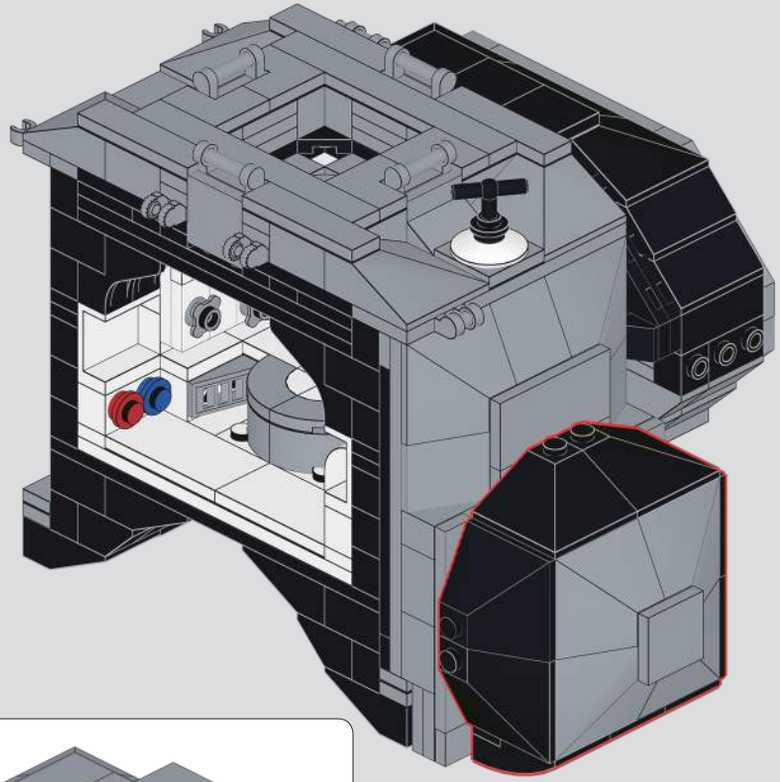

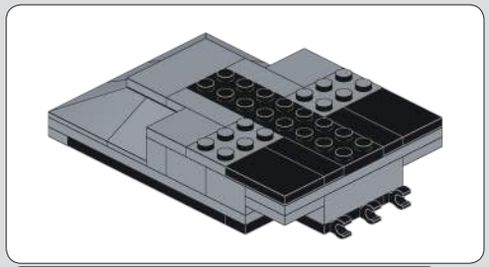

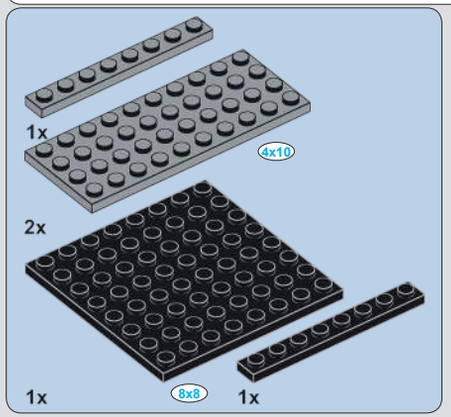

954

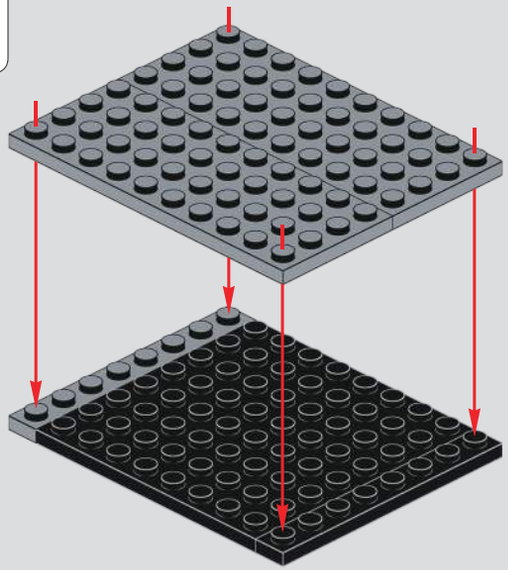

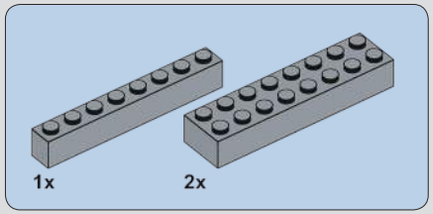

955

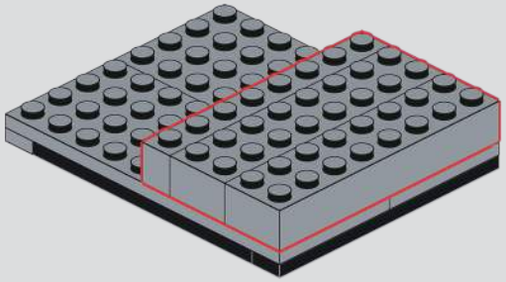

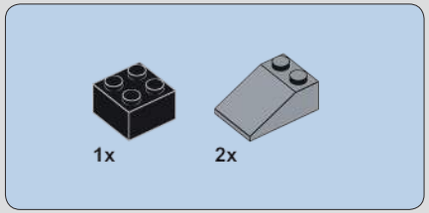

956

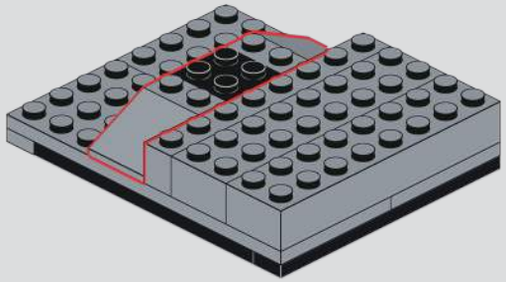

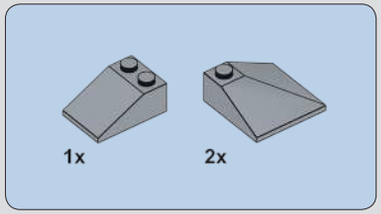

957

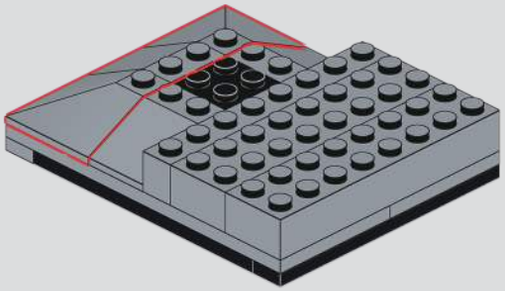

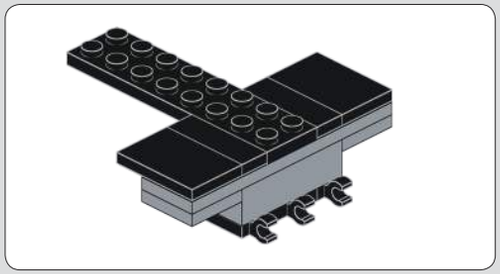

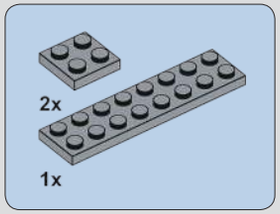

958

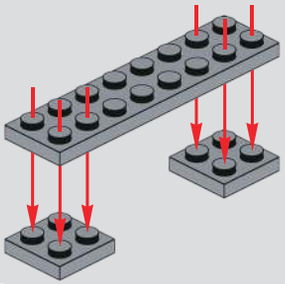

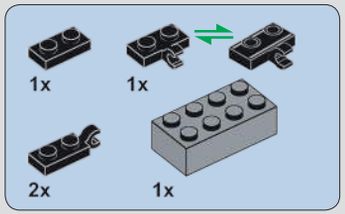

959

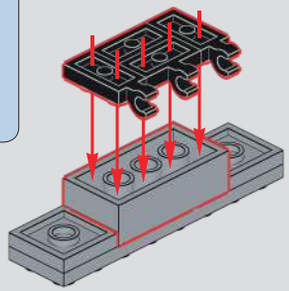

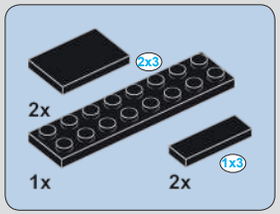

960

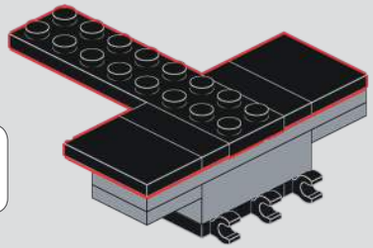

961

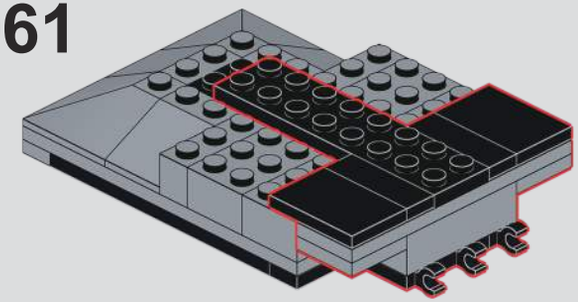

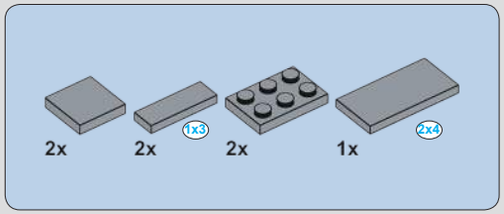

962

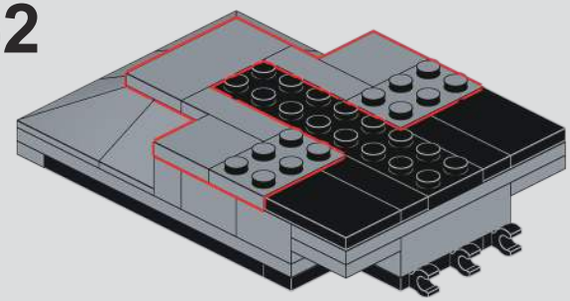

963

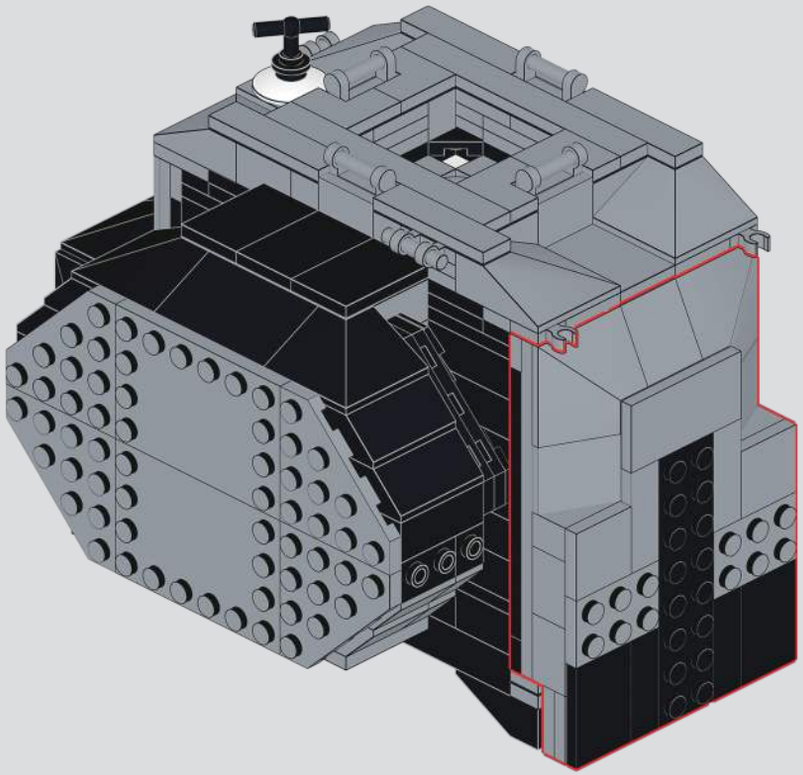

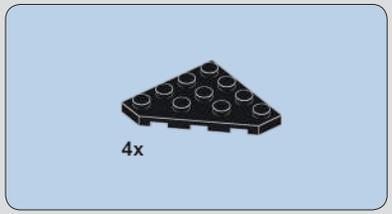

964

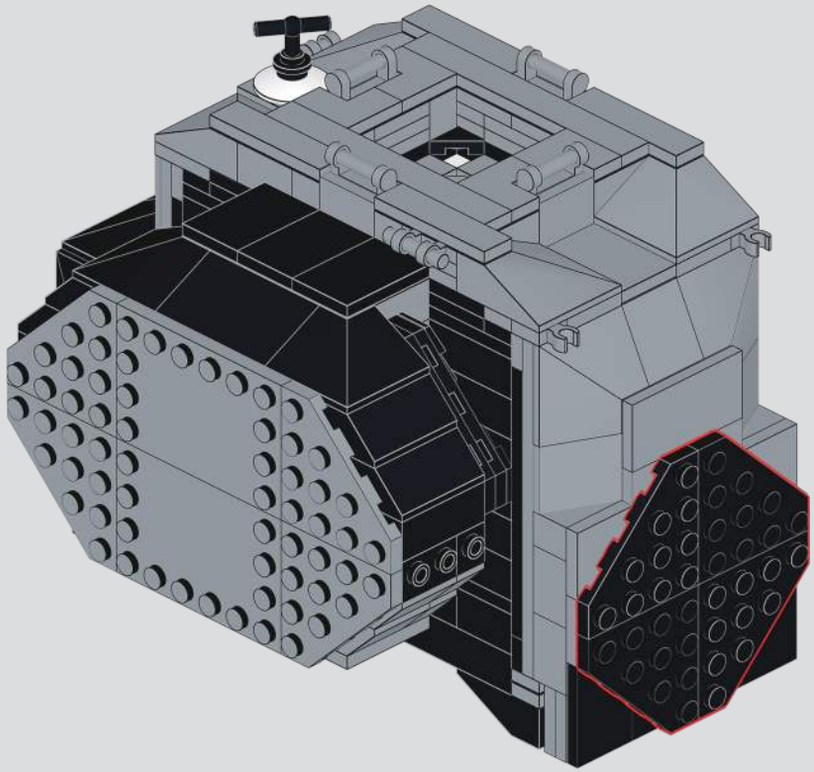

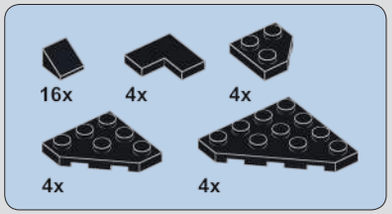

965

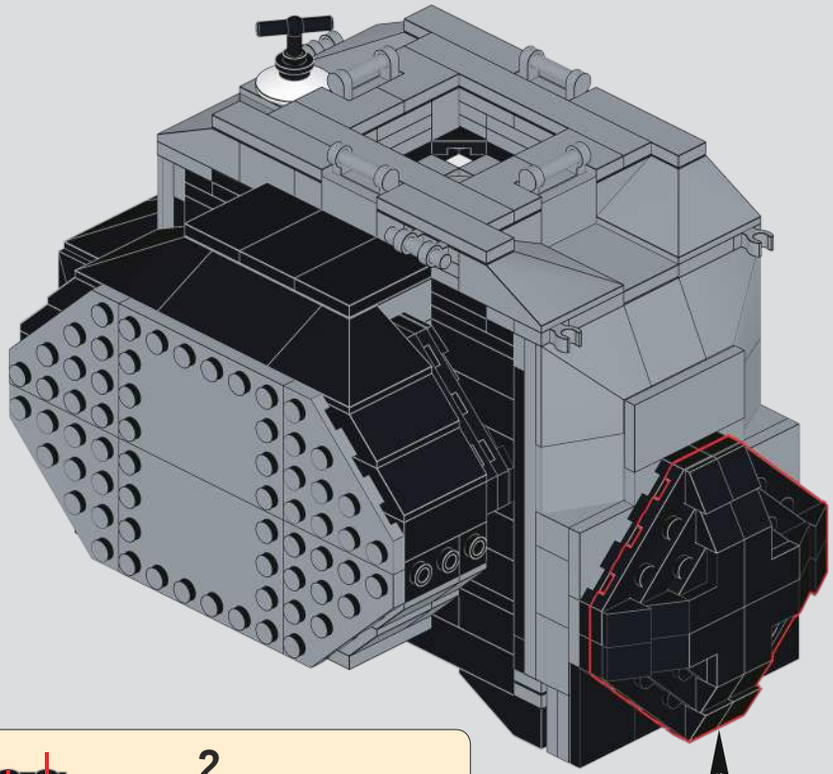

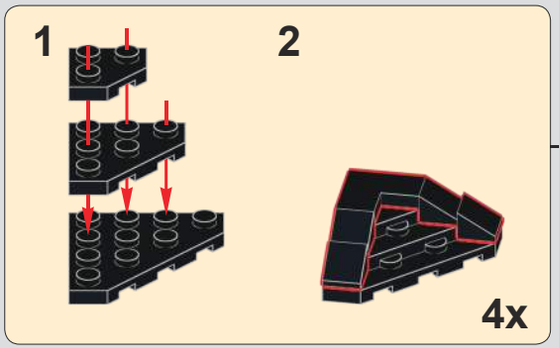

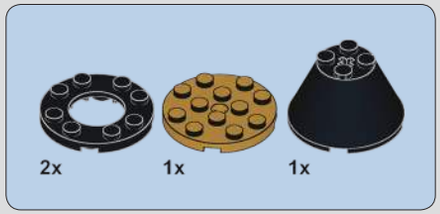

966

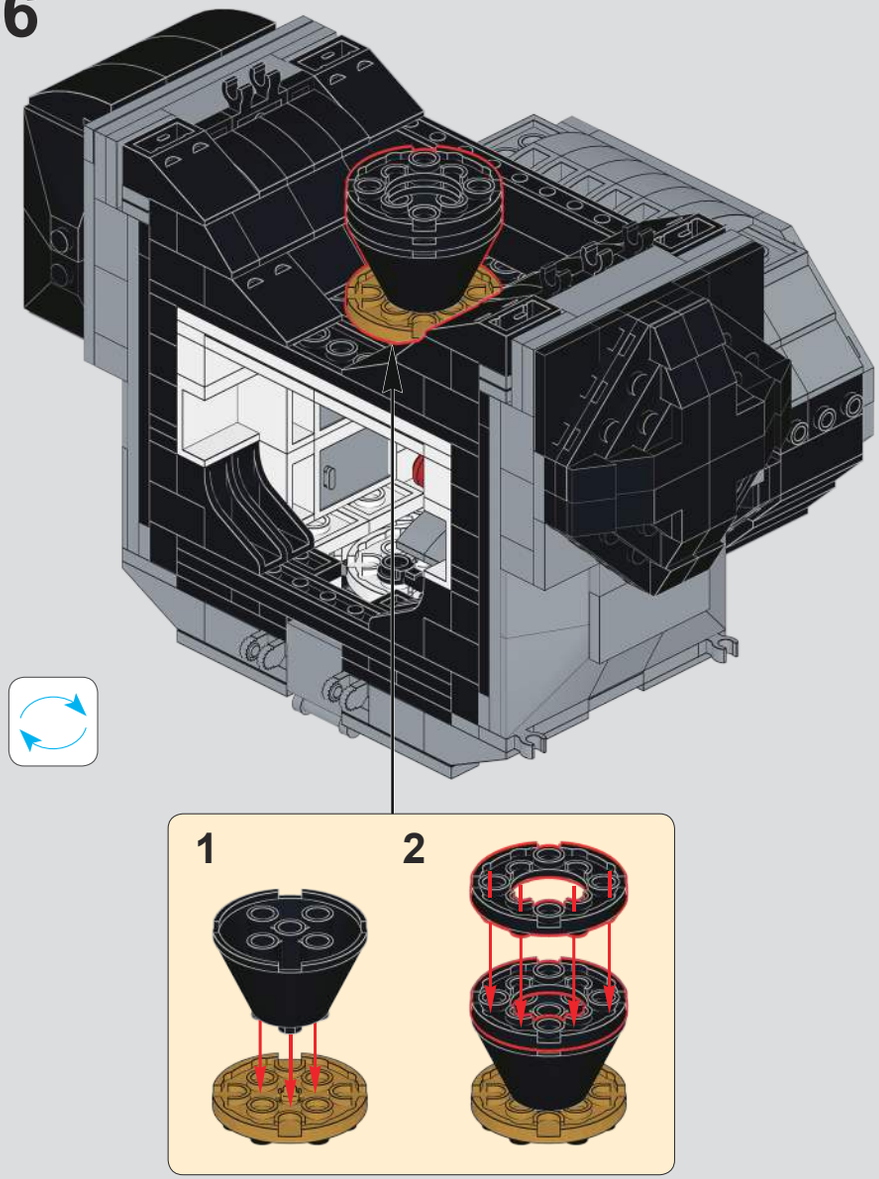

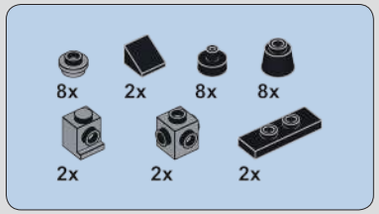

967

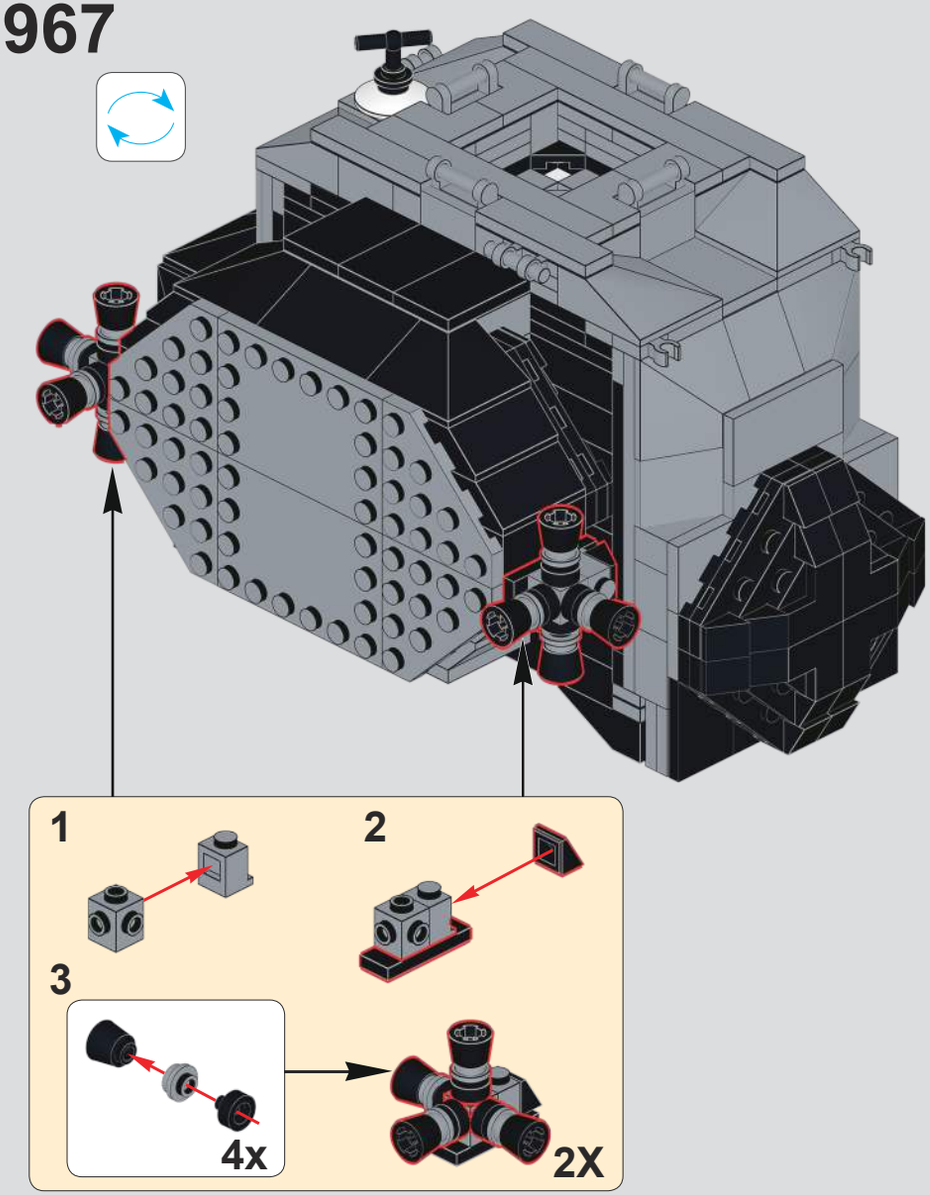

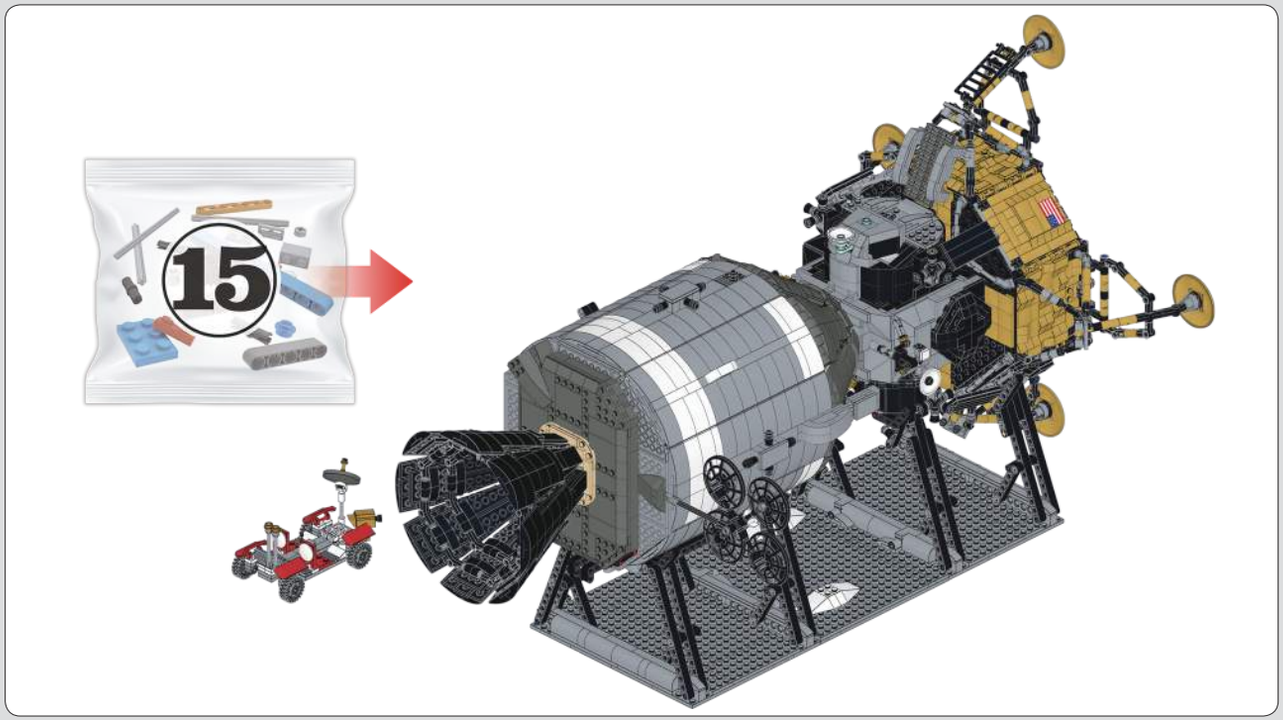

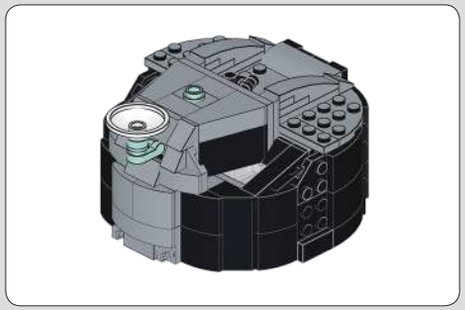

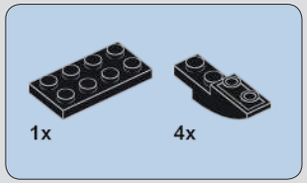

968

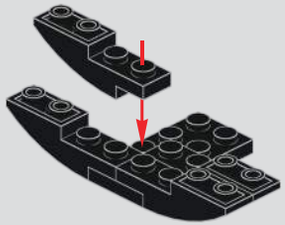

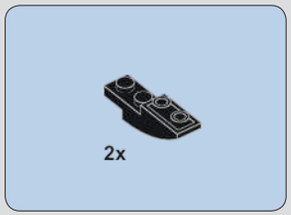

969

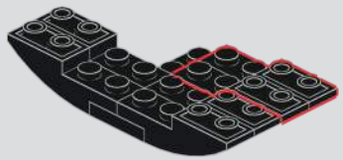

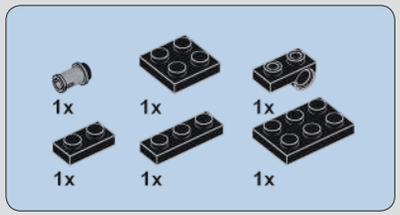

970

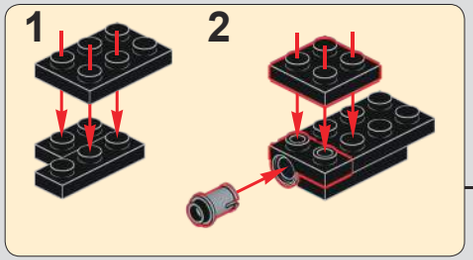

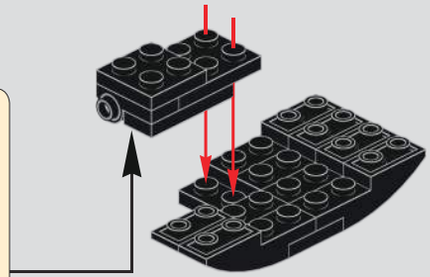

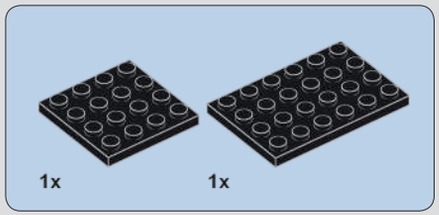

971

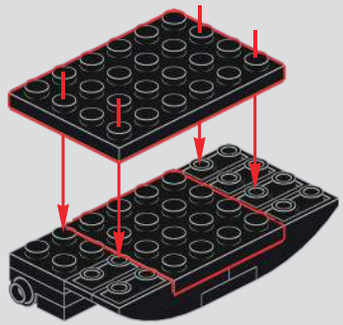

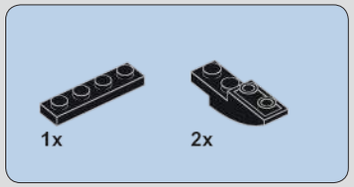

972

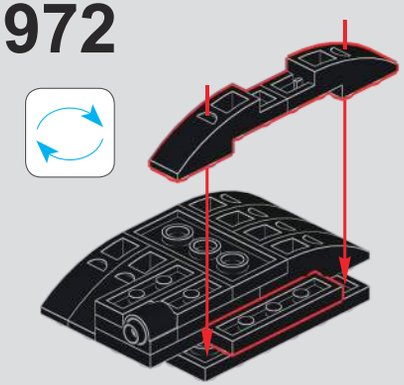

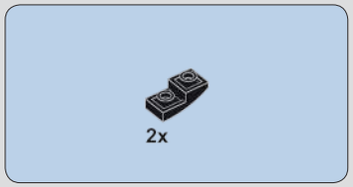

973

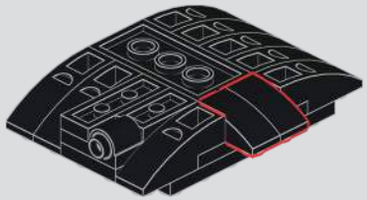

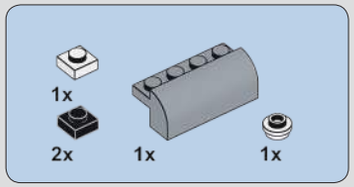

974

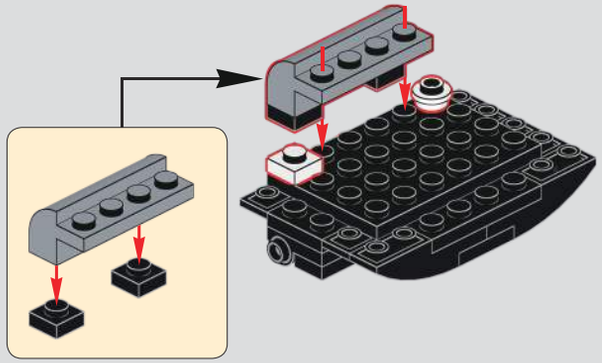

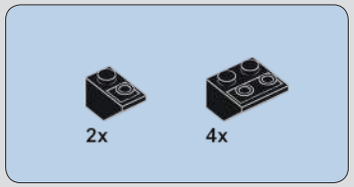

975

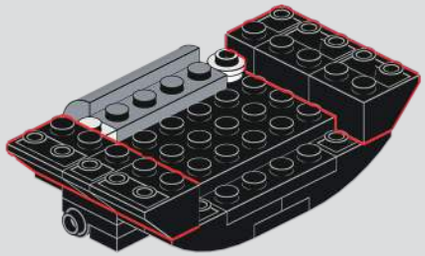

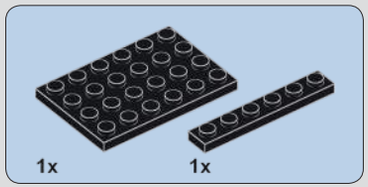

976

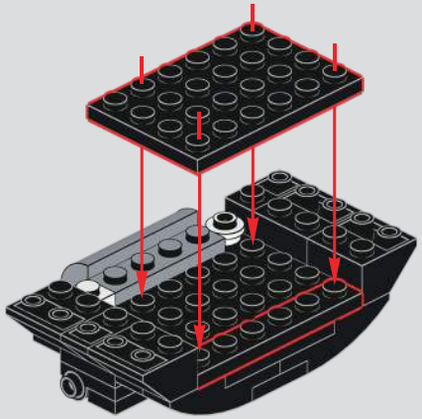

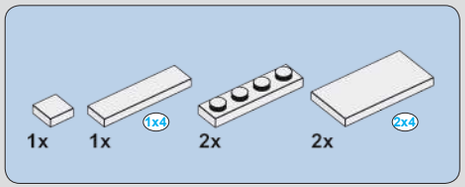

977

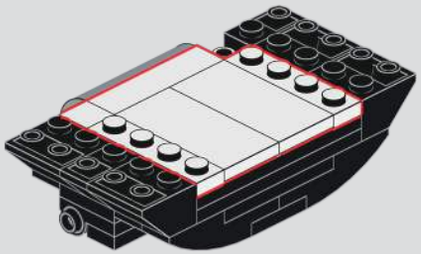

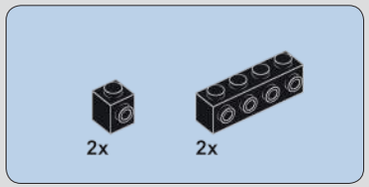

978

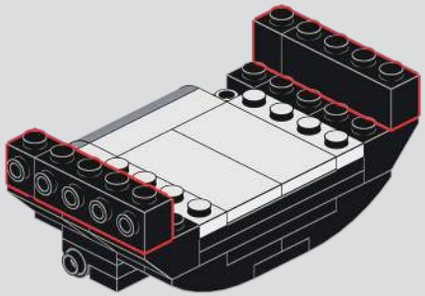

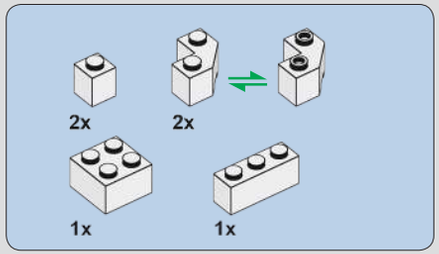

979

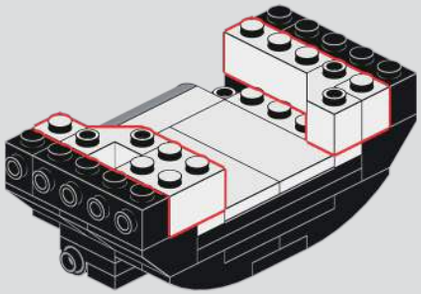

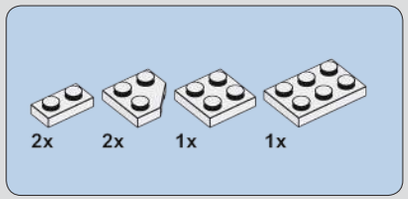

980

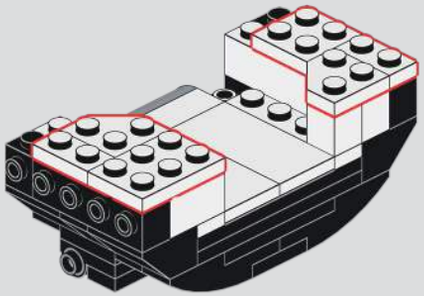

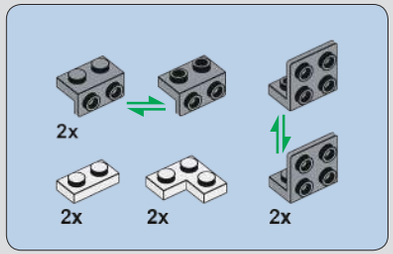

981

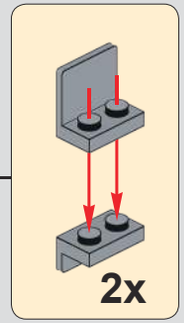

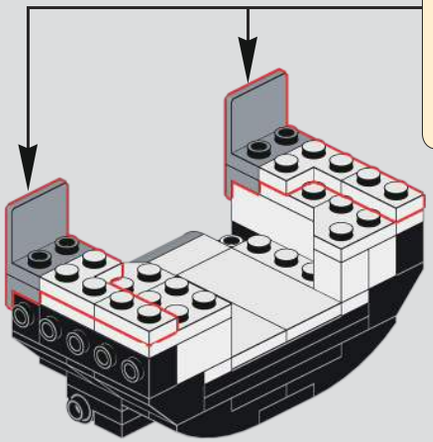

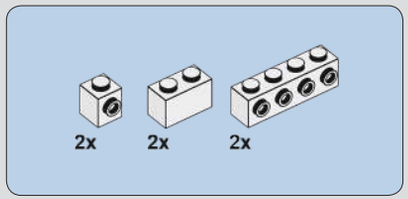

982

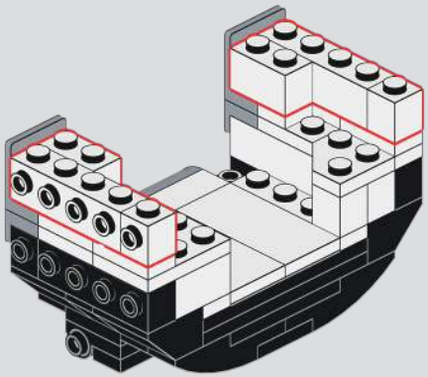

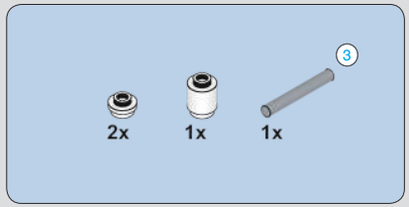

983

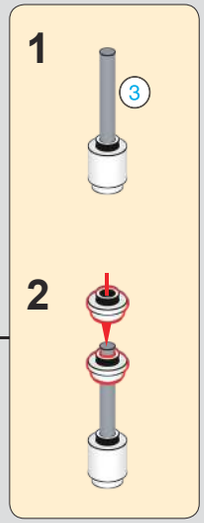

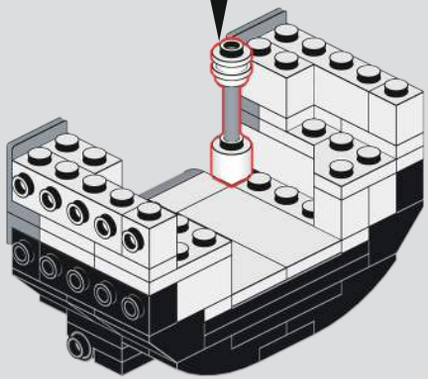

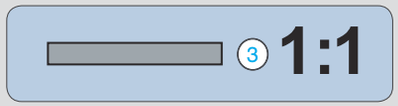

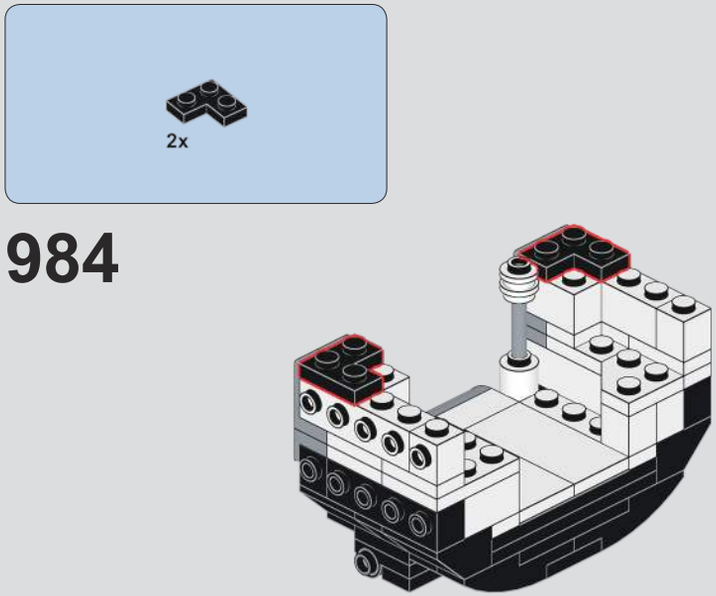
2x
984

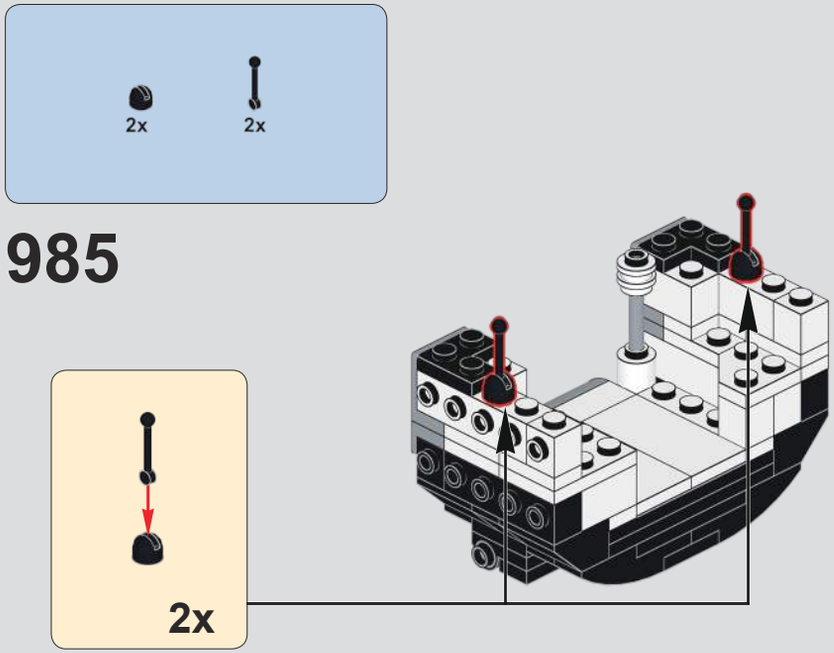
2x
2x
985
2x

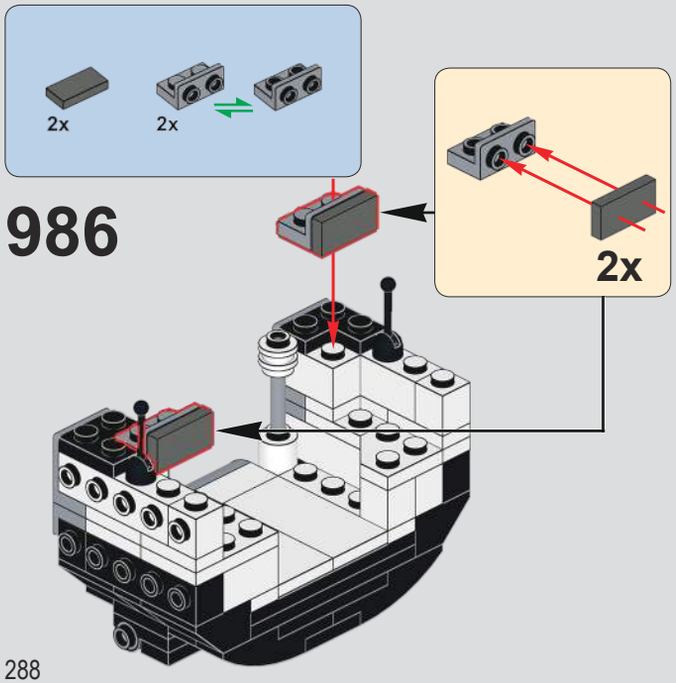
2x
2x
986
2x

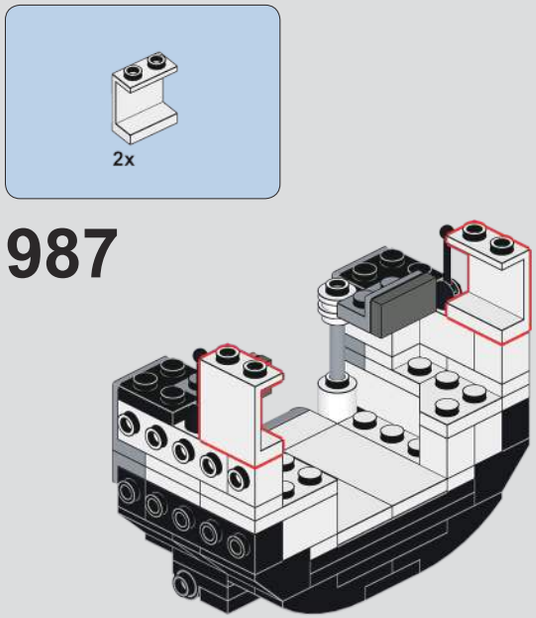
2x
987

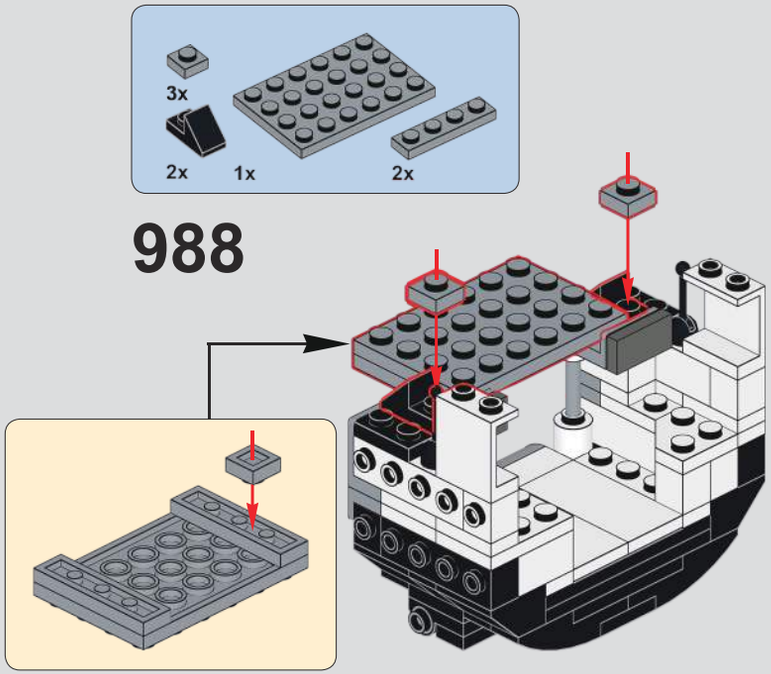
3x
2x
1x
2x
988

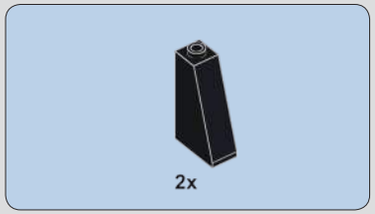

989

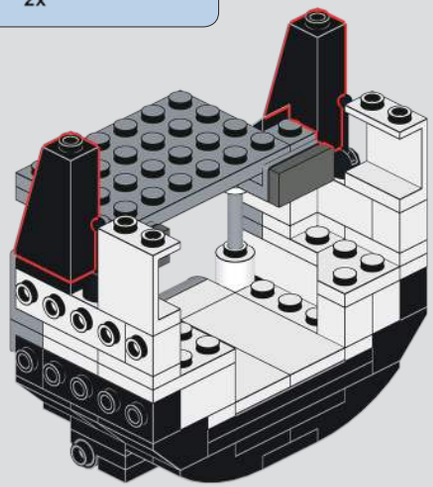

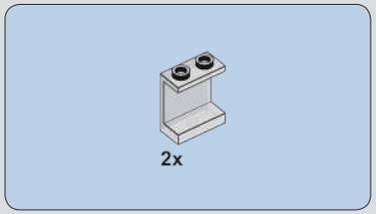

990

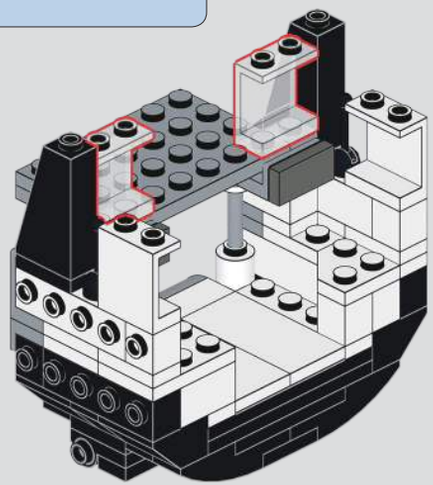

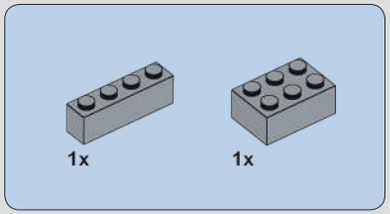

991

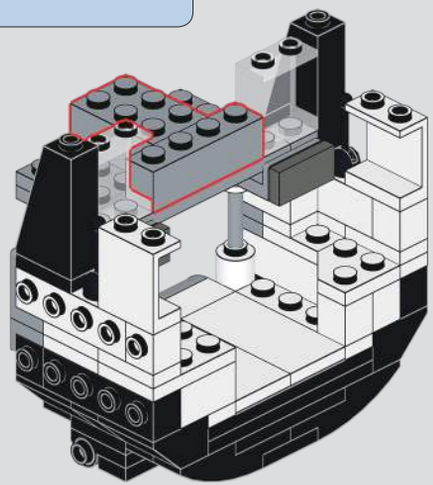

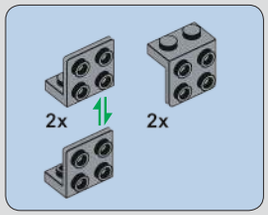

992

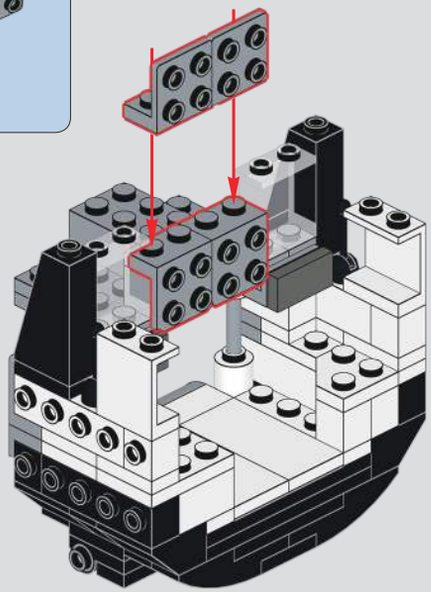

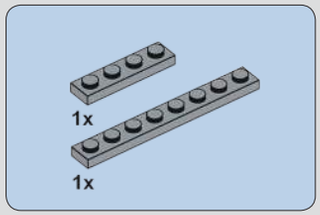

993

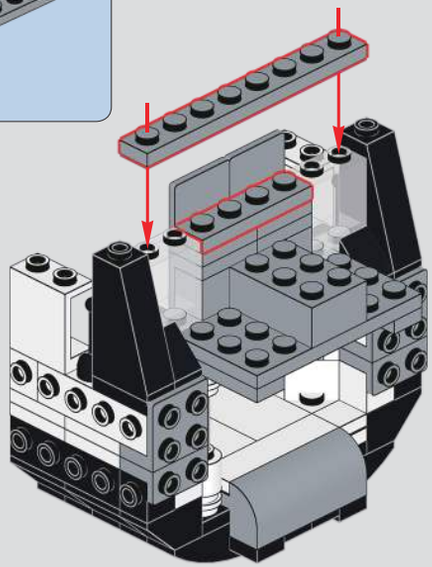

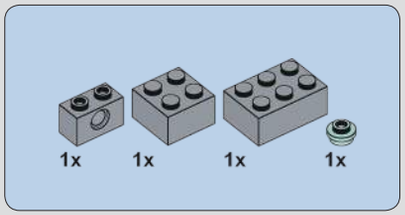

994

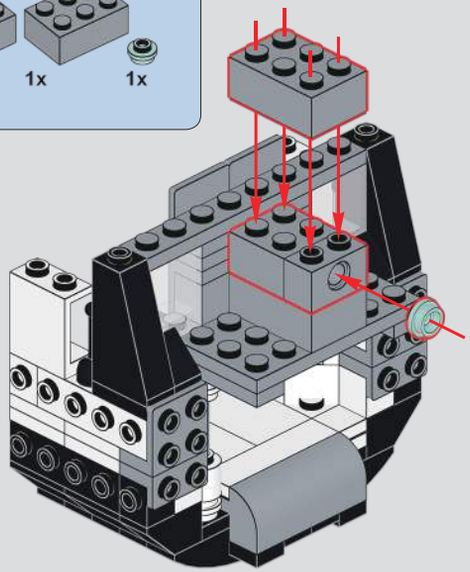

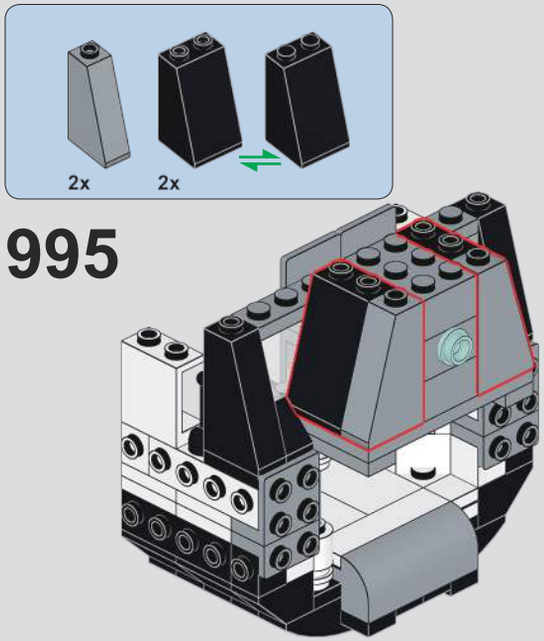
2x
2x
995

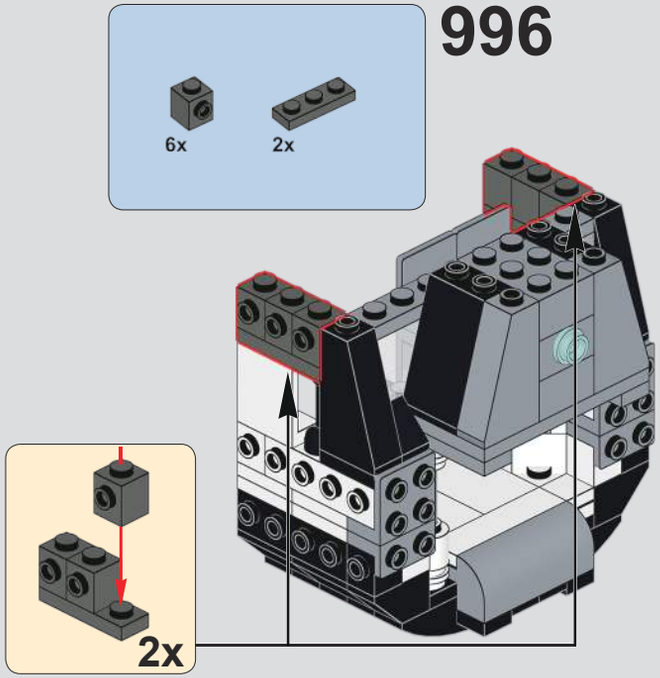
6x
2x
996
2x

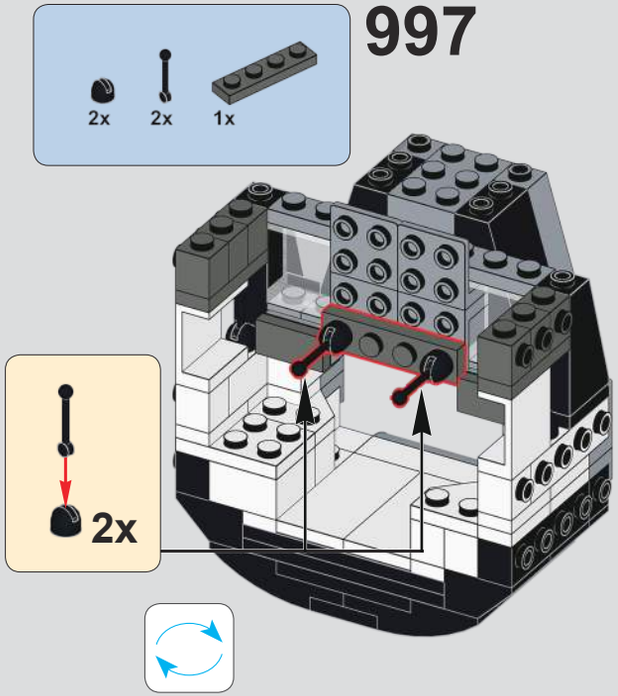
2x
2x
1x
997
2x

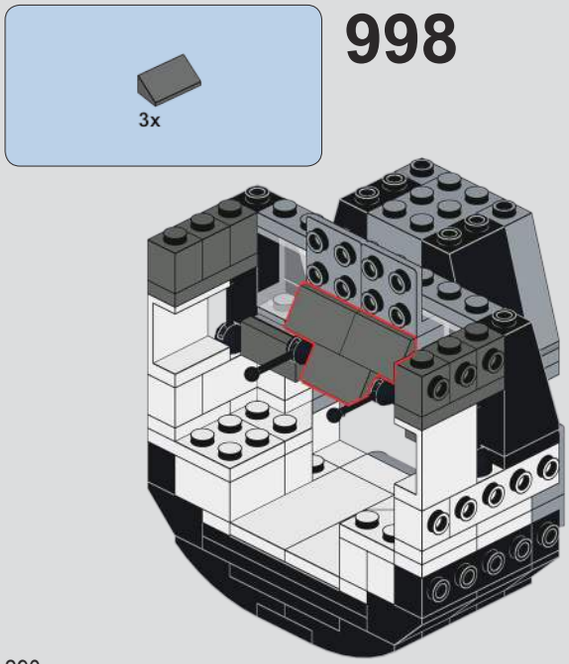
3x
998

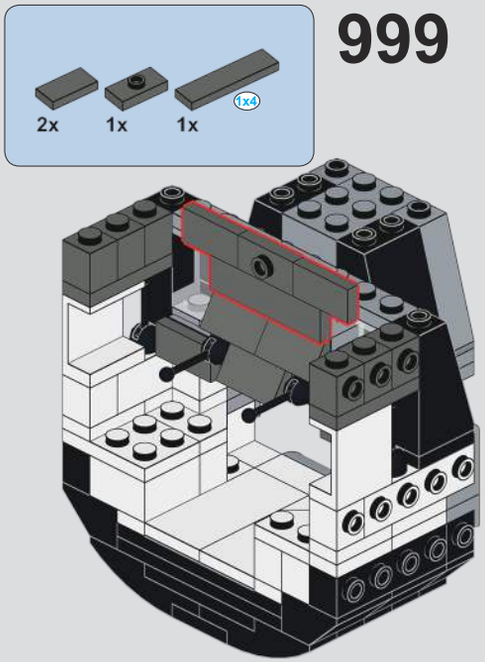
2x
1x
1x
1x4
999

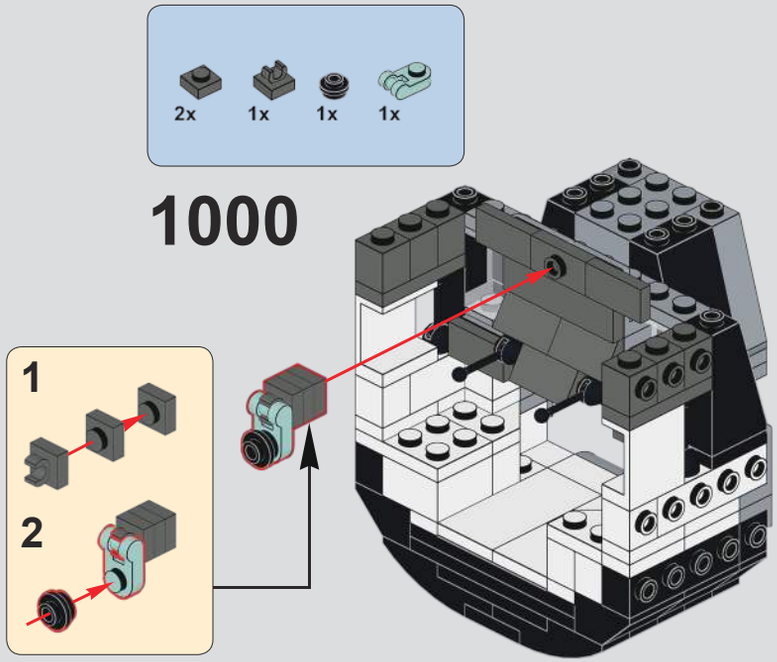
2x
1x
1x
1x
1000
1
2

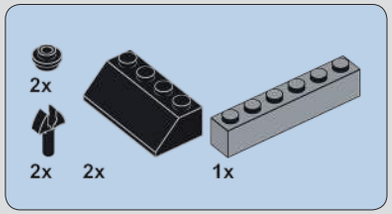

1001

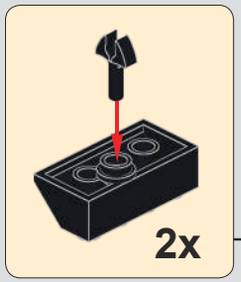

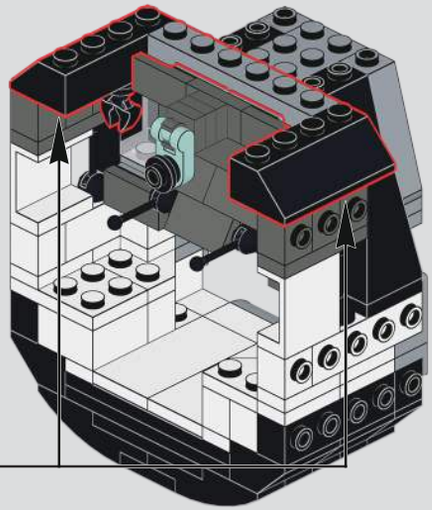

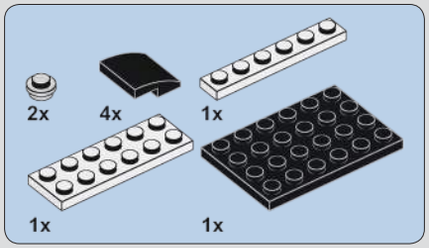

1002

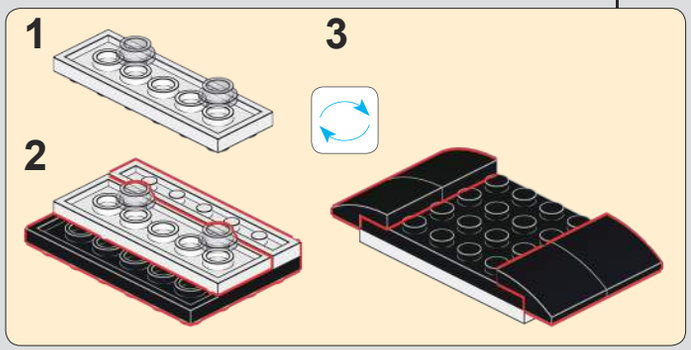

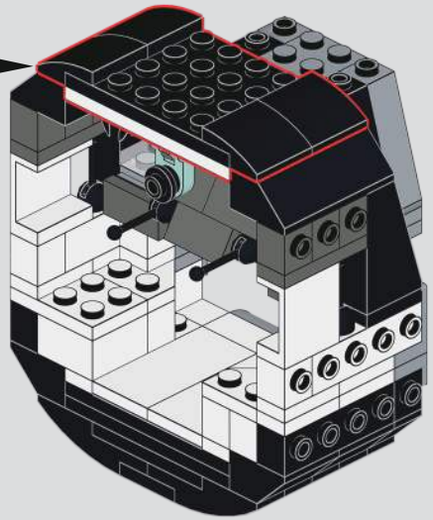

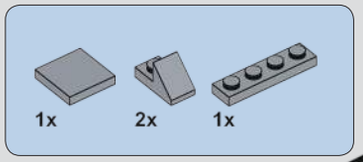

1003

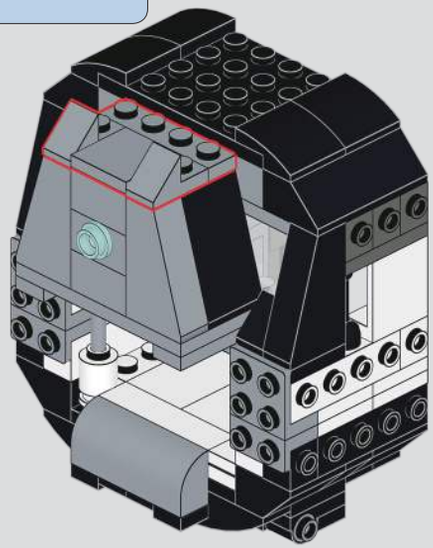

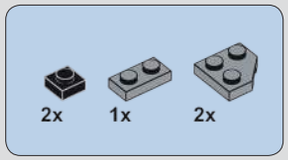

1004

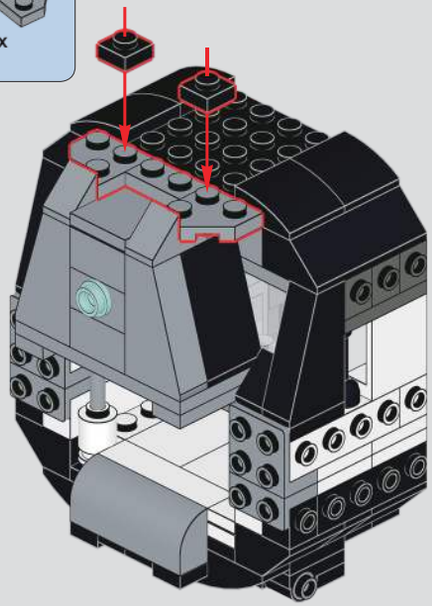

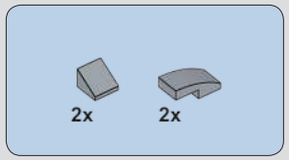

1005

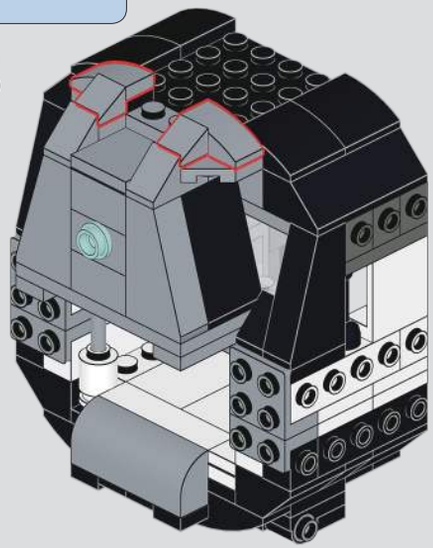

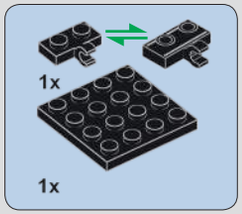

1006

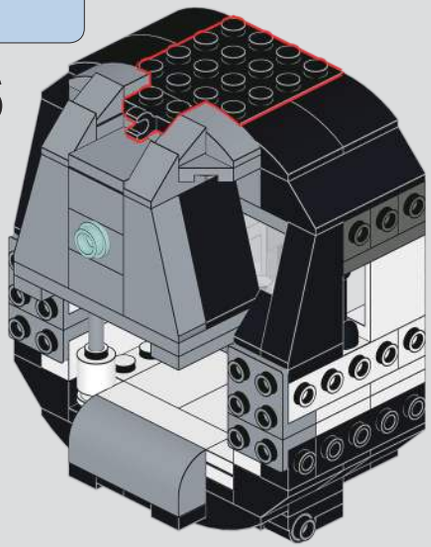

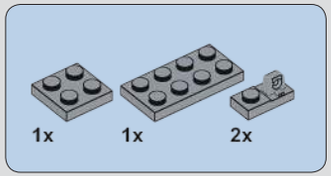

1007

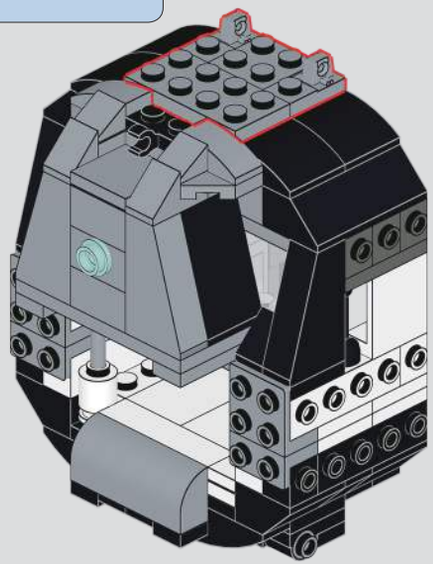

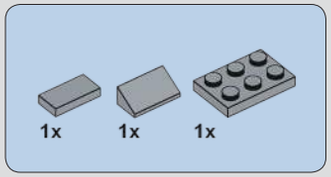

1008

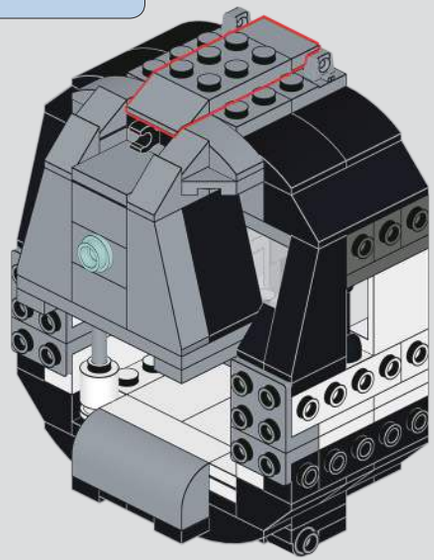

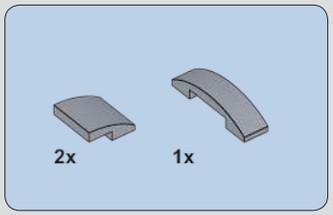

1009

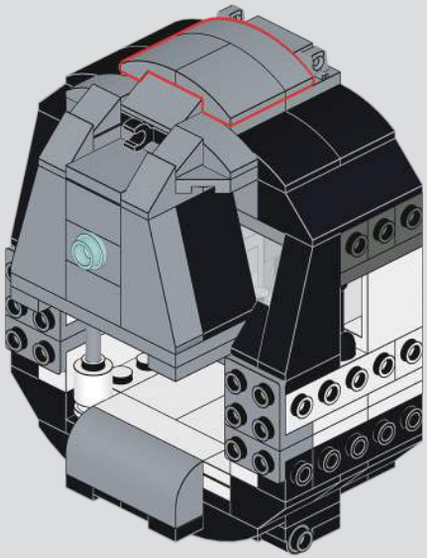

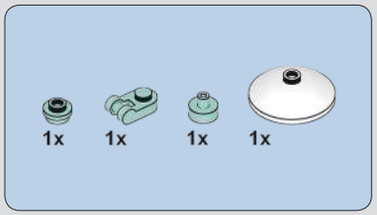

1010

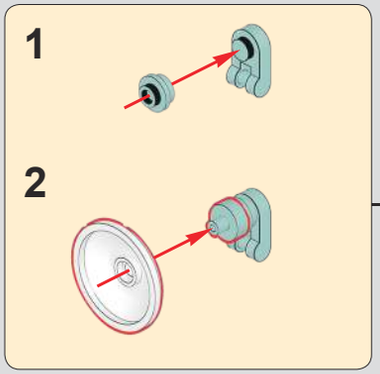

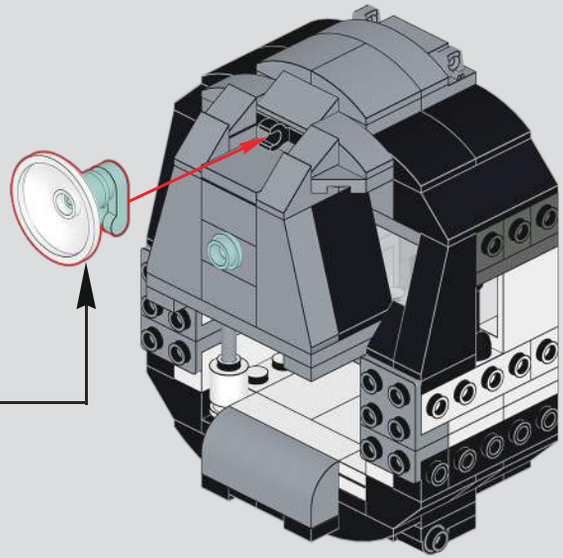

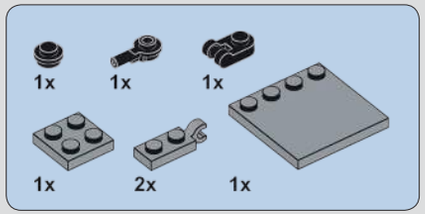

1011

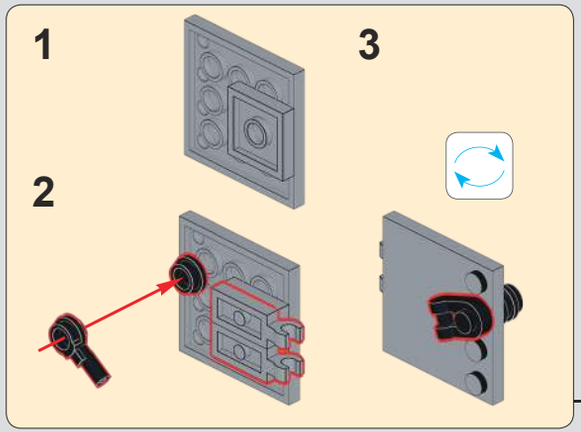

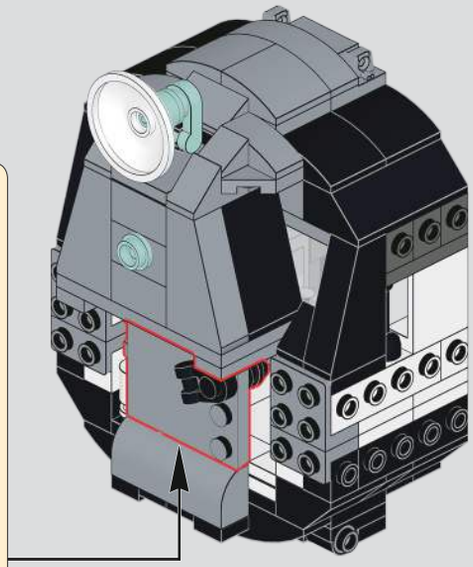

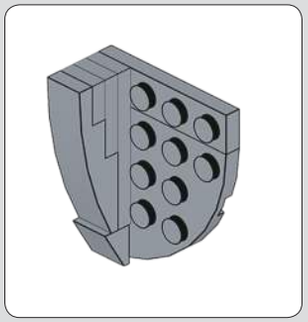

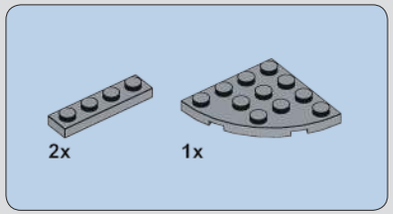

1012

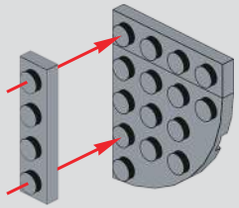

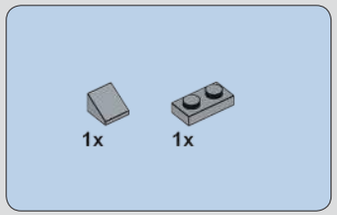

1013

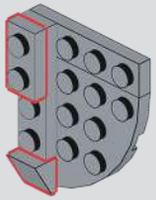

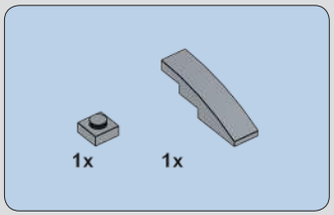

1014

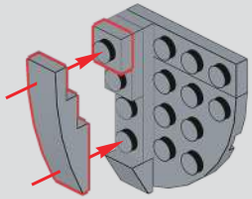

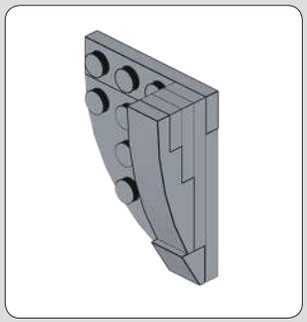

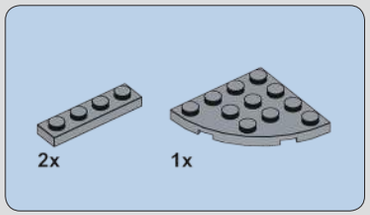

1015

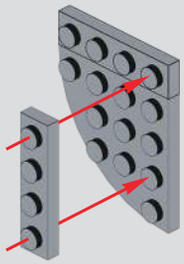

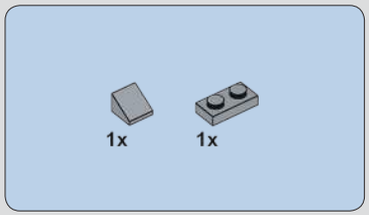

1016

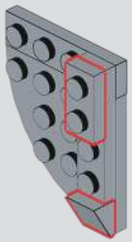

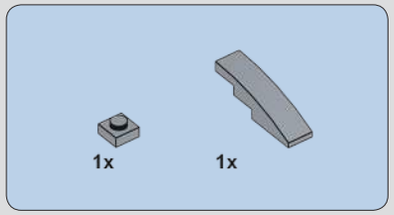

1017

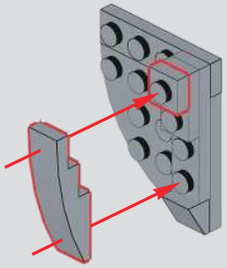

1018

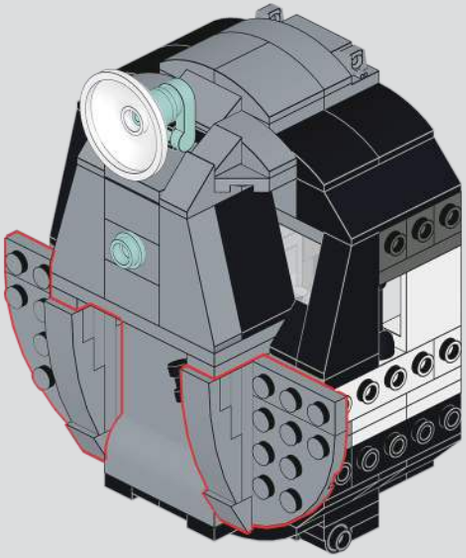

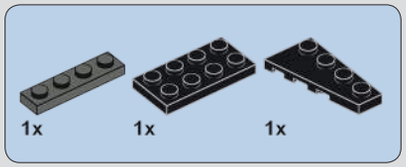

1019

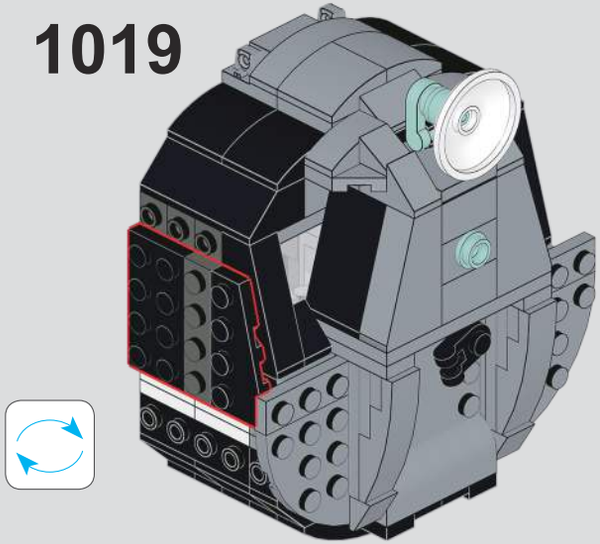

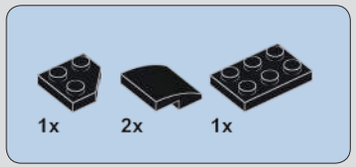

1020

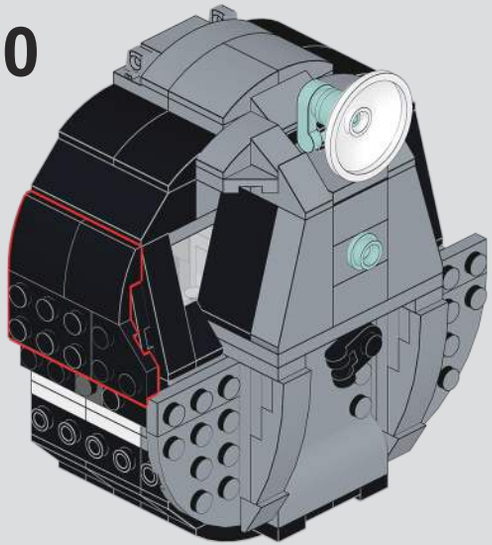

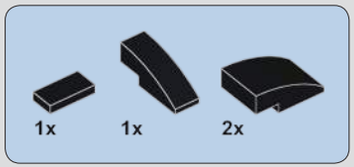

1021

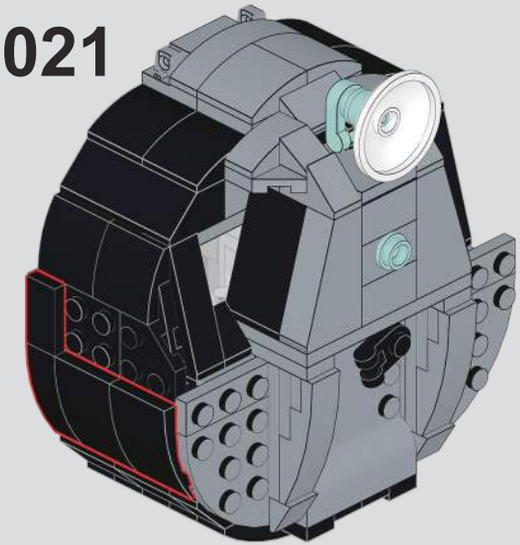

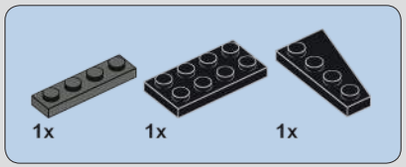

1022

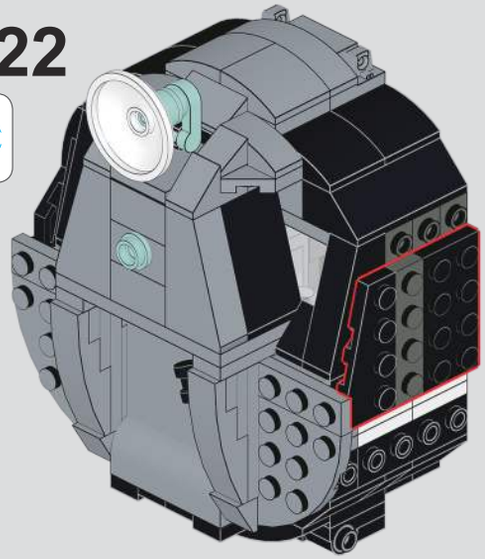

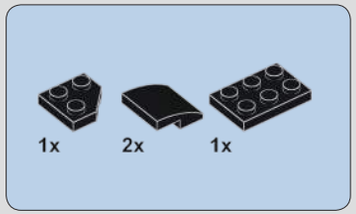

1023

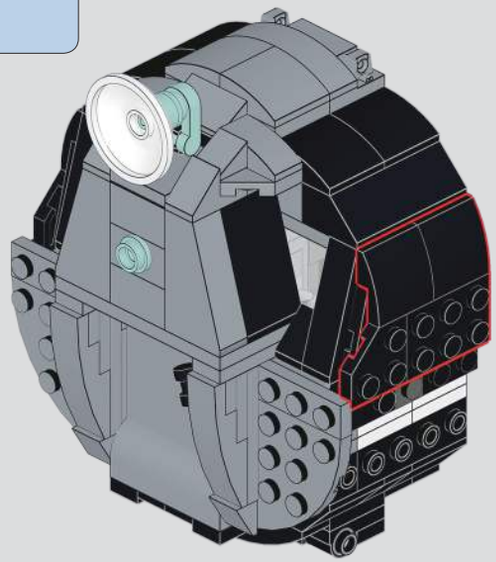

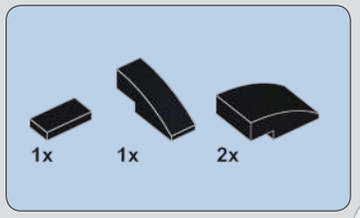

1024

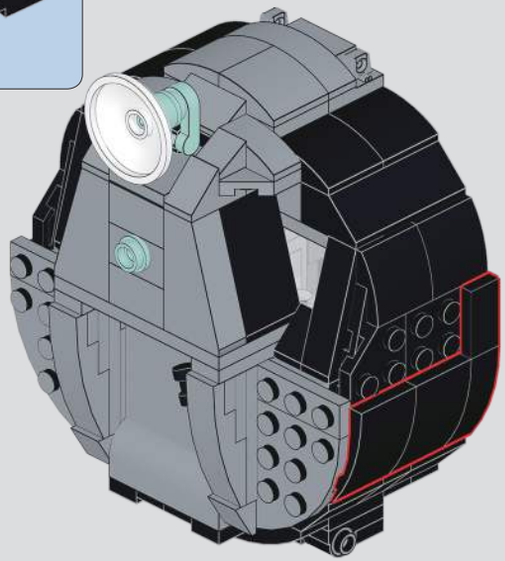

1025

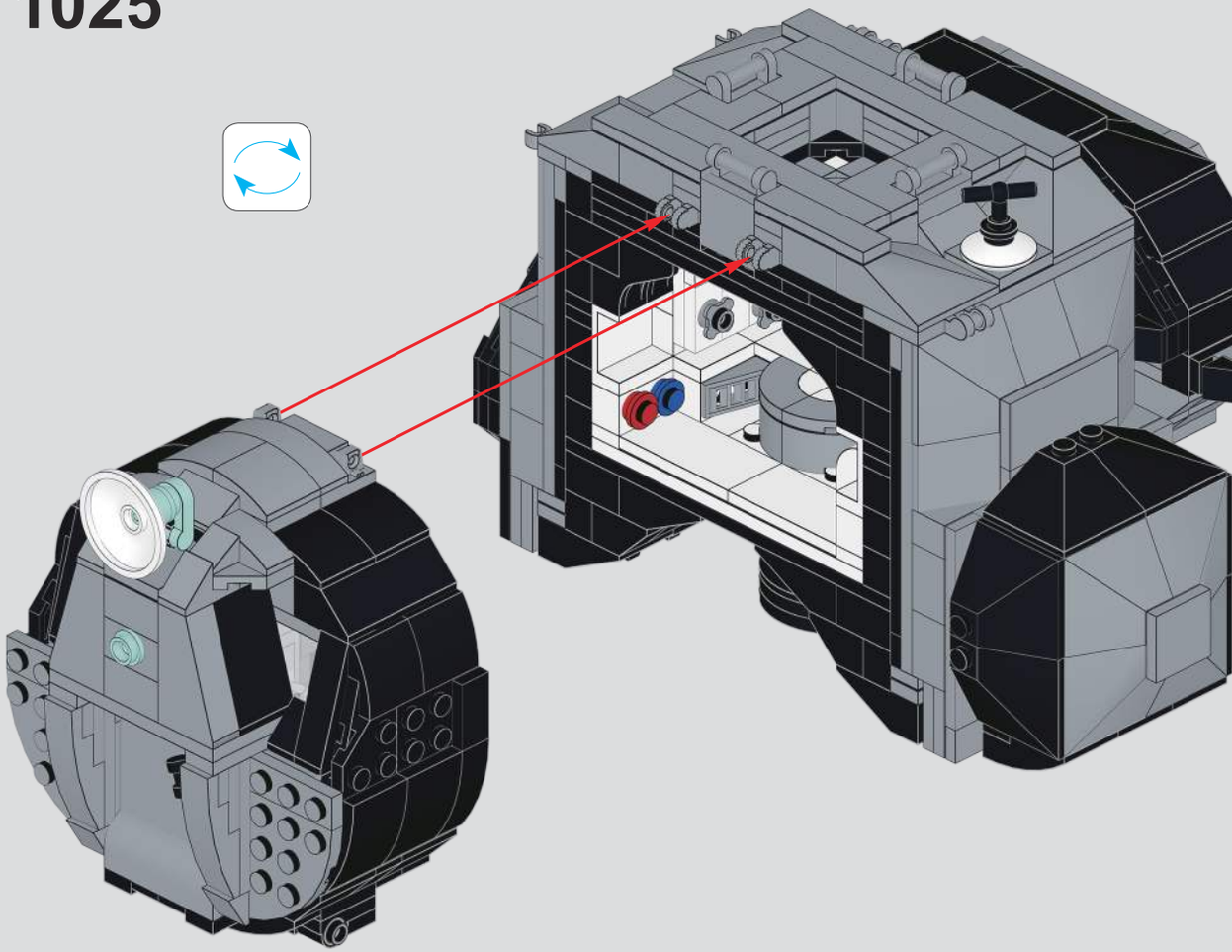

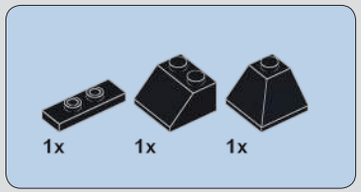

1026

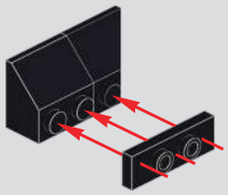

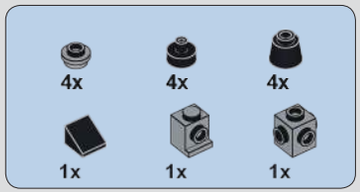

1027

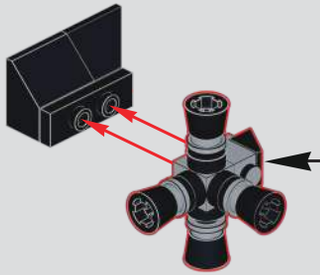

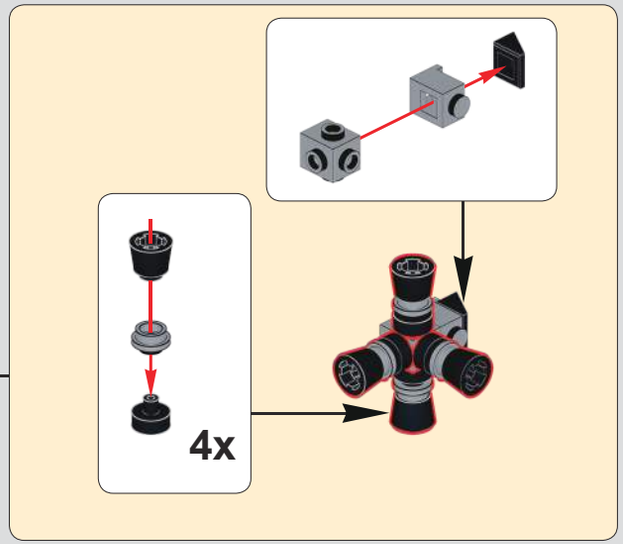

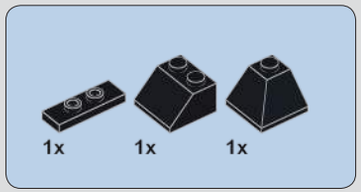

1028

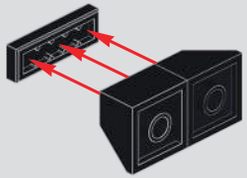

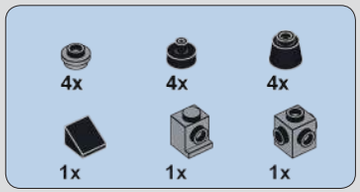

1029

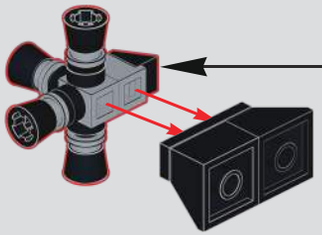

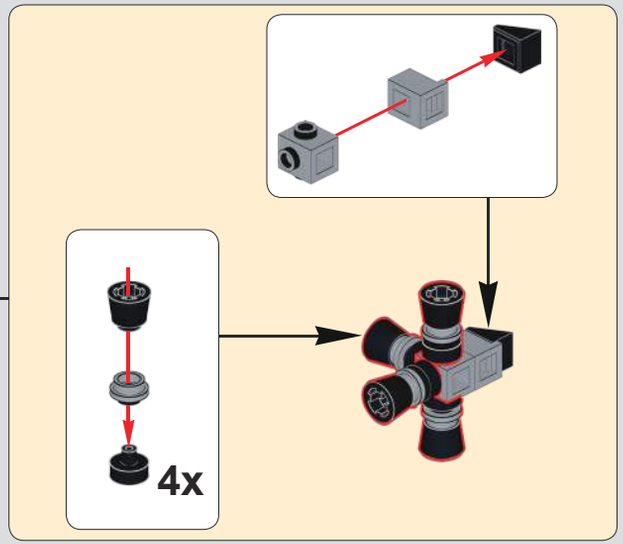

1030

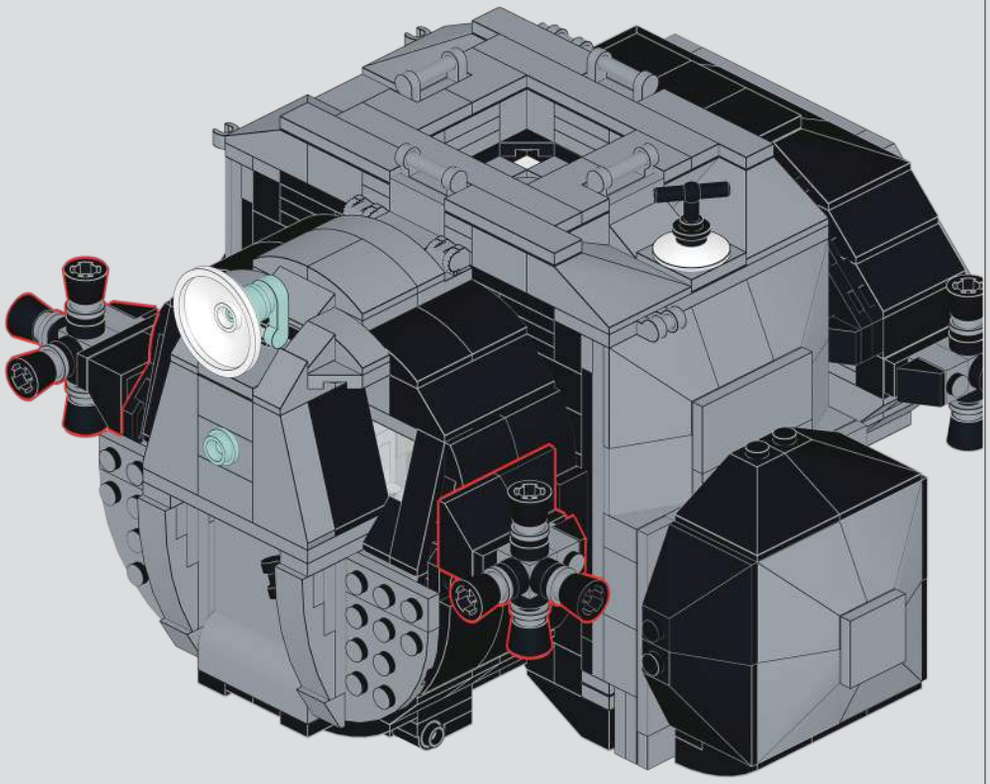

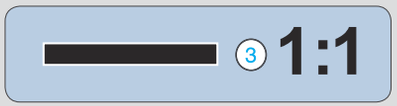

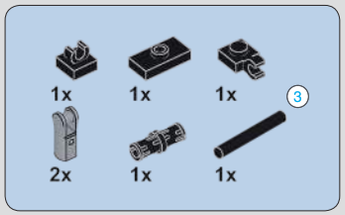

1031

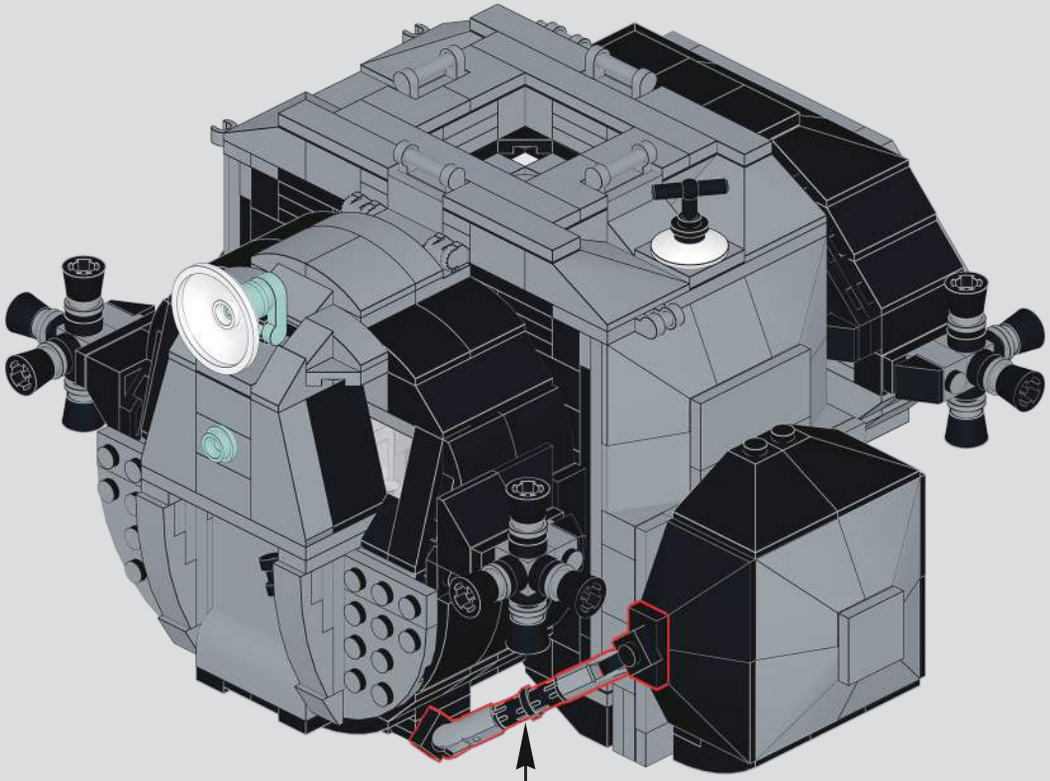

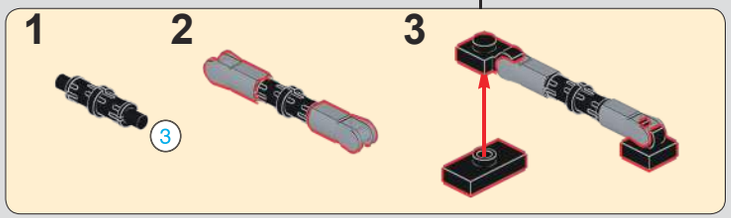

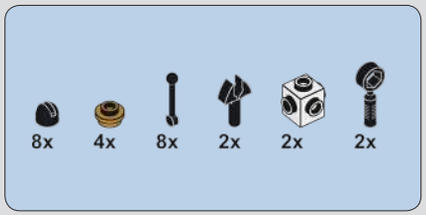

1032

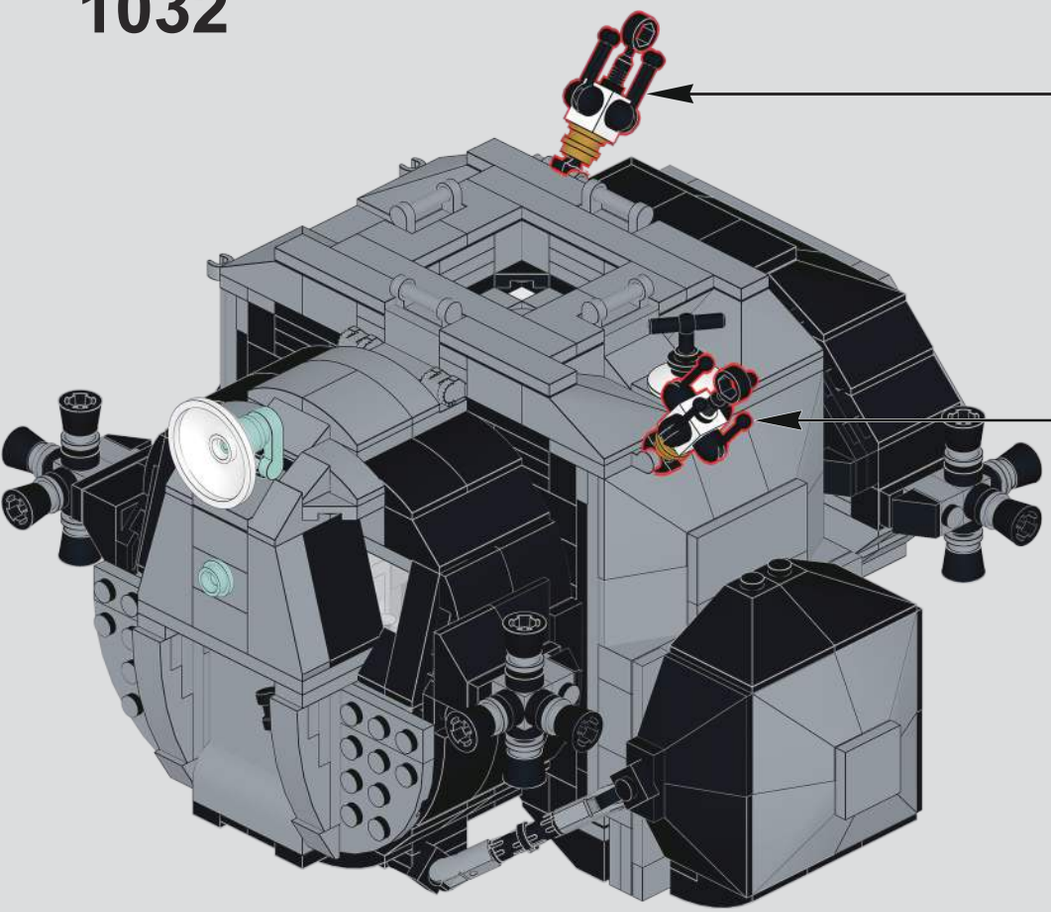

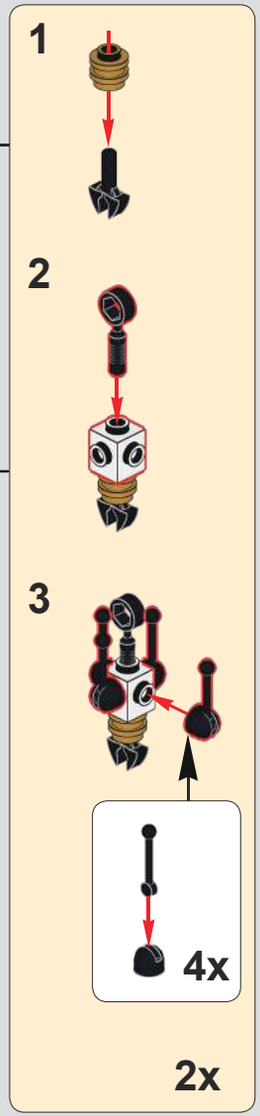

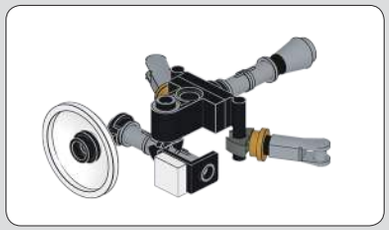

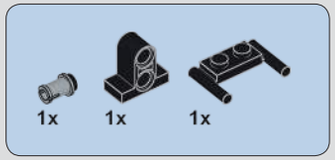

1033

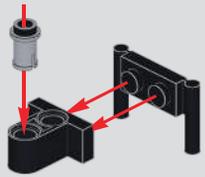

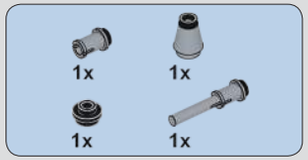

1034

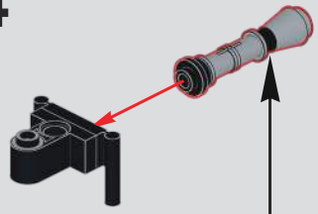

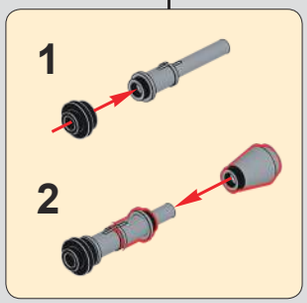

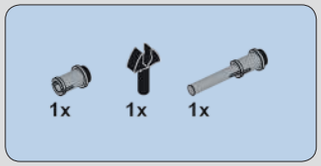

1035

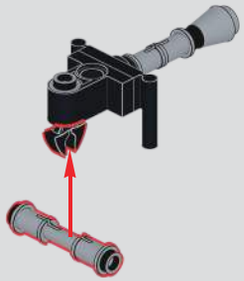

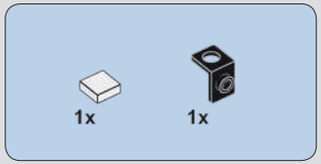

1036

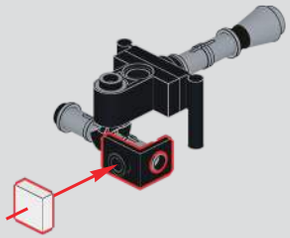

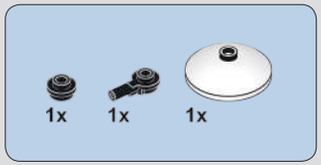

1037

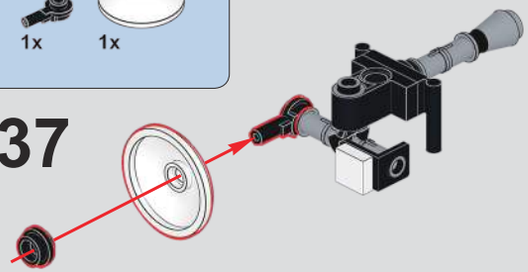

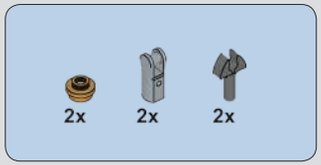

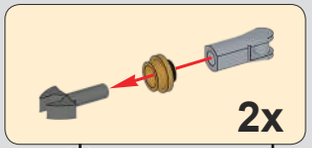

1038

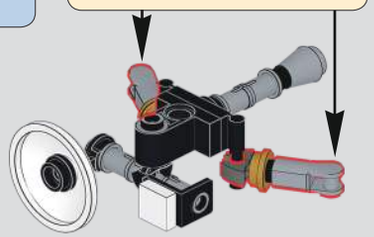

1039

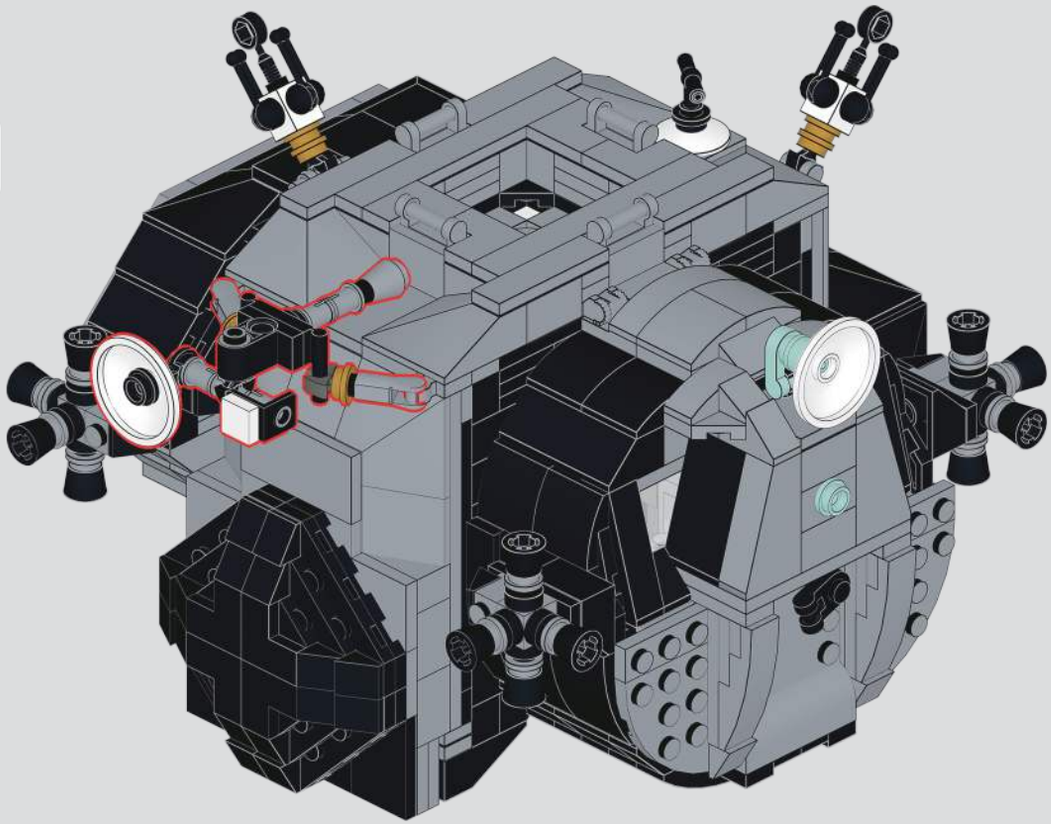

1040

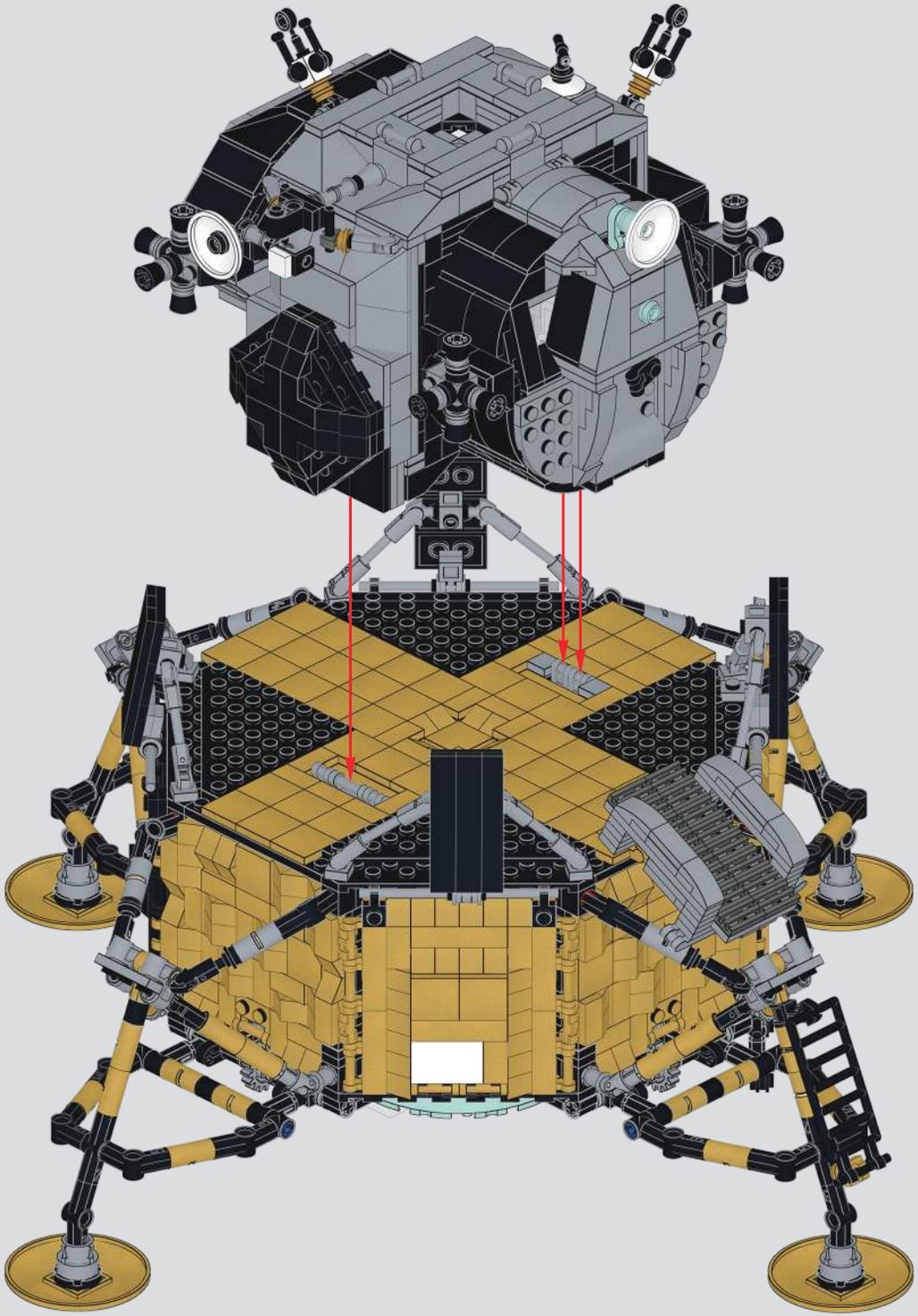

1041

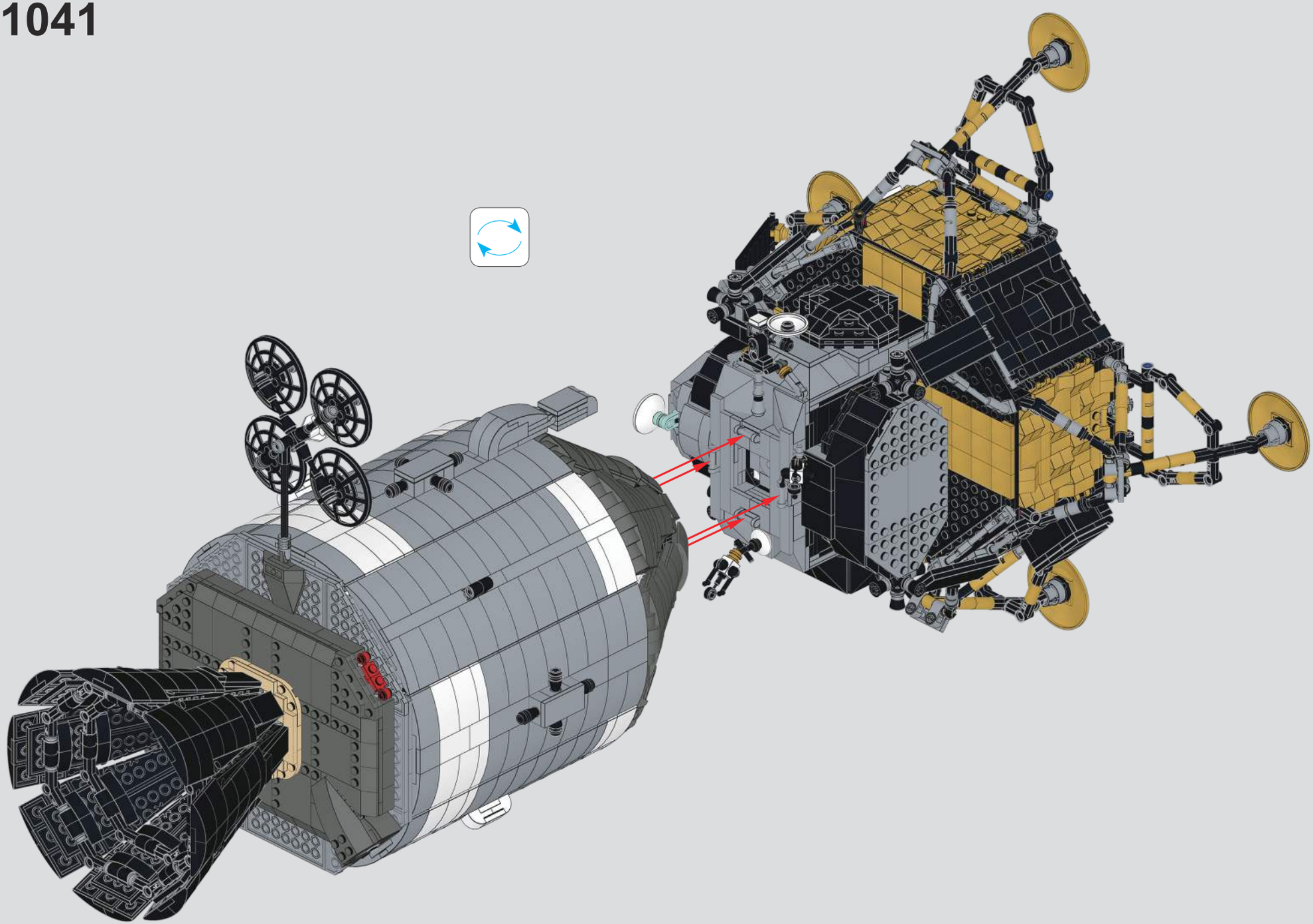

1042

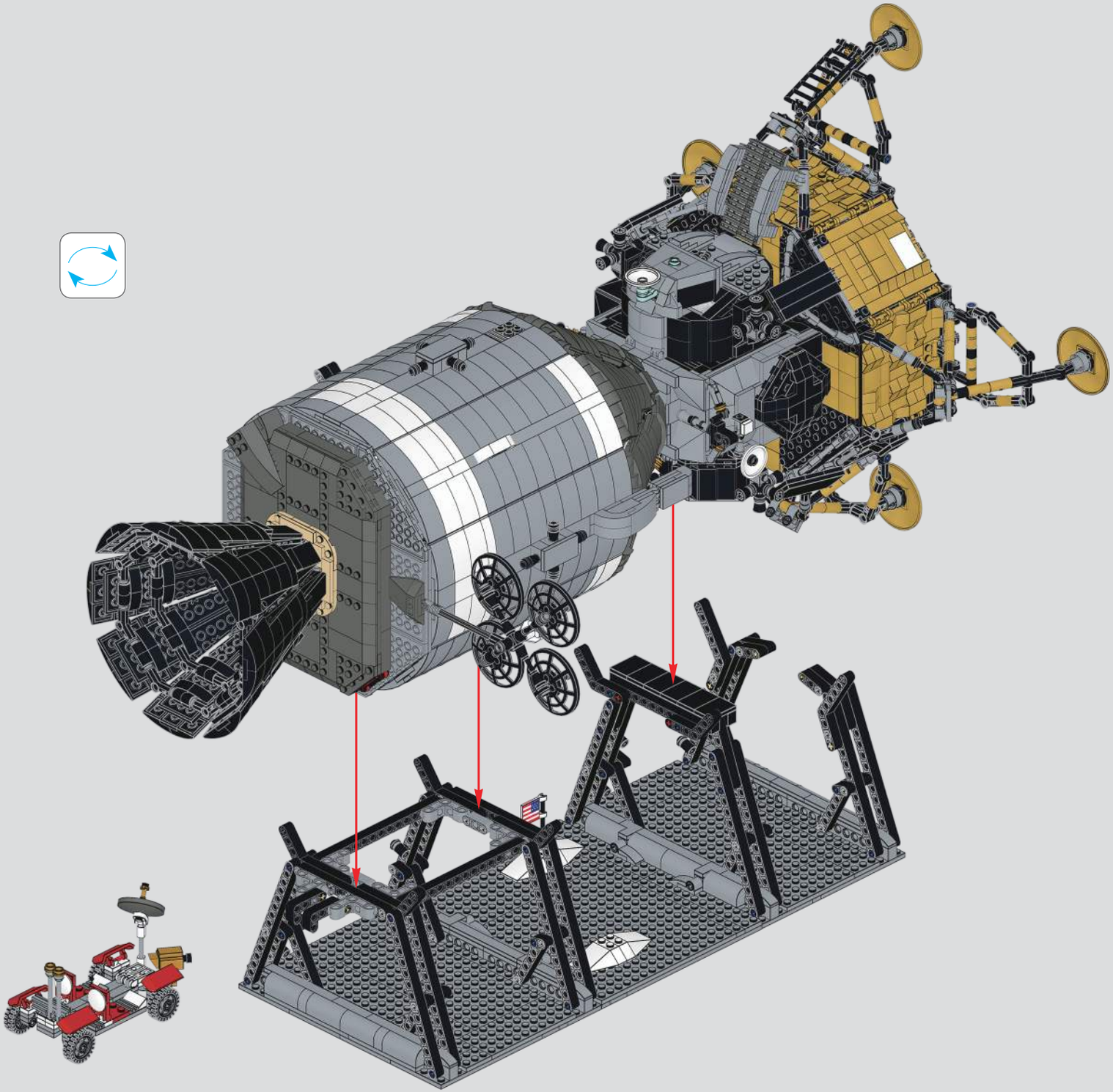

1043

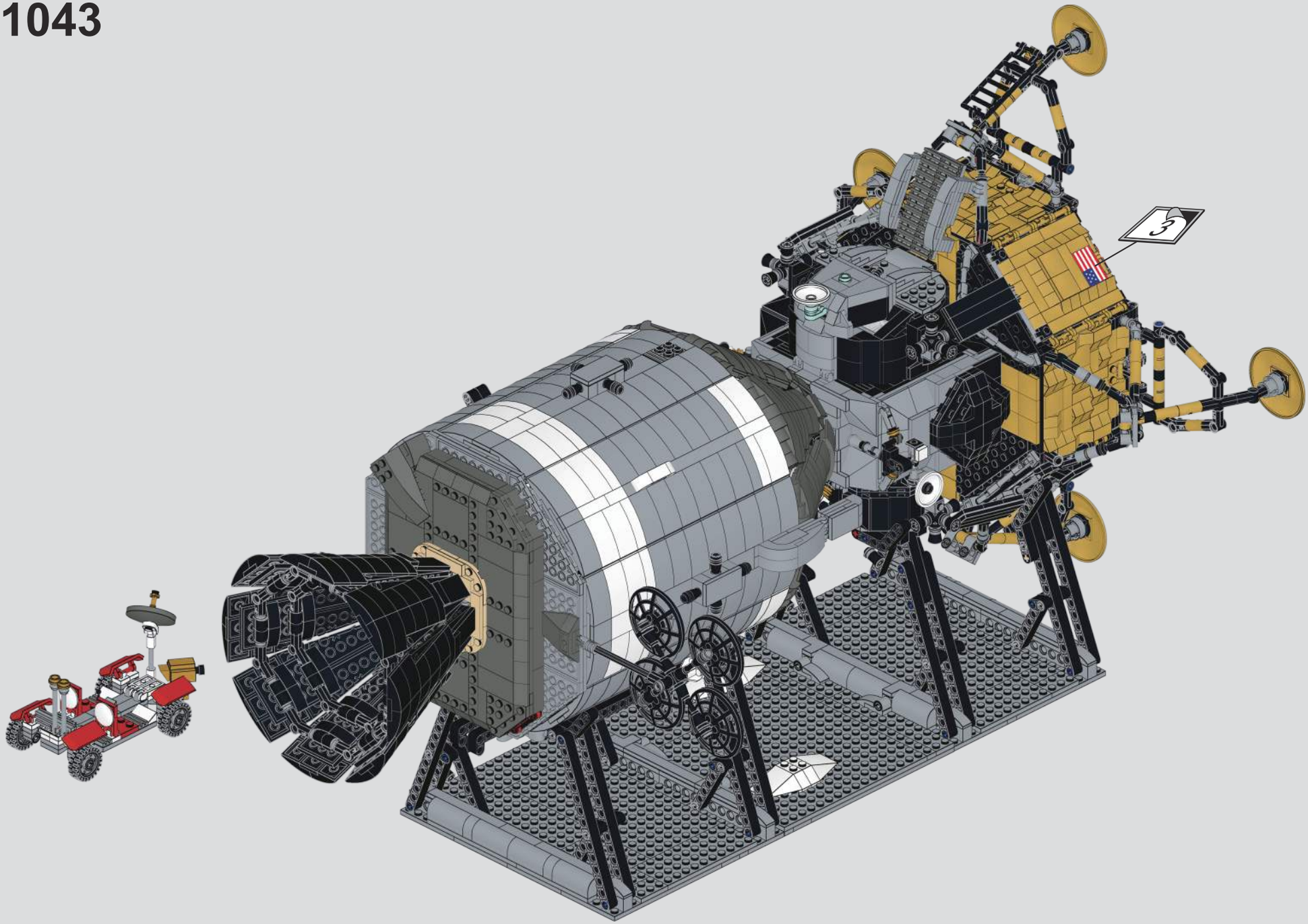

1044

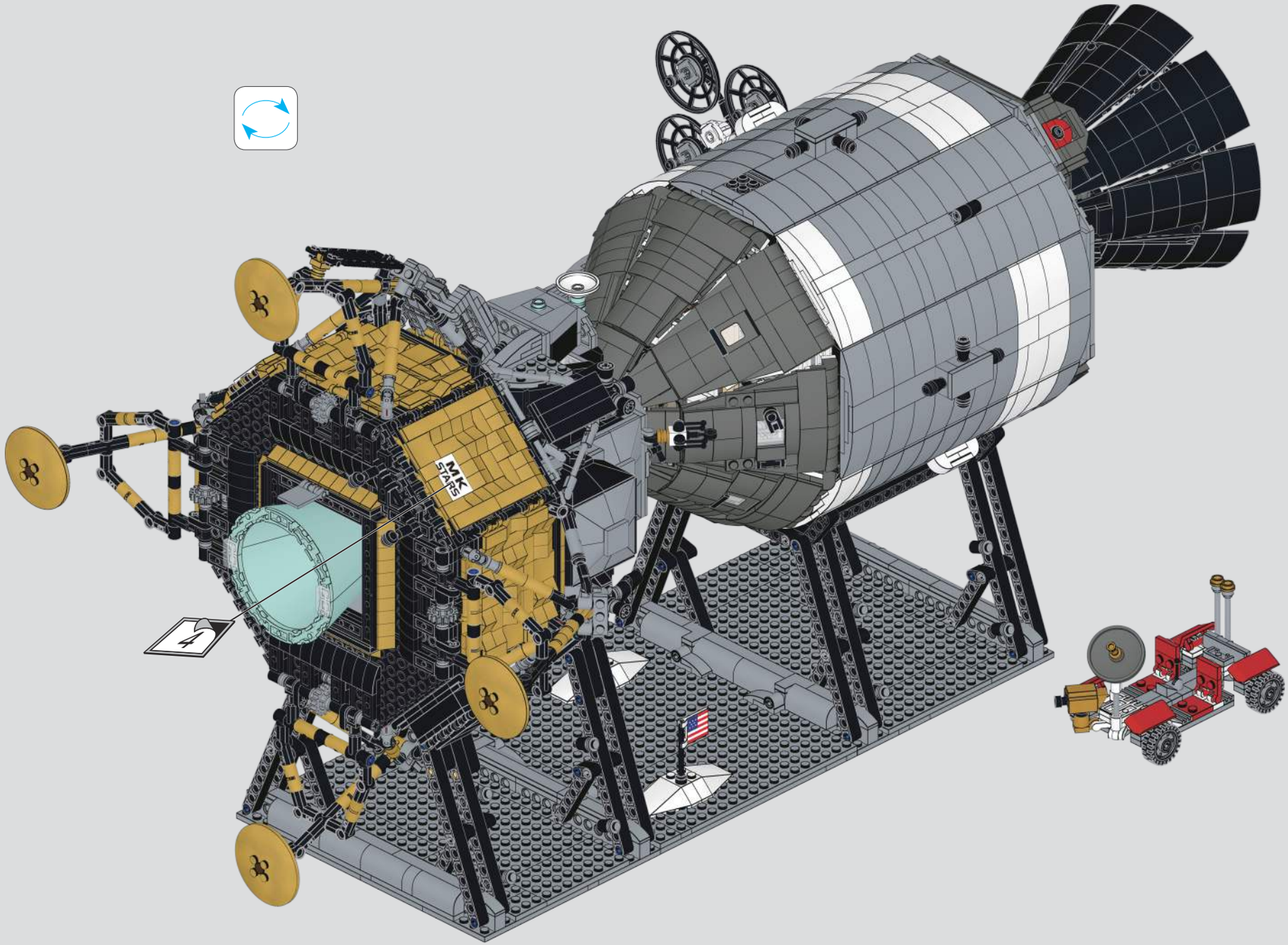

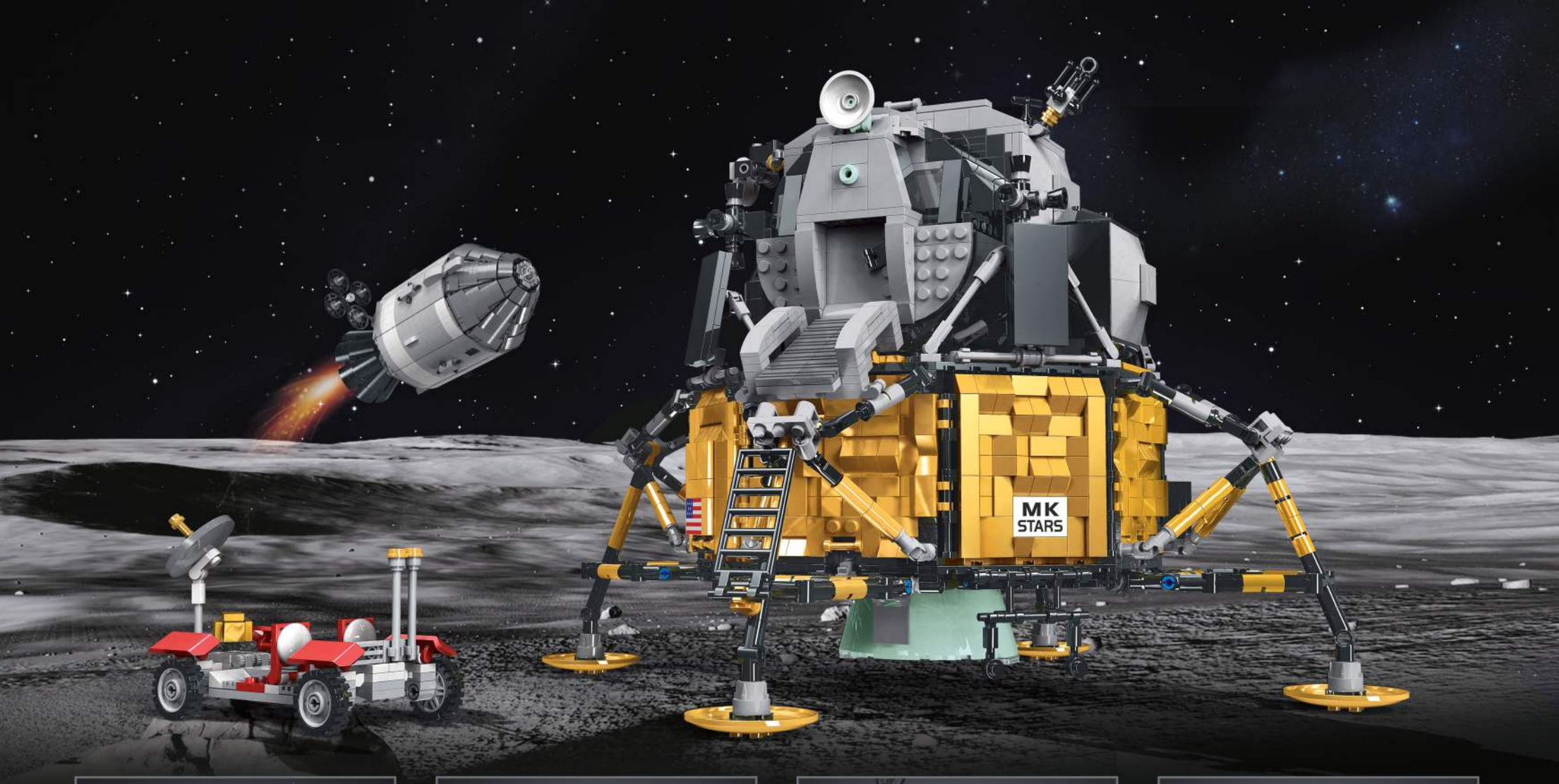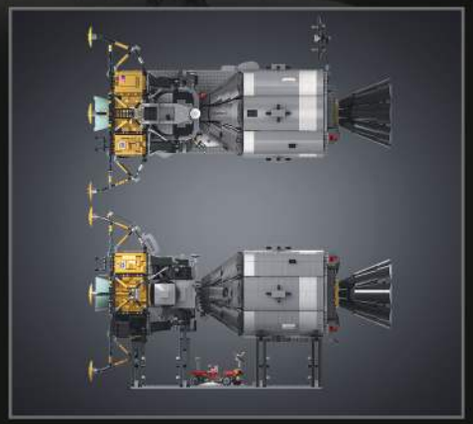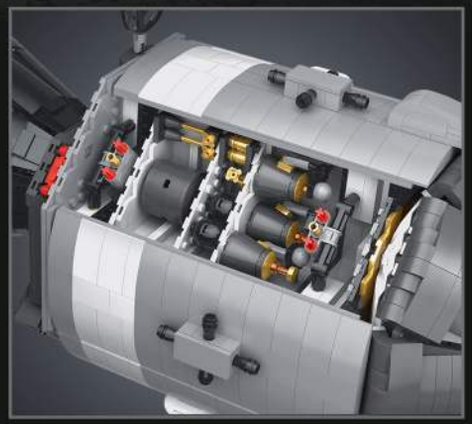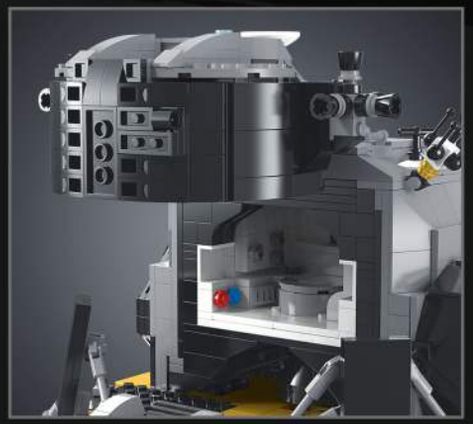
MK
STARS