Supercar Black

RACING CAR MODEL

91102

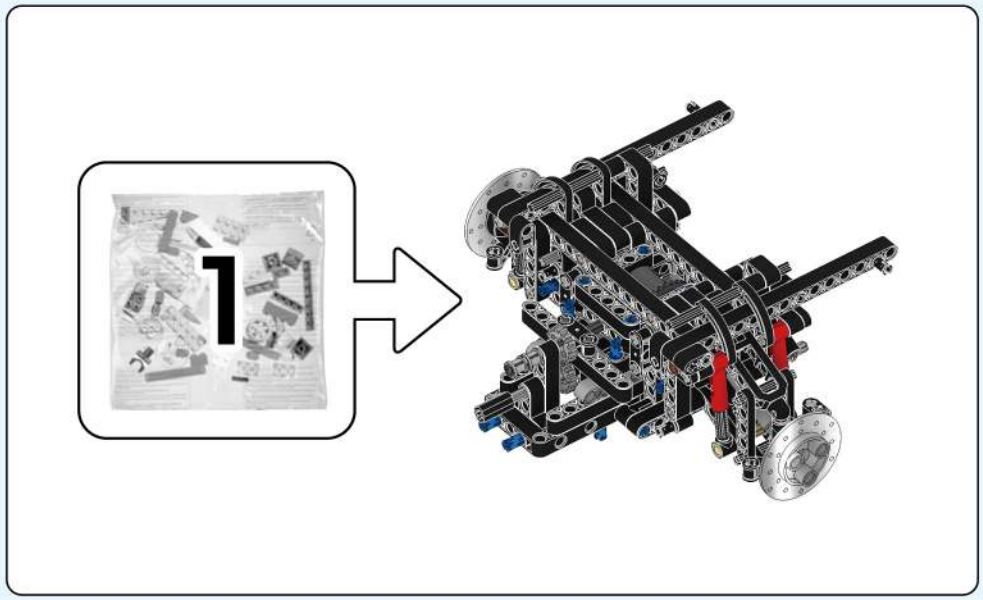

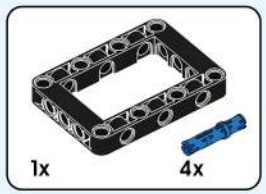

|01|

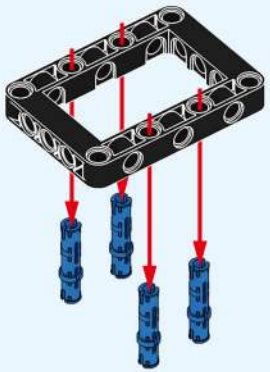

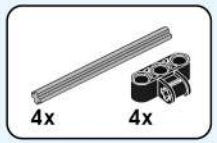

|02|

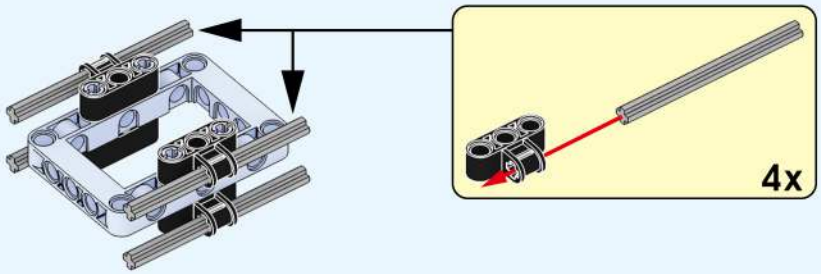

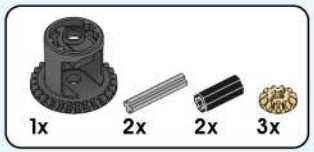

|03|

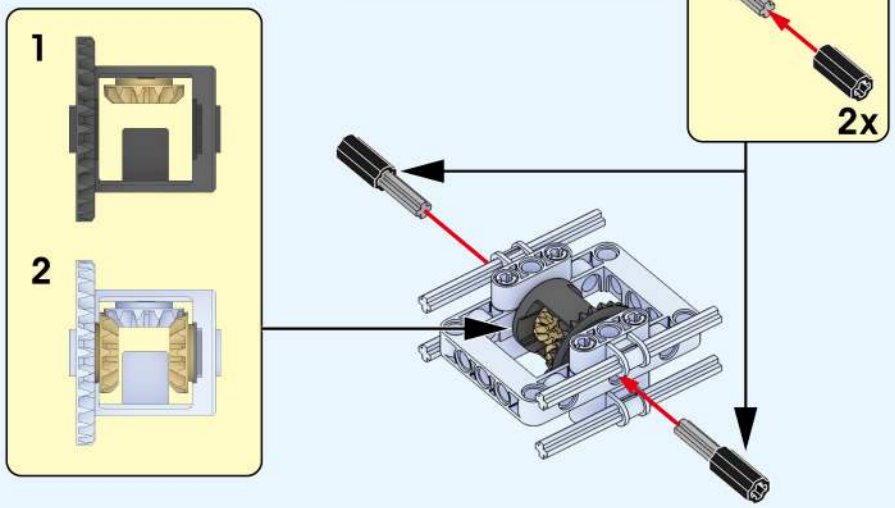

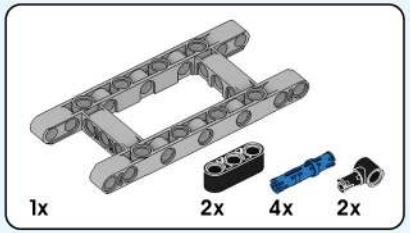

|04|

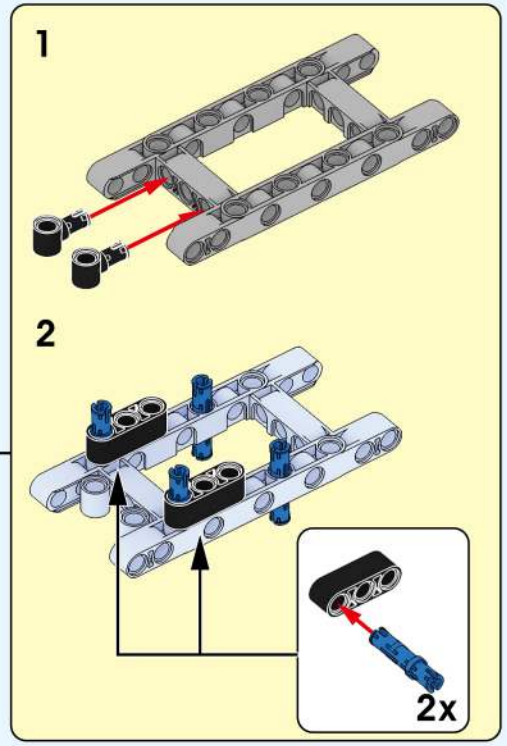

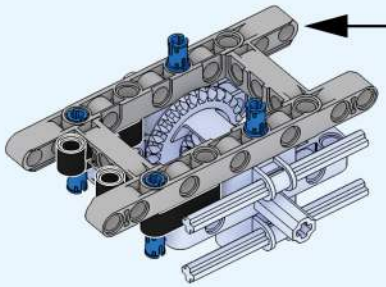

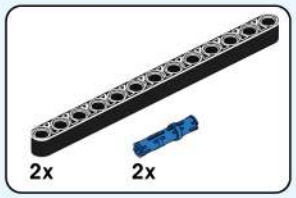

05

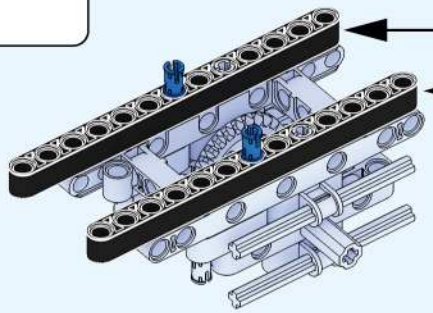

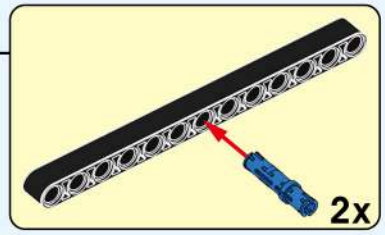

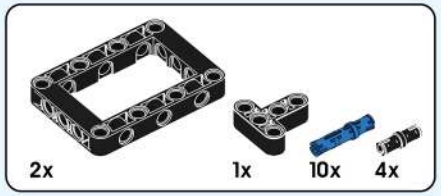

06

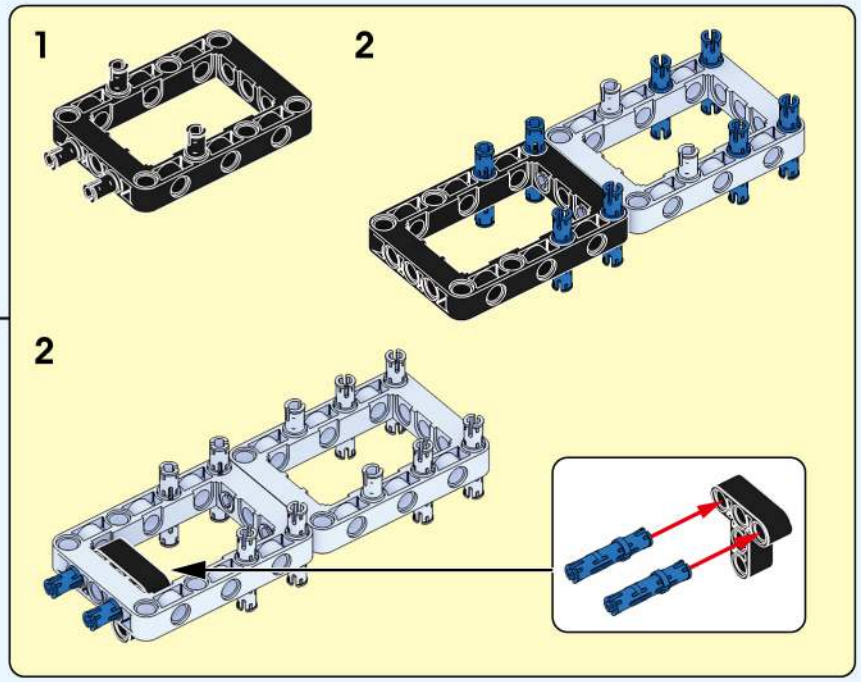

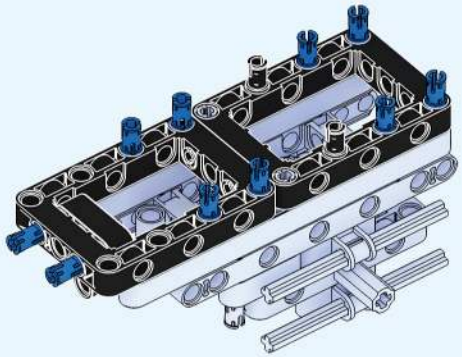

1:1

07

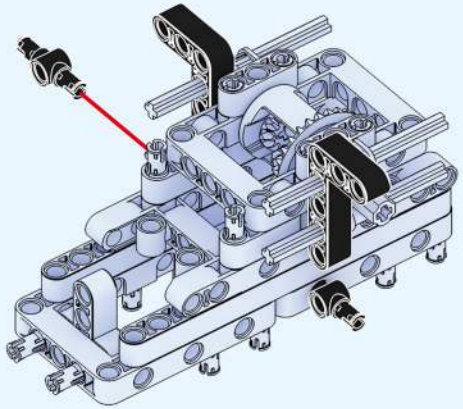

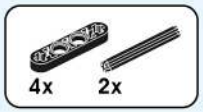

08

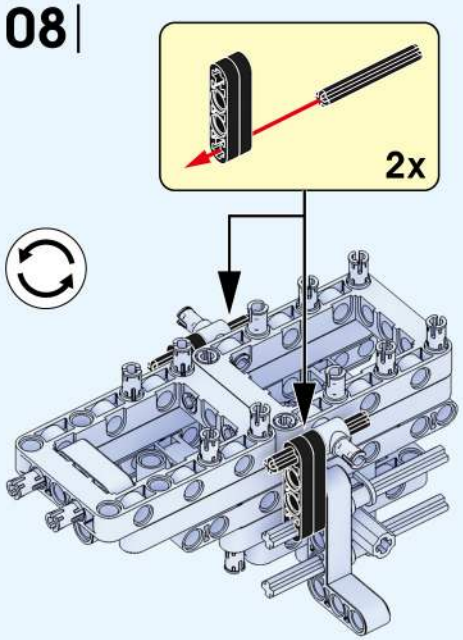

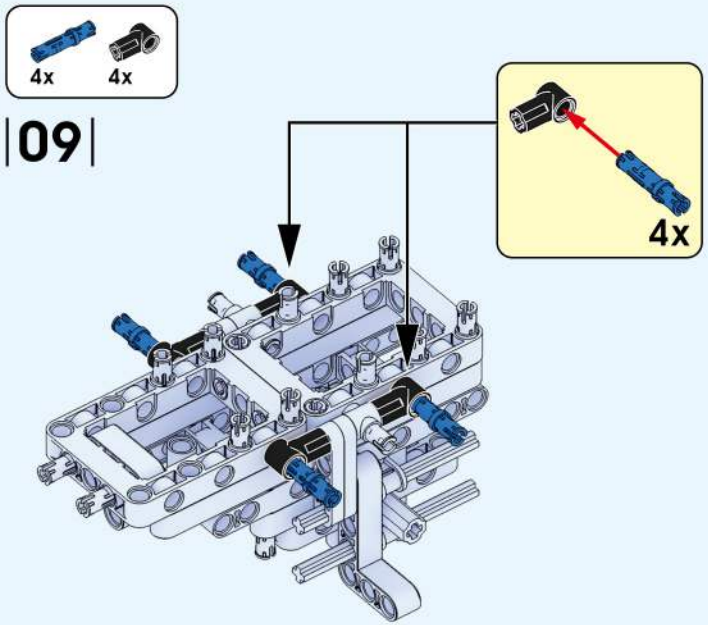
4x
4x
09
4x

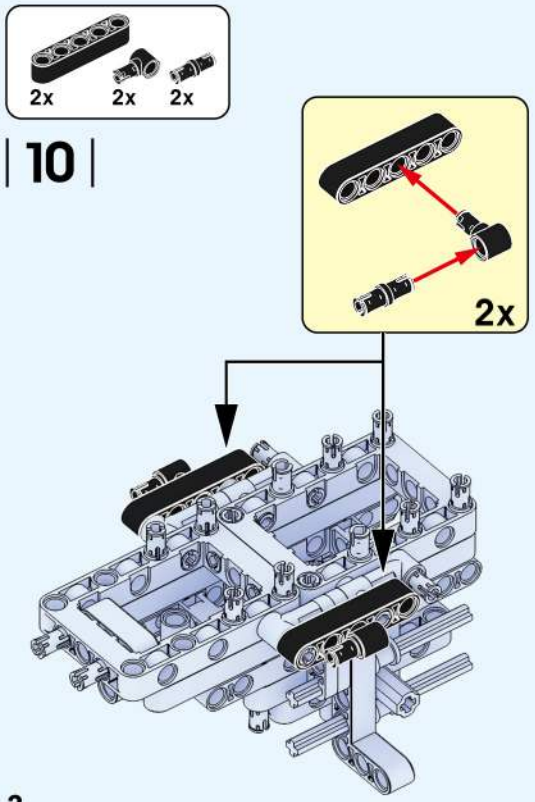
2x
2x
2x
10
2x

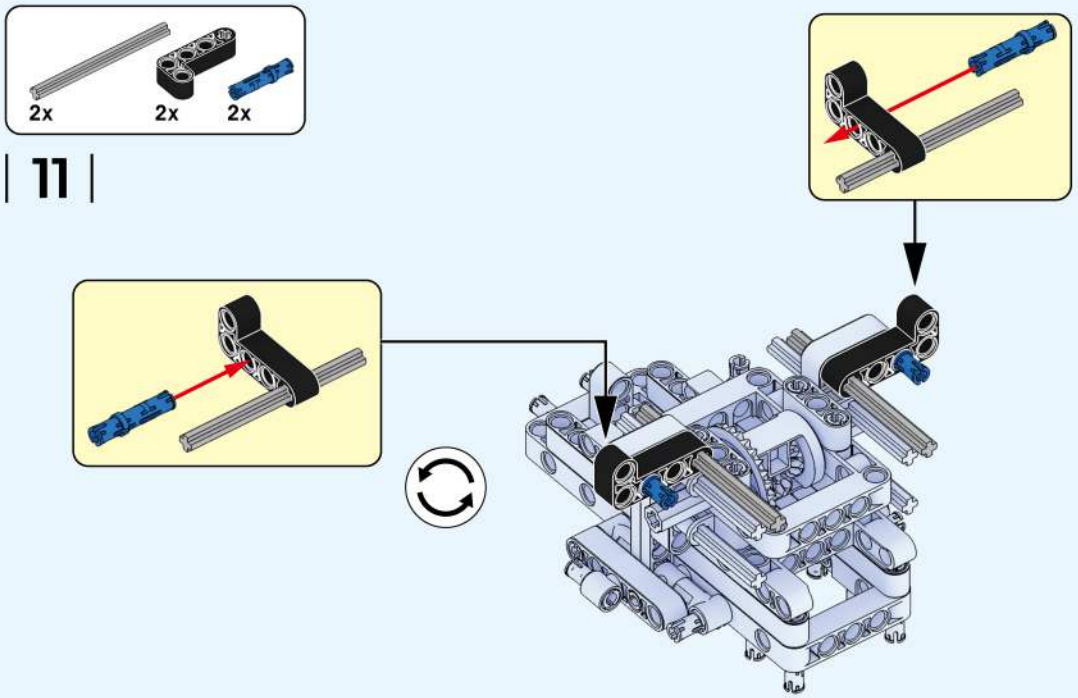
2x
2x
2x
11

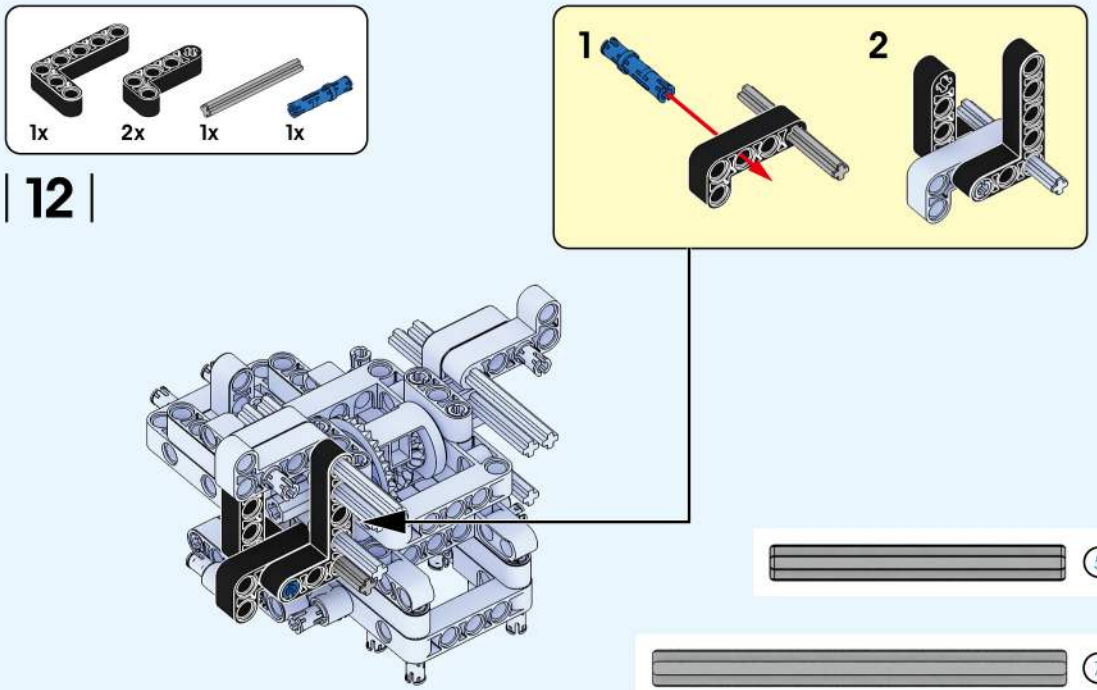
1x
2x
1x
1x
12
1
2

5
1:1

7
1:1

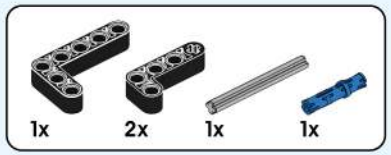

13

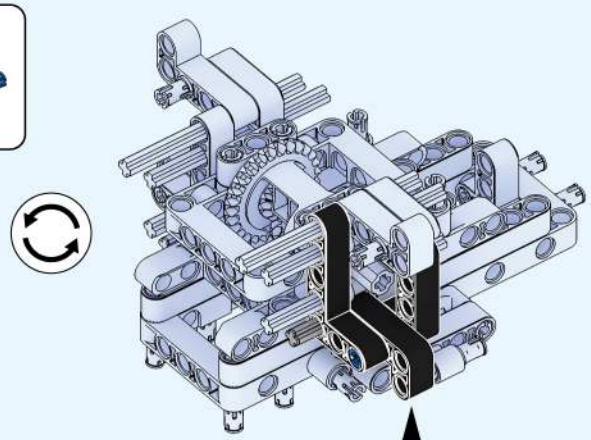

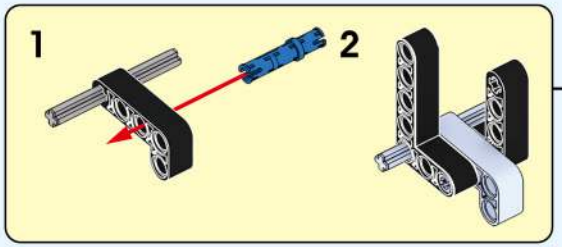

14

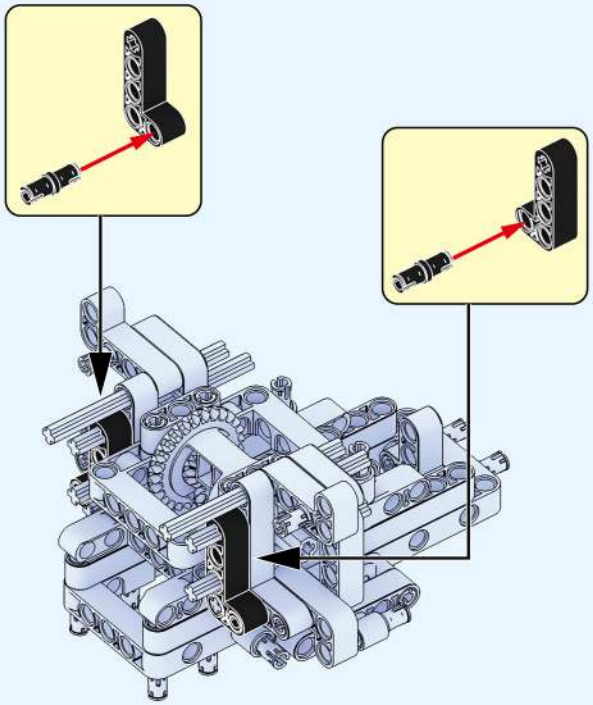

15

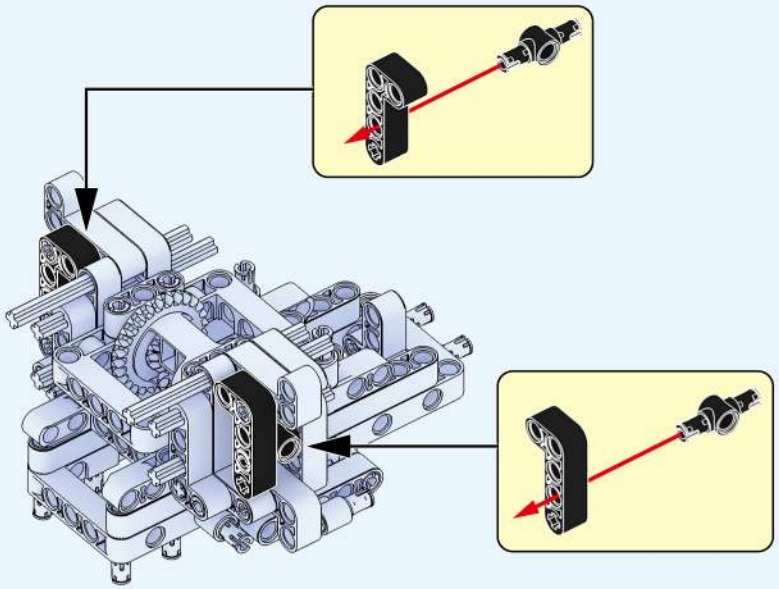

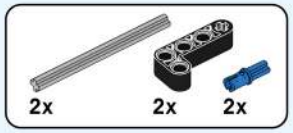

16

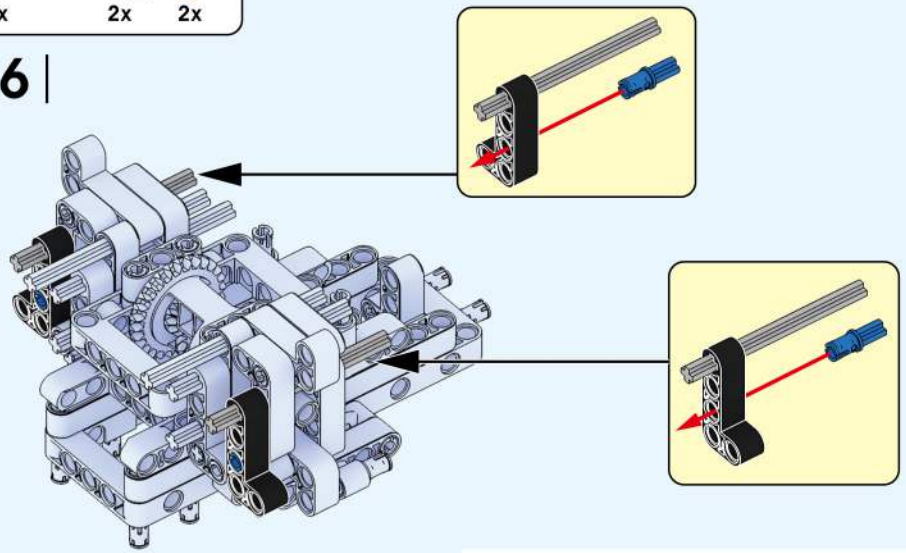

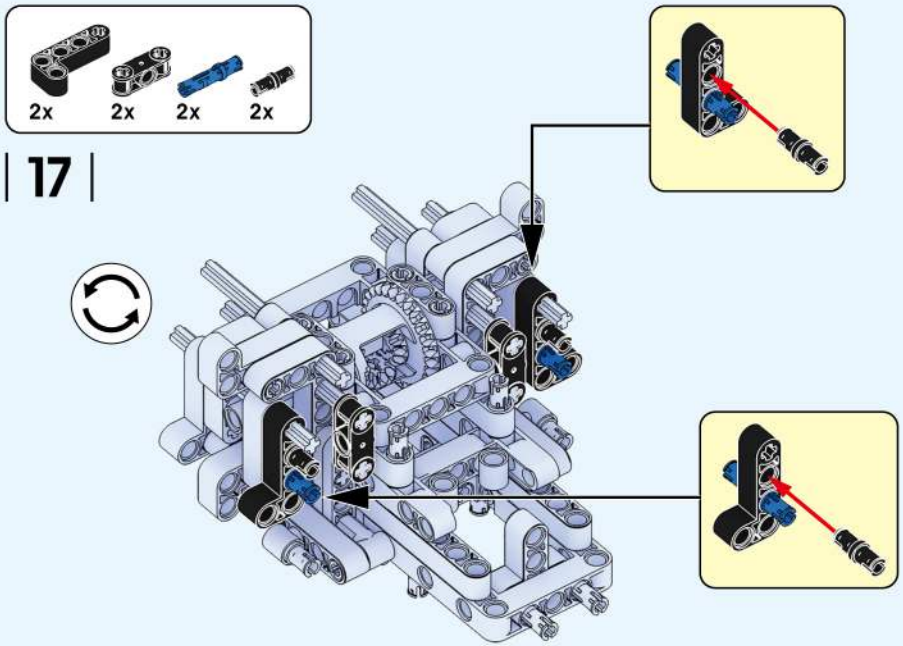

17

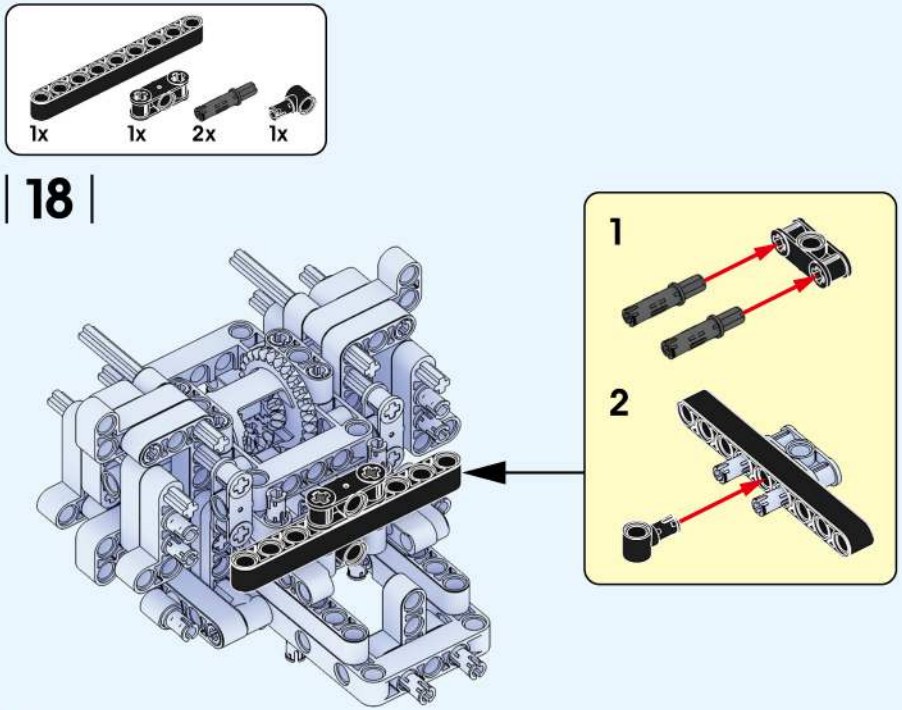

18

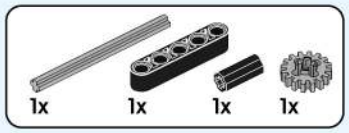

19

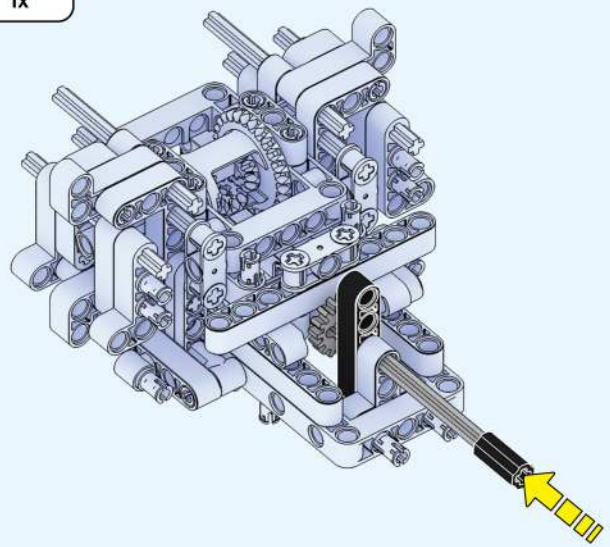

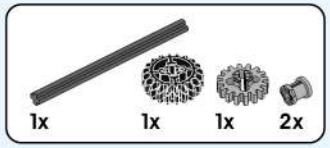

20

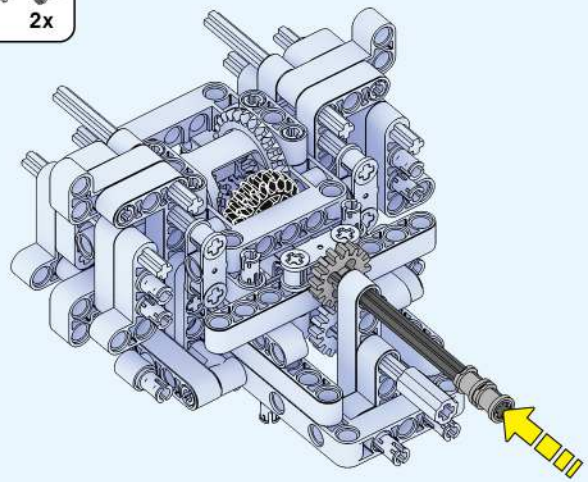

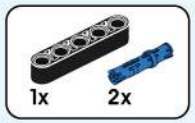

21

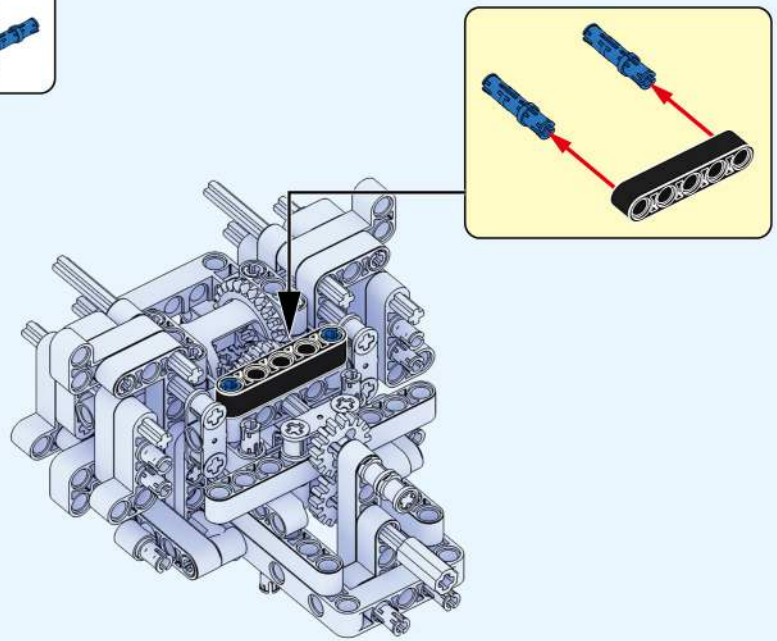

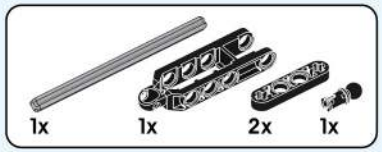

22

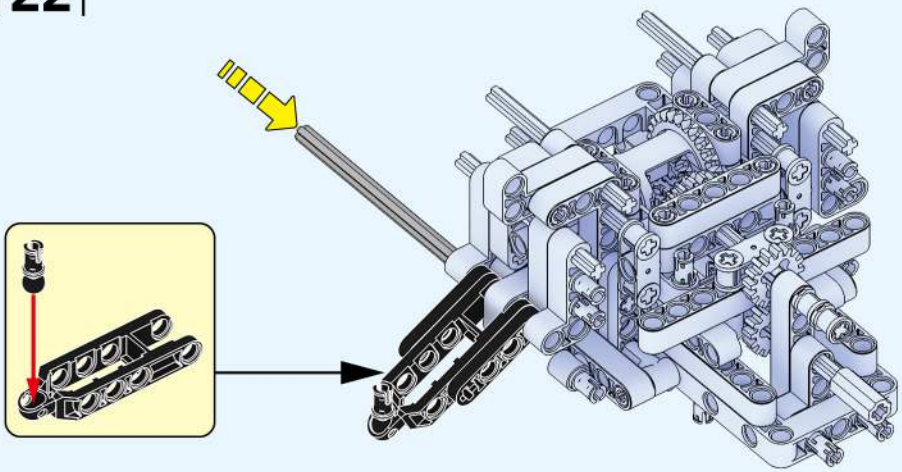

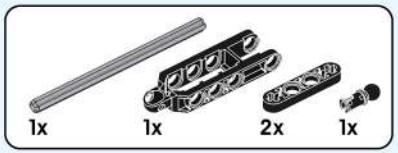

23

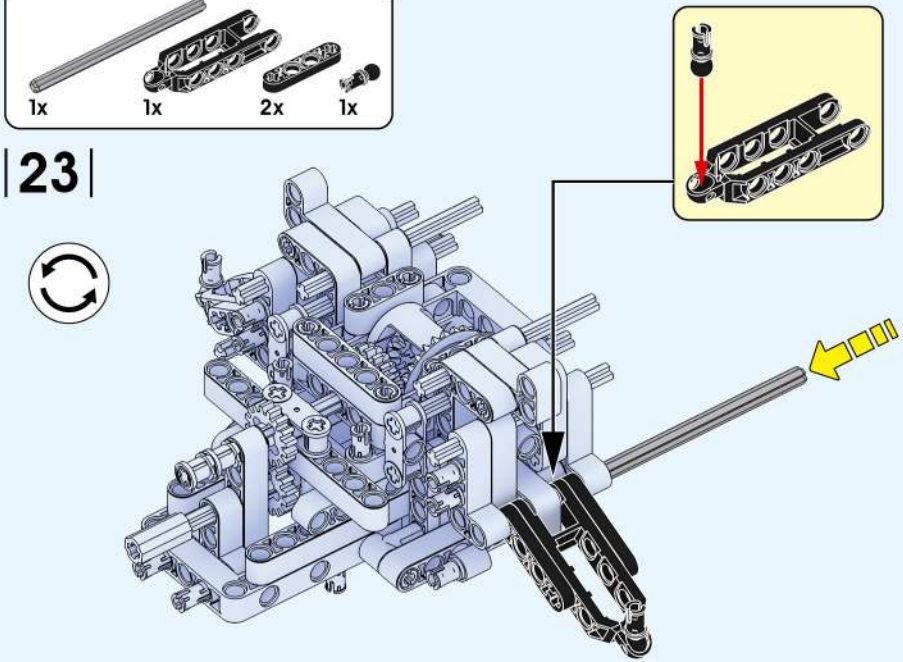

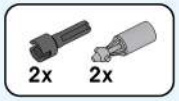

24

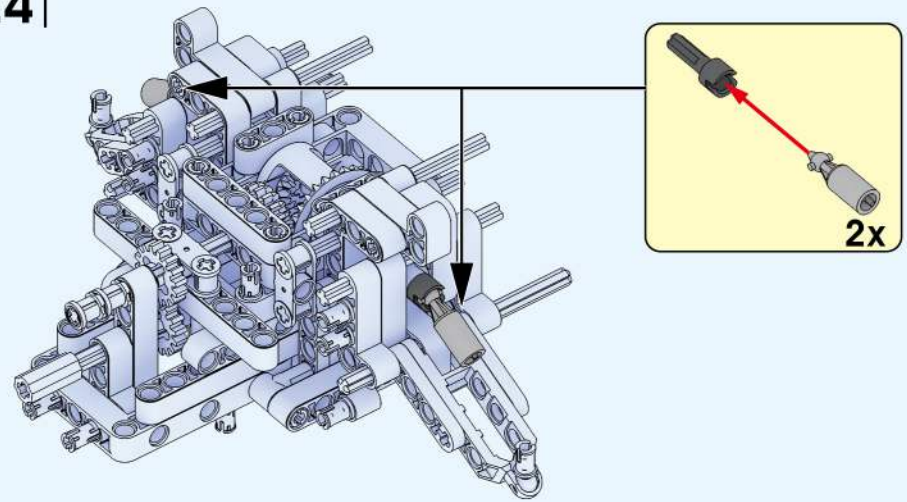

1:1

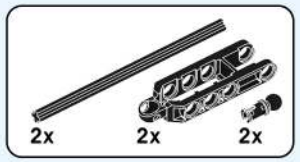
2x
2x
2x

10
1:1

3
1:1

25

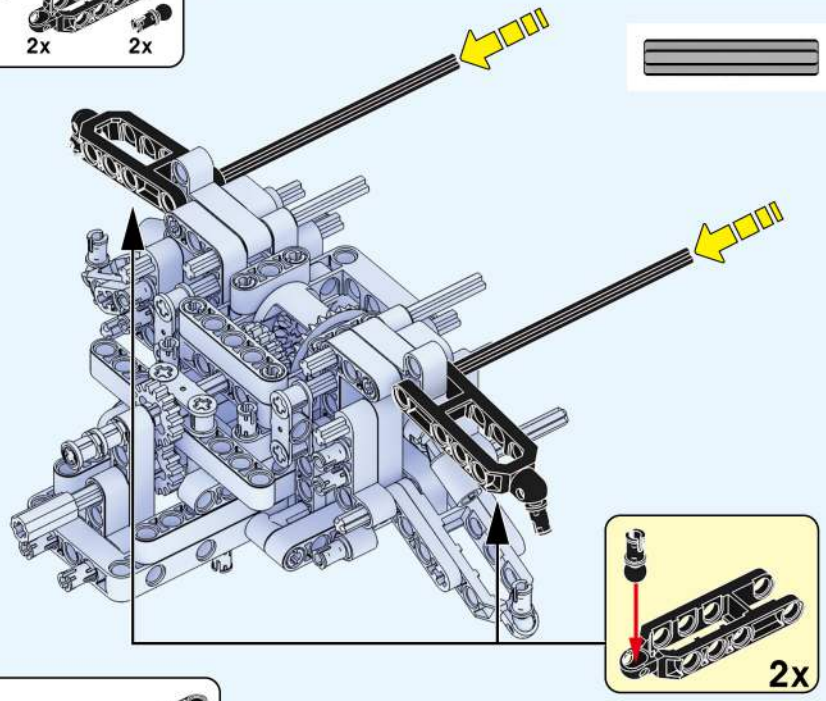
2x

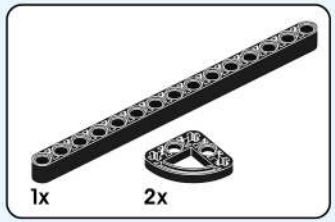
1x
2x

26

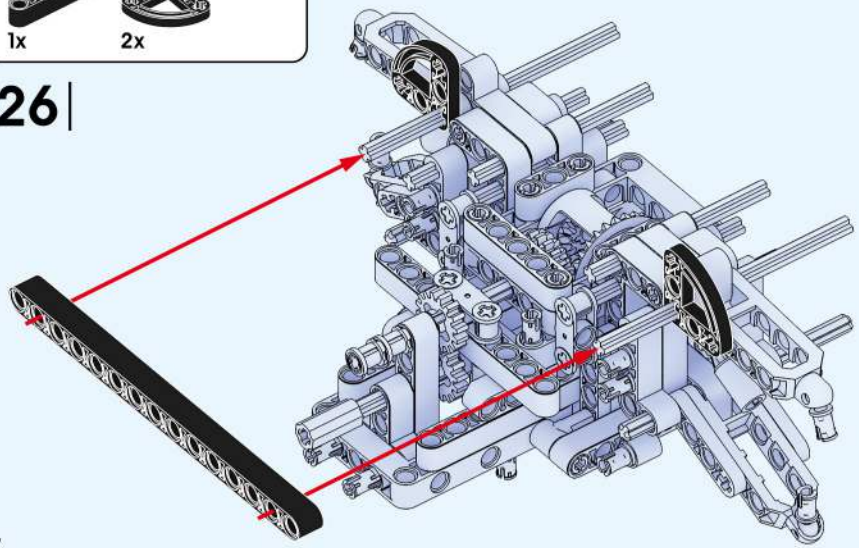

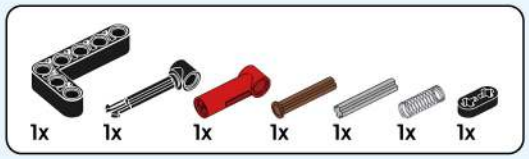
1x
1x
1x
1x
1x
1x
1x

27

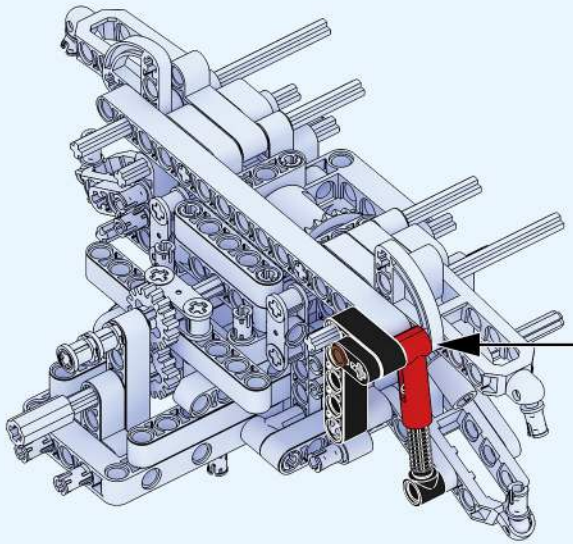

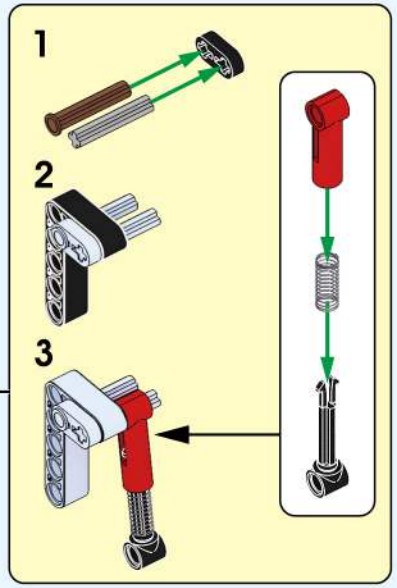
1
2
3

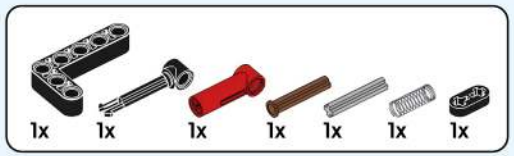
1x
1x
1x
1x
1x
1x
1x

28

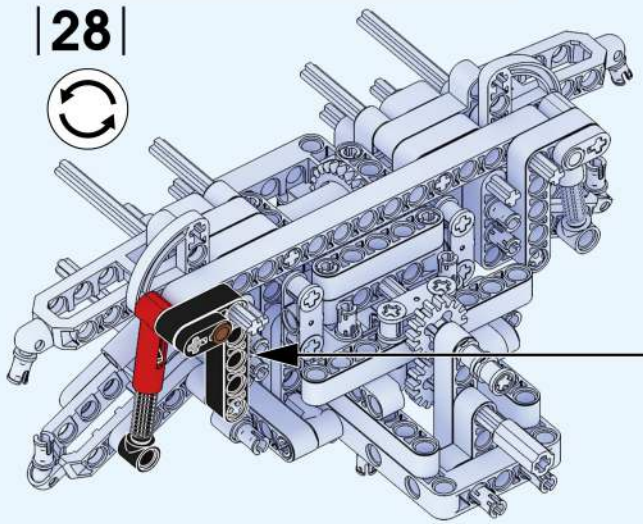

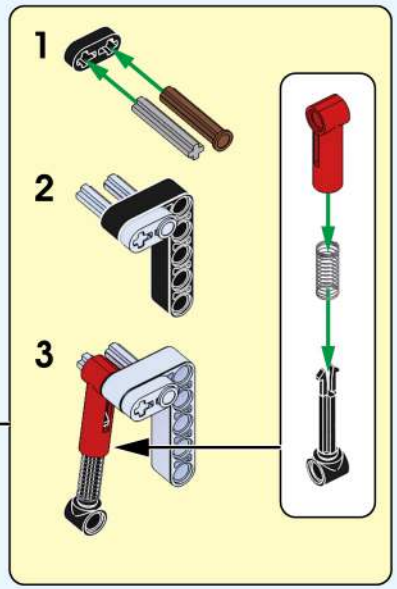
1
2
3

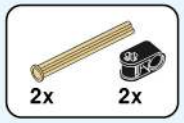

29

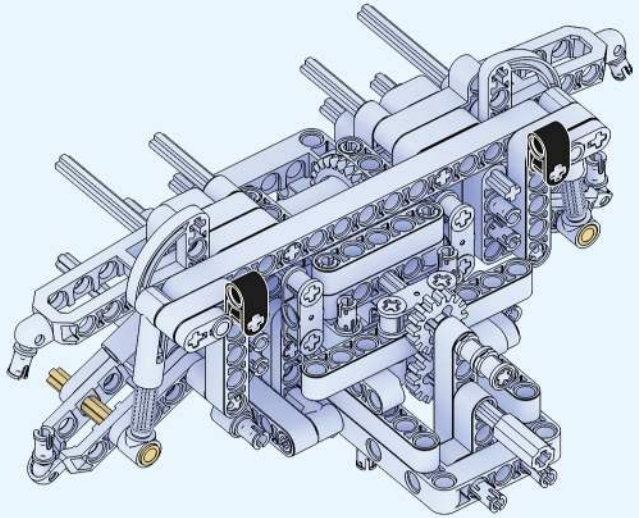

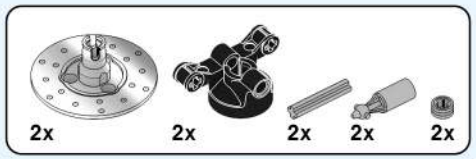

30

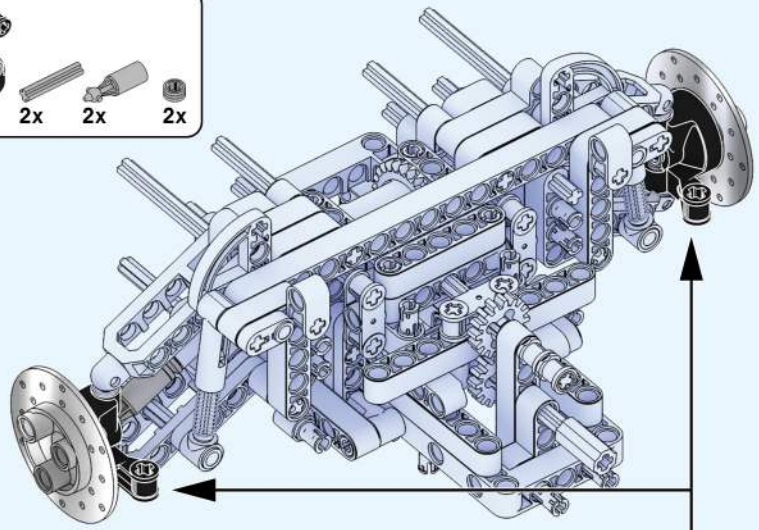

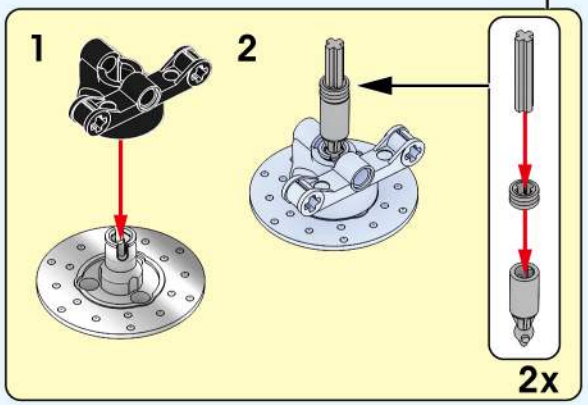

31

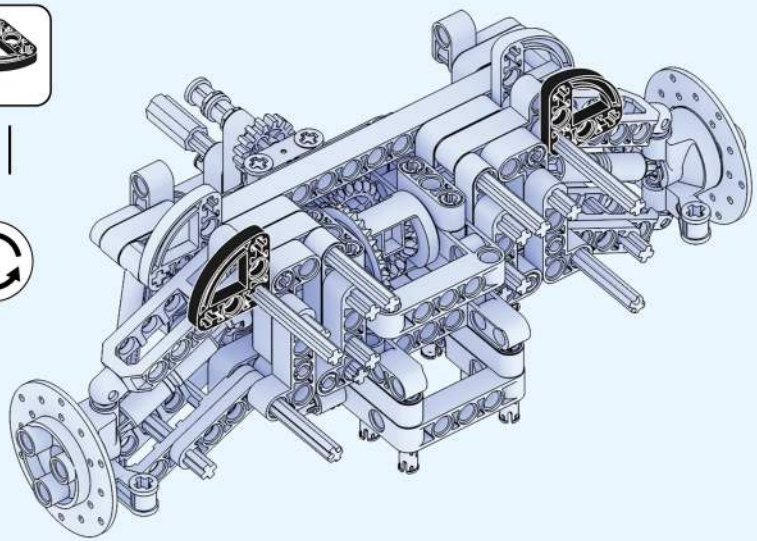

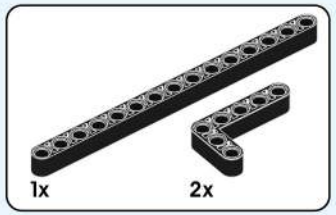

32

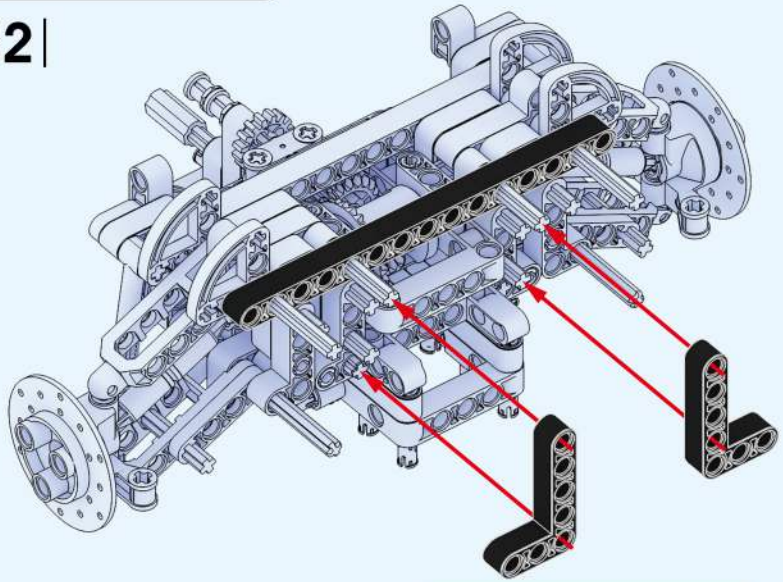

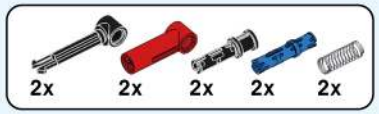

33

No spring is required for the dynamic version.
动态版本无需安装弹簧

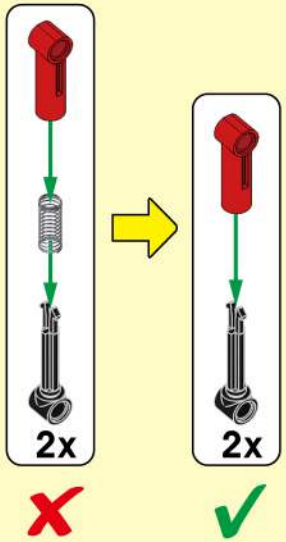

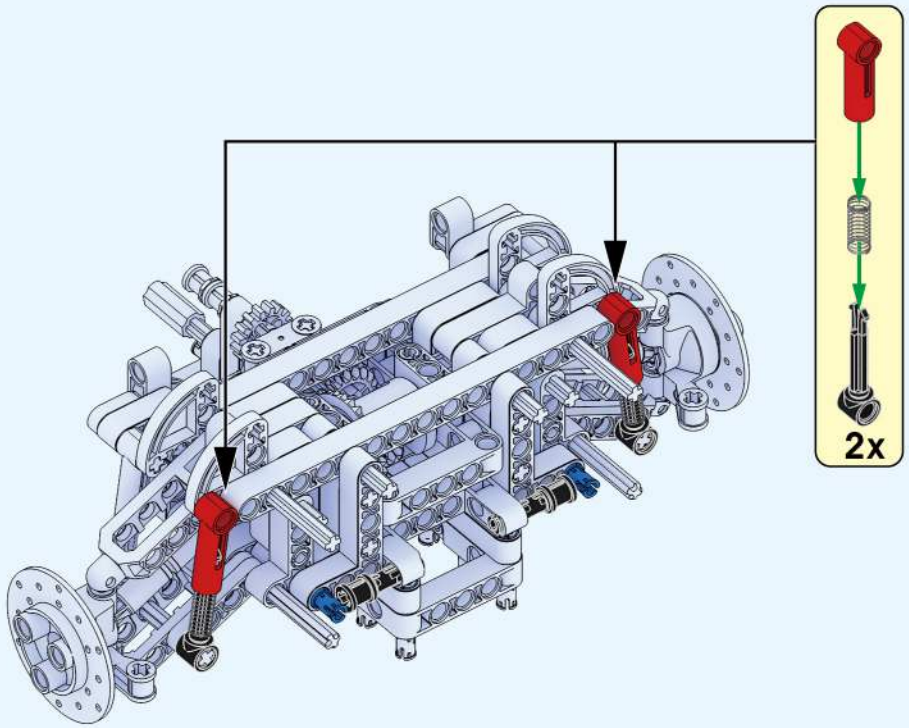

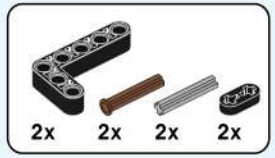

34

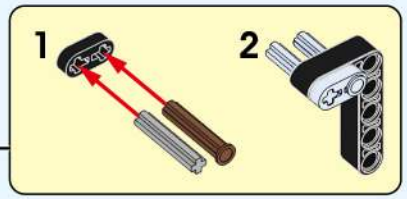

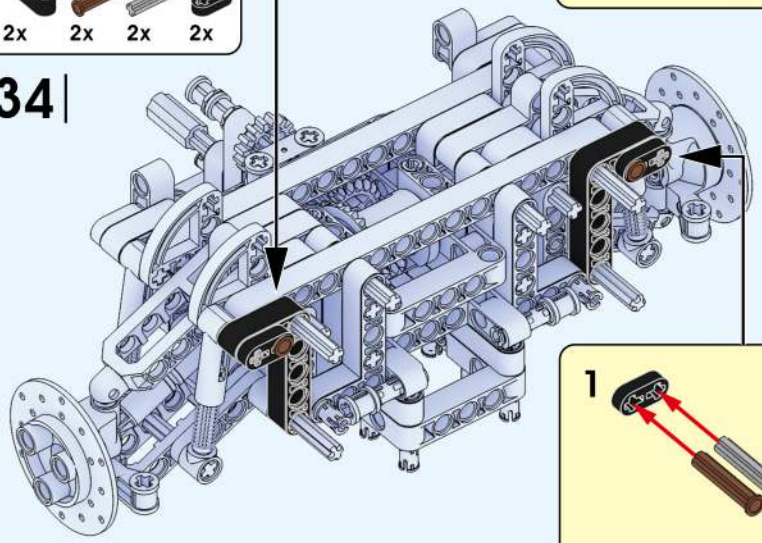

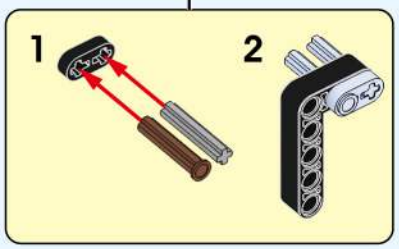

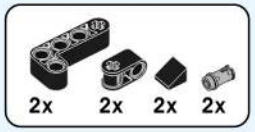

35

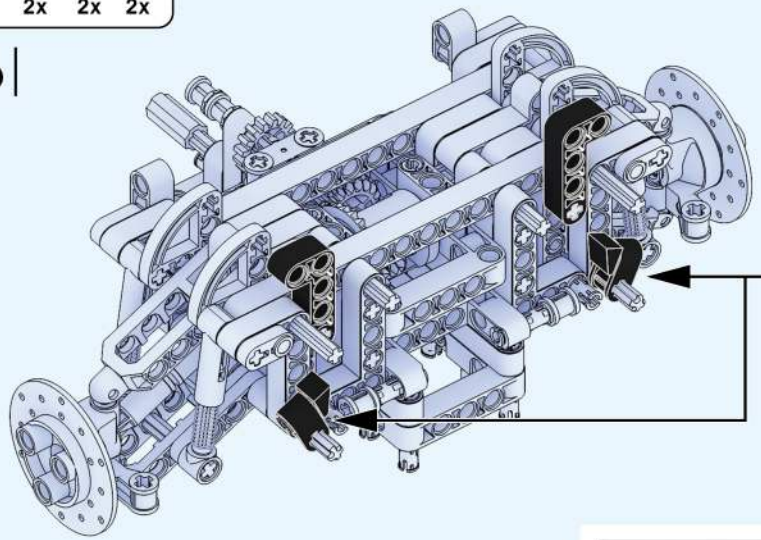

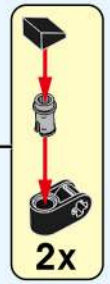

36

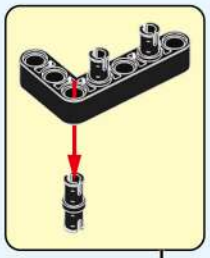

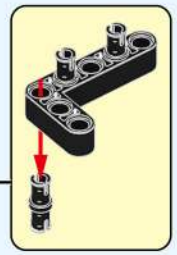

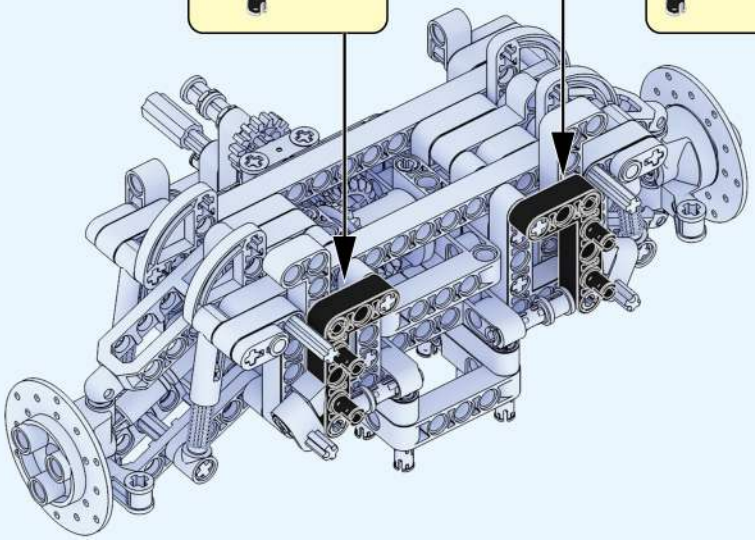

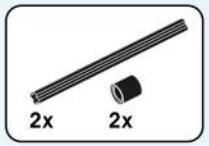

37

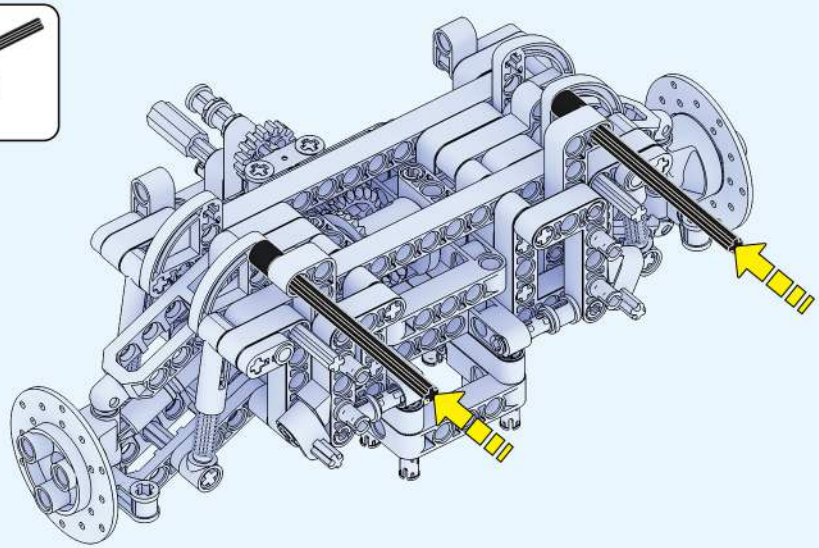

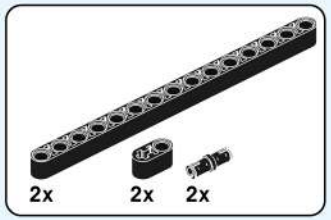

38

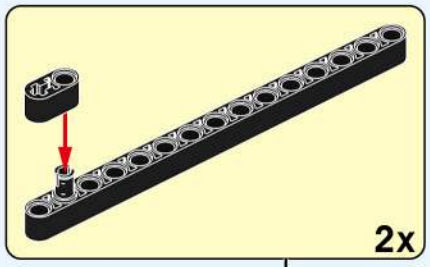

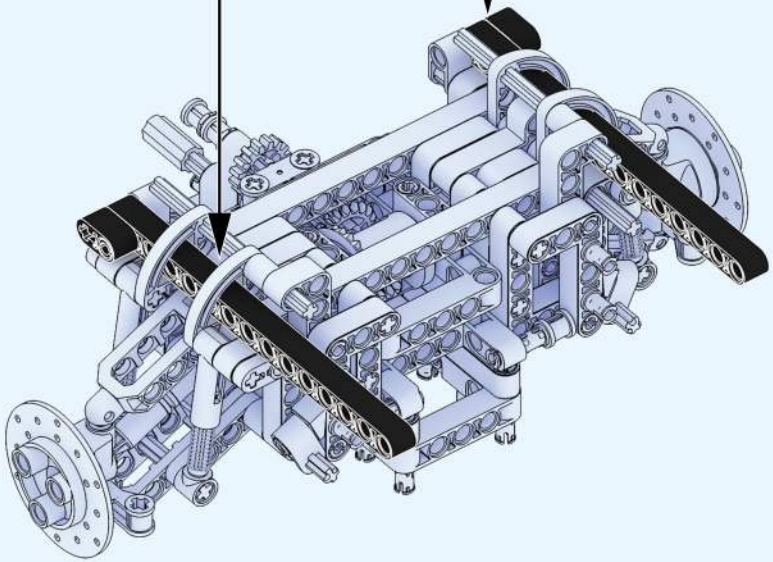

39

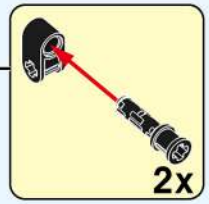

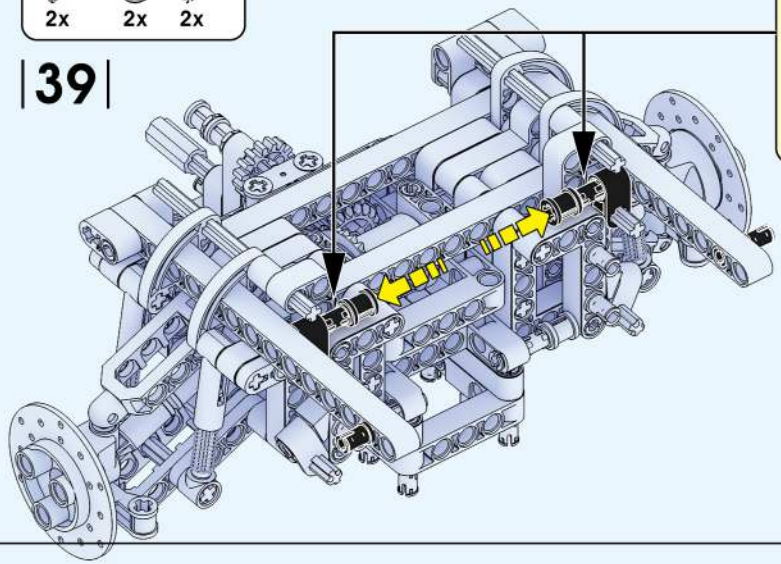

8 1:1

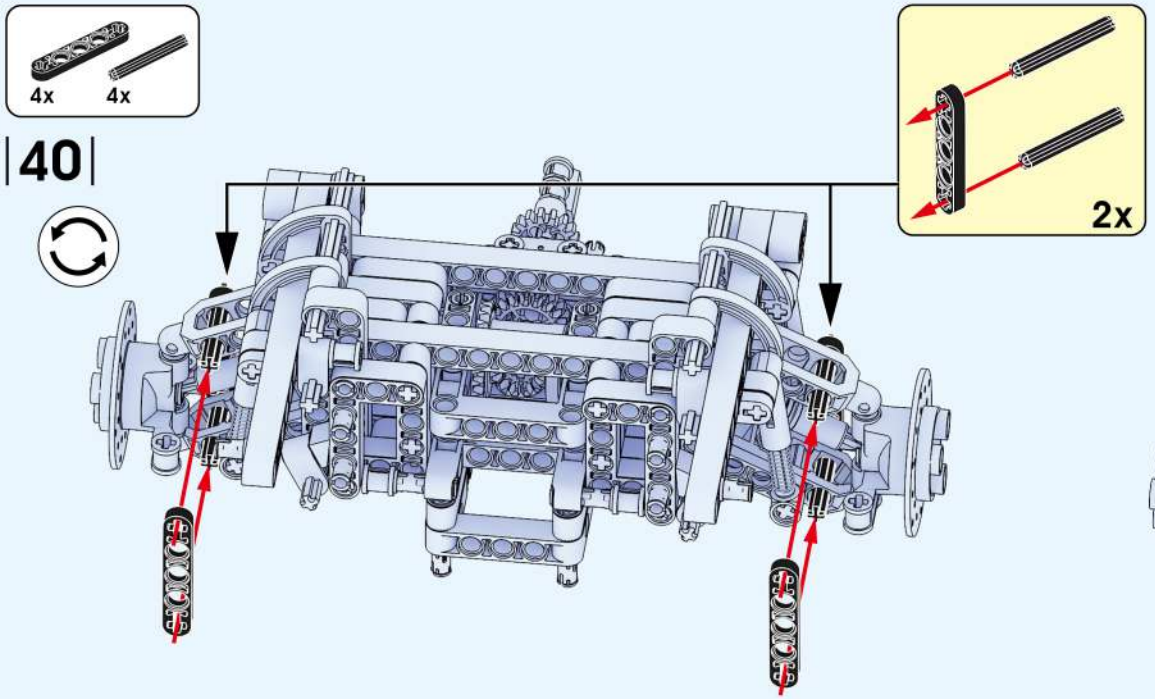
4x
4x
40
2x

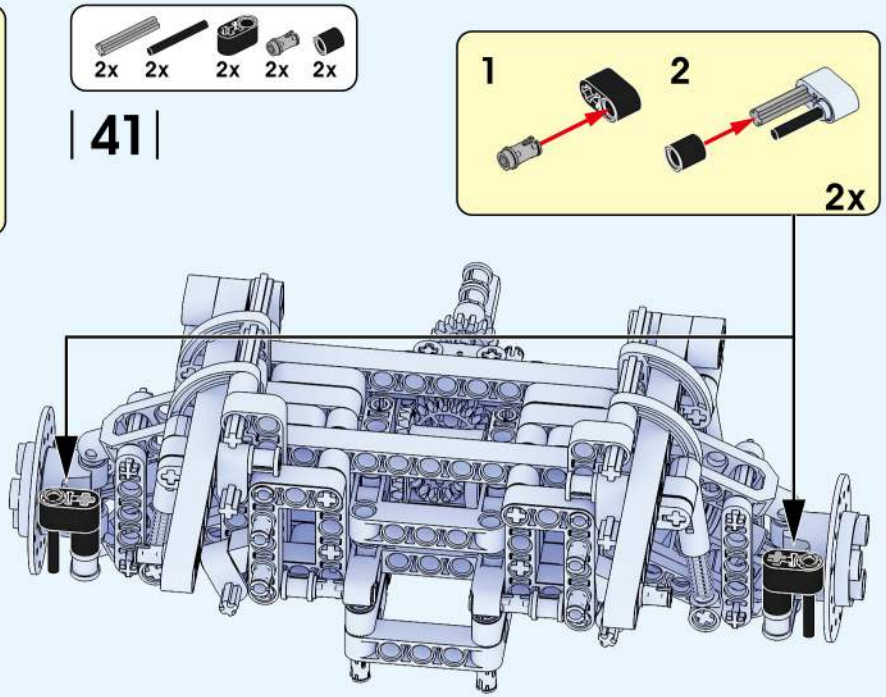
2x
2x
2x
2x
2x
41
1
2
2x

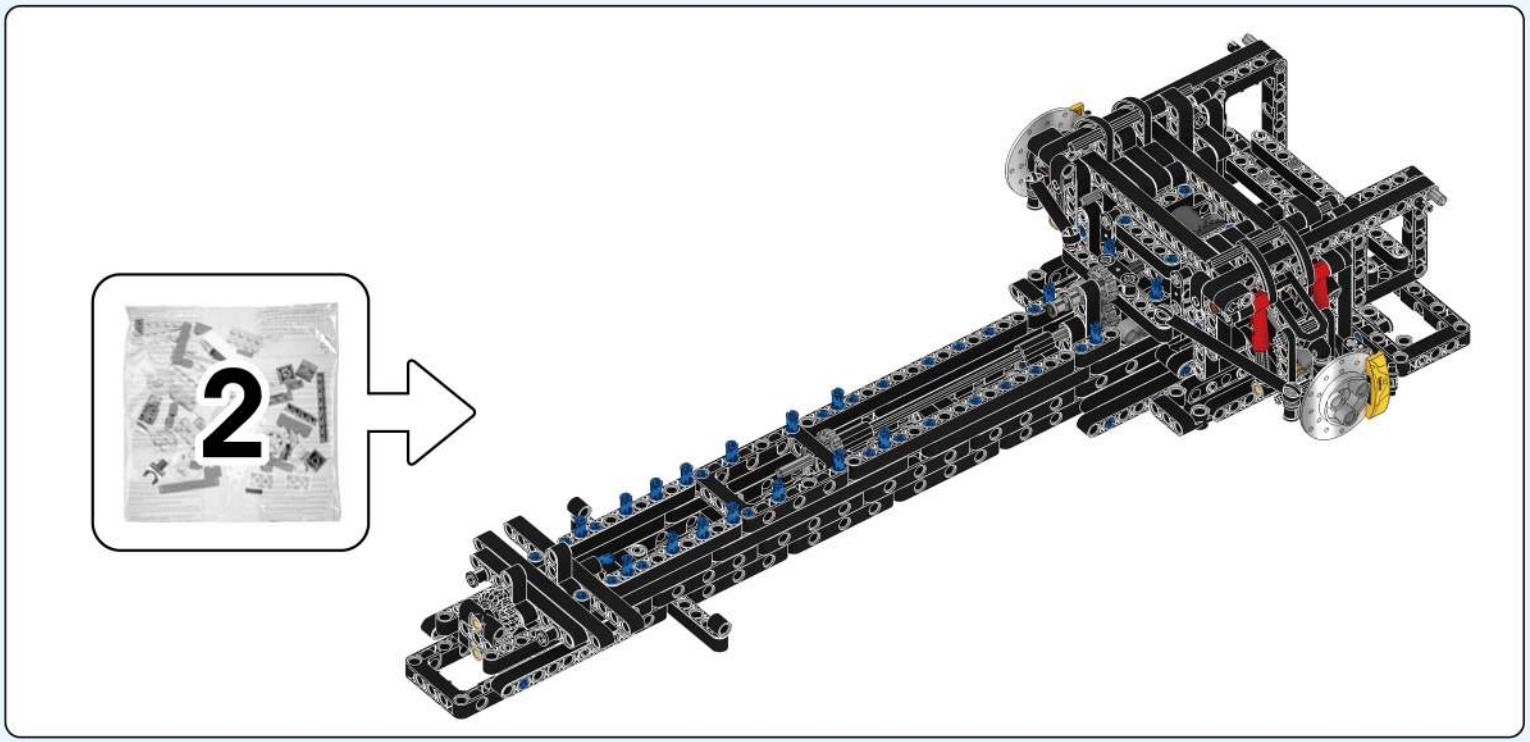
2

1:1
3

1:1
4

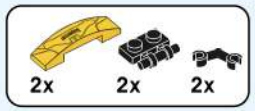

42

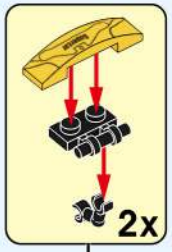

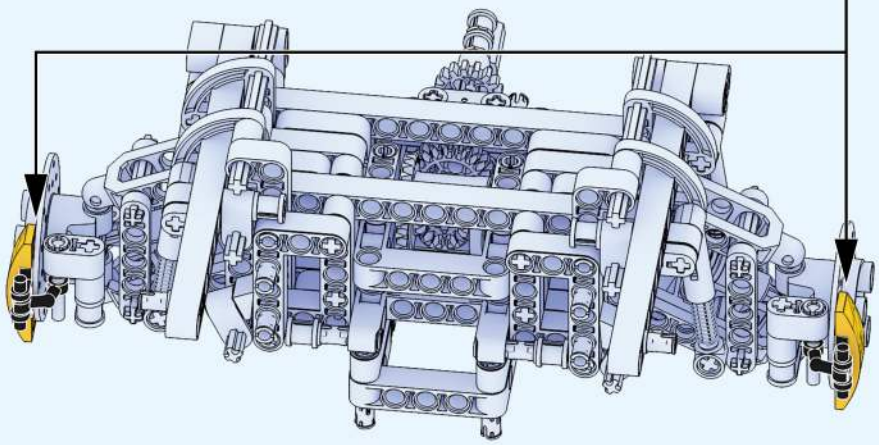

43

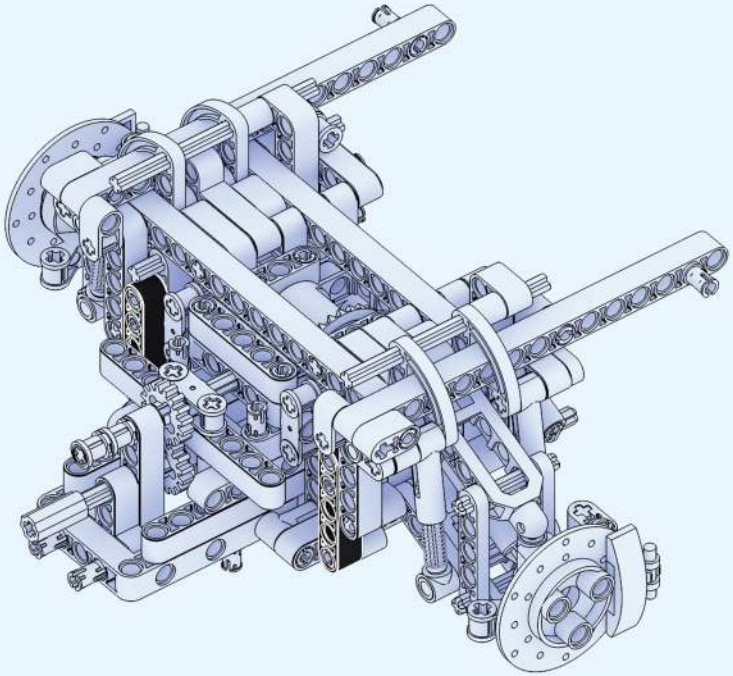

44

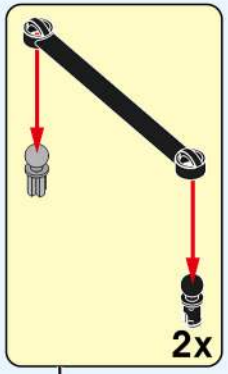

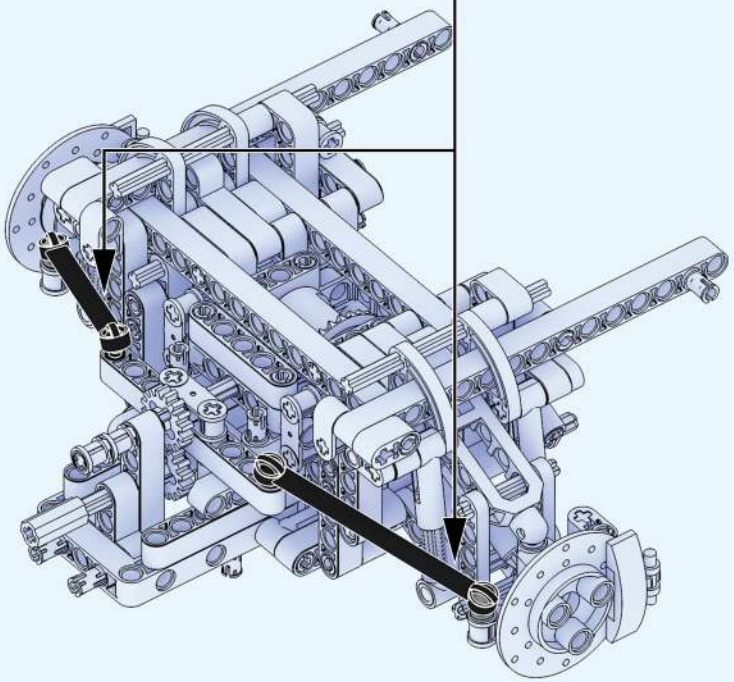

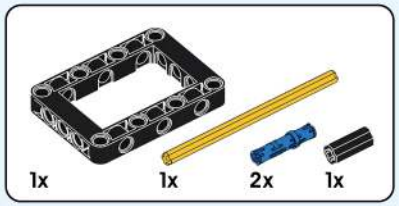

45

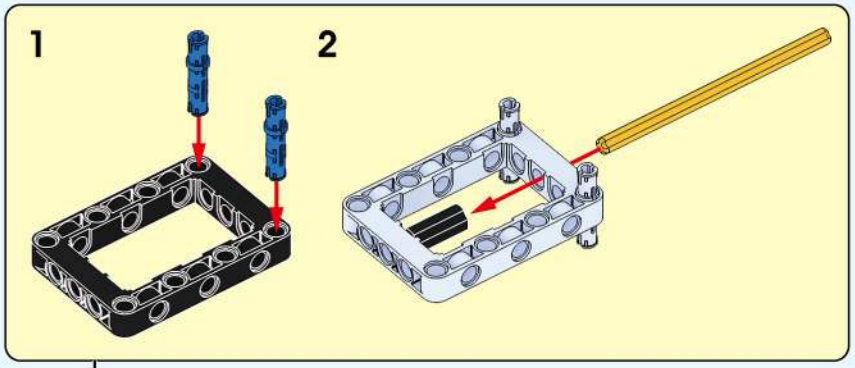

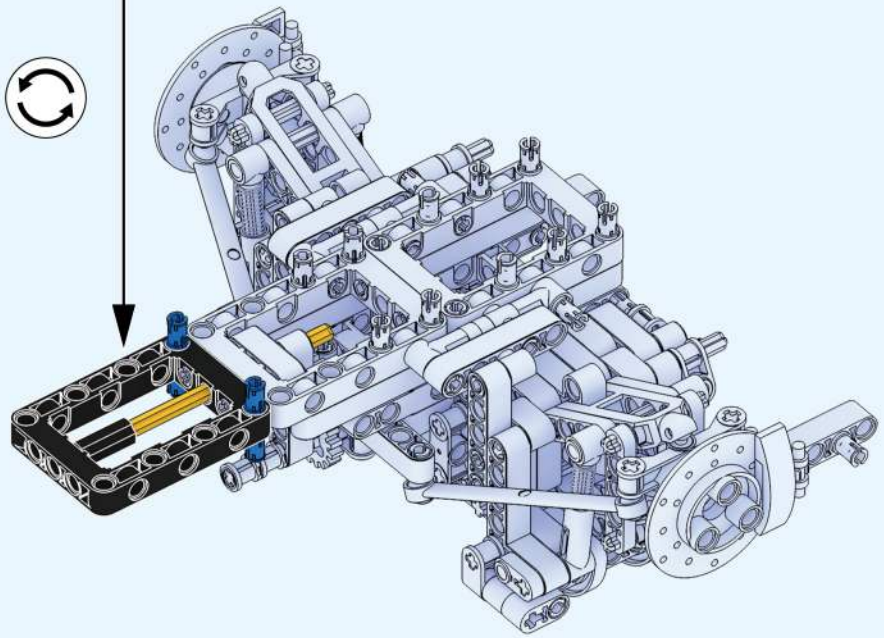

9 1:1

46

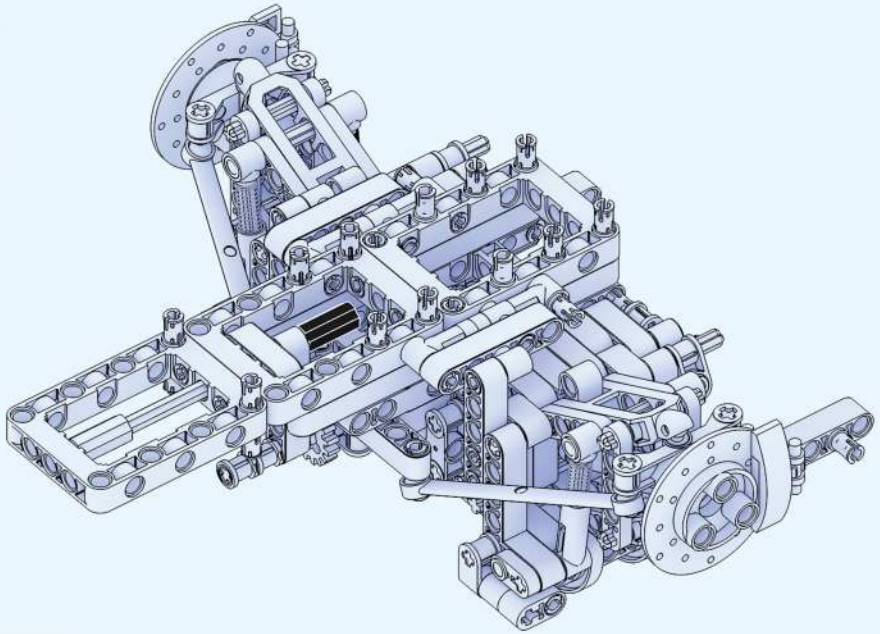

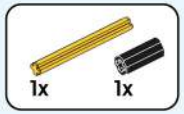

47

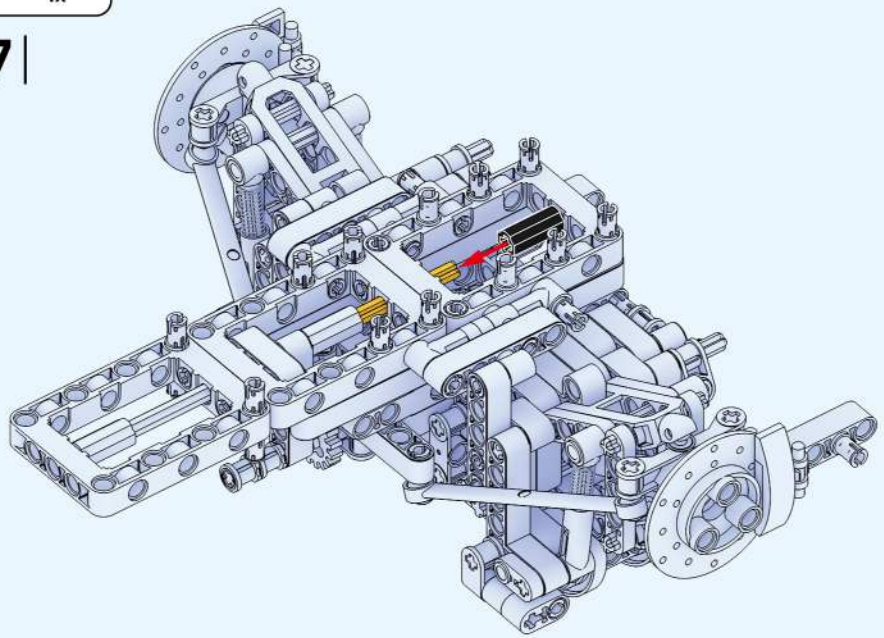

5 1:1

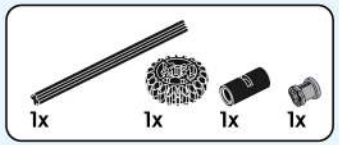

|48|

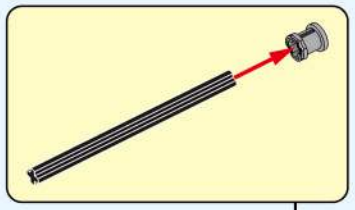

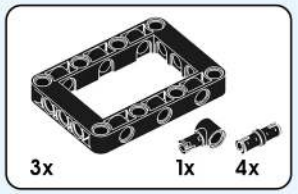

|49|

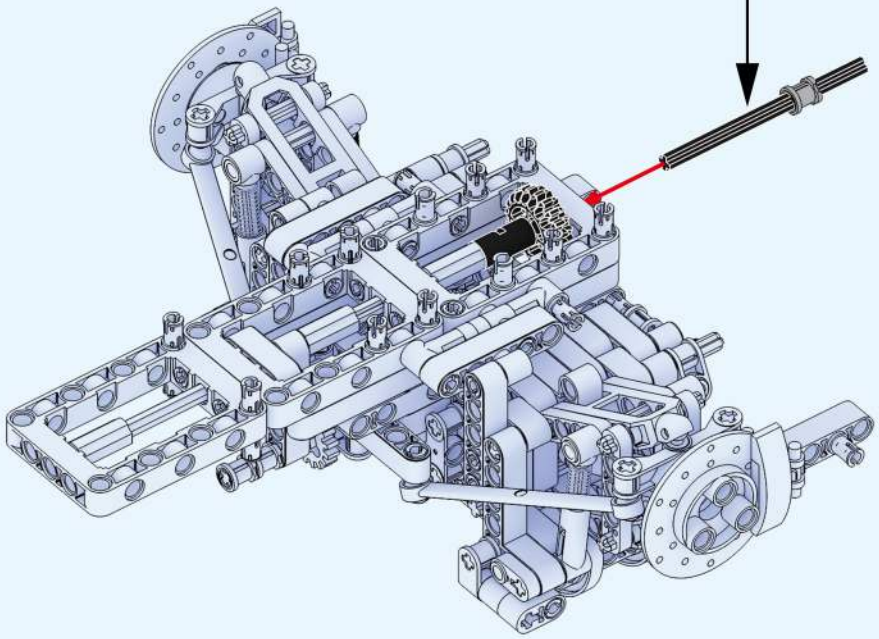

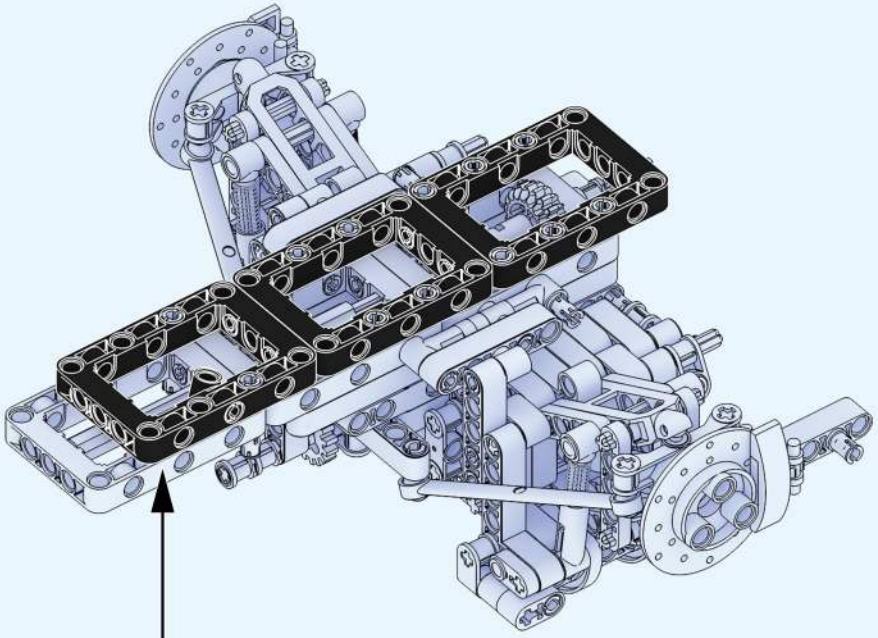

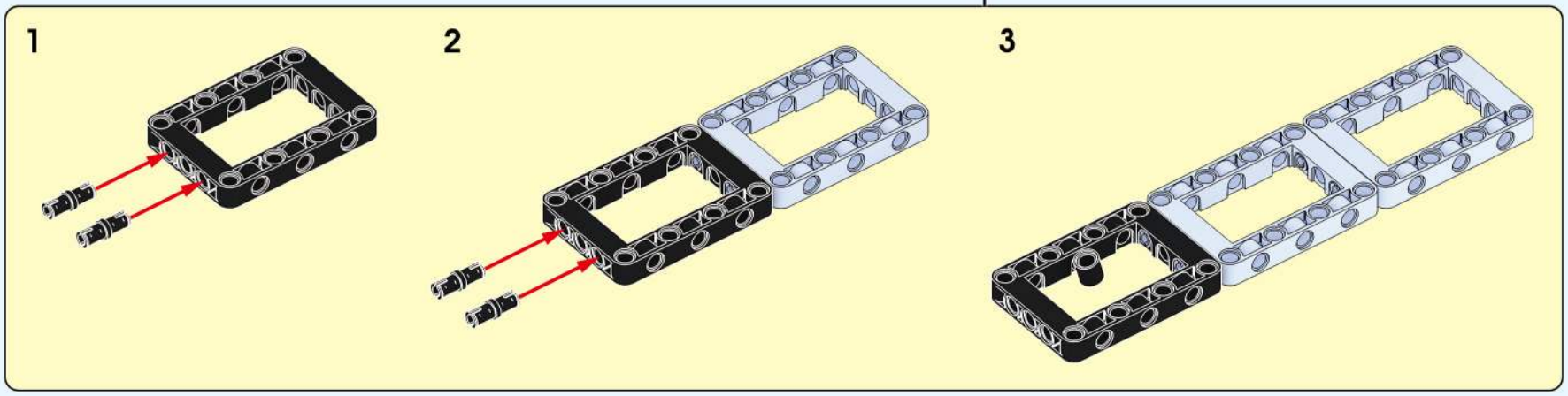

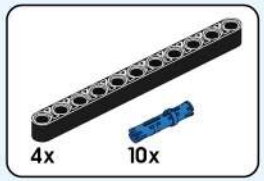

50

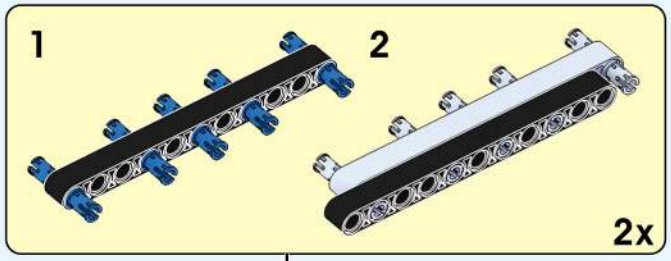

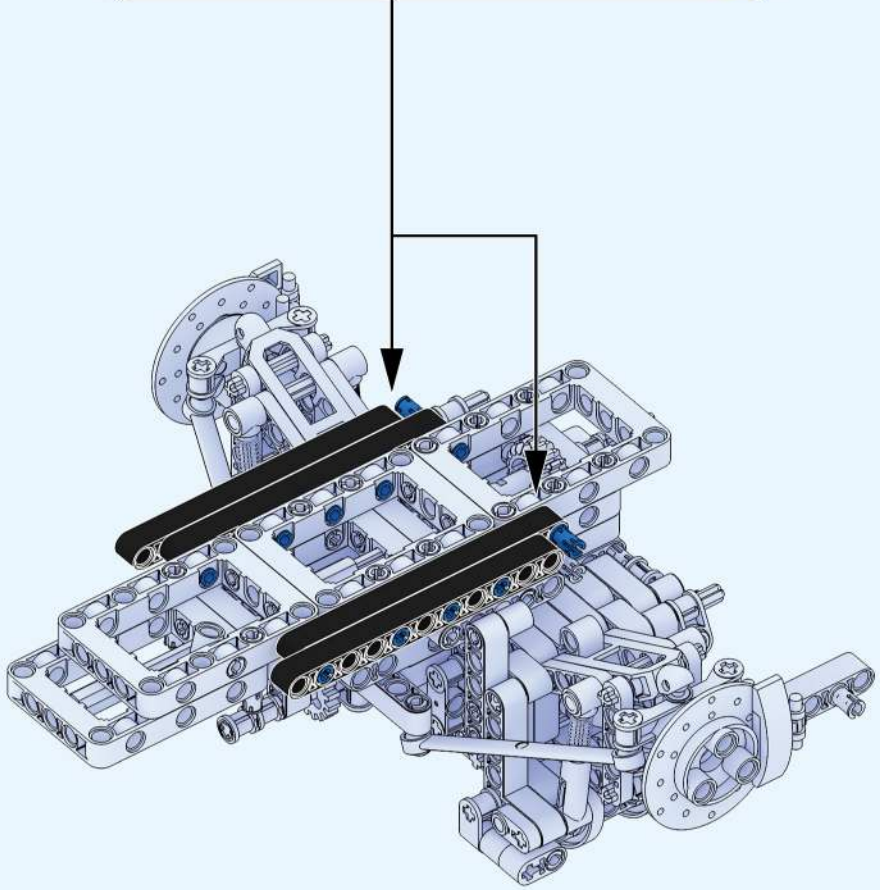

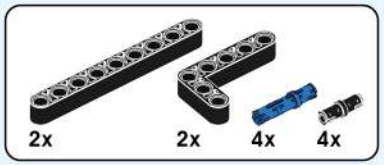

51

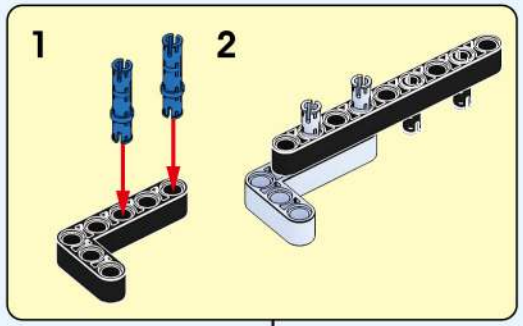

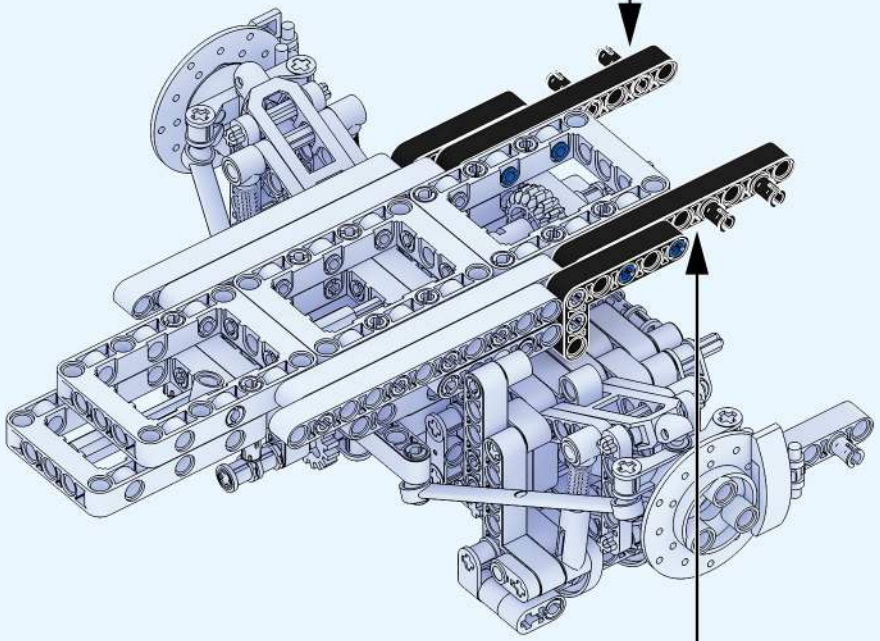

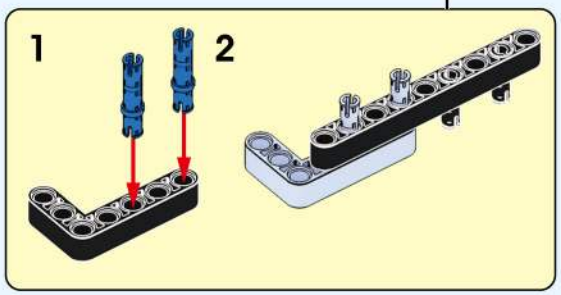

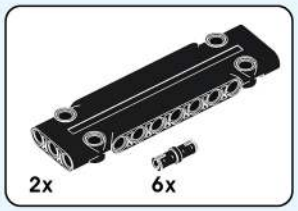

52

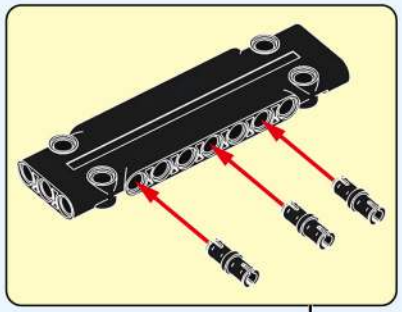

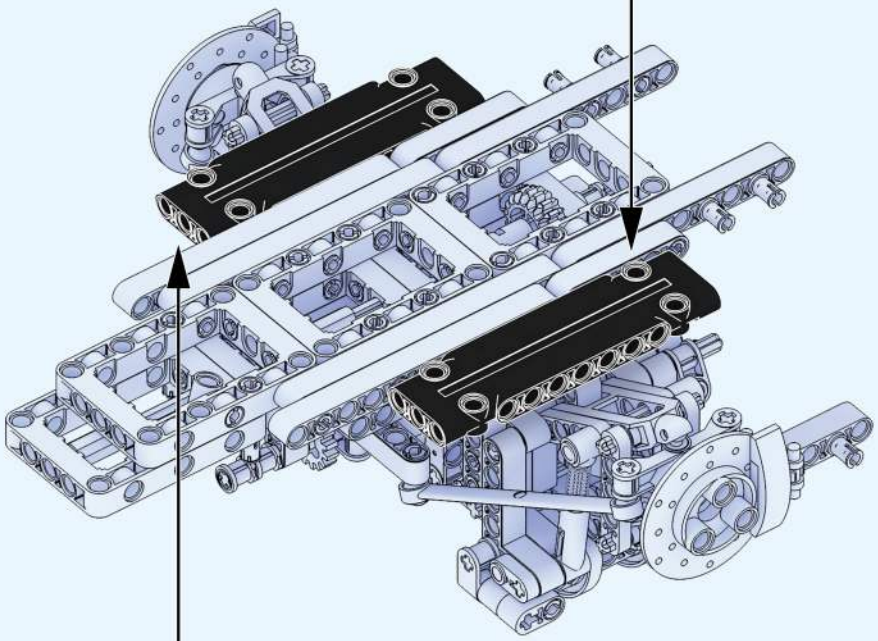

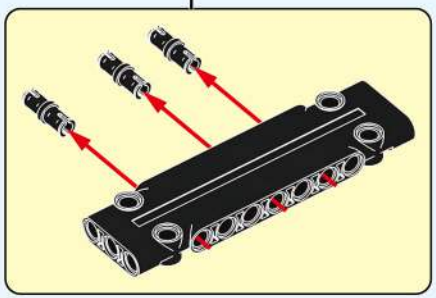

53

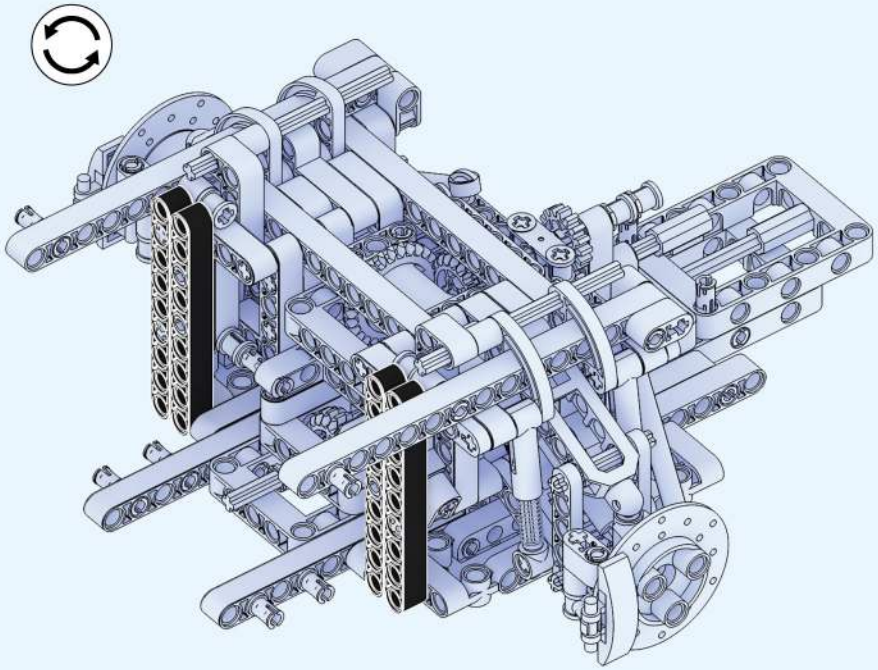

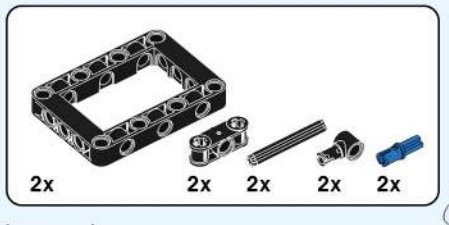

54

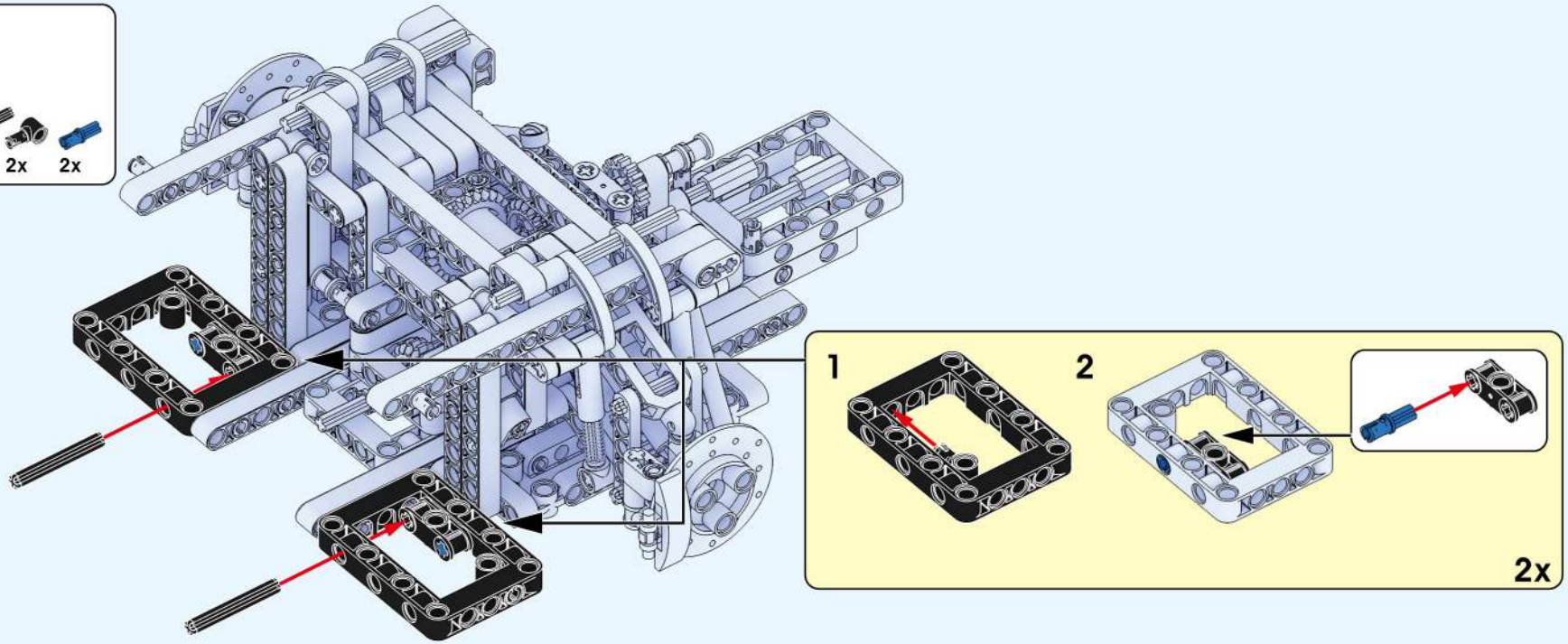

55

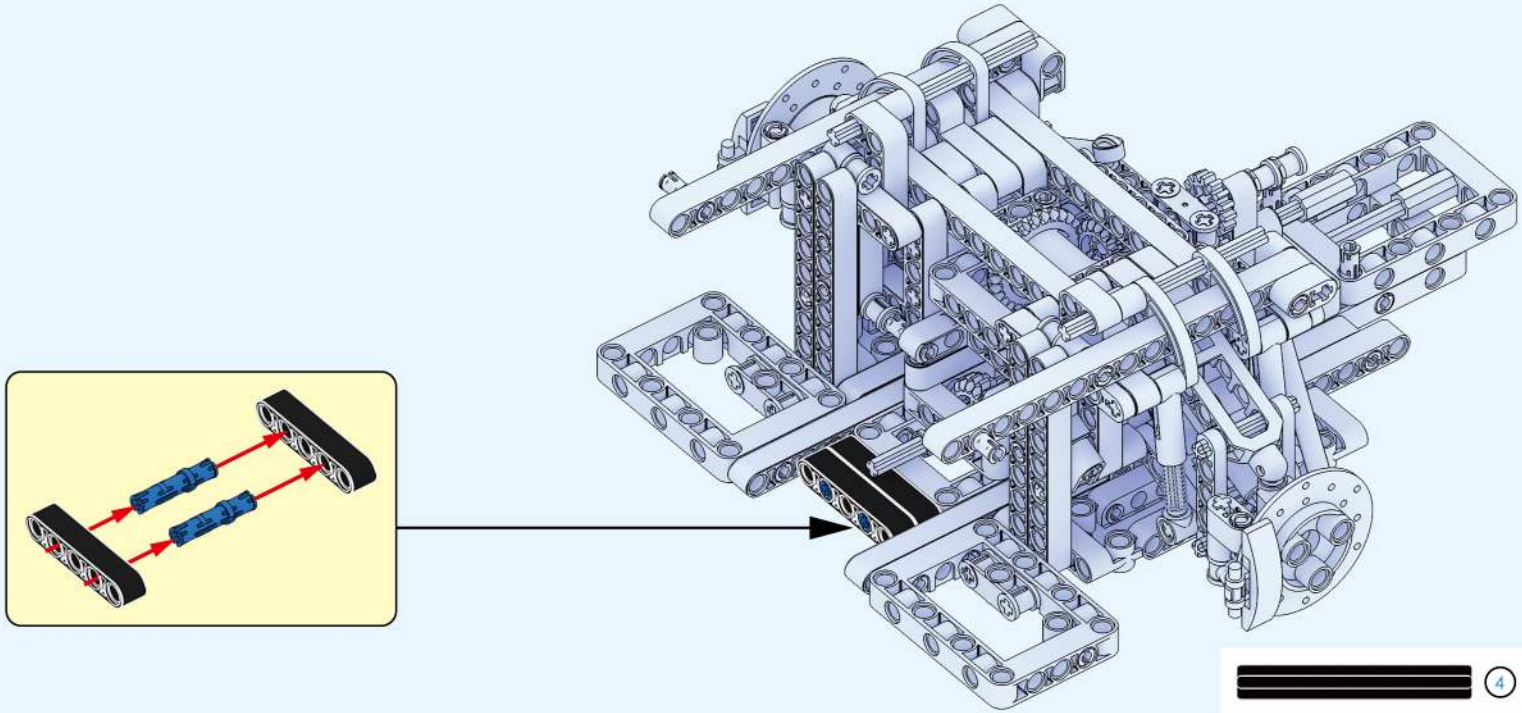

1:1

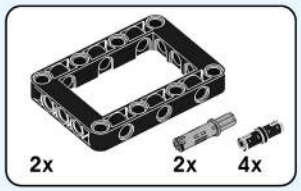

56

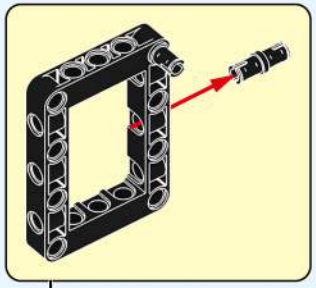

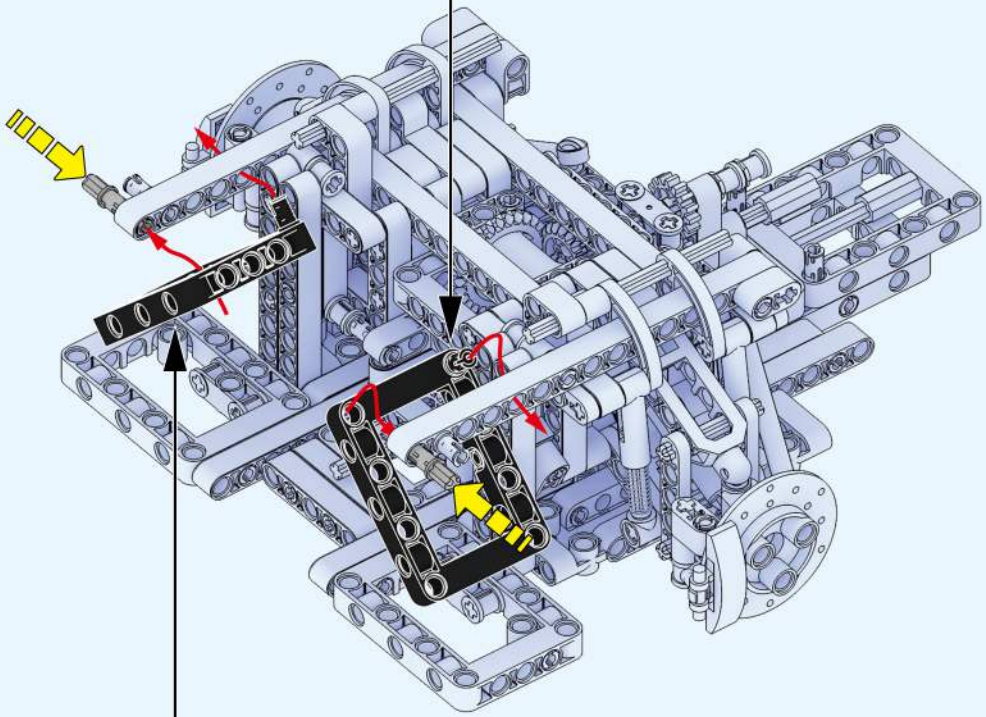

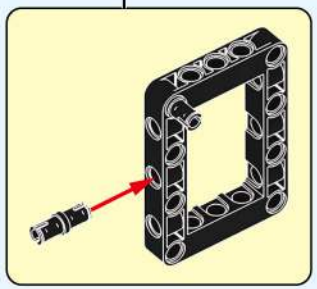

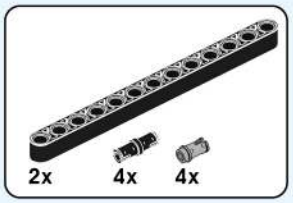

57

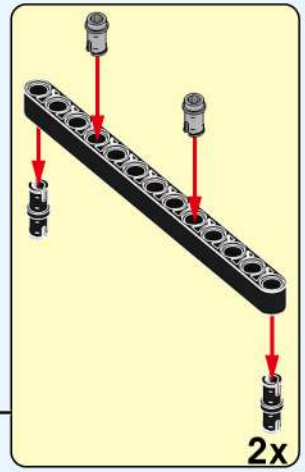

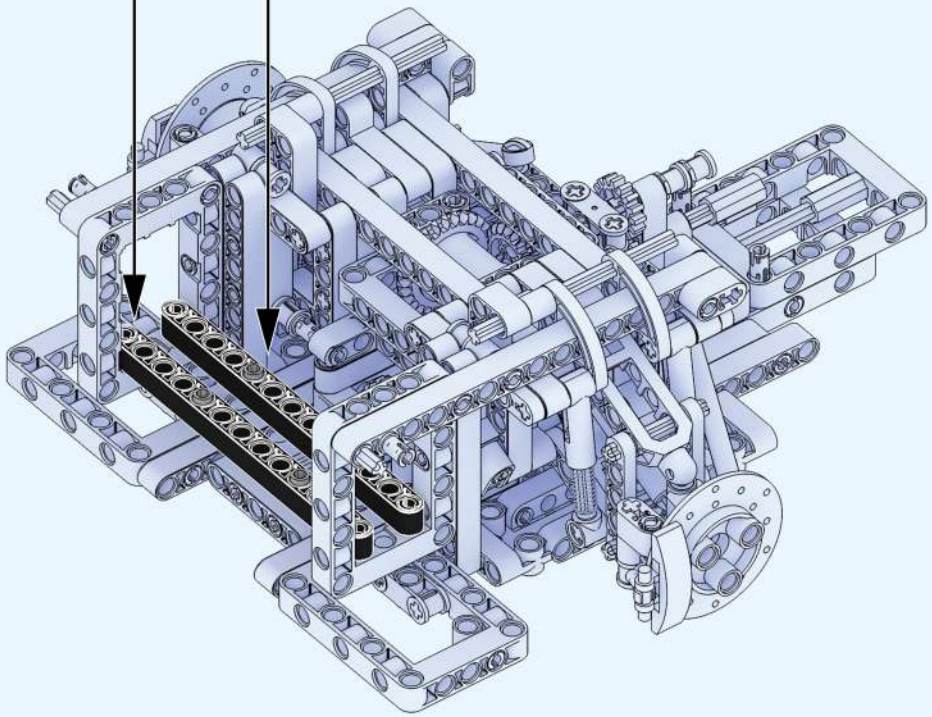

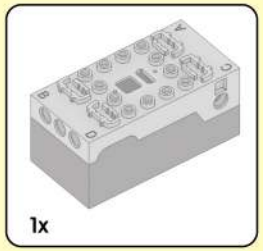

Dynamic version step.
动态版本步骤

|58|

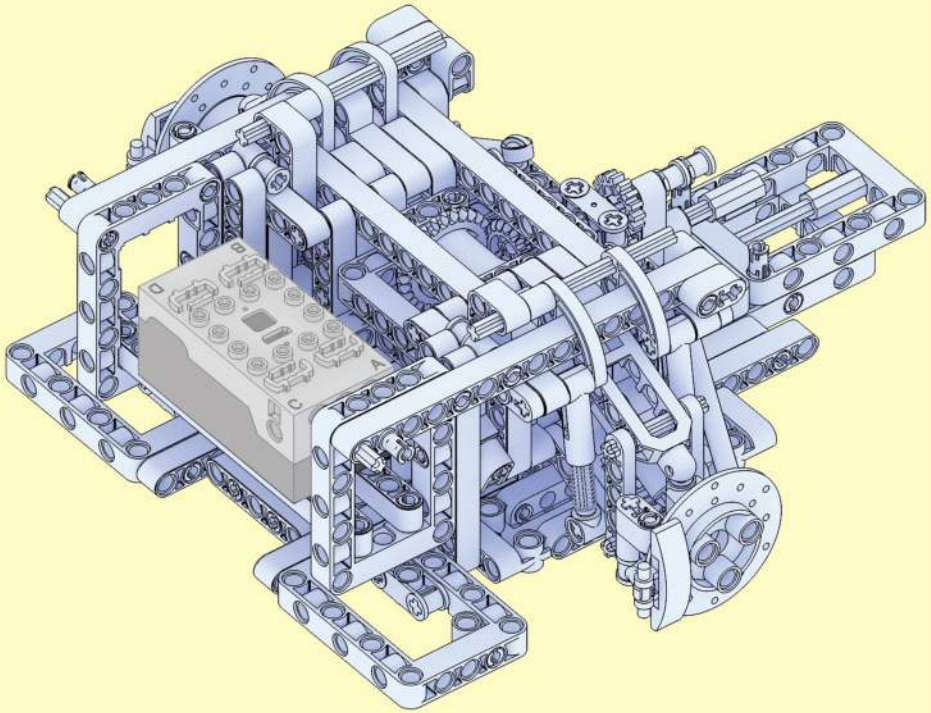

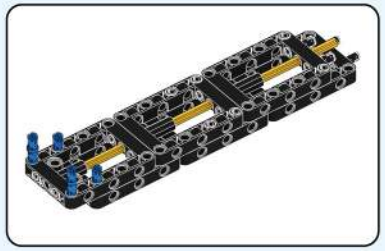

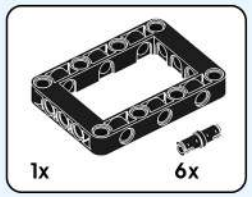

|59|

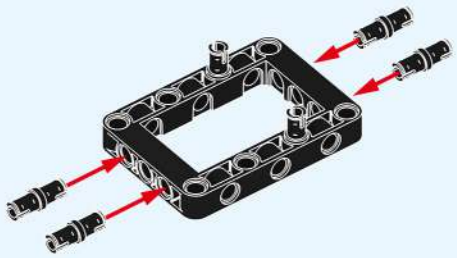

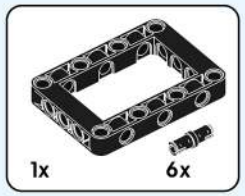

|60|

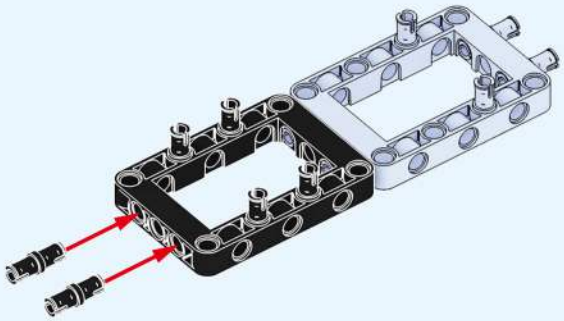

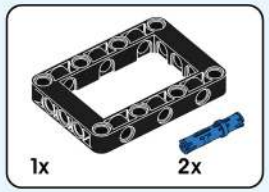

|61|

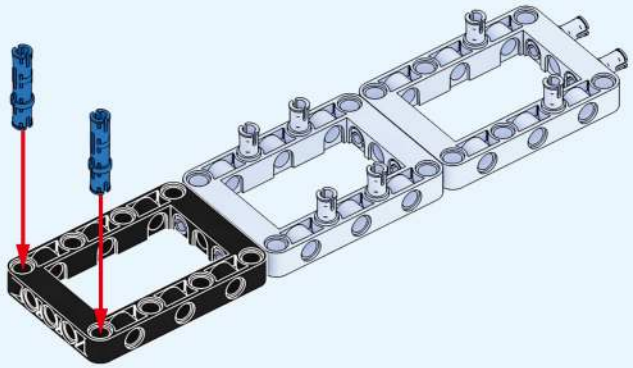

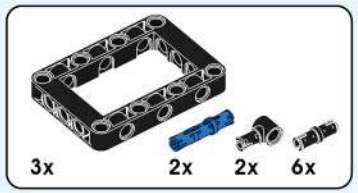

|62|

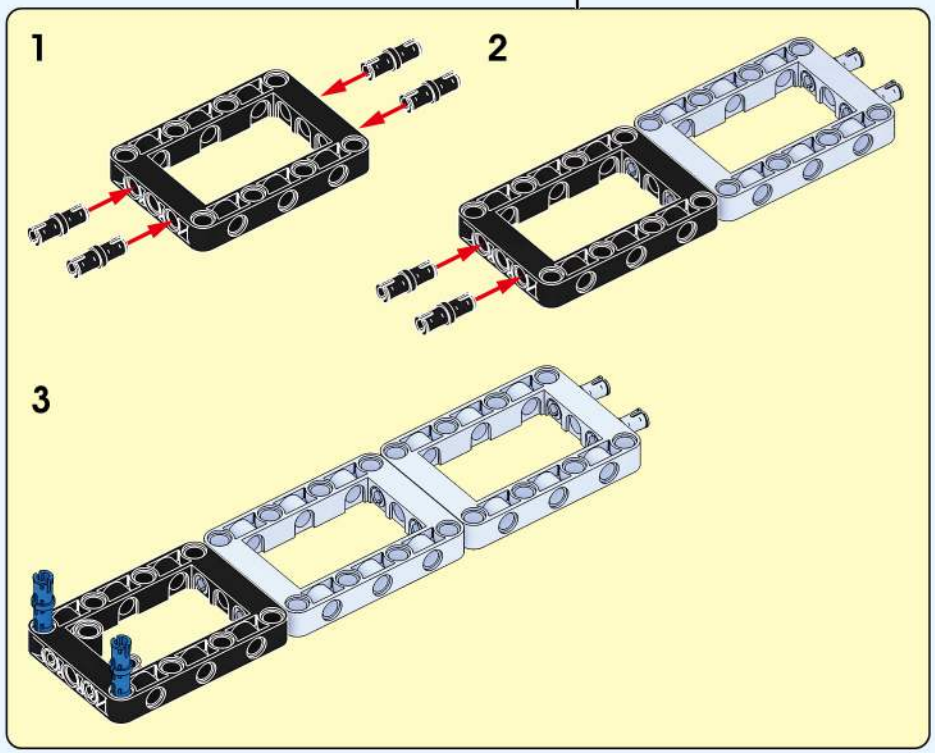

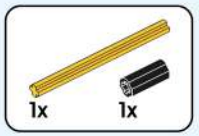

|63|

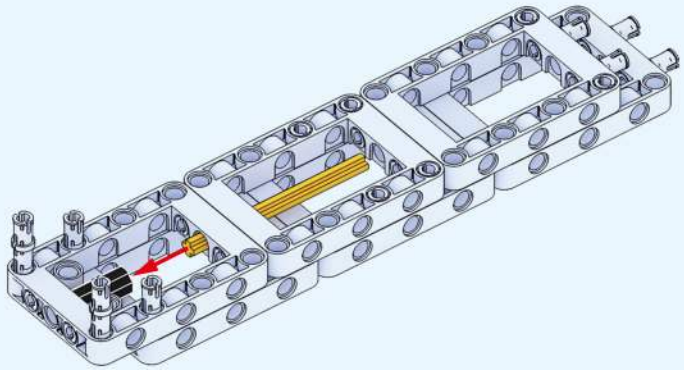

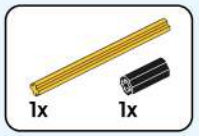

|64|

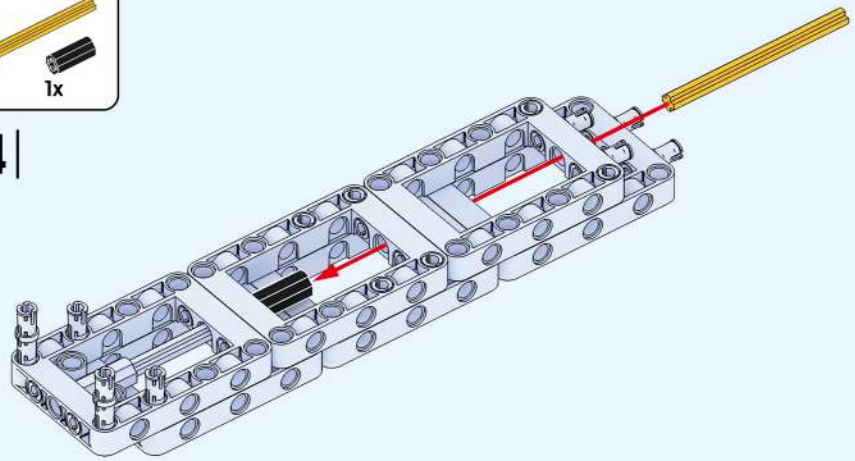

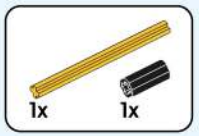

|65|

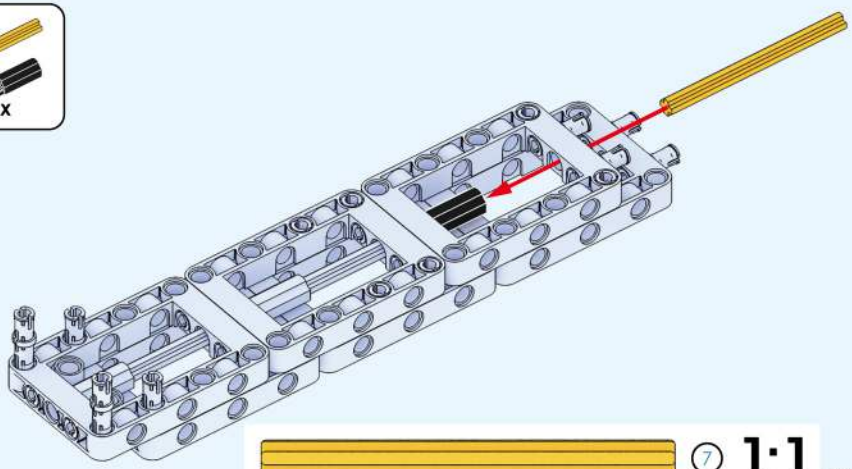

7 1:1

|66|

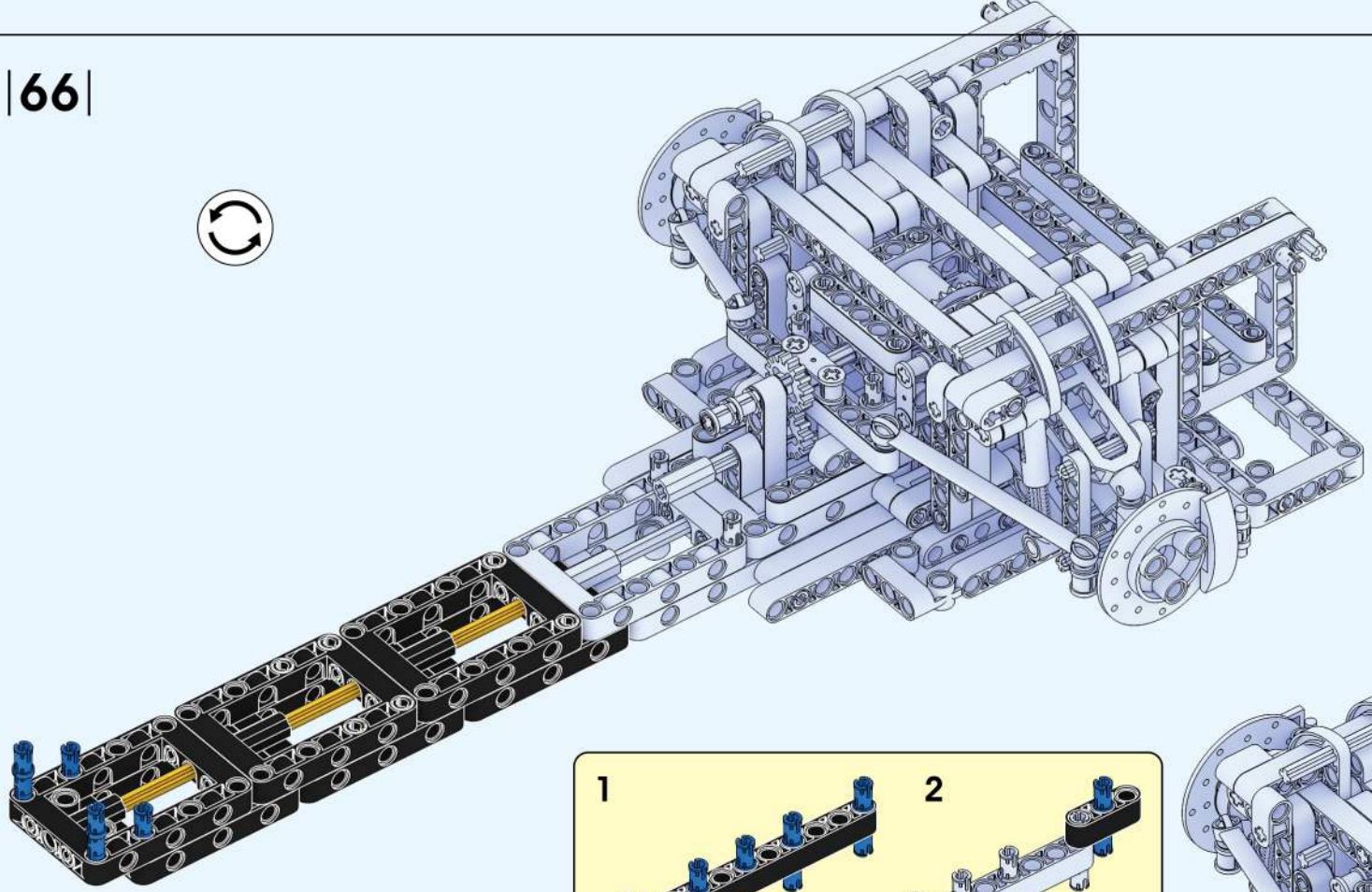

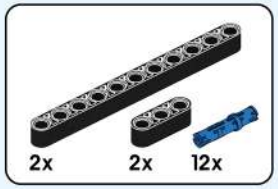

|67|

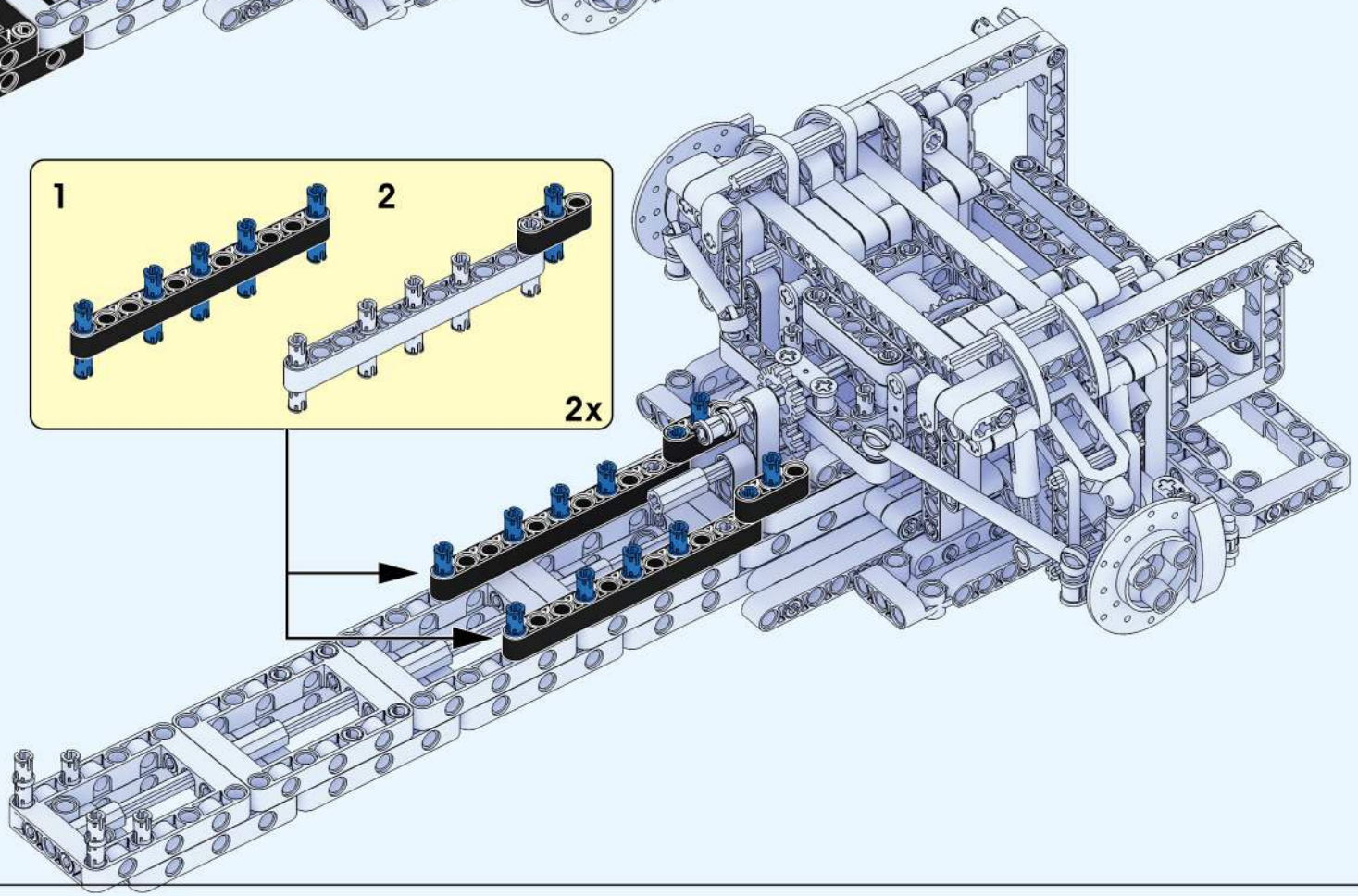

|68|

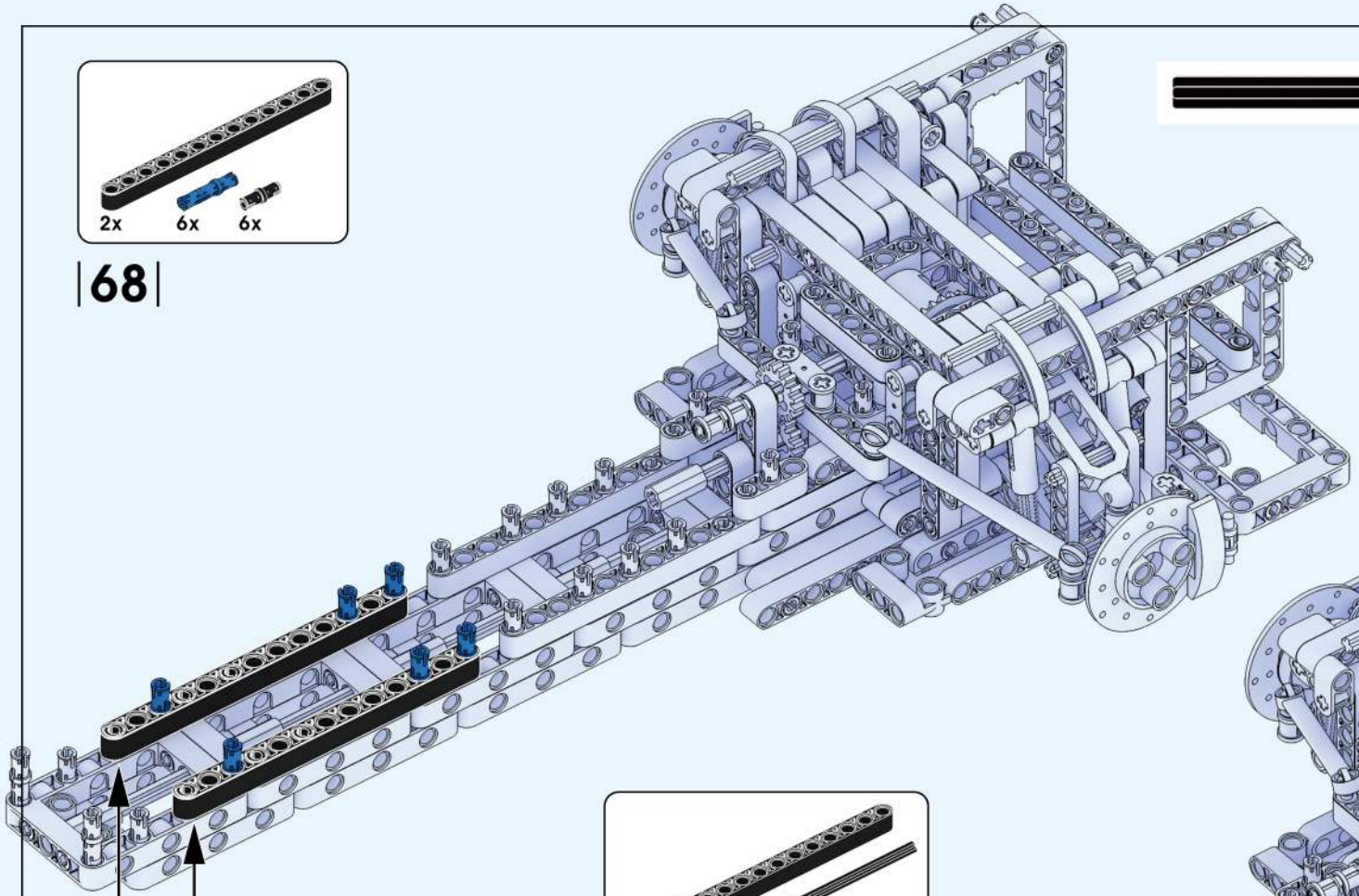

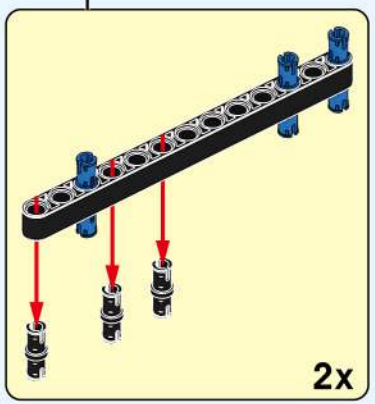

|69|

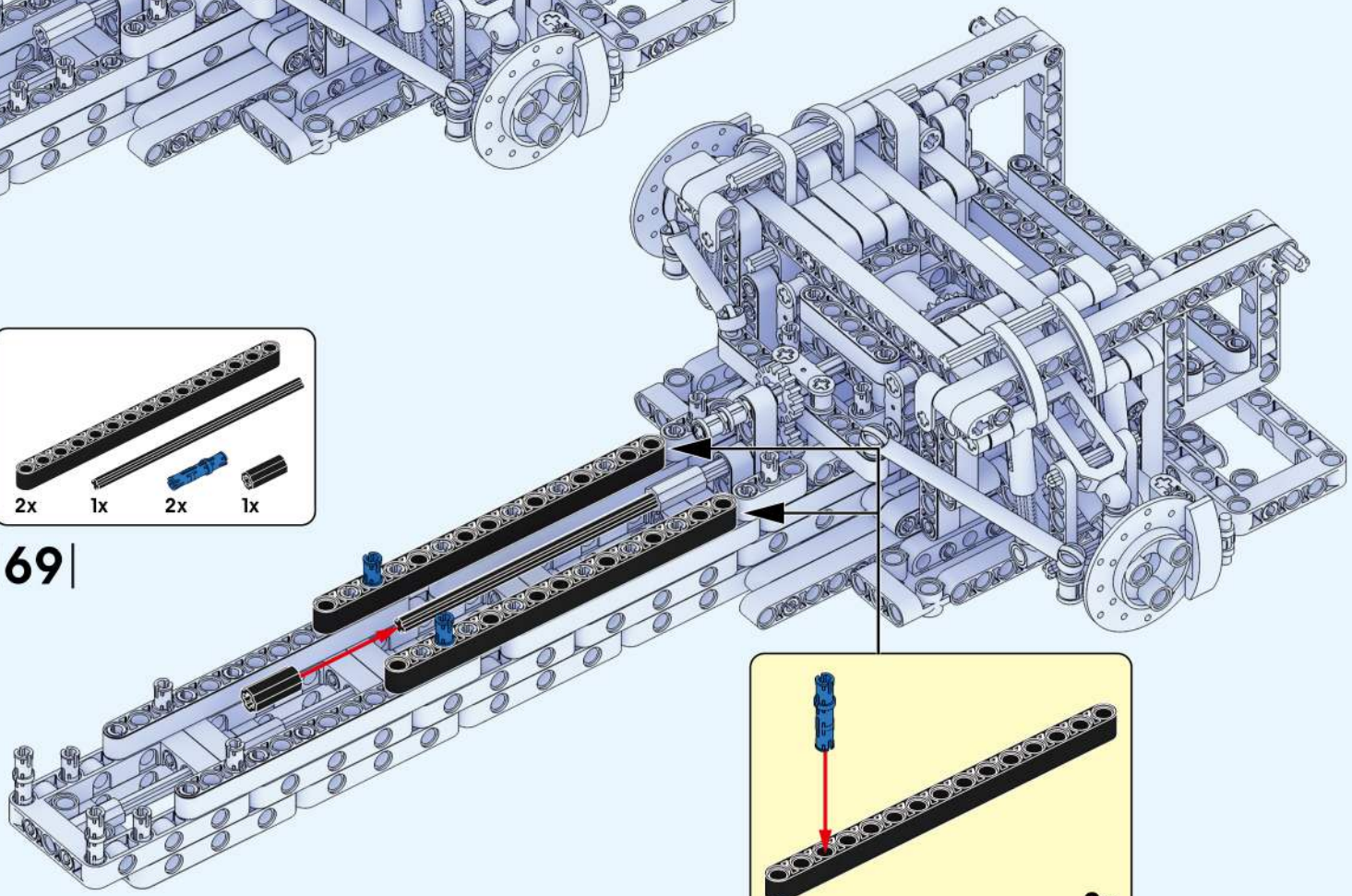

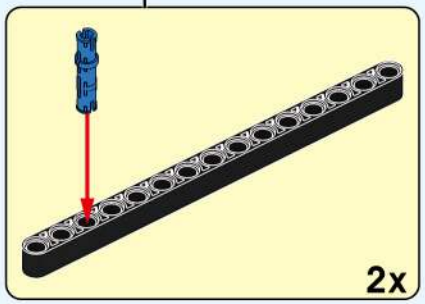

|70|

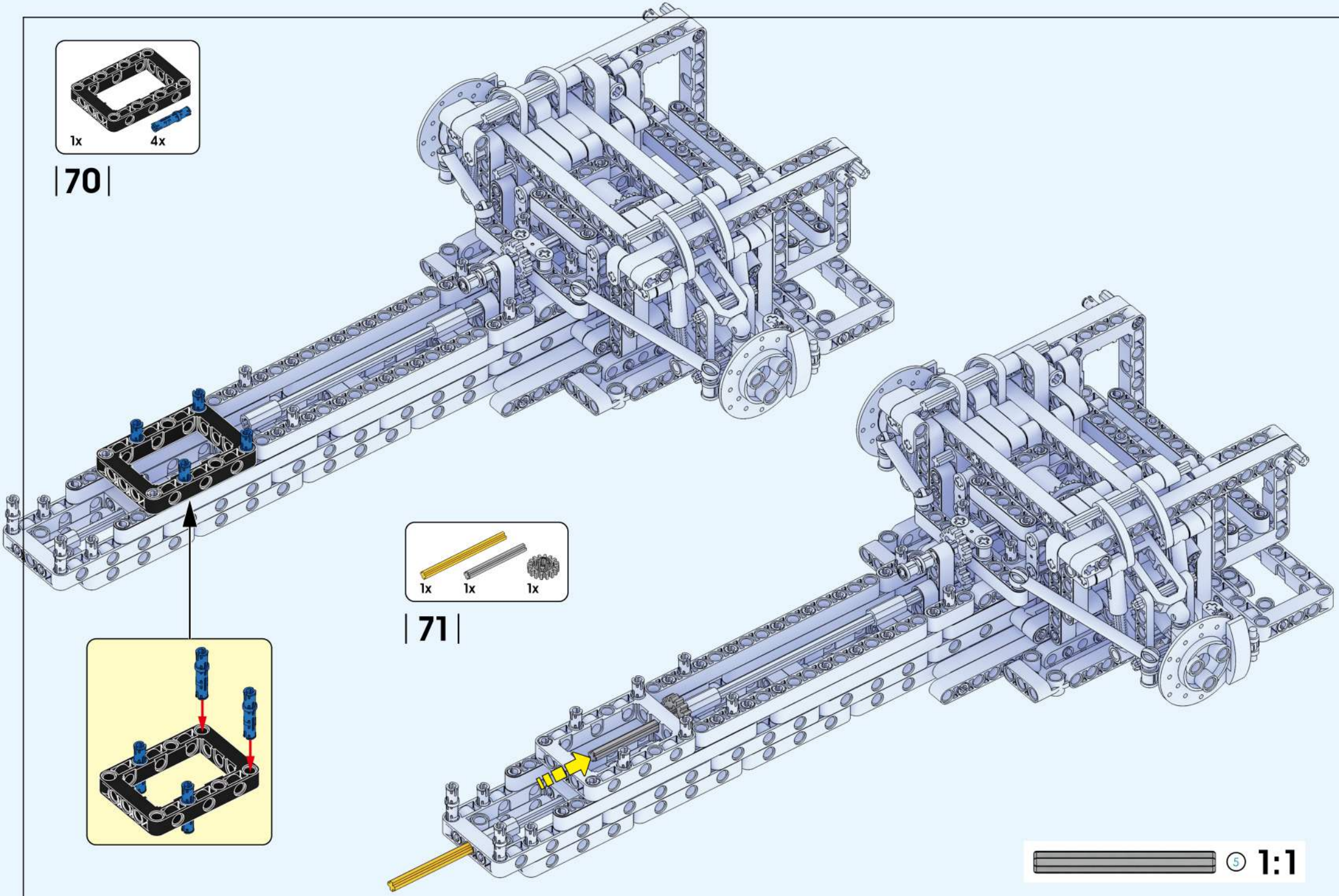

|71|

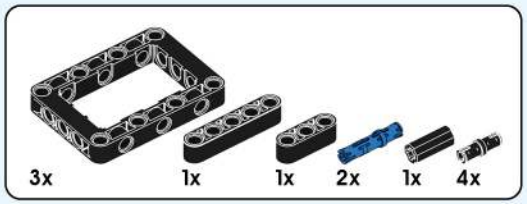

72

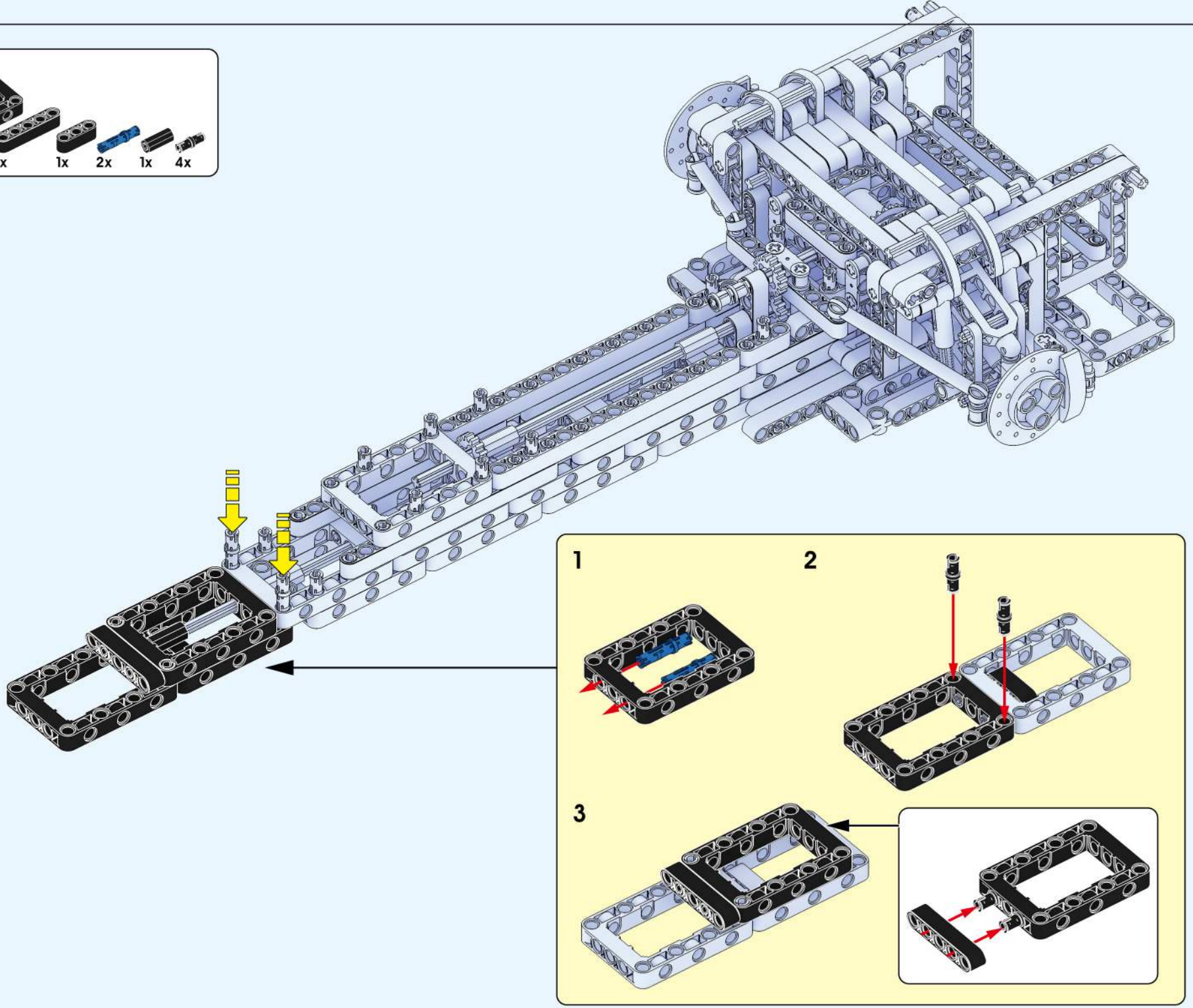

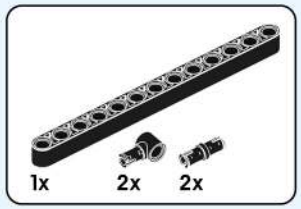

|73|

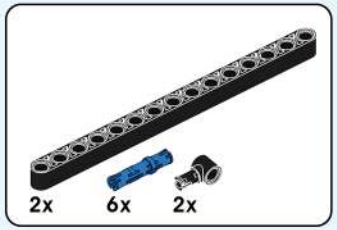

|74|

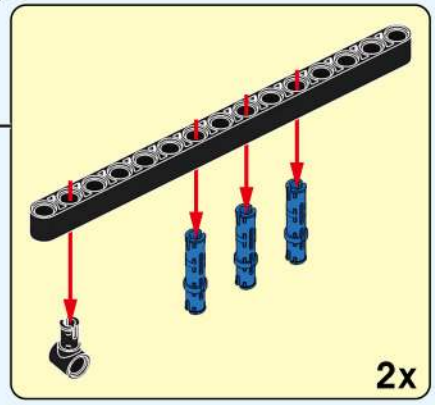

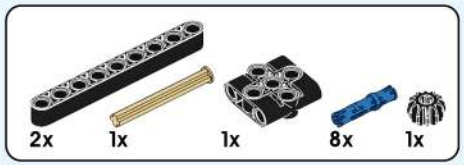

|75|

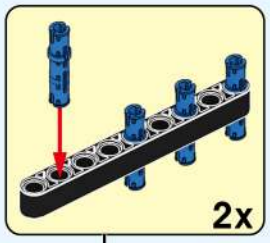

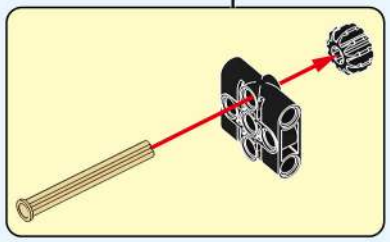

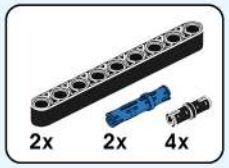

|76|

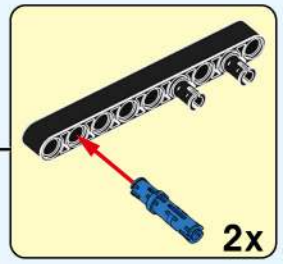

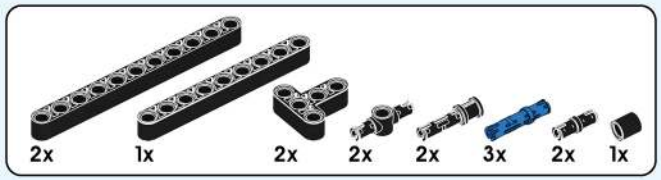

77

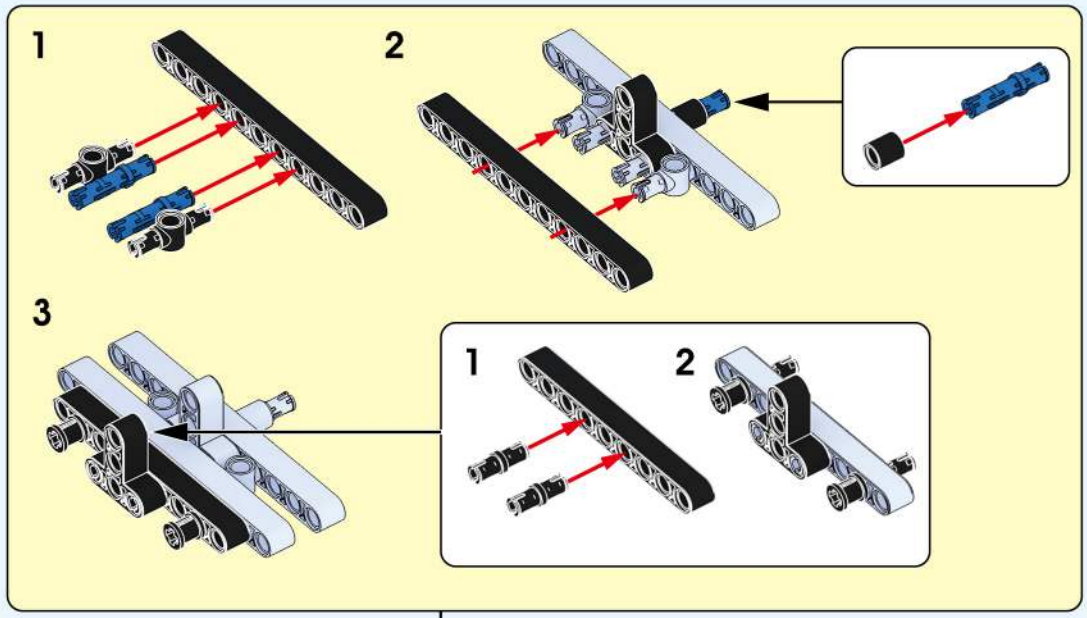

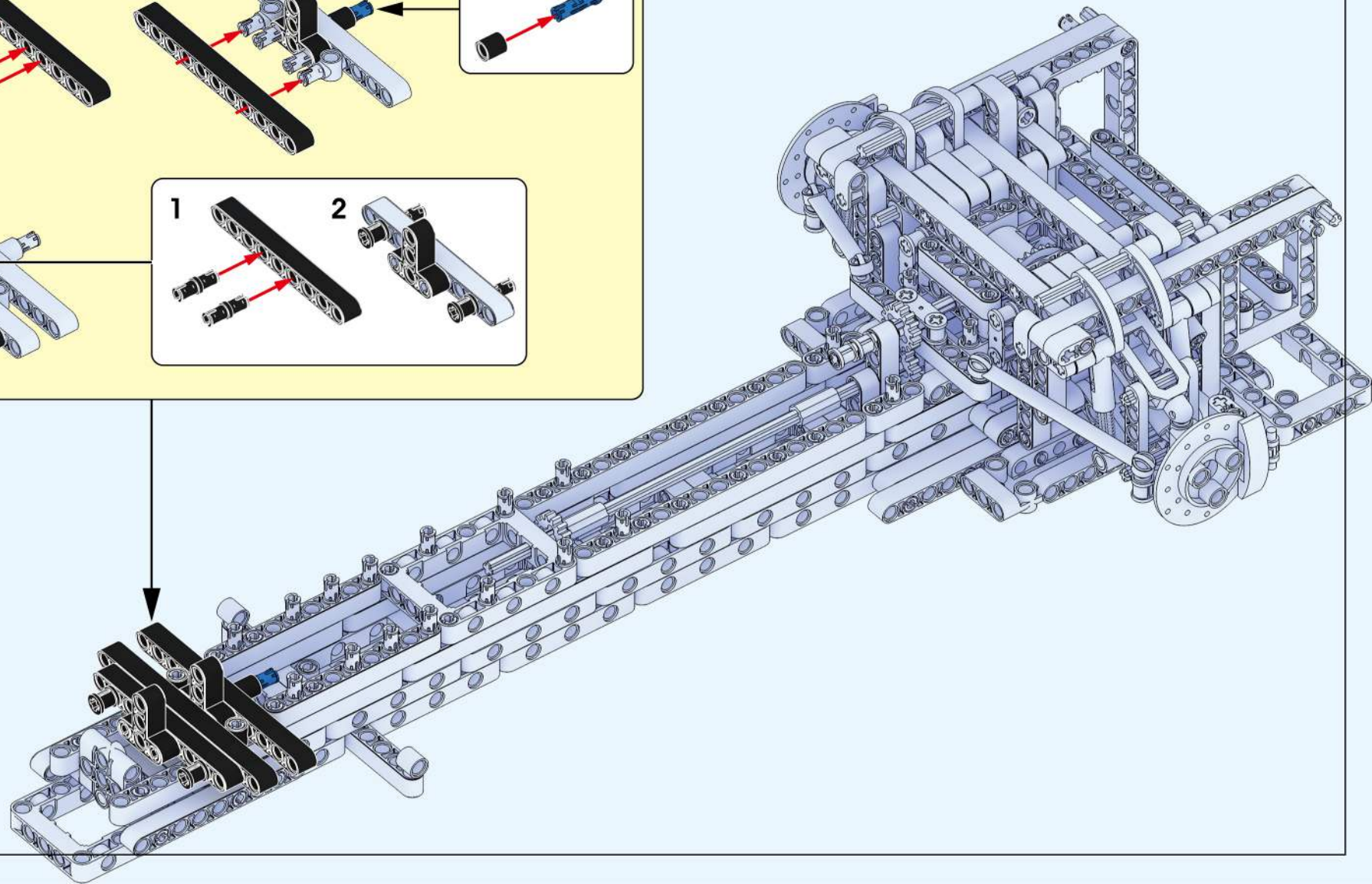

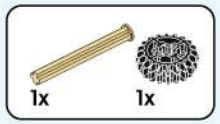

|78|

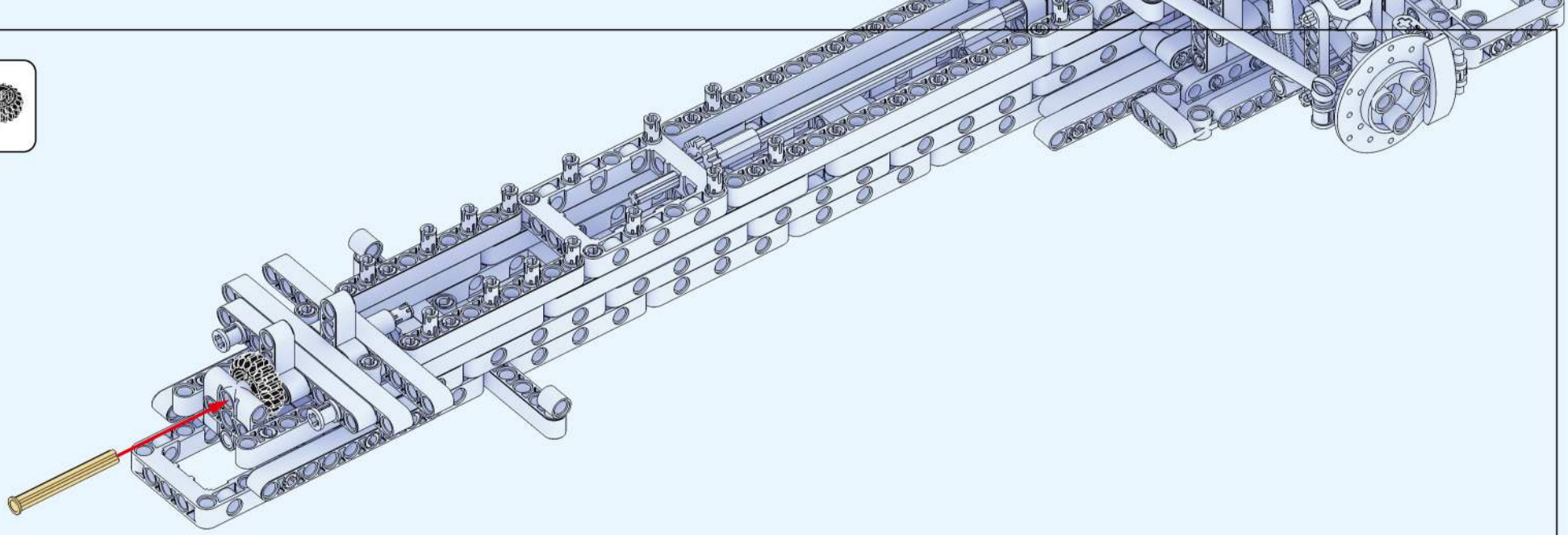

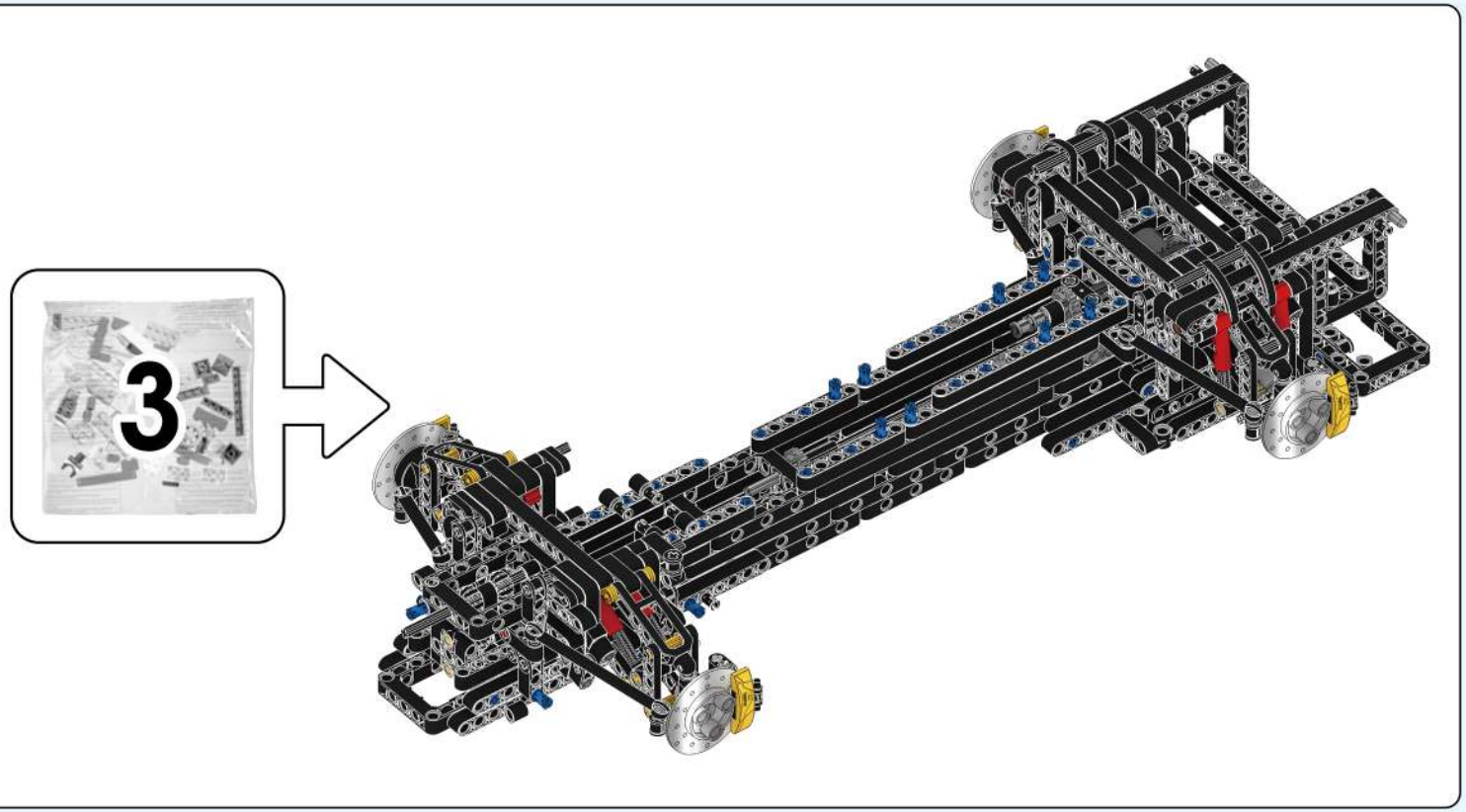

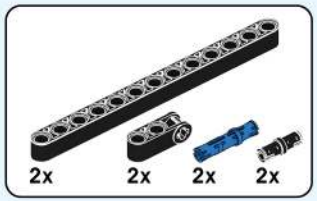

|79|

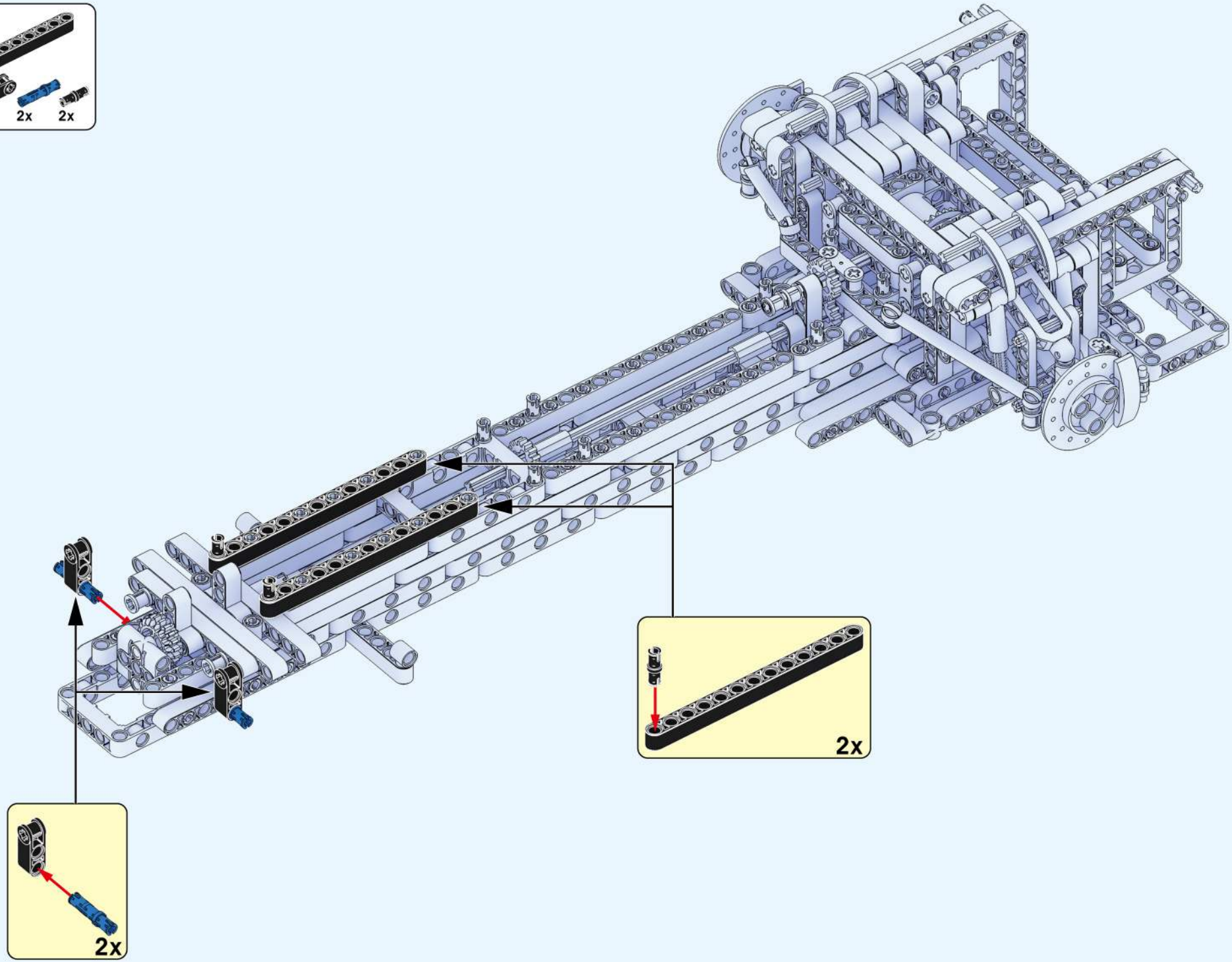

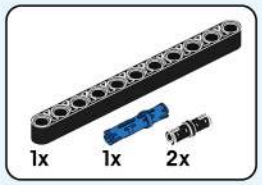

|80|

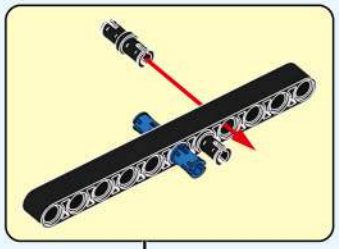

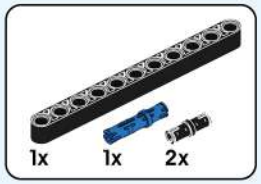

|81|

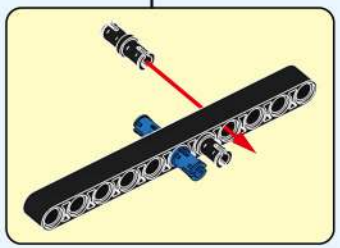

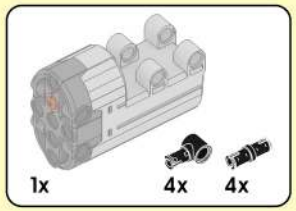

Dynamic version step.
动态版本步骤

|82|

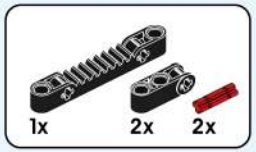

83

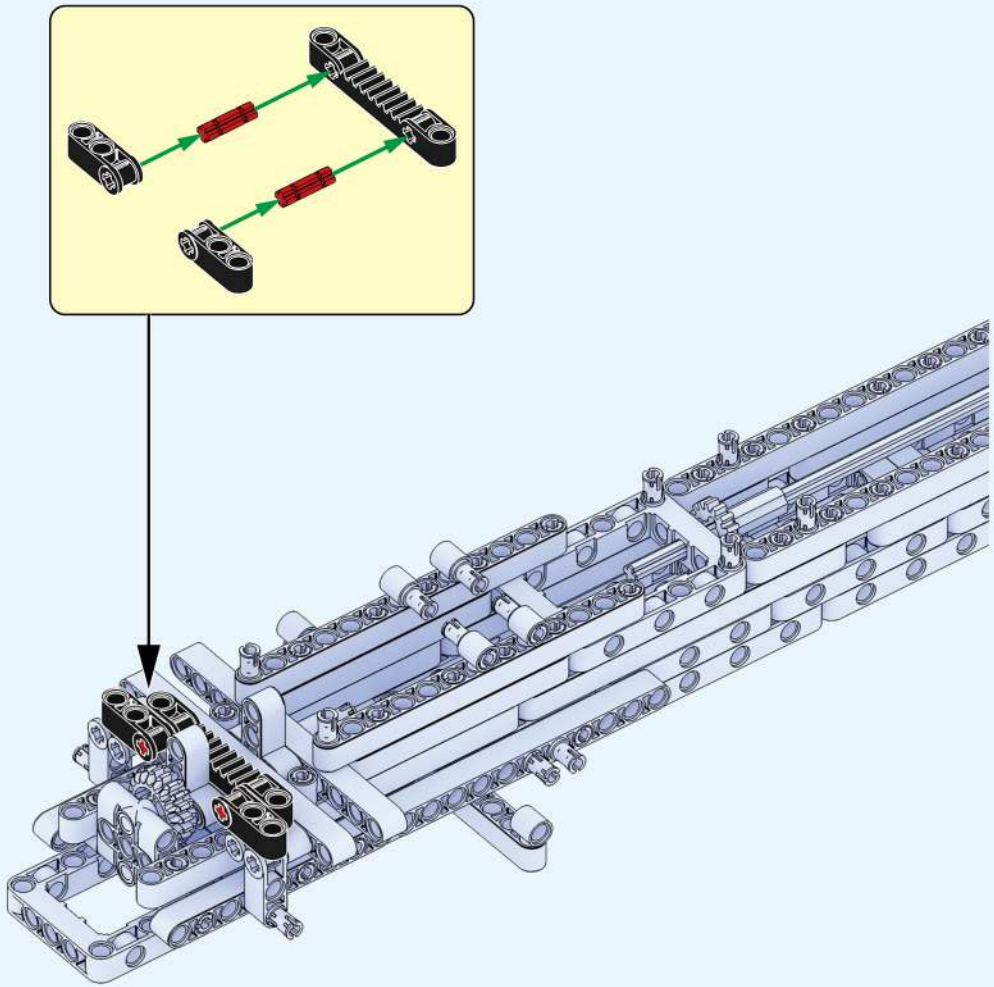

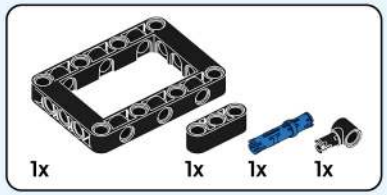

84

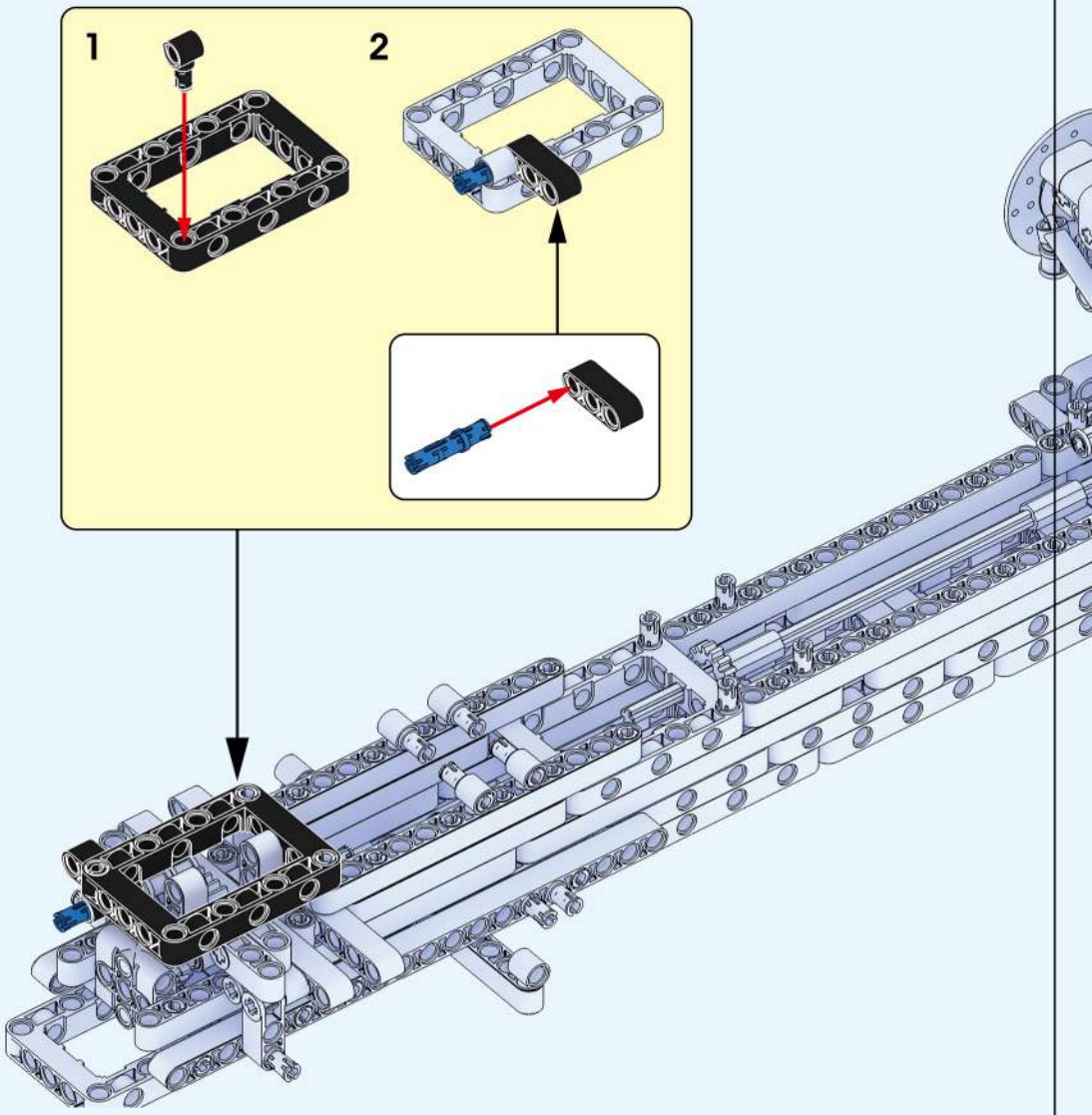

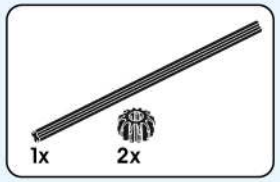

85

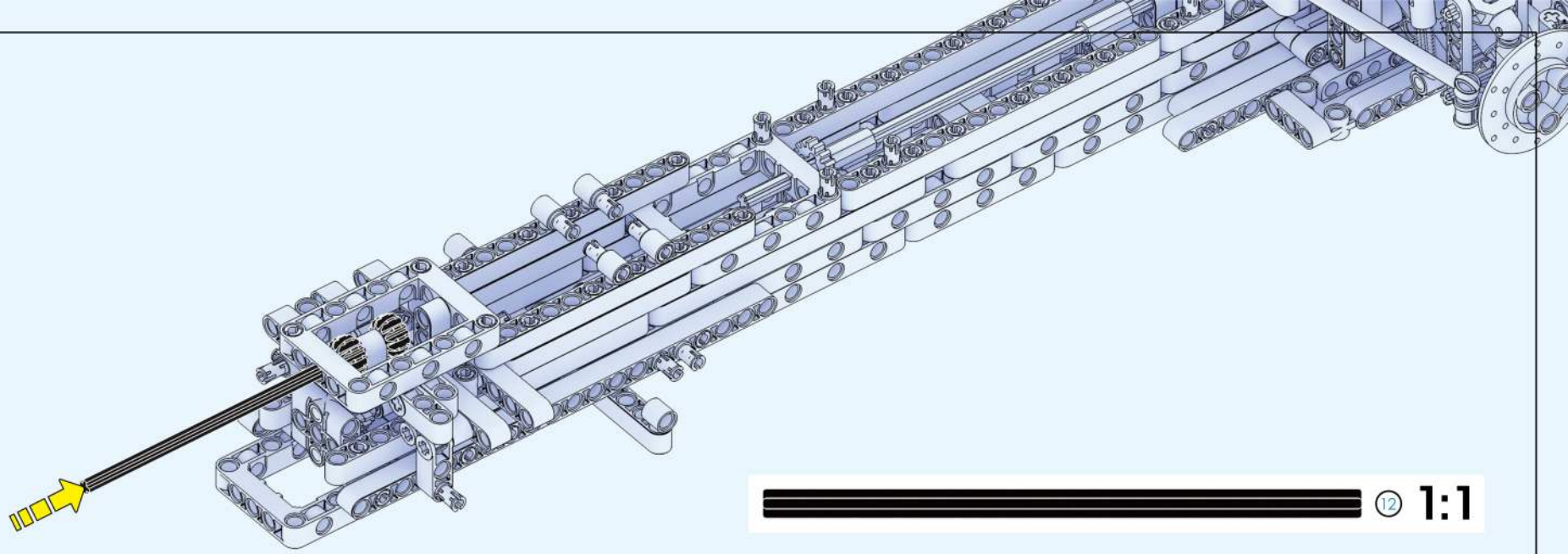

⑫ 1:1

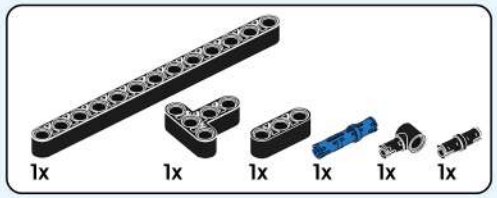

86

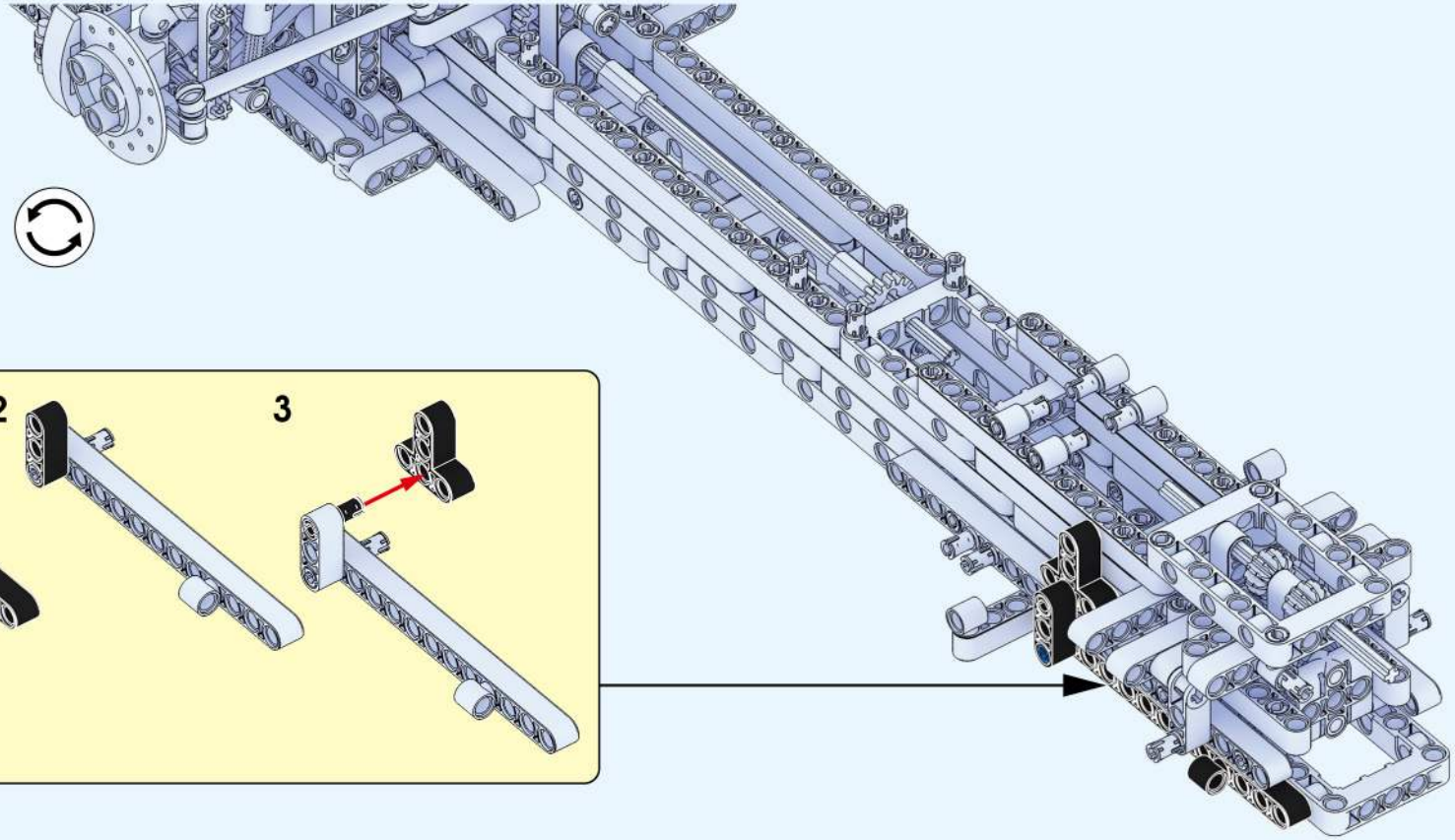

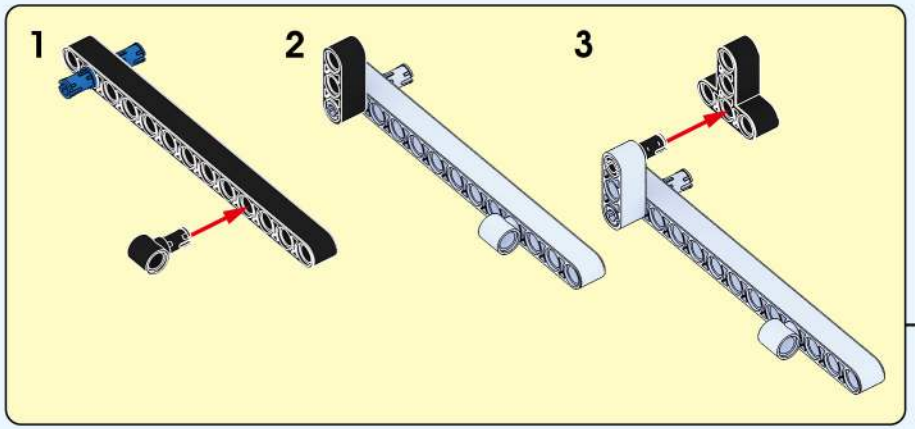

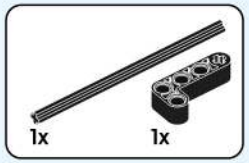

87

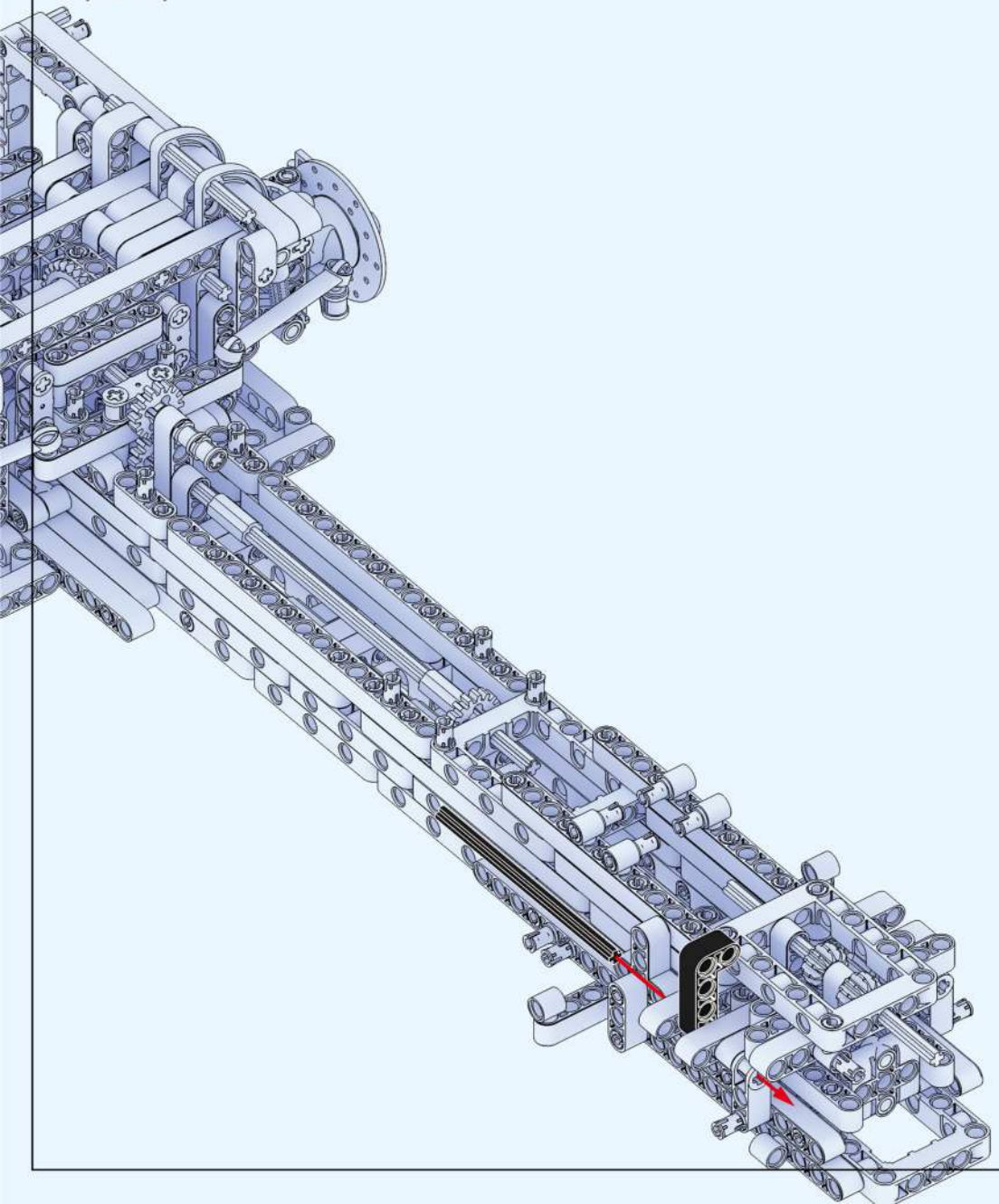

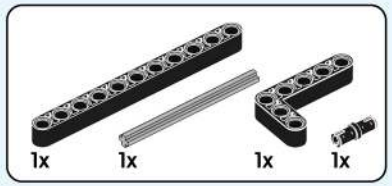

88

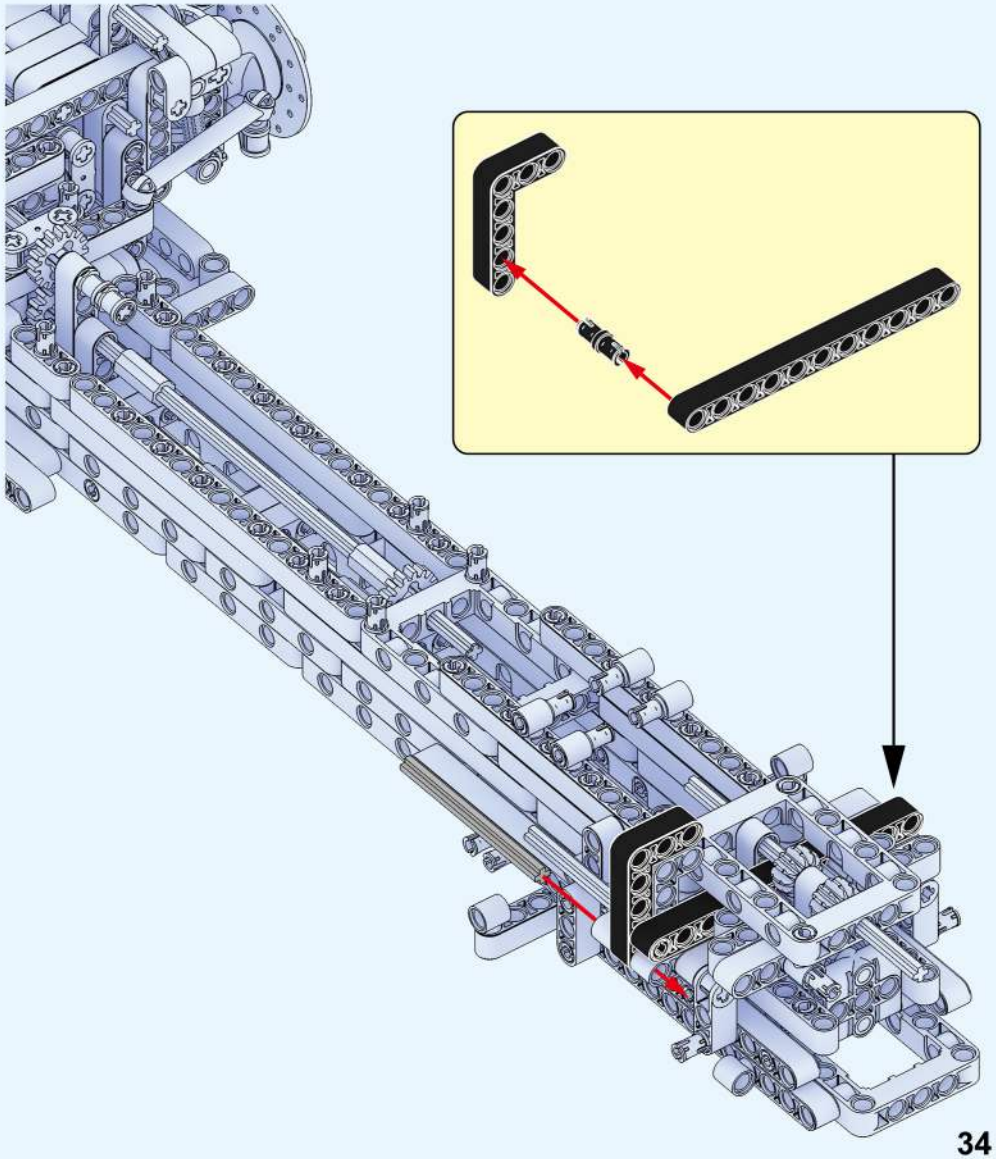

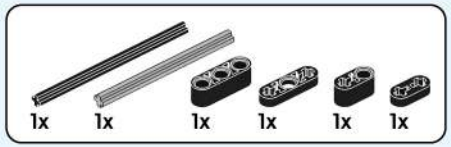

89

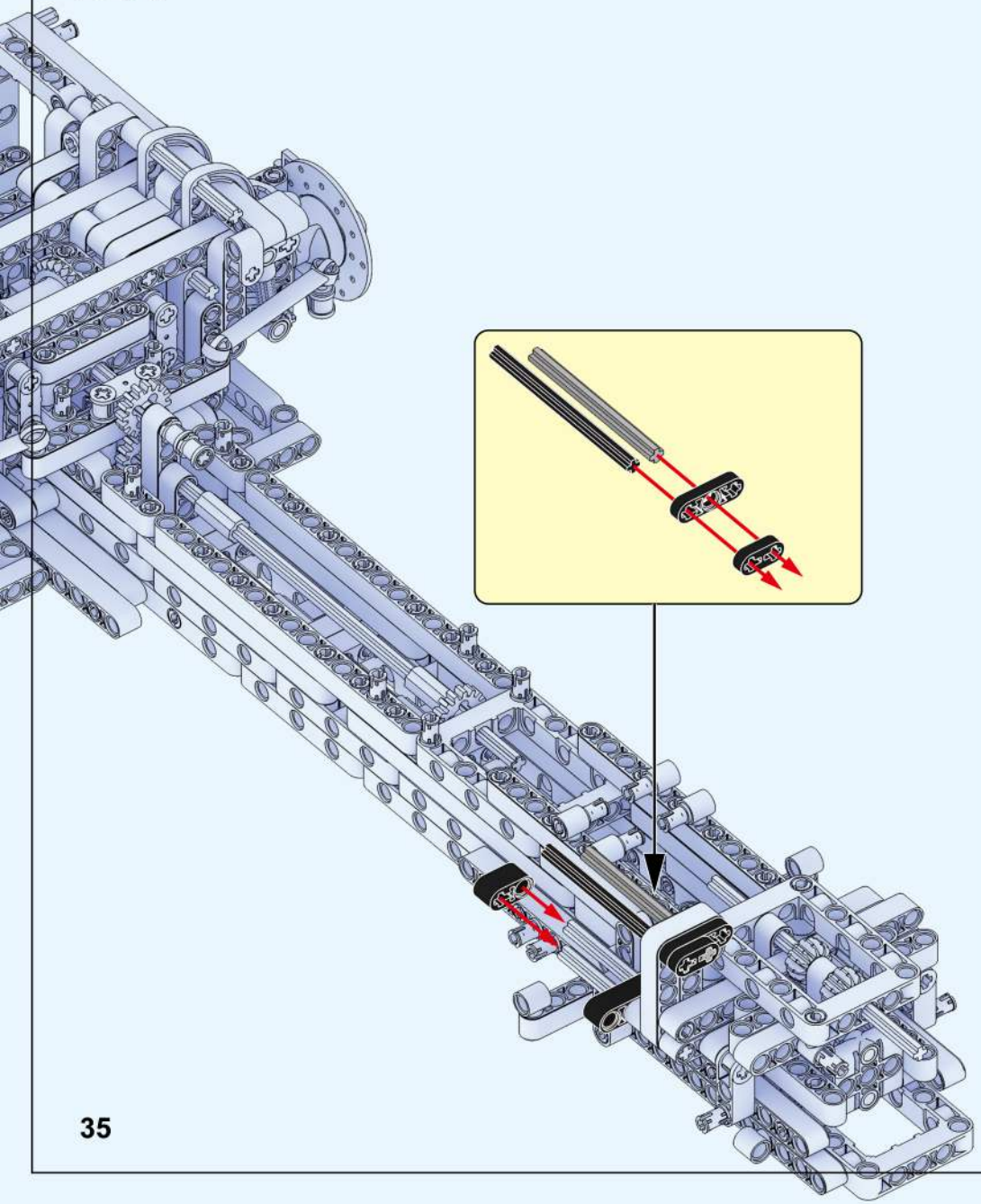

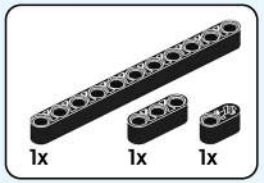

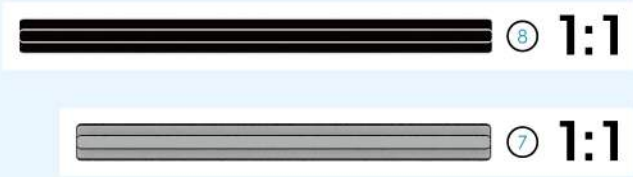

90

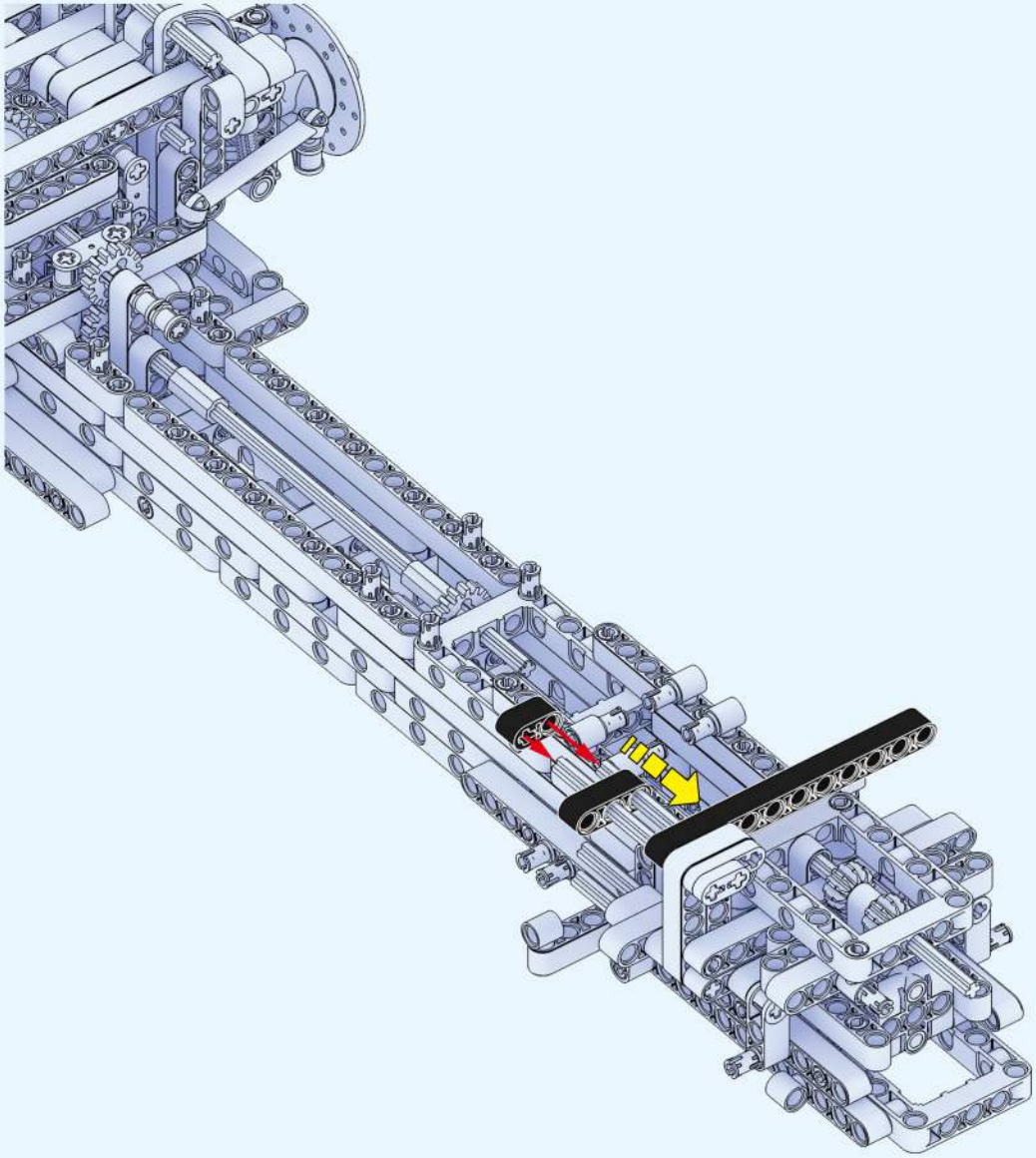

91

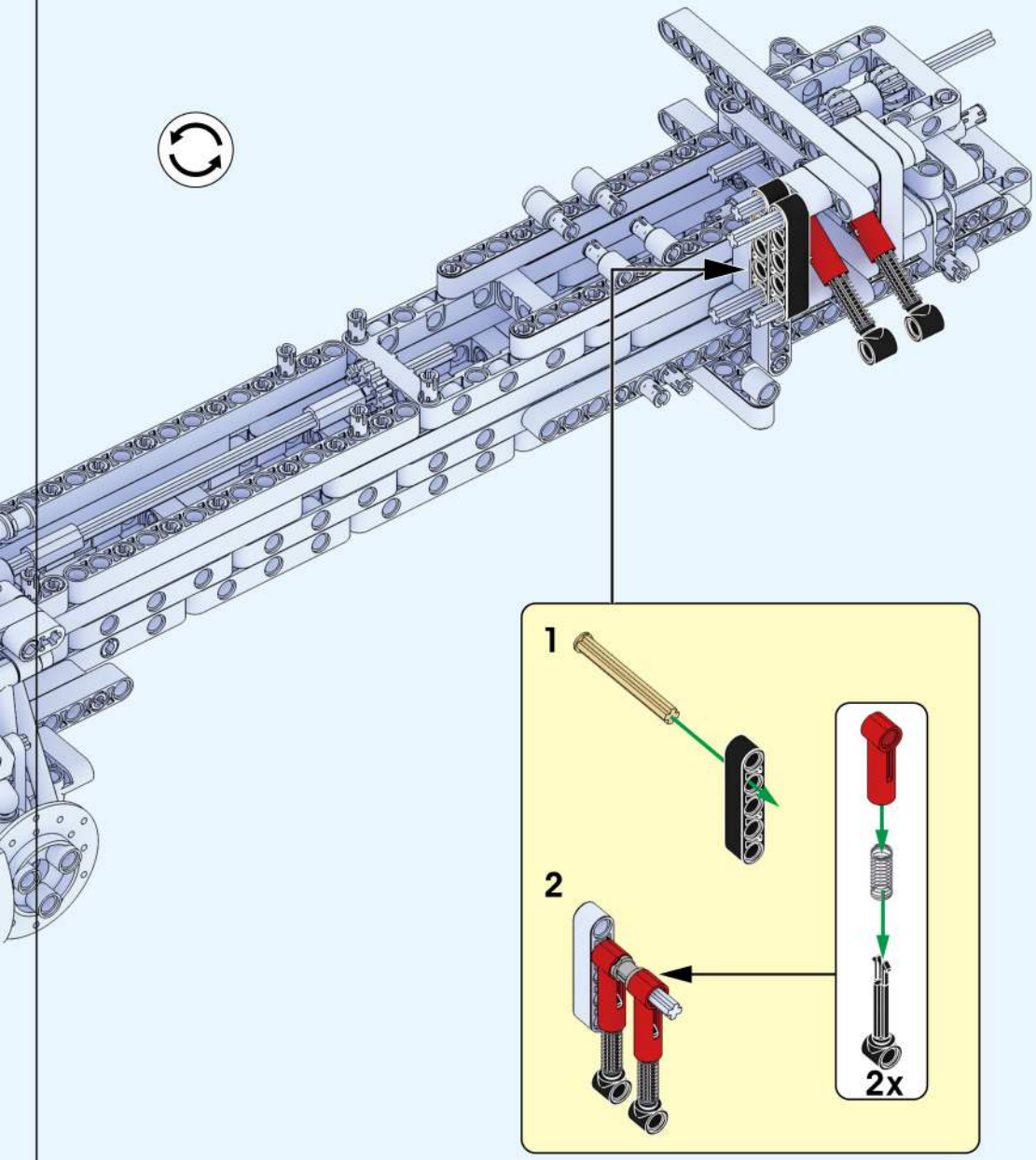

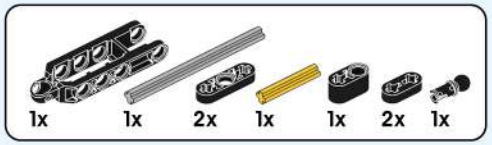

92

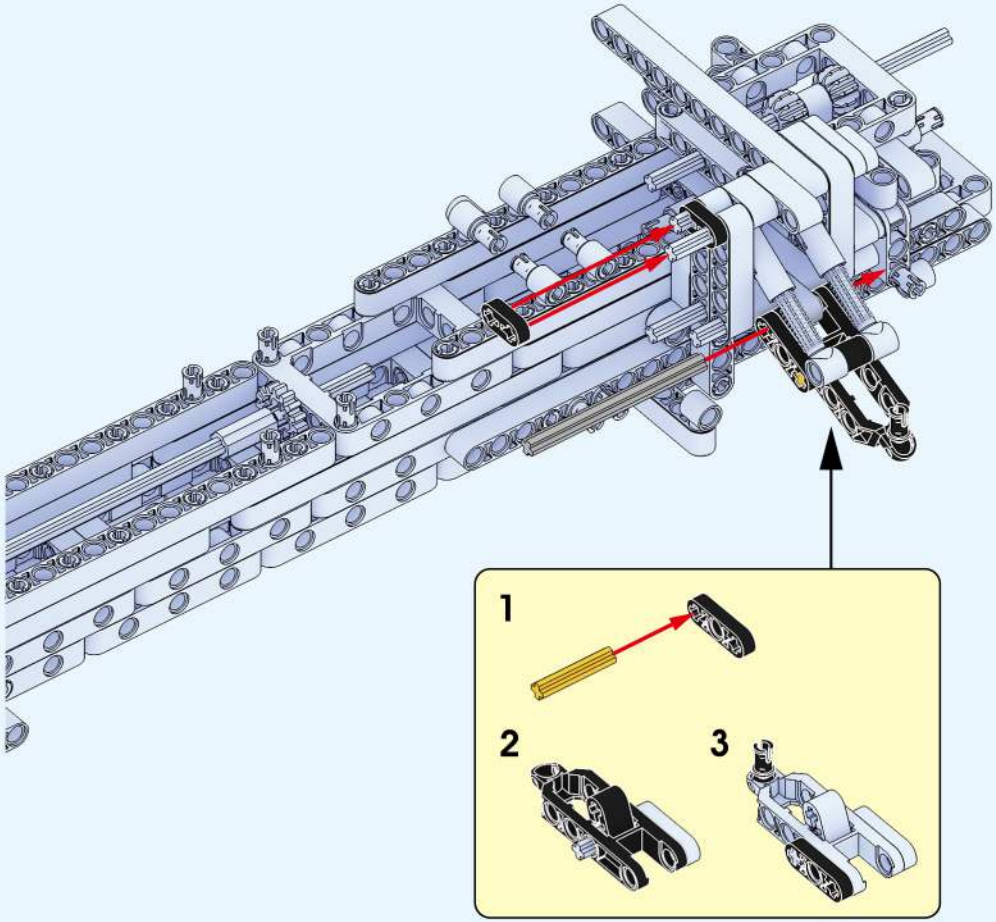

1:1

1:1

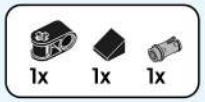

|93|

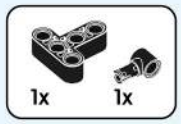

|94|

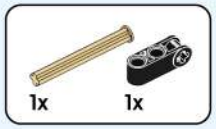

95

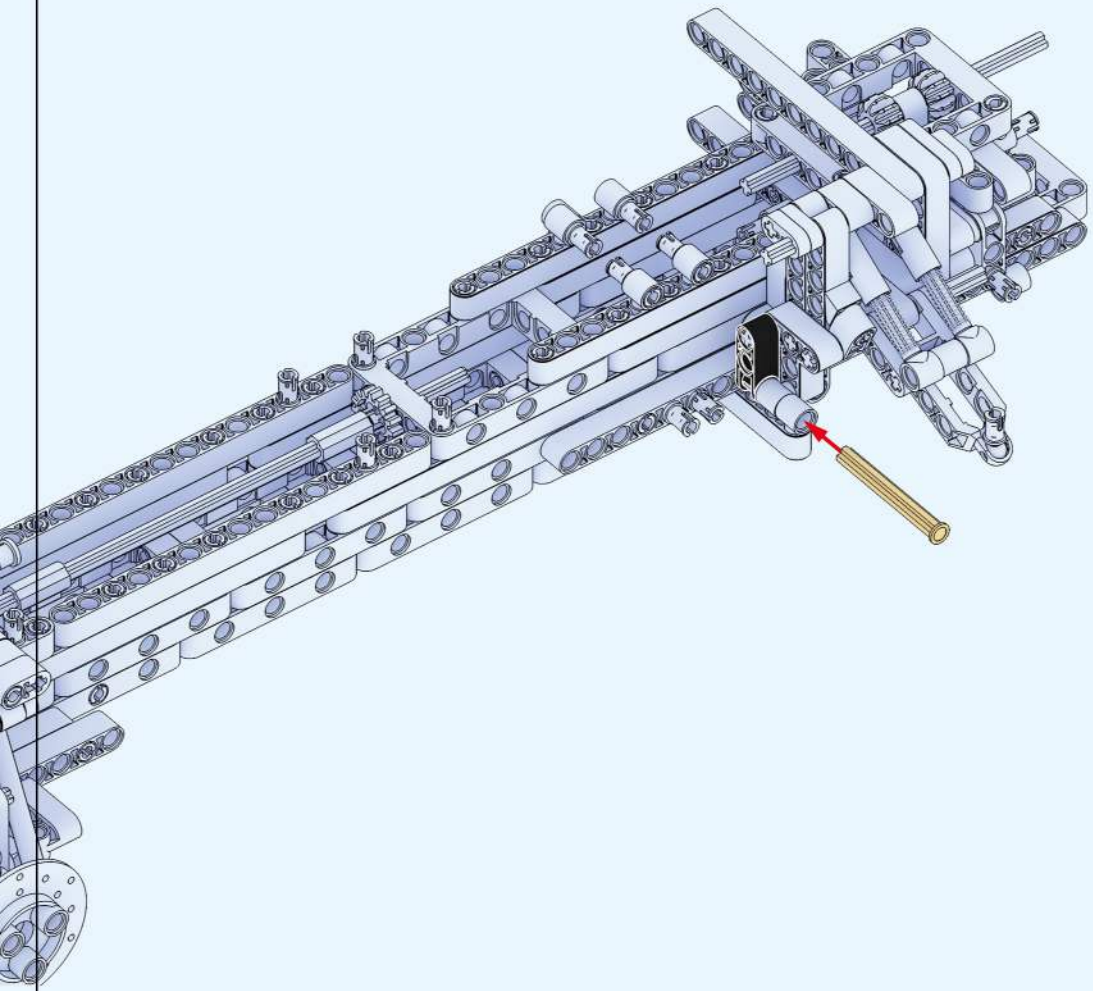

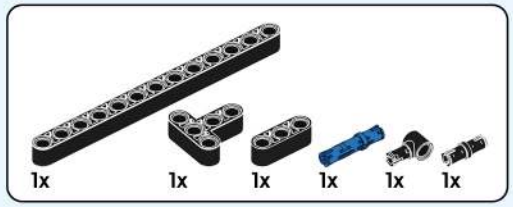

96

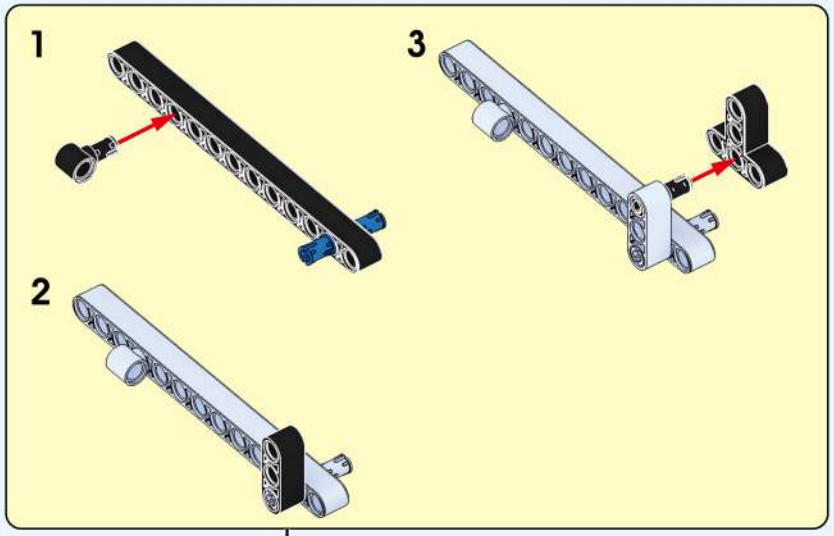

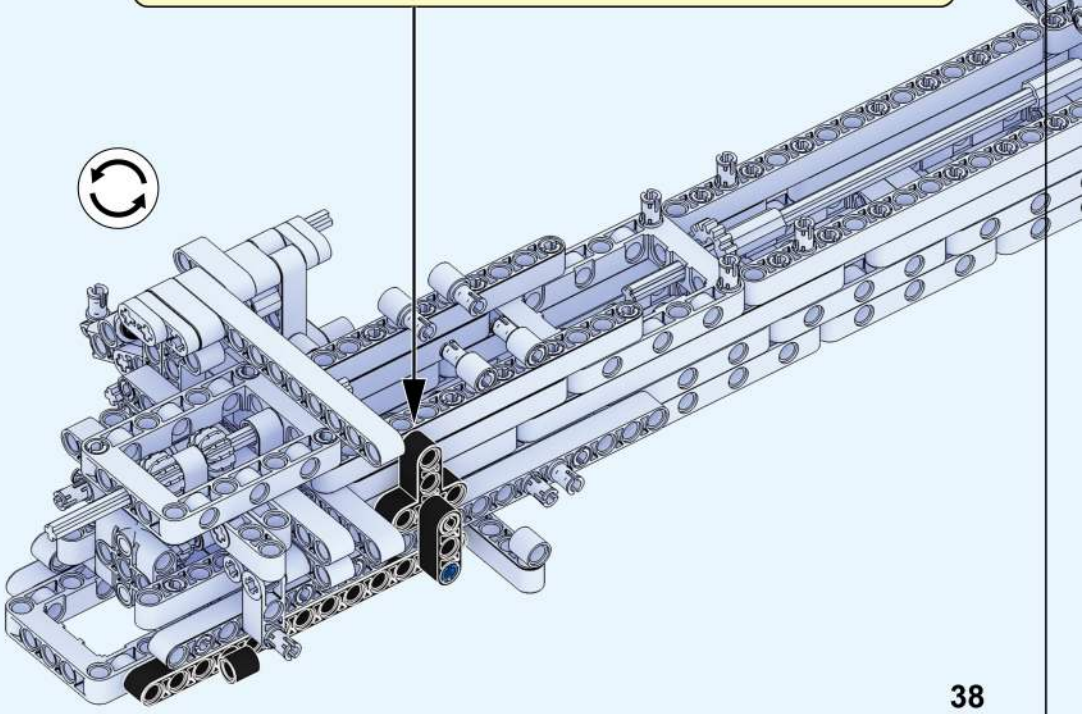

|97|

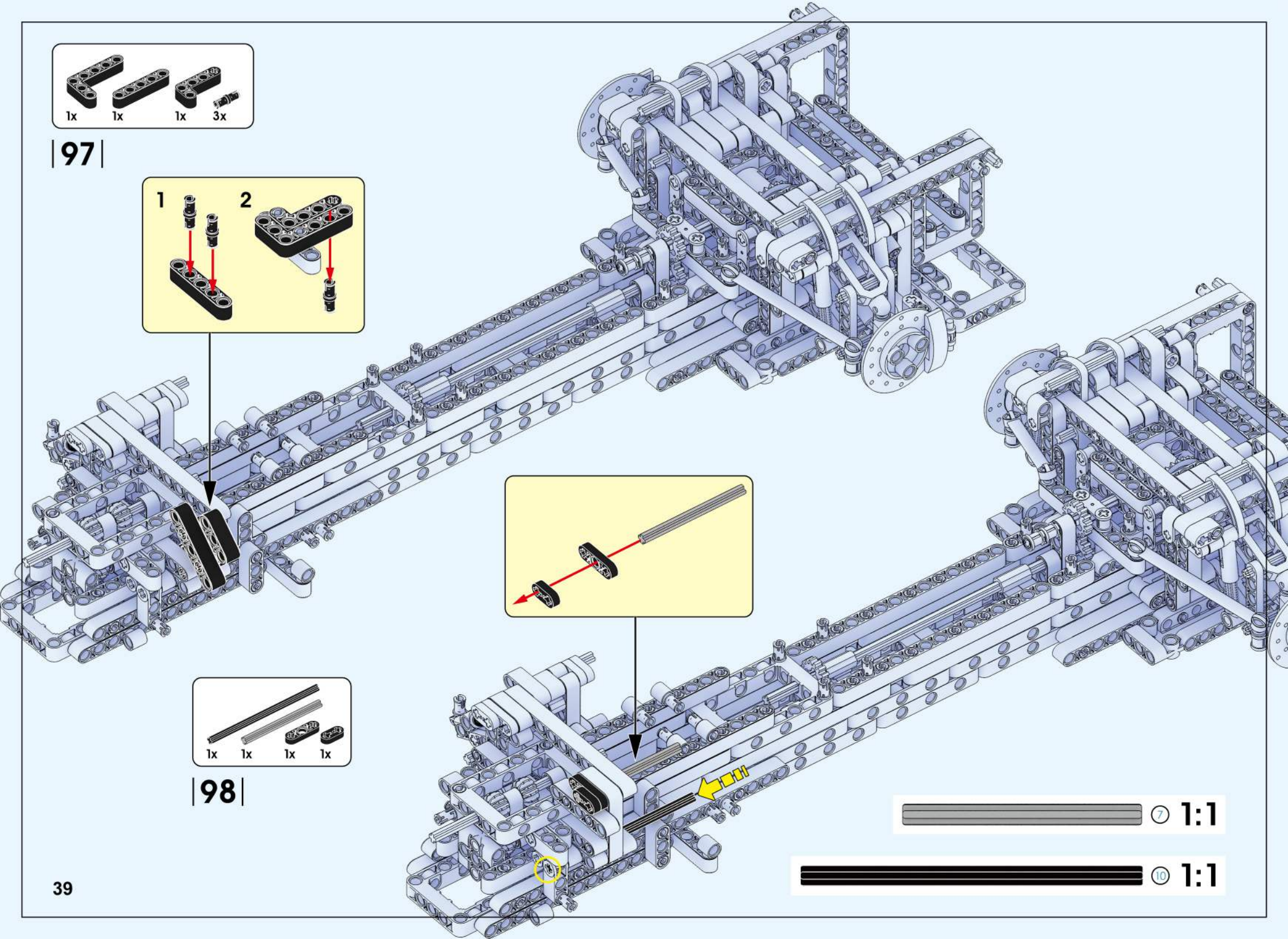

|98|

99

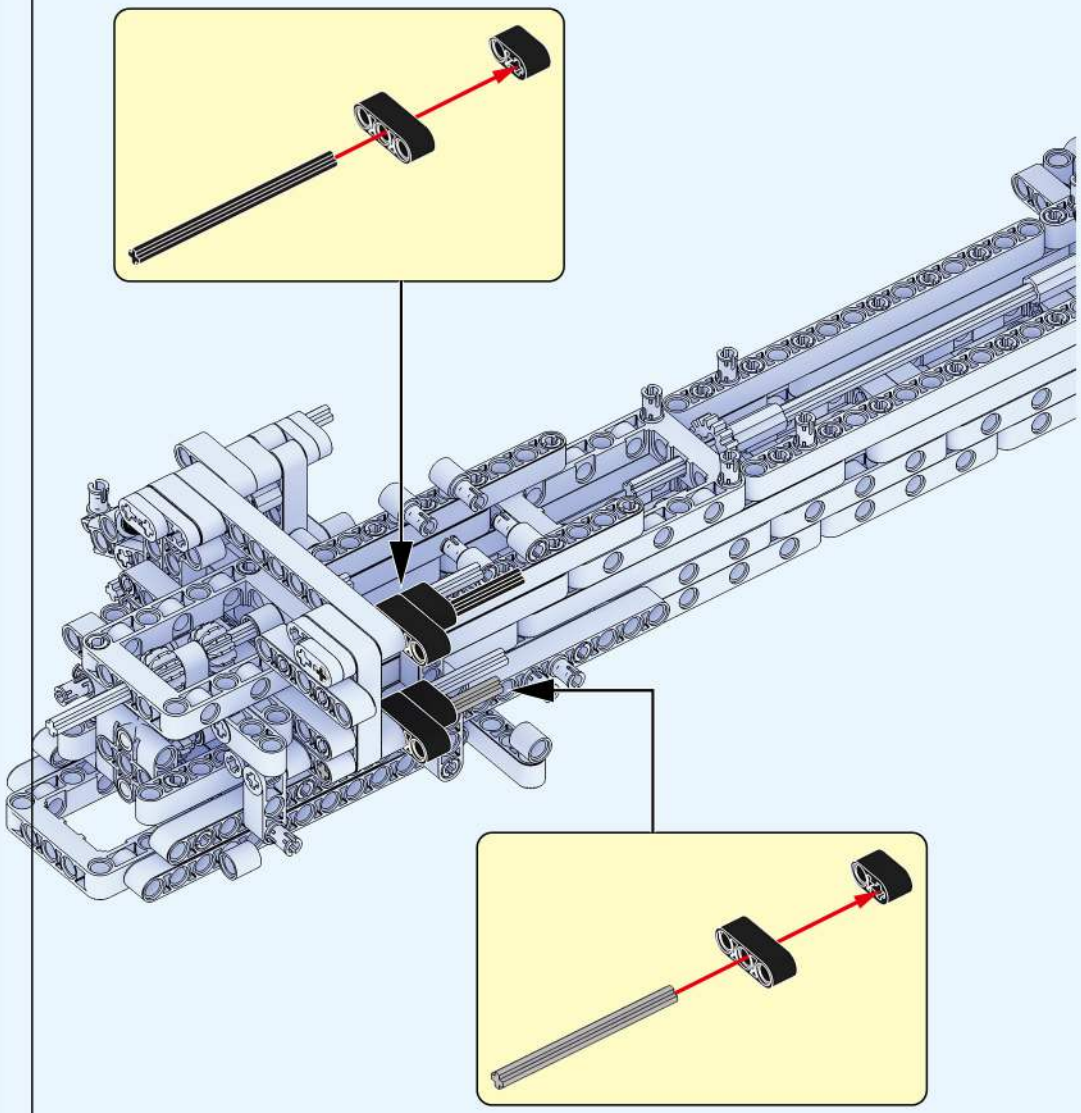

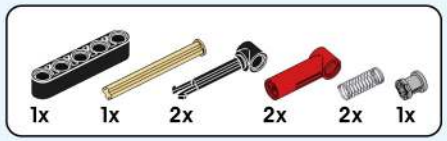

100

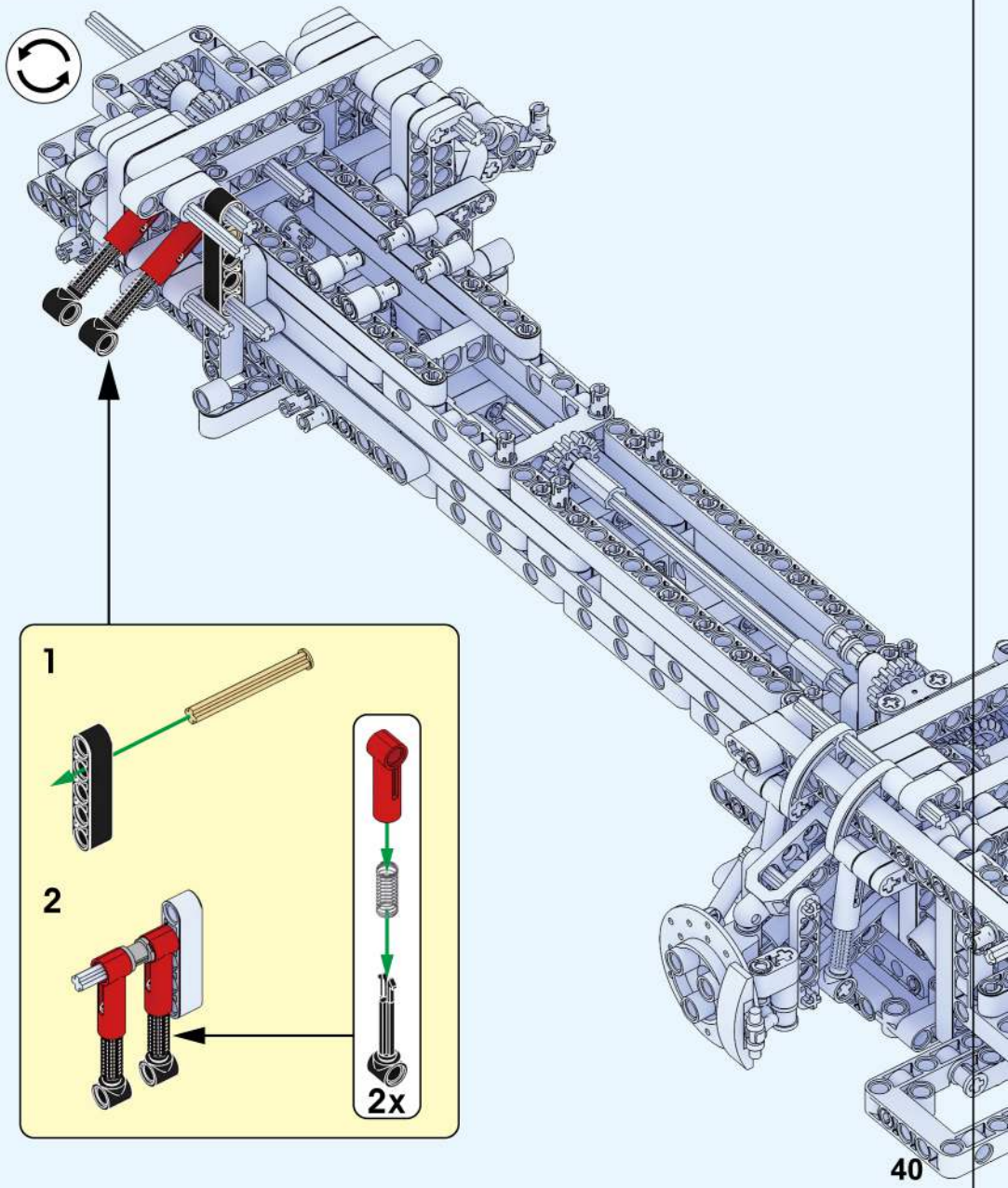

| 101 |

| 102 |

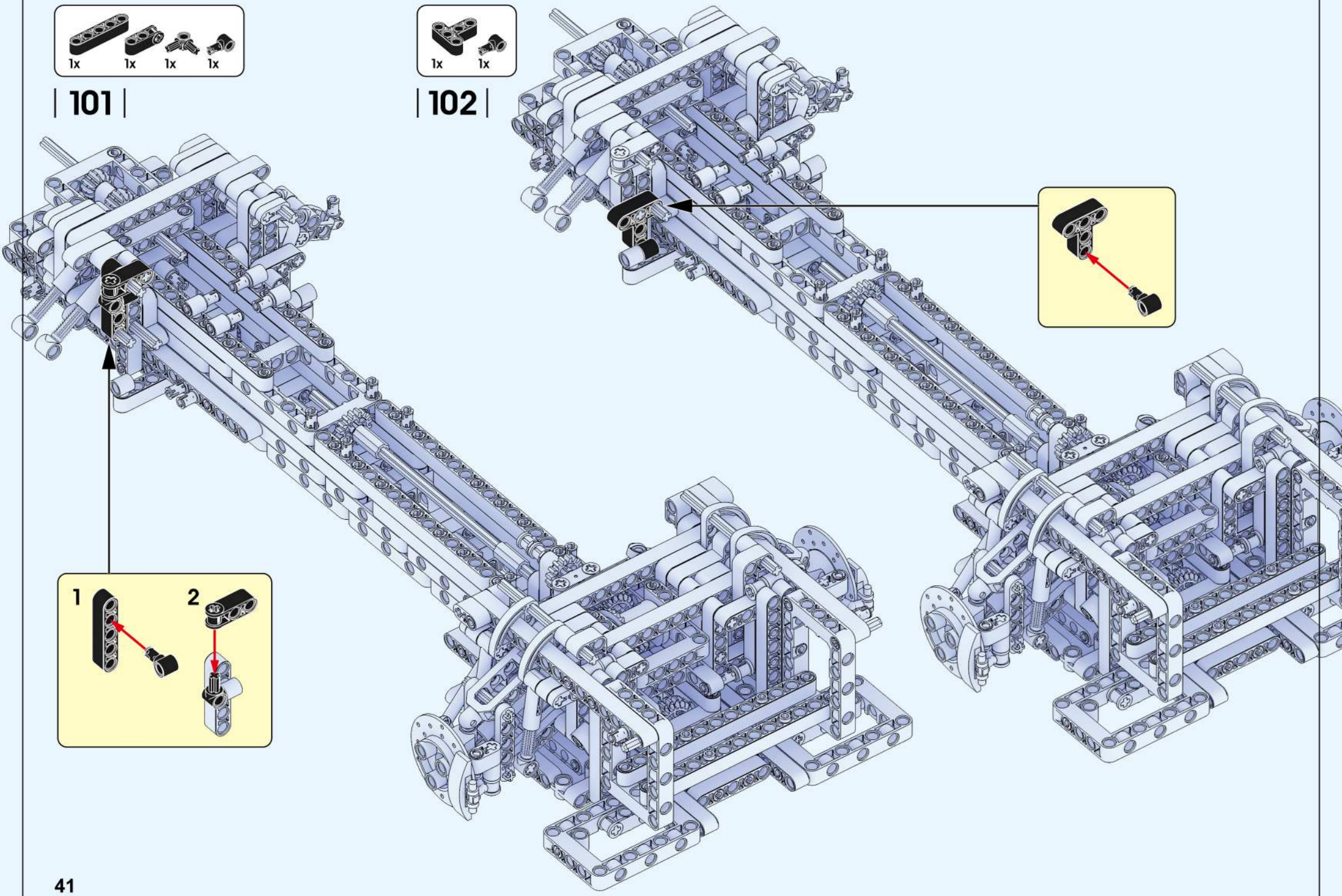

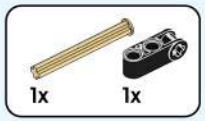

| 103 |

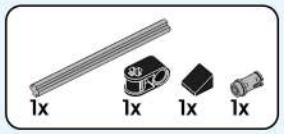

| 104 |

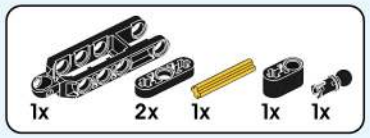

105

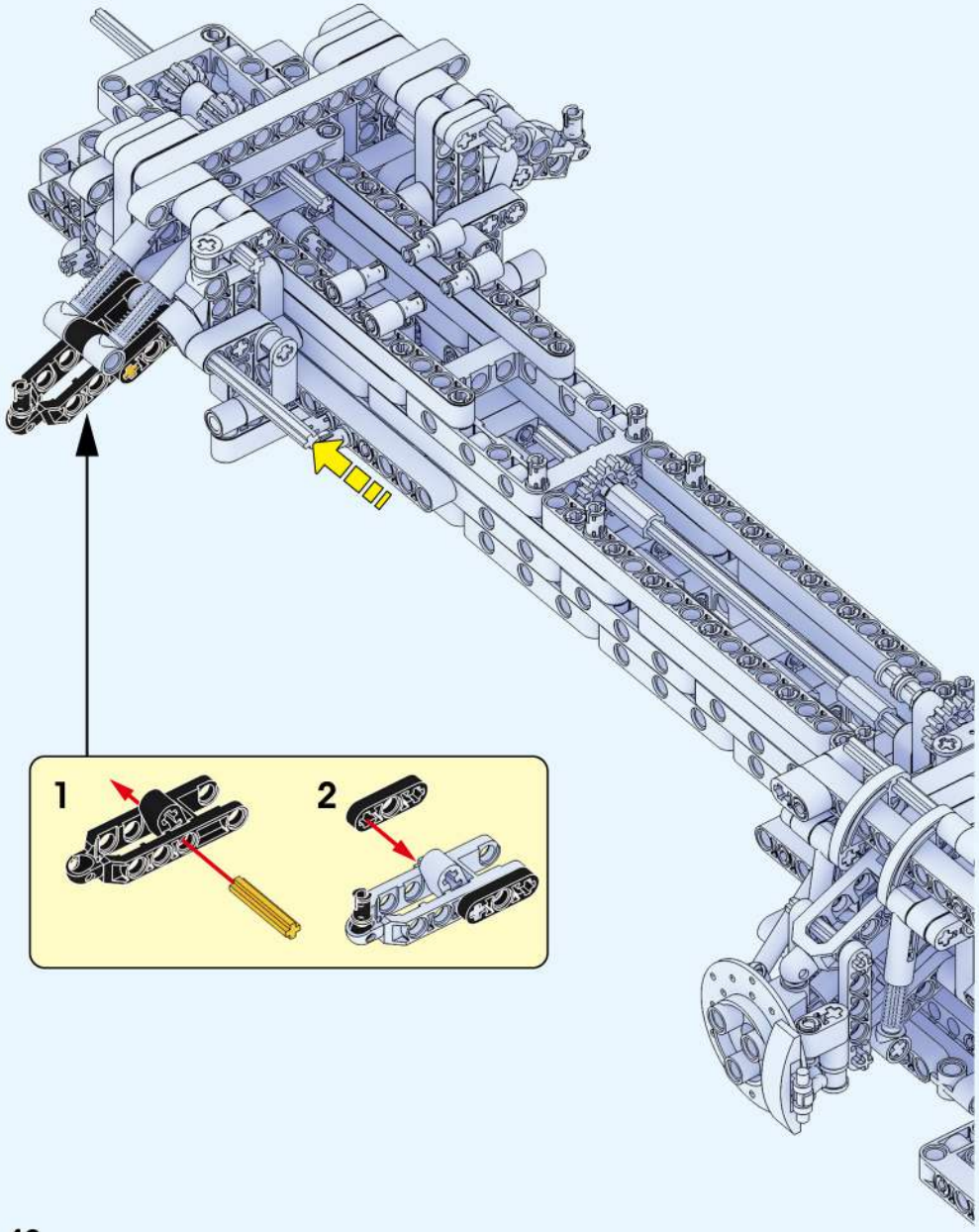

106

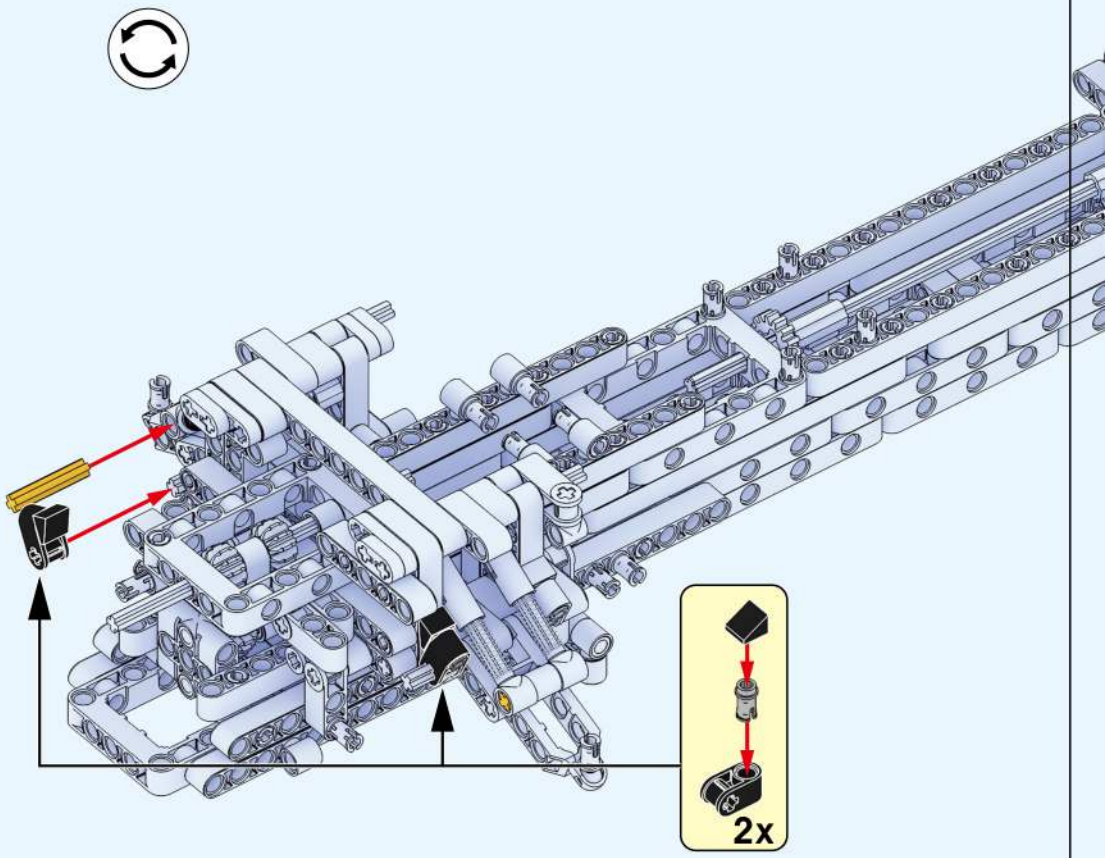

1:1

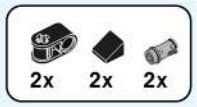

| 107 |

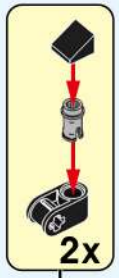

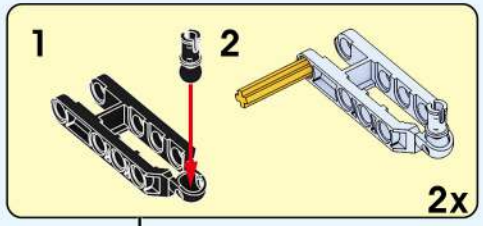

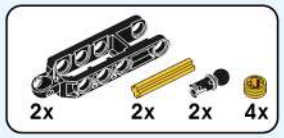

| 108 |

1:1

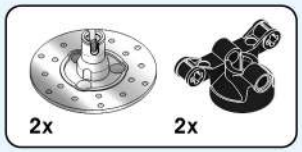

109

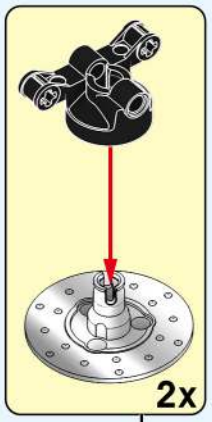

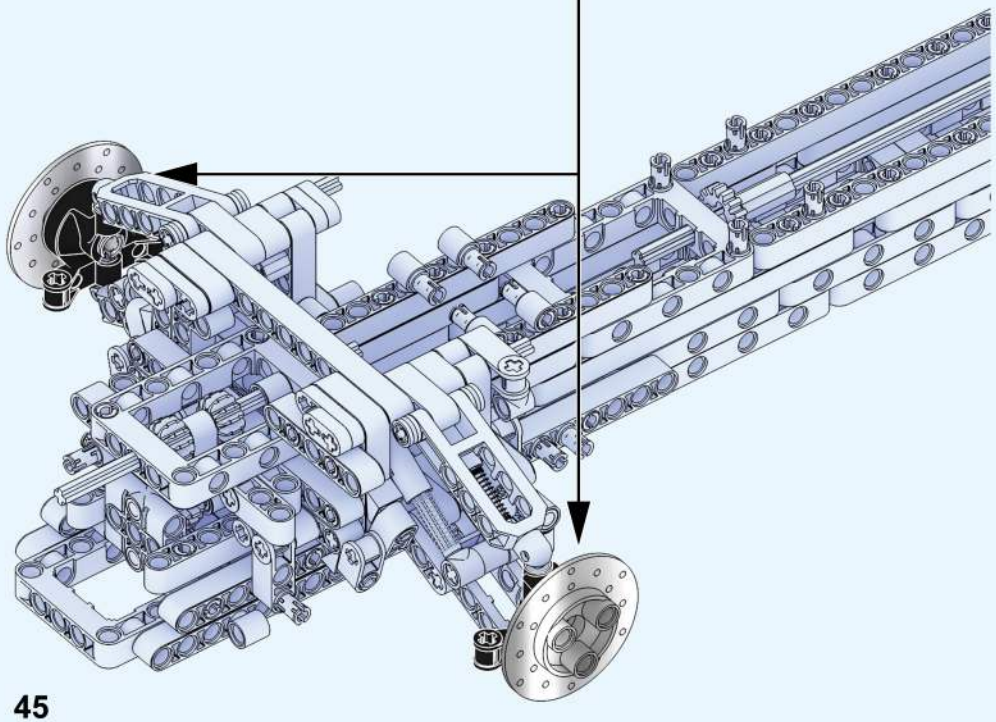

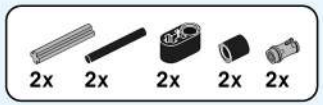

110

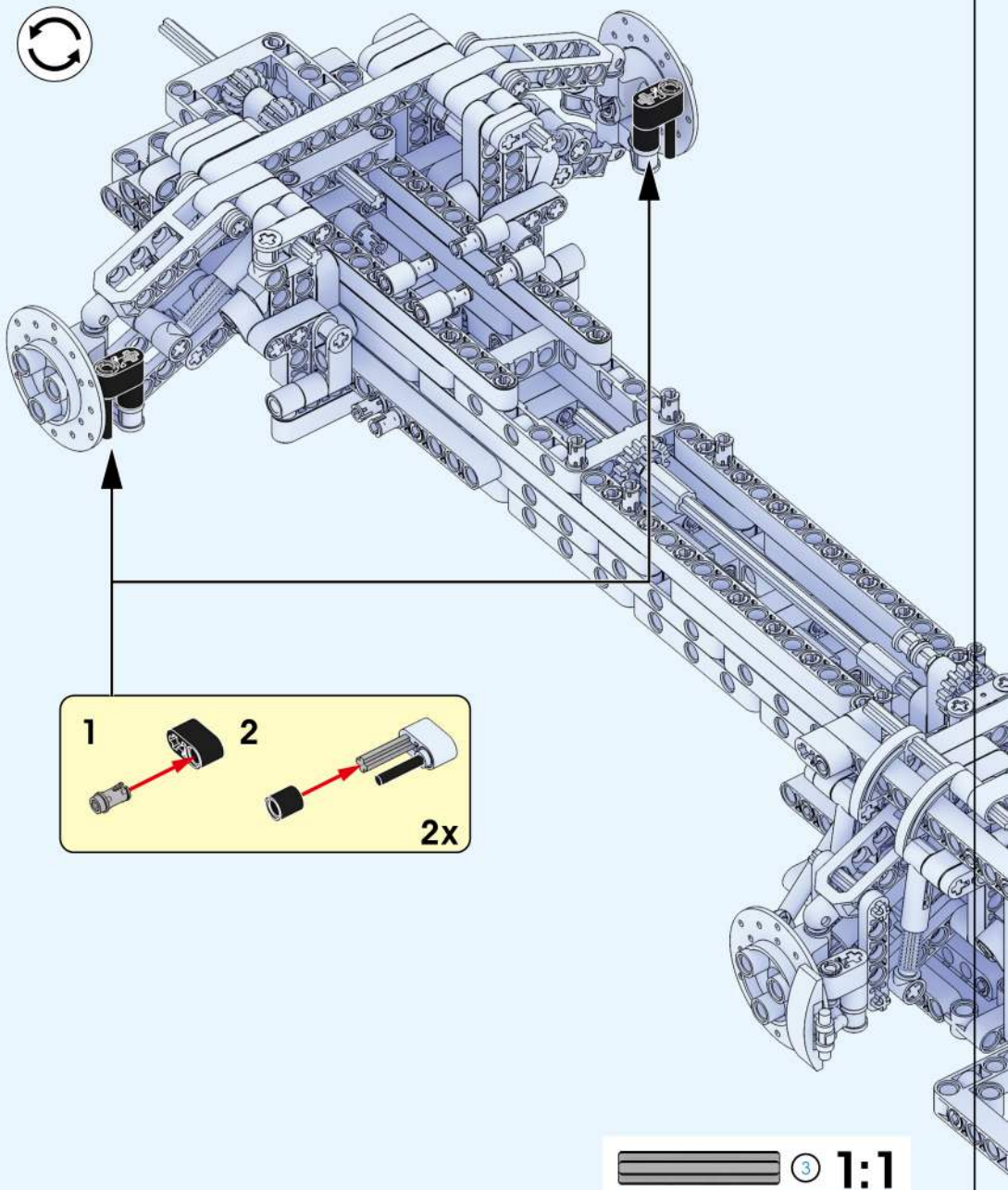

1:1

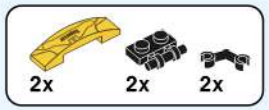

| 111 |

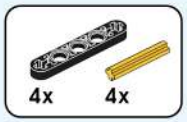

| 112 |

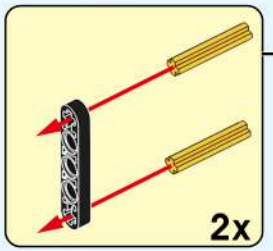

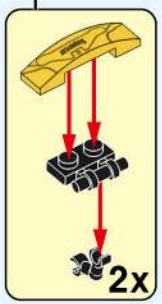

| 113 |

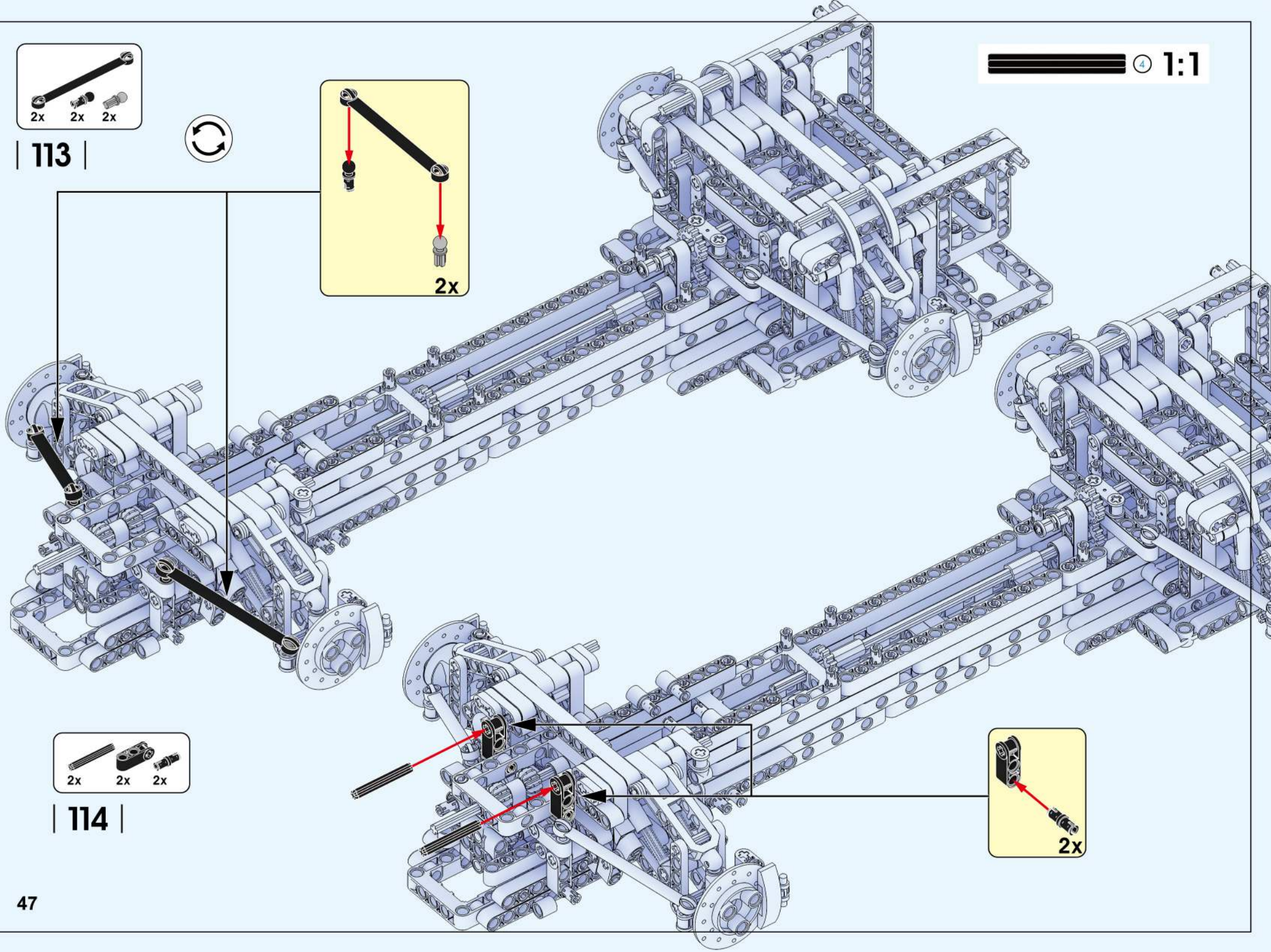

| 114 |

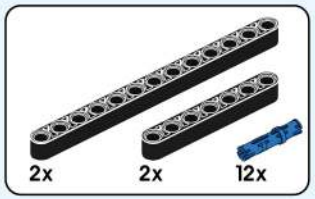

| 115 |

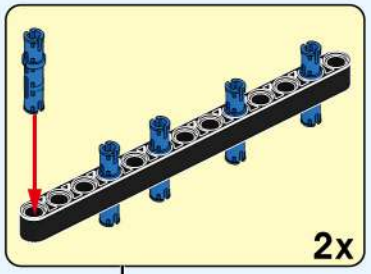

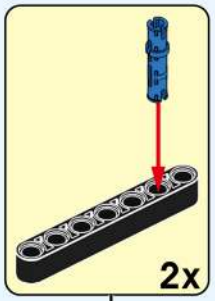

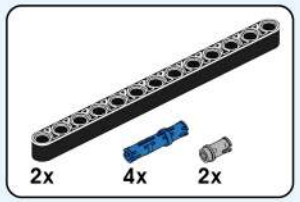

| 116 |

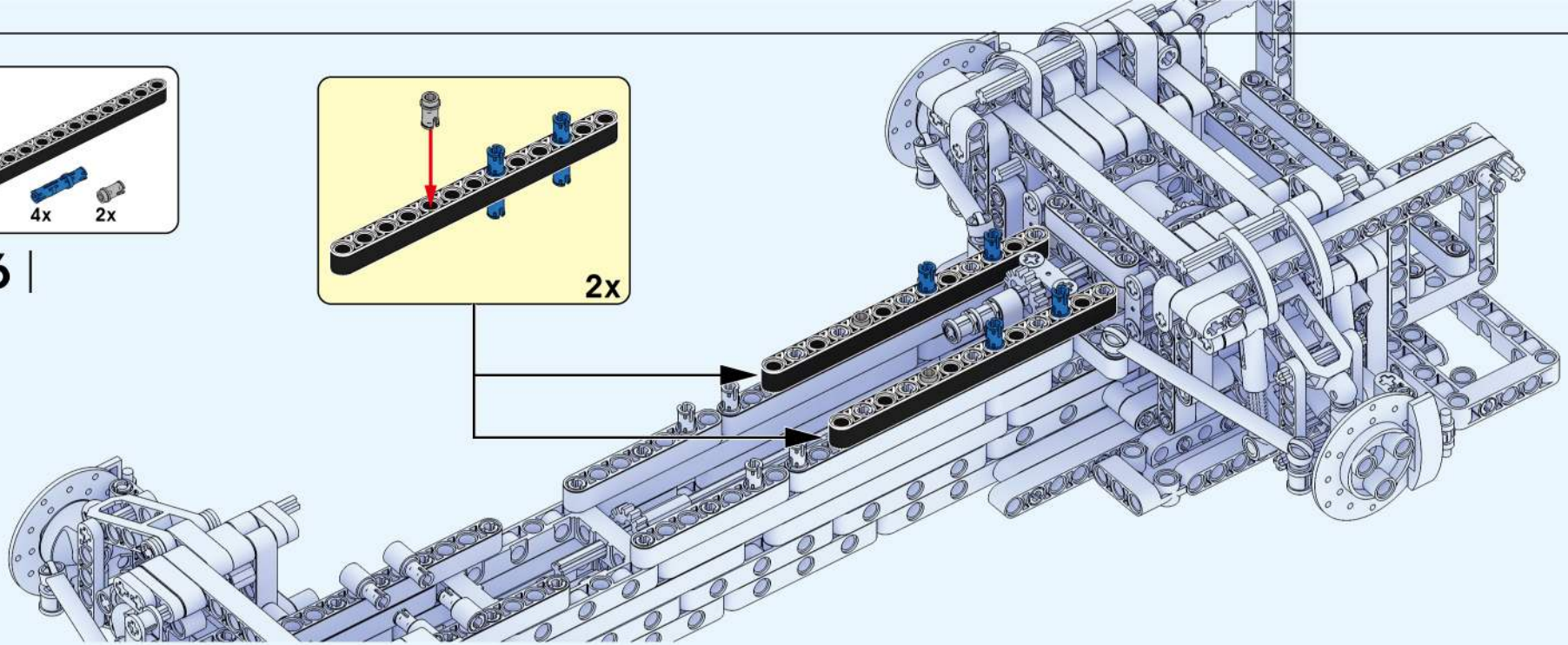

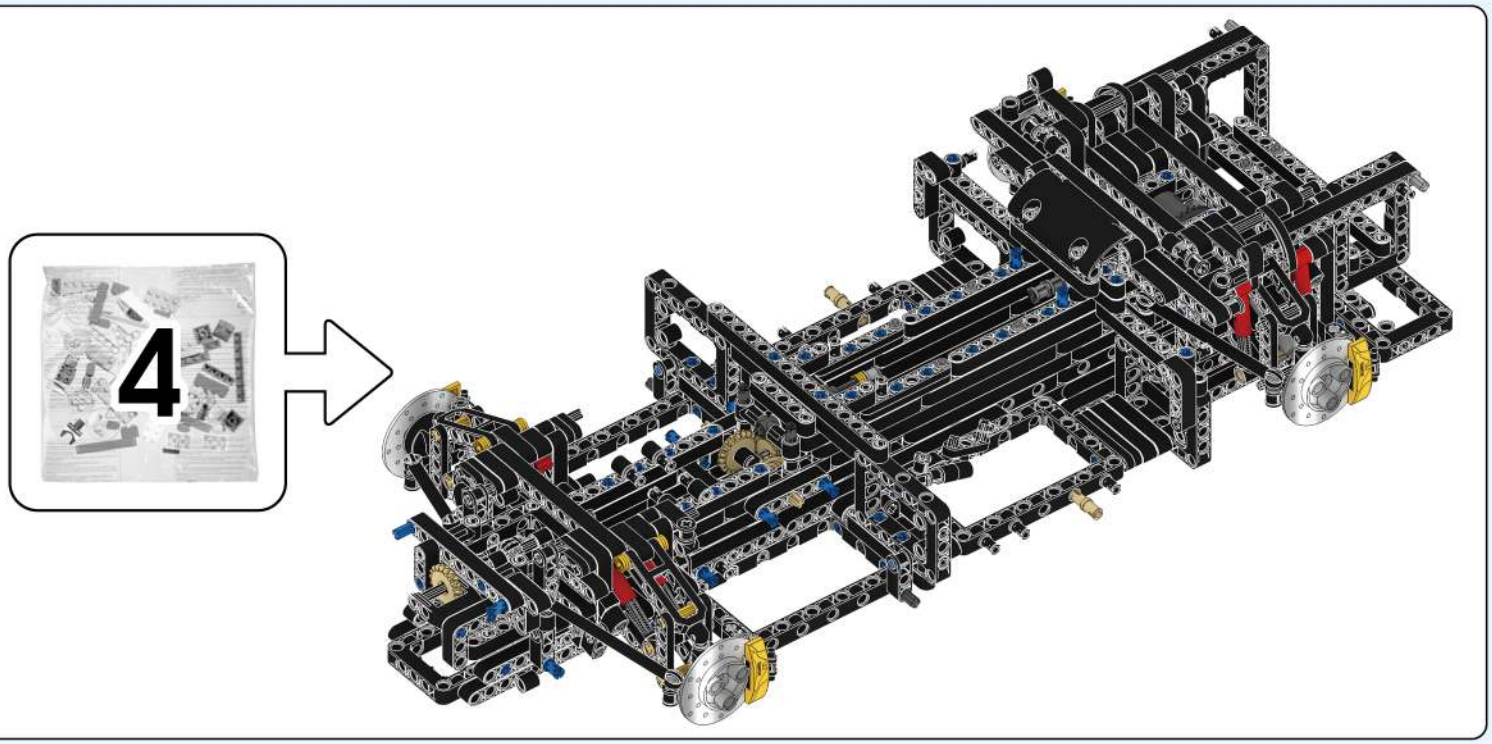

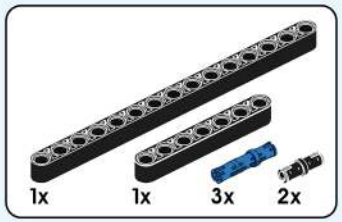

| 117 |

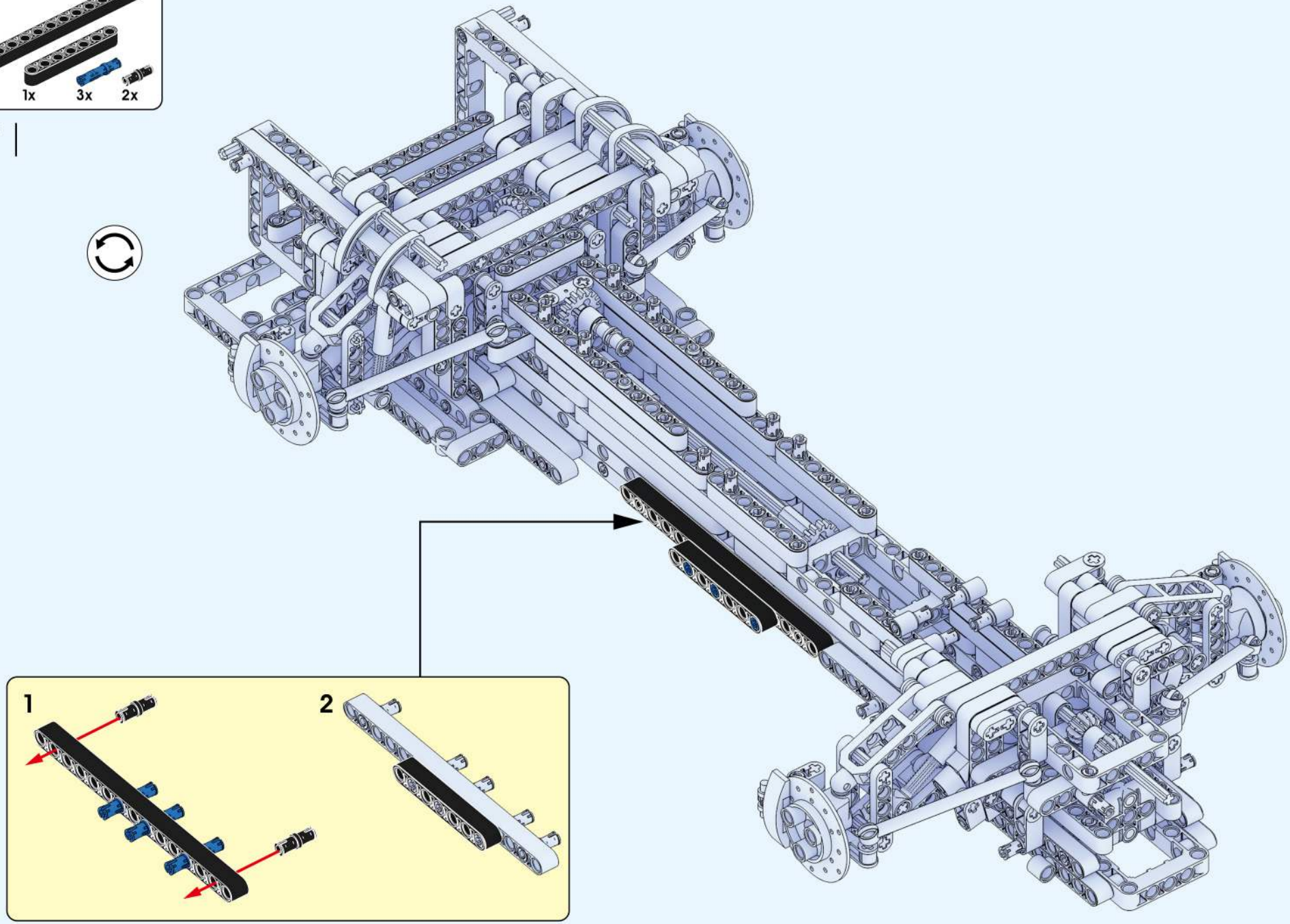

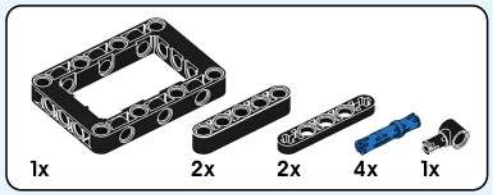

118

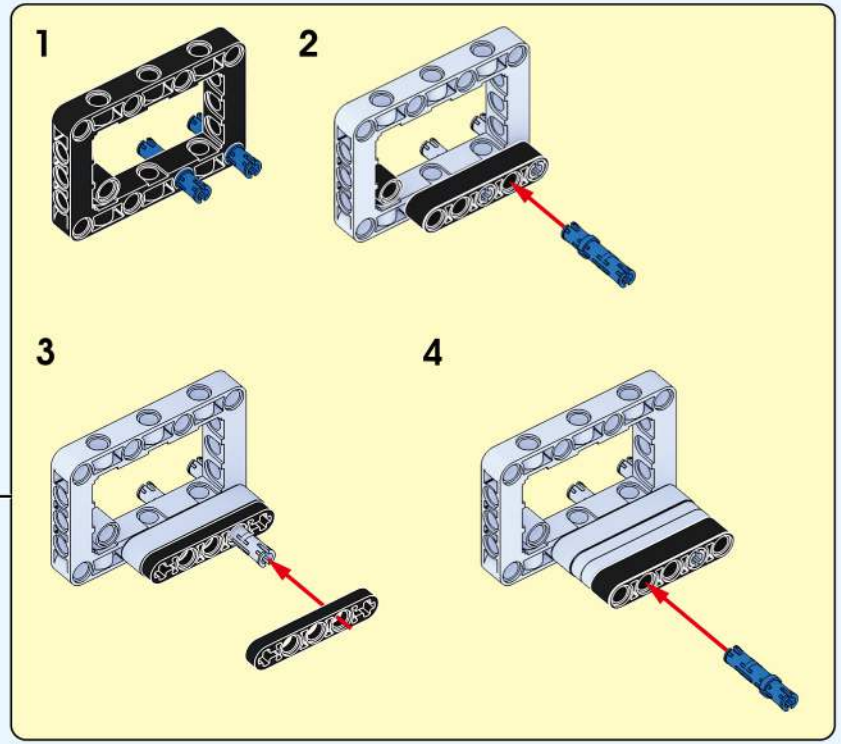

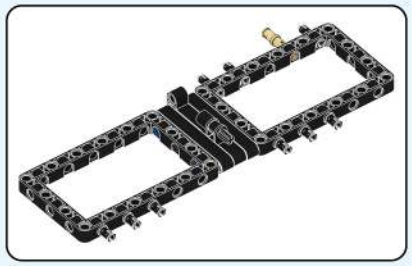

| 119 |

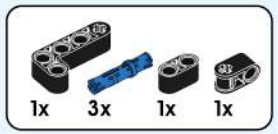

| 120 |

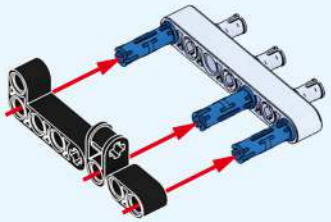

| 121 |

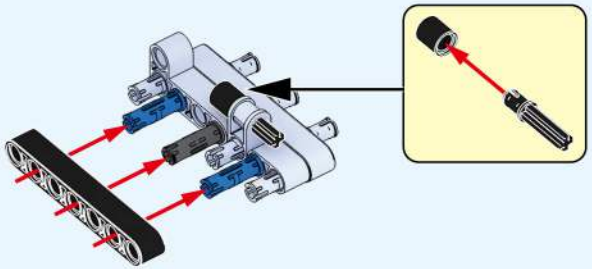

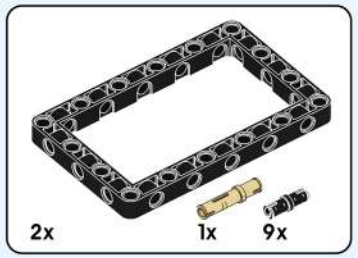

| 122 |

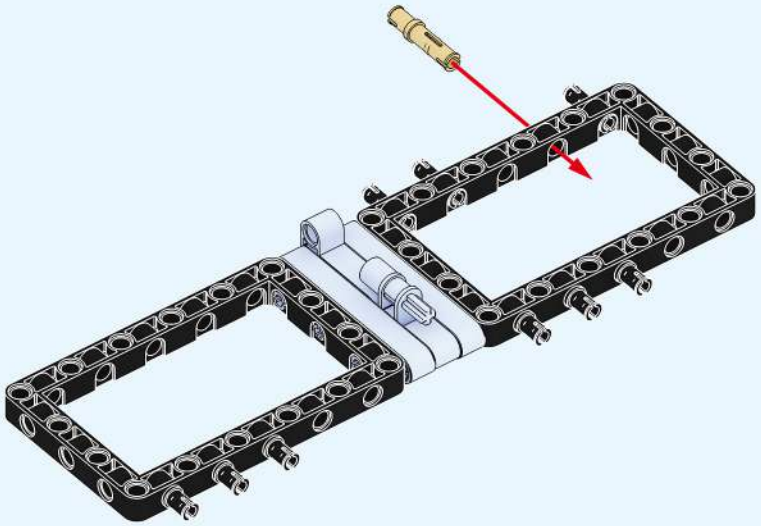

| 123 |

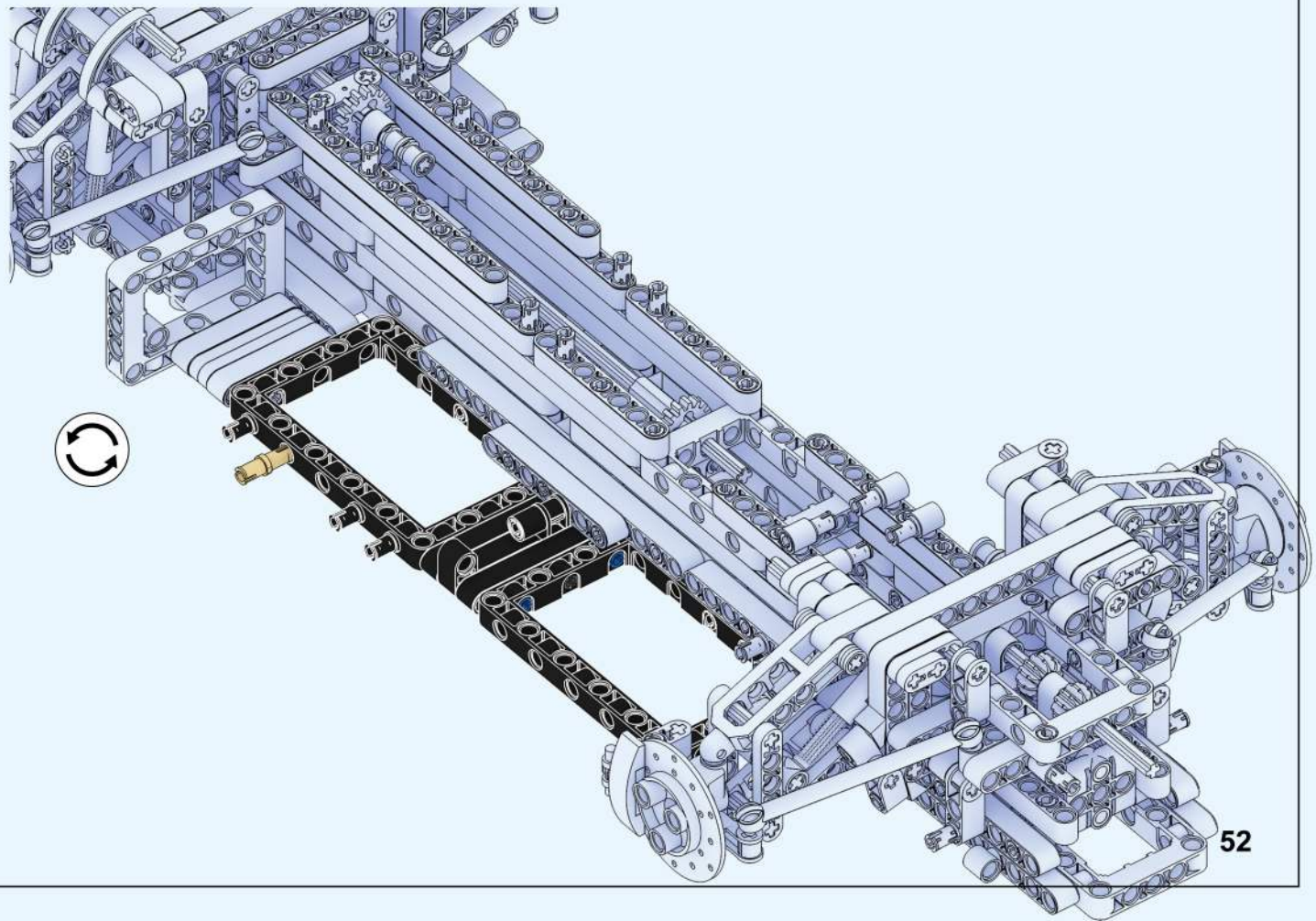

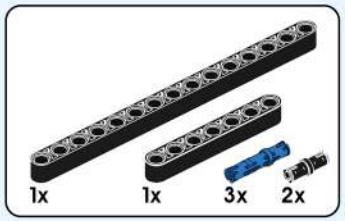

| 124 |

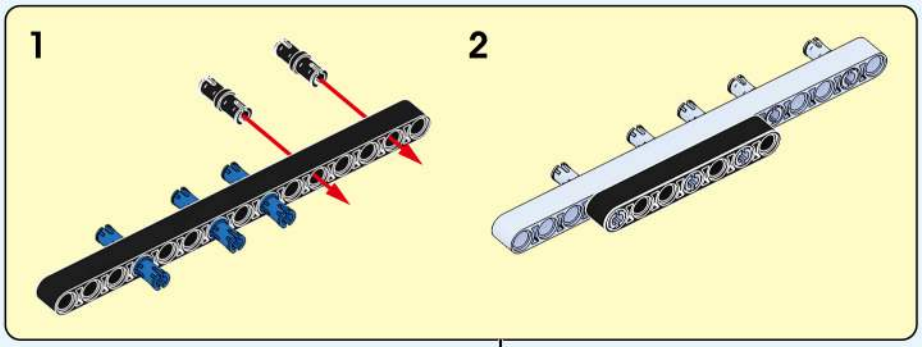

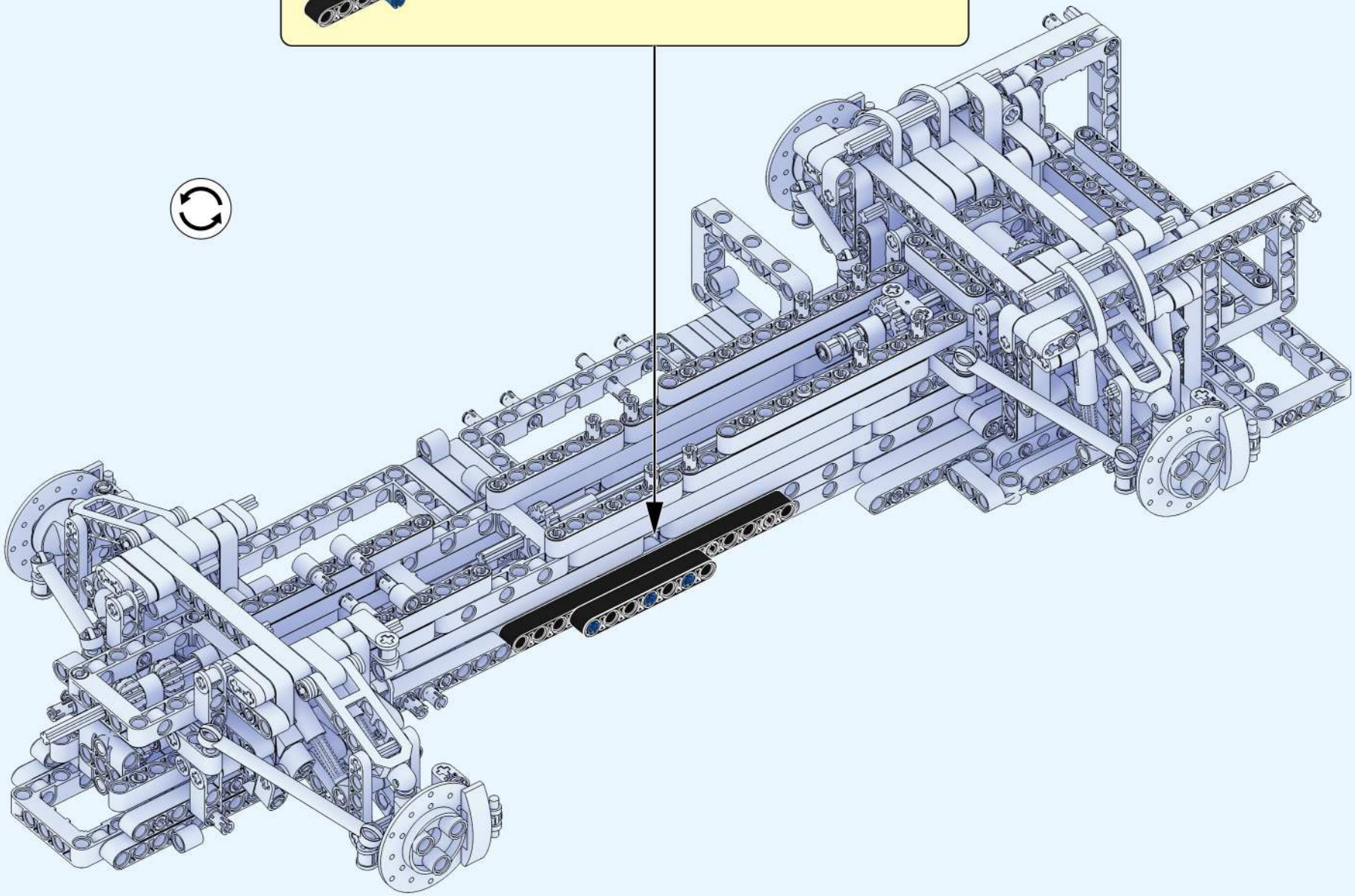

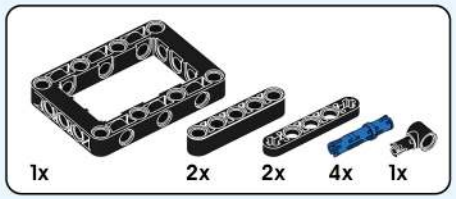

125

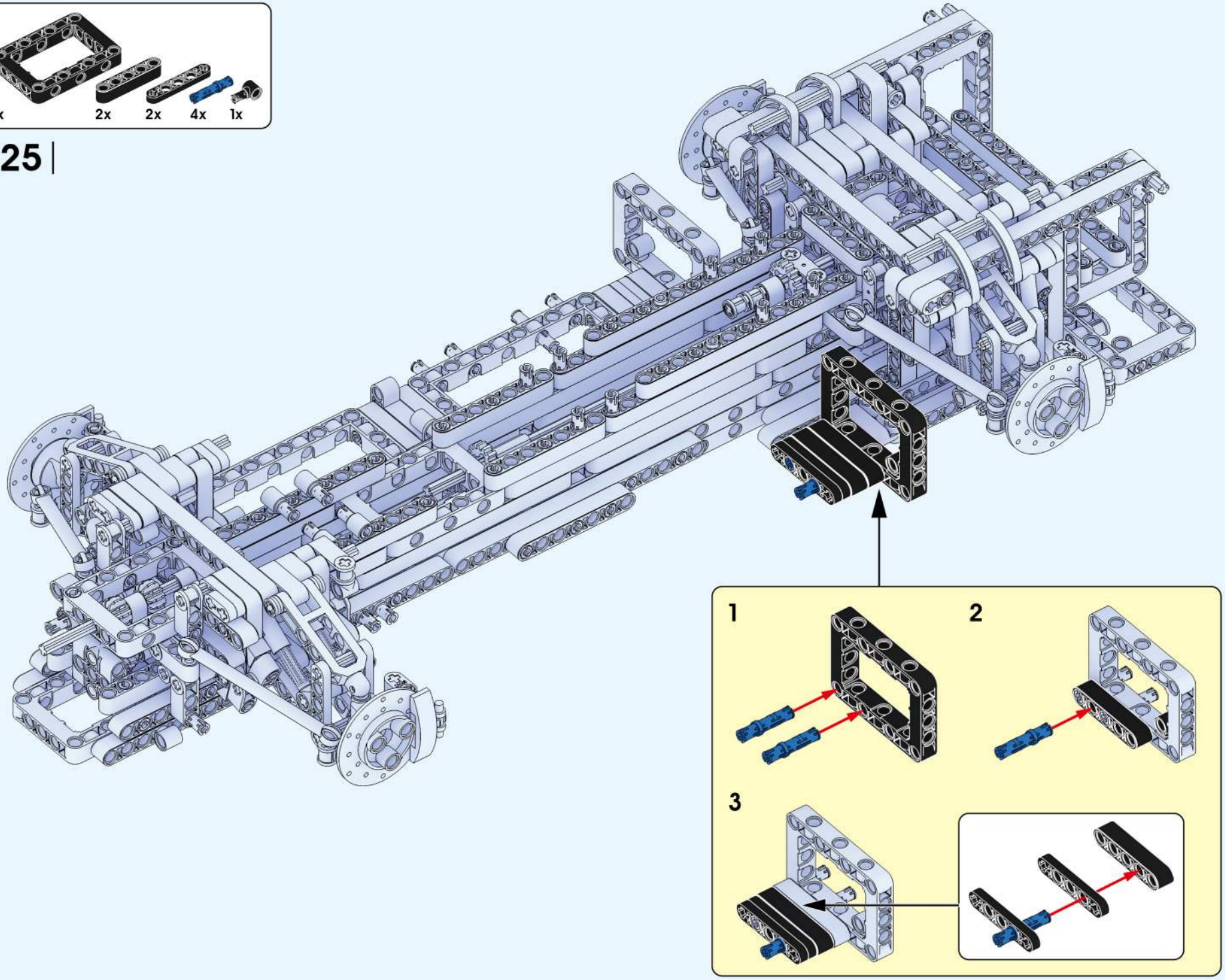

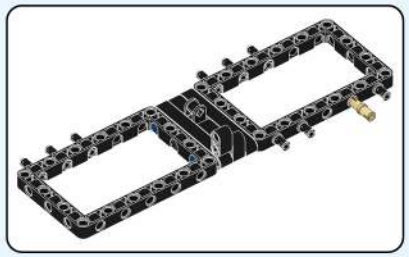

| 126 |

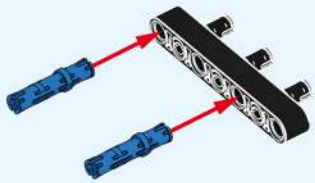

| 127 |

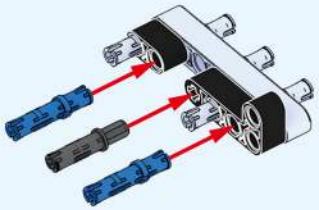

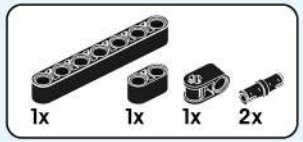

| 128 |

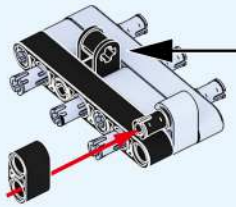

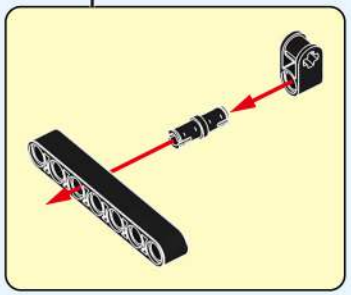

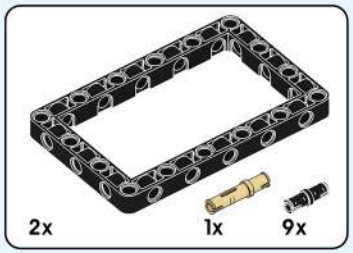

| 129 |

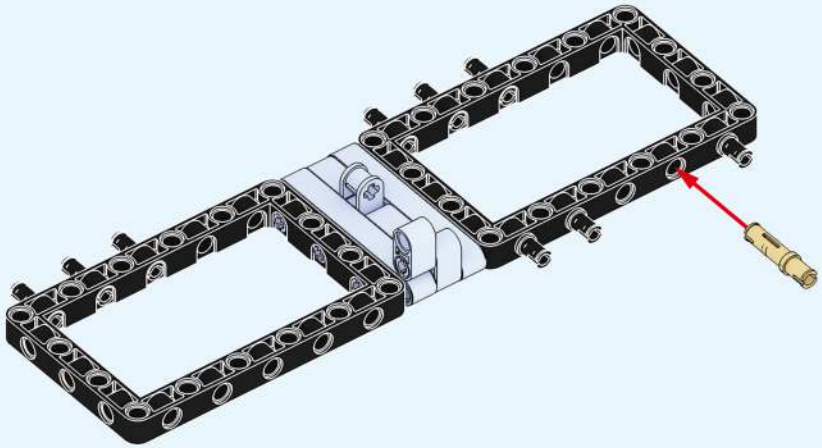

| 130 |

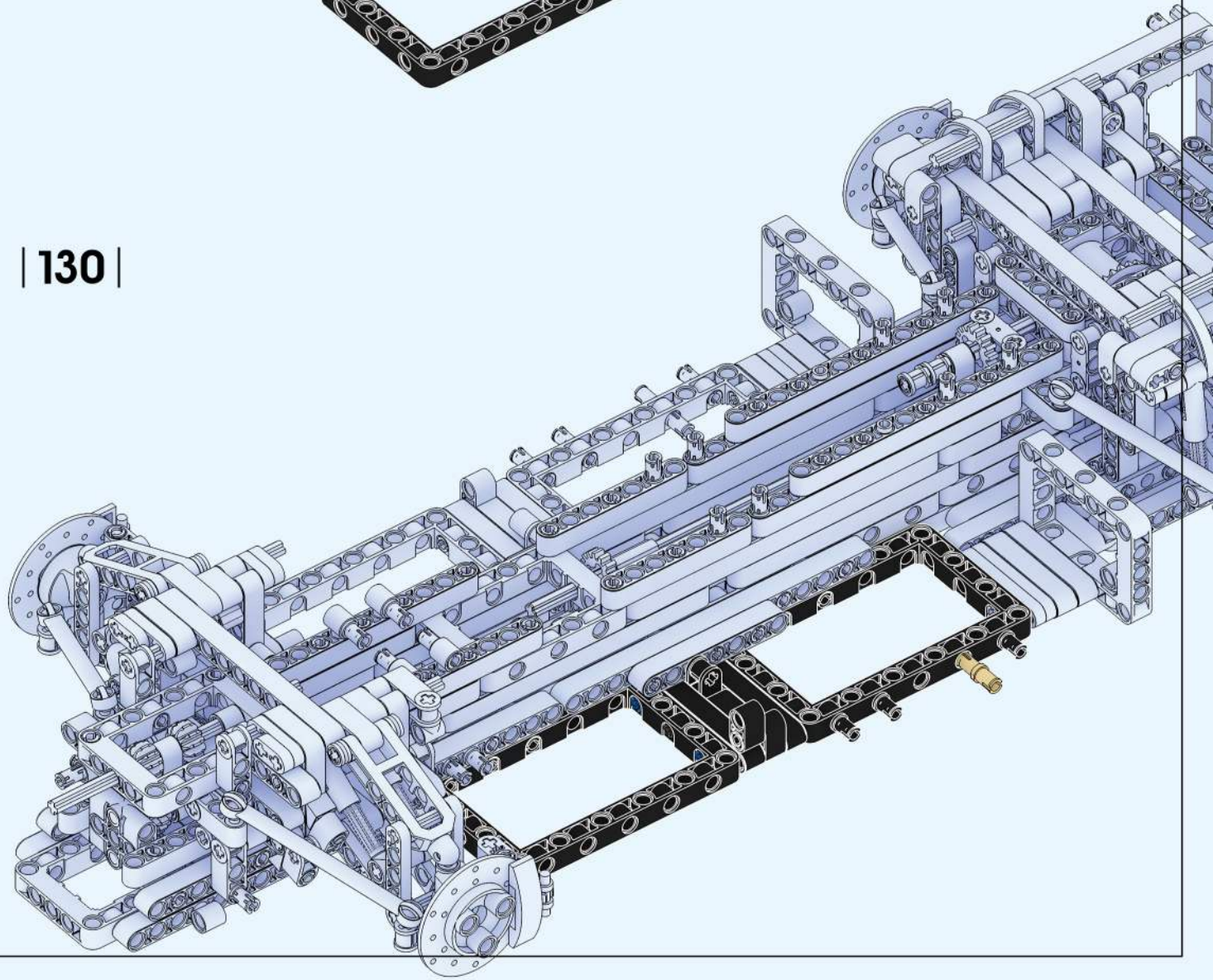

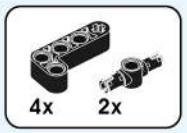

131

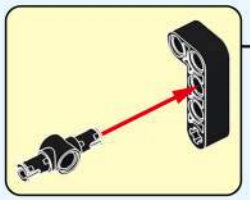

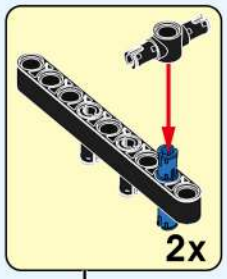

132

133

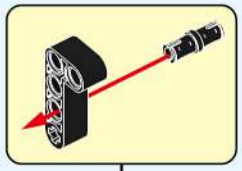

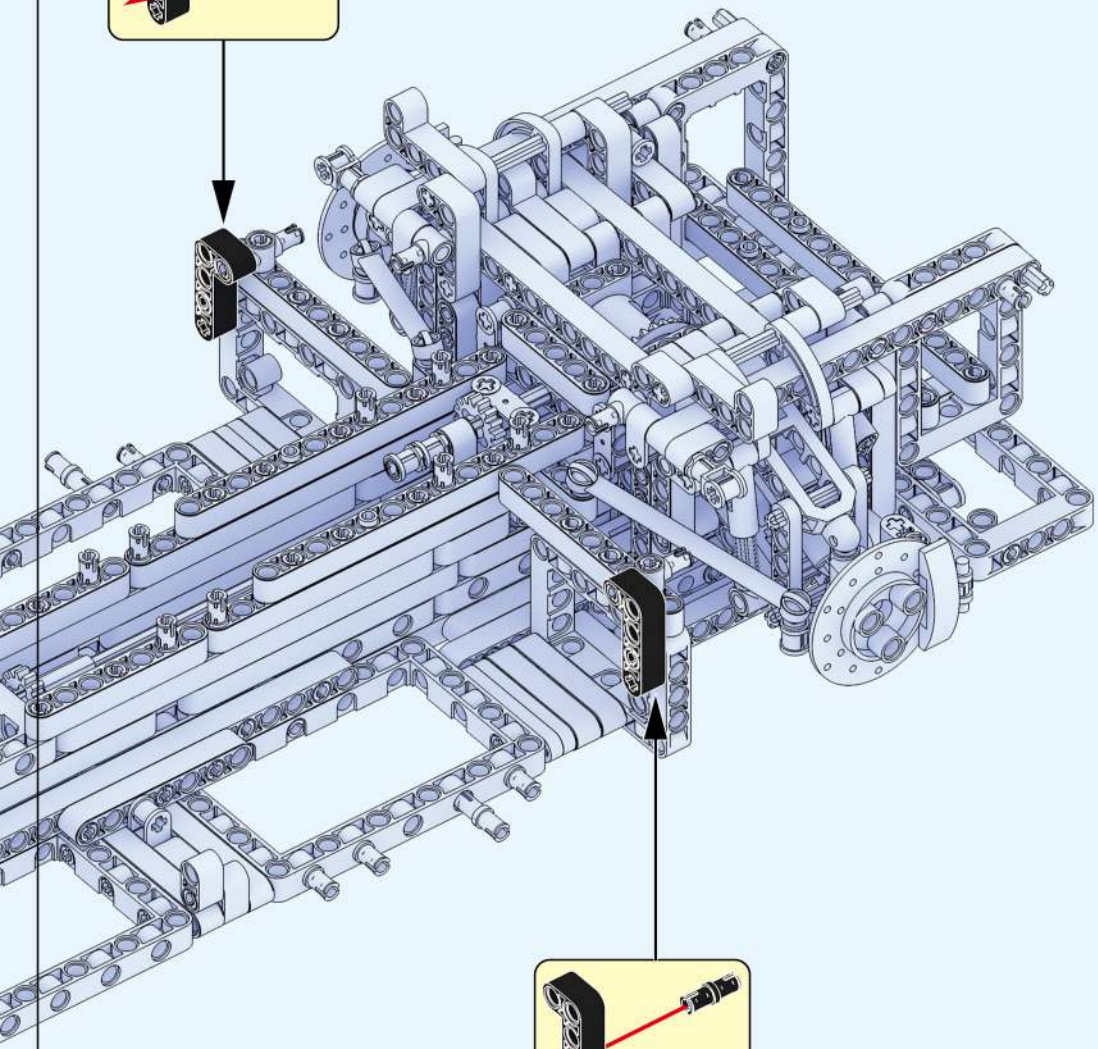

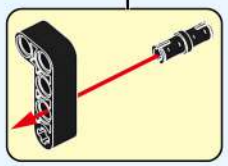

134

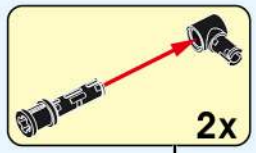

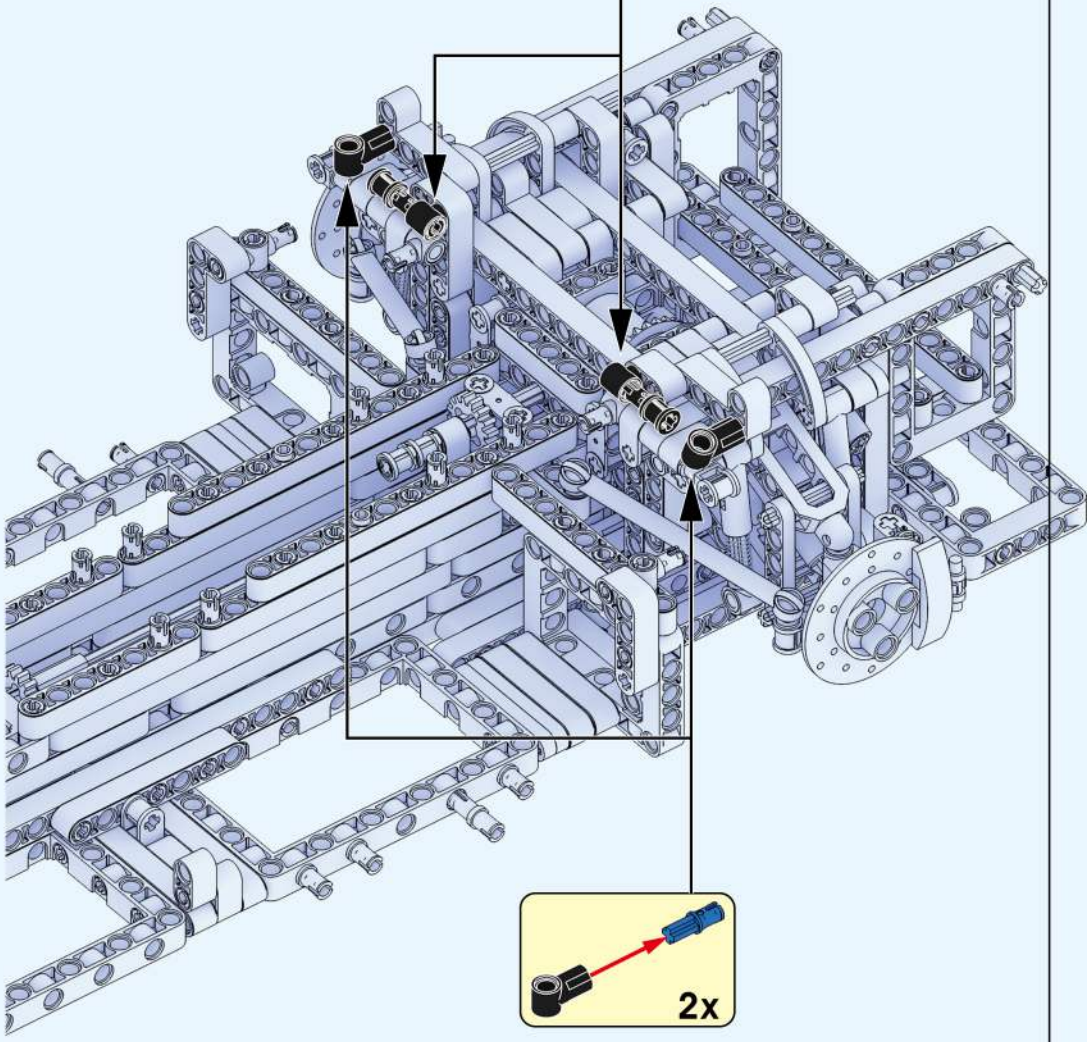

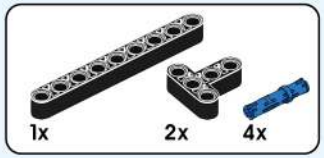

135

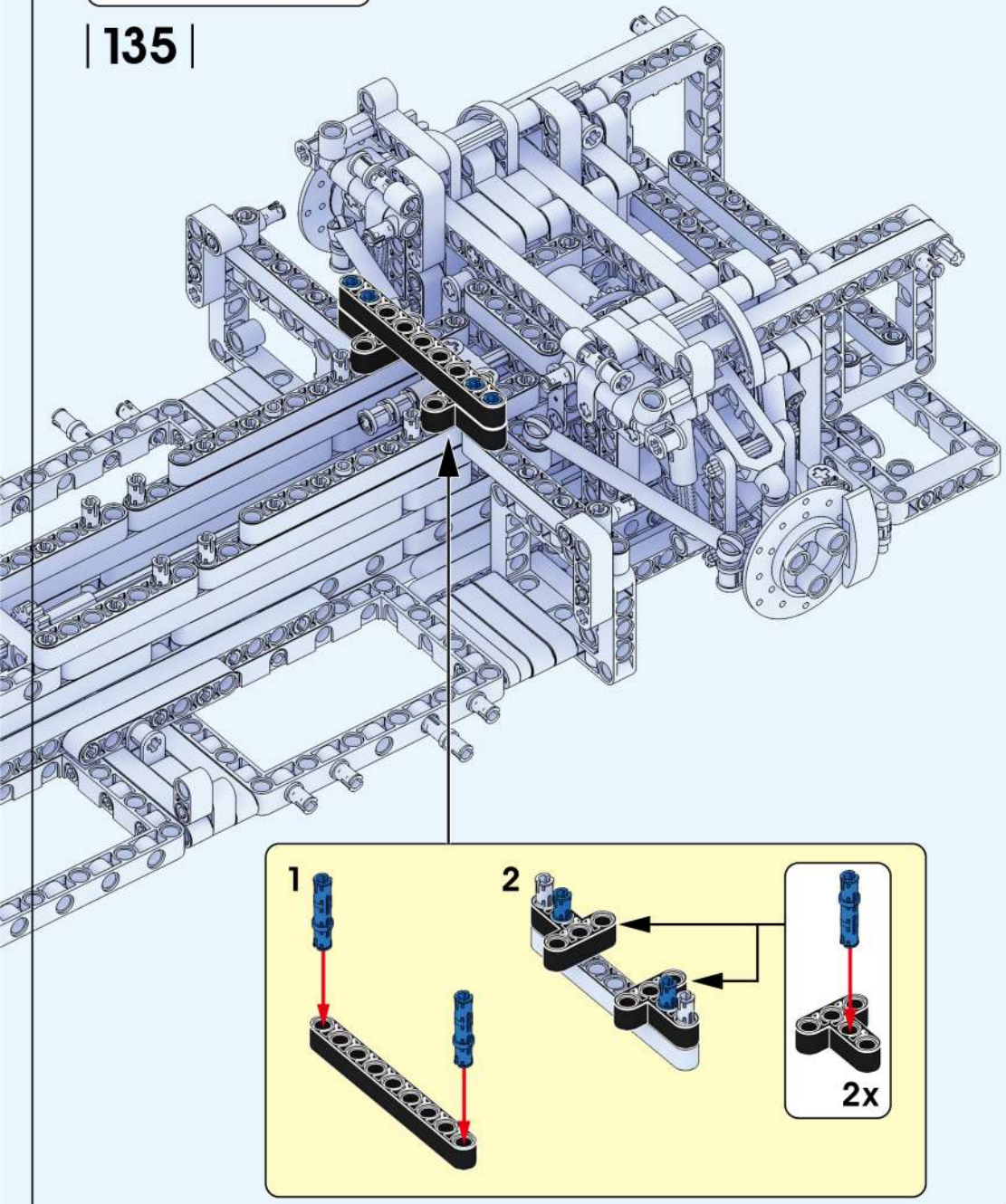

136

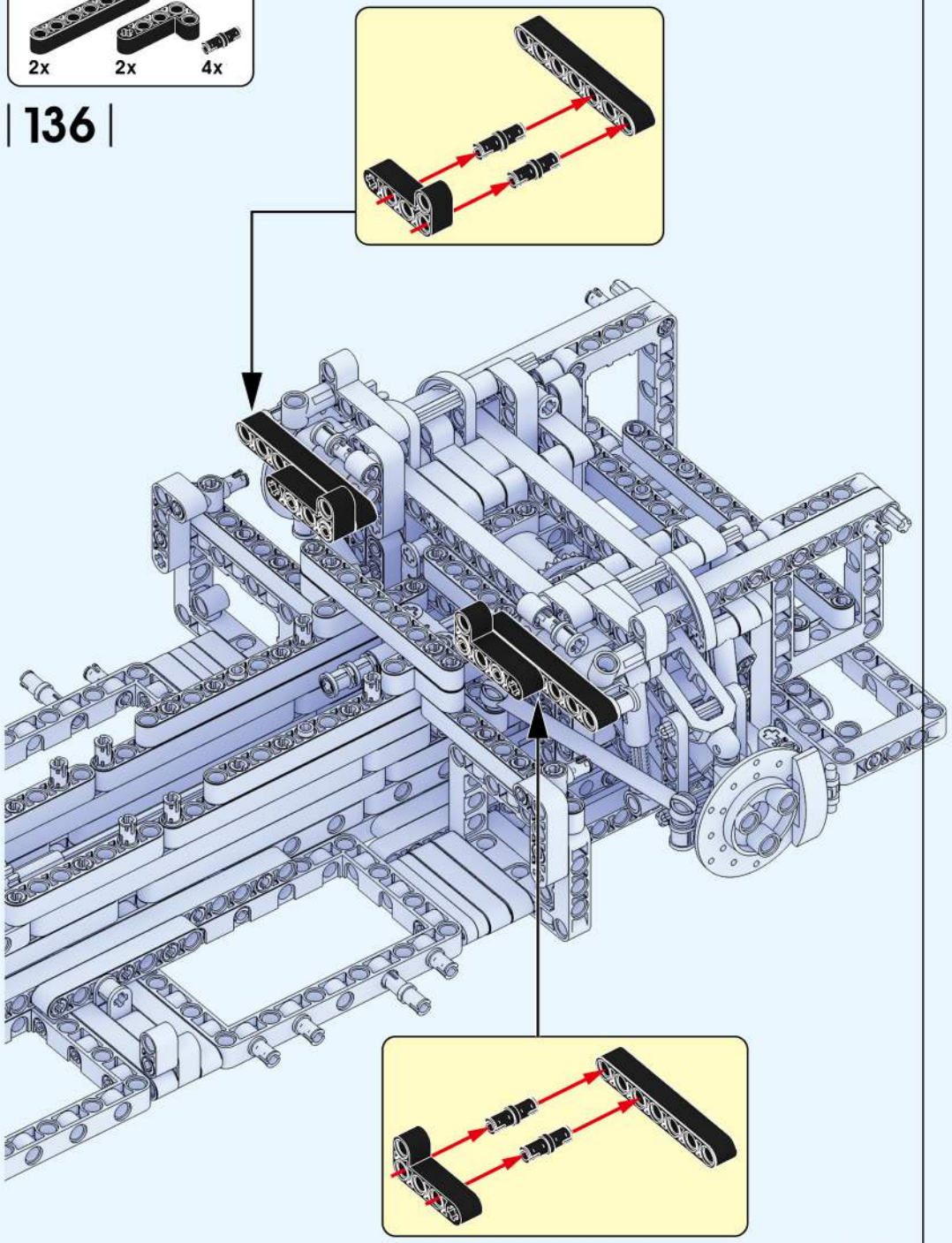

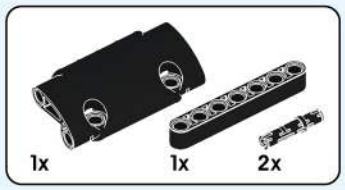

| 137 |

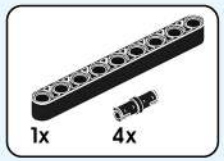

| 138 |

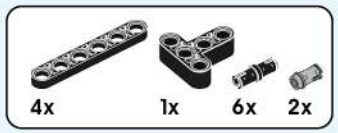

139

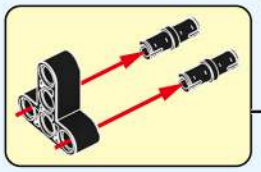

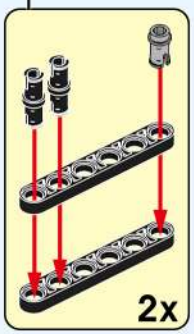

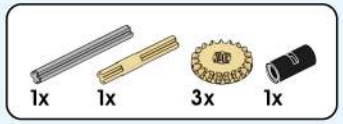

140

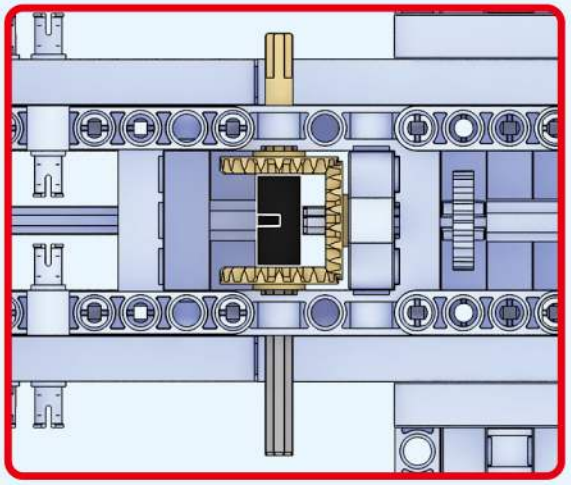

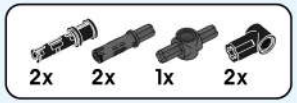

141

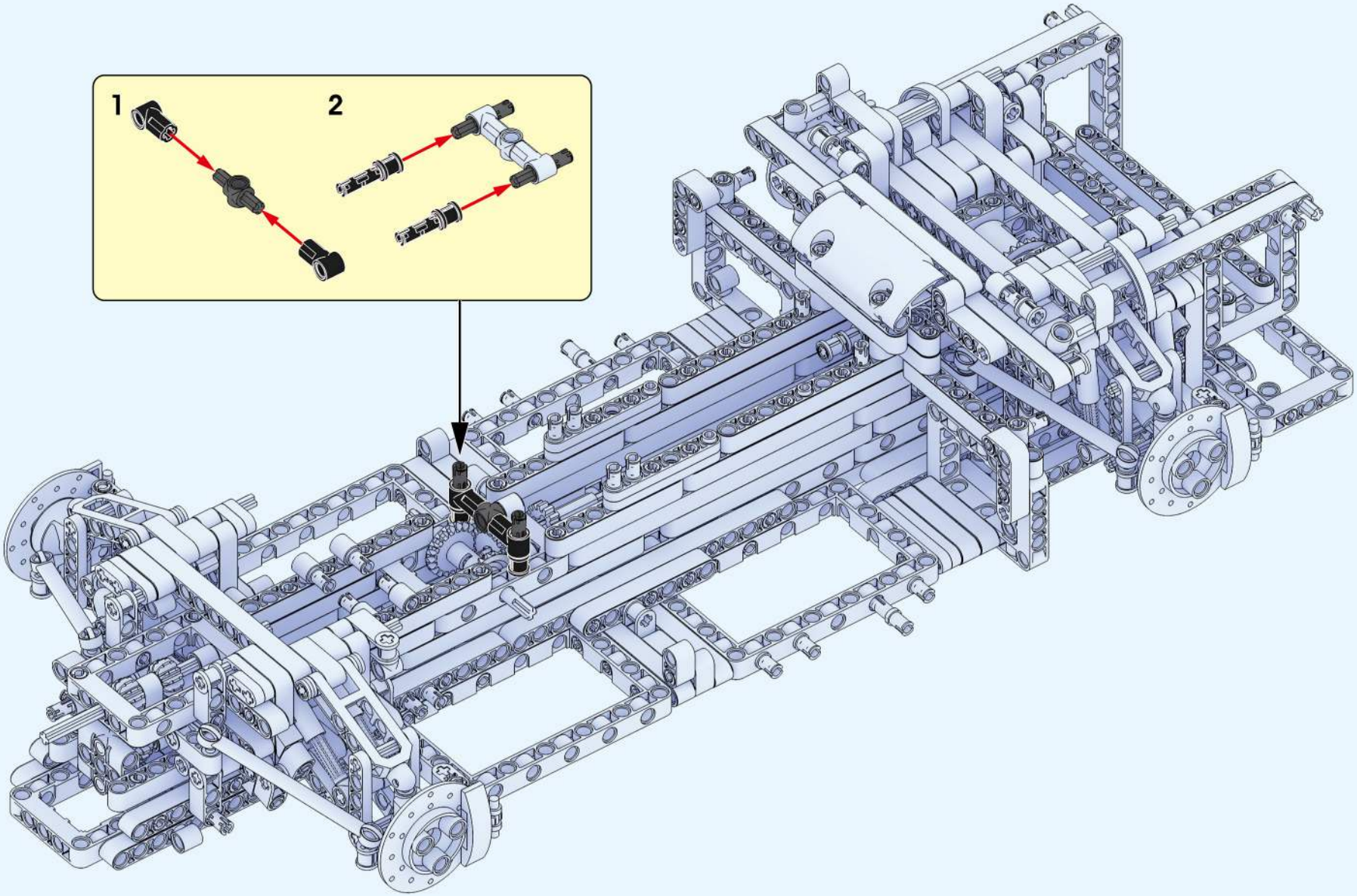

142

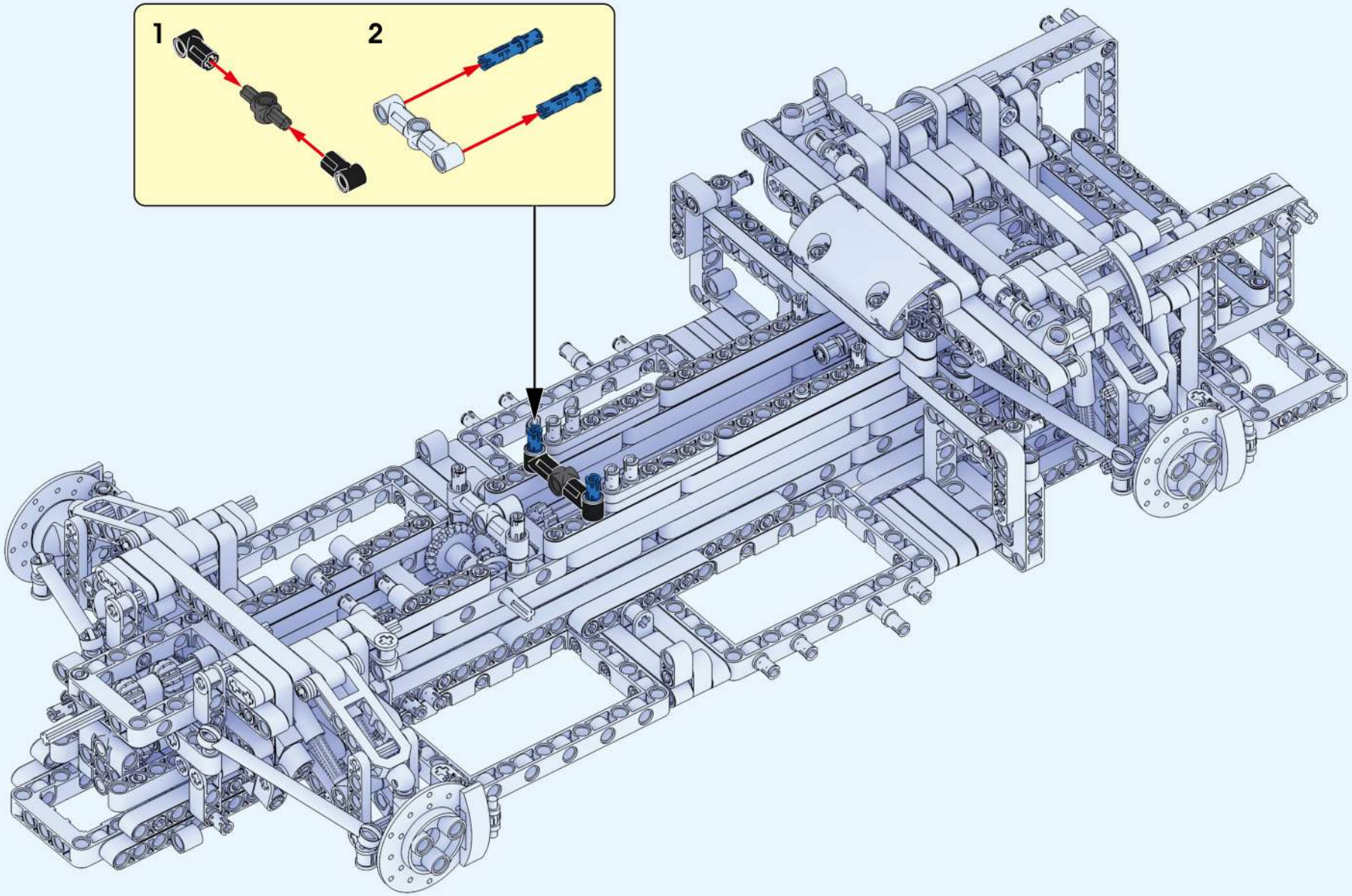

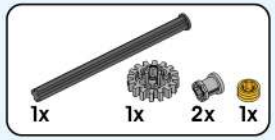

143

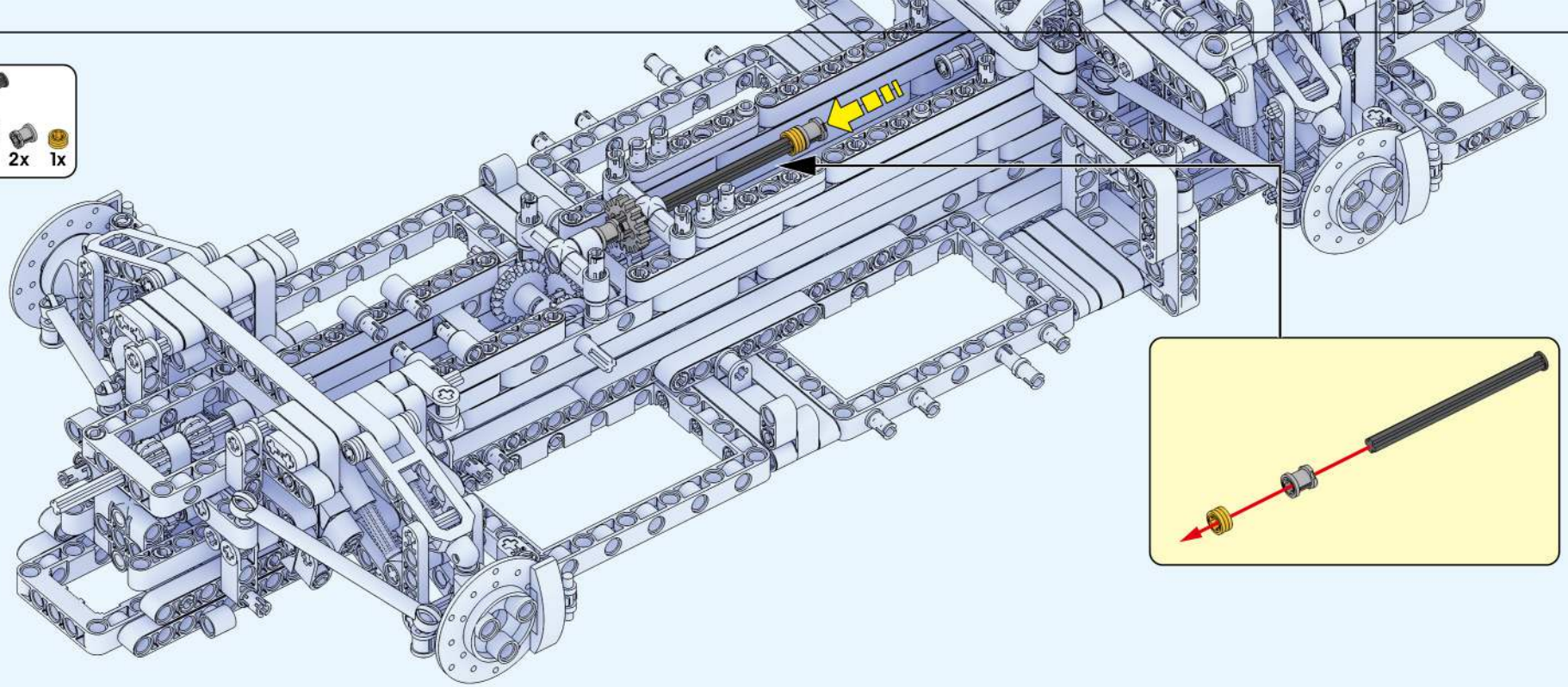

144

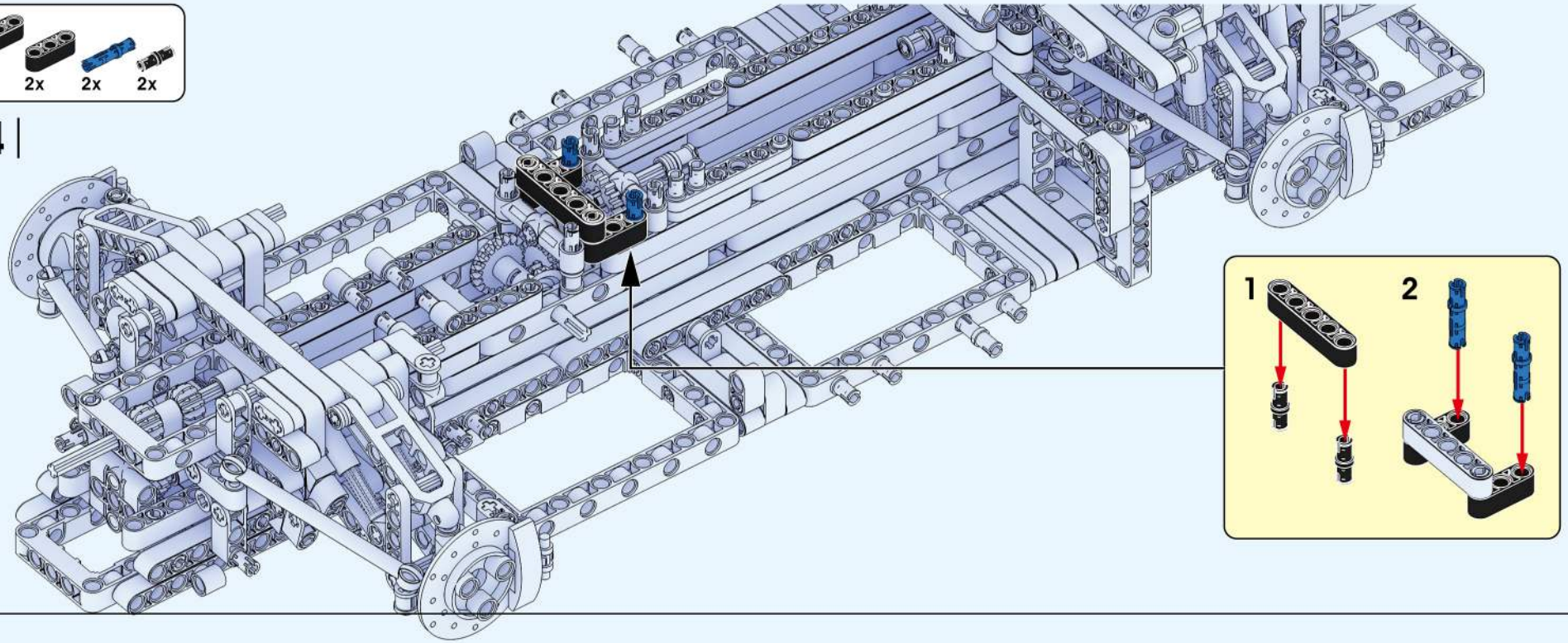

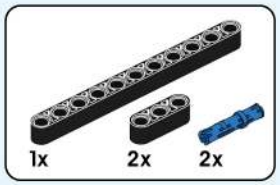

145

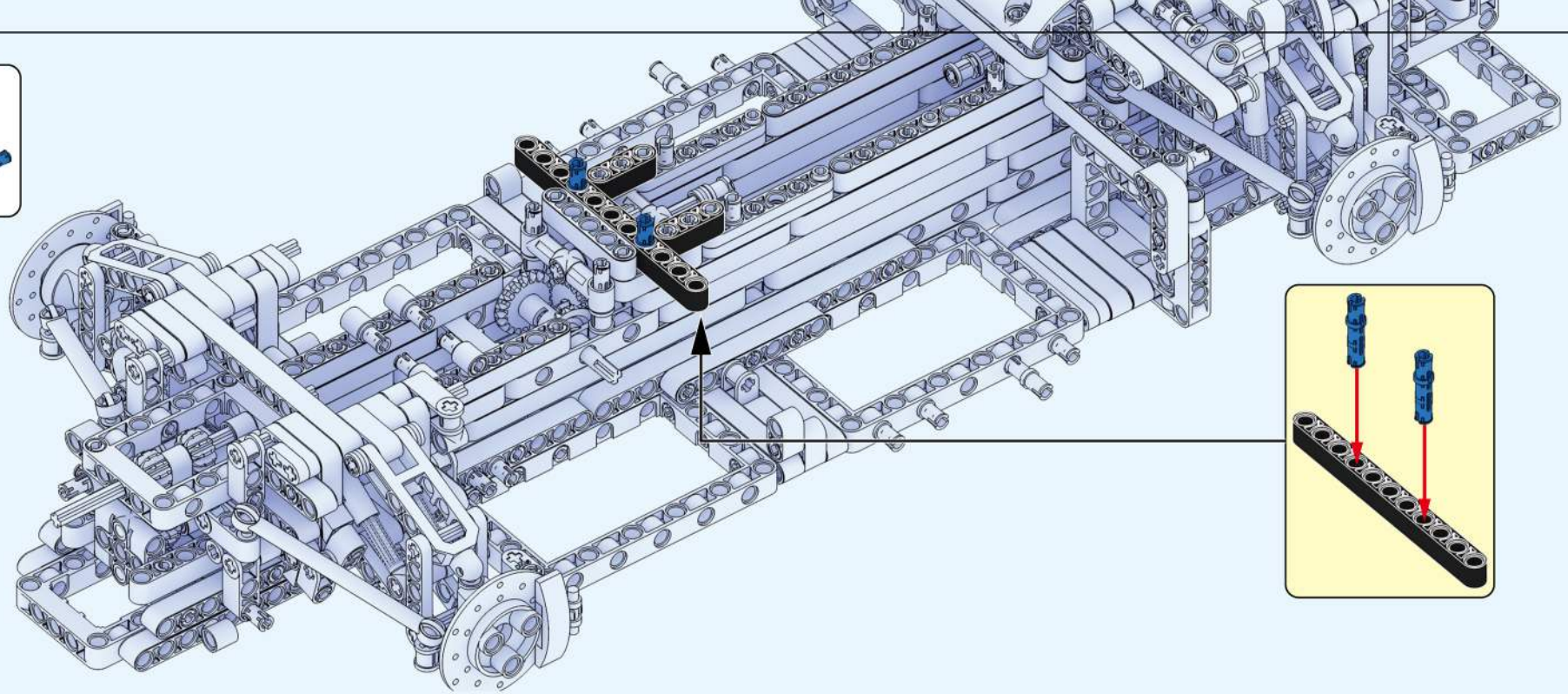

146

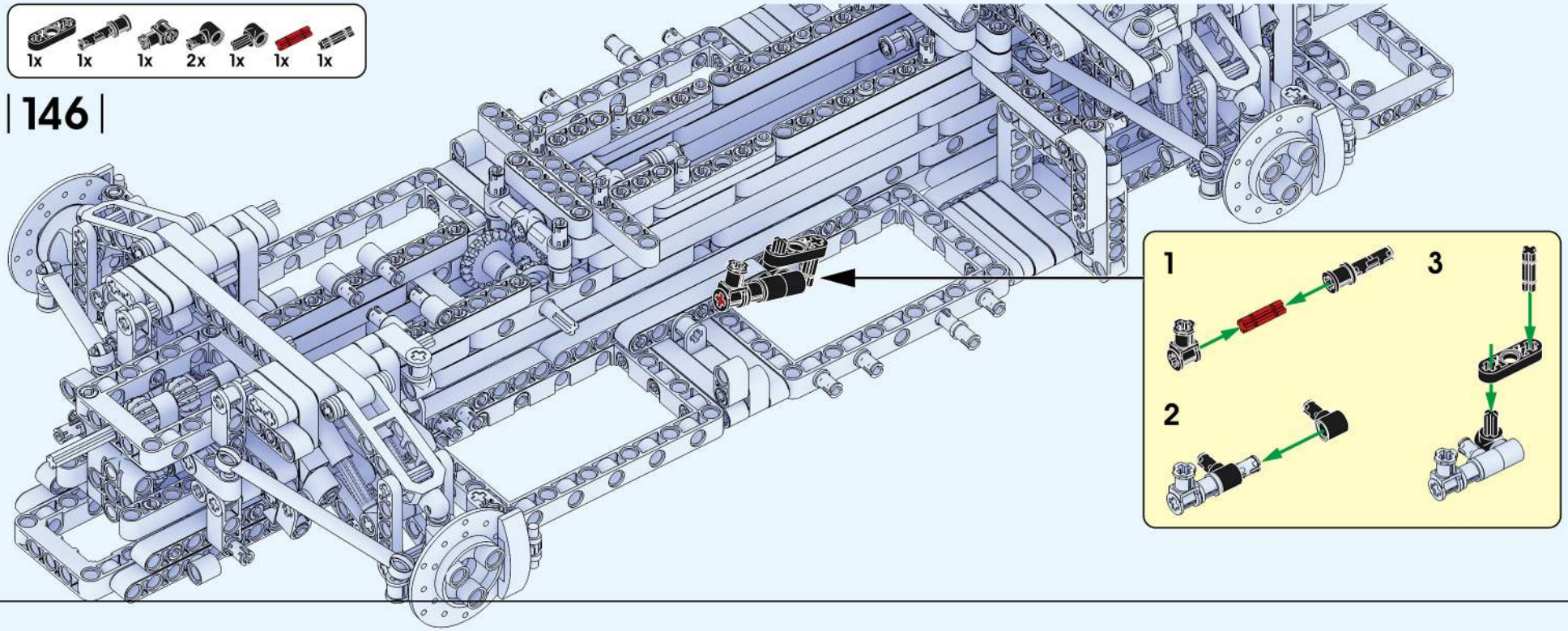

147

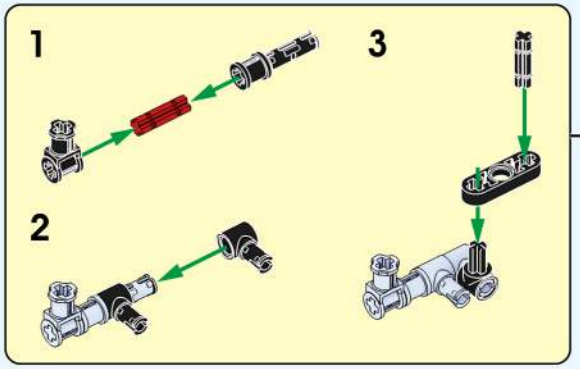

148

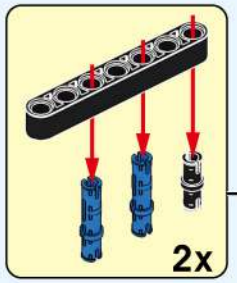

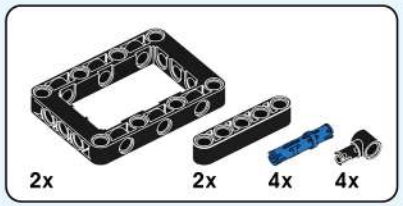

149

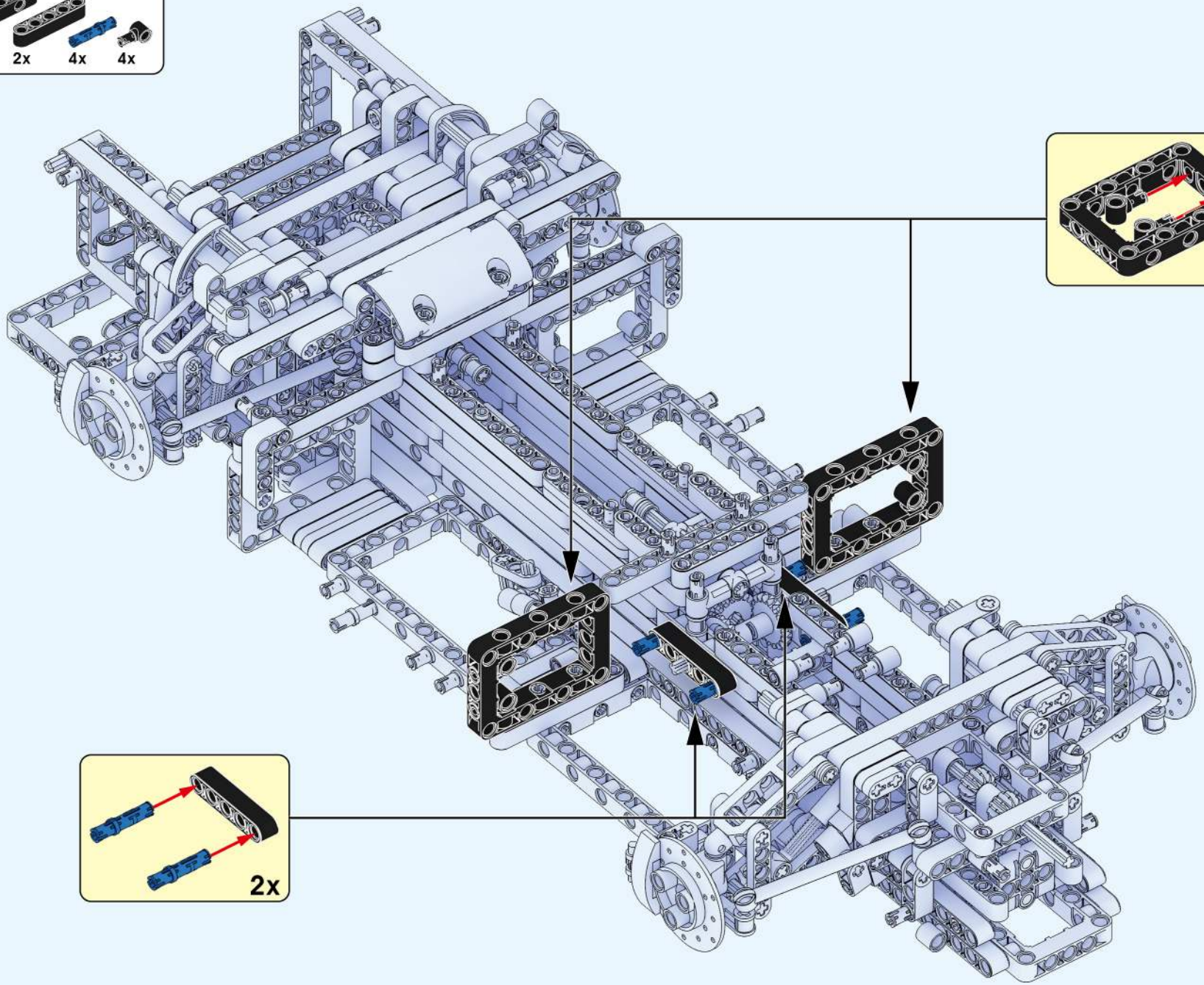

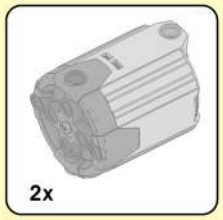

| 150 |

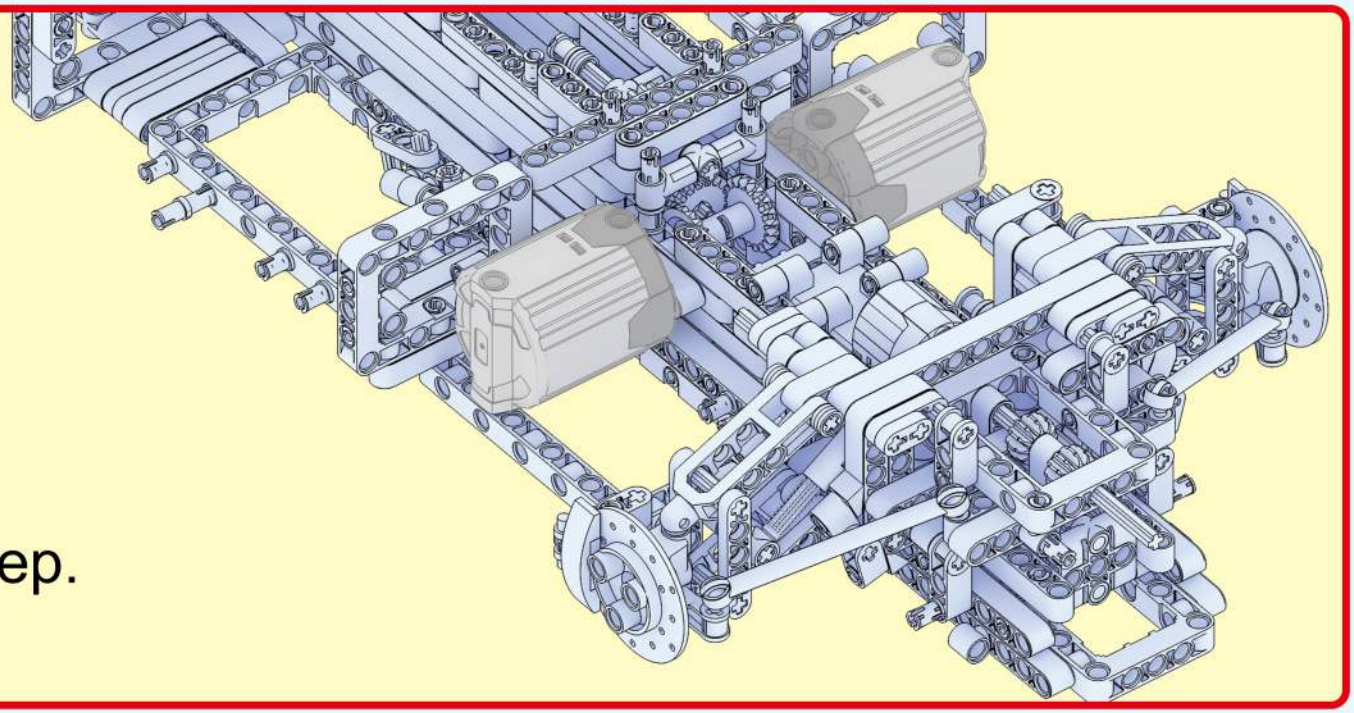

Dynamic version step.
动态版本步骤

| 151 |

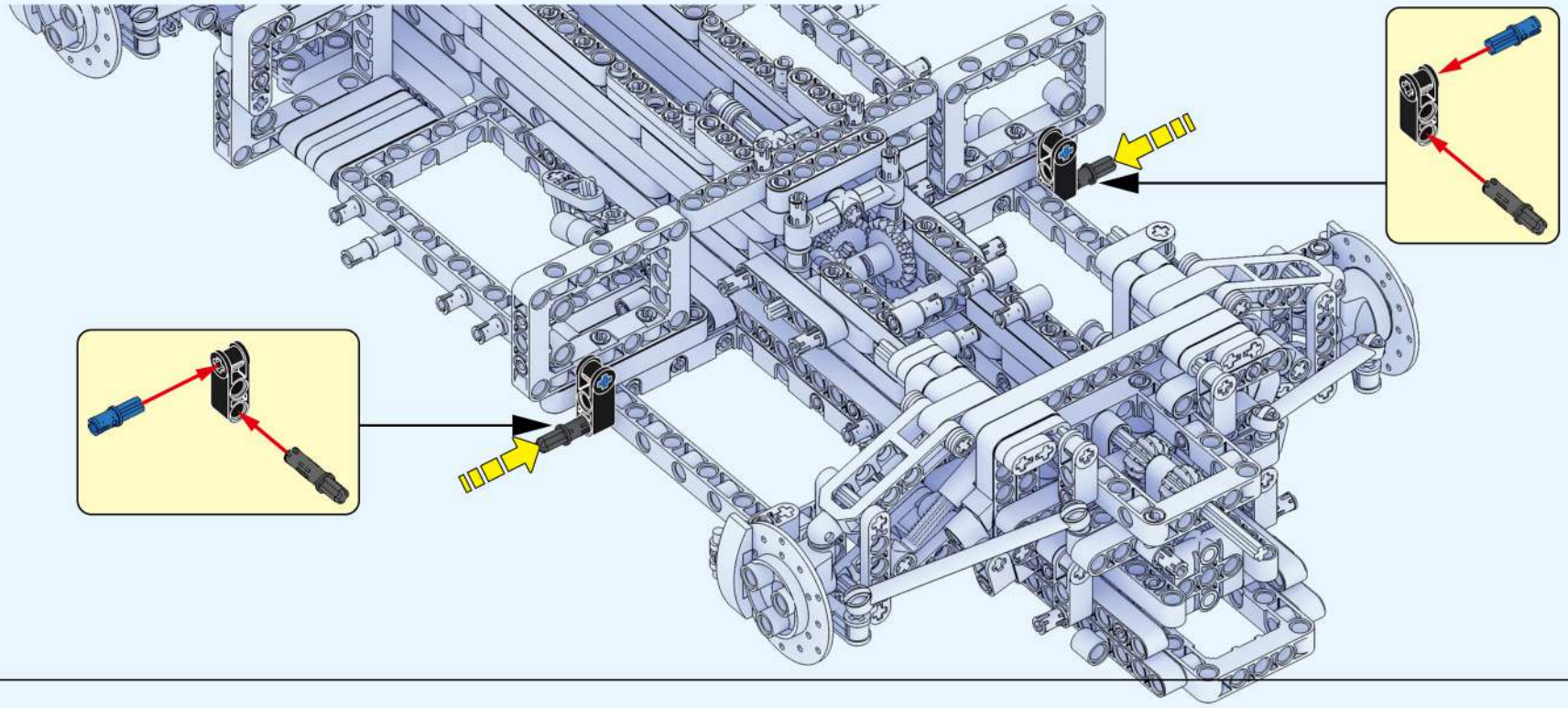

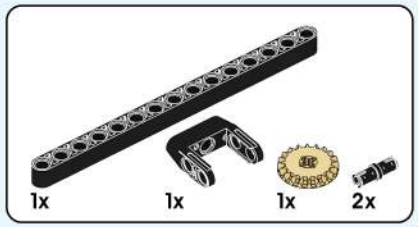

152

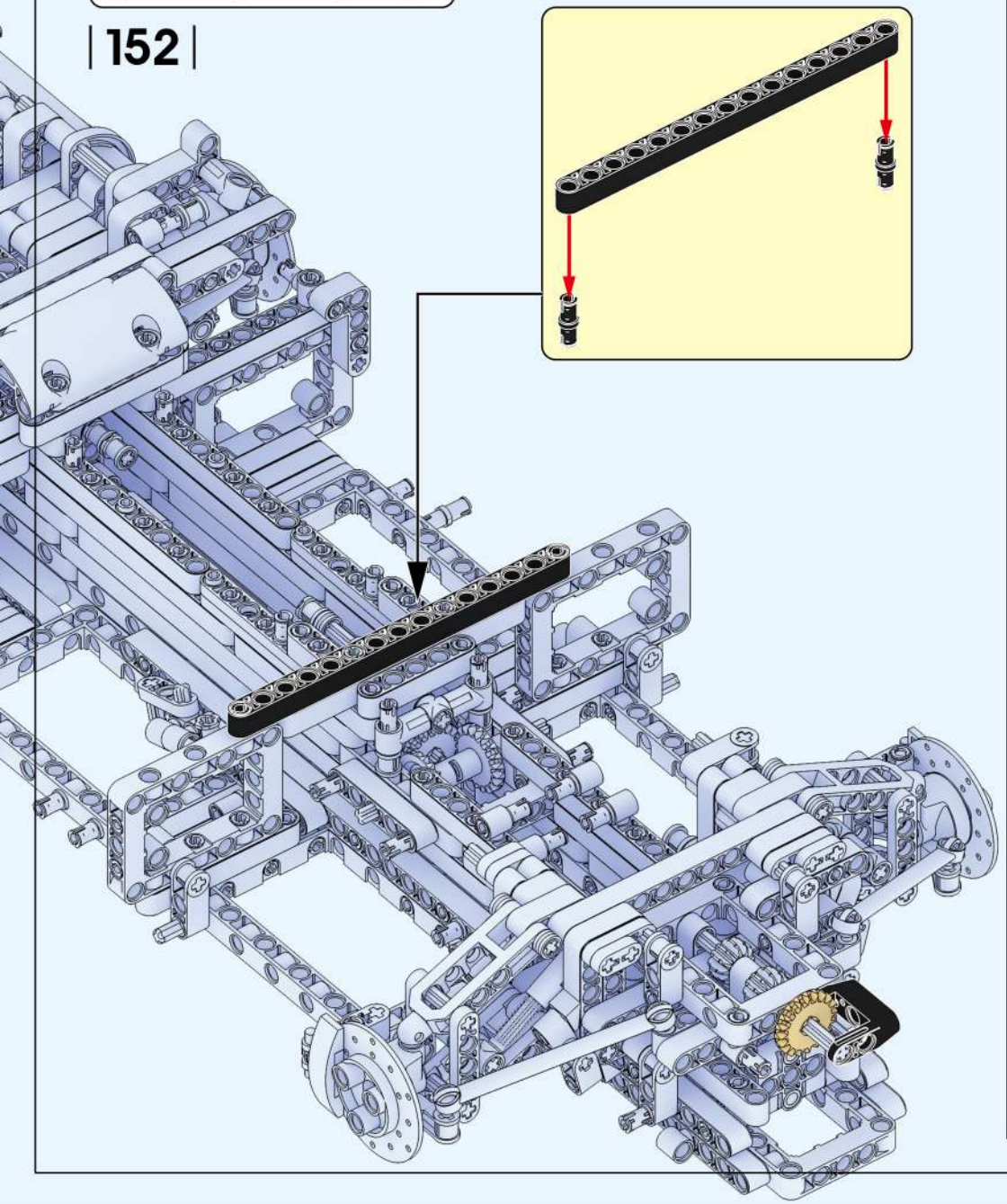

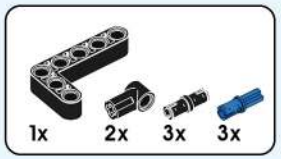

153

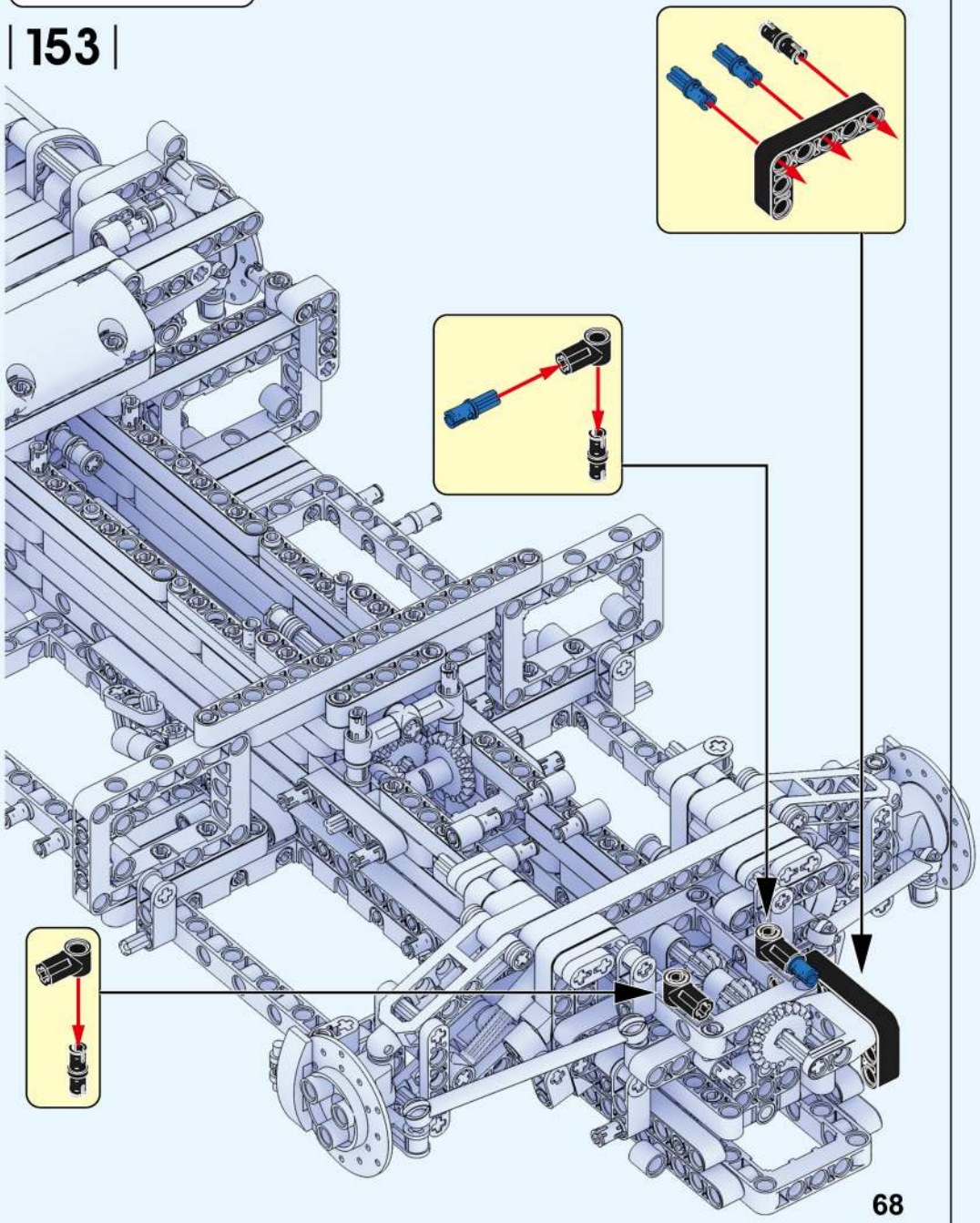

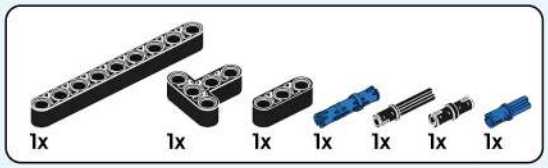

154

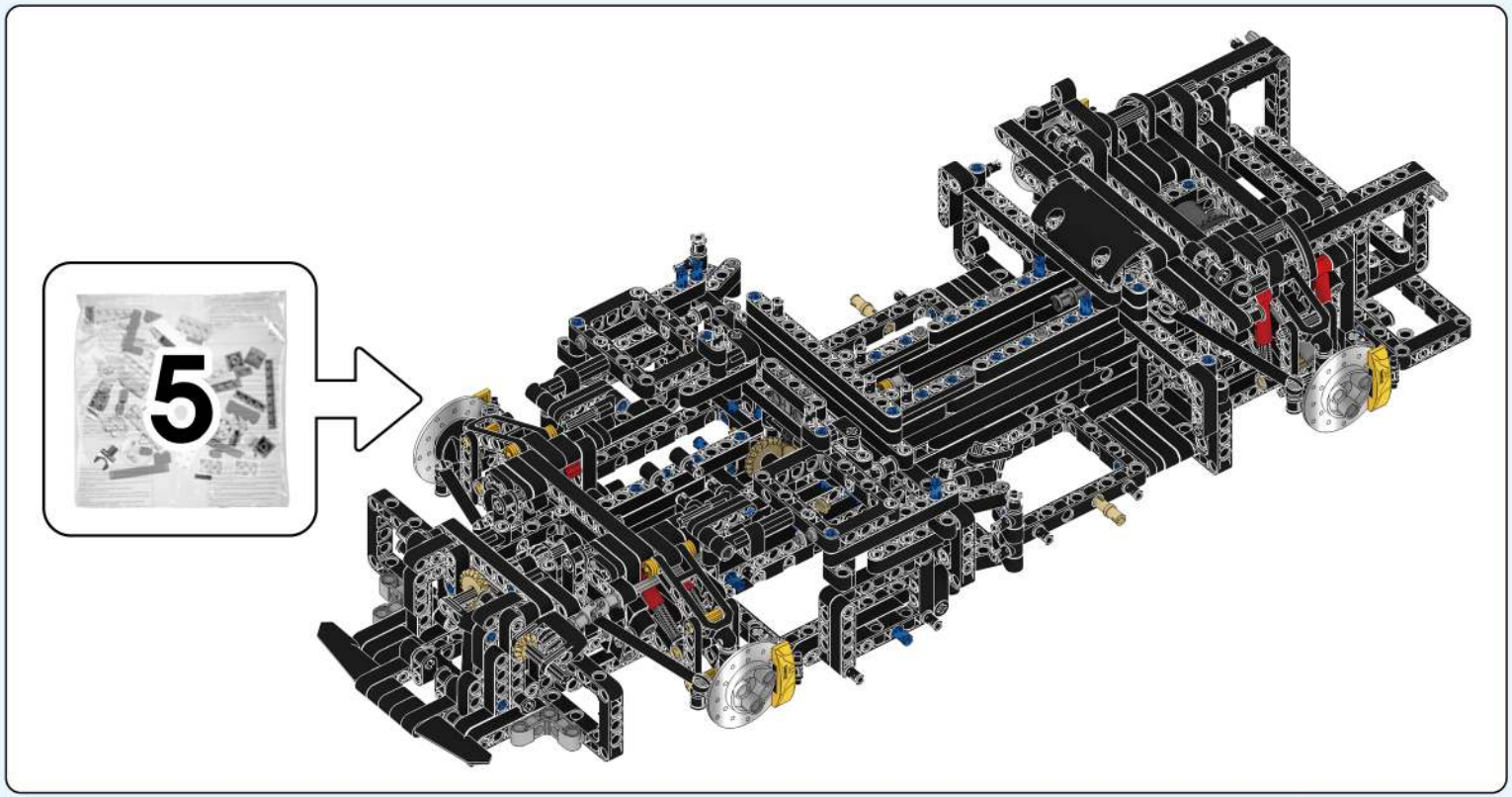

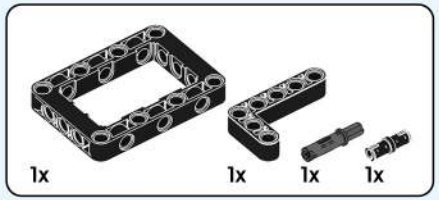

| 155 |

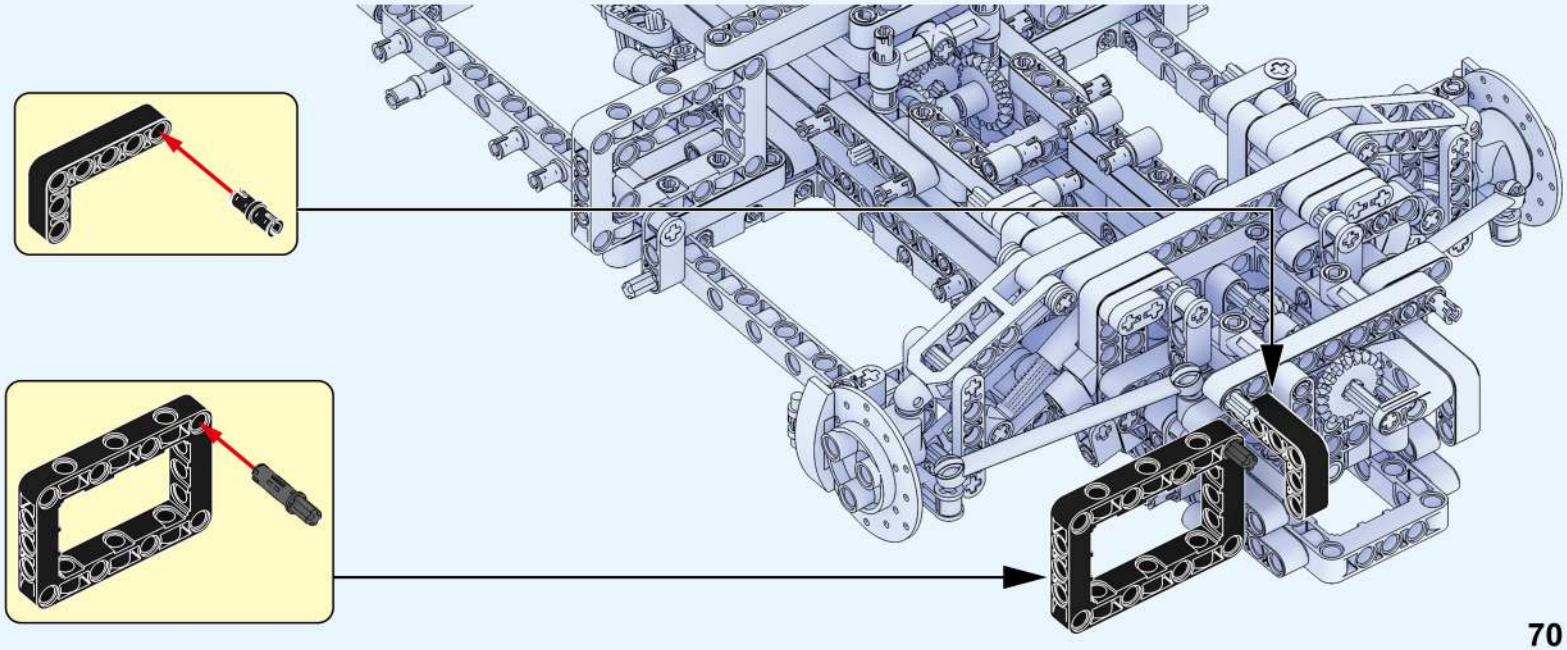

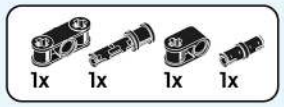

156

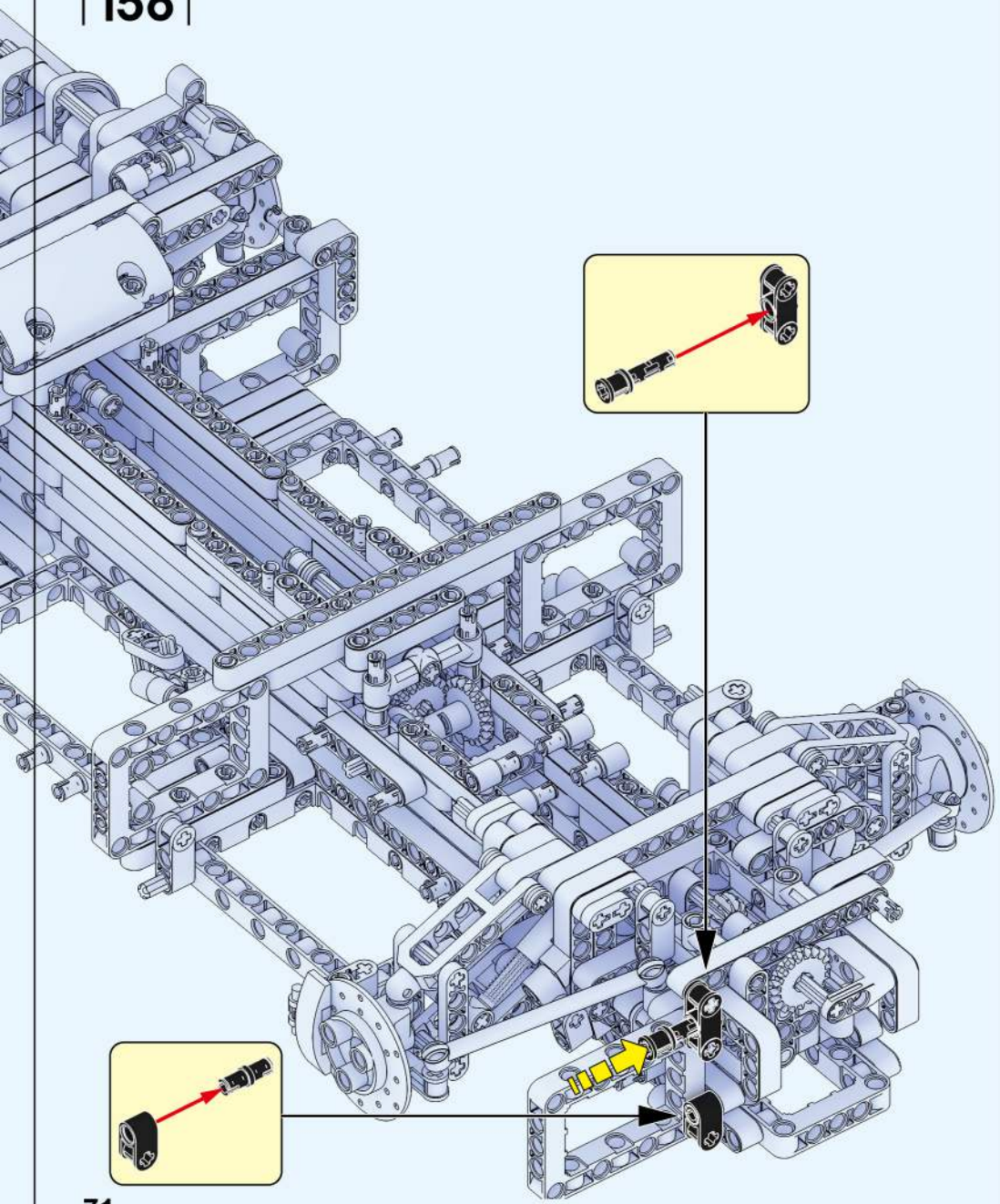

157

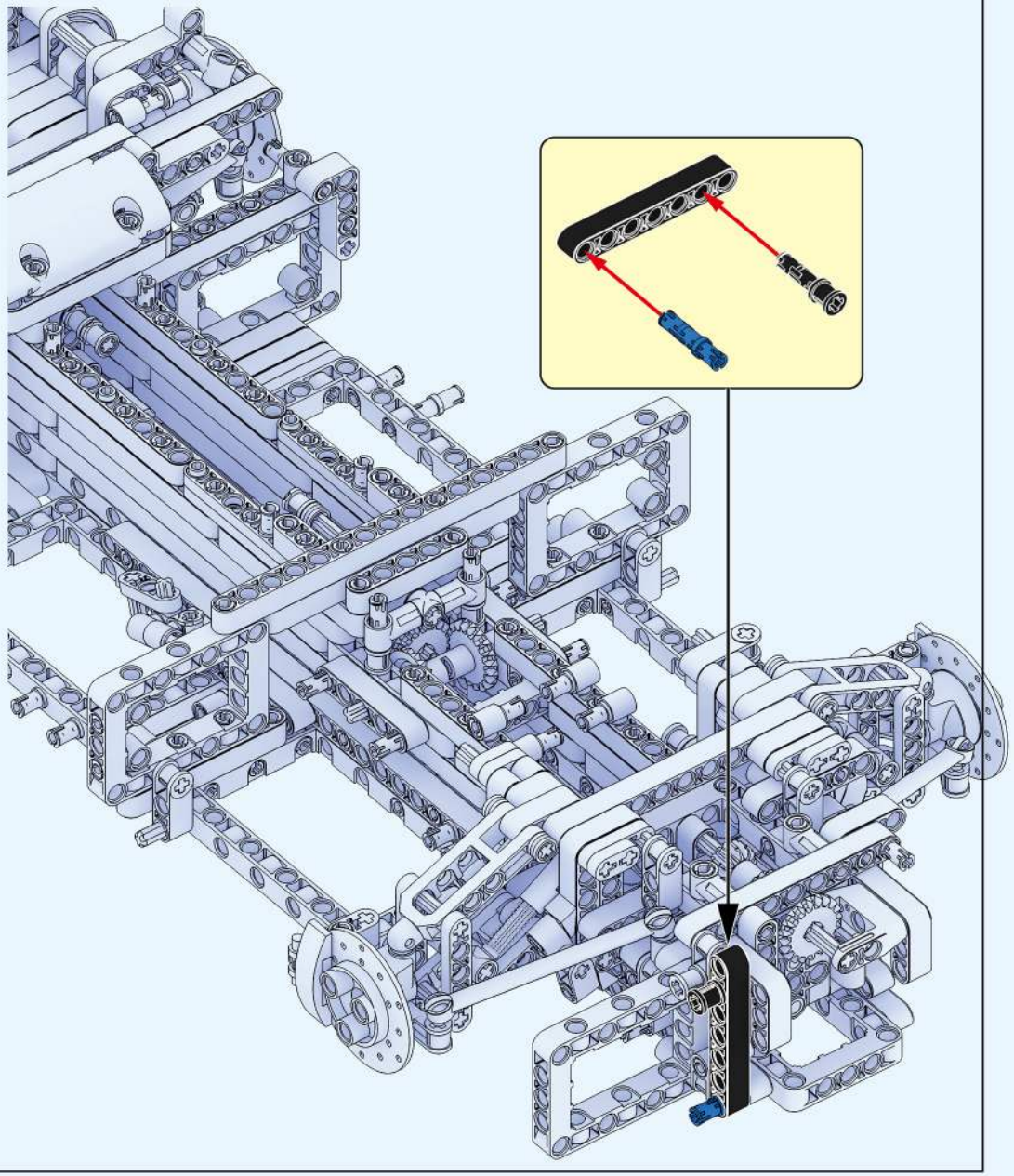

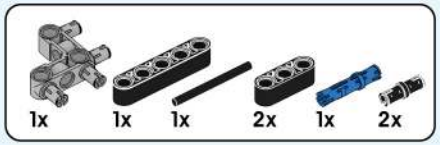

158

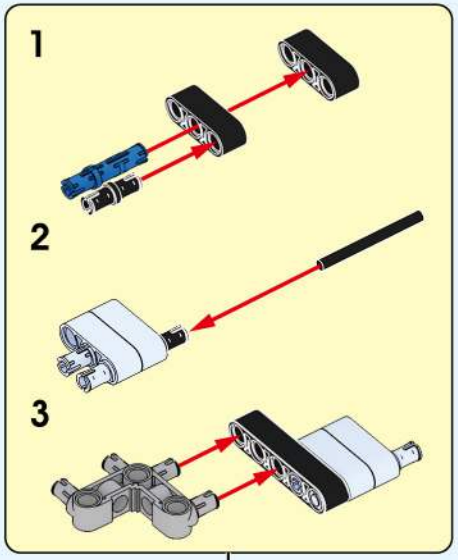

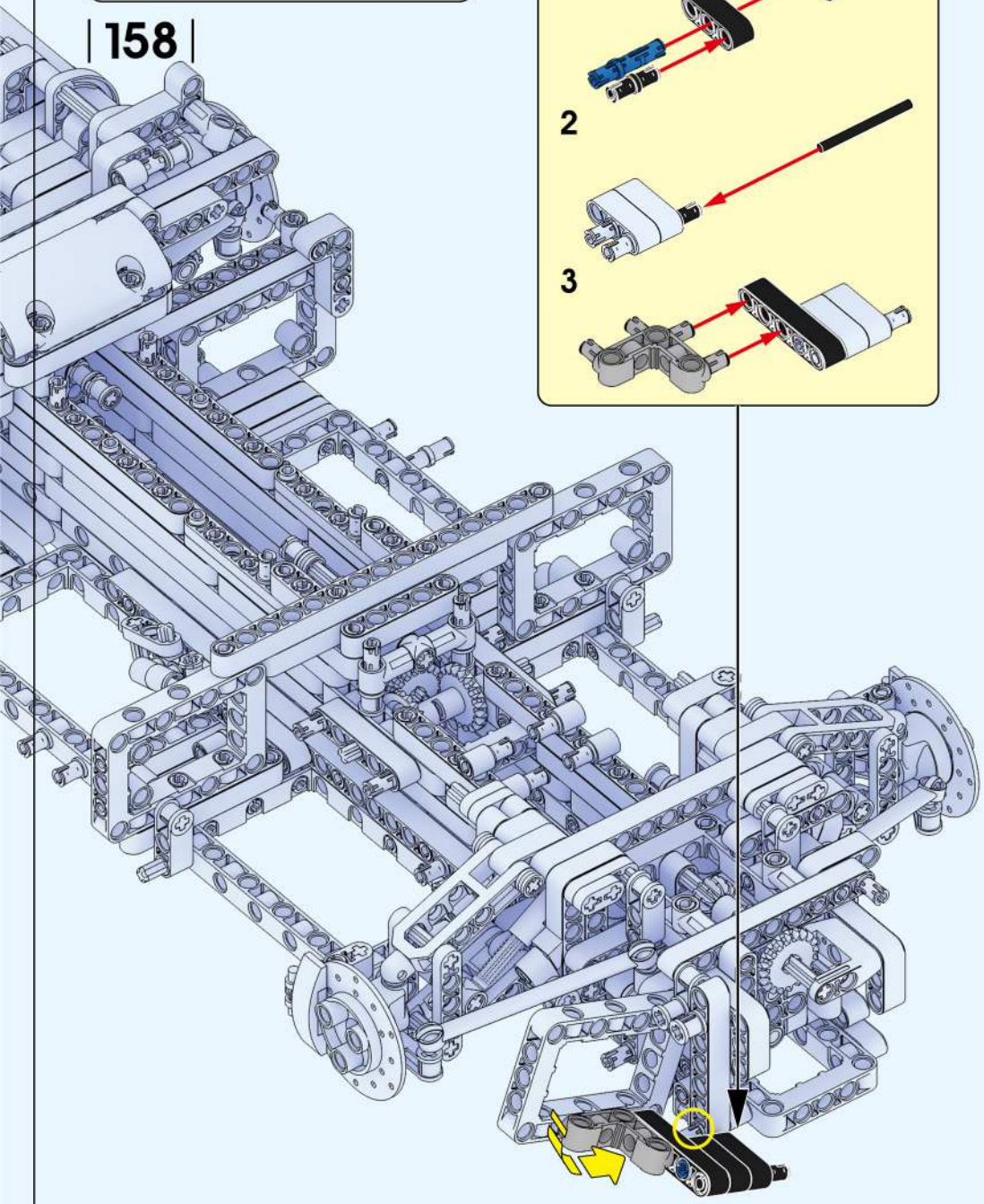

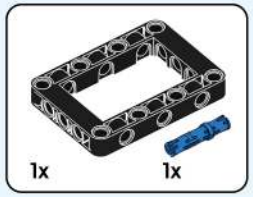

159

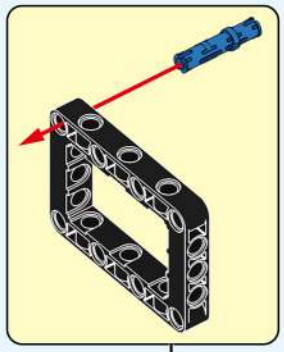

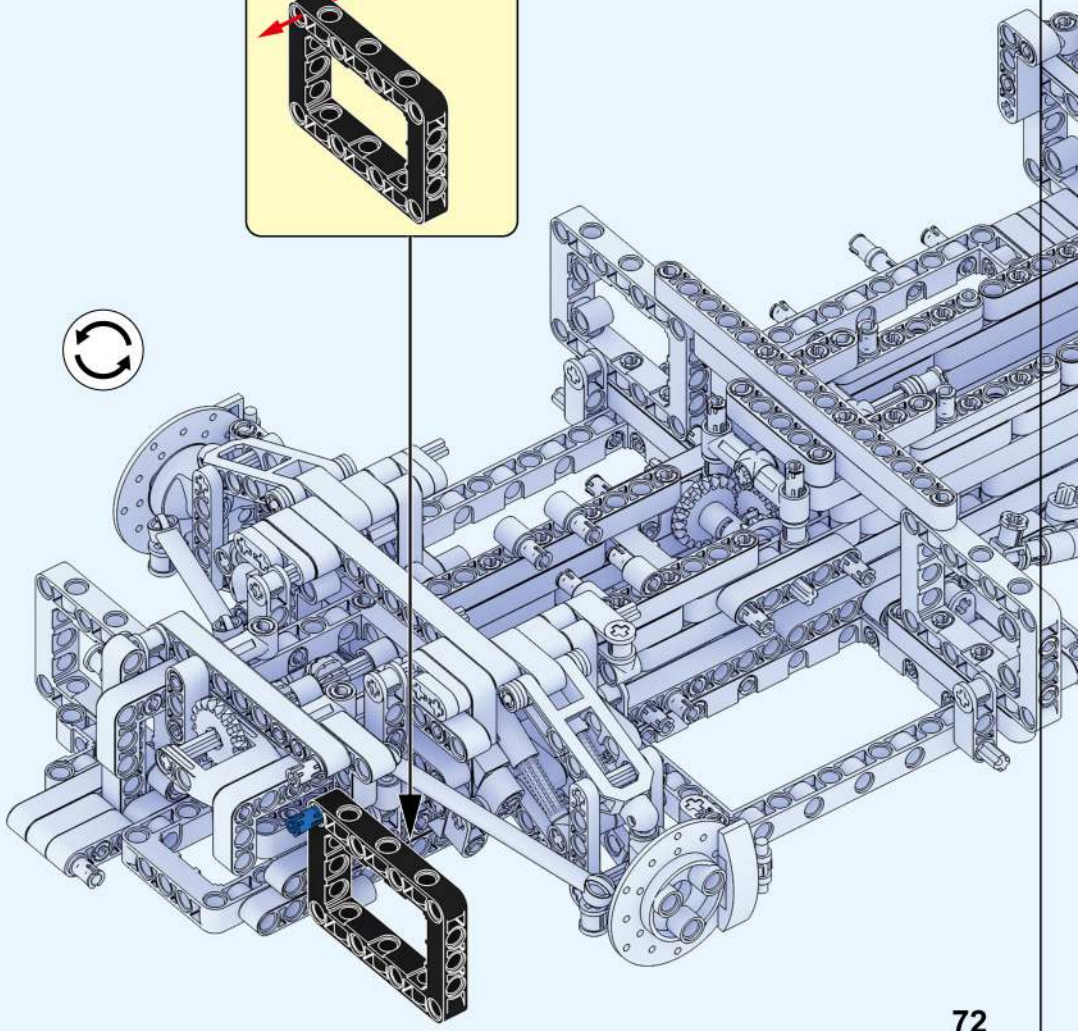

160

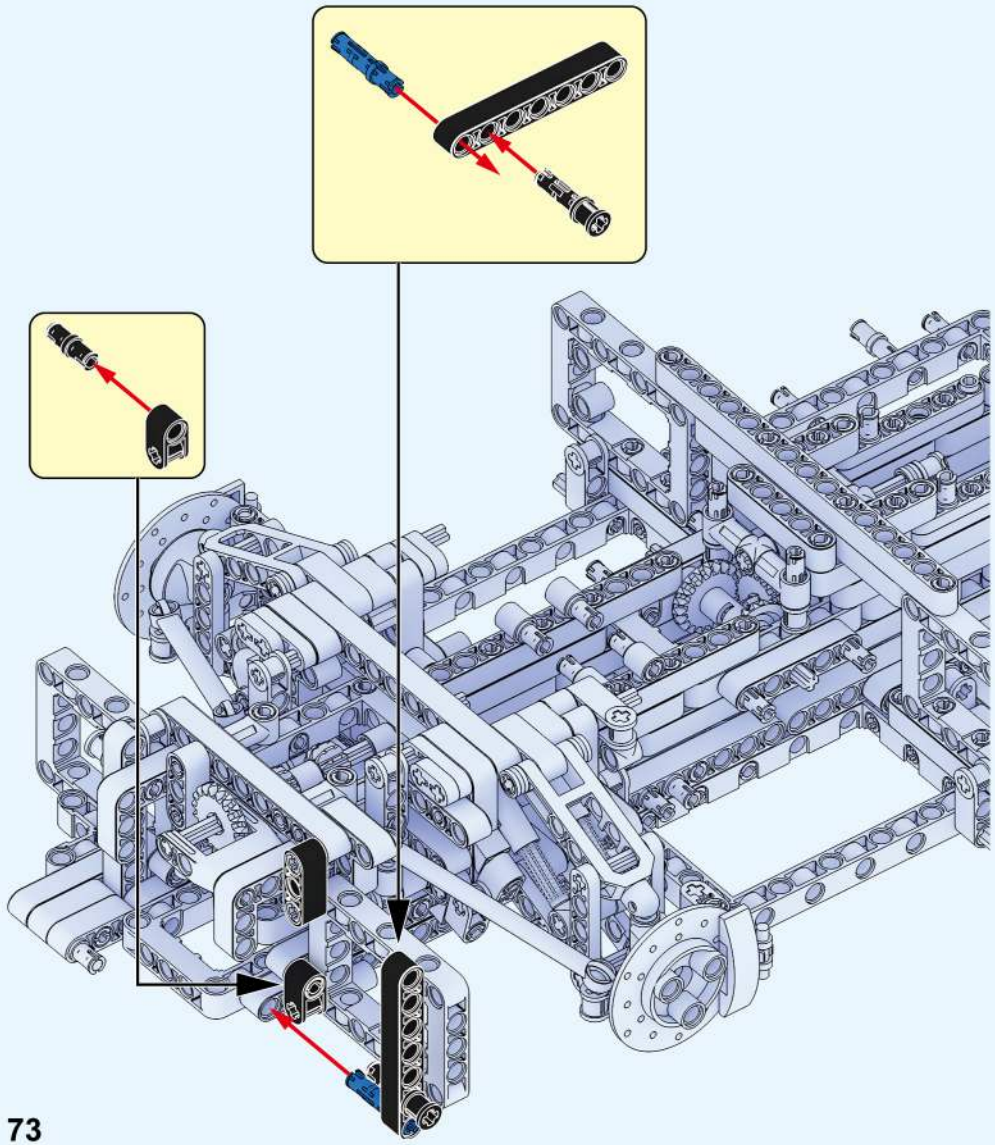

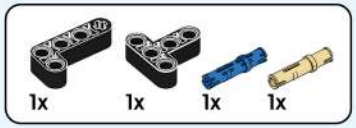

161

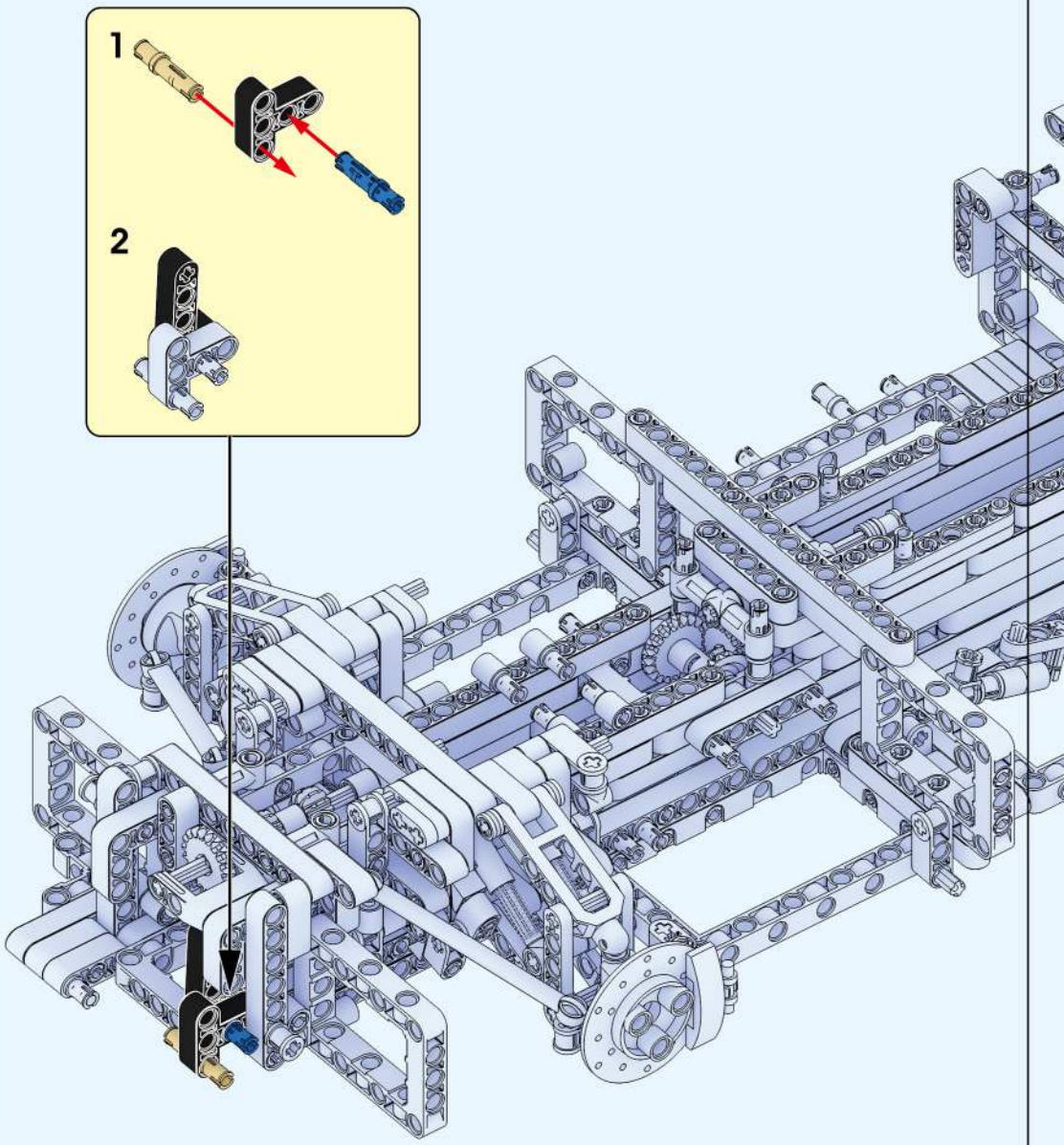

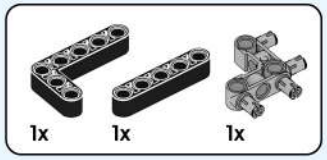

162

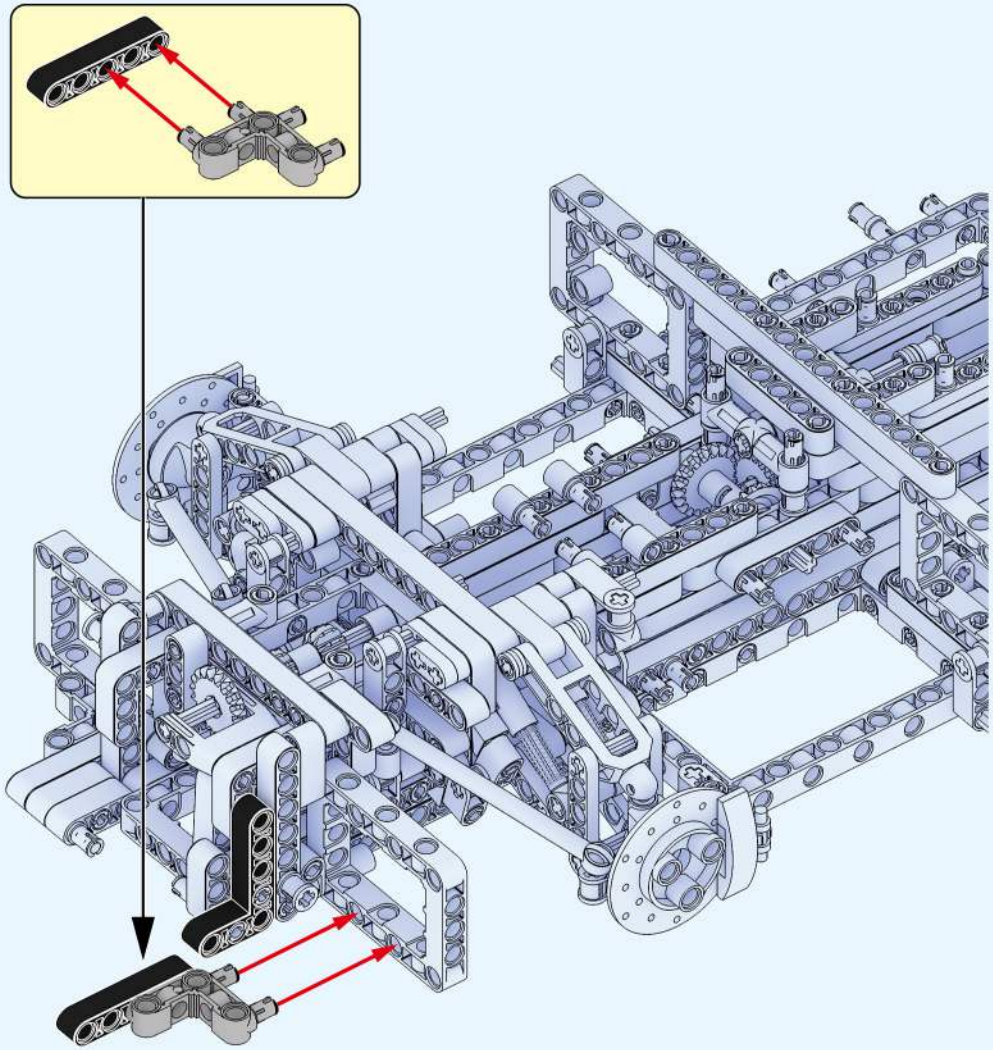

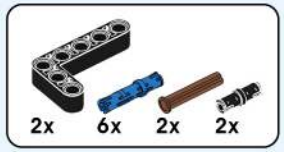

163

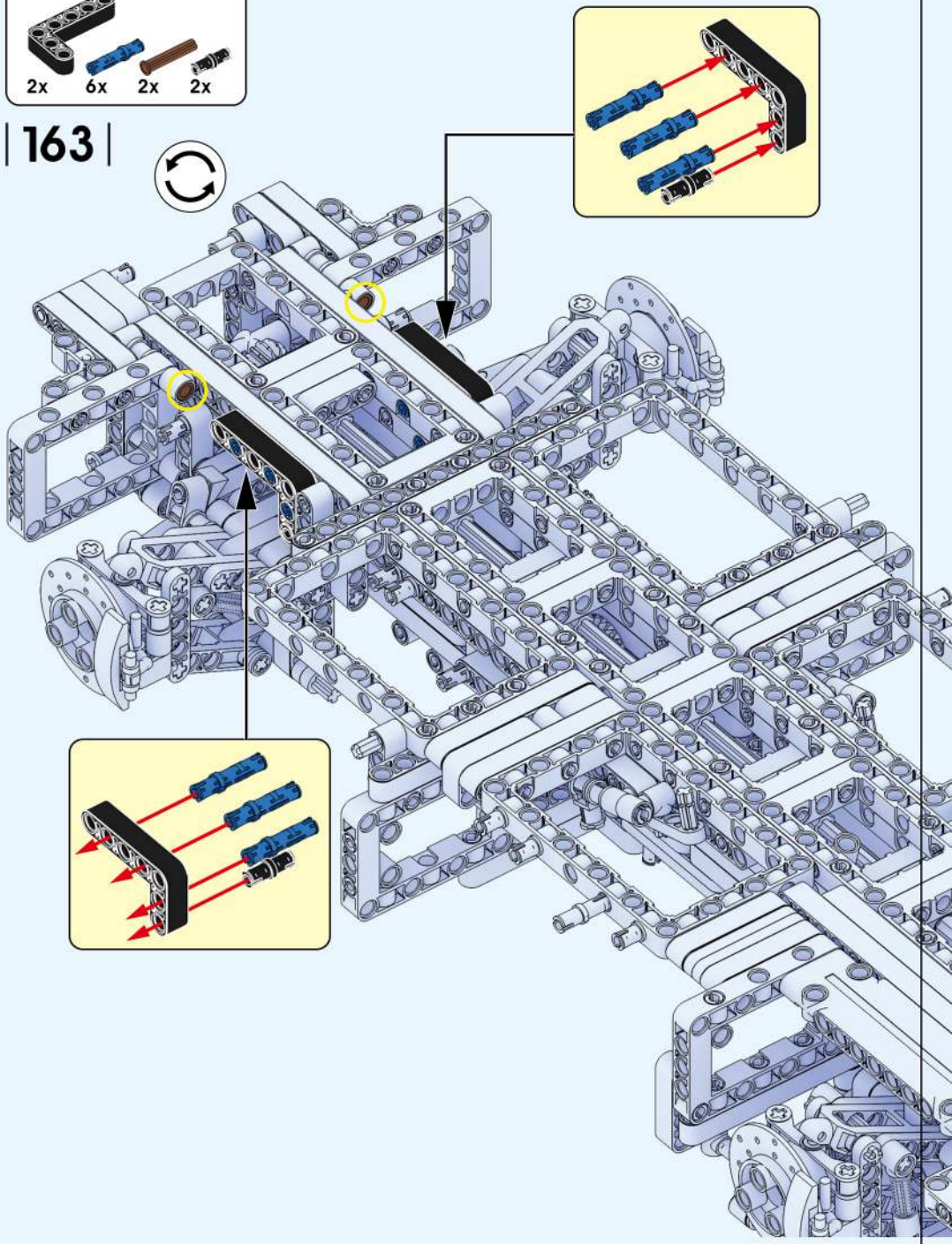

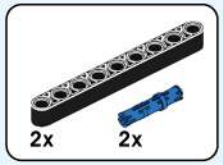

164

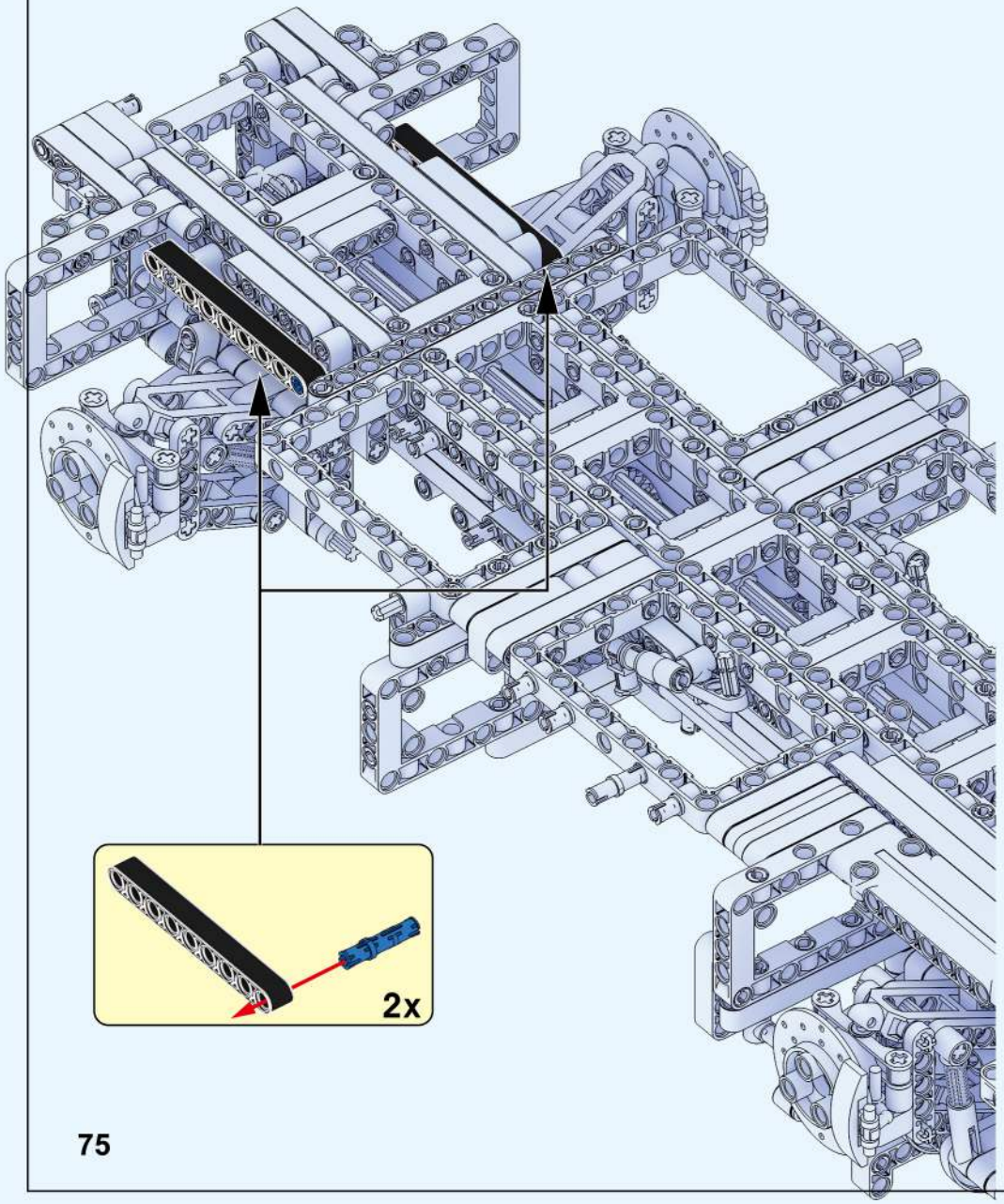

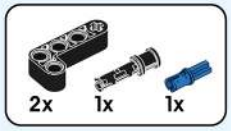

165

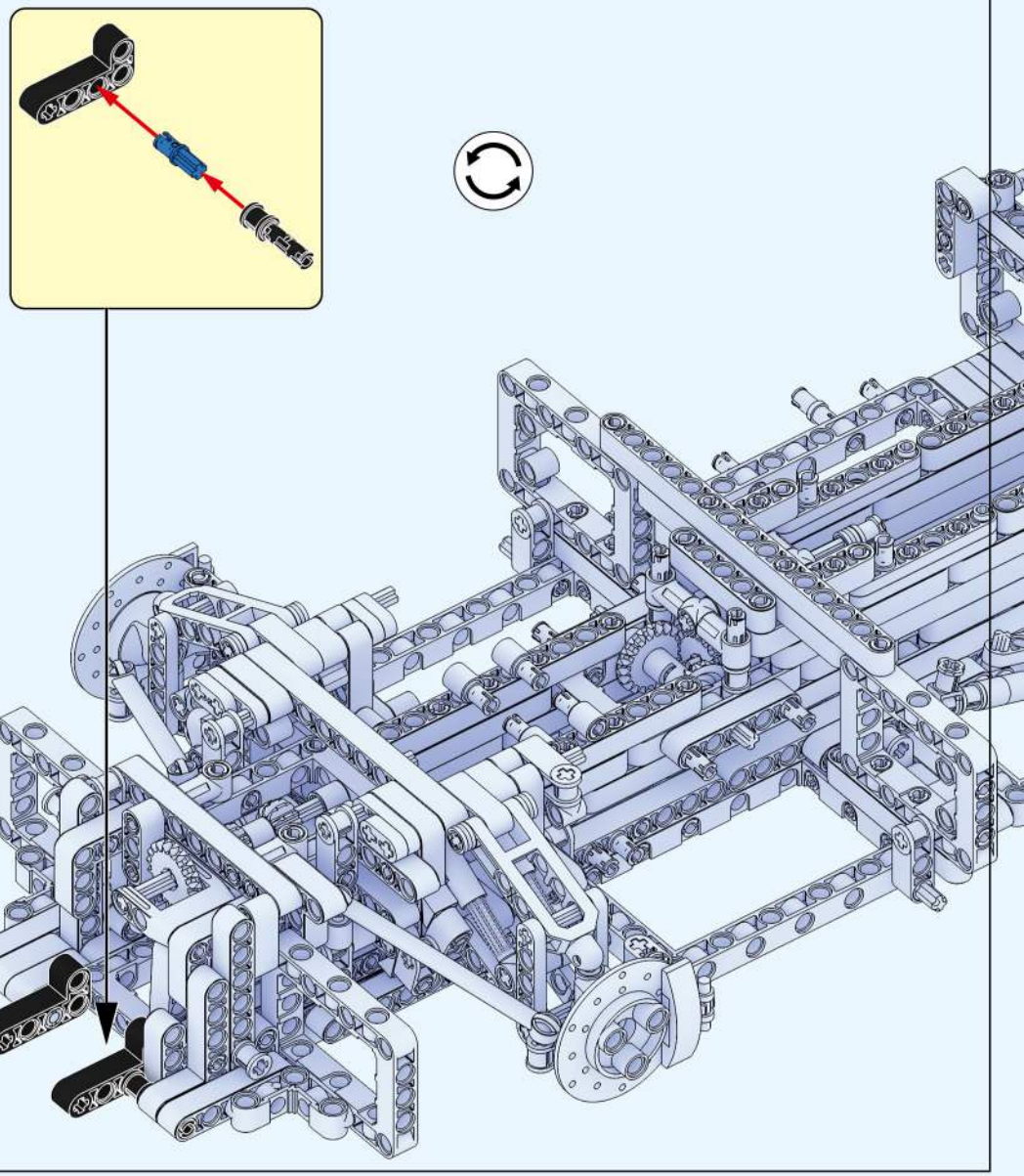

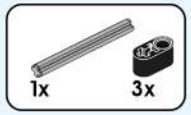

166

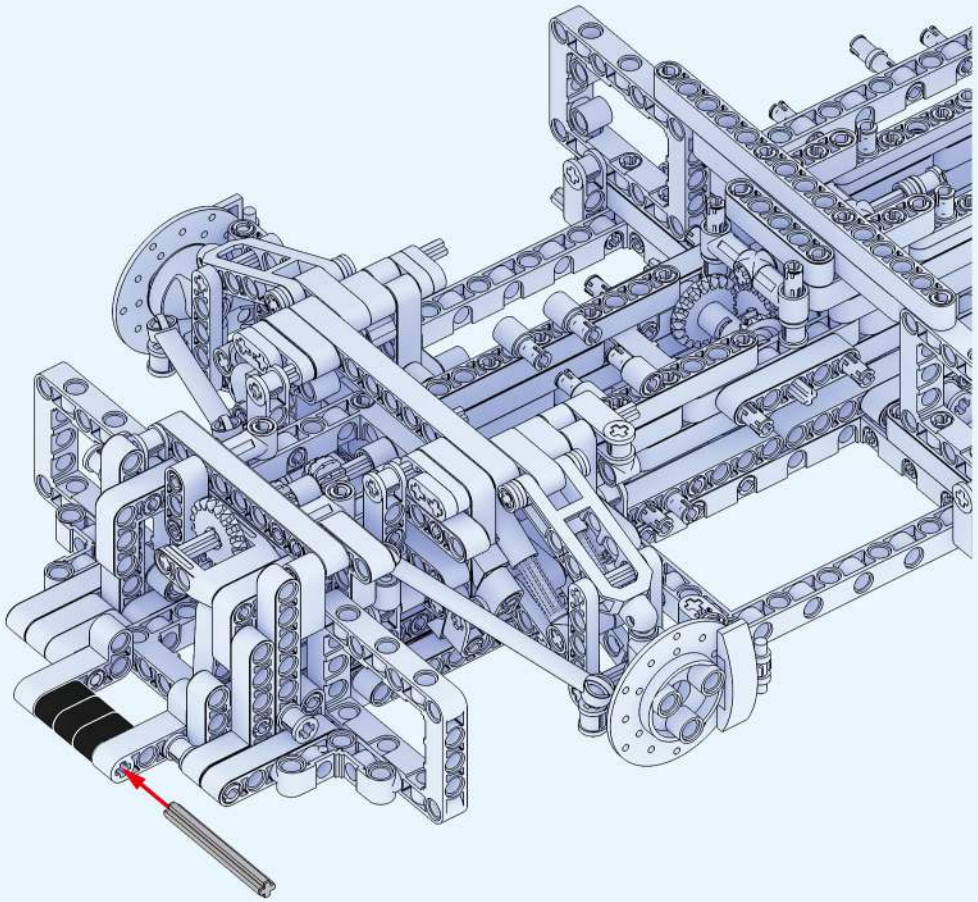

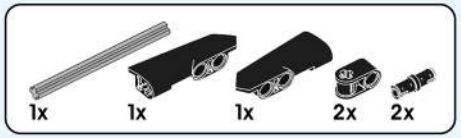

167

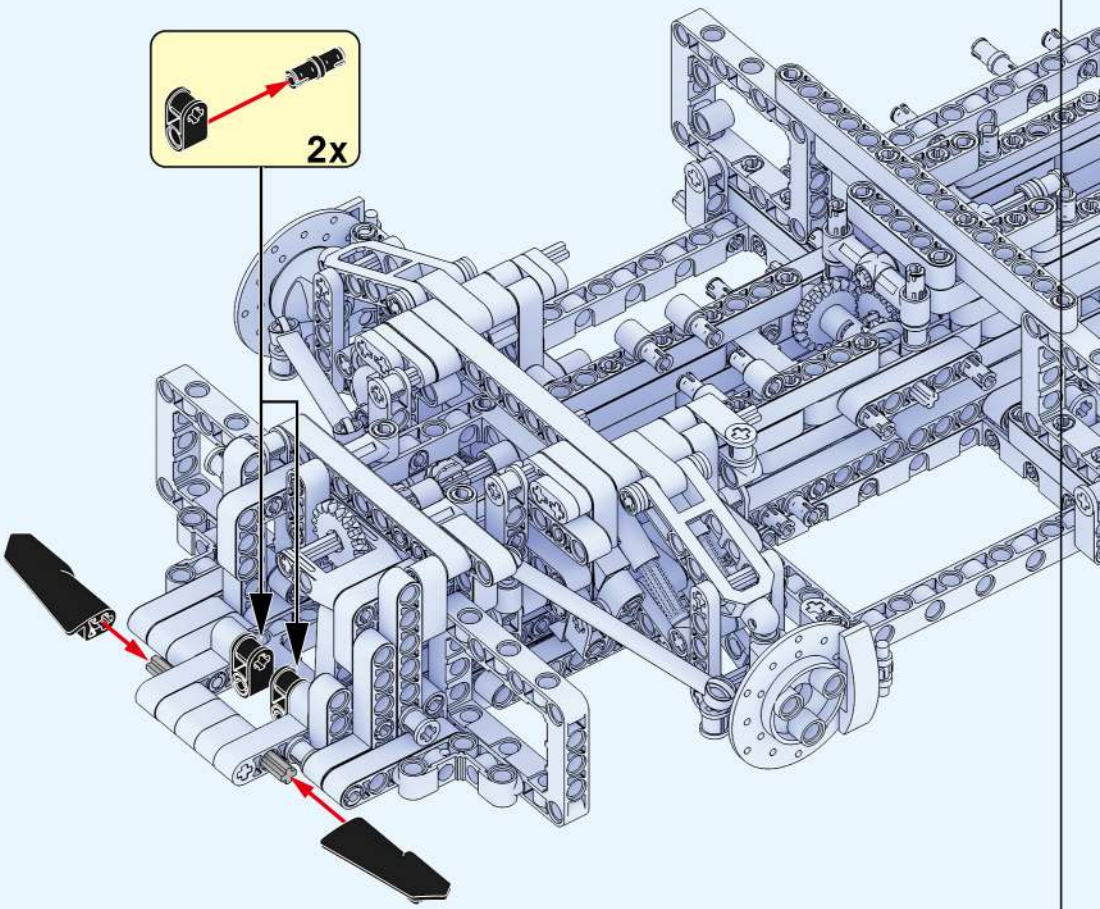

5 1:1

7 1:1

| 168 |

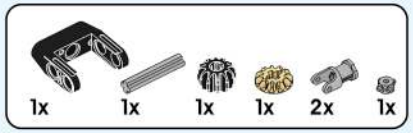

169

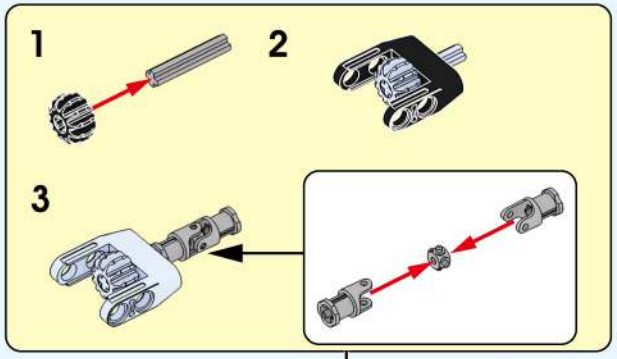

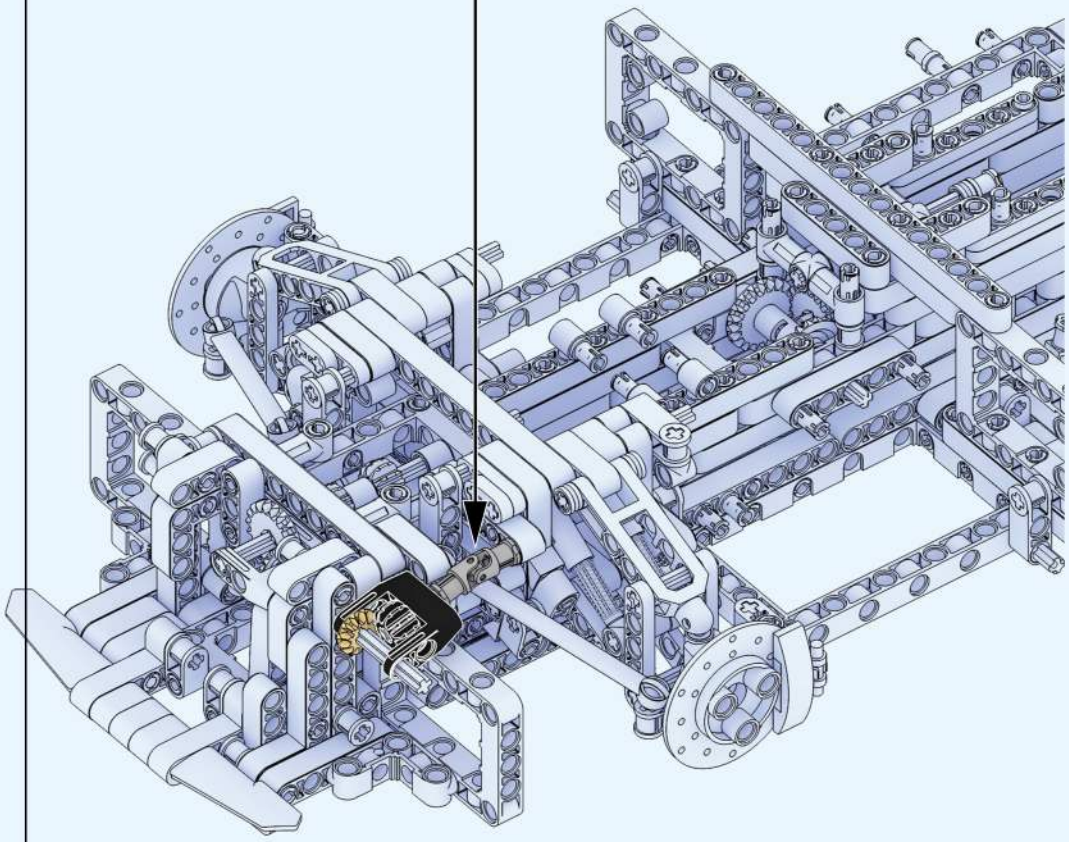

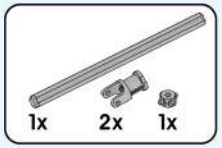

170

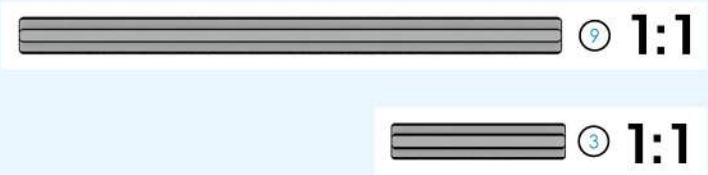

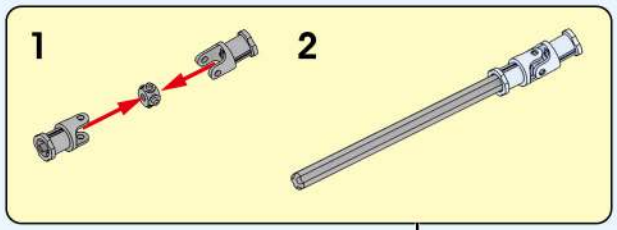

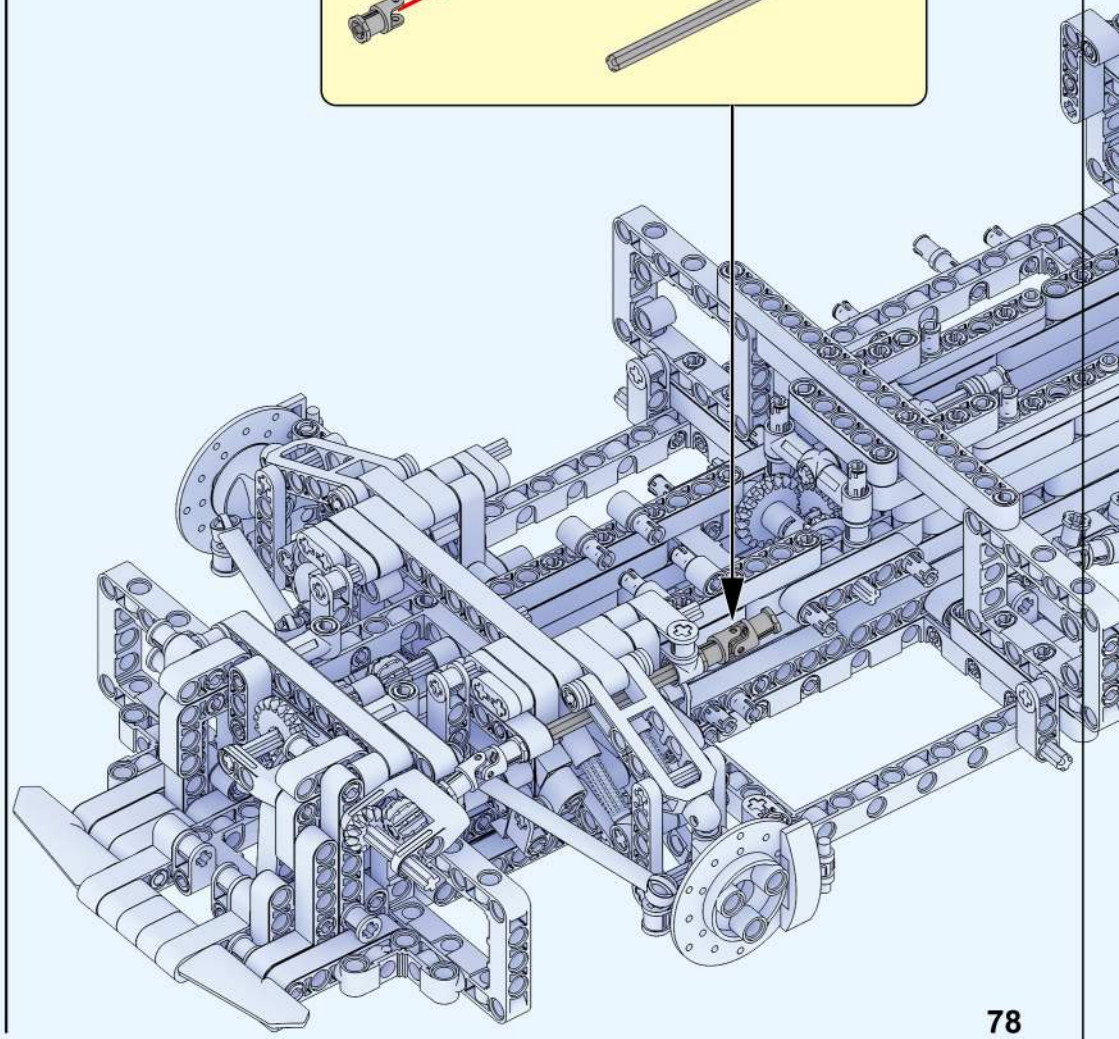

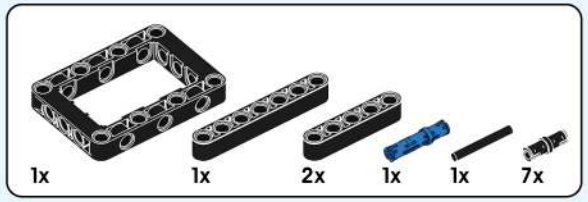

171

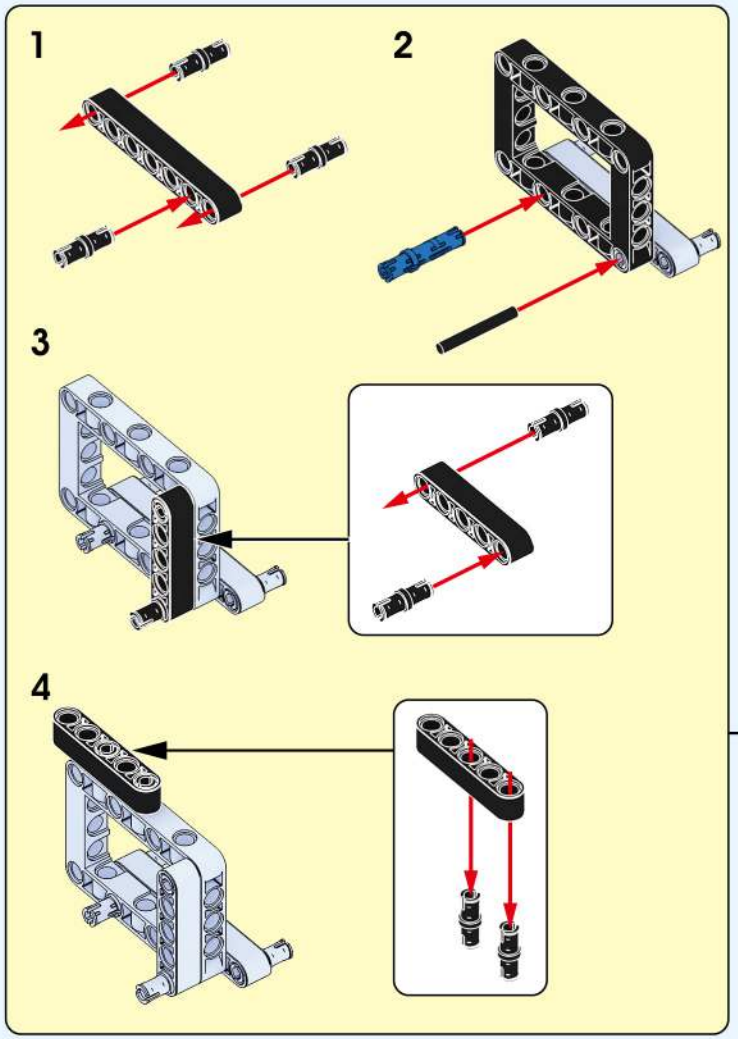

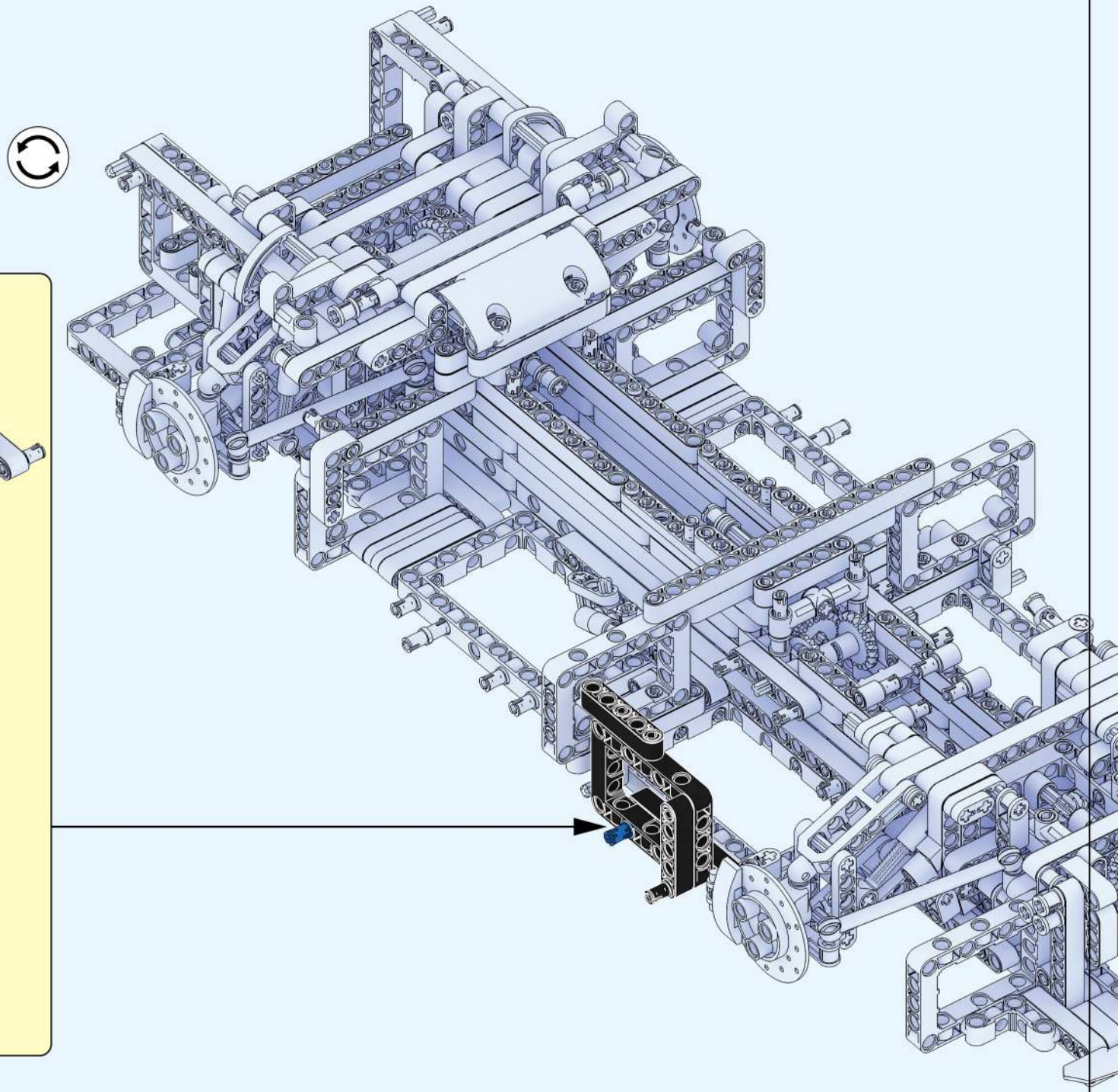

| 172 |

| 173 |

| 174 |

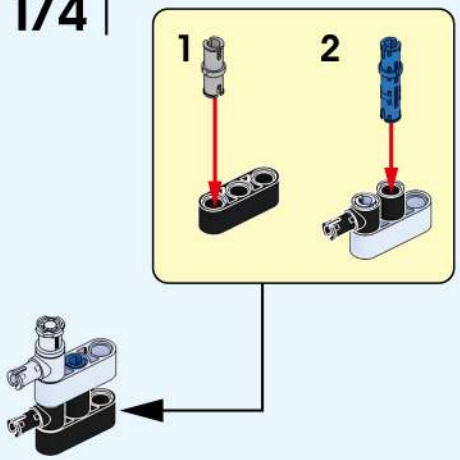

| 175 |

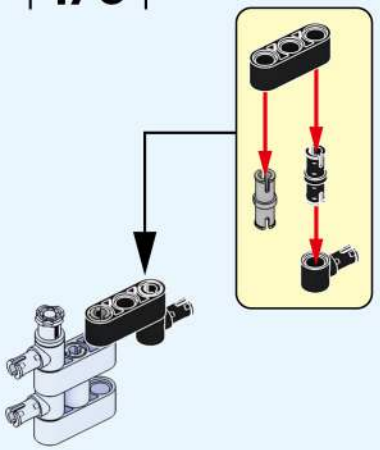

| 176 |

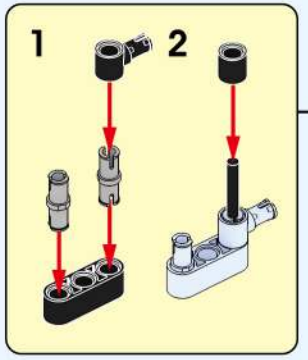

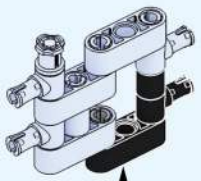

| 177 |

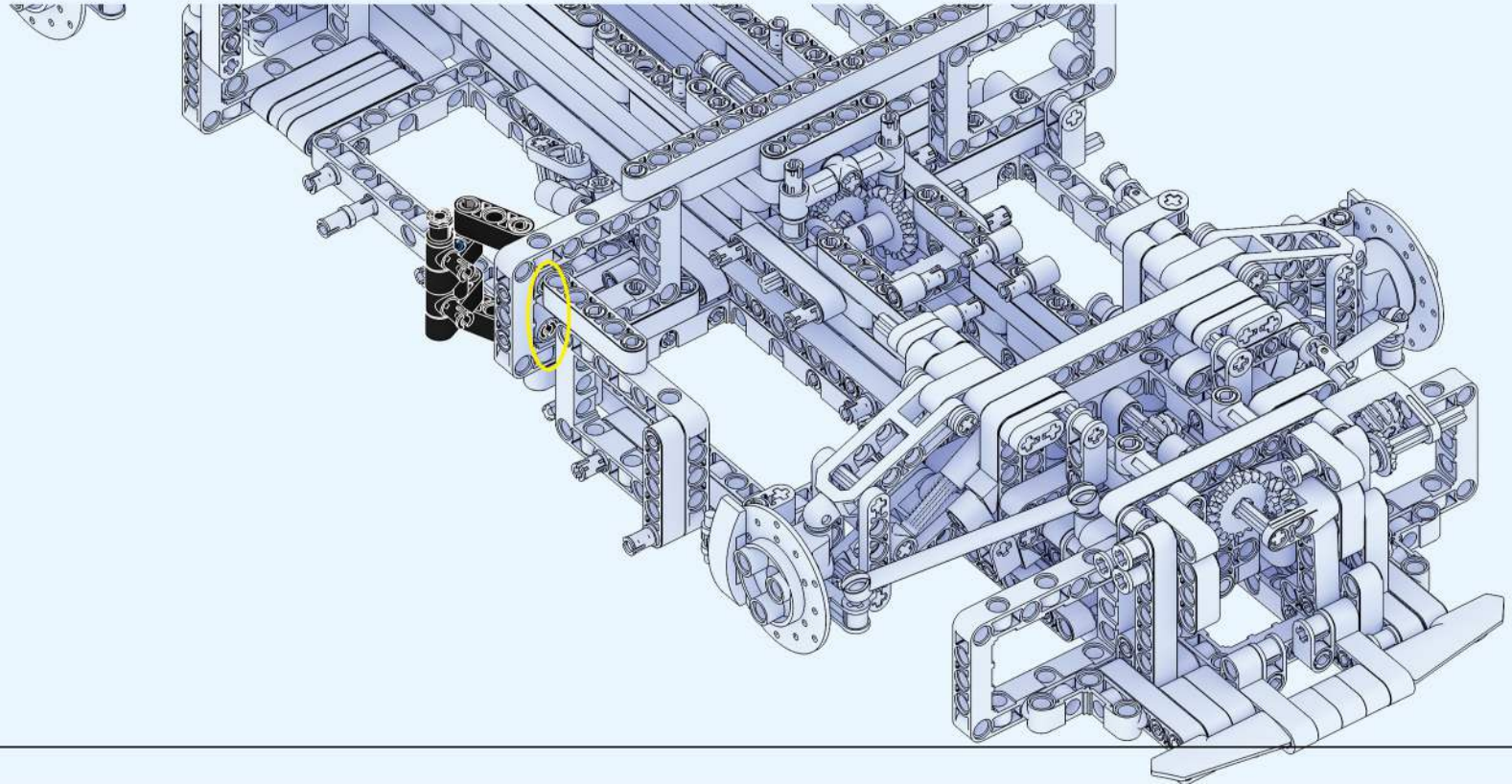

178

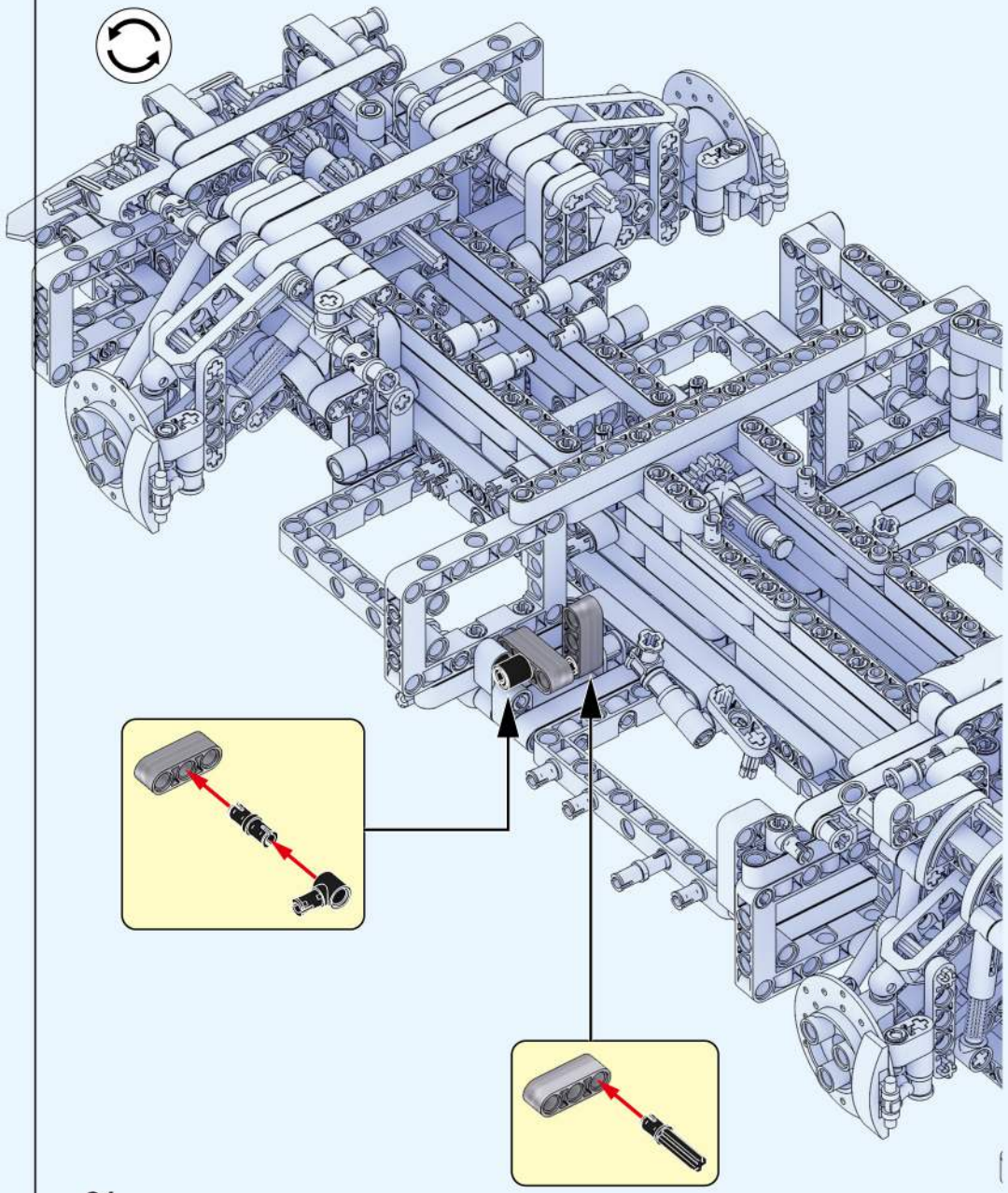

179

180

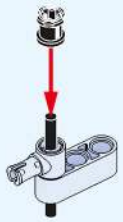

181

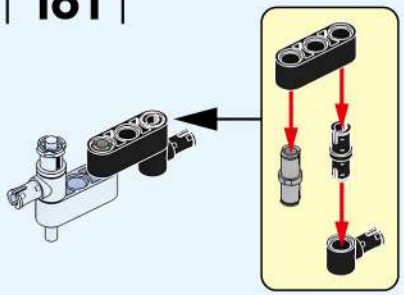

182

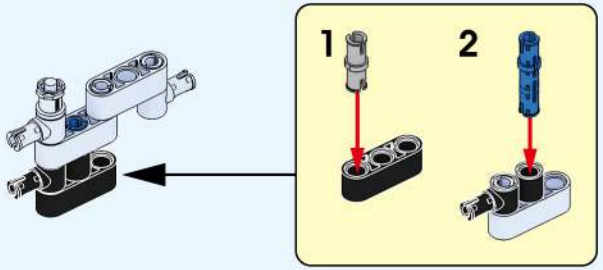

183

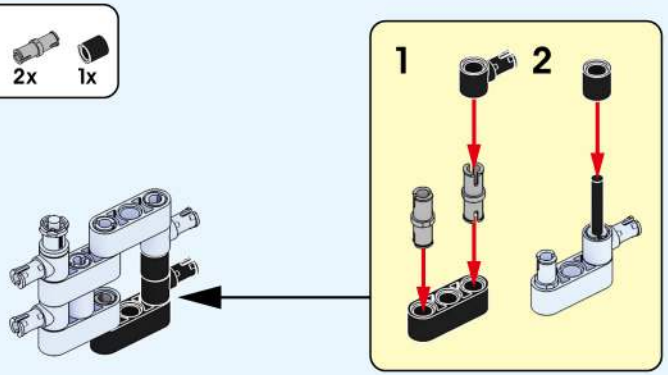

184

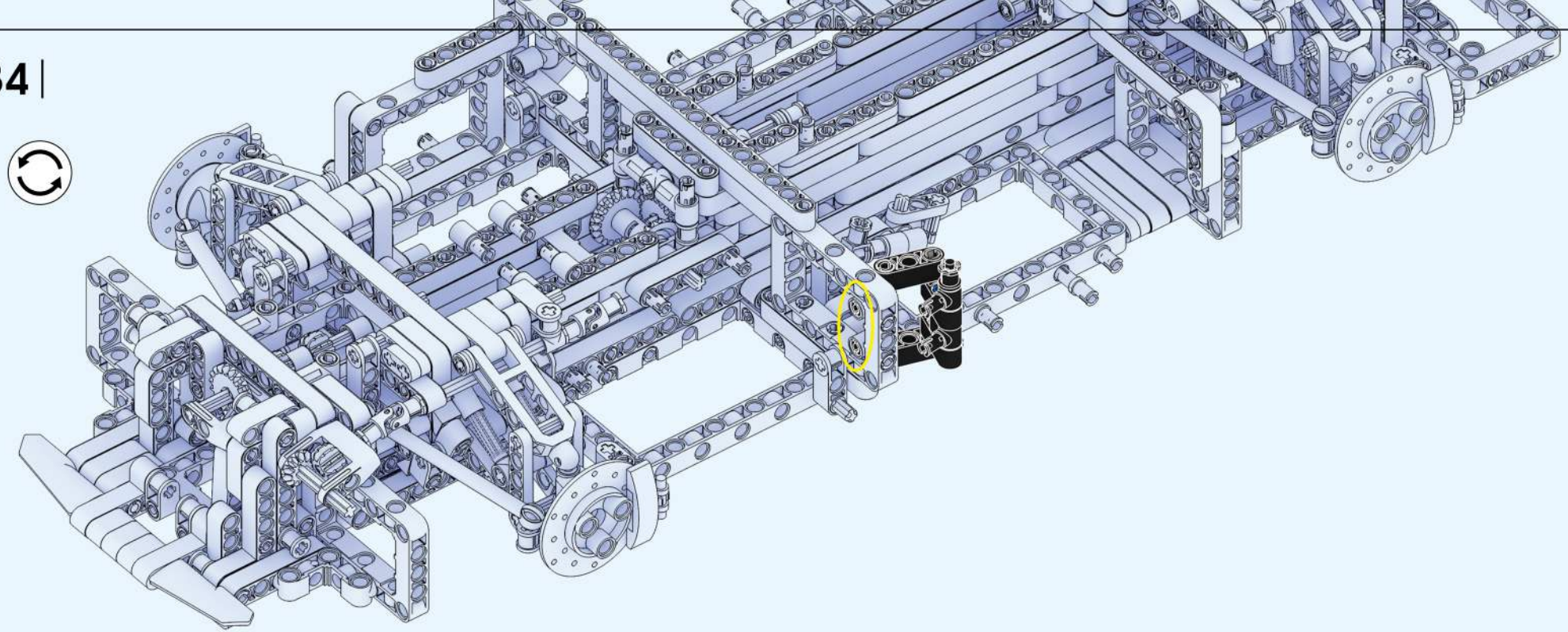

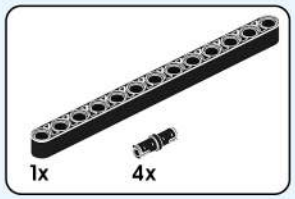

185

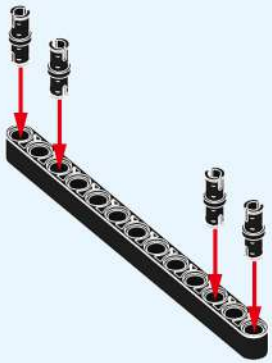

186

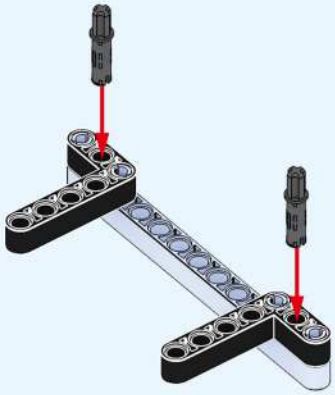

187

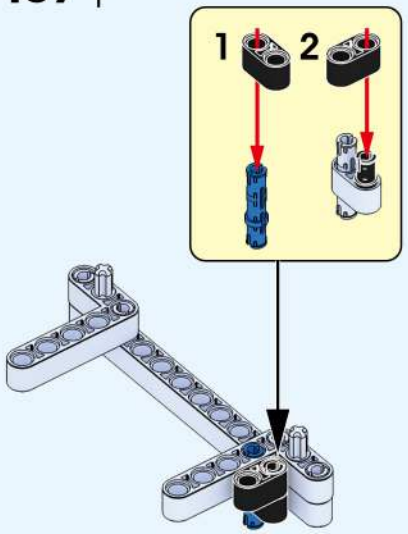

188

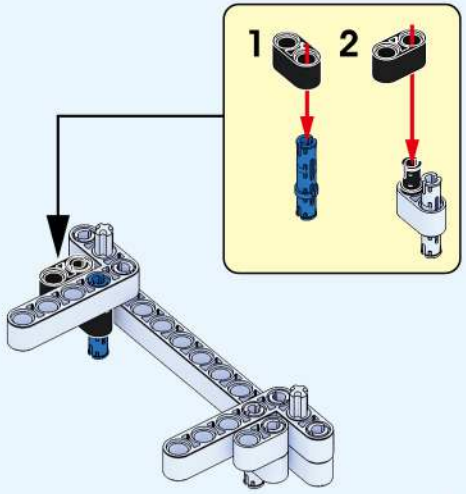

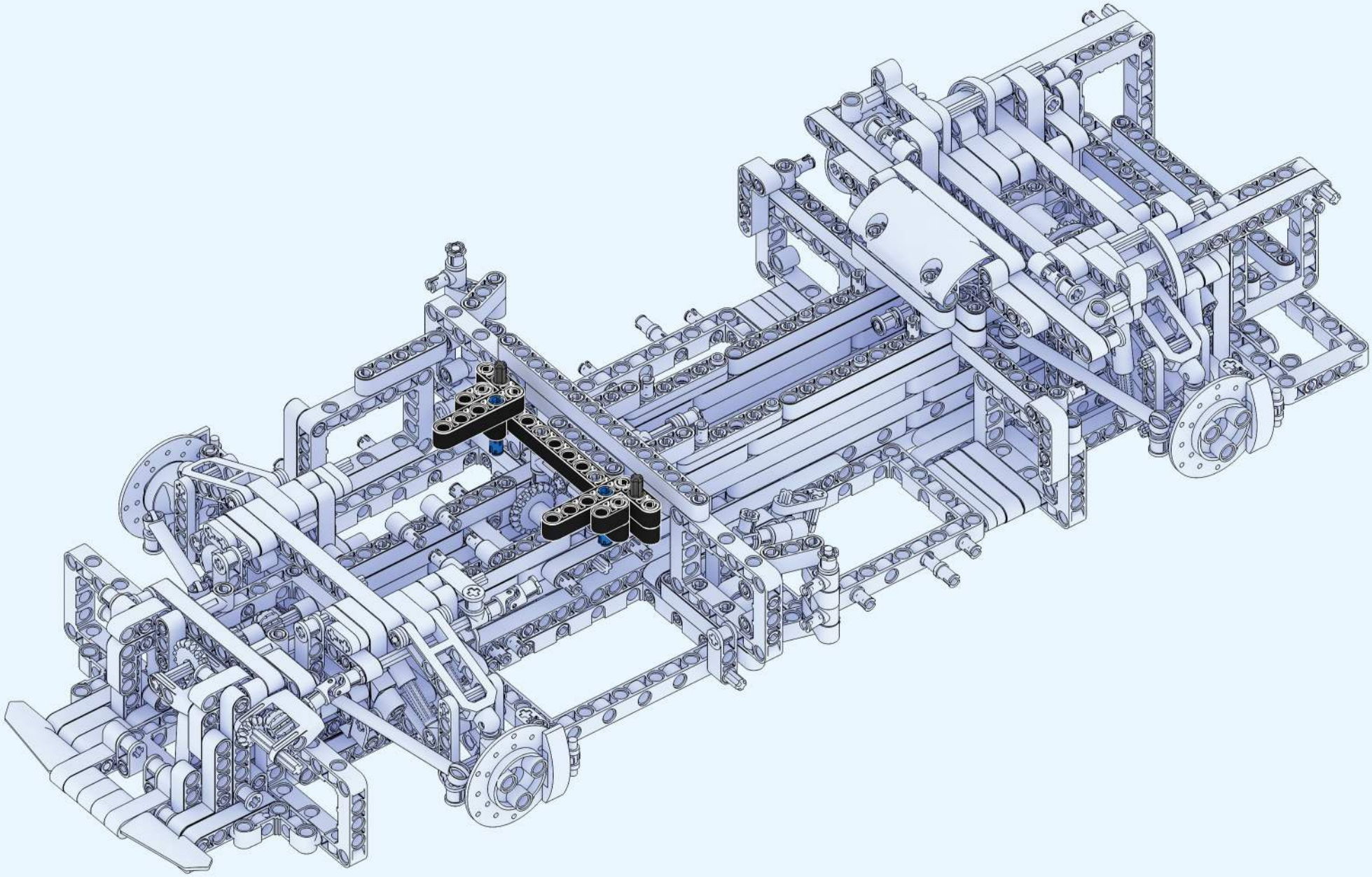

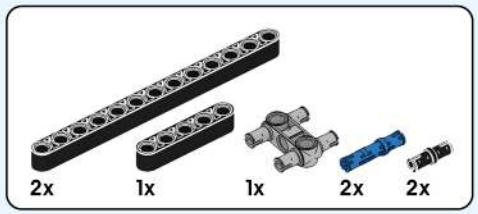

| 190 |

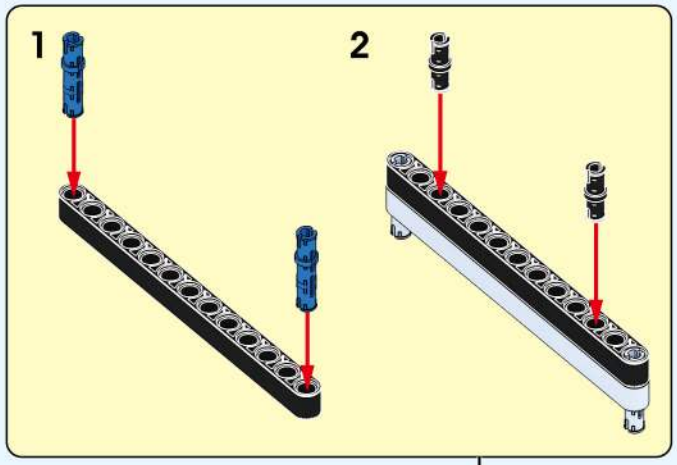

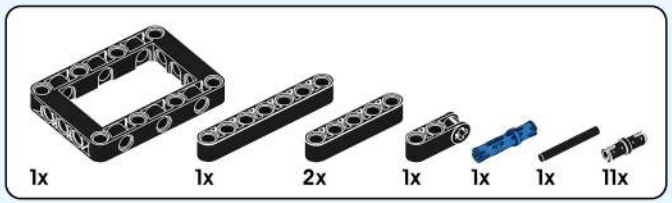

191

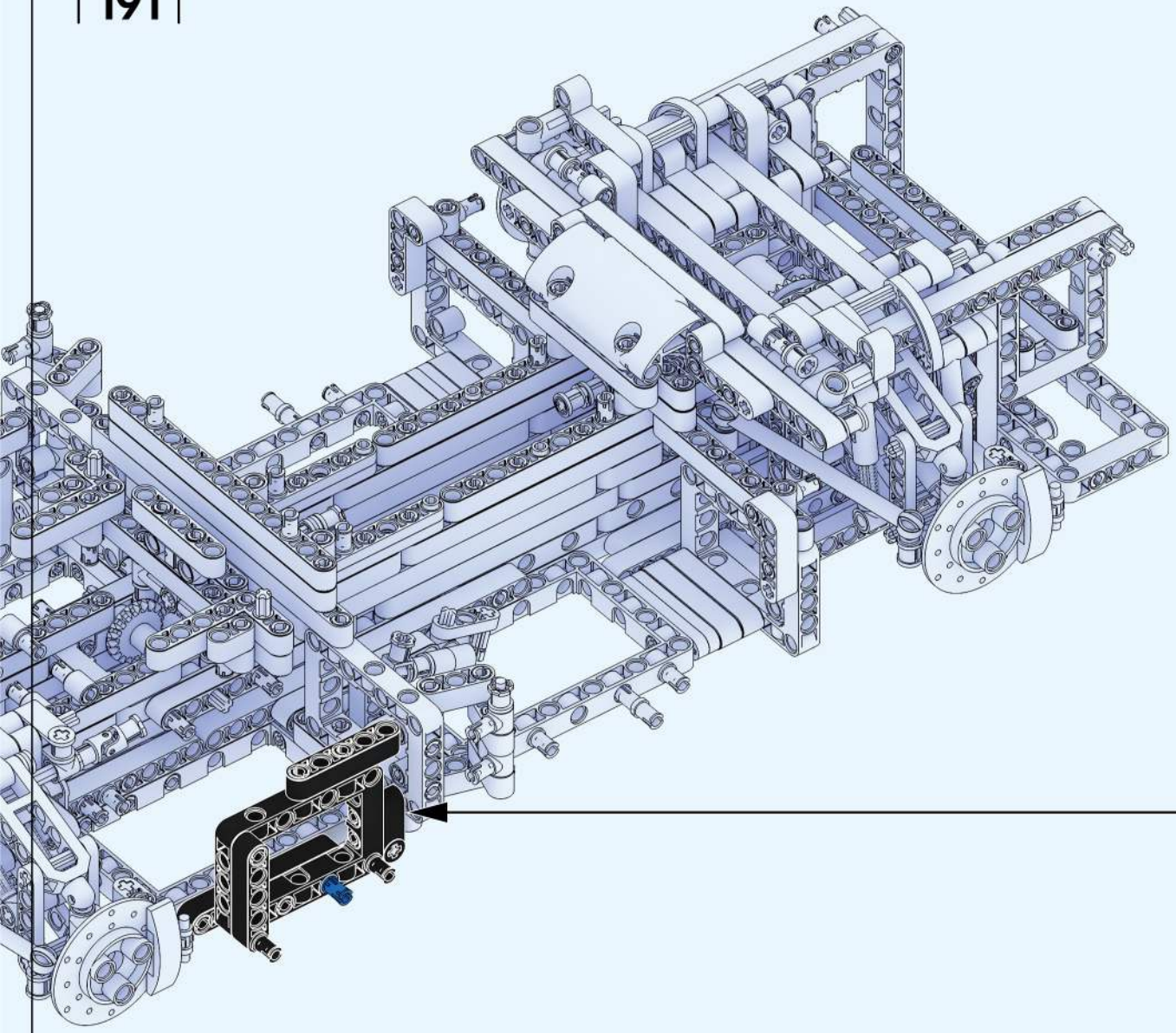

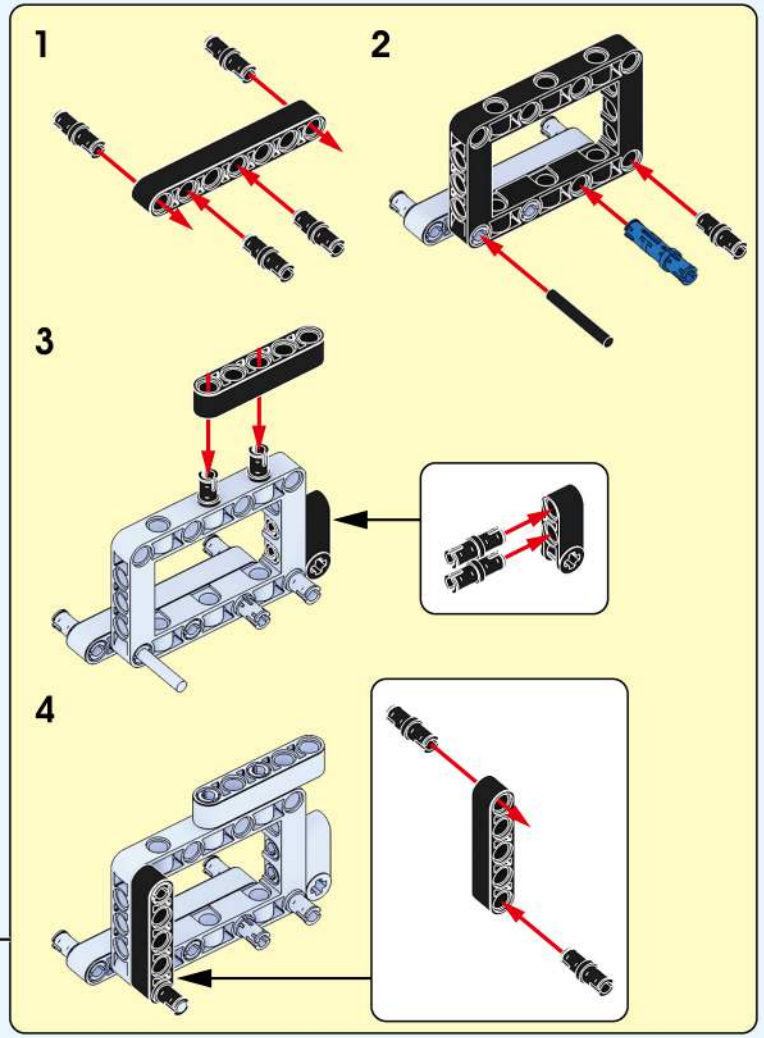

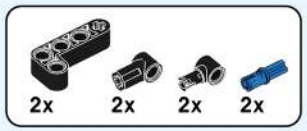

| 192 |

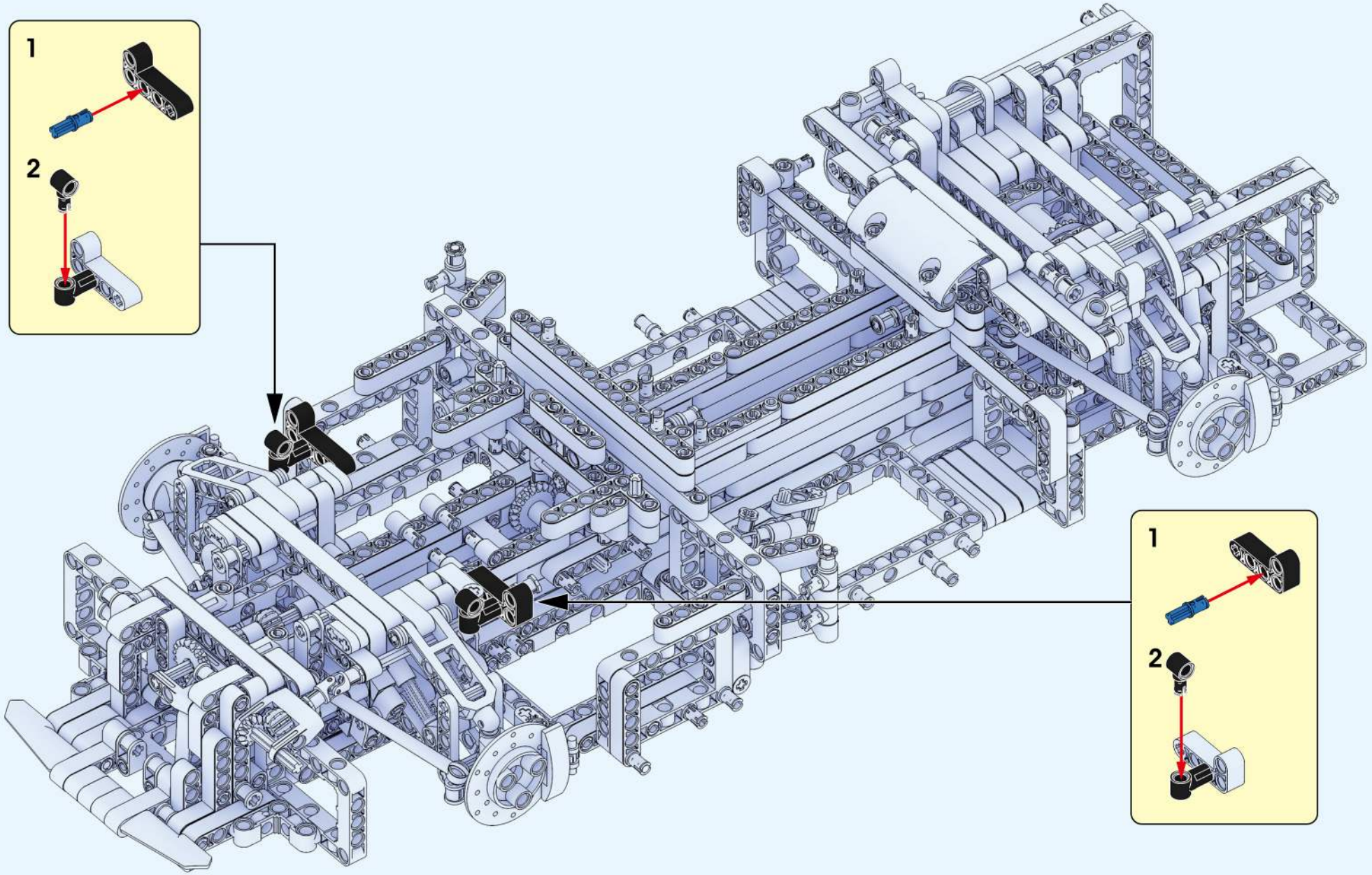

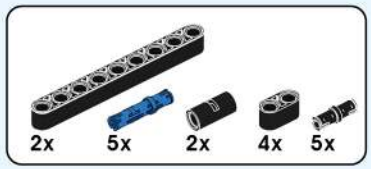

| 193 |

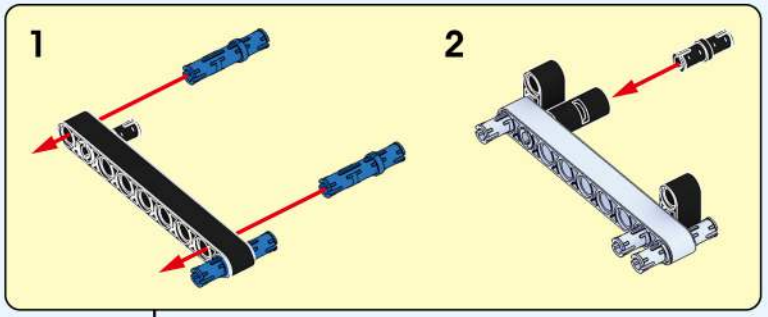

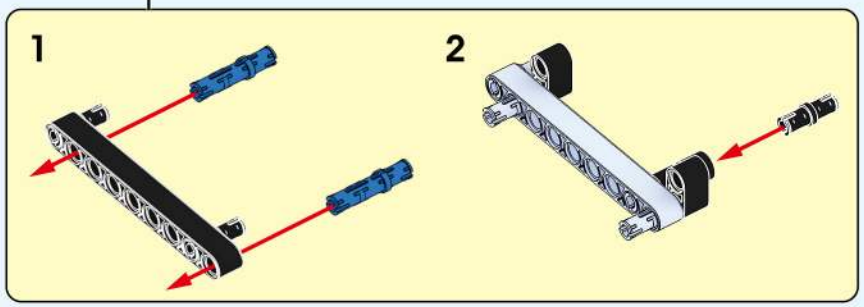

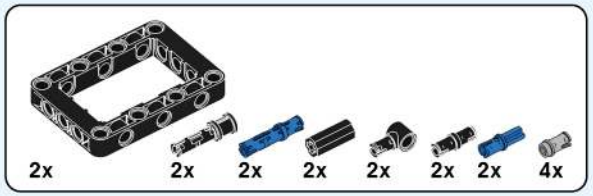

194

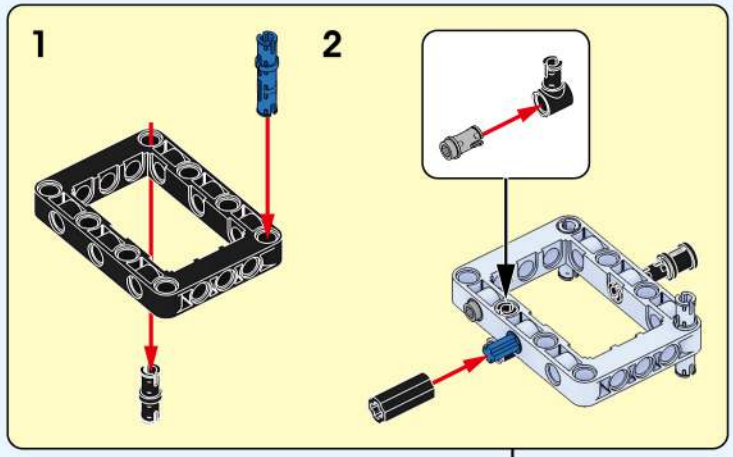

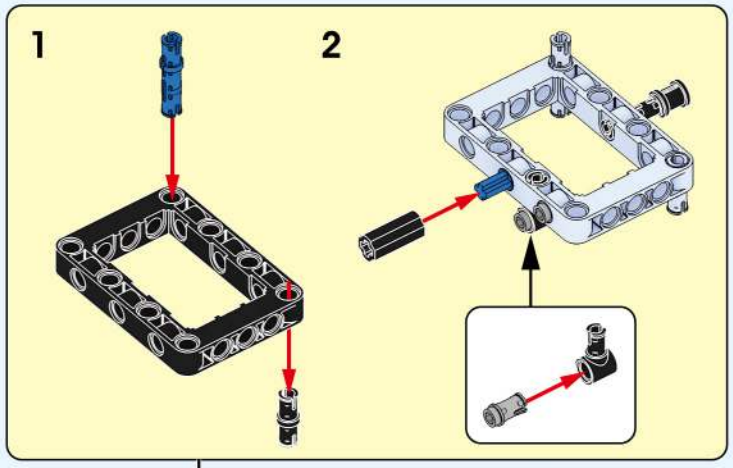

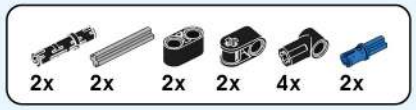

195

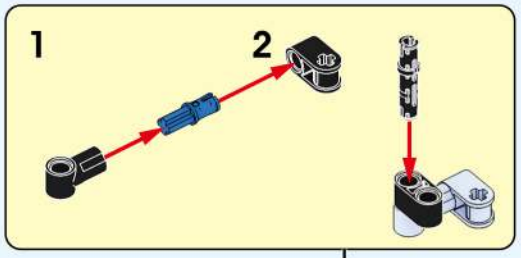

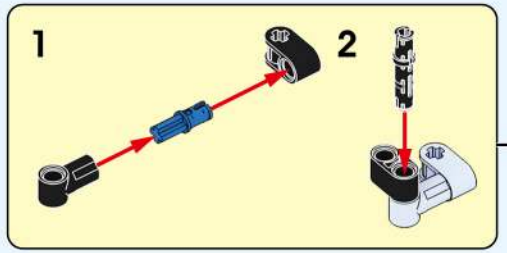

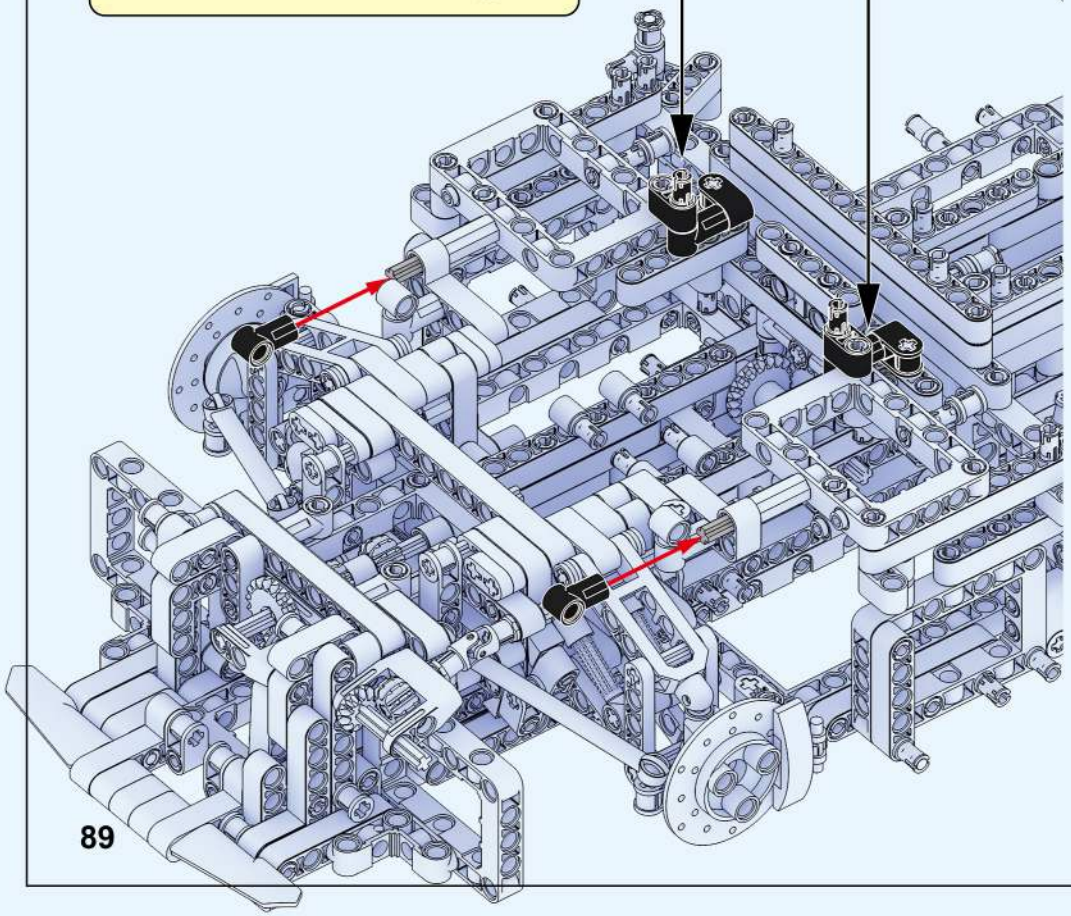

③ 1:1

196

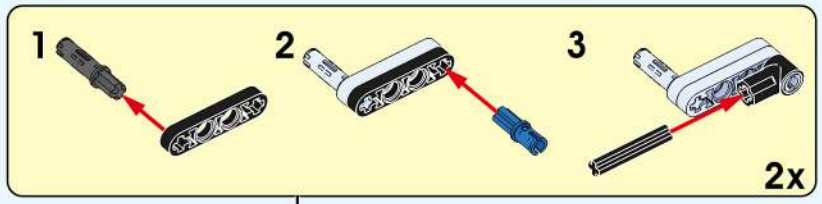

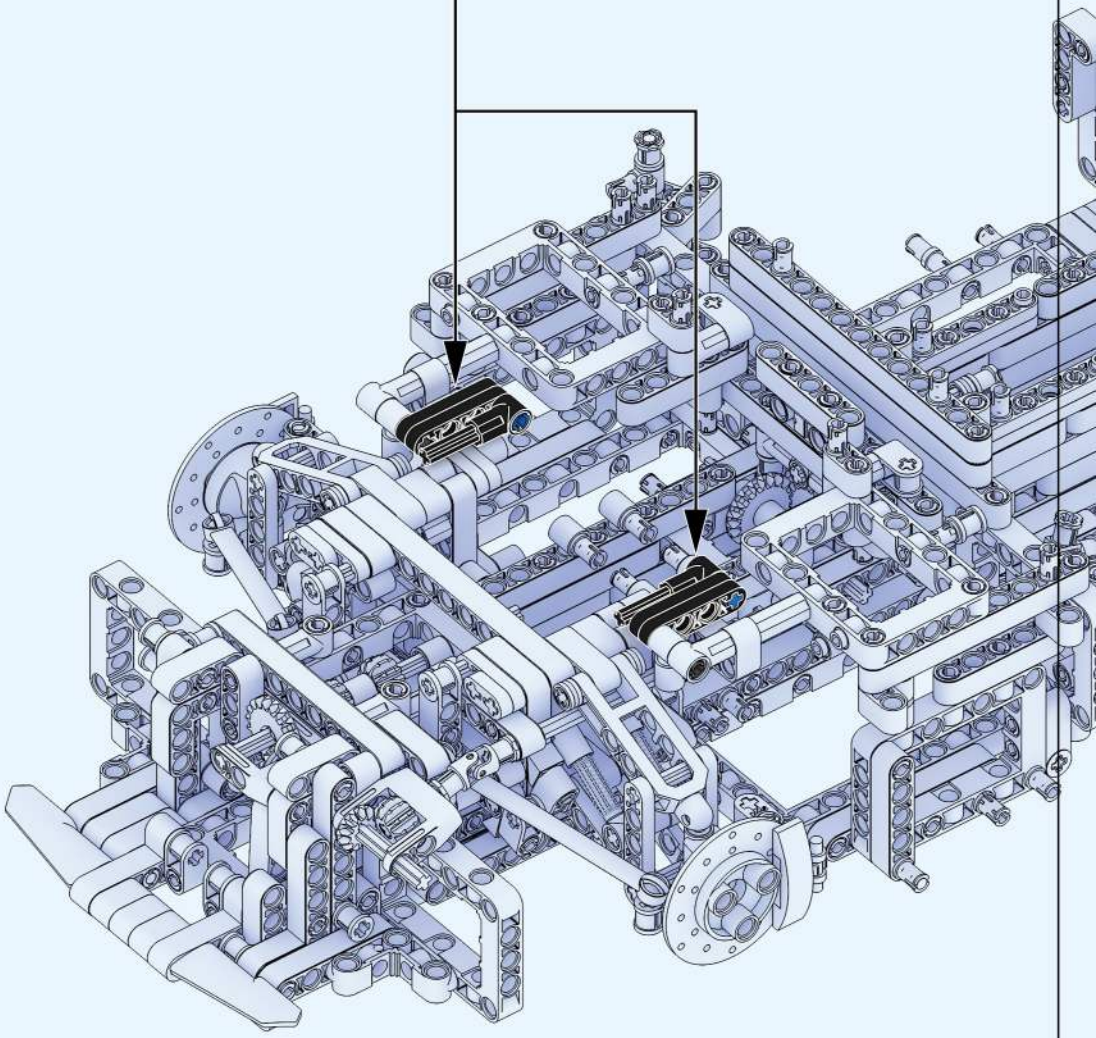

6

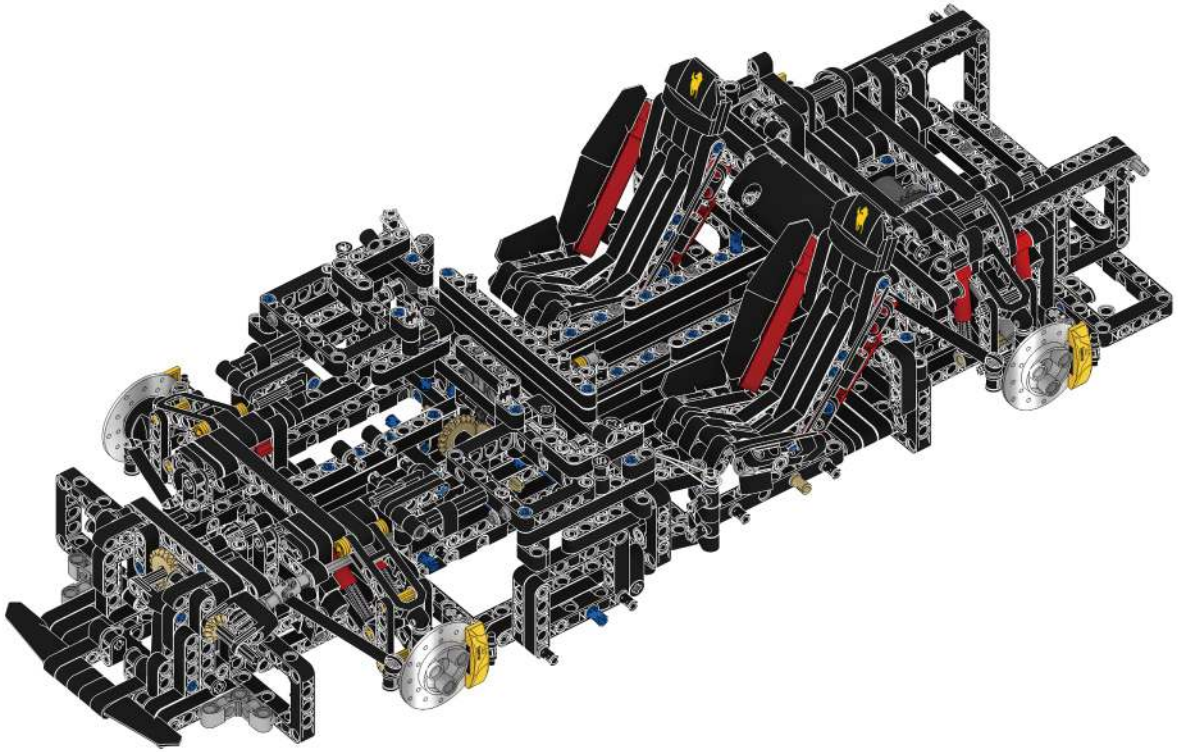

| 197 |

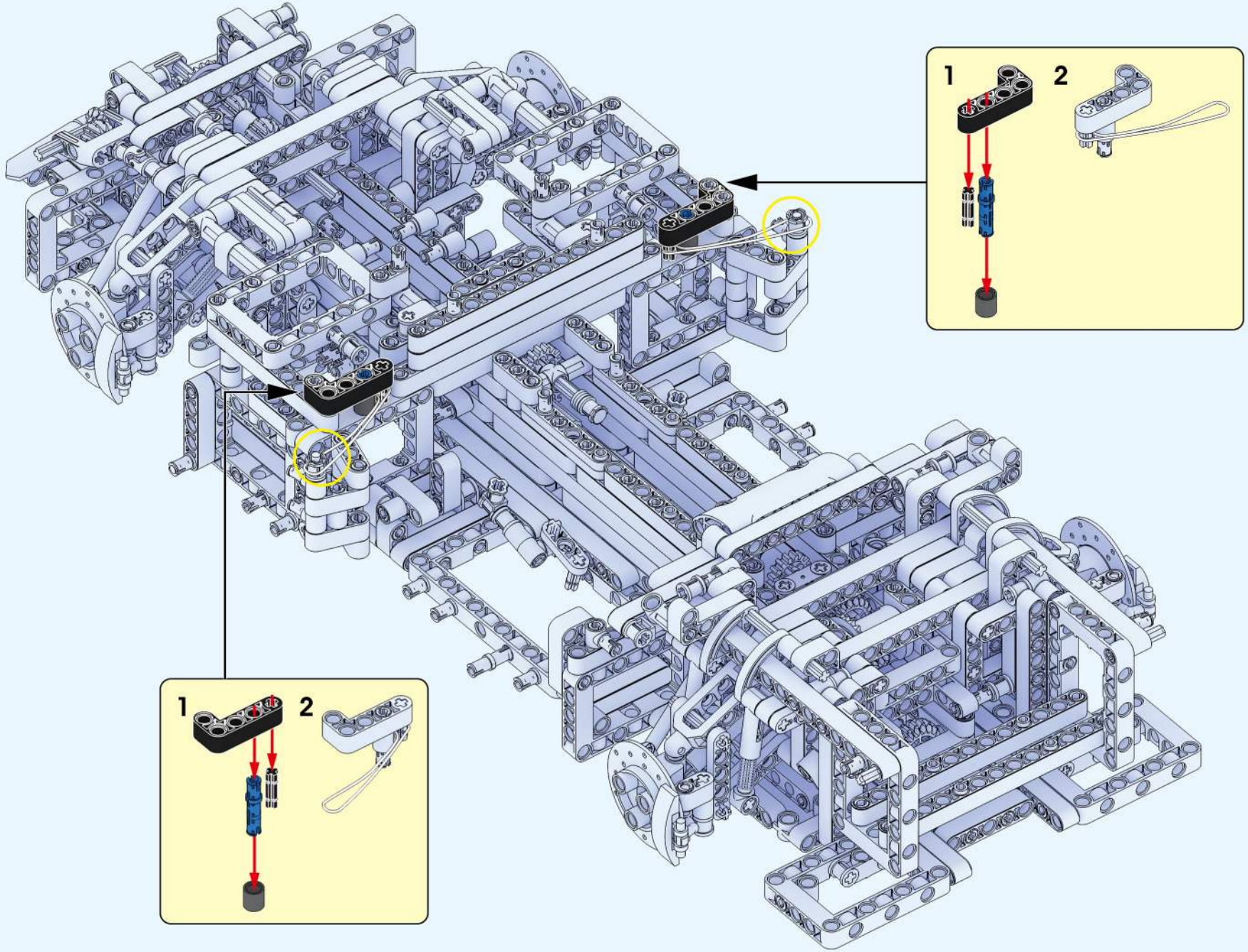

| 198 |

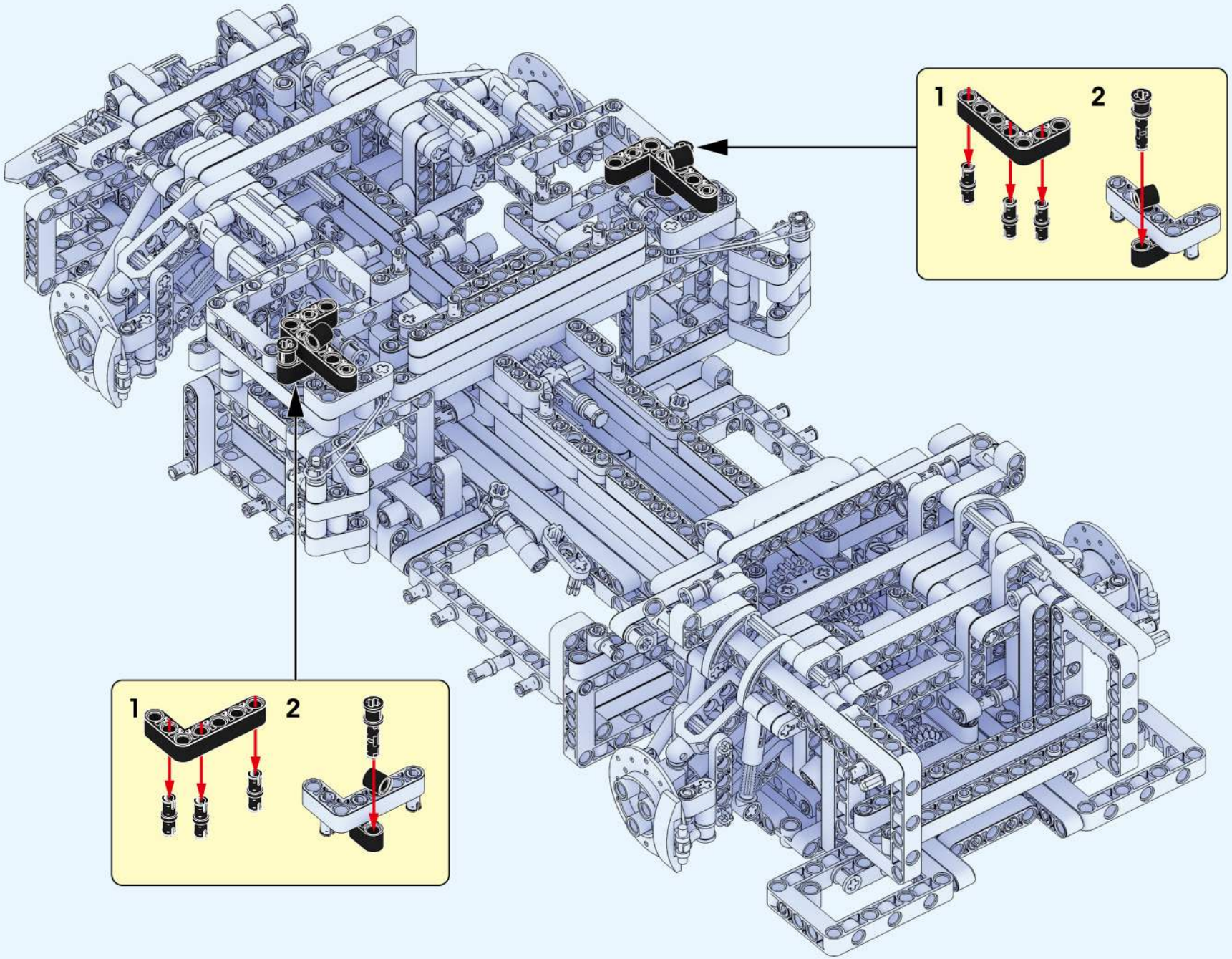

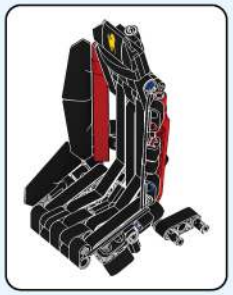

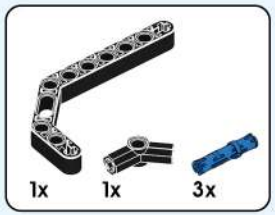

|199|

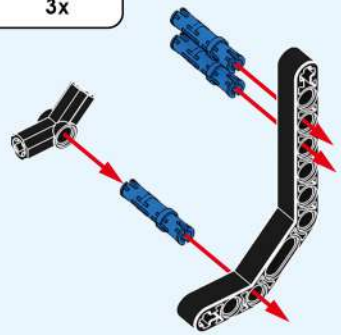

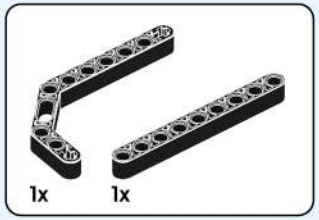

|200|

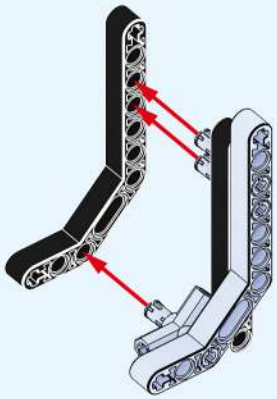

|201|

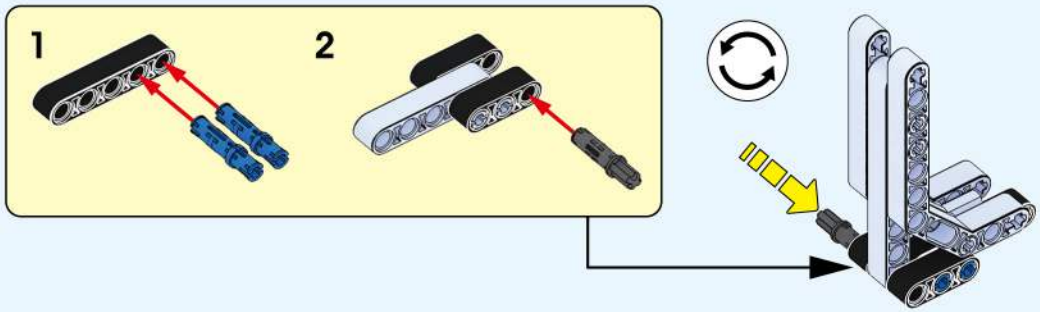

|202|

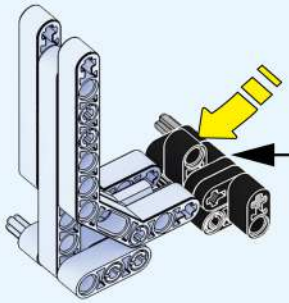

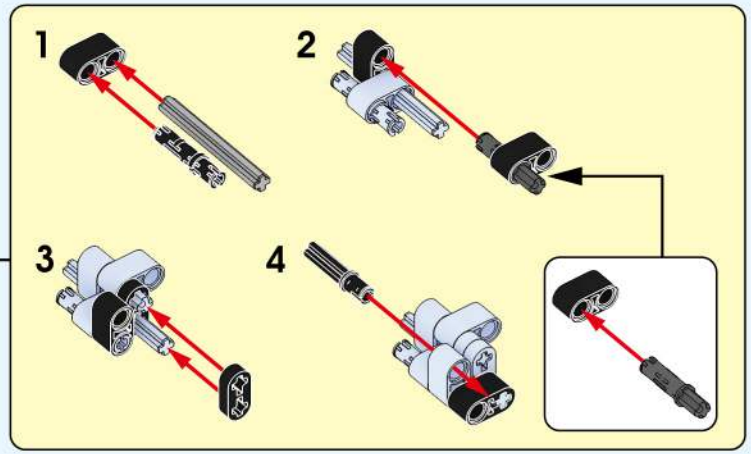

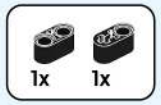

|203|

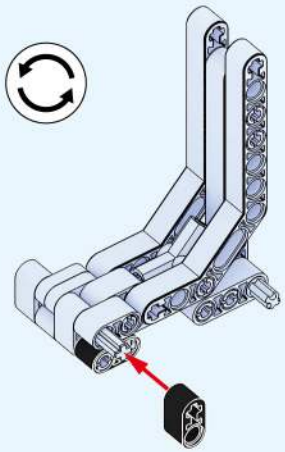

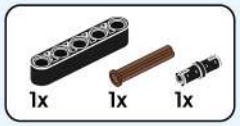

|204|

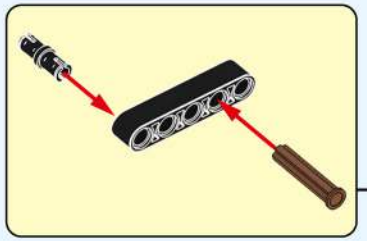

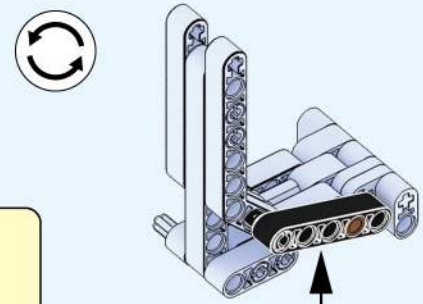

205

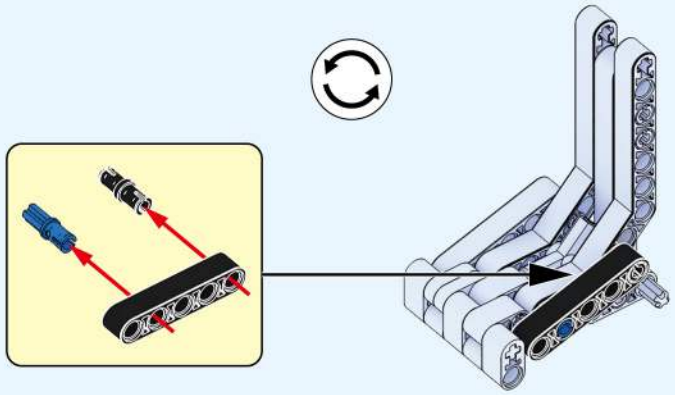

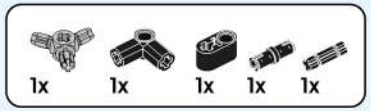

206

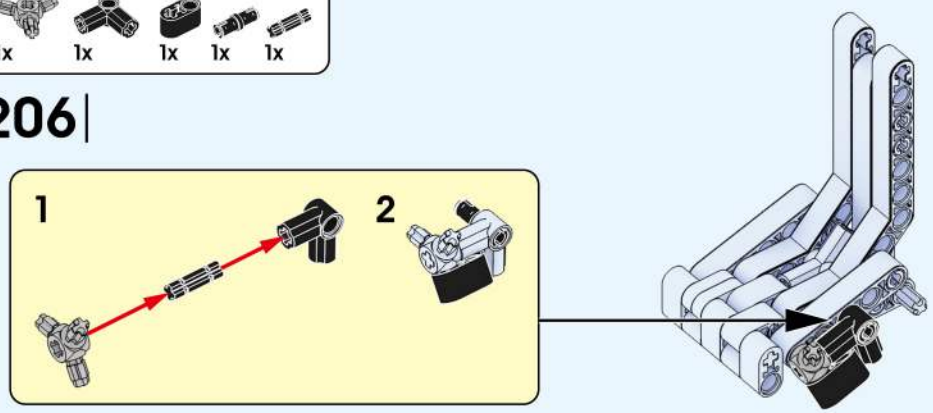

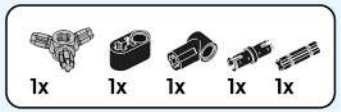

207

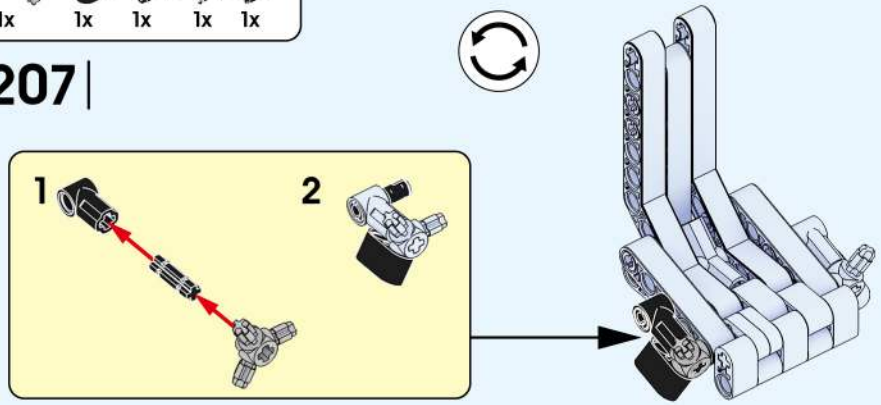

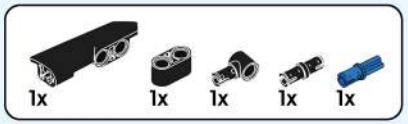

208

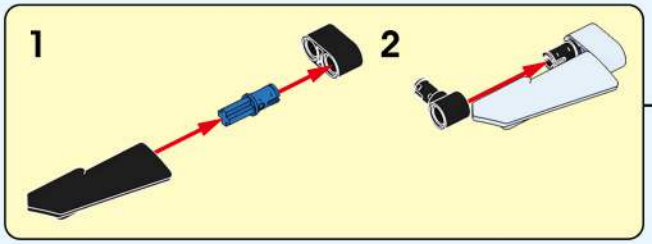

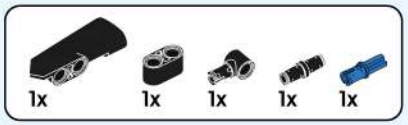

209

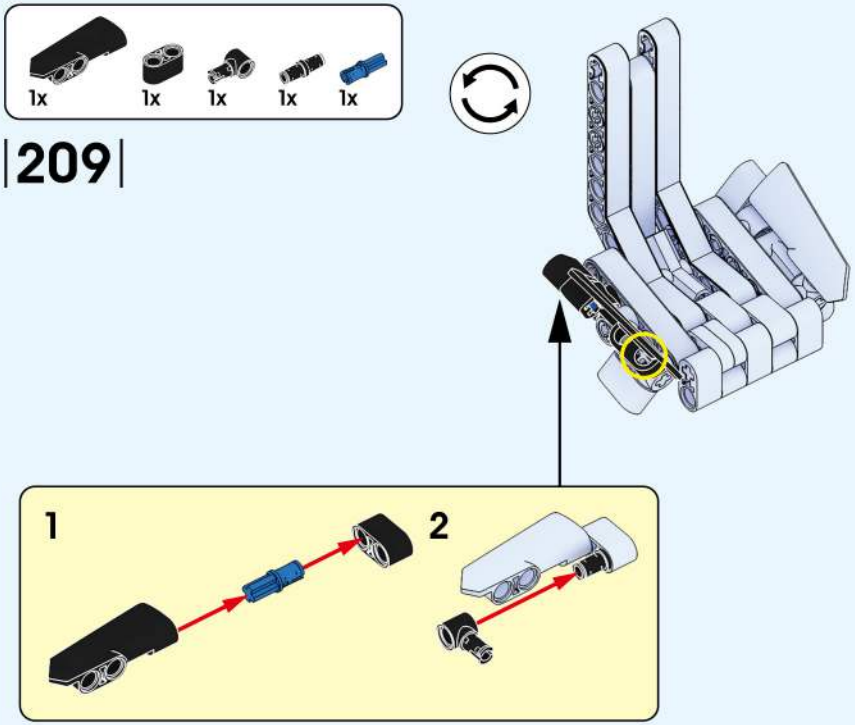

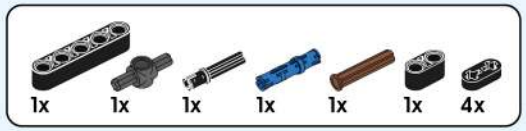
1x
1x
1x
1x
1x
1x
4x

210

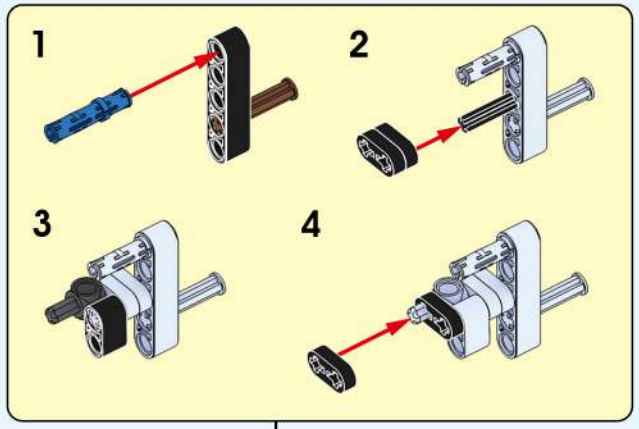
1
2
3
4

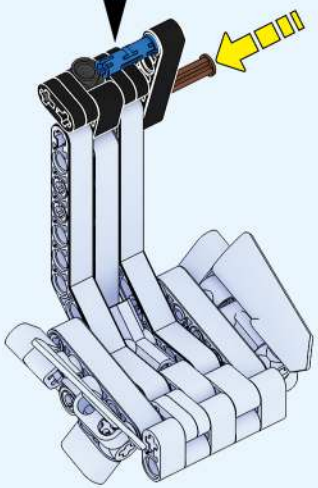

1x
1x
3x
1x
2x

211

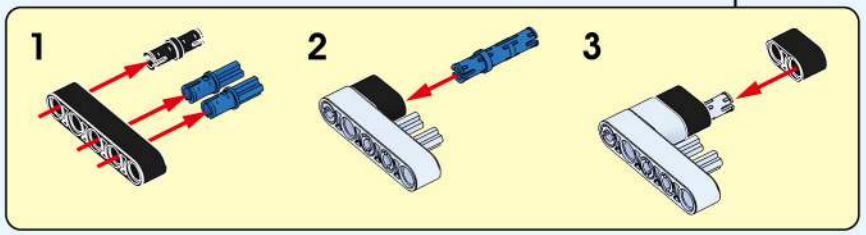
1
2
3

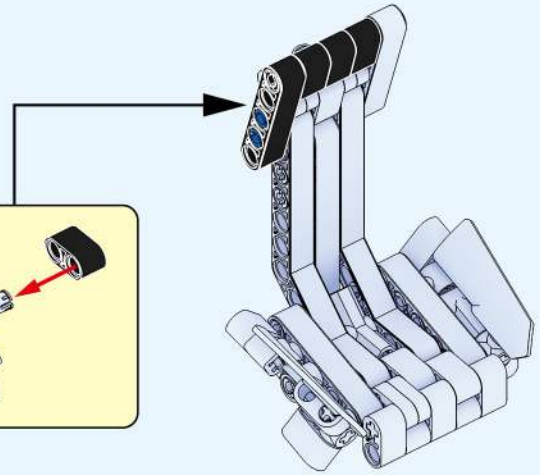

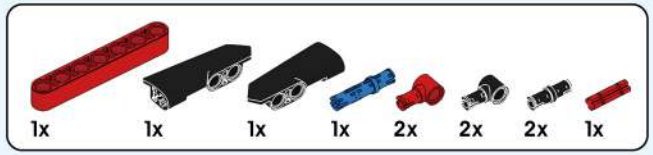
1x
1x
1x
1x
2x
2x
2x
1x

212

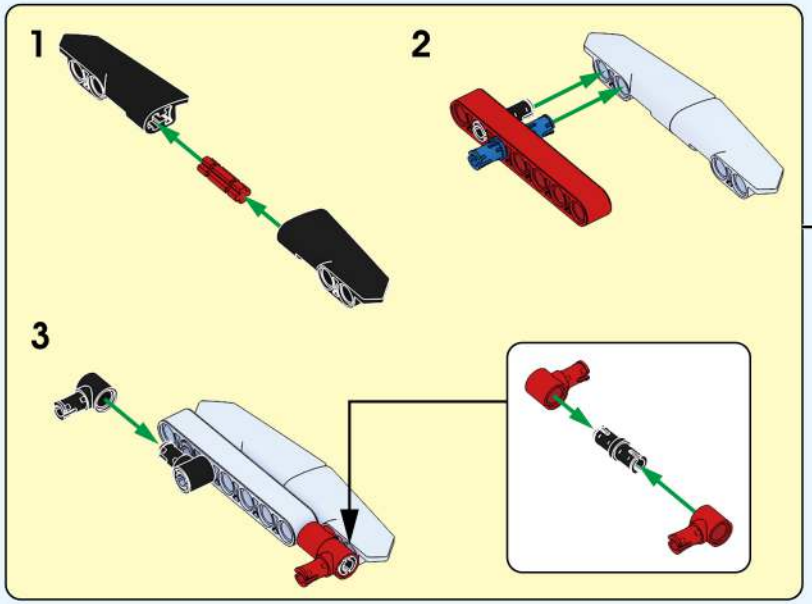
1
2
3

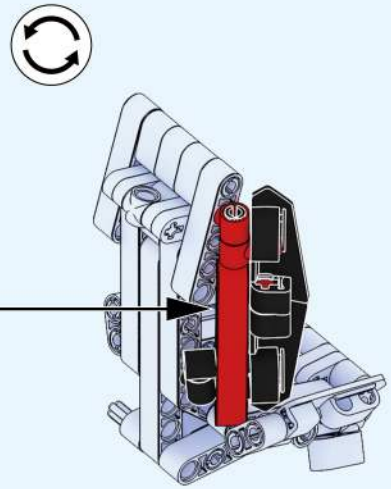

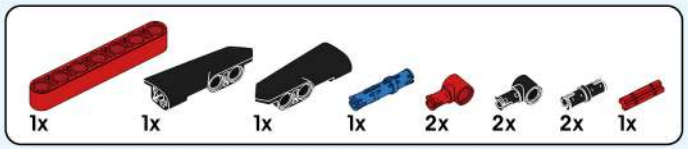

213

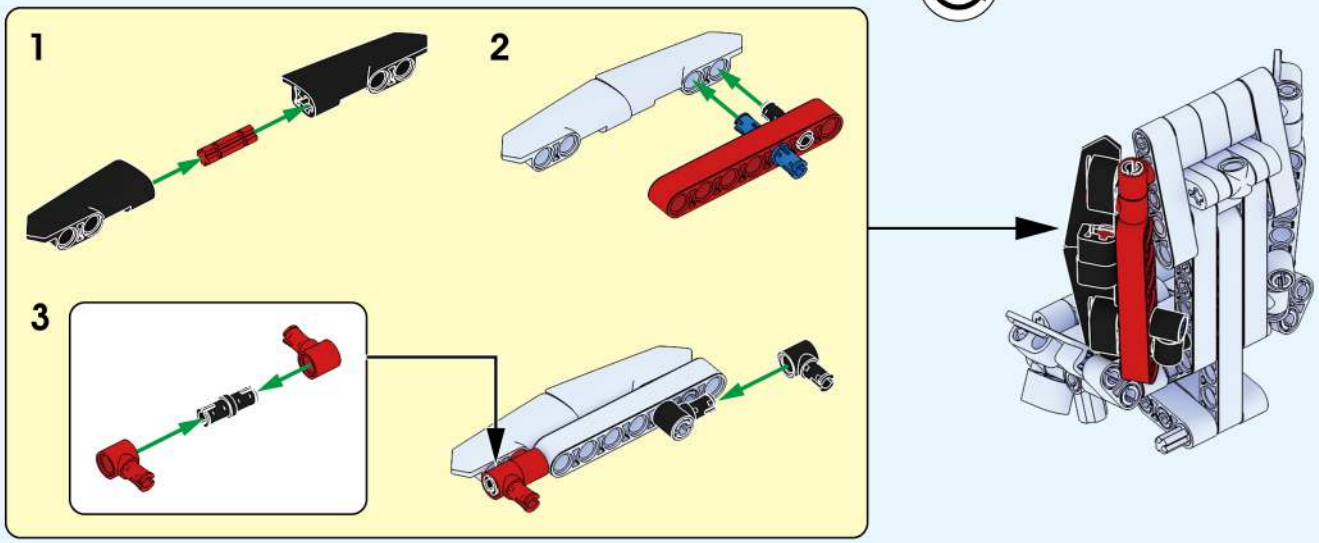

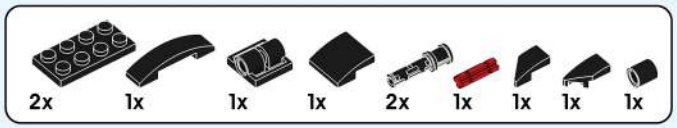

214

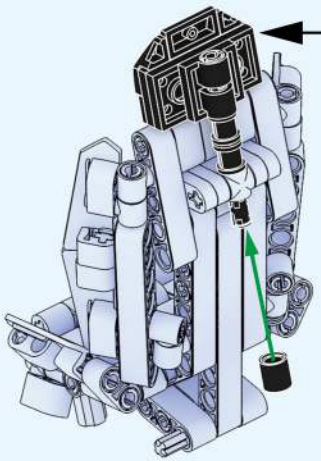

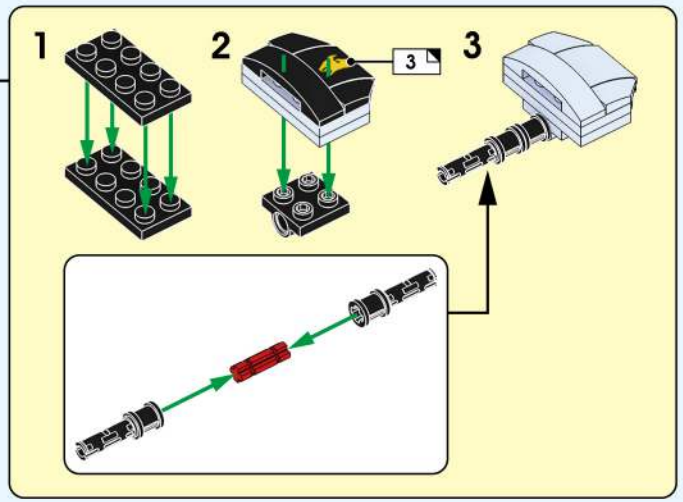

215

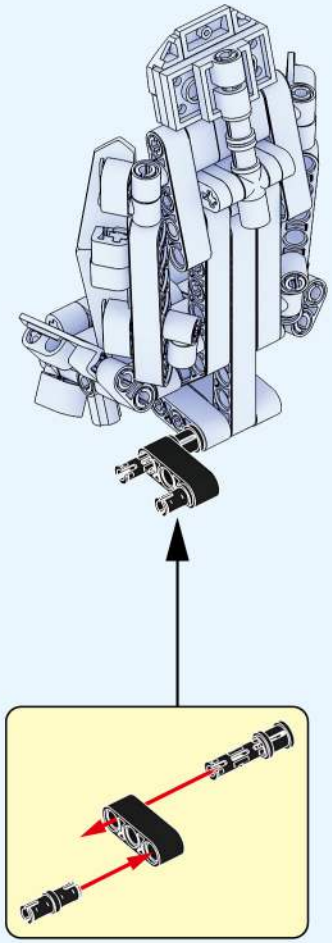

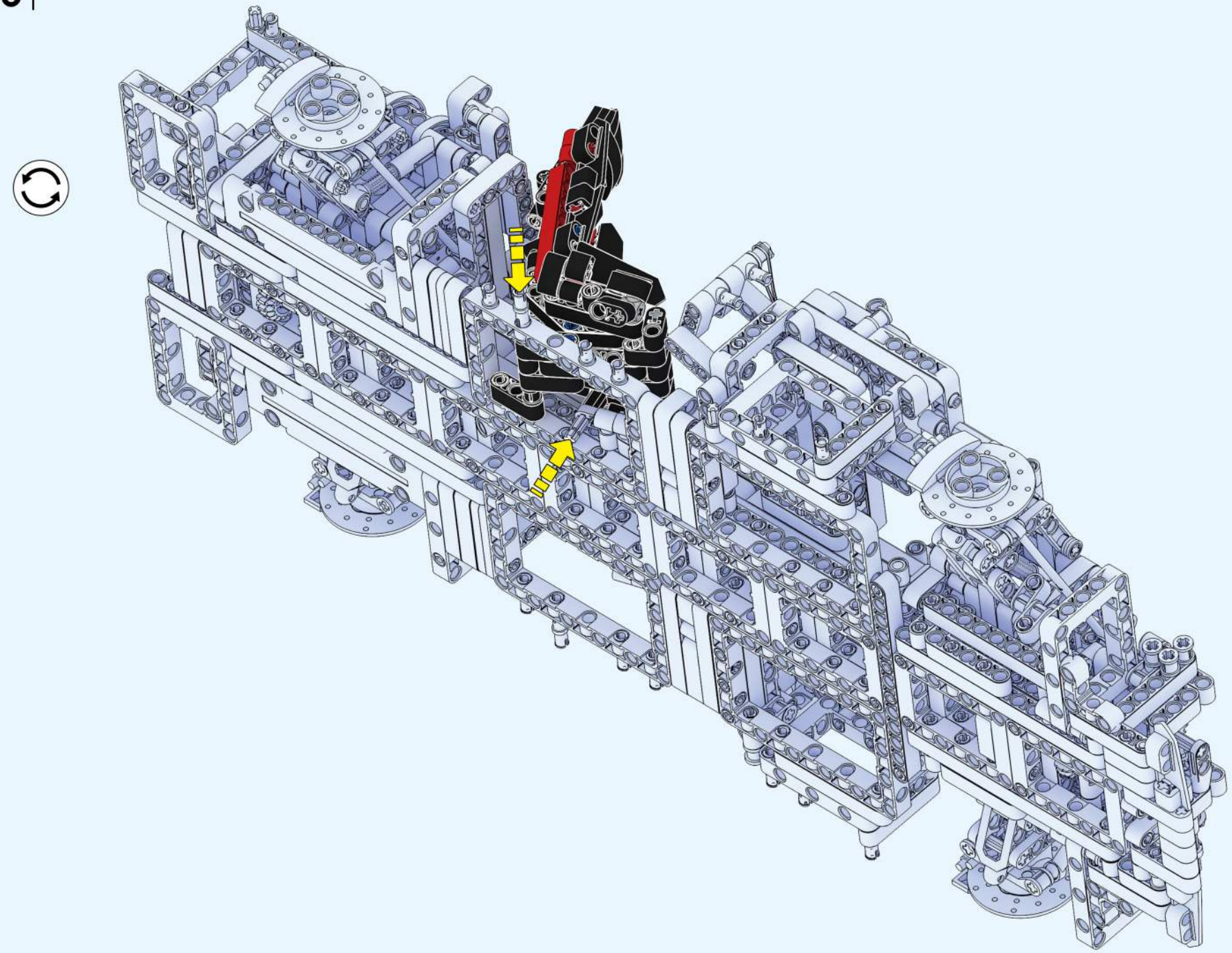

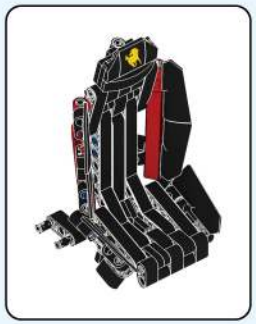

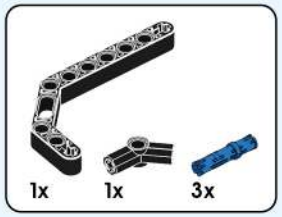

| 217 |

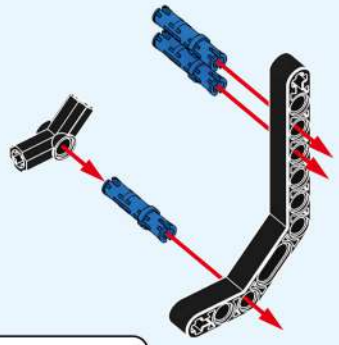

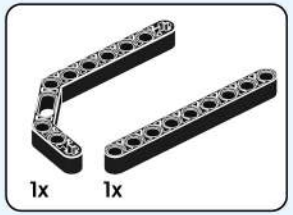

| 218 |

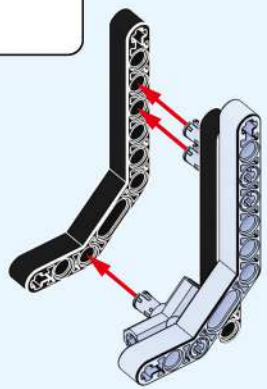

| 219 |

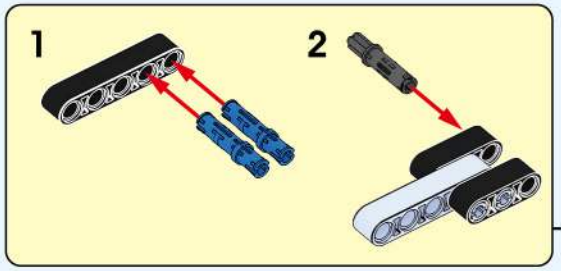

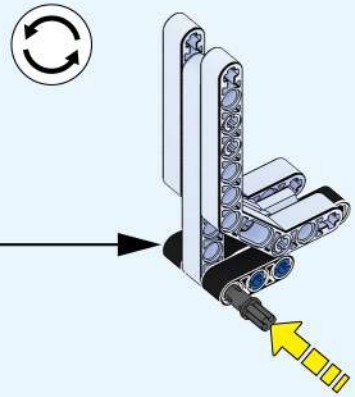

| 220 |

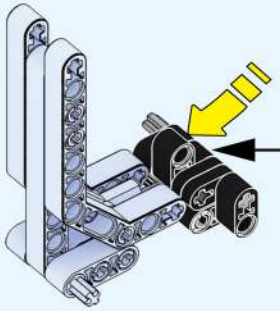

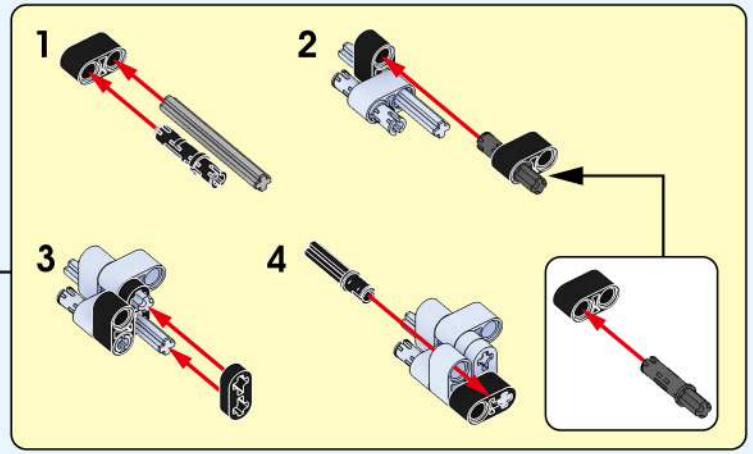

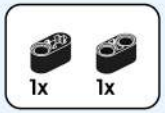

| 221 |

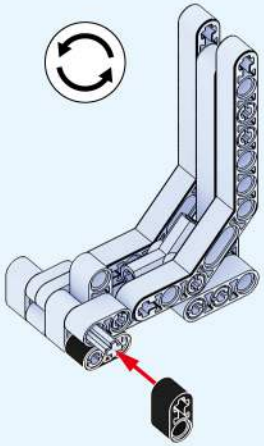

| 222 |

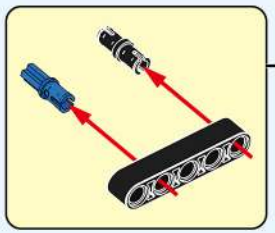

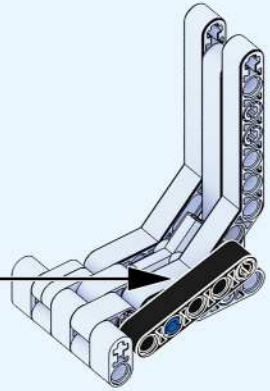

5 1:1

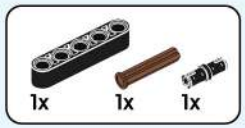

223

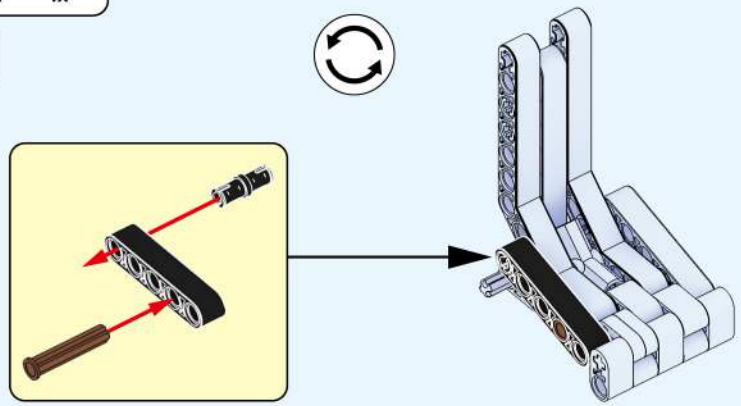

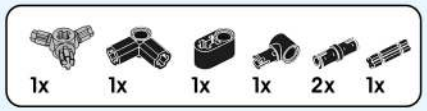

224

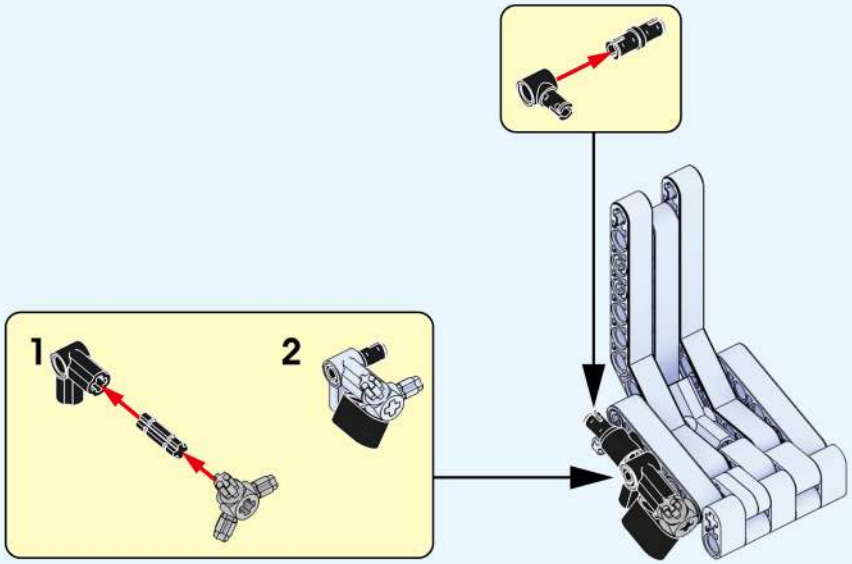

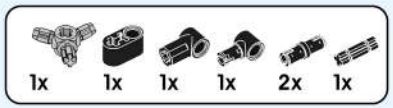

225

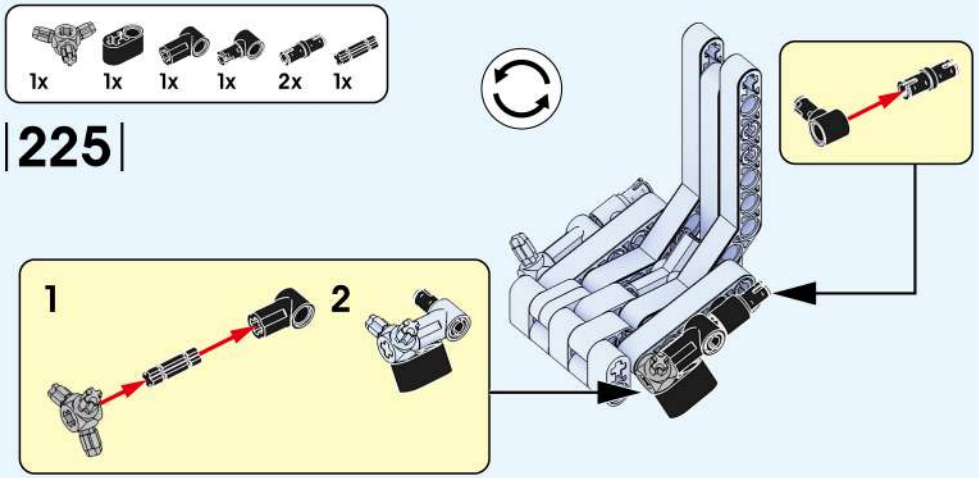

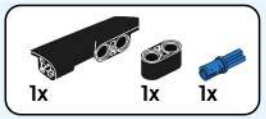

226

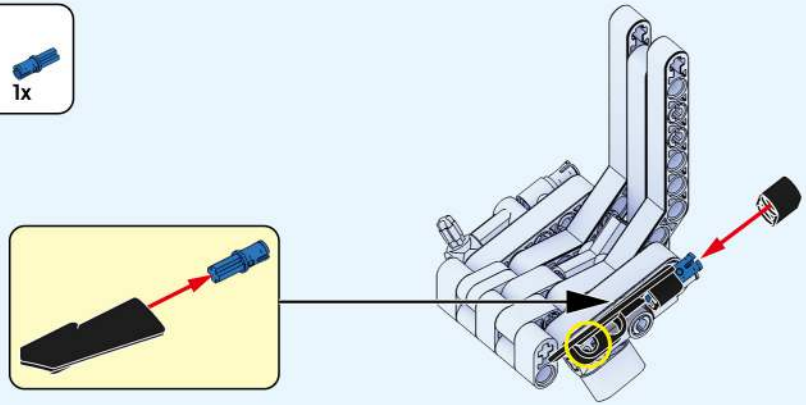

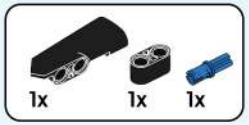

227

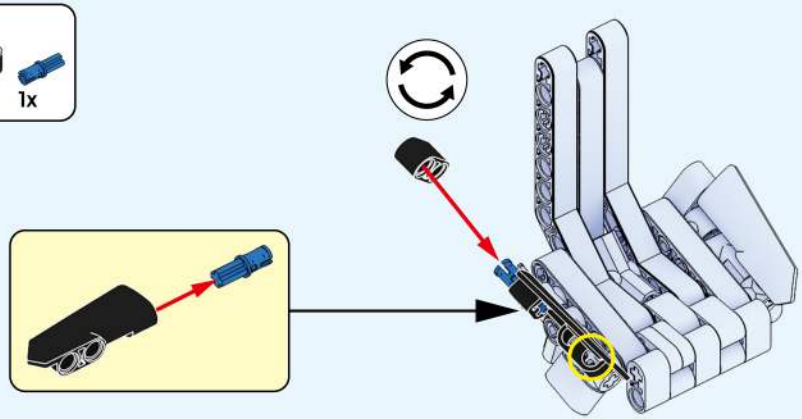

1x
1x
1x
1x
1x
1x
4x

228

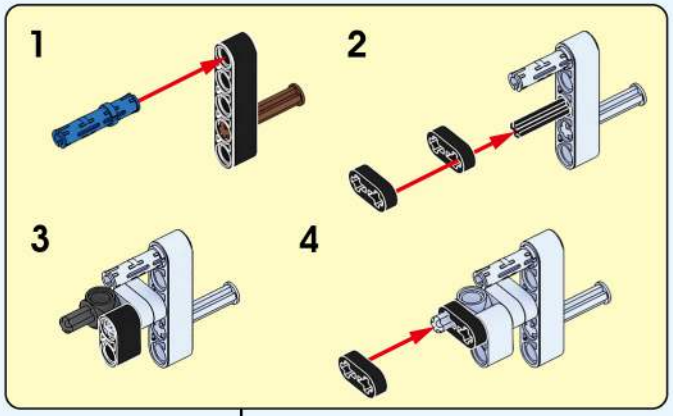
1
2
3
4

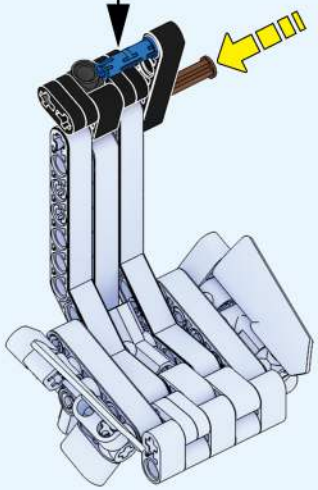

1x
1x
3x
1x
2x

229

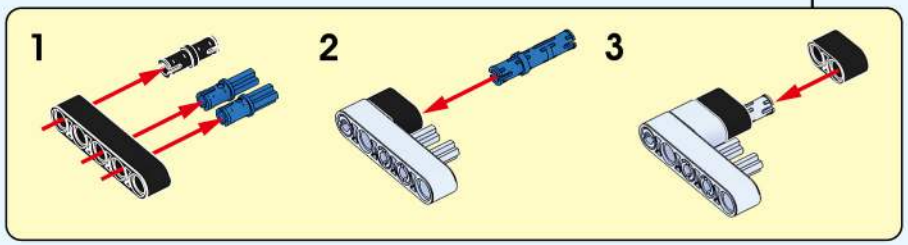
1
2
3

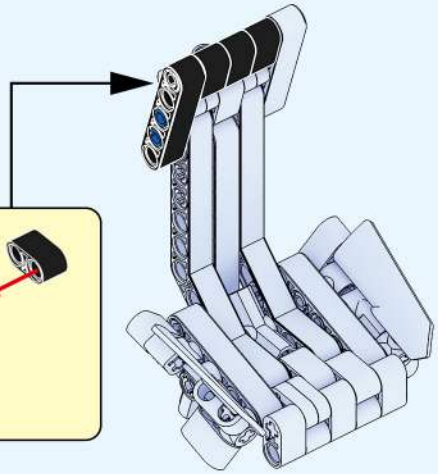

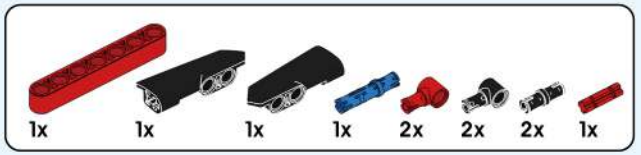
1x
1x
1x
1x
2x
2x
2x
1x

230

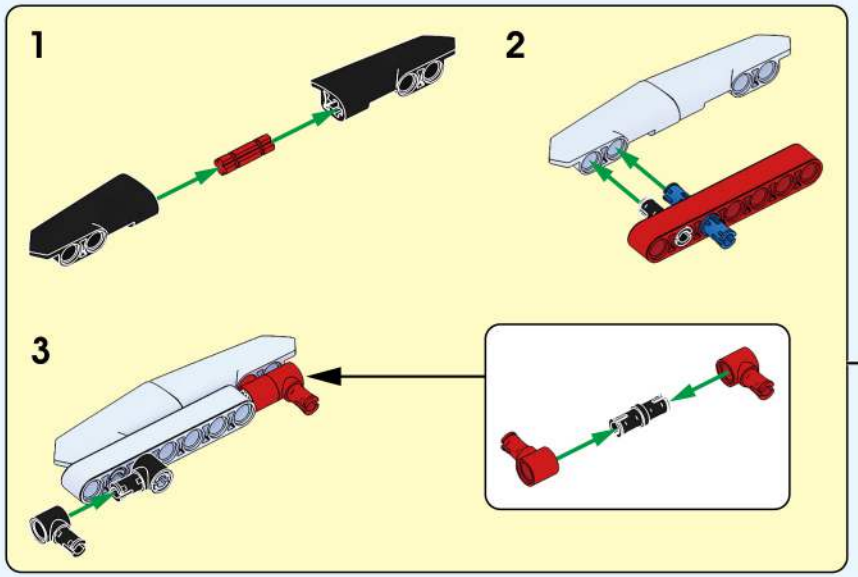
1
2
3

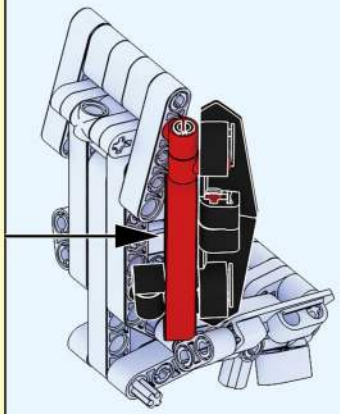

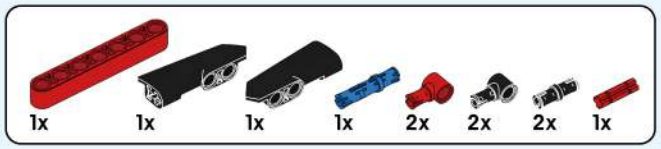

231

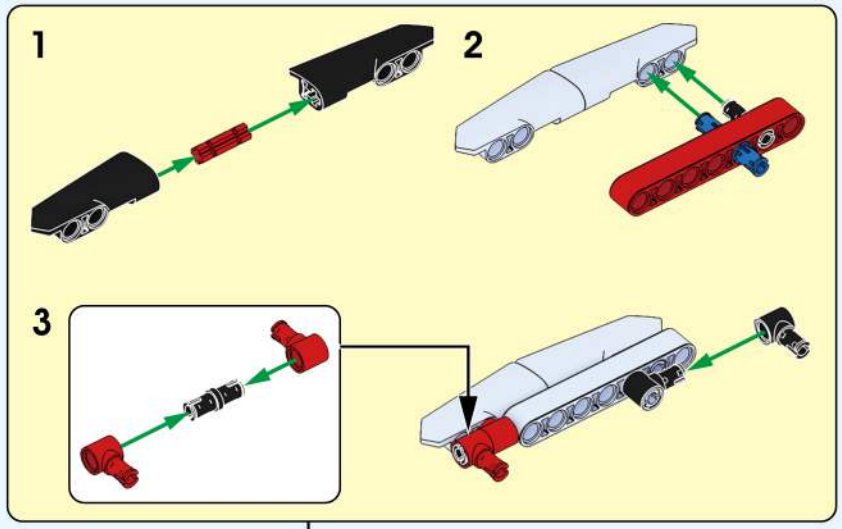

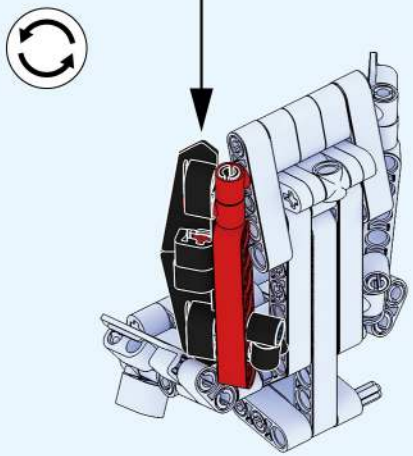

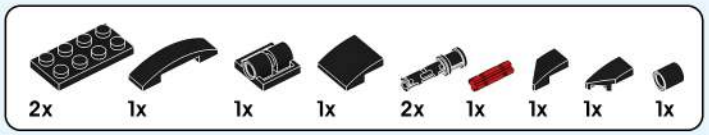

232

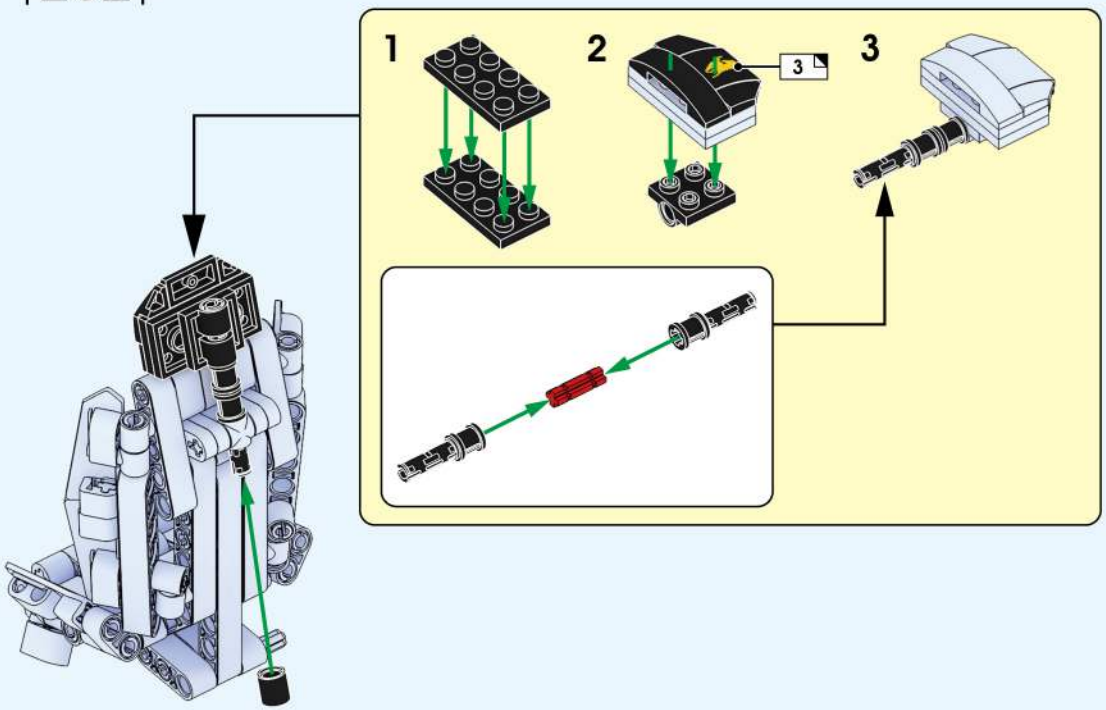

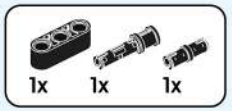

233

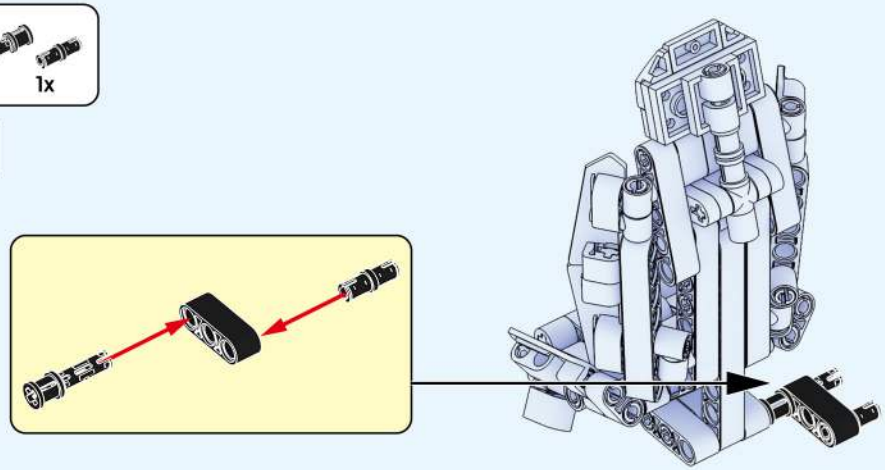

|234|

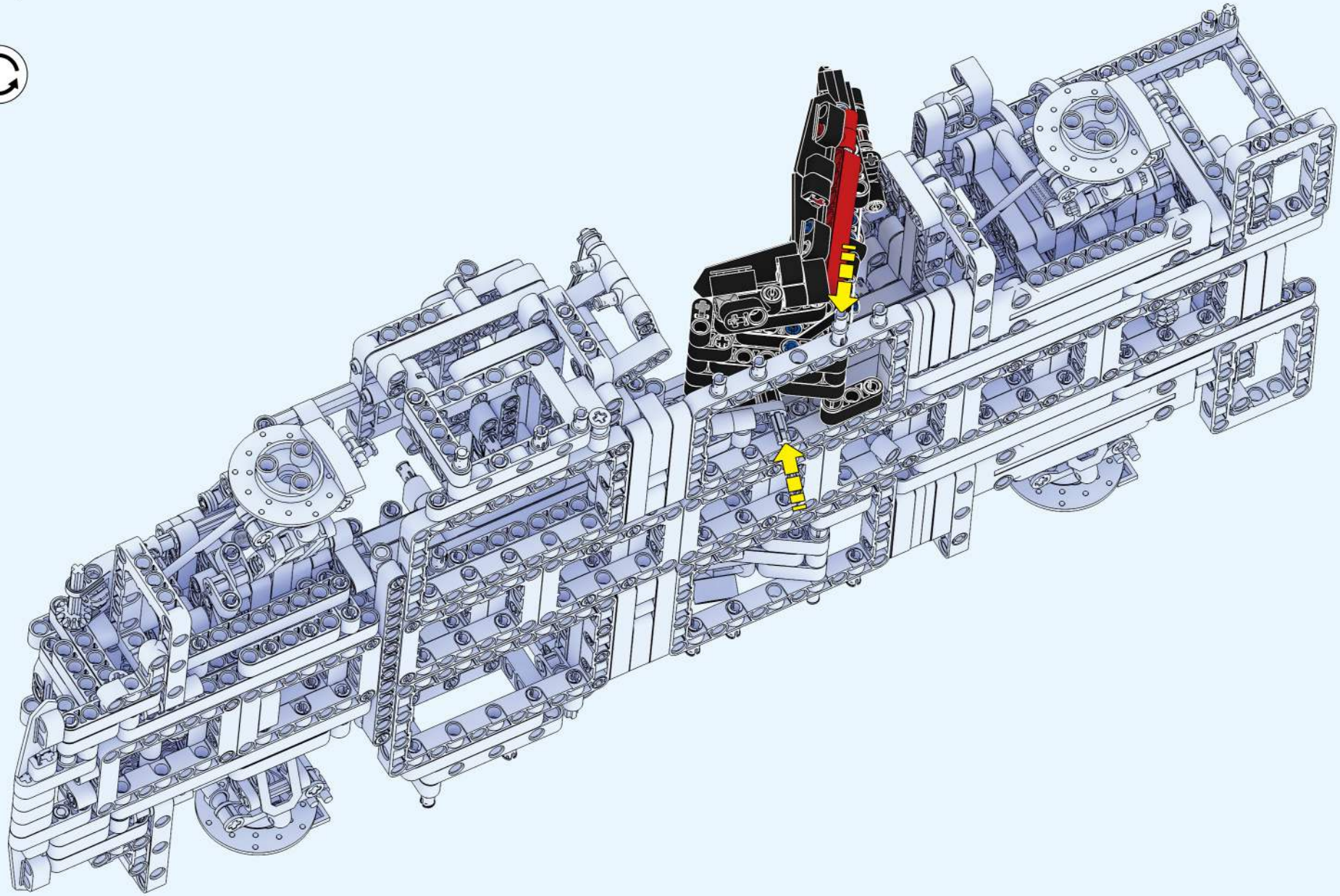

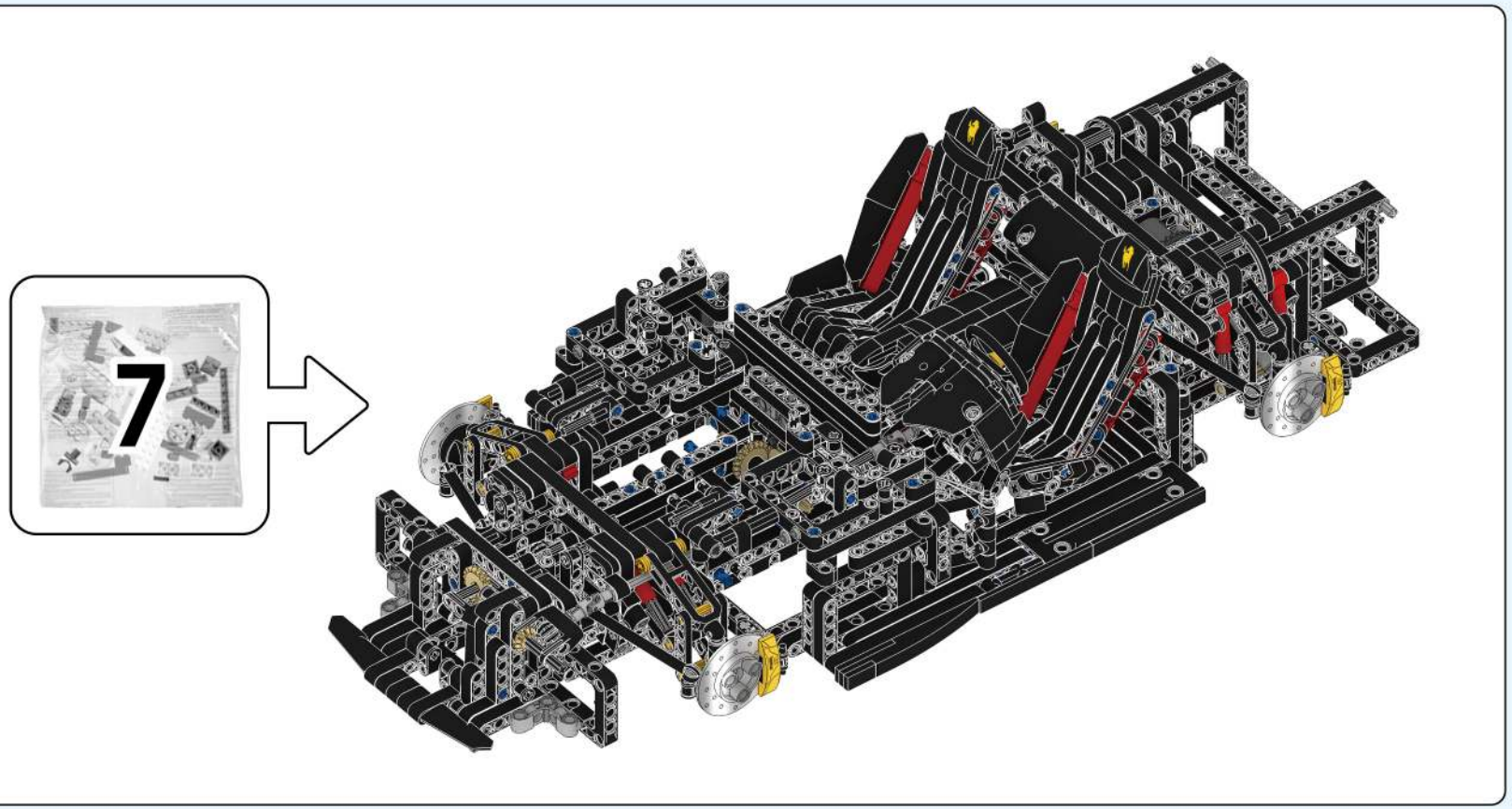

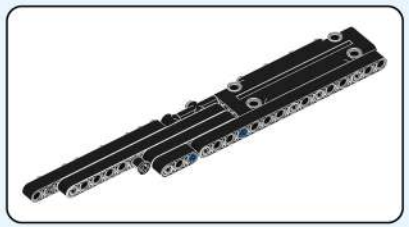

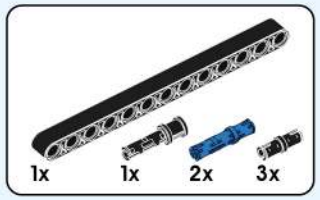

|235|

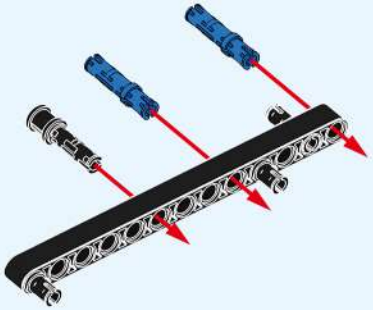

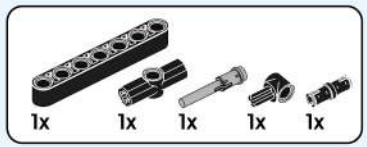

|236|

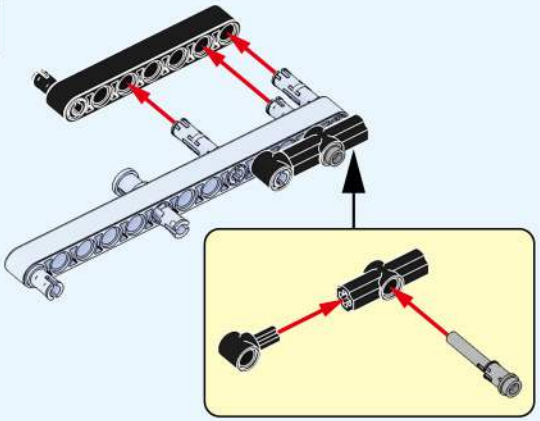

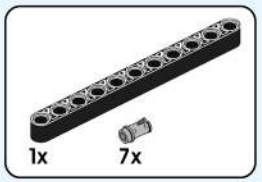

|237|

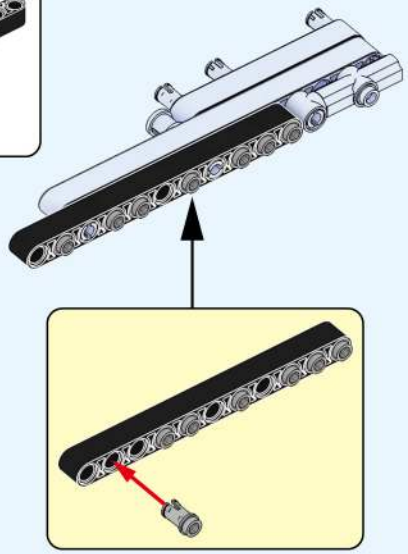

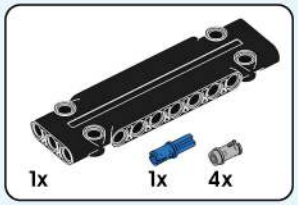

|238|

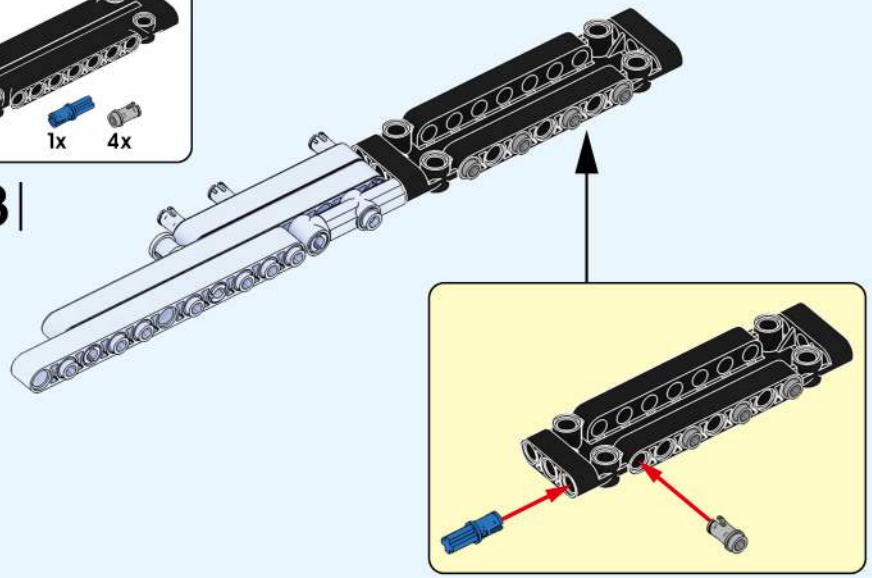

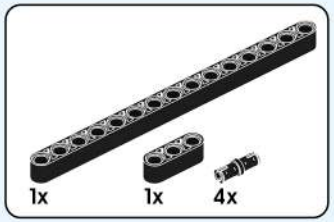

|239|

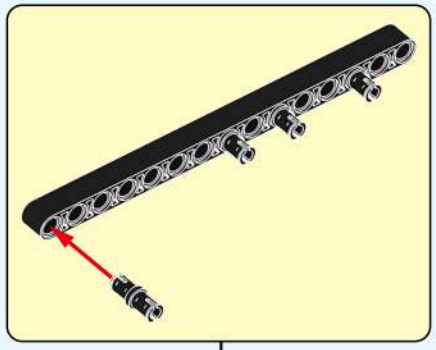

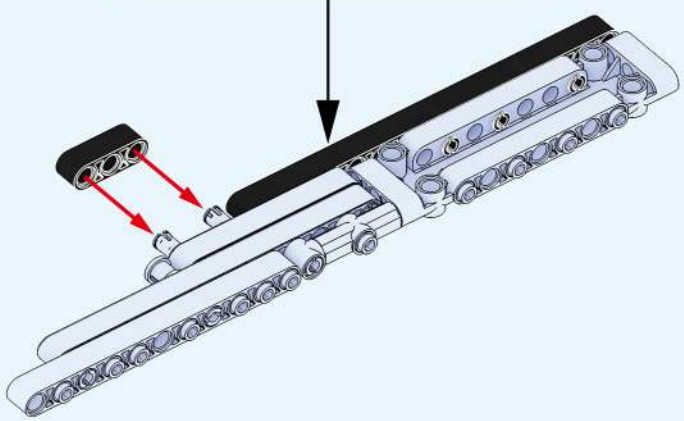

|240|

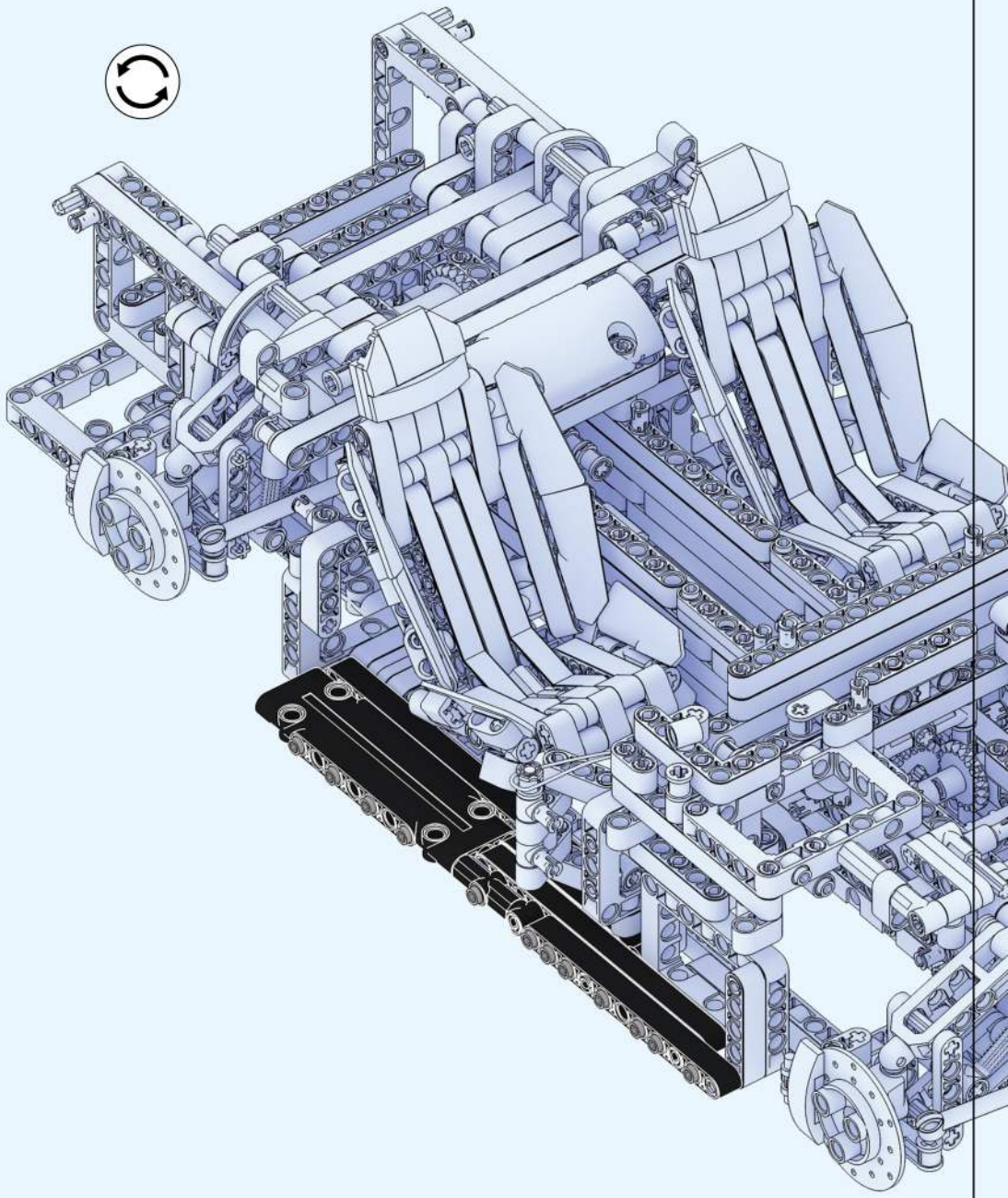

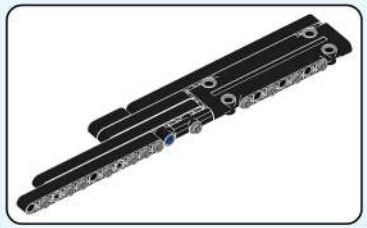

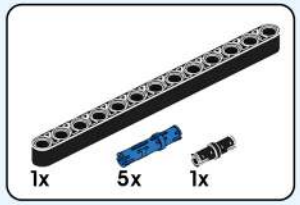

241

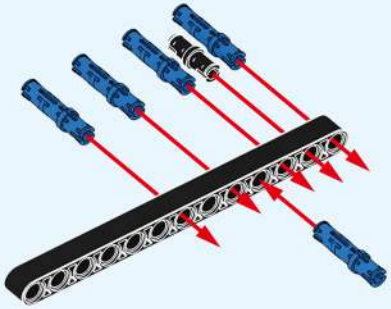

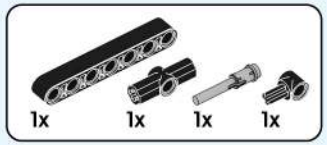

242

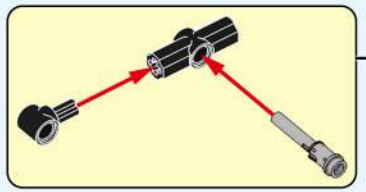

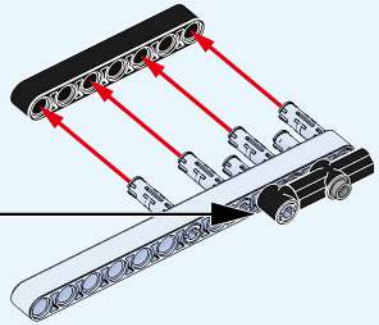

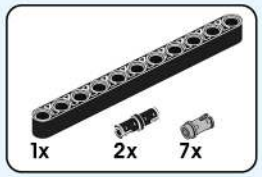

243

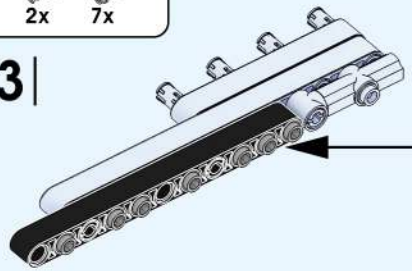

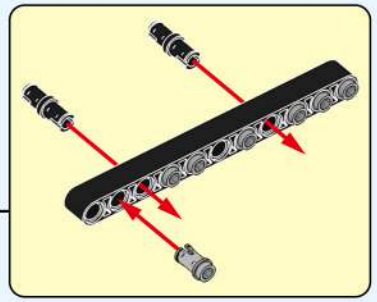

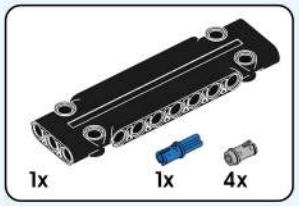

244

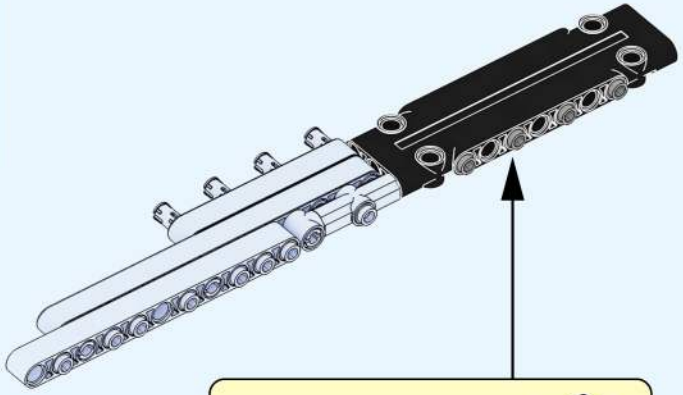

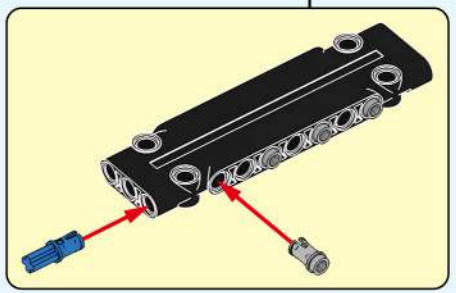

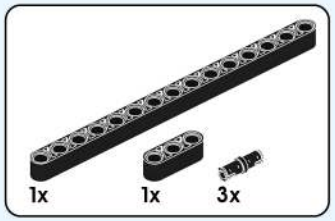

245

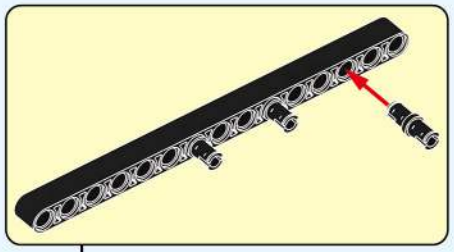

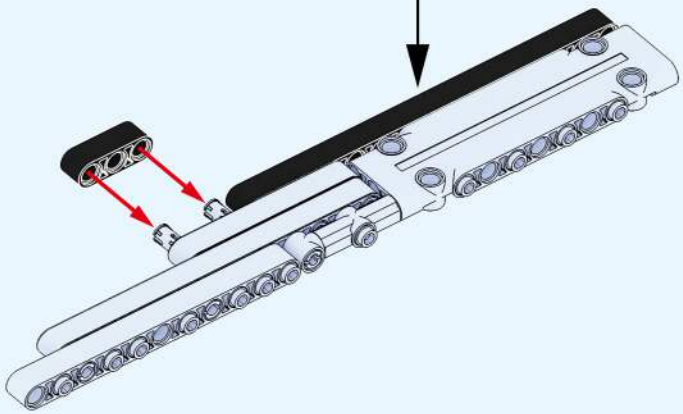

|246|

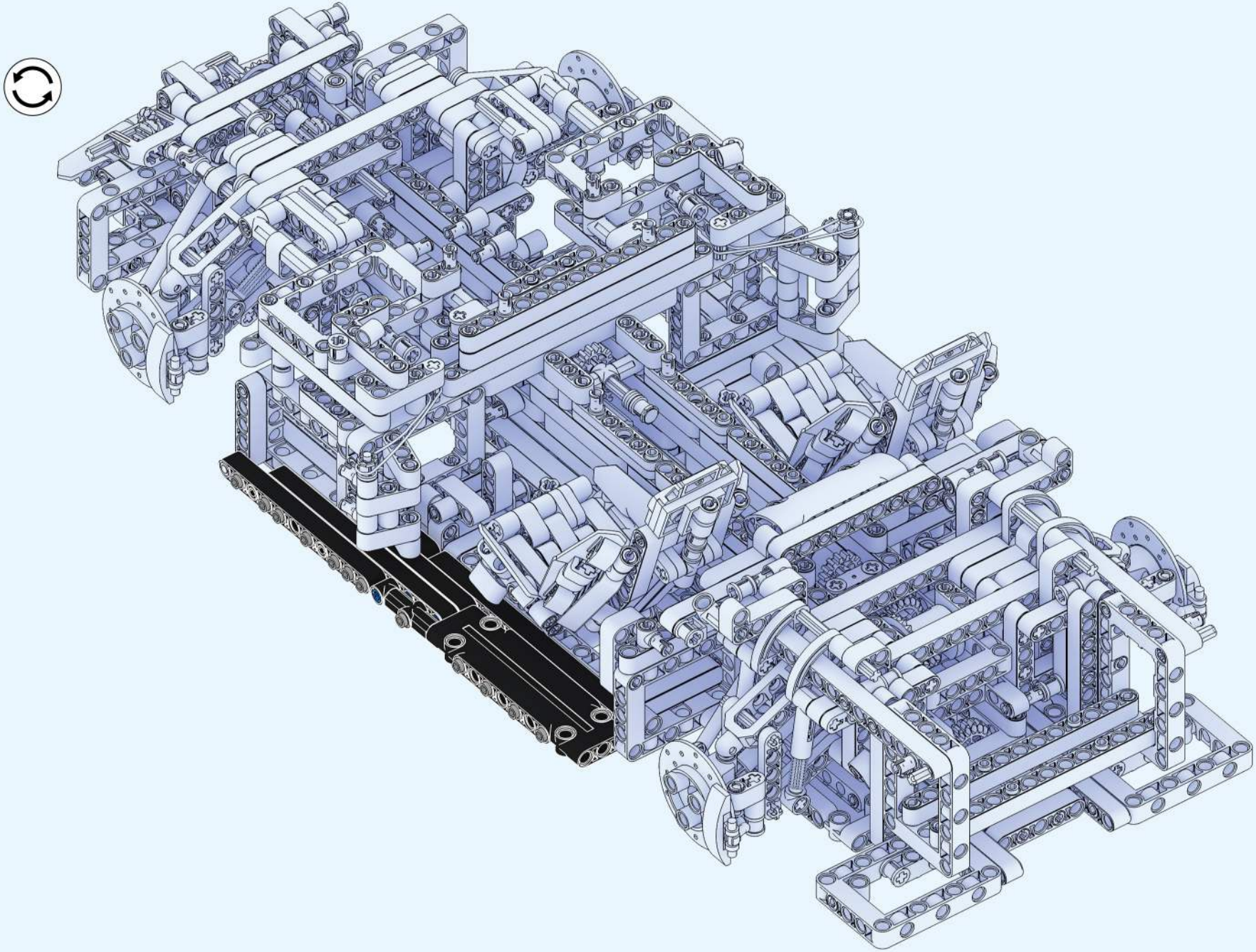

247

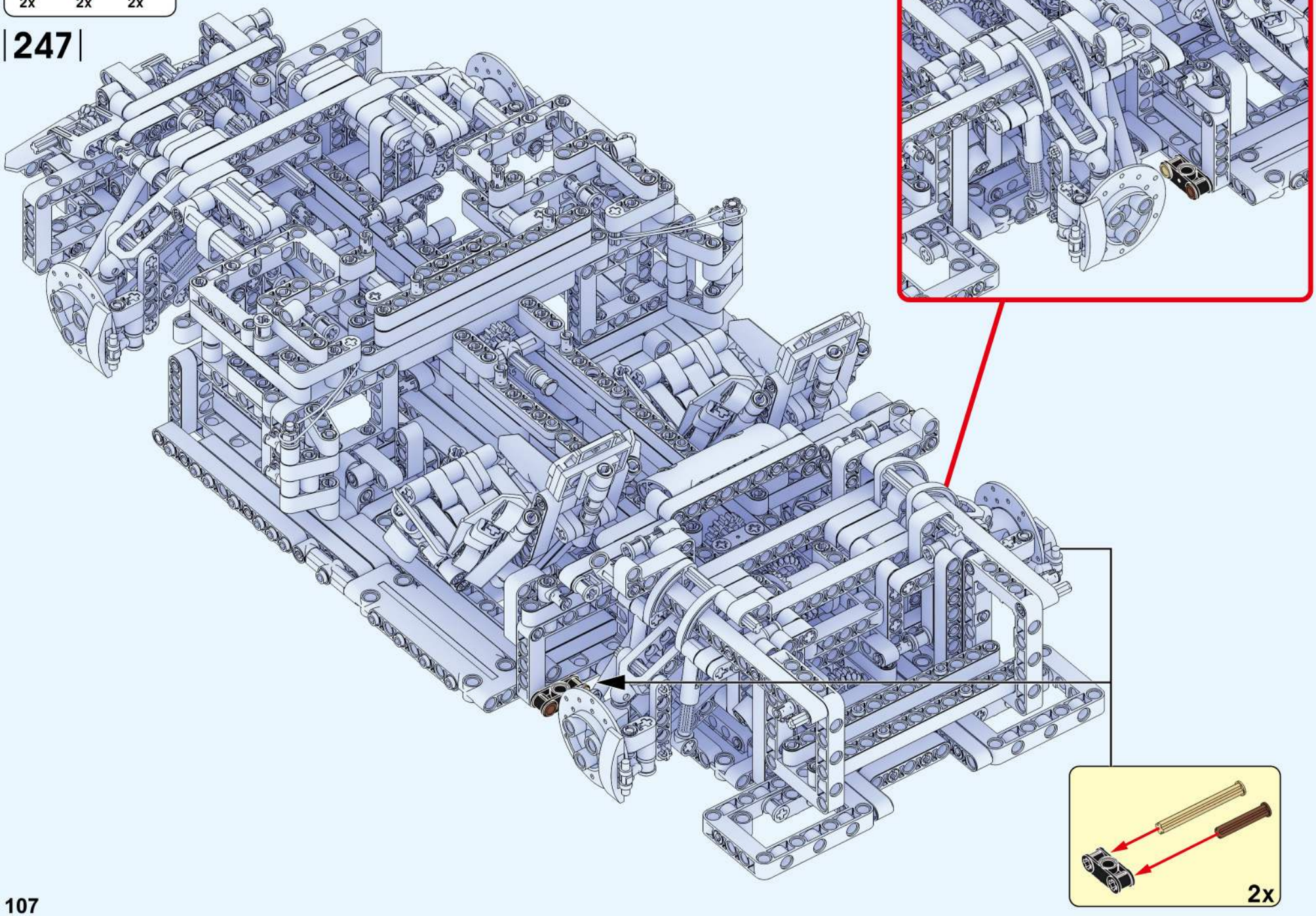

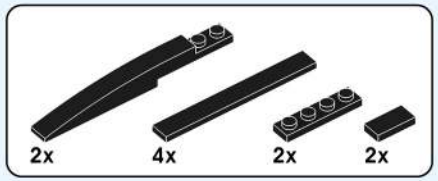

248

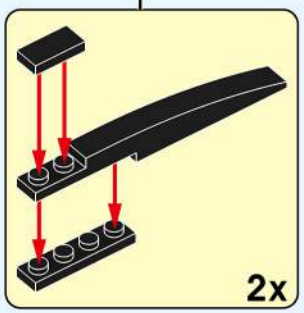

|249|

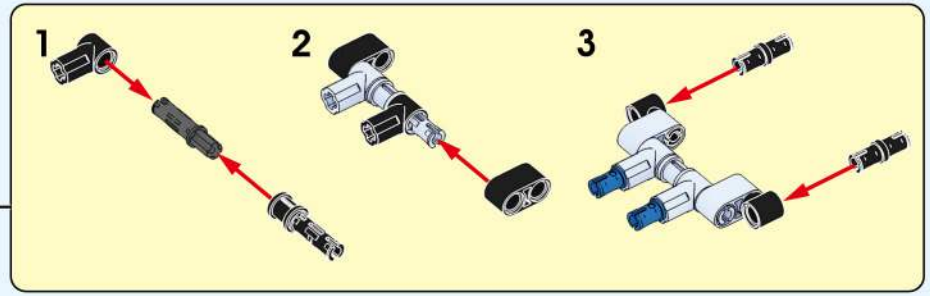

|250|

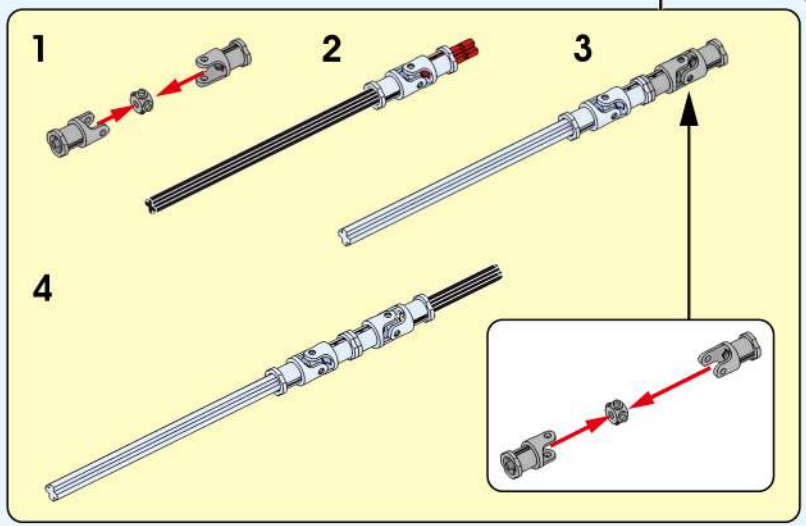

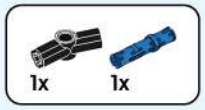

|251|

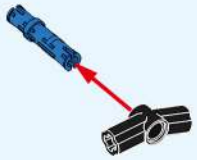

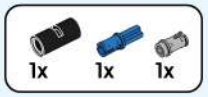

|252|

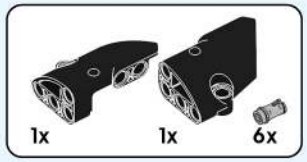

|253|

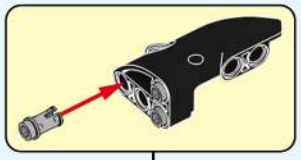

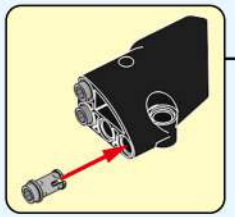

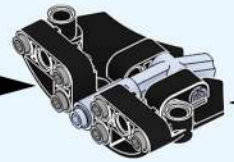

|254|

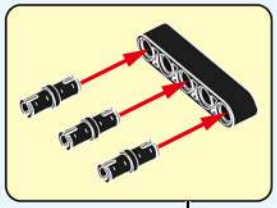

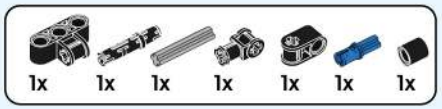

|255|

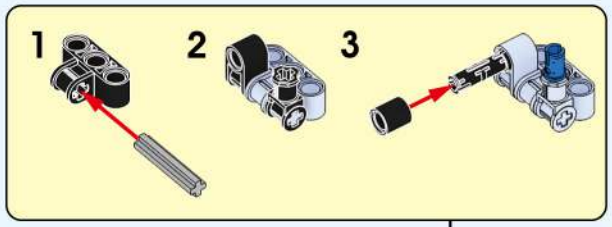

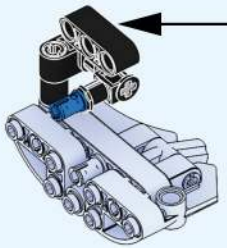

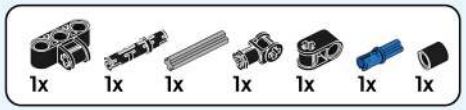

|256|

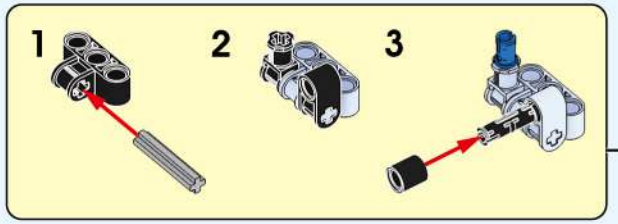

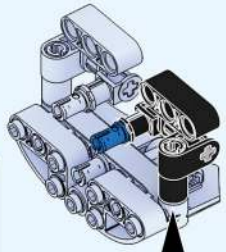

|257|

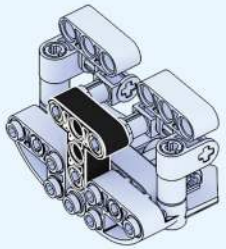

|258|

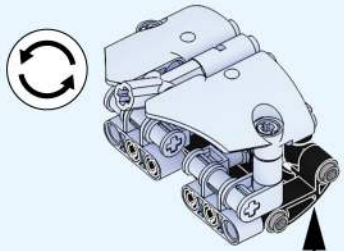

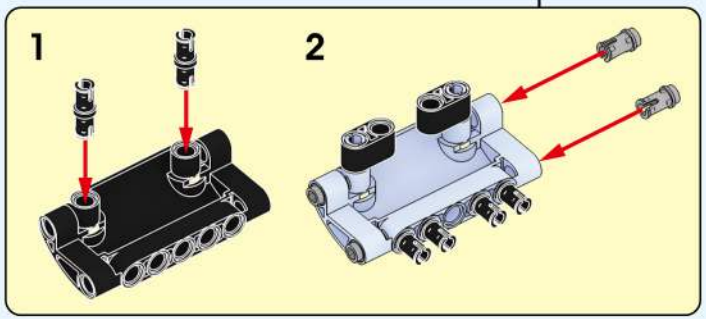

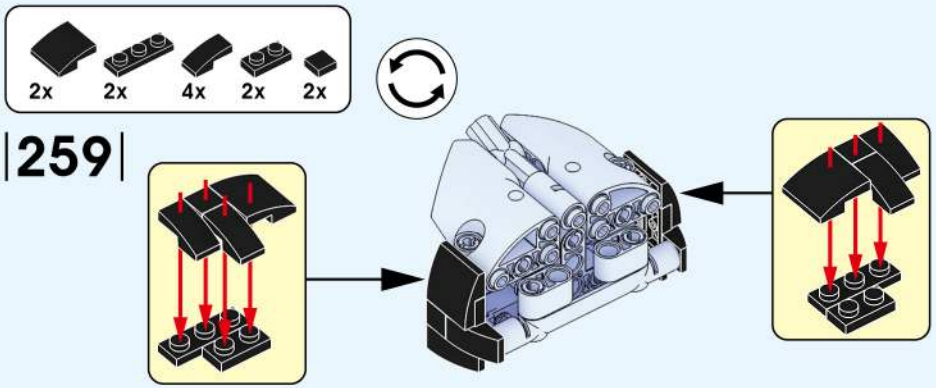

|259|

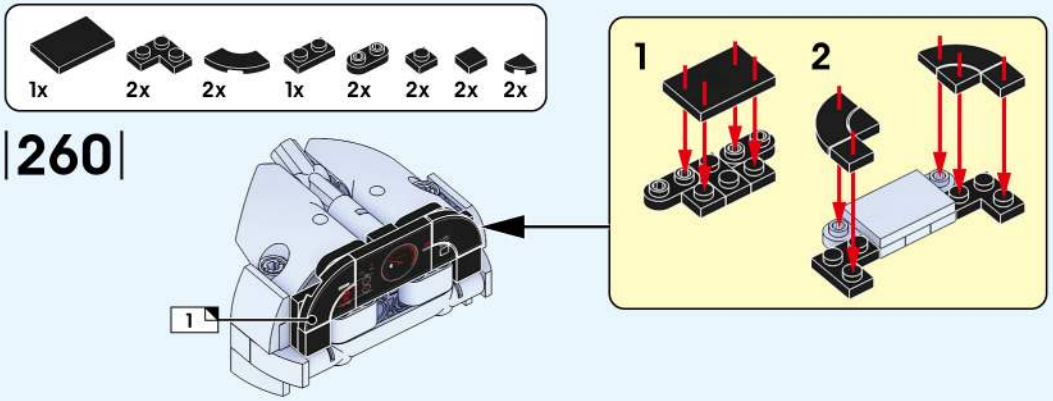

|260|

|261|

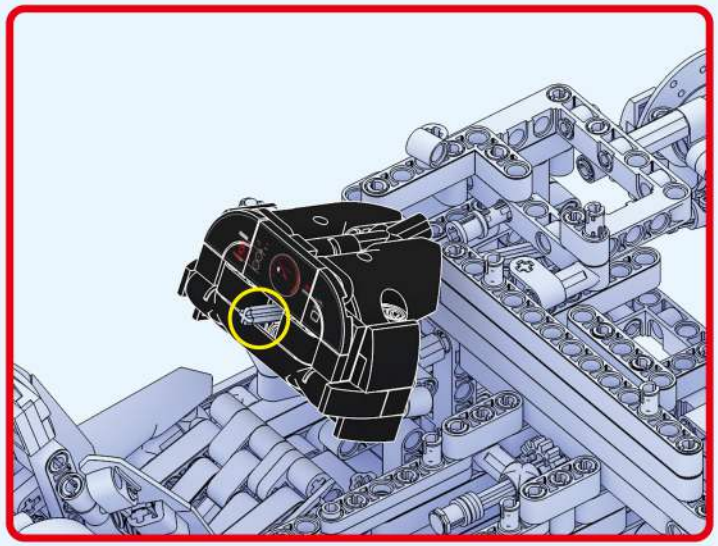

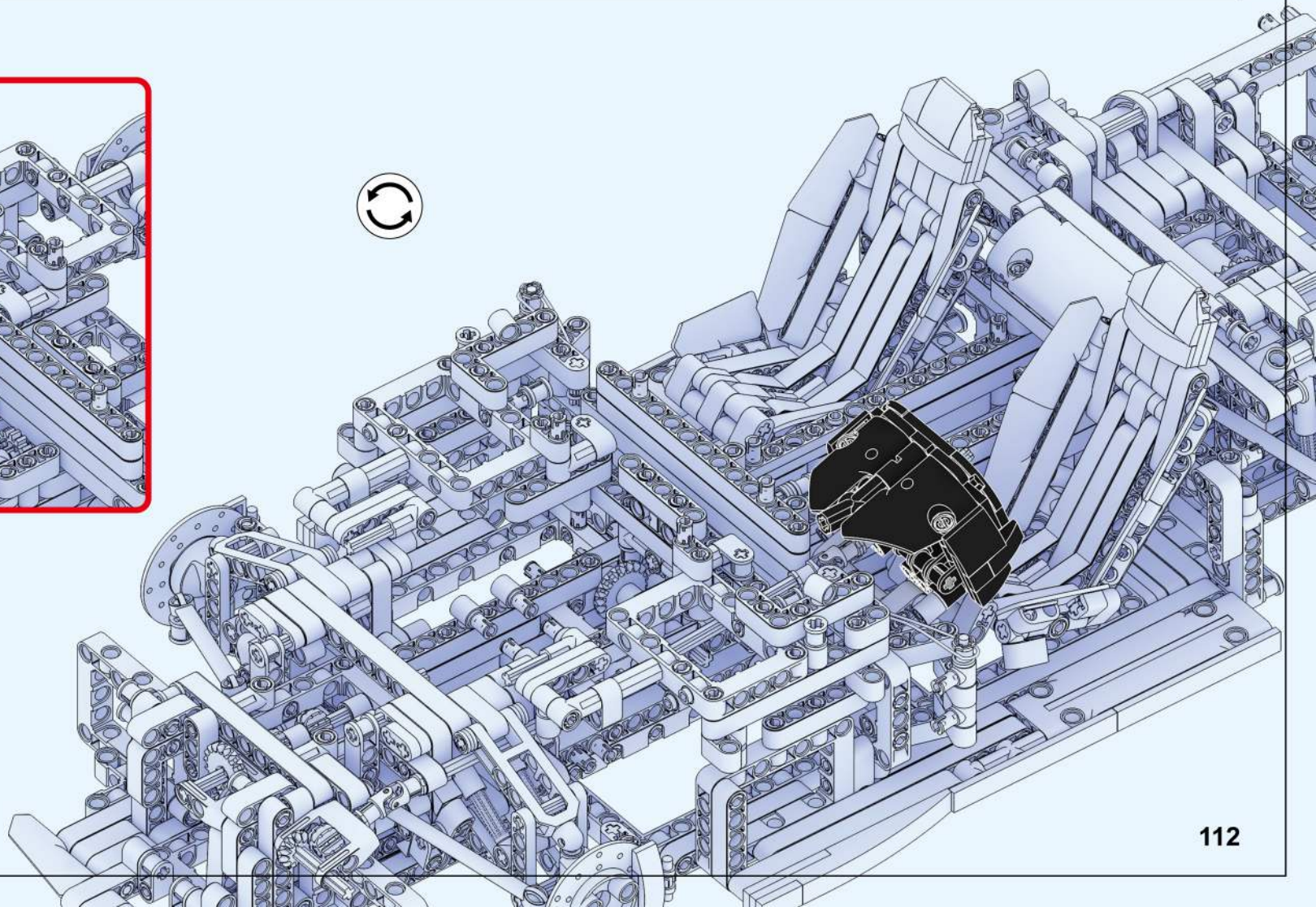

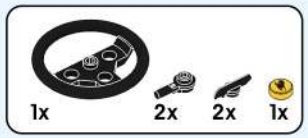

|262|

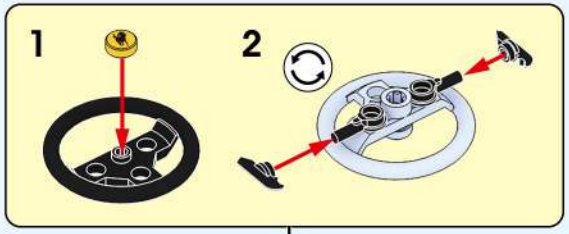

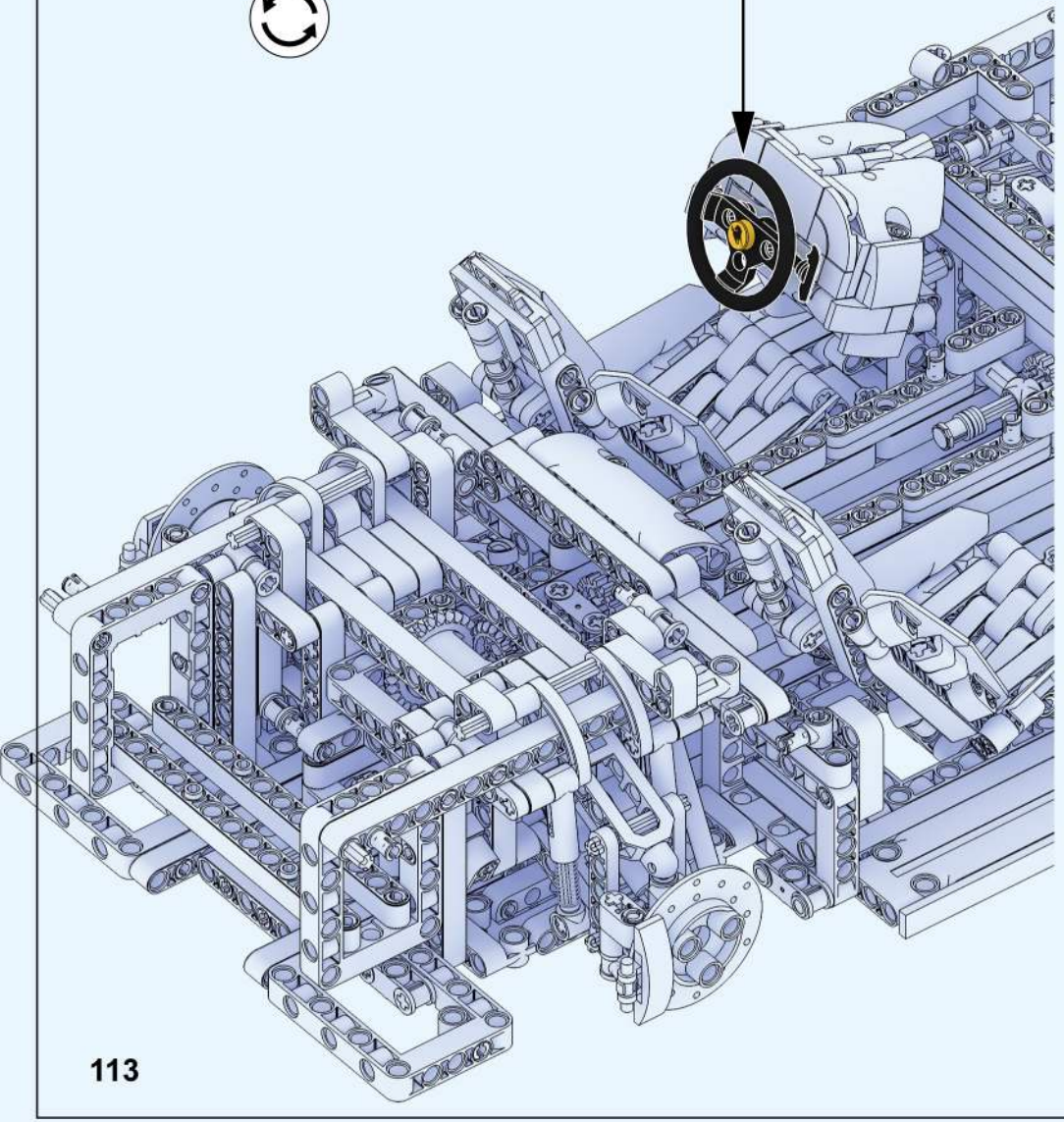

|263|

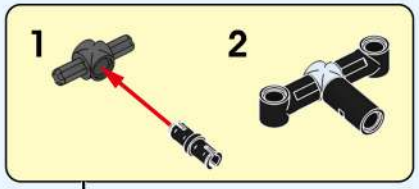

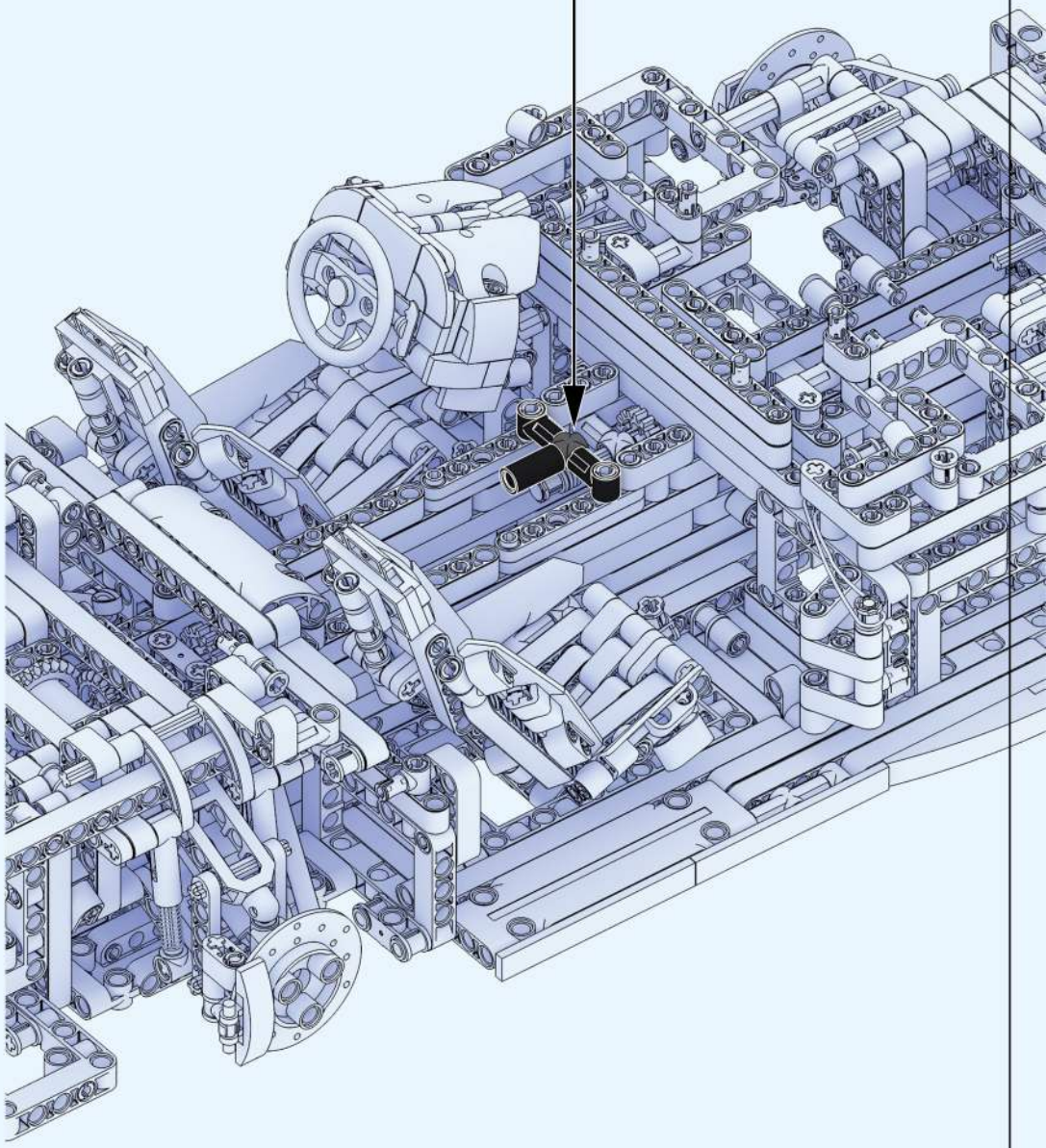

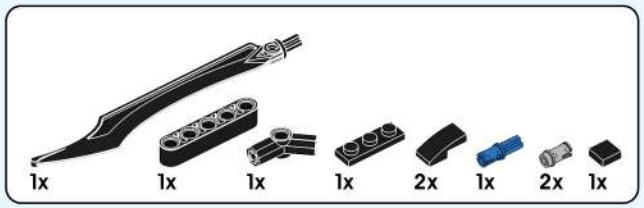

|264|

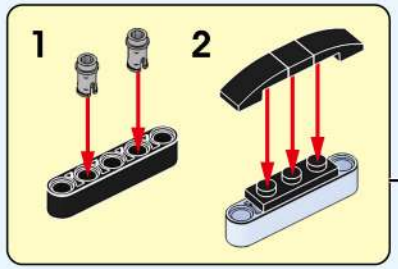

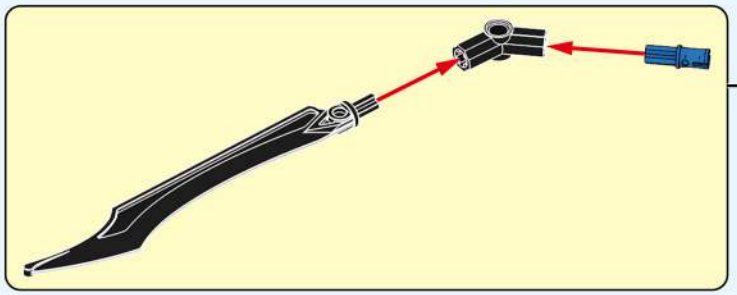

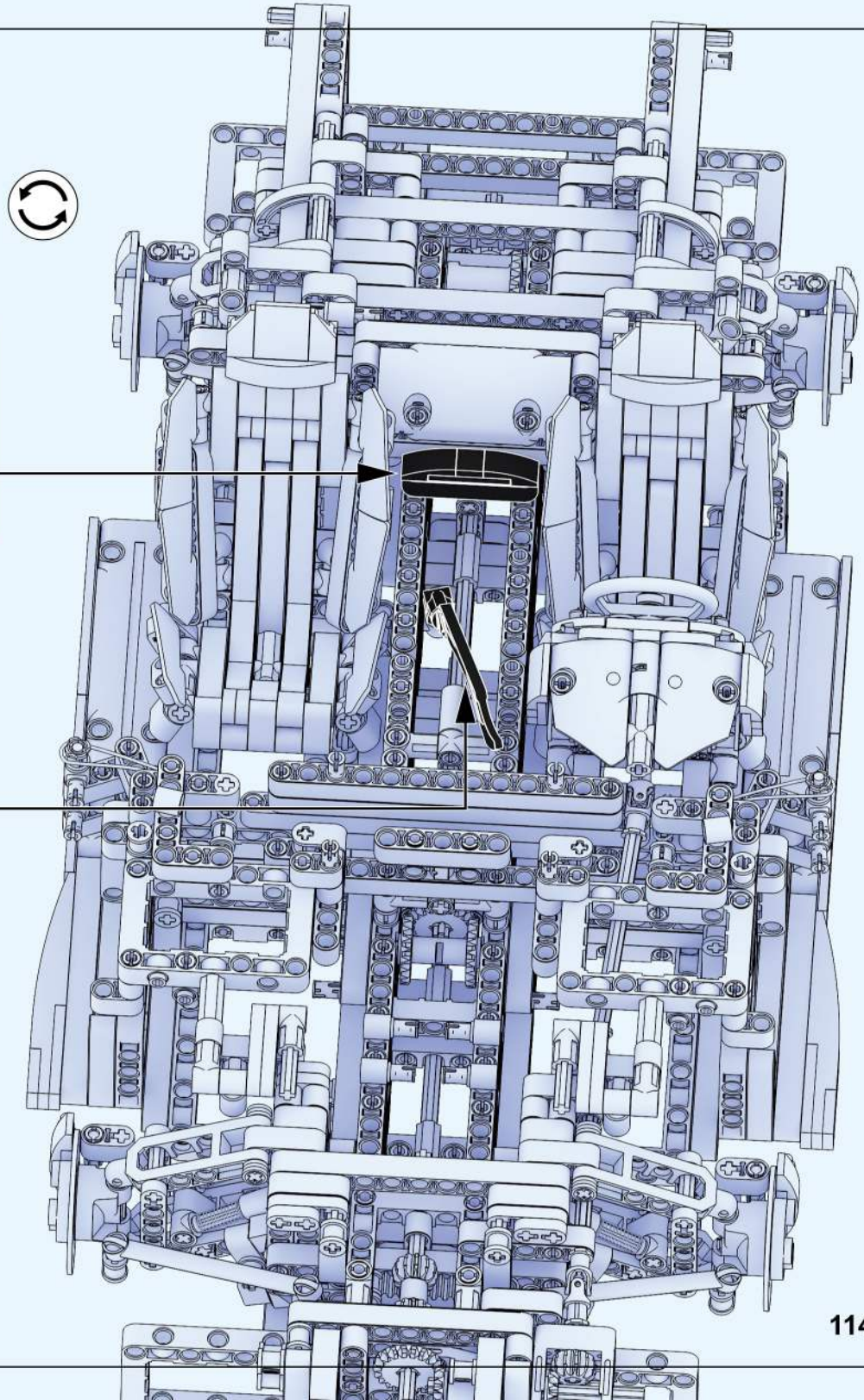

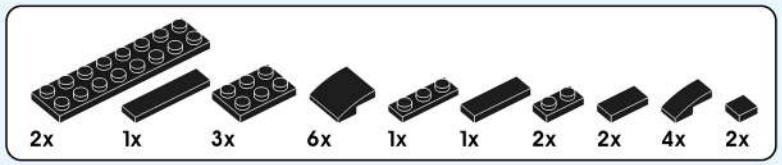

265

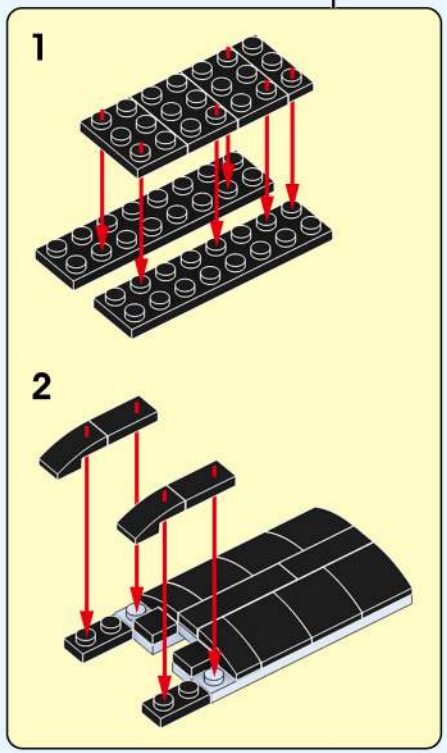

|266|

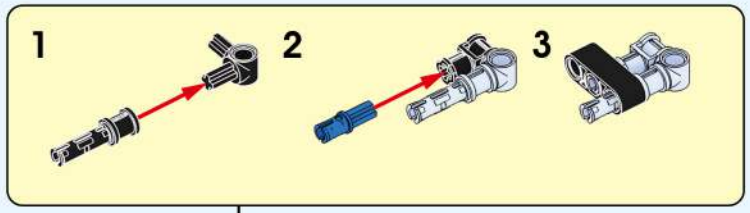

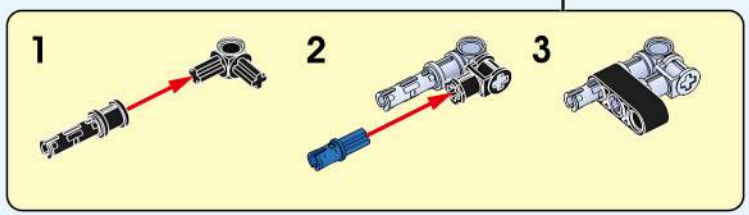

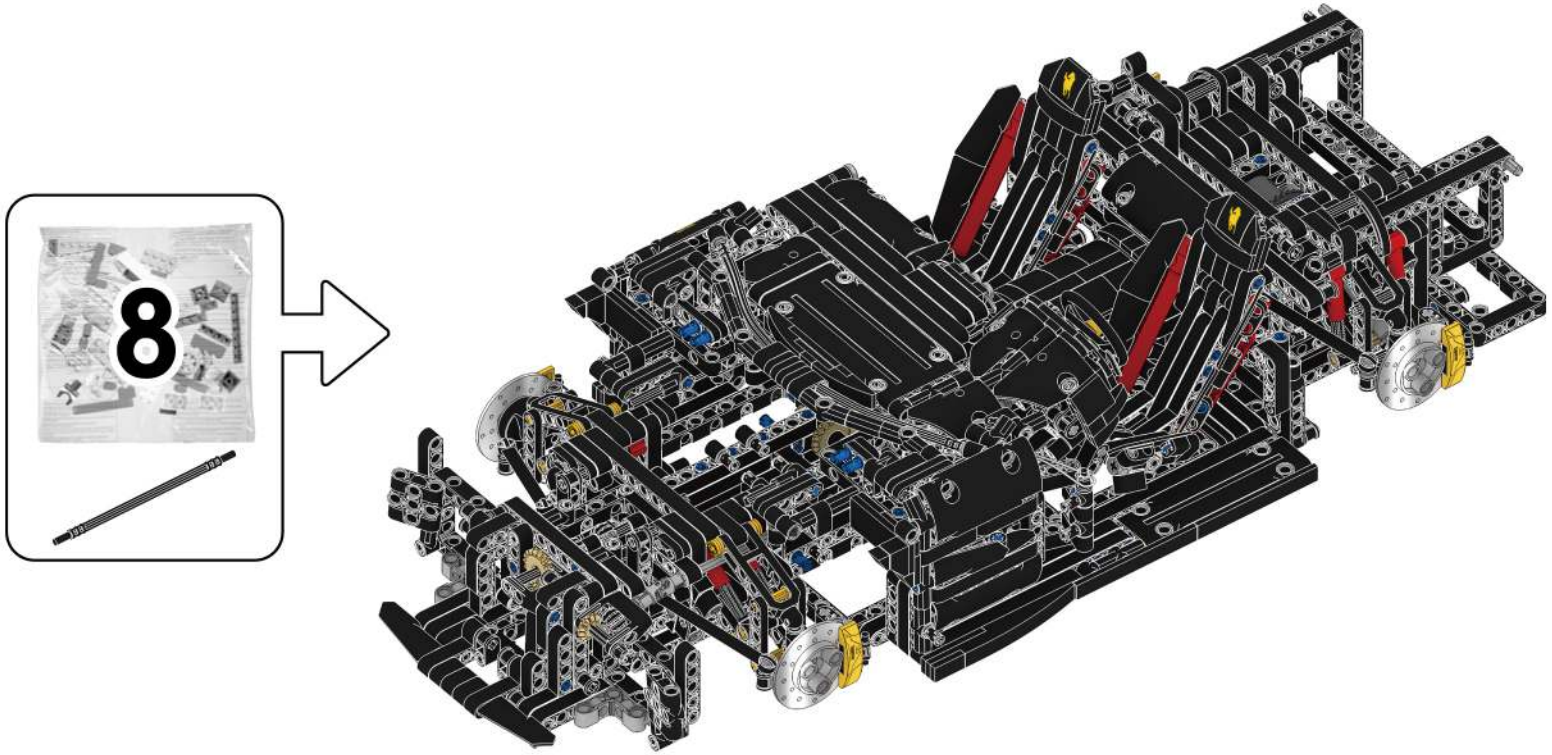

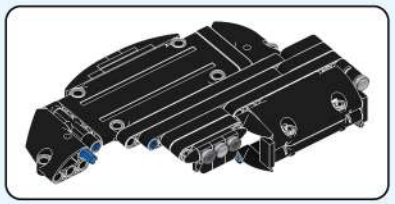

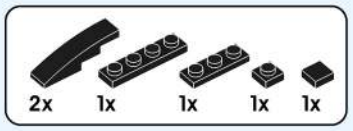

|268|

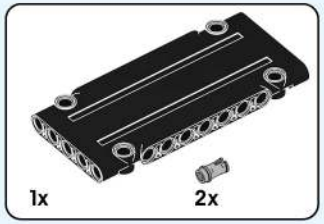

|267|

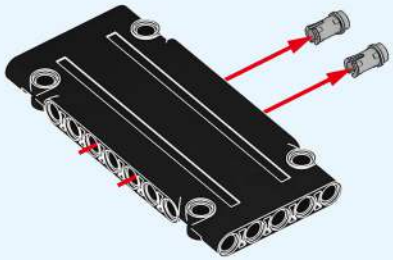

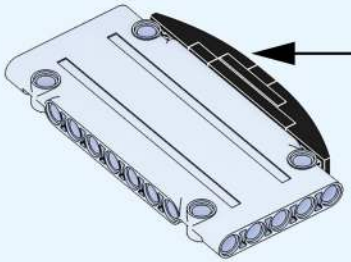

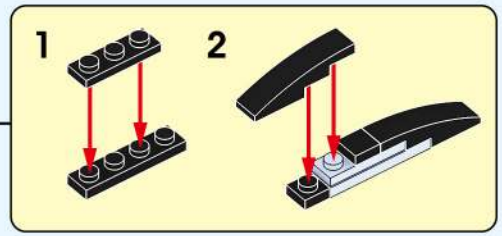

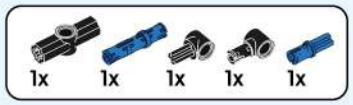

269

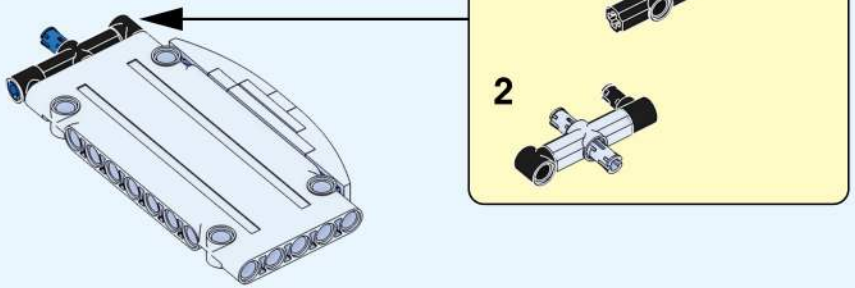

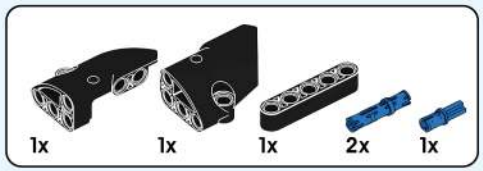

270

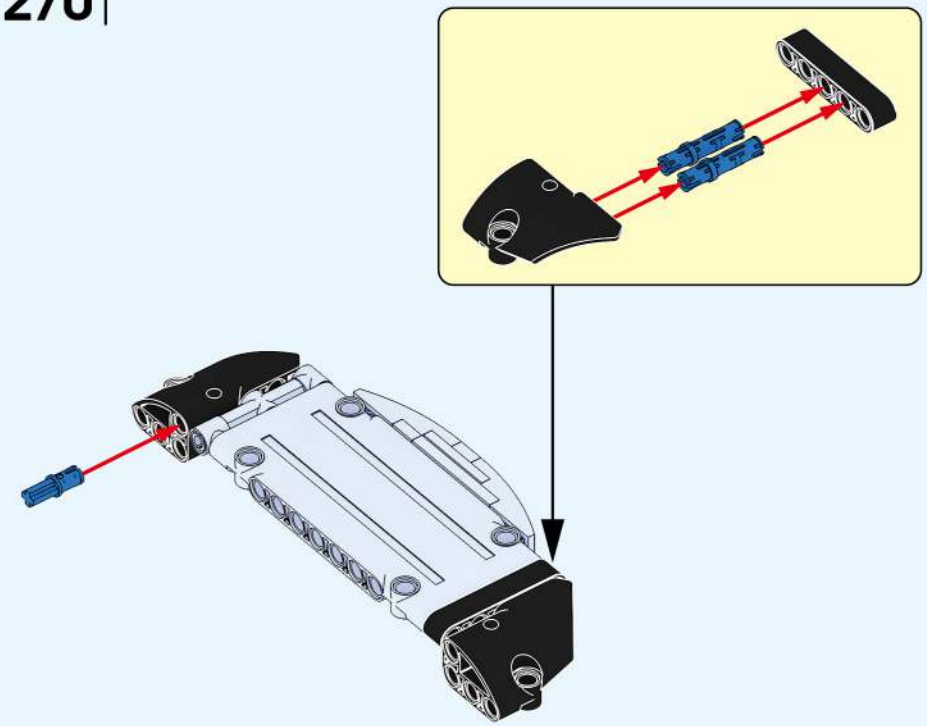

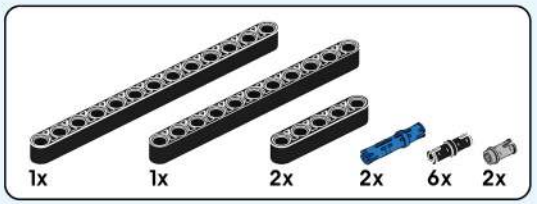

271

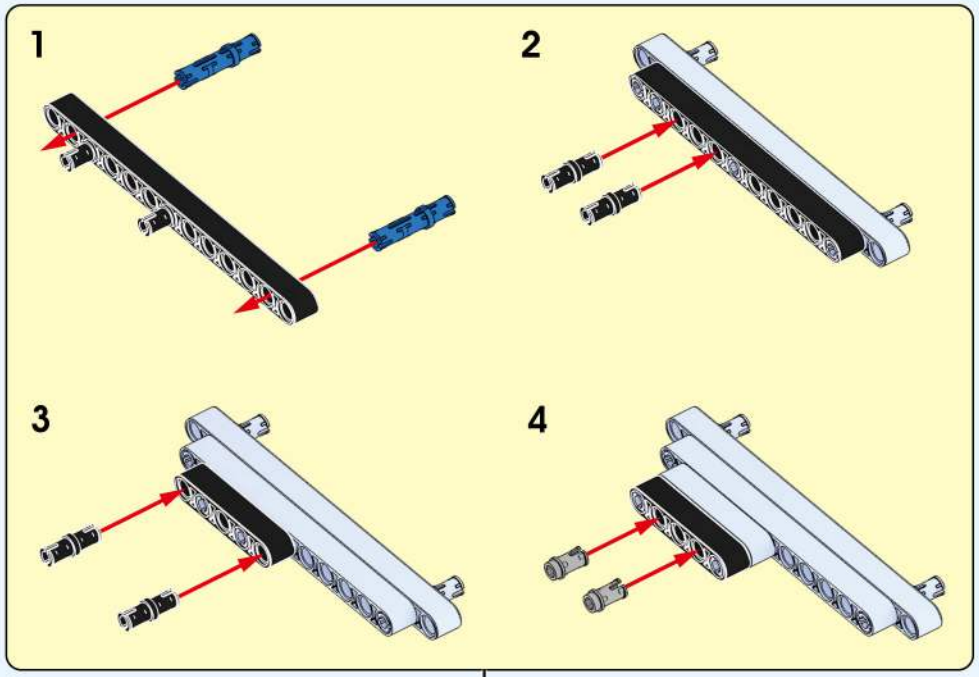

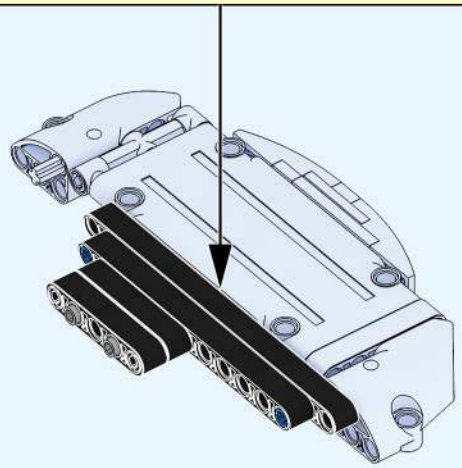

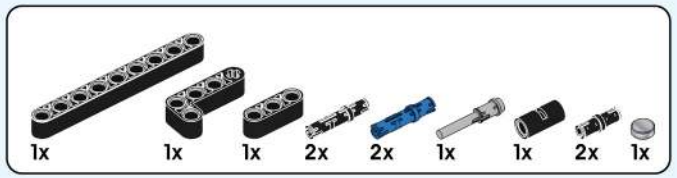

272

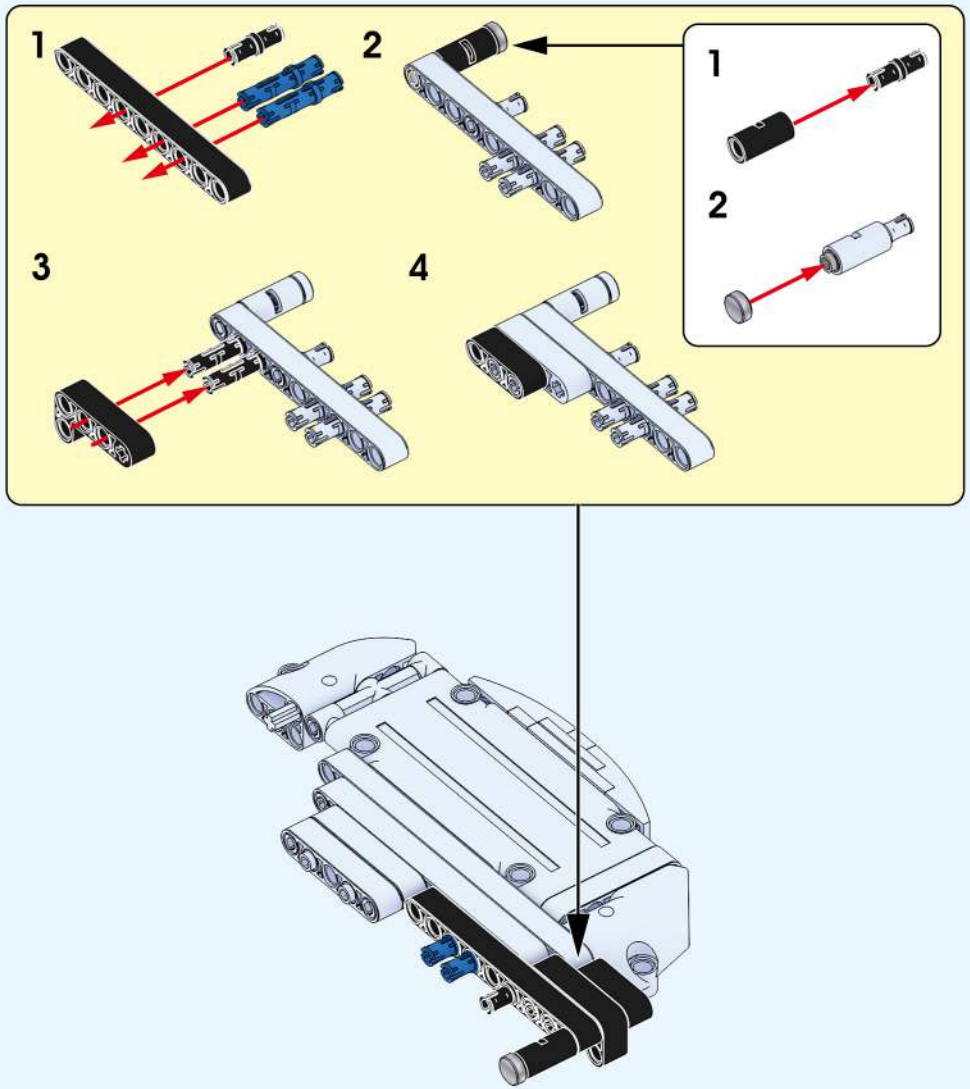

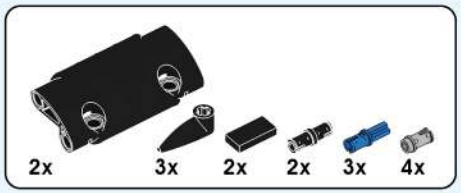

273

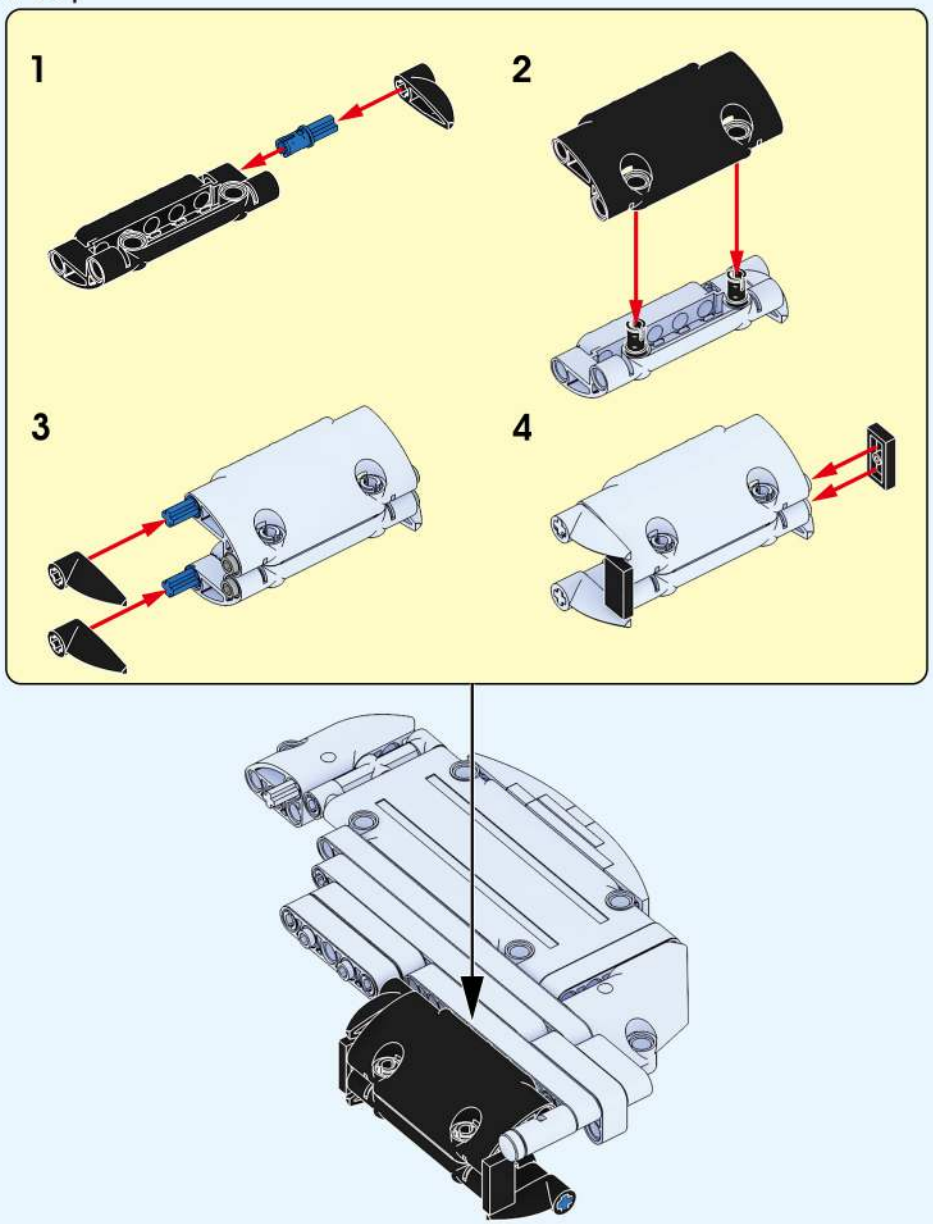

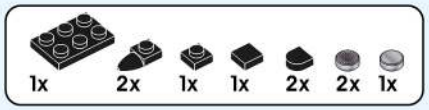

274

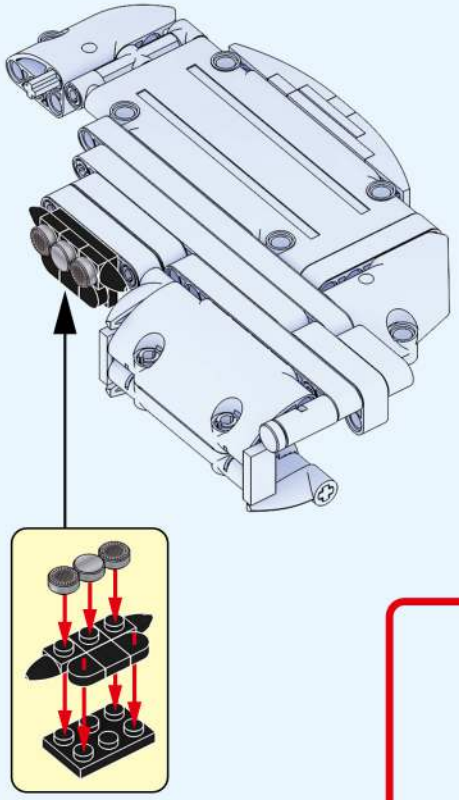

275

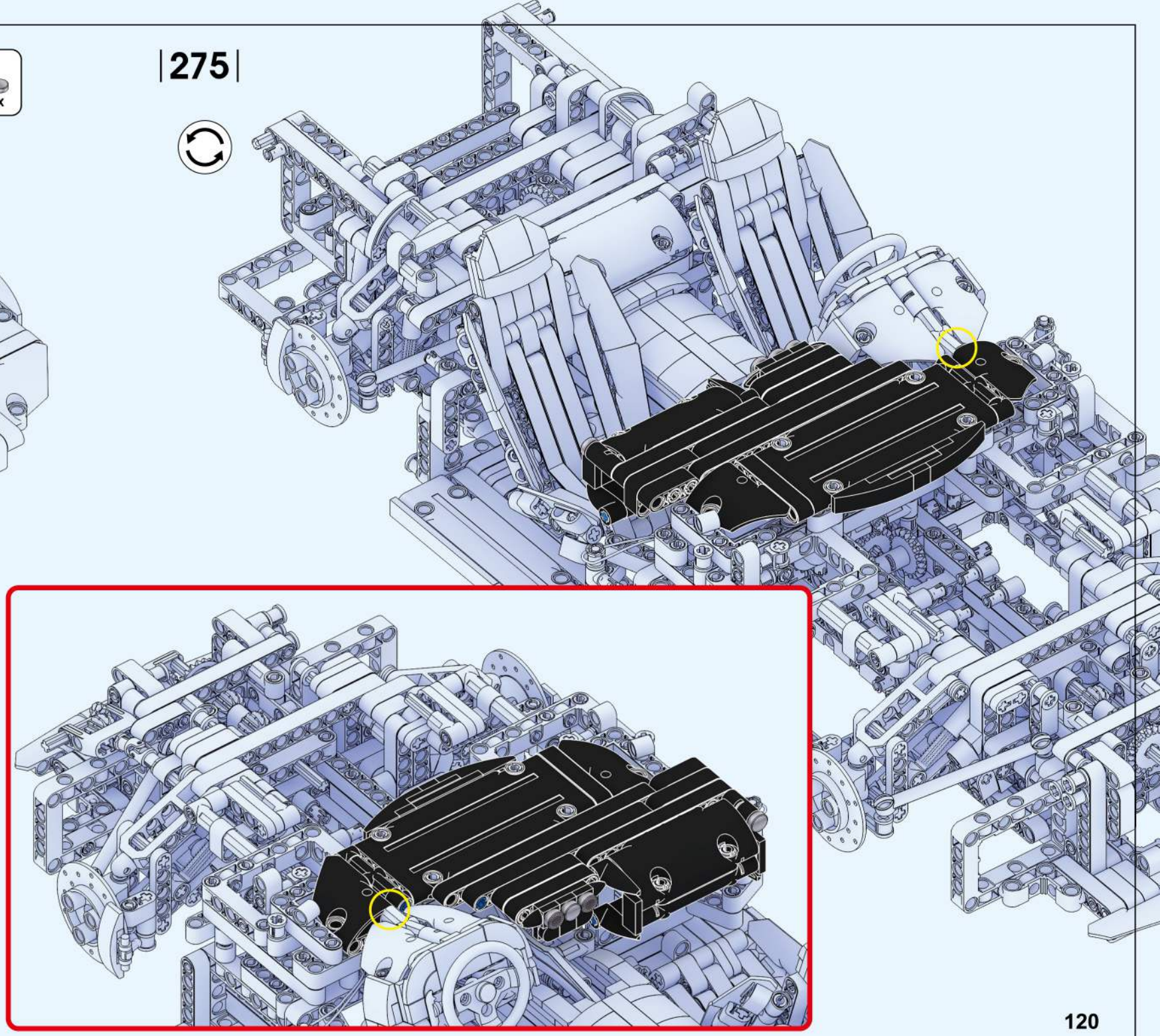

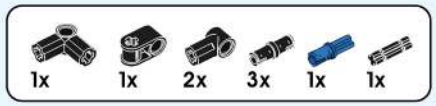

276

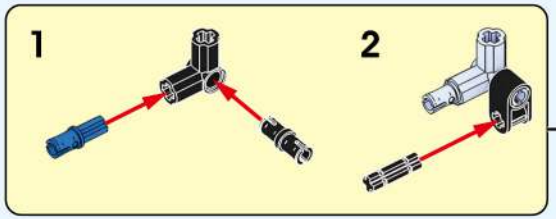

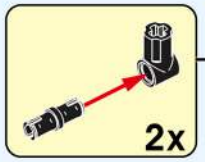

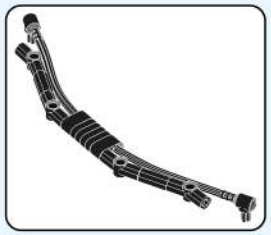

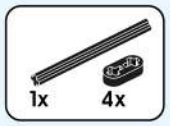

277

278

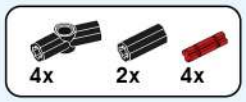

279

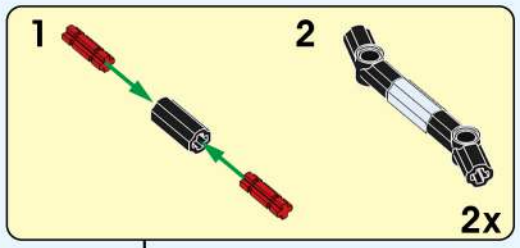

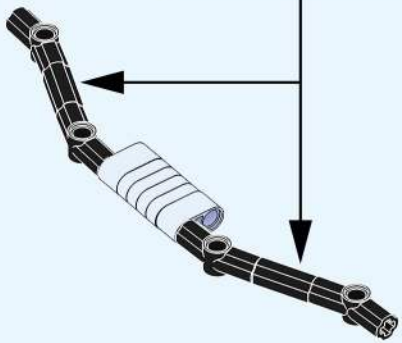

1:1

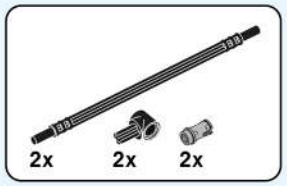

|280|

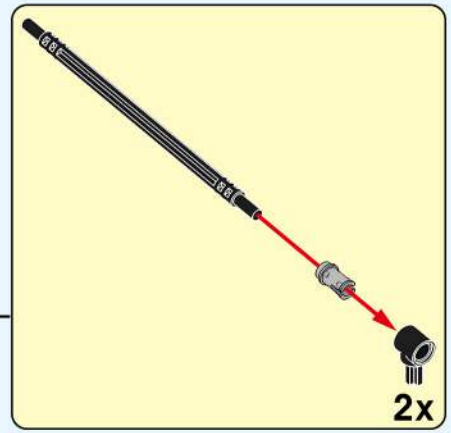

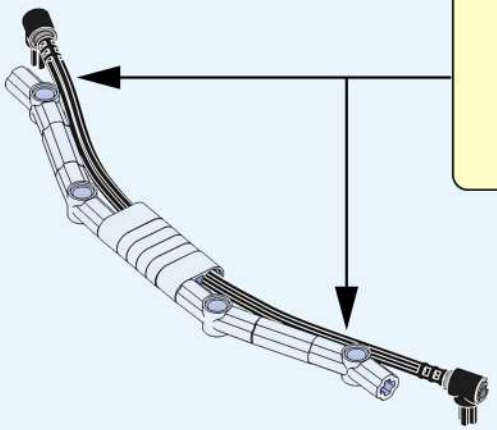

|281|

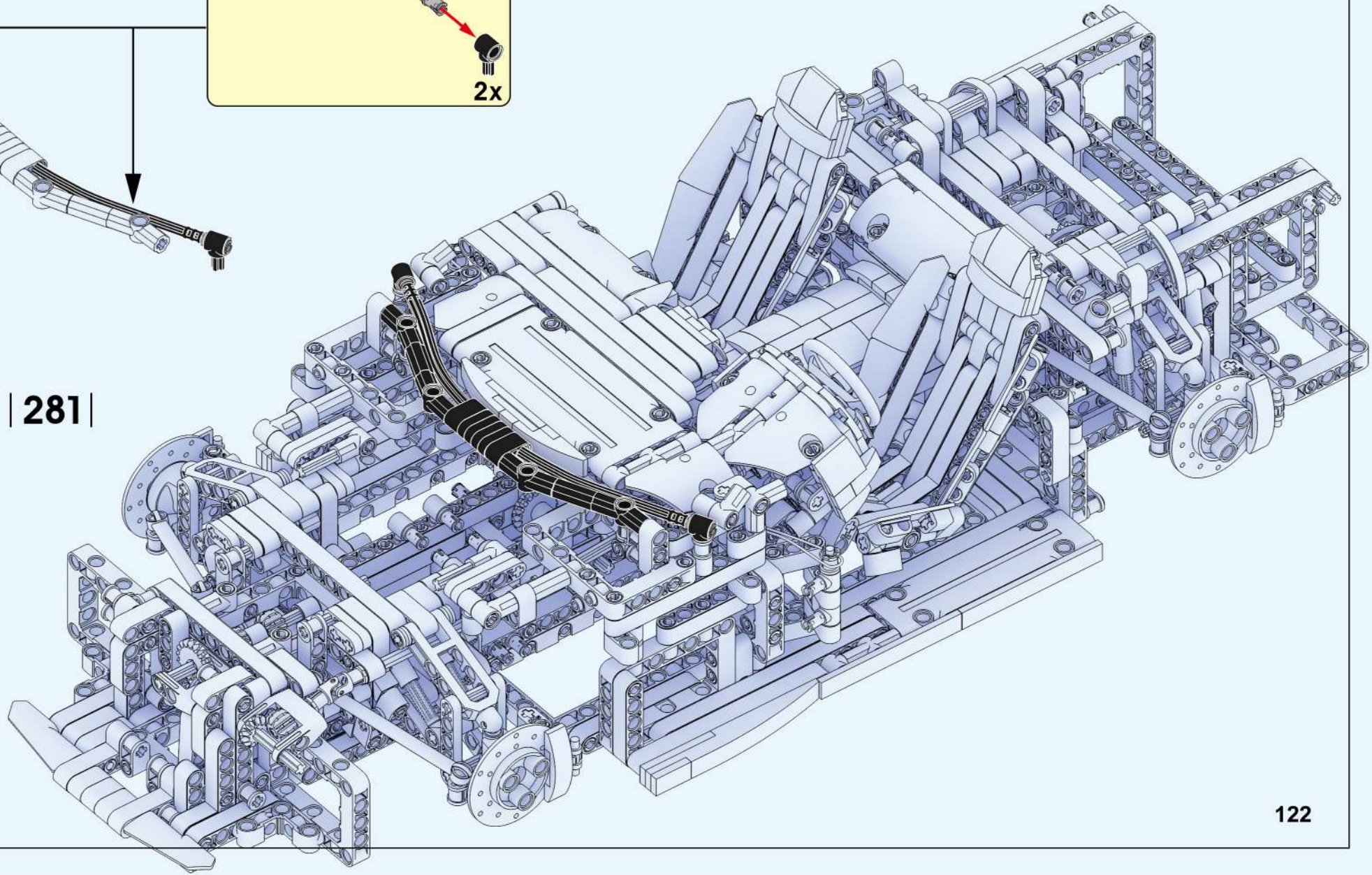

282

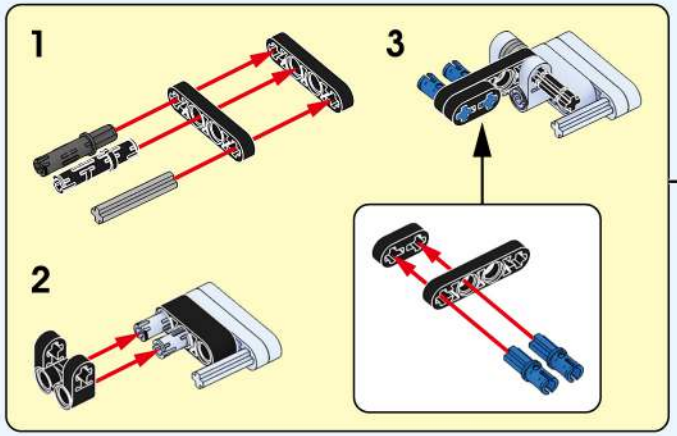

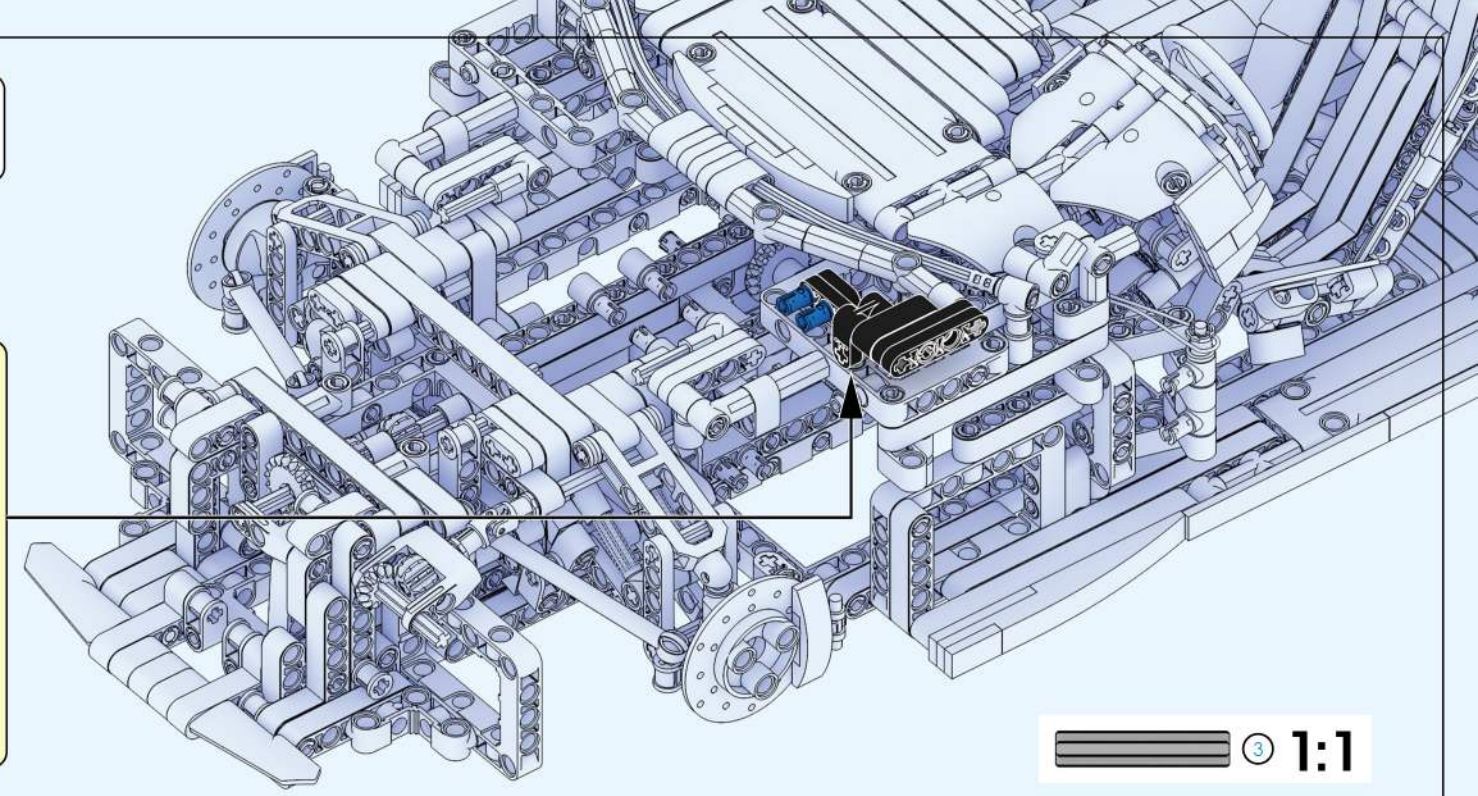

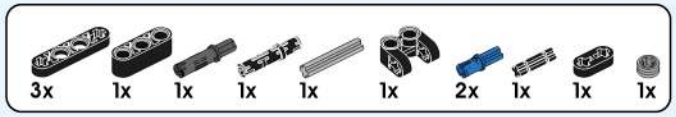

283

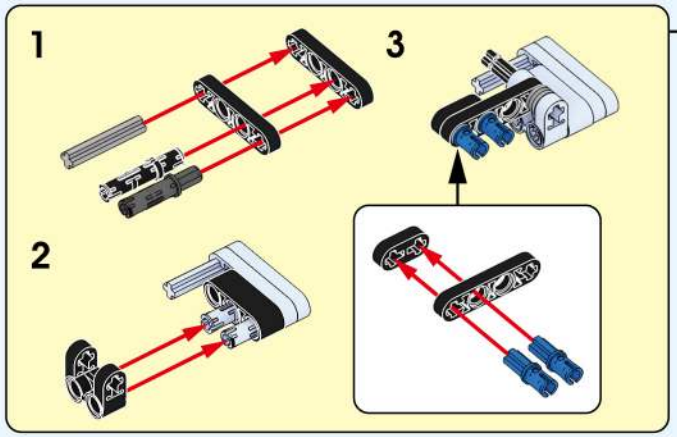

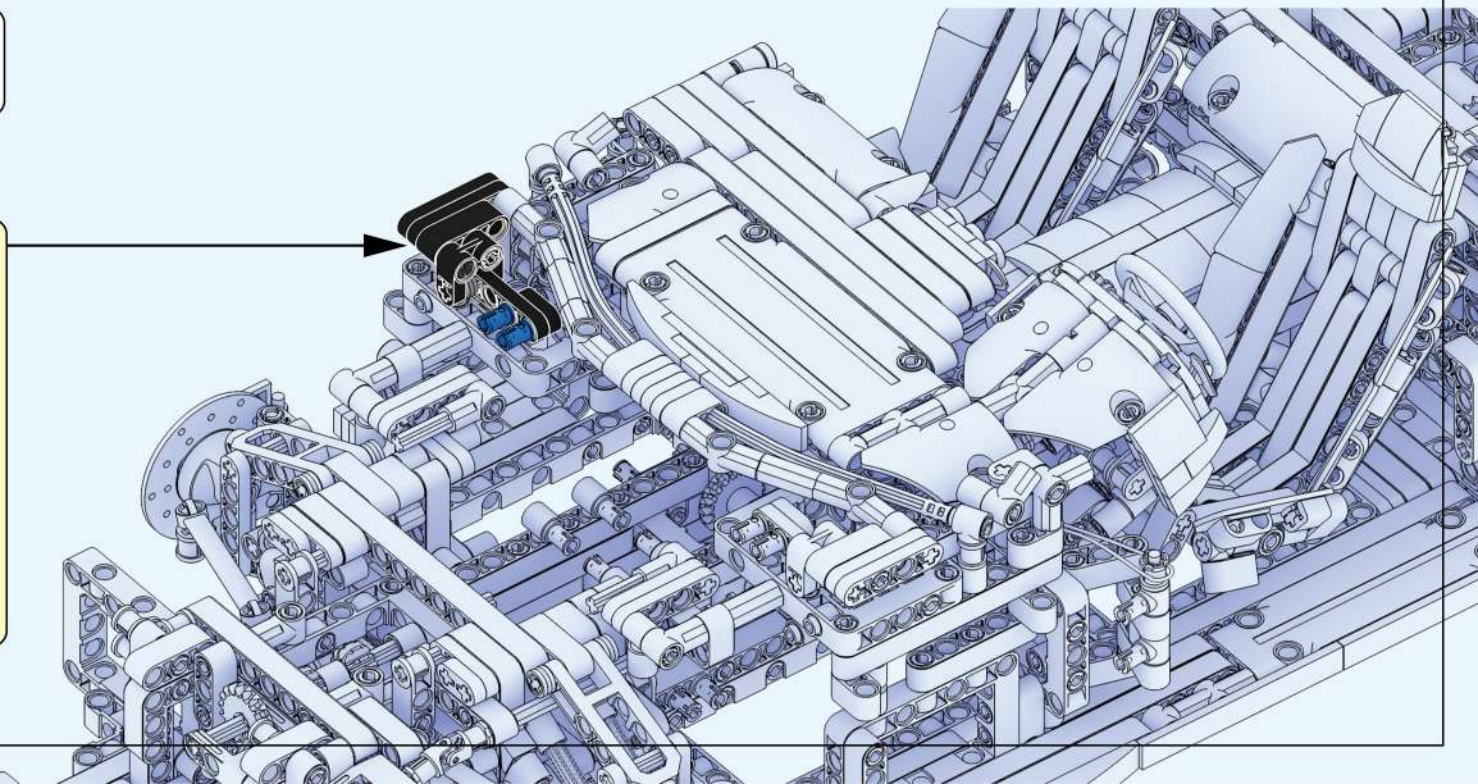

|284|

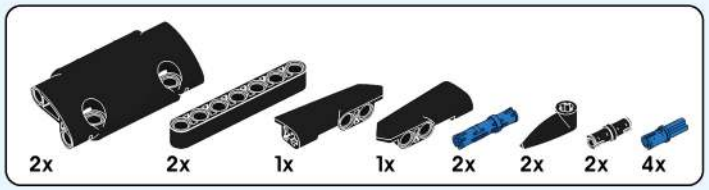

285

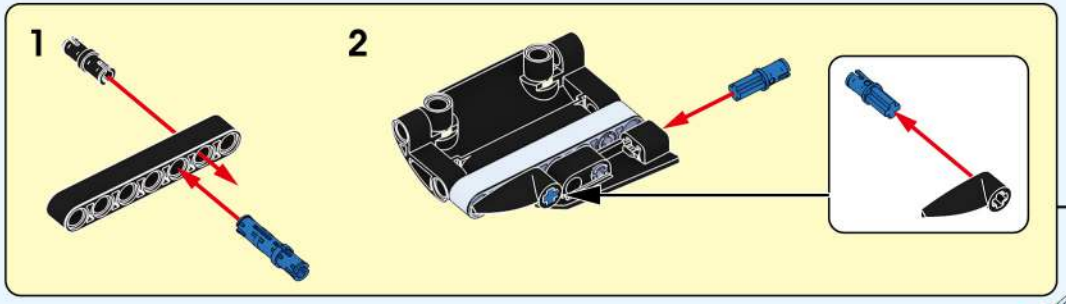

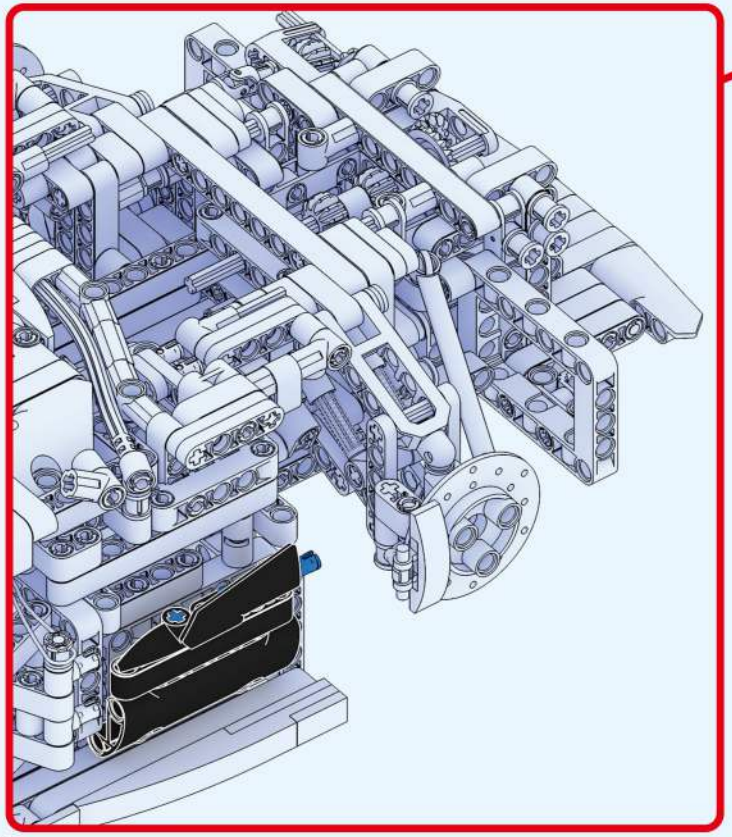

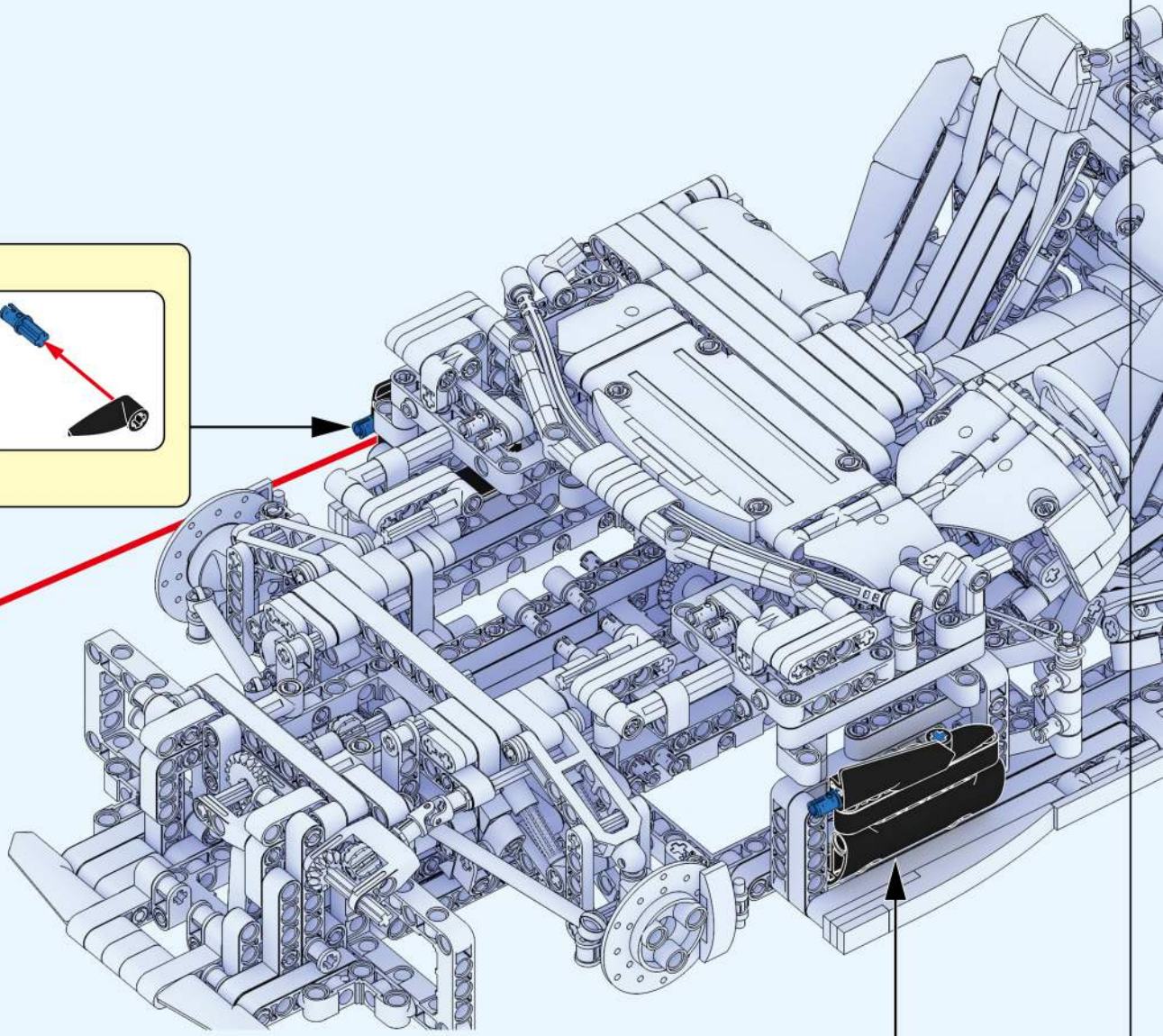

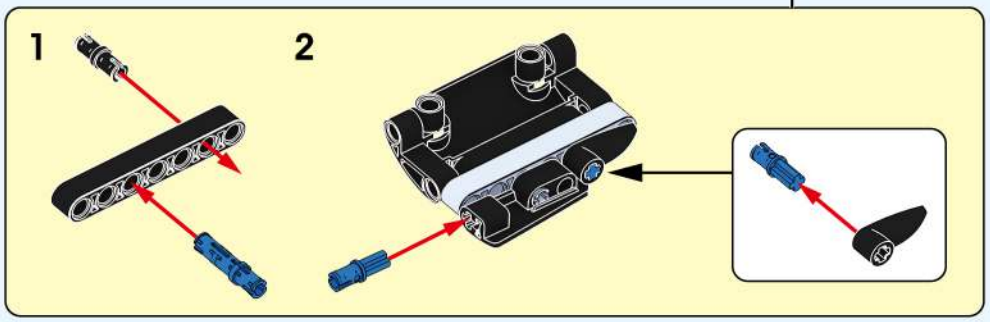

|286|

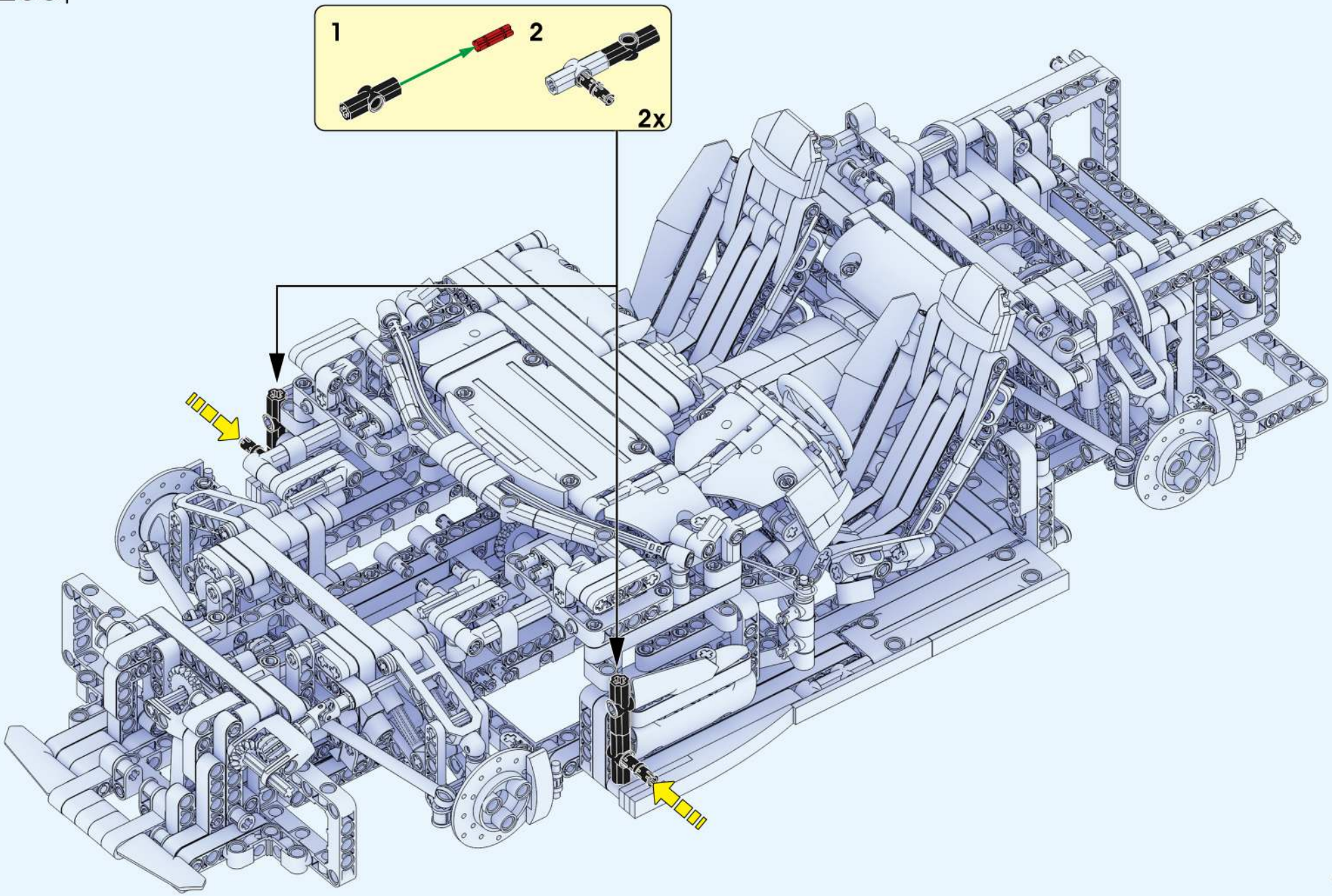

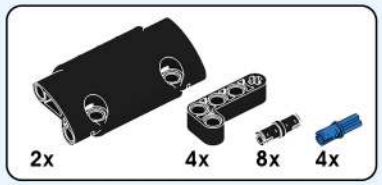

287

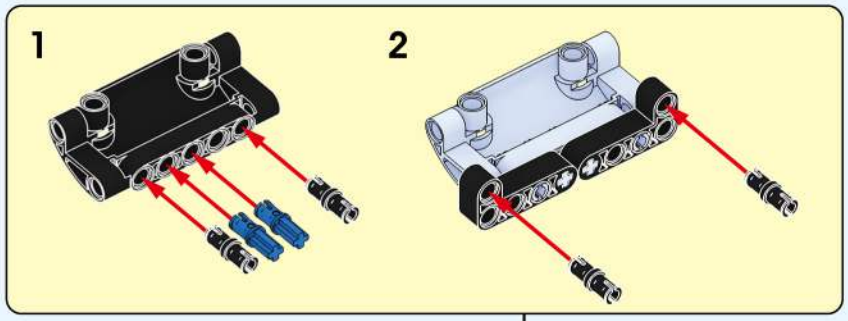

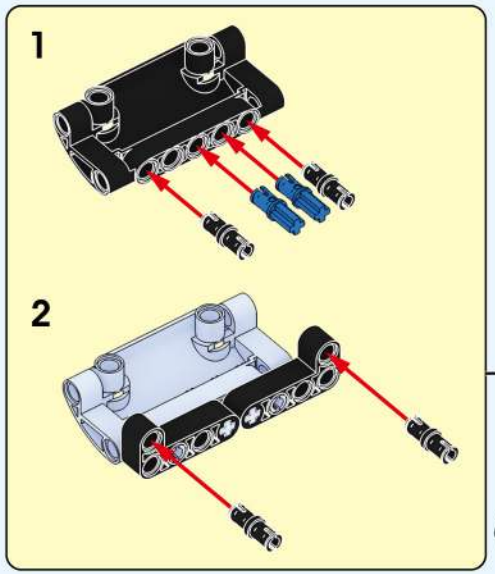

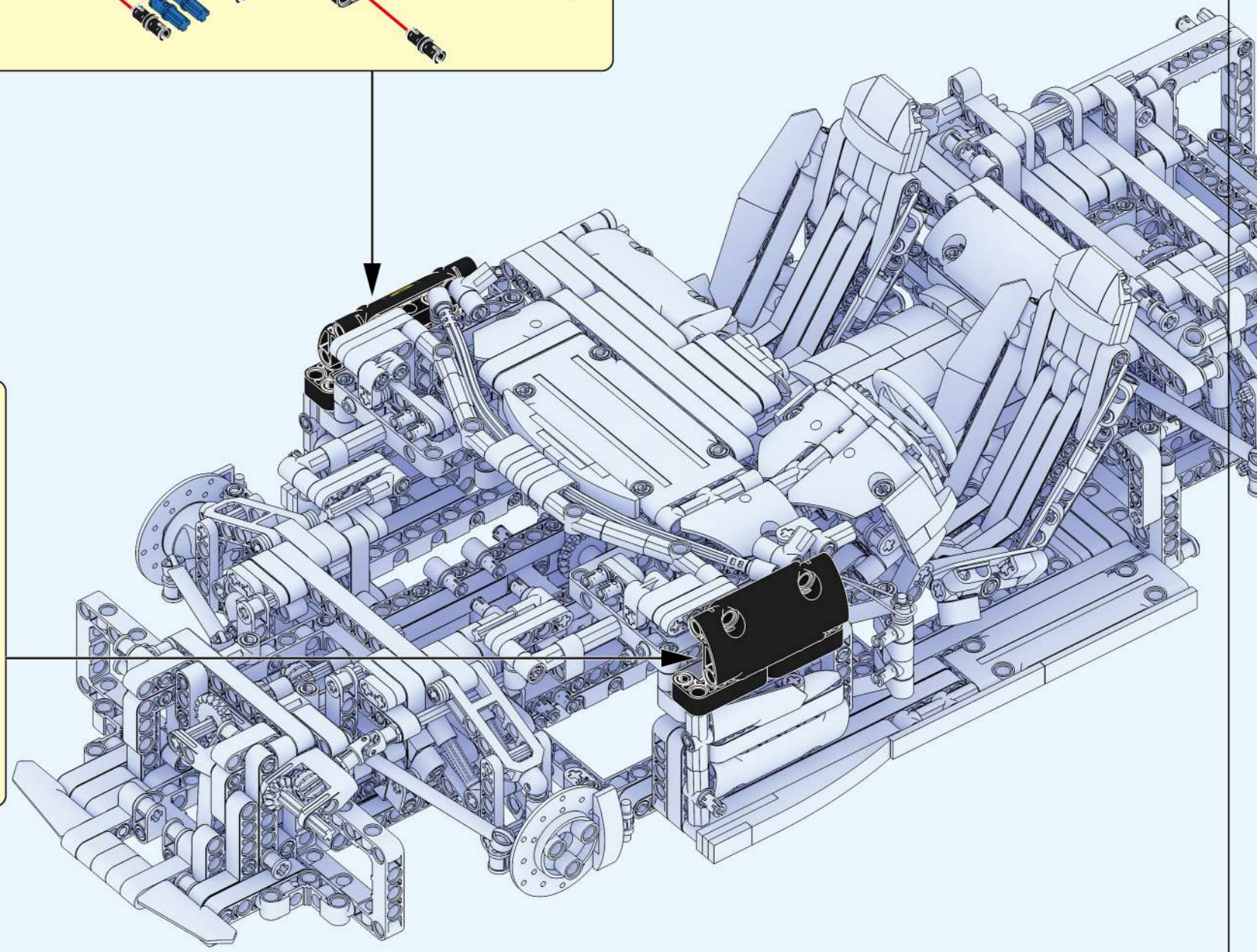

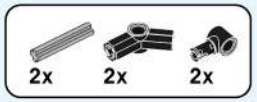

288

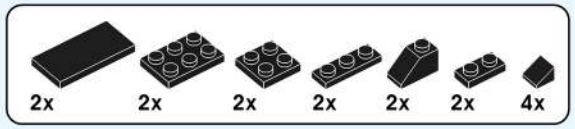

289

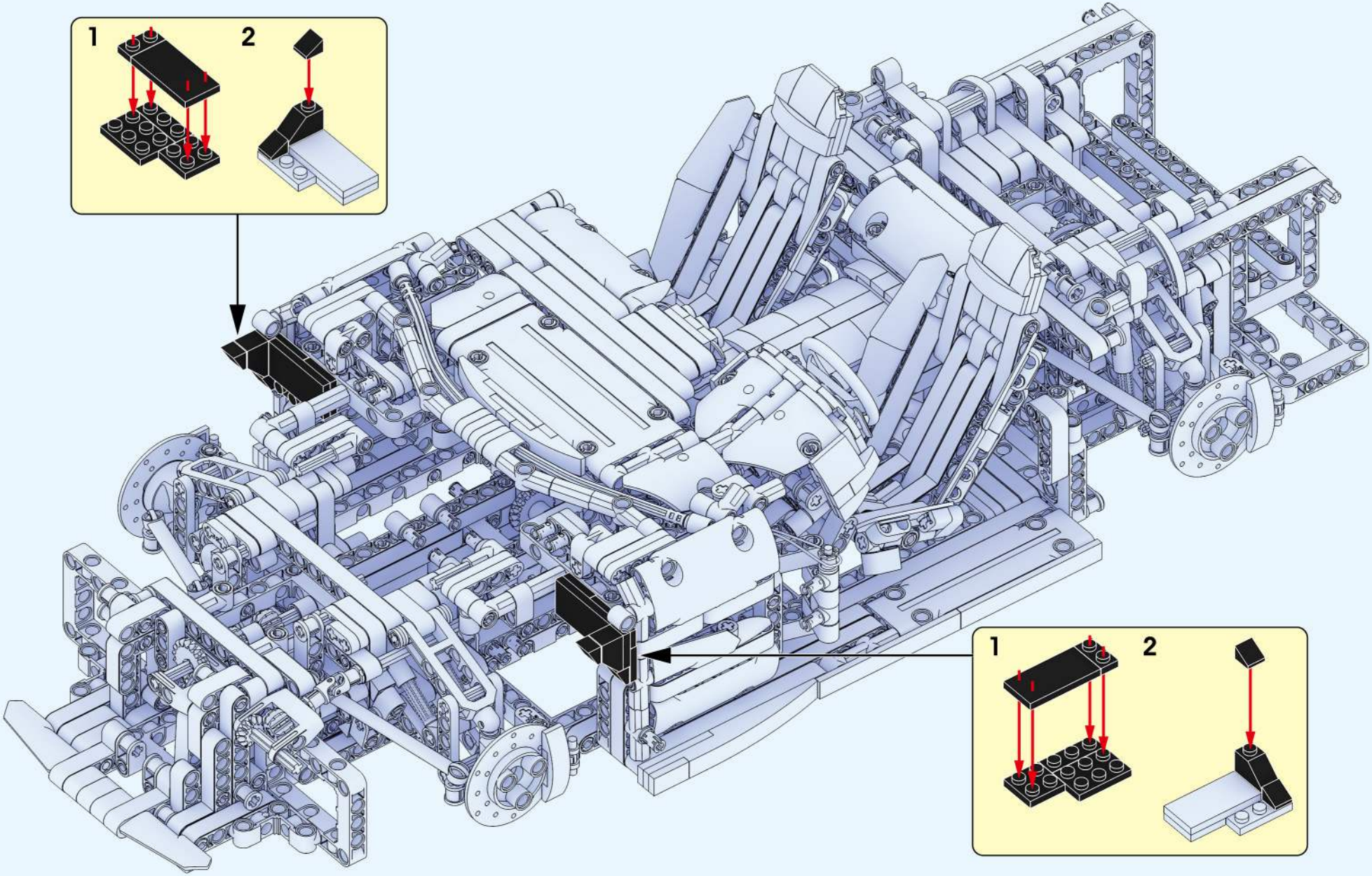

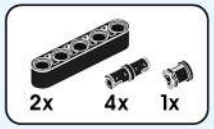

290

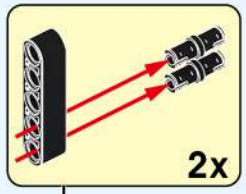

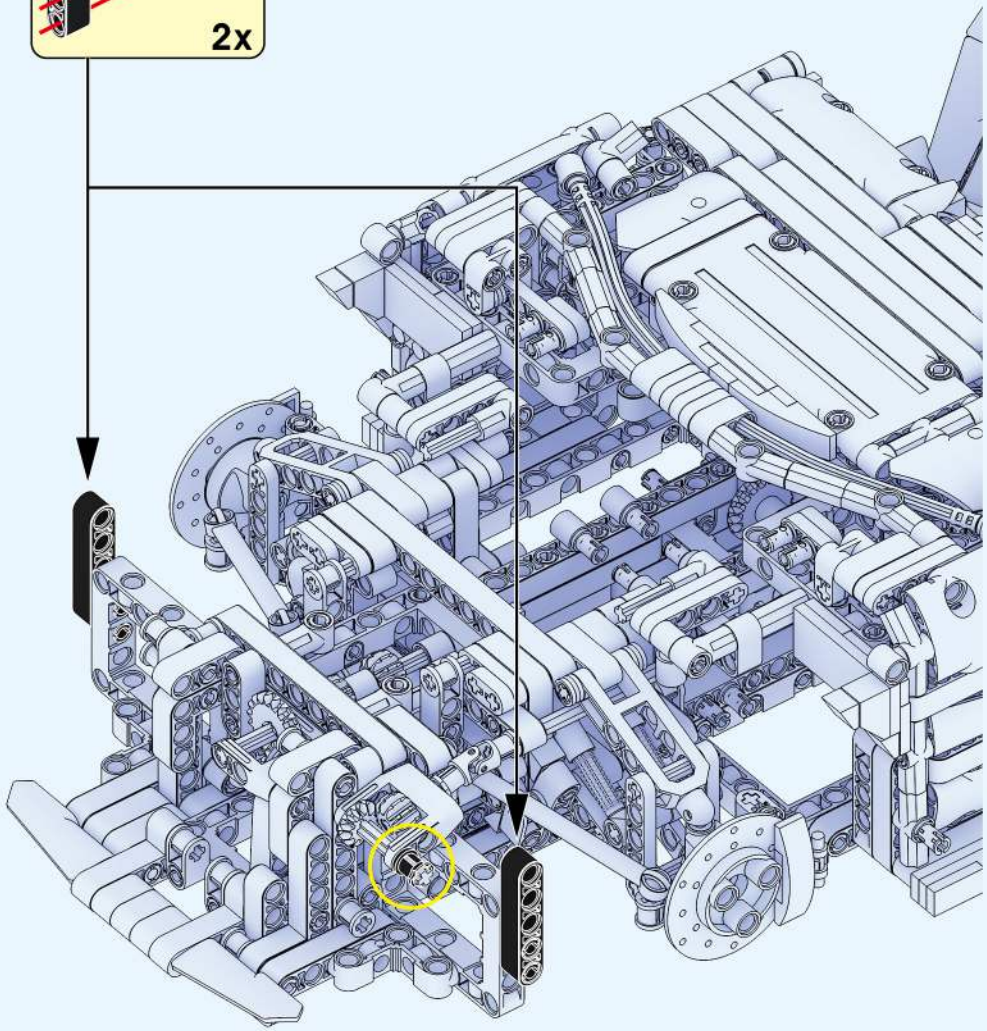

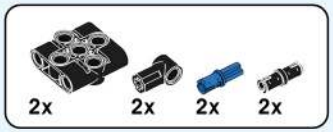

291

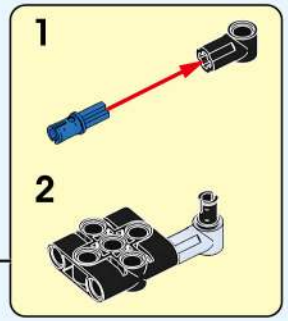

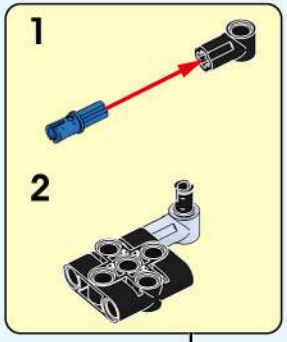

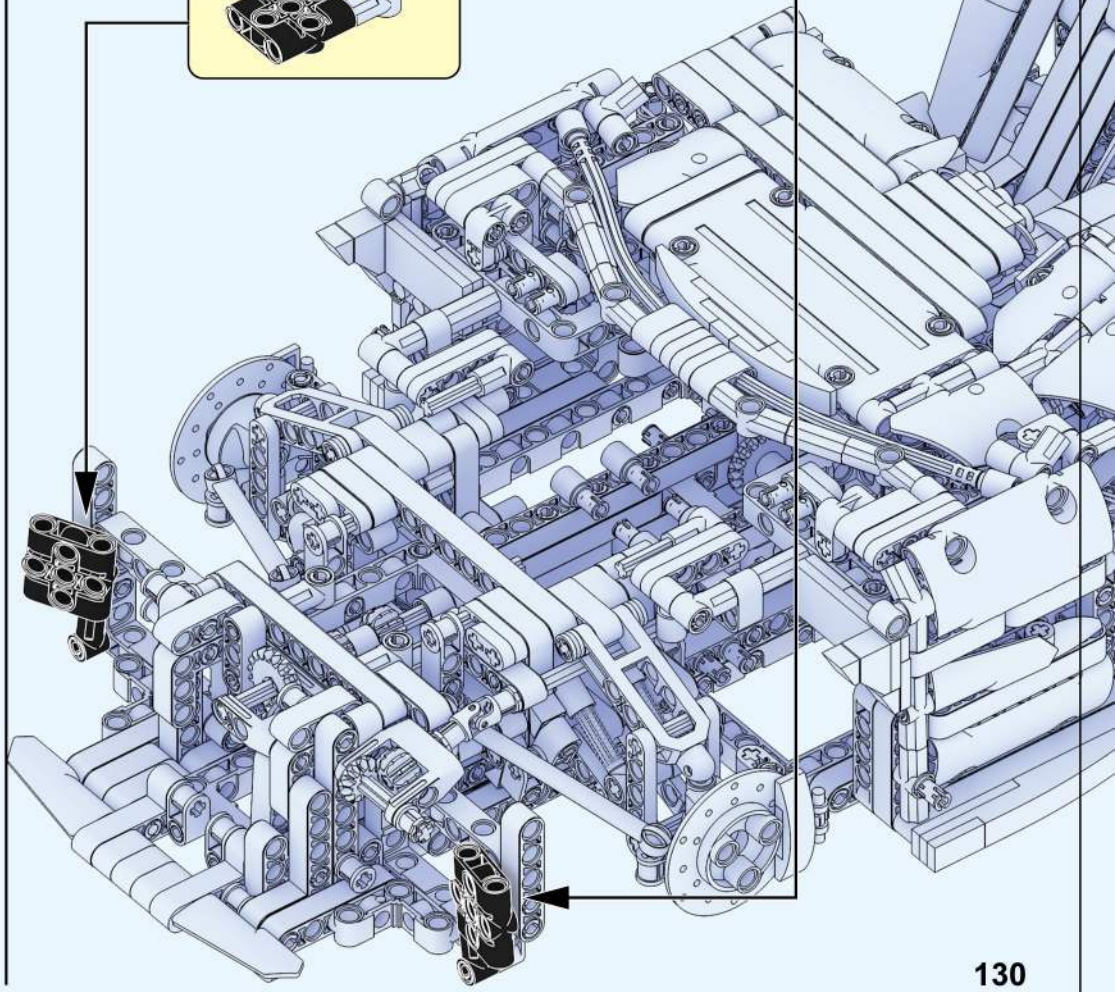

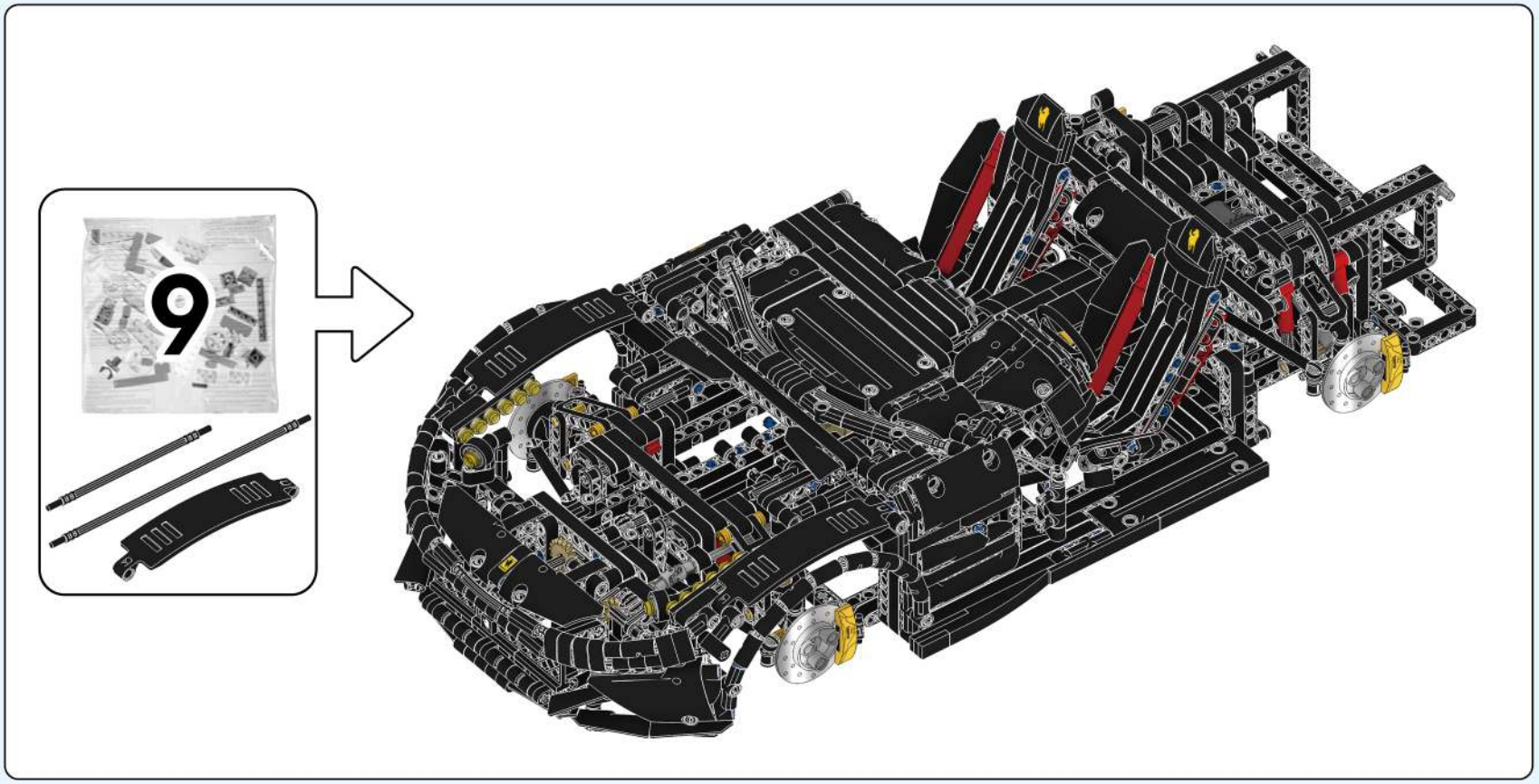

|292|

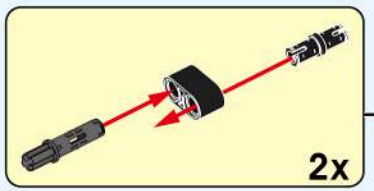

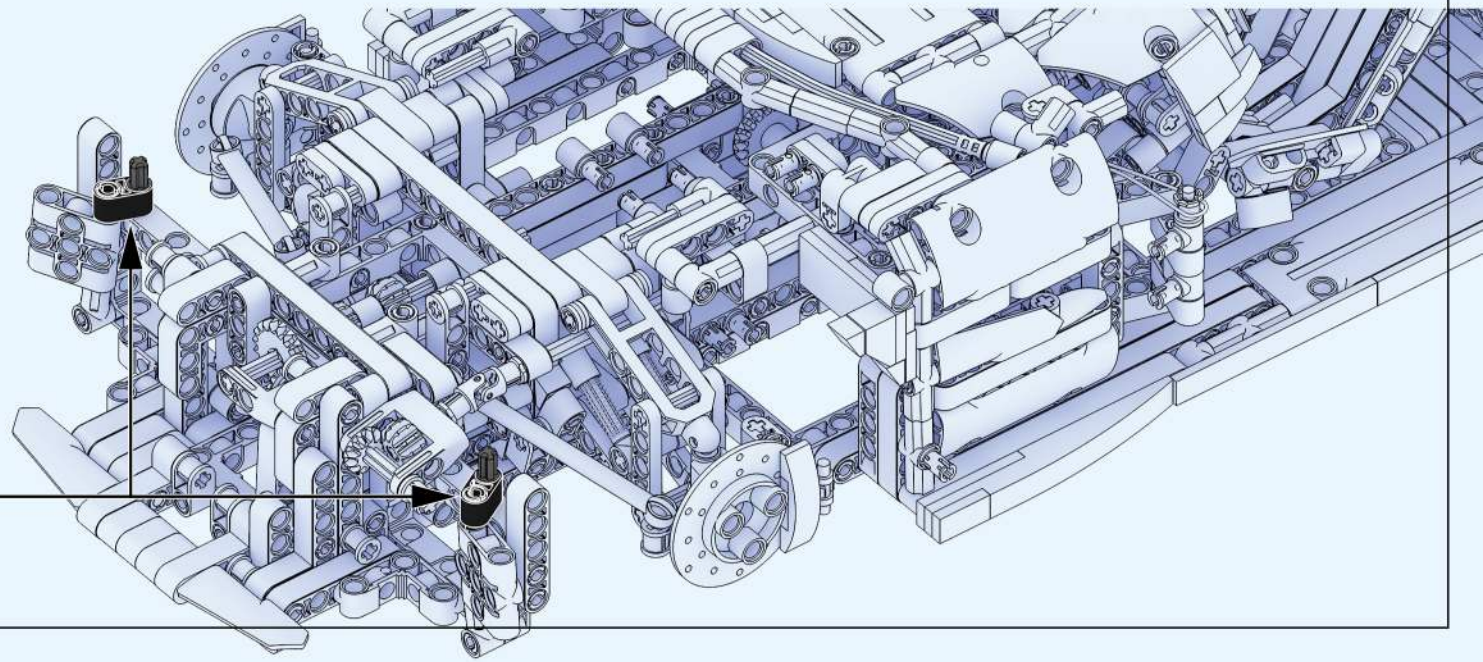

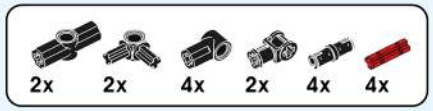

|293|

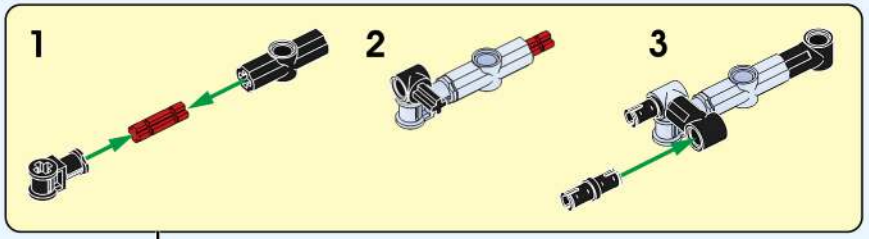

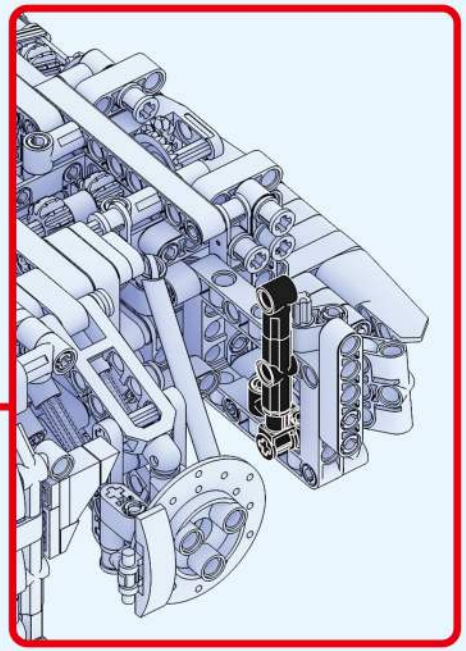

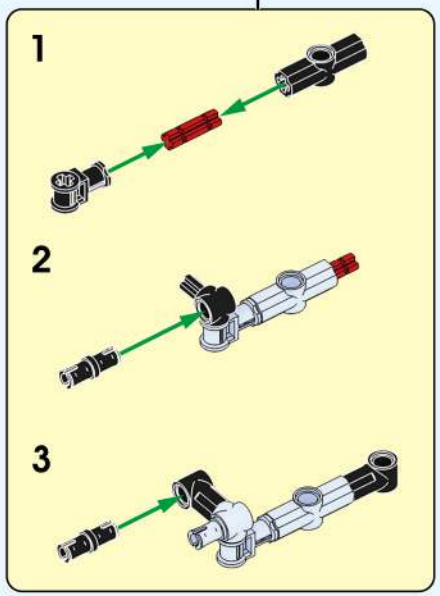

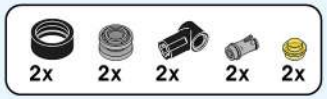

|294|

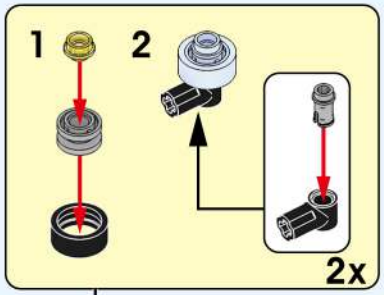

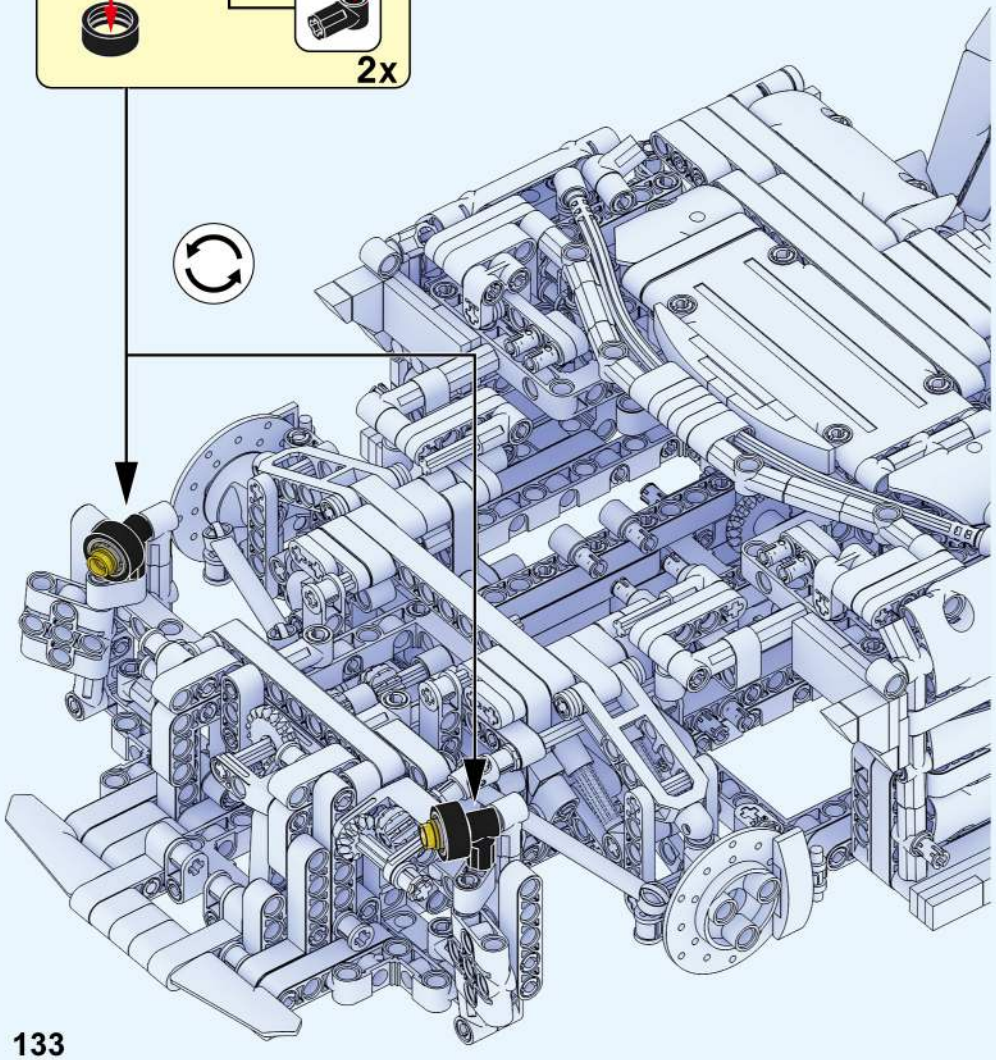

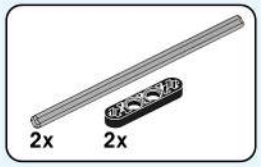

|295|

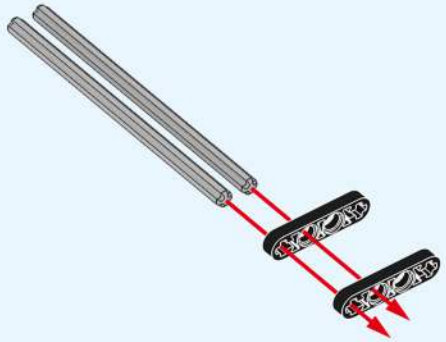

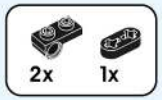

|296|

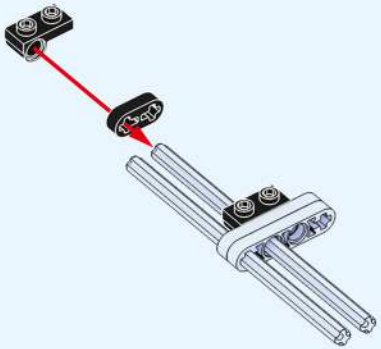

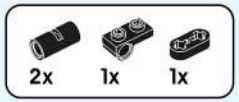

|297|

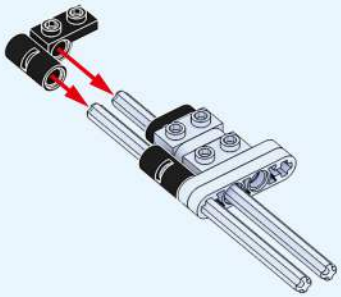

|298|

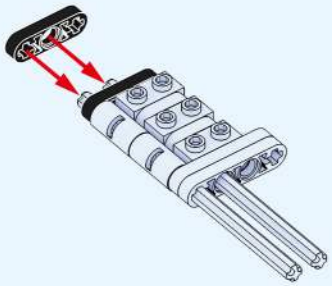

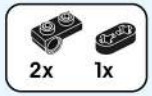

|299|

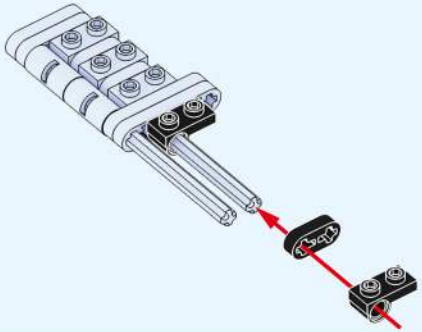

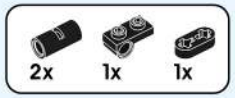

|300|

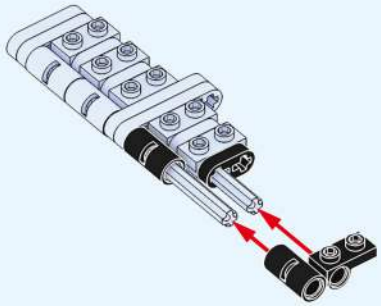

|301|

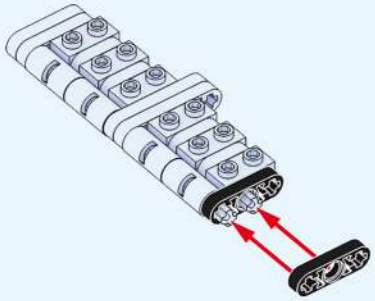

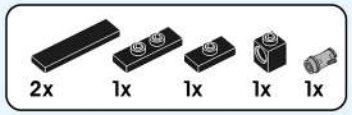

|302|

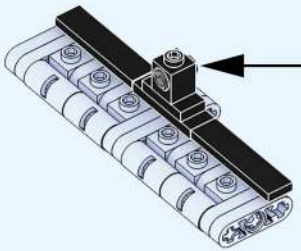

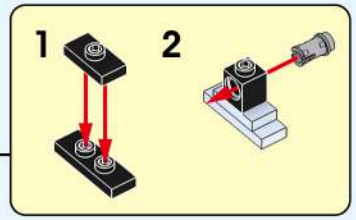

|303|

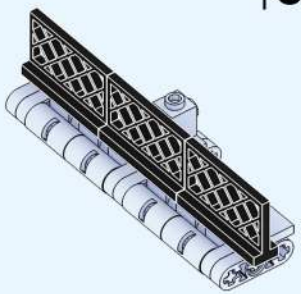

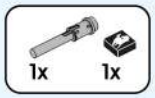

|304|

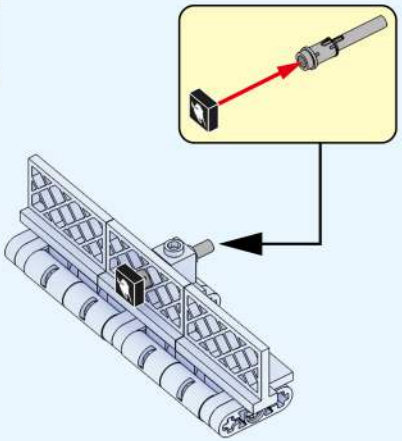

|305|

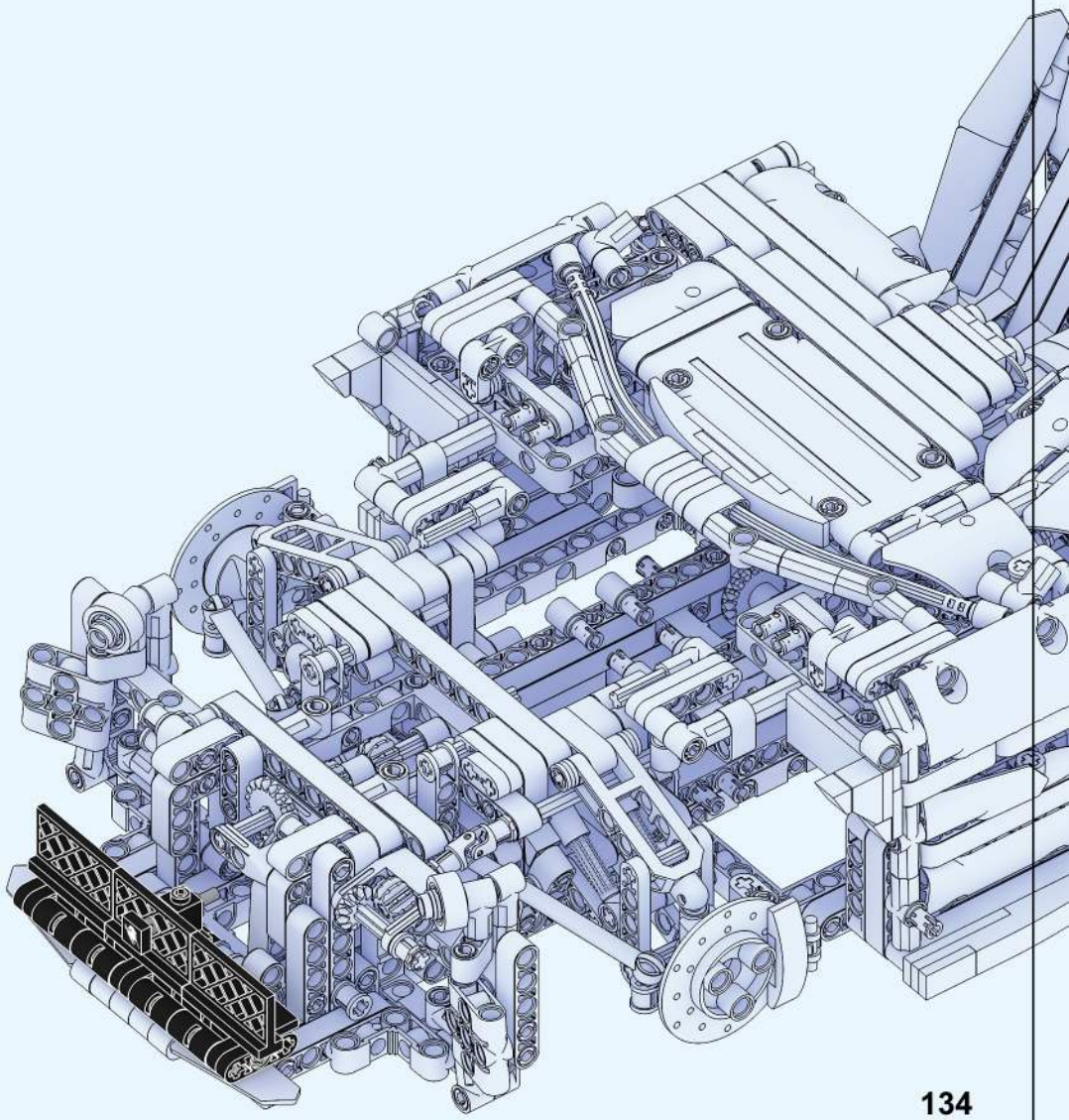

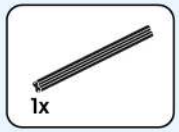

6 1:1

306

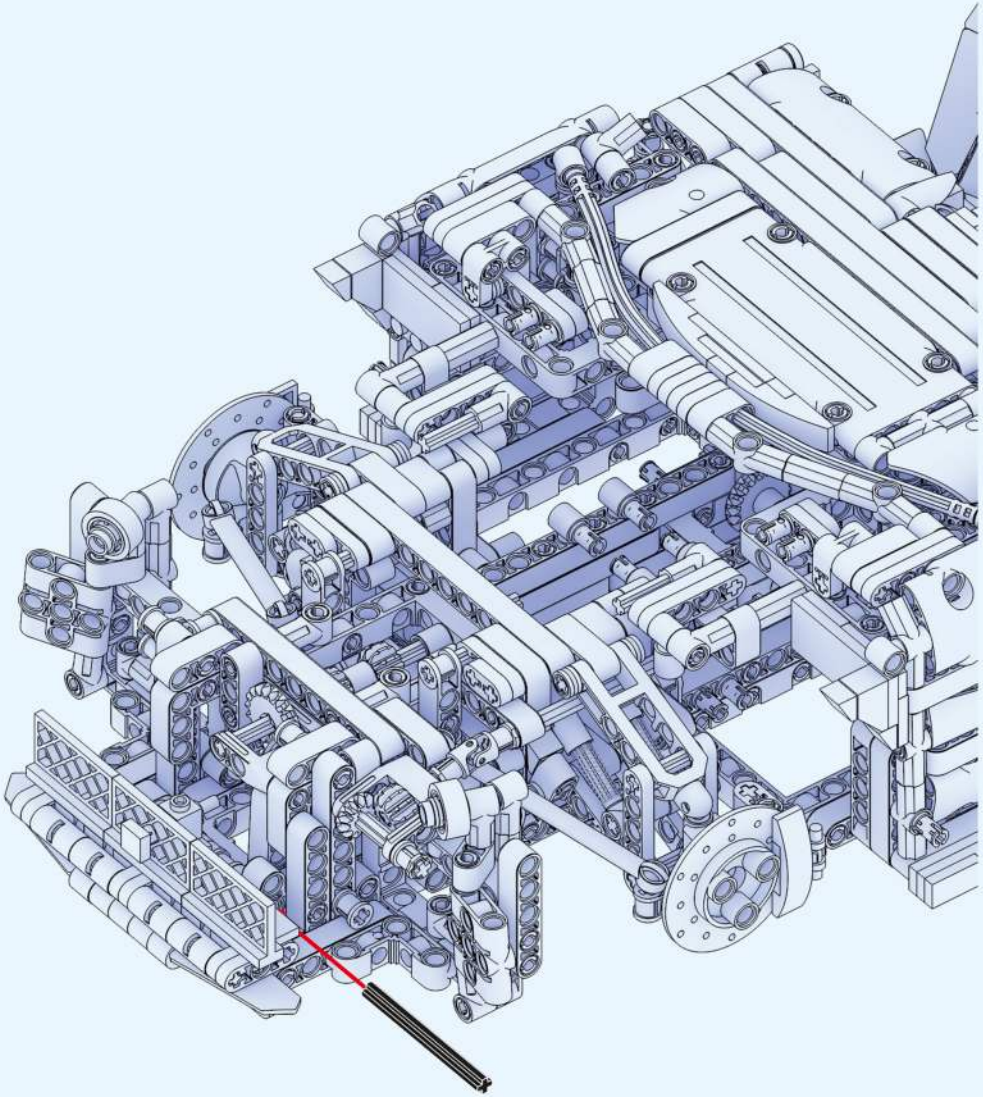

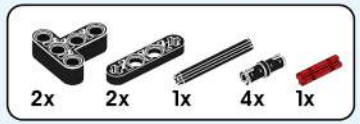

4 1:1

307

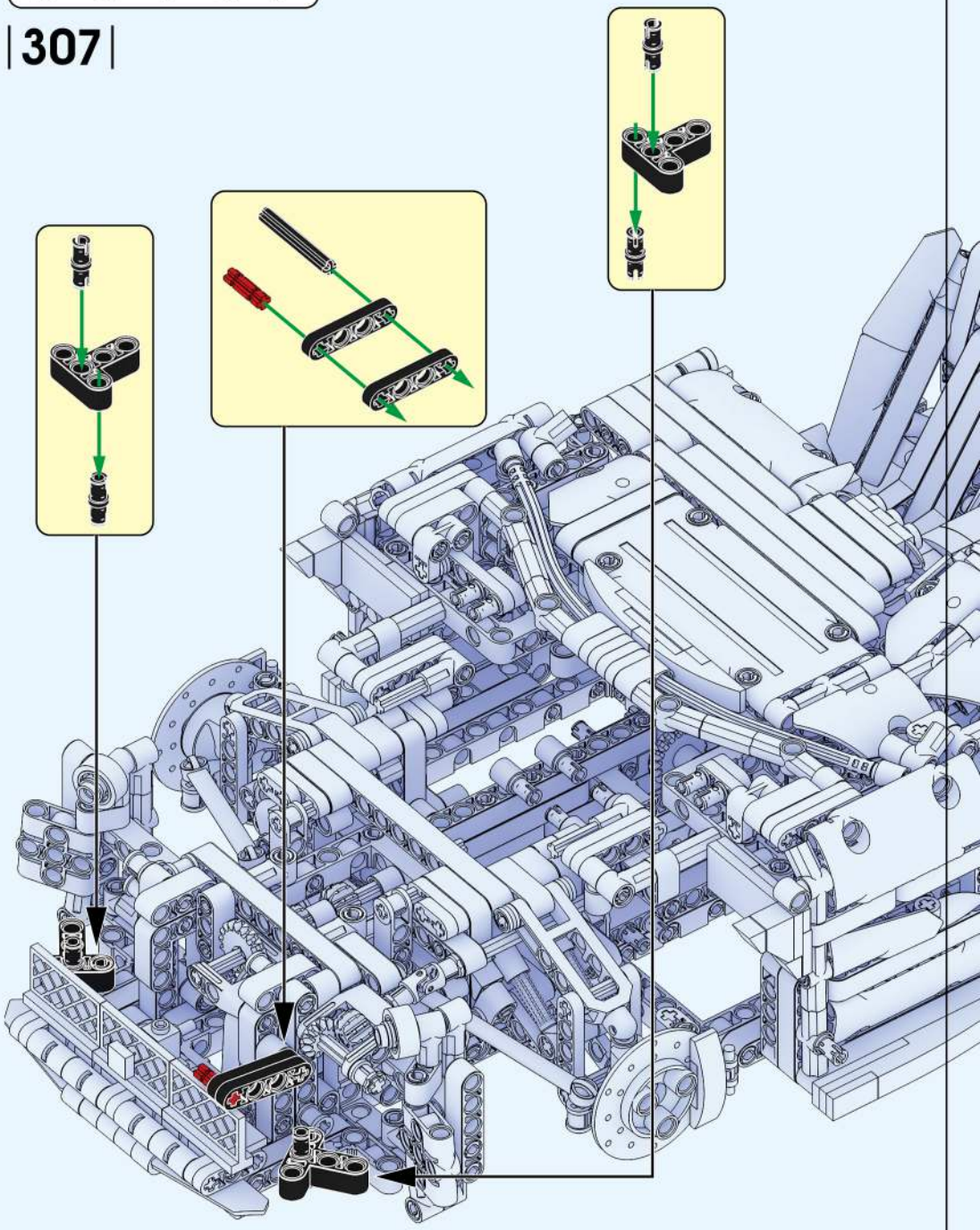

308

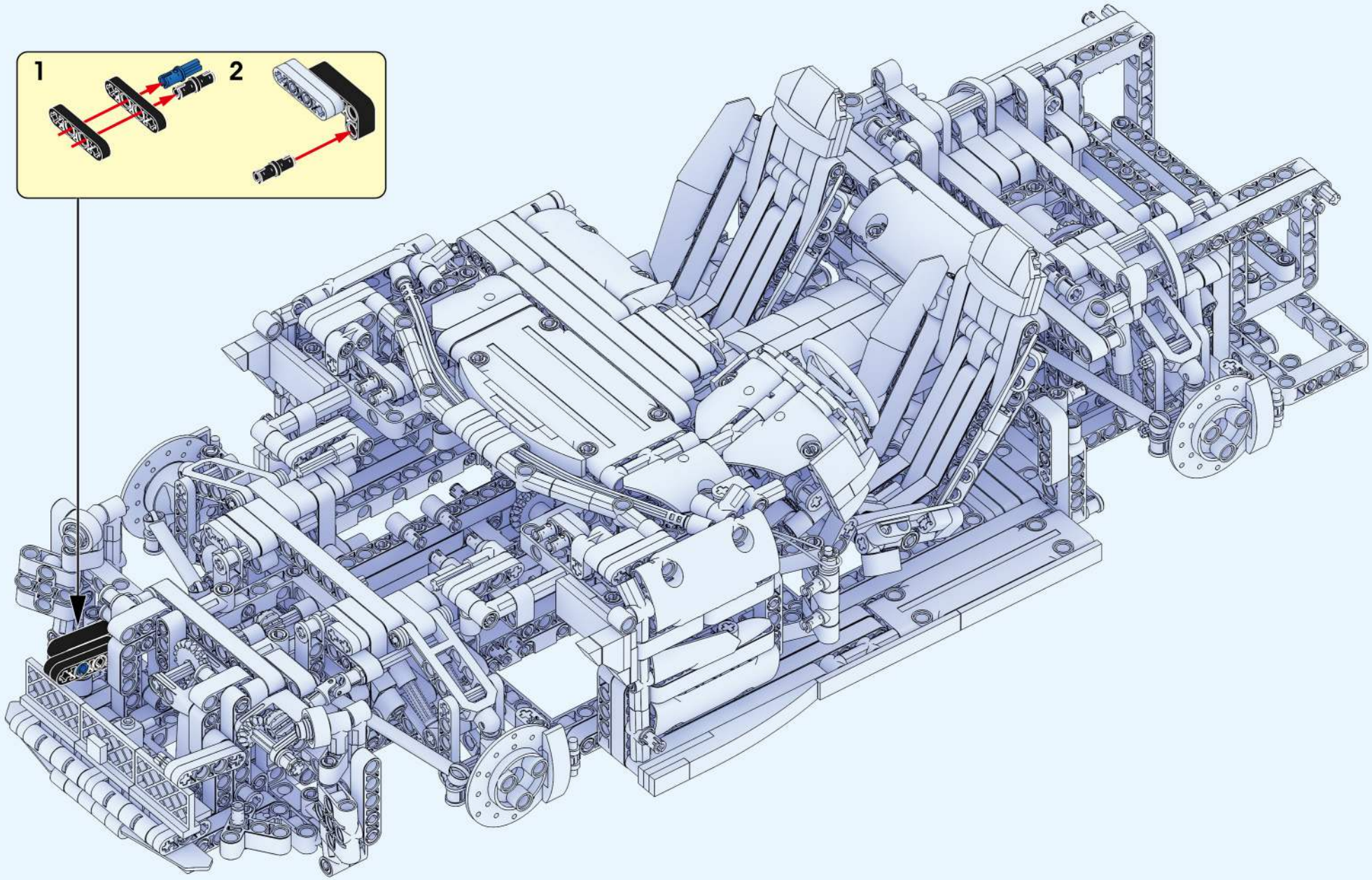

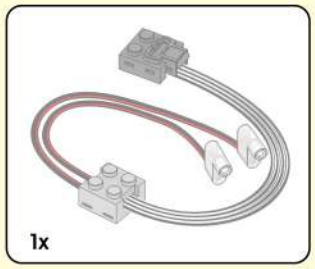

Dynamic version step.
动态版本步骤

|309|

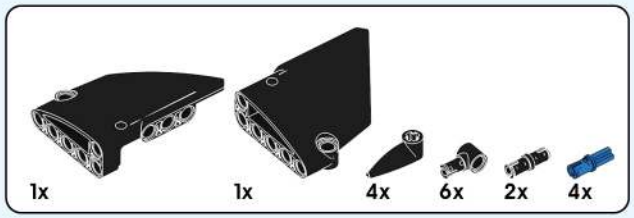

| 310 |

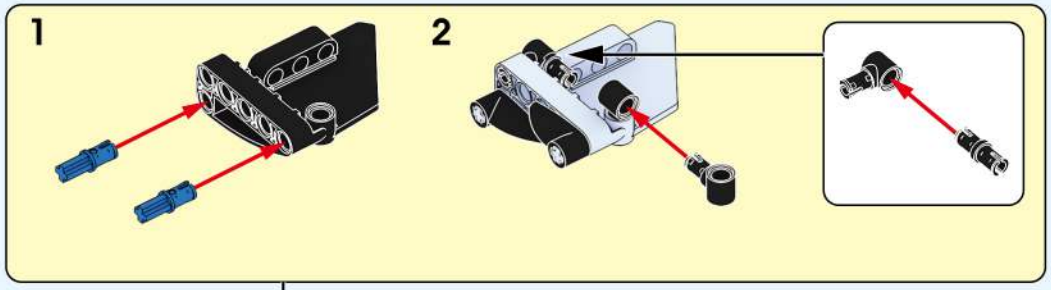

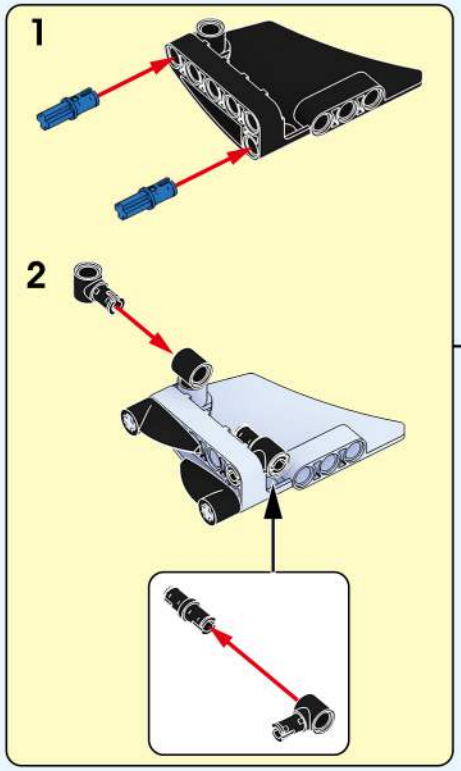

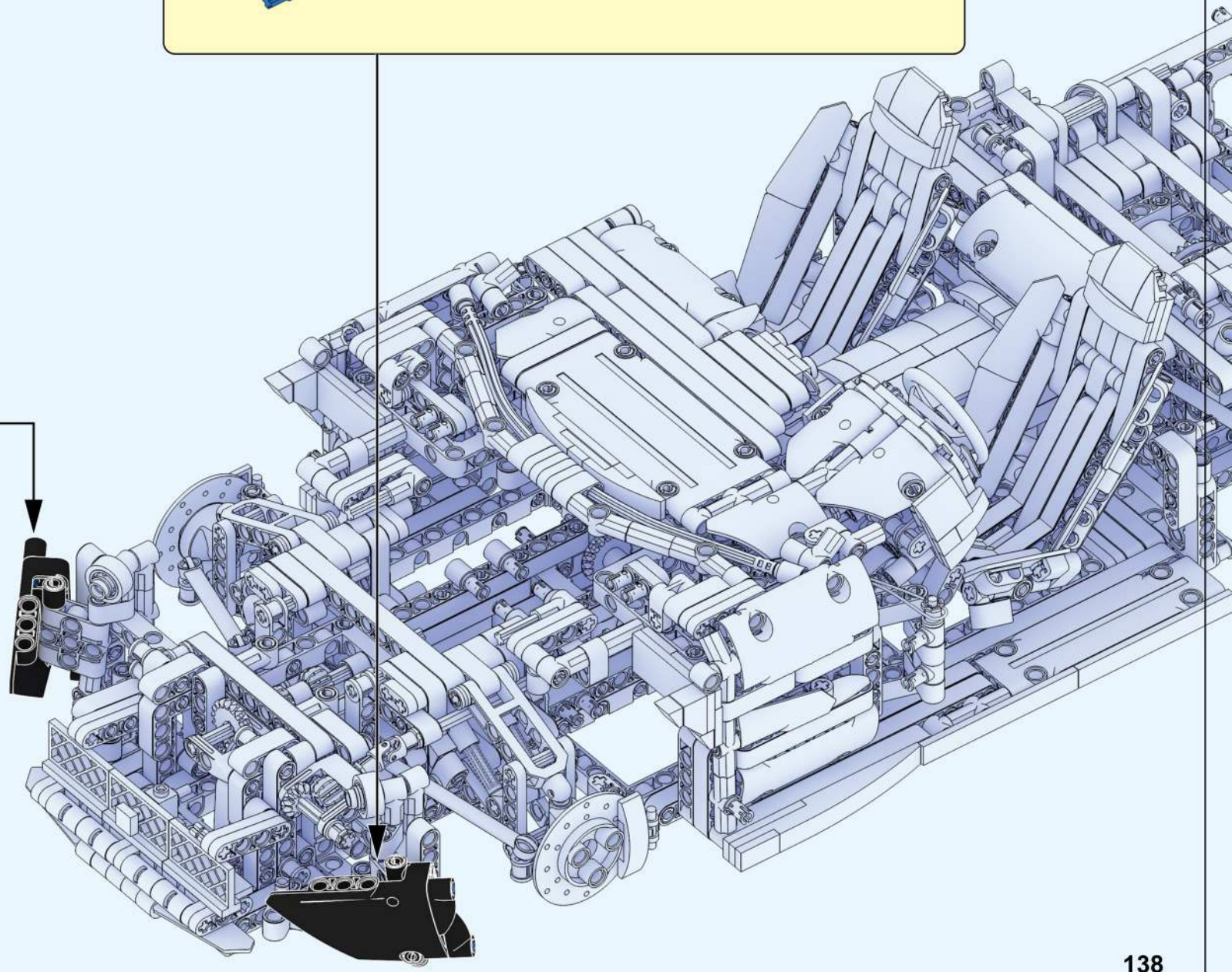

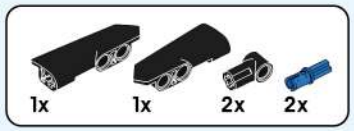

| 311 |

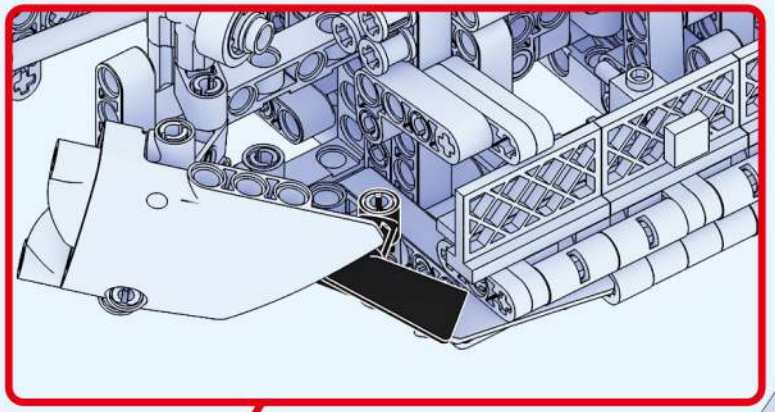

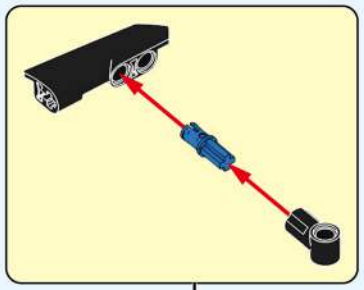

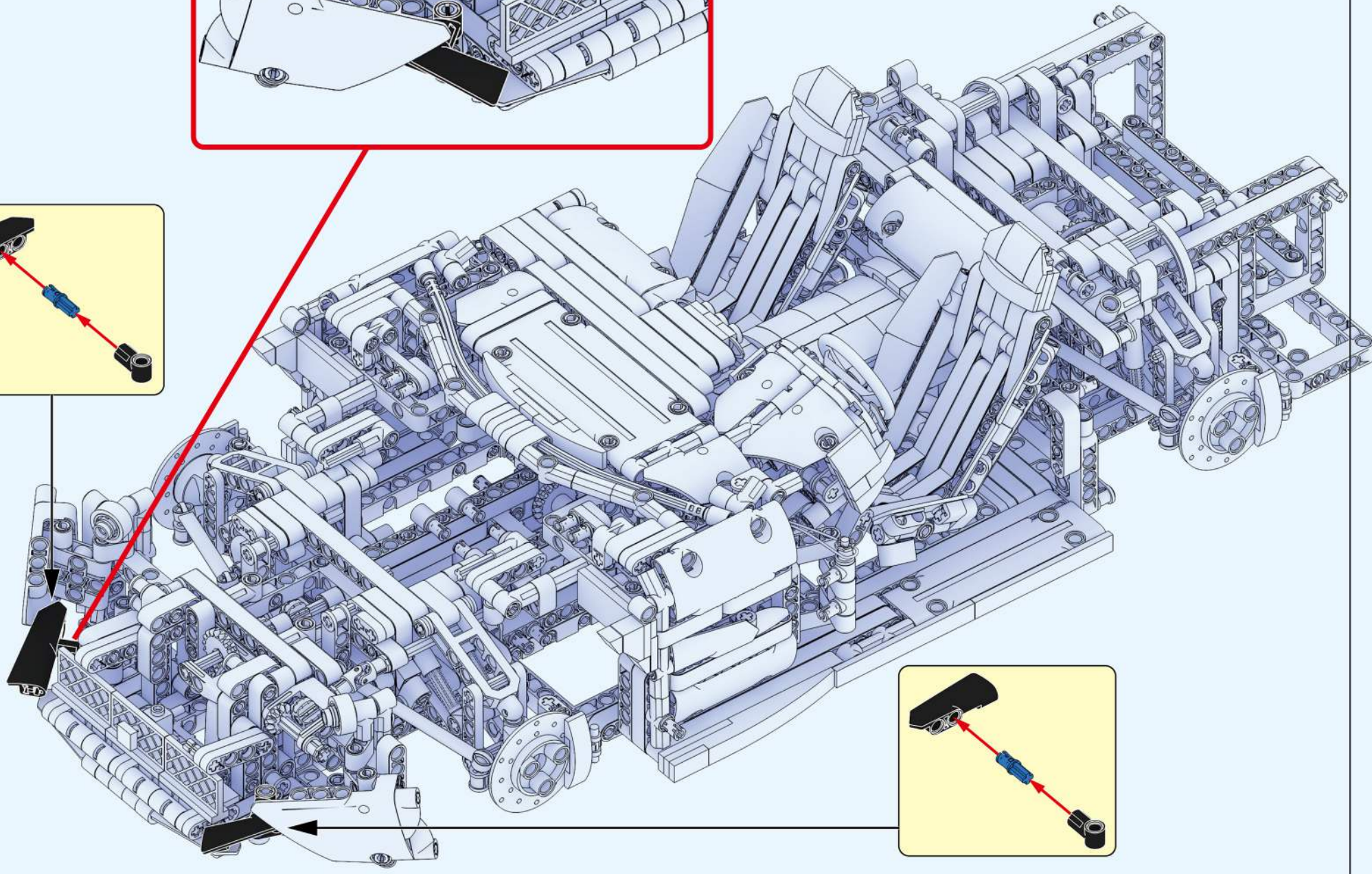

312

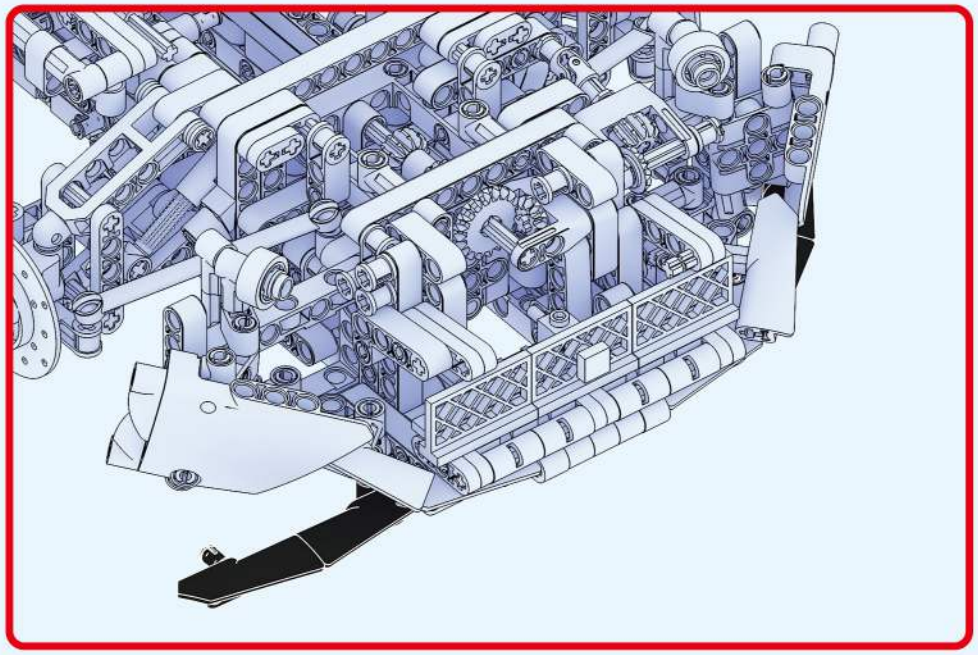

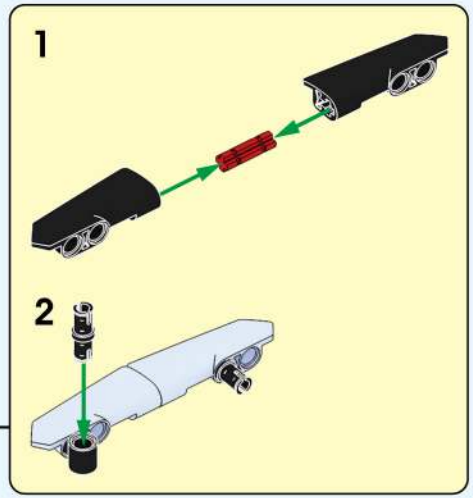

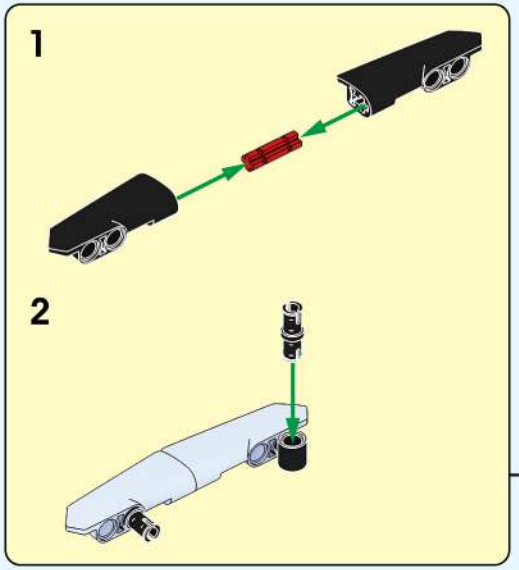

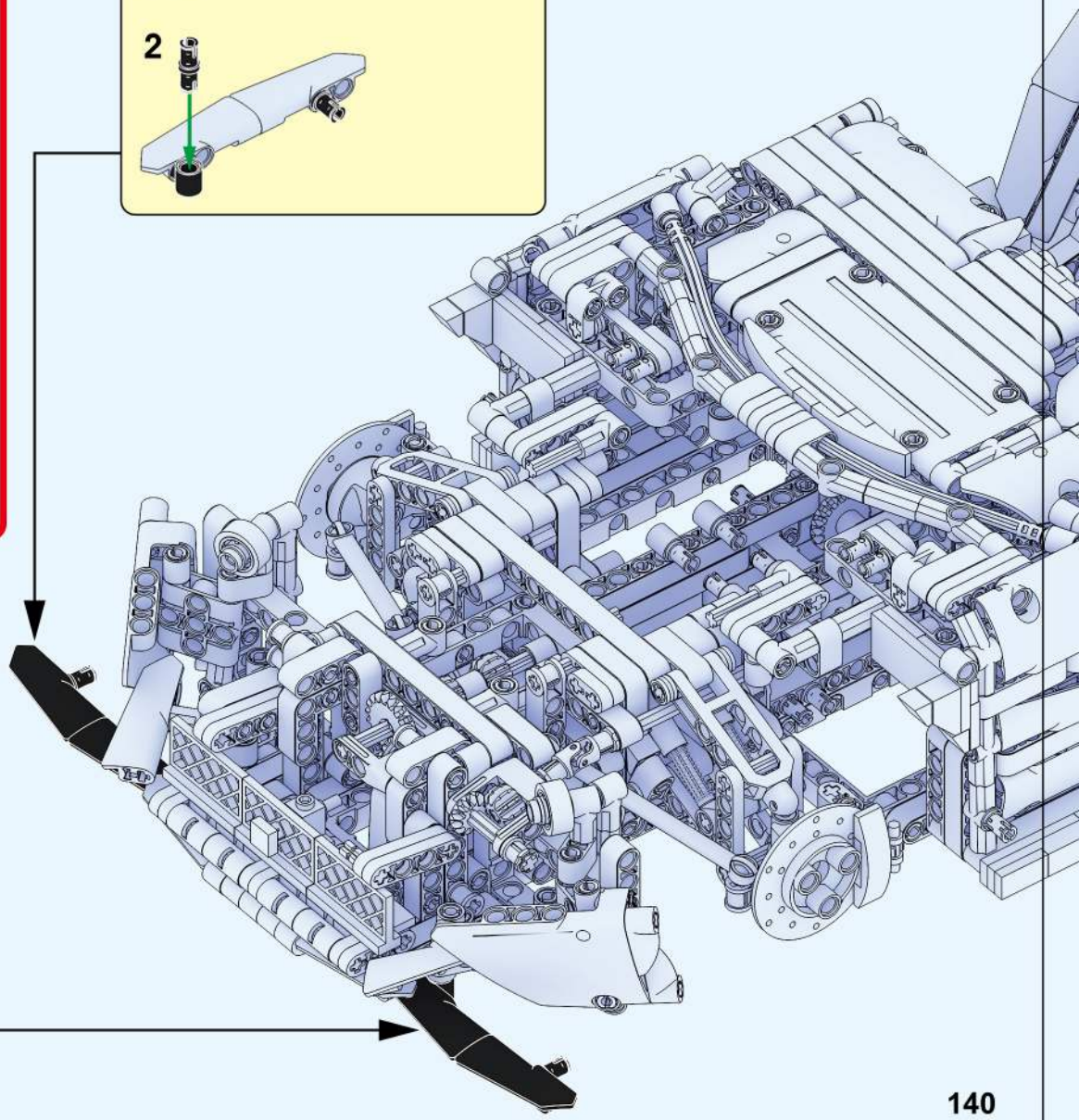

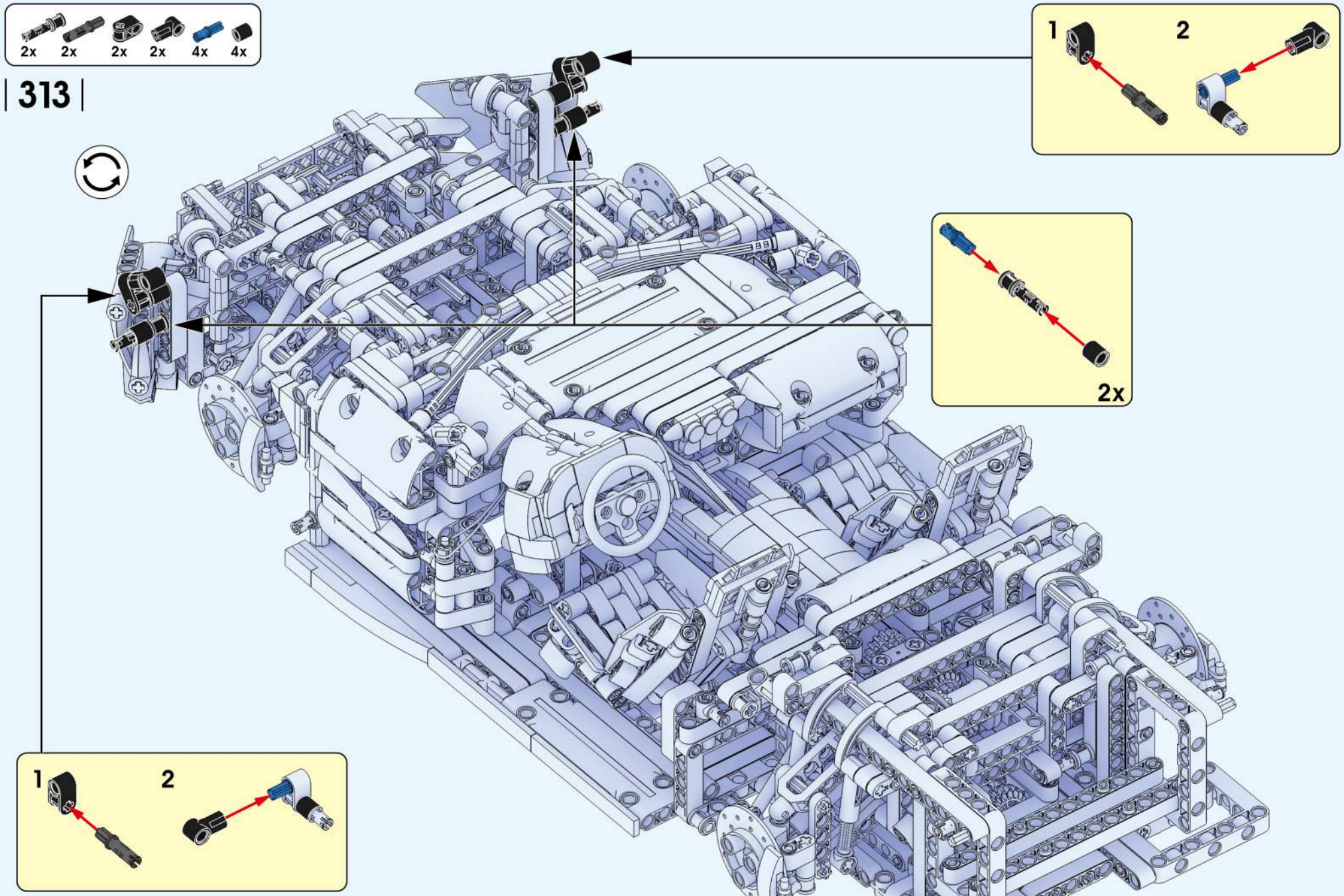
2x 2x 2x 2x 4x 4x
313
1
2
2x
1
2

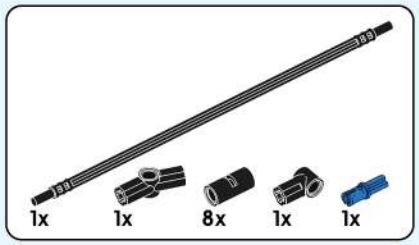

| 314 |

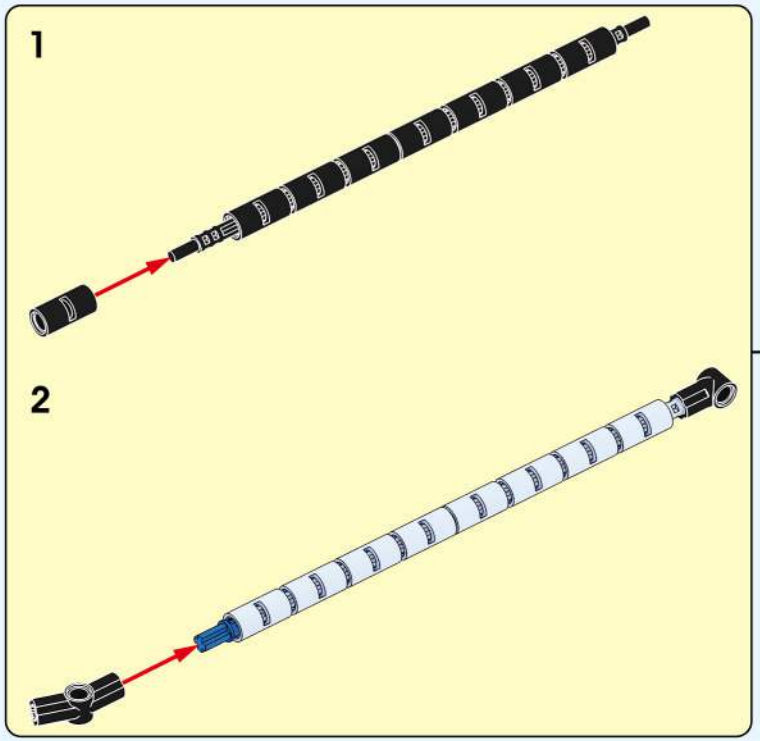

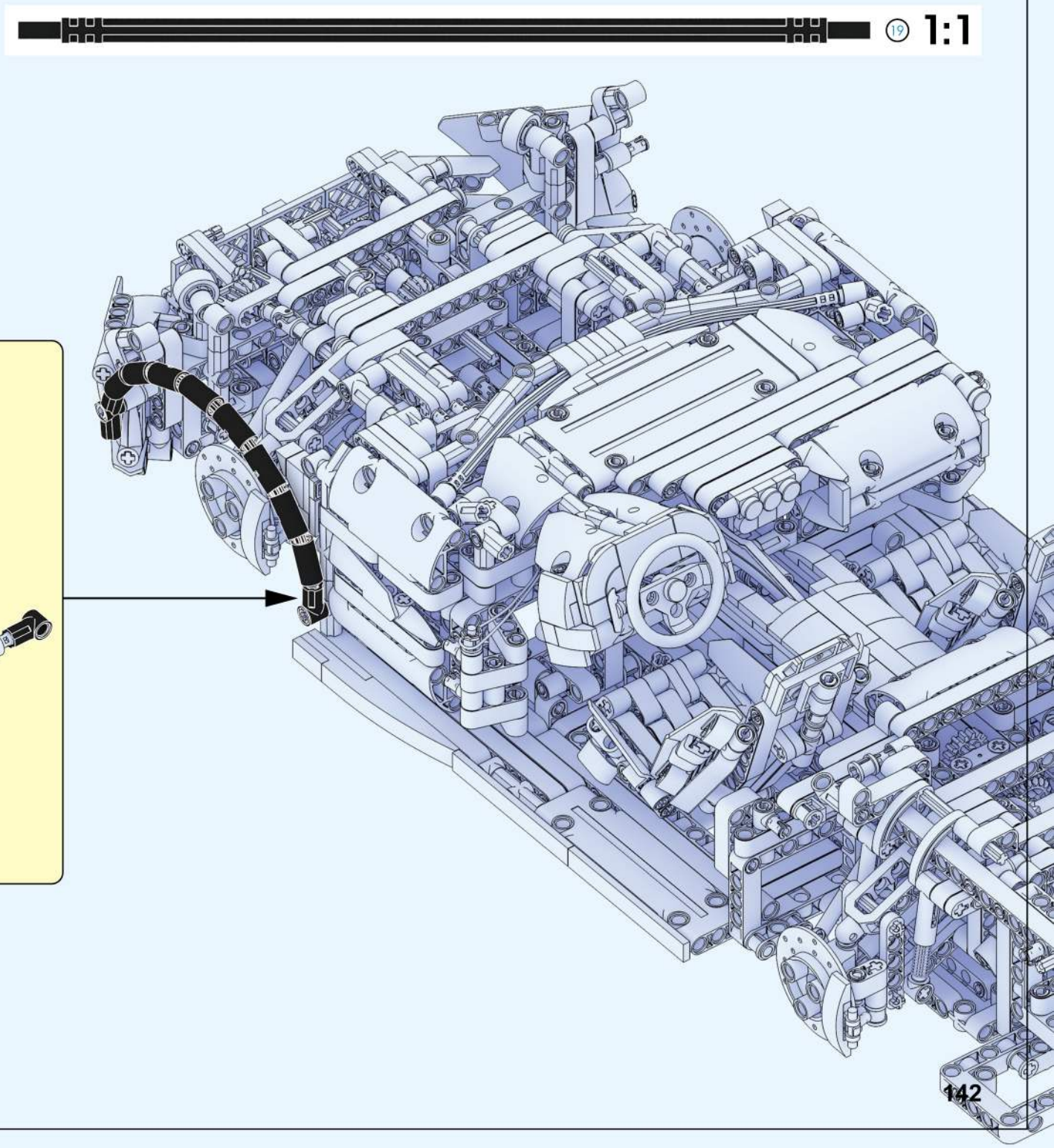

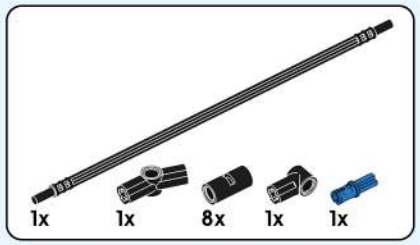

| 315 |

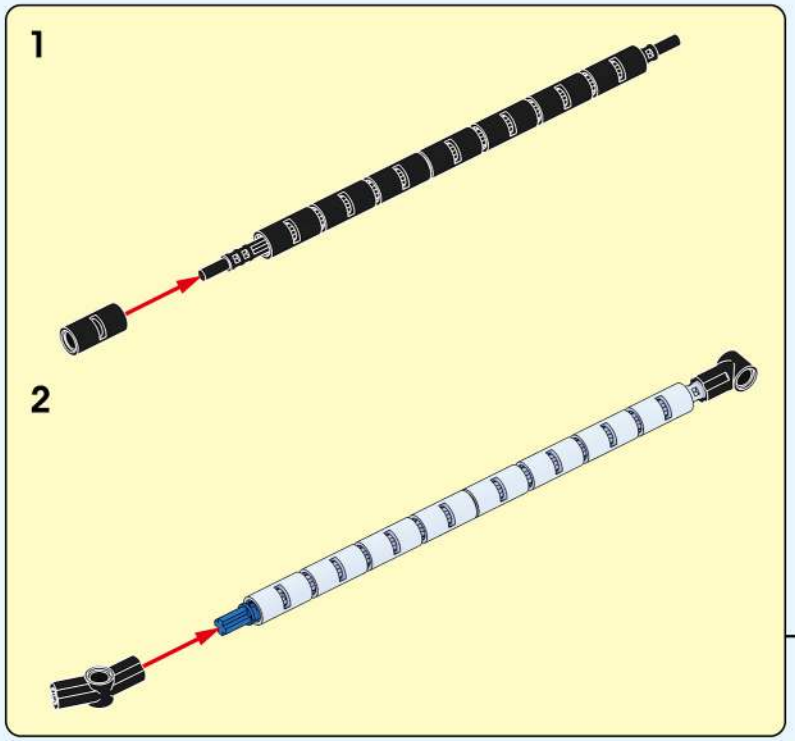

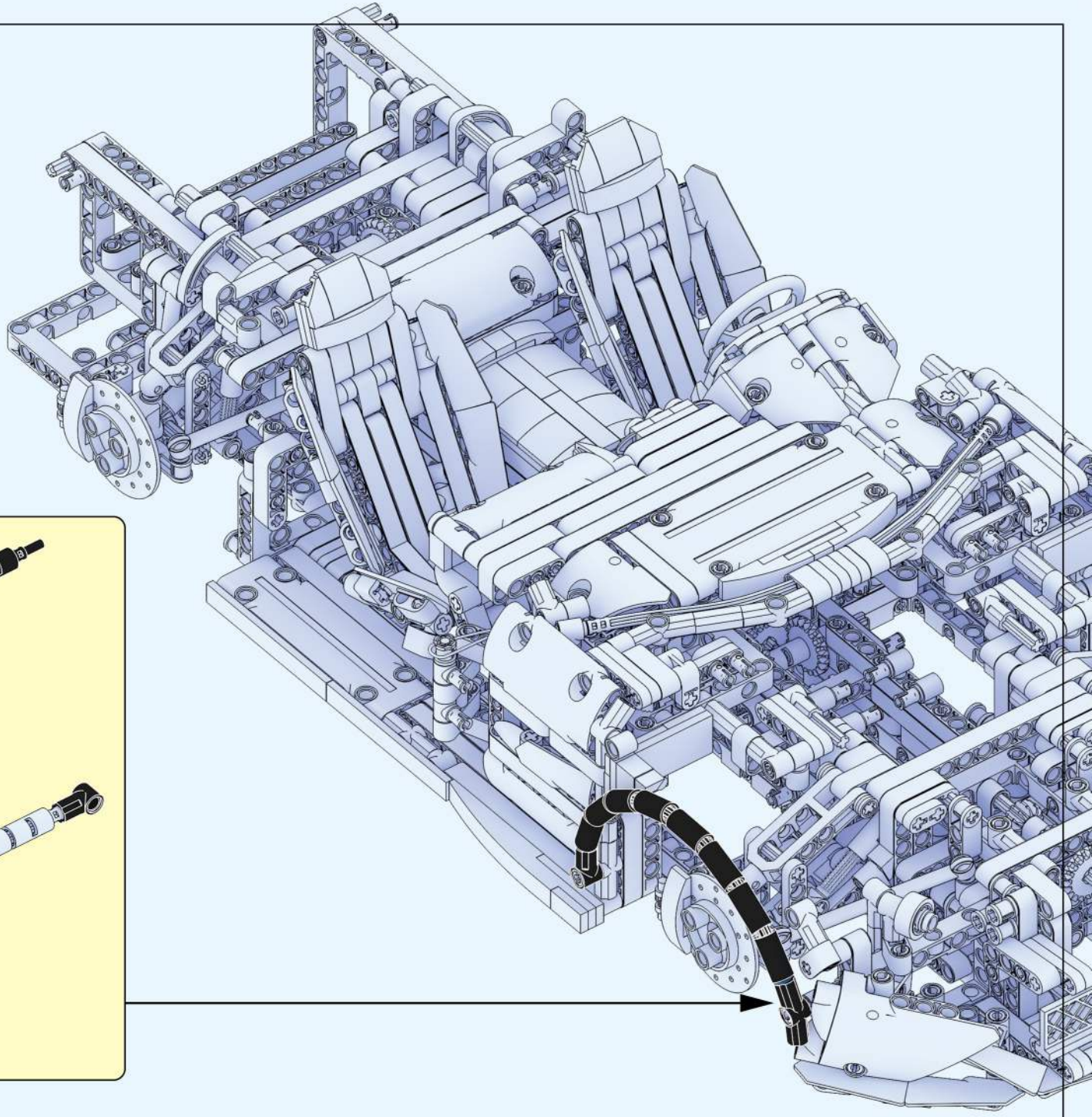

19 1:1

316

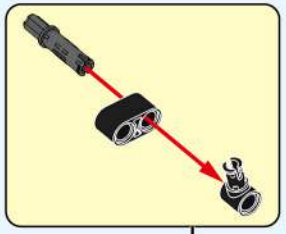

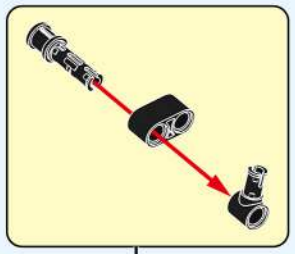

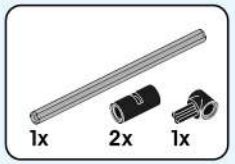

317

318

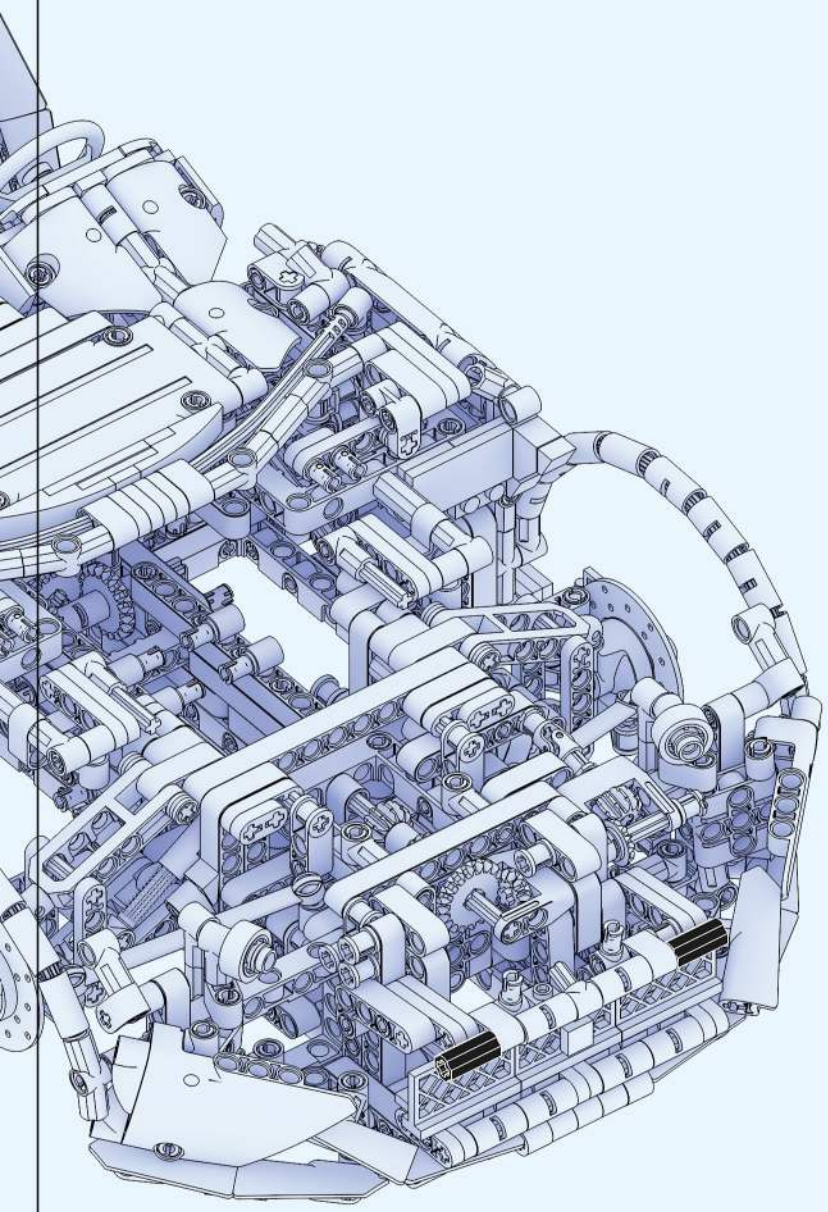

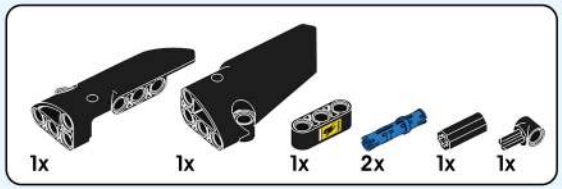

319

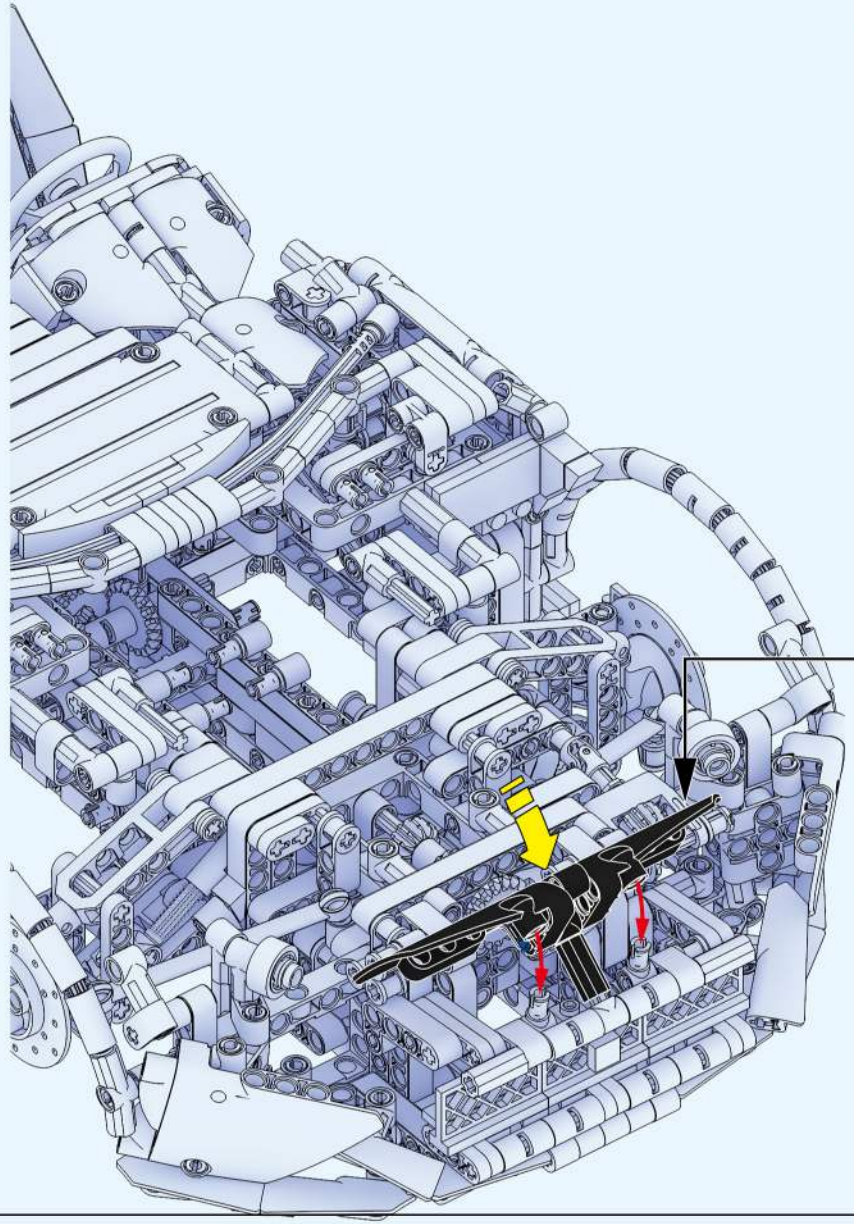

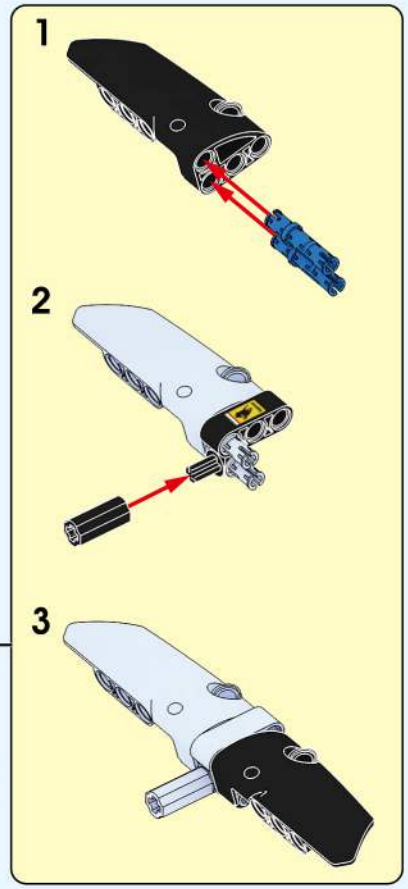

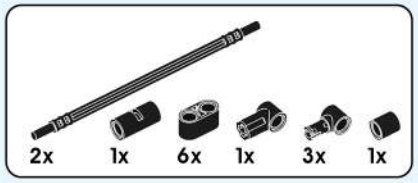

|320|

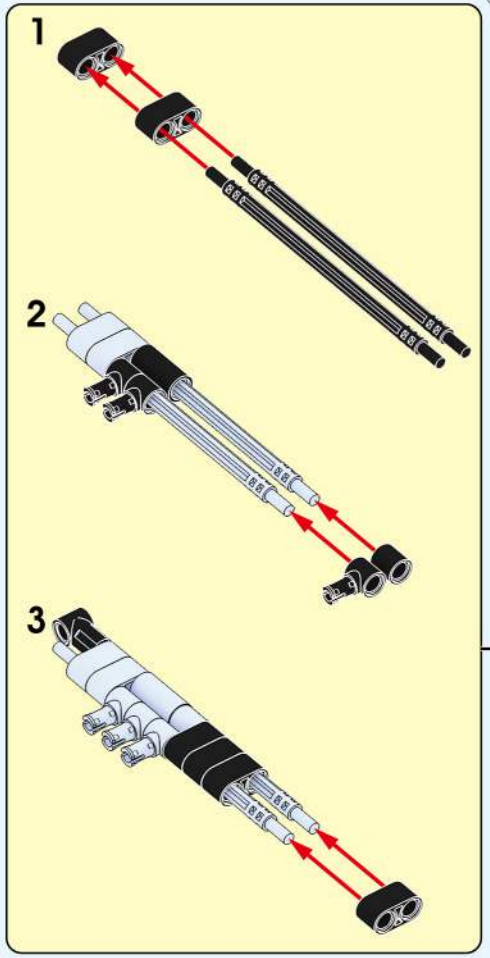

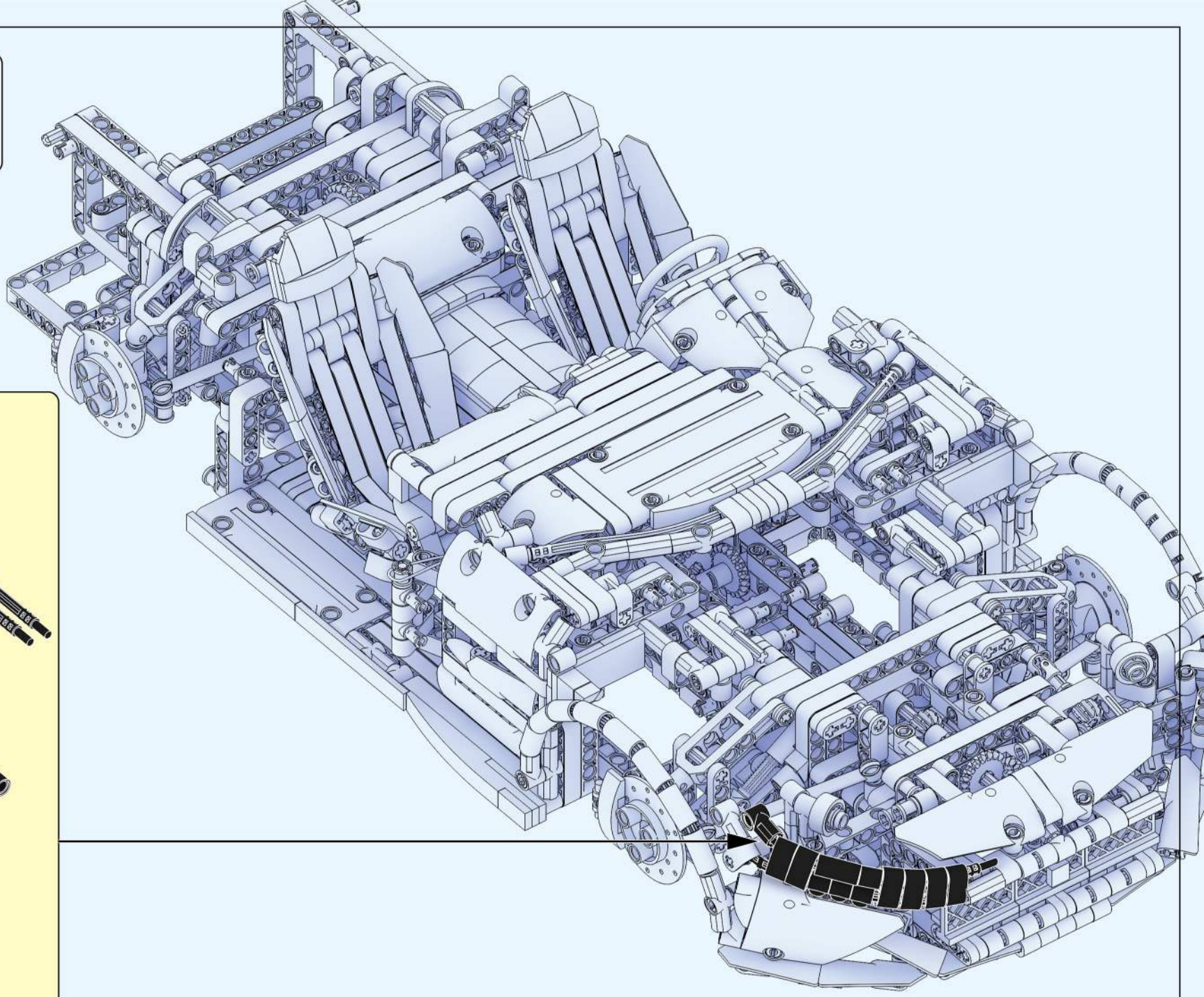

| 321 |

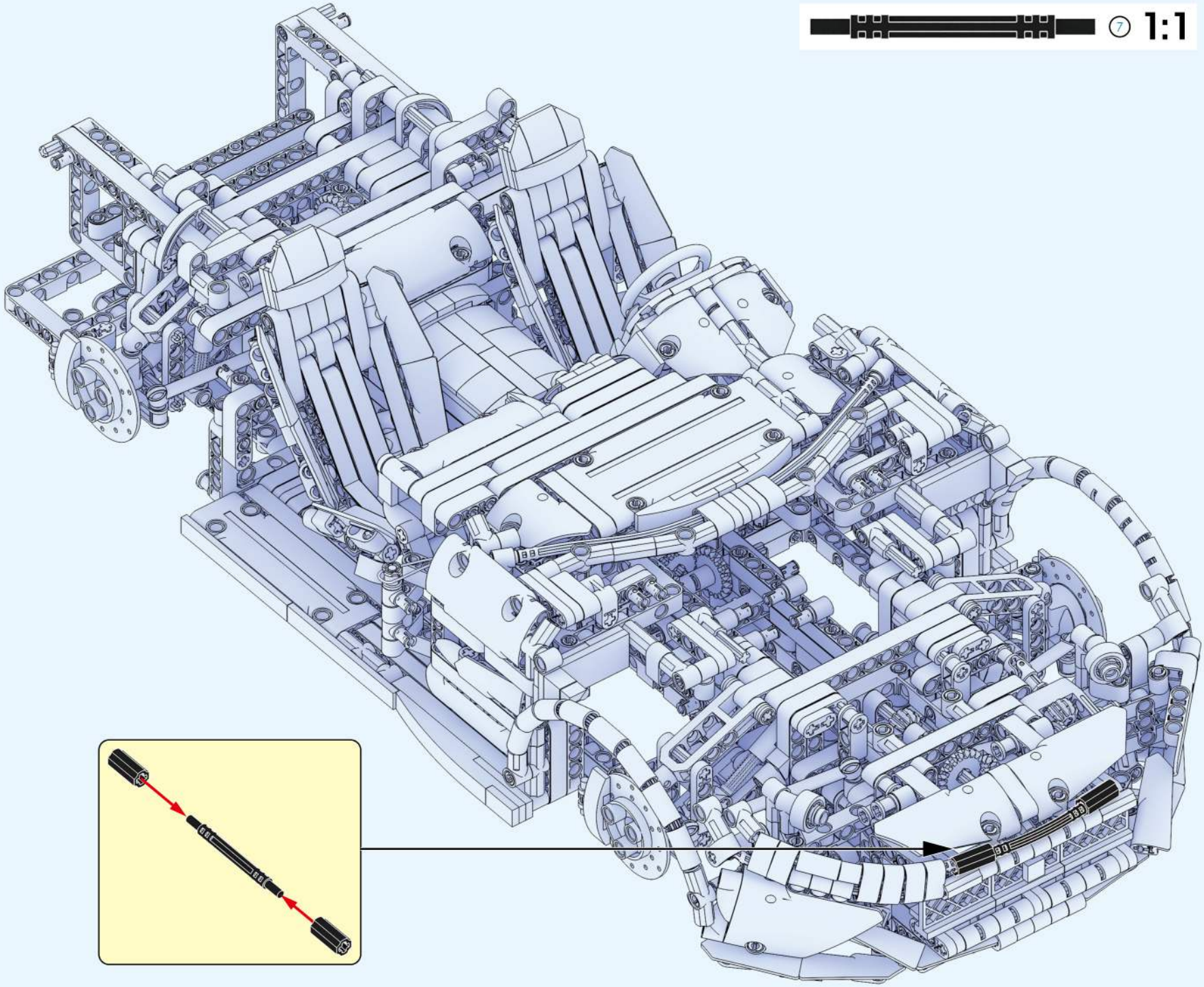

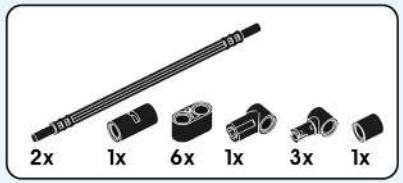

322

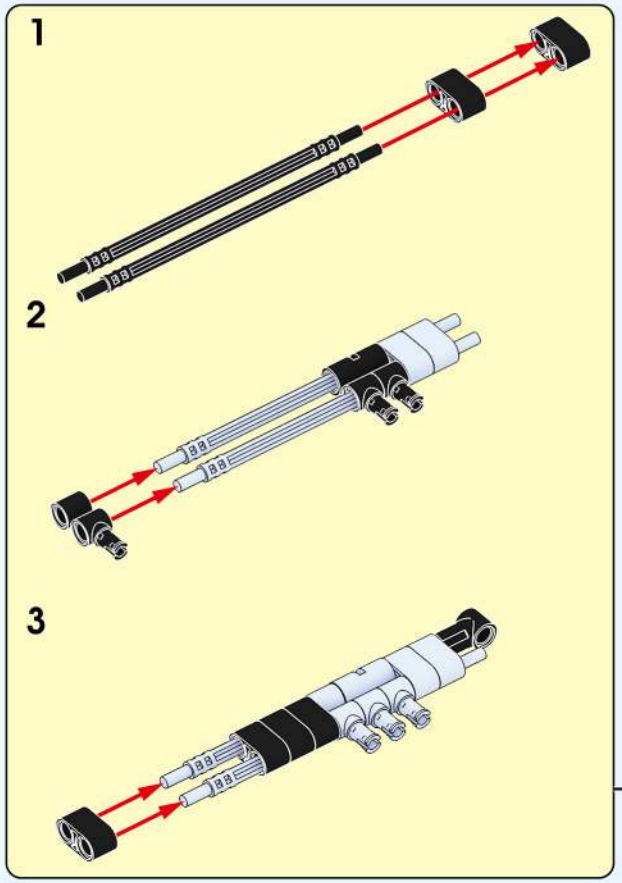

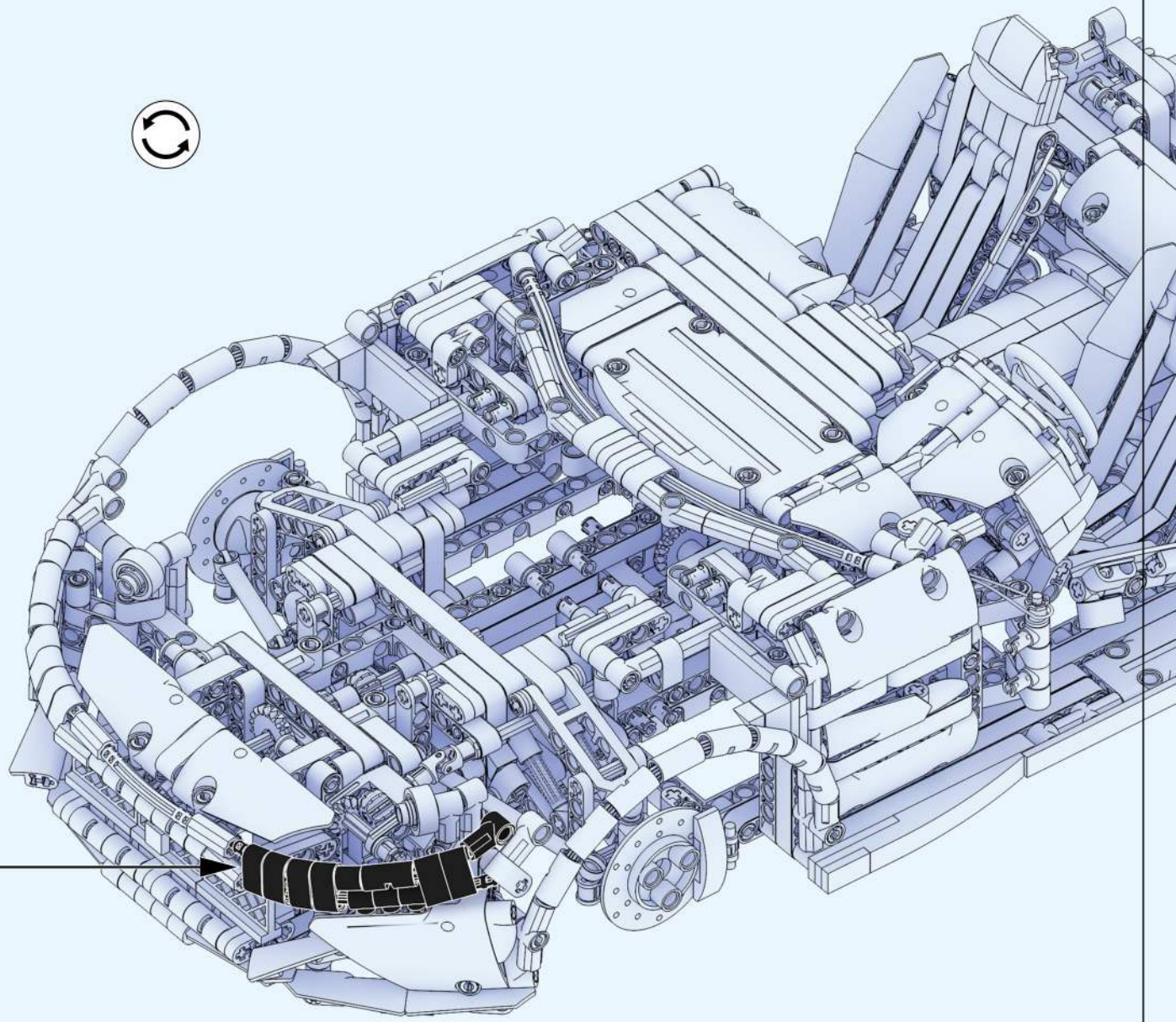

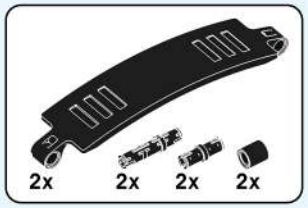

|323|

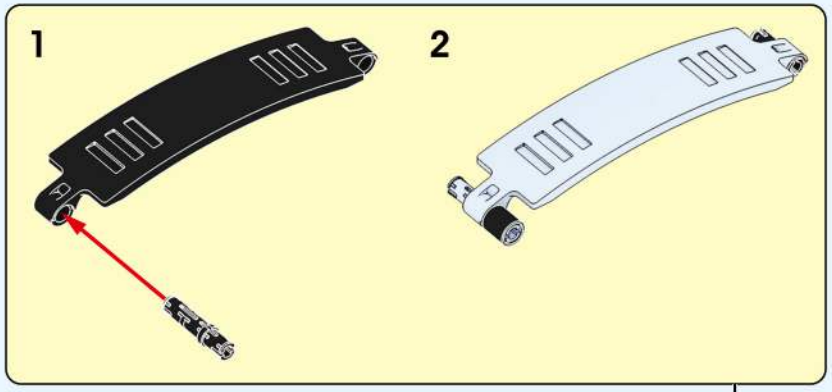

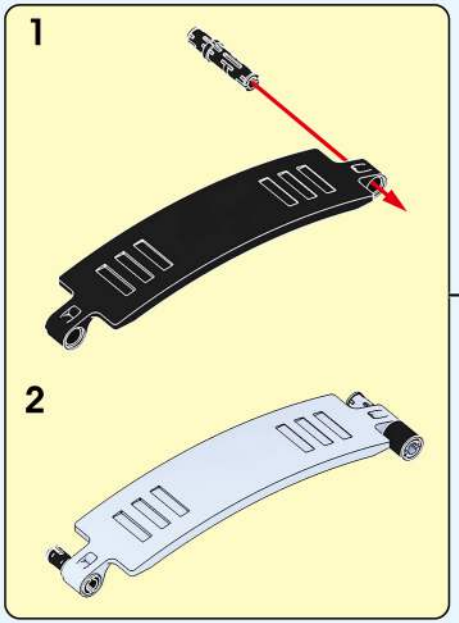

324

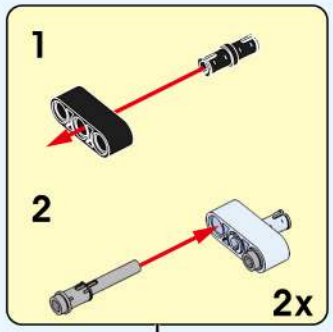

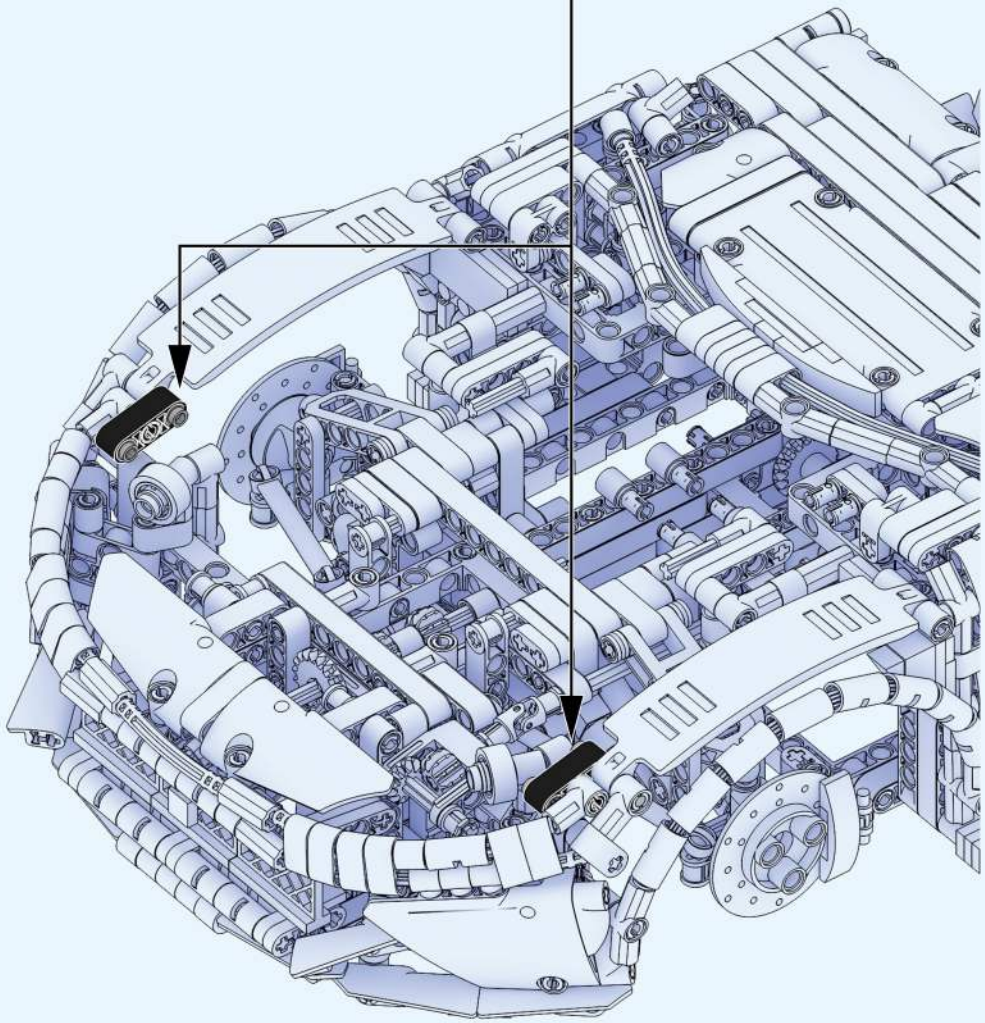

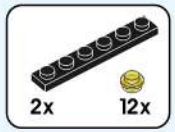

325

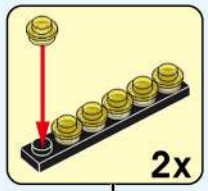

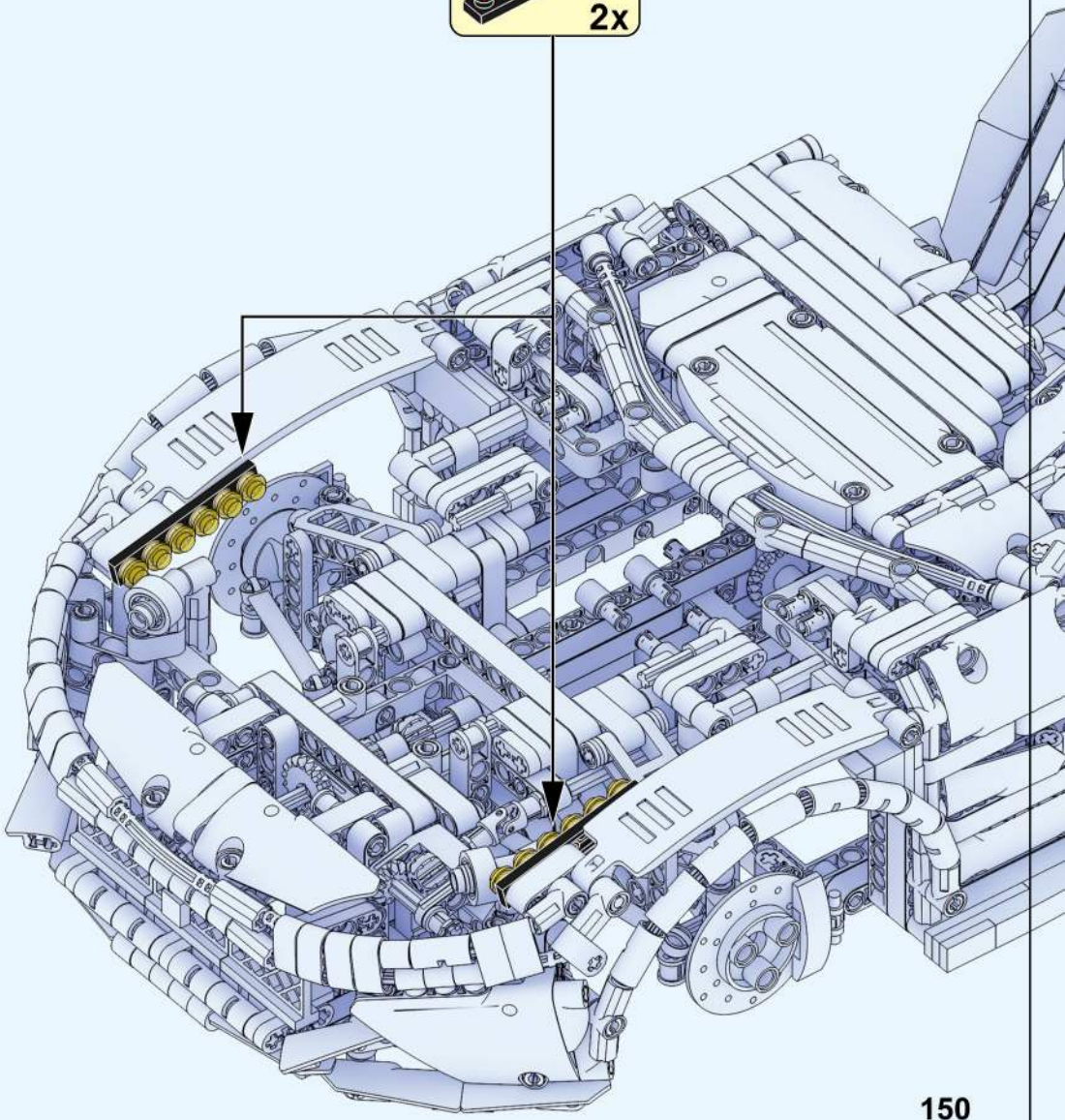

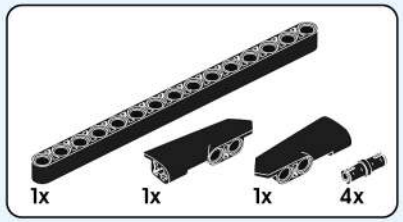

|326|

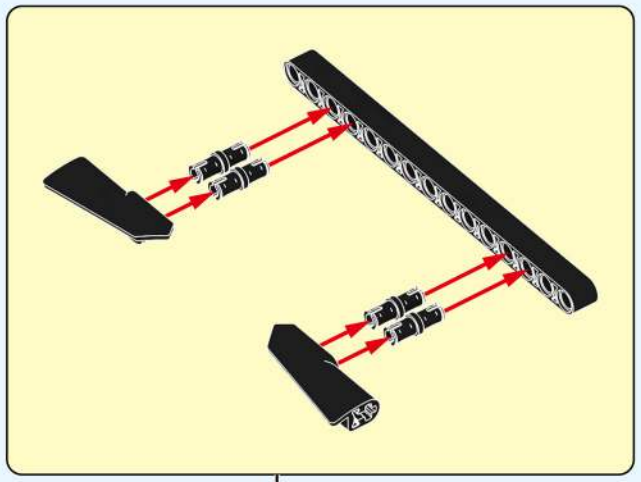

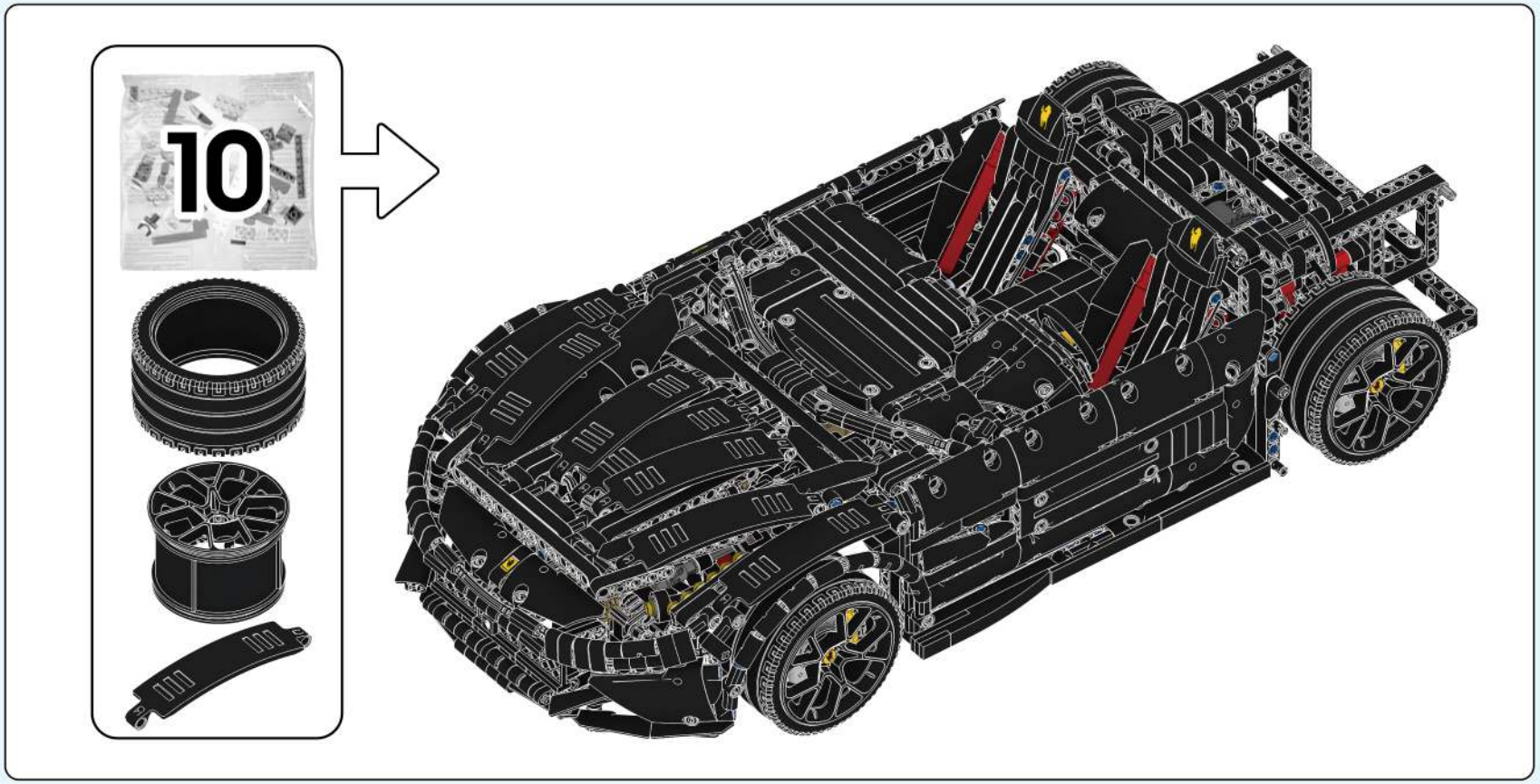

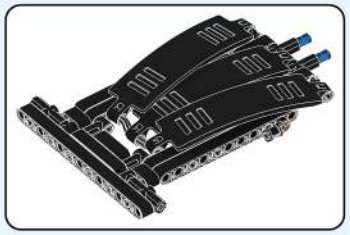

|328|

|329|

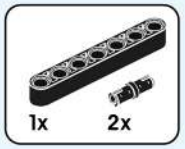

|330|

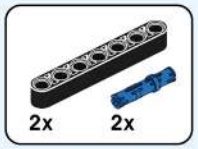

|327|

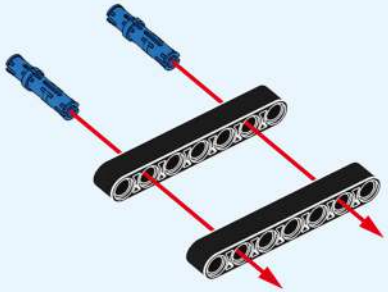

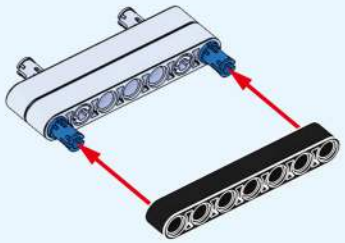

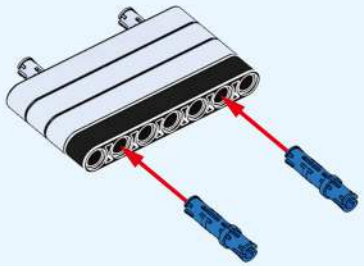

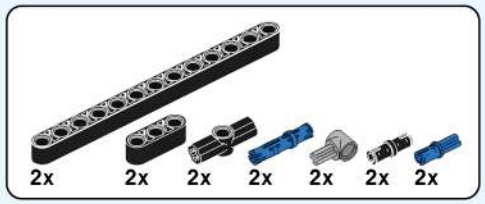

331

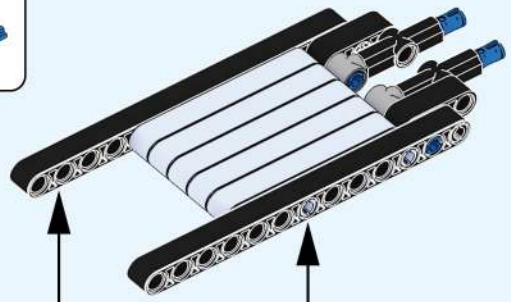

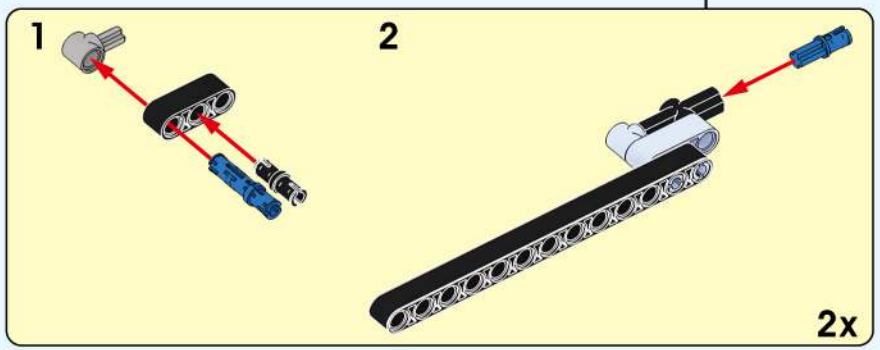

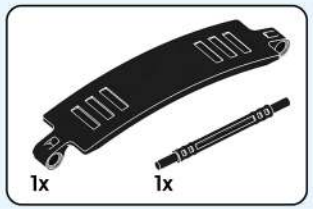

332

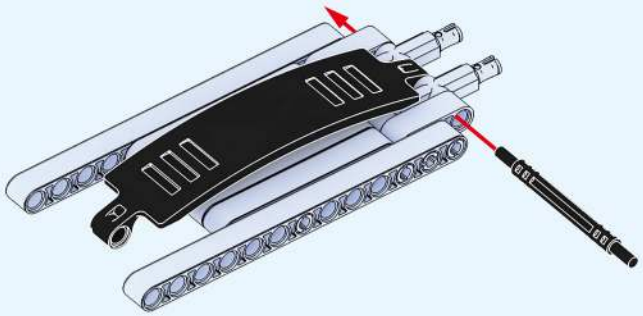

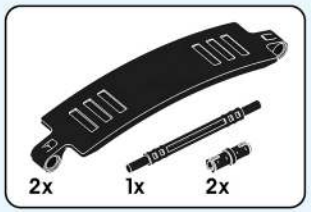

333

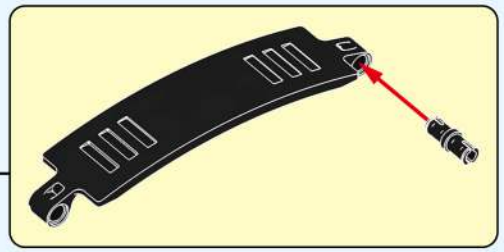

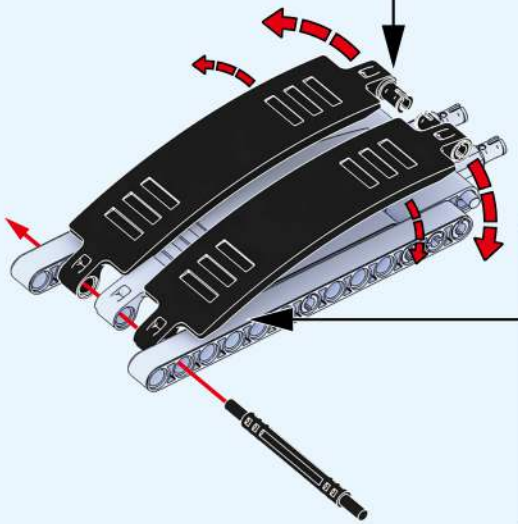

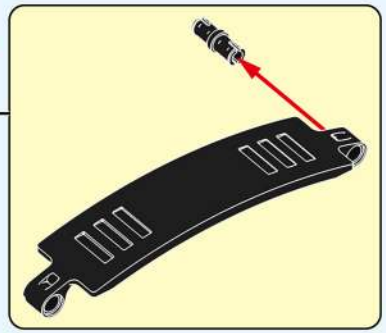

334

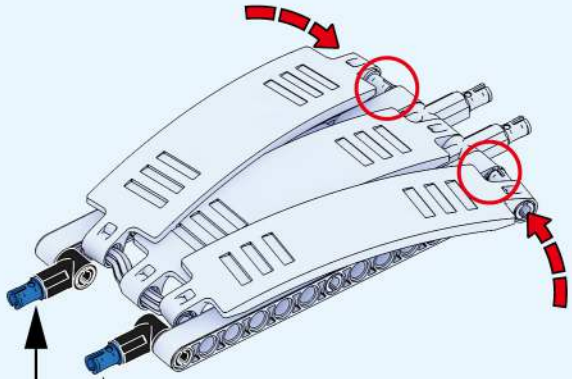

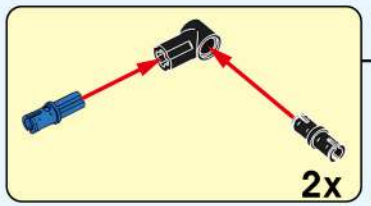

7 1:1

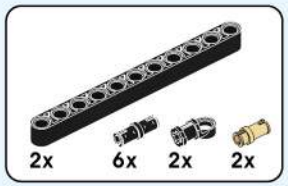

335

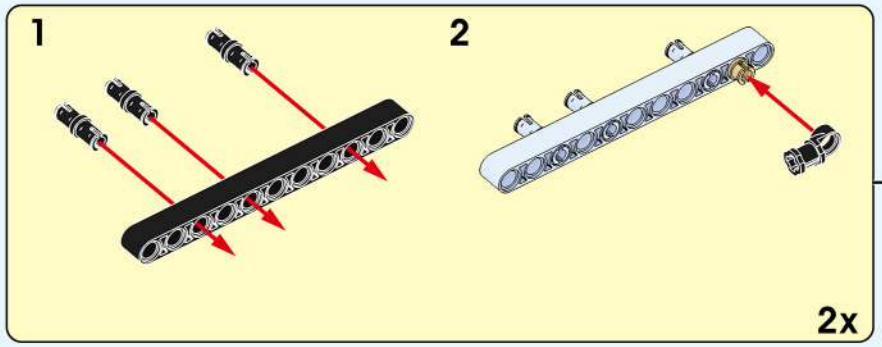

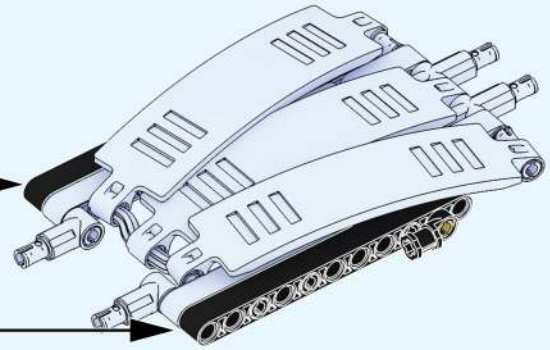

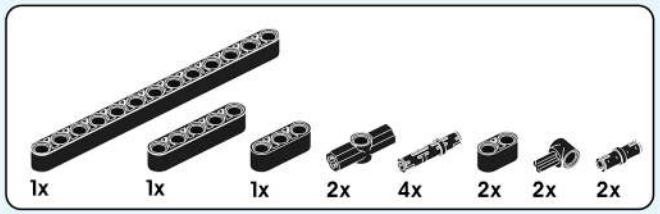

336

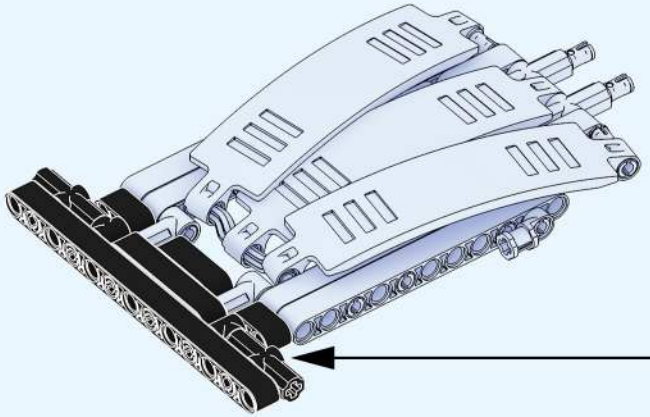

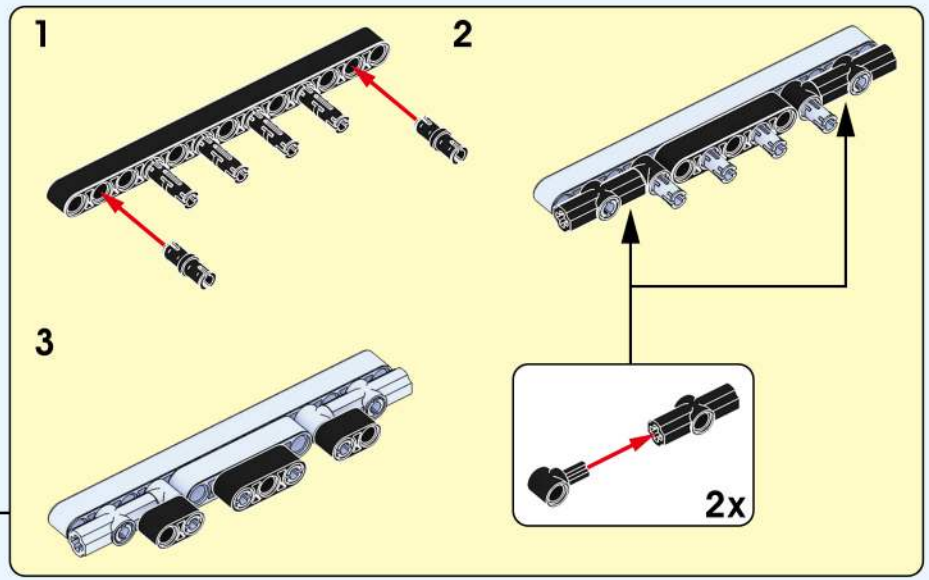

337

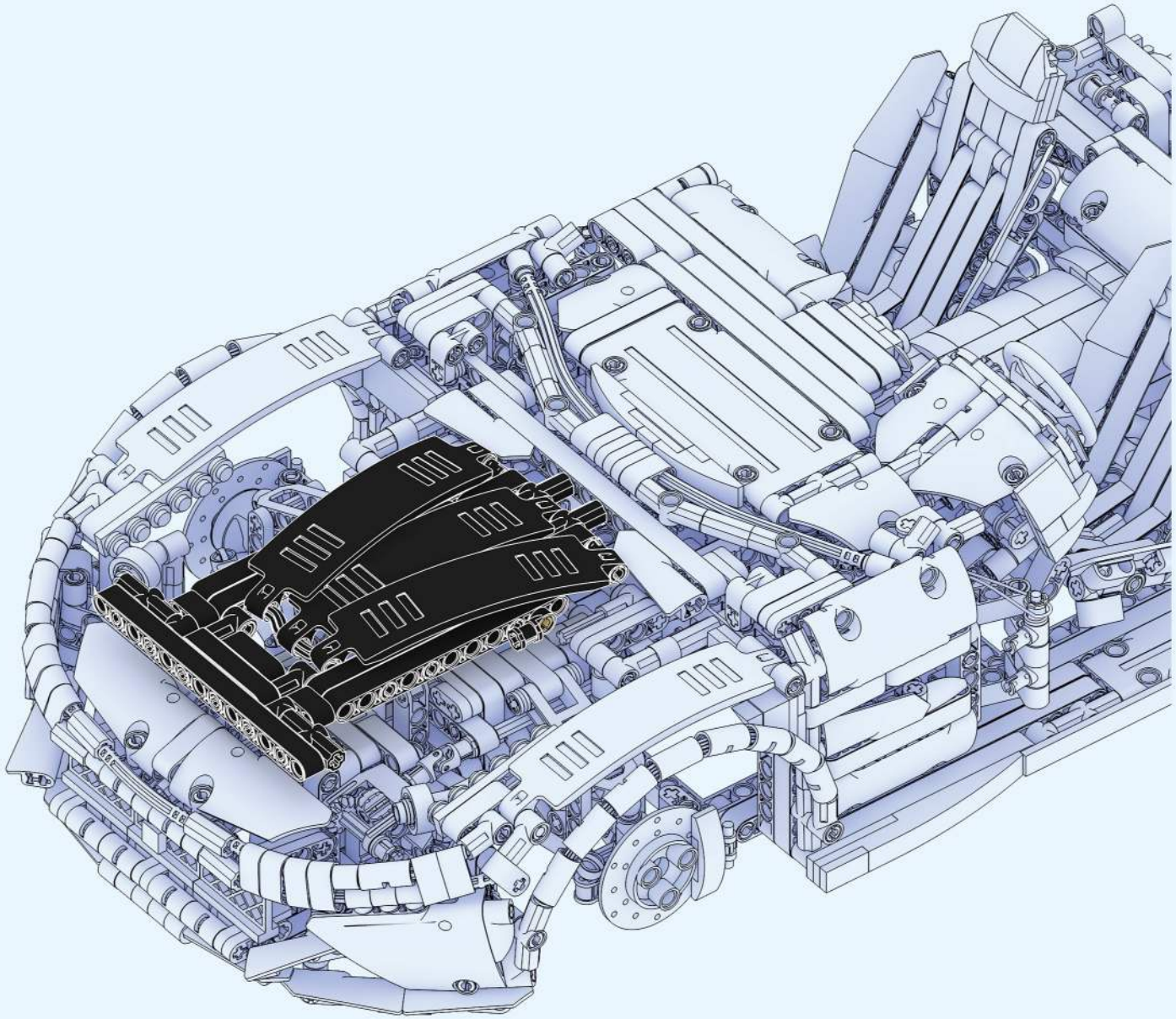

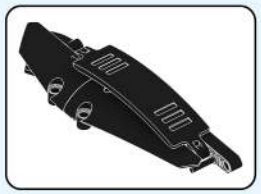

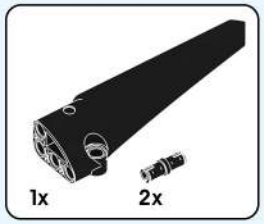

338

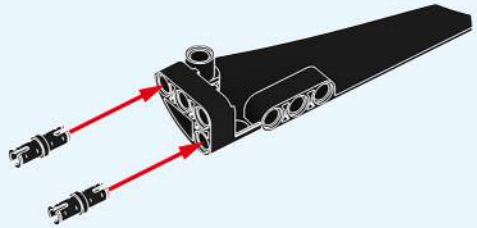

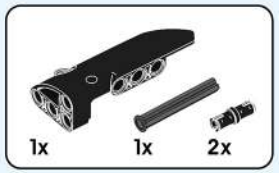

339

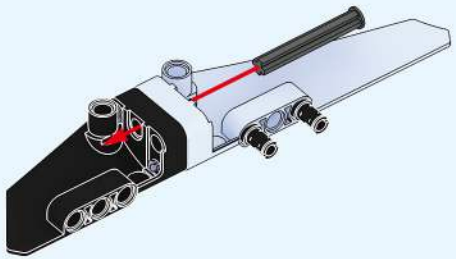

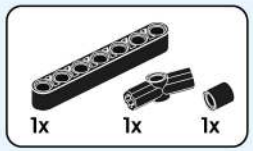

340

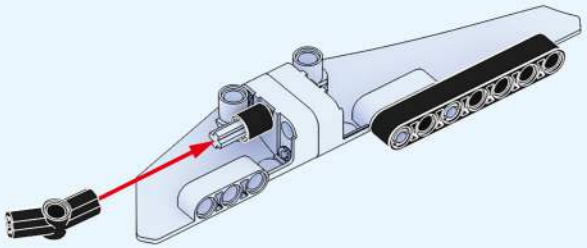

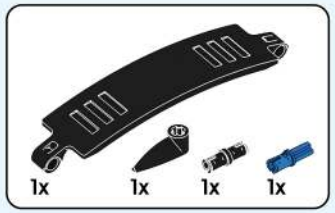

341

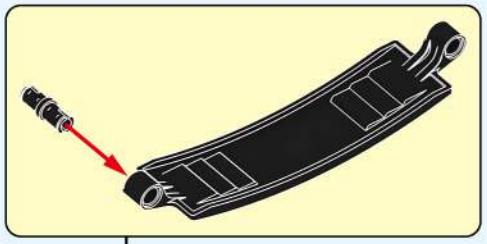

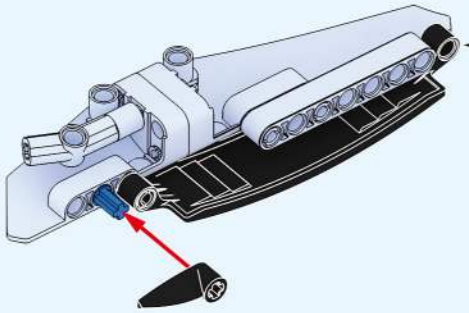

342

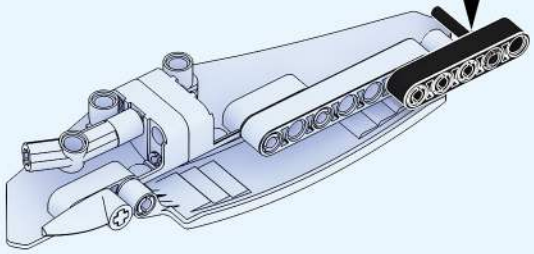

343

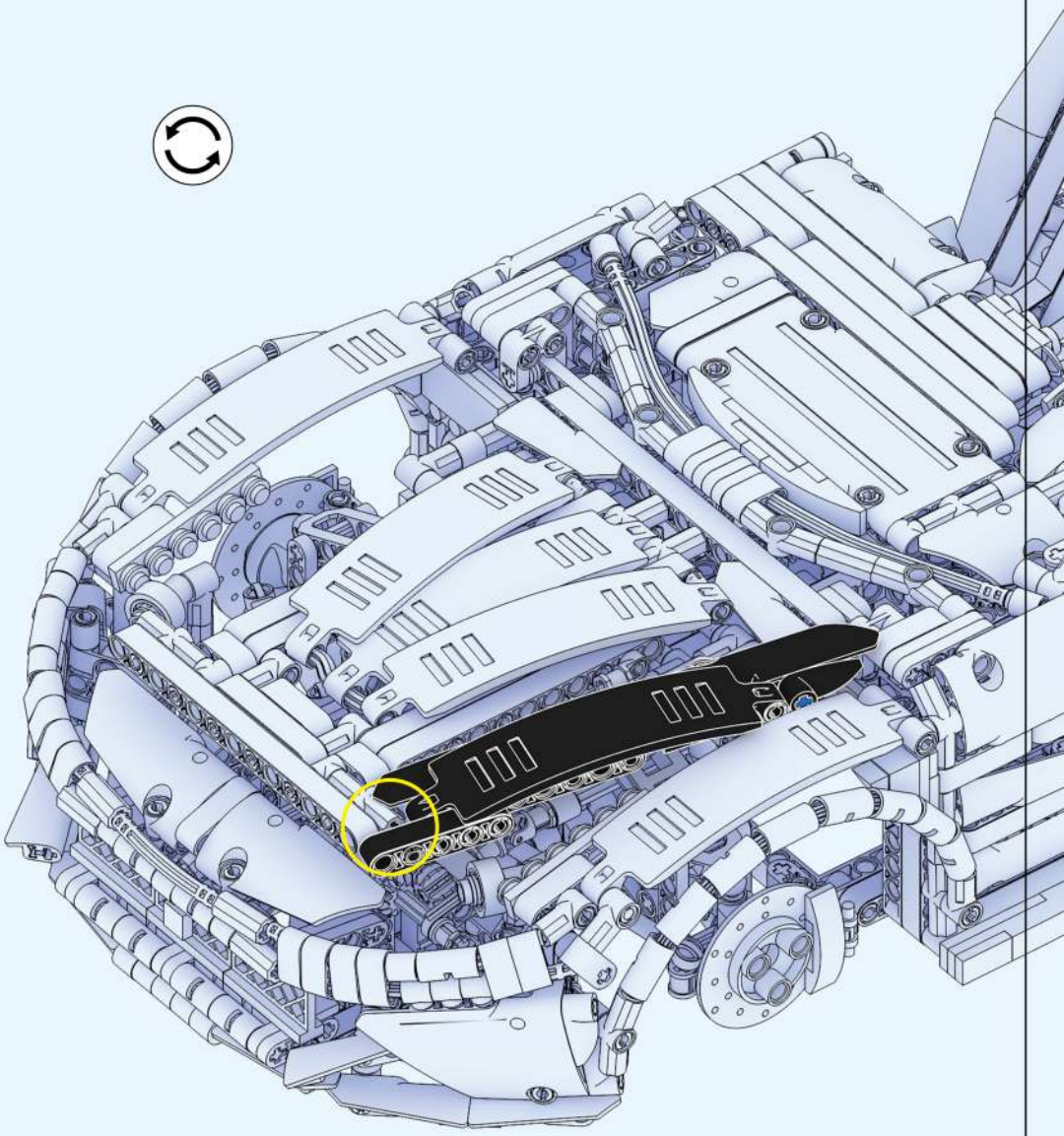

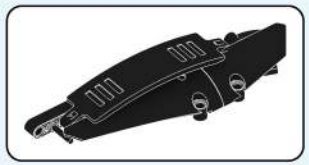

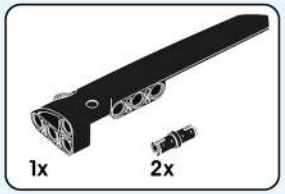

|344|

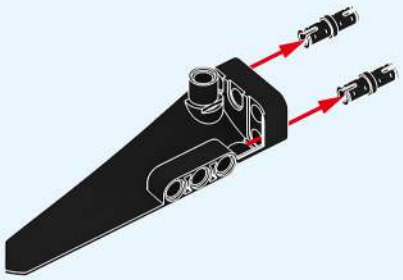

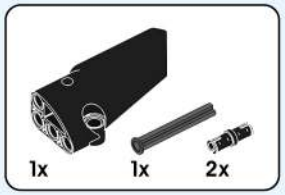

|345|

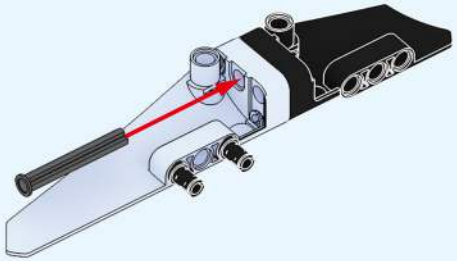

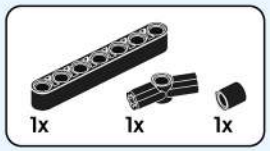

|346|

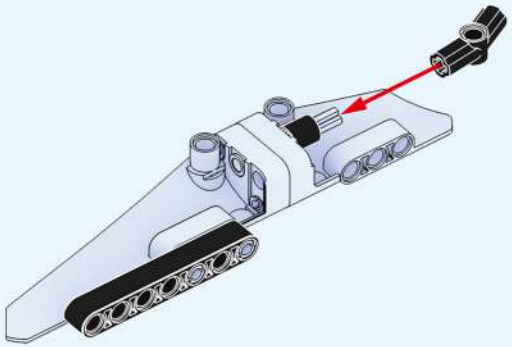

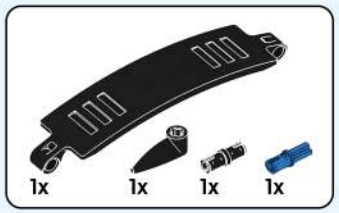

|347|

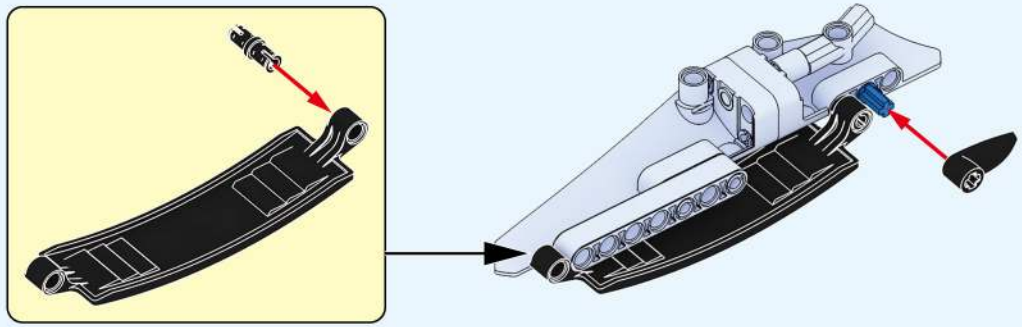

|348|

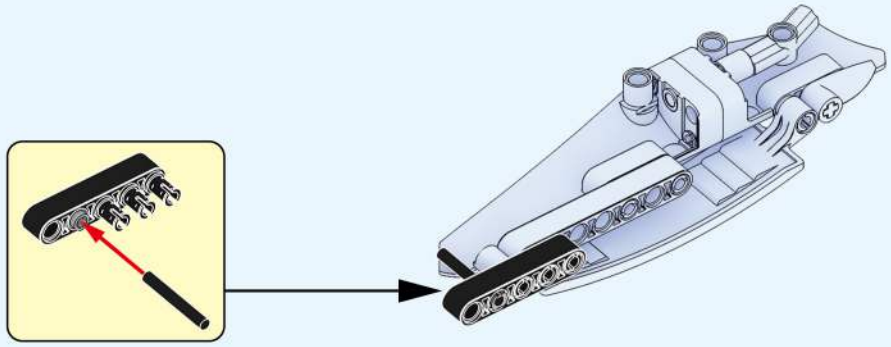

|349|

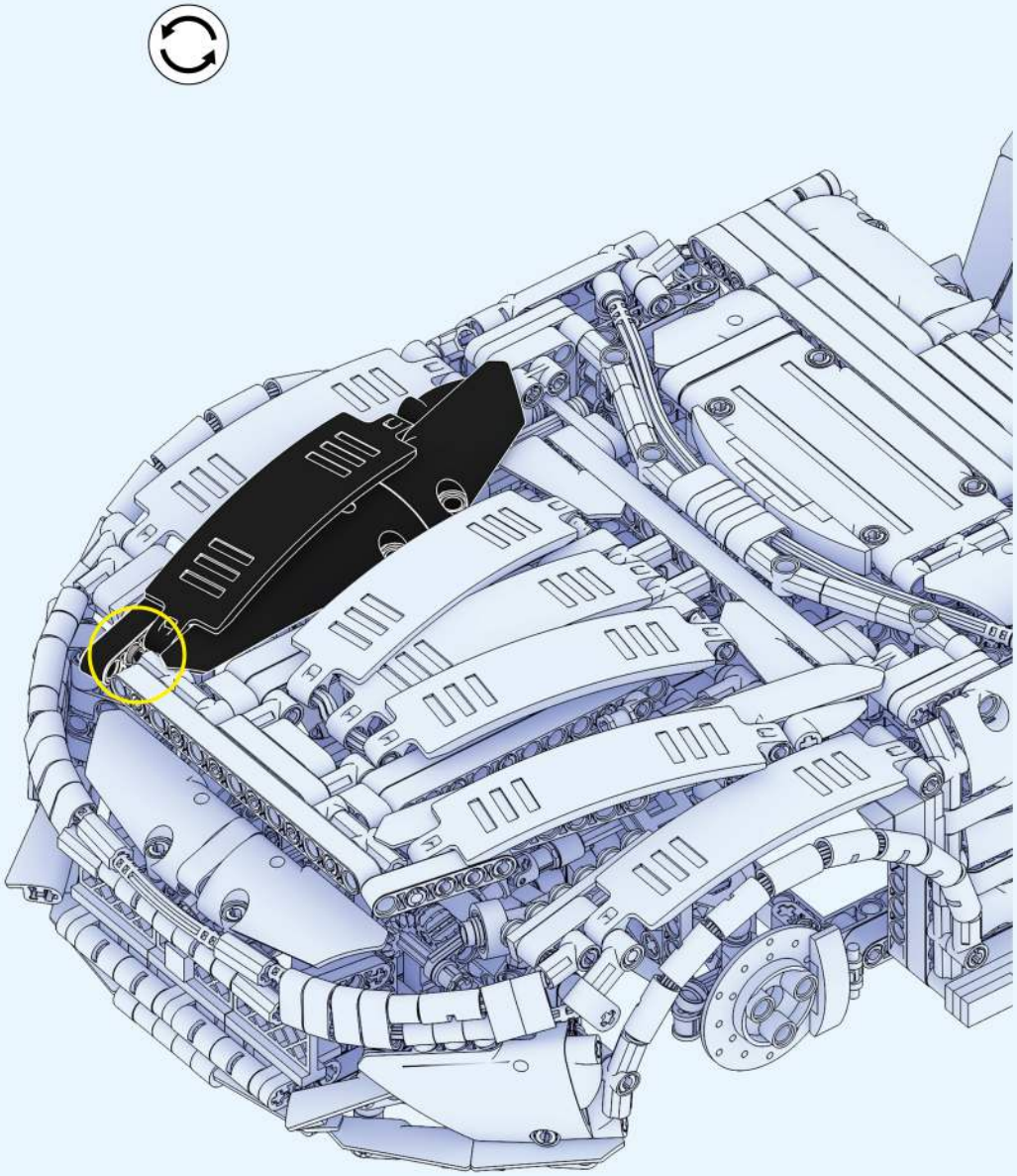

|350|

1:1

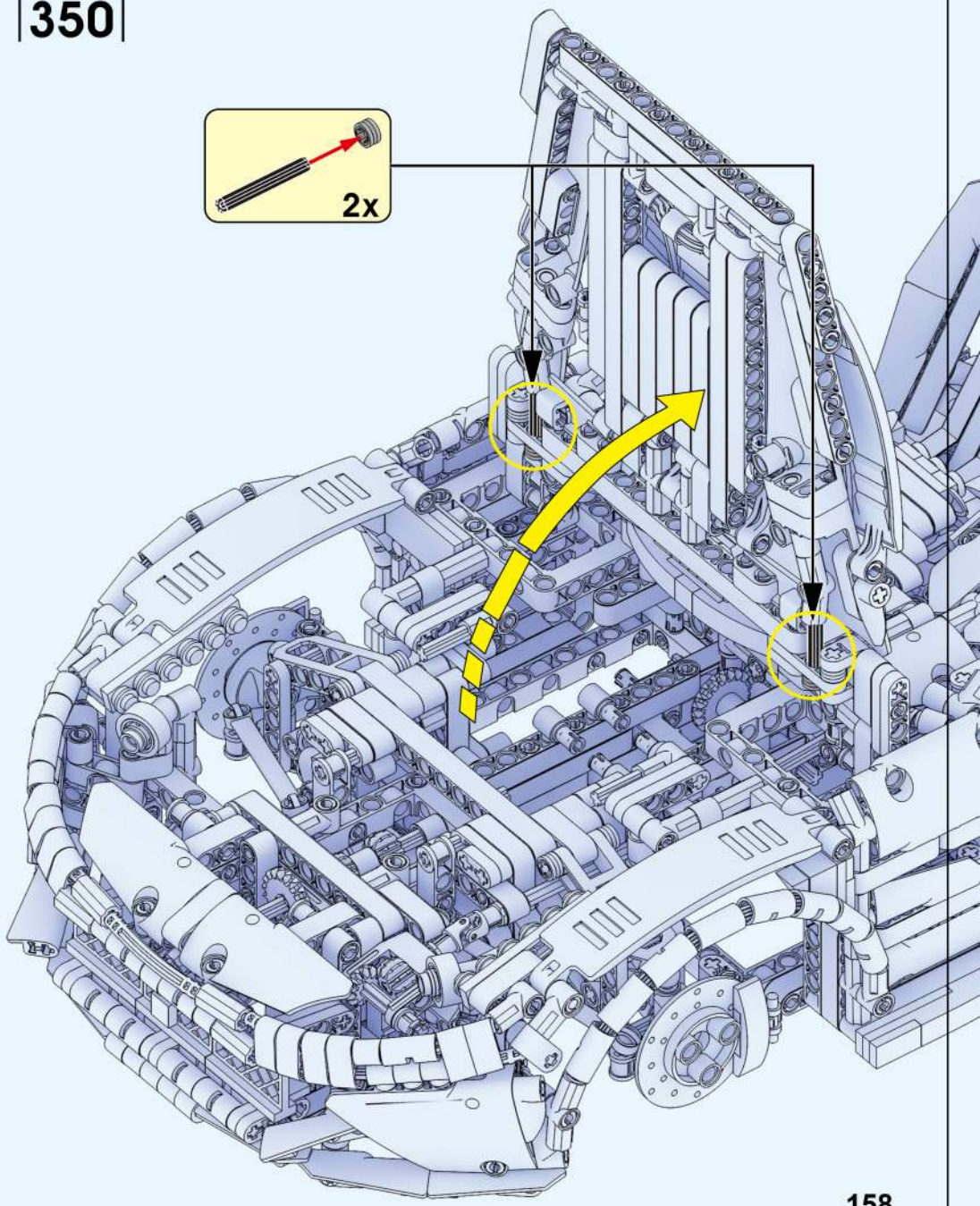

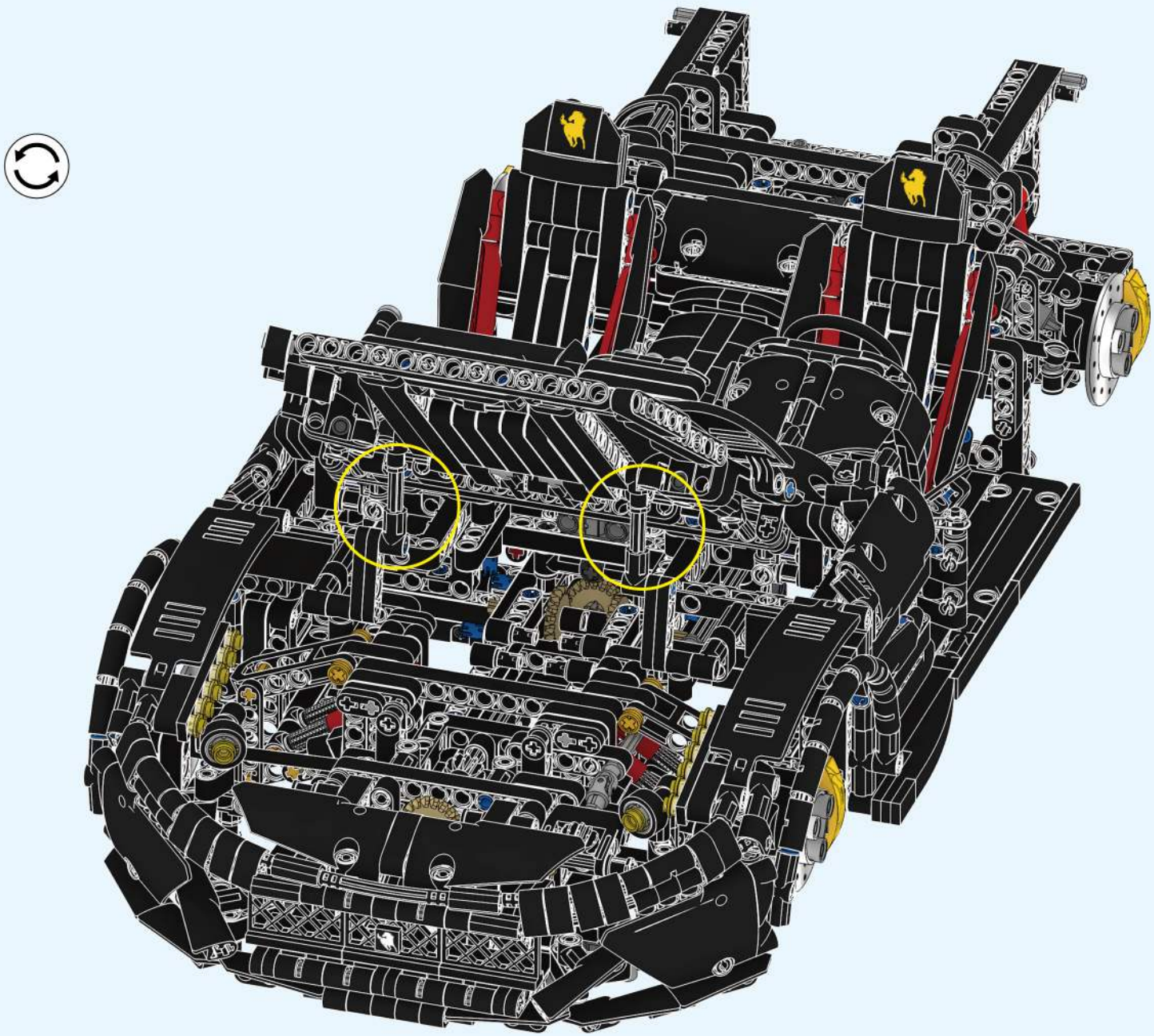

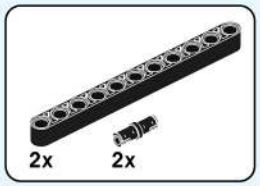

|352|

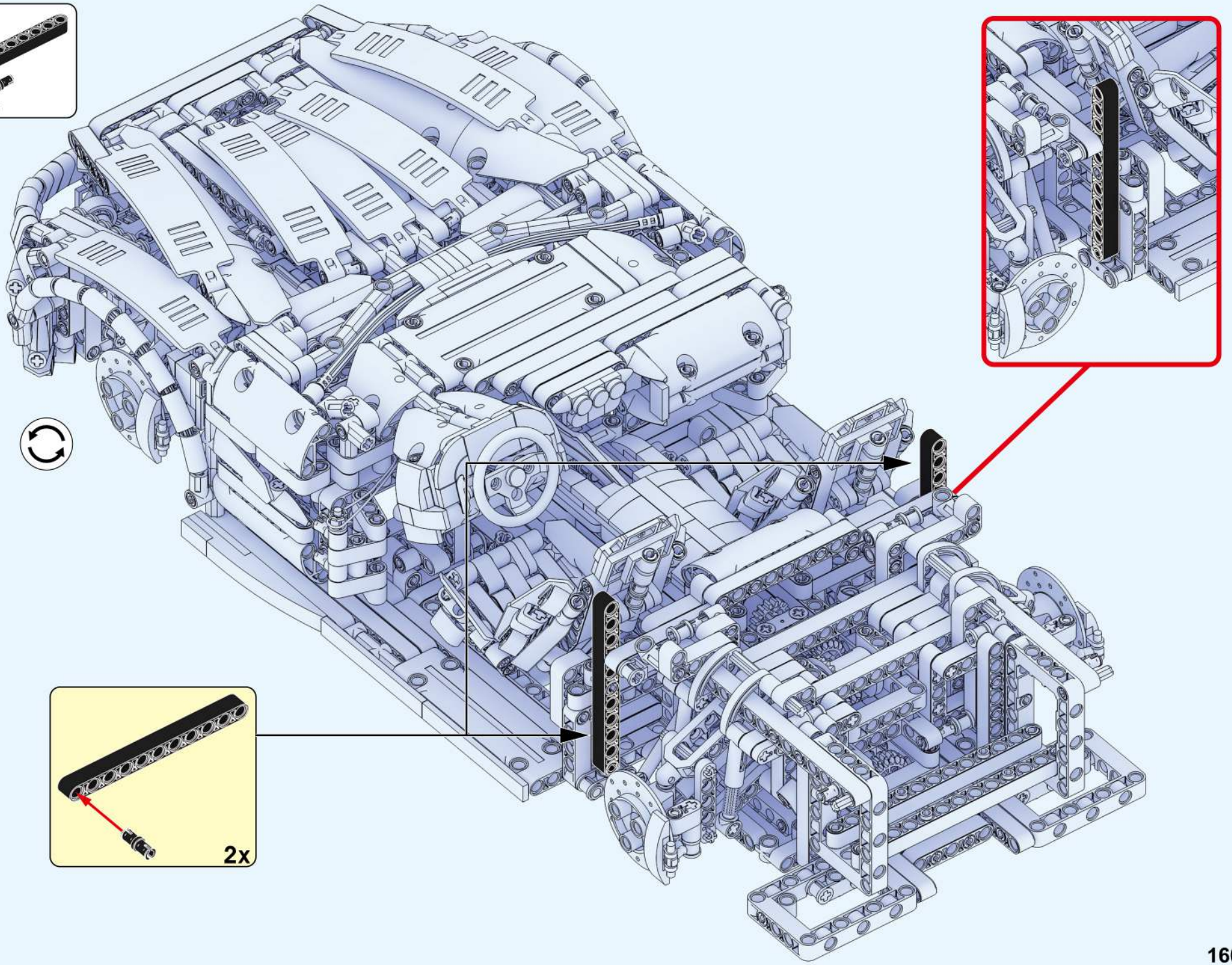

|353|

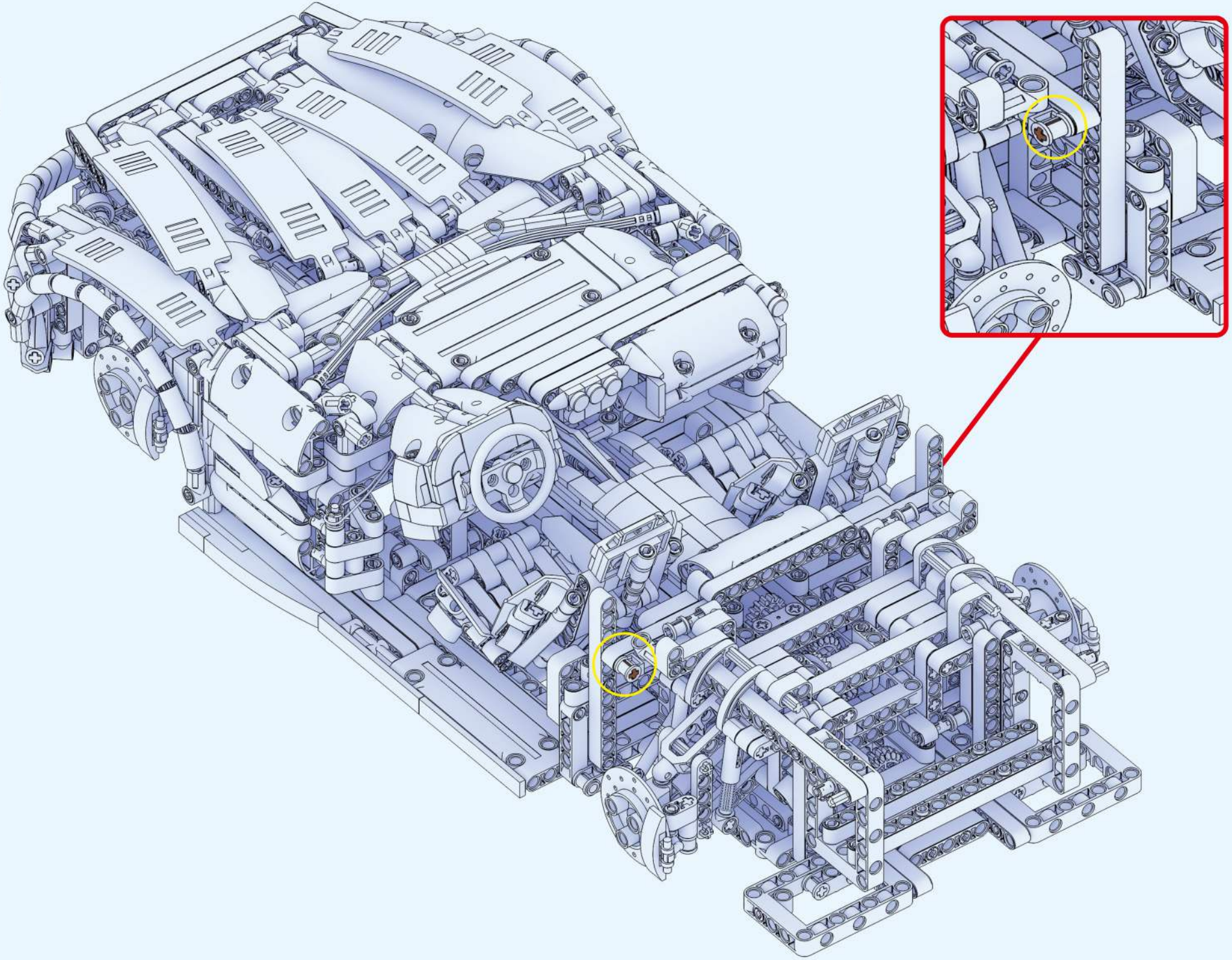

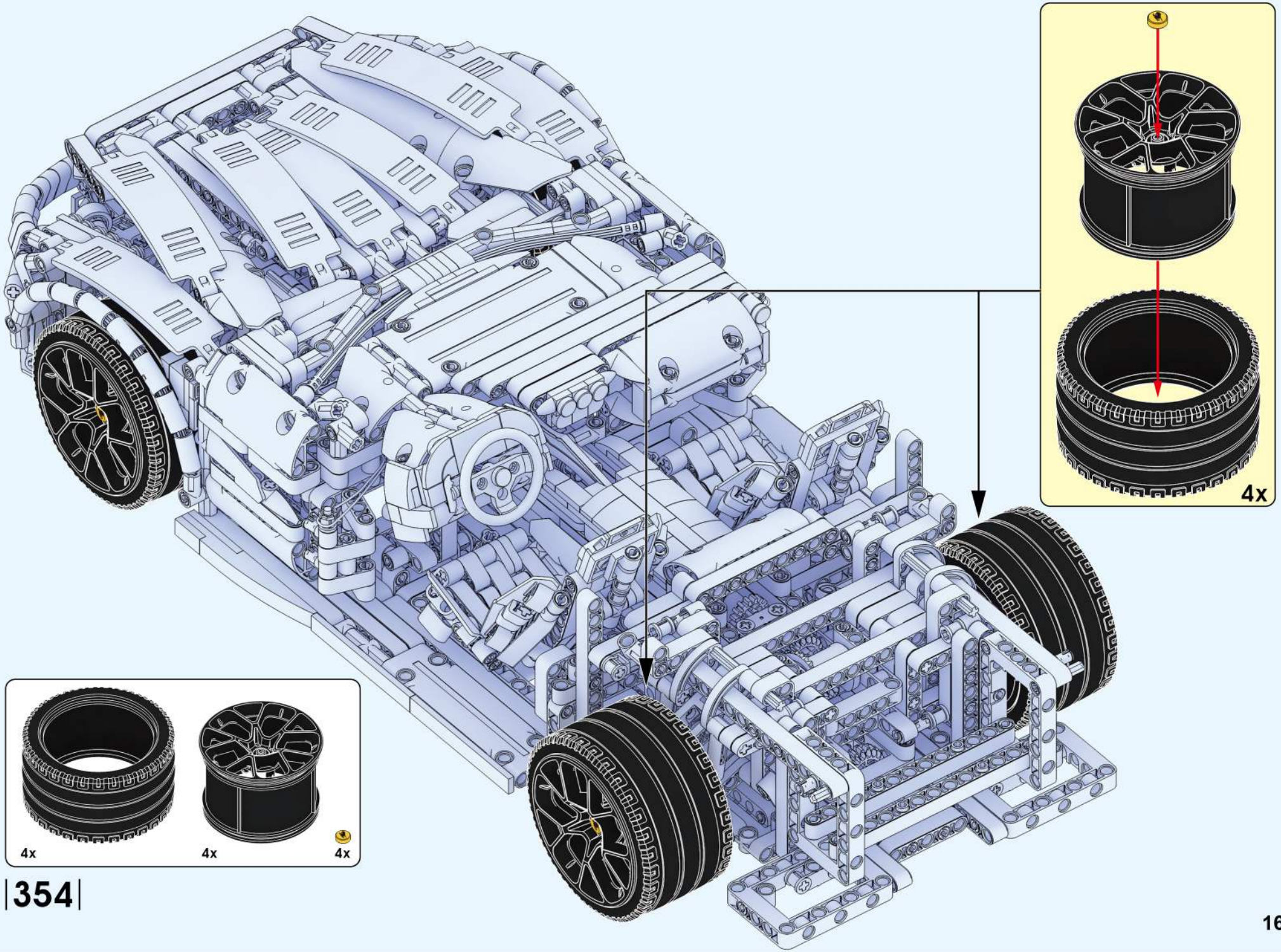

|354|

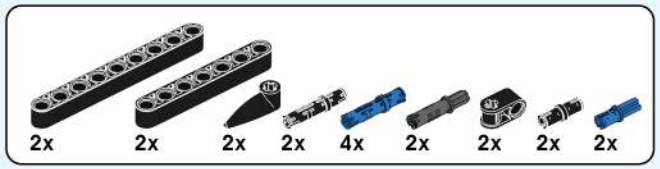

|355|

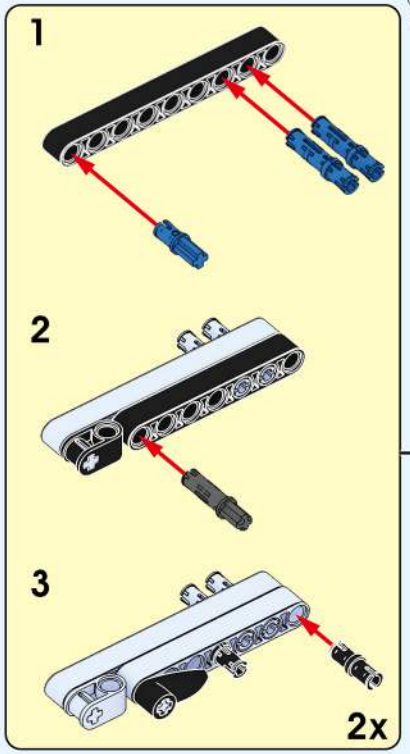

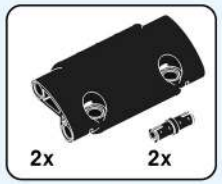

|356|

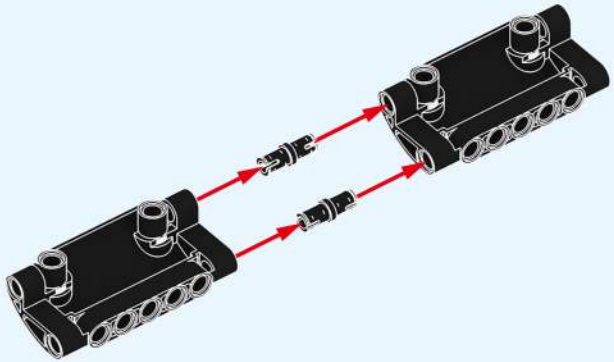

|357|

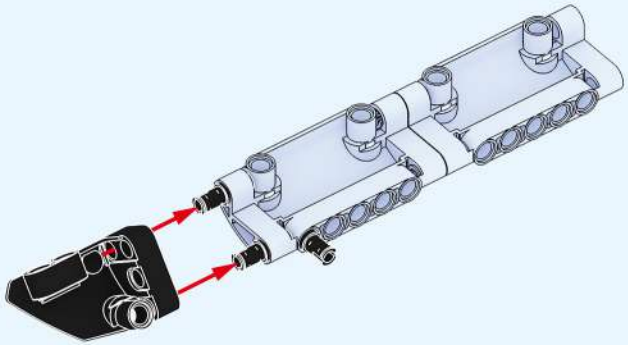

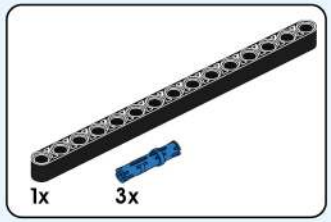

|358|

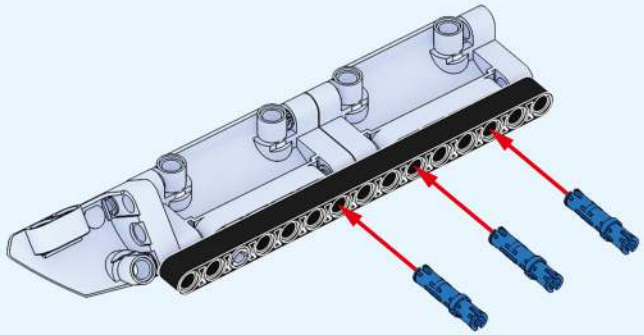

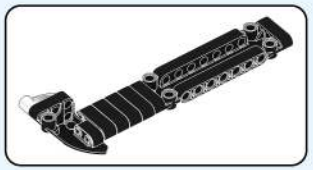

|359|

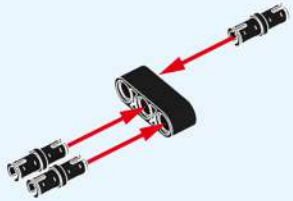

|360|

|361|

|362|

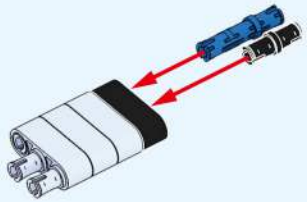

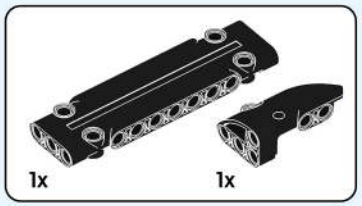

|363|

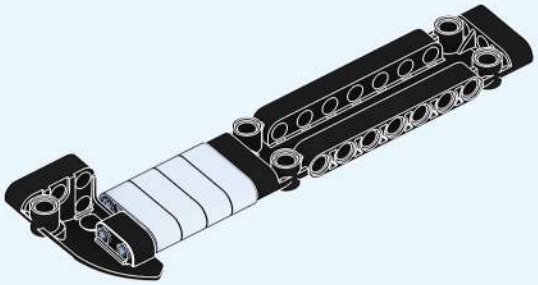

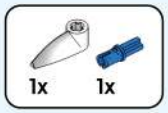

|364|

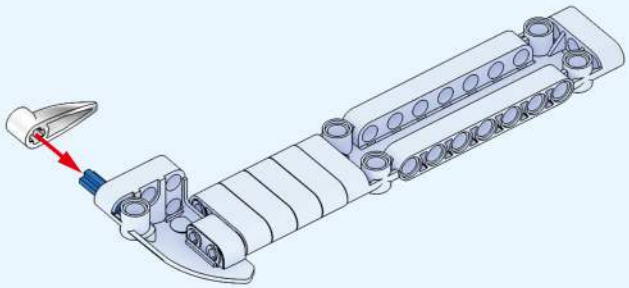

|365|

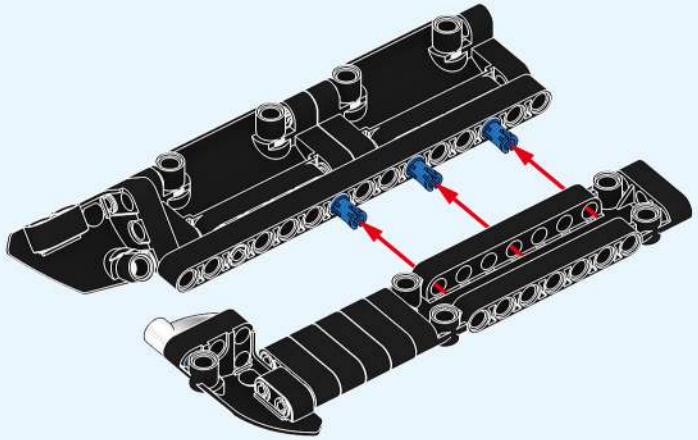

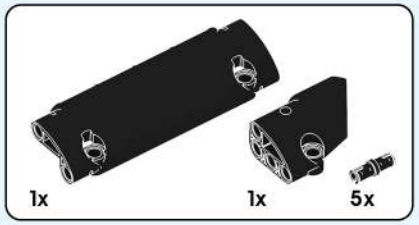

|366|

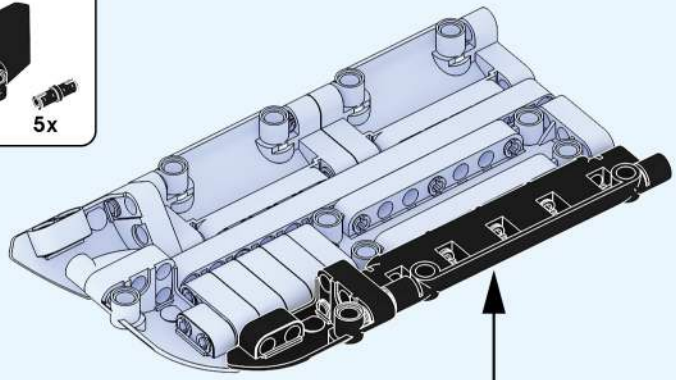

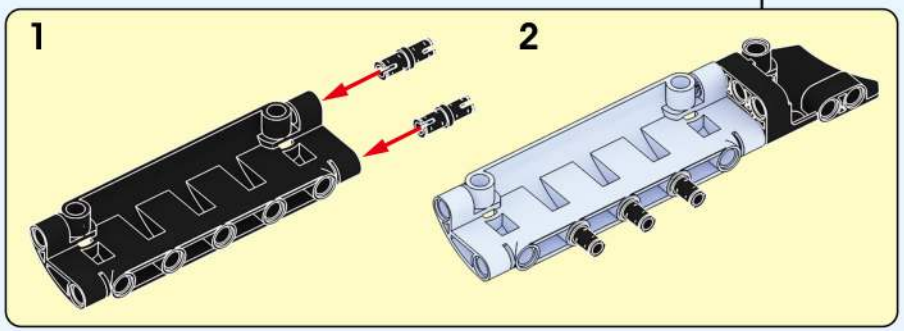

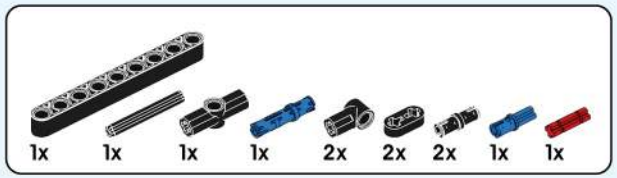

|367|

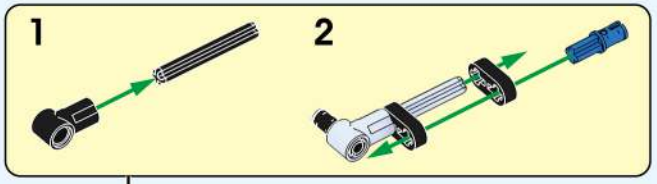

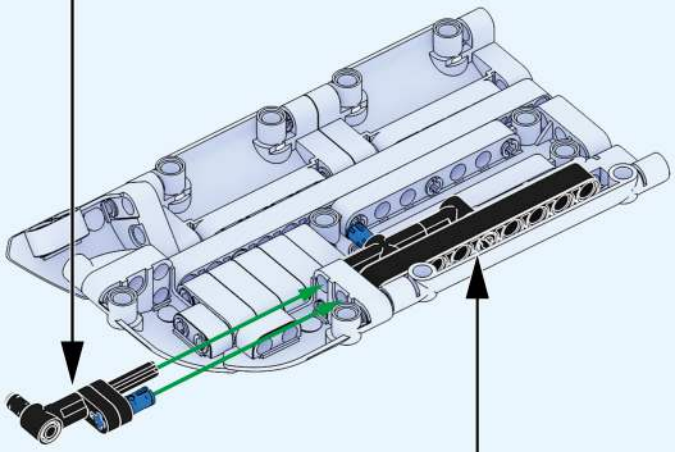

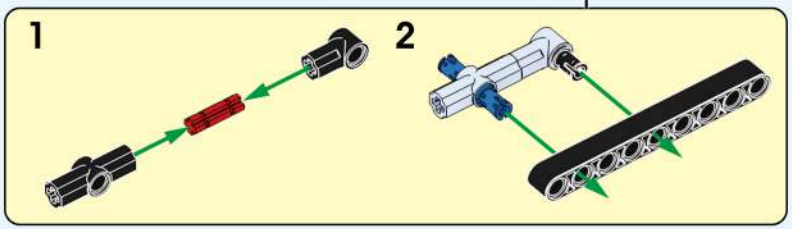

1:1

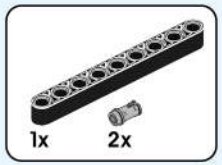

368

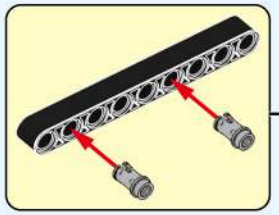

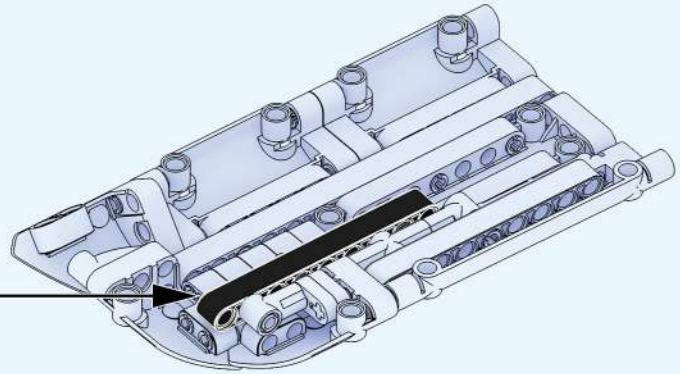

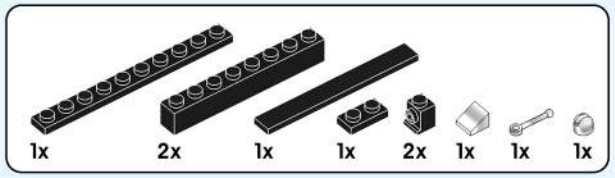

369

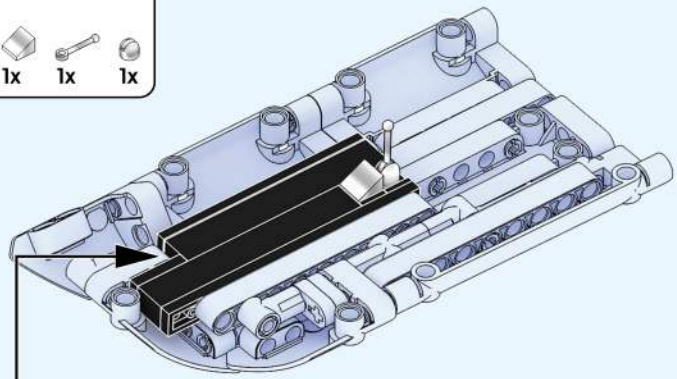

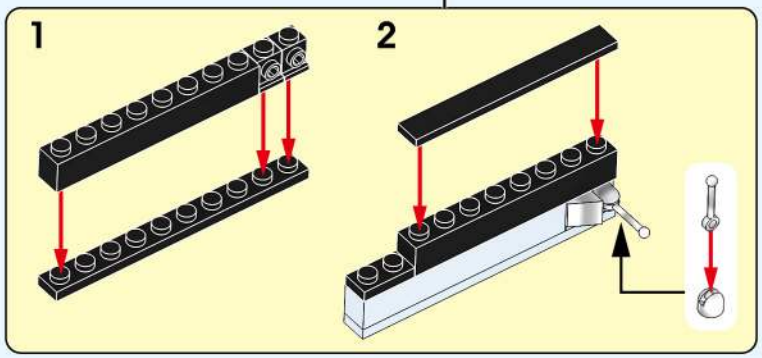

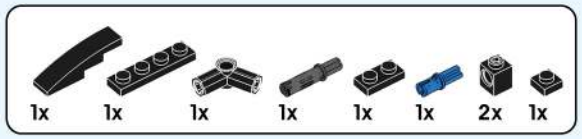

370

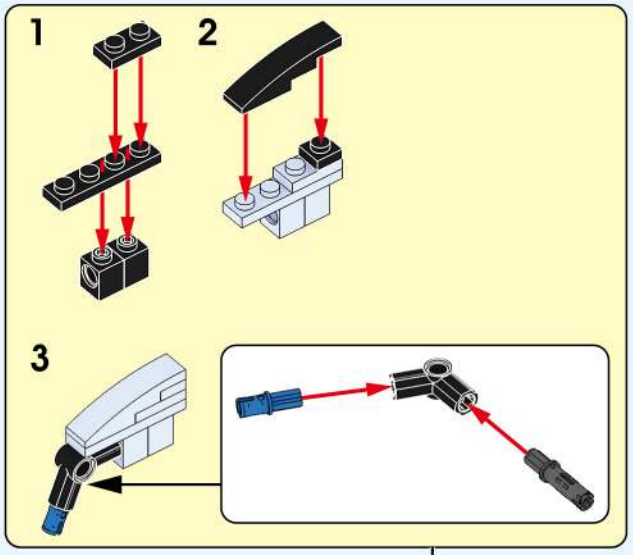

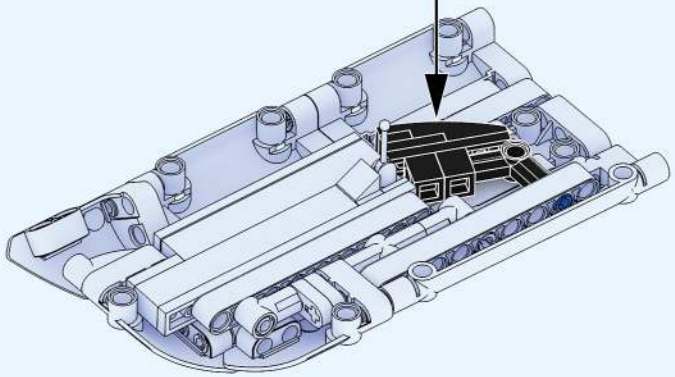

371

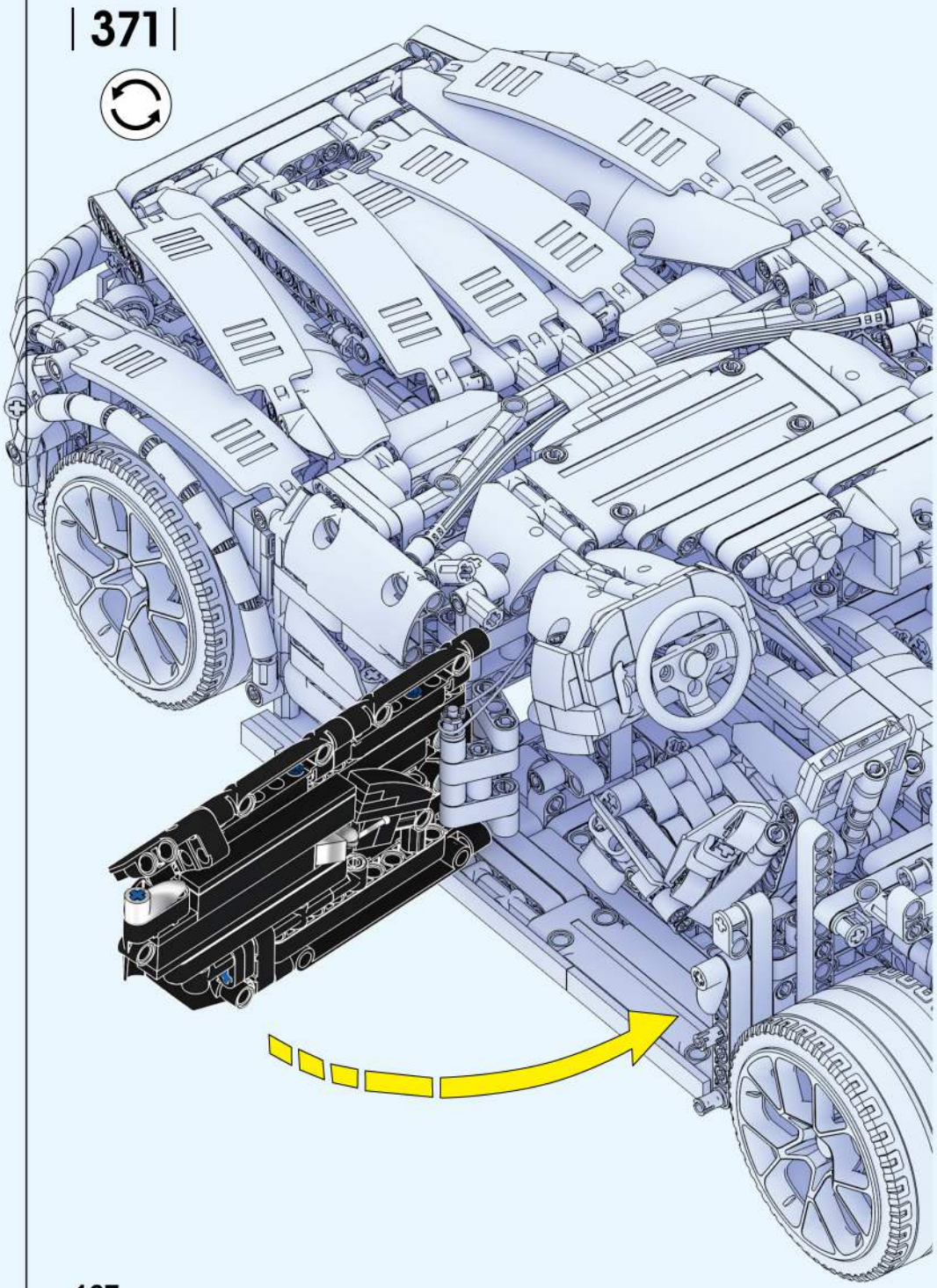

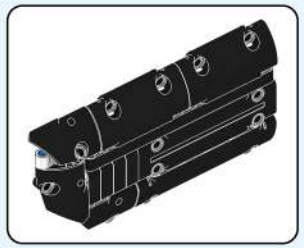

372

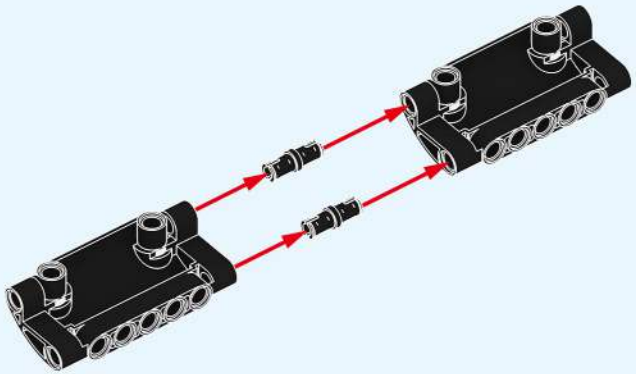

373

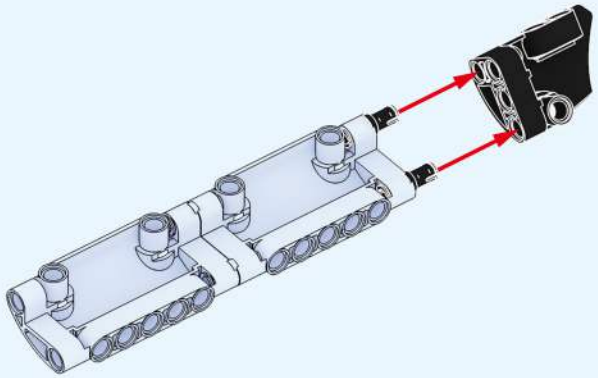

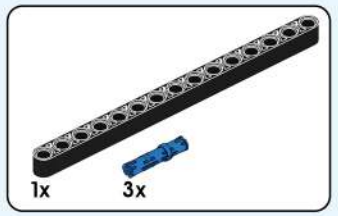

374

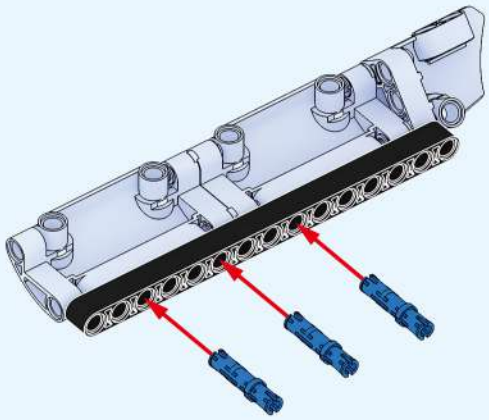

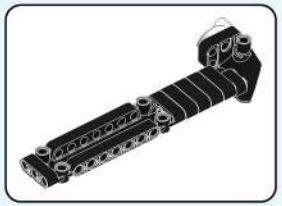

375

376

377

378

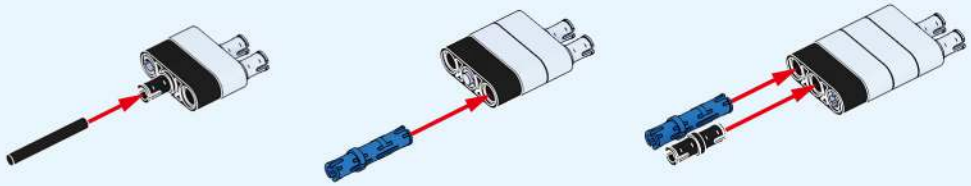

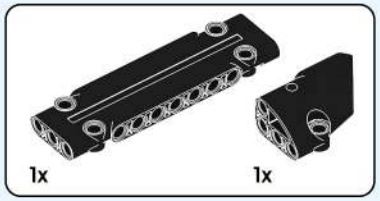

379

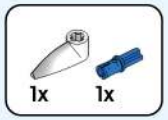

380

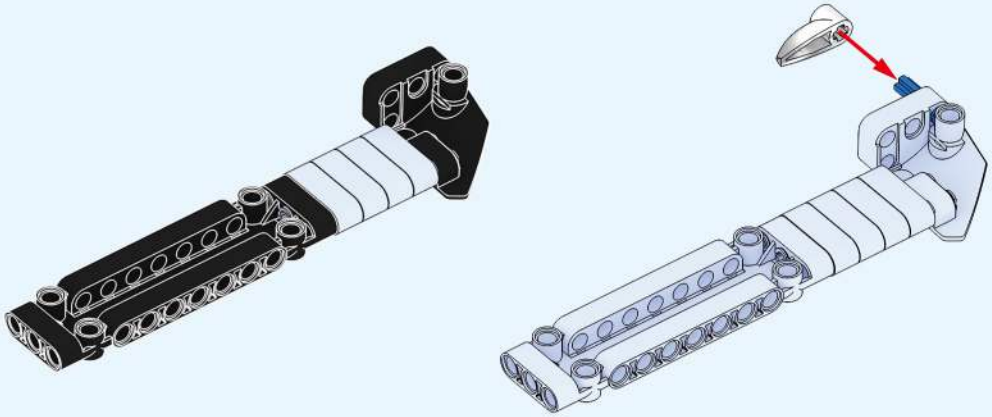

381

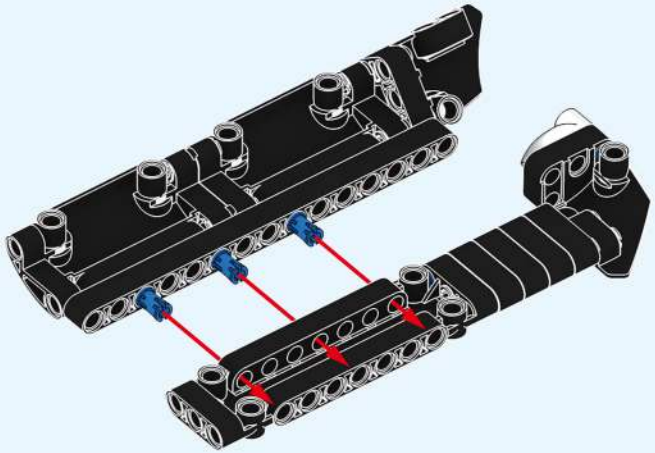

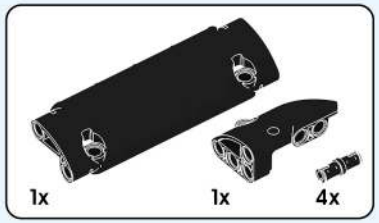

382

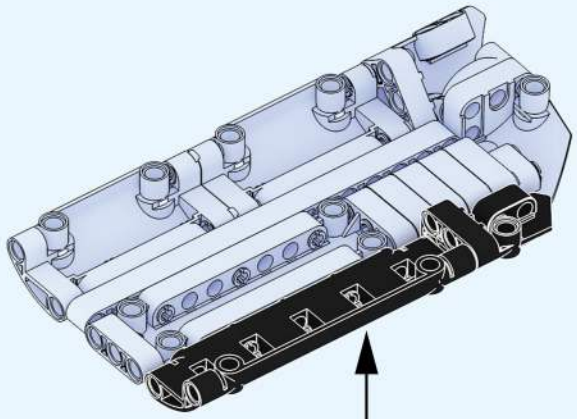

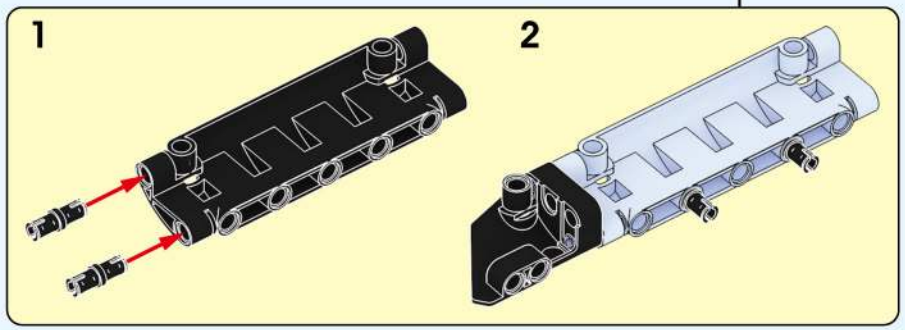

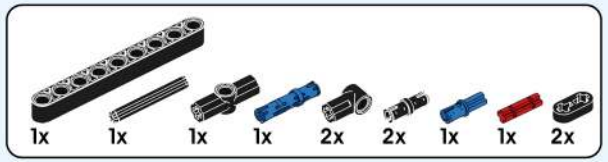

383

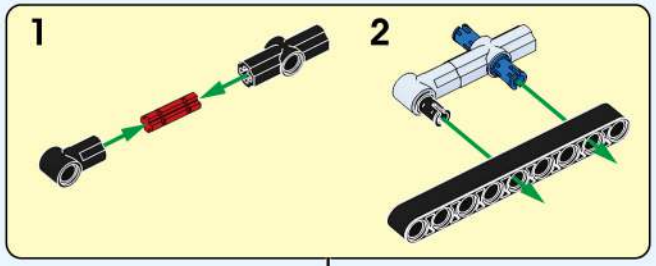

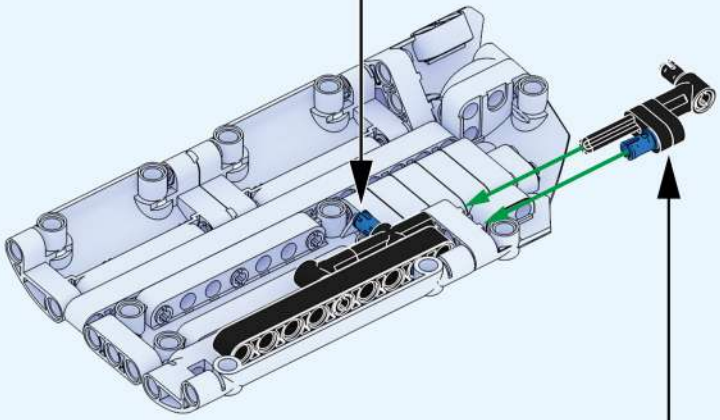

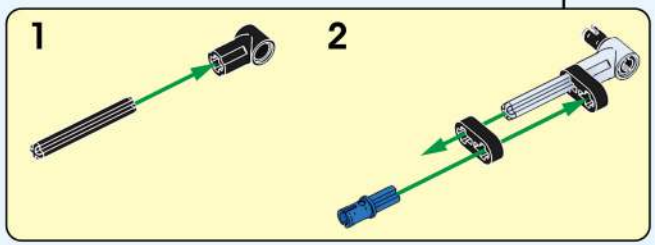

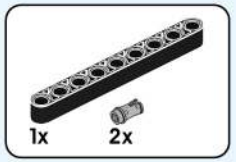

384

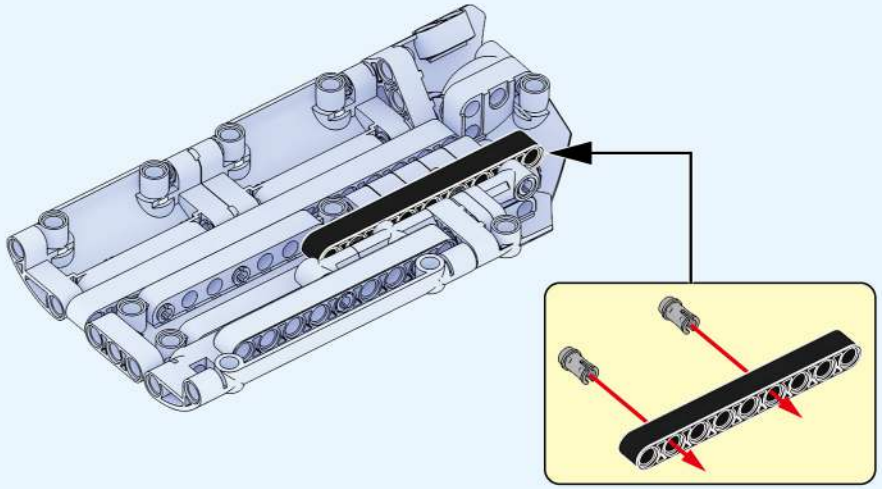

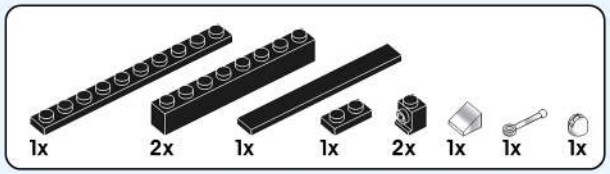

385

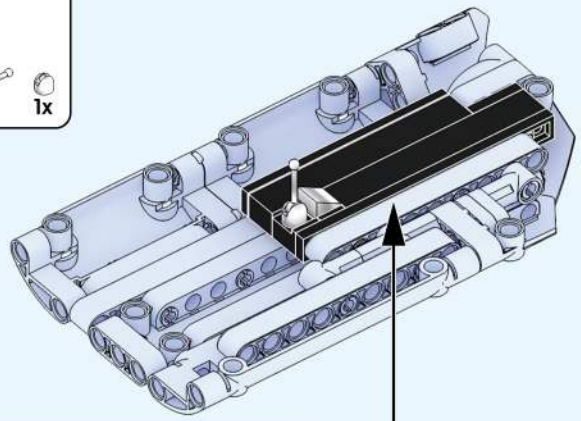

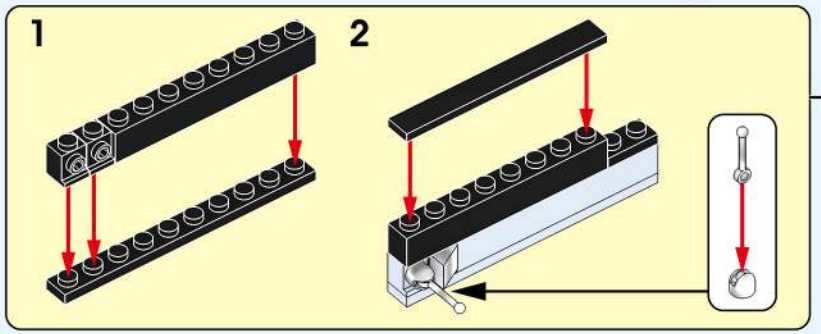

4 1:1

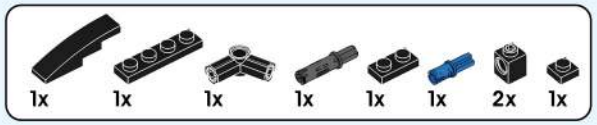

386

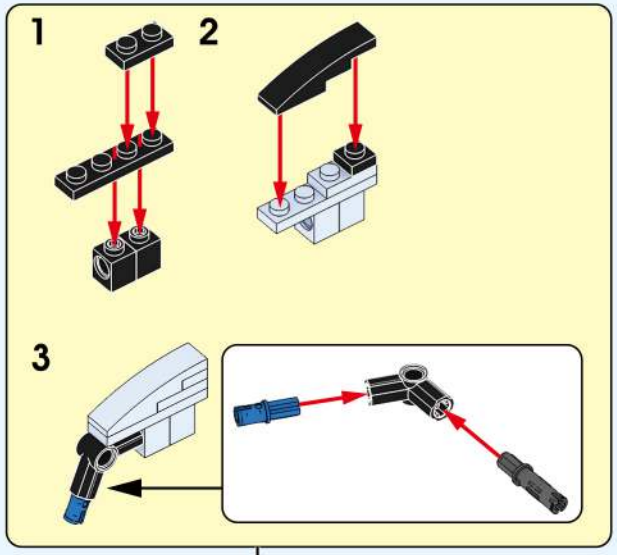

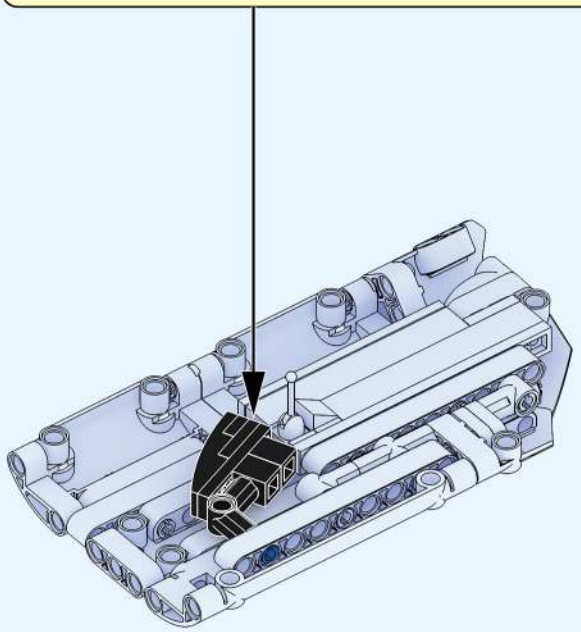

387

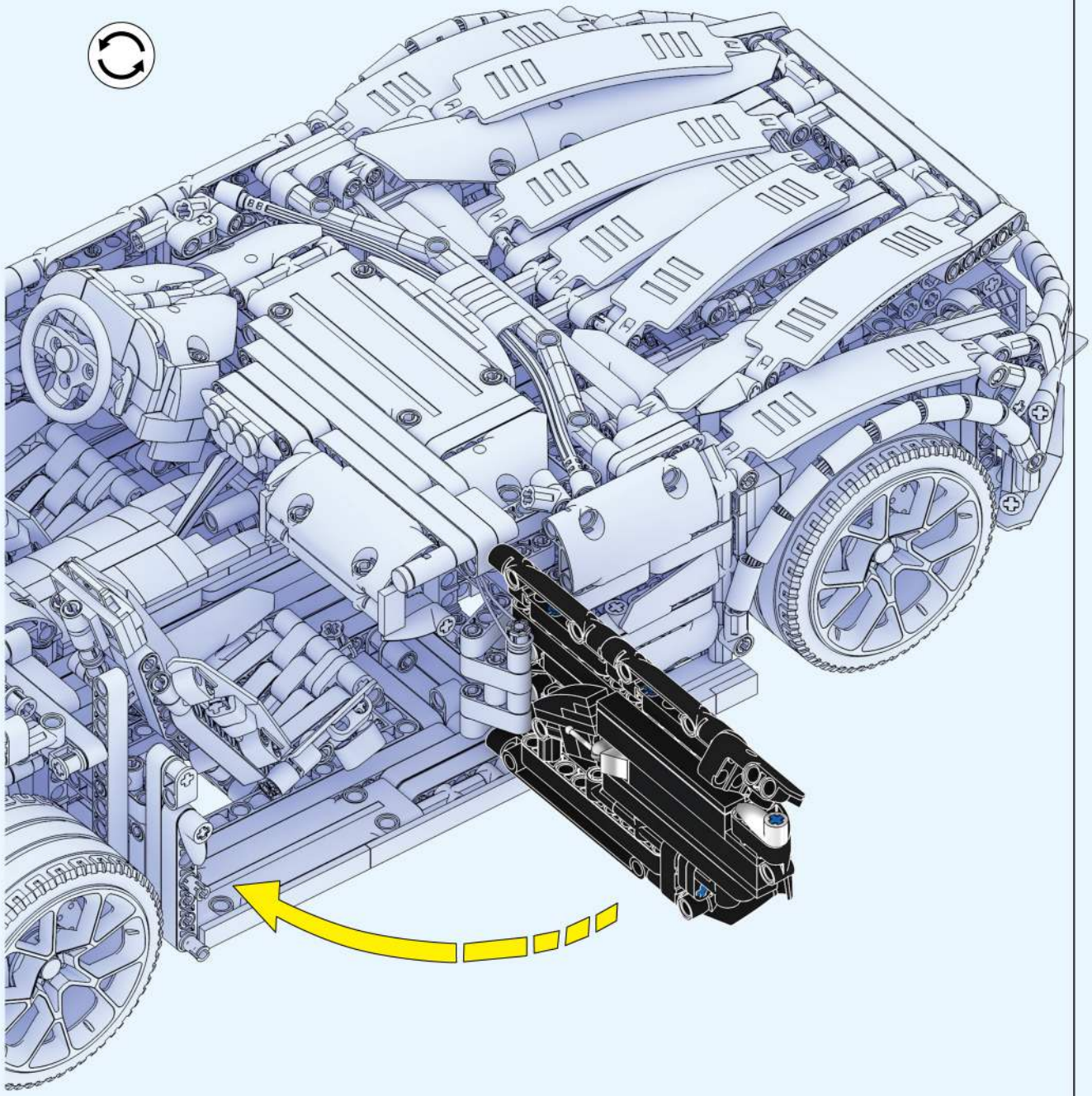

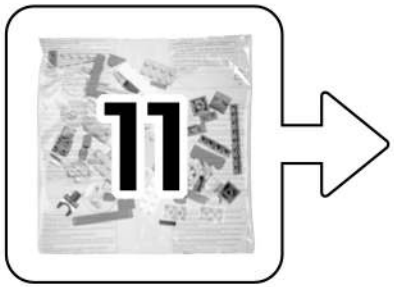
11

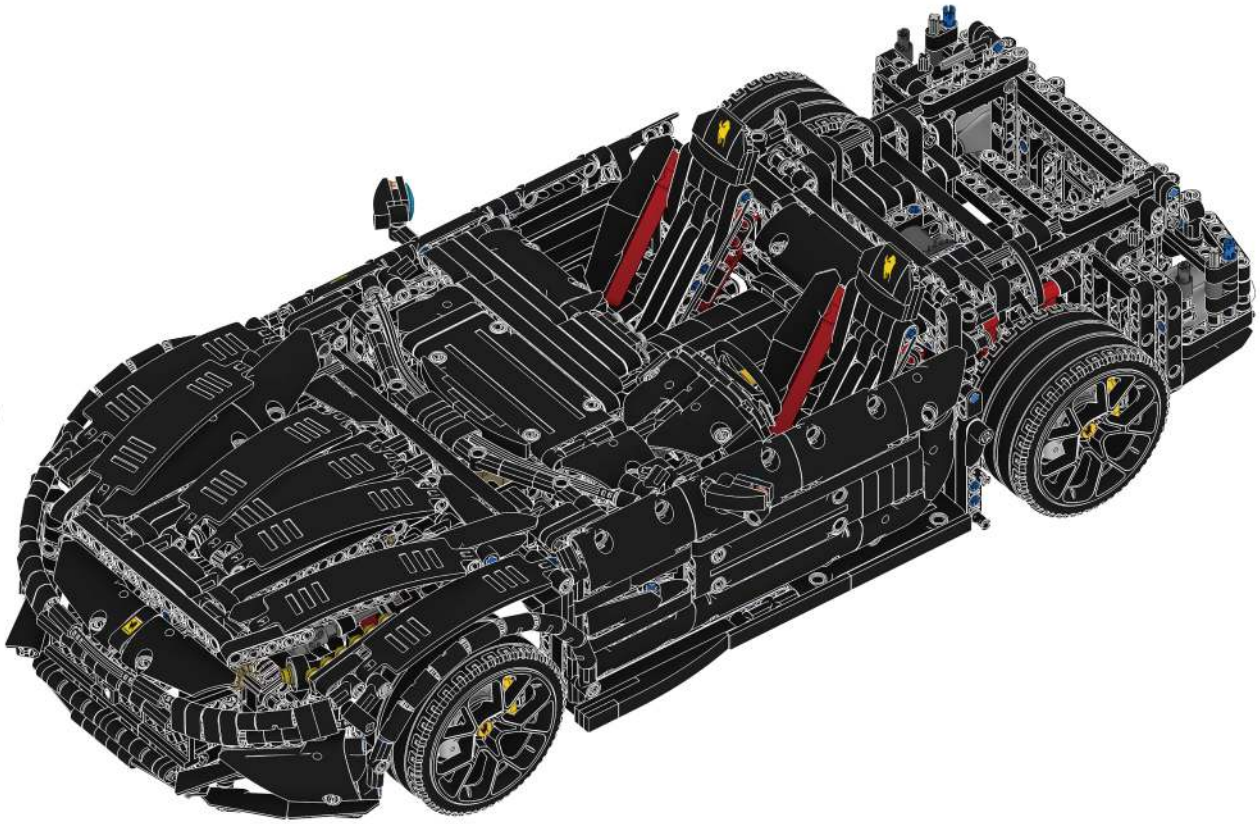

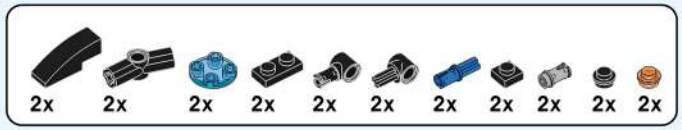

388

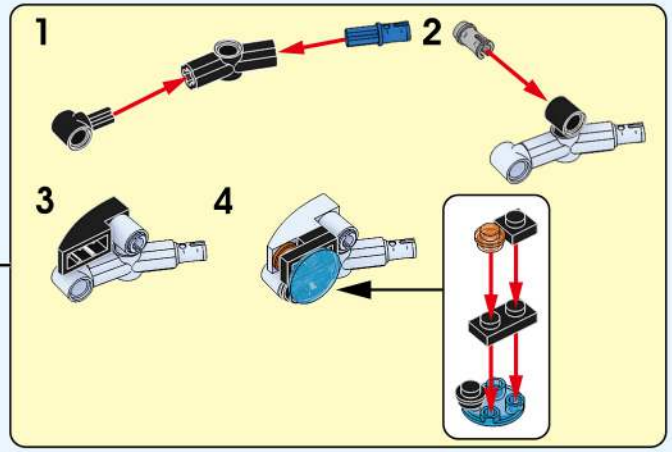

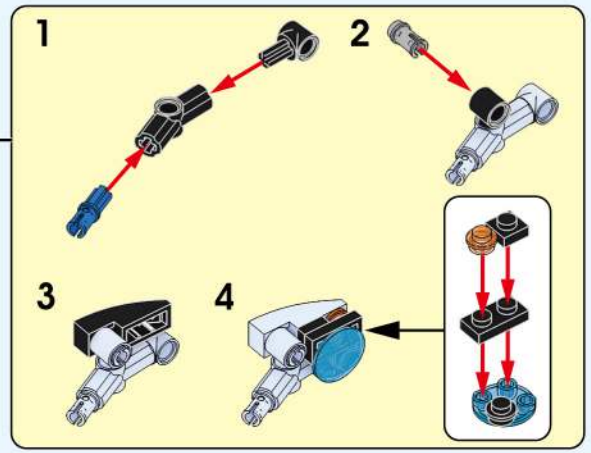

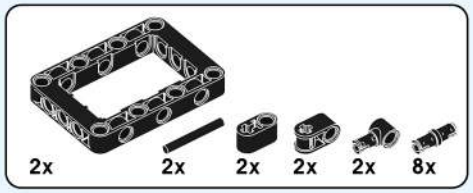

389

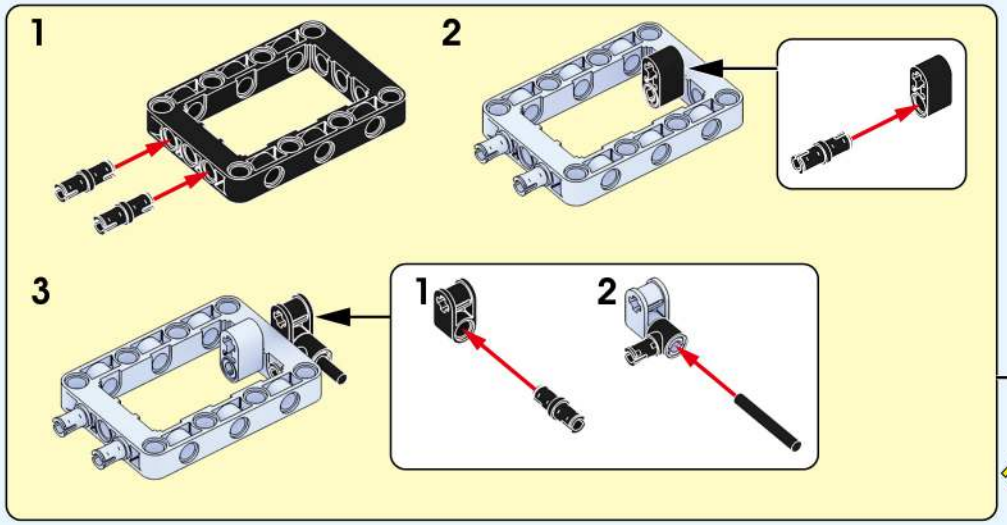

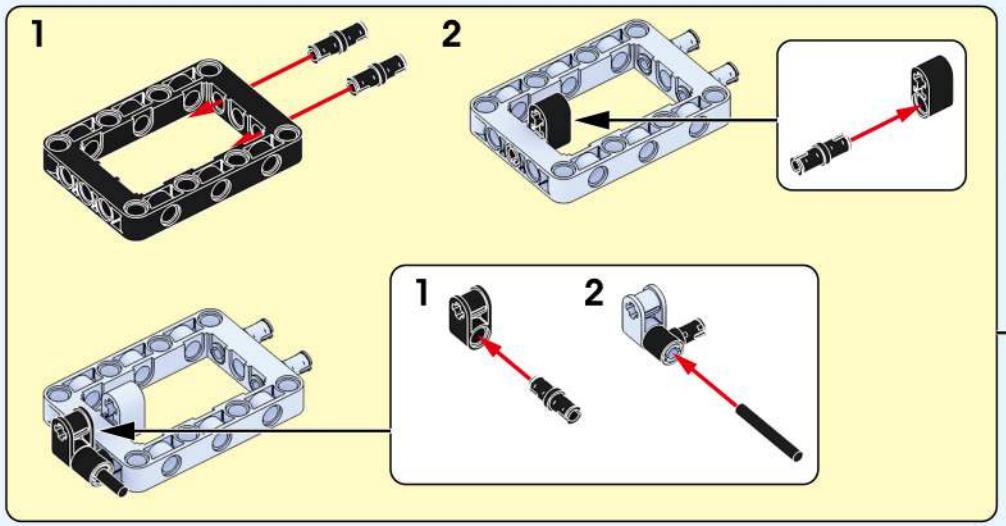

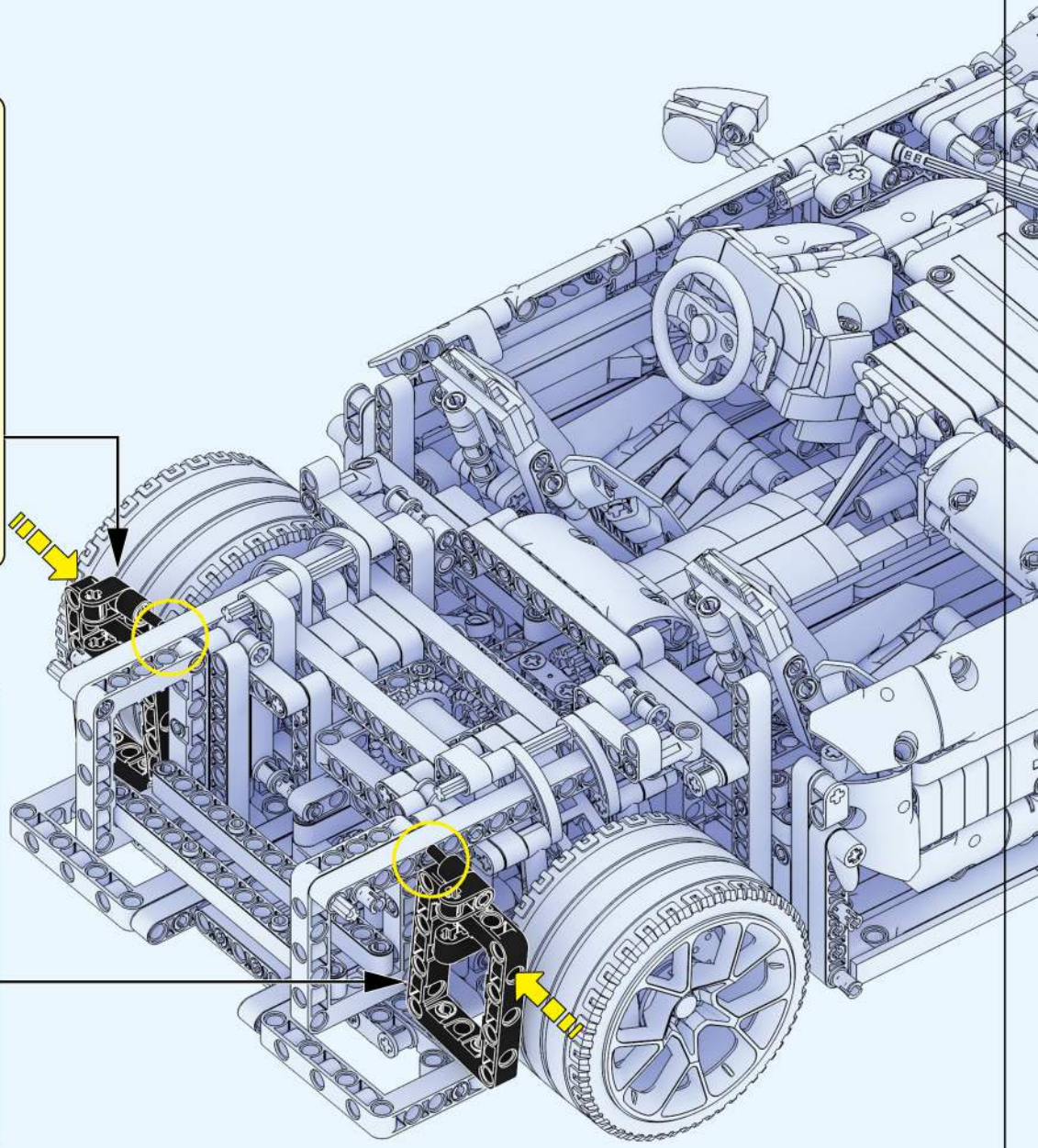

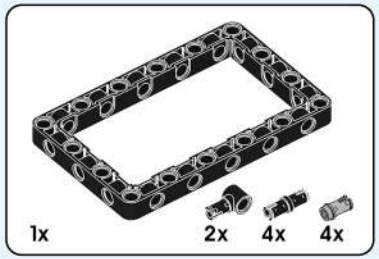

|390|

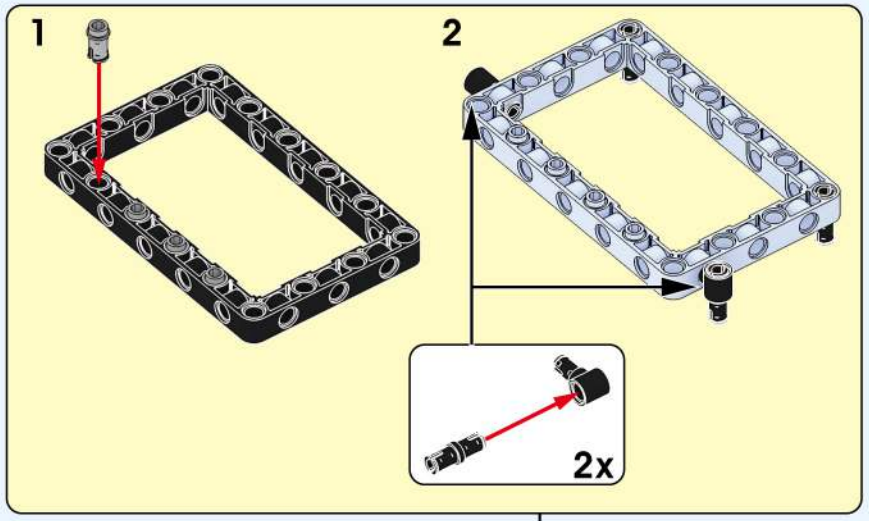

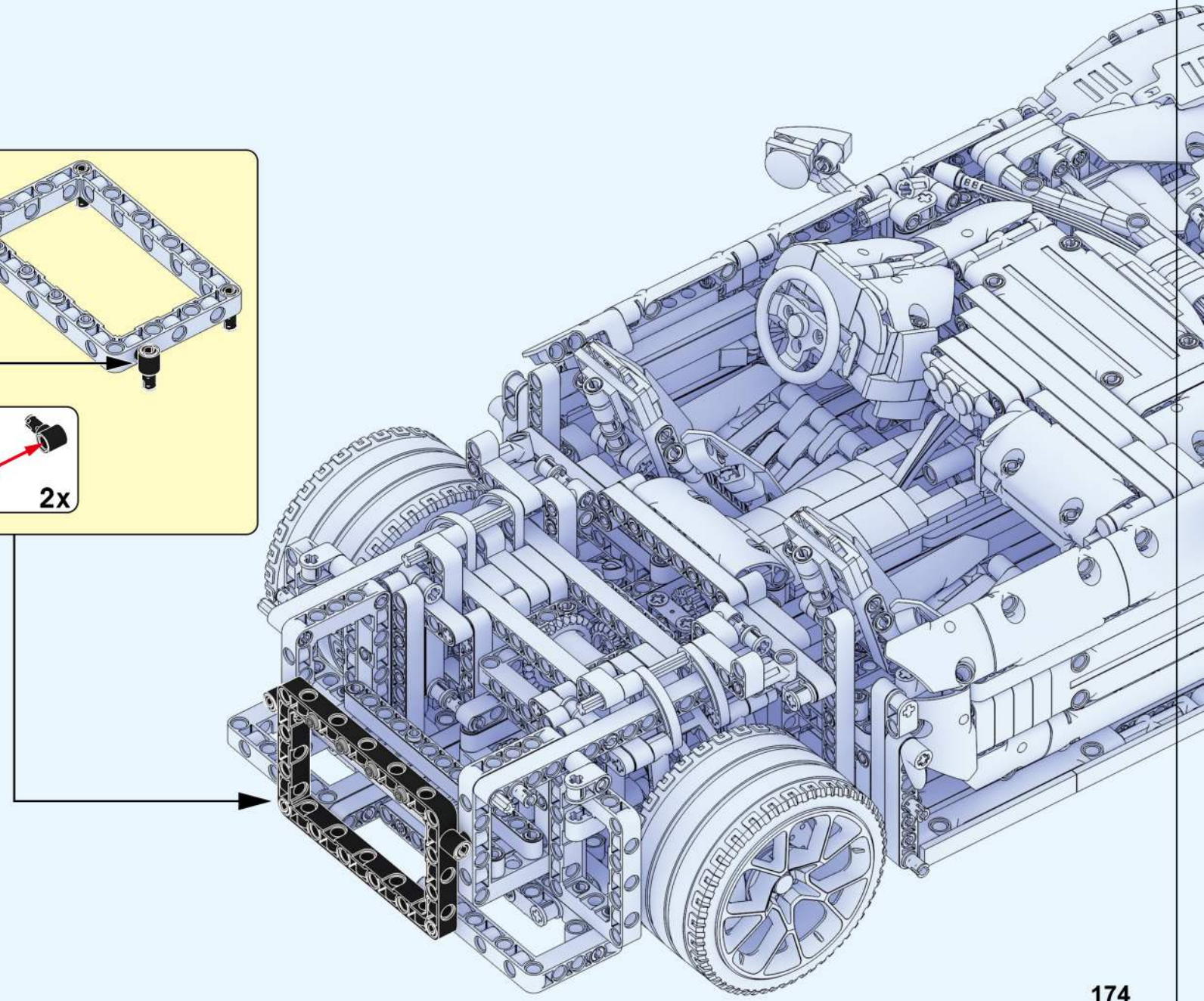

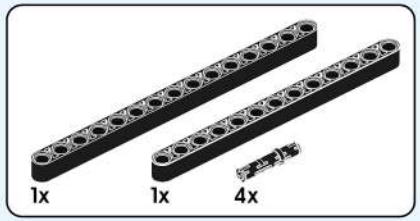

391

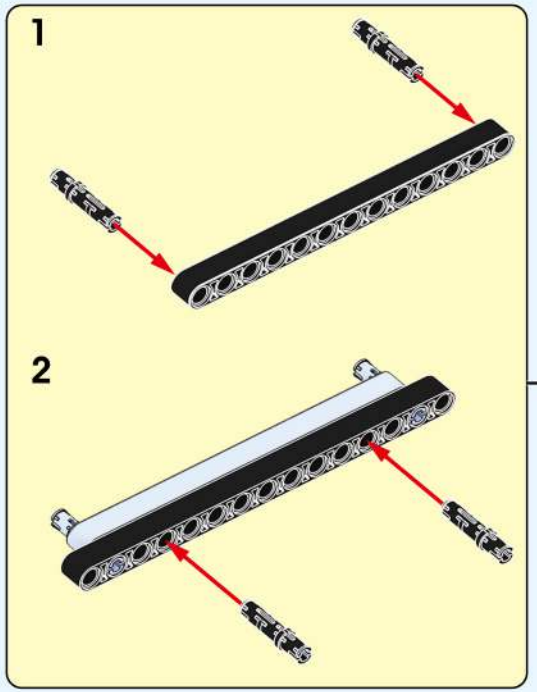

392

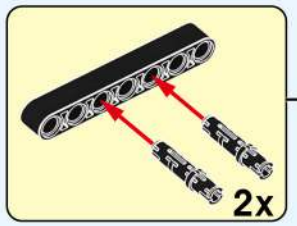

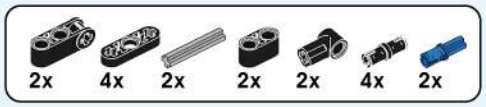

393

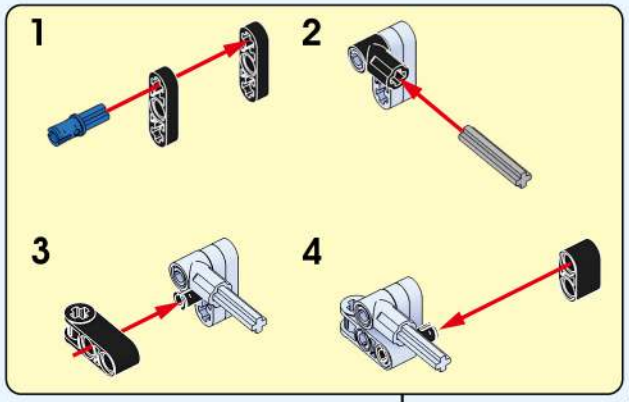

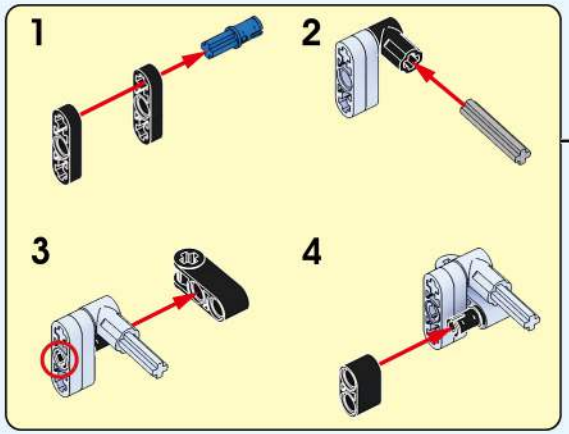

394

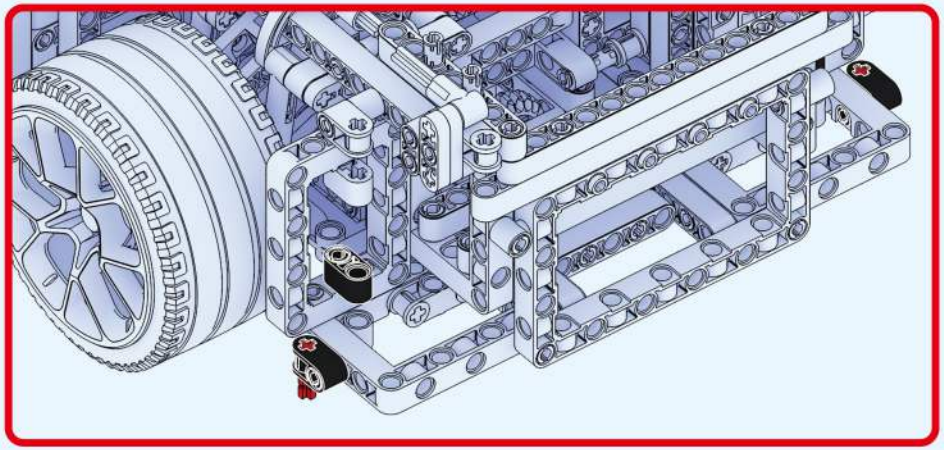

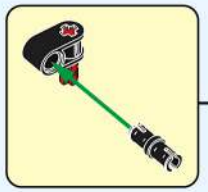

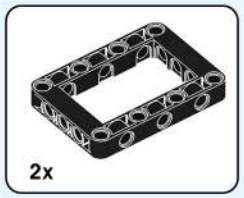

395

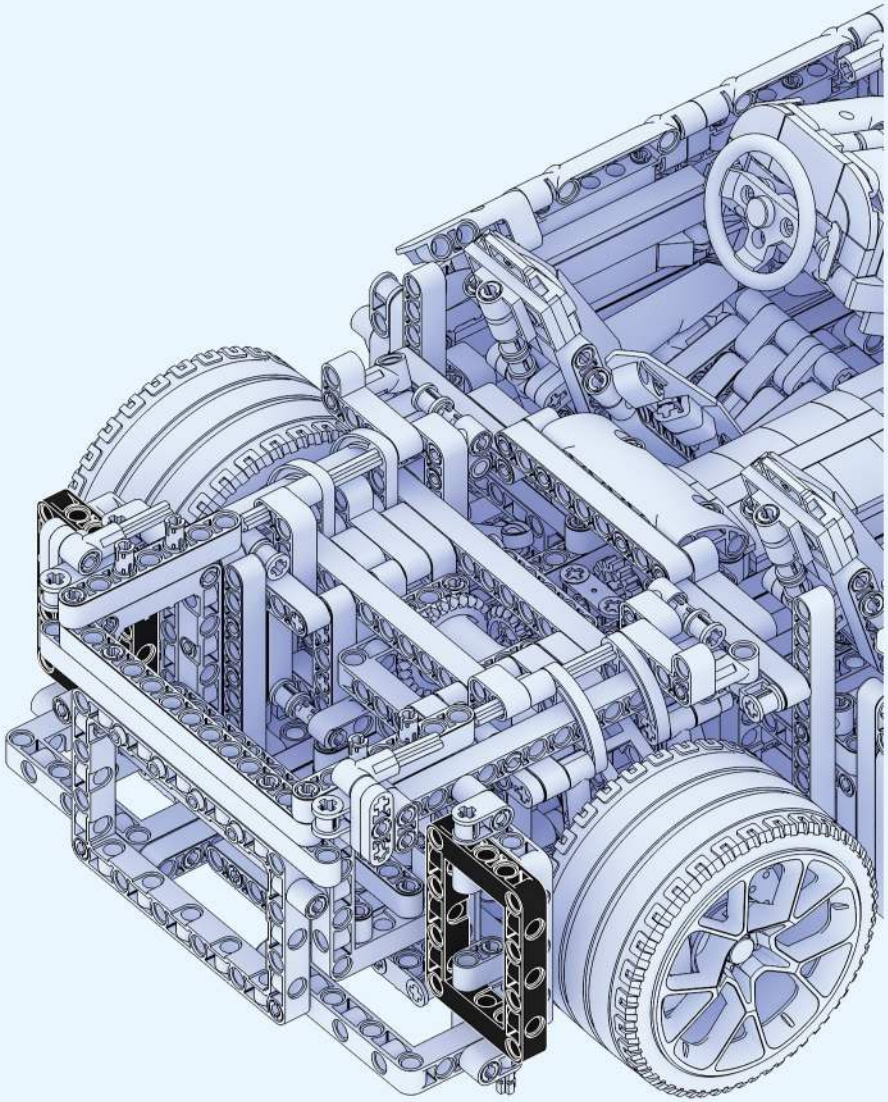

396

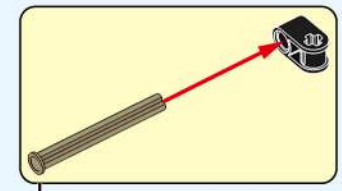

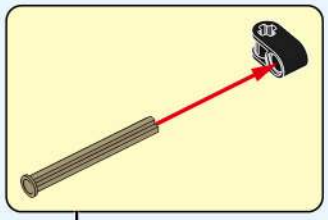

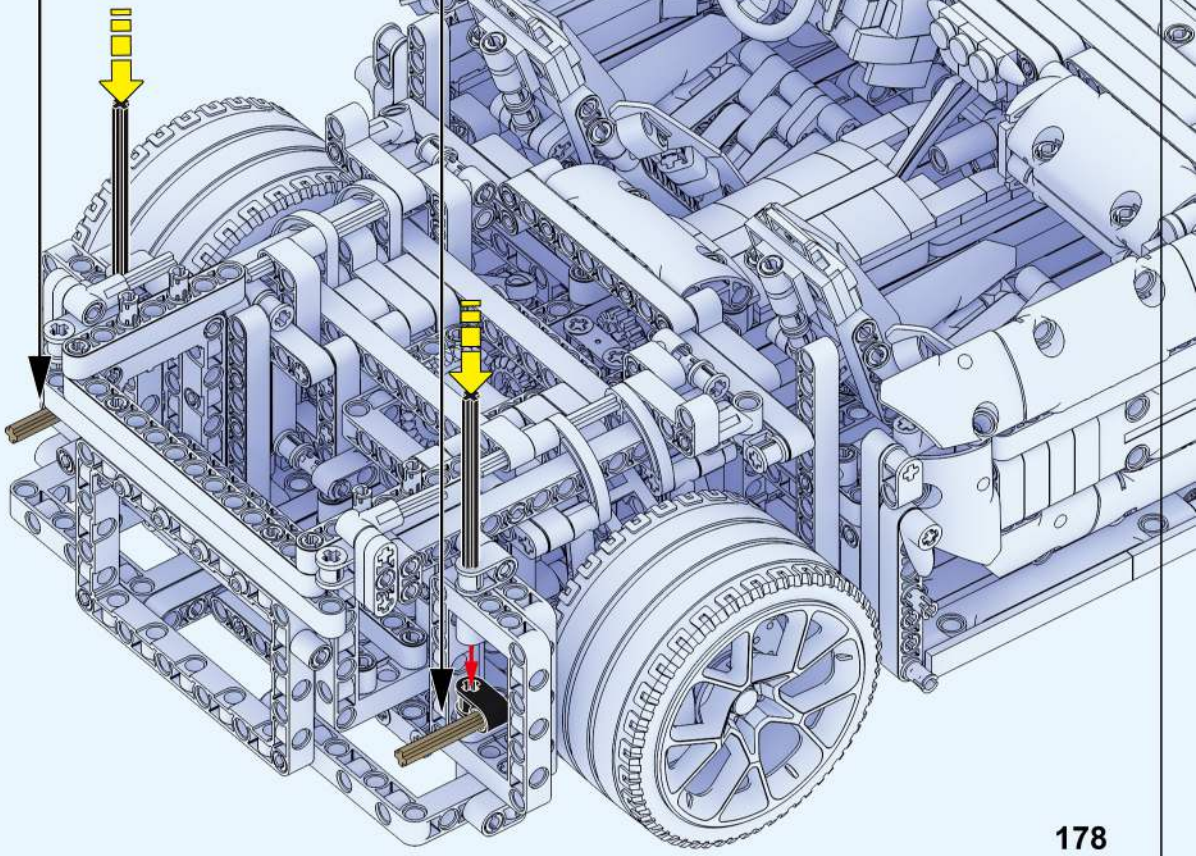

397

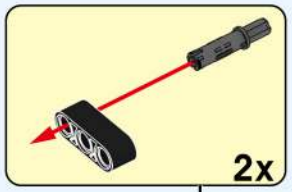

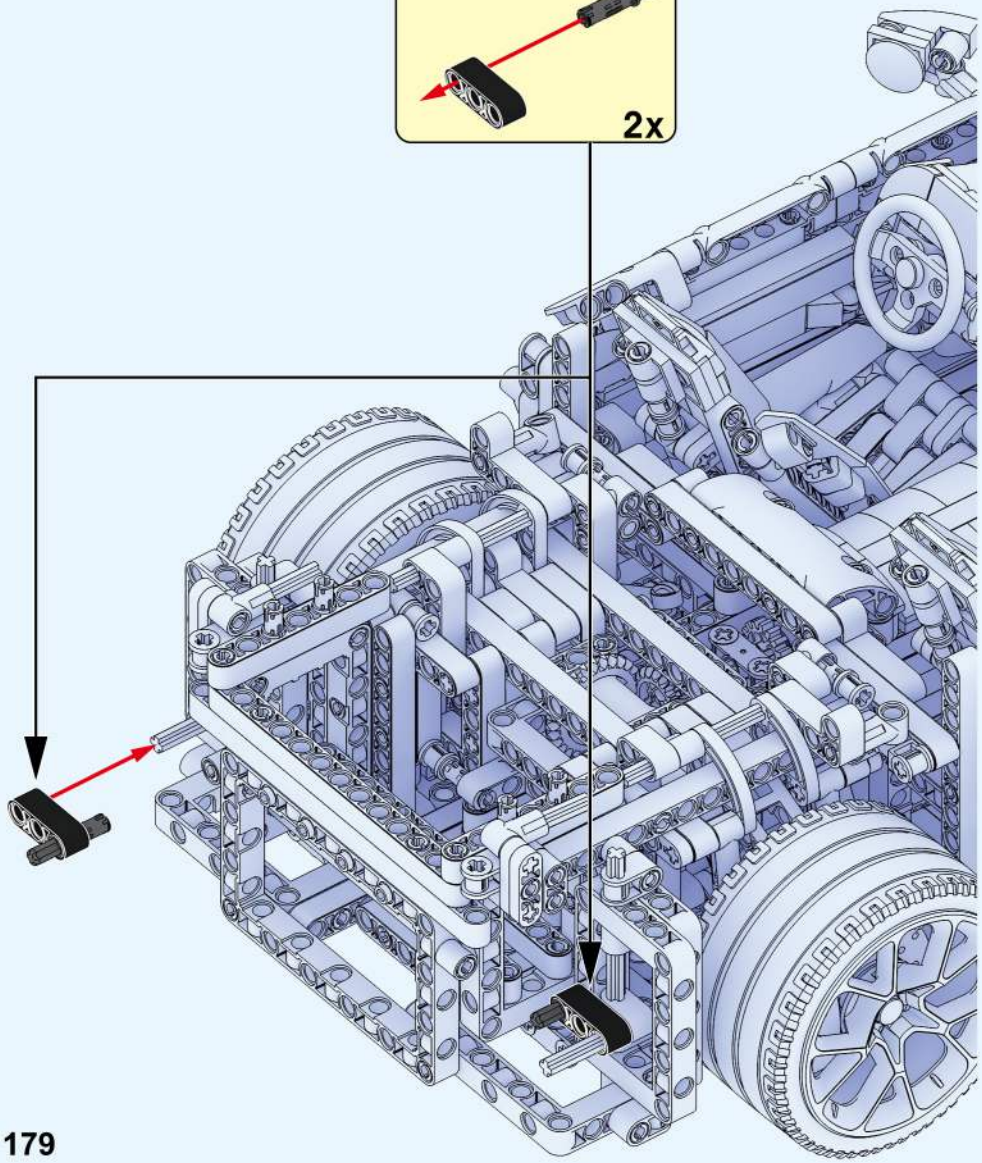

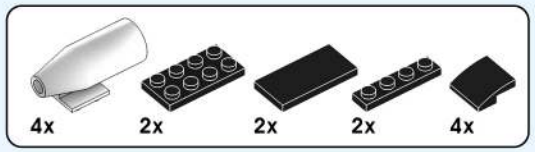

398

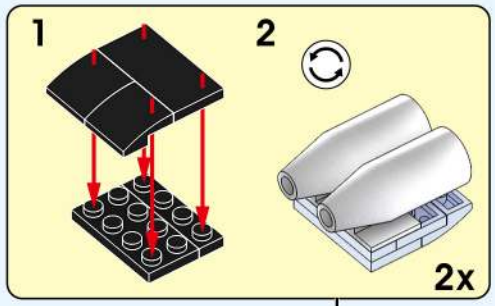

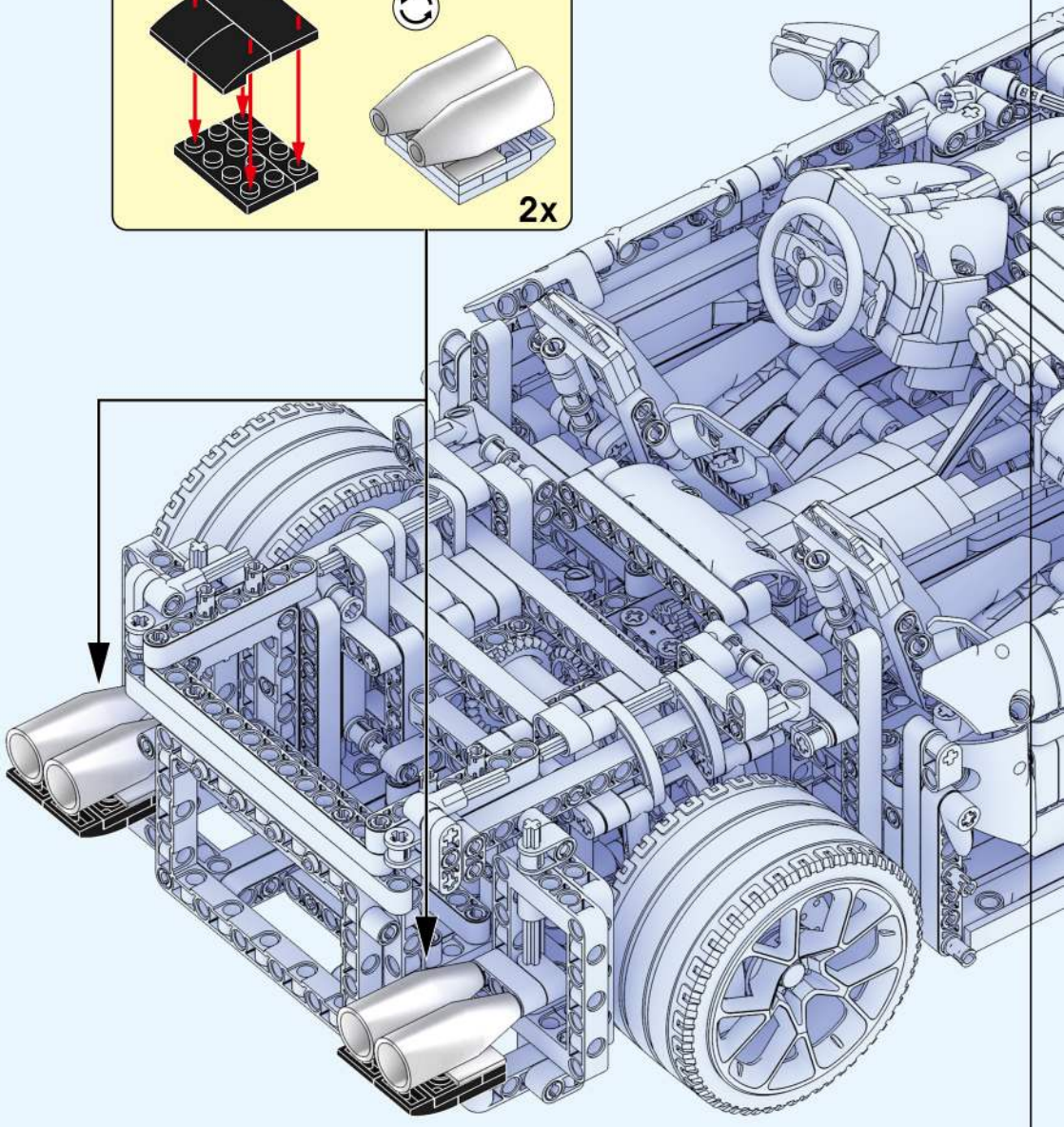

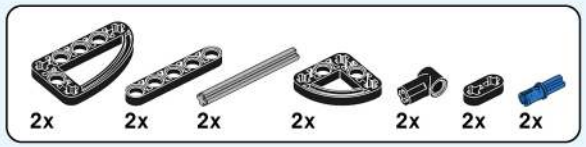

|399|

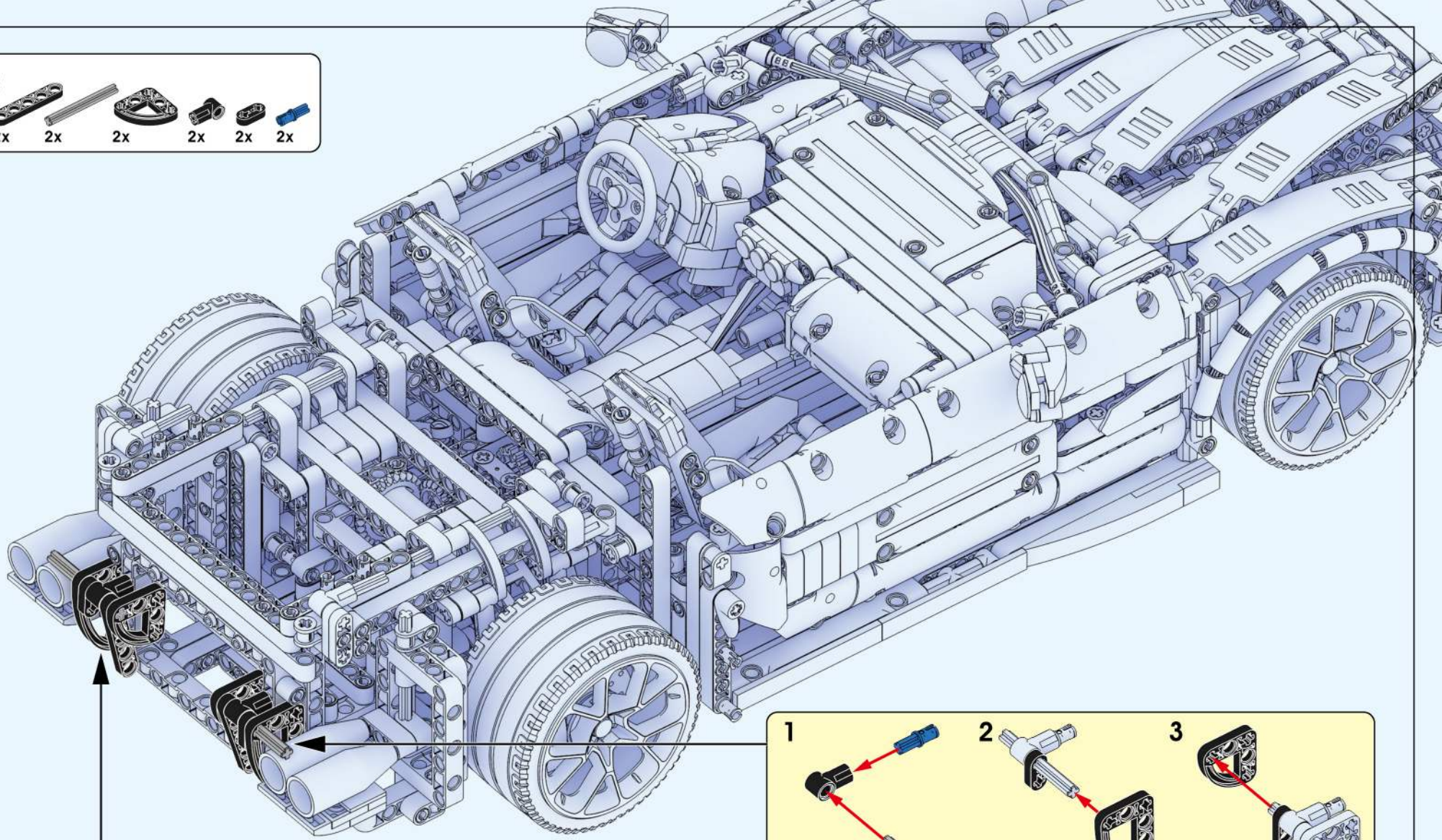

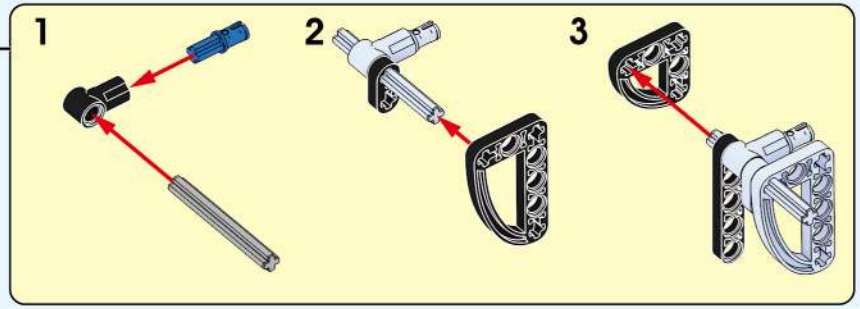

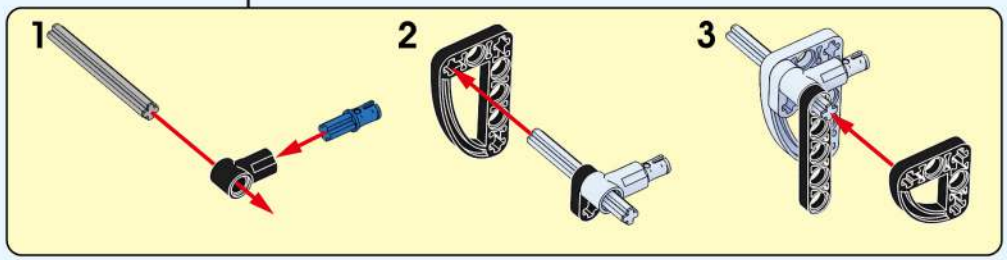

5 1:1

|400|

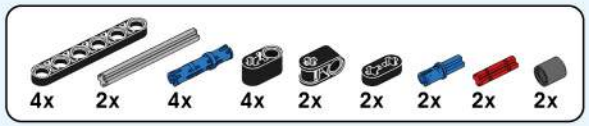

401

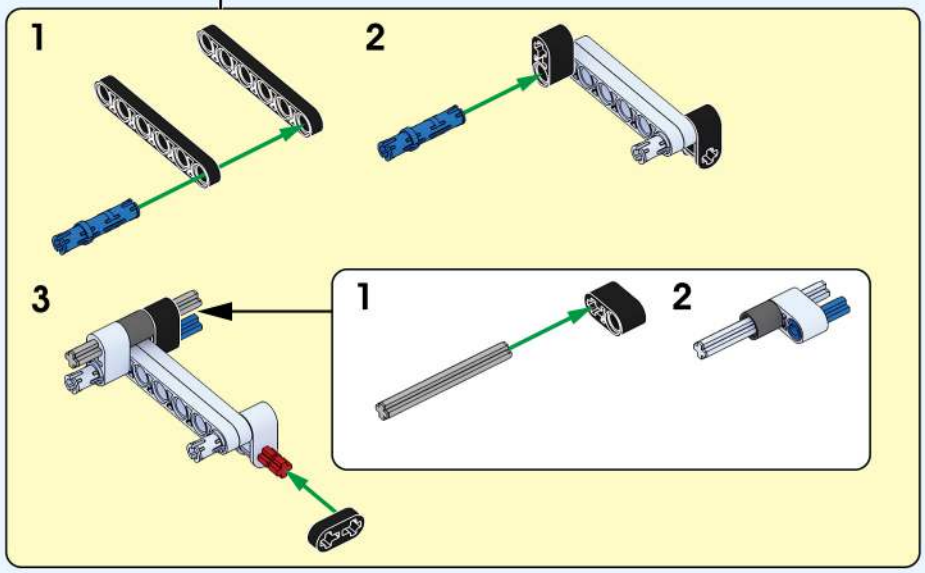

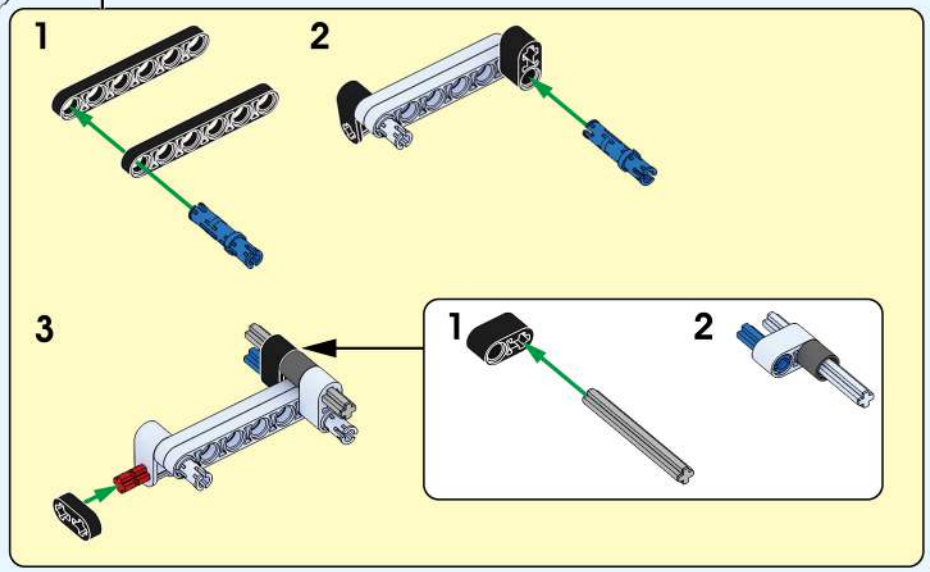

5 1:1

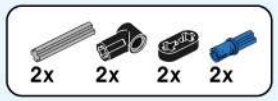

402

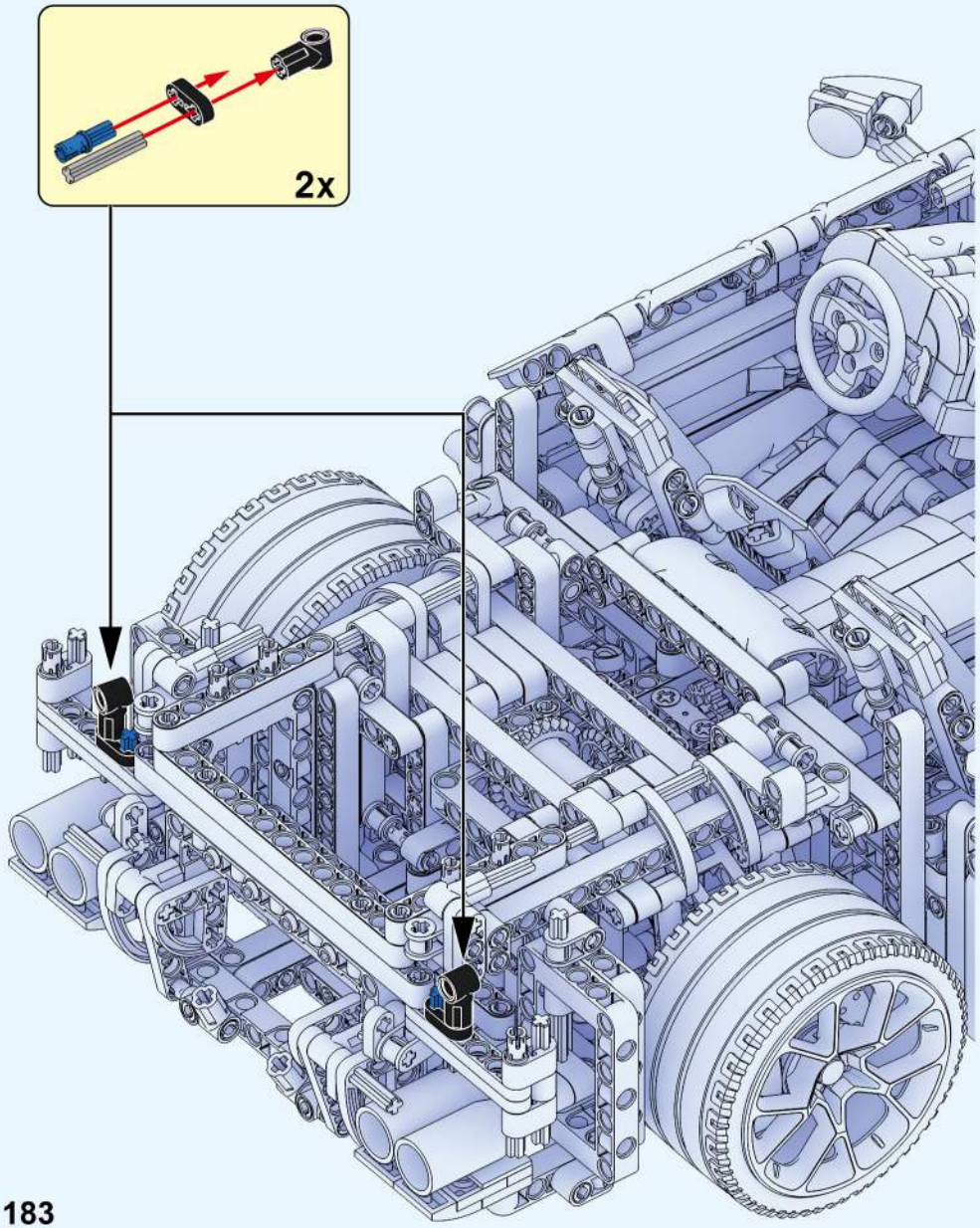

403

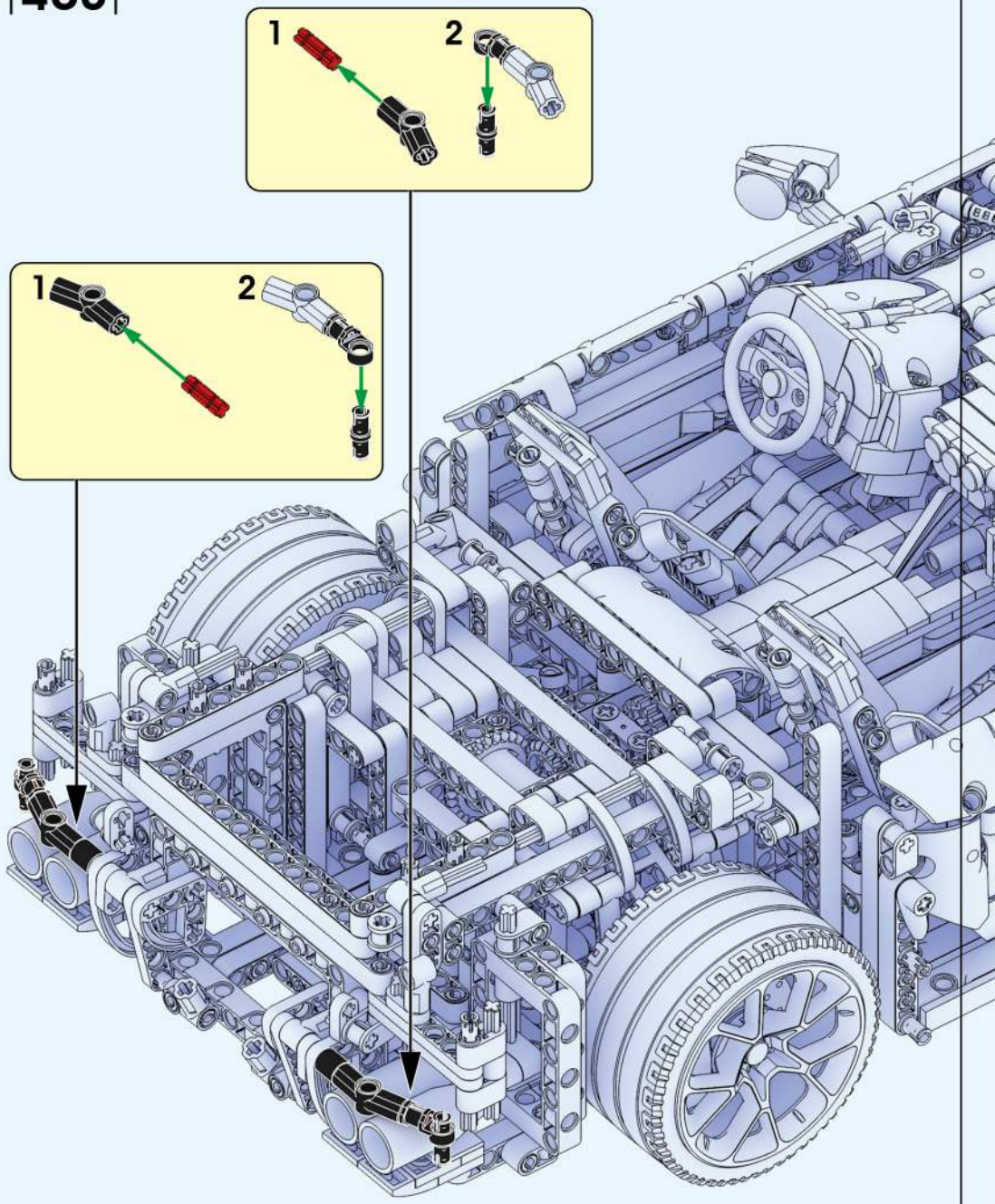

404

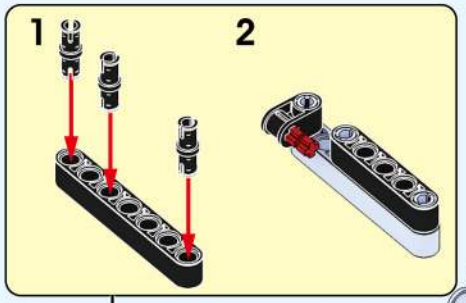

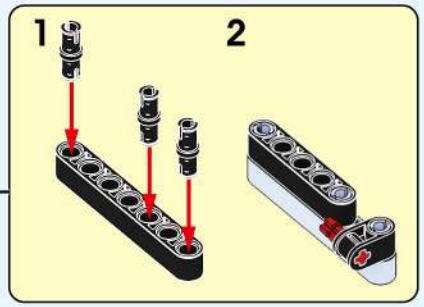

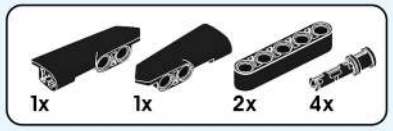

|405|

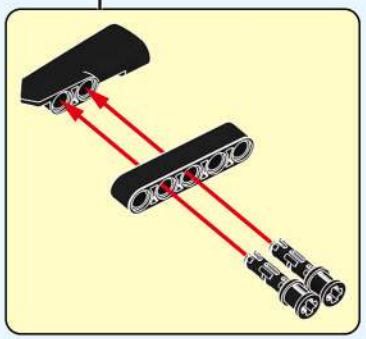

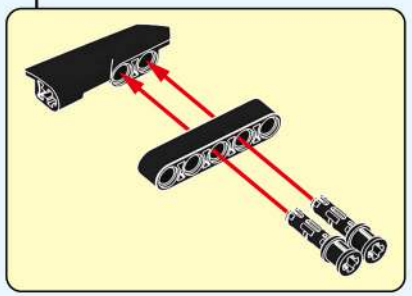

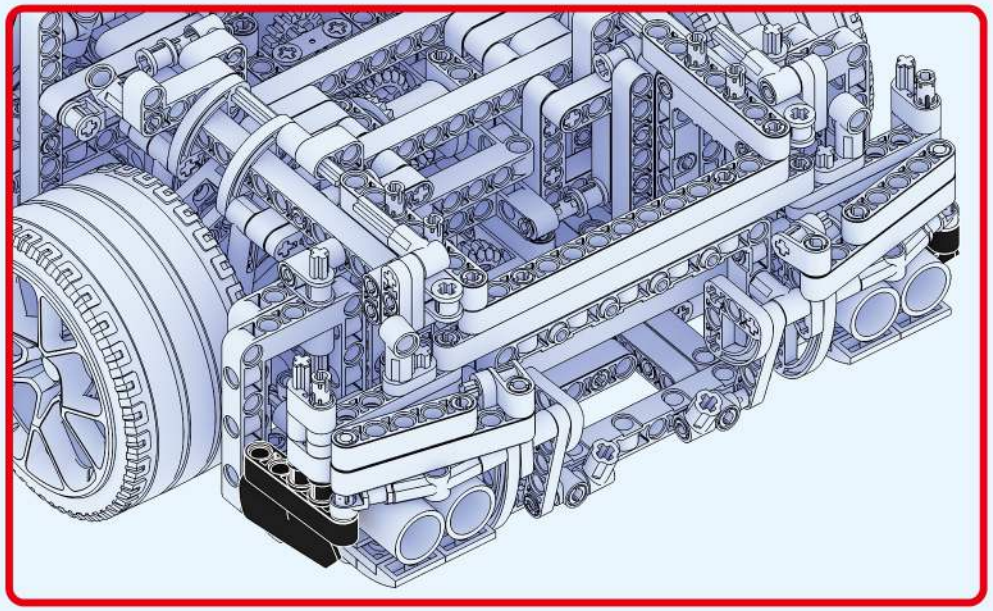

|406|

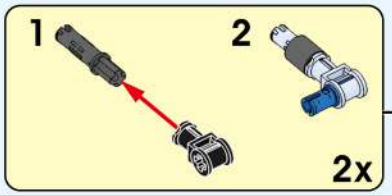

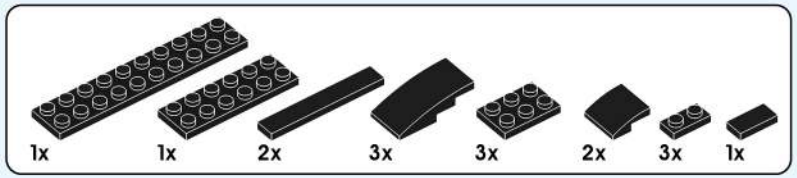

407

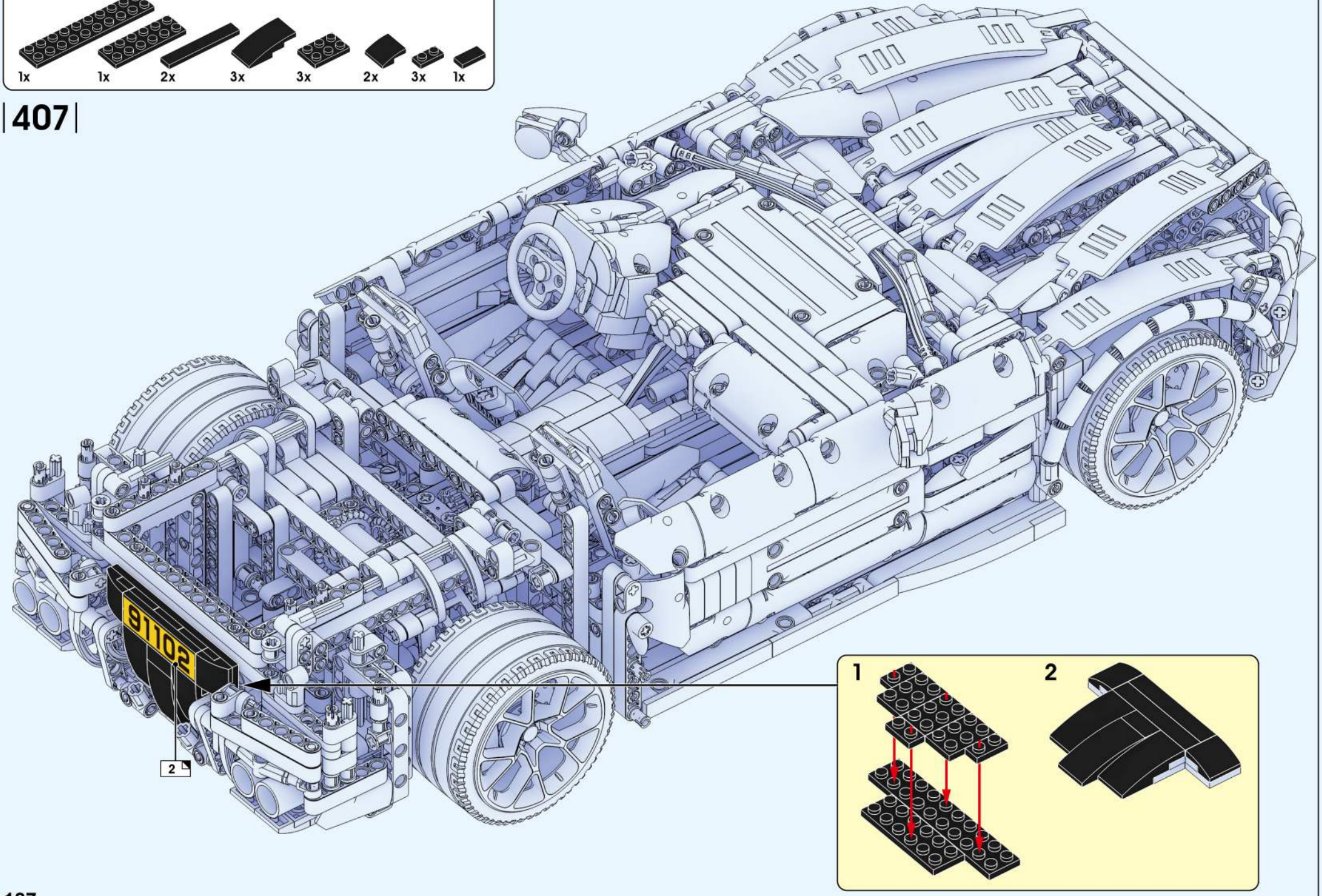

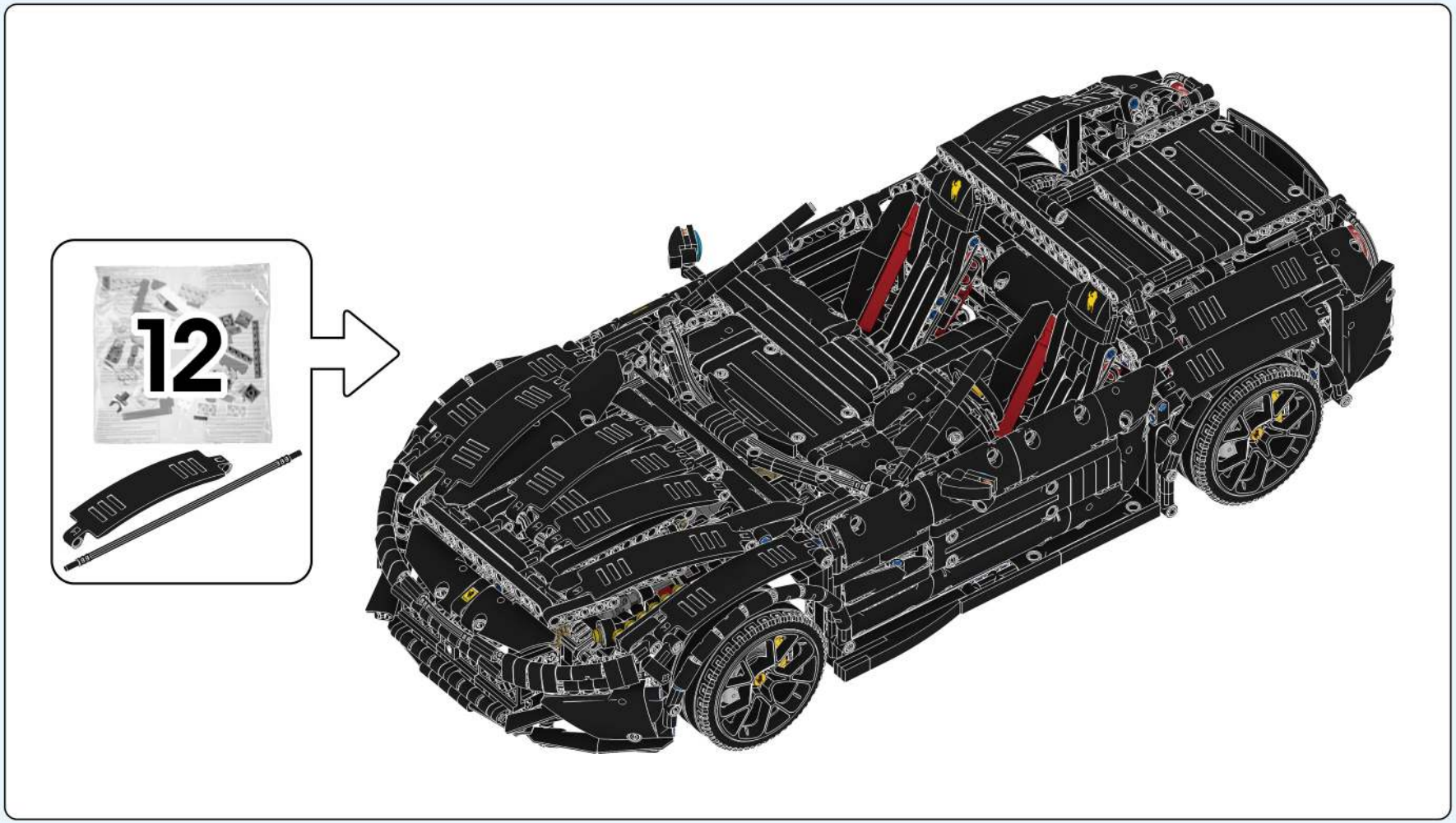
12

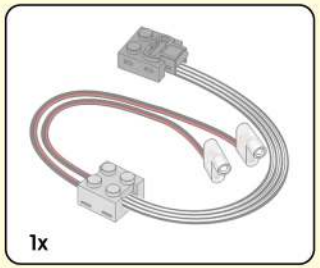

Dynamic version step.
动态版本步骤

|408|

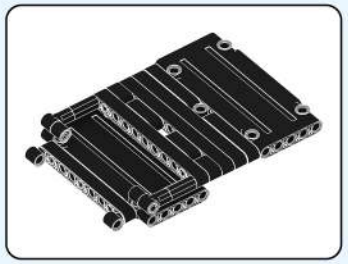

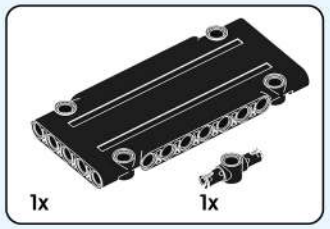

409

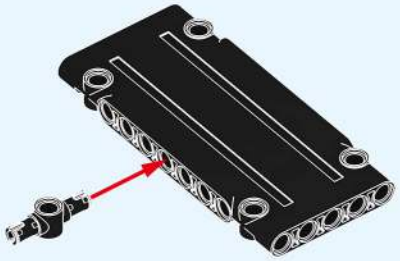

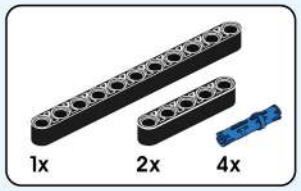

410

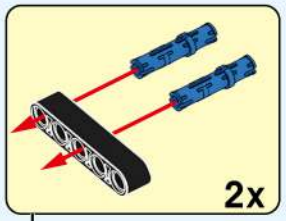

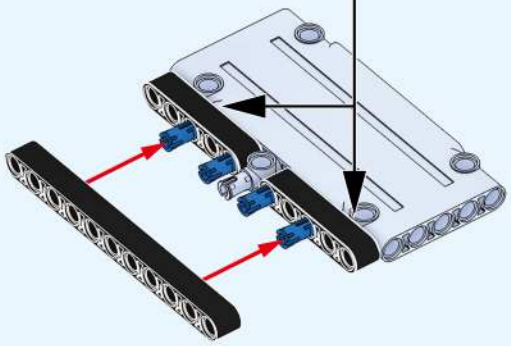

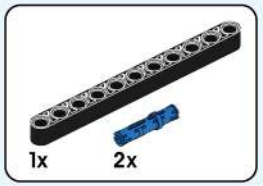

411

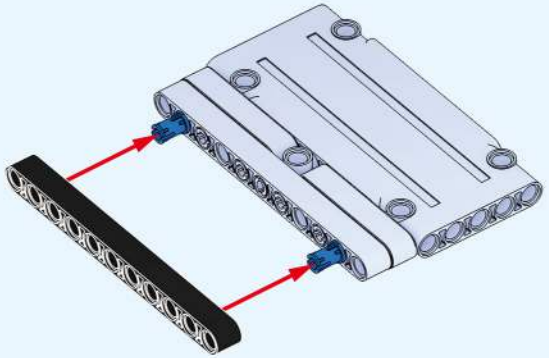

412

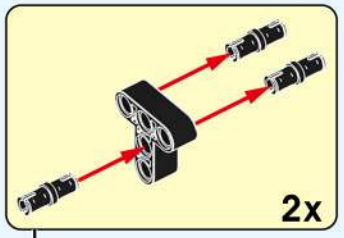

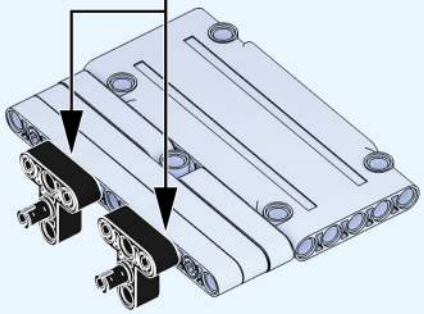

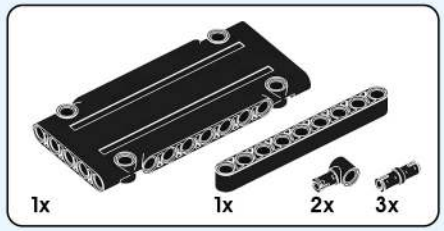

413

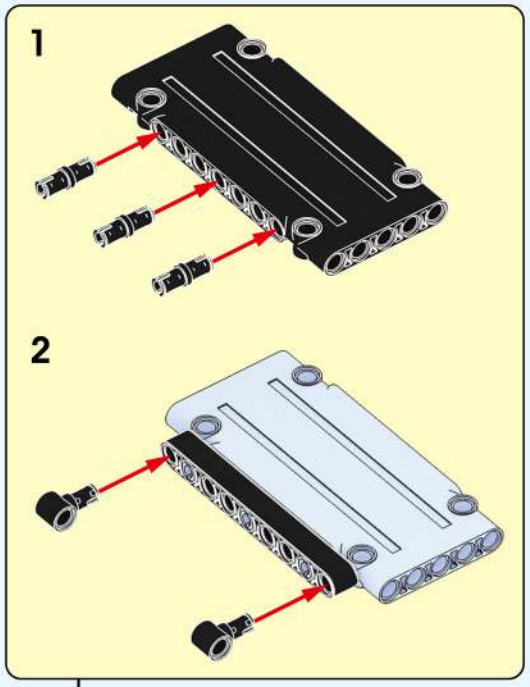

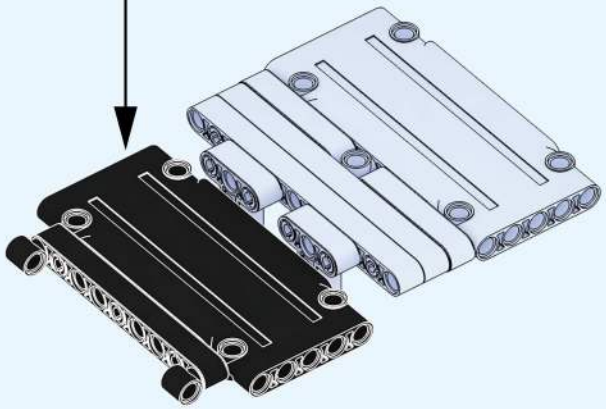

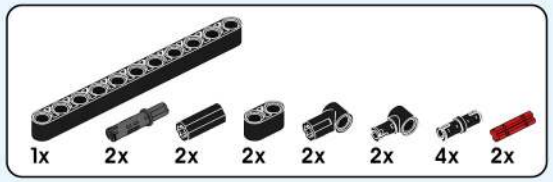

414

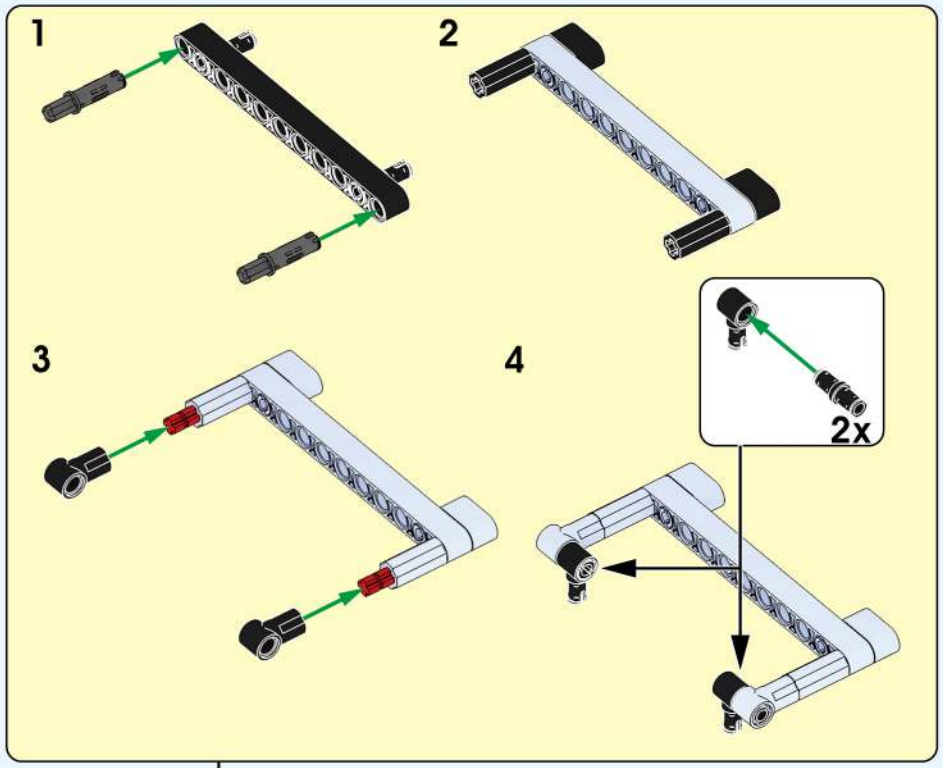

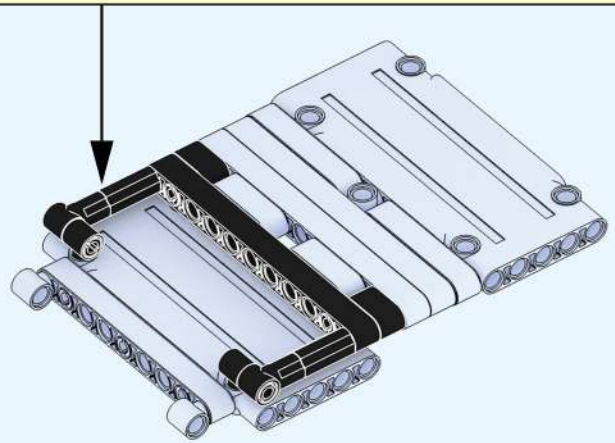

415

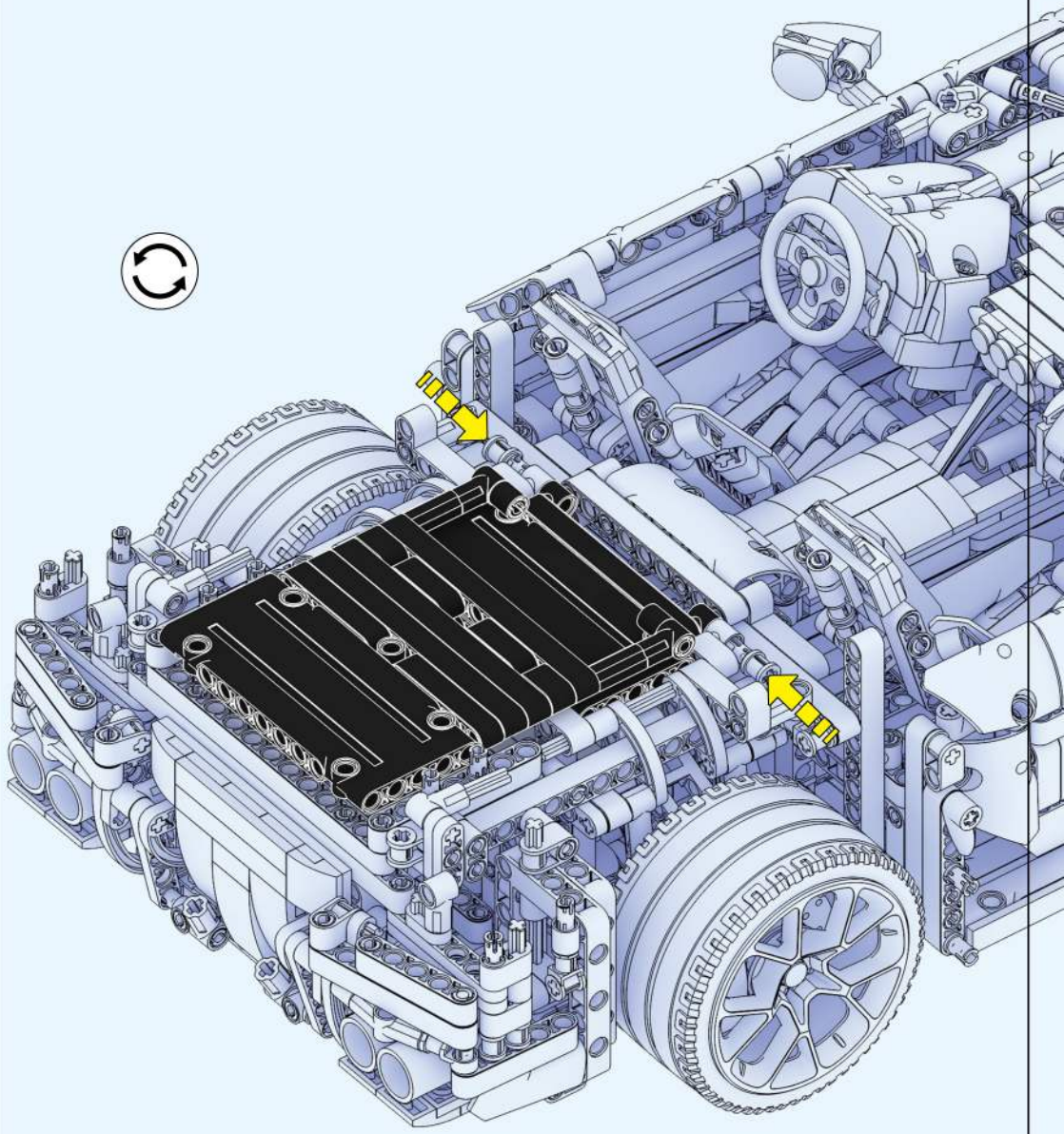

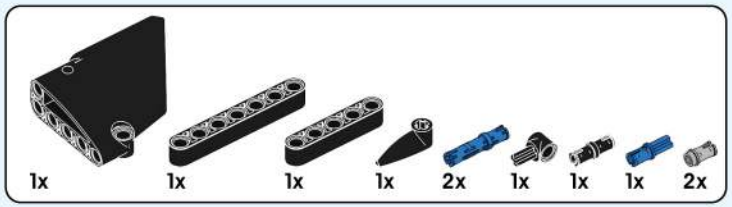

416

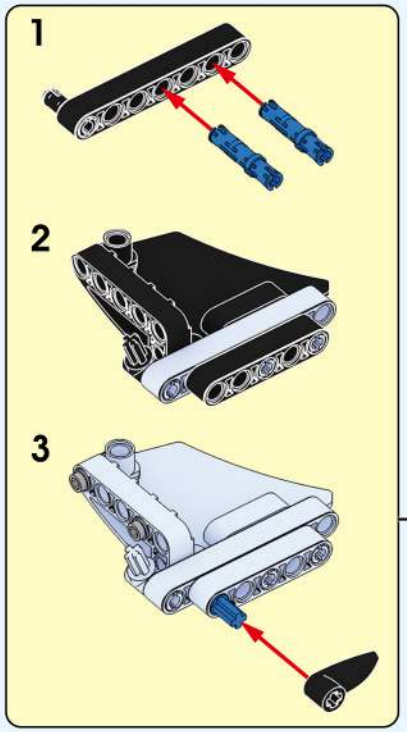

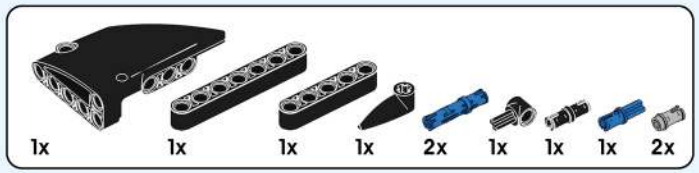

417

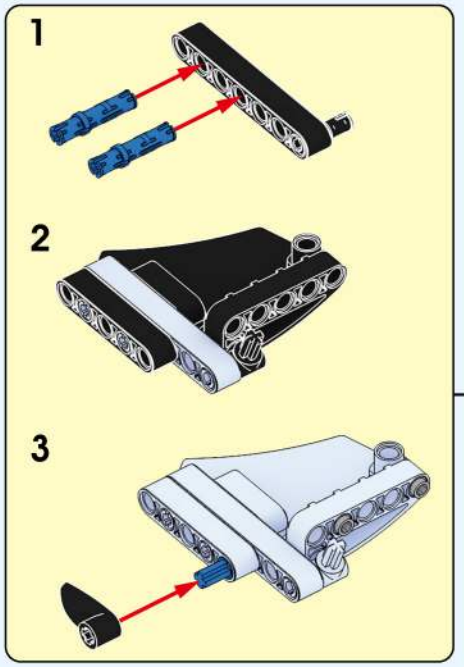

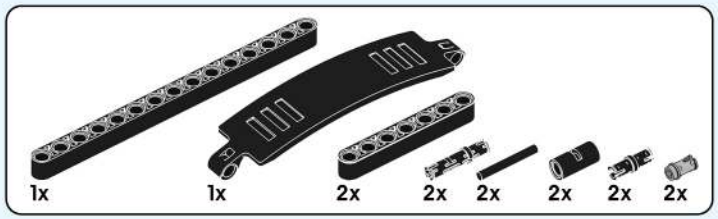

418

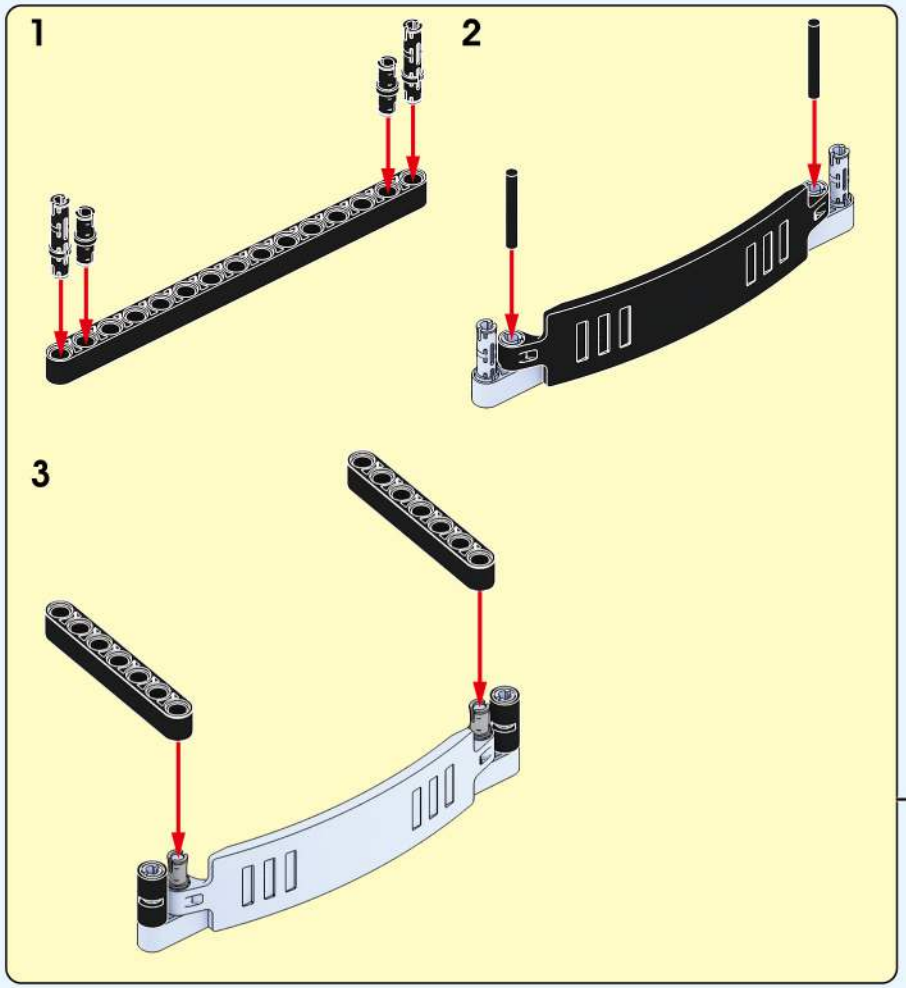

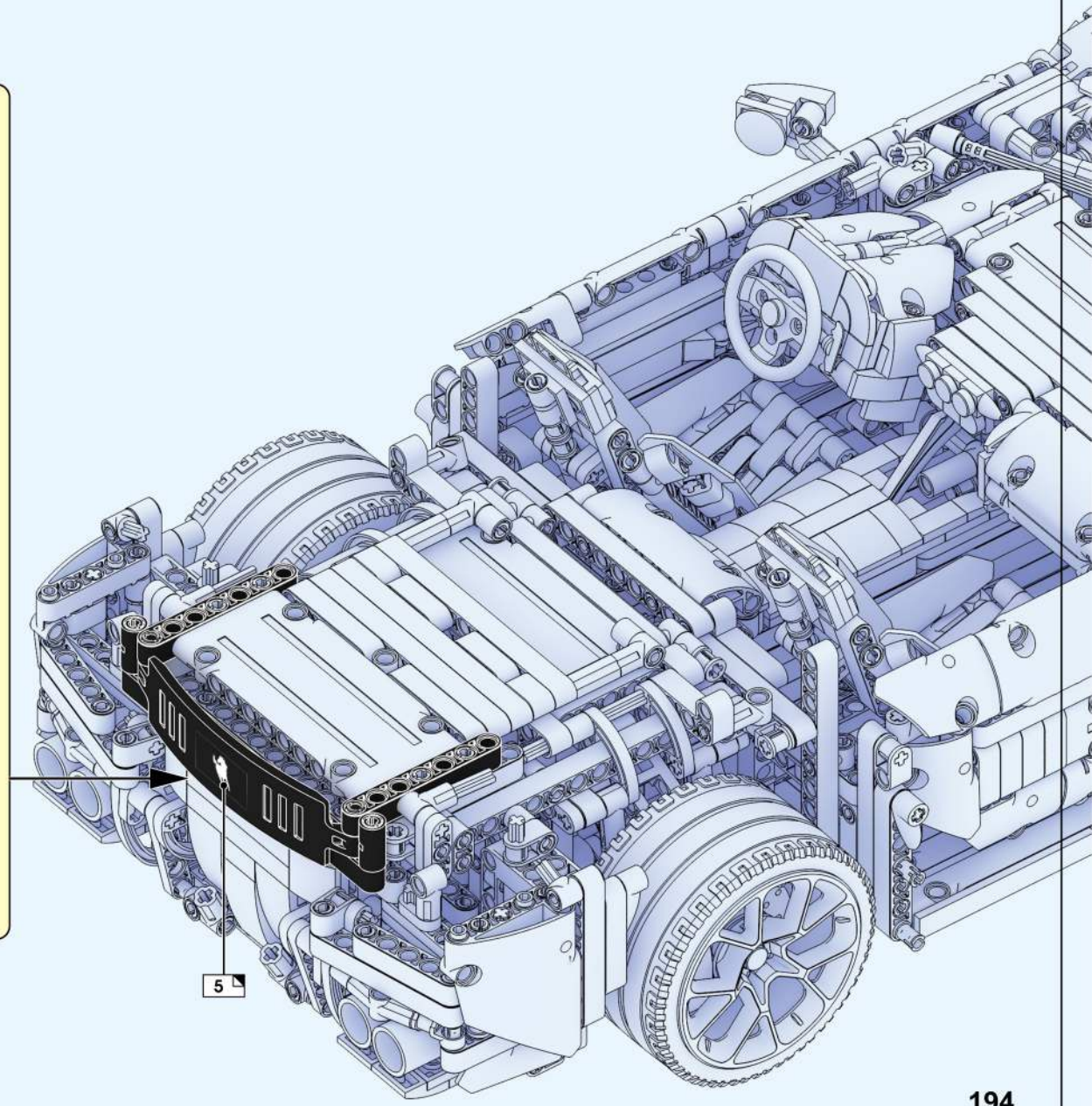

| 419 |

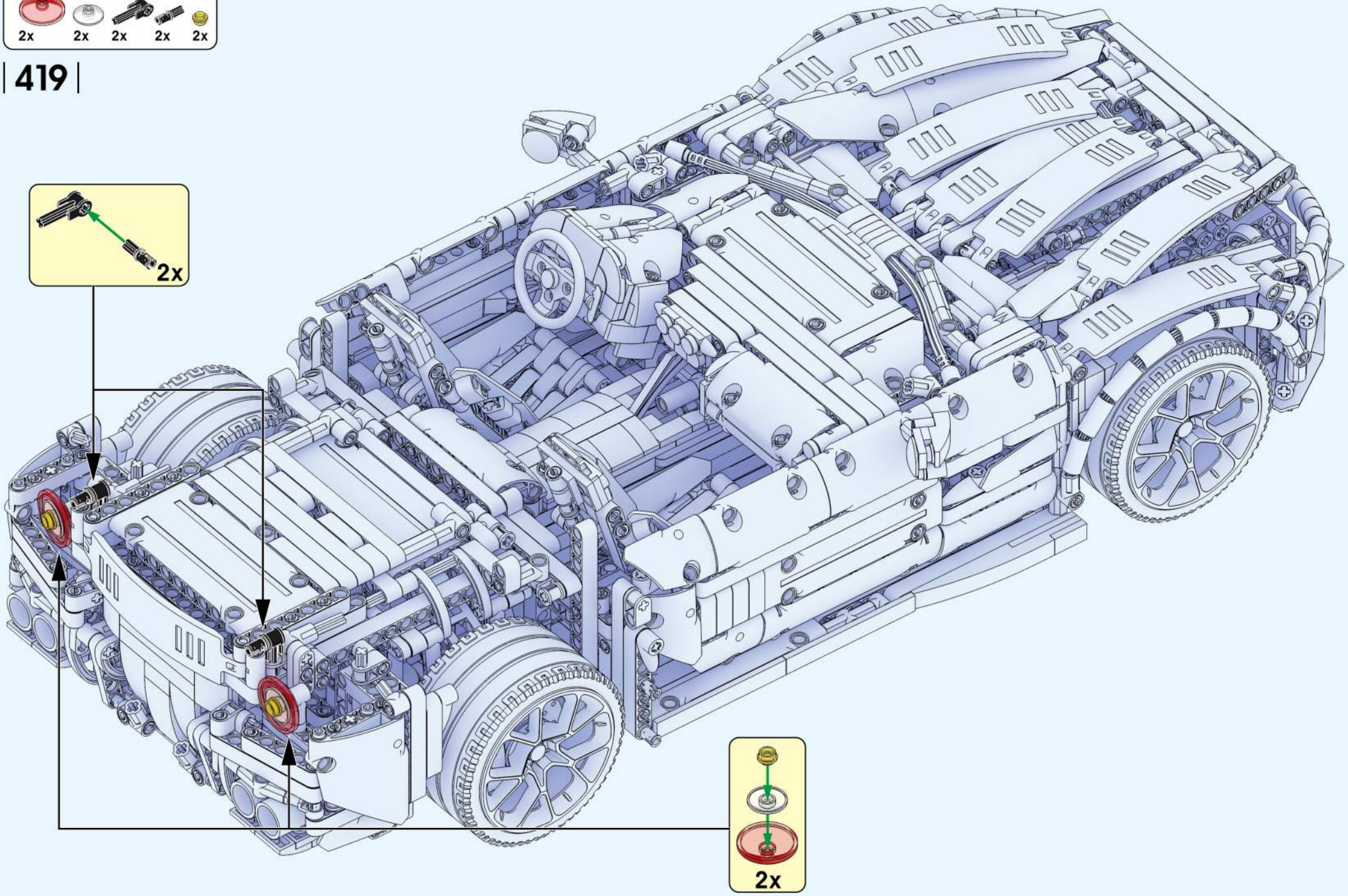

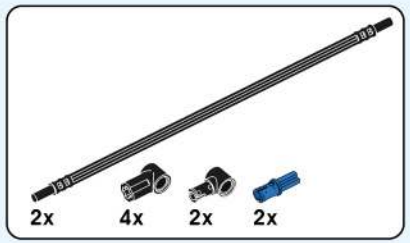

19 1:1

420

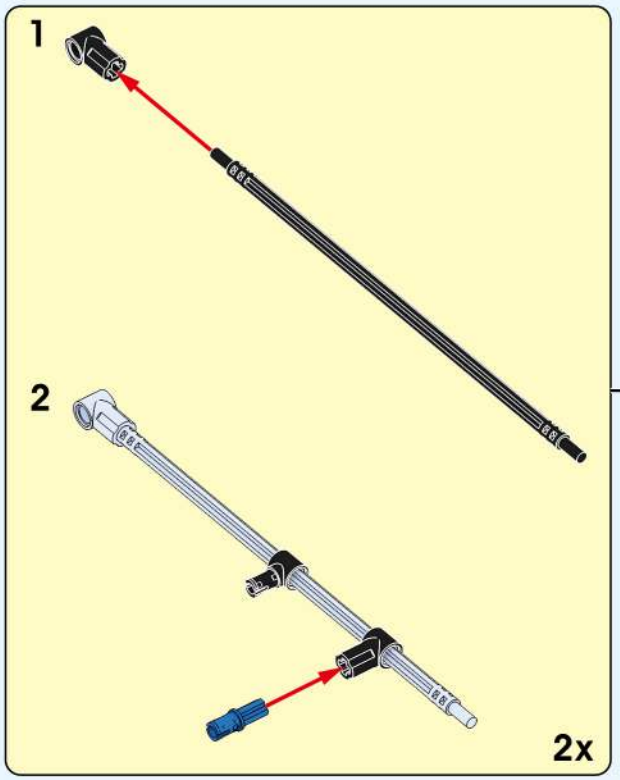

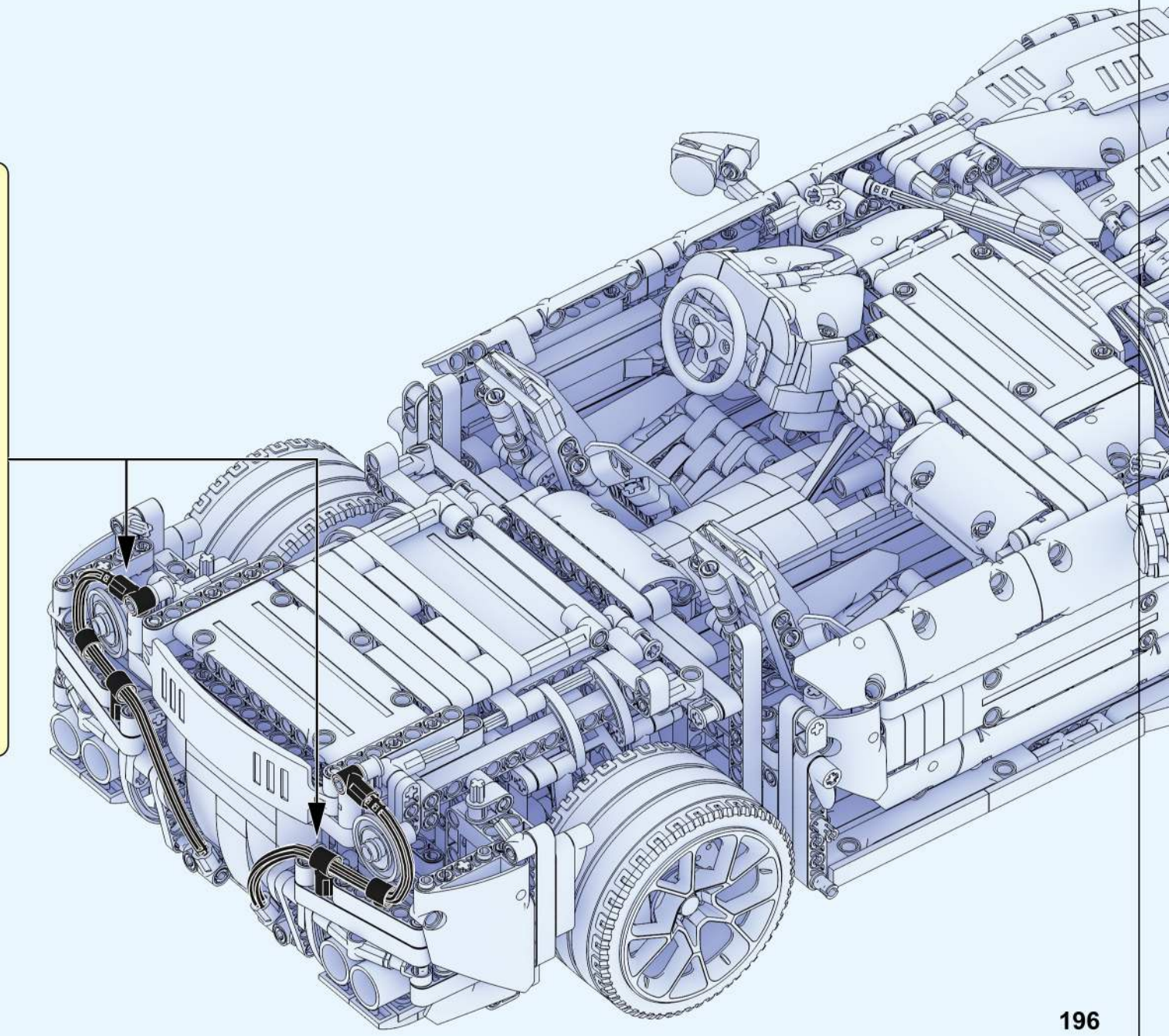

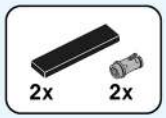

| 421 |

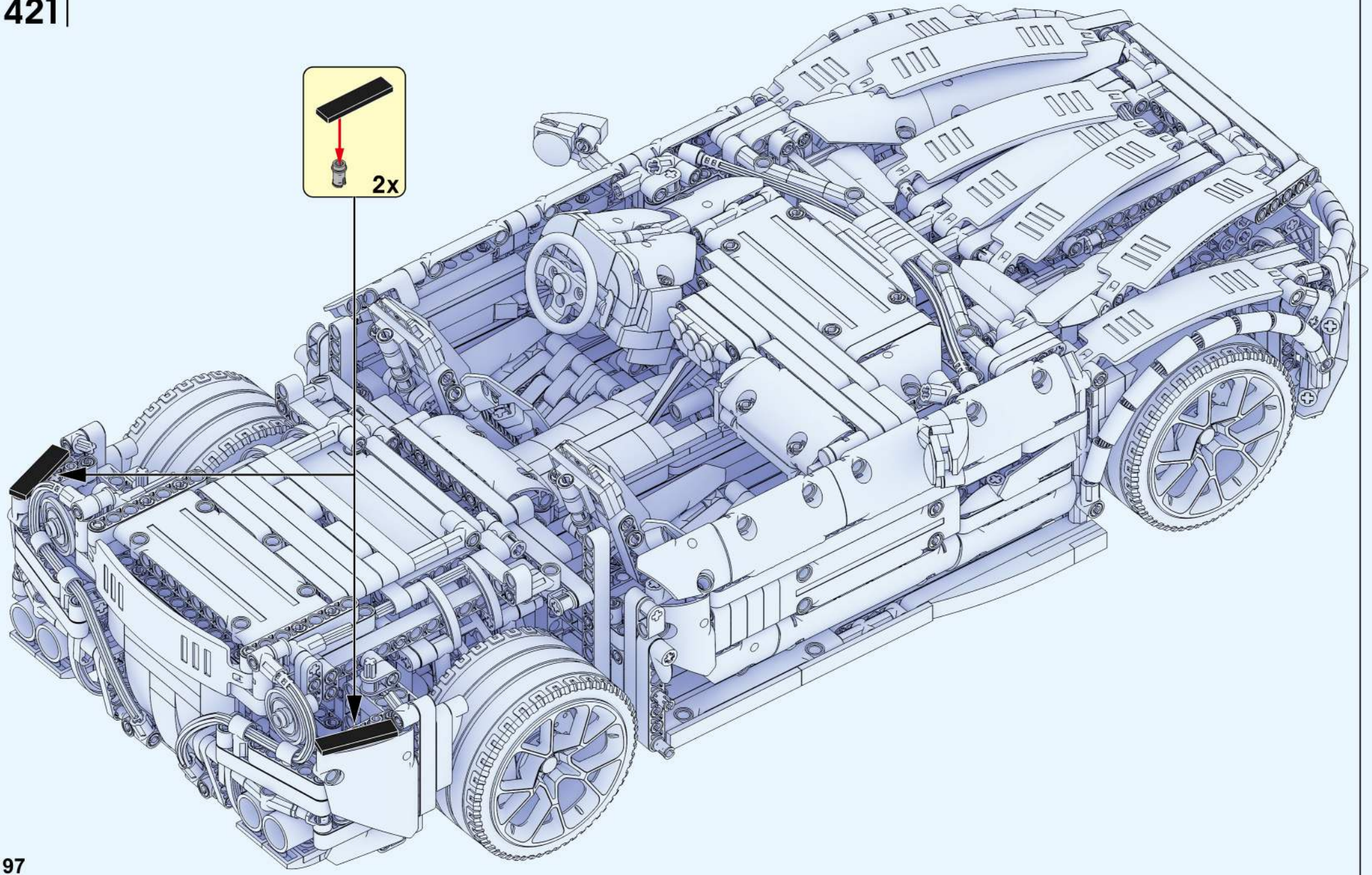

|422|

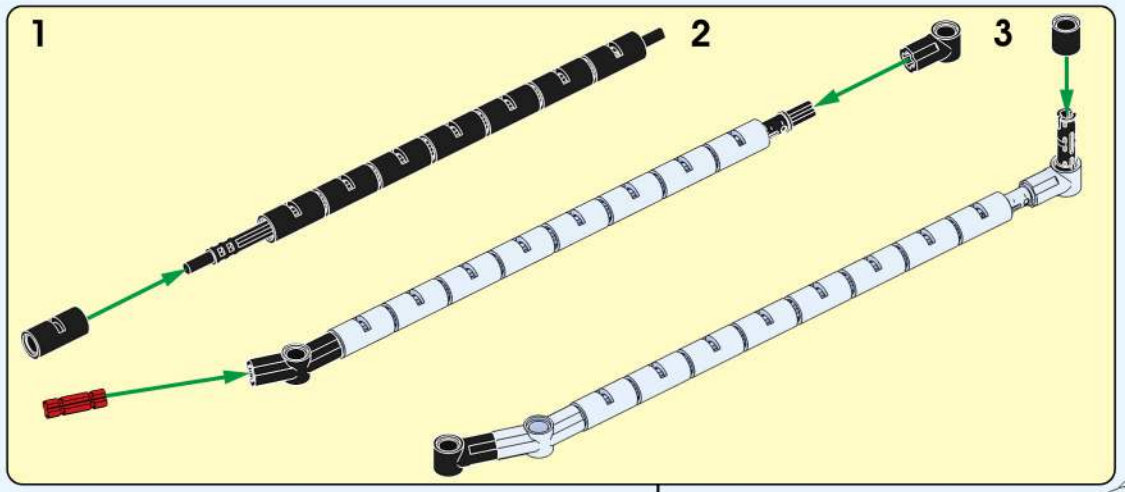

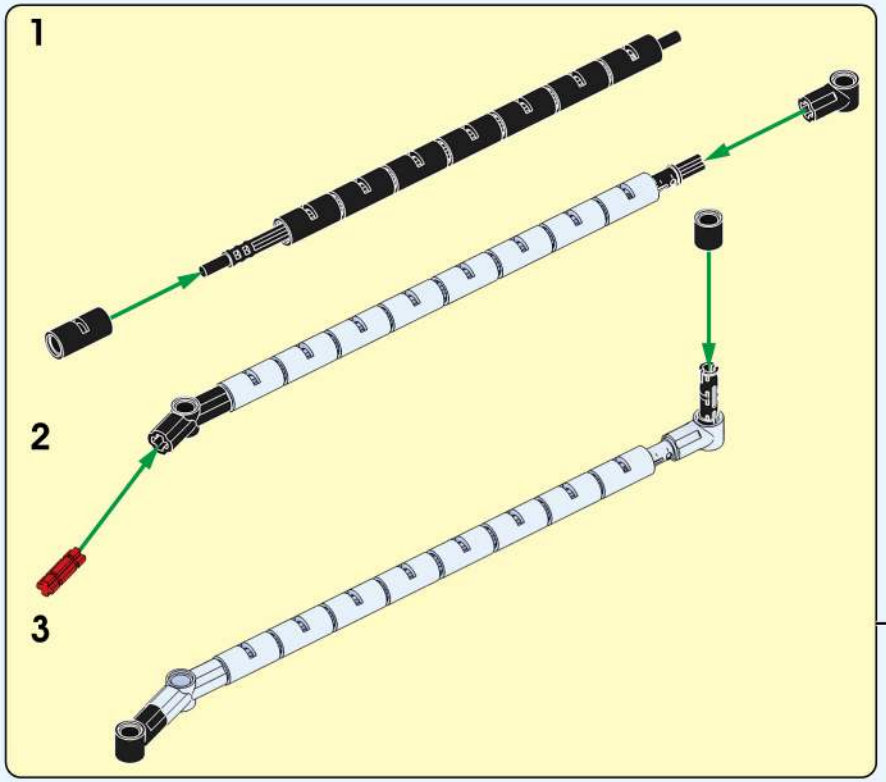

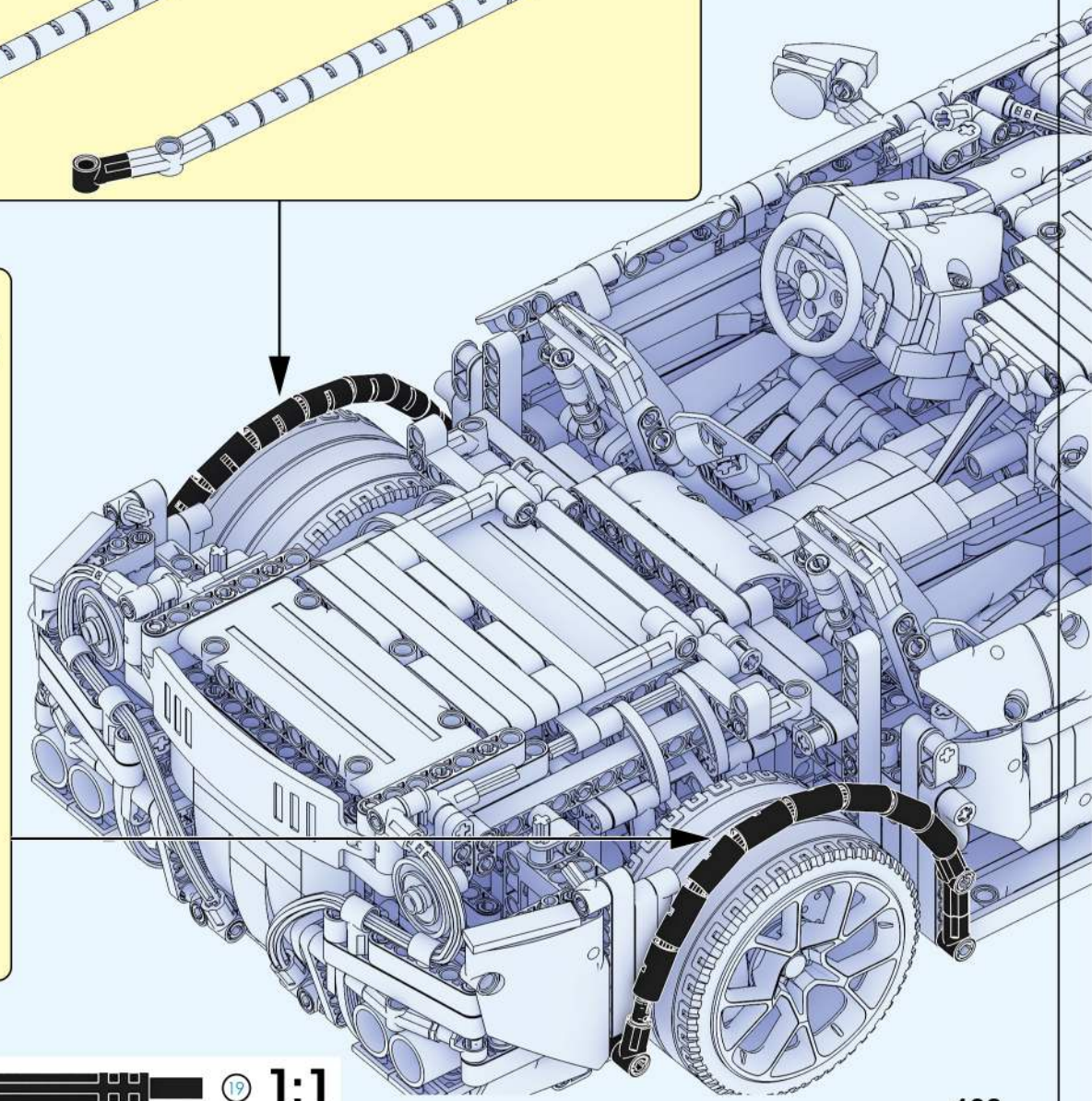

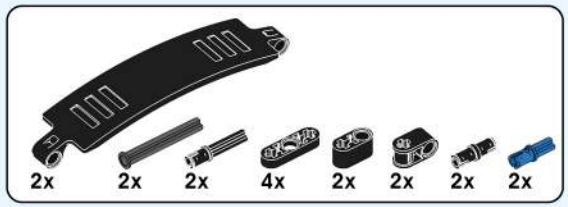

|423|

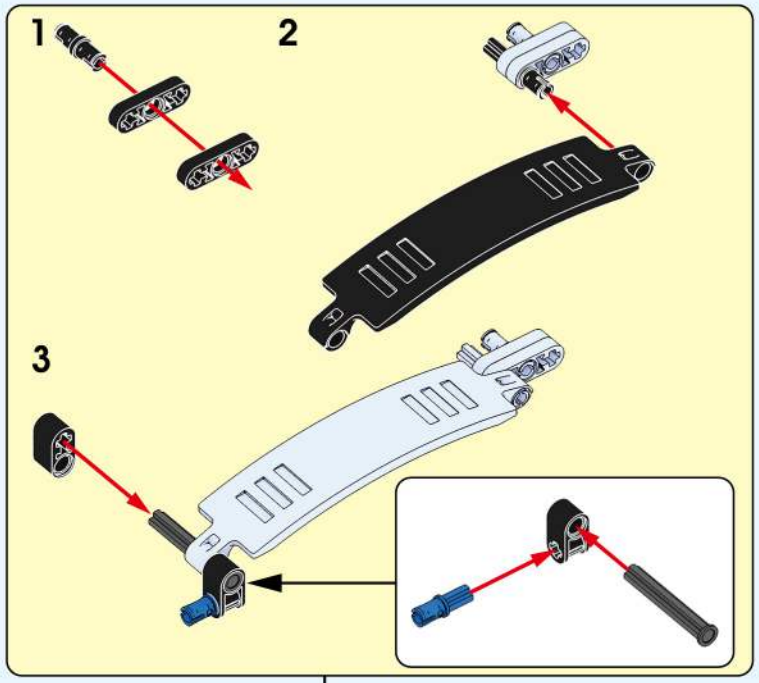

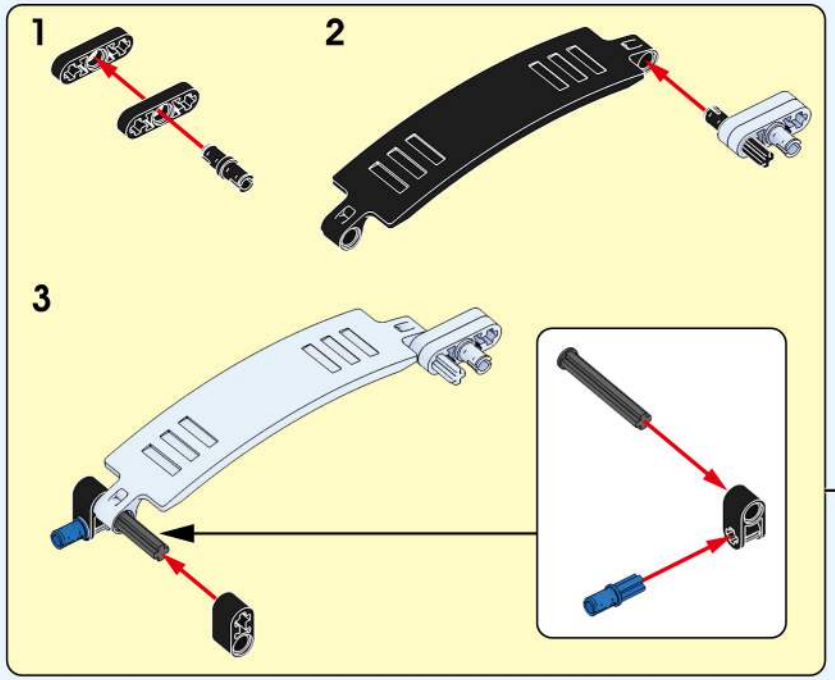

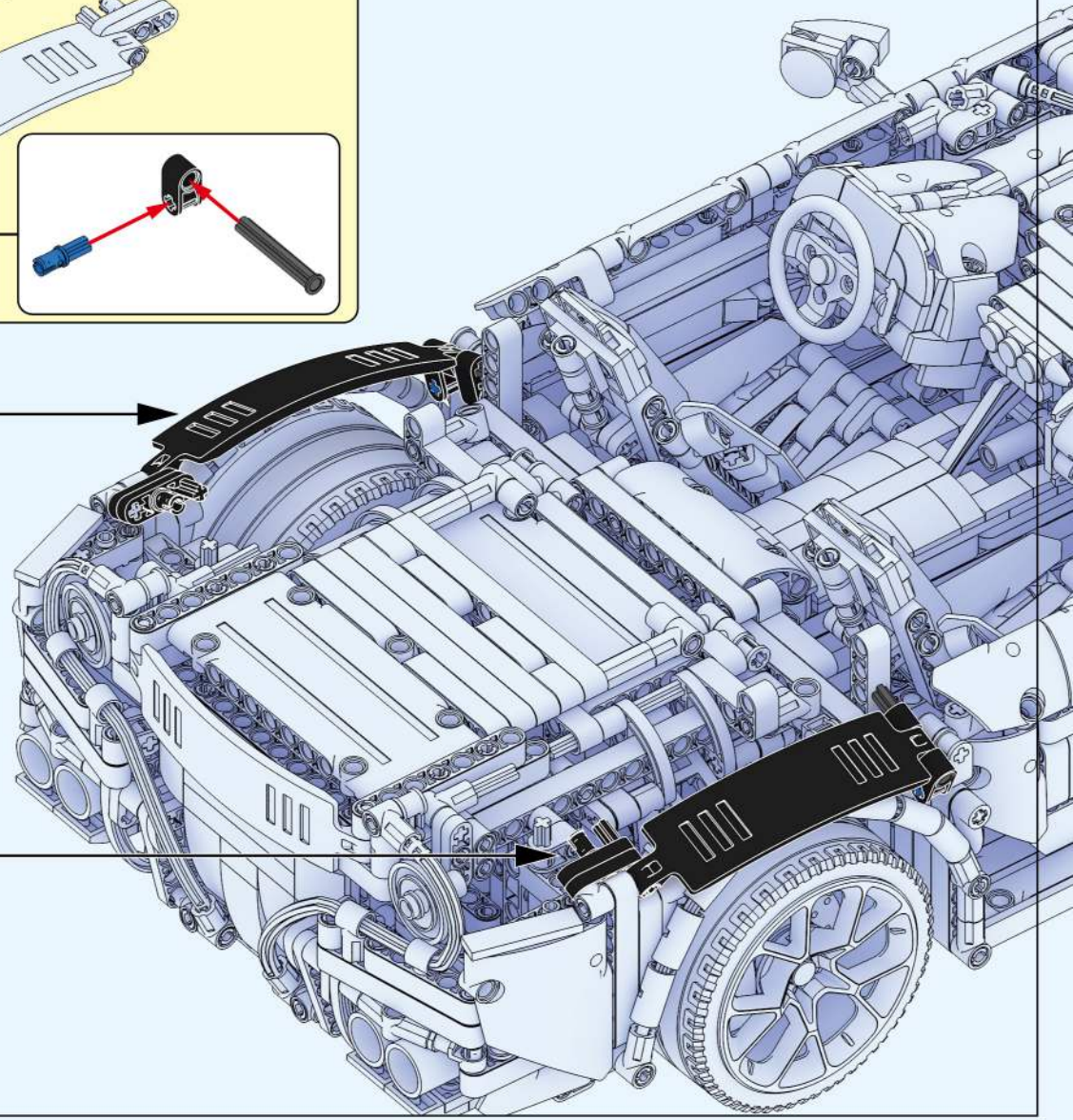

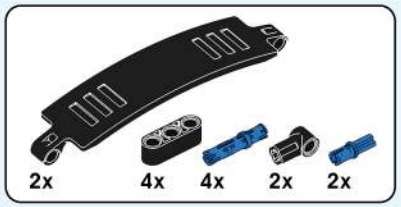

|424|

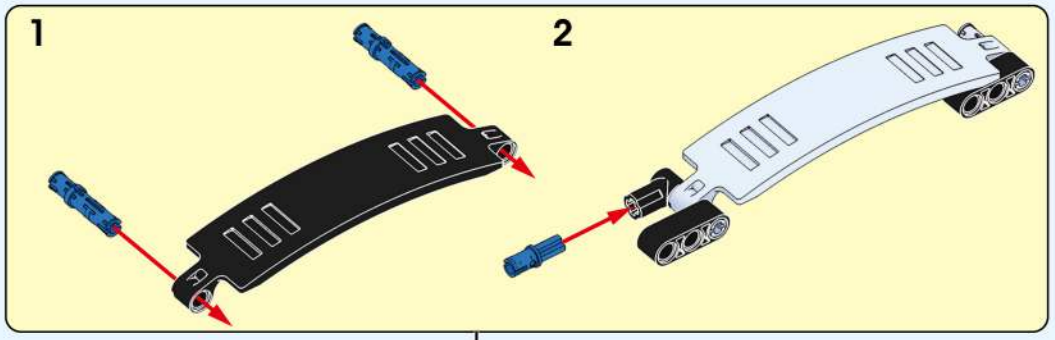

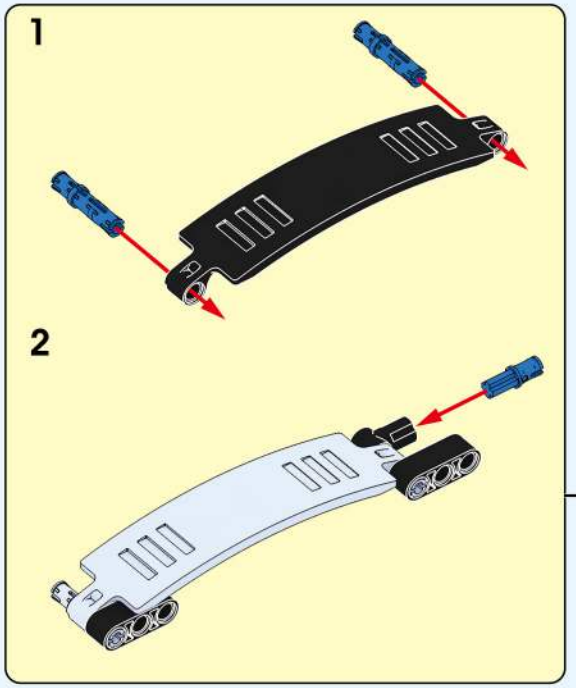

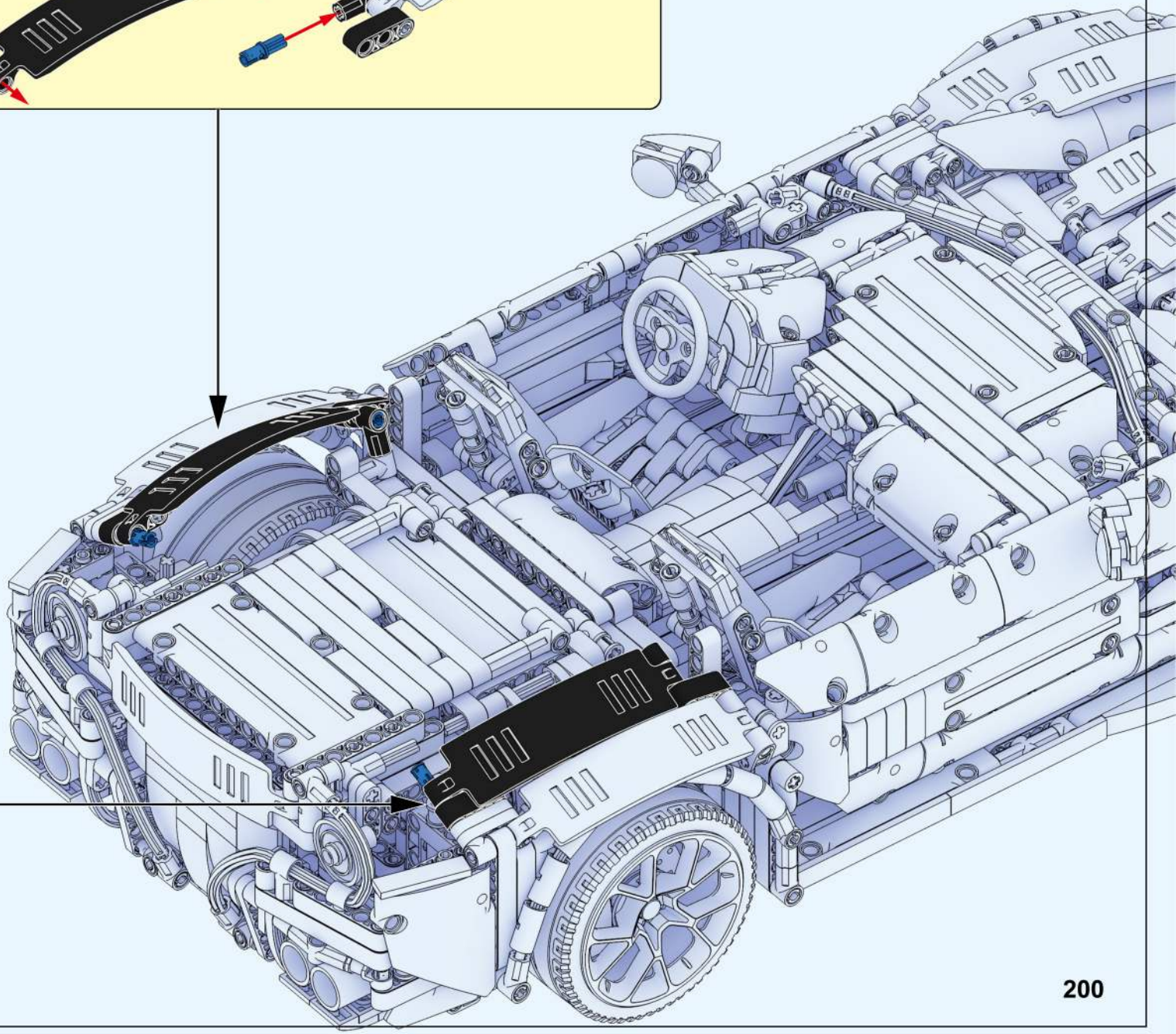

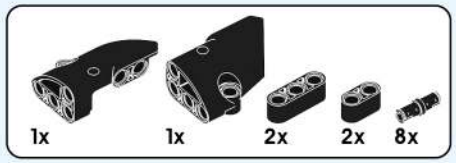

|425|

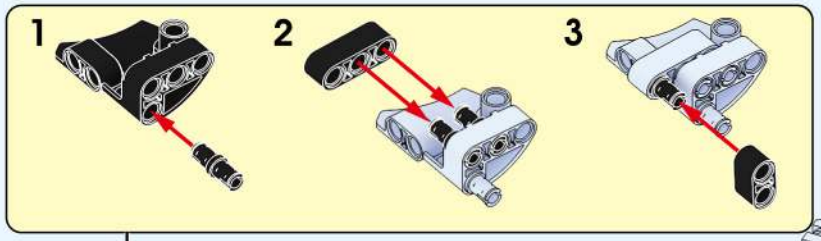

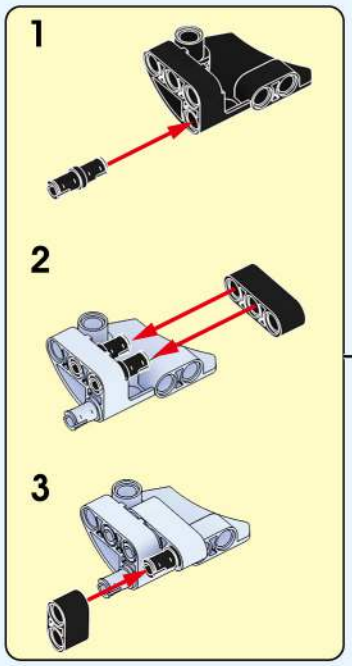

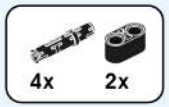

|426|

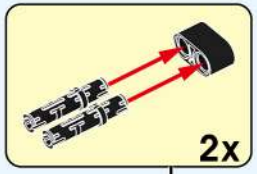

427

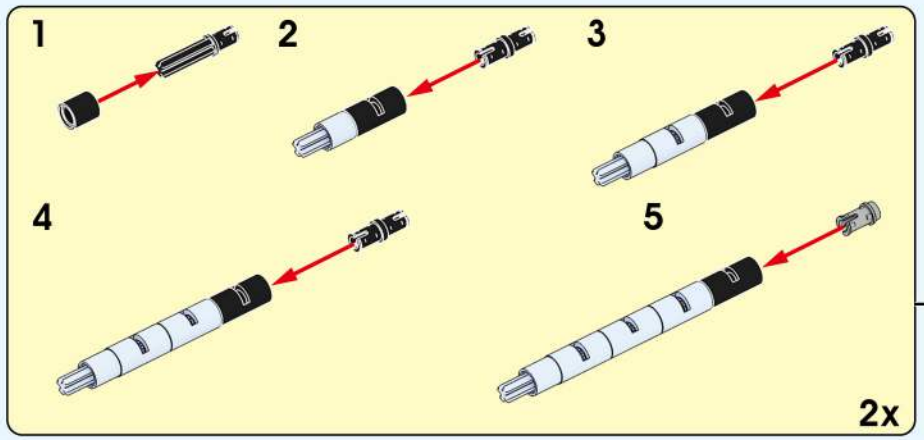

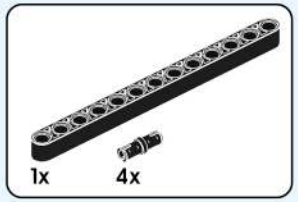

|428|

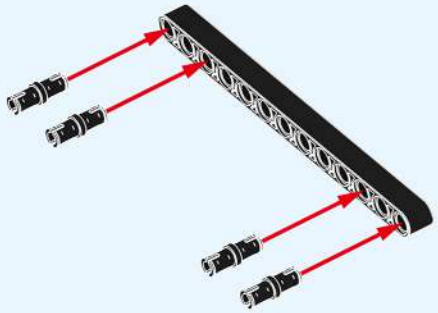

|429|

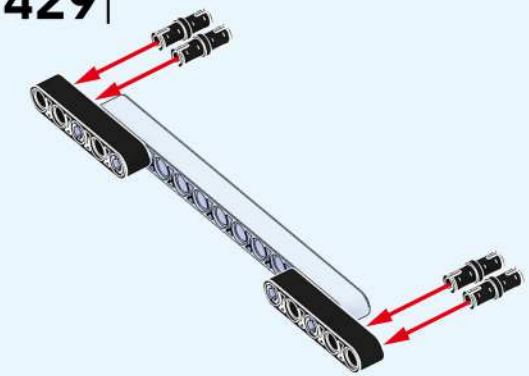

|430|

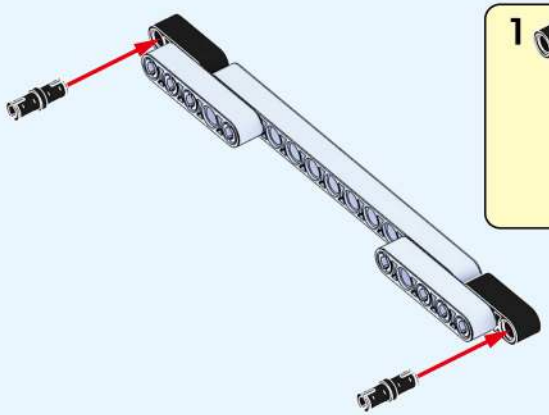

|431|

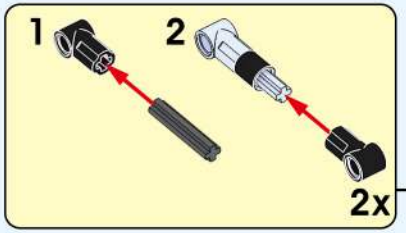

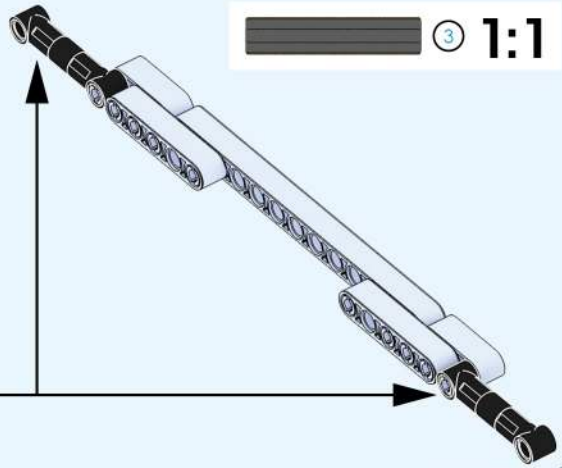

|432|

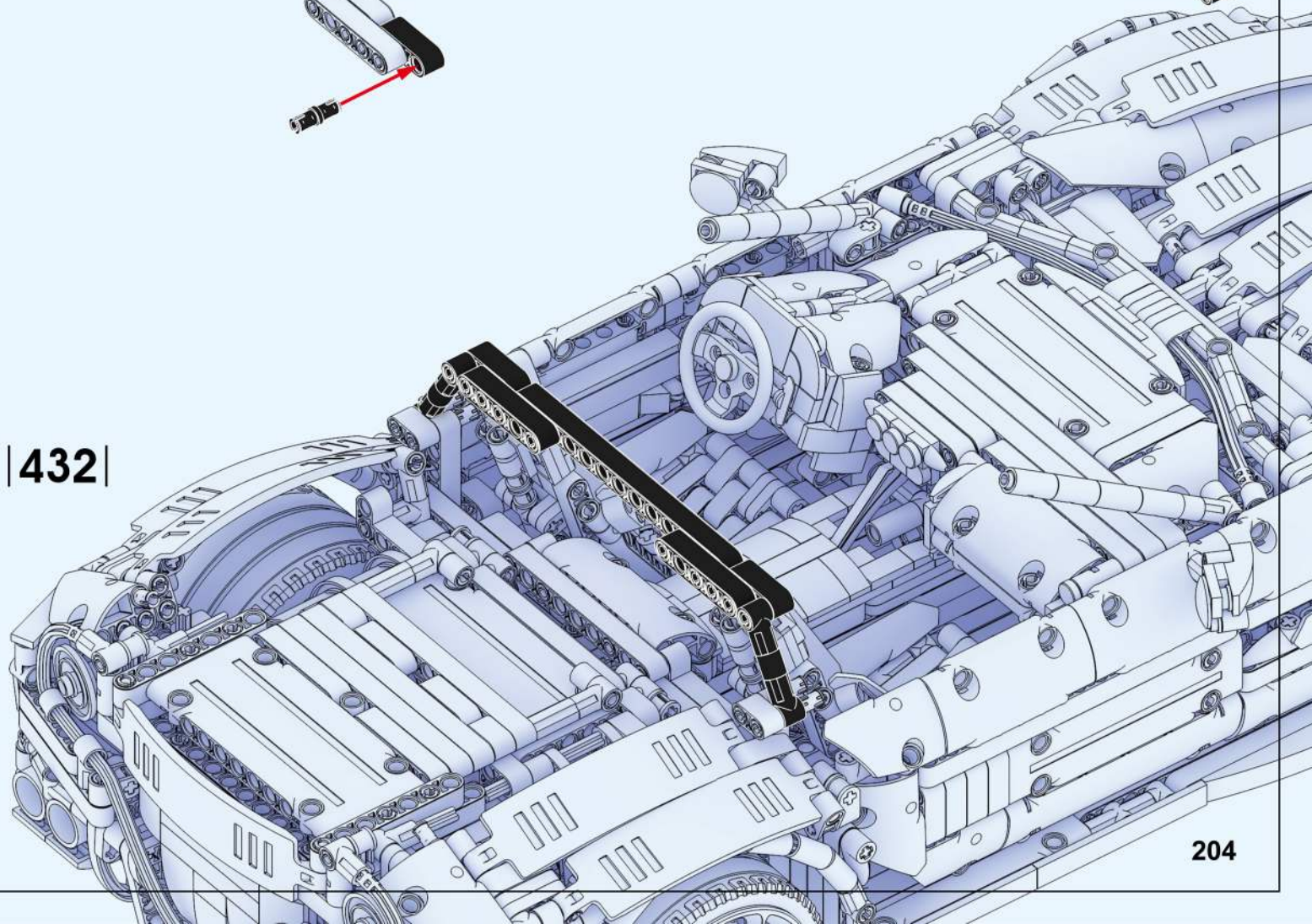

|433|

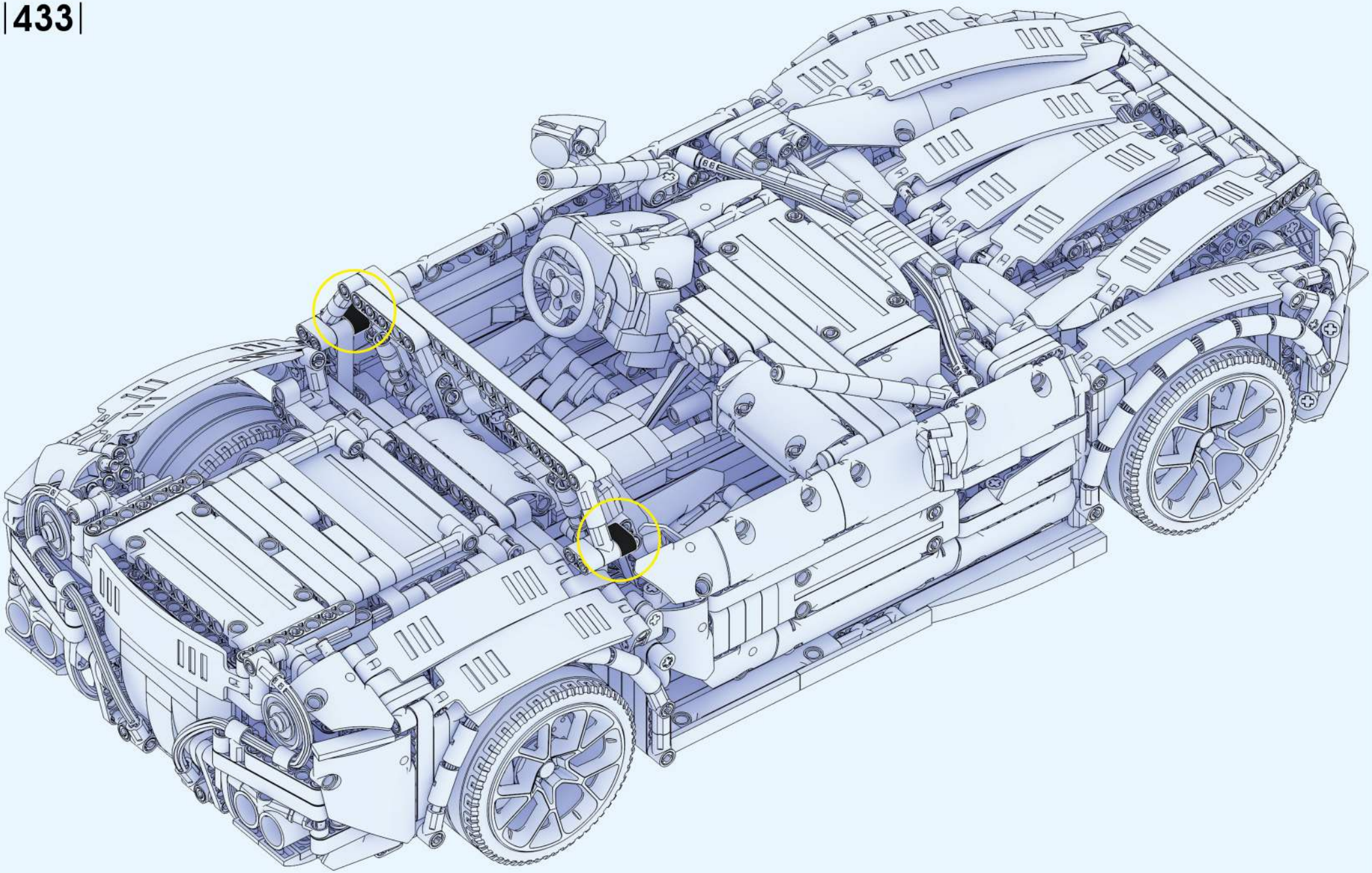

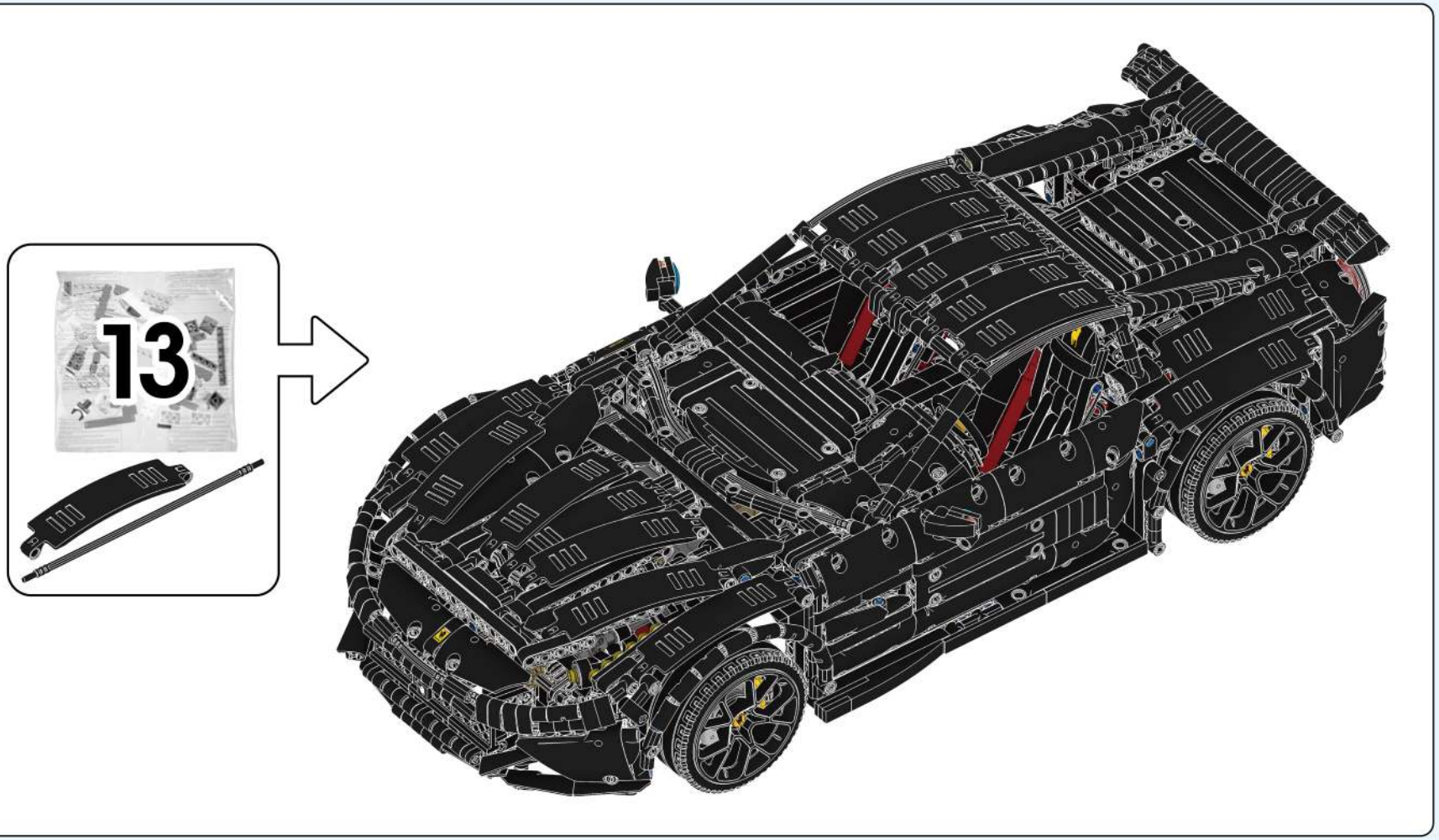
13

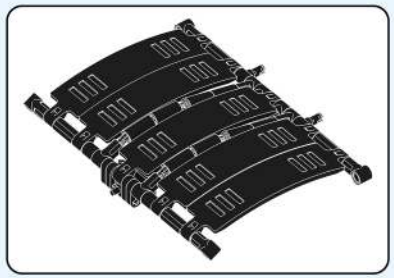

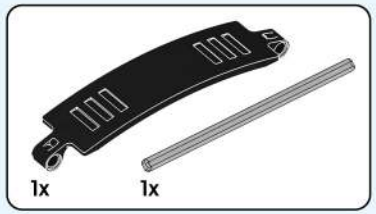

|434|

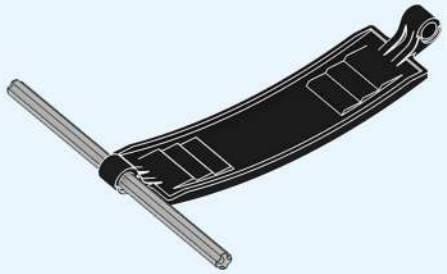

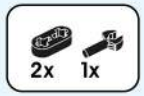

|435|

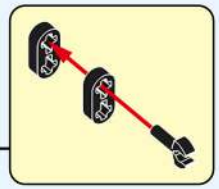

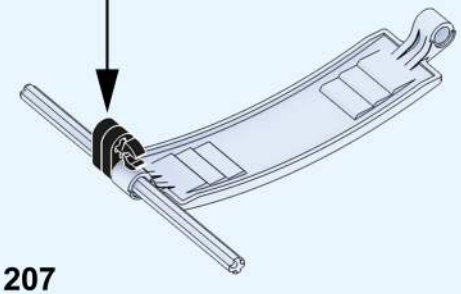

|436|

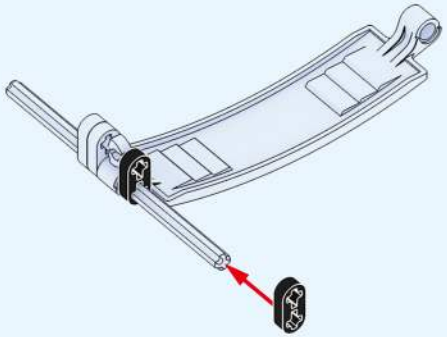

|437|

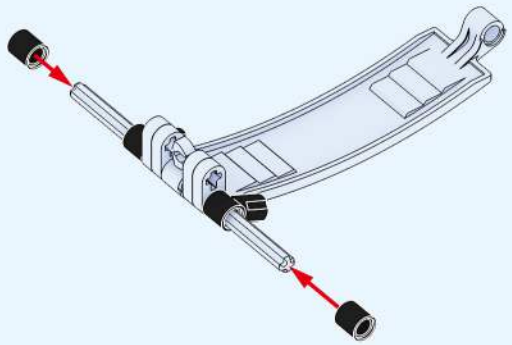

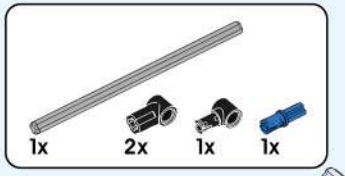

|438|

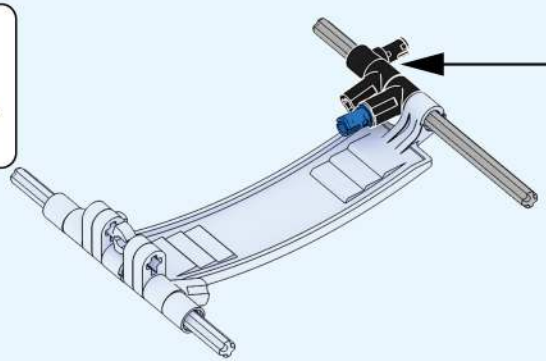

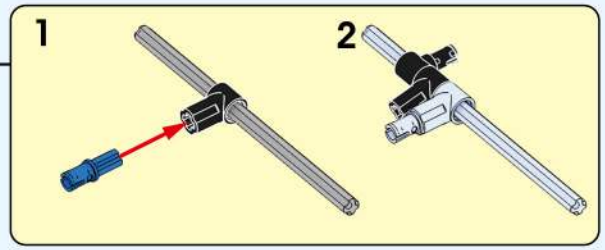

|439|

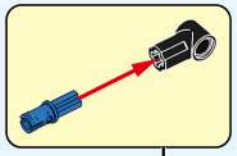

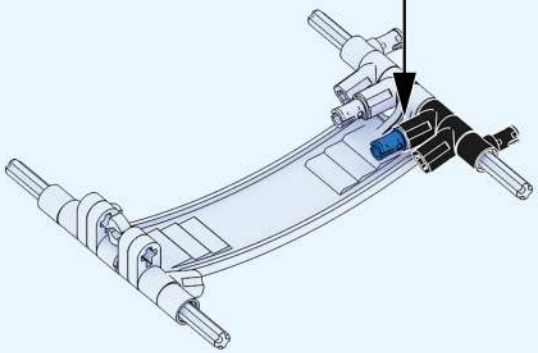

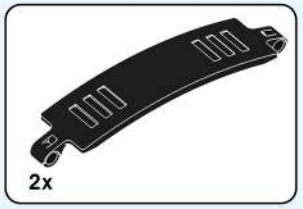

|440|

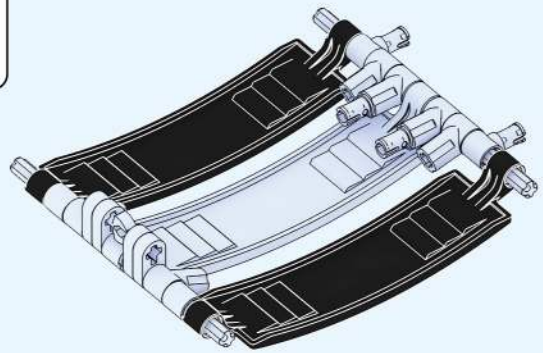

11 1:1

441

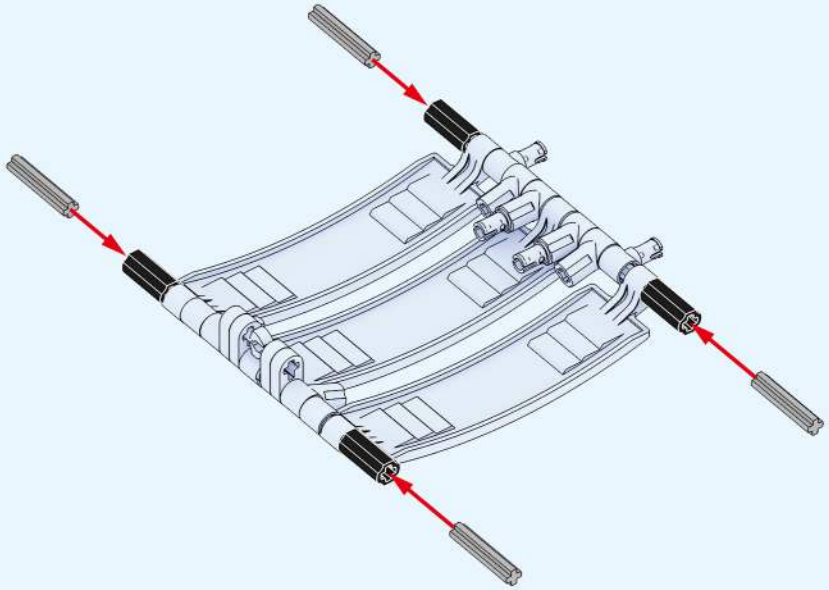

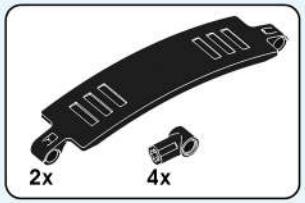

442

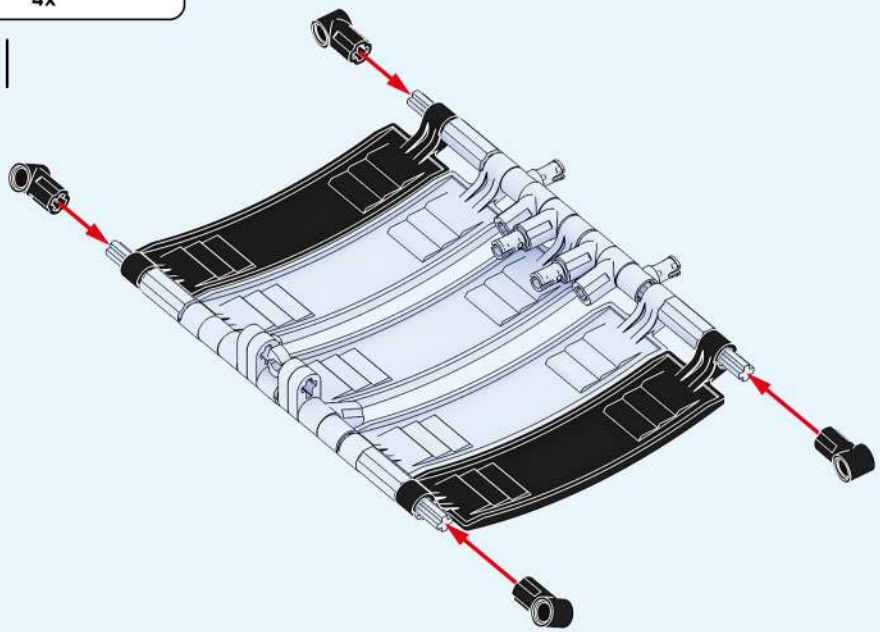

443

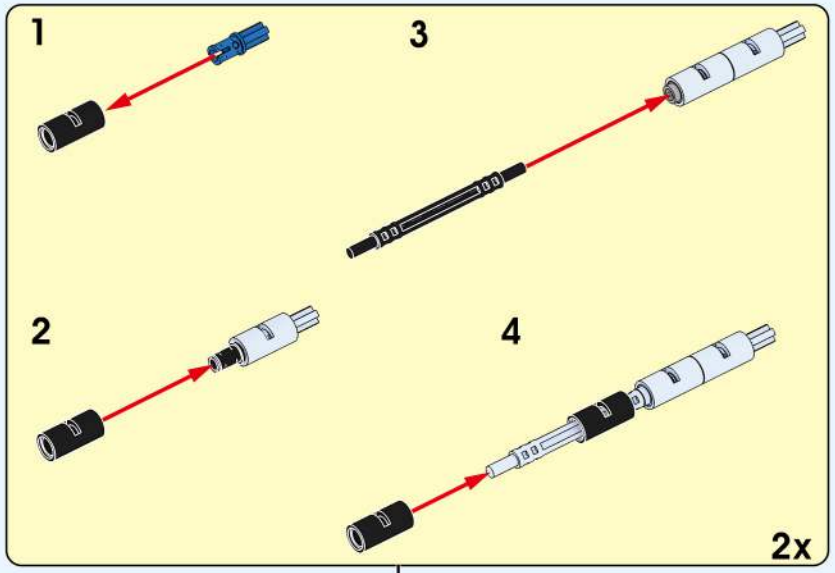

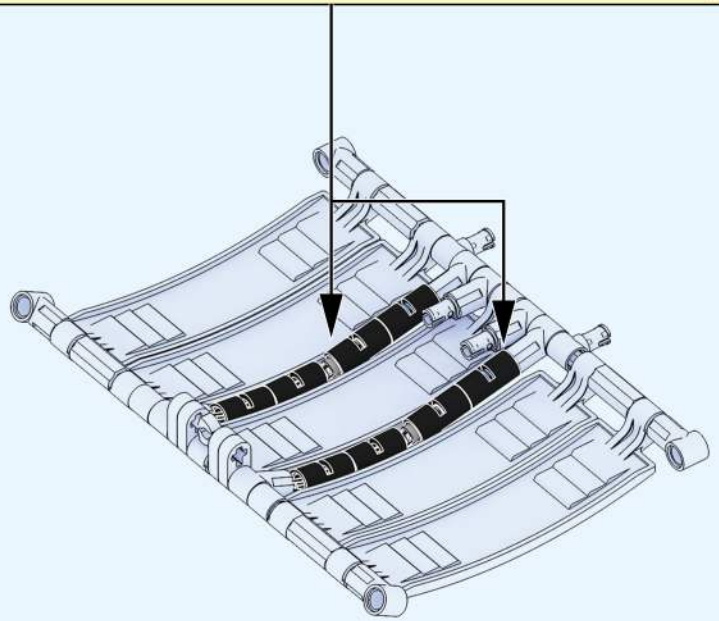

|444|

|445|

|446|

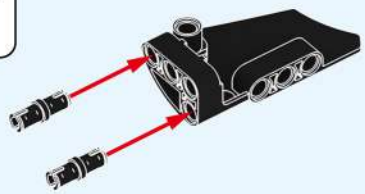

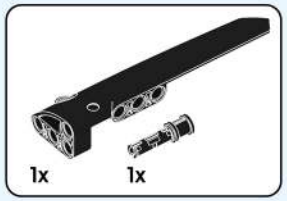

|447|

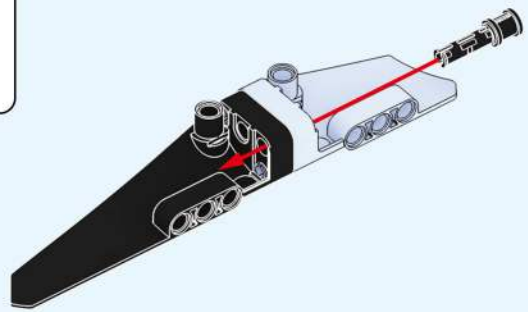

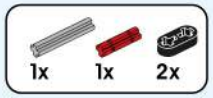

|448|

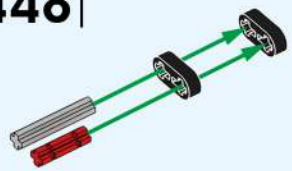

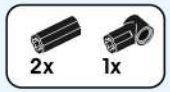

|449|

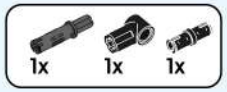

|450|

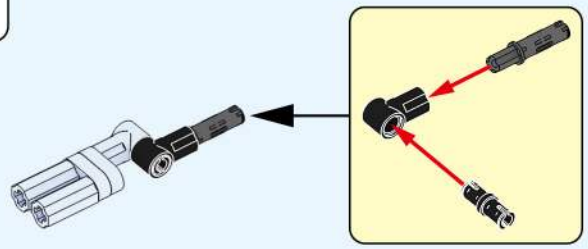

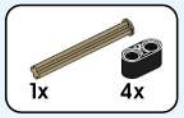

|451|

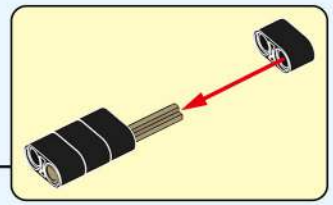

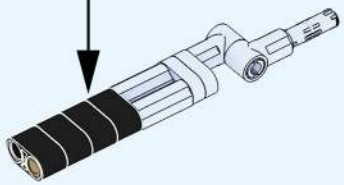

|452|

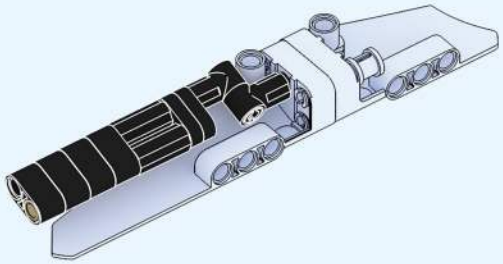

|453|

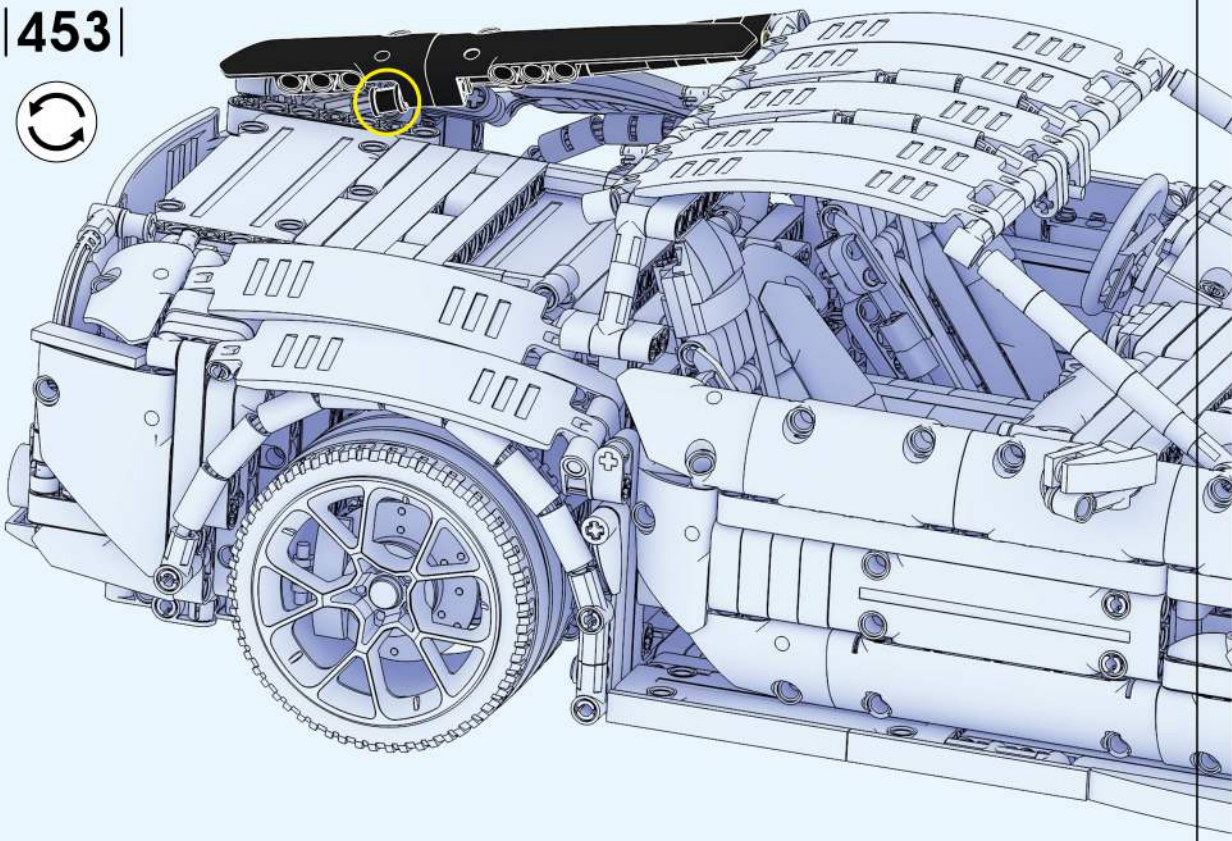

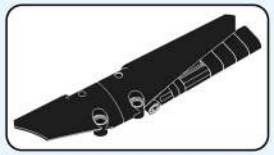

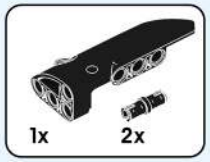

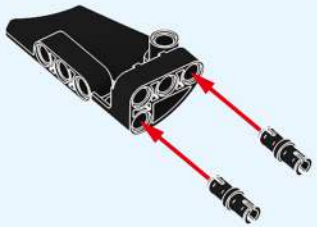

|454|

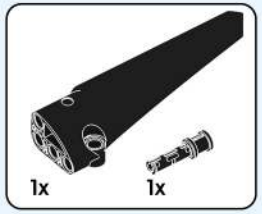

|455|

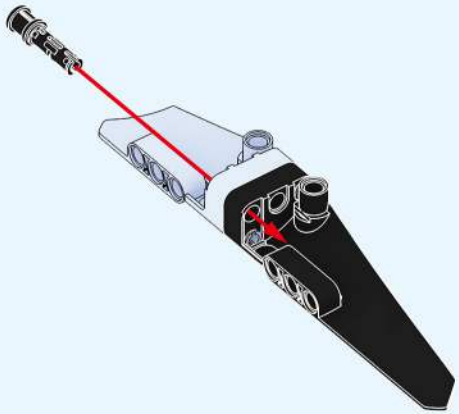

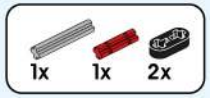

|456|

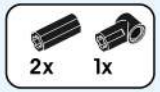

|457|

|458|

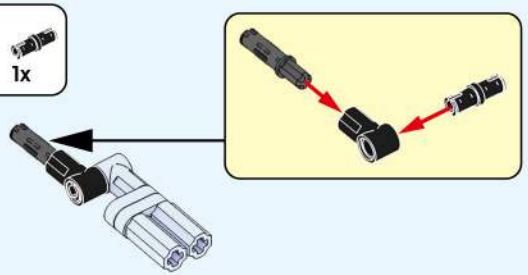

|459|

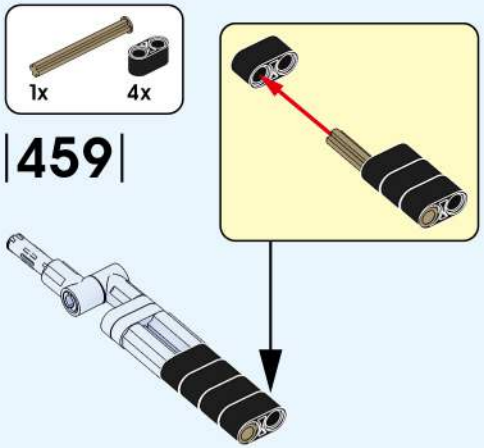

|460|

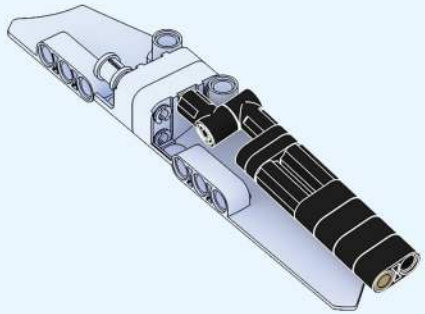

1:1

|461|

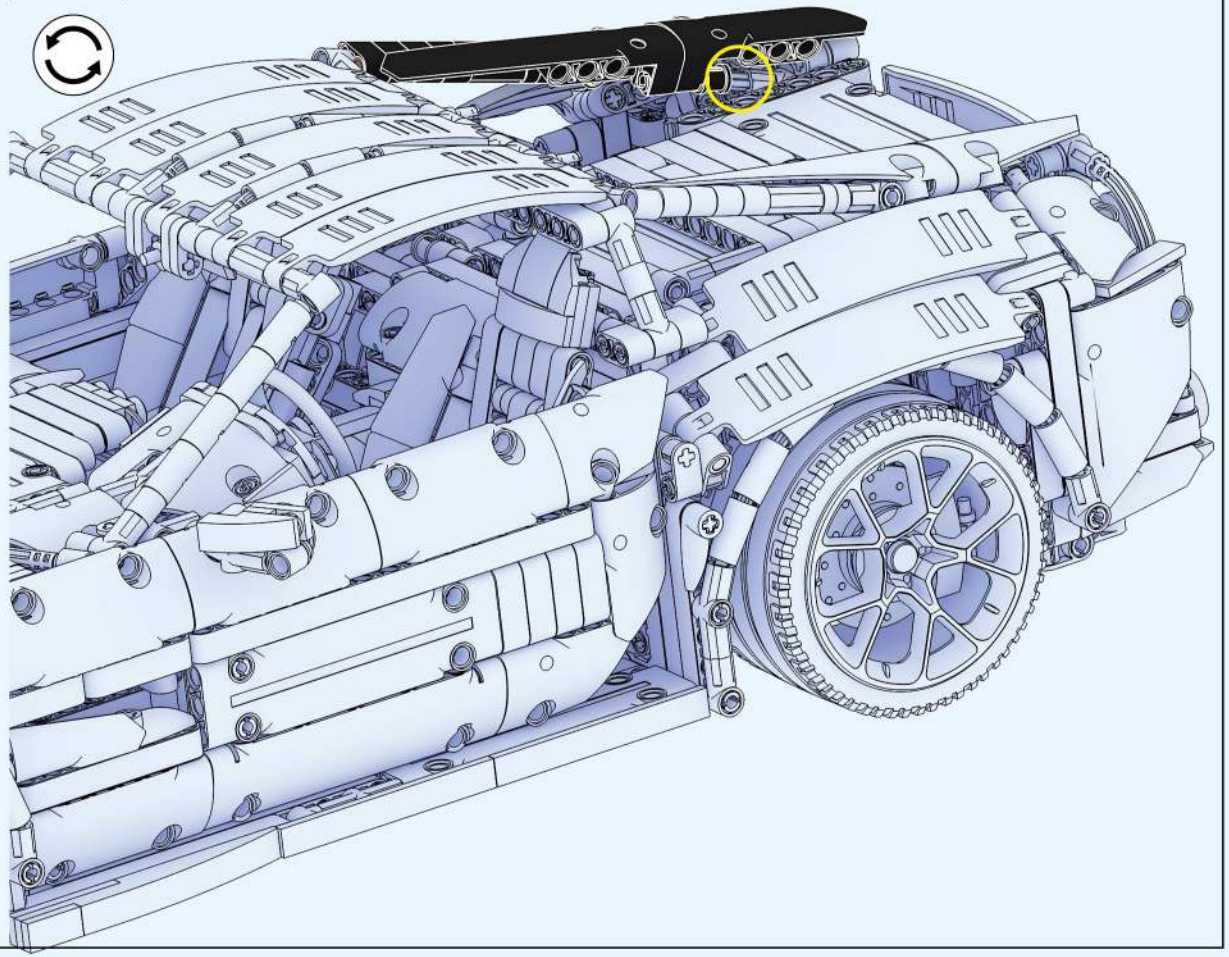

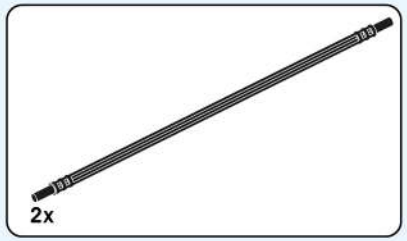

|462|

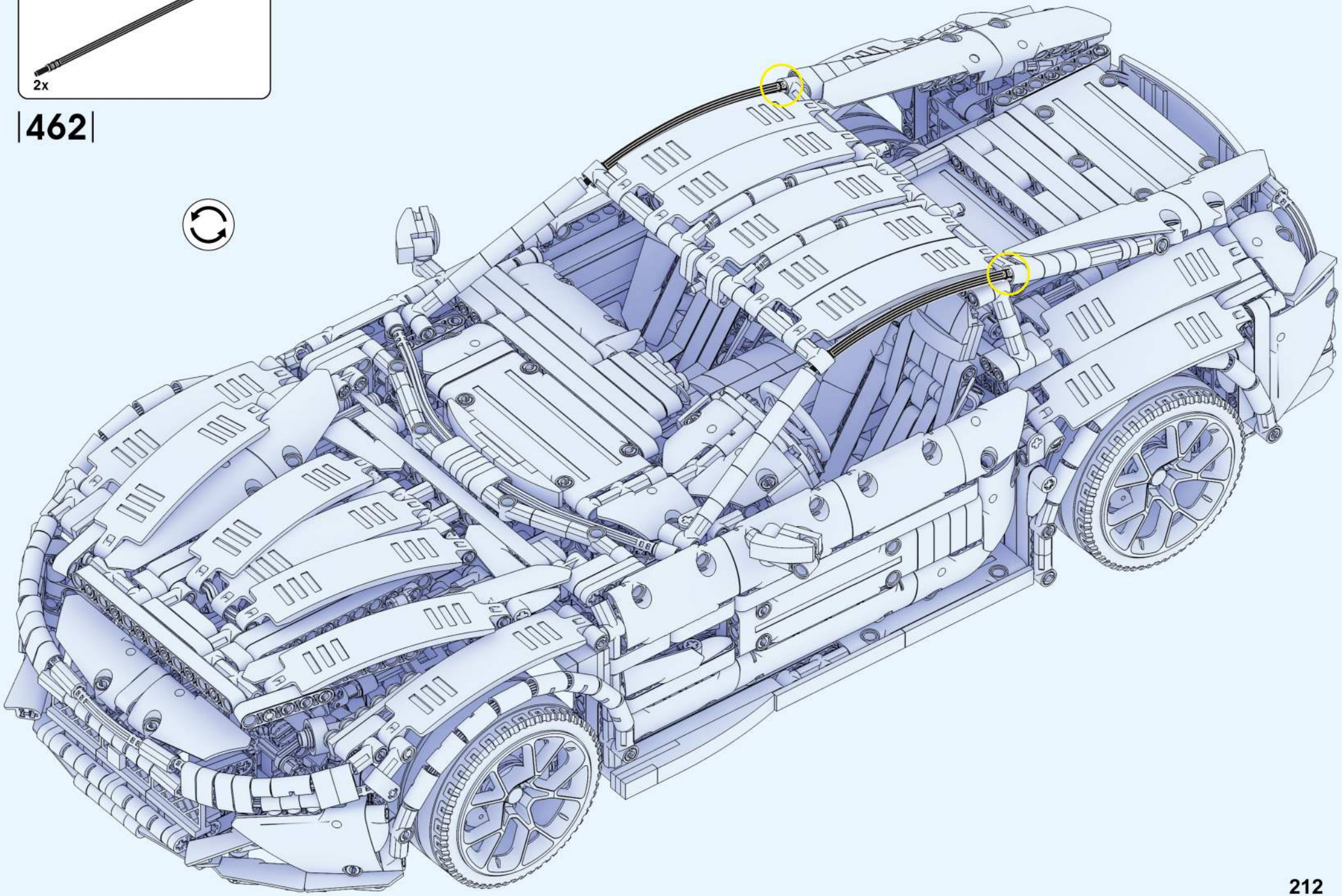

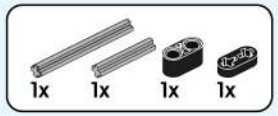

|463|

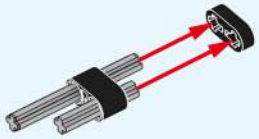

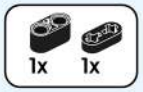

|464|

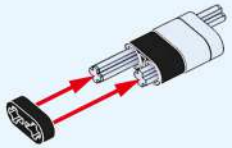

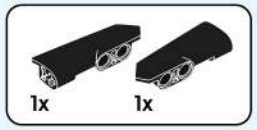

|465|

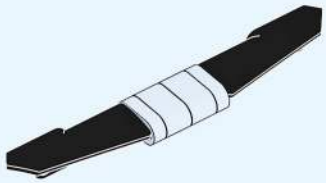

|466|

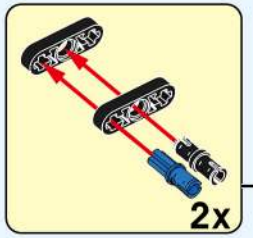

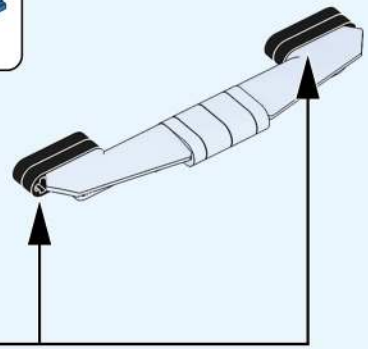

|467|

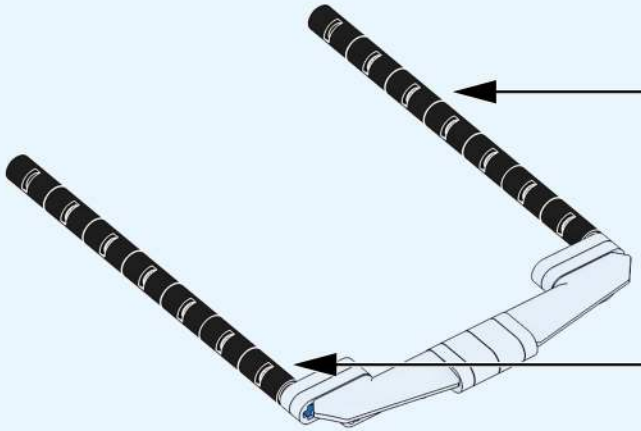

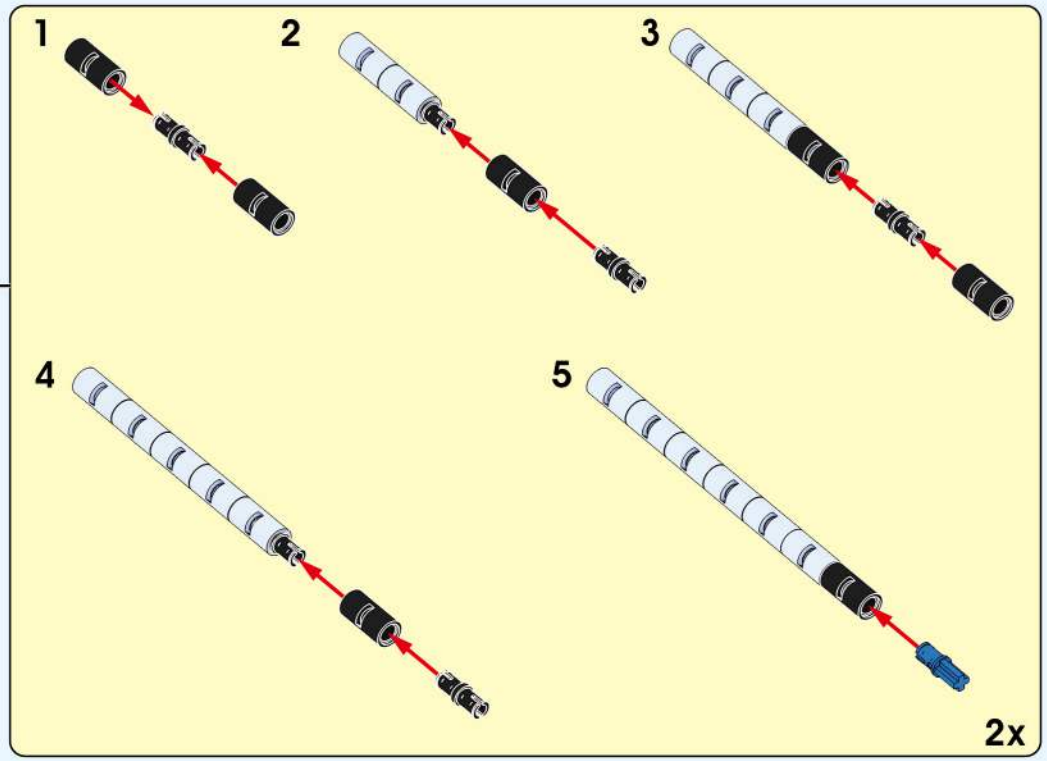

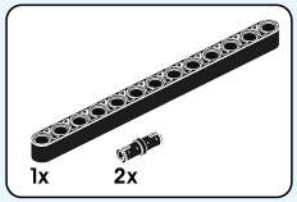

|468|

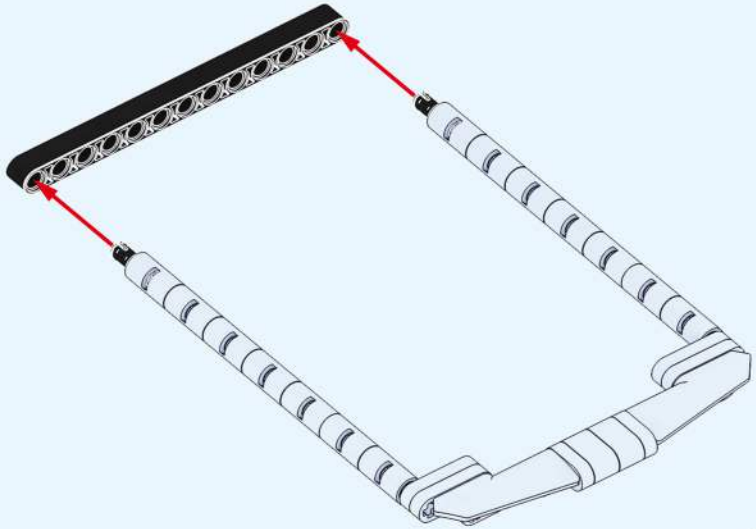

|469|

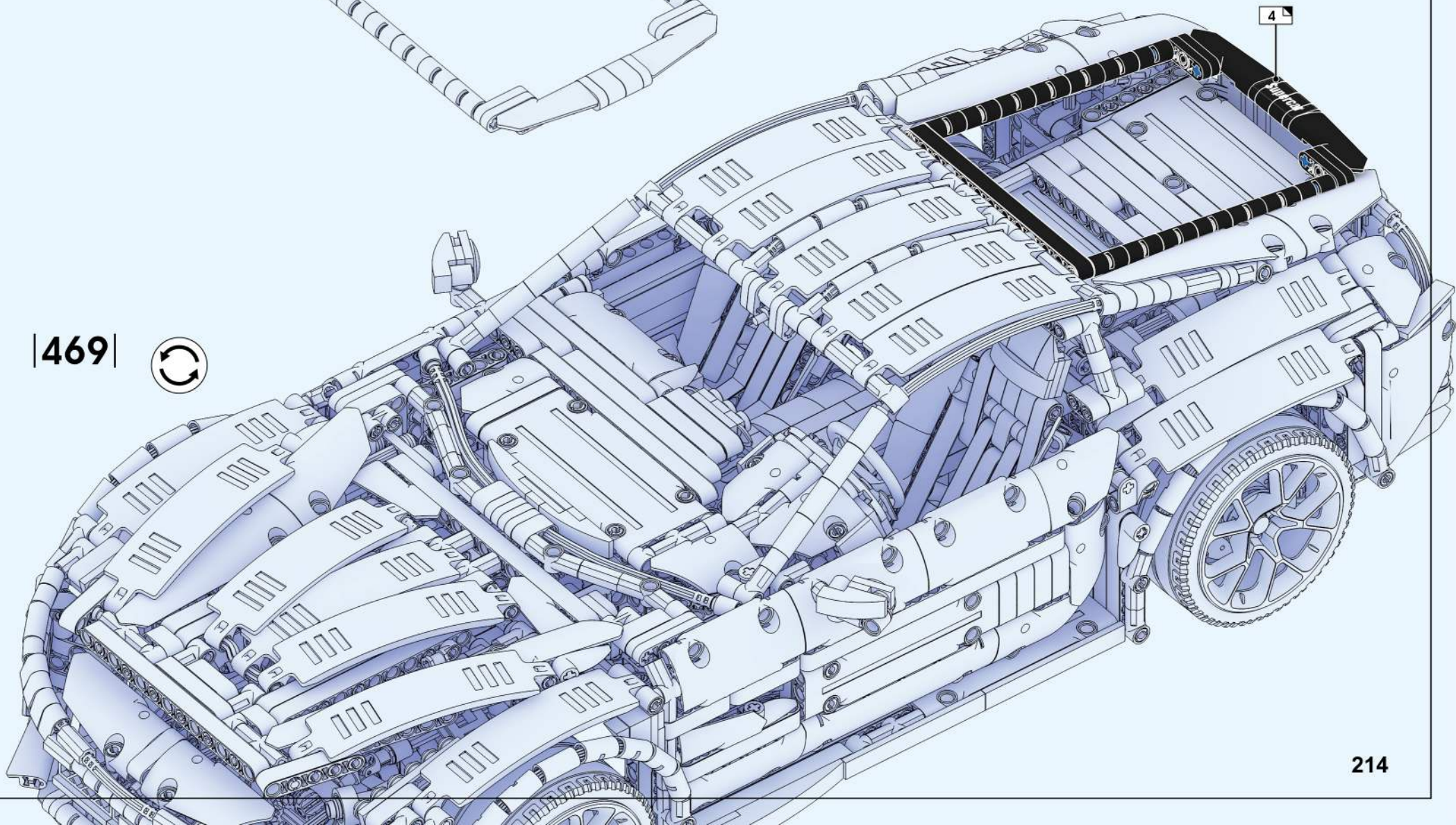

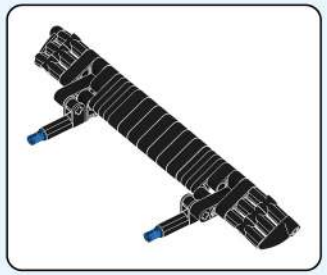

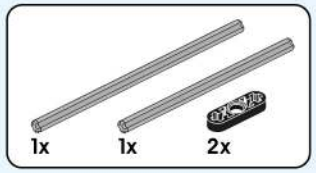

|470|

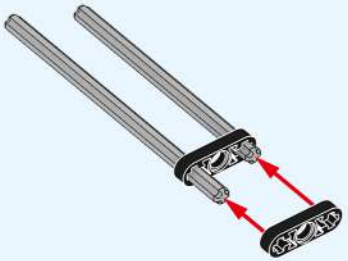

|471|

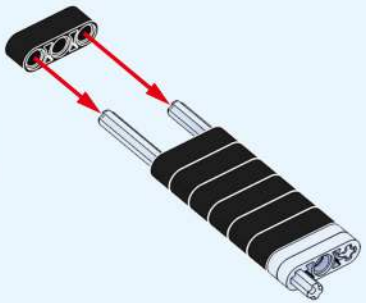

|472|

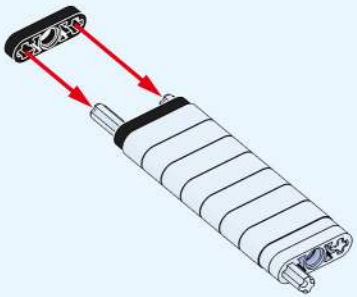

|473|

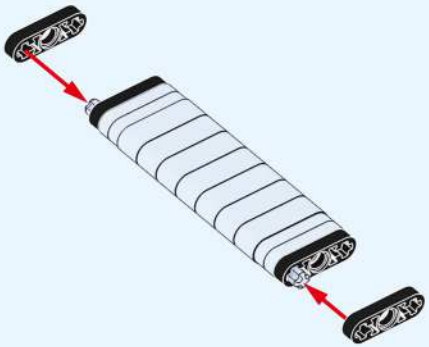

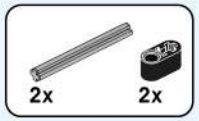

|474|

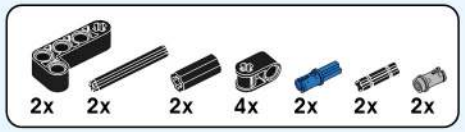

|475|

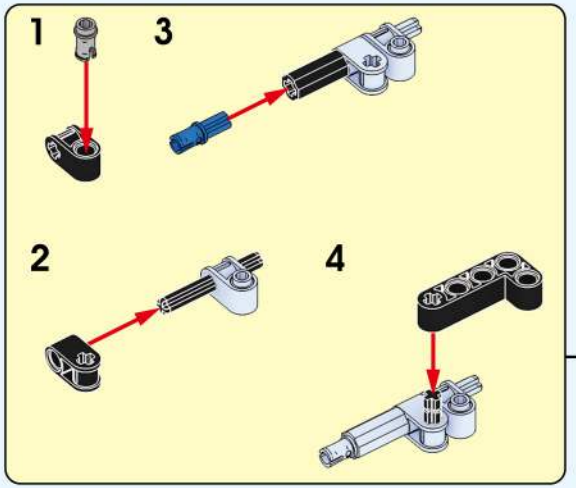

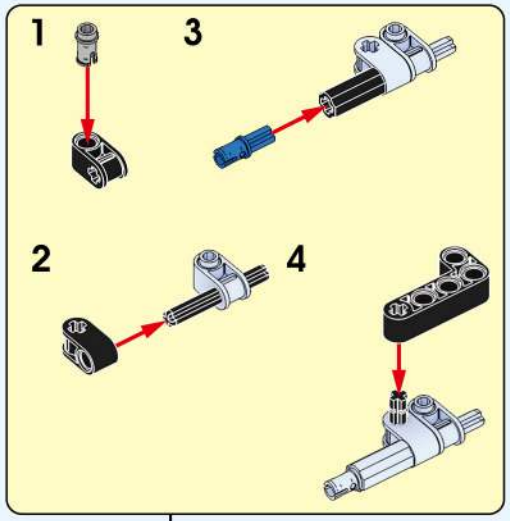

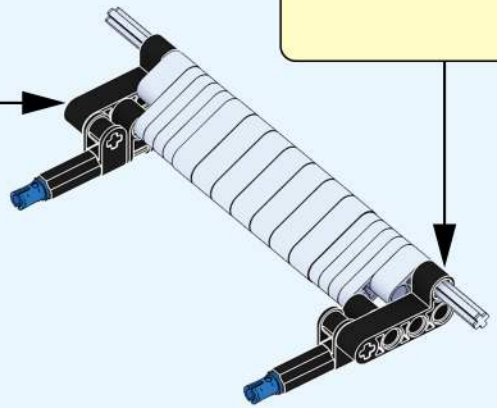

④ 1:1

⑨ 1:1

⑤ 1:1

⑪ 1:1

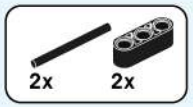

476

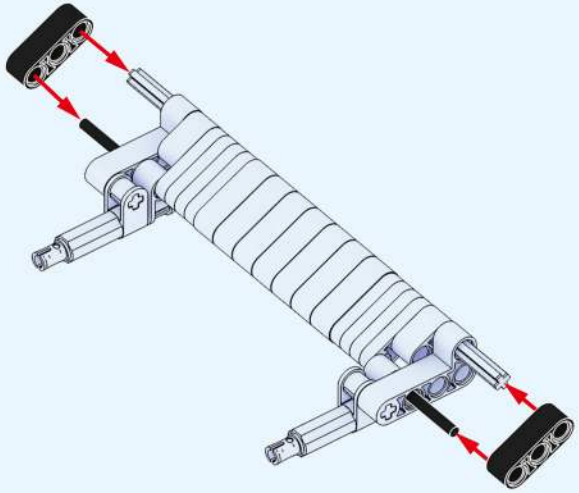

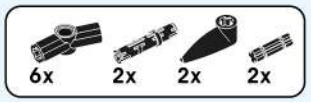

477

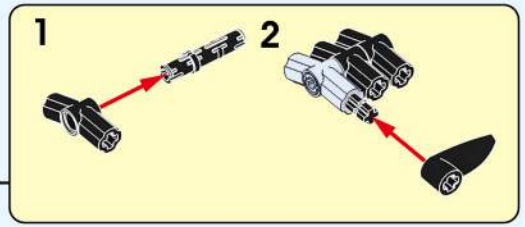

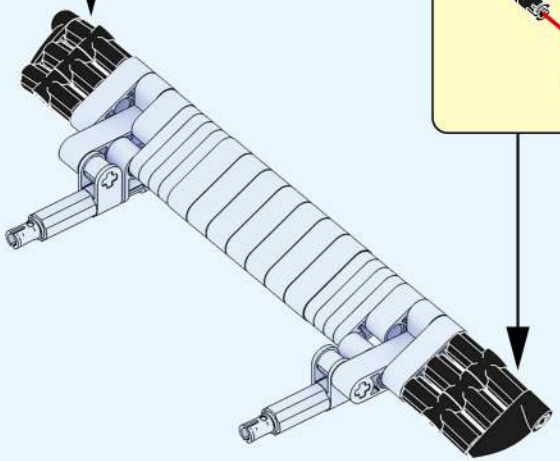

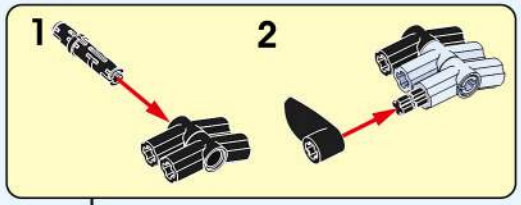

478

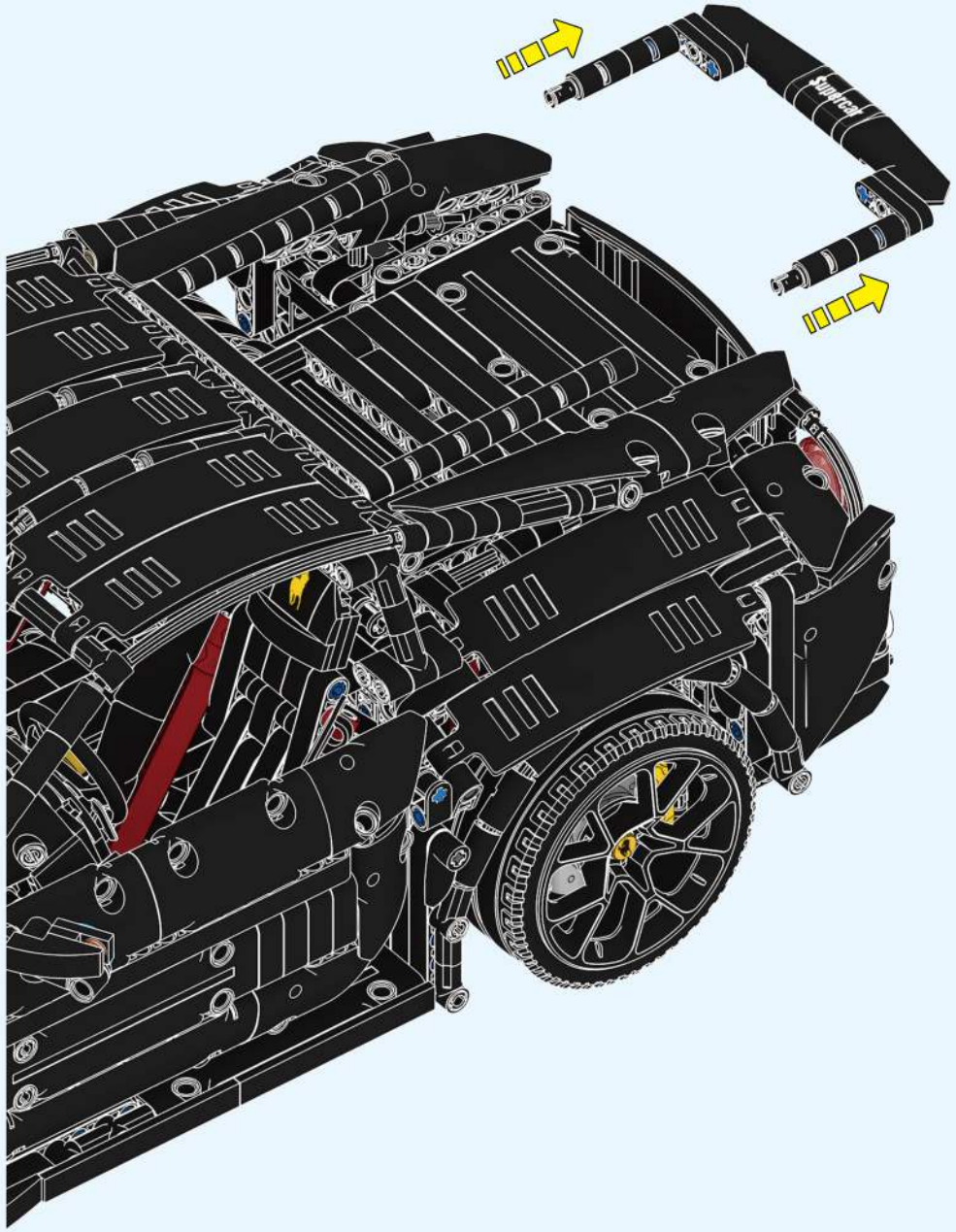

|479|

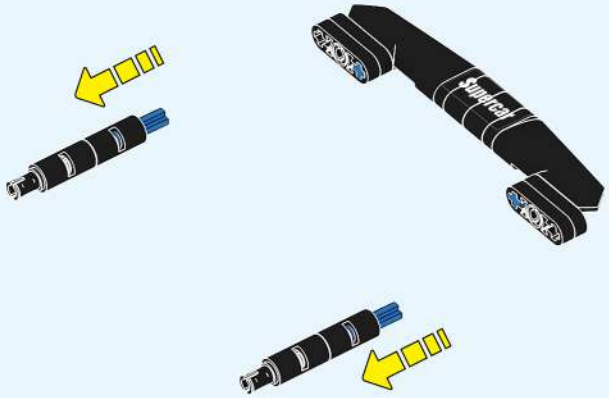

|480|

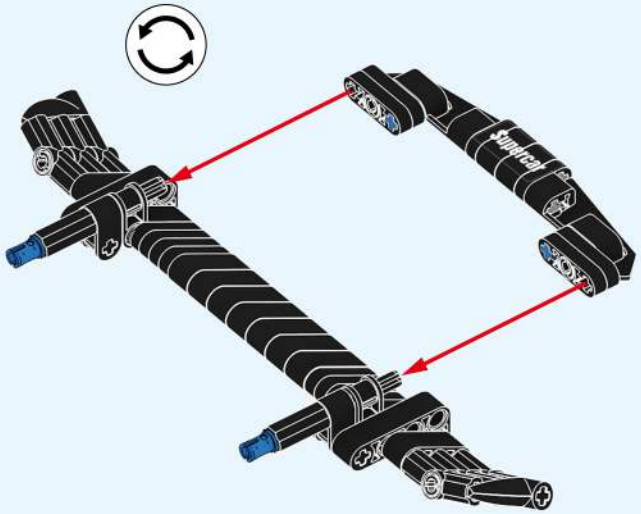

|481|

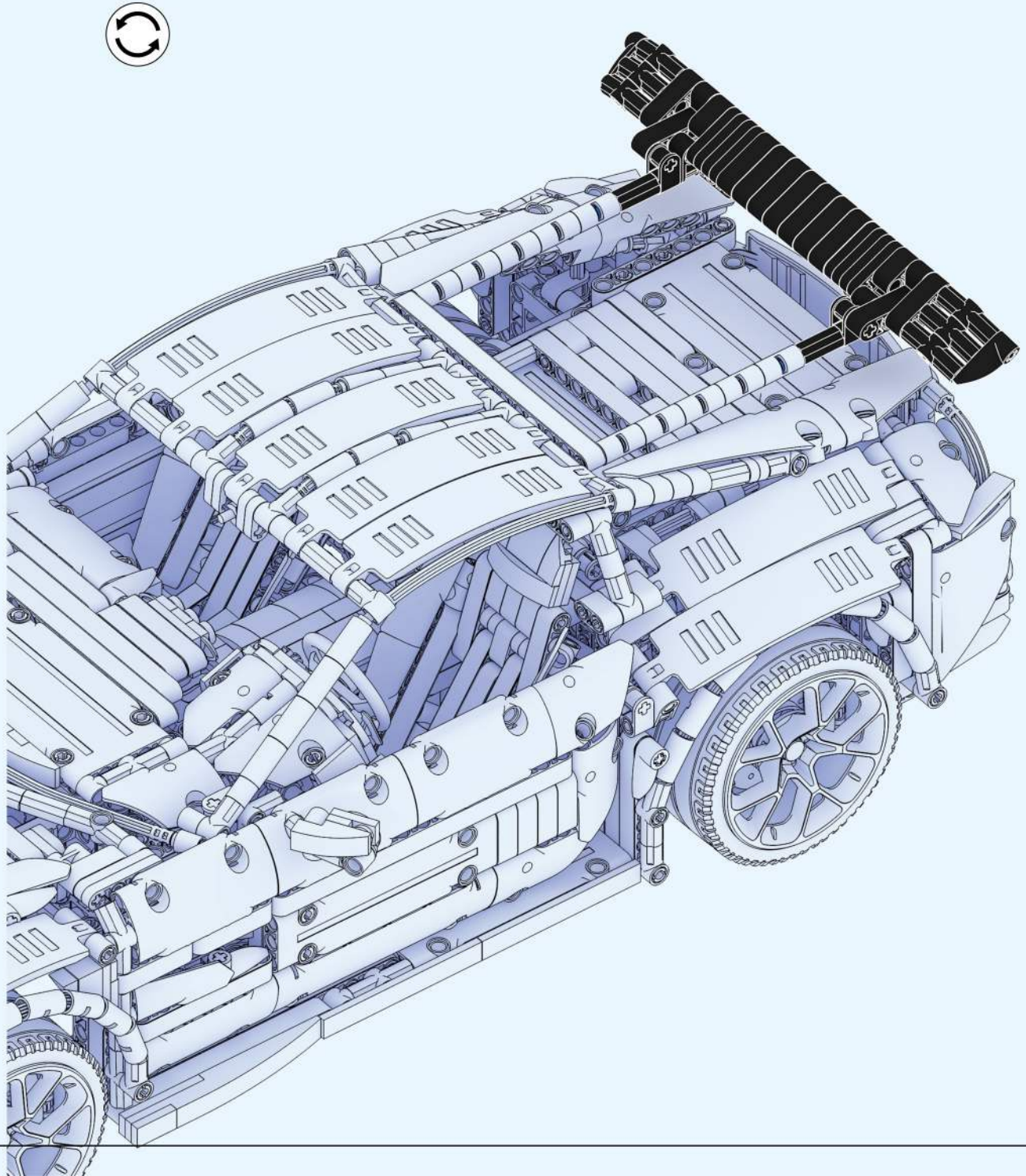

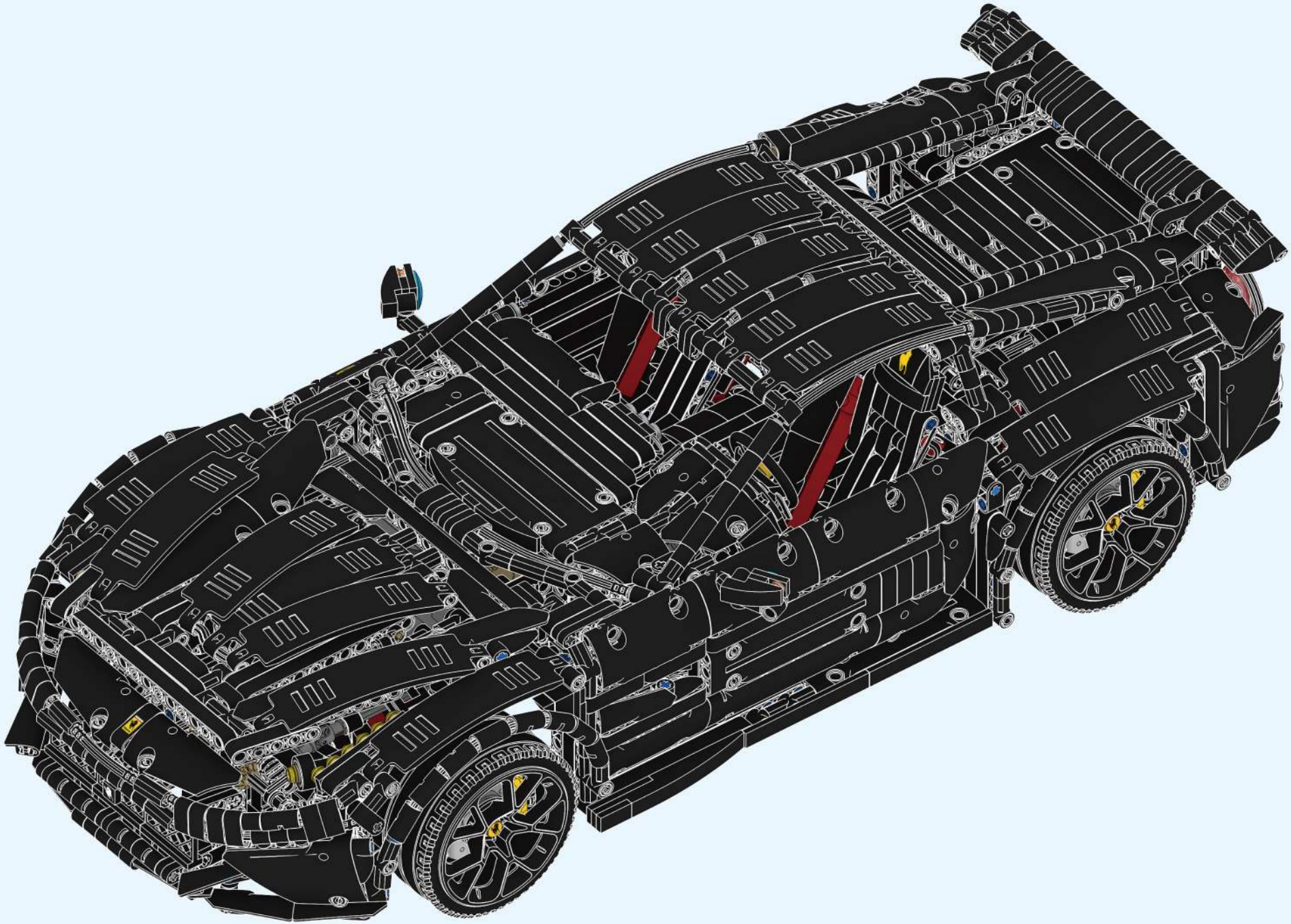

Supercar Black

RACING CAR MODEL