宇 星 车 模
MODELS
野 马
NO.MUSTANG
13108
2955+ Pcs/Pza
MOULDKING
MOULDKING
MOULDKING
MOULDKING
GReddy

OPEN

Qr code APP (APP二维码)

Need the apple version 9.0 and above,the android version 5.0 and above.

请扫码关注公众号获取优质的售后服务！

* This APP supports most of the mainstream Android models on the market, but due to the large number of Android models, different models of systems and hardware reasons, there may be some models do not support, specificaccording to the actual test!

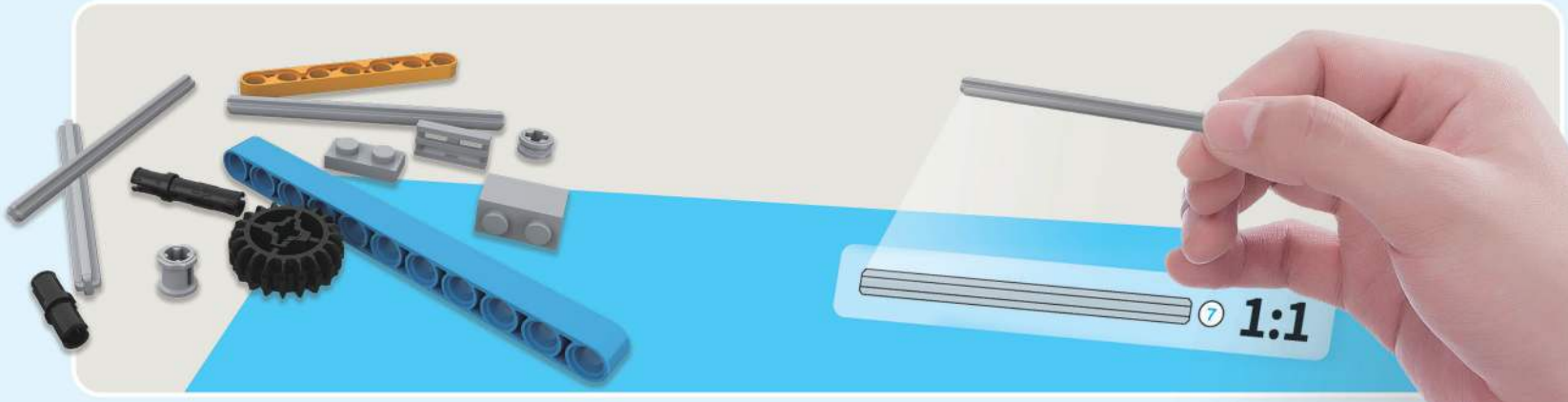

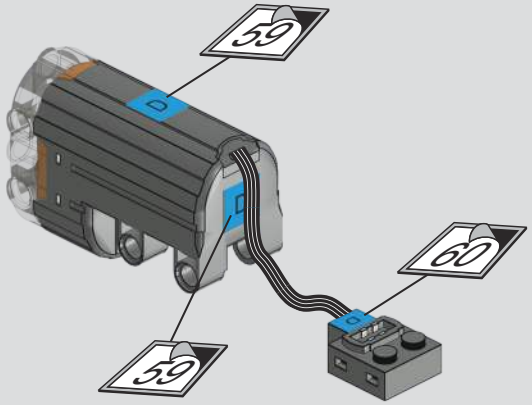
59
59
60

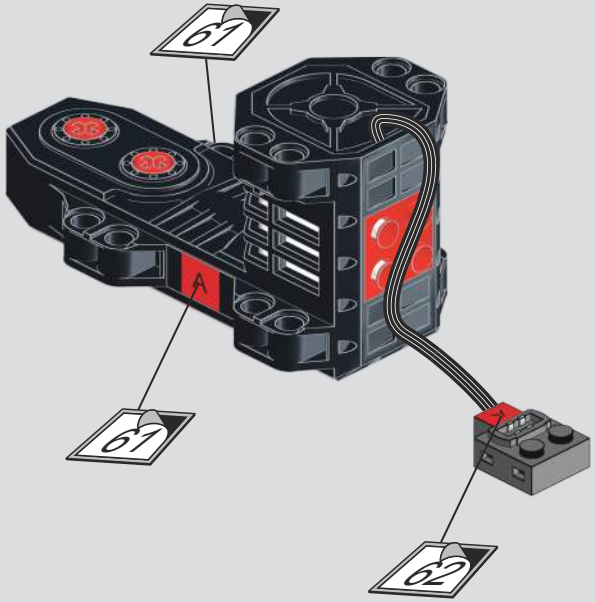
61
61
62

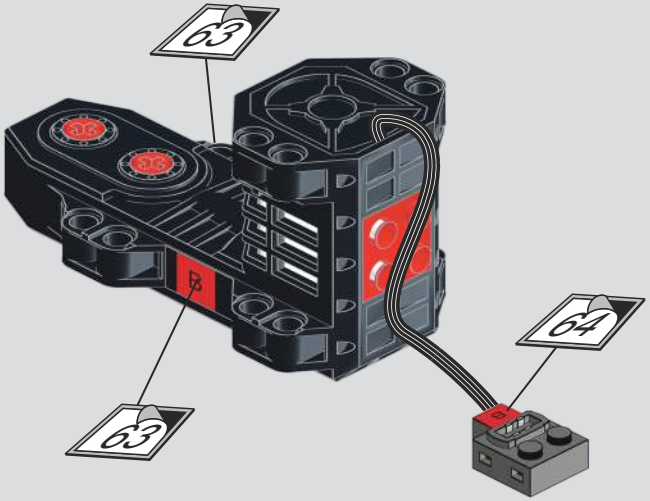
63
63
64

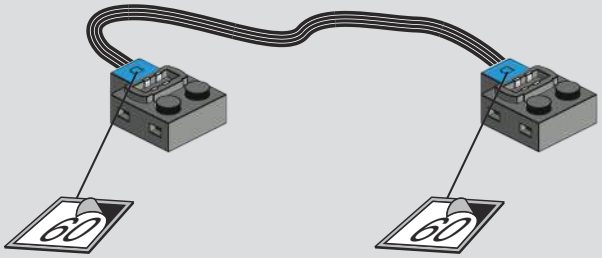
60
60

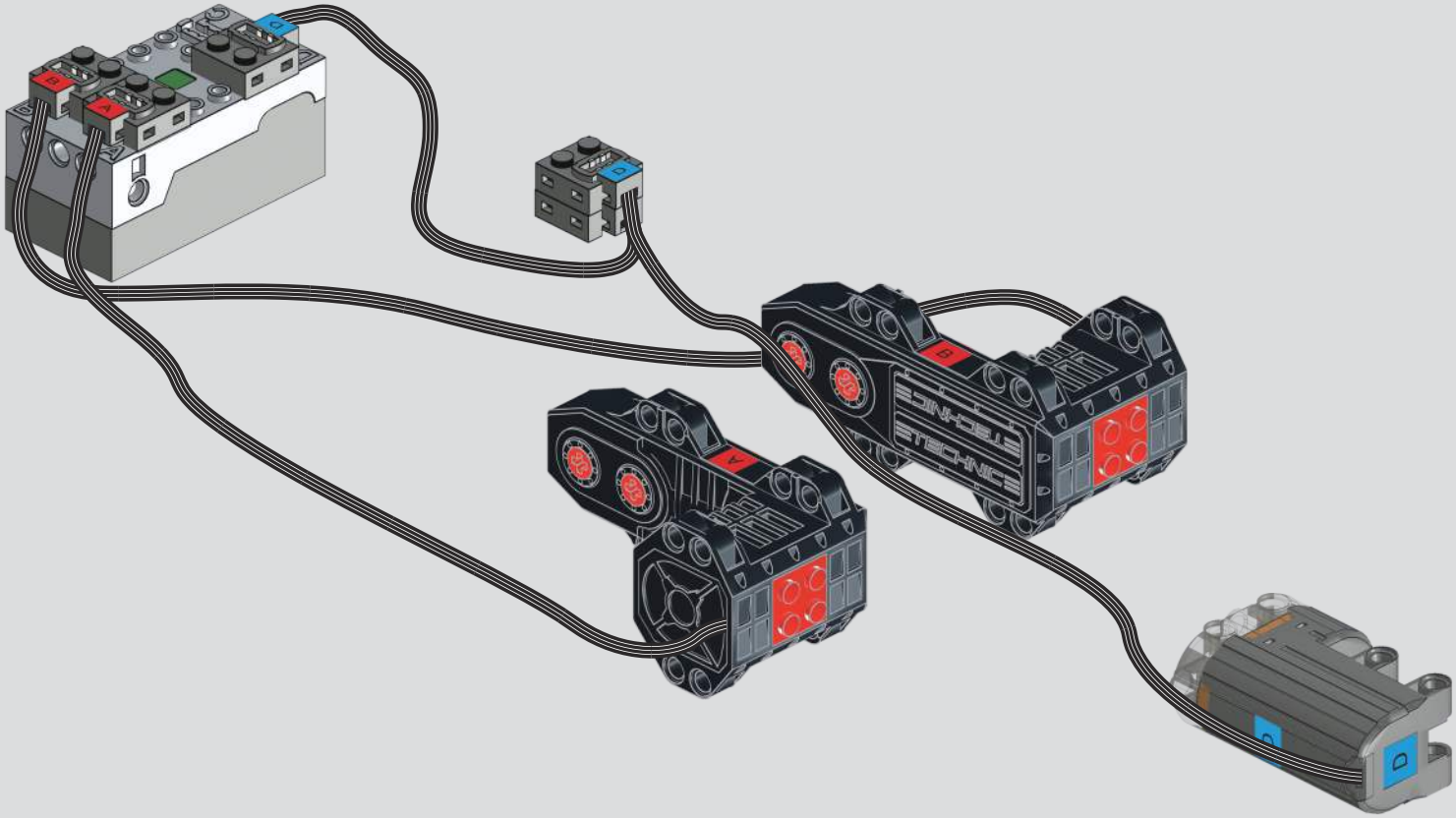
B
A
D
B
A
D

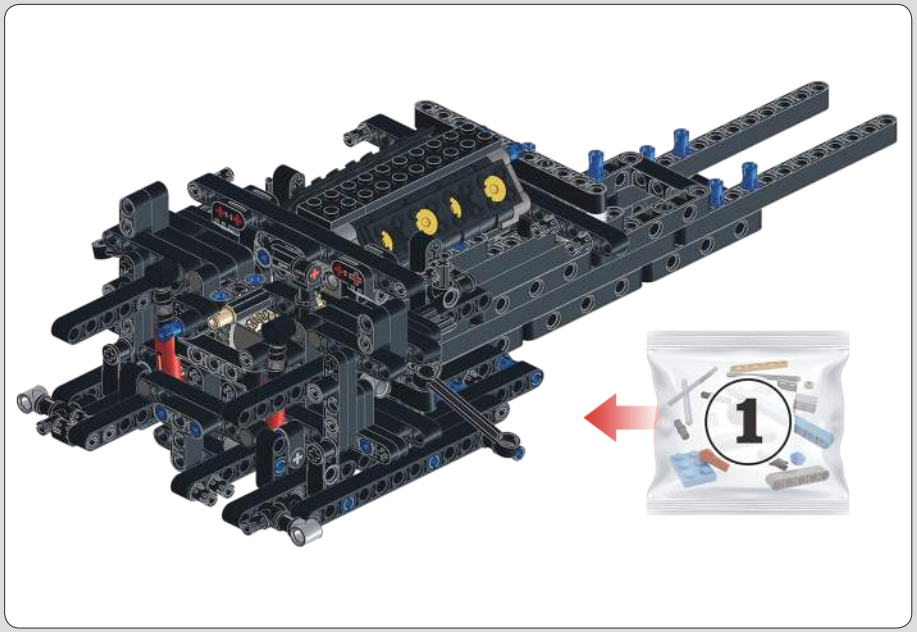

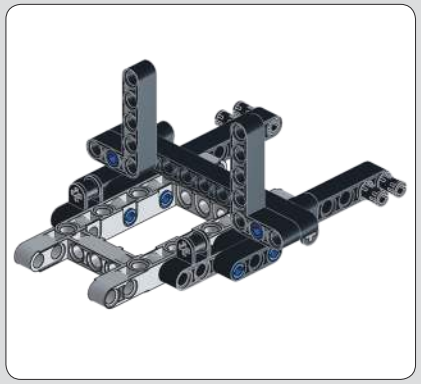

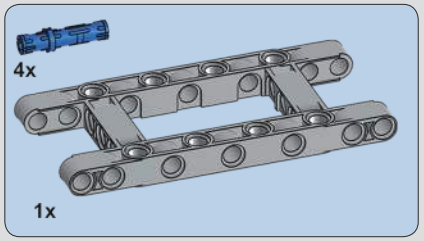

1

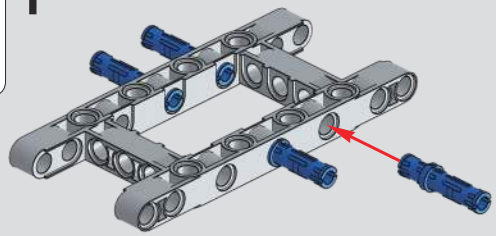

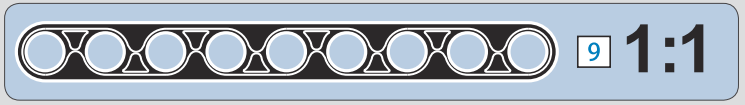

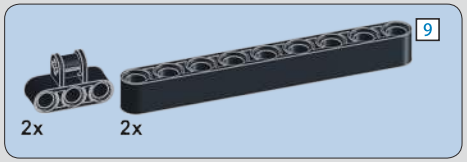

2

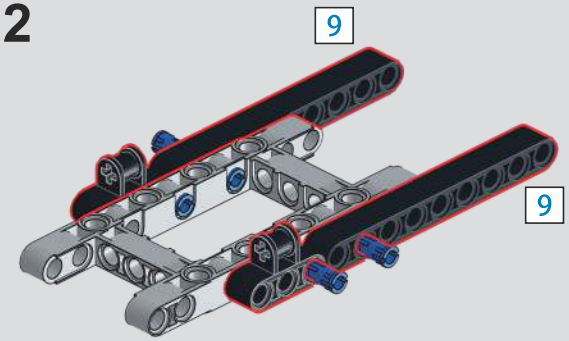

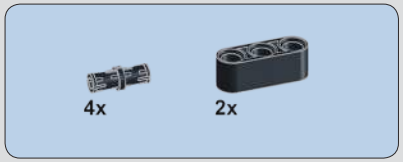

3

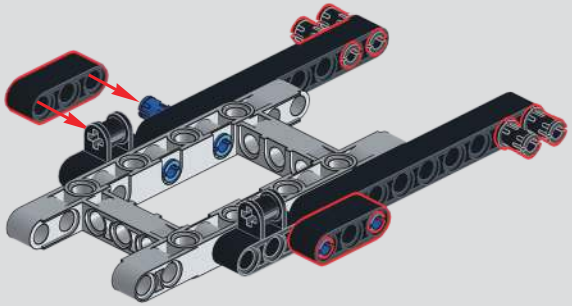

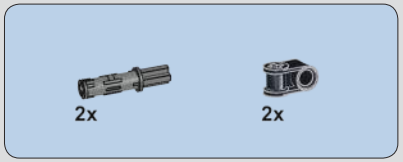

4

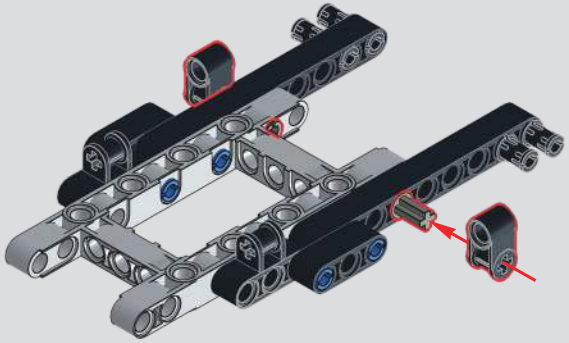

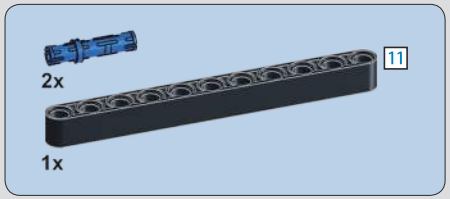

5

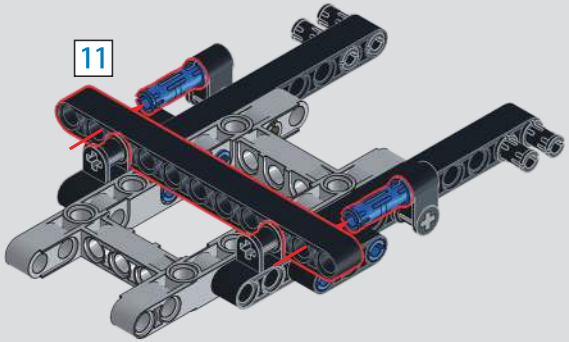

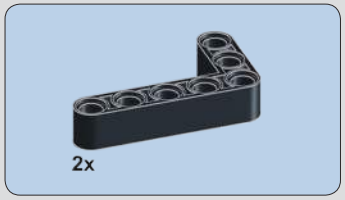

6

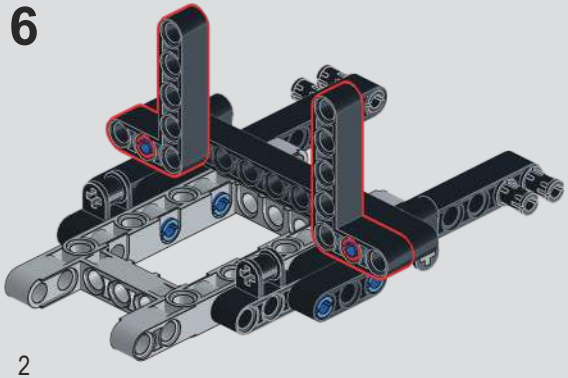

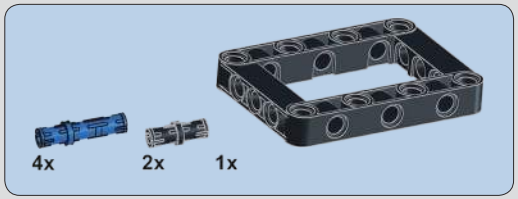

7

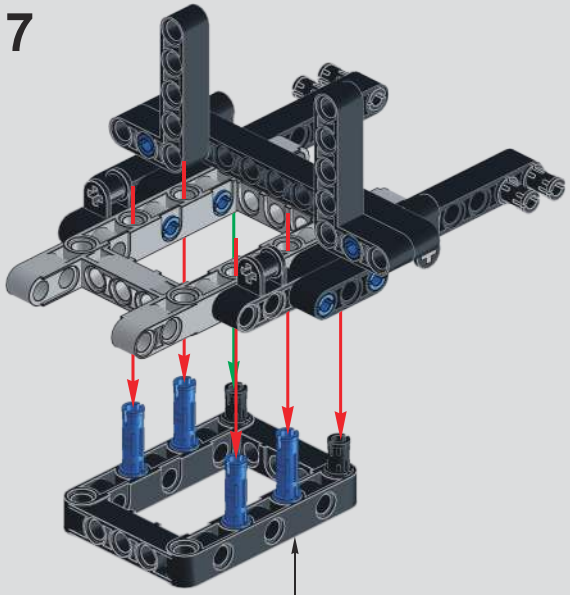

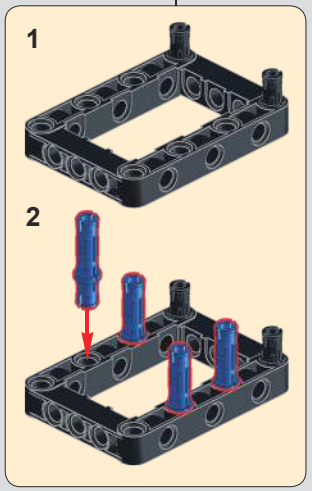

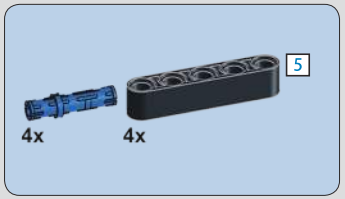

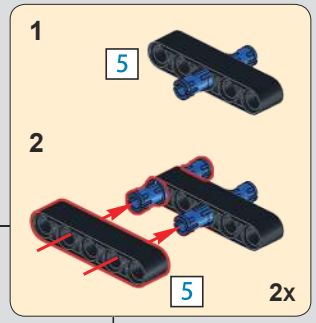

8

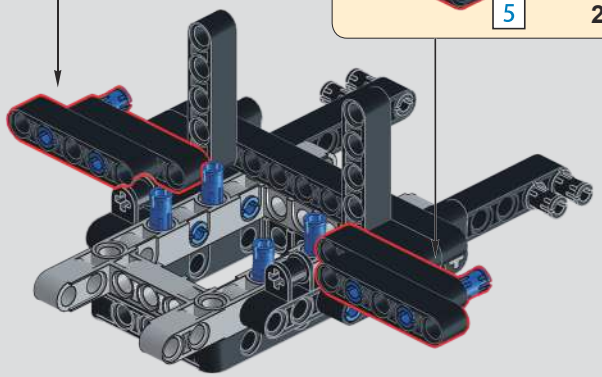

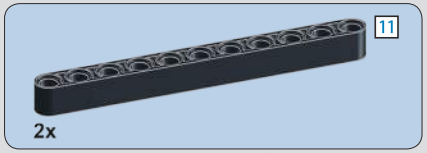

9

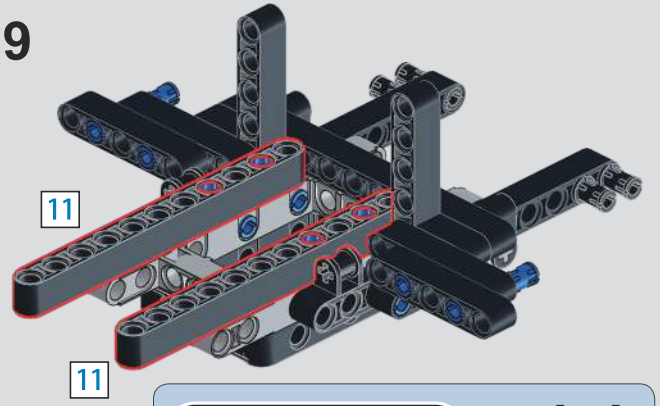

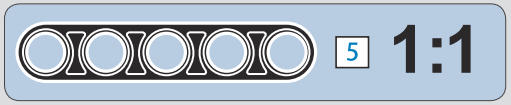

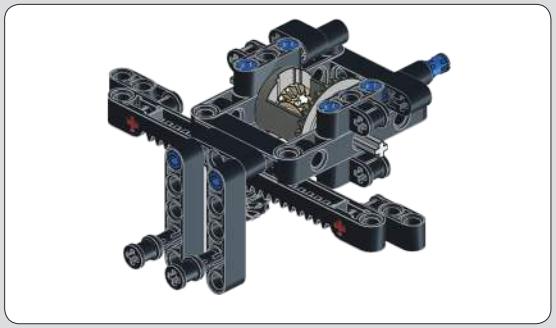

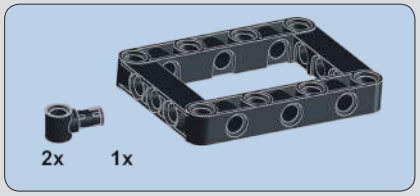

10

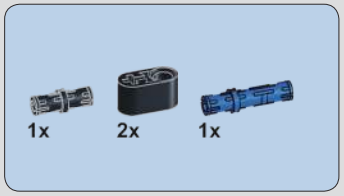

11

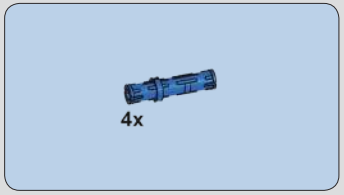

12

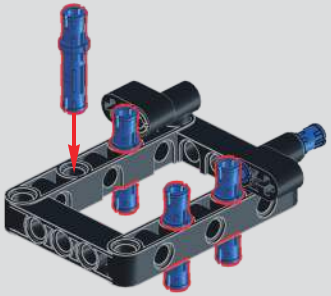

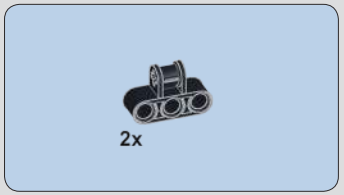

13

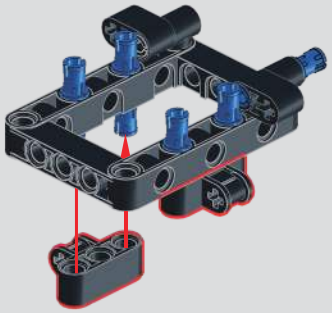

14

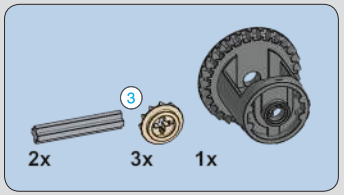

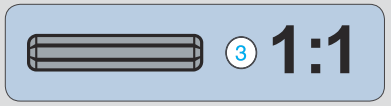

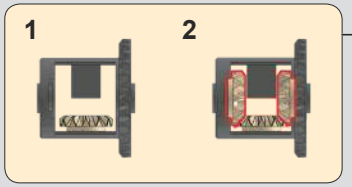

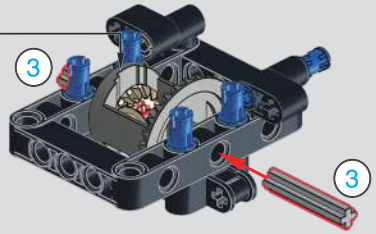

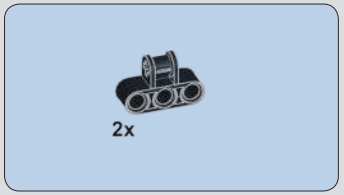

15

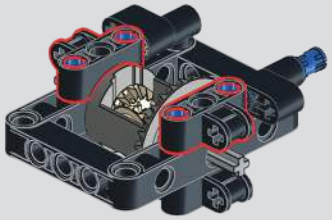

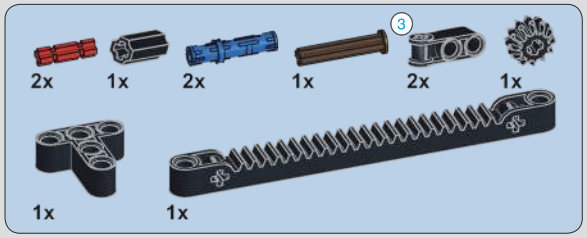
2x
1x
2x
1x
3
2x
1x
1x
1x

16

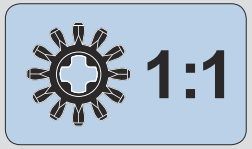
1:1

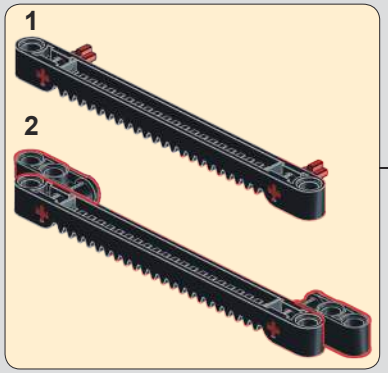
1
2

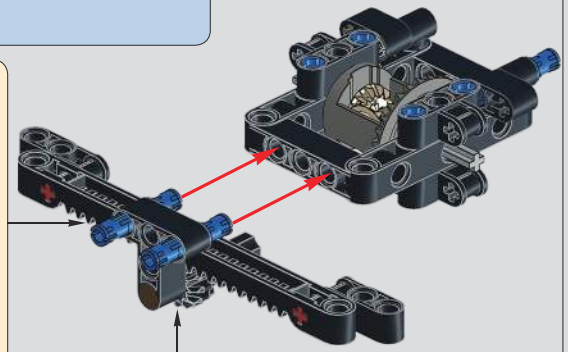

1
2
3

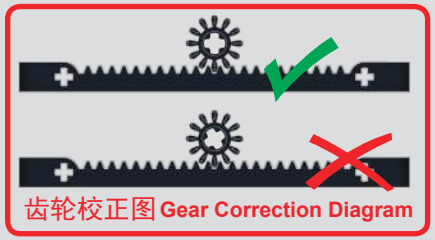
齿轮校正图 Gear Correction Diagram

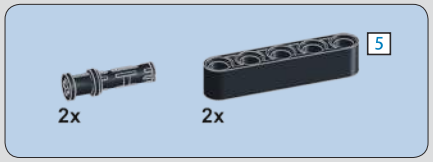
5
2x
2x

17

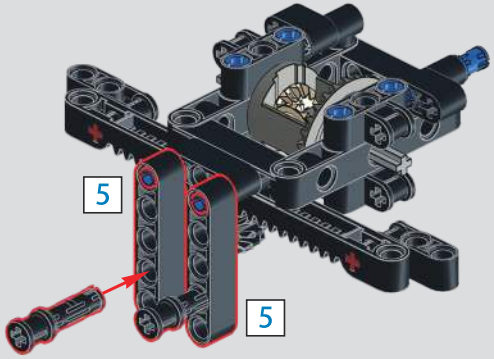
5
5

18

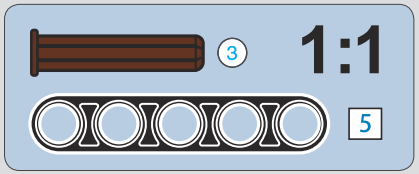
3
1:1
5

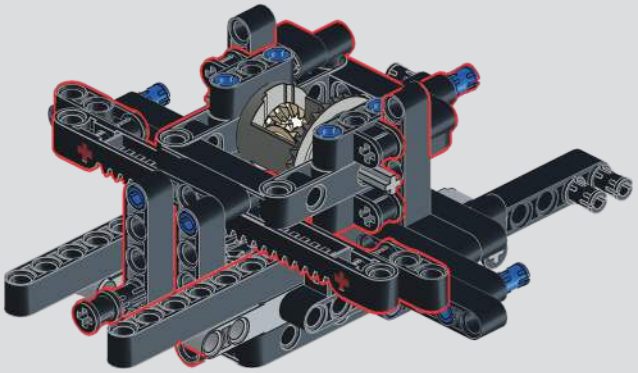

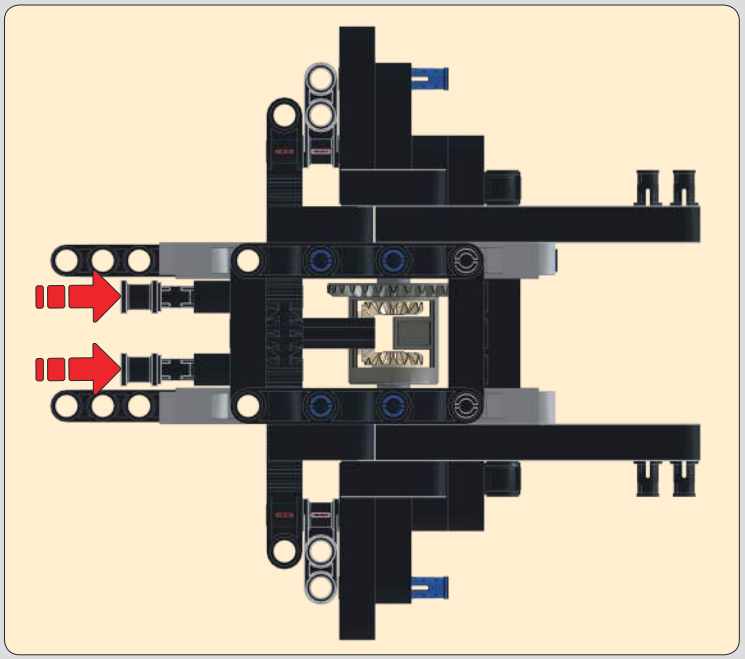

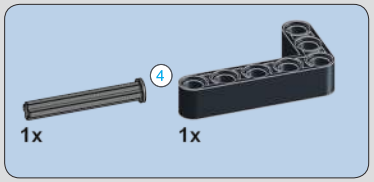

19

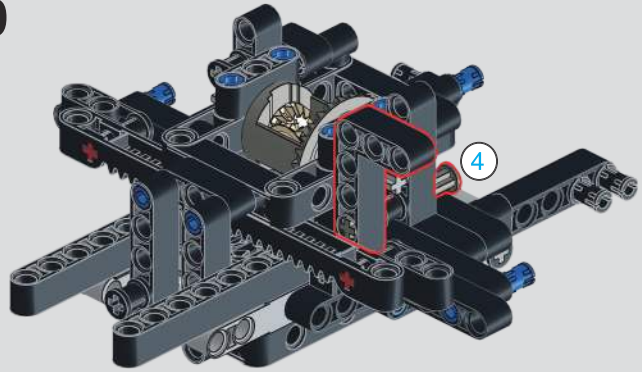

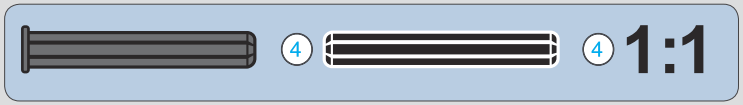

20

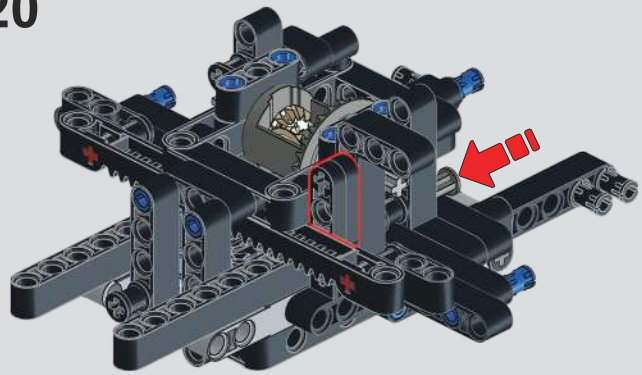

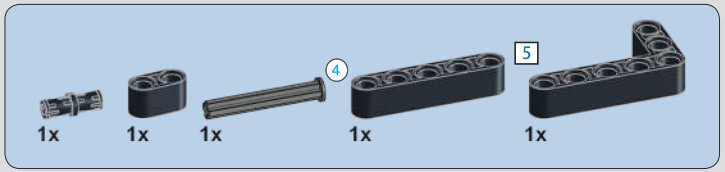

21

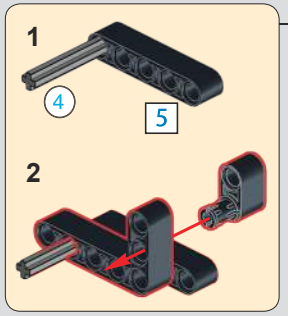

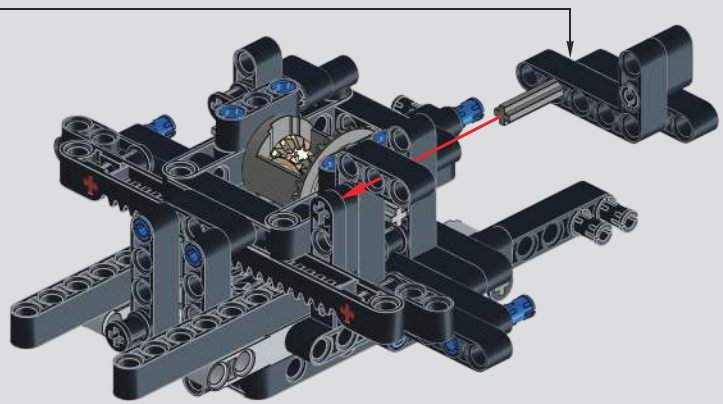

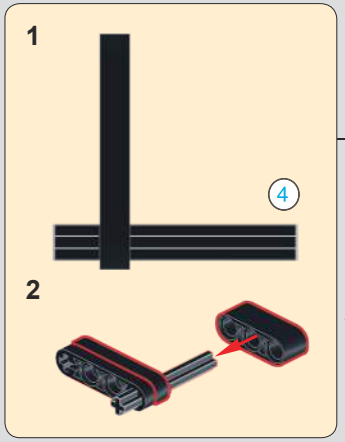

22

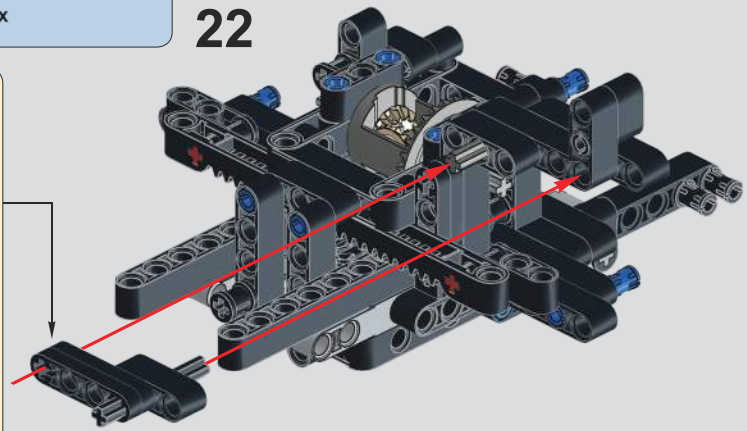

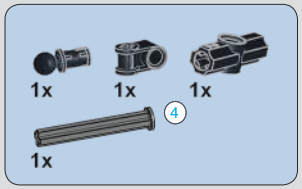

23

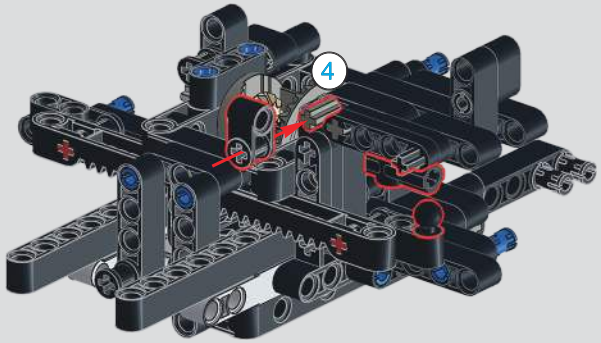

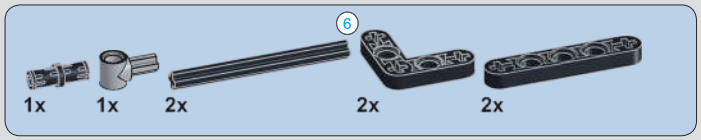

24

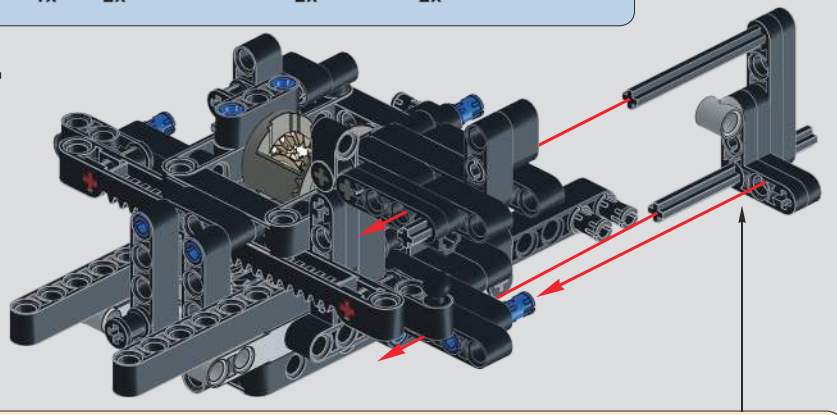

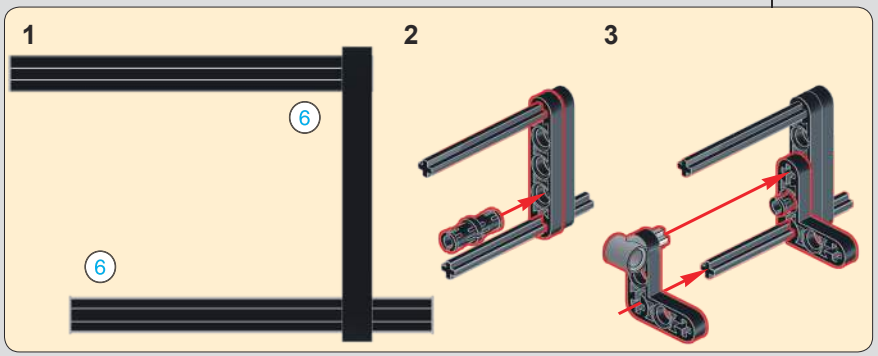

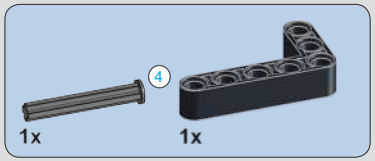

25

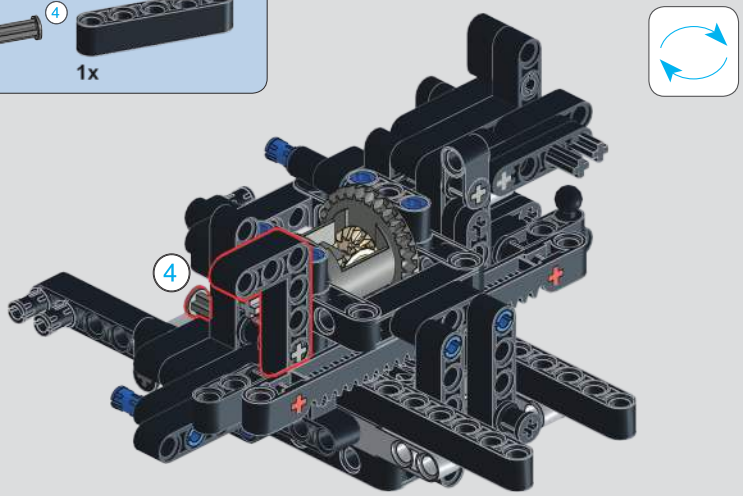

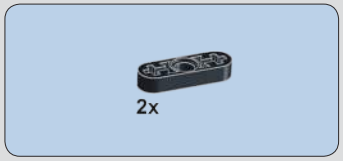

26

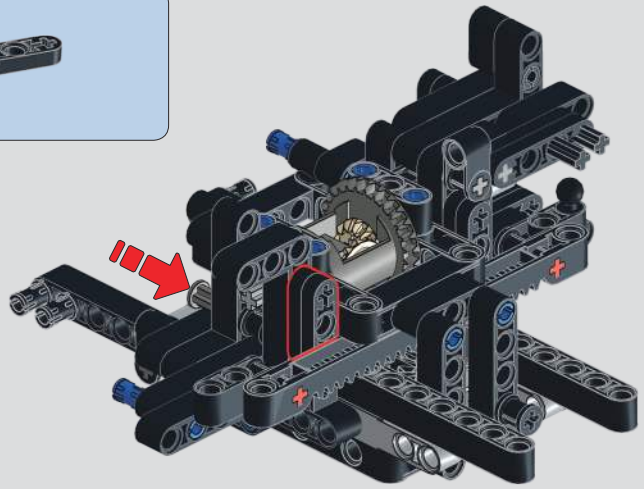

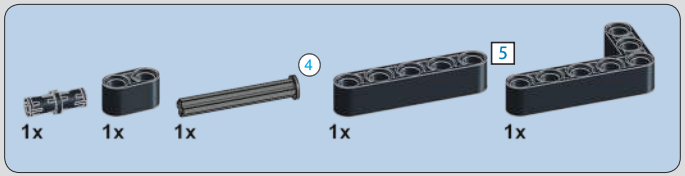

27

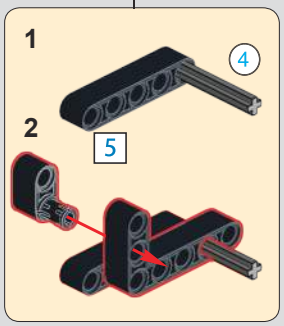

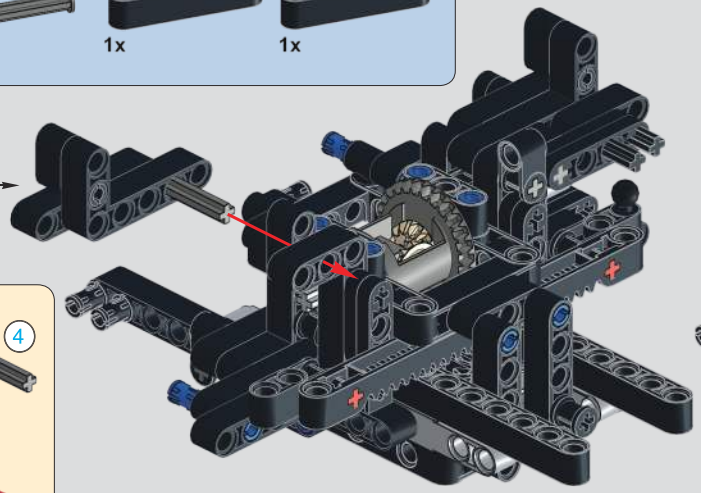

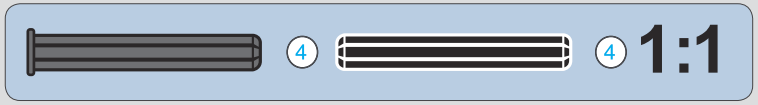

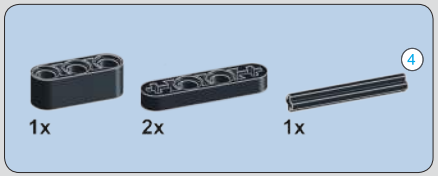

28

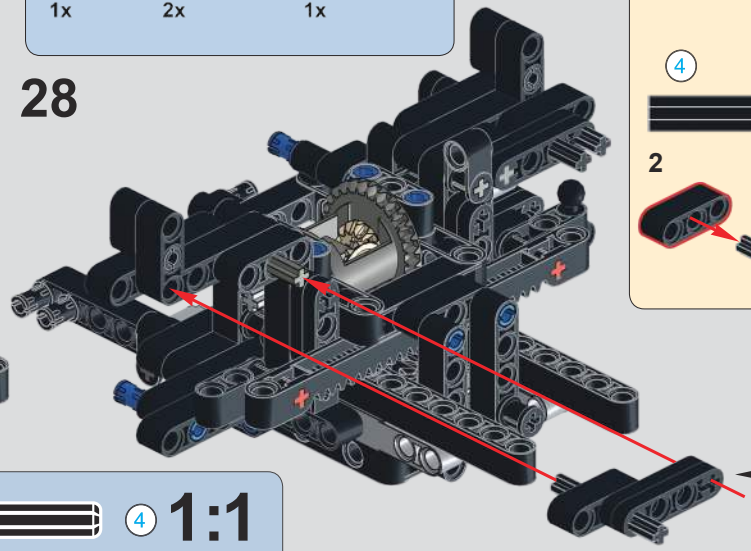

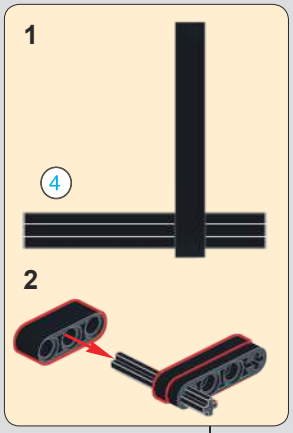

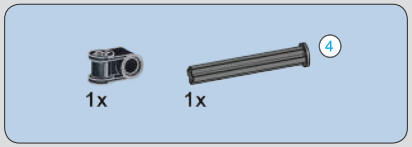

29

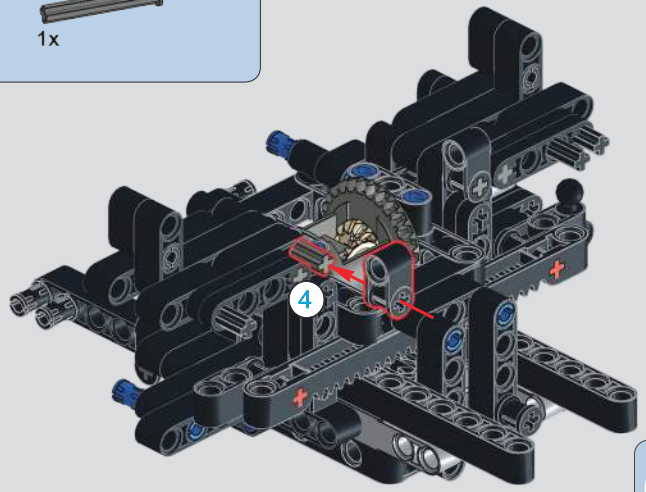

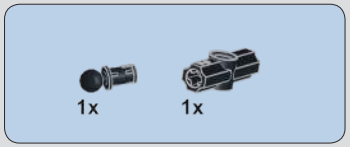

30

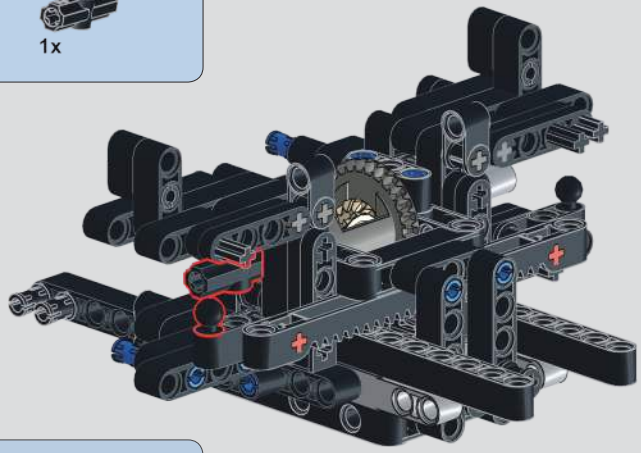

31

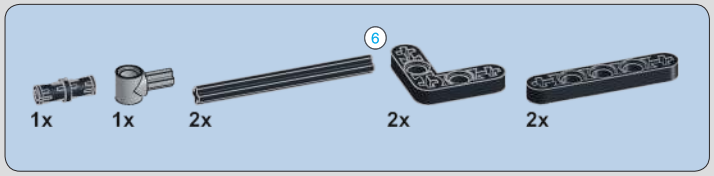

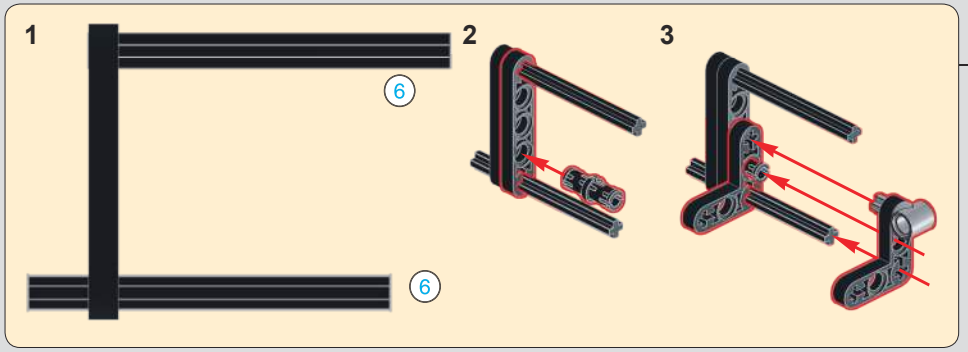

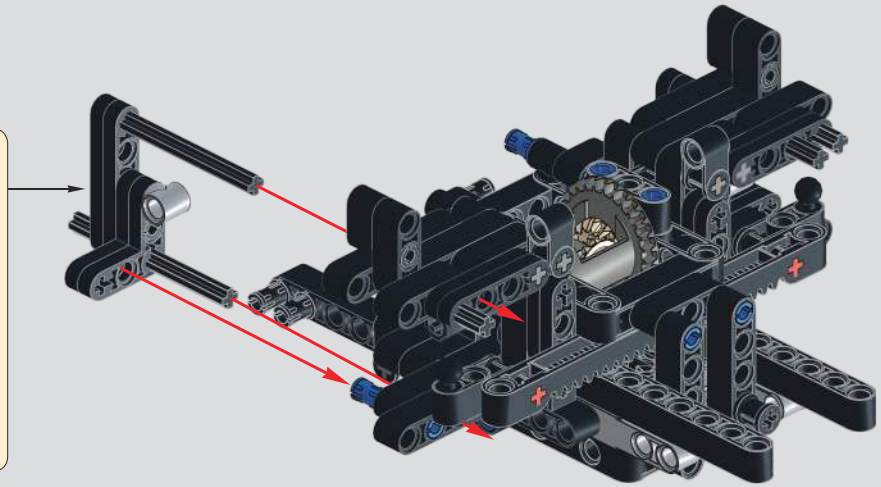

32

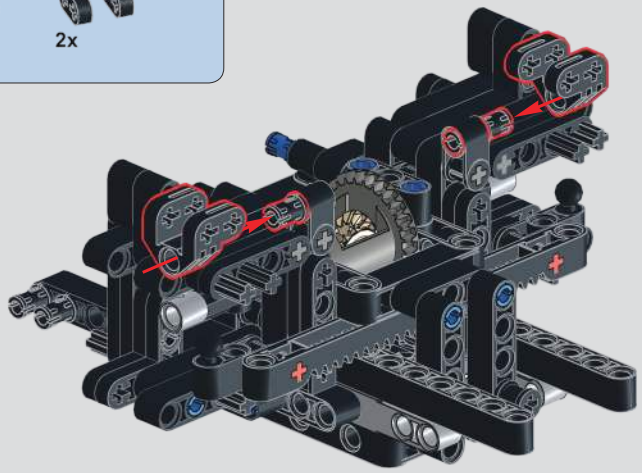

33

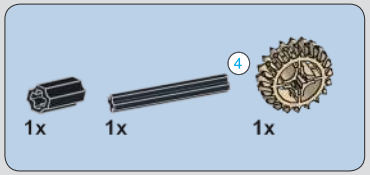

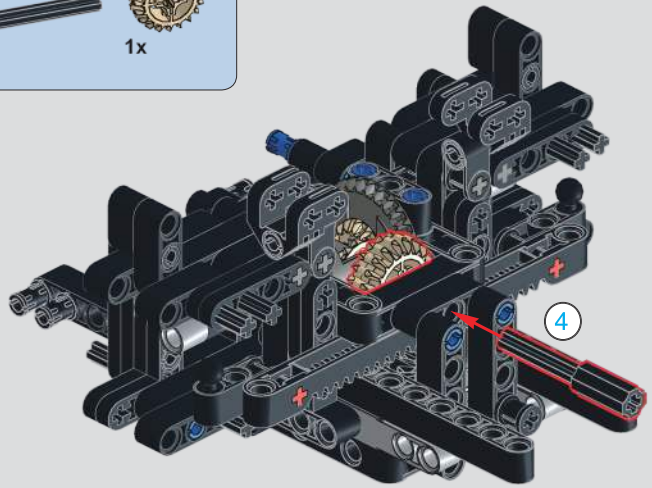

34

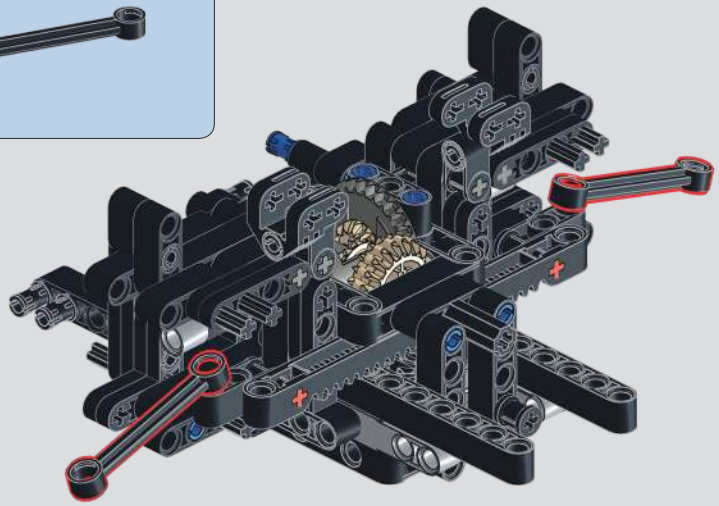

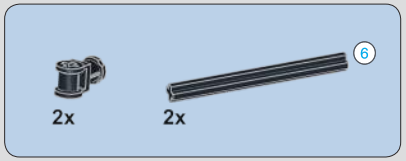

35

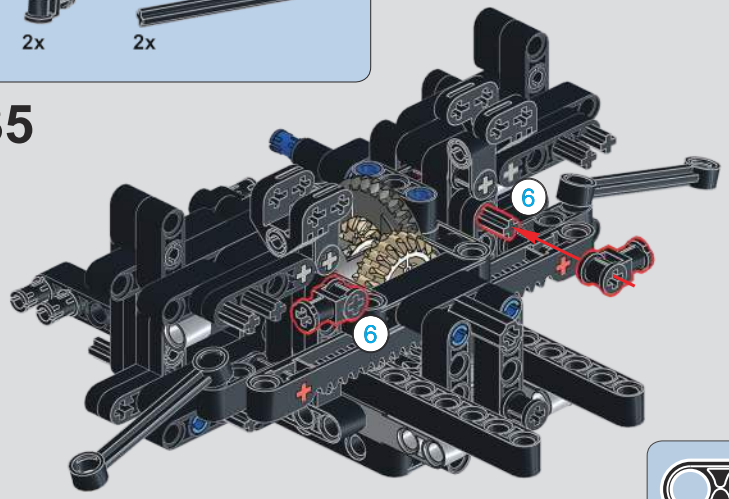

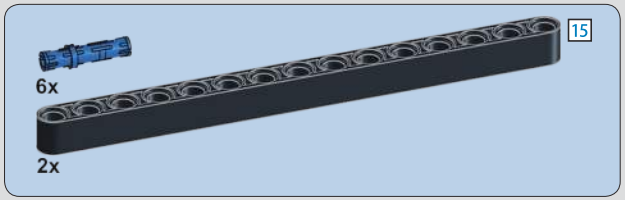

36

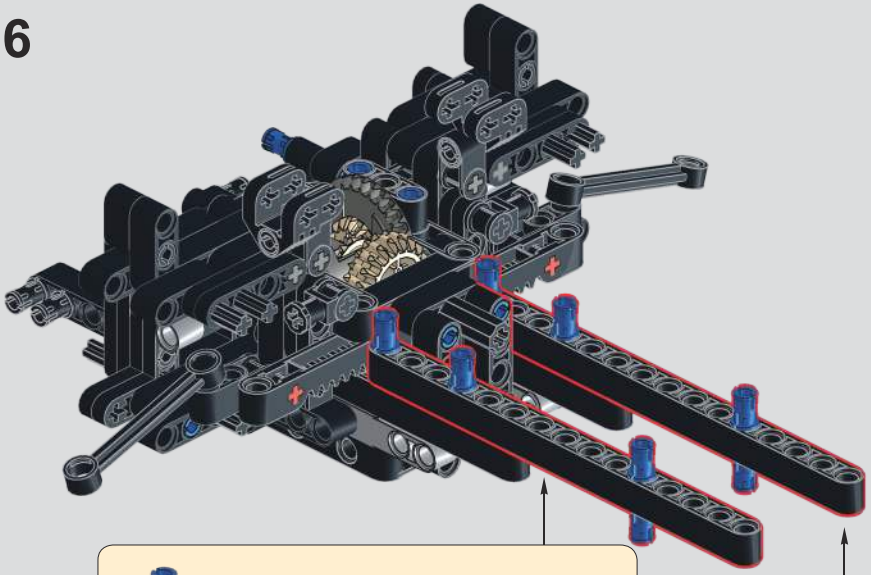

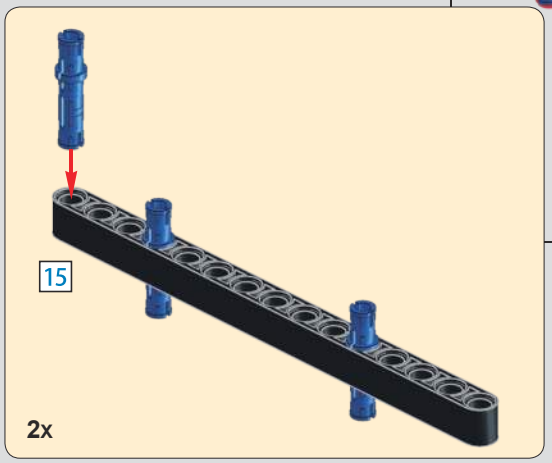

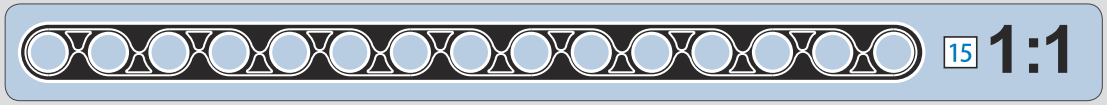

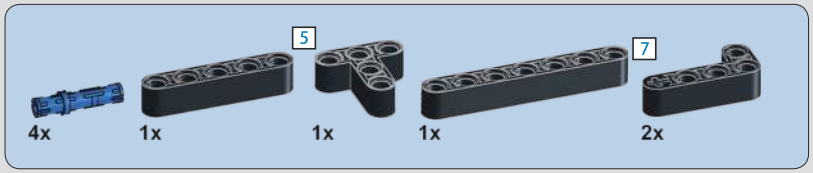

37

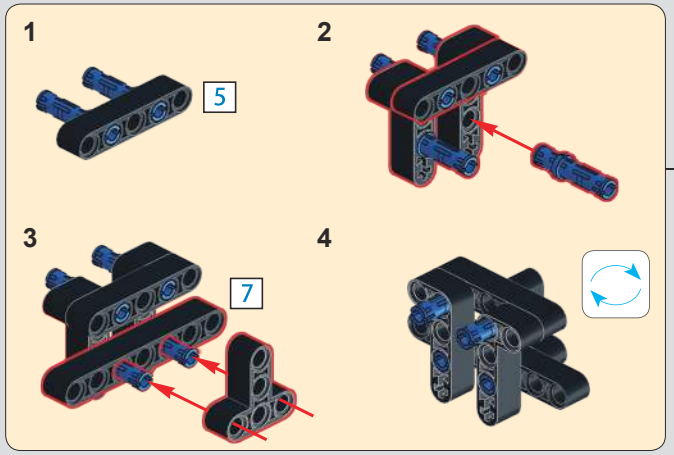

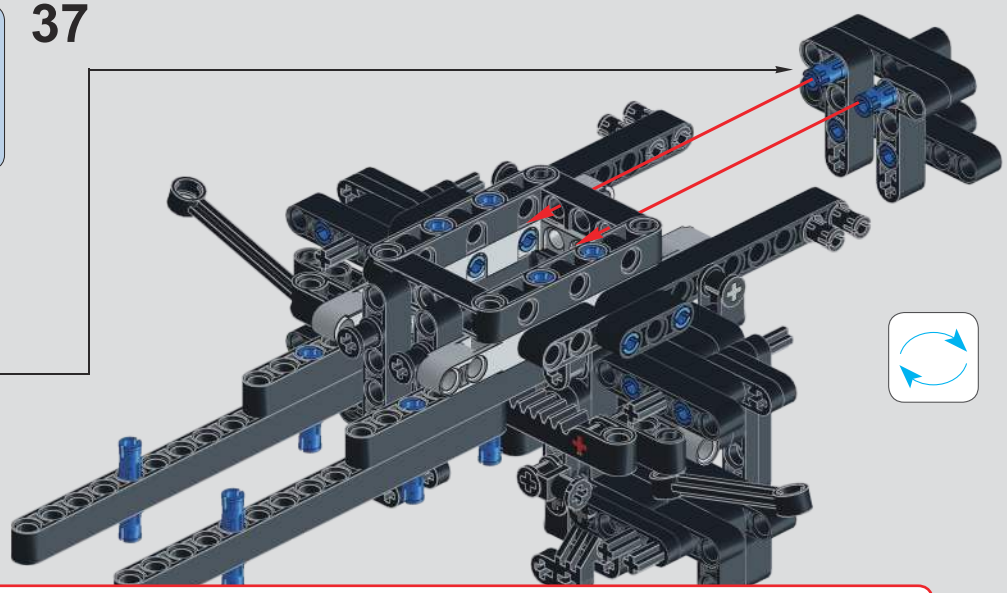

注意：静态版本说明书，动态请略过。
Note：Manual Version instruction,RC Version please SKIP.

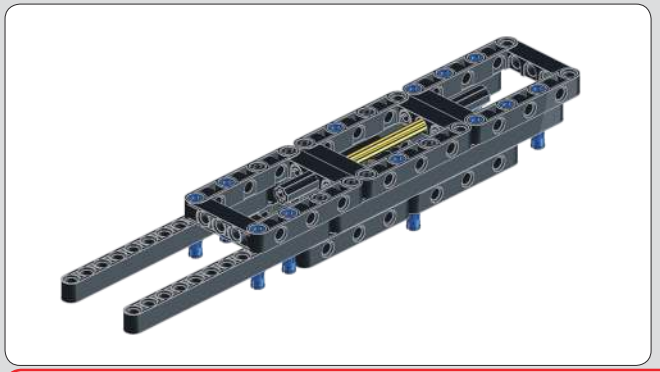

注意：38-53静态版本说明书，动态请略过。
Note：38-53Manual Version instruction,RC Version please SKIP.

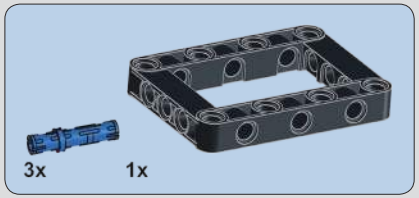

38

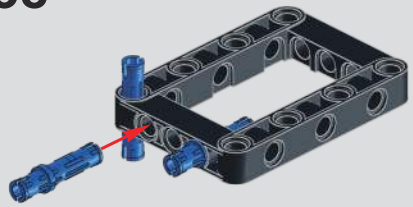

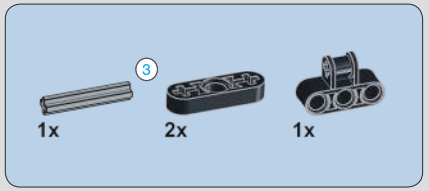

39

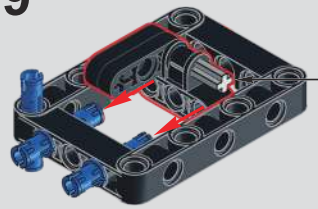

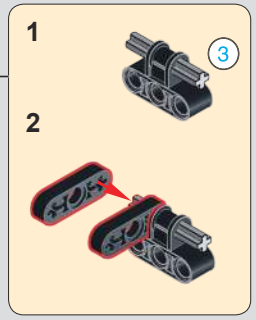

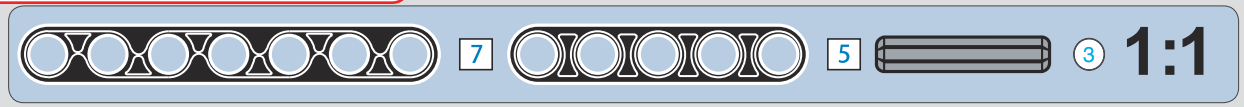

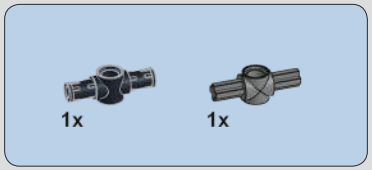

40

41

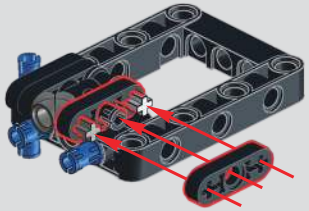

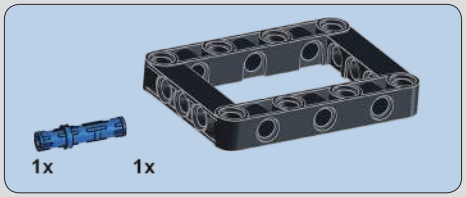

42

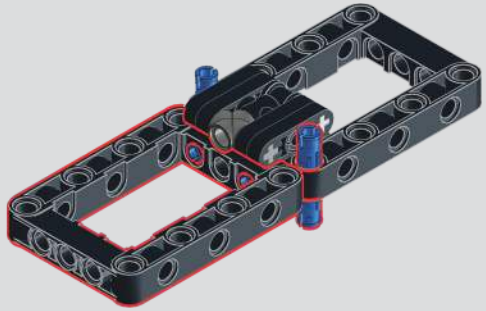

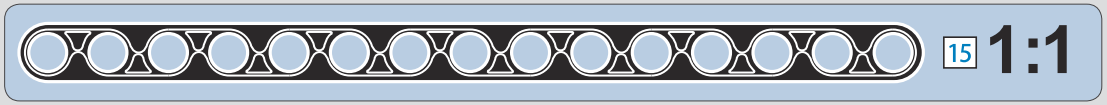

注意：静态版本说明书，动态请略过。
Note：Manual Version instruction,RC Version please SKIP.

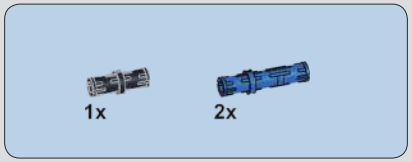

43

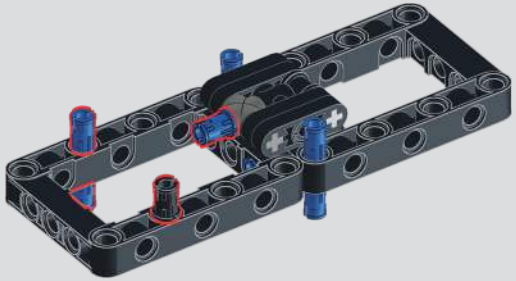

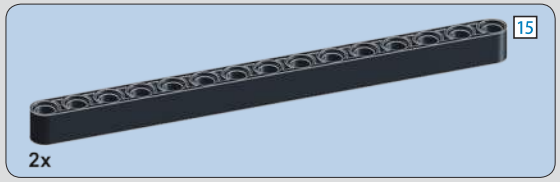

44

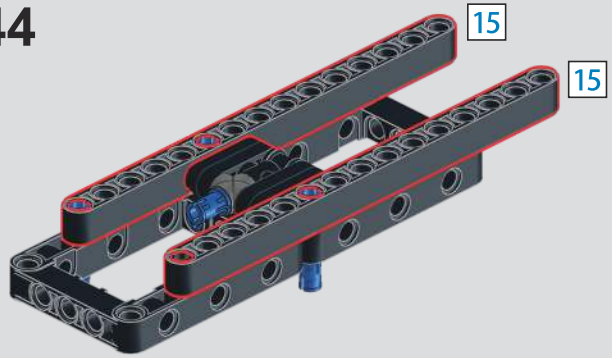

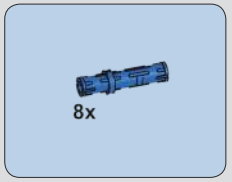

45

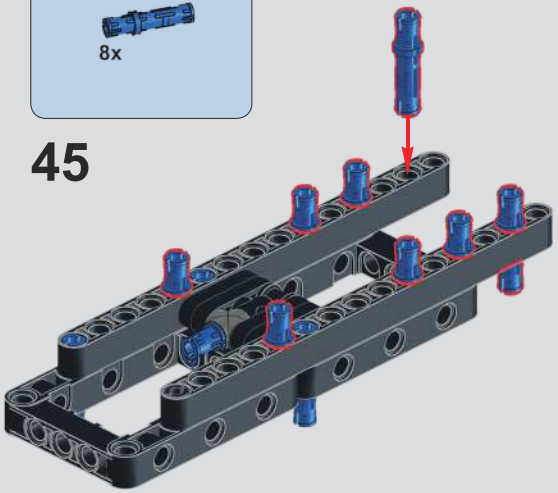

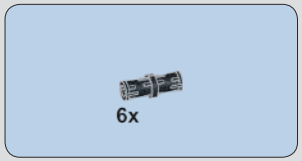

46

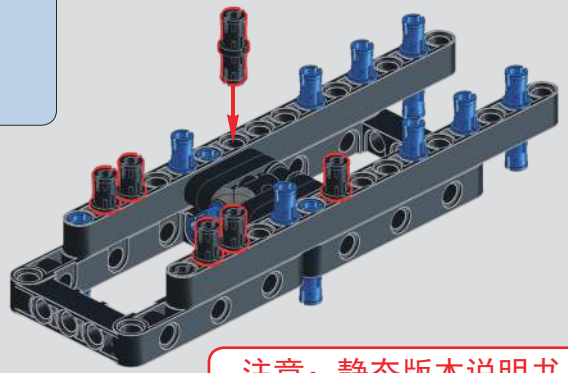

注意：静态版本说明书，动态请略过。
Note：Manual Version instruction,RC Version please SKIP.

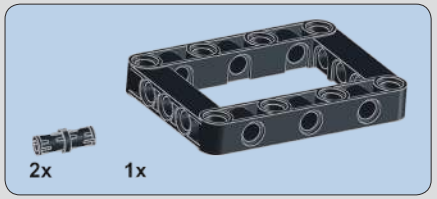

47

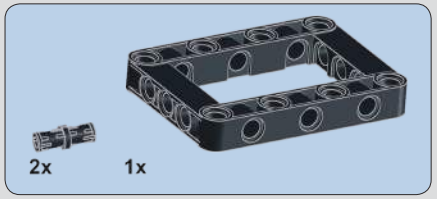

48

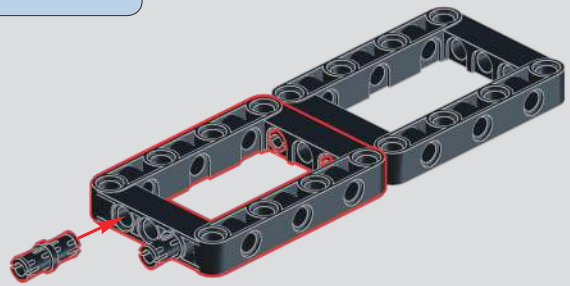

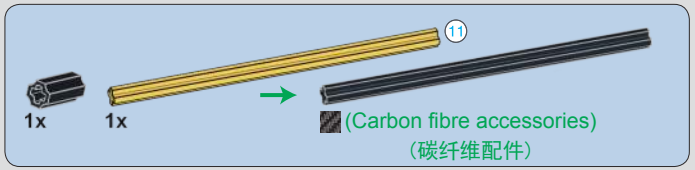

49

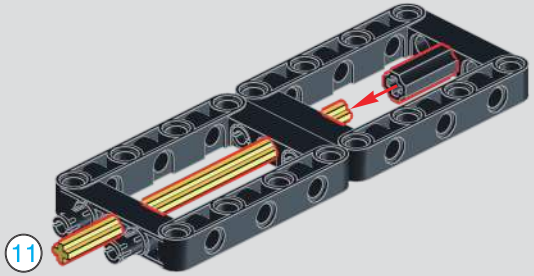

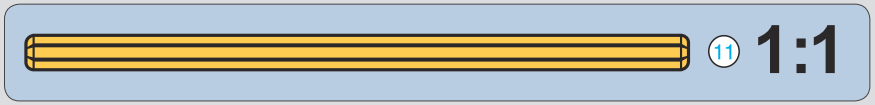

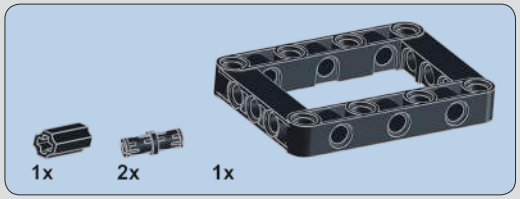

50

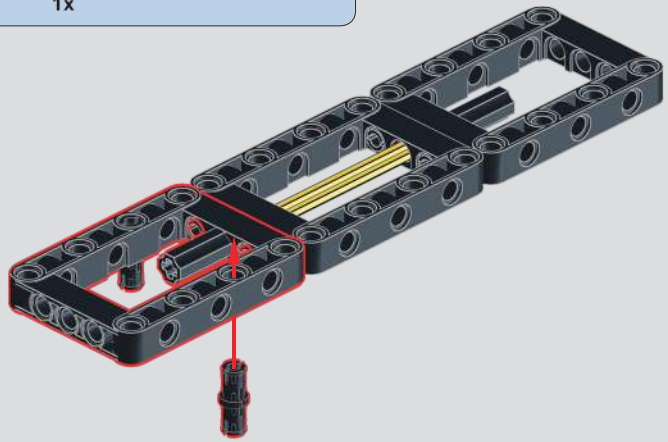

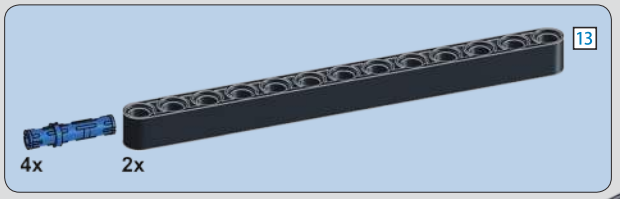

注意：静态版本说明书，动态请略过。
Note：Manual Version instruction,RC Version please SKIP.

51

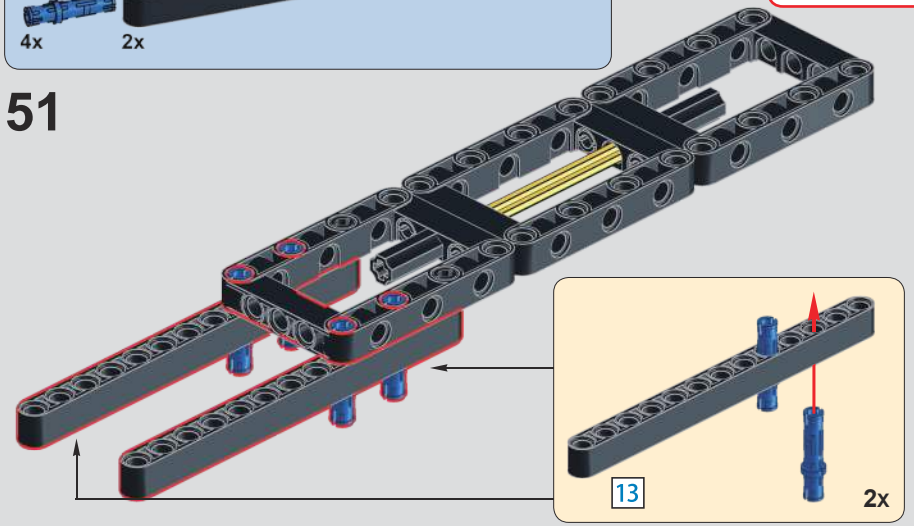

52

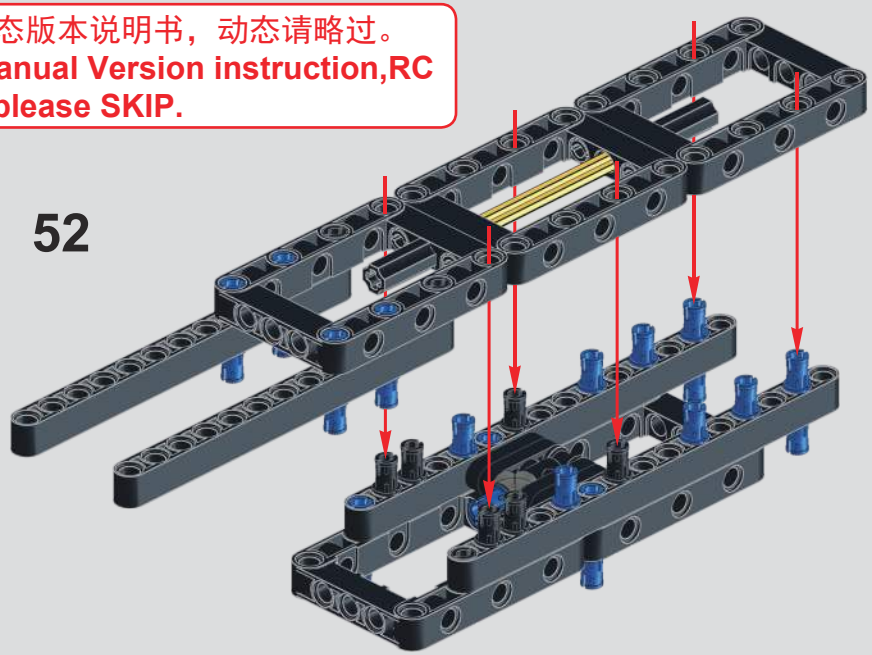

53

注意：静态版本说明书，动态请略过。
Note：Manual Version instruction,RC Version please SKIP.

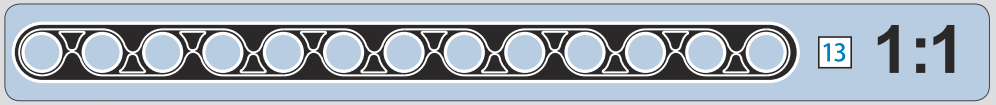

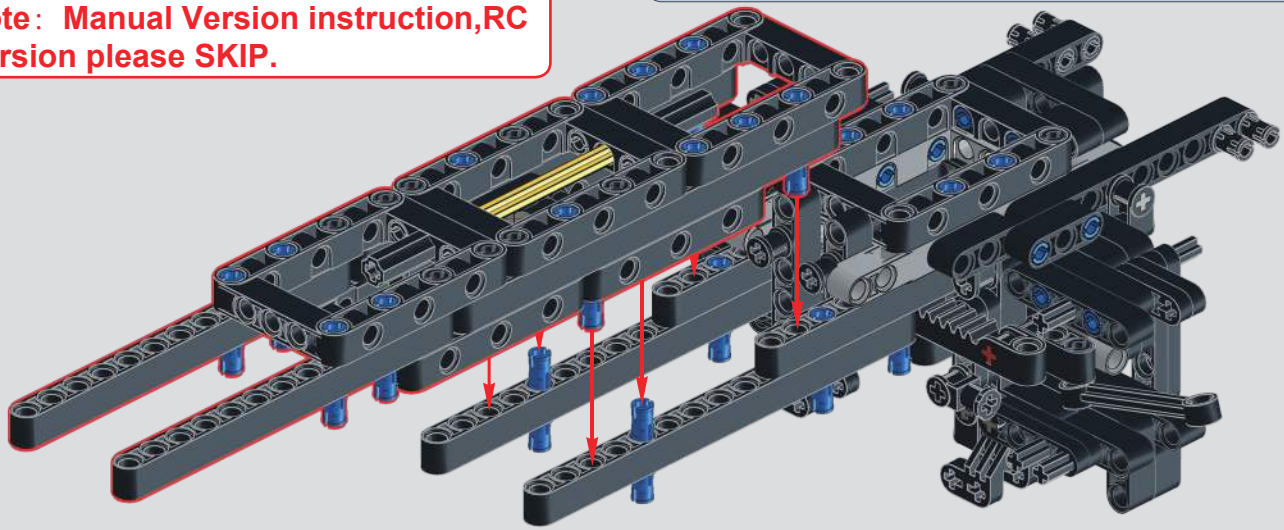

注意：38-54动态版本说明书，静态请略过。
Note：38-54RC Version instruction,Manual Version please SKIP.

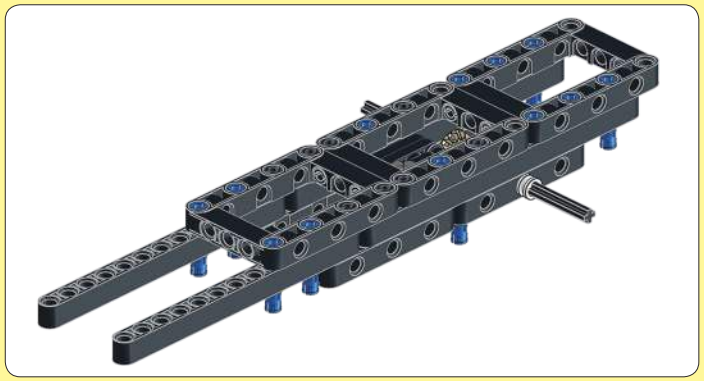

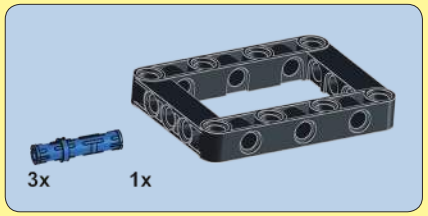

38

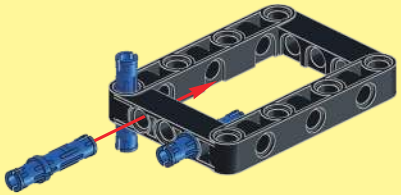

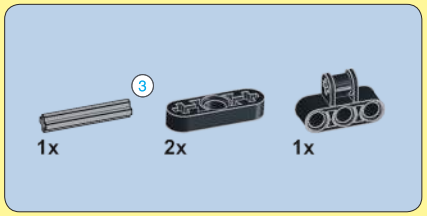

39

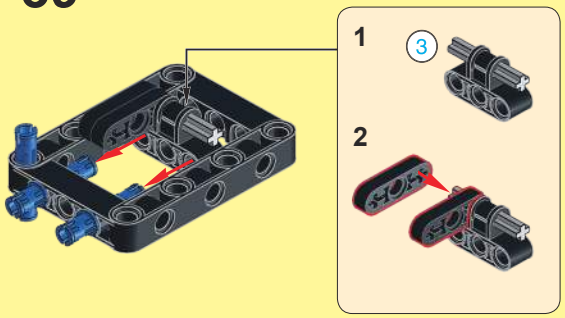

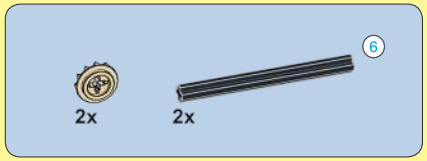

40

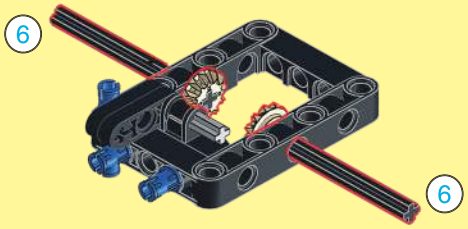

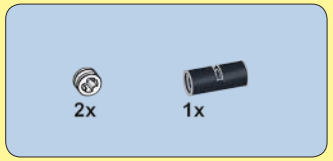

41

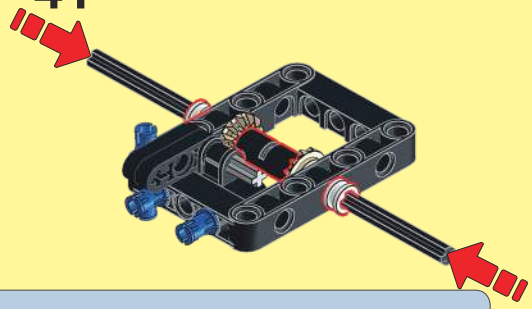

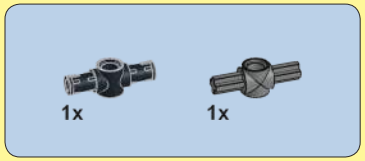

42

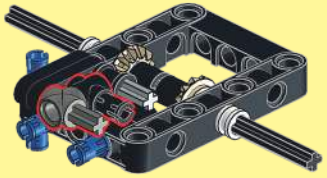

43

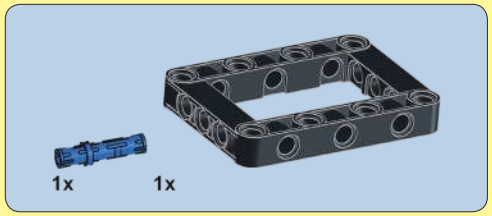

44

45

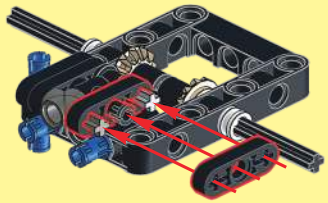

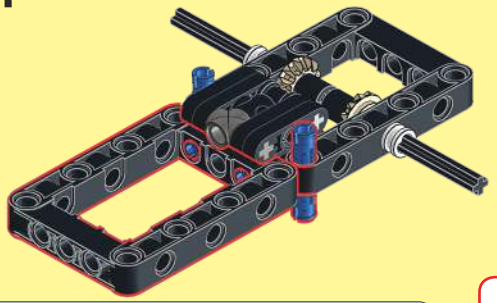

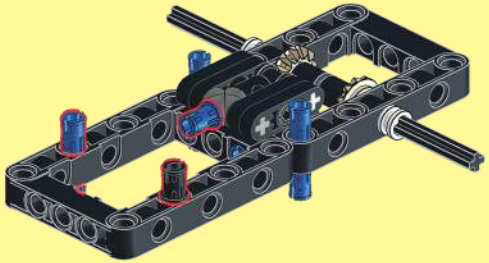

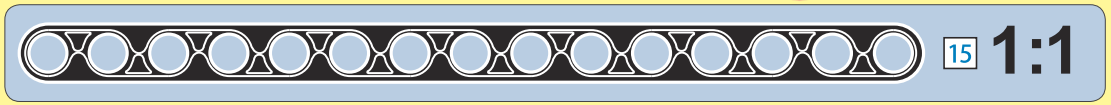

注意：动态版本说明书，静态请略过。
Note：RC Version instruction,Manual Version please SKIP.

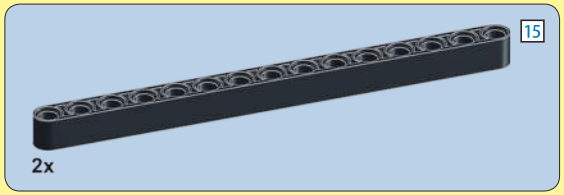

46

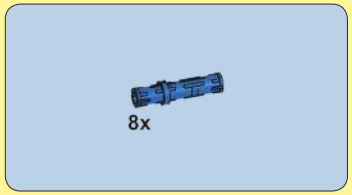

47

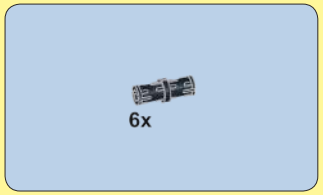

48

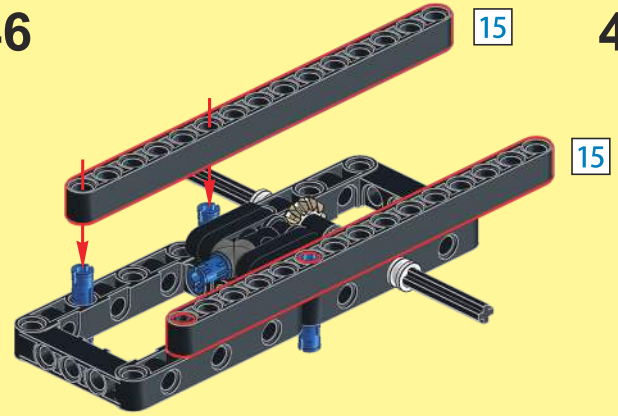

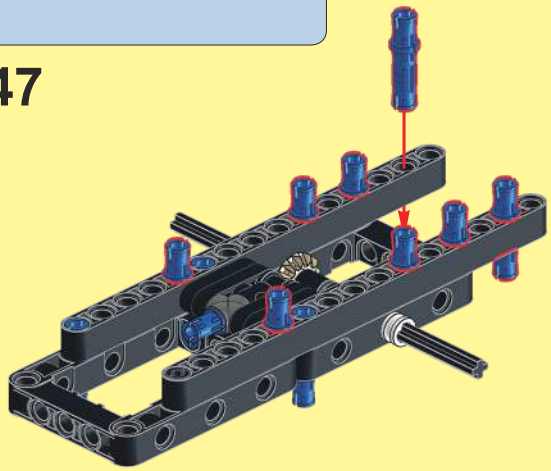

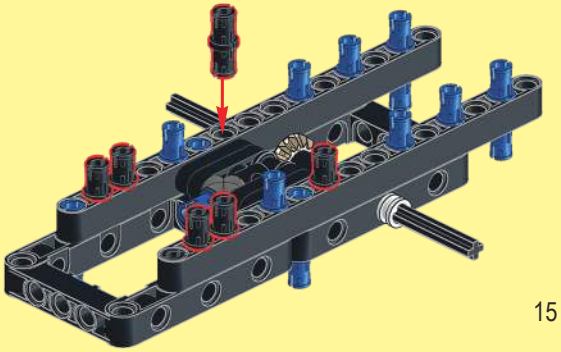

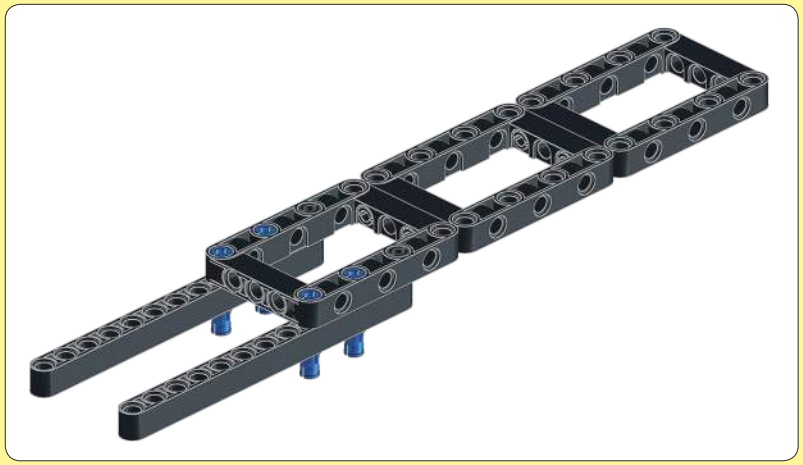

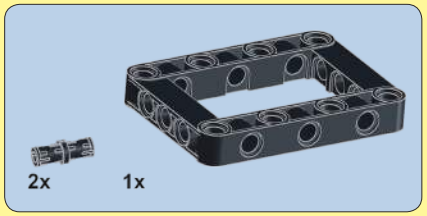

49

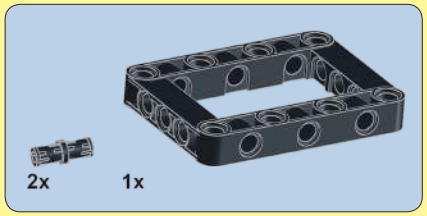

50

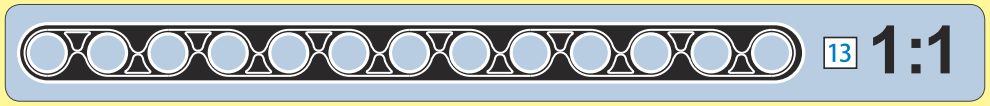

注意：动态版本说明书，静态请略过。
Note：RC Version instruction,Manual Version please SKIP.

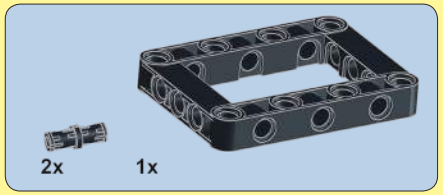

51

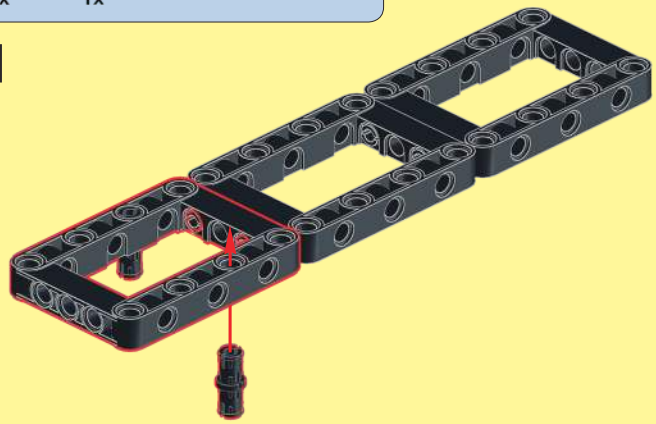

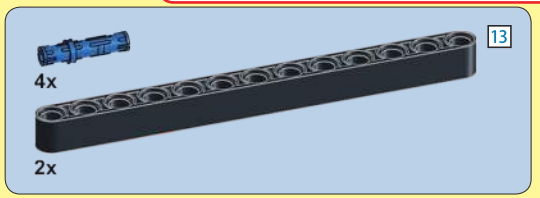

52

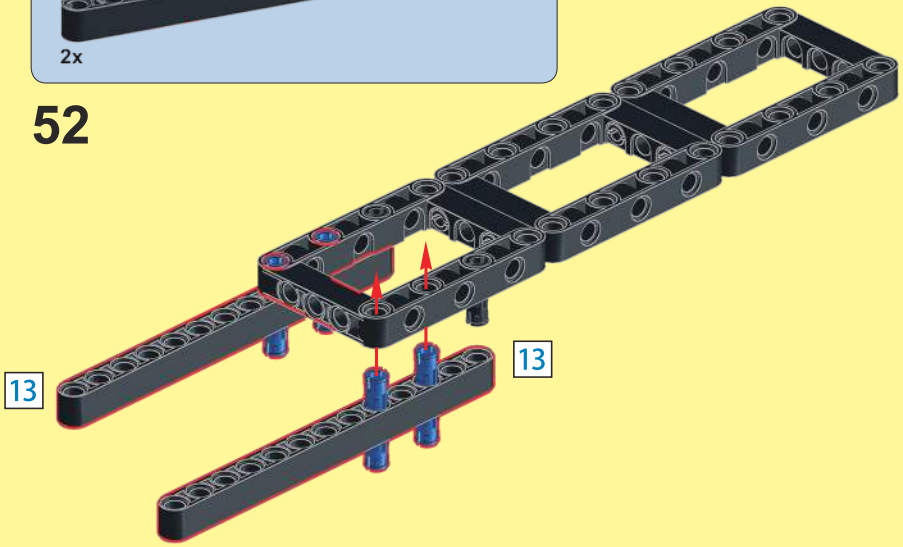

53

注意：动态版本说明书，静态请略过。
Note：RC Version instruction,Manual Version please SKIP.

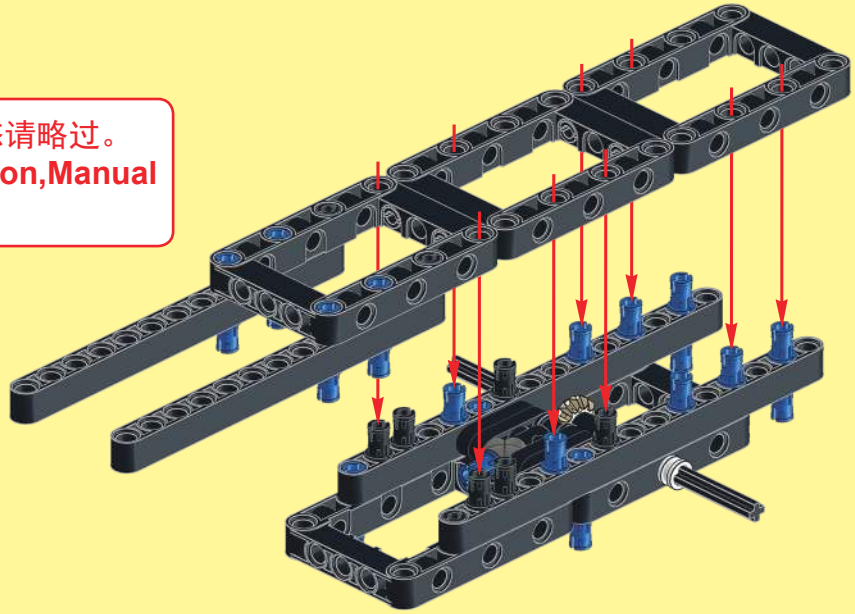

54

注意：动态版本说明书，静态请略过。
Note：RC Version instruction,Manual Version please SKIP.

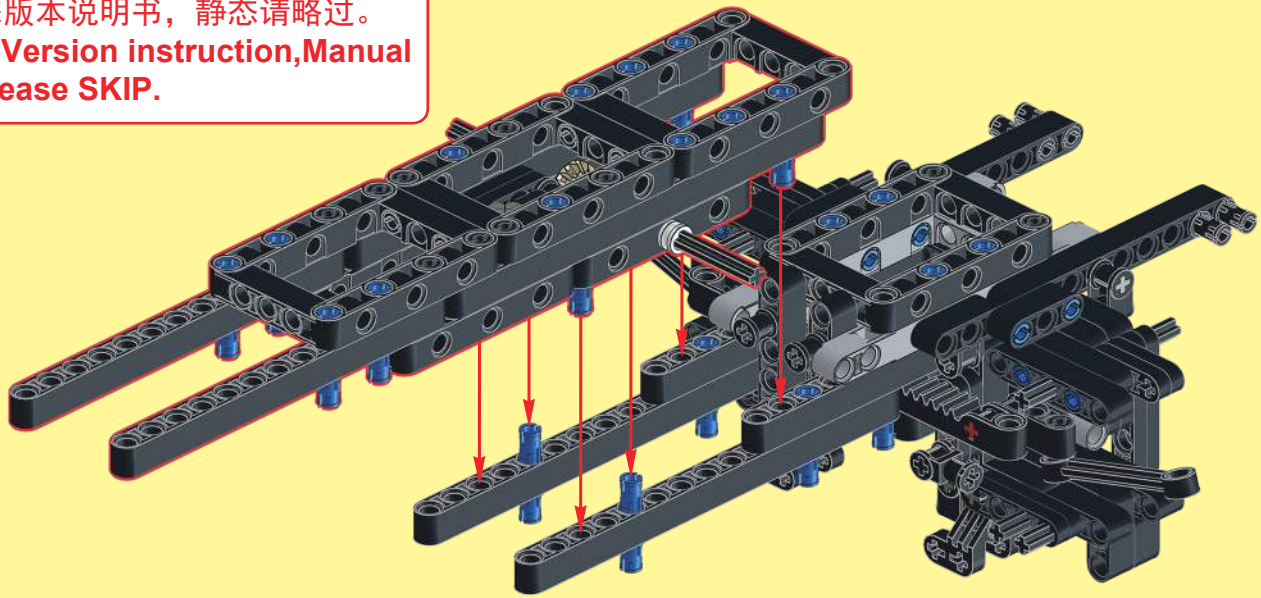

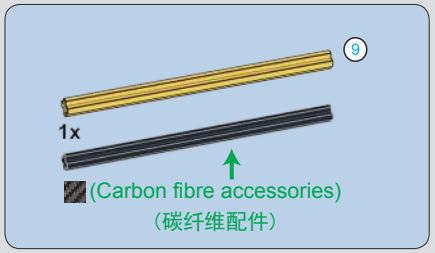

注意：动态请略过。
Note：RC Version please SKIP.

54

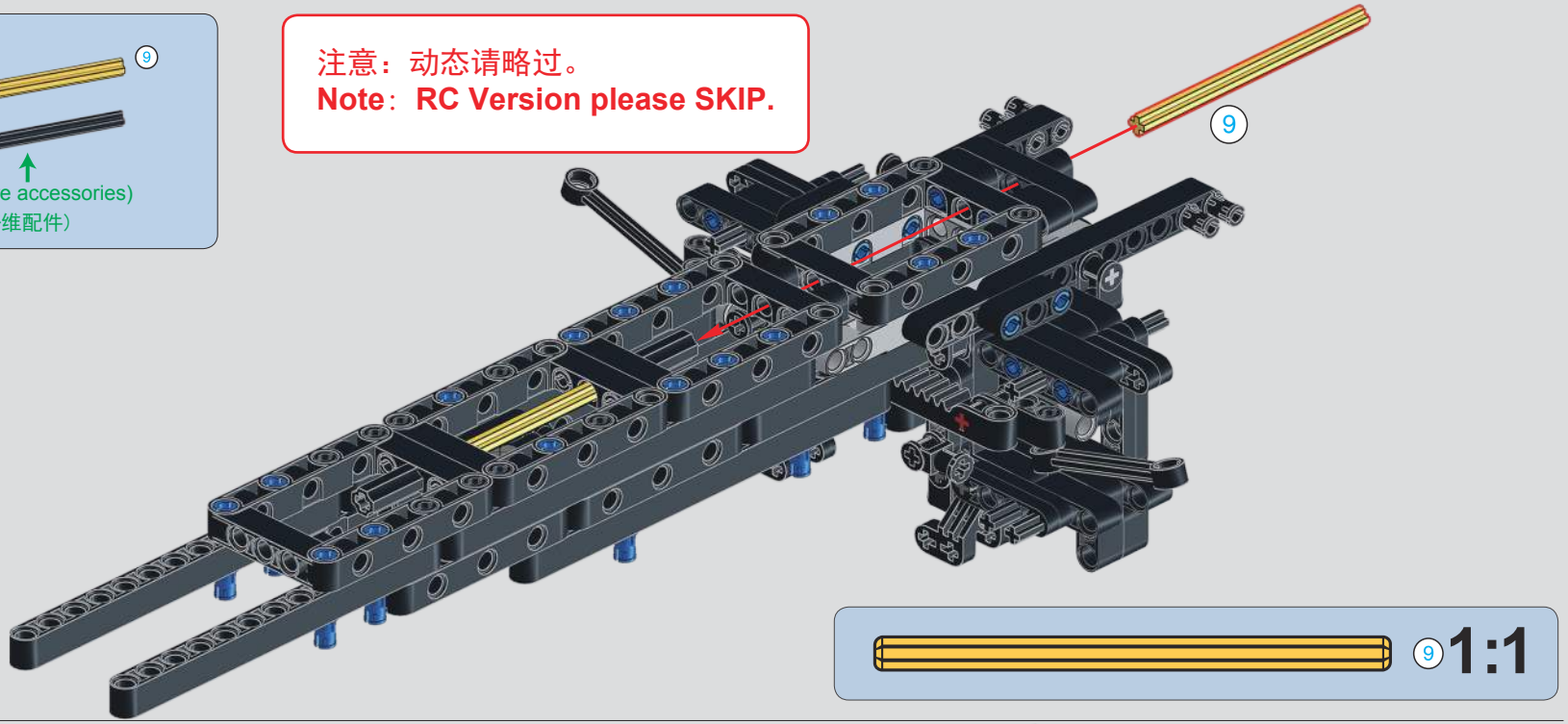

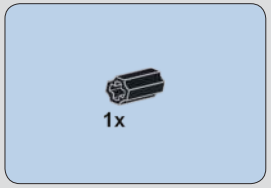

注意：动态请略过。
Note：RC Version please SKIP.

55

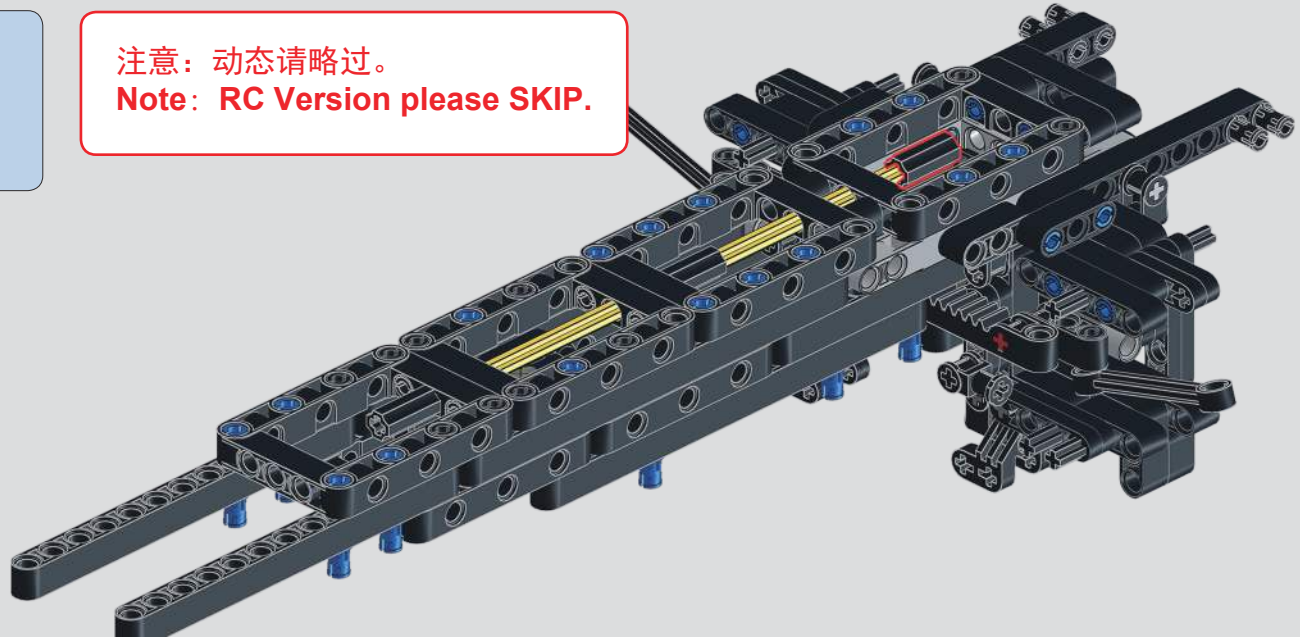

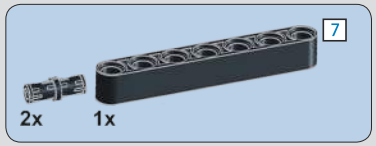

56

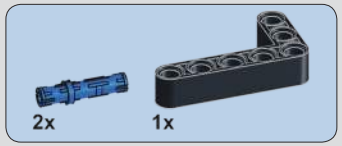

57

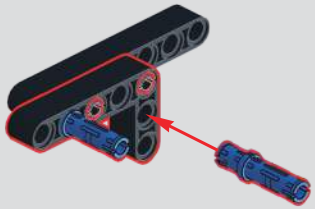

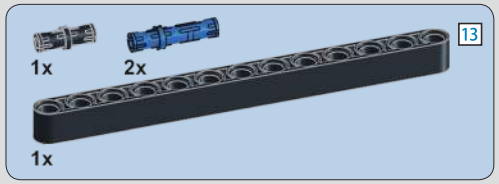

58

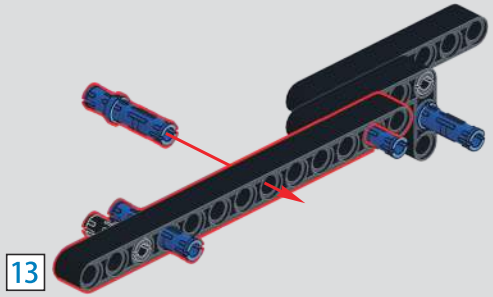

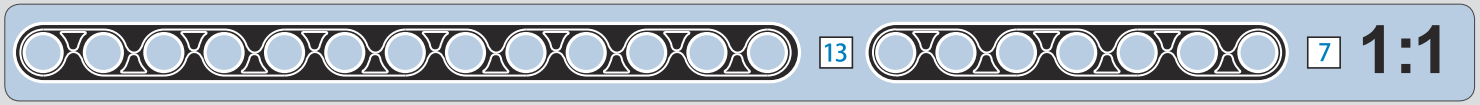

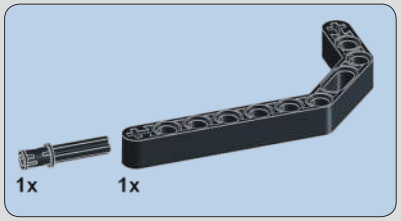

59

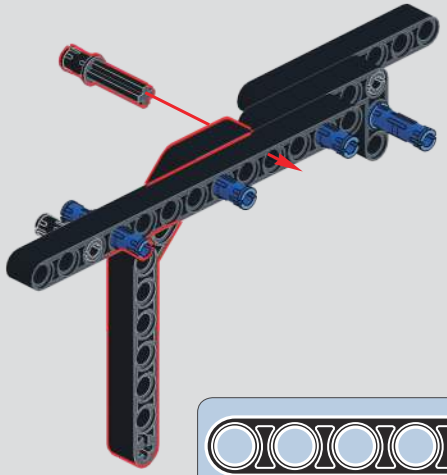

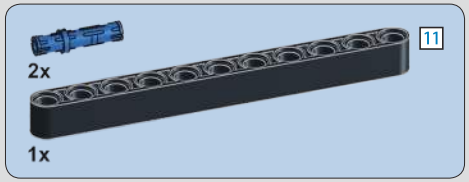

60

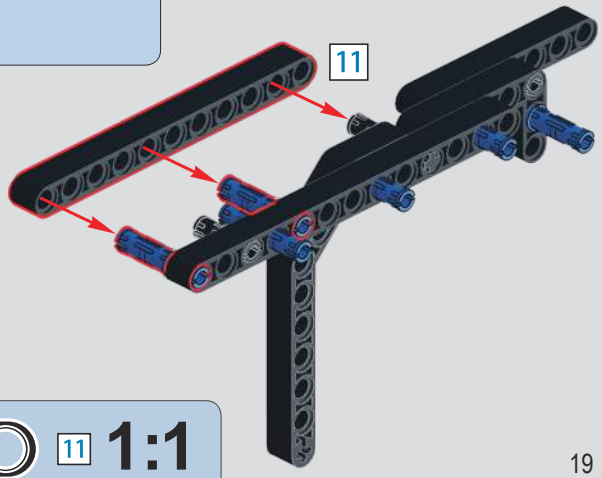

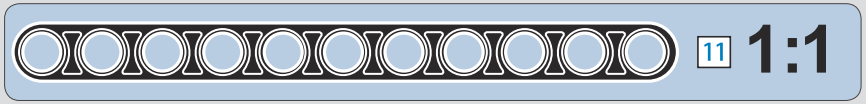

61

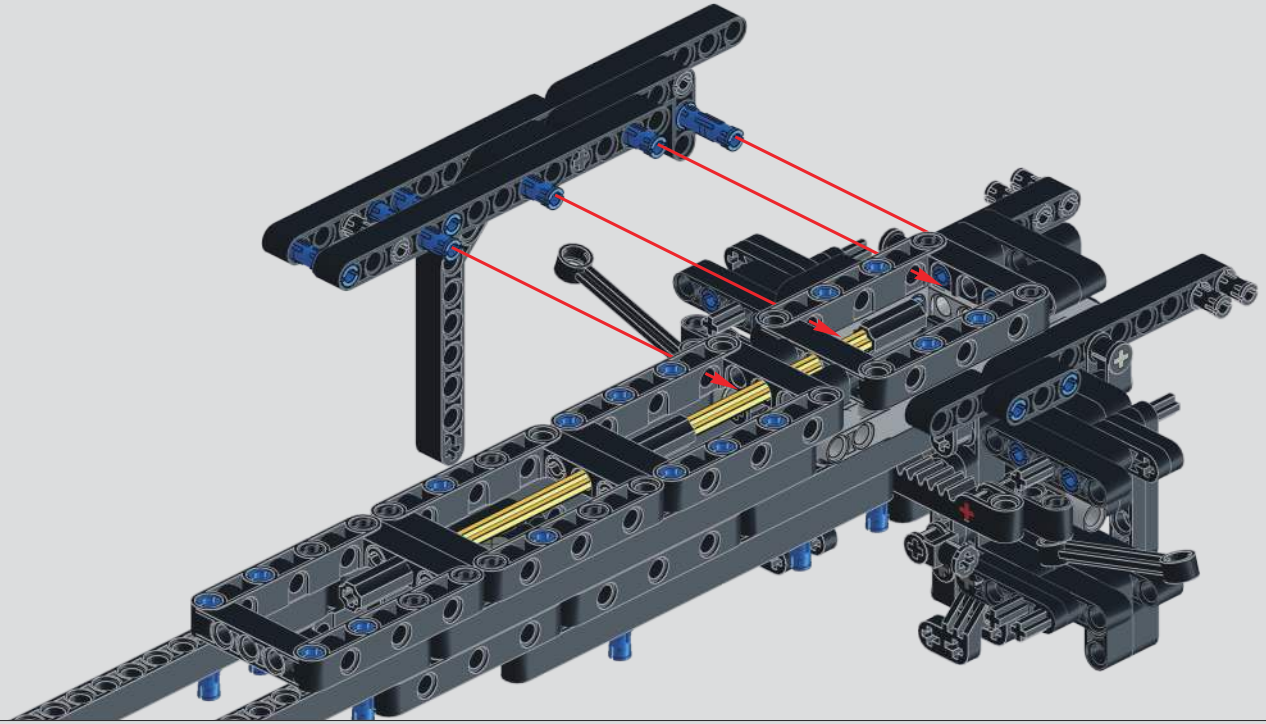

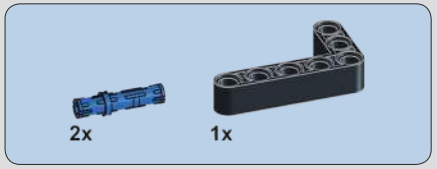

62

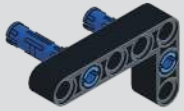

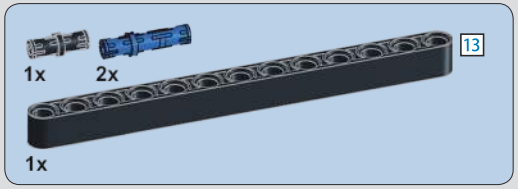

63

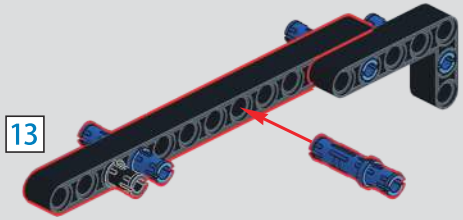

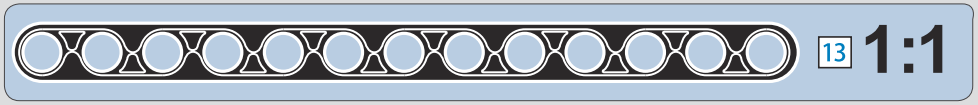

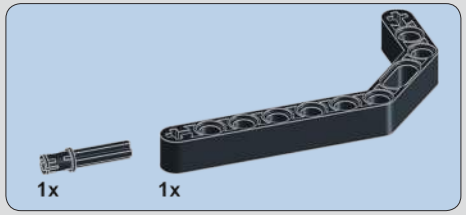

64

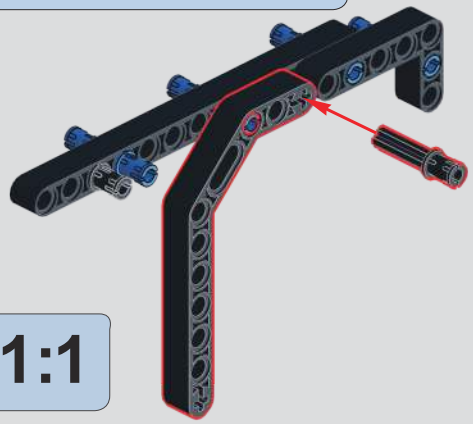

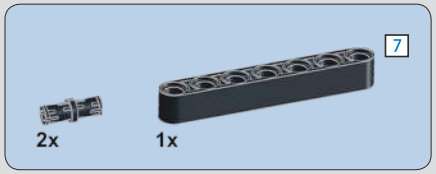

65

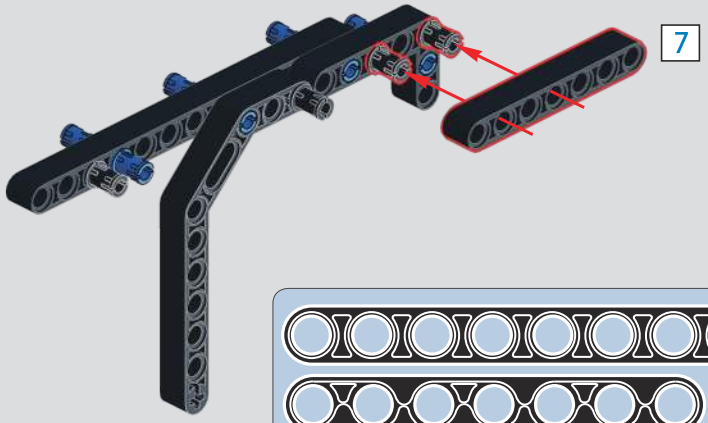

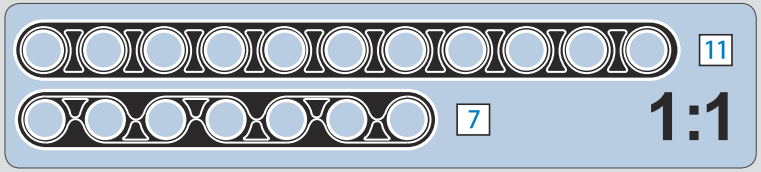

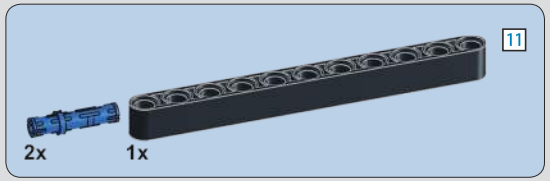

66

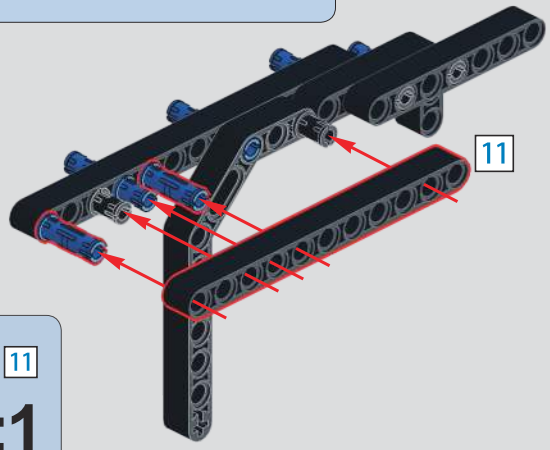

67

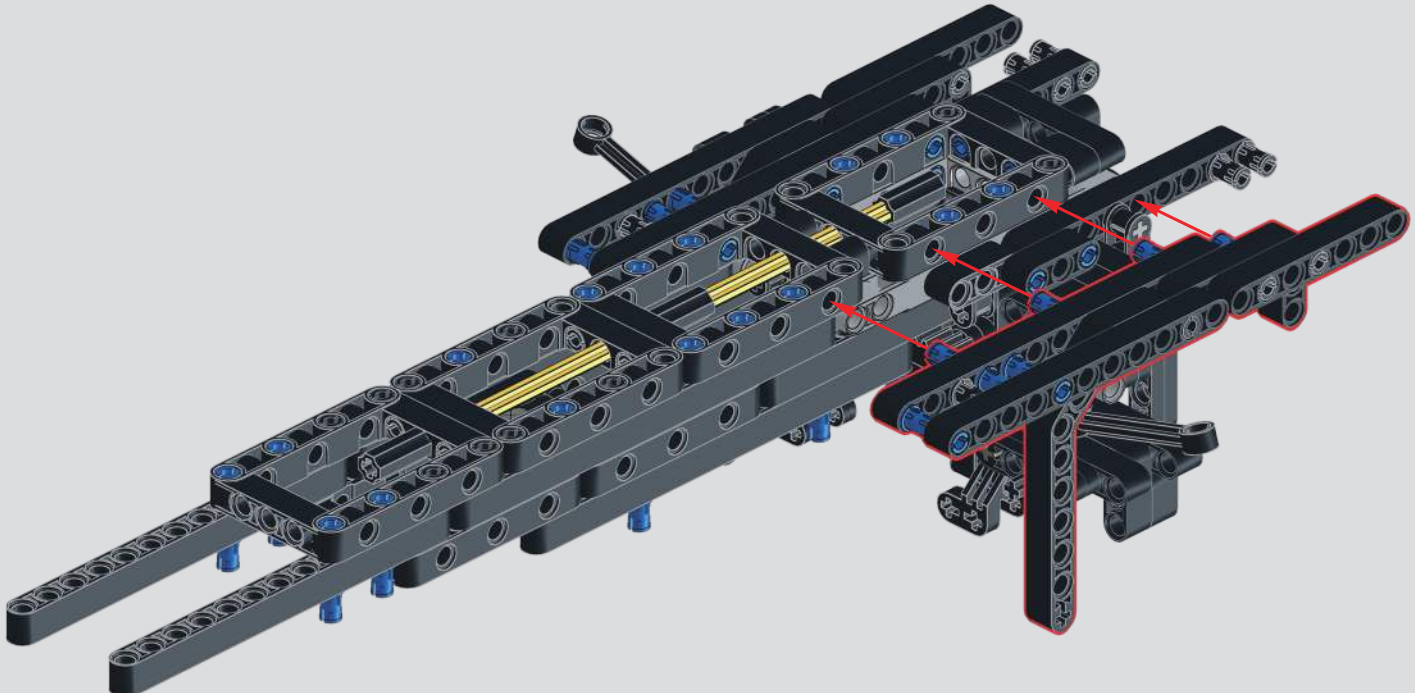

注意：56-69动态版本说明书，静态请略过。
Note：56-69RC Version instruction,Manual Version please SKIP.

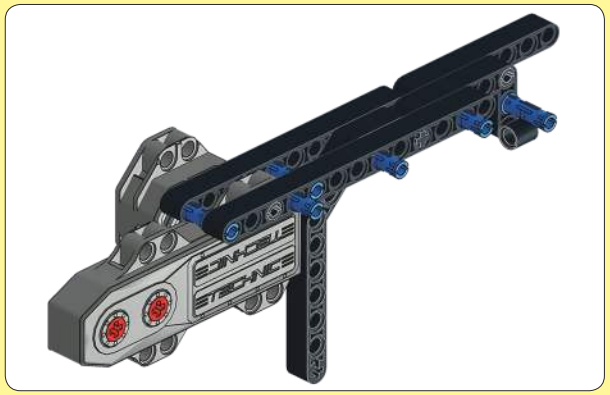

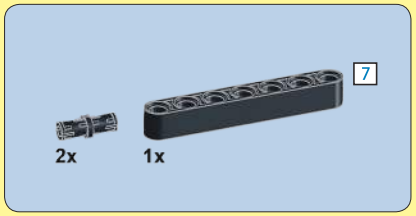

56

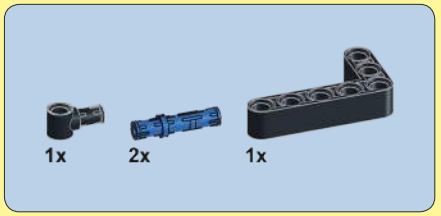

57

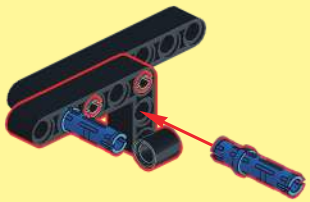

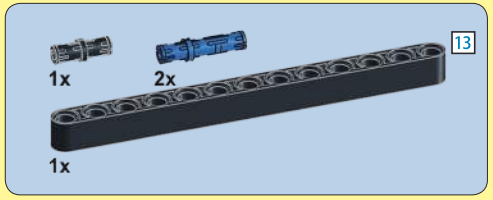

58

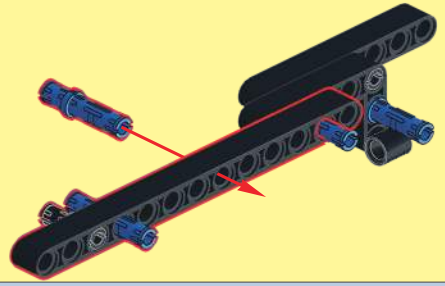

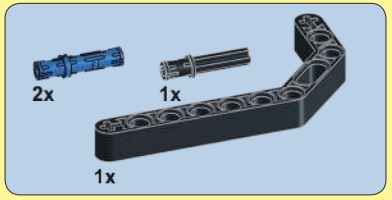

59

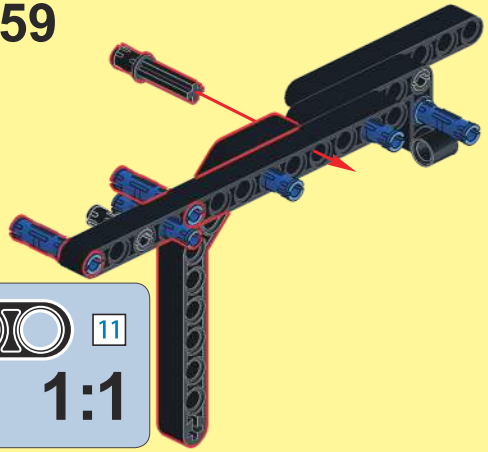

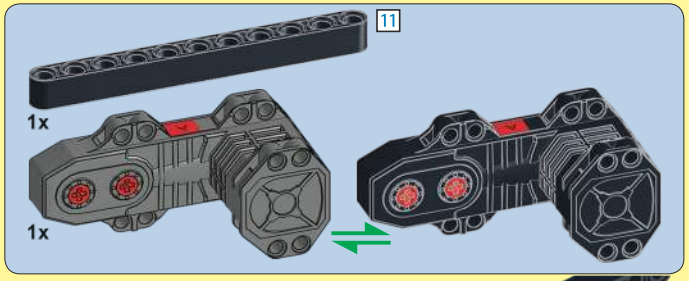

60

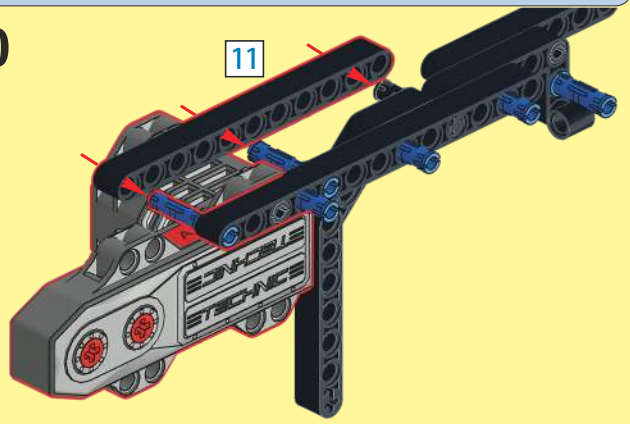

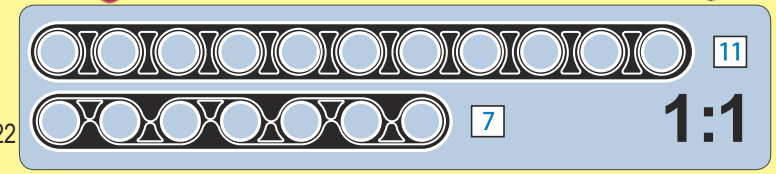

61

注意：静态请略过。
Note：Manual Version please SKIP.

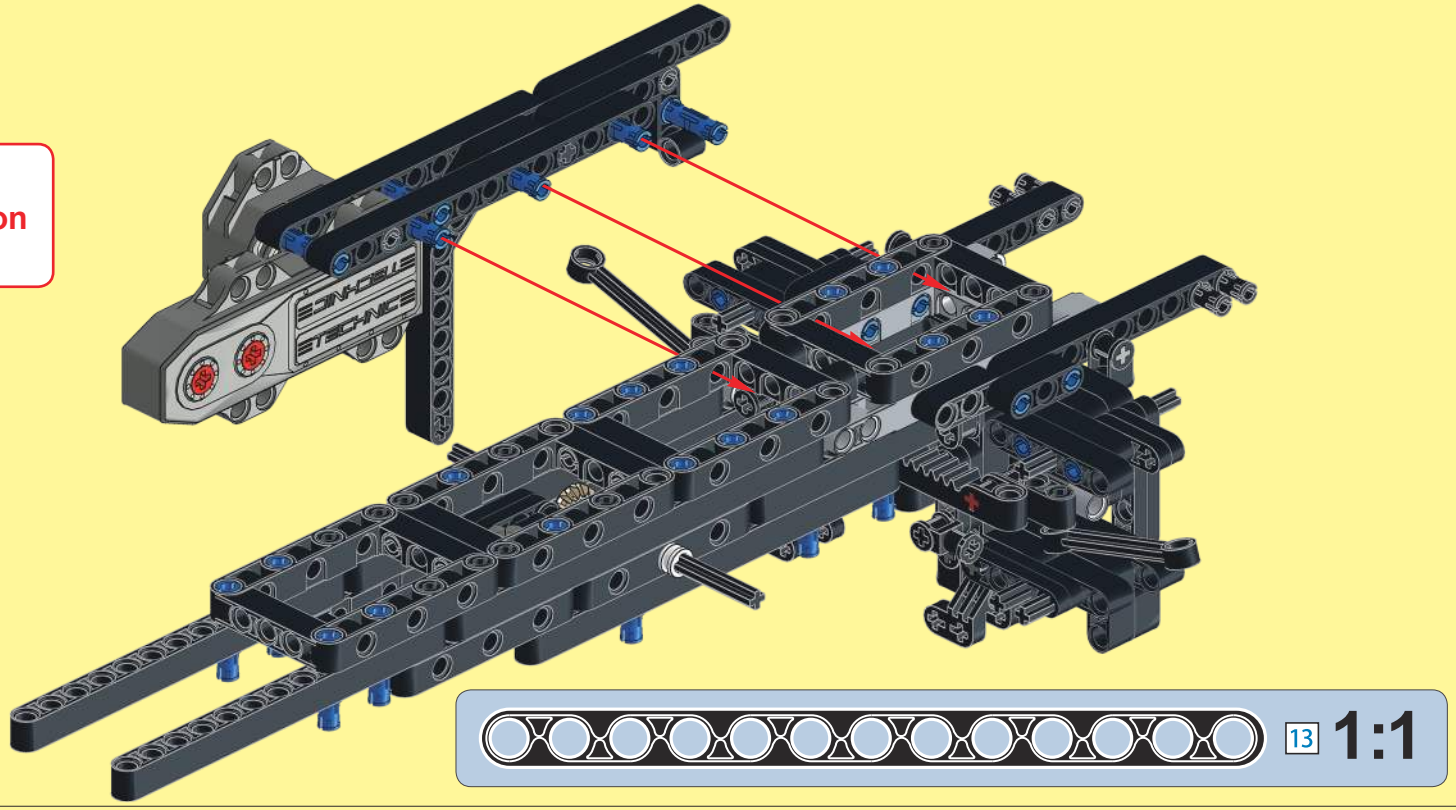

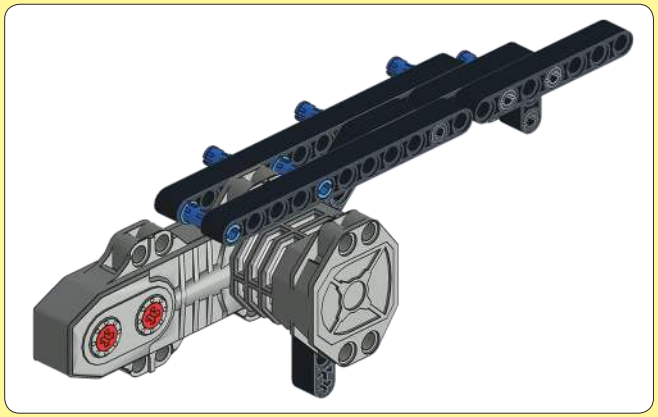

62

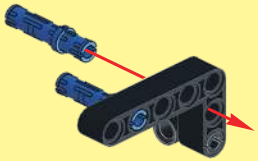

注意：静态请略过。
Note：Manual Version please SKIP.

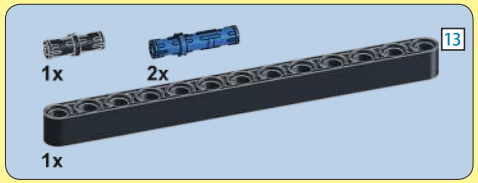

63

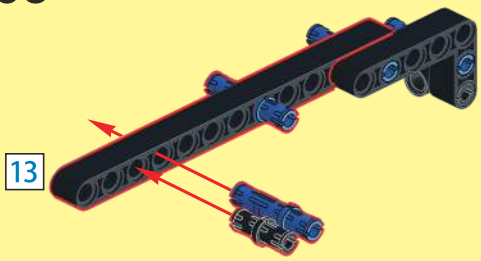

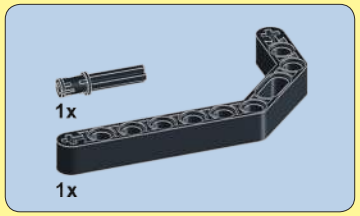

64

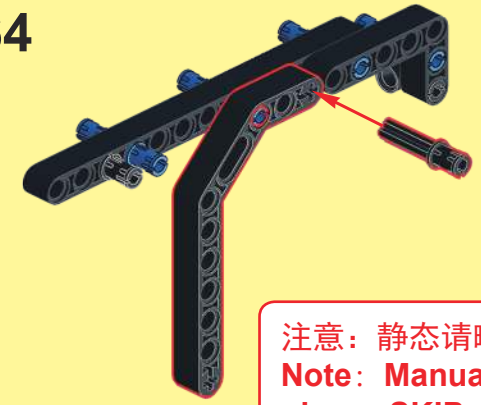

注意：静态请略过。
Note：Manual Version please SKIP.

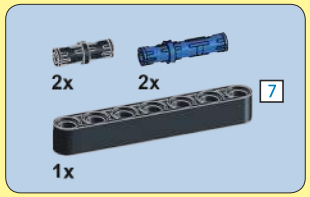

65

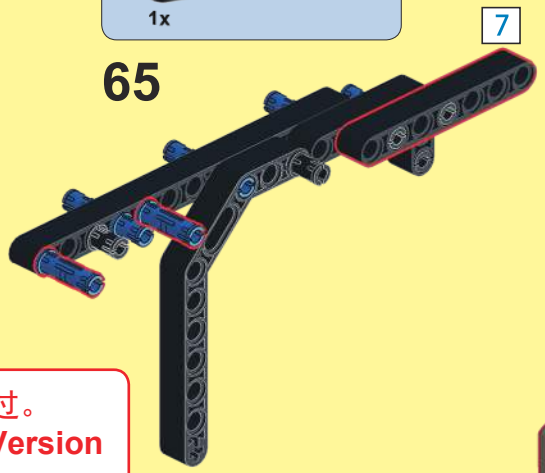

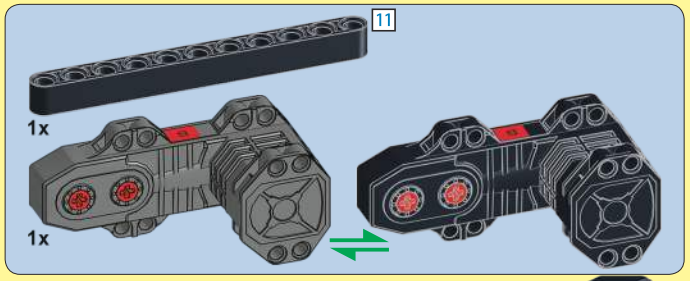

66

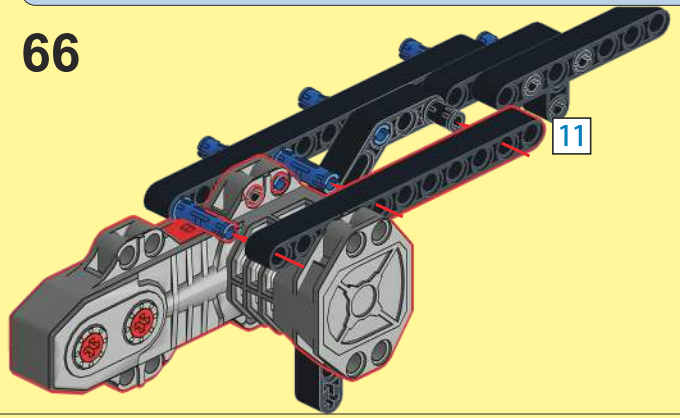

67

注意：静态请略过。
Note：Manual Version please SKIP.

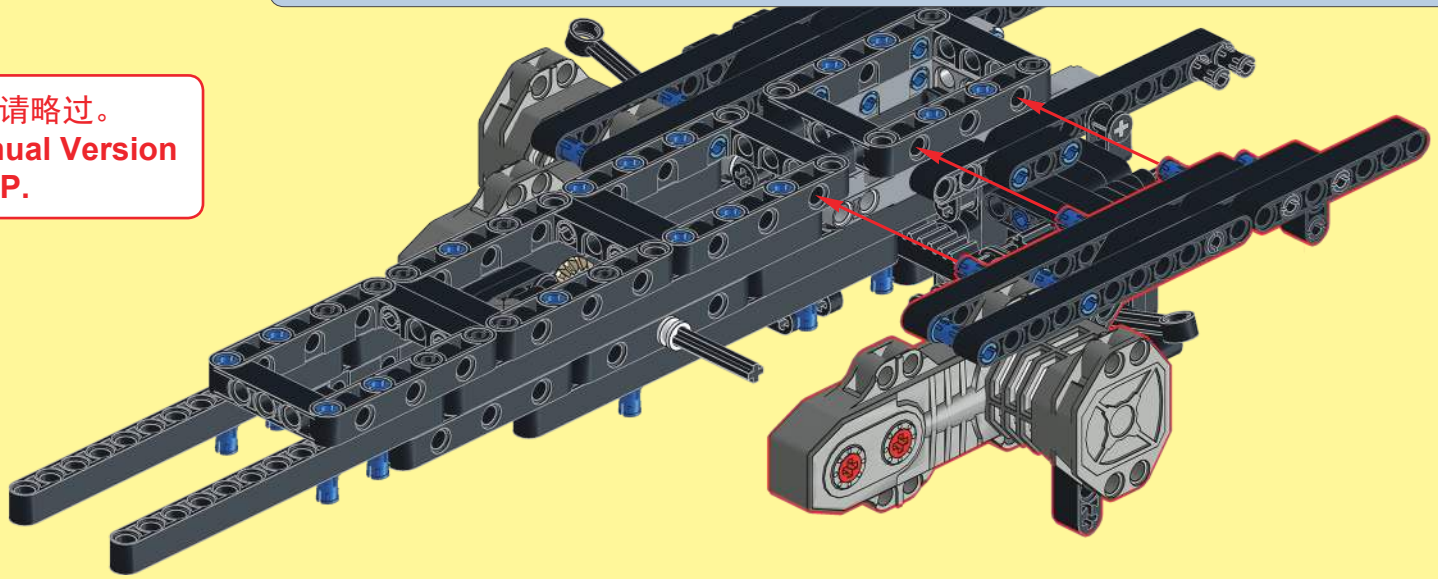

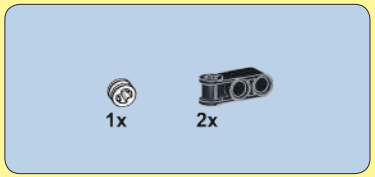

68

注意：静态请略过。
Note：Manual Version please SKIP.

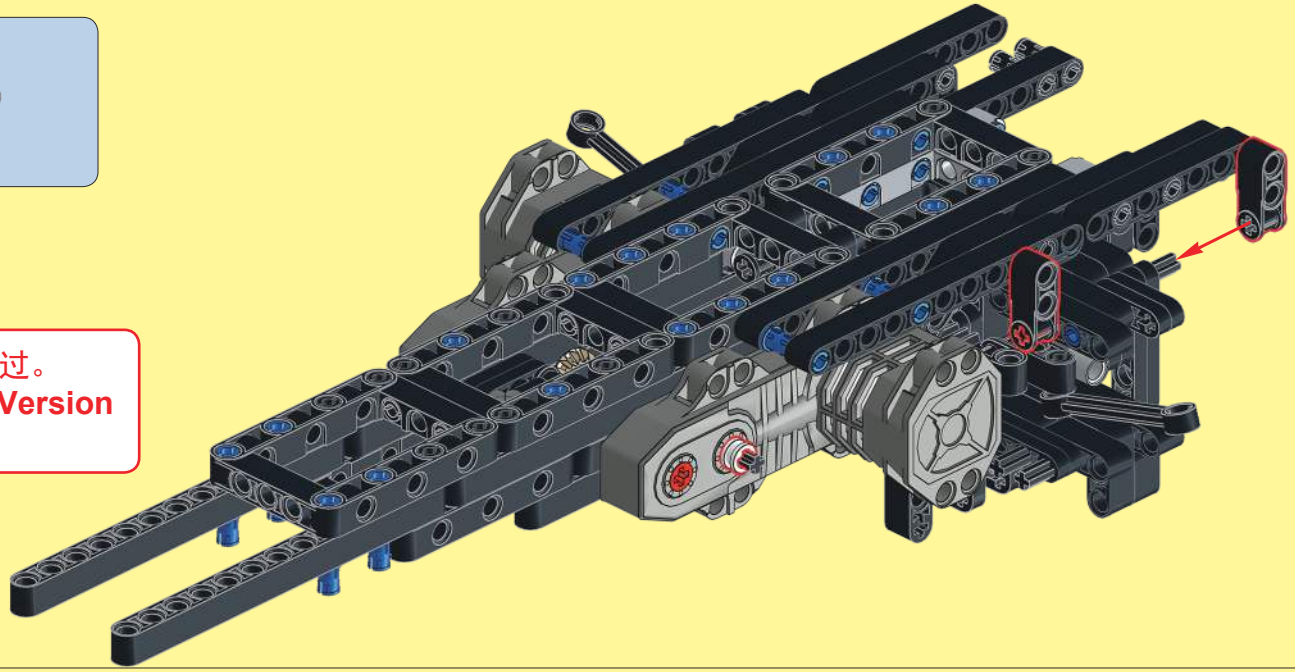

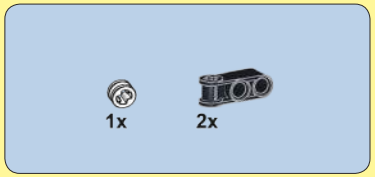

69

注意：静态请略过。
Note：Manual Version please SKIP.

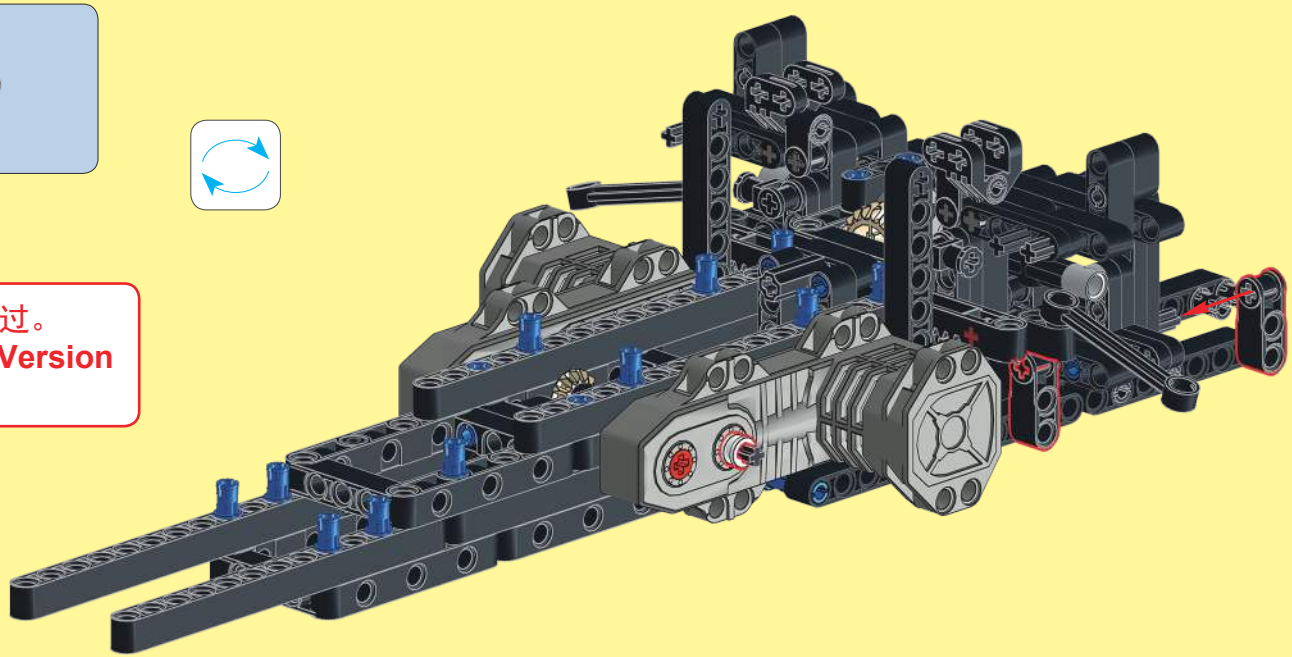

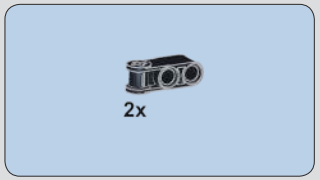

68

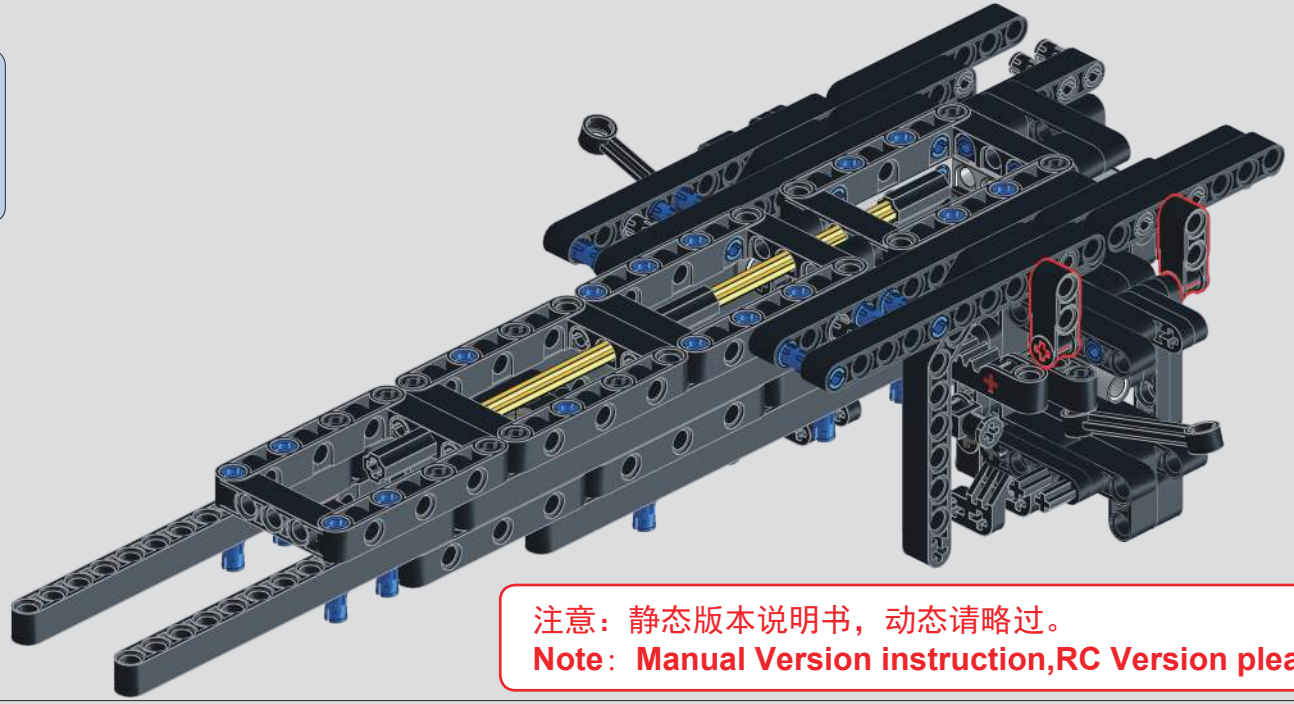

注意：静态版本说明书，动态请略过。
Note：Manual Version instruction,RC Version please SKIP.

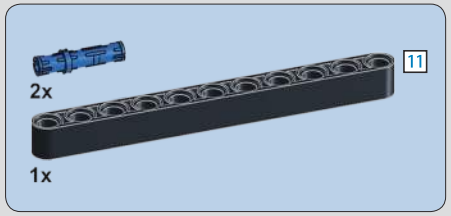

69

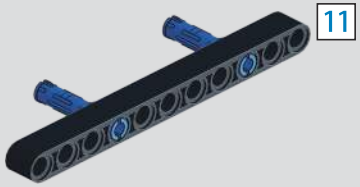

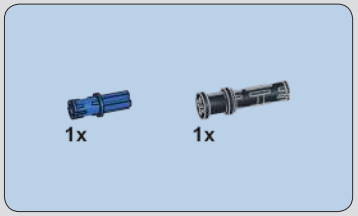

70

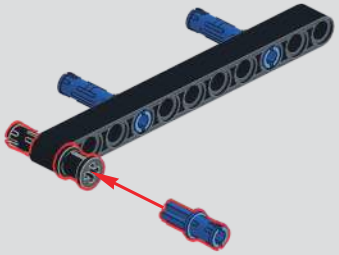

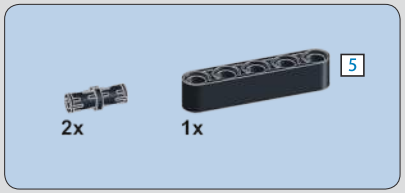

71

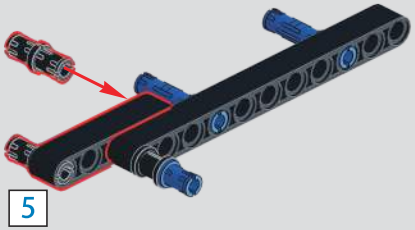

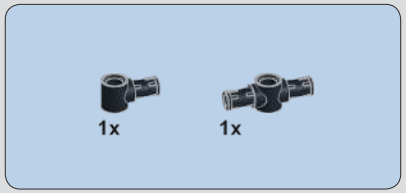

72

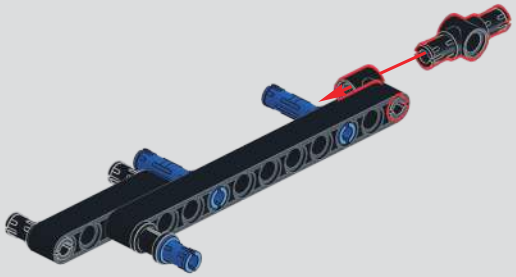

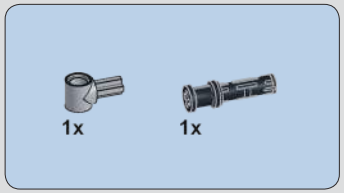

73

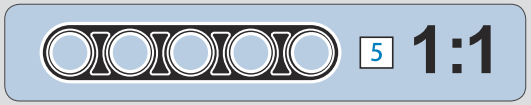

74

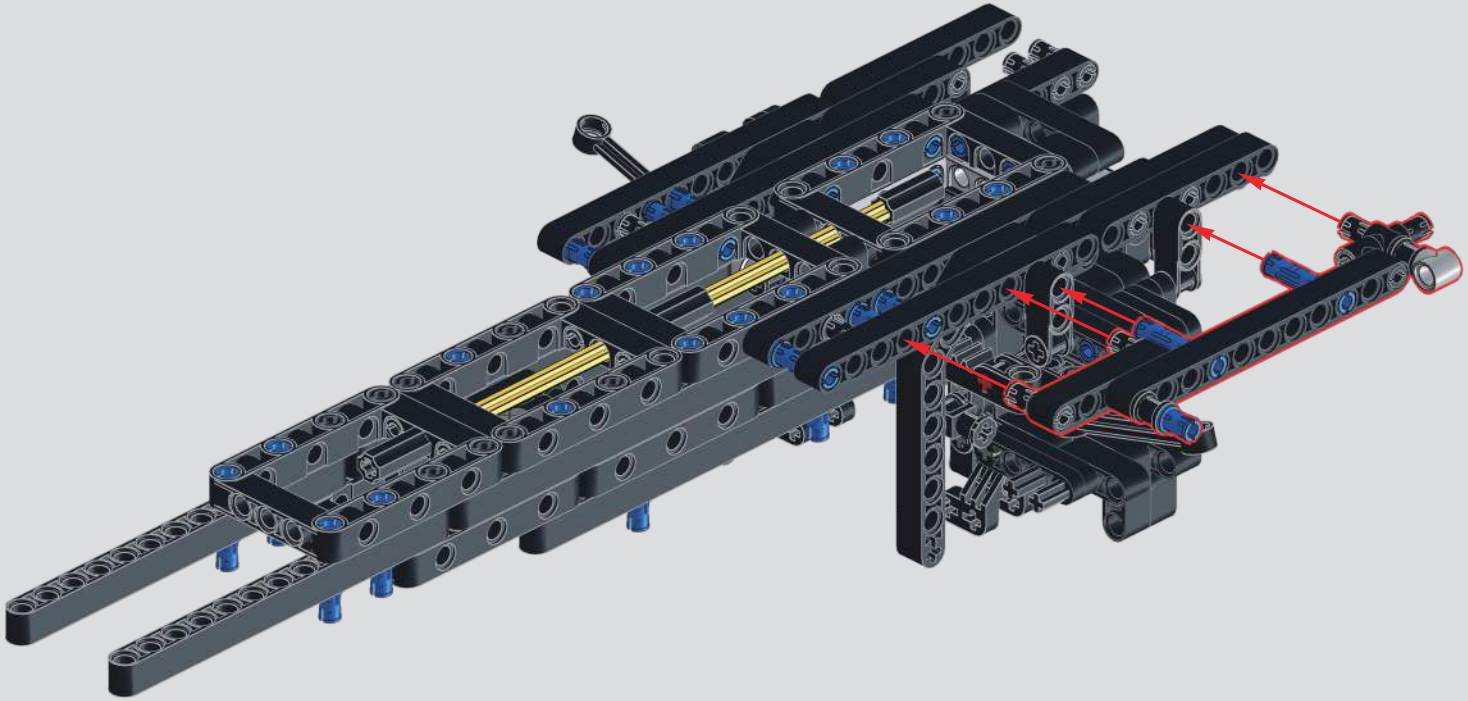

75

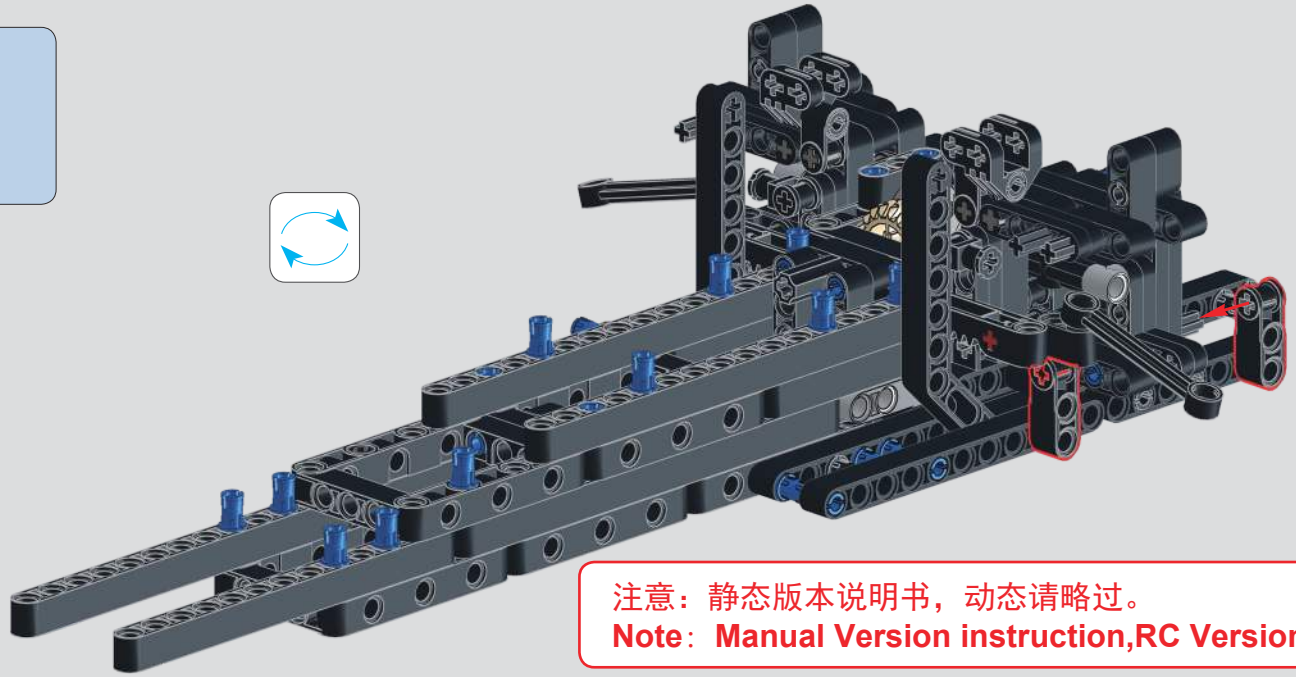

注意：静态版本说明书，动态请略过。
Note：Manual Version instruction,RC Version please SKIP.

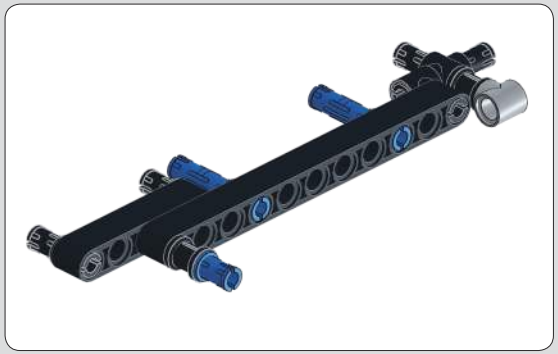

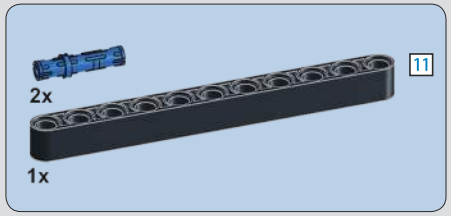

76

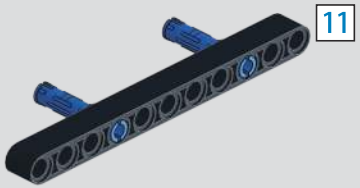

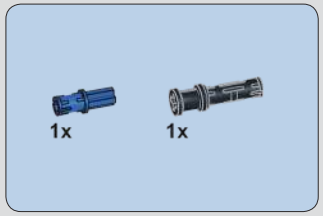

77

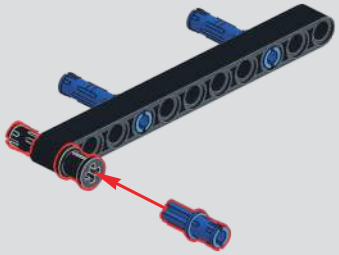

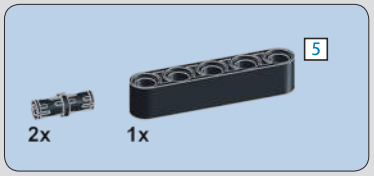

78

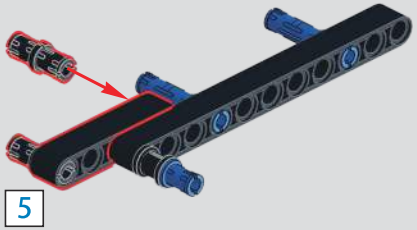

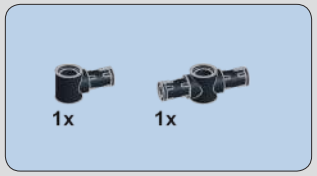

79

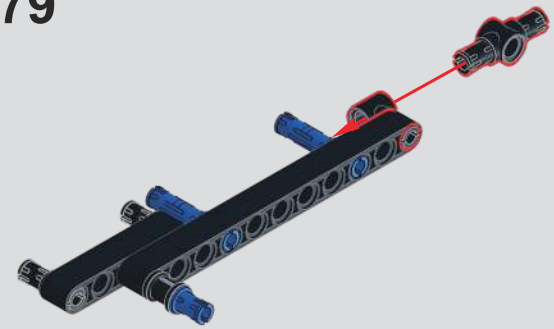

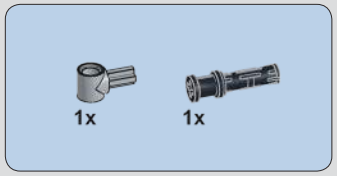

80

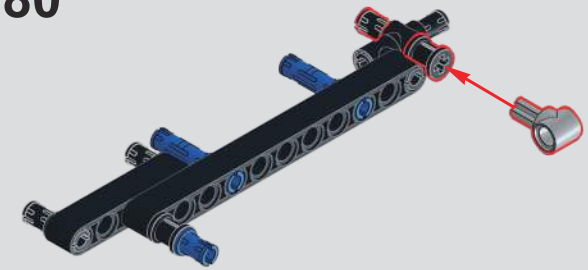

81

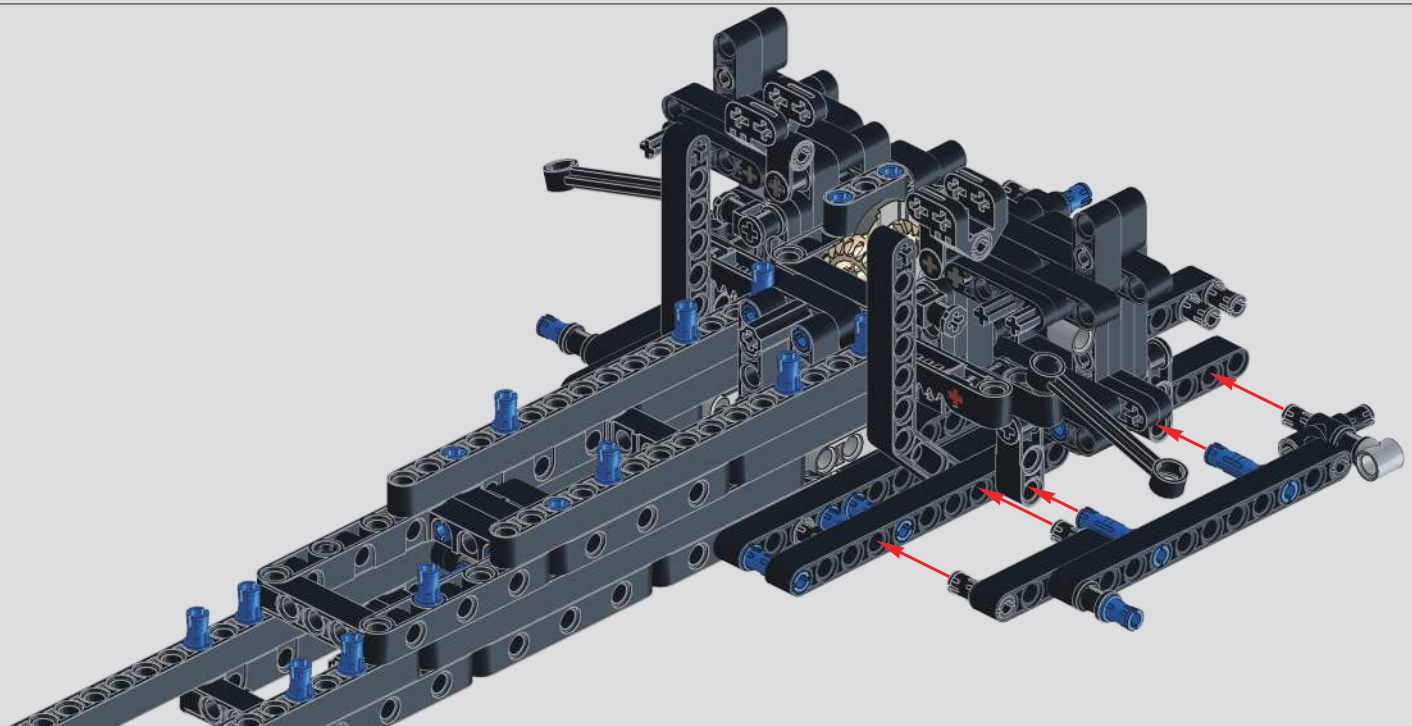

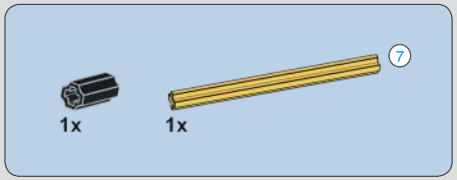

82

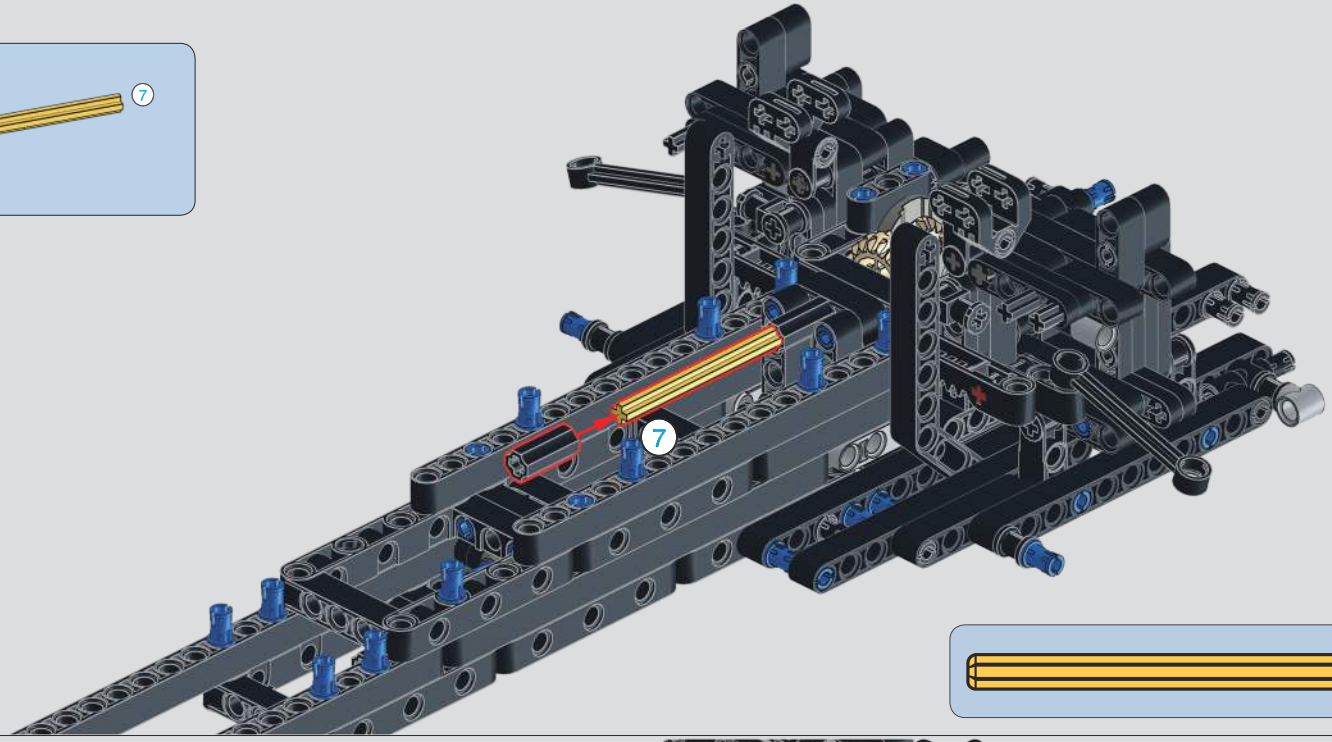

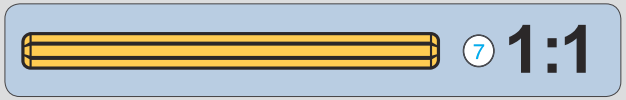

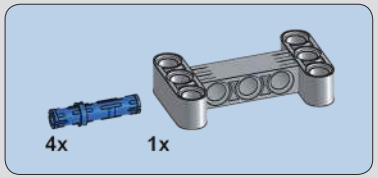

83

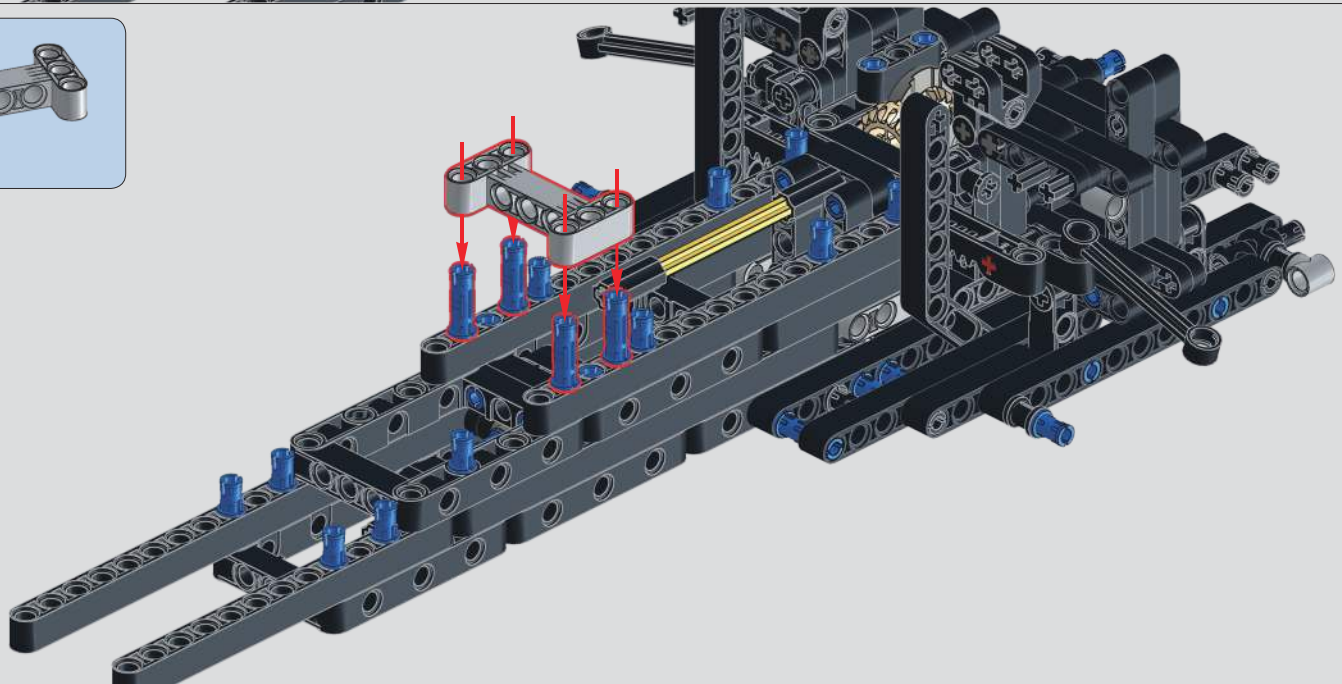

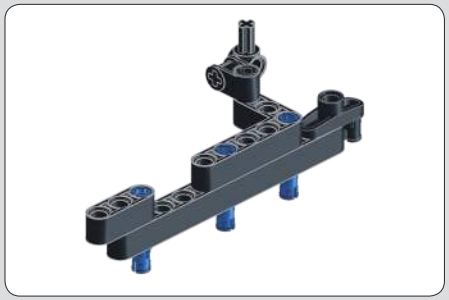

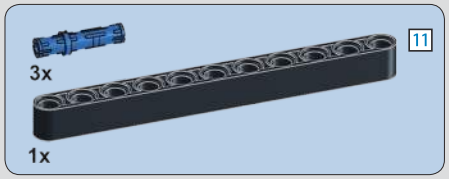

84

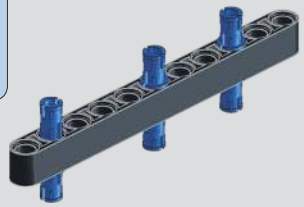

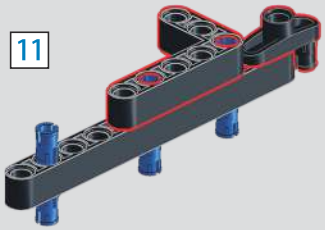

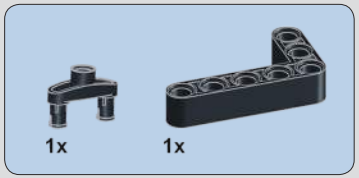

85

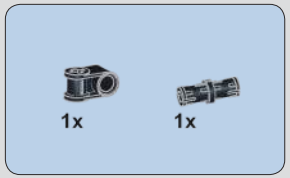

86

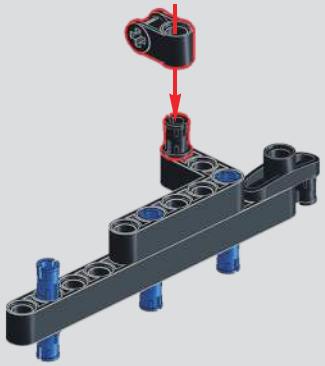

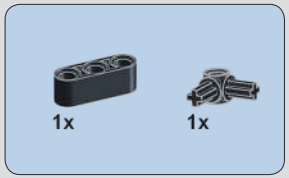

87

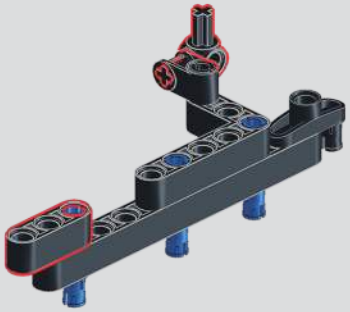

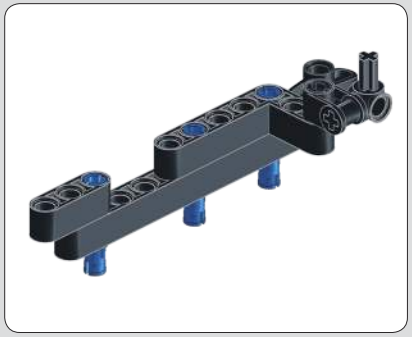

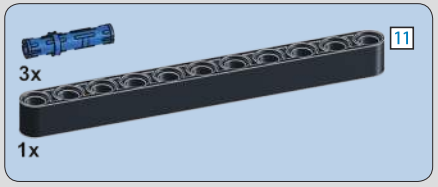

88

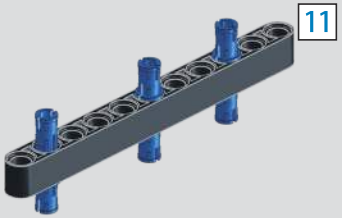

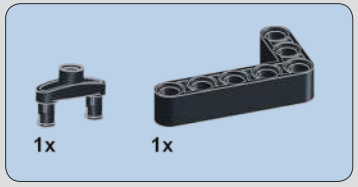

89

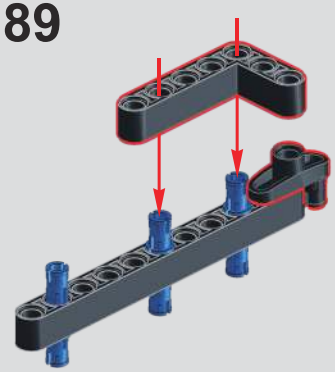

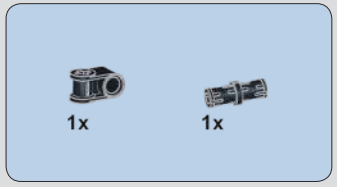

90

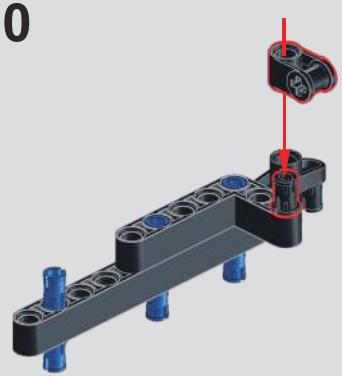

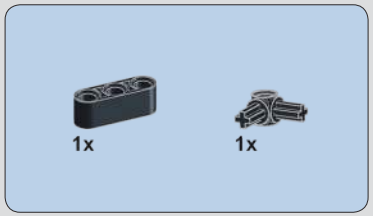

91

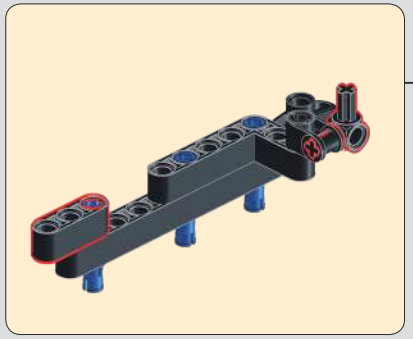

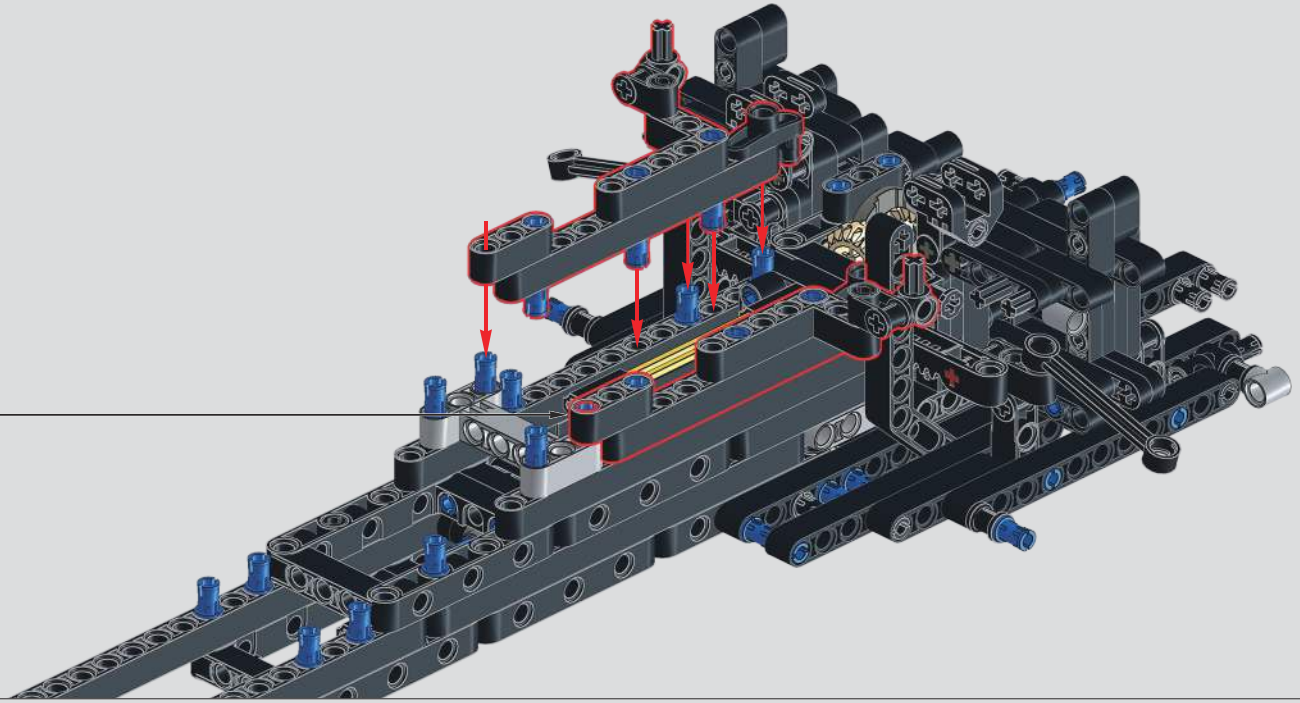

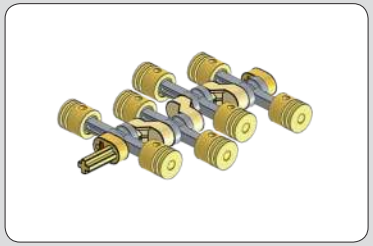

92

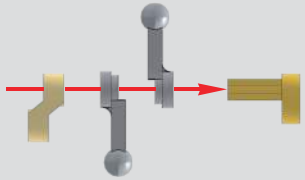

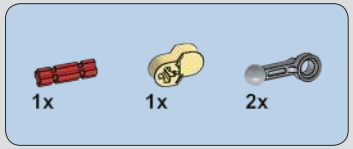

93

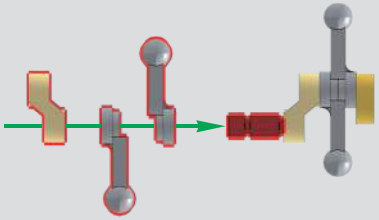

94

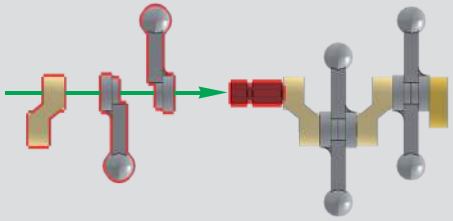

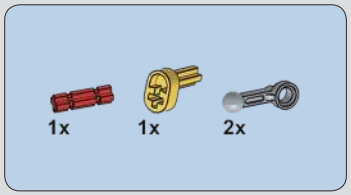

95

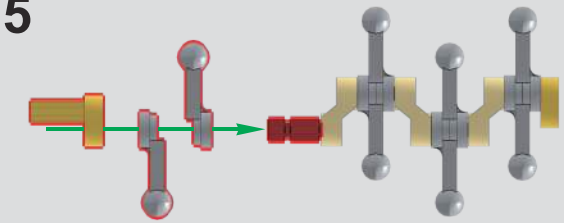

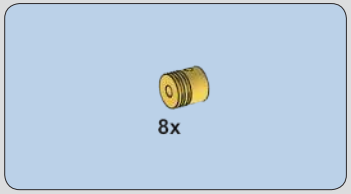

96

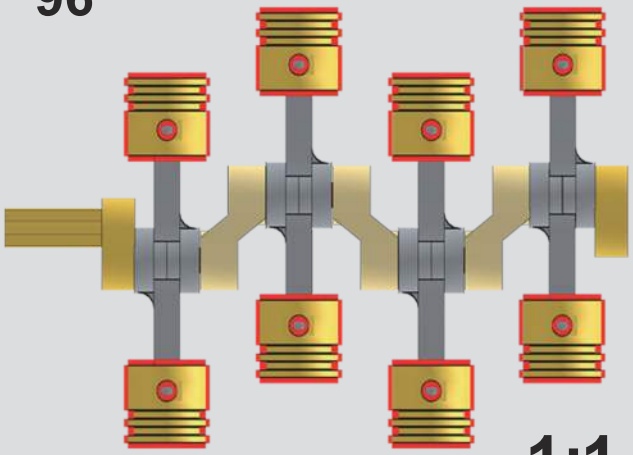

1:1

2x

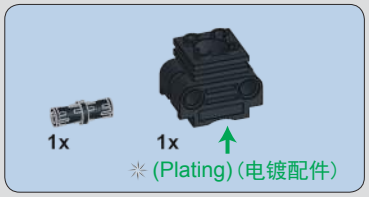

97

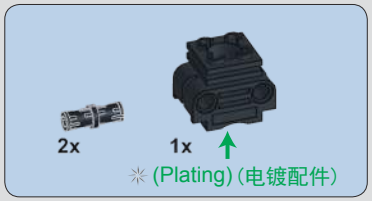

98

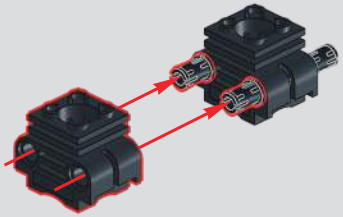

99

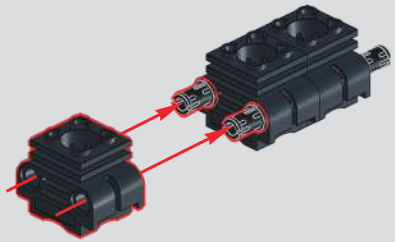

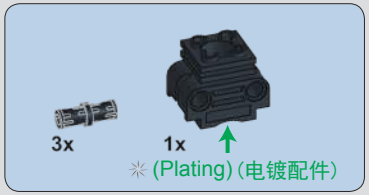

100

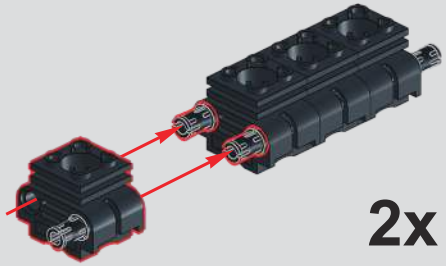

2x

101

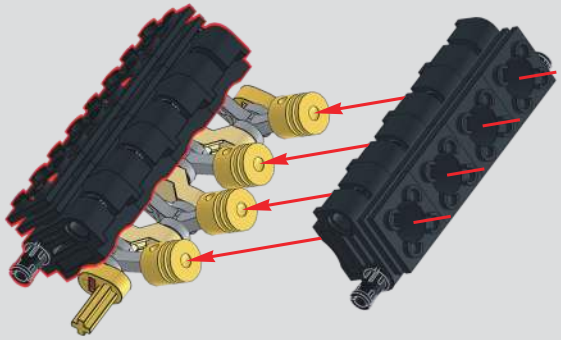

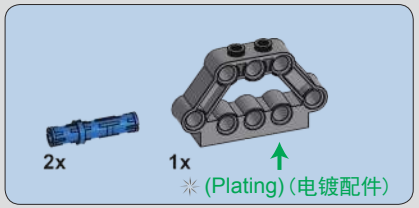

102

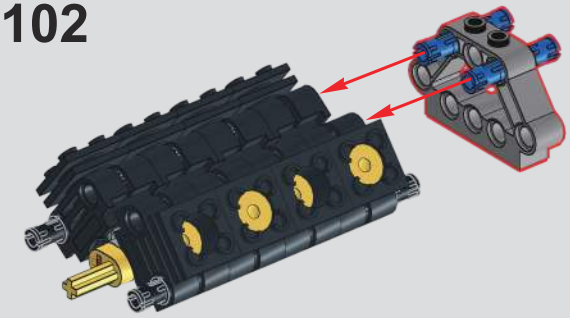

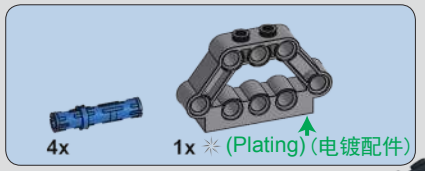

103

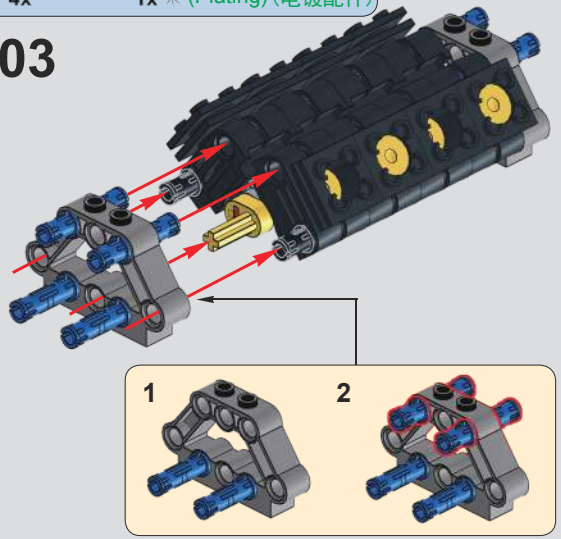

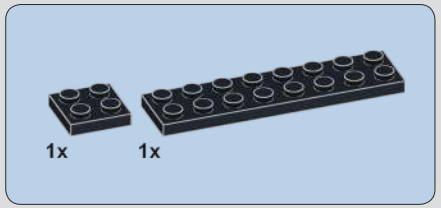

104

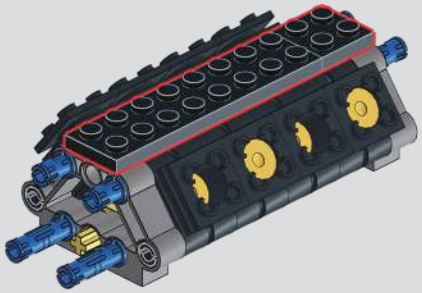

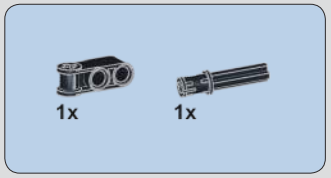

105

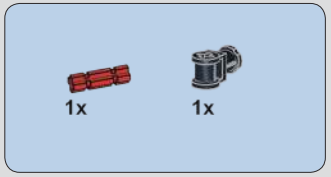

106

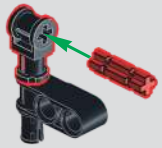

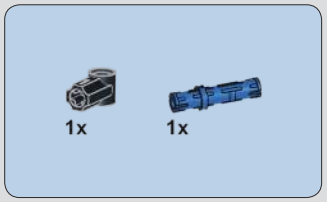

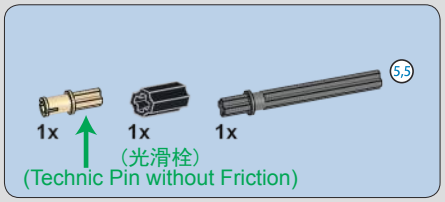

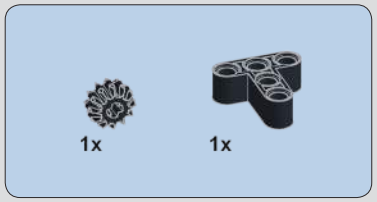

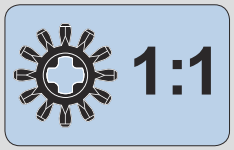

107

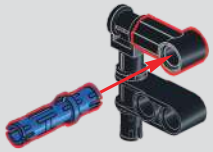

108

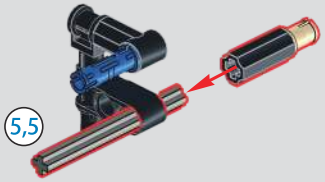

109

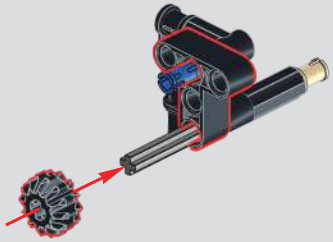

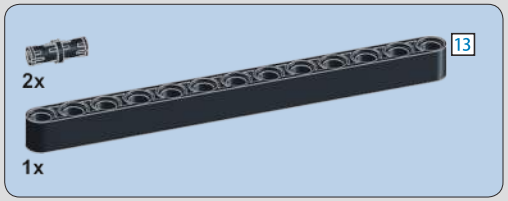

110

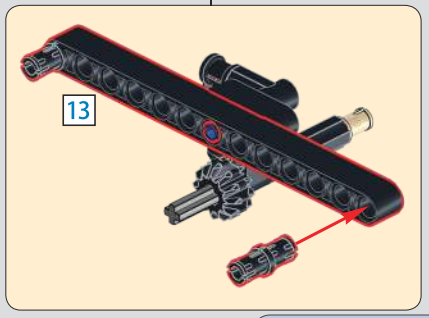

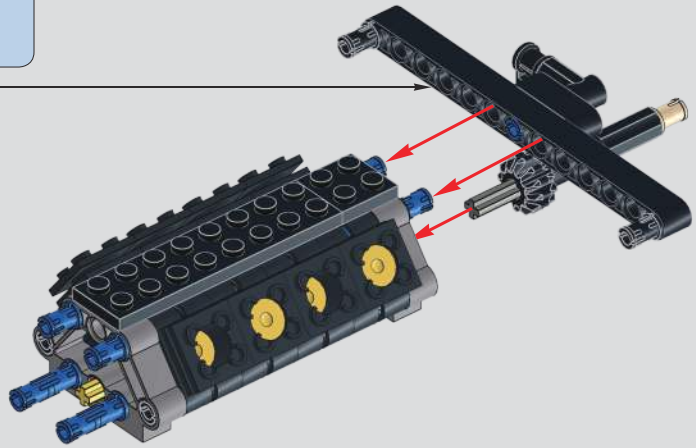

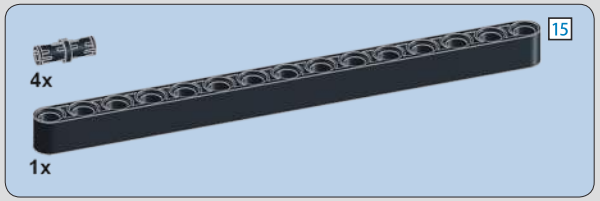

111

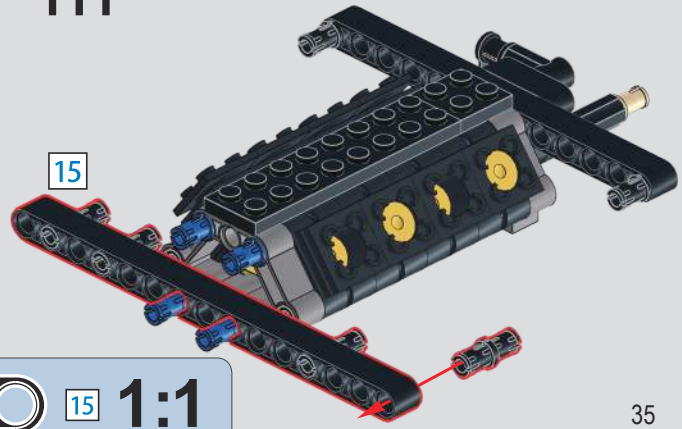

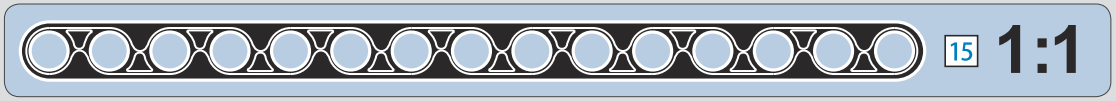

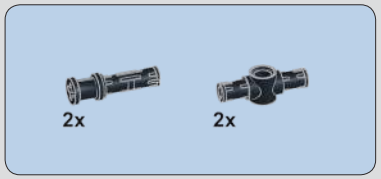

112

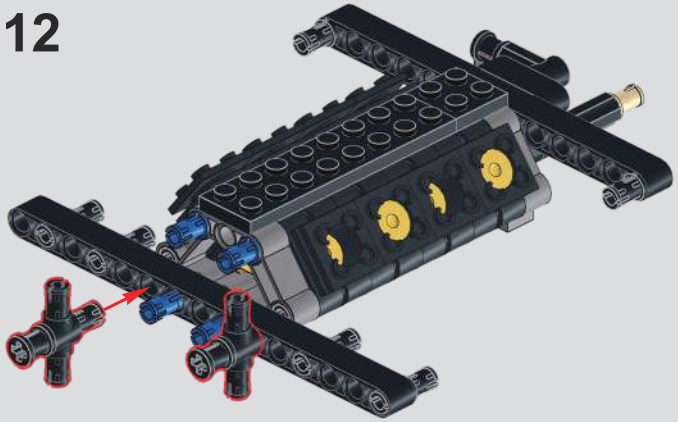

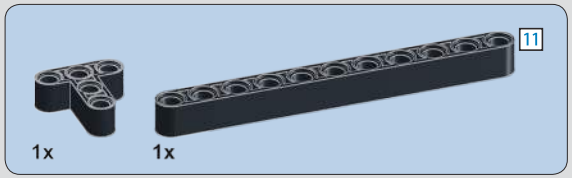

113

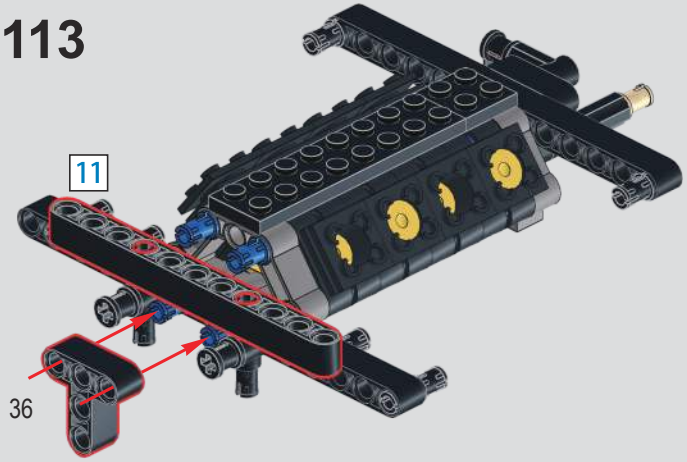

114

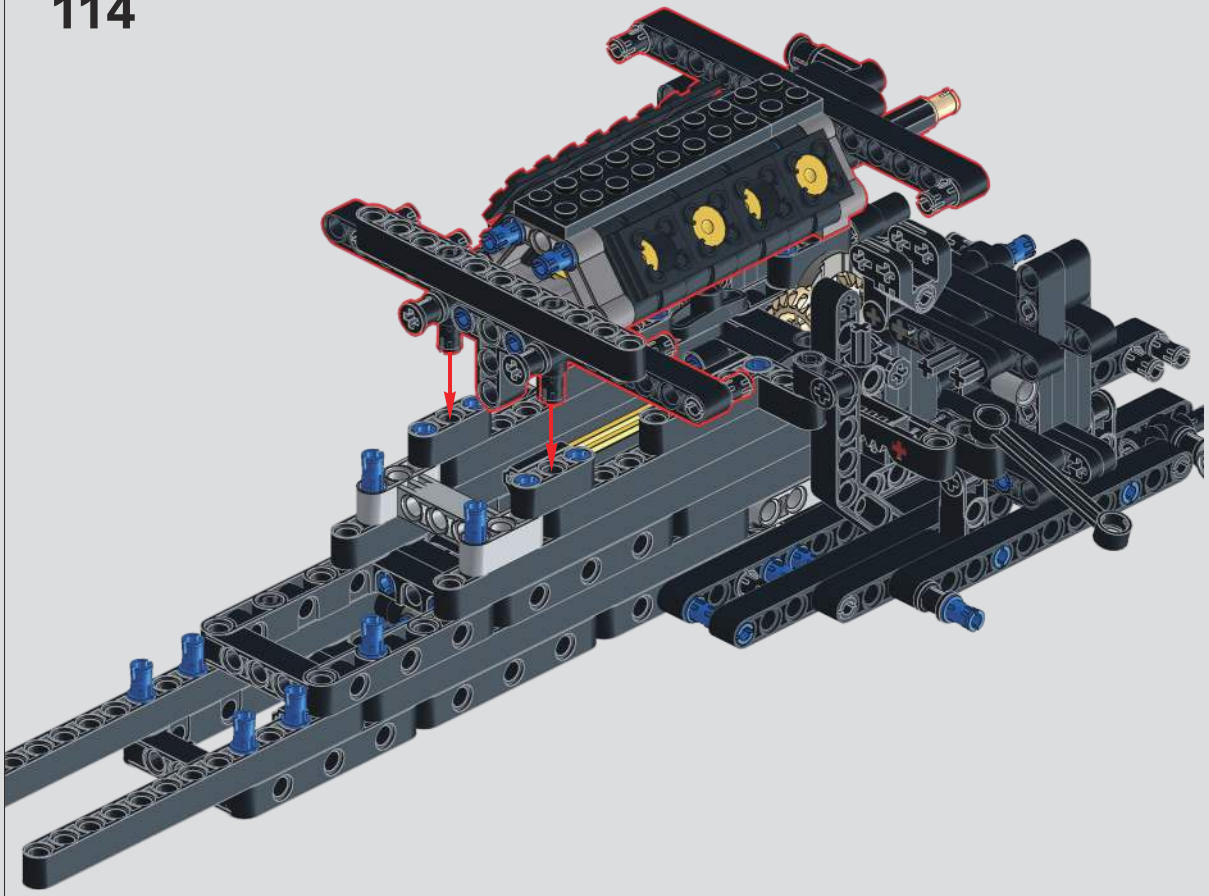

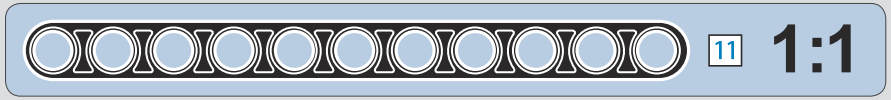

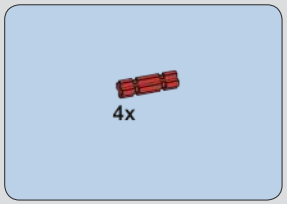

115

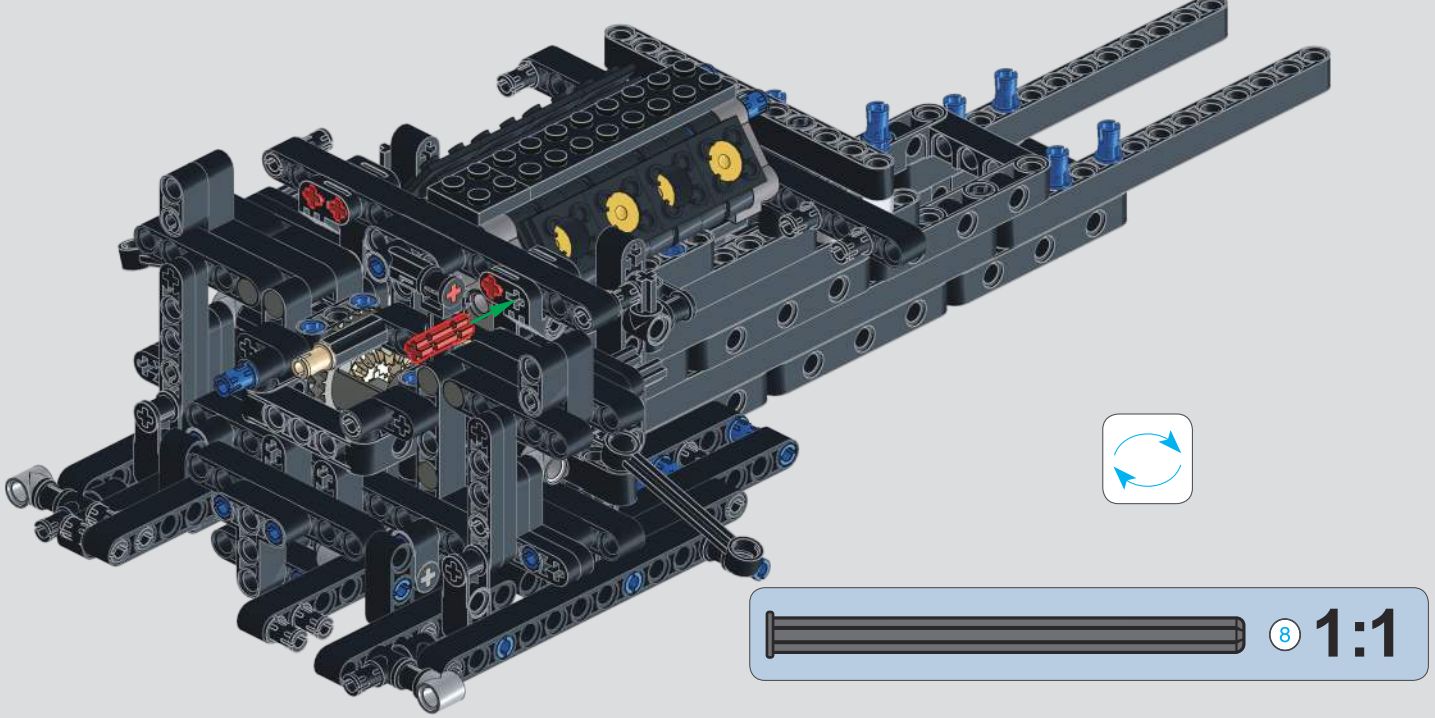

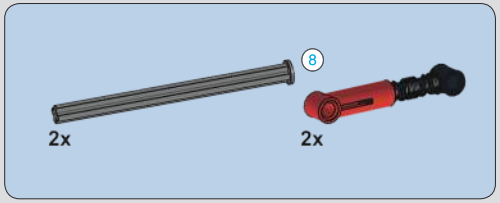

116

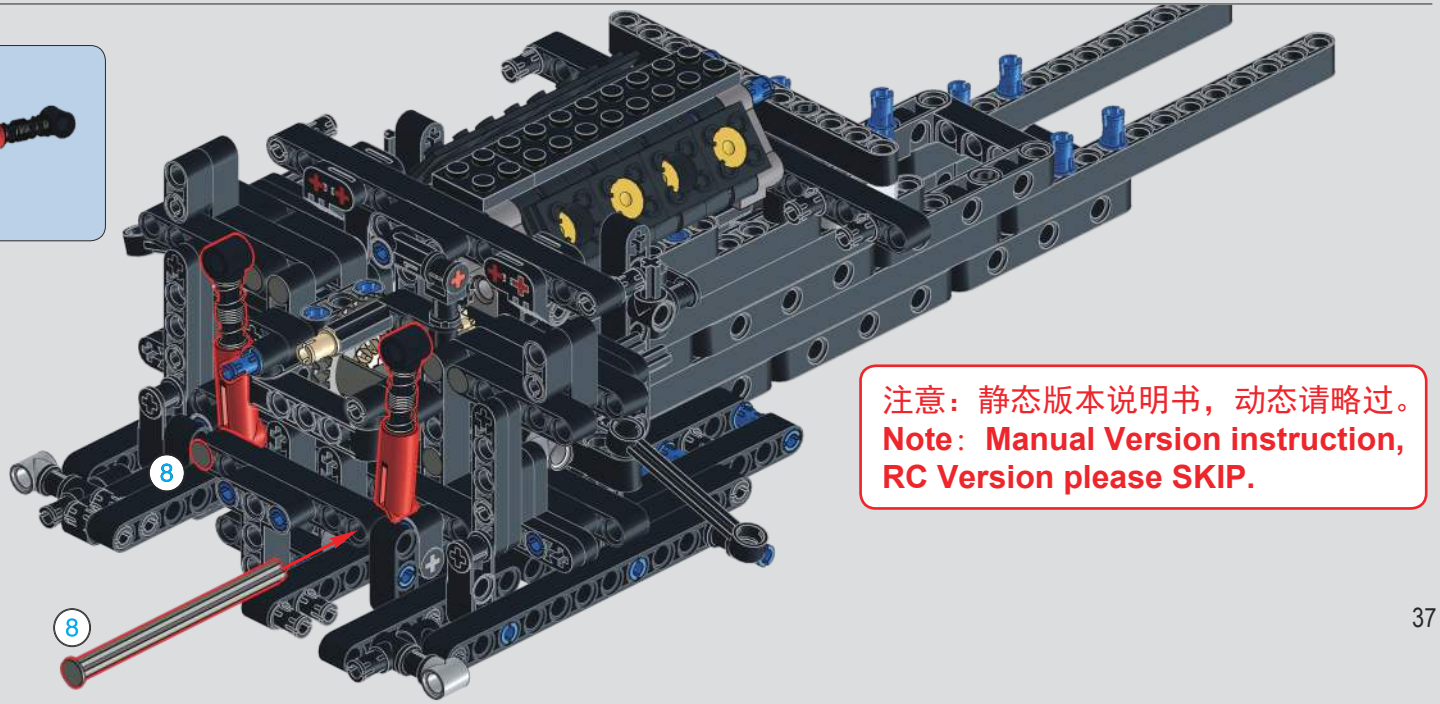

注意：静态版本说明书，动态请略过。
Note：Manual Version instruction, RC Version please SKIP.

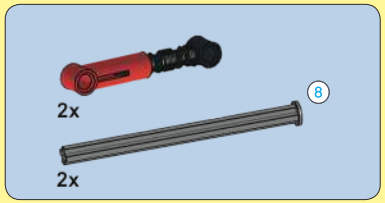

注意：动态版本说明书，静态请略过。
Note：RC Version instruction,Manual Version please SKIP.

116

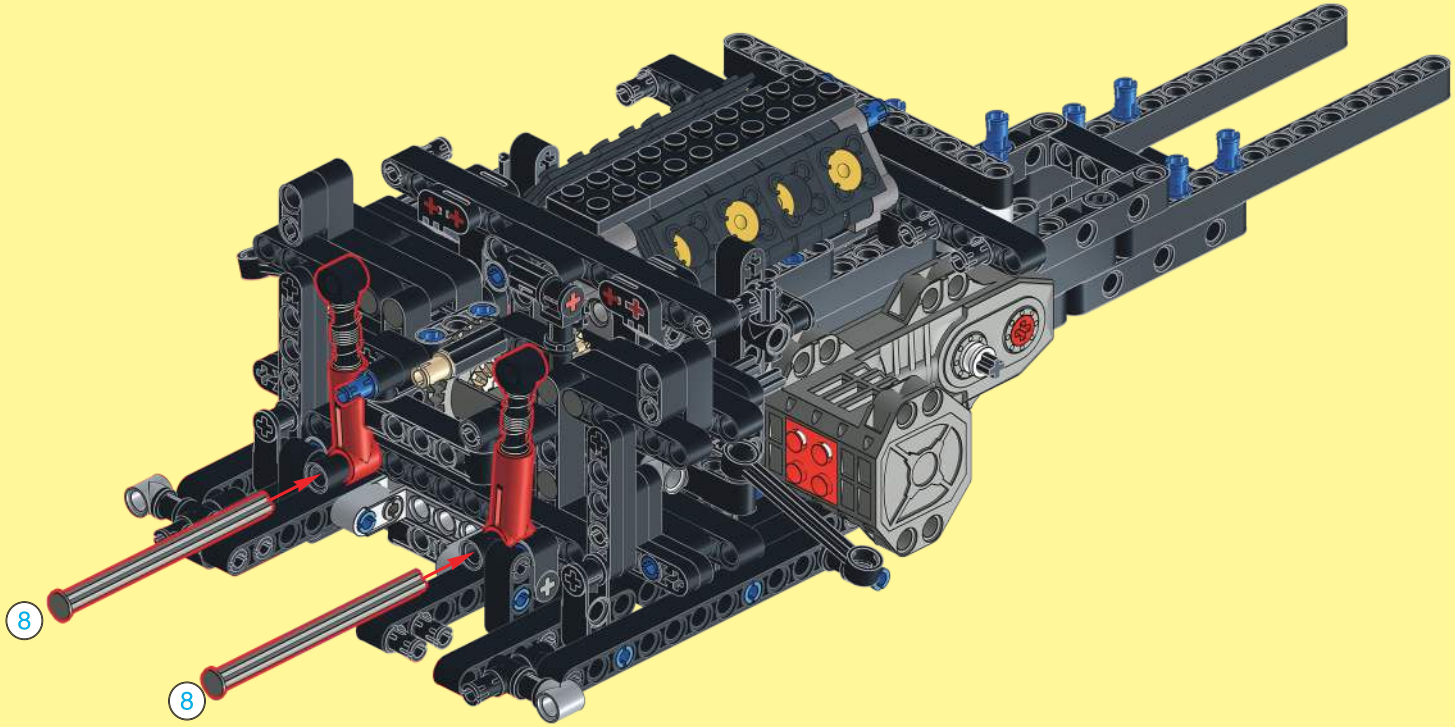

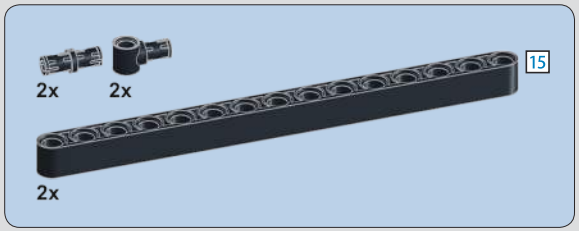

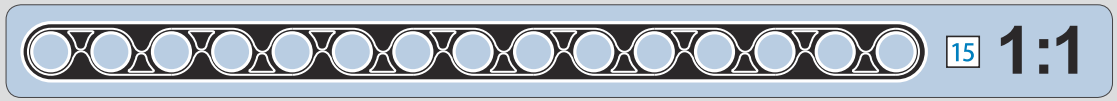

117

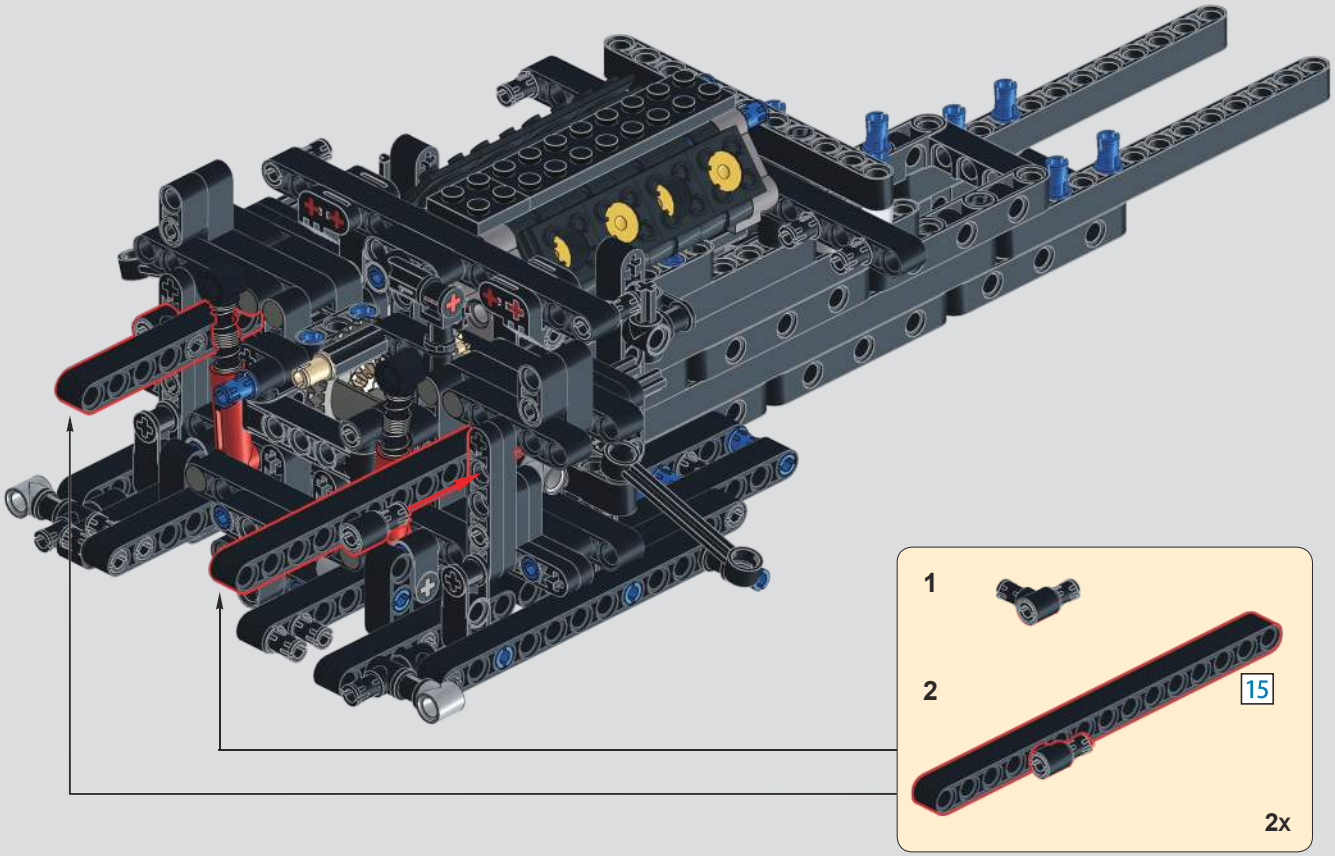

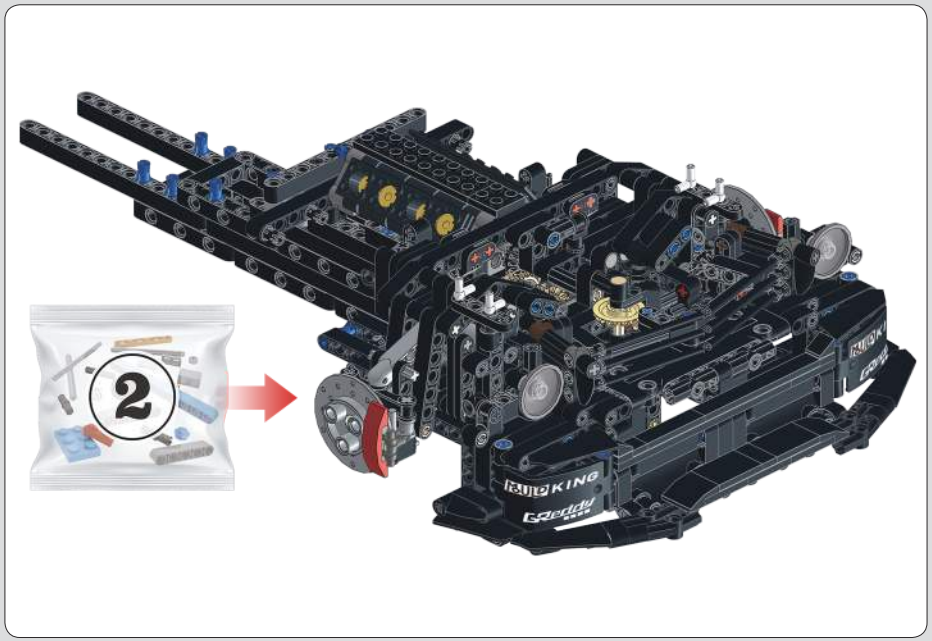

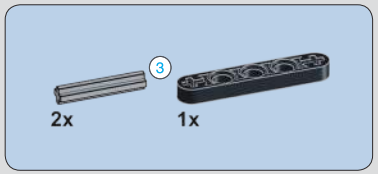

118

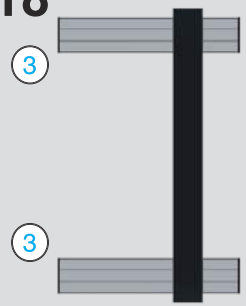

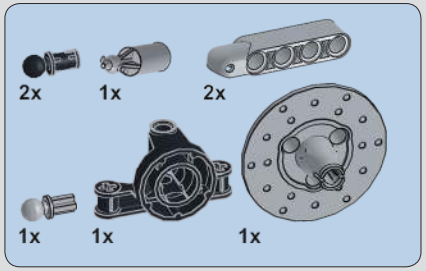

119

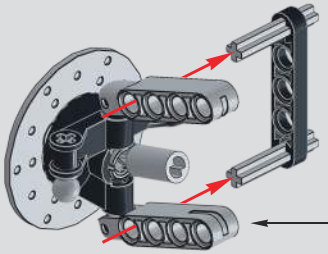

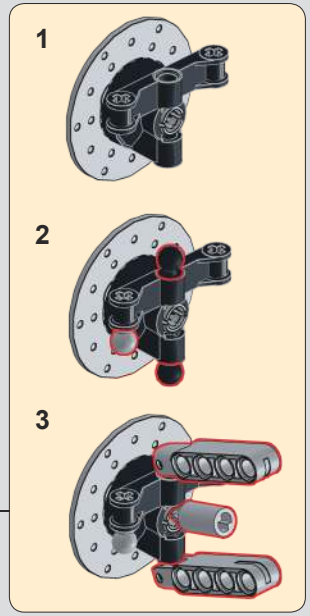

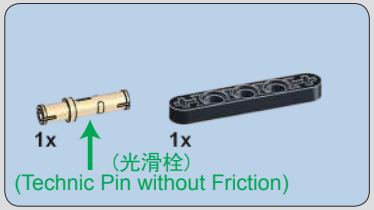

120

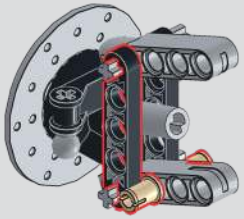

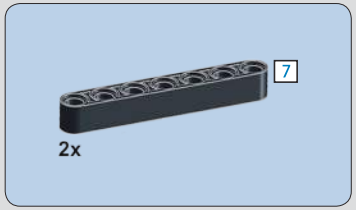

121

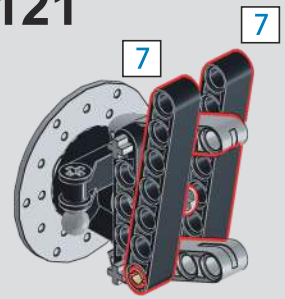

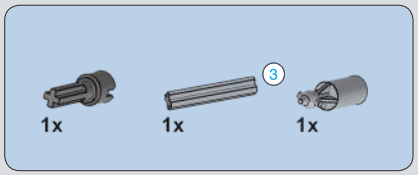

122

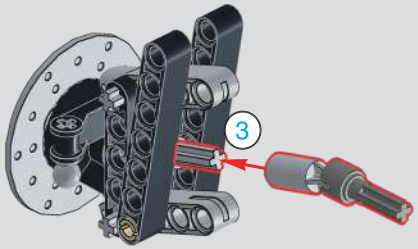

123

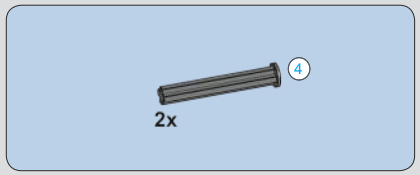

124

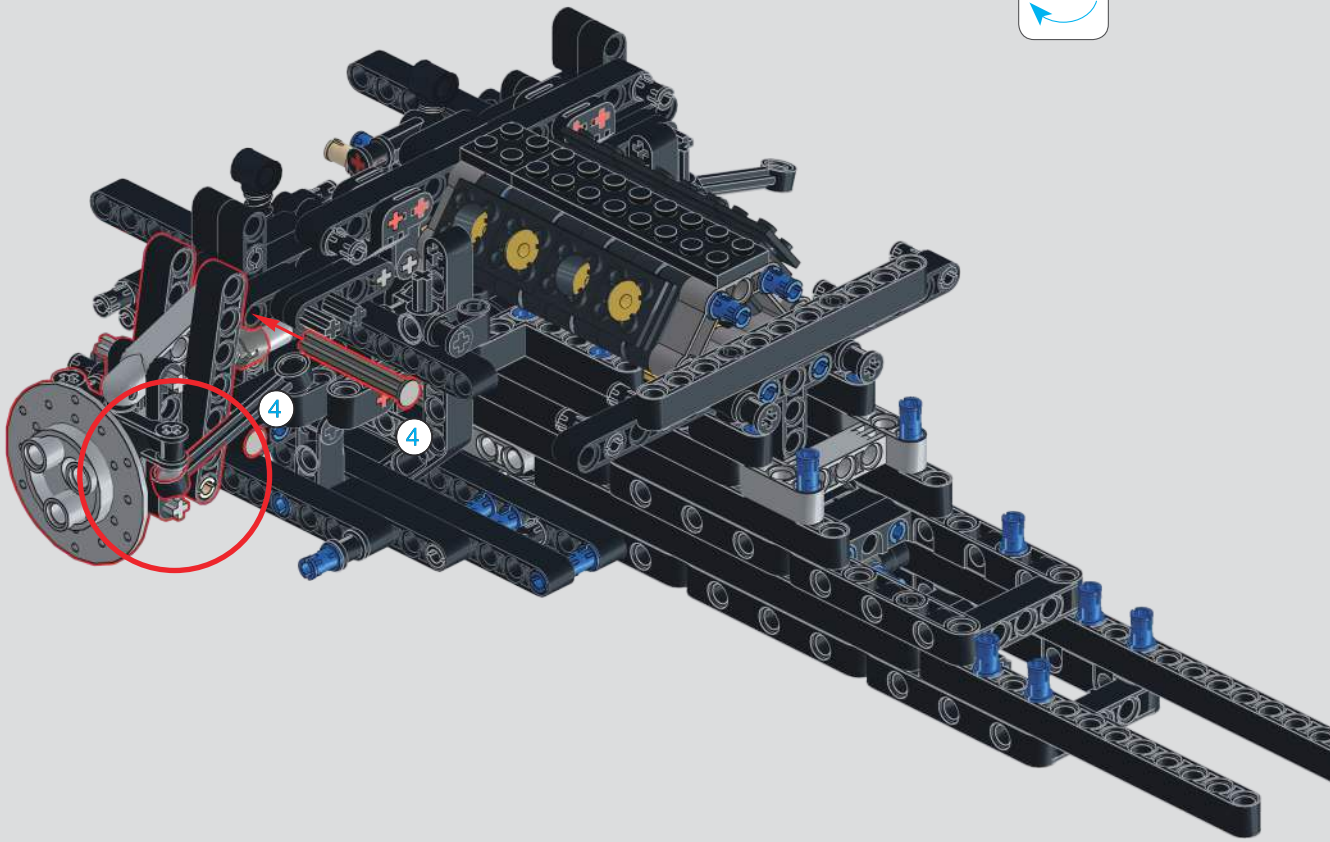

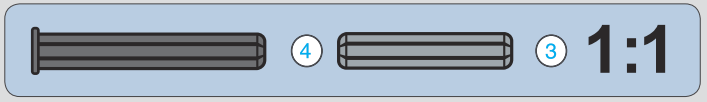

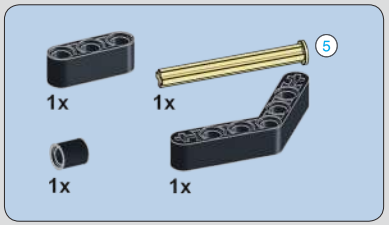

125

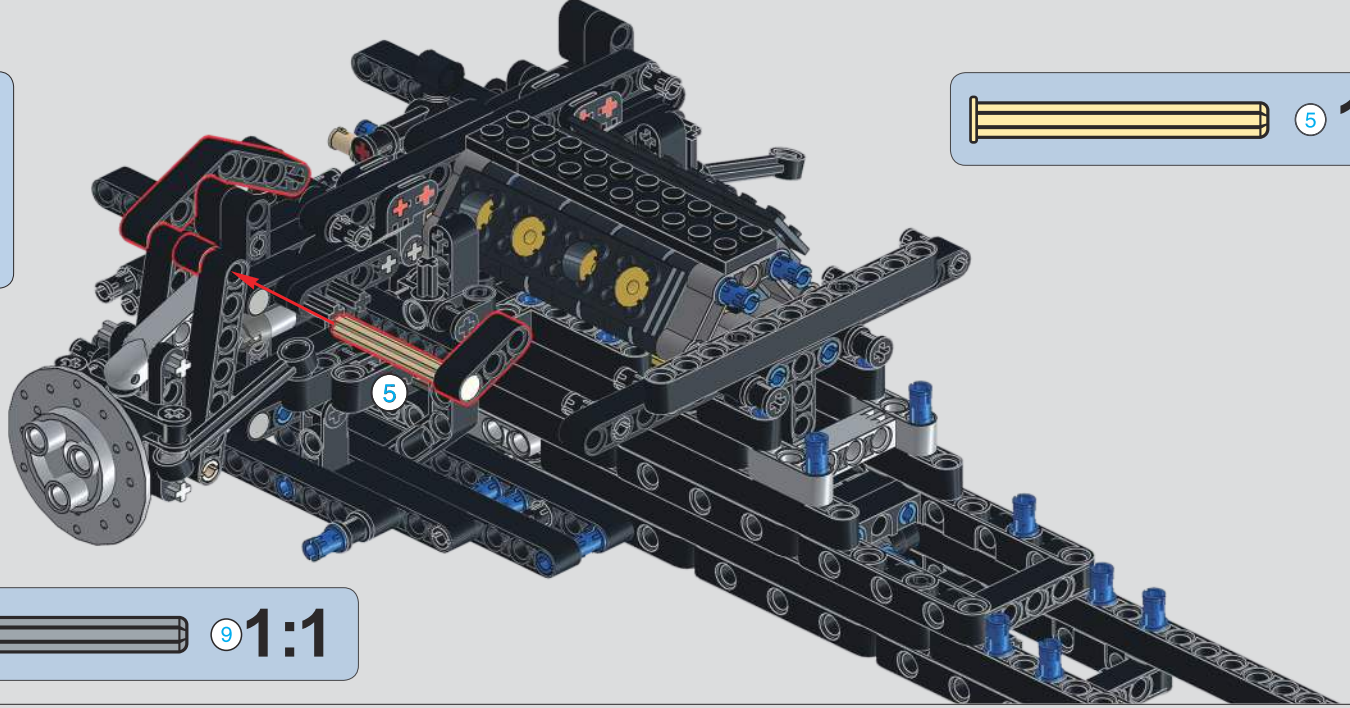

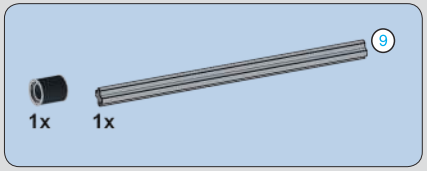

126

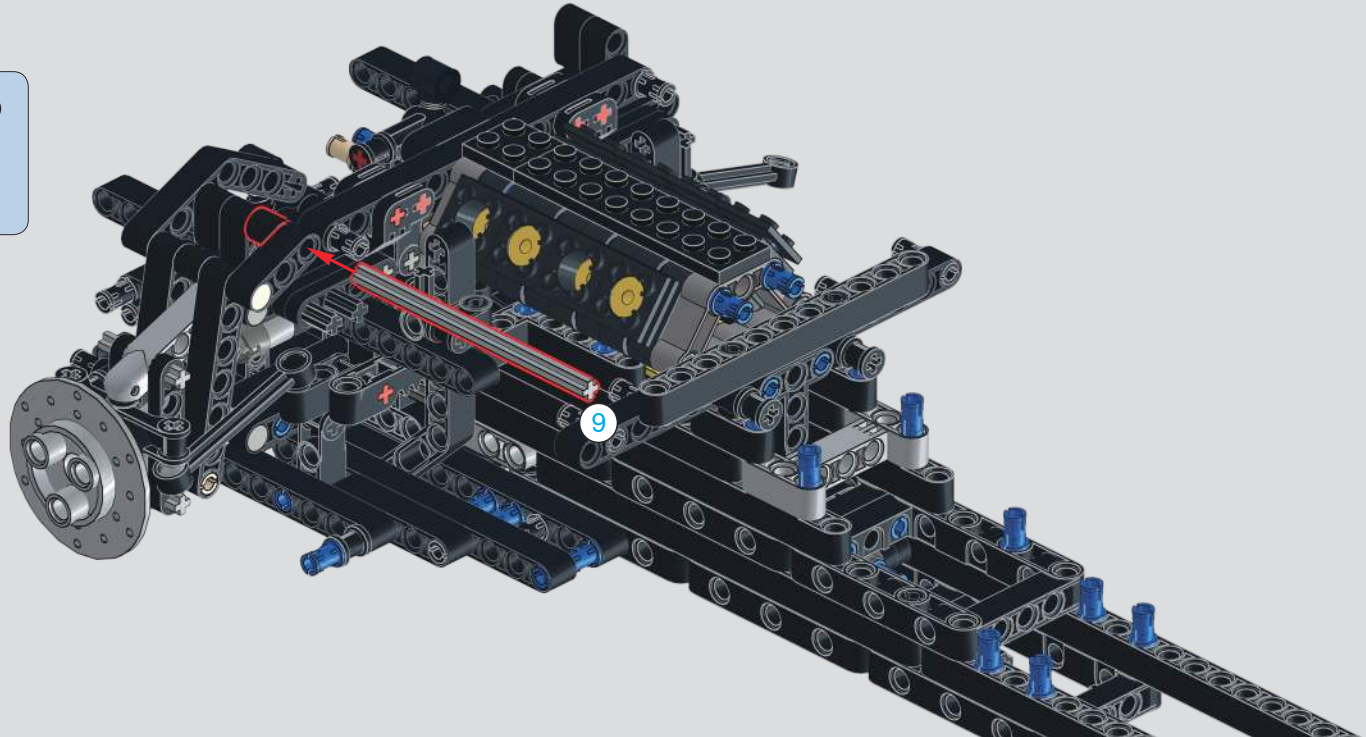

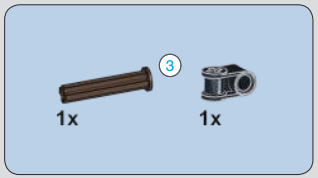

127

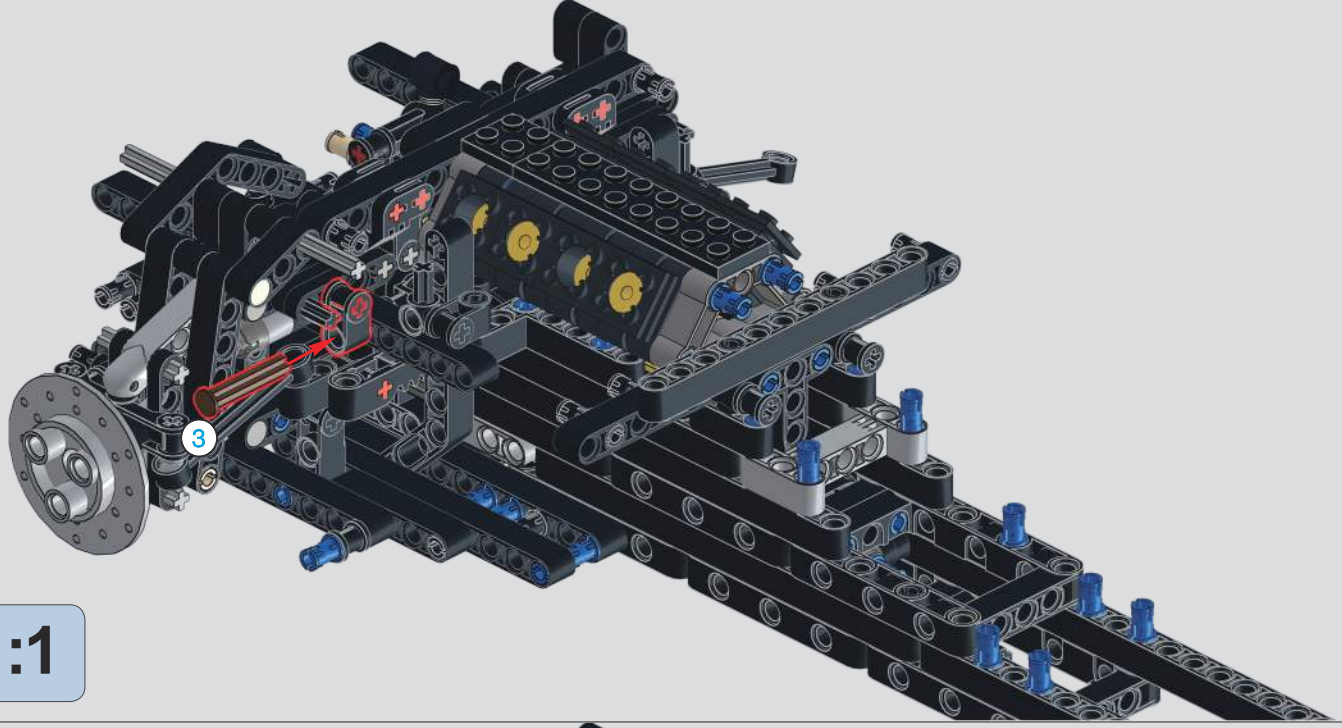

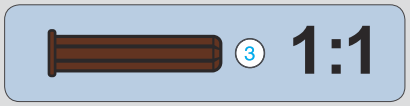

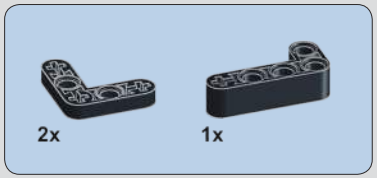

128

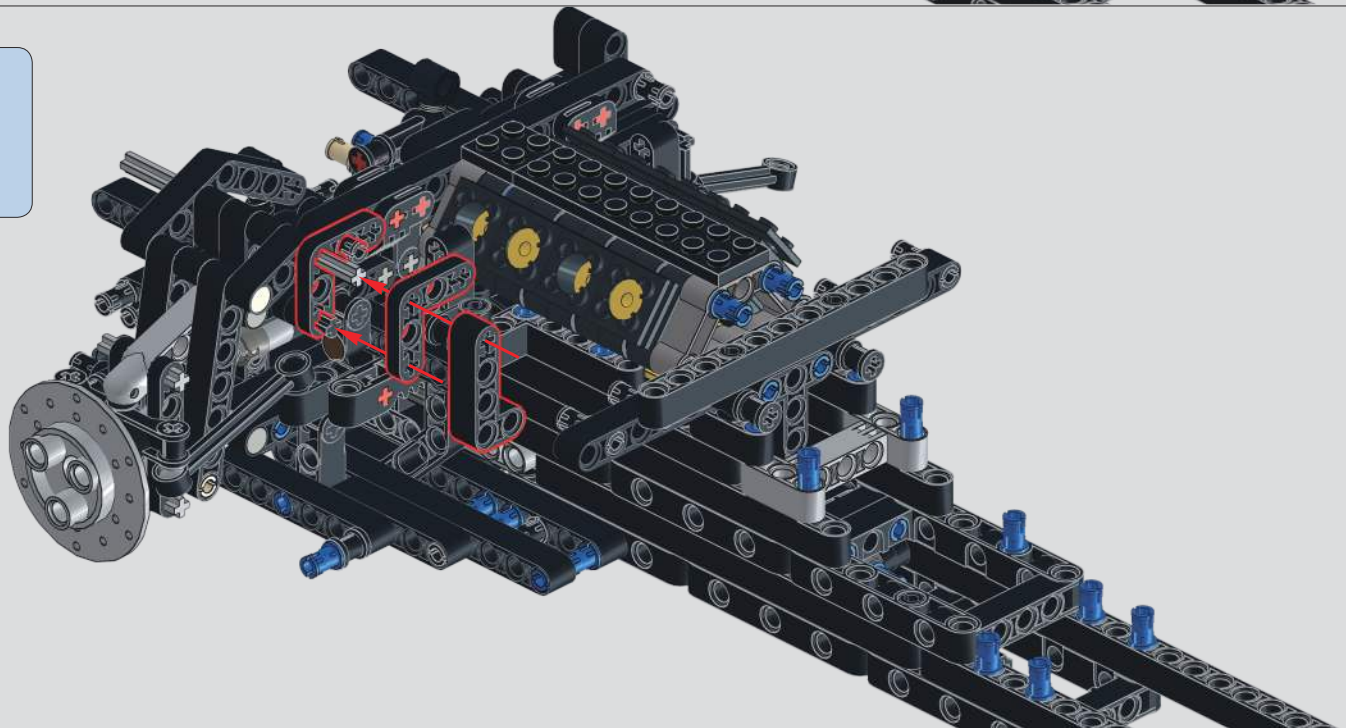

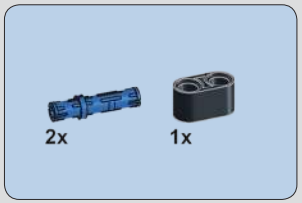

129

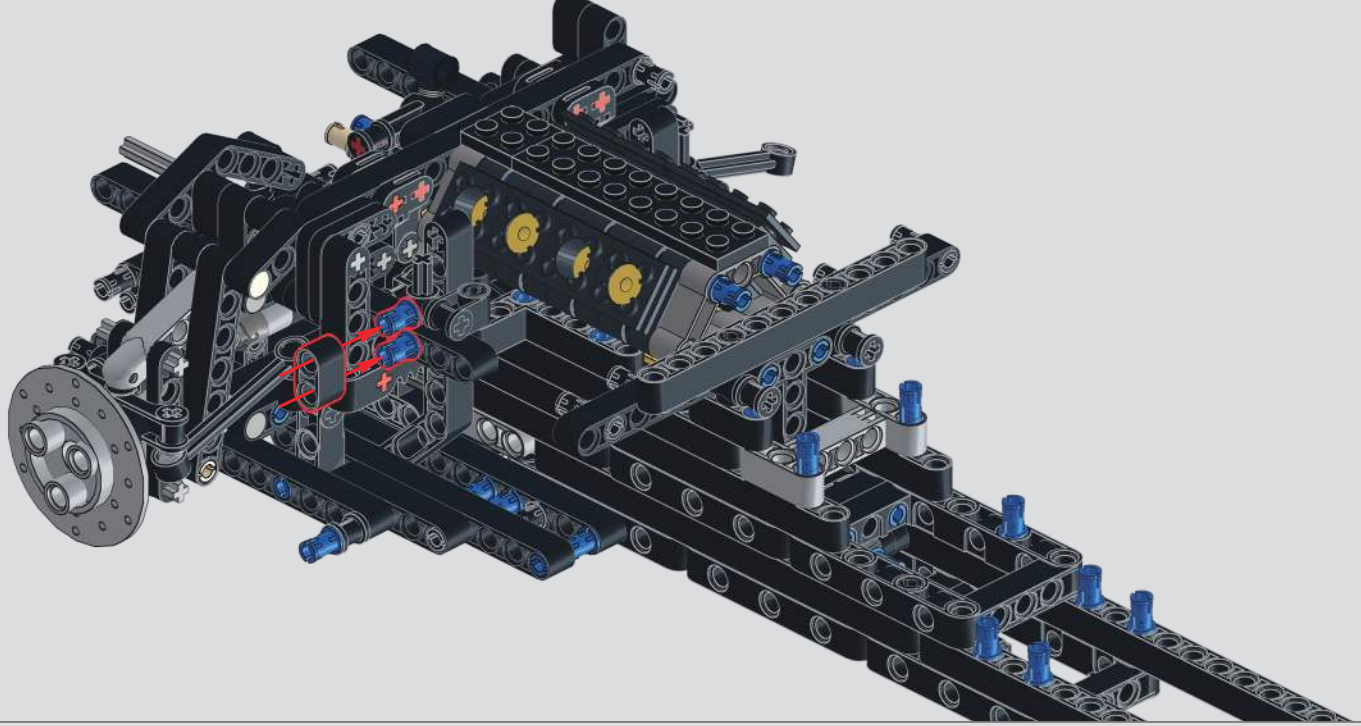

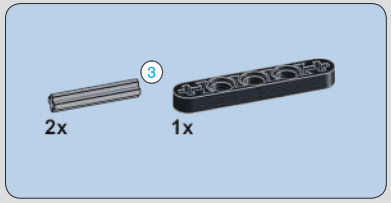

130

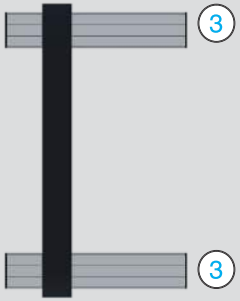

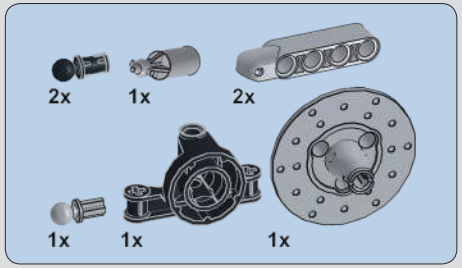

131

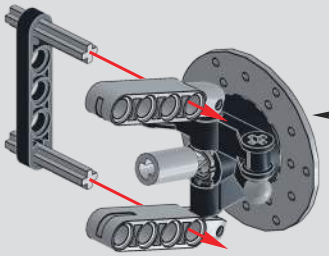

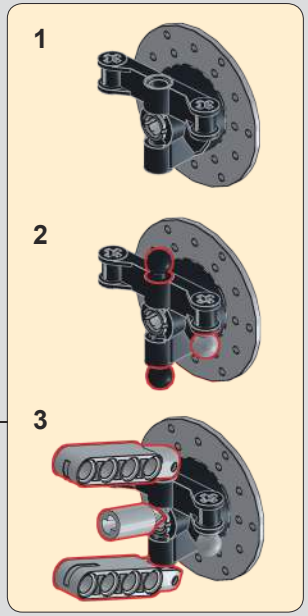

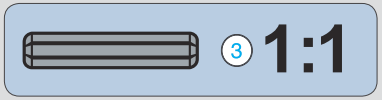

132

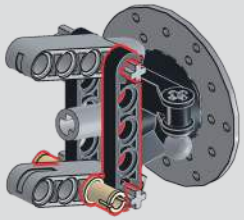

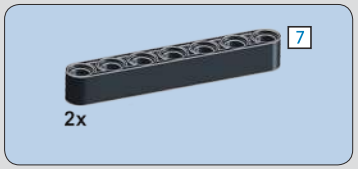

133

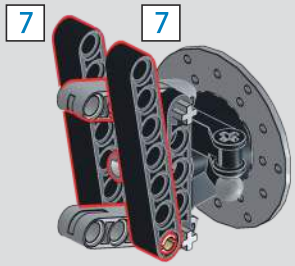

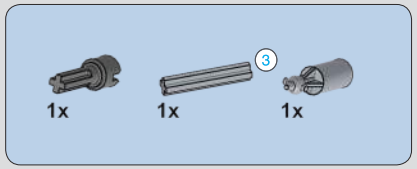

134

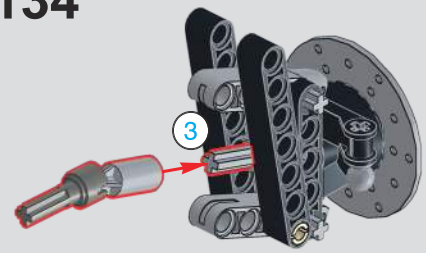

135

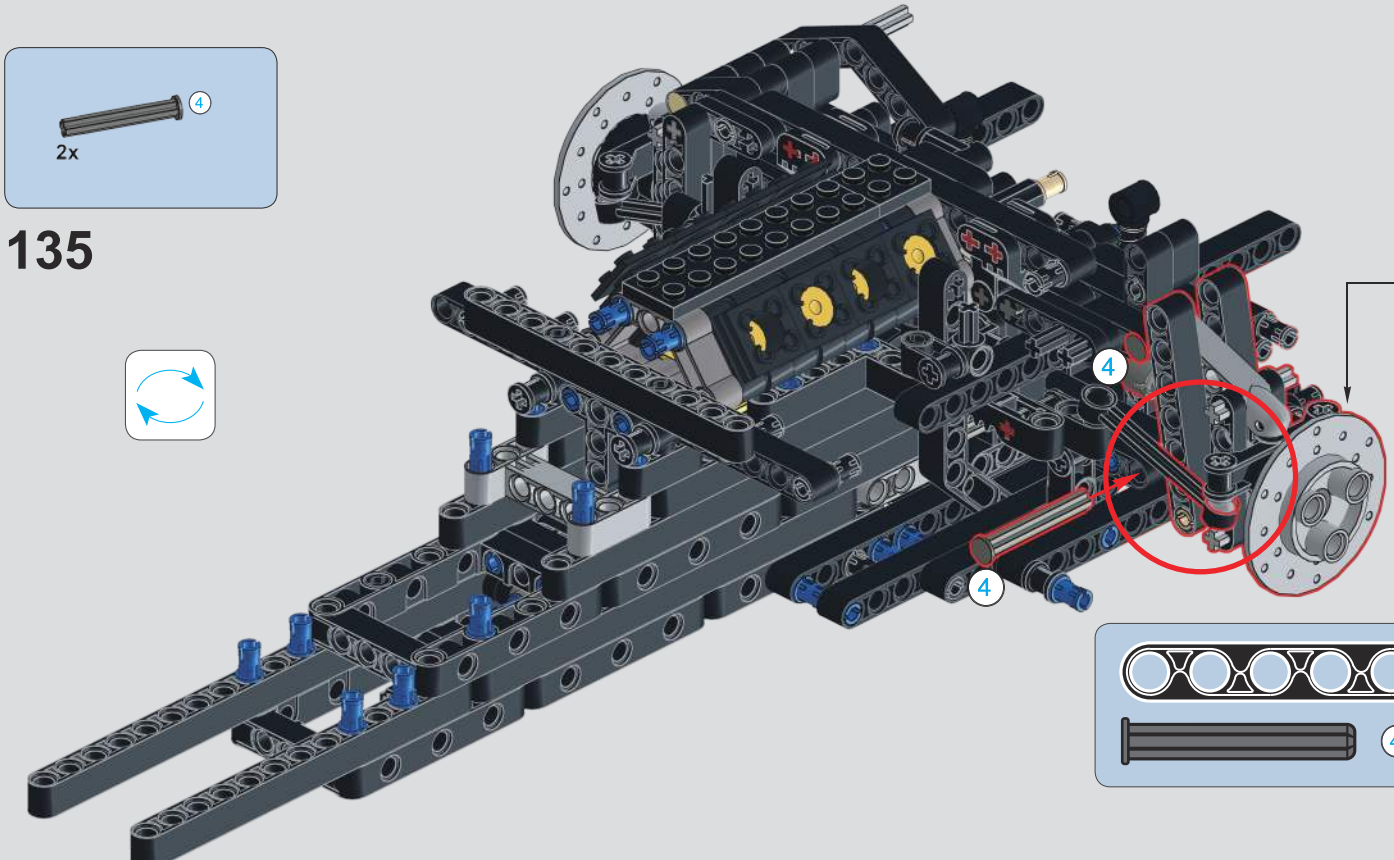

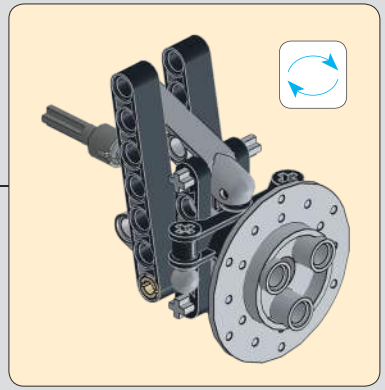

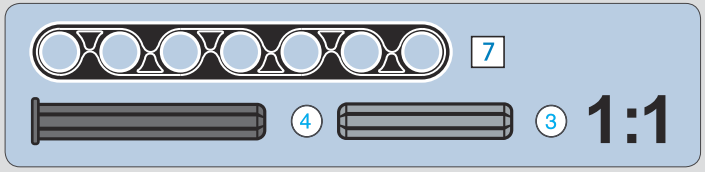

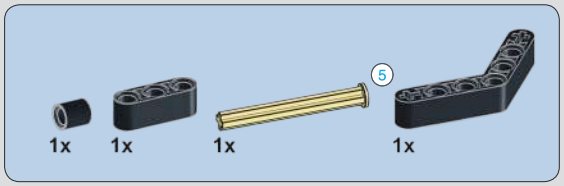

136

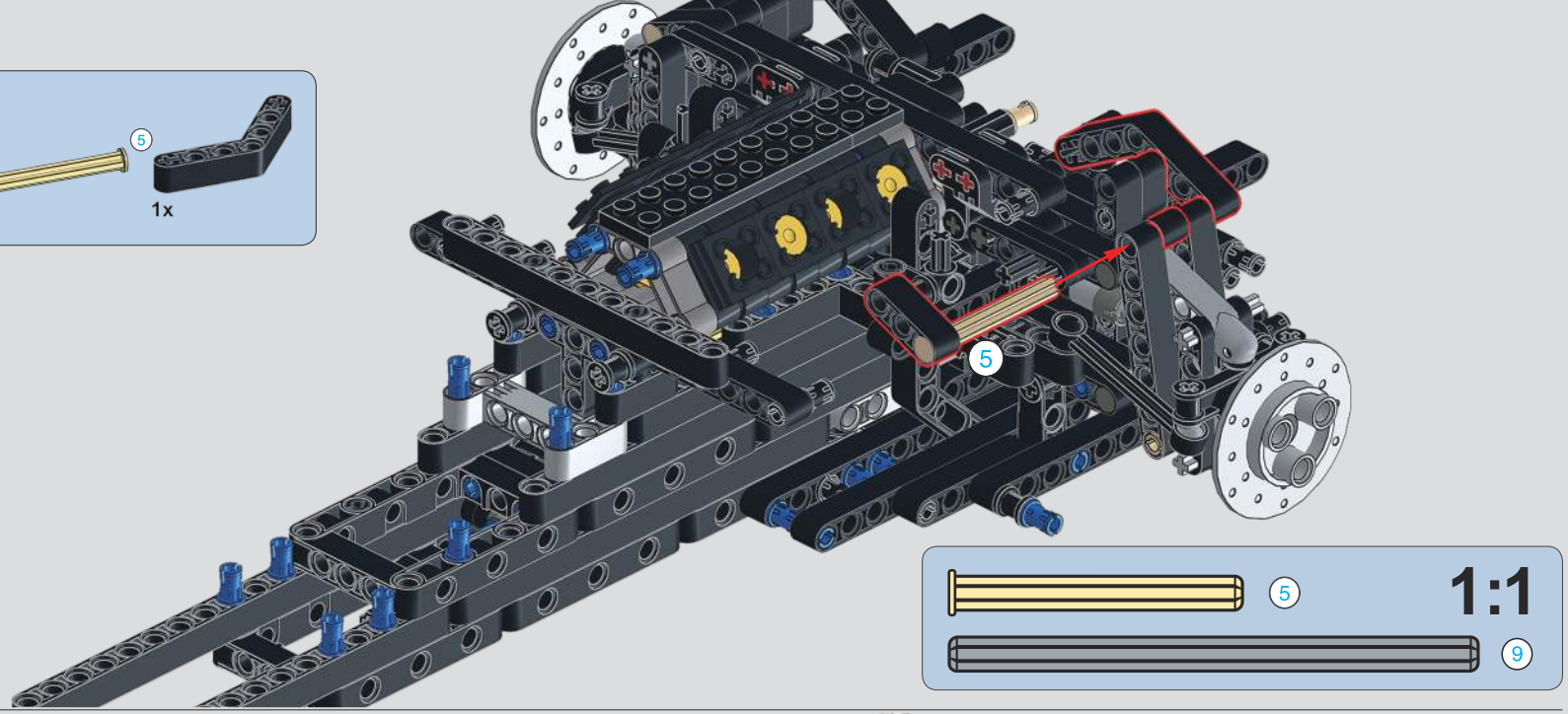

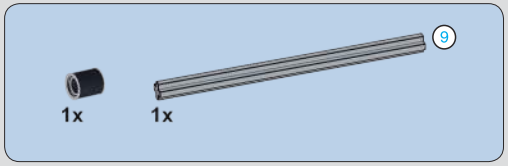

137

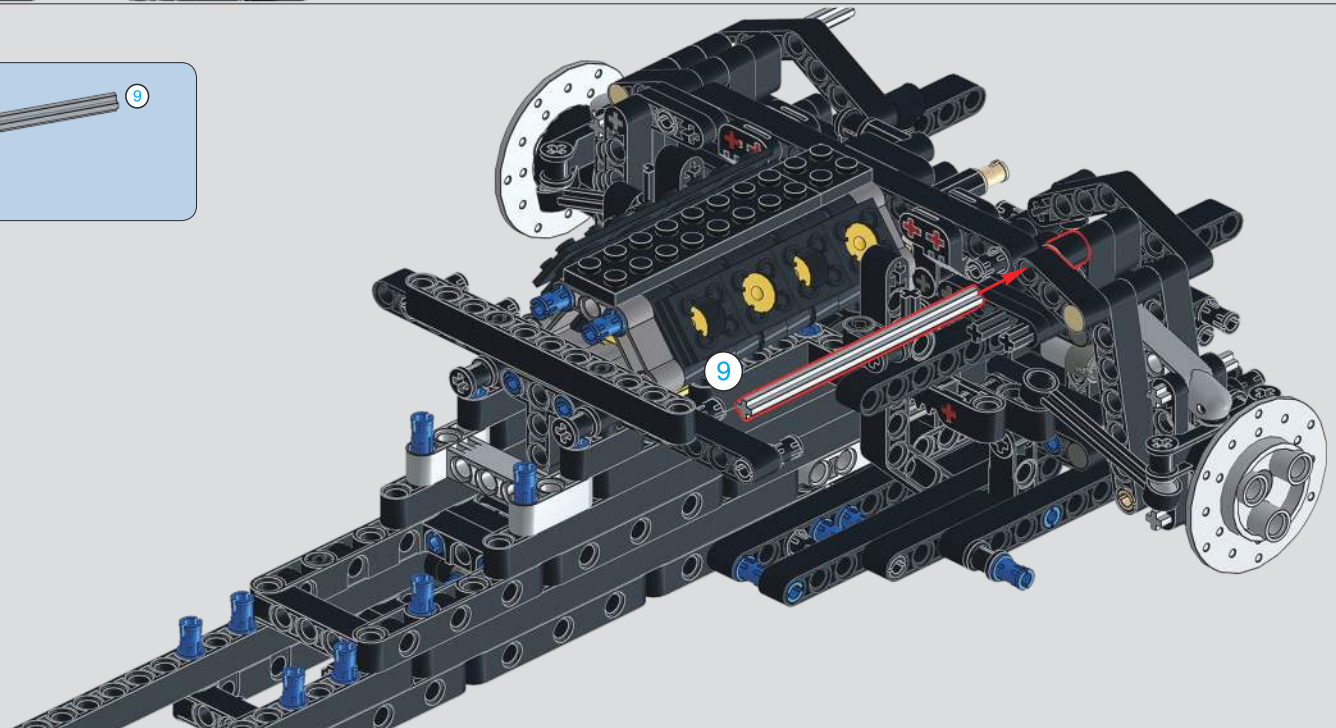

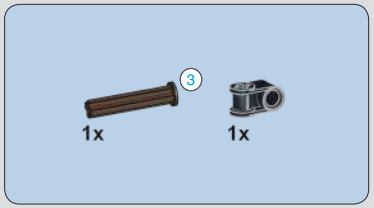

138

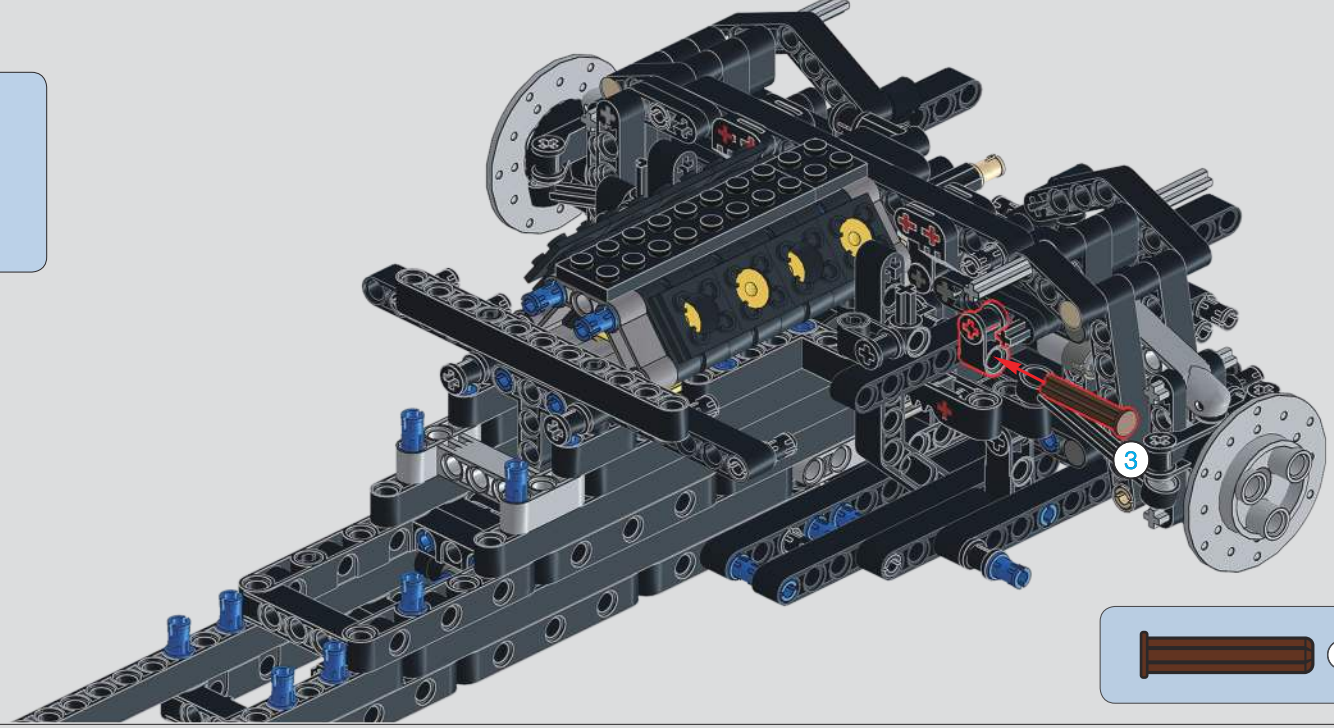

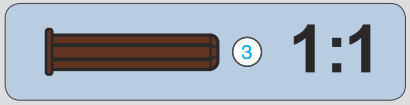

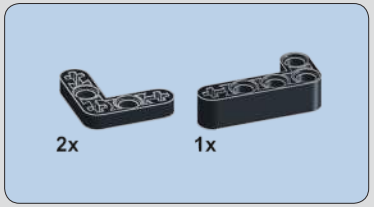

139

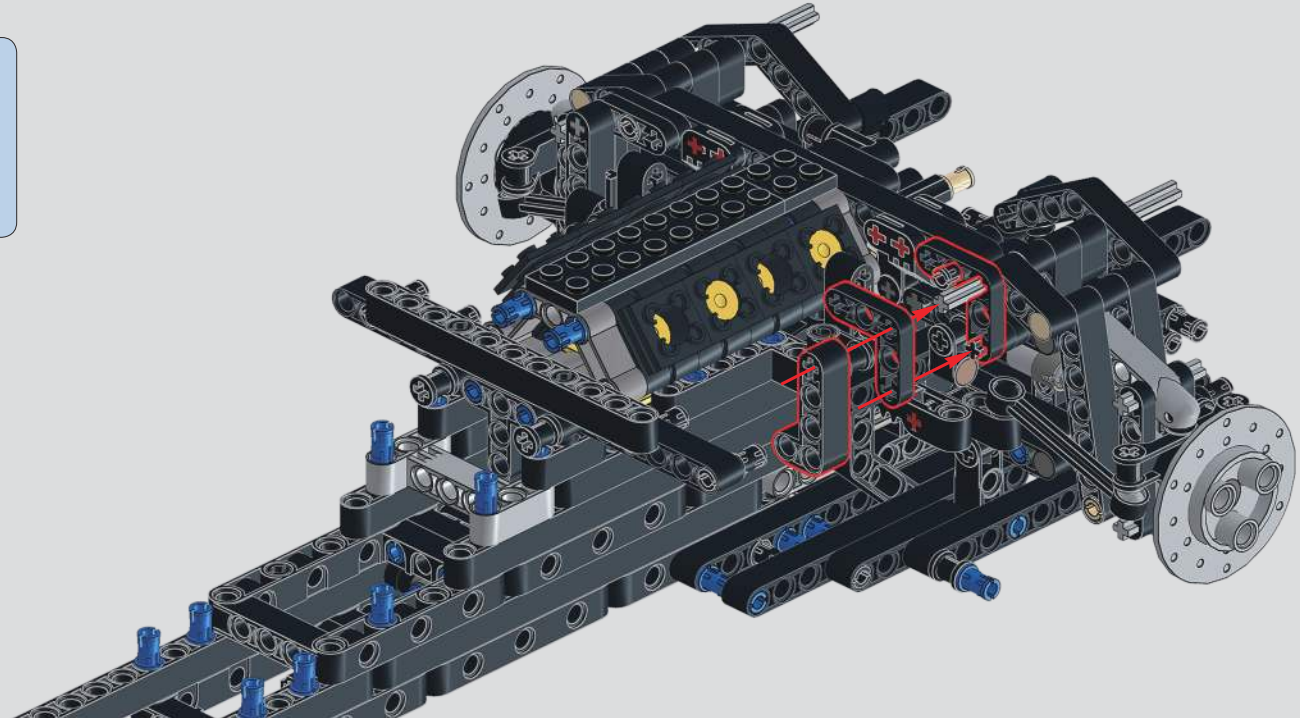

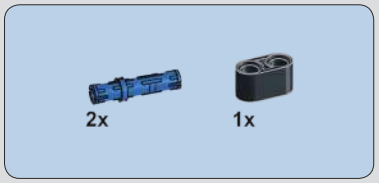

140

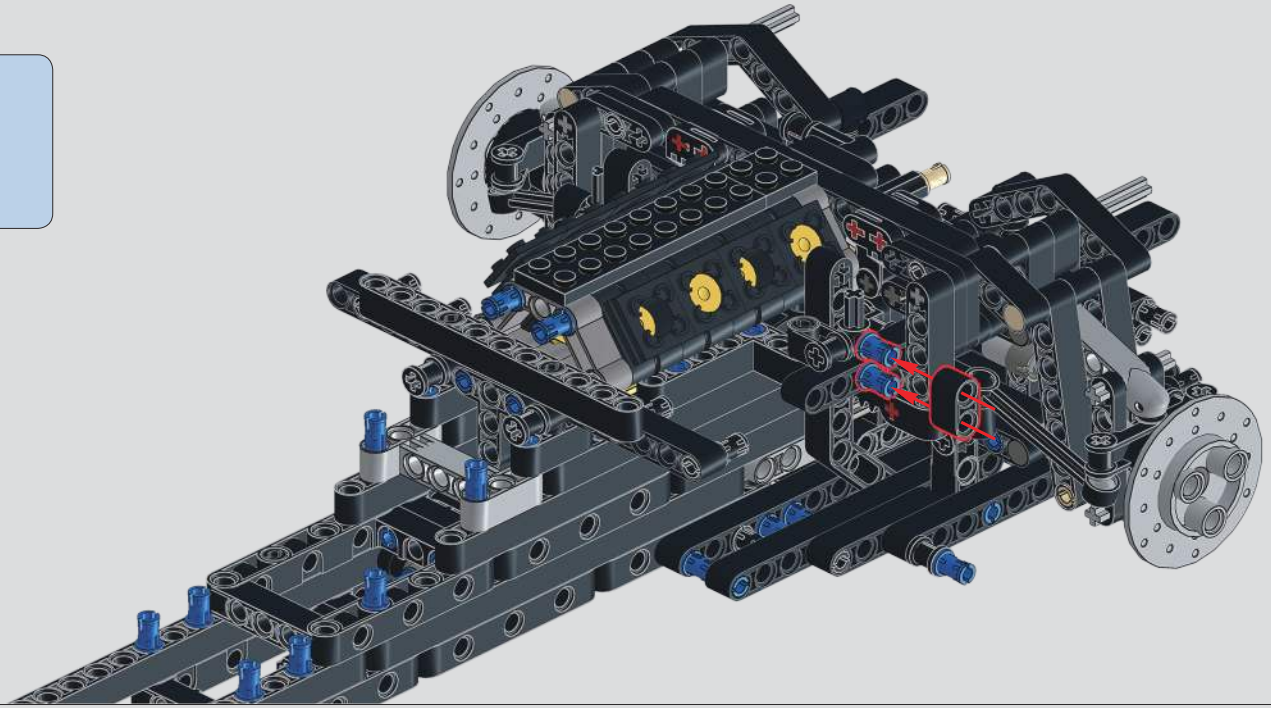

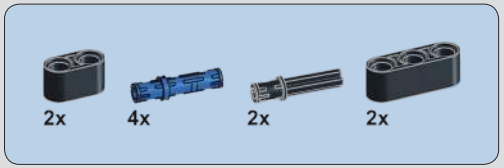

141

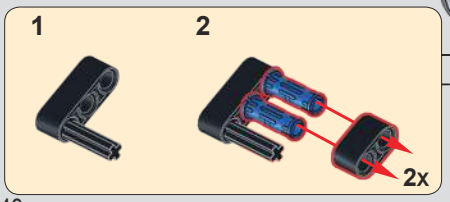

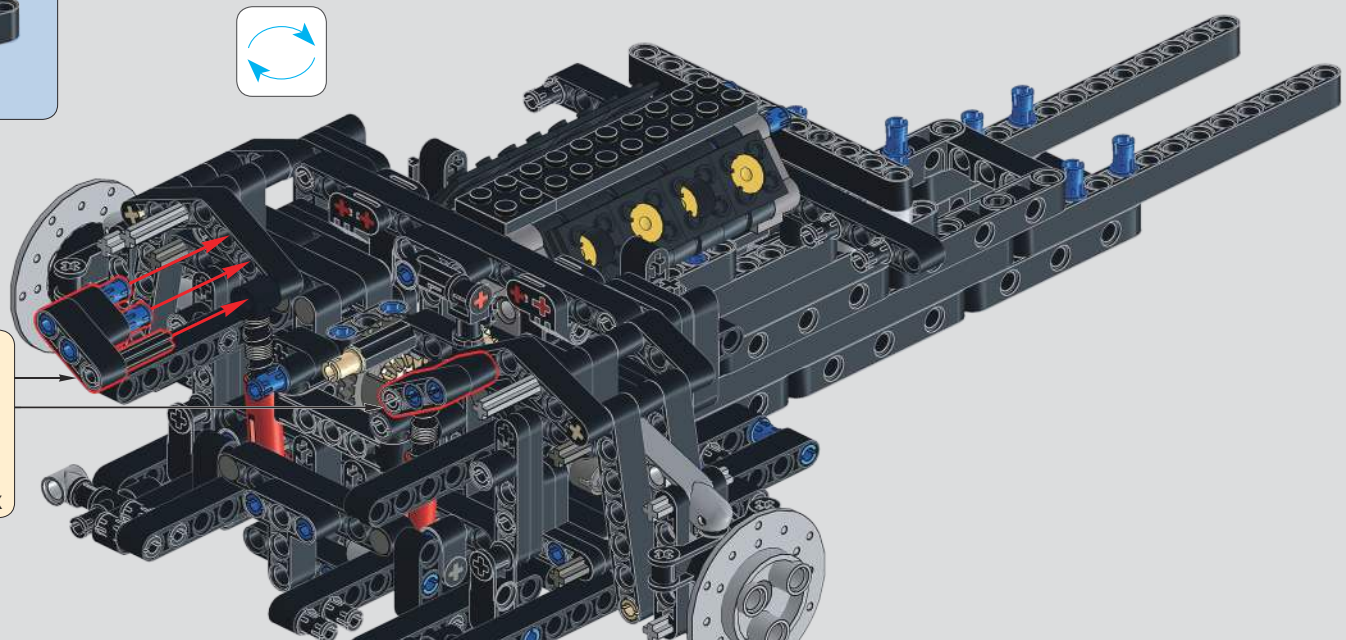

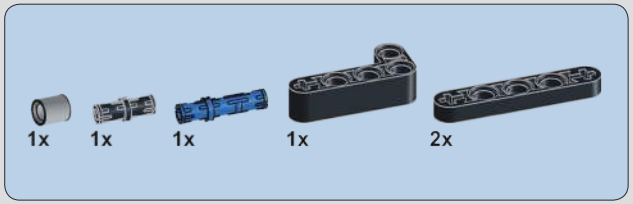

142

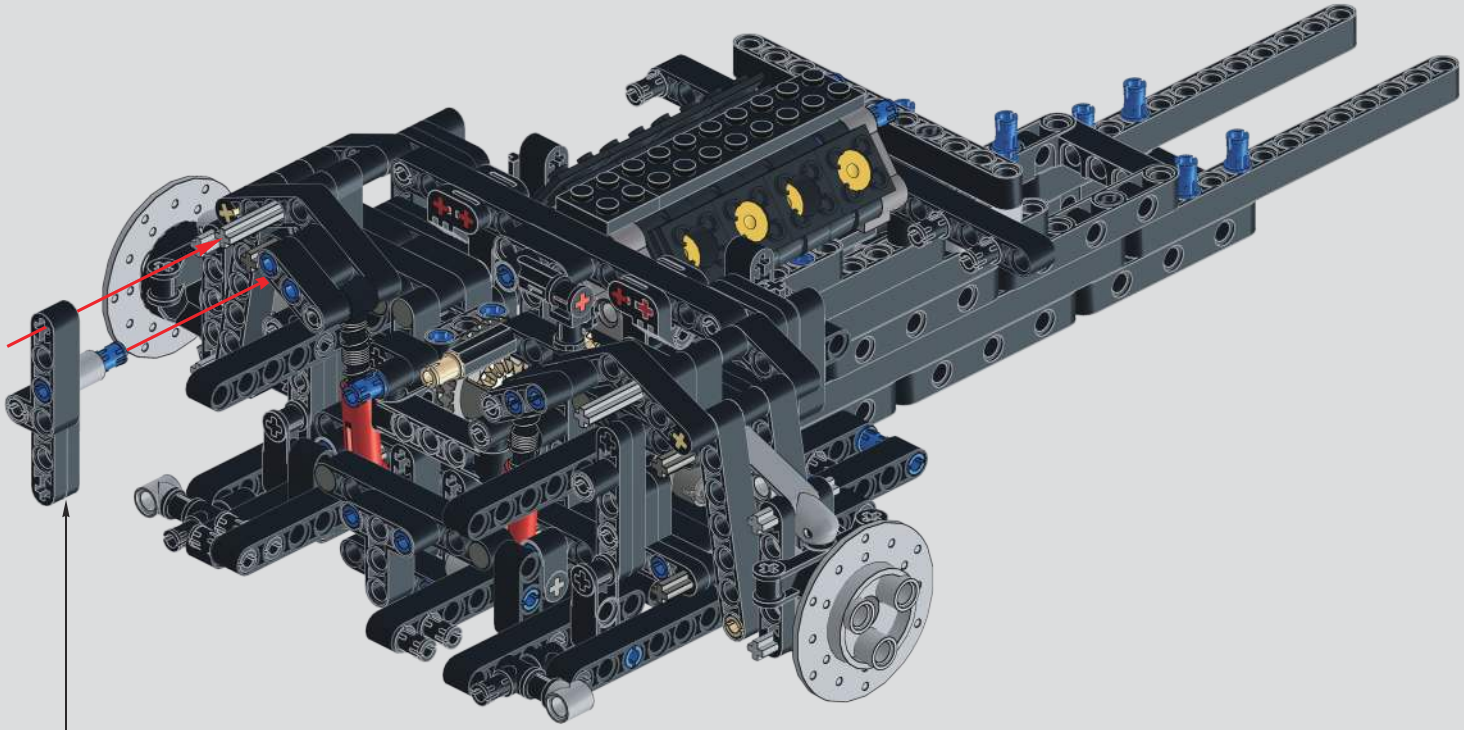

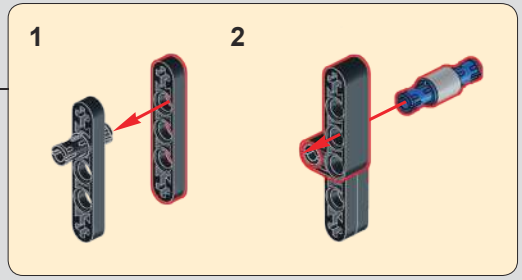

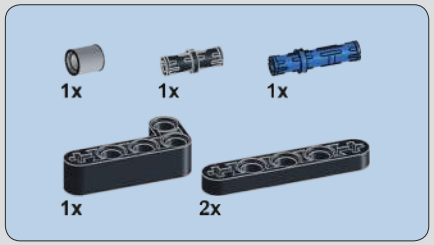

143

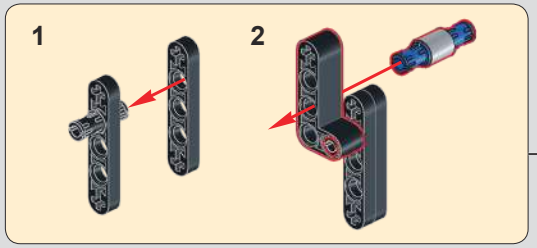

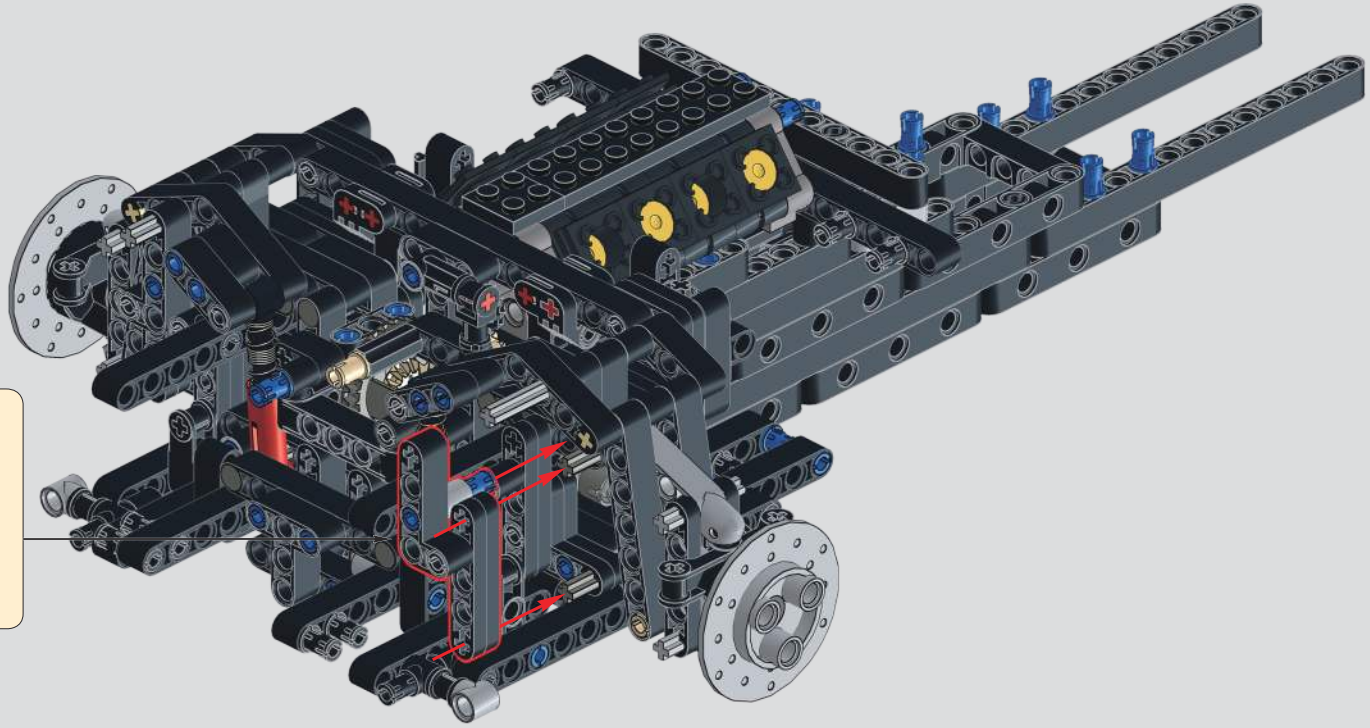

144

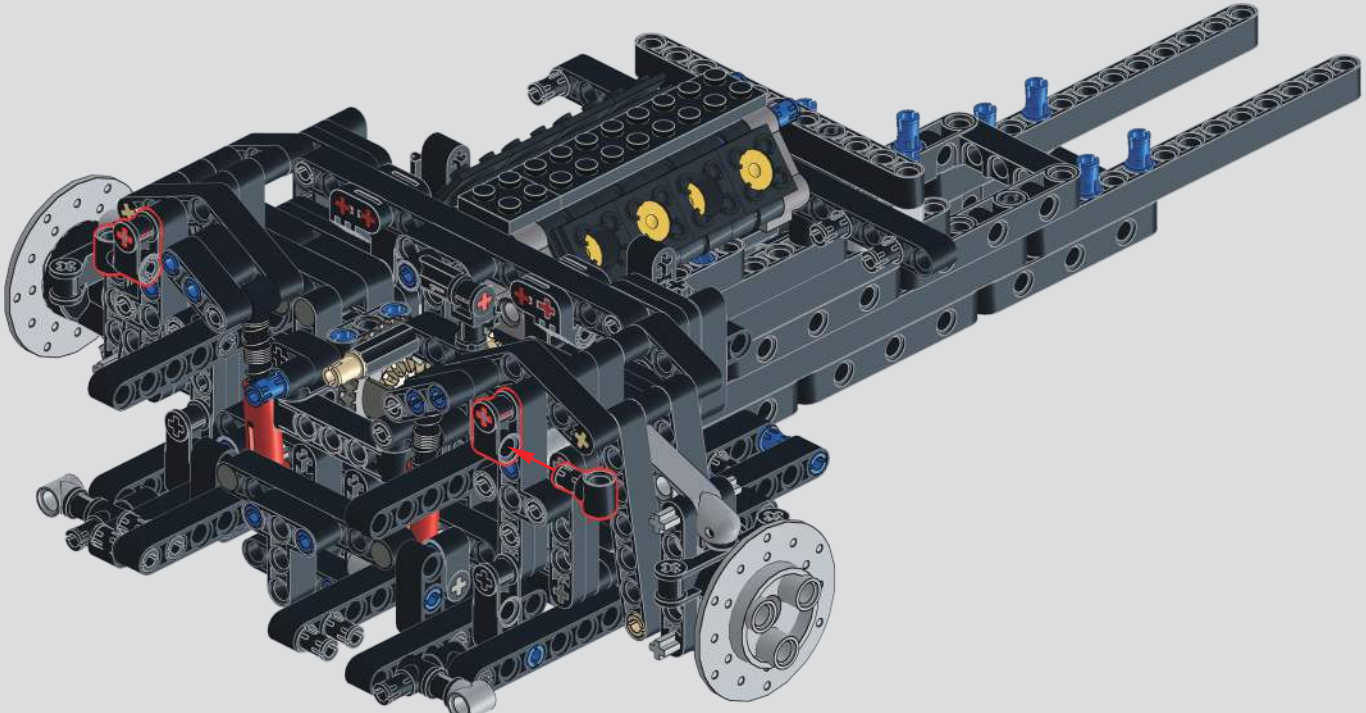

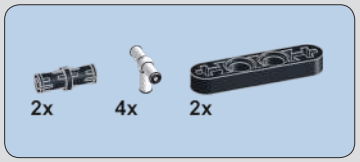

145

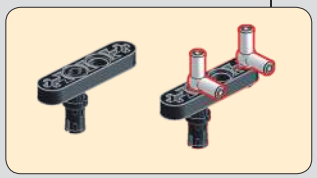

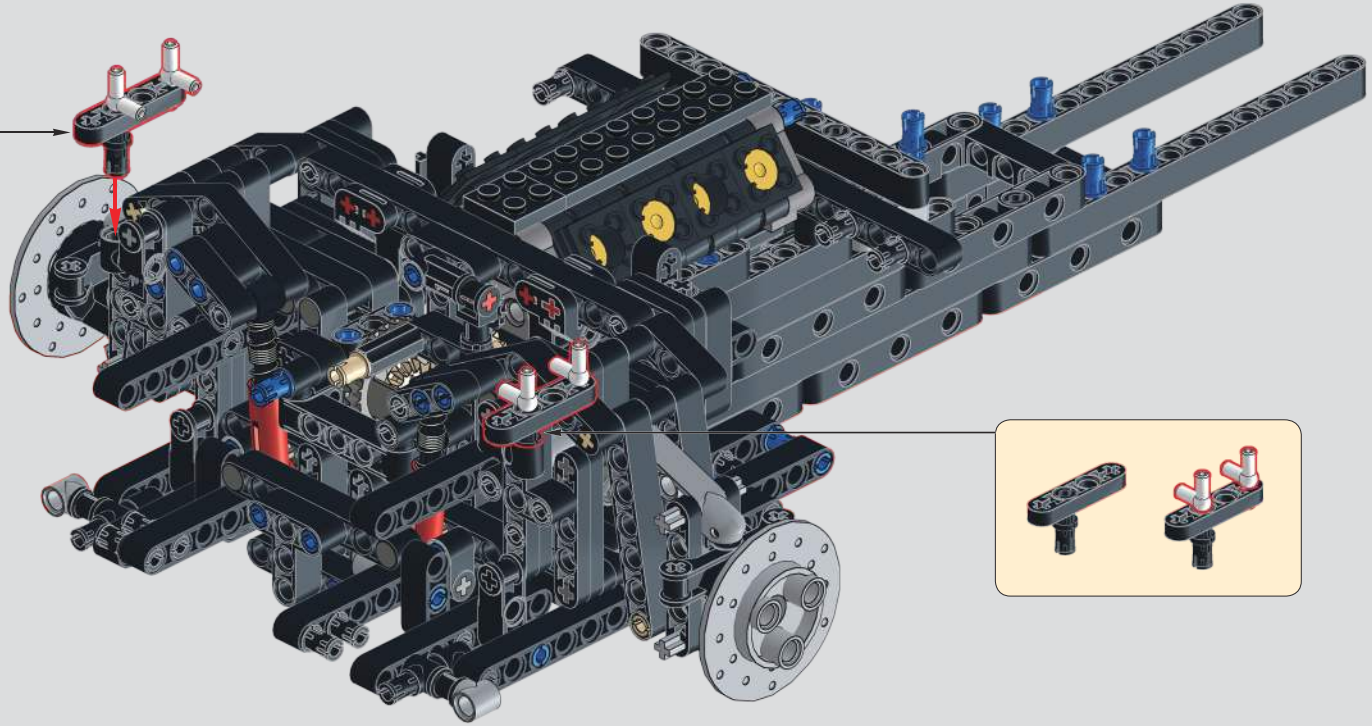

146

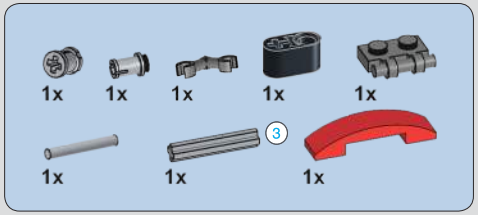

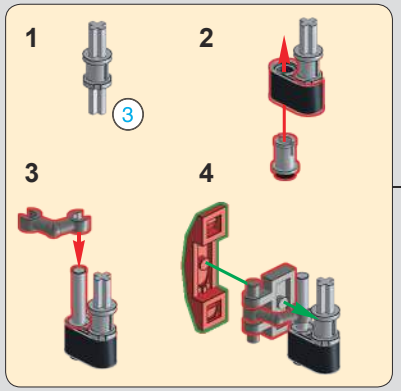

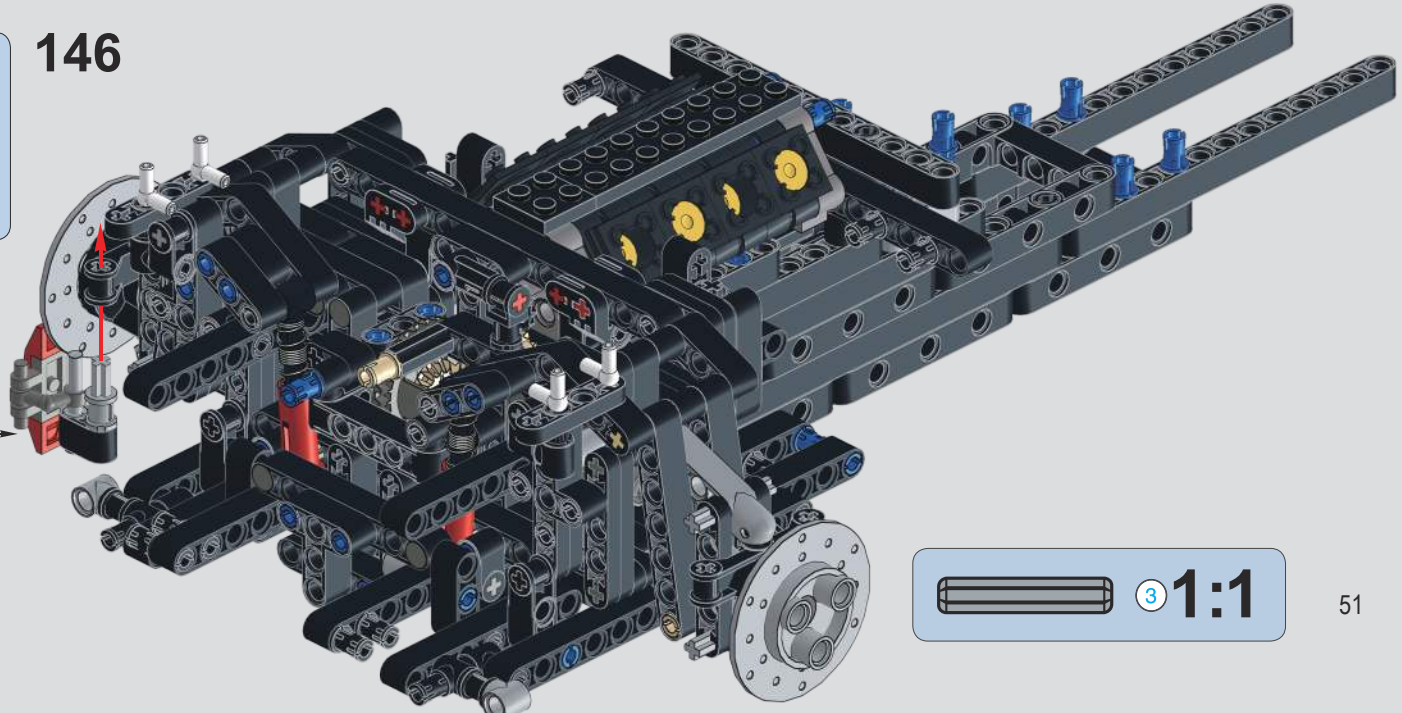

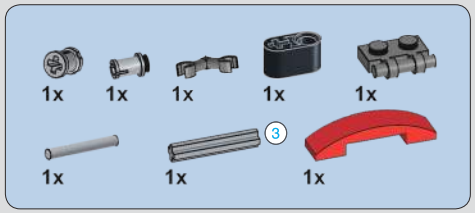

147

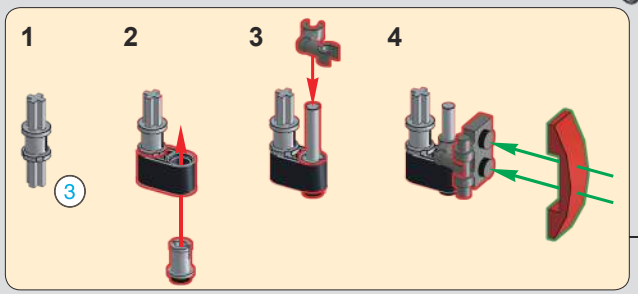

148

注意：动态请略过。
Note：RC Version please SKIP.

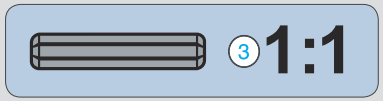

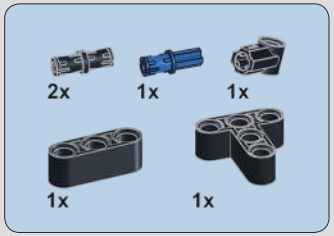

149

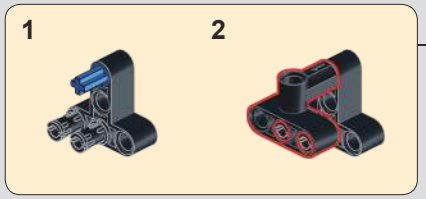

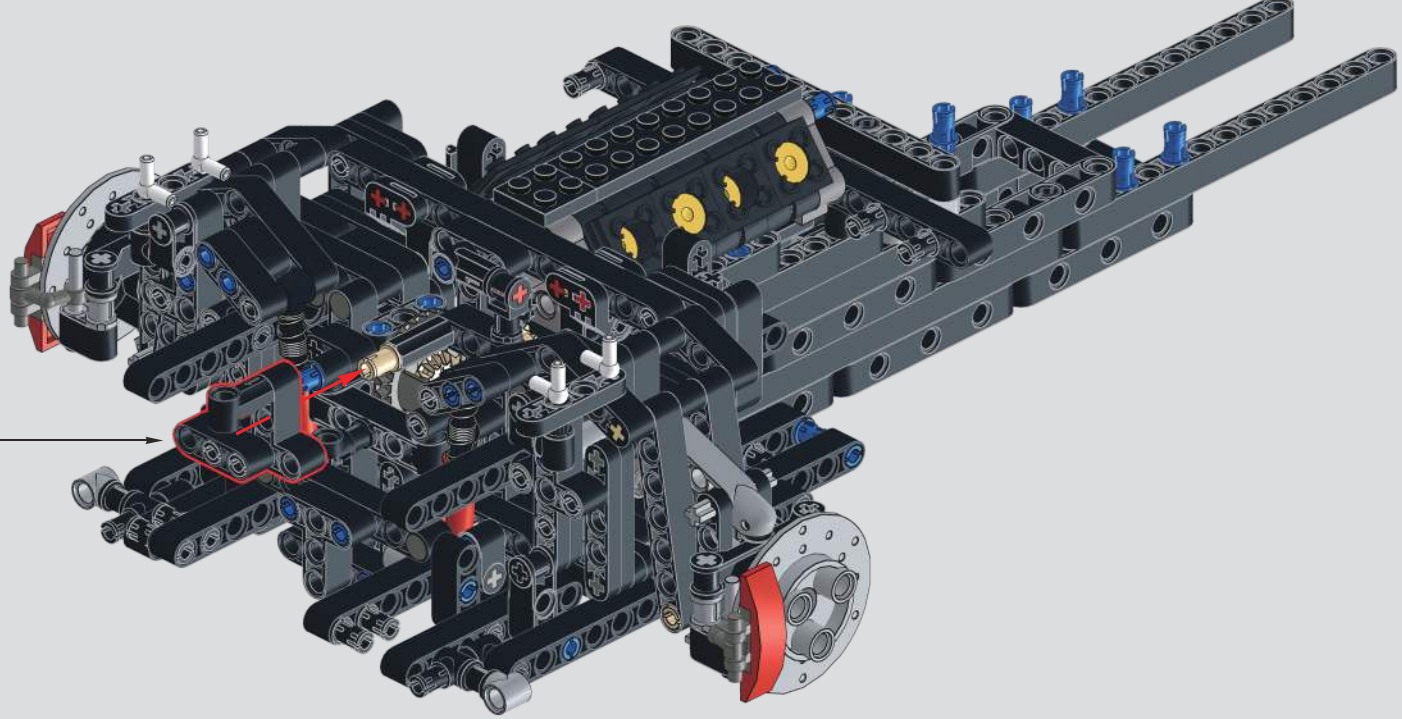

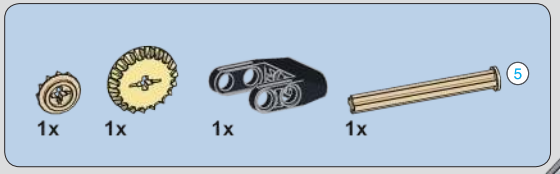

150

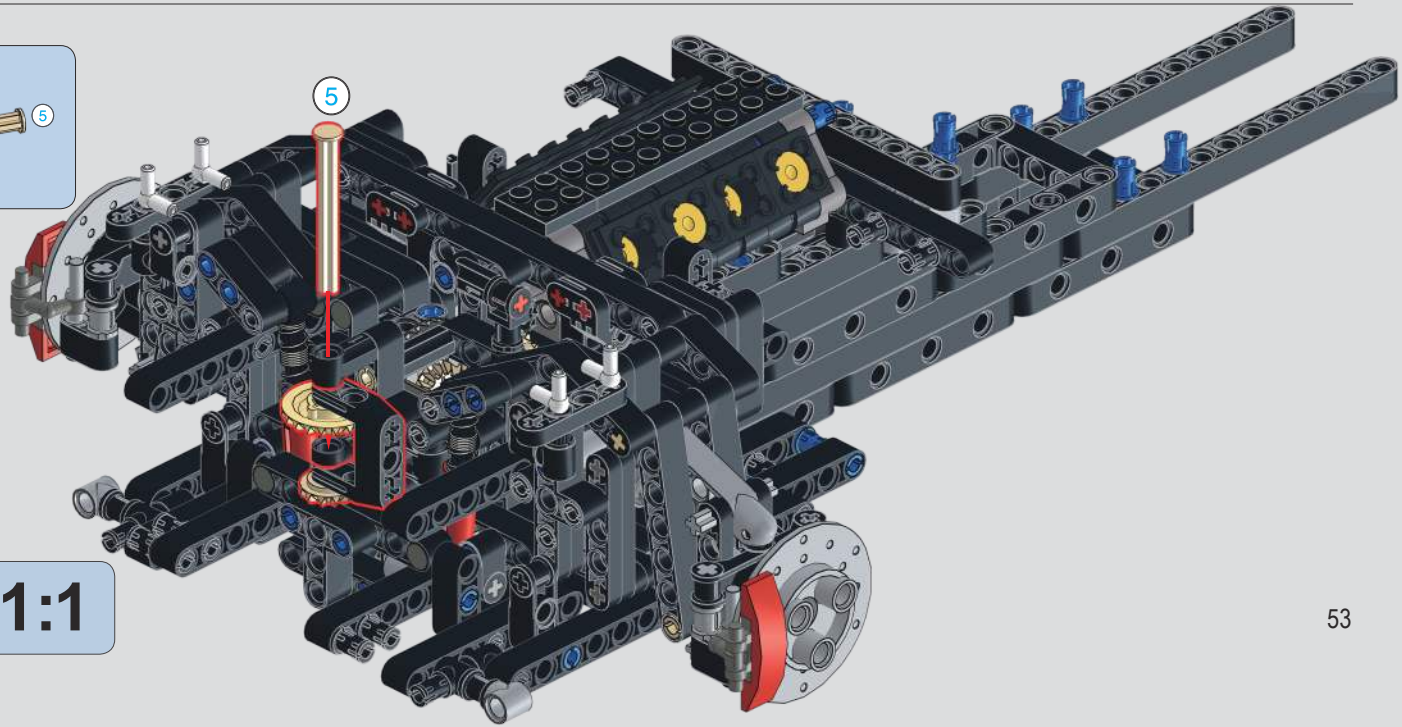

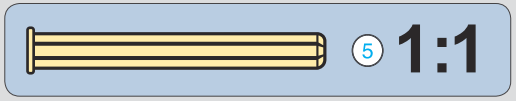

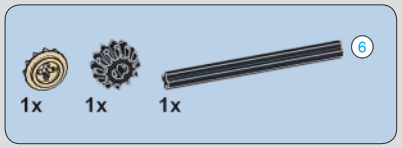

151

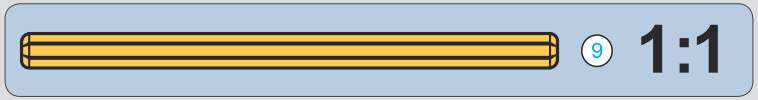

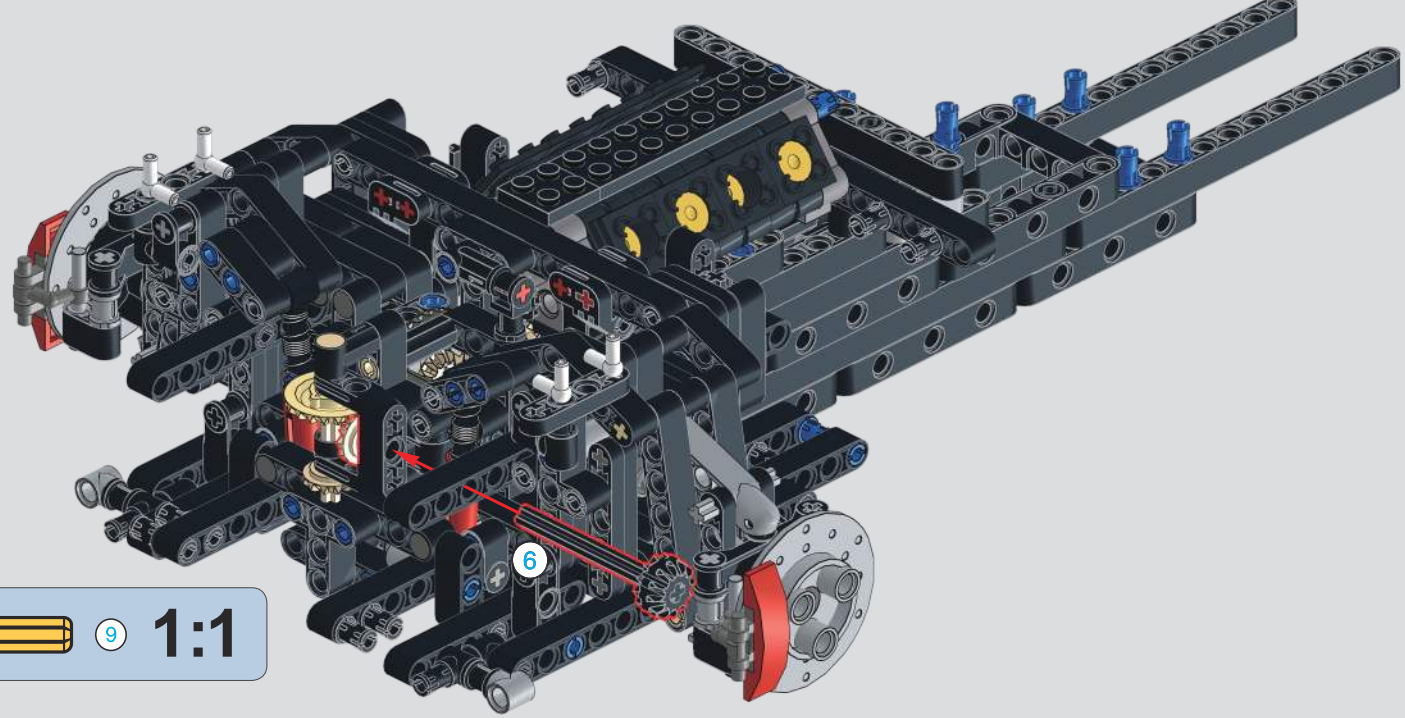

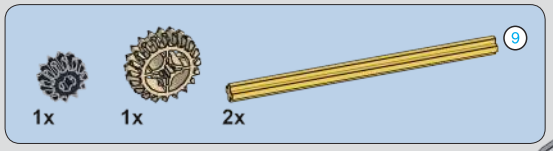

152

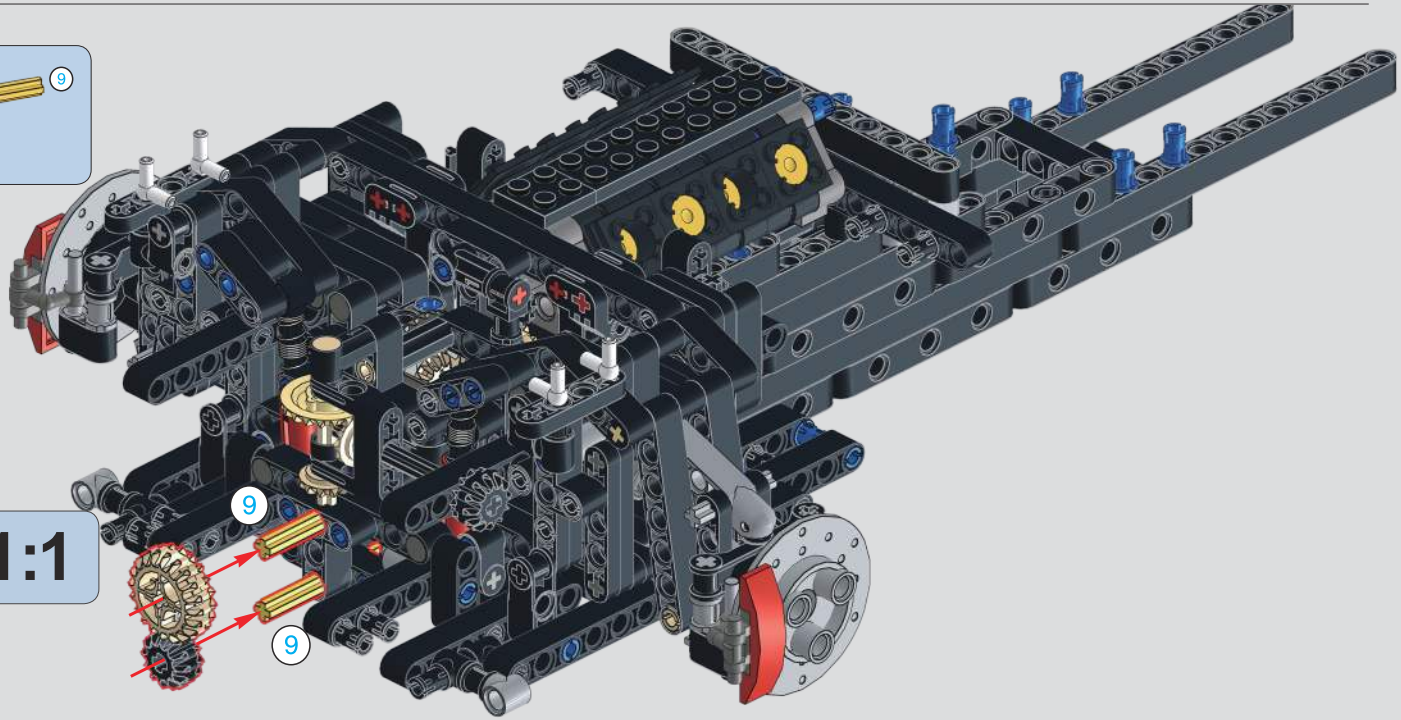

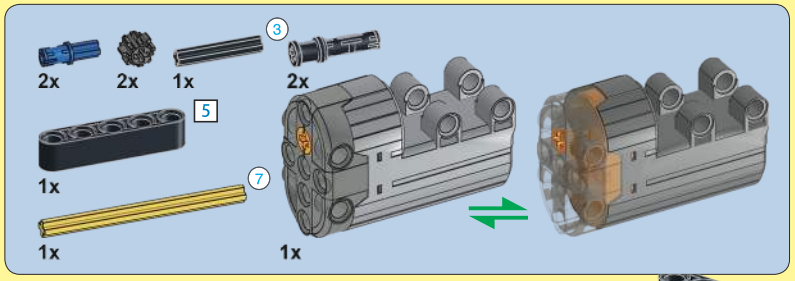

注意：动态版本说明书，静态请略过。
Note：RC Version instruction,Manual Version please SKIP.

1:1

148

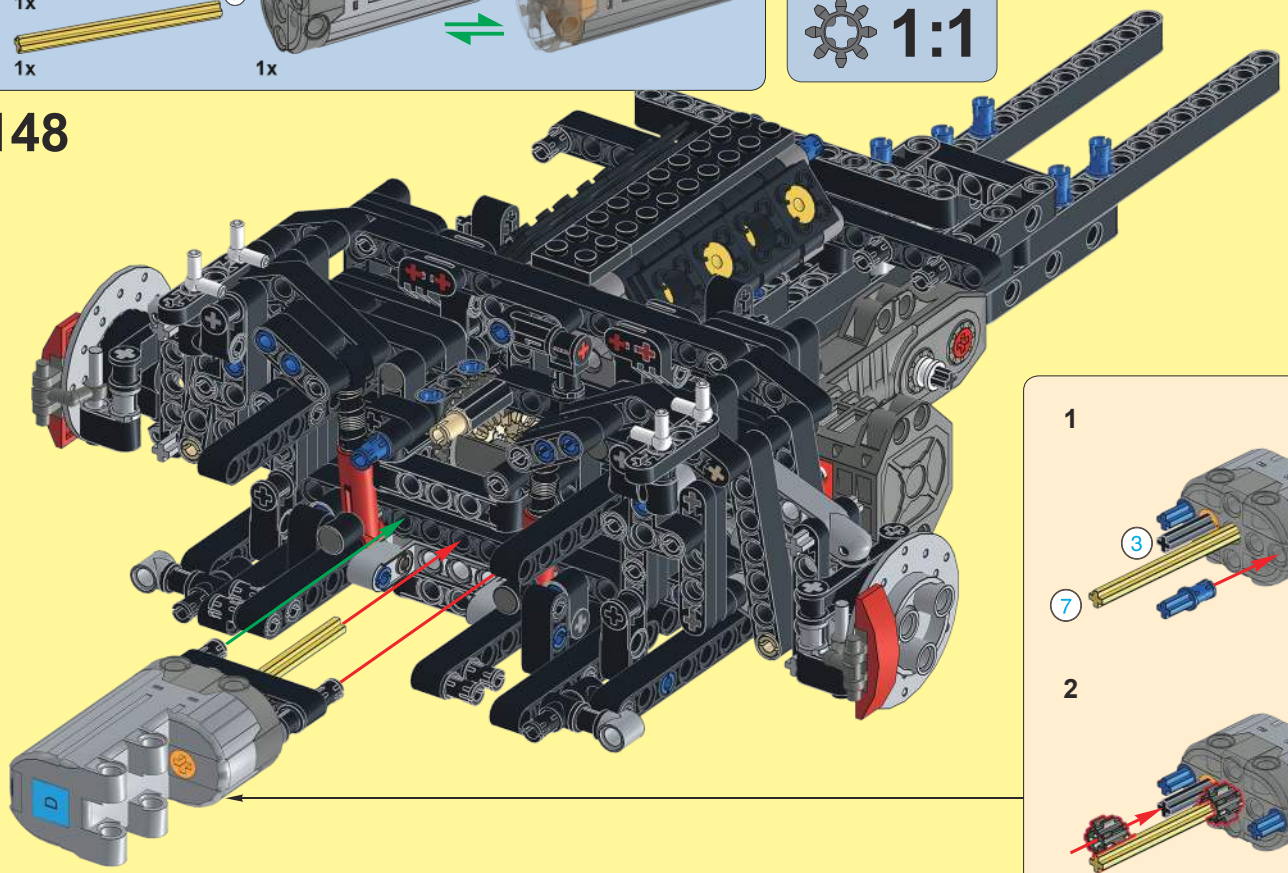

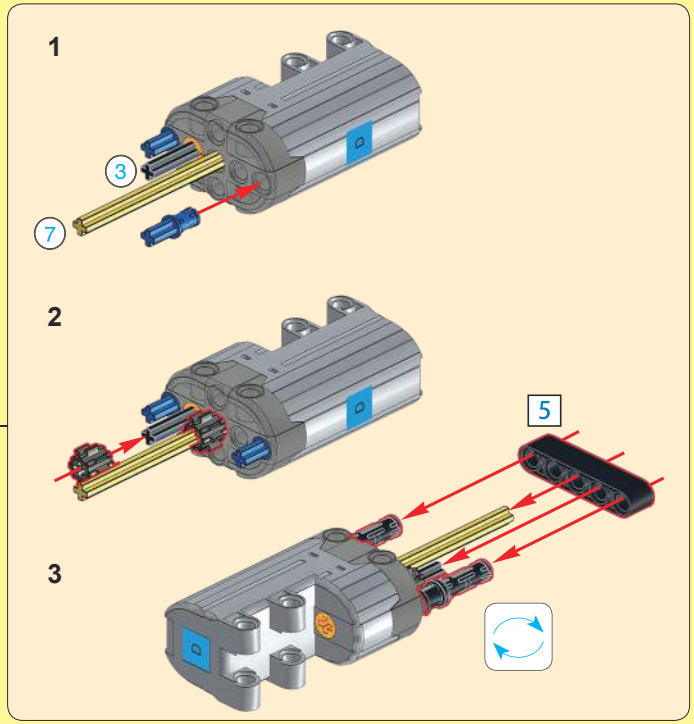

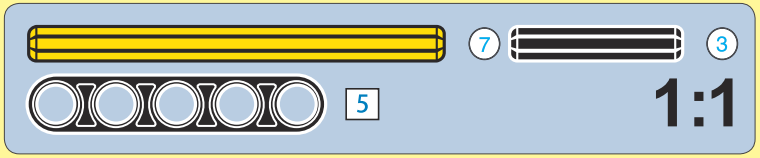

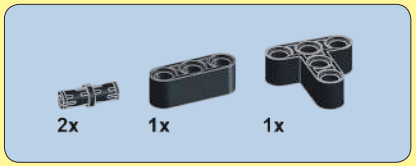

149

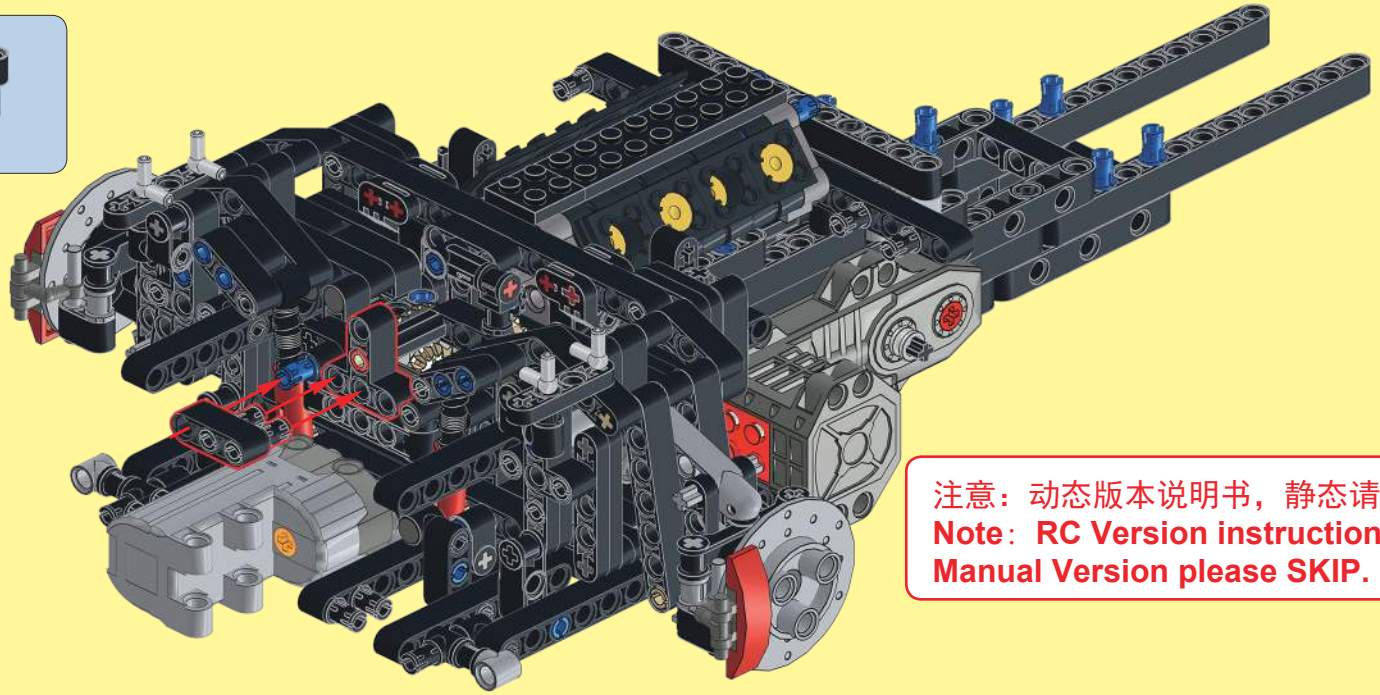

注意：动态版本说明书，静态请略过。
Note：RC Version instruction, Manual Version please SKIP.

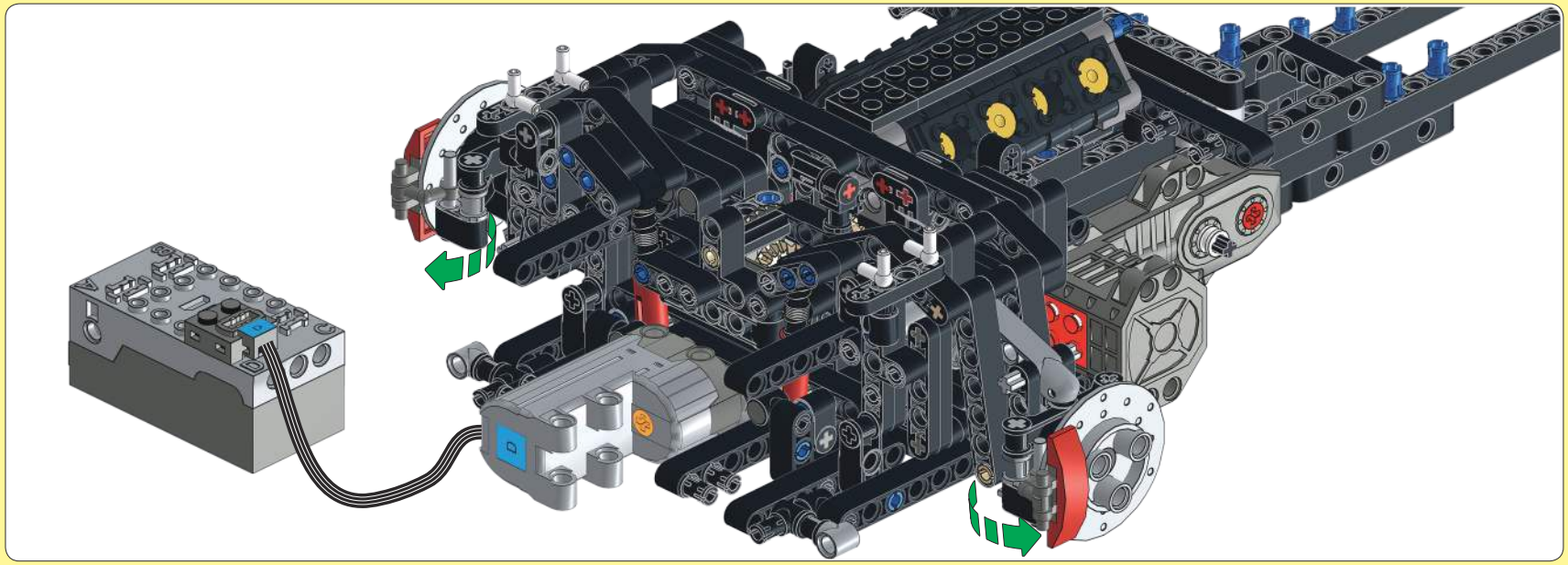

153

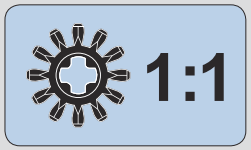

154

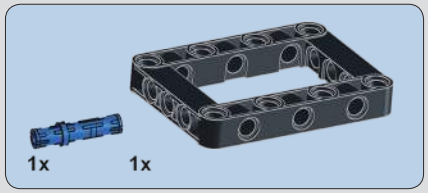

155

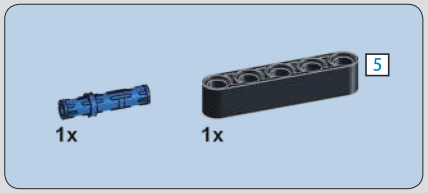

156

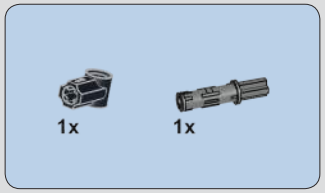

157

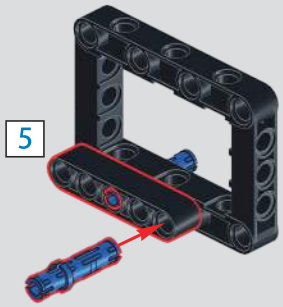

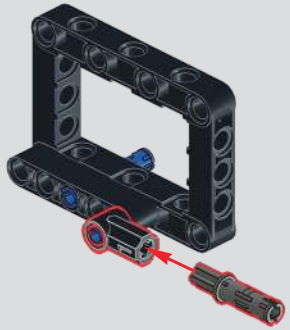

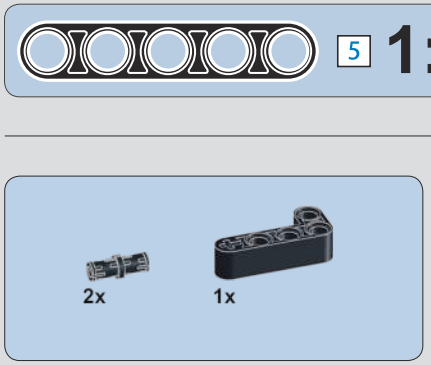

158

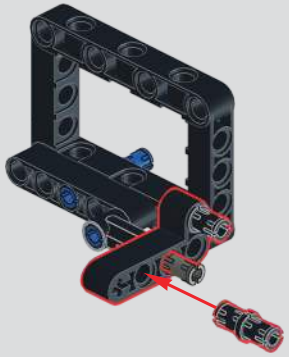

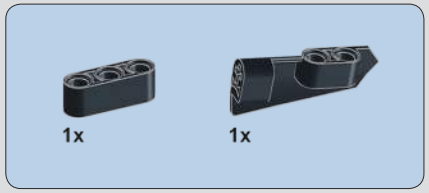

159

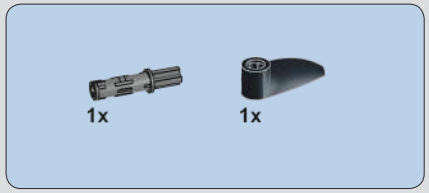

160

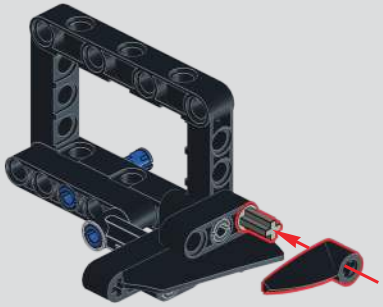

161

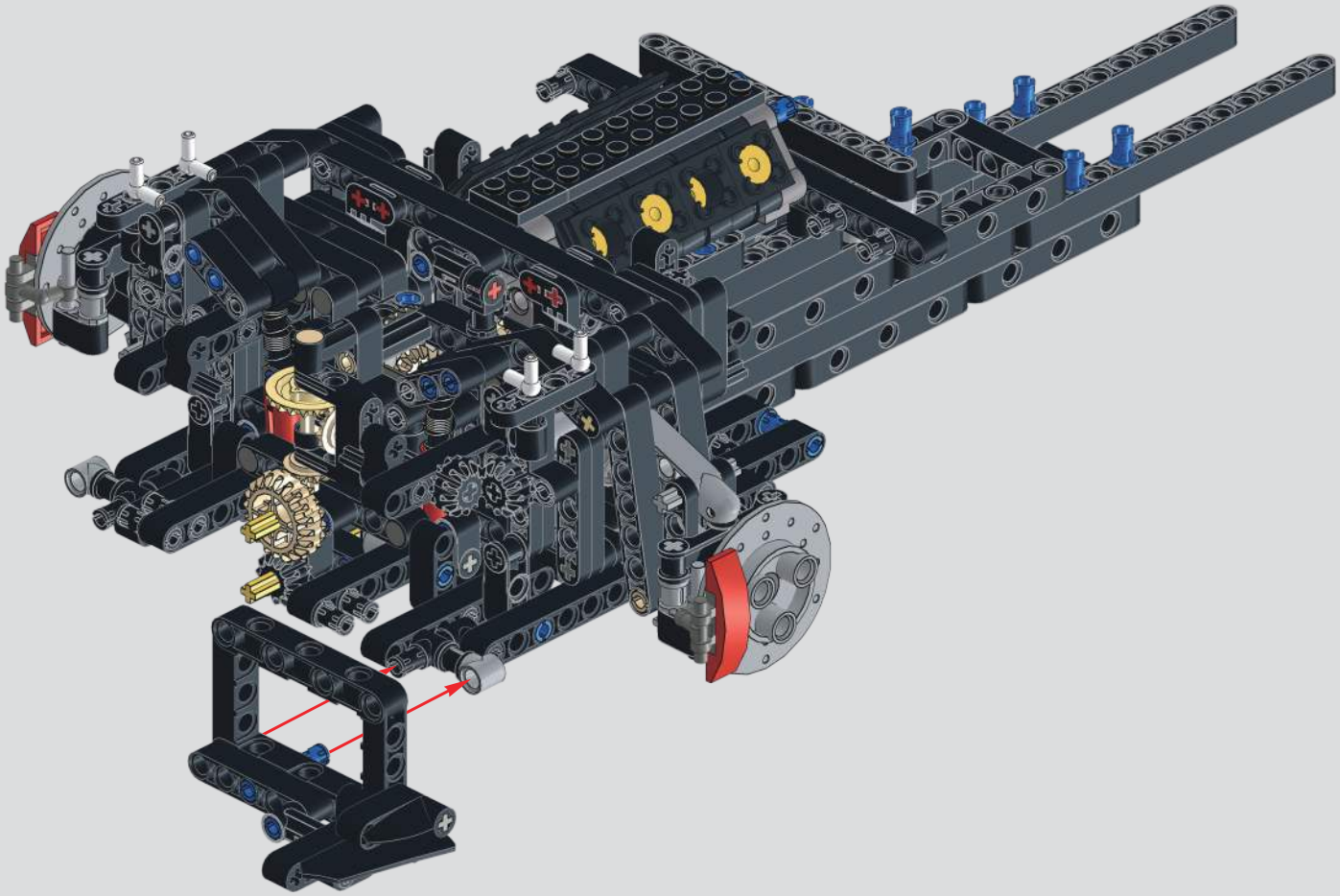

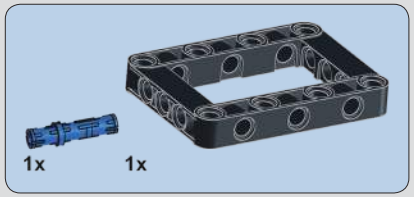

162

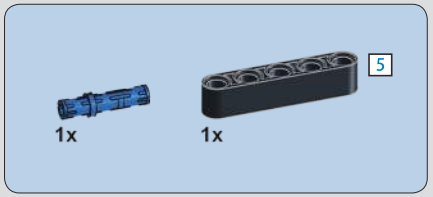

163

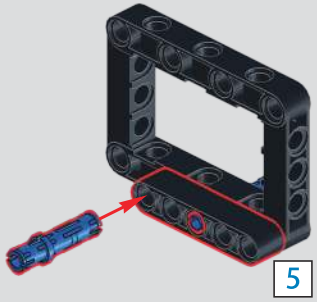

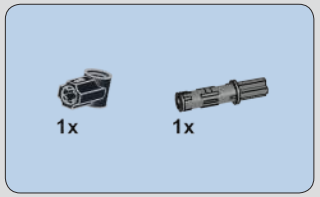

164

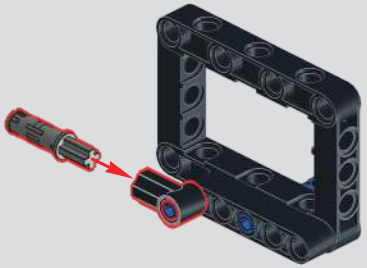

1:1

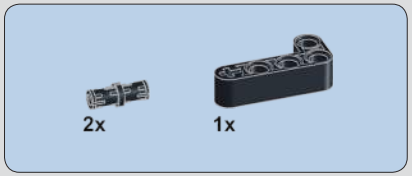

165

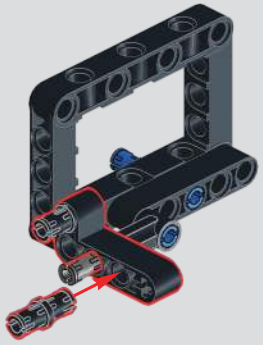

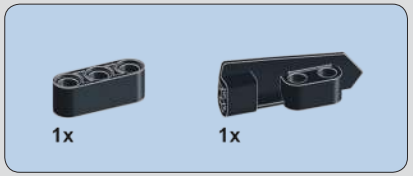

166

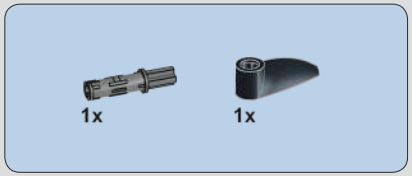

167

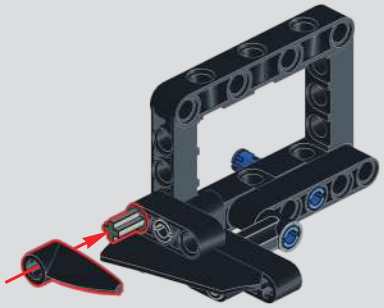

168

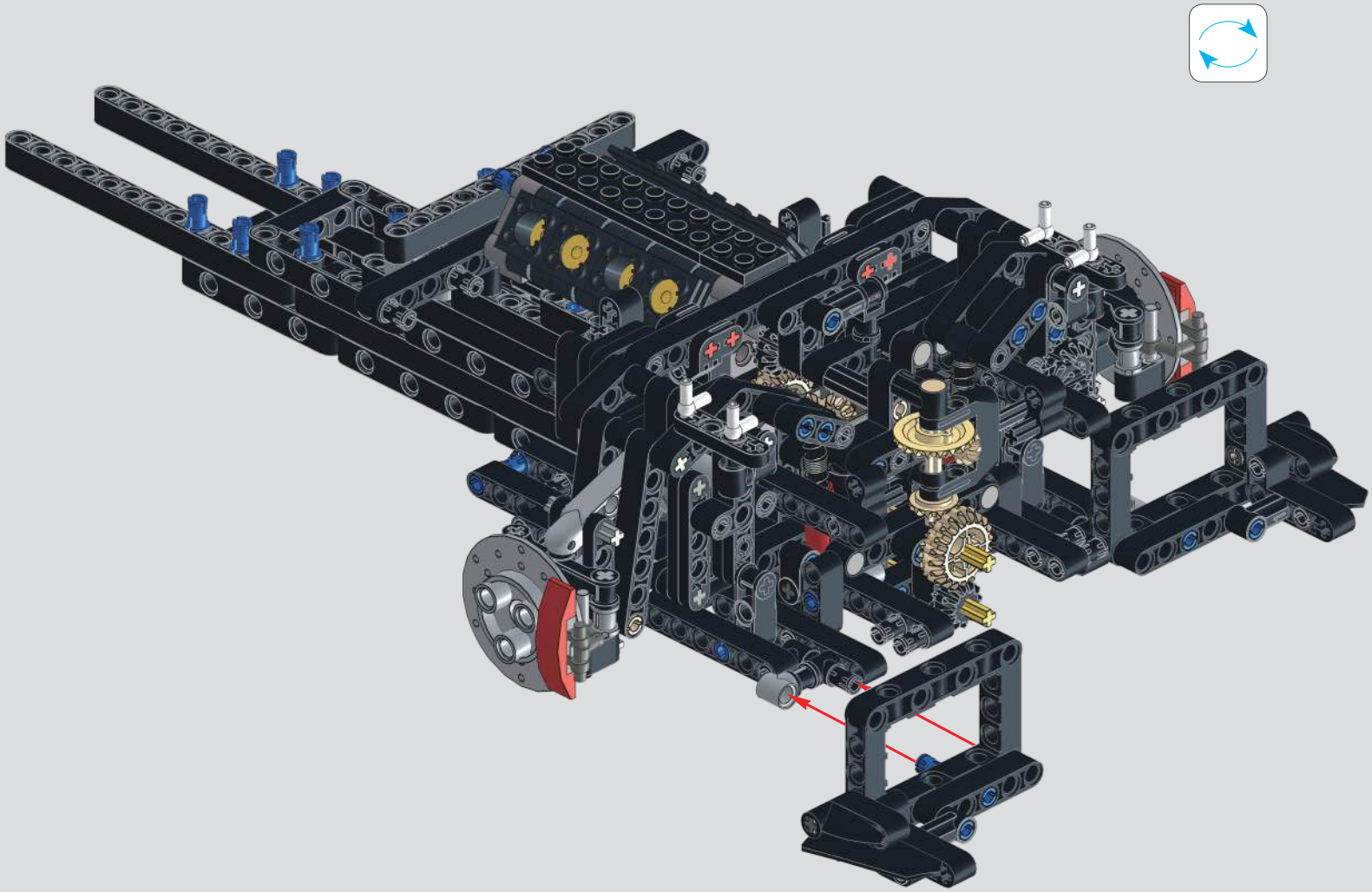

注意：169-174静态版本说明书，动态请略过。
Note：169-174Manual Version instruction, RC Version please SKIP.

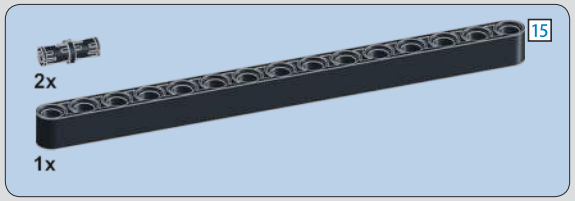

169

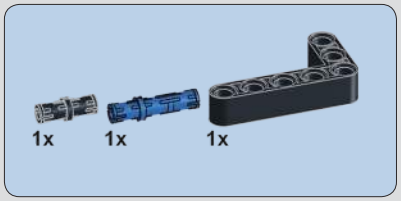

170

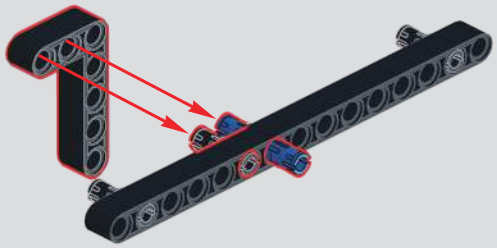

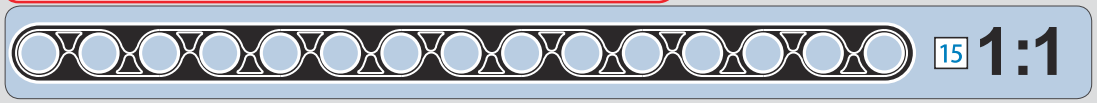

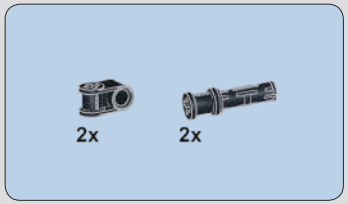

171

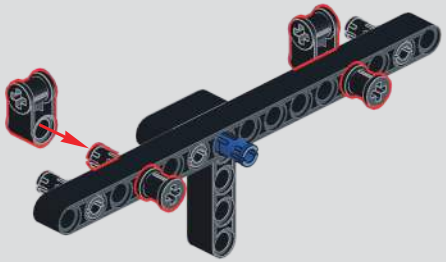

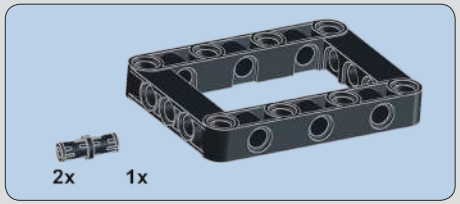

172

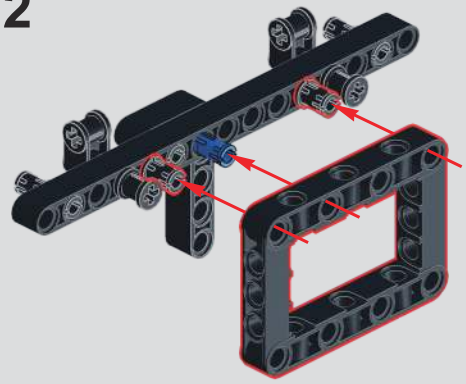

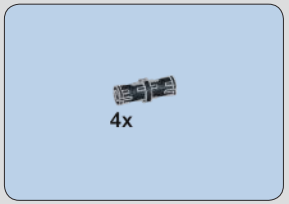

173

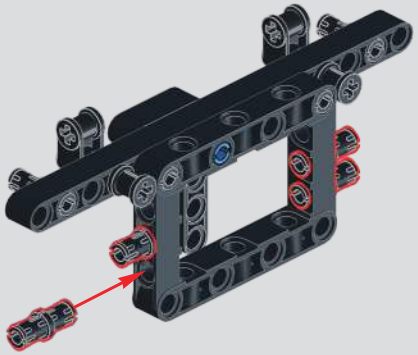

174

注意：静态版本说明书，动态请略过。
Note：Manual Version instruction,RC Version please SKIP.

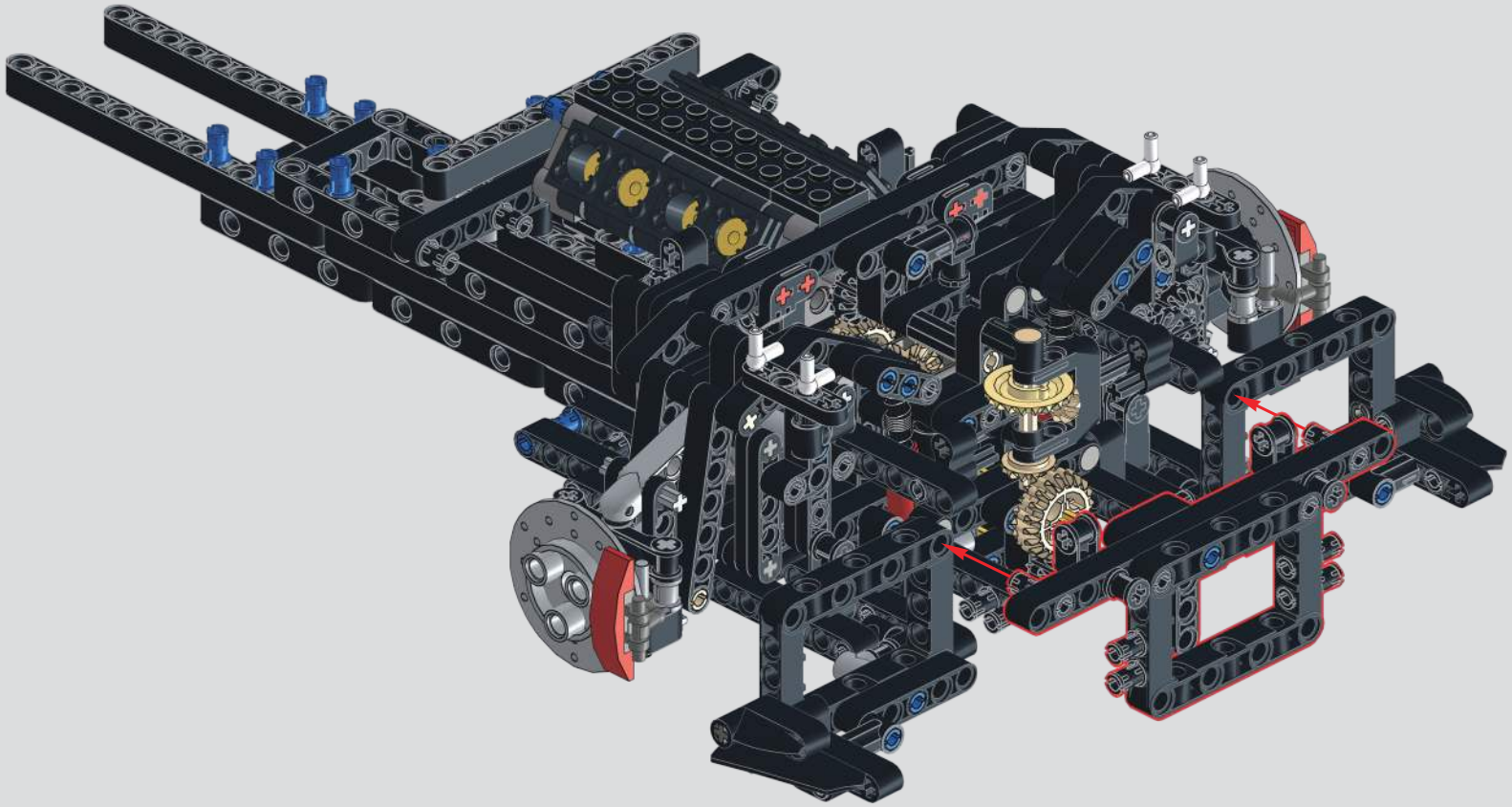

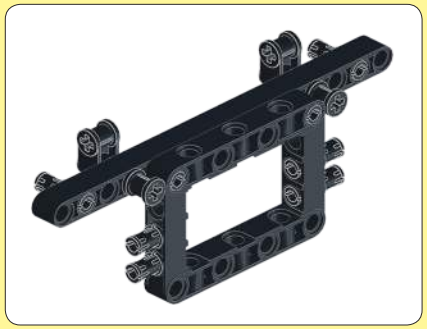

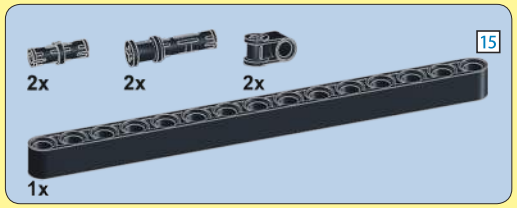

169

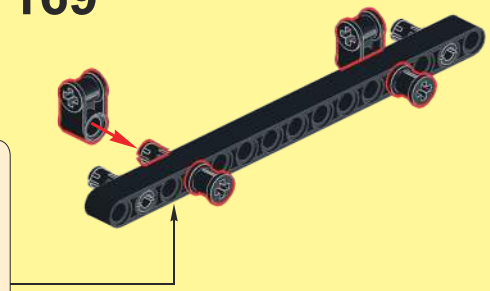

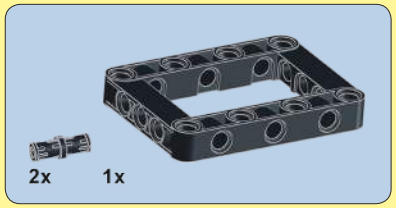

170

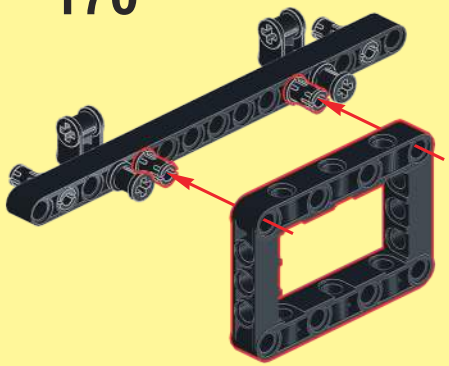

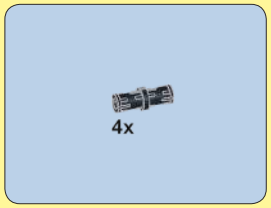

171

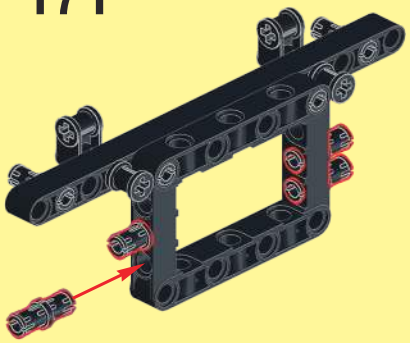

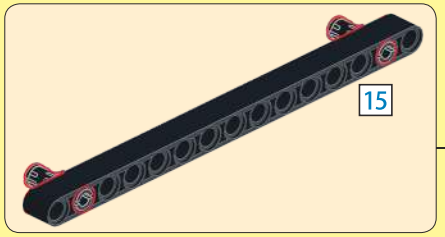

172

注意：169-172动态版本说明书，静态请略过。

Note：169-172RC Version instruction,Manual Version please SKIP.

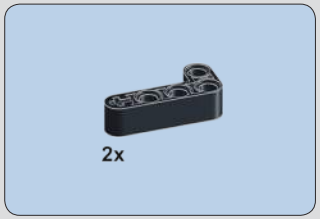

175

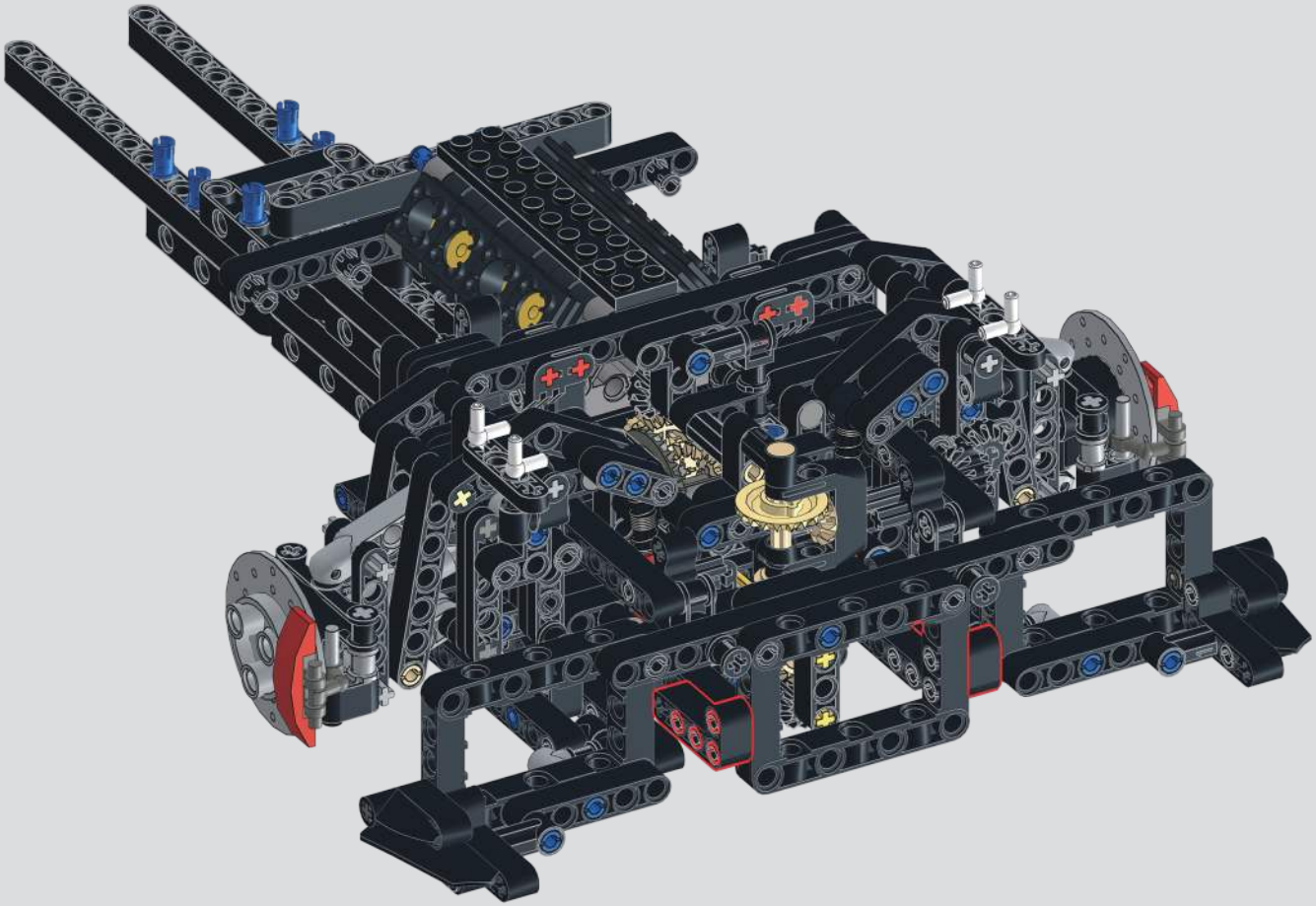

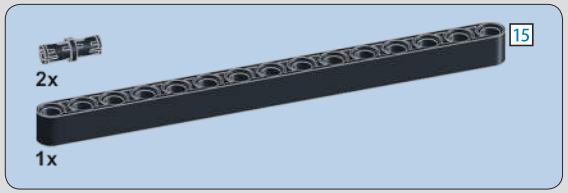

176

177

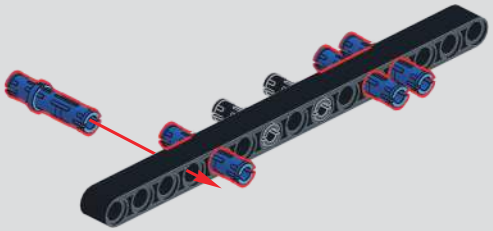

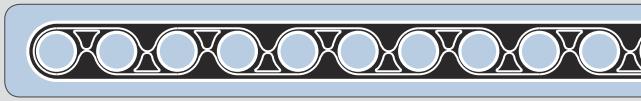

178

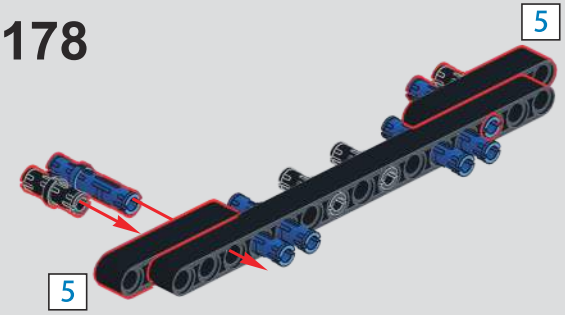

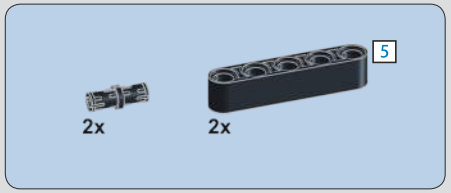

179

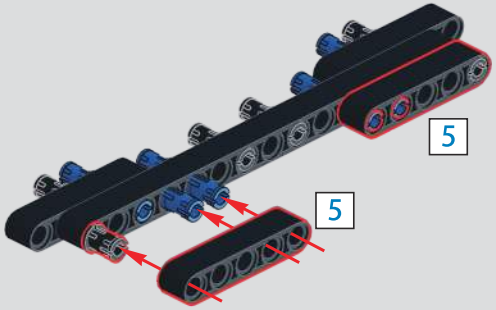

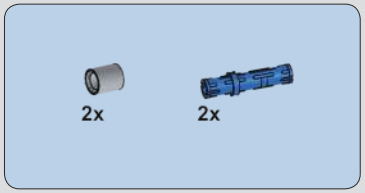

180

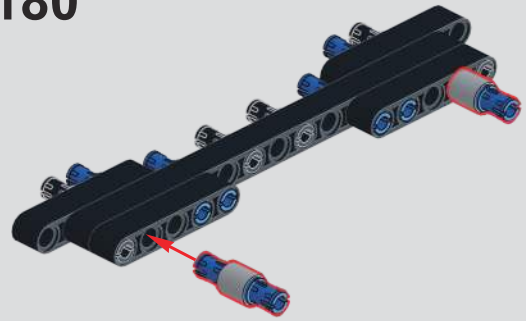

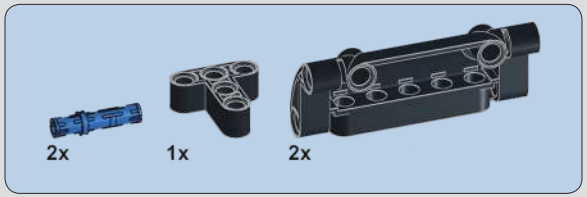

181

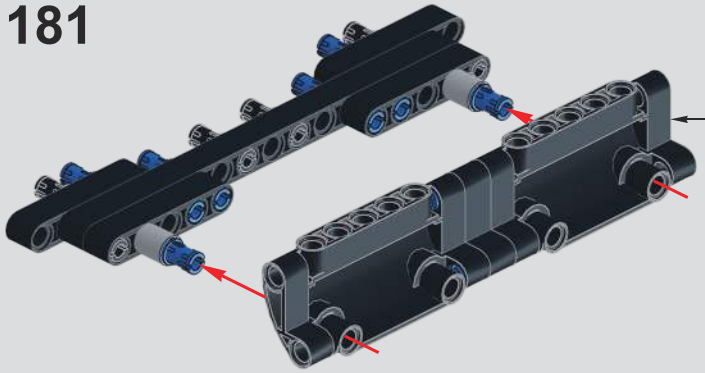

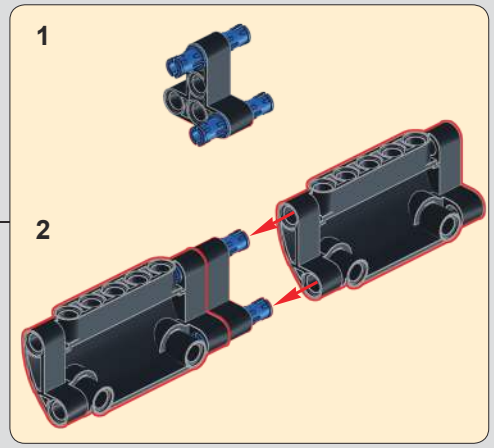

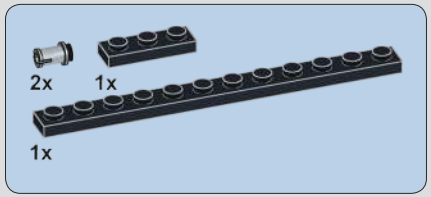

182

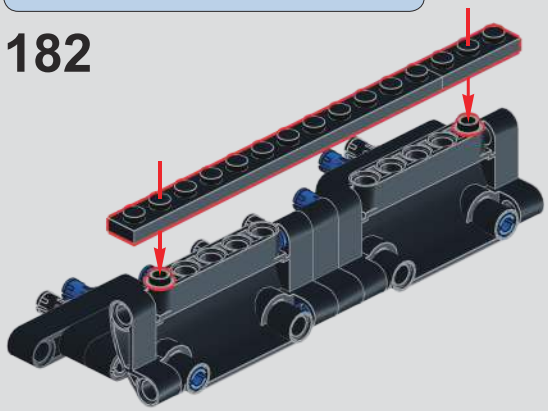

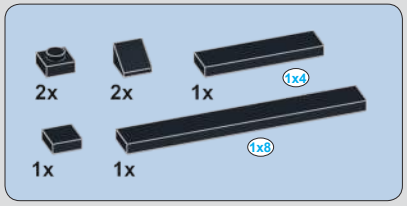

183

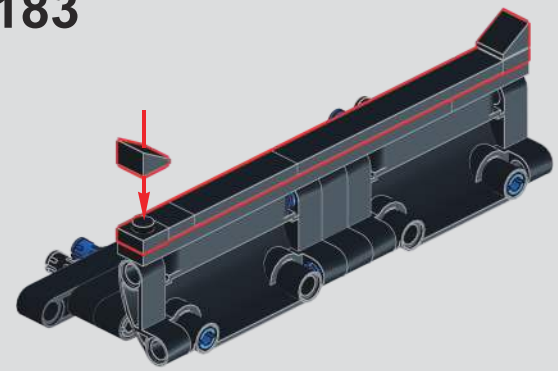

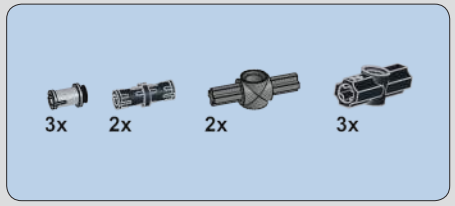

184

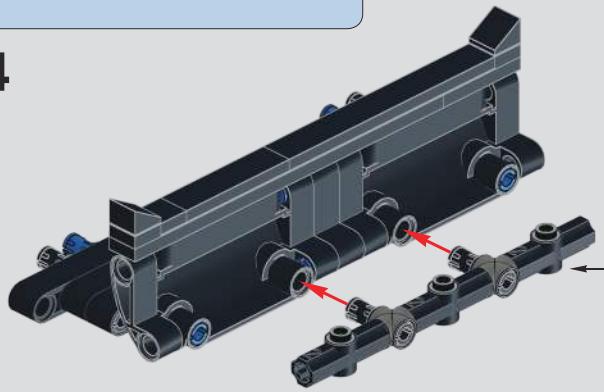

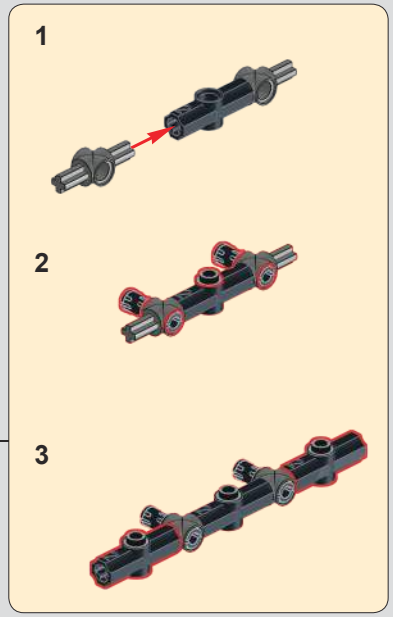

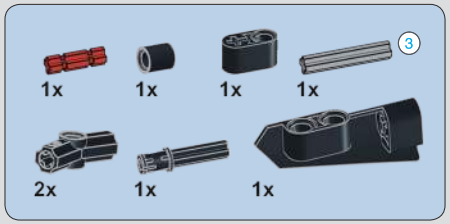
1x
1x
1x
1x
3
2x
1x
1x

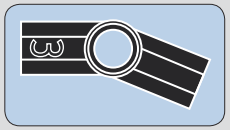

185

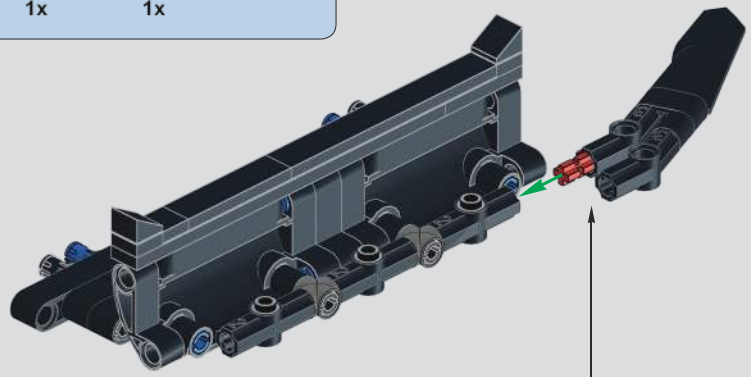

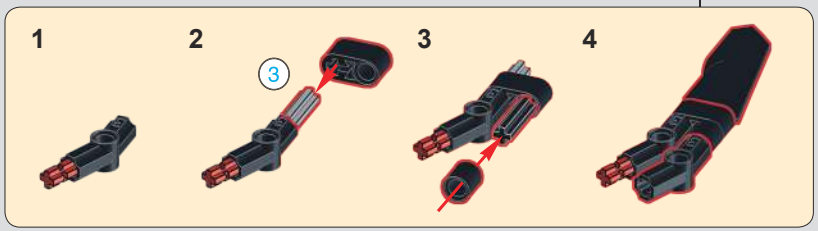
1
2
3
3
4

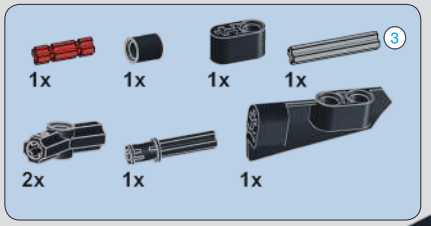
1x
1x
1x
1x
3
2x
1x
1x

186

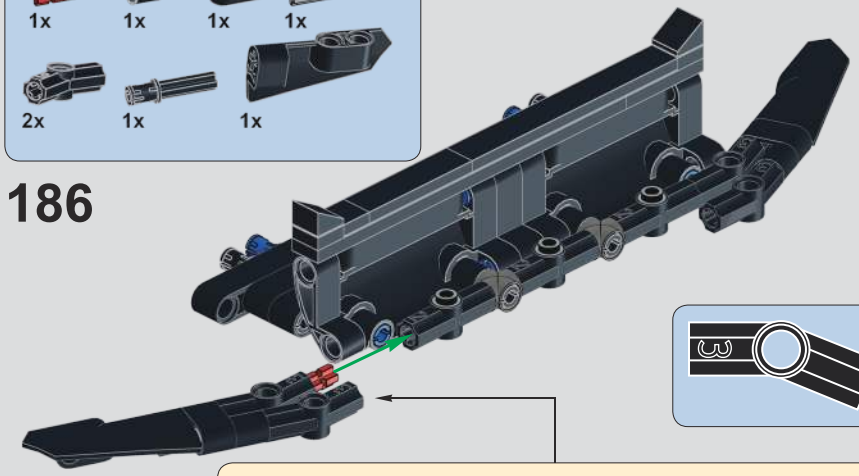

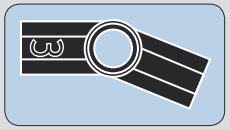

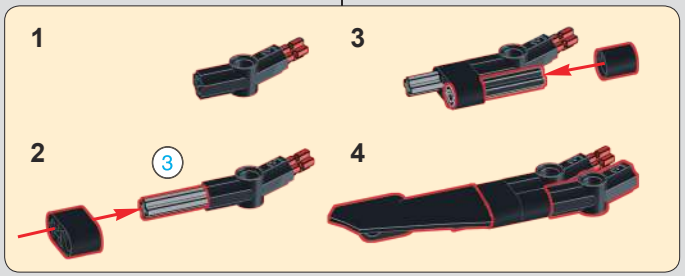
1
3
2
3
4

1x
2x
2x
2x3
3x

187

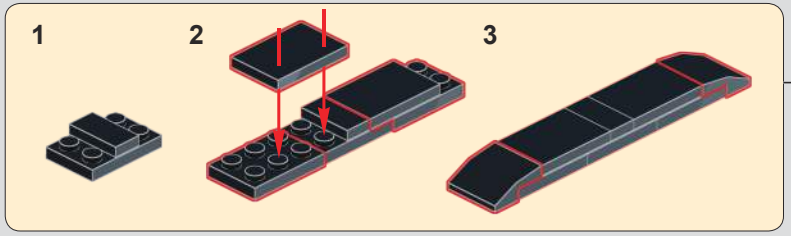
1
2
3

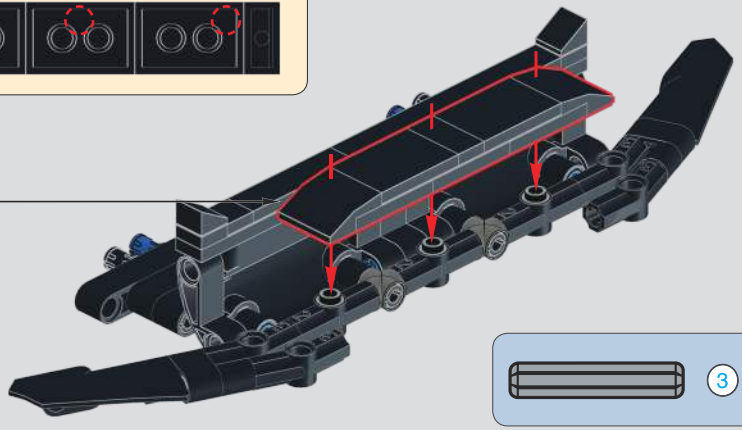

3
1:1

188

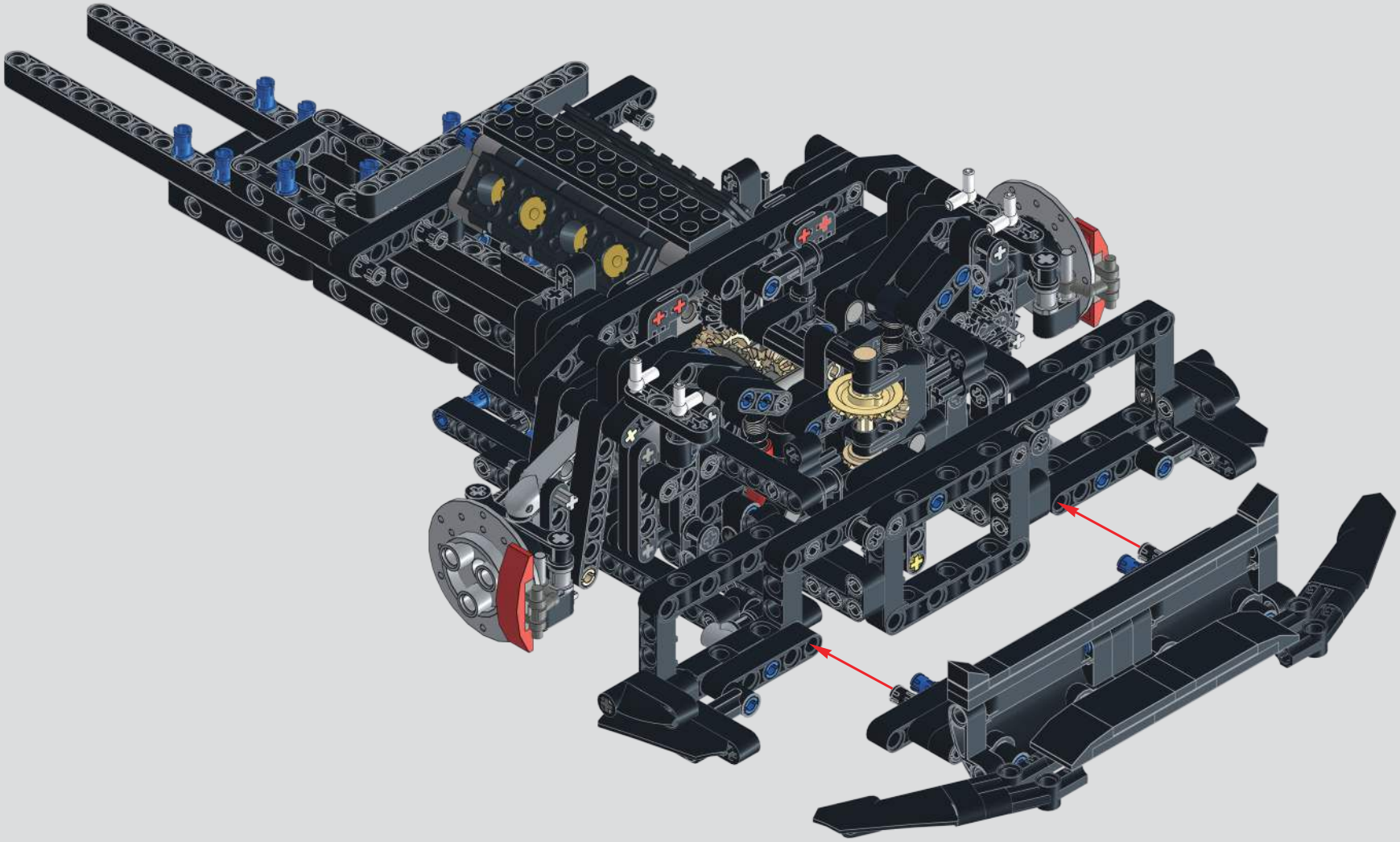

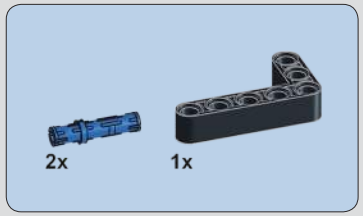

189

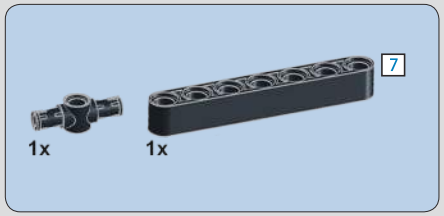

190

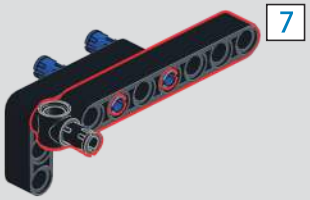

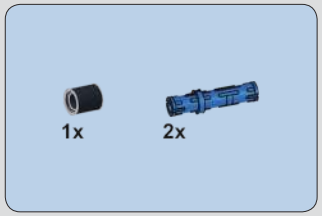

191

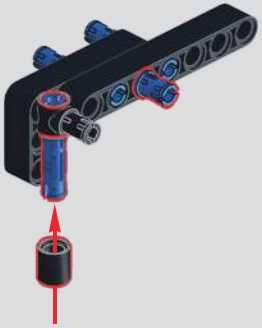

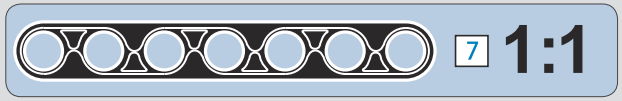

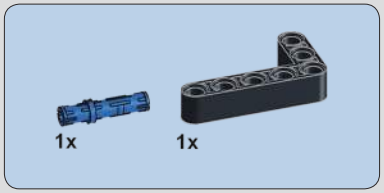

192

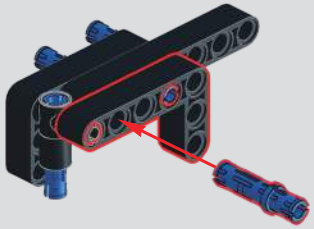

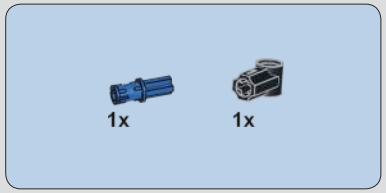

193

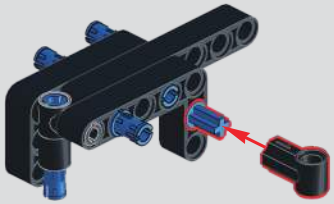

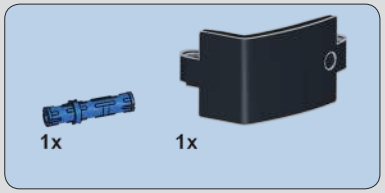

194

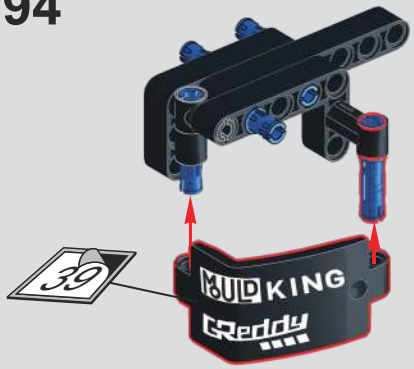

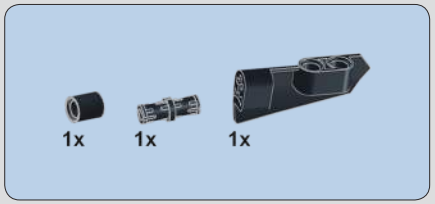

195

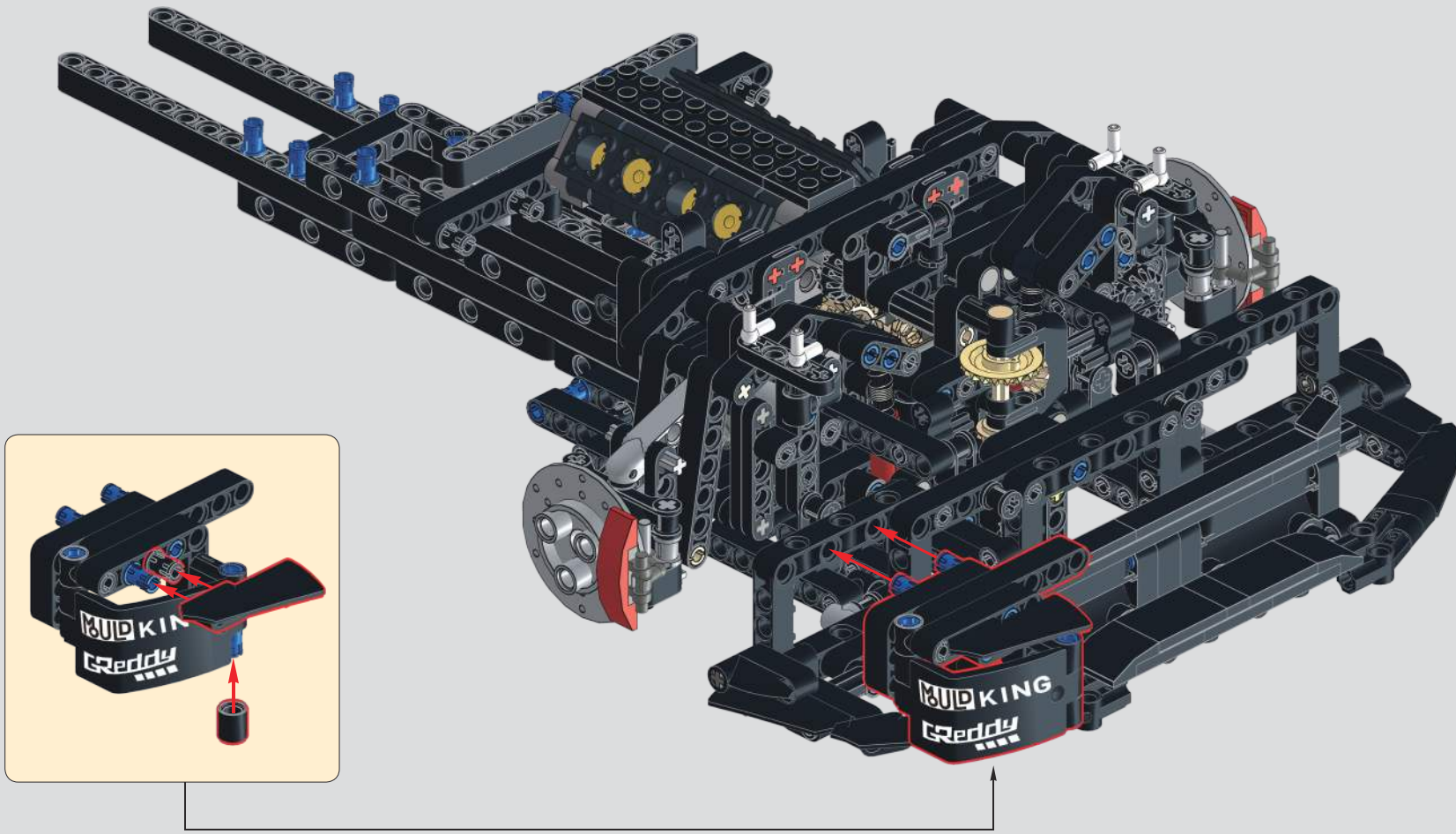

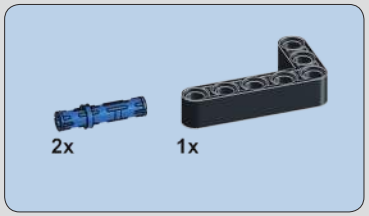

196

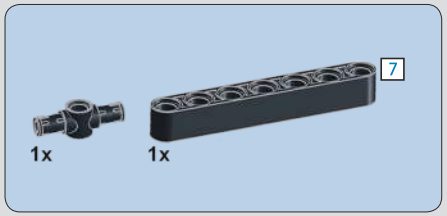

197

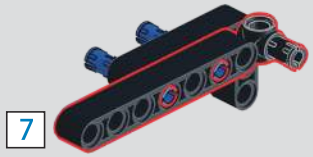

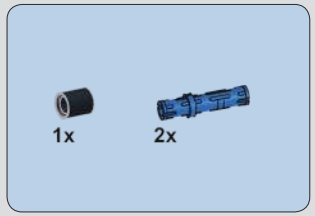

198

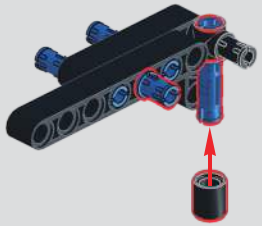

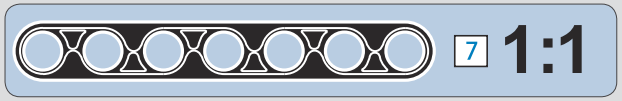

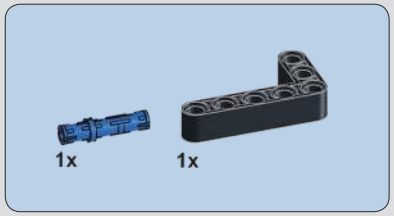

199

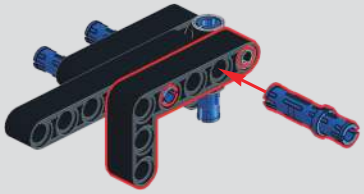

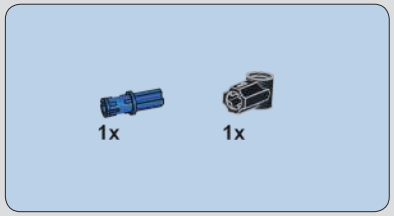

200

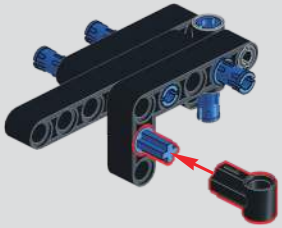

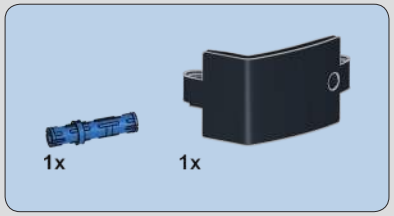

201

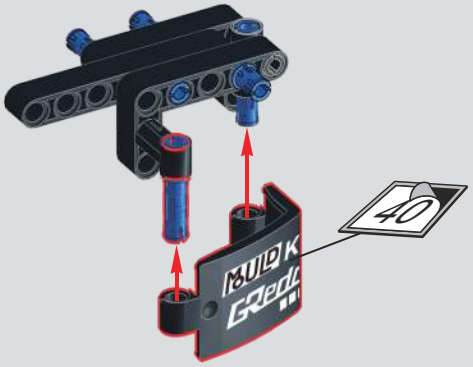

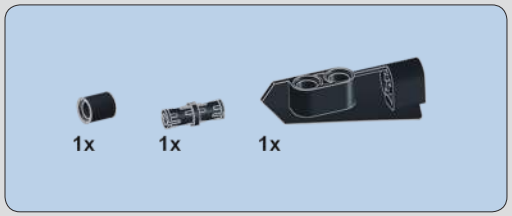

202

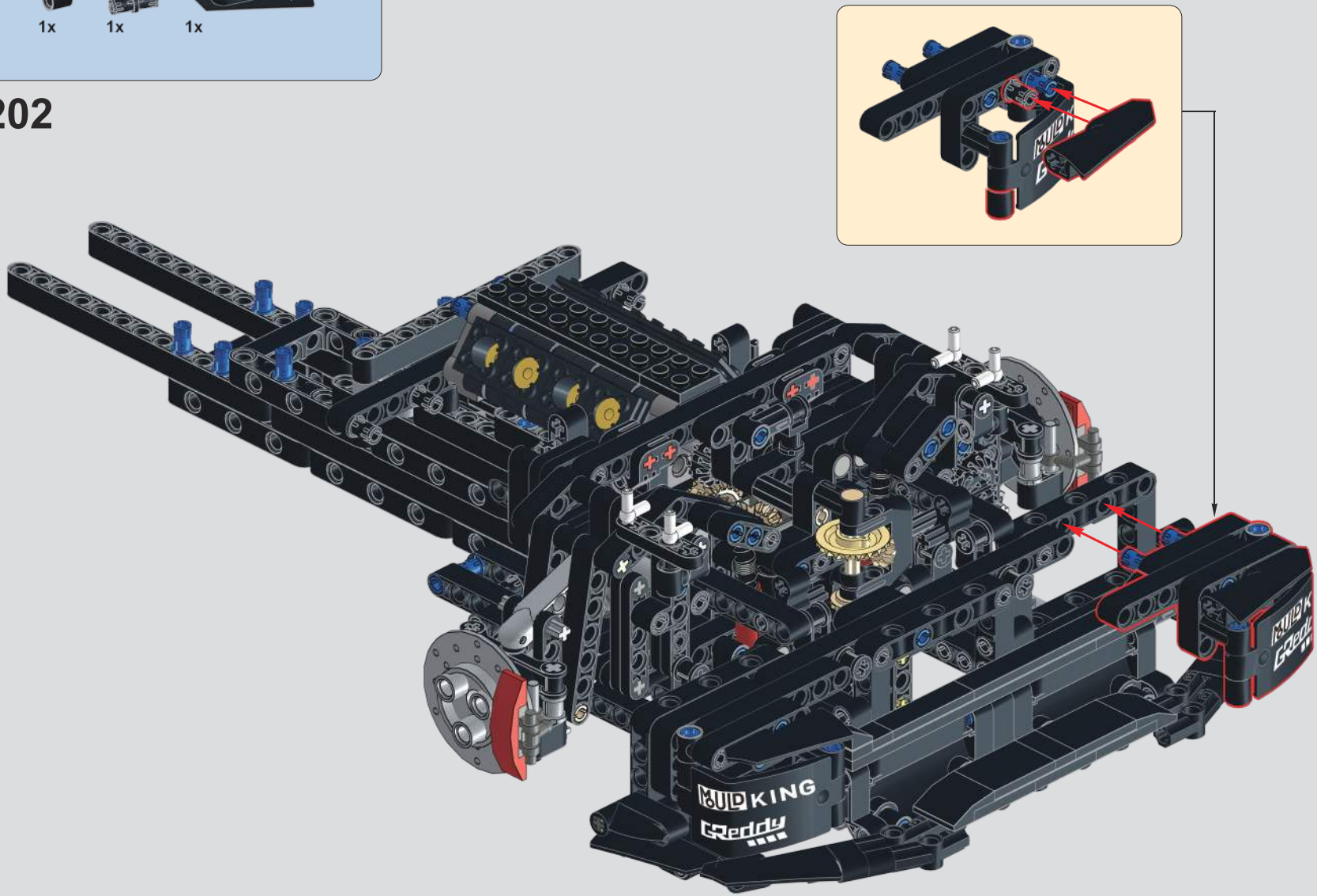

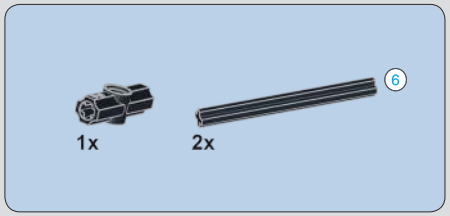

203

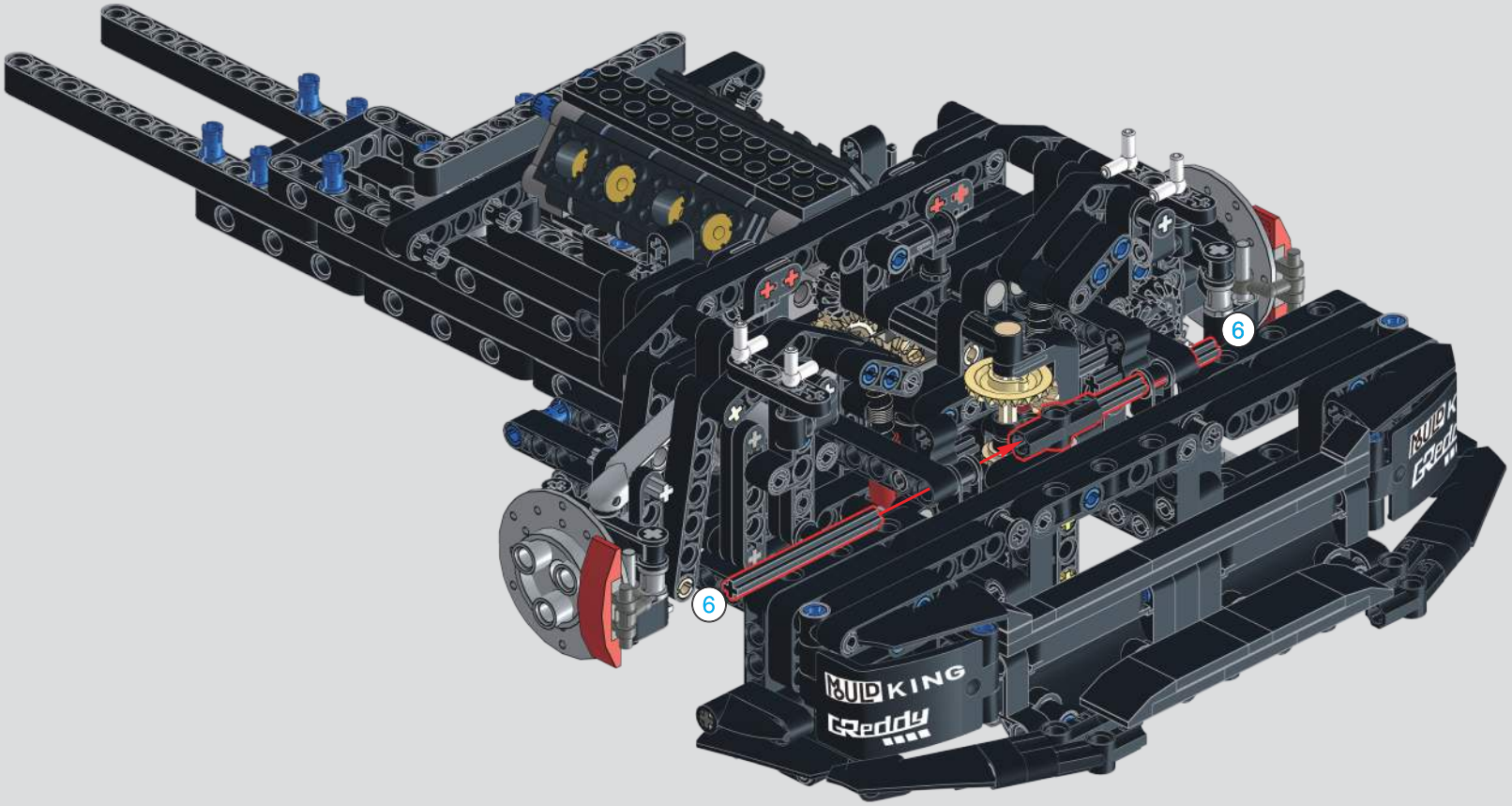

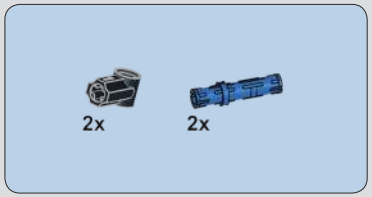

204

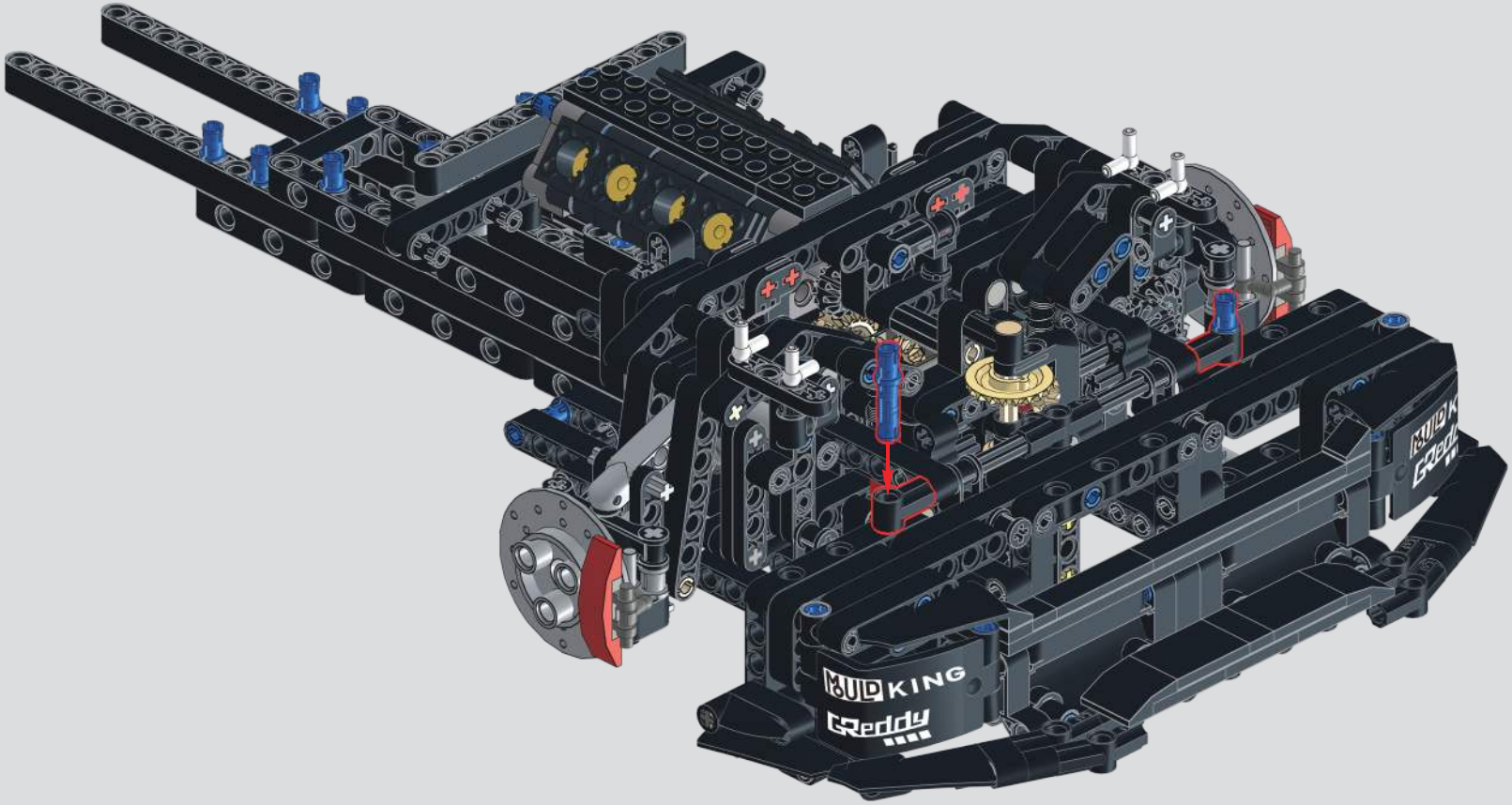

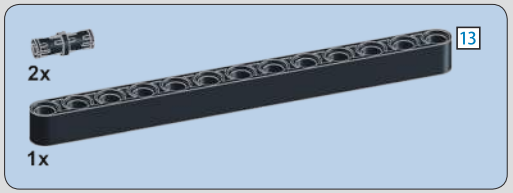

205

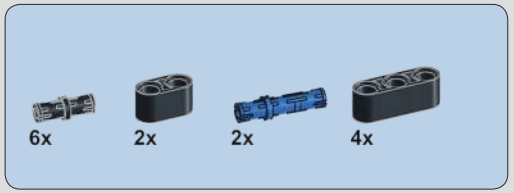

206

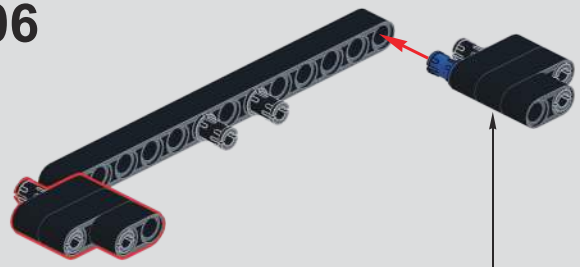

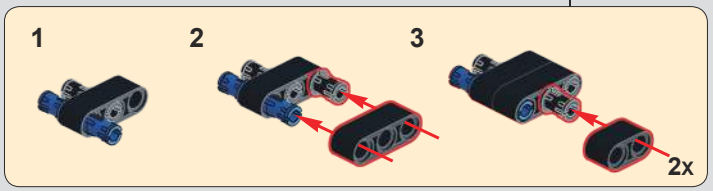

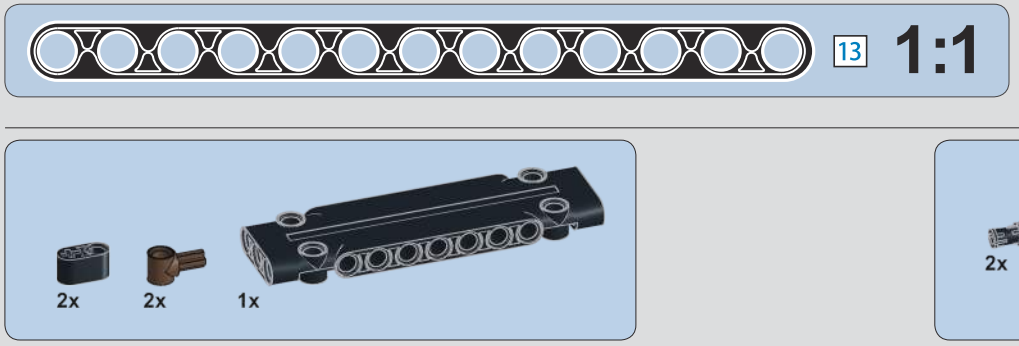

207

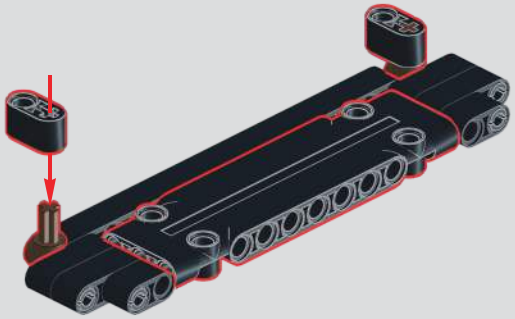

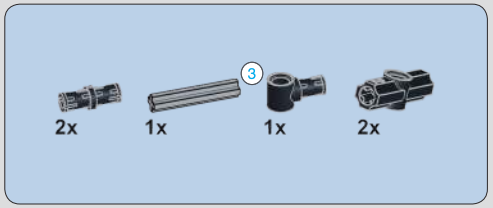

208

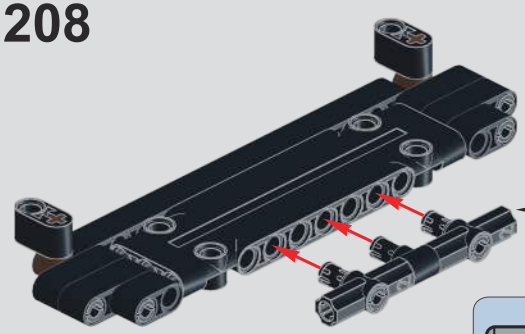

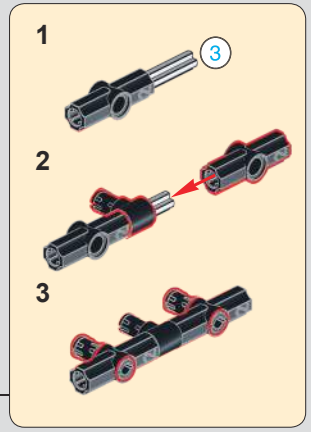

209

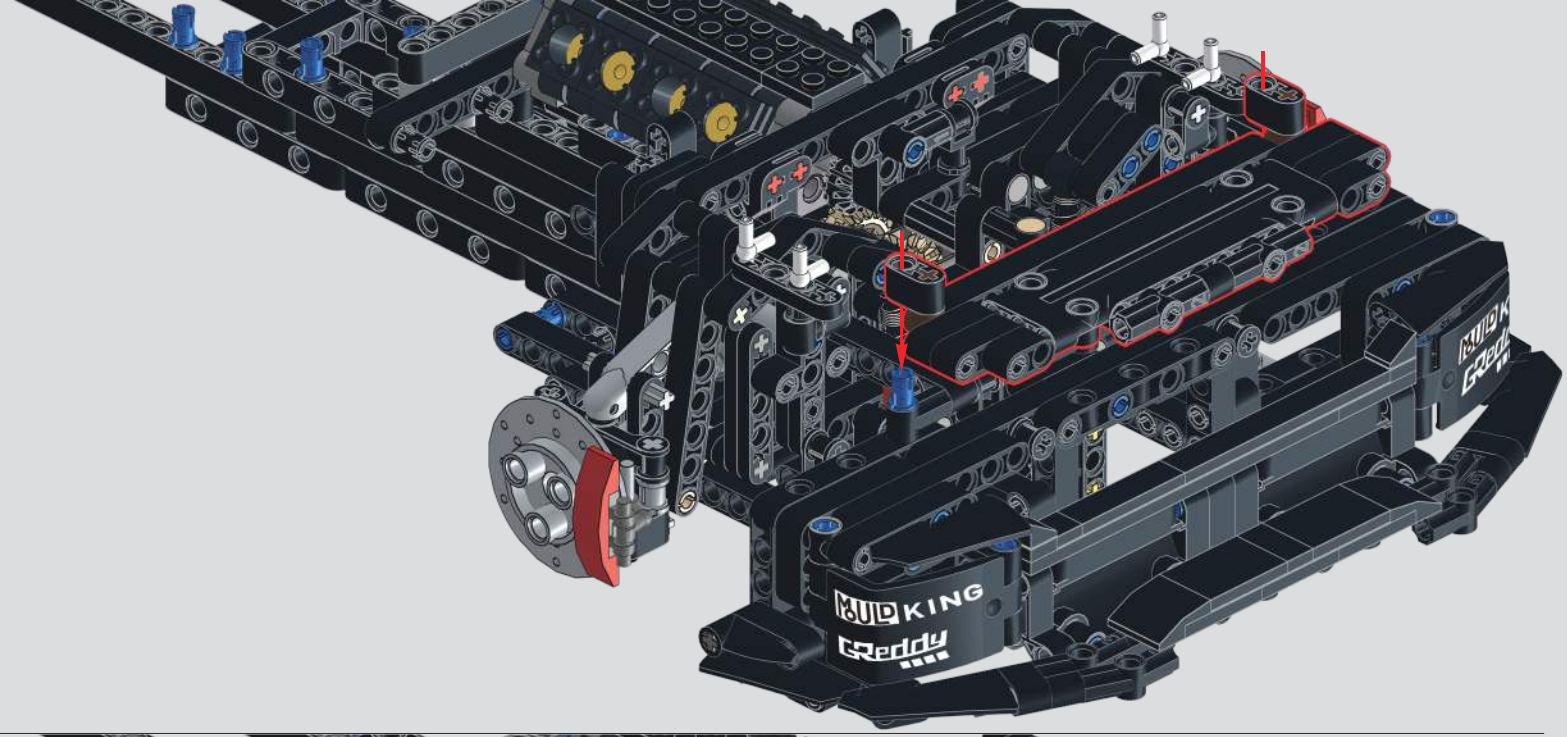

210

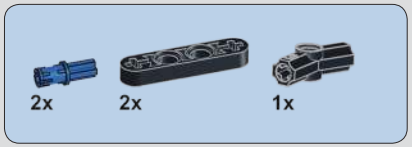

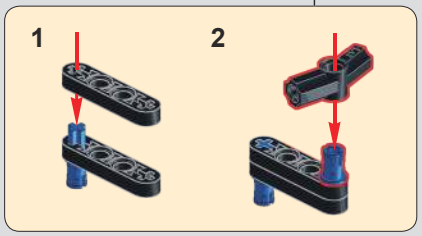

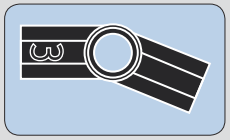

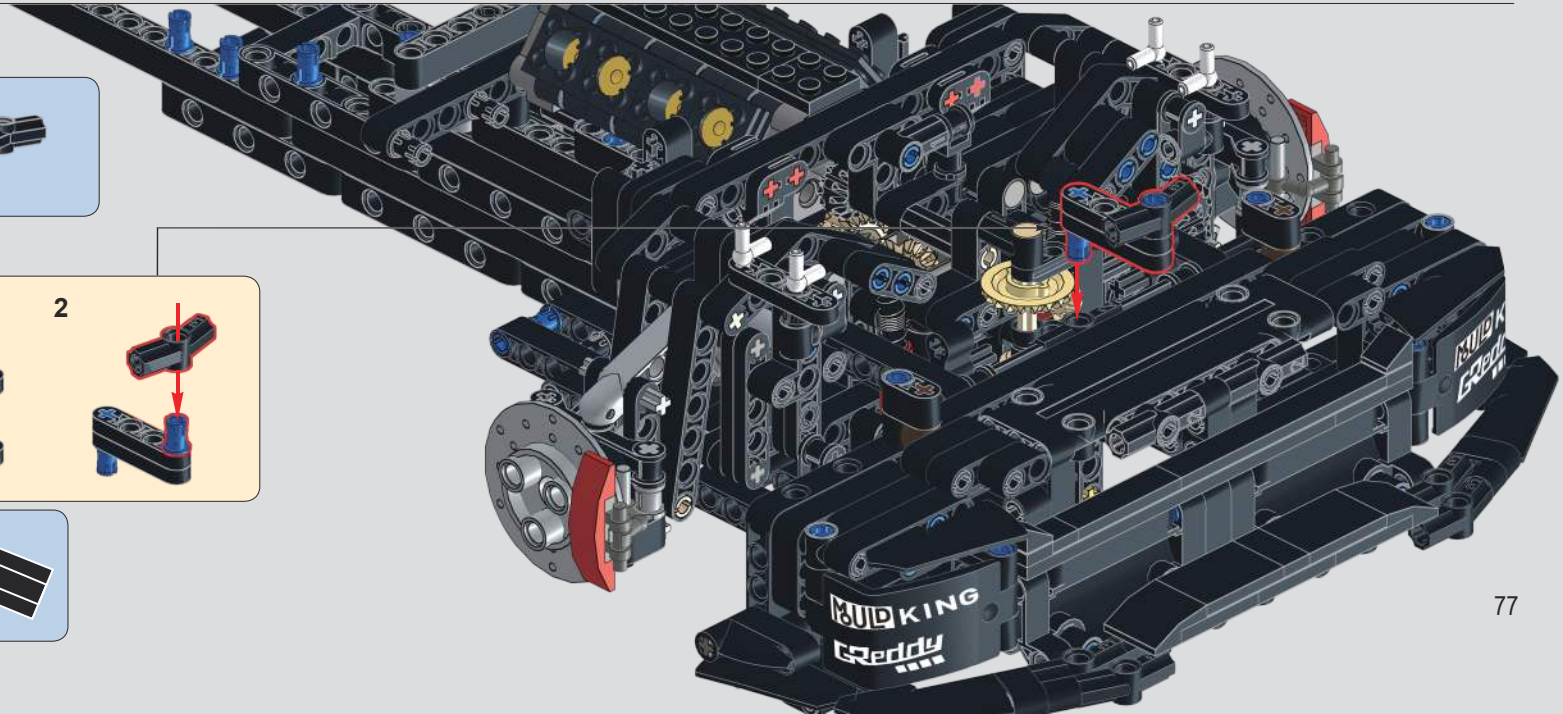

211

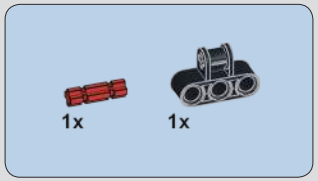

212

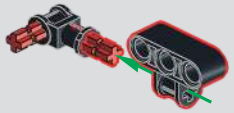

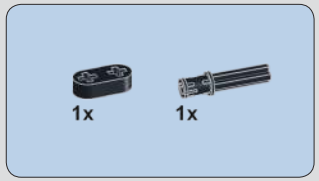

213

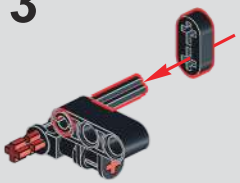

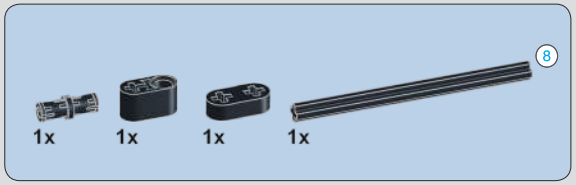

214

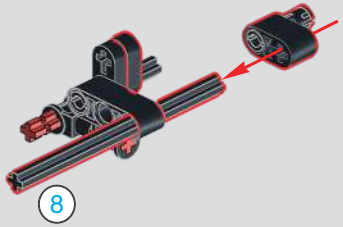

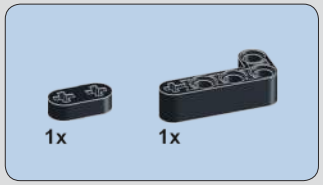

215

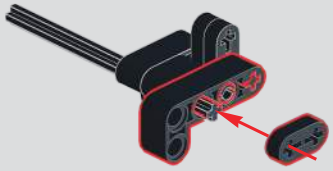

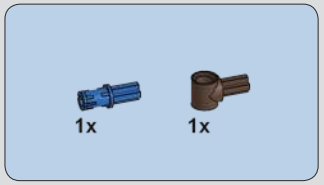

216

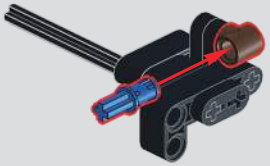

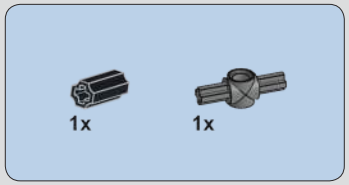

217

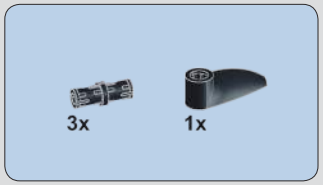

218

219

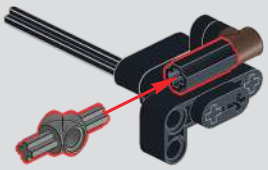

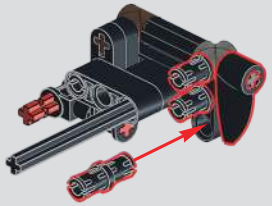

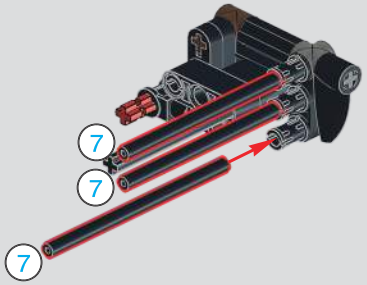

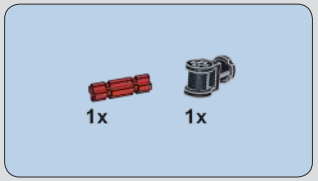

220

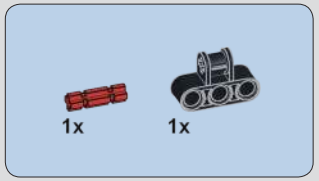

221

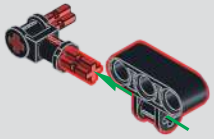

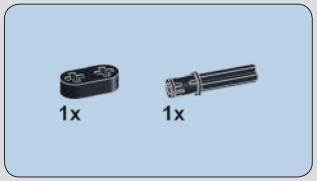

222

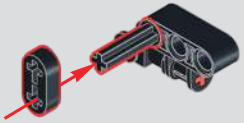

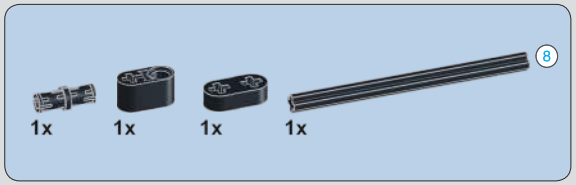

223

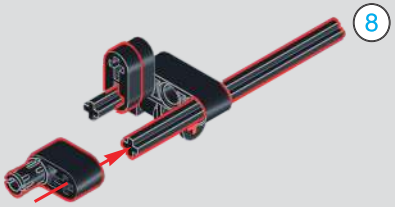

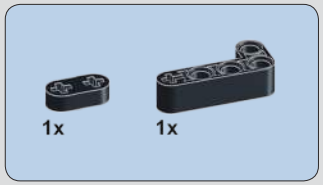

224

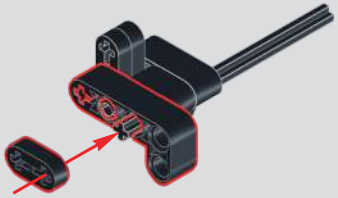

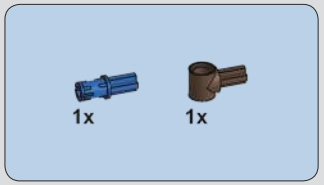

225

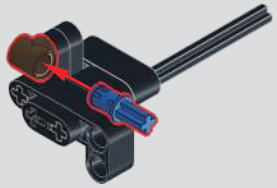

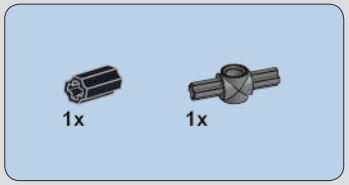

226

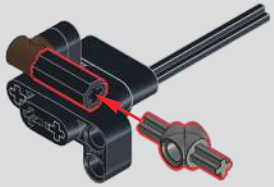

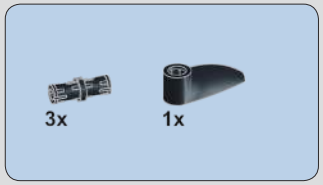

227

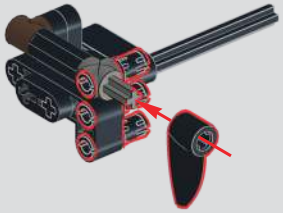

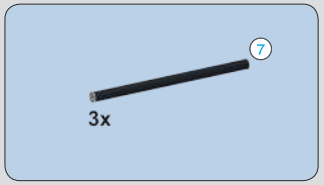

228

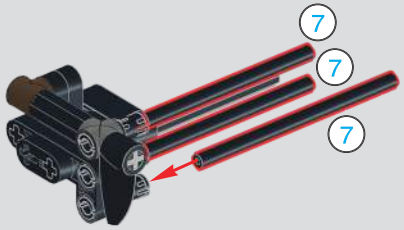

229

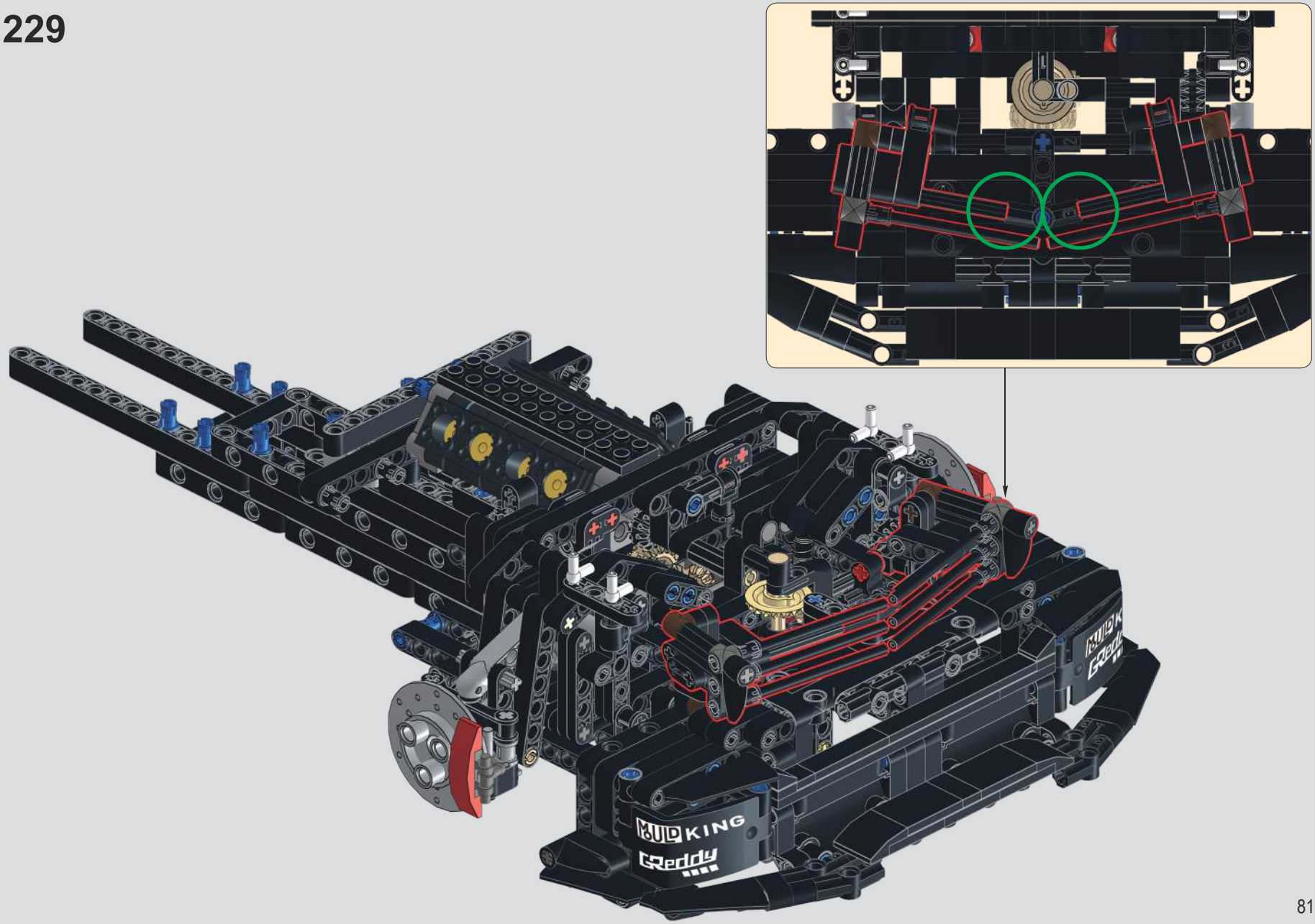

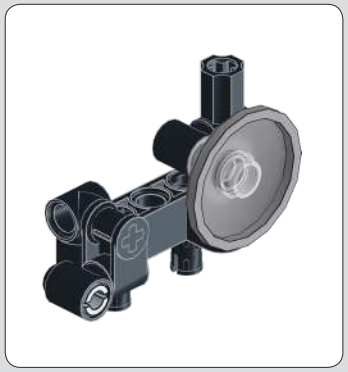

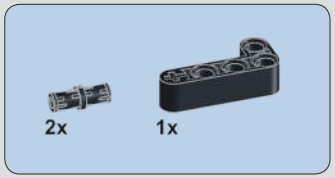

230

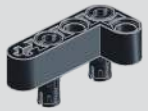

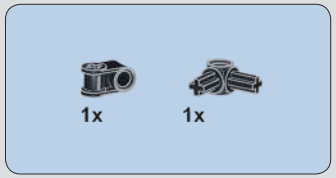

231

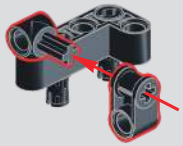

232

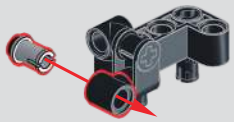

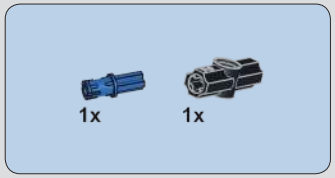

233

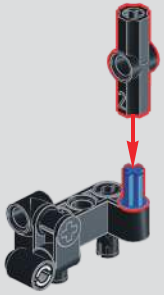

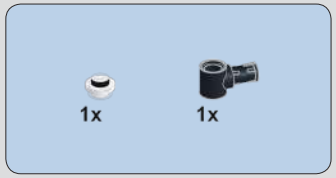

234

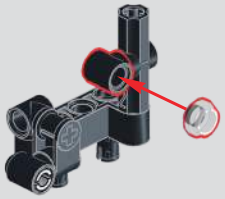

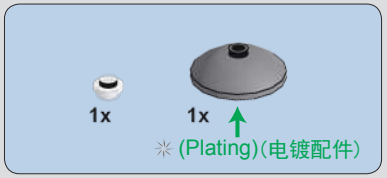

235

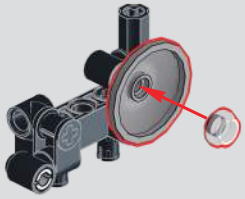

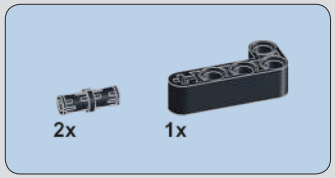

236

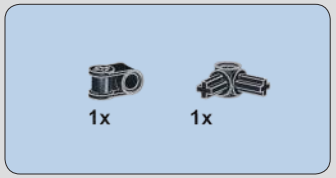

237

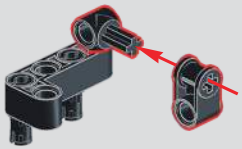

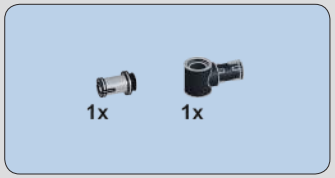

238

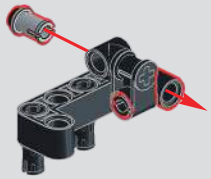

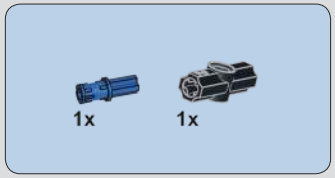

239

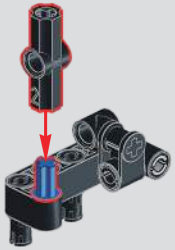

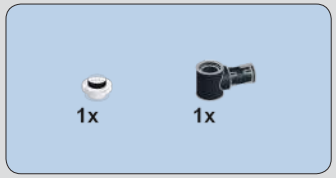

240

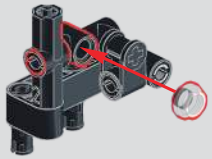

241

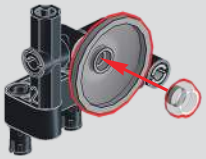

242

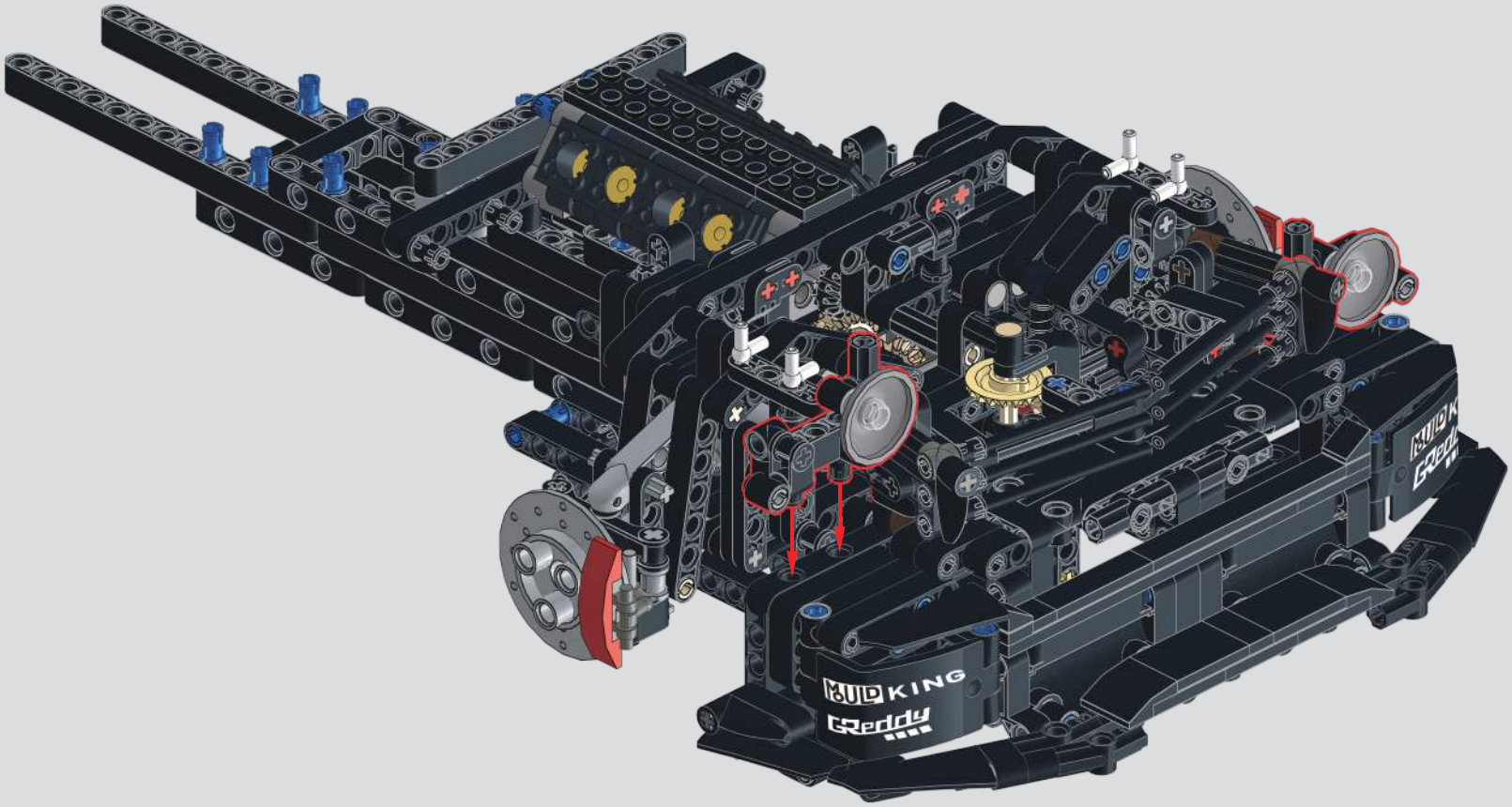

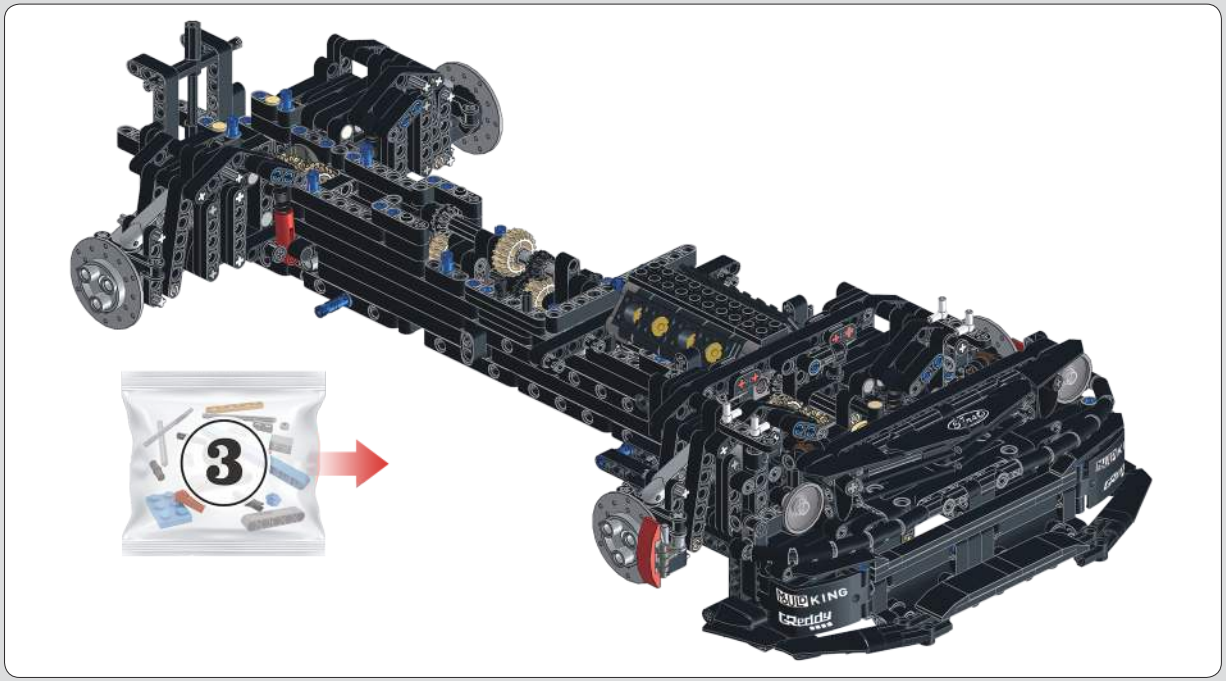

243

244

245

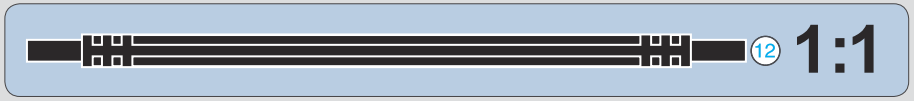

246

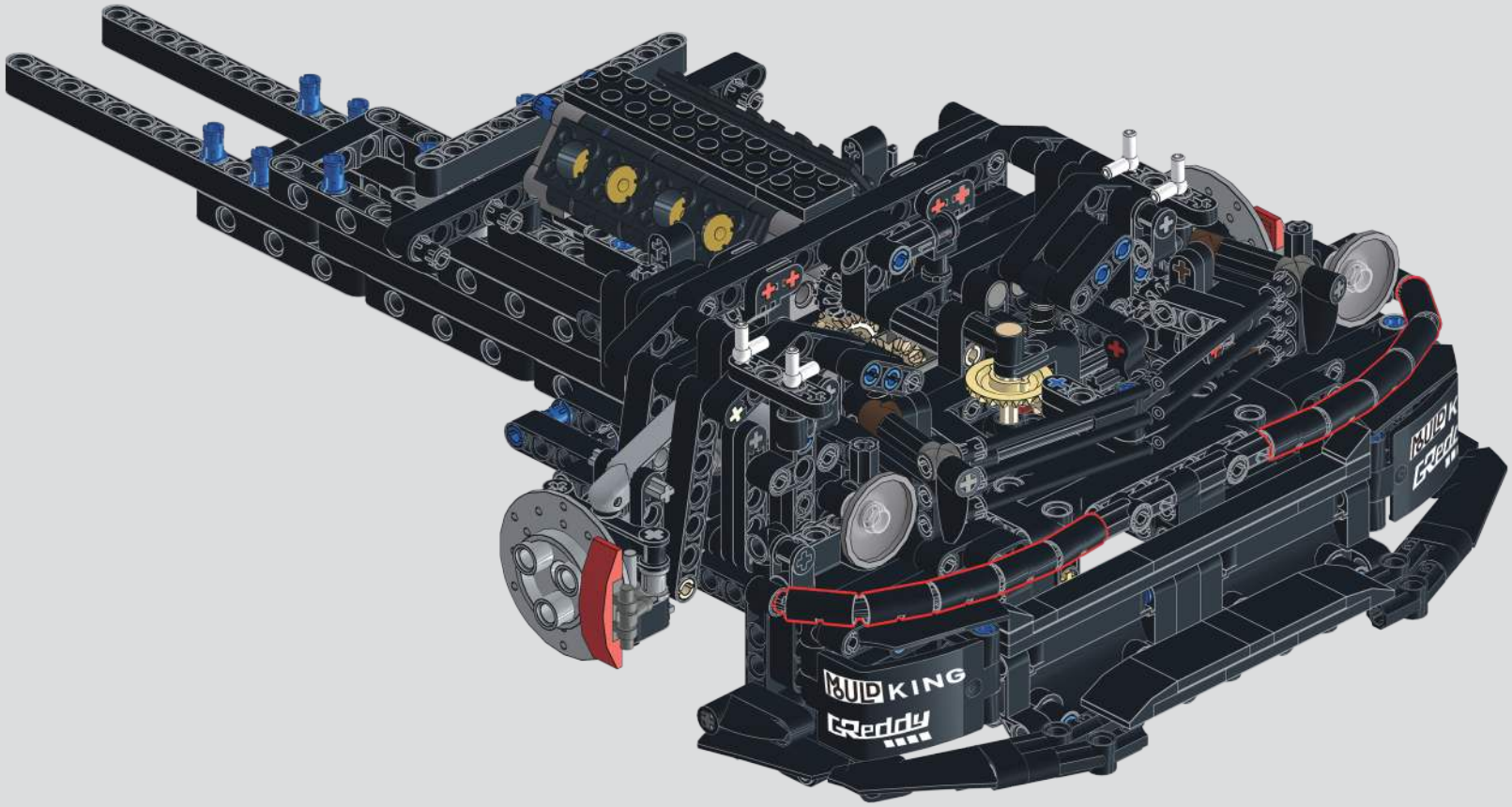

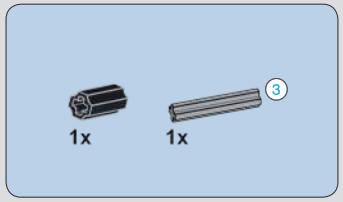

247

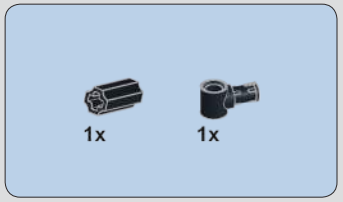

248

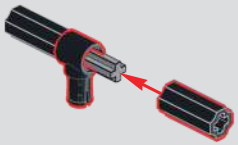

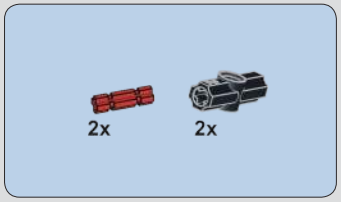

249

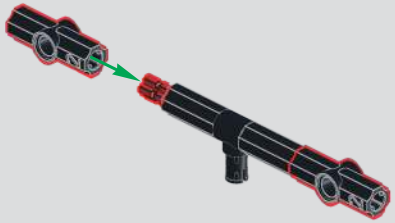

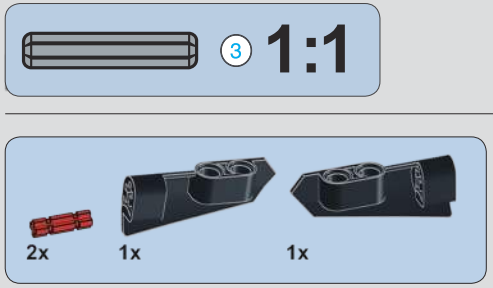

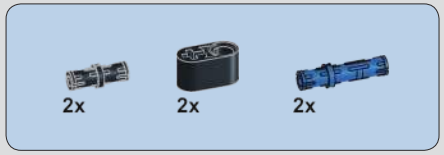

250

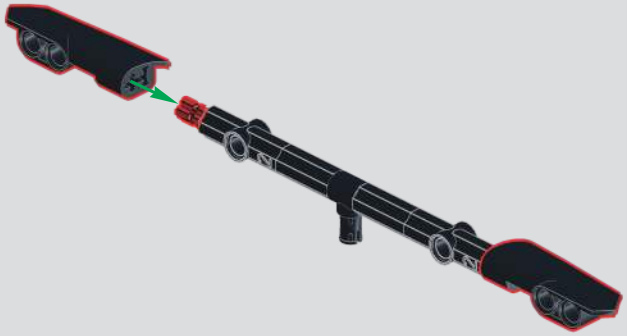

251

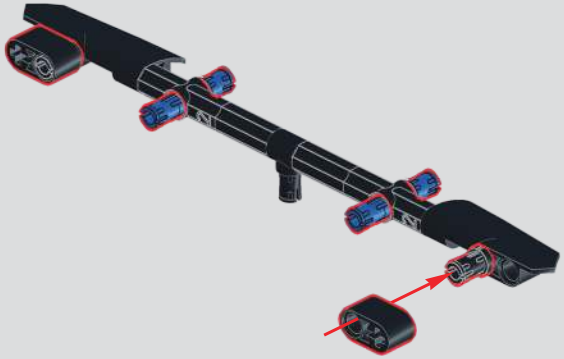

252

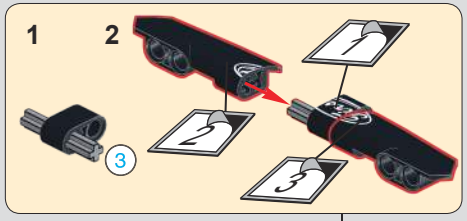

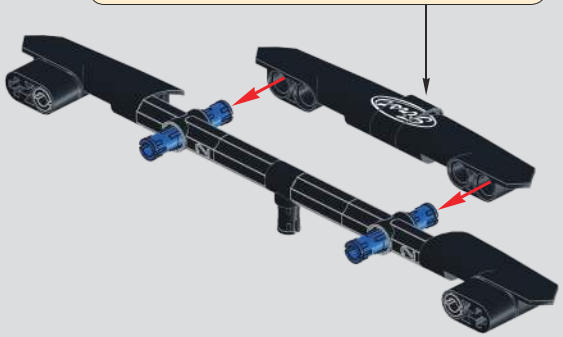

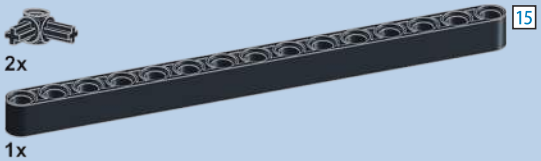

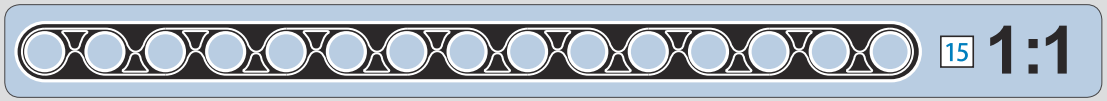

253

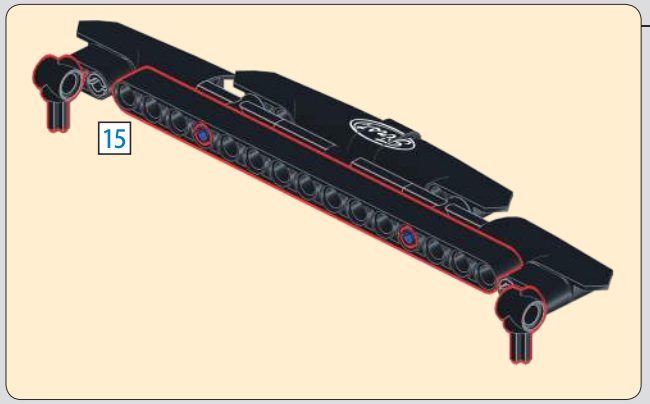

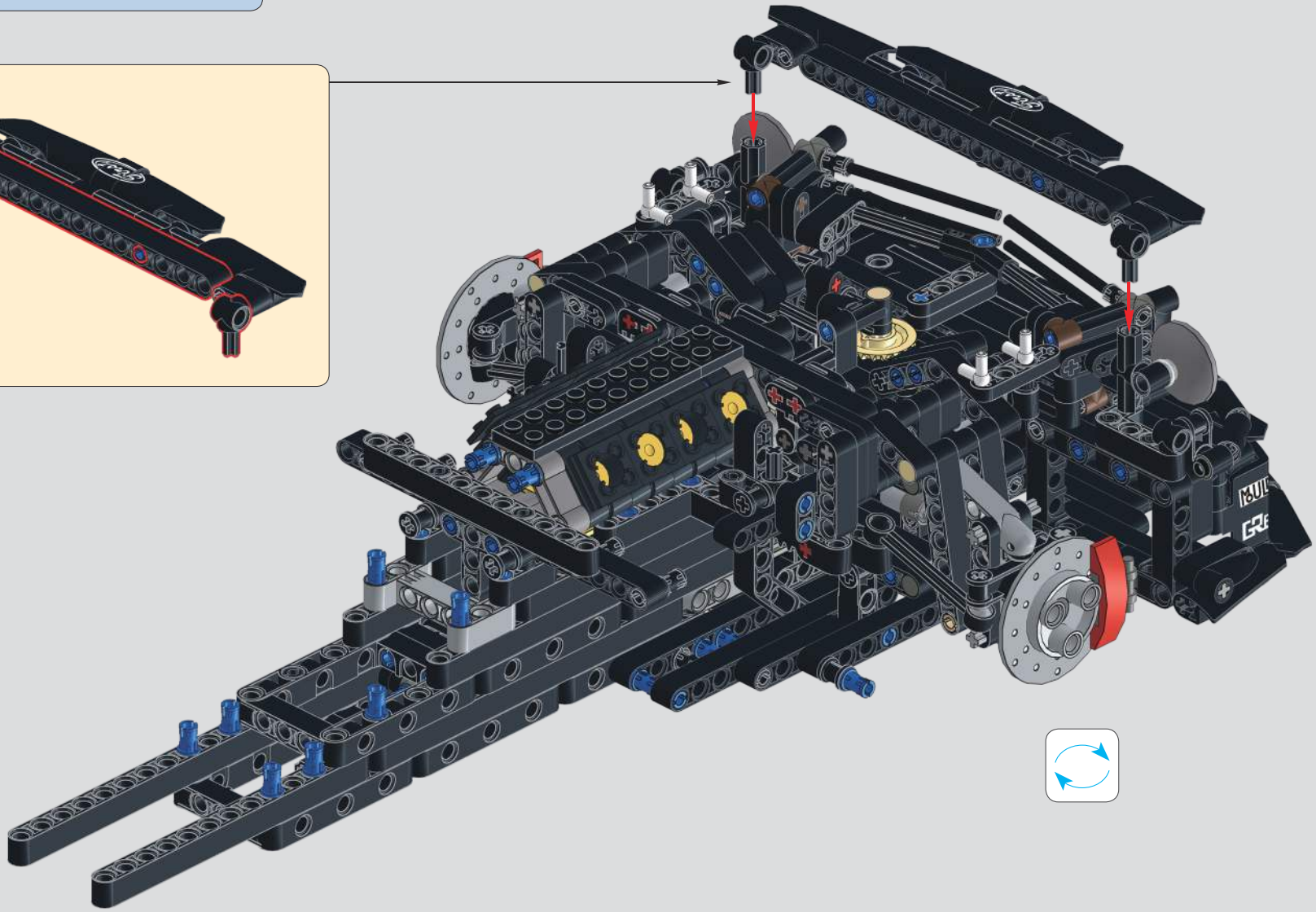

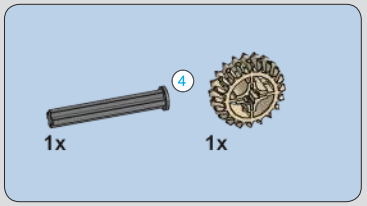

254

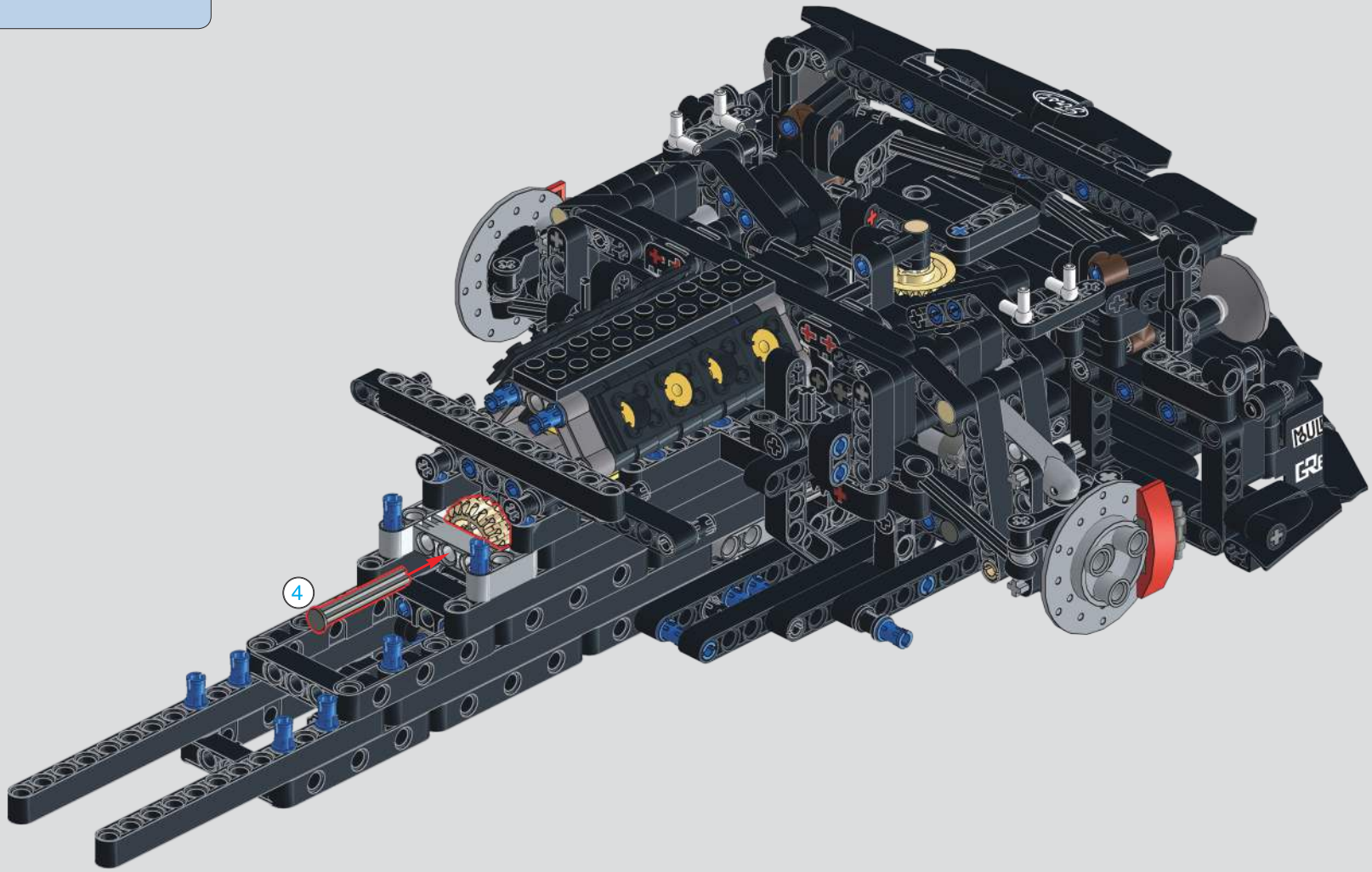

255

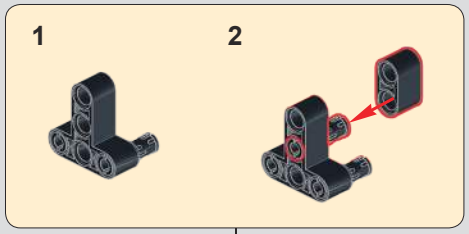

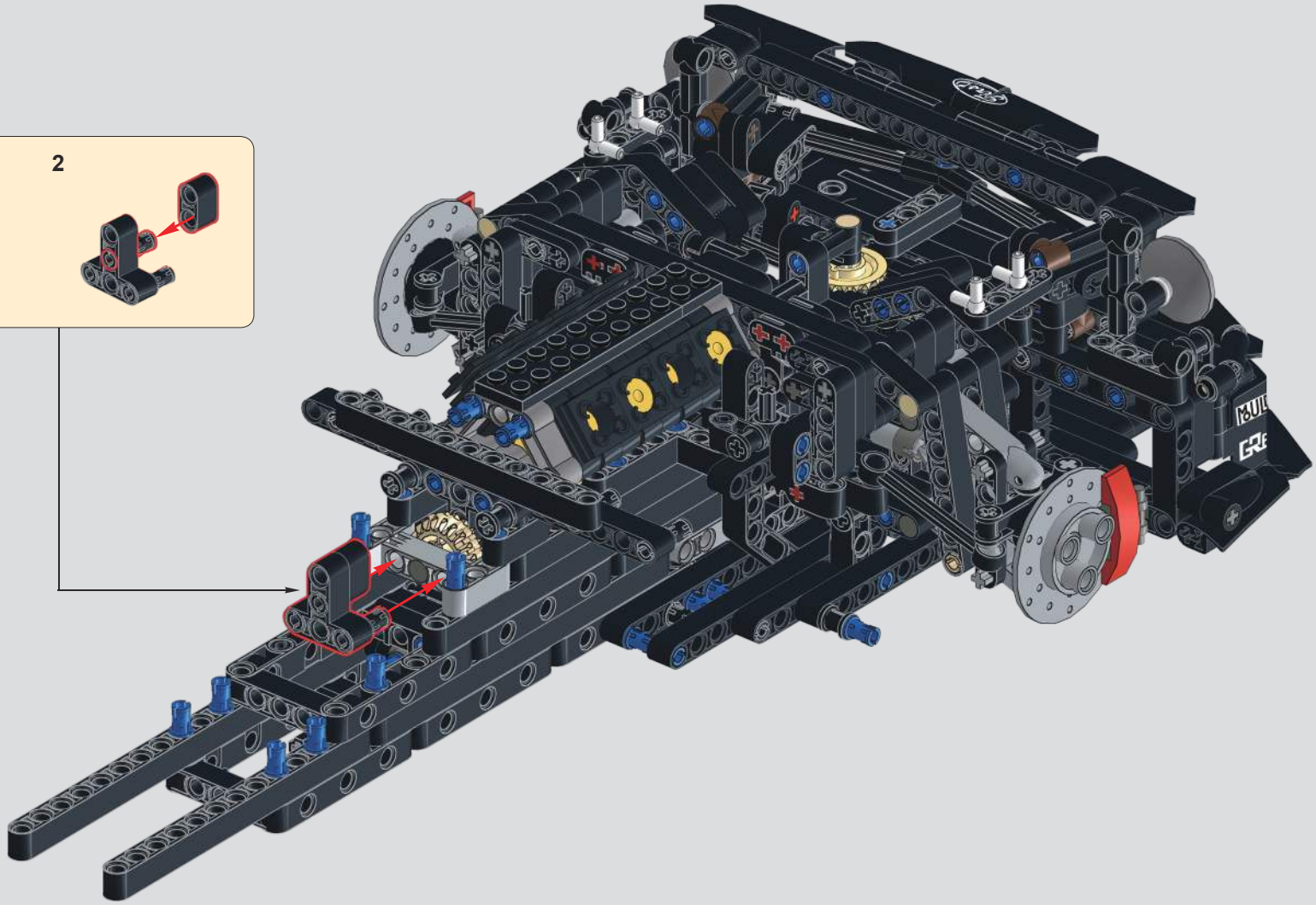

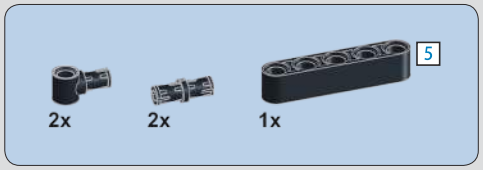

256

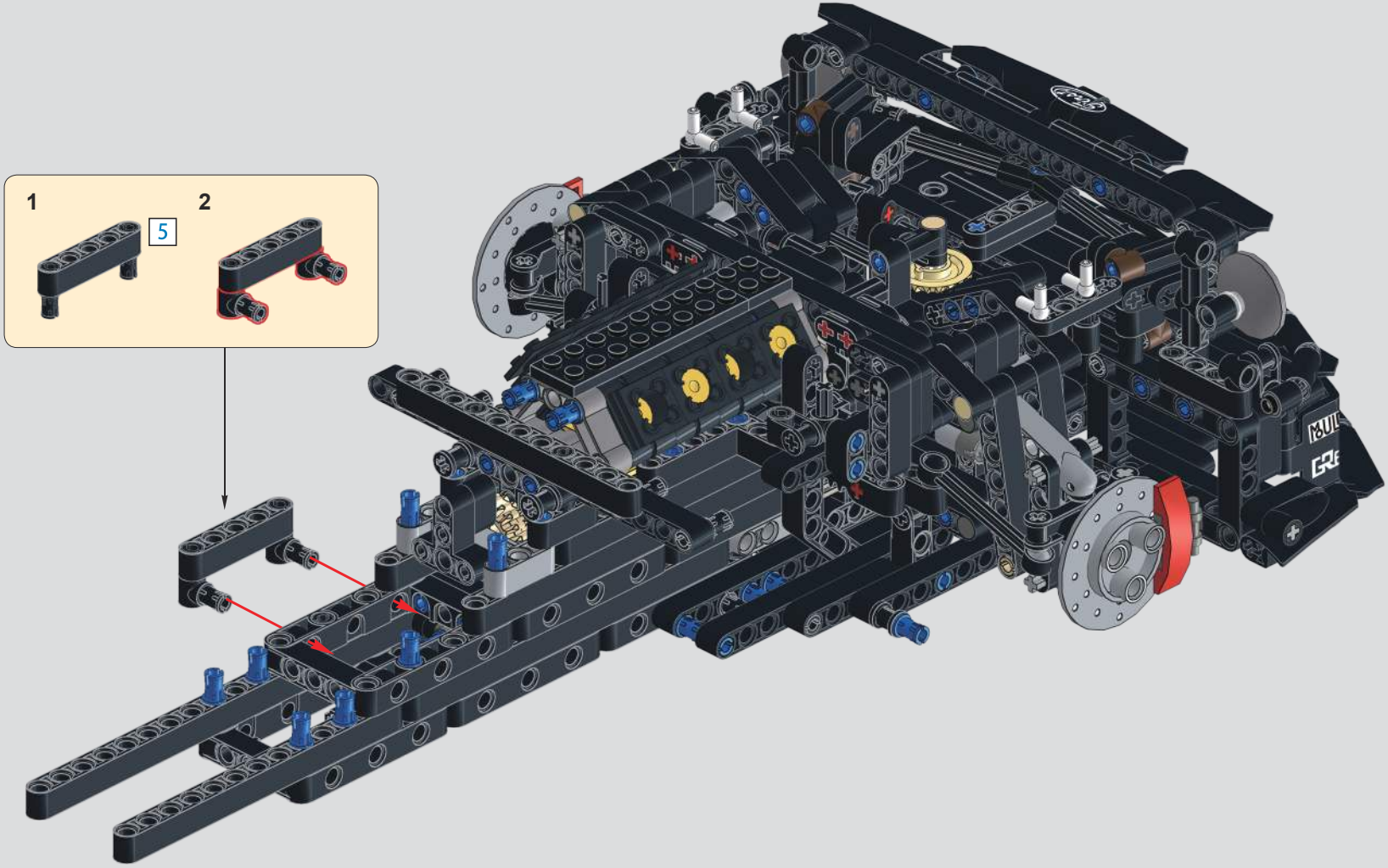

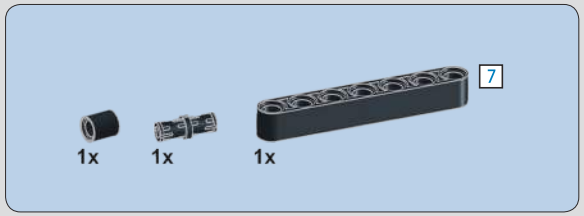

257

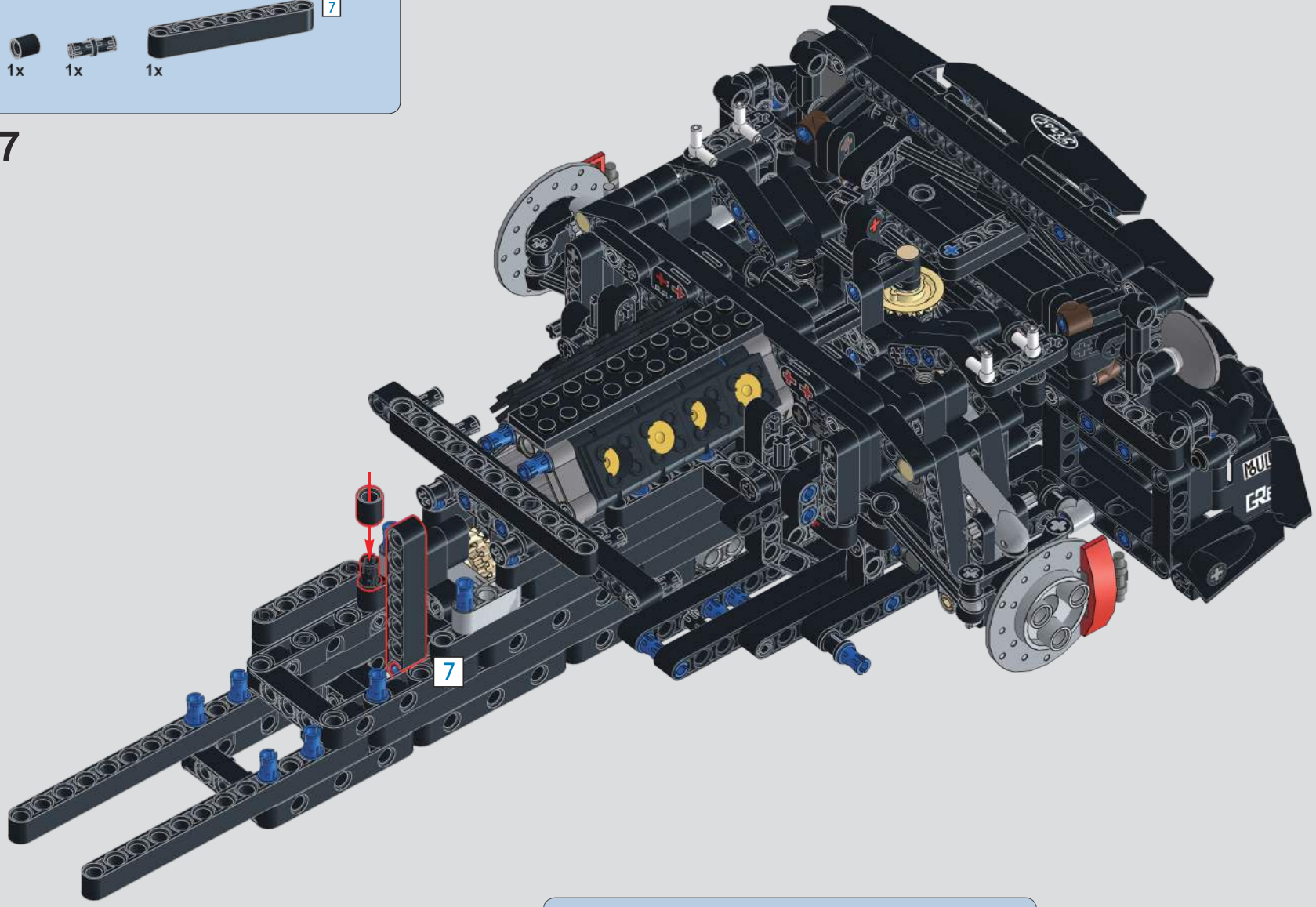

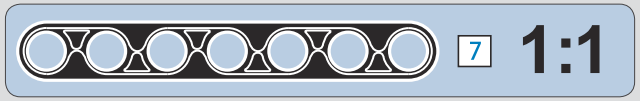

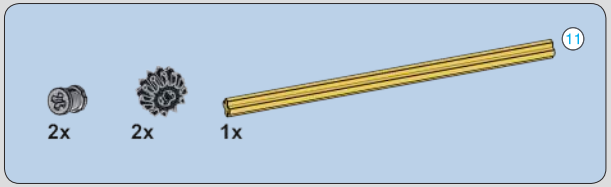

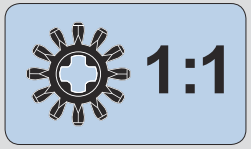

258

注意：静态版本说明书，动态请略过。
Note：Manual Version instruction, RC Version please SKIP.

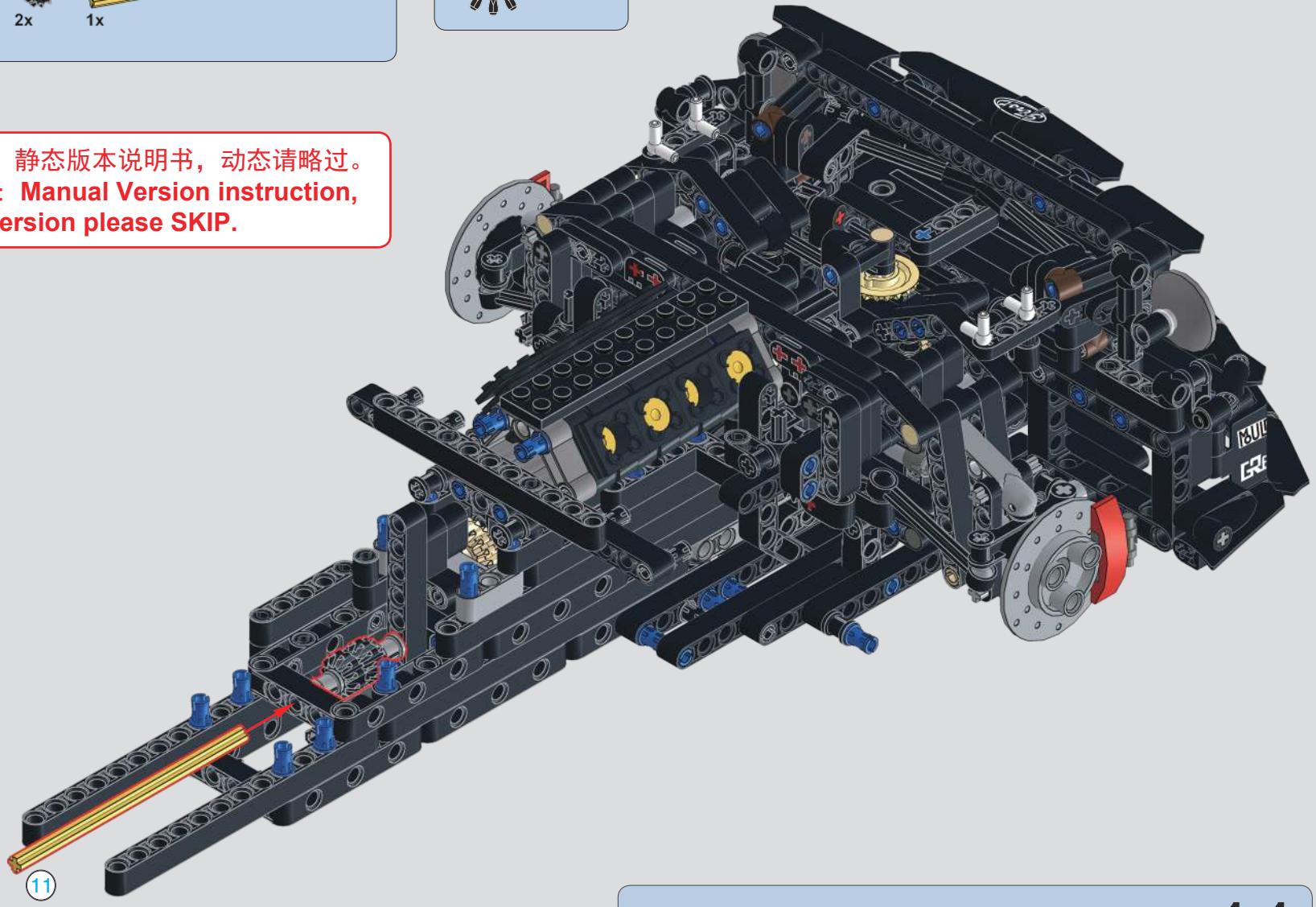

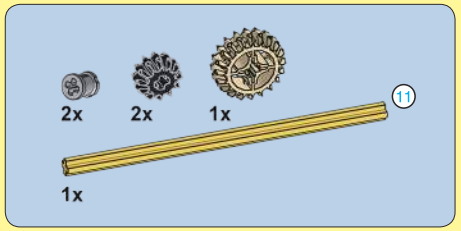

258

注意：动态版本说明书，静态请略过。
Note：RC Version instruction, Manual Version please SKIP.

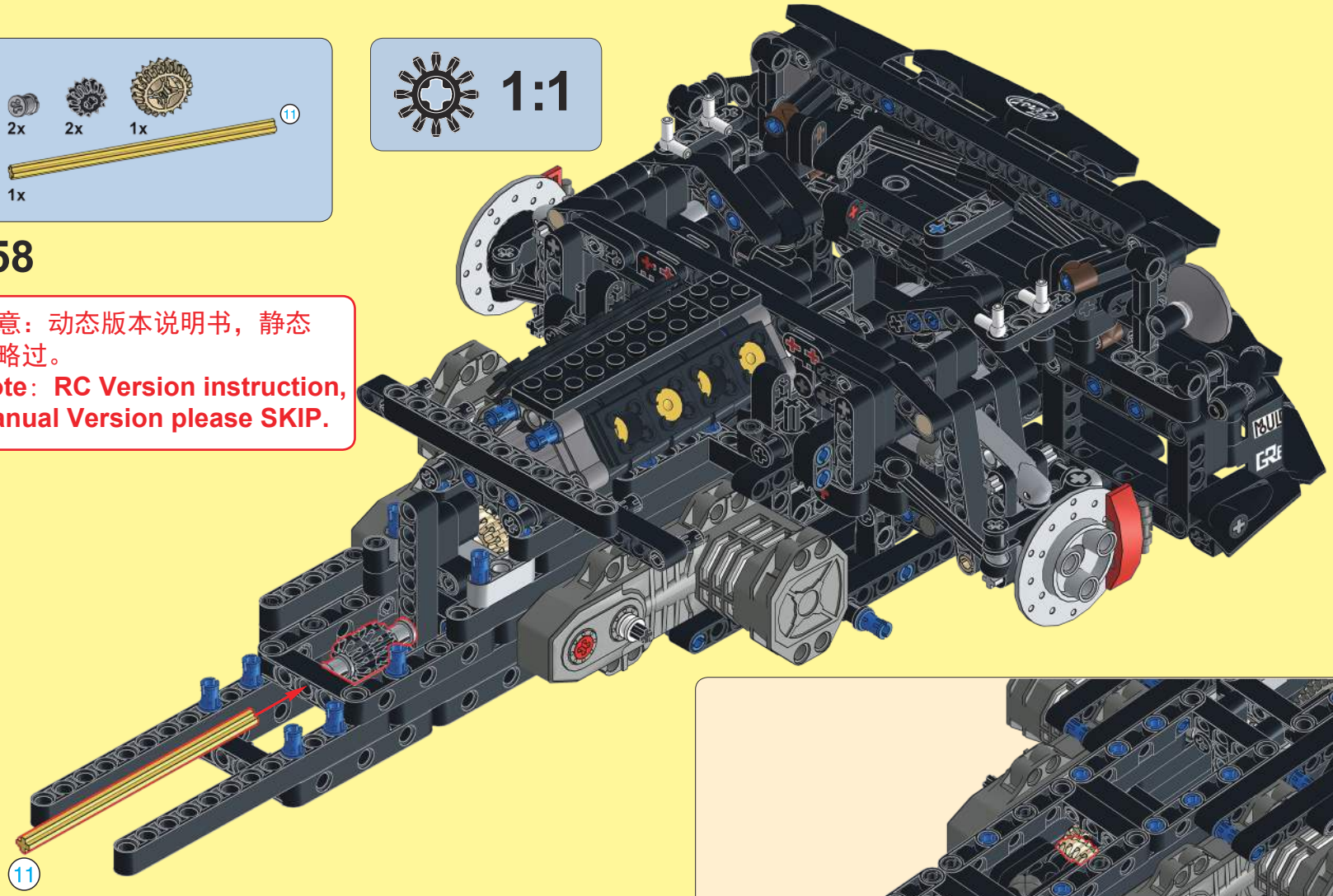

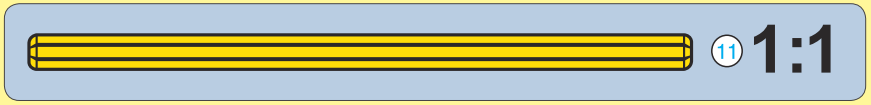

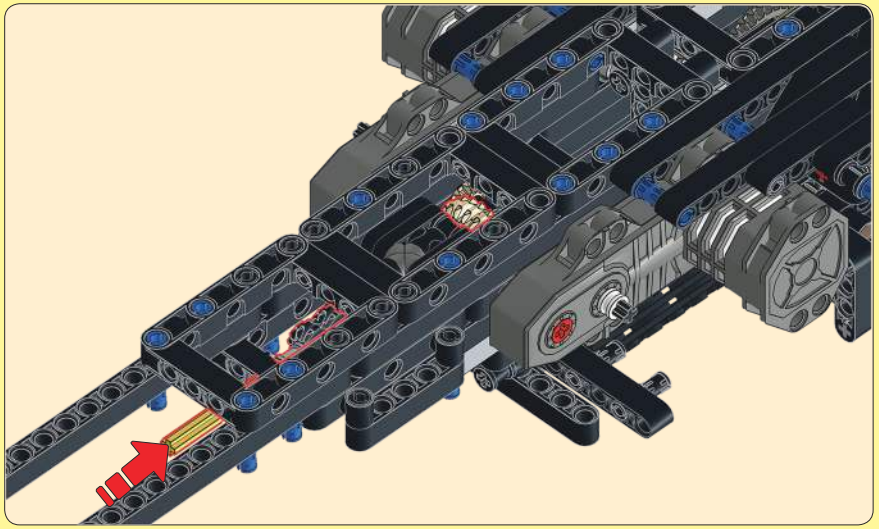

259

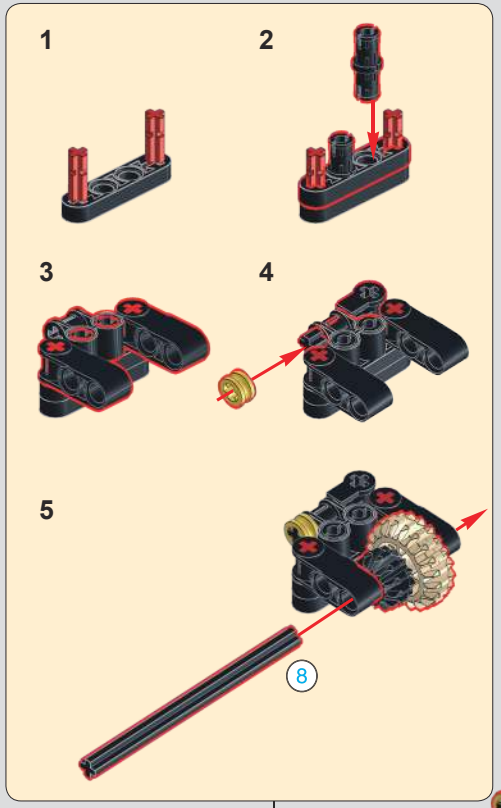

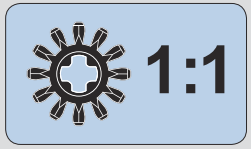

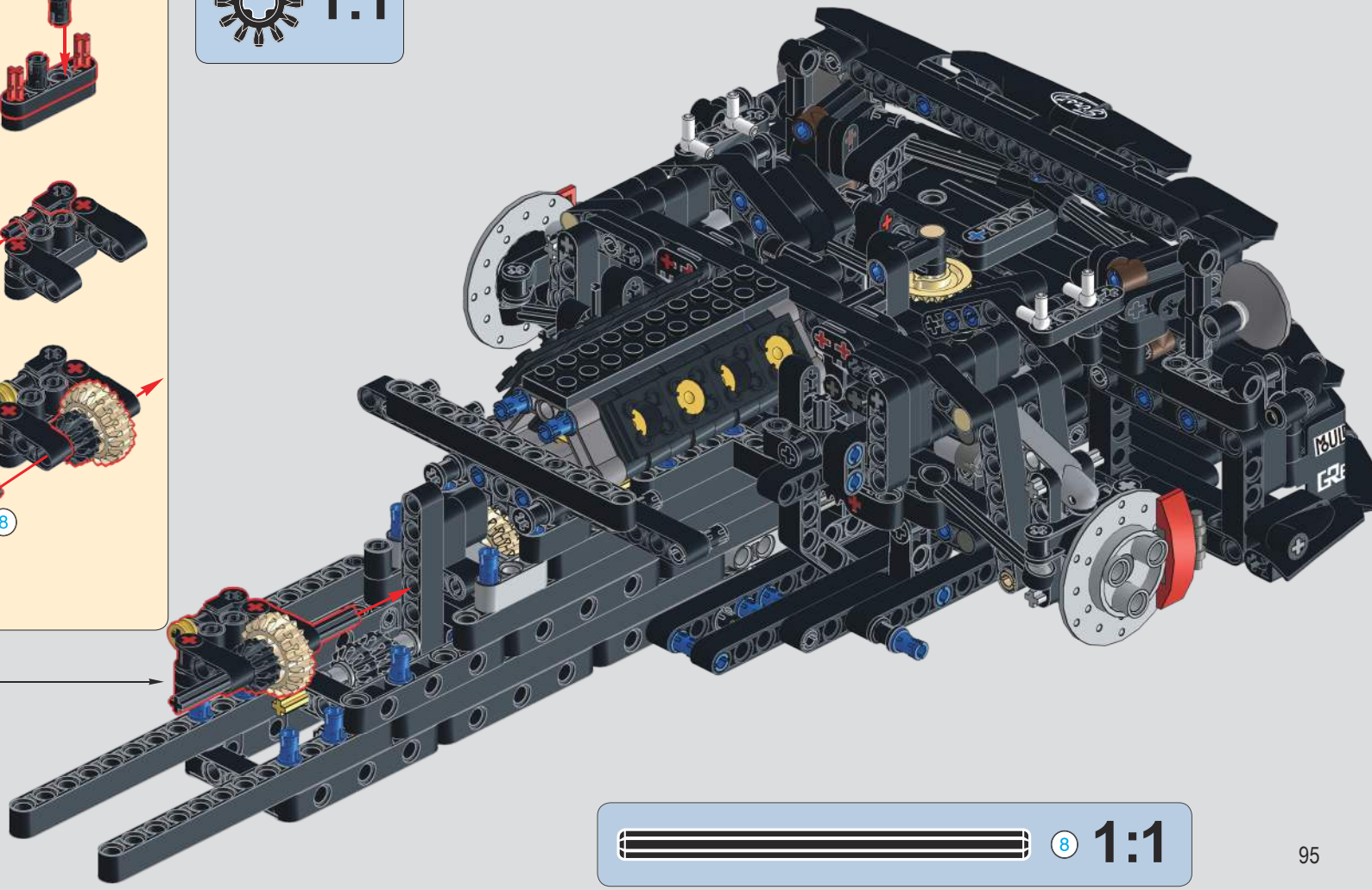

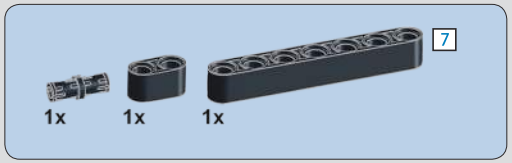

260

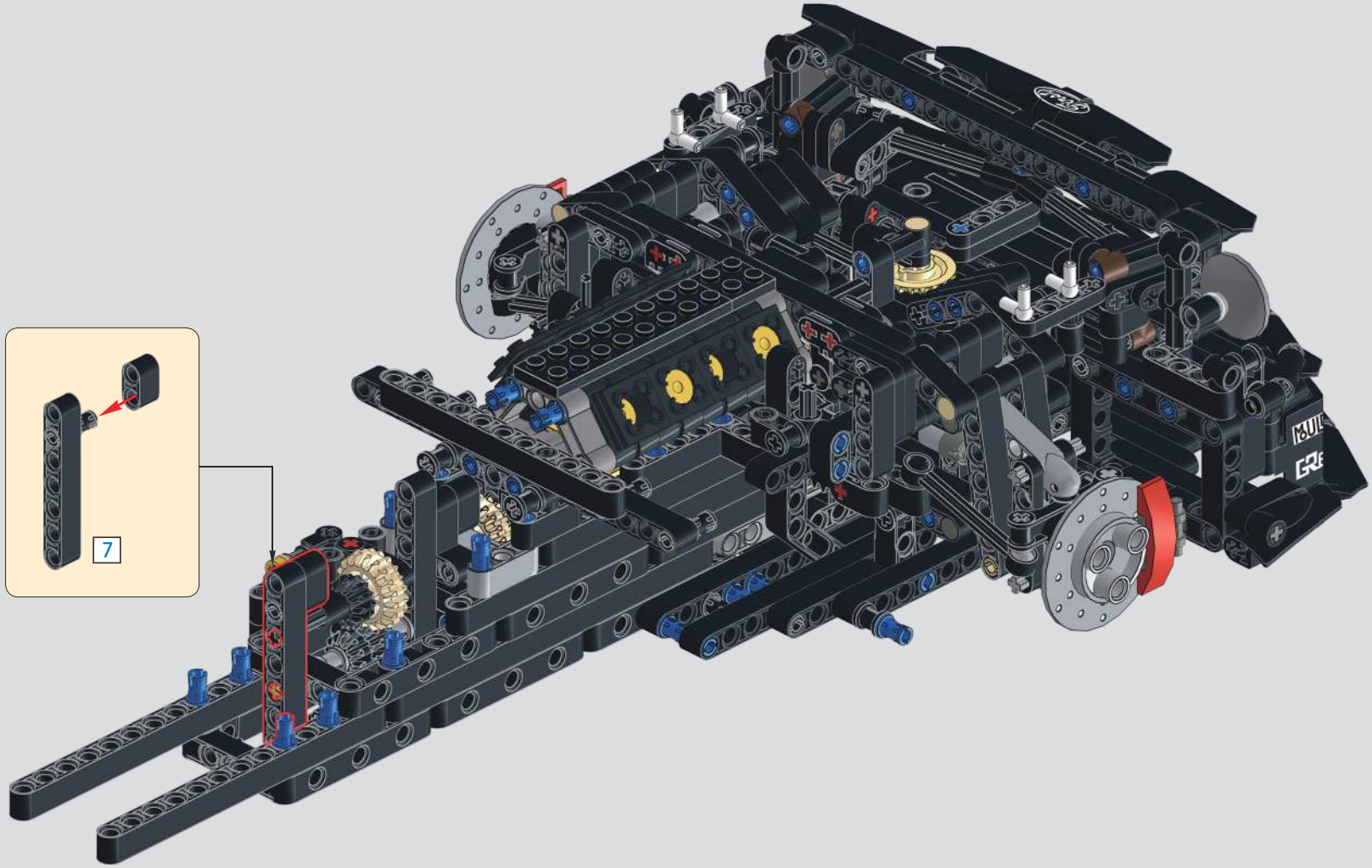

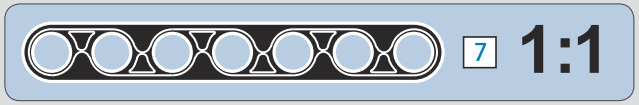

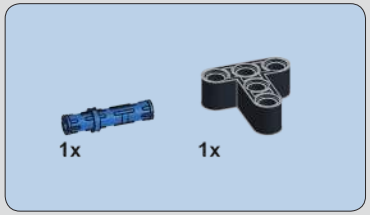

261

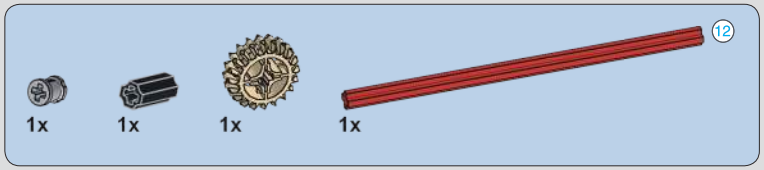

262

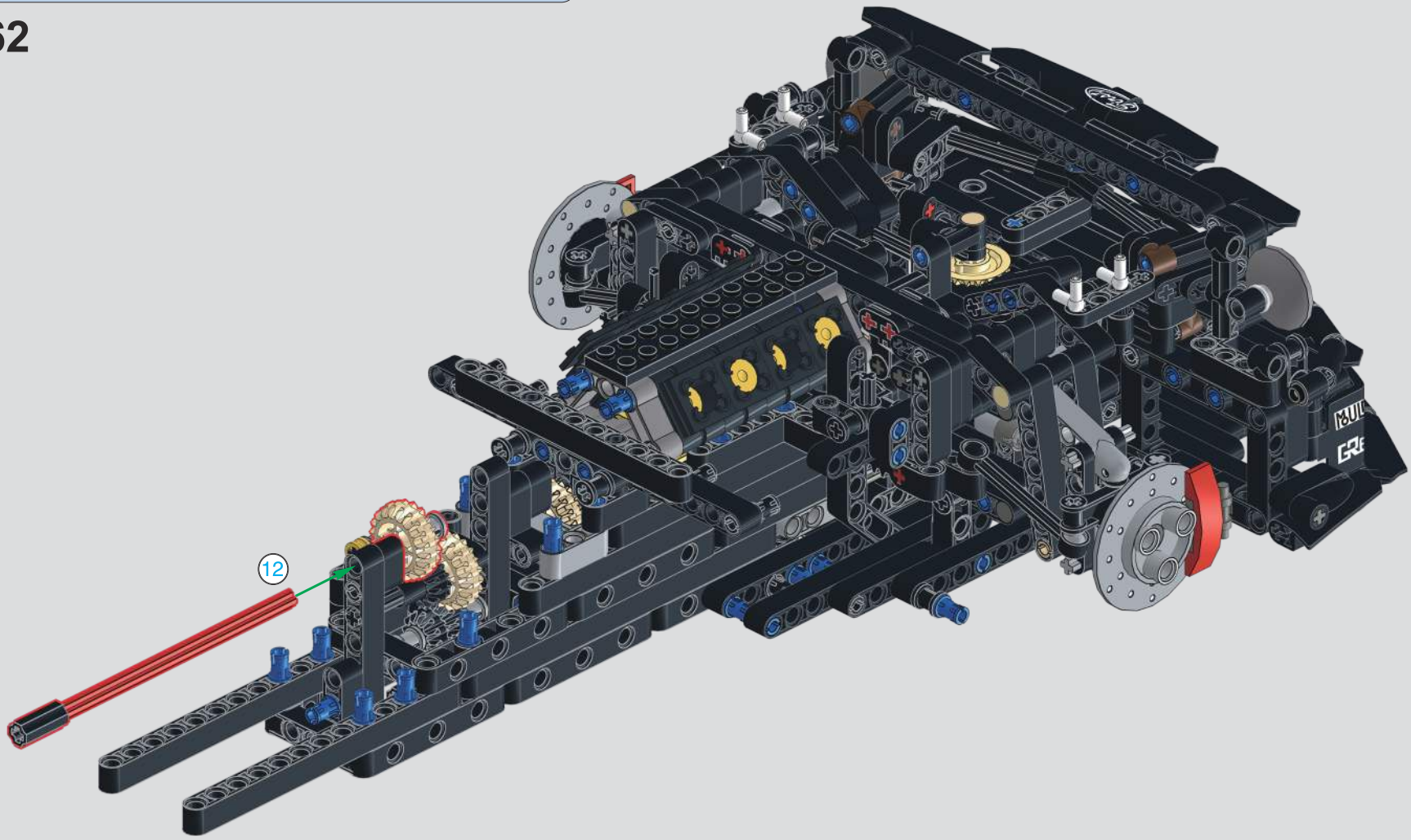

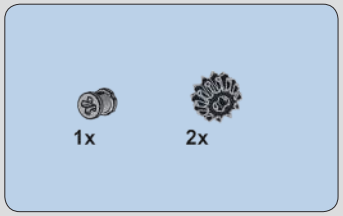

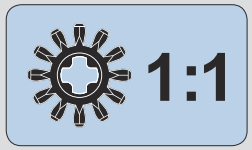

263

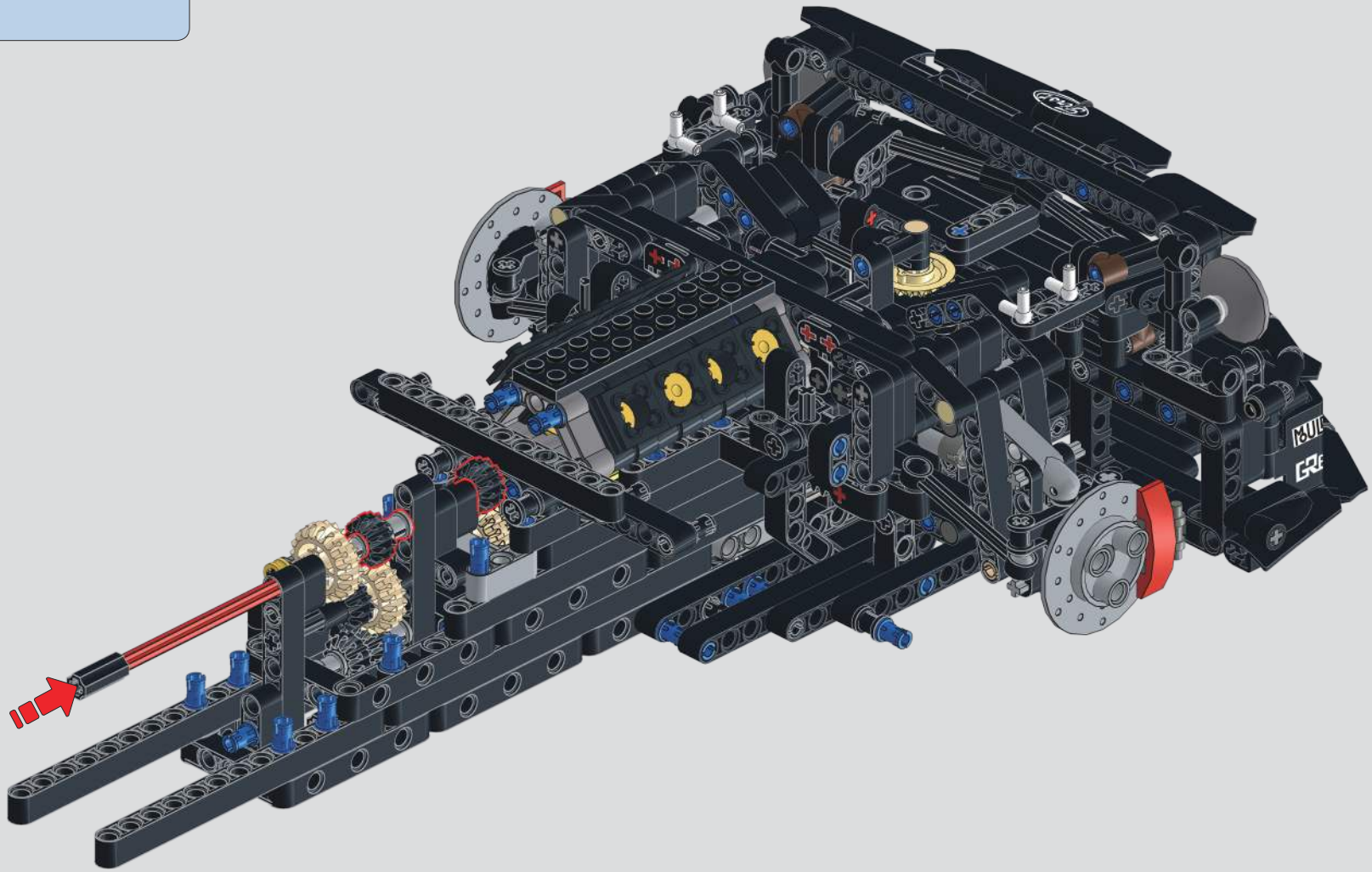

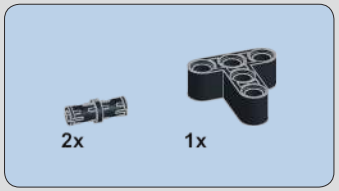

264

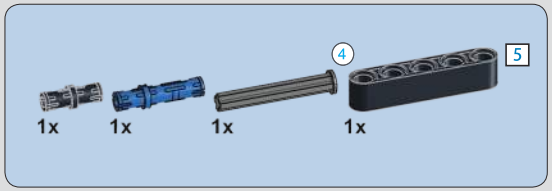

265

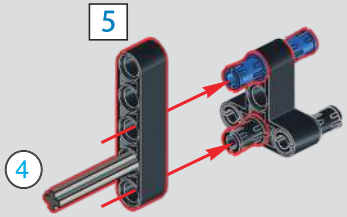

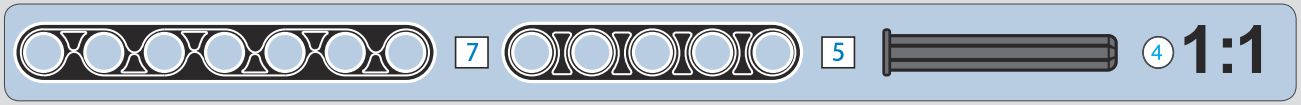

266

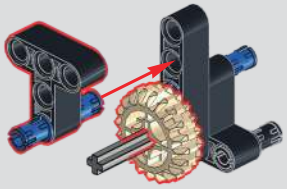

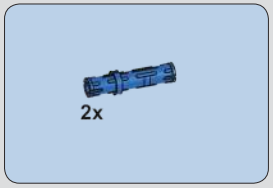

267

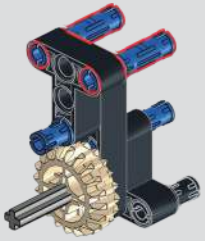

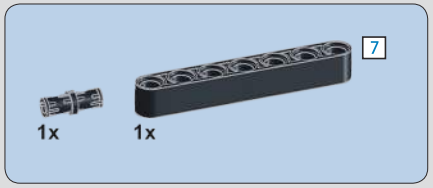

268

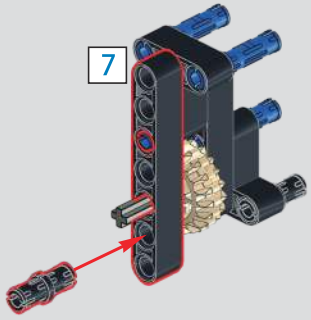

269

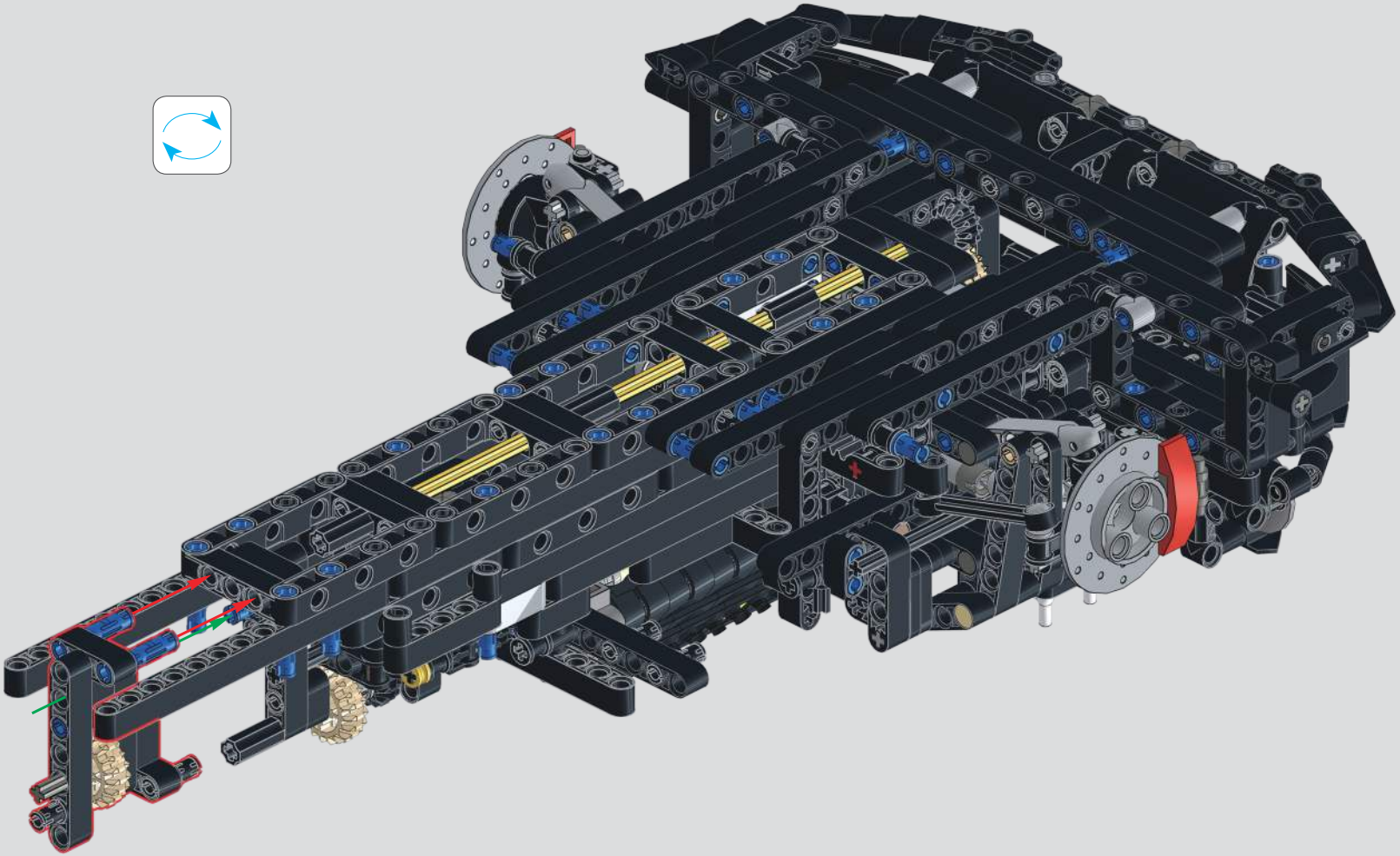

270

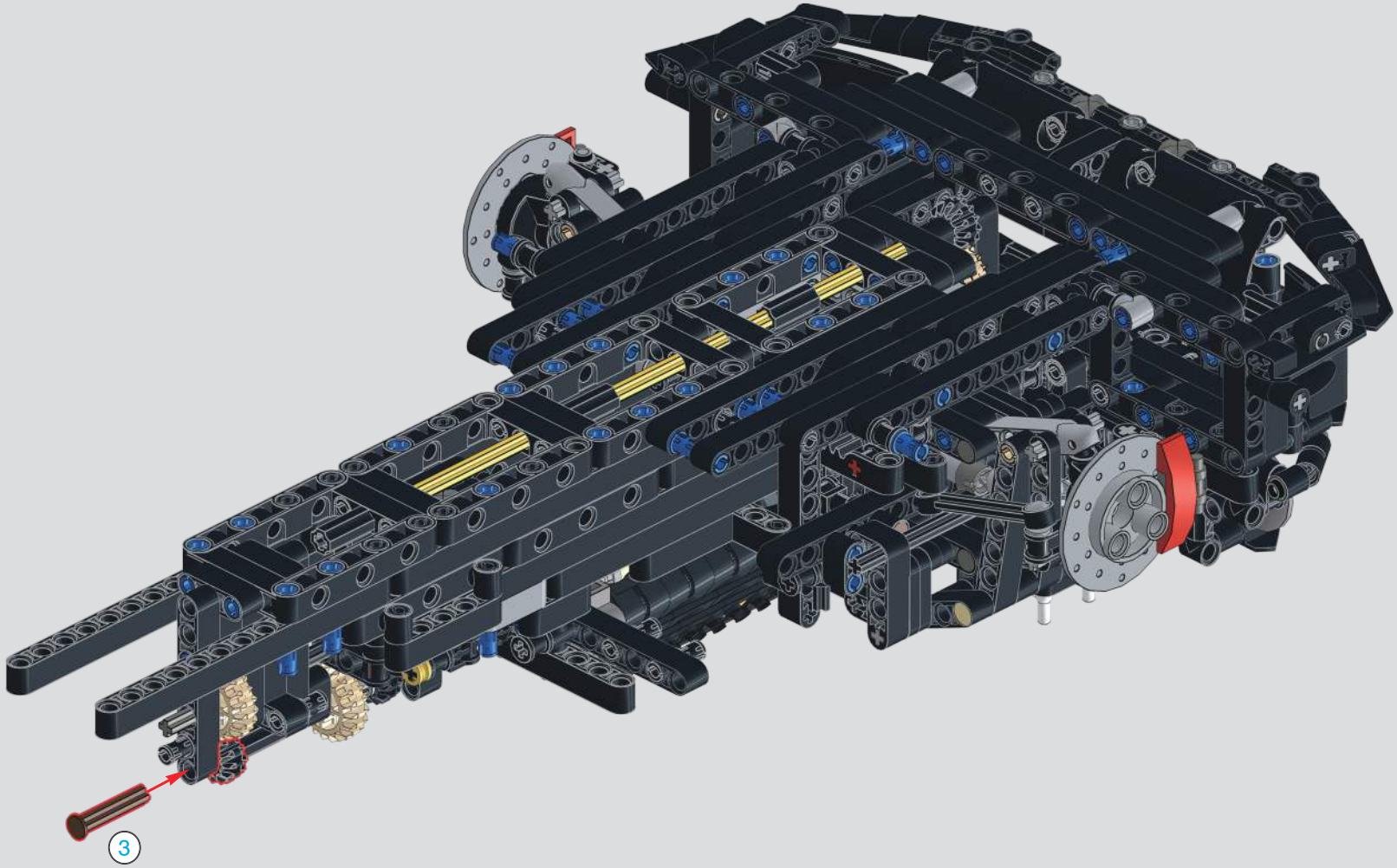

3 1:1

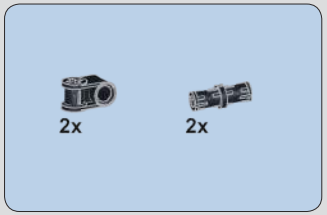

271

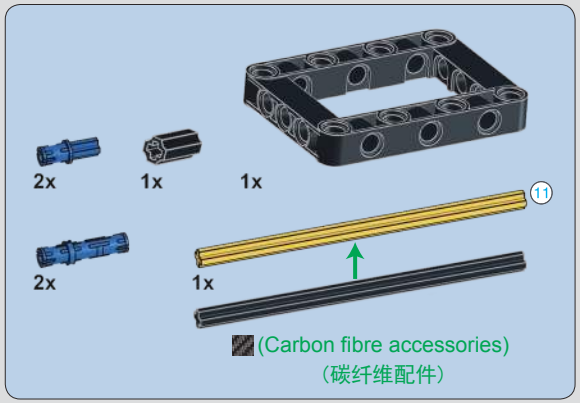
2x
1x
1x
11
2x
1x
(Carbon fibre accessories)
（碳纤维配件）

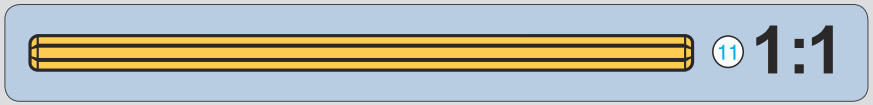
11
1:1

272

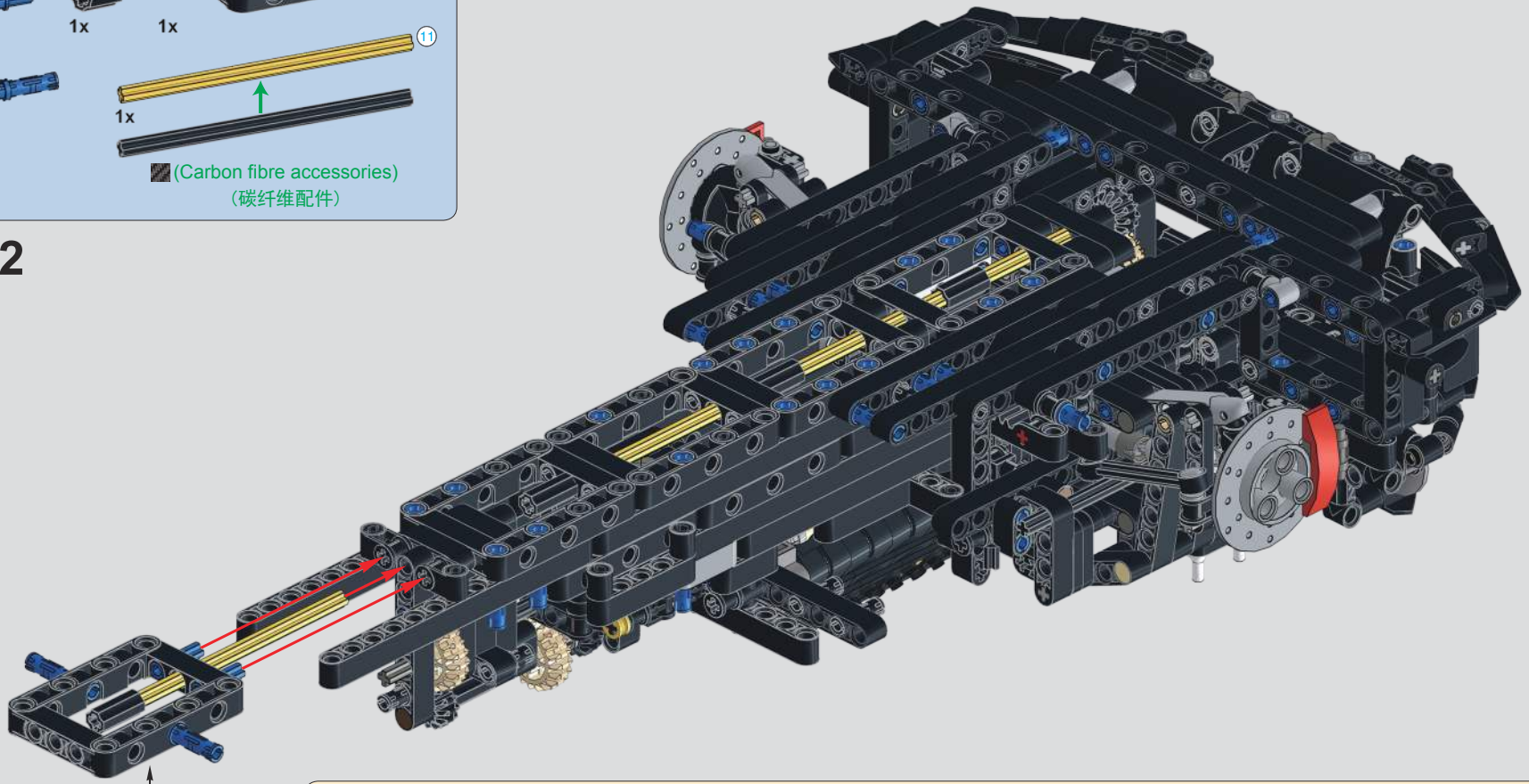

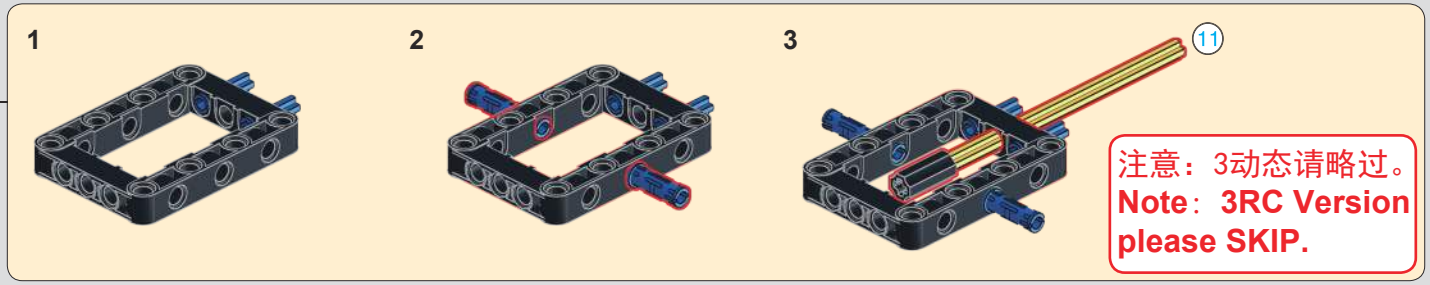
1
2
3
11
注意：3动态请略过。
Note：3RC Version
please SKIP.

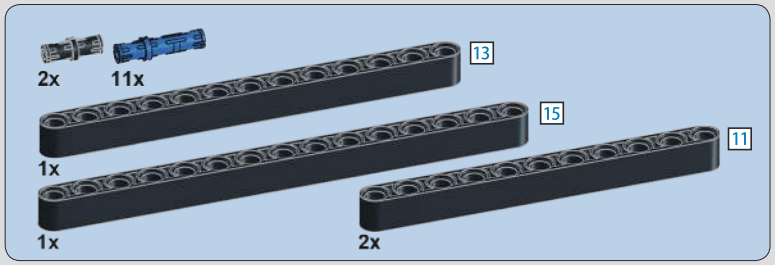

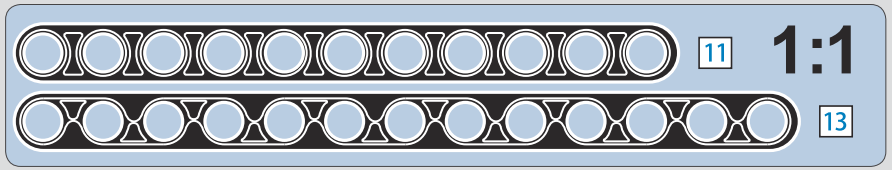

273

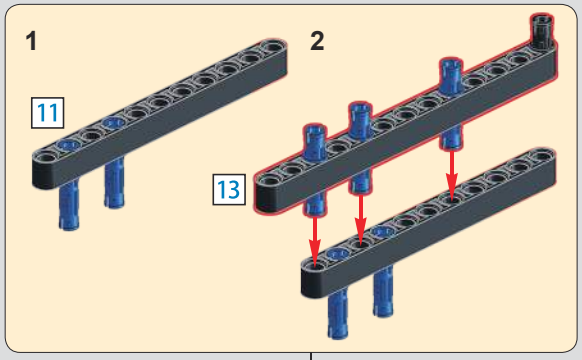

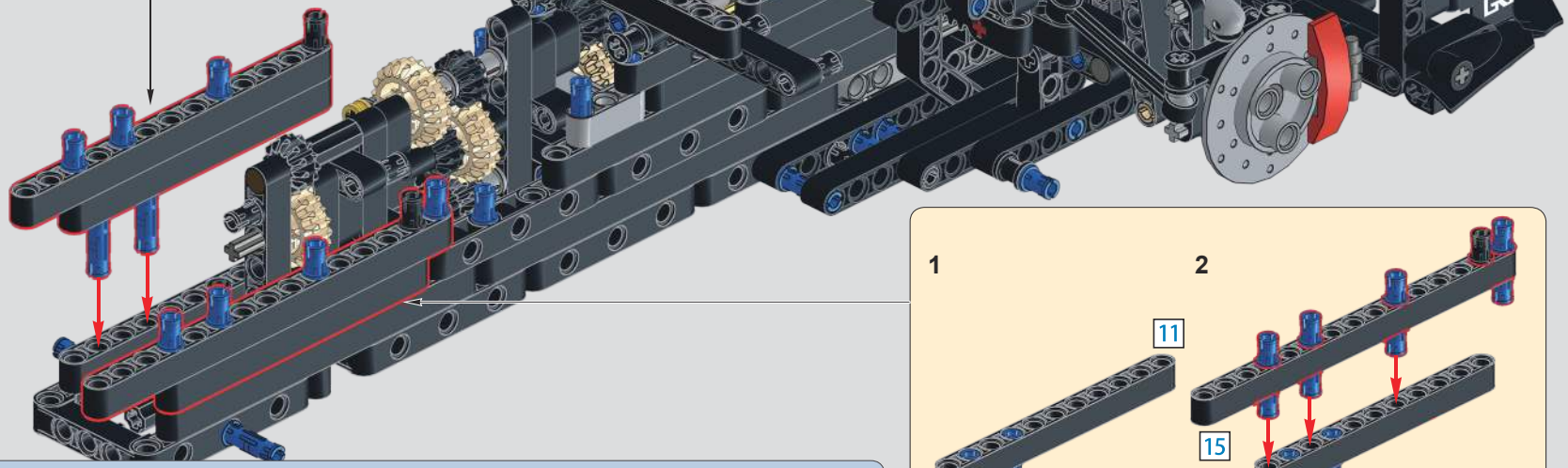

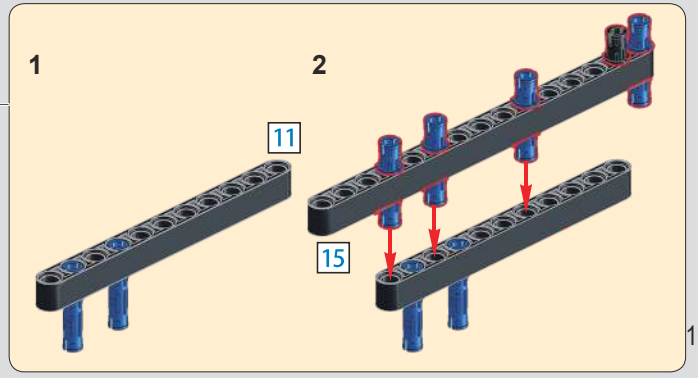

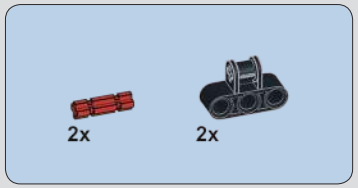

274

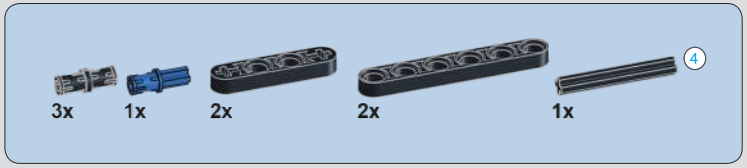

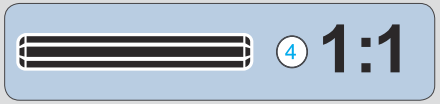

275

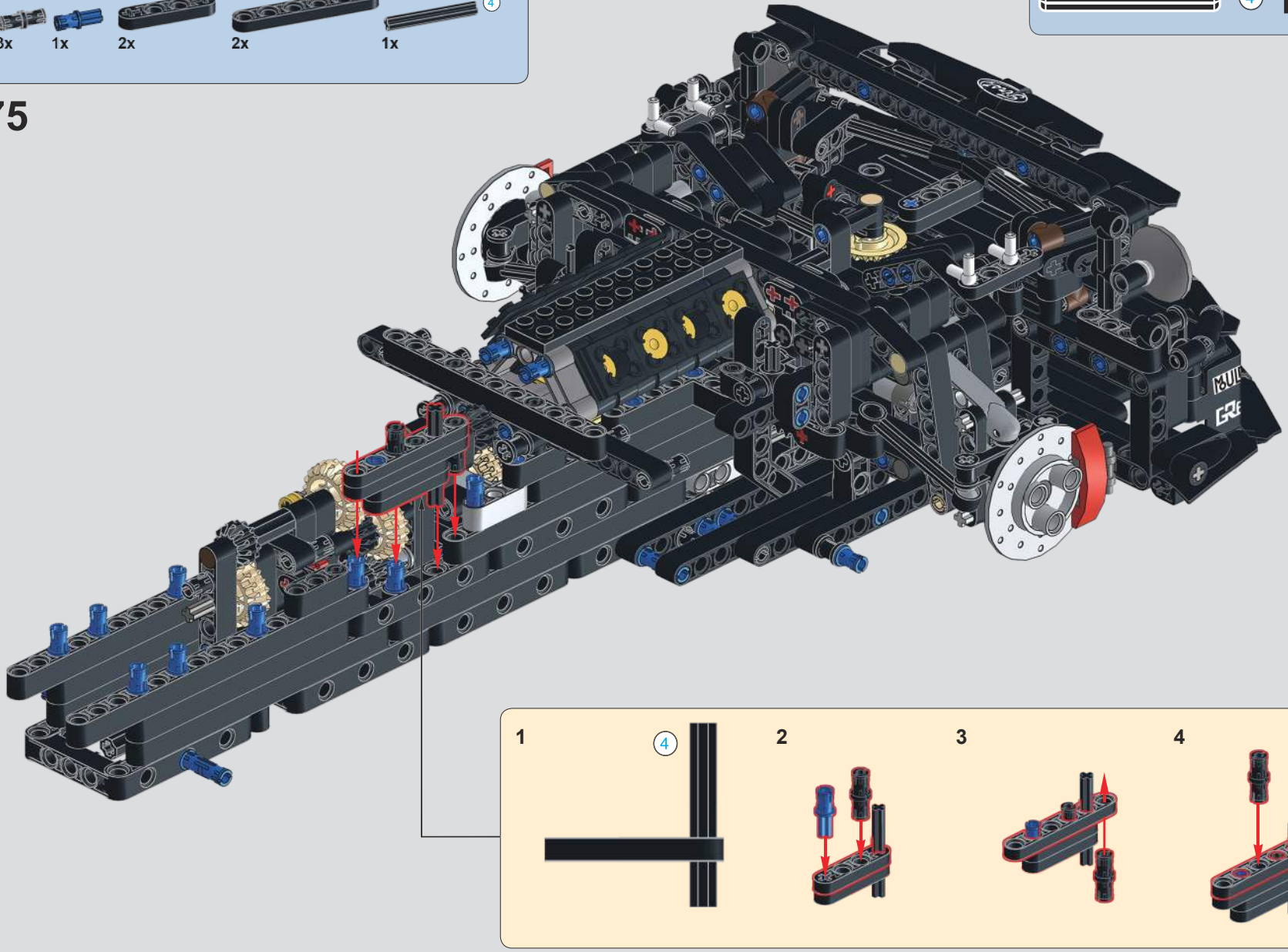

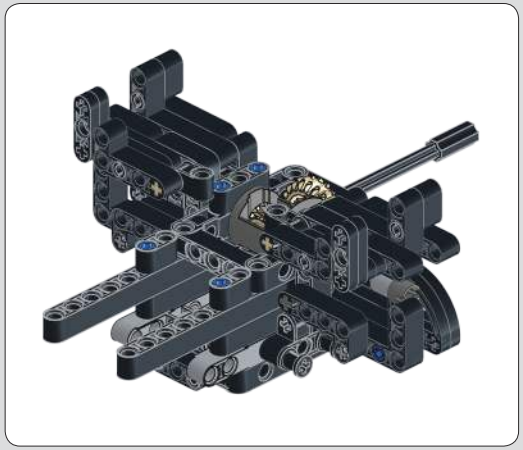

注意：276-281静态版本说明书，动态请略过。

Note：276-281Manual Version instruction,RC Version please SKIP.

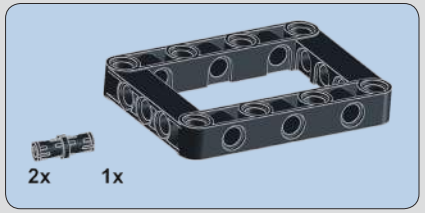

276

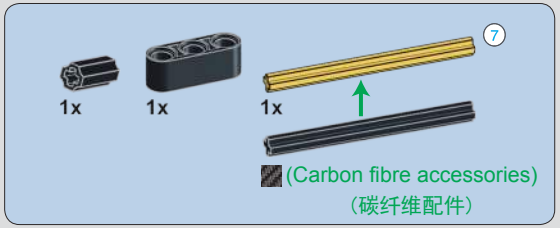

277

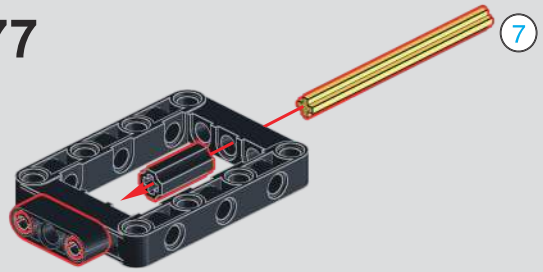

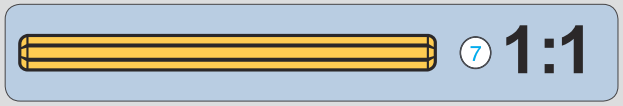

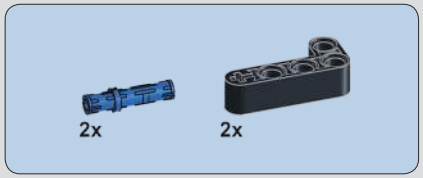

278

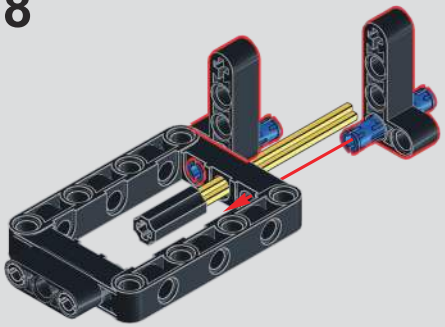

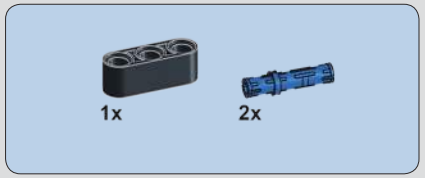

279

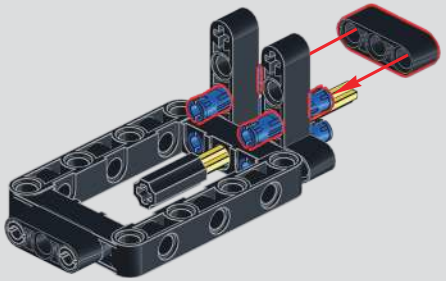

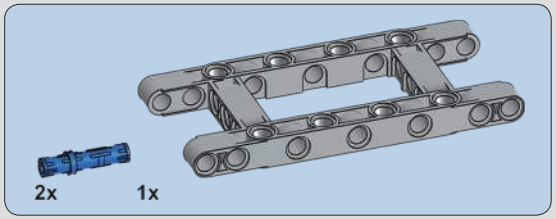

280

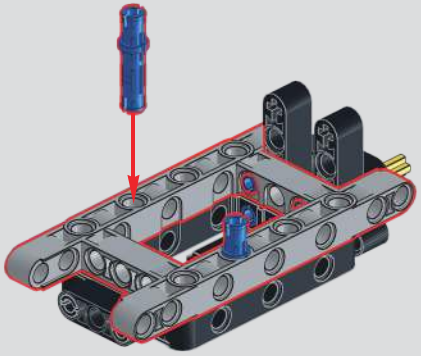

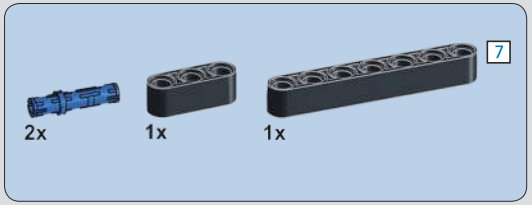

281

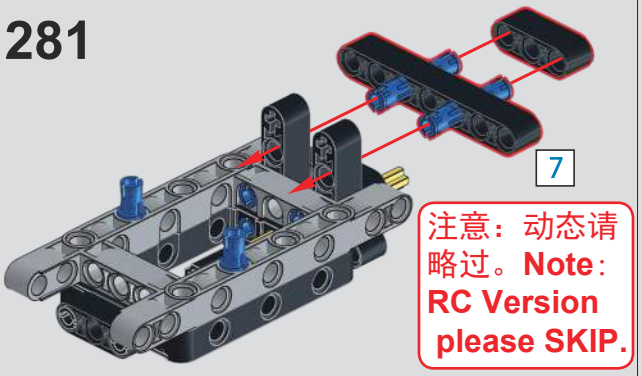

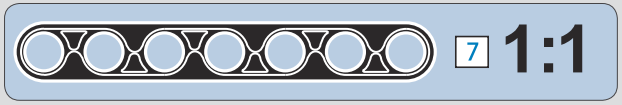

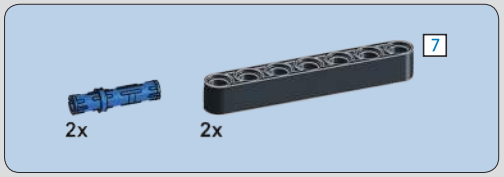

282

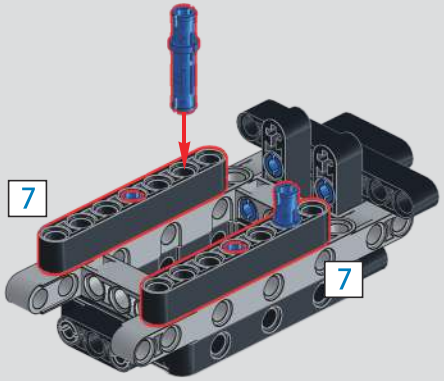

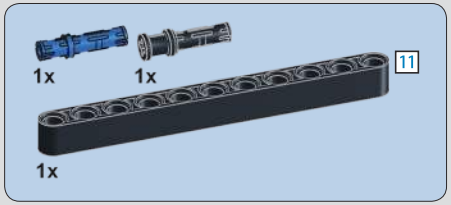

283

284

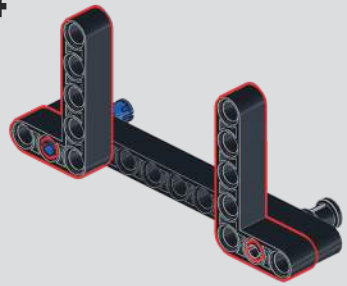

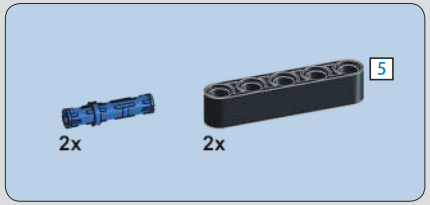

285

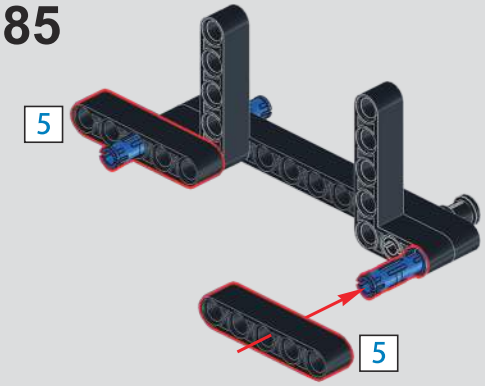

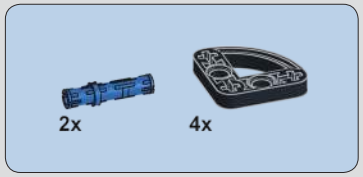

286

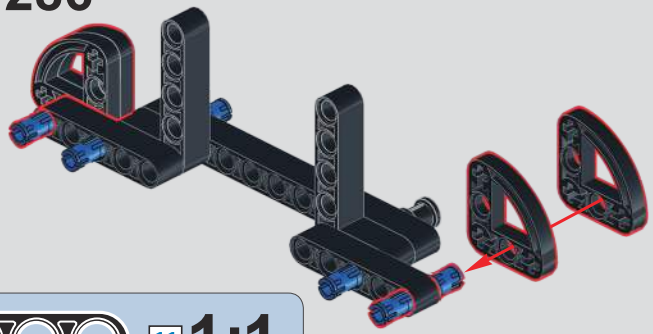

注意：276-281动态版本说明书，静态请略过。

Note：276-281RC Version instruction,Manual Version please SKIP.

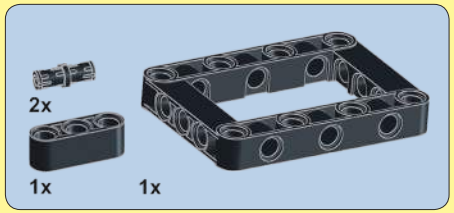

276

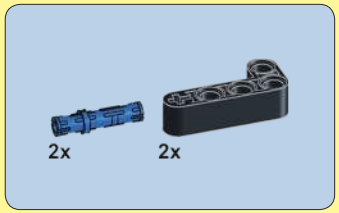

277

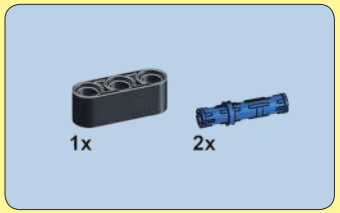

278

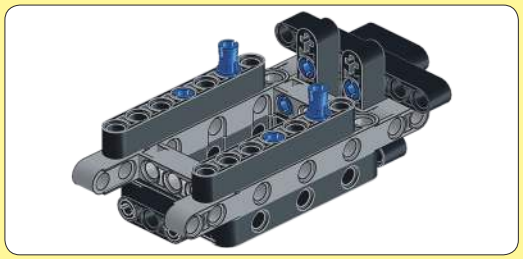

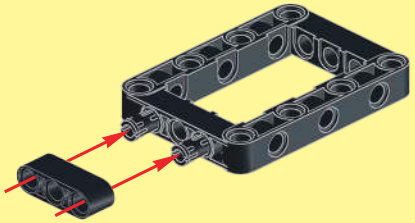

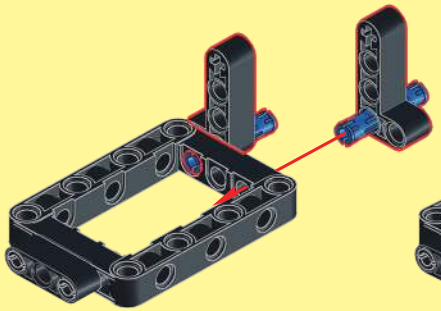

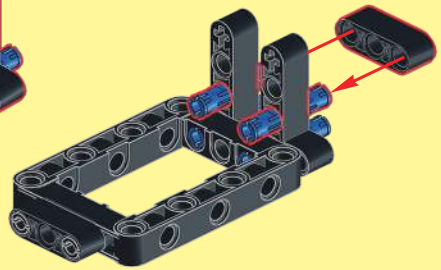

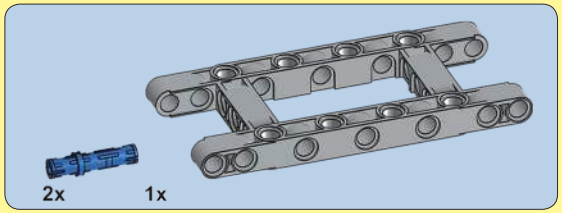

279

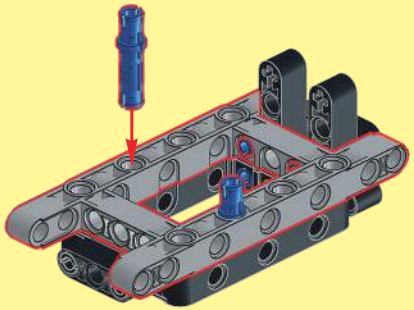

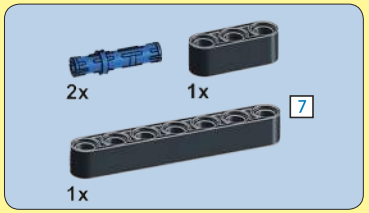

280

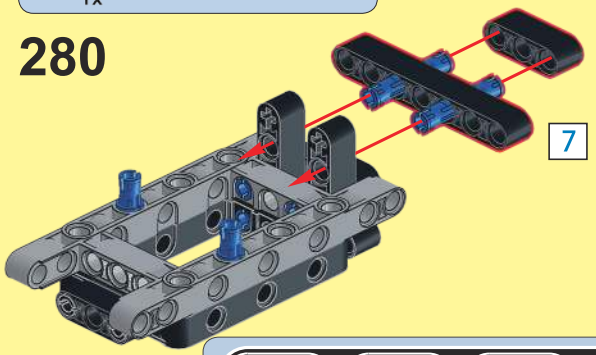

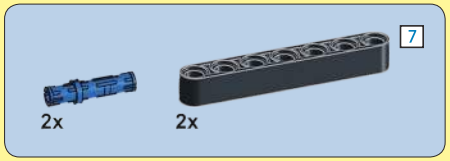

281

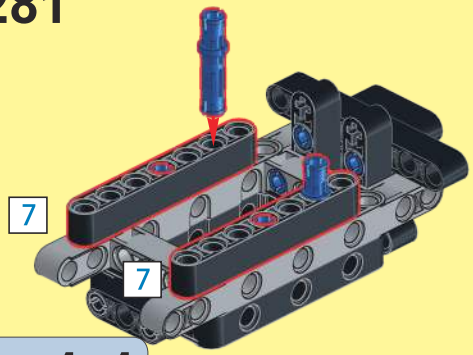

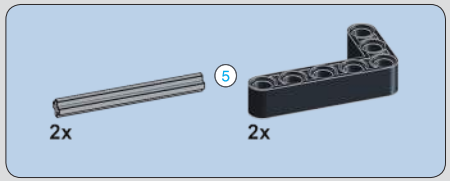

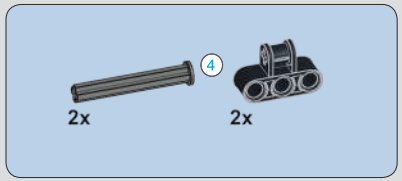

289

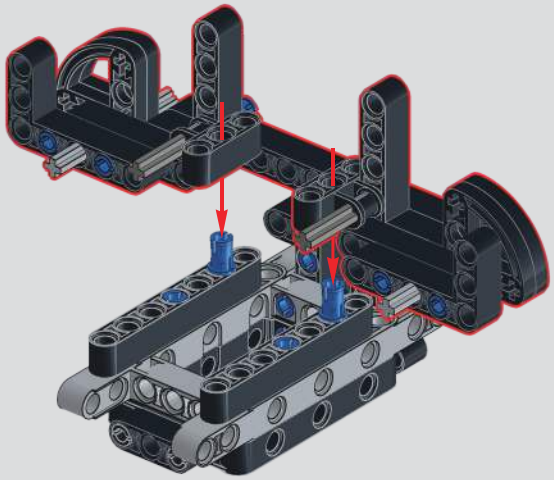

287

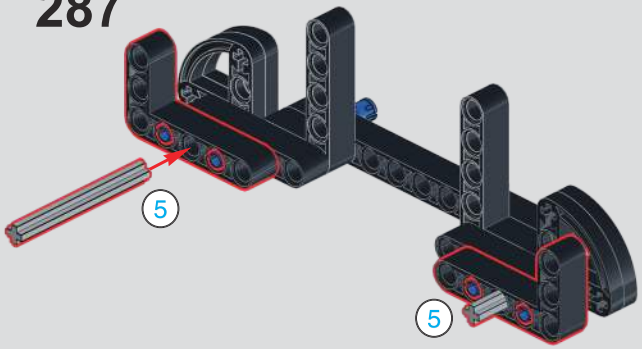

288

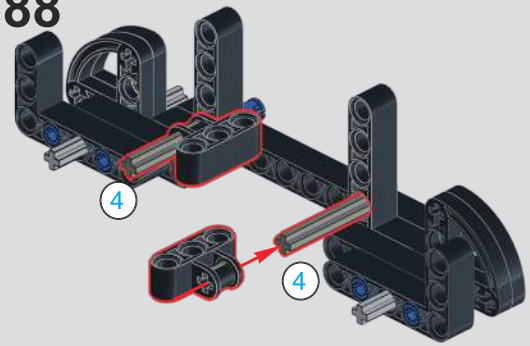

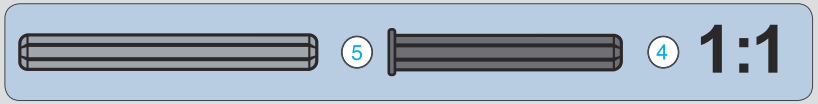

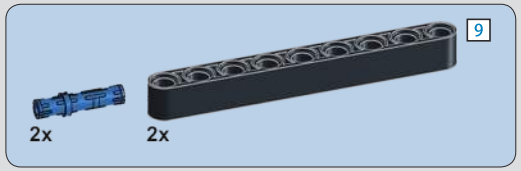

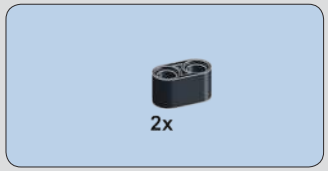

291

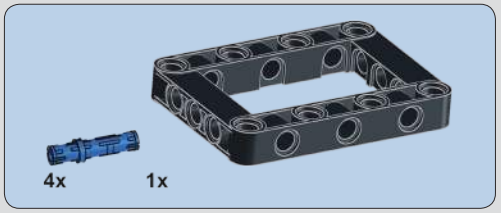

290

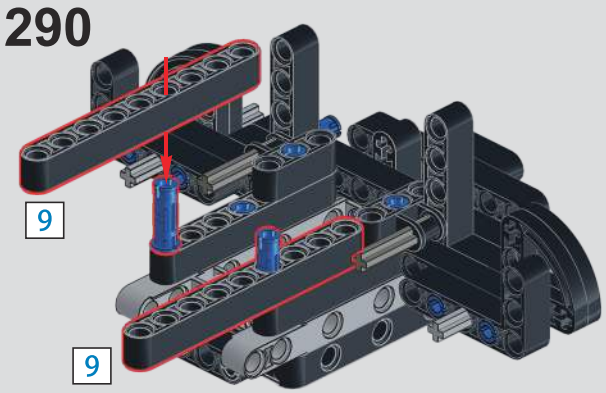

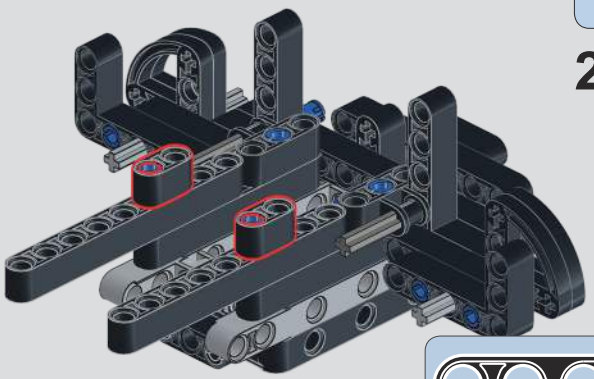

292

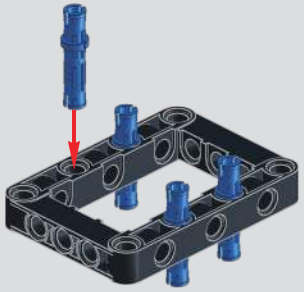

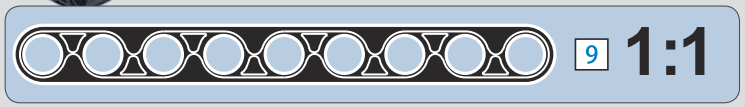

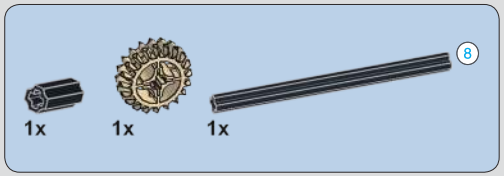

293

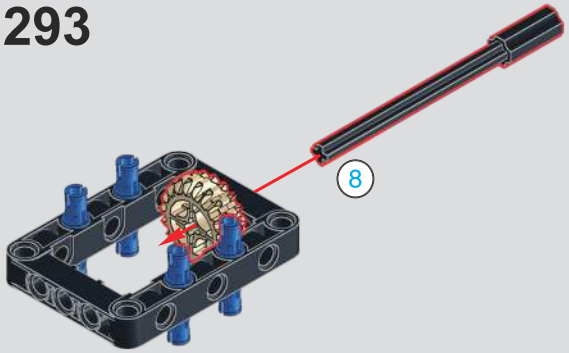

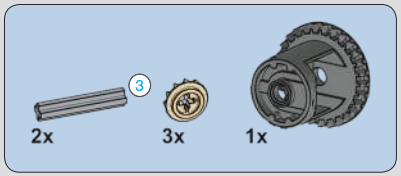

294

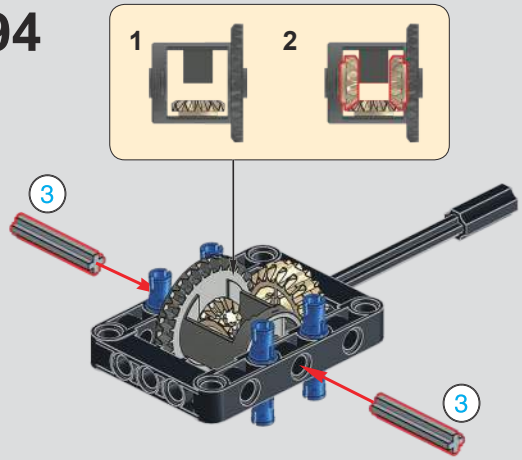

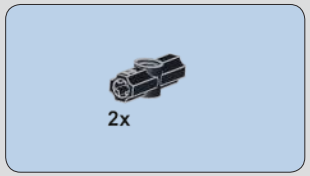

295

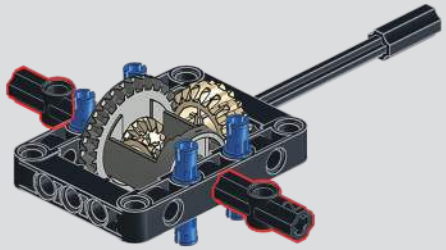

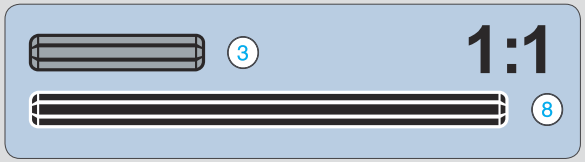

296

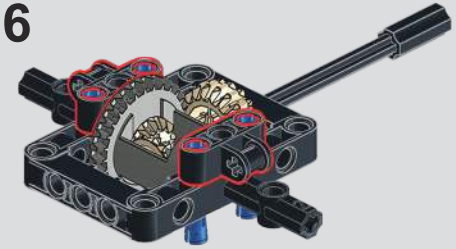

297

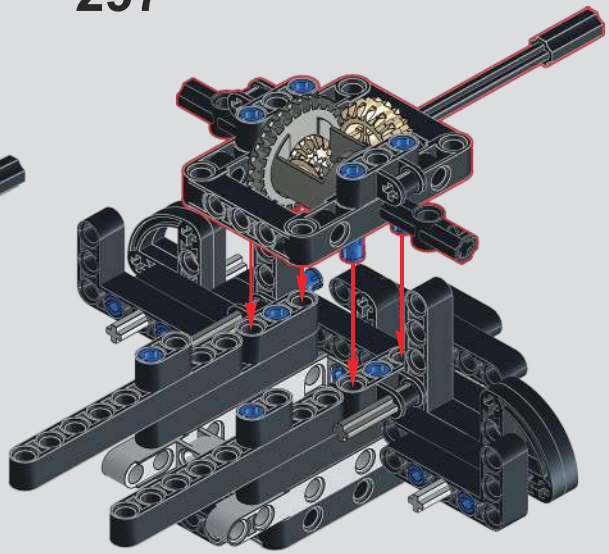

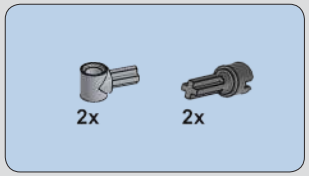

298

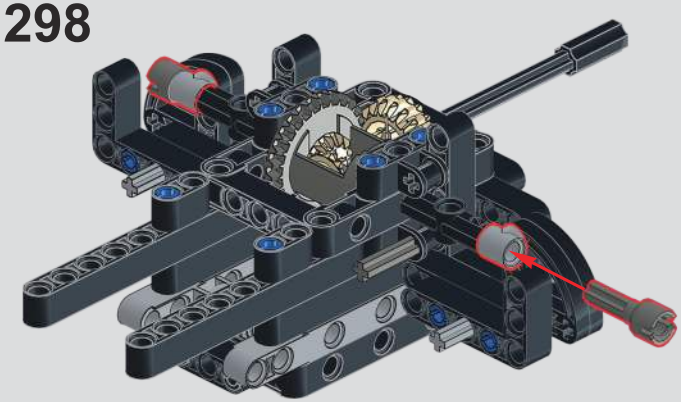

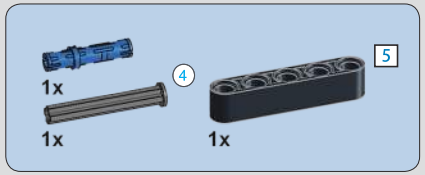

299

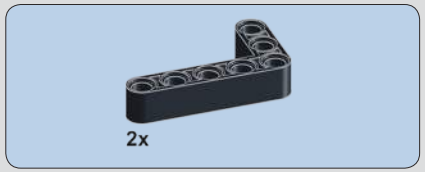

300

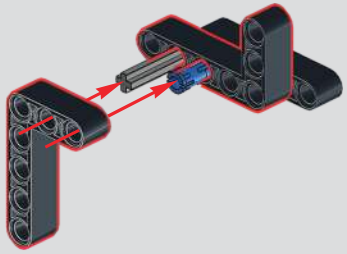

301

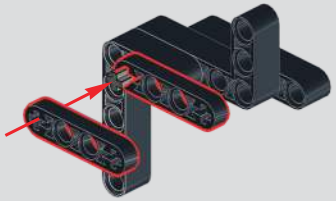

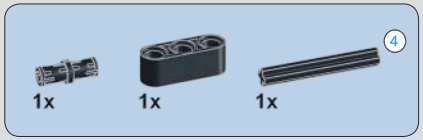

302

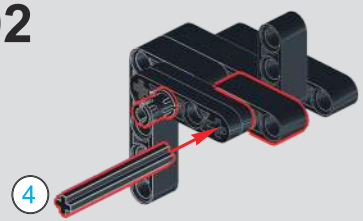

303

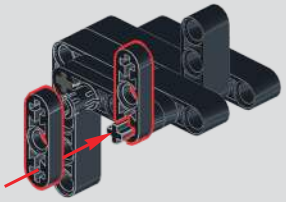

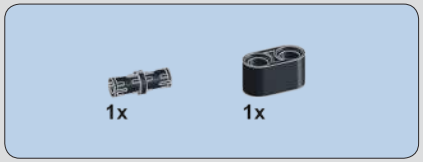

304

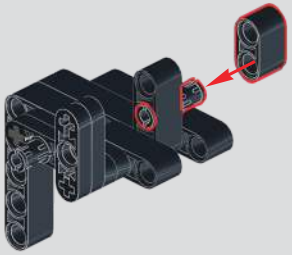

305

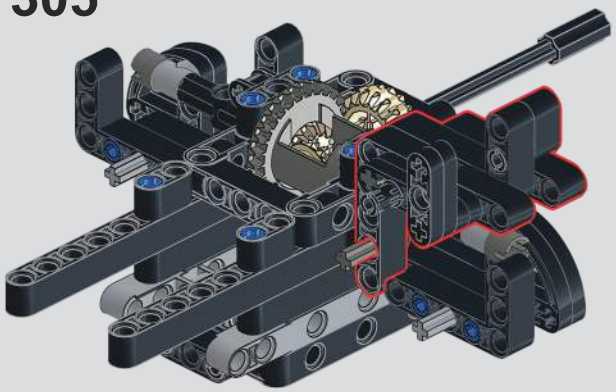

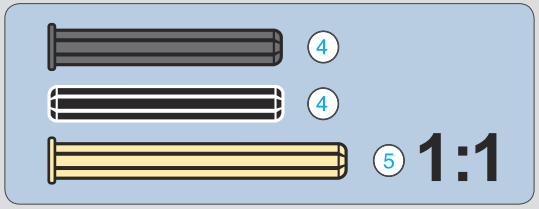

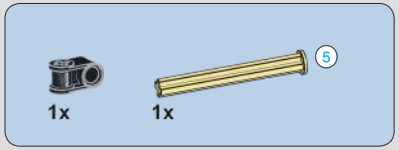

306

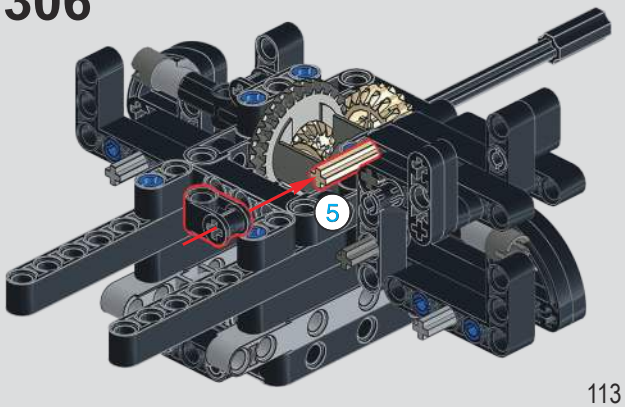

307

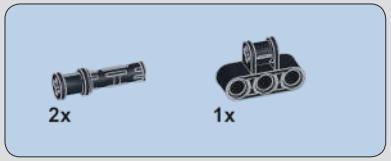

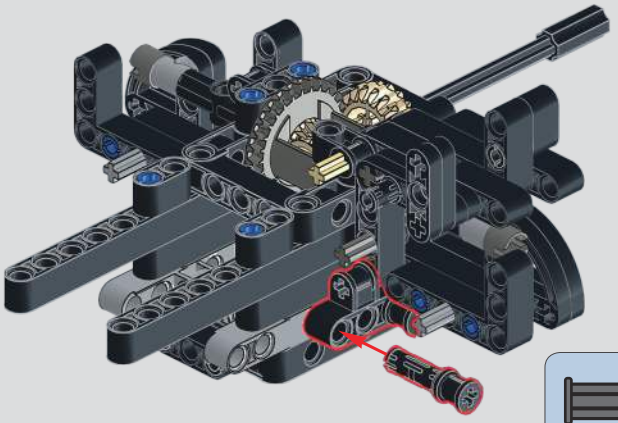

308

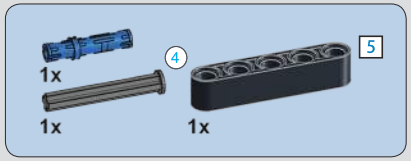

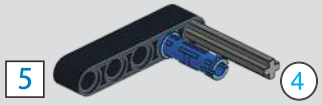

309

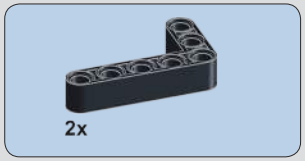

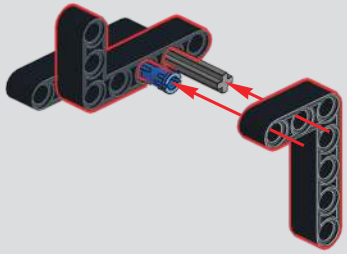

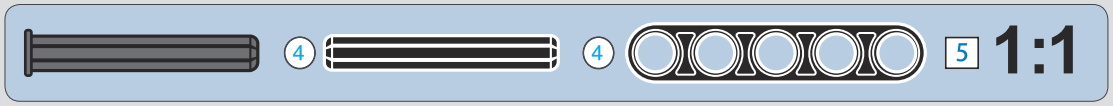

310

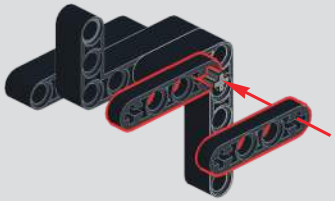

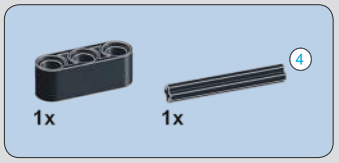

311

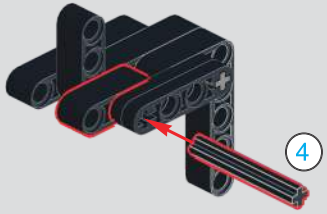

312

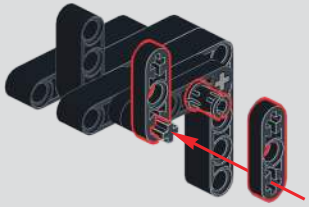

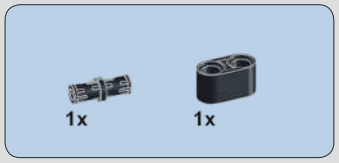

313

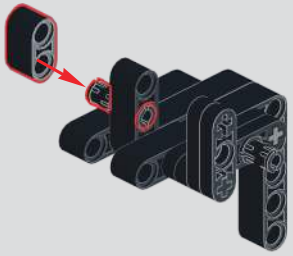

314

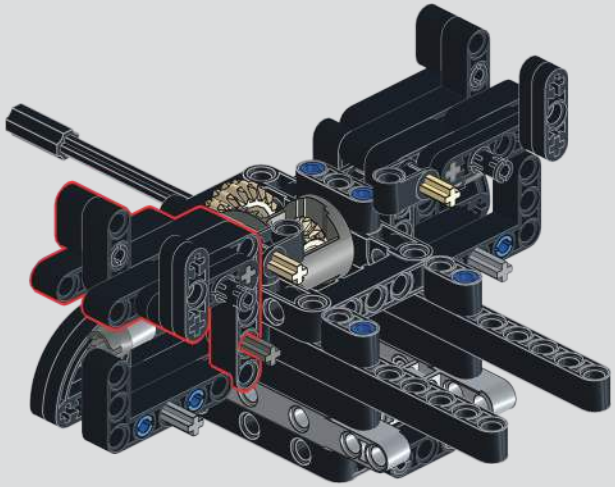

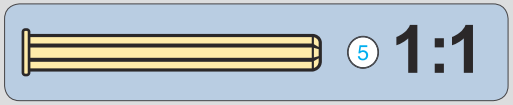

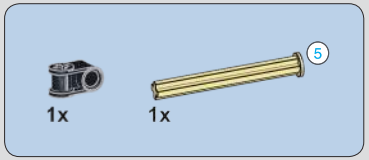

315

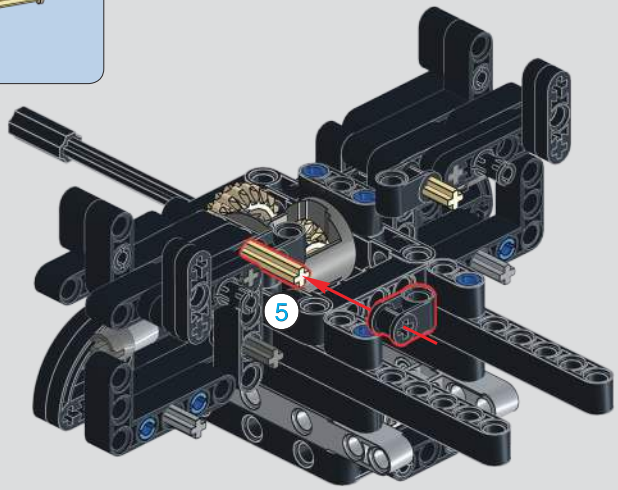

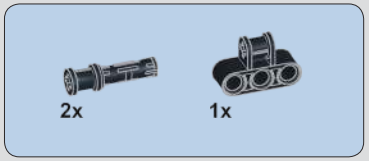

316

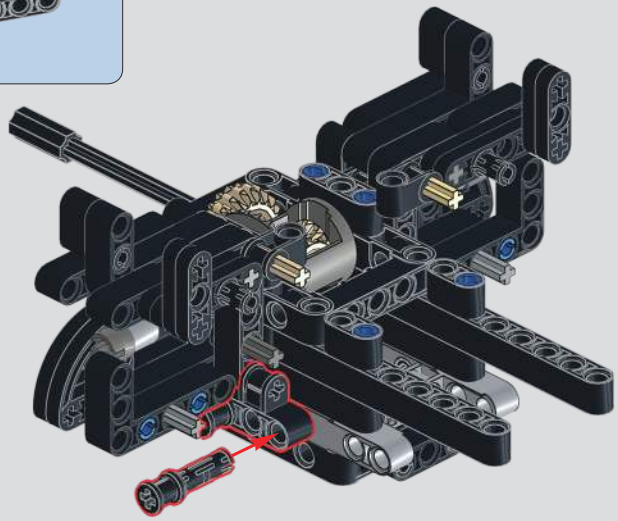

317

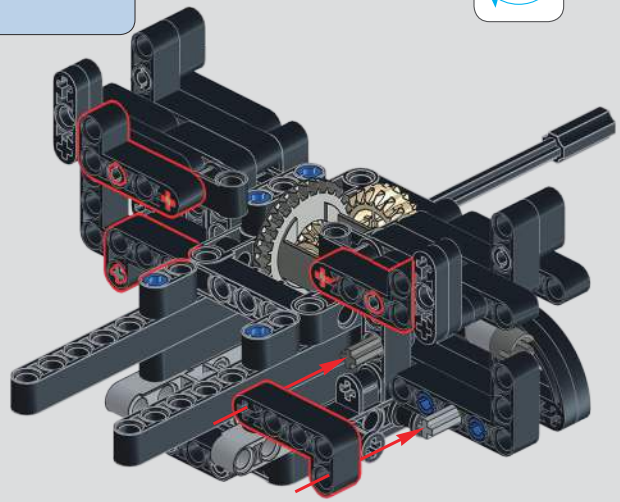

318

注意：静态版本说明书，动态请略过。
Note：Manual Version instruction, RC Version please SKIP.

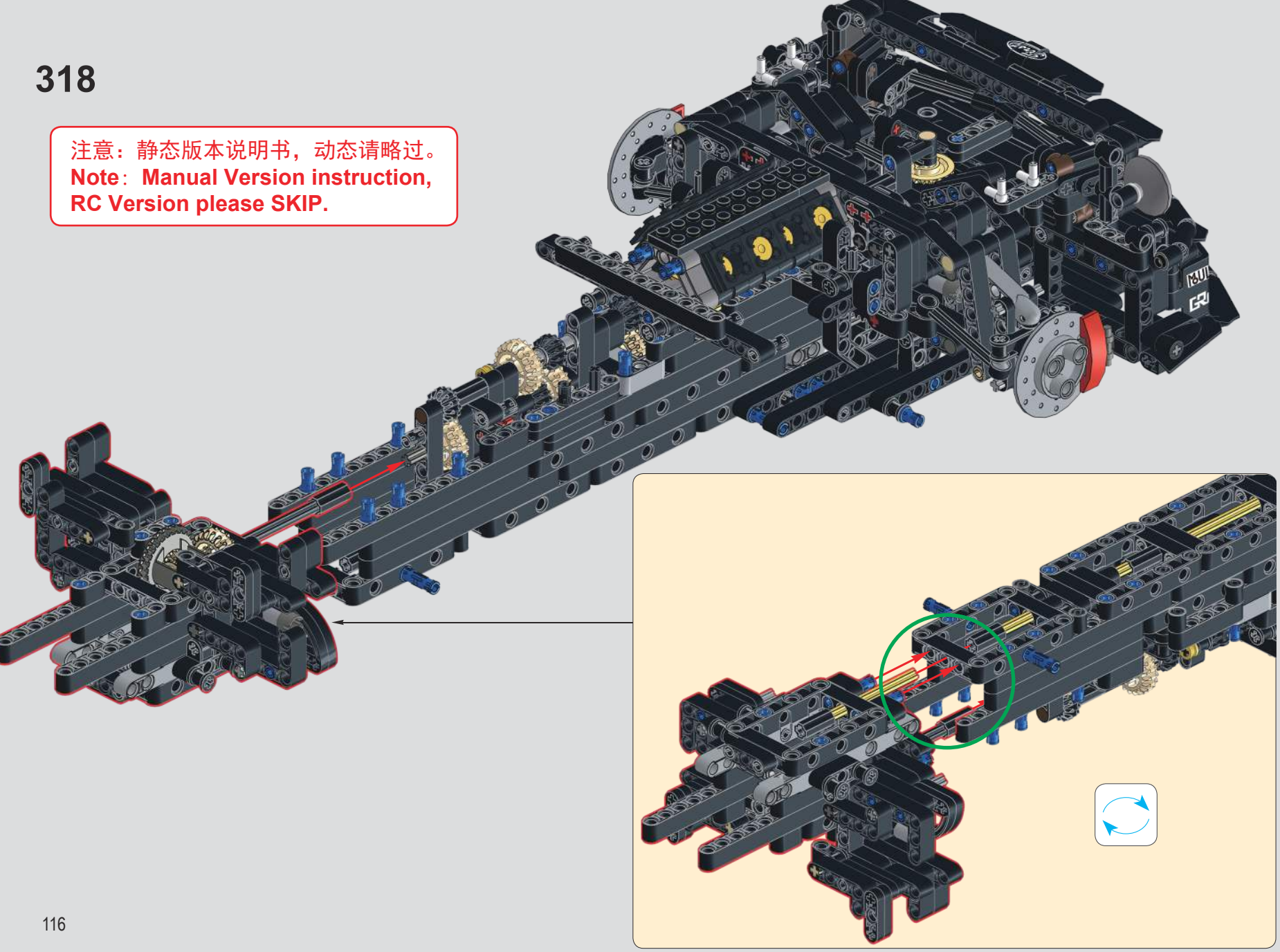

318

注意：动态版本说明书，静态请略过。
Note：RC Version instruction,
Manual Version please SKIP.

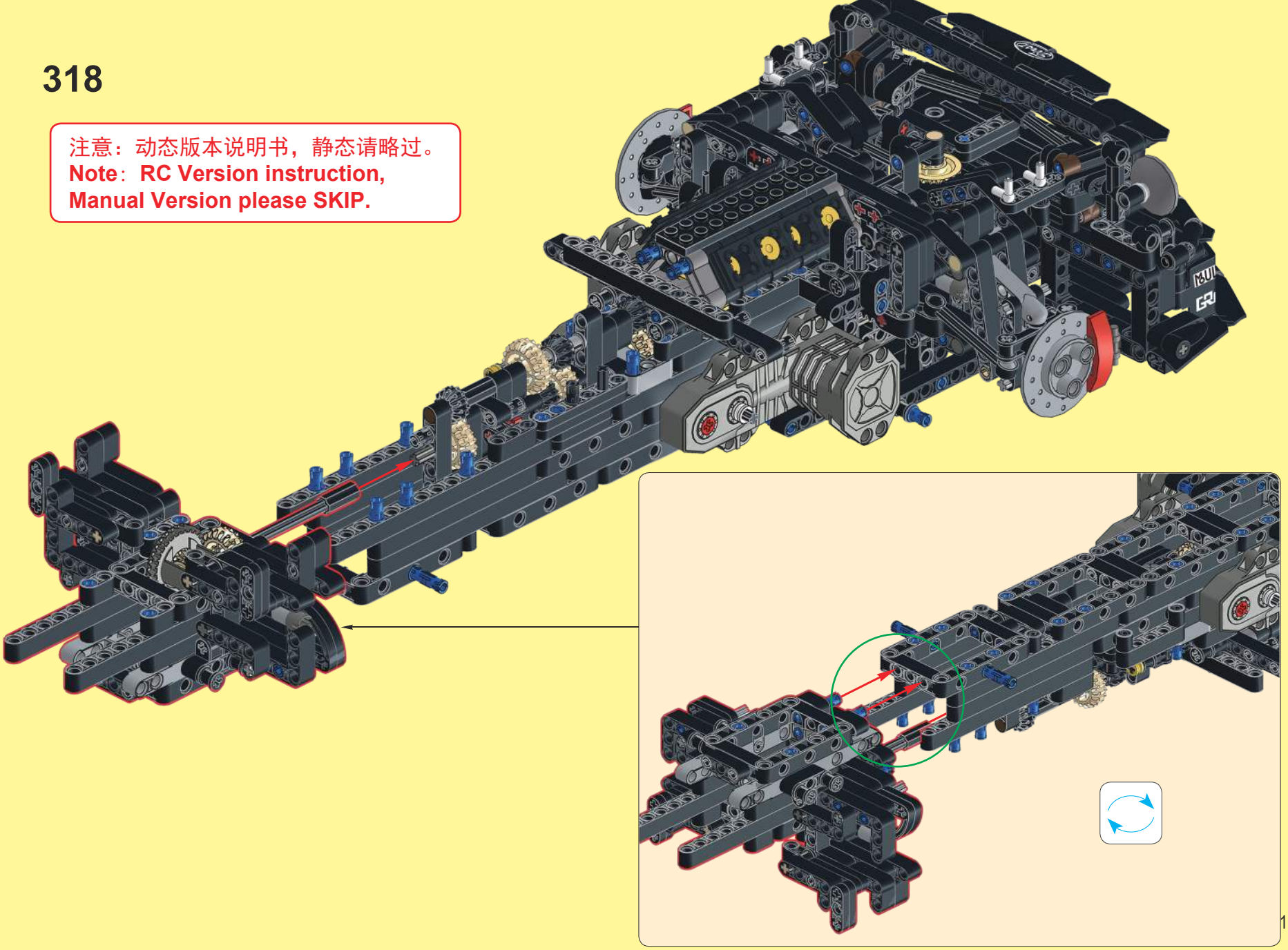

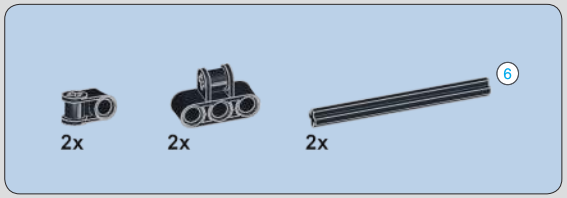

319

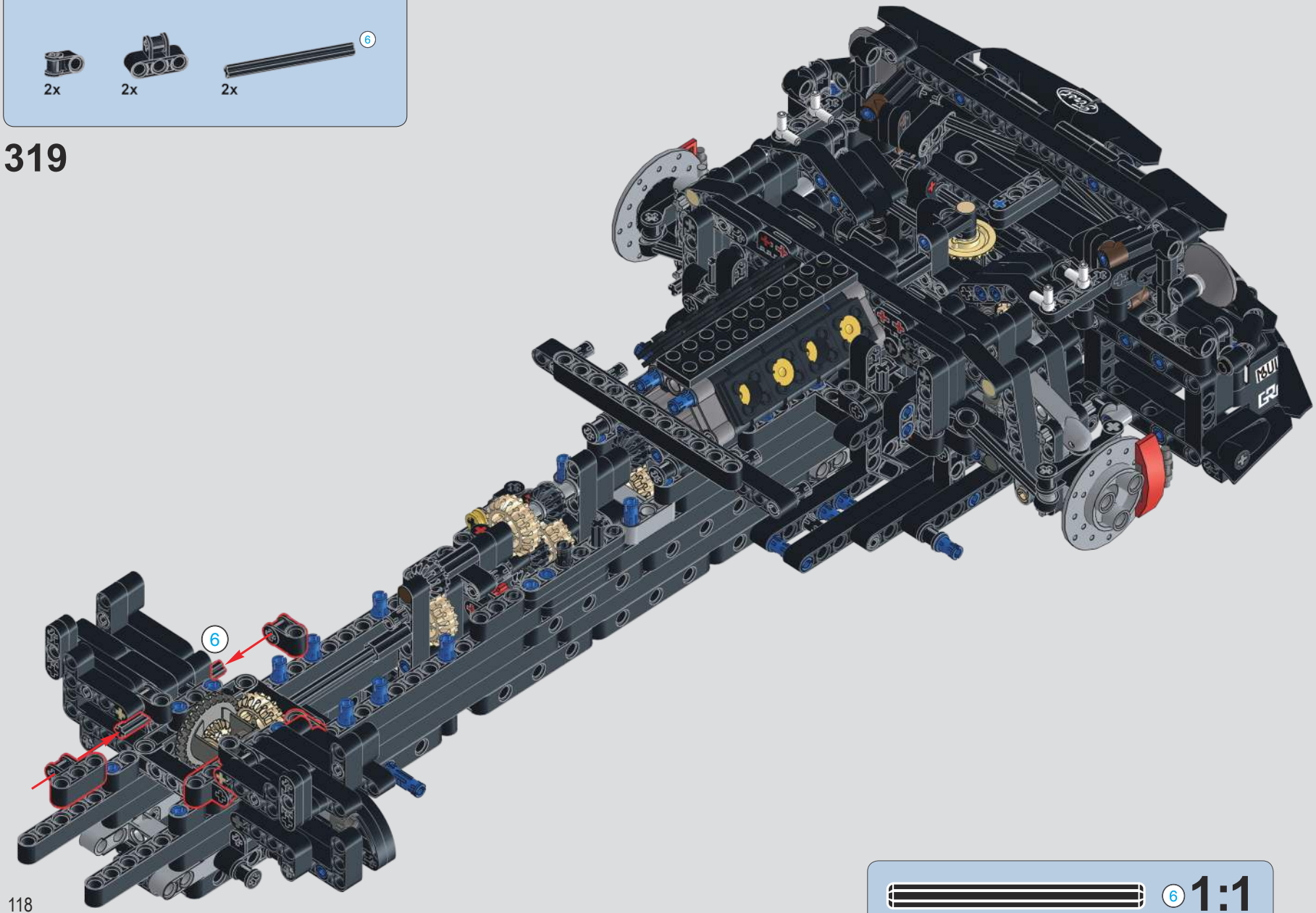

320

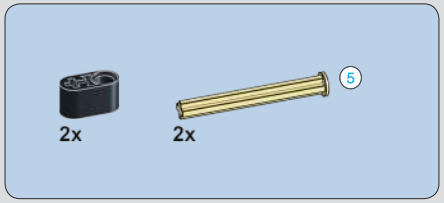

321

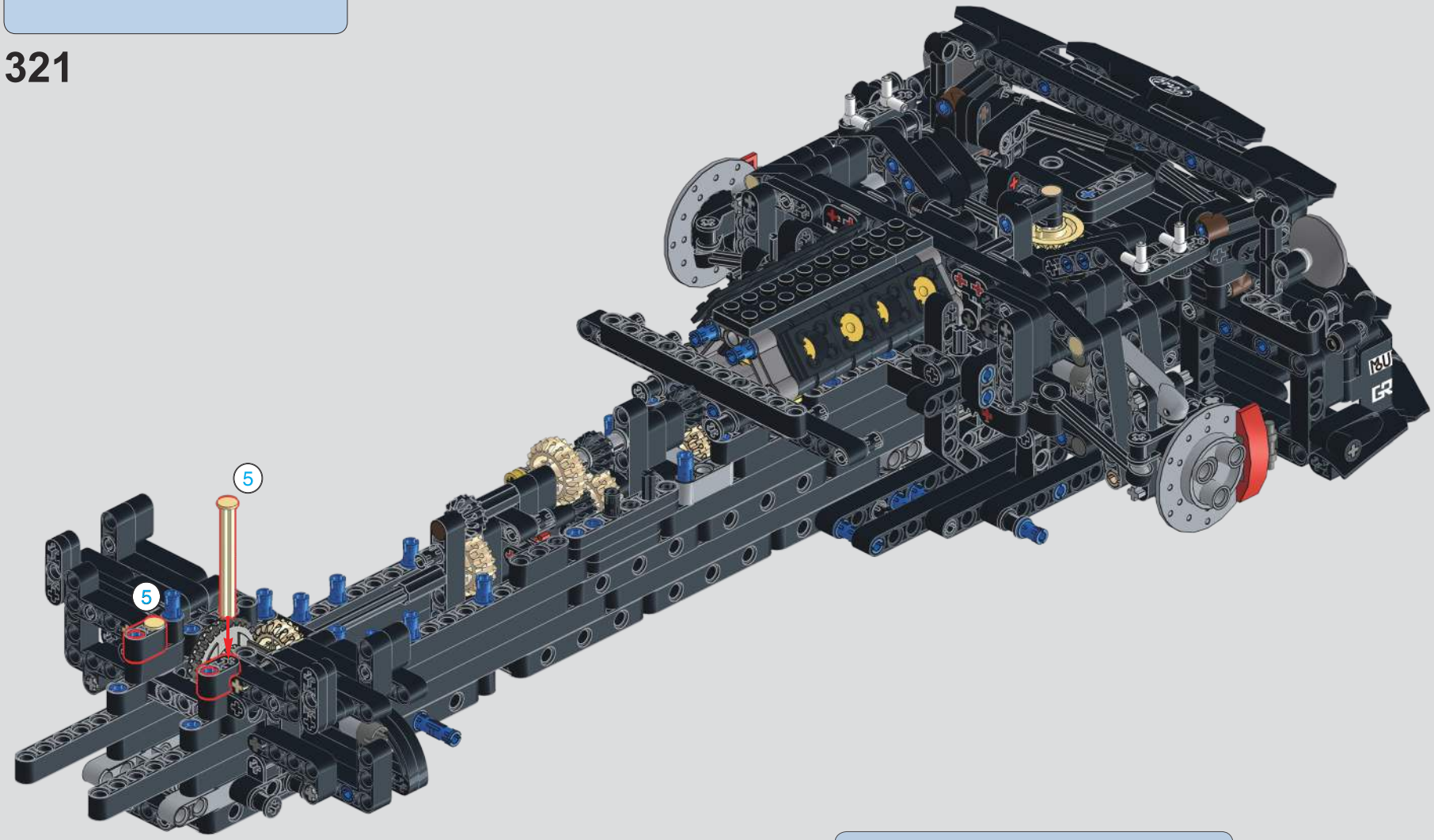

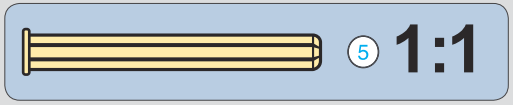

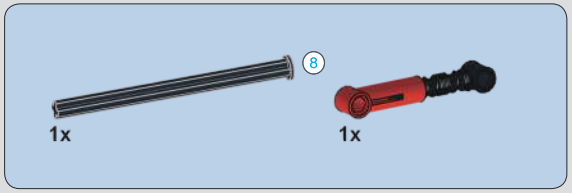

322

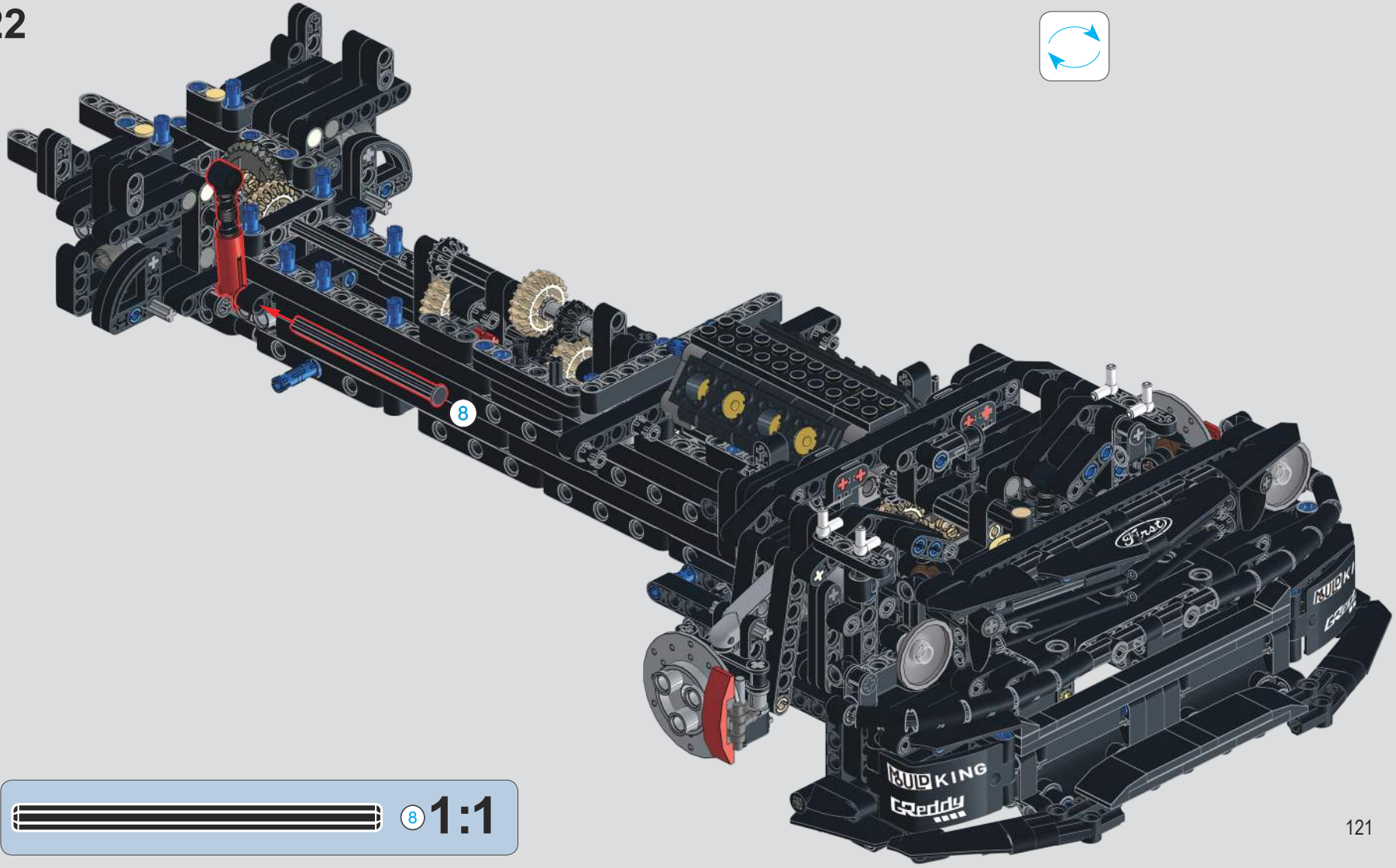

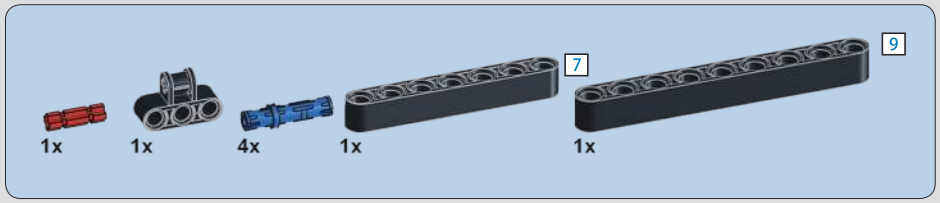

323

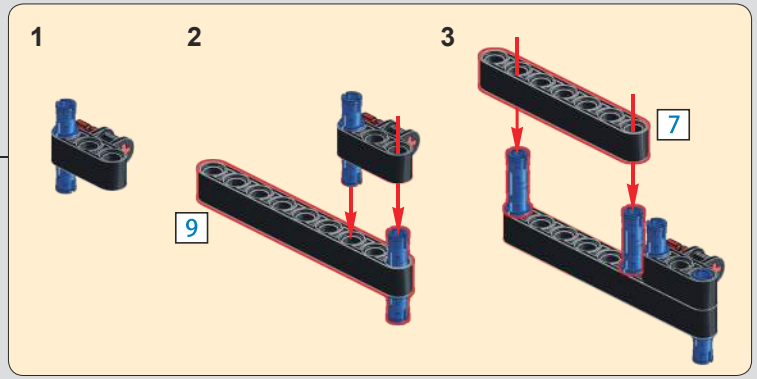

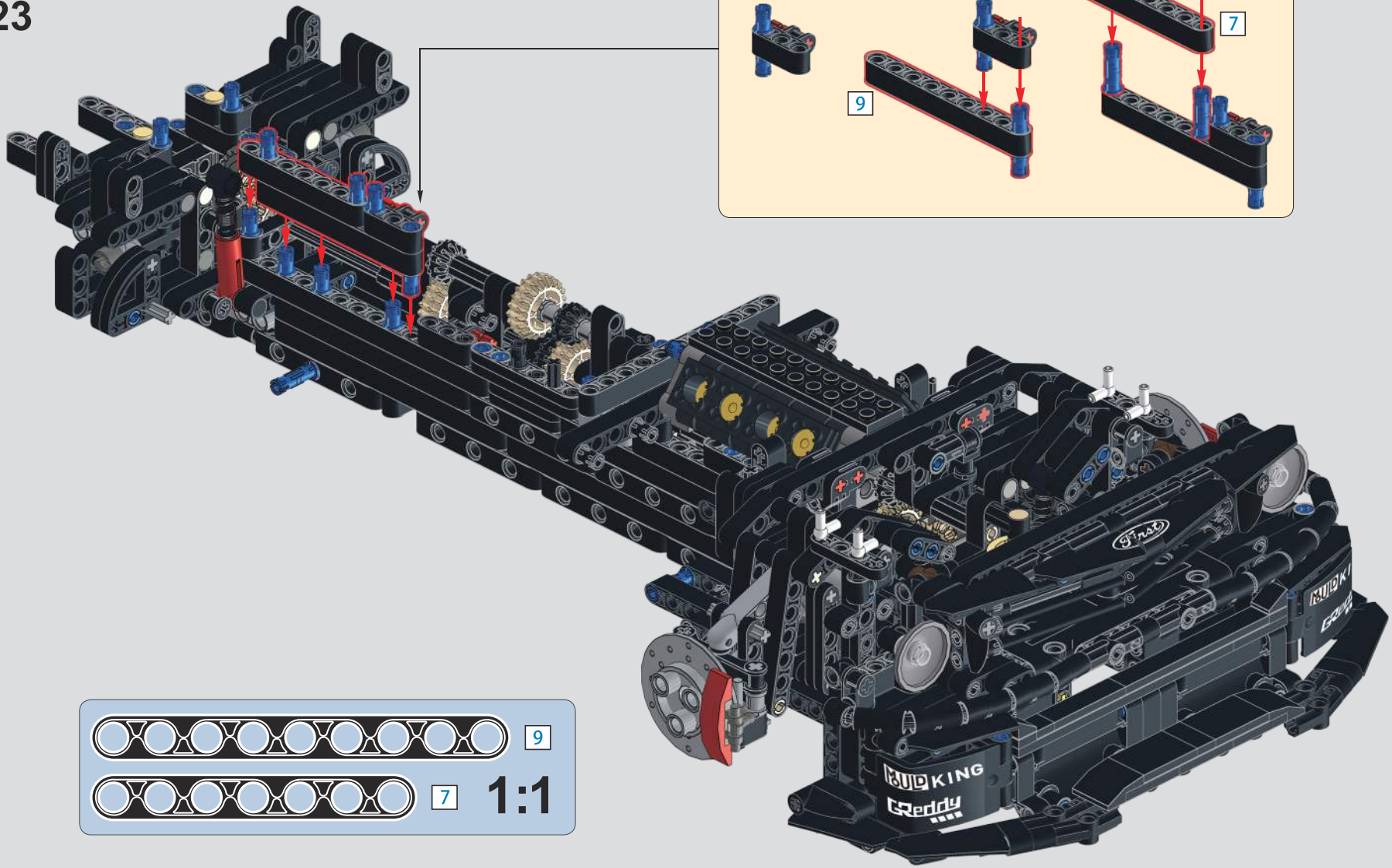

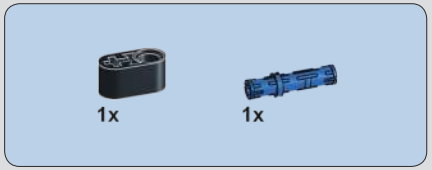

324

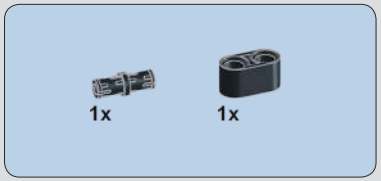

325

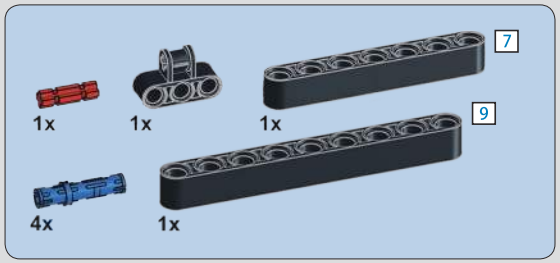

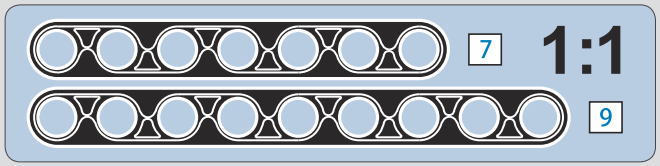

326

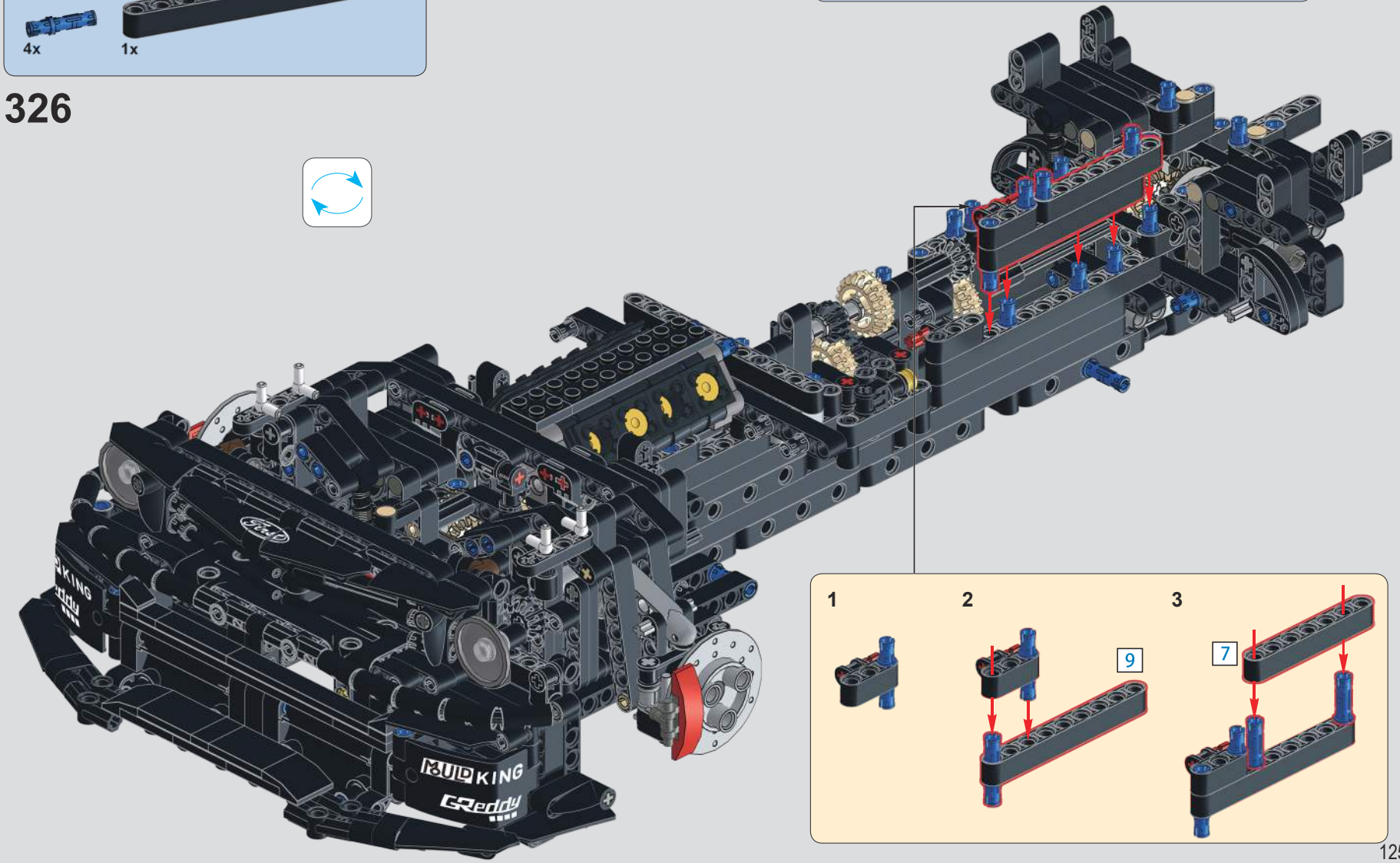

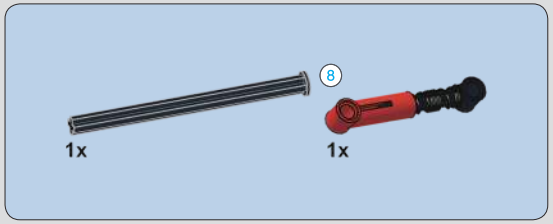

327

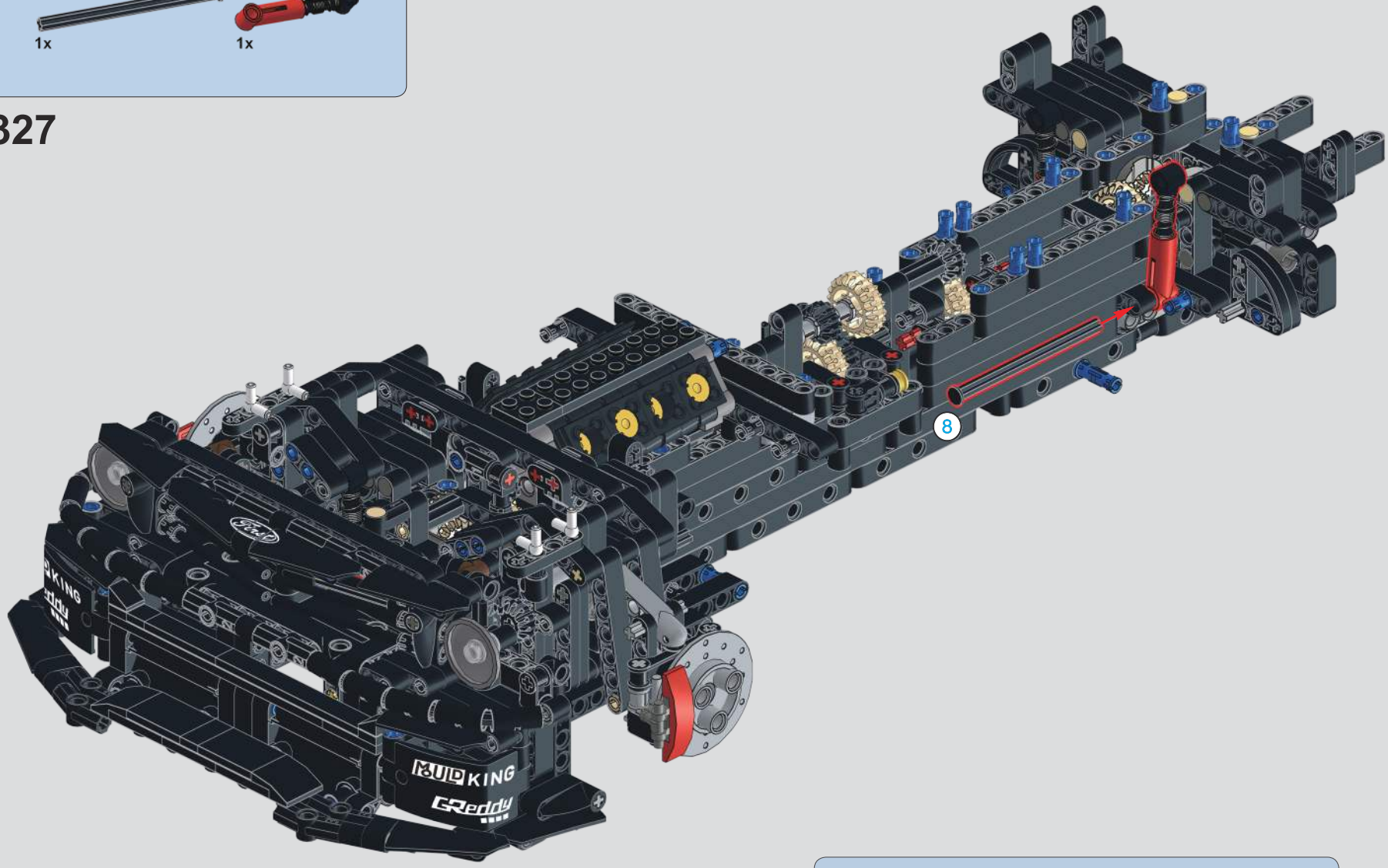

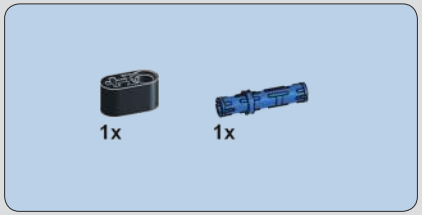

328

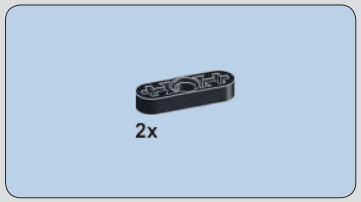

329

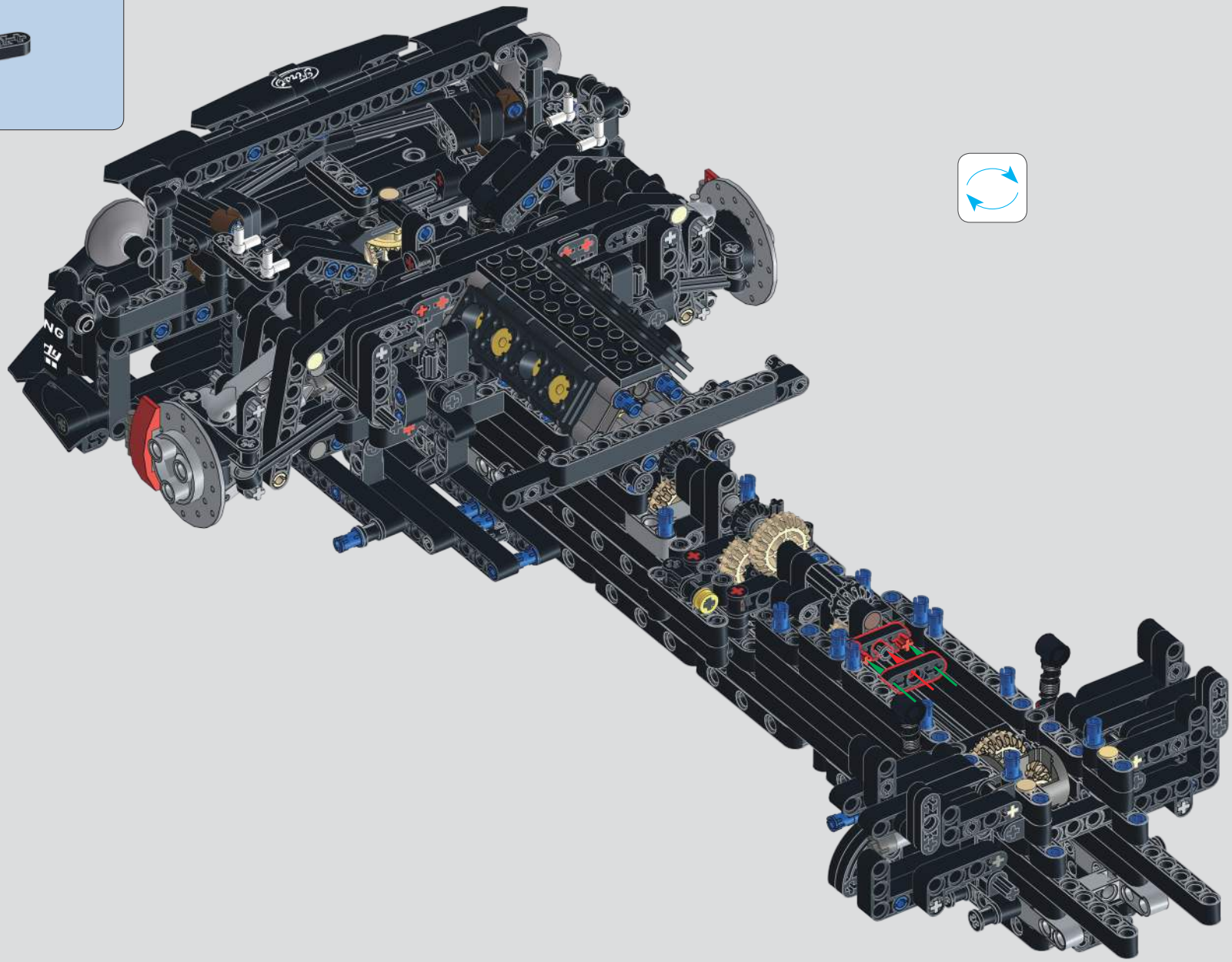

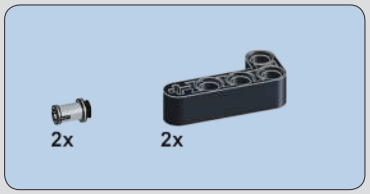

330

331

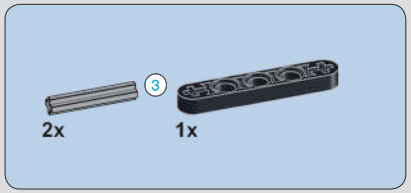

332

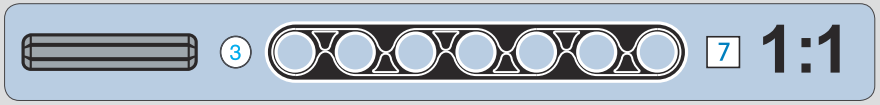

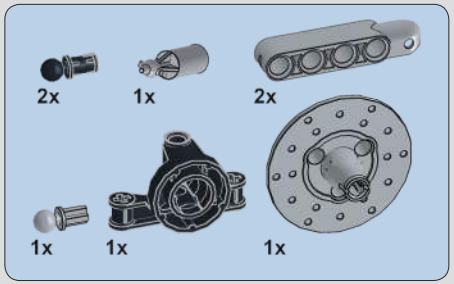

333

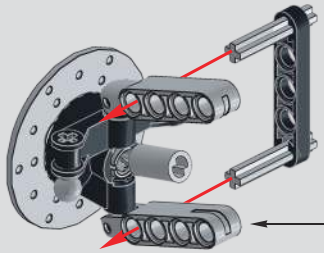

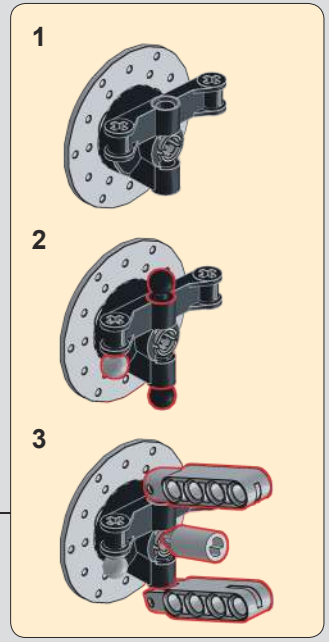

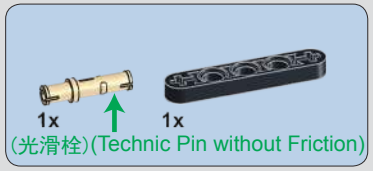

334

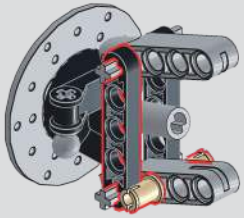

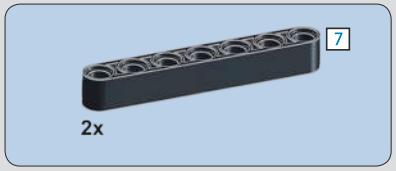

335

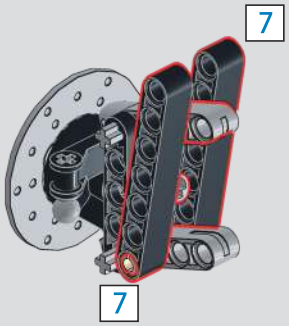

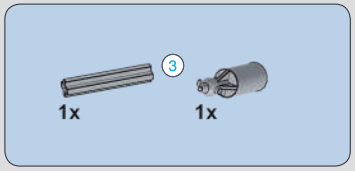

336

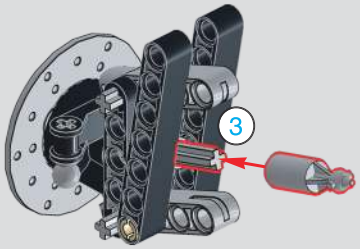

337

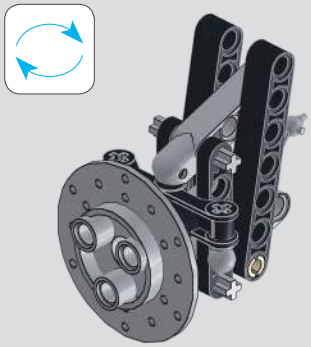

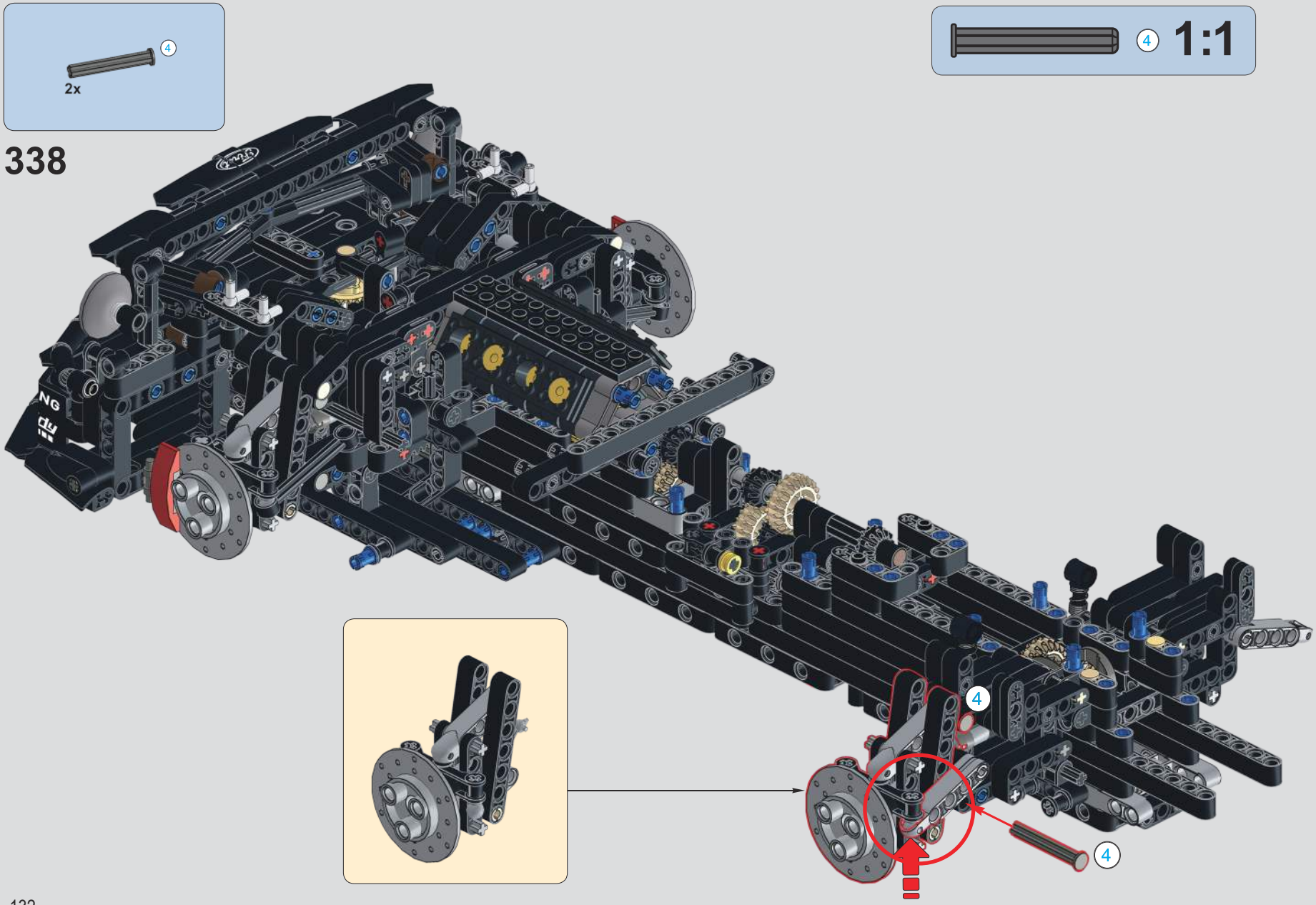
4
2x
338
4
1:1
4
4

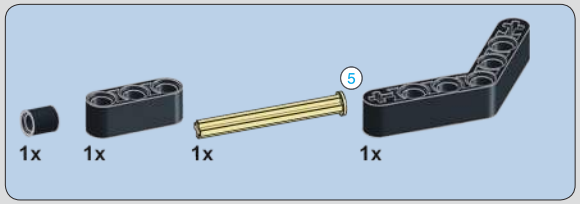

339

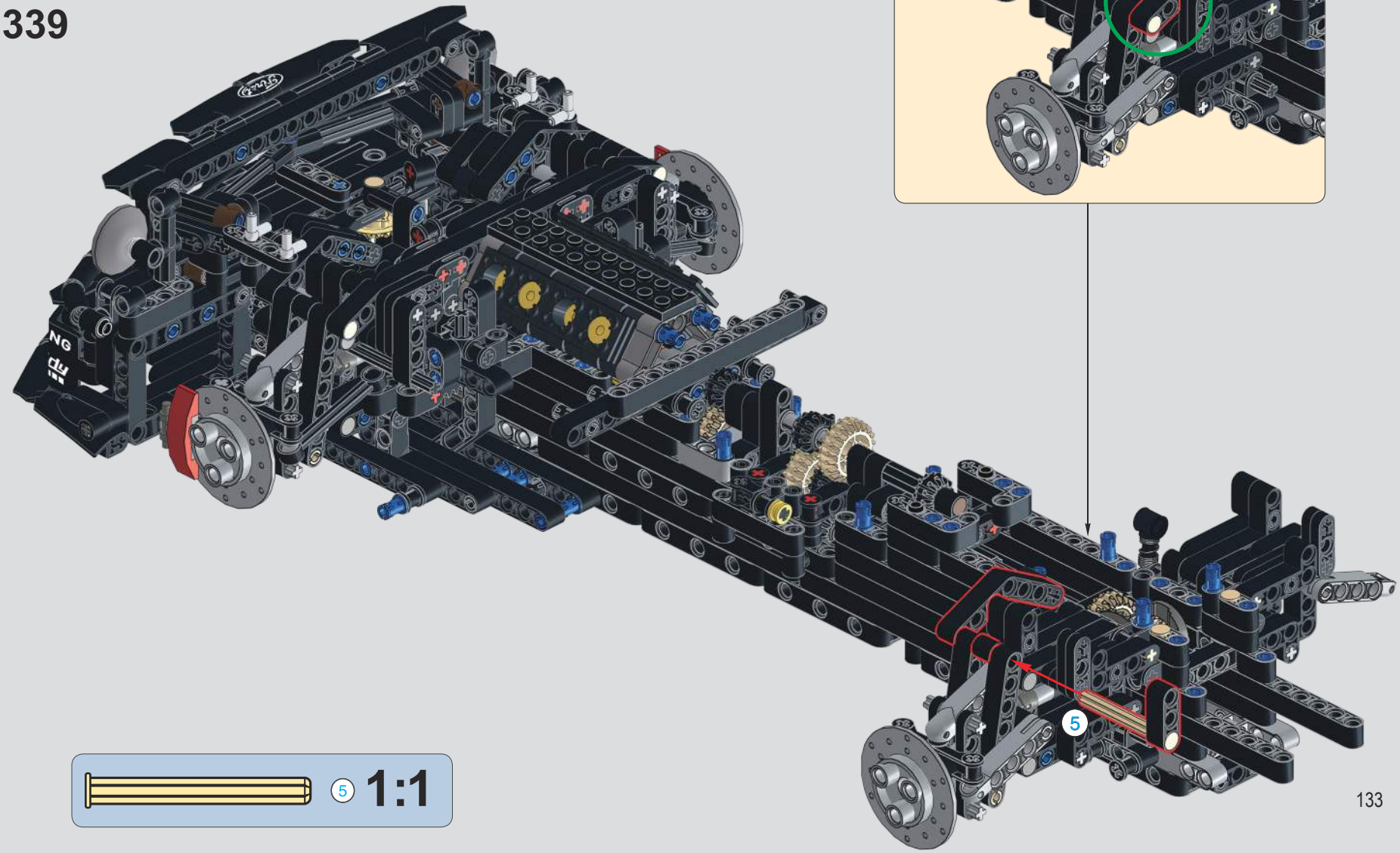

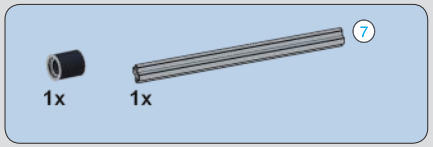

340

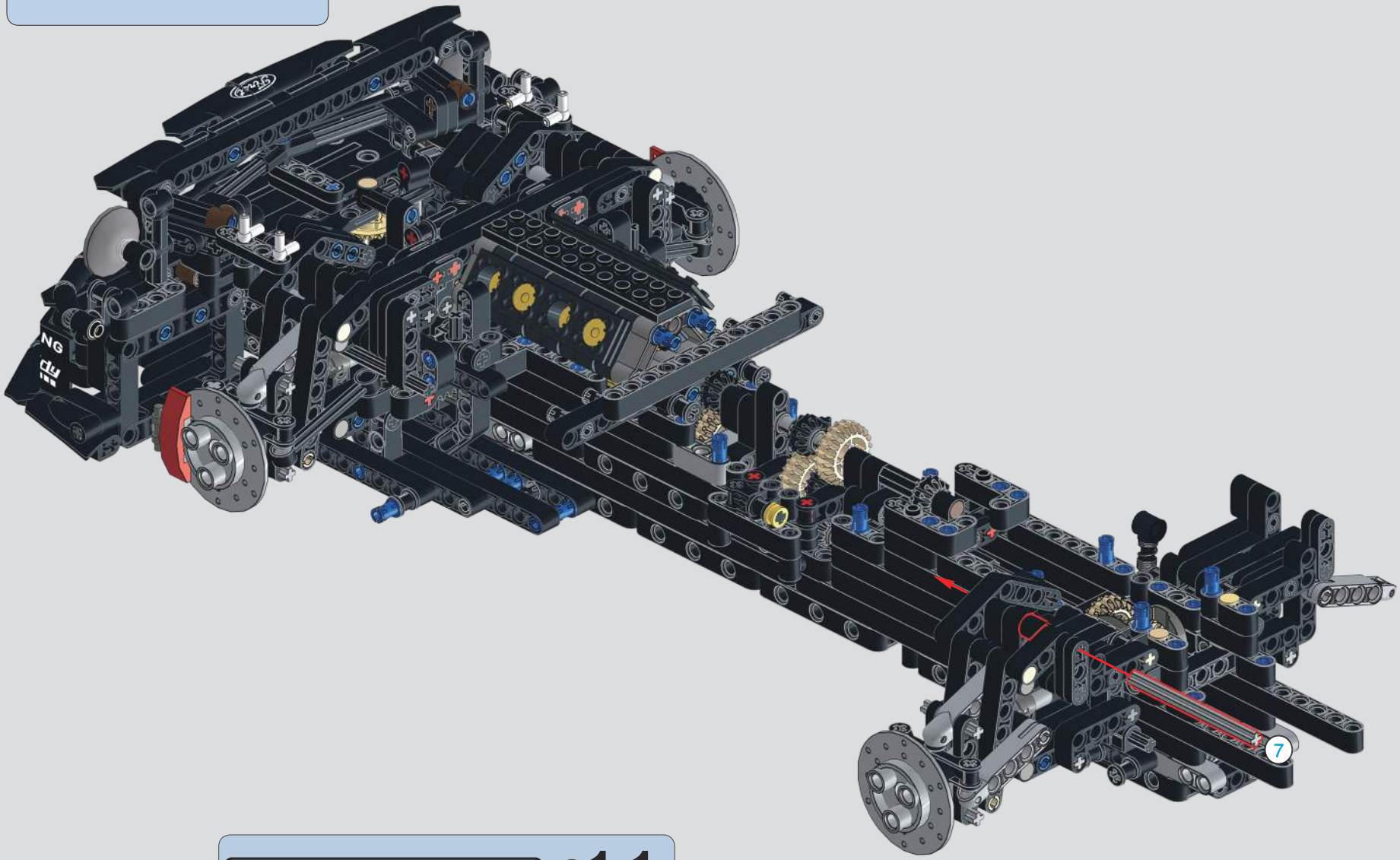

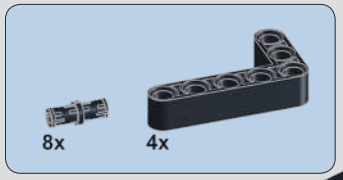

341

注意：静态版本说明书，动态请略过。
Note：Manual Version instruction,RC Version please SKIP.

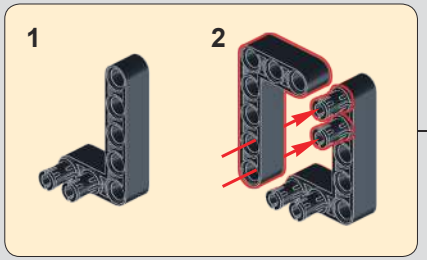

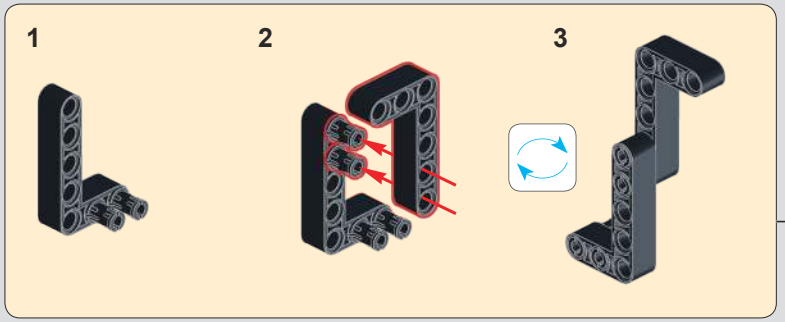

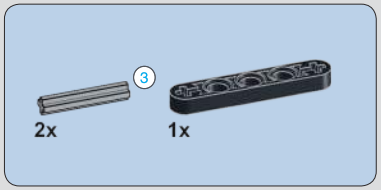

342

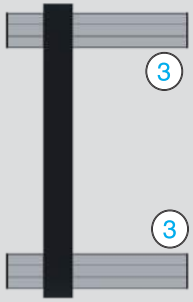

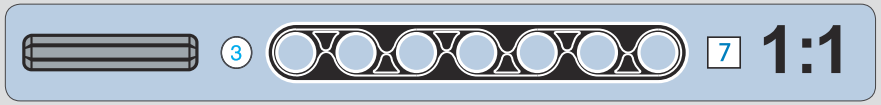

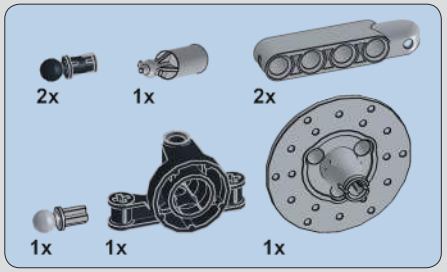

343

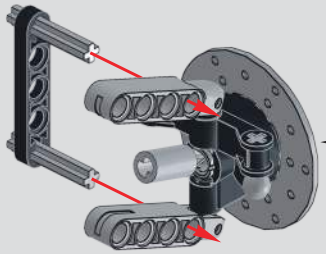

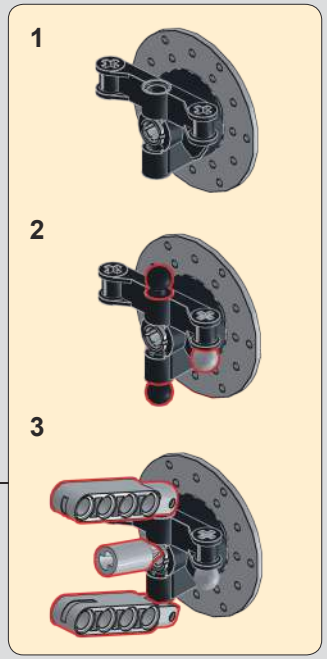

344

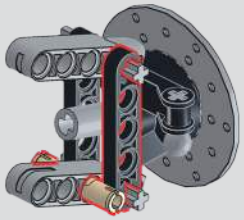

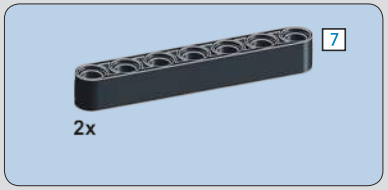

345

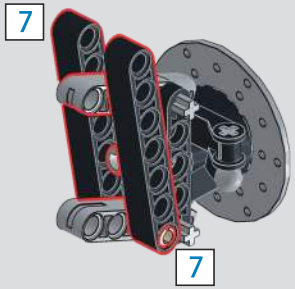

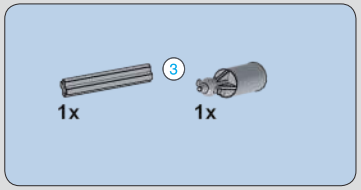

346

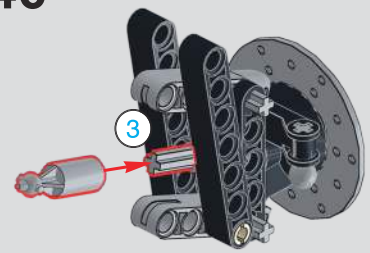

347

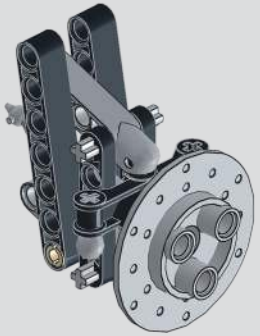

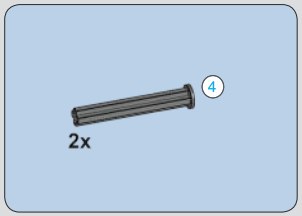

348

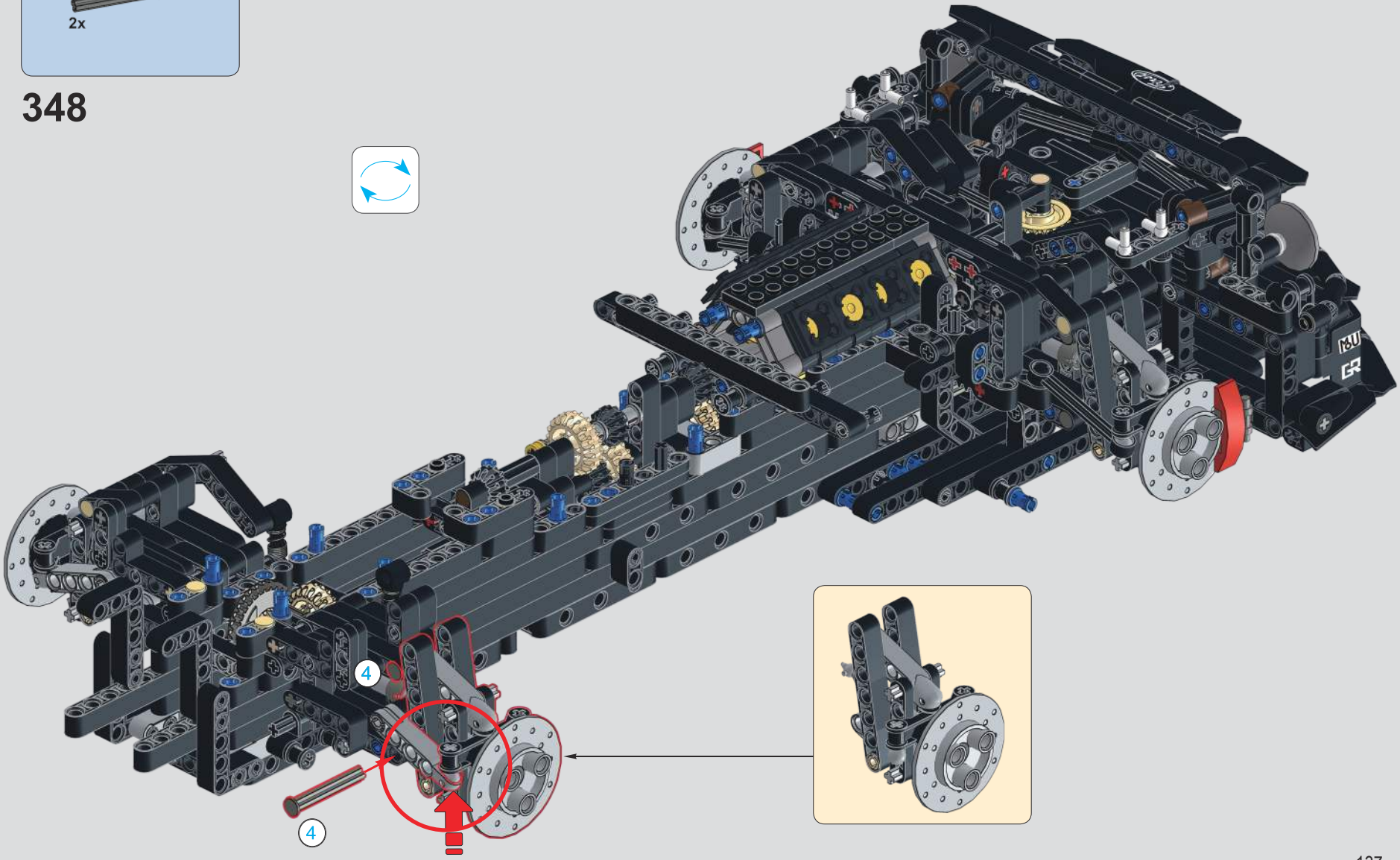

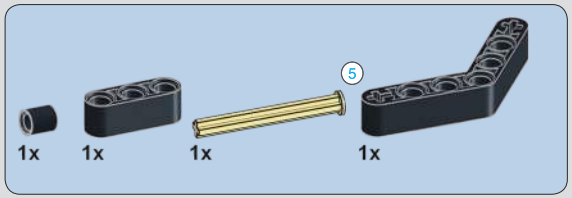

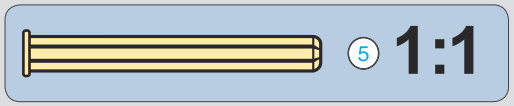

349

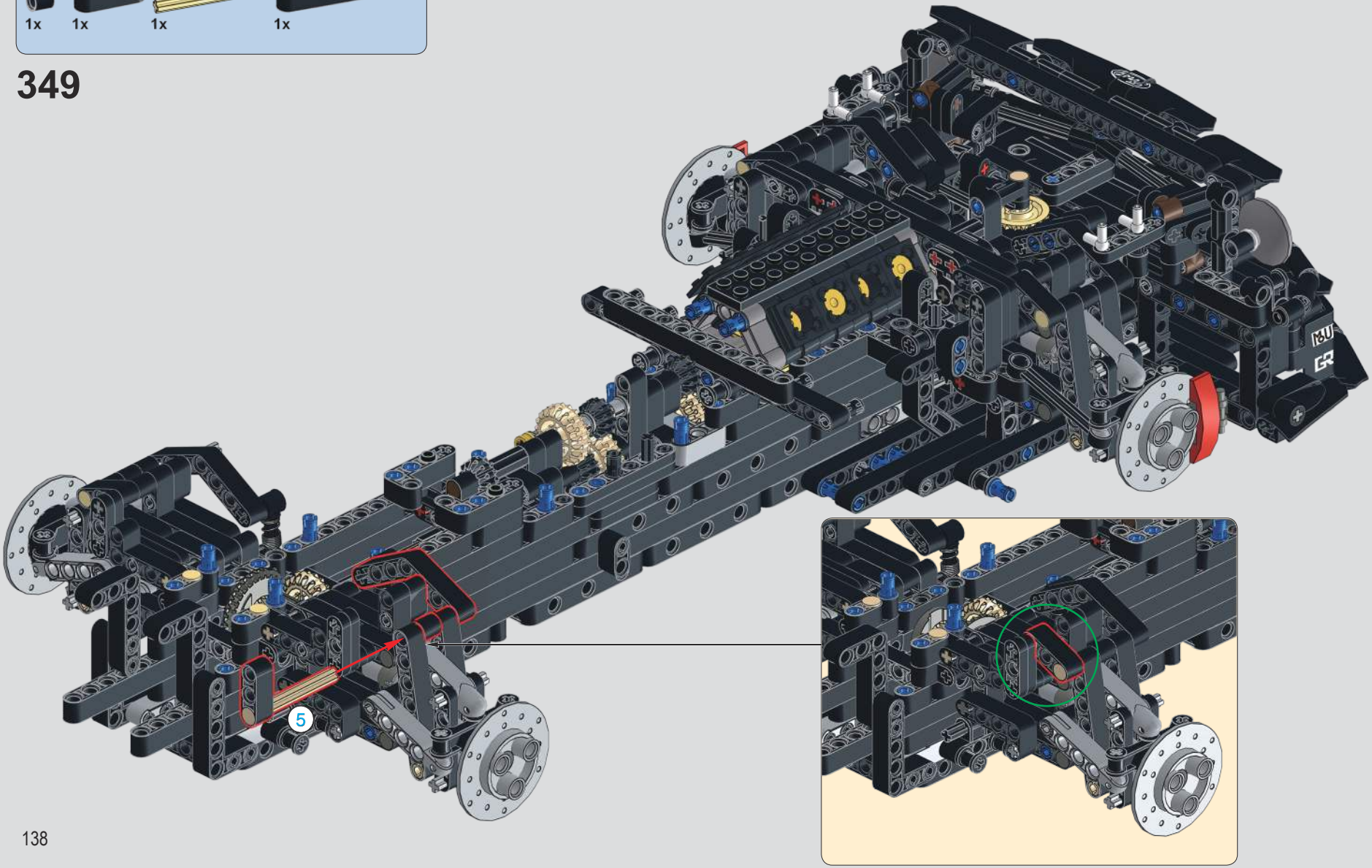

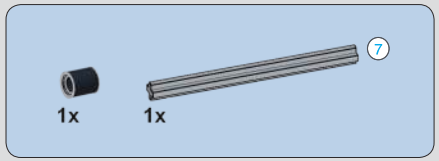

350

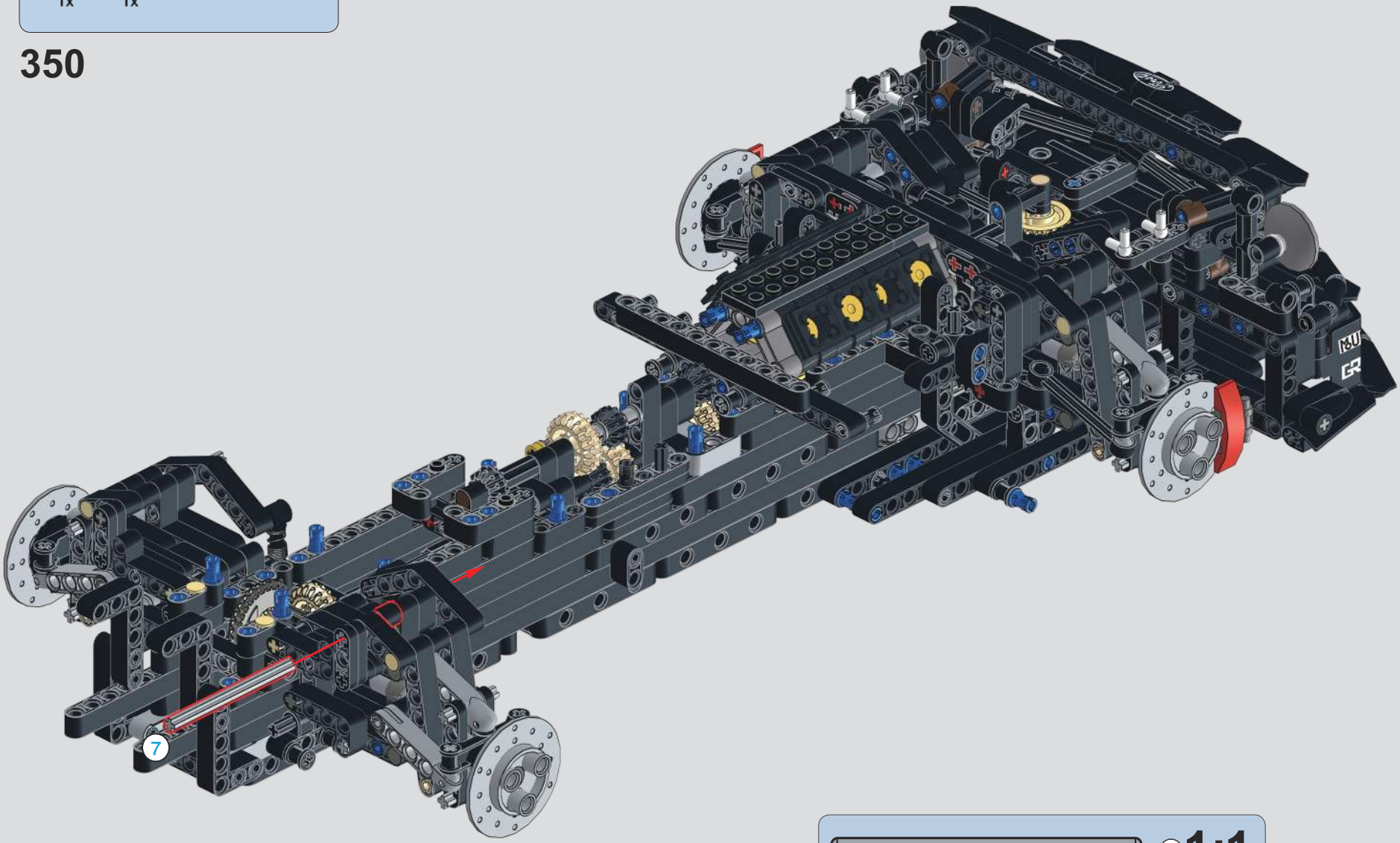

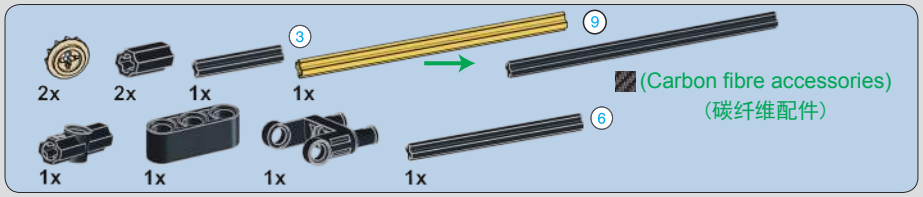

注意：静态版本说明书，动态请略过。
Note：Manual Version instruction, RC Version please SKIP.

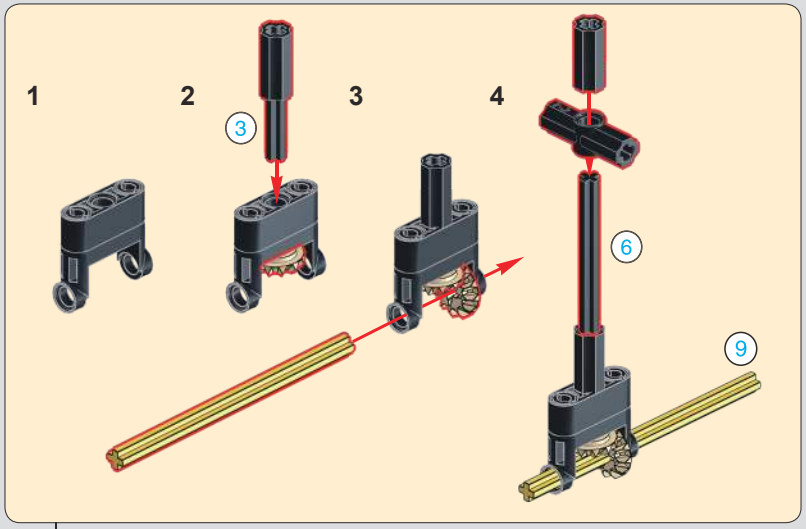

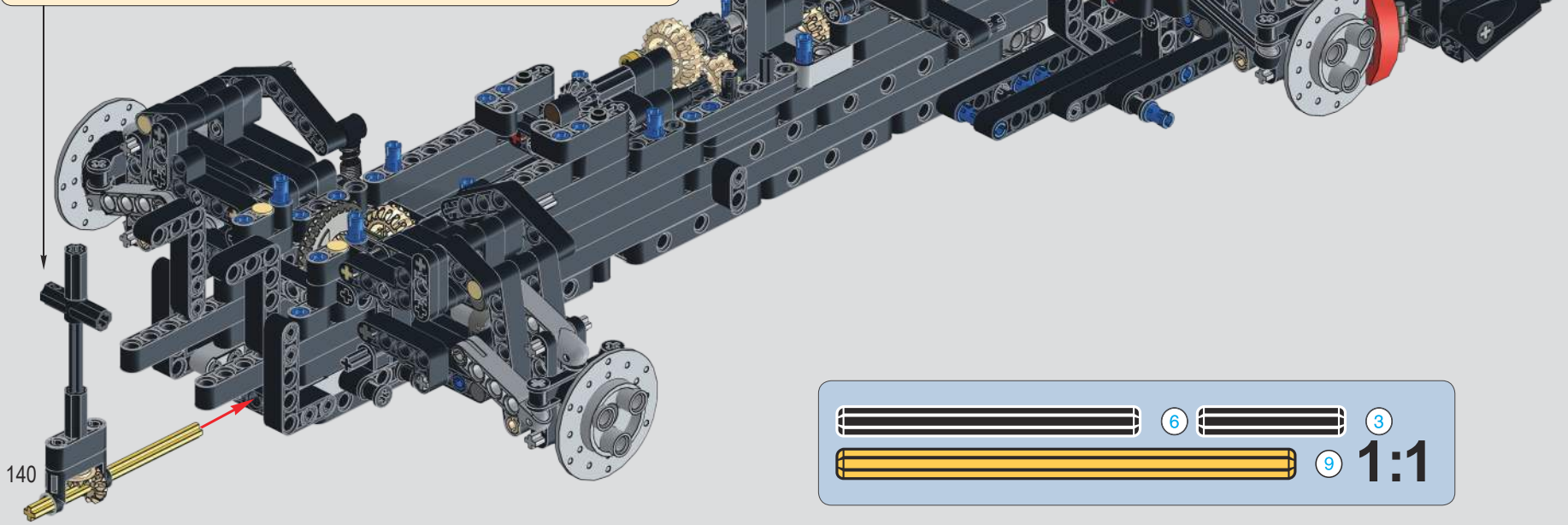

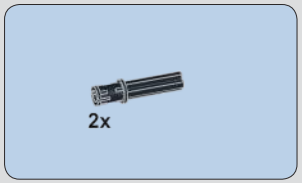

352

注意：静态版本说明书，动态请略过。
Note：Manual Version instruction,RC Version please SKIP.

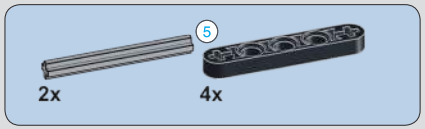

353

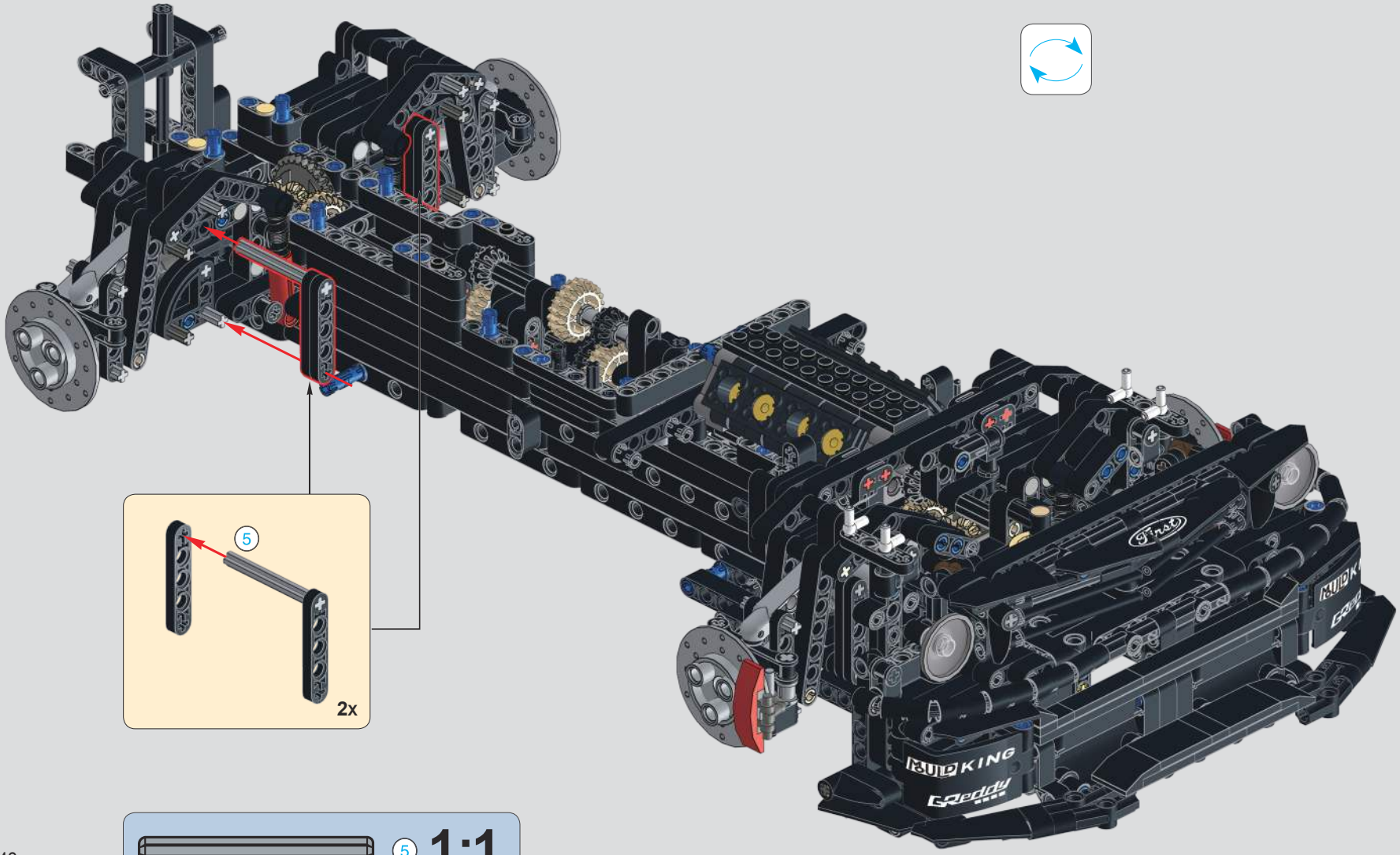

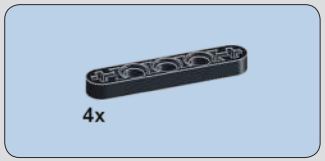

354

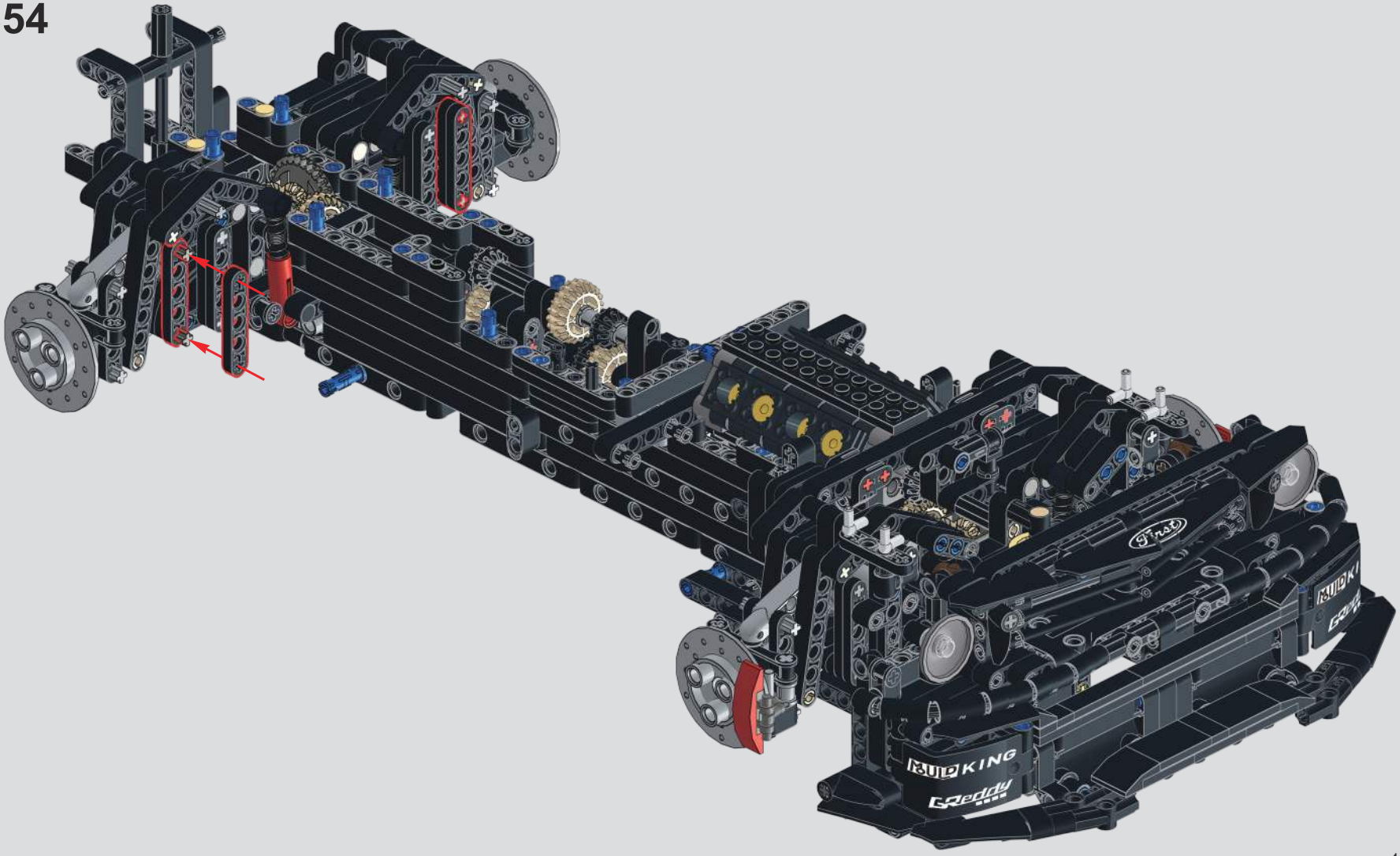

355

注意：动态版本说明书，静态请略过。
Note：RC Version instruction,Manual Version please SKIP.

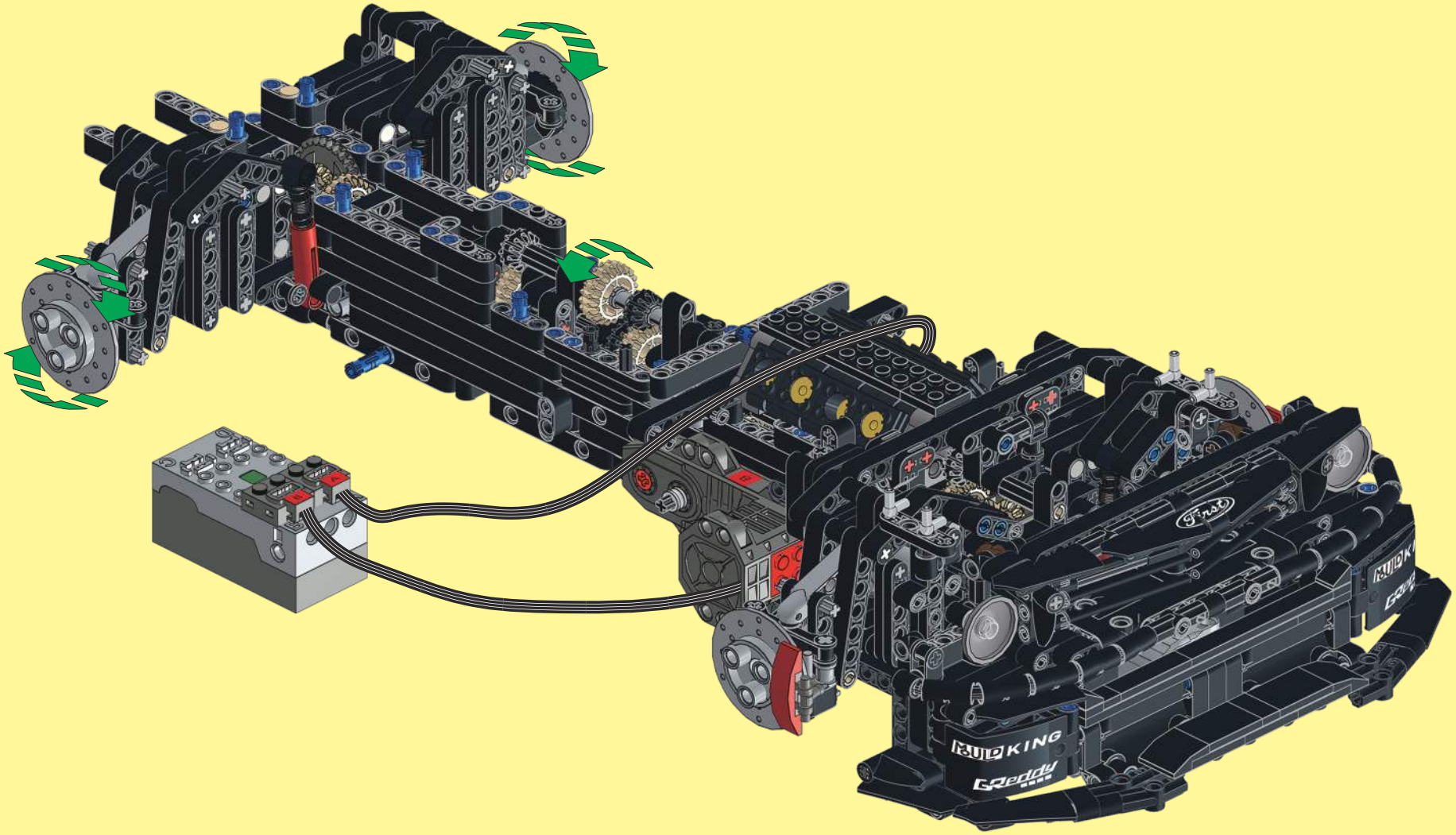

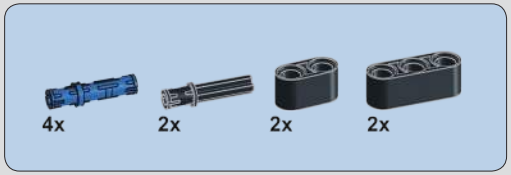

355

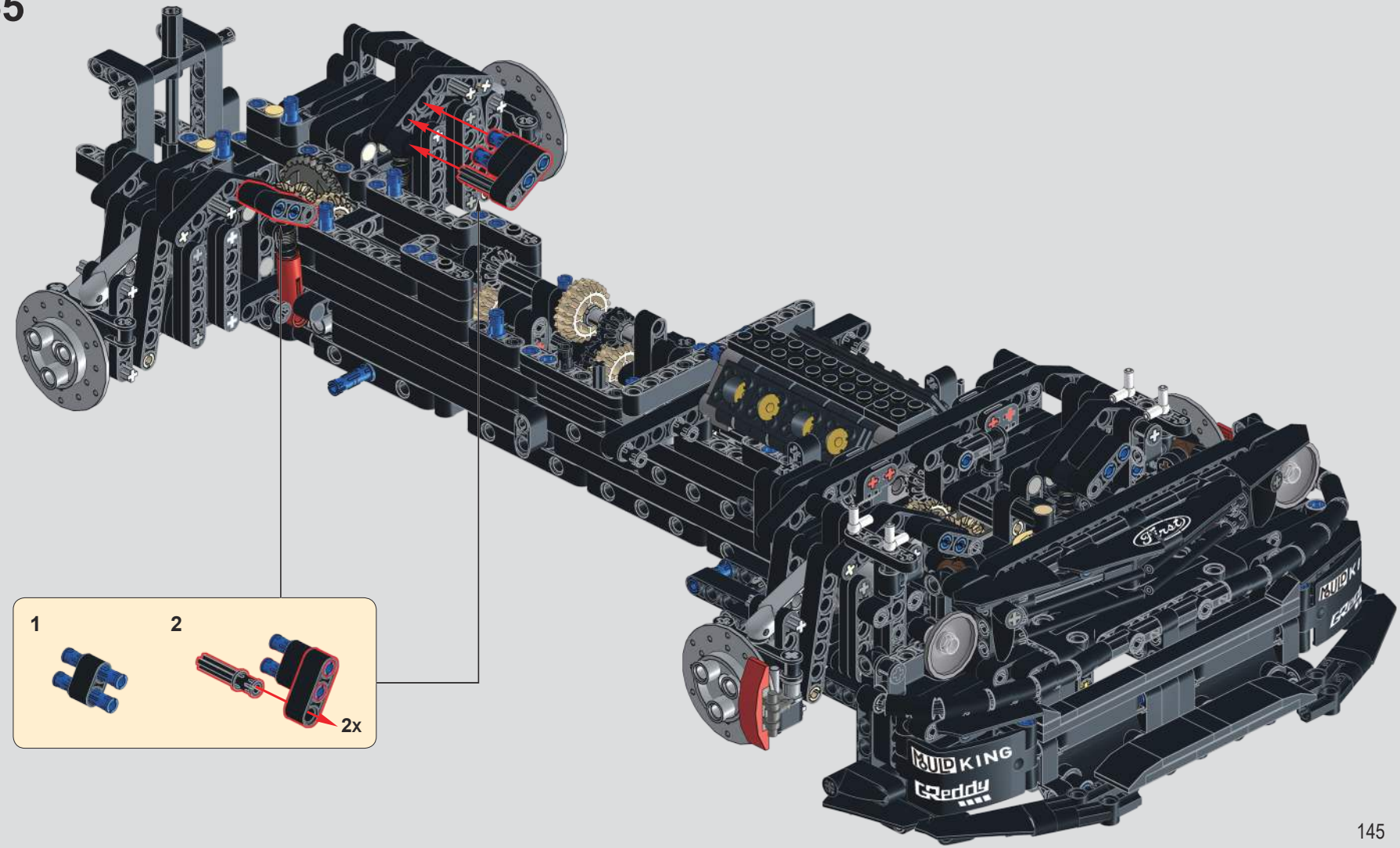

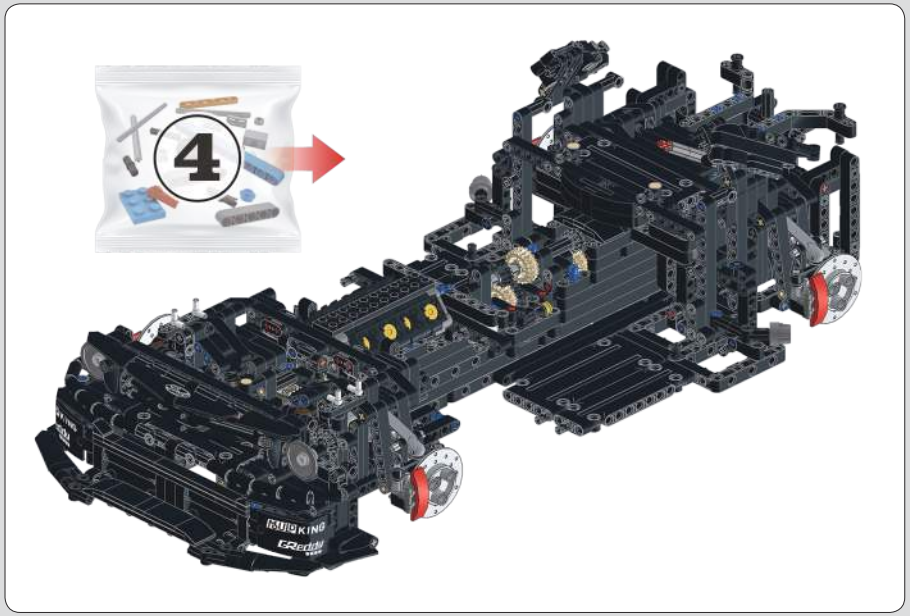

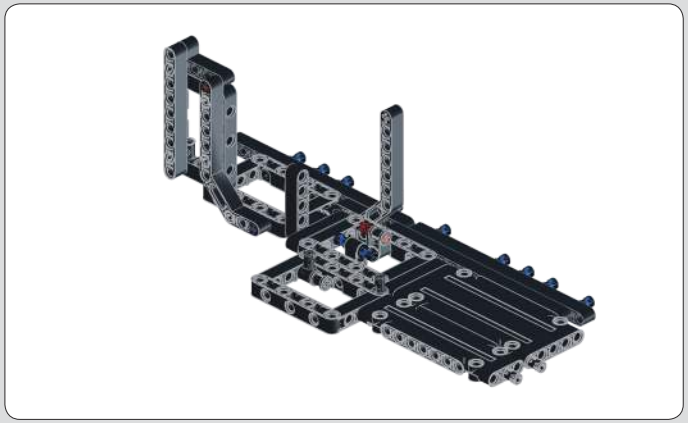

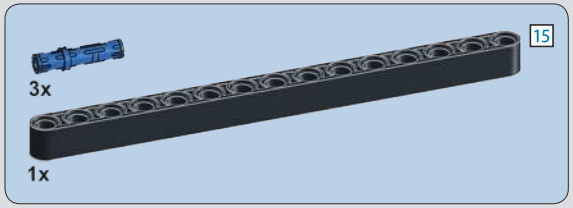

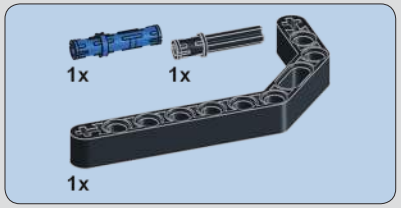

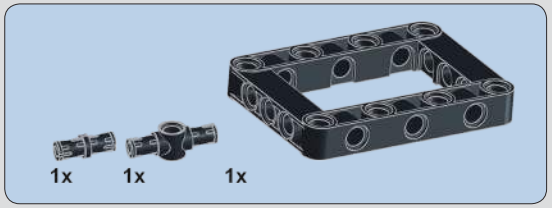

356

357

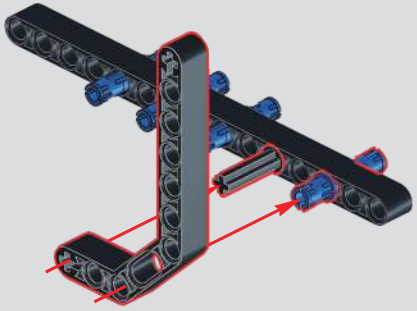

358

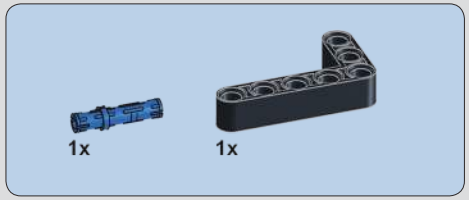

359

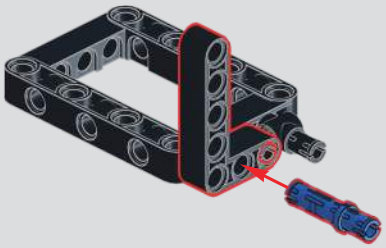

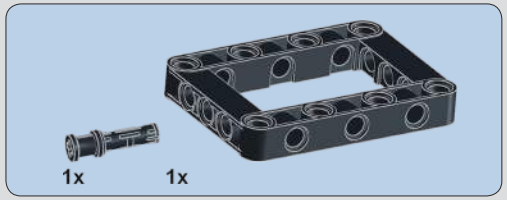

360

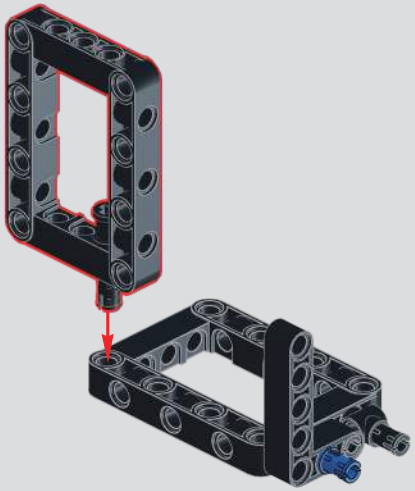

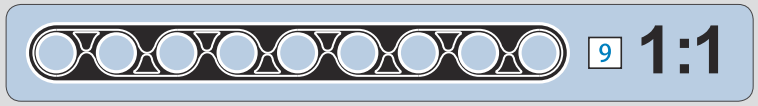

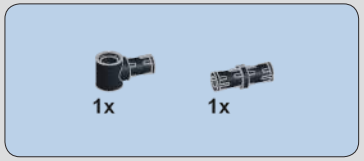

361

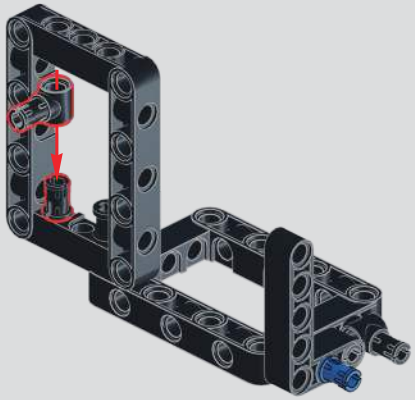

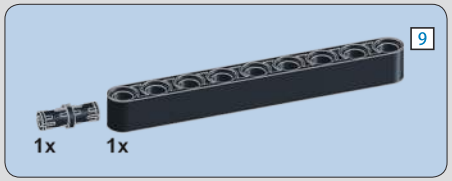

362

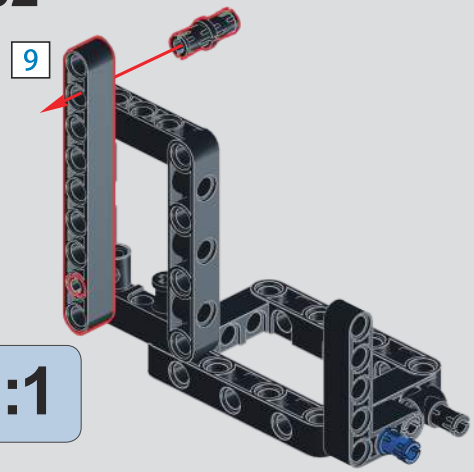

363

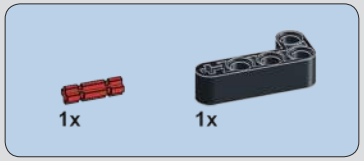

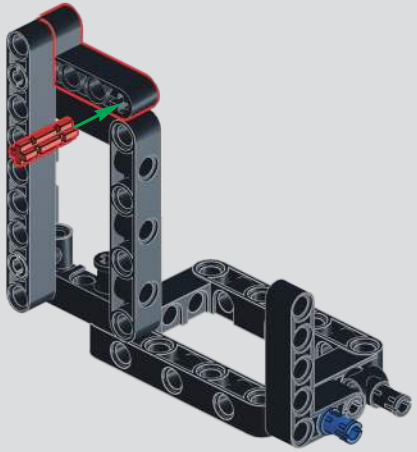

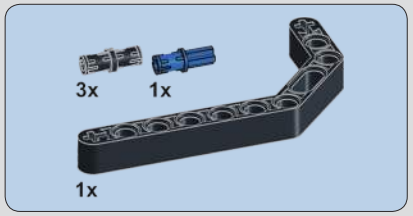

364

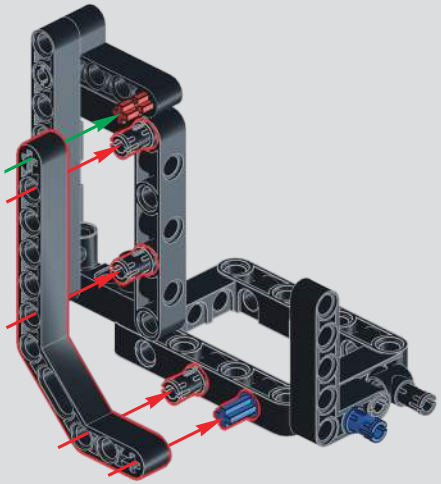

365

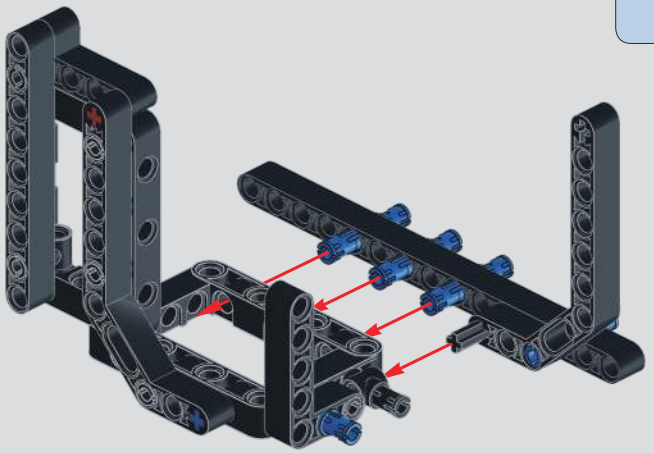

366

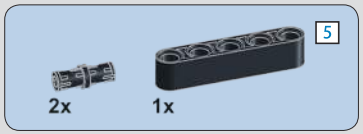

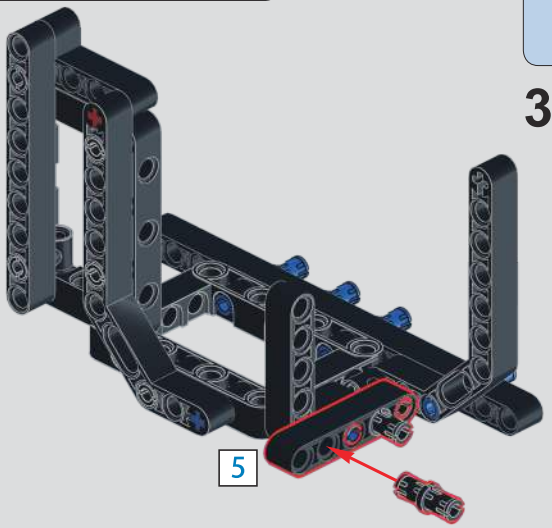

367

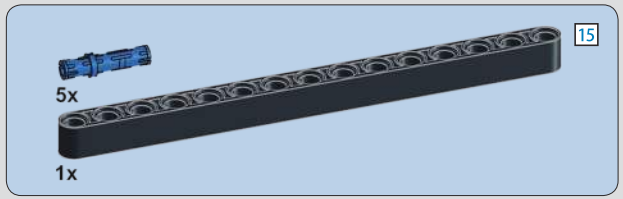

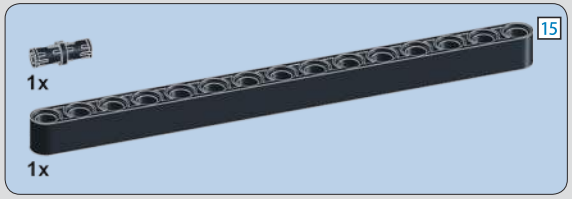

368

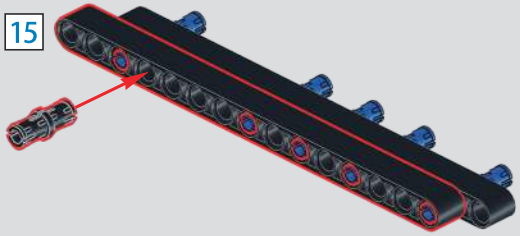

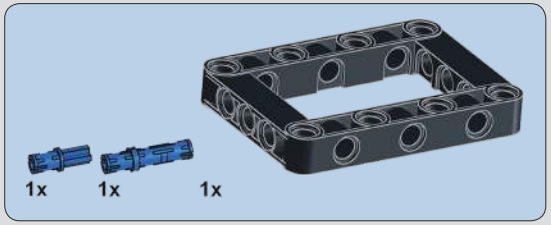

369

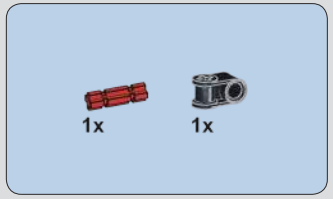

370

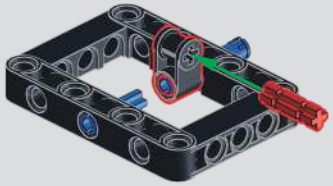

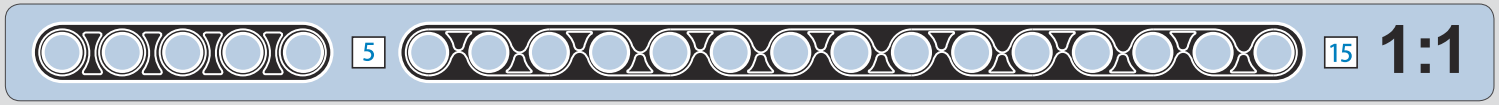

371

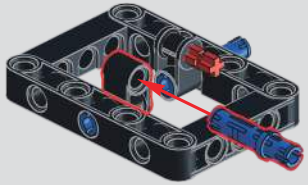

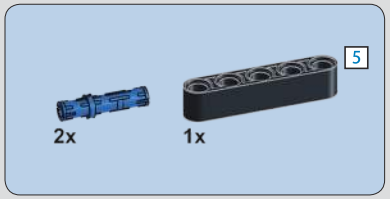

372

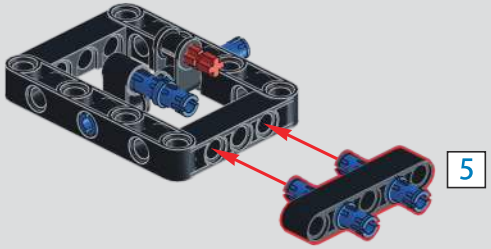

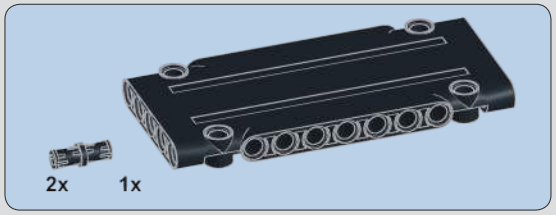

373

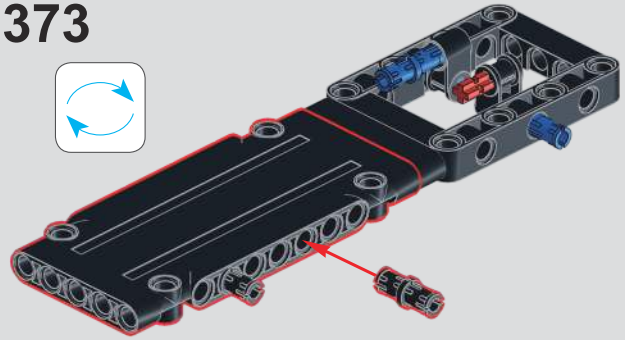

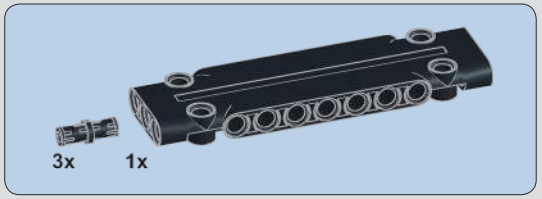

374

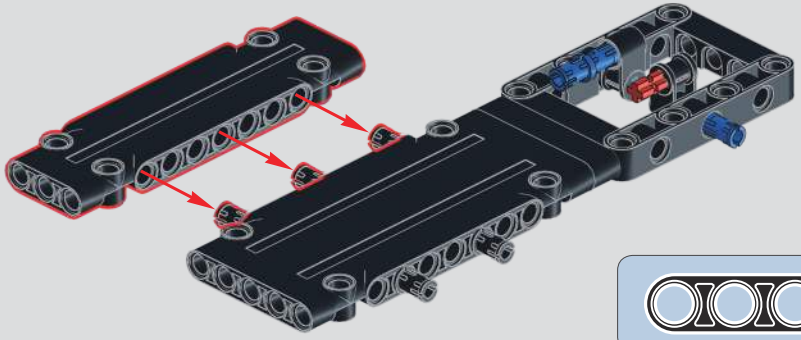

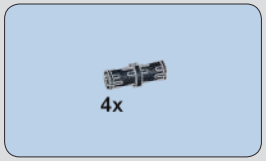

375

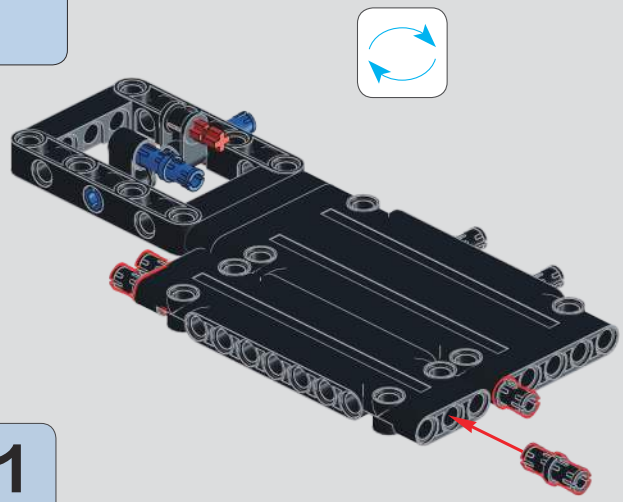

376

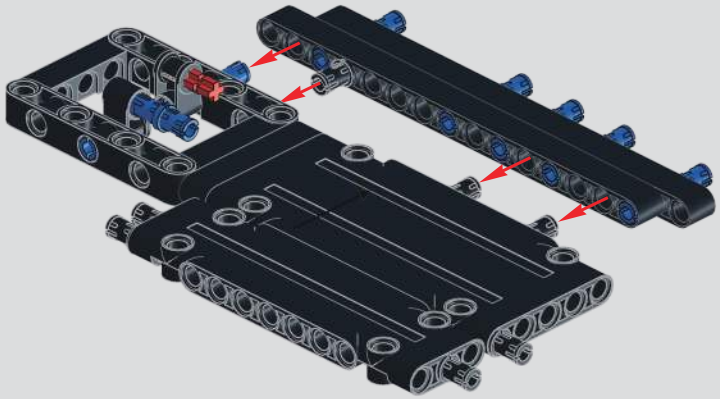

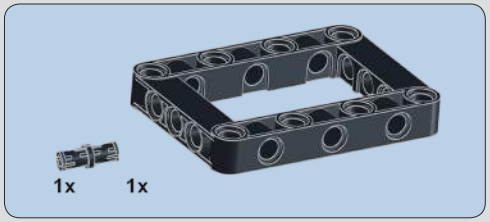

377

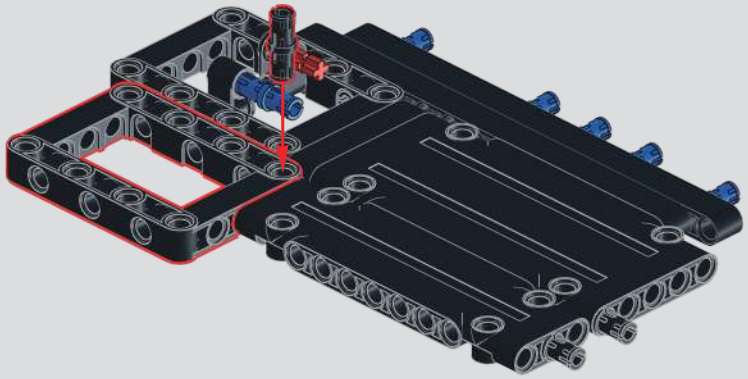

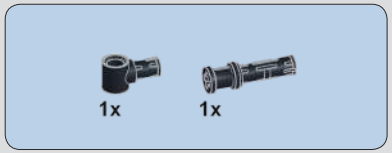

378

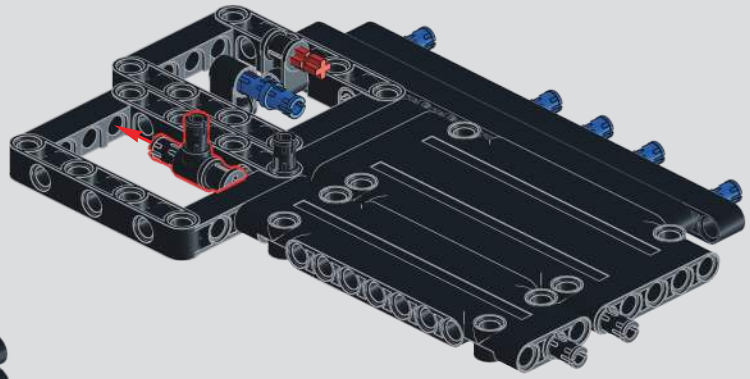

379

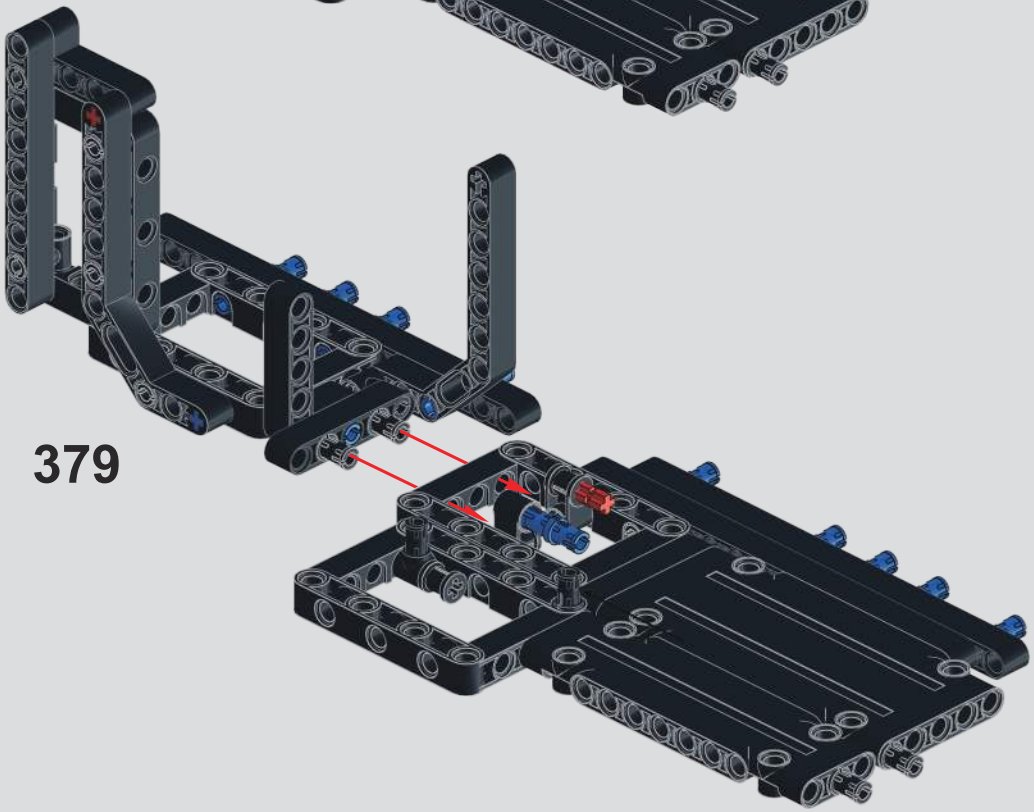

380

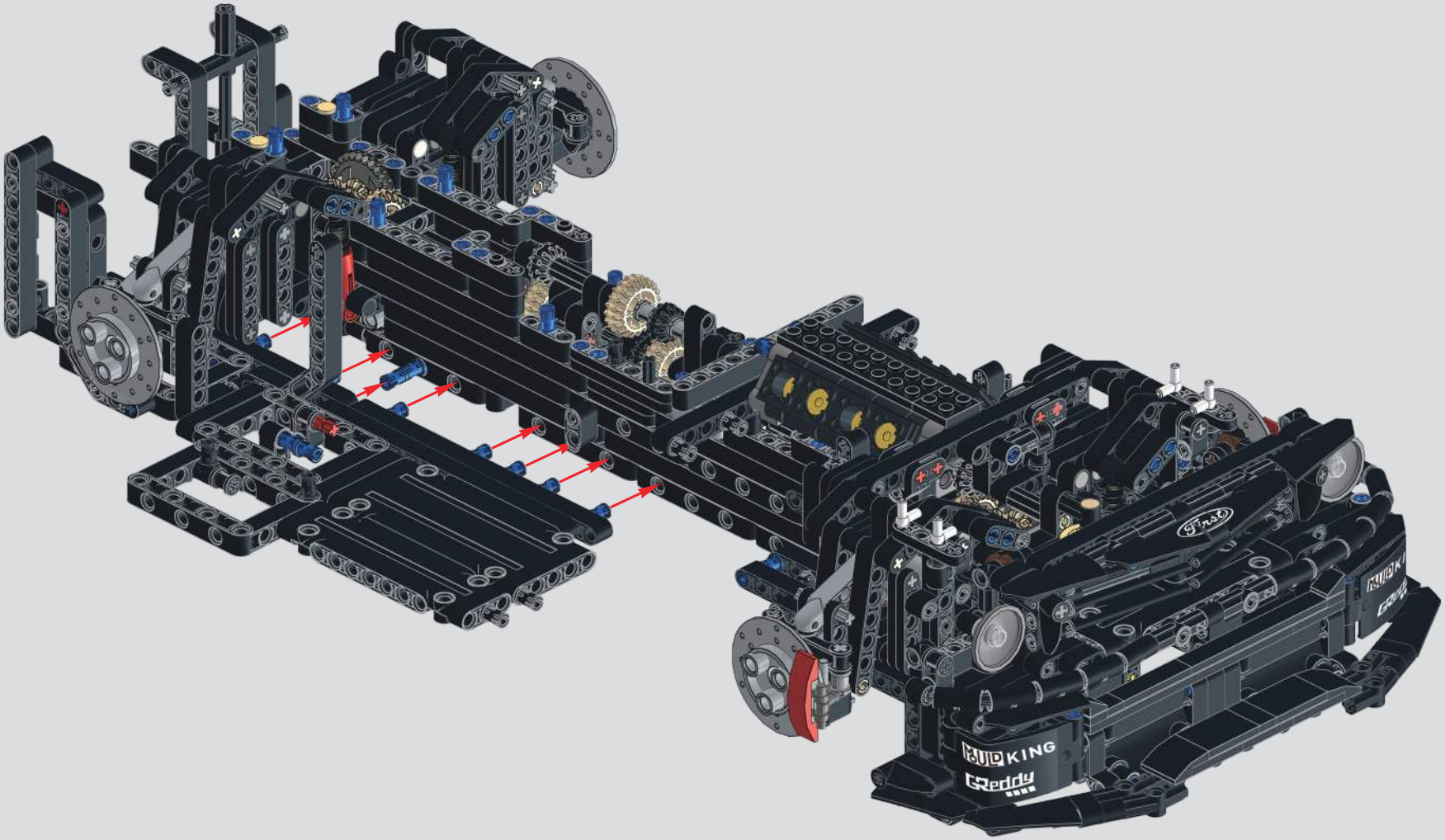

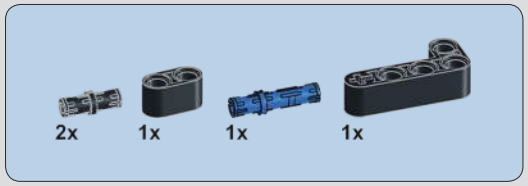

381

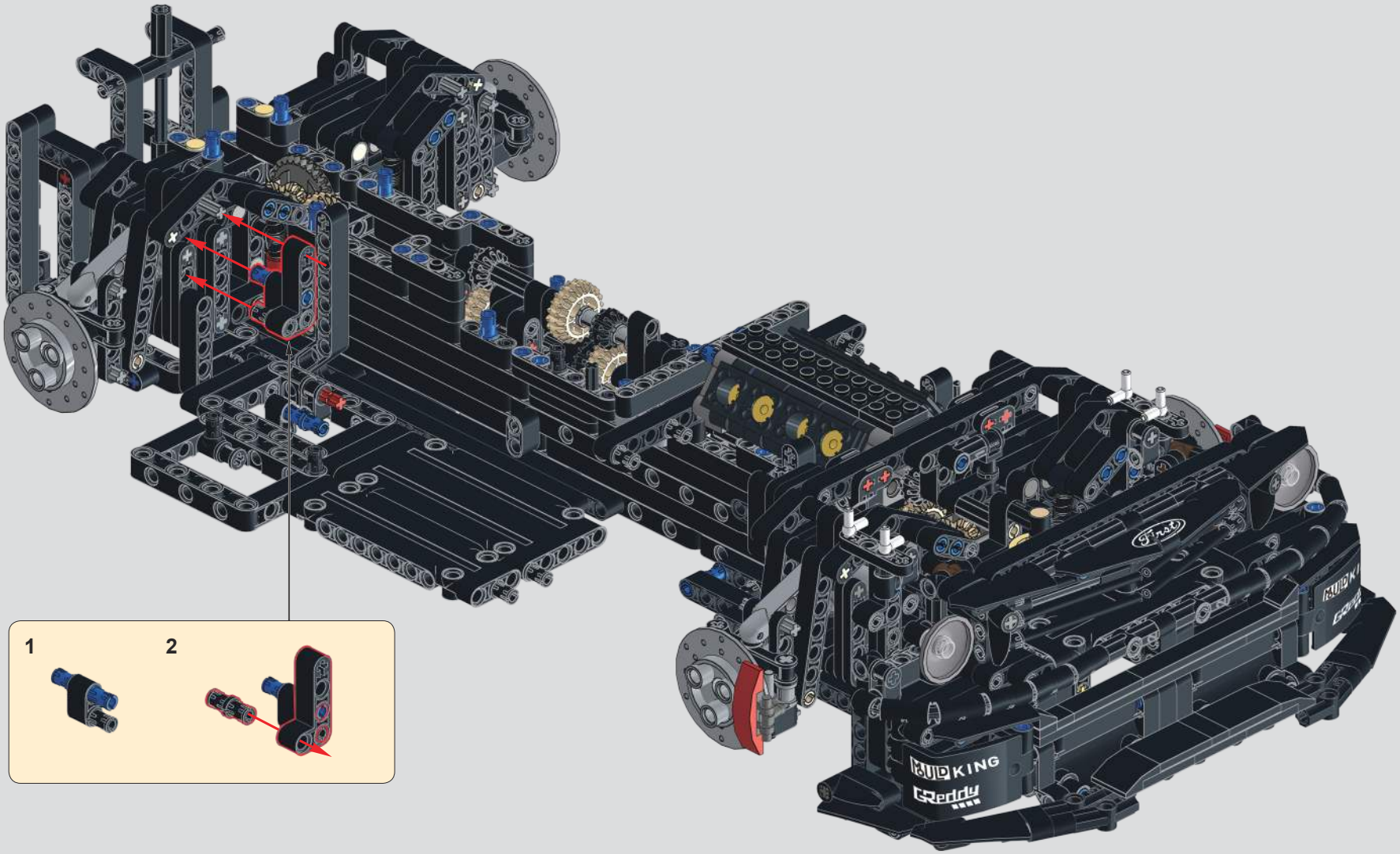

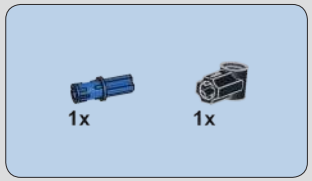

382

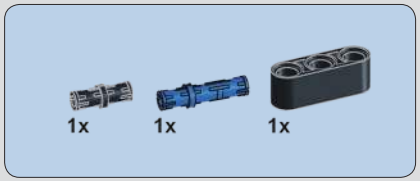

383

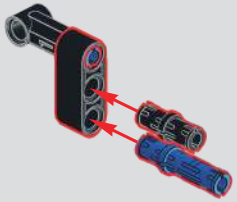

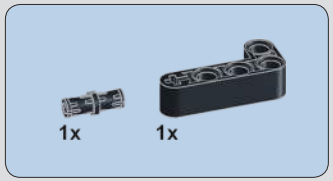

384

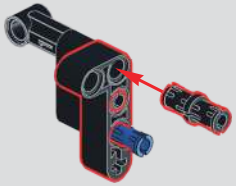

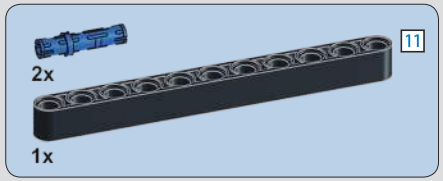

385

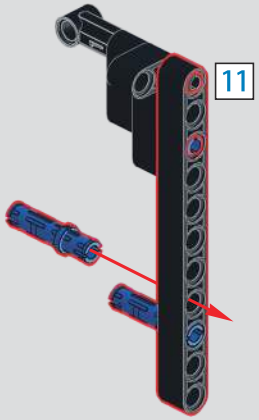

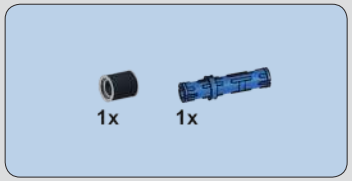

386

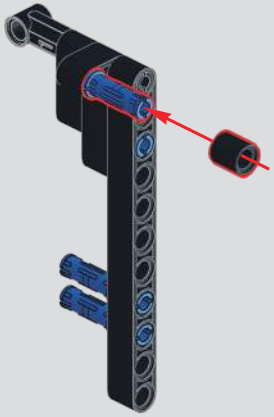

387

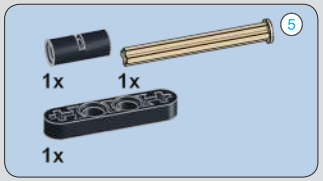

388

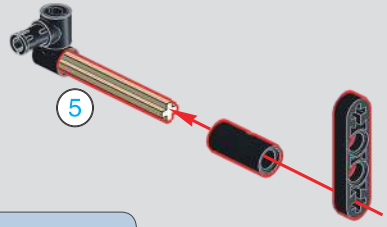

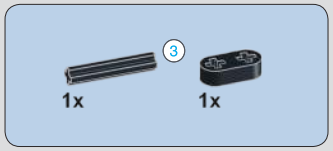

389

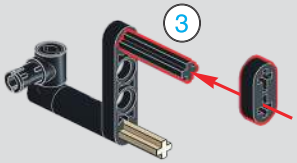

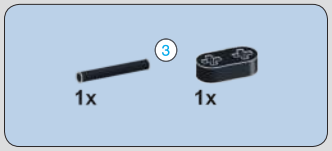

390

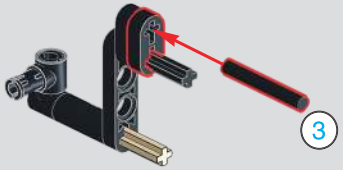

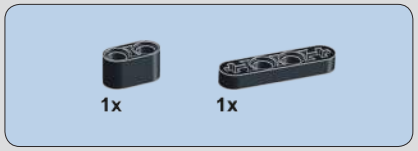

391

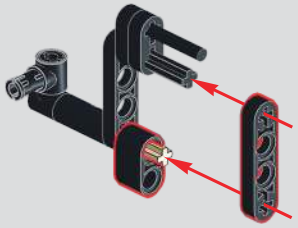

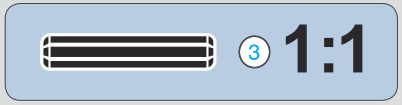

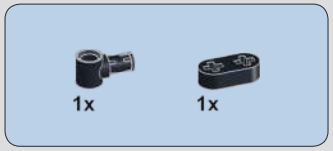

392

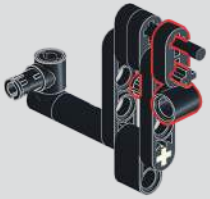

393

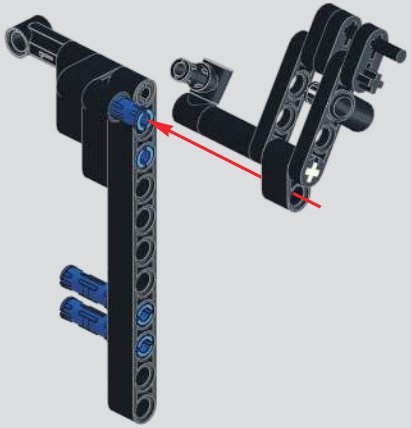

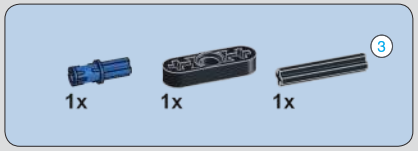

394

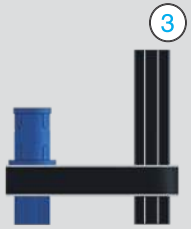

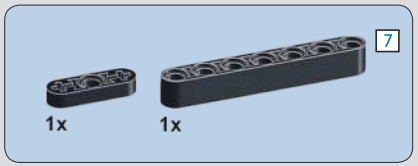

395

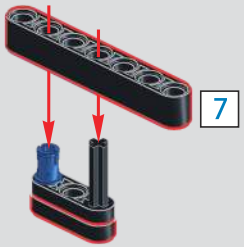

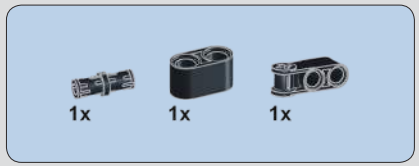

396

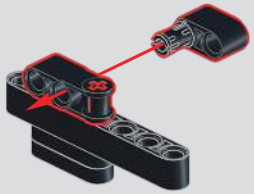

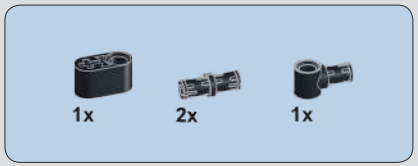

397

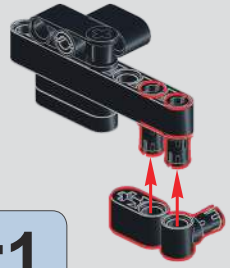

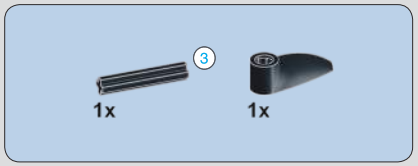

398

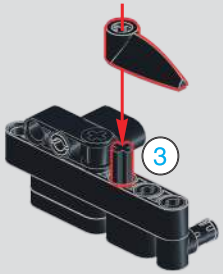

399

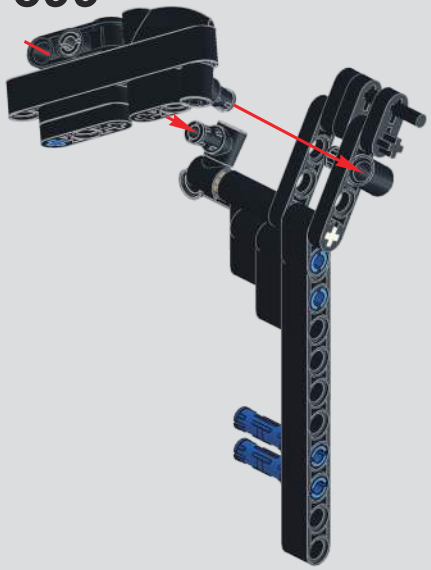

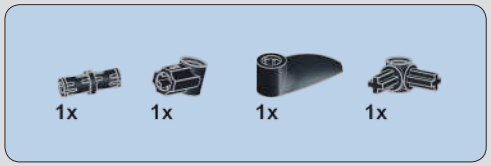

400

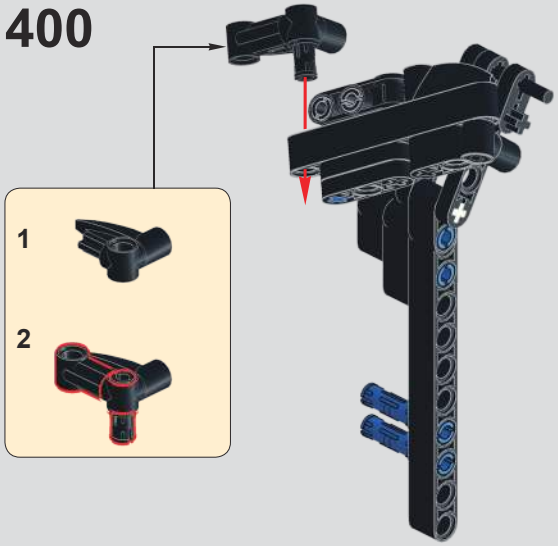

401

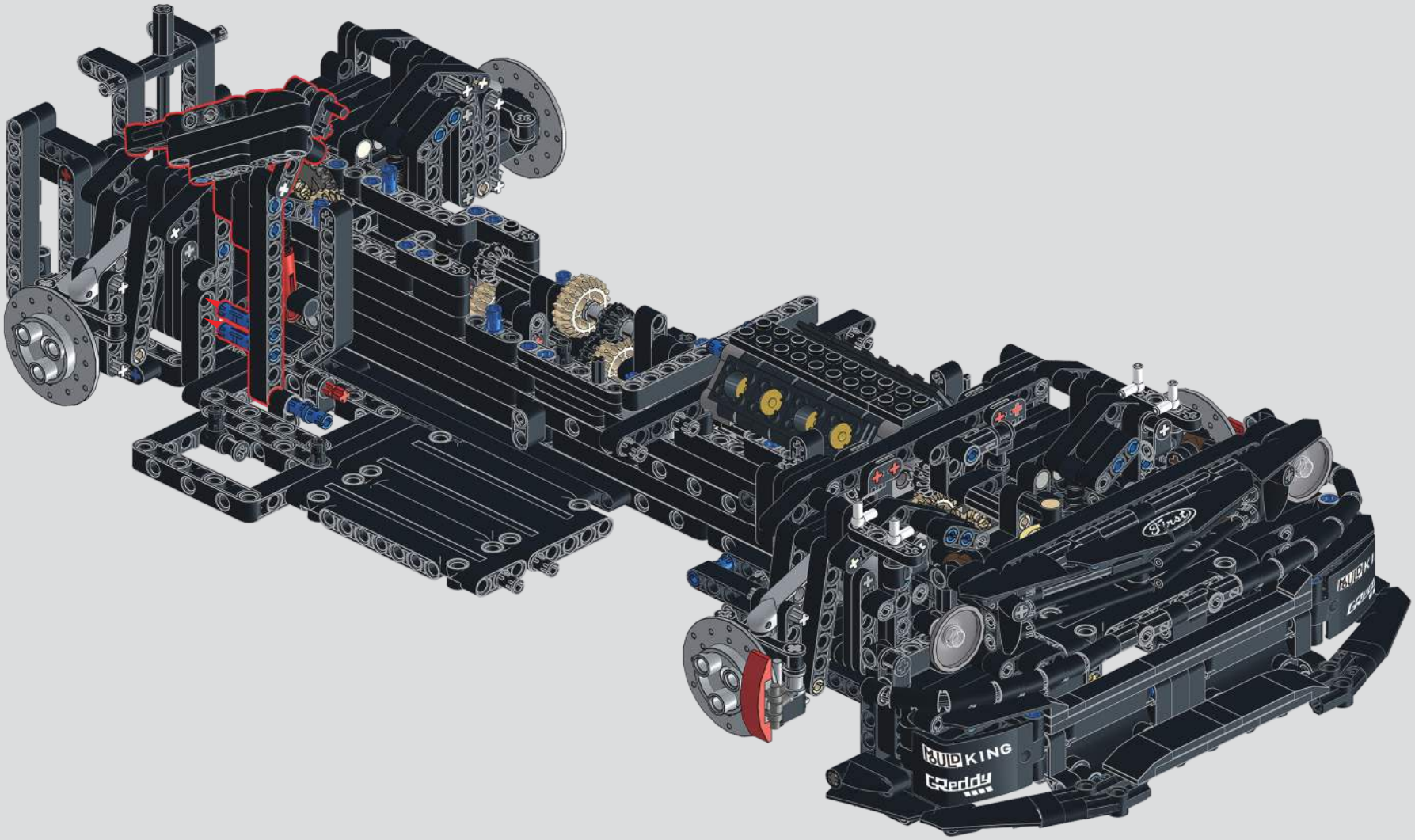

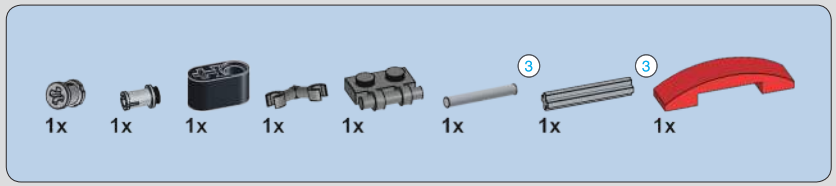

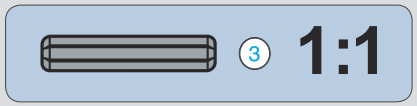

402

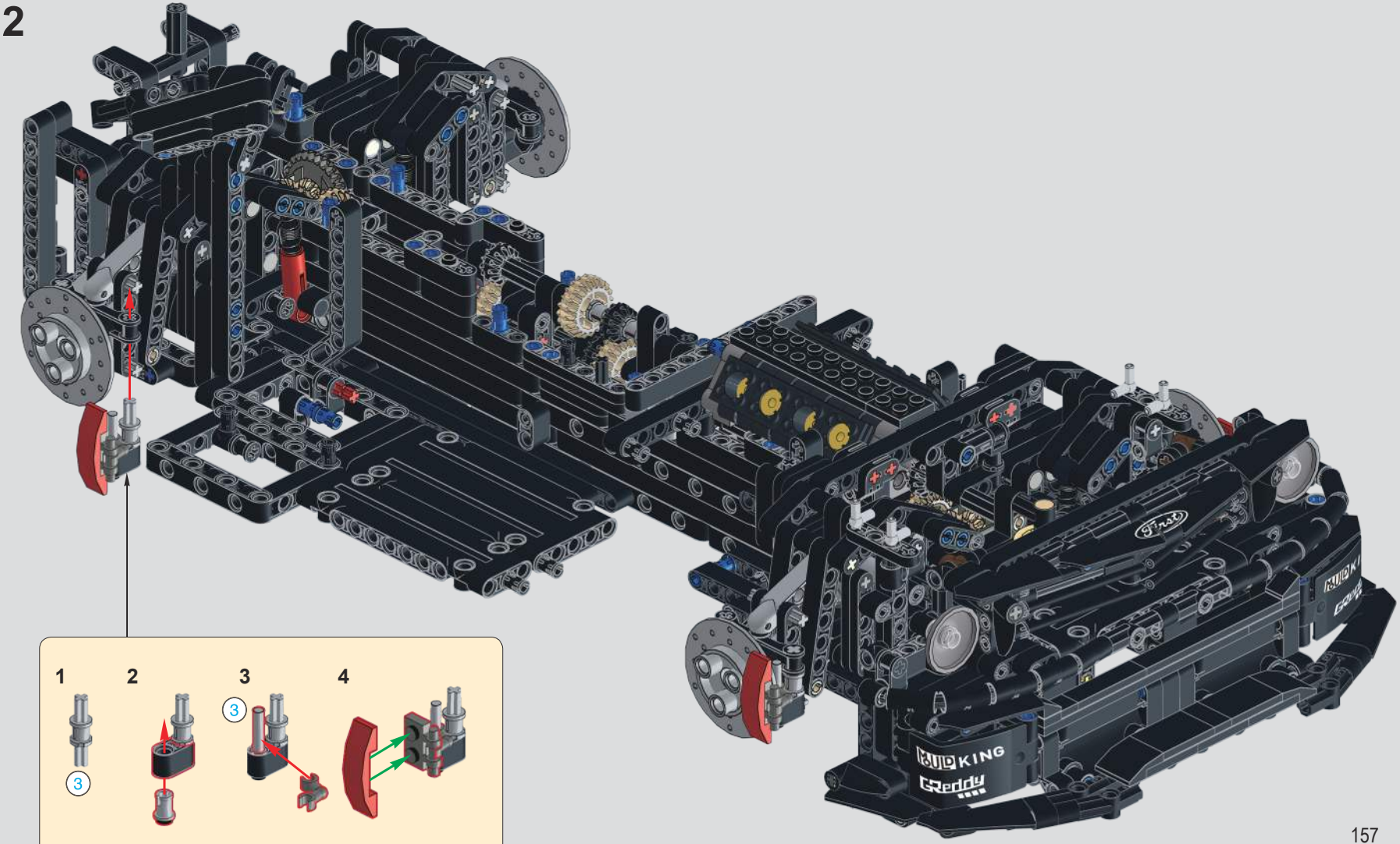

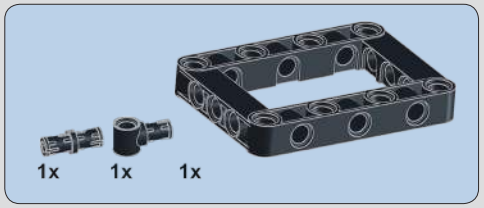

403

404

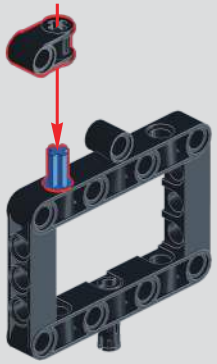

405

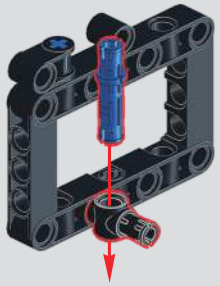

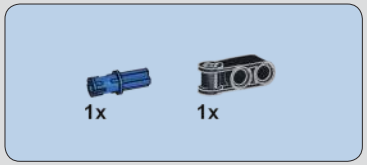

406

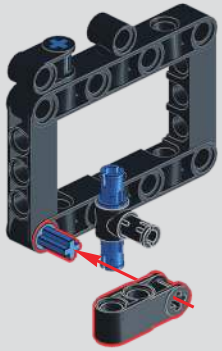

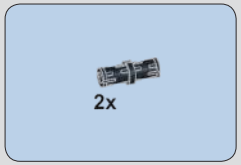

407

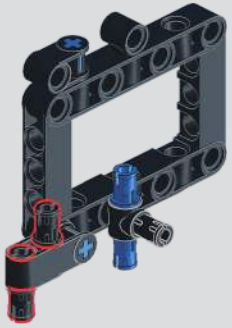

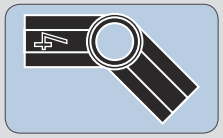

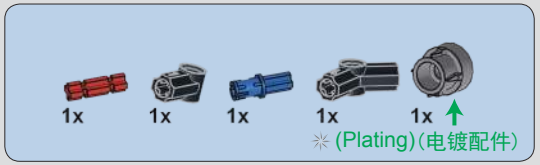

408

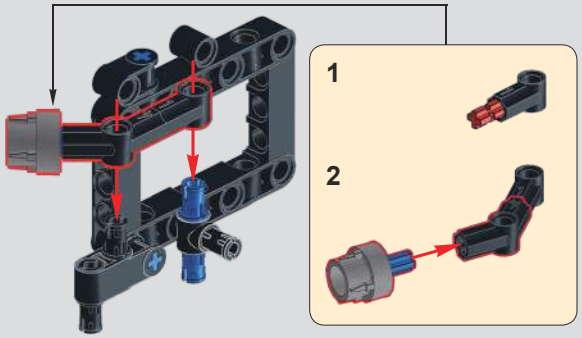

409

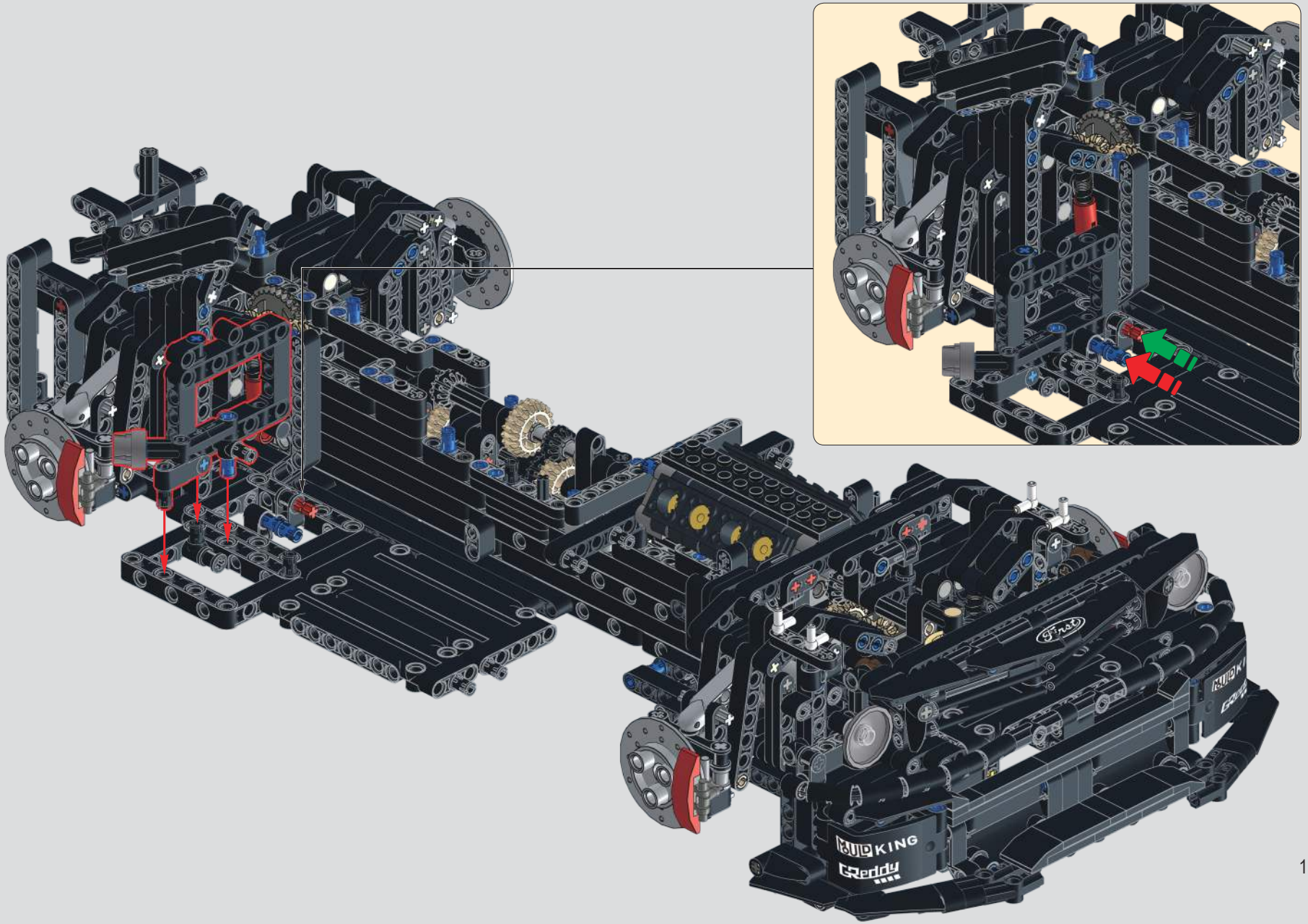

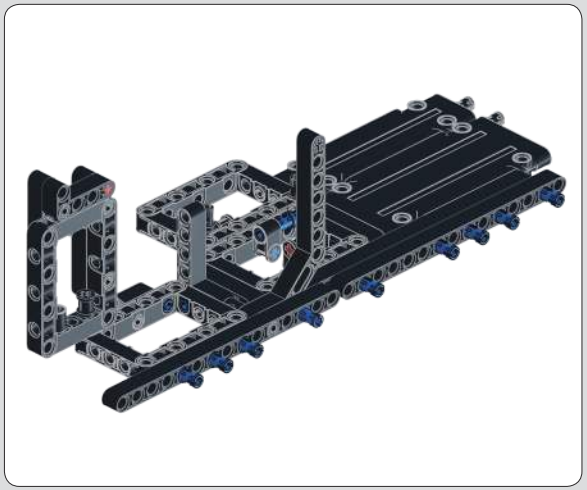

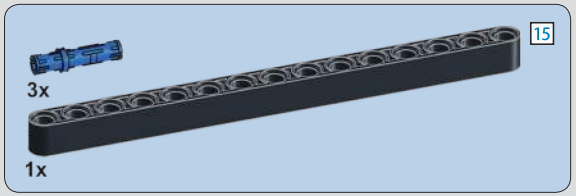

410

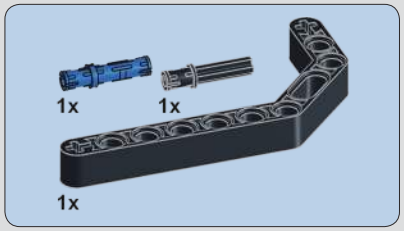

411

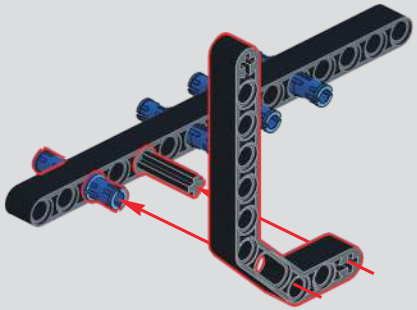

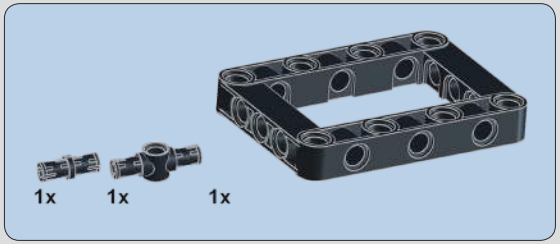

412

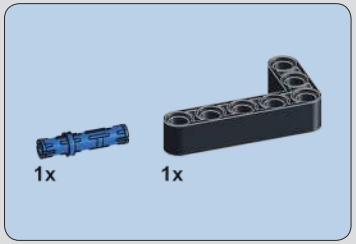

413

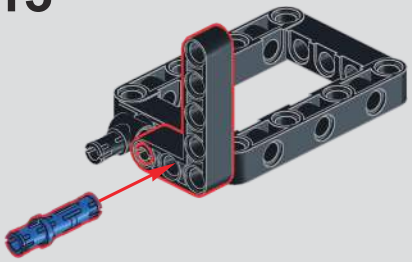

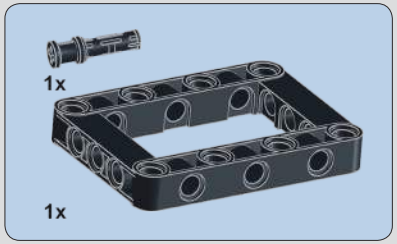

414

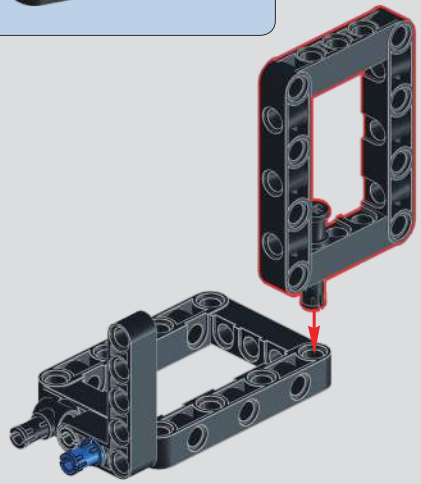

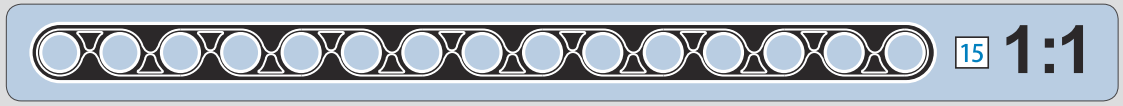

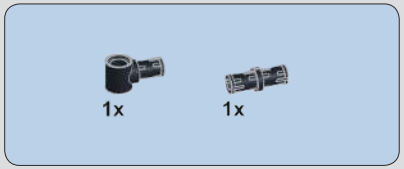

415

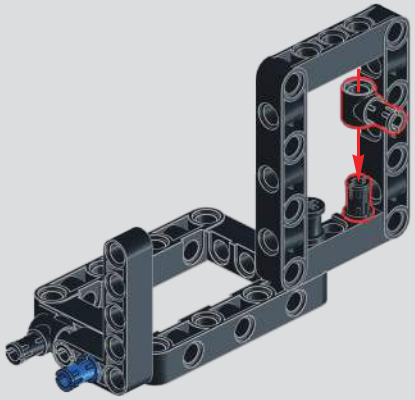

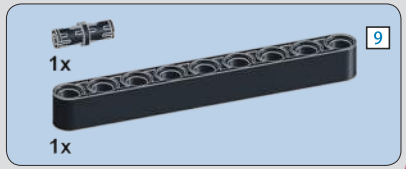

416

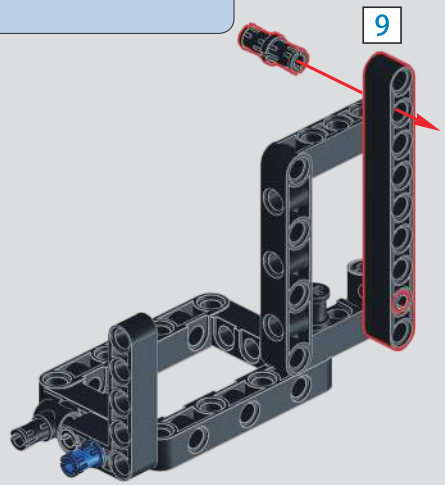

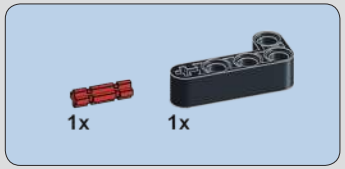

417

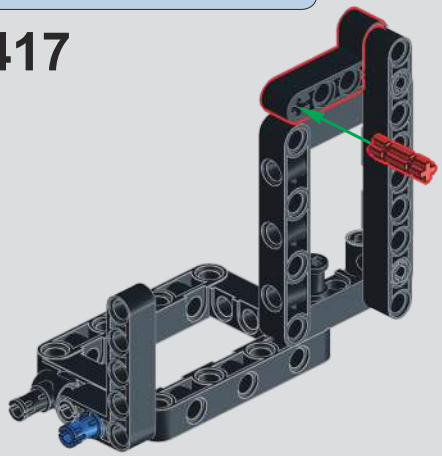

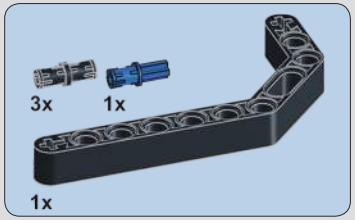

418

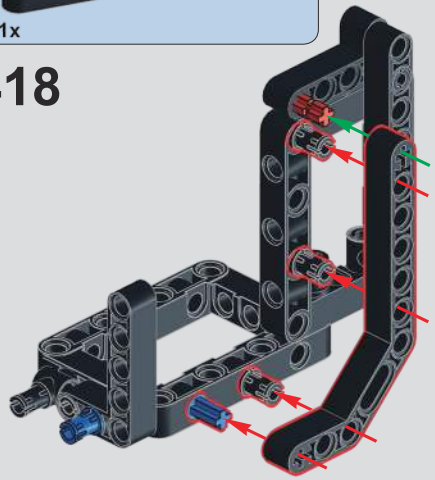

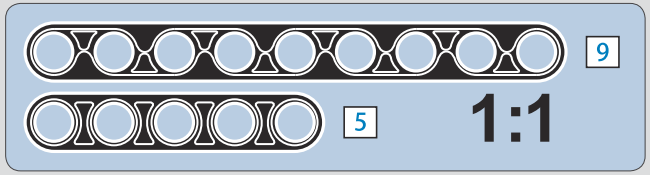

419

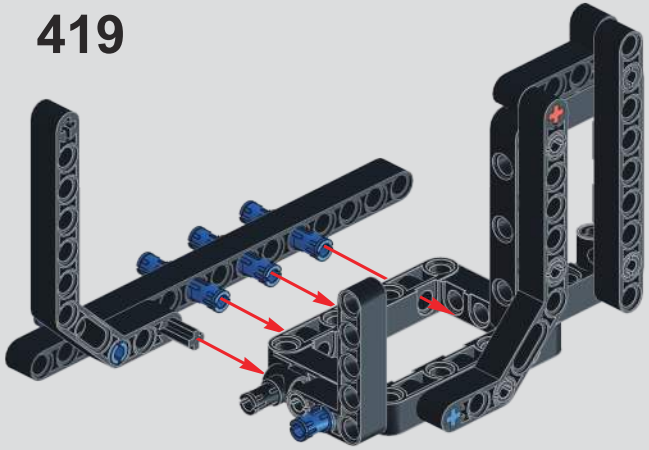

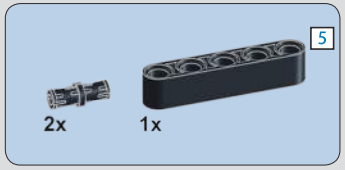

420

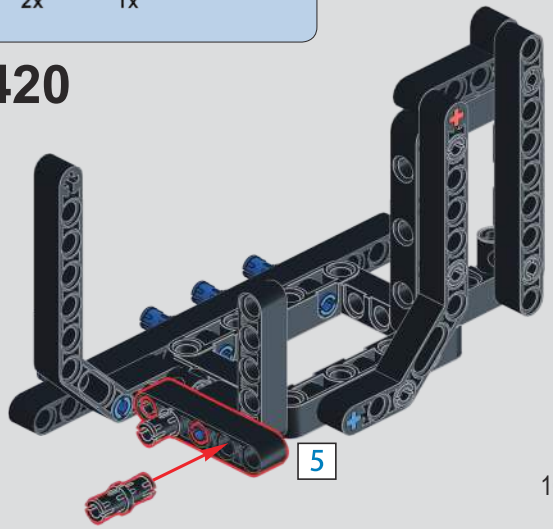

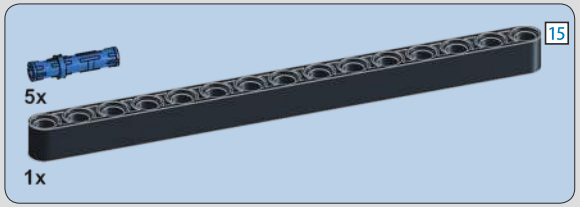

421

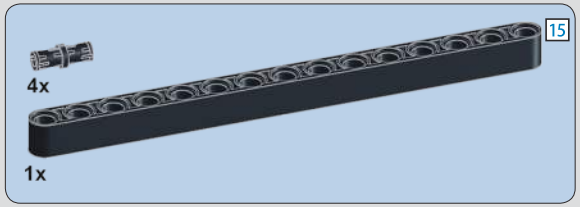

422

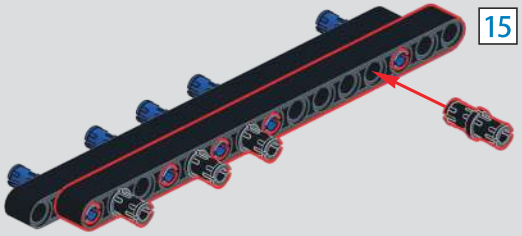

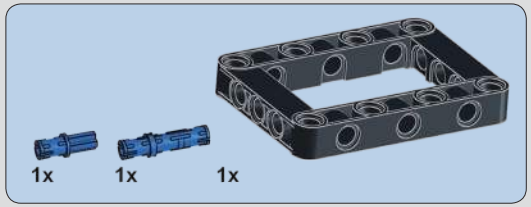

423

424

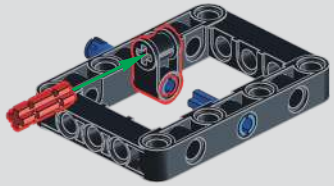

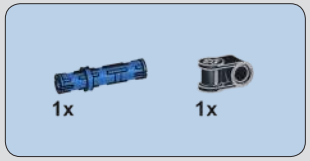

425

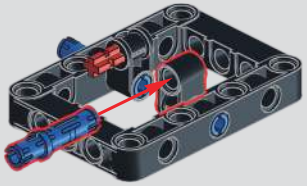

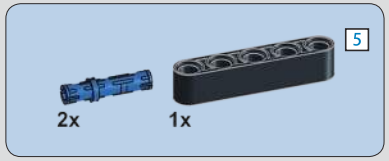

426

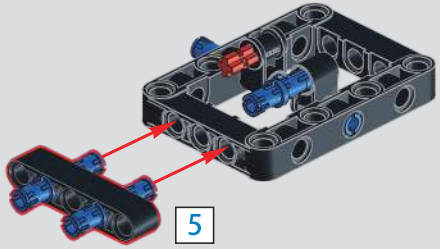

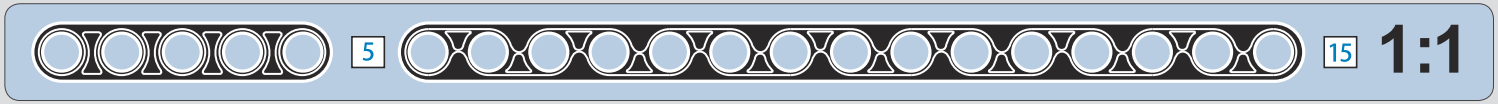

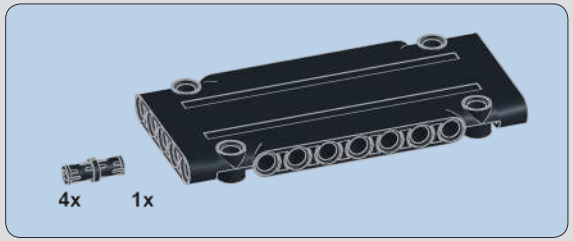

427

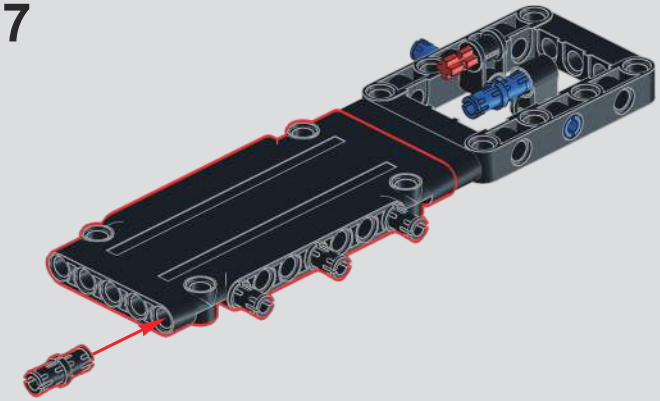

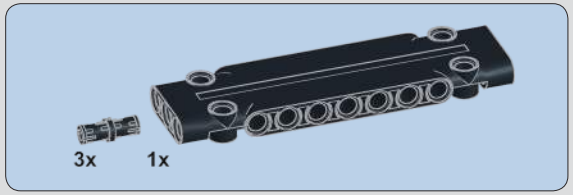

428

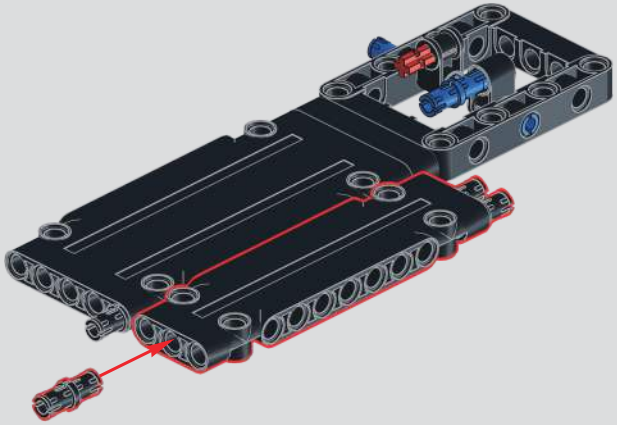

429

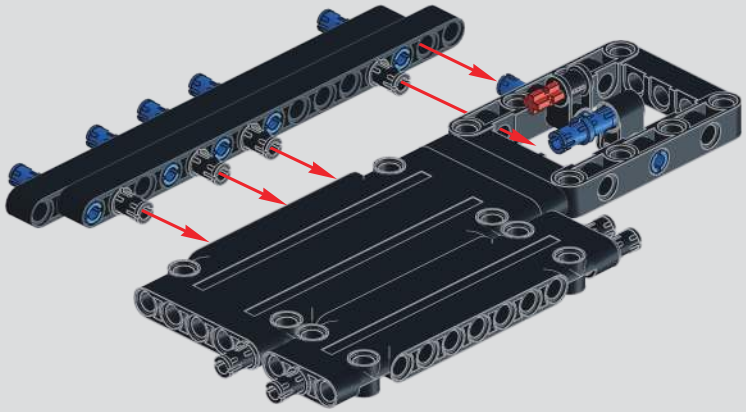

430

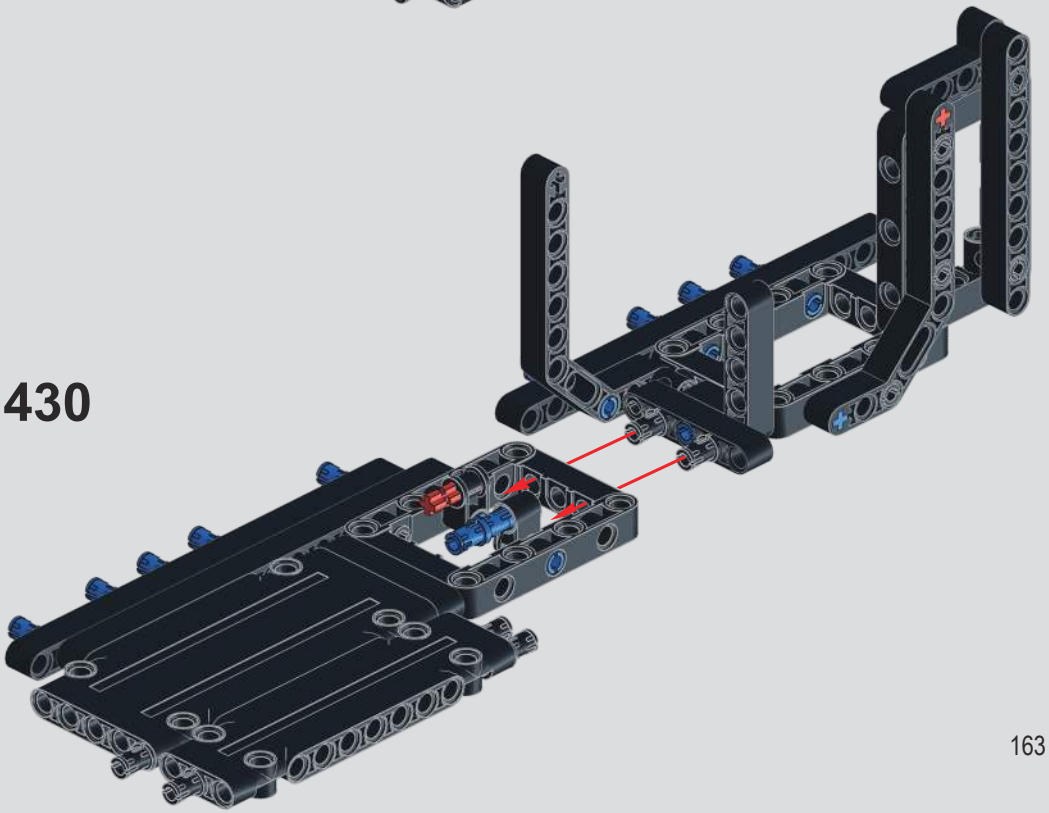

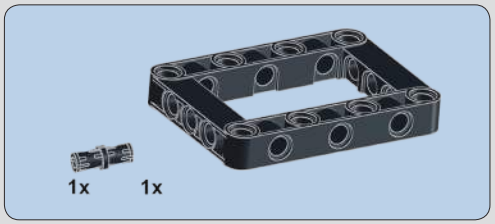

431

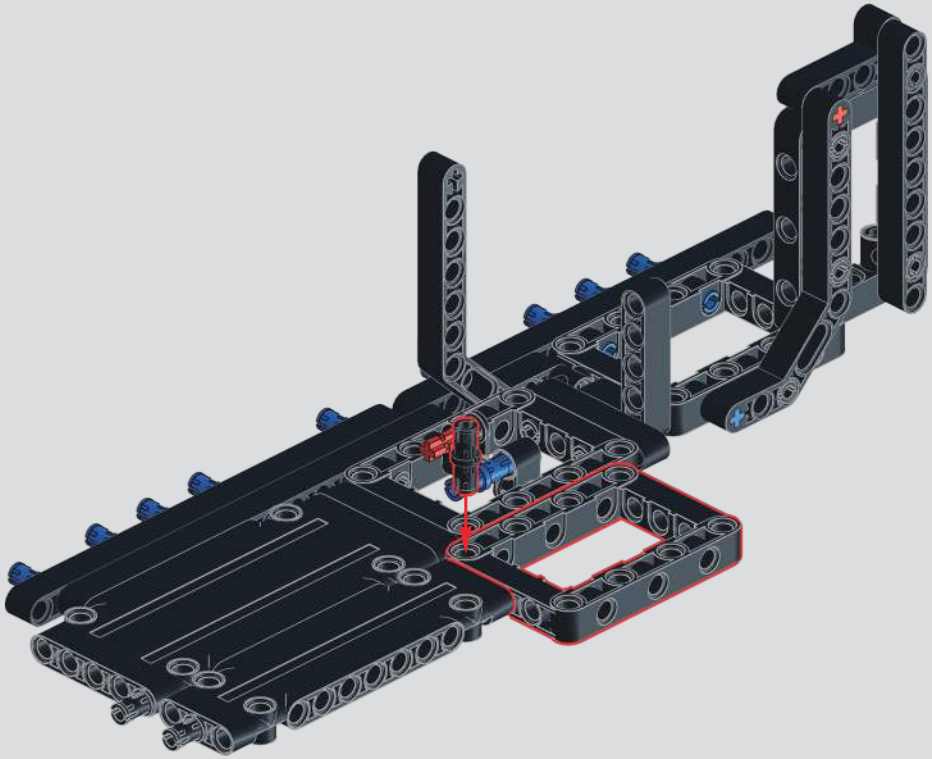

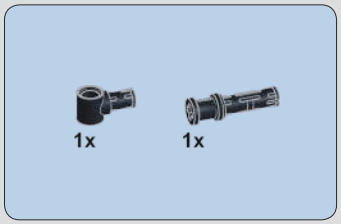

432

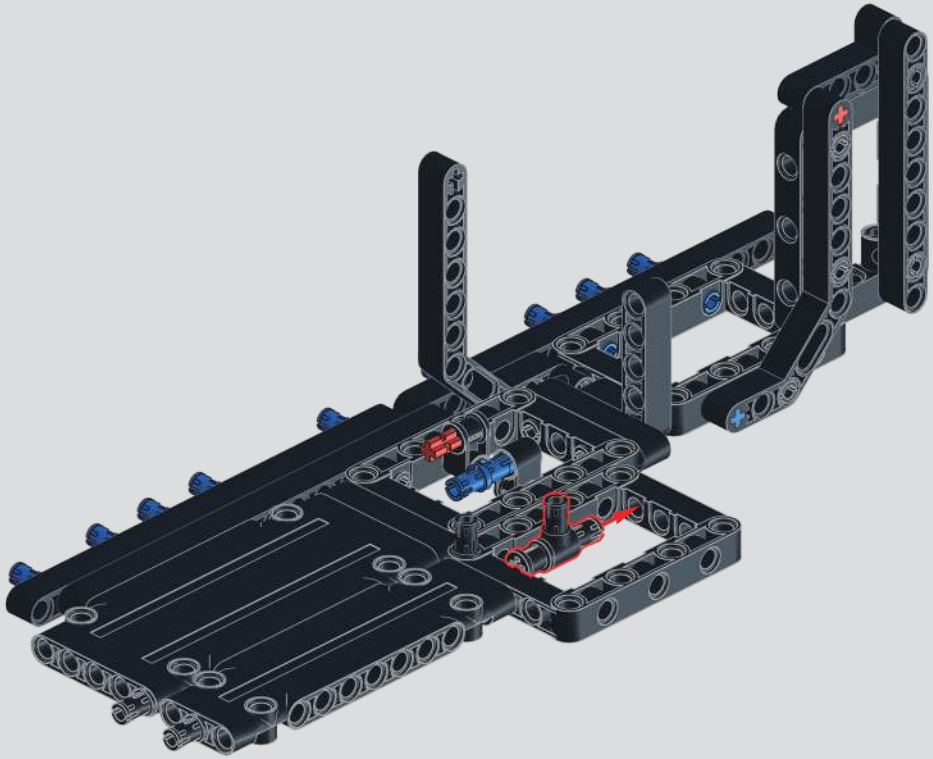

433

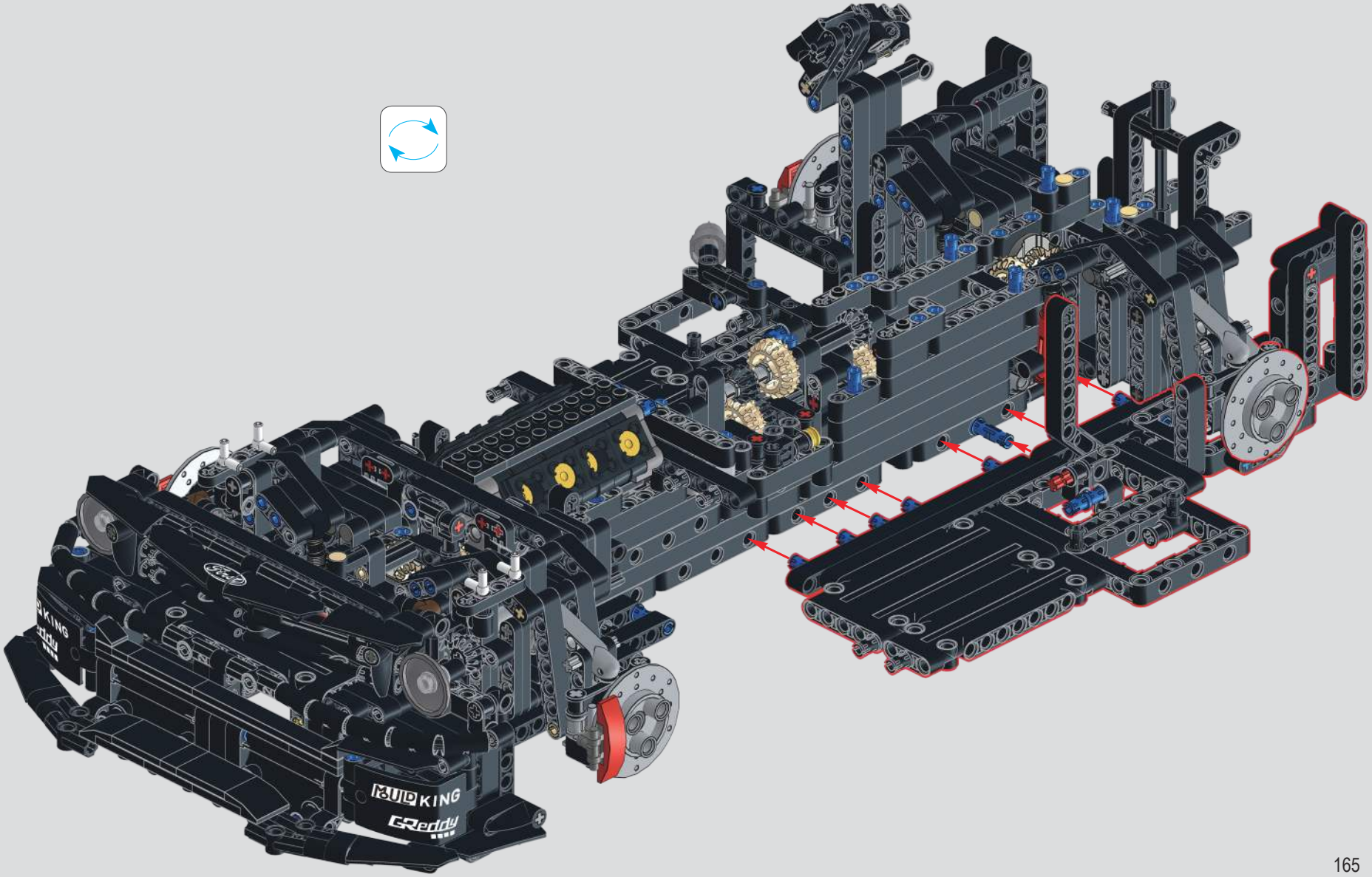

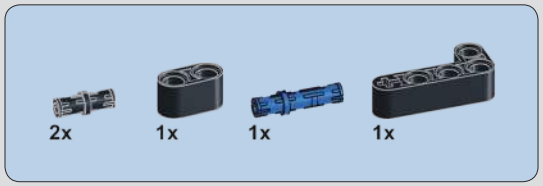

434

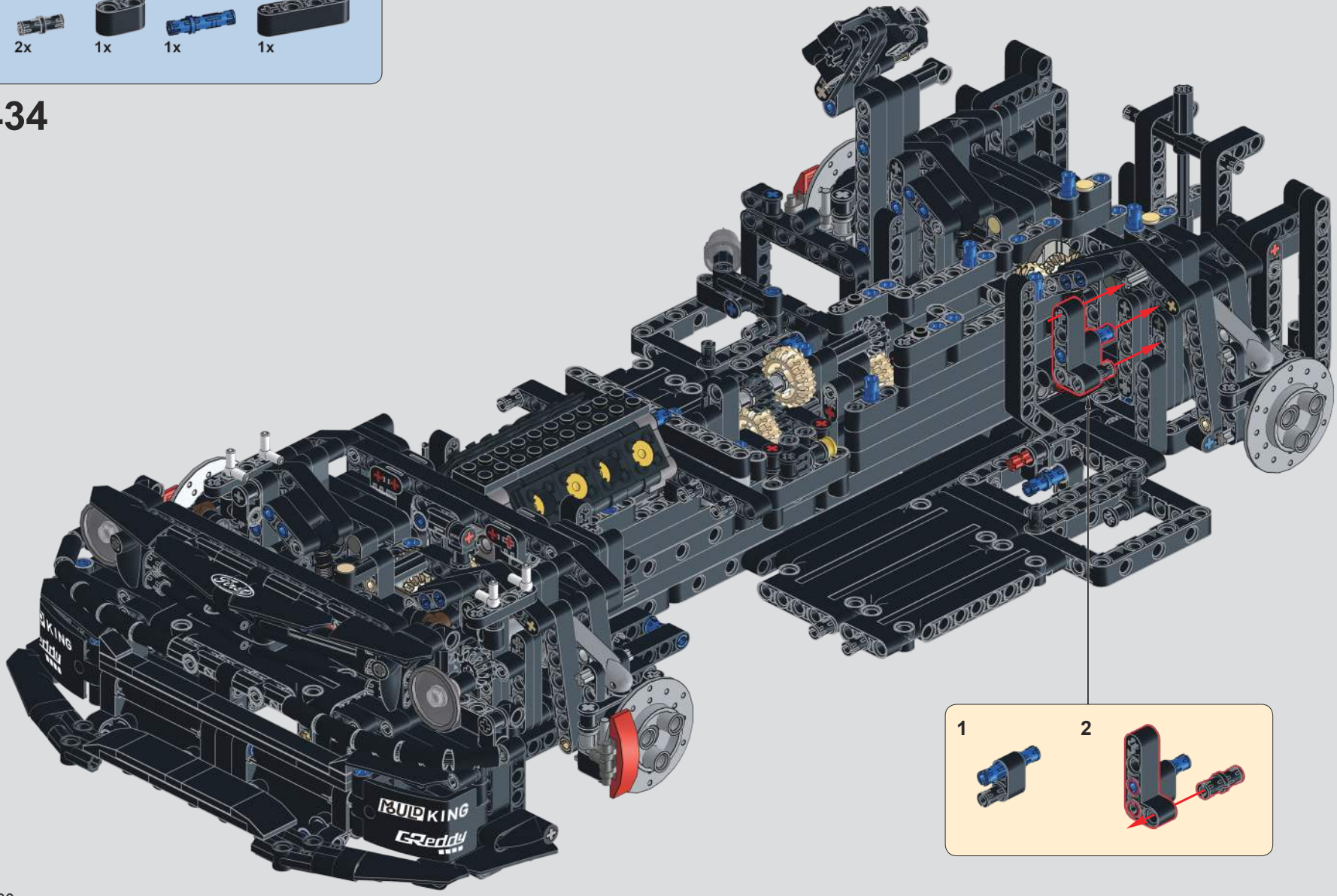

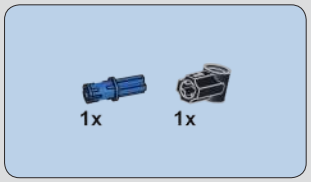

435

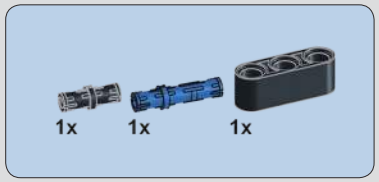

436

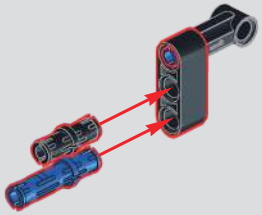

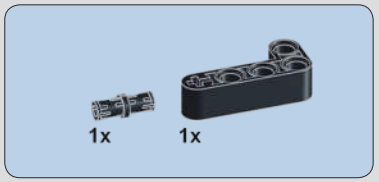

437

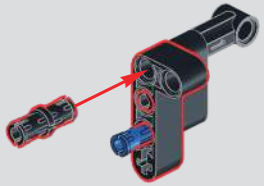

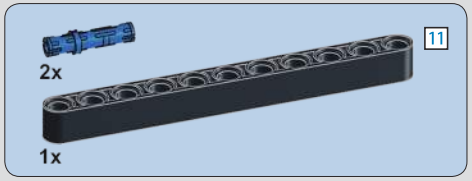

438

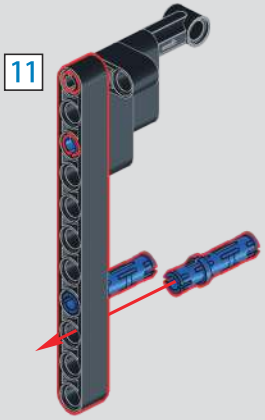

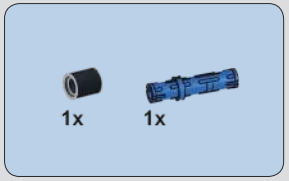

439

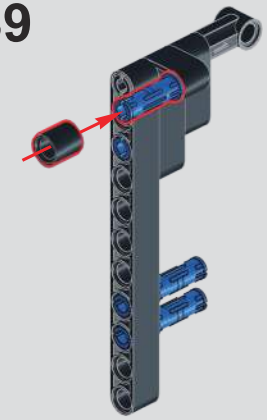

440

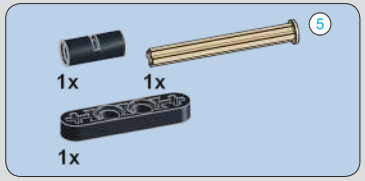

441

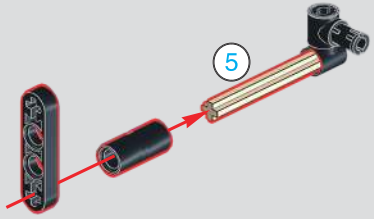

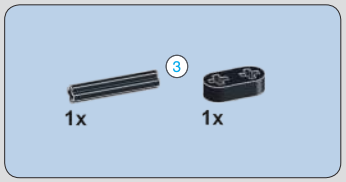

442

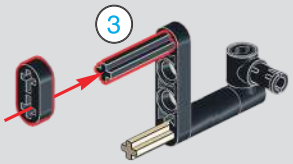

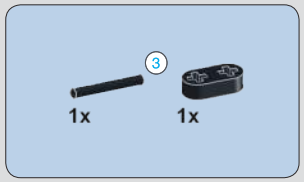

443

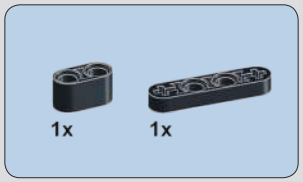

444

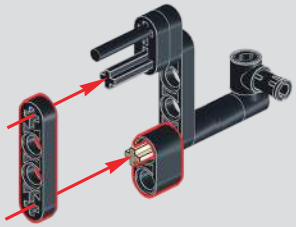

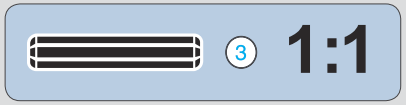

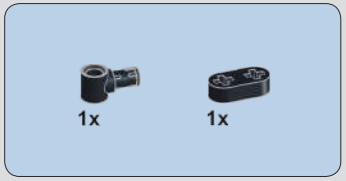

445

446

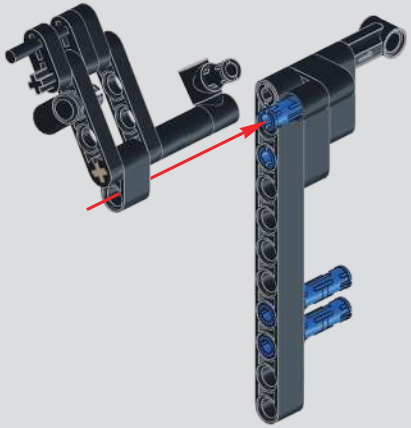

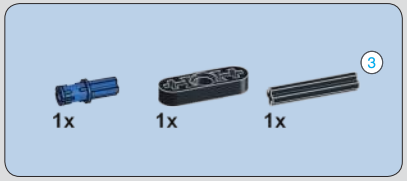

447

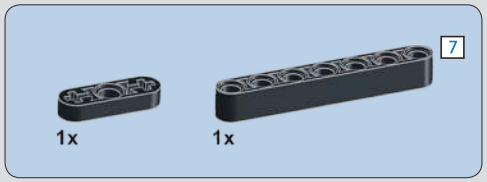

448

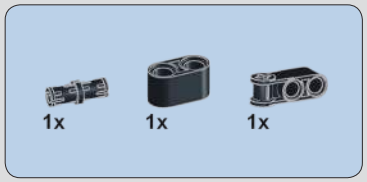

449

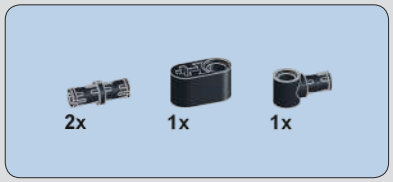

450

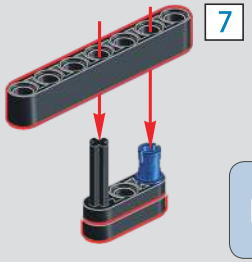

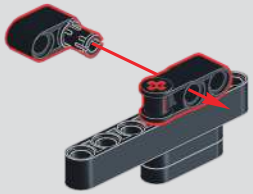

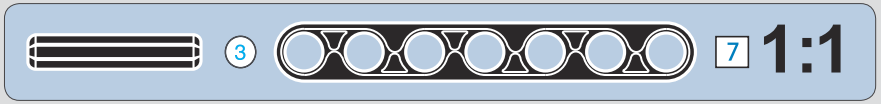

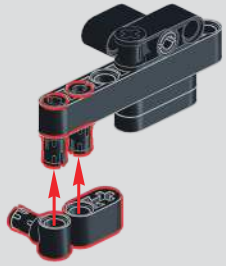

452

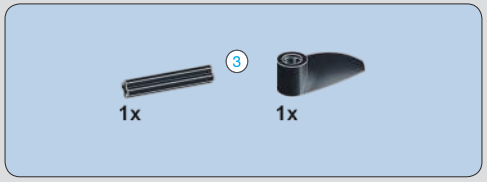

451

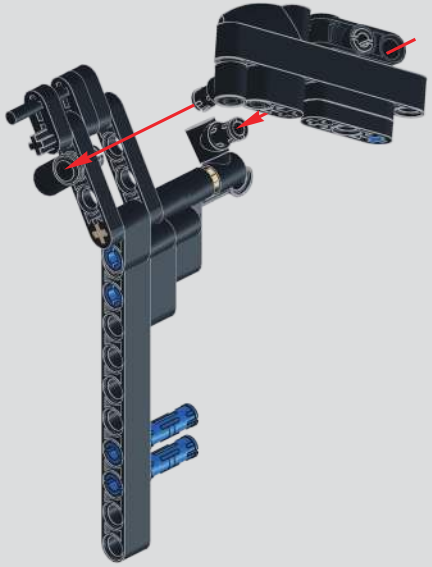

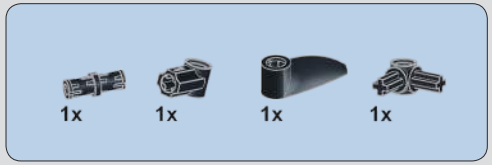

453

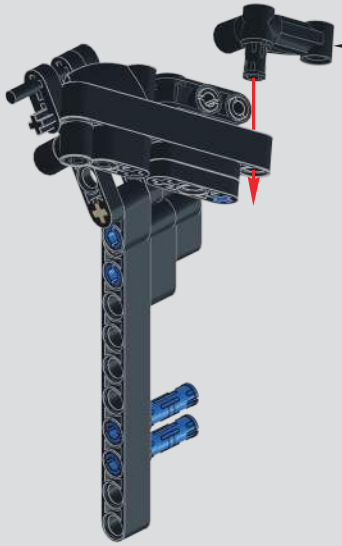

454

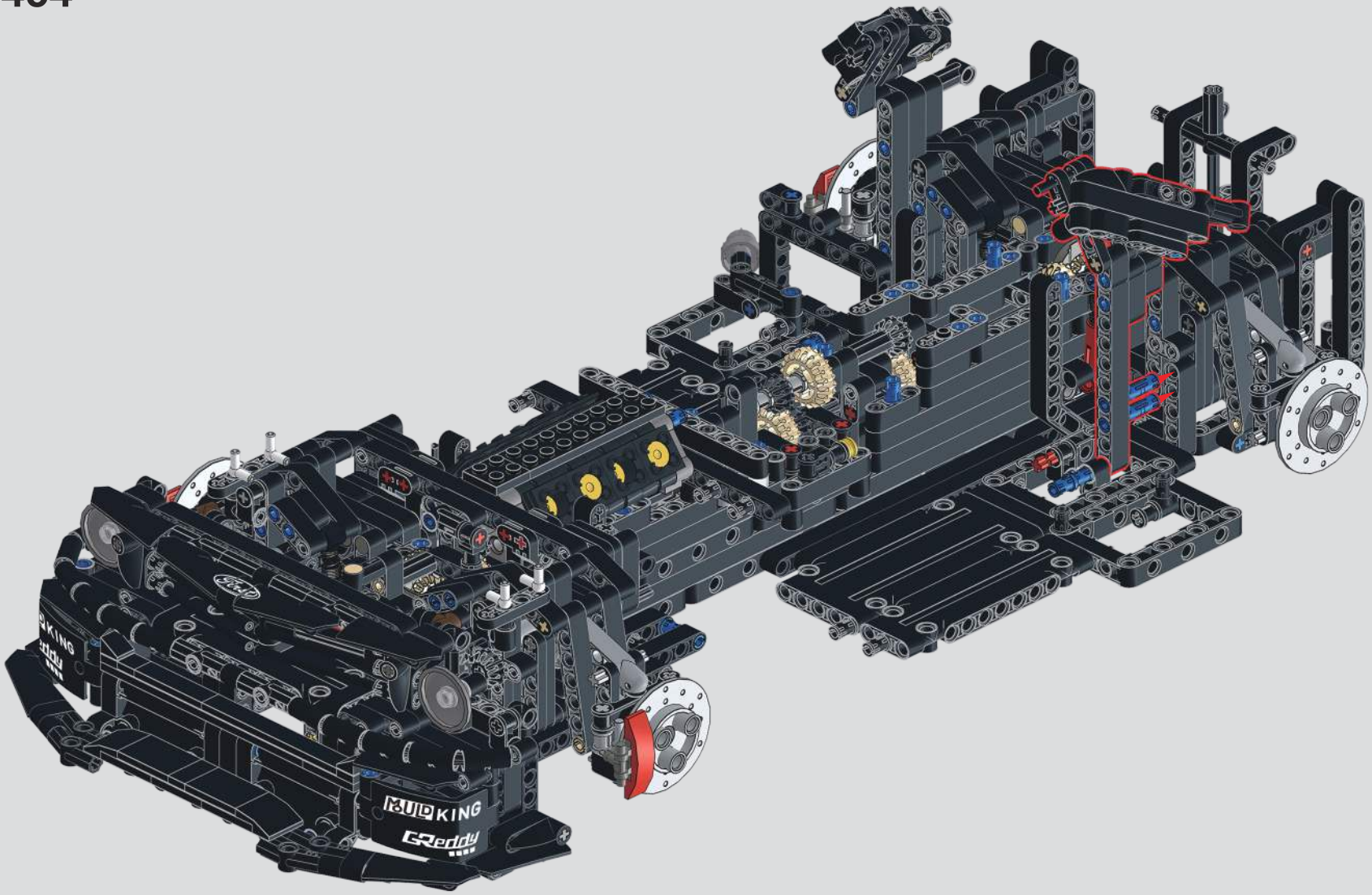

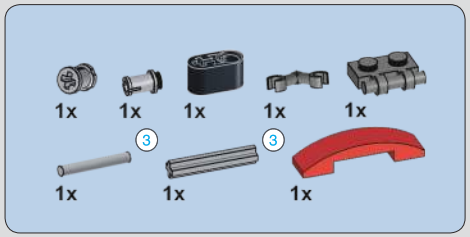

455

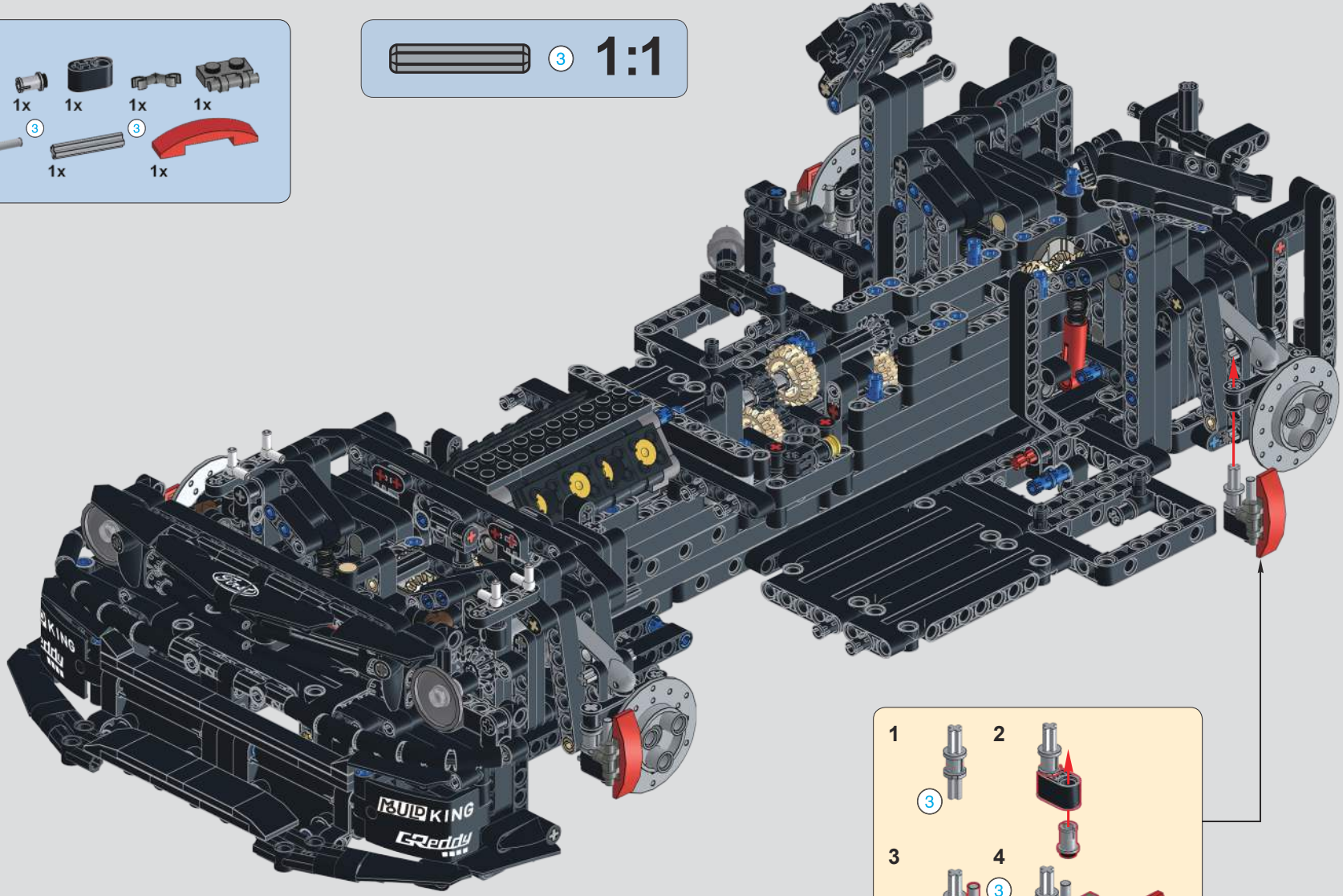

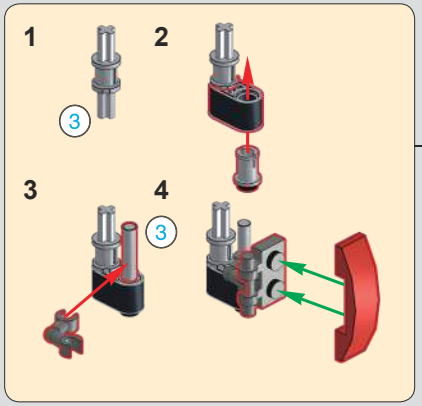

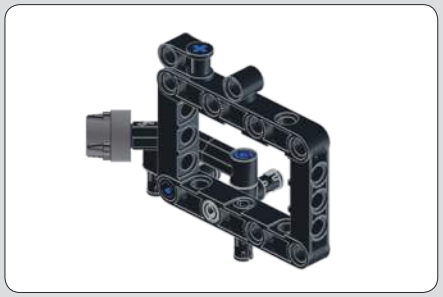

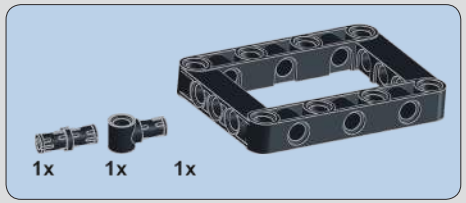

456

457

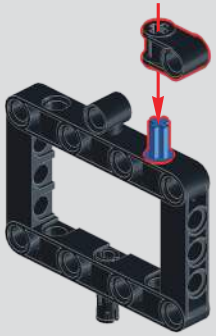

458

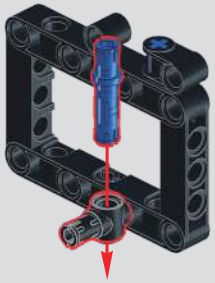

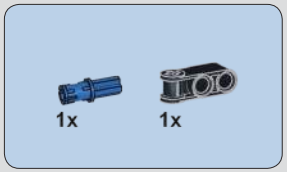

459

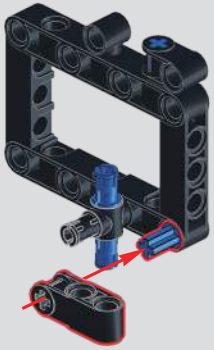

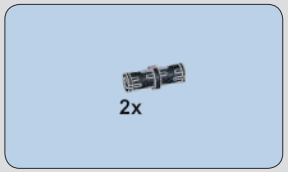

460

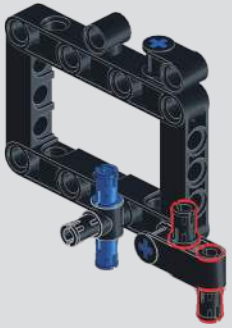

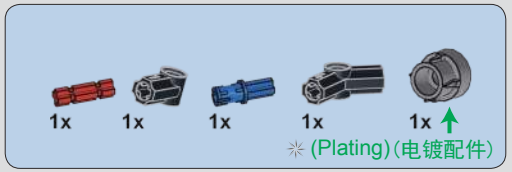

461

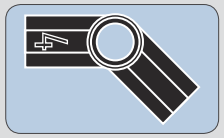

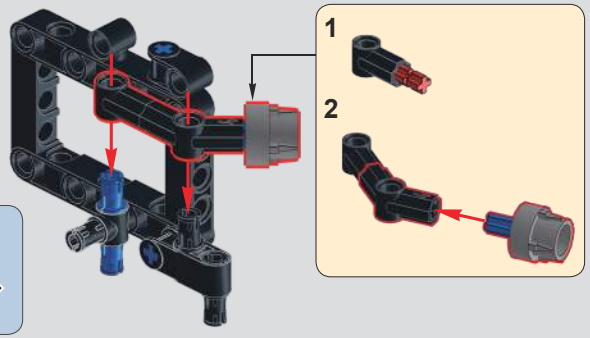

462

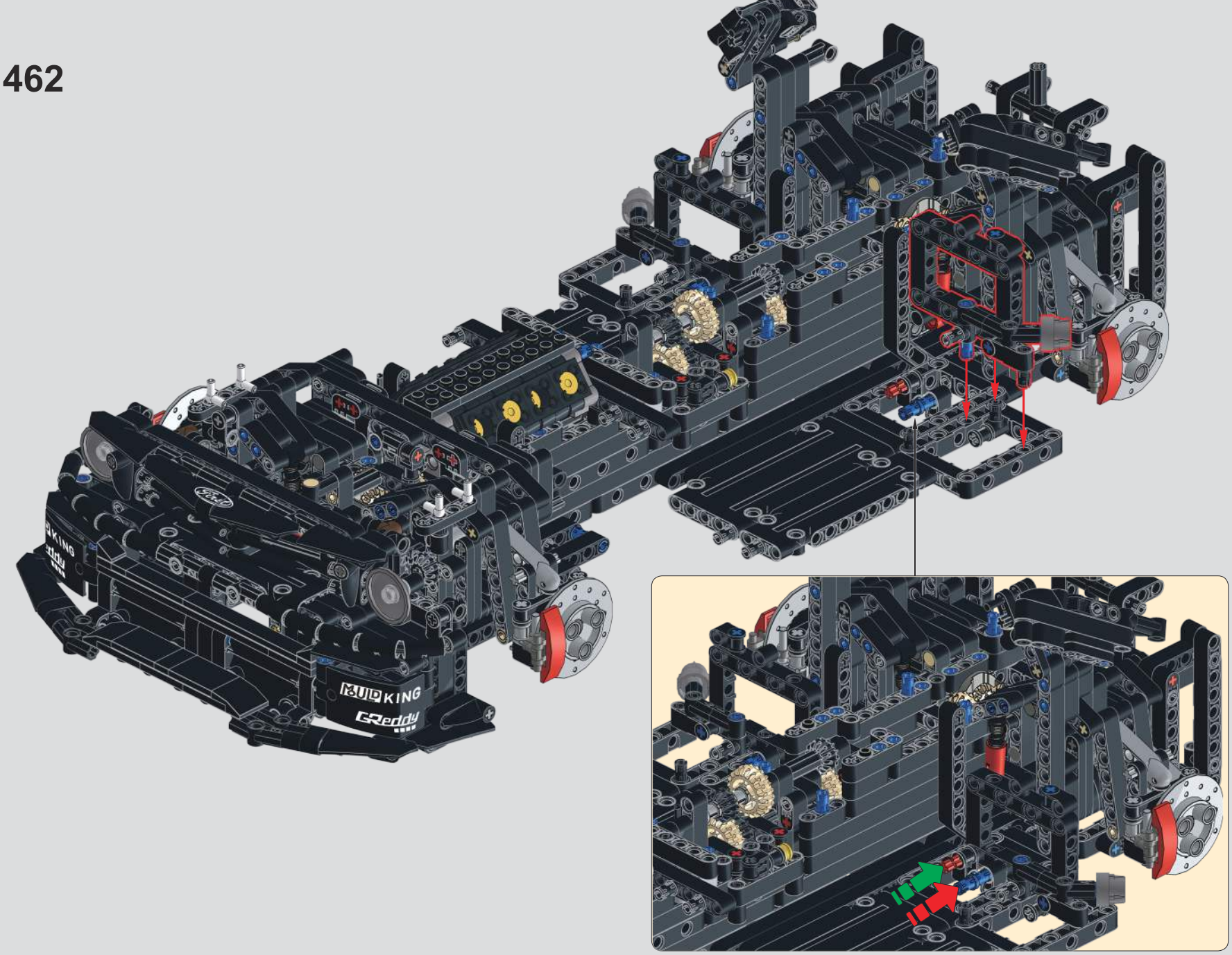

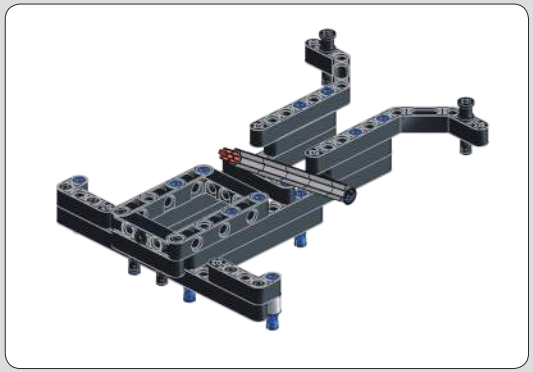

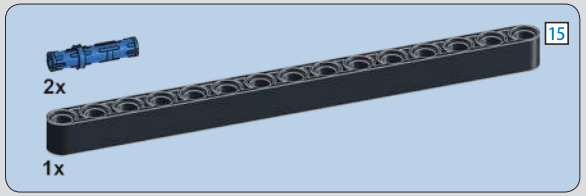

463

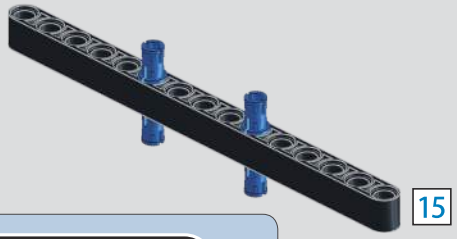

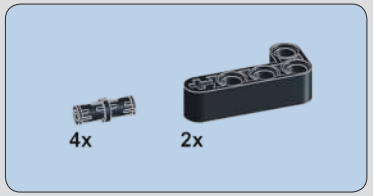

464

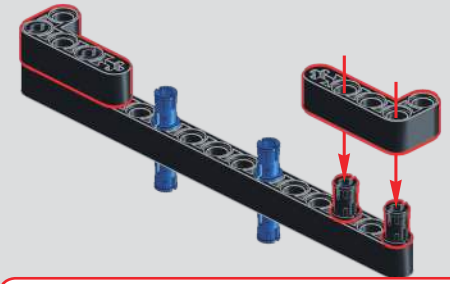

注意：静态版本说明书，动态请略过。
Note：Manual Version instruction, RC Version please SKIP.

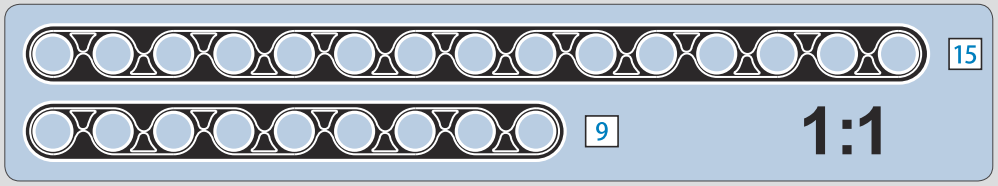

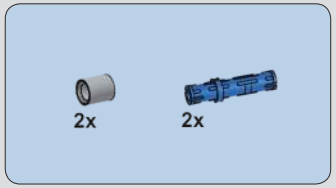

465

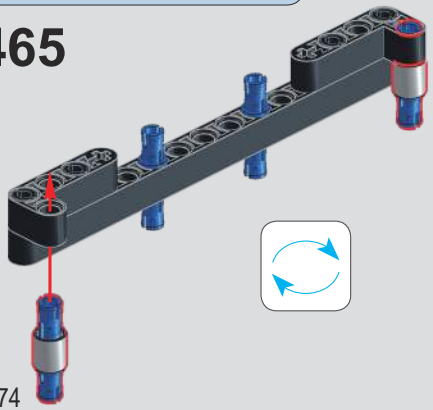

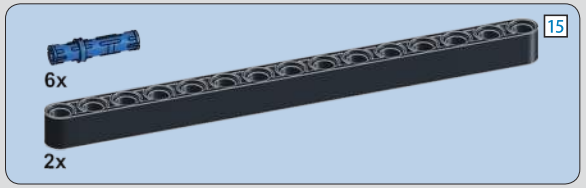

466

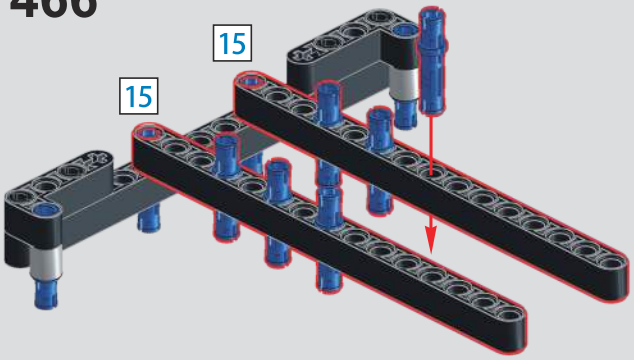

467

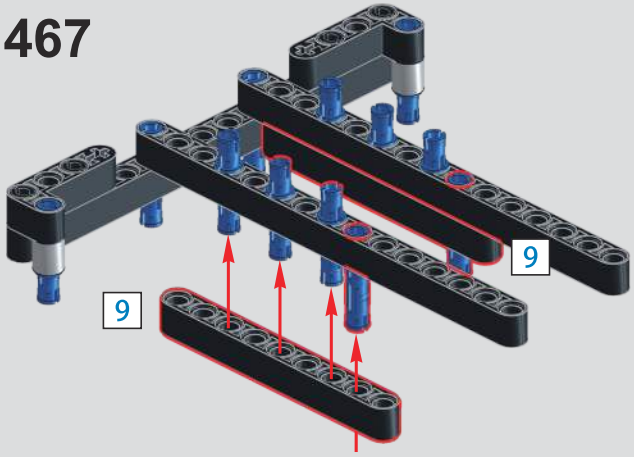

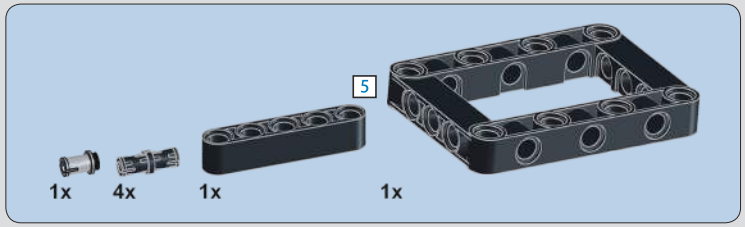

468

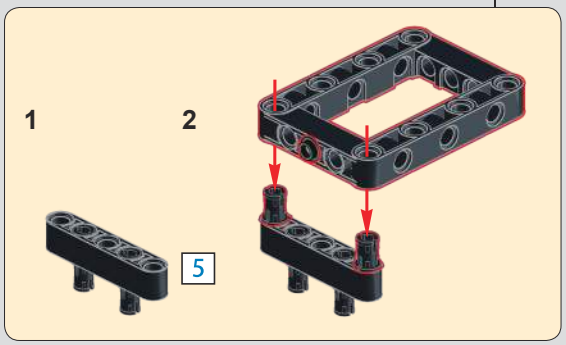

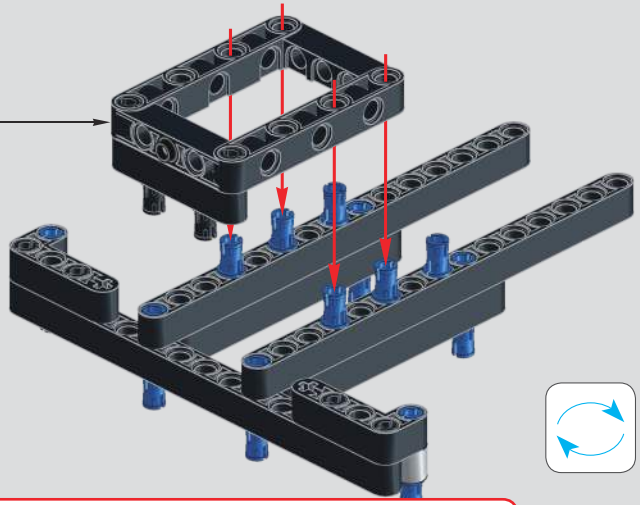

注意：静态版本说明书，动态请略过。
Note：Manual Version instruction, RC Version please SKIP.

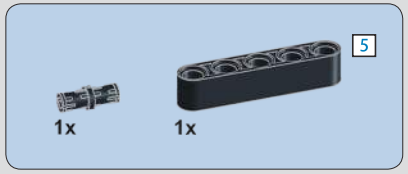

469

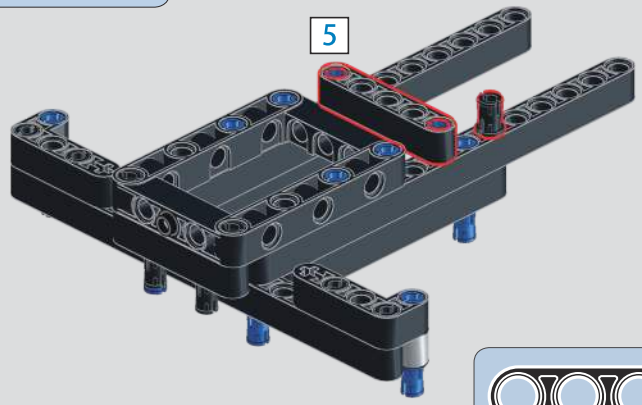

470

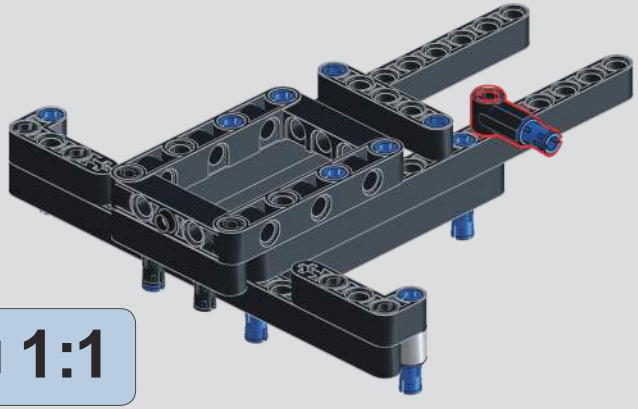

471

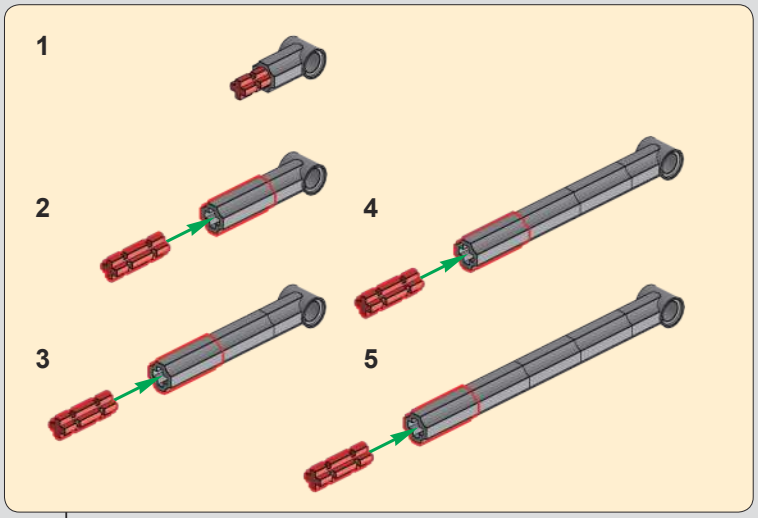

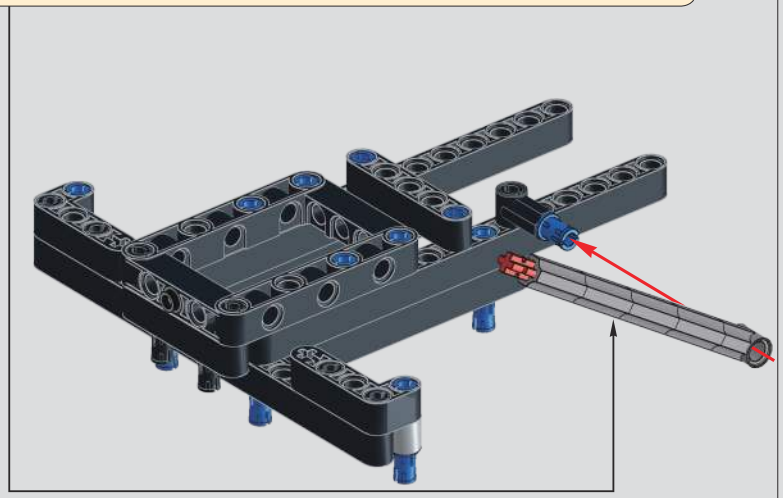

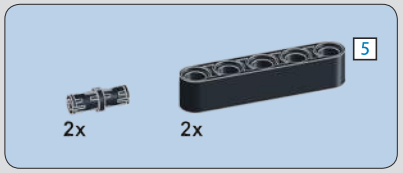

472

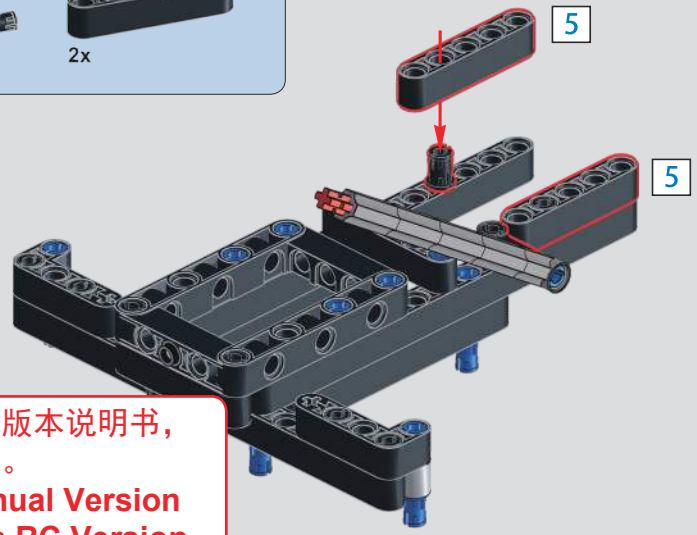

注意：静态版本说明书，动态请略过。
Note：Manual Version instruction,RC Version please SKIP.

473

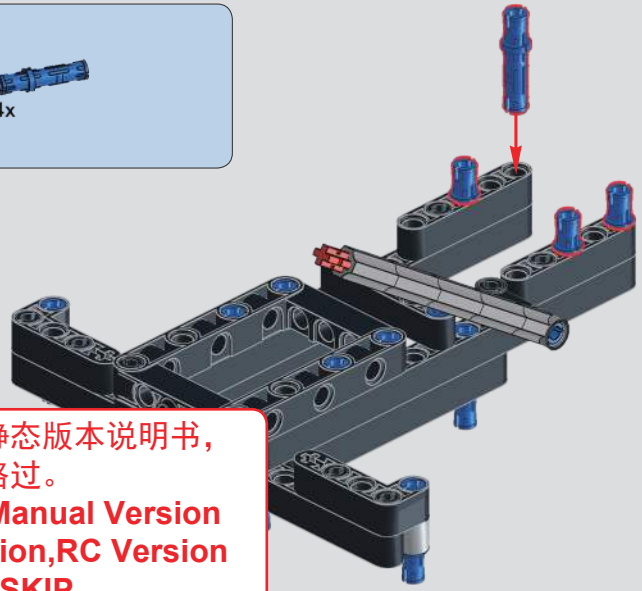

注意：静态版本说明书，动态请略过。
Note：Manual Version instruction,RC Version please SKIP.

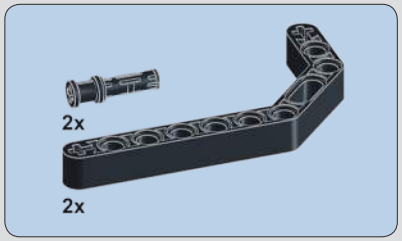

注意：静态版本说明书，动态请略过。
Note：Manual Version instruction,RC Version please SKIP.

474

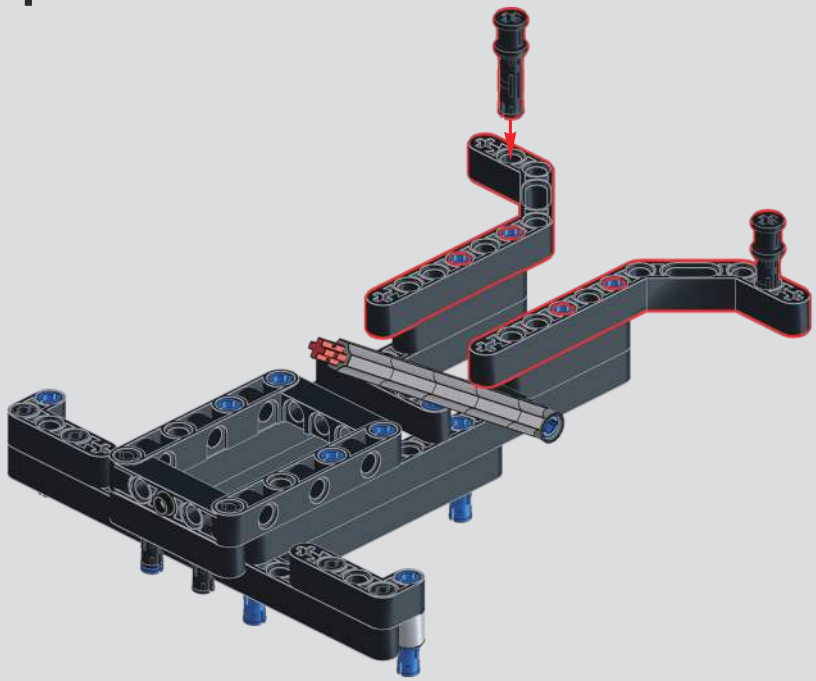

475

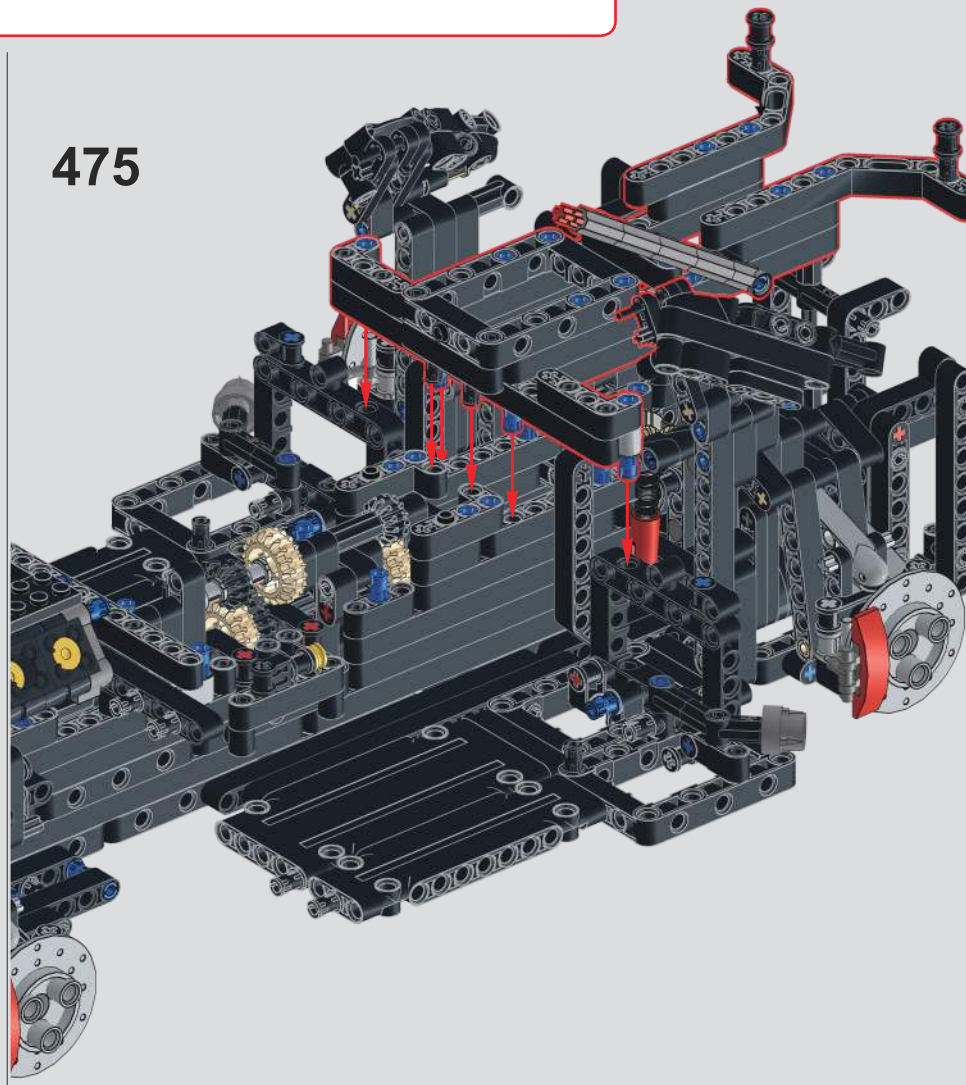

注意：463-470动态版本说明书，静态请略过。
Note：463-470RC Version instruction, Manual Version please SKIP.

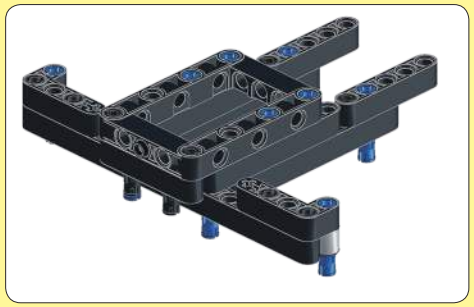

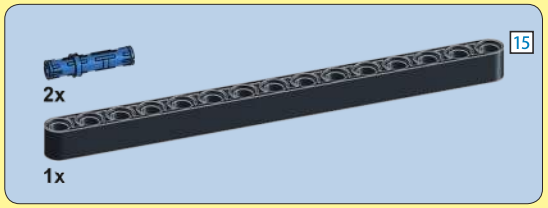

463

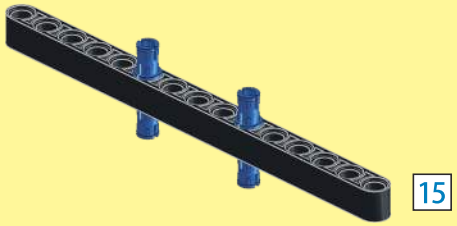

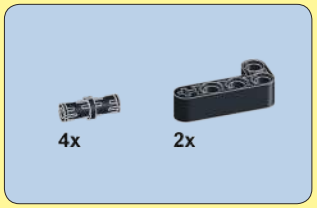

464

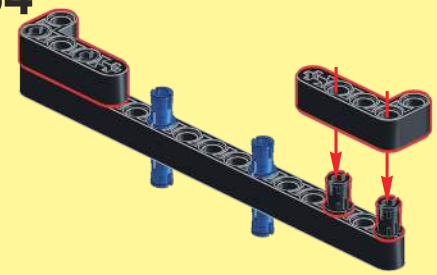

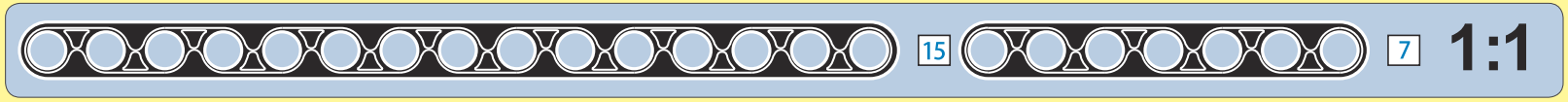

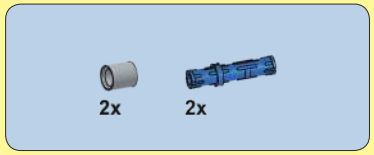

465

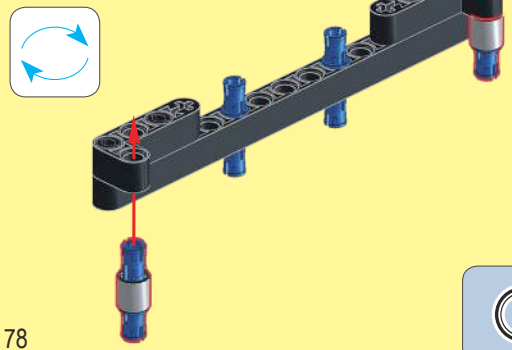

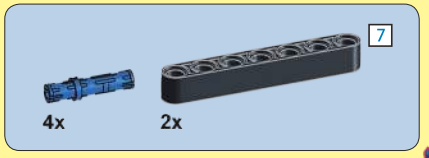

466

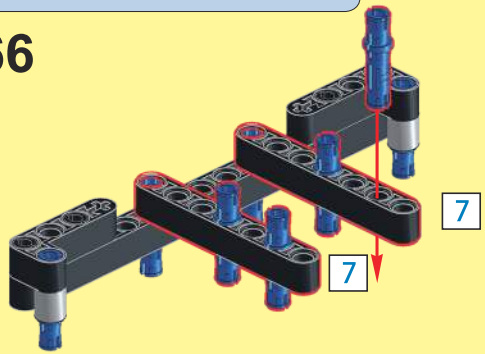

467

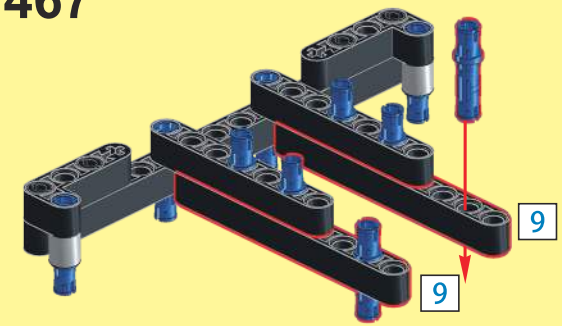

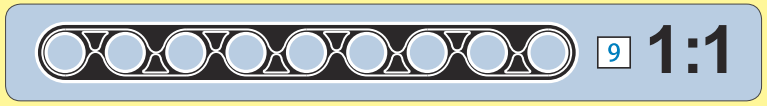

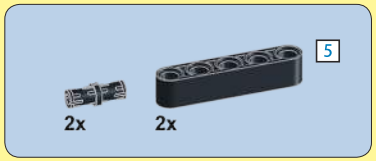

468

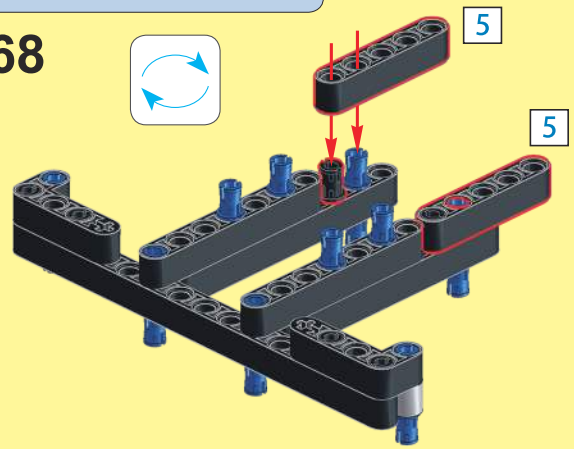

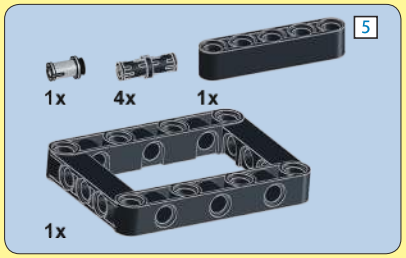

469

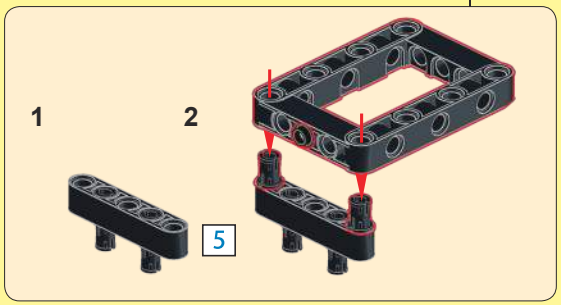

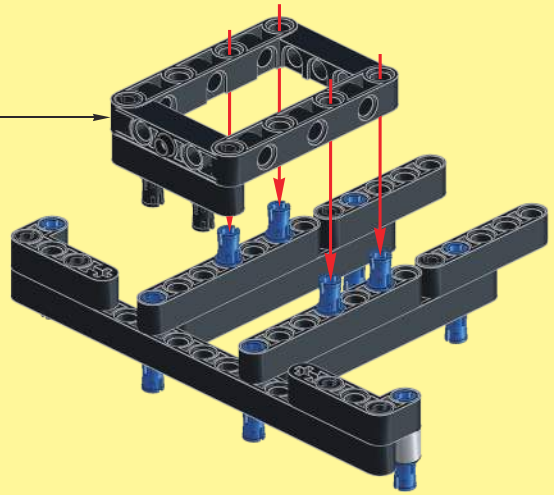

470

注意：动态版本说明书，静态请略过。
Note：RC Version instruction, Manual Version please SKIP.

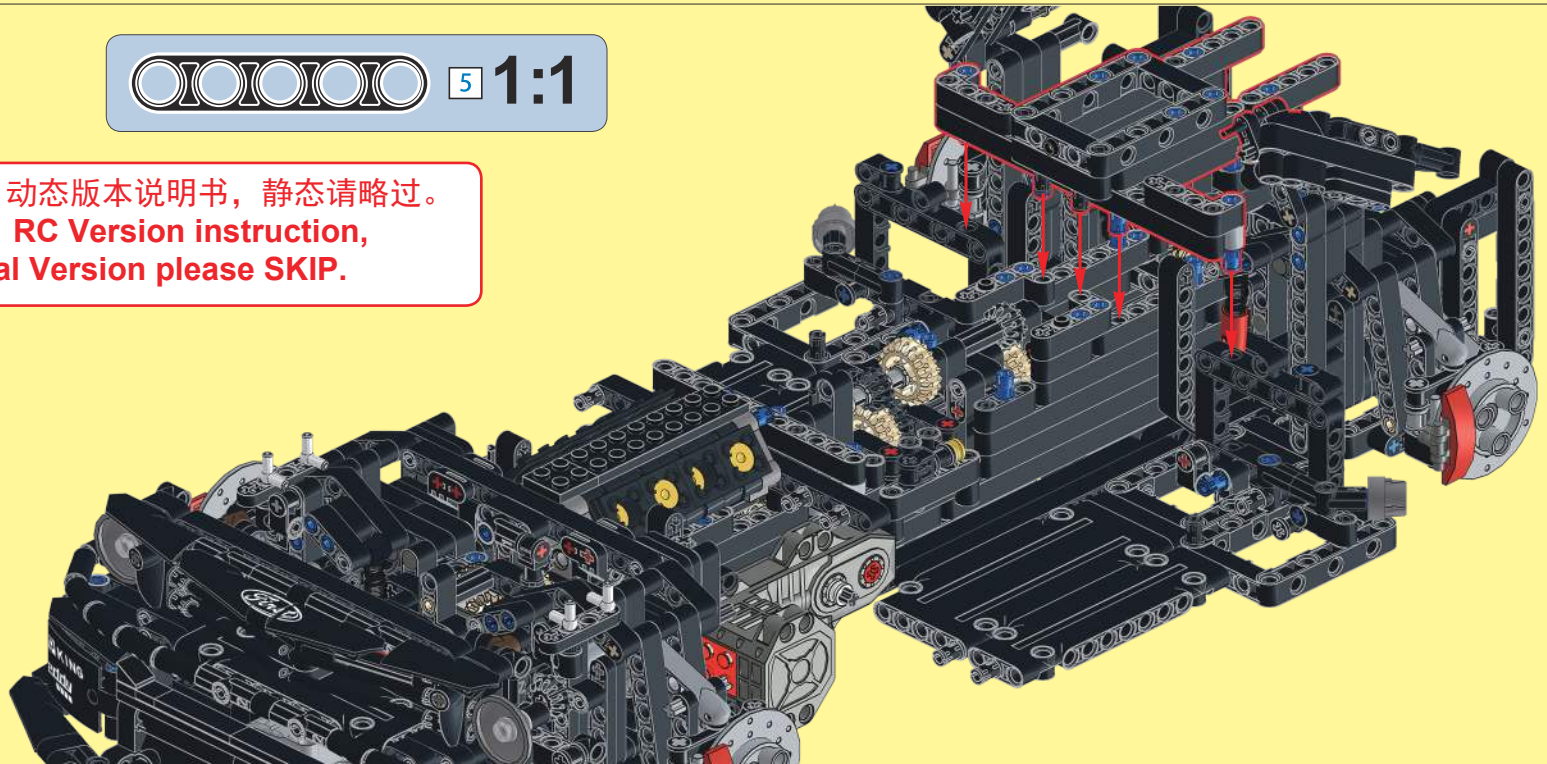

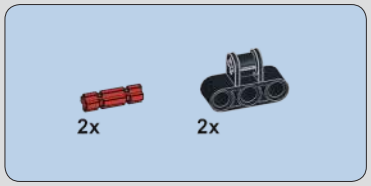

476

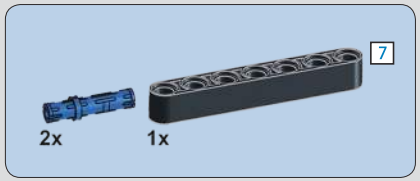

477

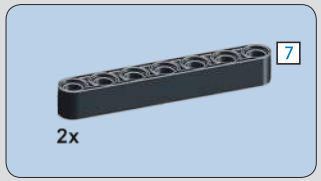

478

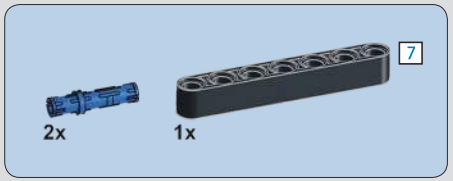

479

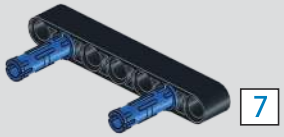

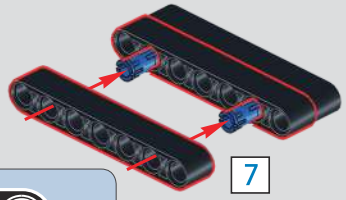

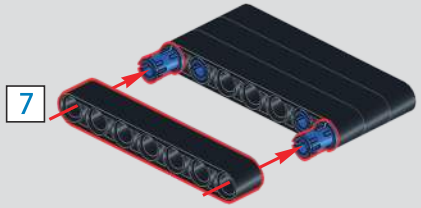

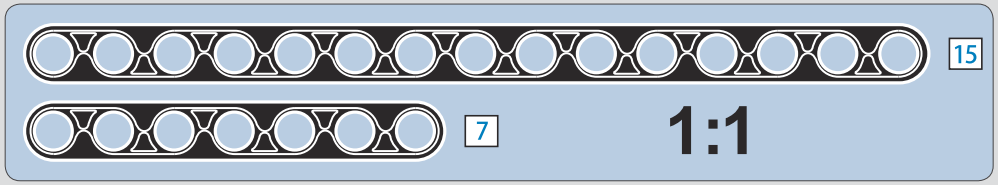

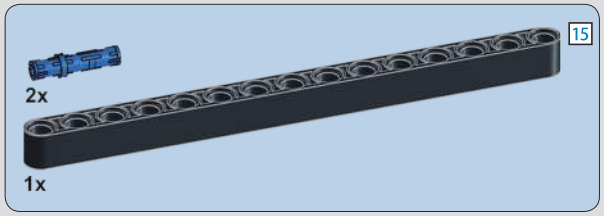

480

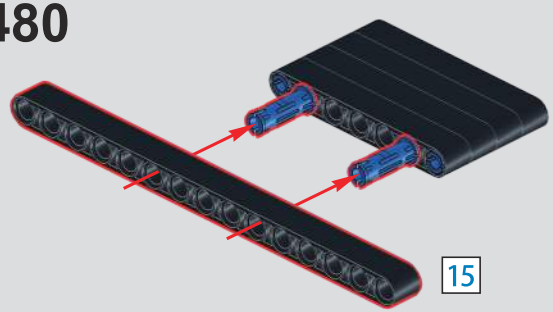

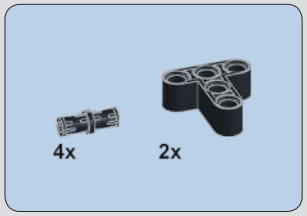

481

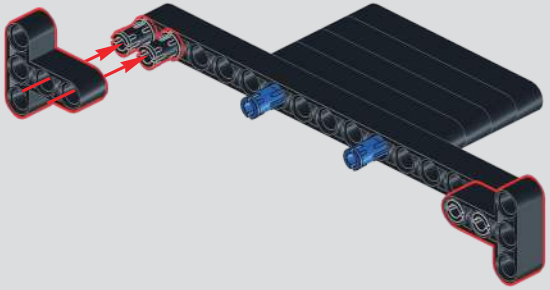

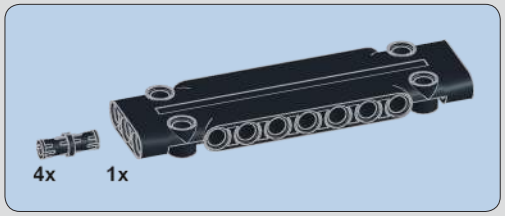

482

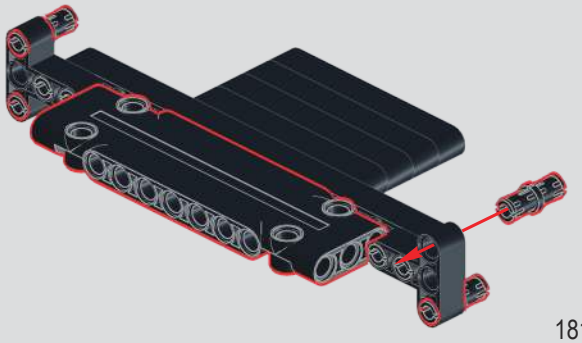

483

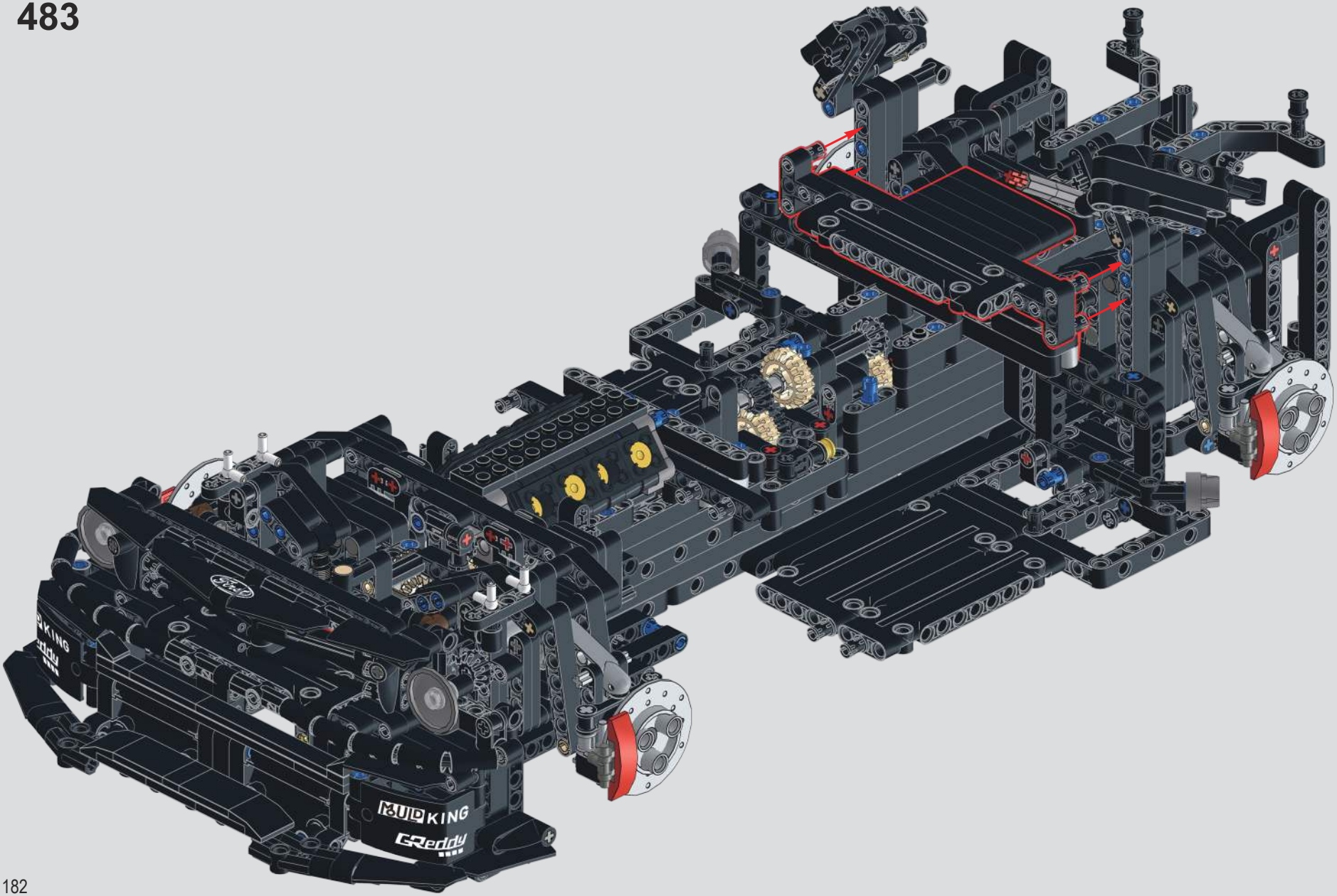

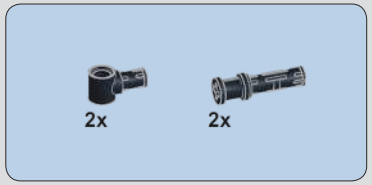

484

485

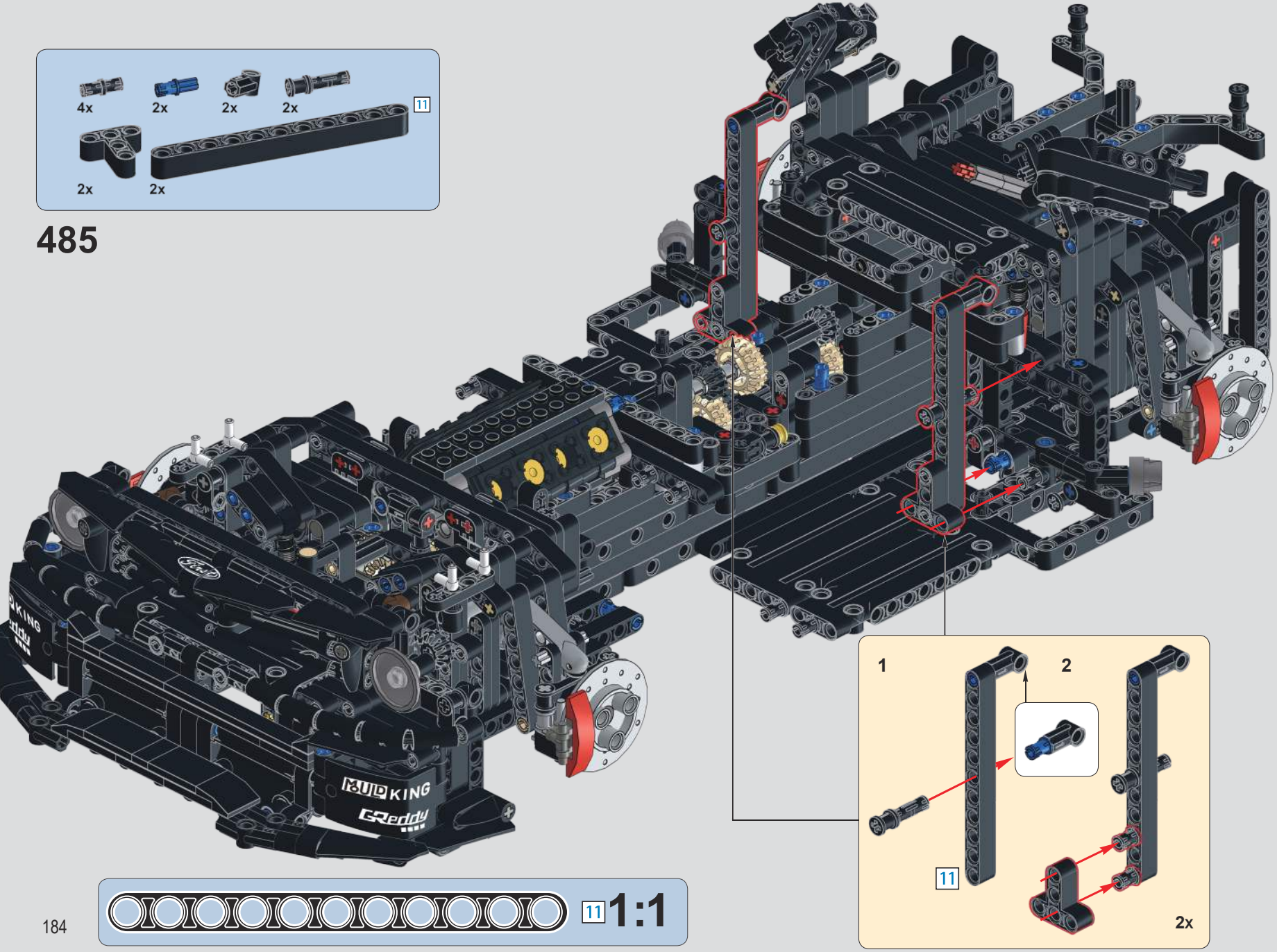

11 1:1

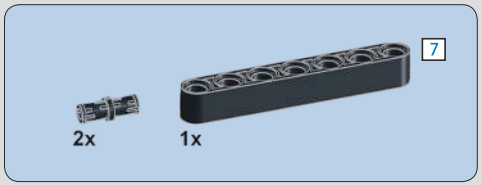

486

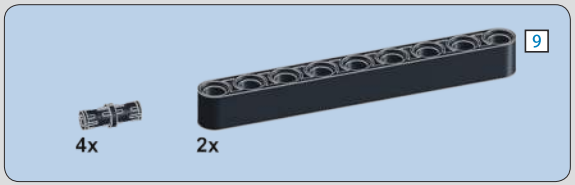

487

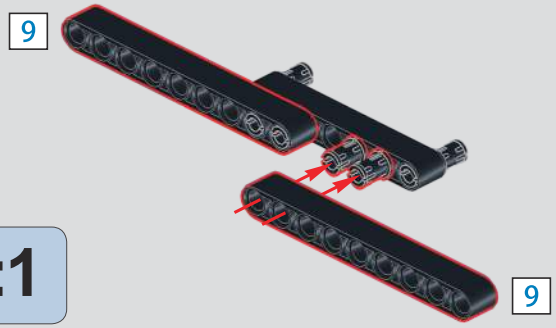

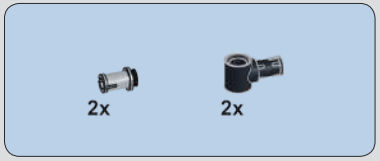

488

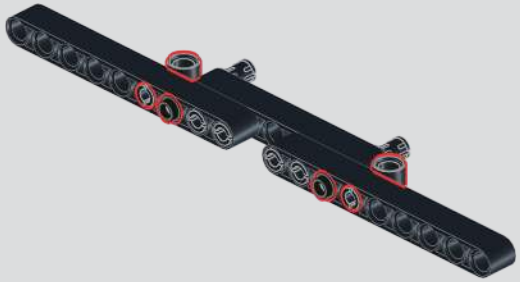

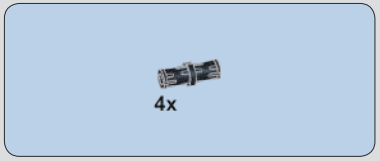

489

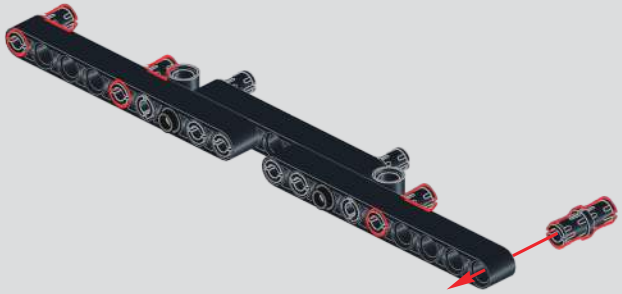

490

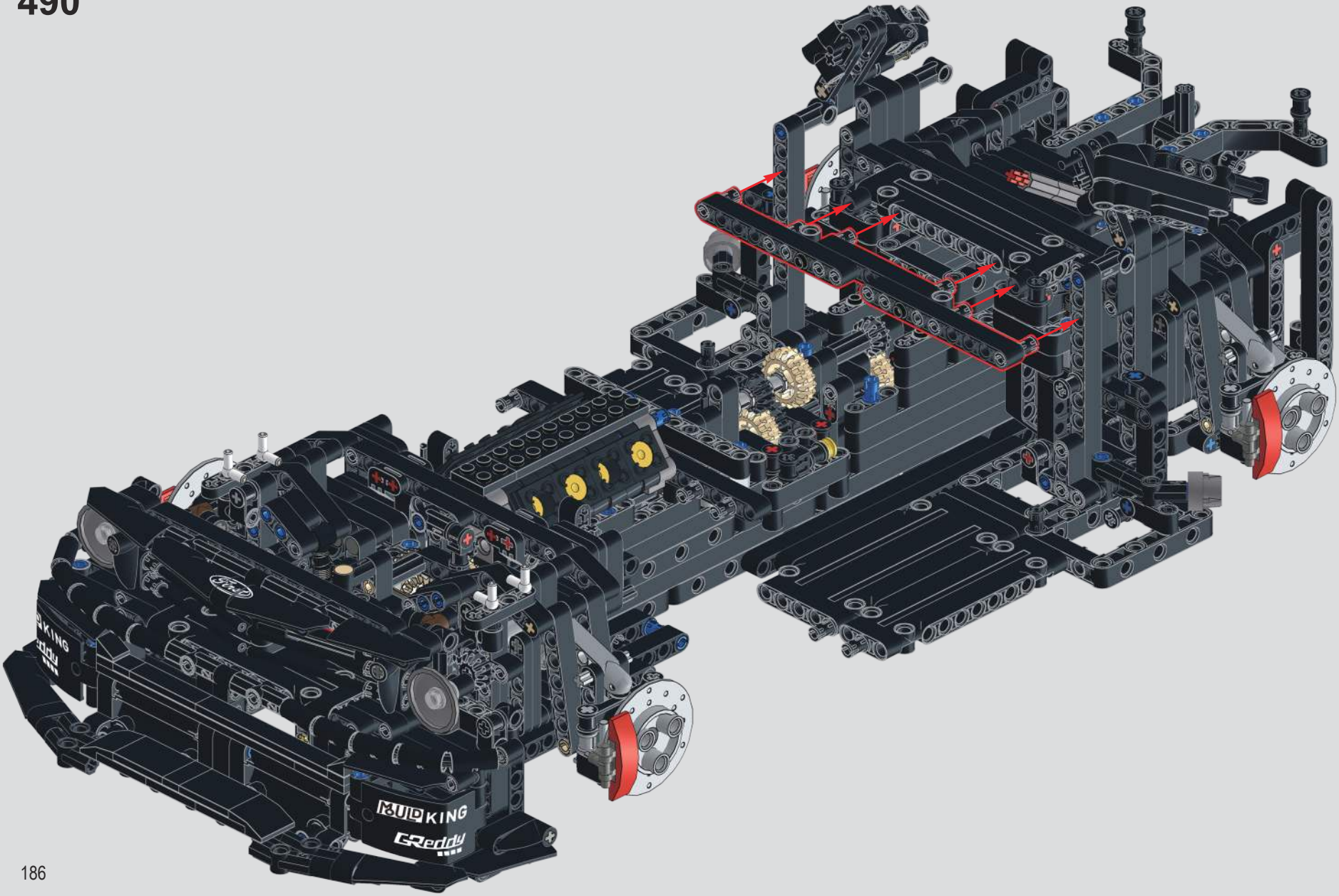

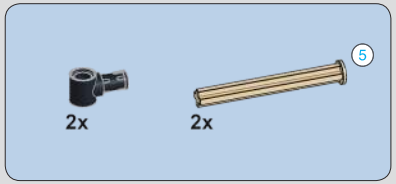

491

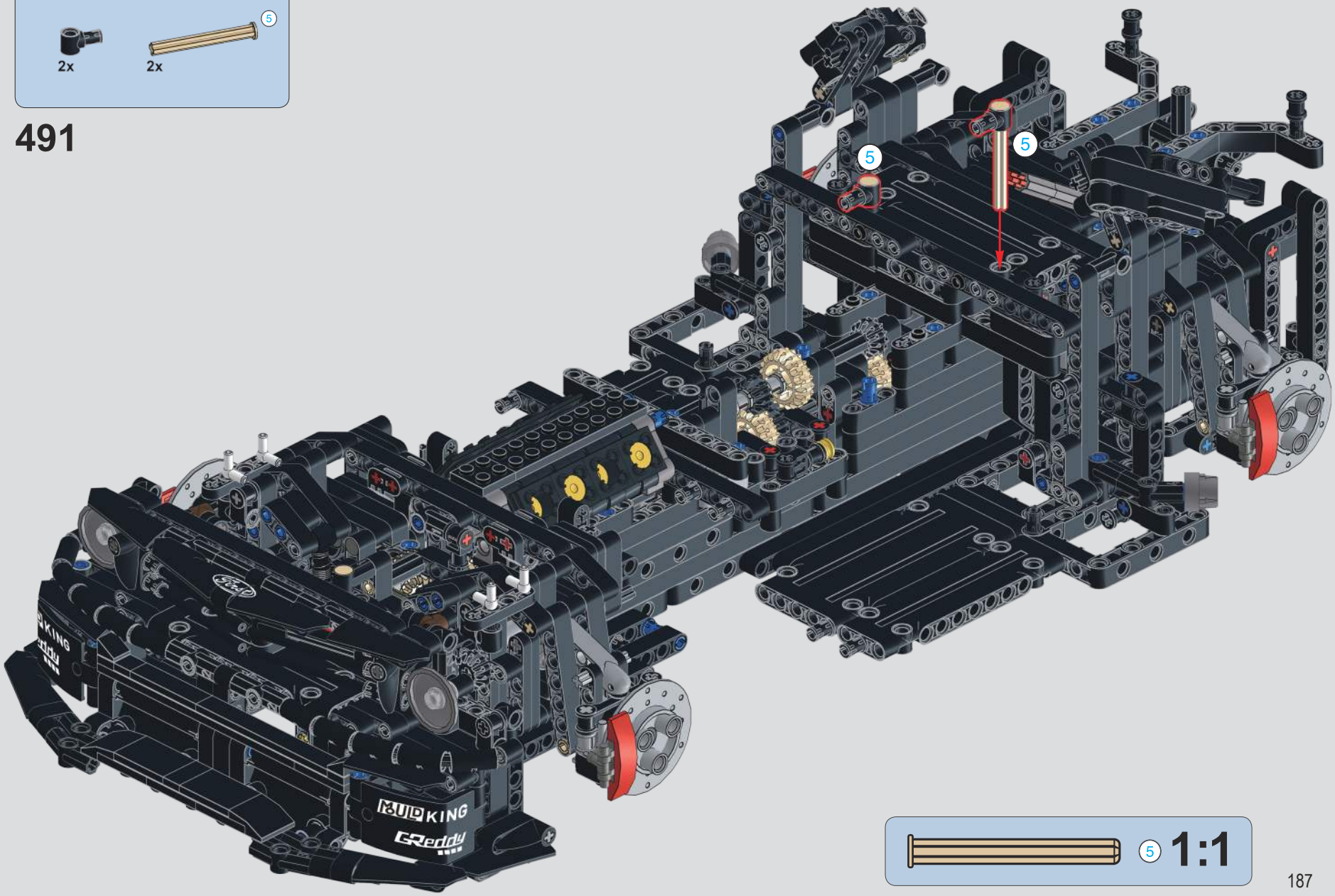

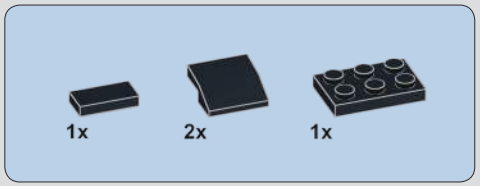

492

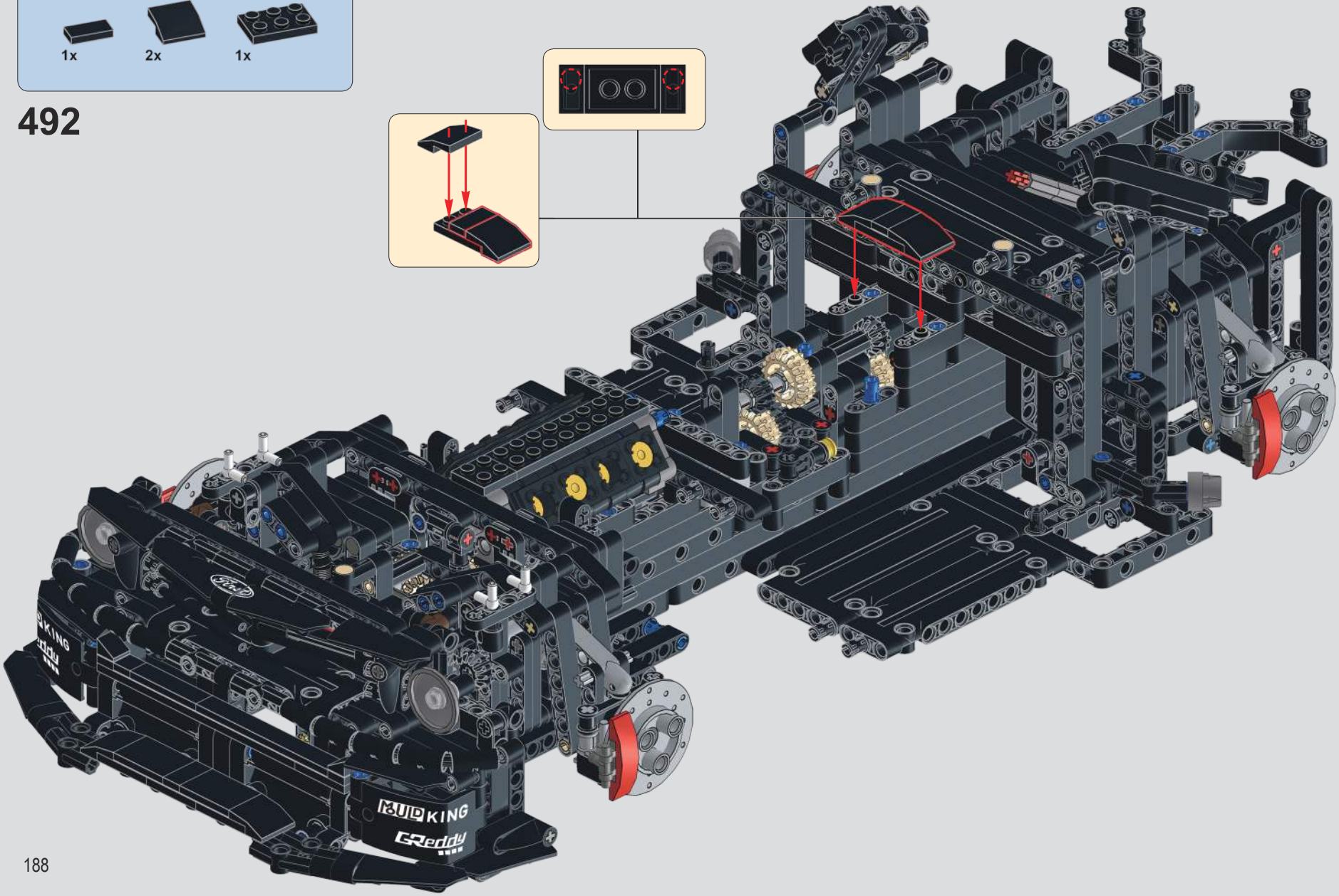

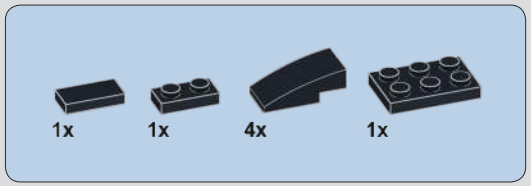

493

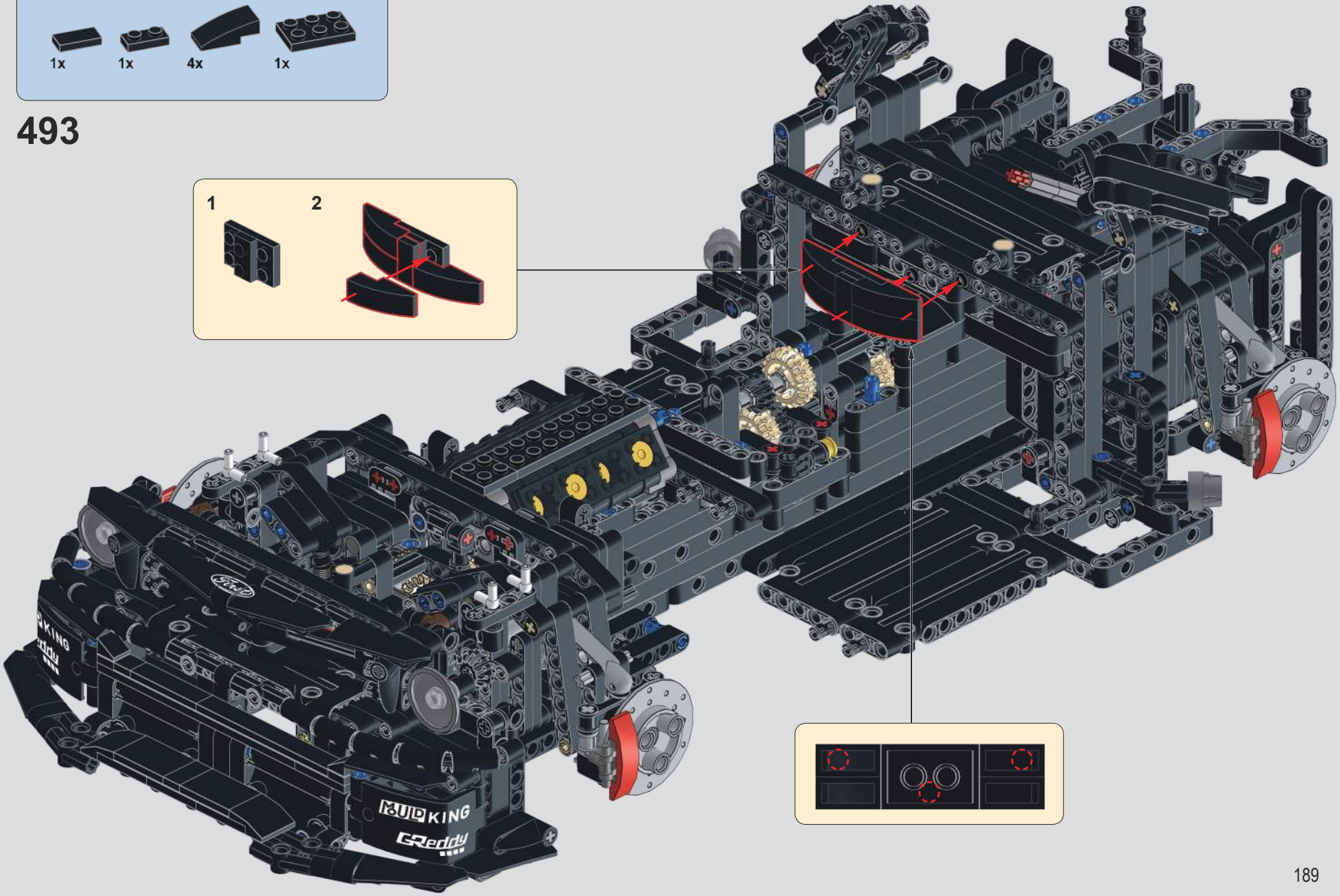

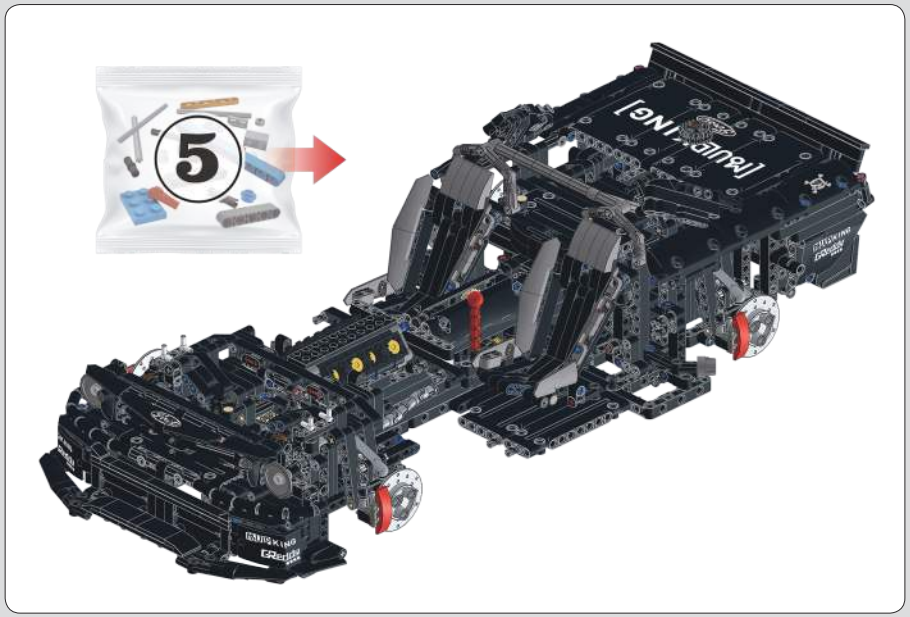

494

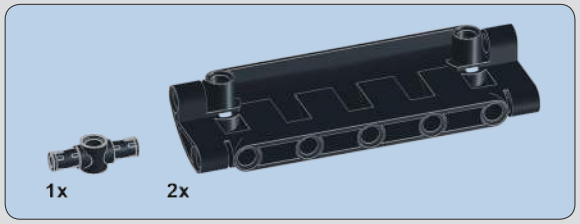

495

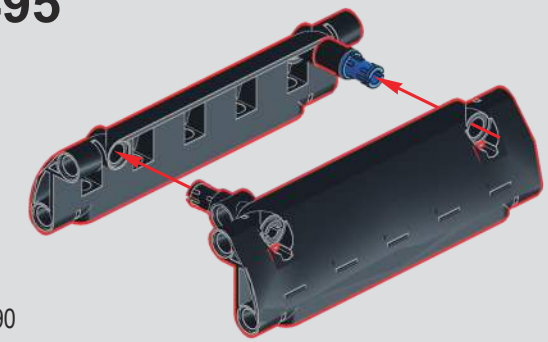

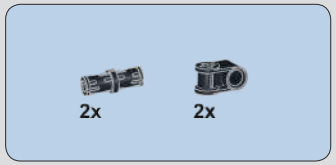

496

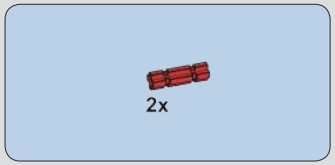

497

498

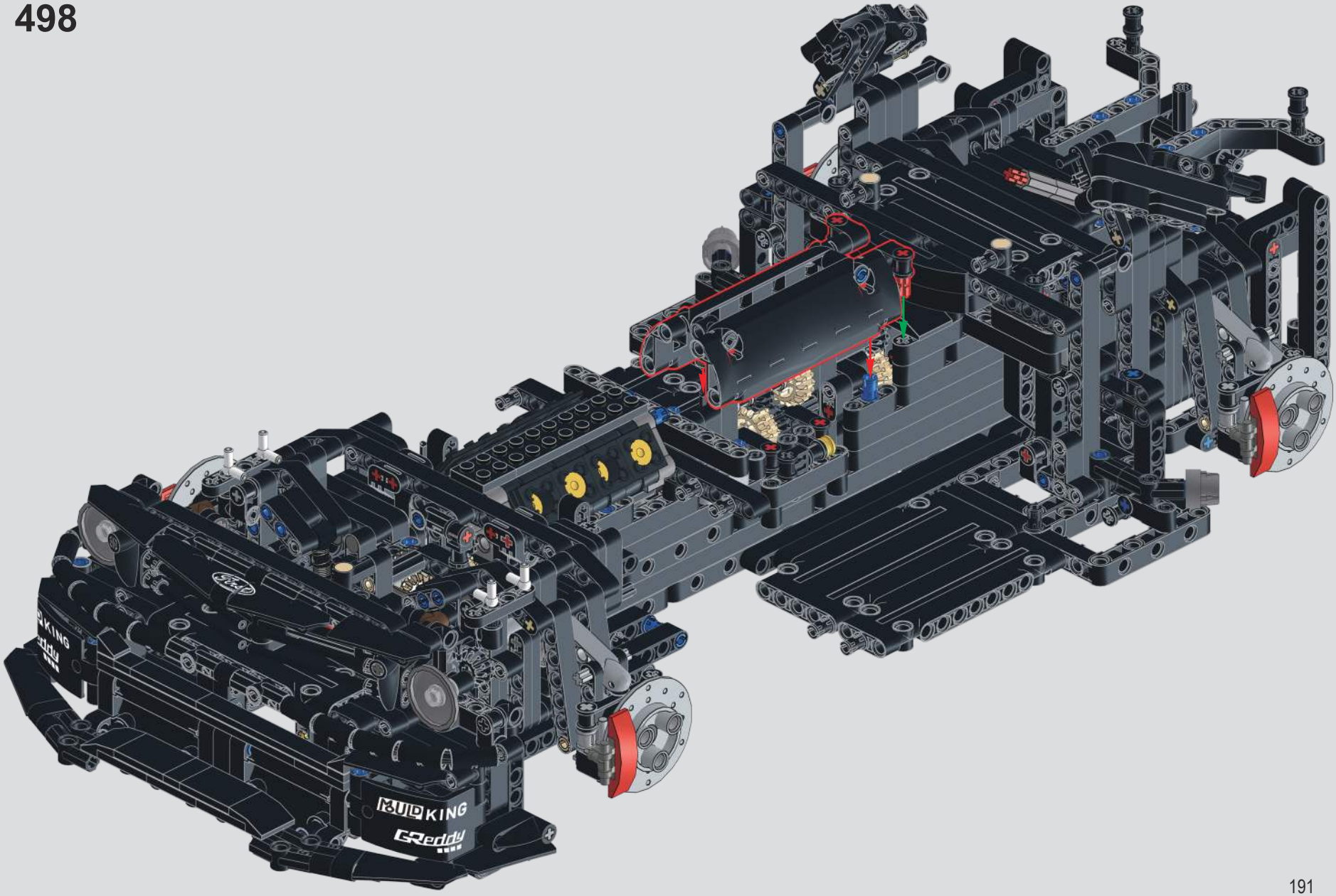

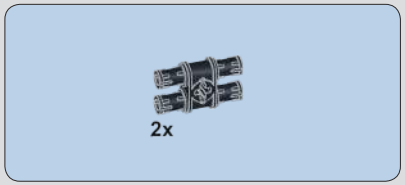

499

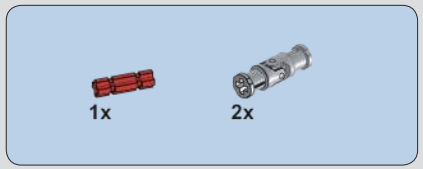

500

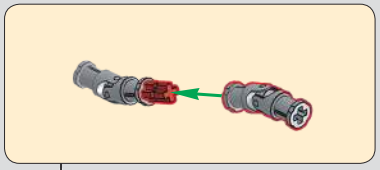

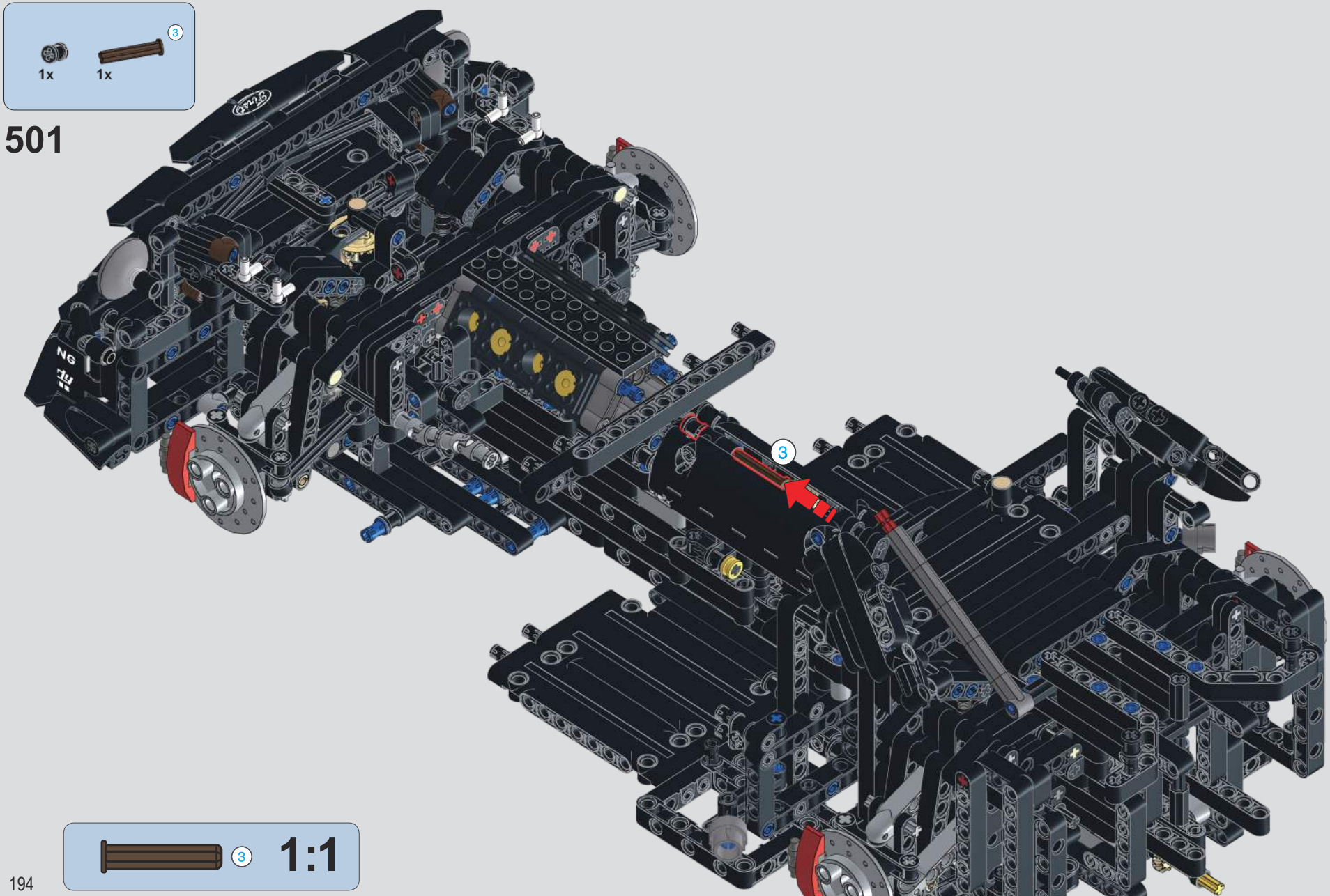
3
1x
1x
501
3
3
1:1

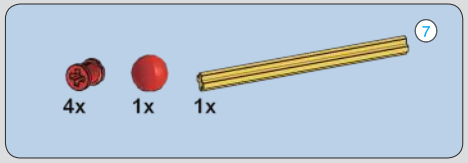

502

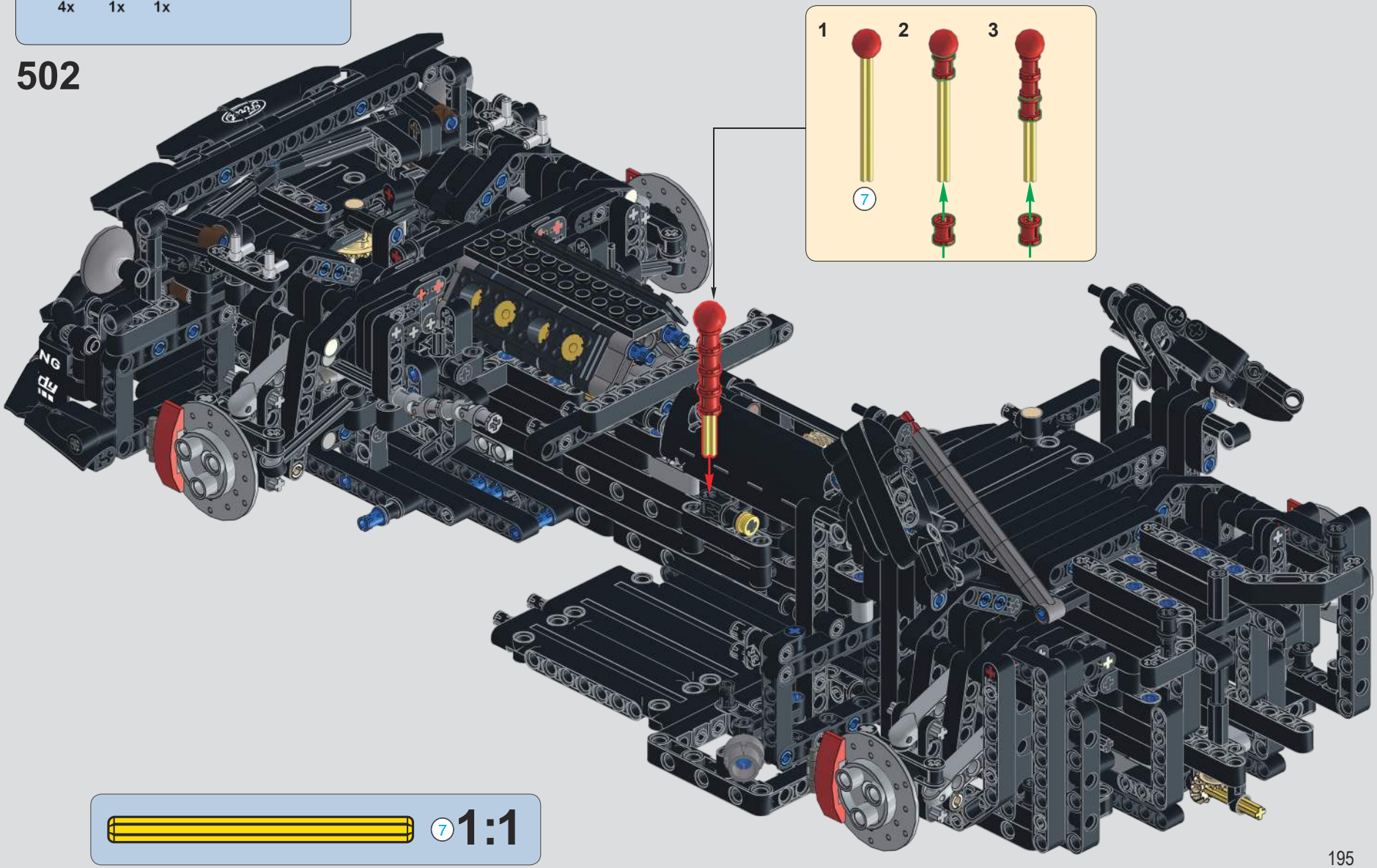

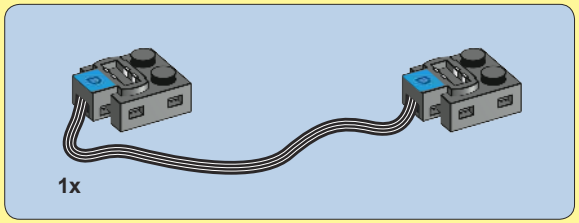

注意：动态版本说明书，静态请略过。

Note：RC Version instruction,Manual Version please SKIP.

503

504

注意：动态版本说明书，静态请略过。
Note：RC Version instruction,Manual Version please SKIP.

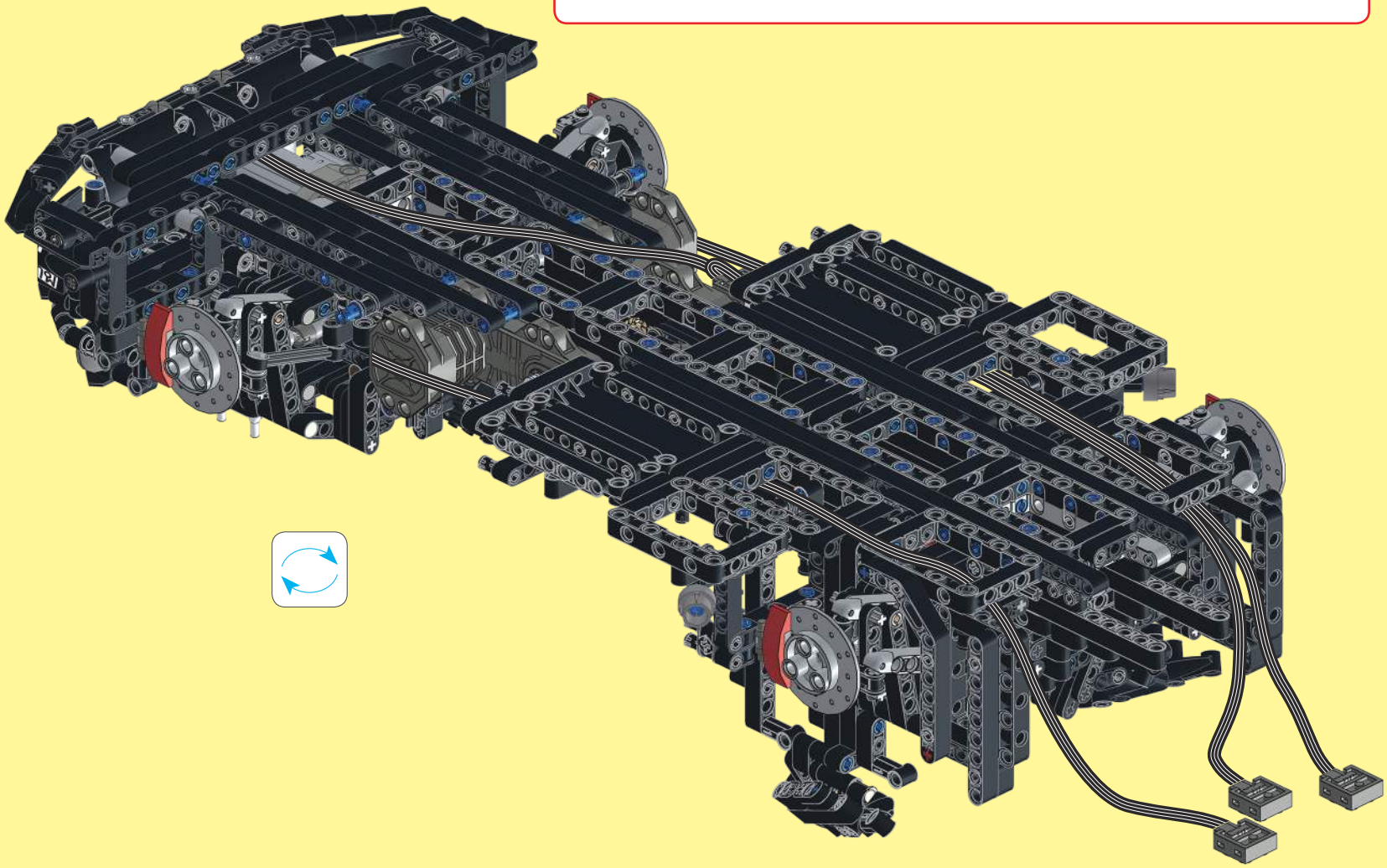

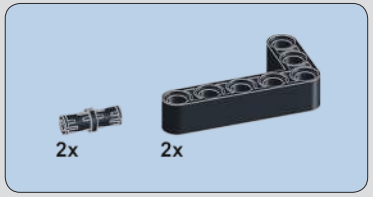

503

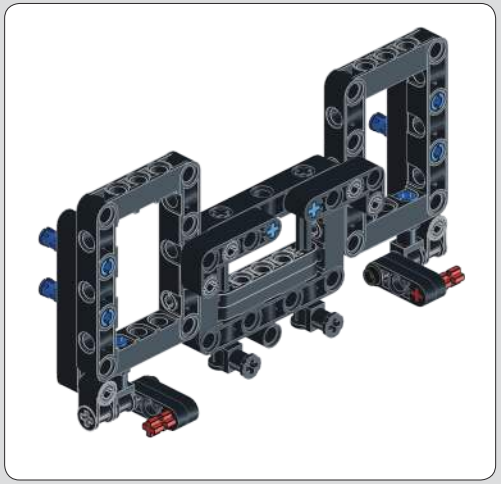

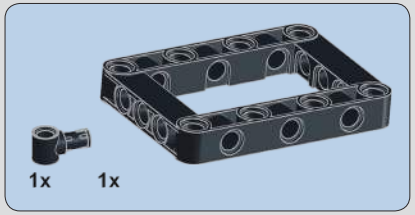

504

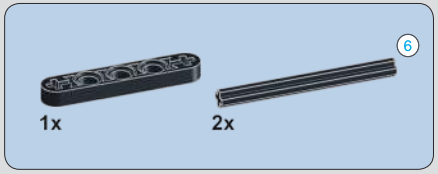

505

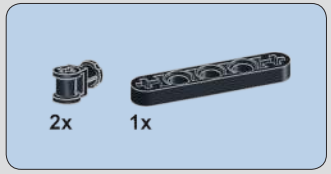

506

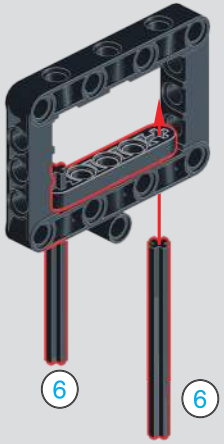

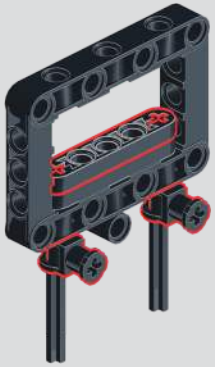

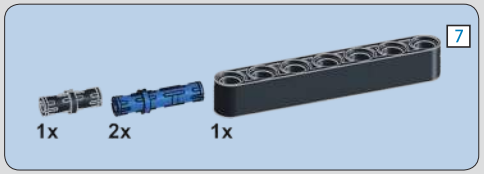

507

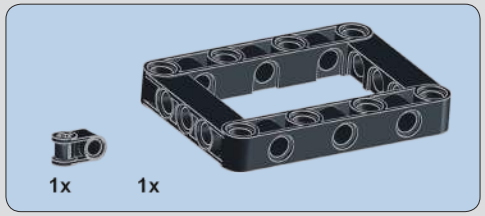

508

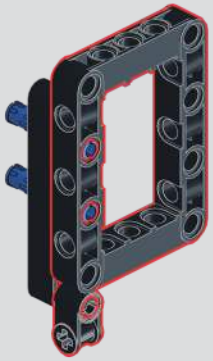

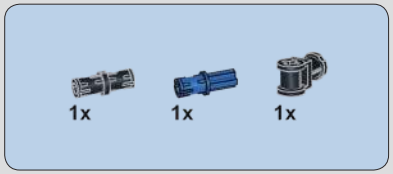

509

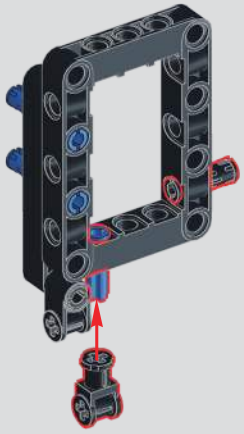

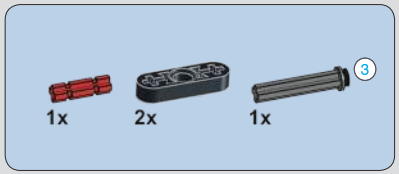

510

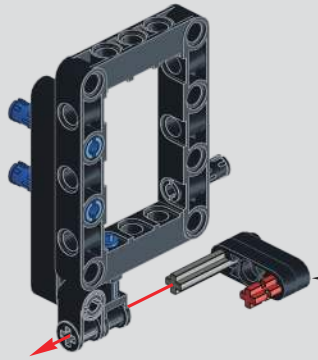

511

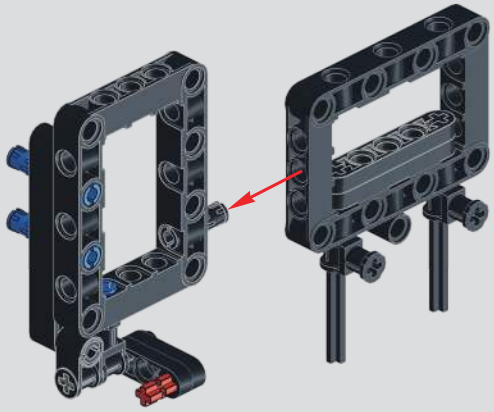

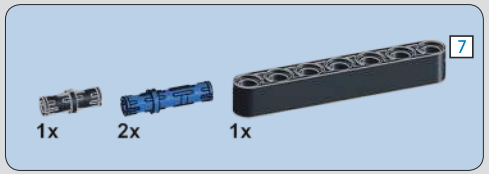

512

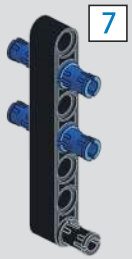

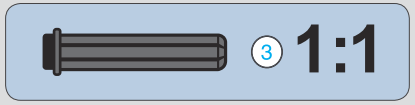

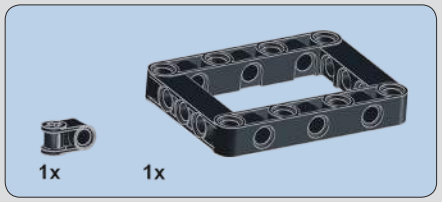

513

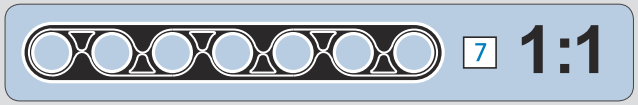

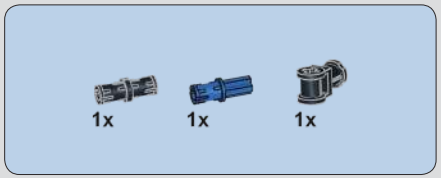

514

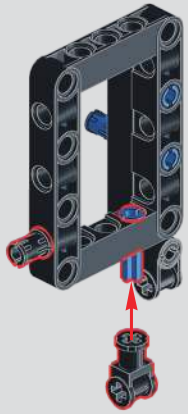

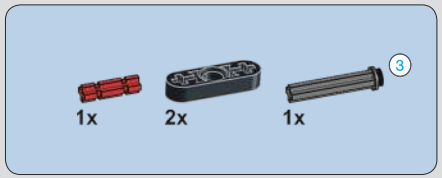

515

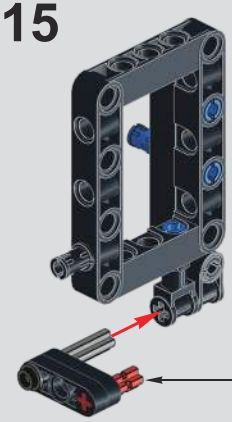

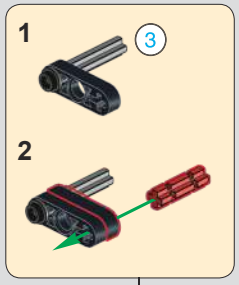

516

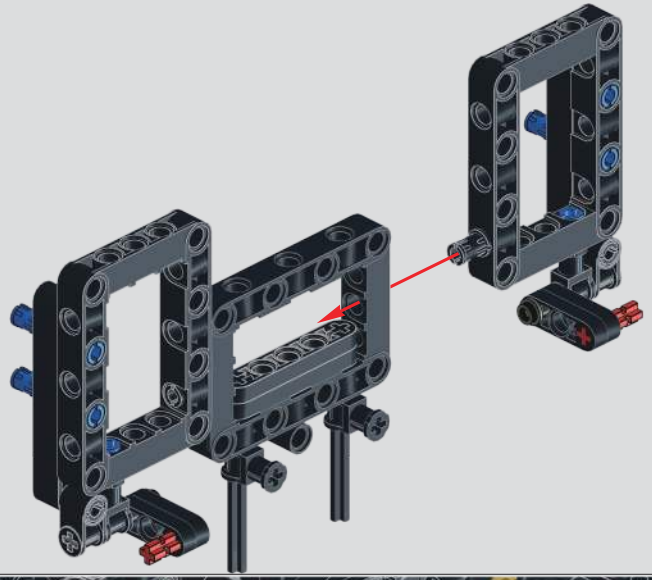

517

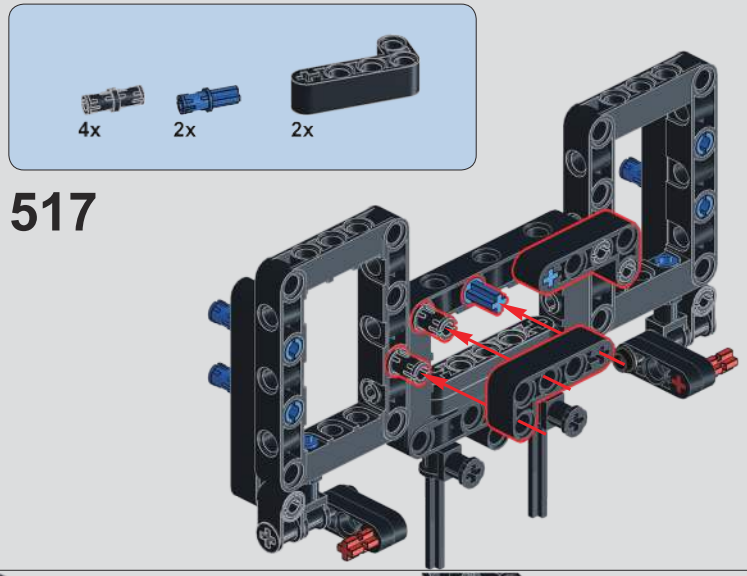

518

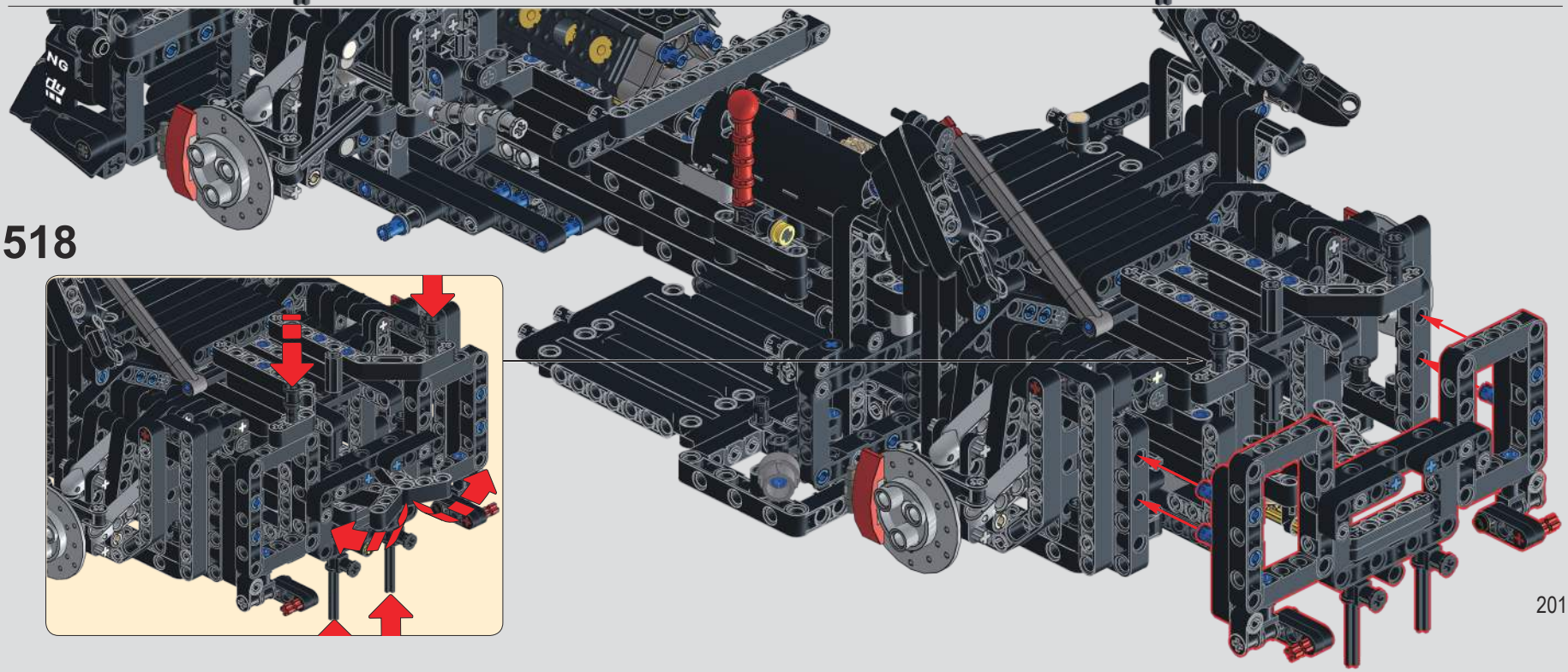

注意：519-523动态版本说明书，静态请略过。**Note：519-523RC Version instruction,Manual Version please SKIP.**

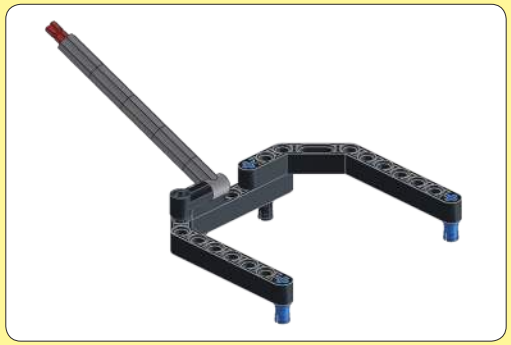

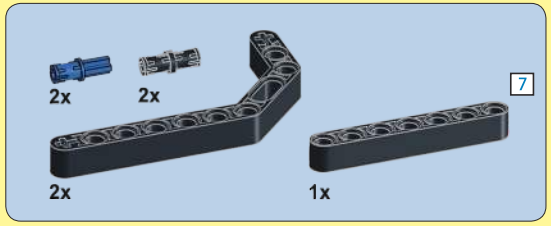

519

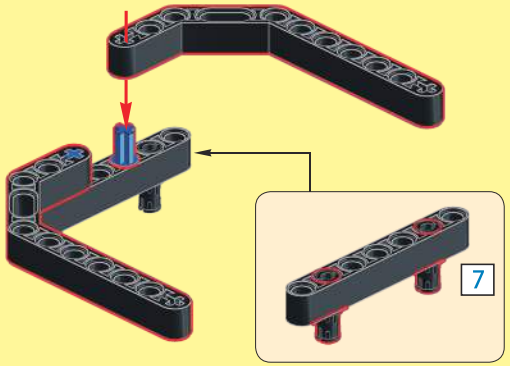

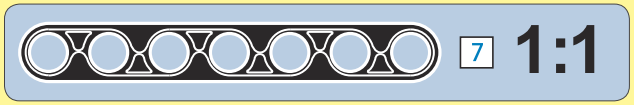

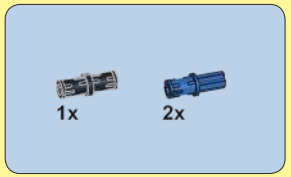

520

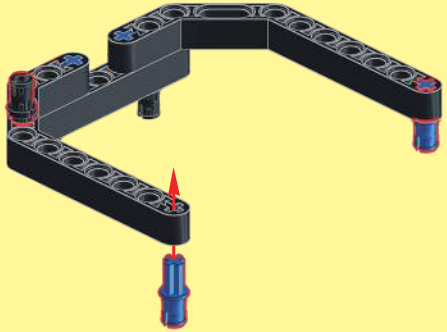

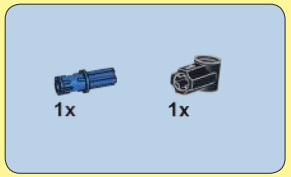

521

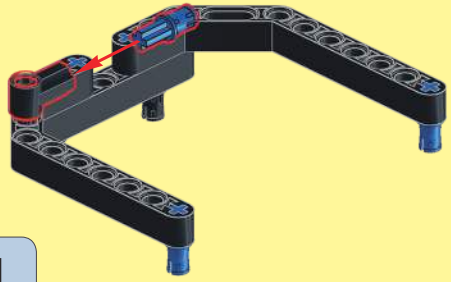

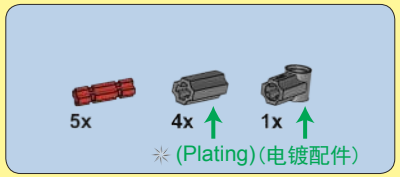

522

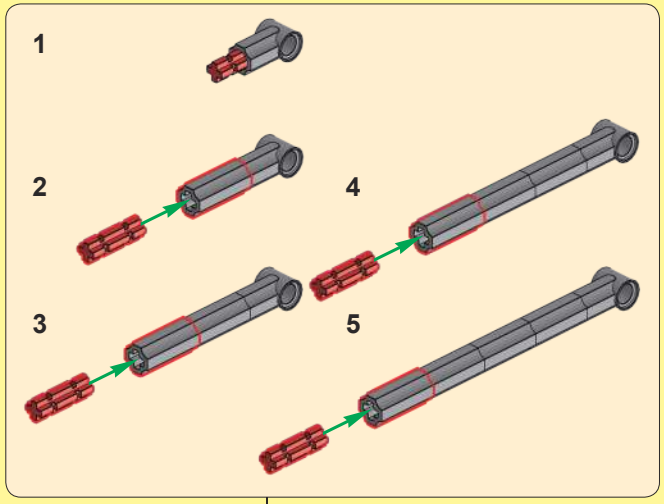

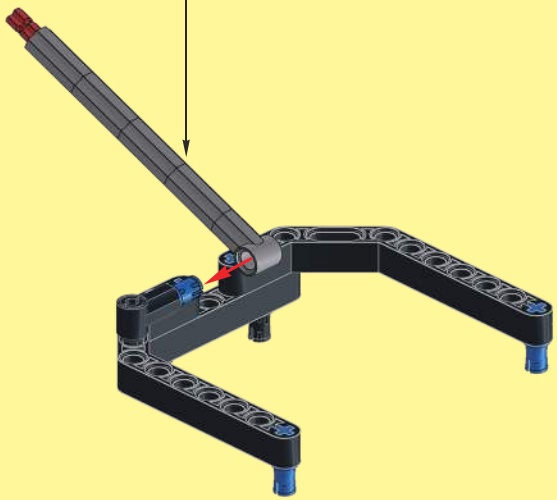

523

注意：动态版本说明书，静态请略过。
Note：RC Version instruction,Manual Version please SKIP.

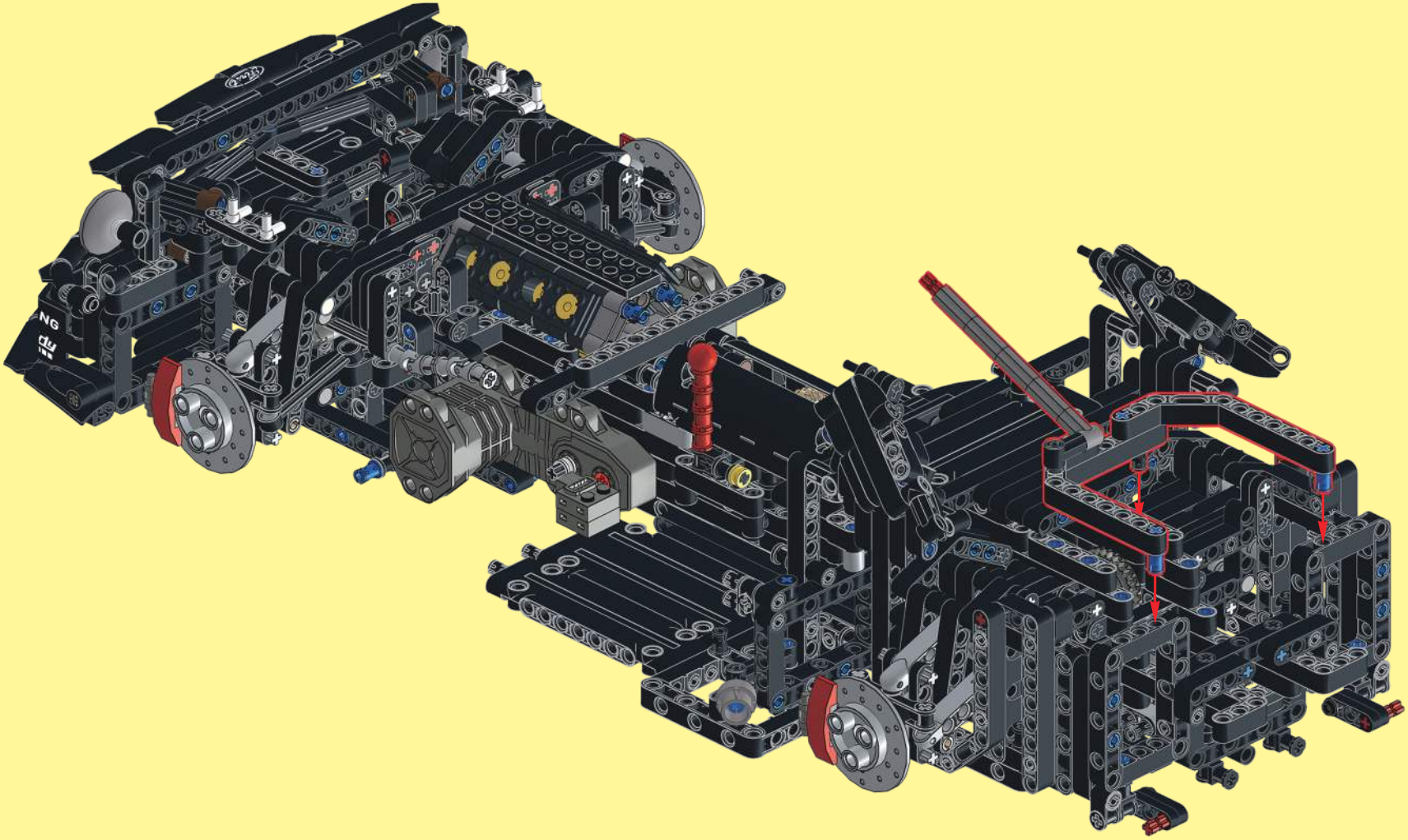

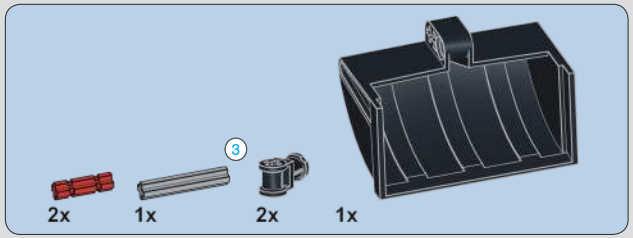

519

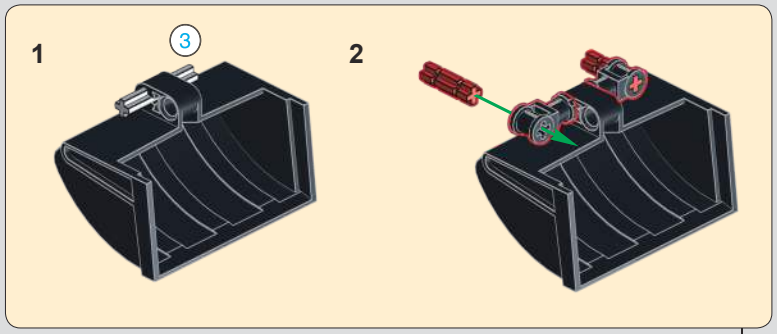

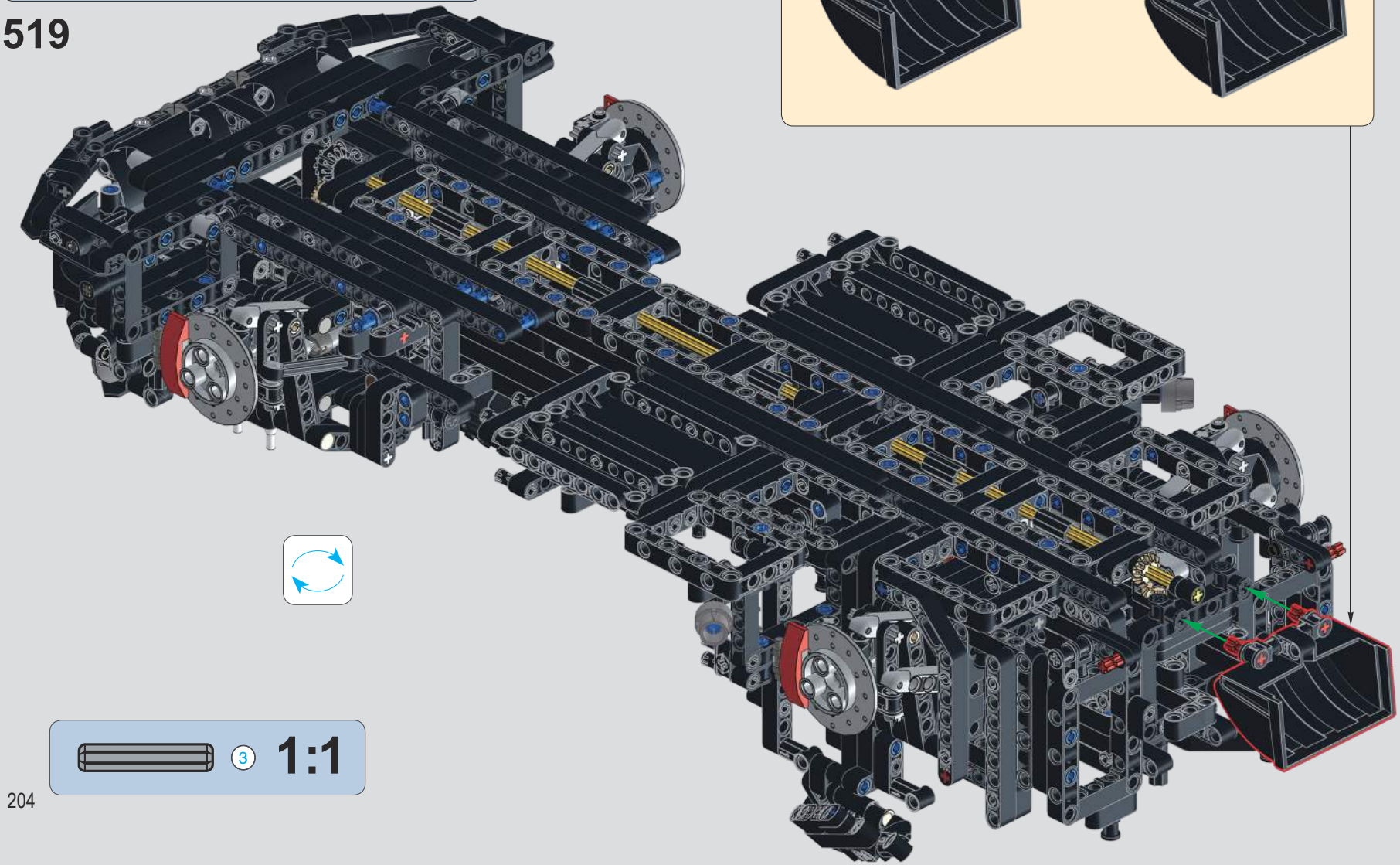

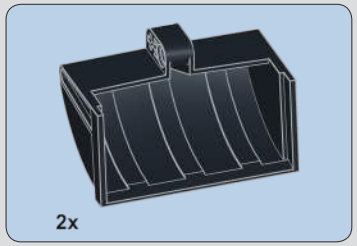

520

521

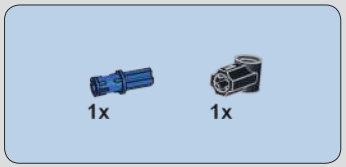

522

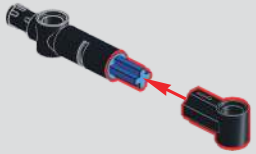

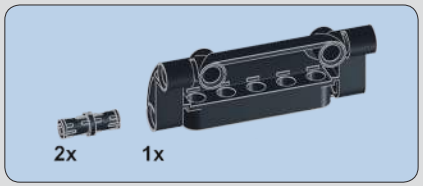

523

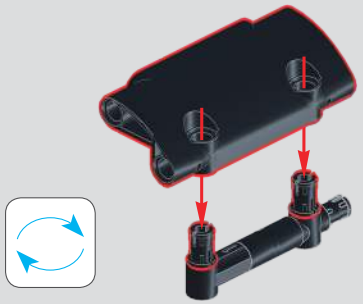

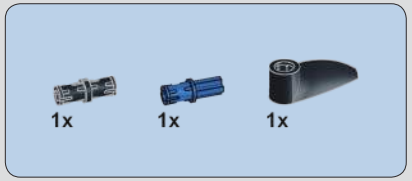

524

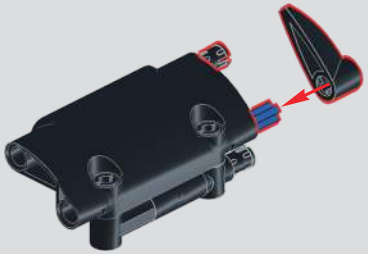

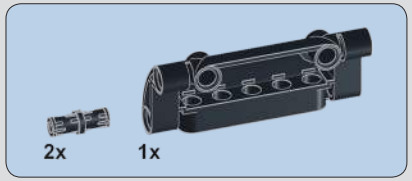

525

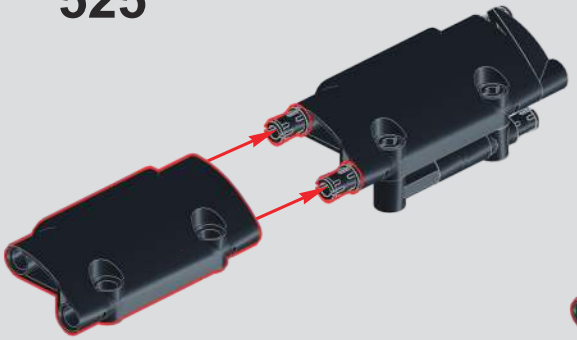

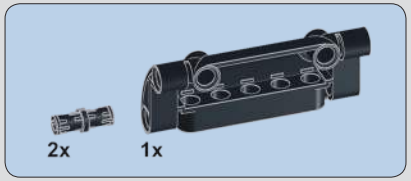

526

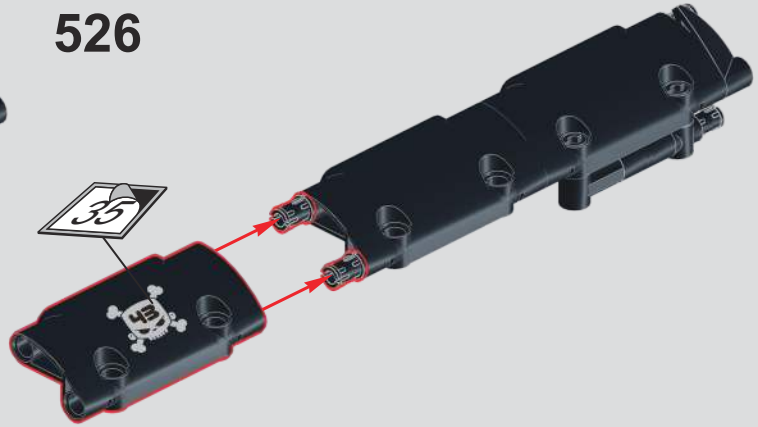

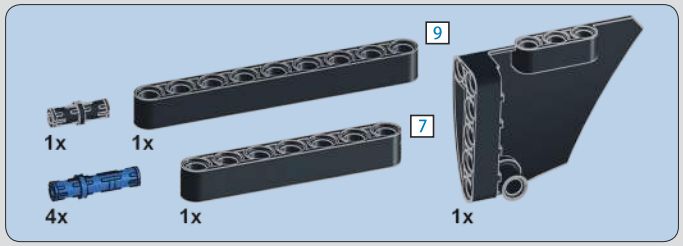

527

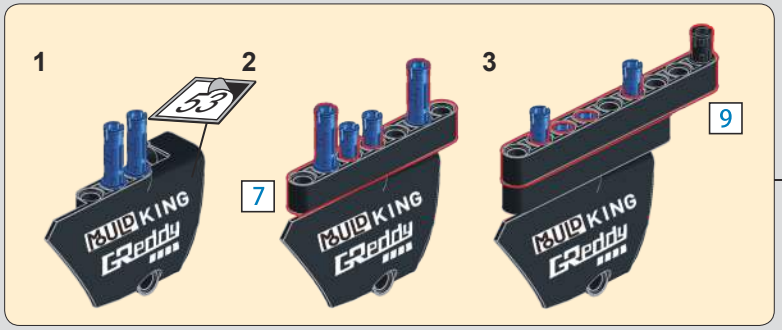

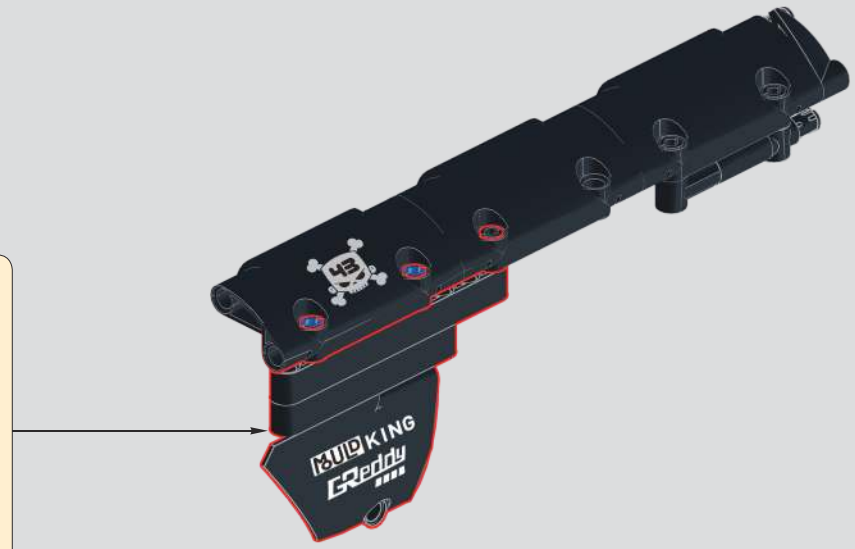

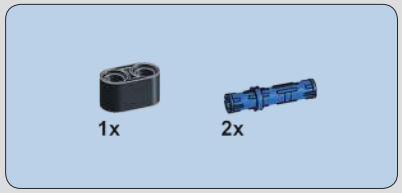

528

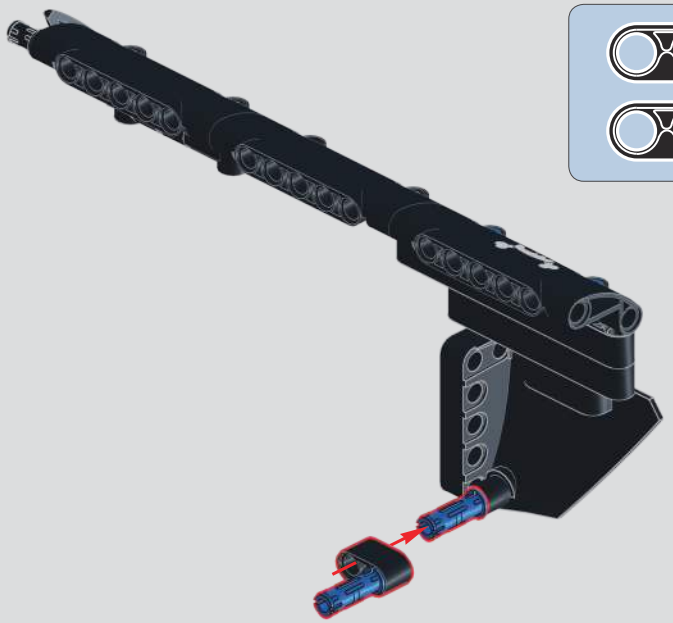

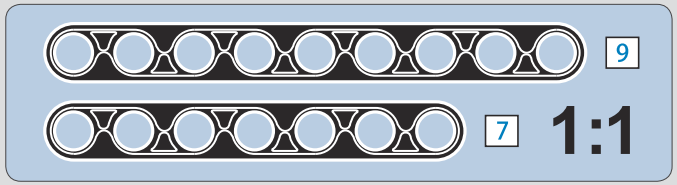

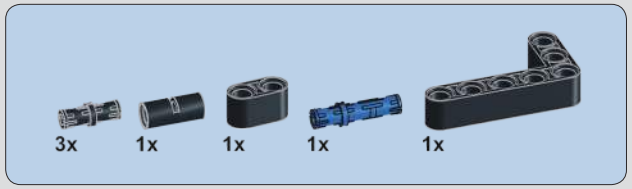

529

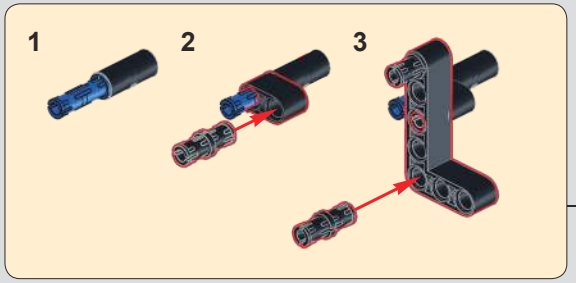

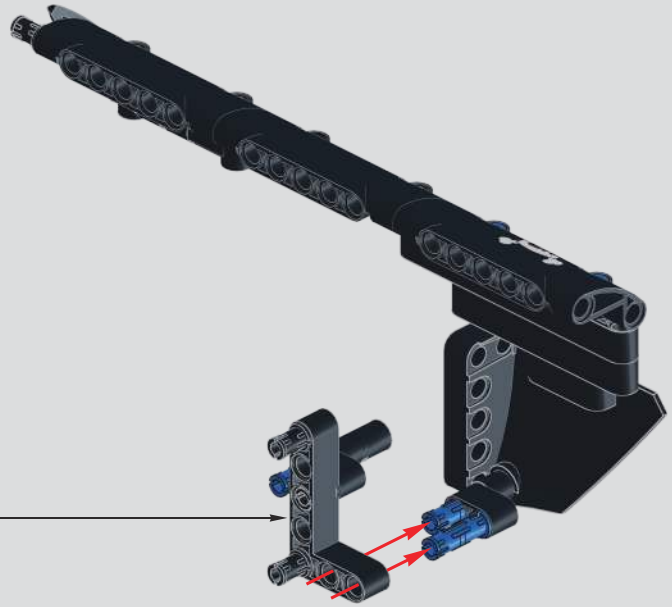

530

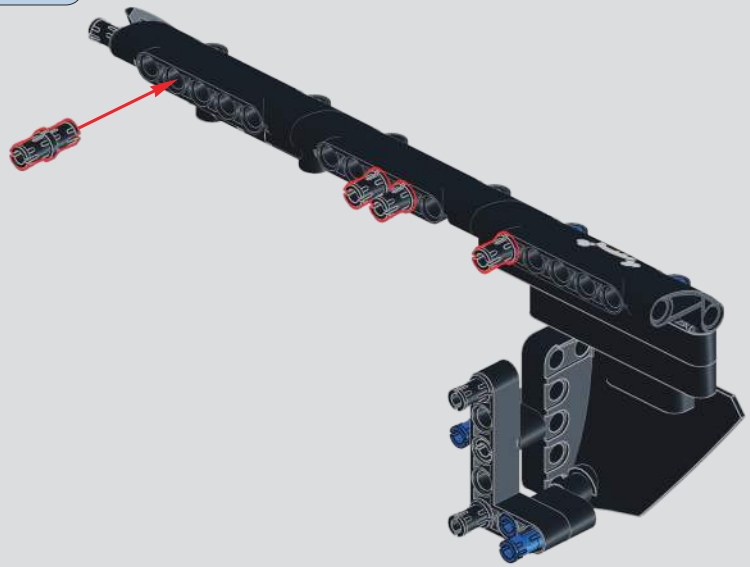

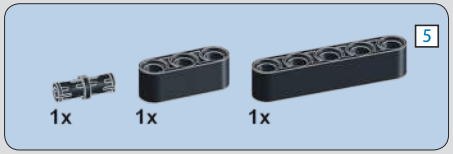

531

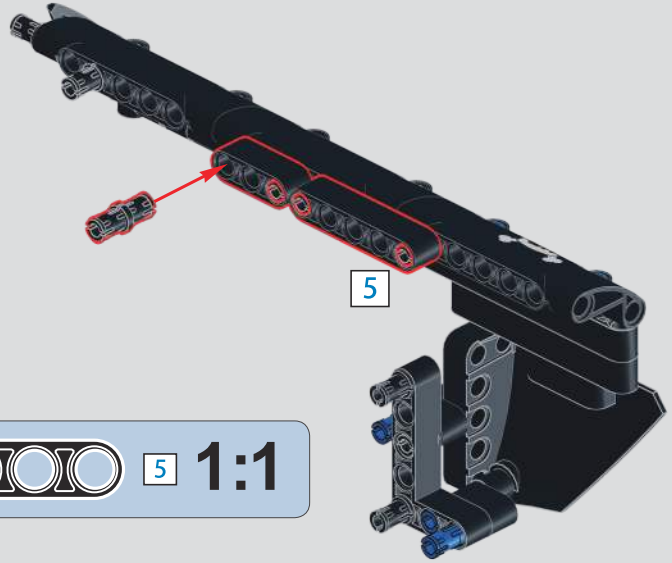

532

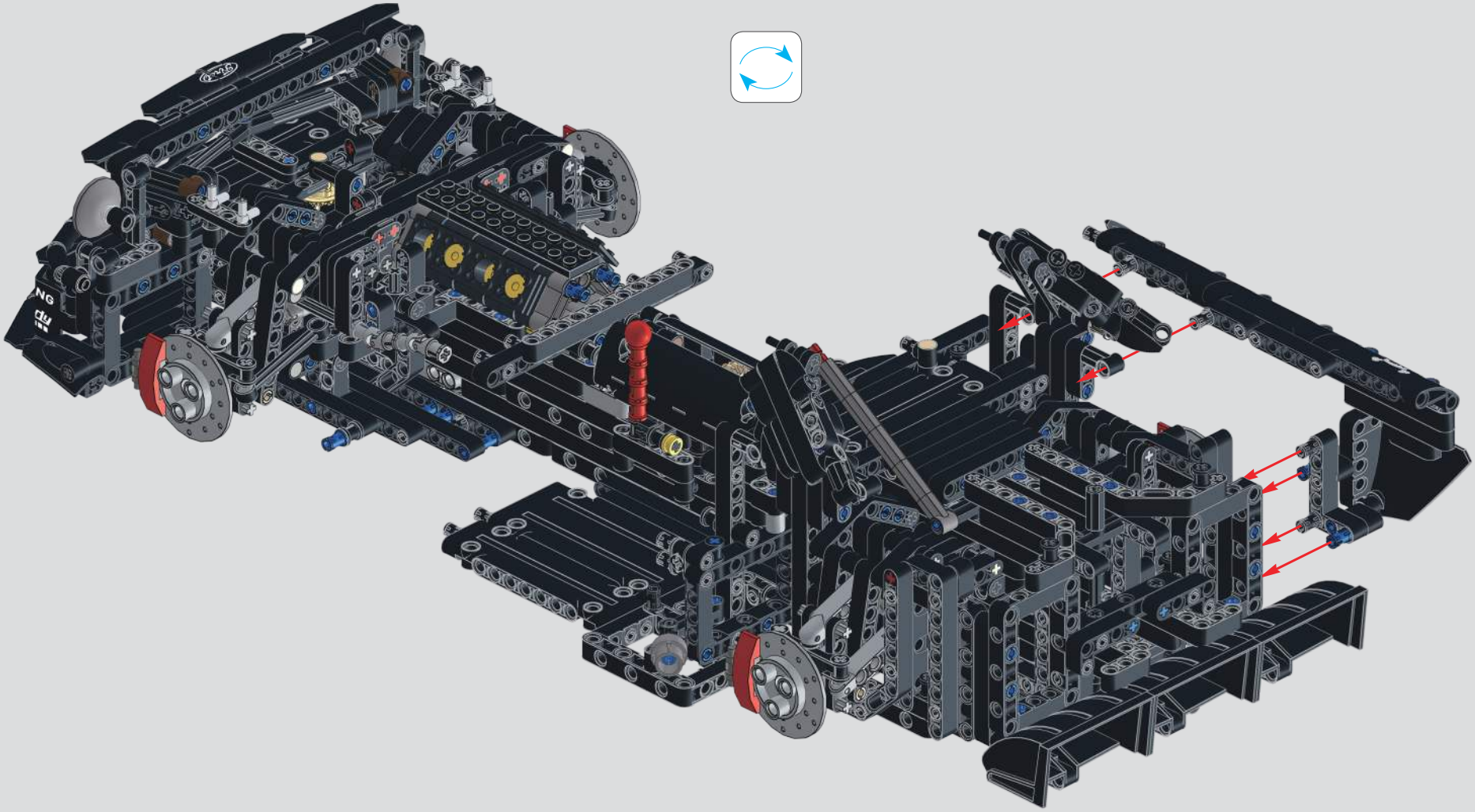

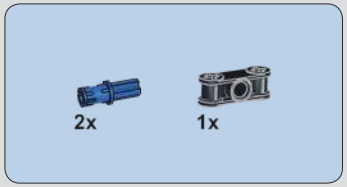

注意：静态版本说明书，动态请略过。
Note：Manual Version instruction,RC Version please SKIP.

533

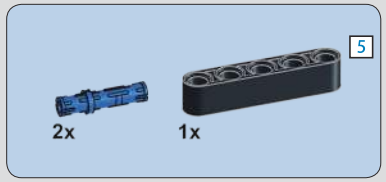

534

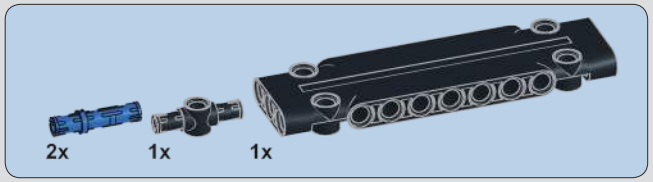

535

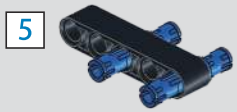

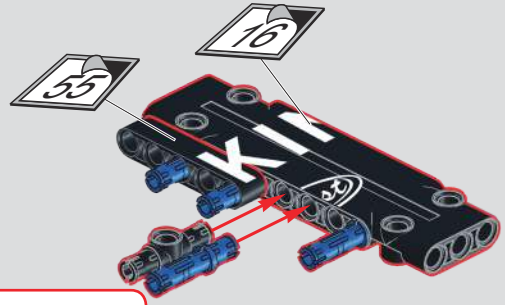

注意：534-547静态版本说明书，动态请略过。
Note：534-547Manual Version instruction, RC Version please SKIP.

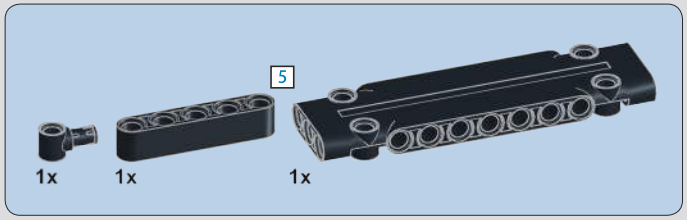

536

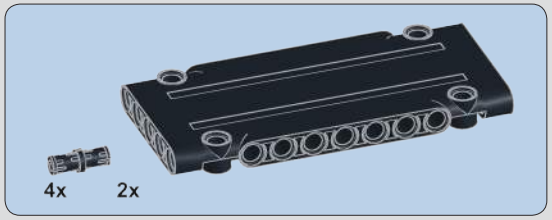

537

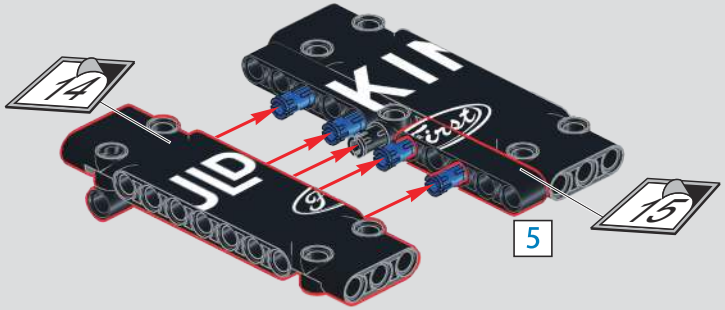

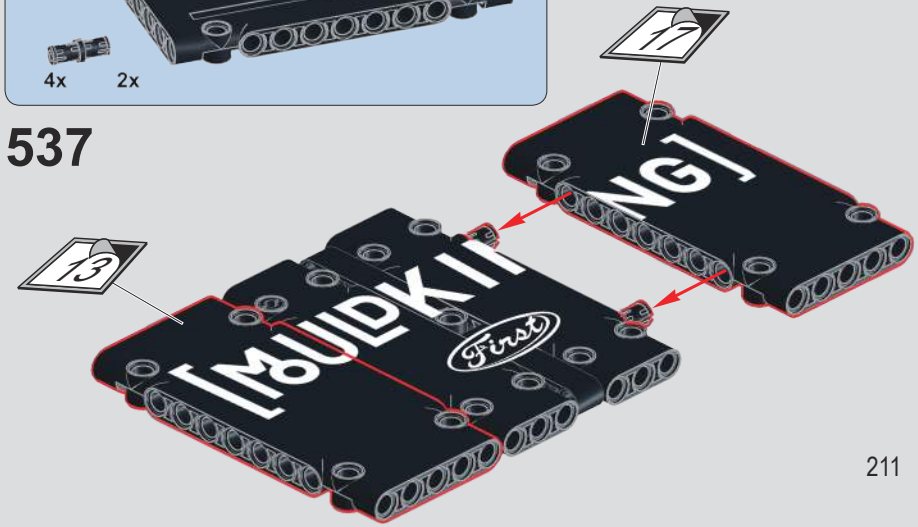

538

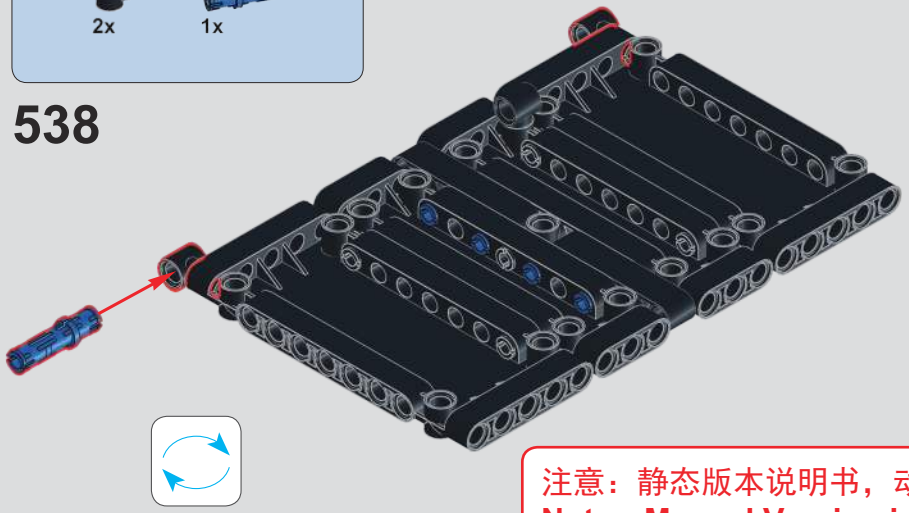

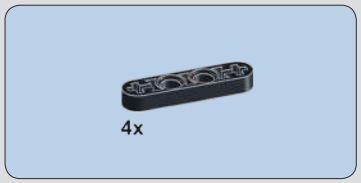

540

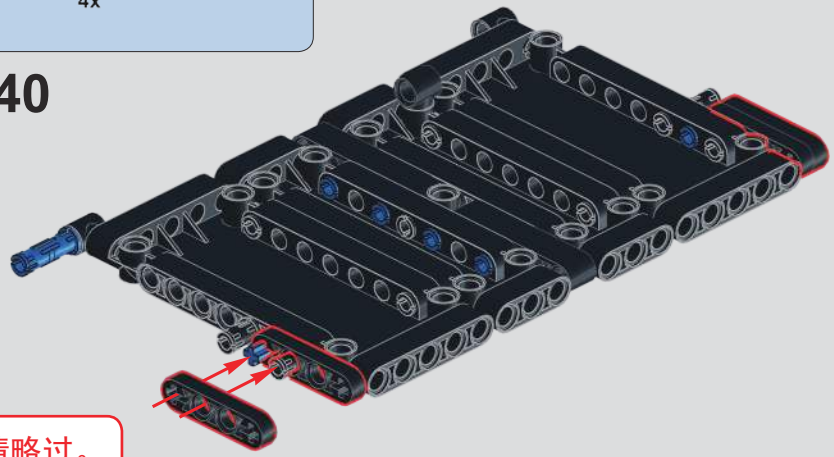

注意：静态版本说明书，动态请略过。
Note：Manual Version instruction, RC Version please SKIP.

539

541

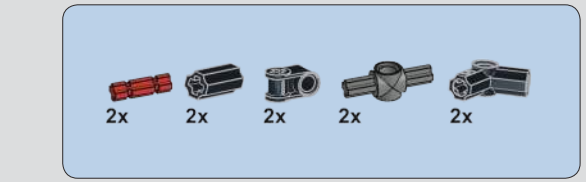

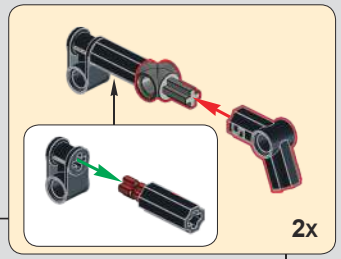

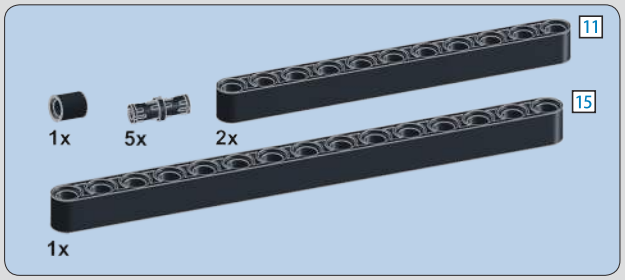

543

542

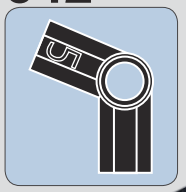

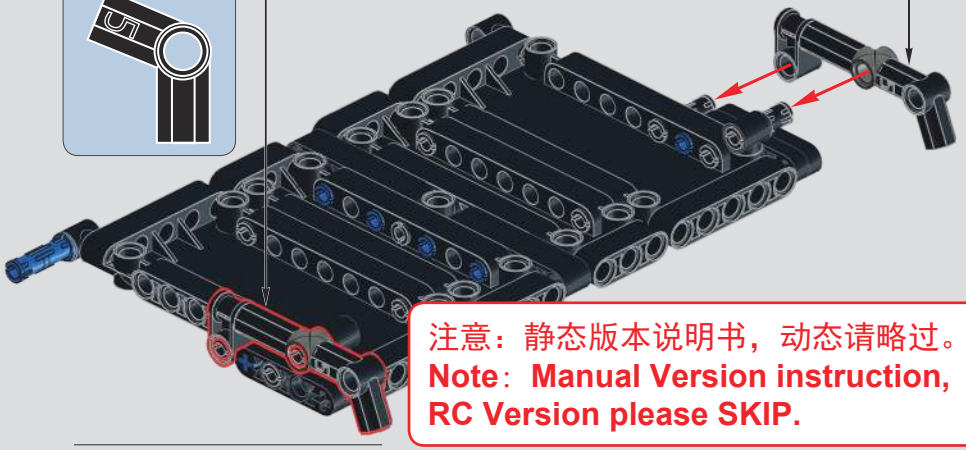

注意：静态版本说明书，动态请略过。
Note：Manual Version instruction,
RC Version please SKIP.

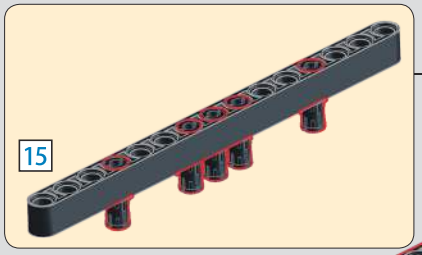

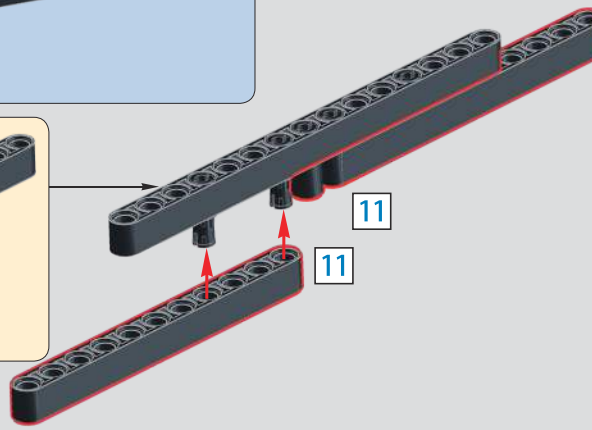

544

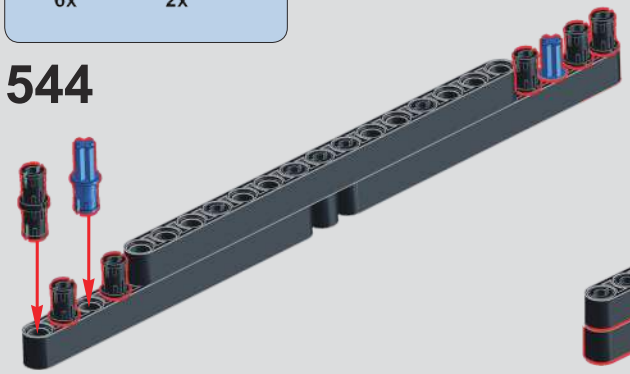

545

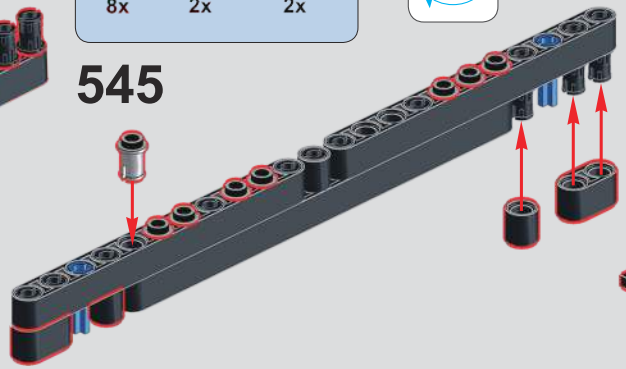

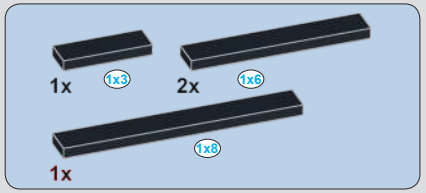

546

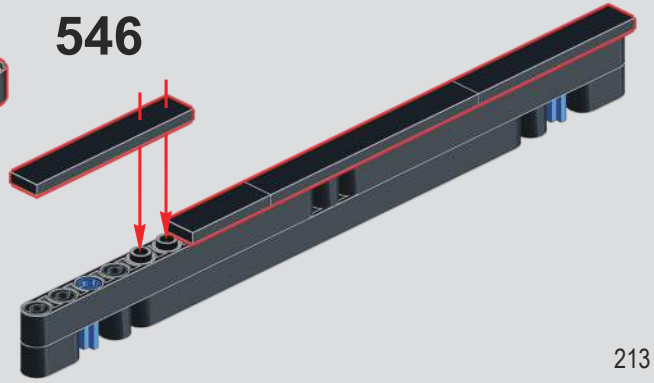

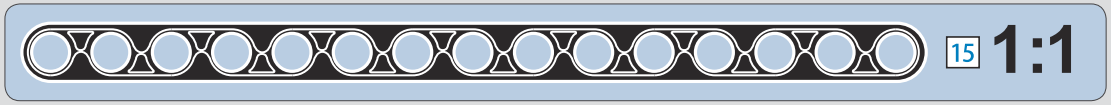

注意：静态版本说明书，动态请略过。
Note：Manual Version instruction, RC Version please SKIP.

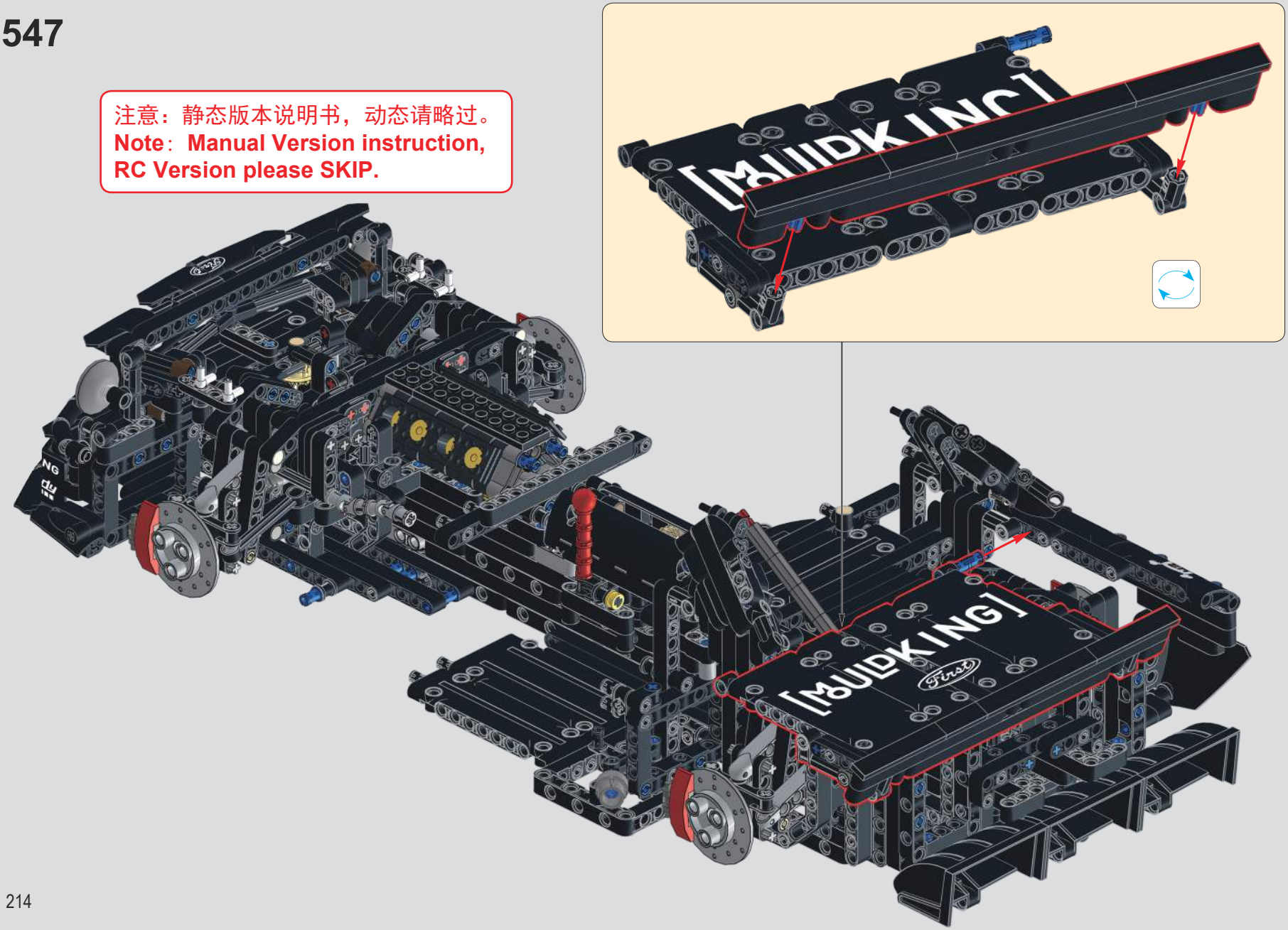

注意：534-547动态版本说明书，静态请略过。

Note：534-547RC Version instruction, Manual Version please SKIP.

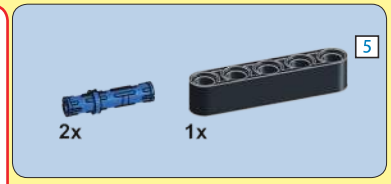

534

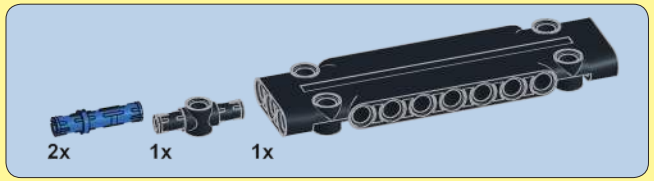

535

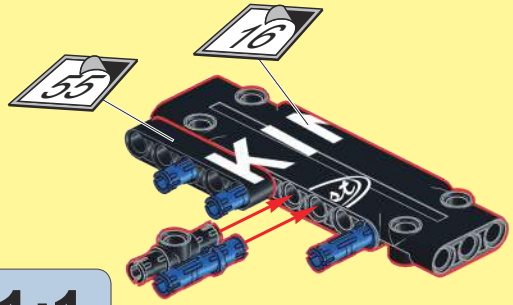

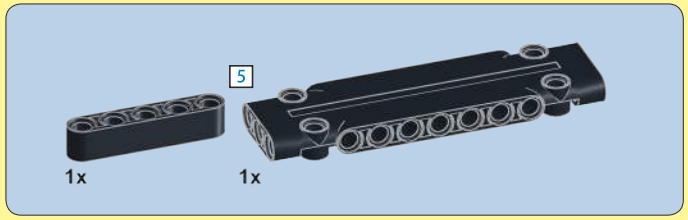

536

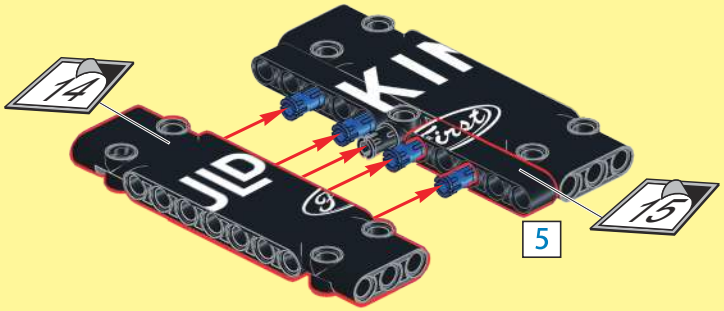

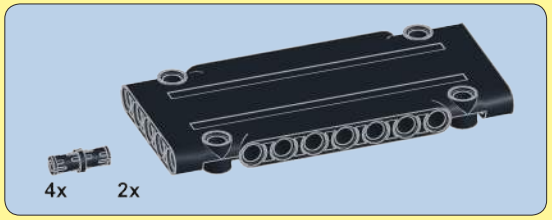

537

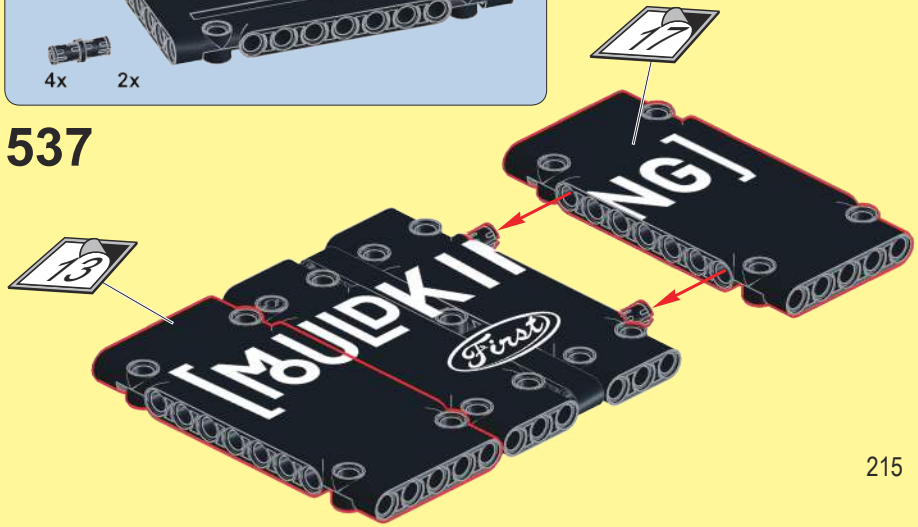

538

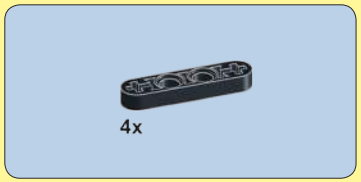

540

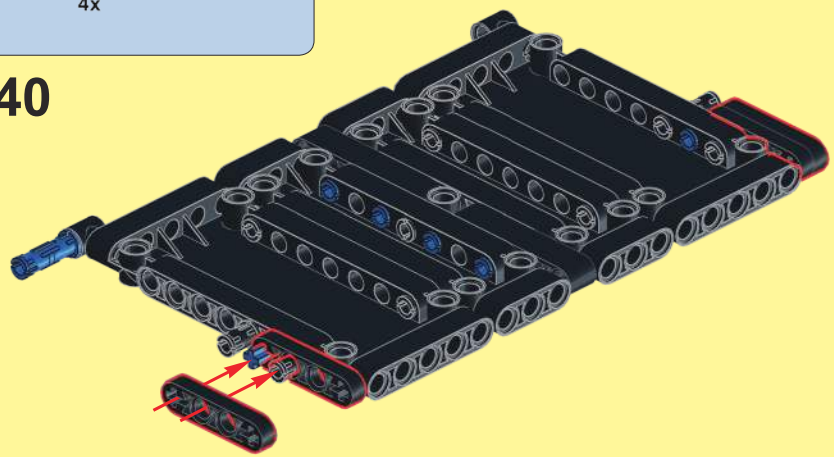

注意：动态版本说明书，静态请略过。
Note：RC Version instruction,Manual Version please SKIP.

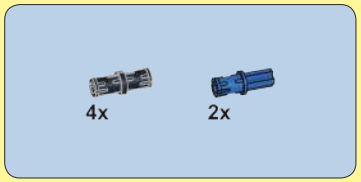

539

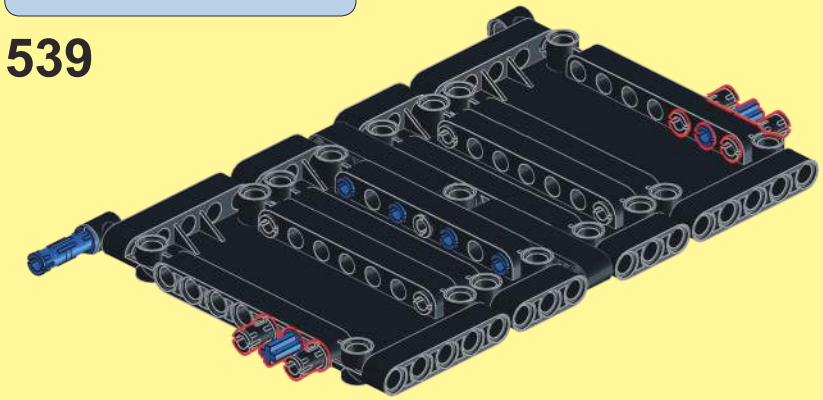

541

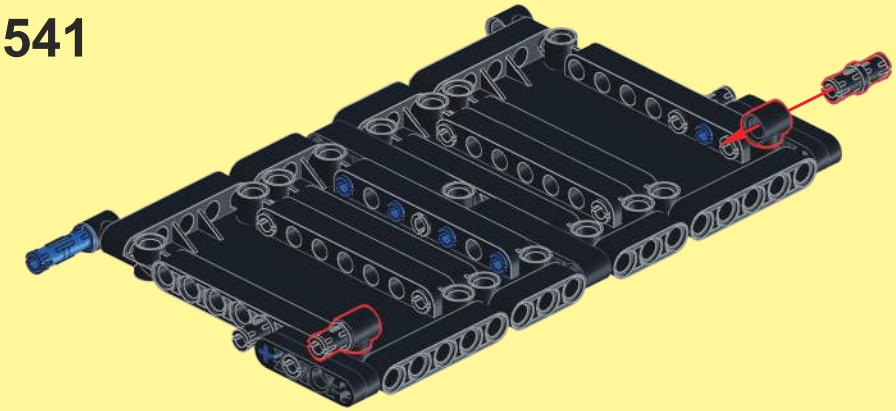

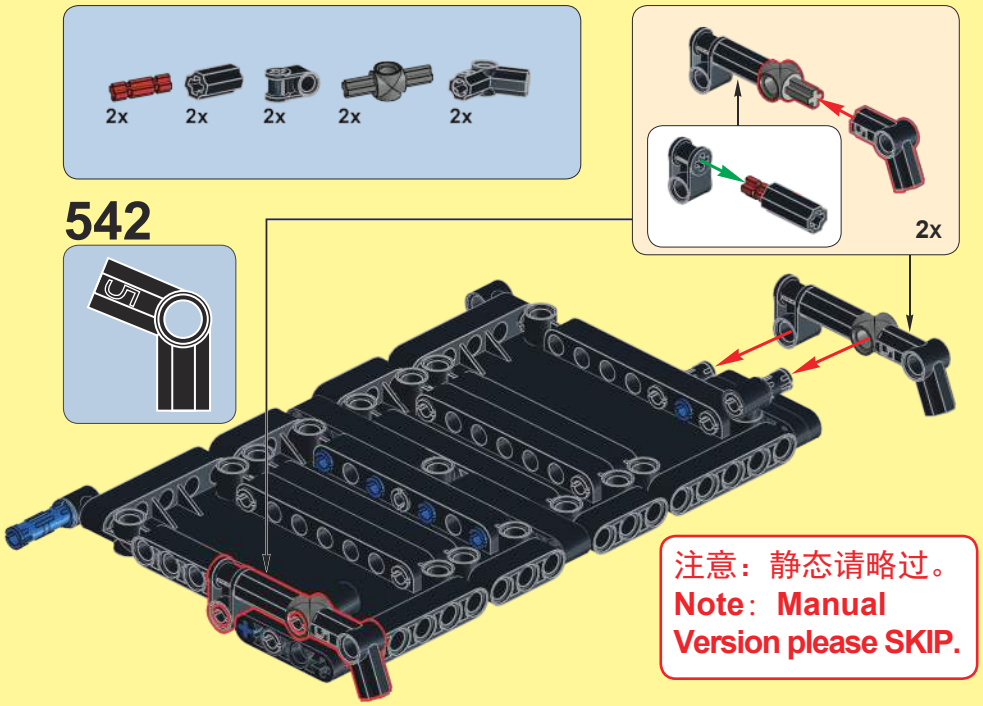
2x
2x
2x
2x
2x
542
2x
注意：静态请略过。
Note： Manual
Version please SKIP.

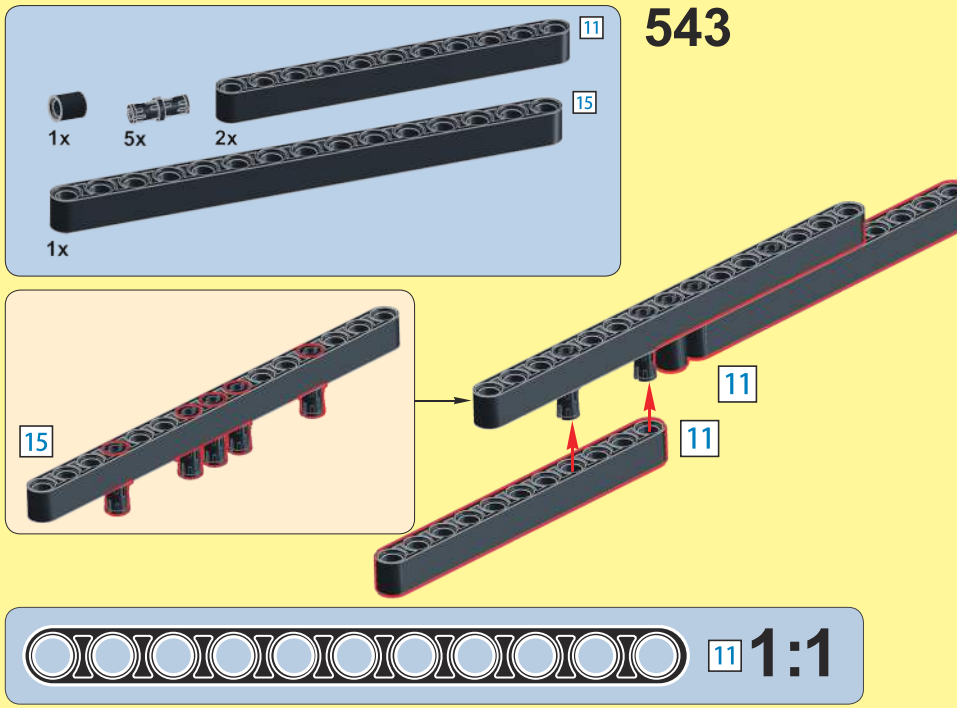
543
11
15
1x
5x
2x
1x
15
11
11
11
1:1

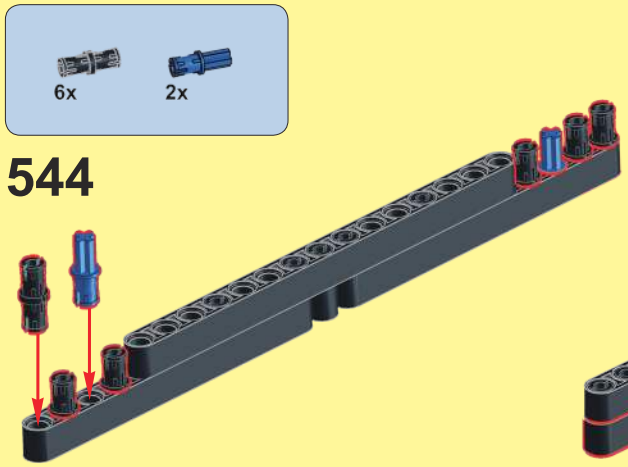
6x
2x
544

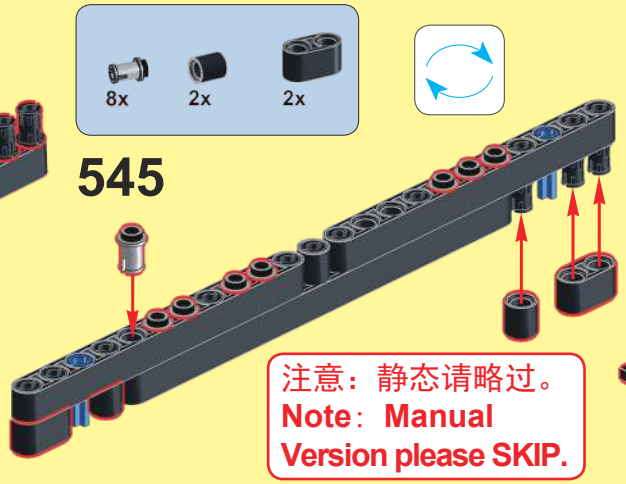
8x
2x
2x
545
注意：静态请略过。
Note： Manual
Version please SKIP.

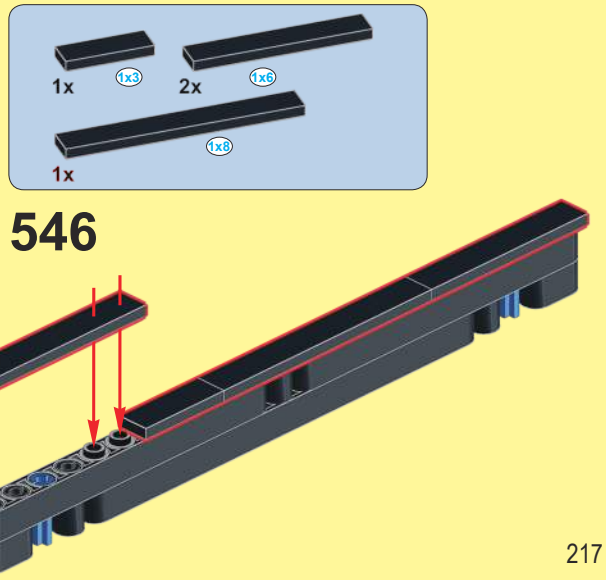
1x
1x3
2x
1x6
1x8
1x
546

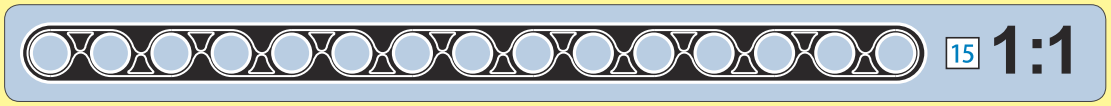
15
1:1

547

注意：动态版本说明书，静态请略过。
Note：RC Version instruction, Manual Version please SKIP.

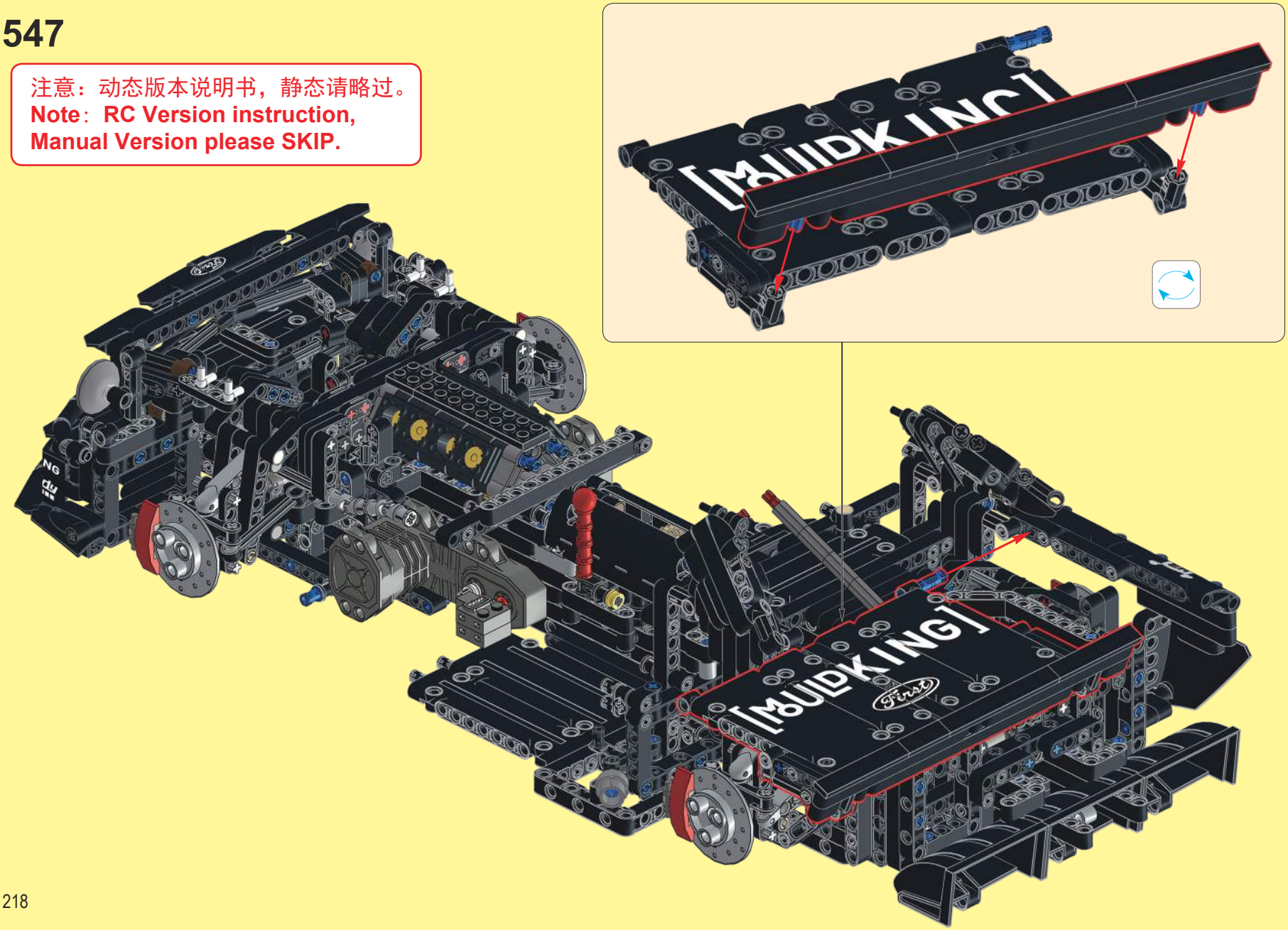

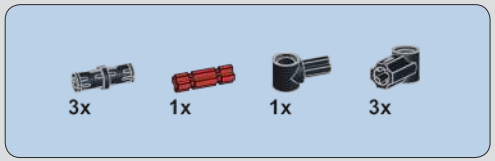

注意：静态版本说明书，动态请略过。

Note：Manual Version instruction,RC Version please SKIP.

548

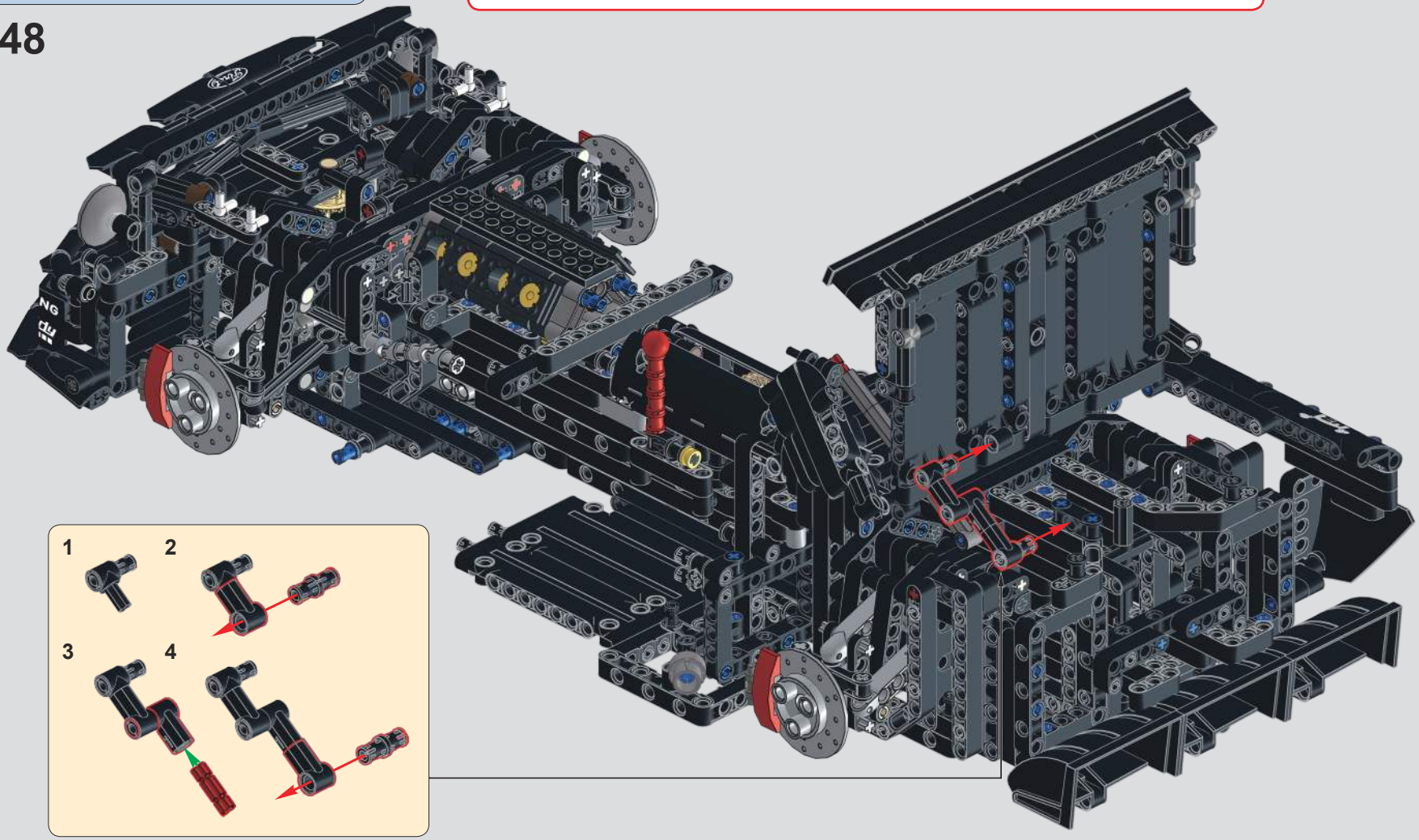

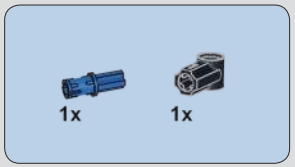

549

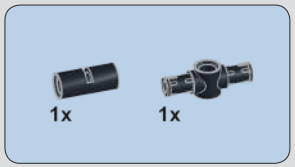

550

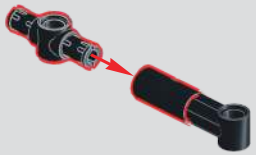

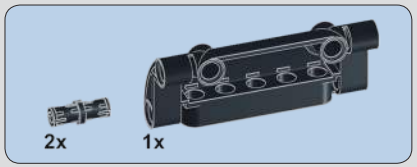

551

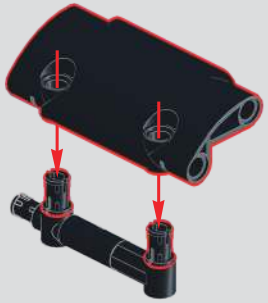

552

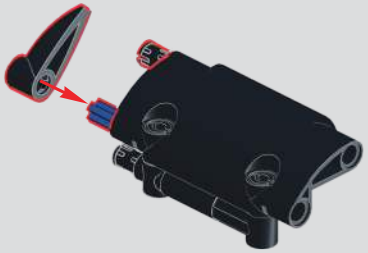

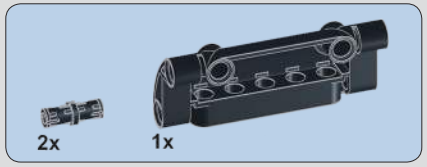

553

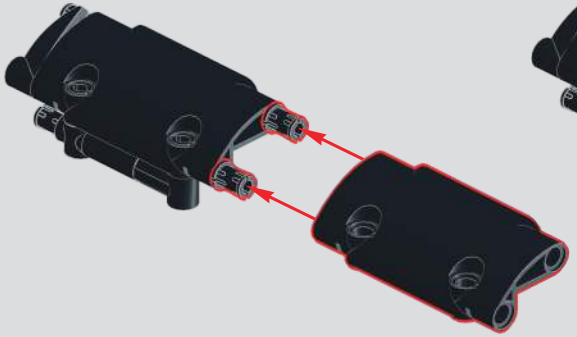

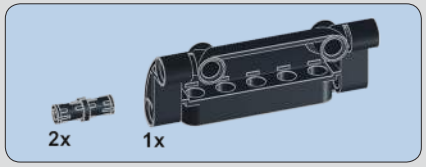

554

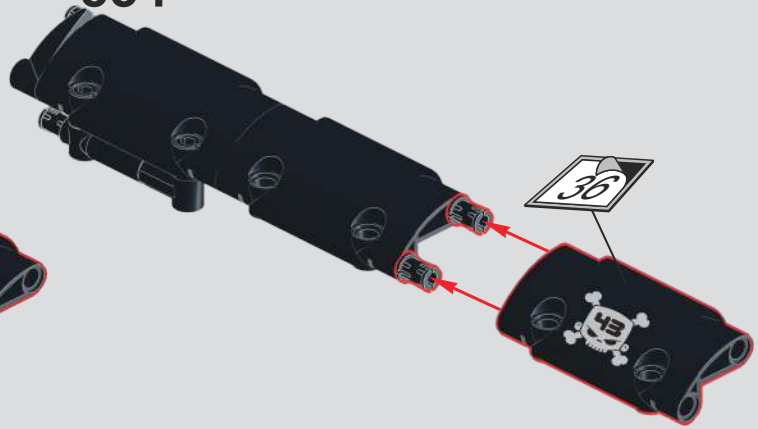

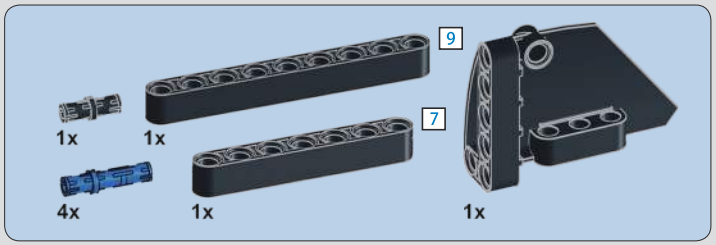
9
7
1x
1x
4x
1x
1x

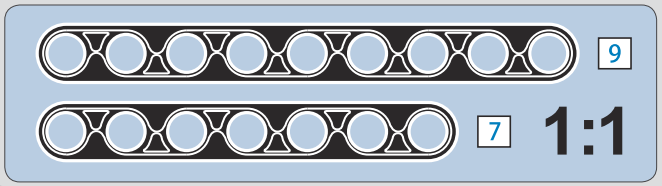
9
7
1:1

555

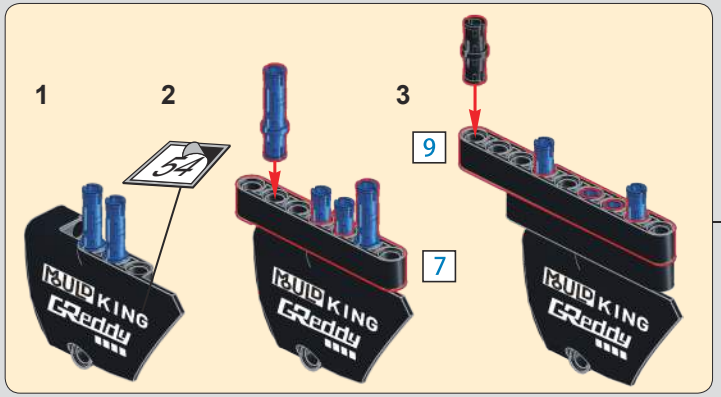
1
2
3
54
9
7
MUD KING
GReddy

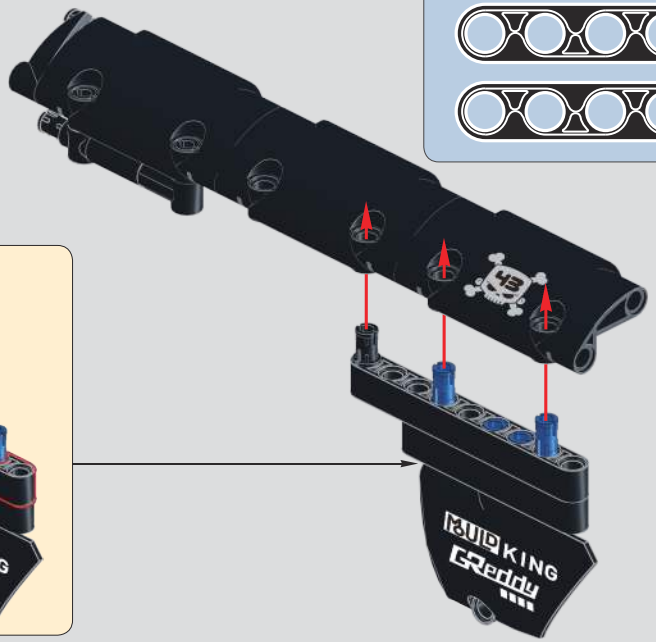

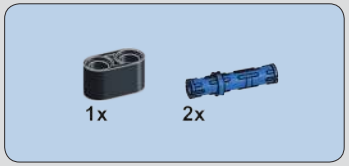
1x
2x

556

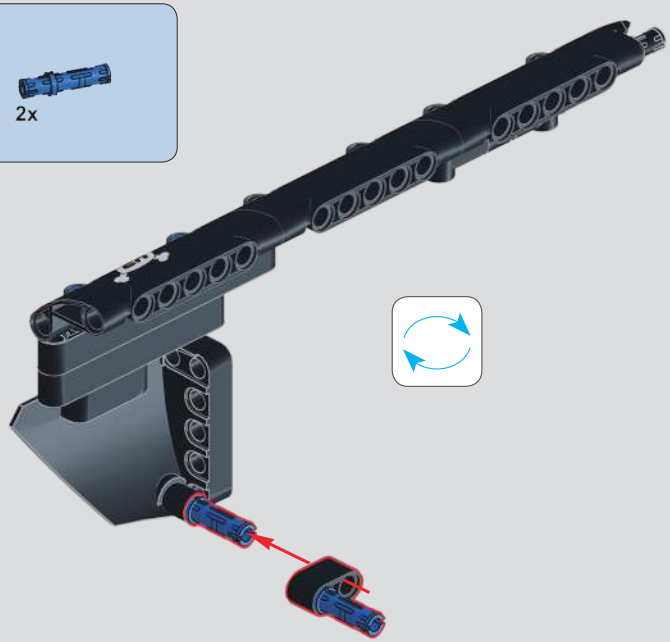

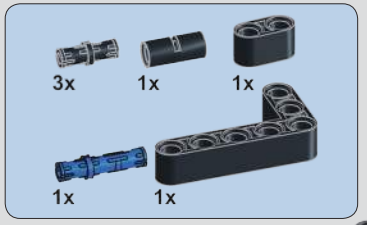
3x
1x
1x
1x
1x

557

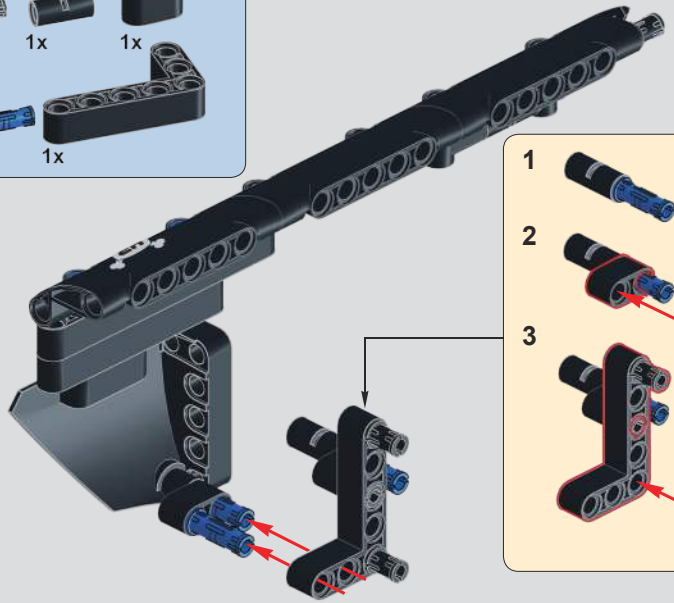
1
2
3

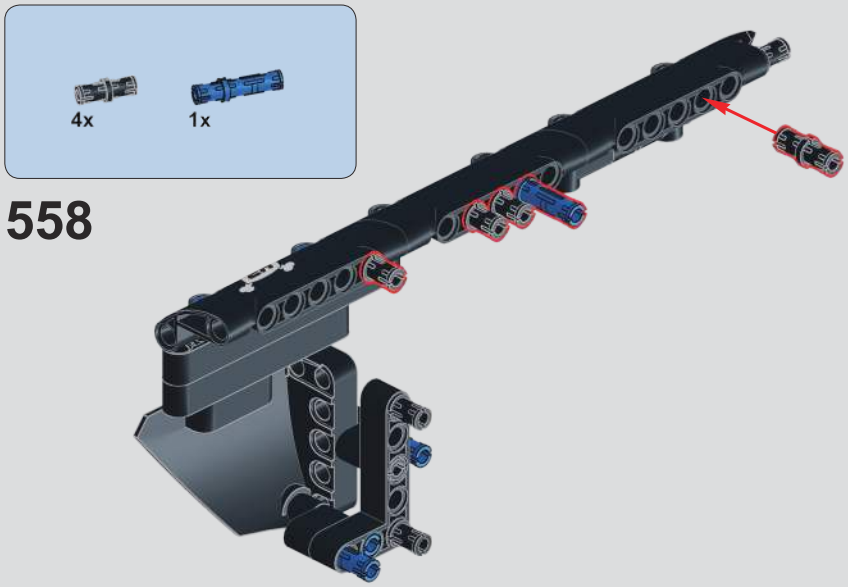

558

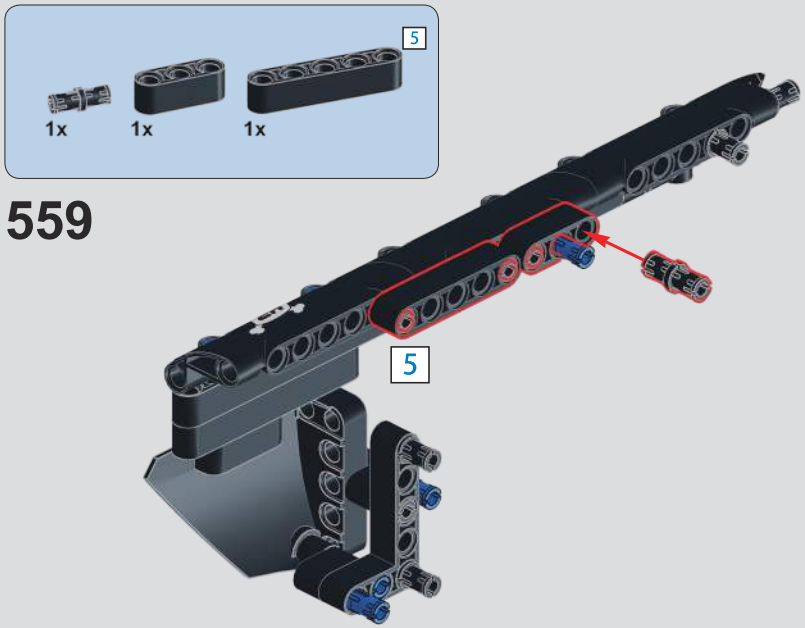

559

560

561

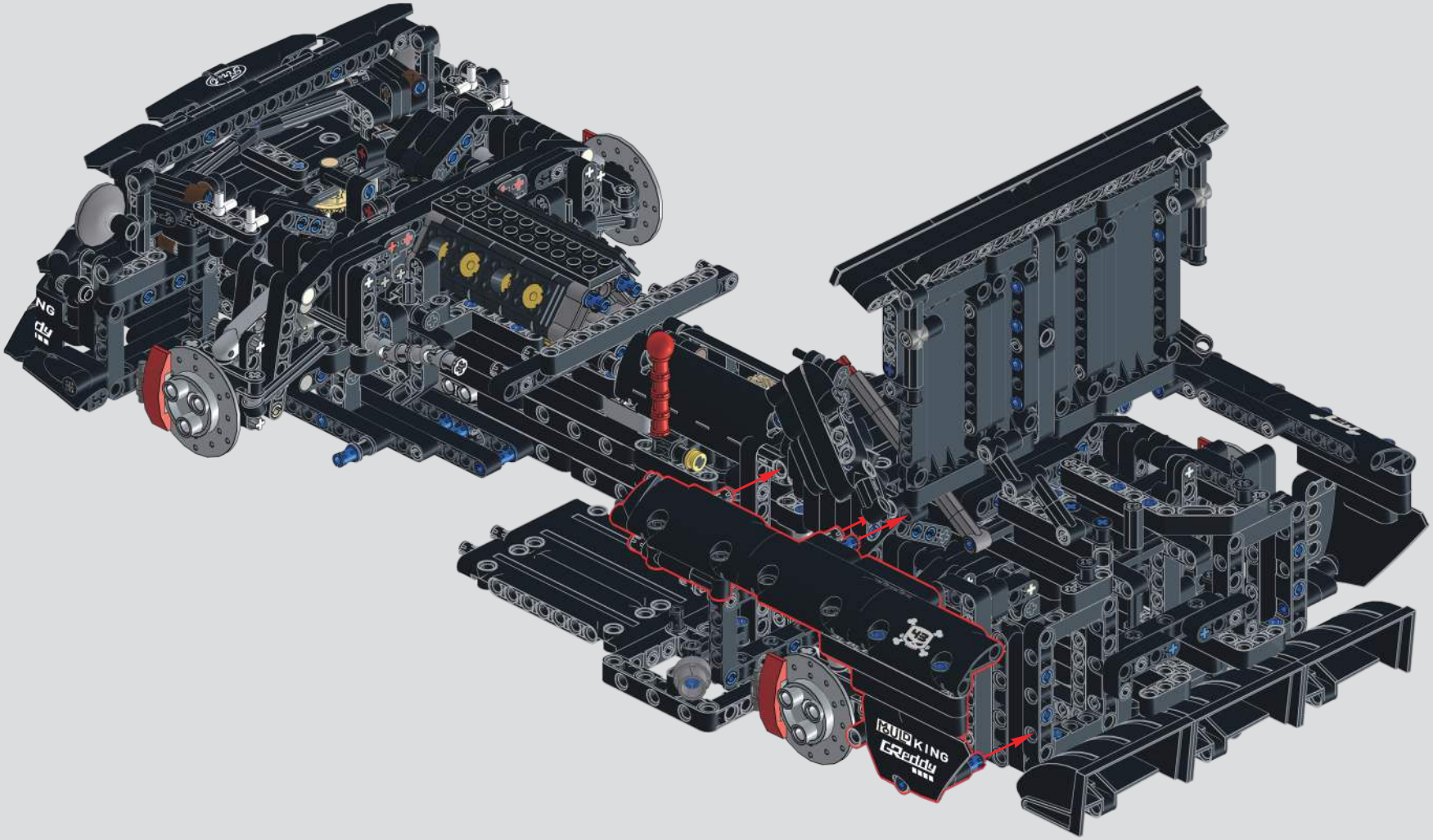

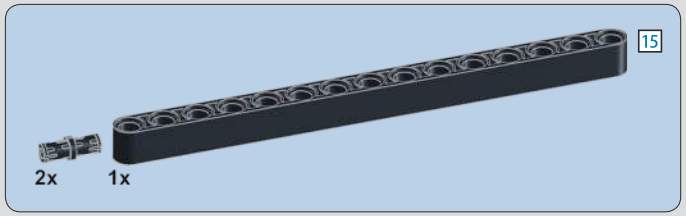

562

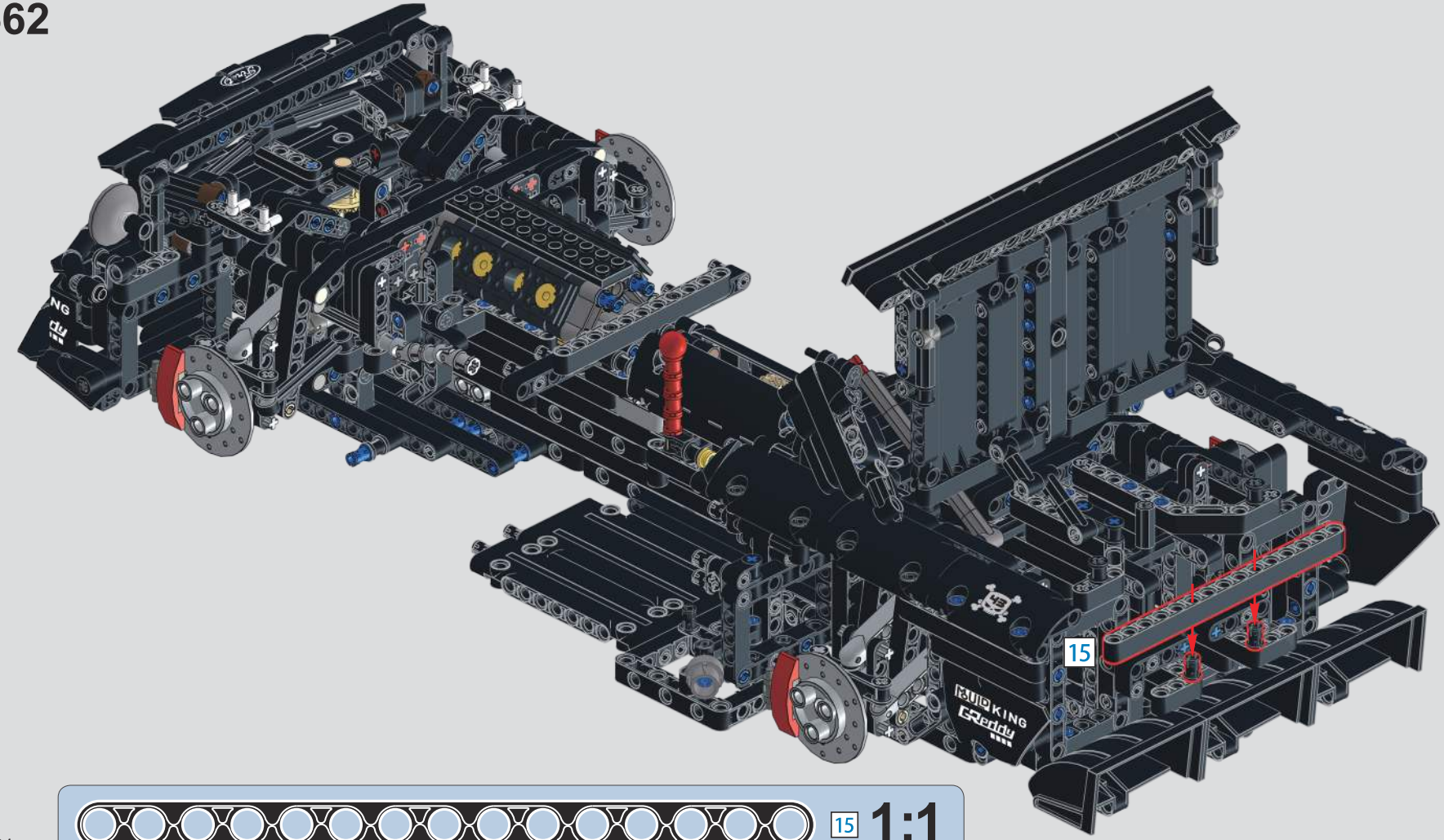

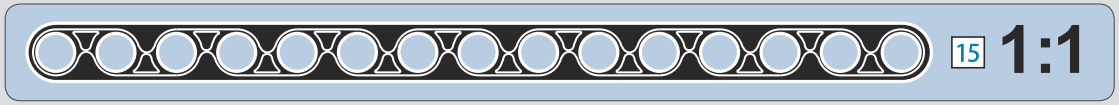

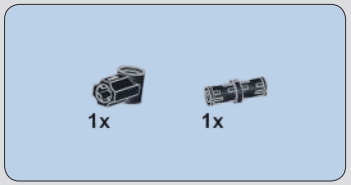

563

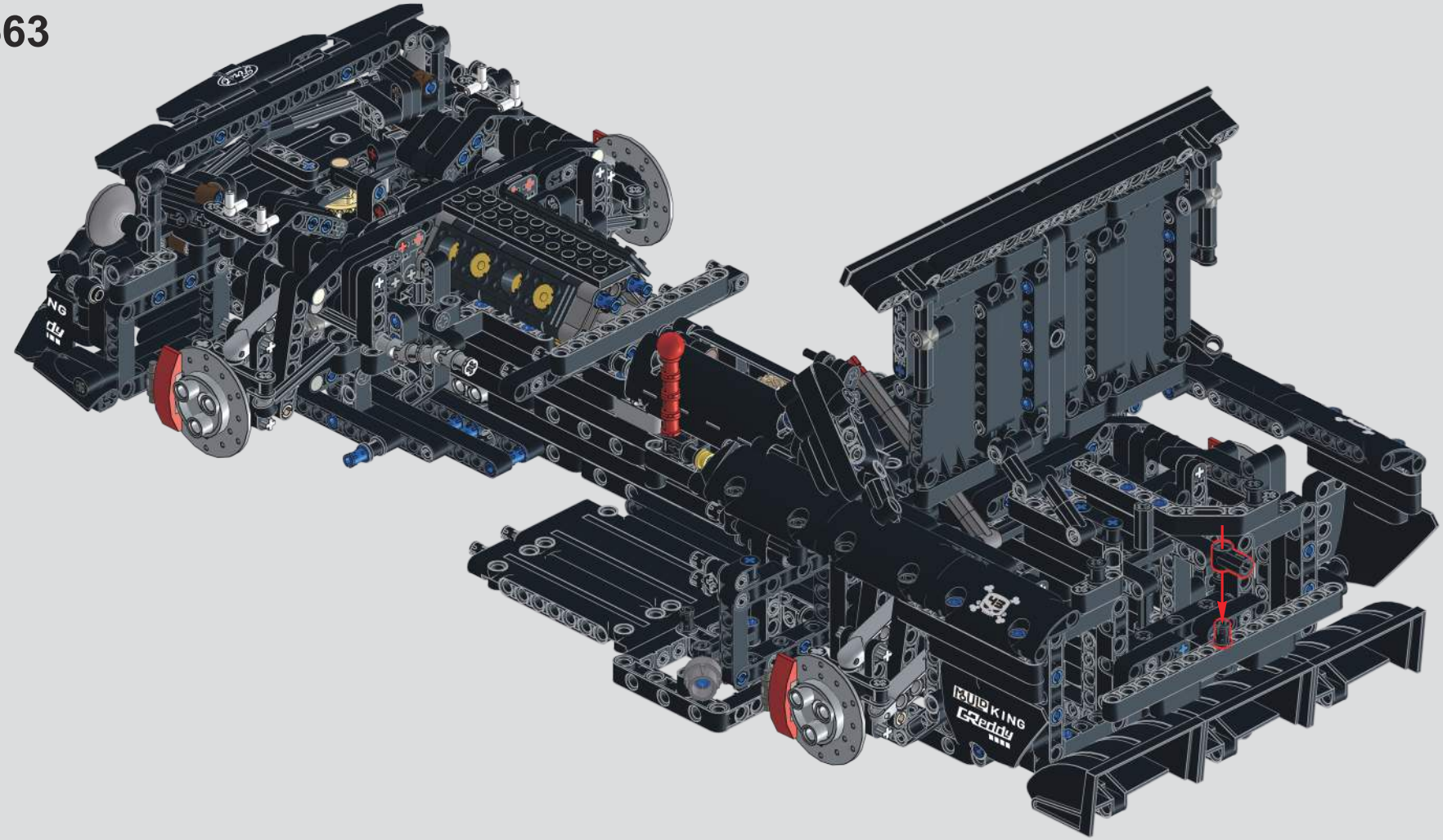

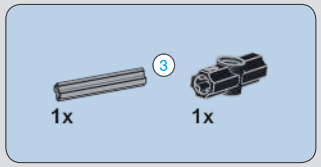

564

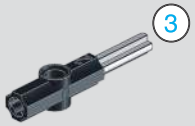

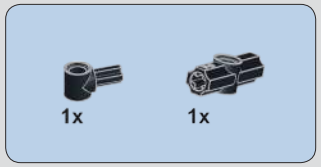

565

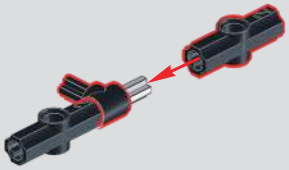

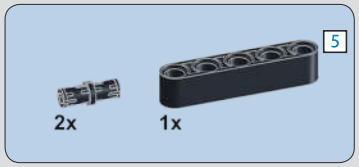

566

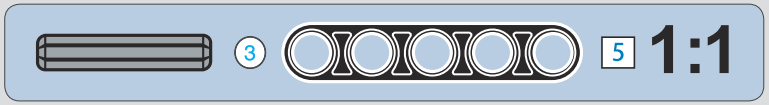

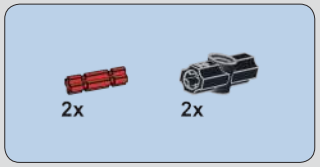

567

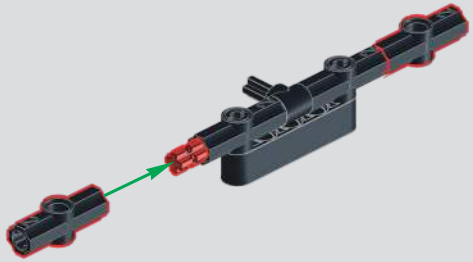

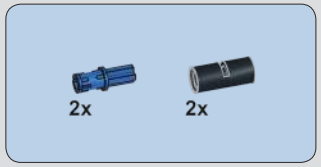

568

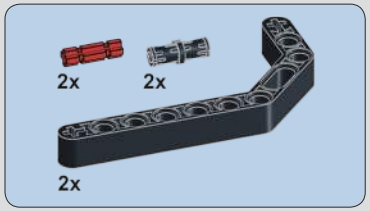

569

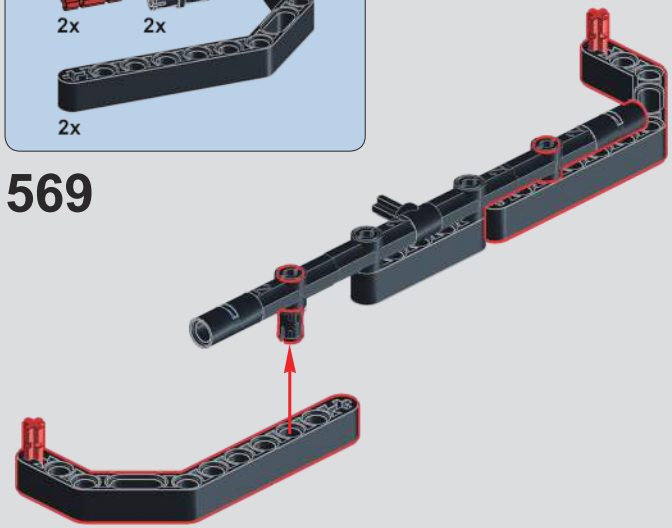

570

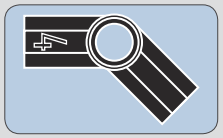

571

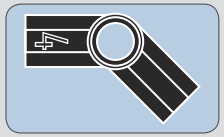

572

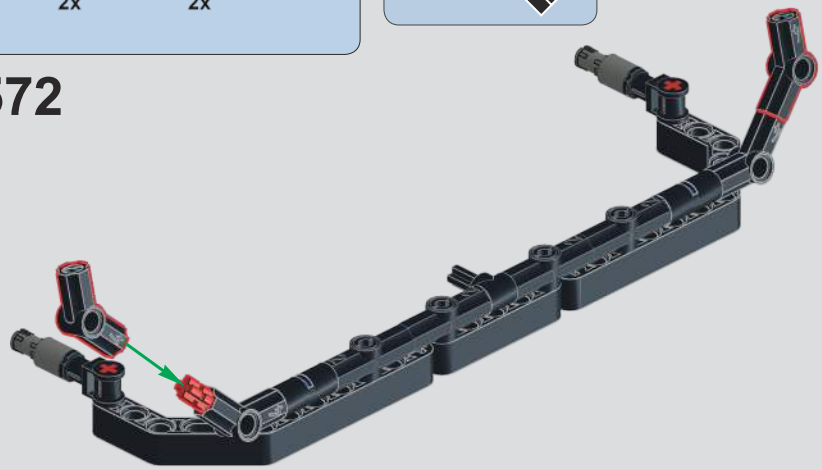

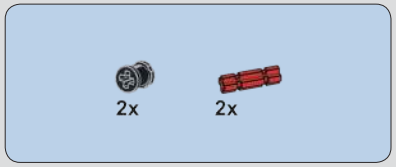

573

574

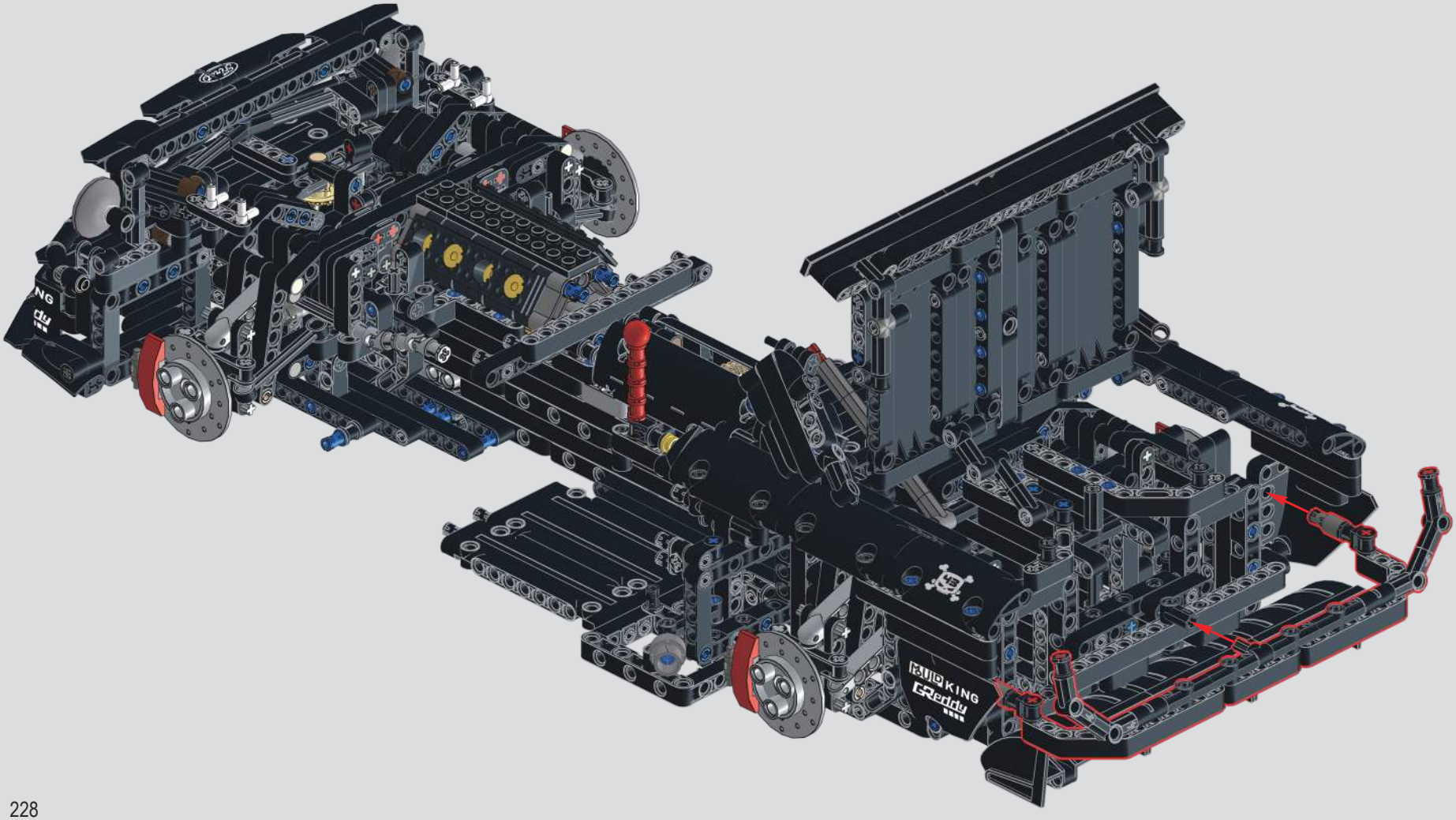

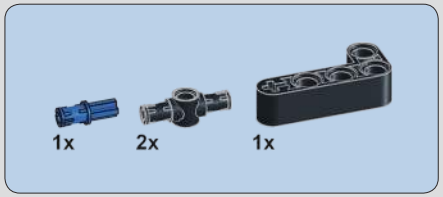

575

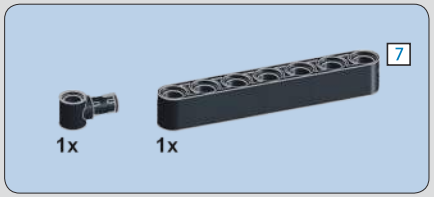

576

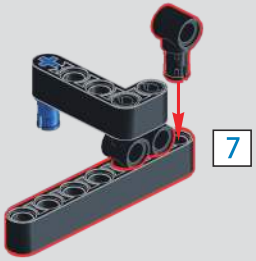

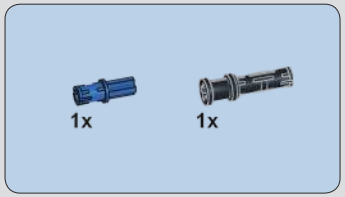

577

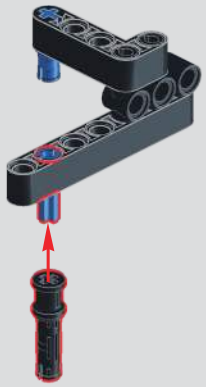

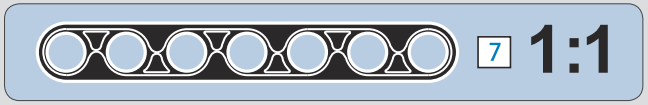

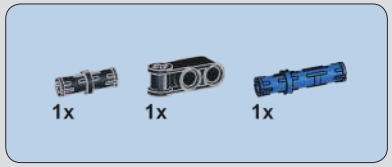

578

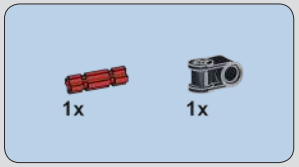

579

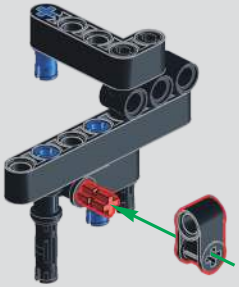

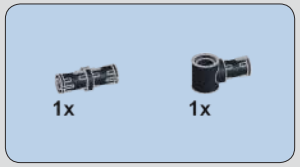

580

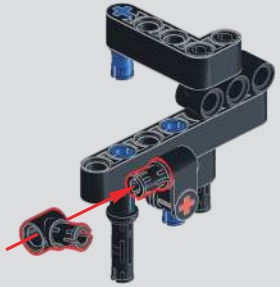

581

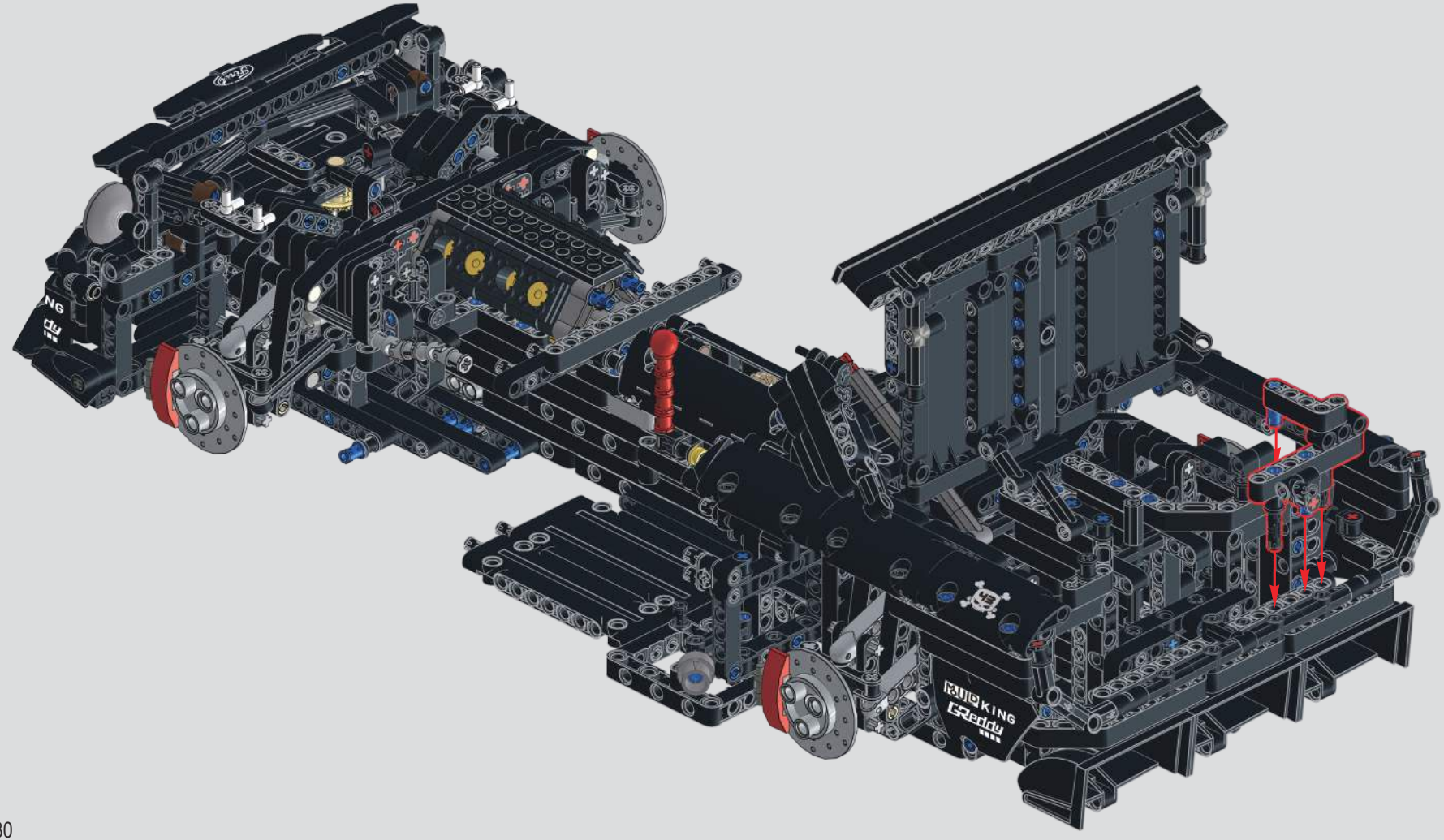

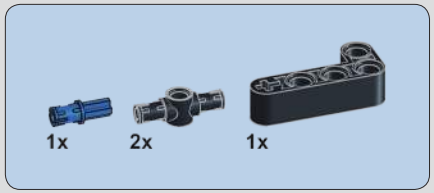

582

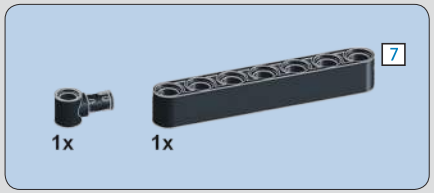

583

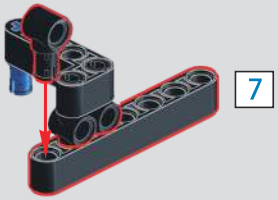

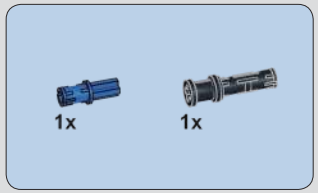

584

585

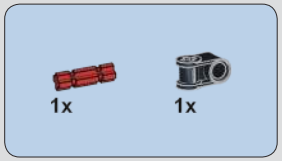

586

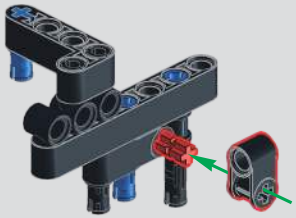

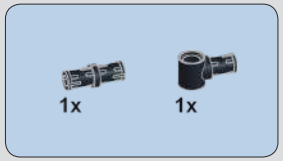

587

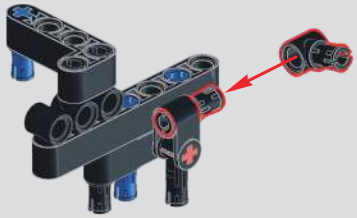

588

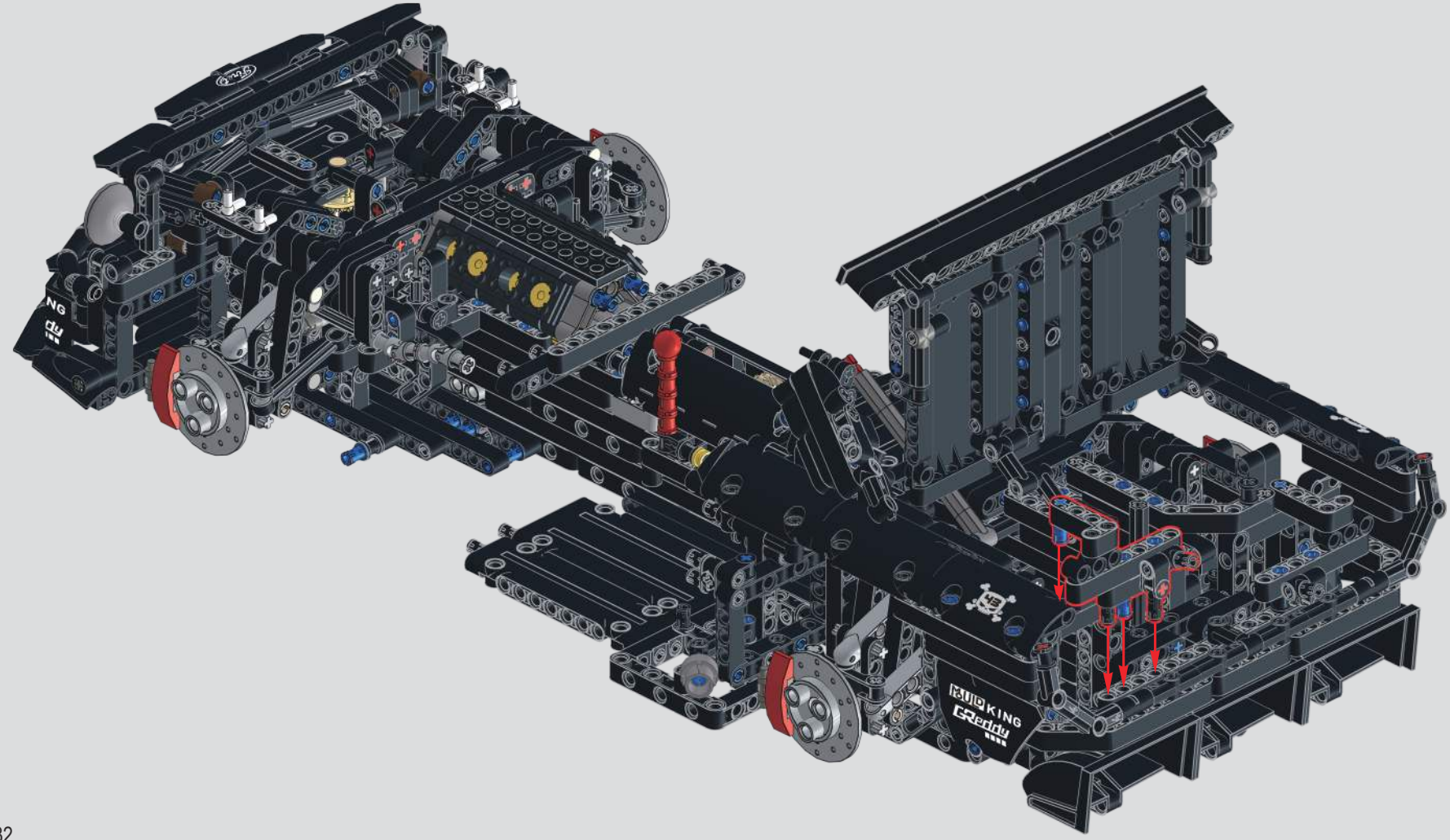

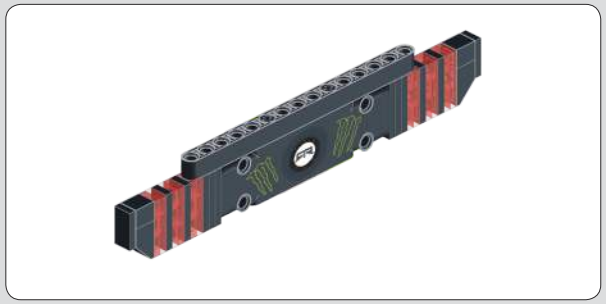

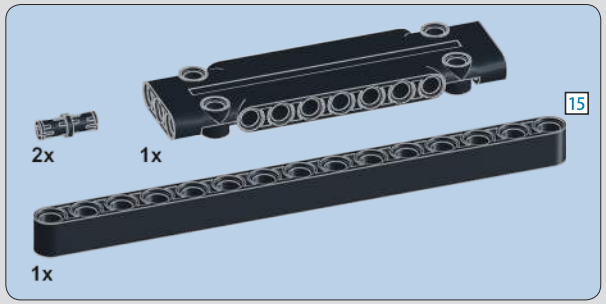

589

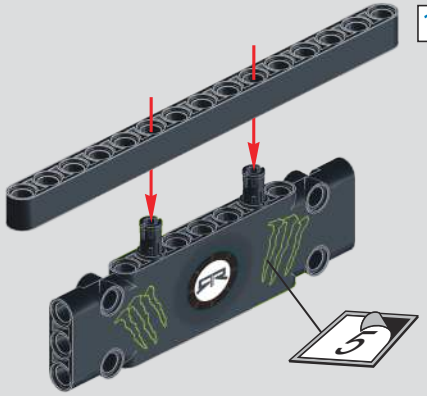

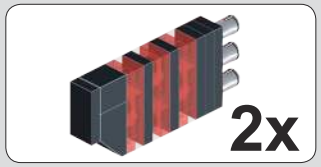

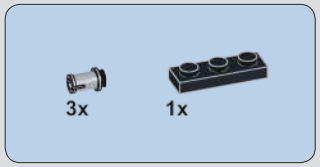

590

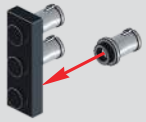

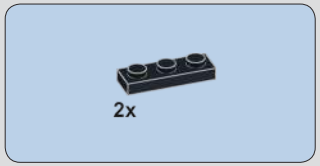

591

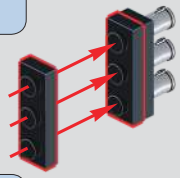

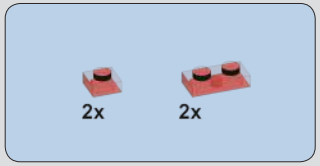

592

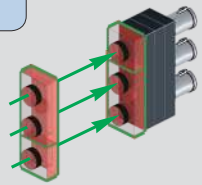

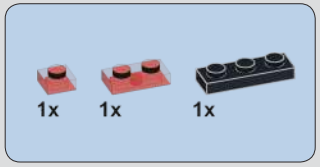

593

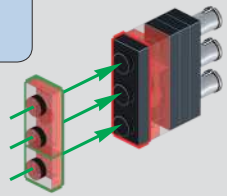

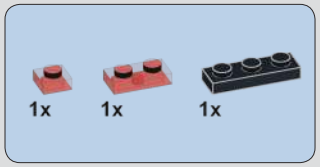

594

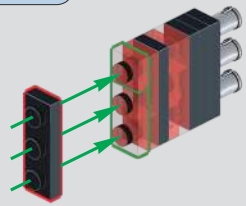

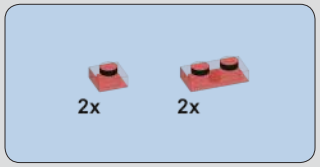

595

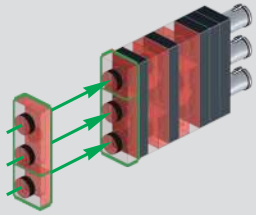

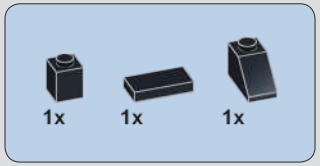

596

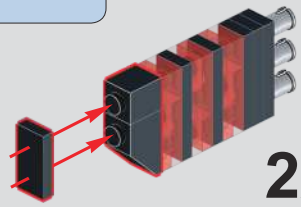

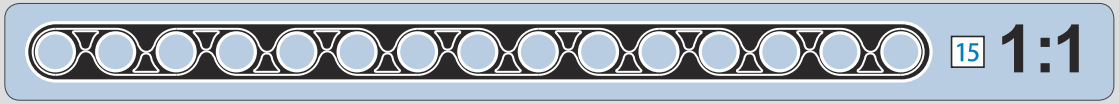

597

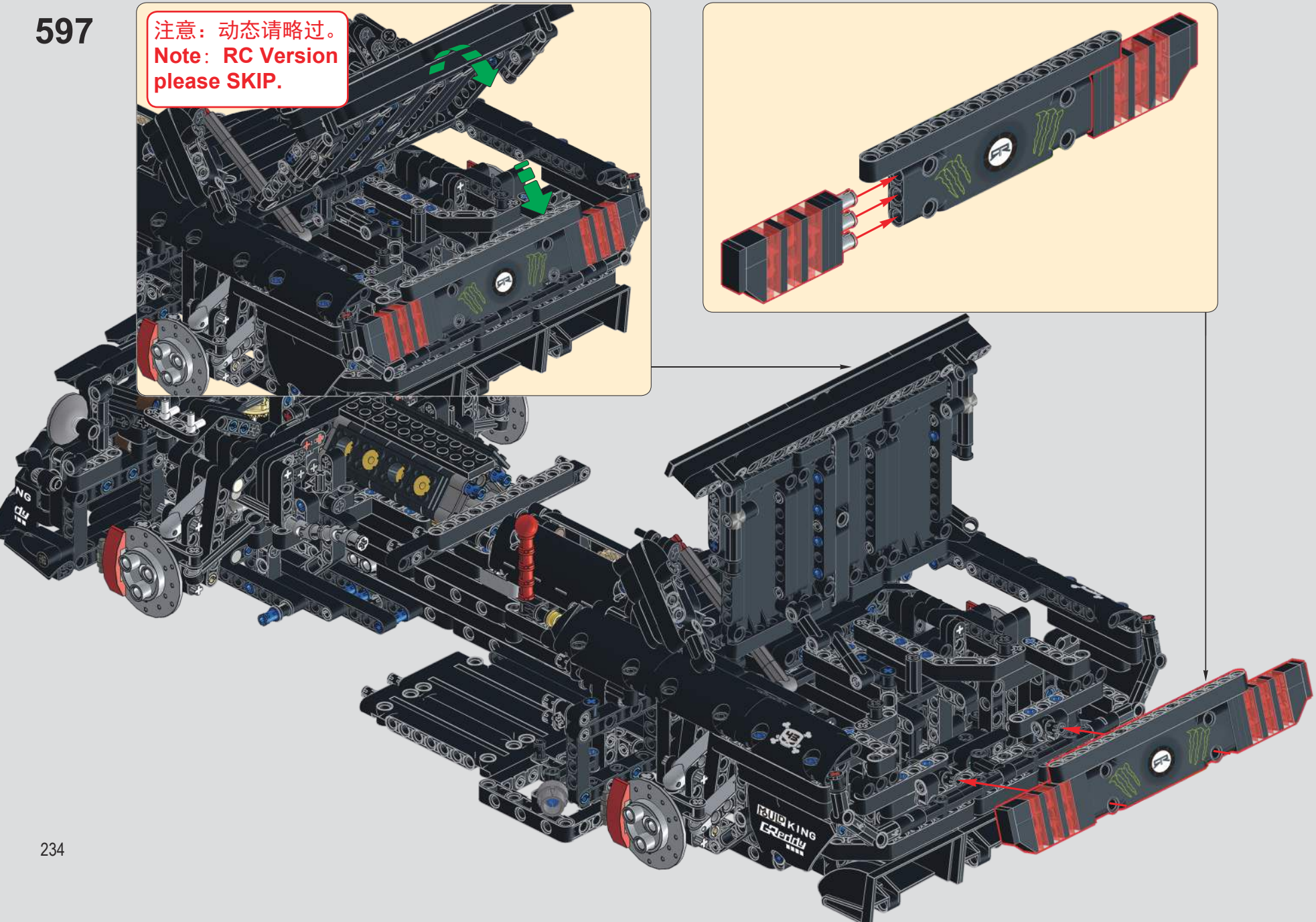

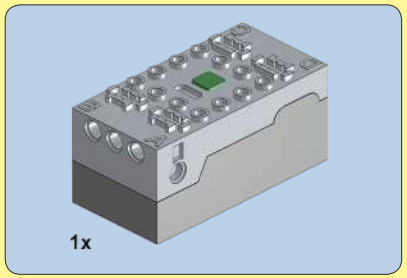

597

注意：动态版本说明书，静态请略过。
Note：RC Version instruction, Manual Version please SKIP.

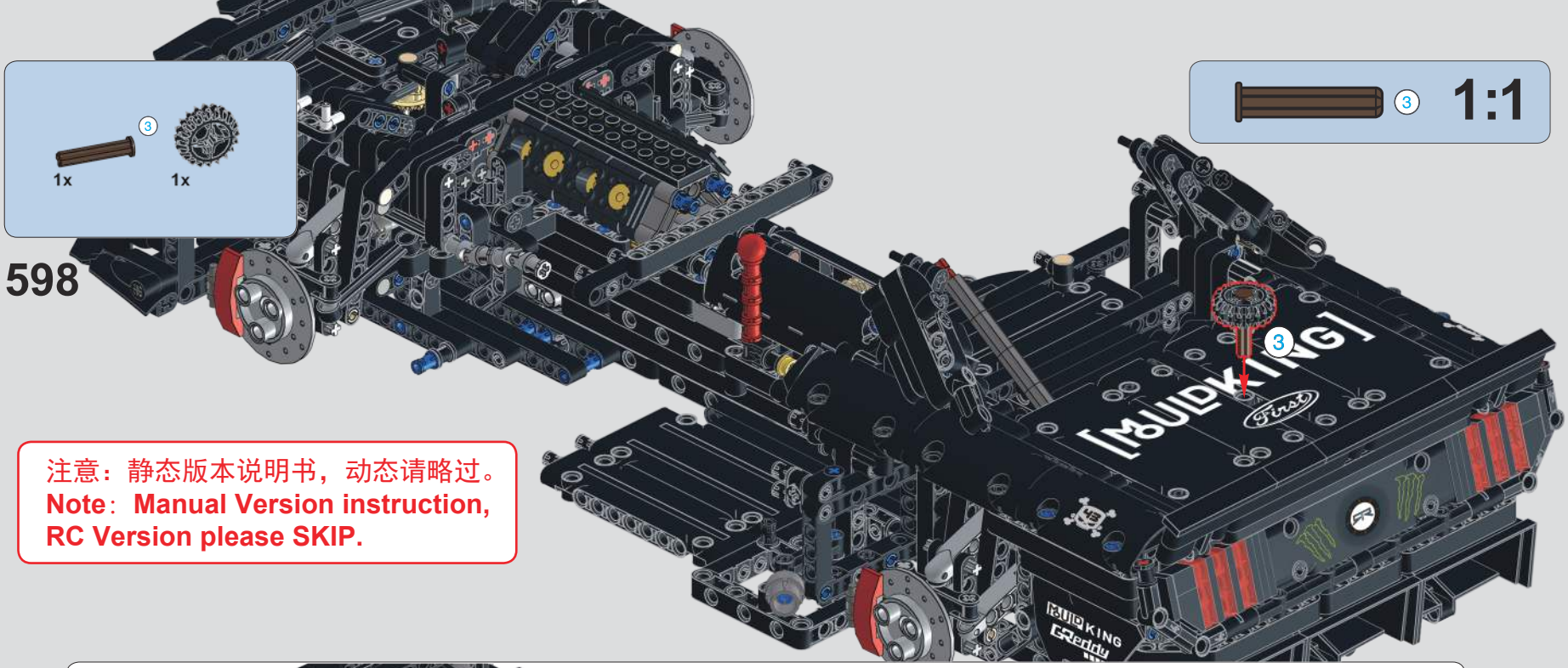

注意：静态版本说明书，动态请略过。
Note：Manual Version instruction, RC Version please SKIP.

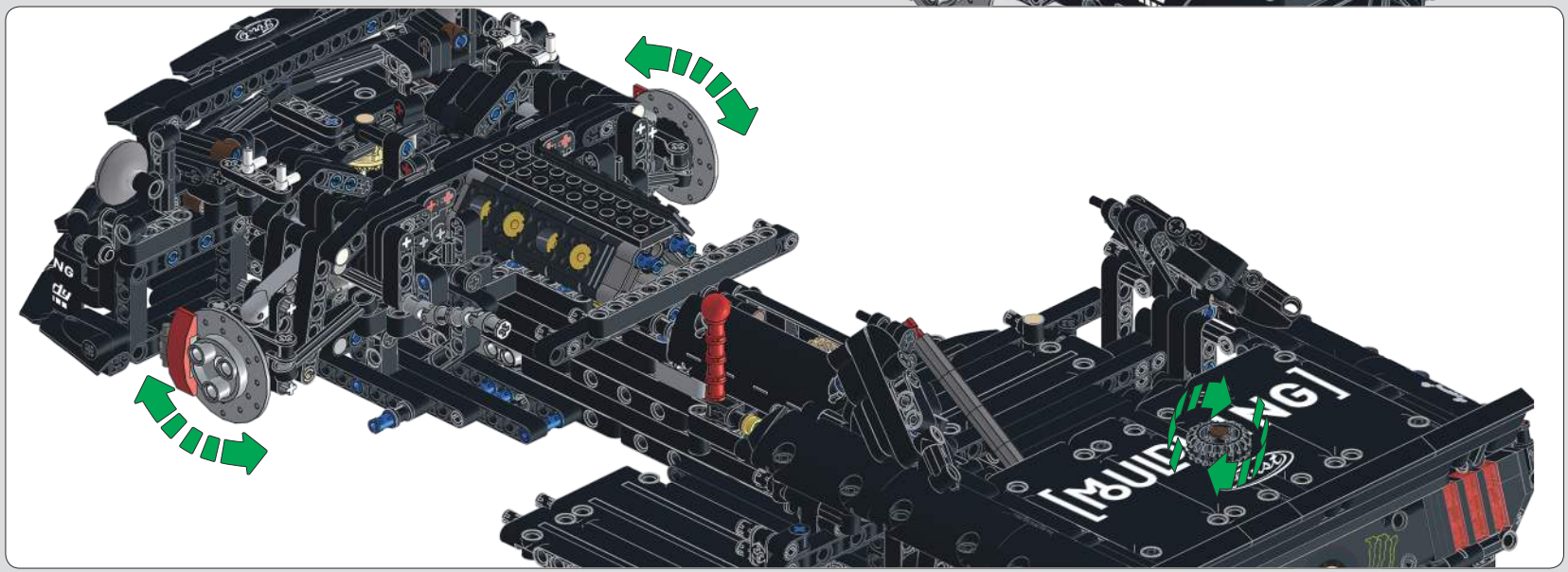

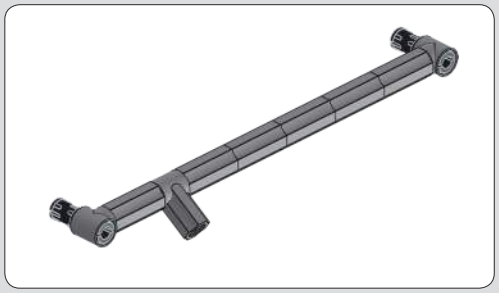

注意：静态版本说明书，动态请略过。
Note：Manual Version instruction, RC Version please SKIP.

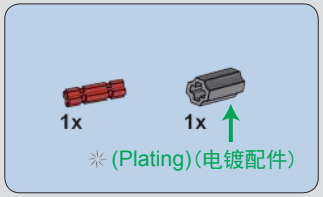

599

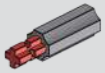

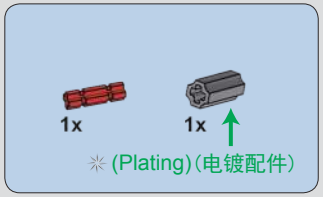

600

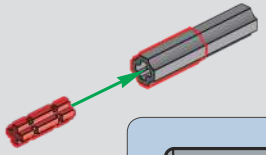

601

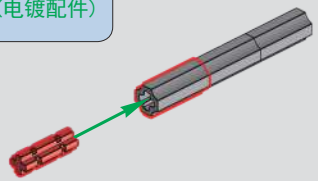

602

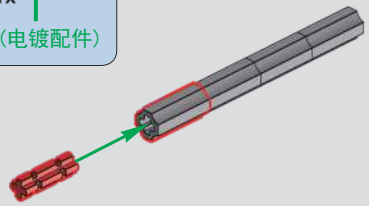

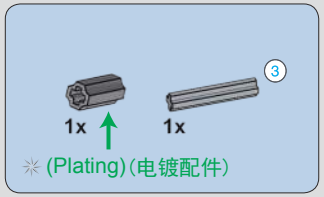

603

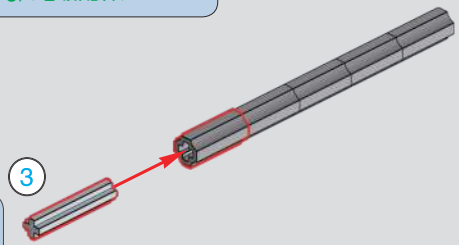

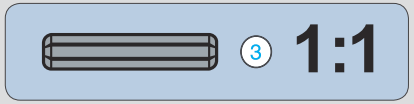

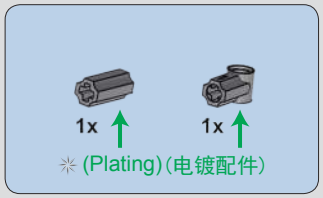

604

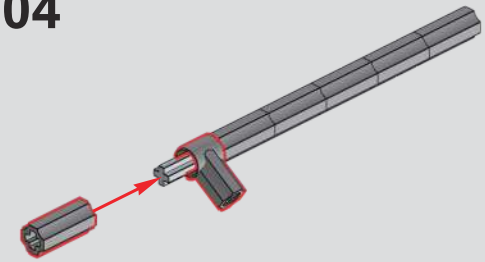

注意：静态版本说明书，动态请略过。
Note：Manual Version instruction, RC Version please SKIP.

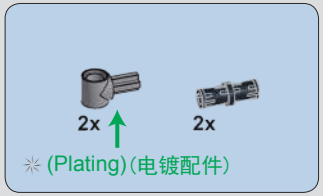

605

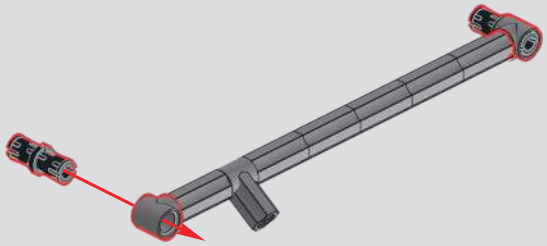

606

注意：静态版本说明书，动态请略过。
Note：Manual Version instruction, RC Version please SKIP.

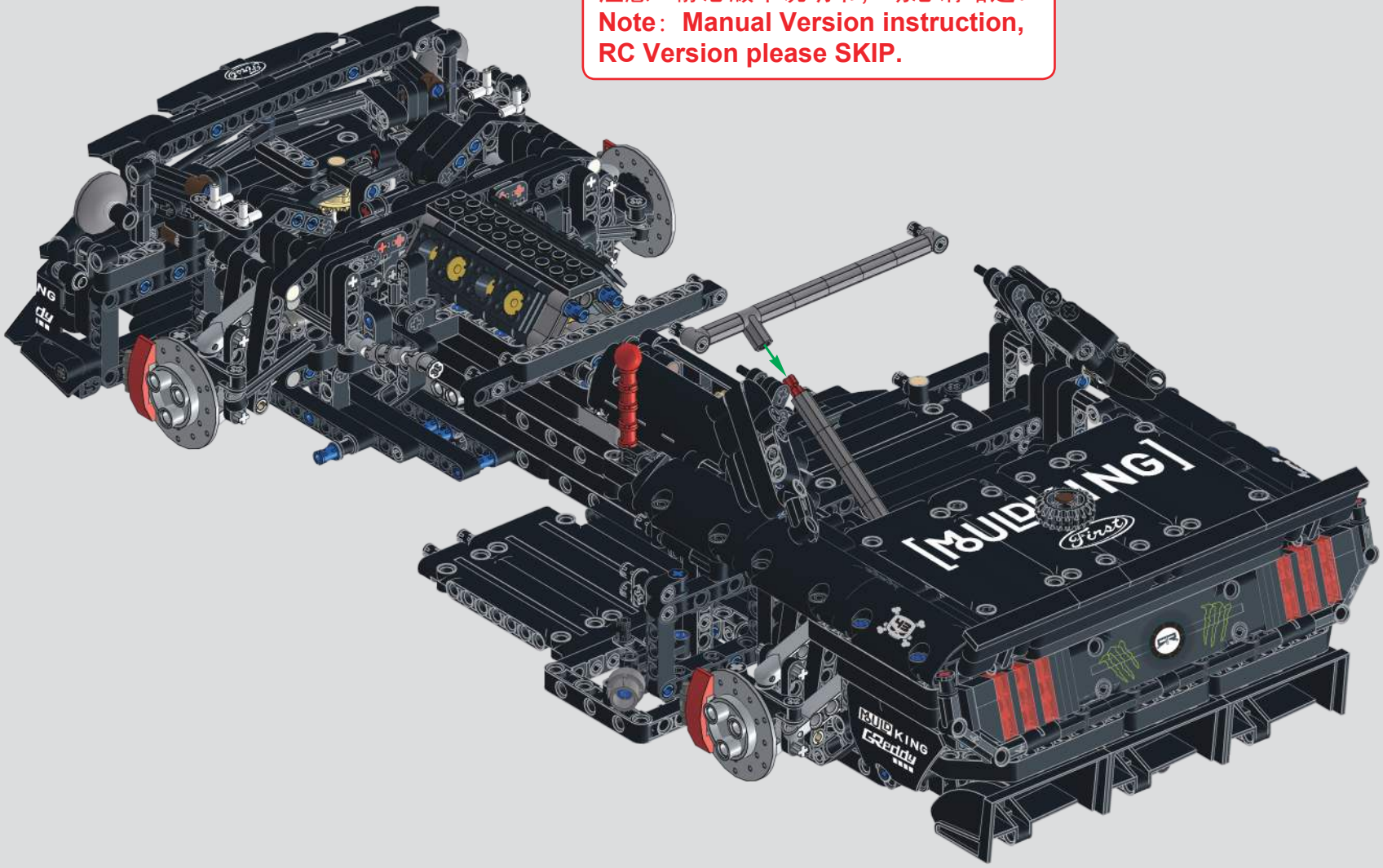

注意：599-606动态版本说明书，静态请略过。

Note：599-606RC Version instruction, Manual Version please SKIP.

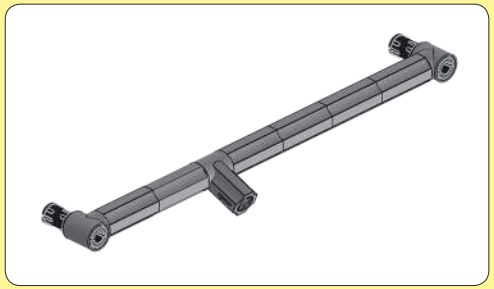

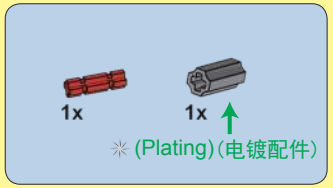

599

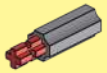

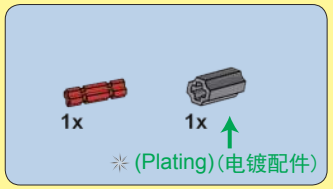

600

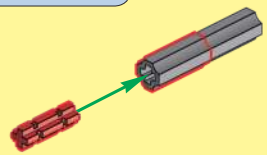

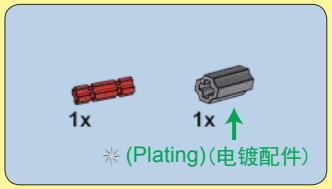

601

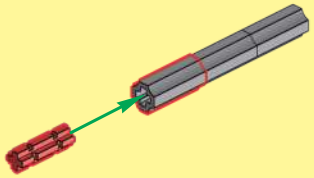

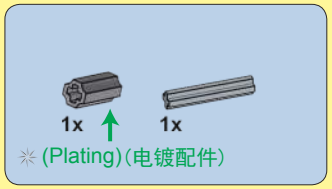

602

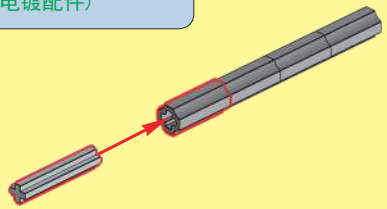

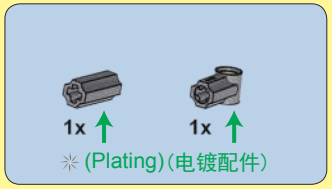

603

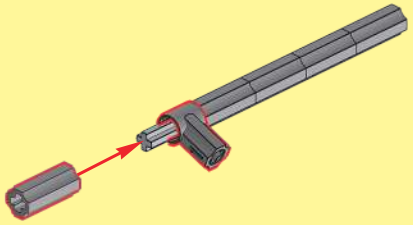

604

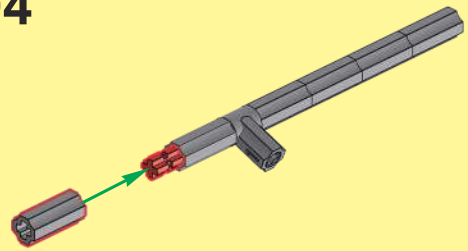

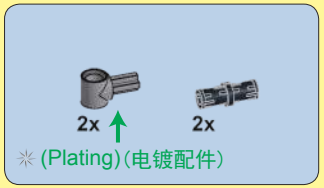

605

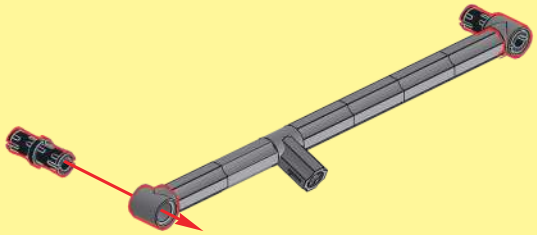

606

注意：动态版本说明书，静态请略过。
Note：RC Version instruction, Manual Version please SKIP.

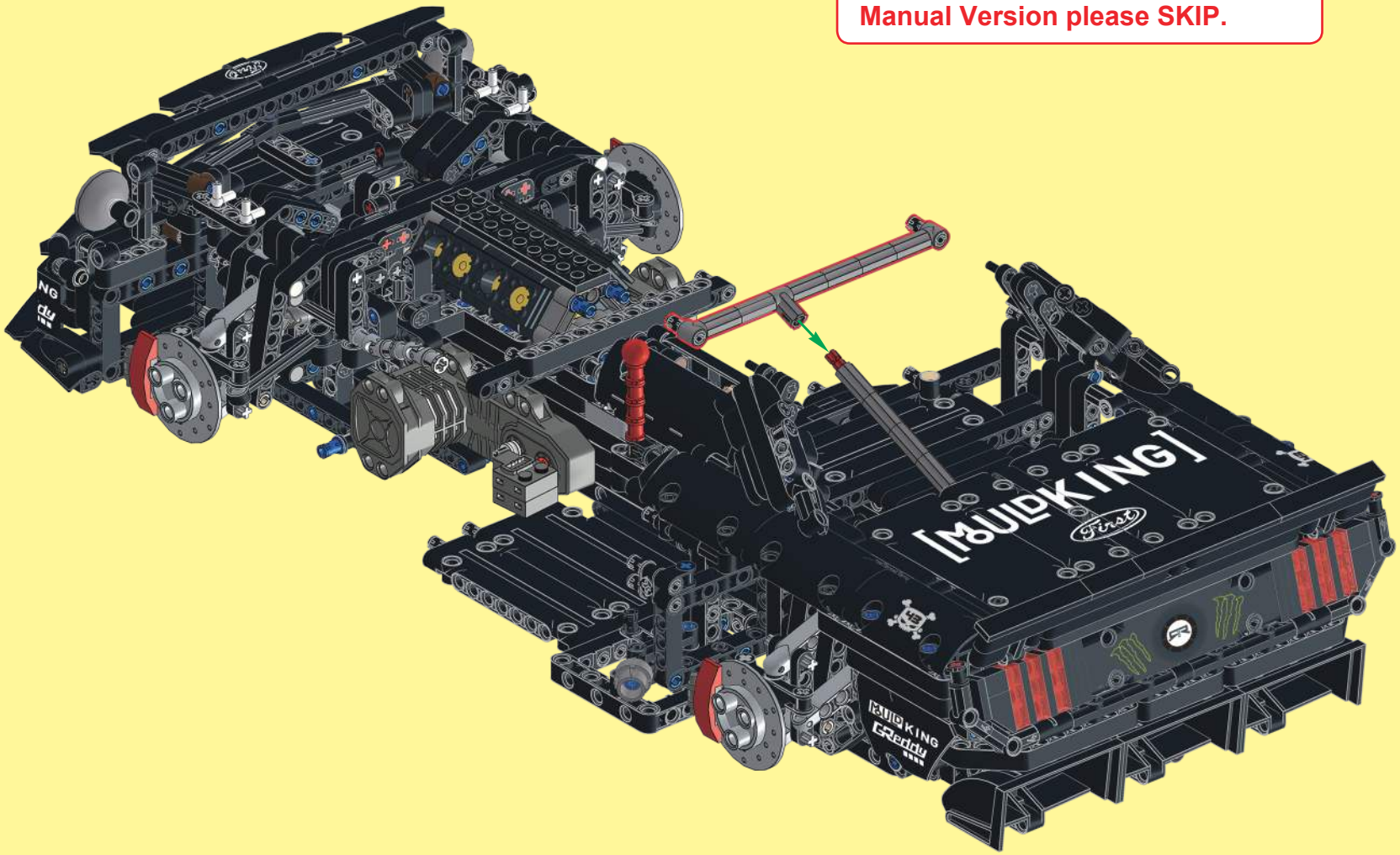

607

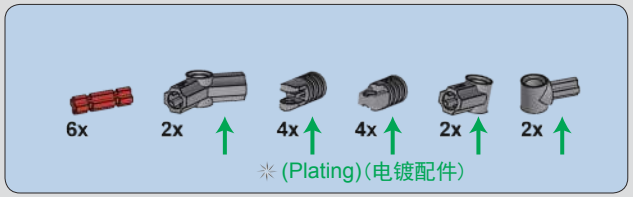
6x
2x
4x
4x
2x
2x
✳ (Plating)(电镀配件)

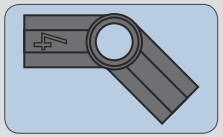

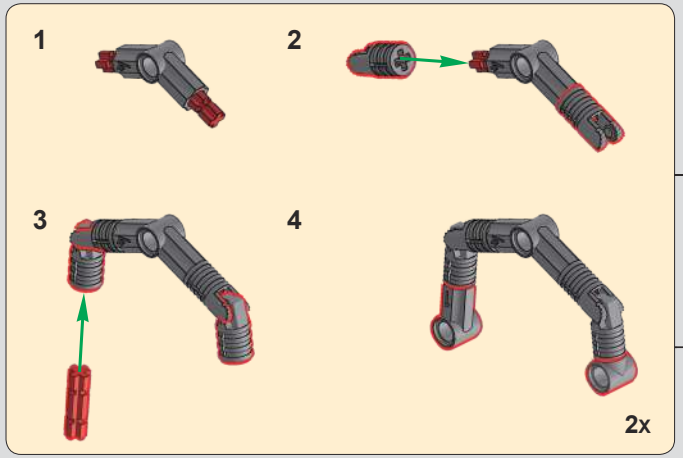
1
2
3
4
2x

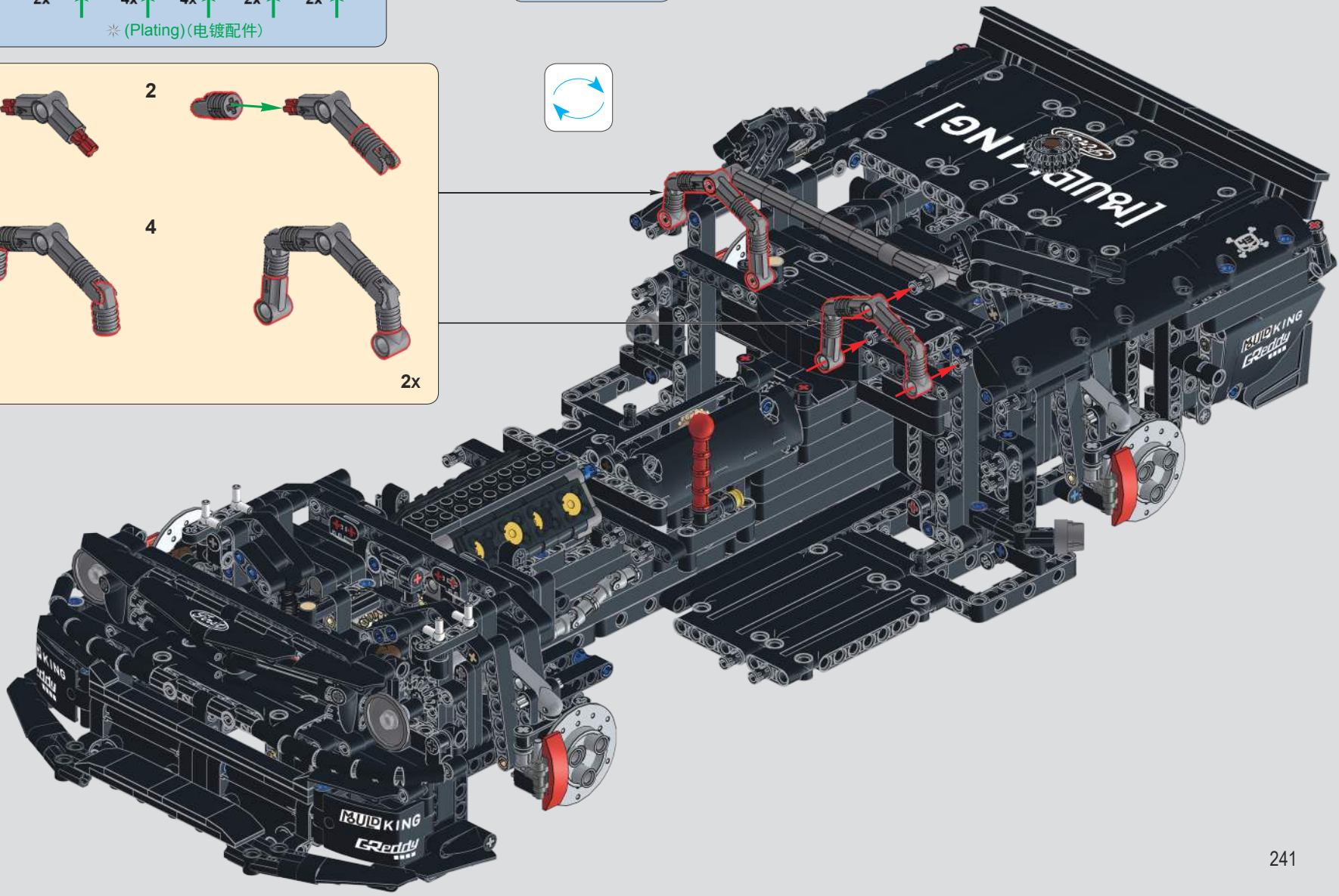
[BUILDING]
RUDKING
GReddy

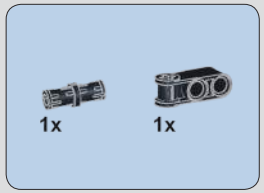

608

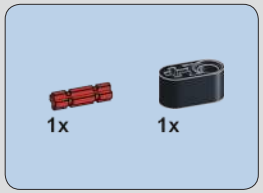

609

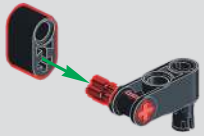

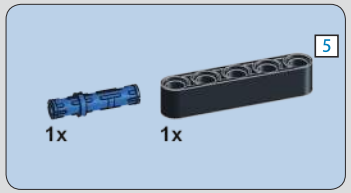

610

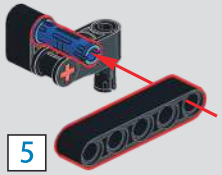

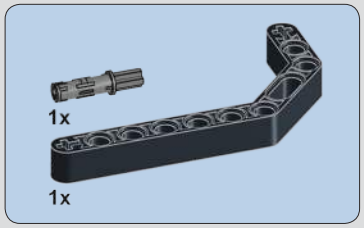

611

1:1

612

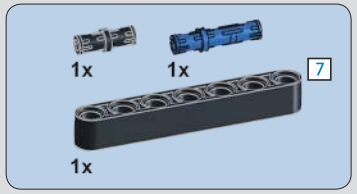

613

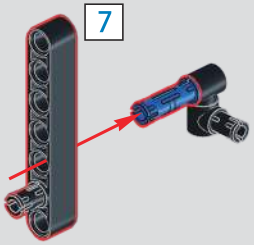

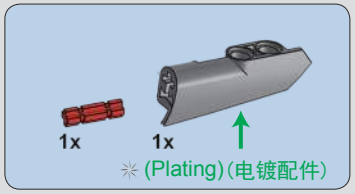

614

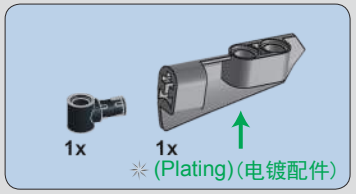

615

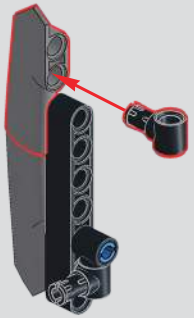

616

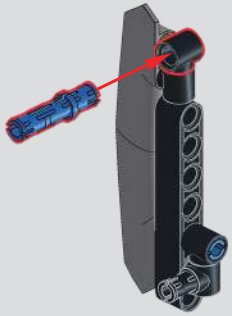

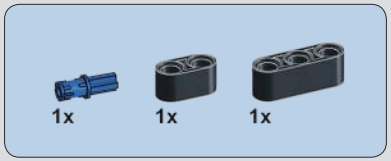

617

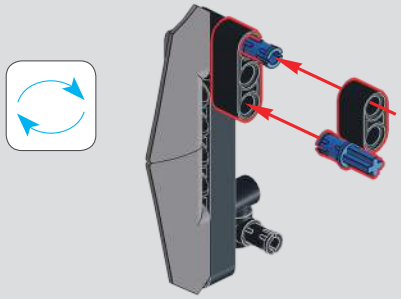

618

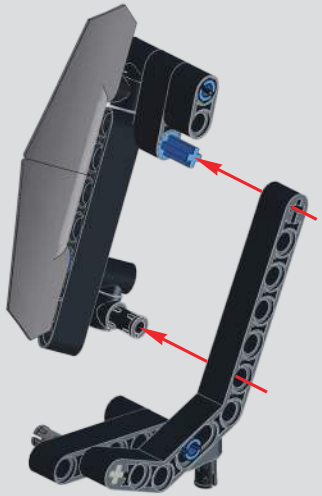

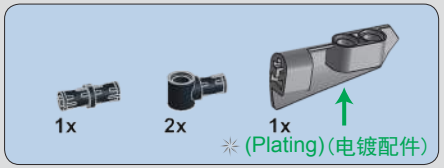

619

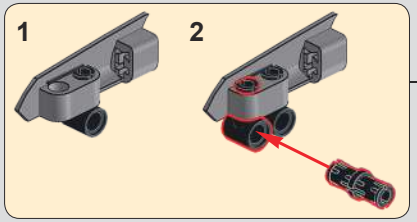

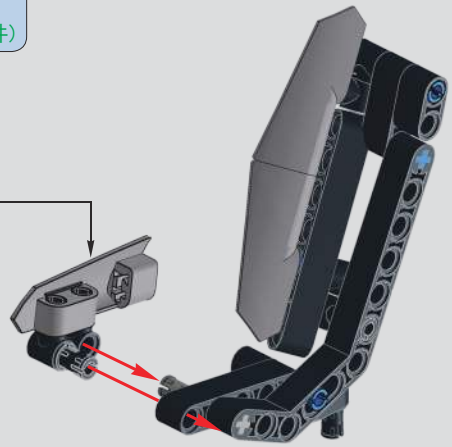

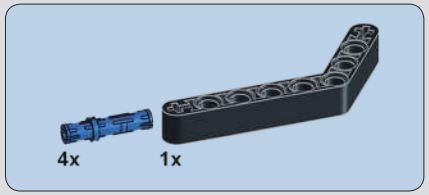

620

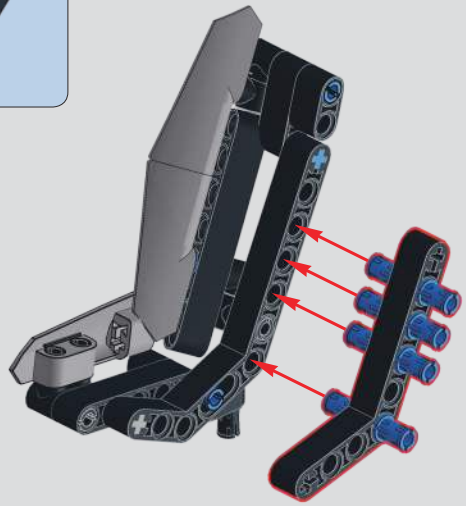

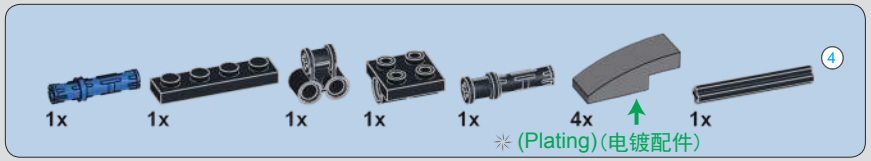
1x
1x
1x
1x
1x
4x
1x
4
✳ (Plating)(电镀配件)

621

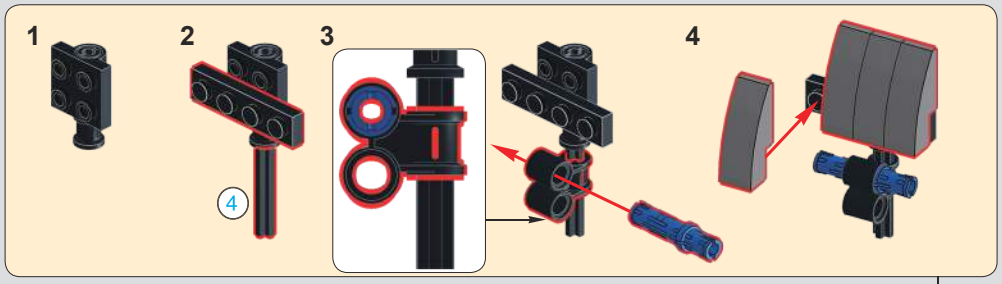
1
2
3
4
4

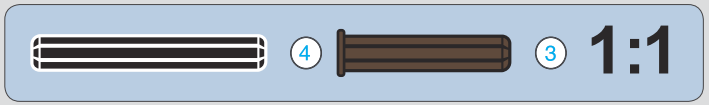
4
3
1:1

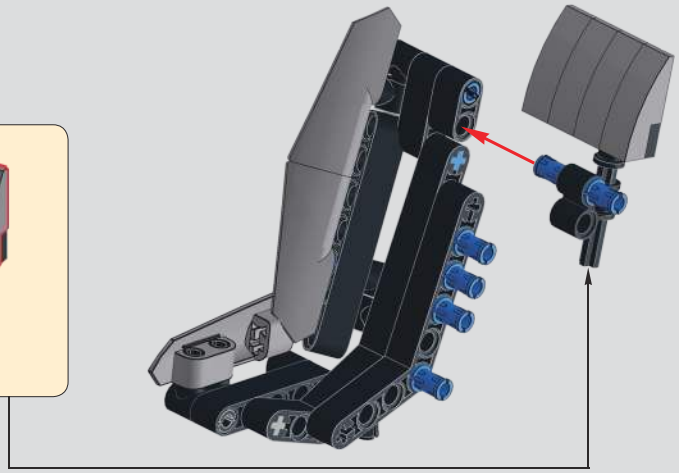

622

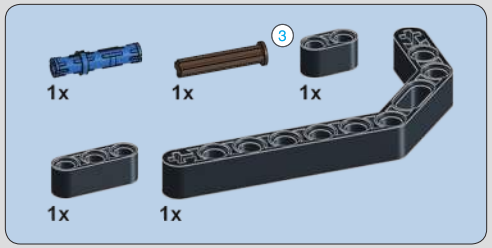
3
1x
1x
1x
1x
1x

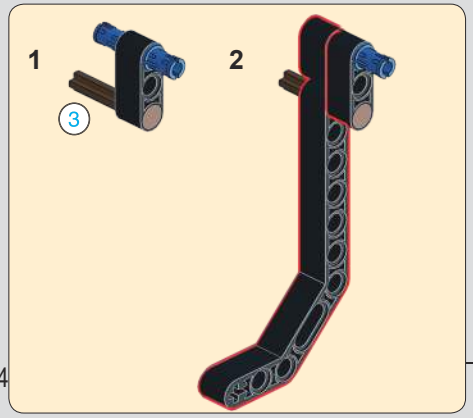
1
2
3

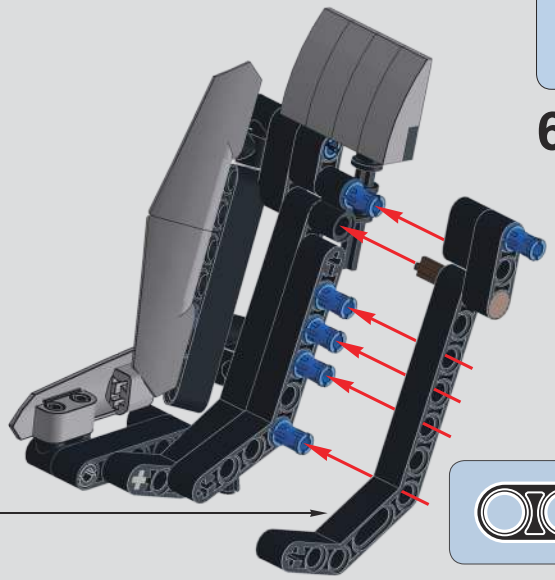

623

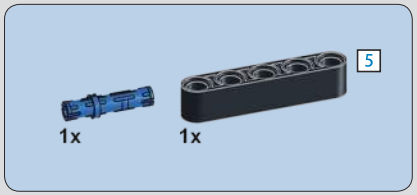
5
1x
1x

5
1:1

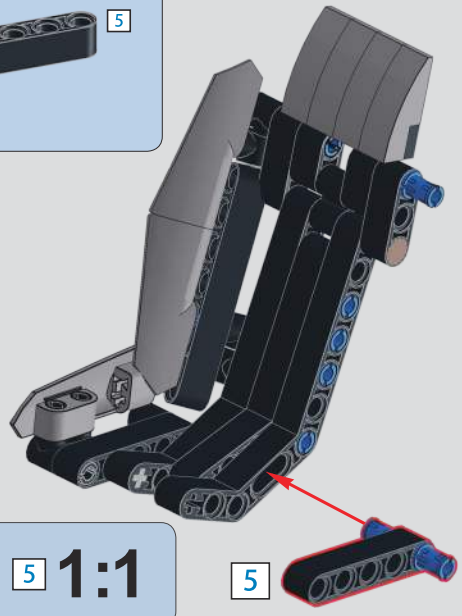
5

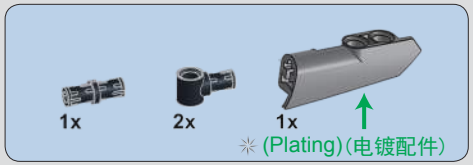

624

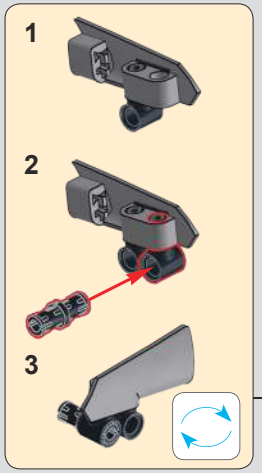

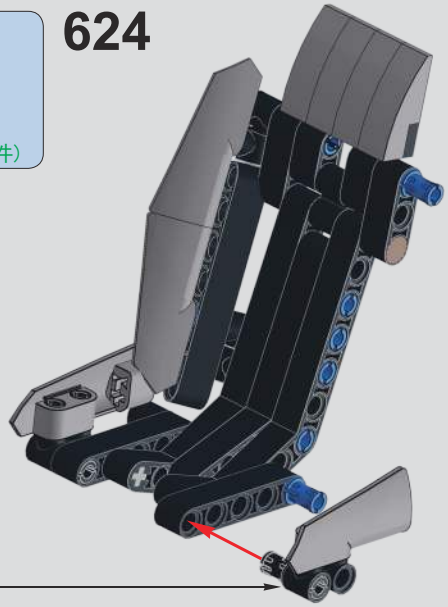

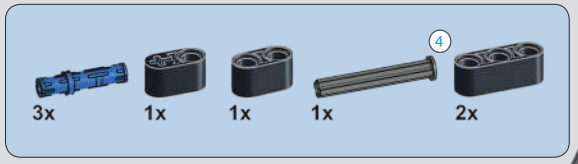

625

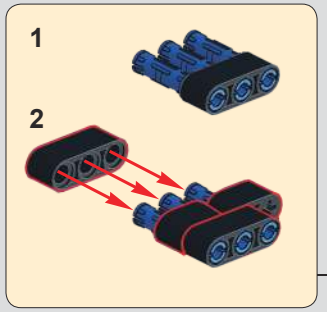

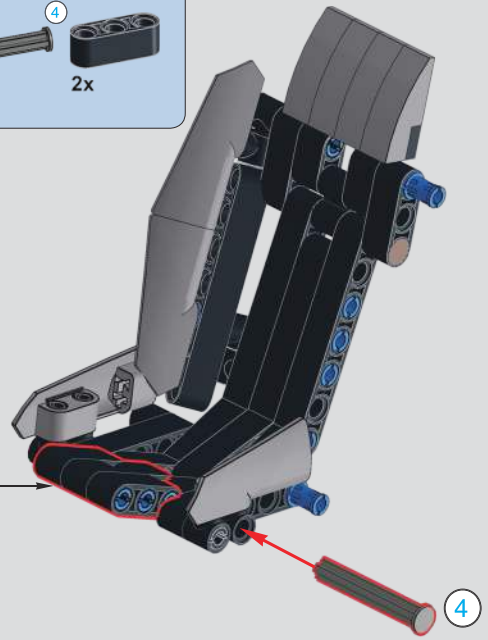

626

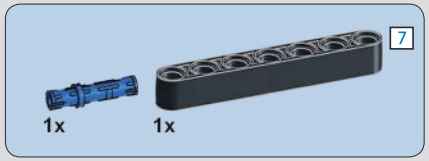

627

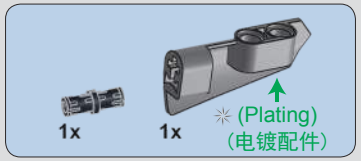

628

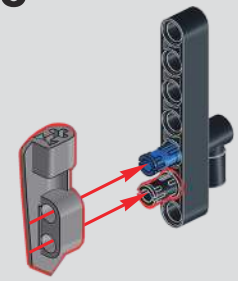

629

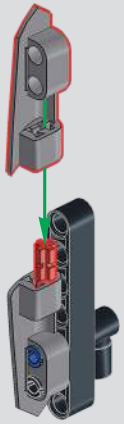

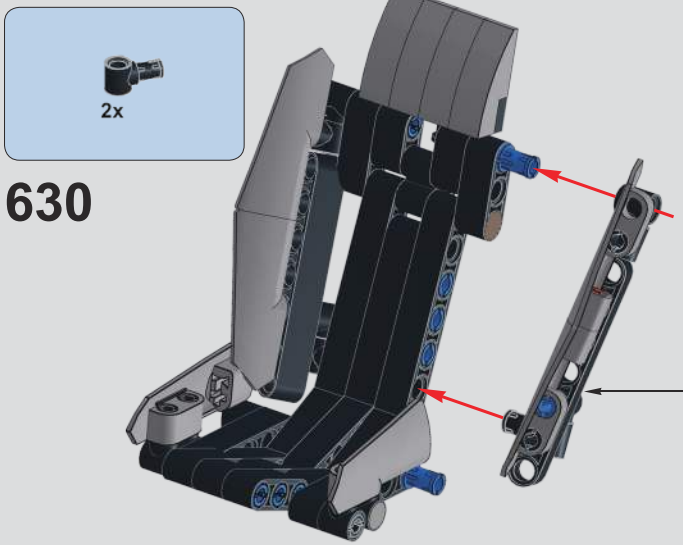

630

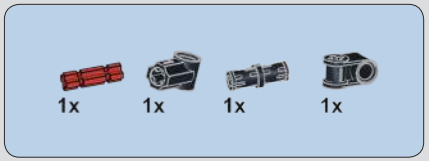

631

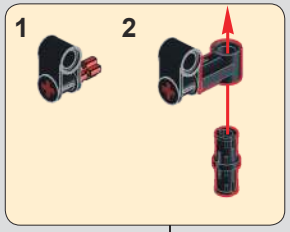

632

注意：静态版本说明书，动态请略过。
Note：Manual Version instruction, RC Version please SKIP.

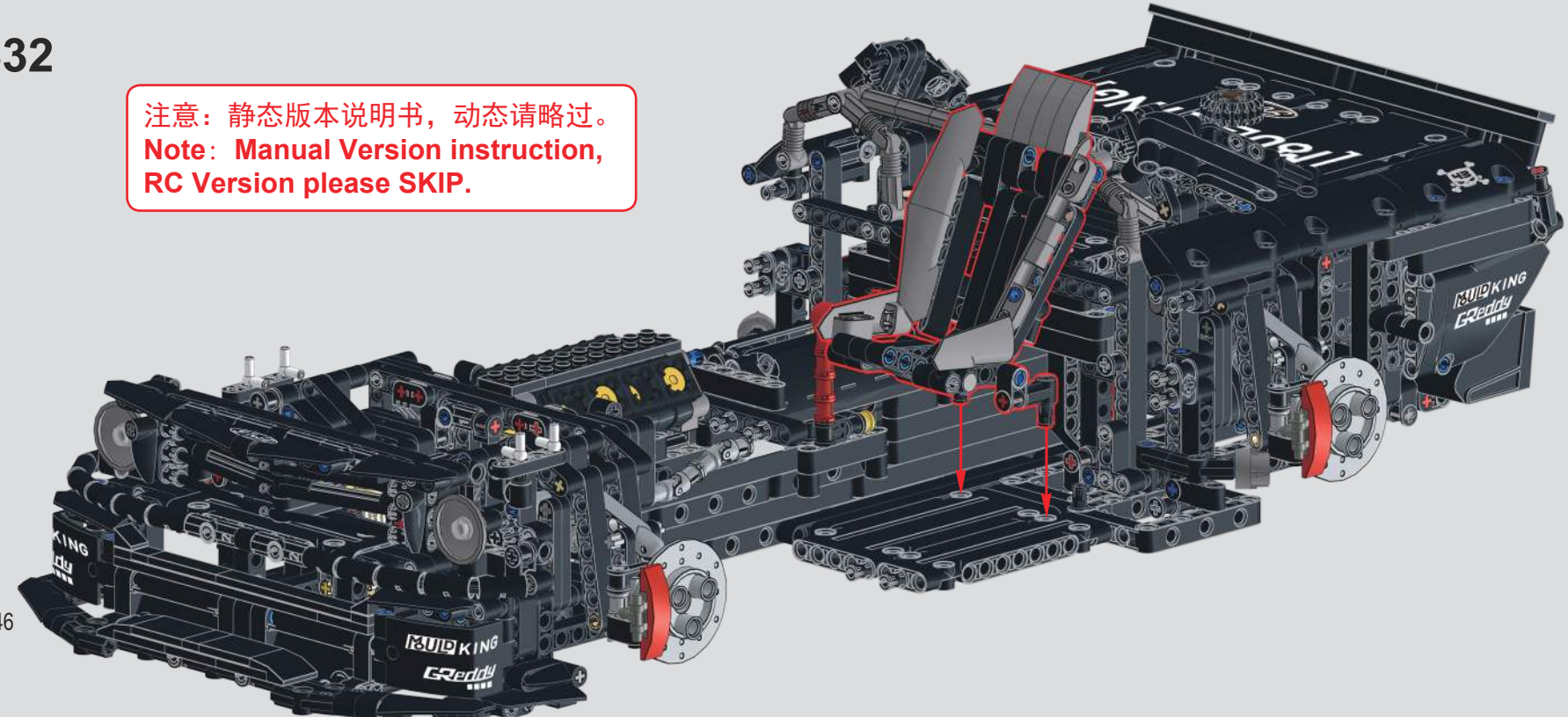

632

注意：动态版本说明书，静态请略过。
Note：RC Version instruction, Manual Version please SKIP.

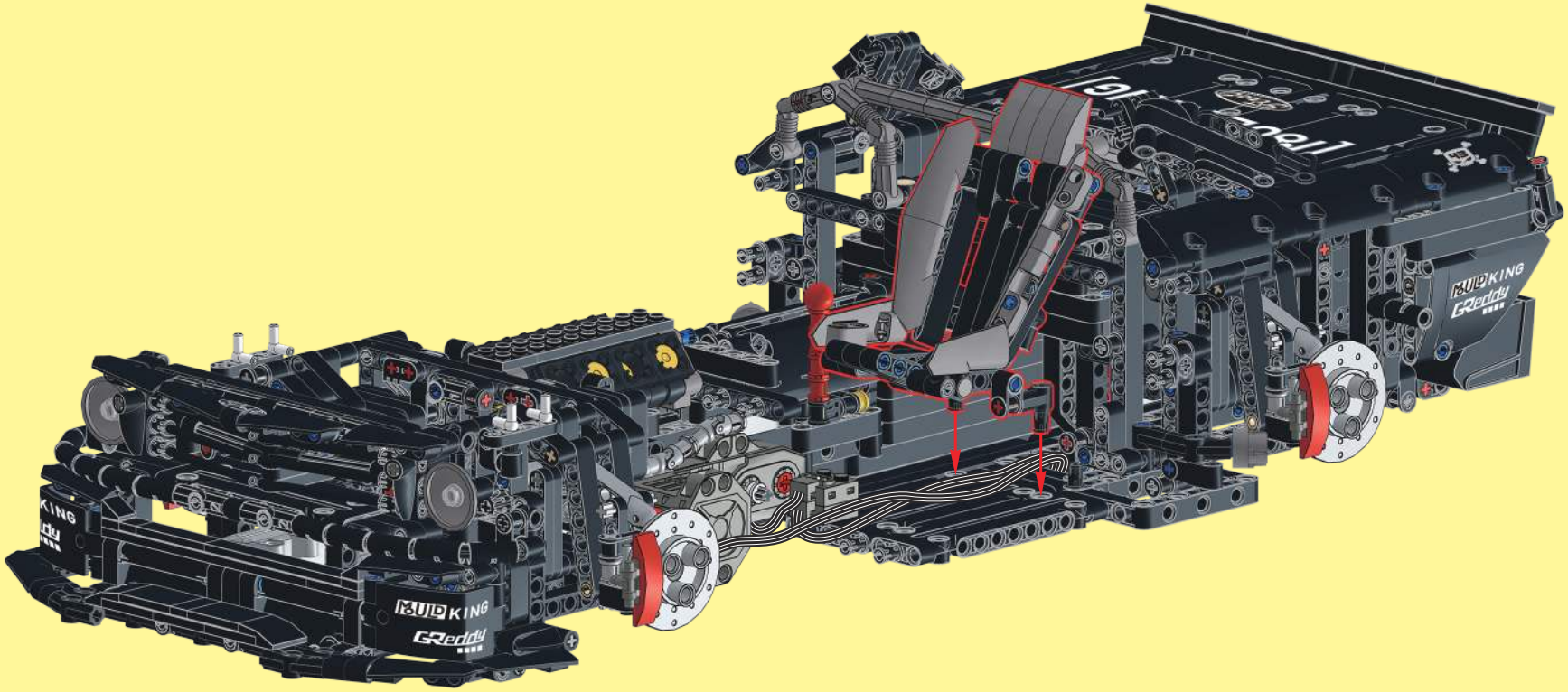

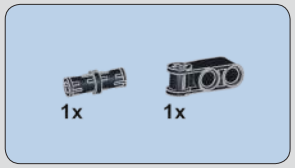

633

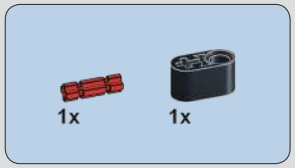

634

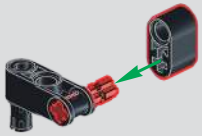

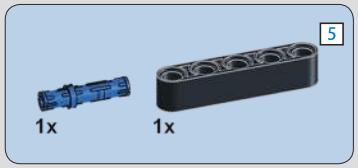

635

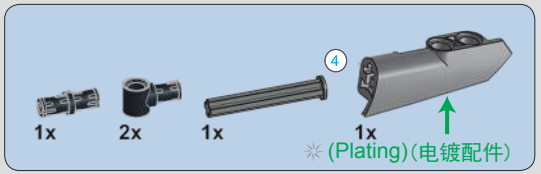

636

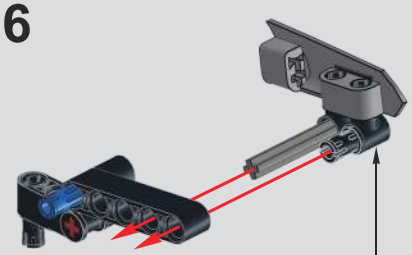

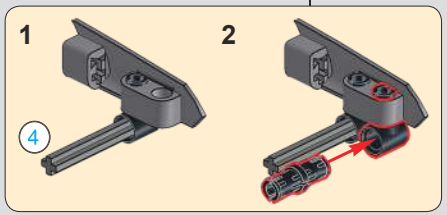

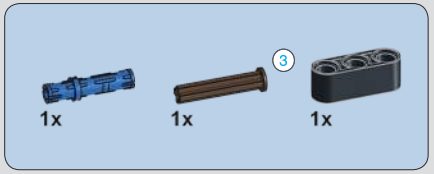

637

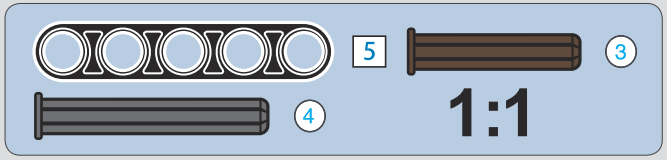

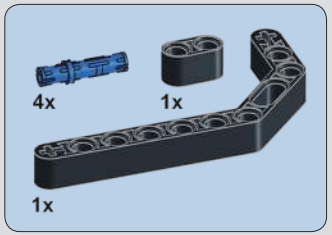

638

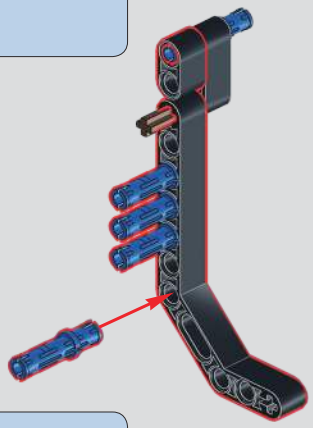

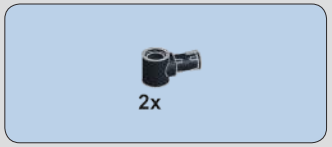

639

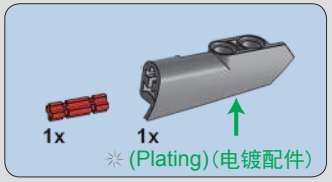

640

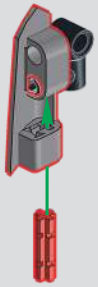

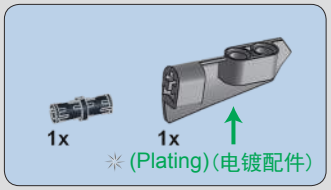

641

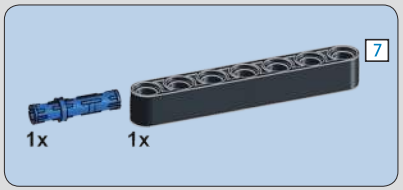

642

643

644

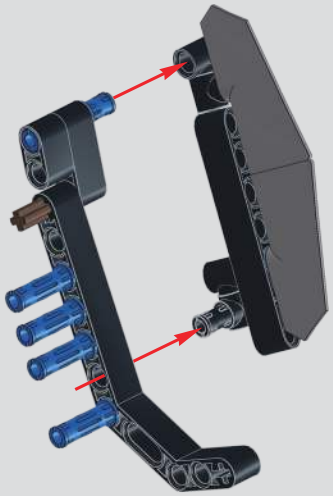

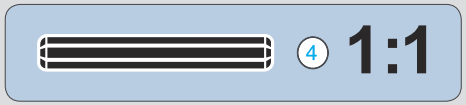

645

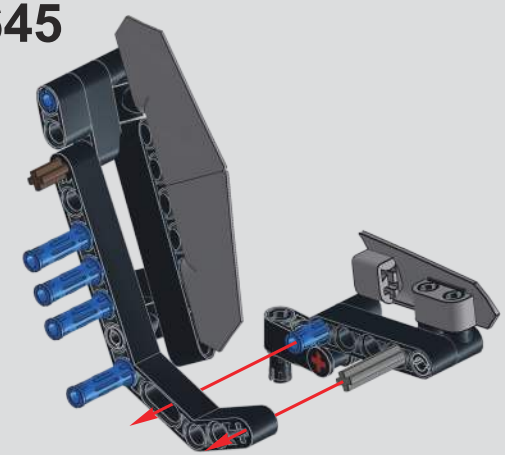

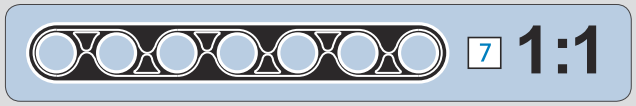

646

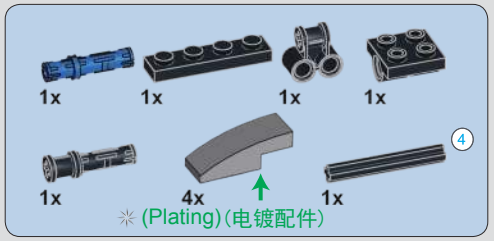

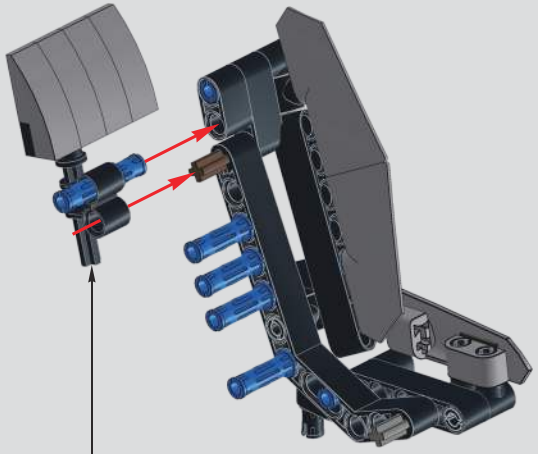

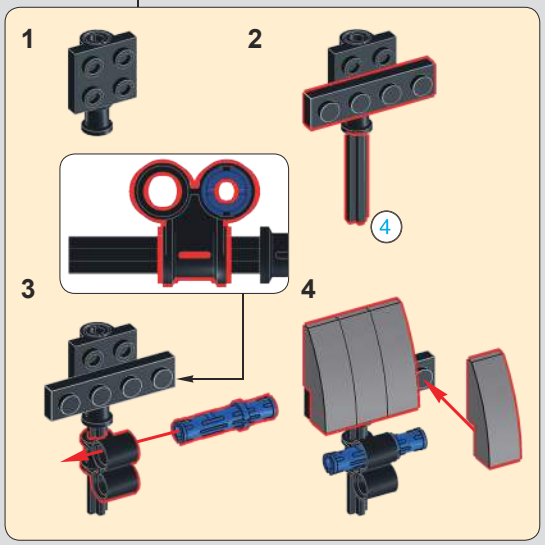

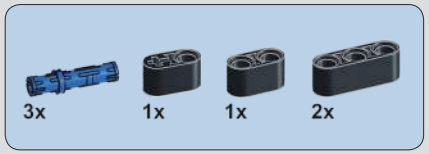

647

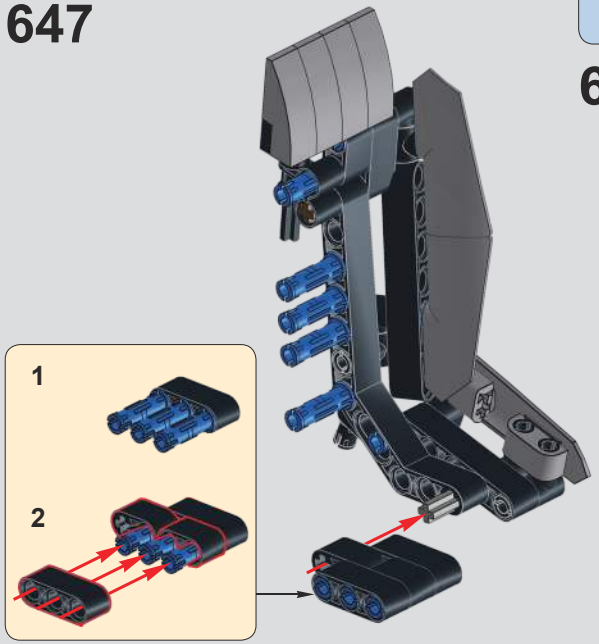

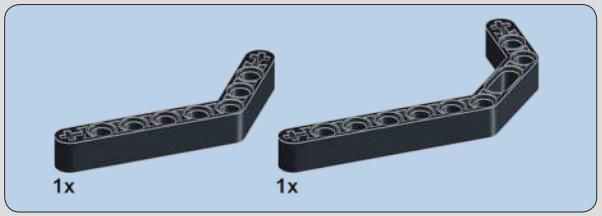

648

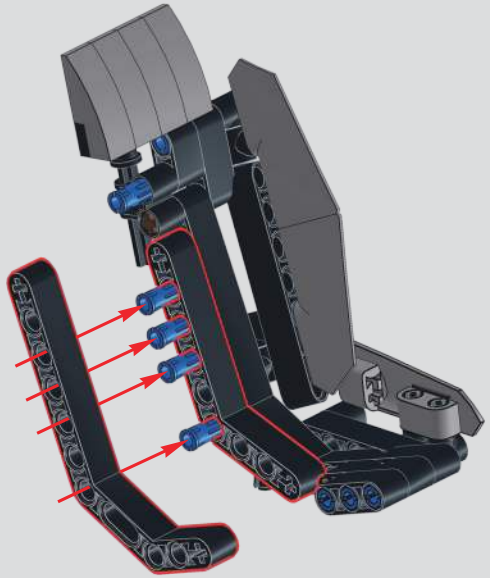

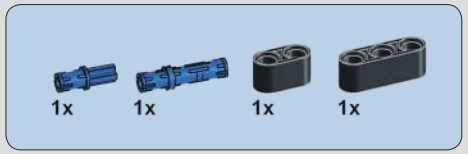

649

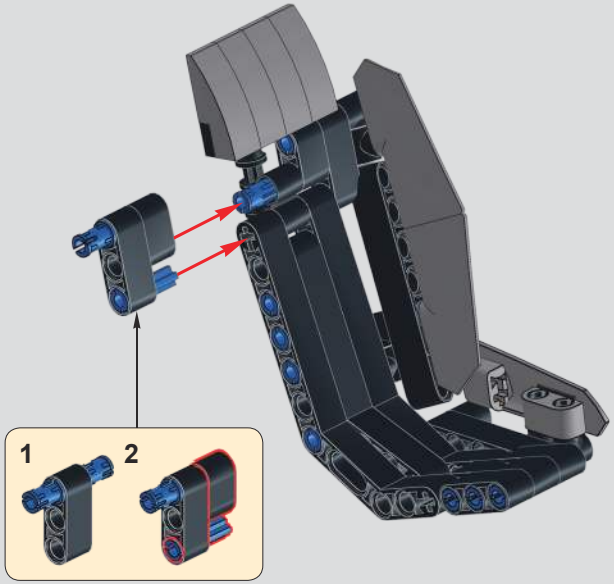

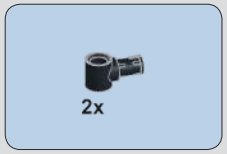

650

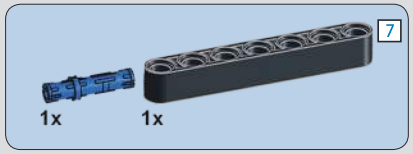

651

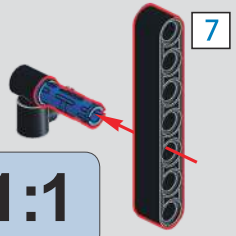

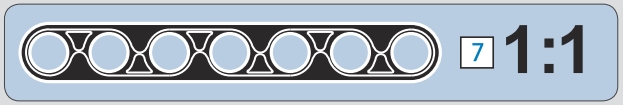

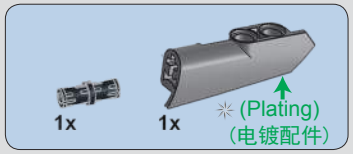

652

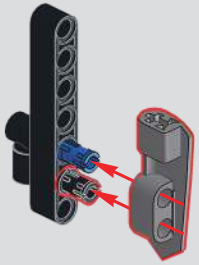

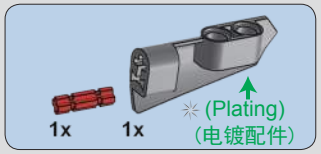

653

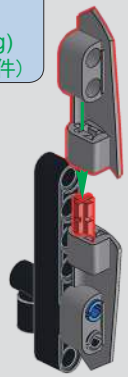

654

655

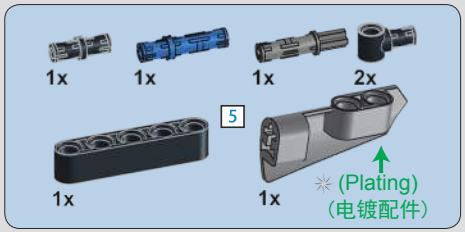

656

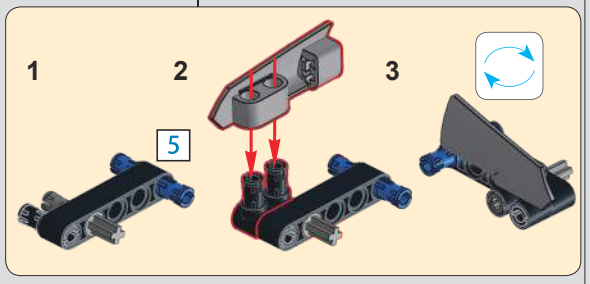

657

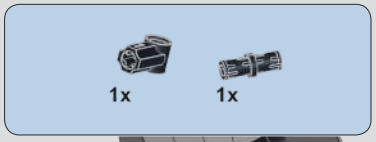

658

659

注意：静态版本说明书，动态请略过。
Note：Manual Version instruction, RC Version please SKIP.

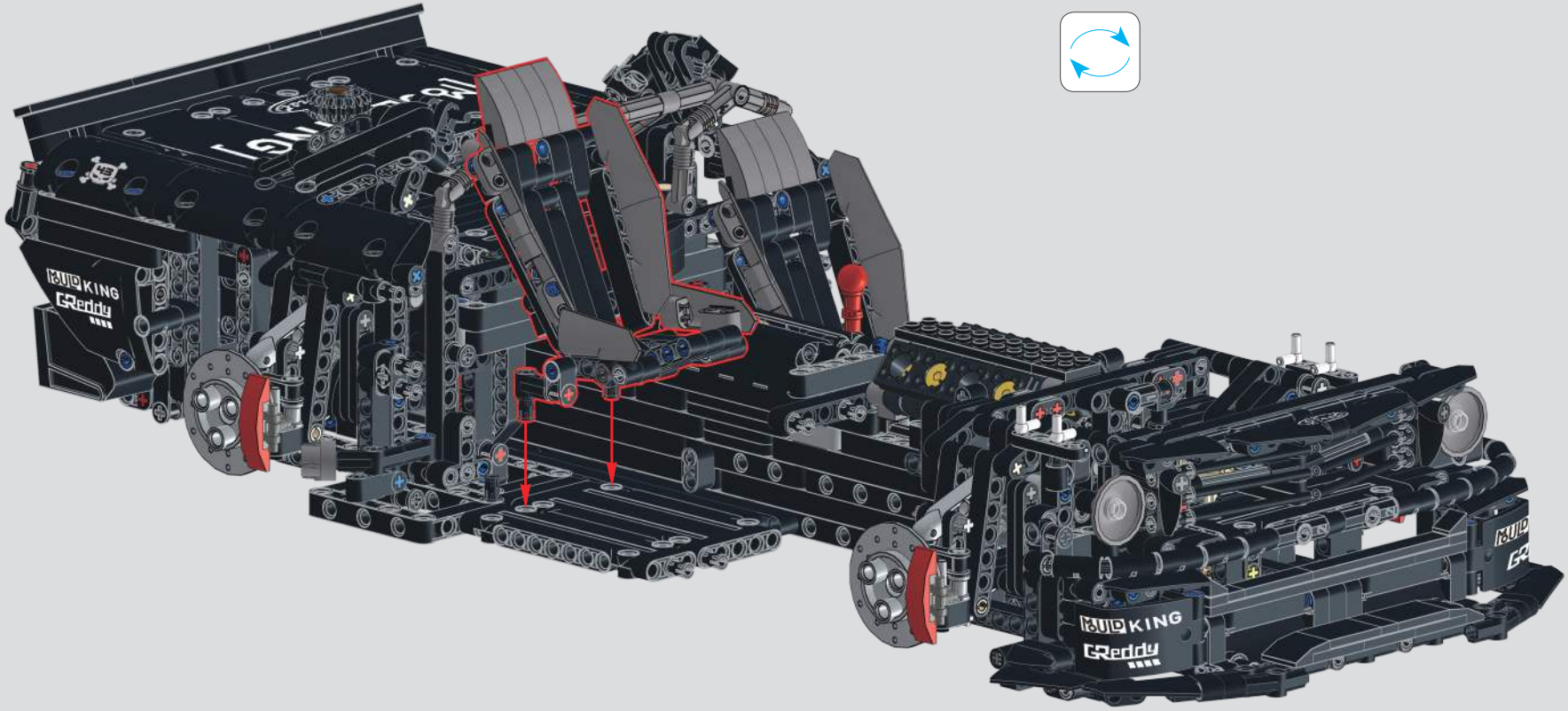

659

注意：动态版本说明书，静态请略过。
Note：RC Version instruction, Manual Version please SKIP.

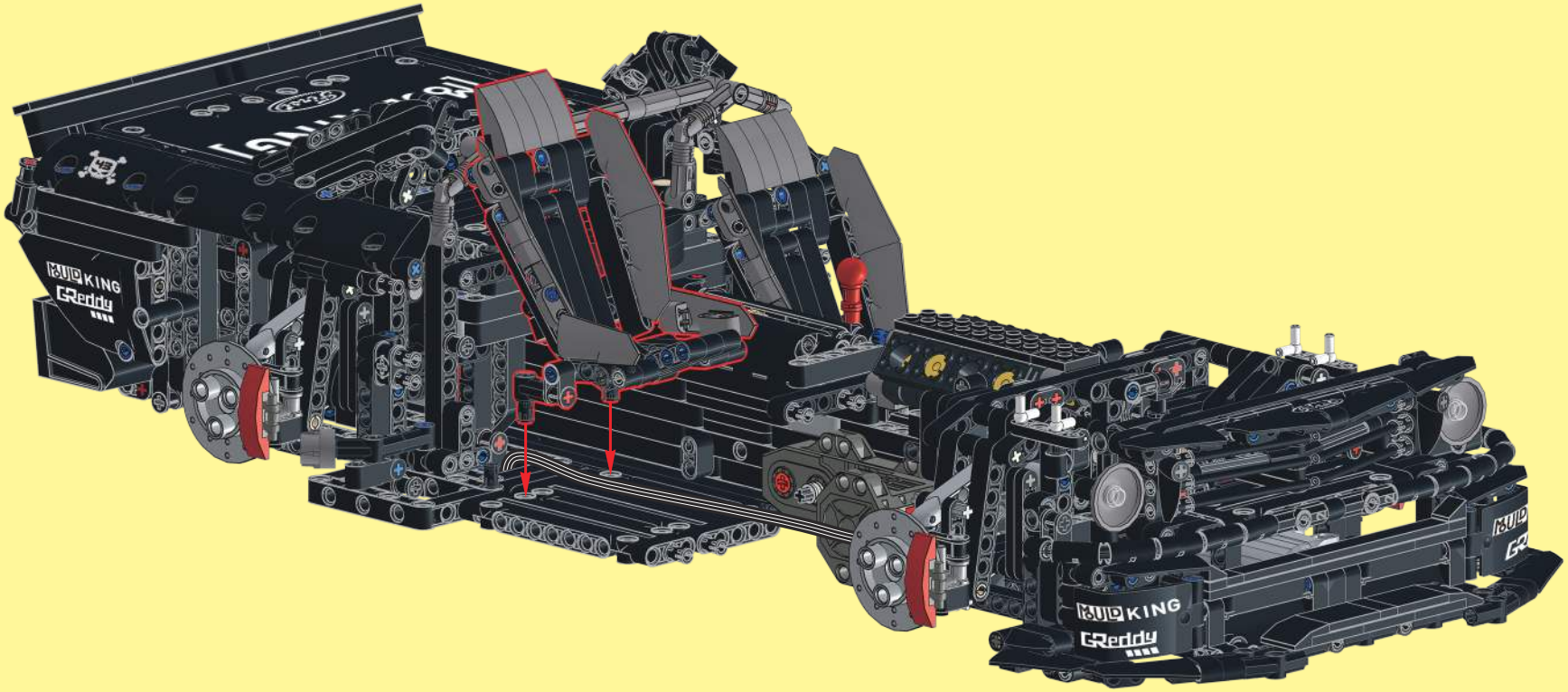

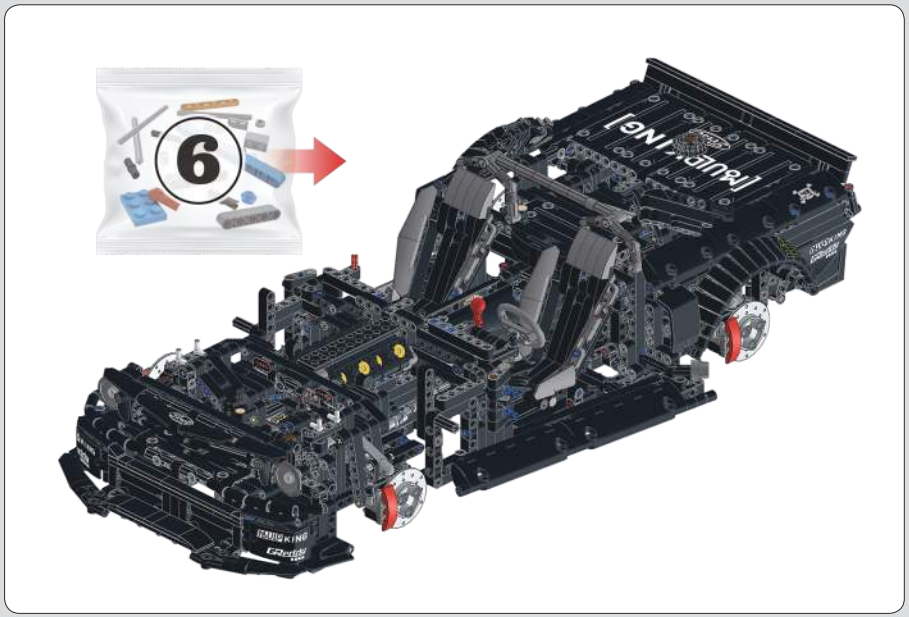

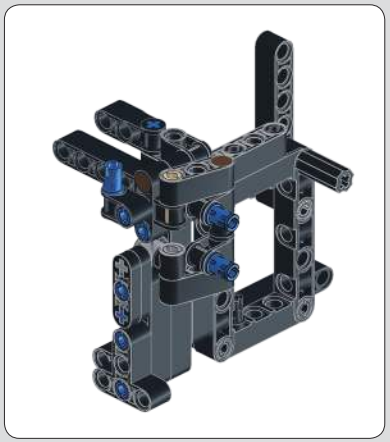

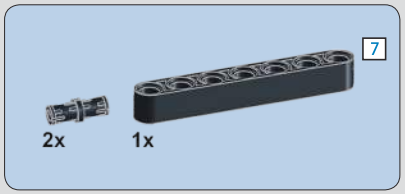

660

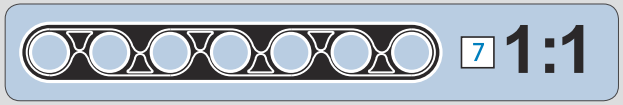

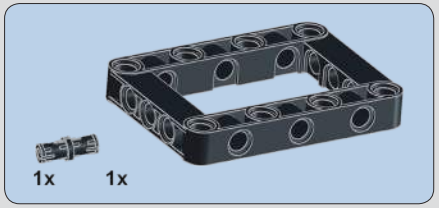

661

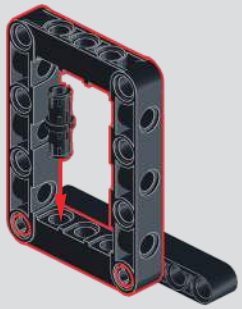

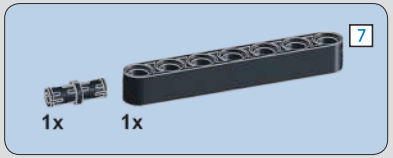

662

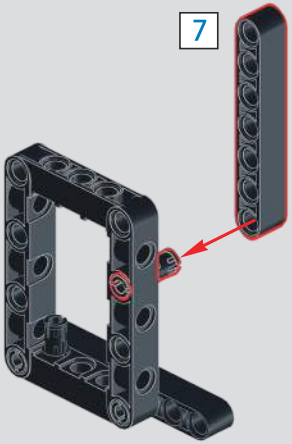

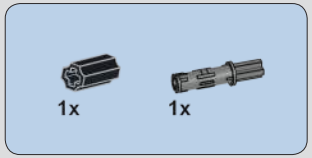

663

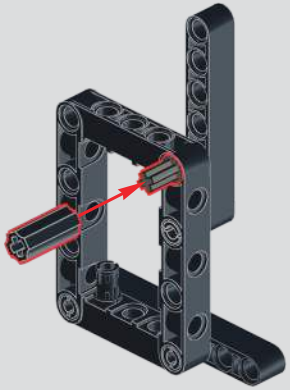

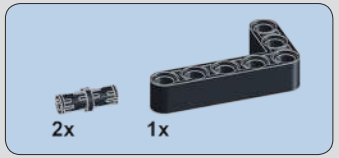

664

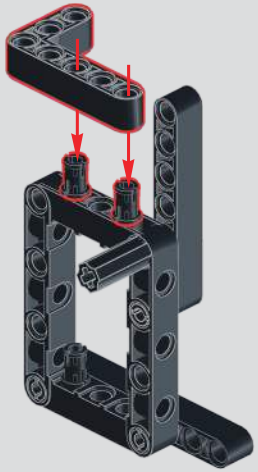

665

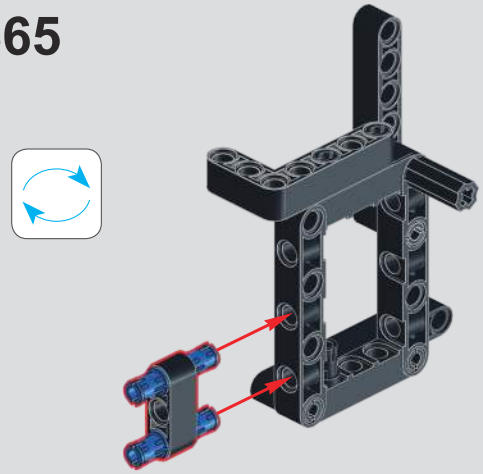

666

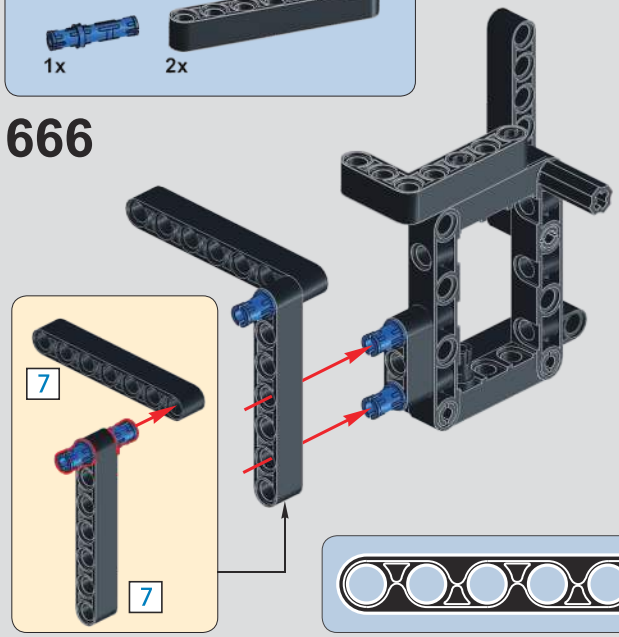

667

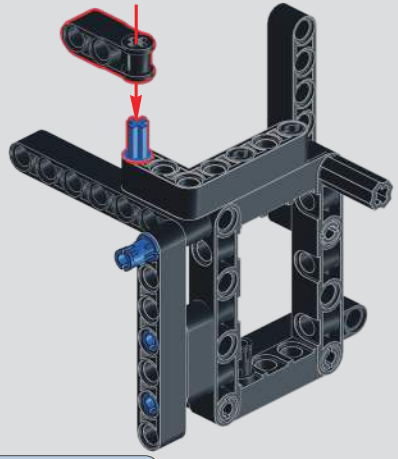

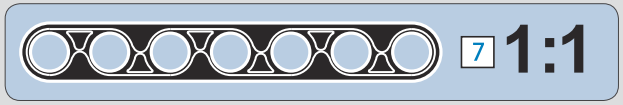

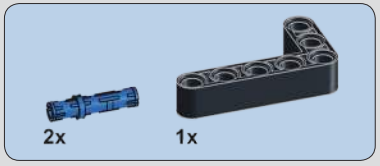

668

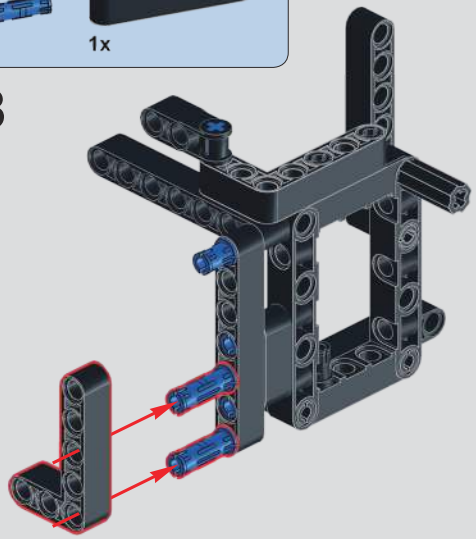

669

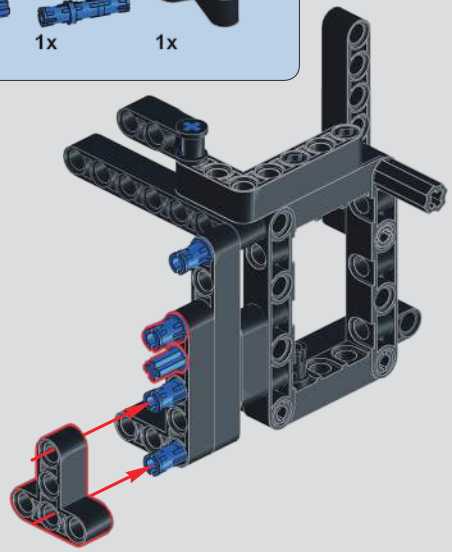

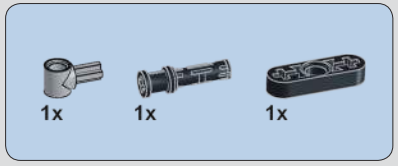

670

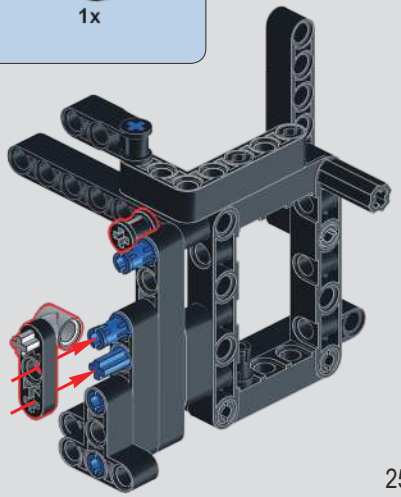

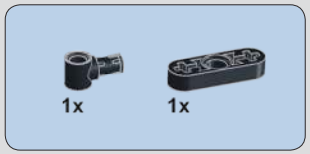

671

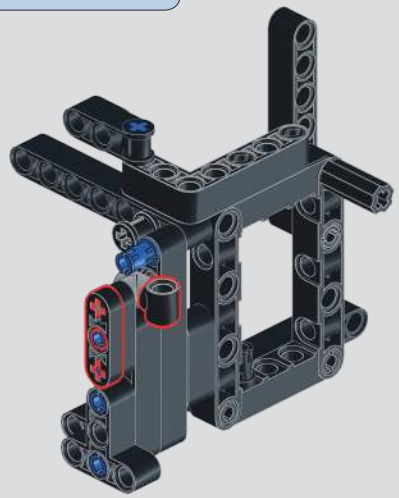

672

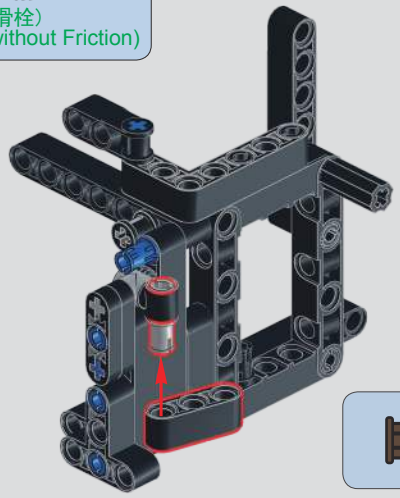

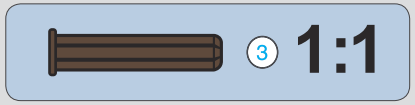

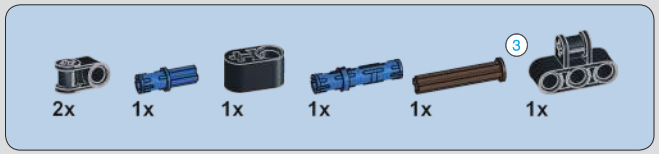

673

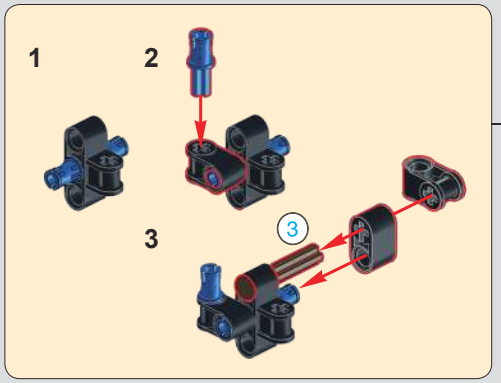

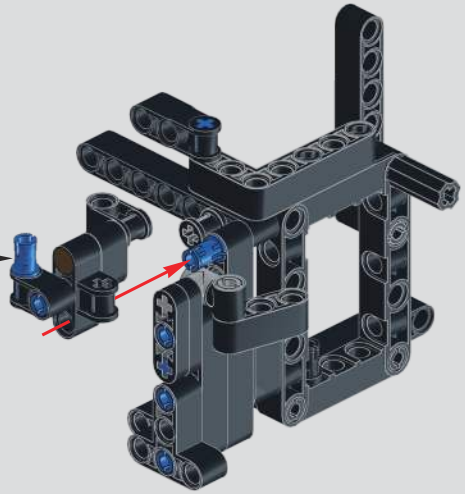

674

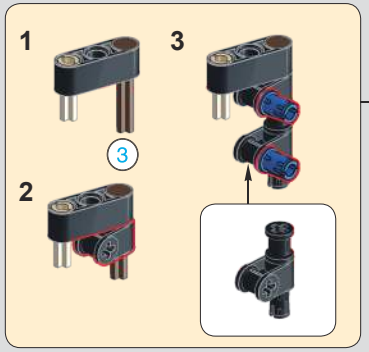

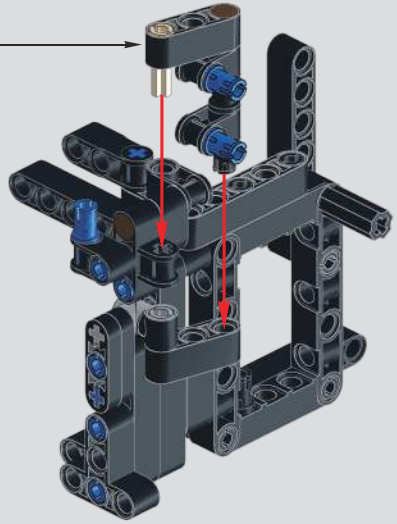

675

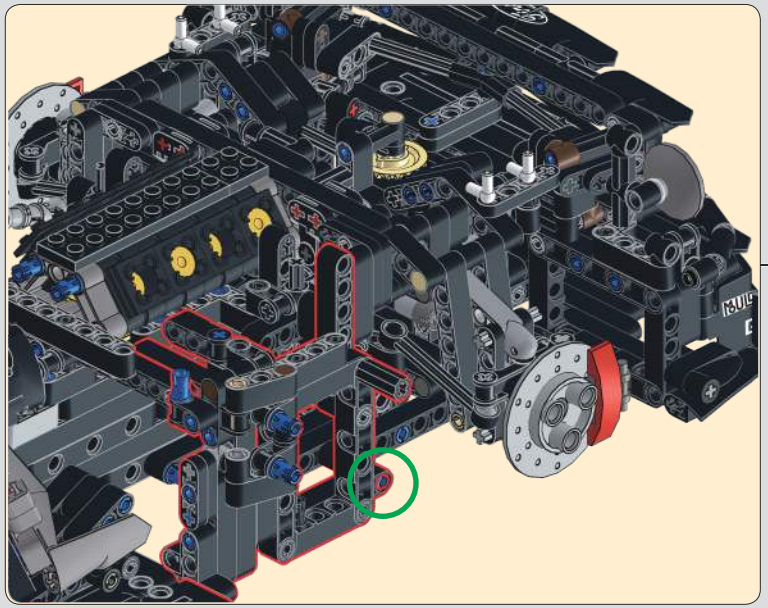

注意：静态版本说明书，动态请略过。
Note：Manual Version instruction, RC Version please SKIP.

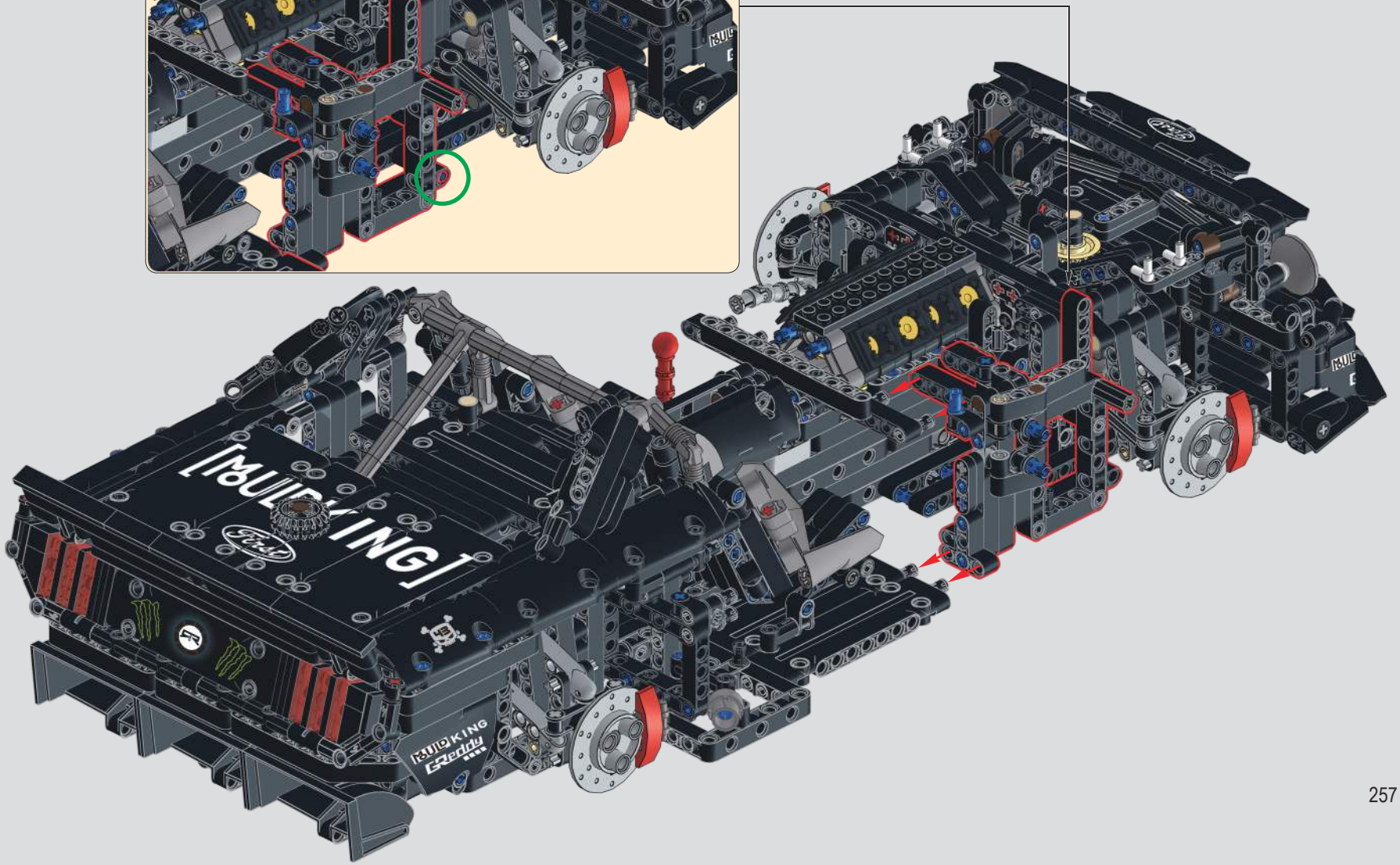

675

注意：动态版本说明书，静态请略过。
Note：RC Version instruction, Manual Version please SKIP.

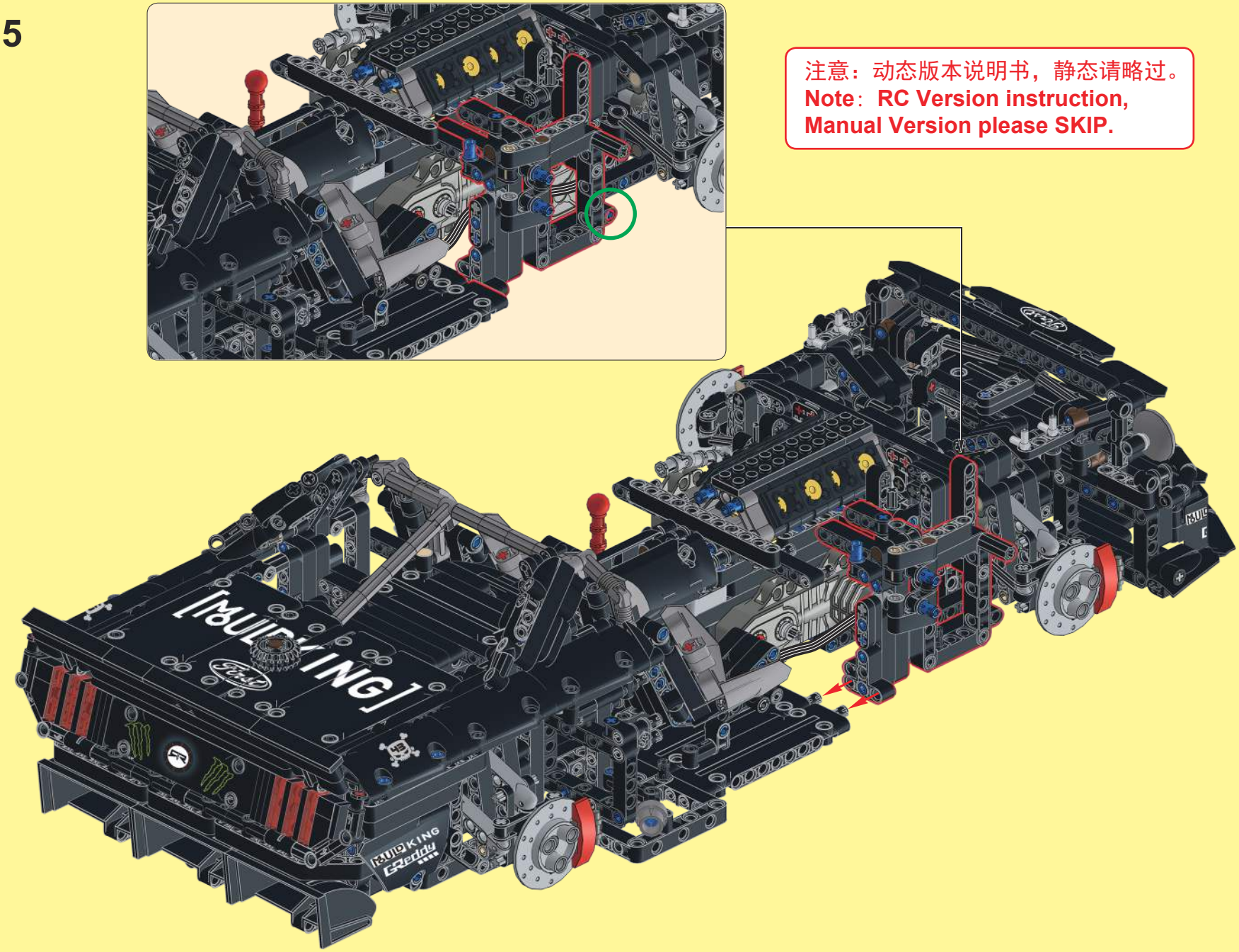

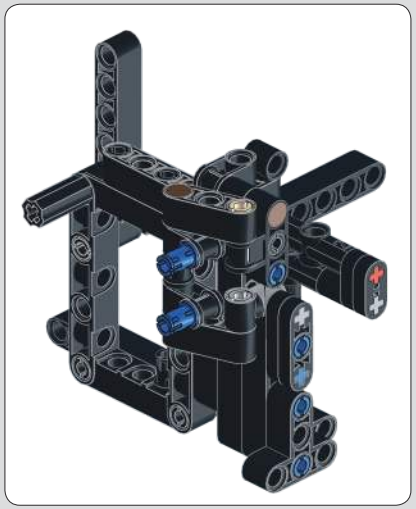

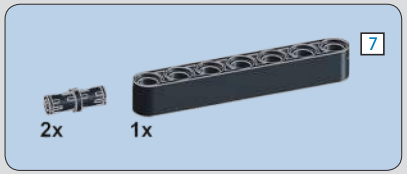

676

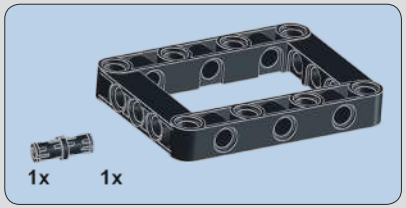

677

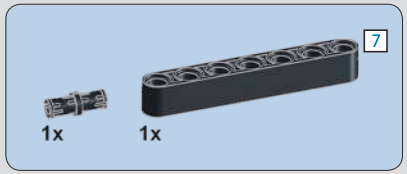

678

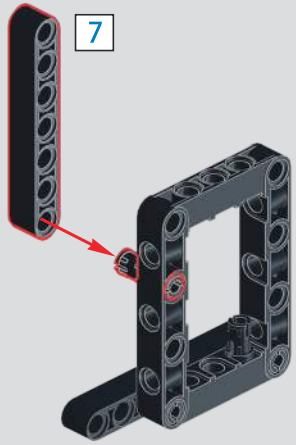

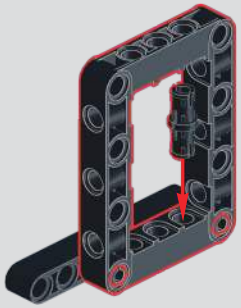

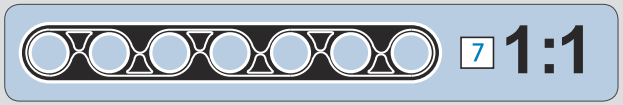

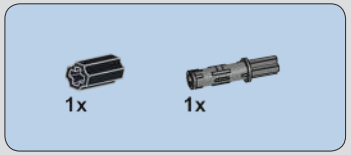

679

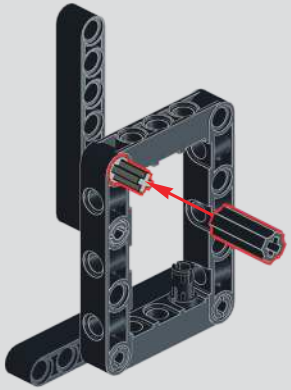

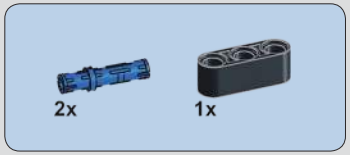

680

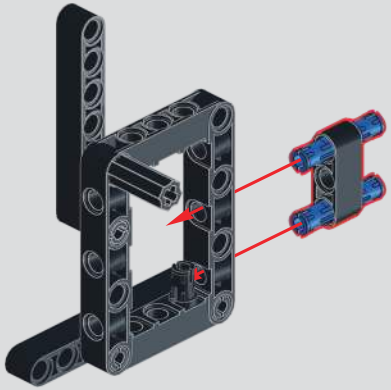

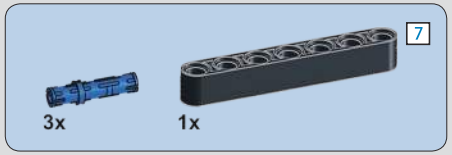

681

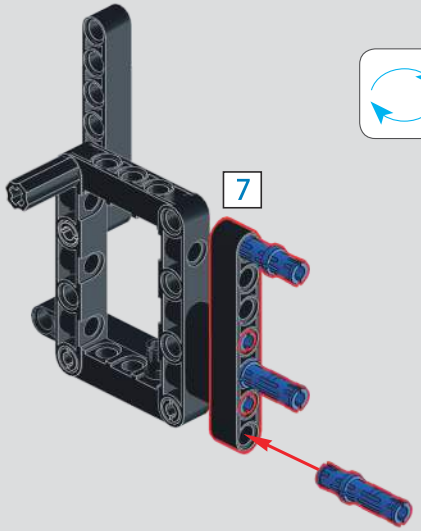

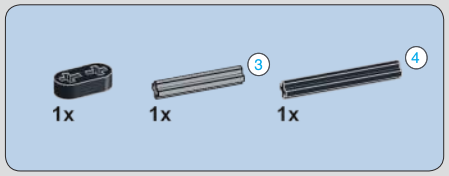

682

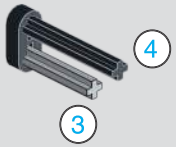

683

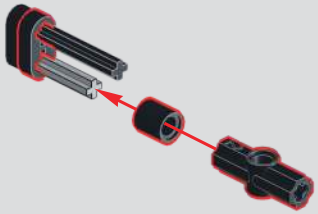

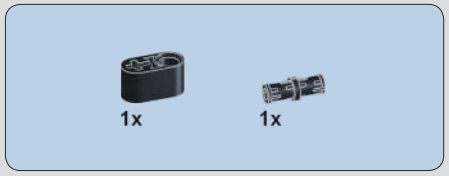

684

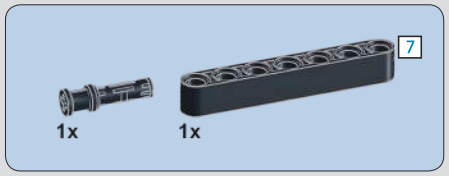

685

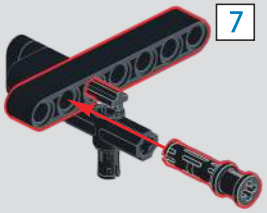

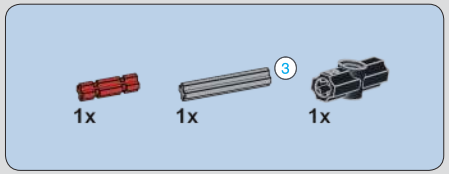

686

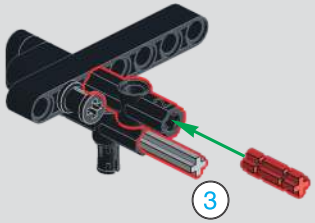

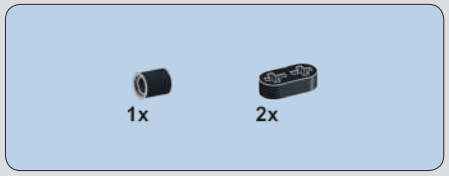

687

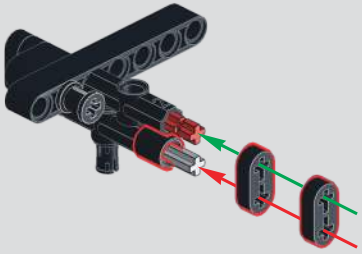

688

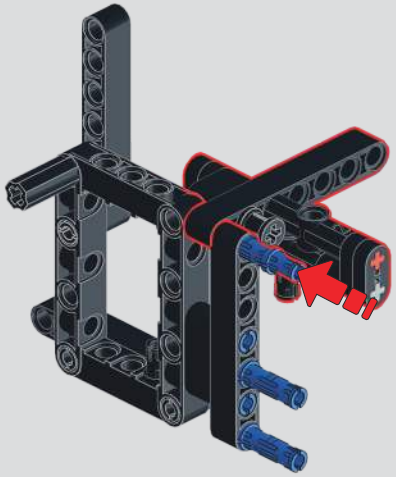

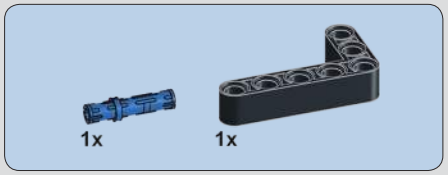

689

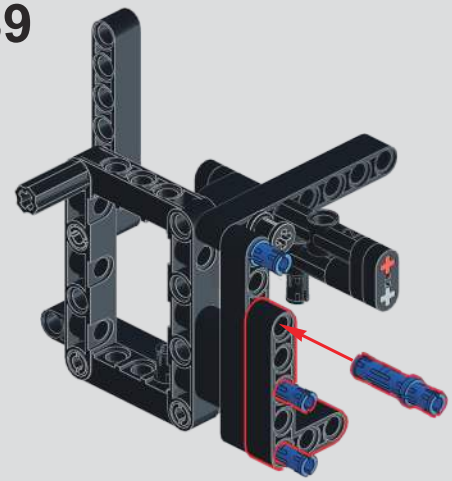

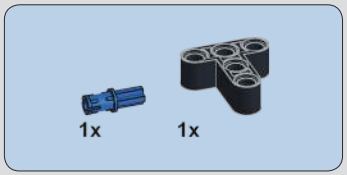

690

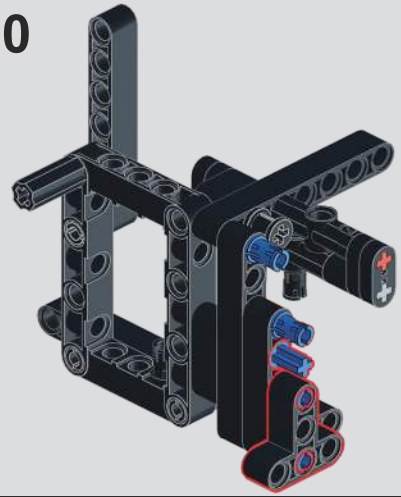

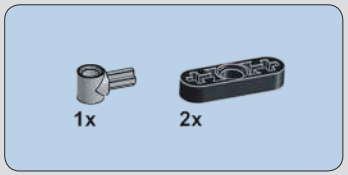

691

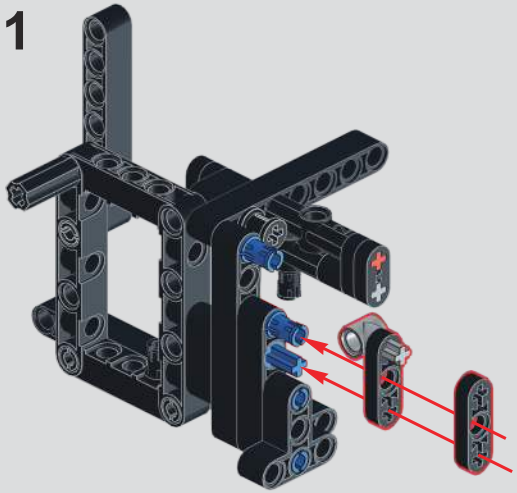

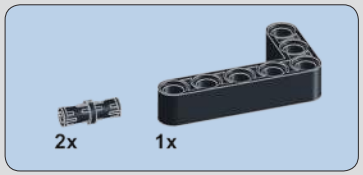

692

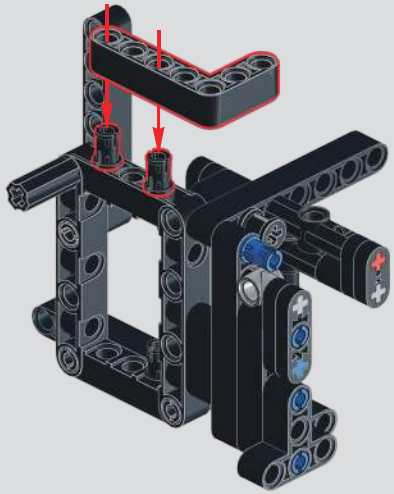

693

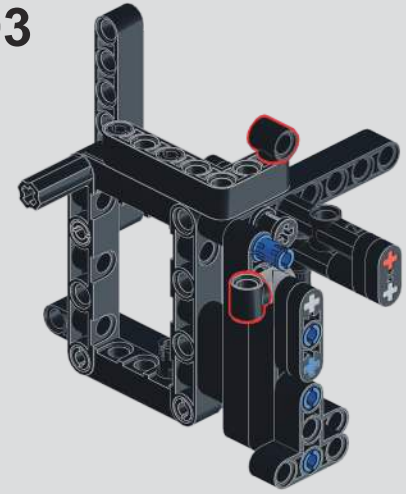

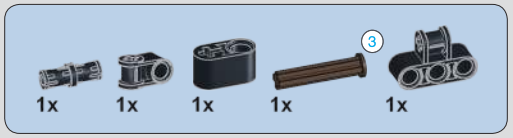

694

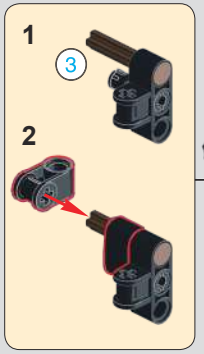

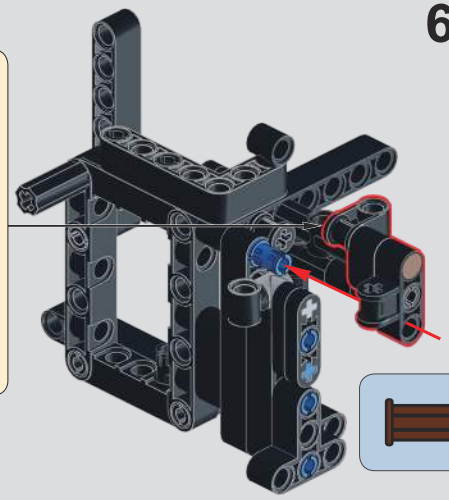

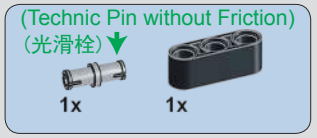

695

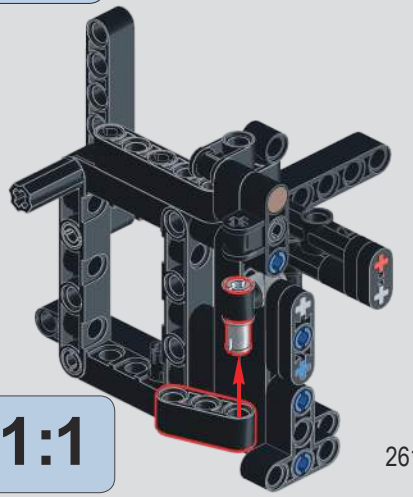

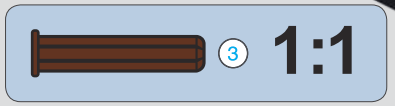

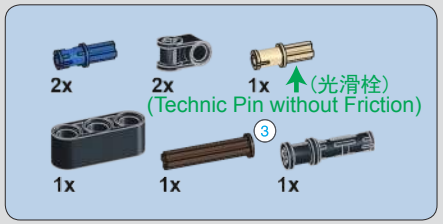

696

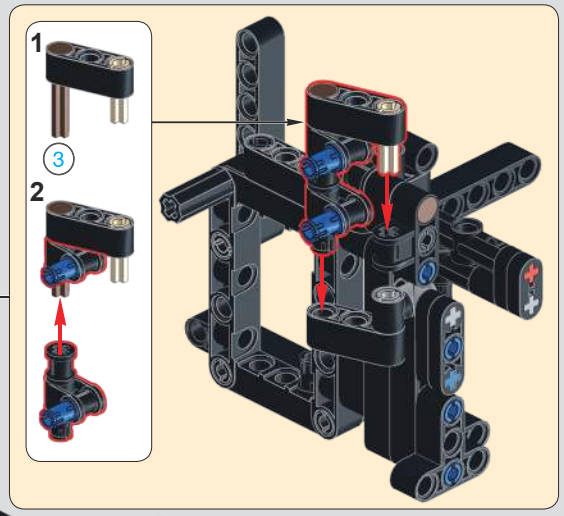

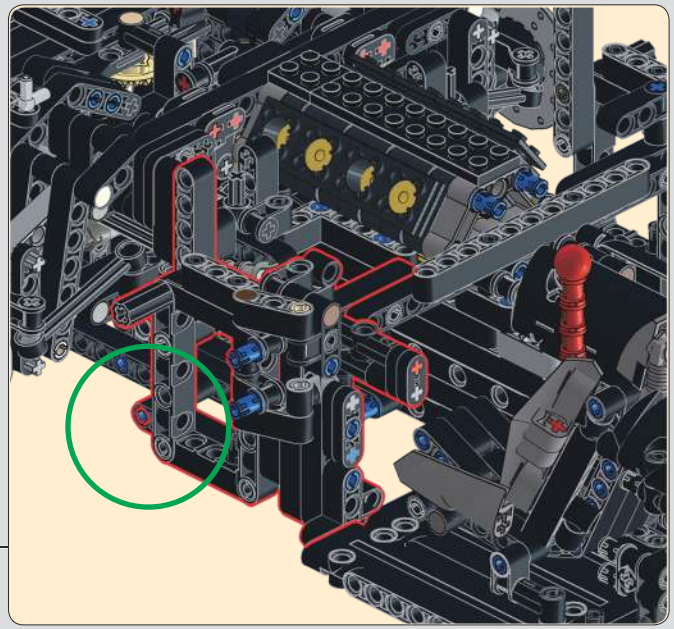

注意：静态版本说明书，动态请略过。
Note：Manual Version instruction, RC Version please SKIP.

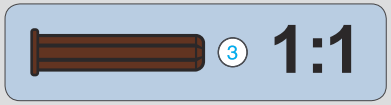

696

注意：动态版本说明书，静态请略过。
Note：RC Version instruction, Manual Version please SKIP.

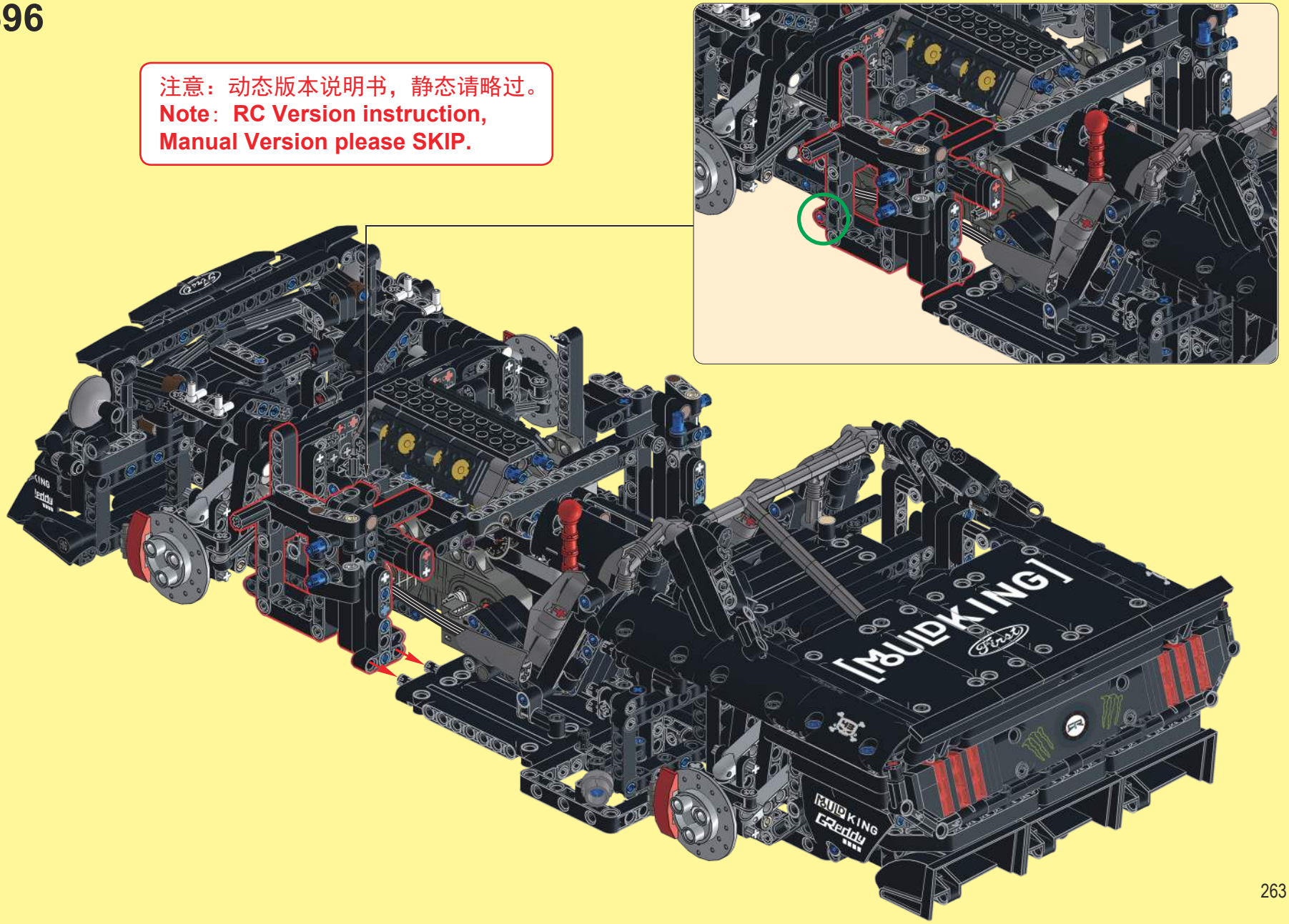

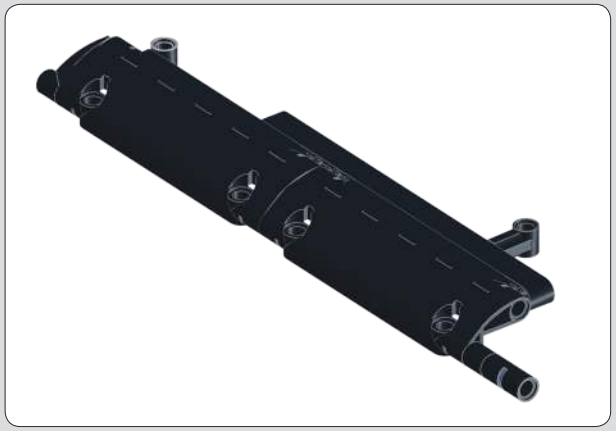

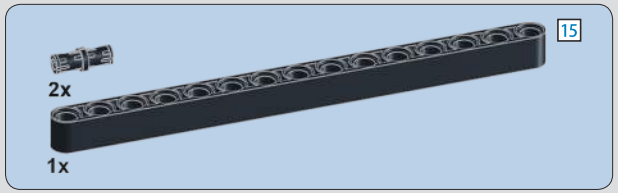

697

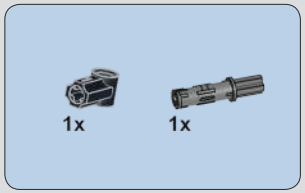

698

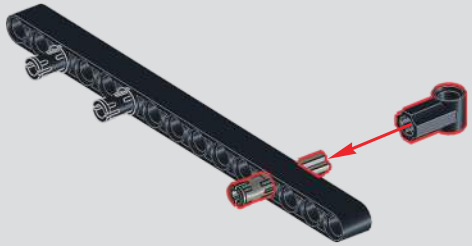

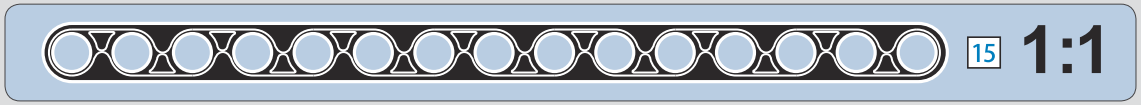

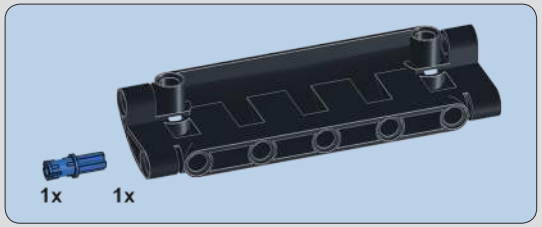

699

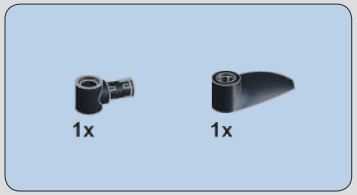

700

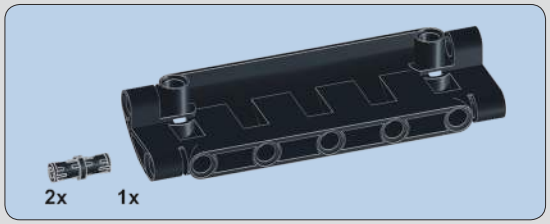

701

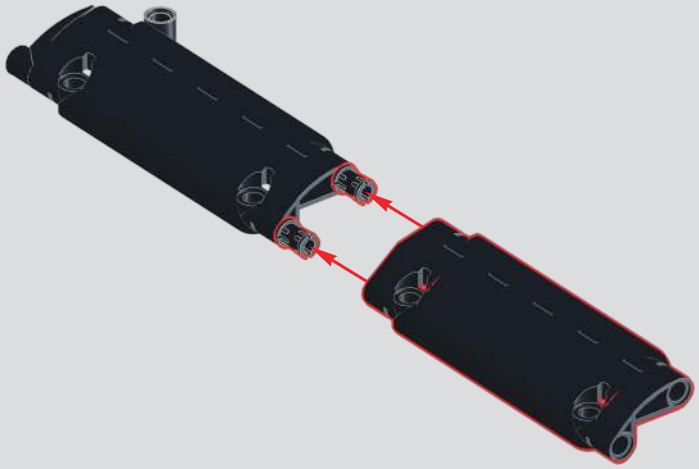

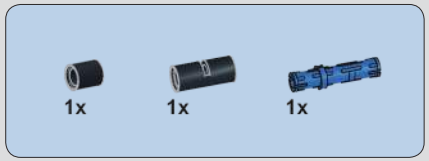

702

703

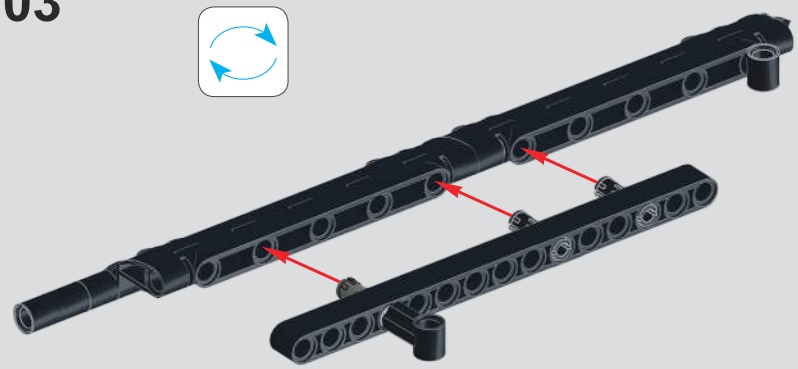

704

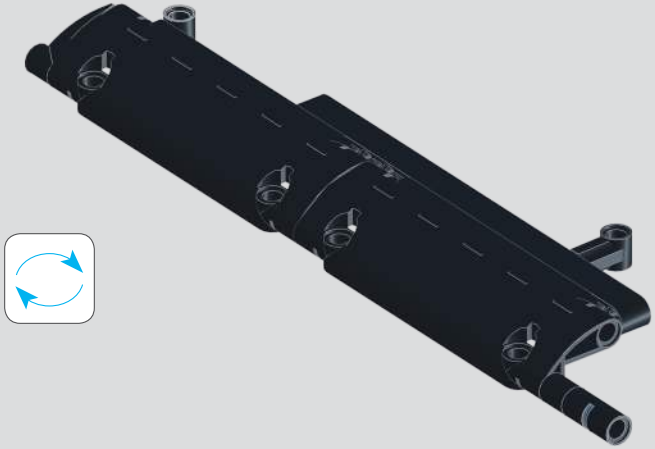

705

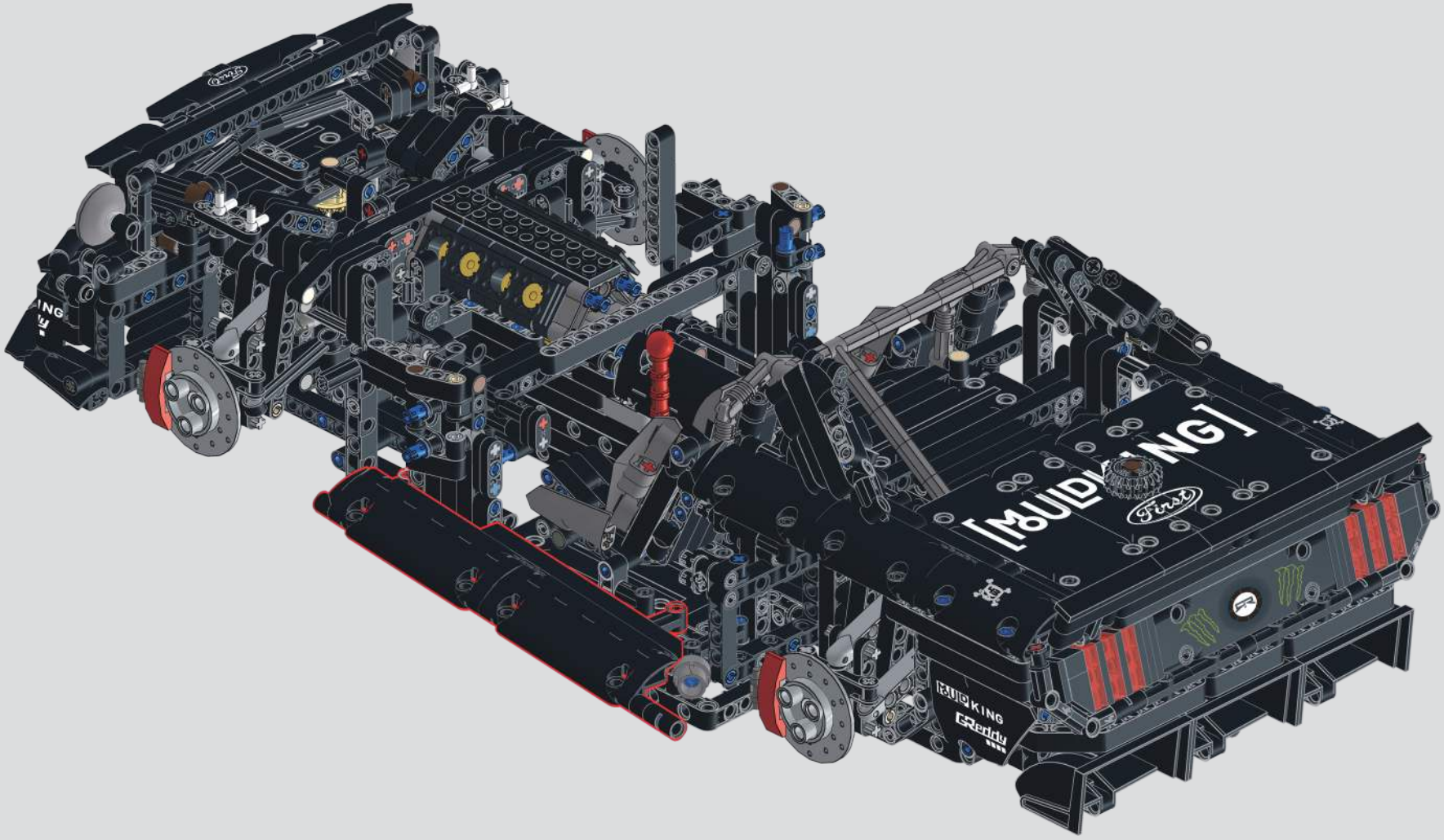

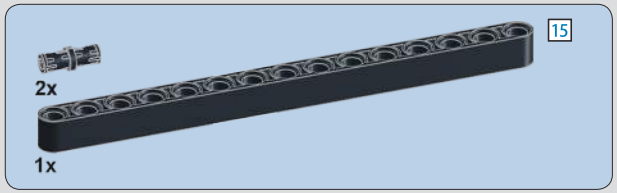

706

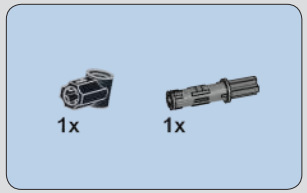

707

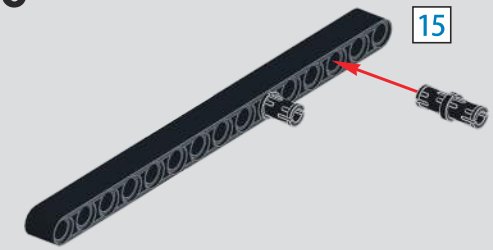

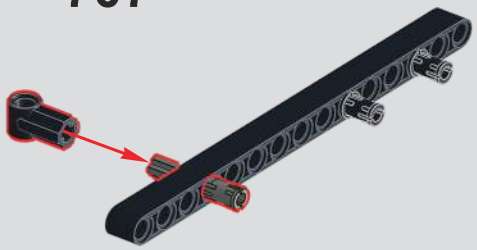

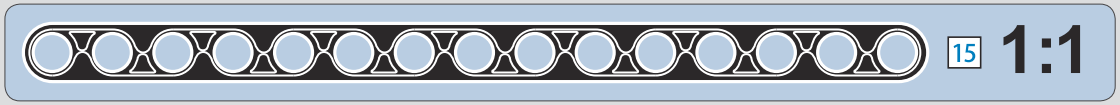

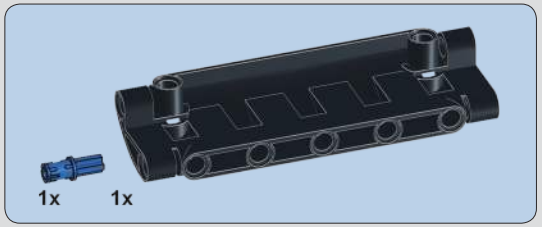

708

709

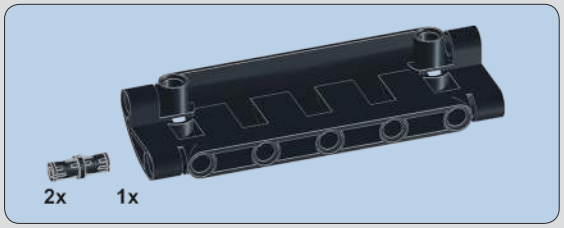

710

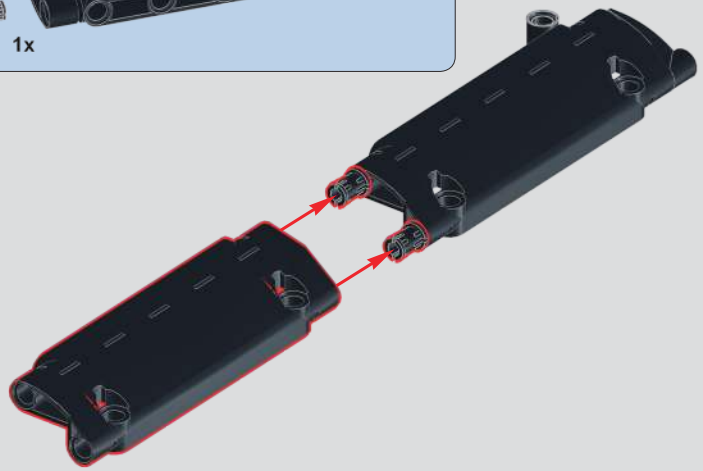

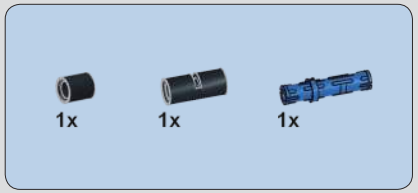

711

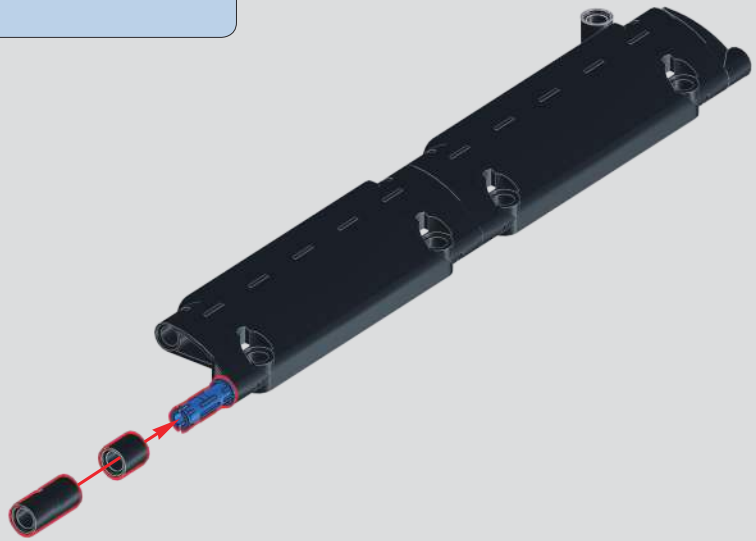

712

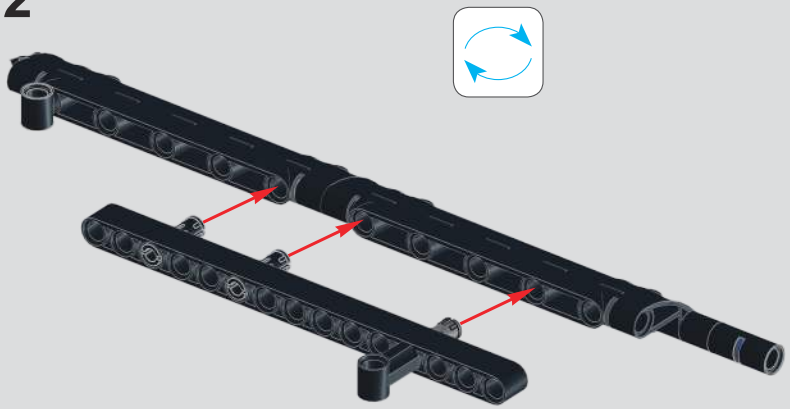

713

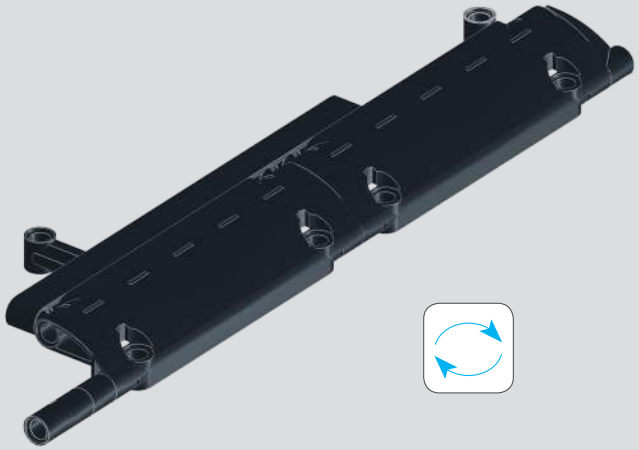

714

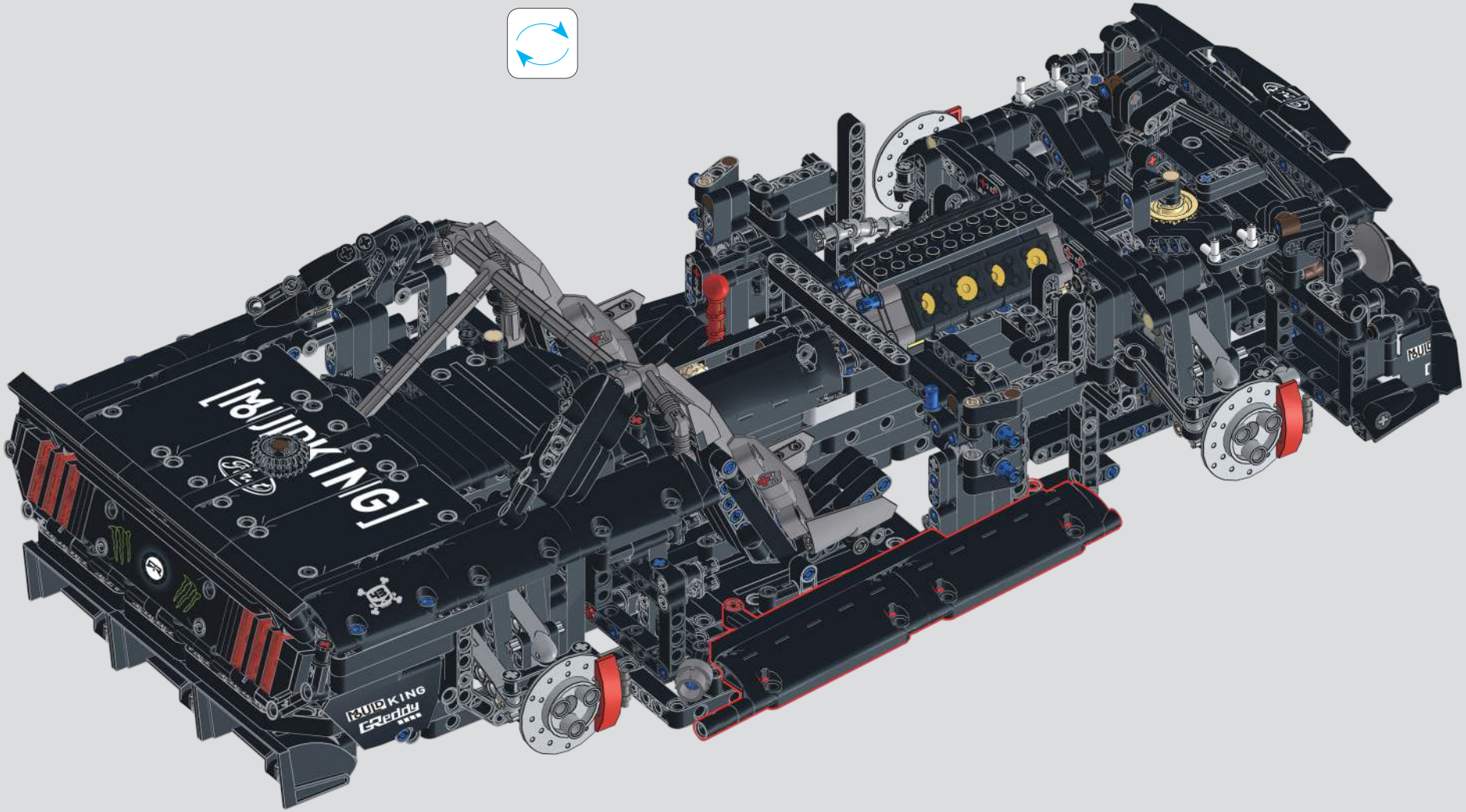

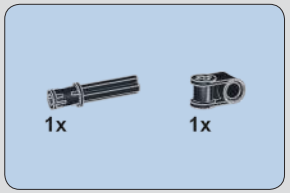

715

716

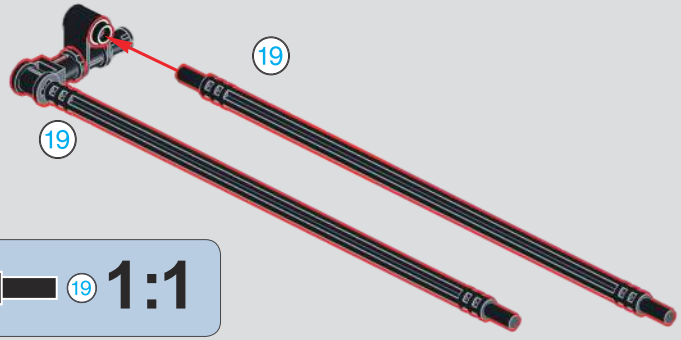

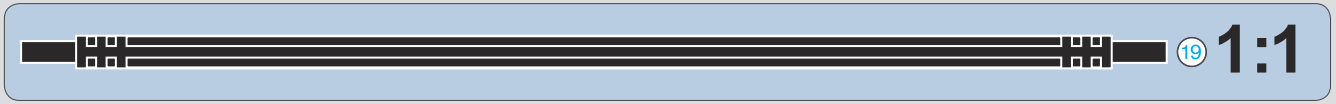

717

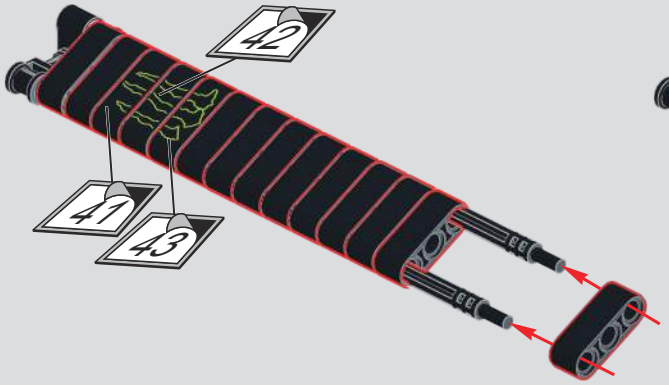

718

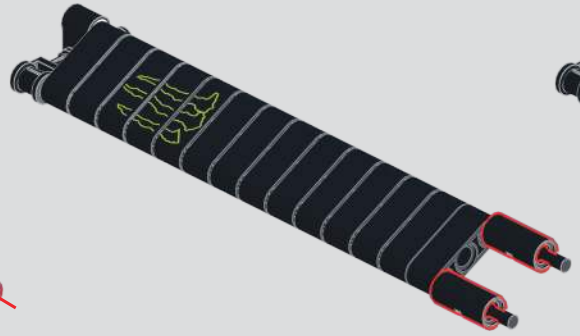

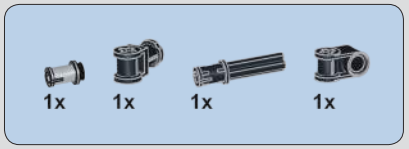

719

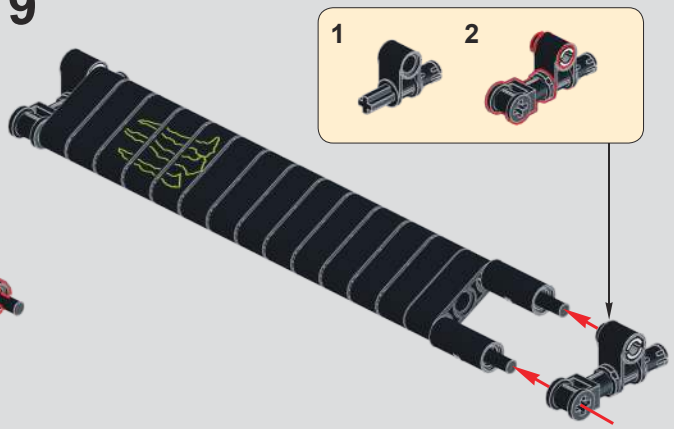

720

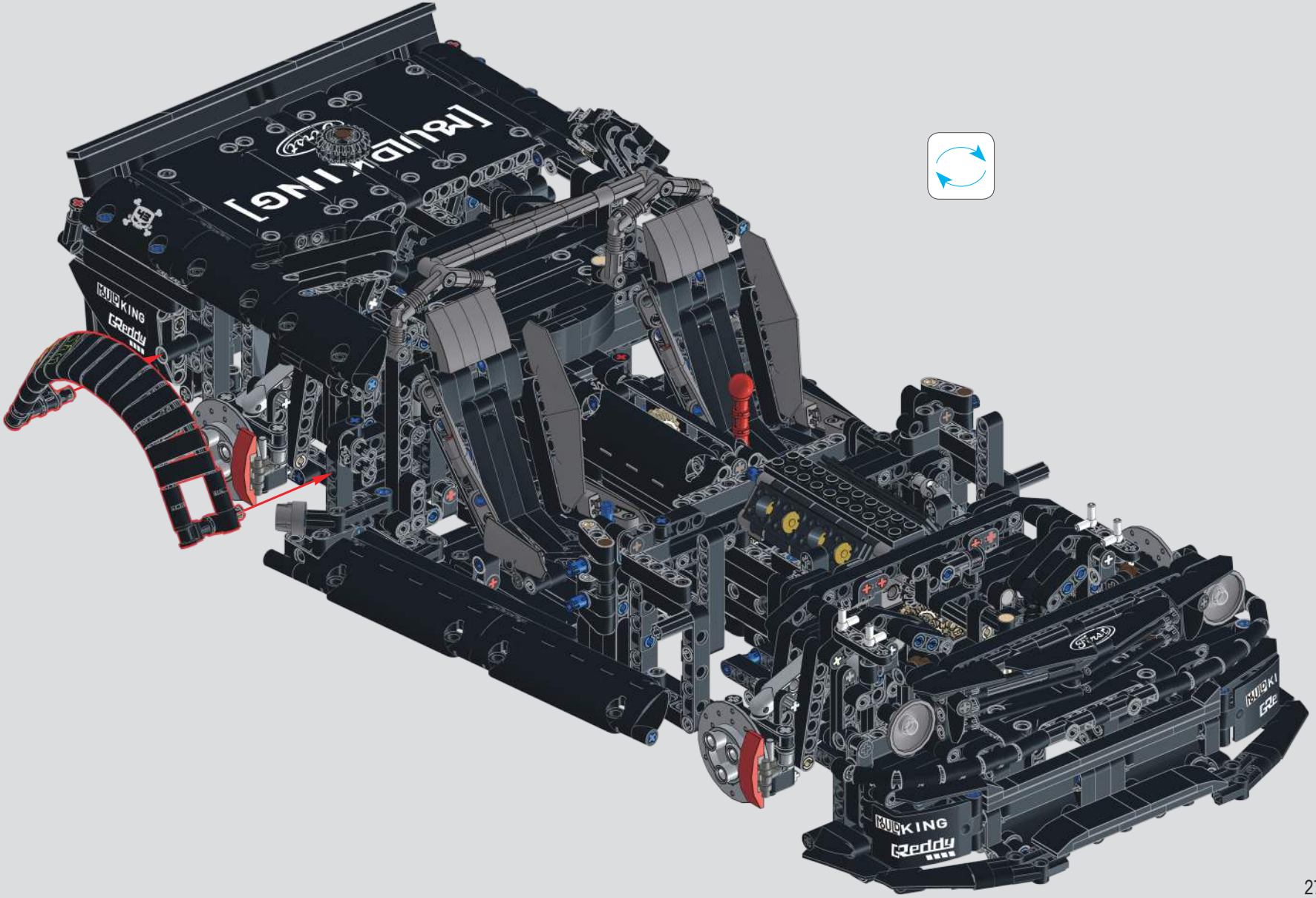
BUILDING
BUILDKING
Reddy
BUILDKING
Reddy
BUILDKING
Reddy

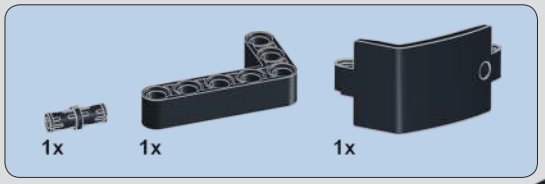

721

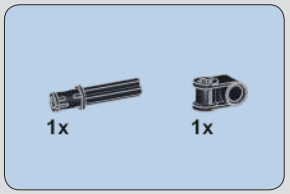

722

723

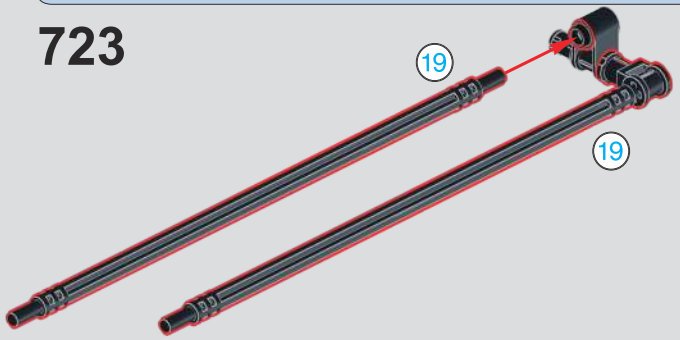

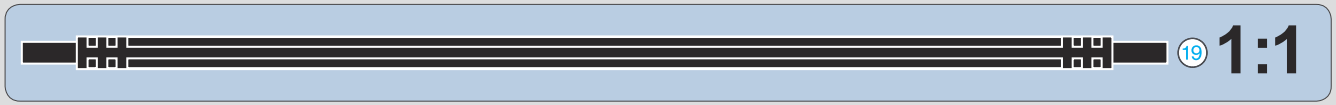

724

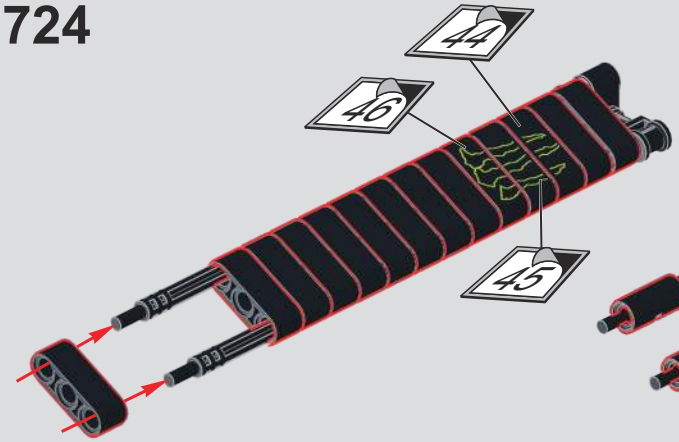

725

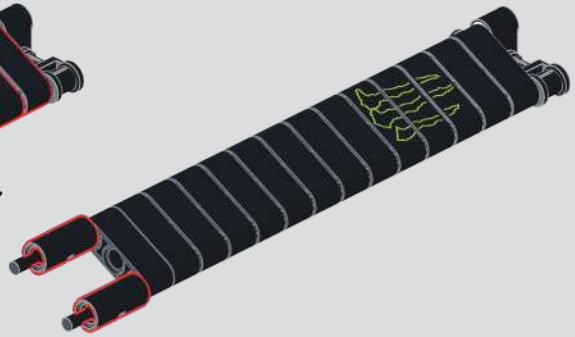

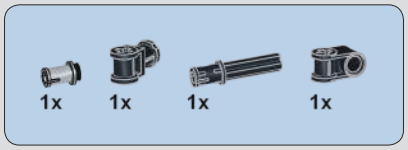

726

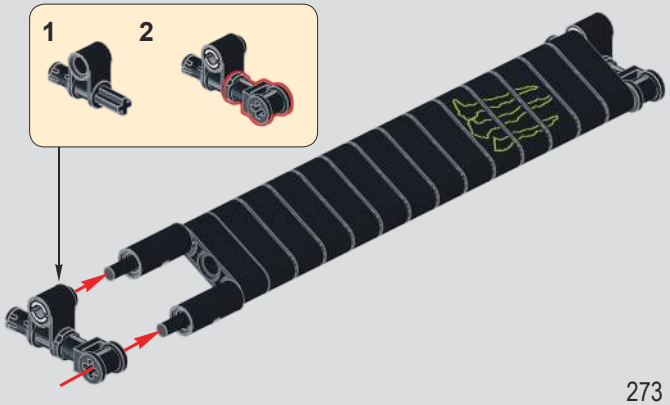

727

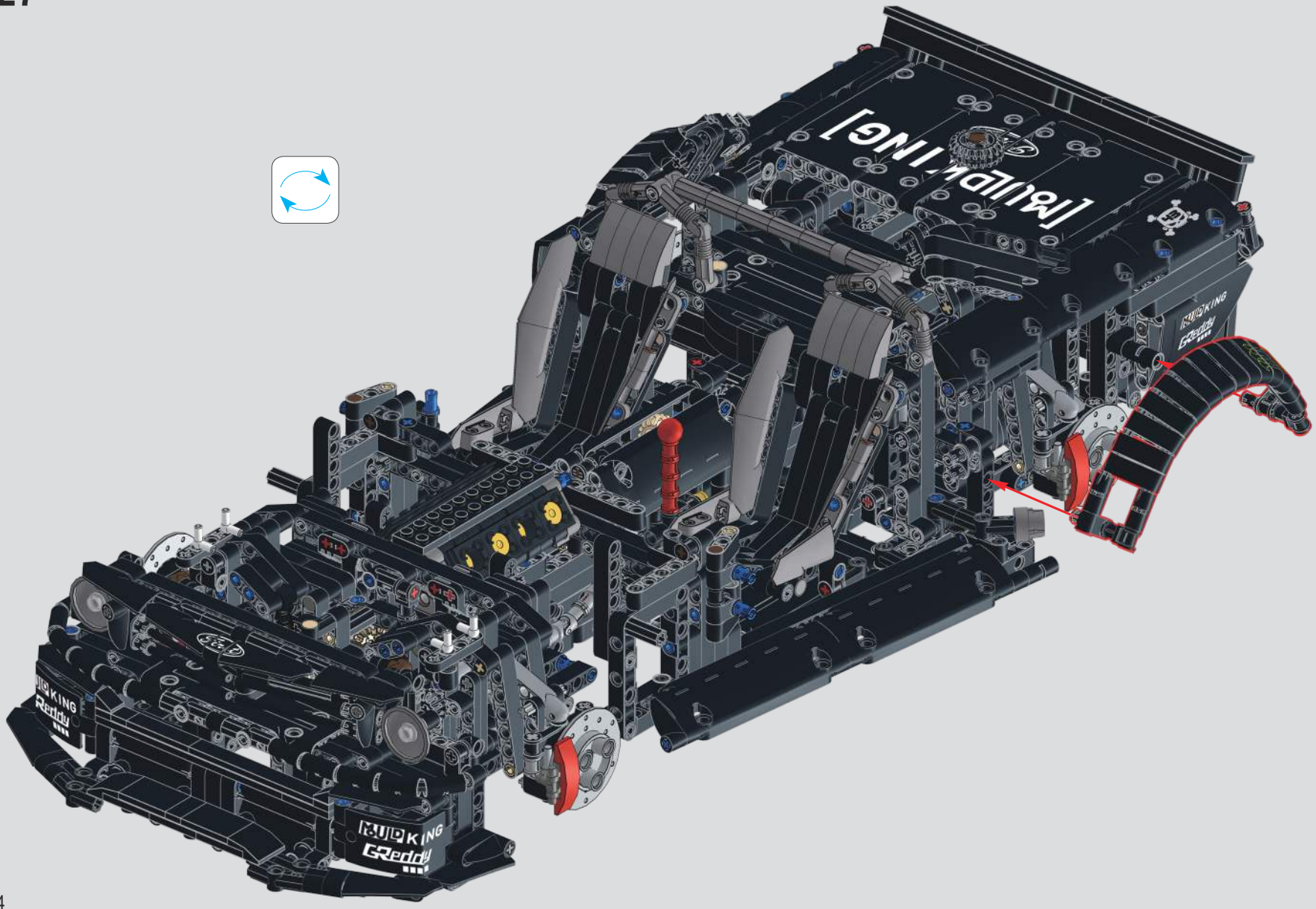

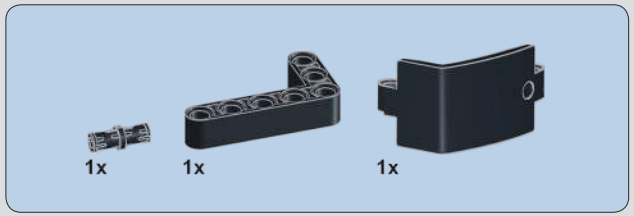

728

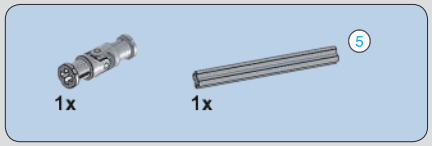

729

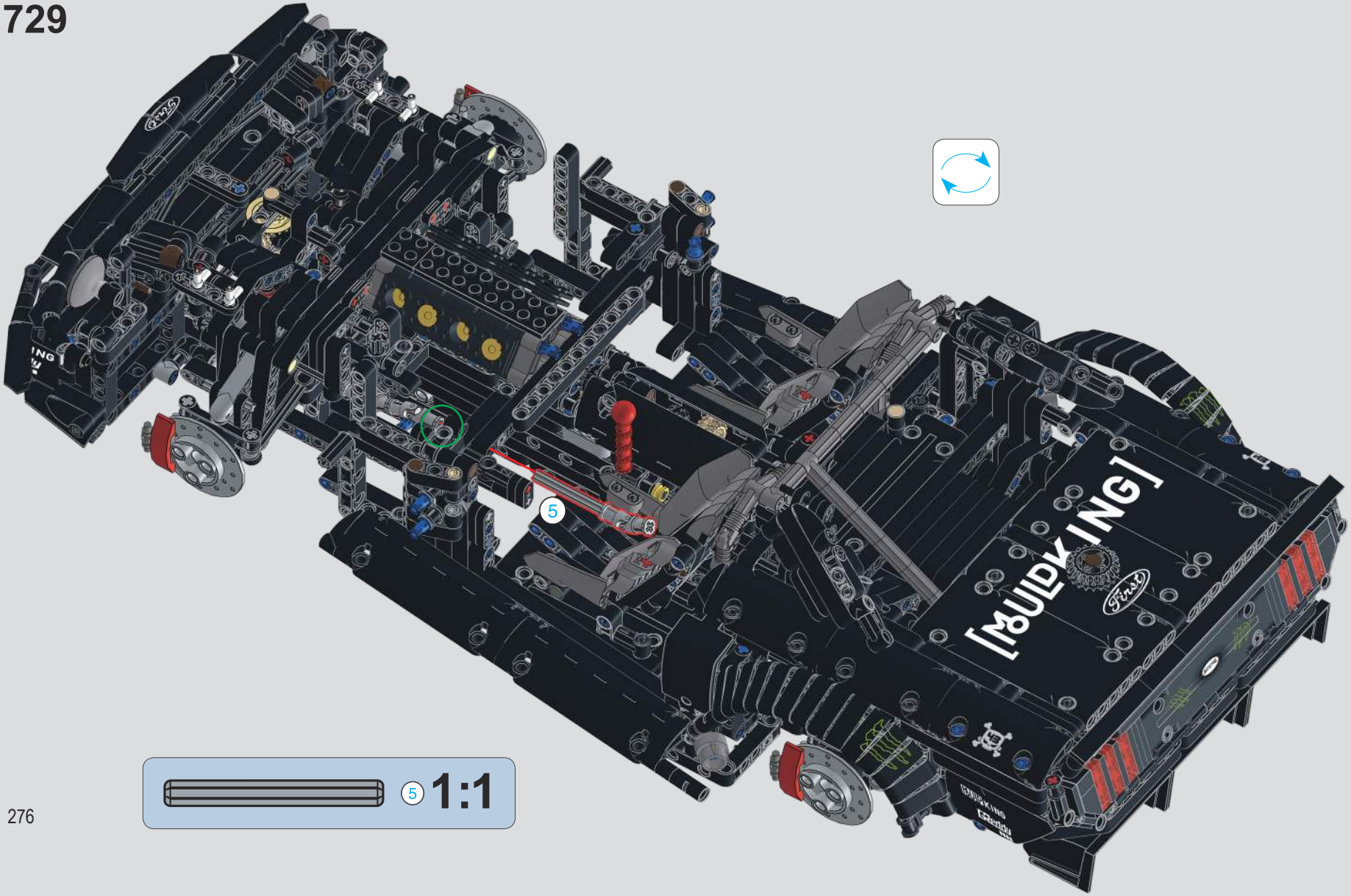

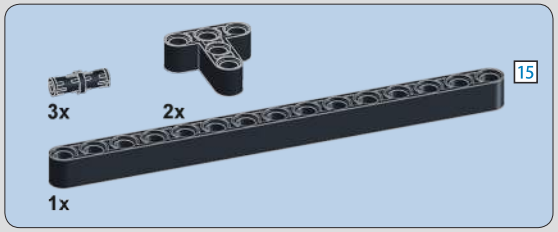

730

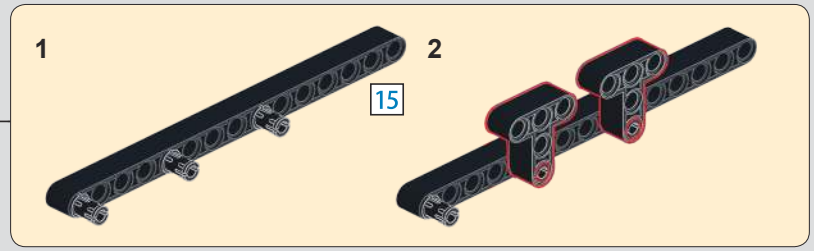

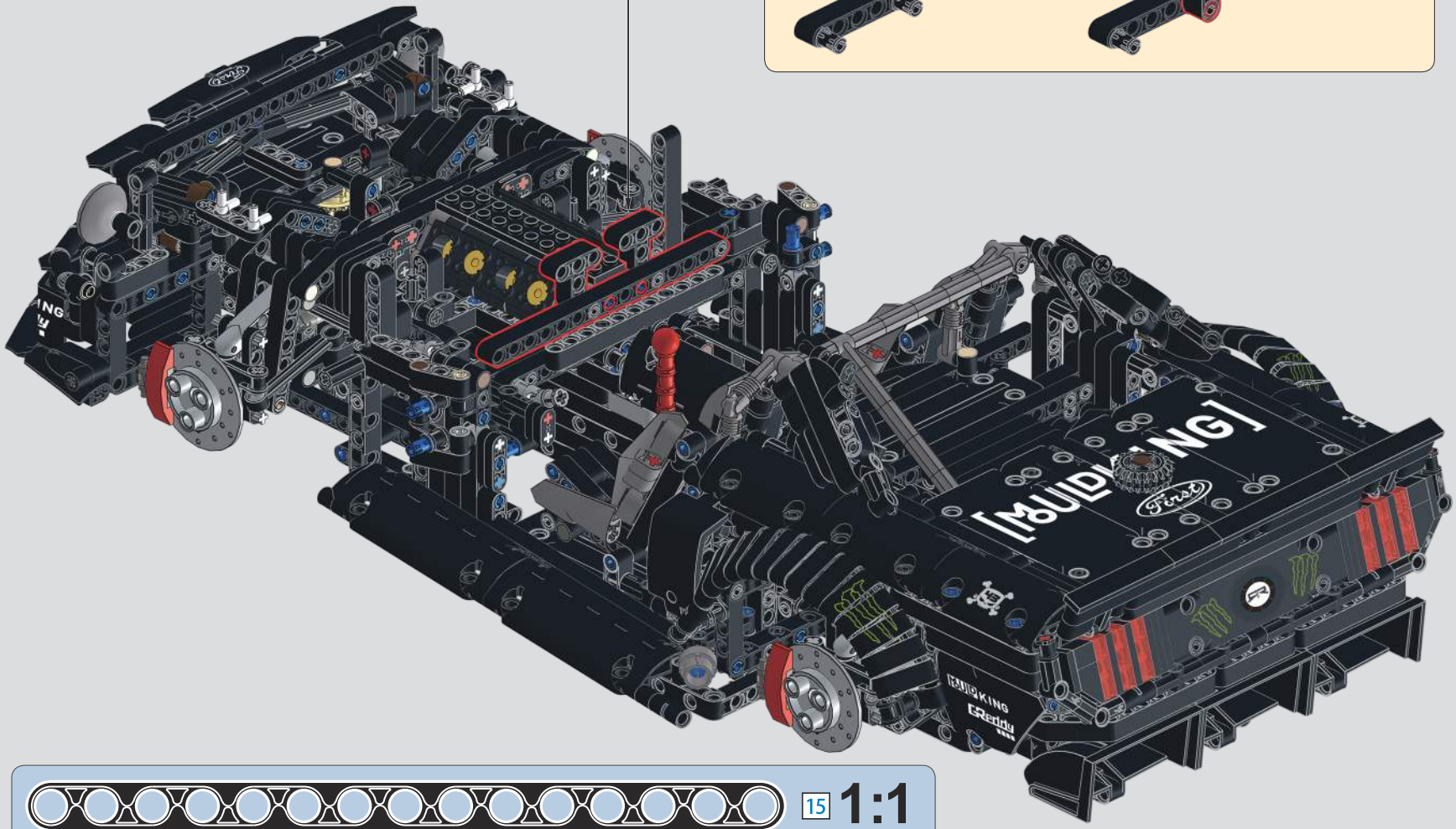

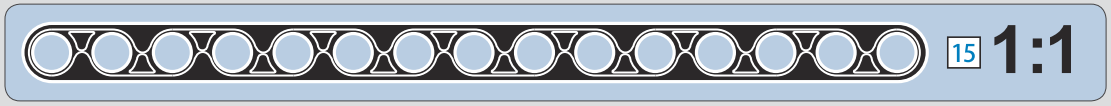

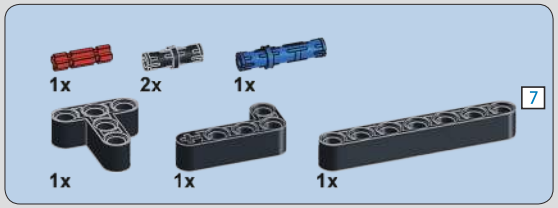

731

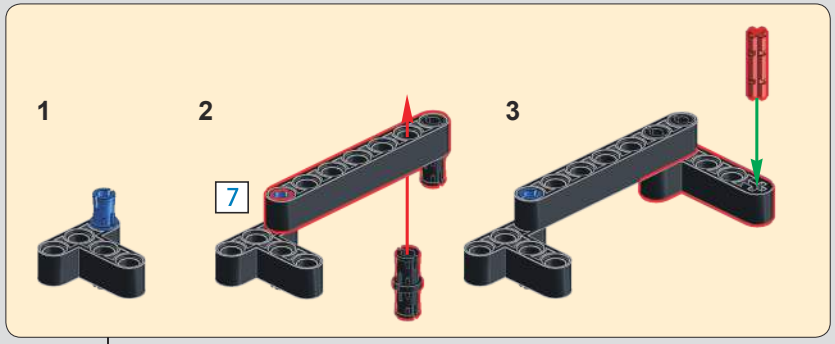

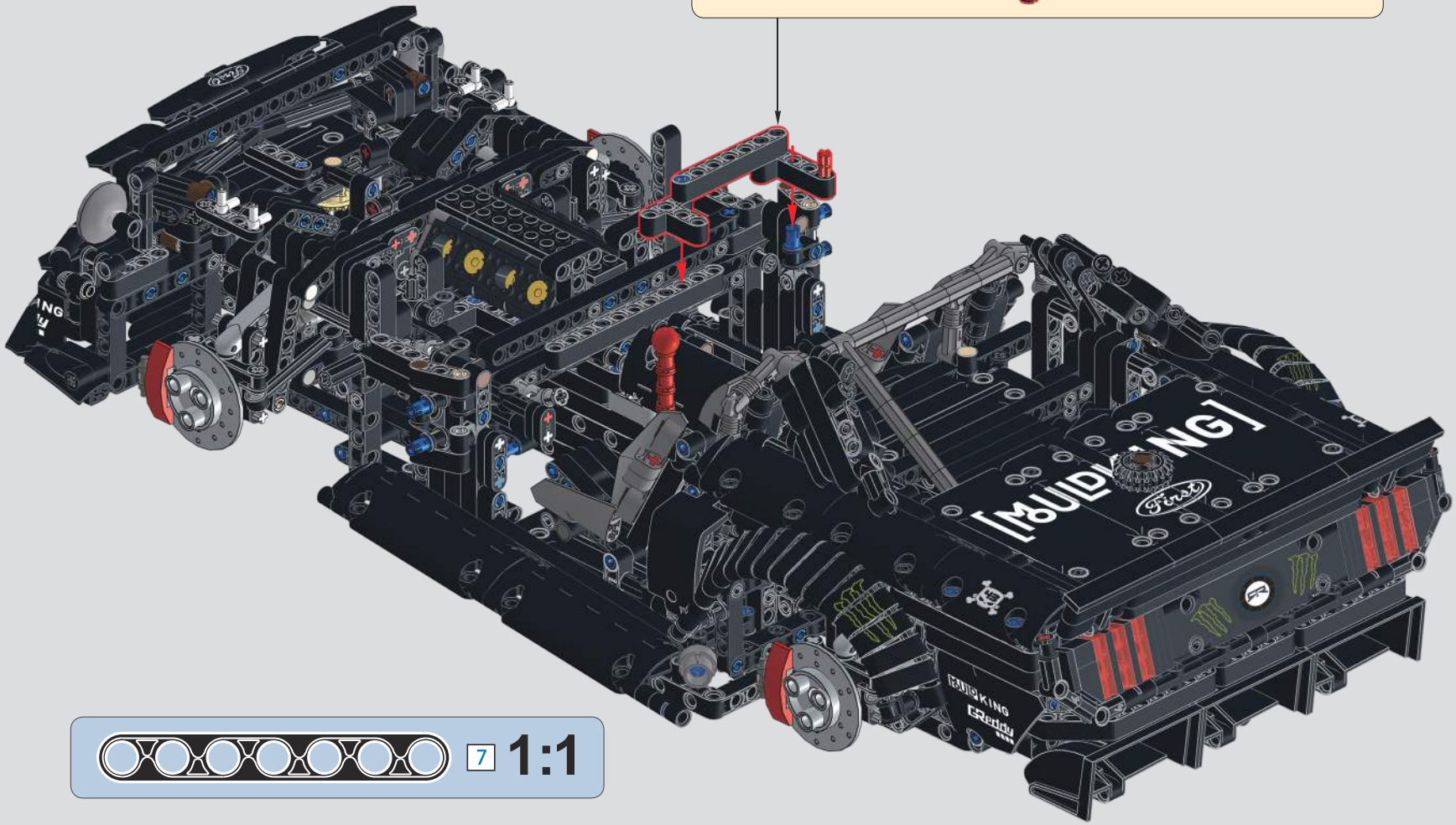

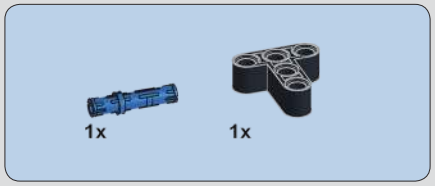

732

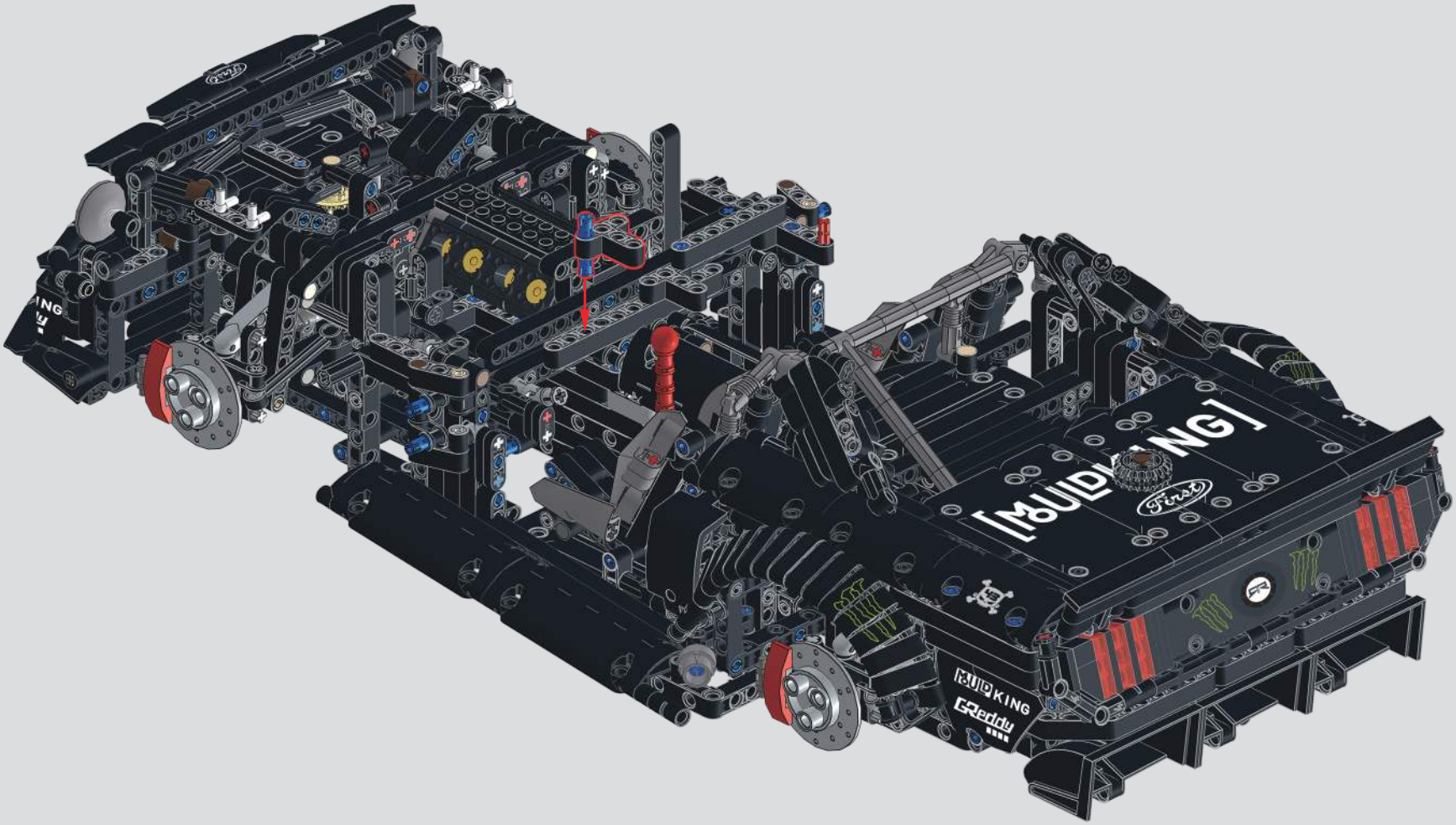

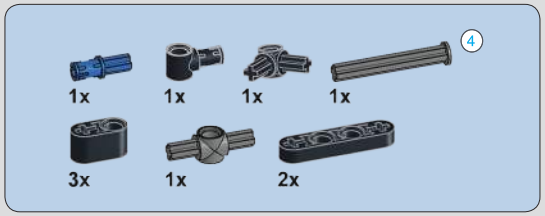

733

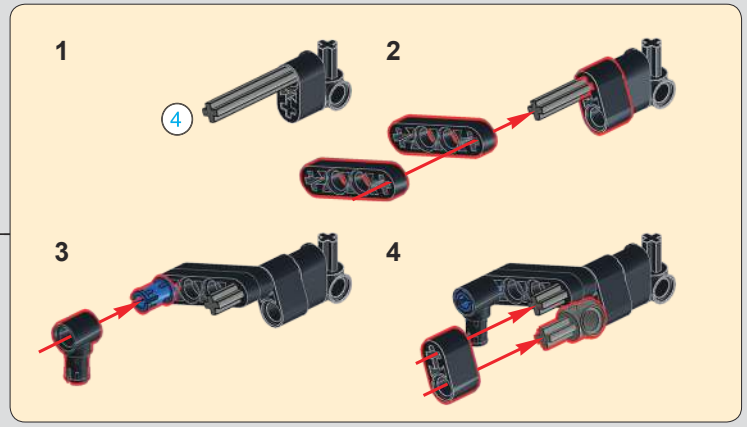

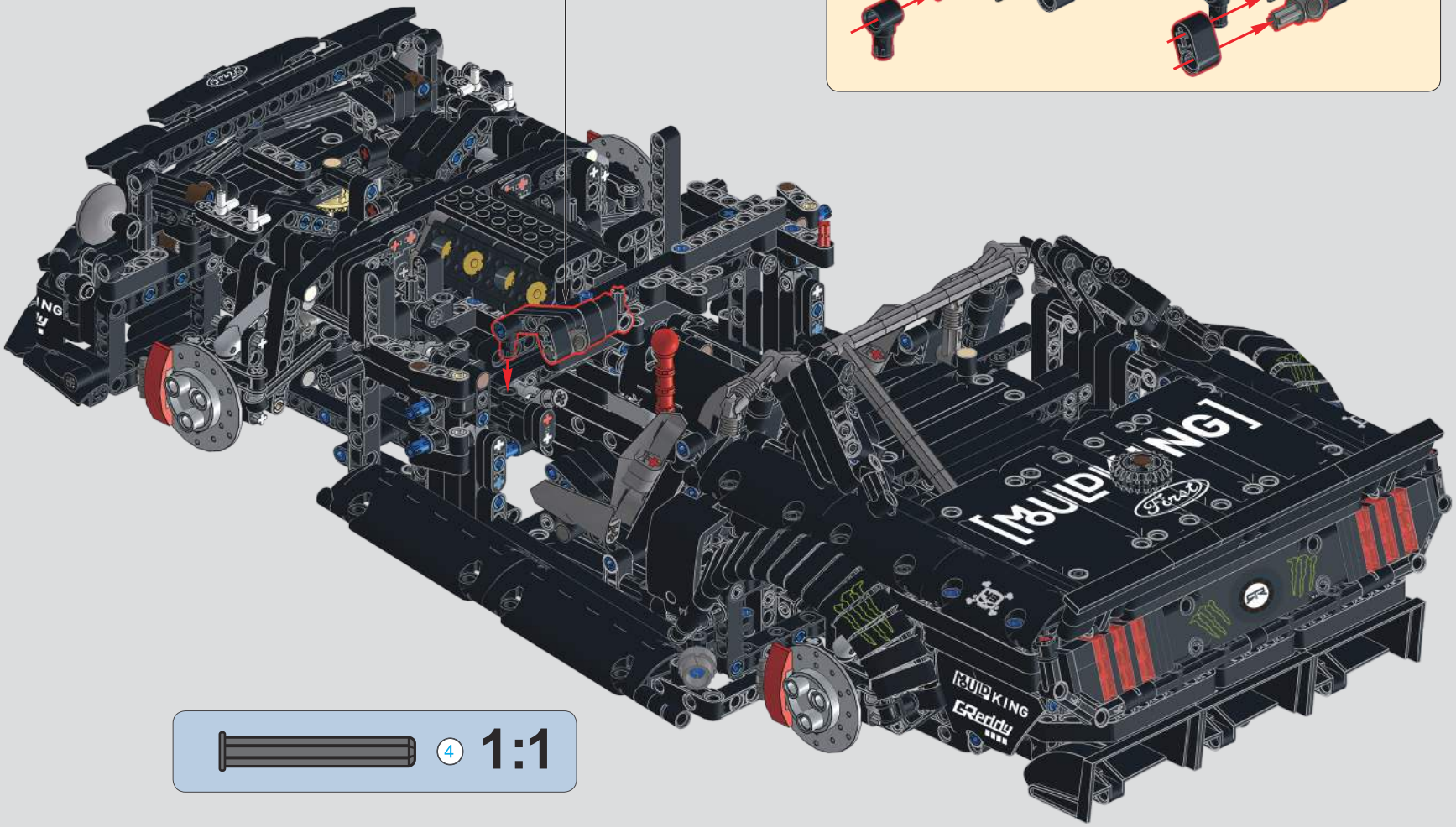

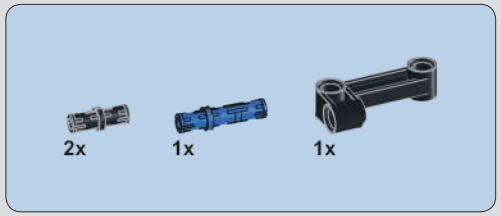

734

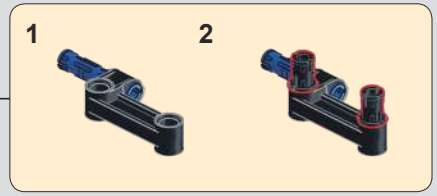

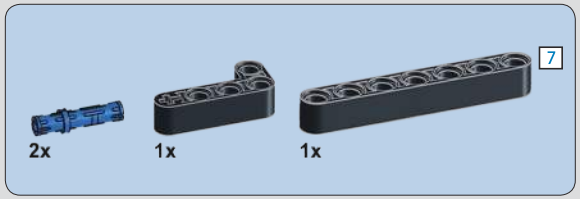

735

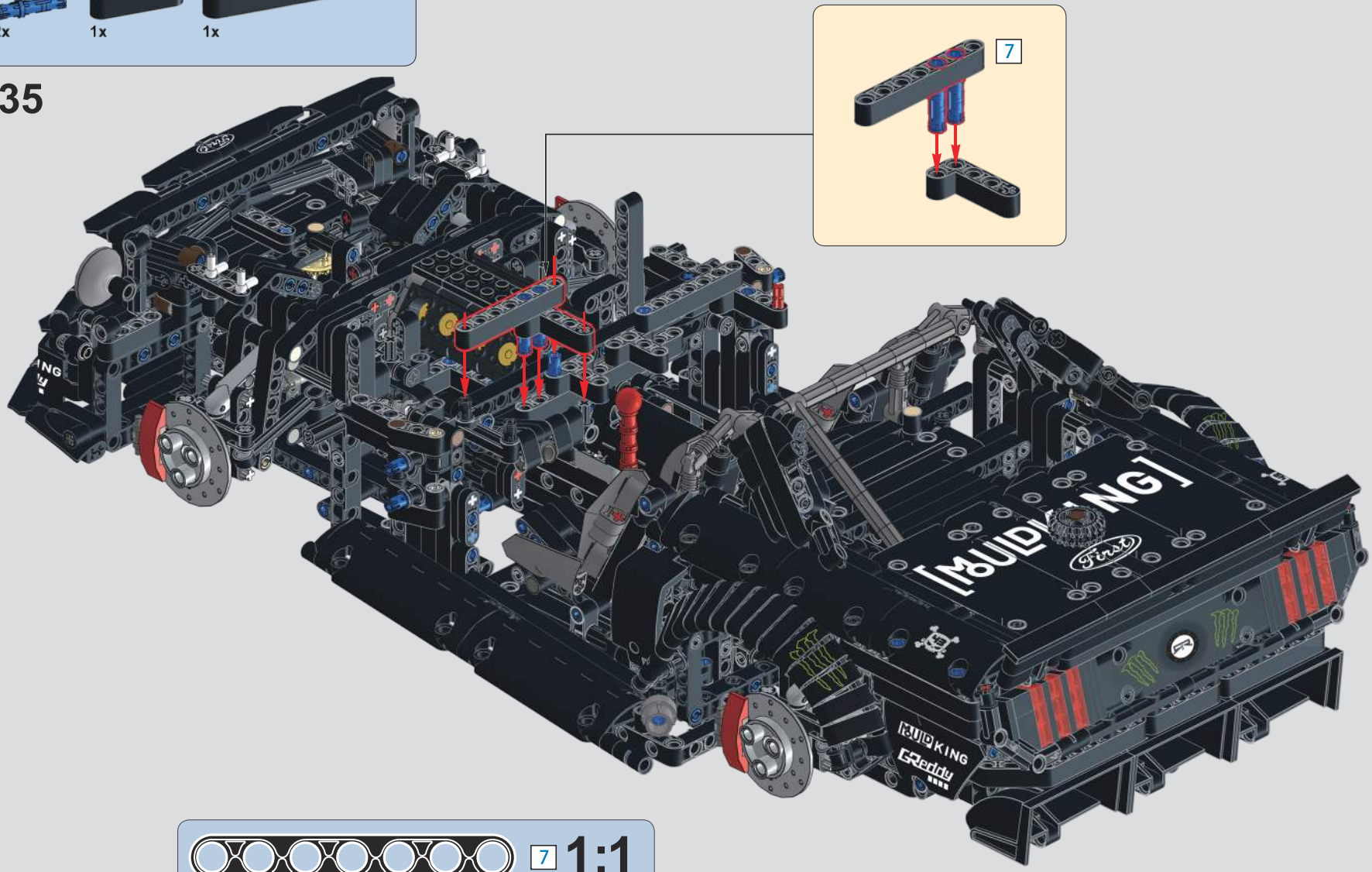

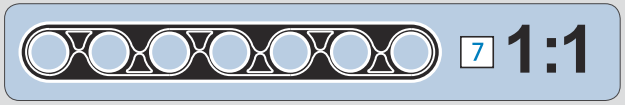

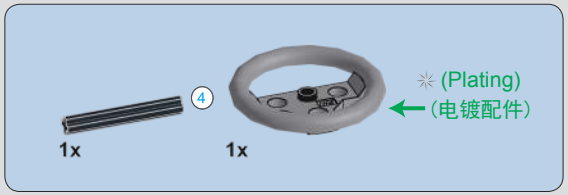

736

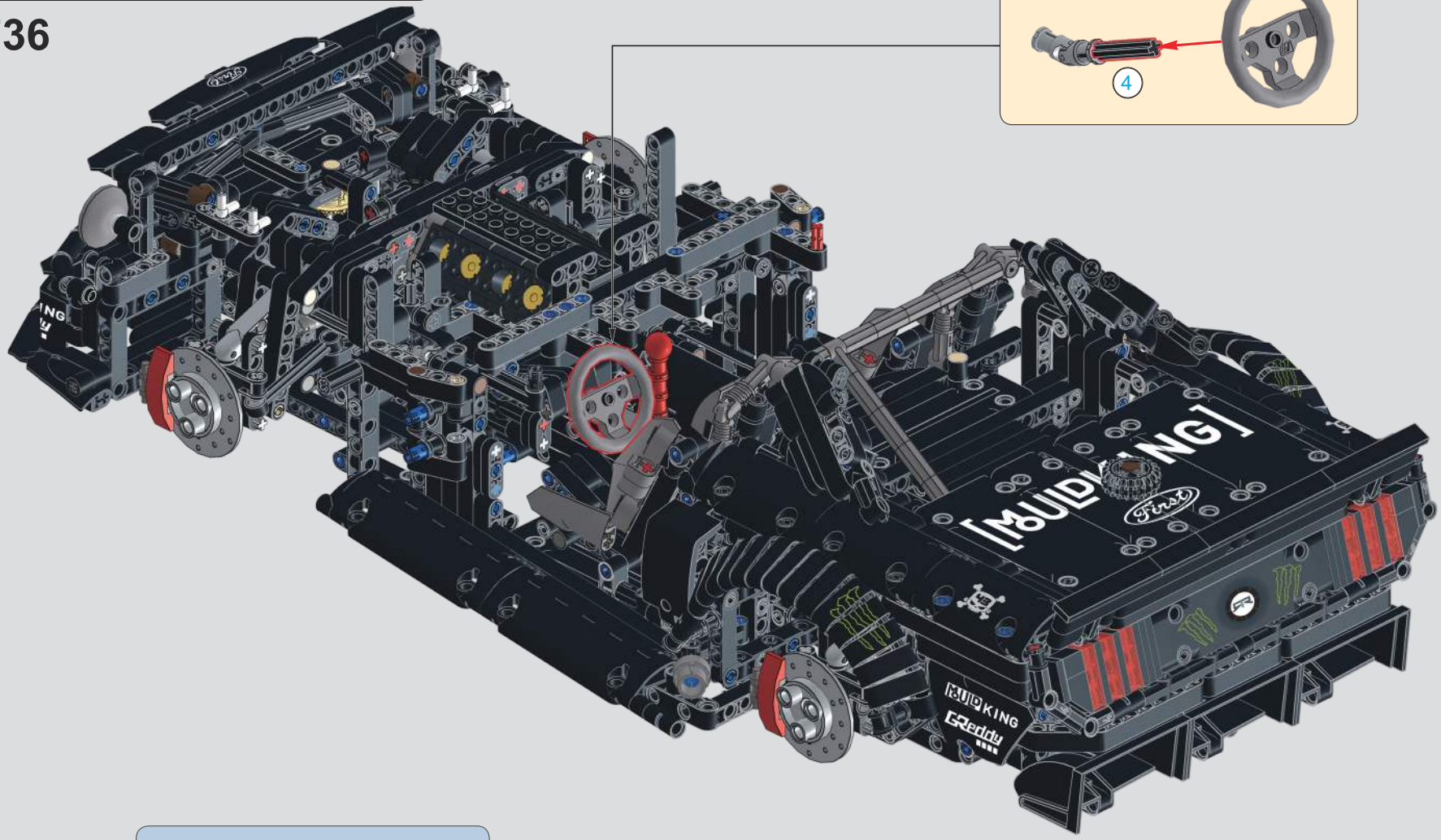

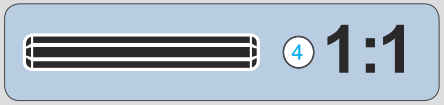

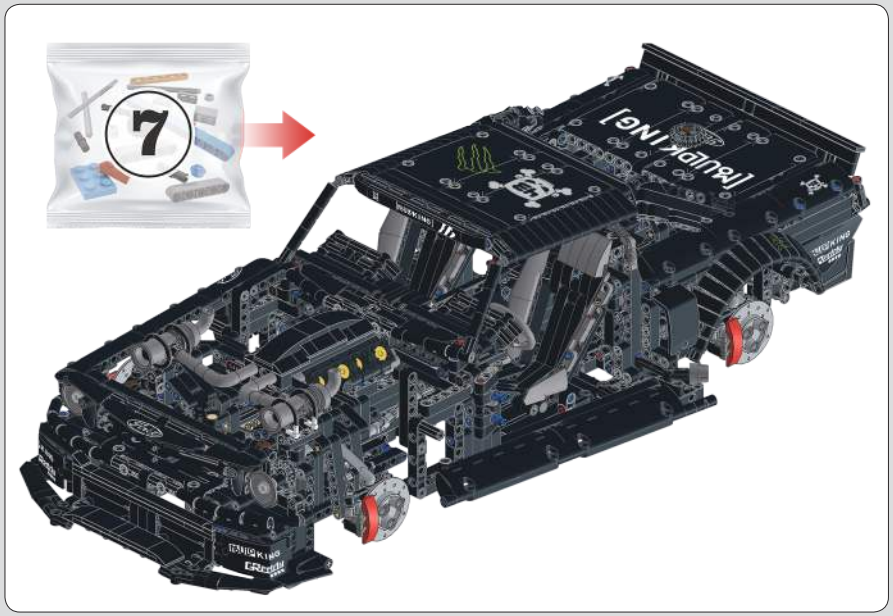

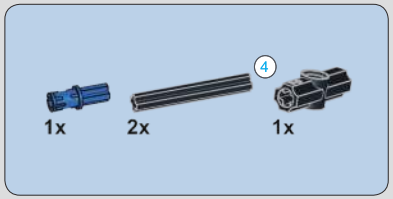

737

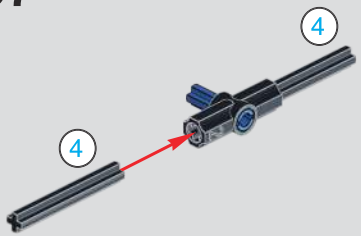

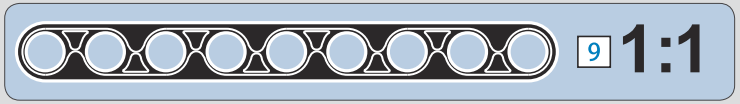

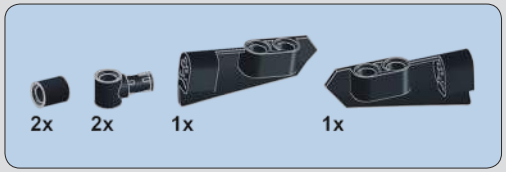

738

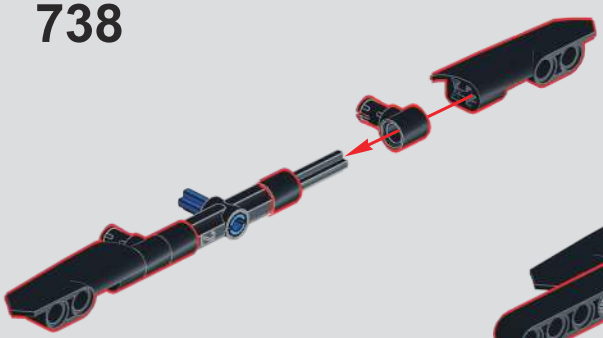

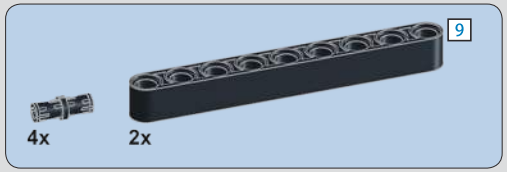

739

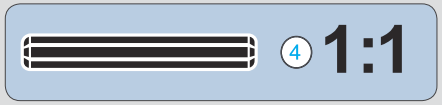

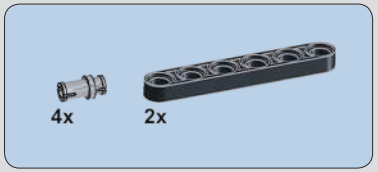

740

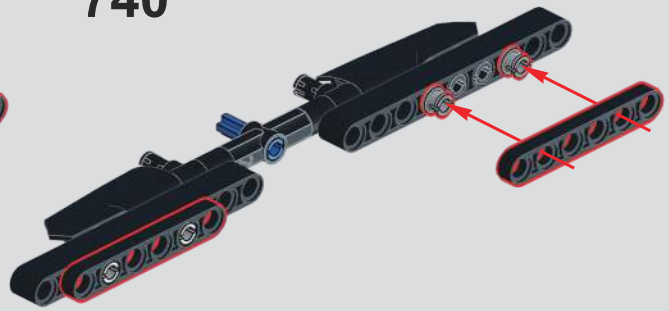

741

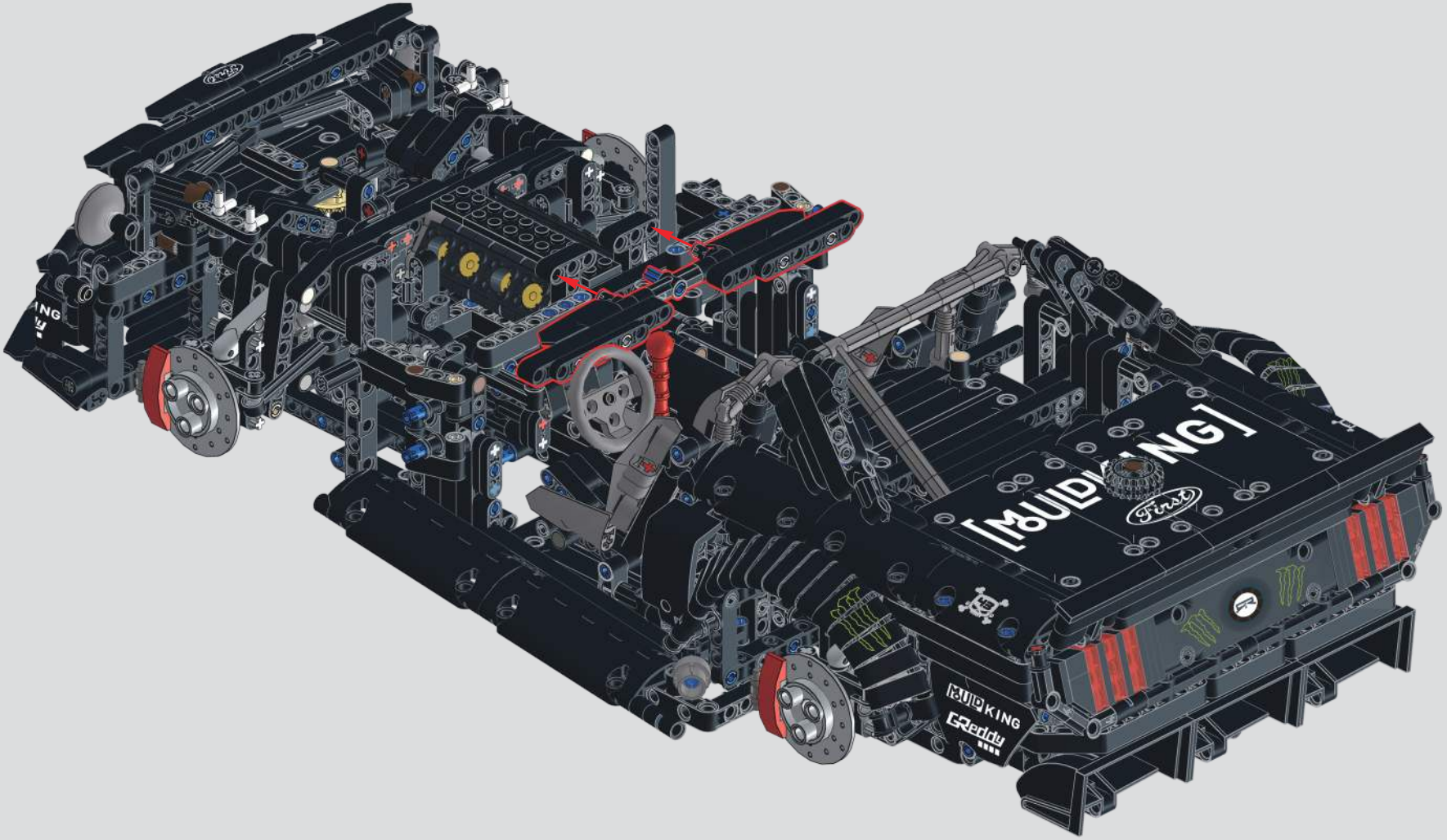

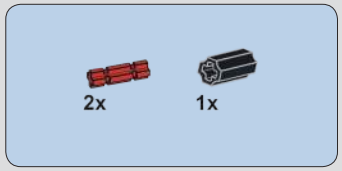

742

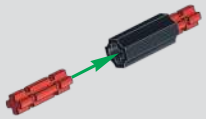

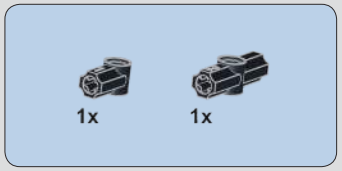

743

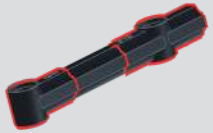

744

745

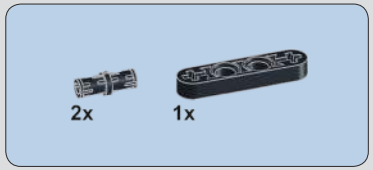

746

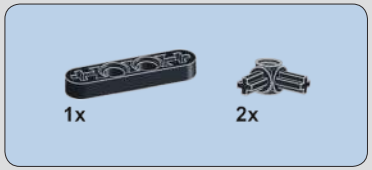

747

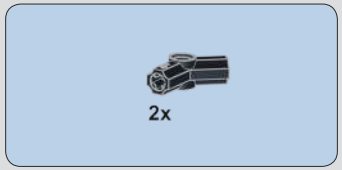

748

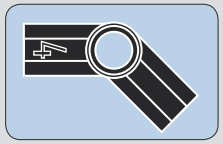

749

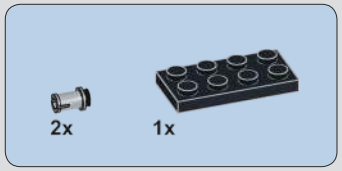

750

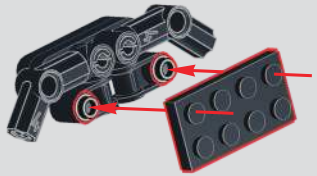

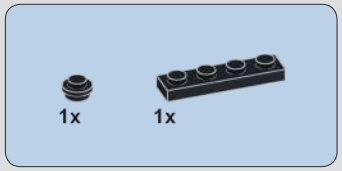

751

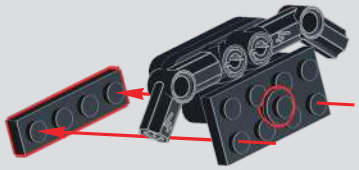

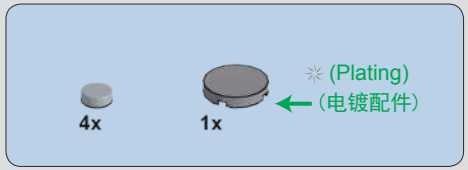

752

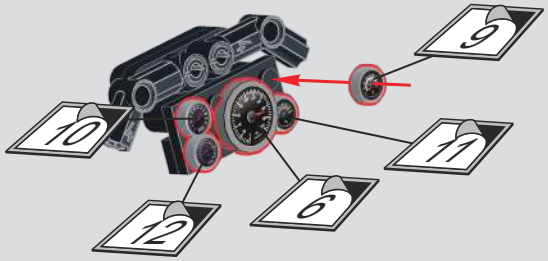

753

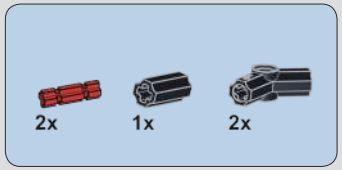

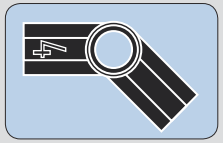

754

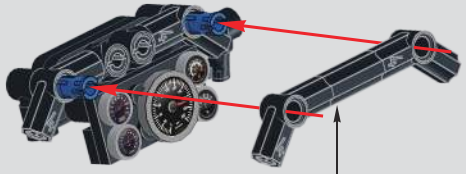

755

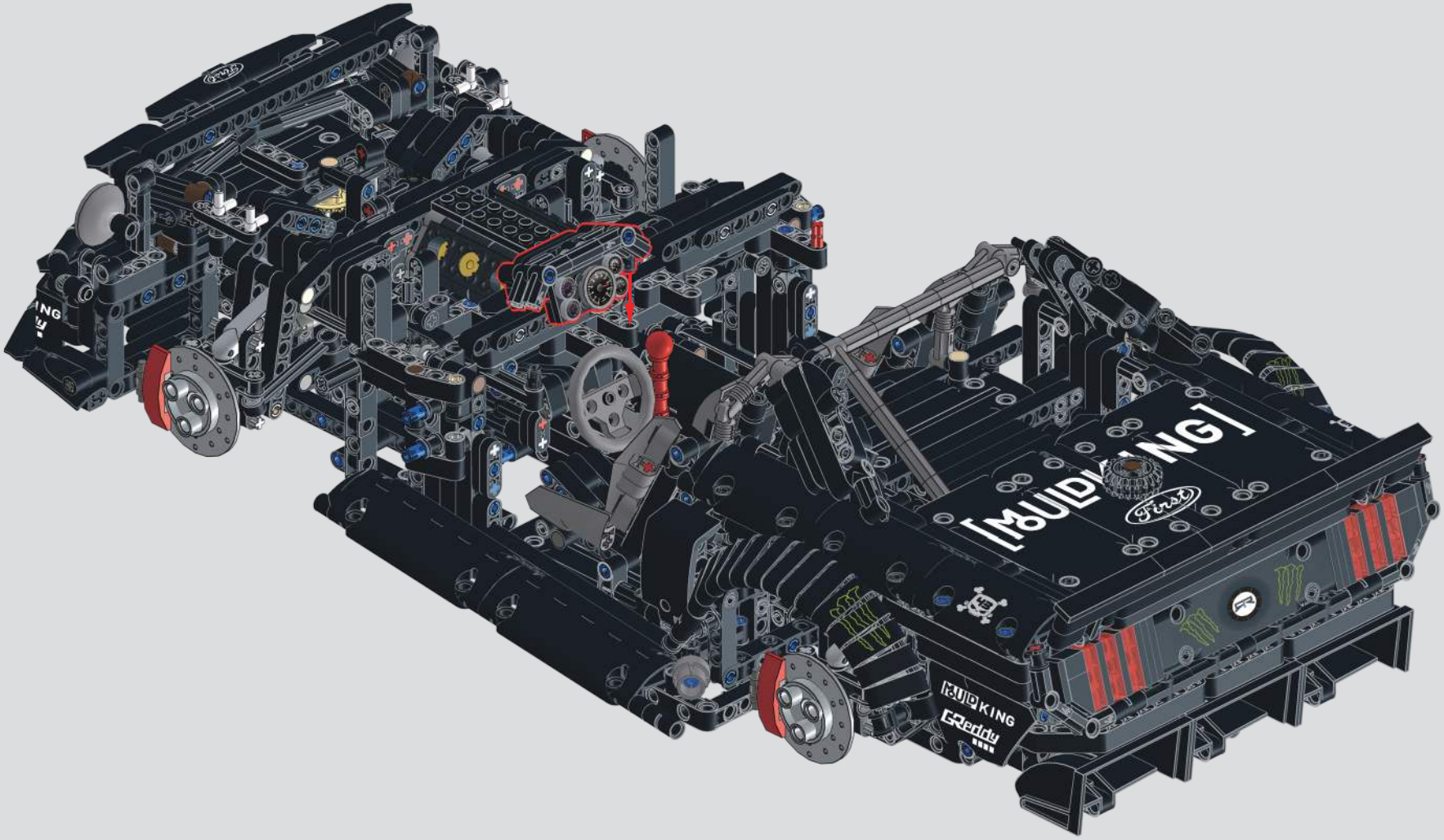

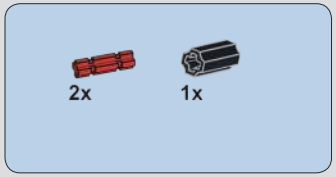

756

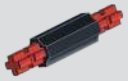

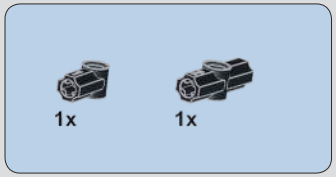

757

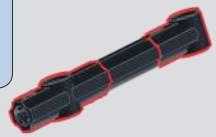

758

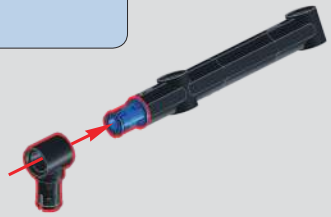

759

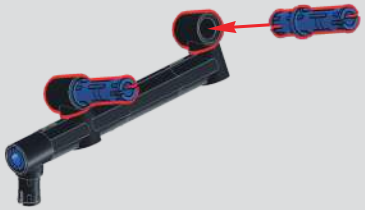

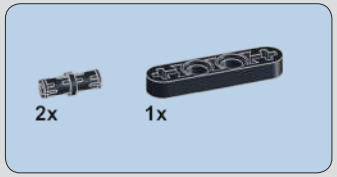

760

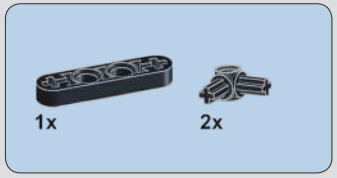

761

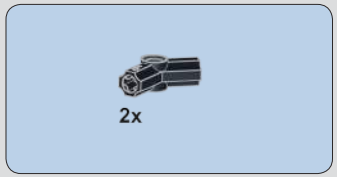

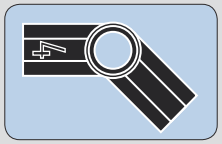

762

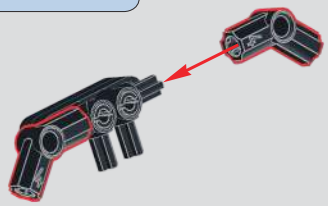

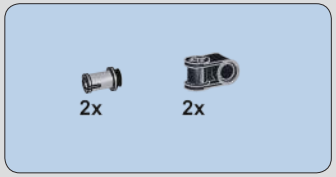

763

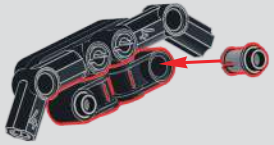

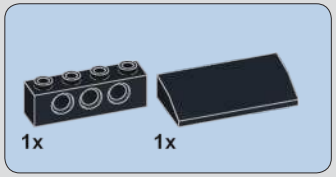

764

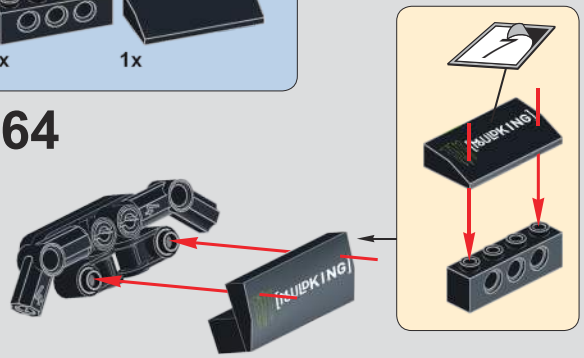

765

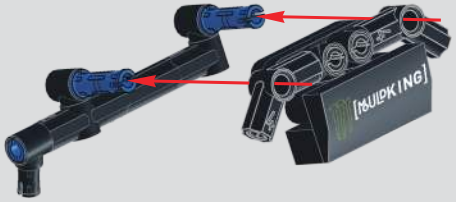

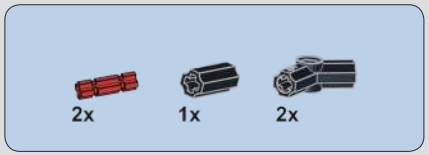

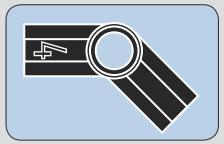

766

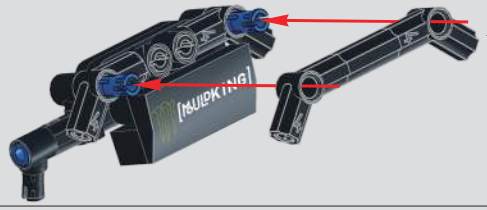

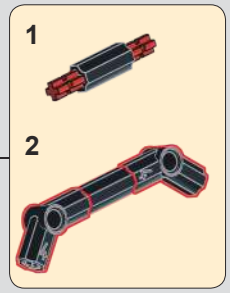

767

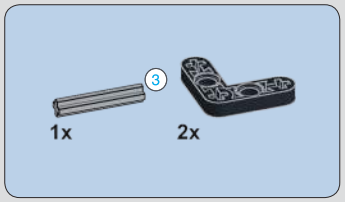

768

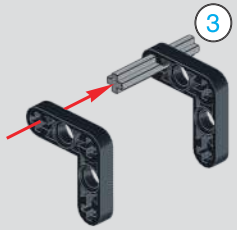

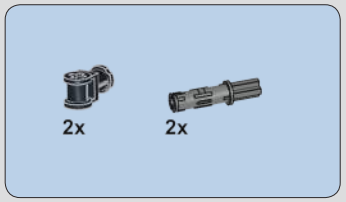

769

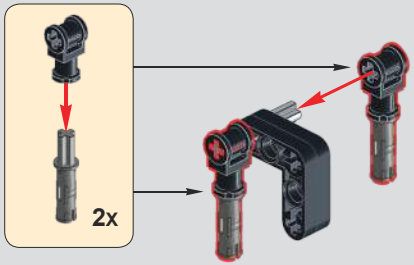

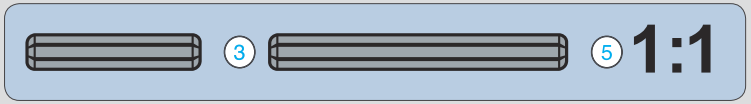

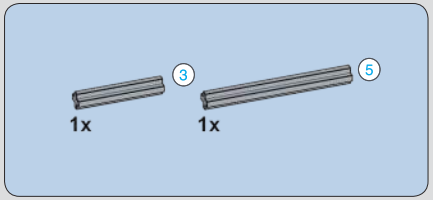

770

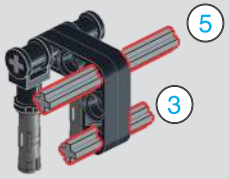

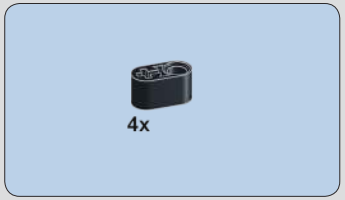

771

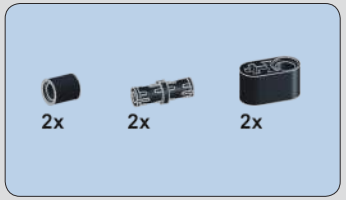

772

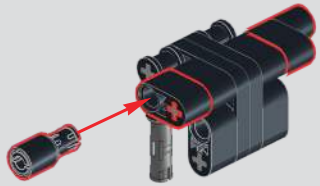

773

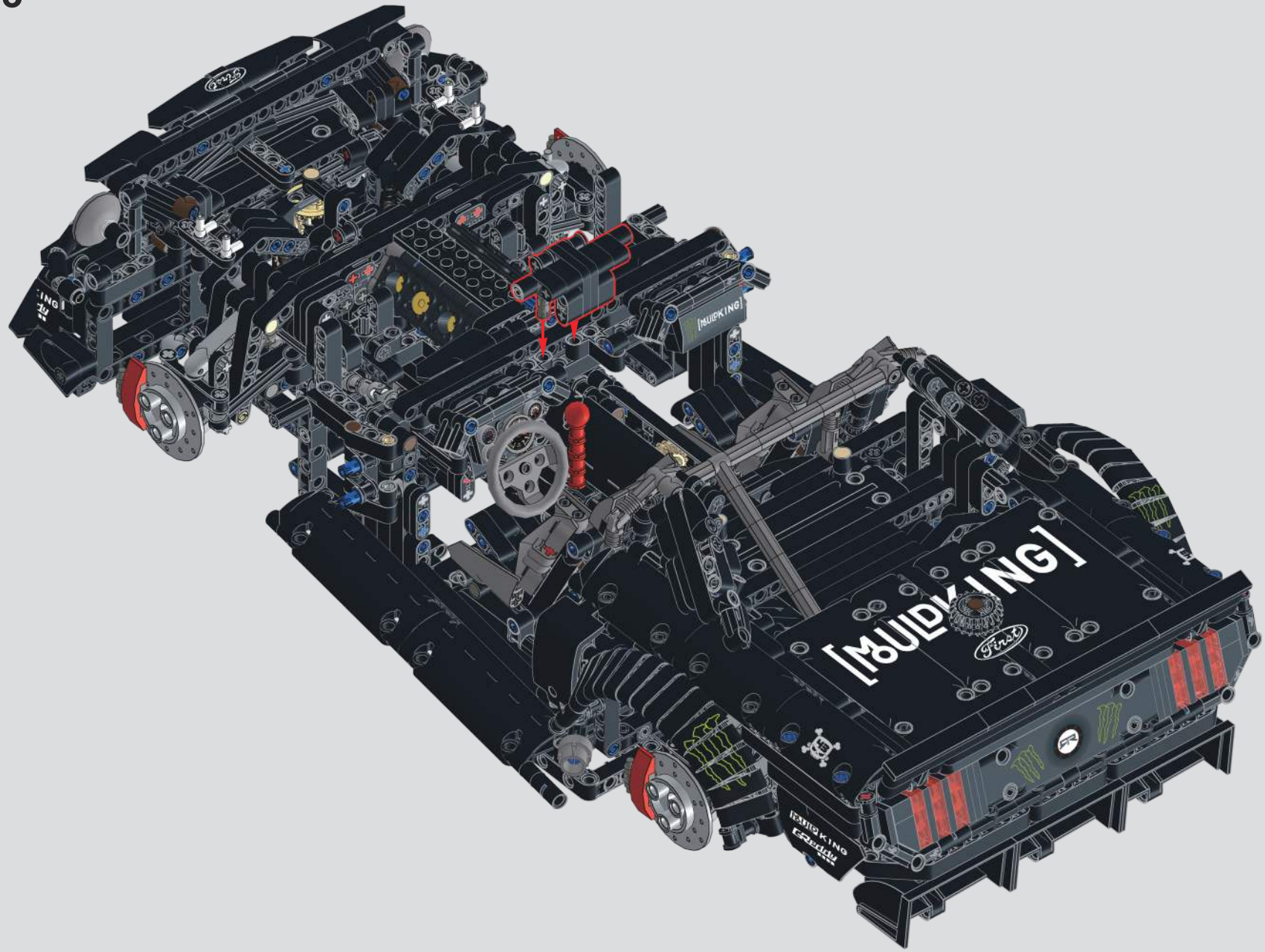

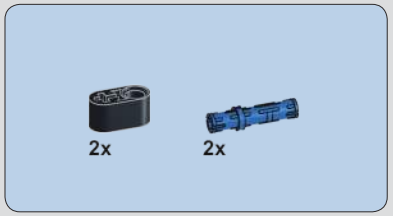

774

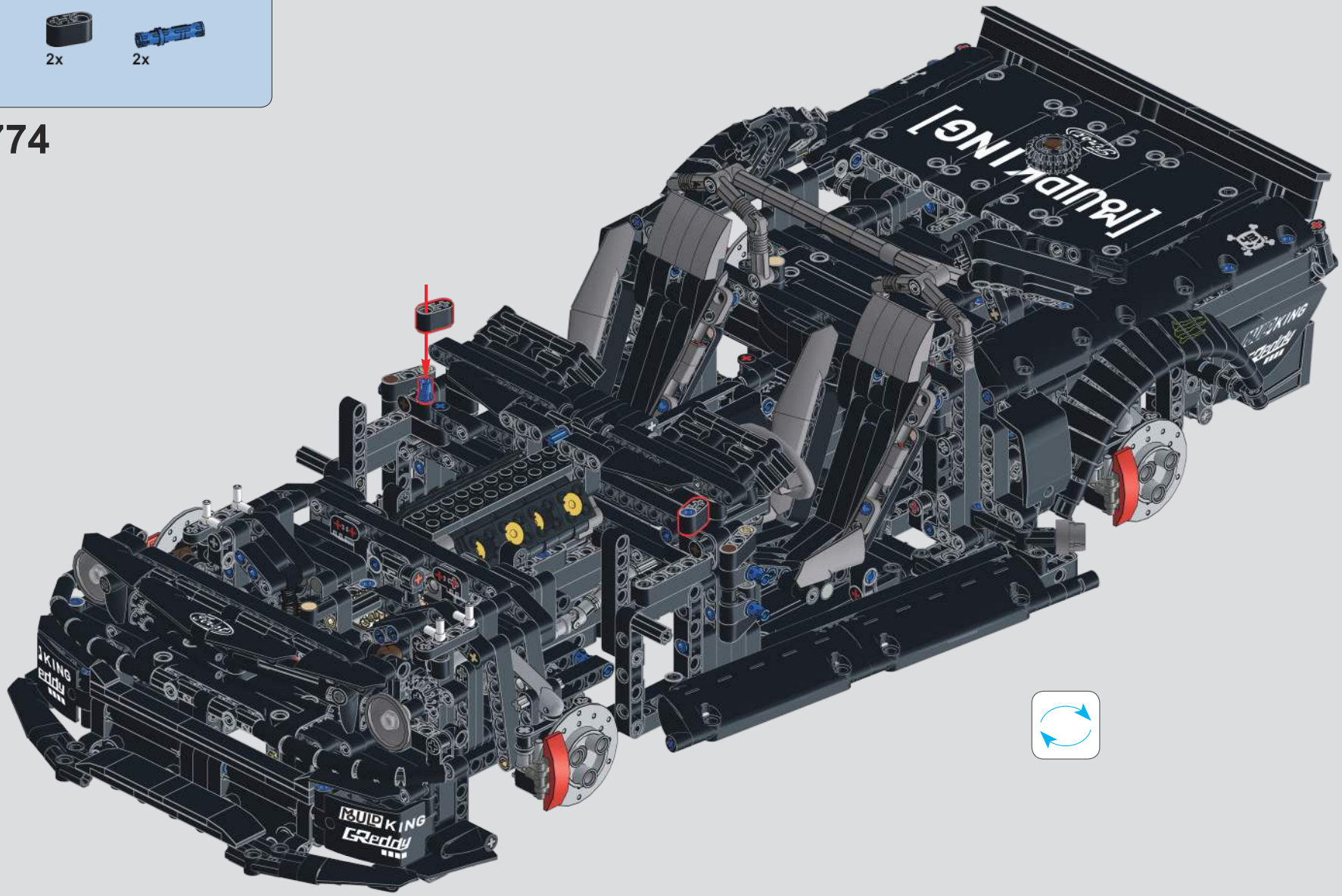

775

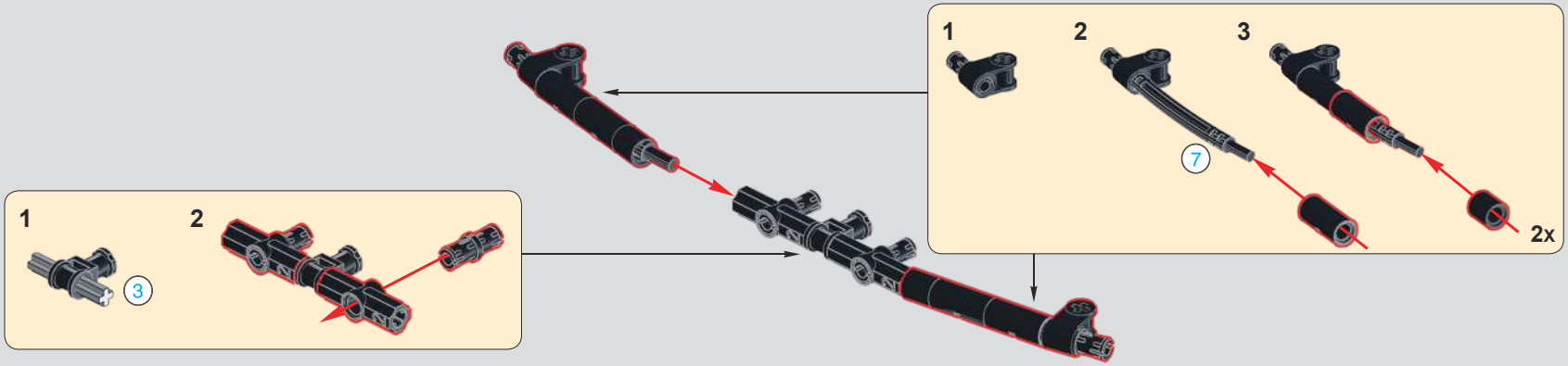

776

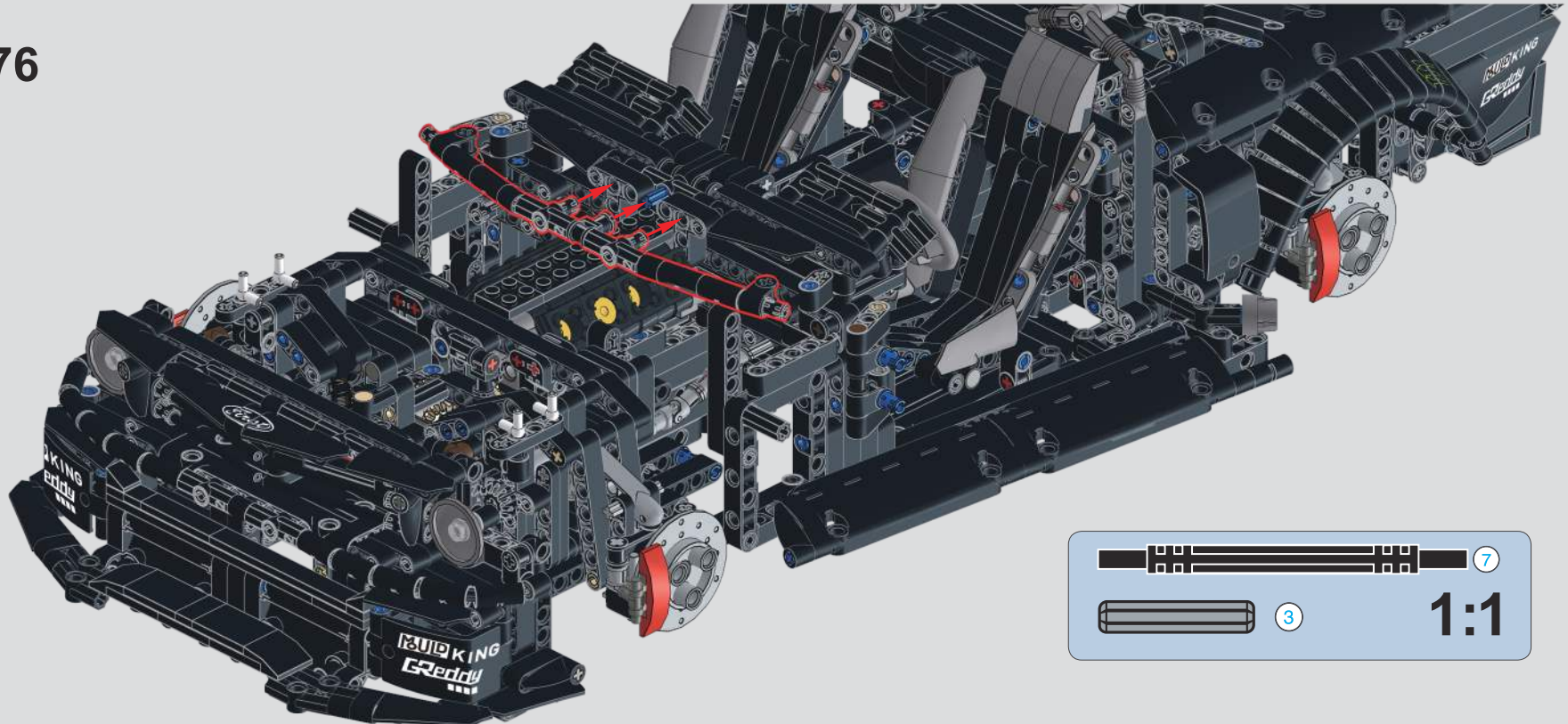

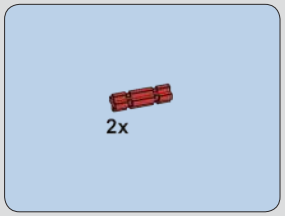

777

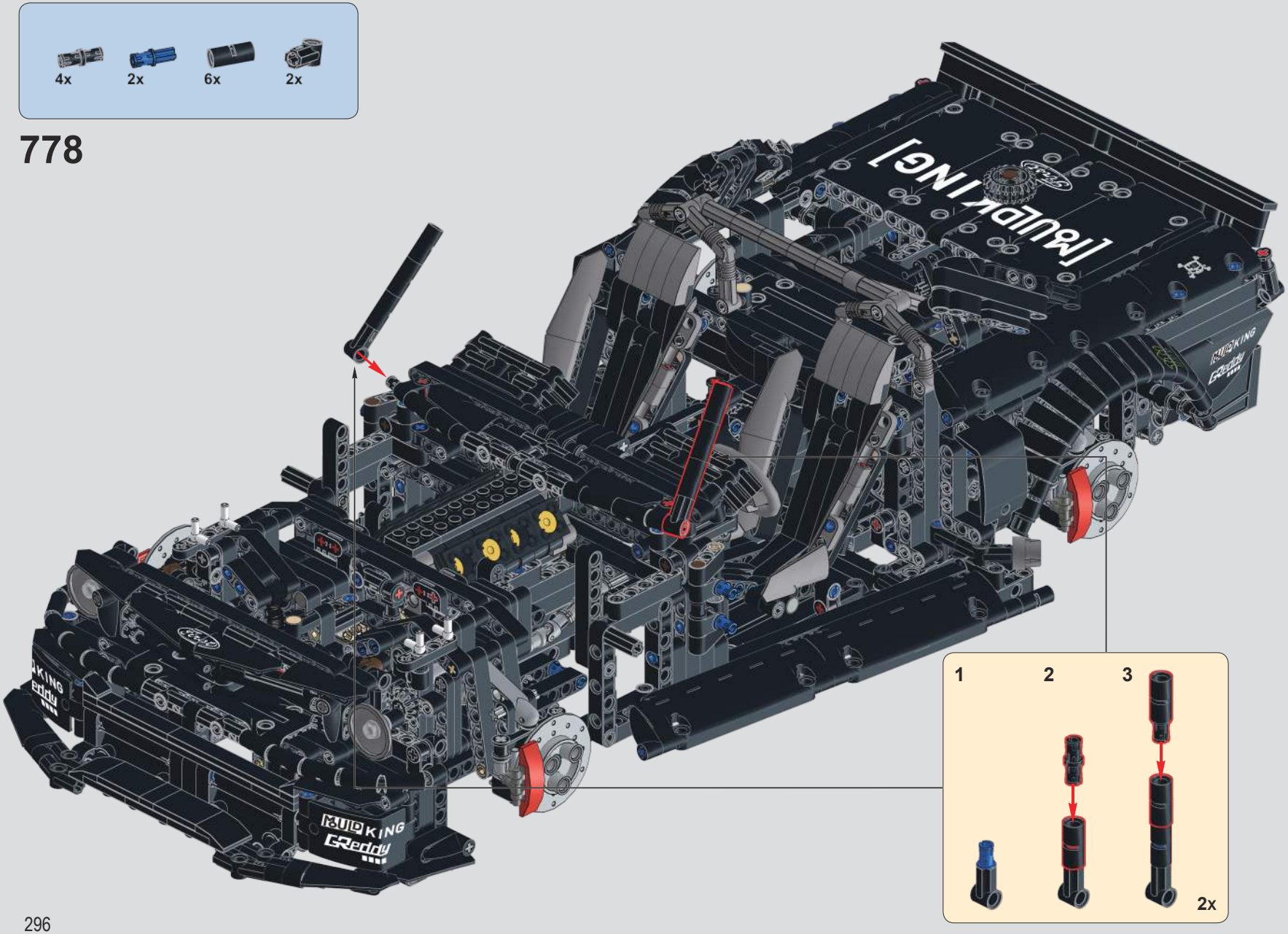
4x
2x
6x
2x
778
1
2
3
2x

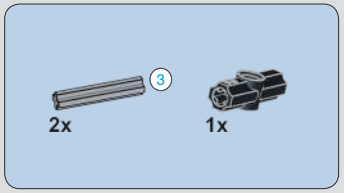

779

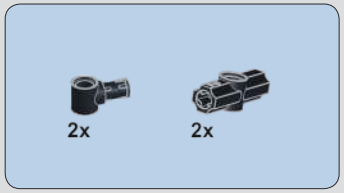

780

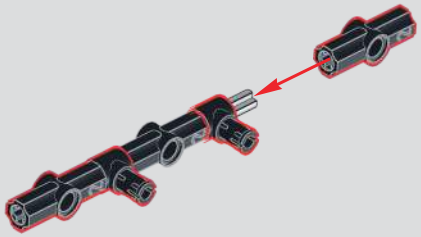

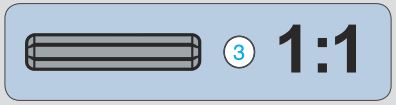

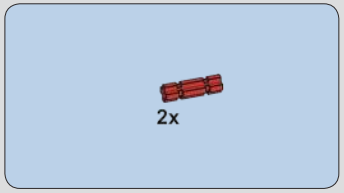

781

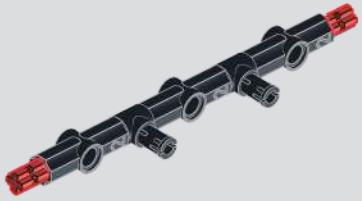

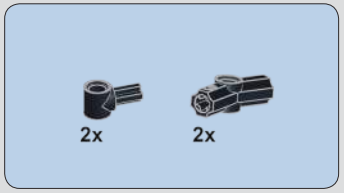

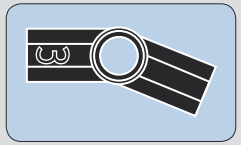

782

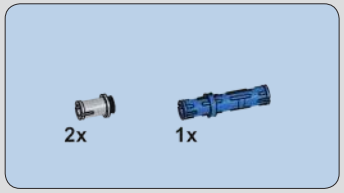

783

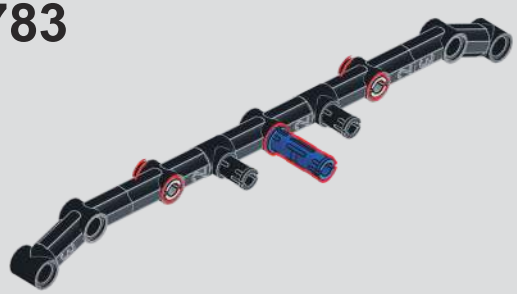

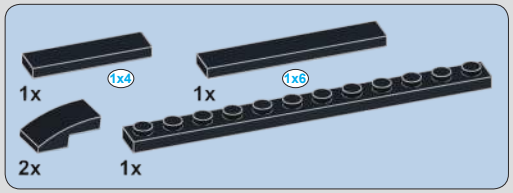

784

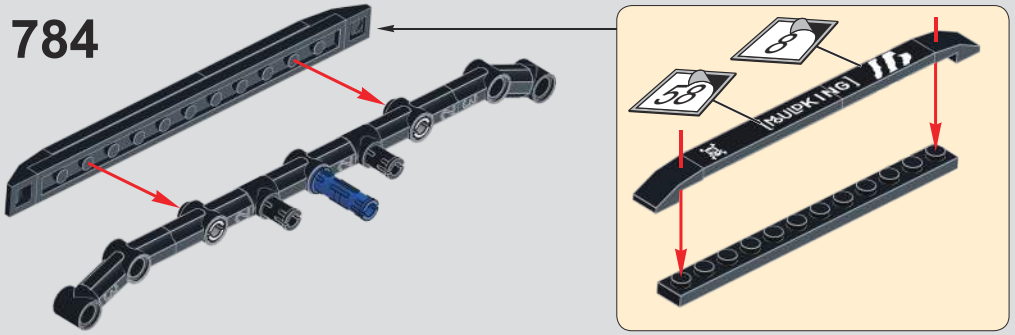

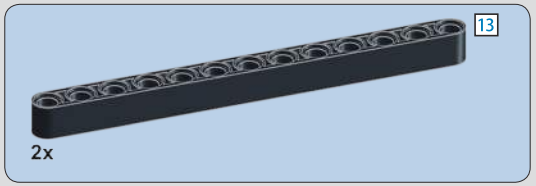

785

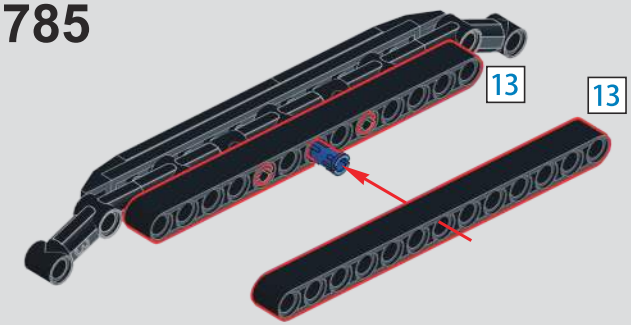

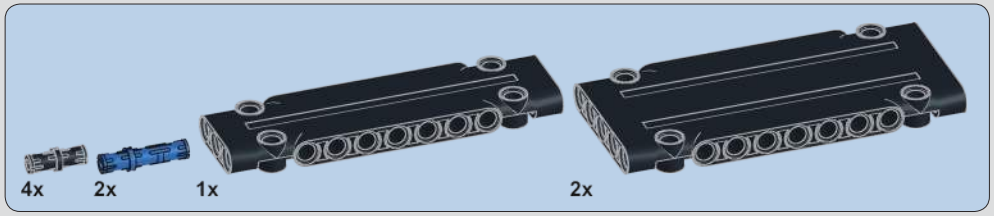

786

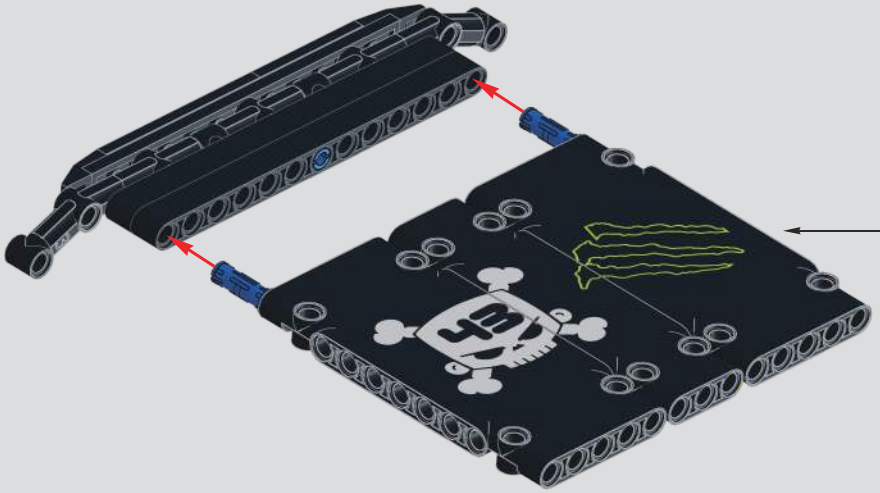

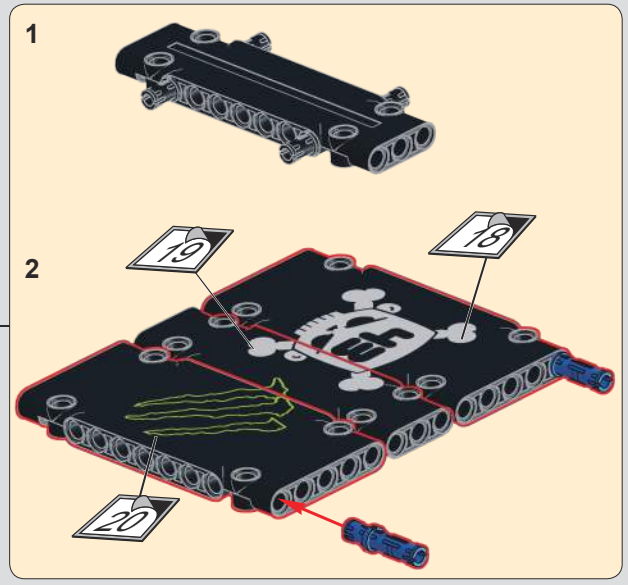

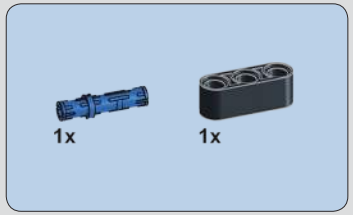

787

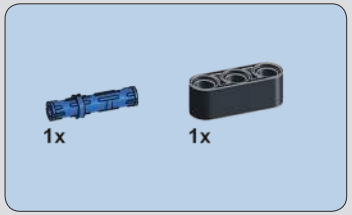

788

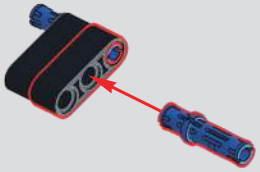

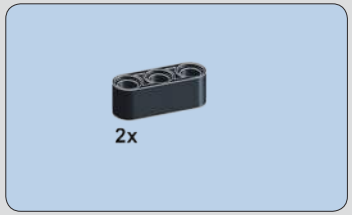

789

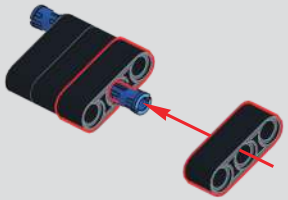

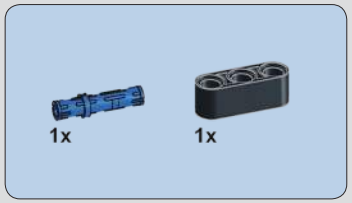

790

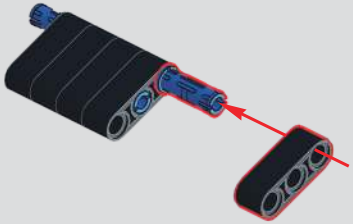

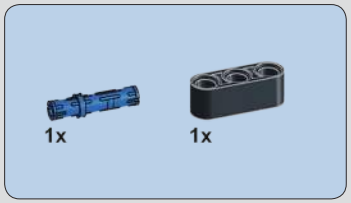

791

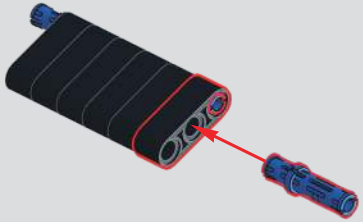

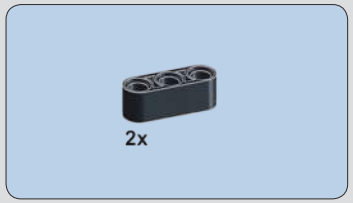

792

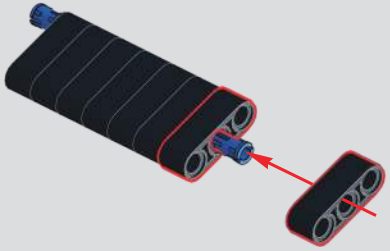

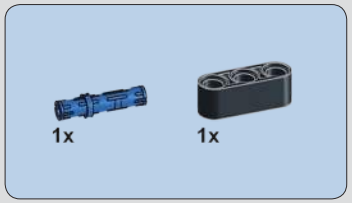

793

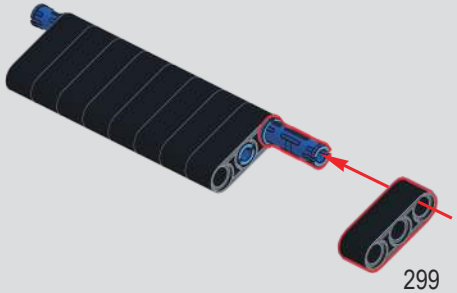

794

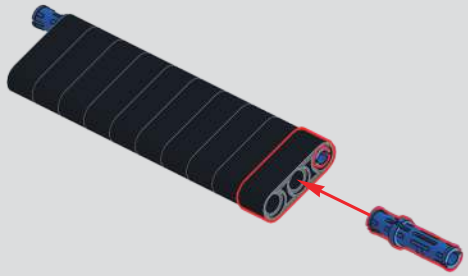

795

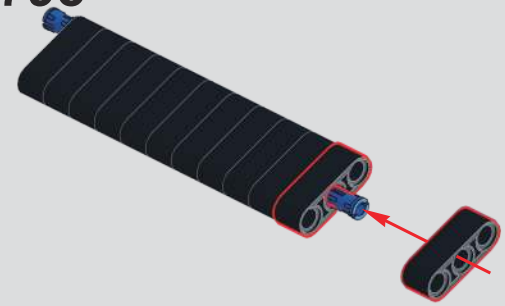

796

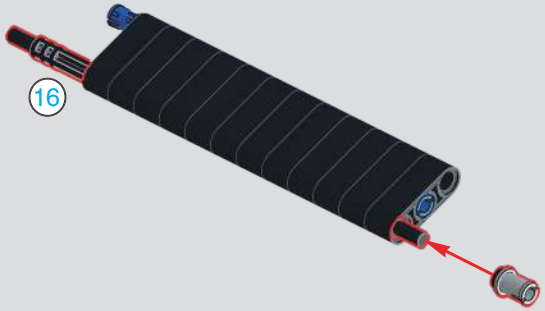

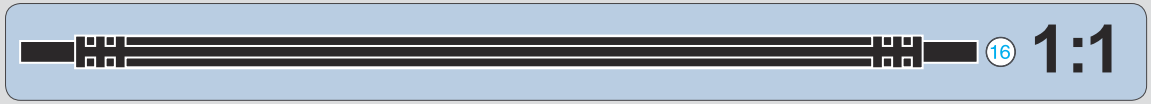

797

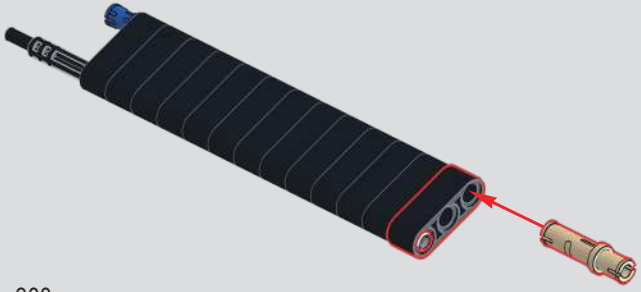

2x

798

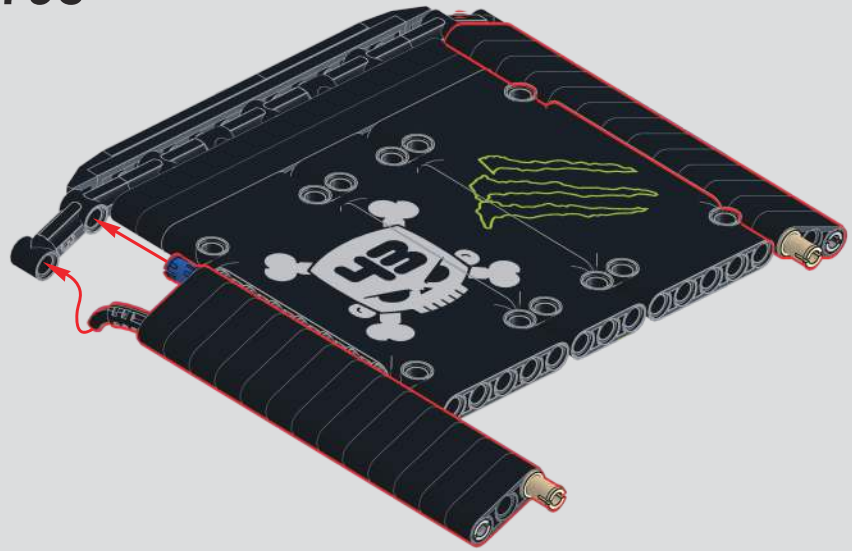

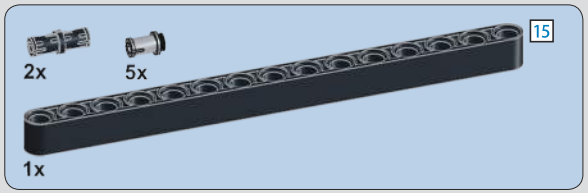

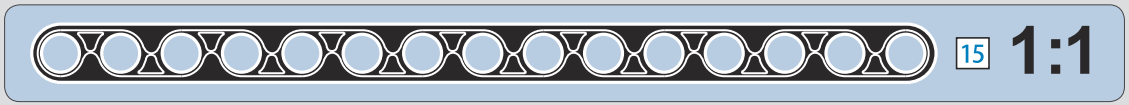

799

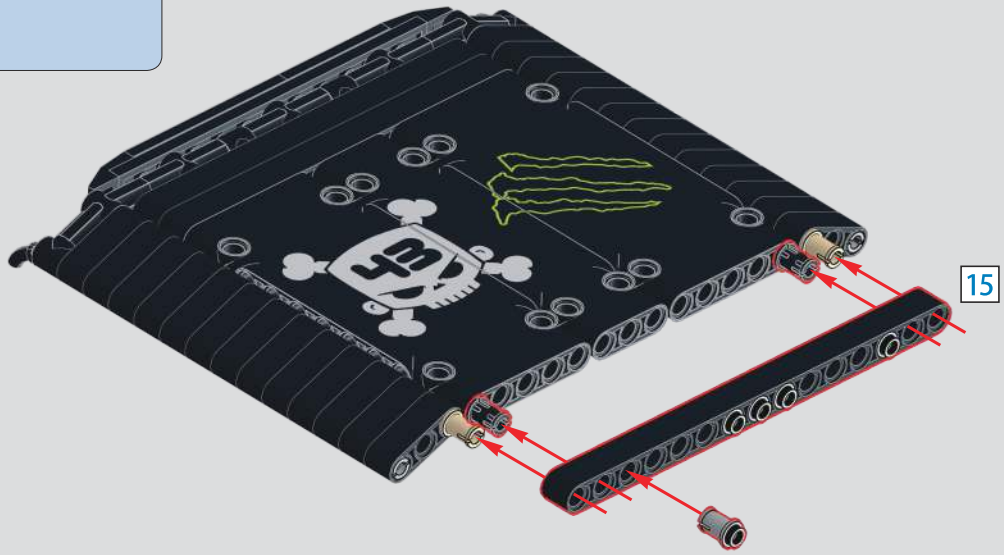

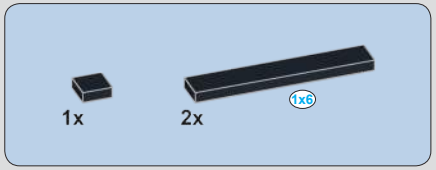

800

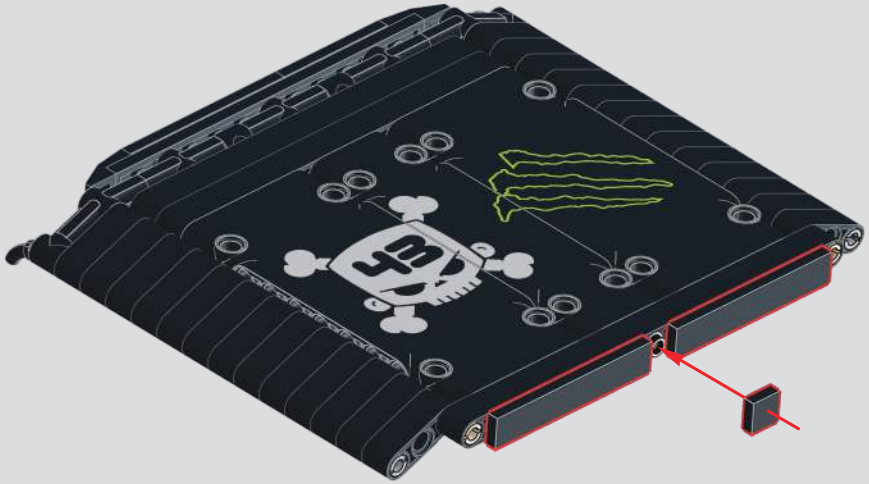

801

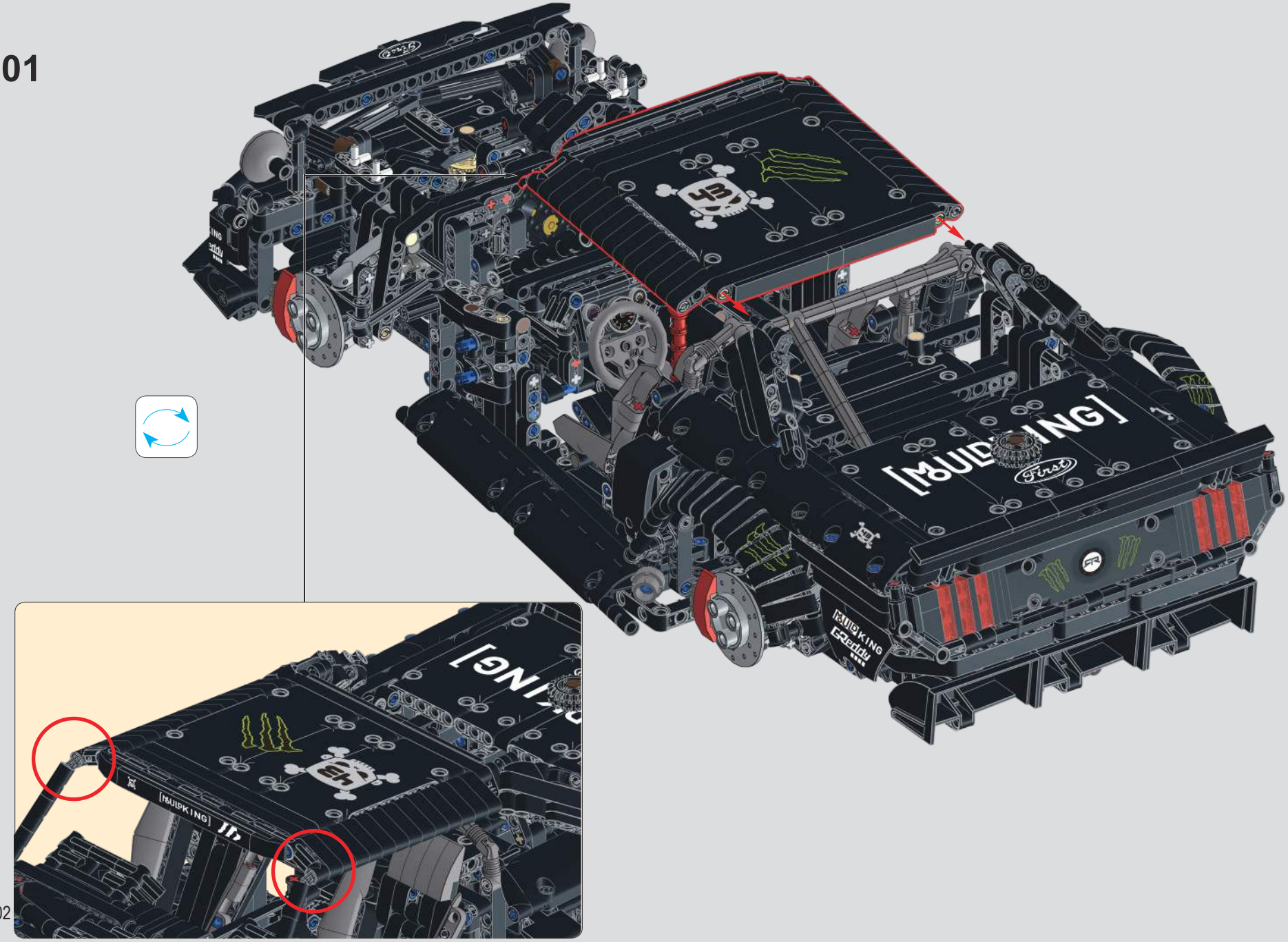

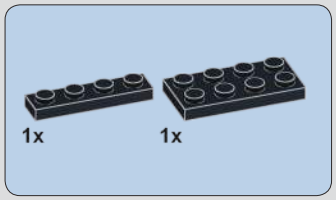

802

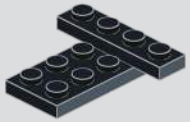

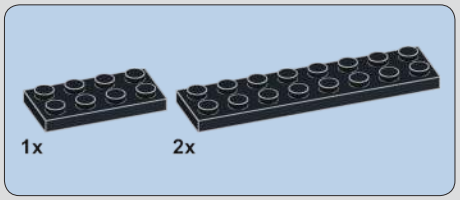

803

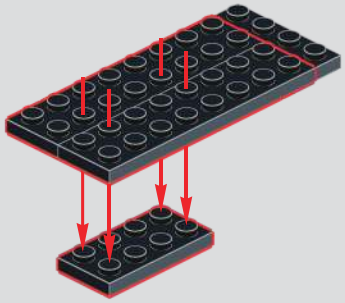

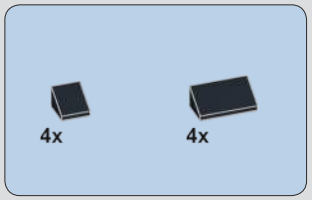

804

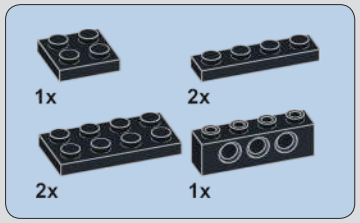

805

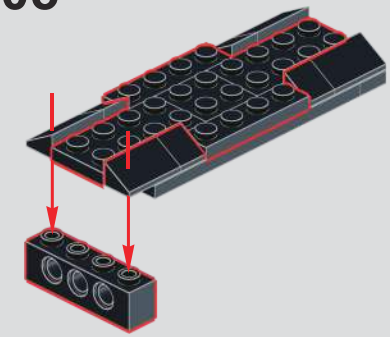

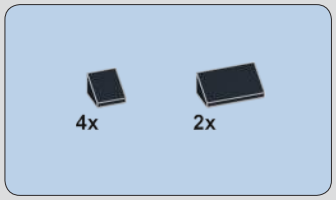

806

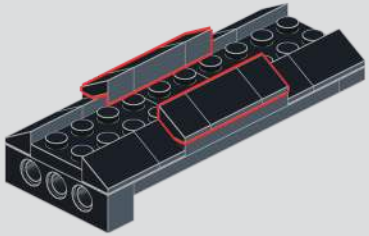

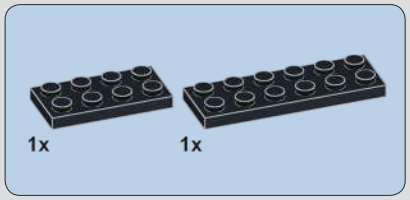

807

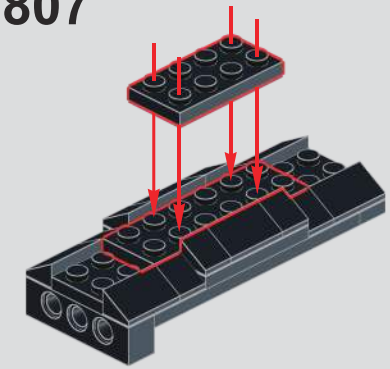

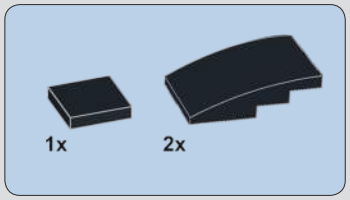

808

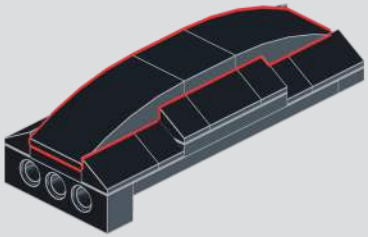

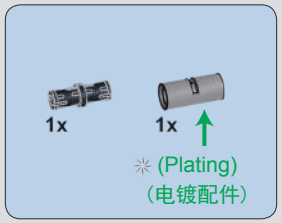

809

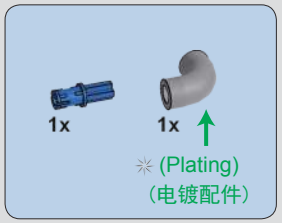

810

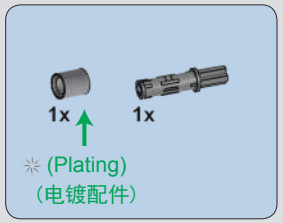

811

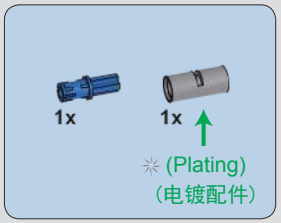

812

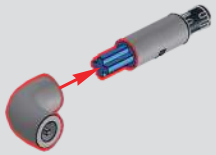

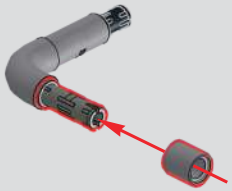

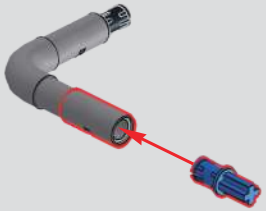

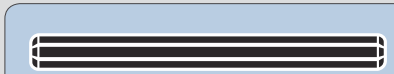

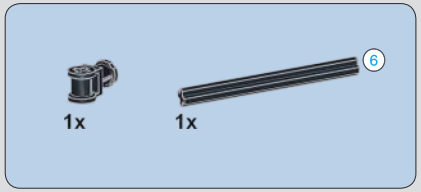

813

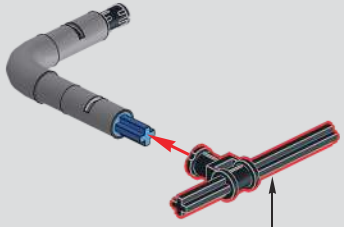

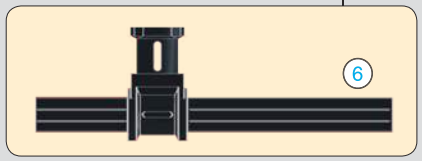

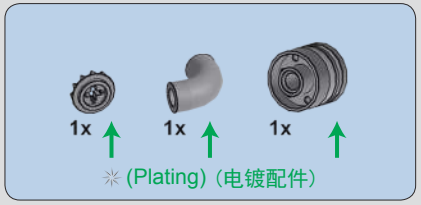

814

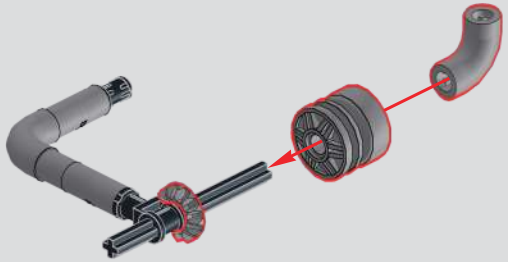

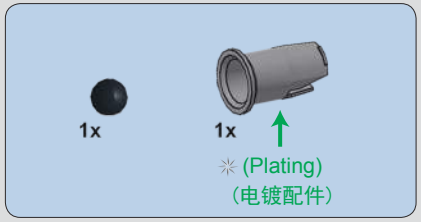

815

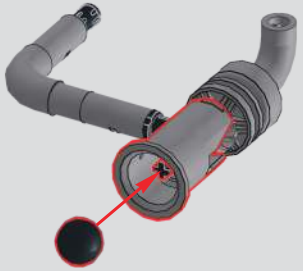

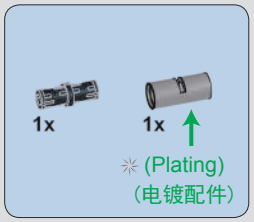

816

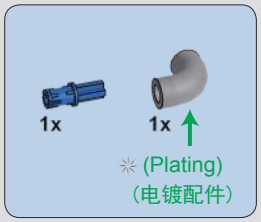

817

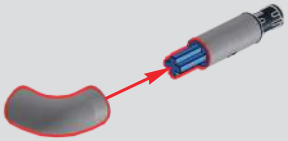

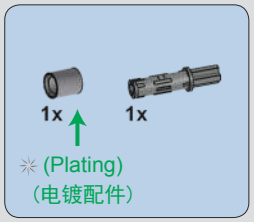

818

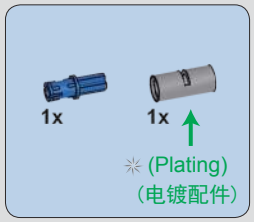

819

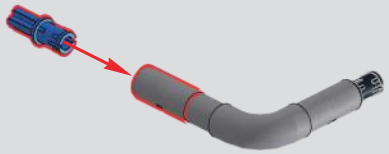

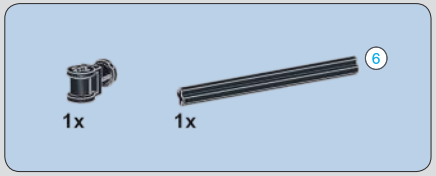

820

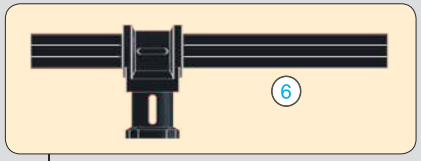

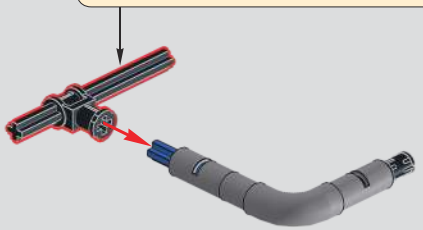

821

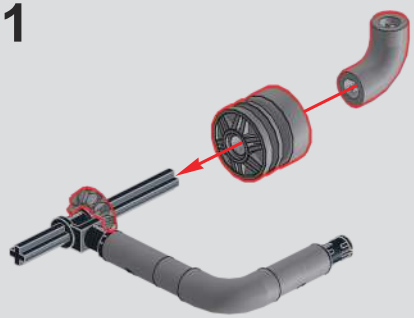

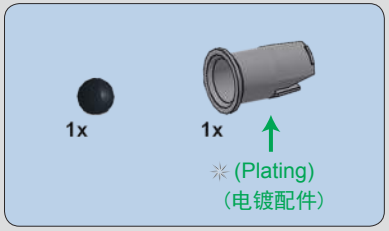

822

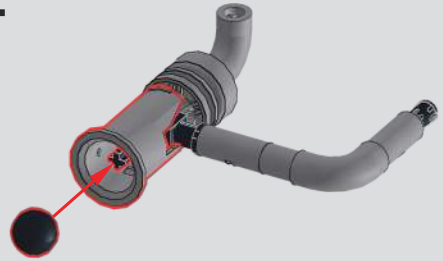

823

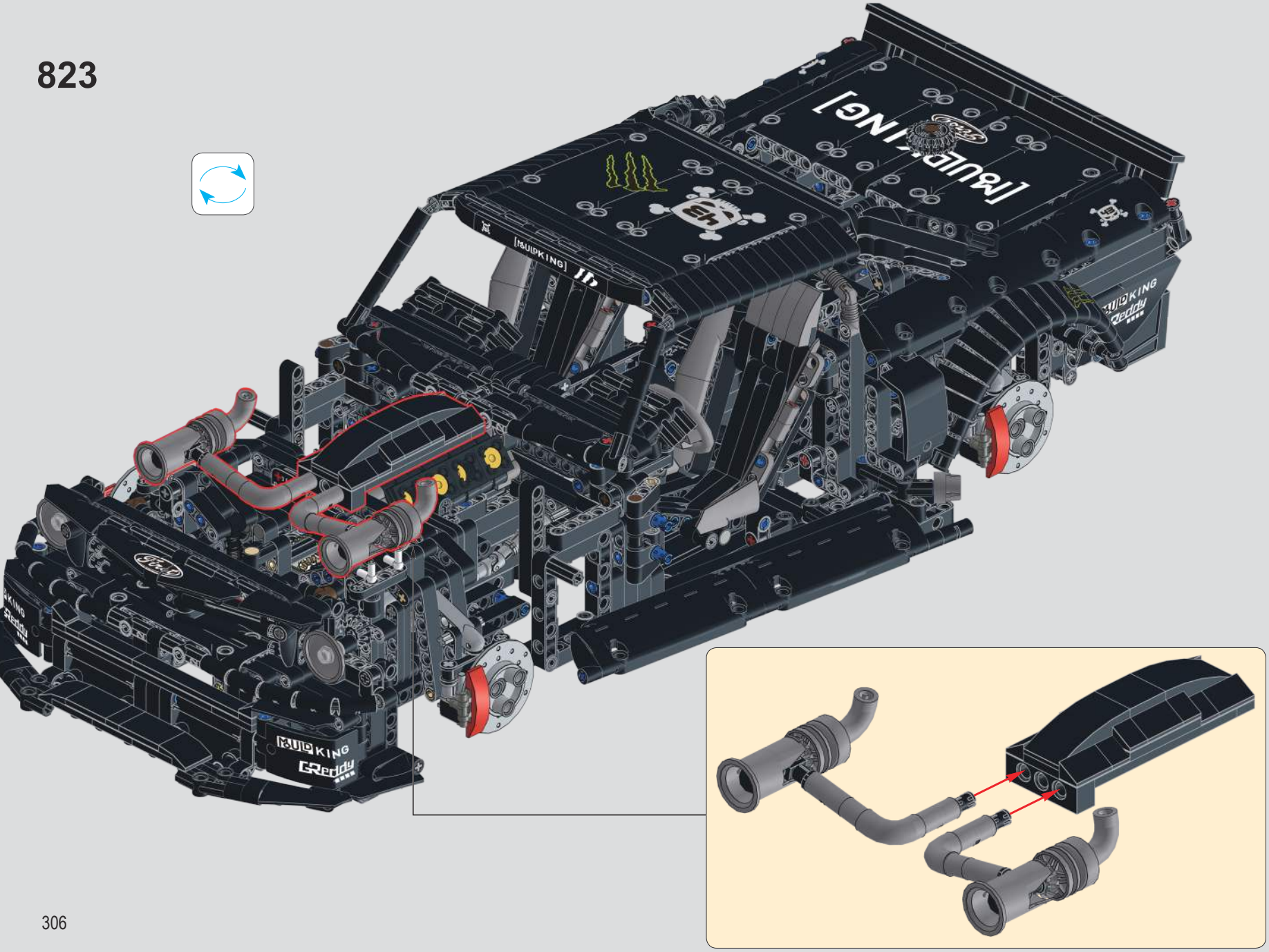

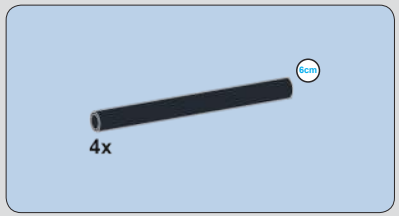

824

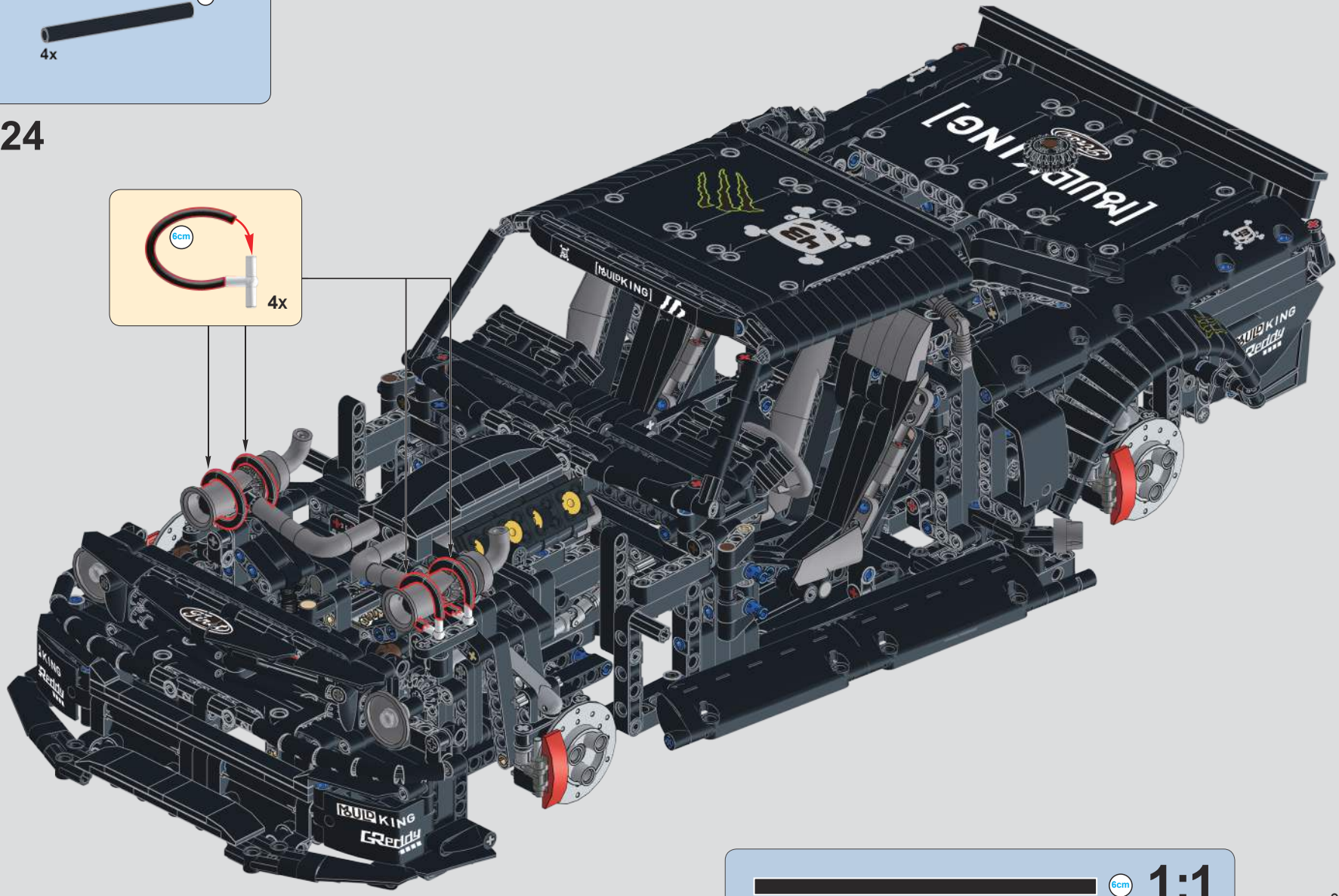

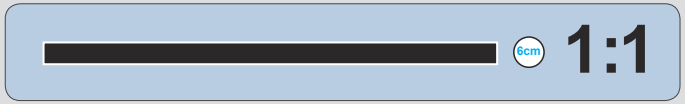

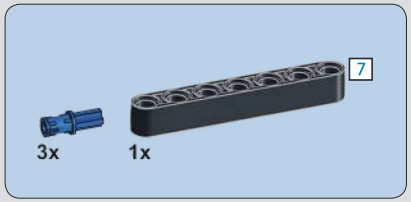

825

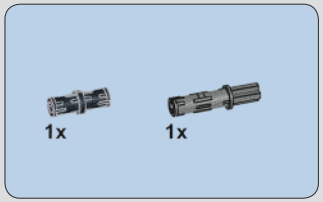

826

827

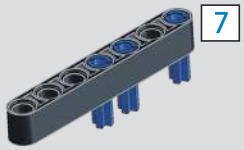

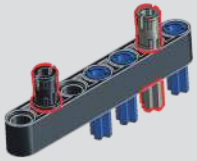

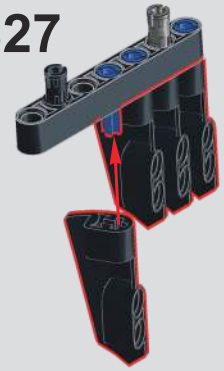

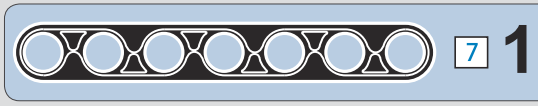

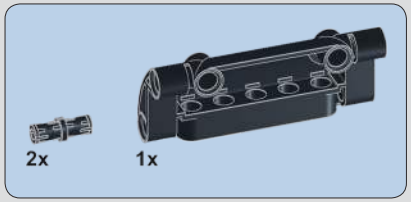

828

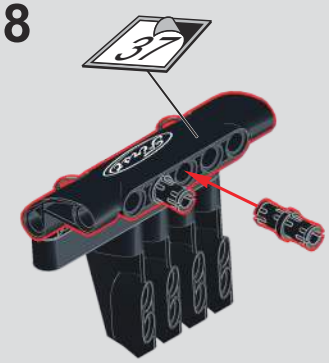

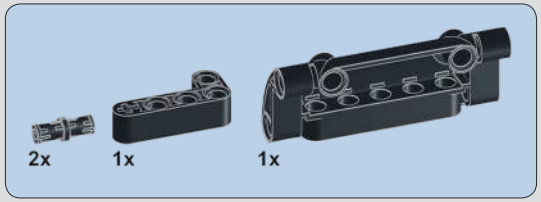

829

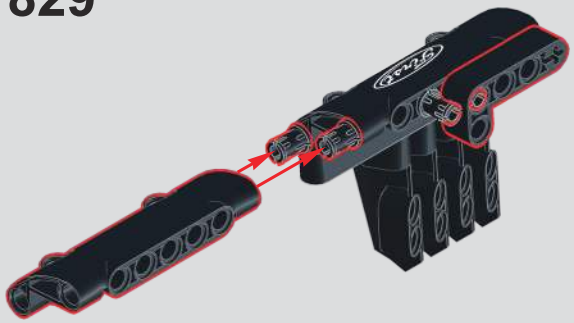

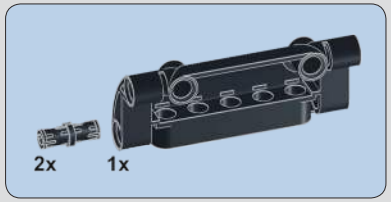

830

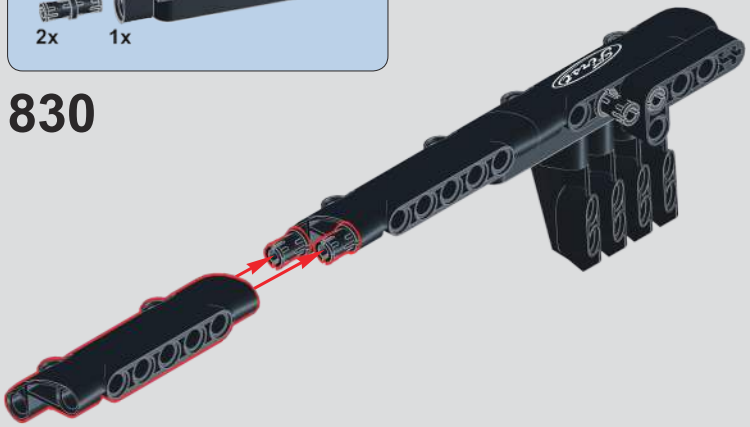

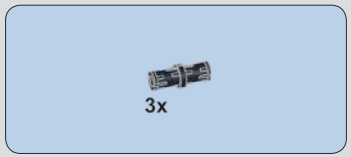

831

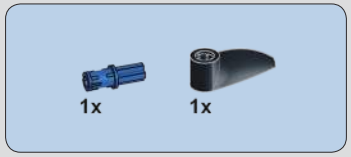

832

833

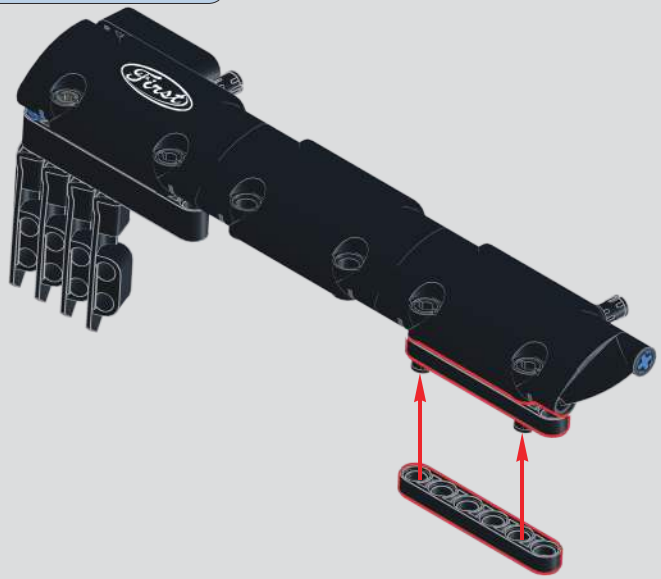

834

835

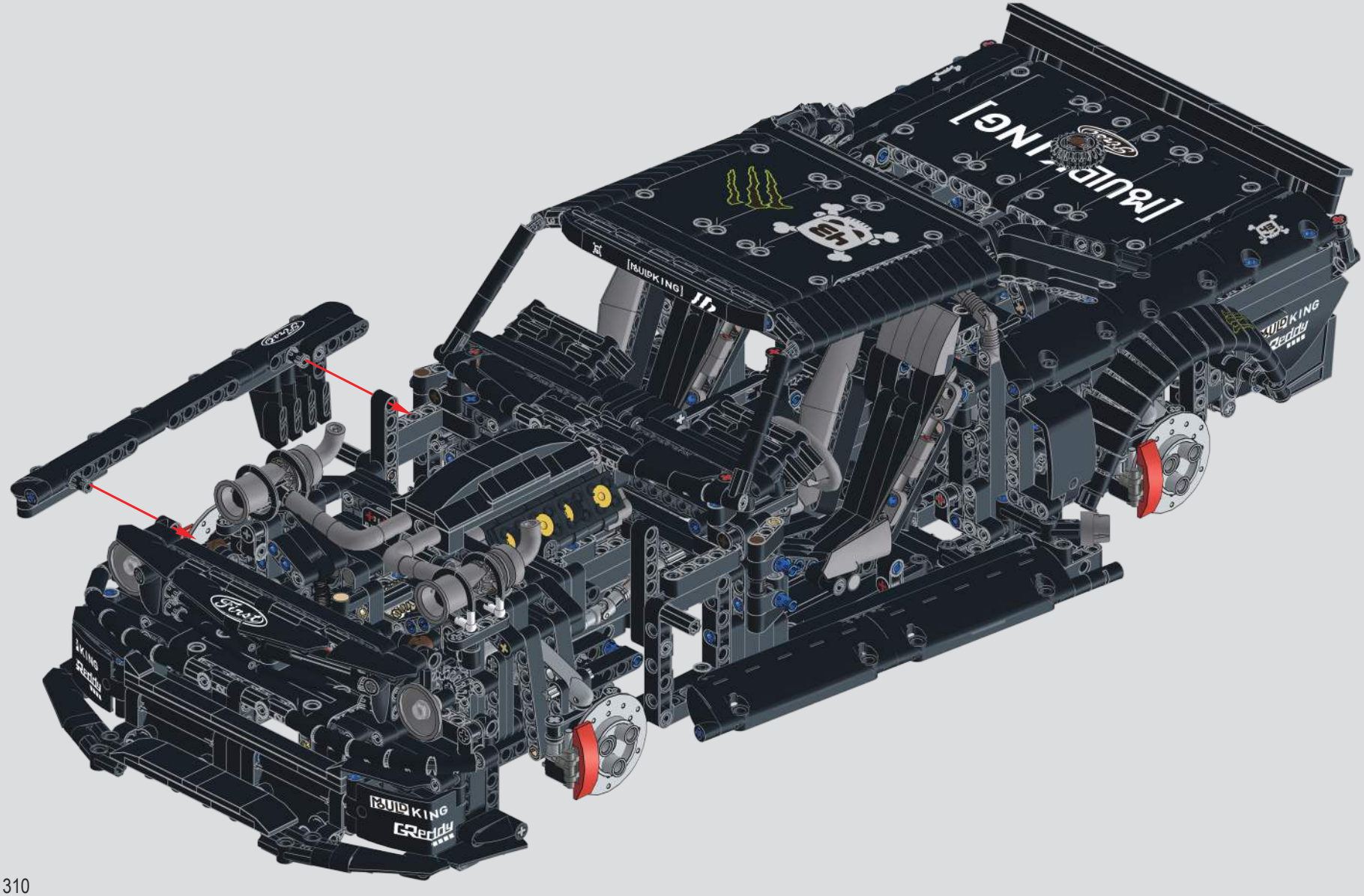
MULDKING
Greddy
MULDKING
Greddy
MULDKING
Greddy
MULDKING
Greddy

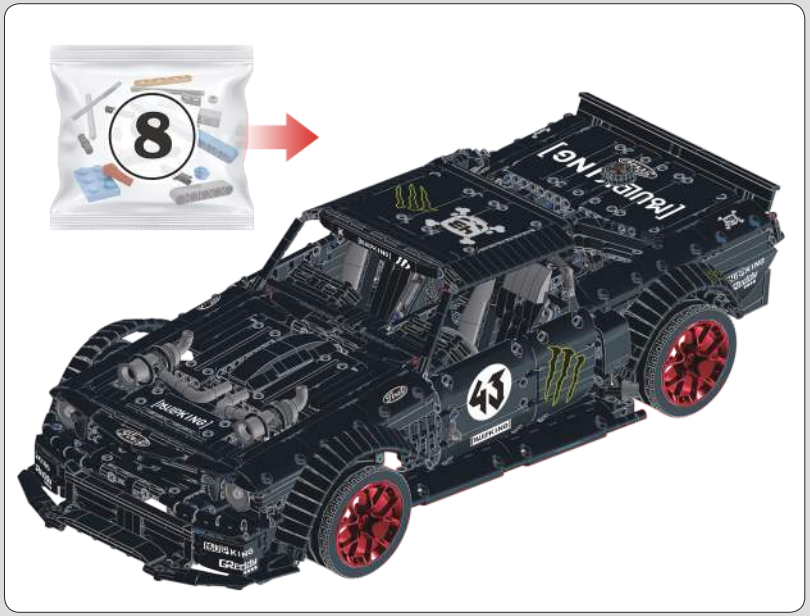

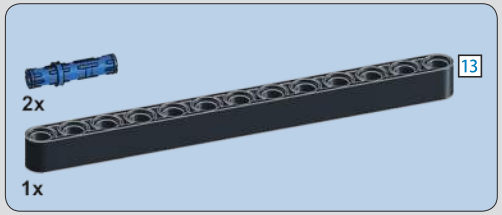

836

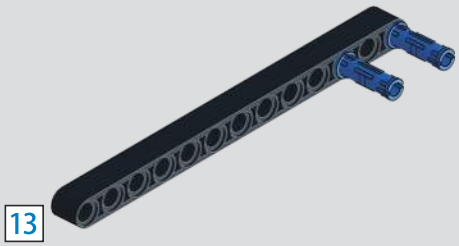

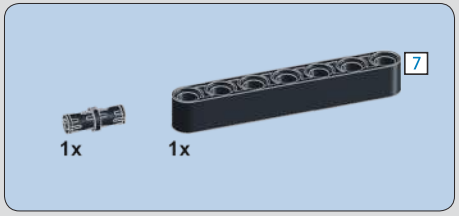

837

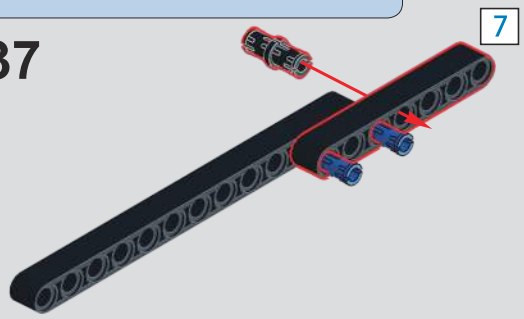

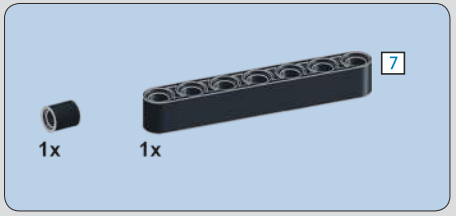

838

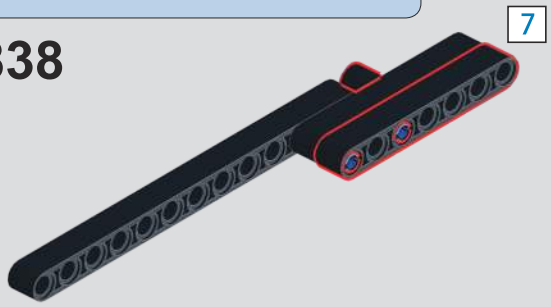

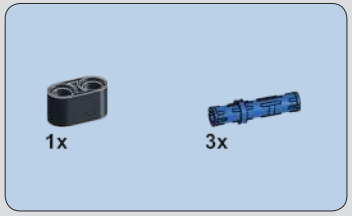

839

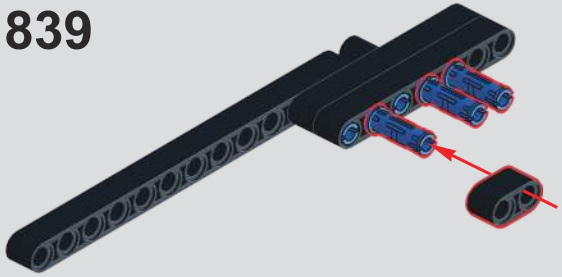

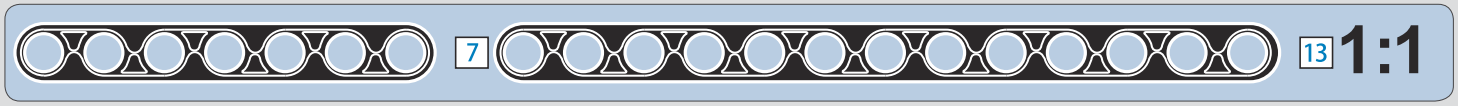

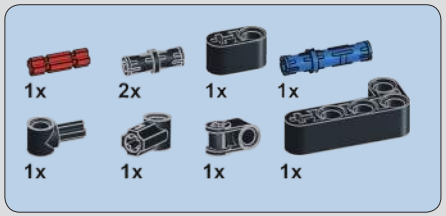

840

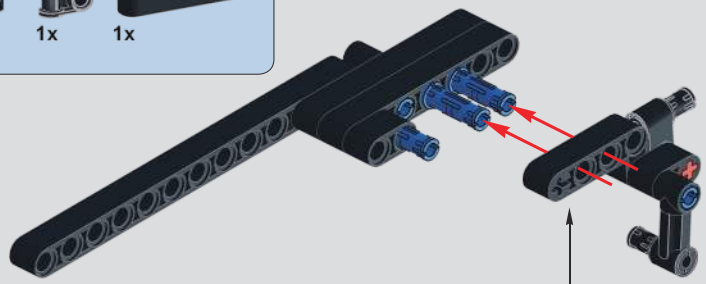

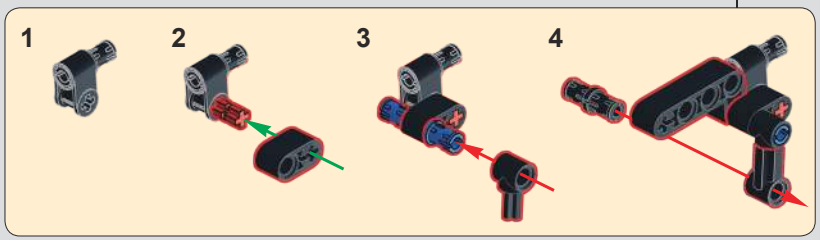

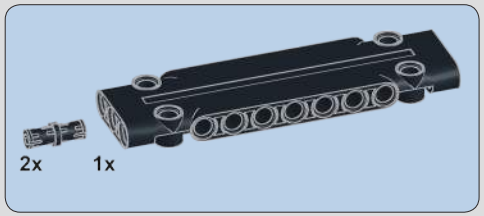

841

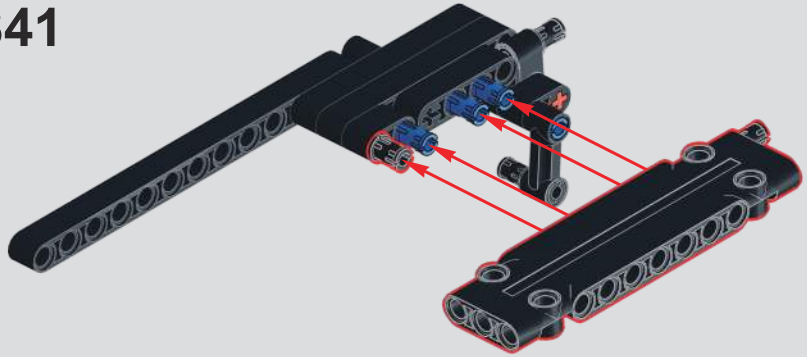

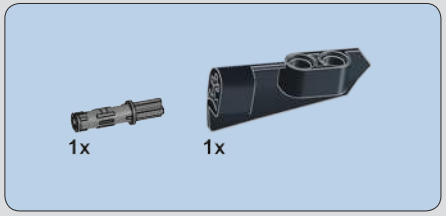

842

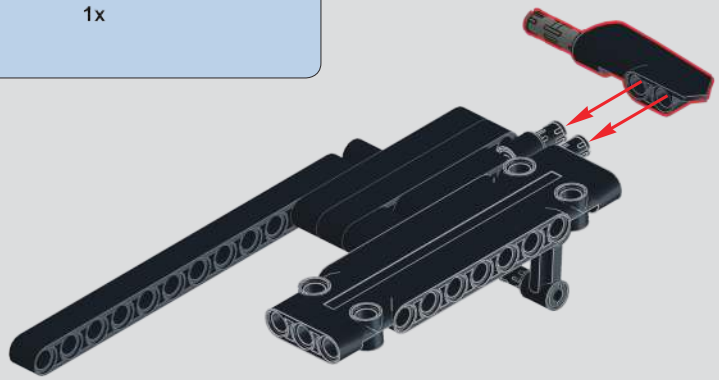

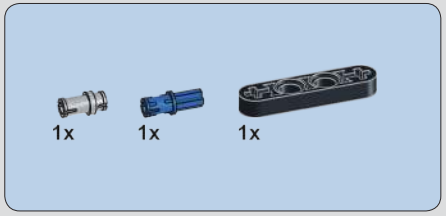

843

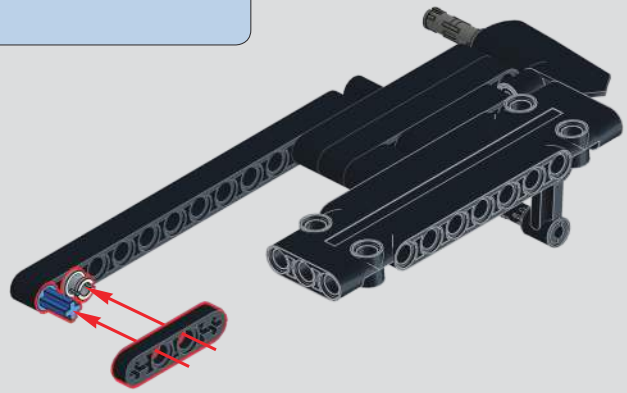

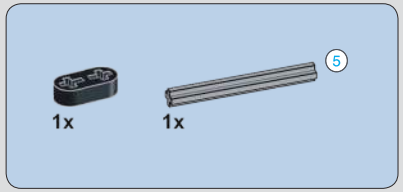

844

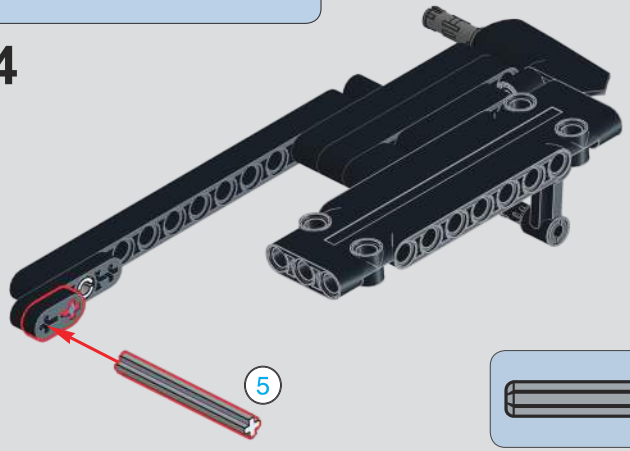

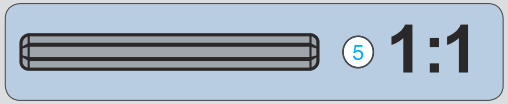

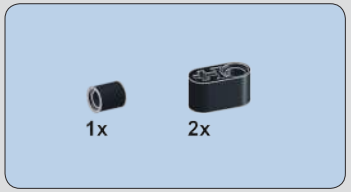

845

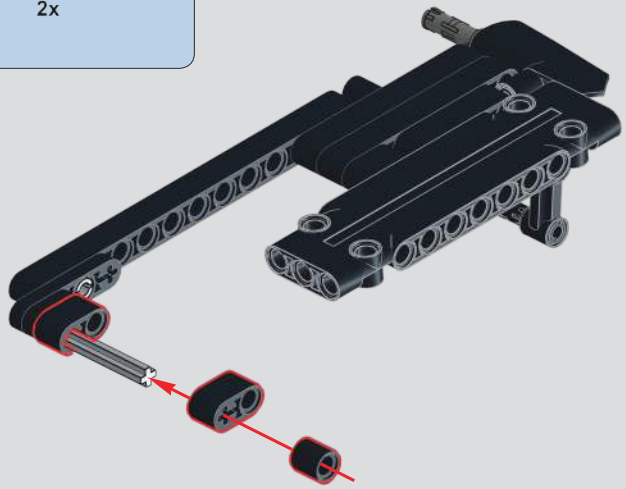

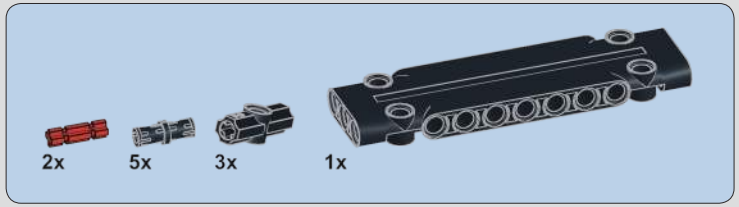

846

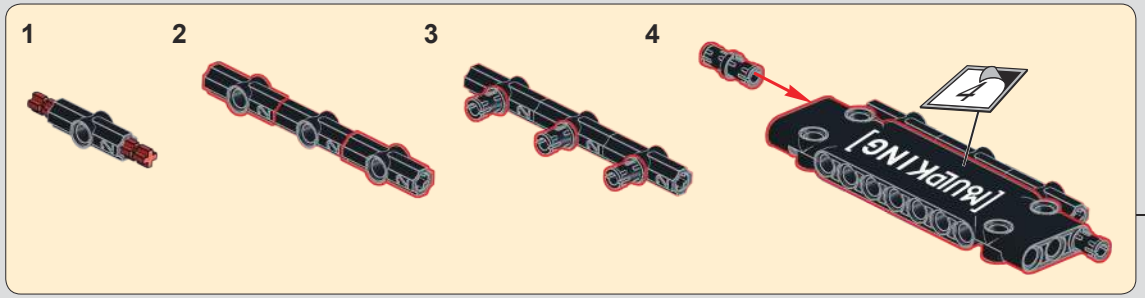

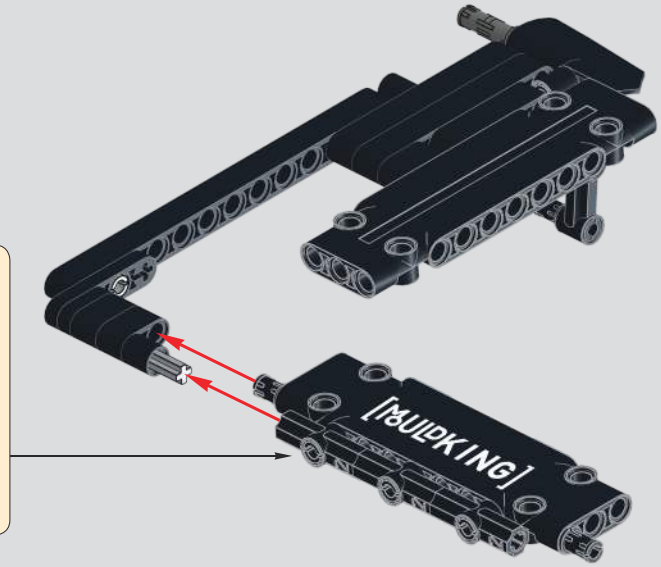

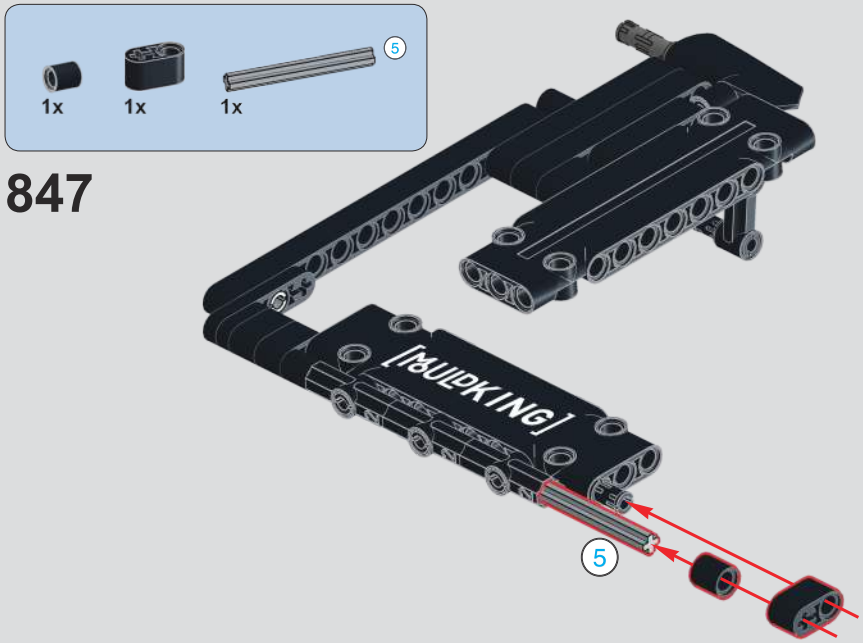
1x
1x
1x
5
847
[BUILDING]
5

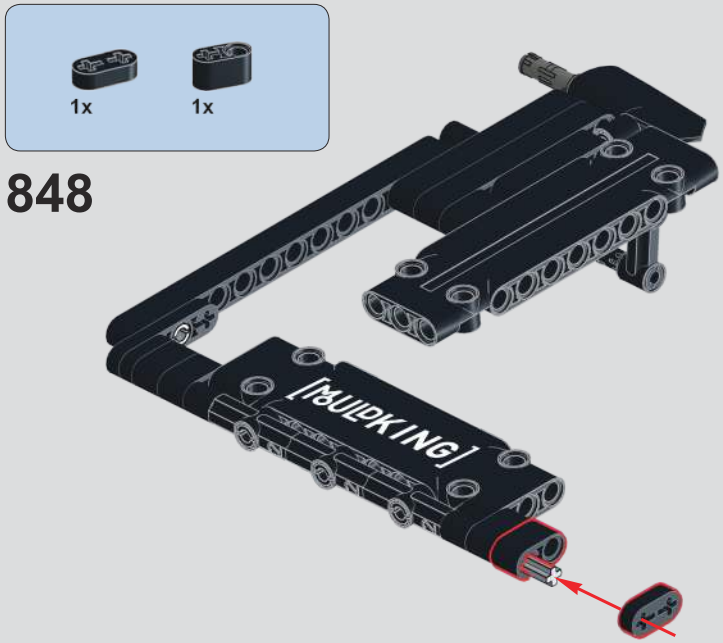
1x
1x
848
[BUILDING]

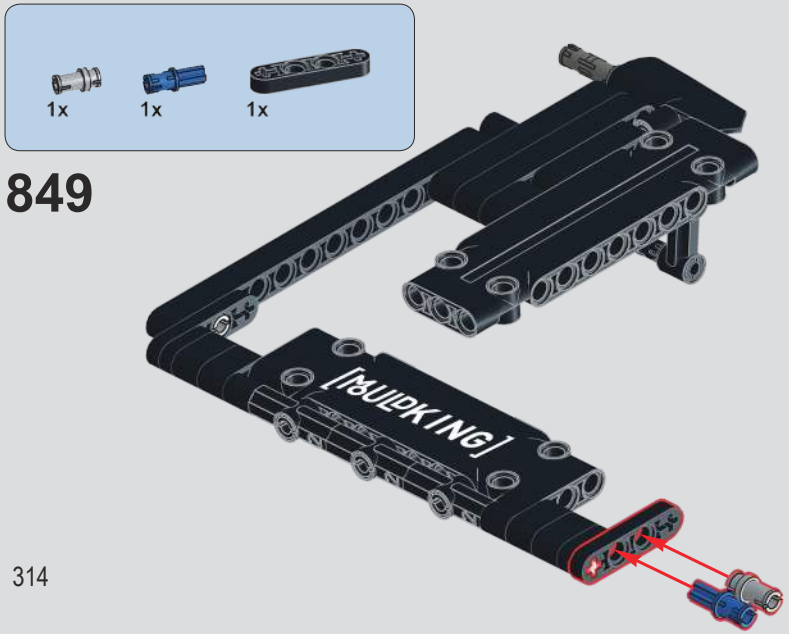
1x
1x
1x
849
[BUILDING]

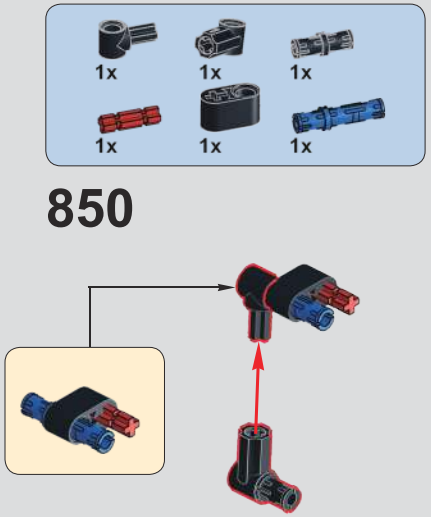
1x
1x
1x
1x
1x
1x
850

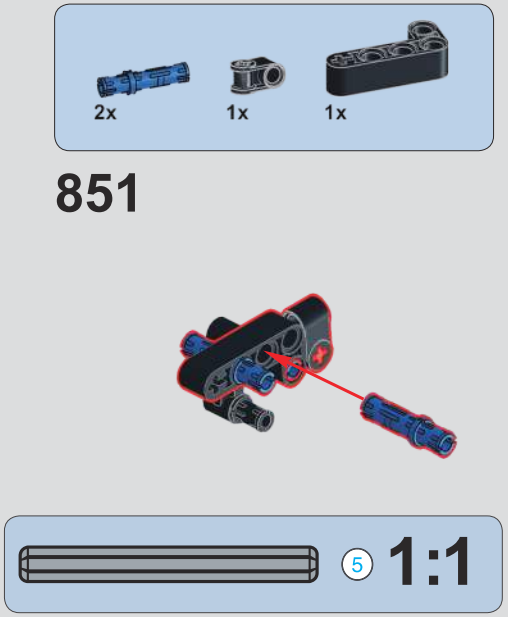
2x
1x
1x
851
5
1:1

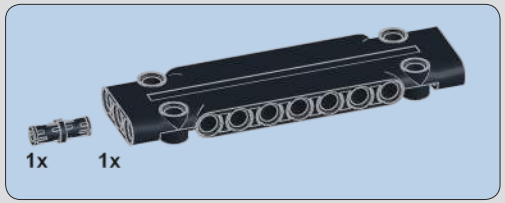

852

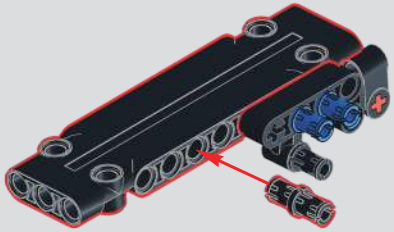

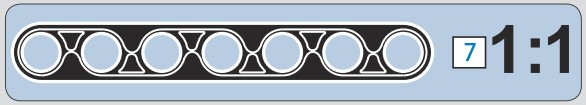

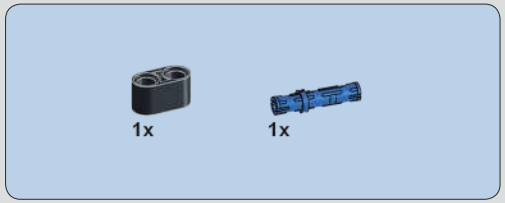

853

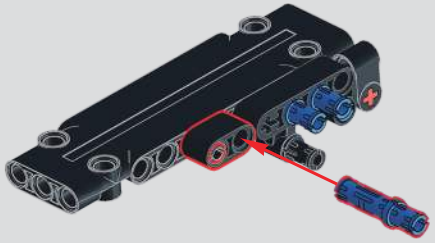

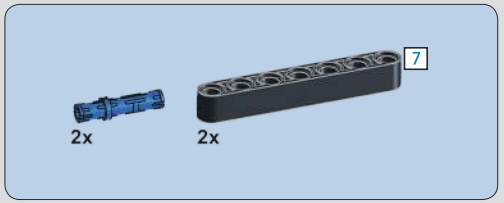

854

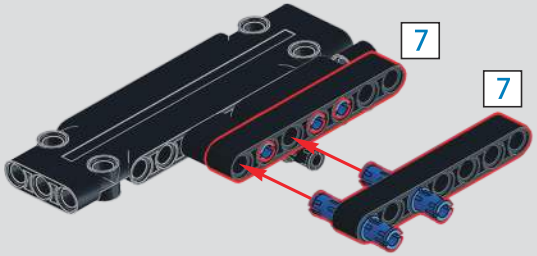

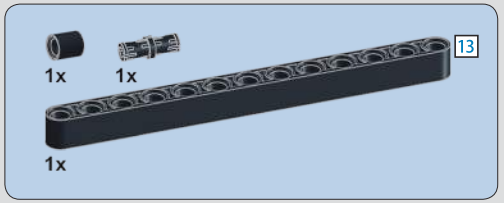

855

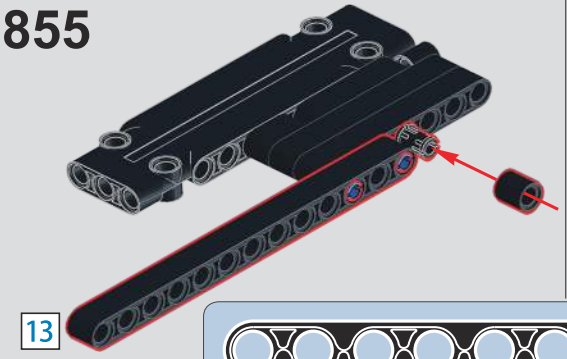

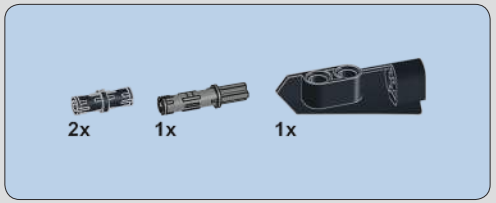

856

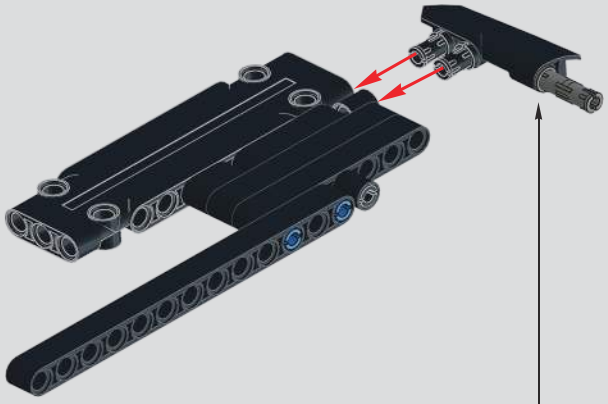

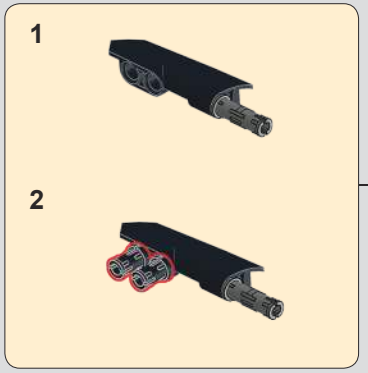

857

858

859

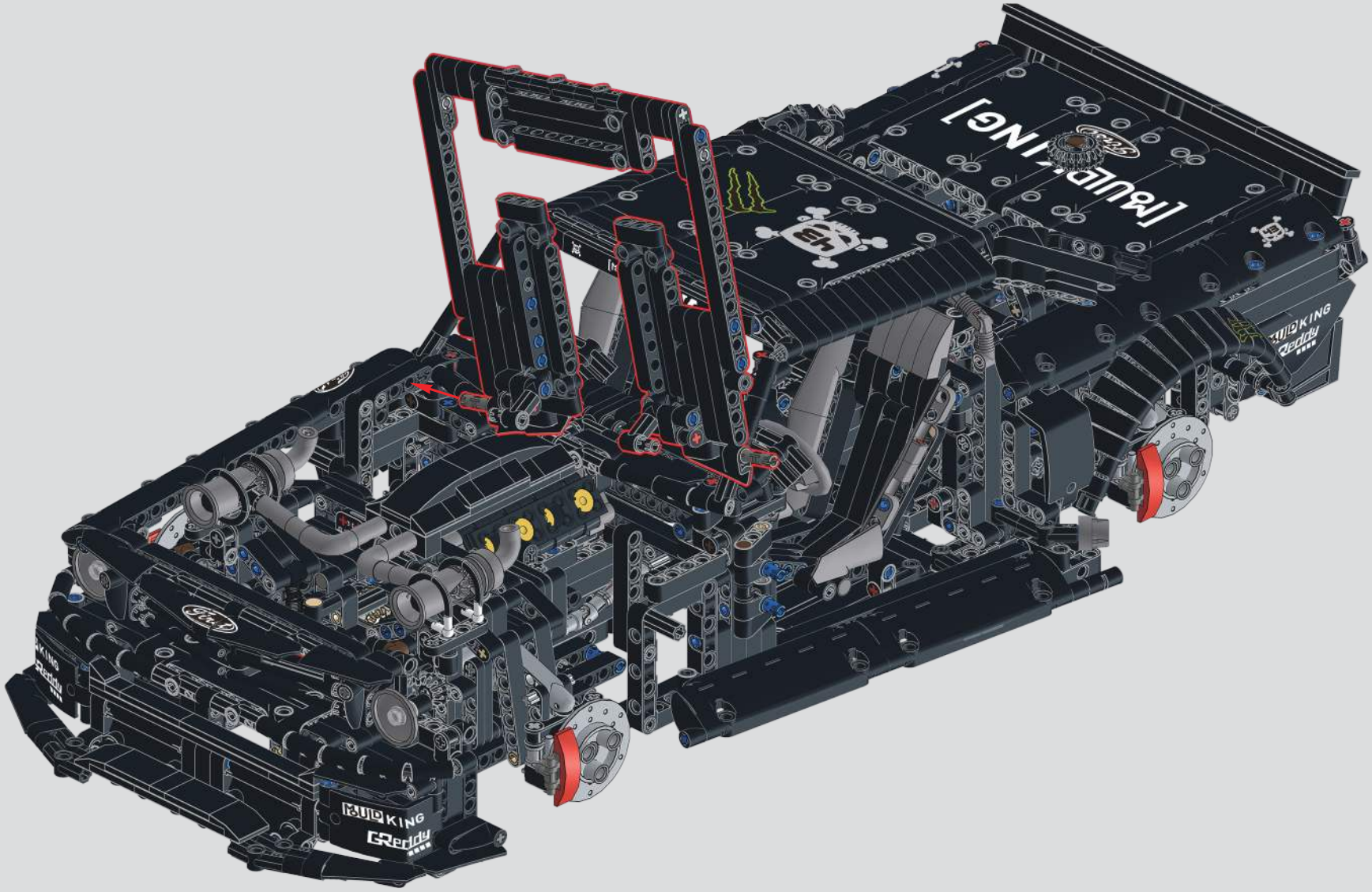

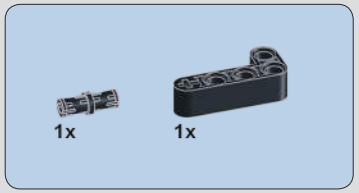

860

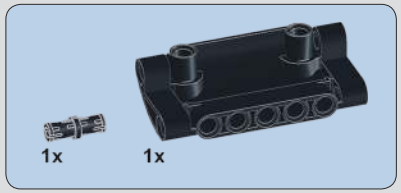

861

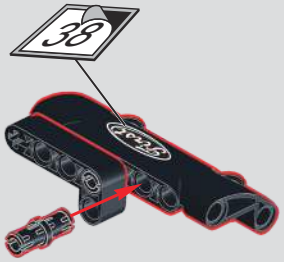

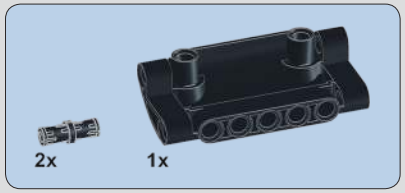

862

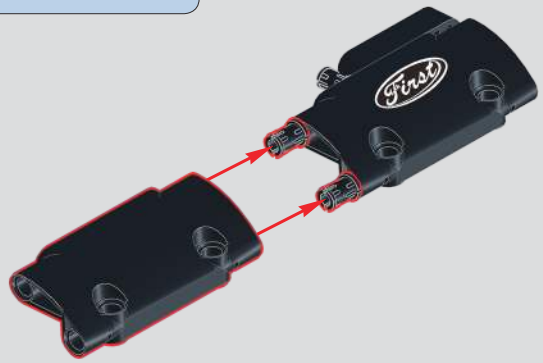

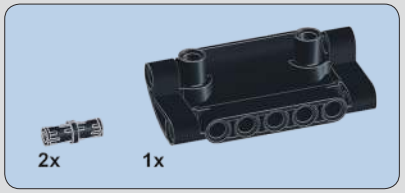

863

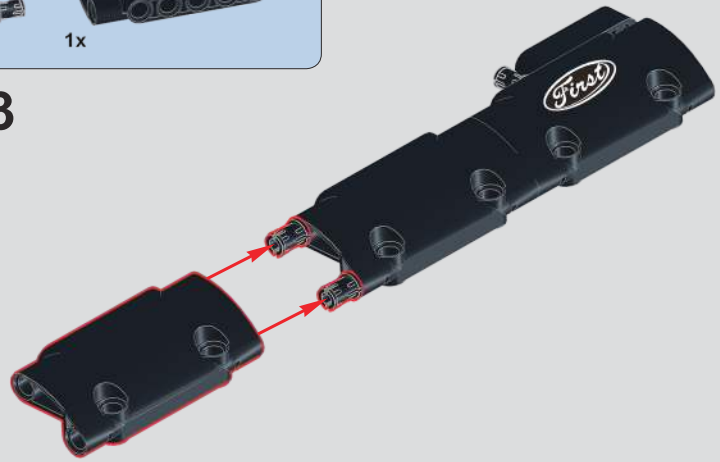

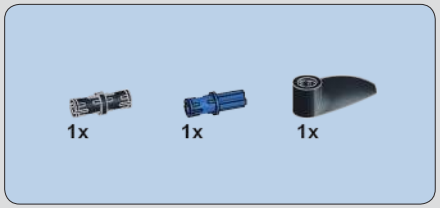

864

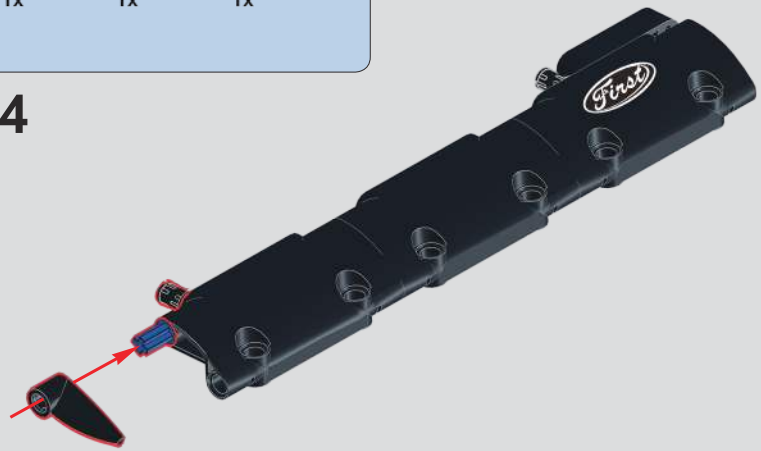

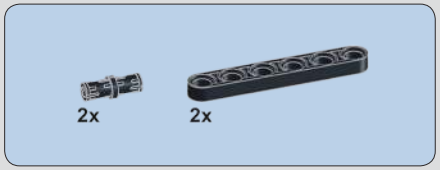

865

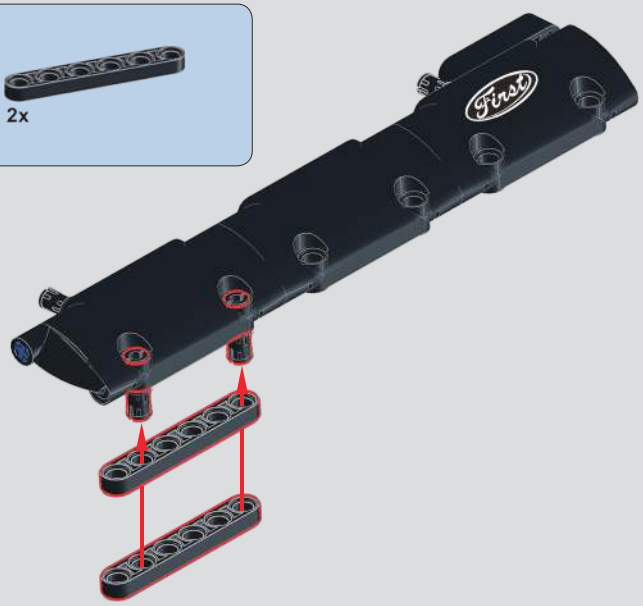

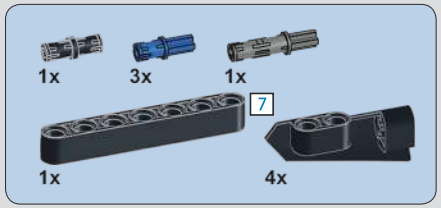

866

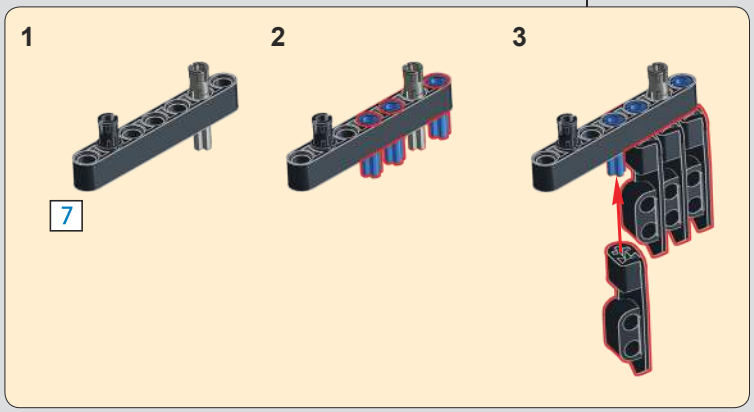

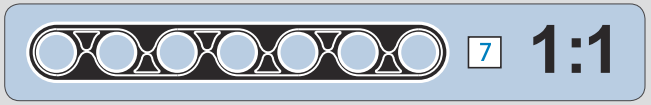

867

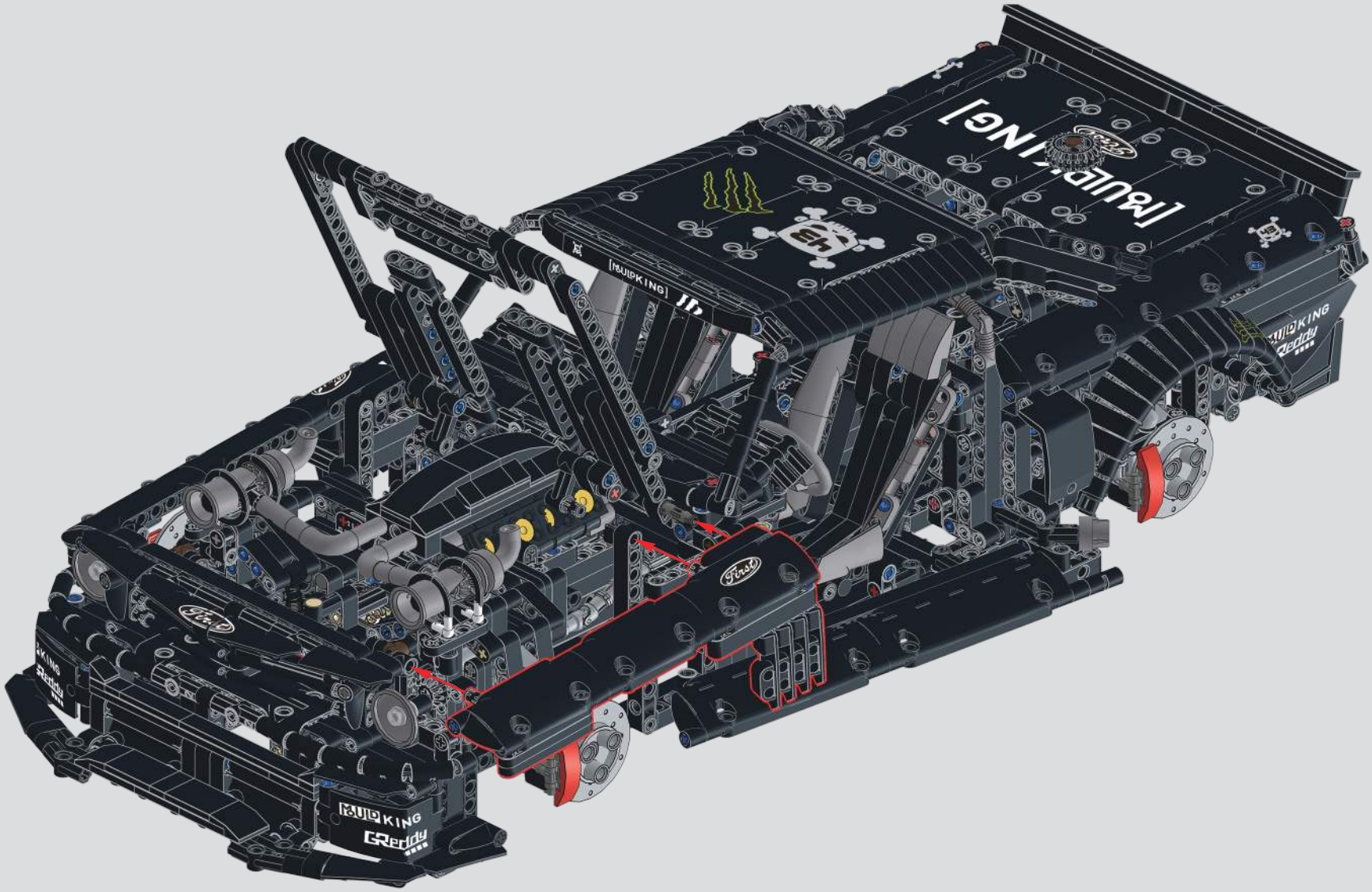
RAUH-KING
GReddy
RAUH-KING
GReddy
RAUH-KING
GReddy
RAUH-KING
GReddy

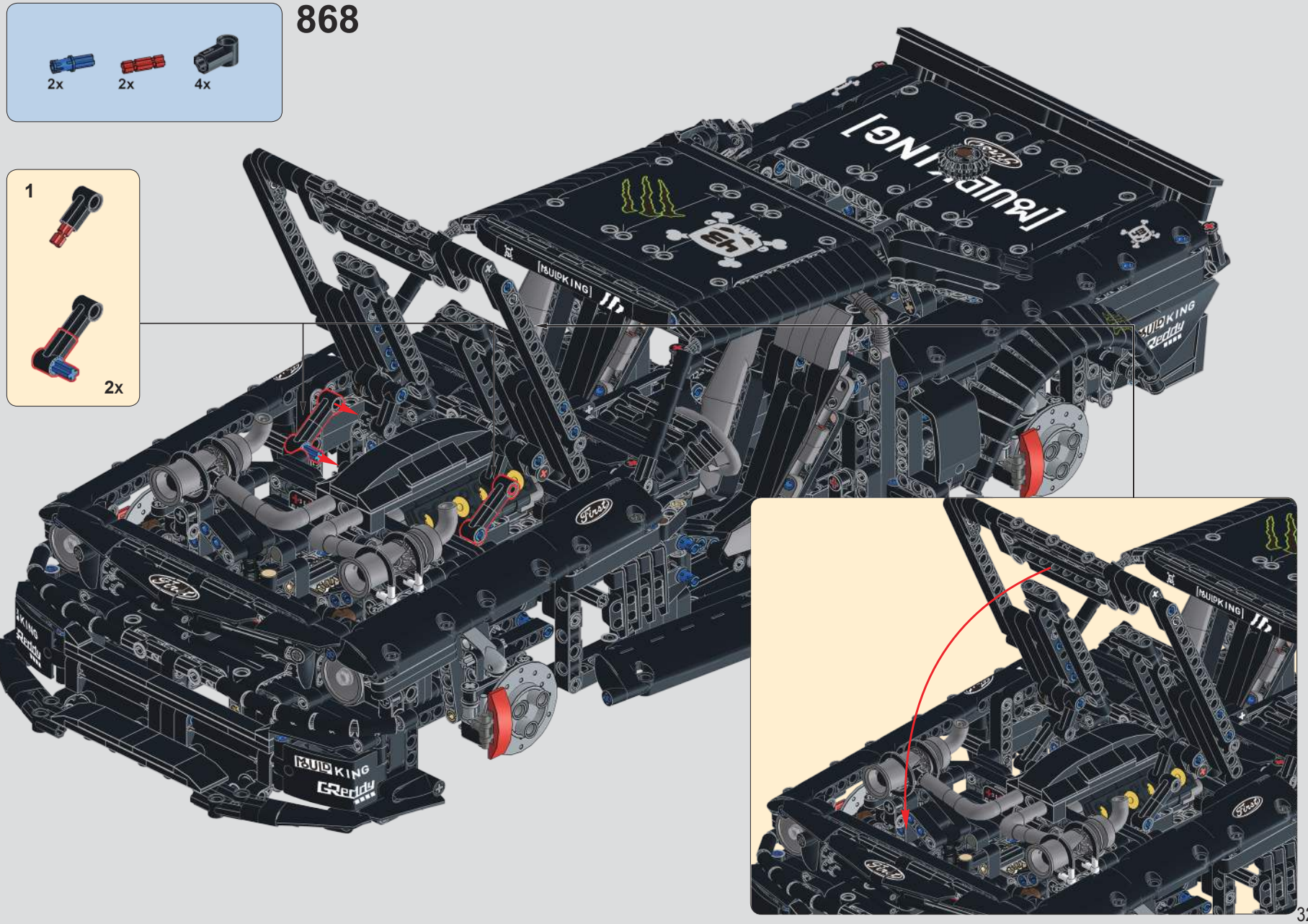
868
2x
2x
4x
1
2x

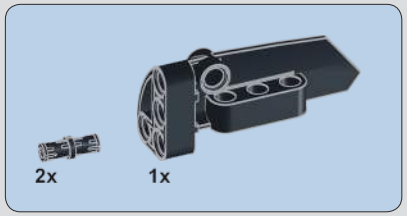

869

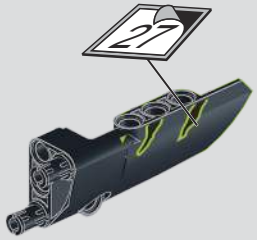

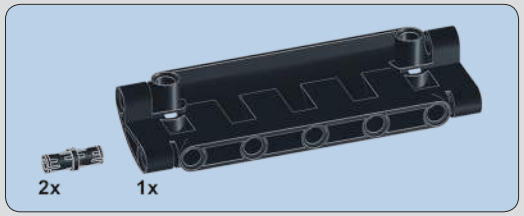

870

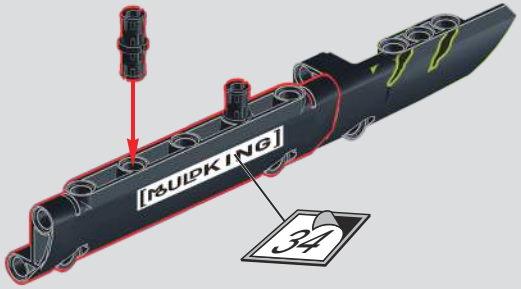

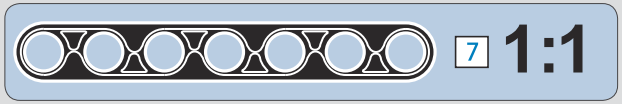

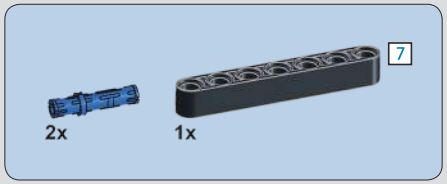

871

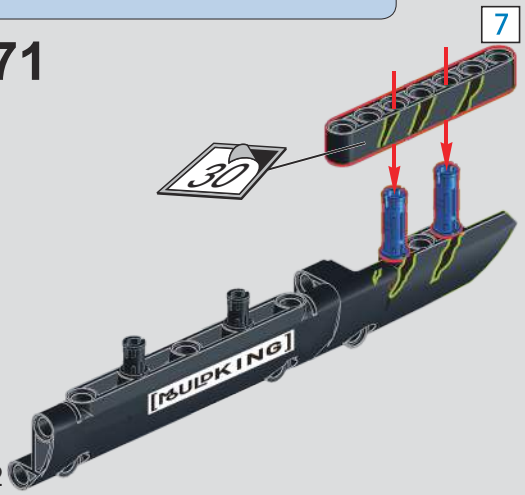

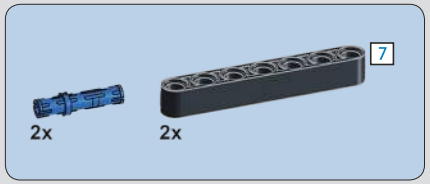

872

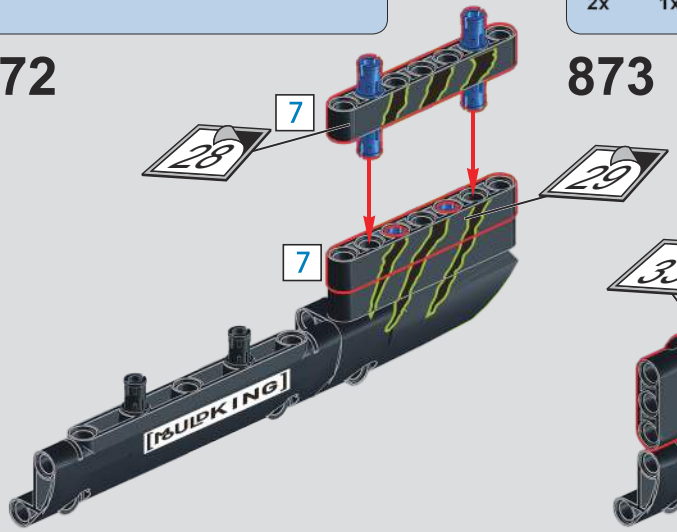

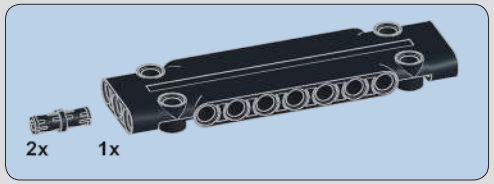

873

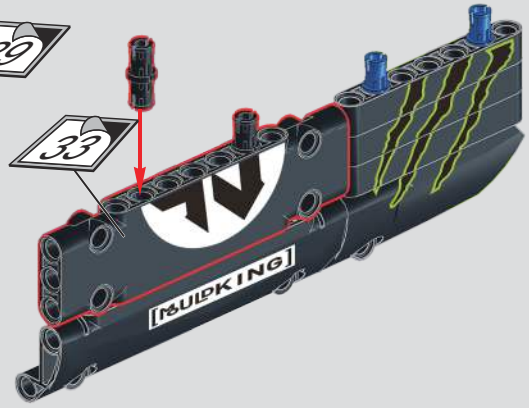

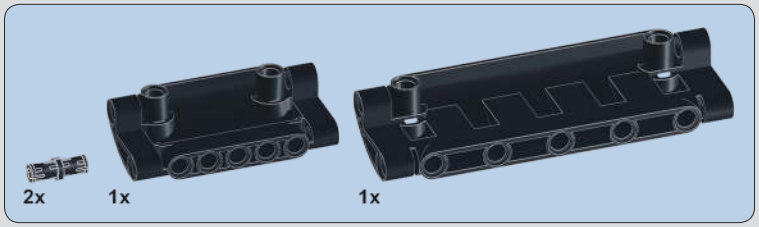

874

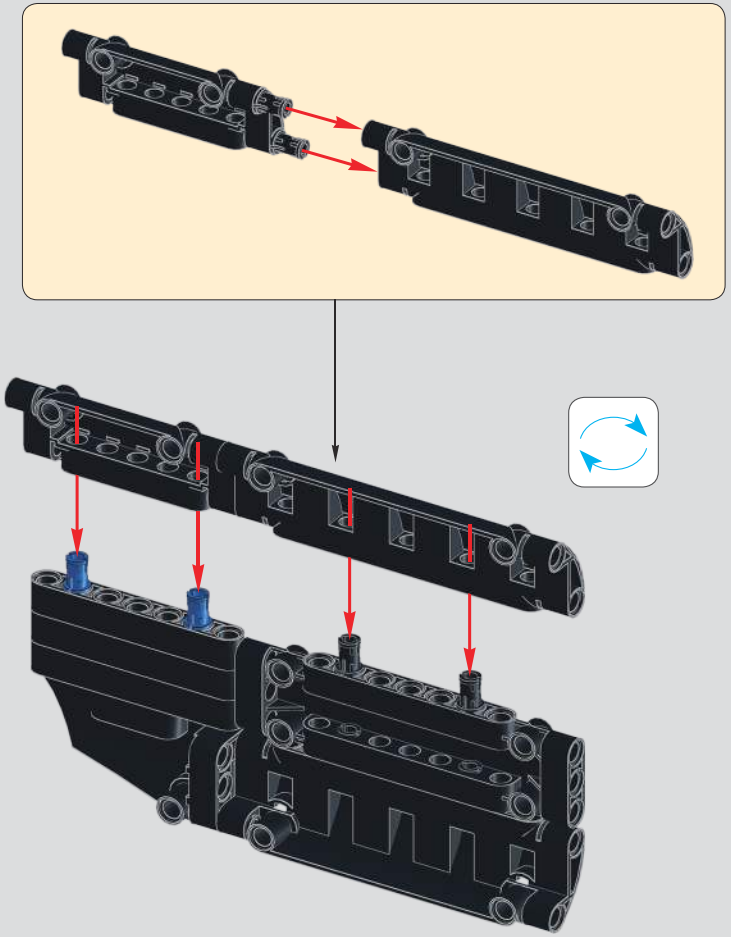

875

876

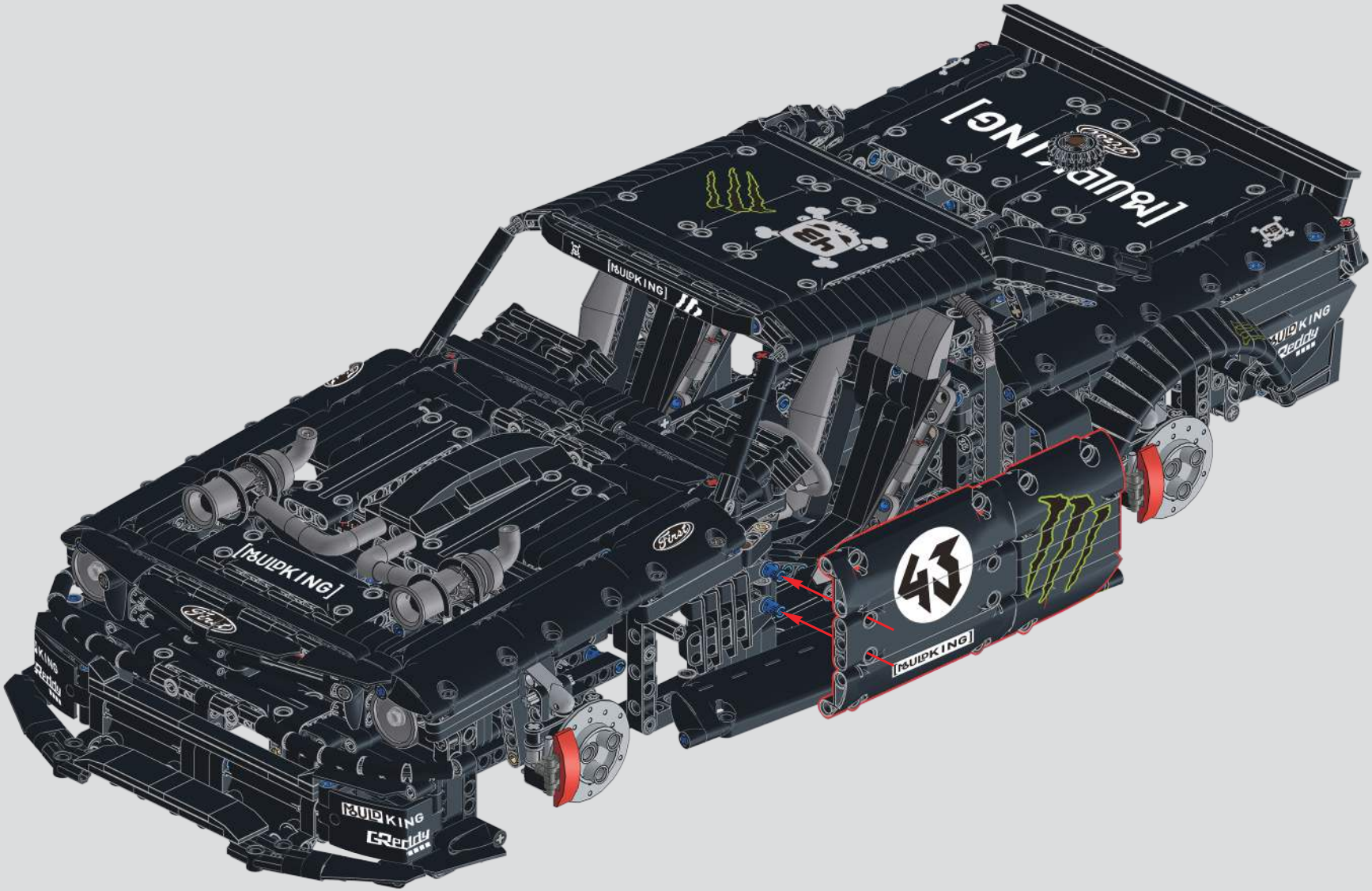

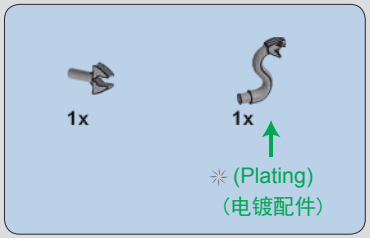
1x
1x
(Plating)
（电镀配件）

877

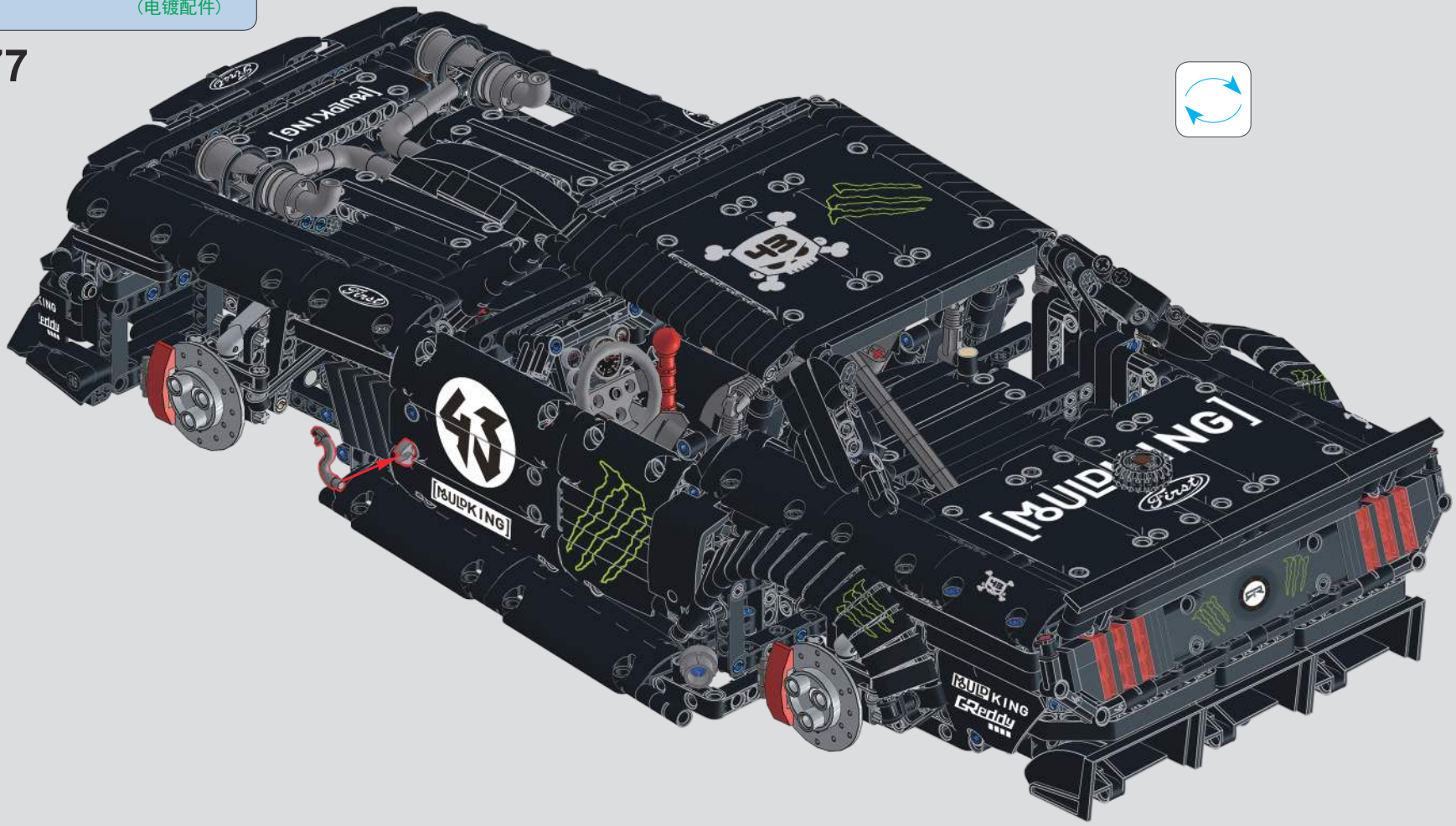
[BUILDKING]
[BUILDKING]
[BUILDKING]
BUILDKING
GReddy

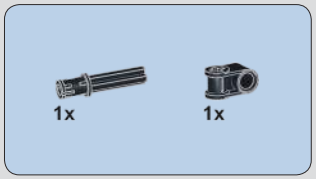

888

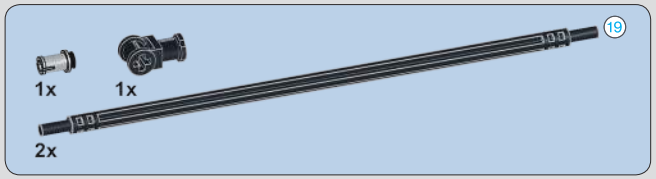

889

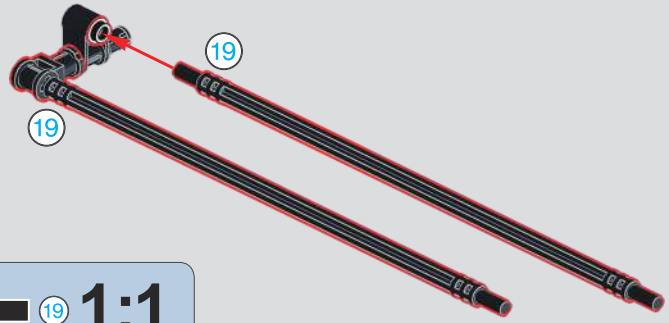

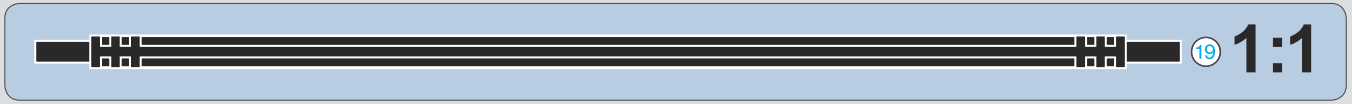

890

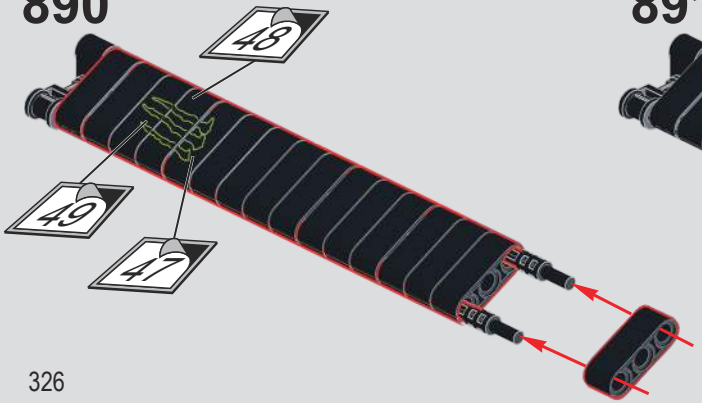

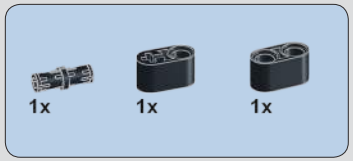

891

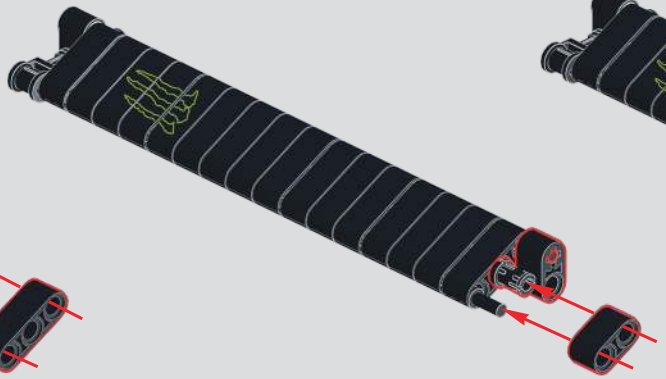

892

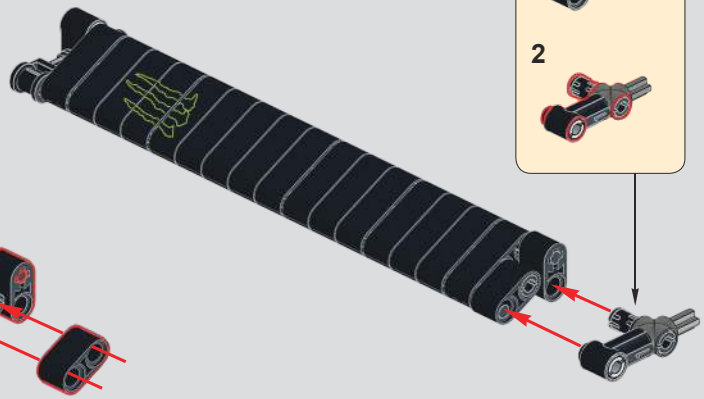

893

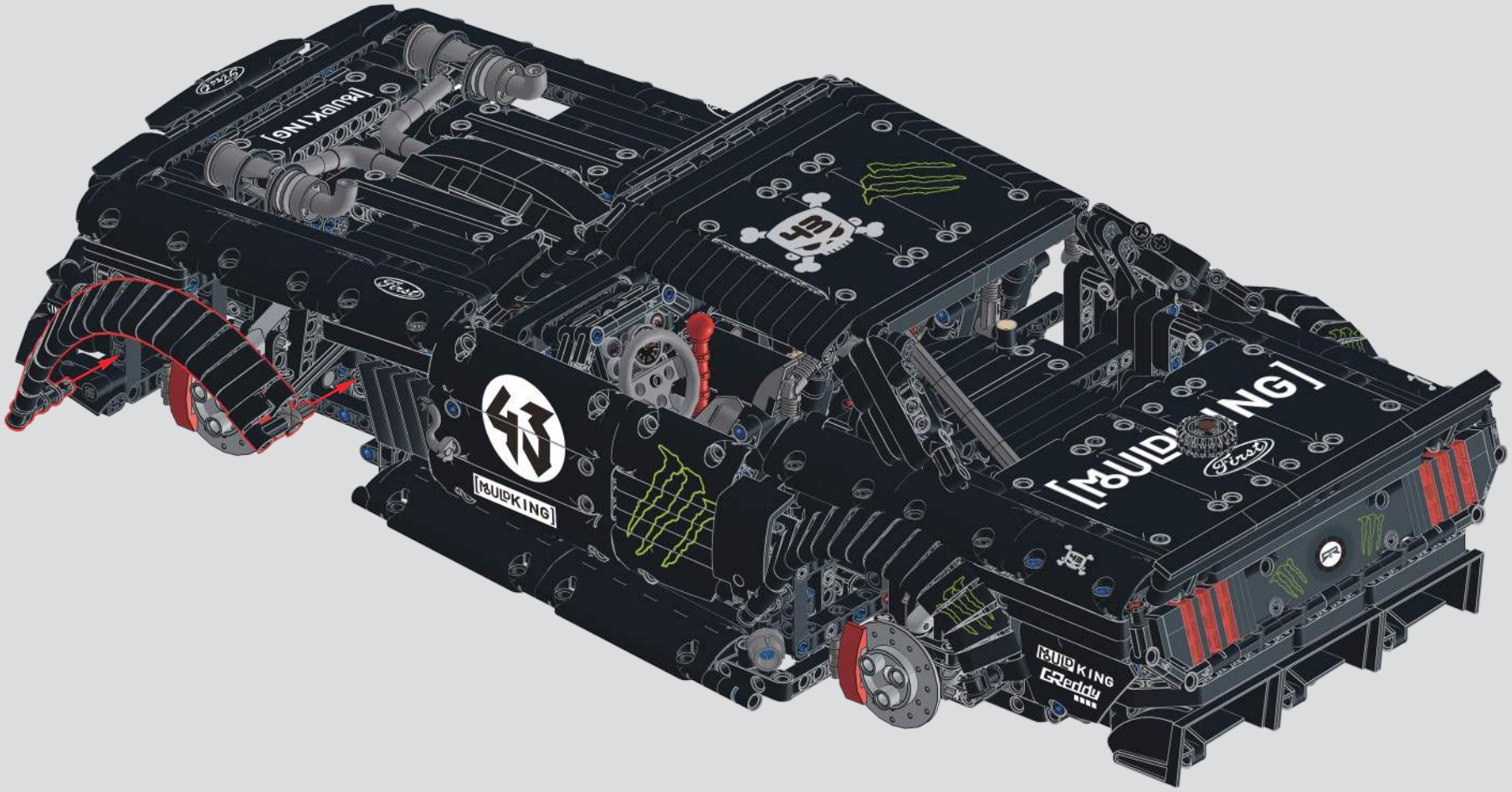

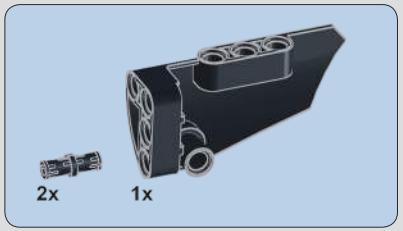

894

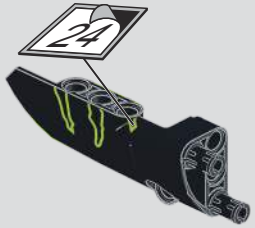

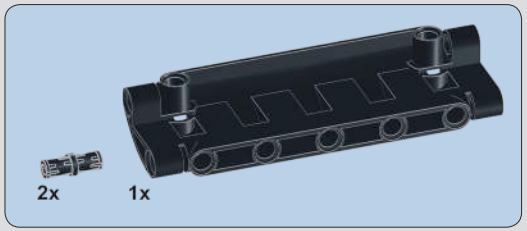

895

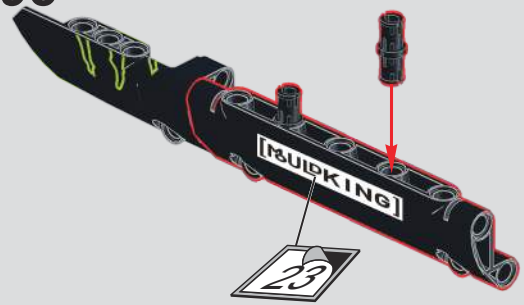

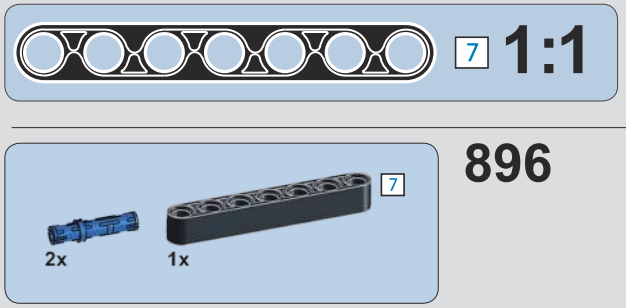

896

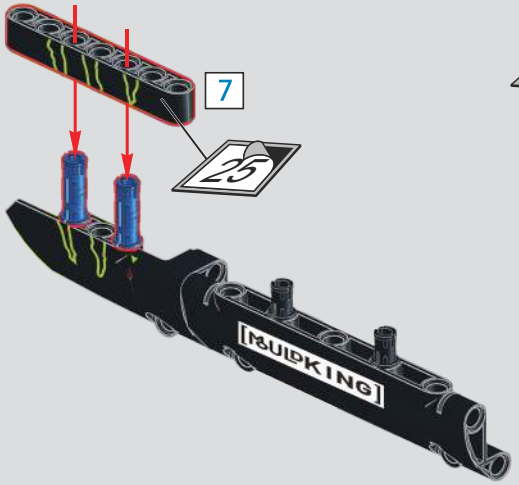

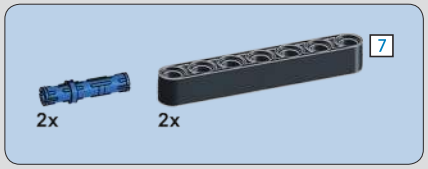

897

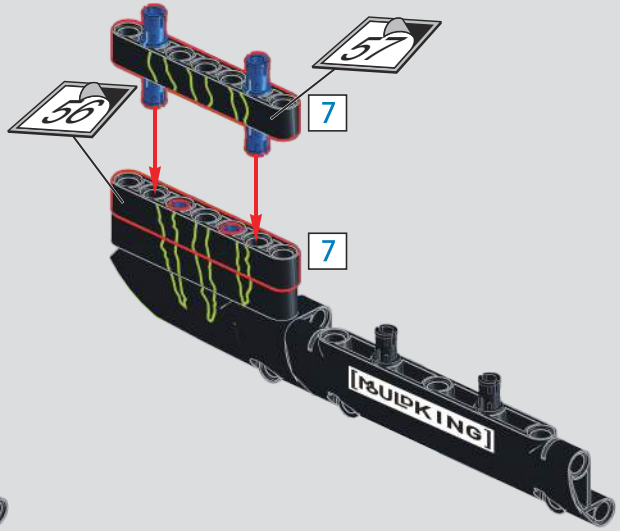

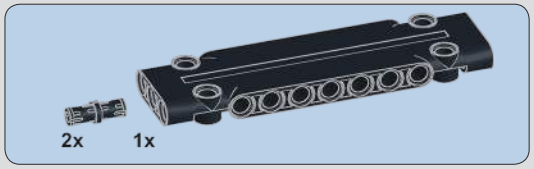

898

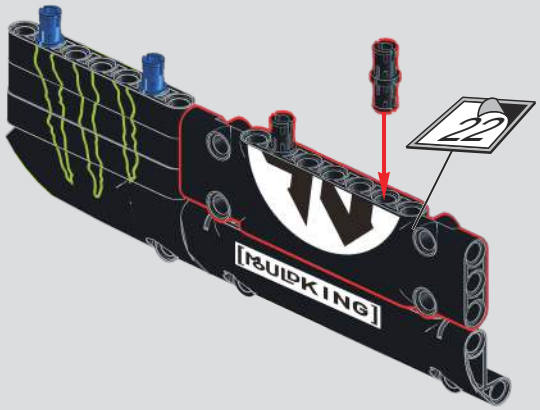

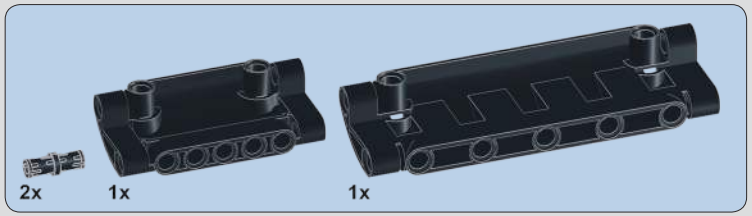

899

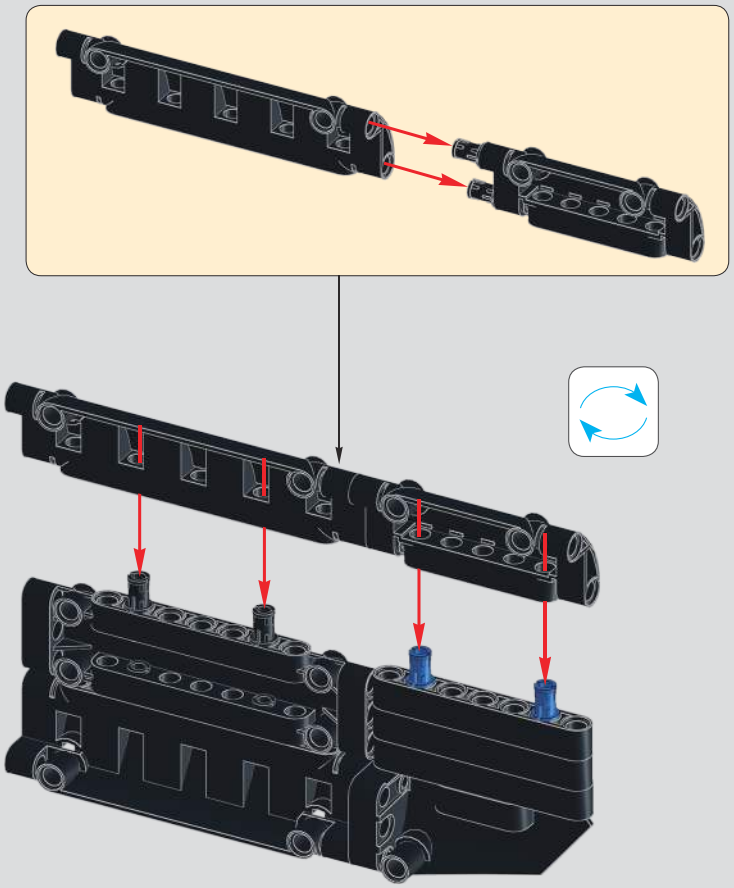

900

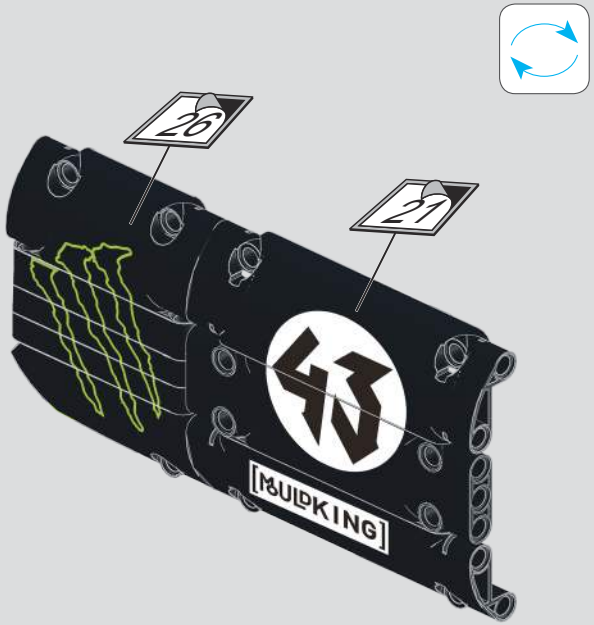

901

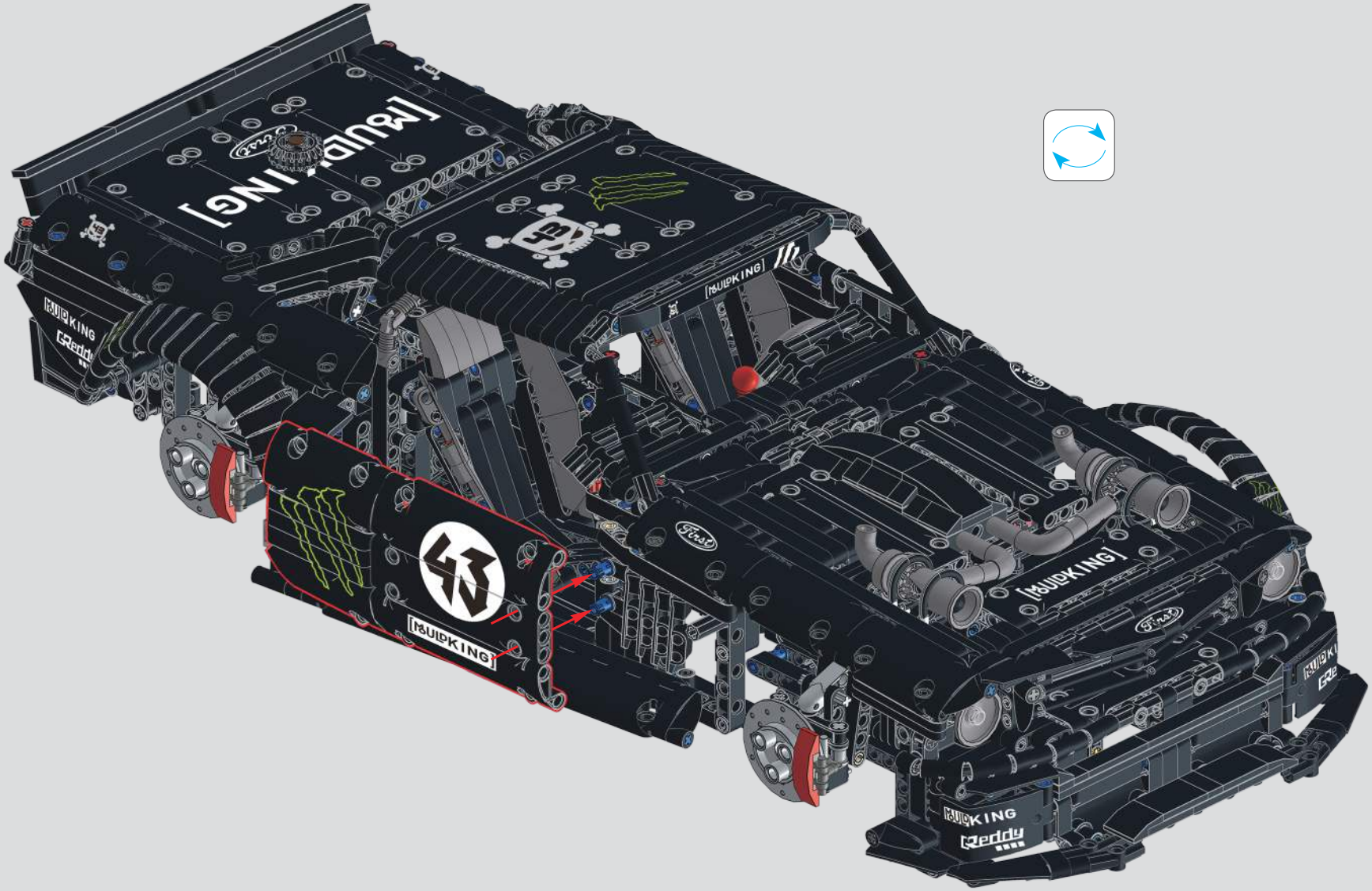
[BUILDKING]
[BUILDKING]
[BUILDKING]
[BUILDKING]
[BUILDKING]
[BUILDKING]
Reddy

902

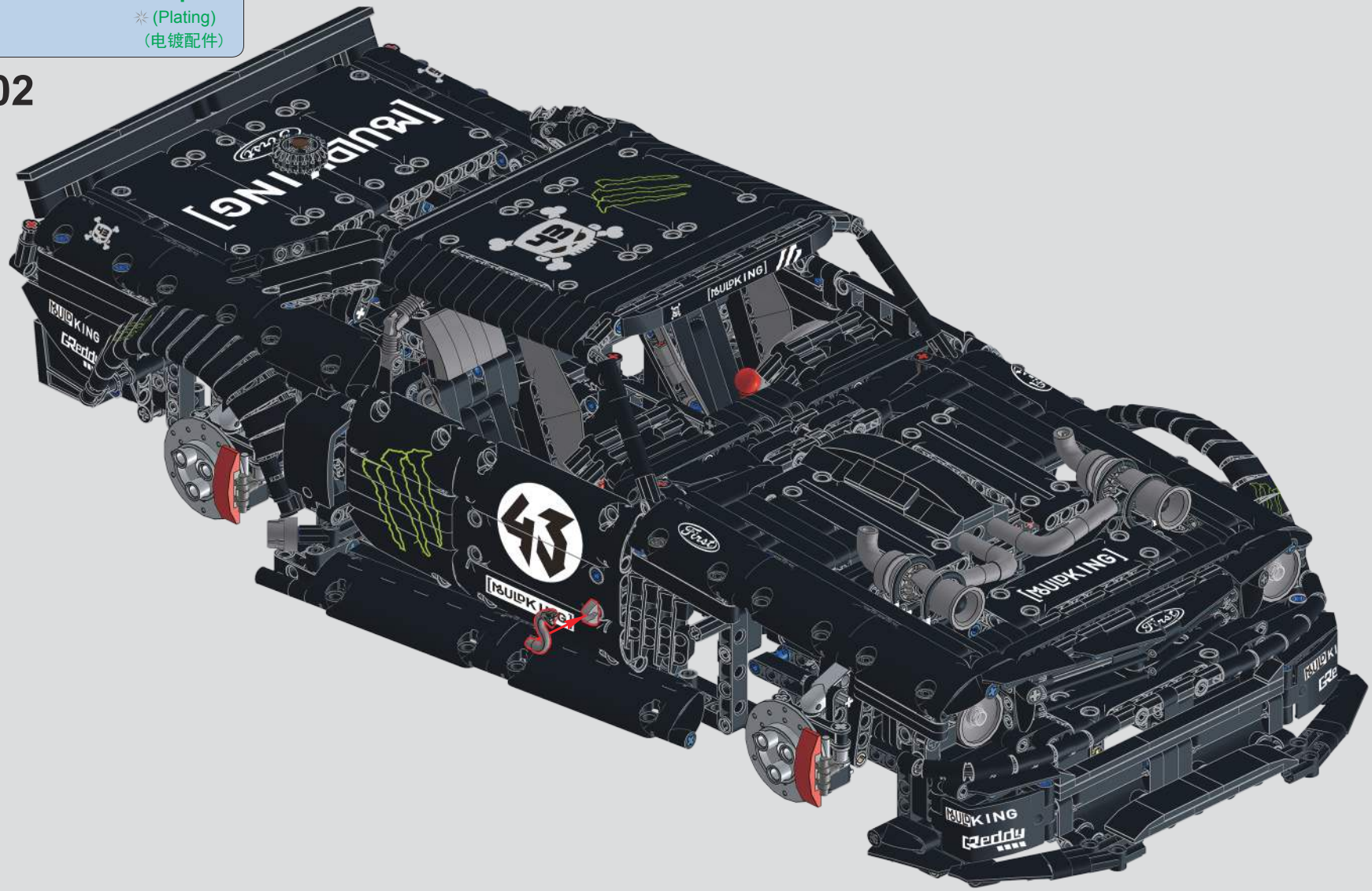

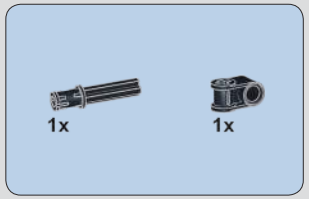

903

904

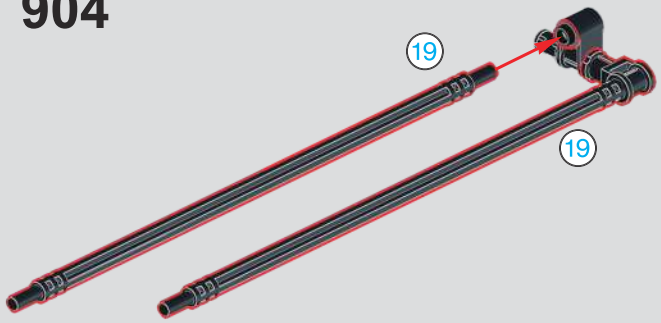

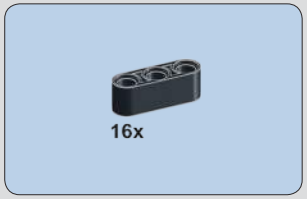

905

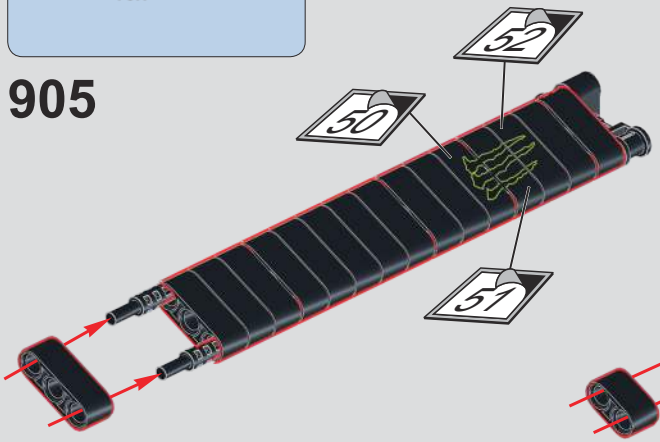

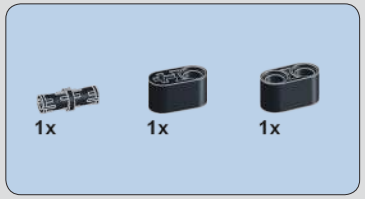

906

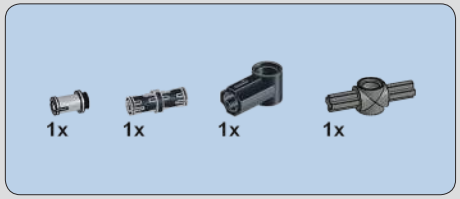

907

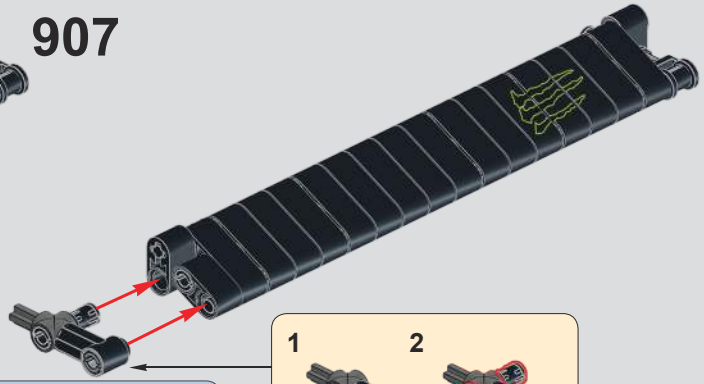

908

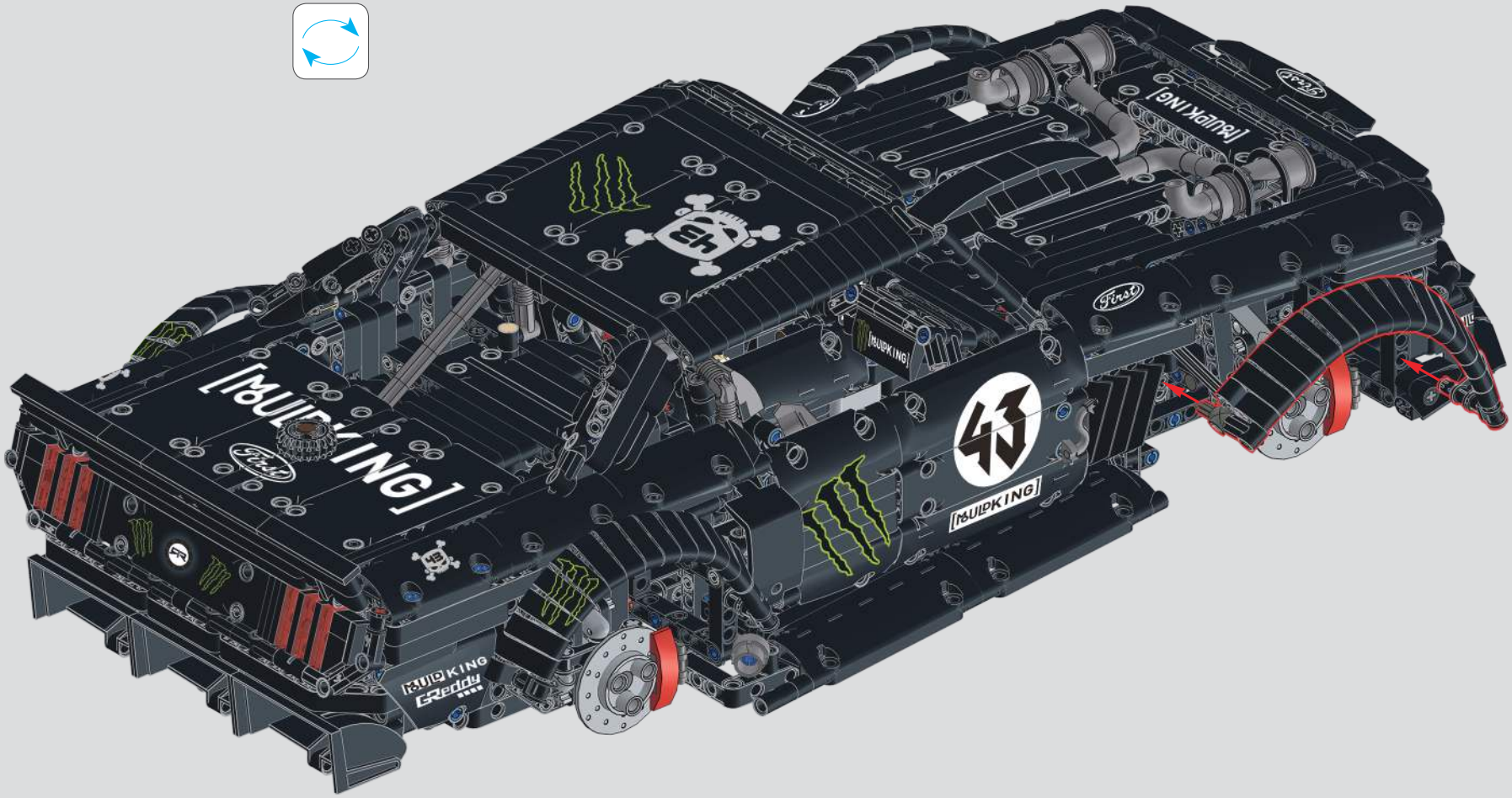
[MULDKING]
43
[MULDKING]
[MULDKING]
[MULDKING]
[MULDKING]
[MULDKING]
Redly

909

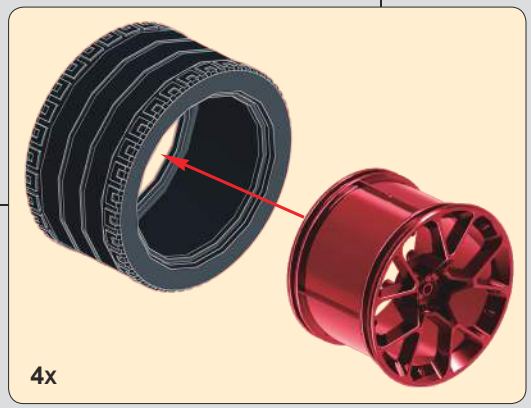

MULDKING
MULDKING
MULDKING
MULDKING
GReddy
43

MULDKING

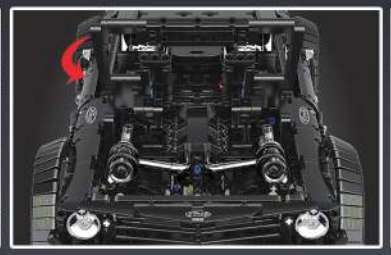

MULDKING
GReddy
MULDKING