MOULD KING®

宇 星 车 模

宇 星 模 王

宇星车模 MODELS NO. Two

13125

8+ 年龄 Ages/Edades

3858+ Pcs/Pza

OPEN

Qr code APP (APP二维码)

Need the apple version 9.0 and above,the android version 5.0 and above.

* This APP supports most of the mainstream Android models on the market, but due to the large number of Android models, different models of systems and hardware reasons, there may be some models do not support, specificaccording to the actual test!

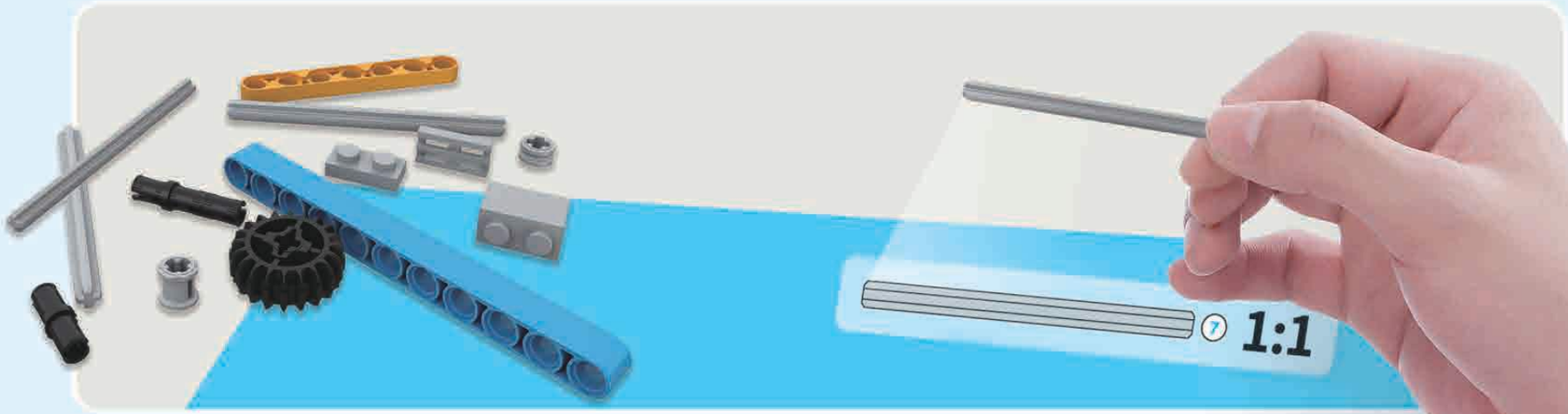

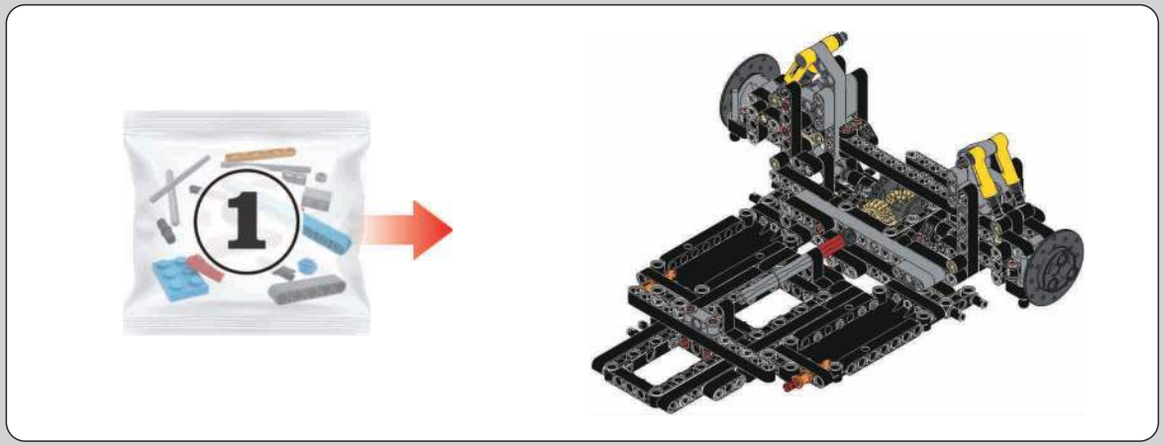

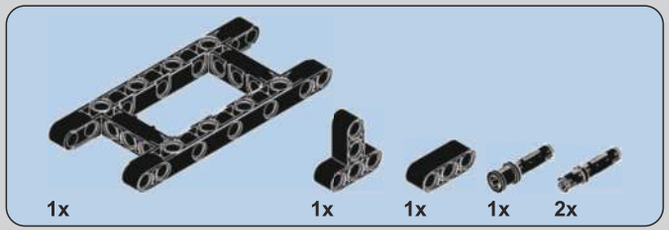

1

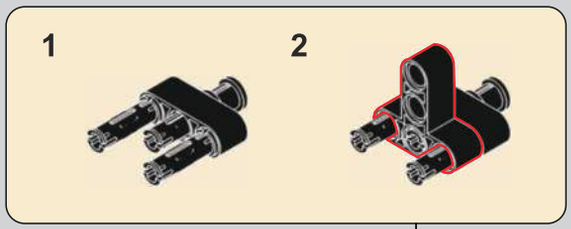

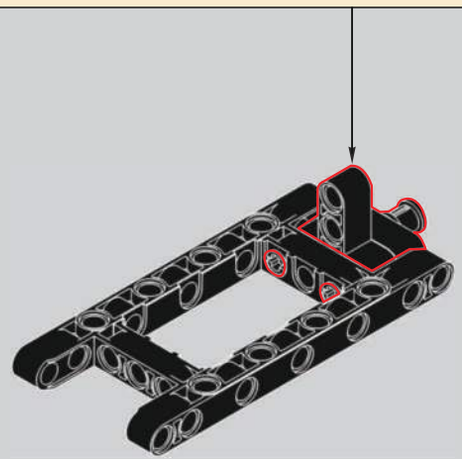

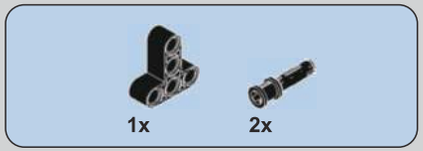

2

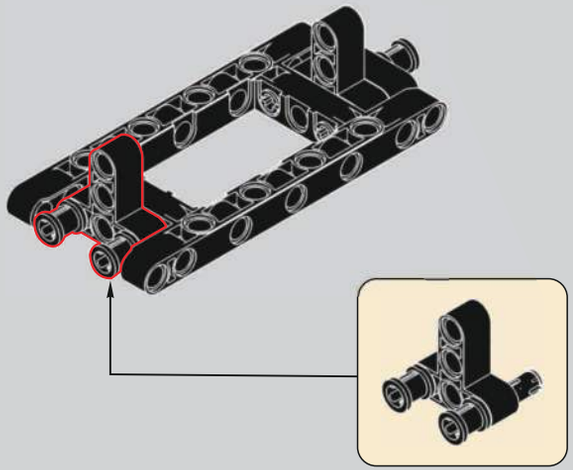

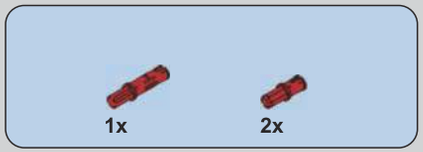

3

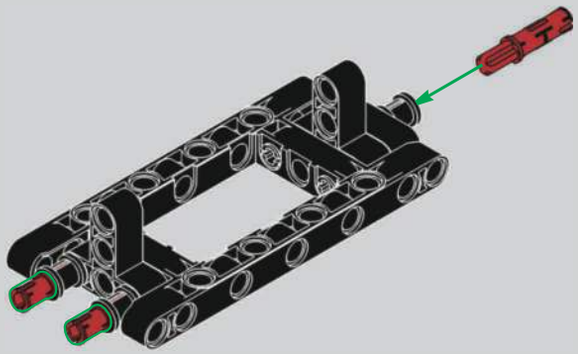

1x

4

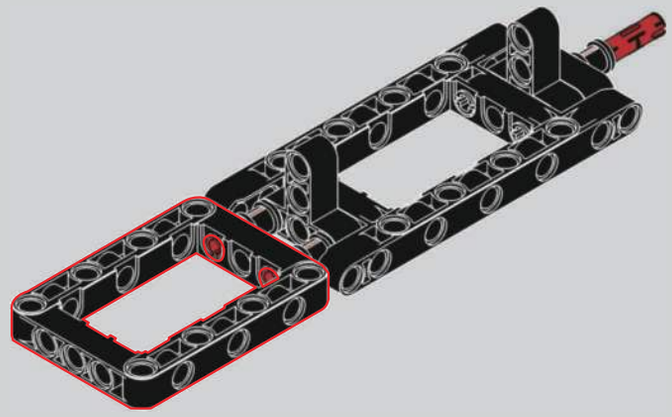

6x

5

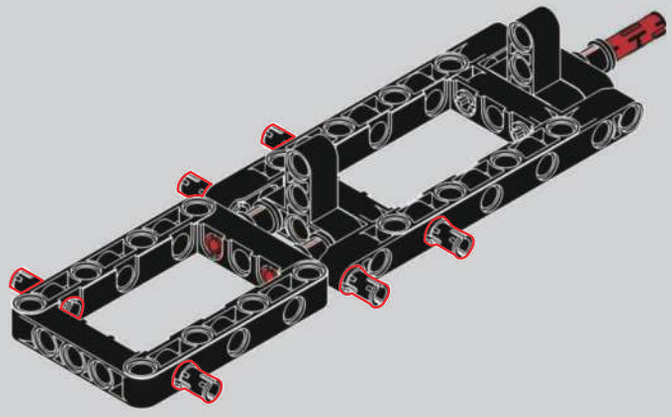

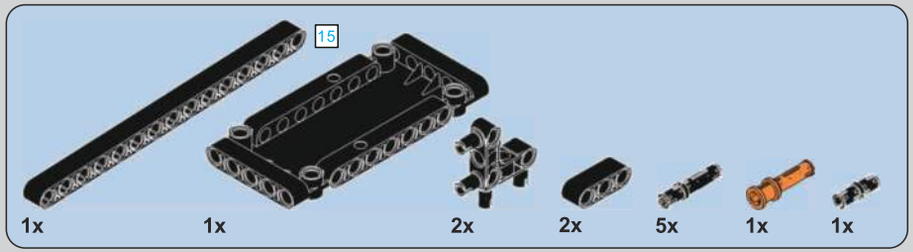

6

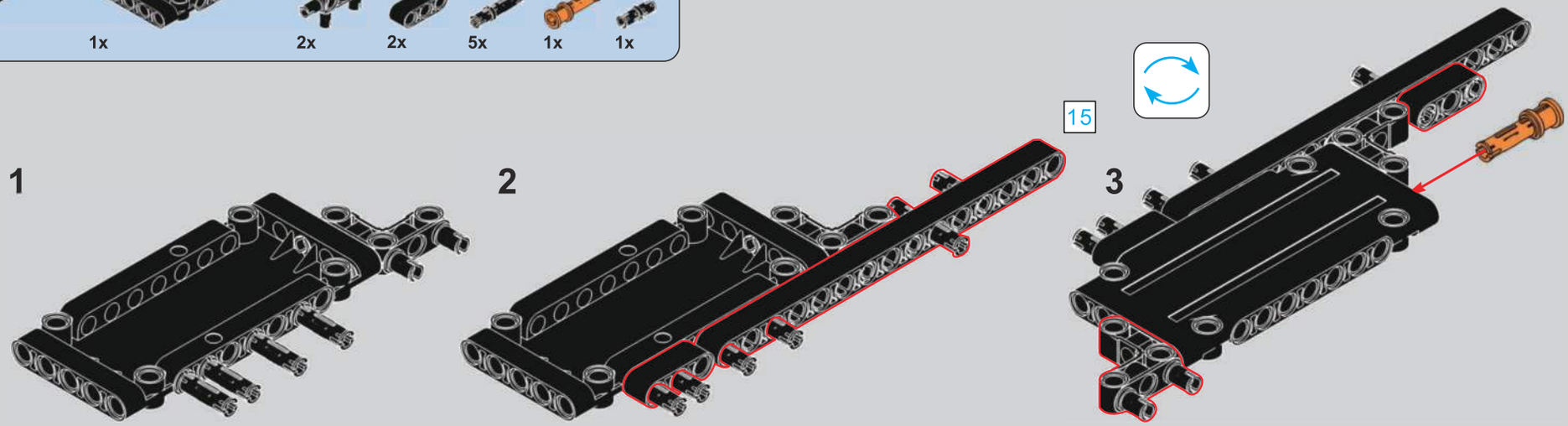

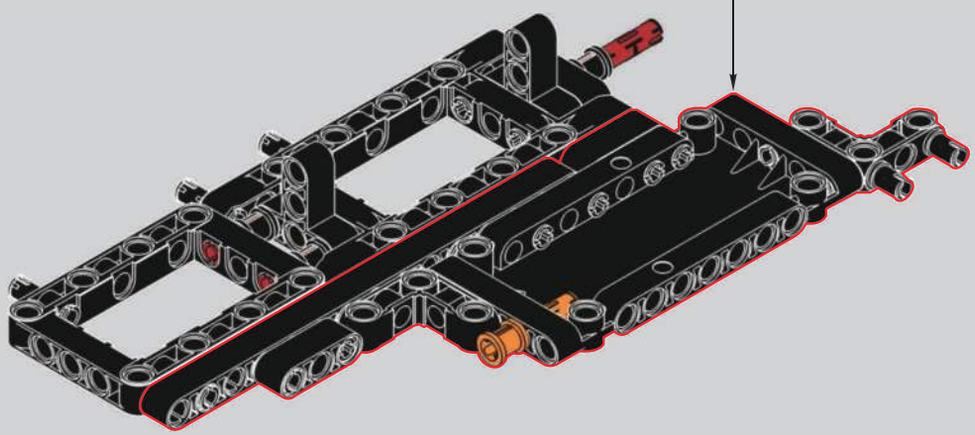

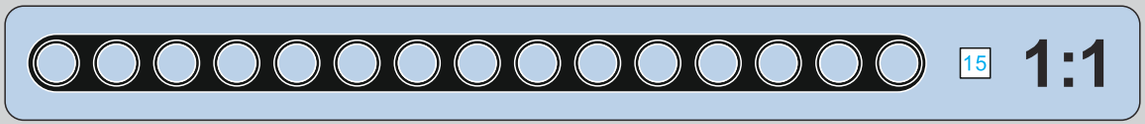

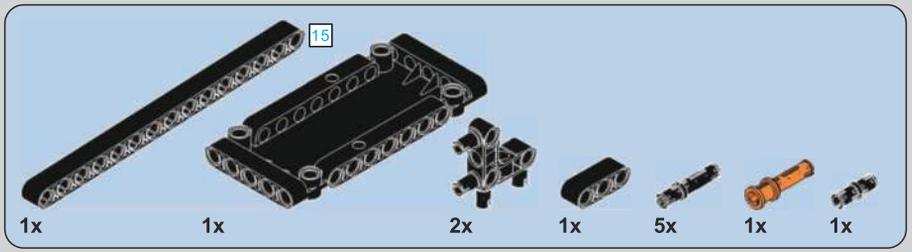

7

1

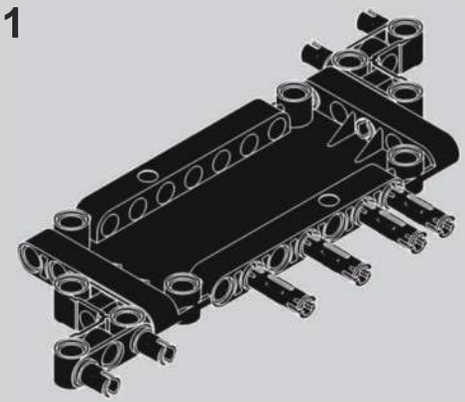

2

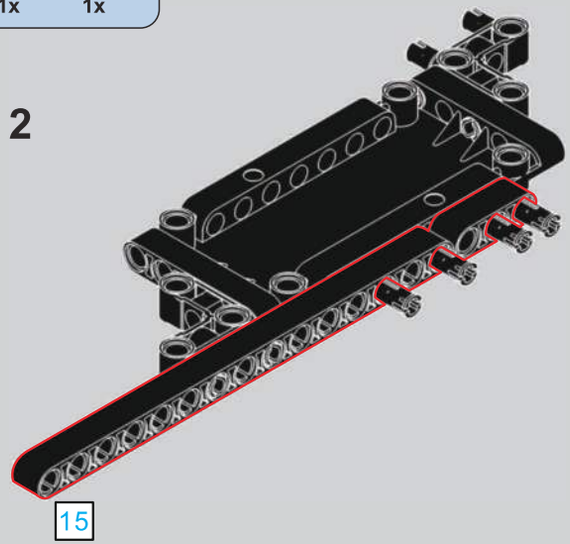

3

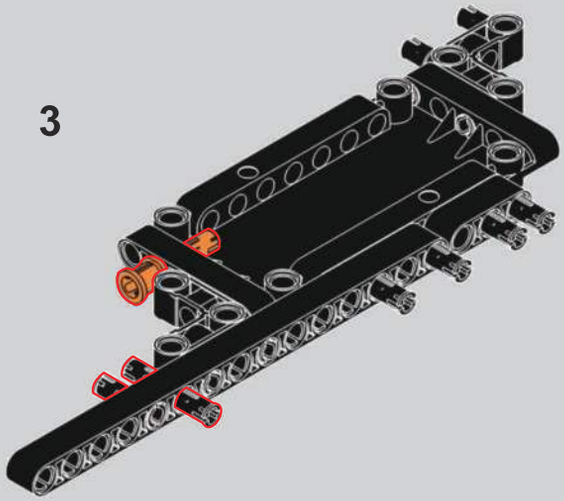

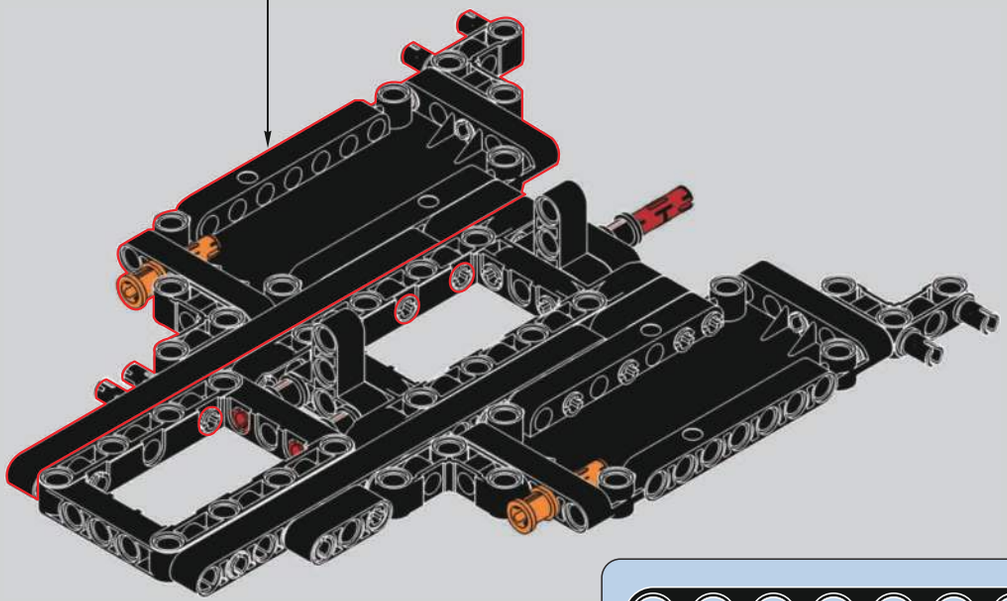

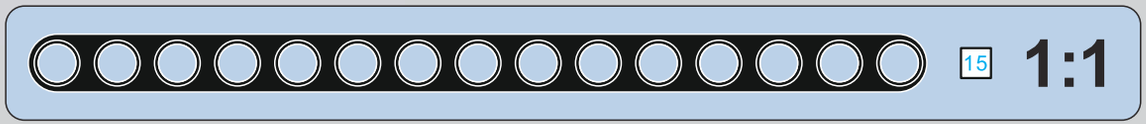

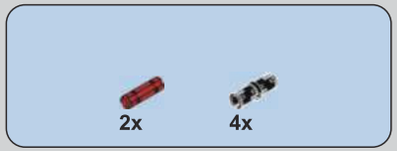

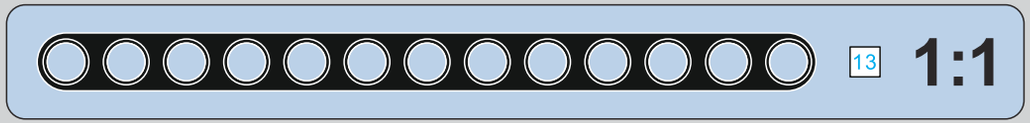

8

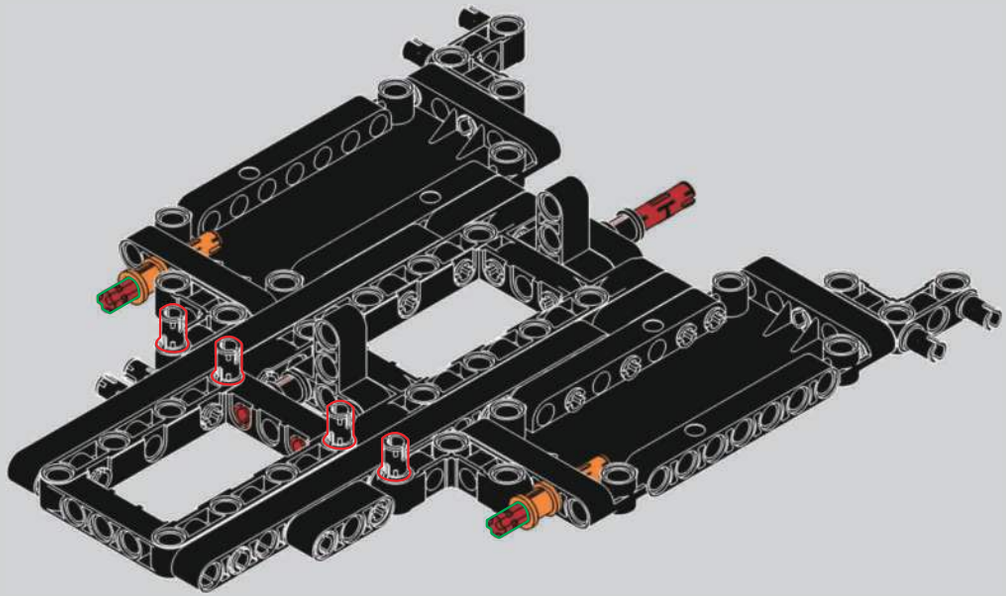

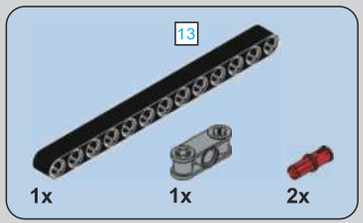

9

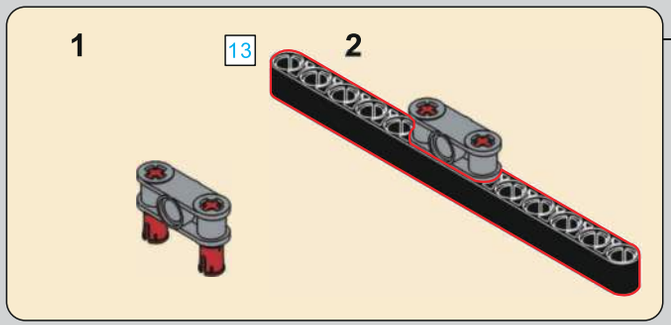

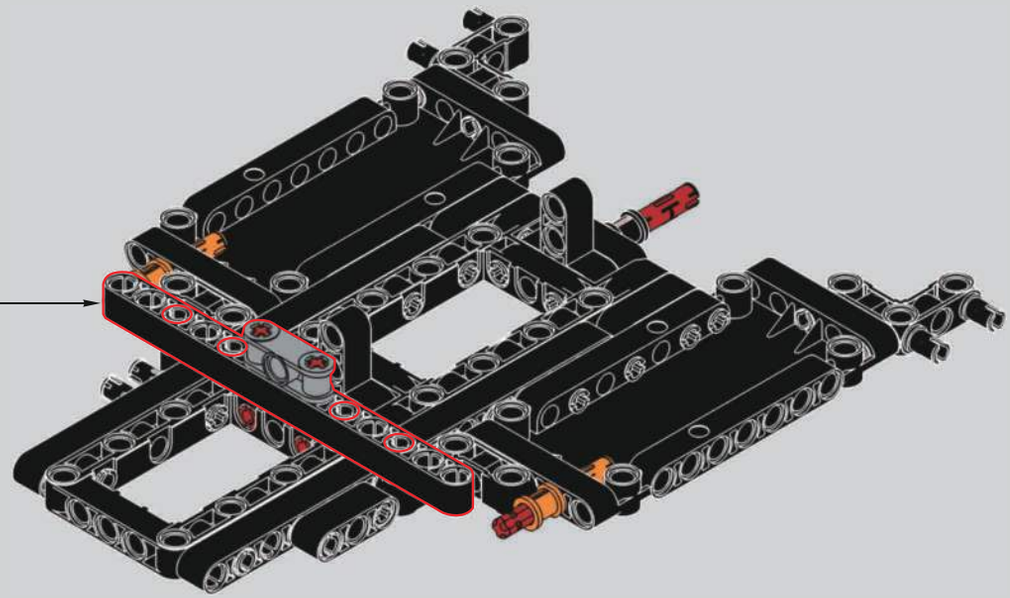

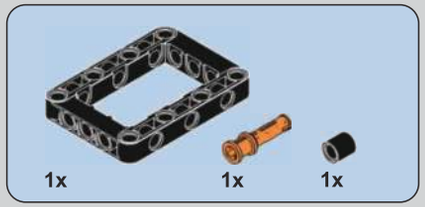

10

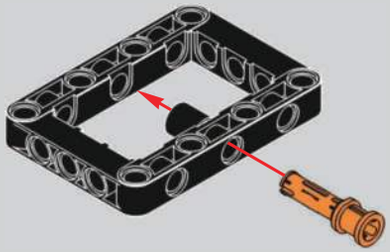

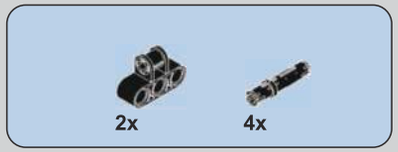

11

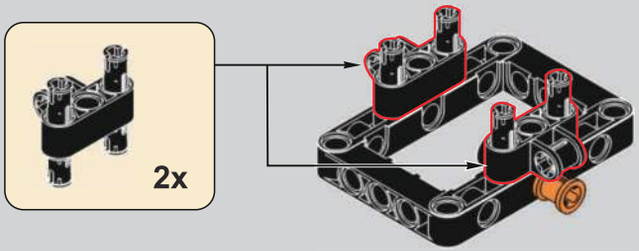

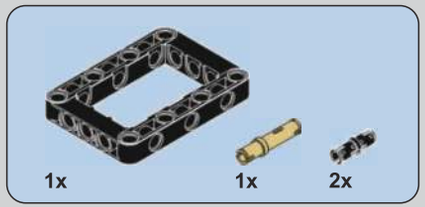

12

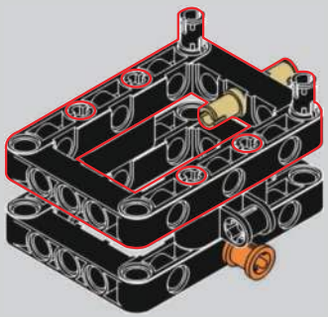

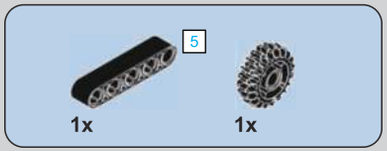

13

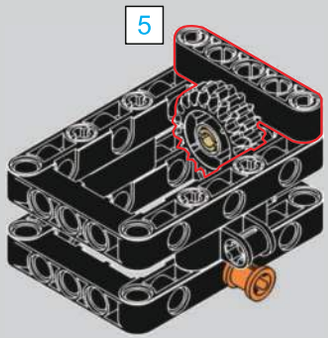

14

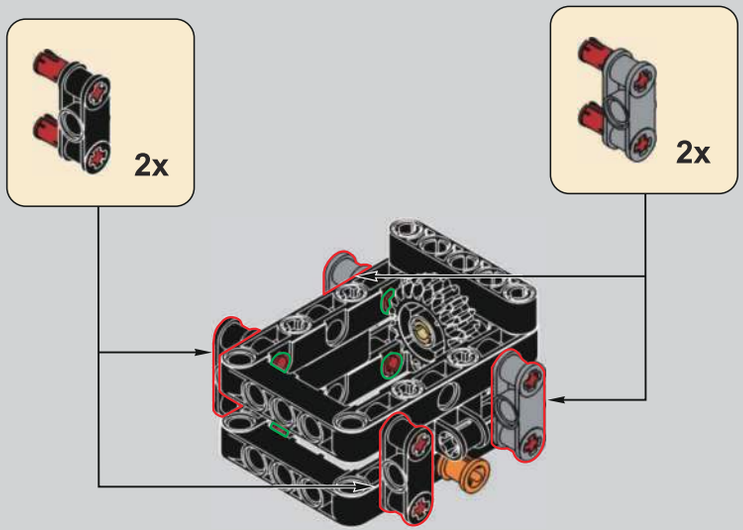

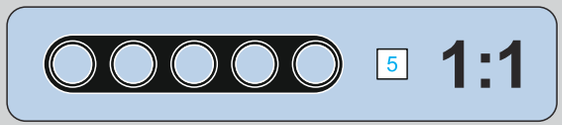

15

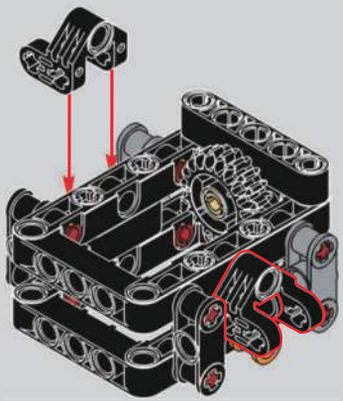

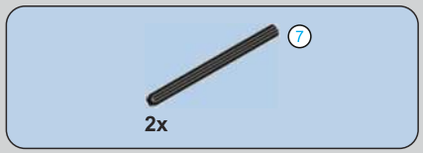

16

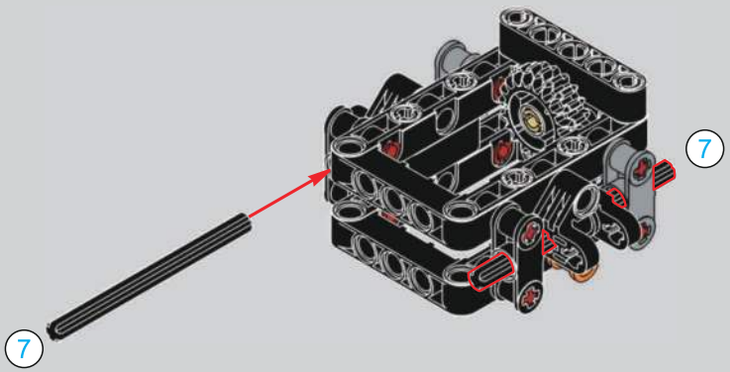

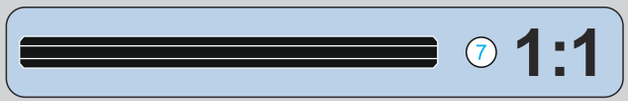

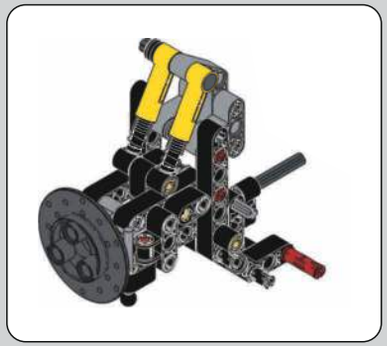

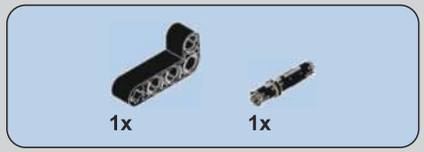

17

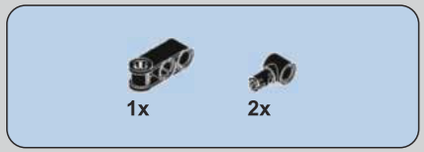

18

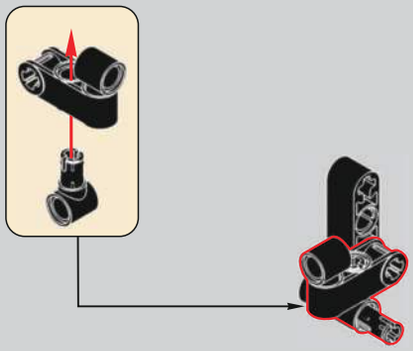

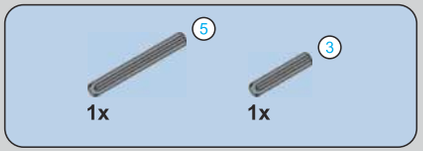

19

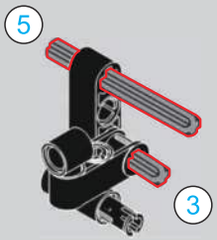

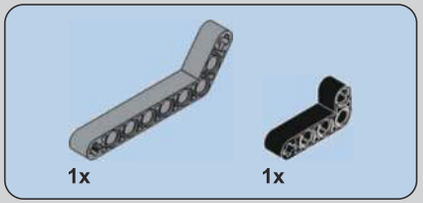

20

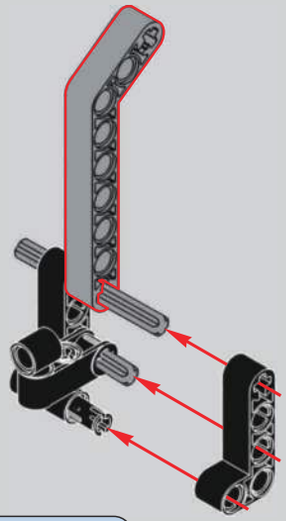

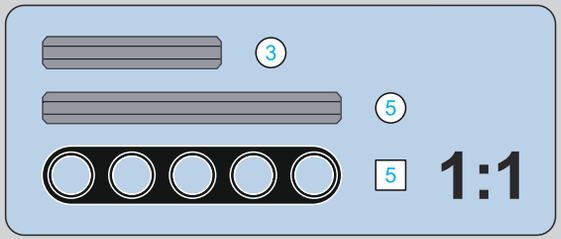

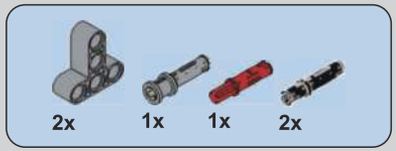

21

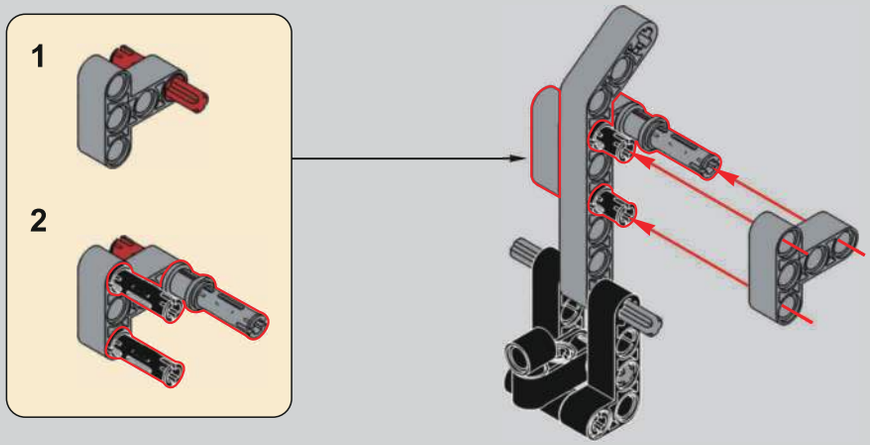

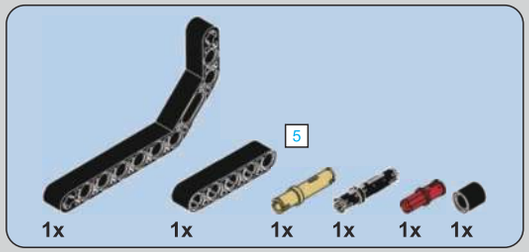

22

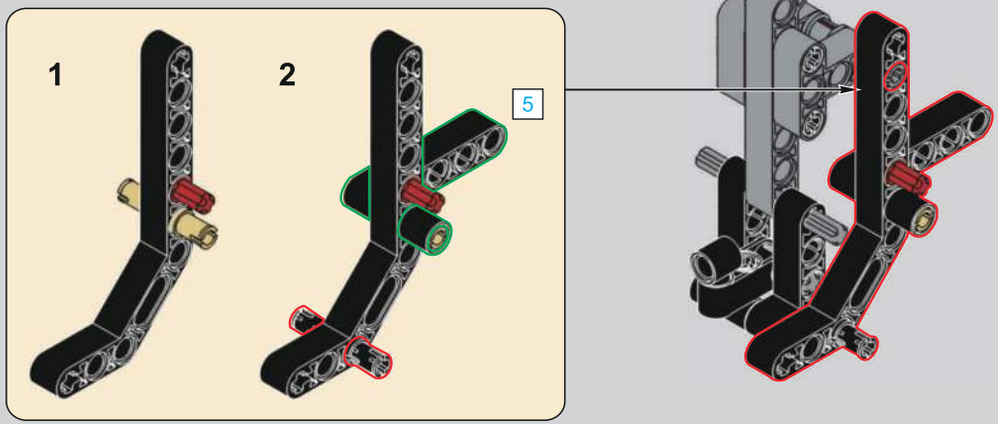

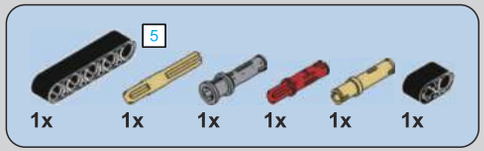

23

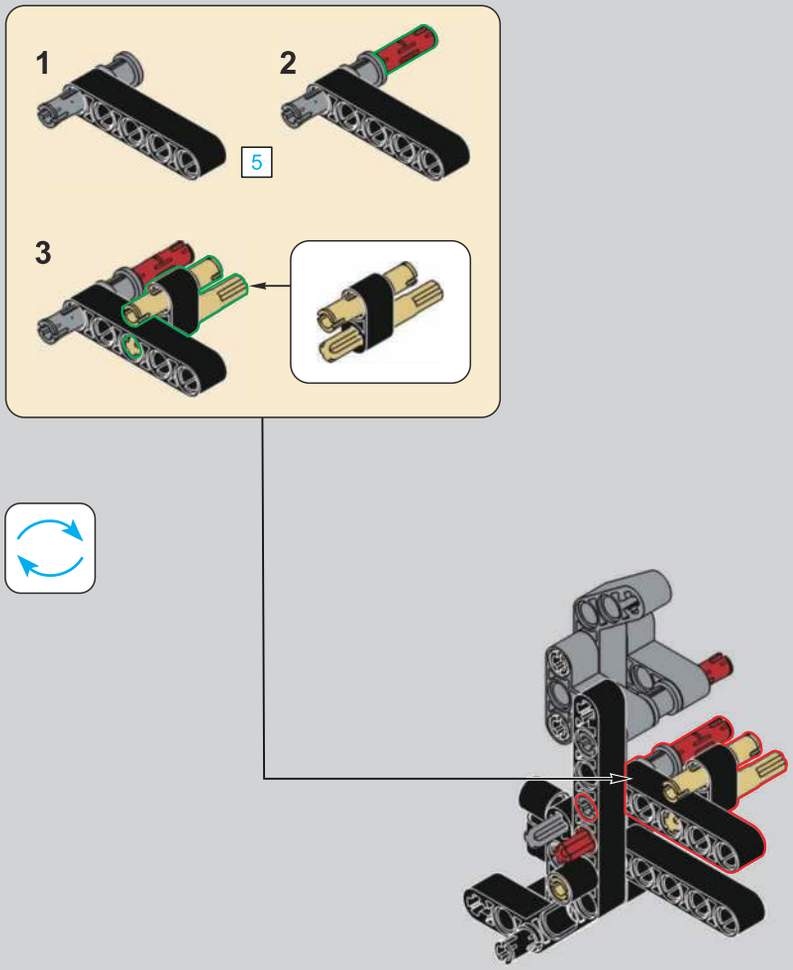

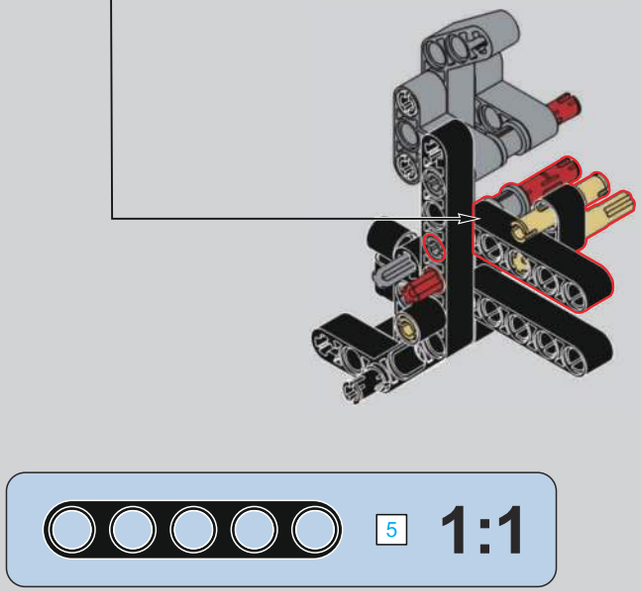

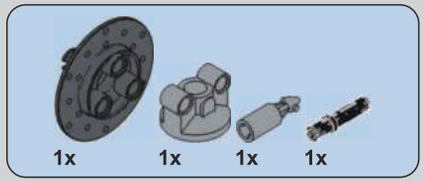

24

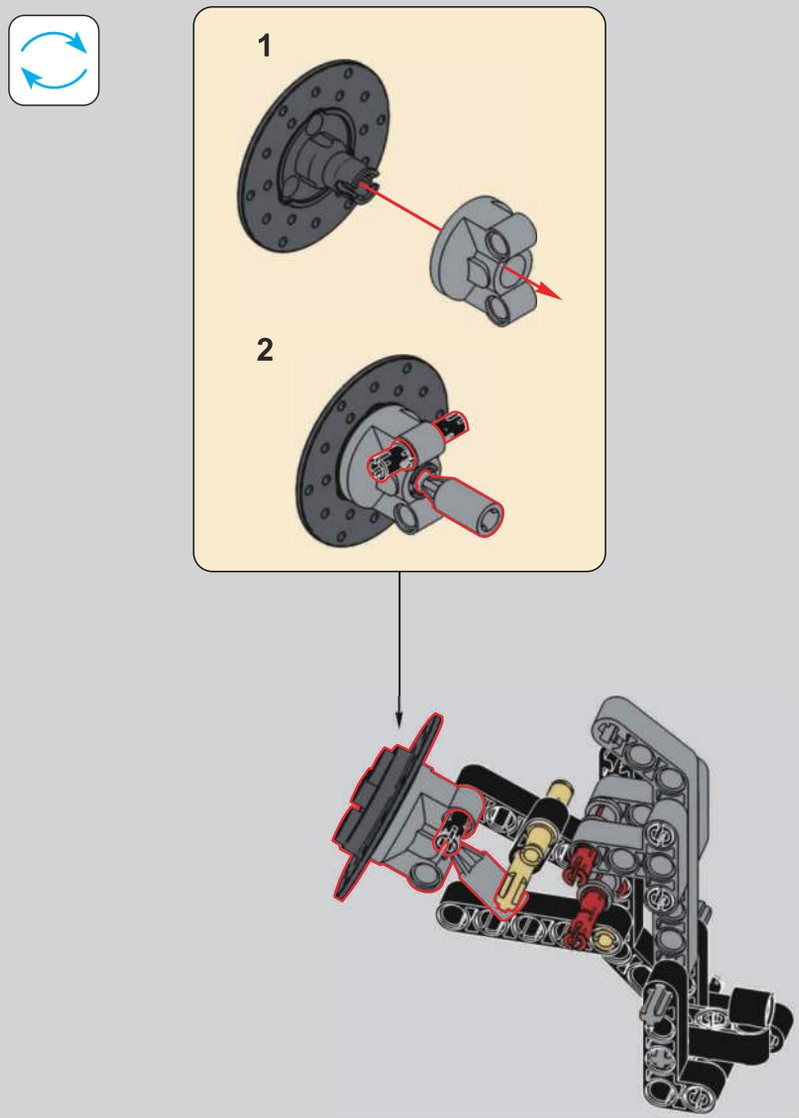

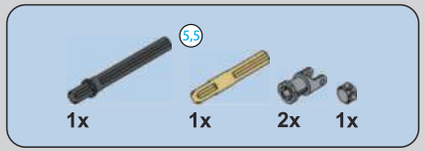

25

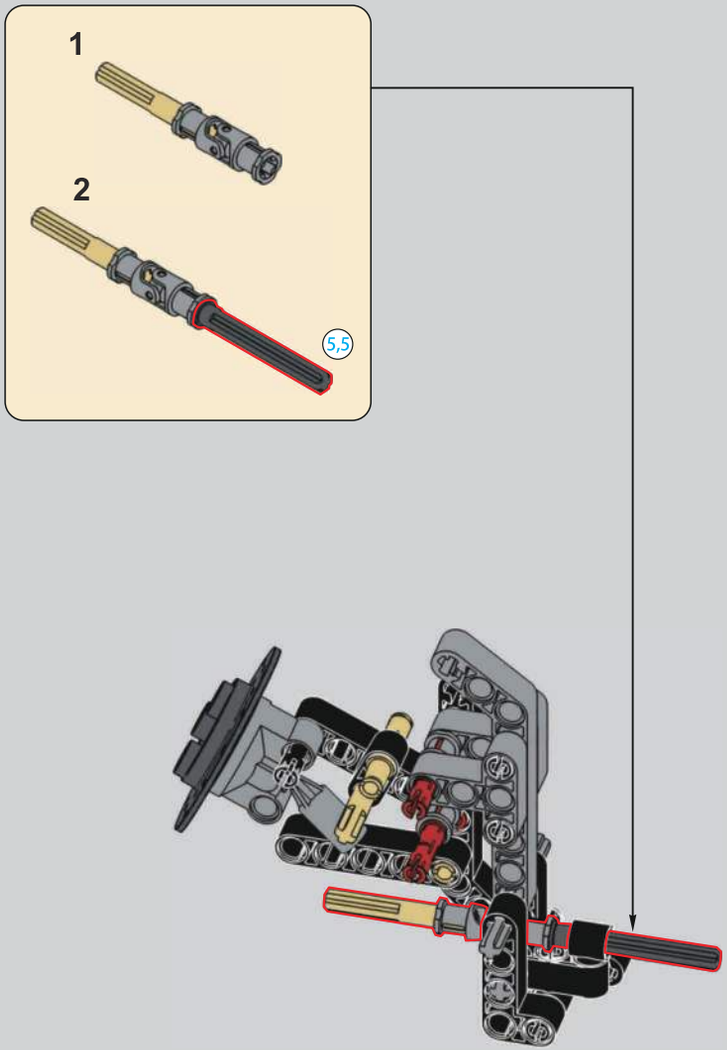

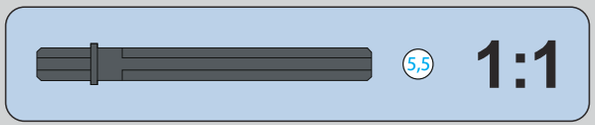

26

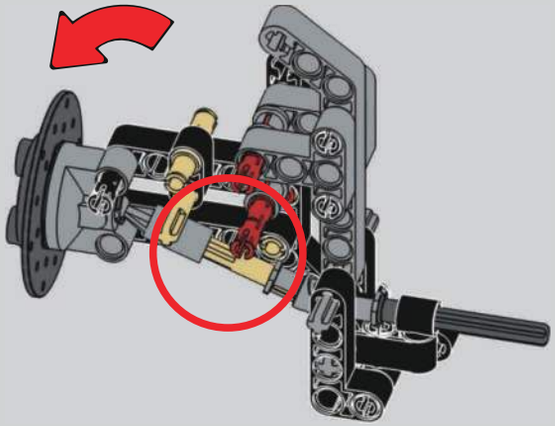

27

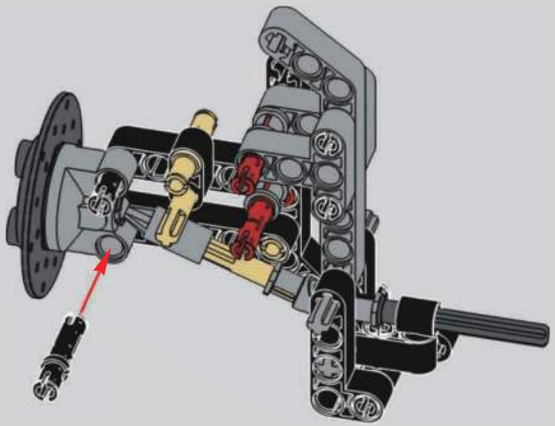

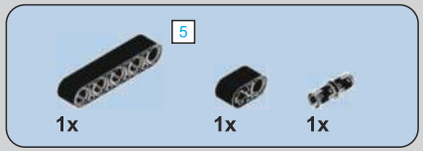
5
1x
1x
1x

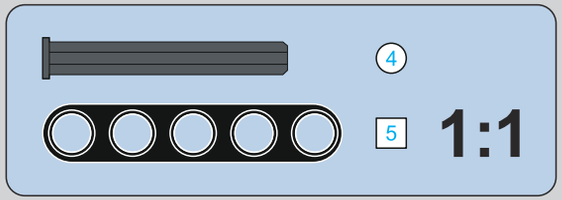
4
5
1:1

28

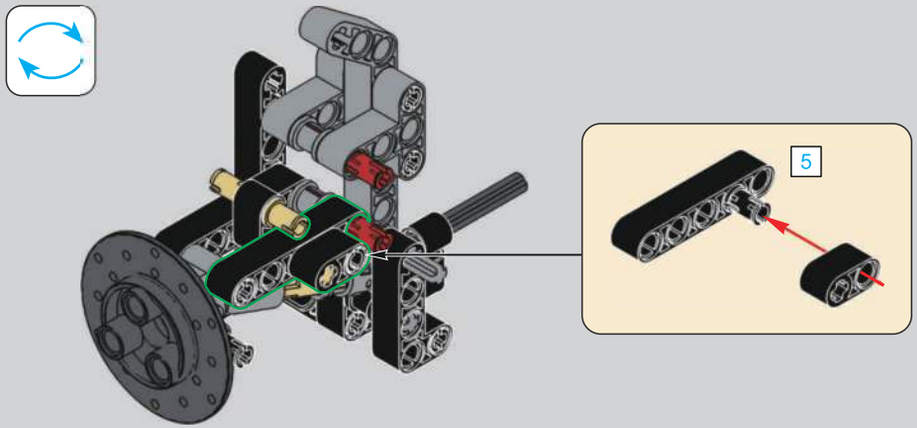
5

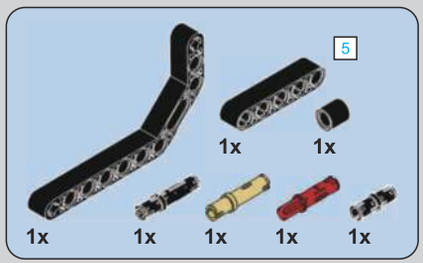
5
1x
1x
1x
1x
1x
1x
1x

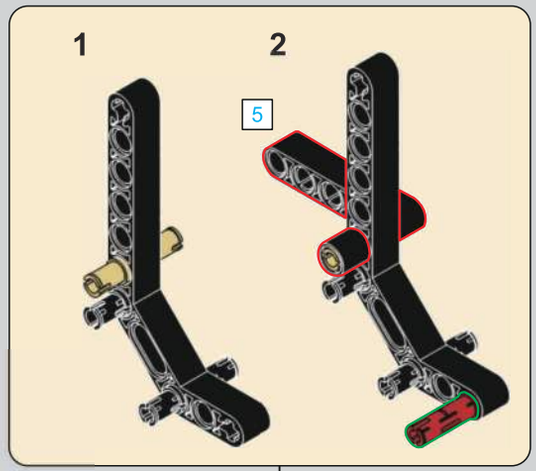
1
2
5

29

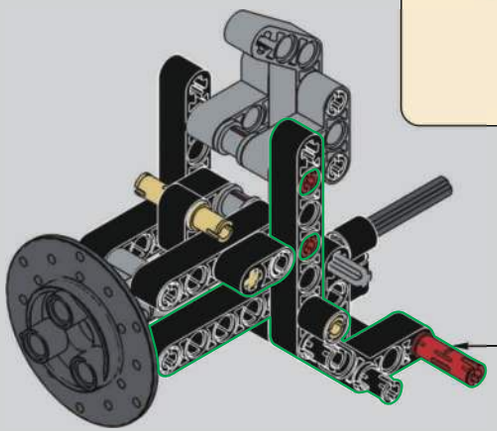

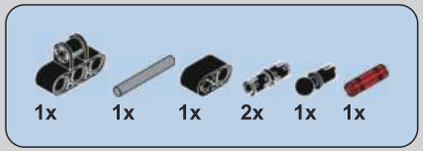
1x
1x
1x
2x
1x
1x

30

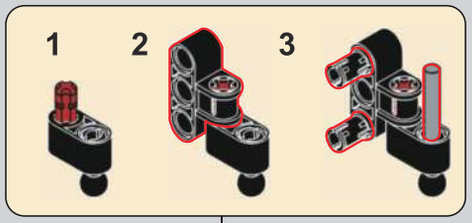
1
2
3

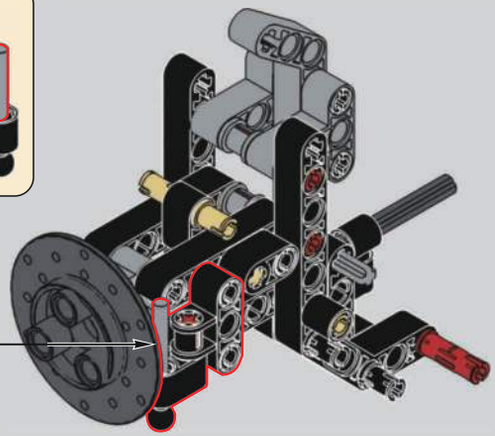

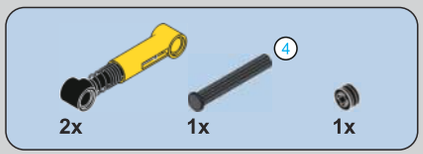
4
2x
1x
1x

31

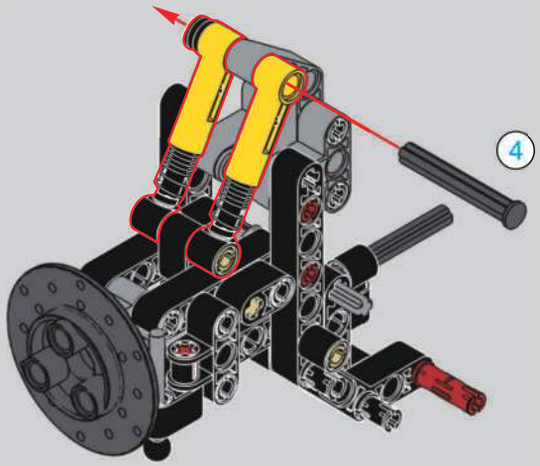
4

32

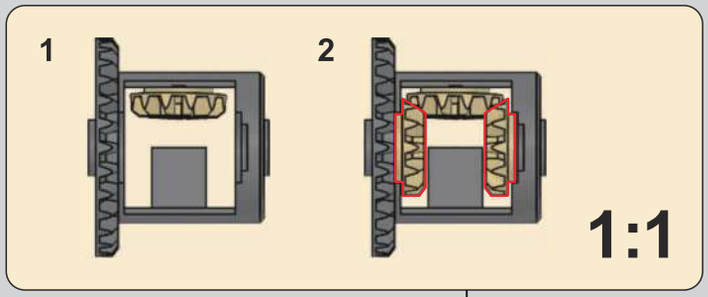

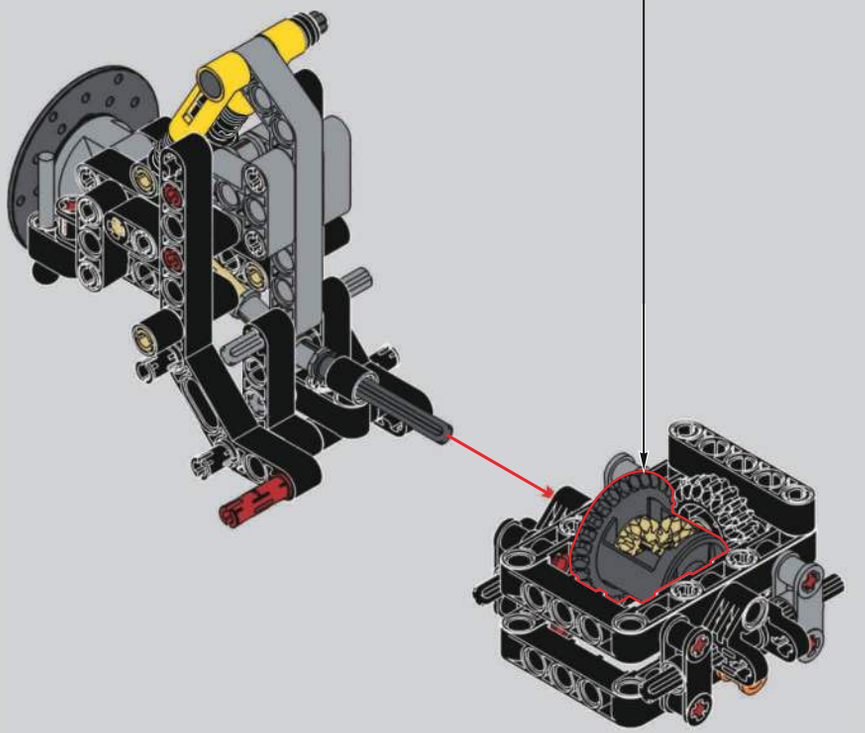

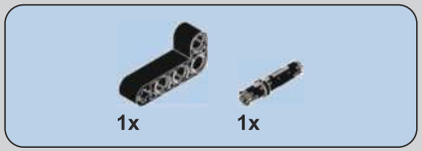

33

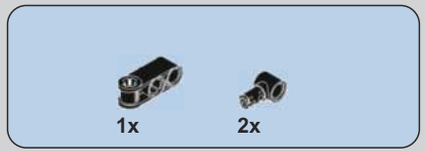

34

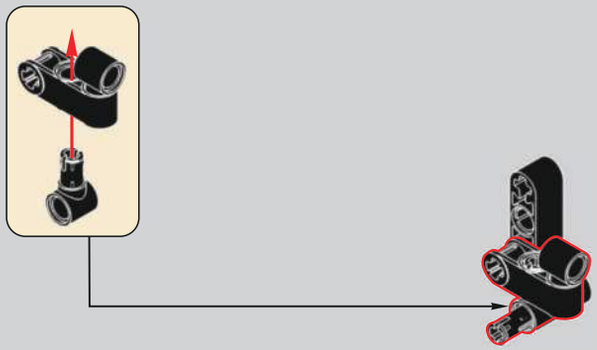

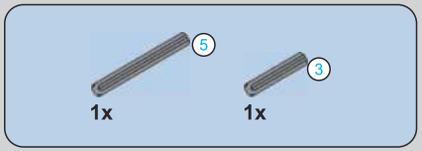

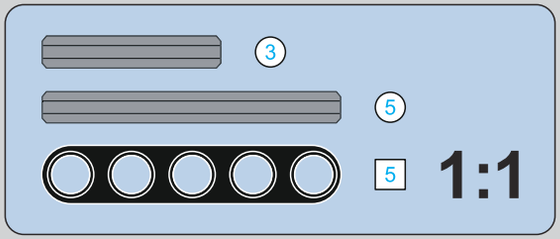

35

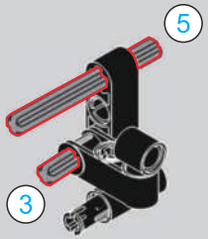

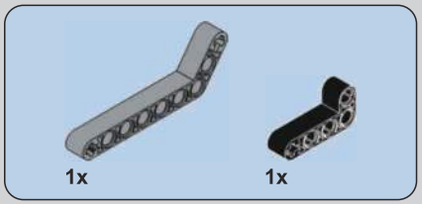

36

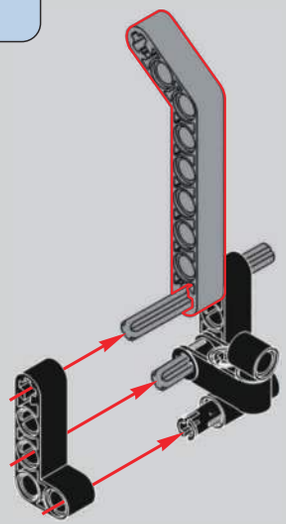

37

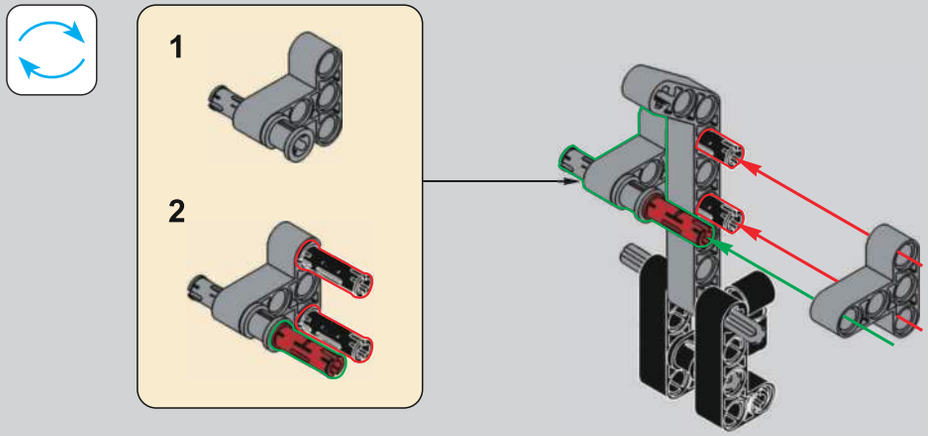

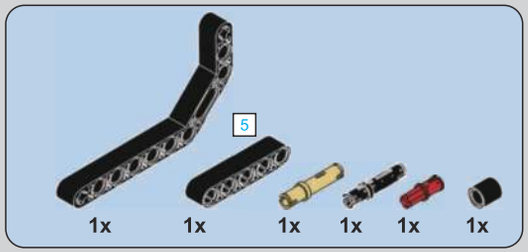

38

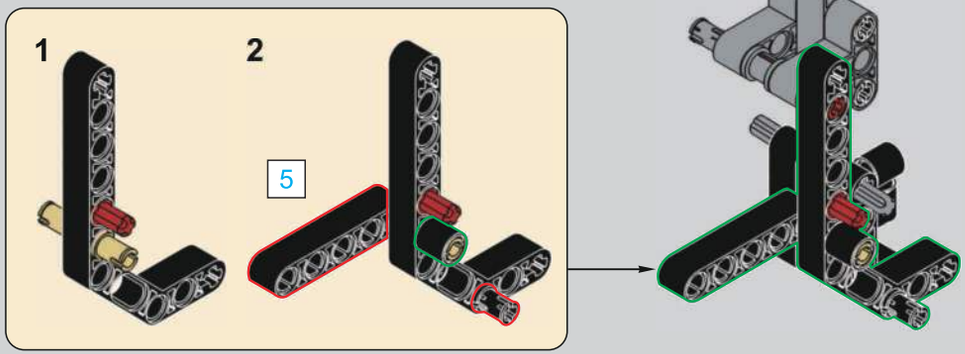

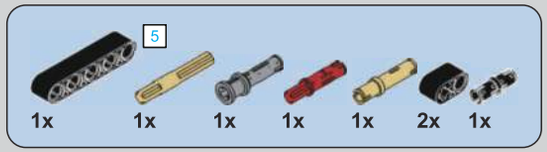

39

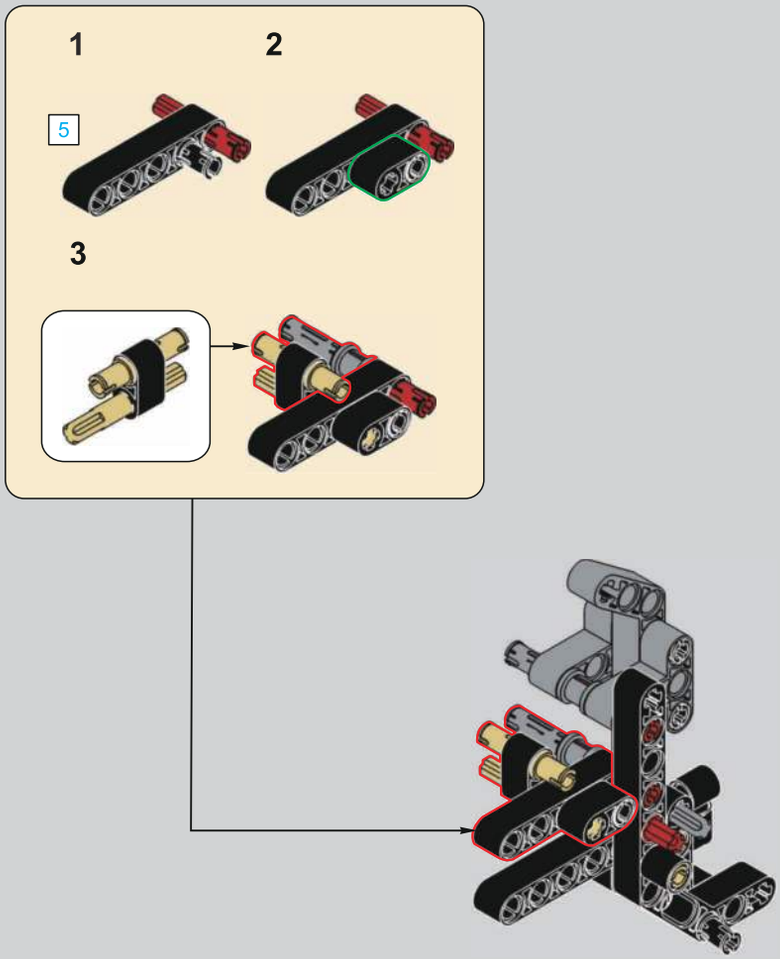

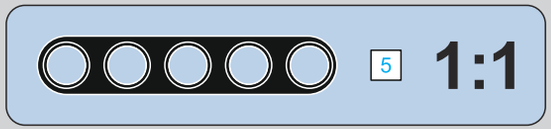

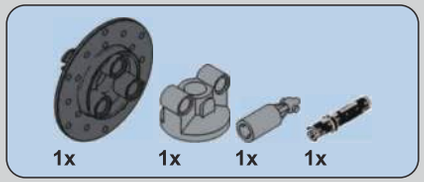

40

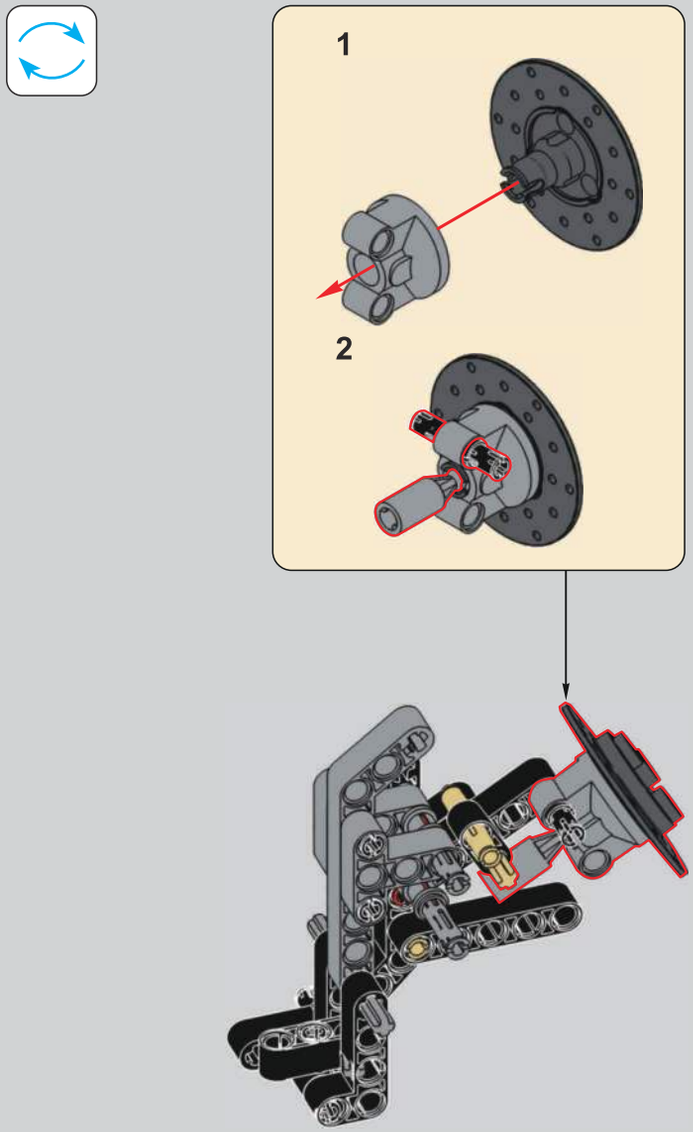

41

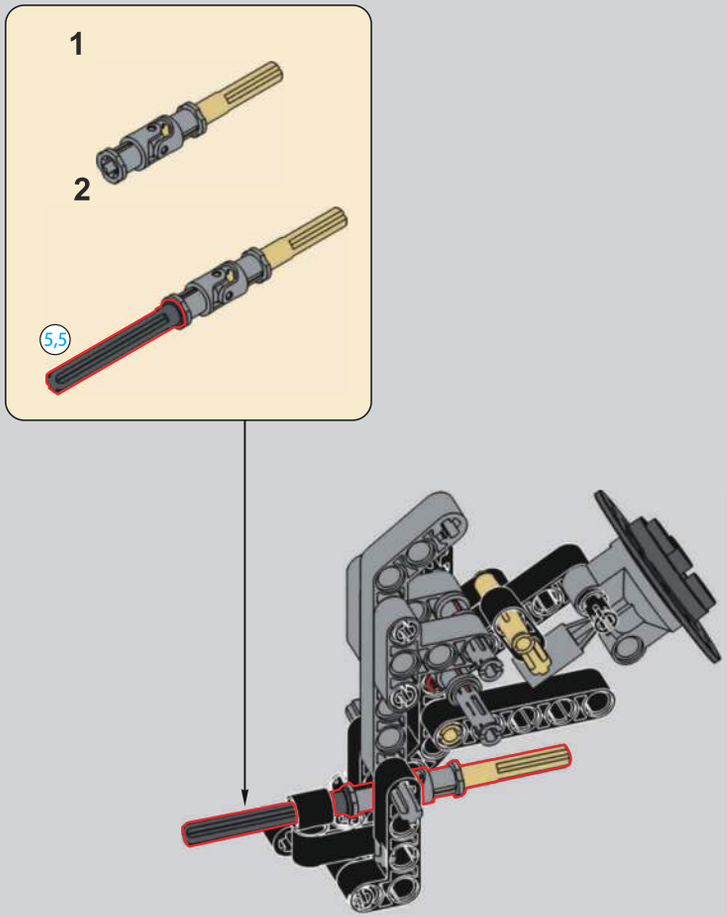

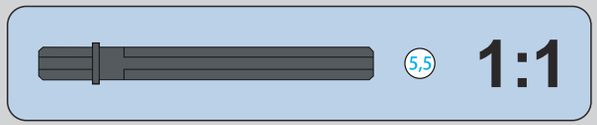

42

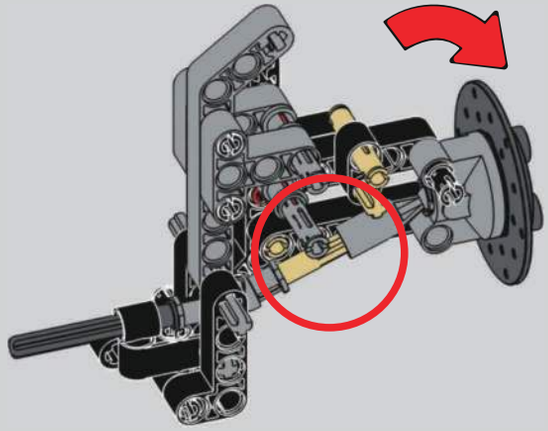

43

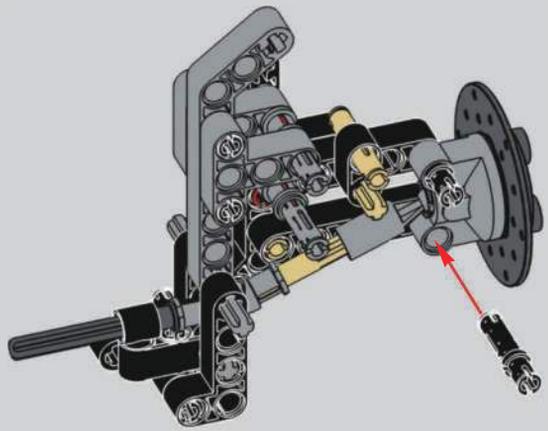

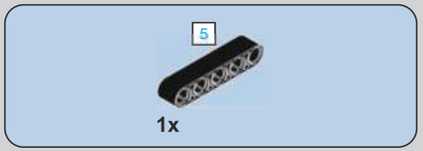

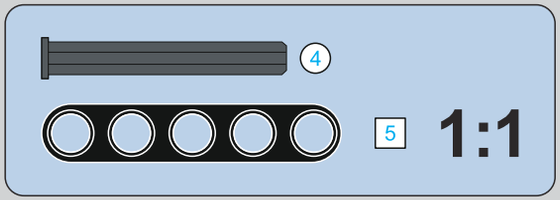

44

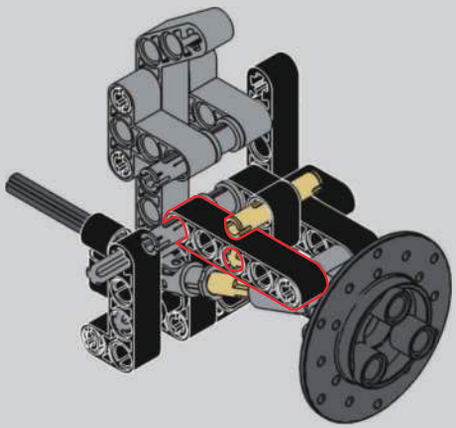

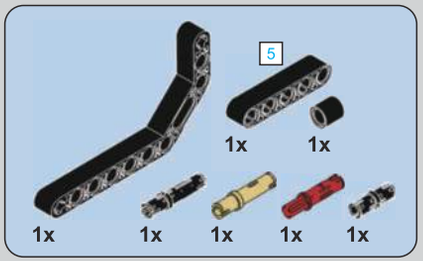

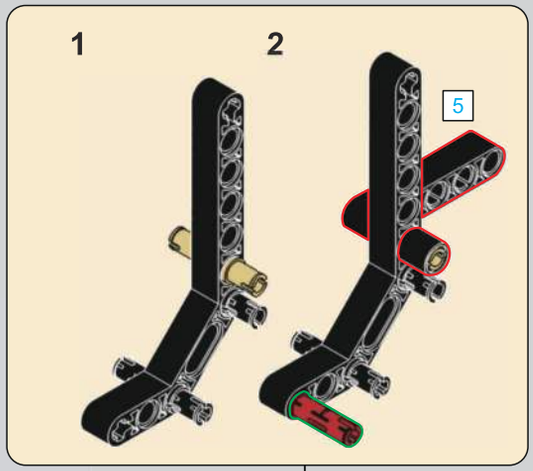

45

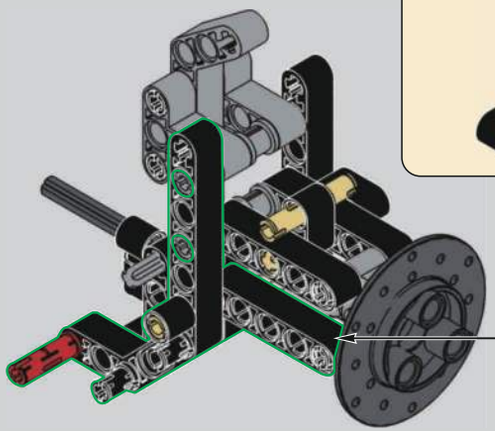

46

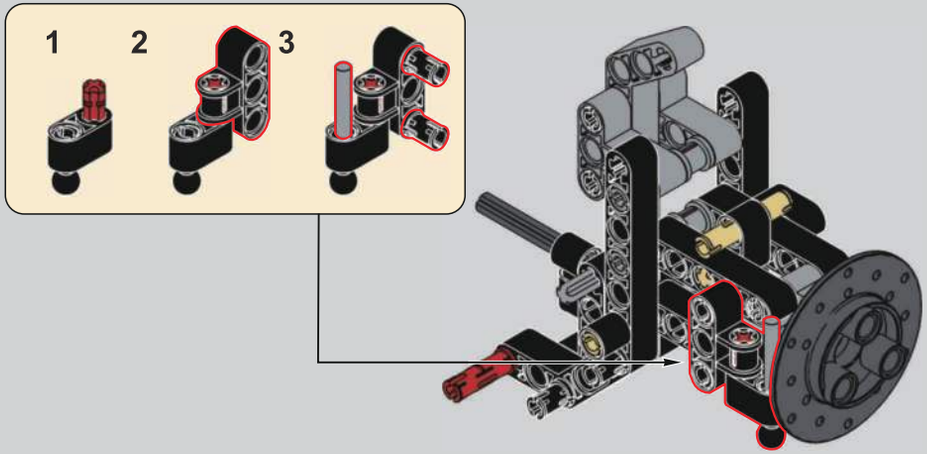

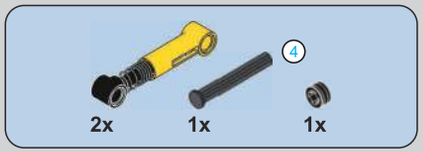

47

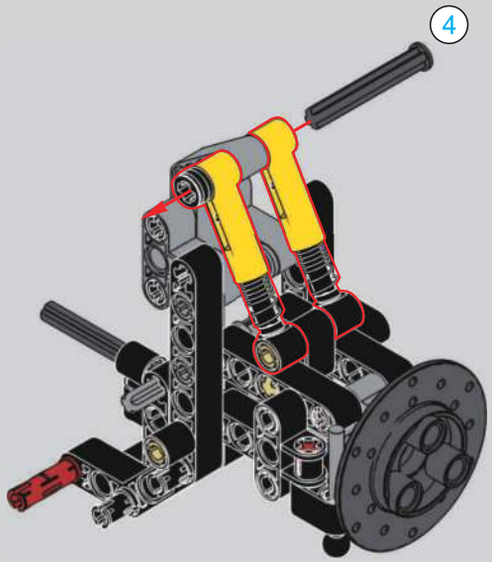

48

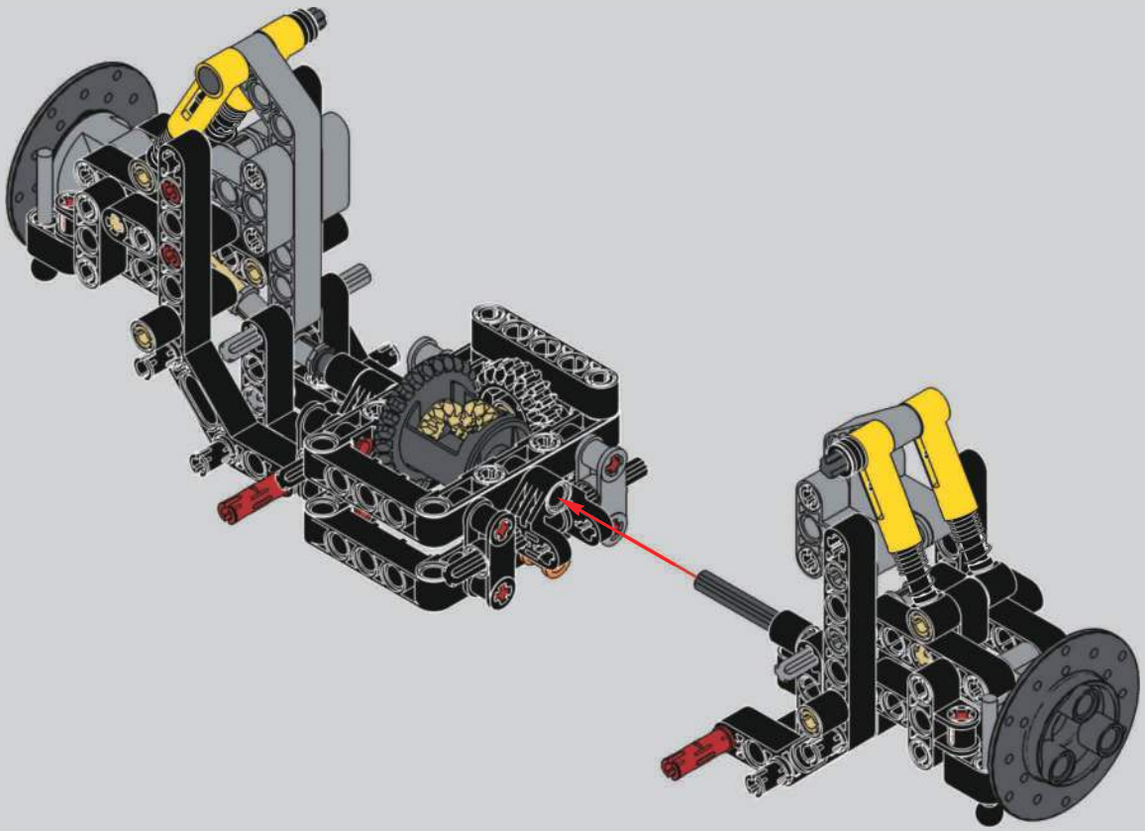

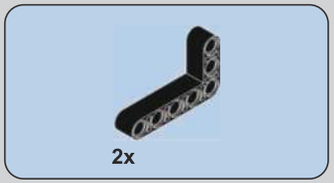

49

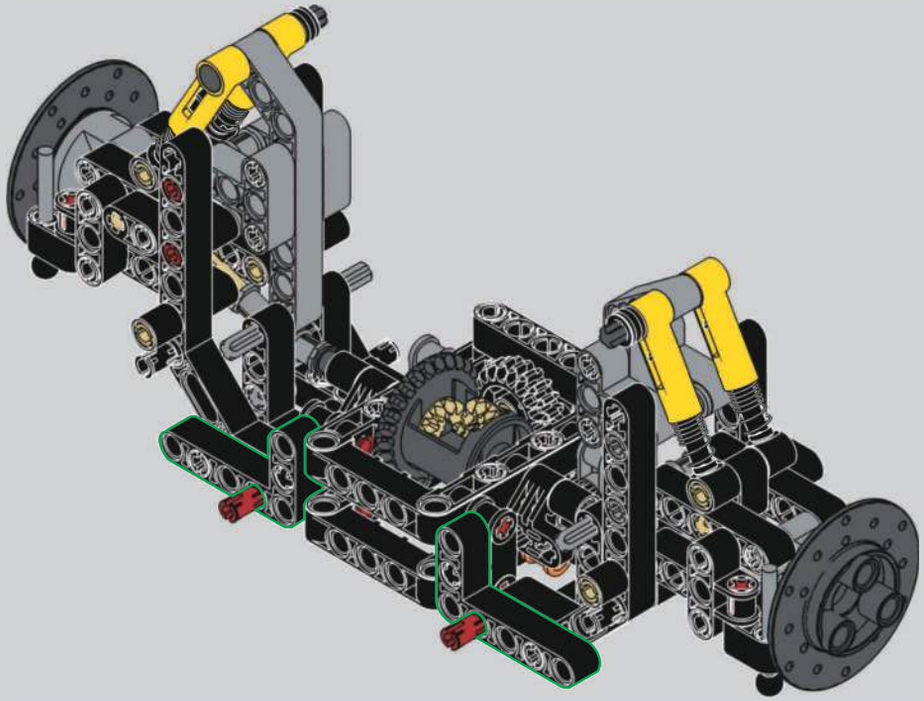

50

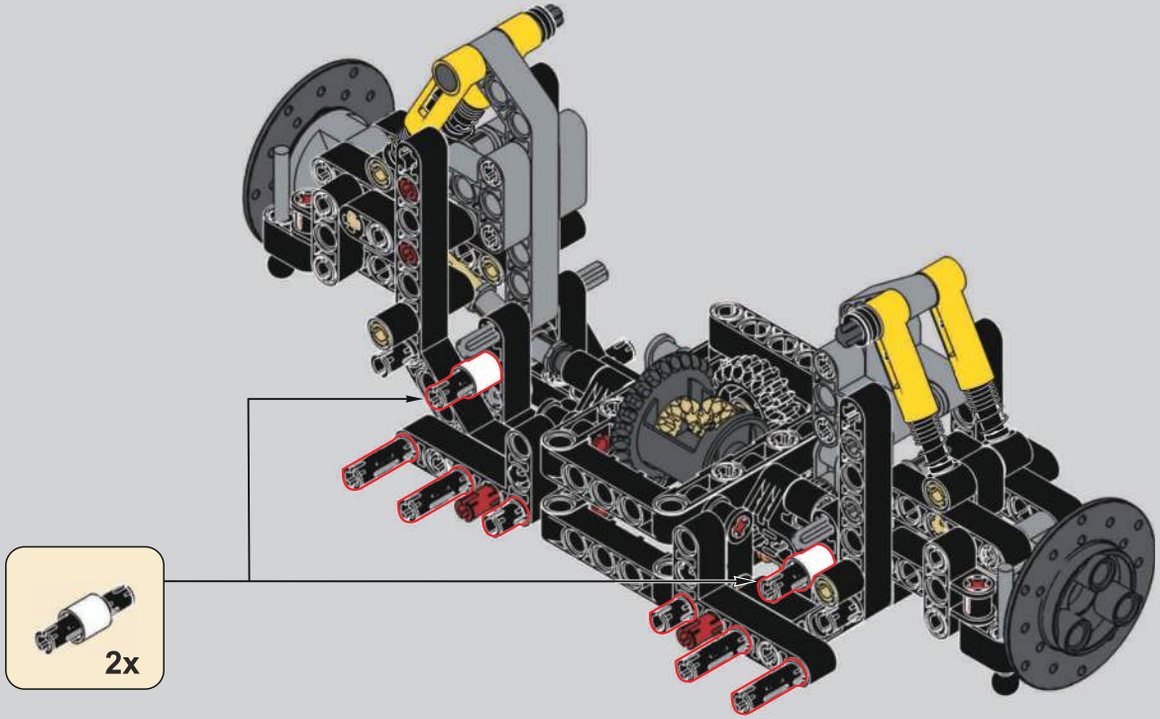

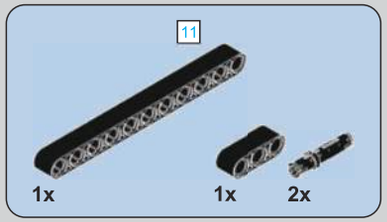

51

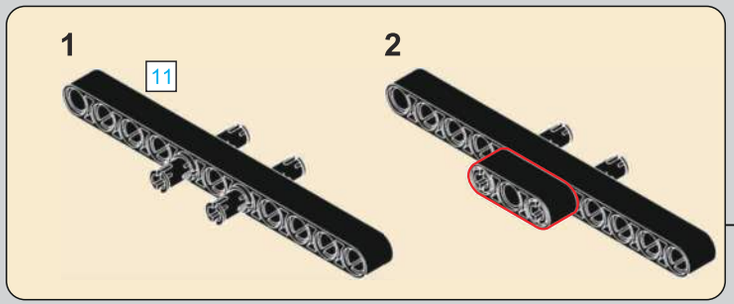

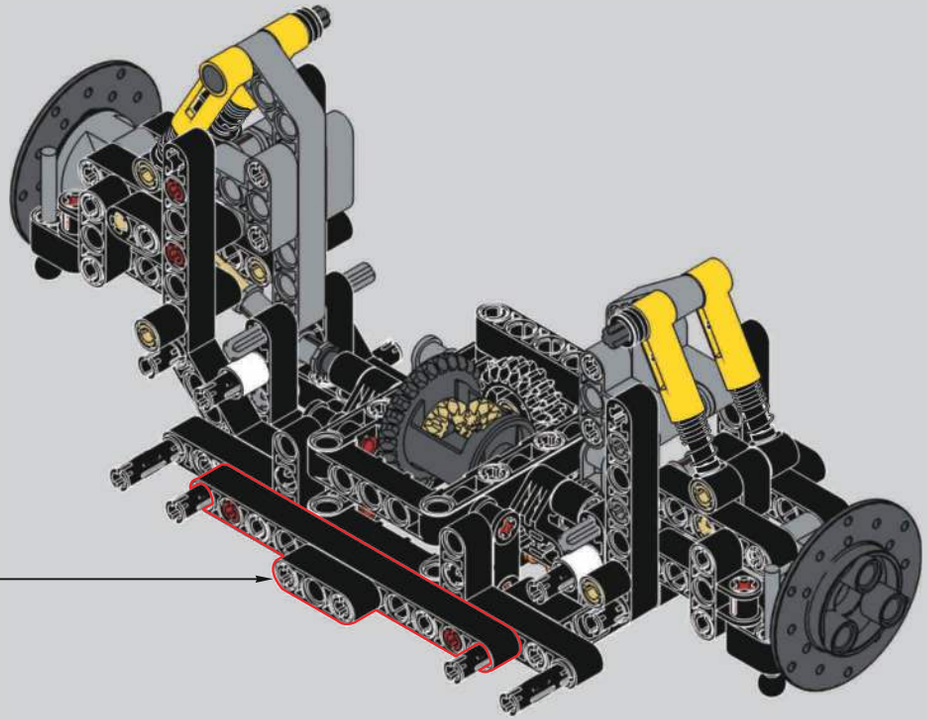

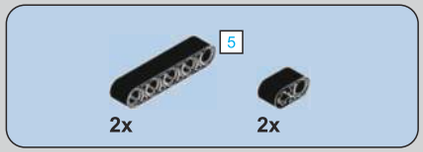

52

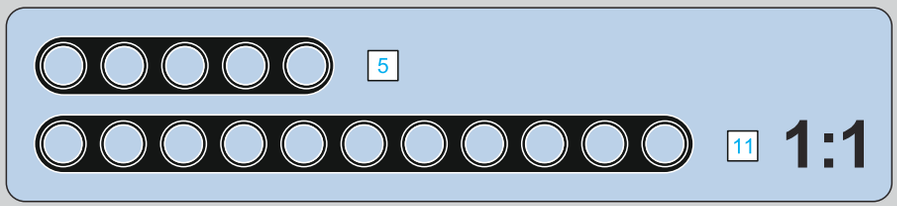

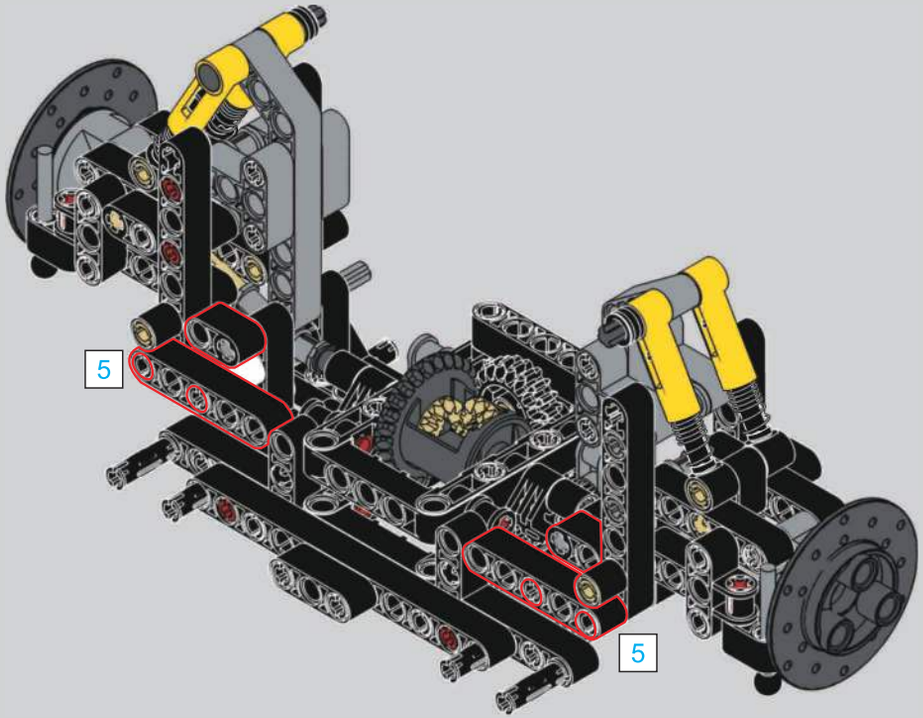

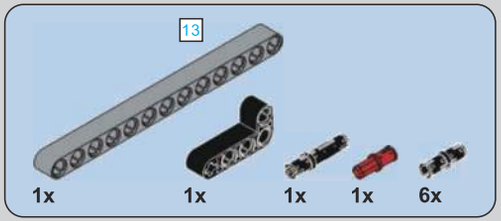

53

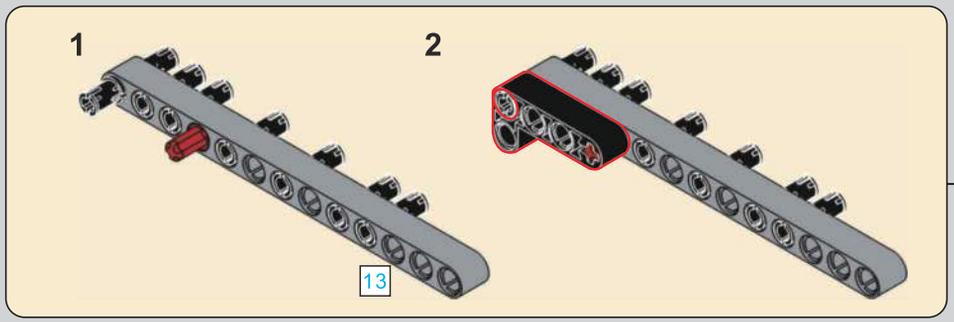

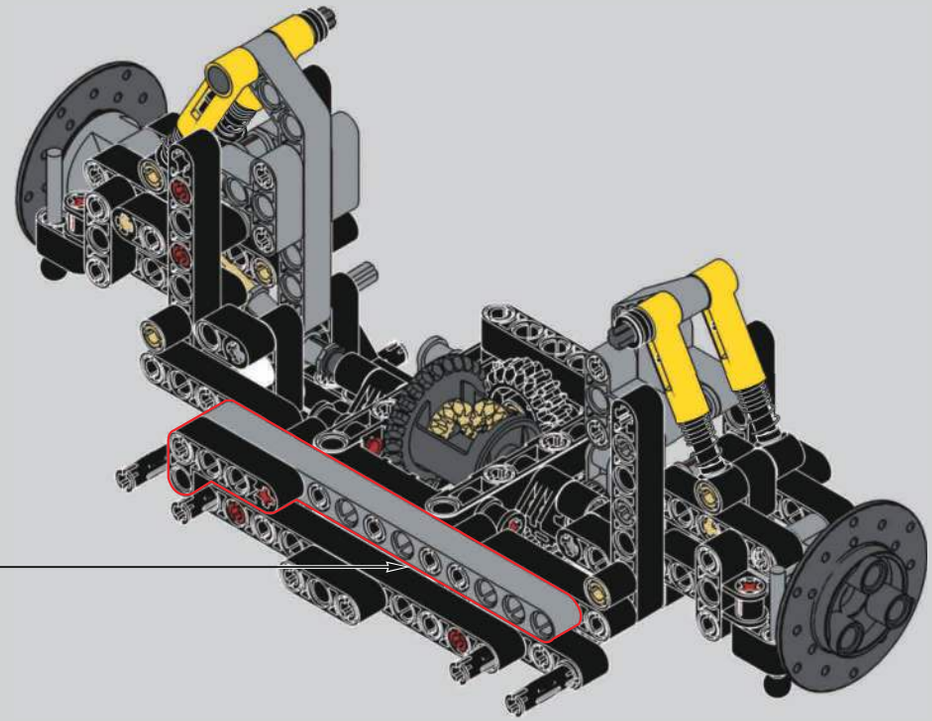

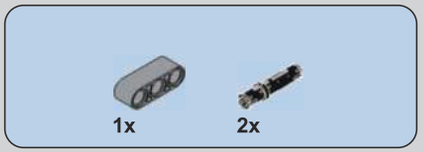

54

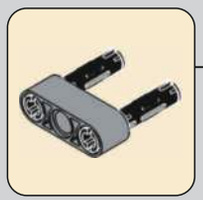

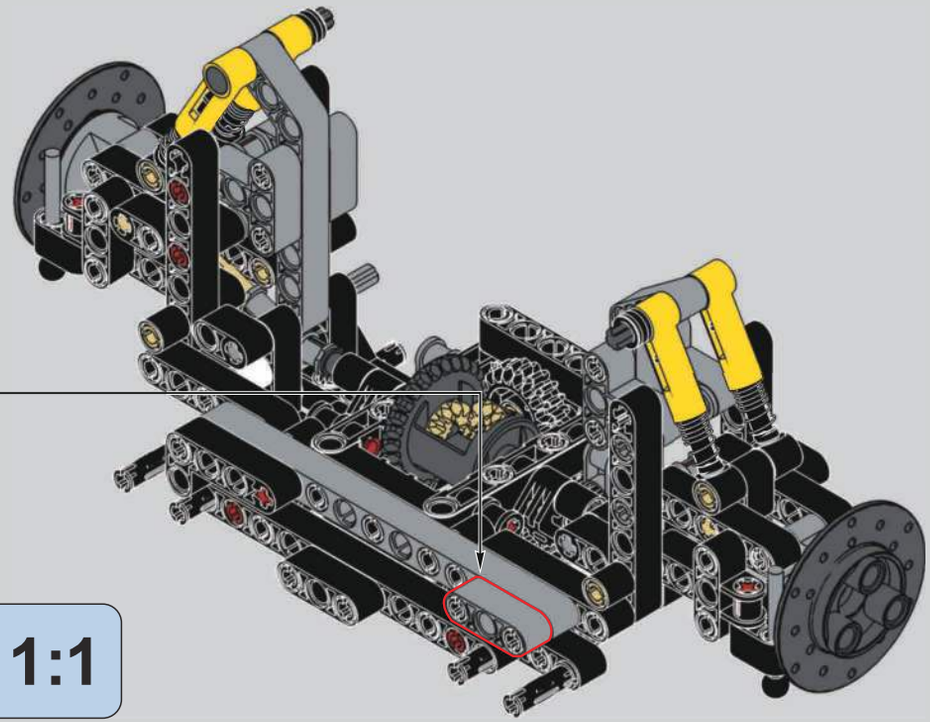

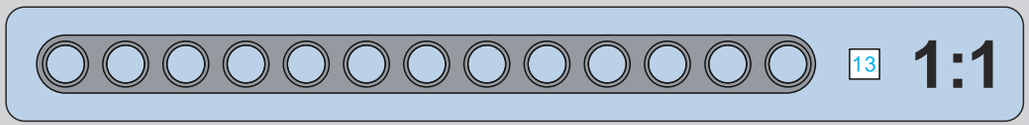

55

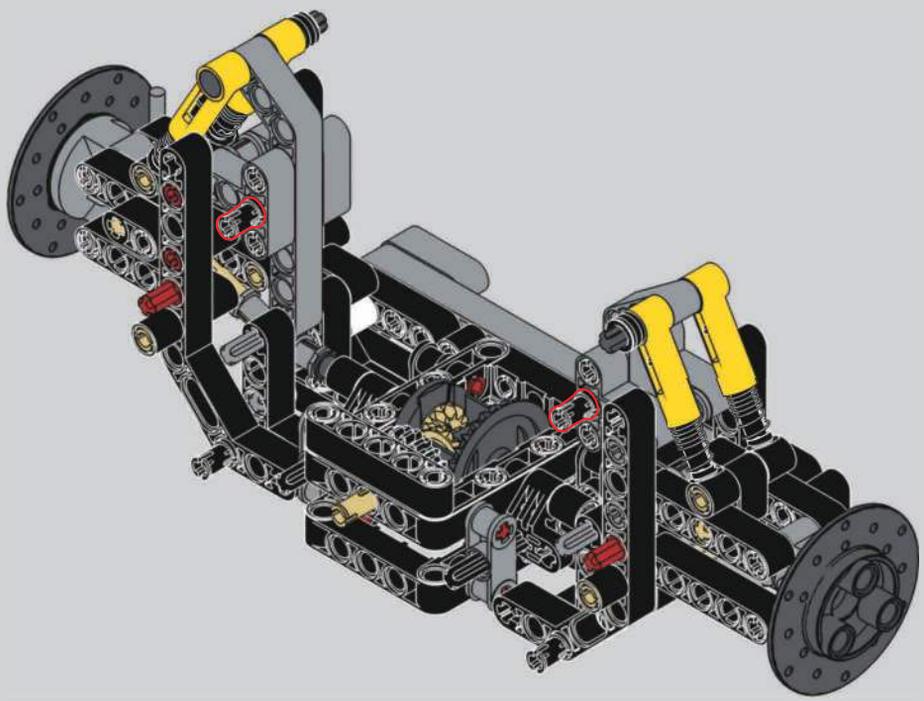

56

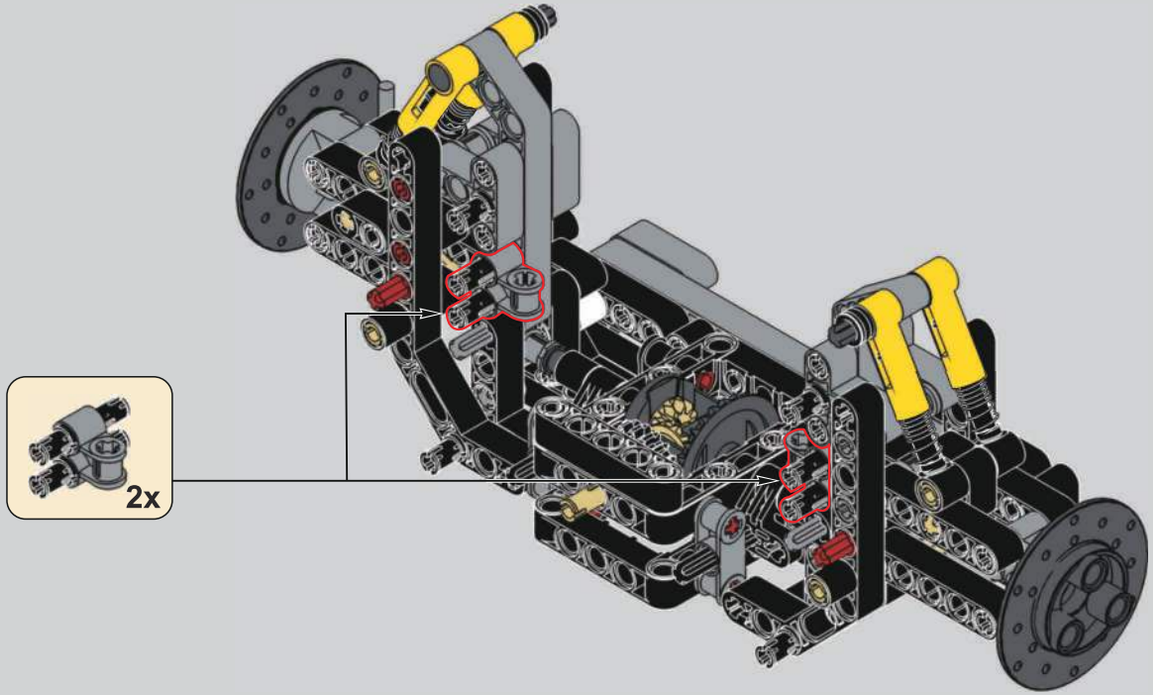

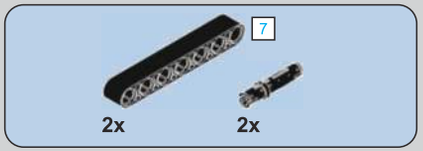

57

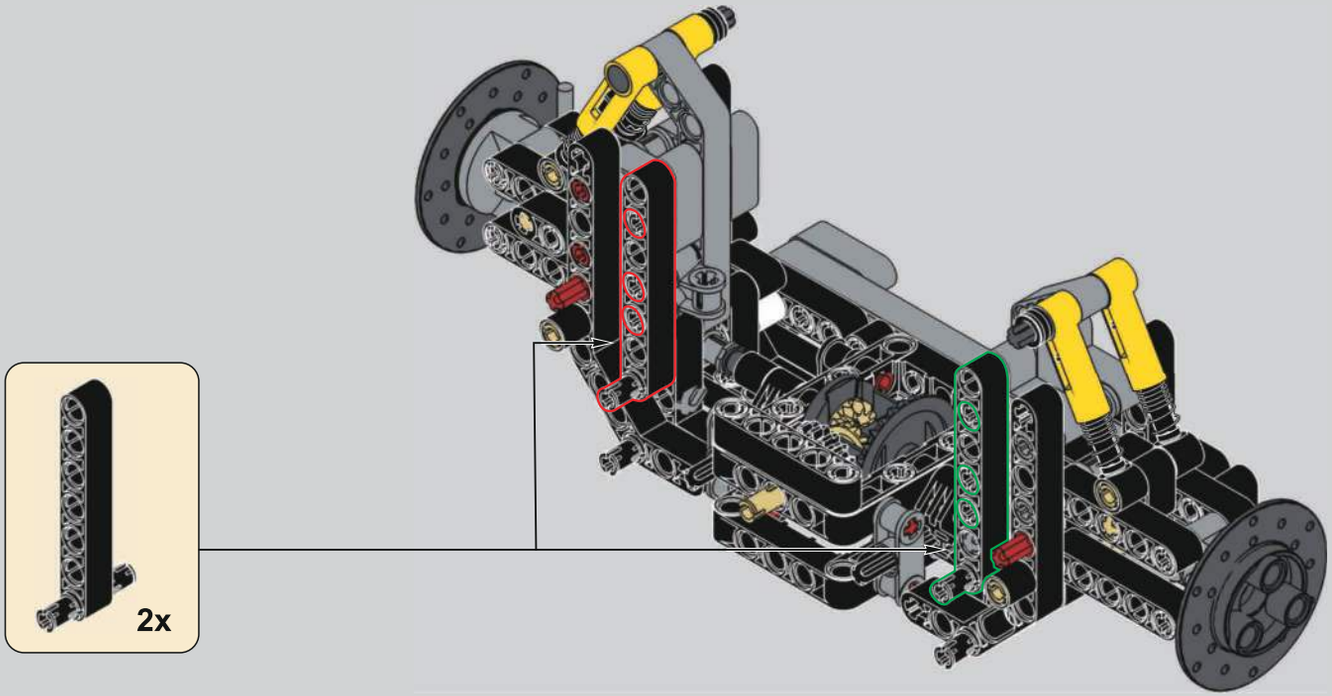

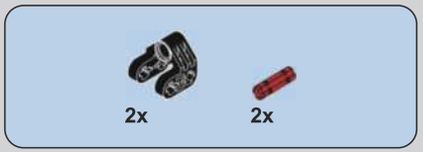

58

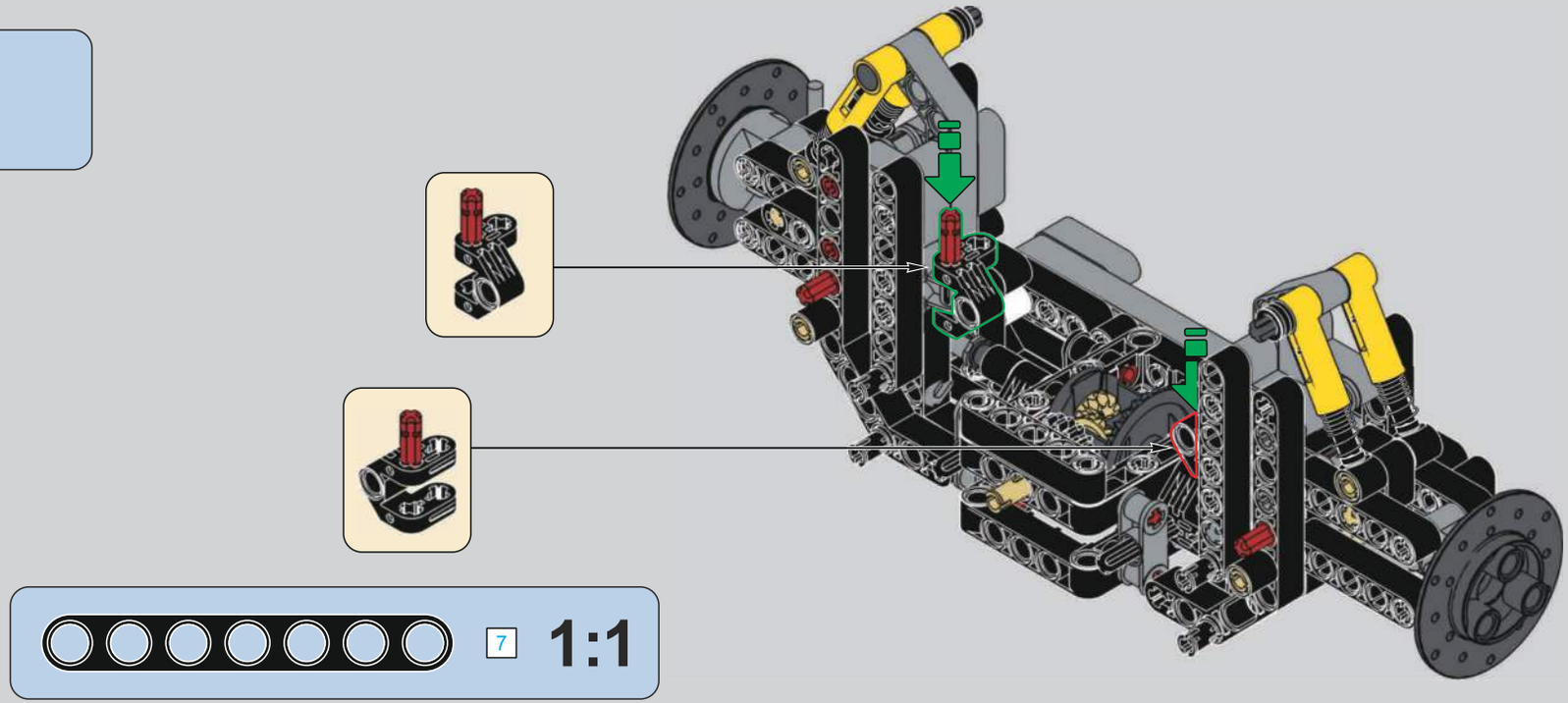

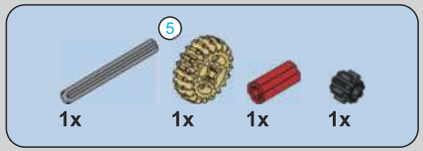

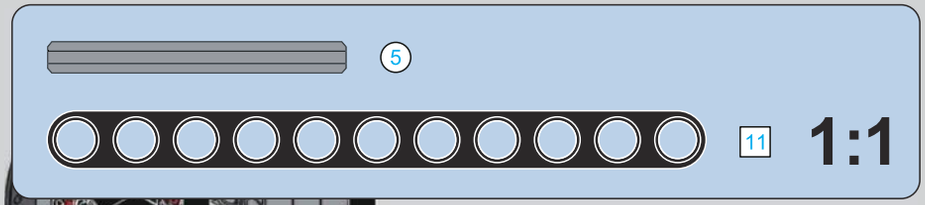

59

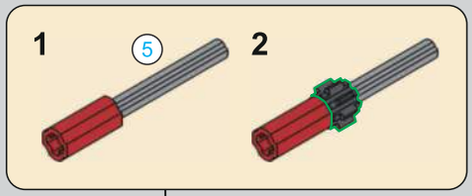

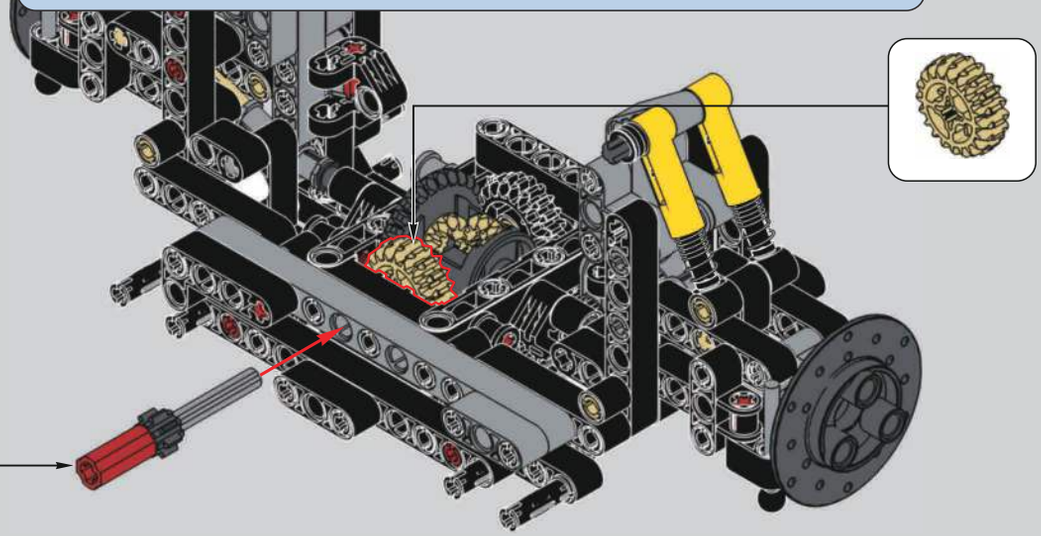

60

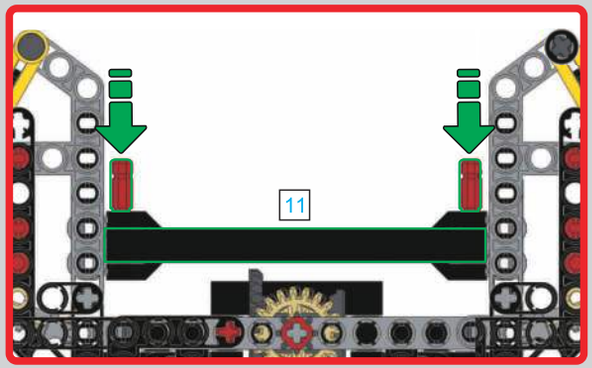

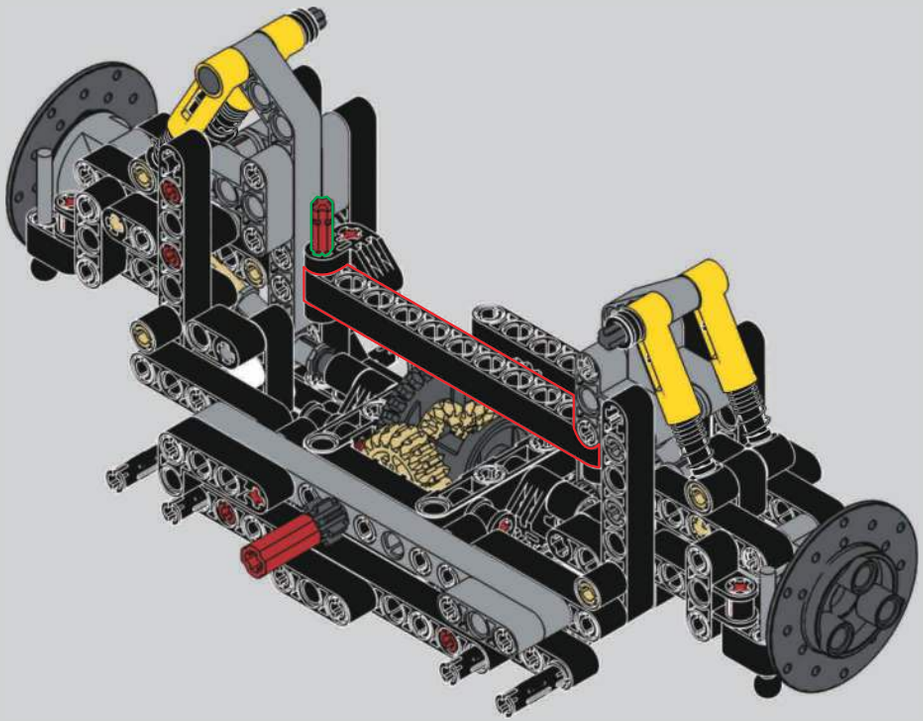

61

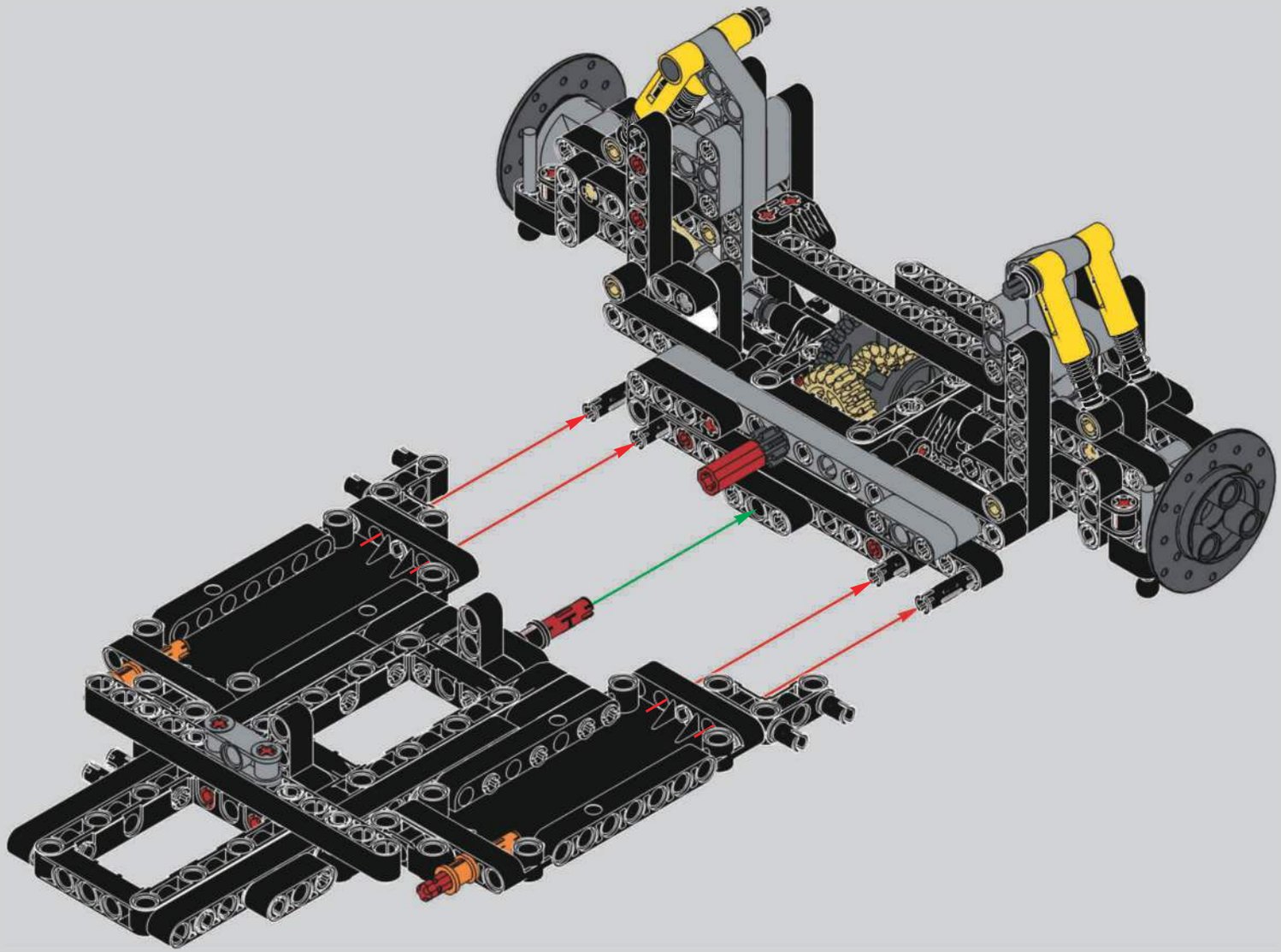

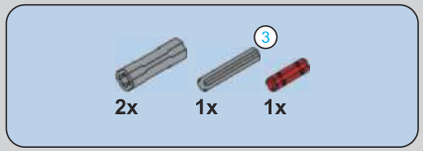

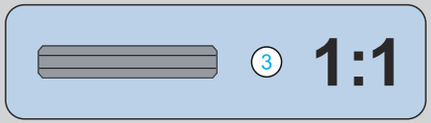

62

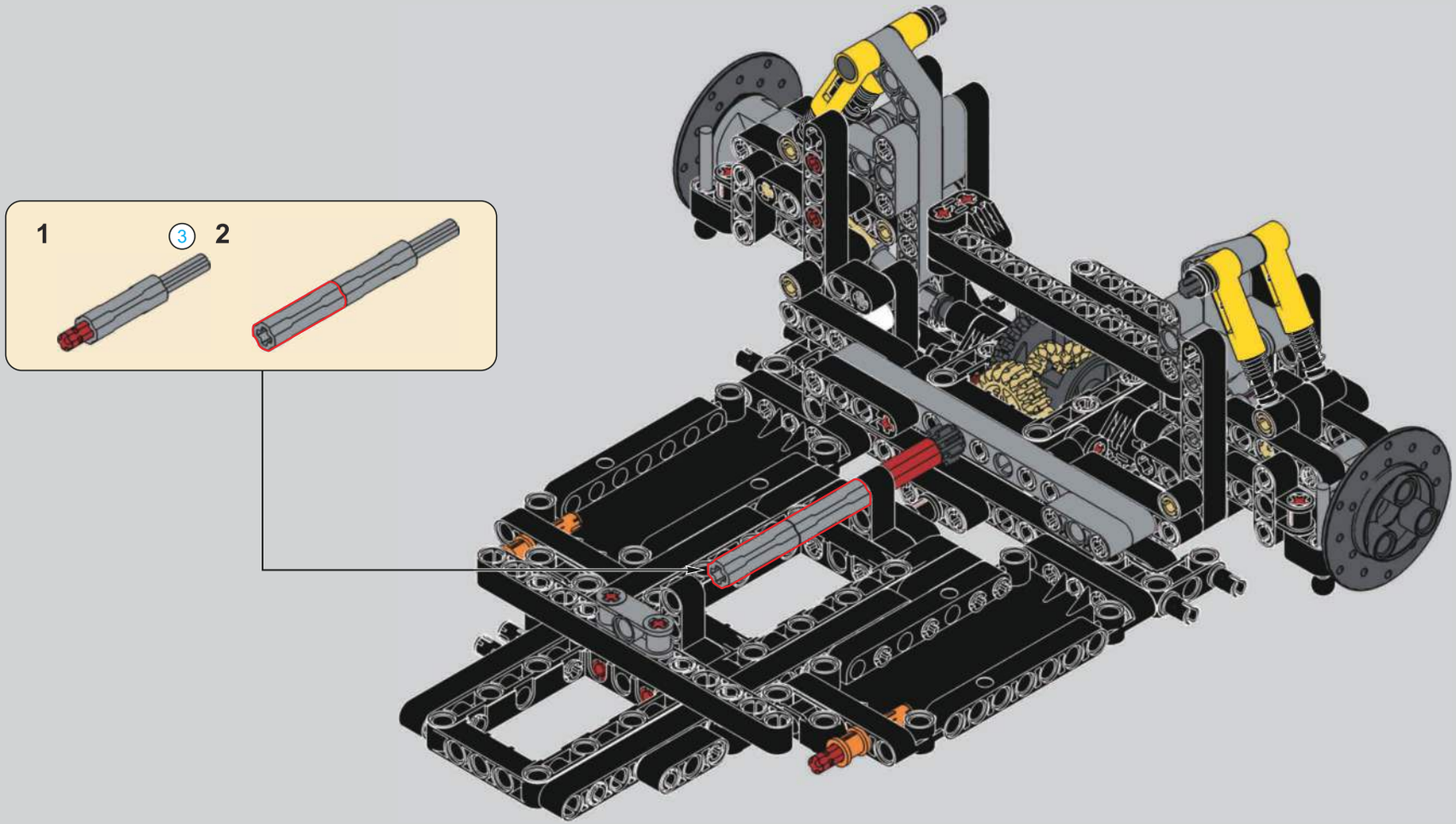

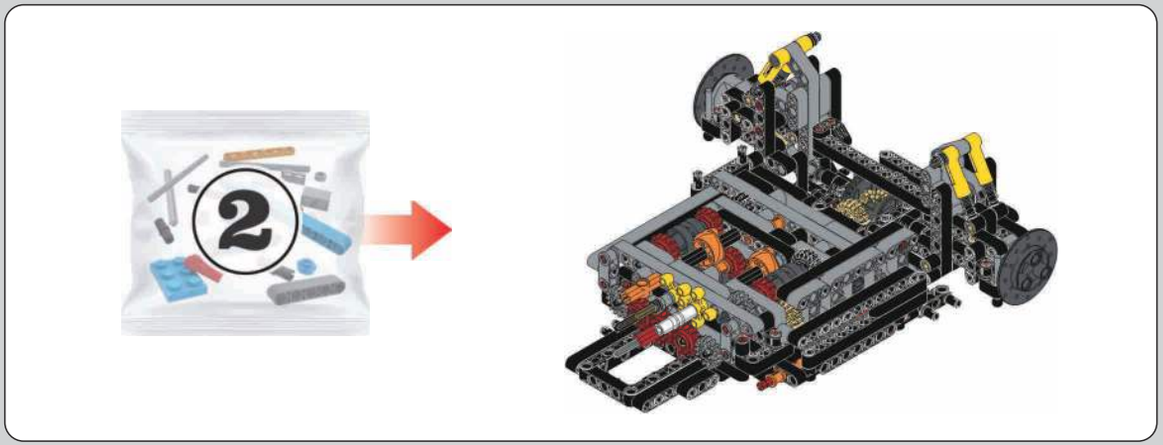

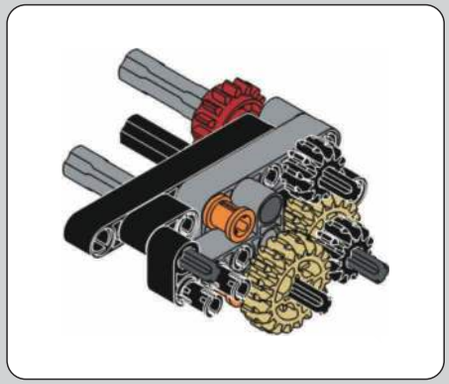

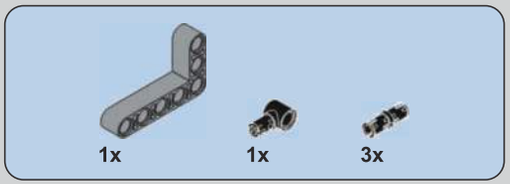

63

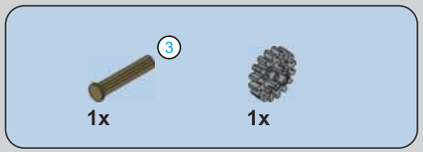

64

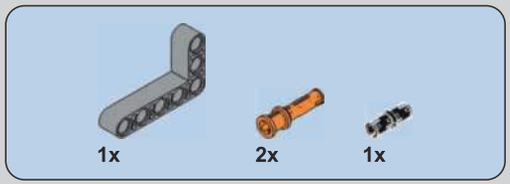

65

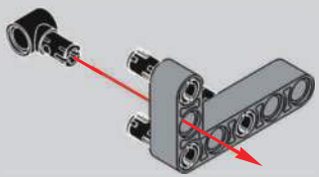

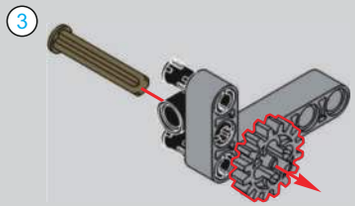

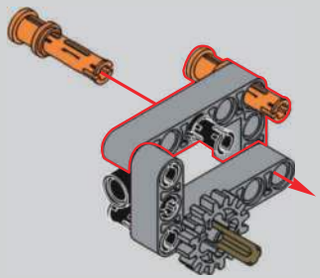

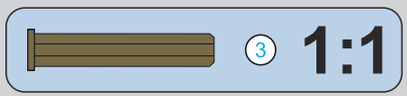

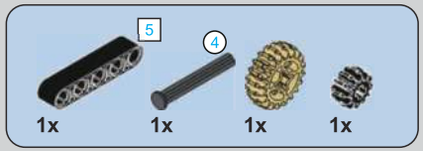

66

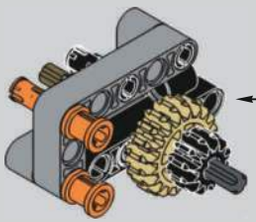

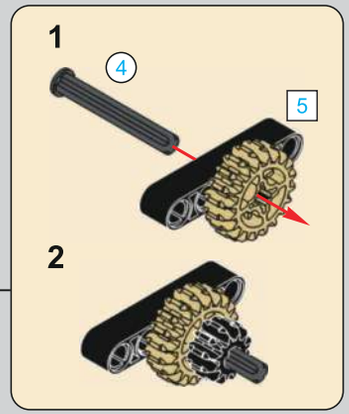

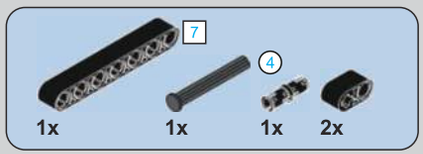

67

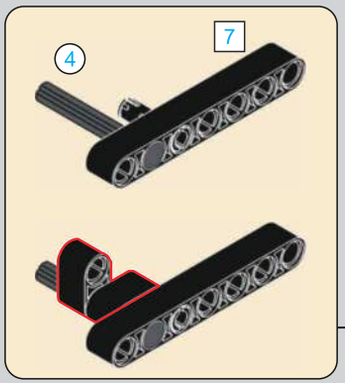

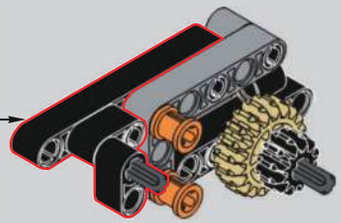

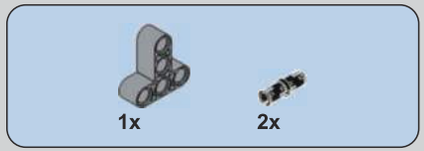

68

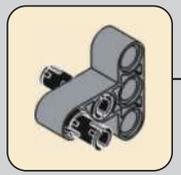

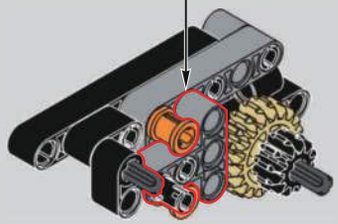

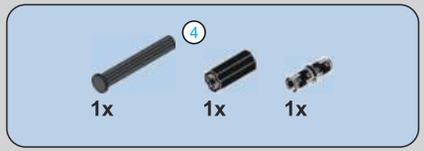

69

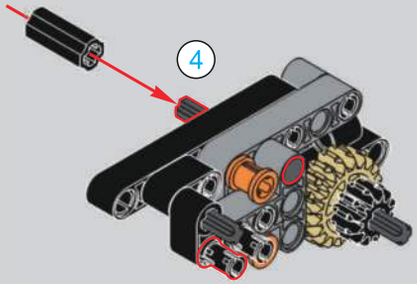

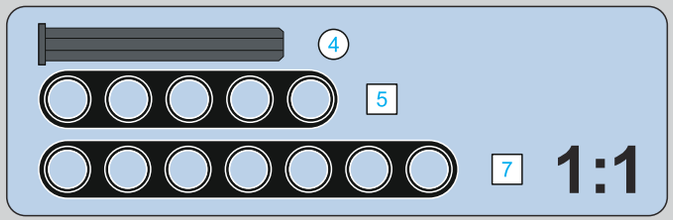

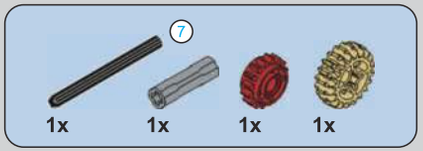
7
1x
1x
1x
1x

70

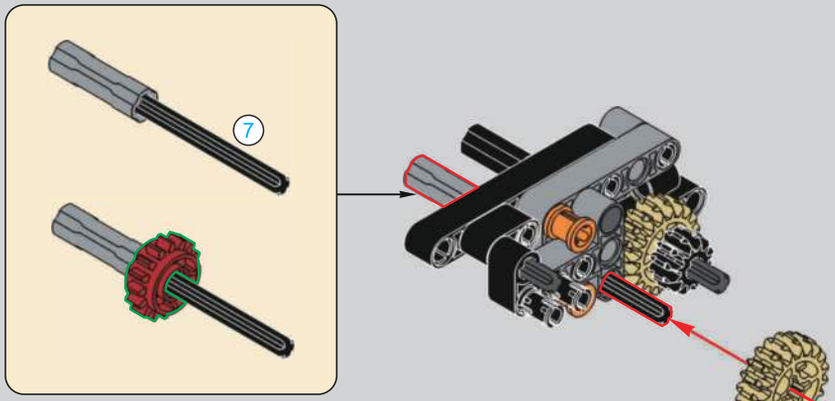
7

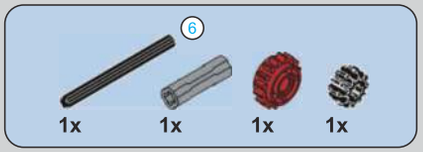
6
1x
1x
1x
1x

1:1

71

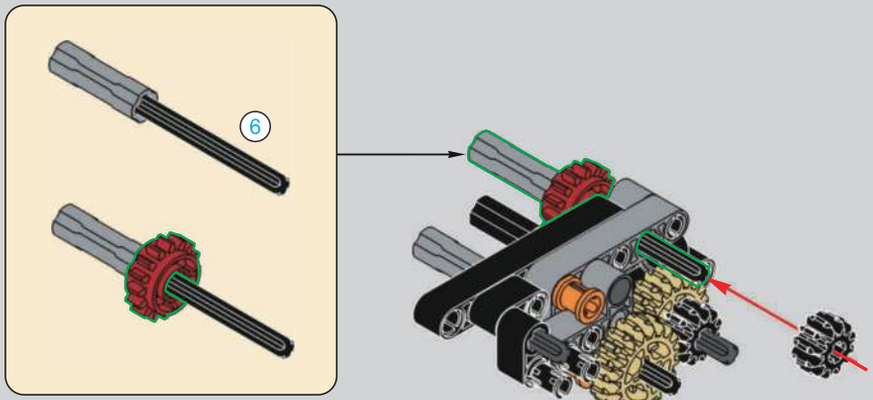
6

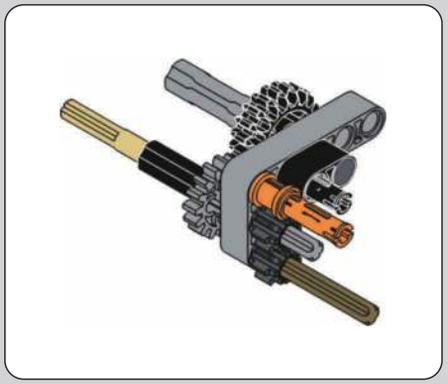

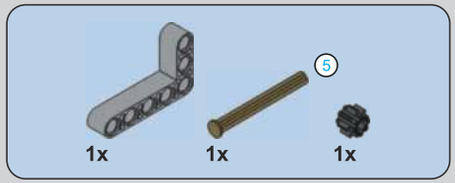
5
1x
1x
1x

72

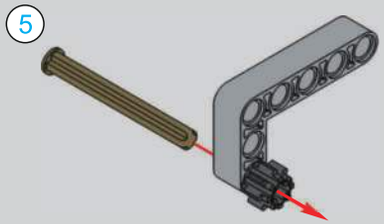
5

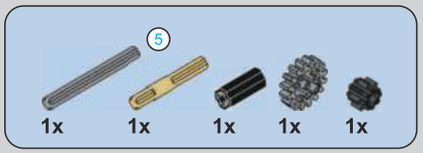
5
1x
1x
1x
1x
1x

1:1

73

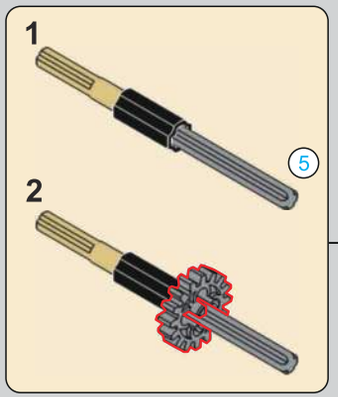
1
5
2

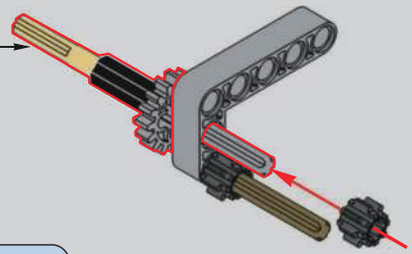

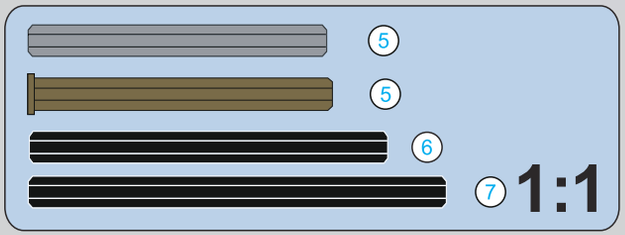
5
5
6
7
1:1

74

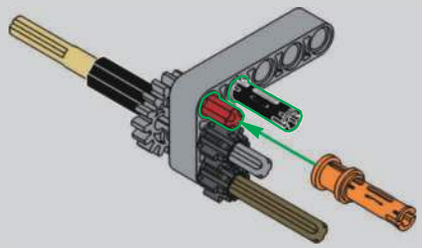

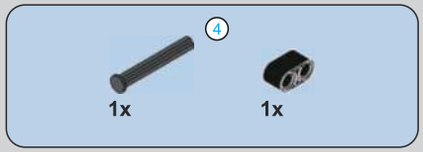

75

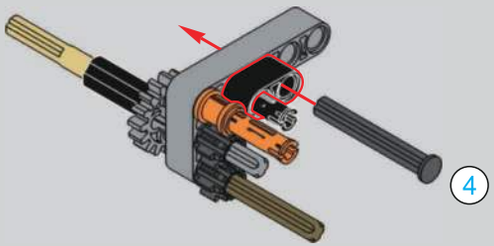

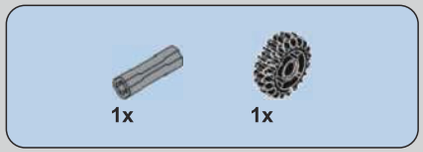

76

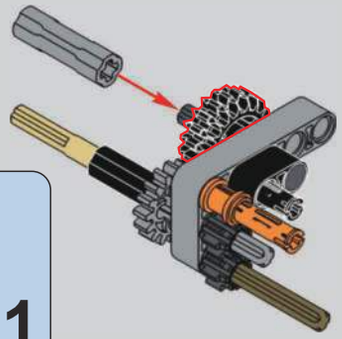

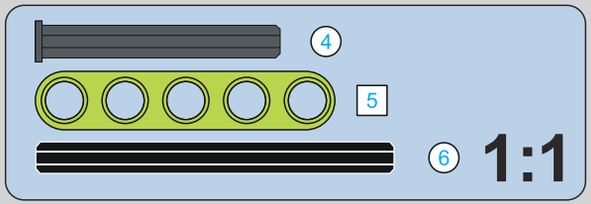

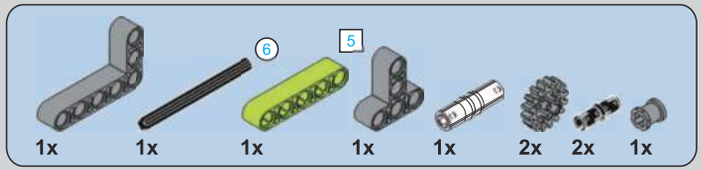

77

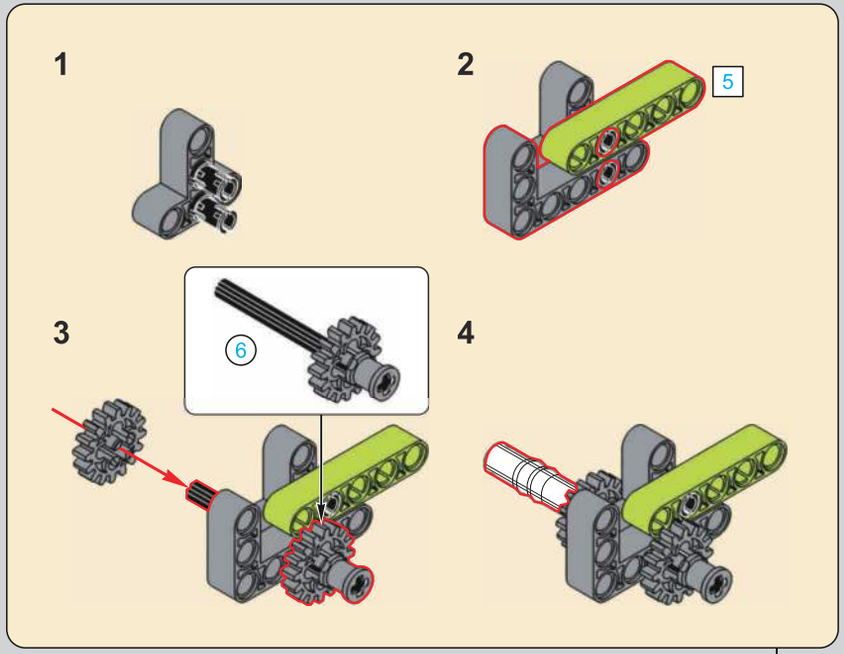

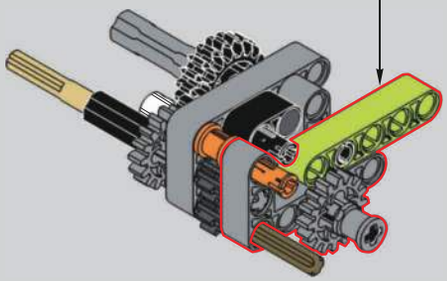

78

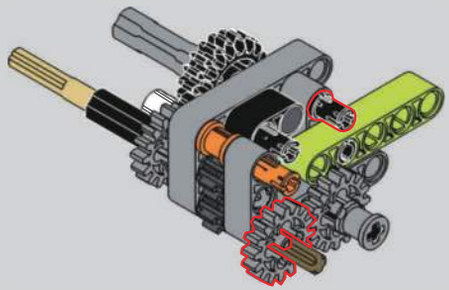

79

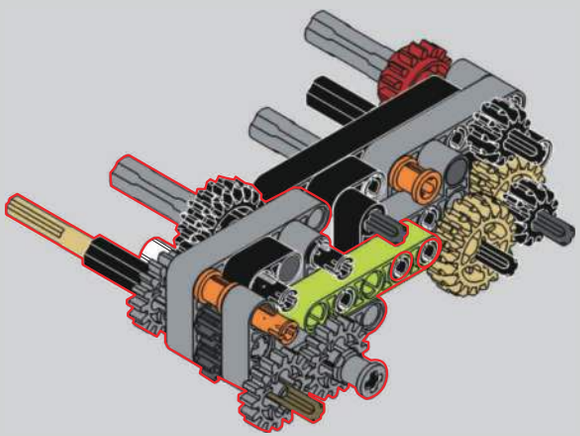

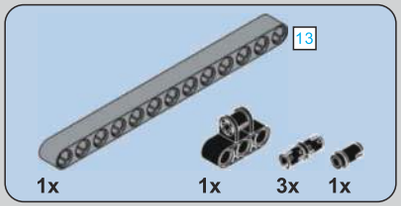

80

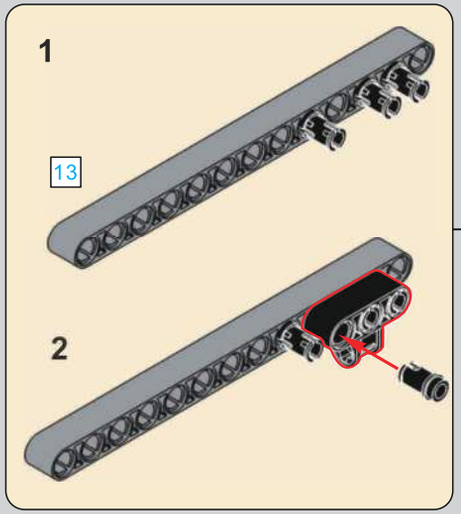

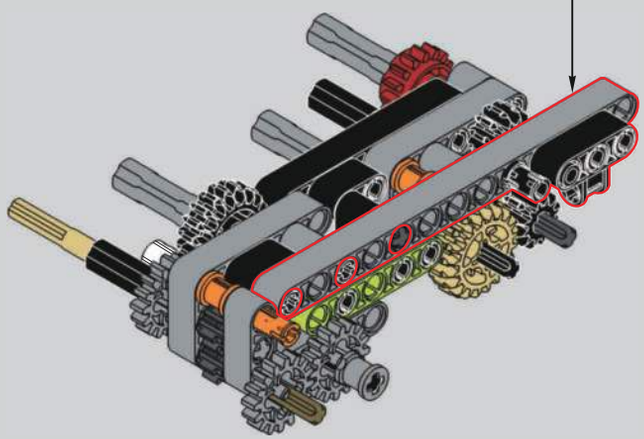

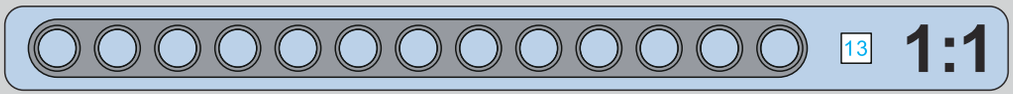

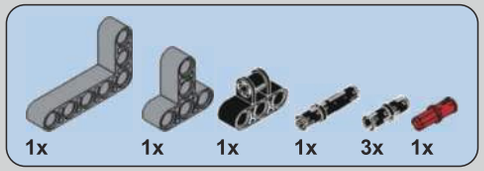

81

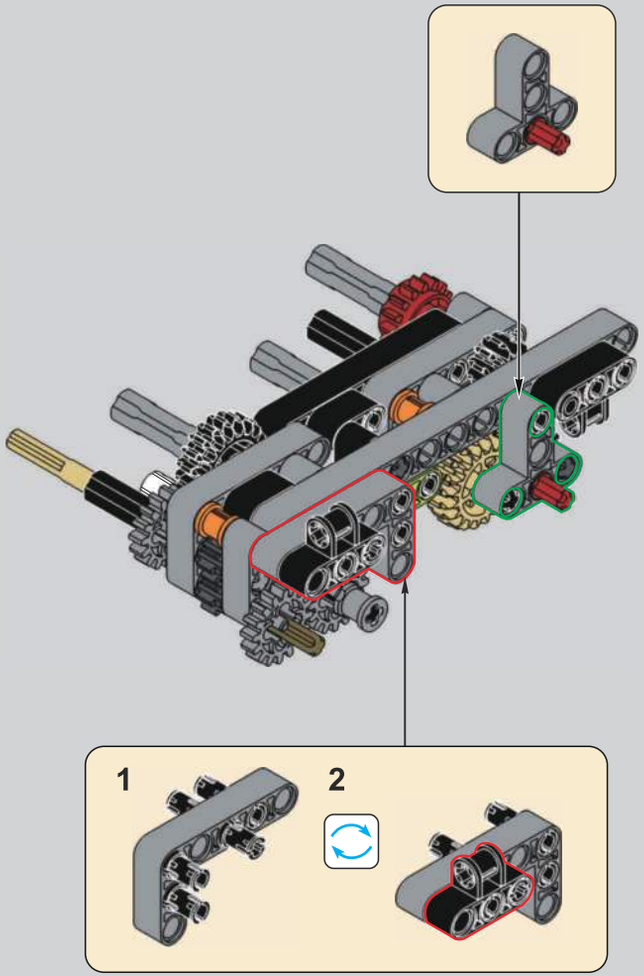

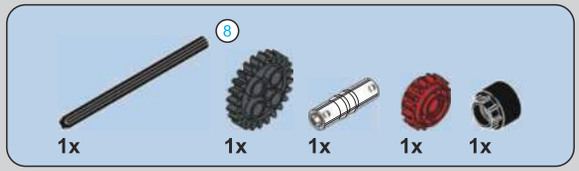

82

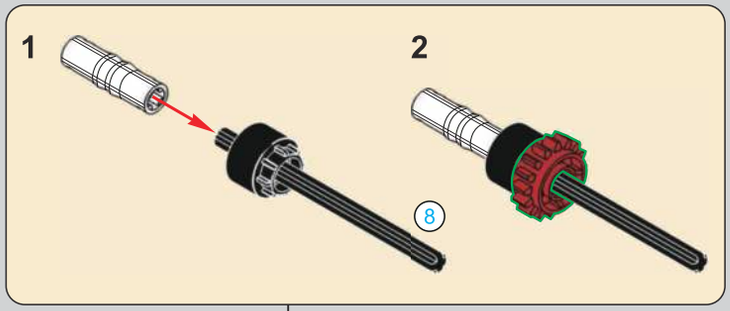

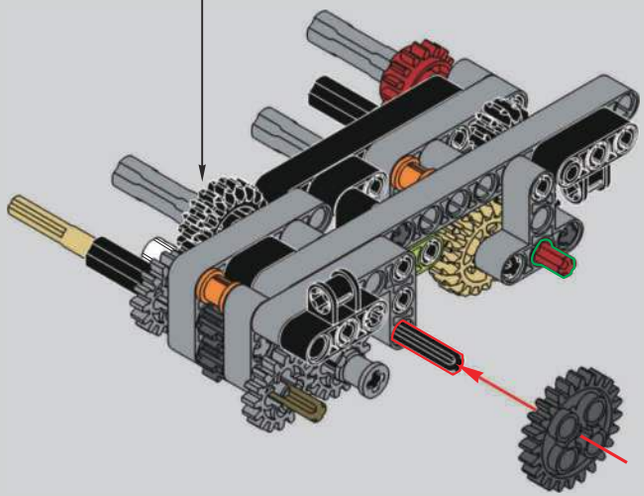

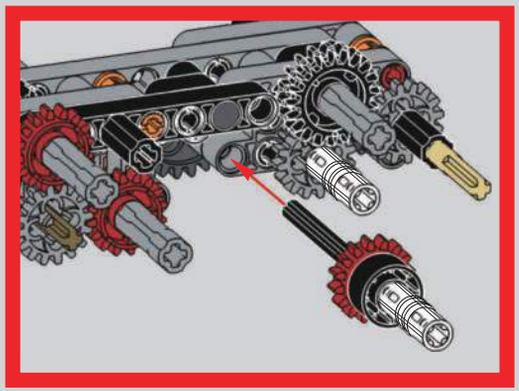

83

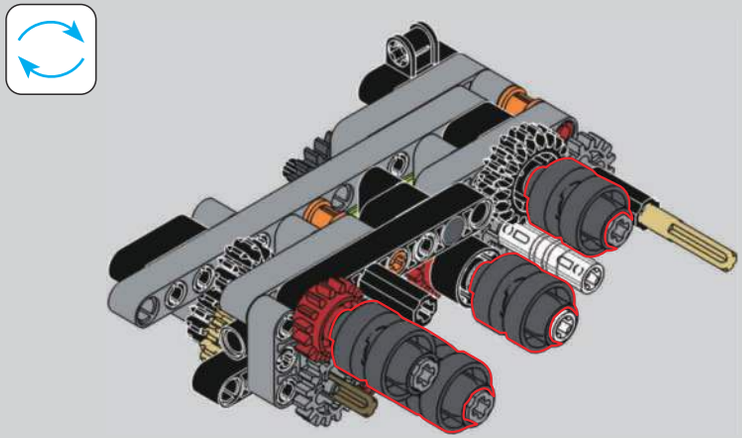

84

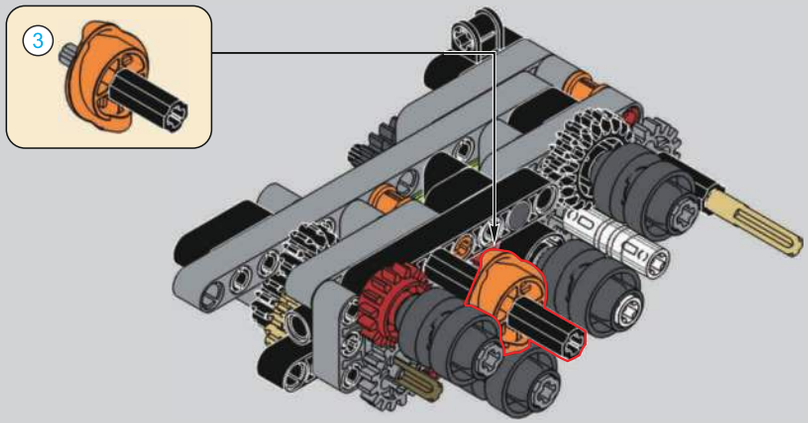

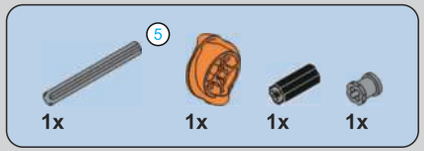

85

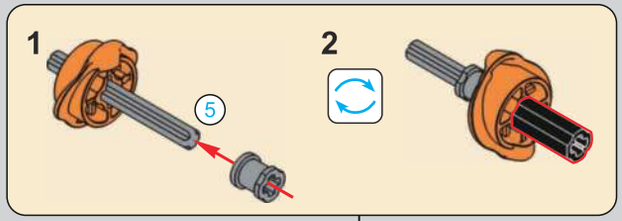

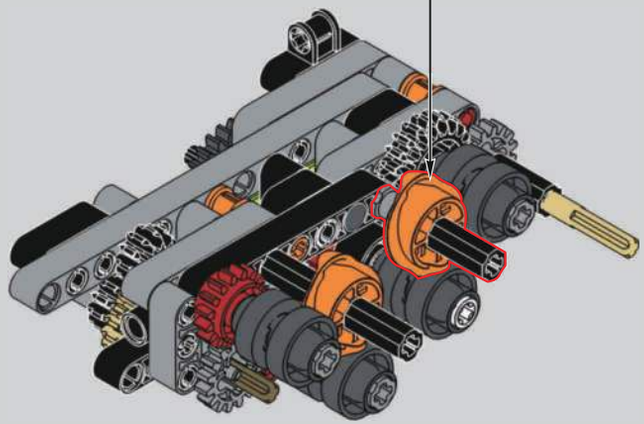

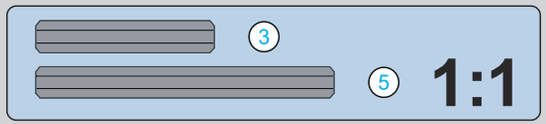

86

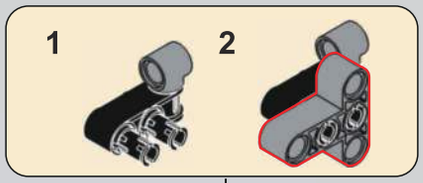

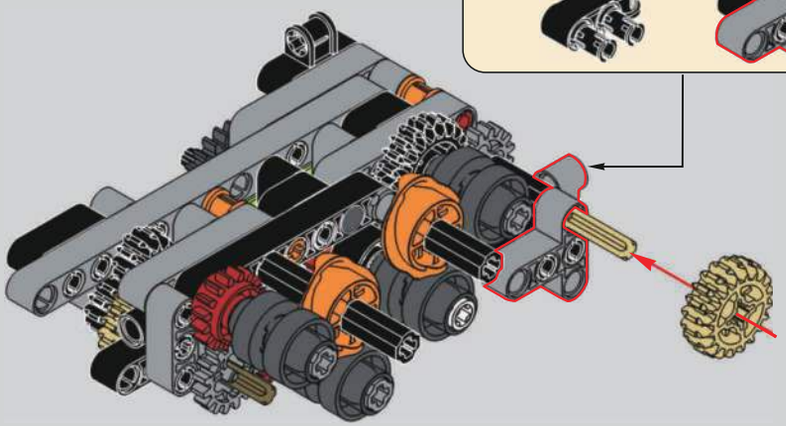

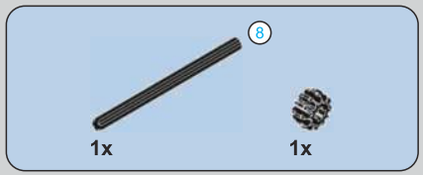

87

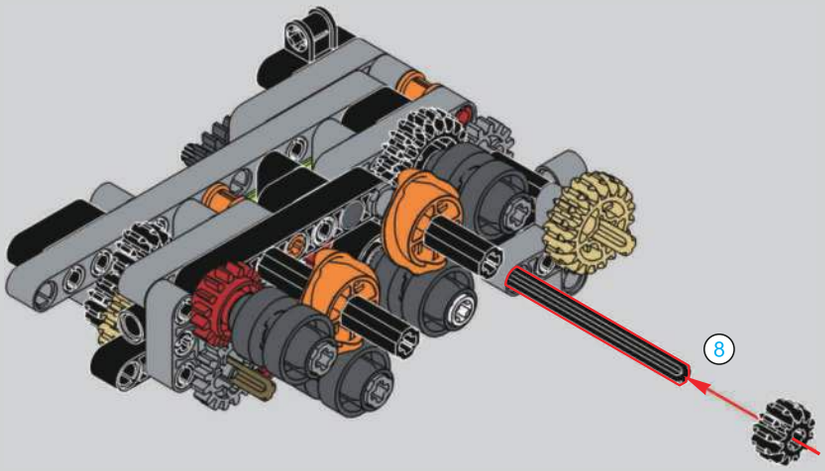

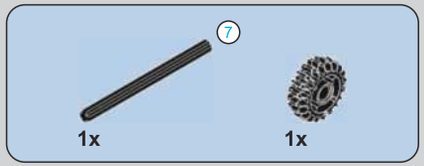

88

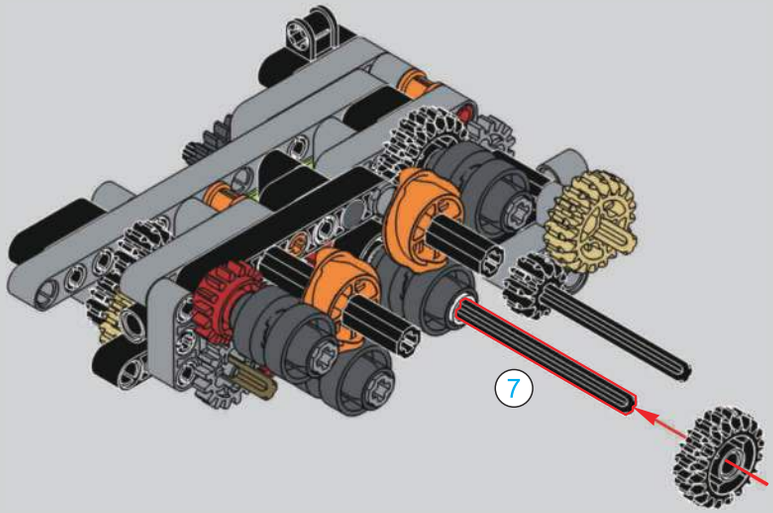

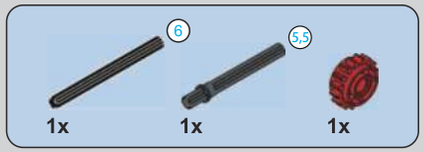

89

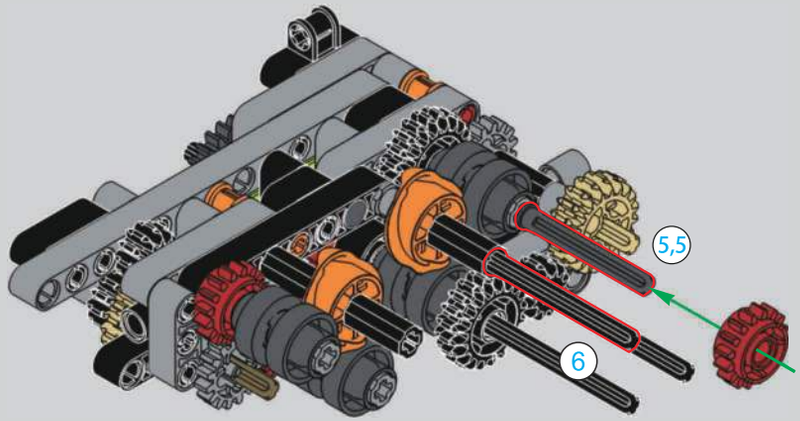

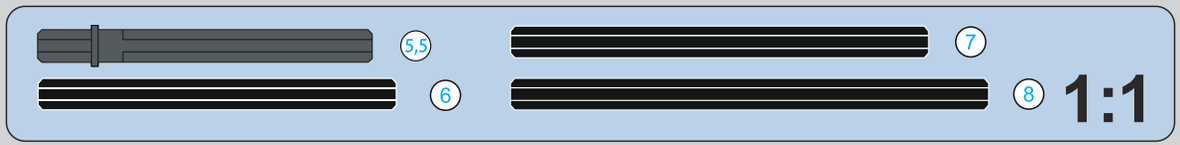

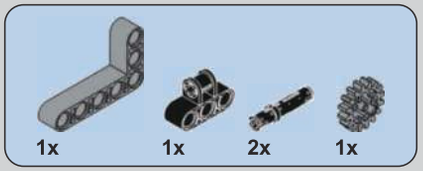

90

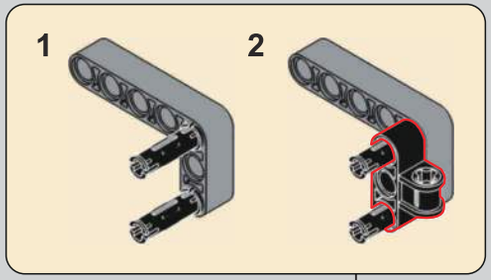

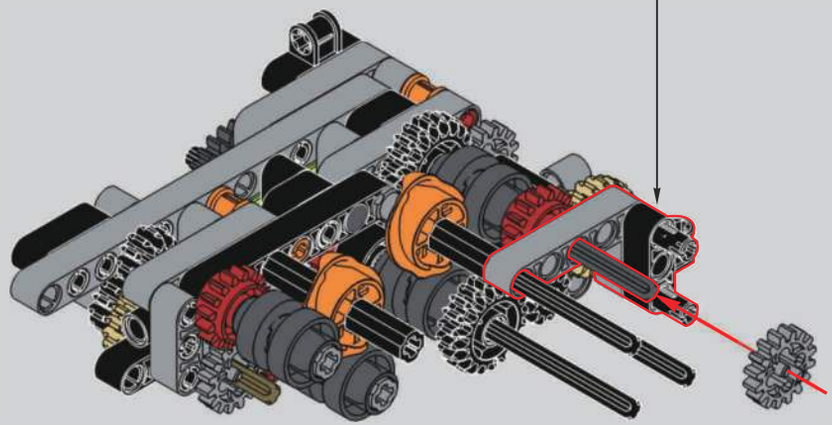

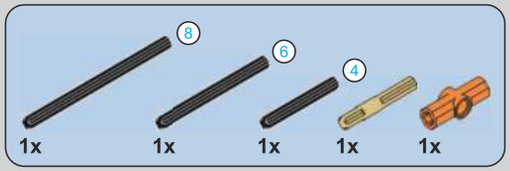

91

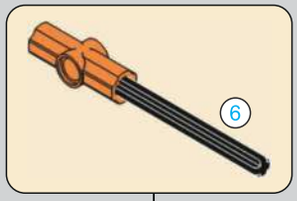

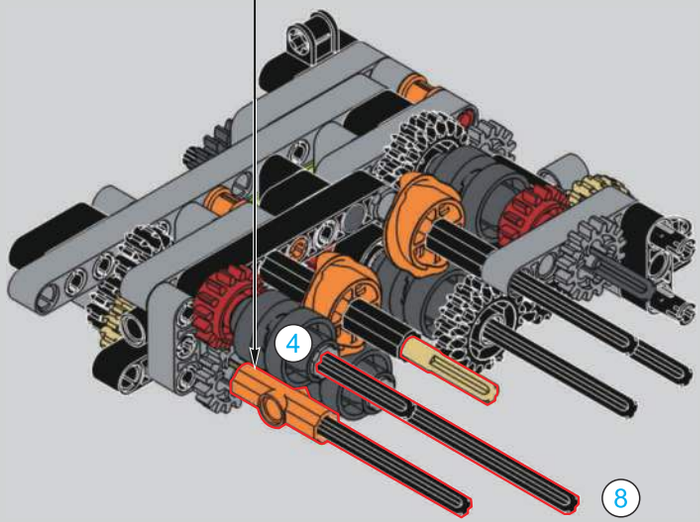

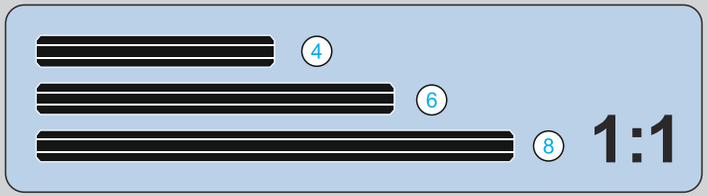

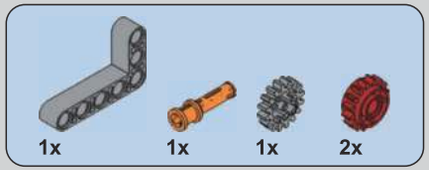

92

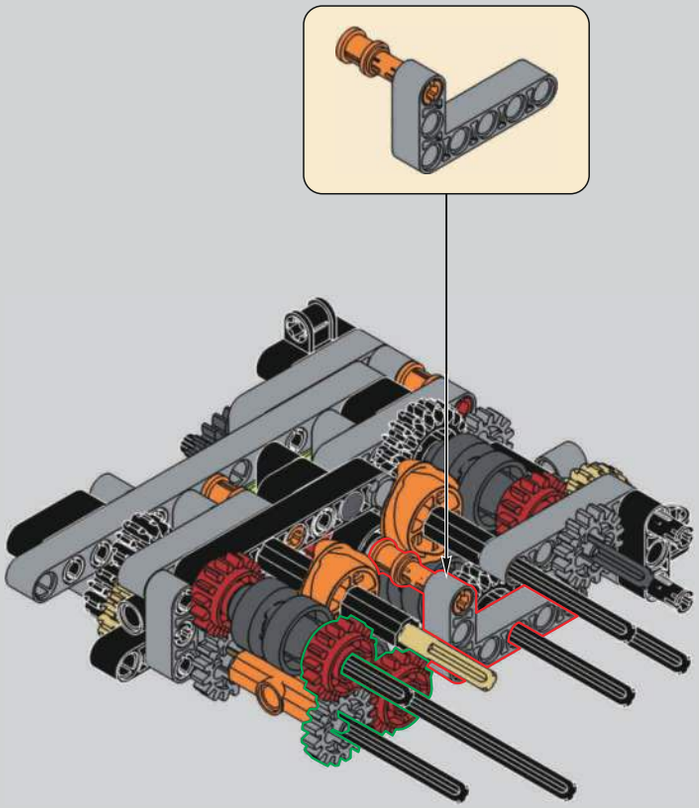

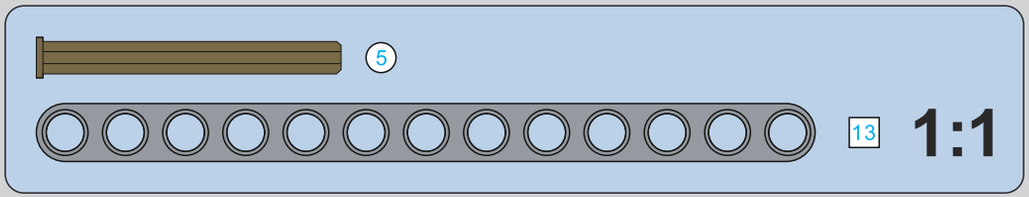

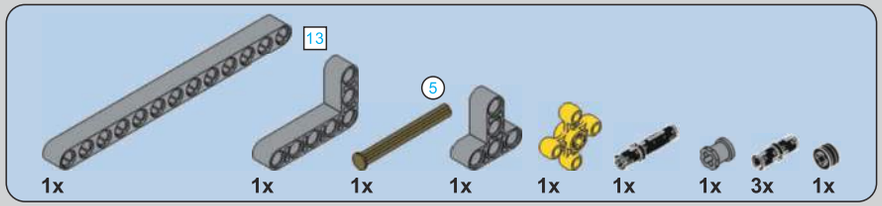

93

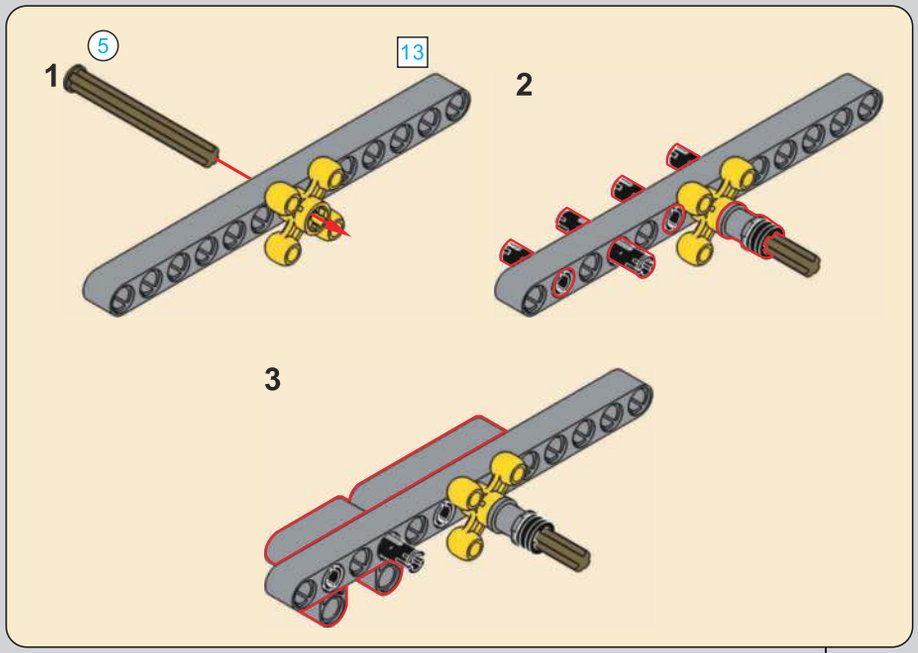

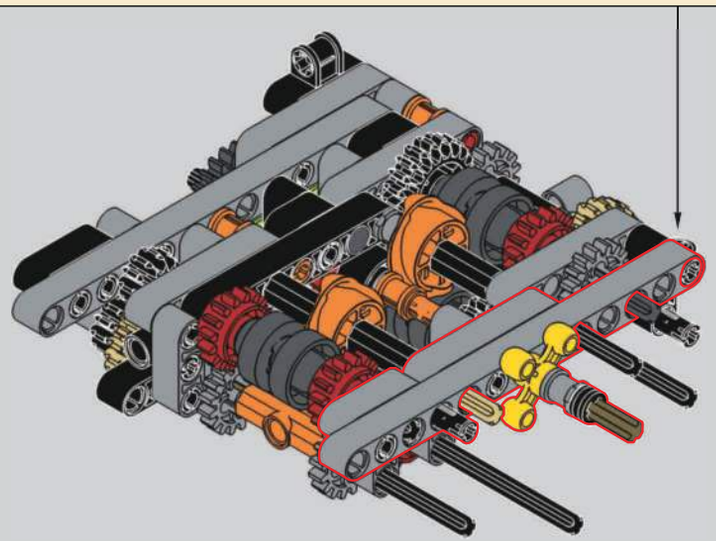

94

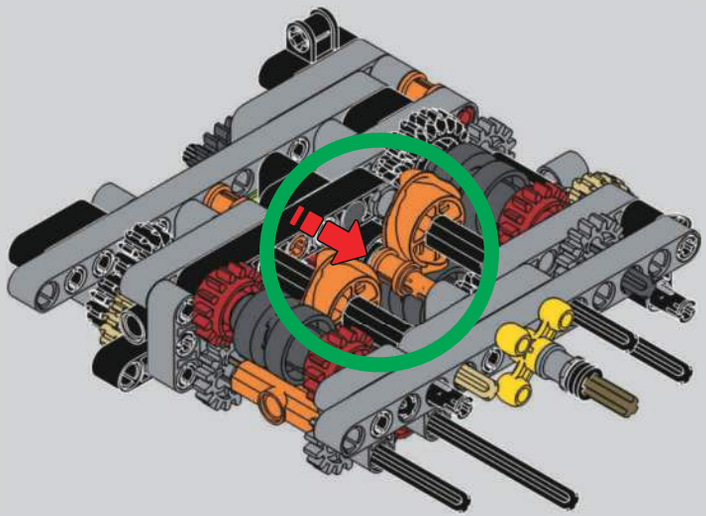

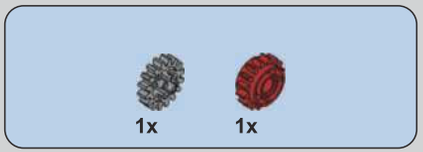

95

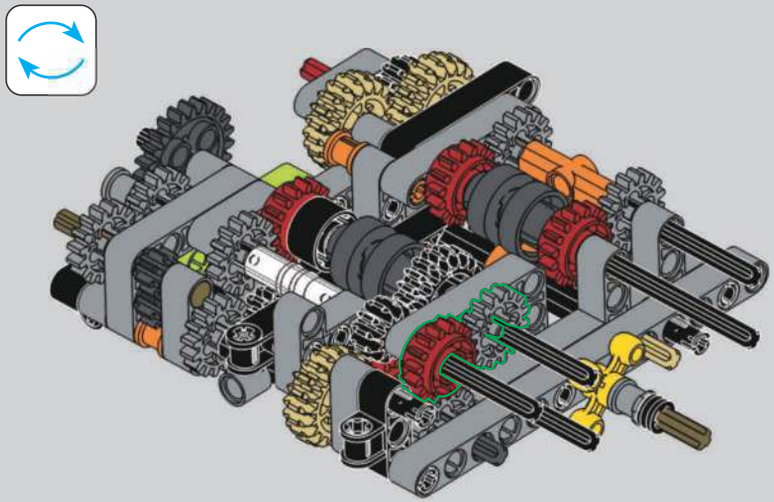

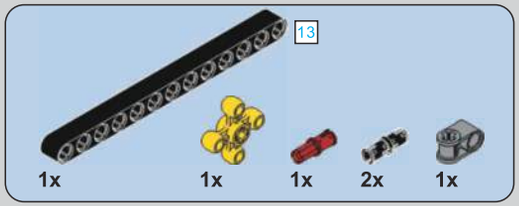

96

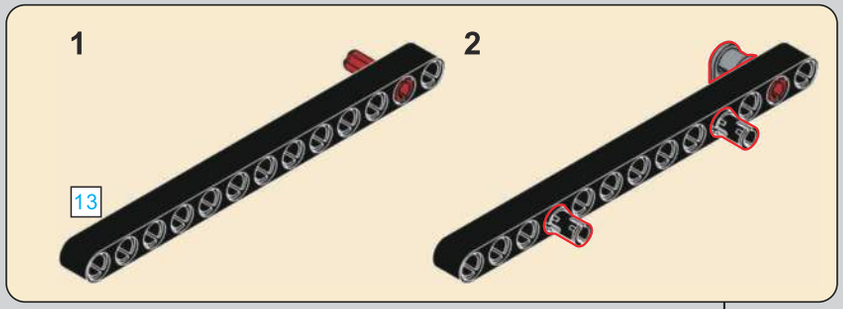

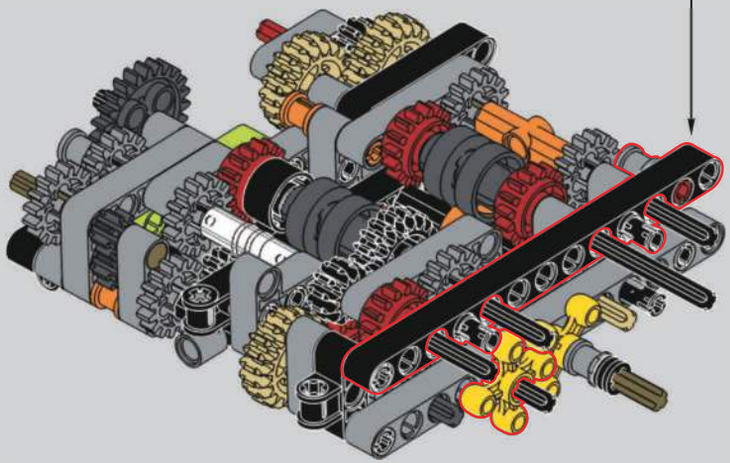

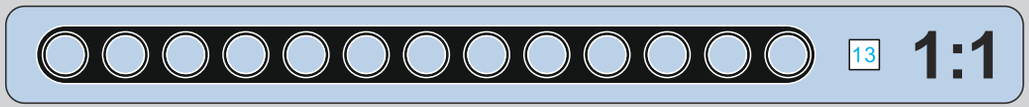

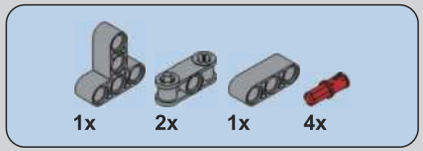

97

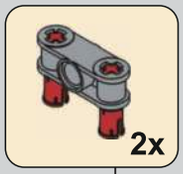

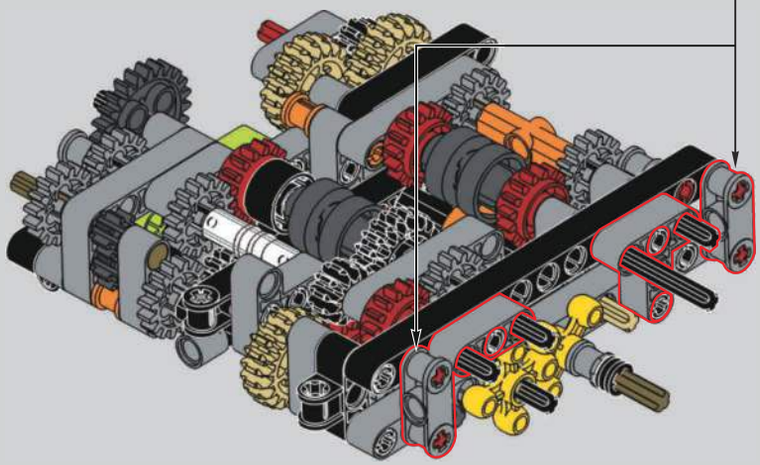

98

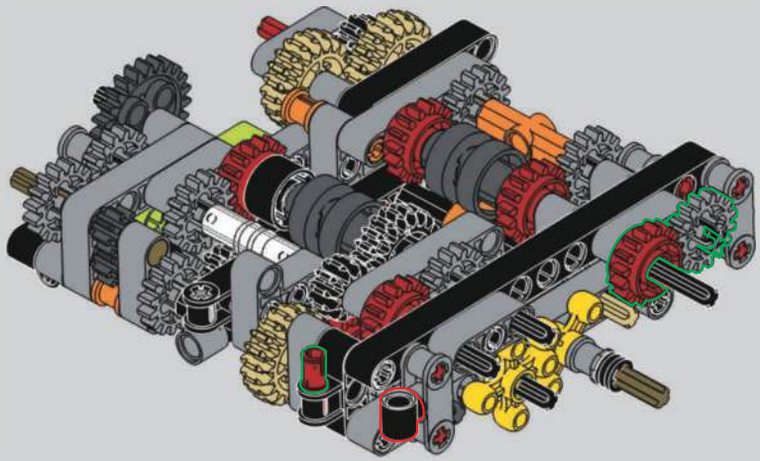

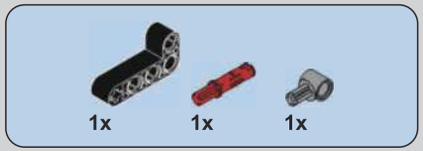

99

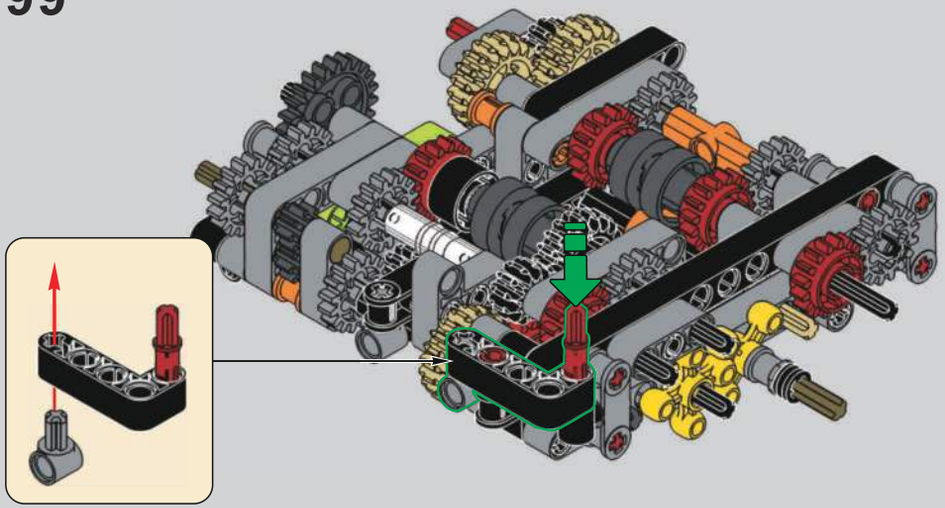

100

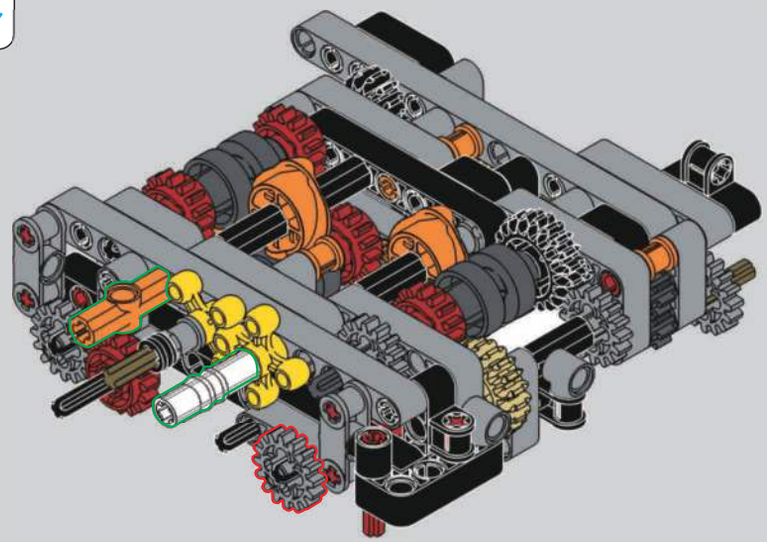

101

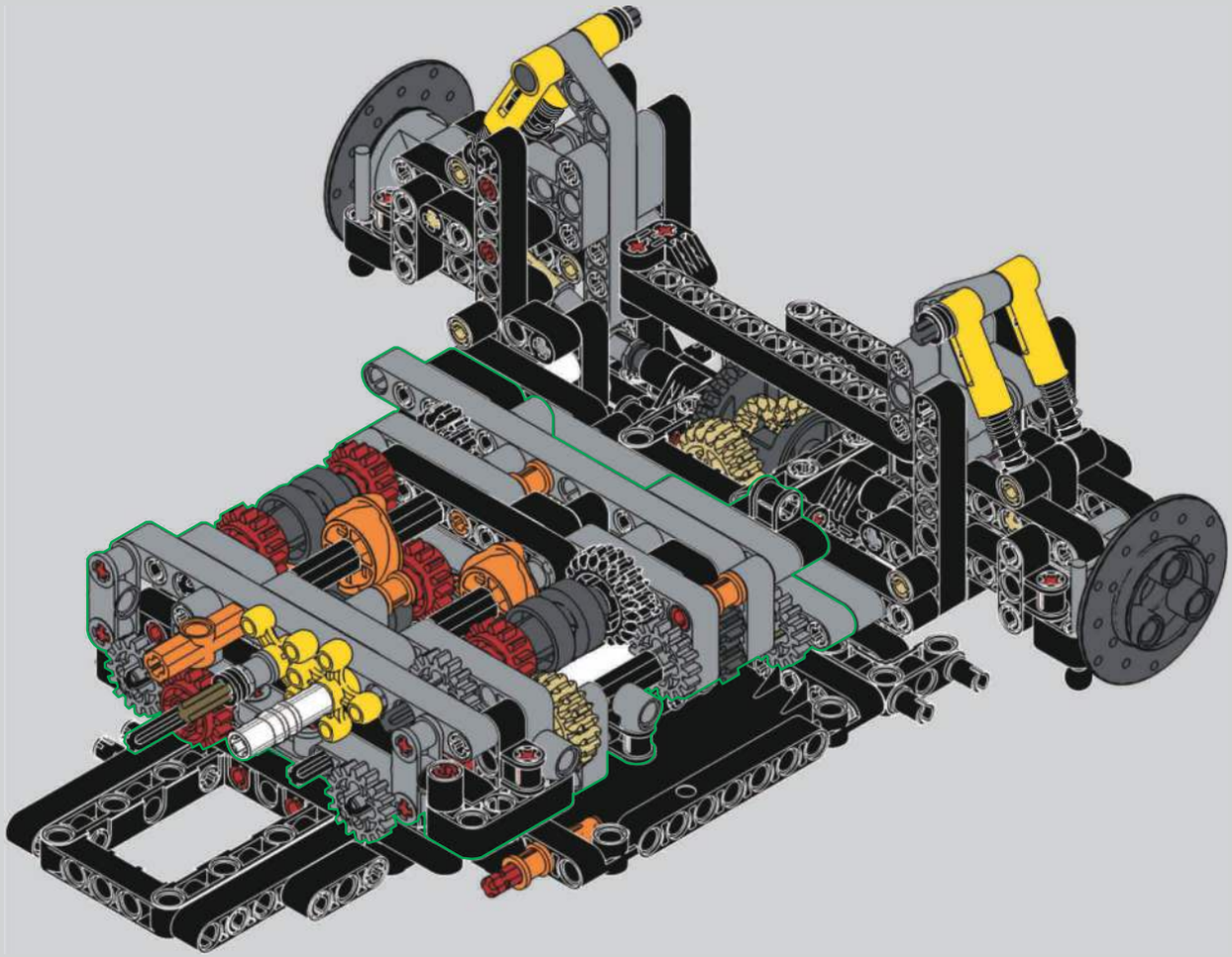

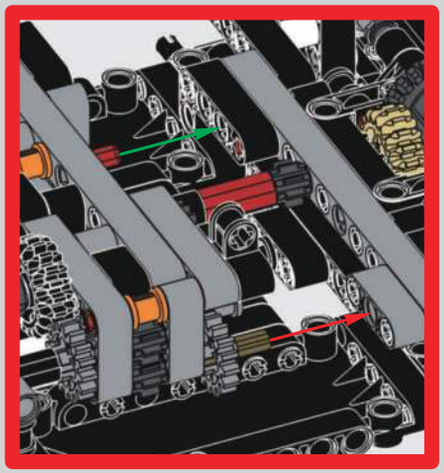

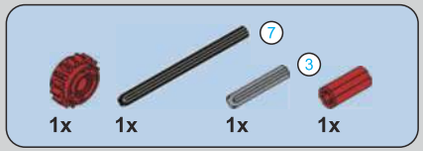

102

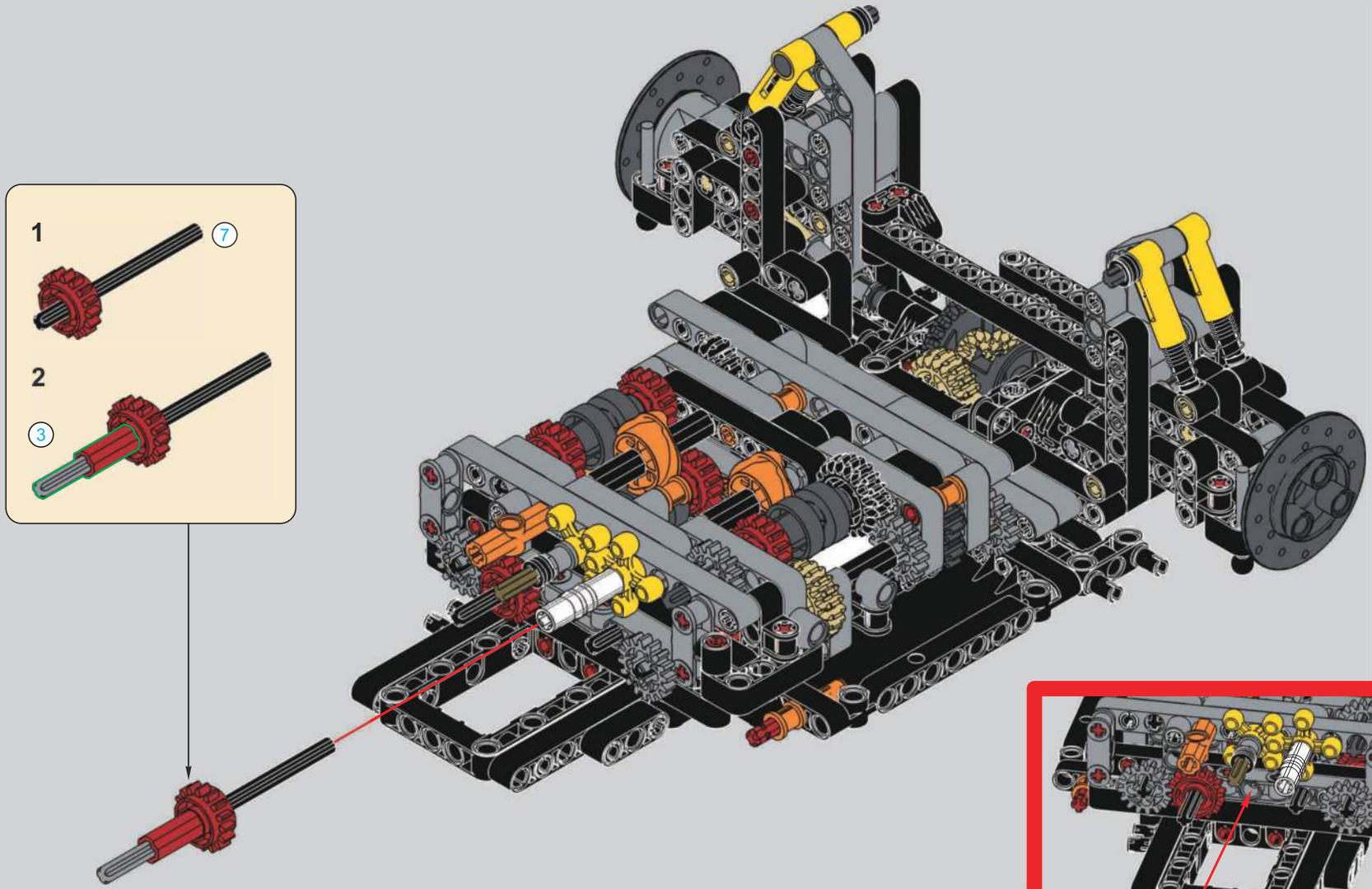

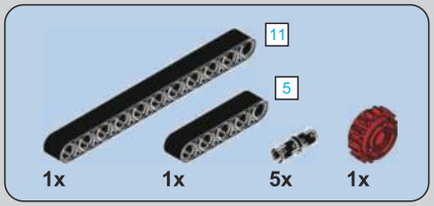

103

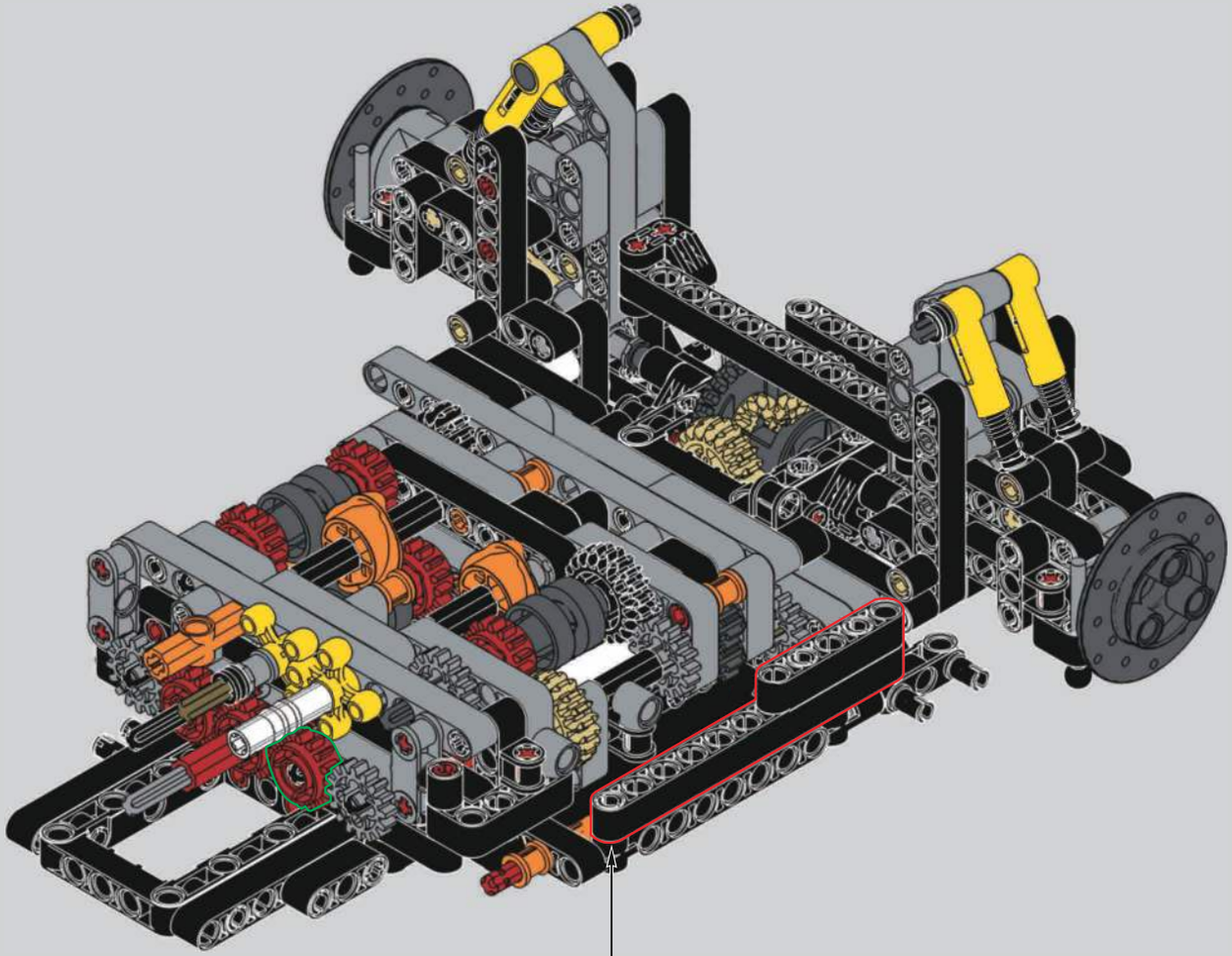

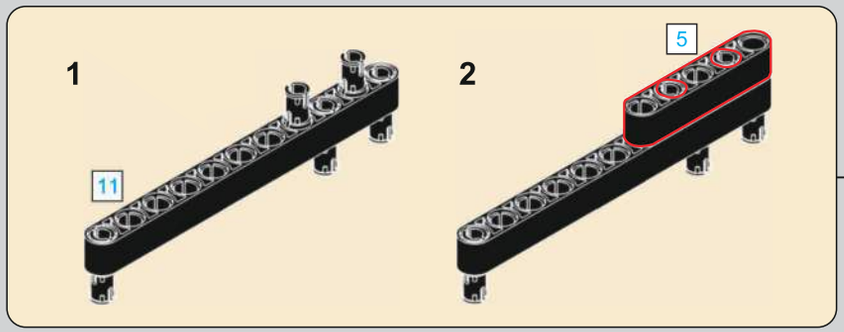

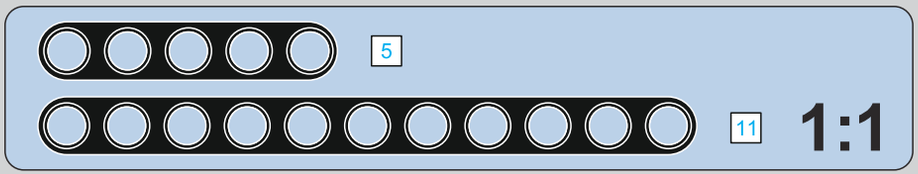

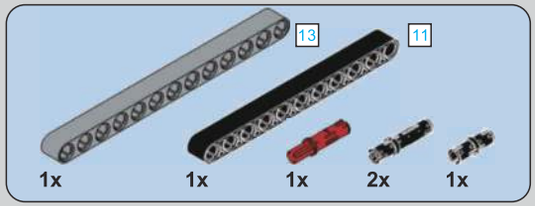

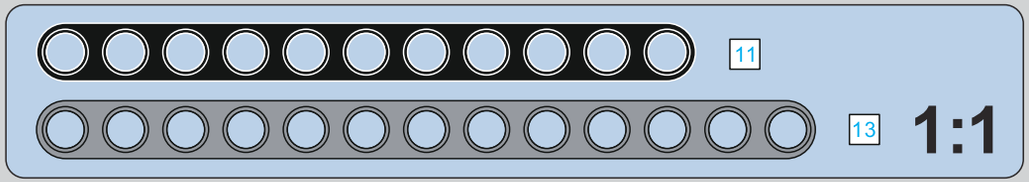

104

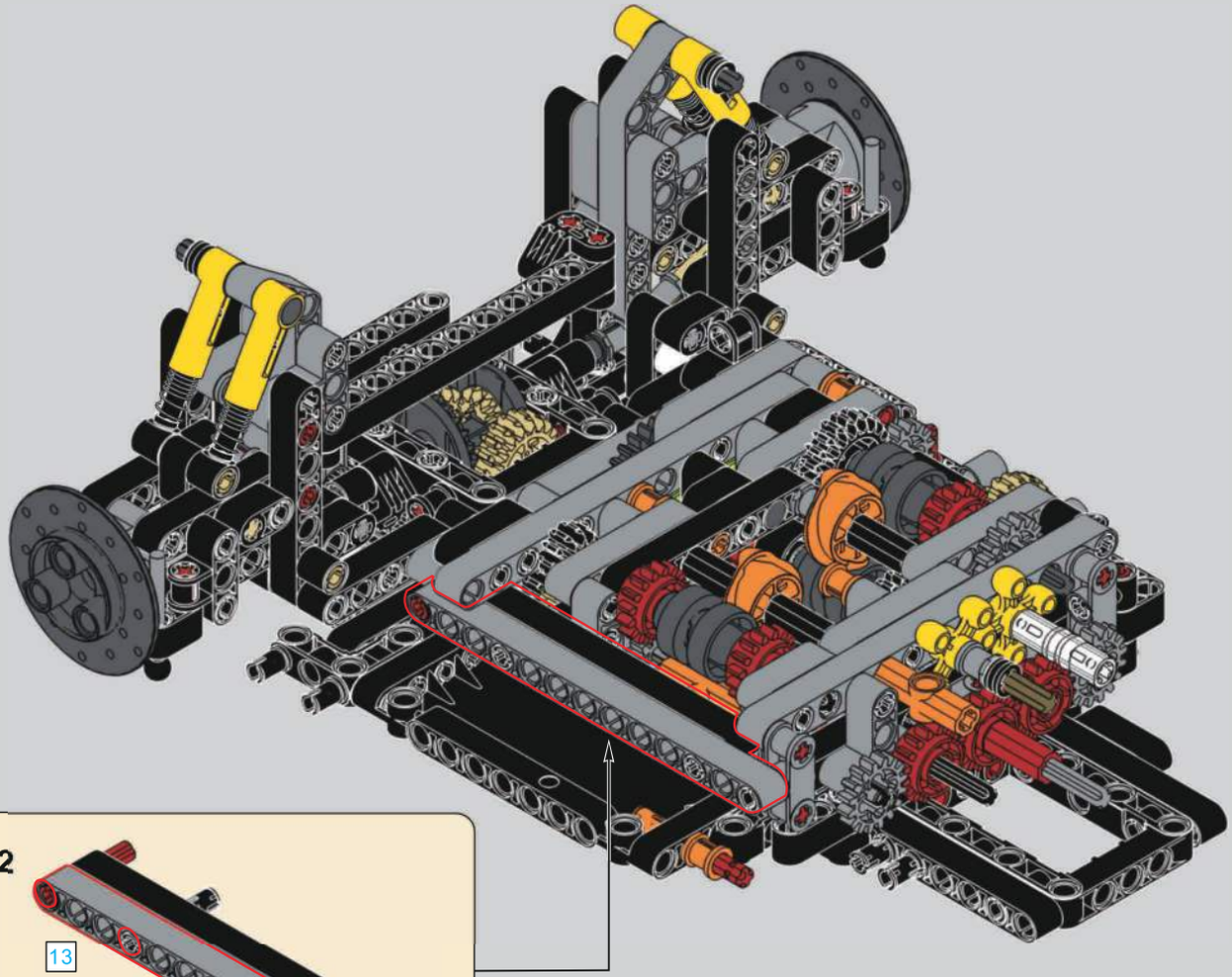

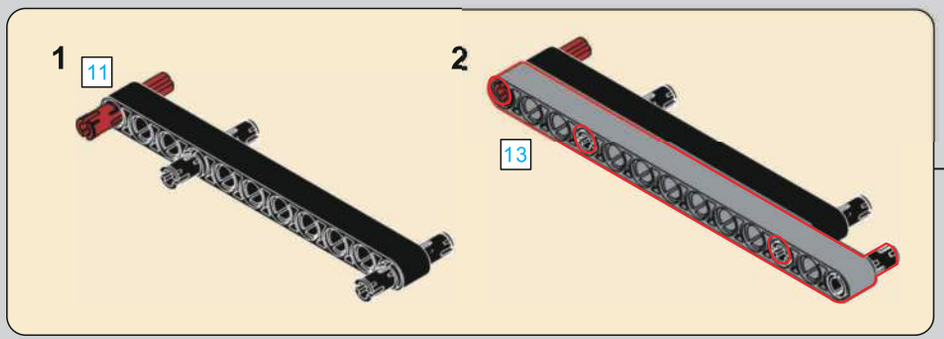

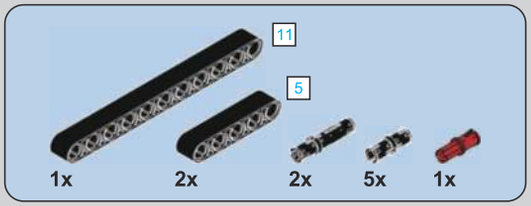

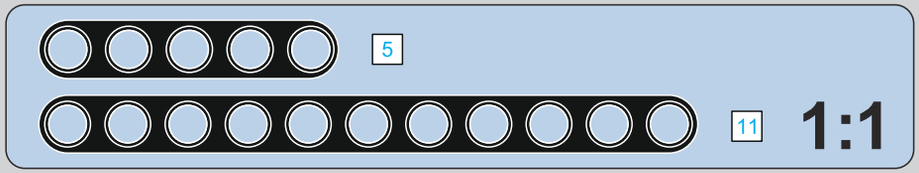

105

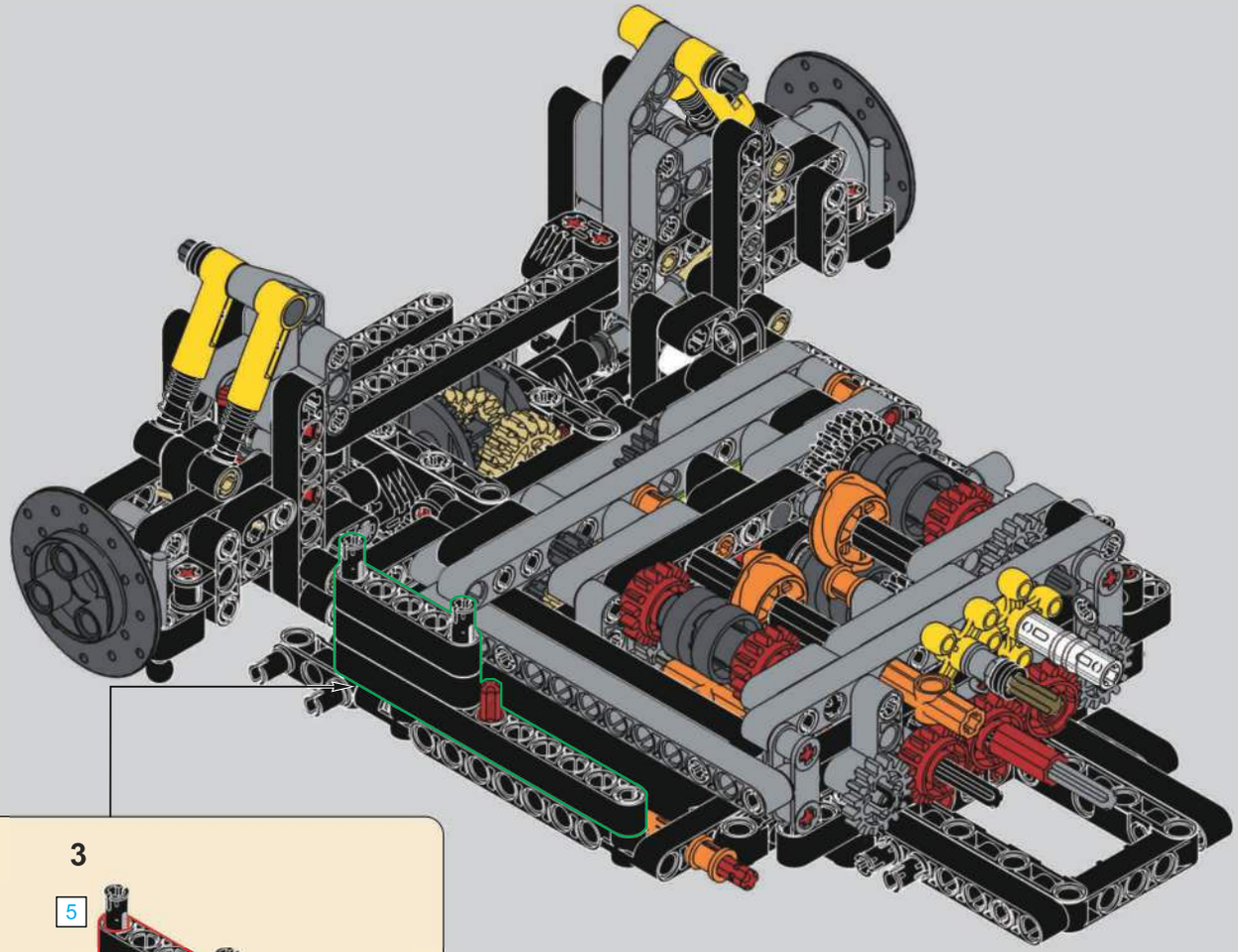

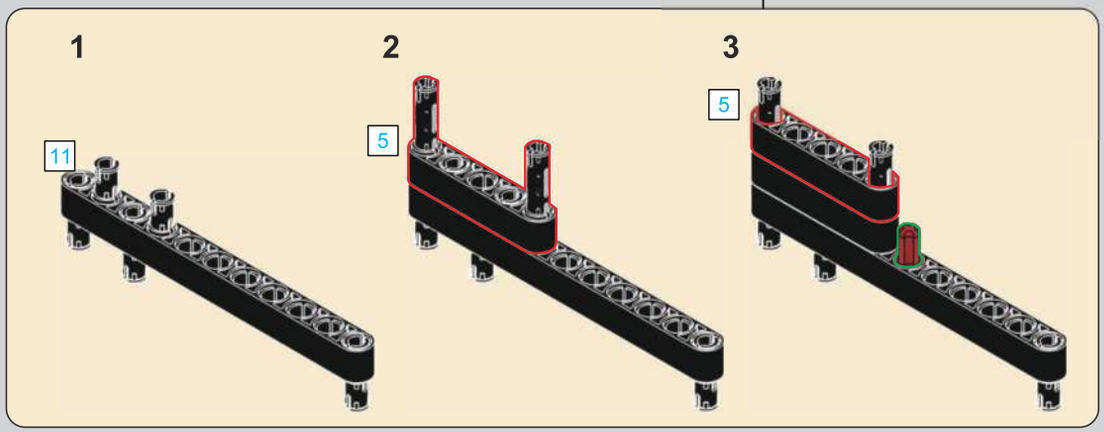

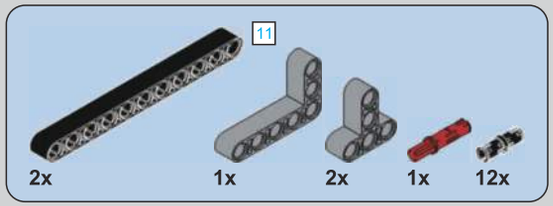

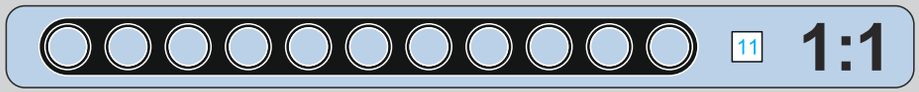

106

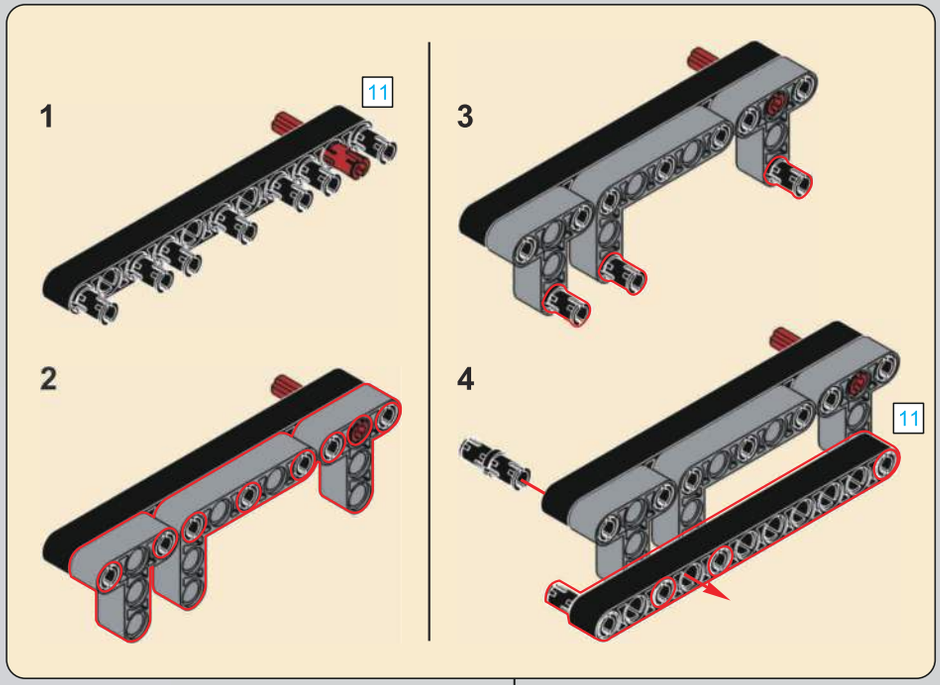

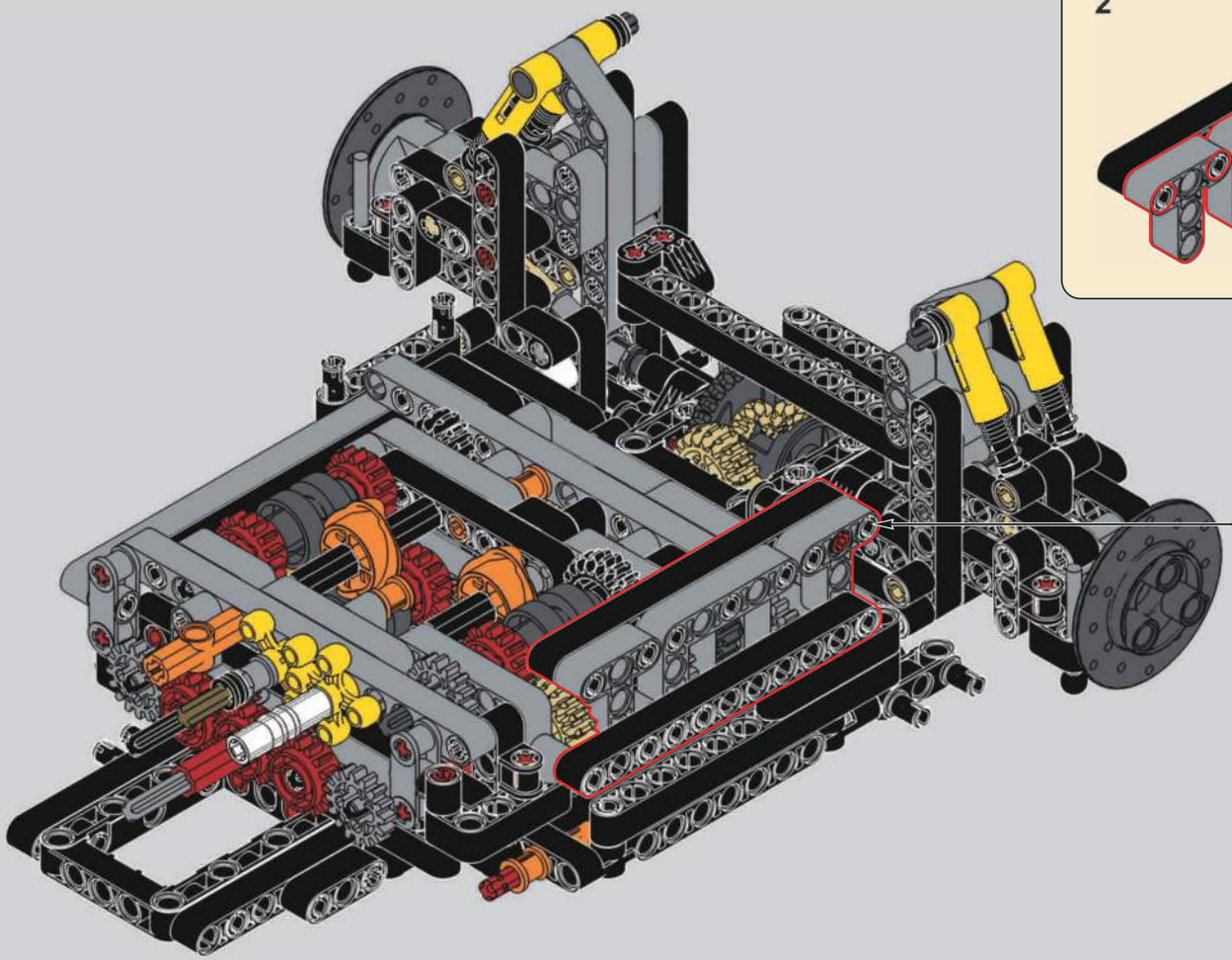

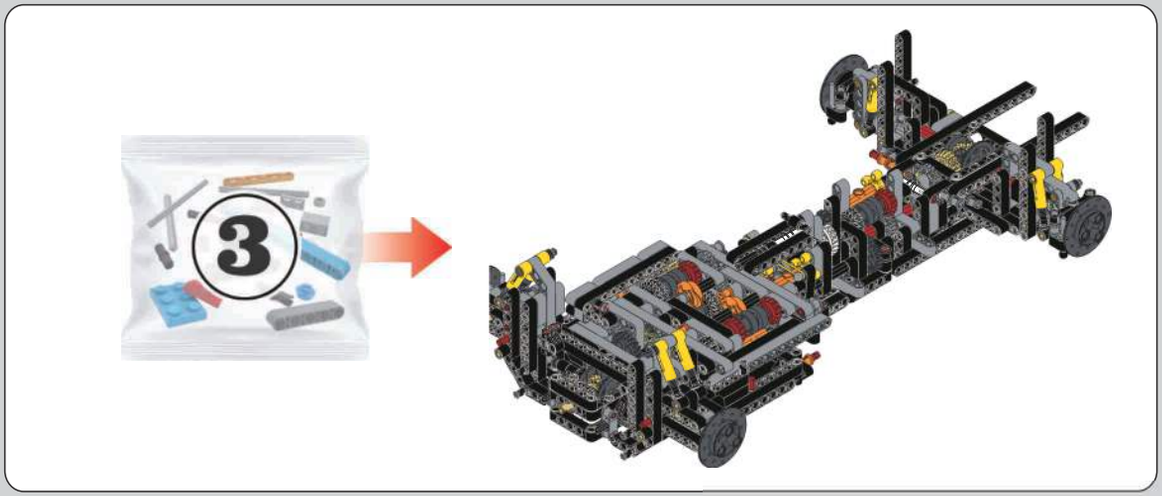

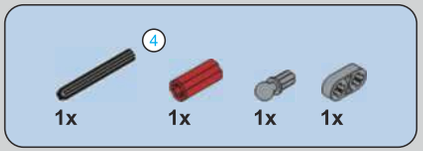

107

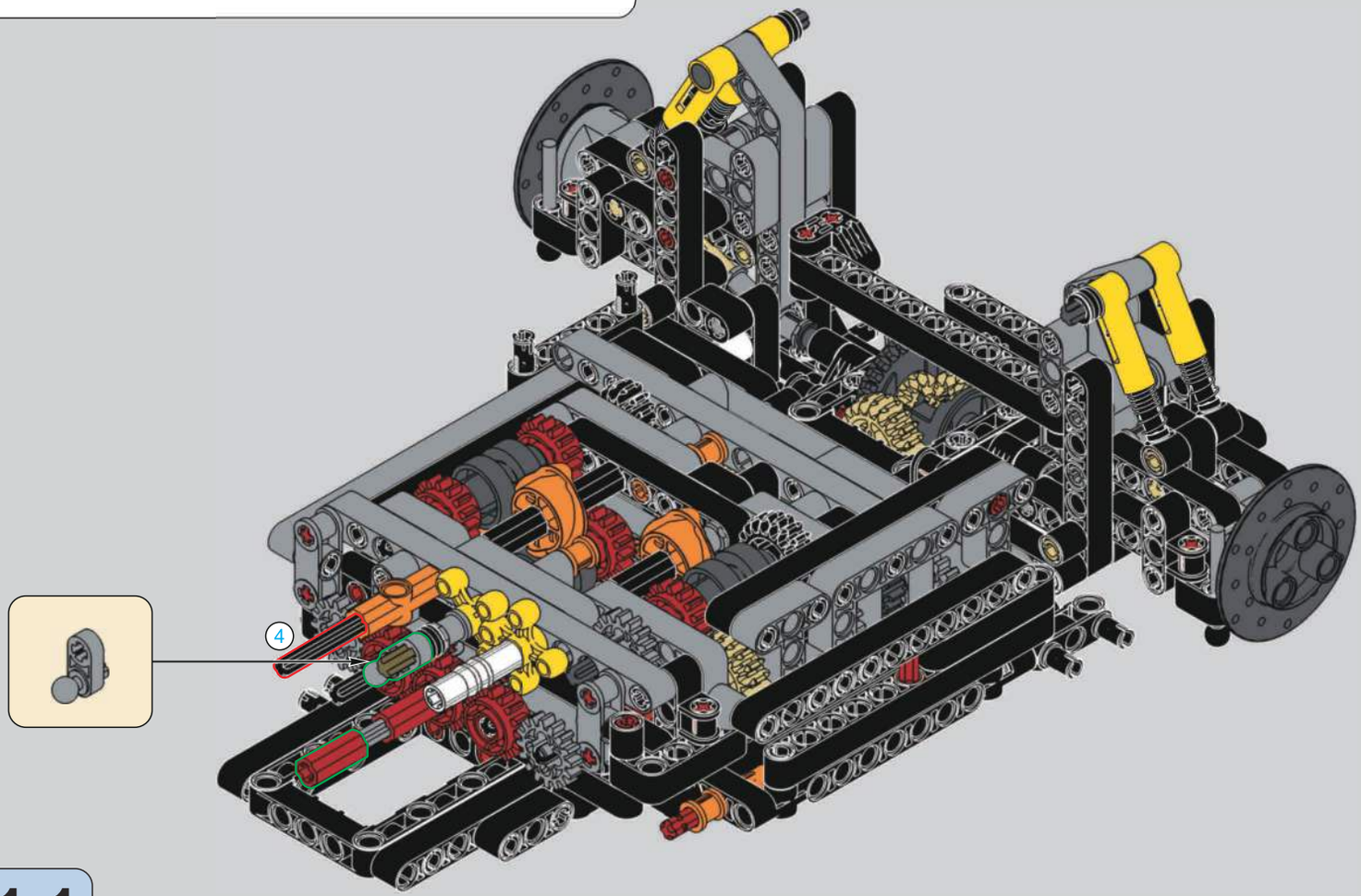

4 1:1

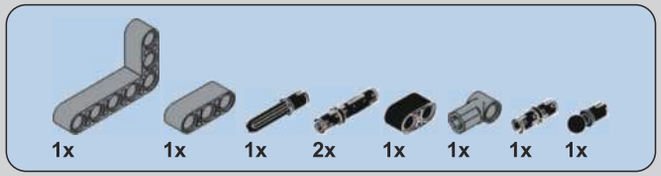

108

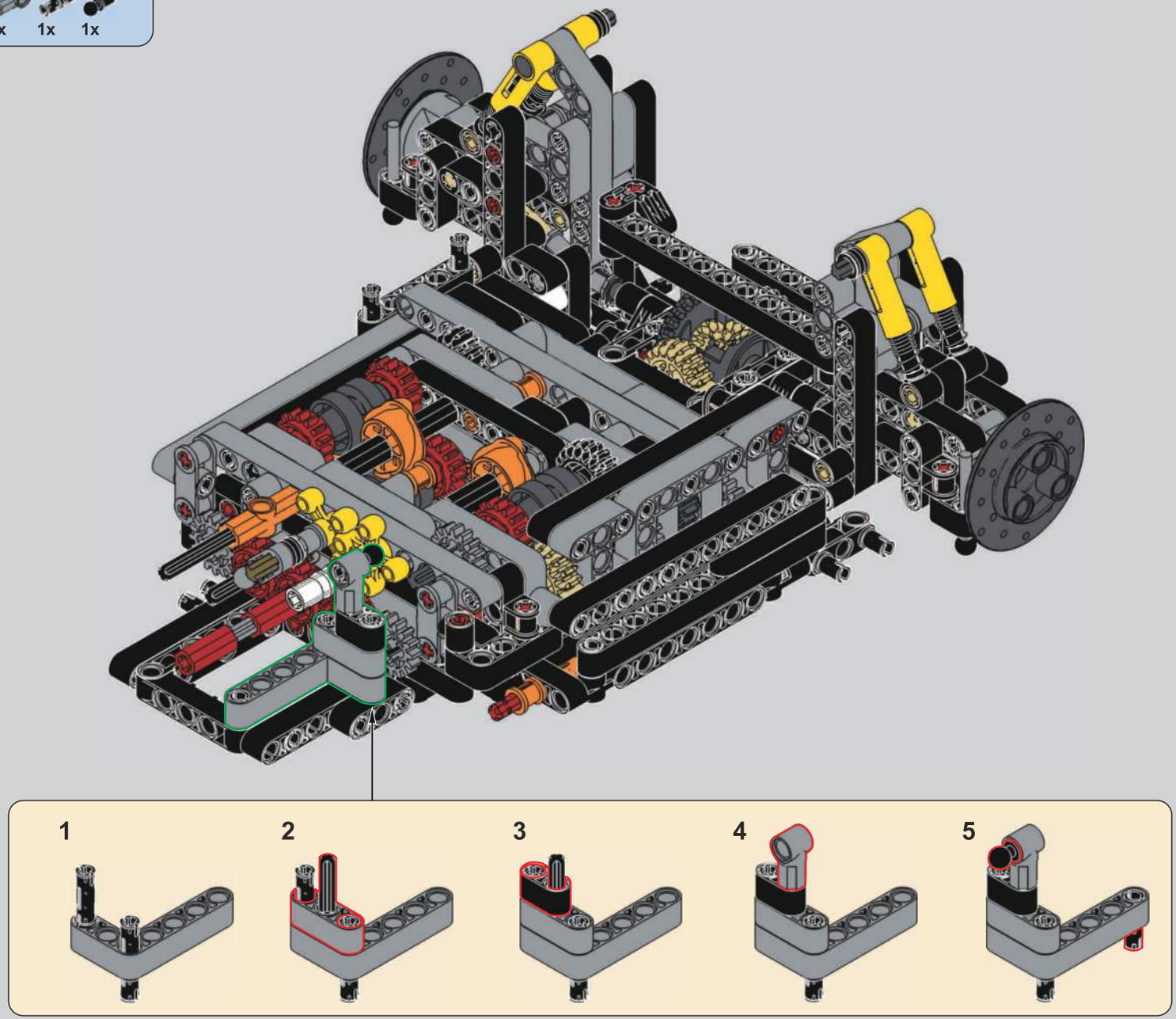

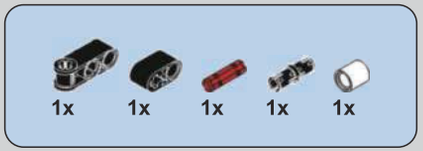

109

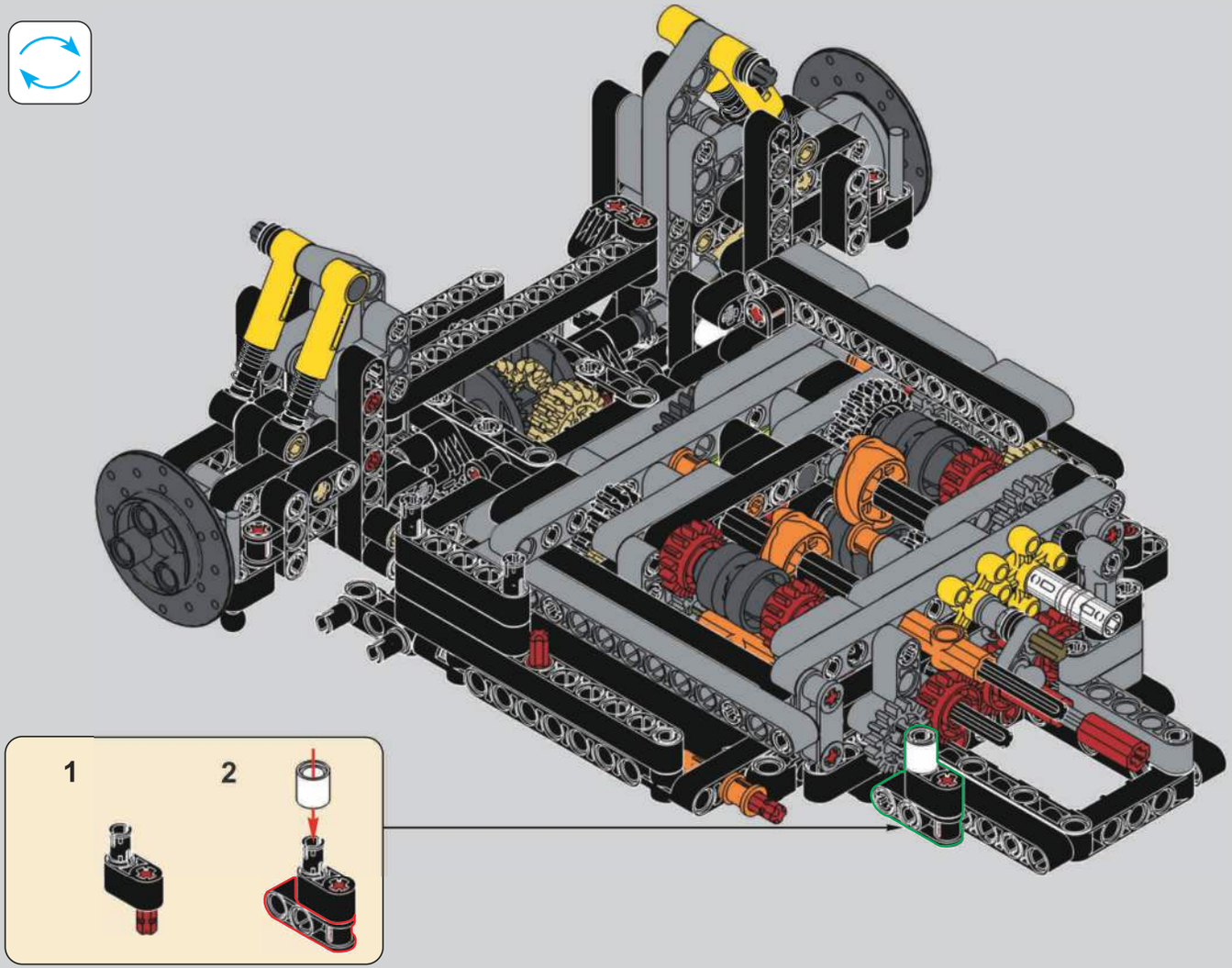

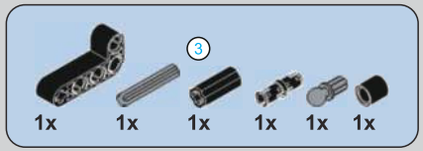

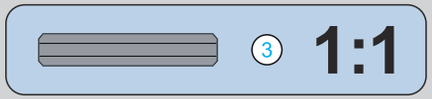

110

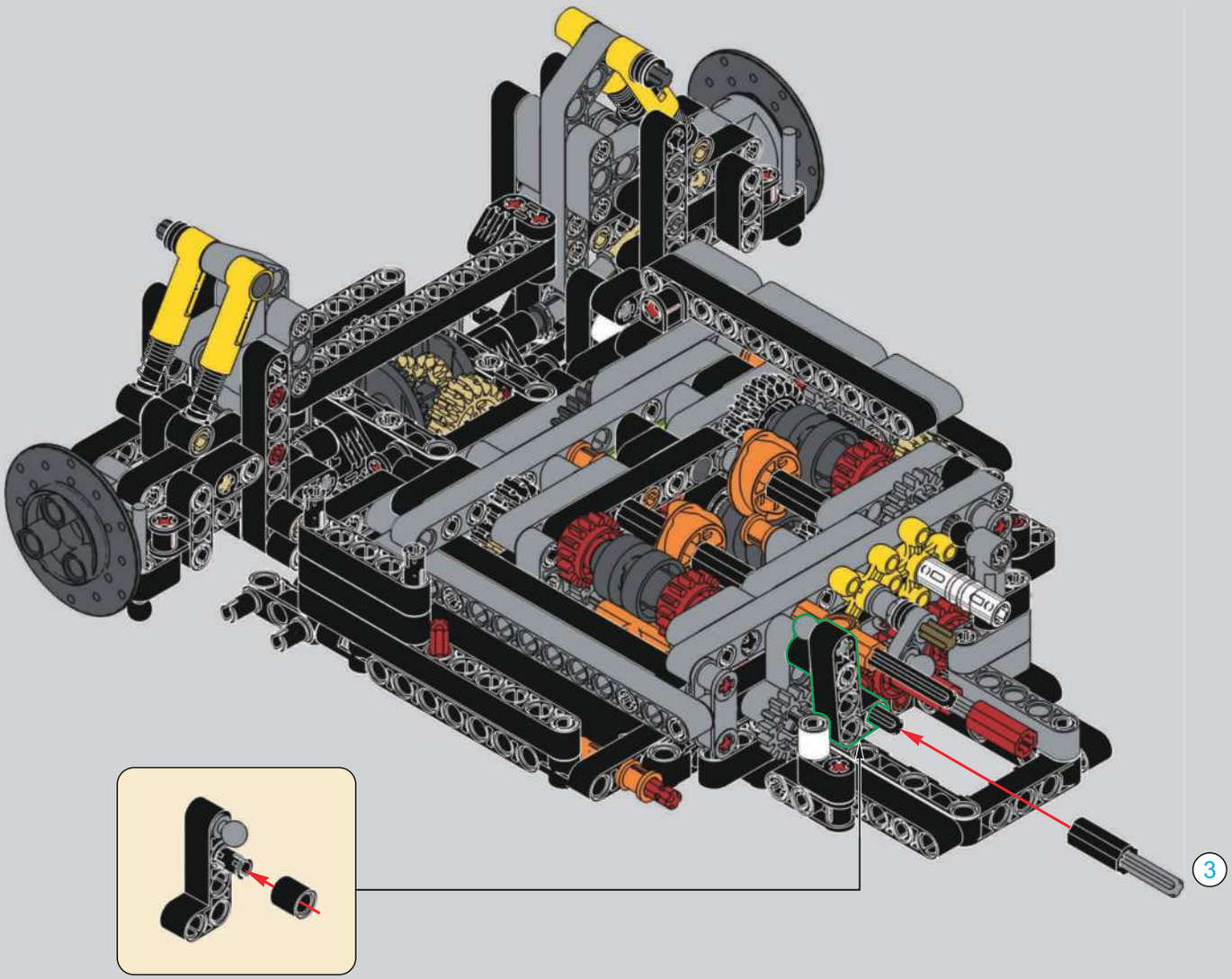

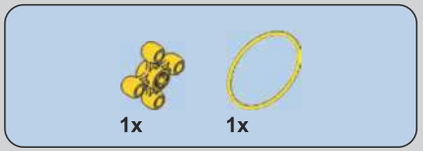

111

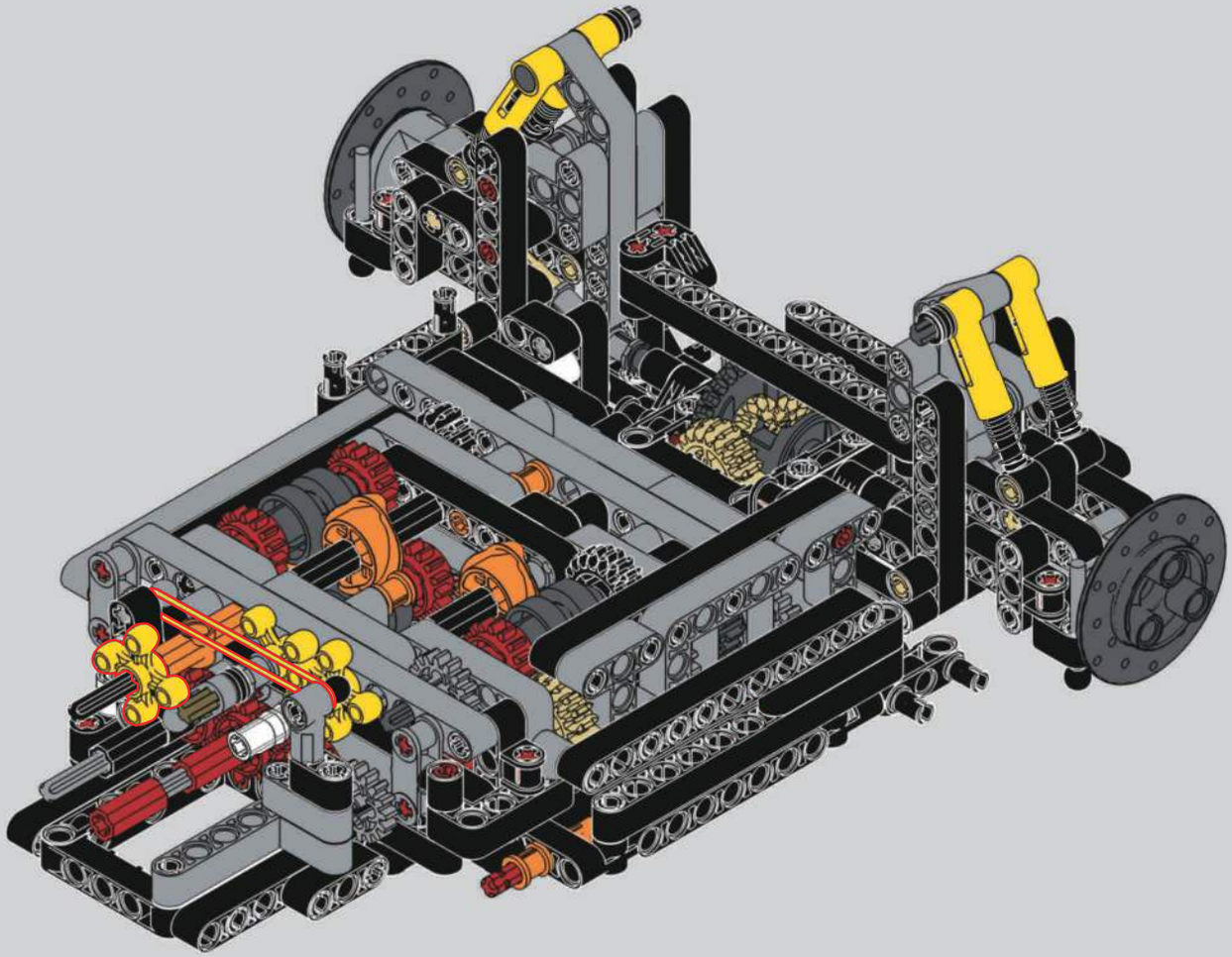

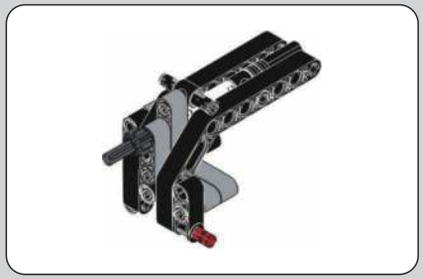

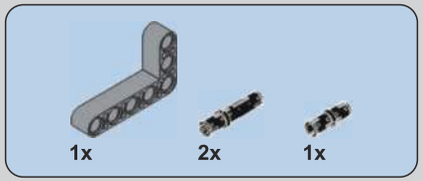

112

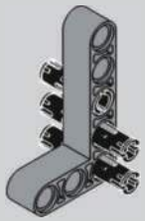

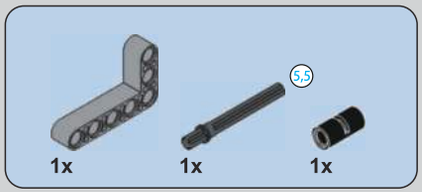

113

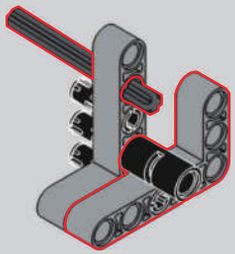

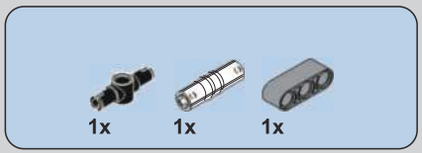

114

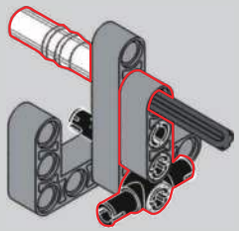

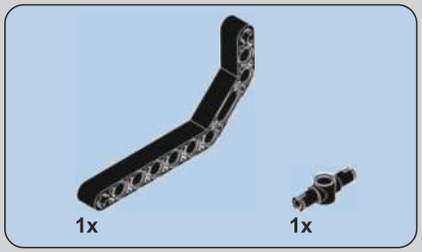

115

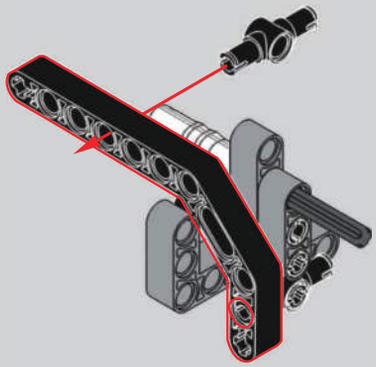

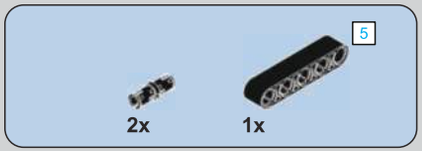

116

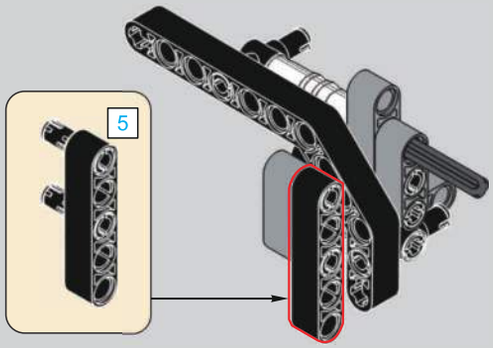

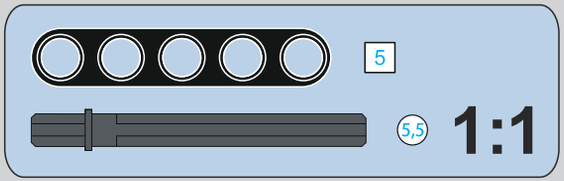

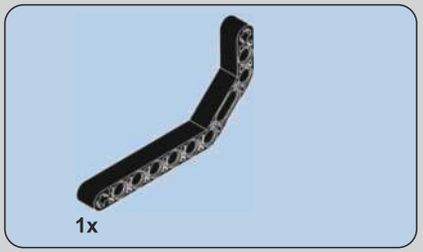

117

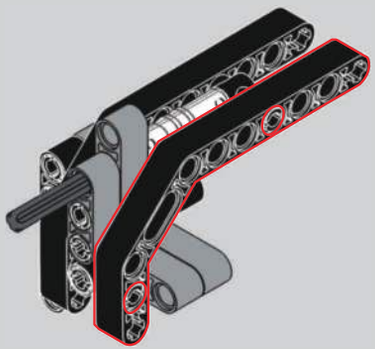

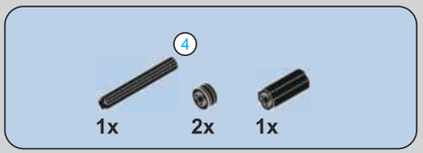

118

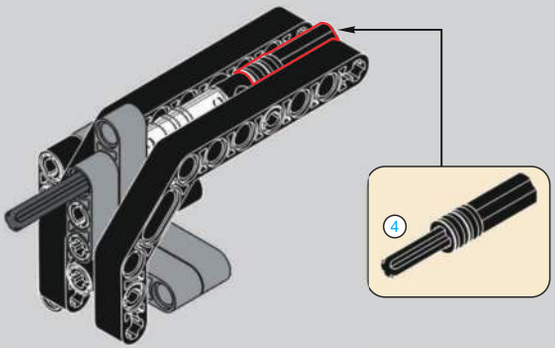

119

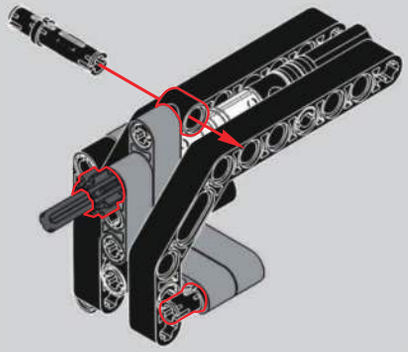

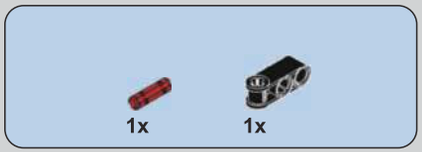

120

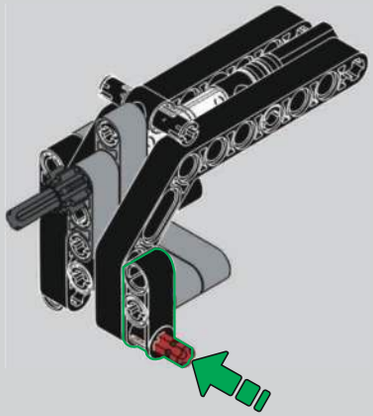

121

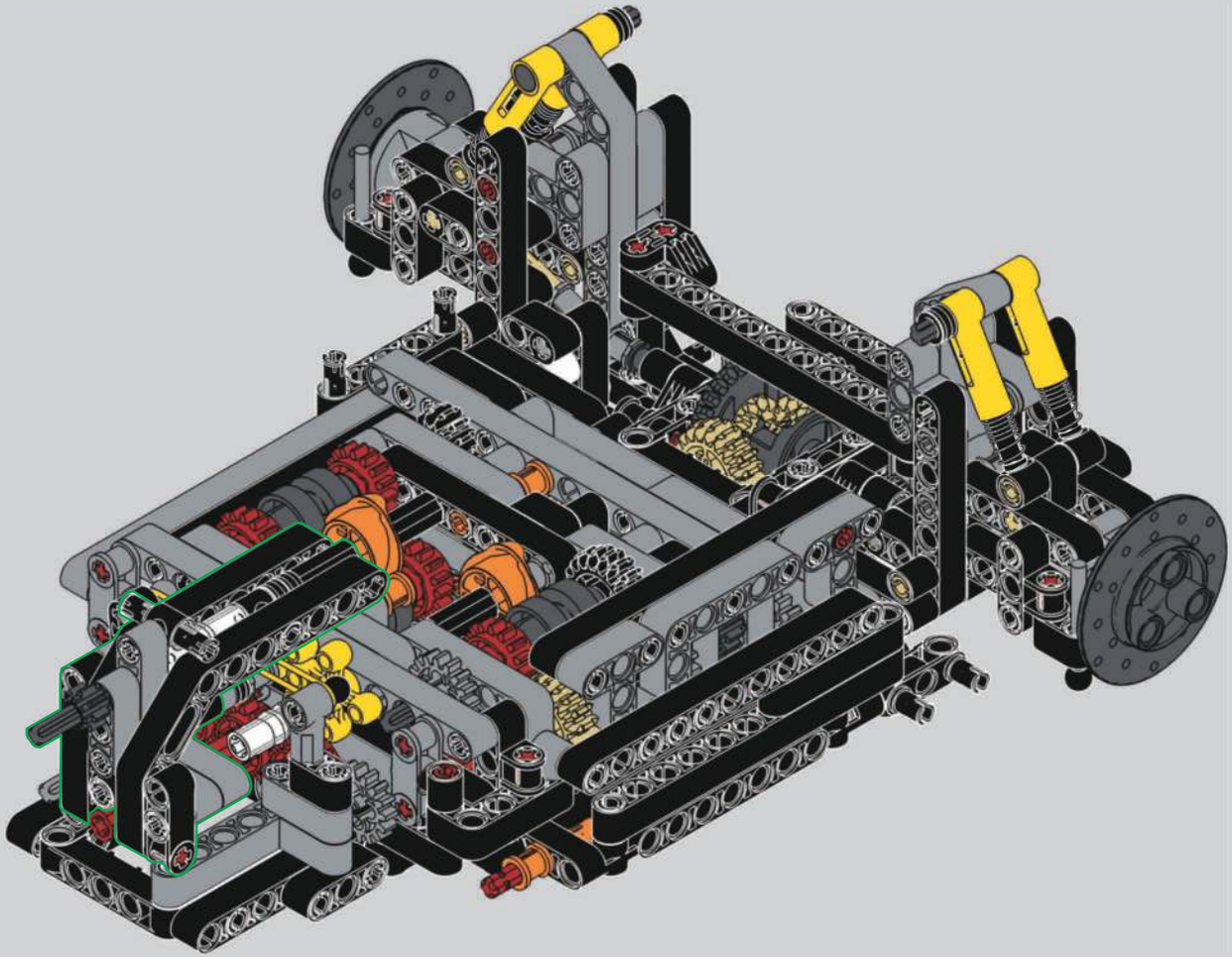

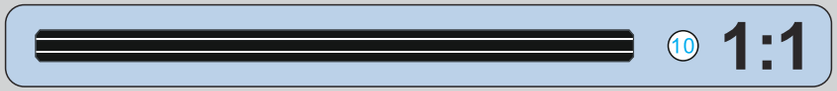

122

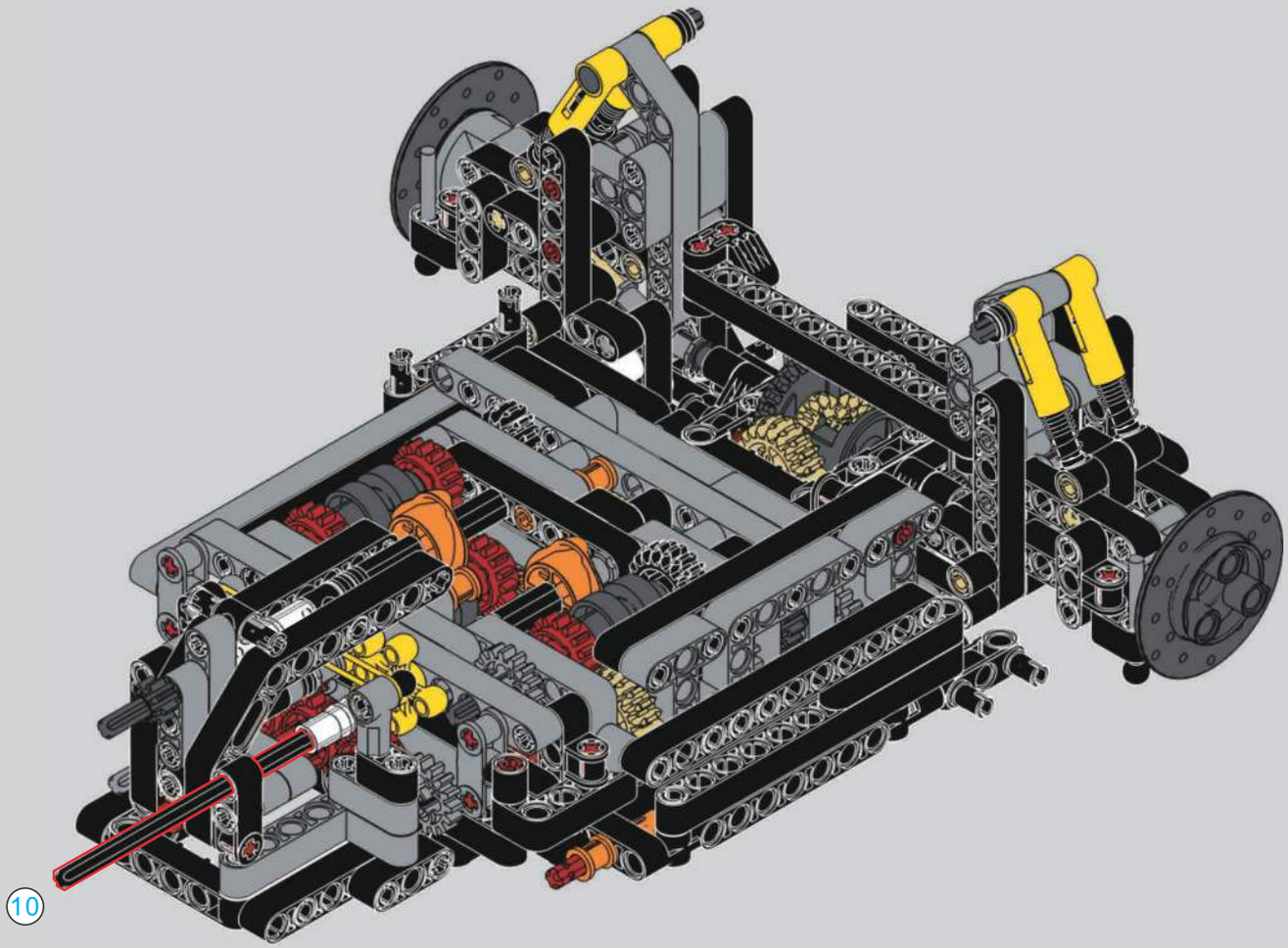

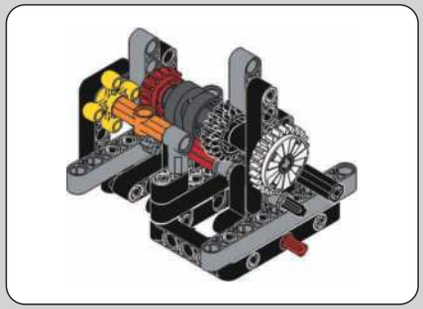

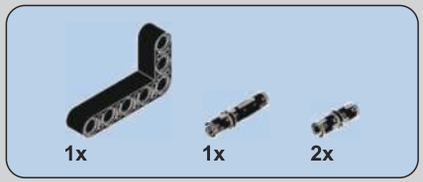

123

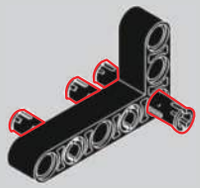

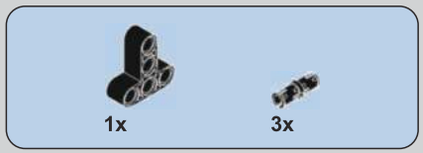

124

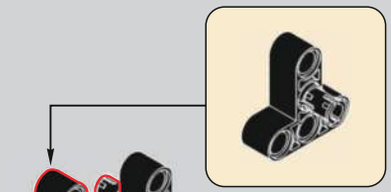

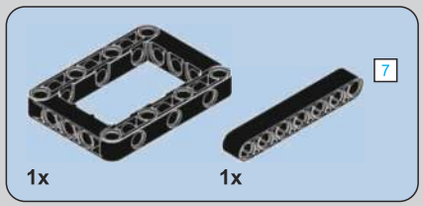

125

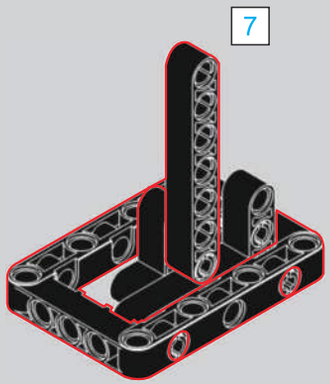

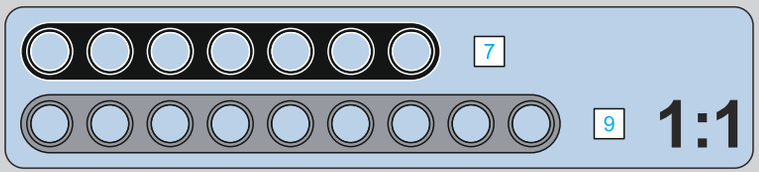

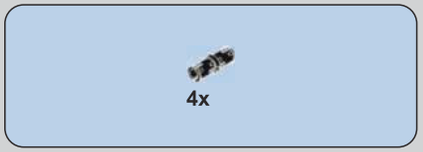

126

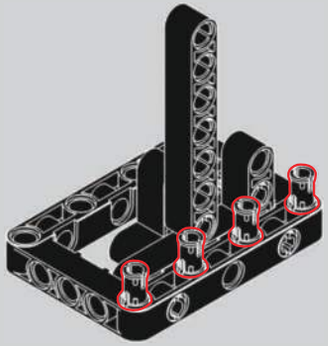

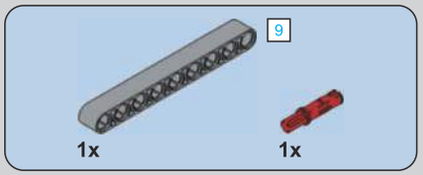

127

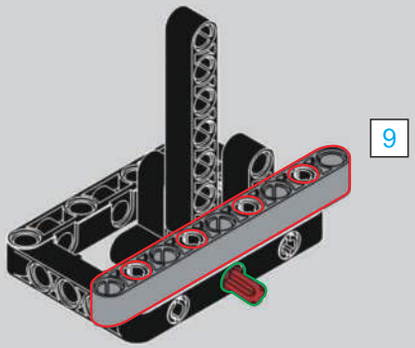

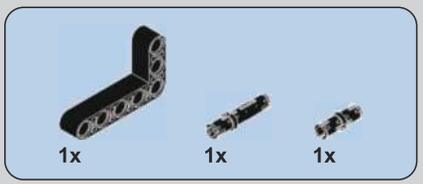

128

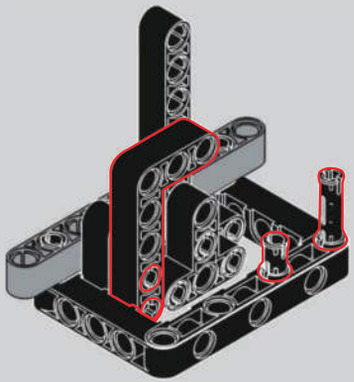

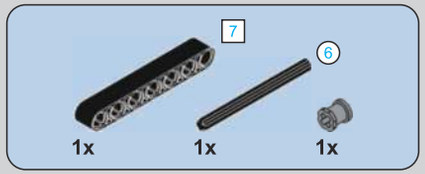

129

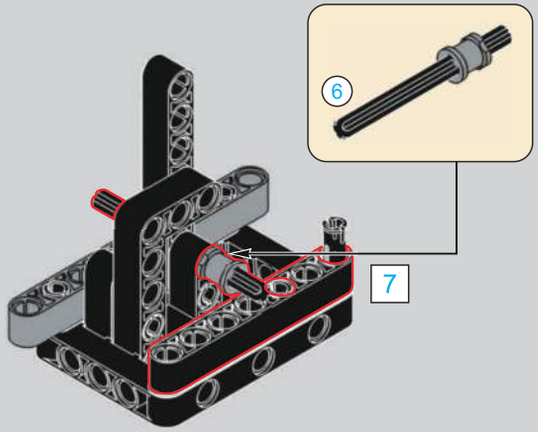

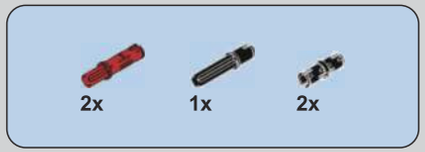

130

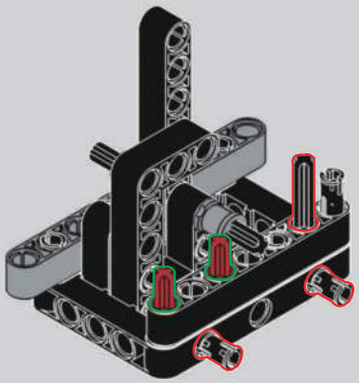

131

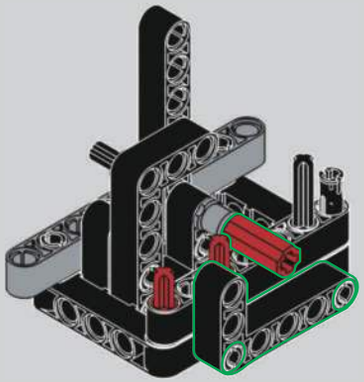

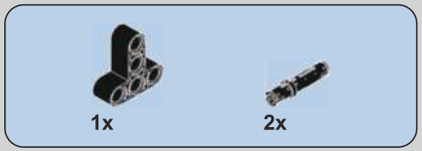

132

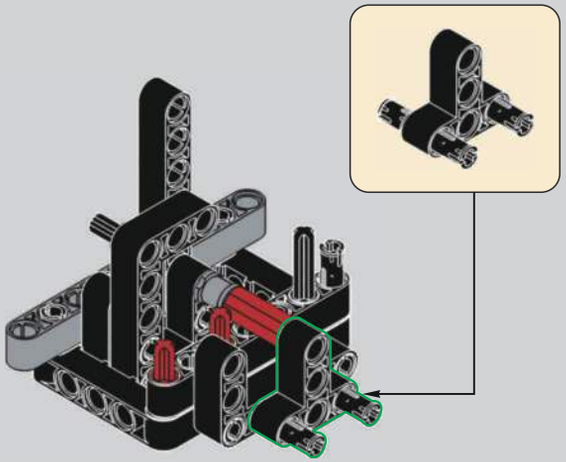

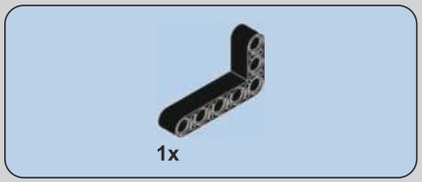

133

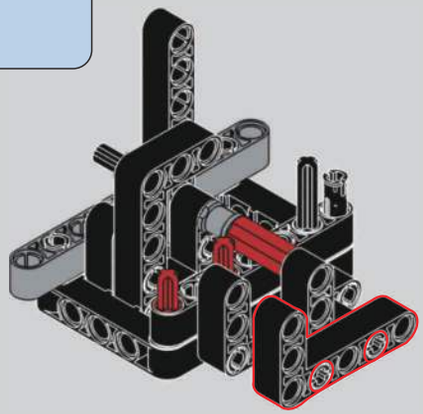

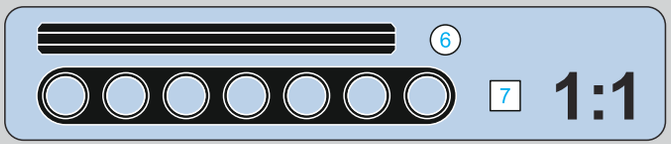

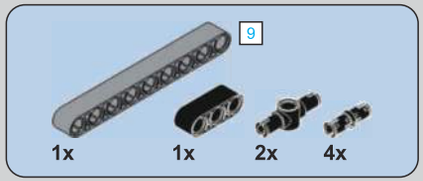

134

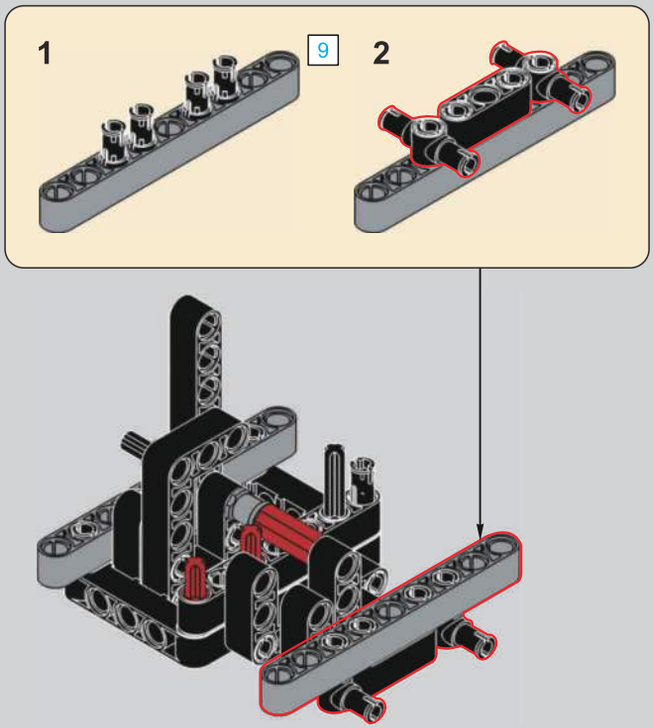

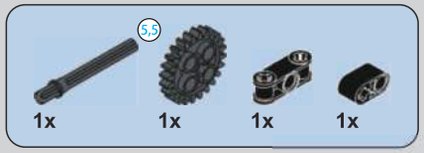

135

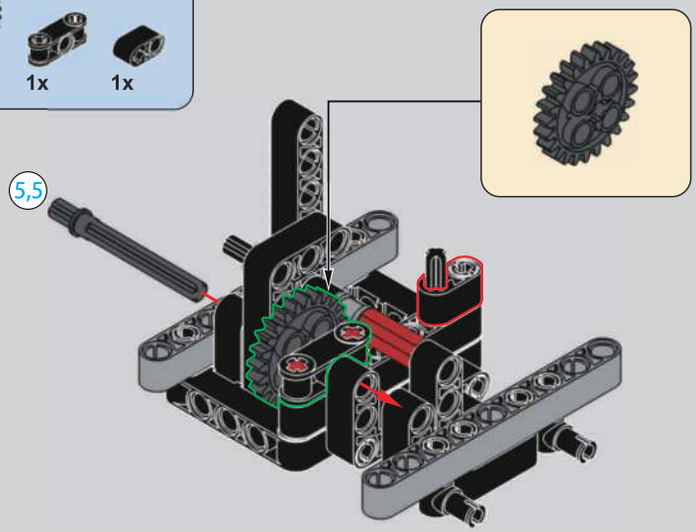

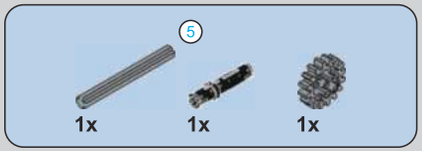

136

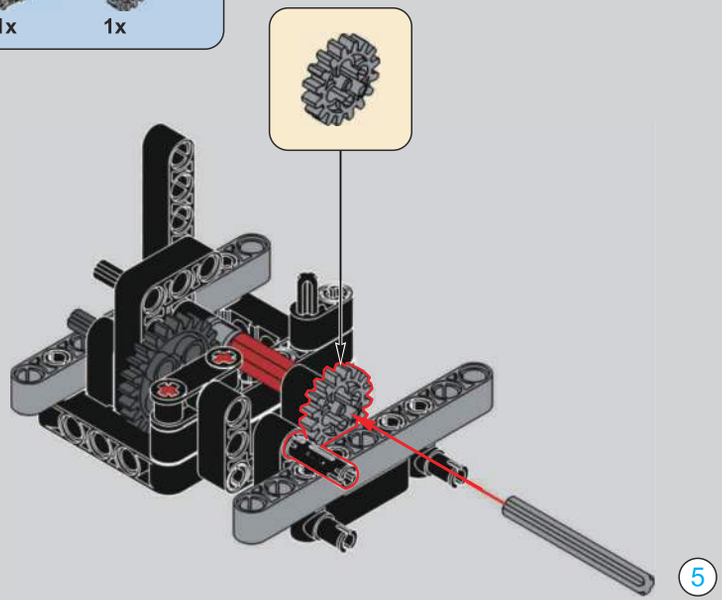

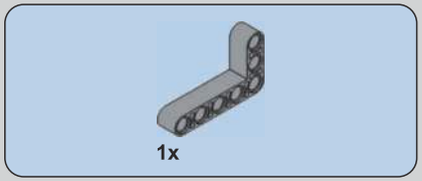

137

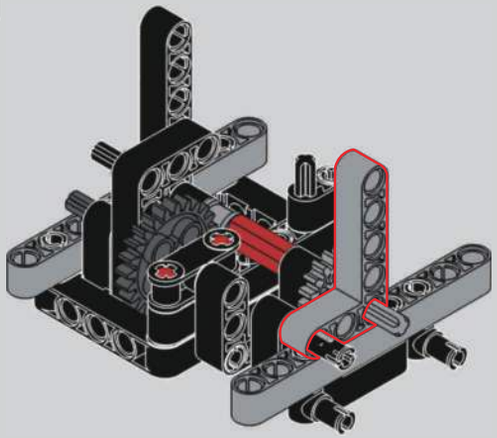

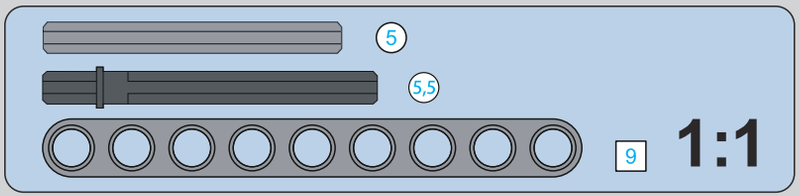

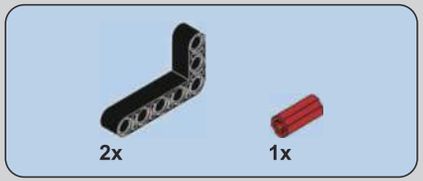

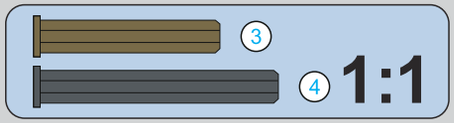

138

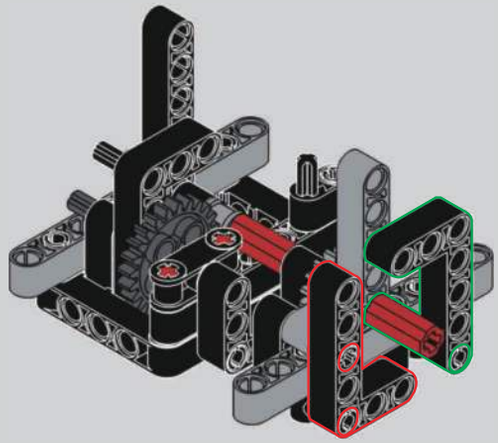

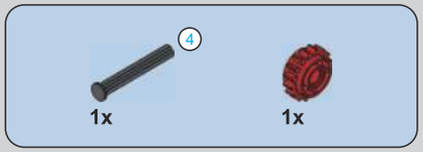

139

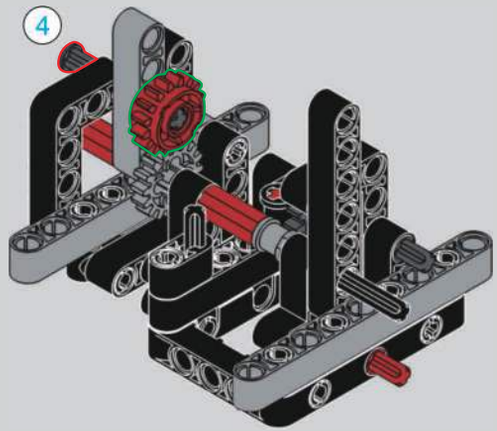

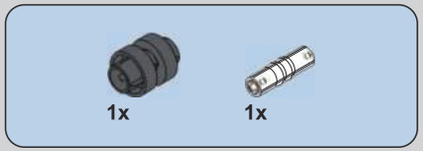

140

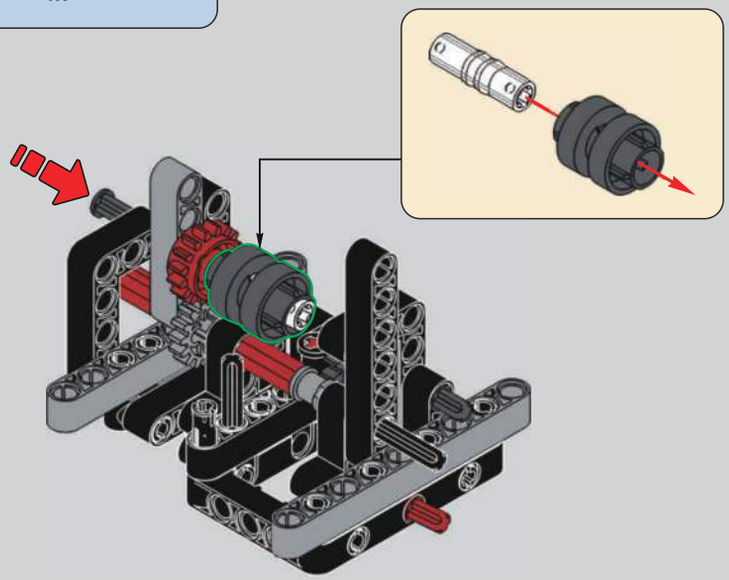

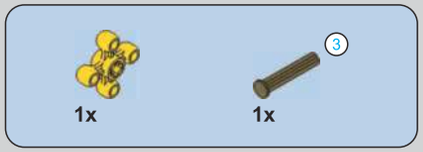

141

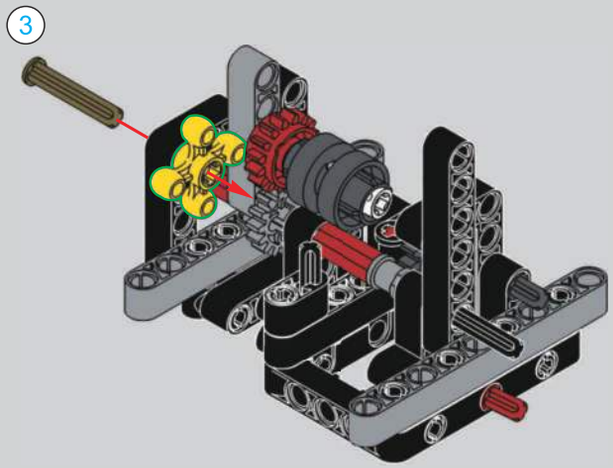

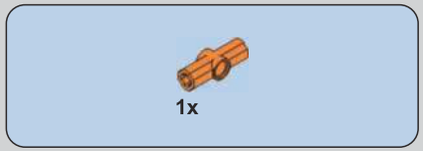

142

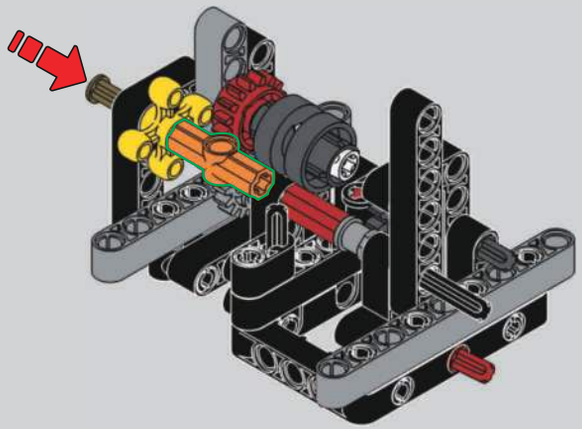

143

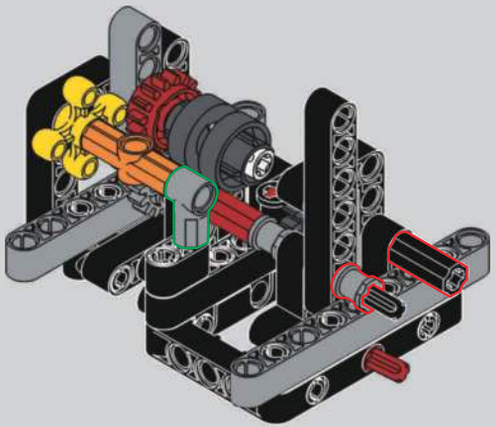

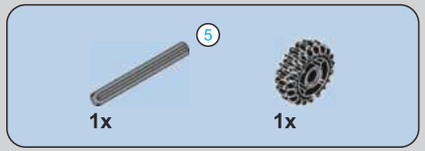

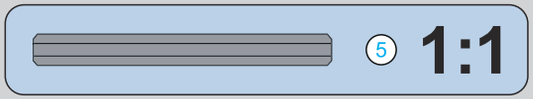

144

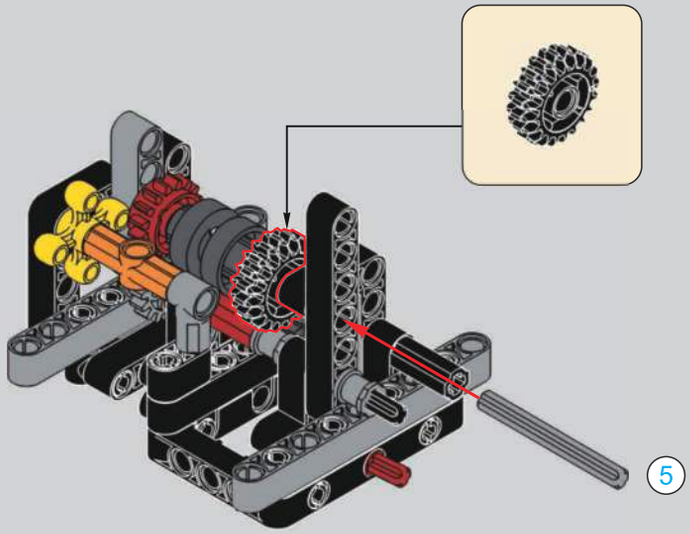

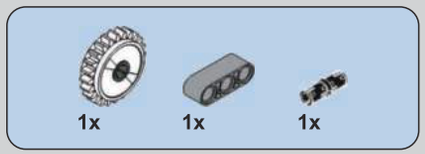

145

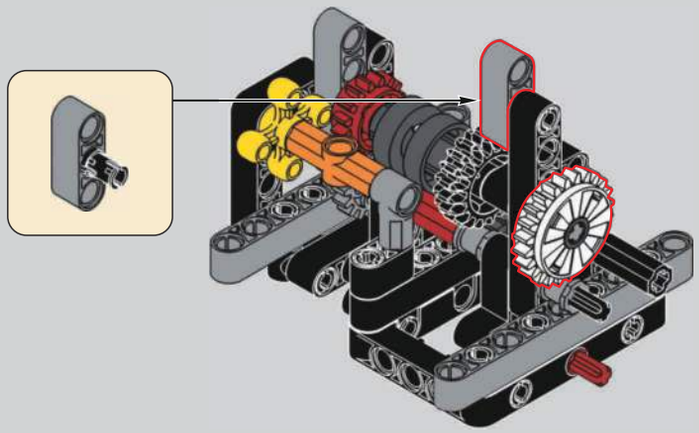

146

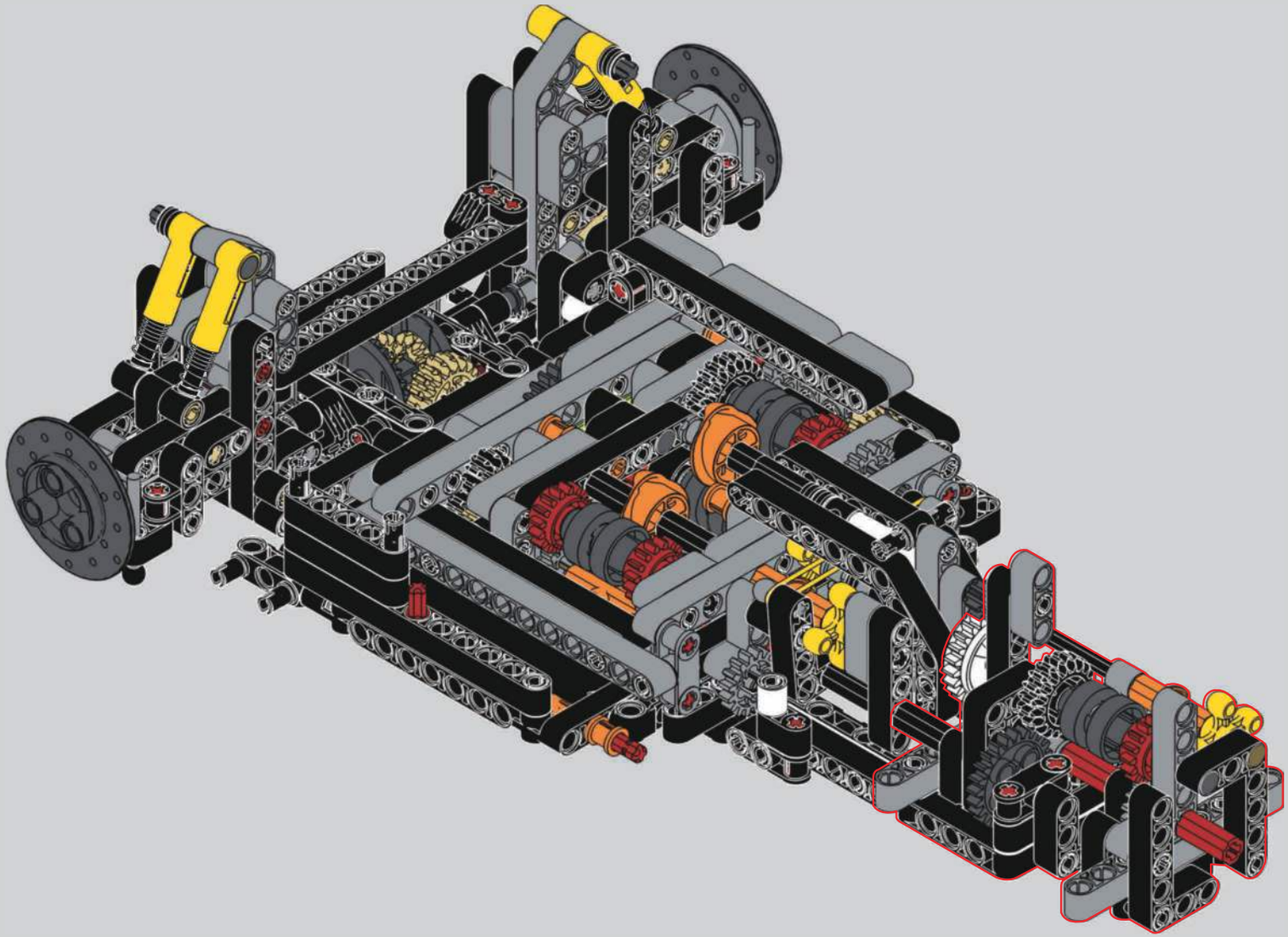

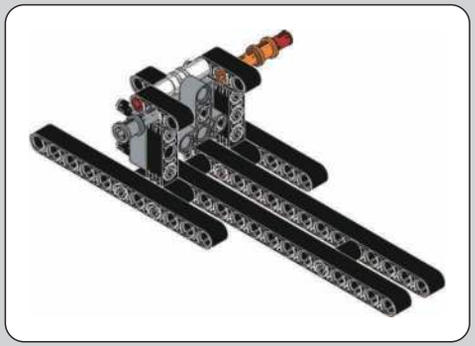

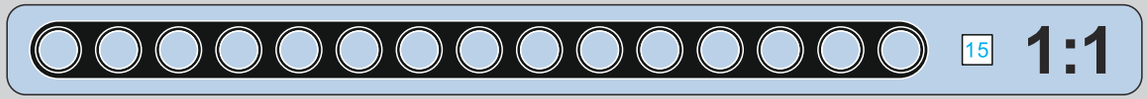

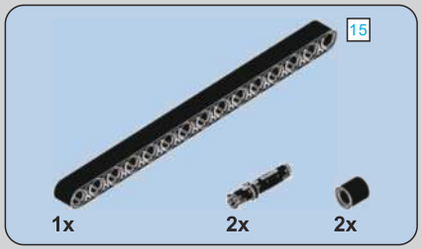

147

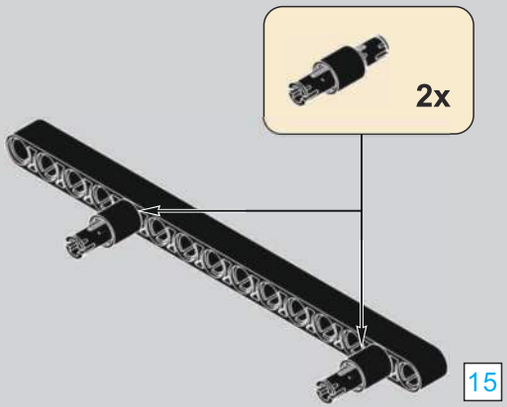

148

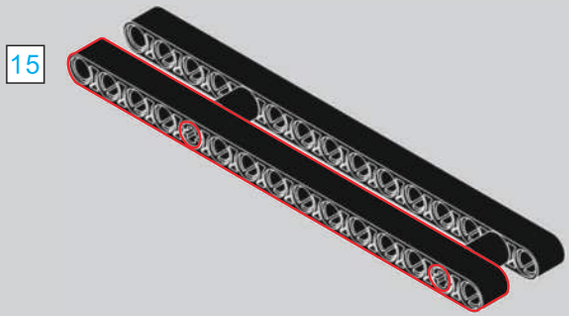

149

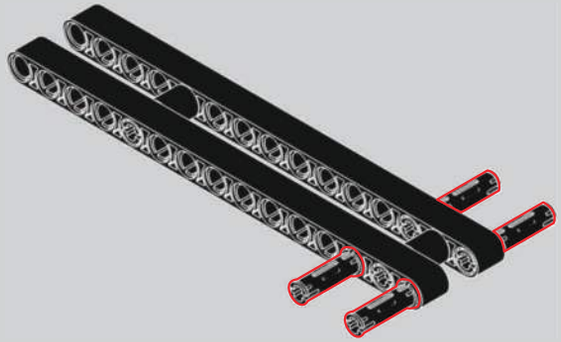

150

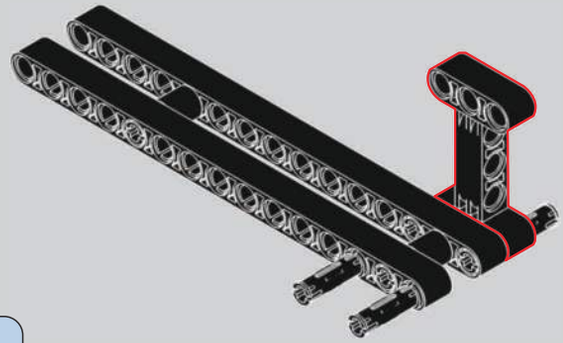

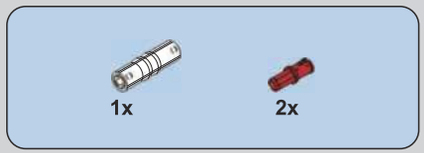

151

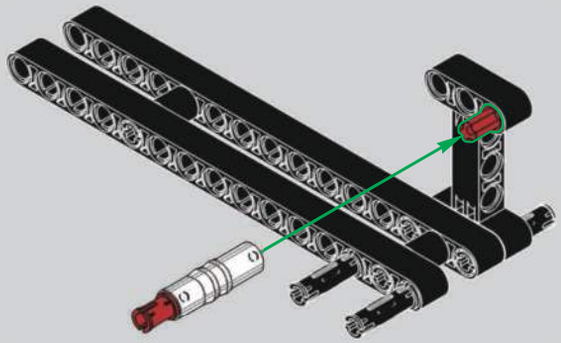

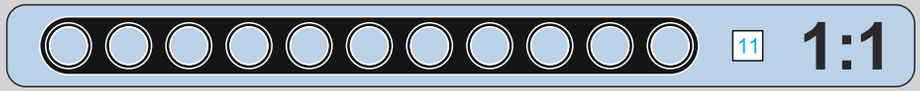

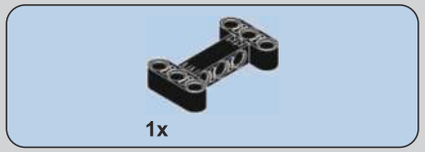

152

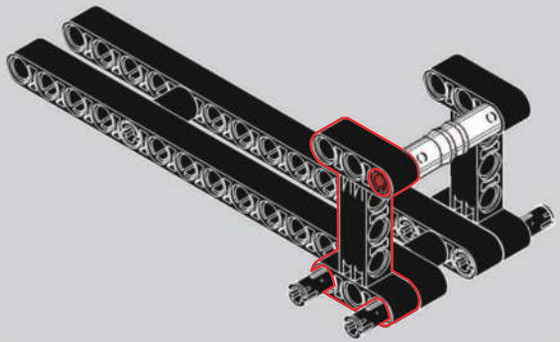

153

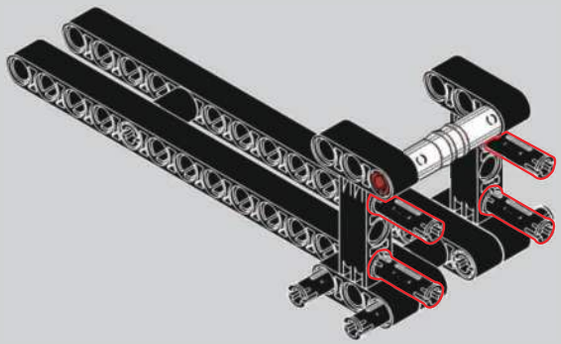

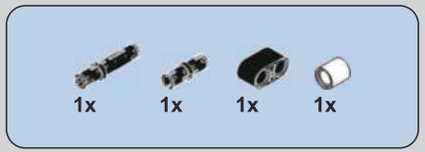

154

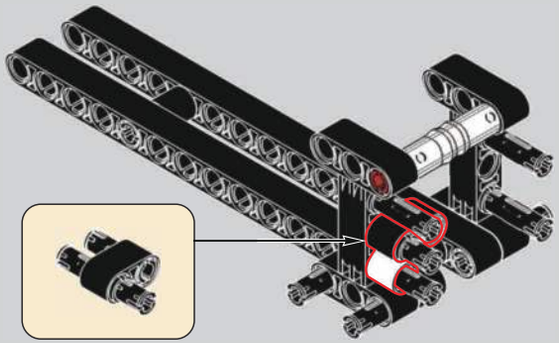

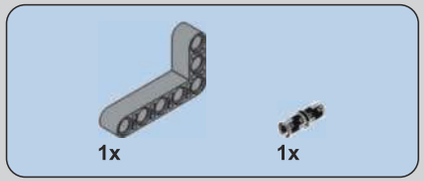

155

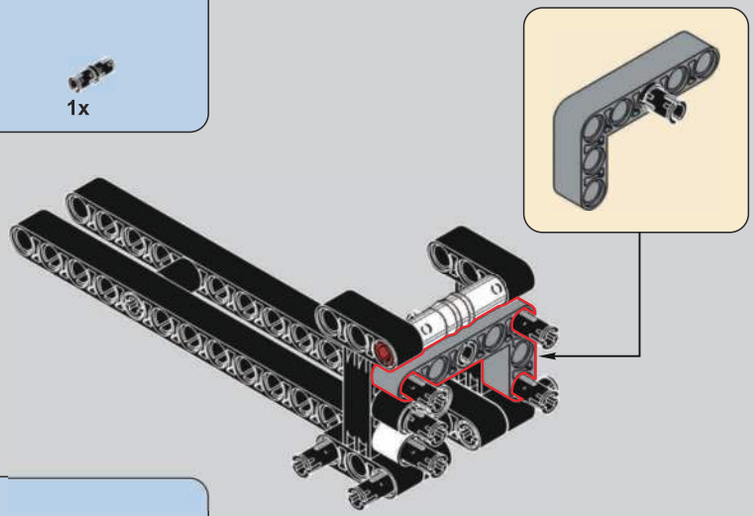

156

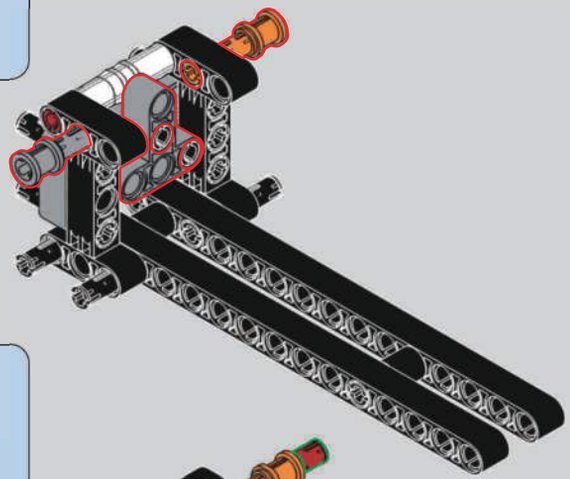

157

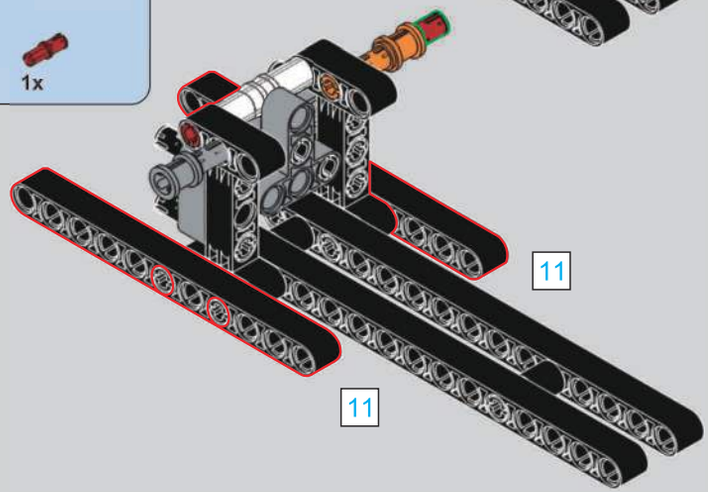

158

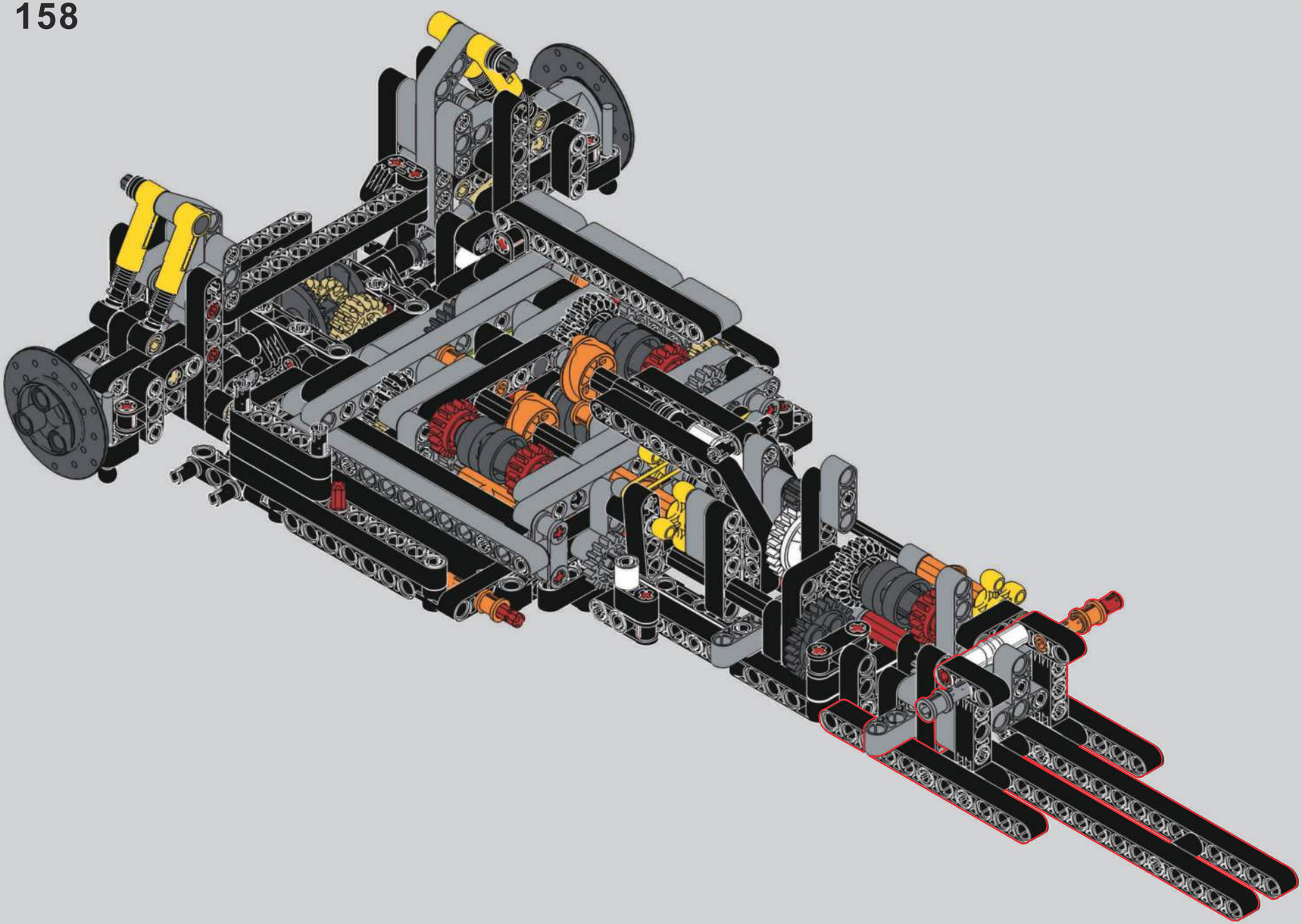

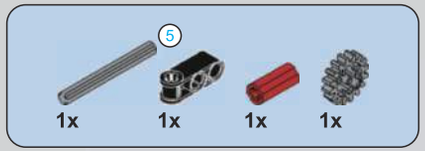

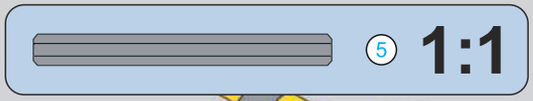

159

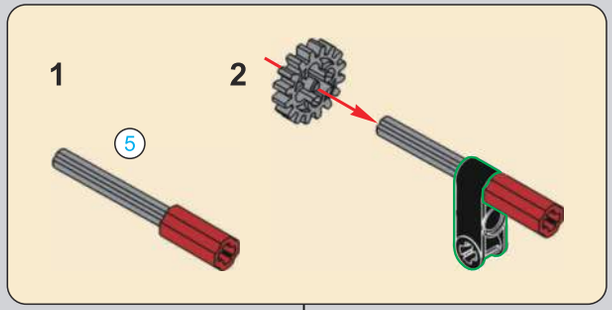

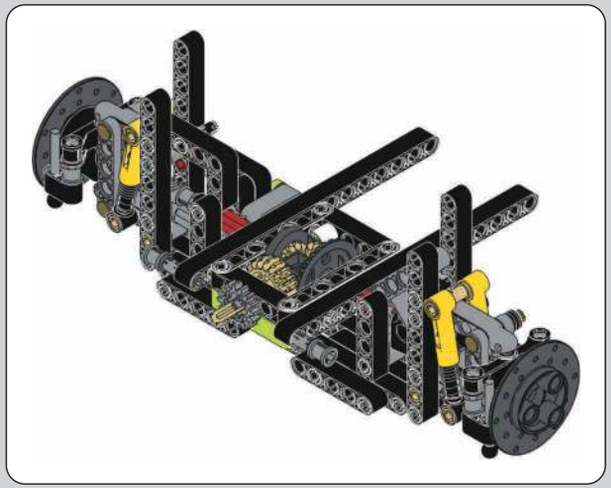

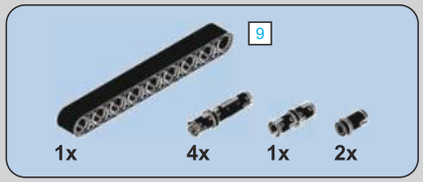

160

161

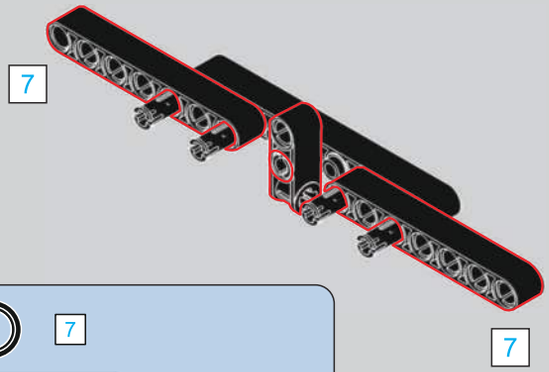

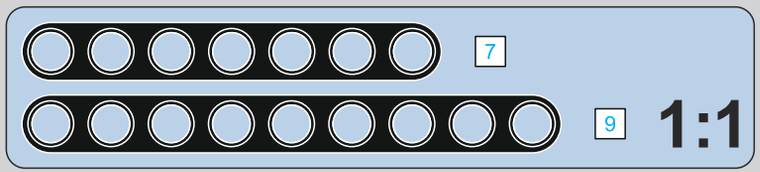

162

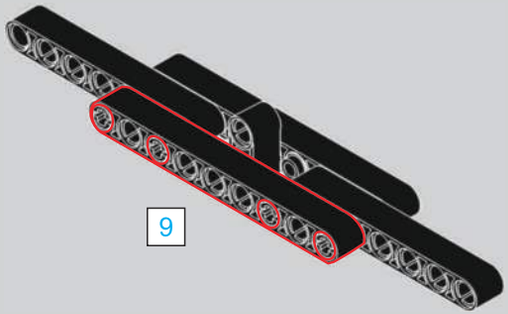

163

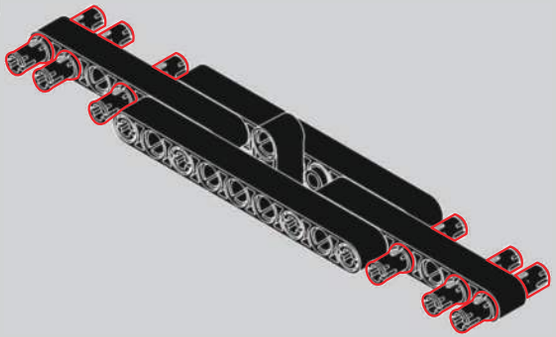

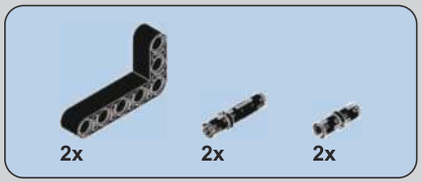

164

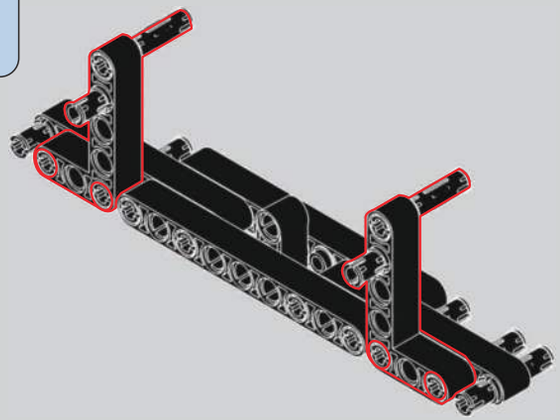

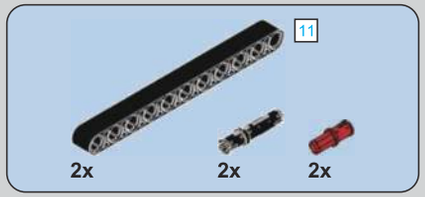

165

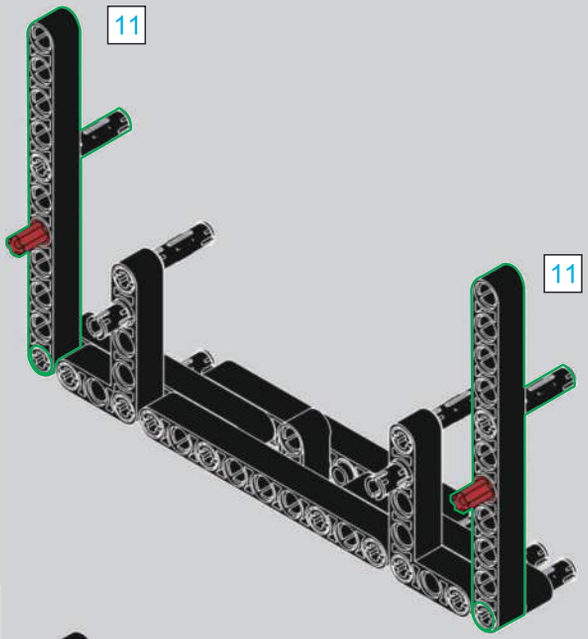

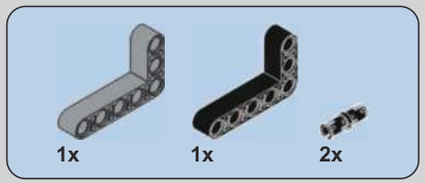

166

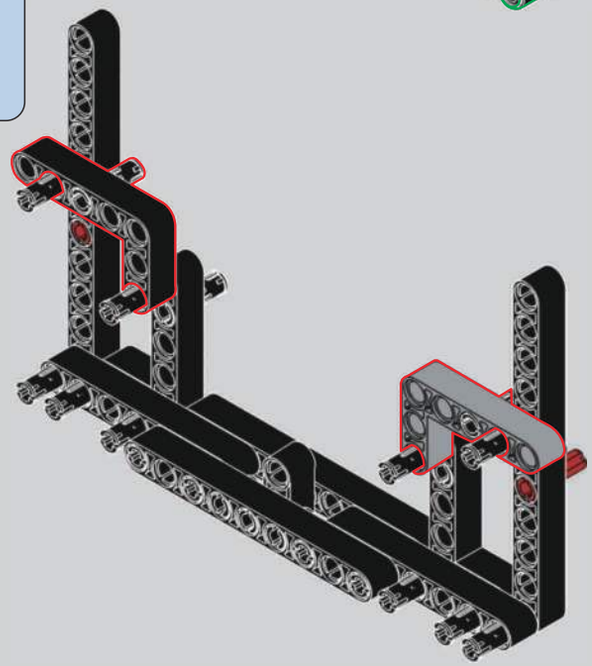

167

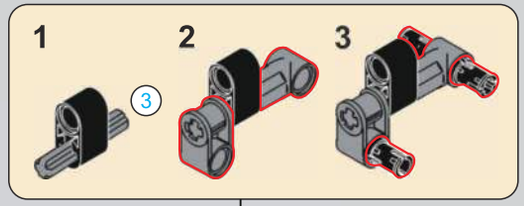

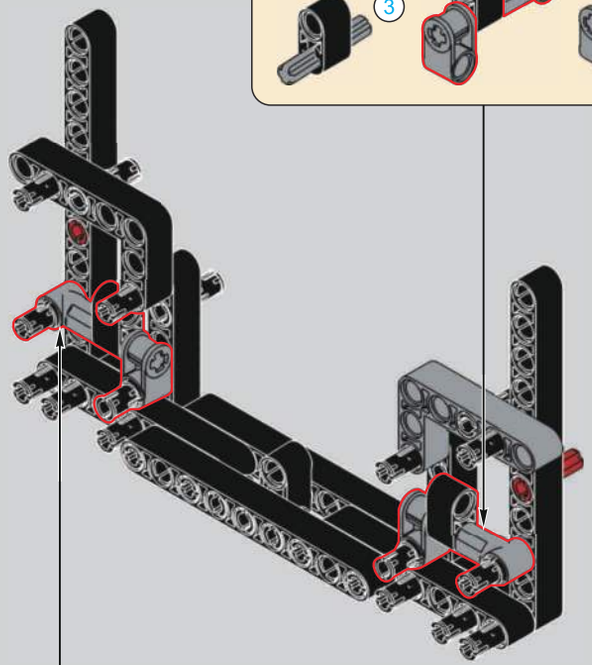

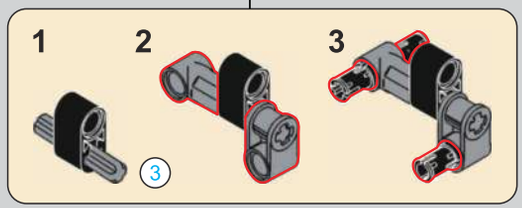

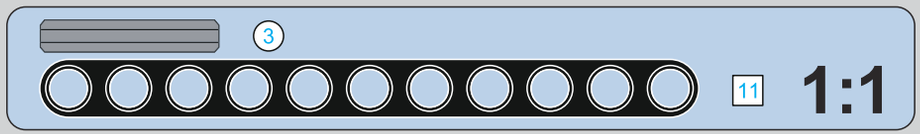

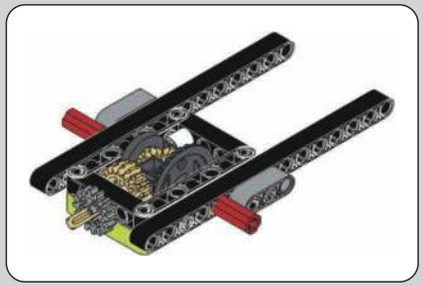

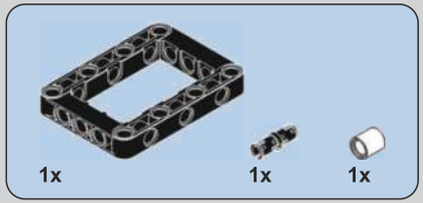

168

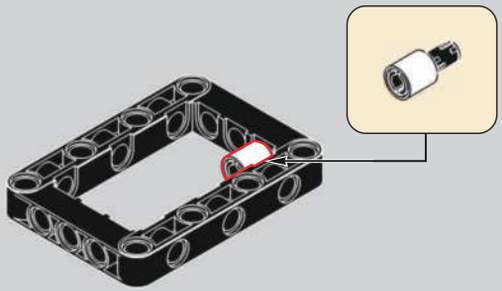

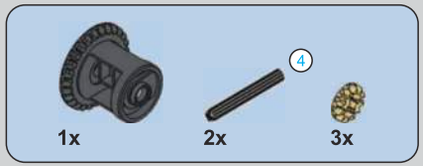

169

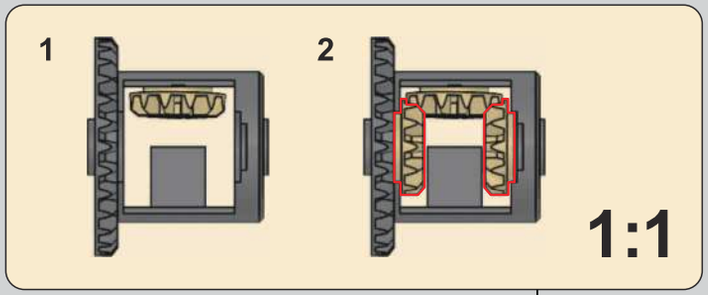

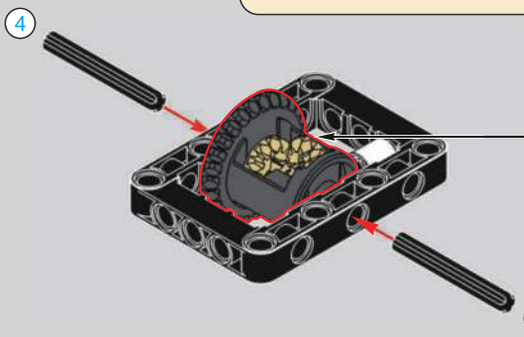

170

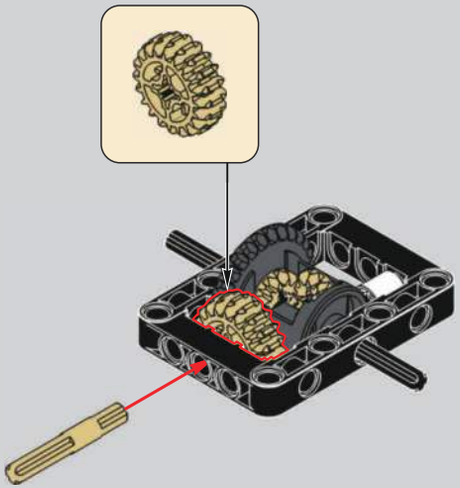

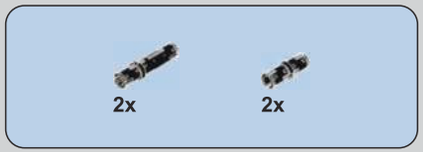

171

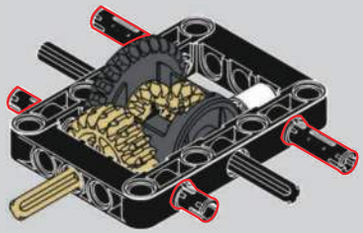

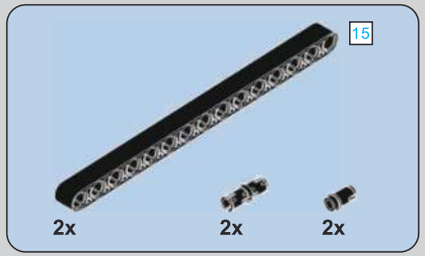

172

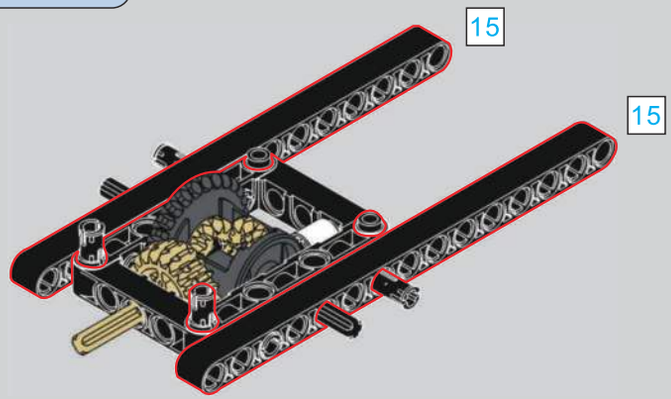

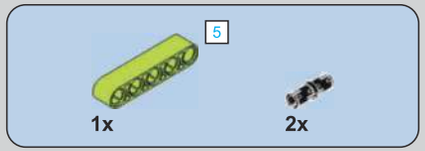

173

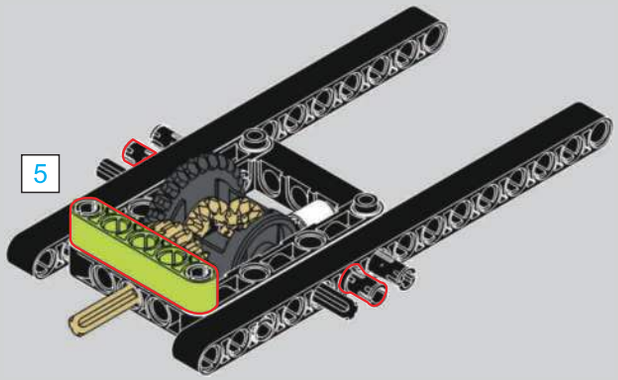

174

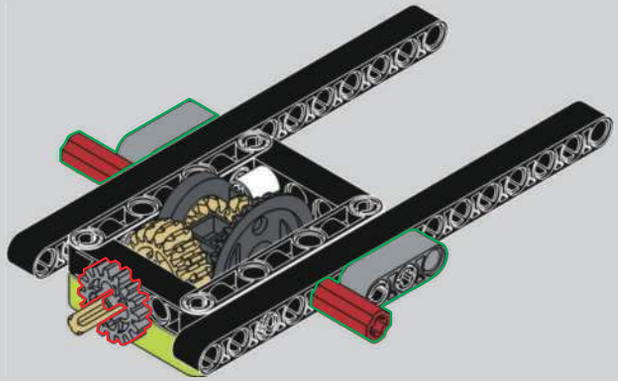

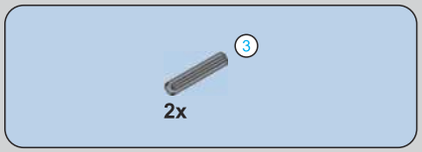

175

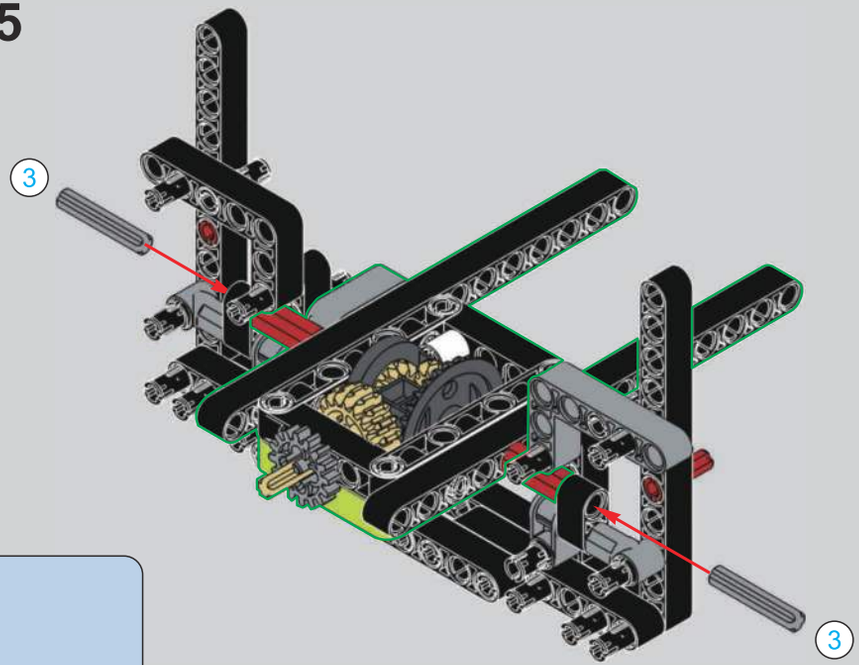

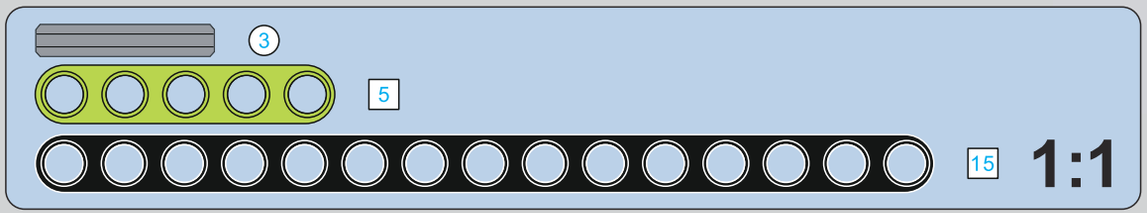

176

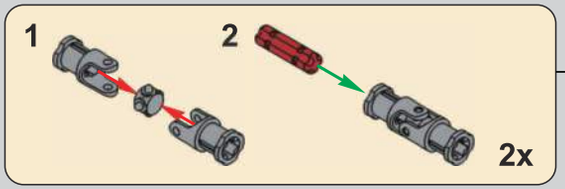

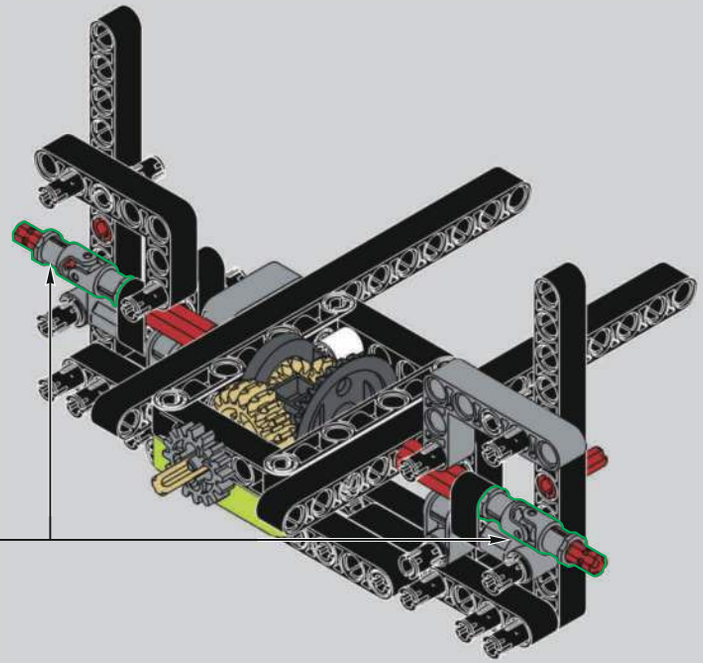

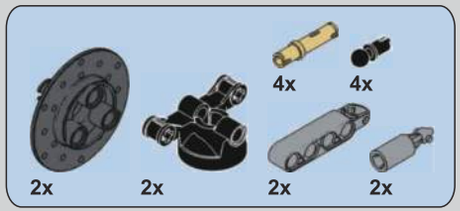

177

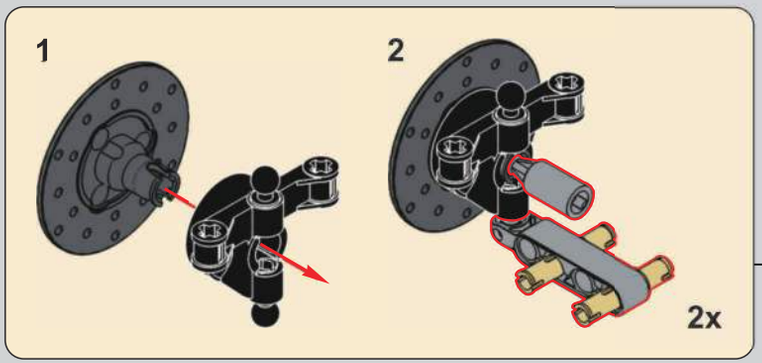

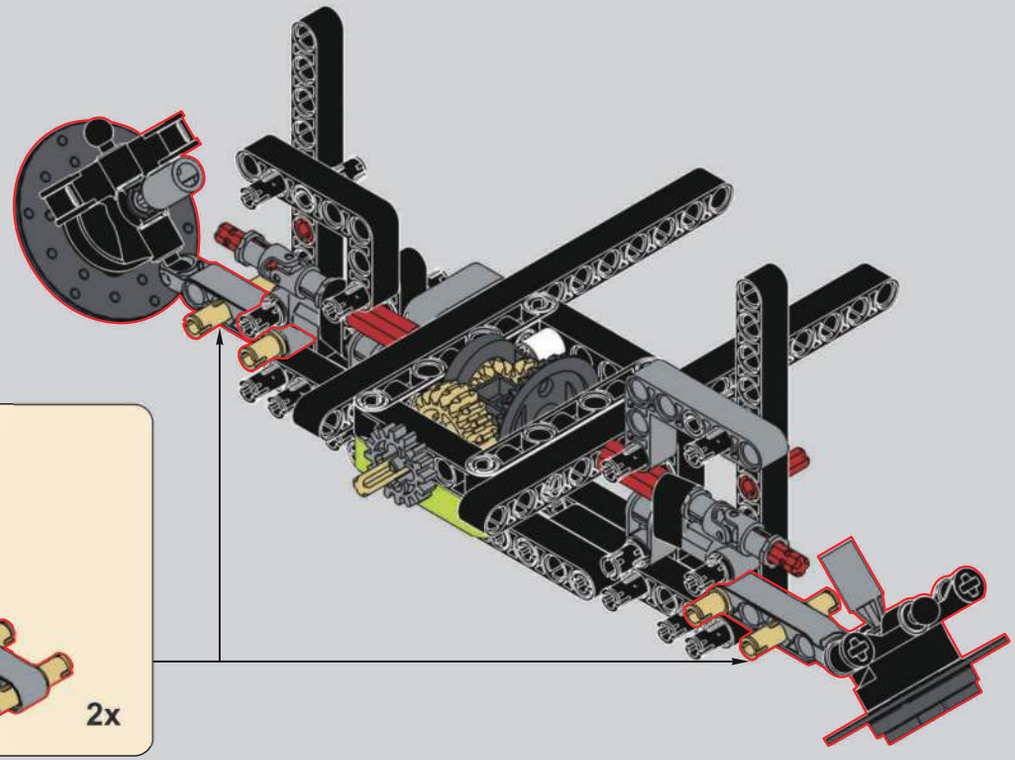

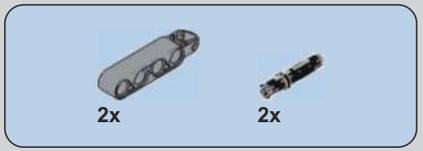

178

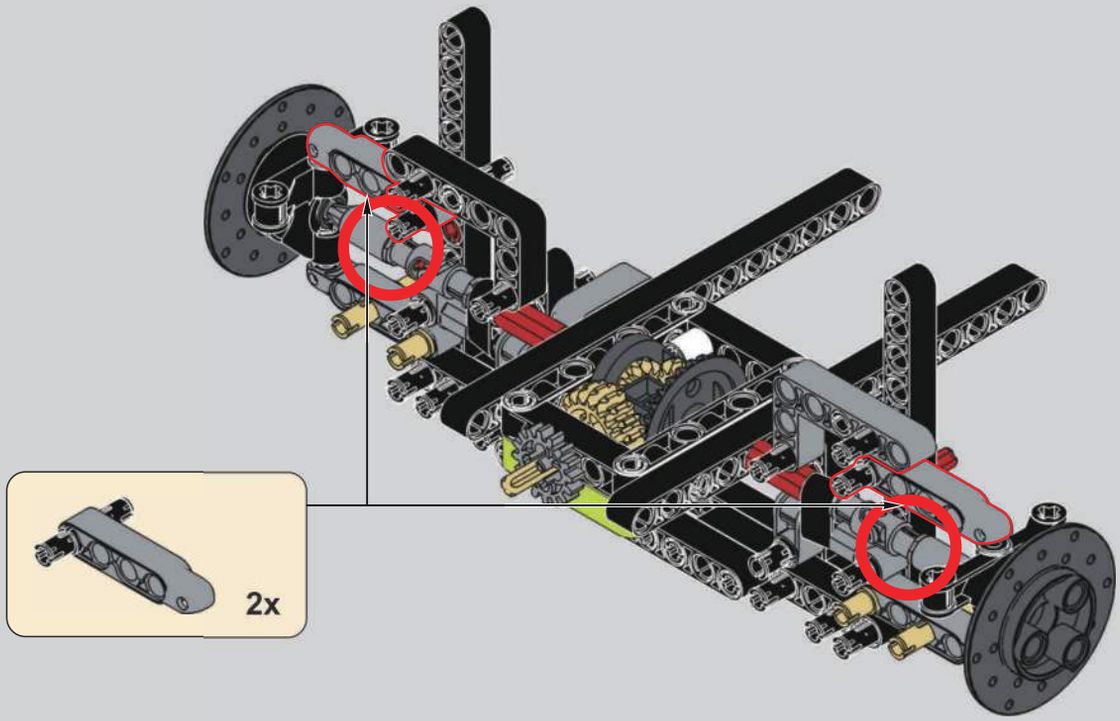

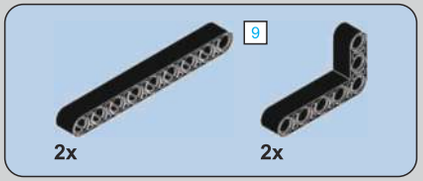

179

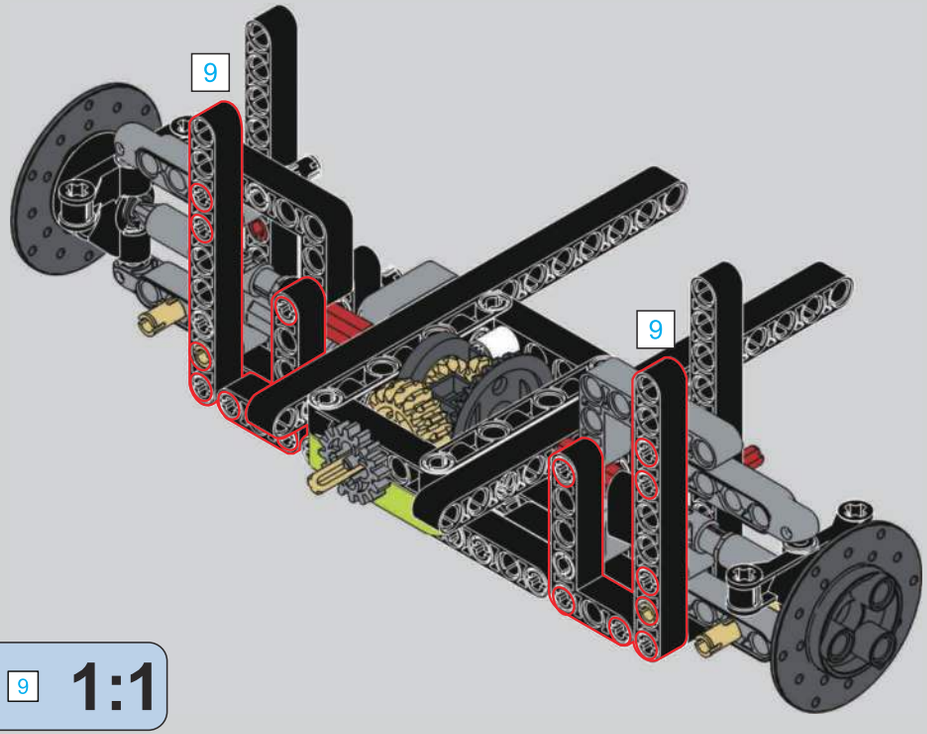

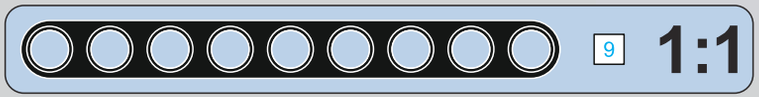

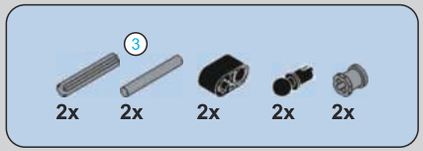

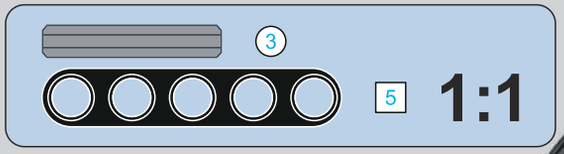

180

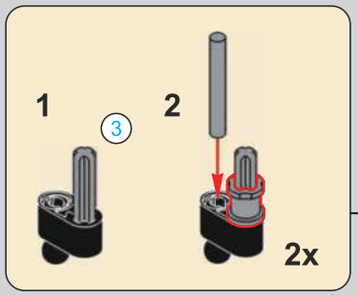

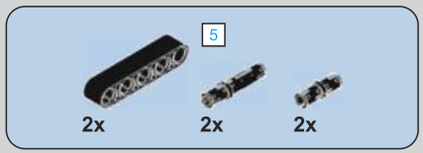

181

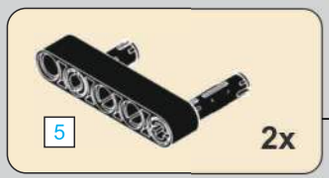

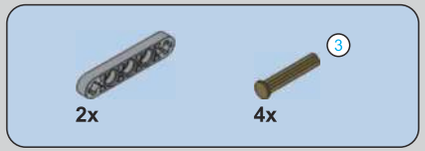

182

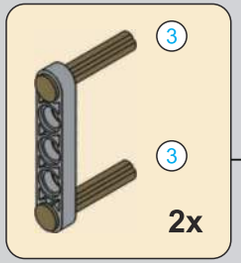

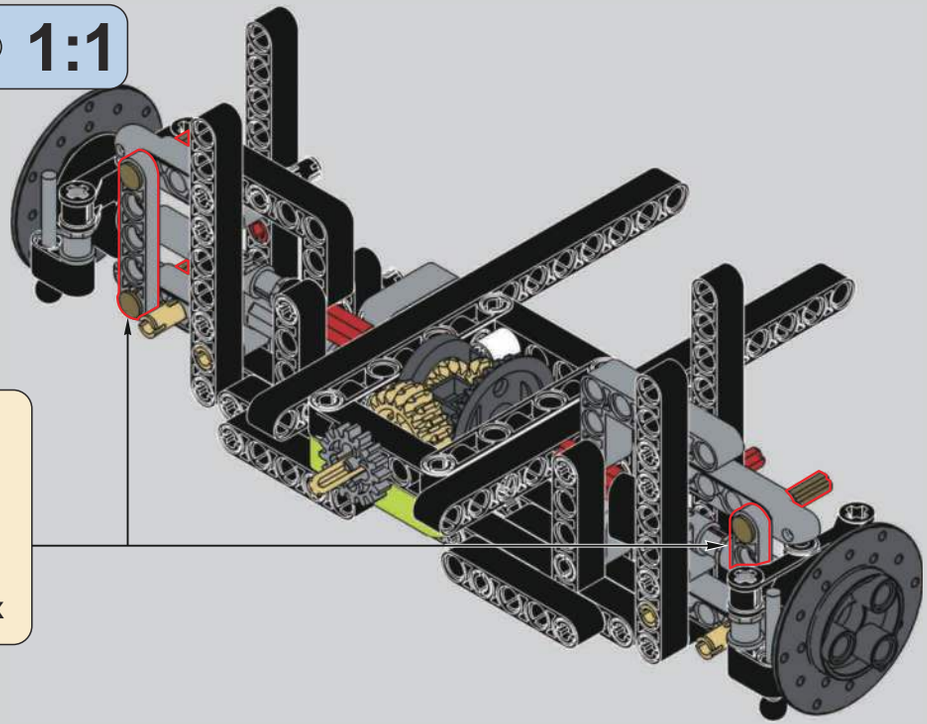

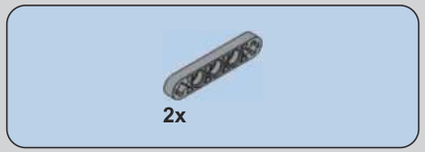

183

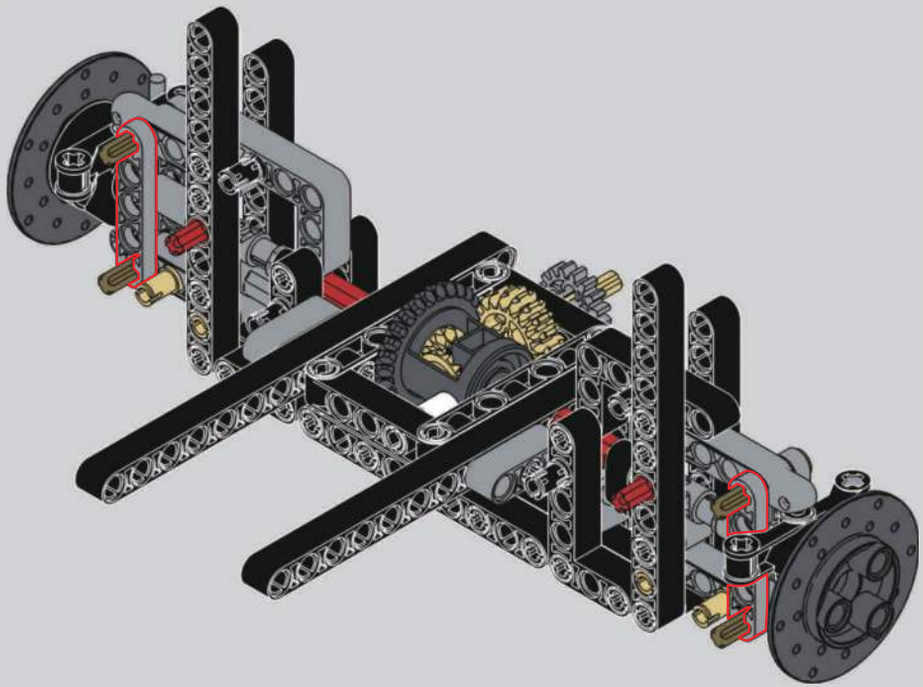

184

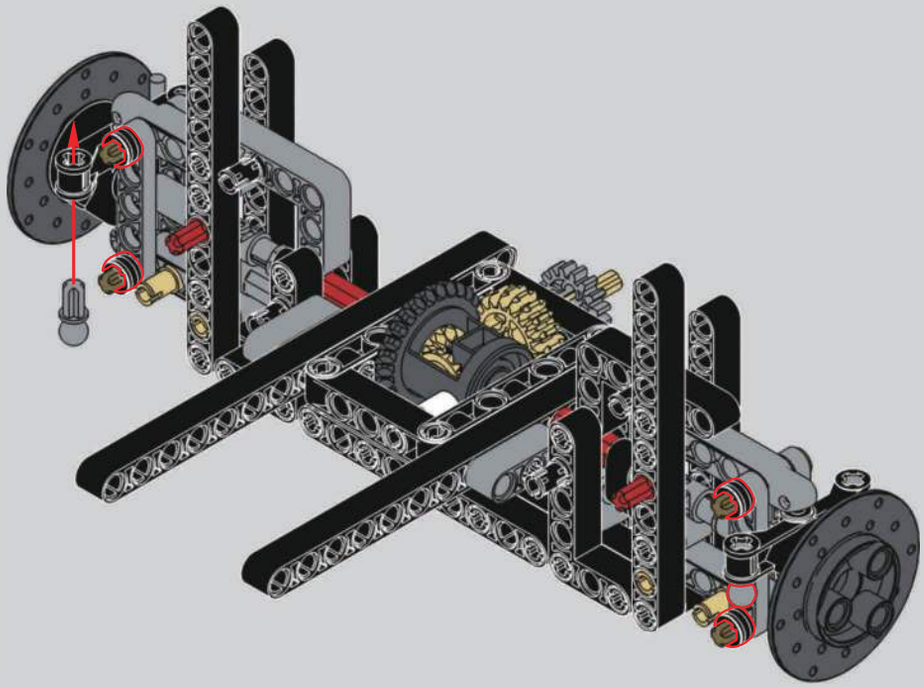

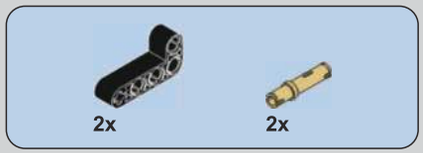

185

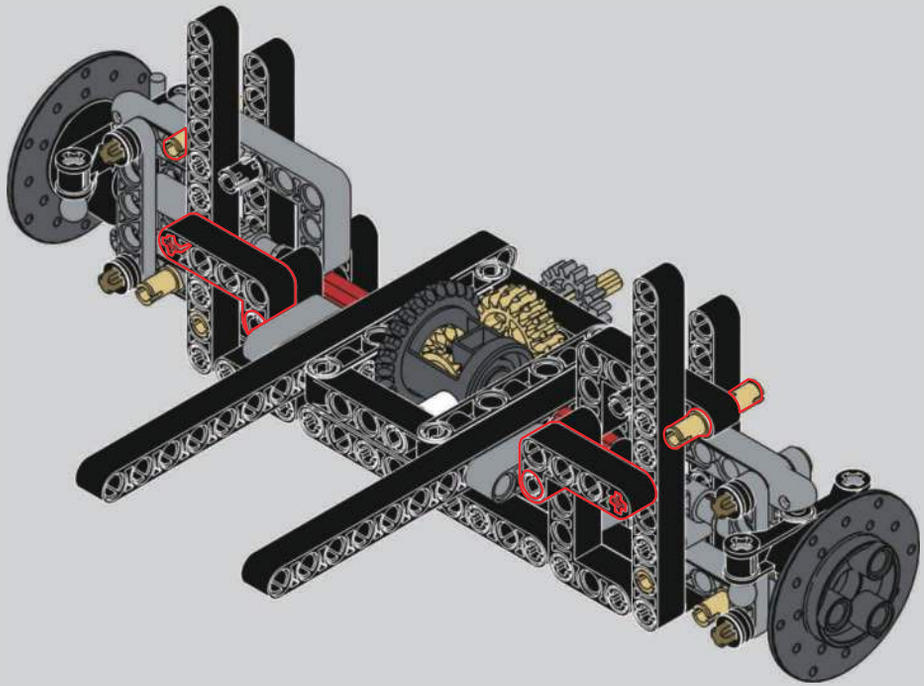

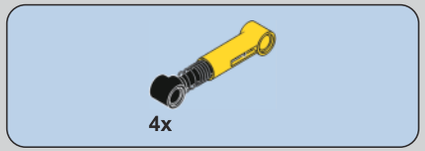

186

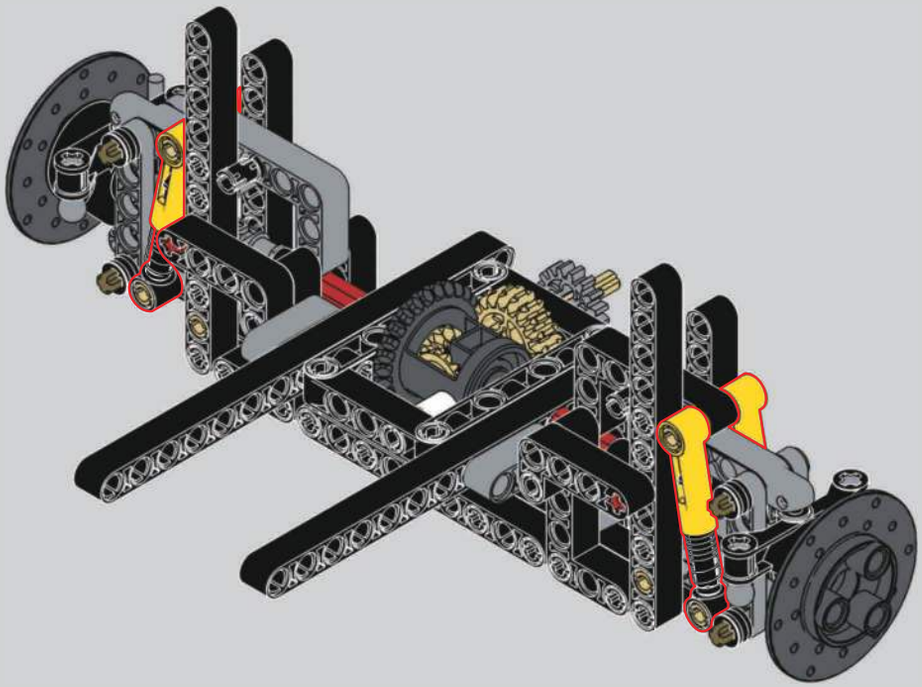

187

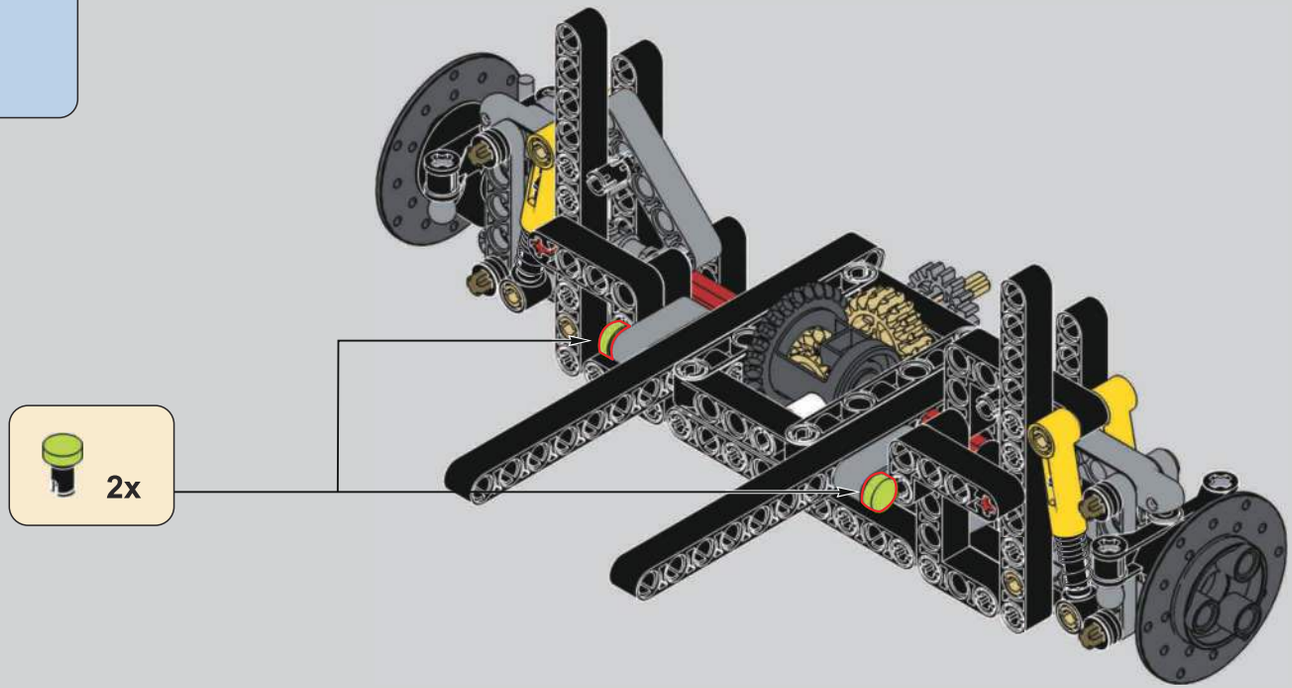

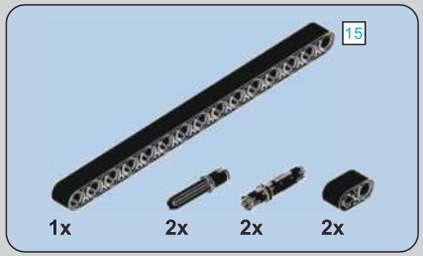

188

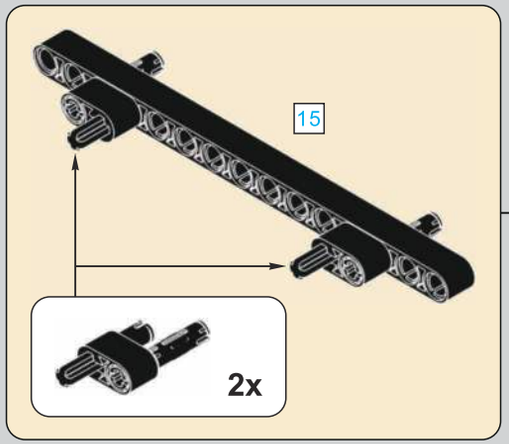

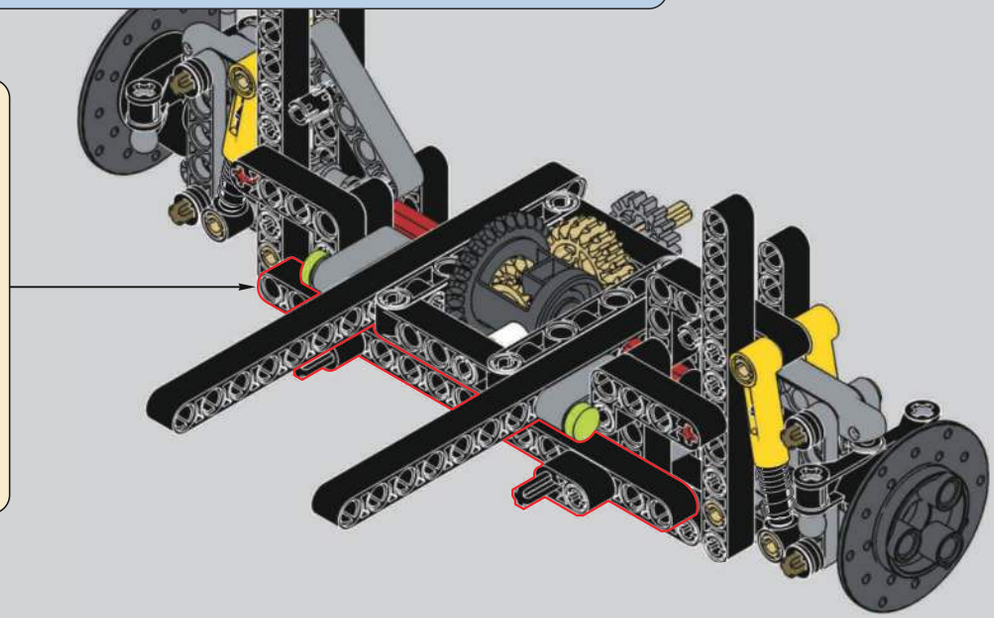

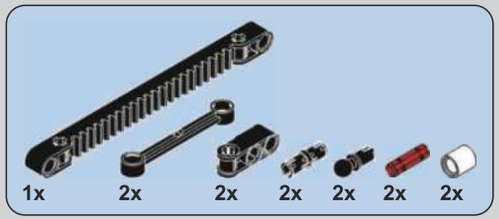

189

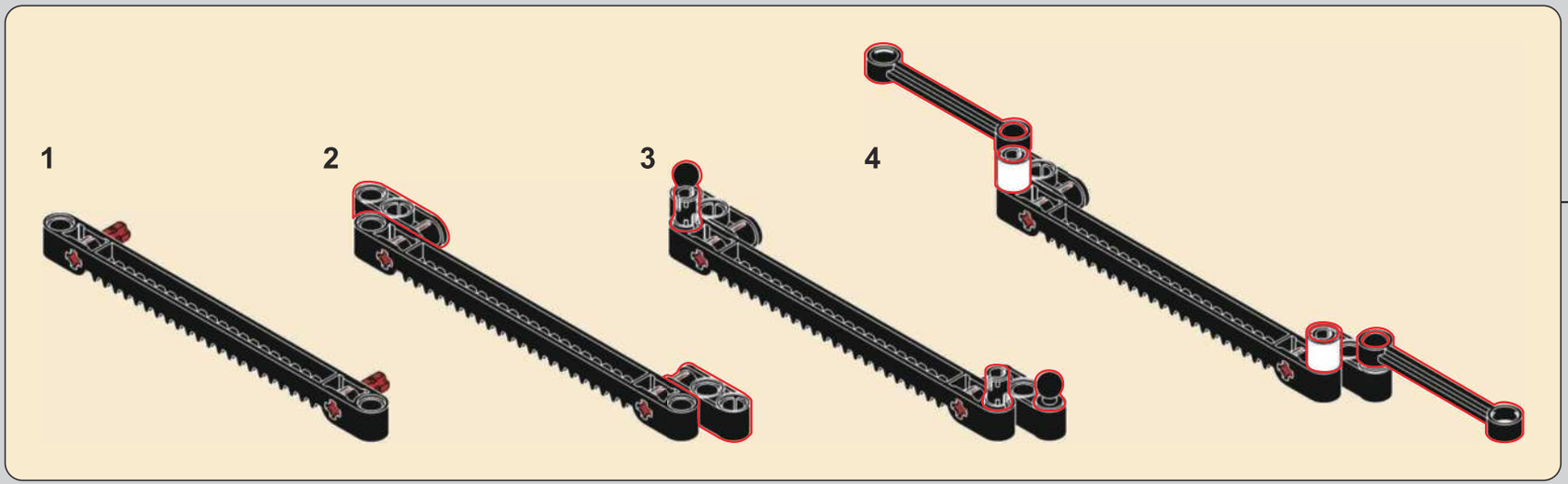

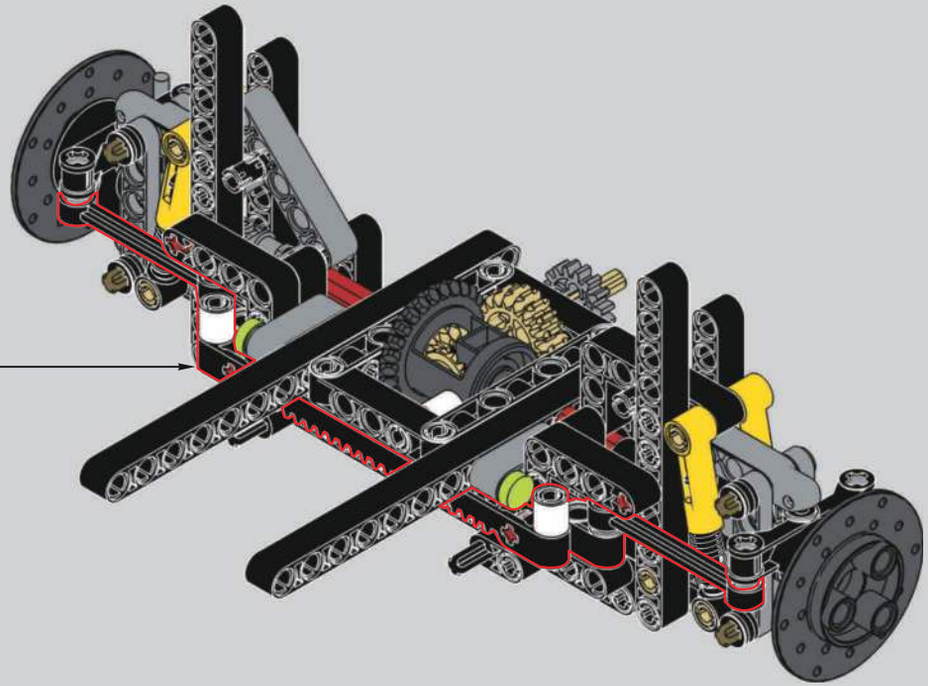

190

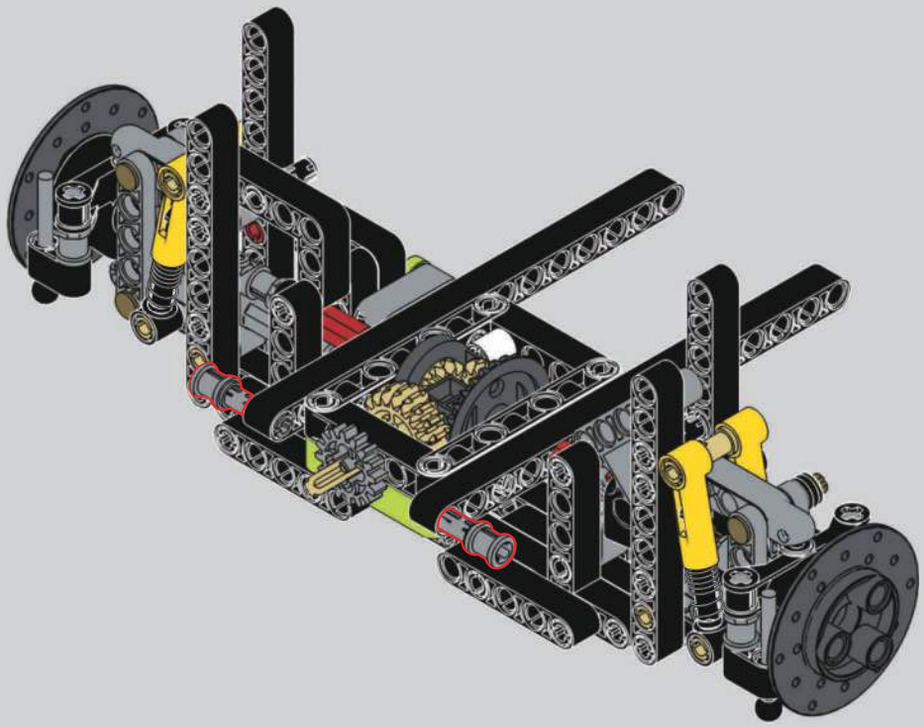

191

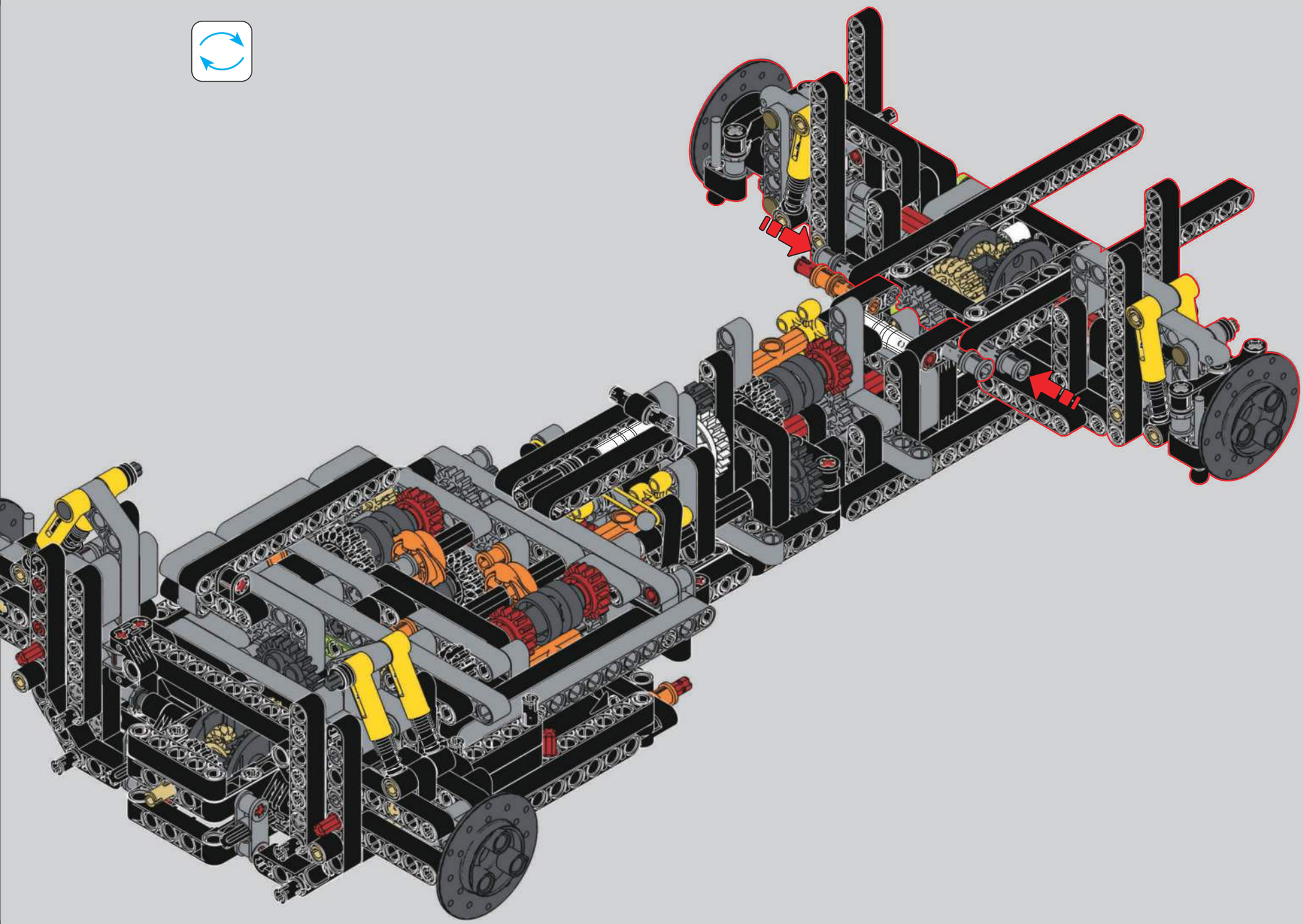

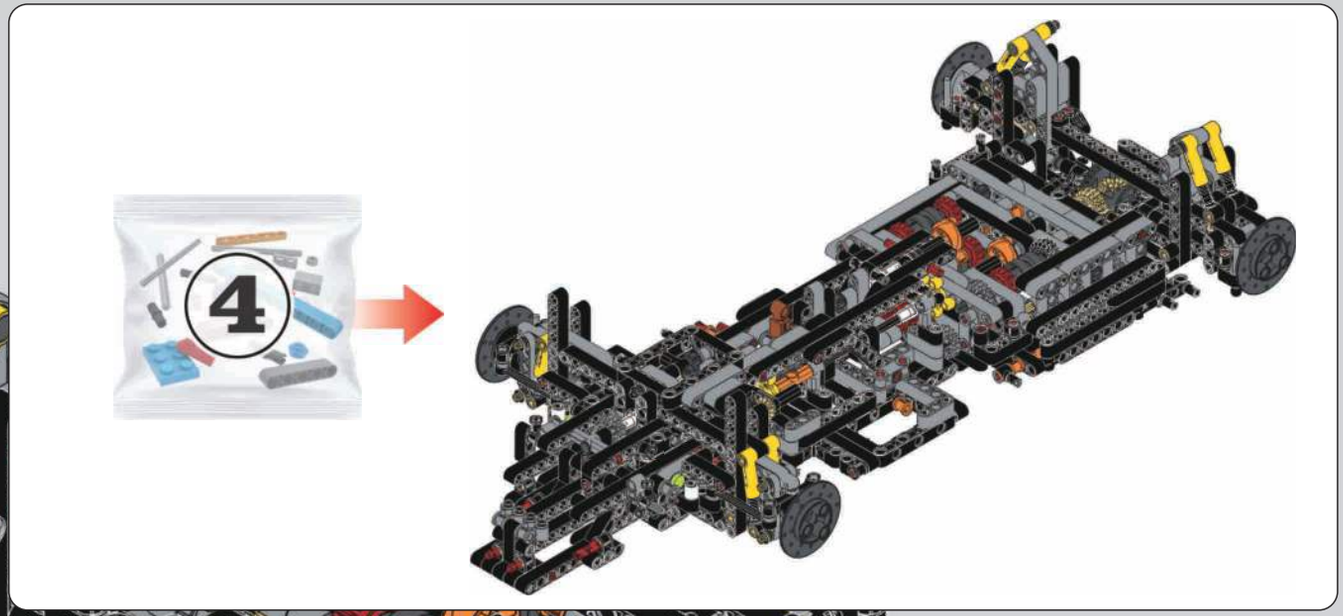

192

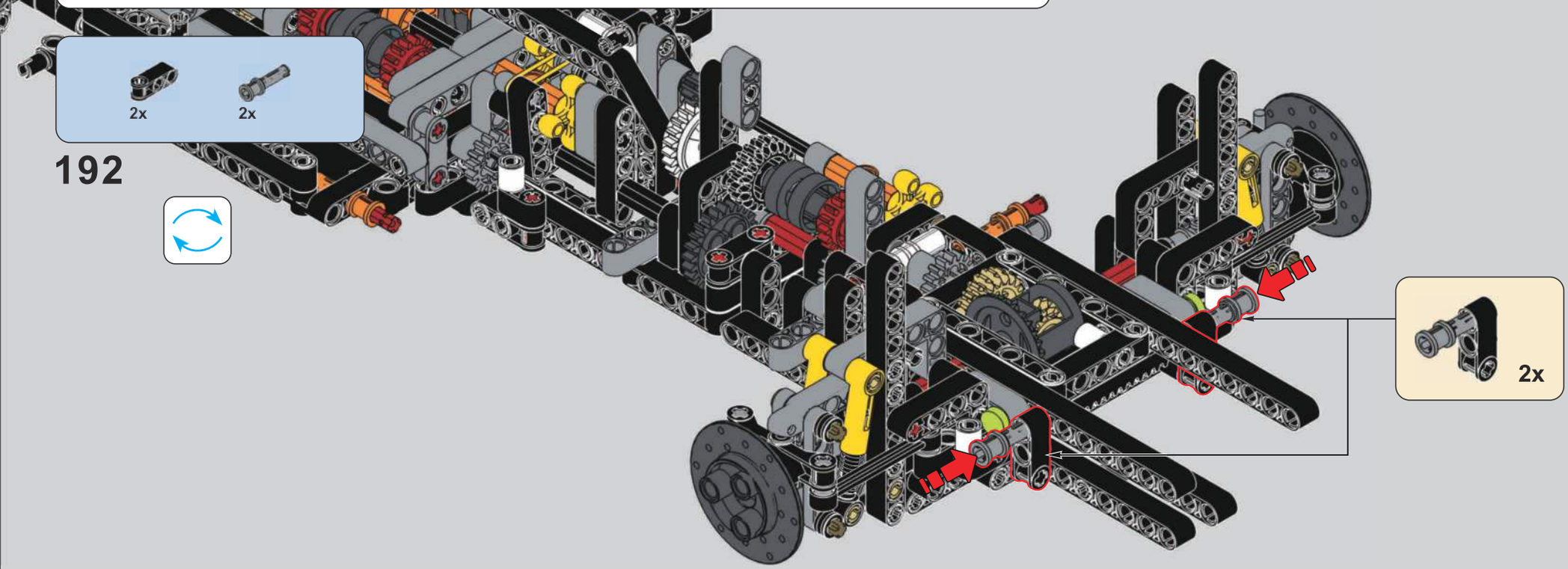

193

194

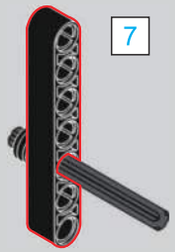

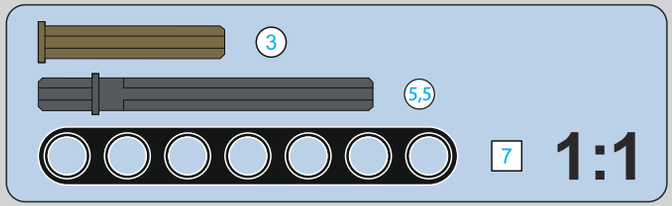

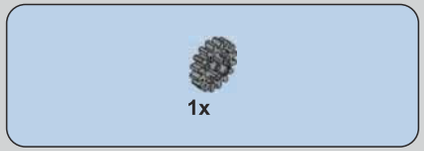

195

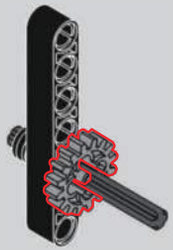

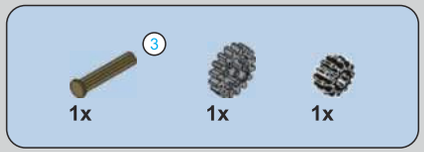

196

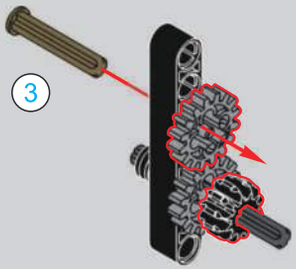

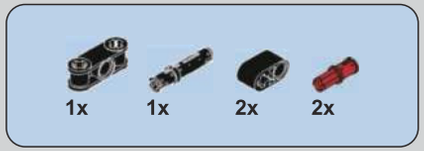

197

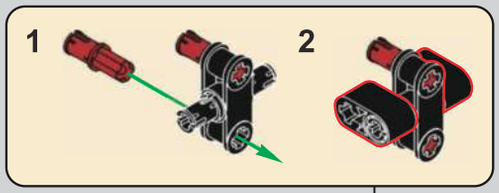

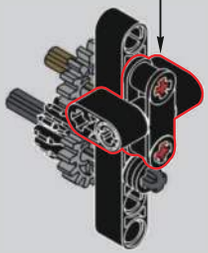

198

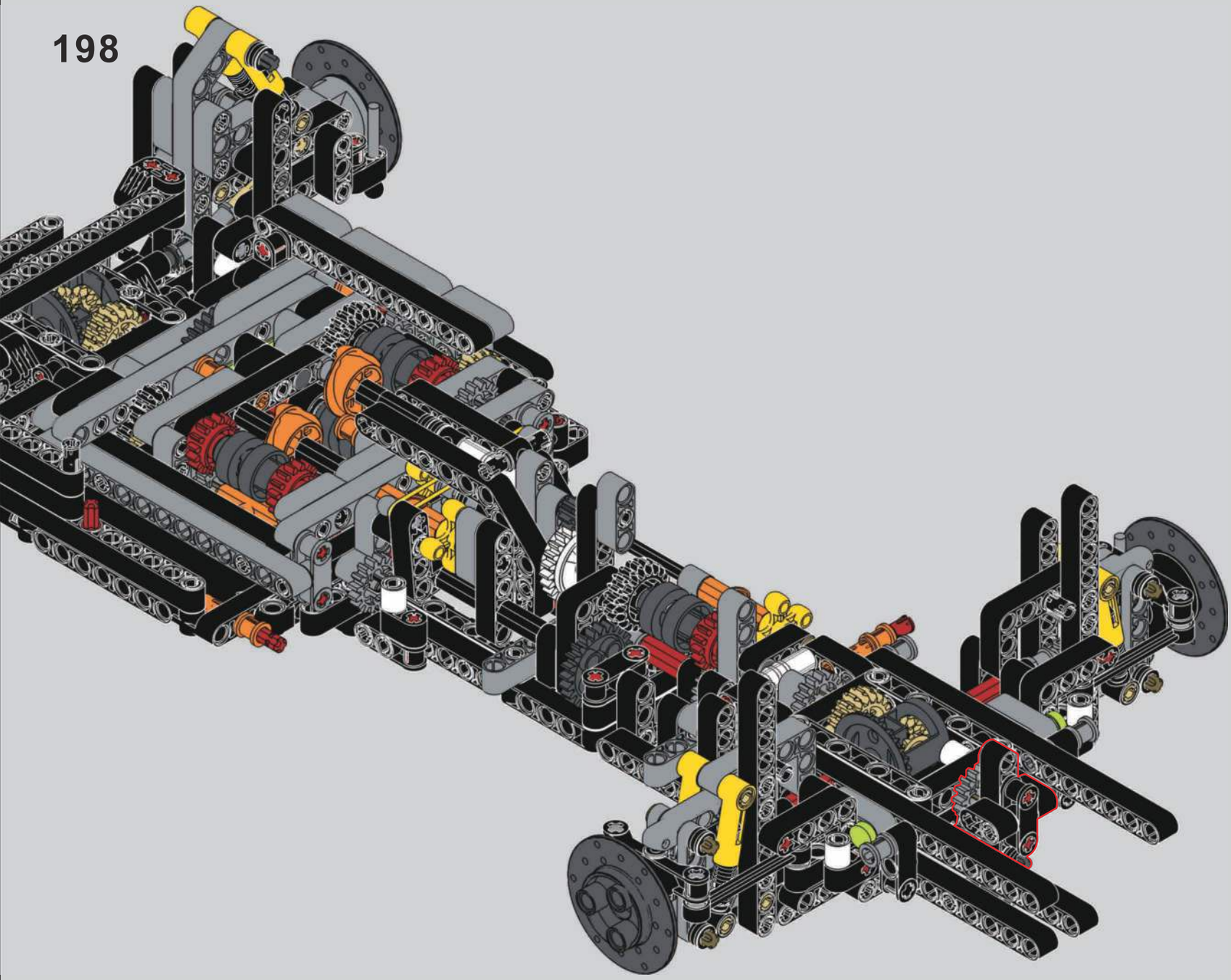

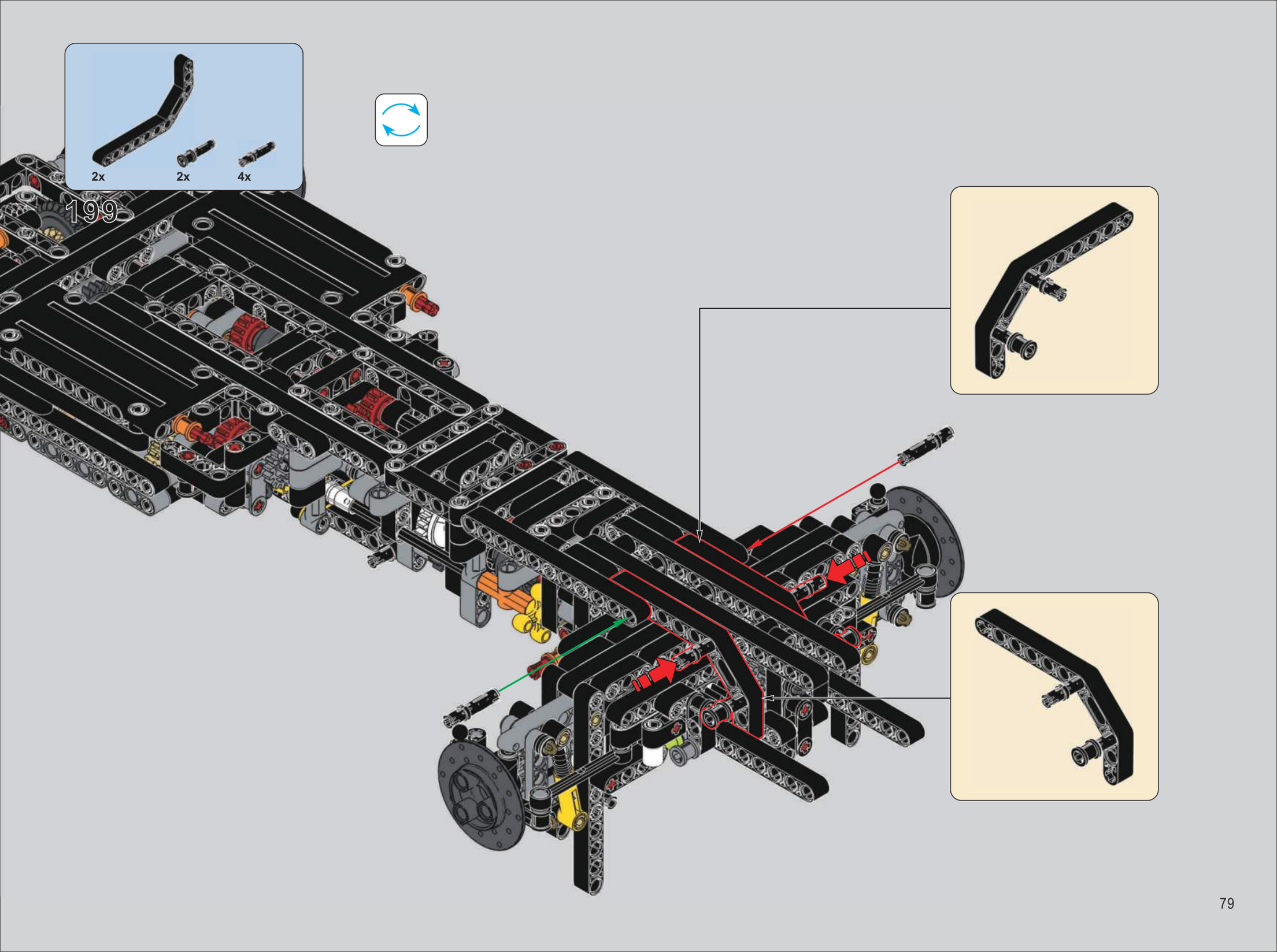
2x
2x
4x
199

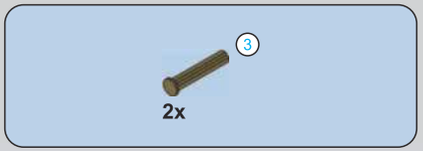

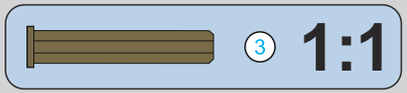

200

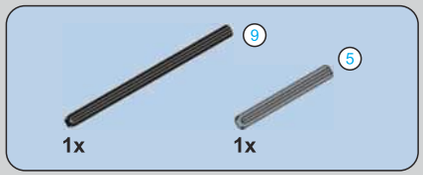

201

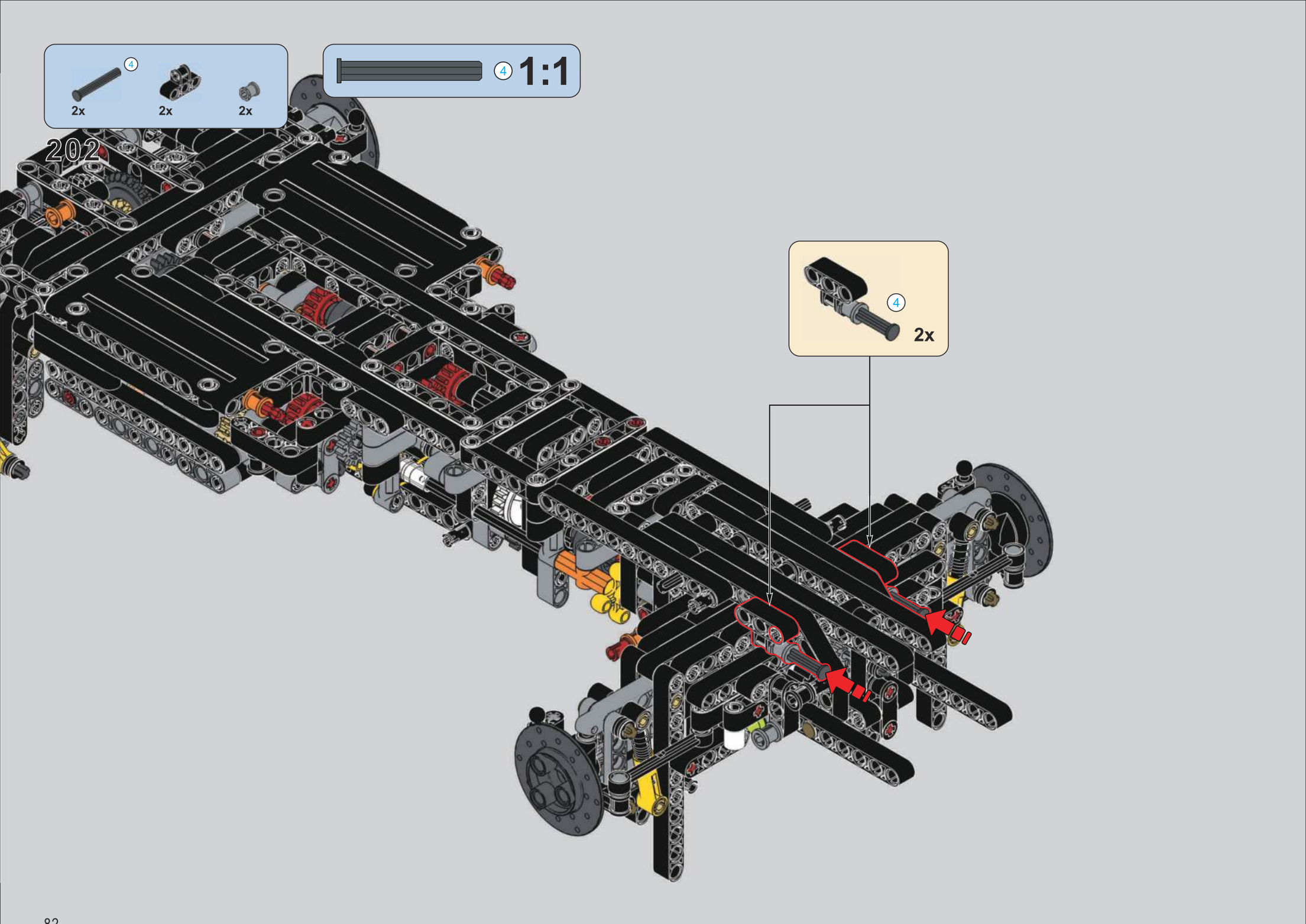
4
2x
2x
2x
4
1:1
202
4
2x

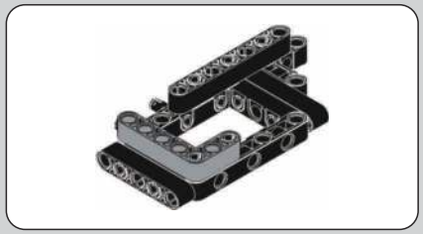

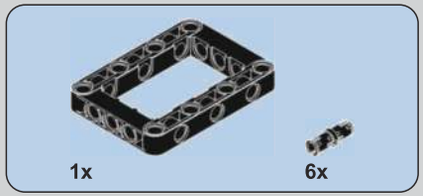

203

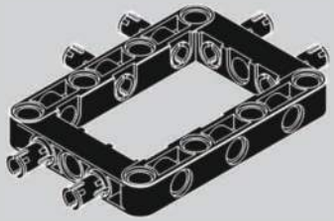

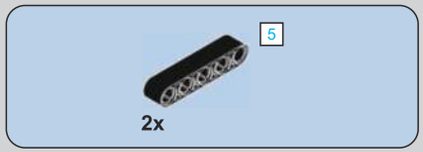

204

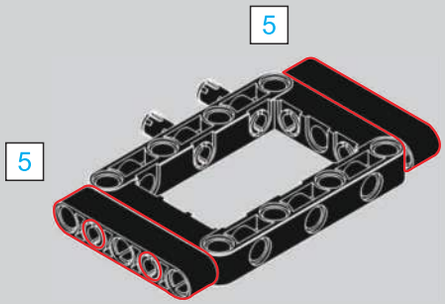

205

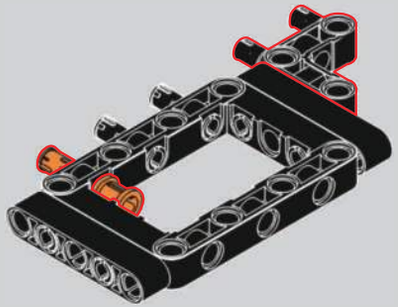

206

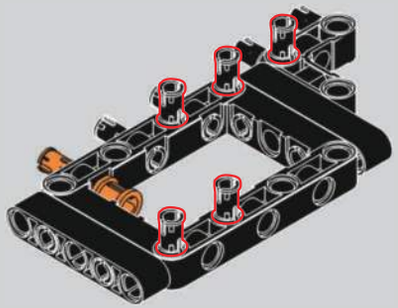

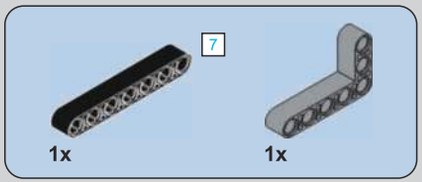

207

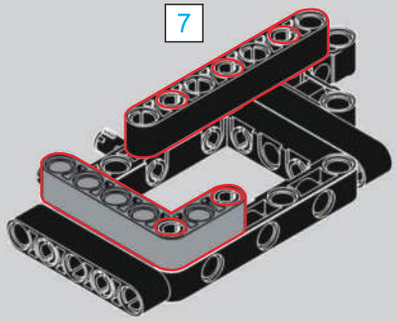

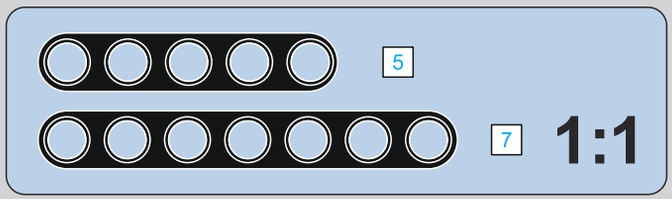

208

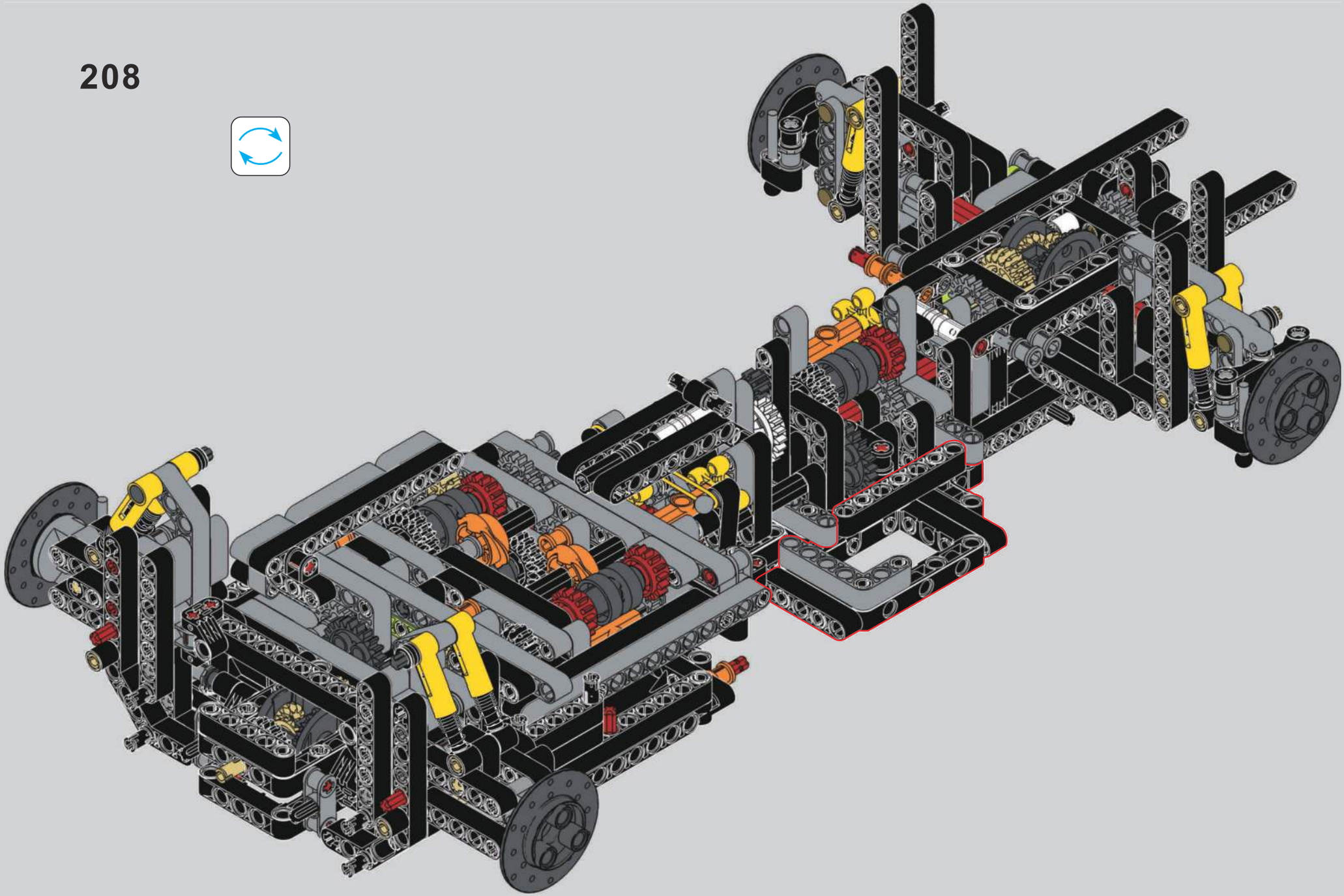

209

210

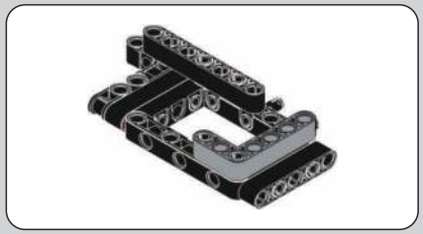

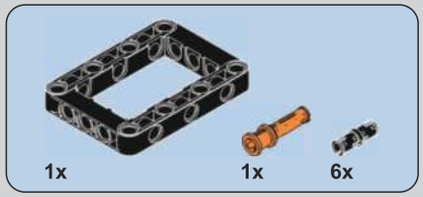

211

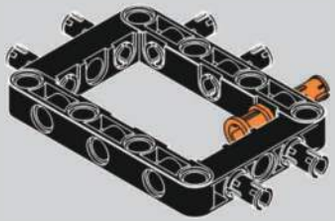

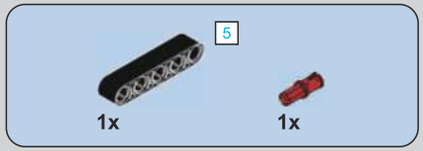

212

5

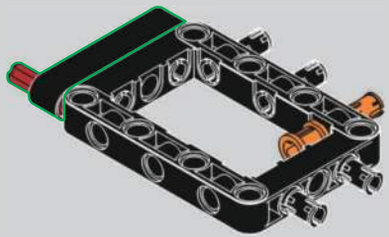

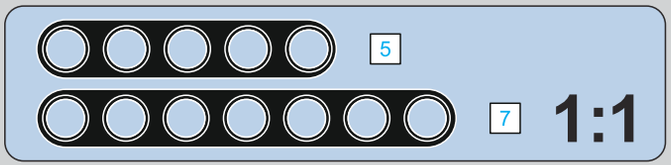

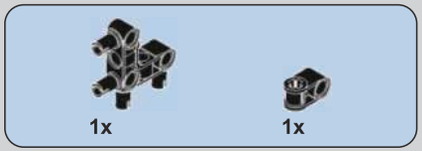

213

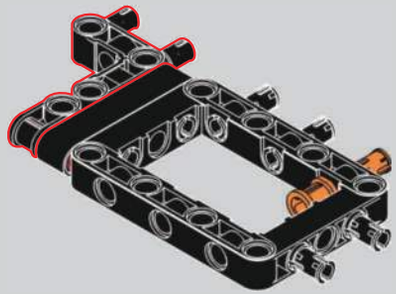

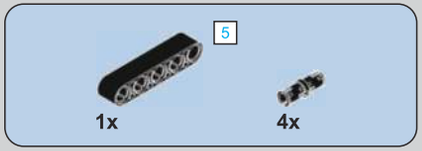

214

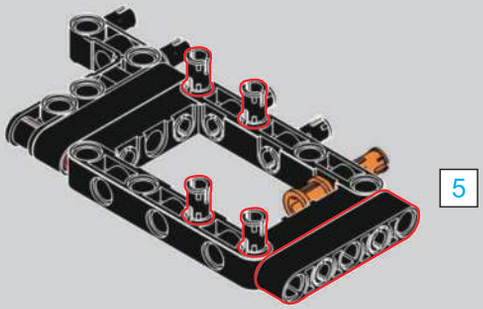

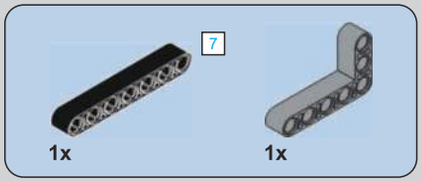

215

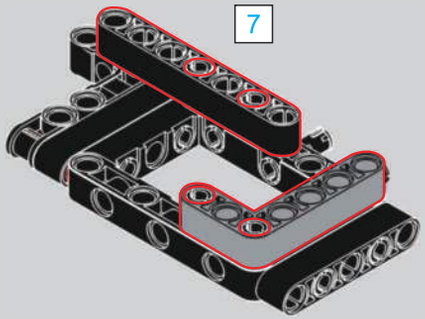

216

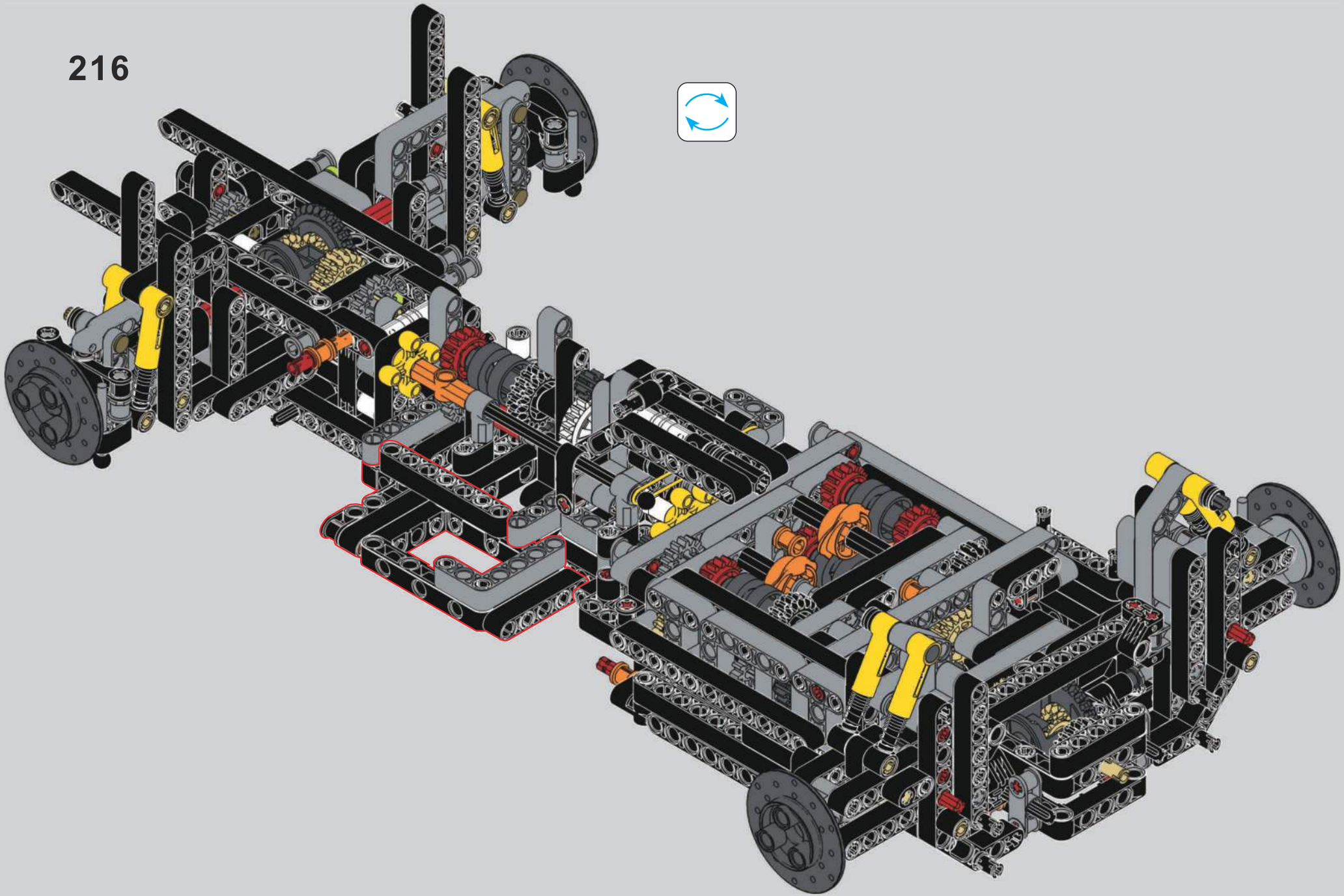

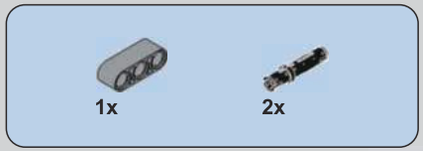

217

218

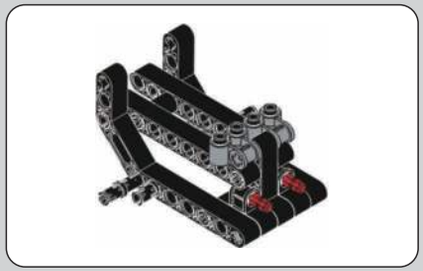

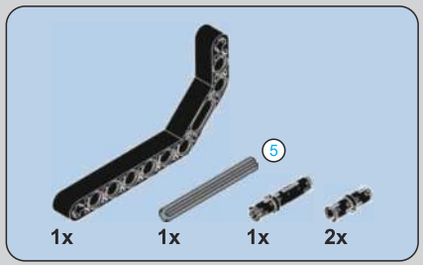

219

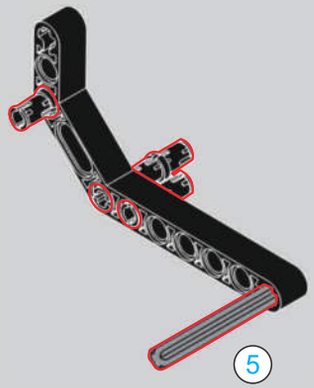

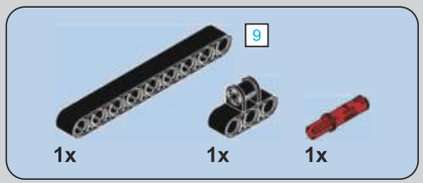

220

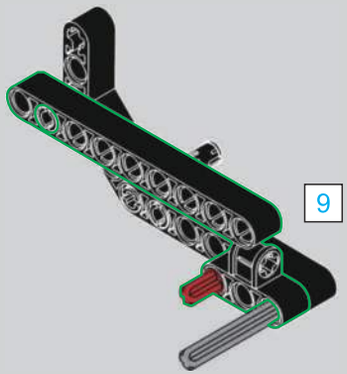

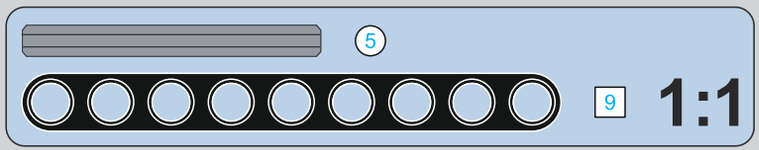

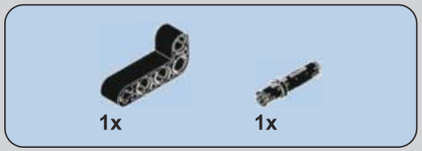

221

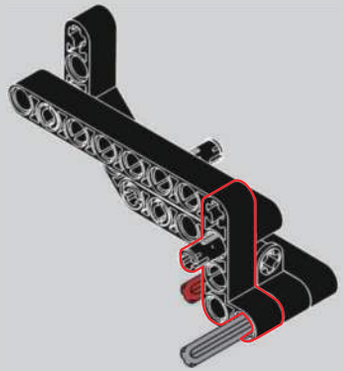

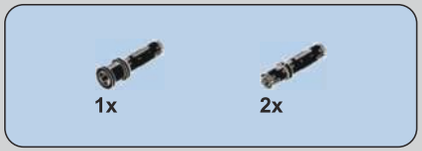

222

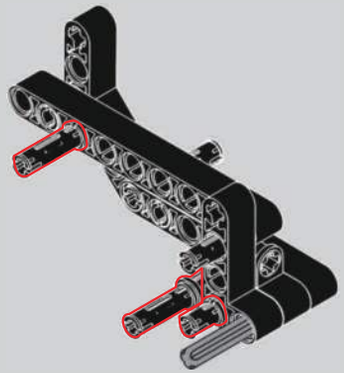

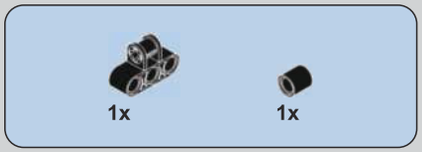

223

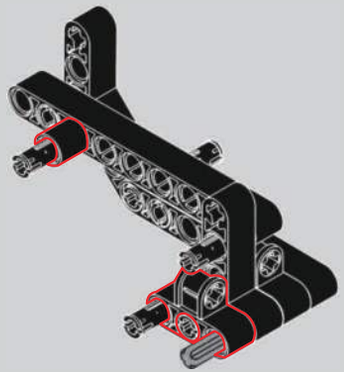

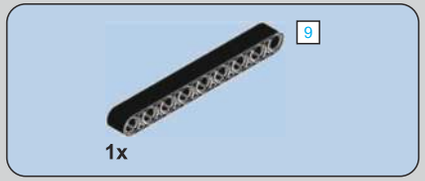

224

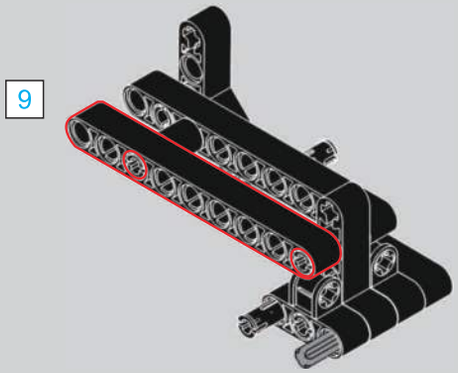

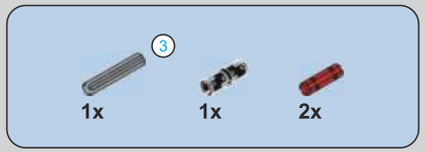

225

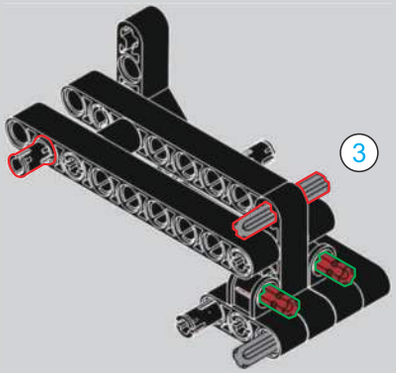

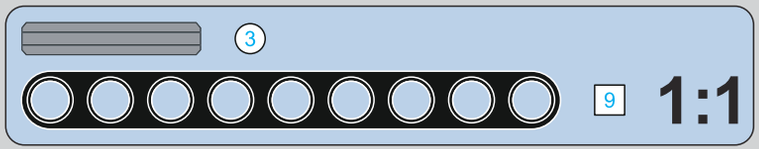

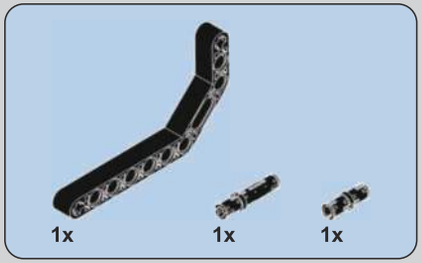

226

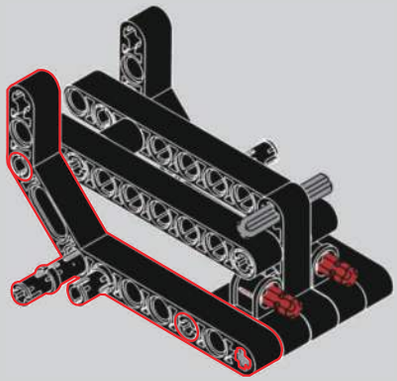

227

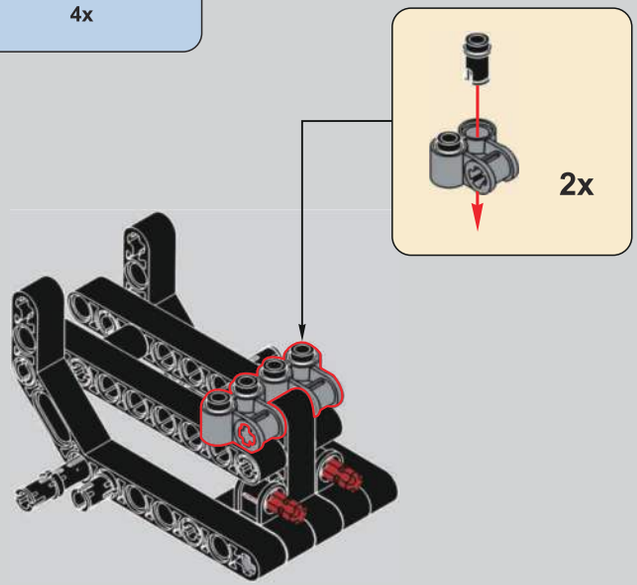

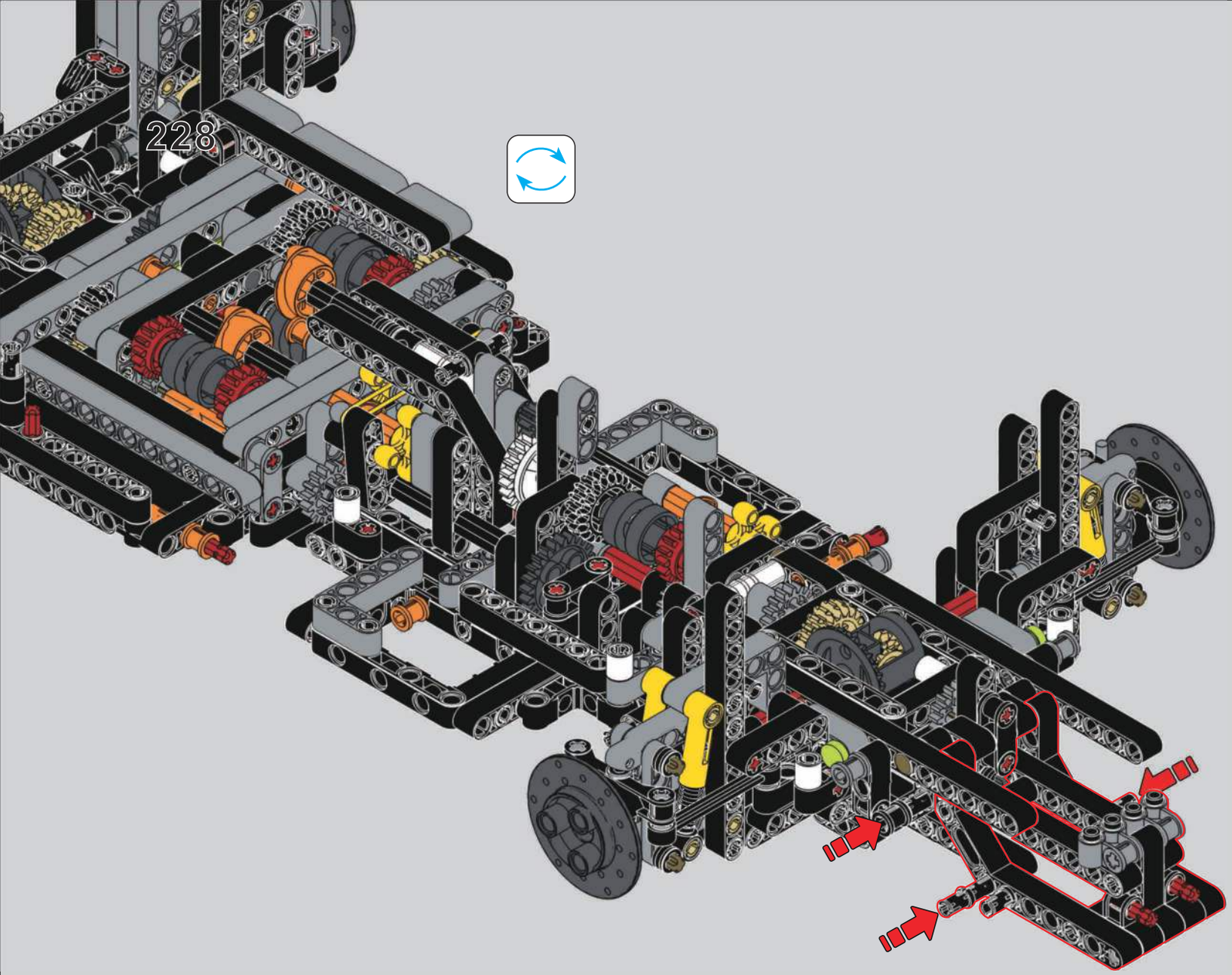
228

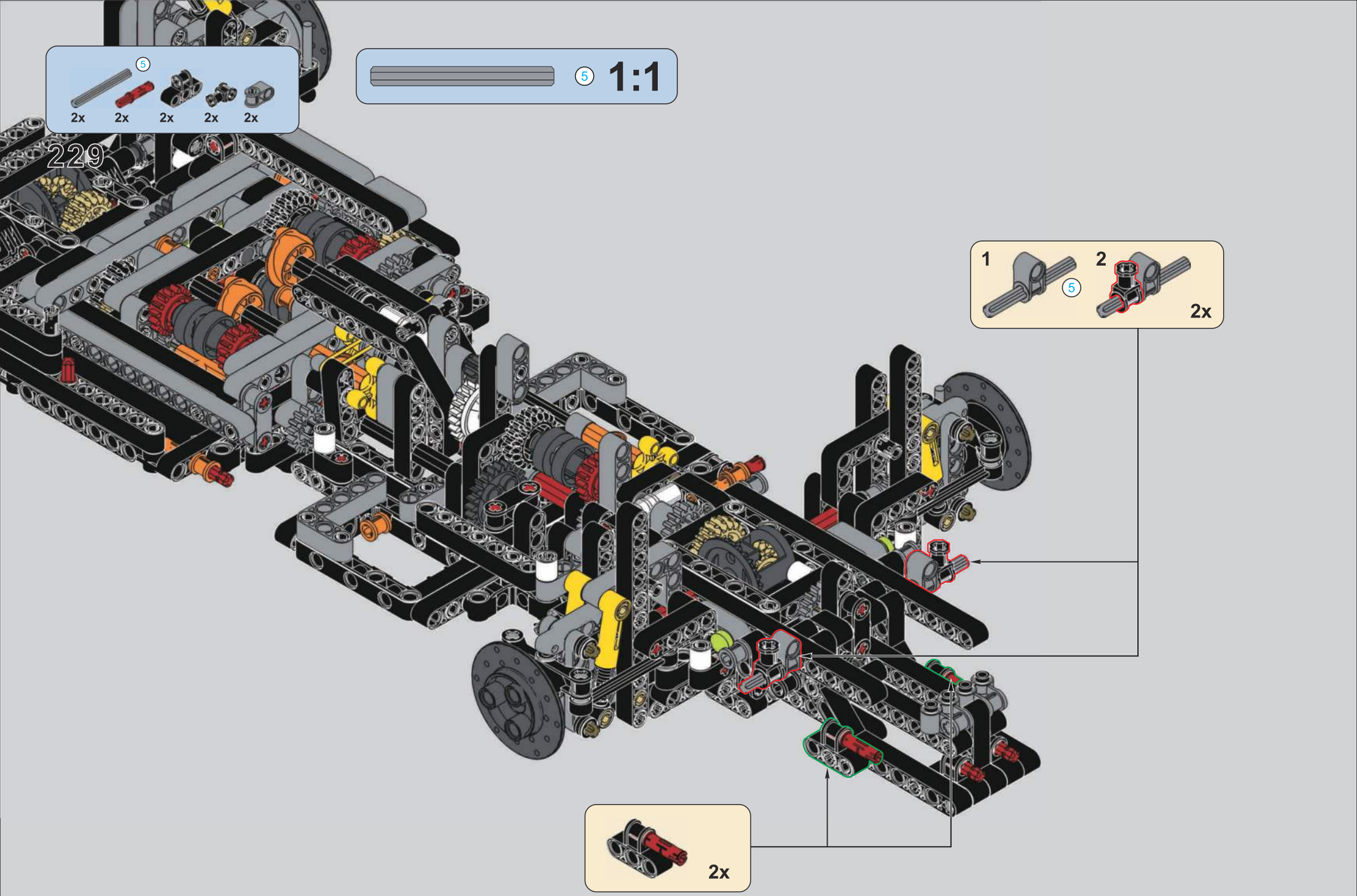
5
2x
2x
2x
2x
2x
229
5
1:1
1
5
2
2x
2x

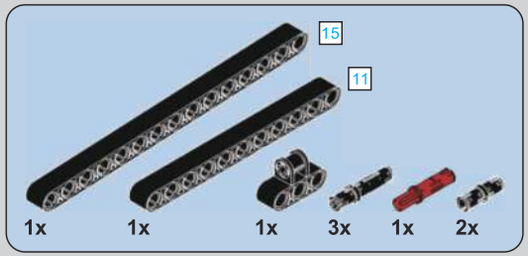

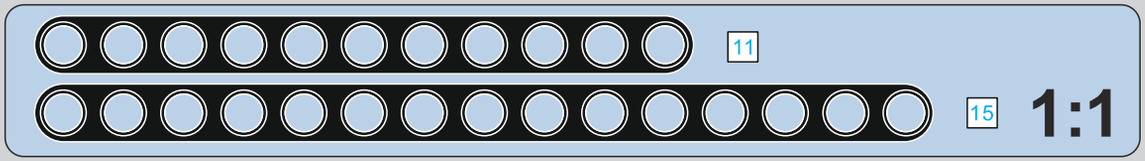

230

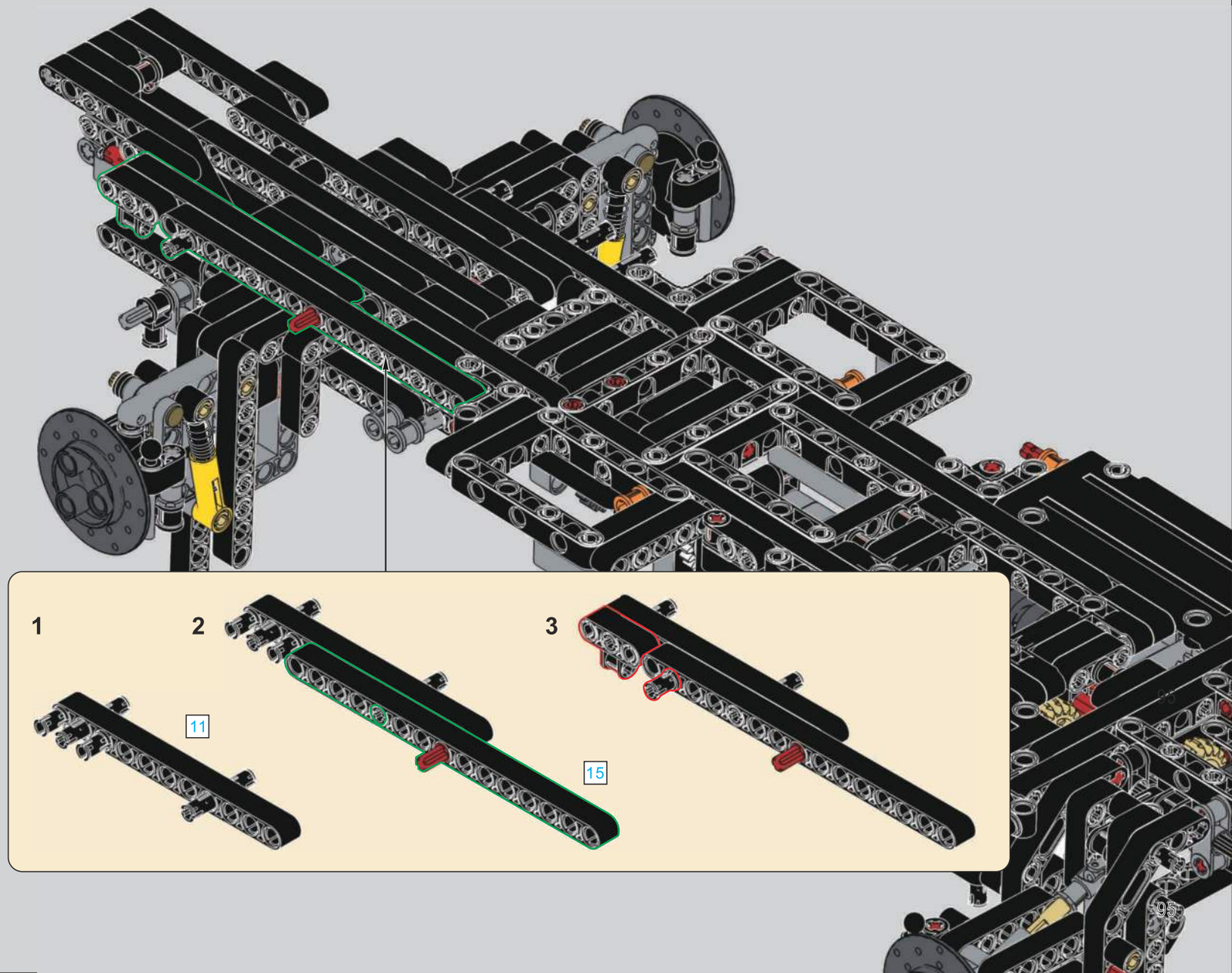

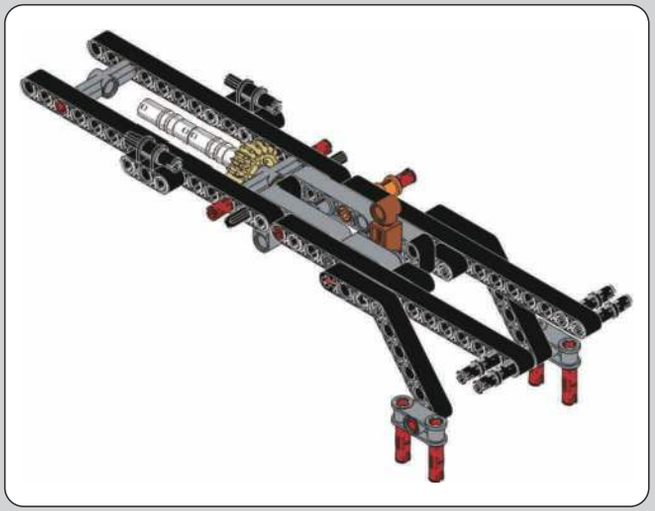

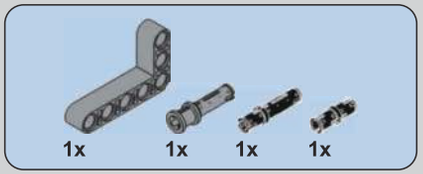

231

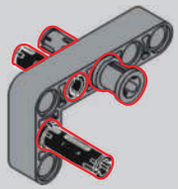

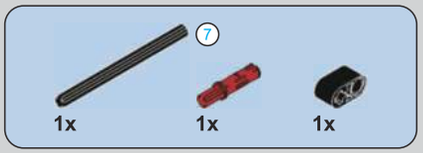

232

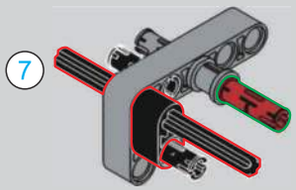

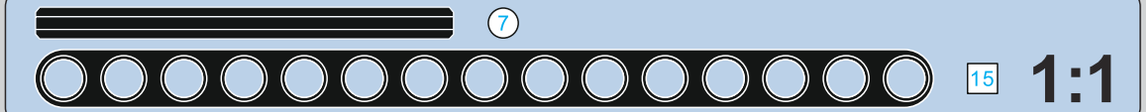

1:1

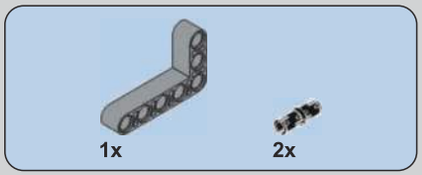

233

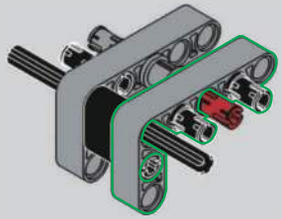

234

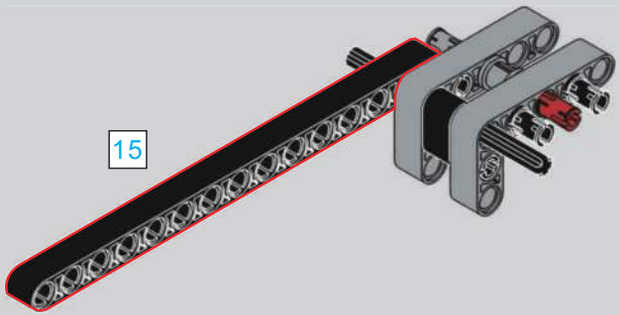

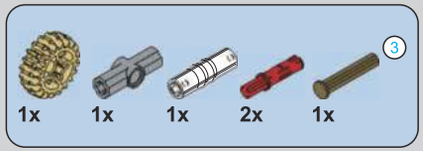

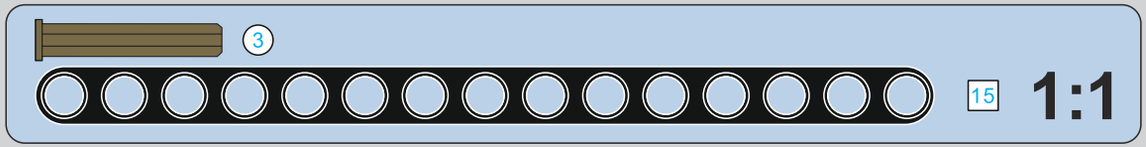

235

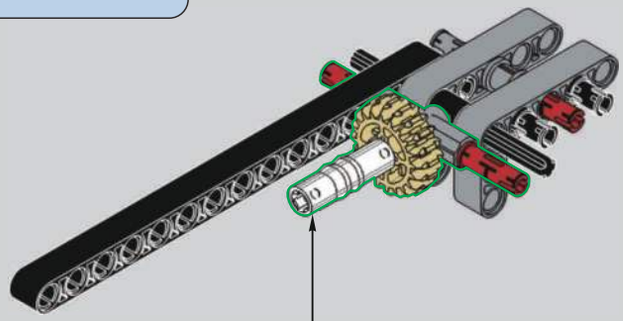

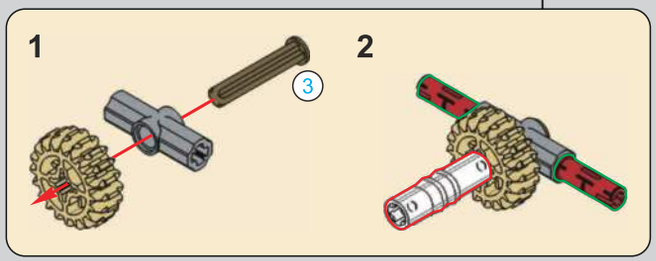

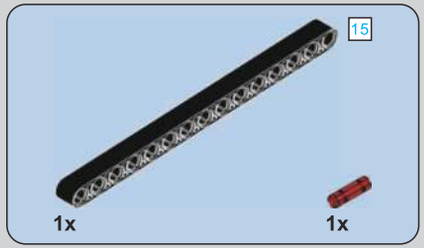

237

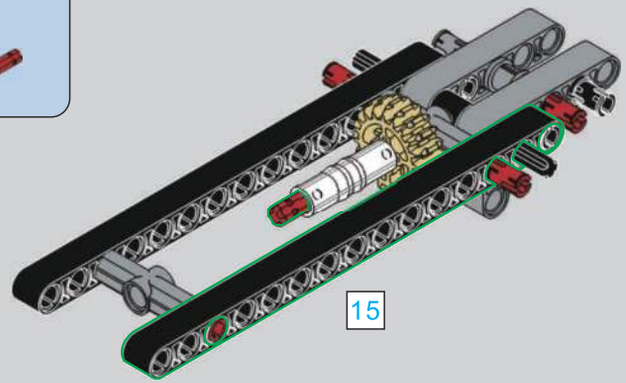

236

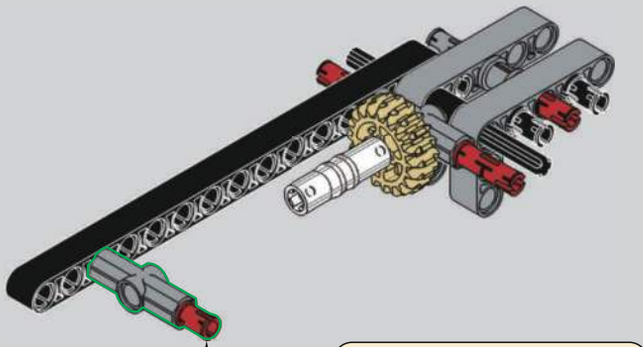

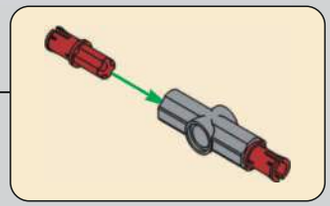

238

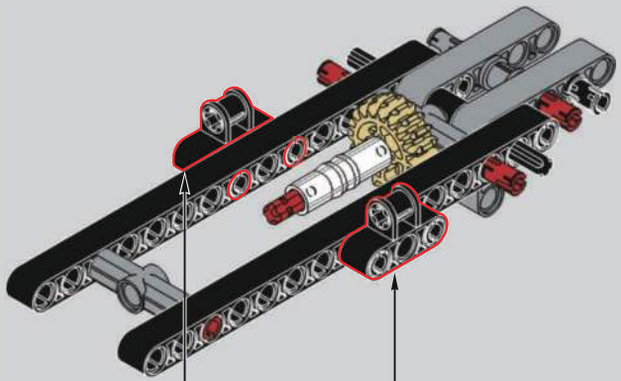

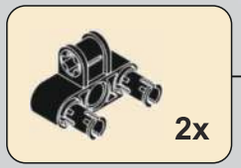

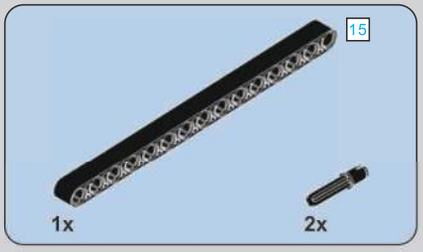

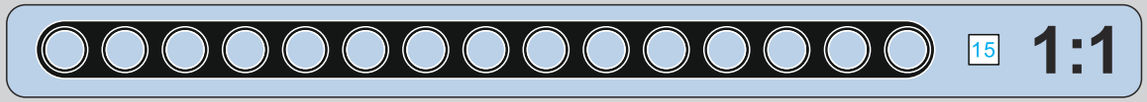

239

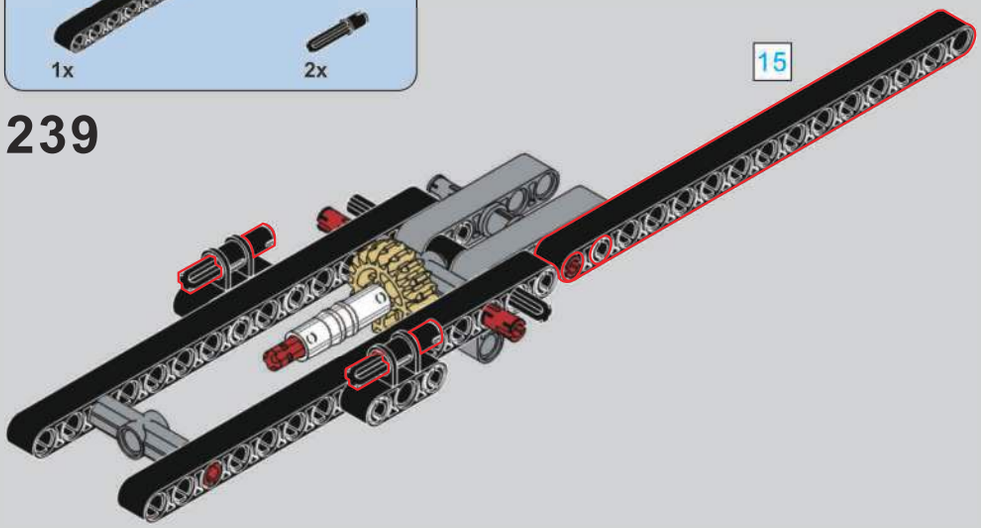

240

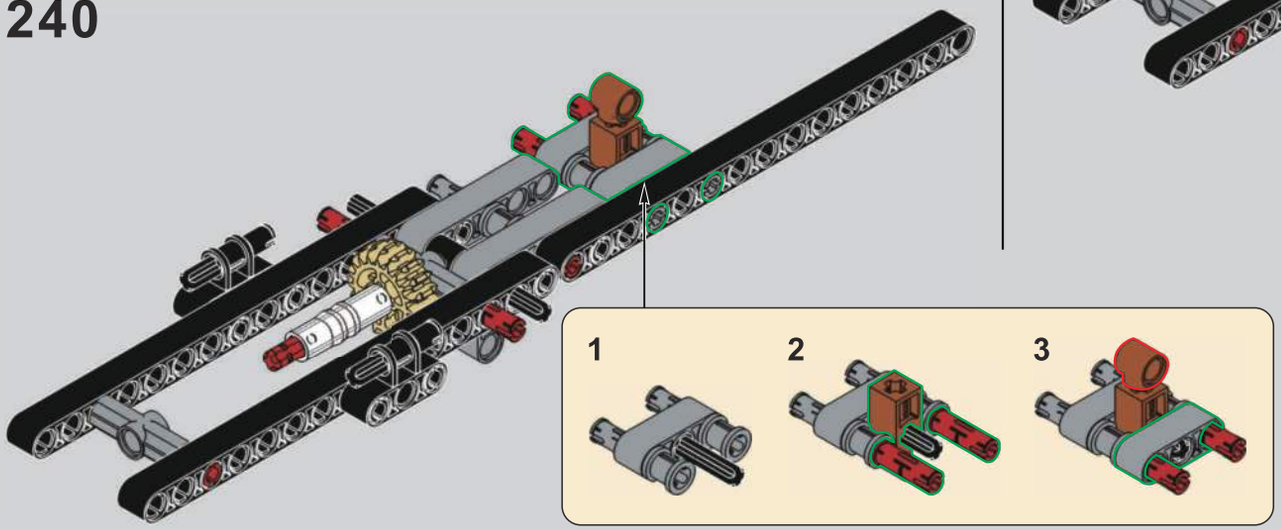

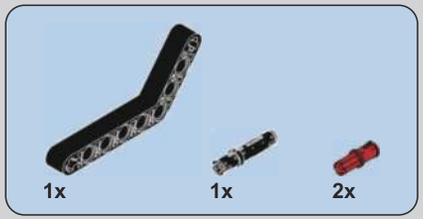

241

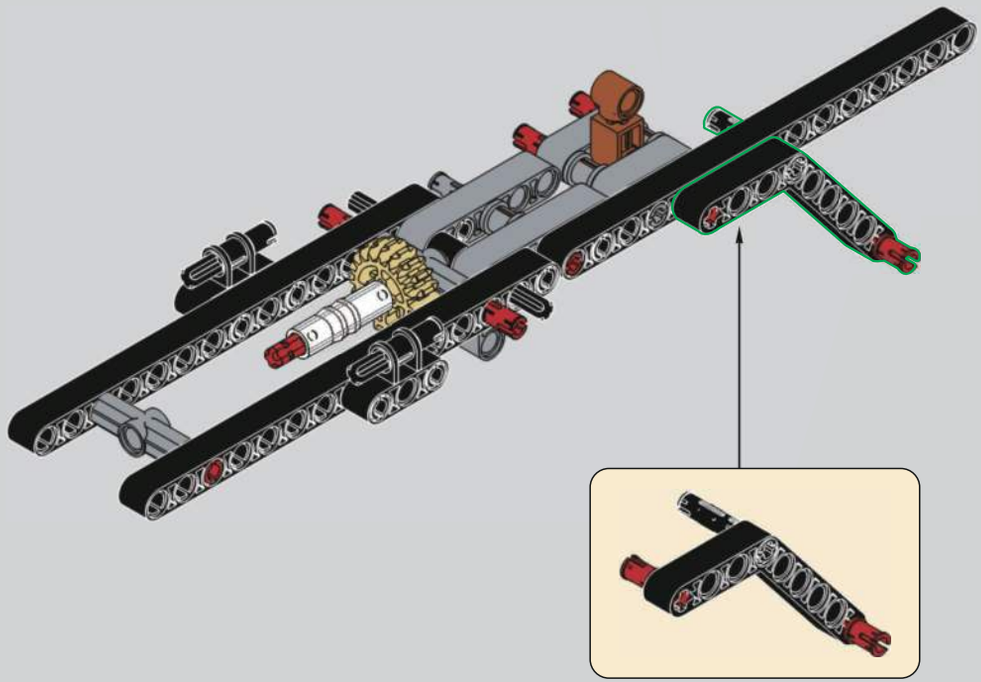

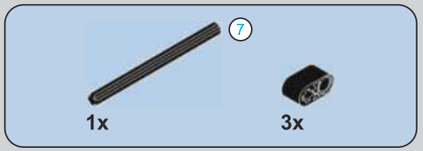

242

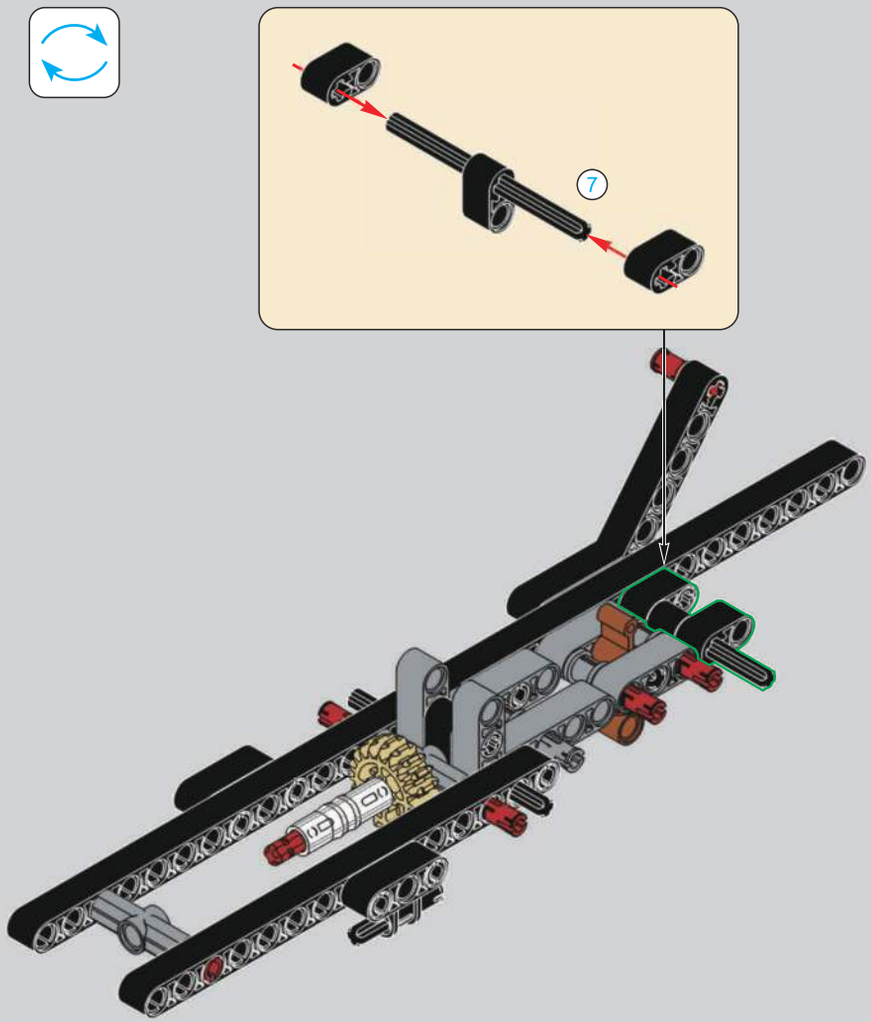

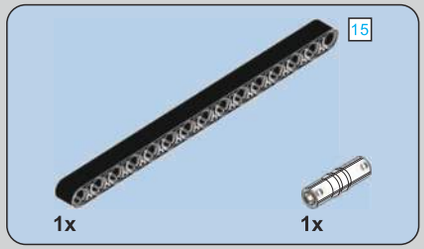

243

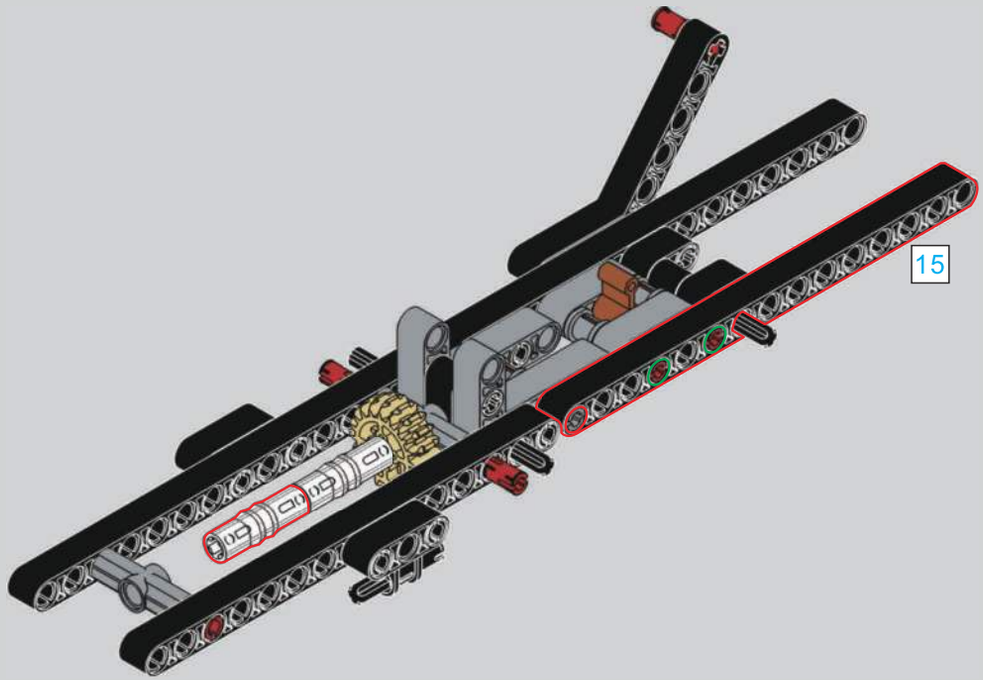

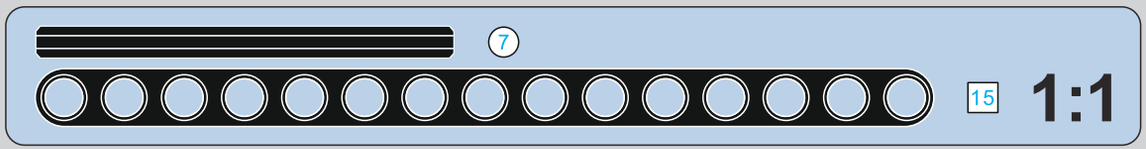

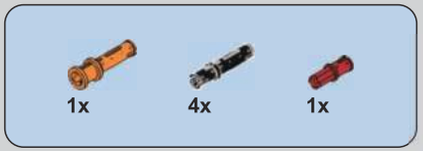

244

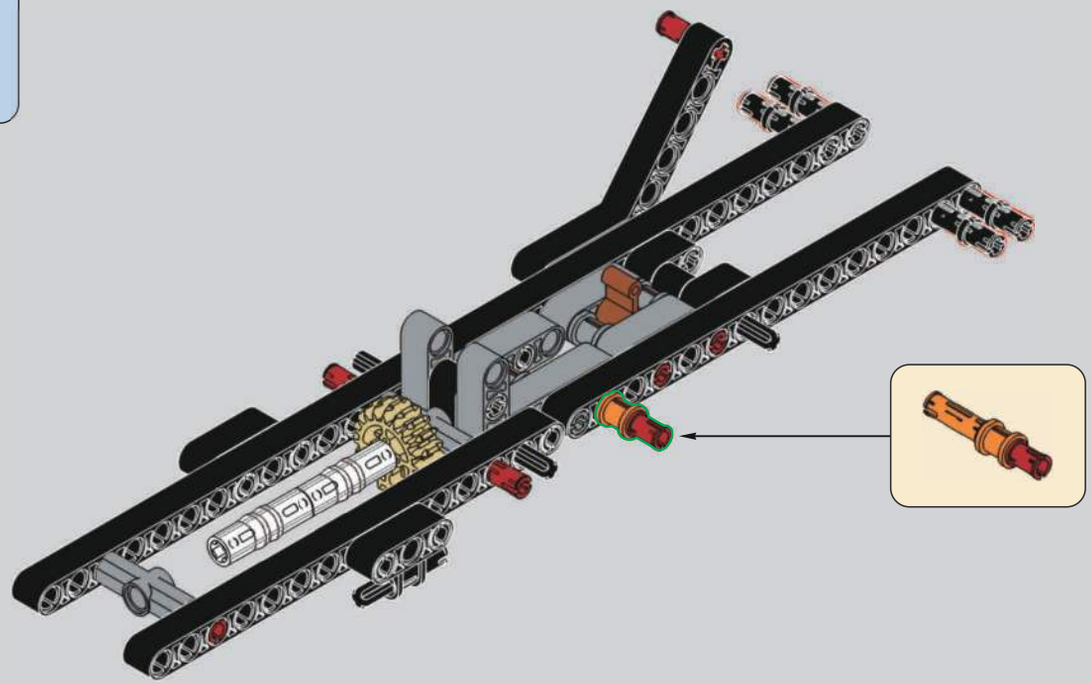

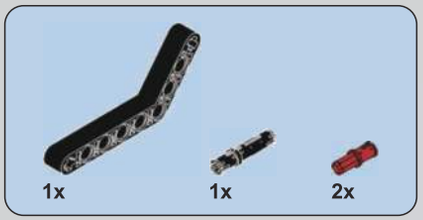

245

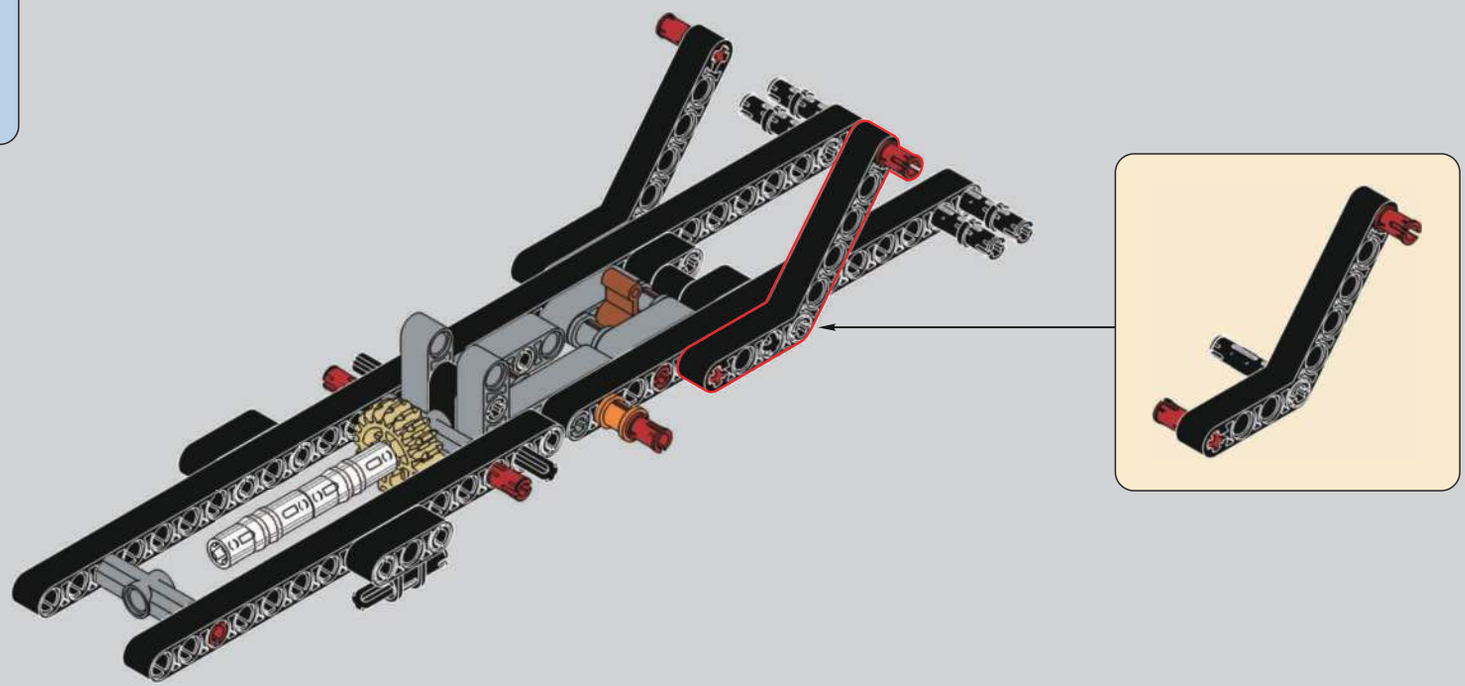

246

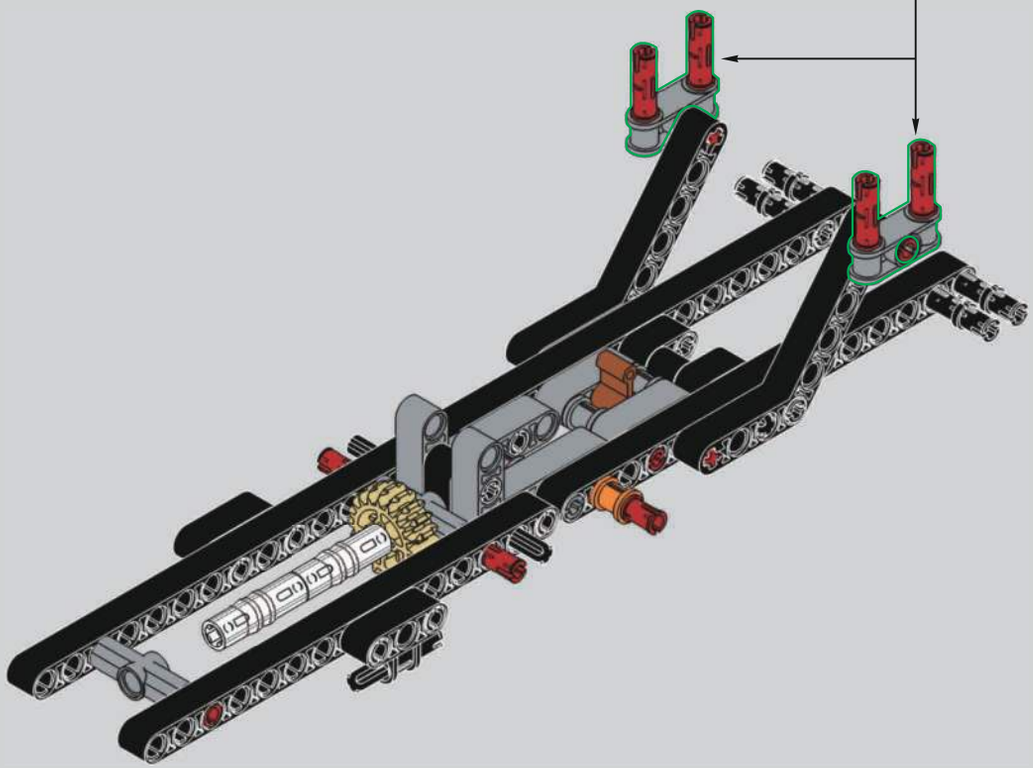

247

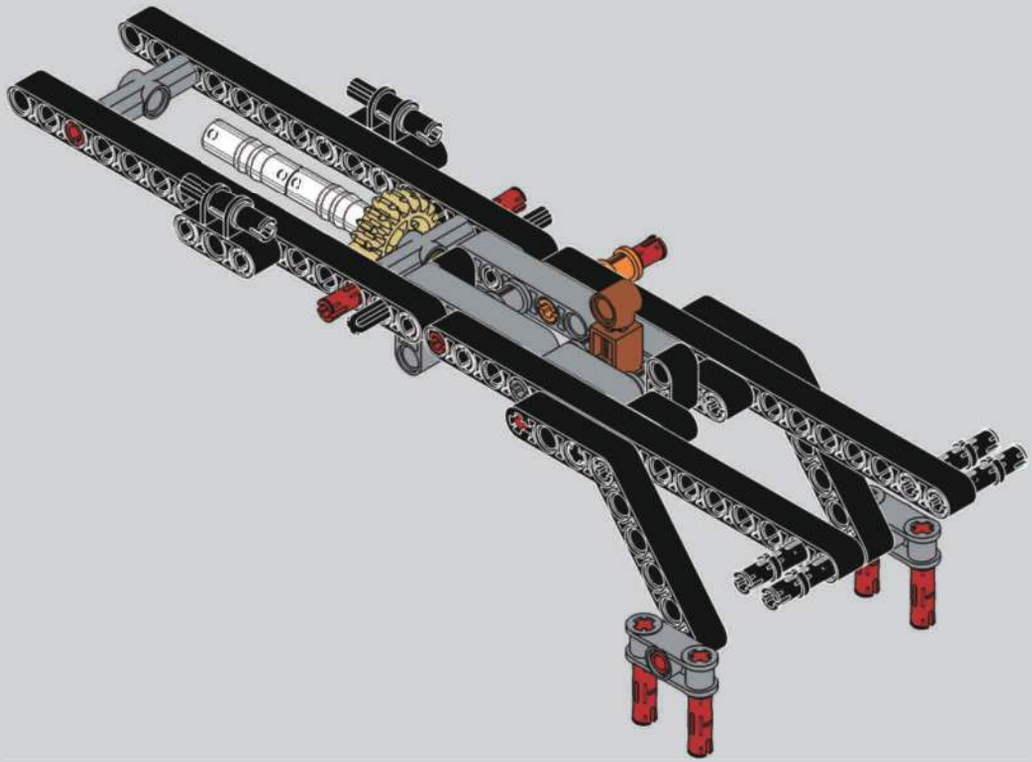

248

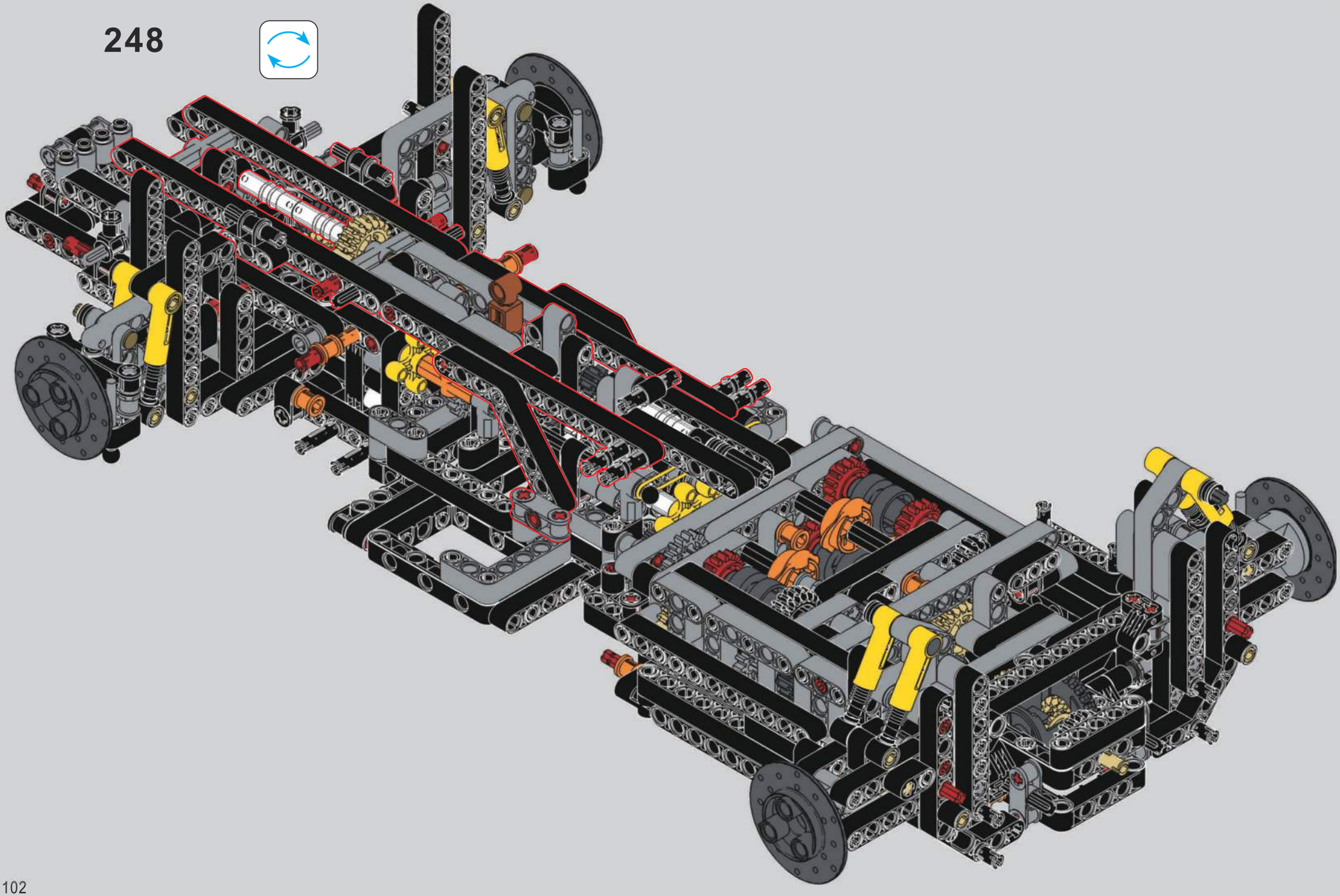

249

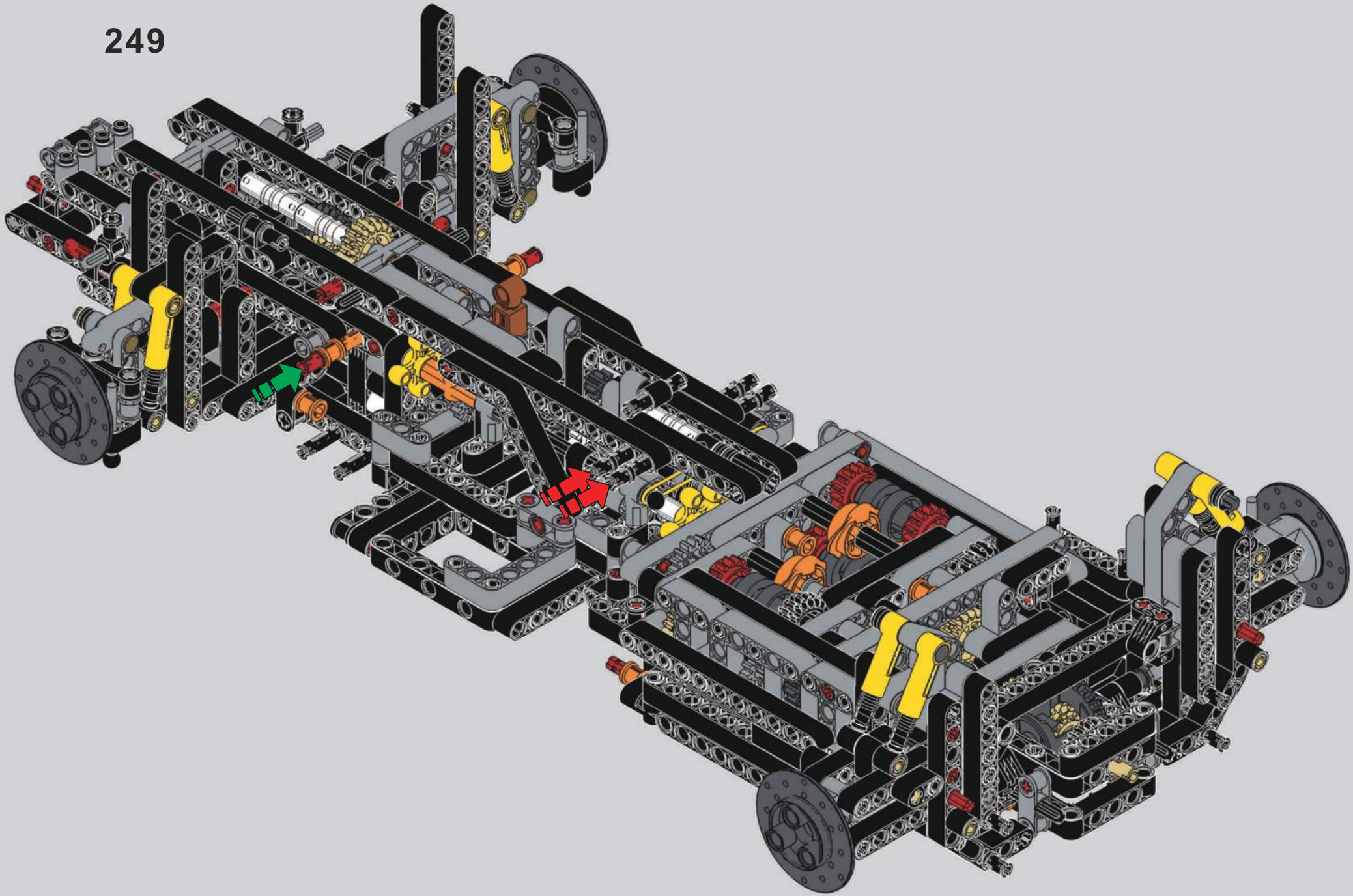

250

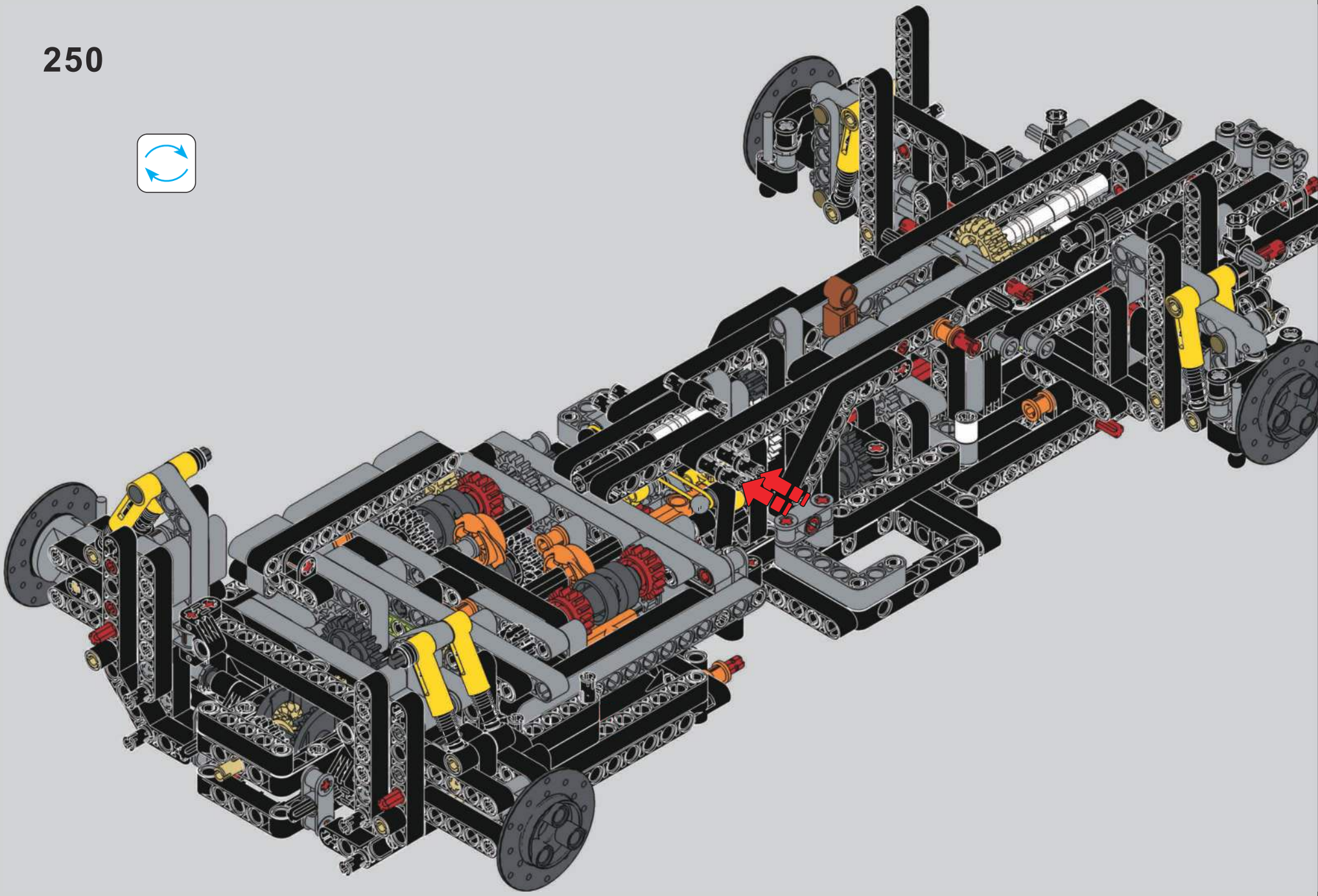

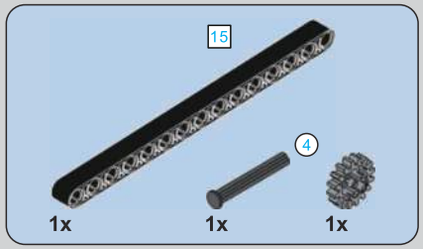

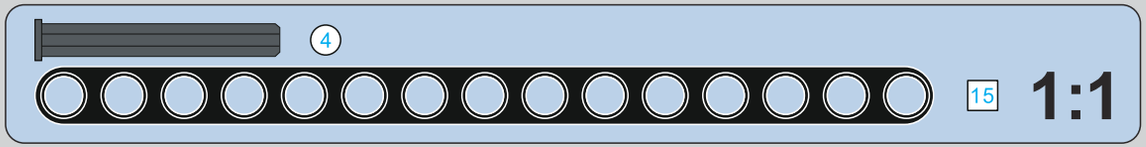

251

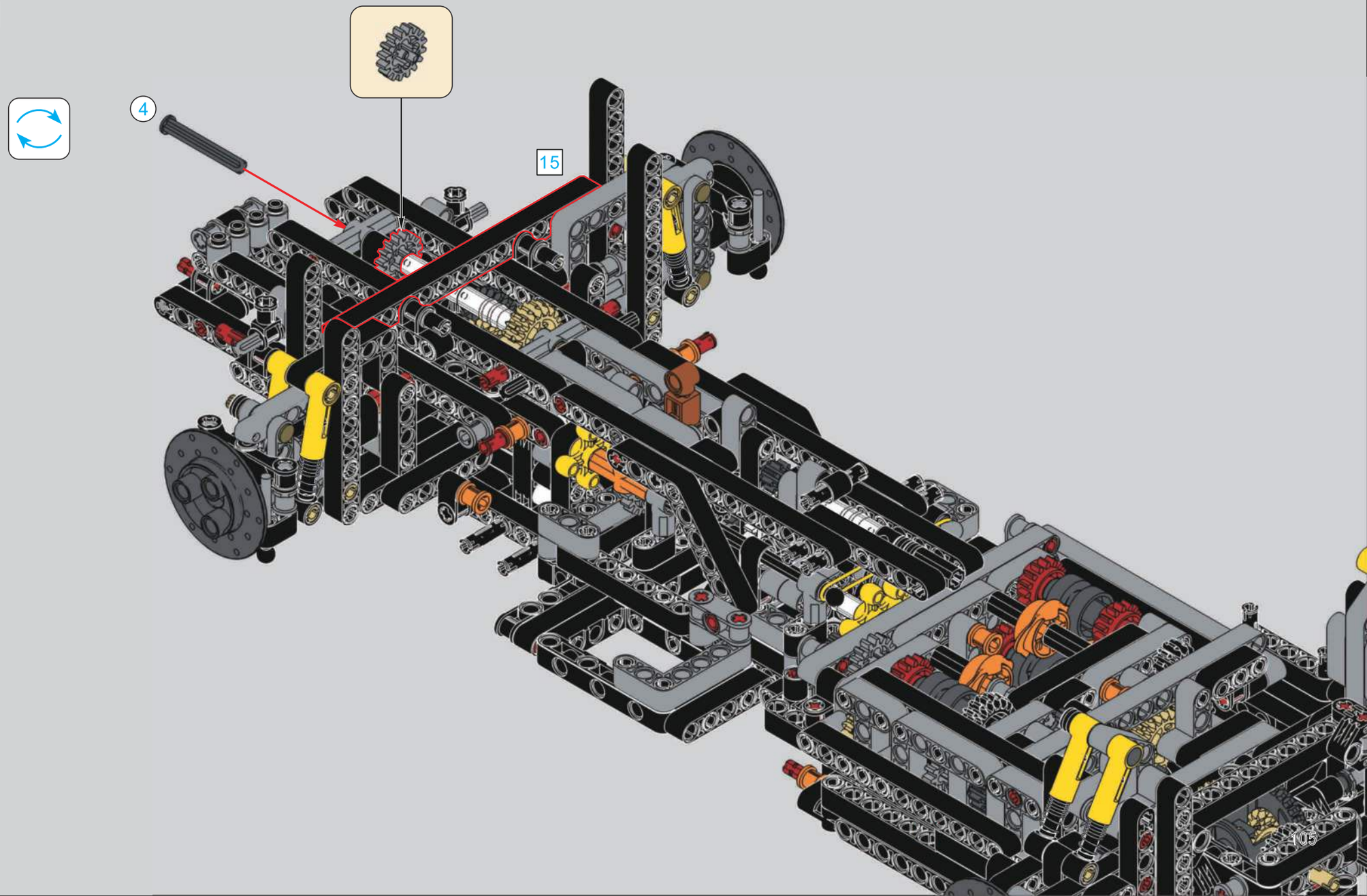

252

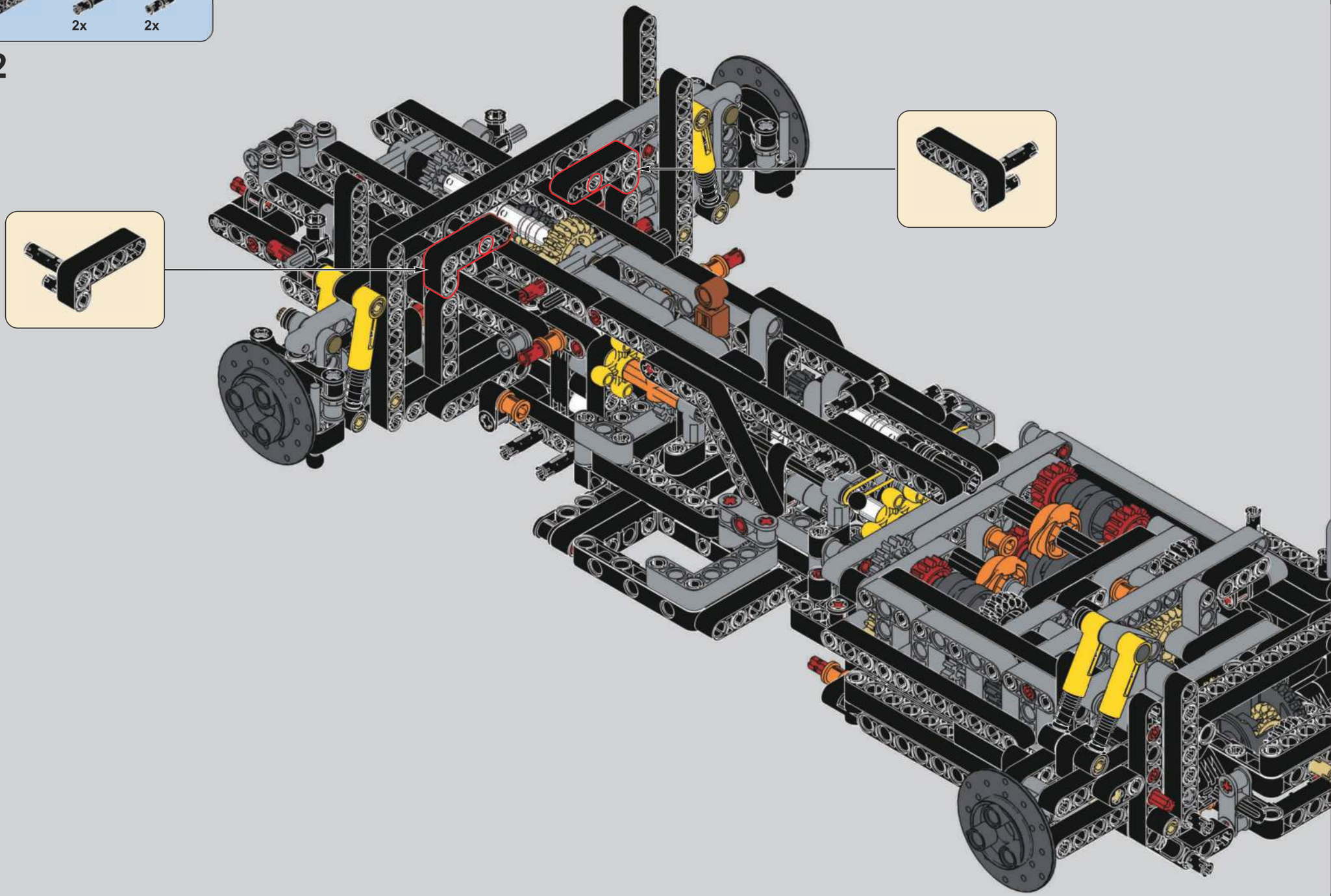

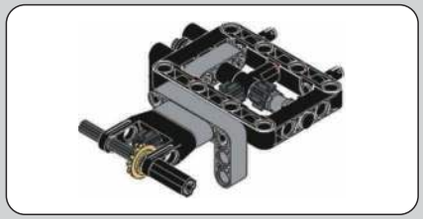

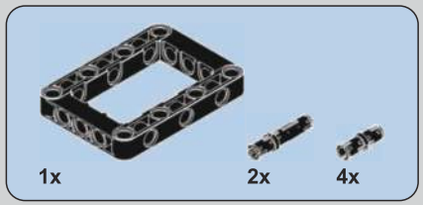

253

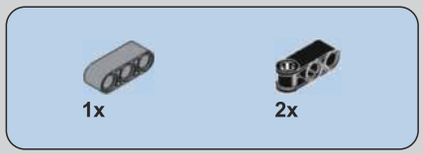

254

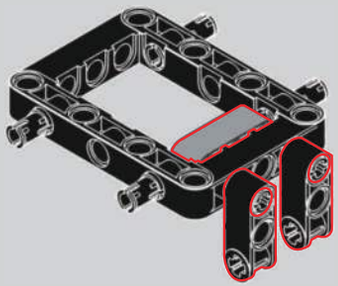

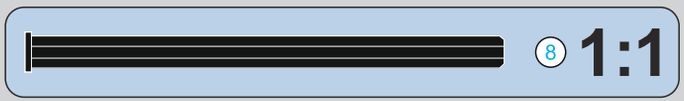

255

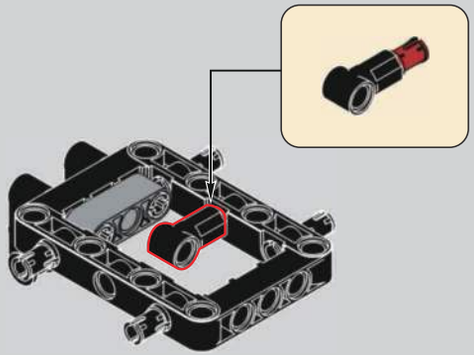

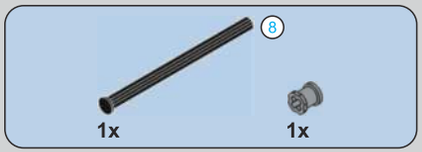

256

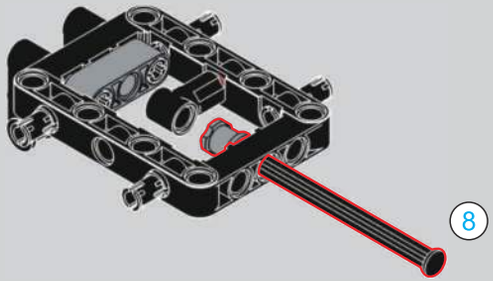

257

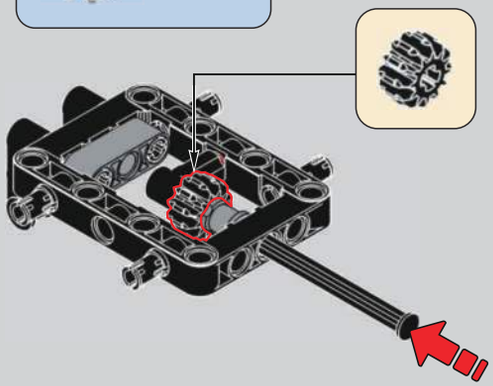

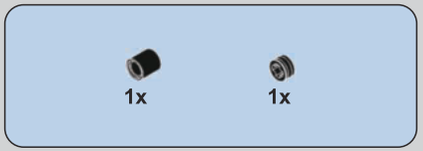

258

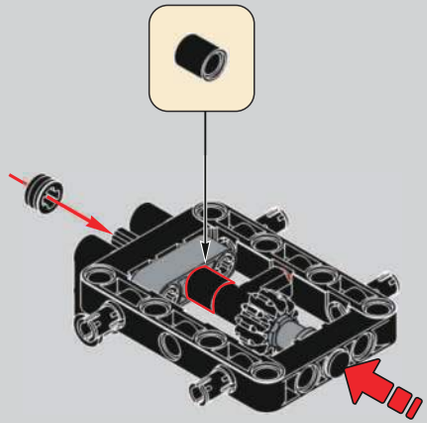

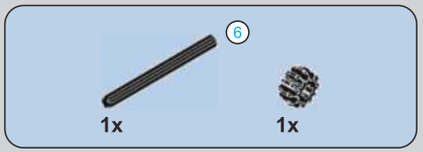

259

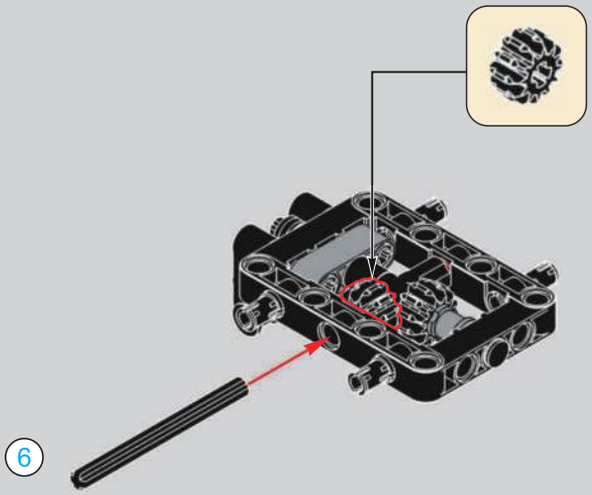

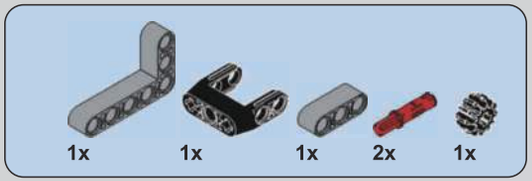

260

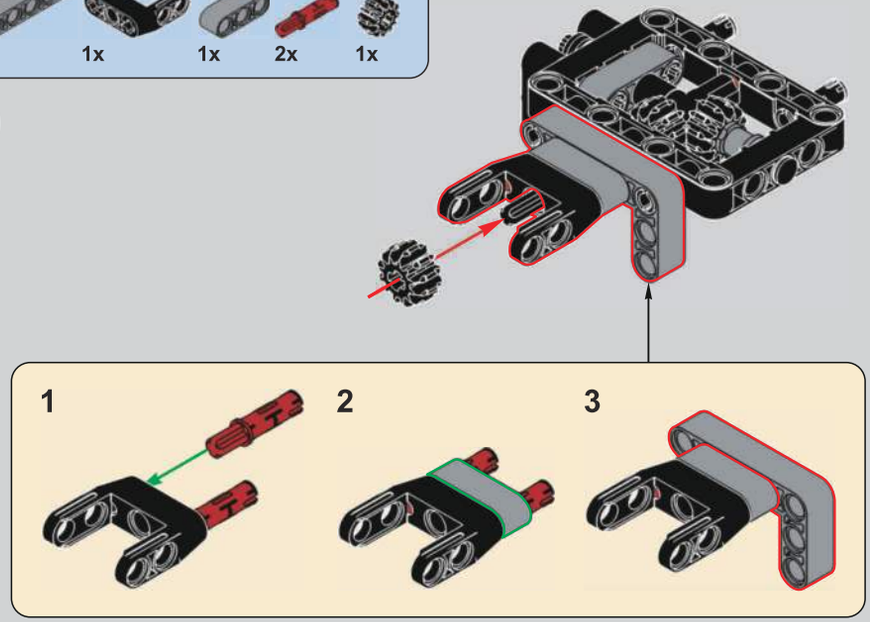

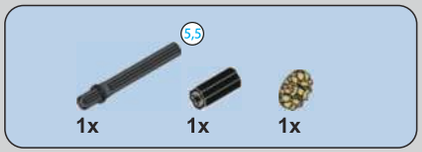

261

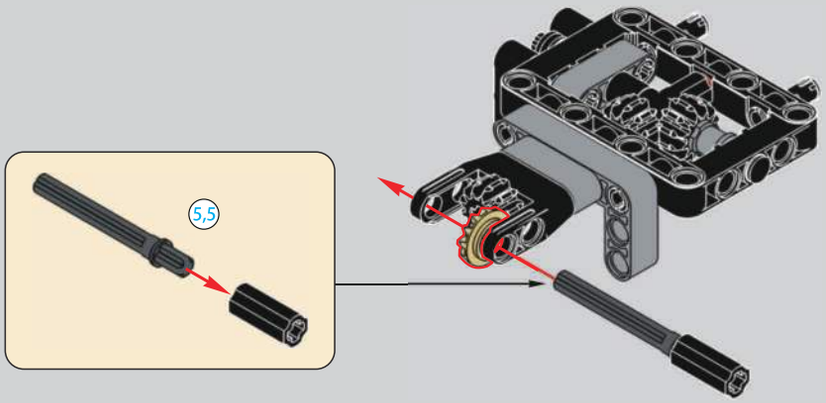

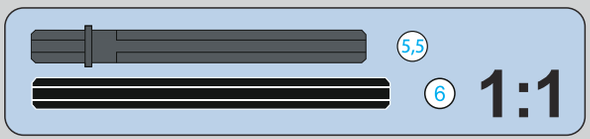

262

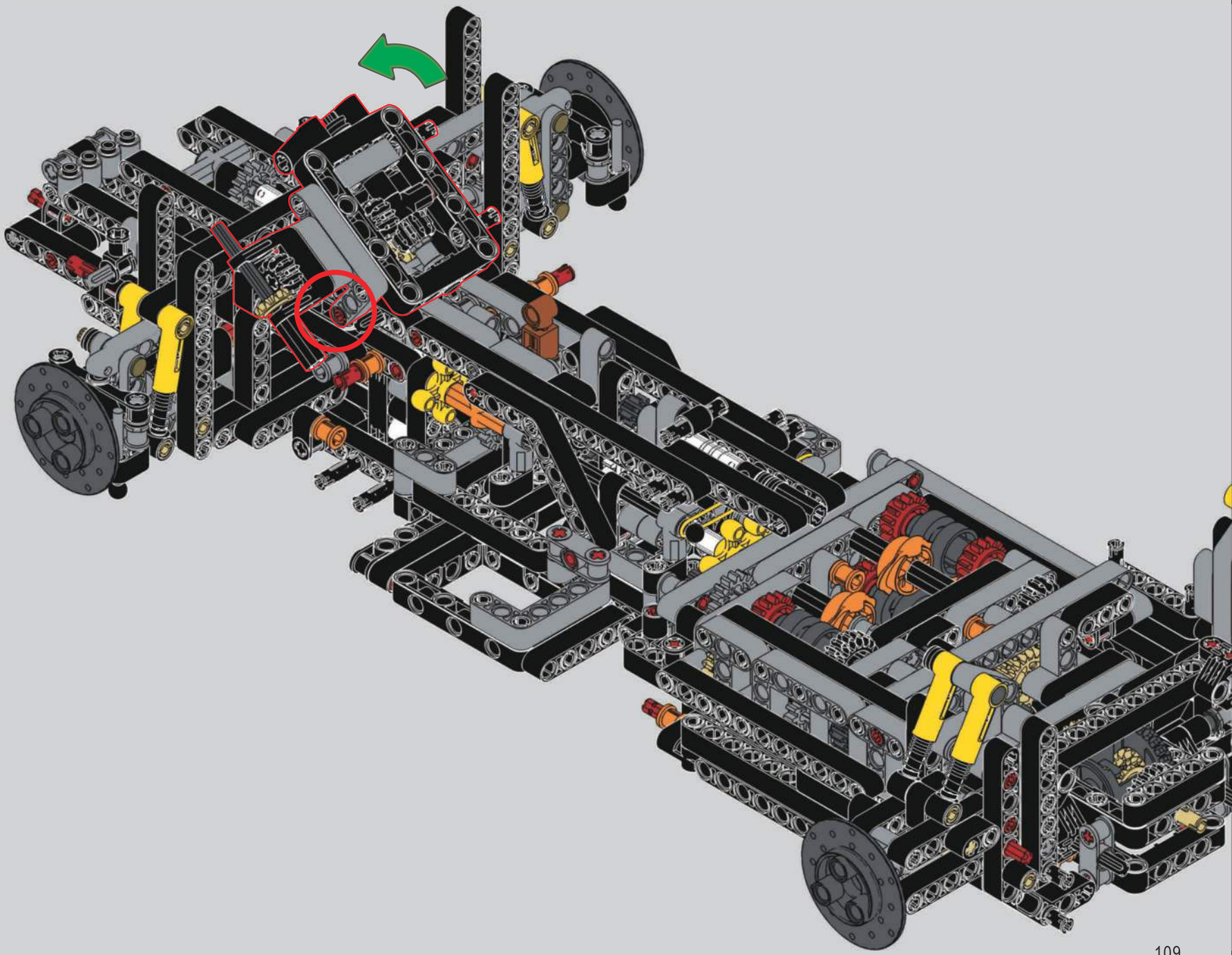

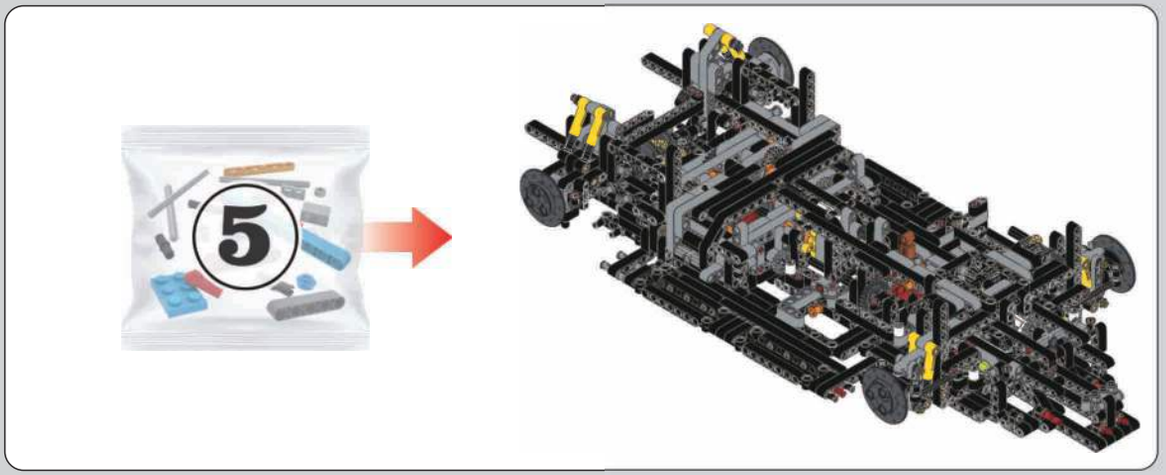

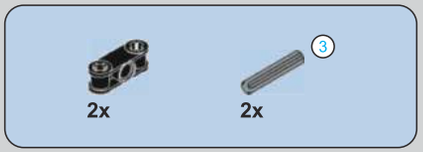

263

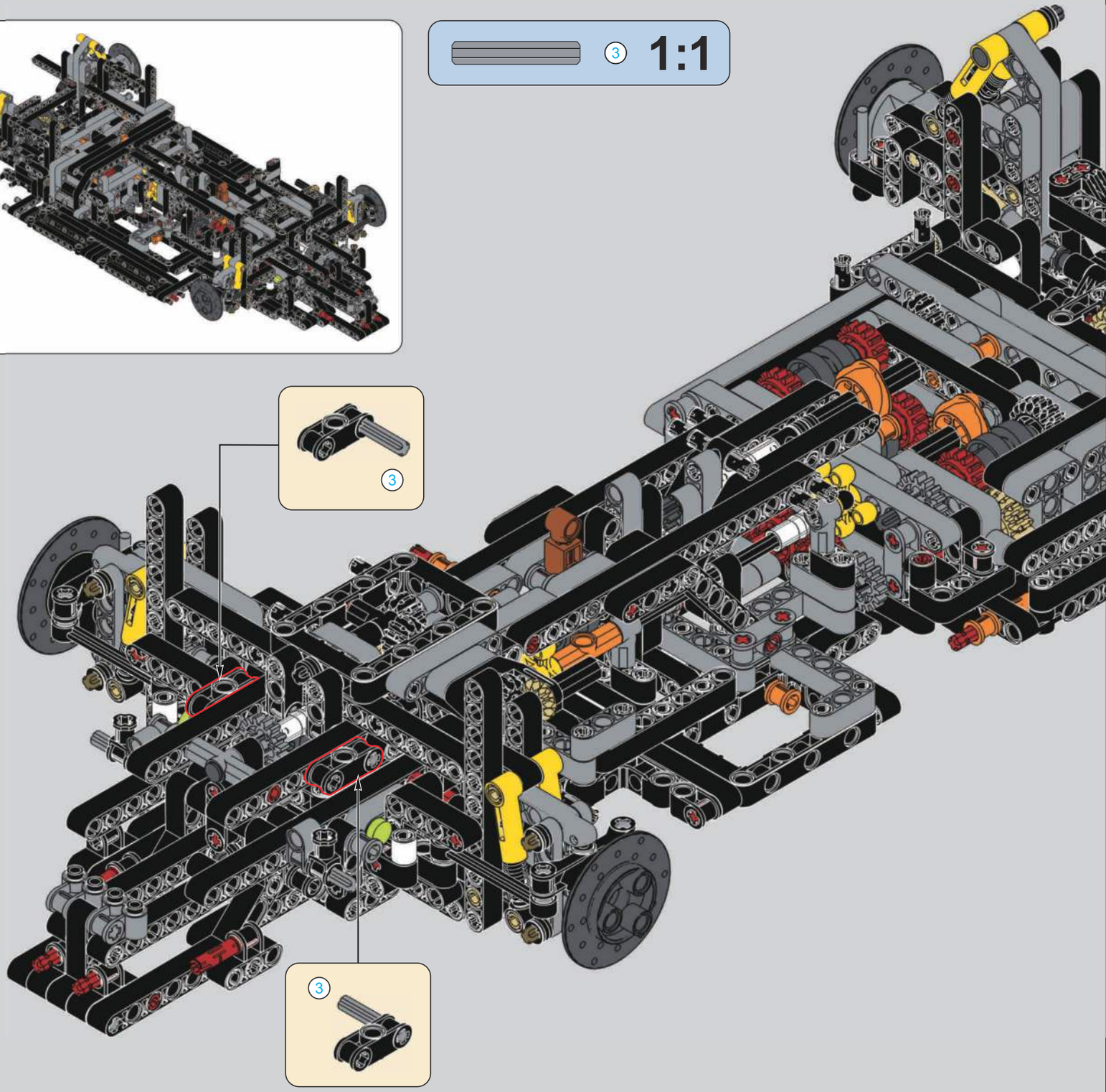

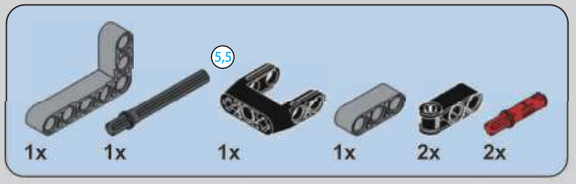

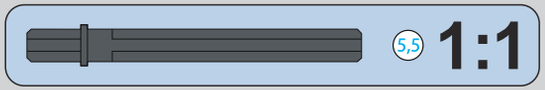

264

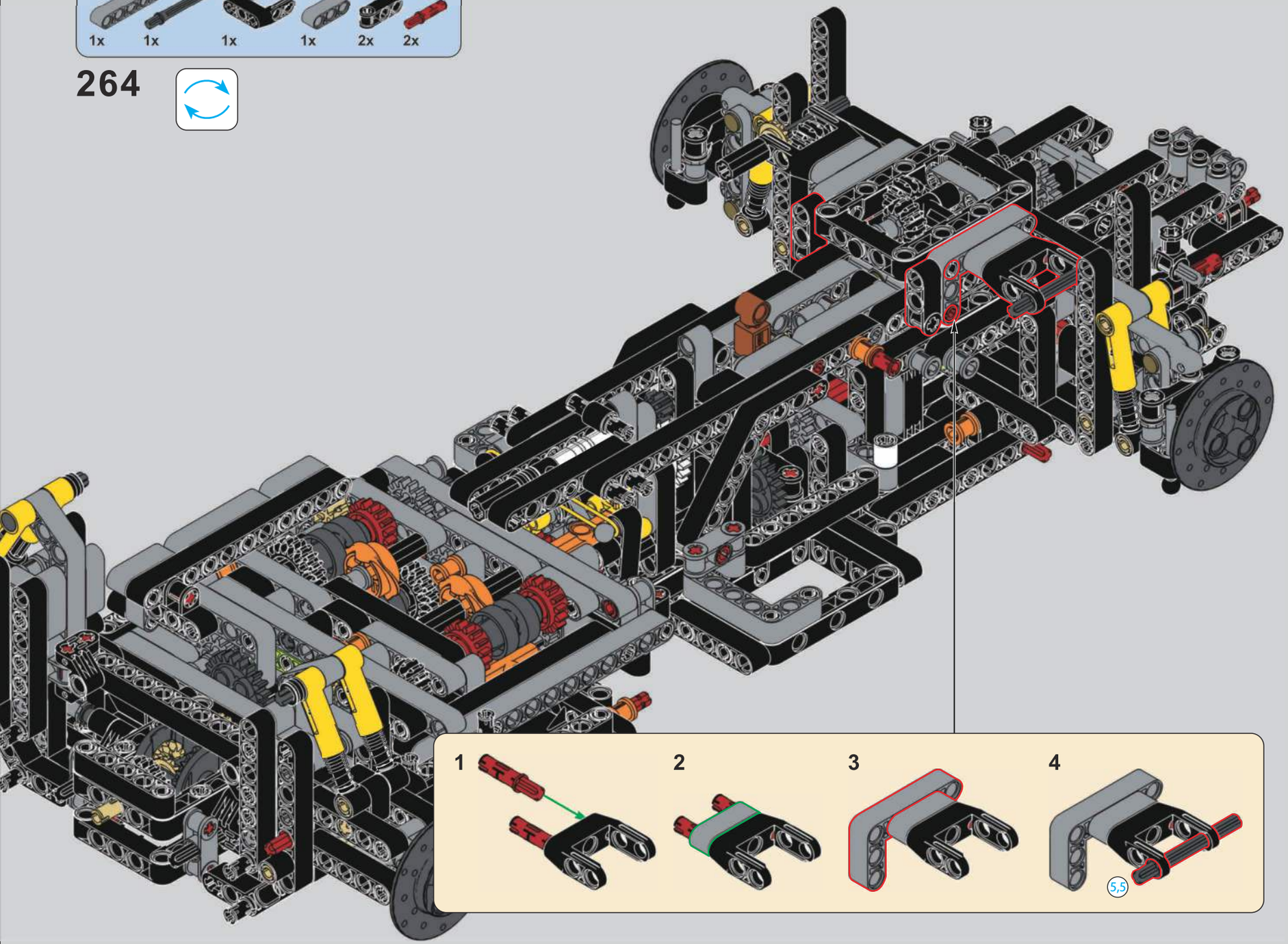

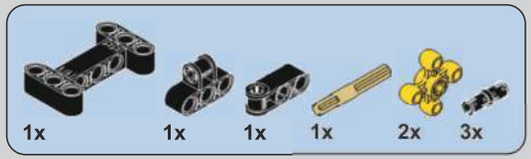

265

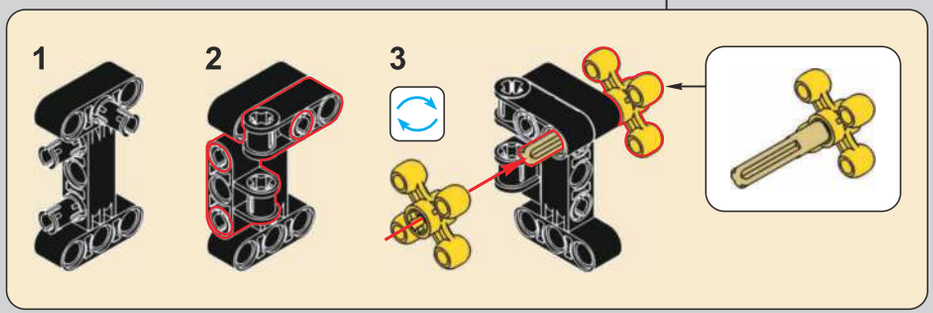

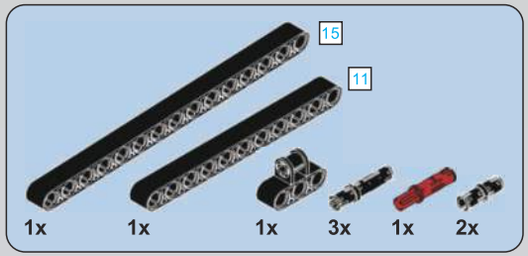

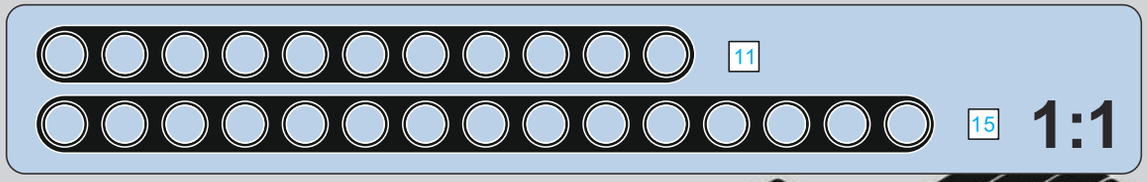

266

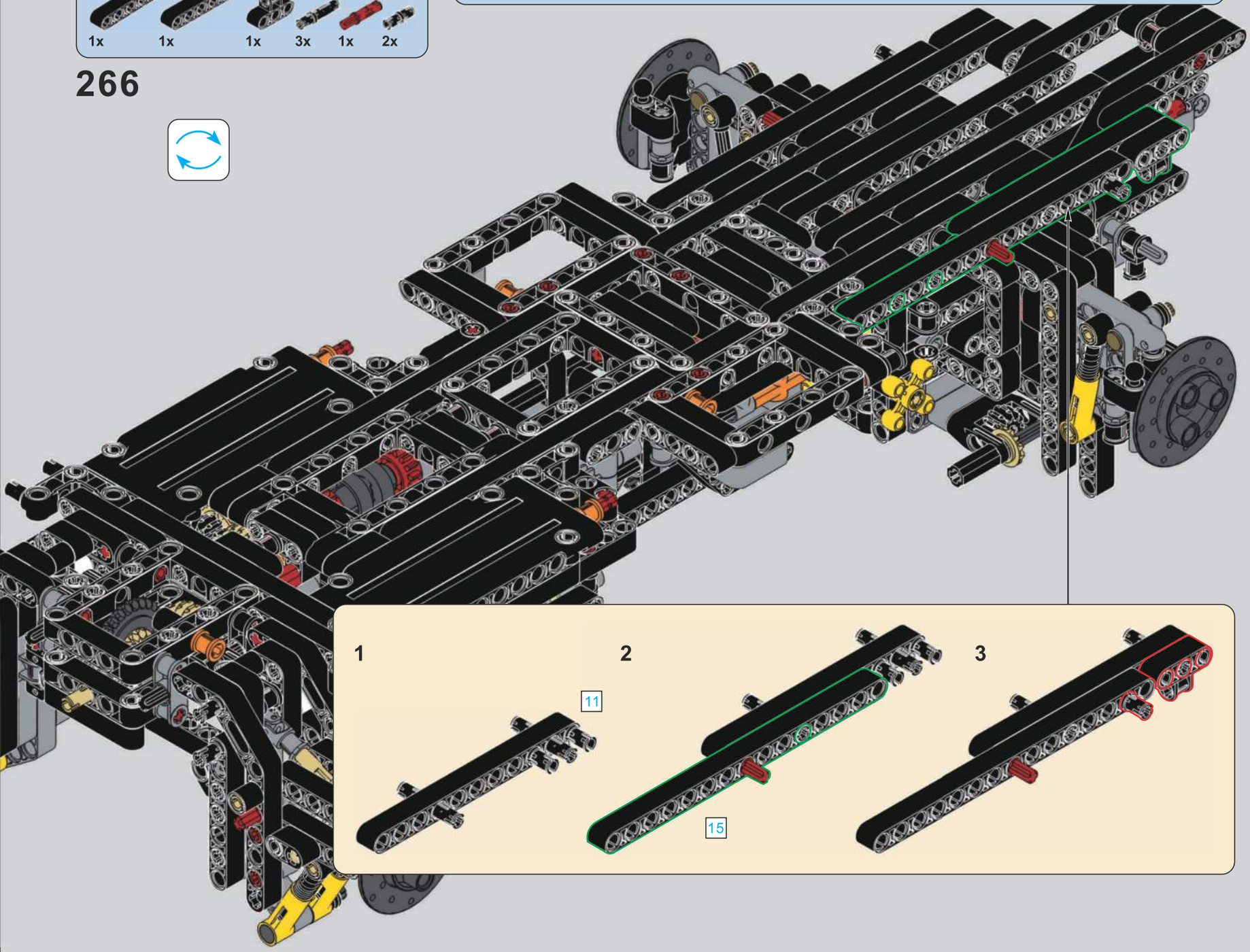

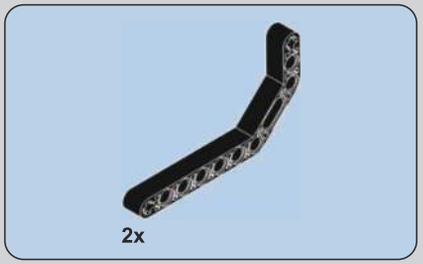

267

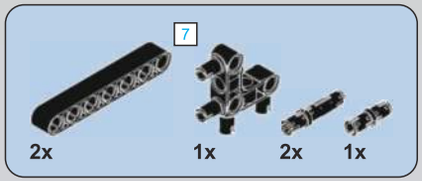

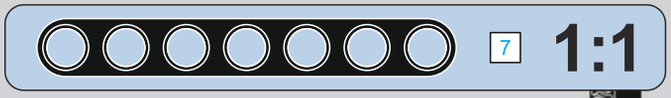

268

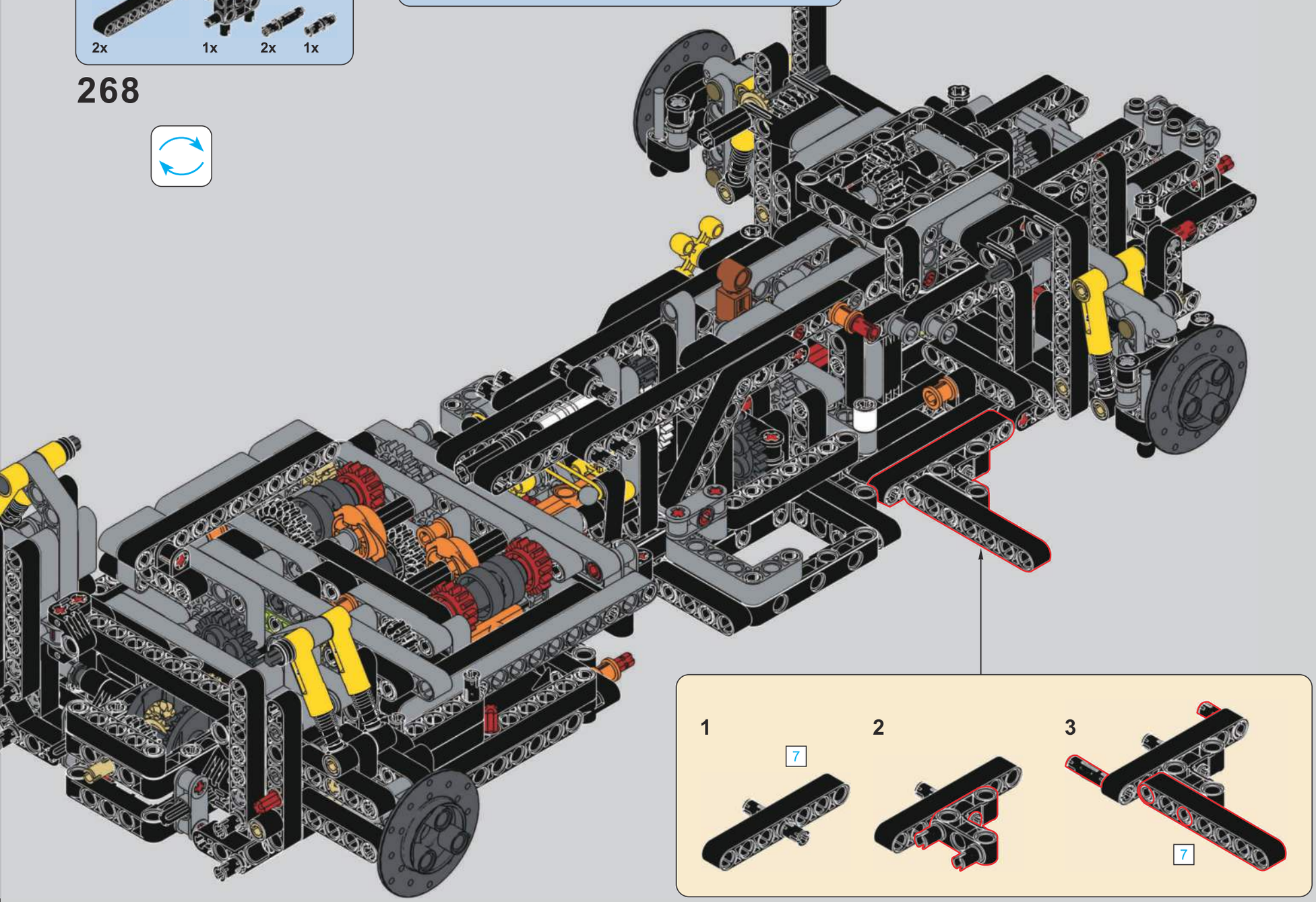

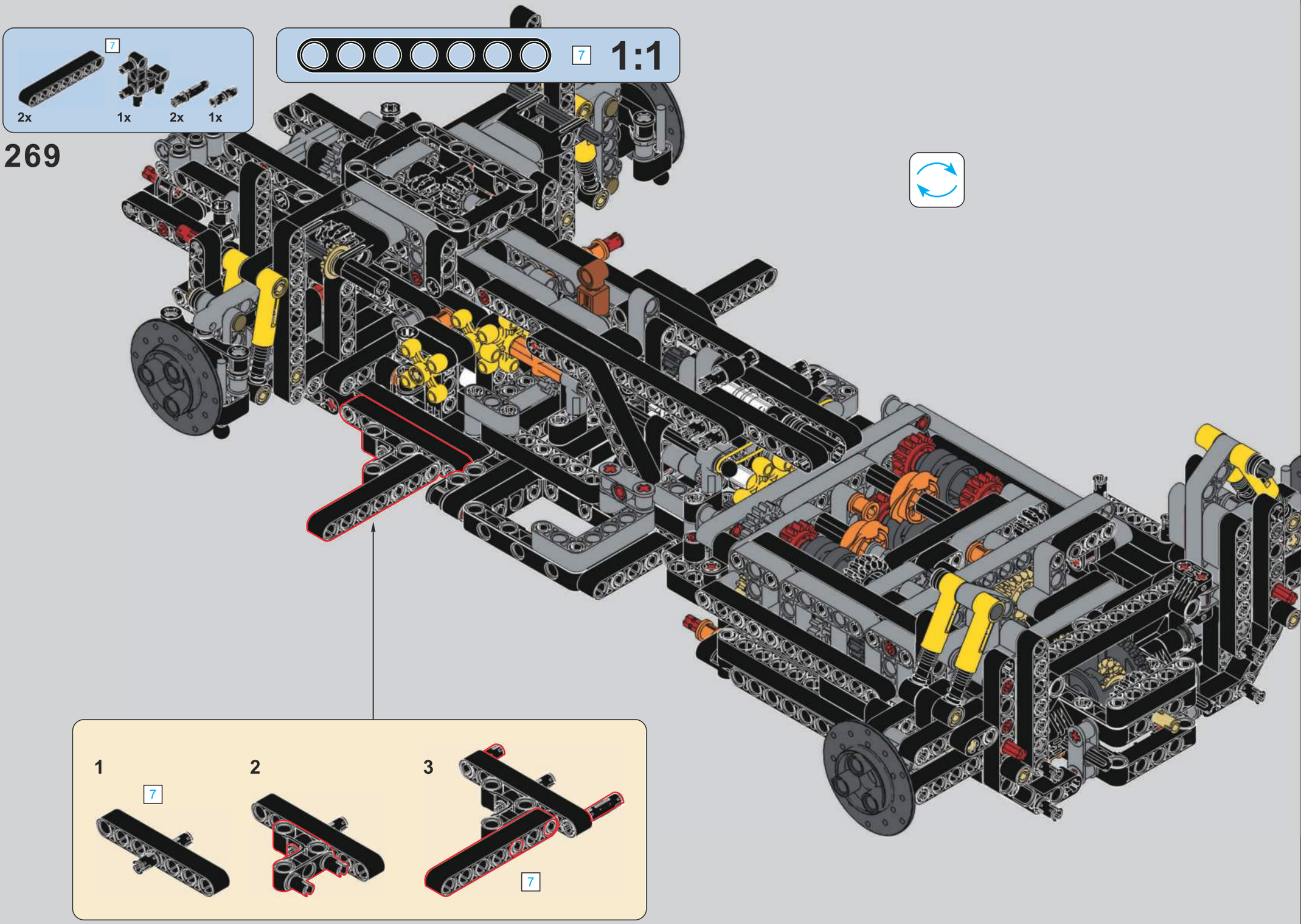
7
2x
1x
2x
1x
7
1:1
269
1
7
2
3
7

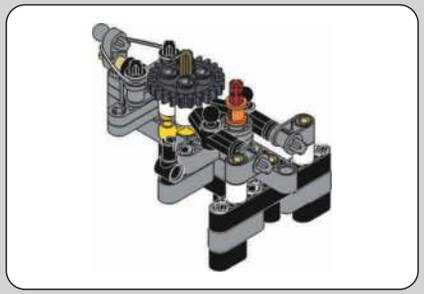

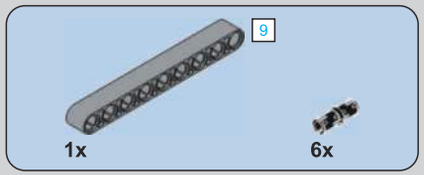

270

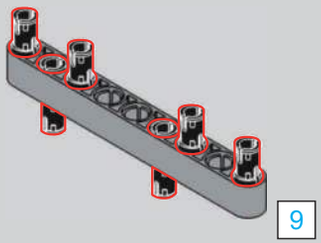

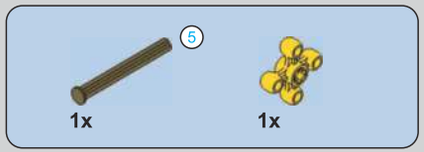

271

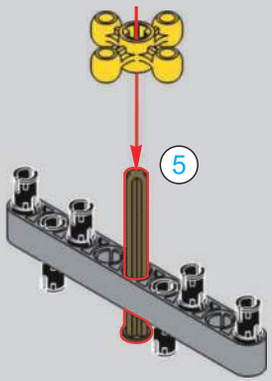

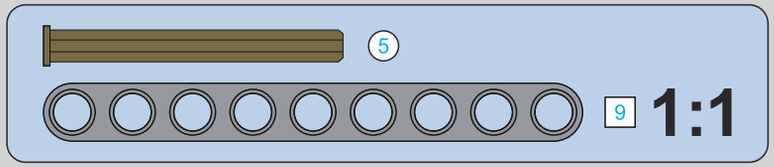

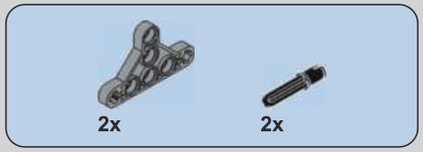

272

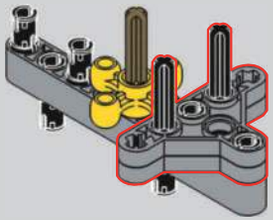

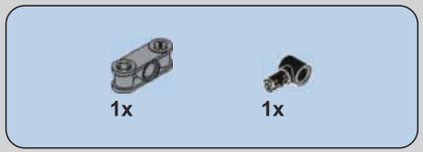

273

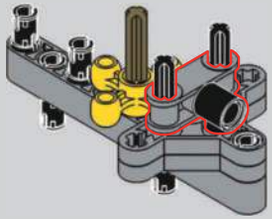

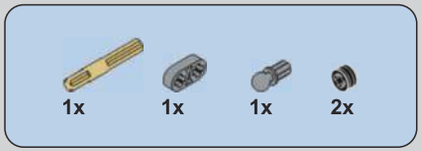

274

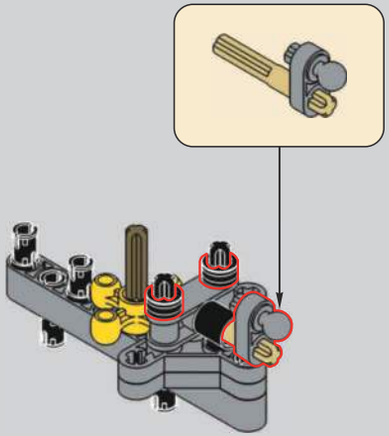

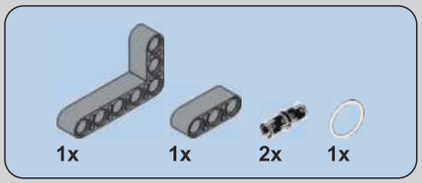

275

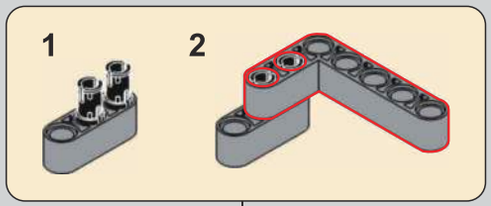

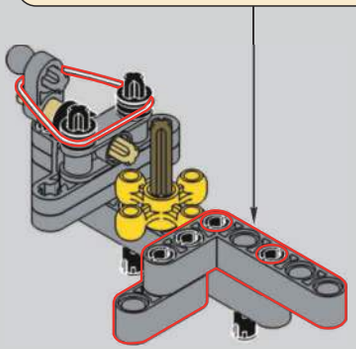

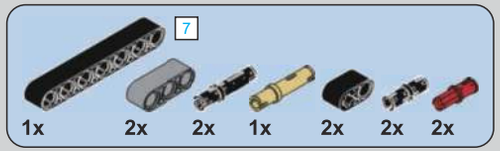

276

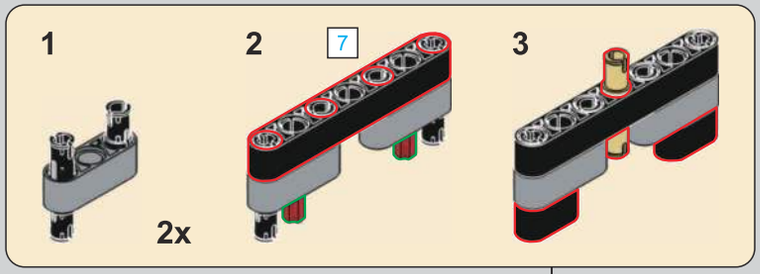

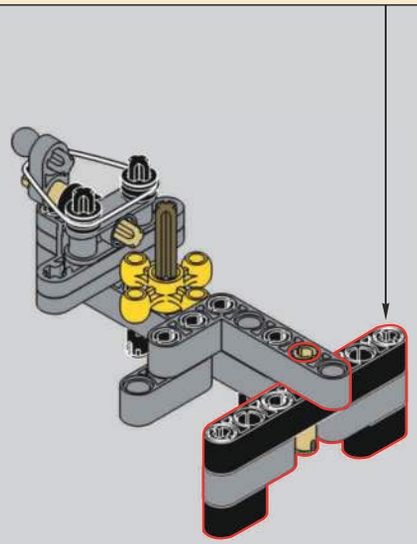

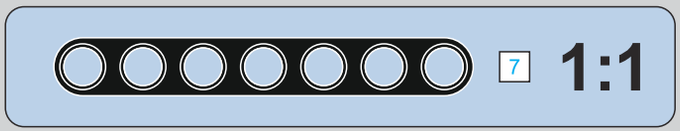

277

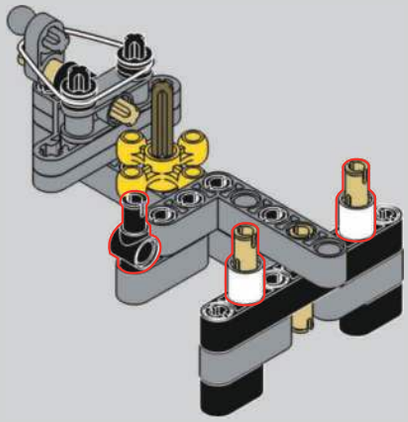

278

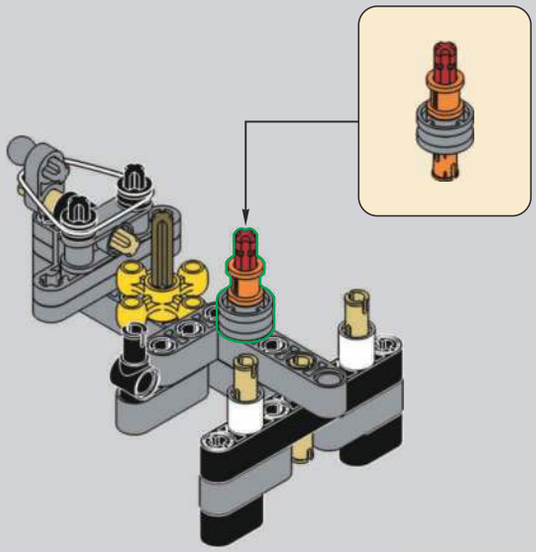

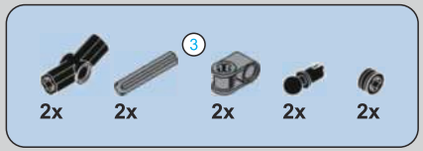

279

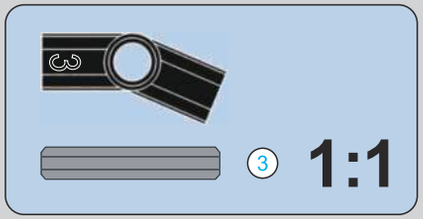

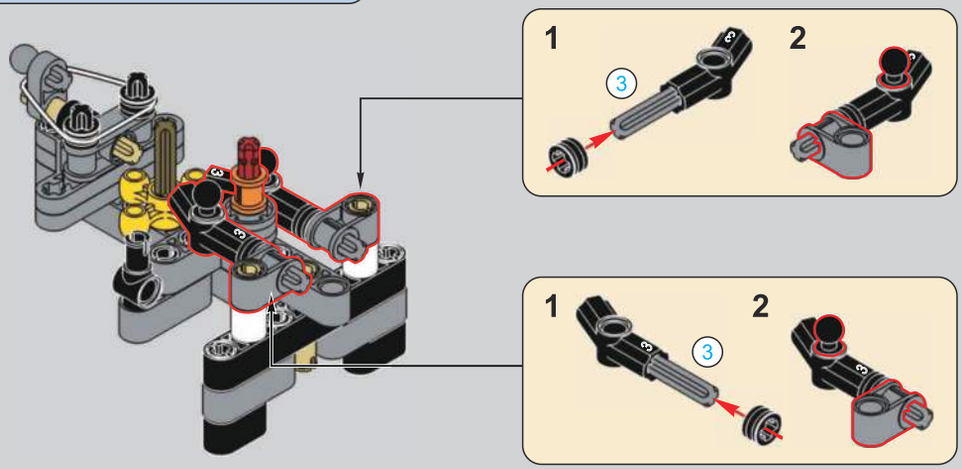

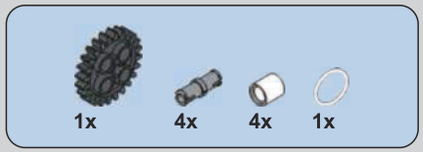

280

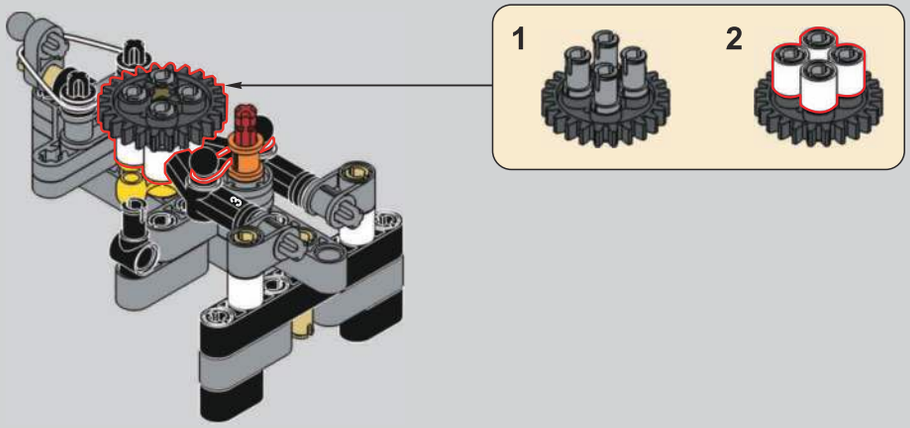

281

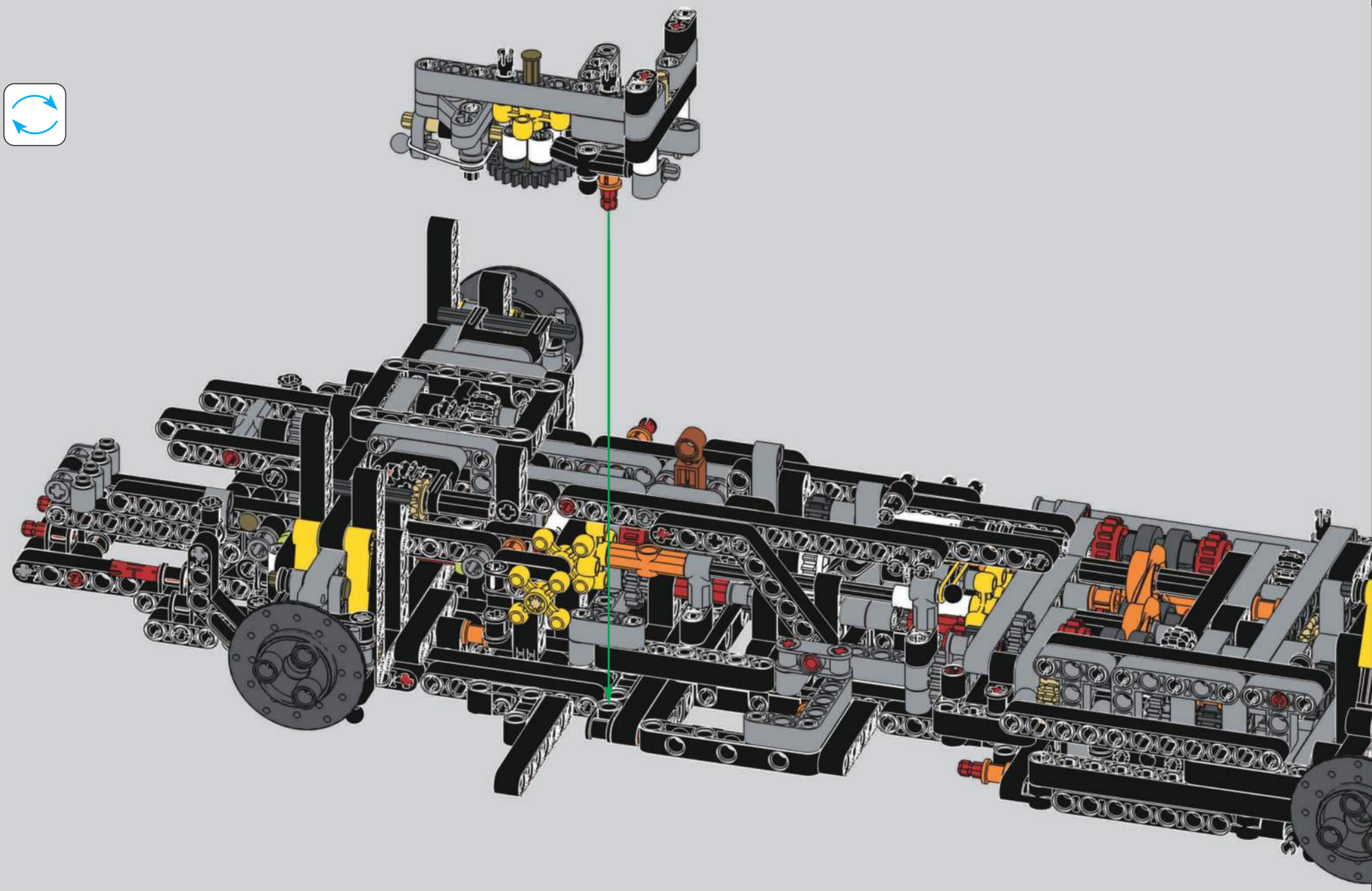

282

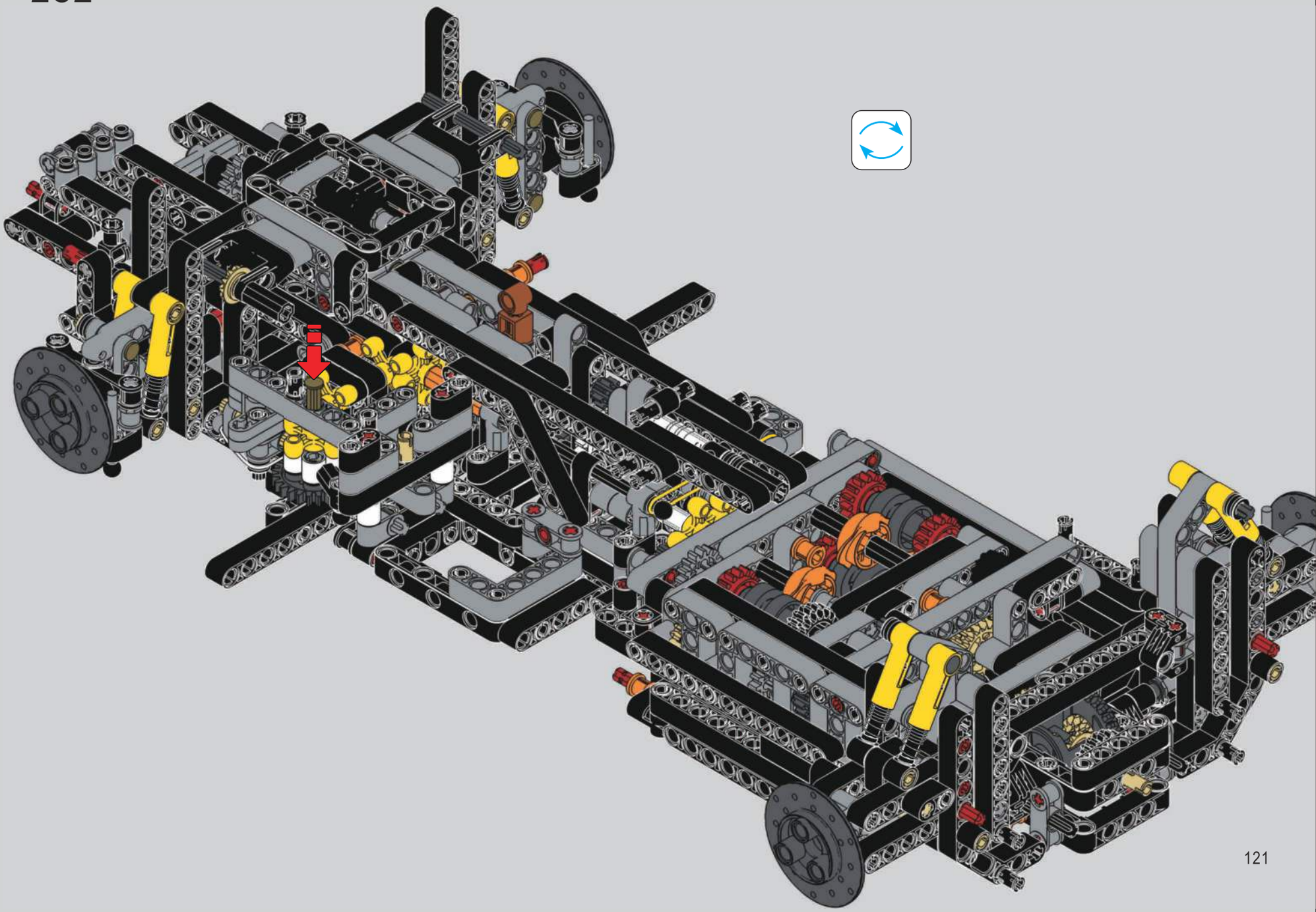

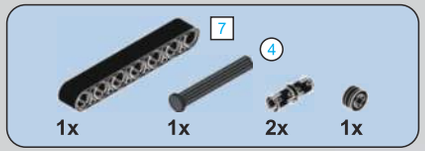

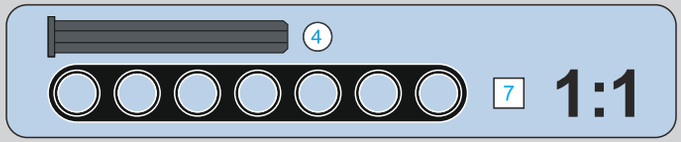

283

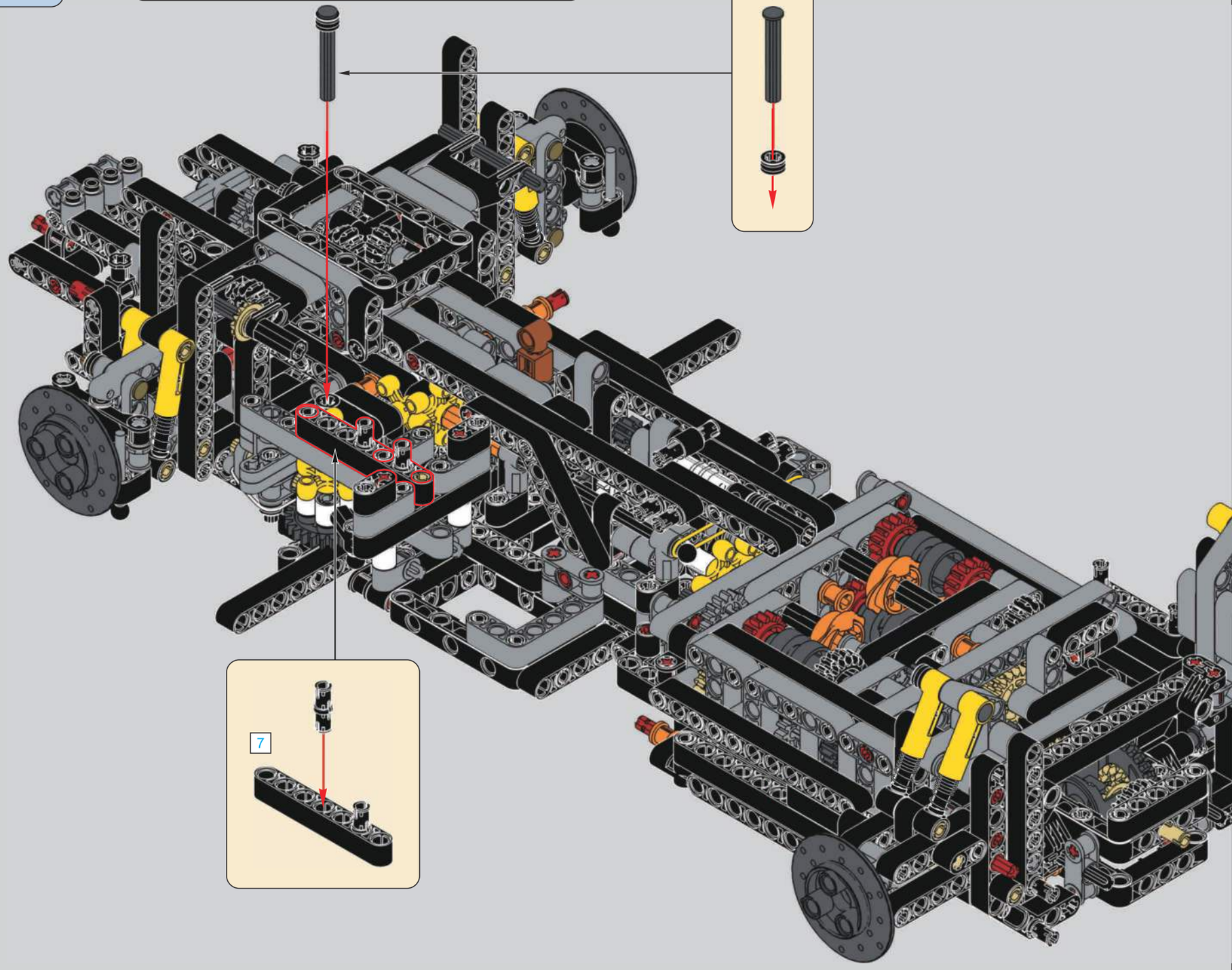

284

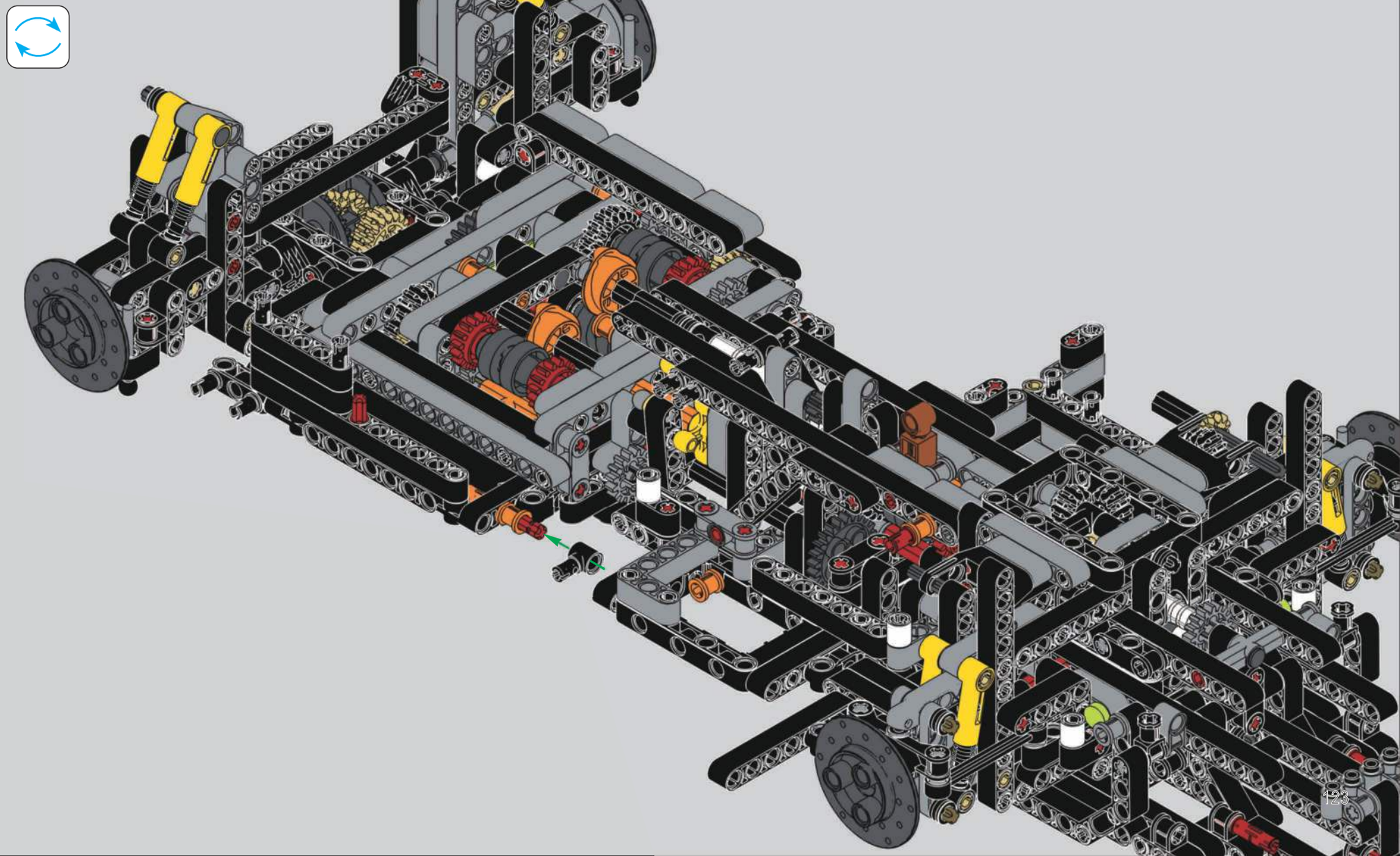

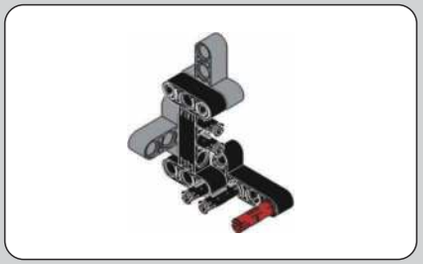

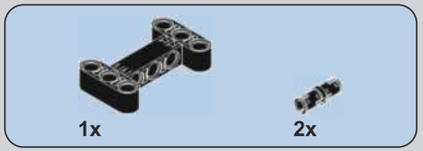

285

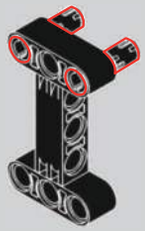

286

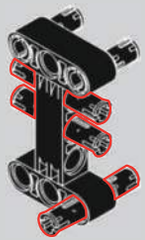

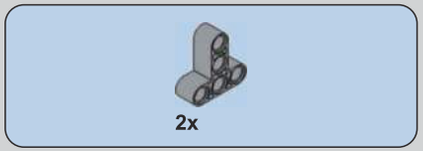

287

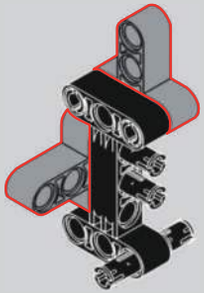

288

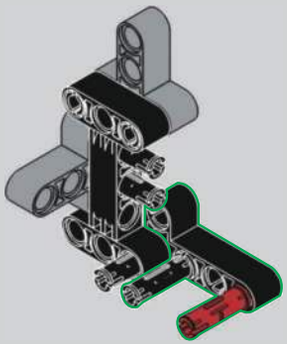

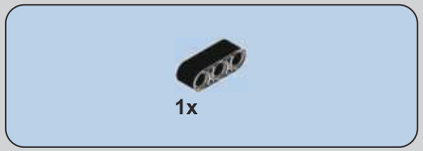

289

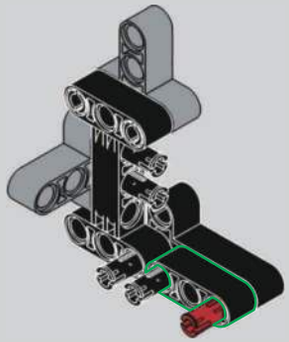

290

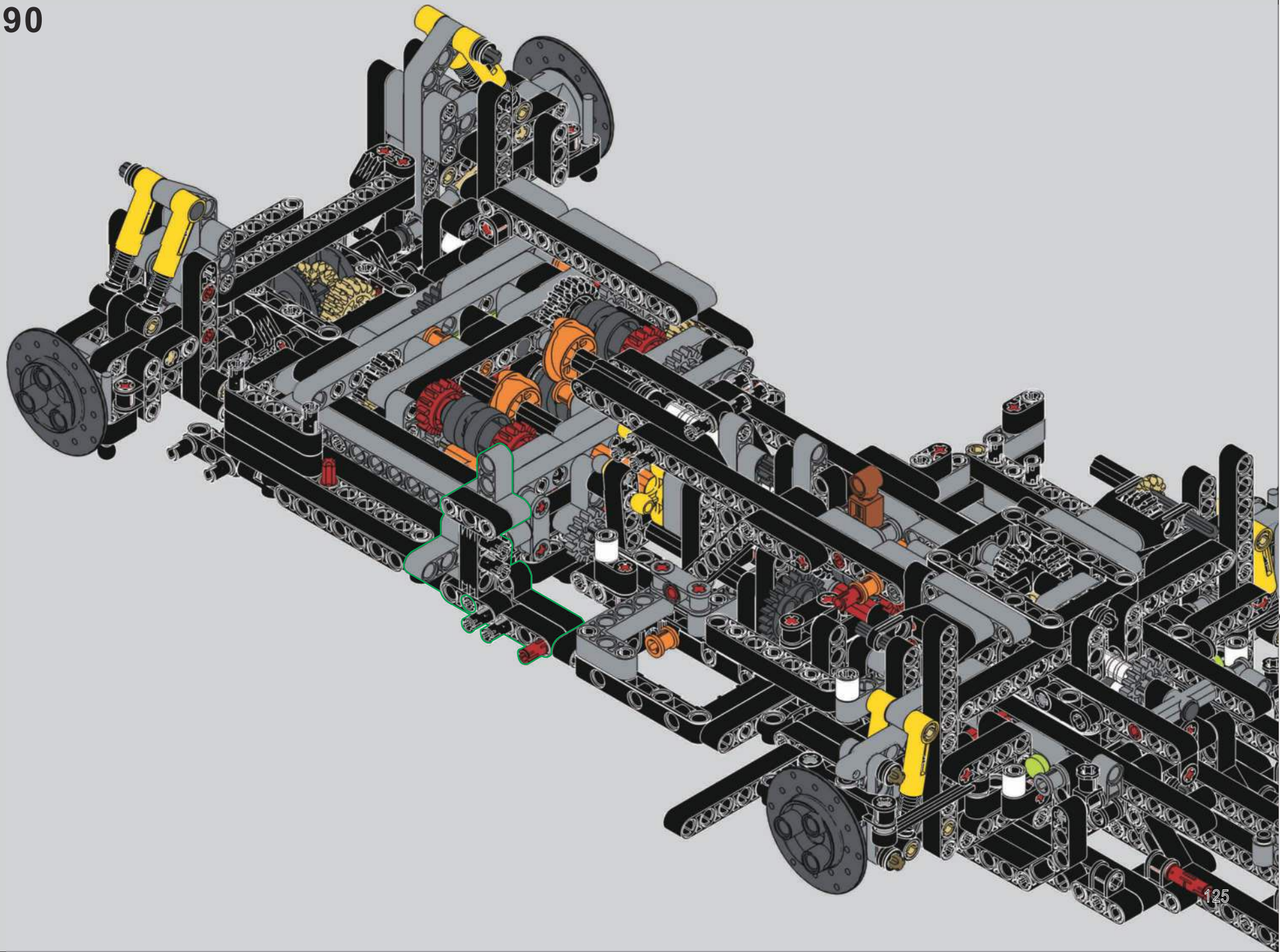

291

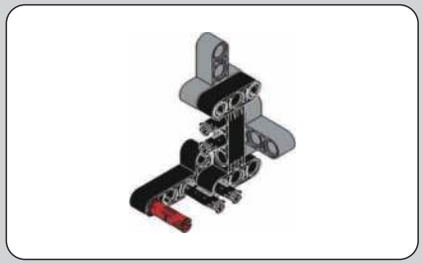

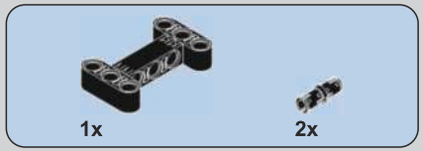

292

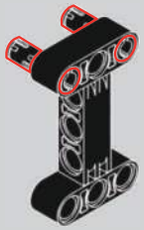

293

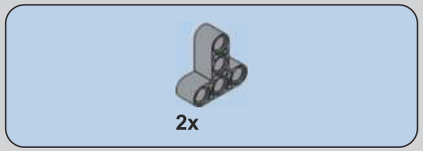

294

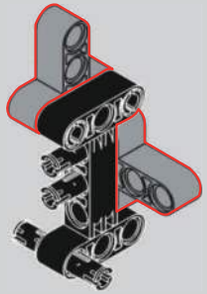

295

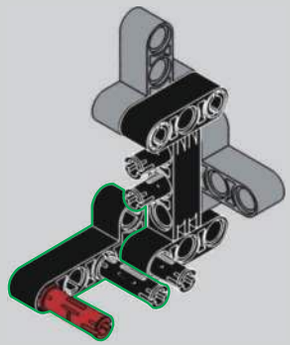

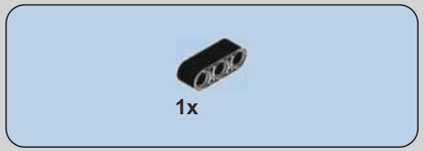

296

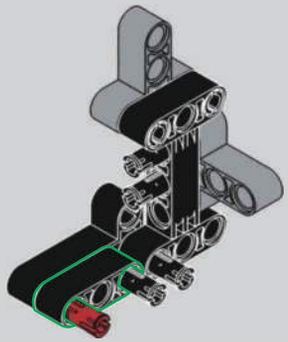

297

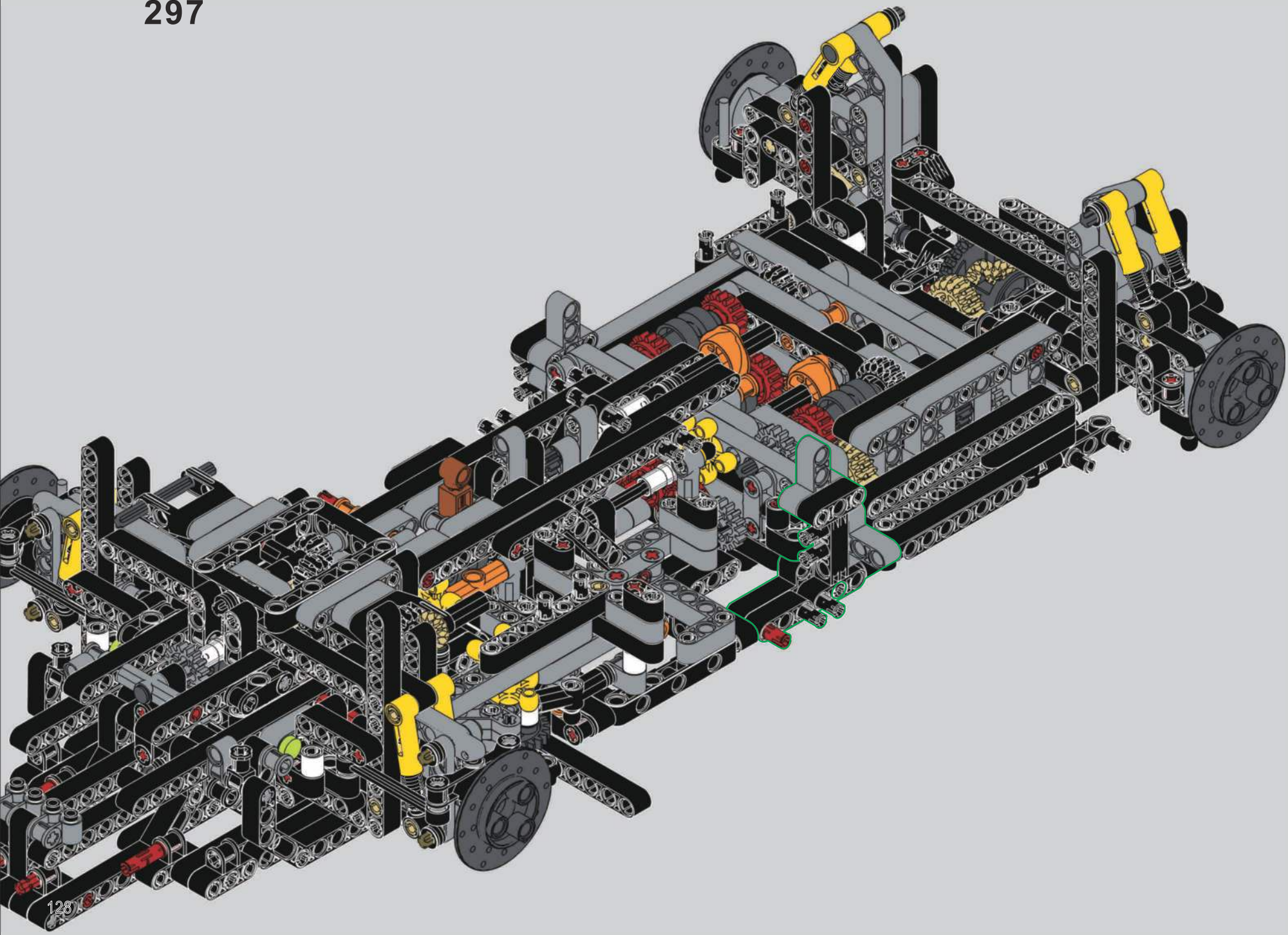

298

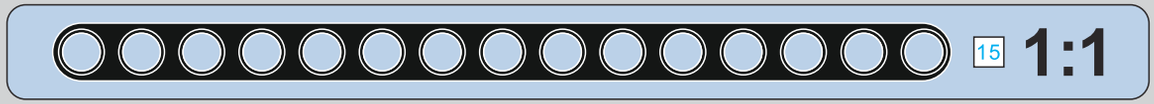

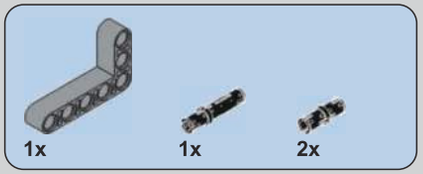

299

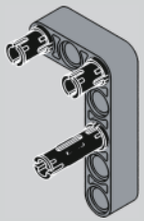

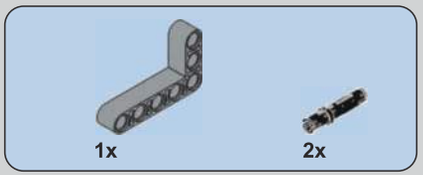

300

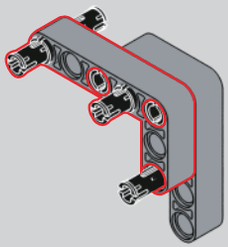

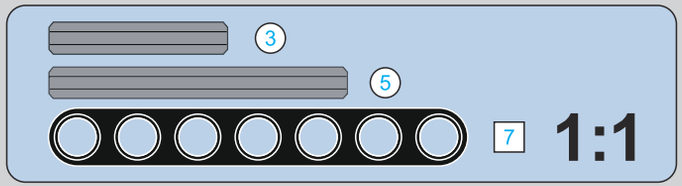

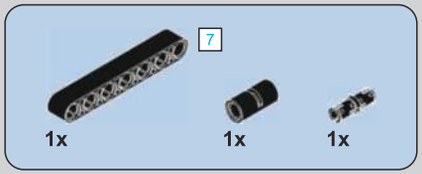

301

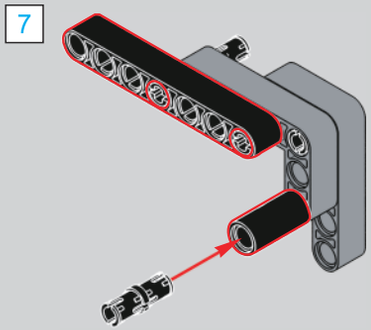

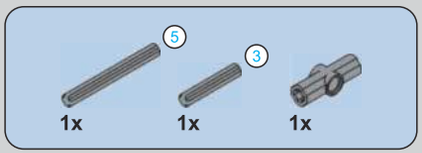

302

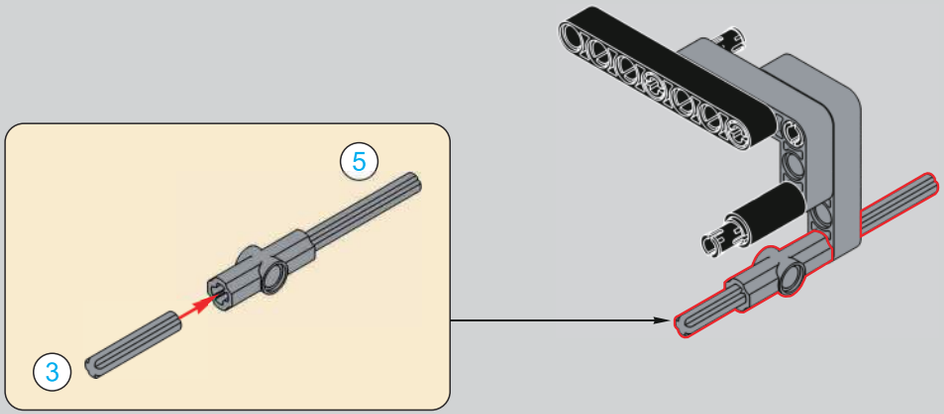

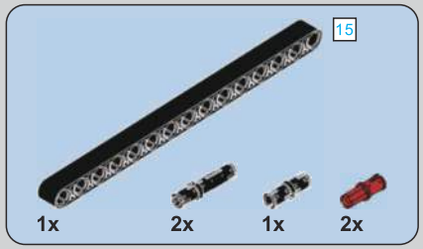

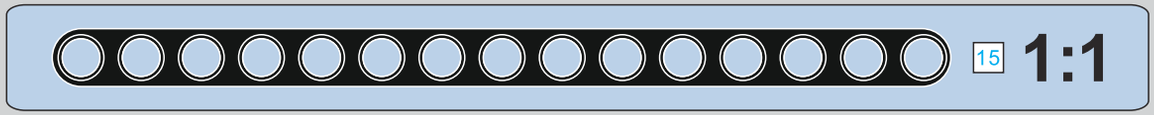

303

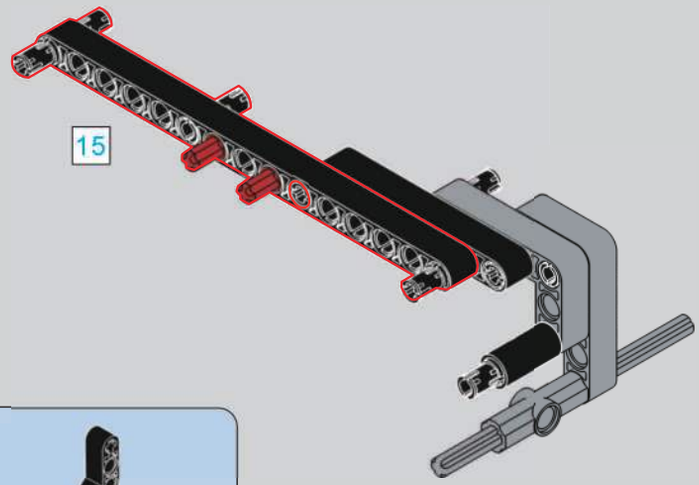

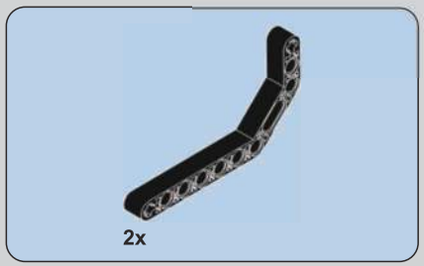

304

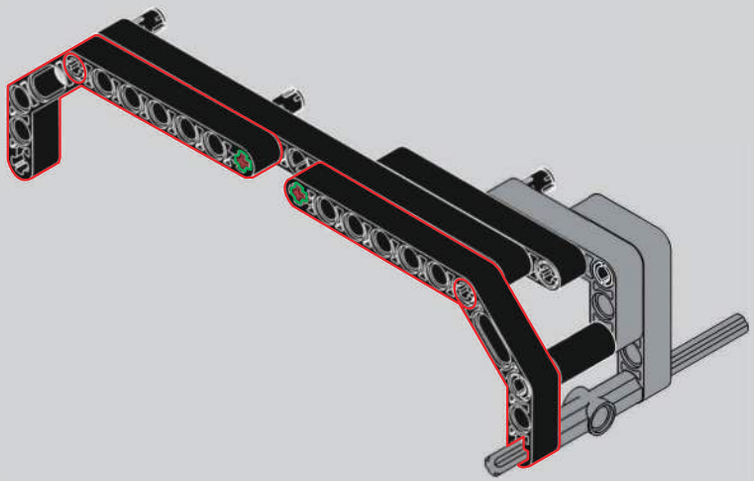

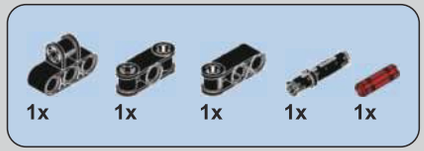

305

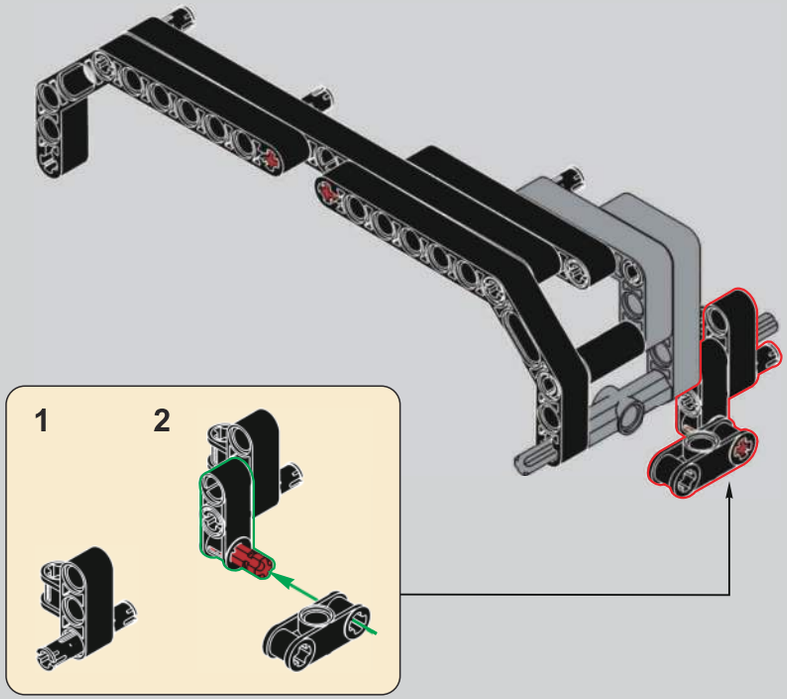

306

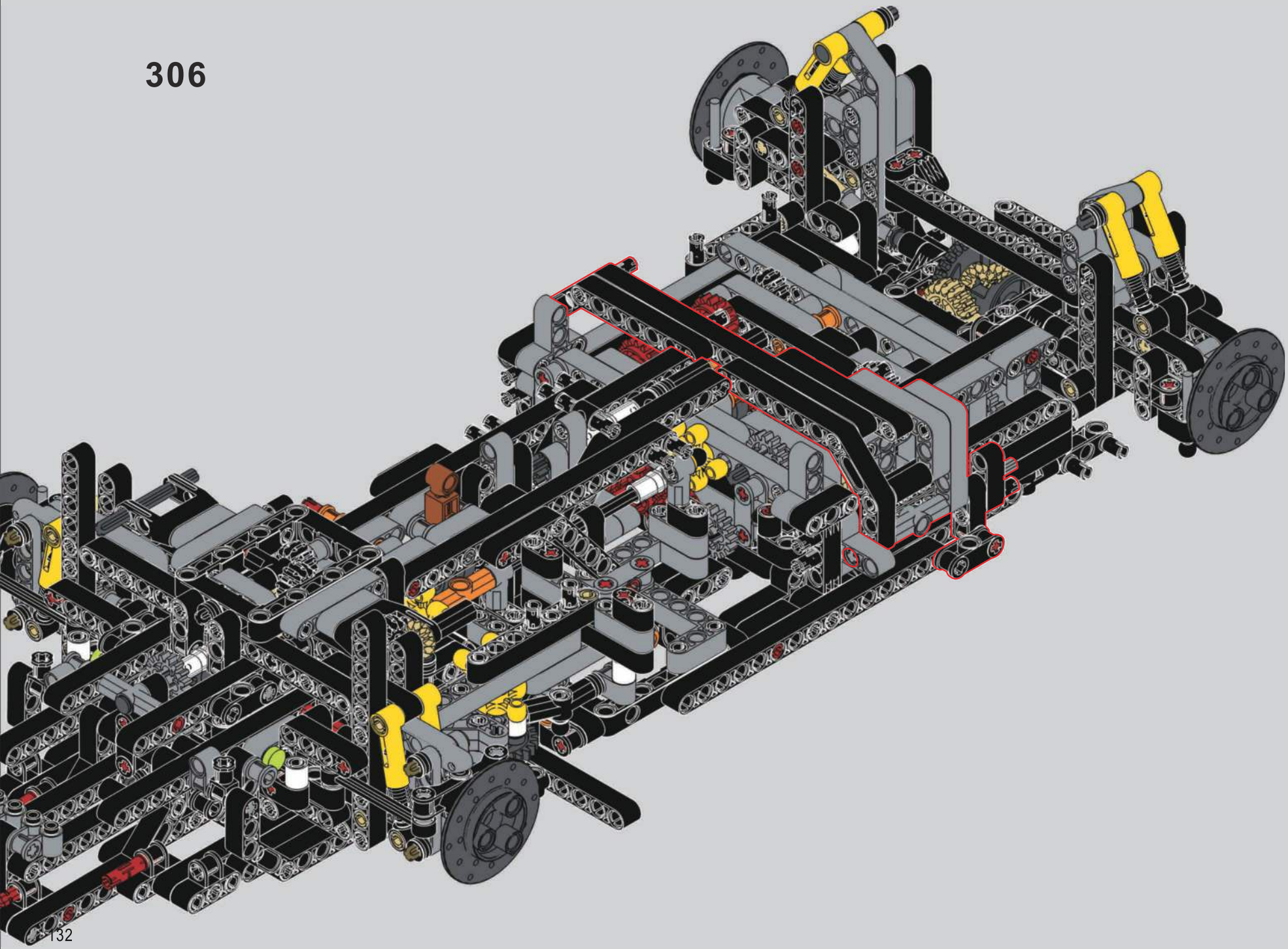

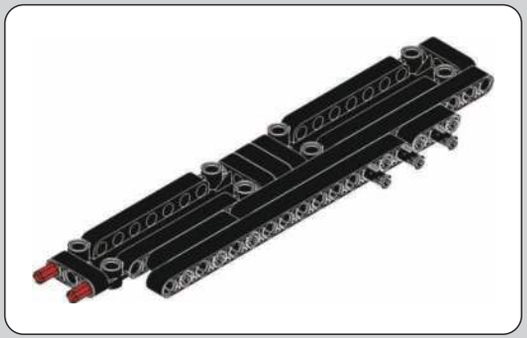

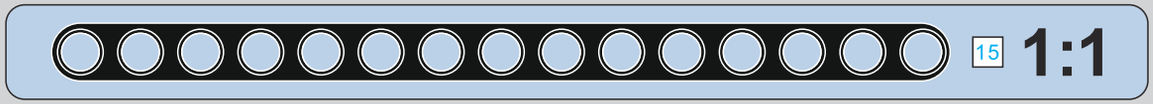

307

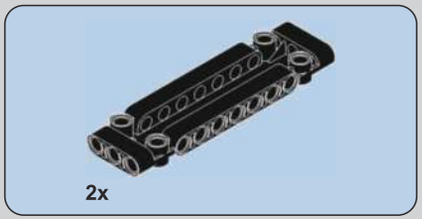

308

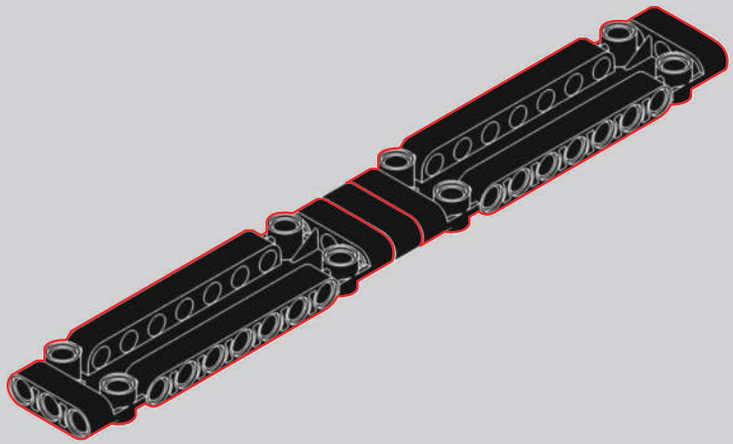

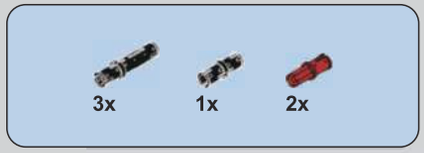

309

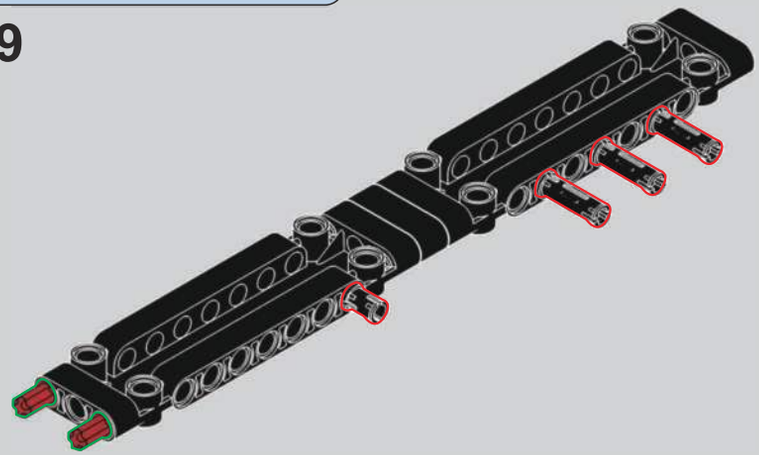

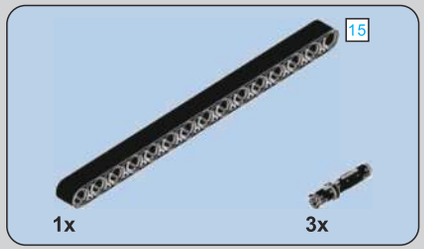

310

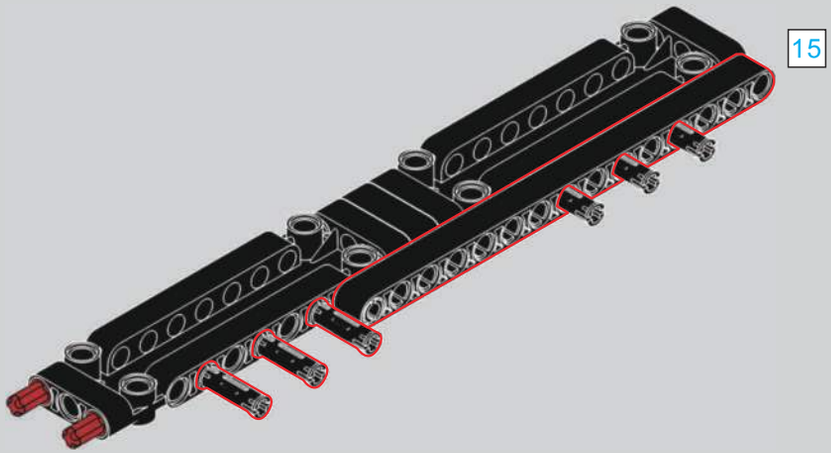

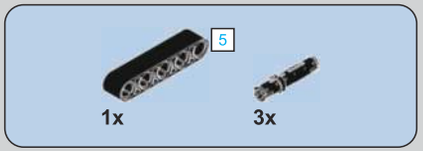

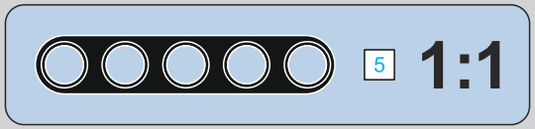

311

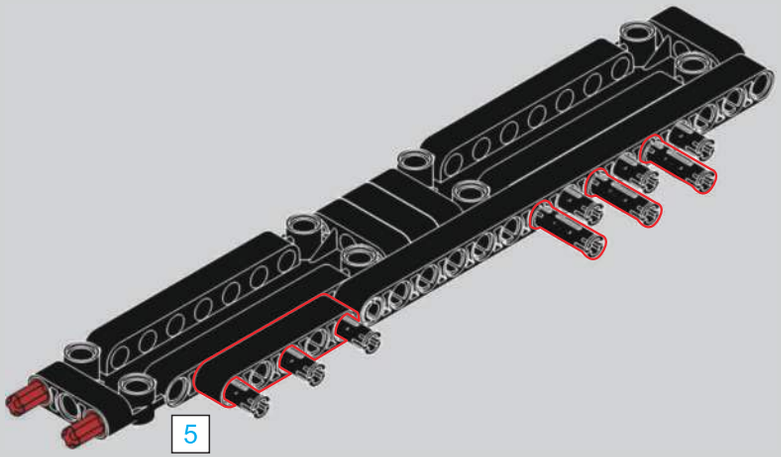

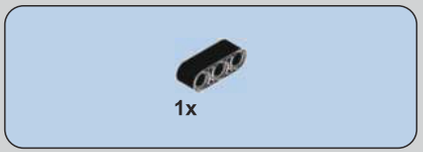

312

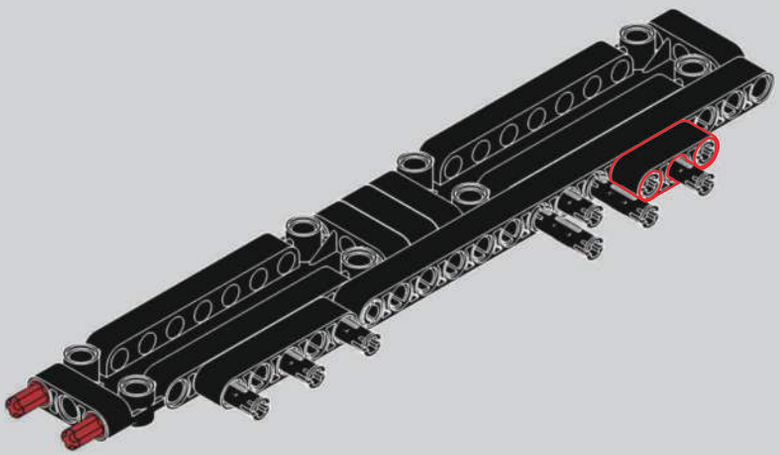

313

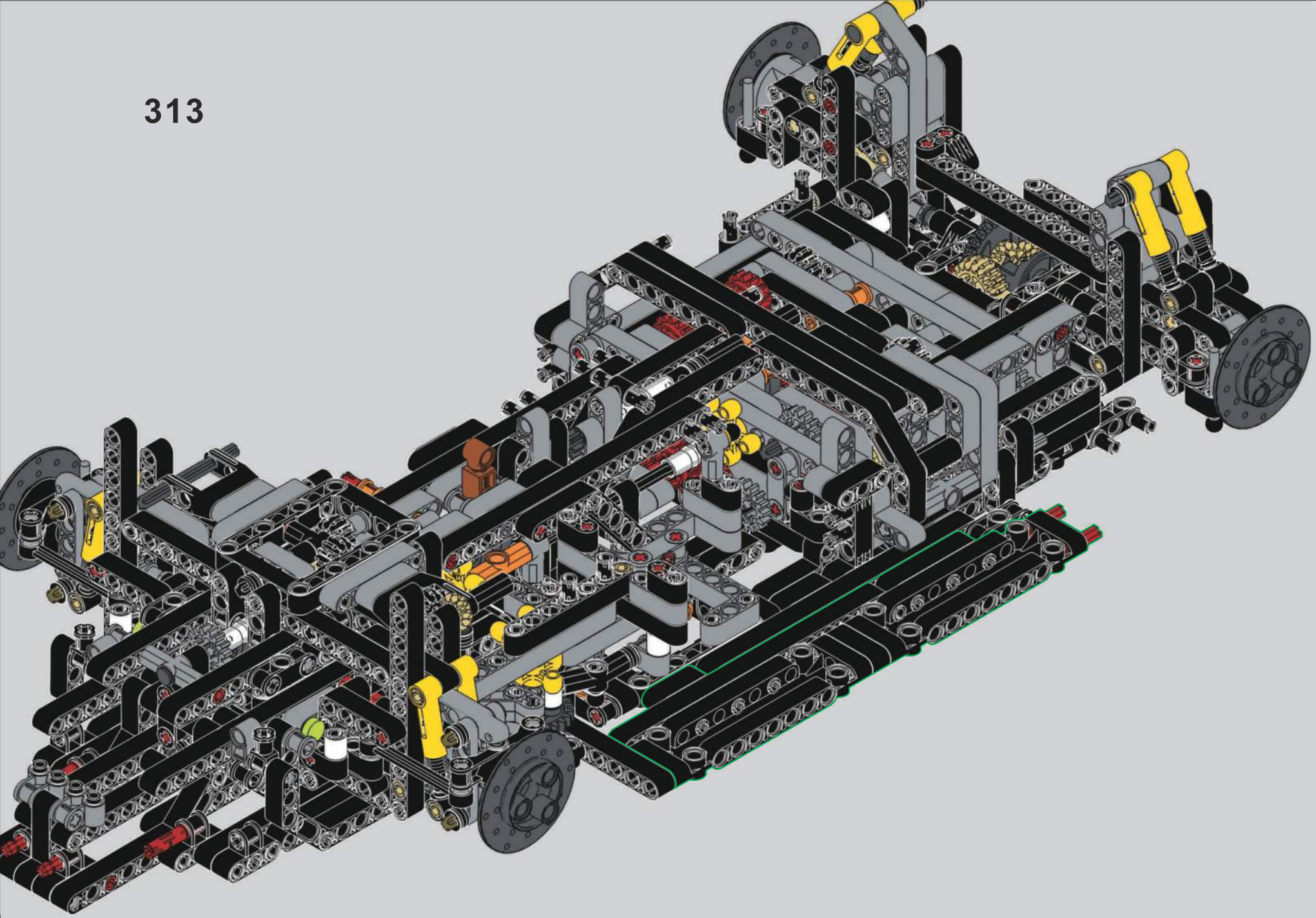

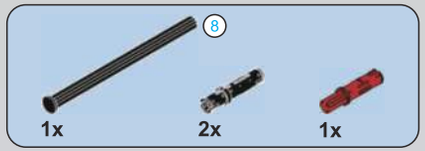

314

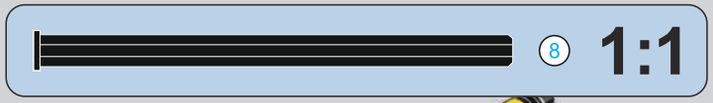

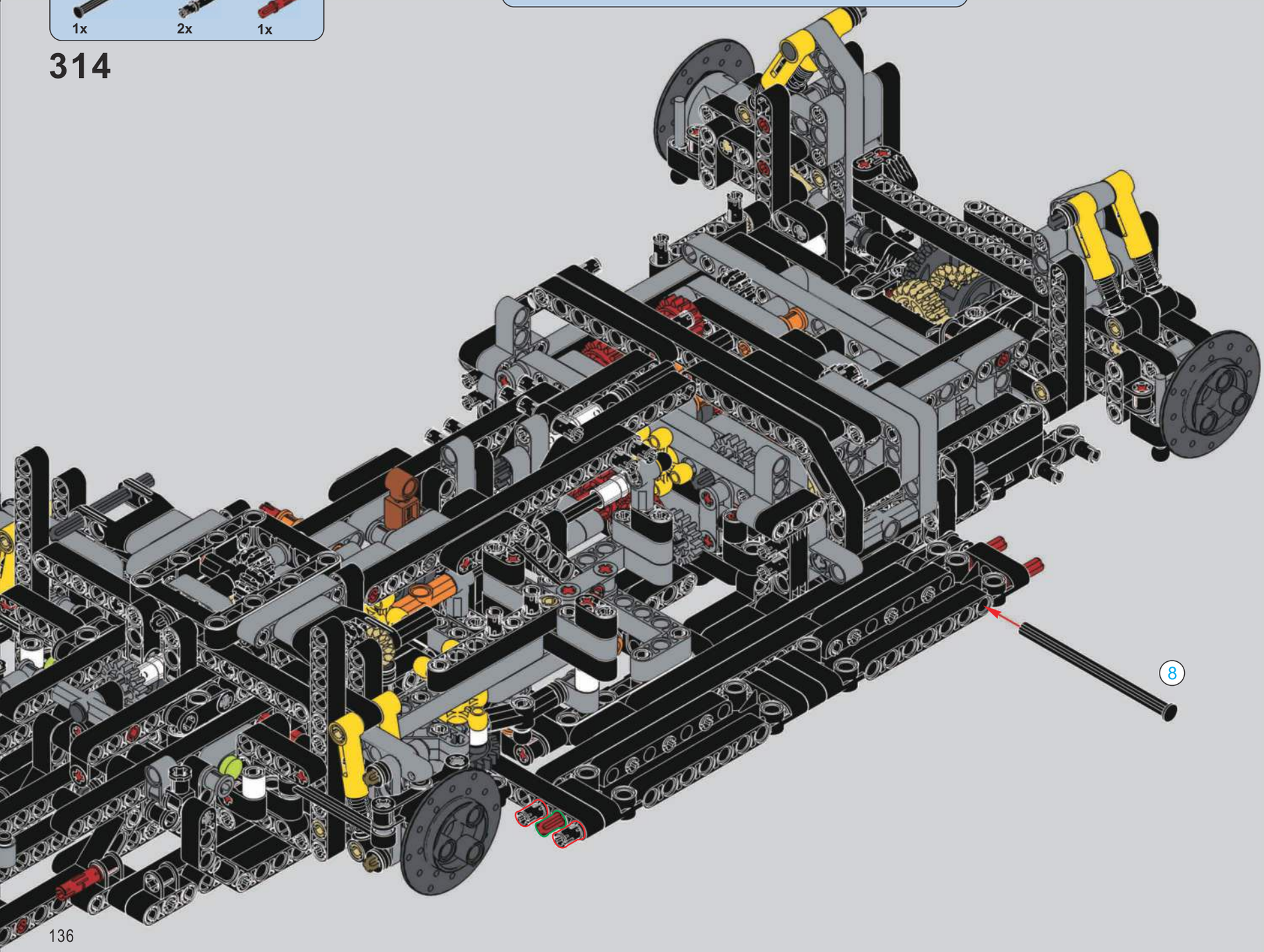

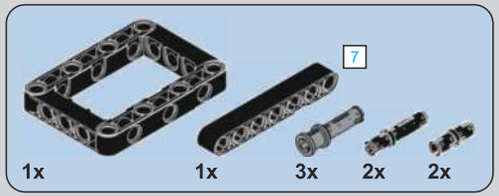

315

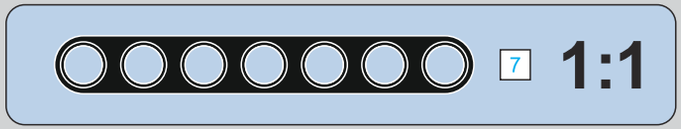

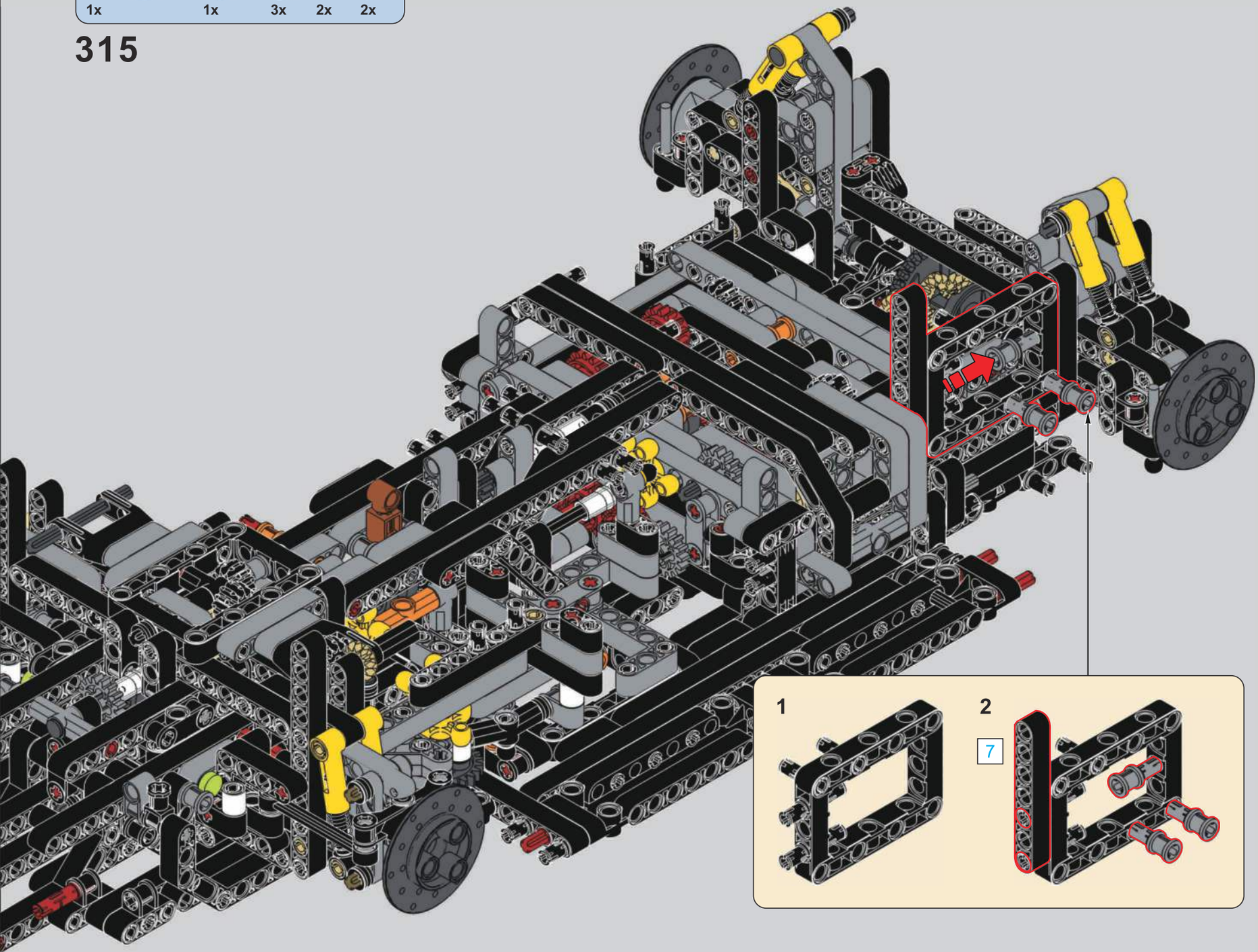

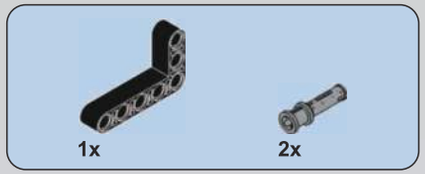

316

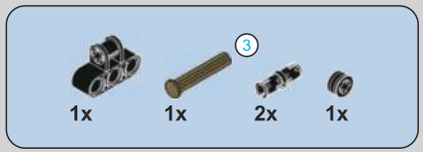

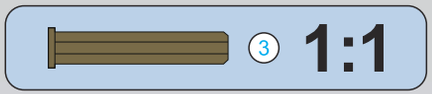

317

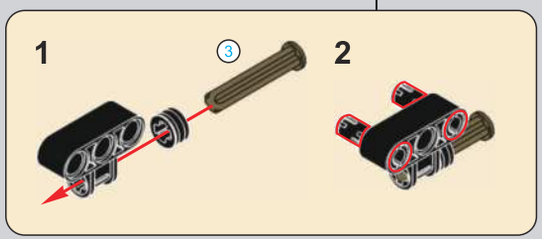

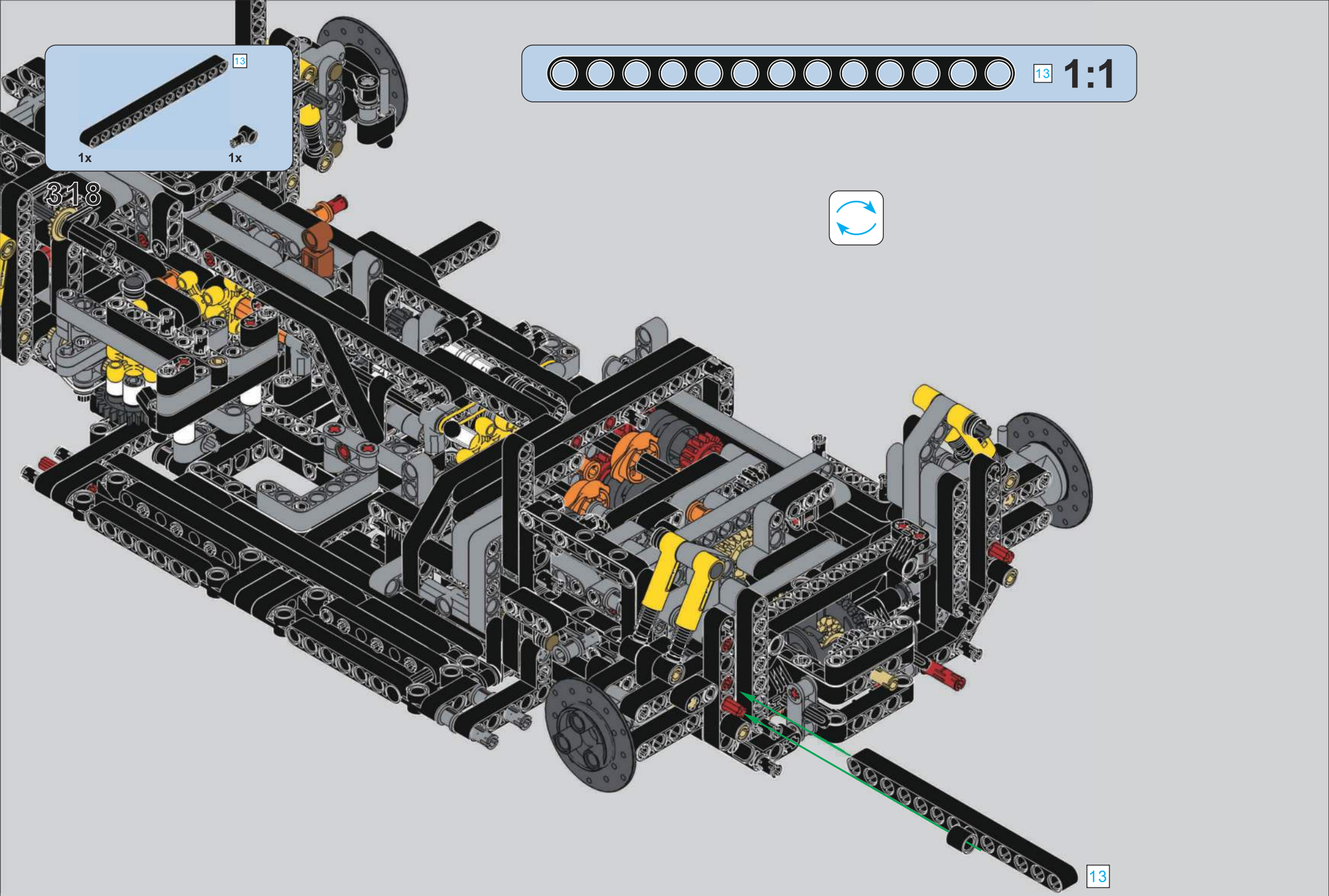
13
1x
1x
318
13
1:1
13

319

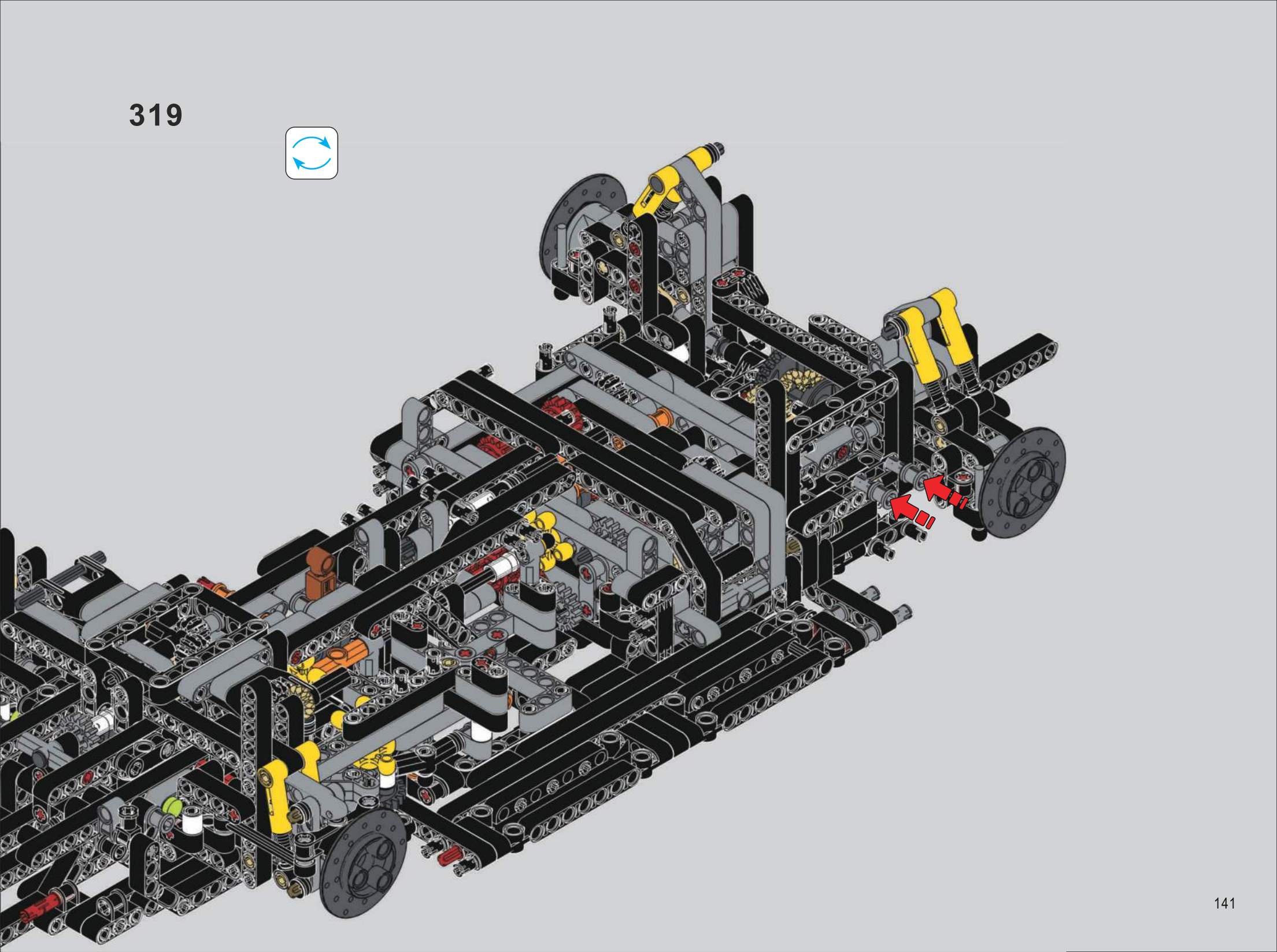

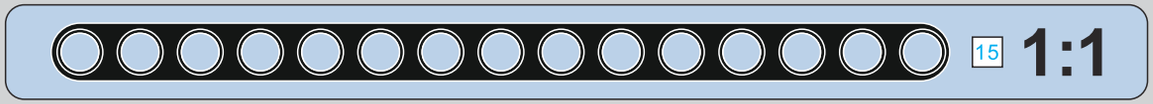

320

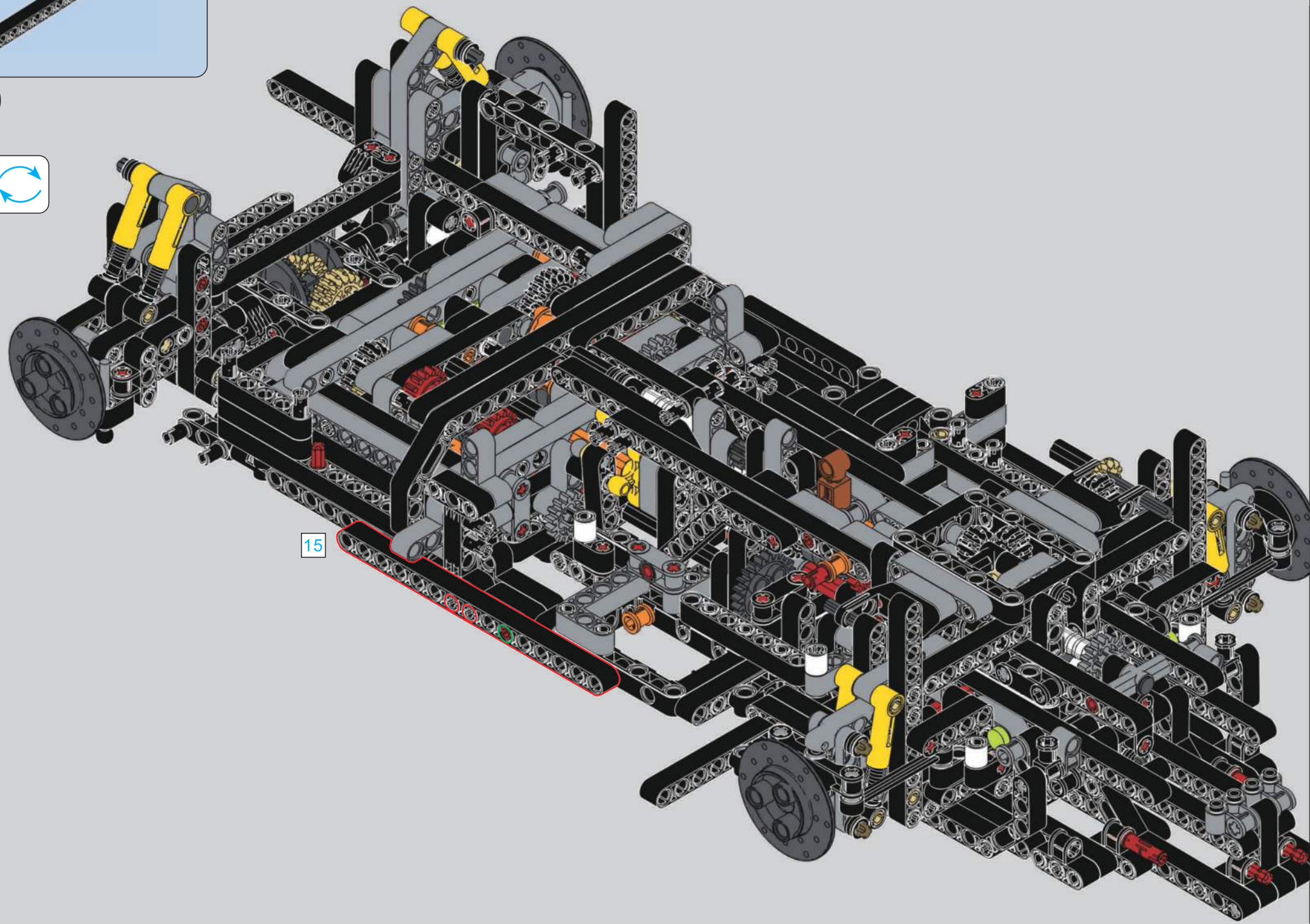

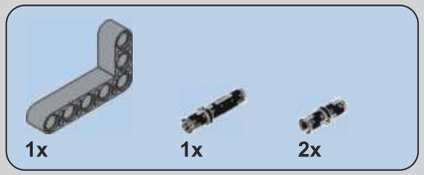

321

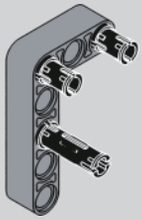

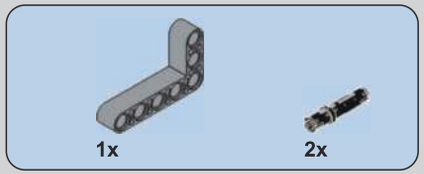

322

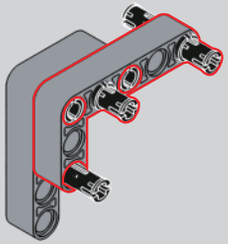

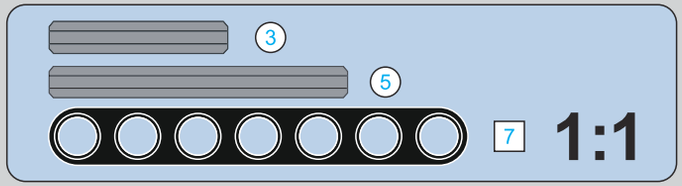

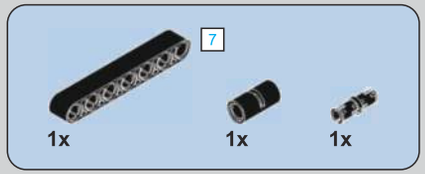

323

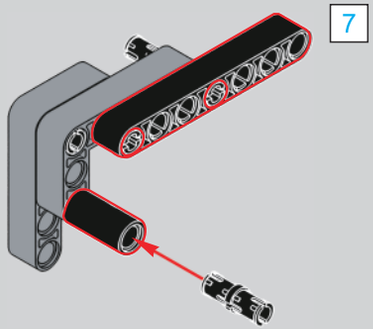

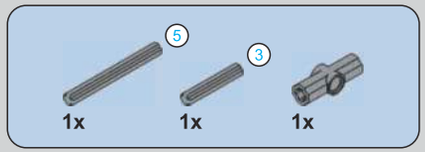

324

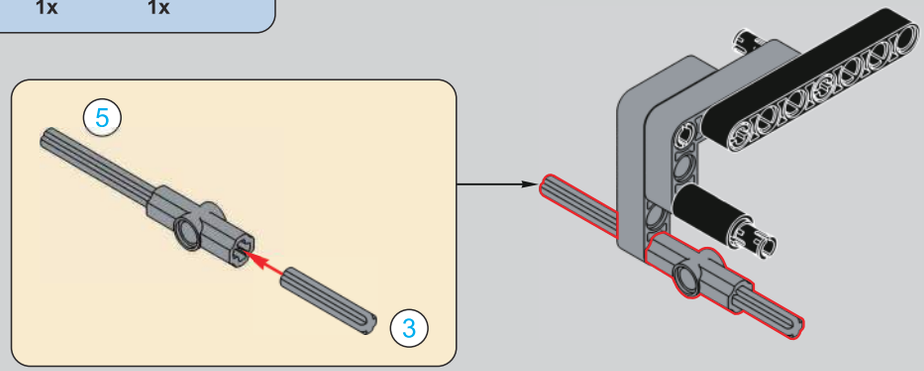

325

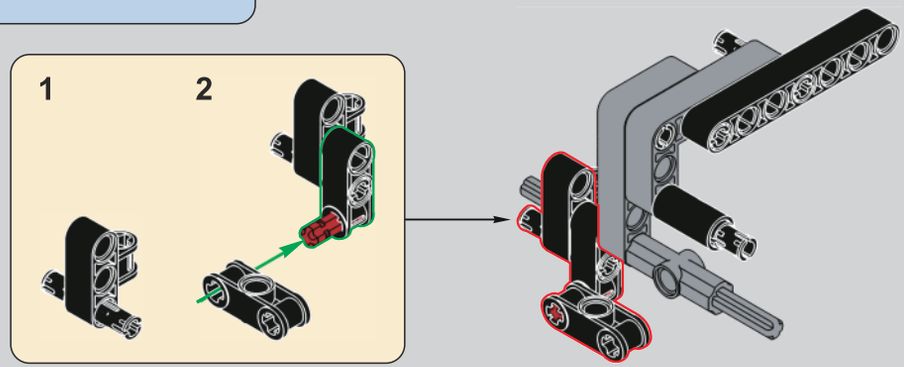

326

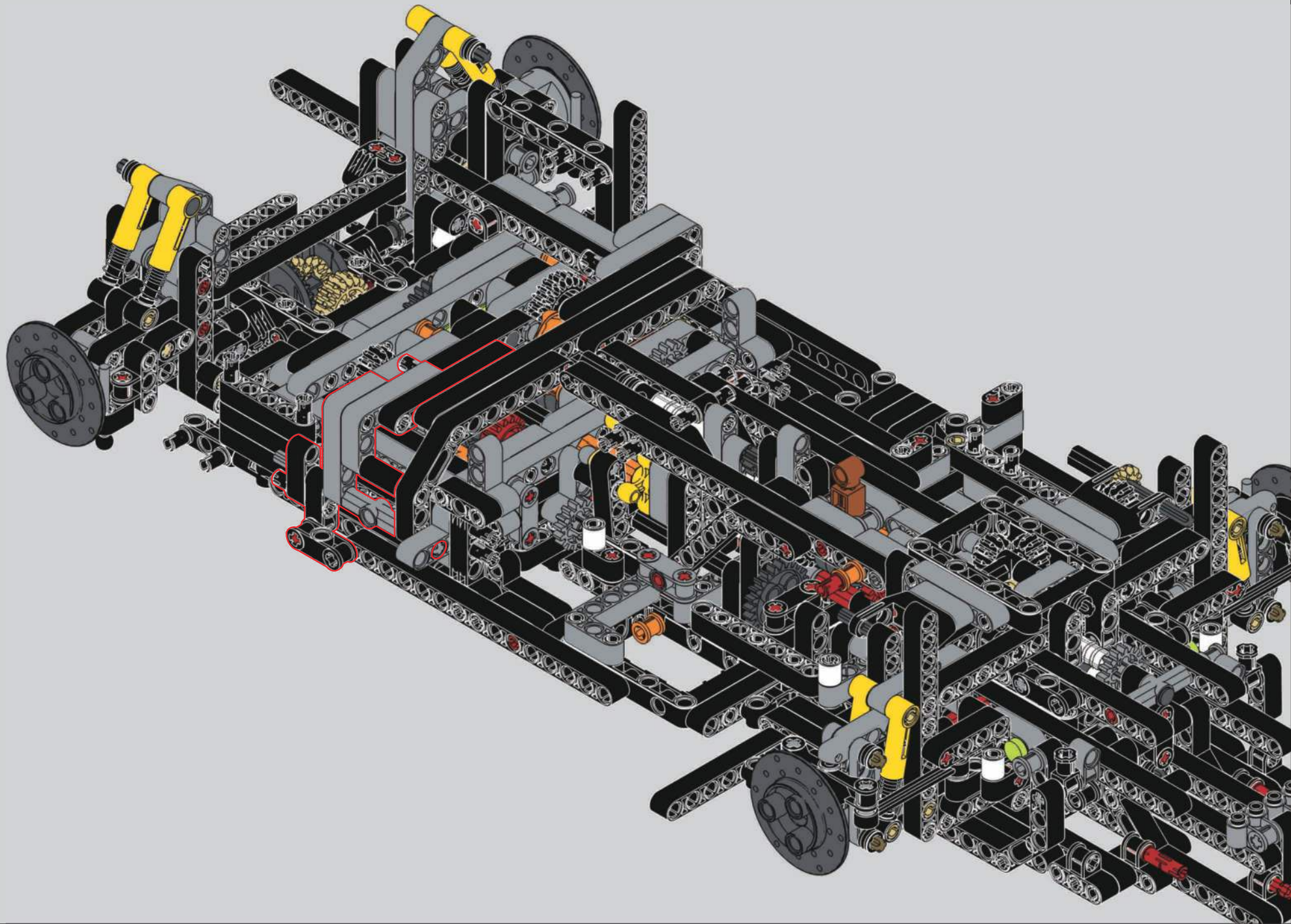

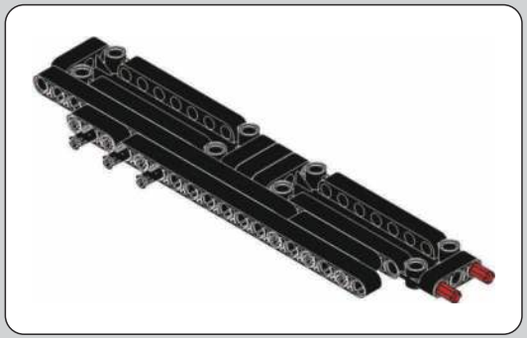

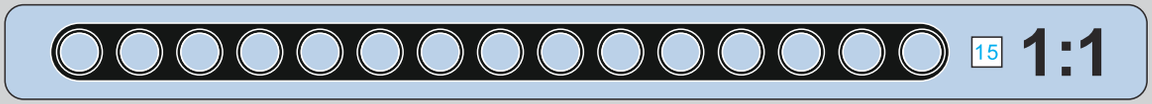

327

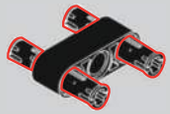

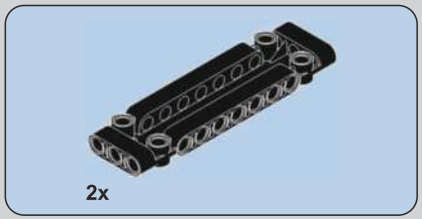

328

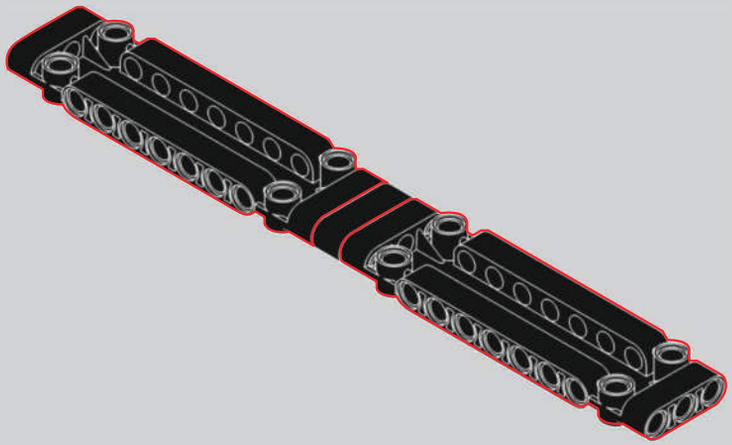

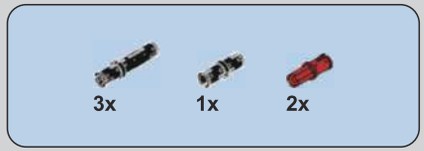

329

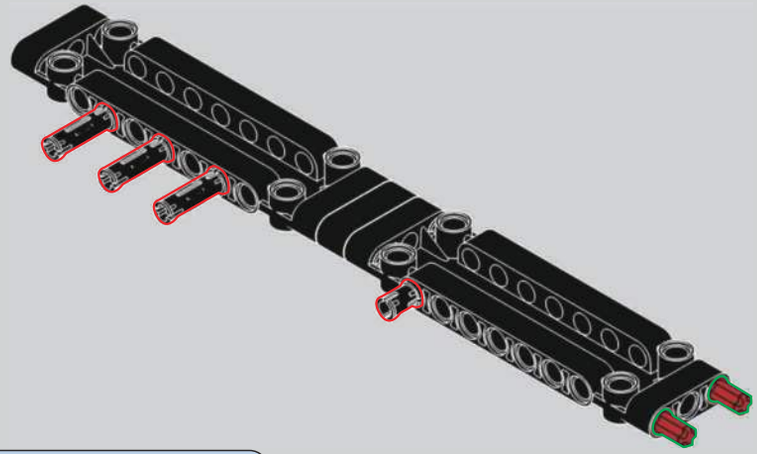

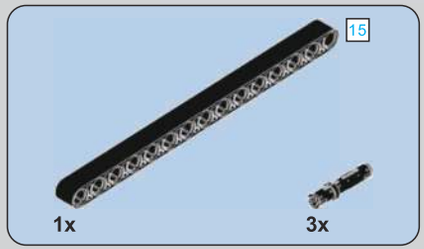

330

15

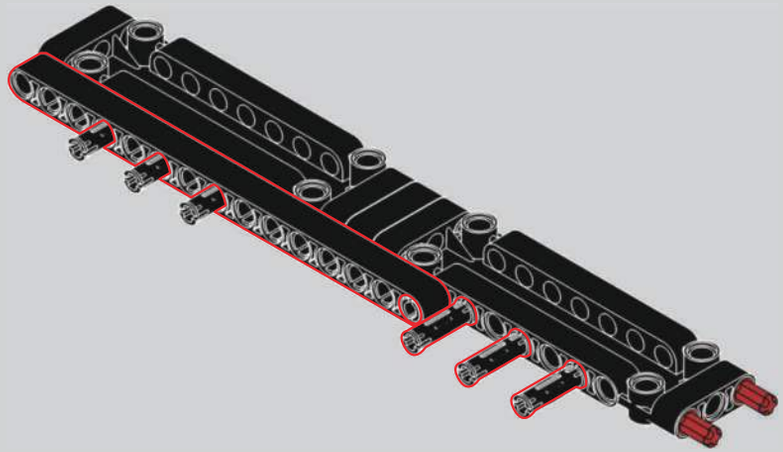

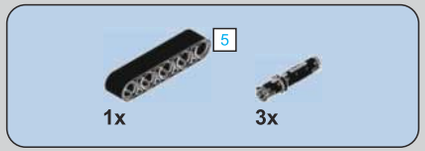

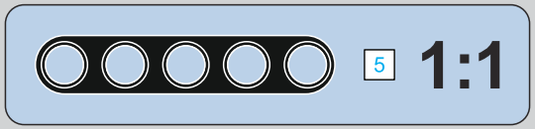

331

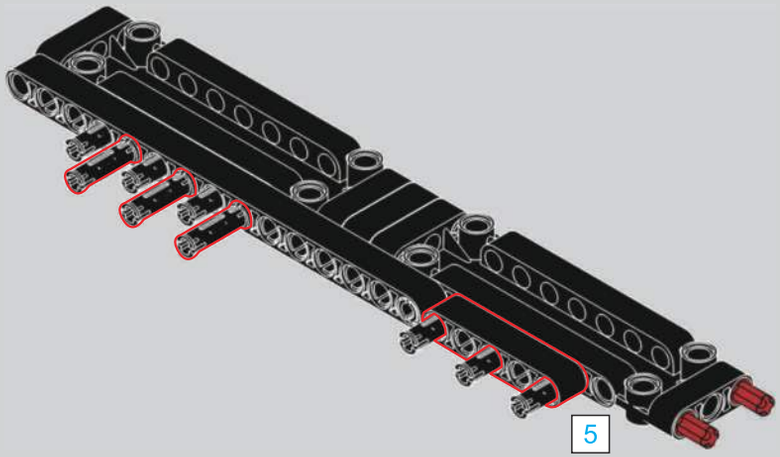

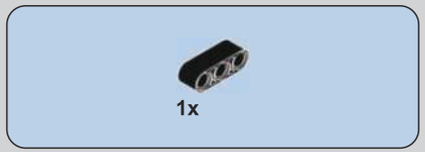

332

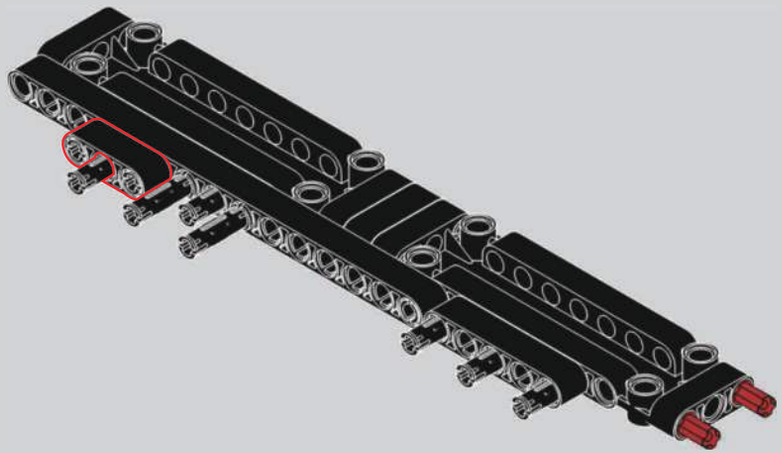

333

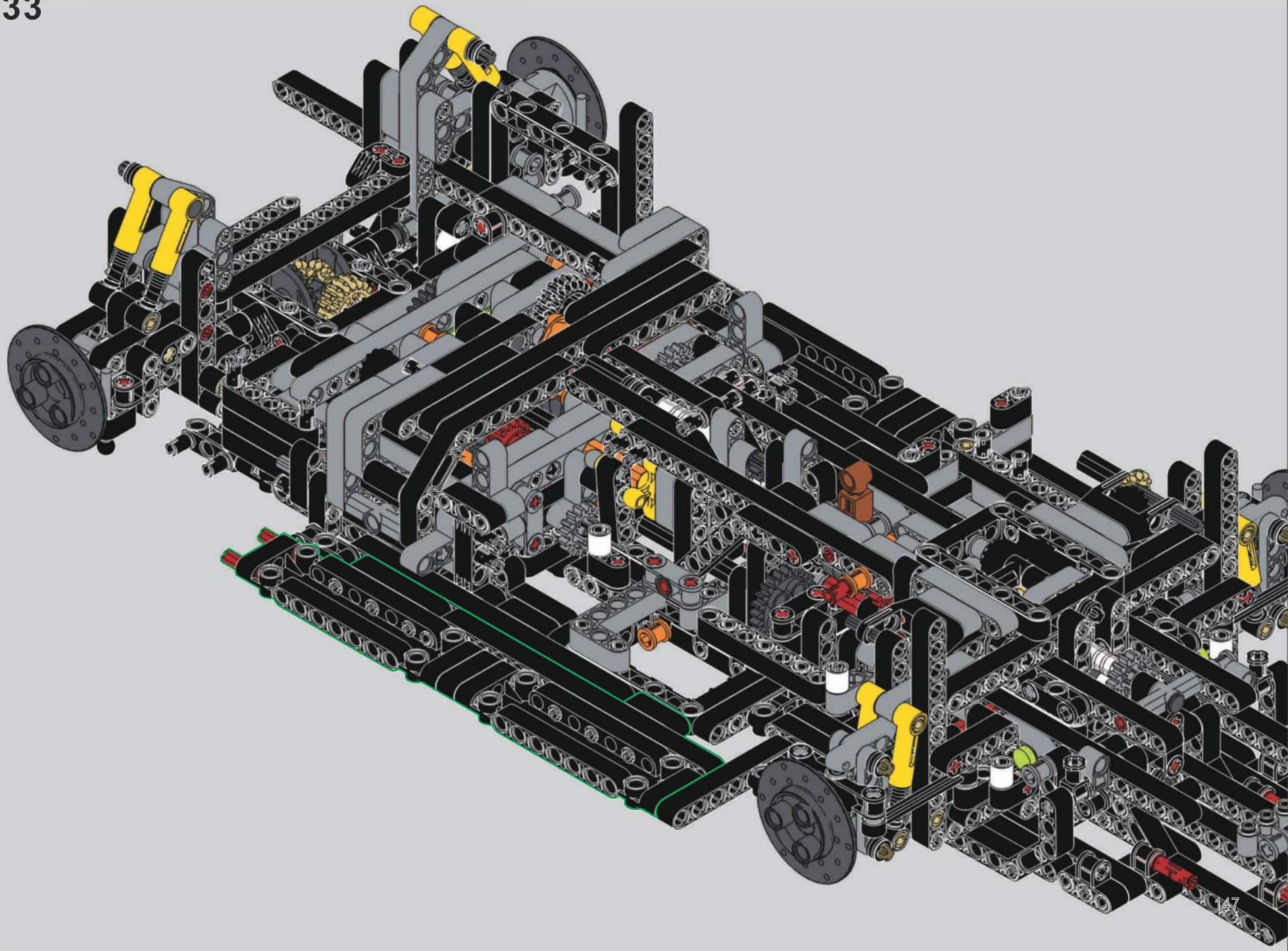

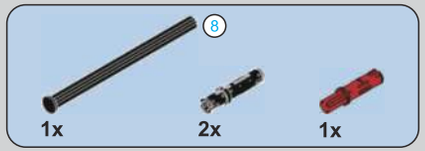

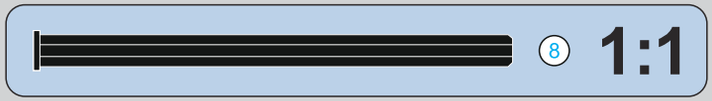

334

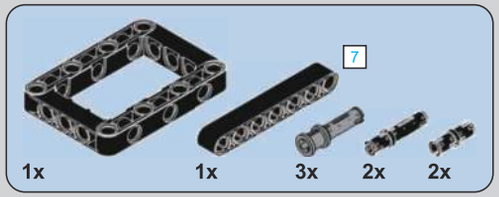

335

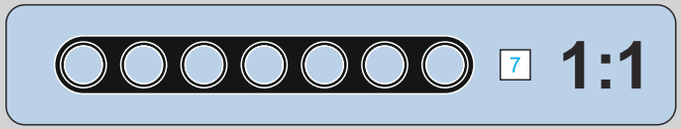

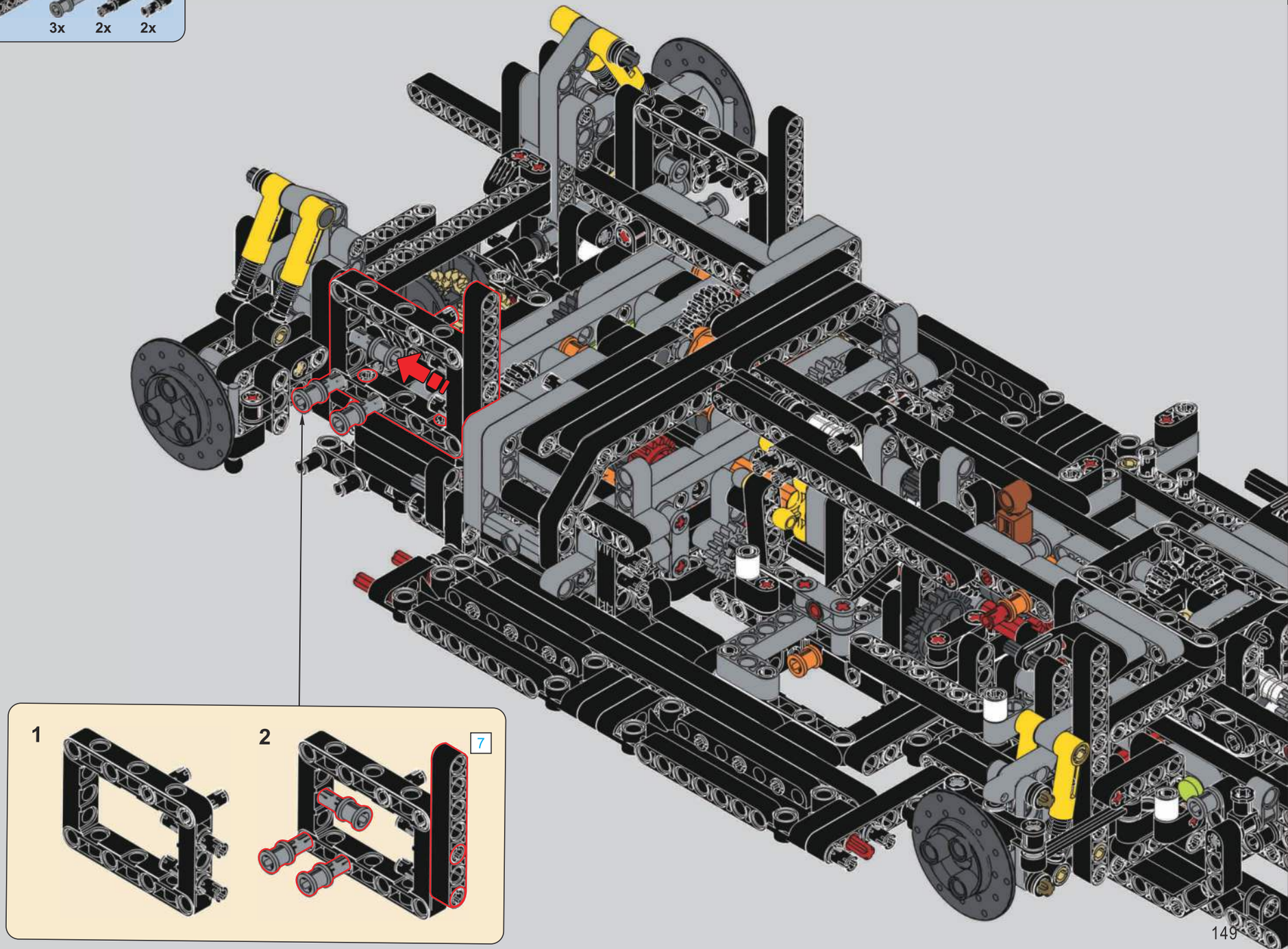

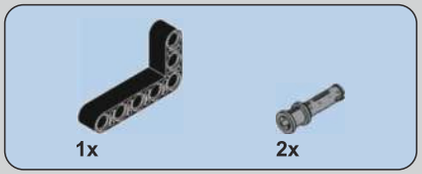

336

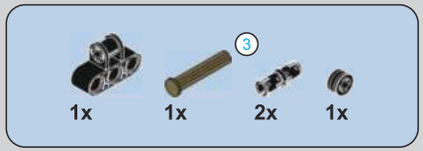

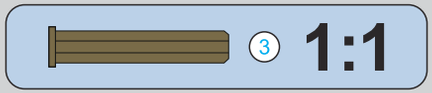

337

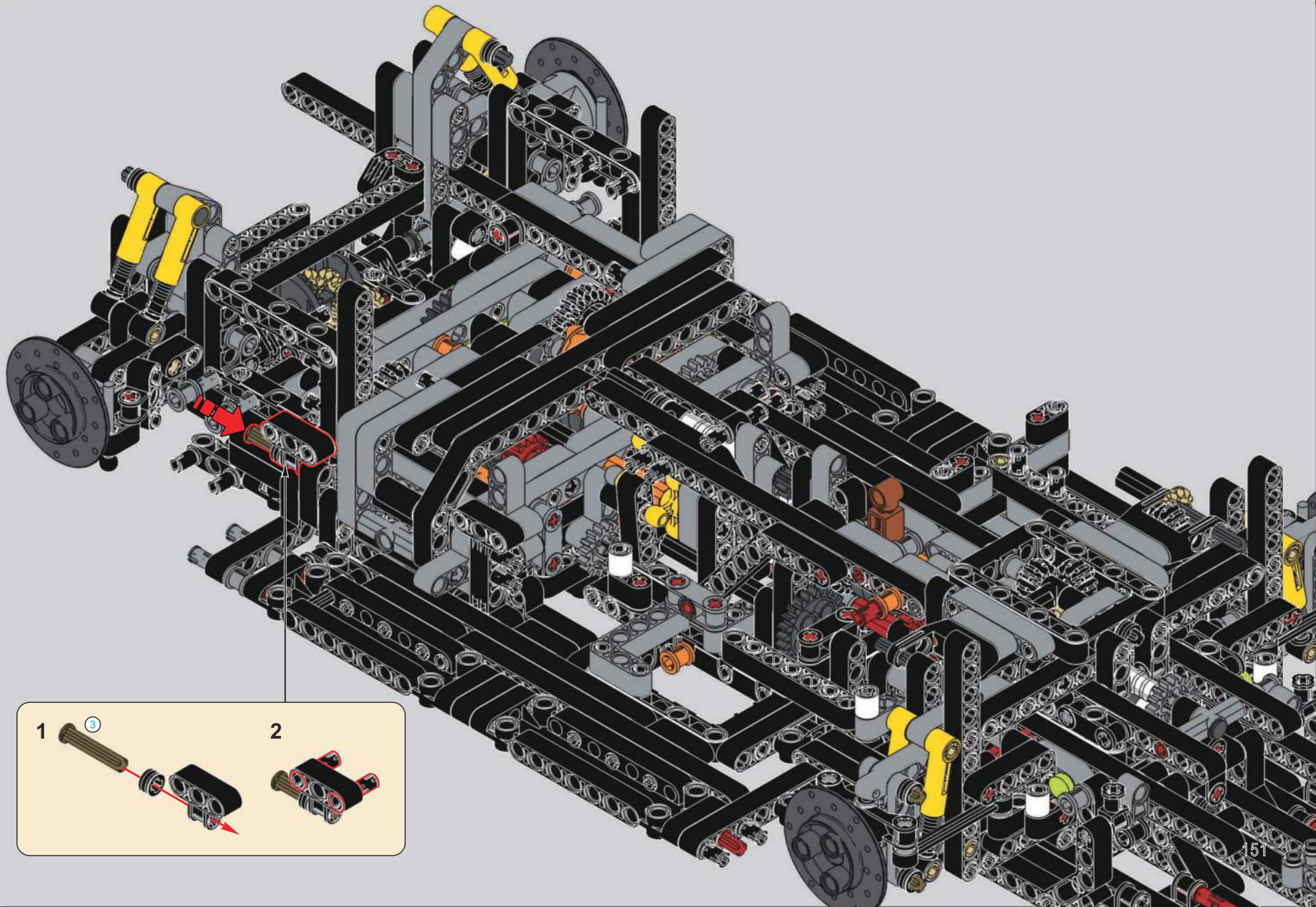

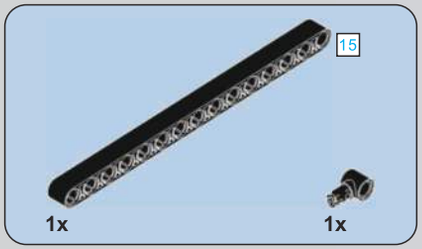

338

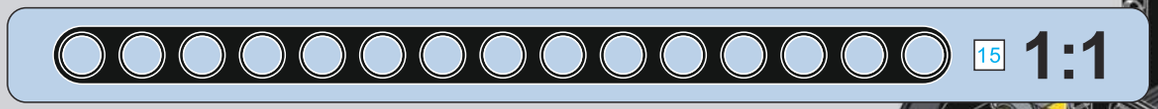

15

339

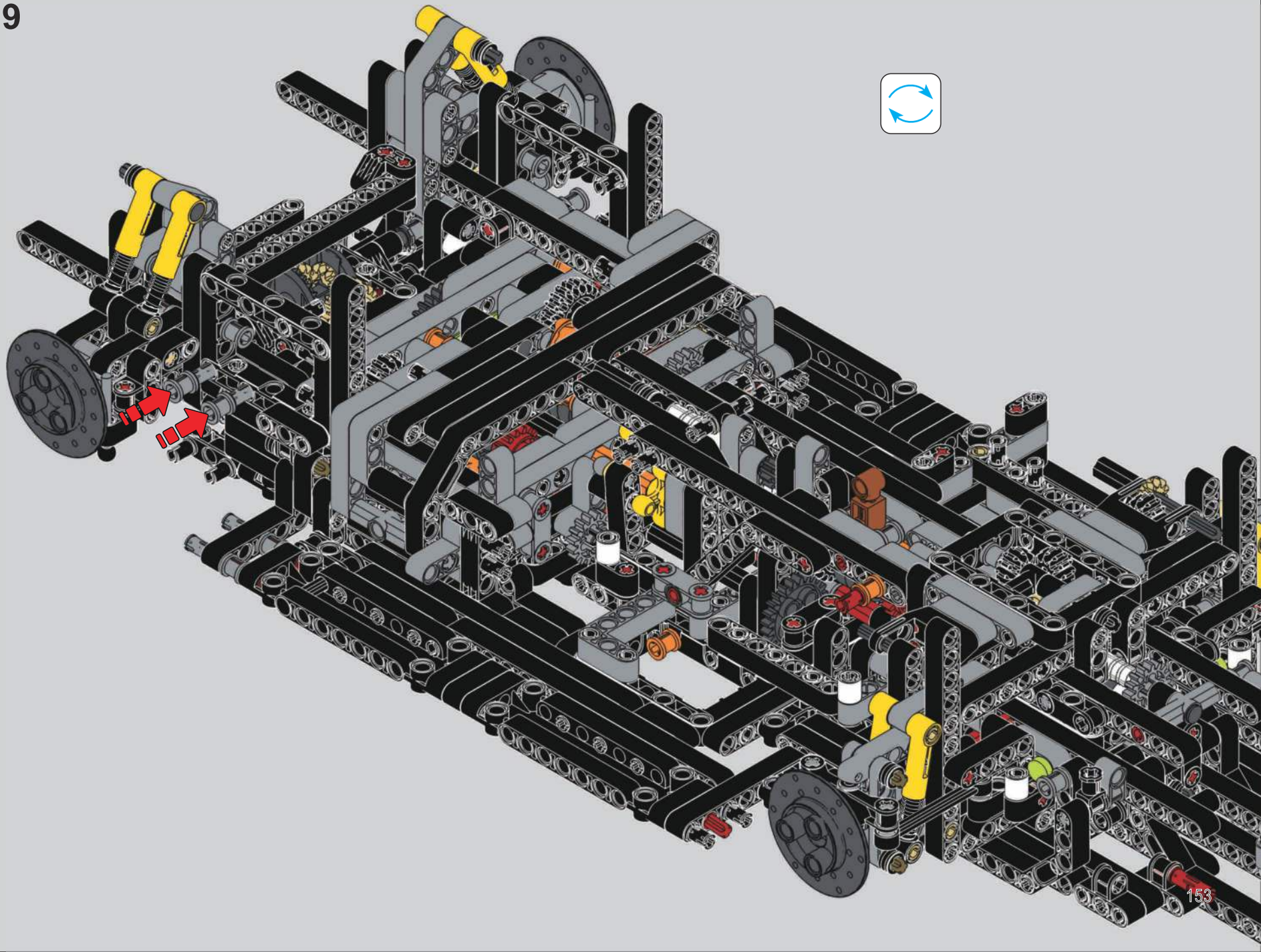

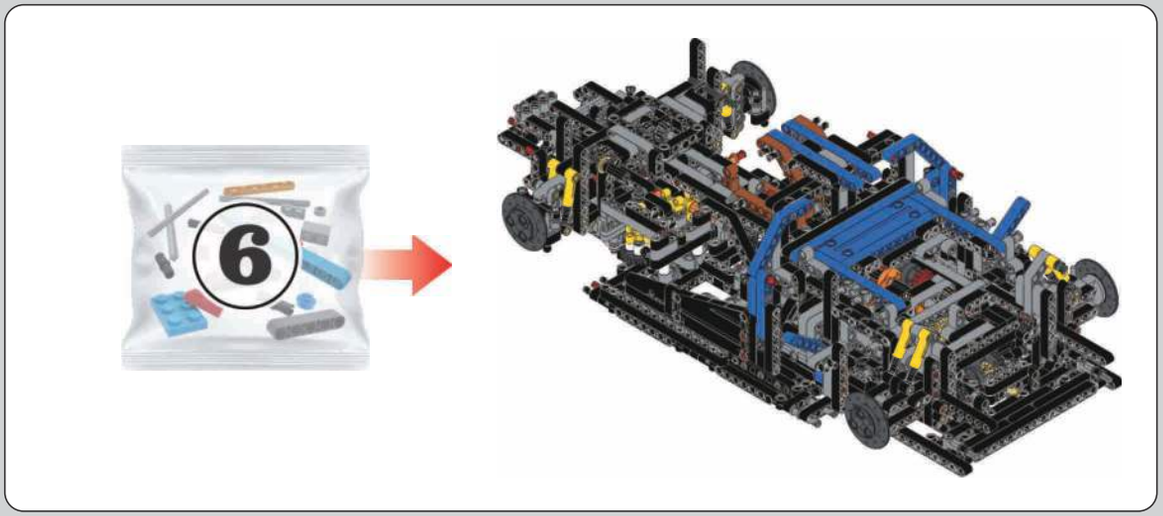

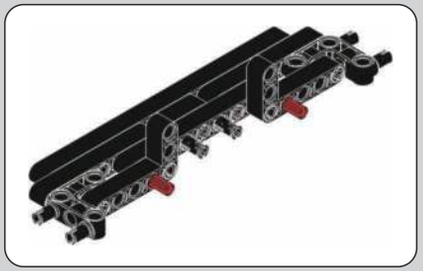

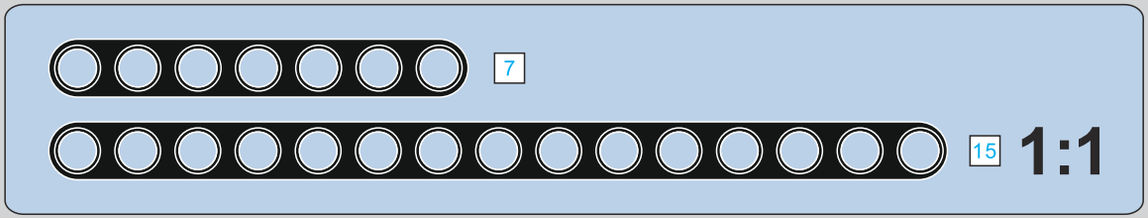

340

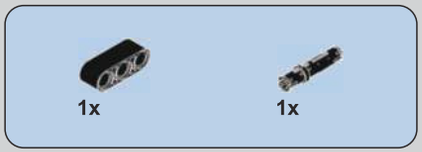

341

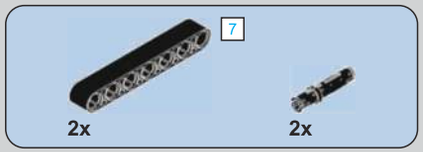

342

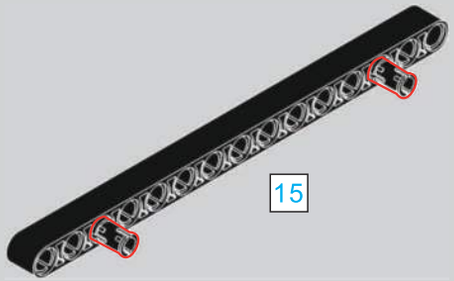

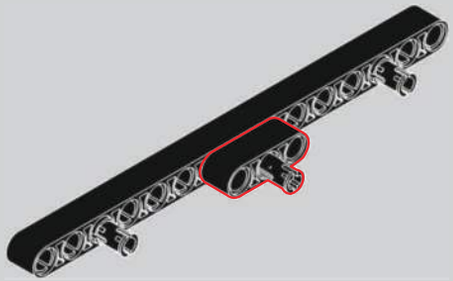

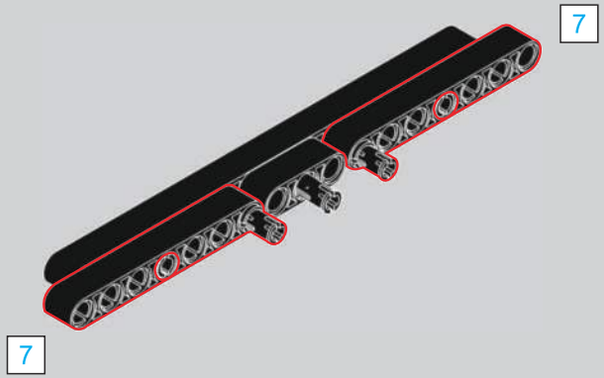

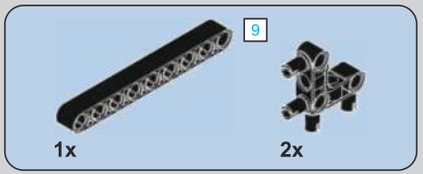

343

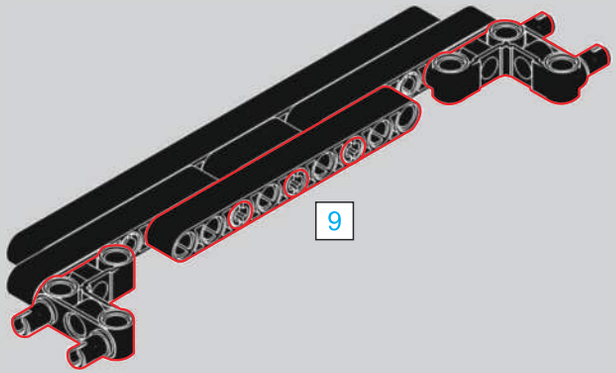

344

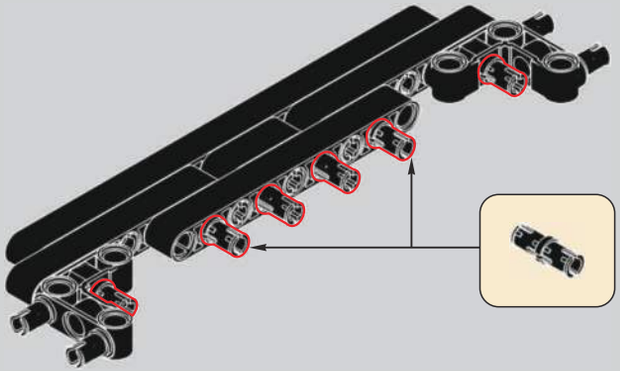

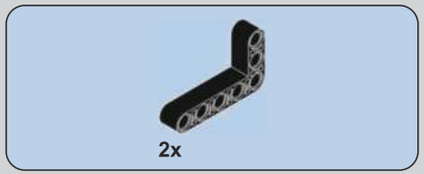

345

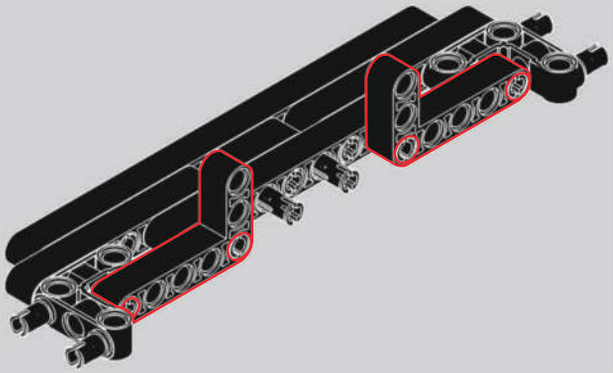

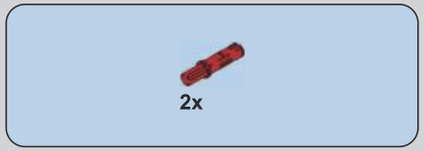

346

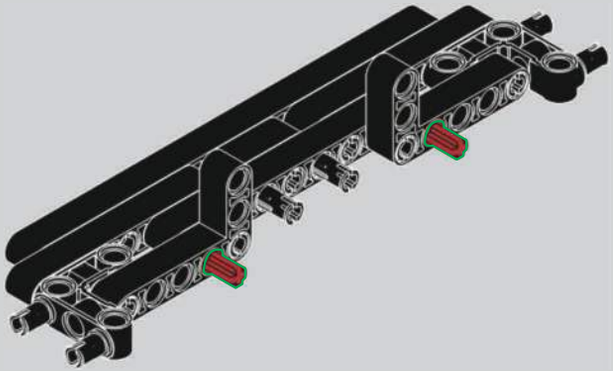

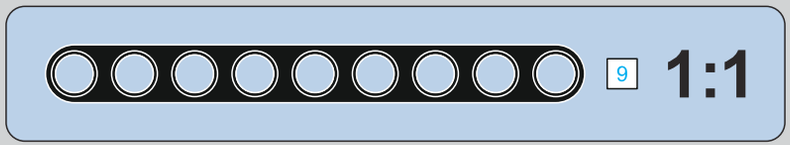

347

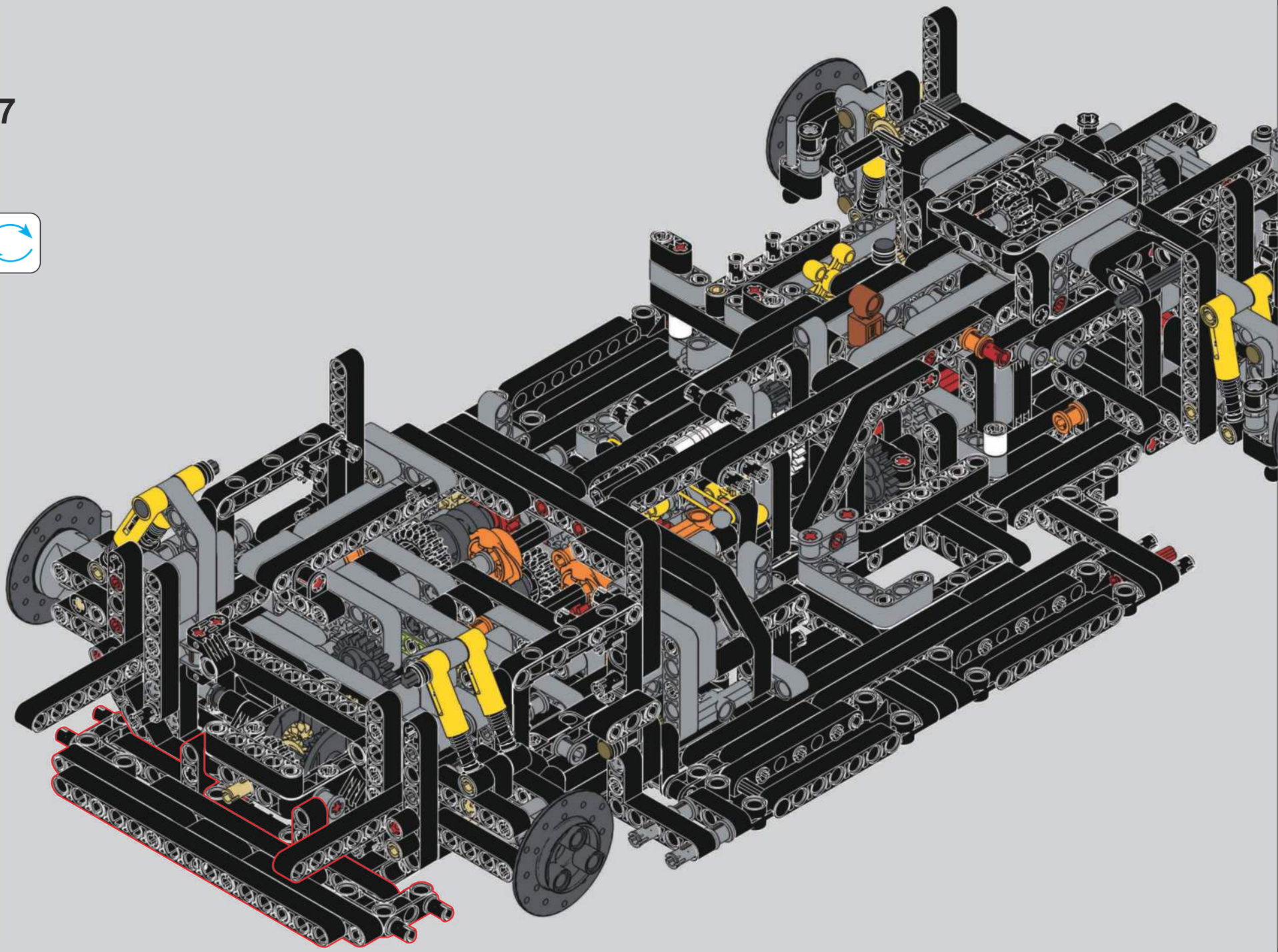

348

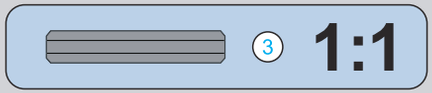

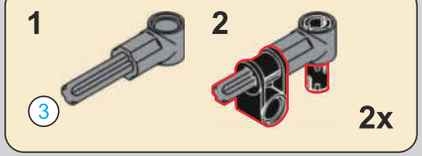

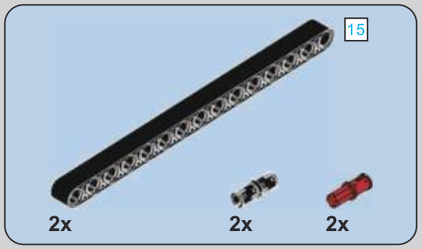

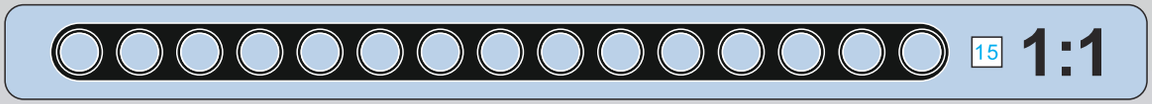

349

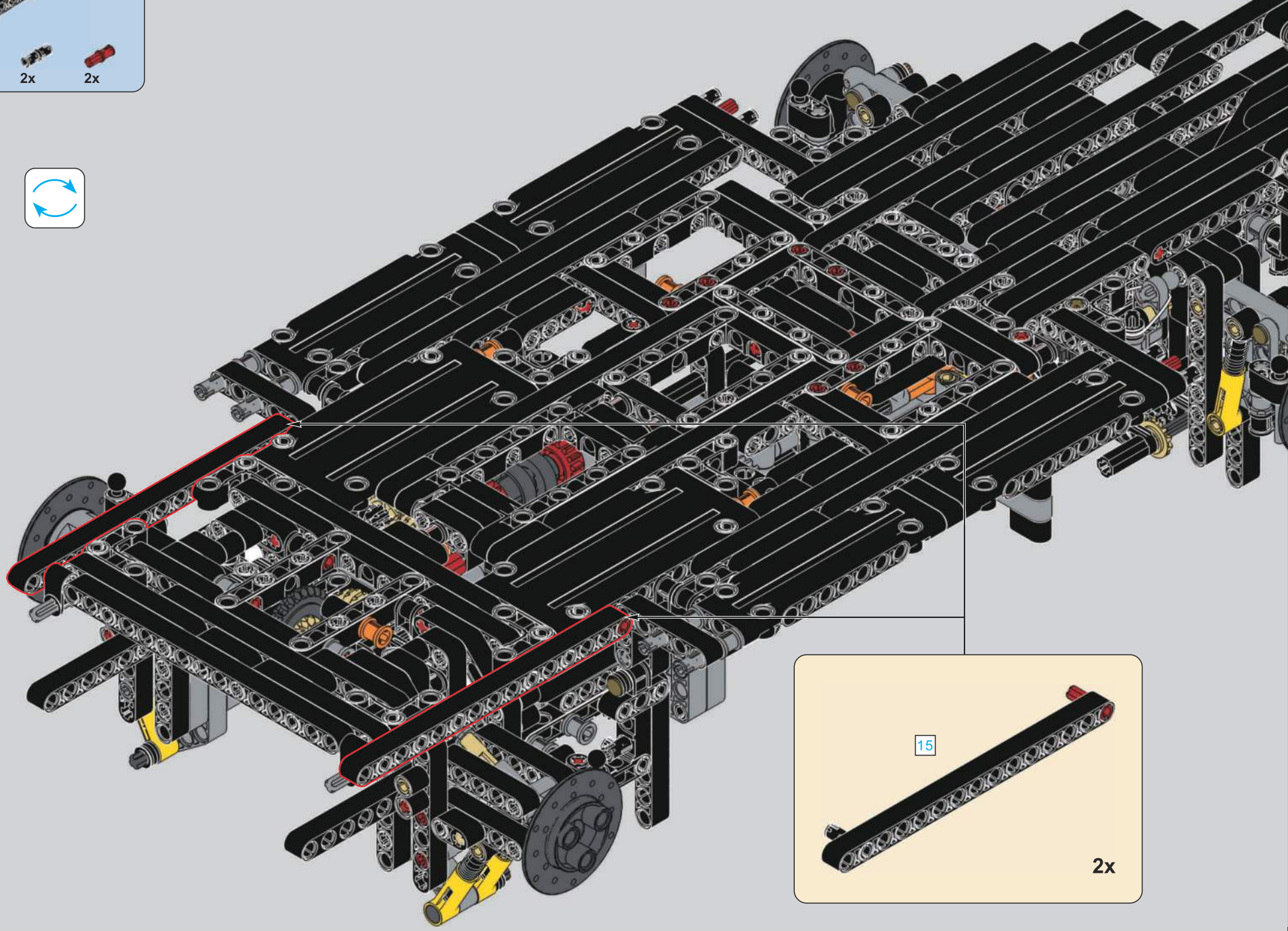

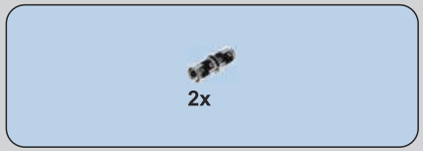

350

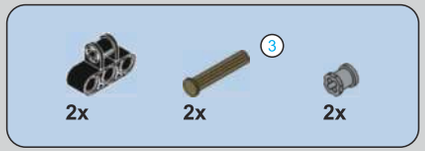

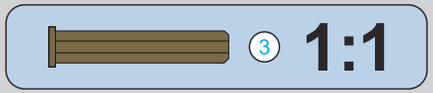

351

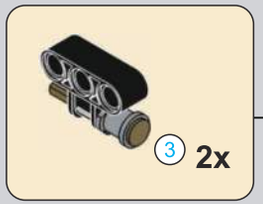

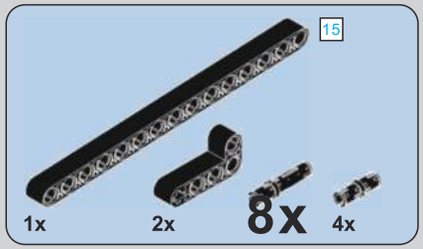

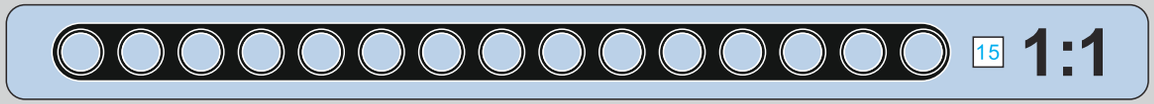

352

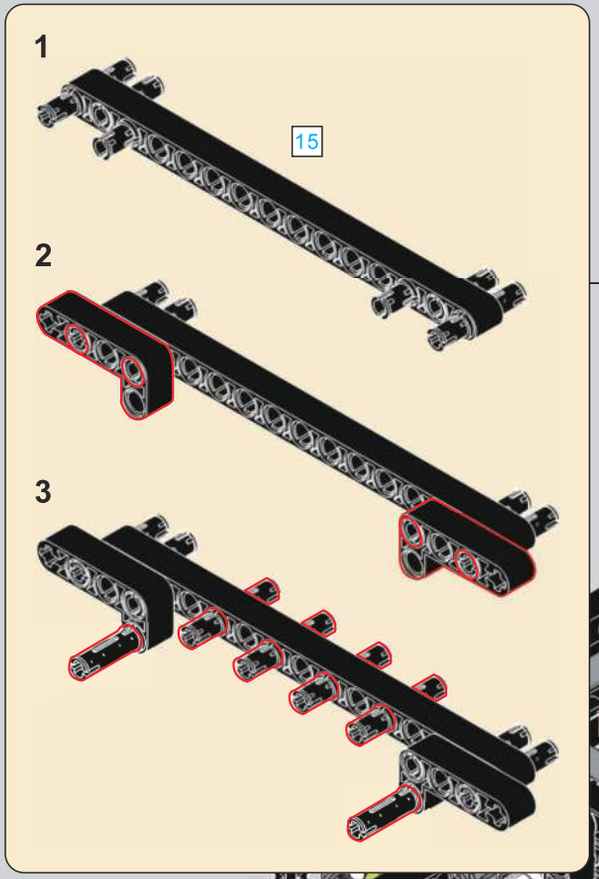

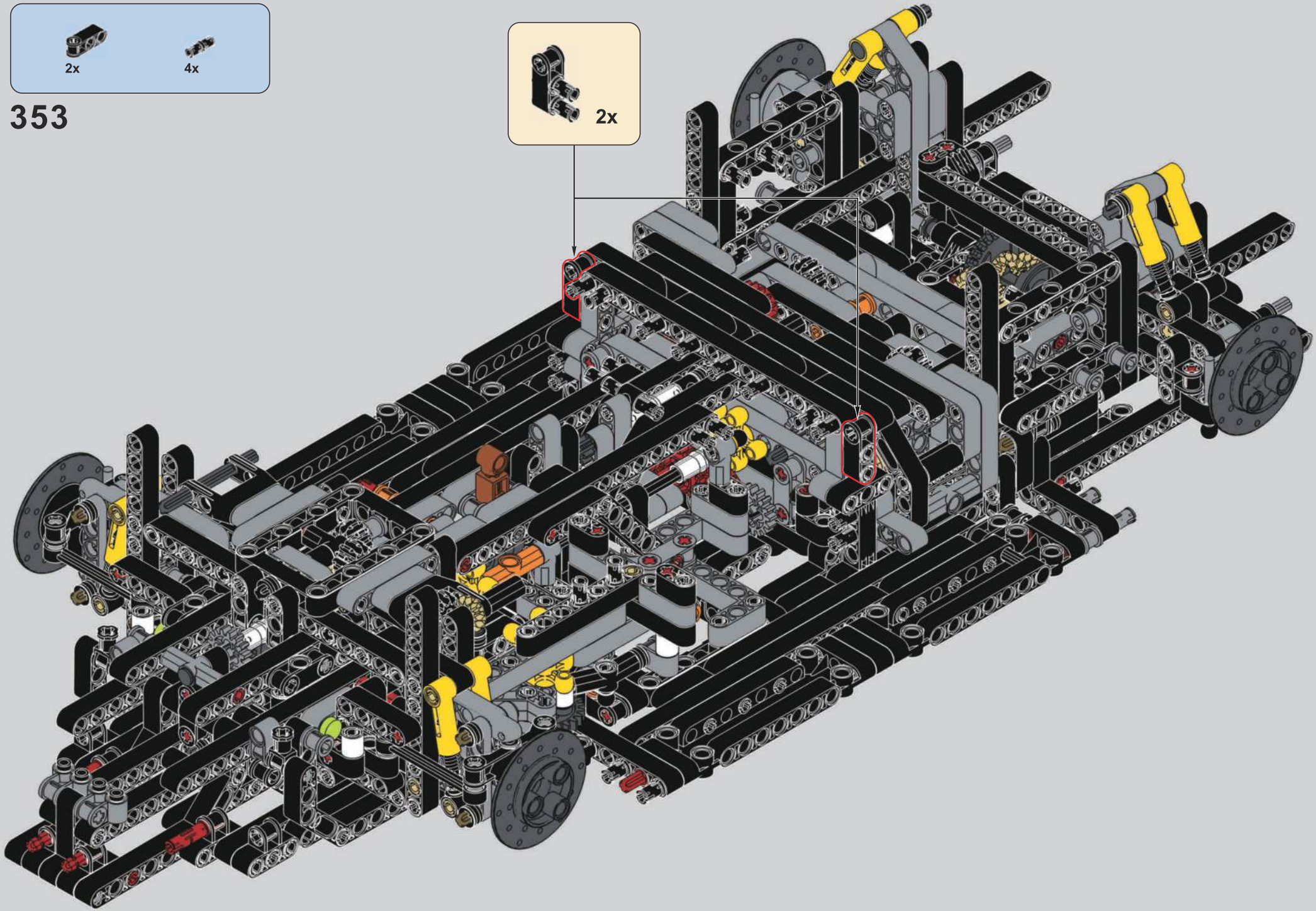
2x
4x
353
2x

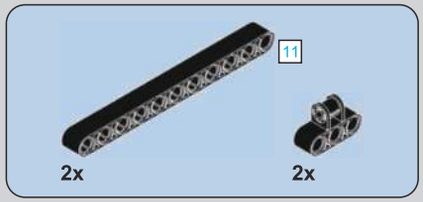

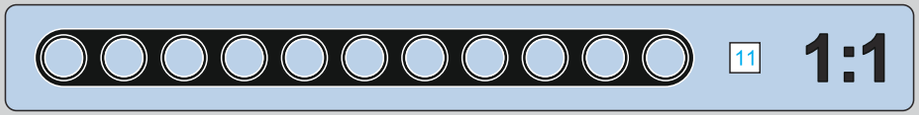

354

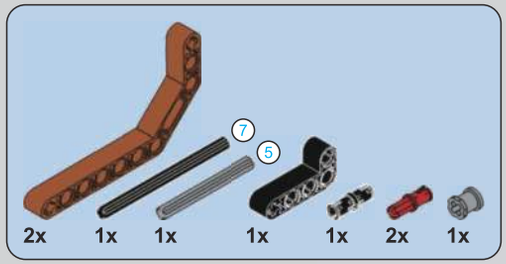

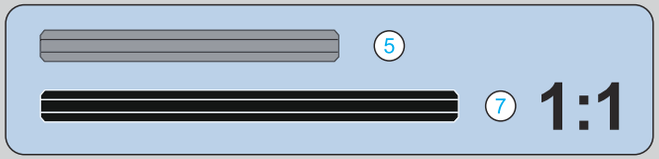

355

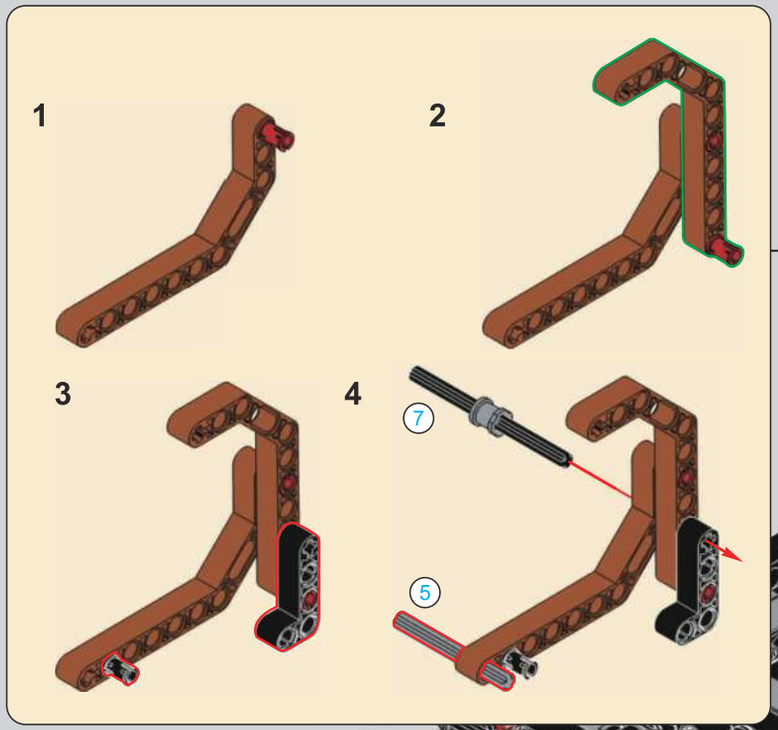

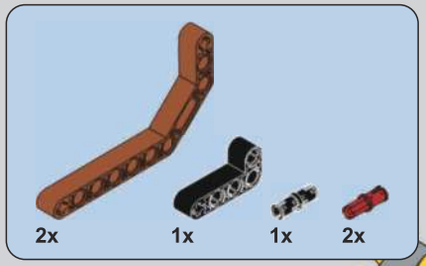

356

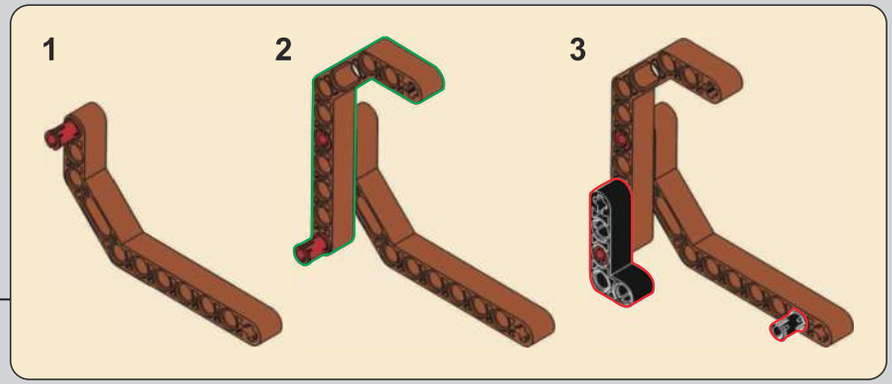

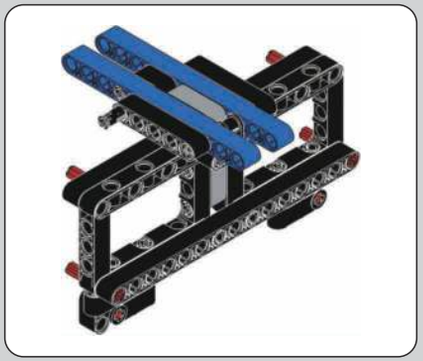

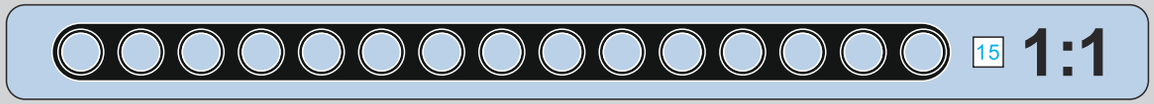

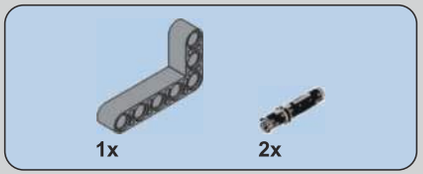

357

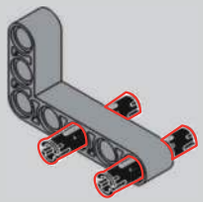

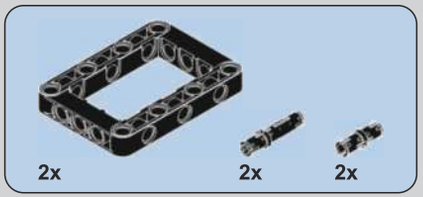

358

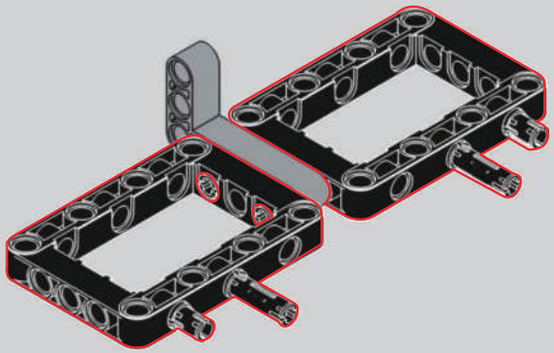

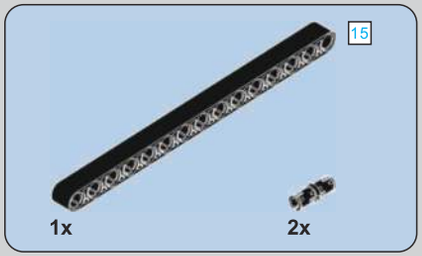

359

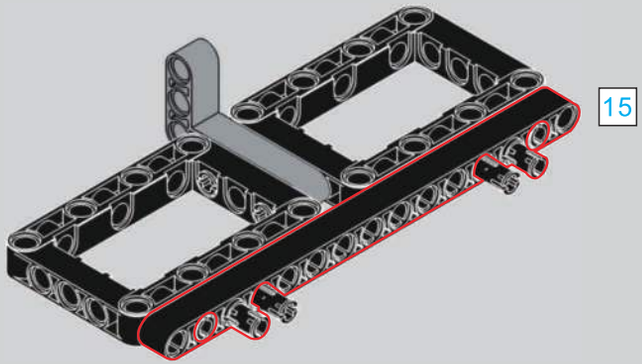

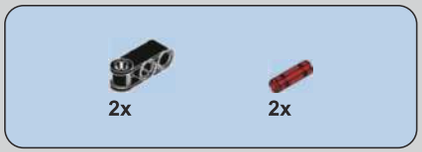

360

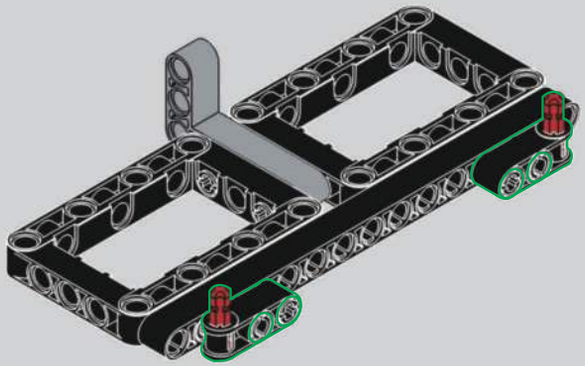

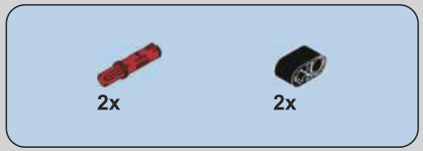

361

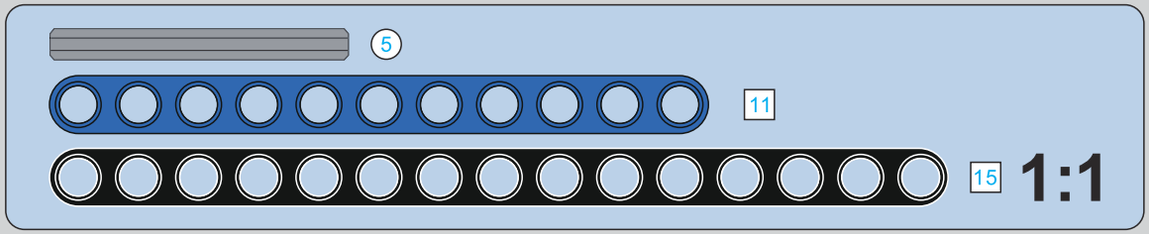

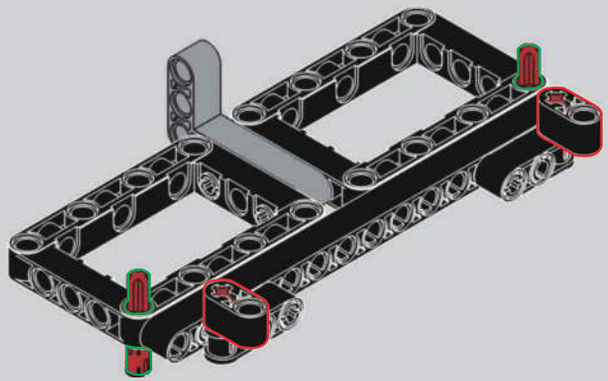

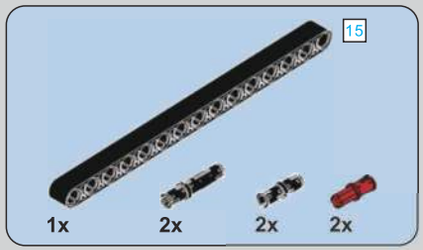

362

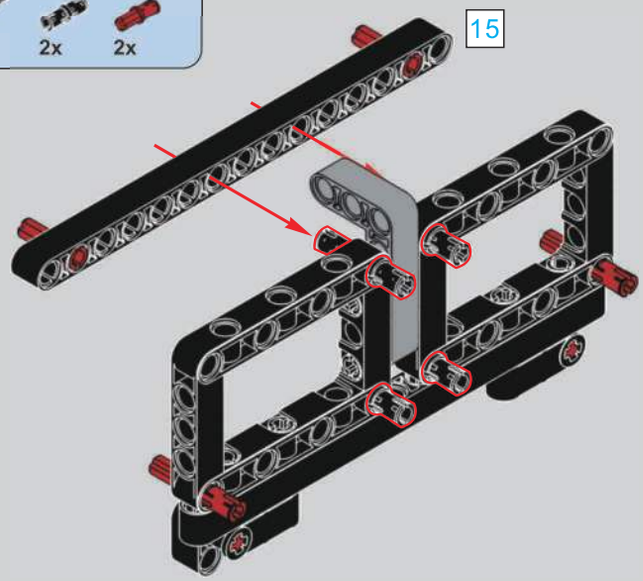

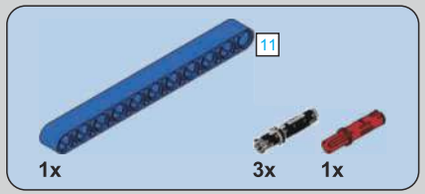

363

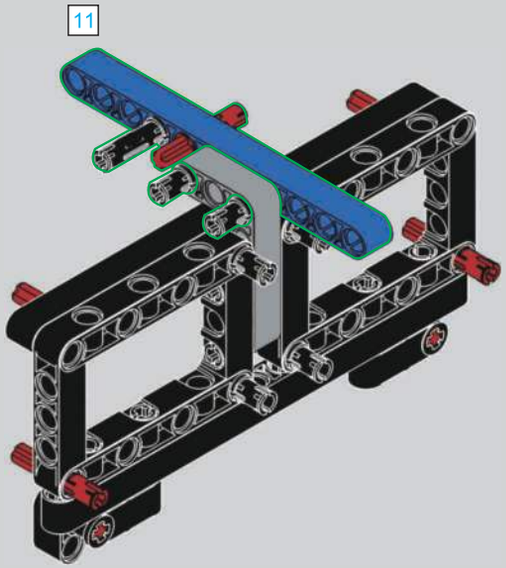

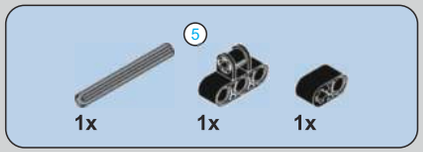

364

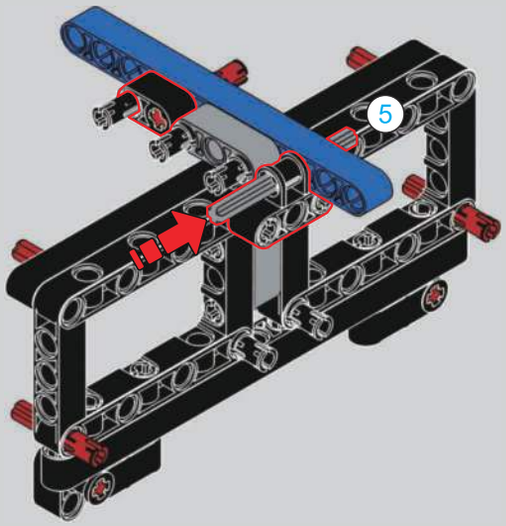

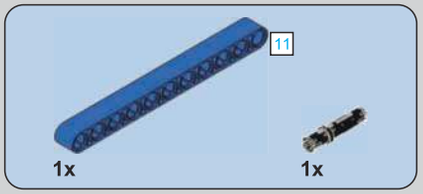

365

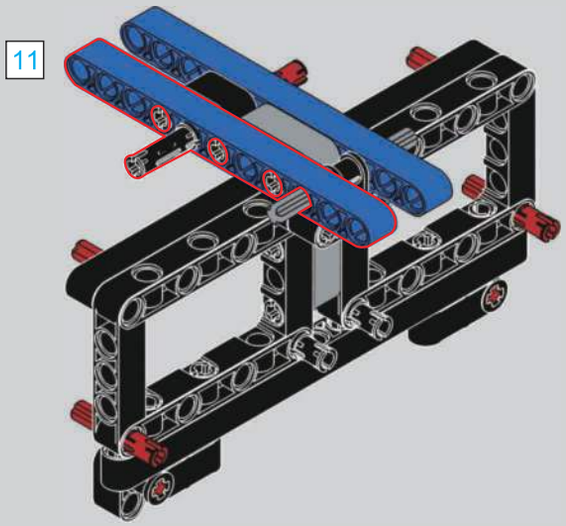

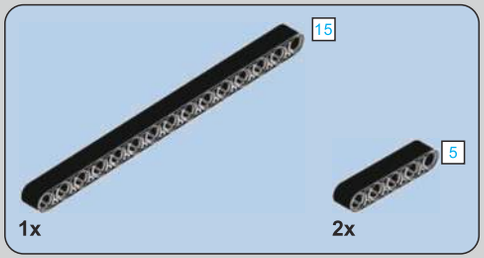

366

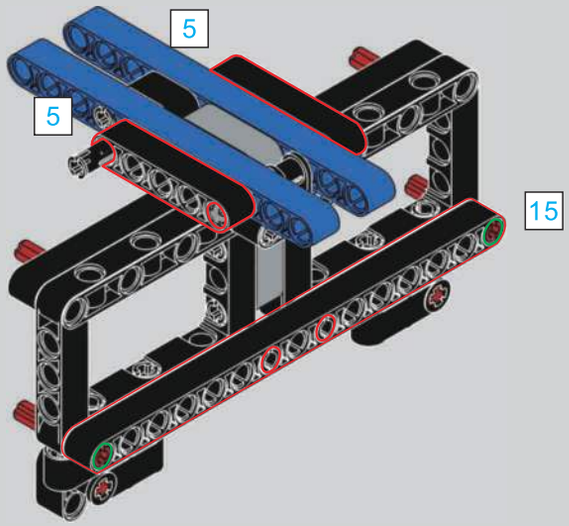

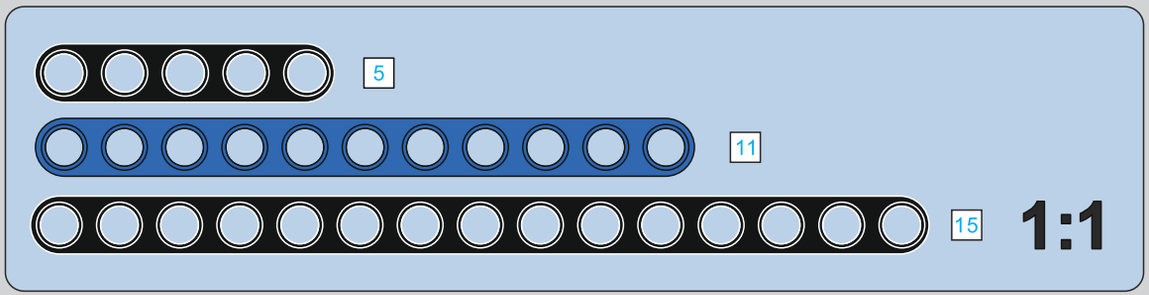

367

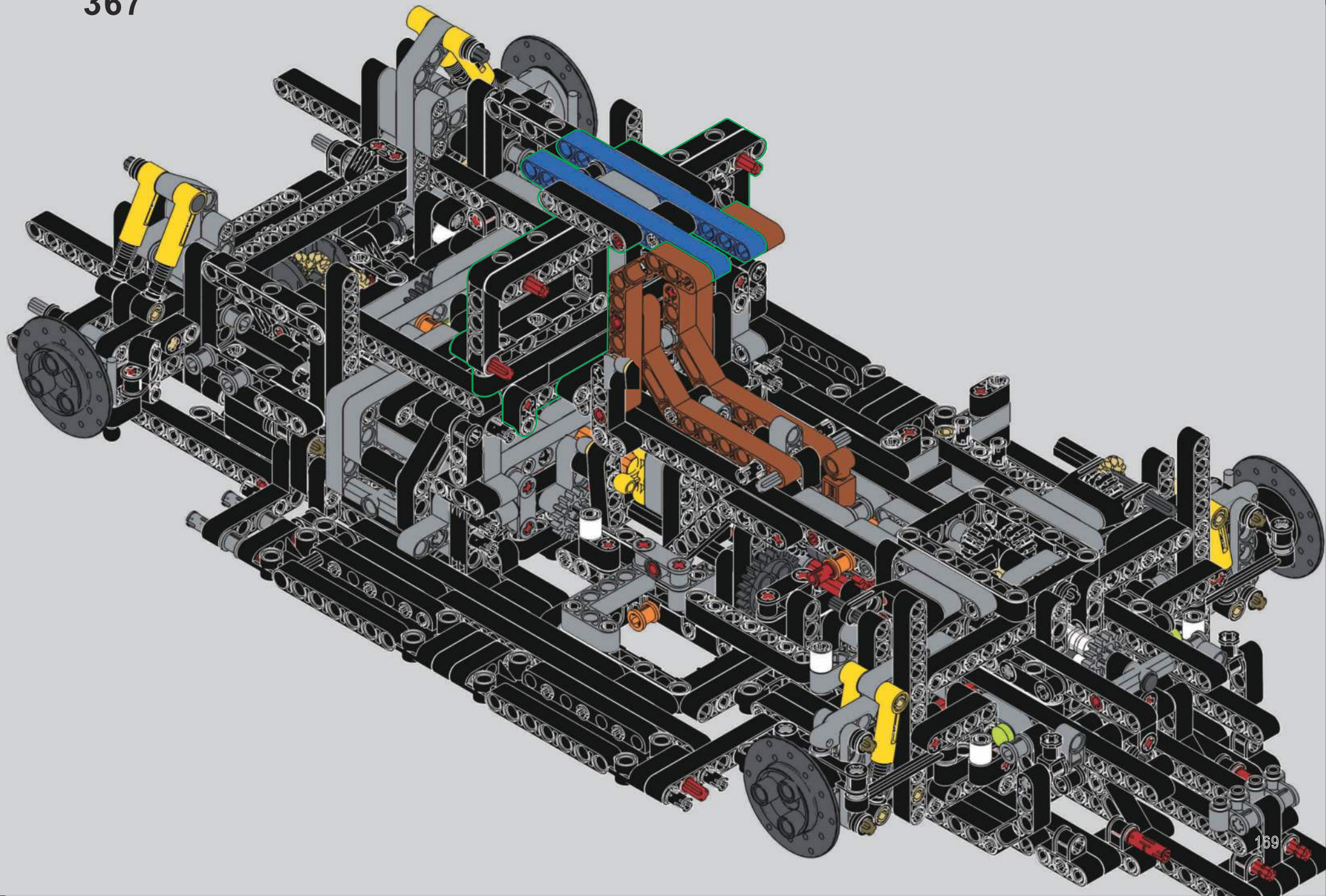

368

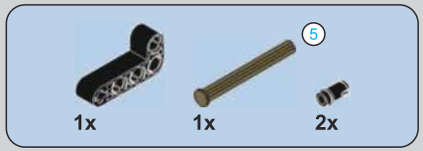

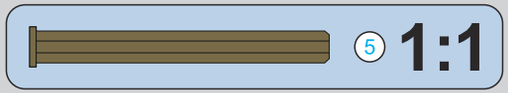

369

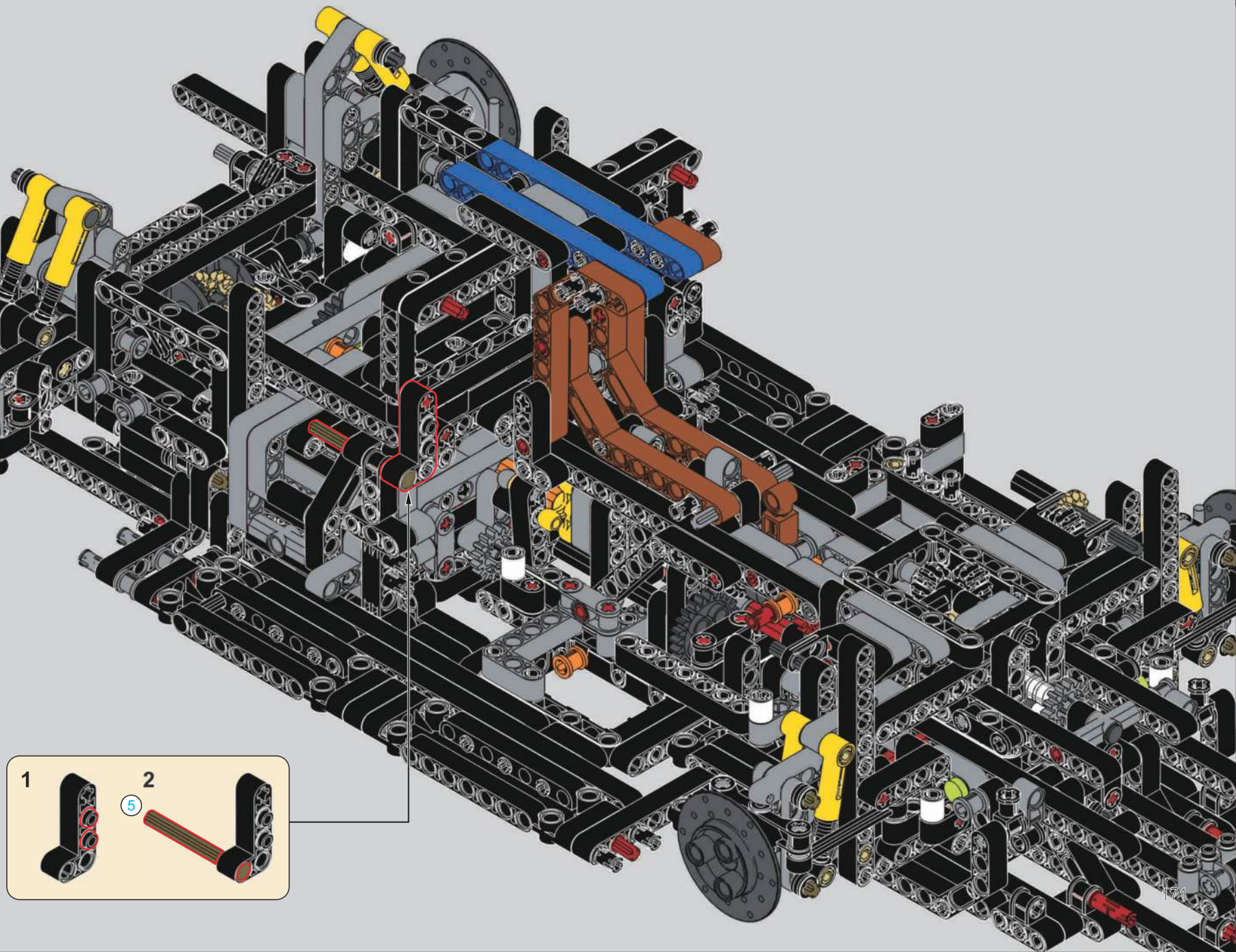

370

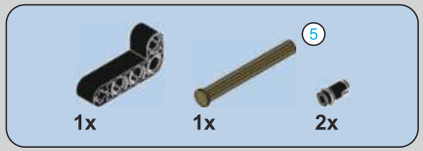

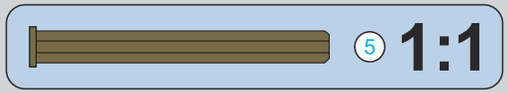

371

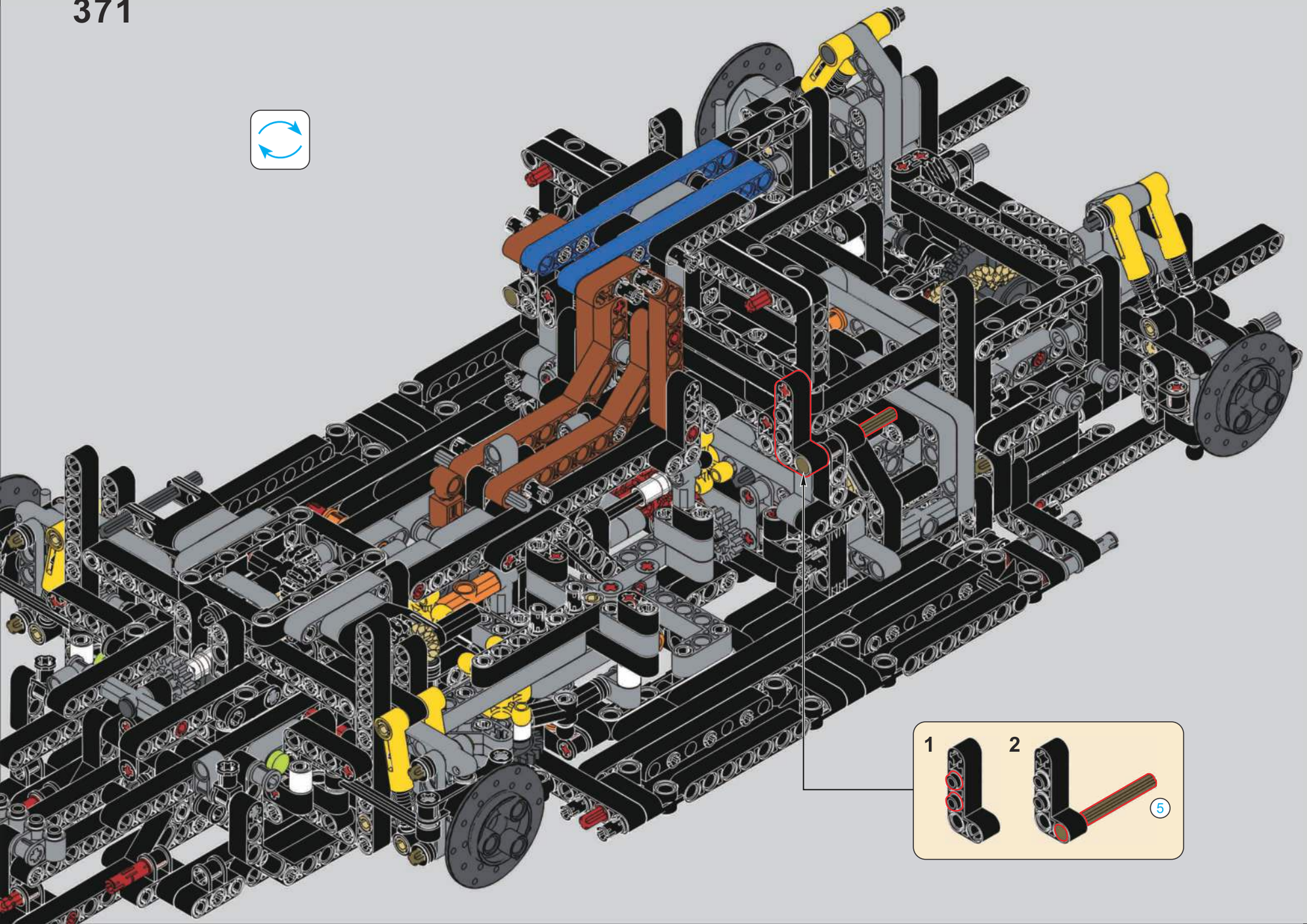

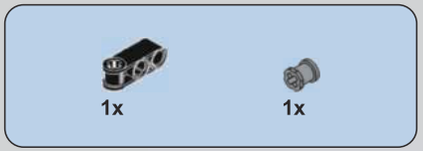

372

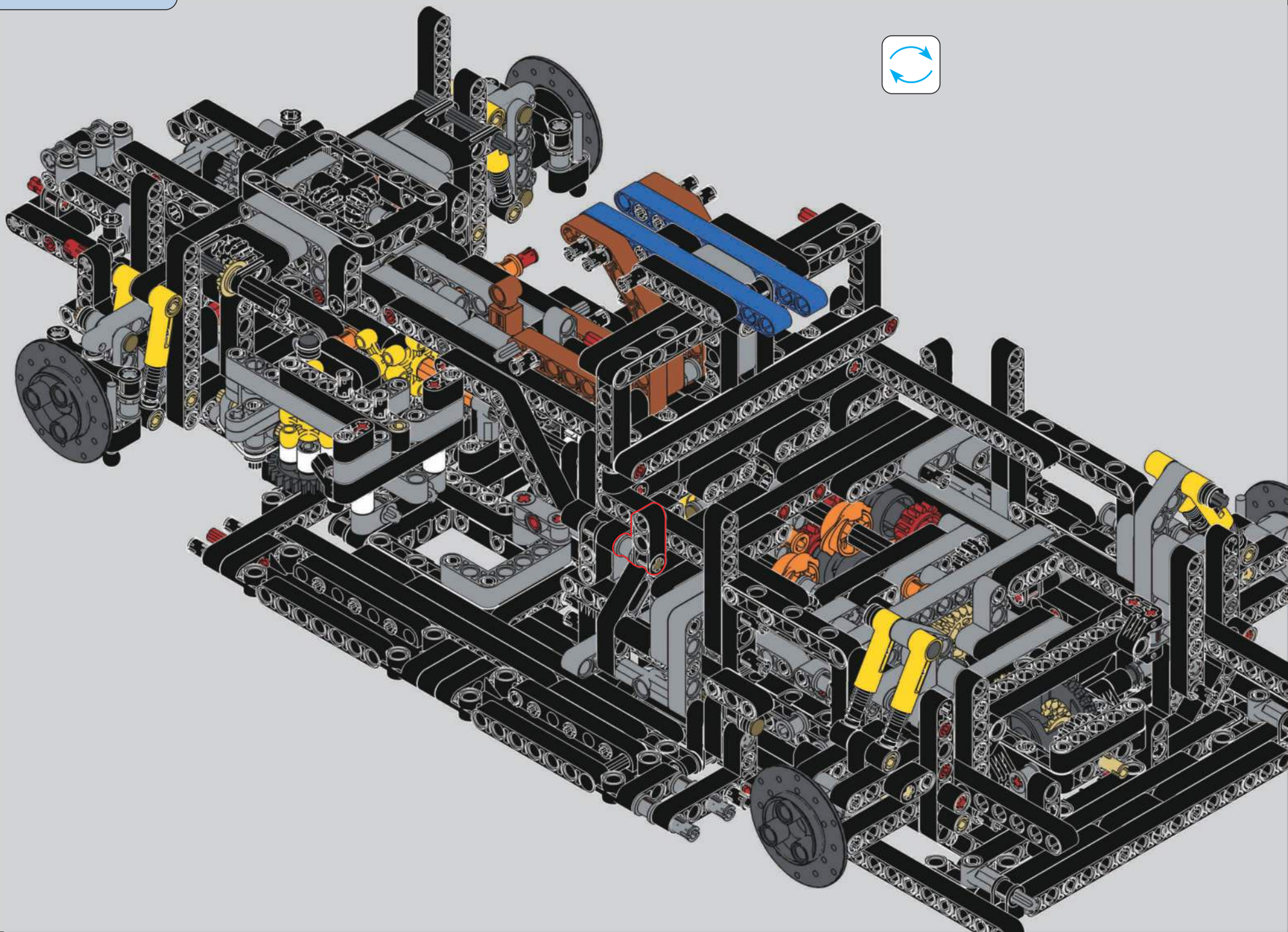

373

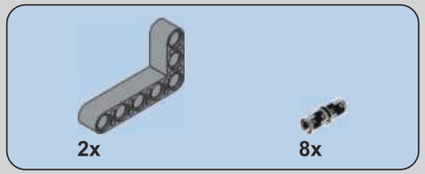

374

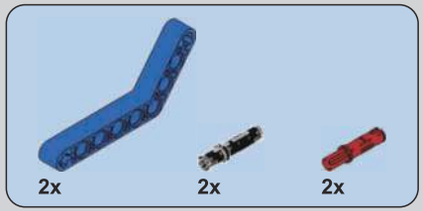

375

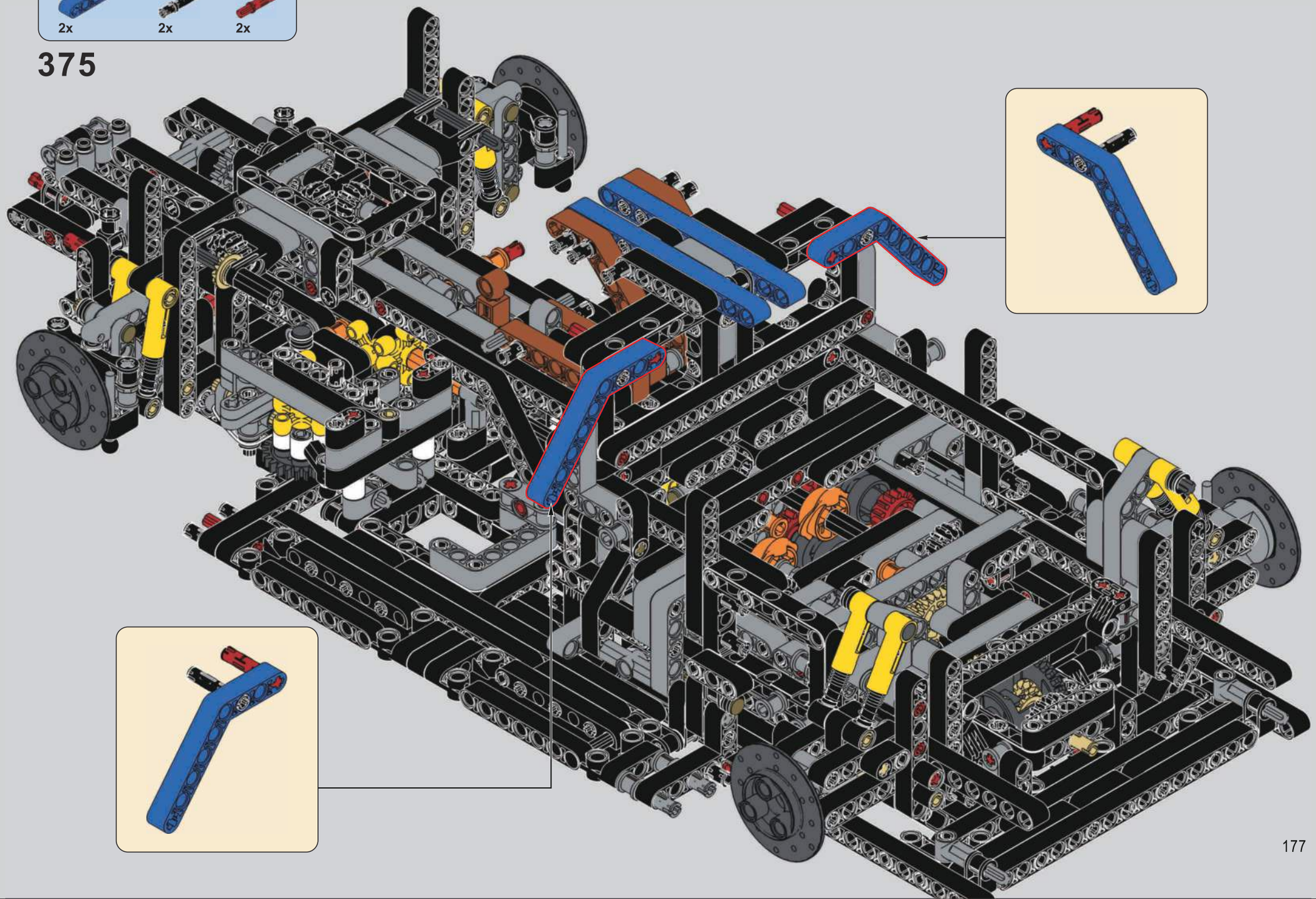

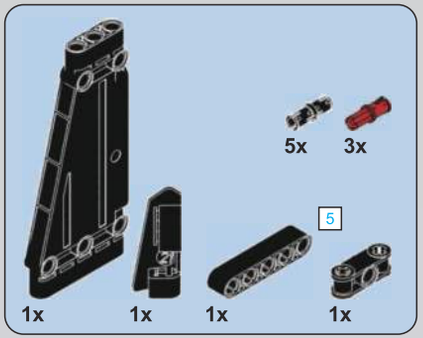

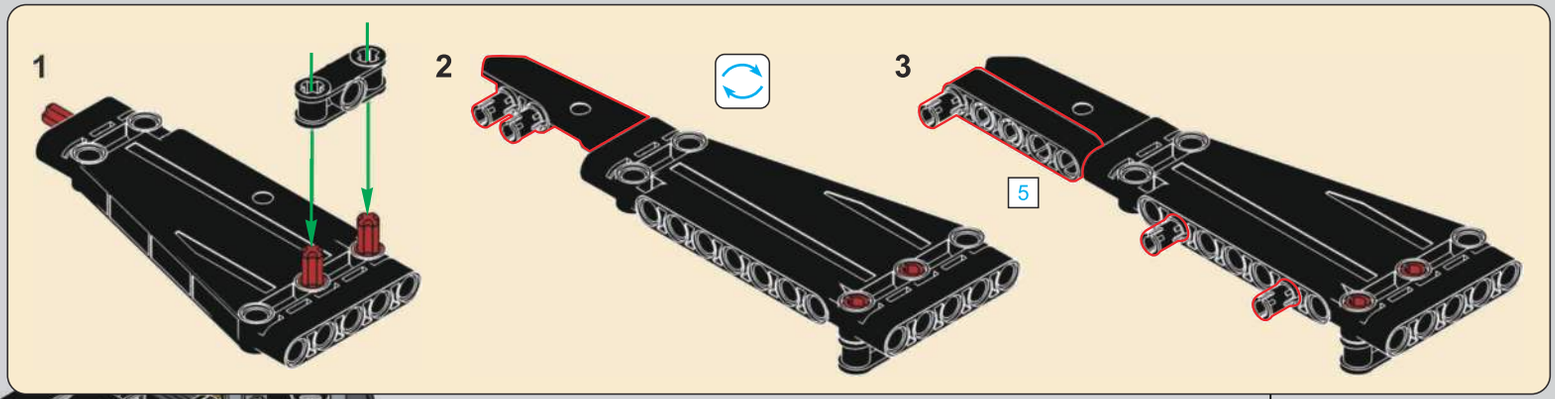

376

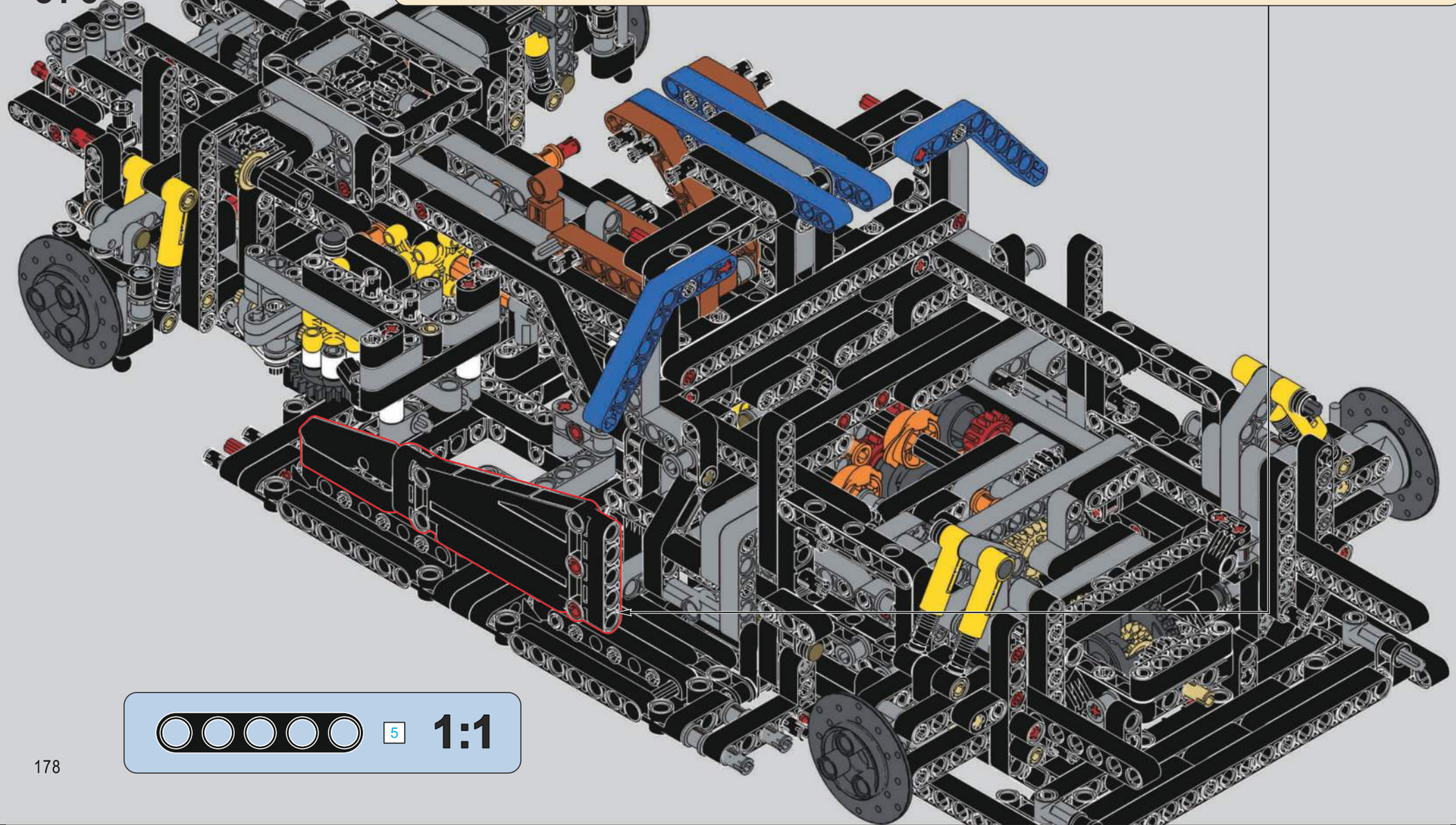

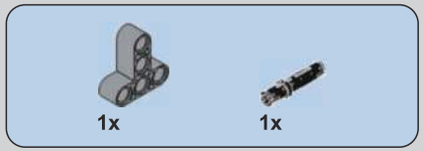

377

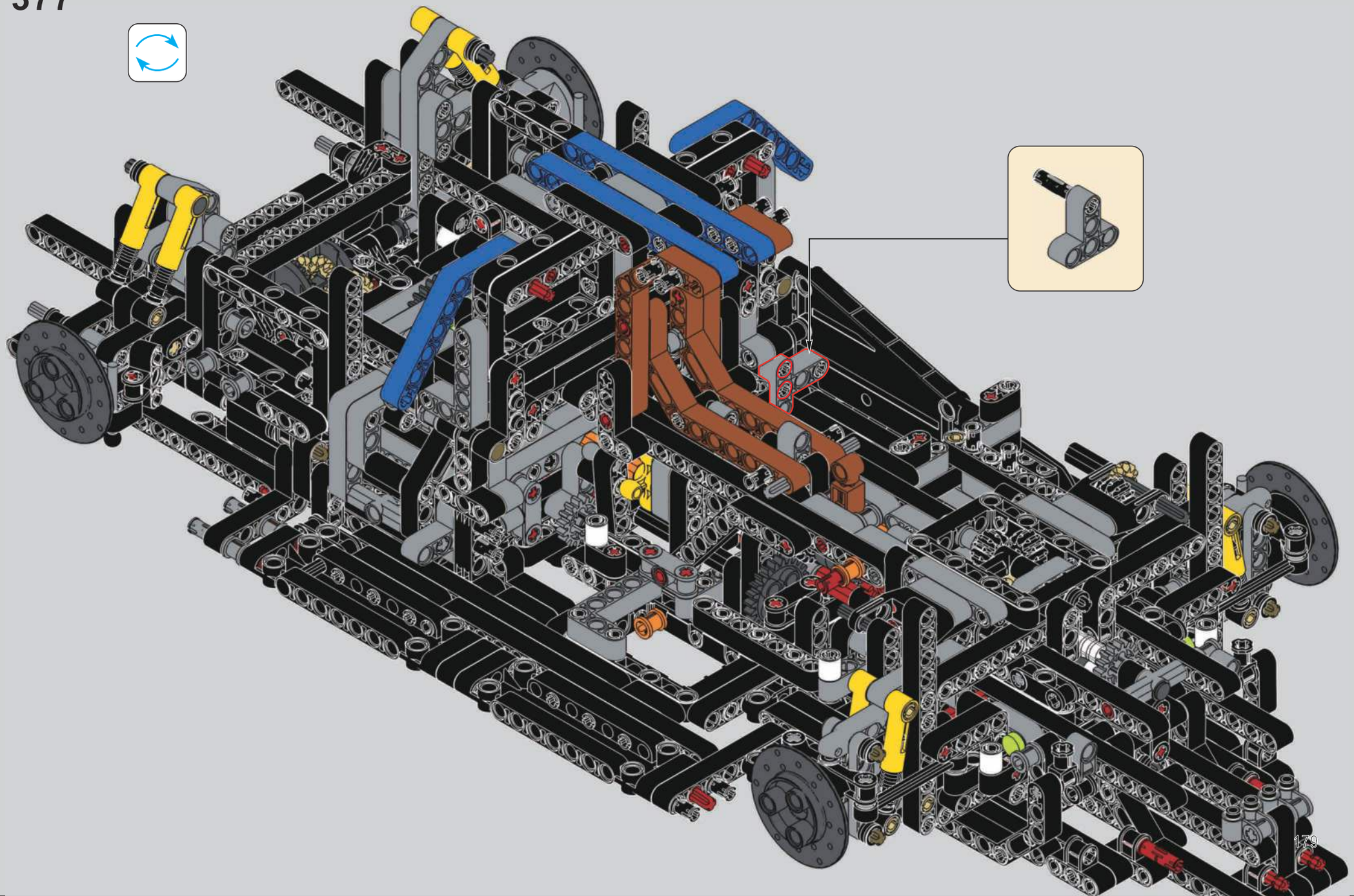

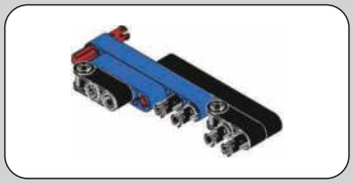

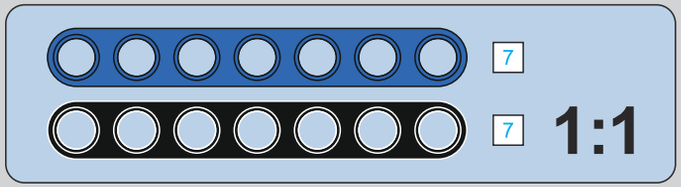

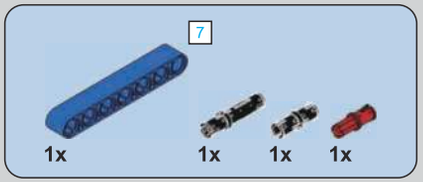

378

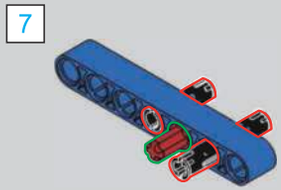

379

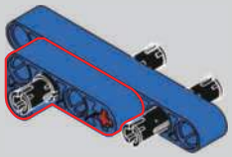

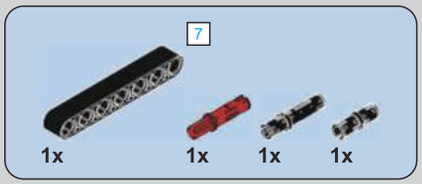

380

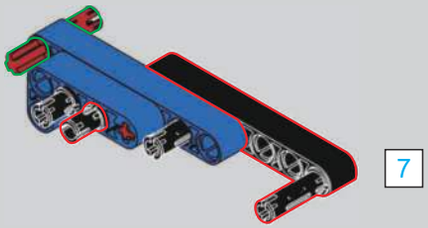

381

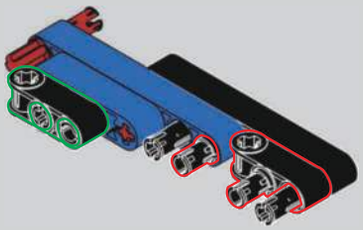

382

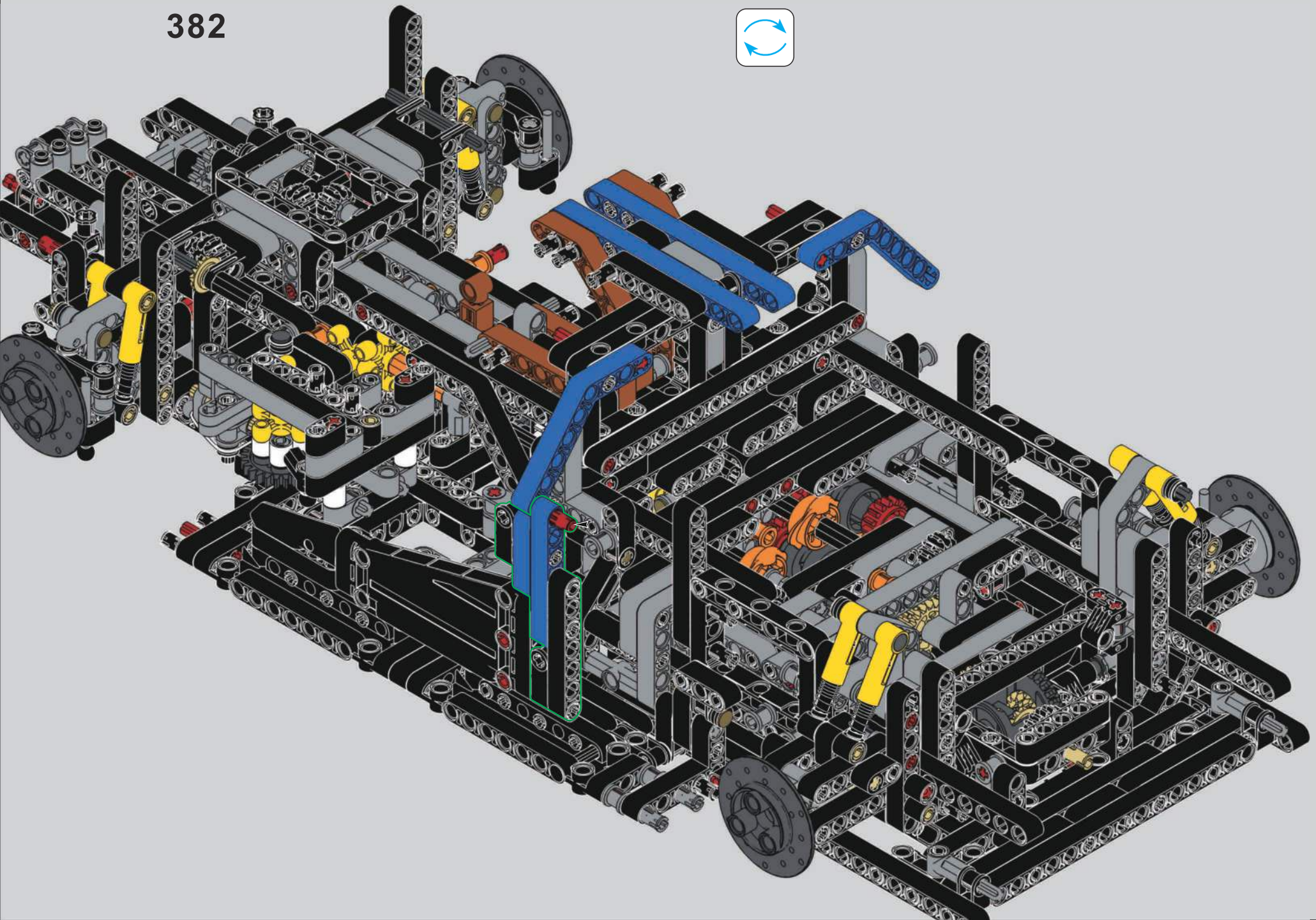

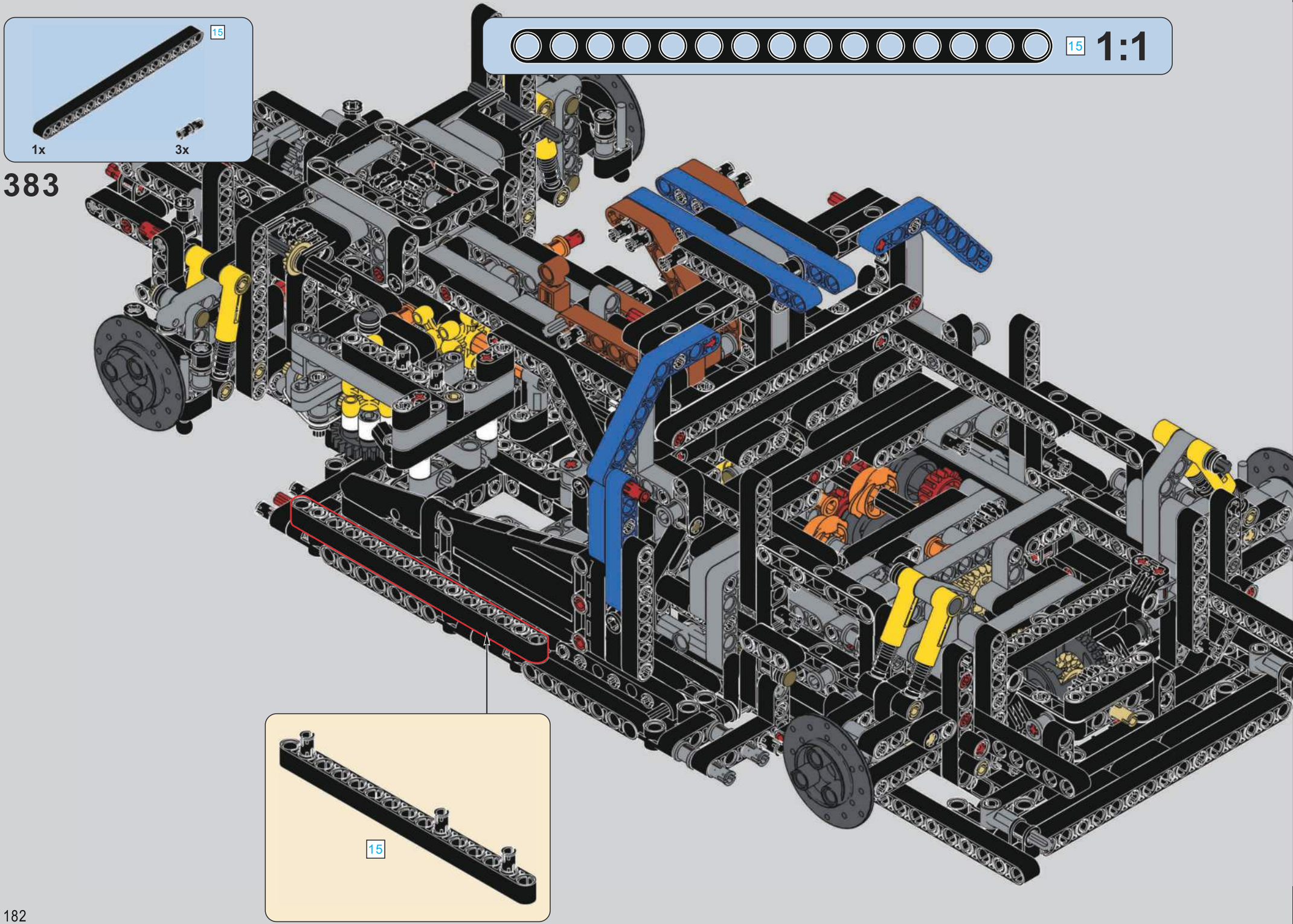
15
1x
3x
383
15
1:1
15

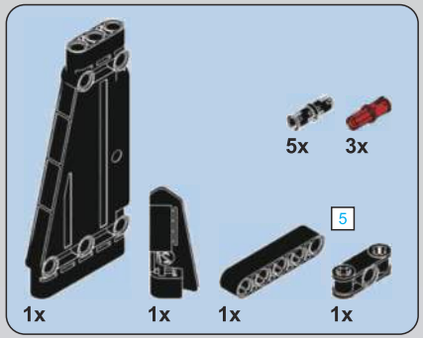

384

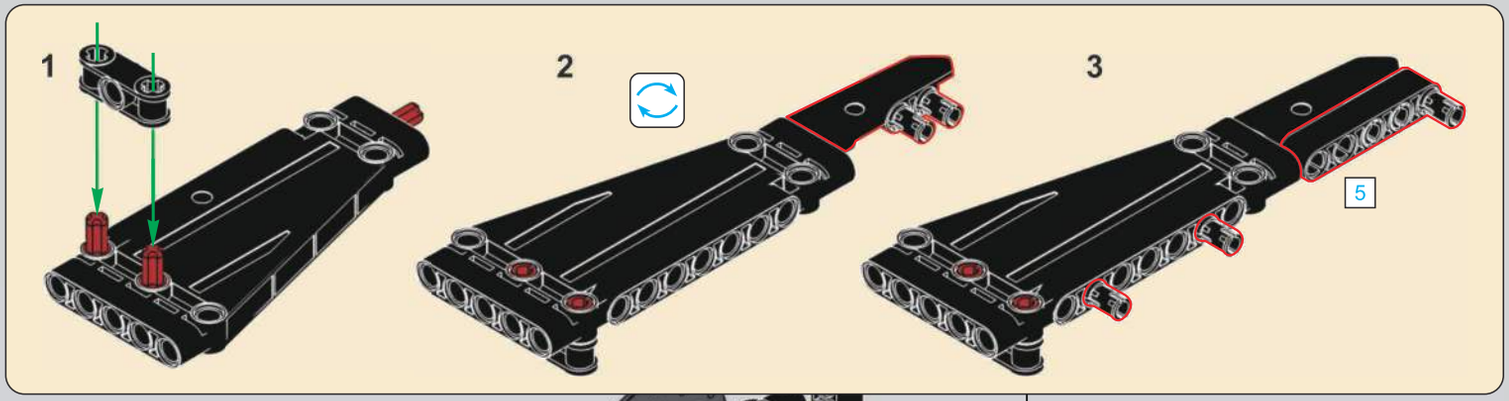

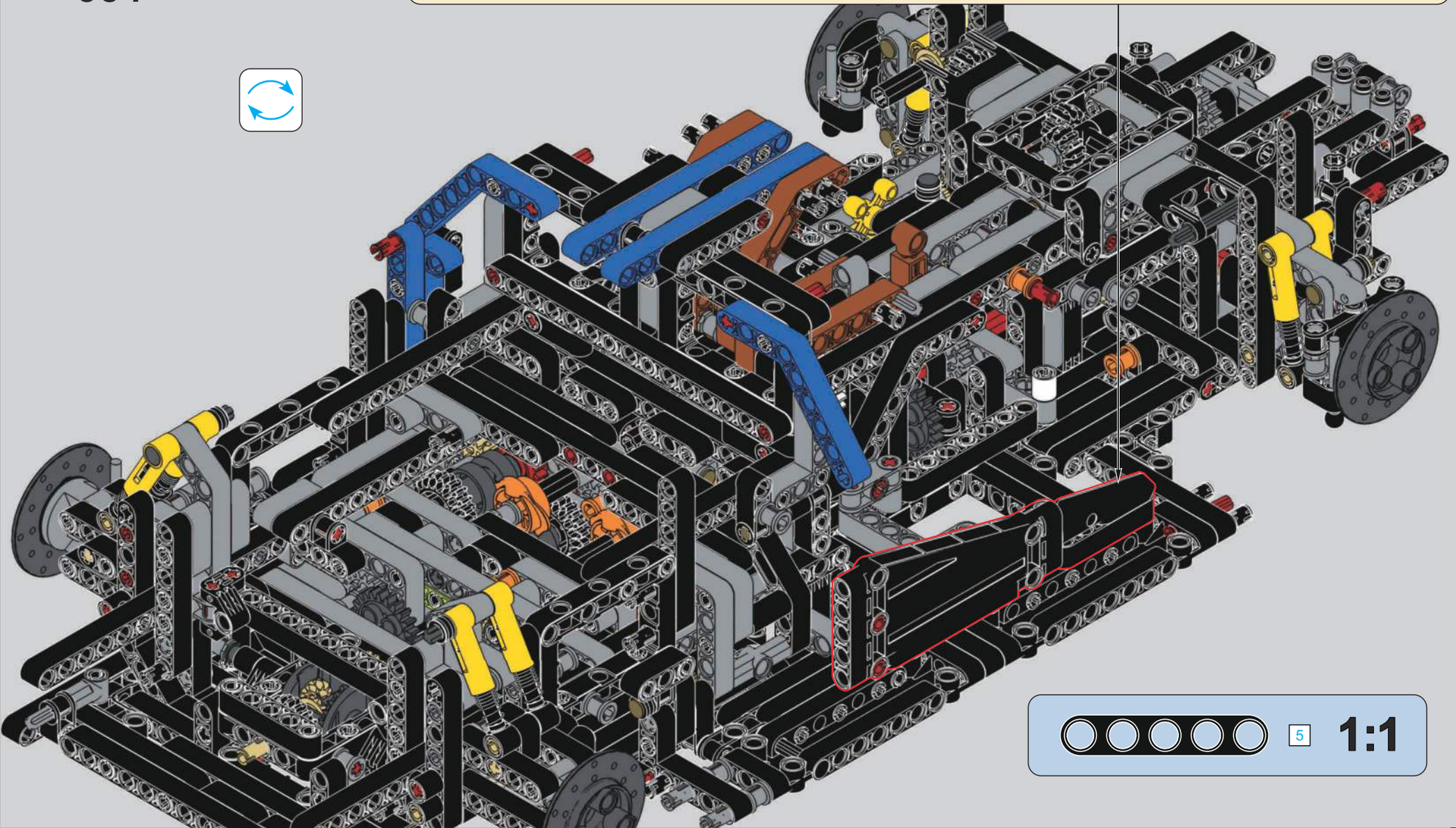

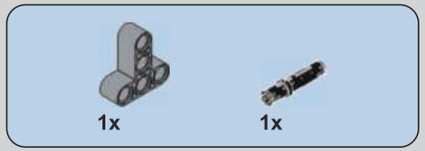

385

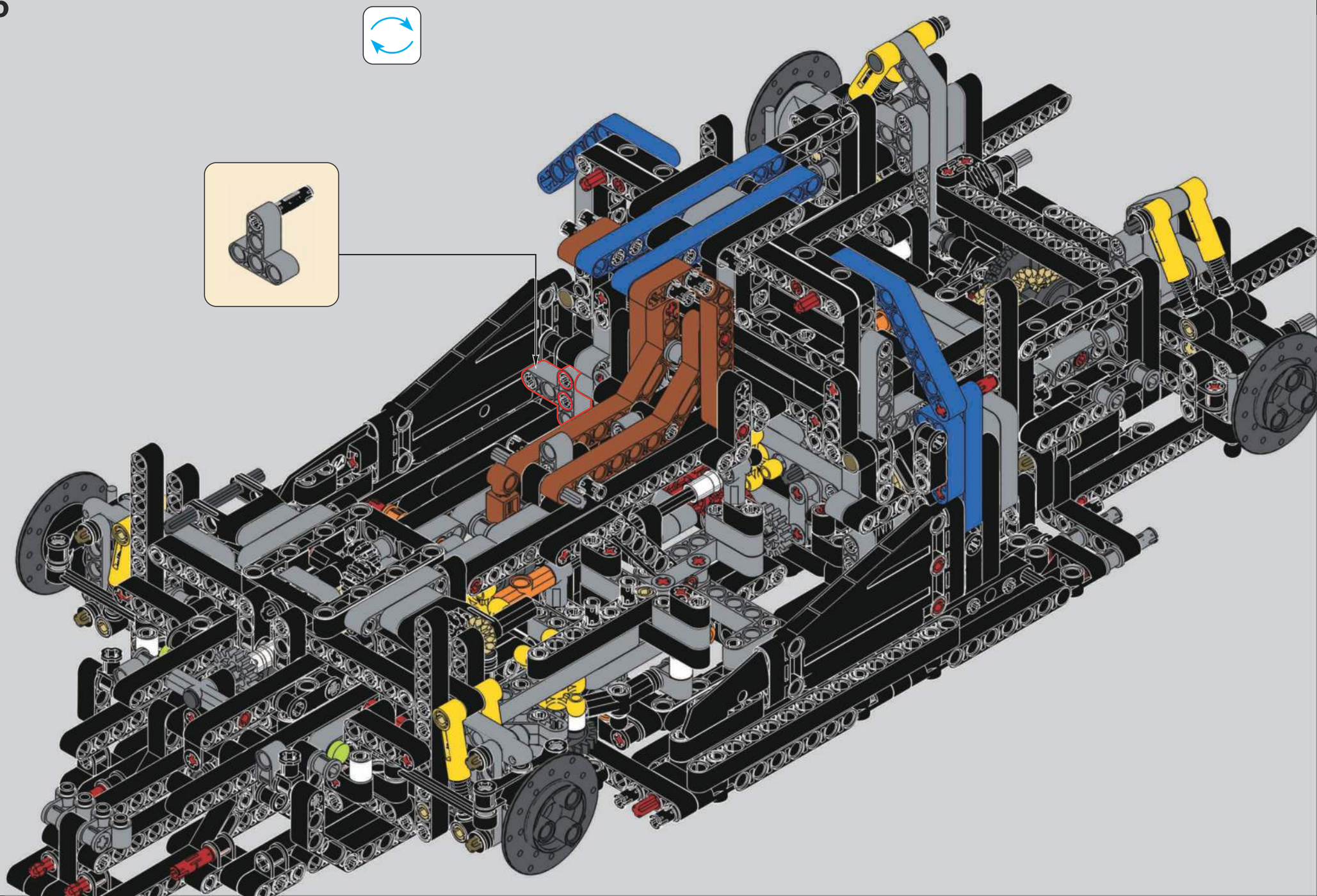

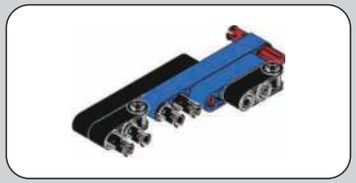

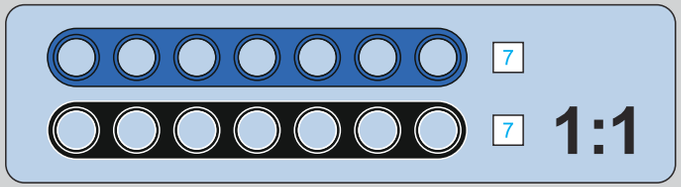

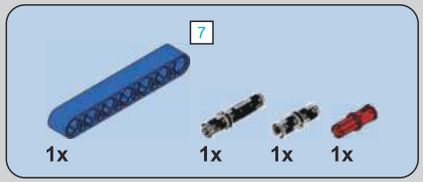

386

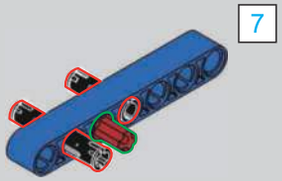

387

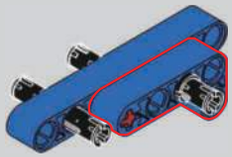

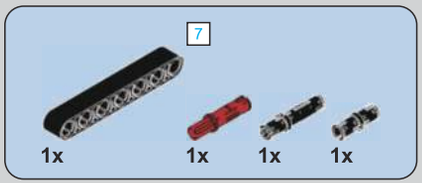

388

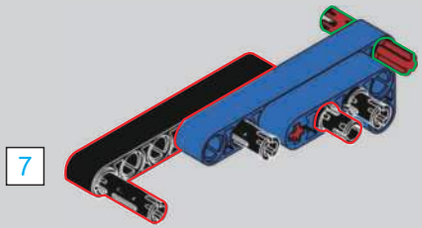

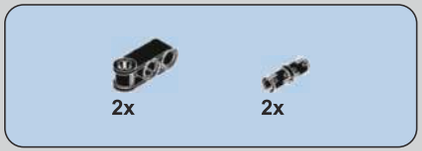

389

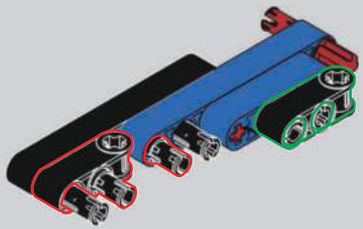

390

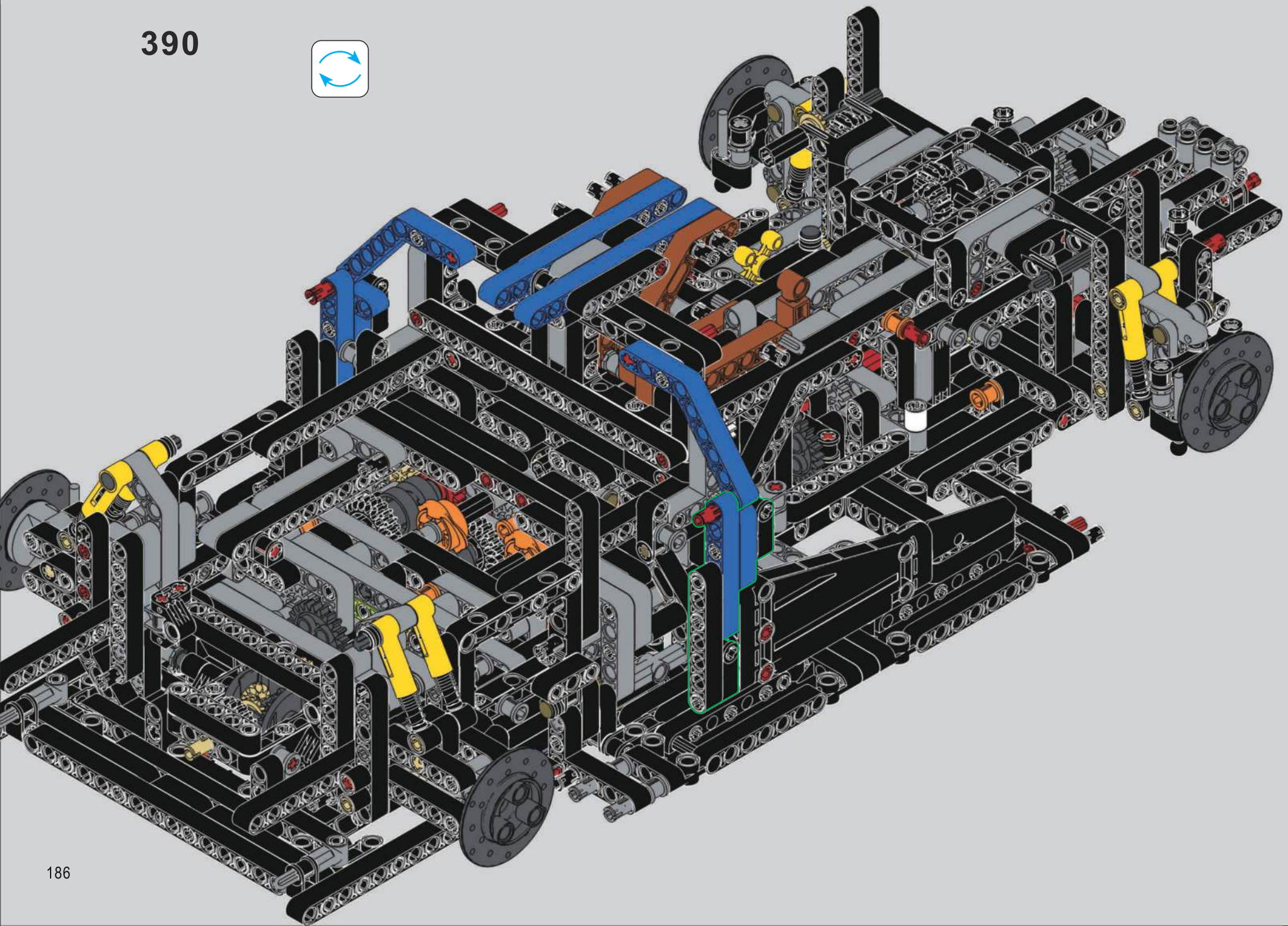

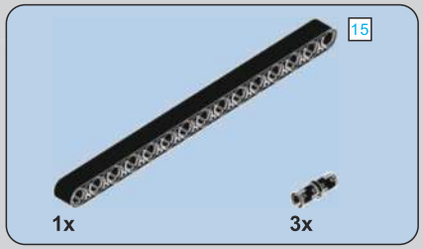

391

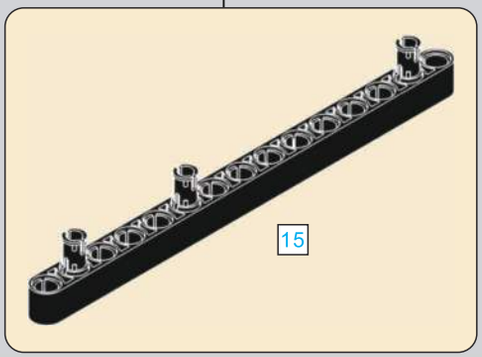

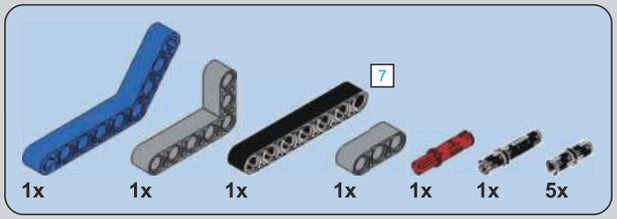

392

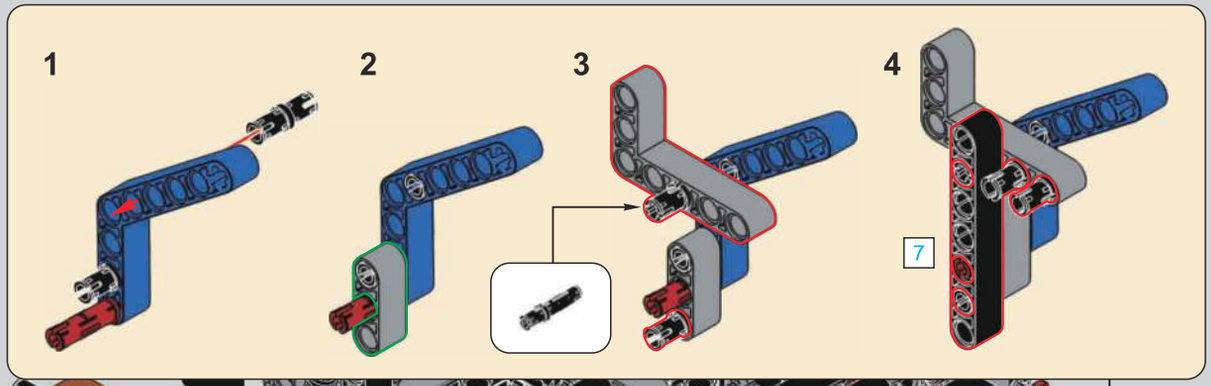

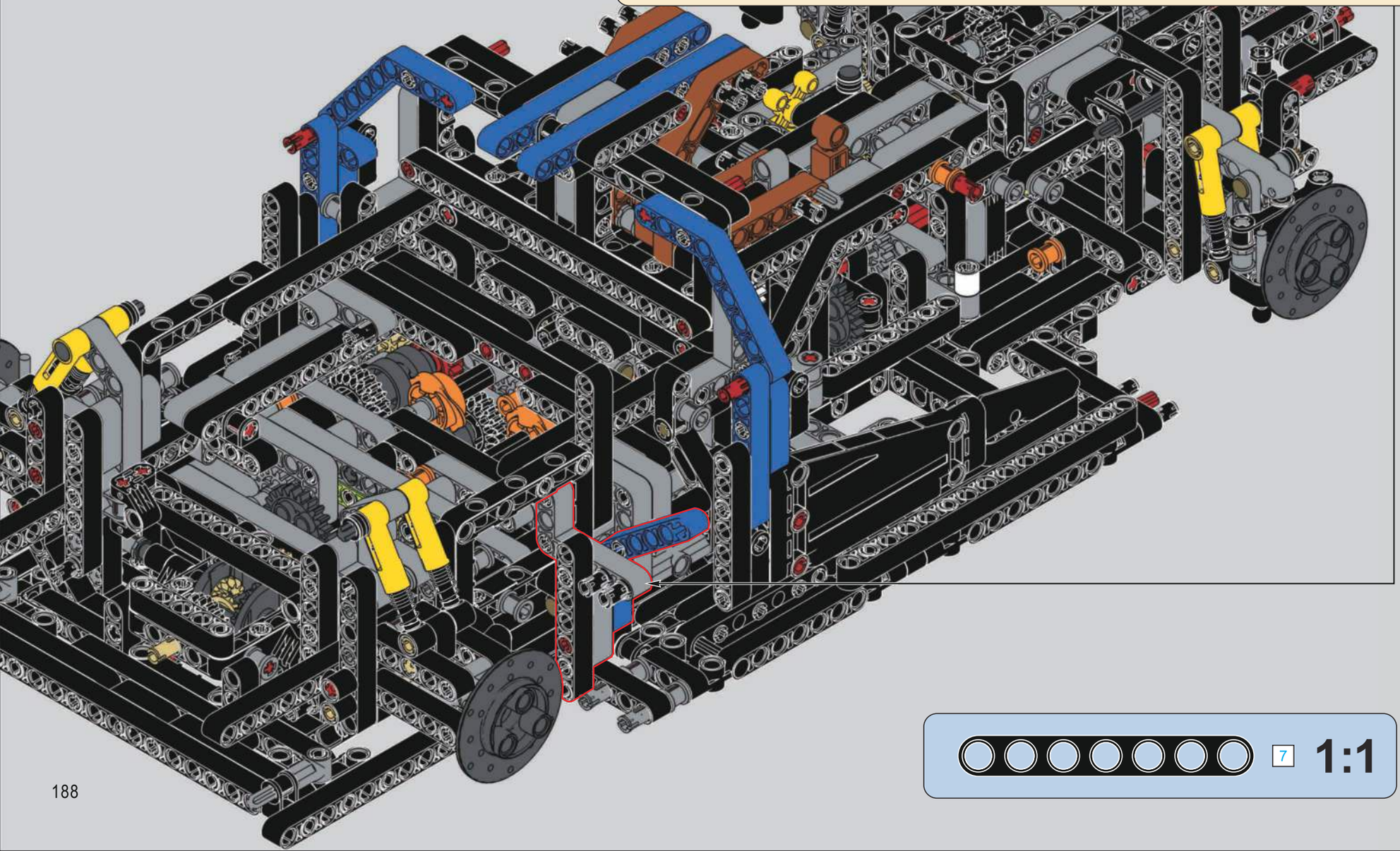

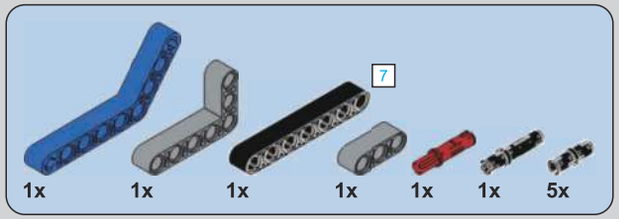

393

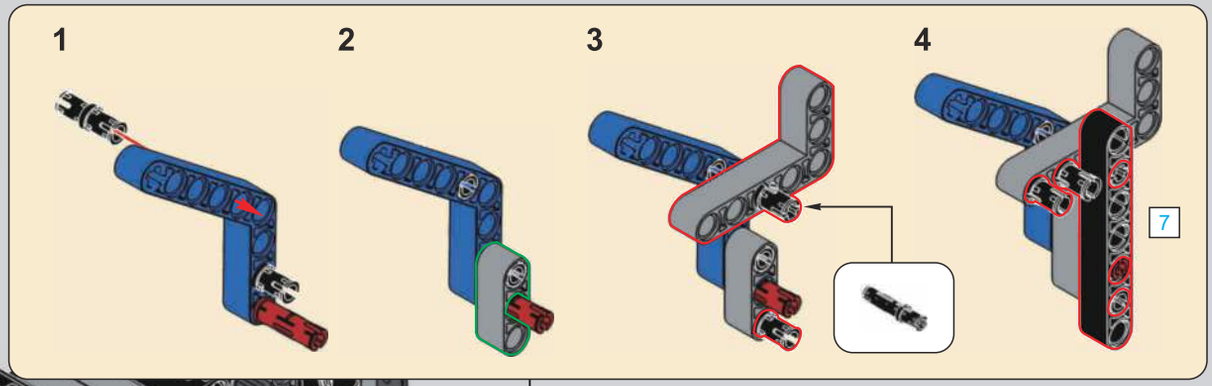

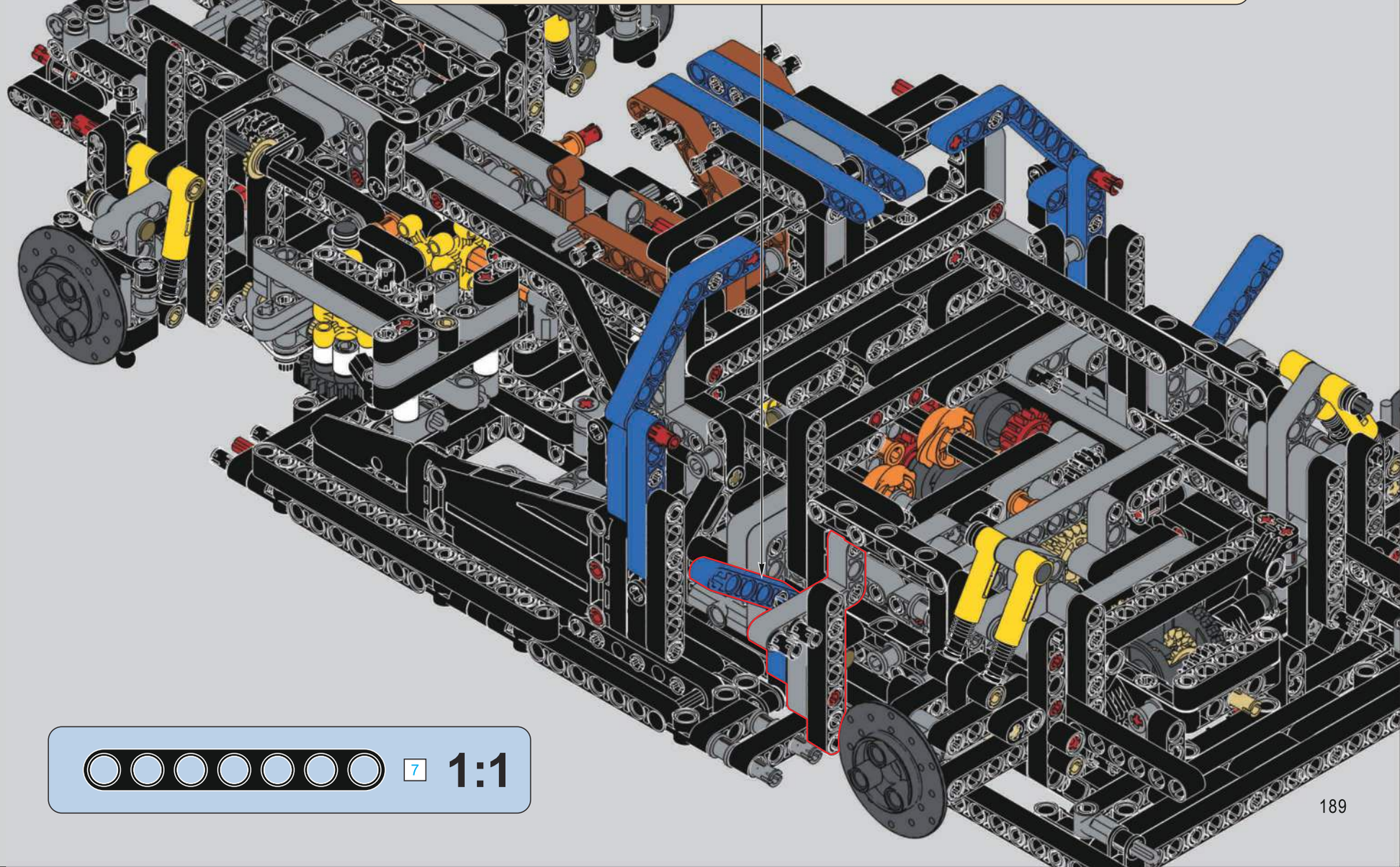

394

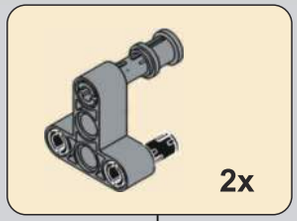

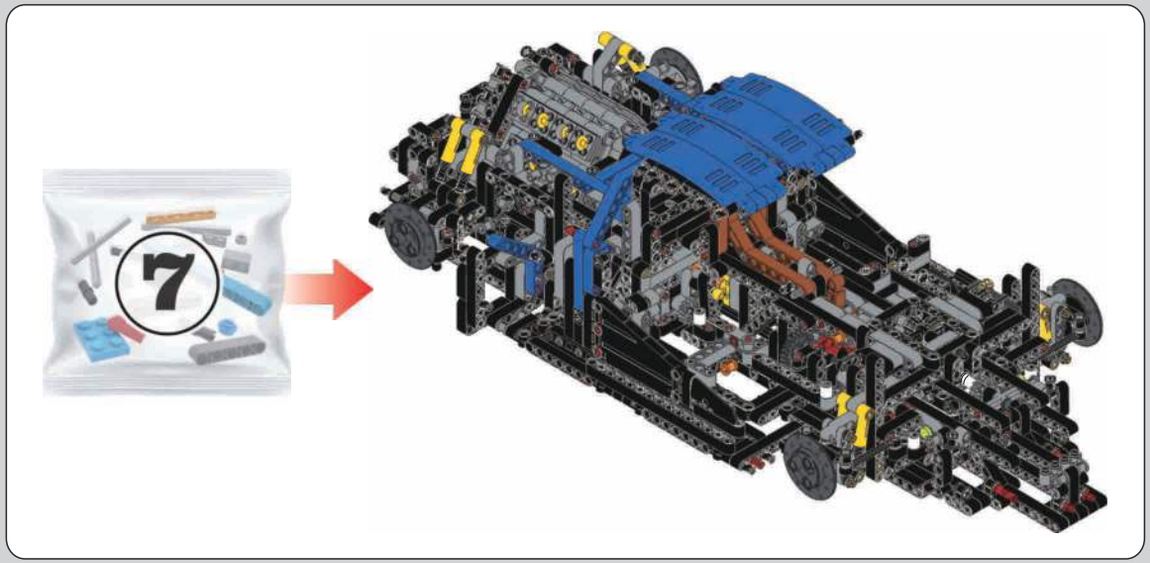

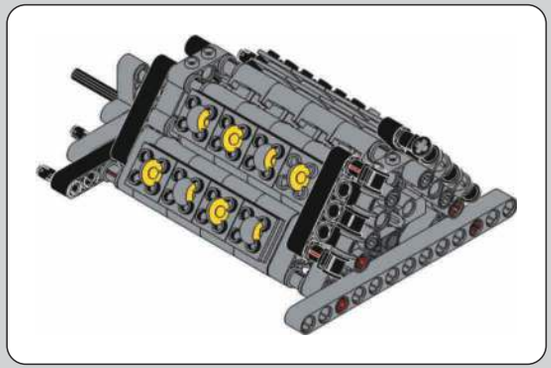

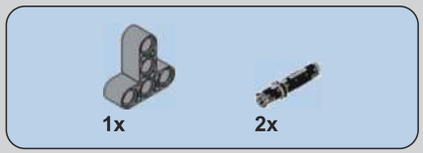

395

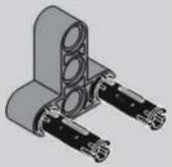

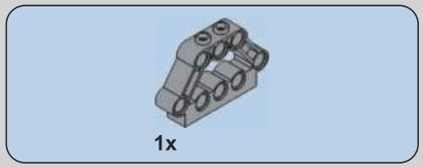

396

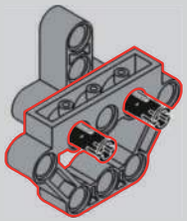

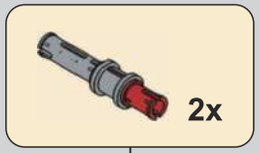

397

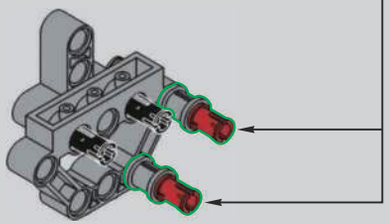

398

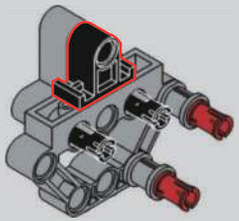

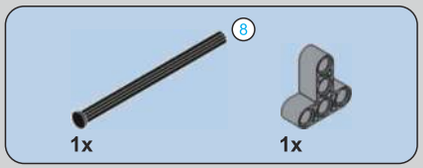

399

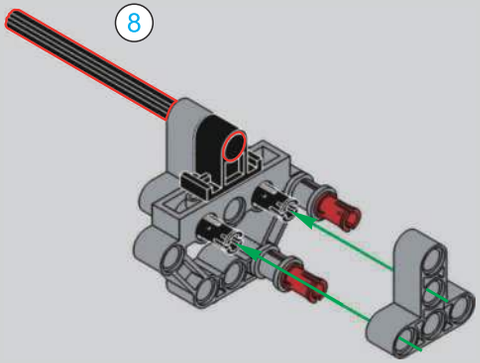

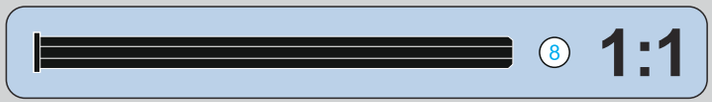

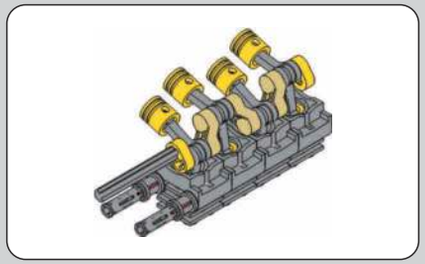

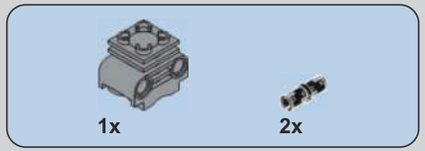

400

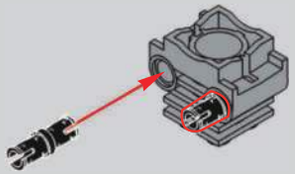

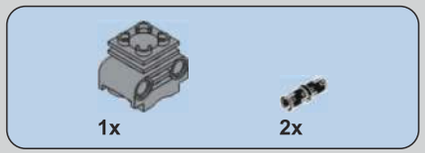

401

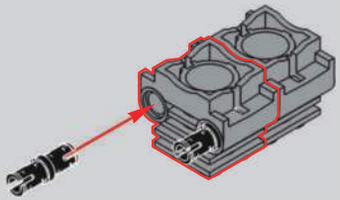

402

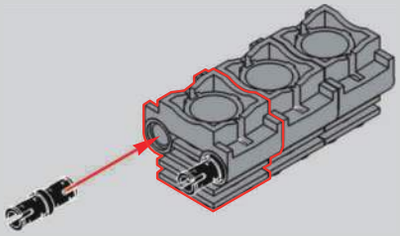

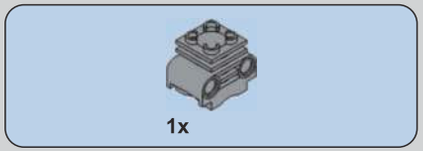

403

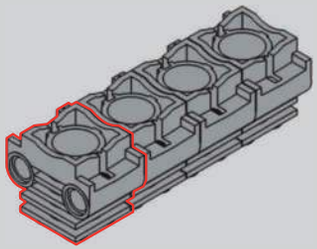

404

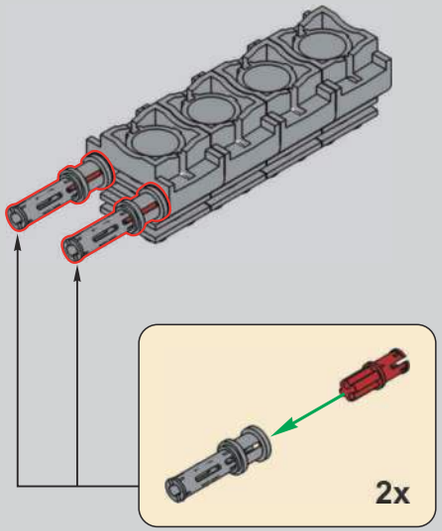

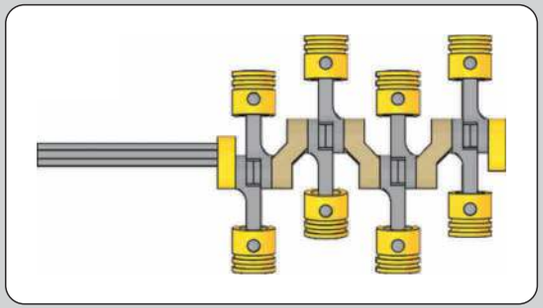

405

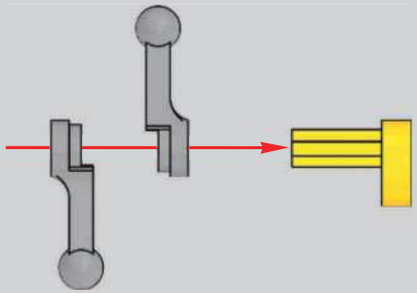

406

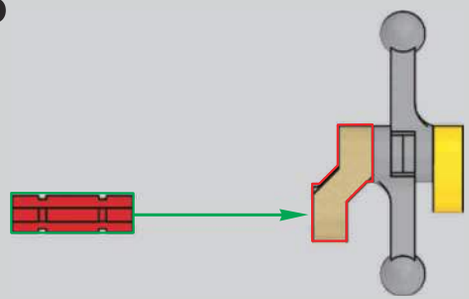

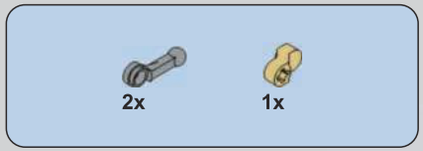

407

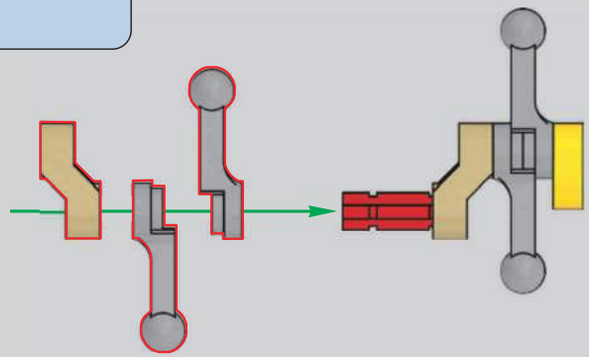

408

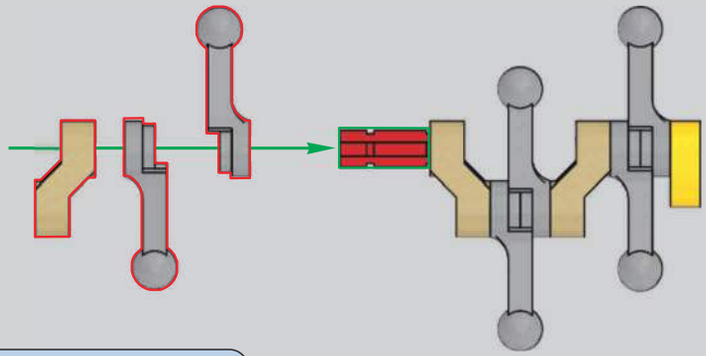

409

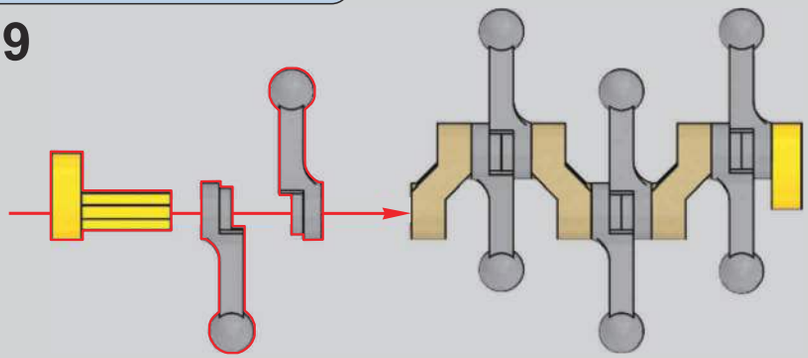

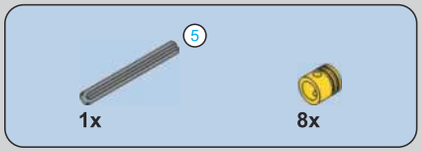

410

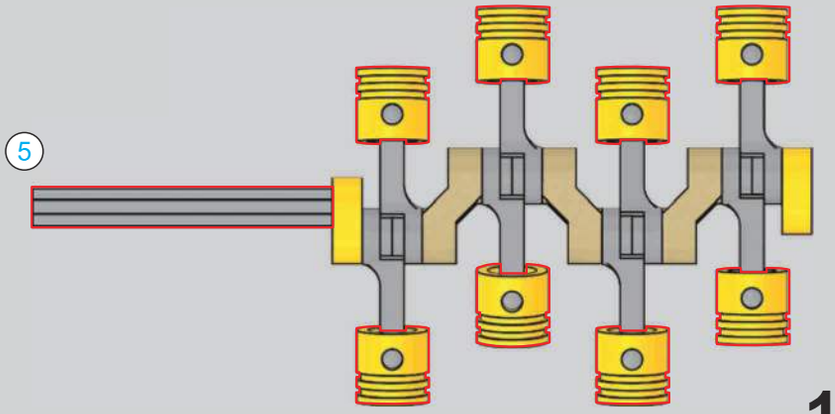

1:1

411

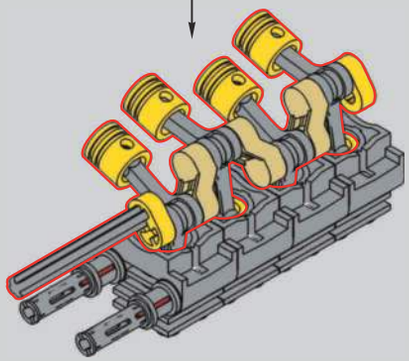

1:1

412

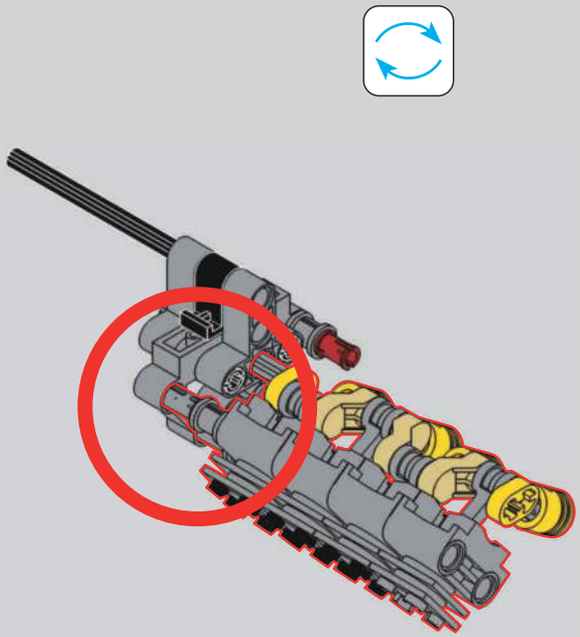

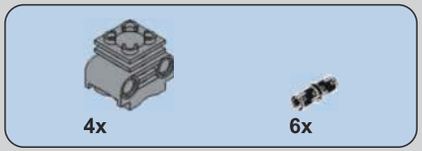

413

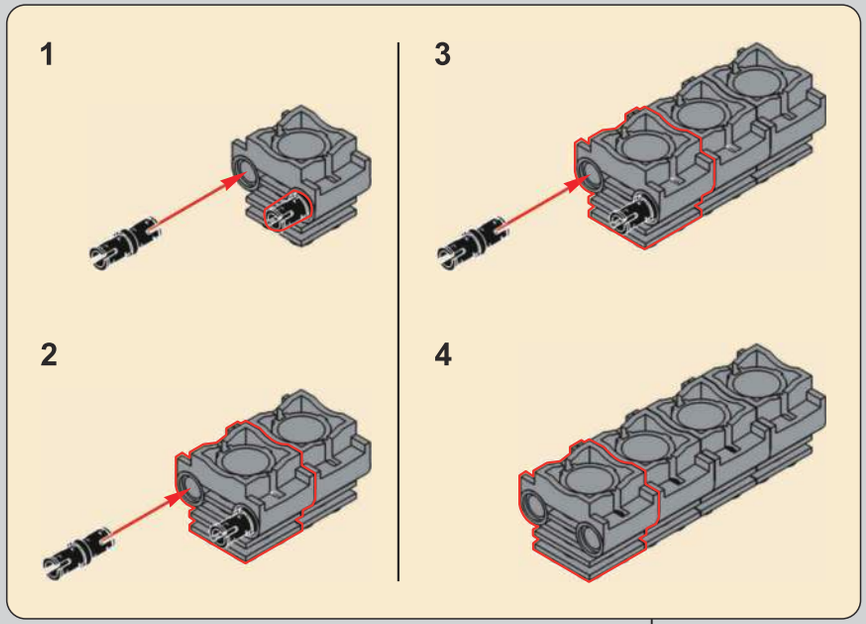

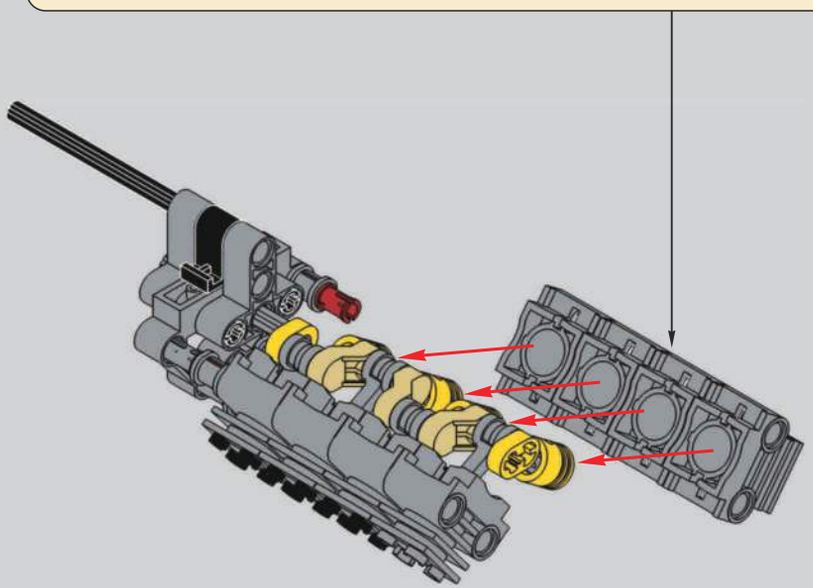

414

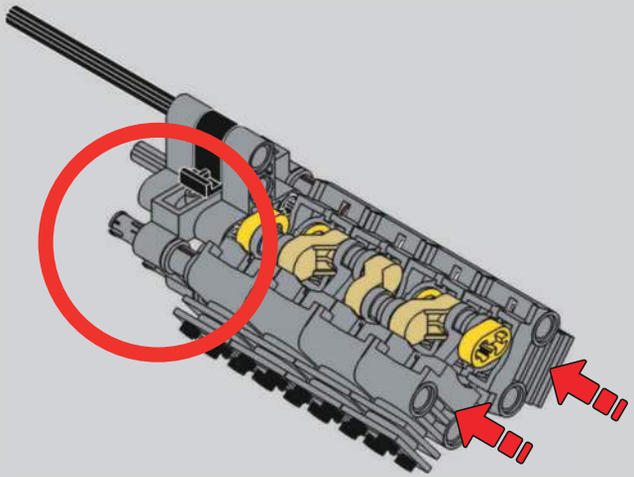

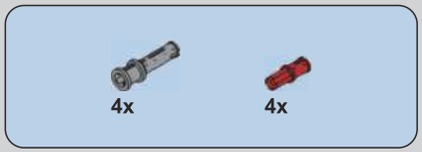

415

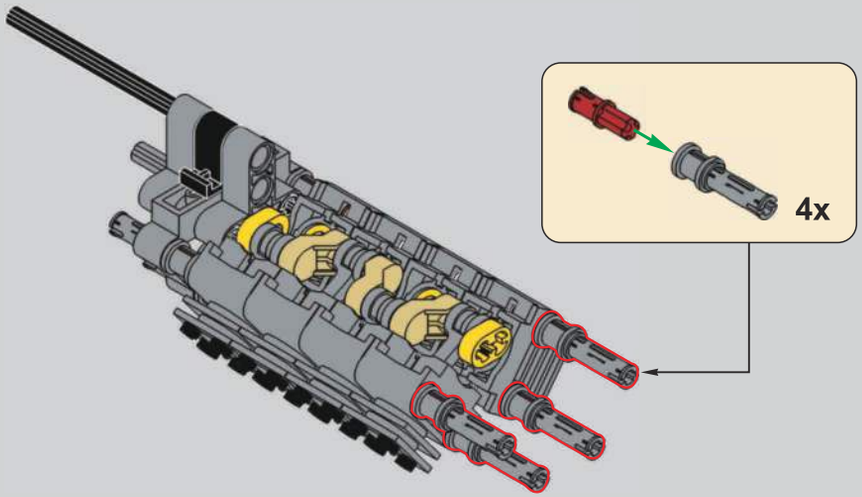

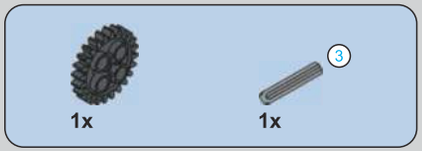

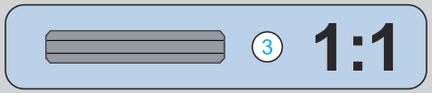

416

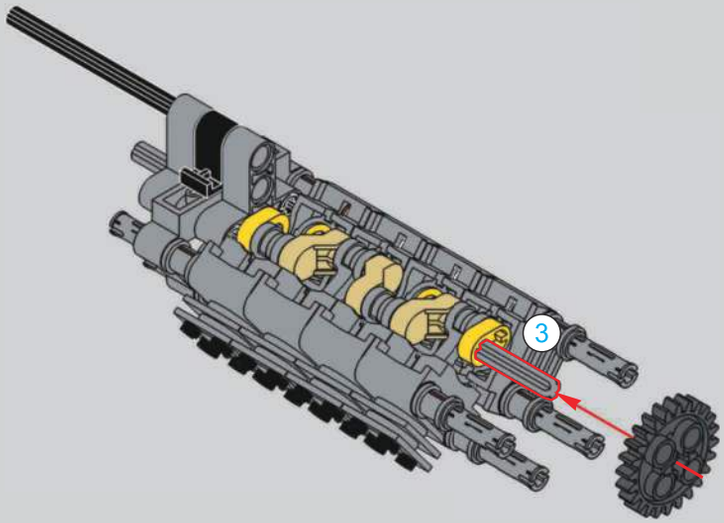

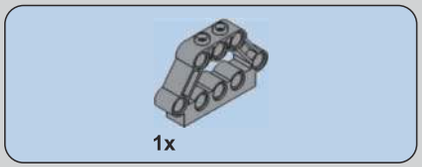

417

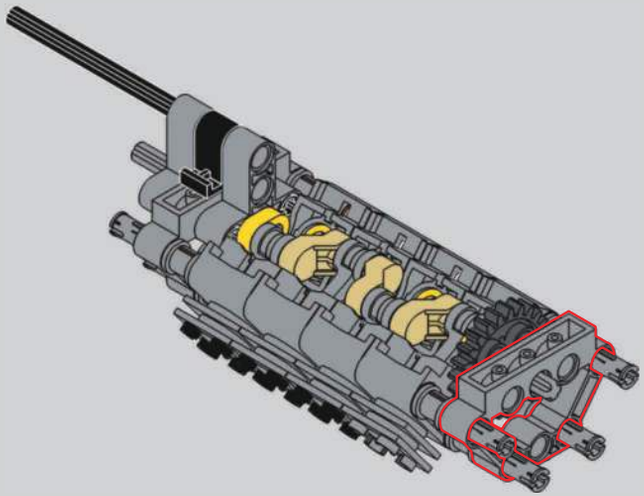

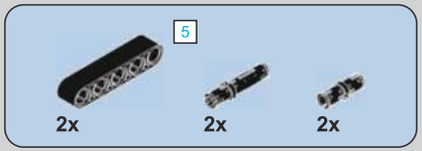

418

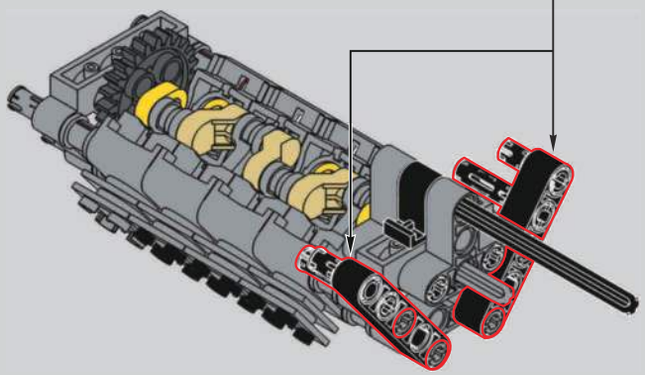

419

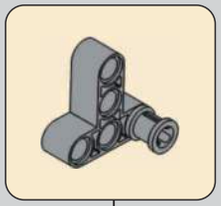

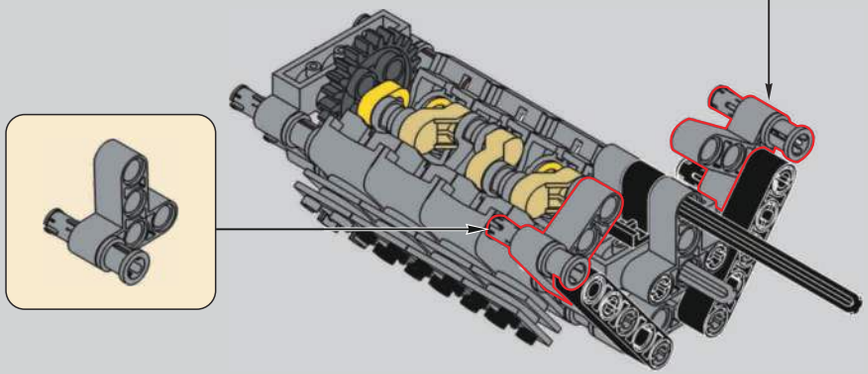

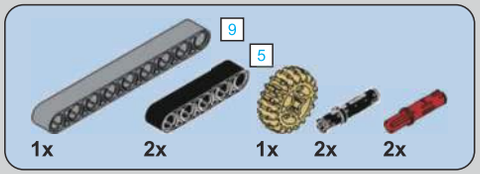

420

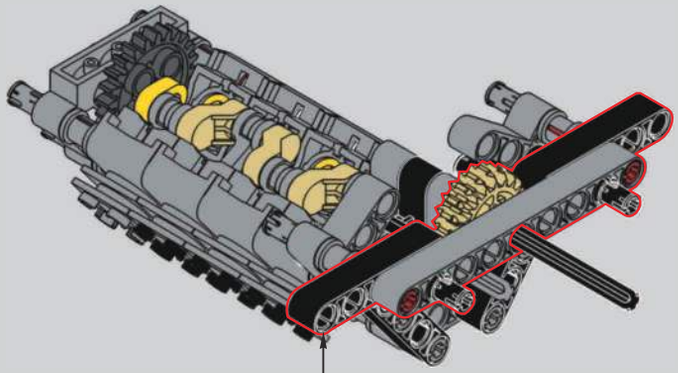

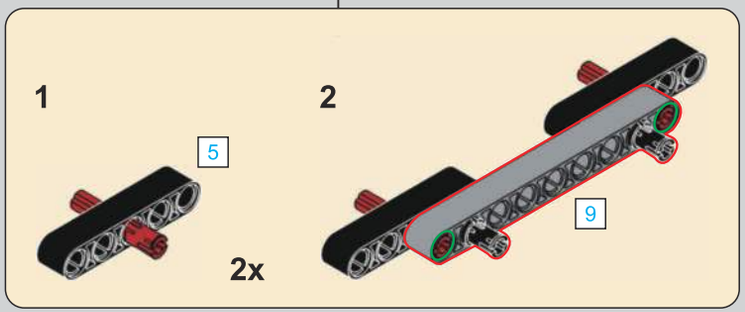

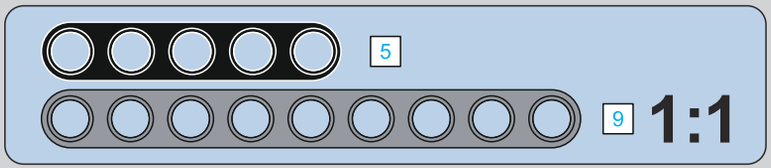

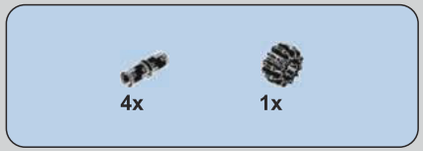

421

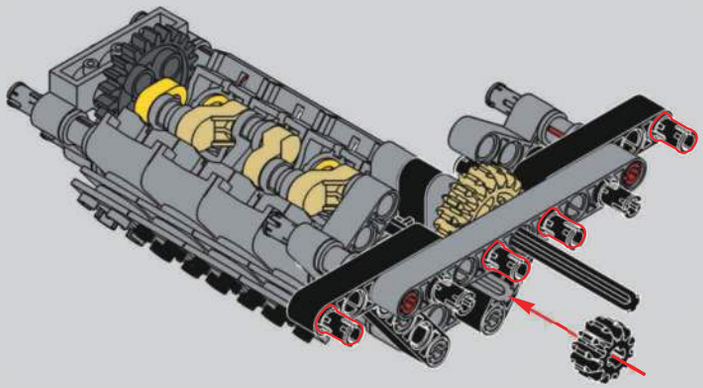

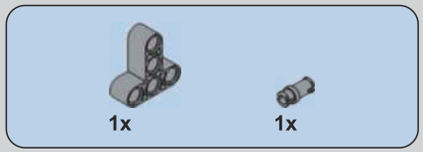

422

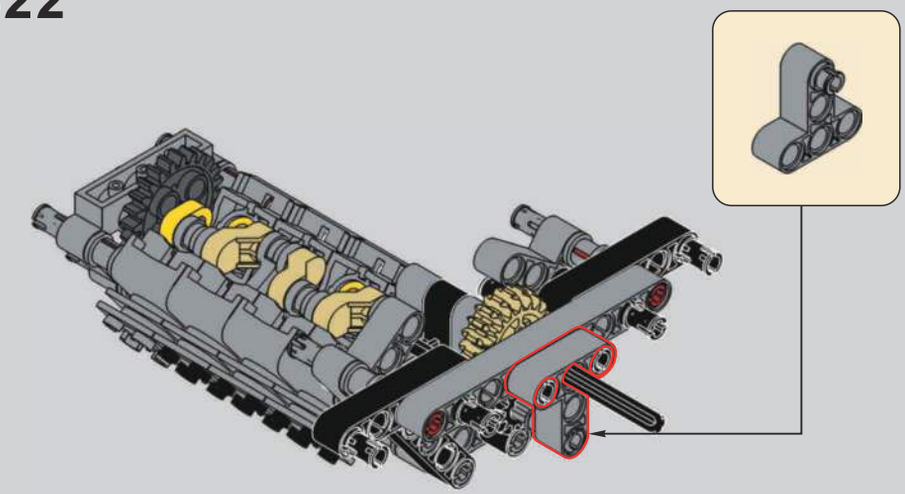

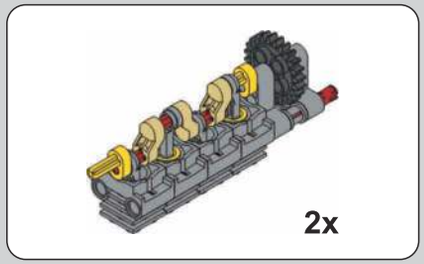

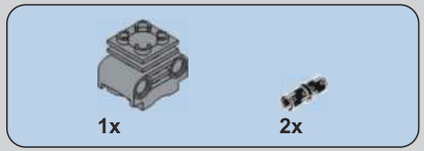

423

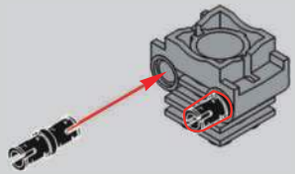

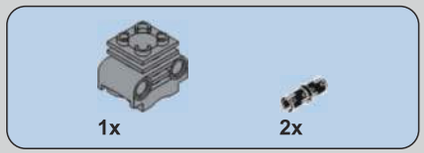

424

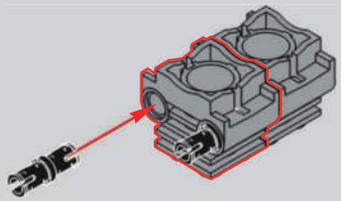

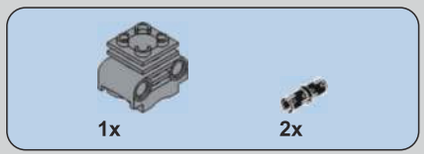

425

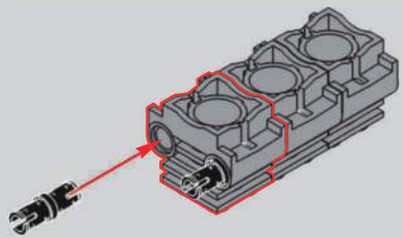

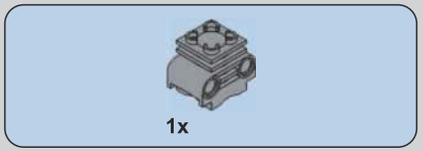

426

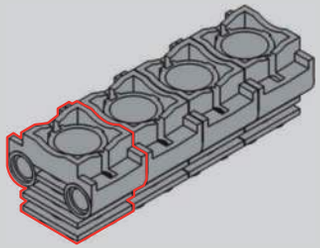

427

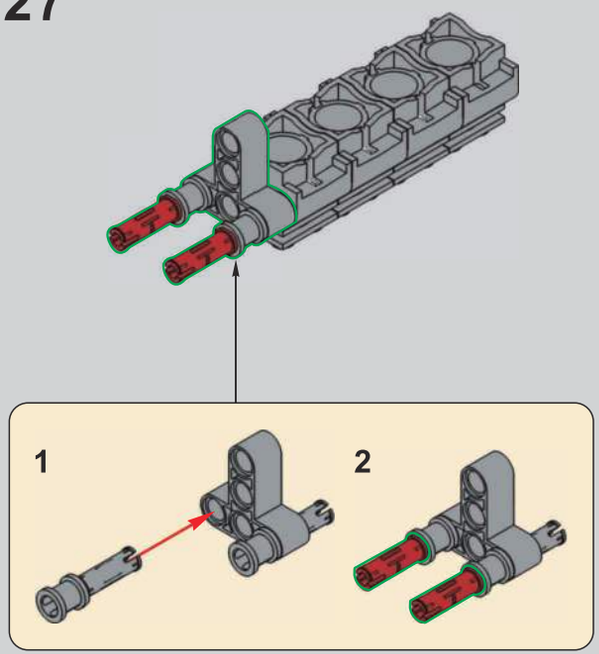

198

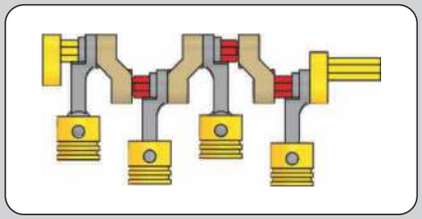

428

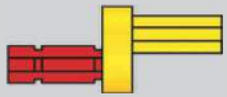

429

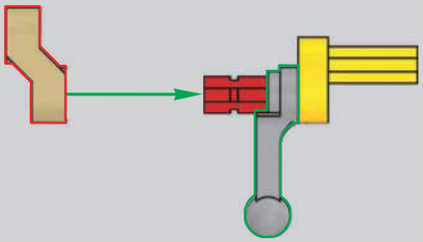

430

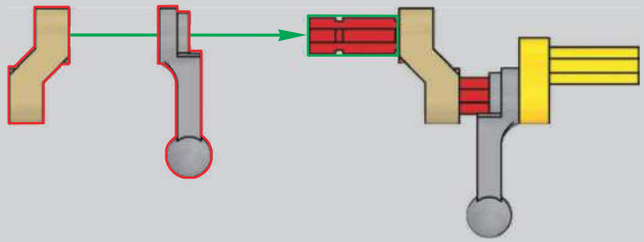

431

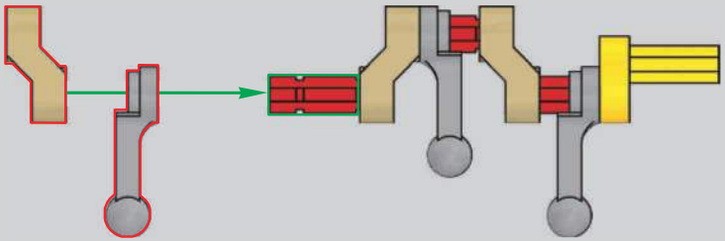

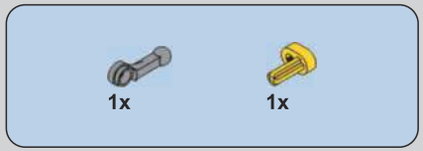

432

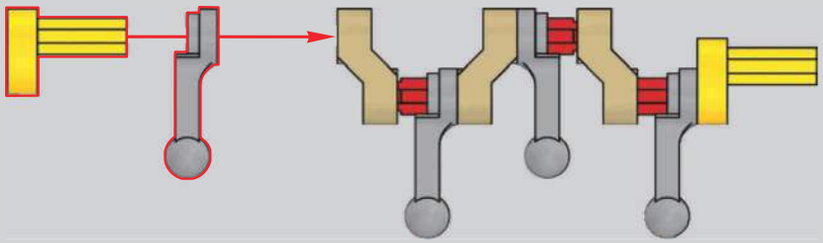

433

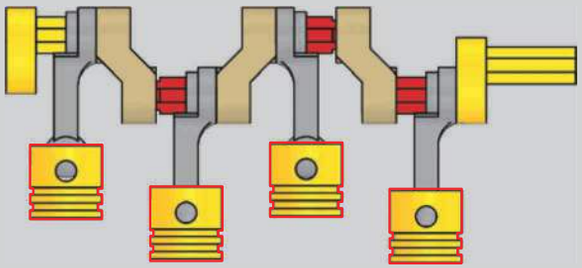

1:1

434

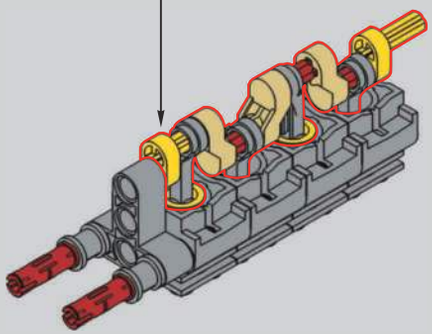

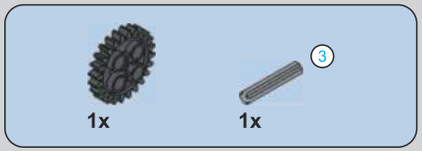

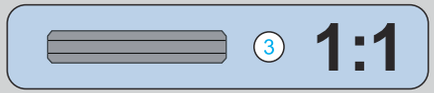

435

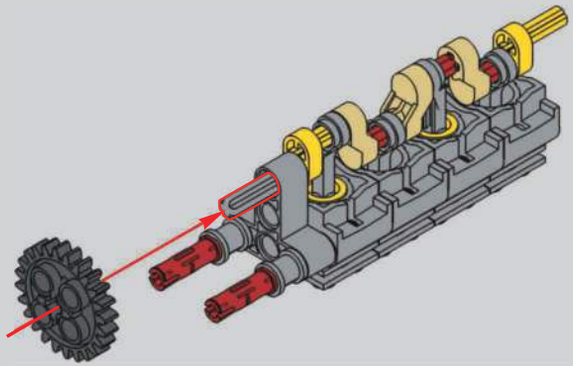

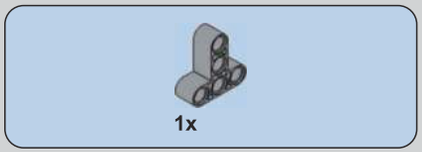

436

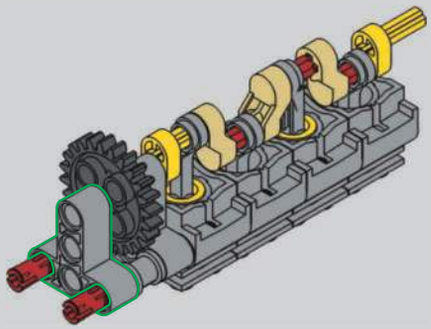

437

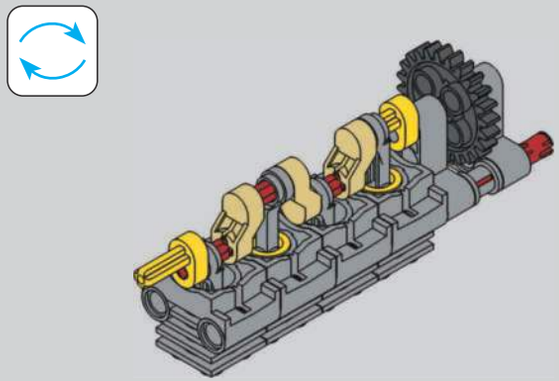

2x

438

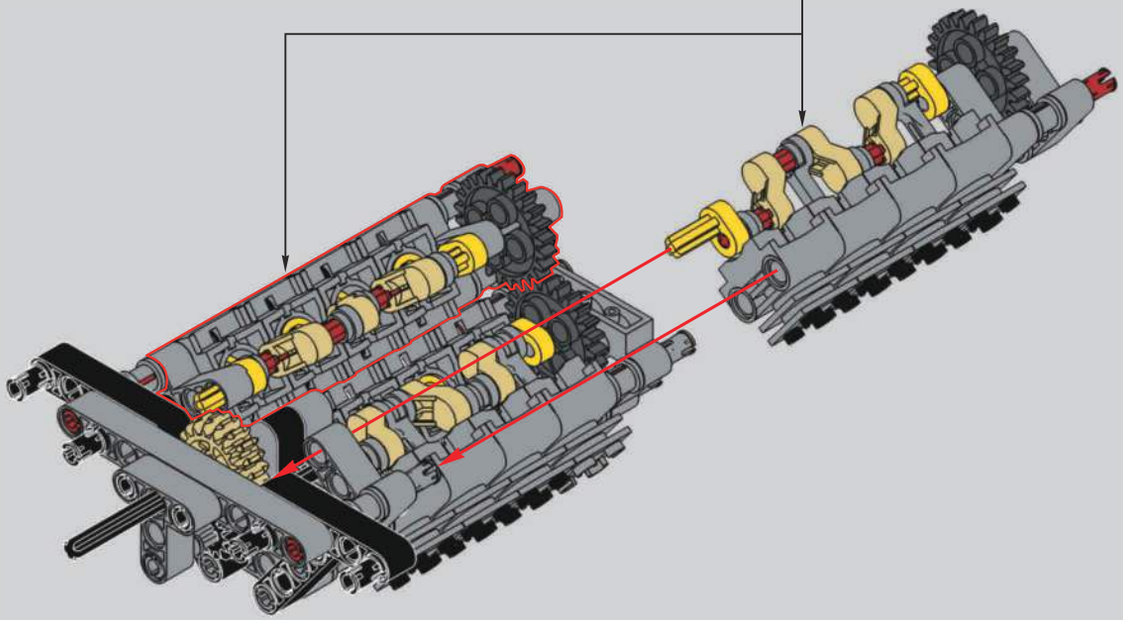

439

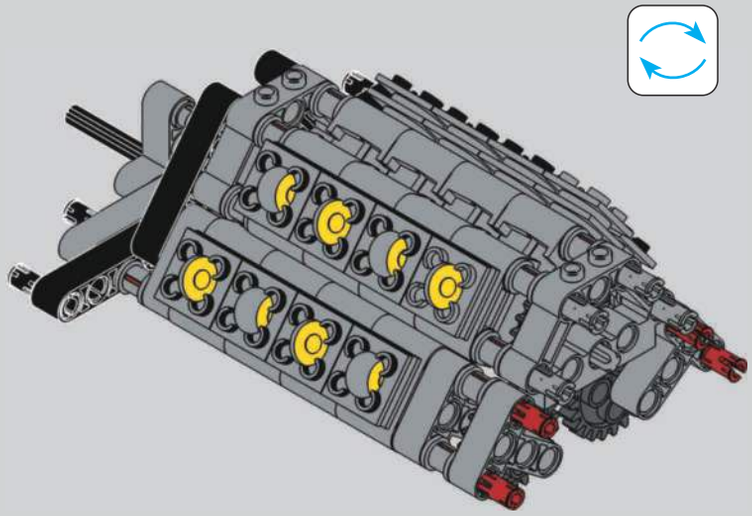

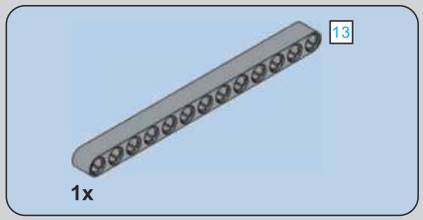

440

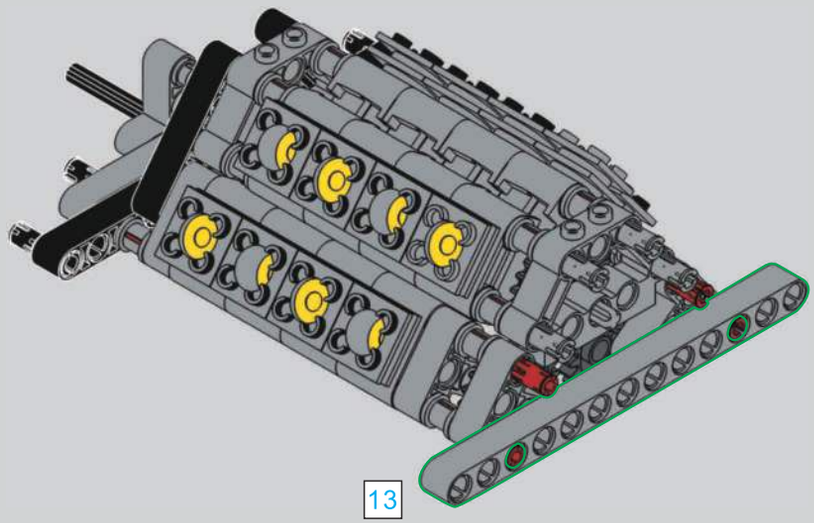

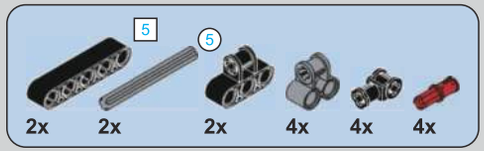

441

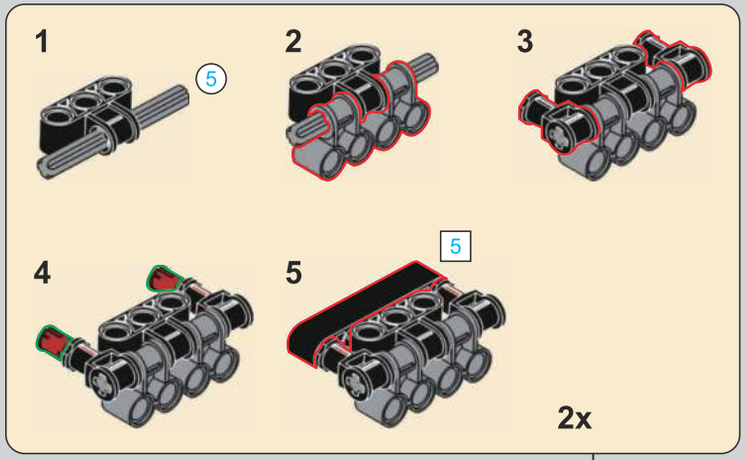

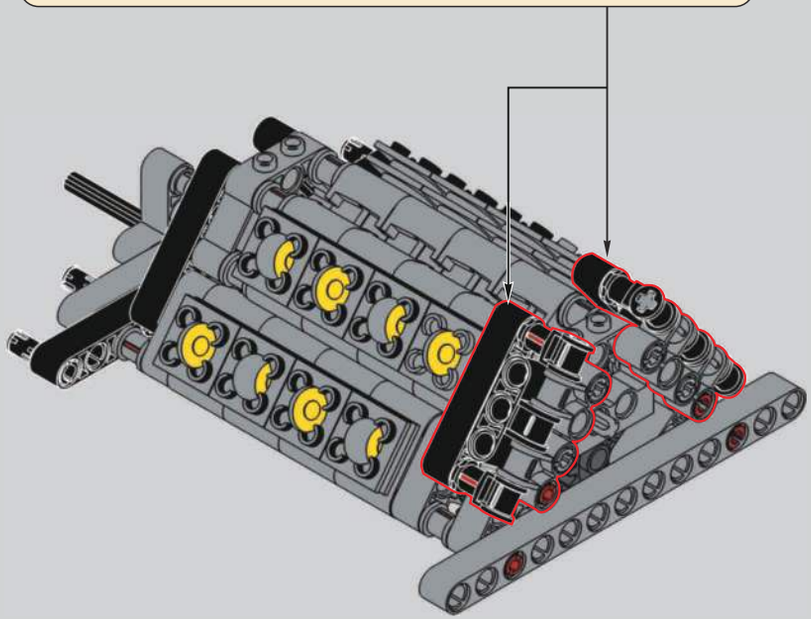

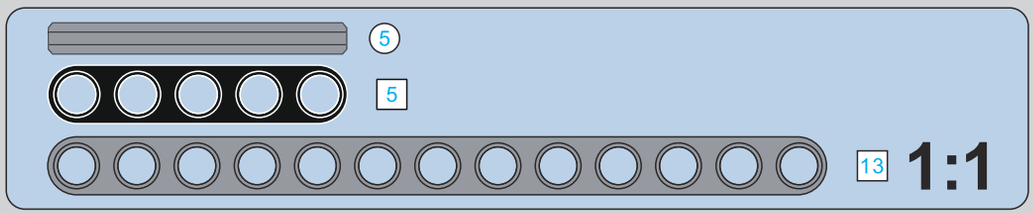

442

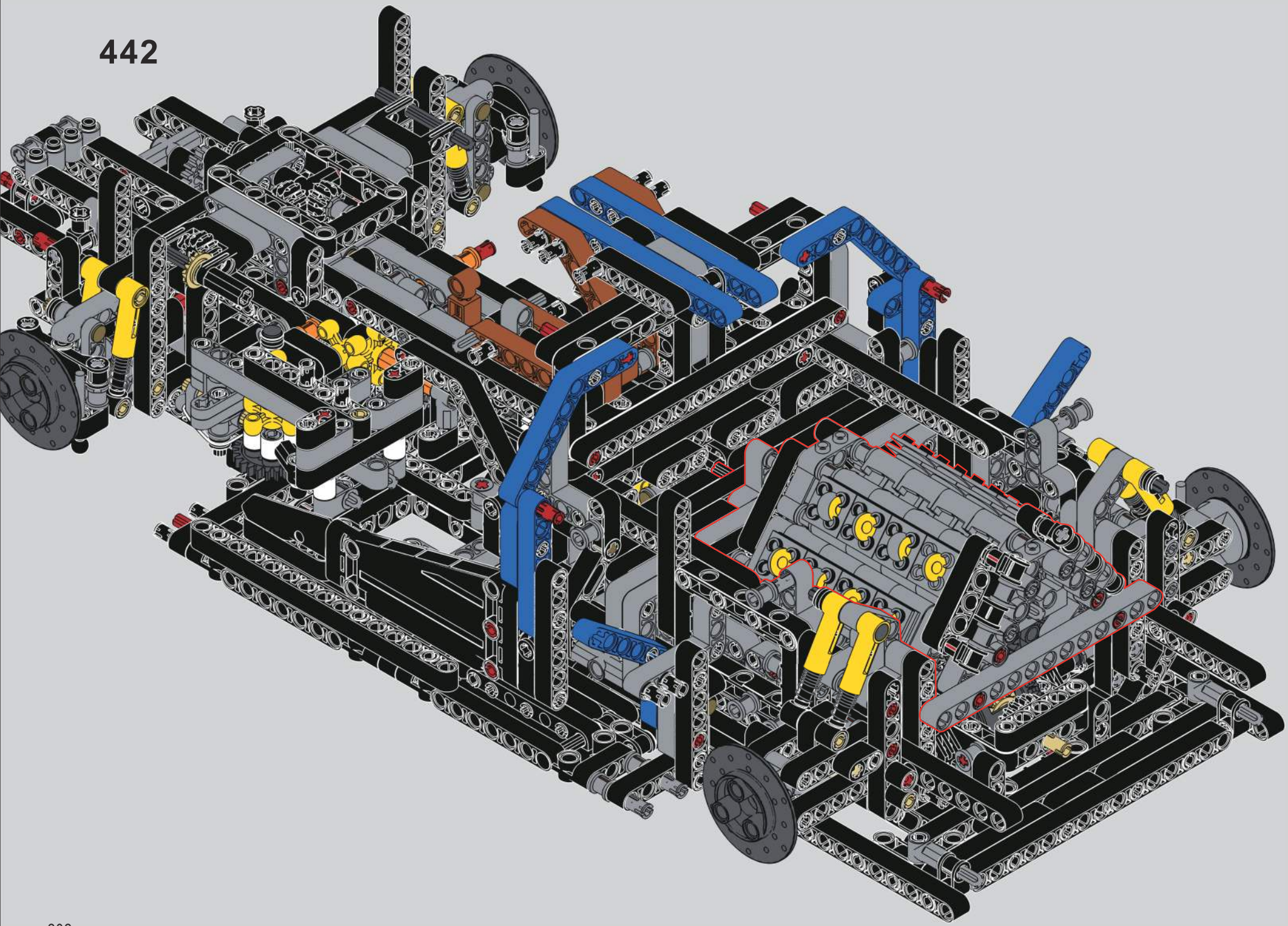

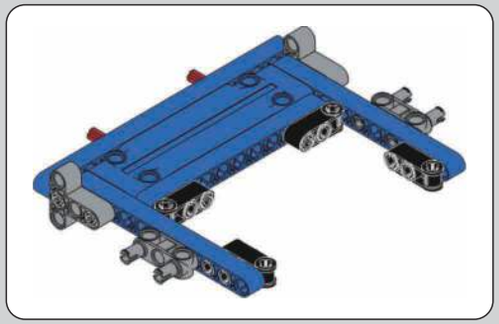

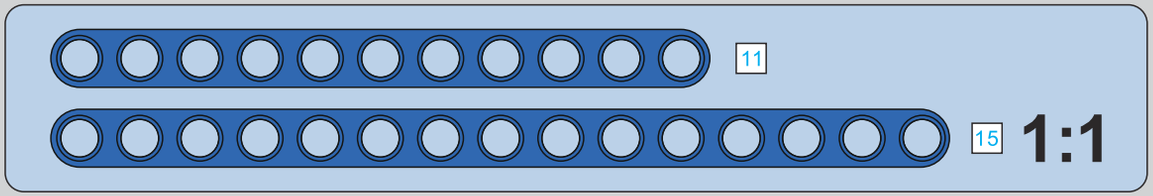

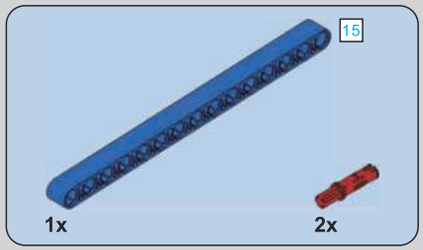

443

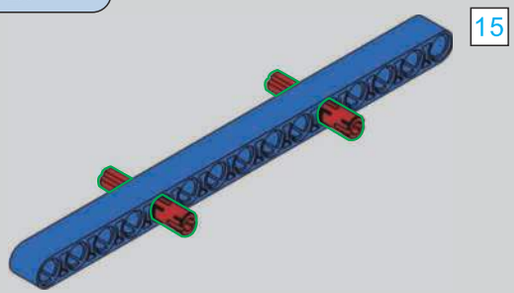

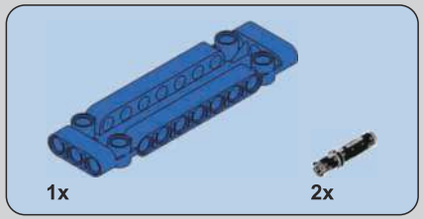

444

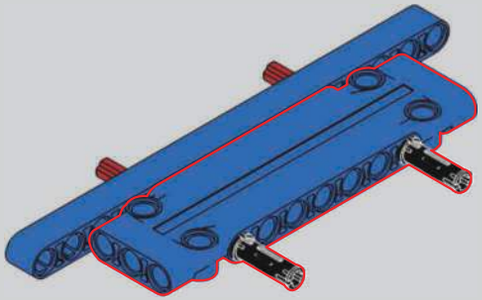

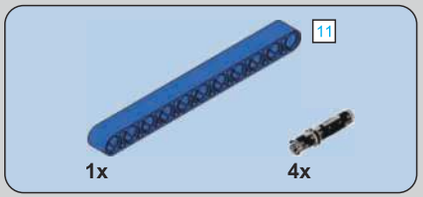

445

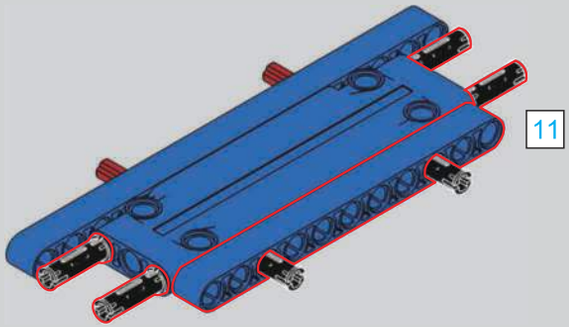

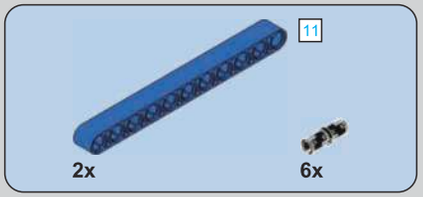

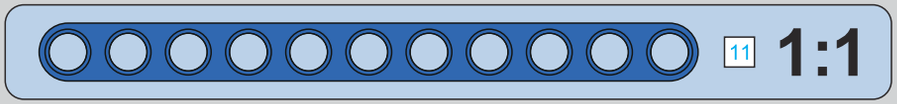

446

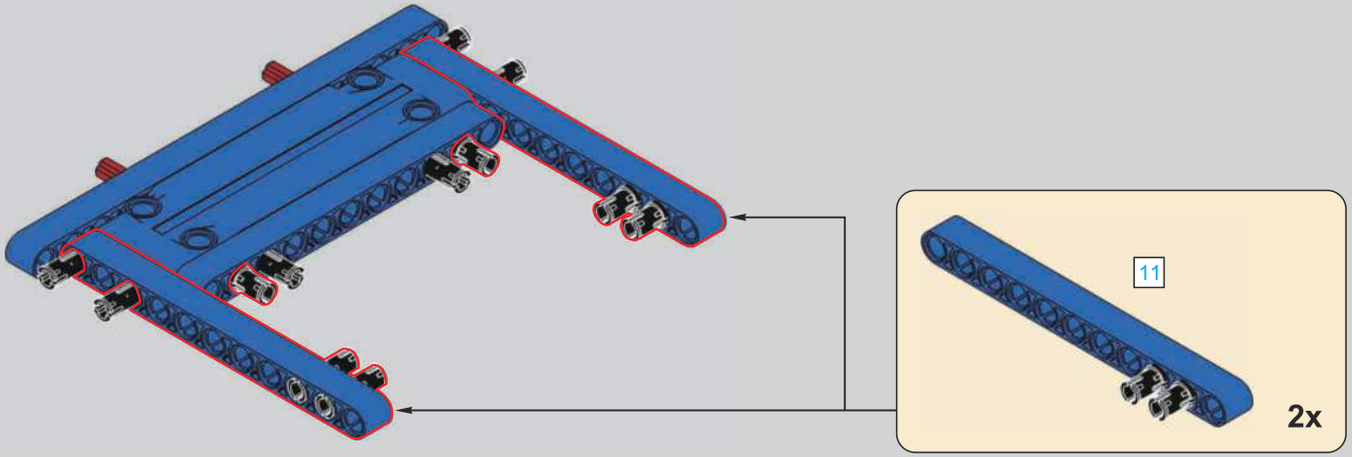

447

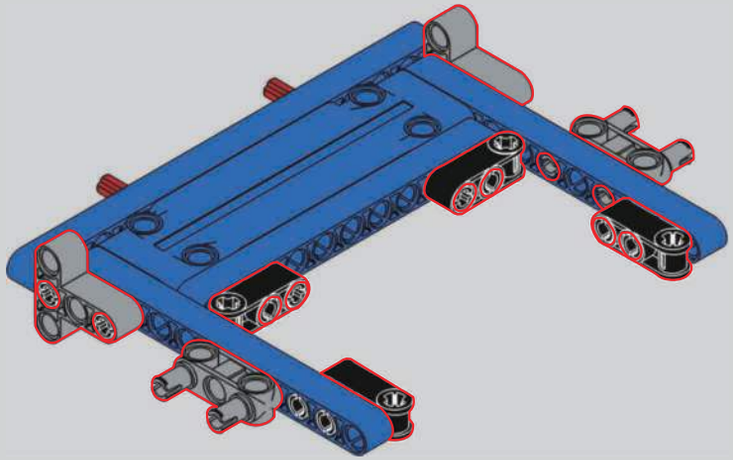

448

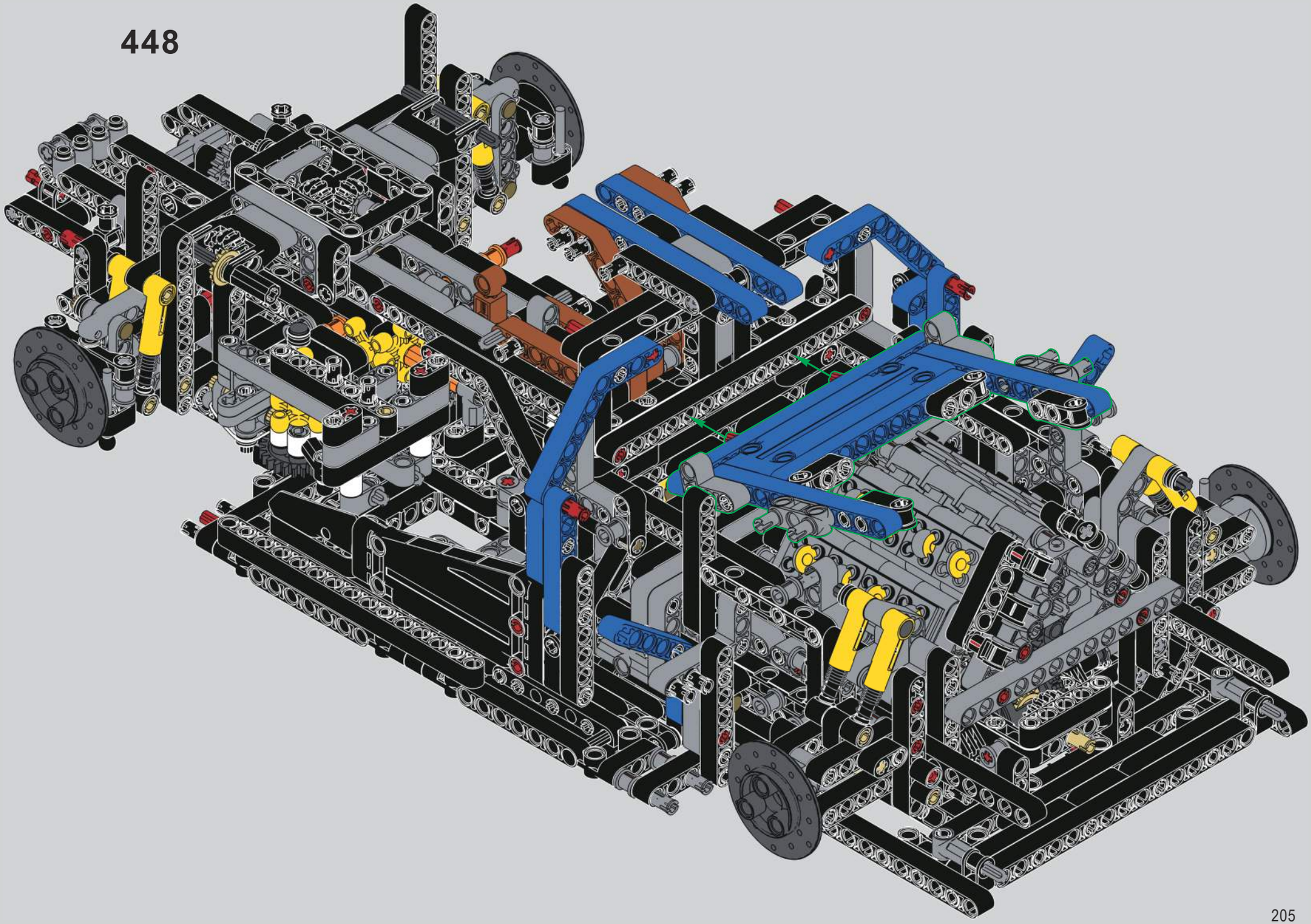

449

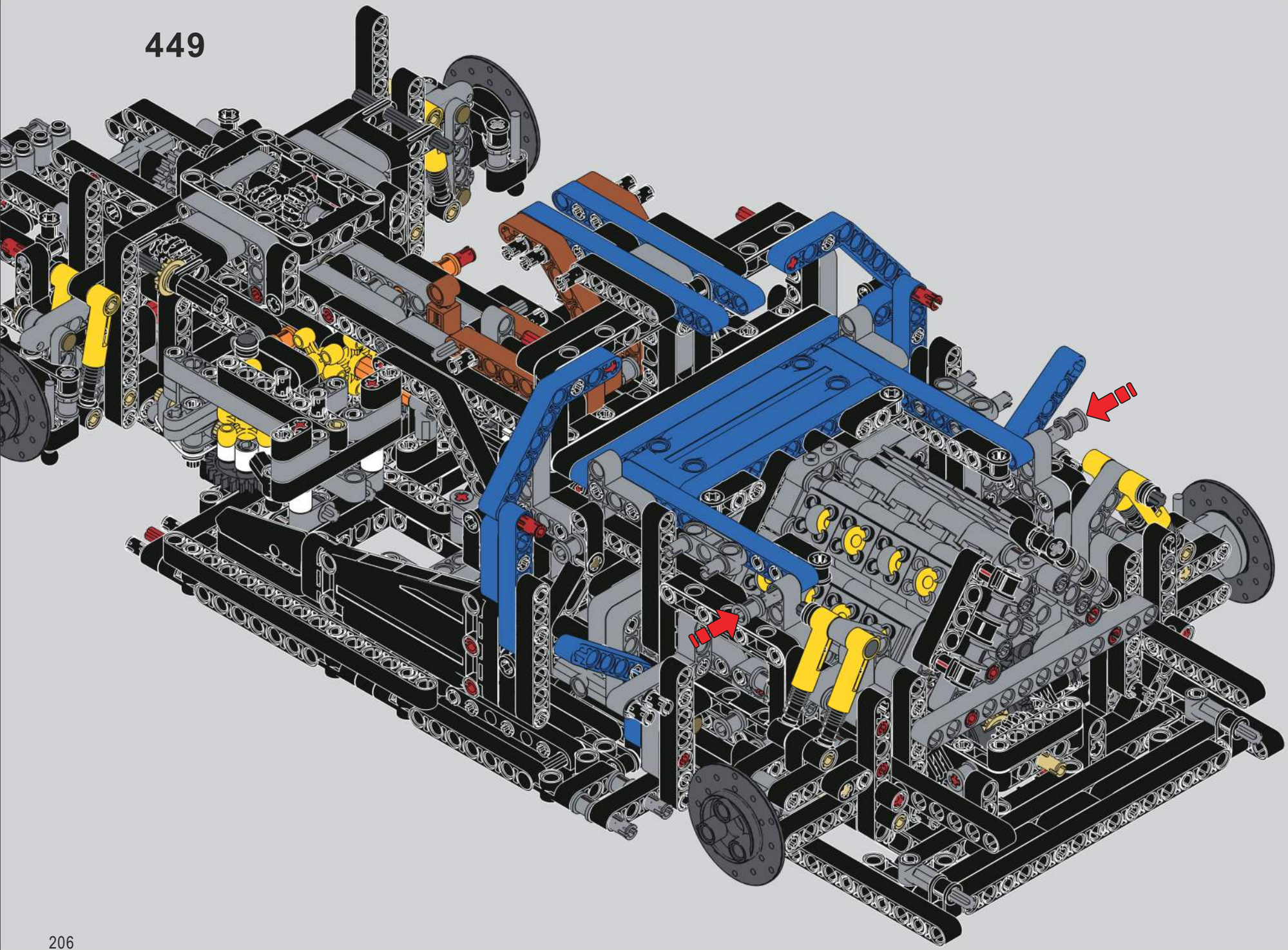

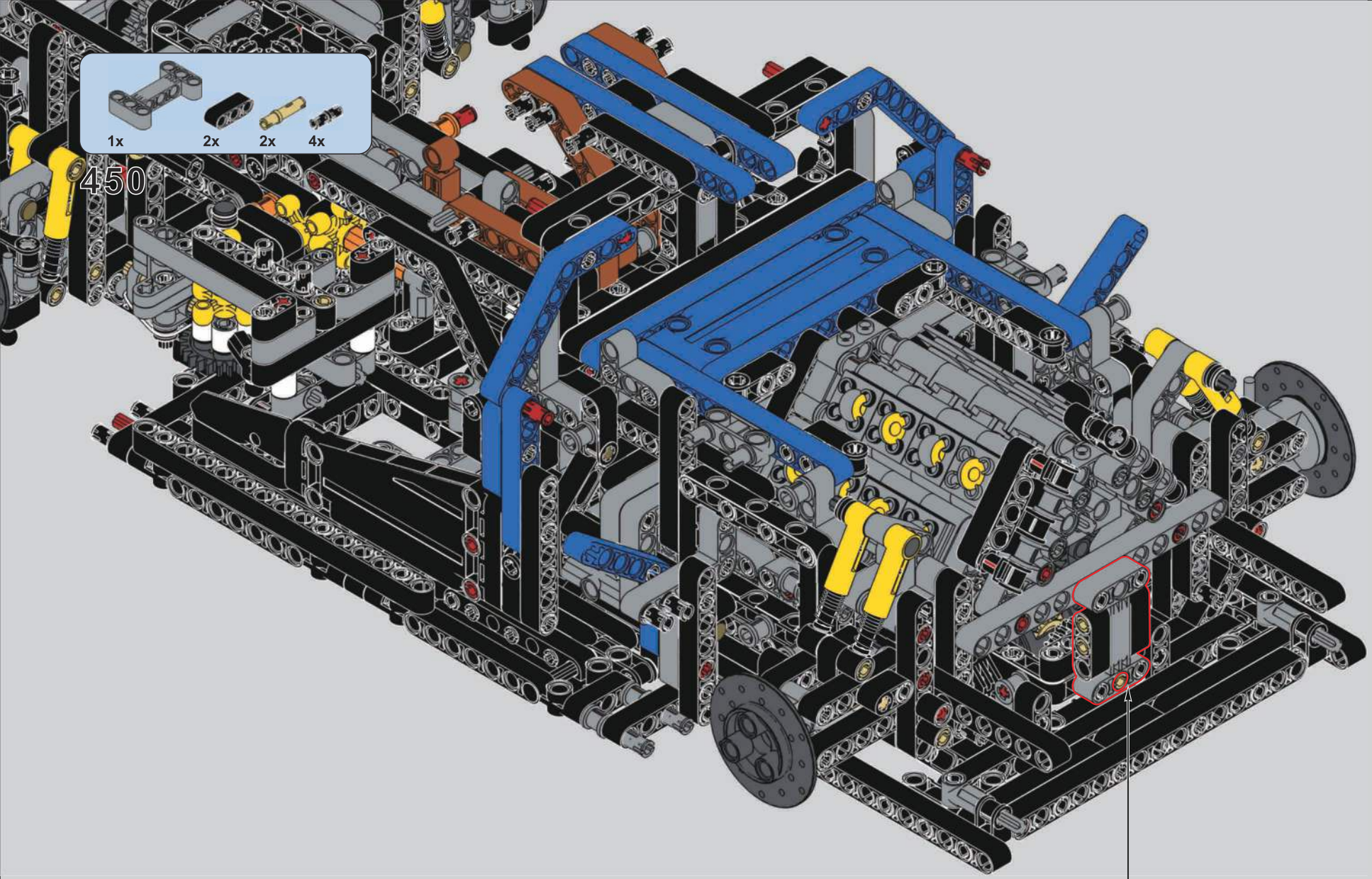
1x
2x
2x
4x
450

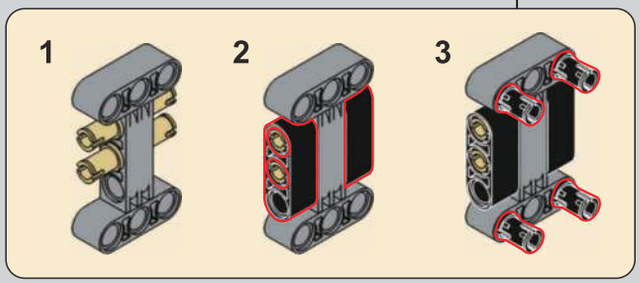
1
2
3

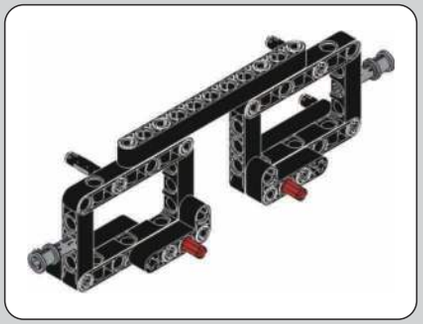

231

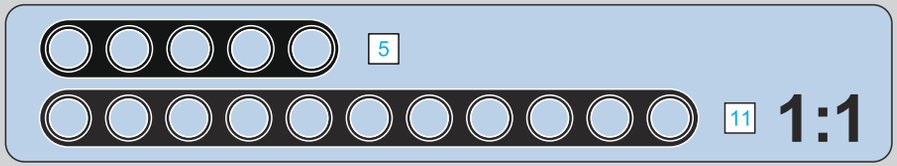

451

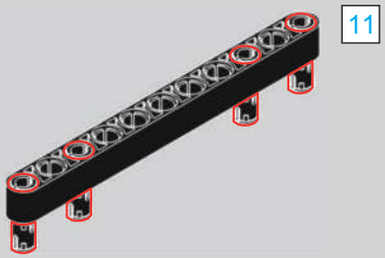

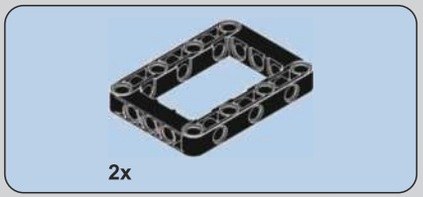

452

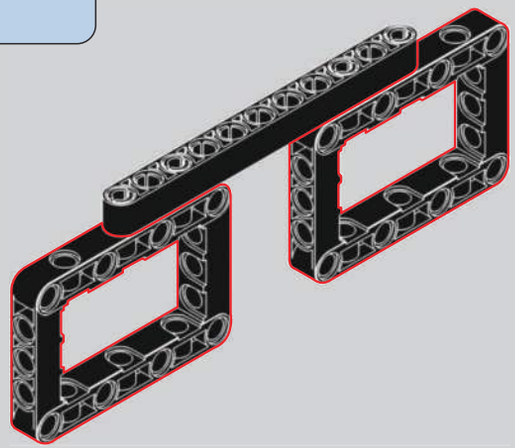

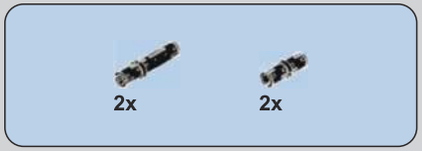

453

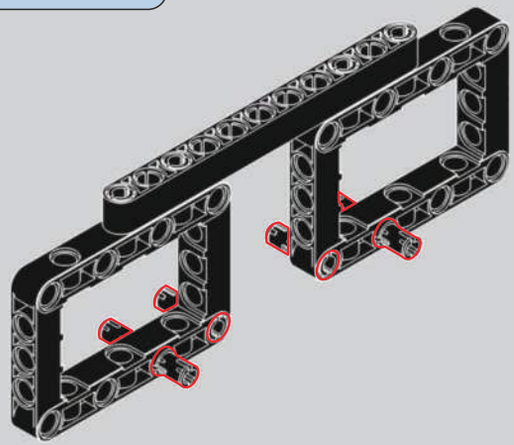

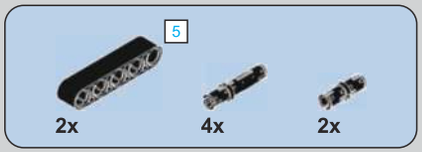

454

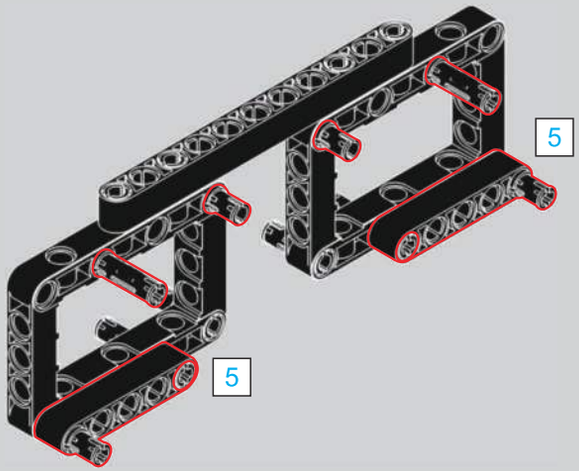

2x

455

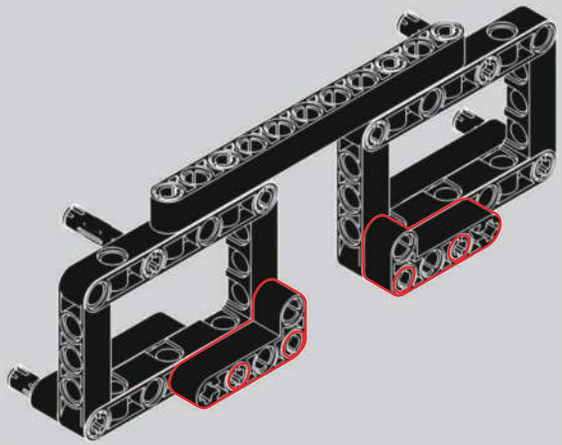

2x

2x

456

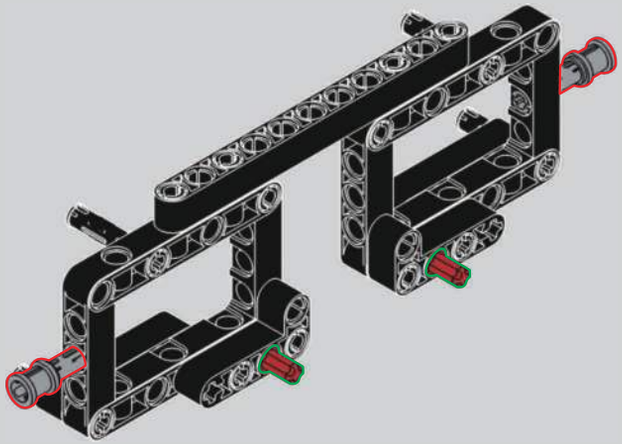

457

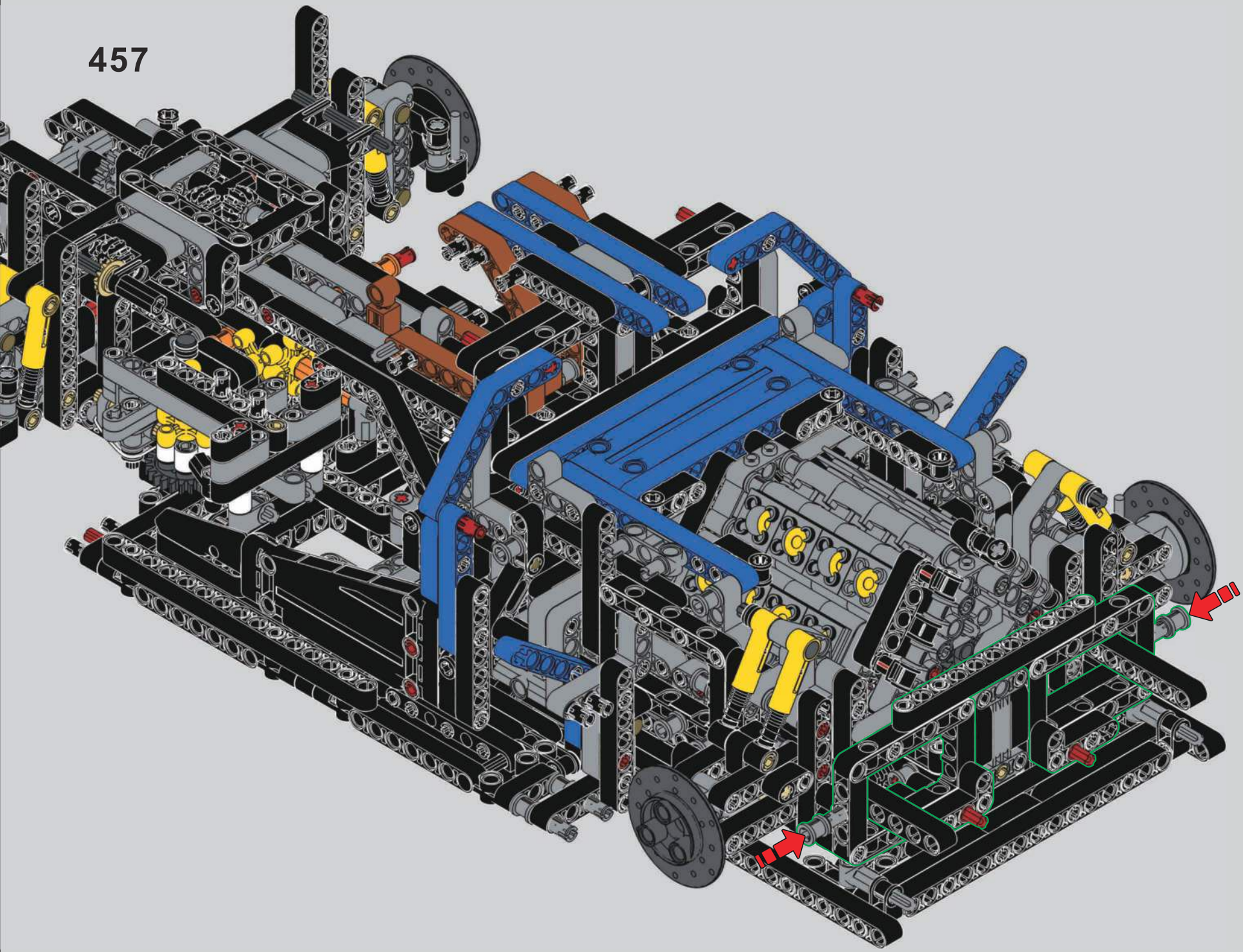

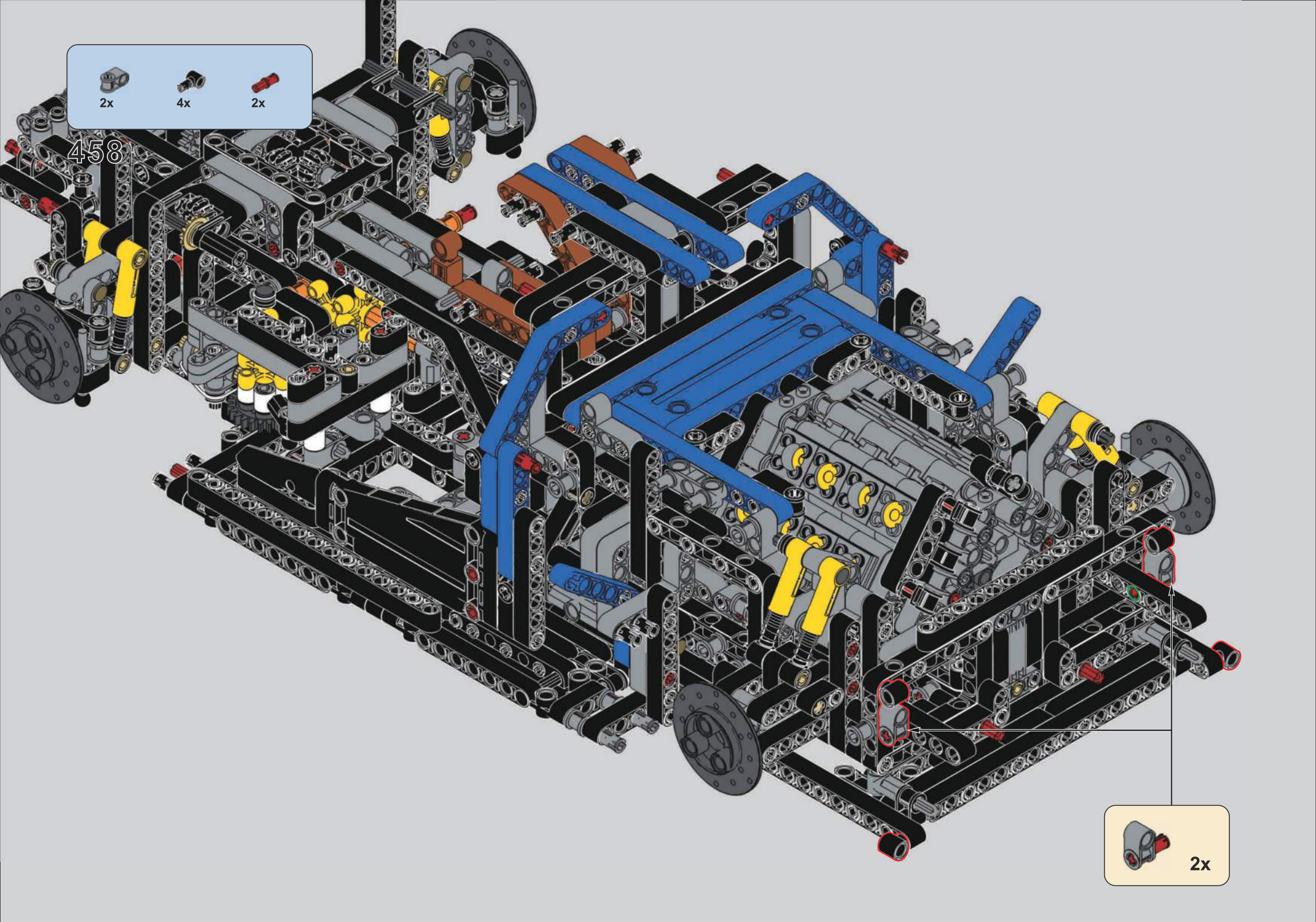
2x
4x
2x
458
2x

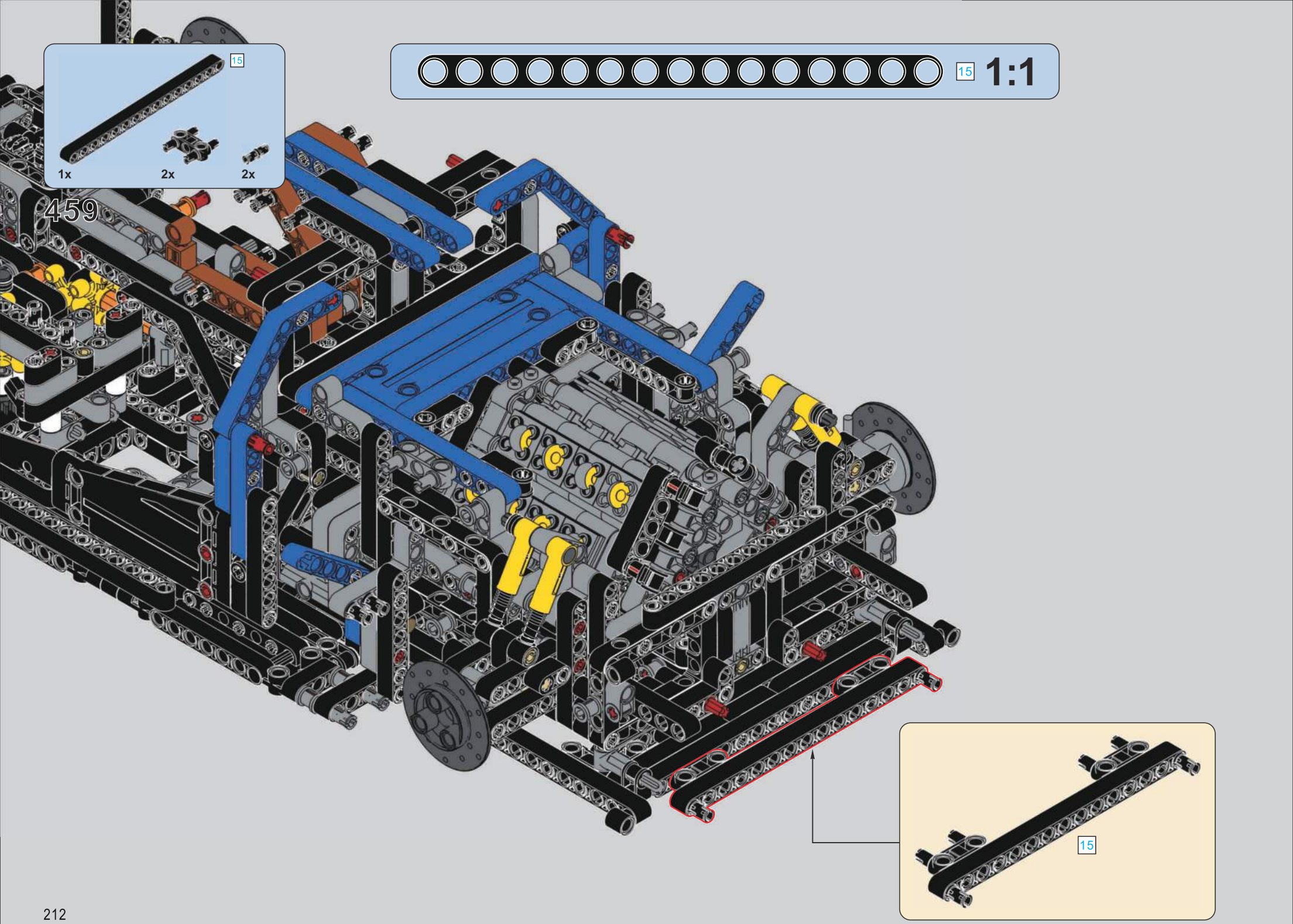
15
1x
2x
2x
459
15
1:1
15

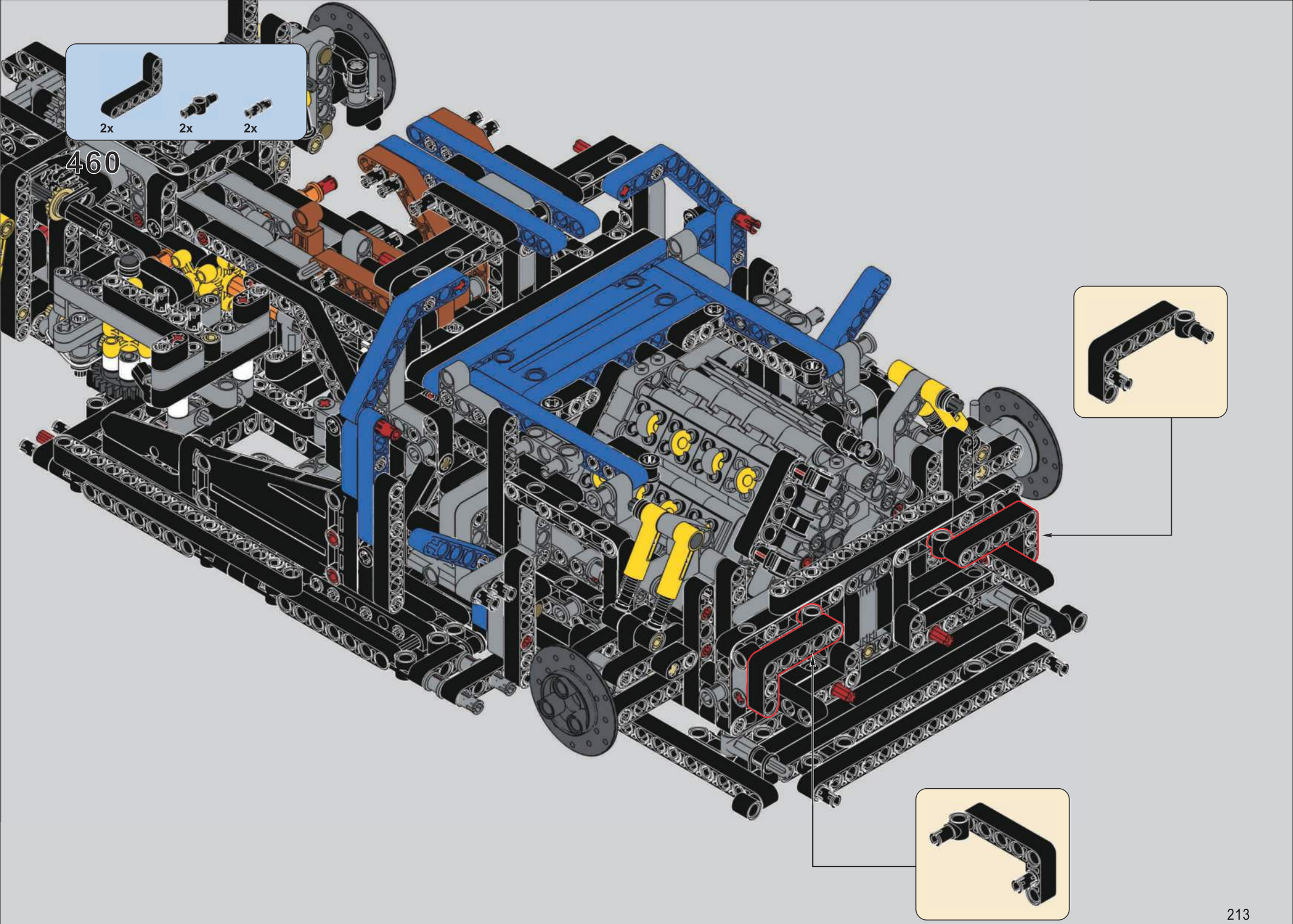
2x
2x
2x
460

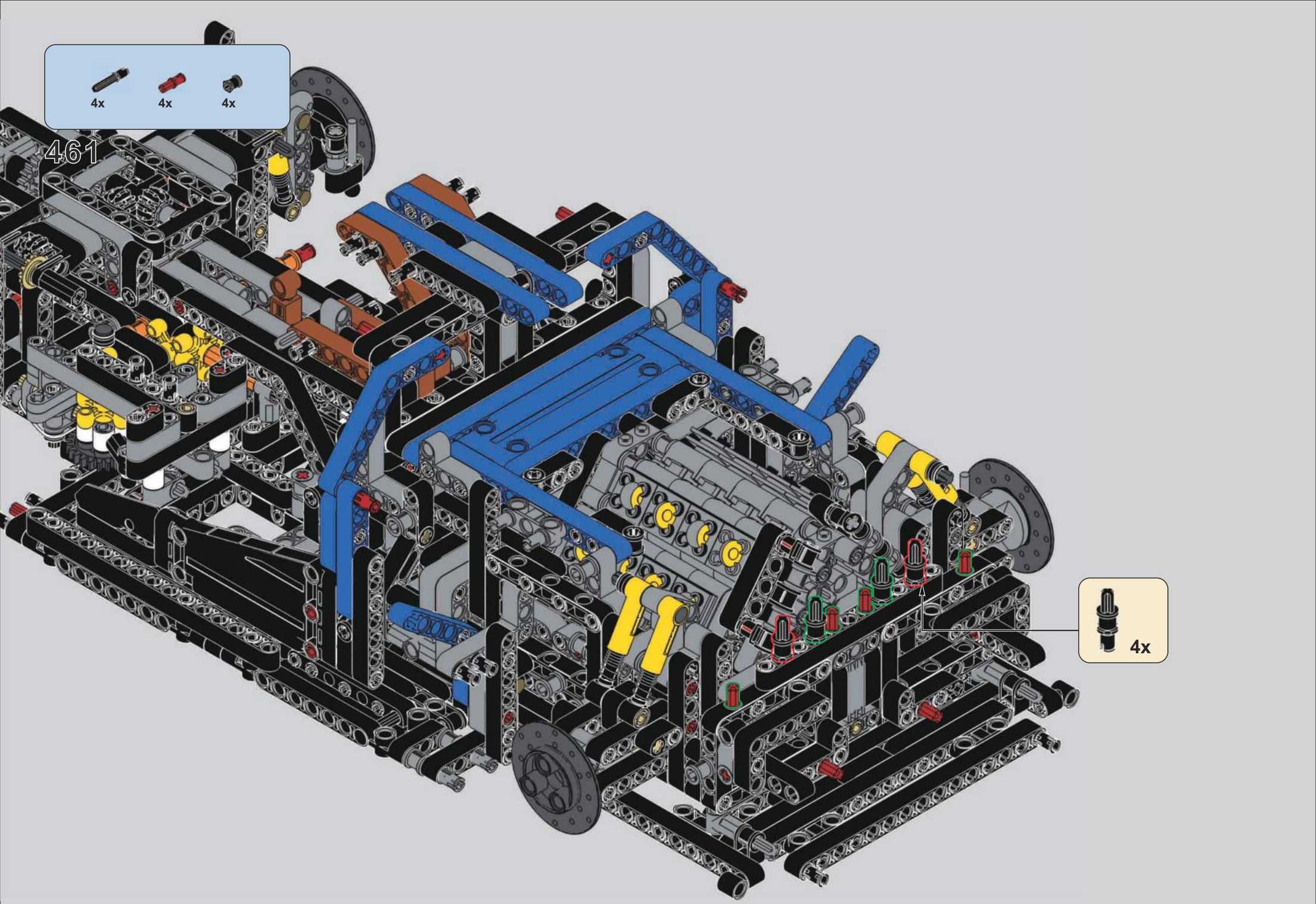
4x
4x
4x
461
4x

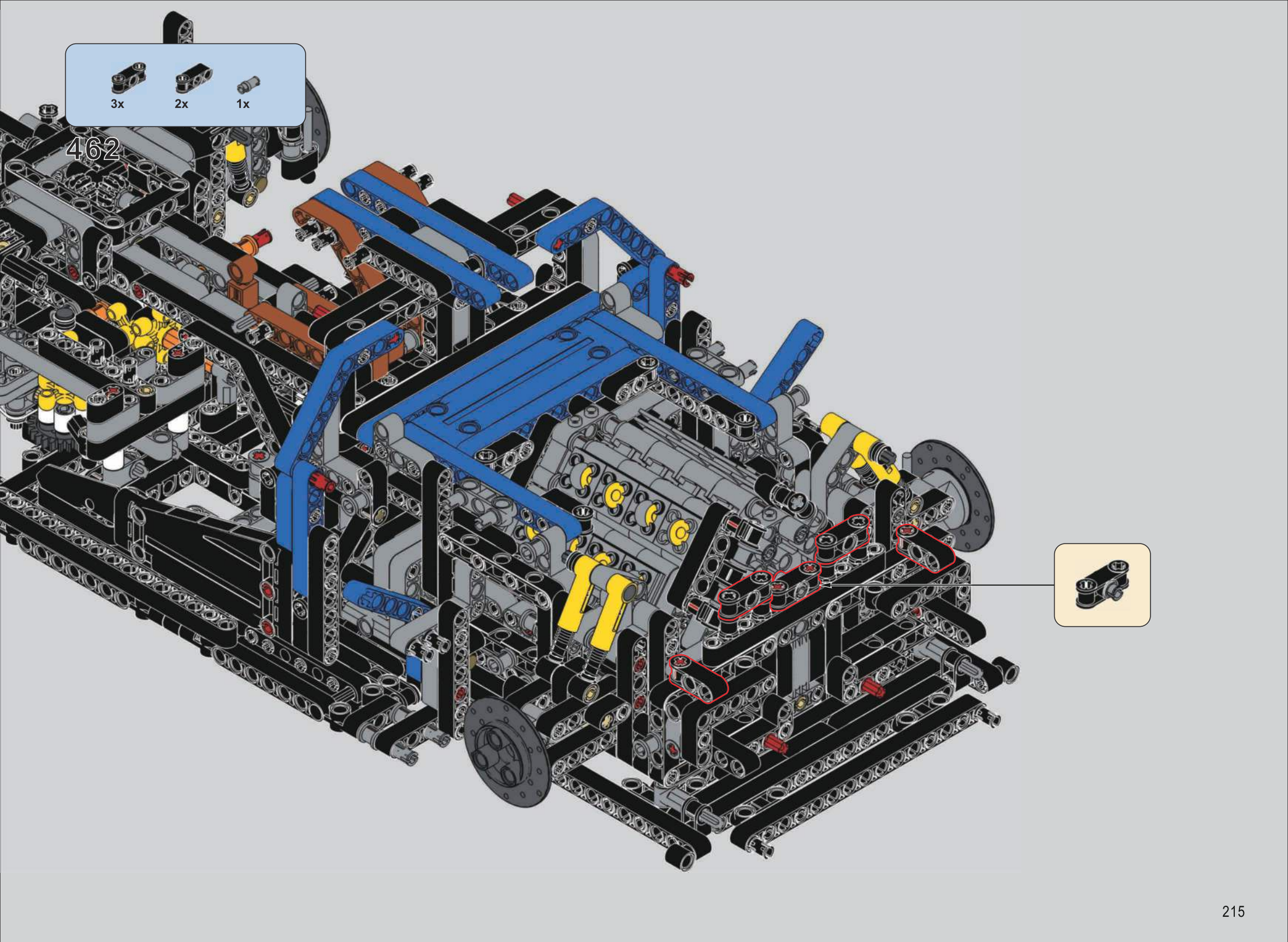
3x
2x
1x
462

463

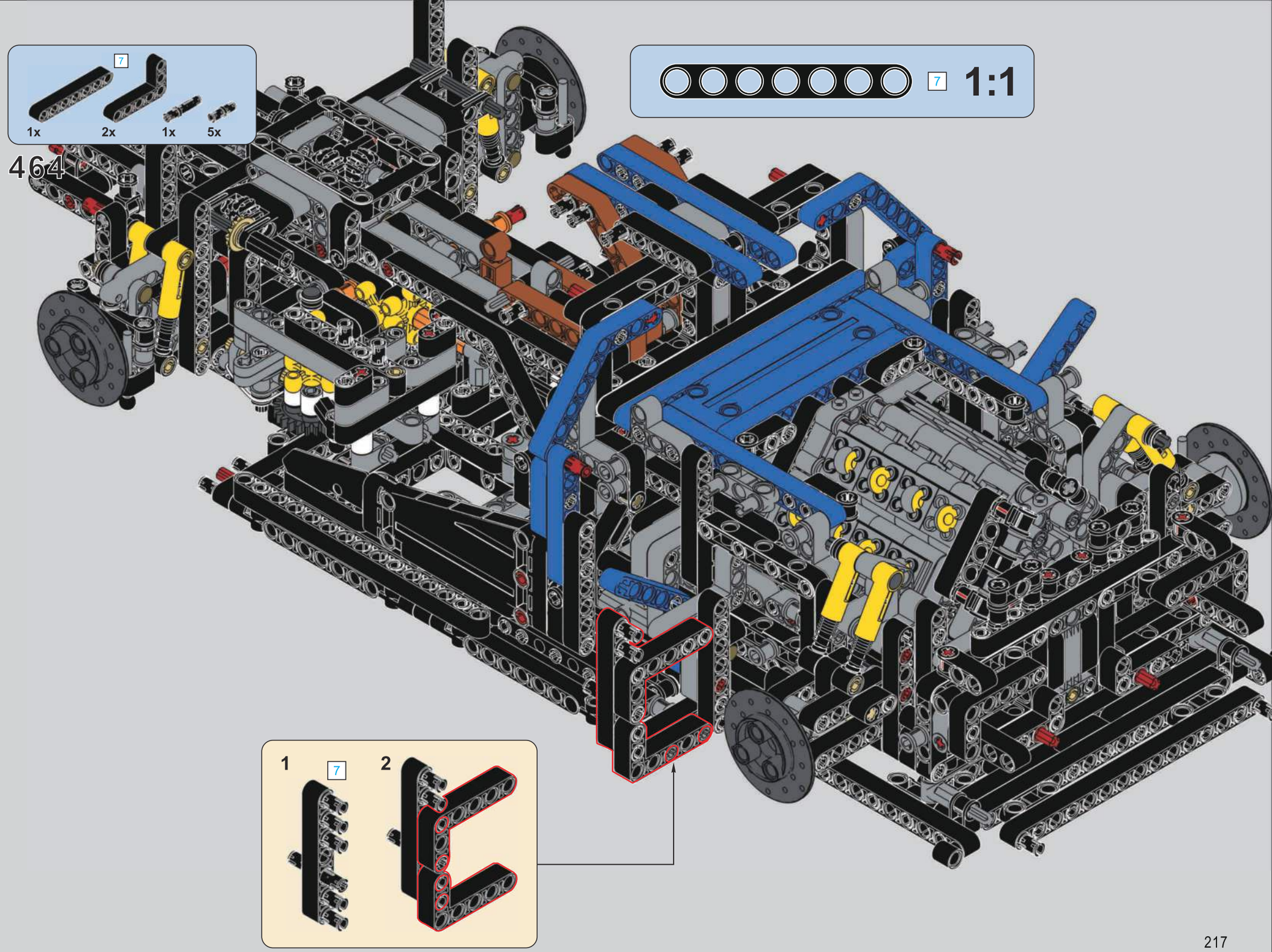
7
1x
2x
1x
5x
464
7
1:1
1
7
2

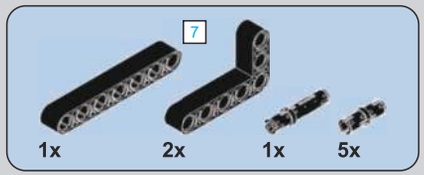

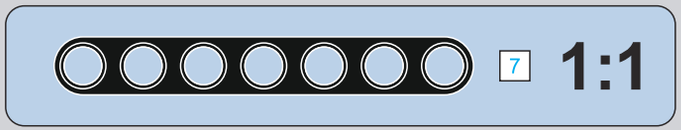

465

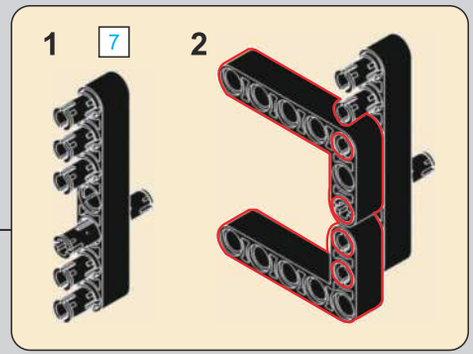

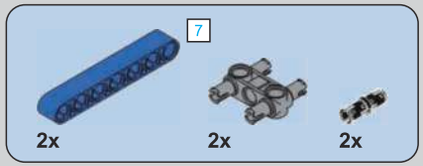

466

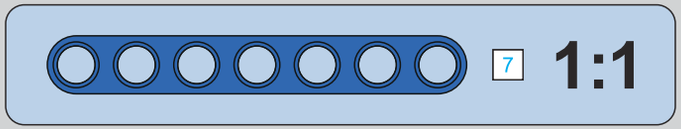

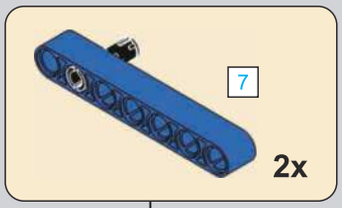

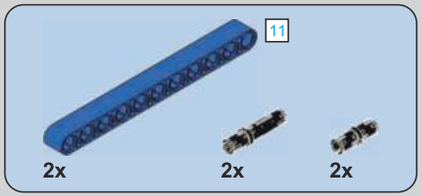

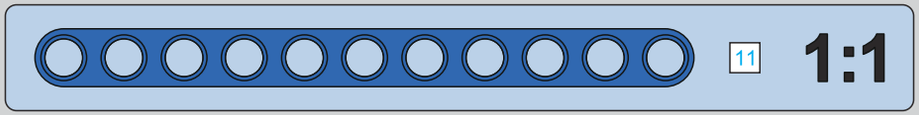

467

11

11

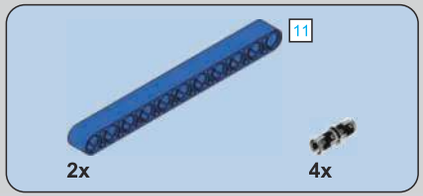

468

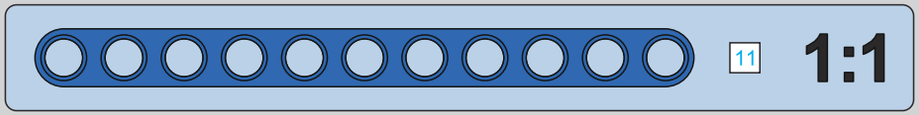

469

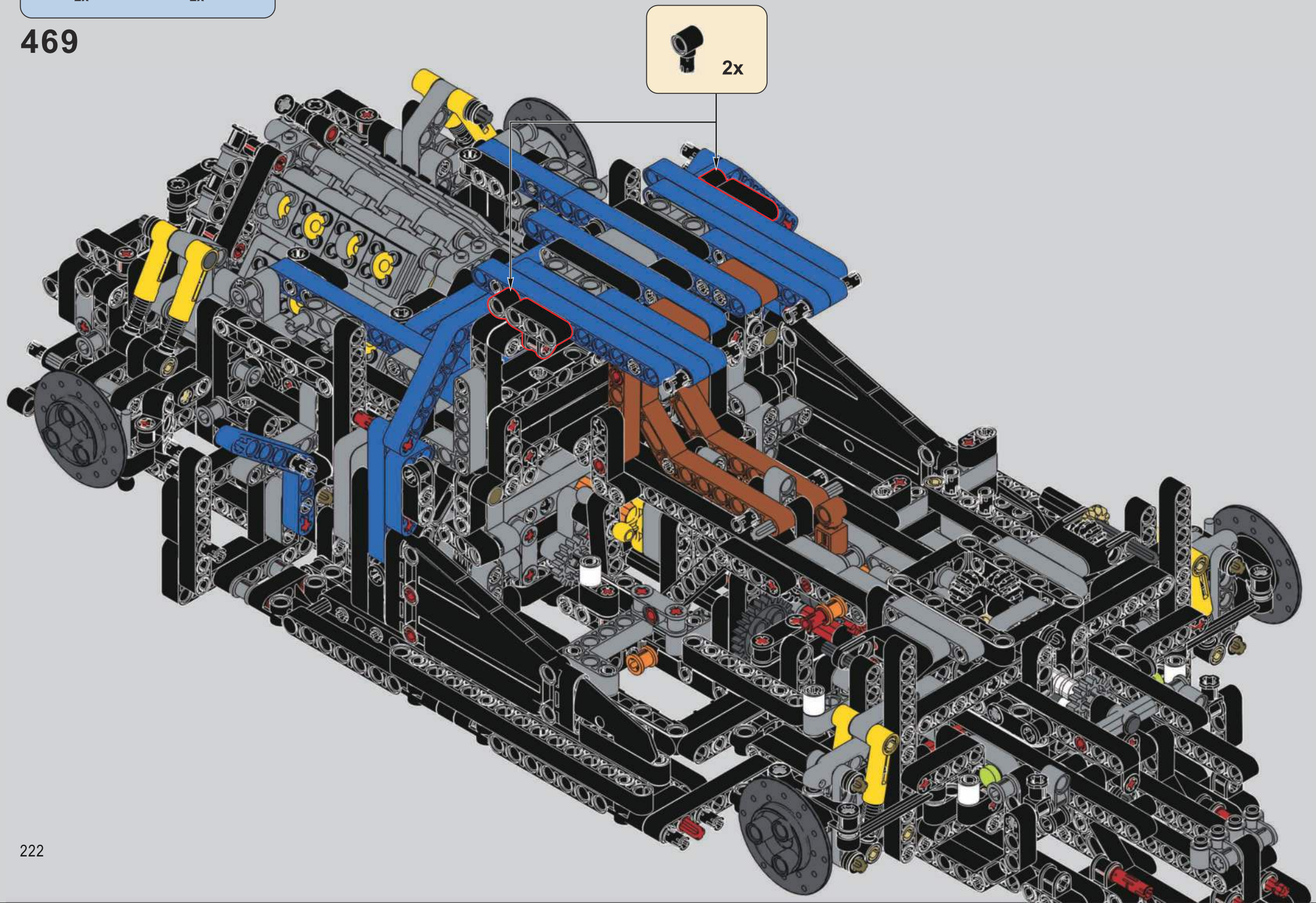

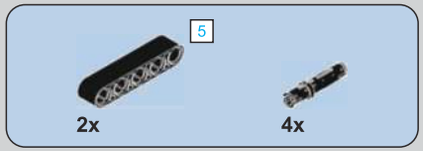

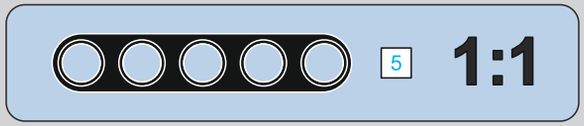

470

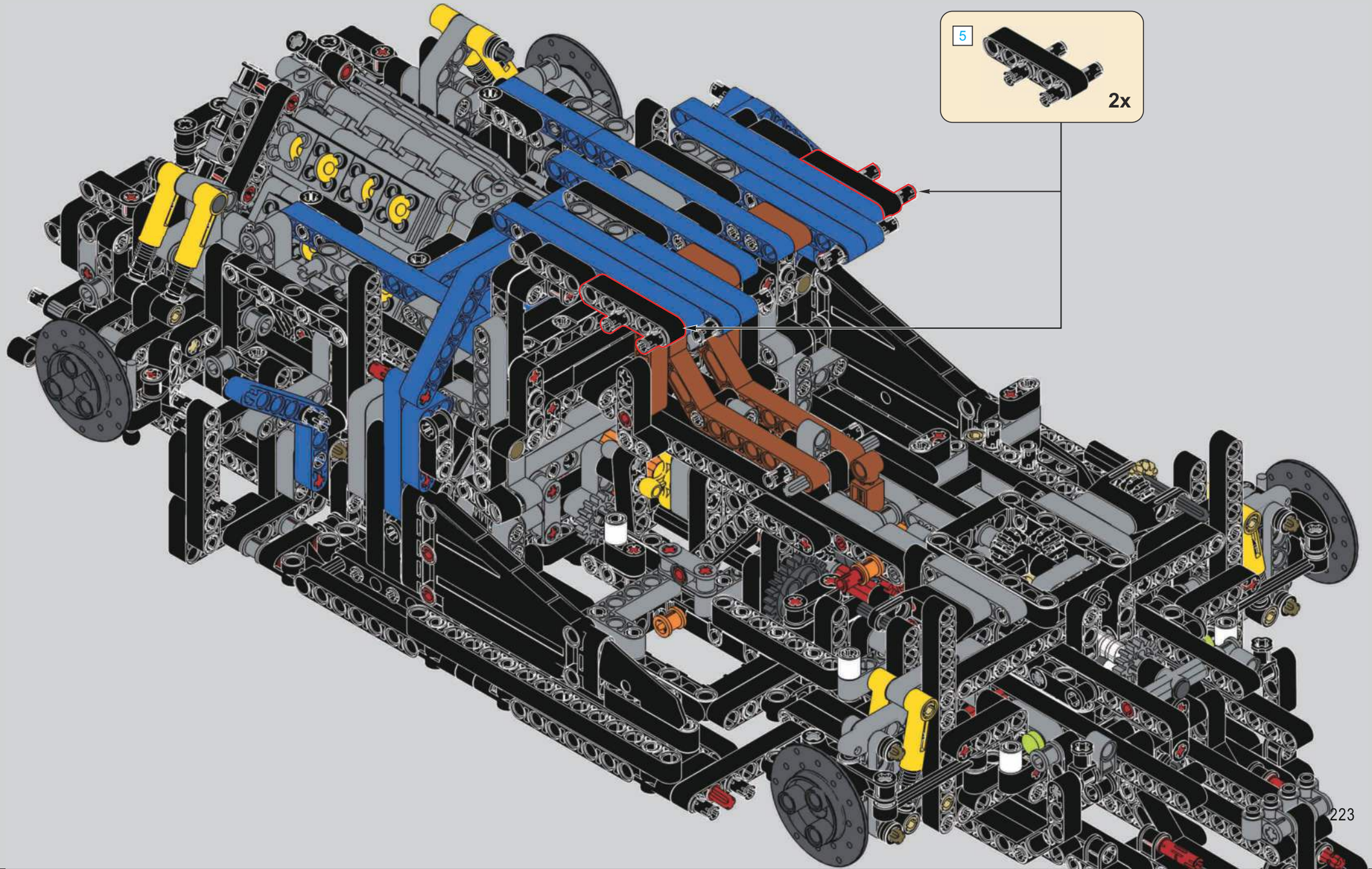

6x

471

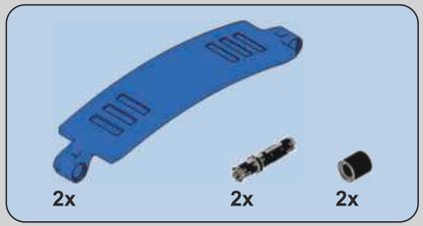

472

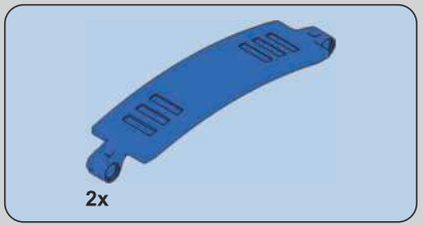

473

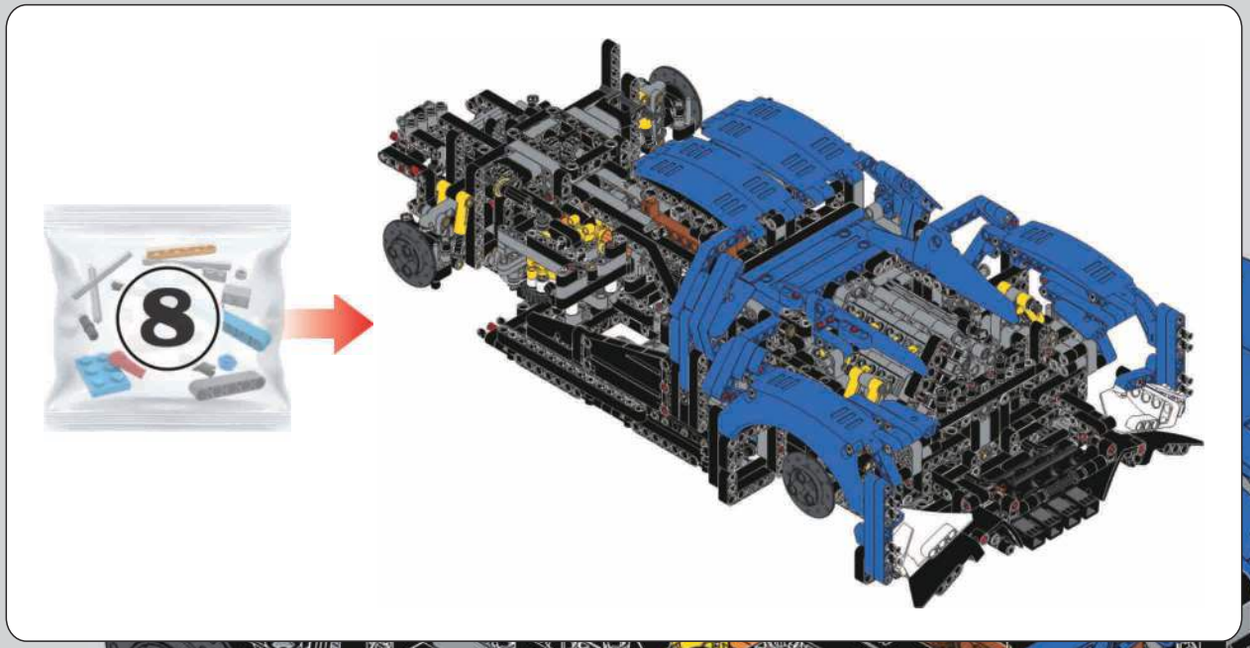

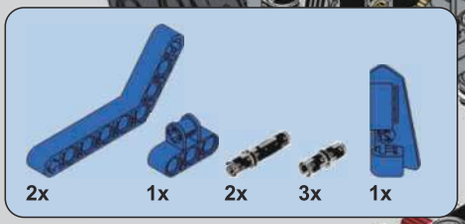

474

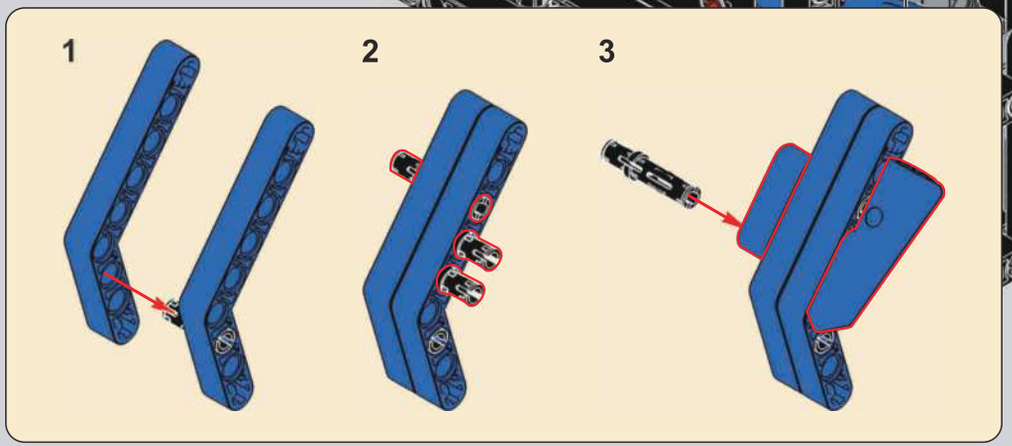

475

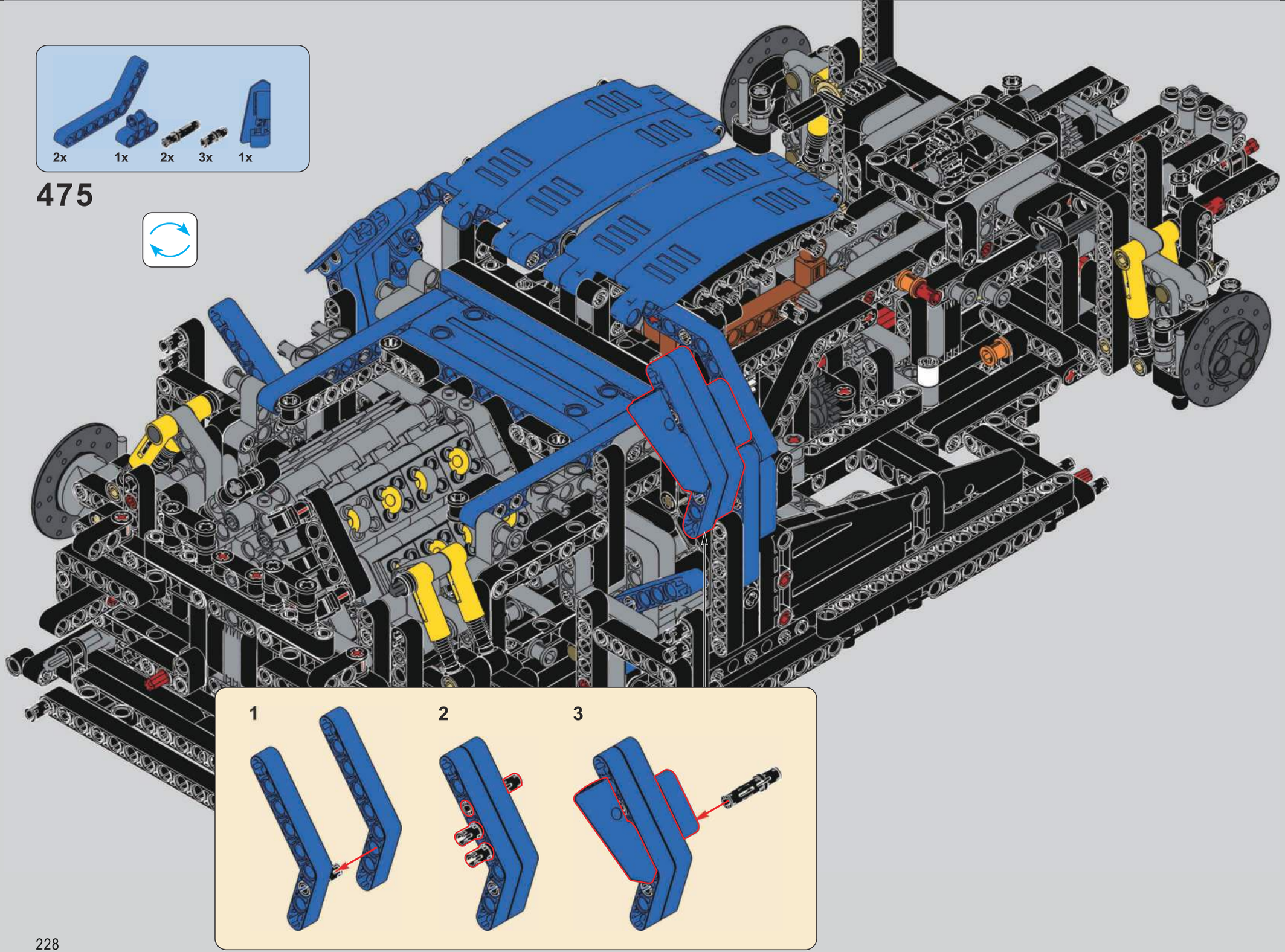

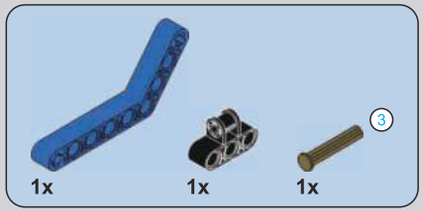

476

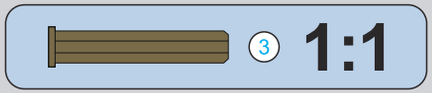

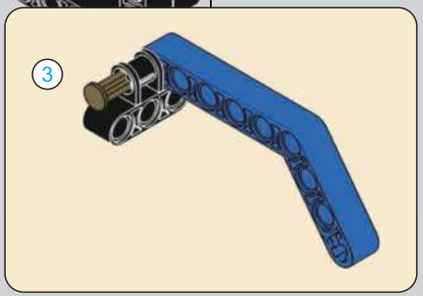

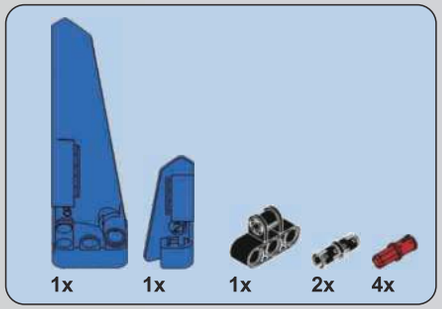

477

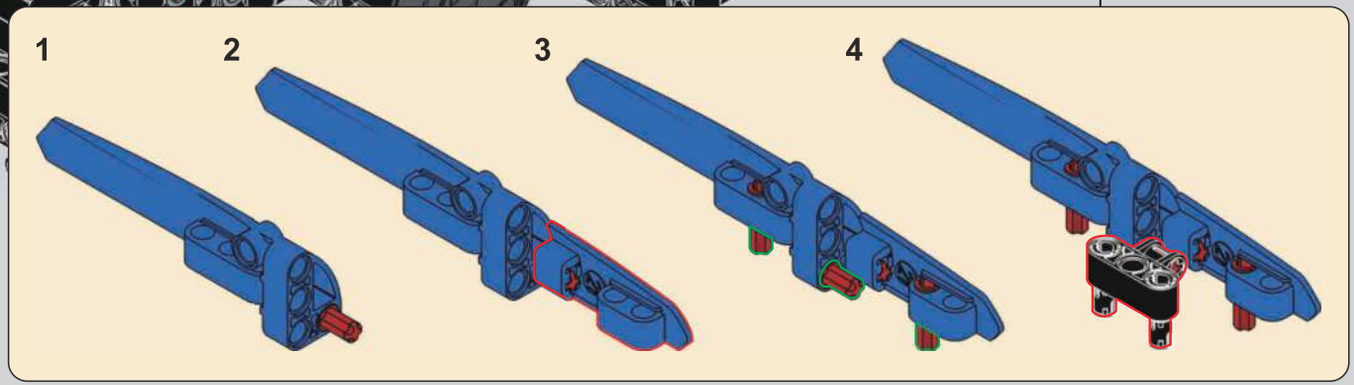

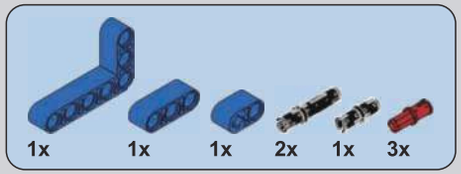

478

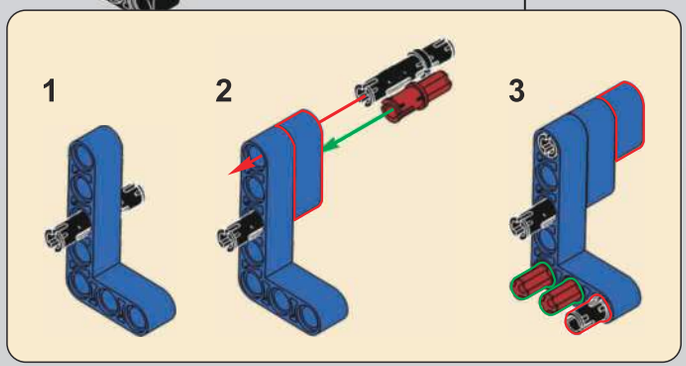

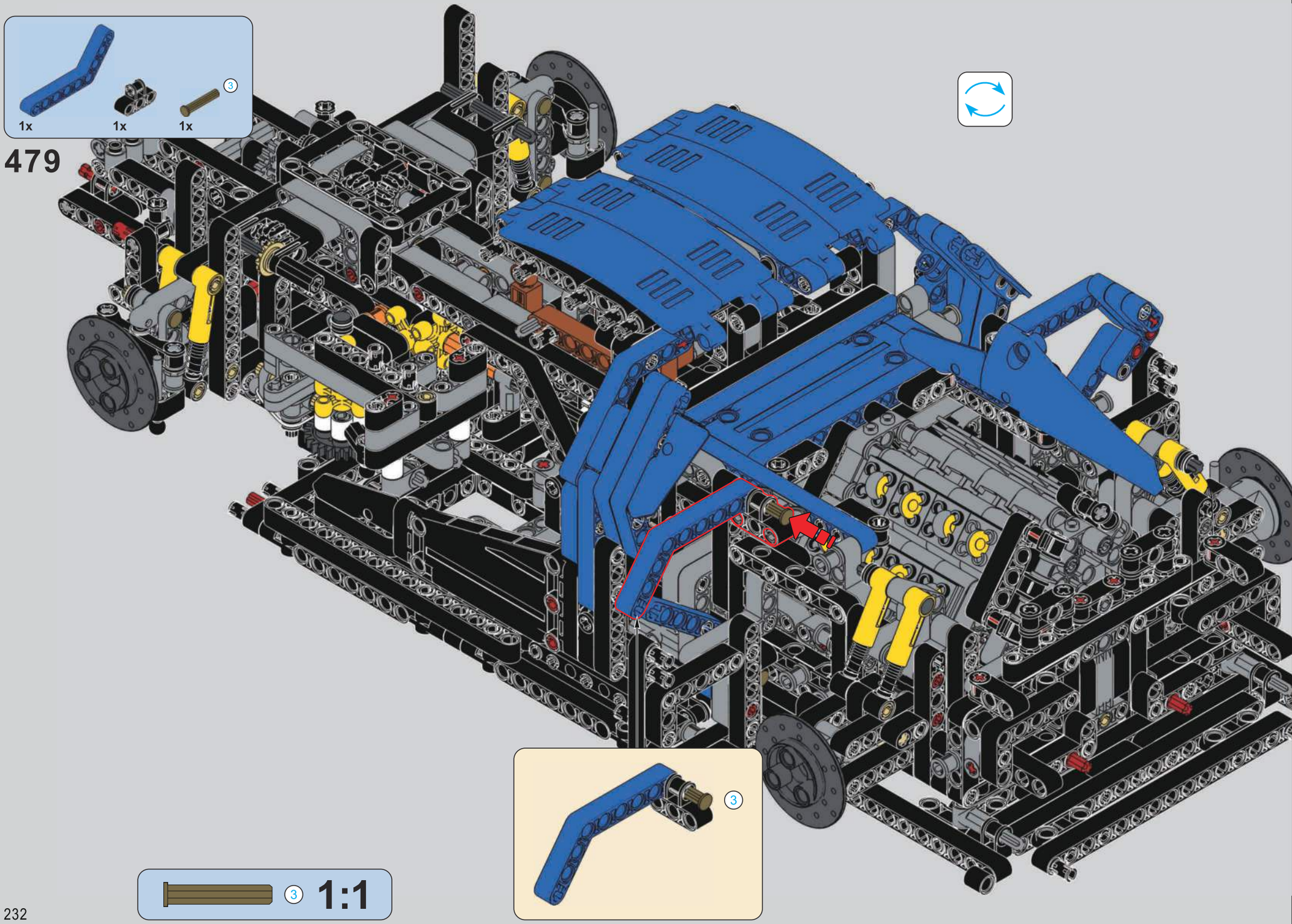
1x
1x
1x
3
479
3
3
1:1

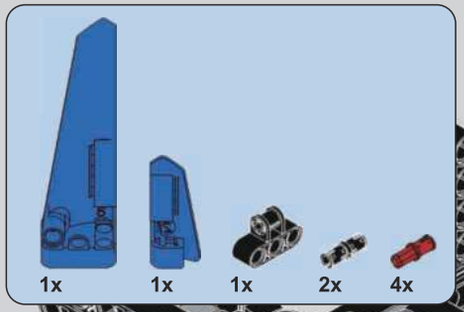

480

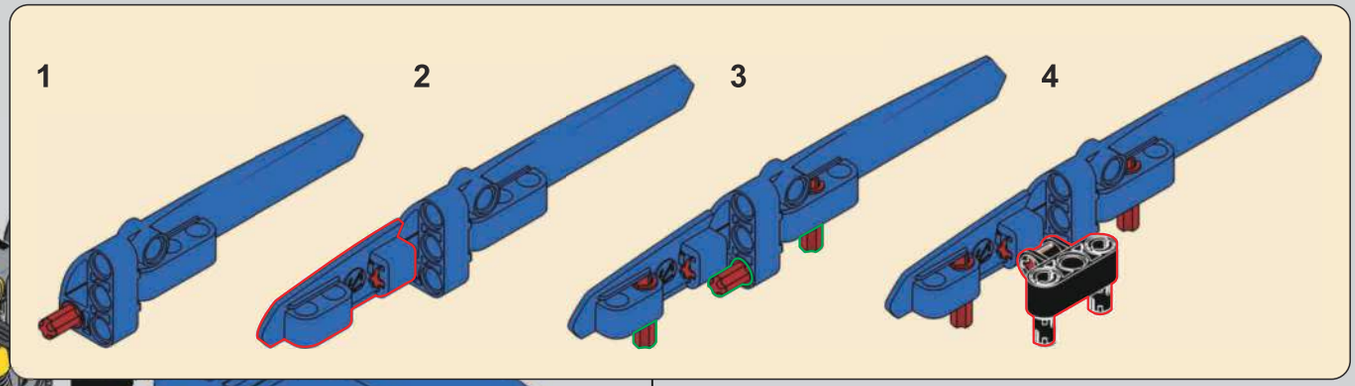

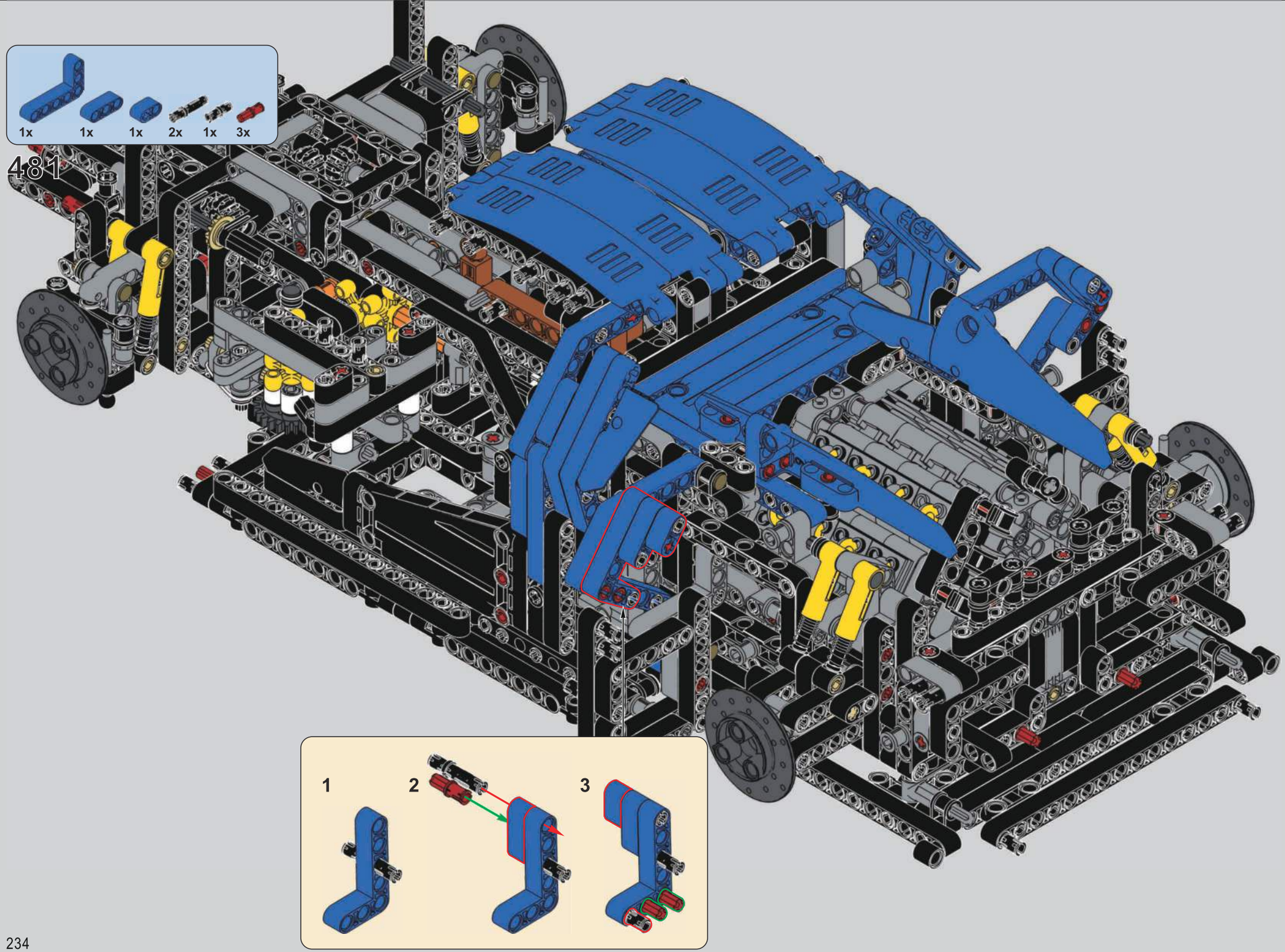
1x
1x
1x
2x
1x
3x
481
1
2
3

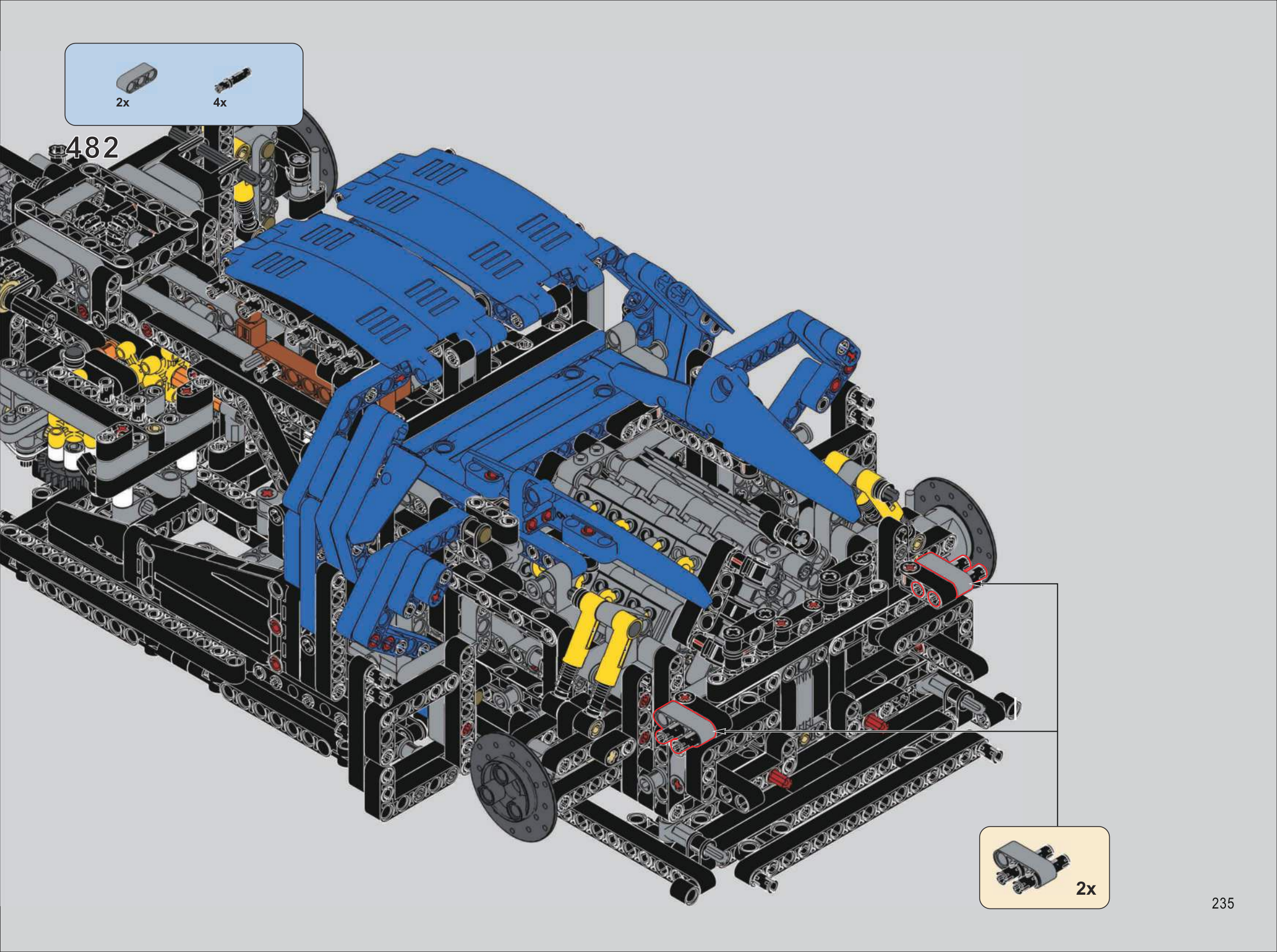
2x
4x
482
2x

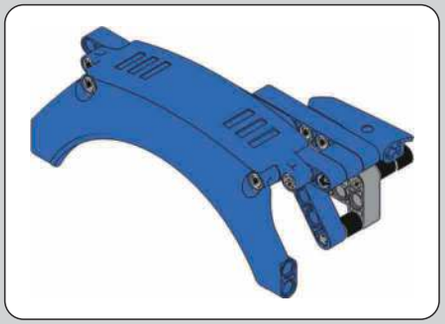

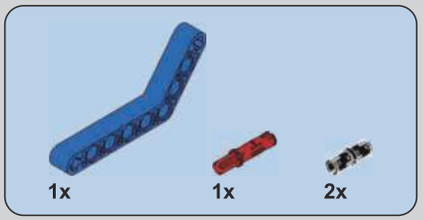

483

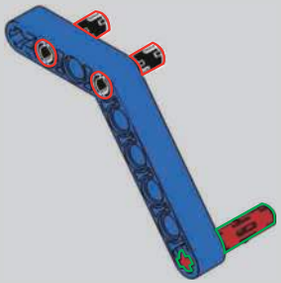

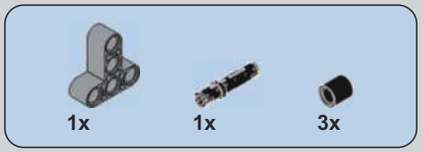

484

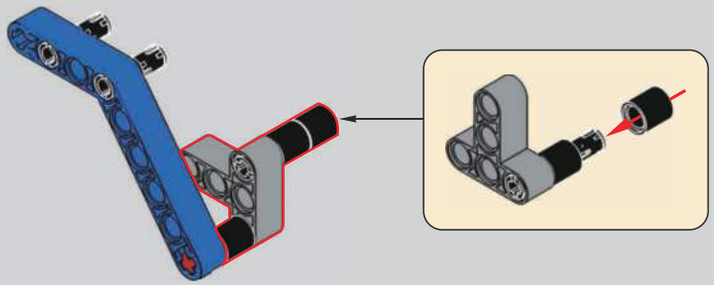

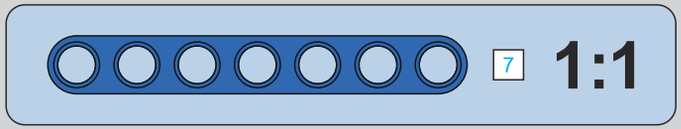

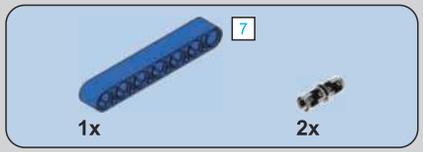

485

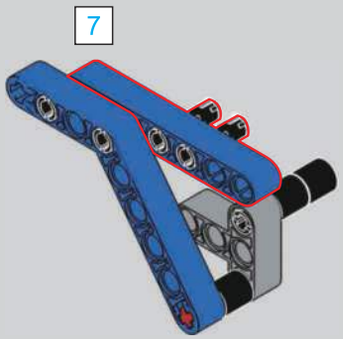

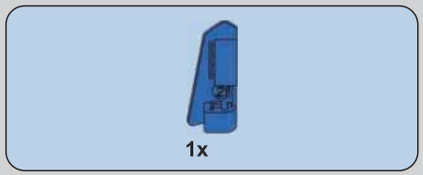

486

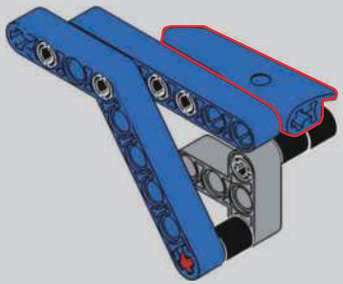

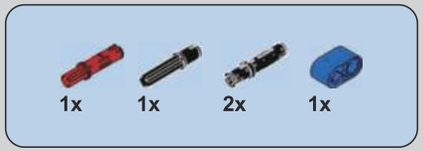

487

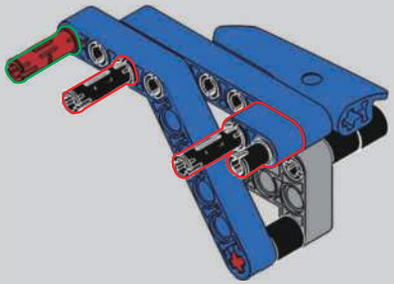

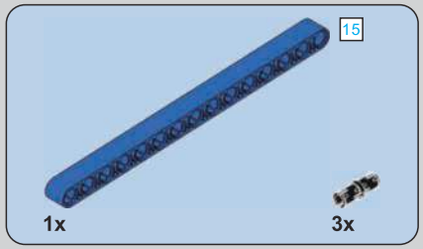

488

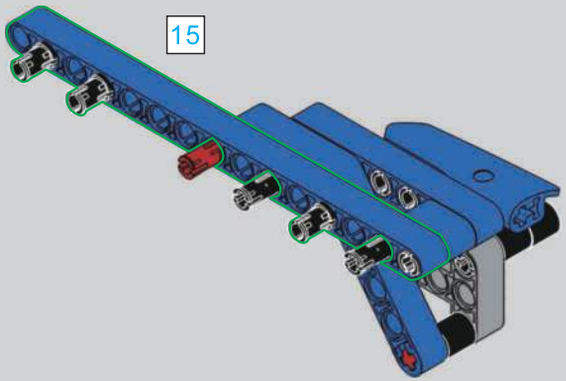

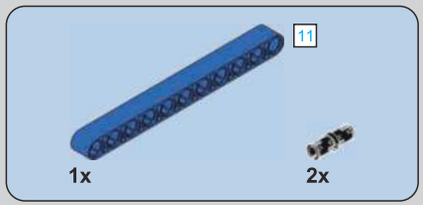

489

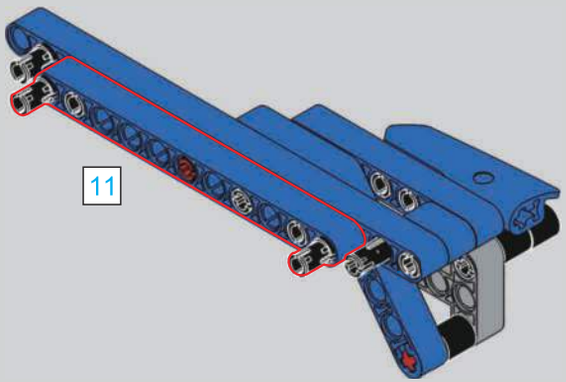

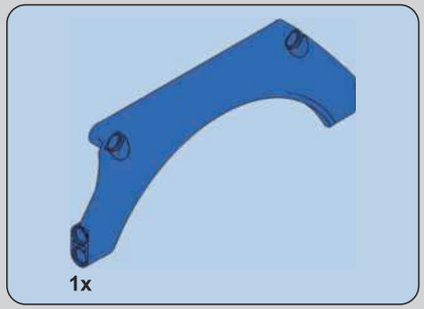

490

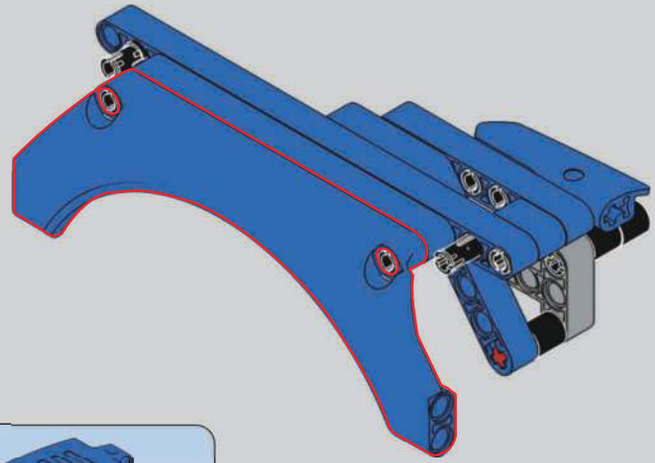

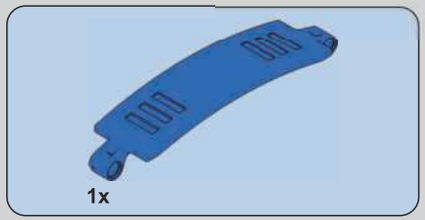

491

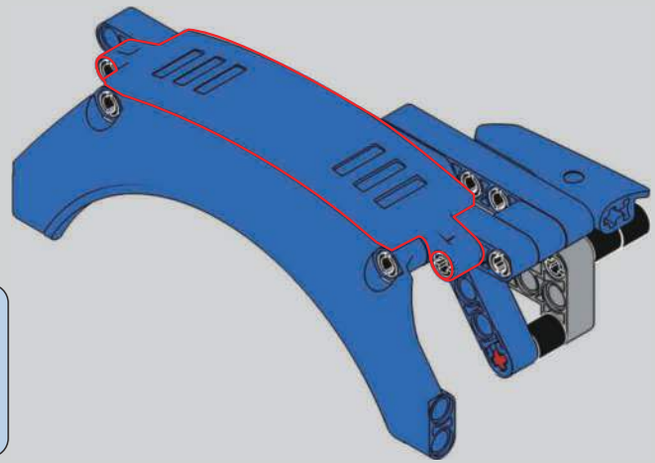

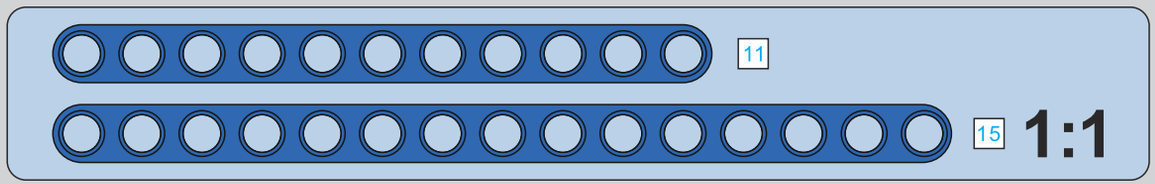

492

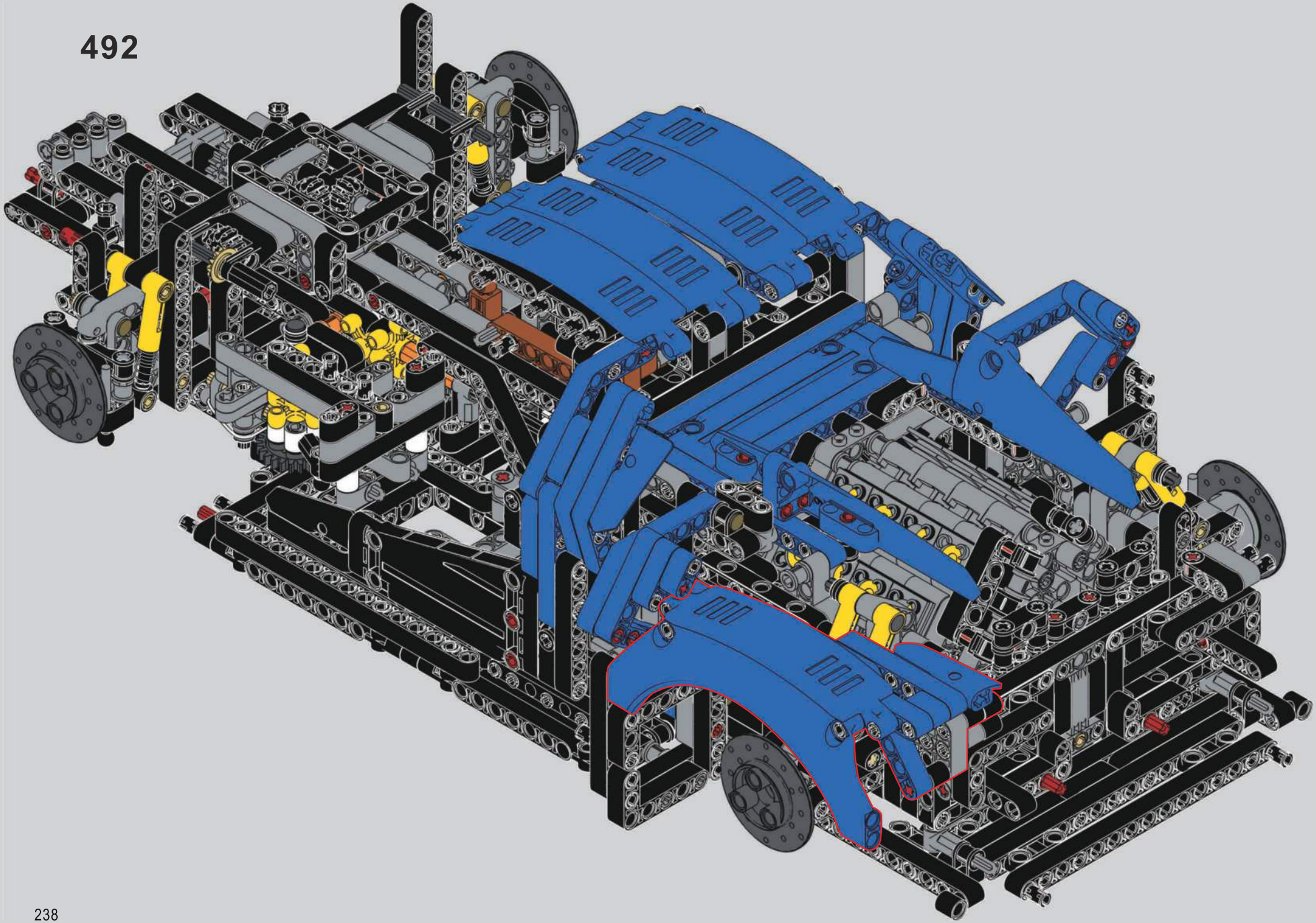

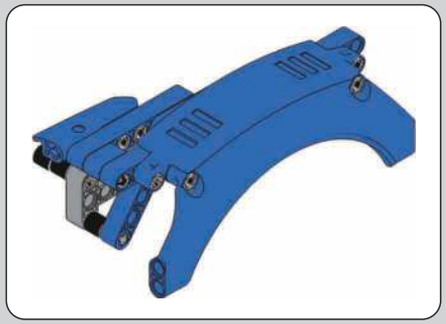

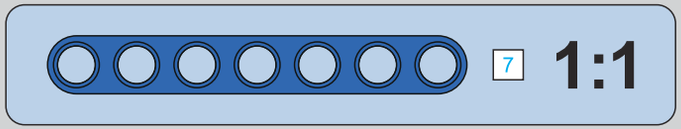

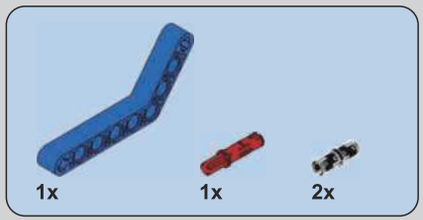

493

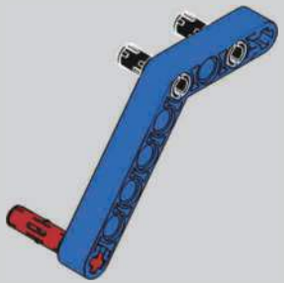

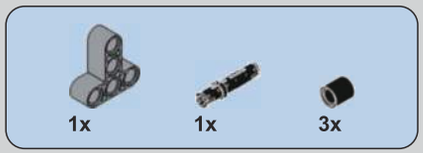

494

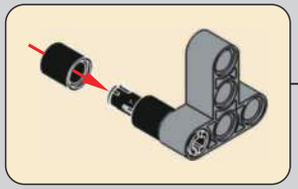

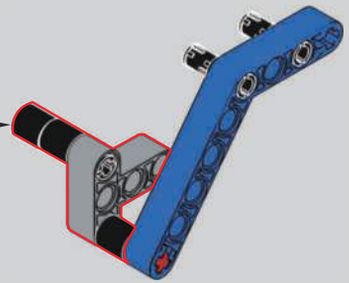

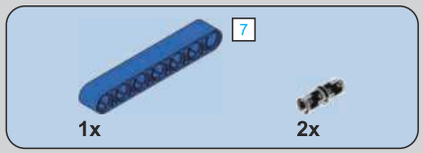

495

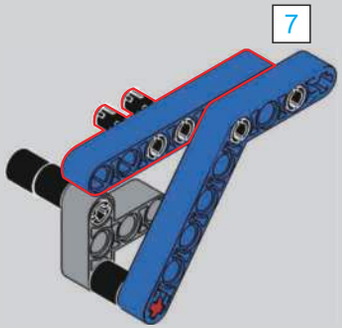

496

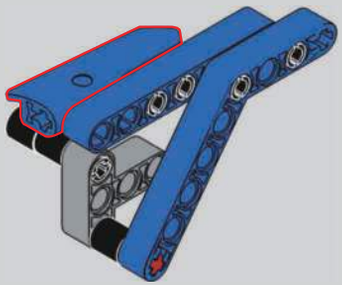

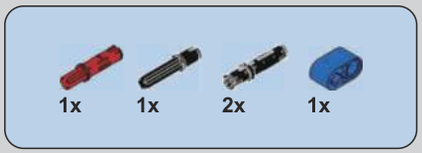

497

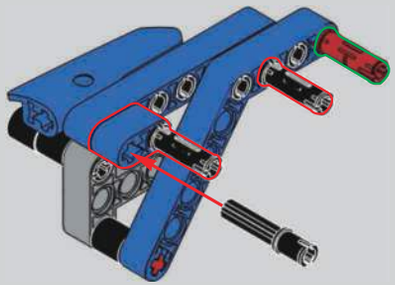

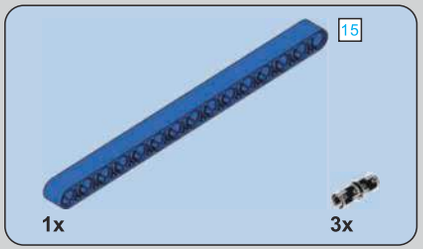

498

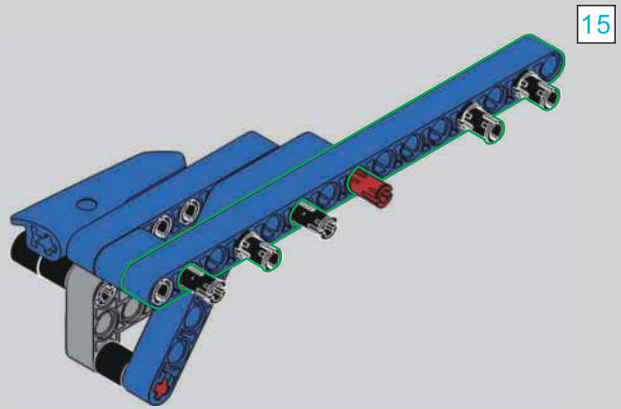

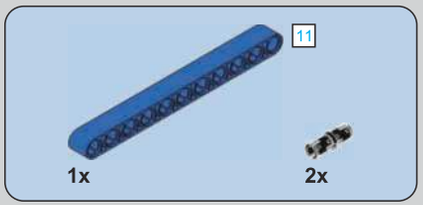

499

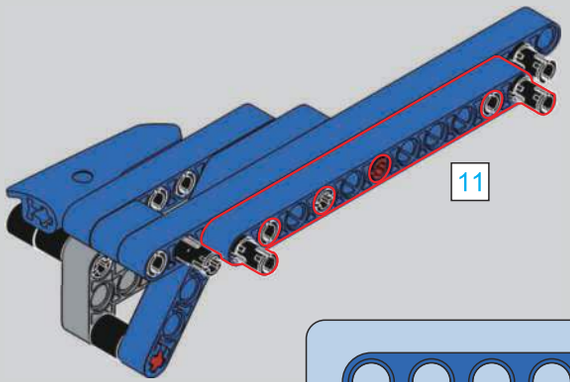

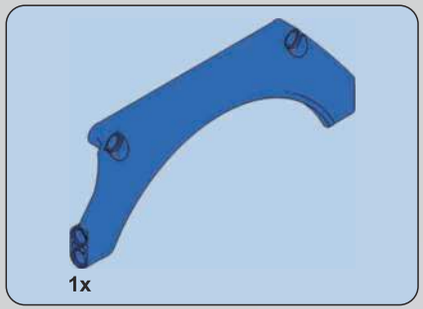

500

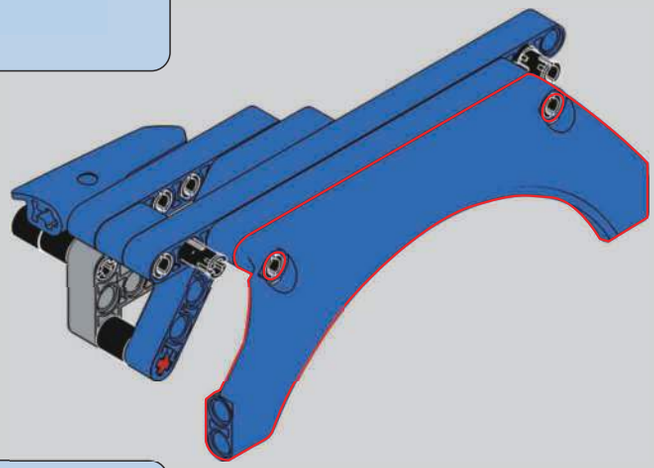

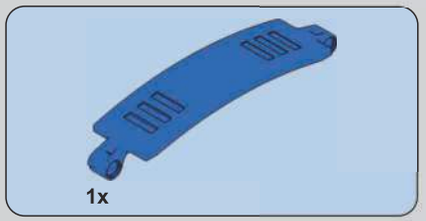

501

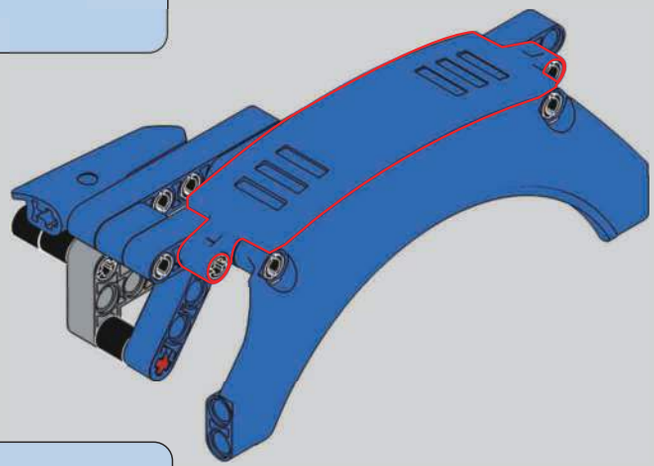

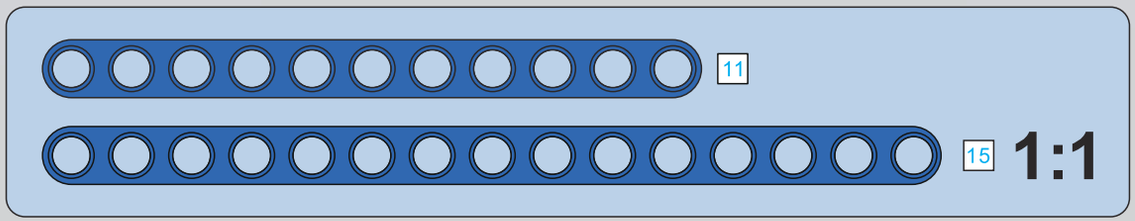

502

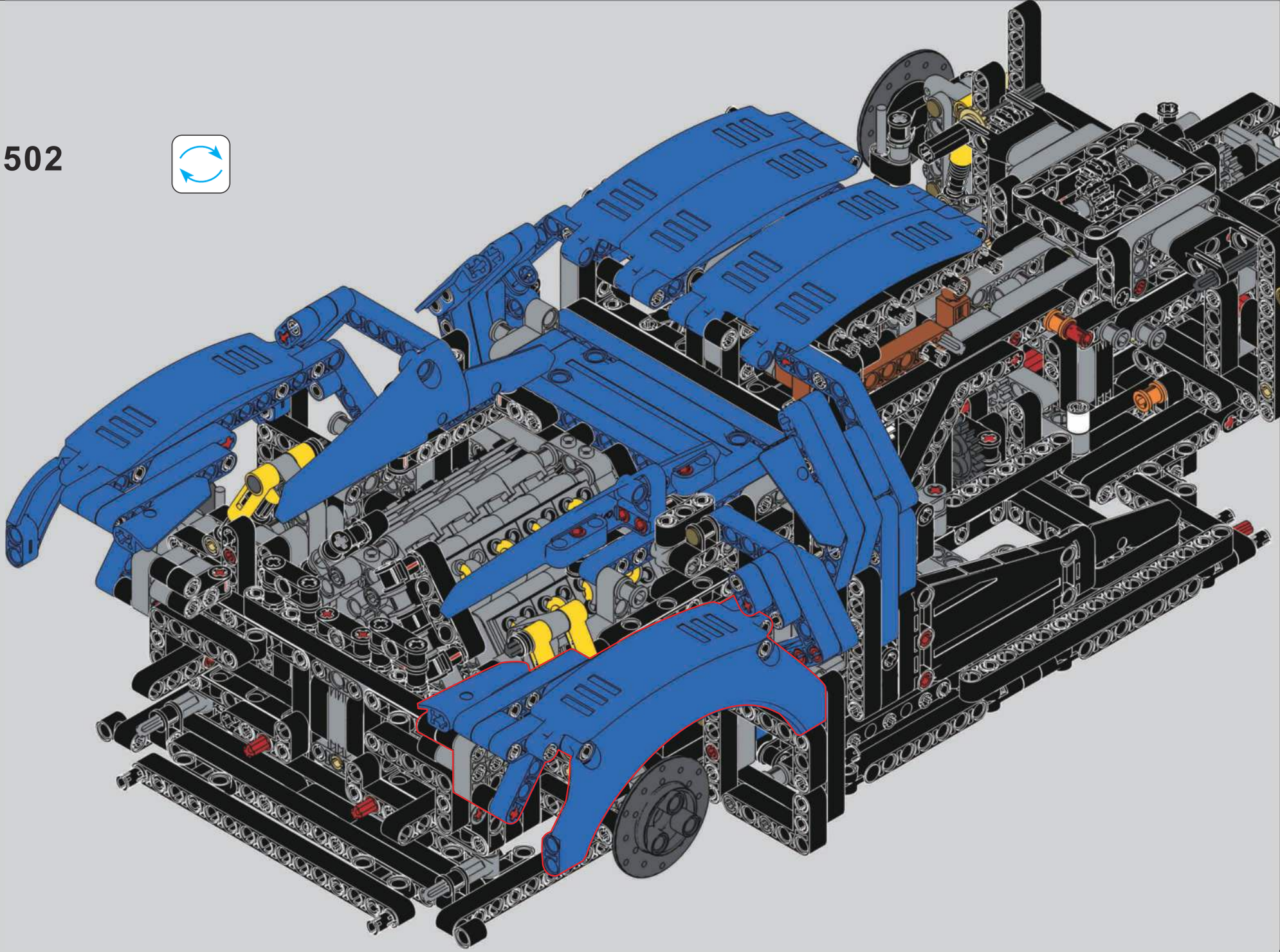

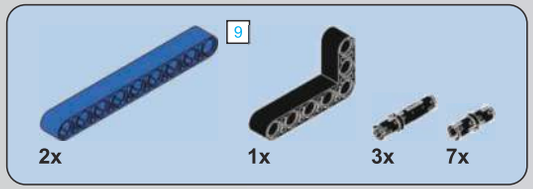

503

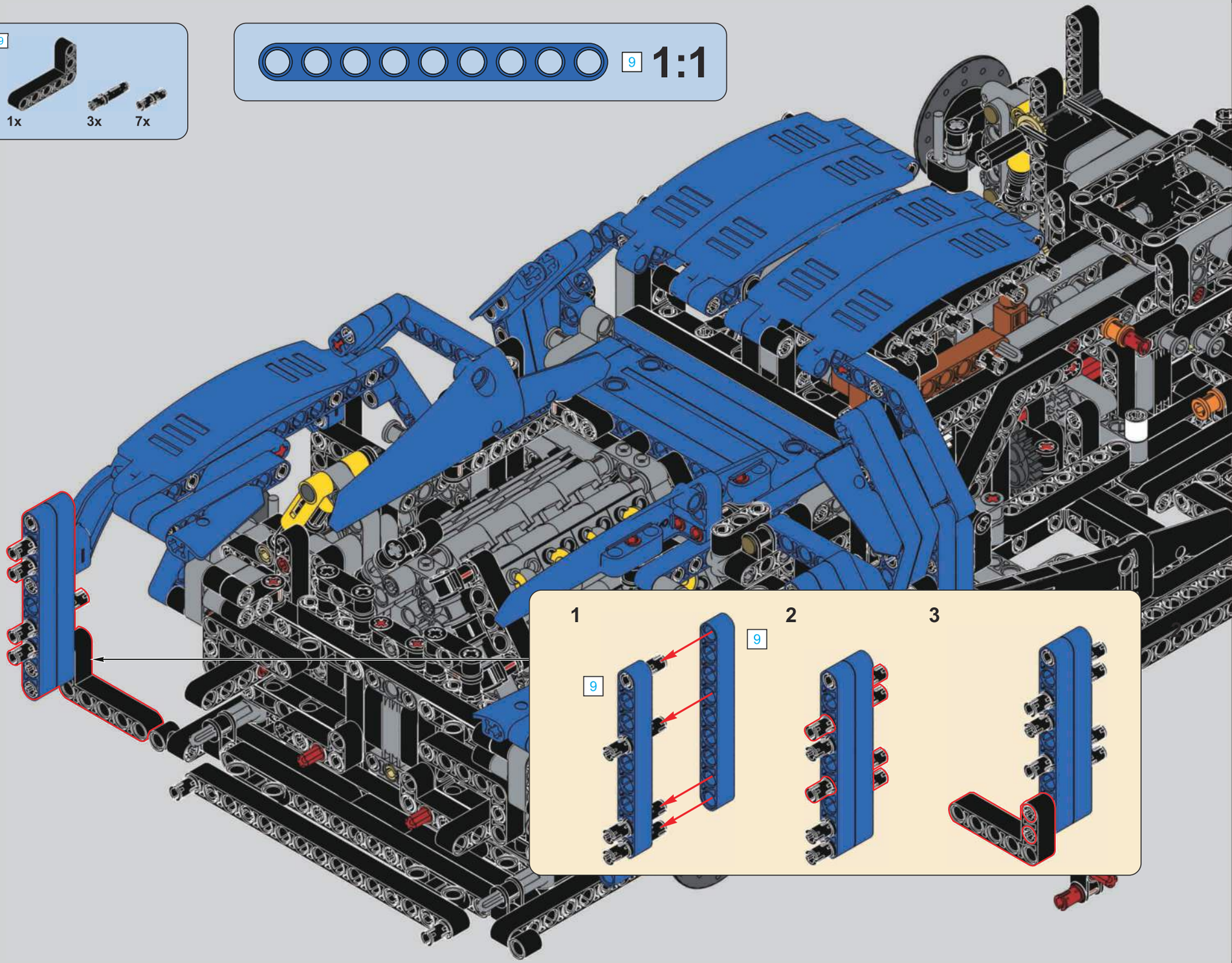

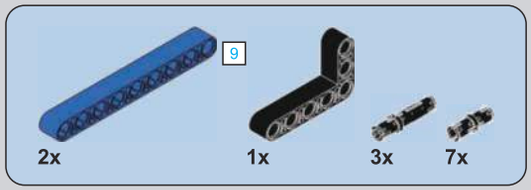

504

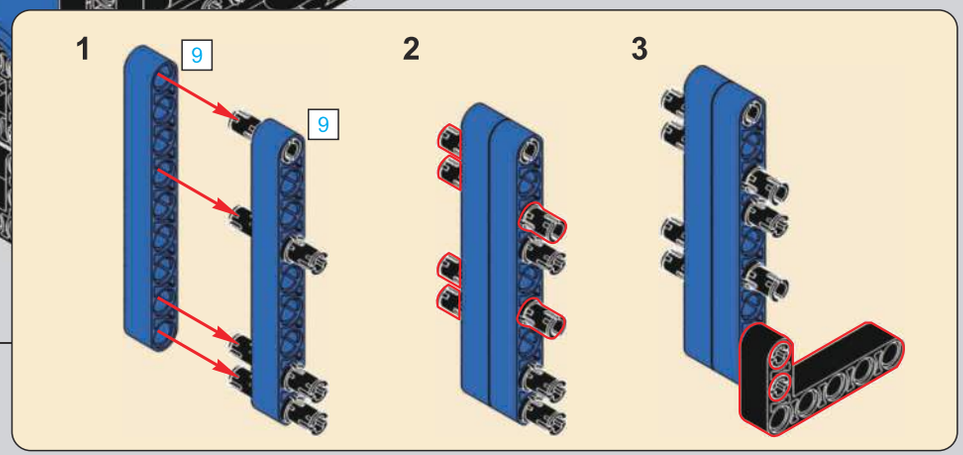

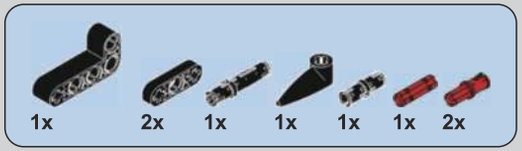

505

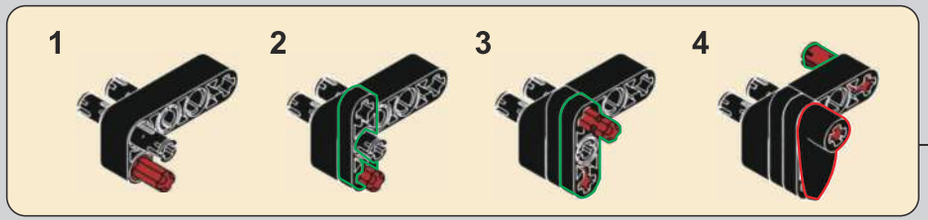

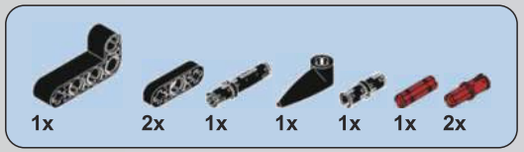

506

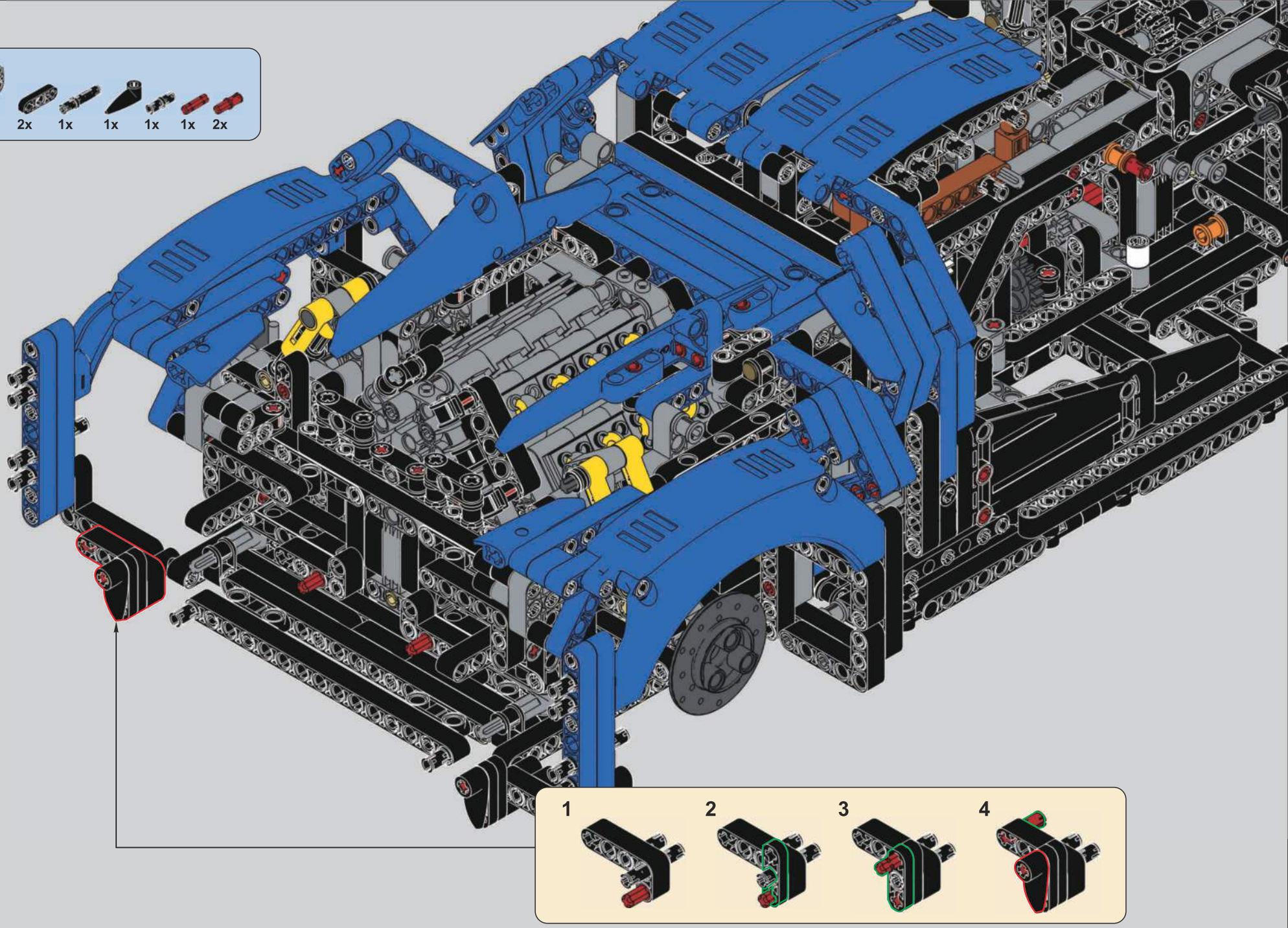

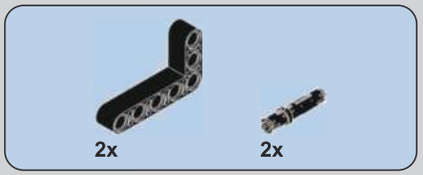

507

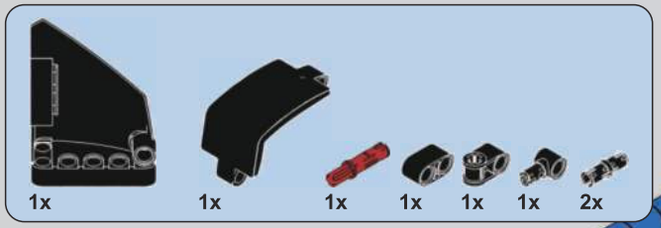

508

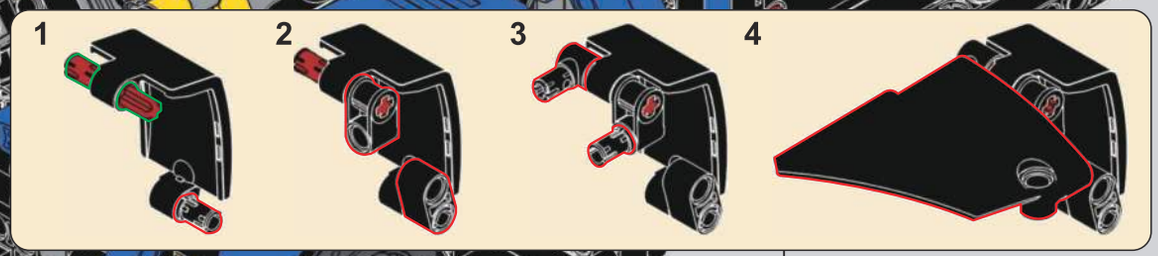

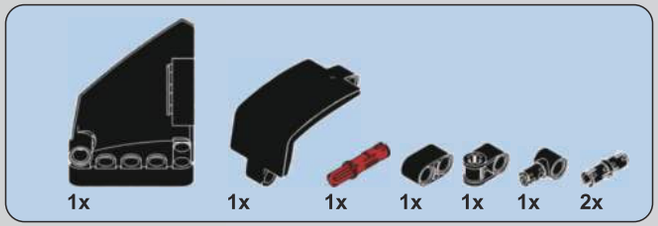

509

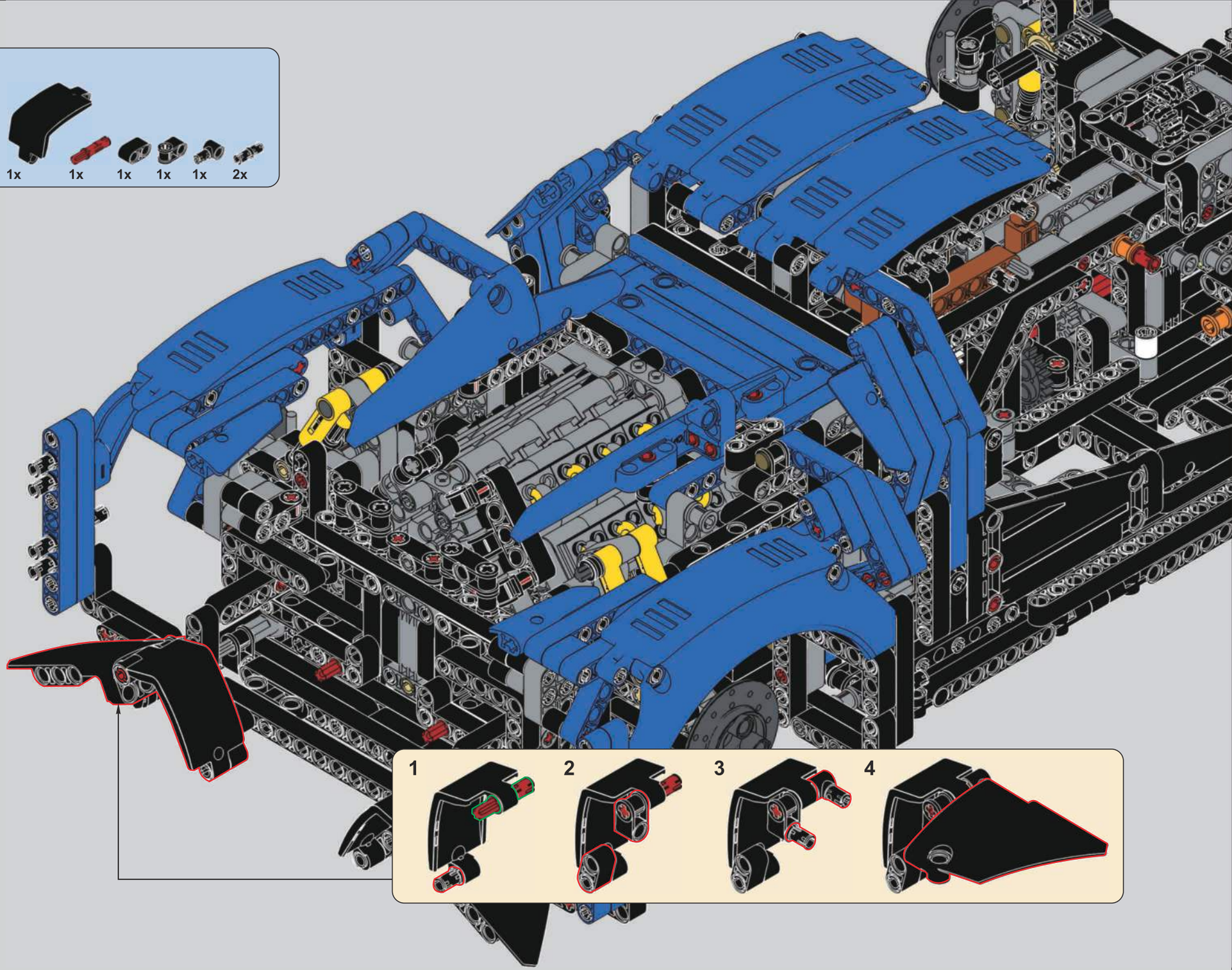

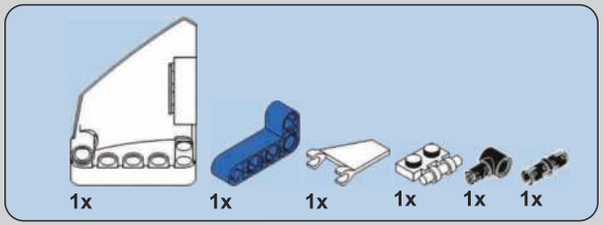

510

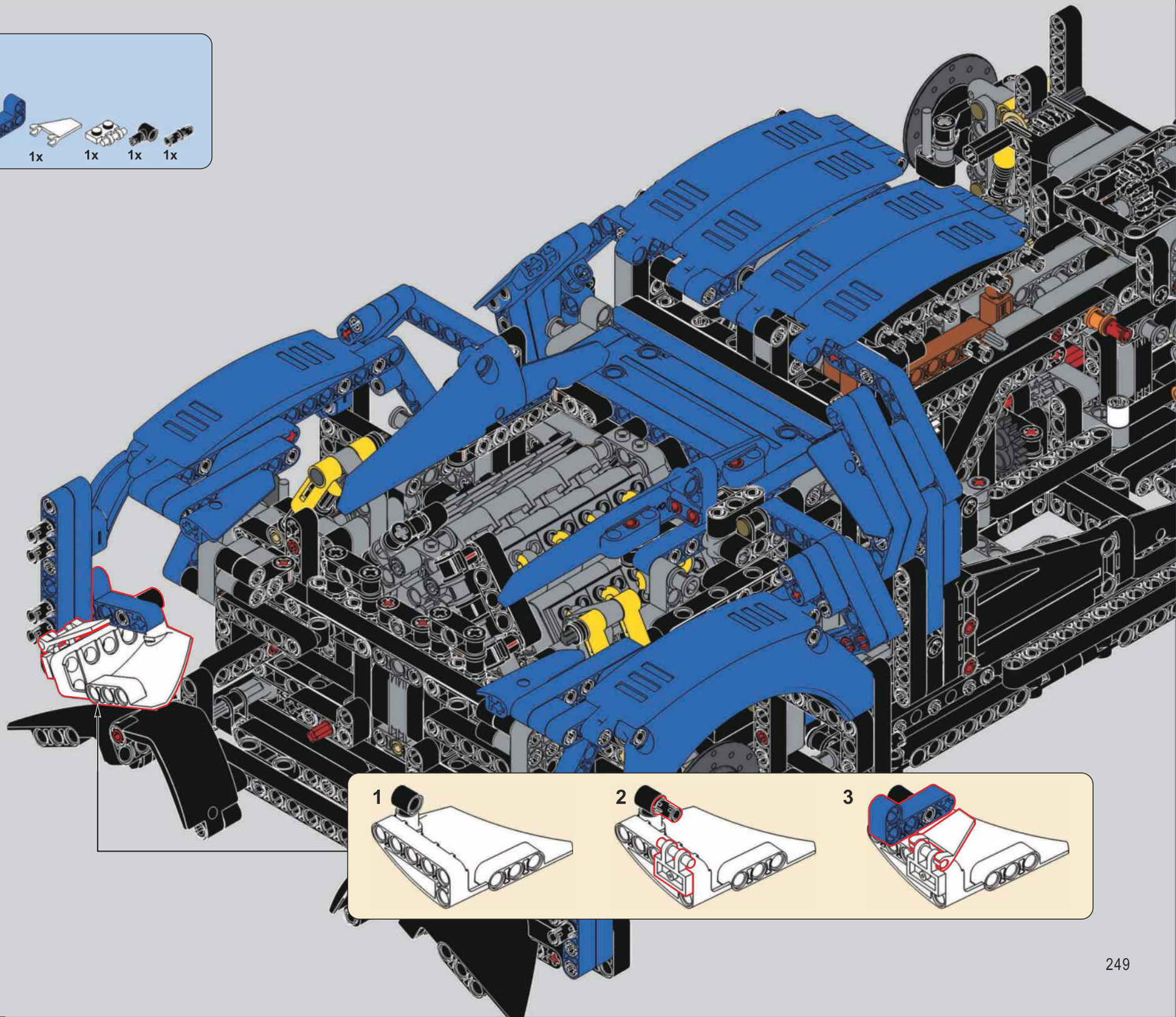

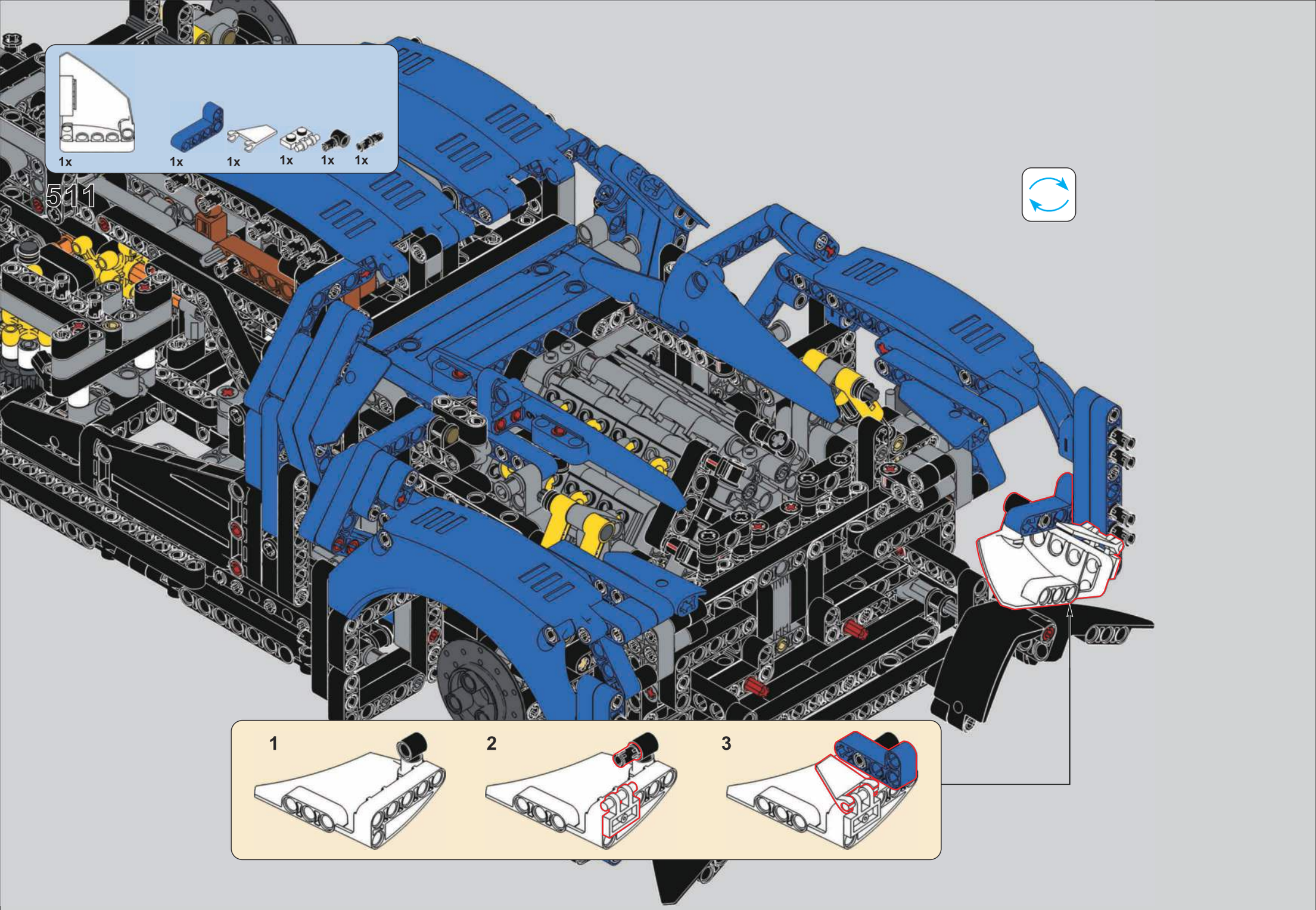
1x
1x
1x
1x
1x
1x
511
1
2
3

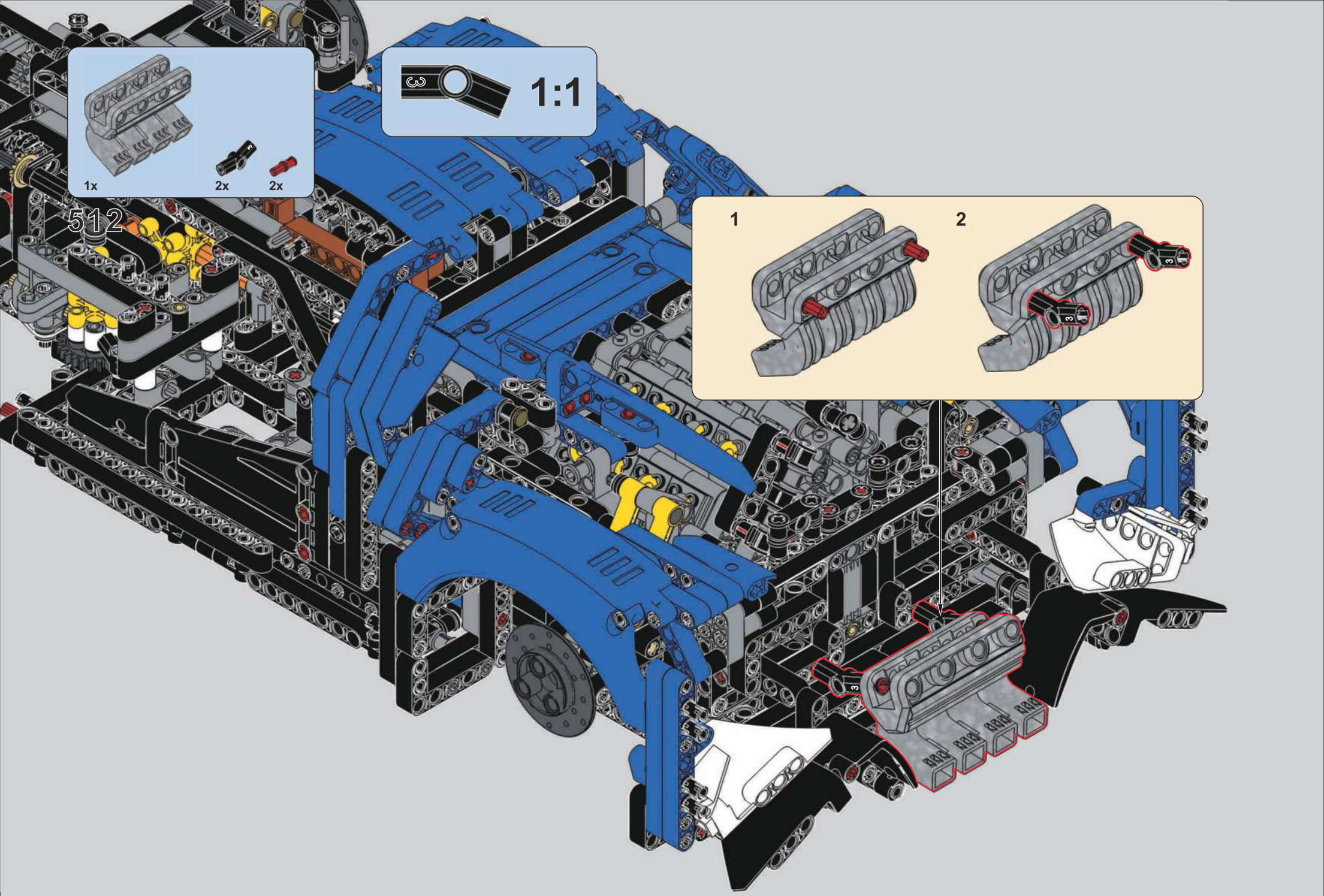
1x
2x
2x
512
1:1
1
2

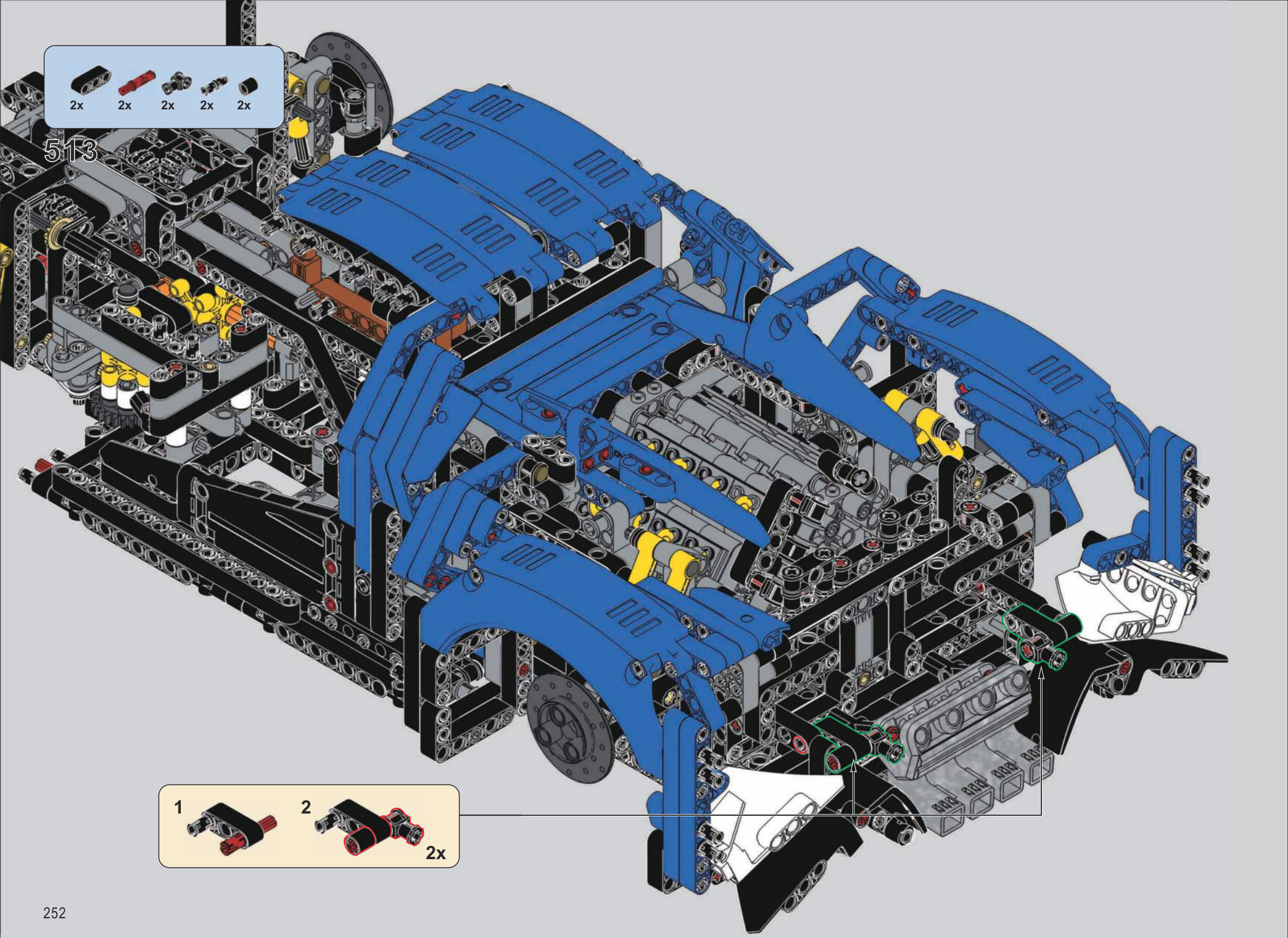
2x
2x
2x
2x
2x
513
1
2
2x

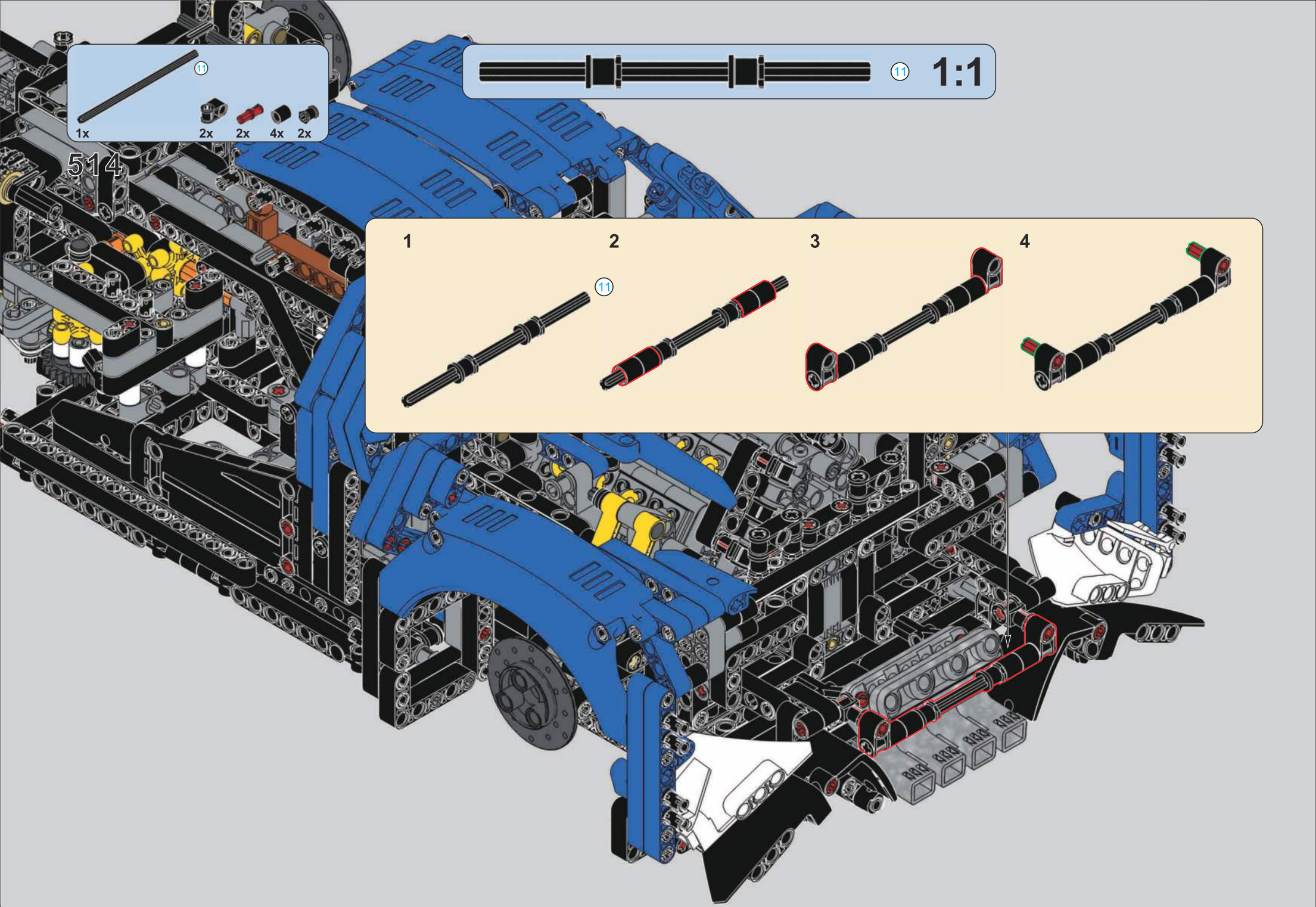
11
1x
2x
2x
4x
2x
514
11
1:1
1
2
11
3
4

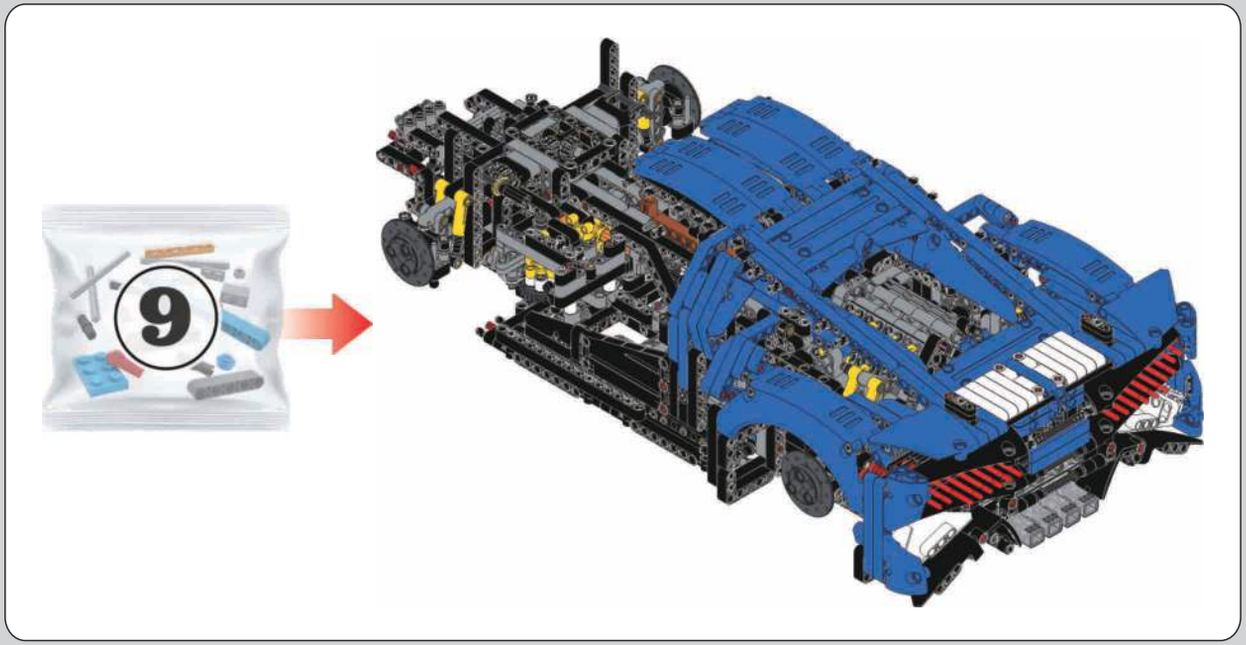

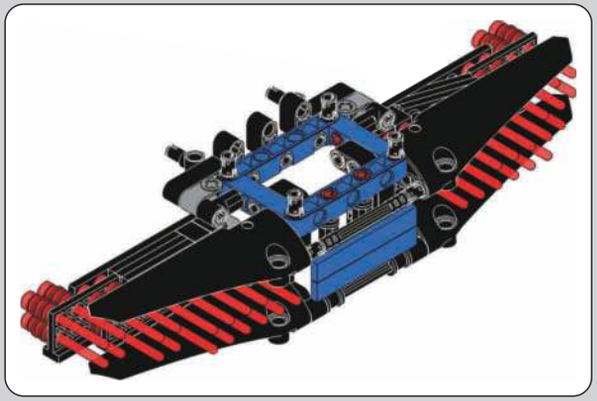

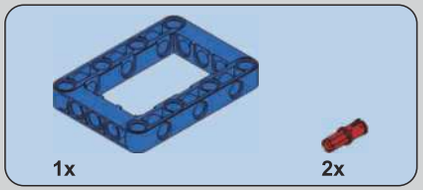

515

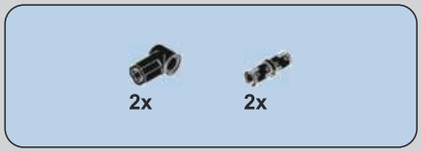

516

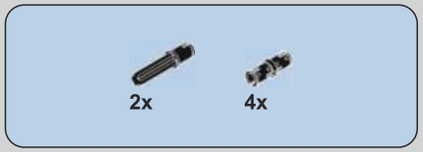

517

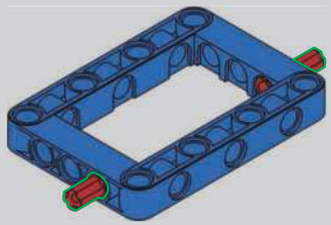

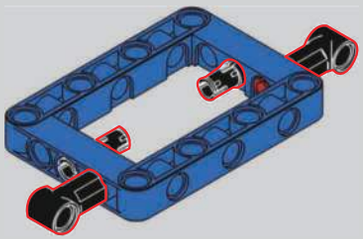

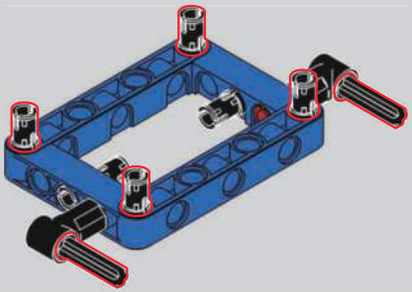

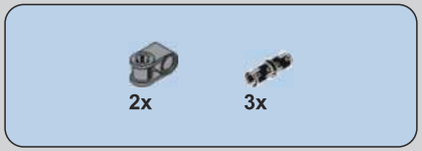

518

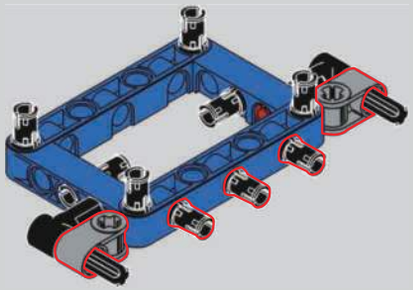

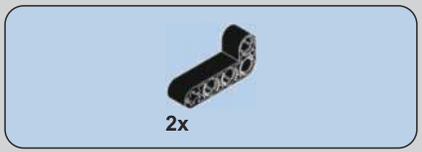

519

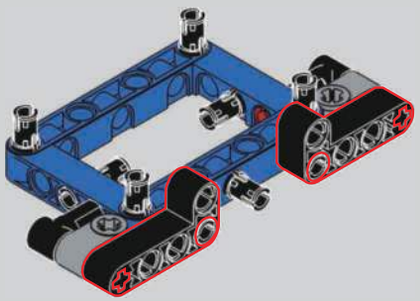

520

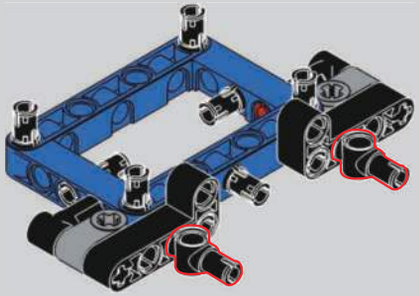

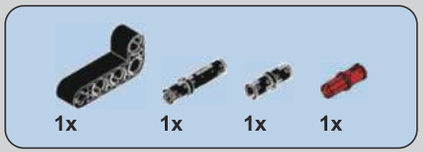

521

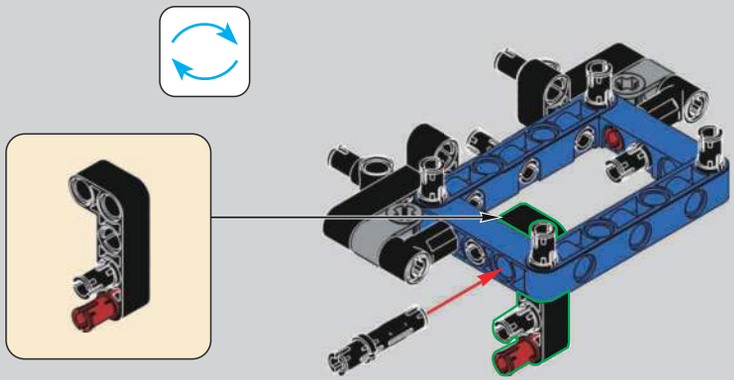

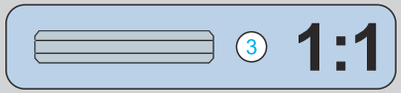

522

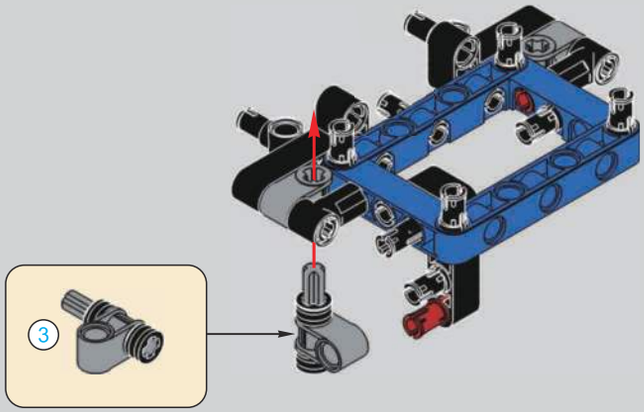

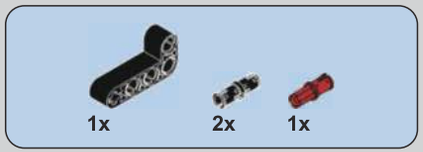

523

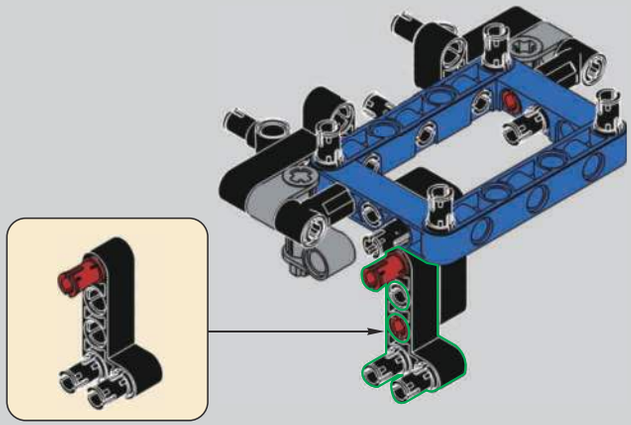

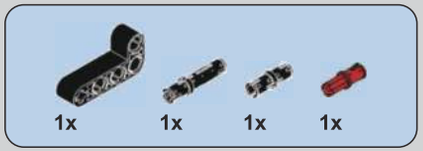

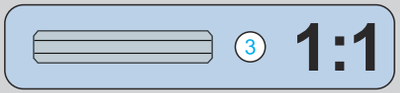

524

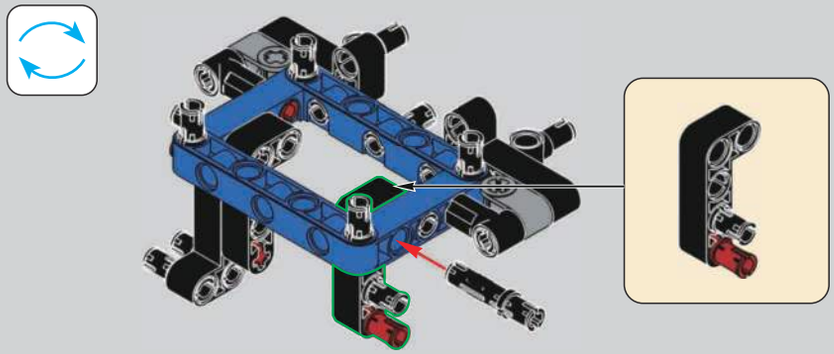

525

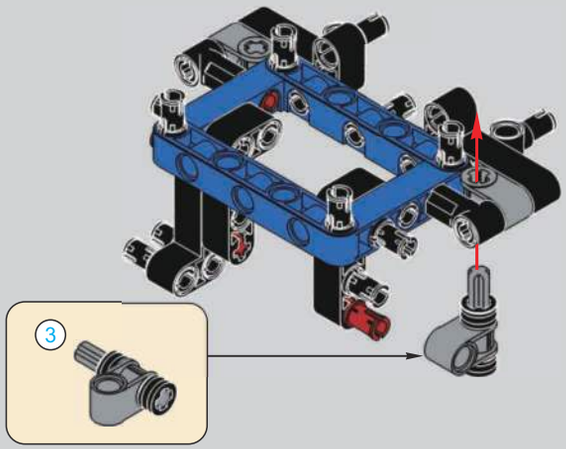

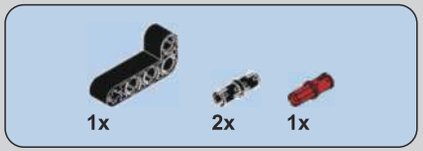

526

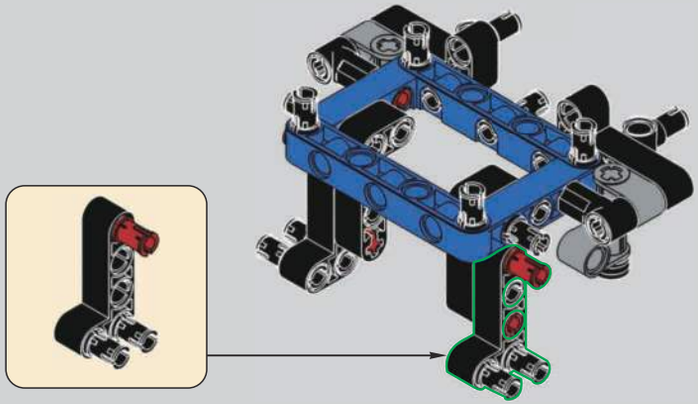

527

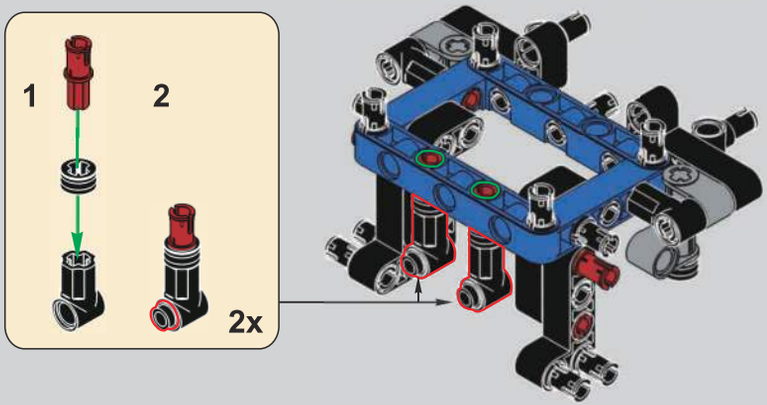

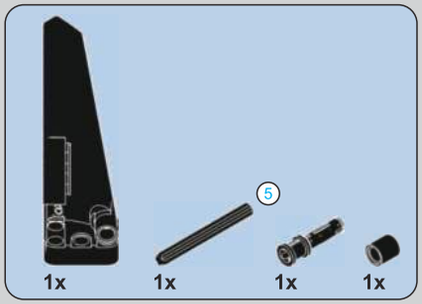

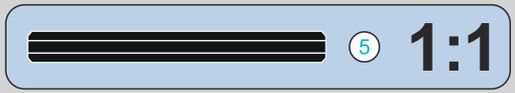

528

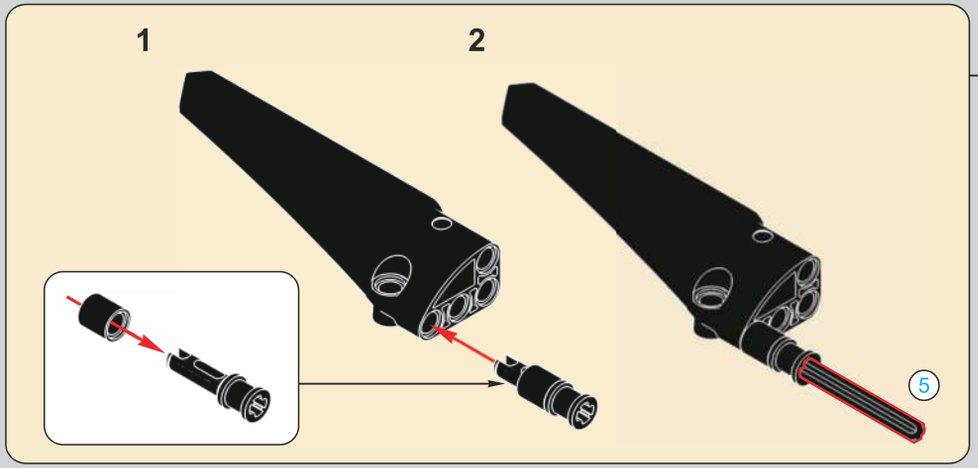

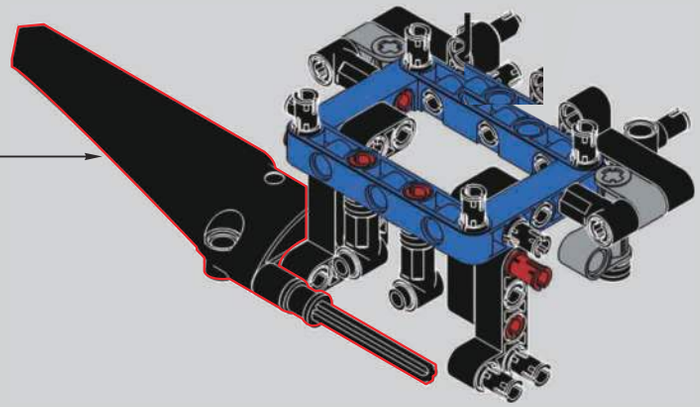

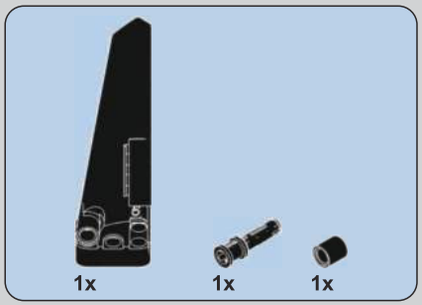

529

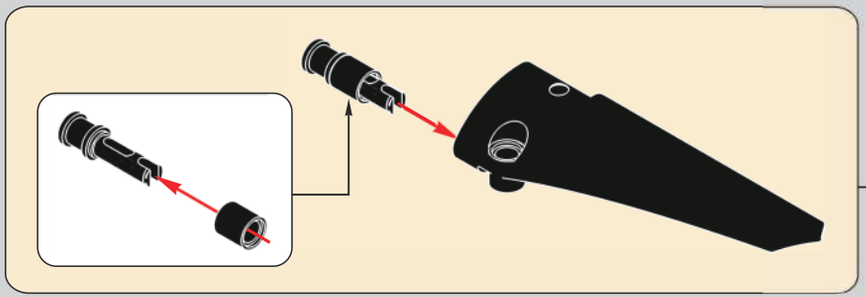

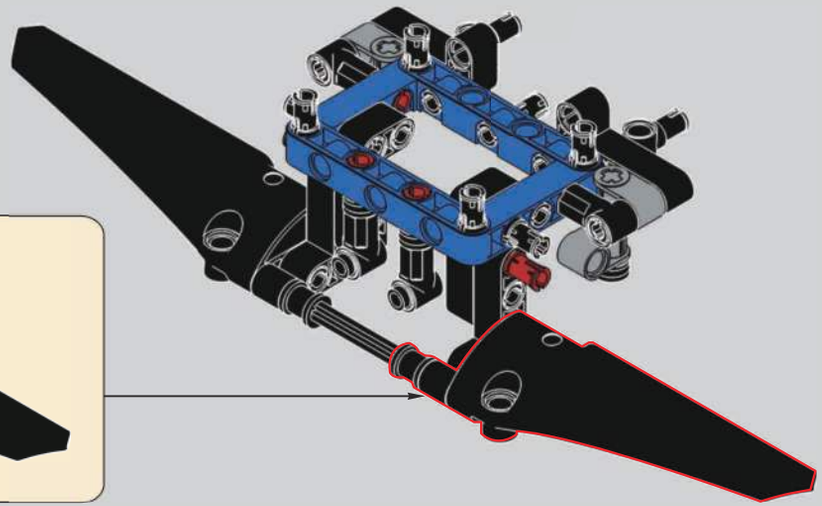

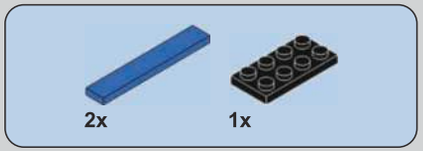

530

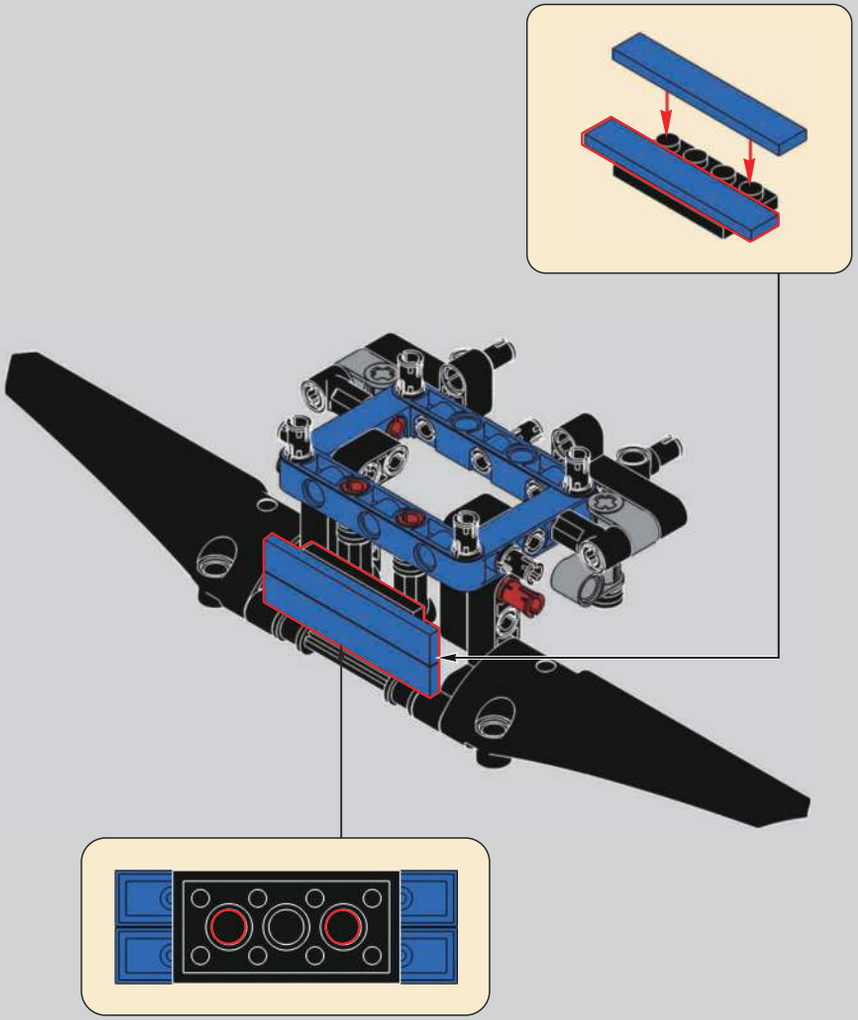

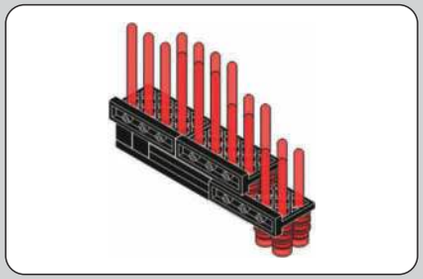

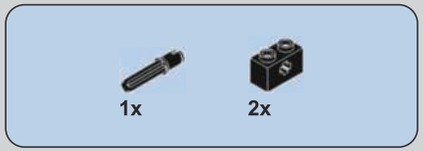

531

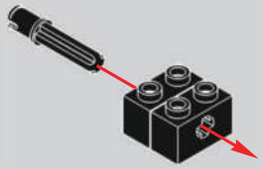

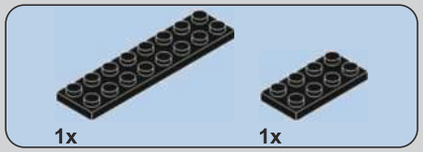

532

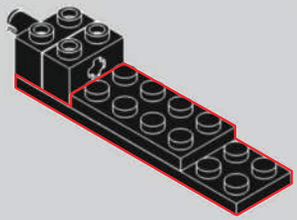

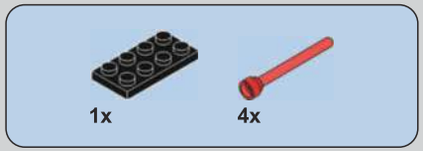

533

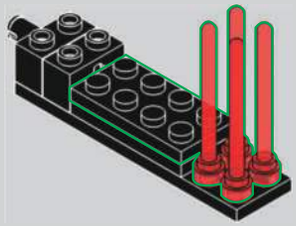

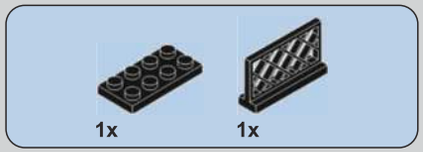

534

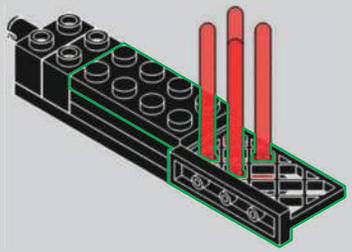

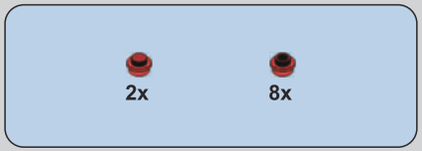

535

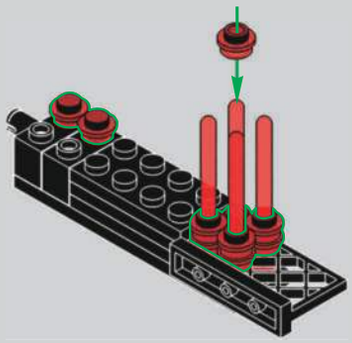

536

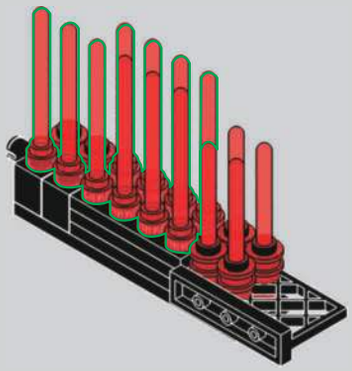

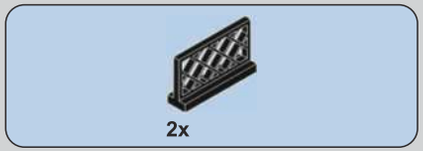

537

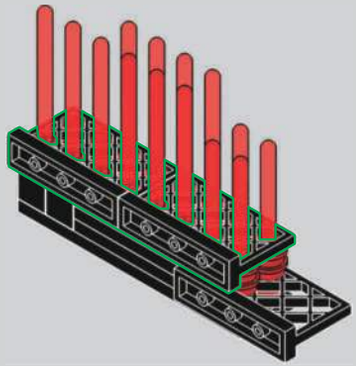

538

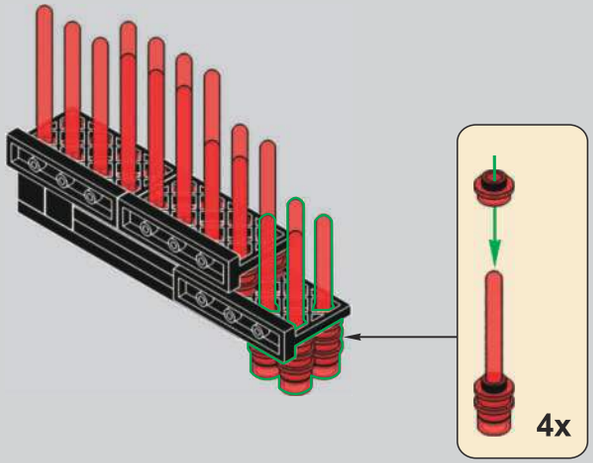

539

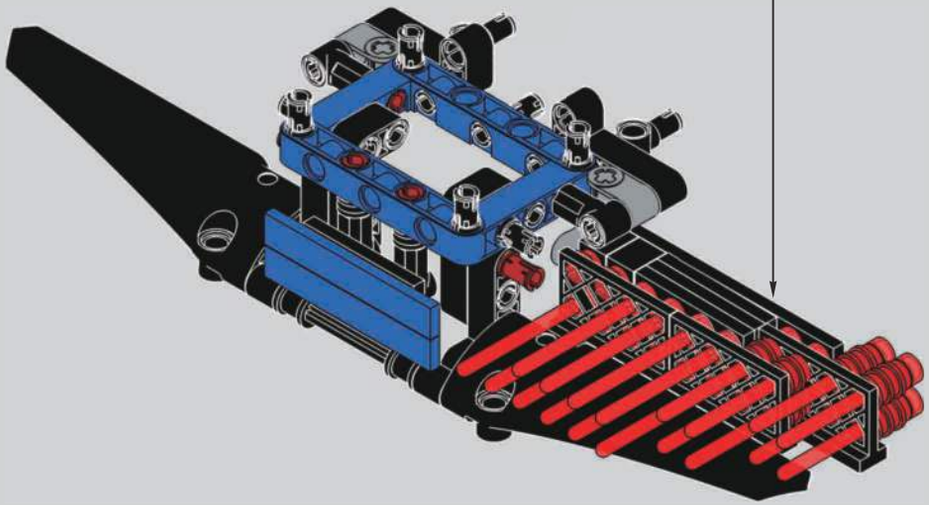

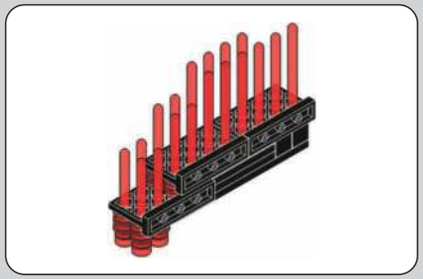

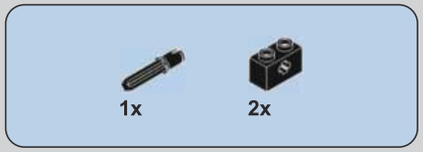

540

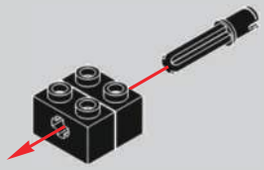

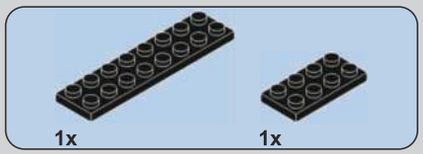

541

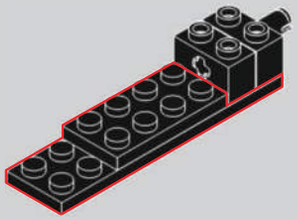

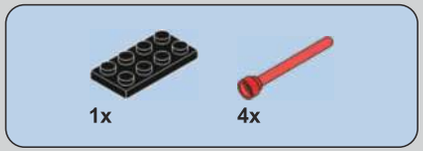

542

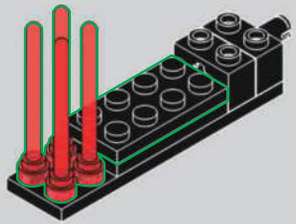

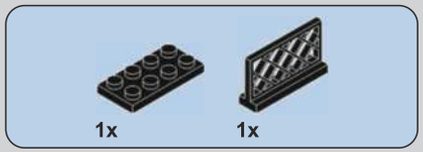

543

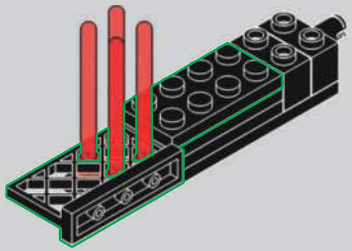

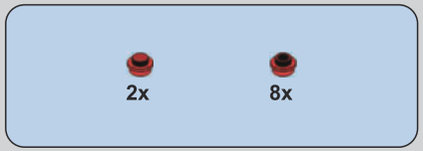

544

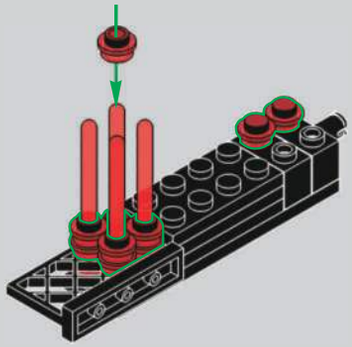

545

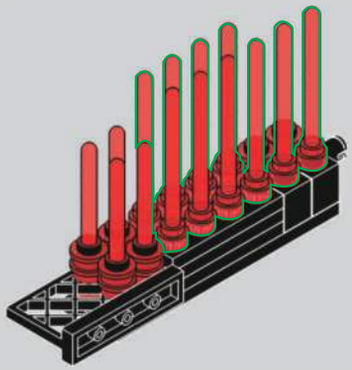

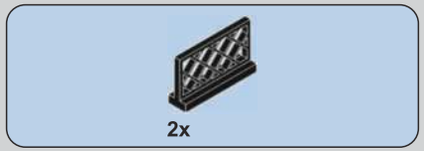

546

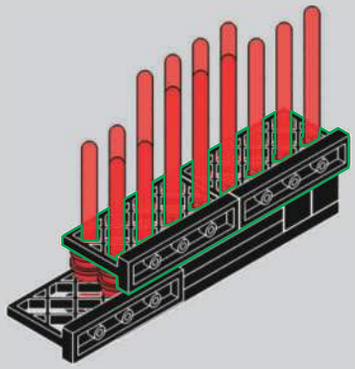

547

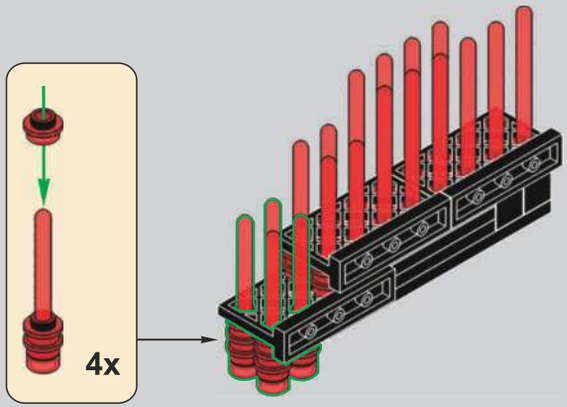

548

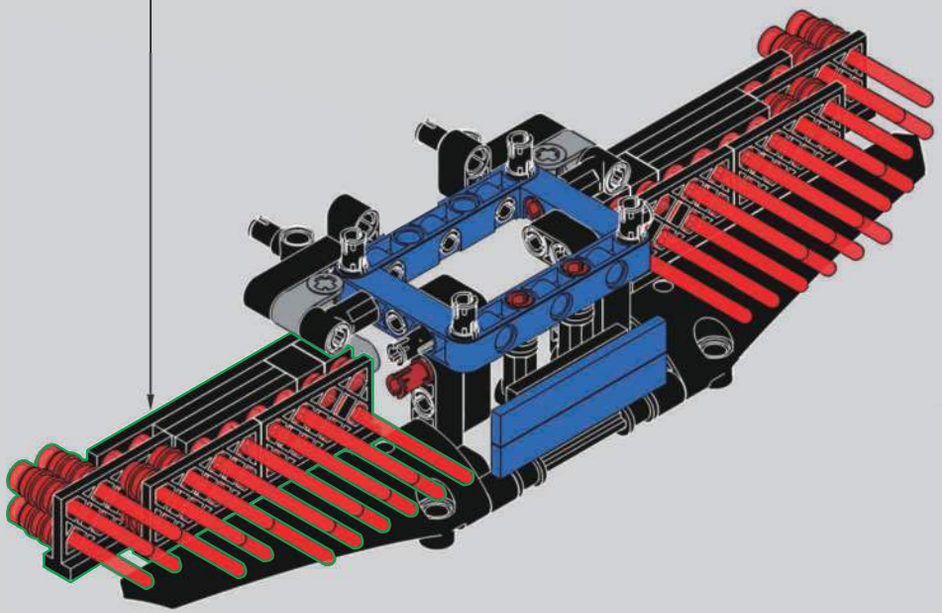

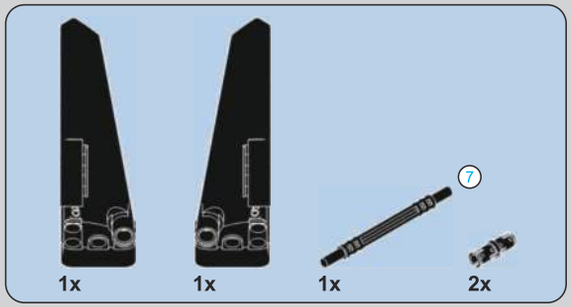

549

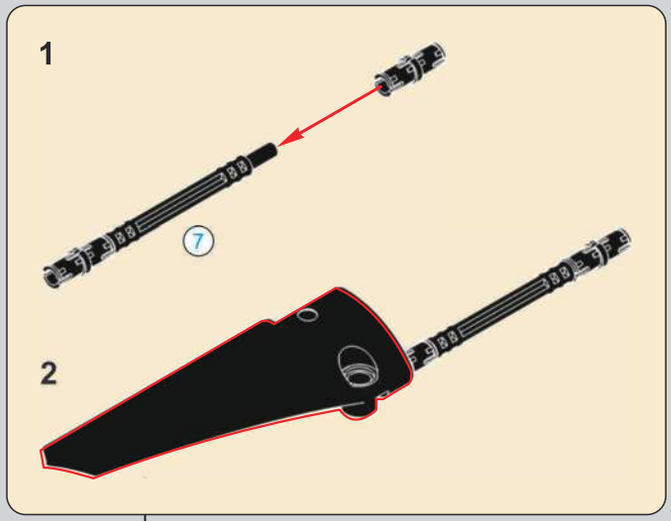

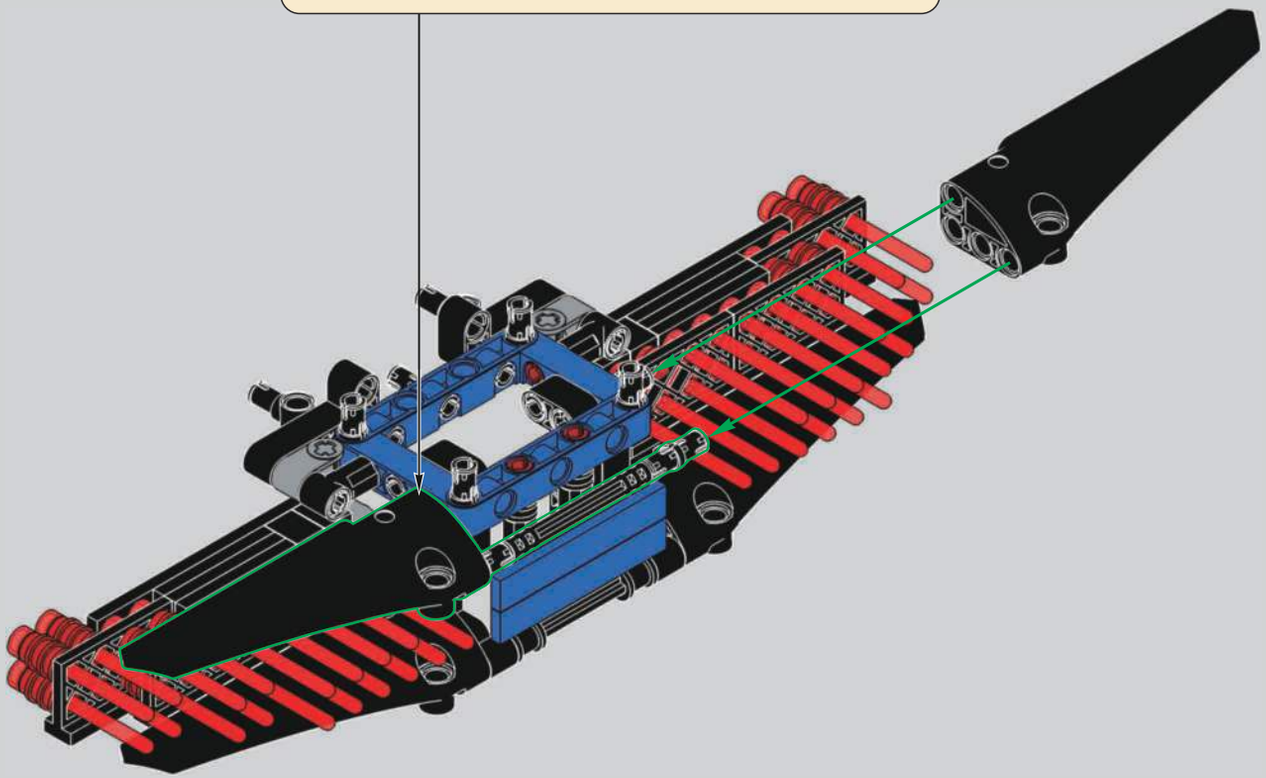

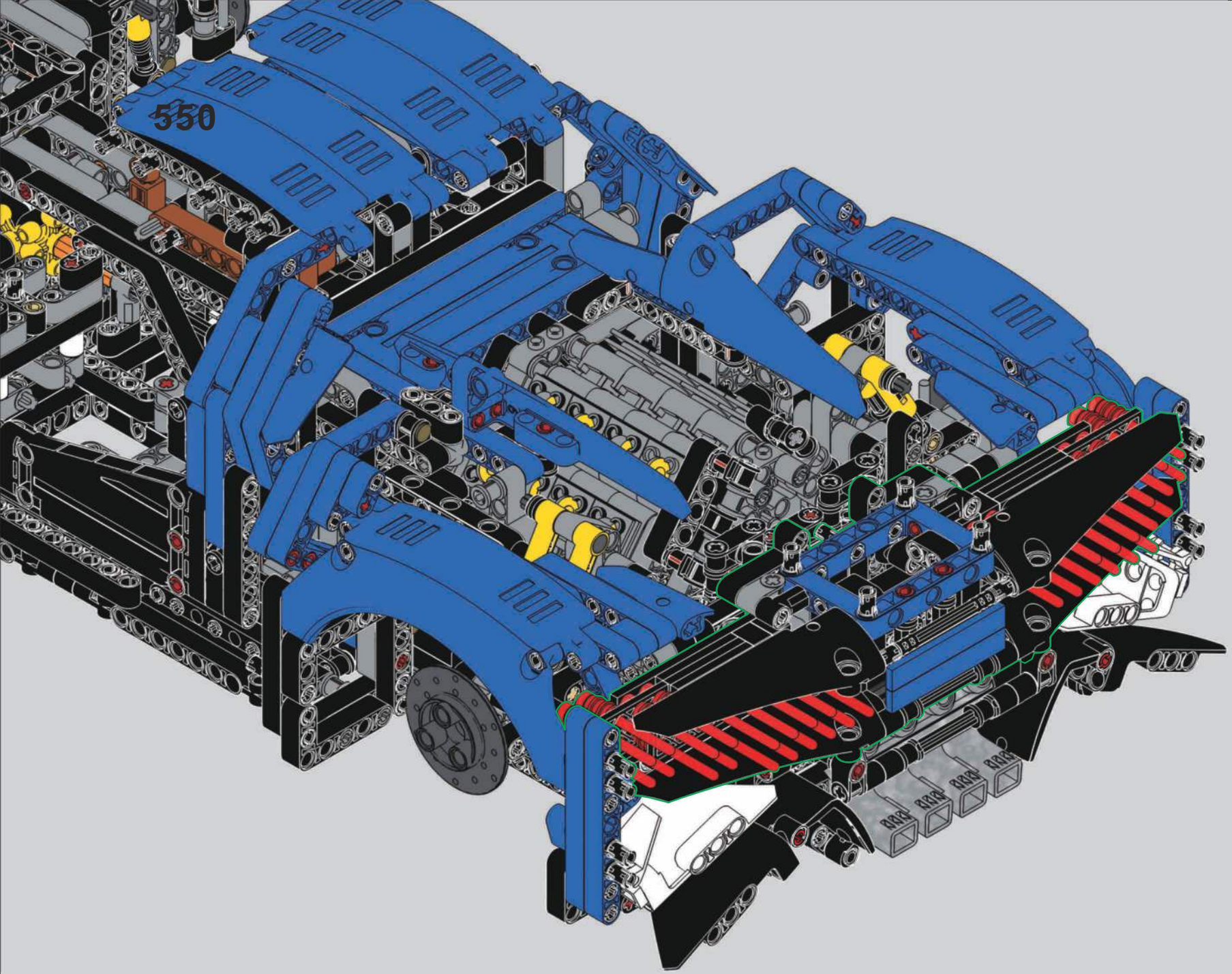
550

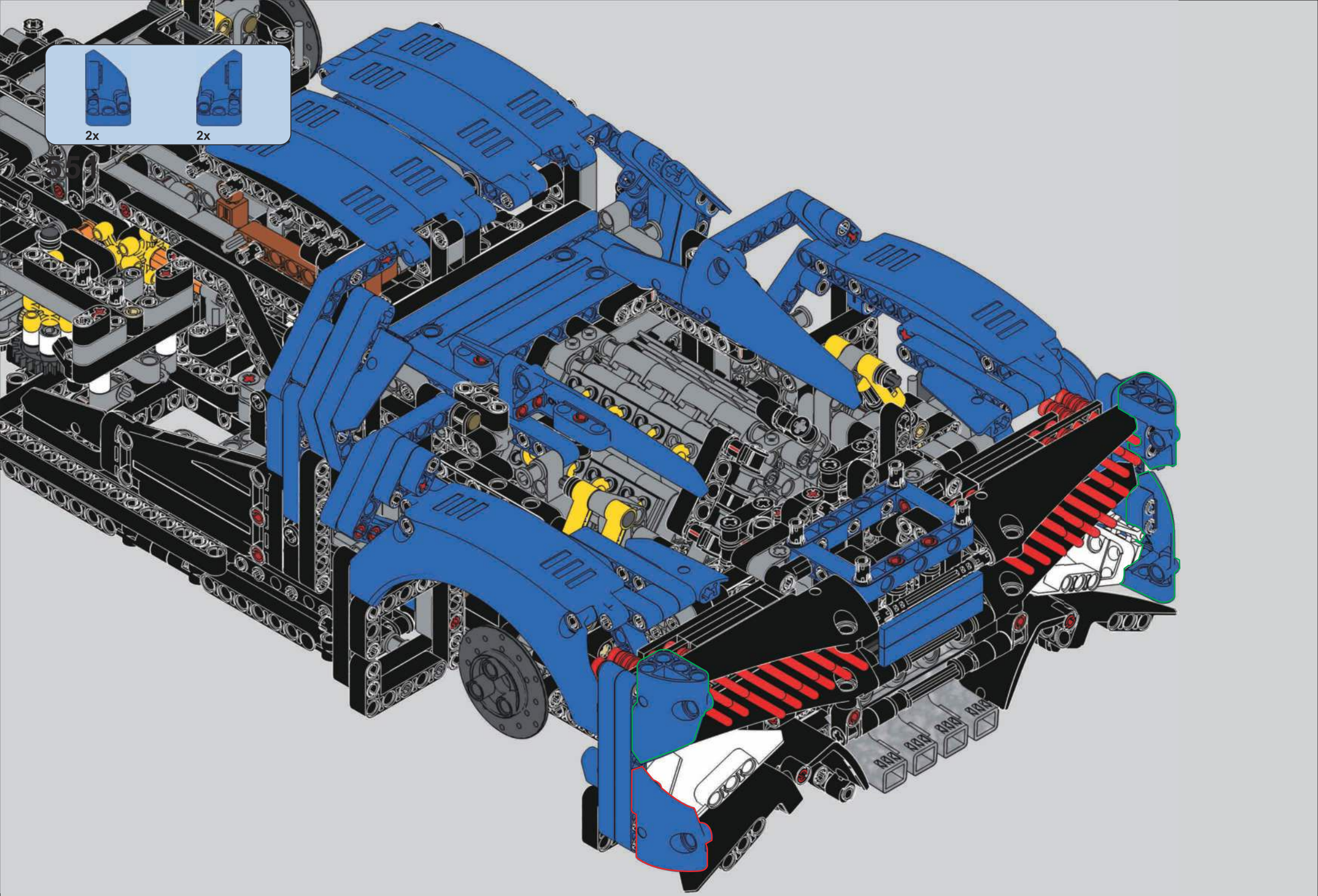
55
2x
2x

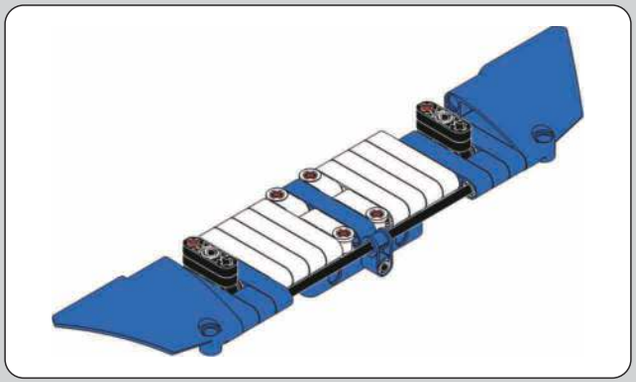

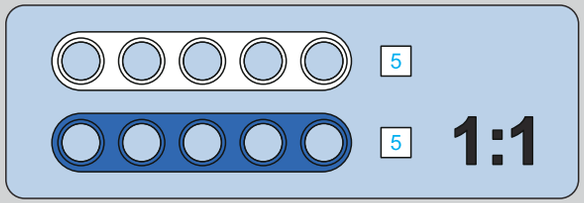

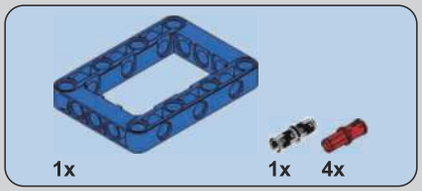

552

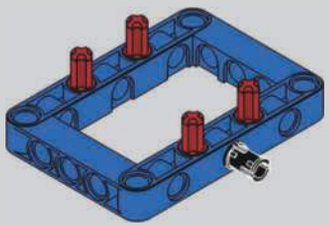

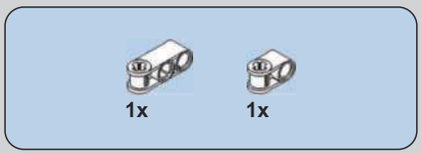

553

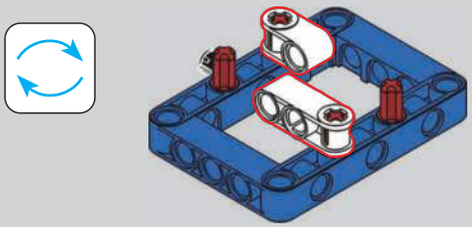

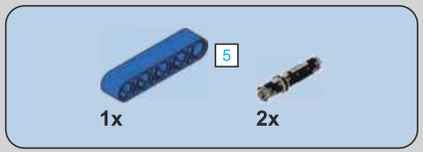

554

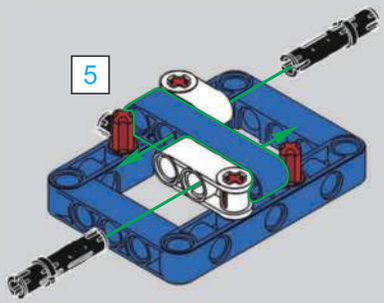

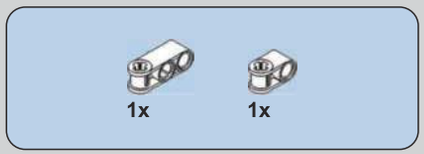

555

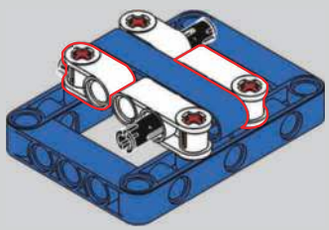

556

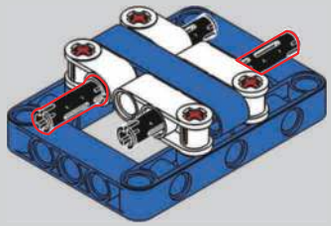

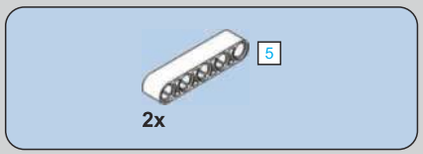

557

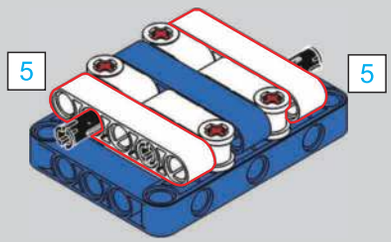

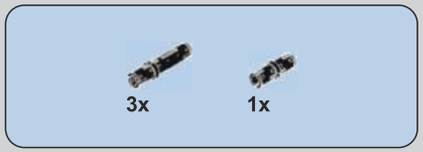

558

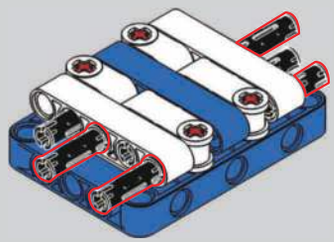

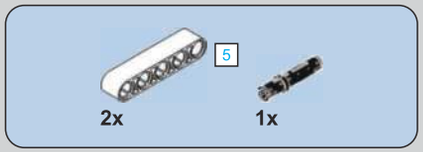

559

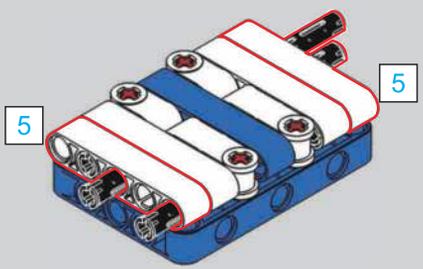

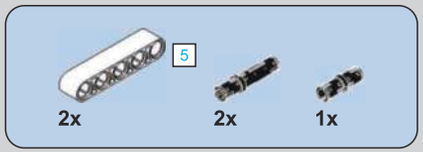

560

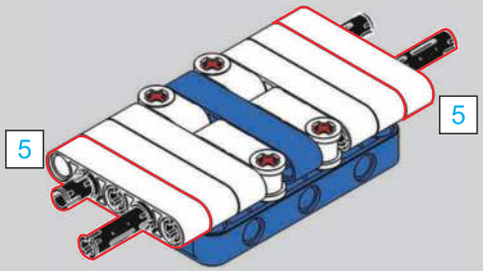

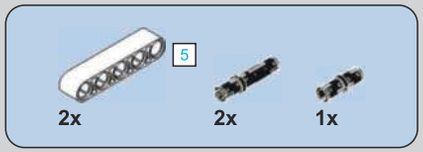

561

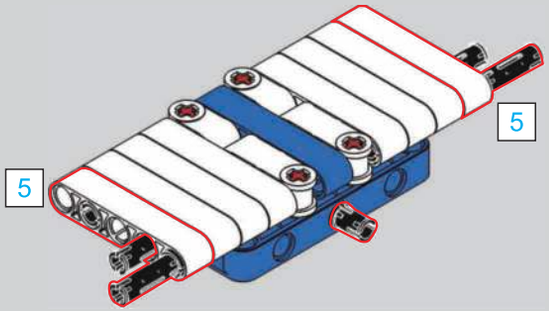

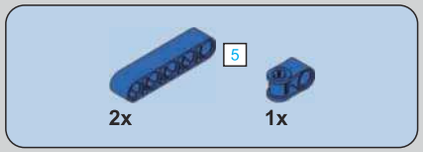

562

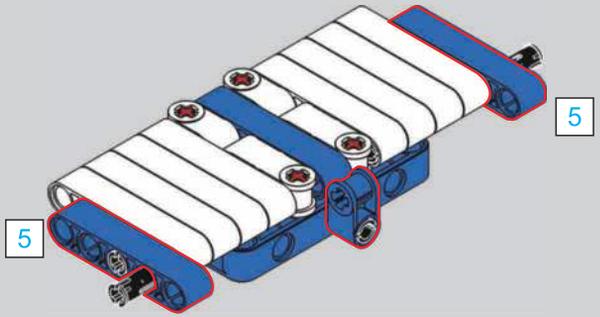

563

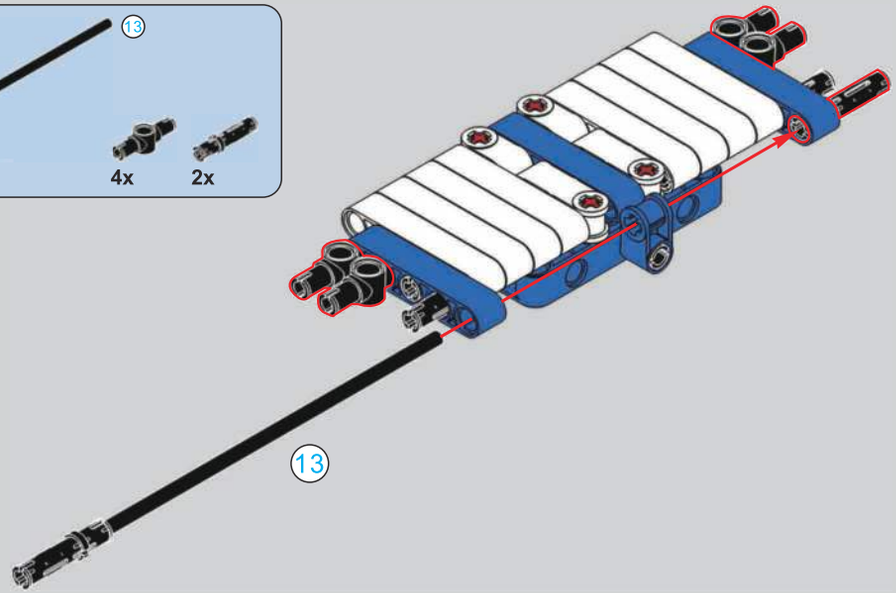

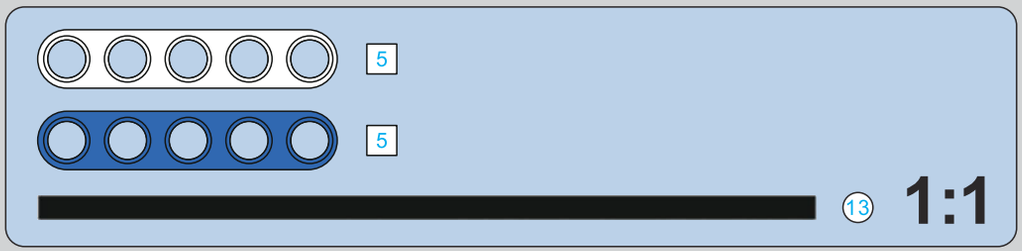

564

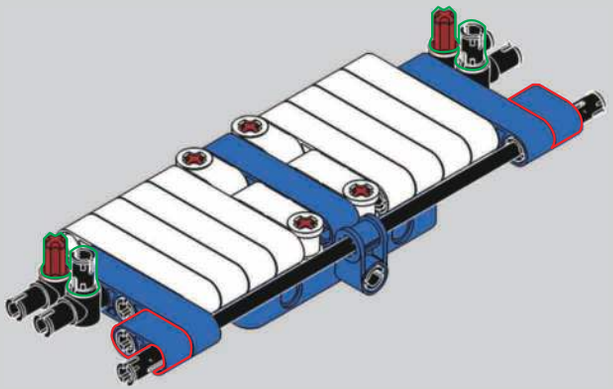

565

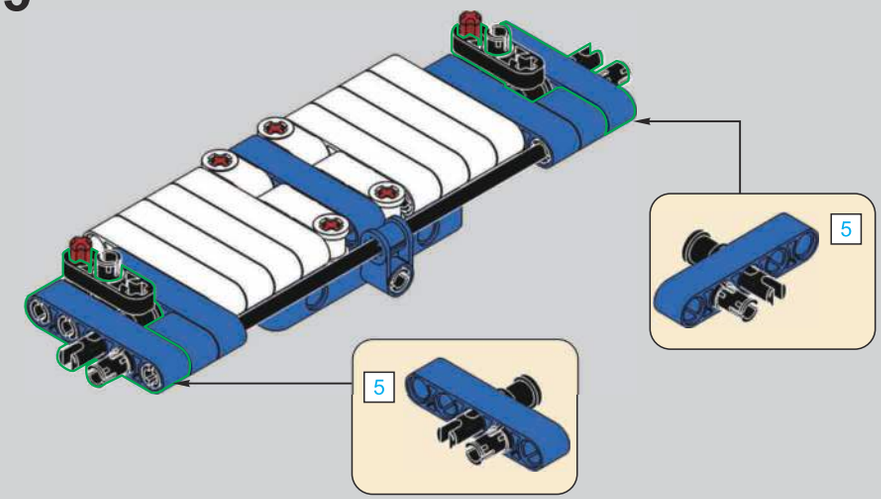

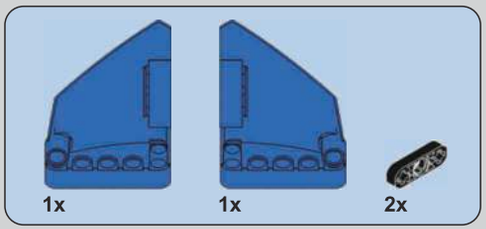

566

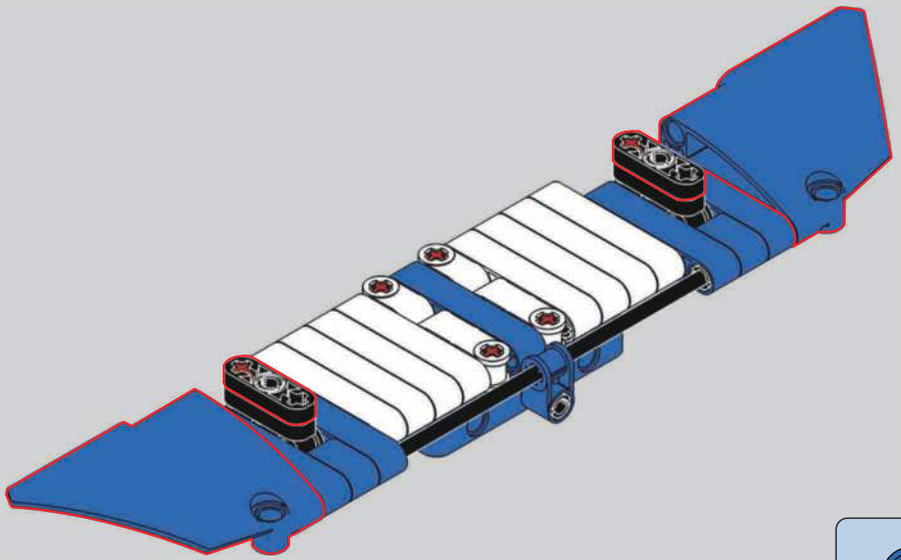

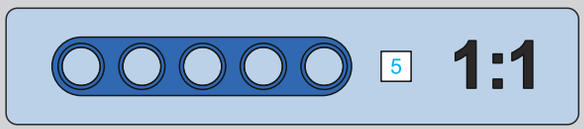

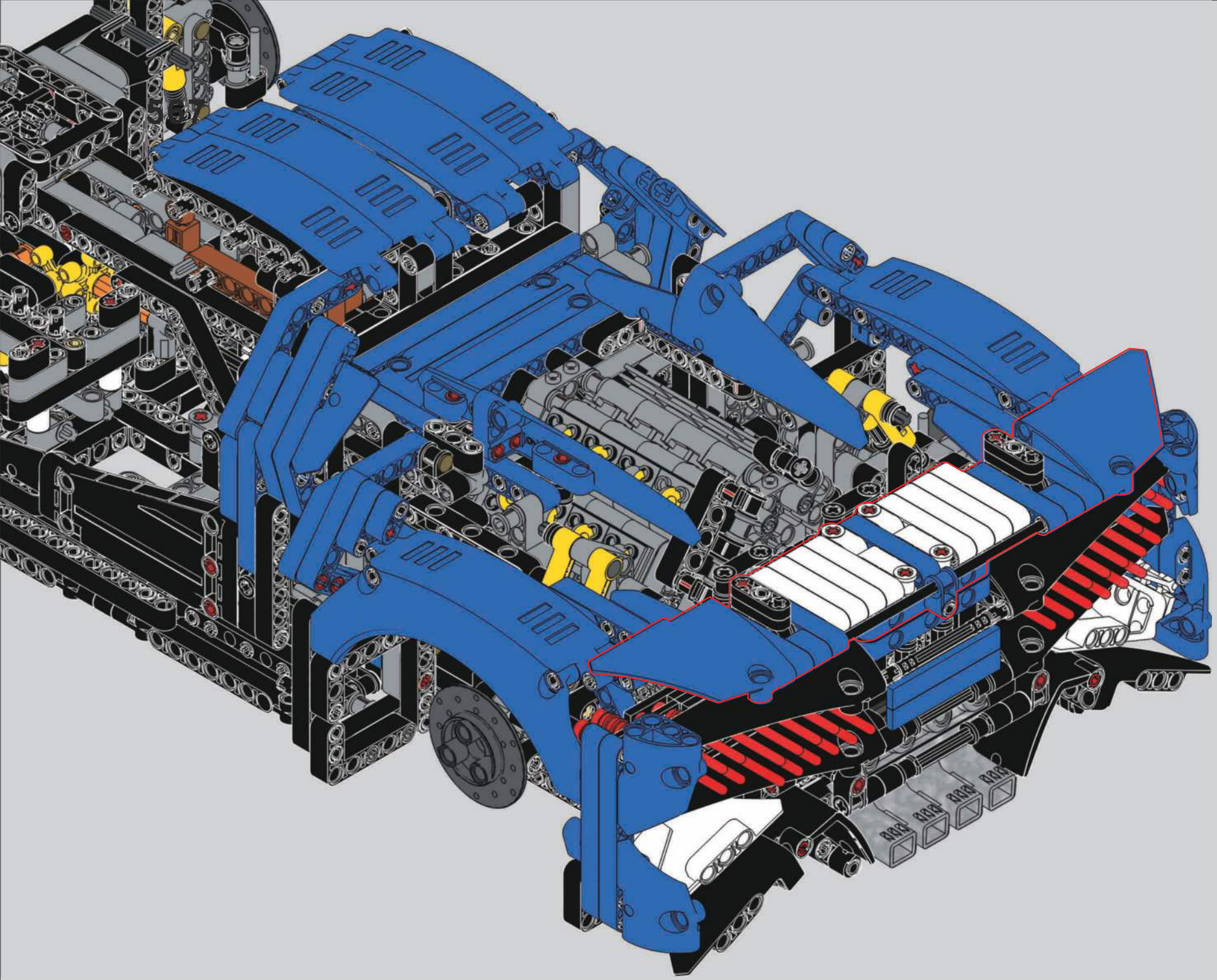

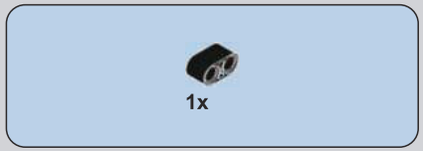

568

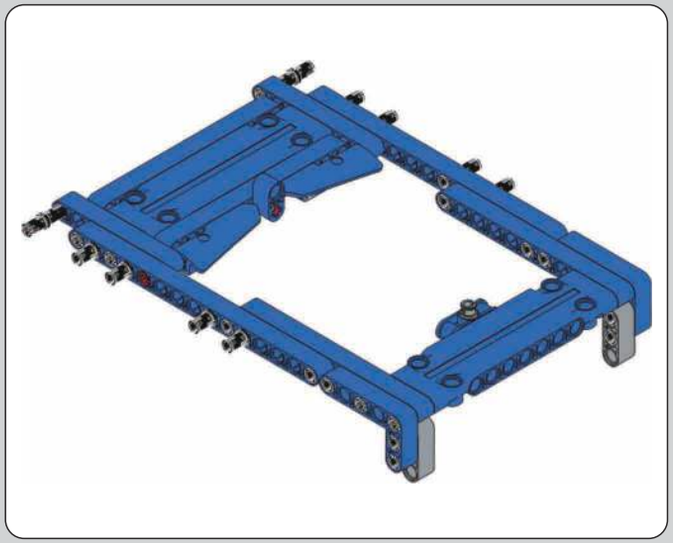

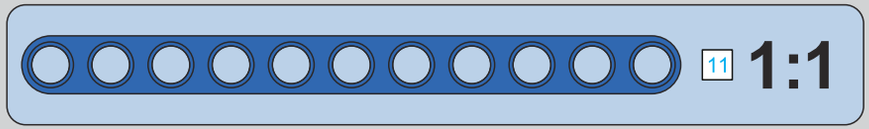

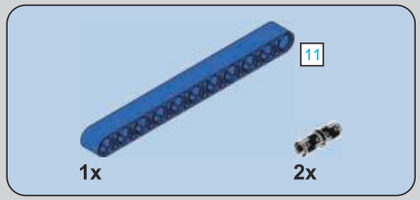

569

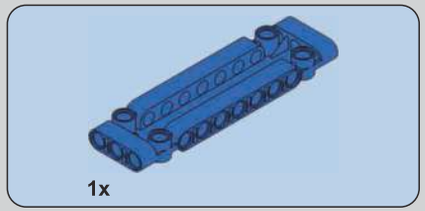

570

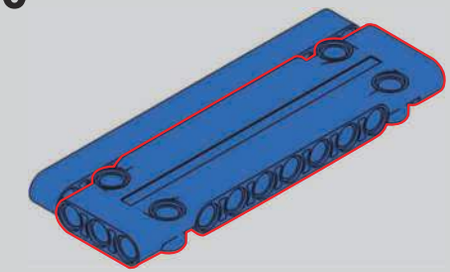

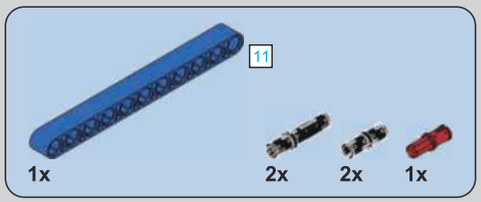

571

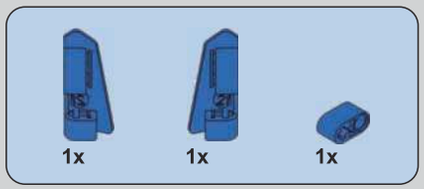

572

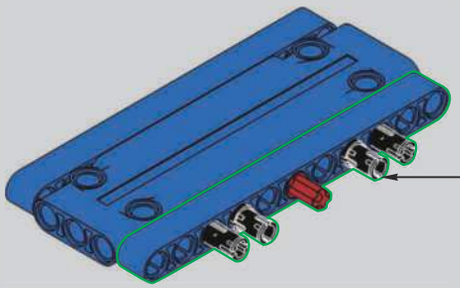

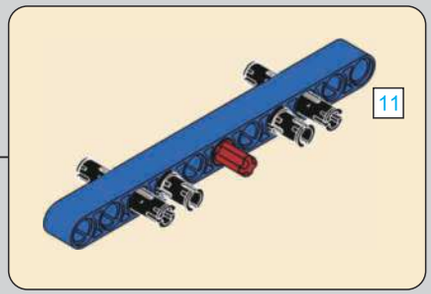

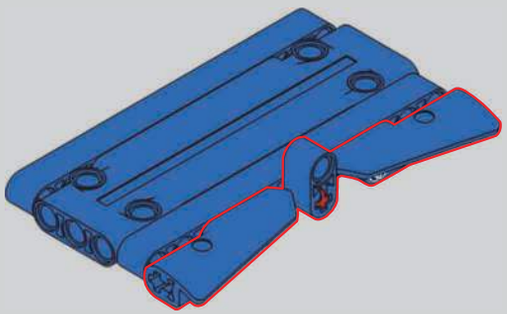

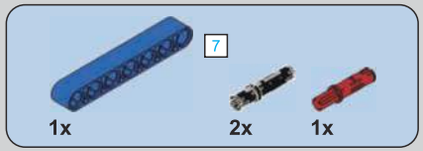

573

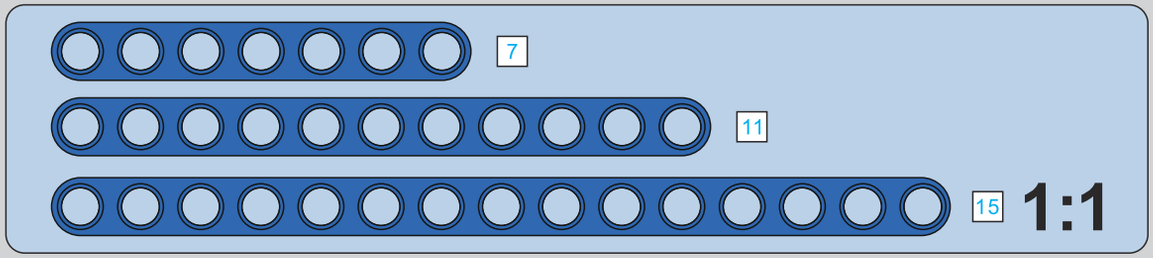

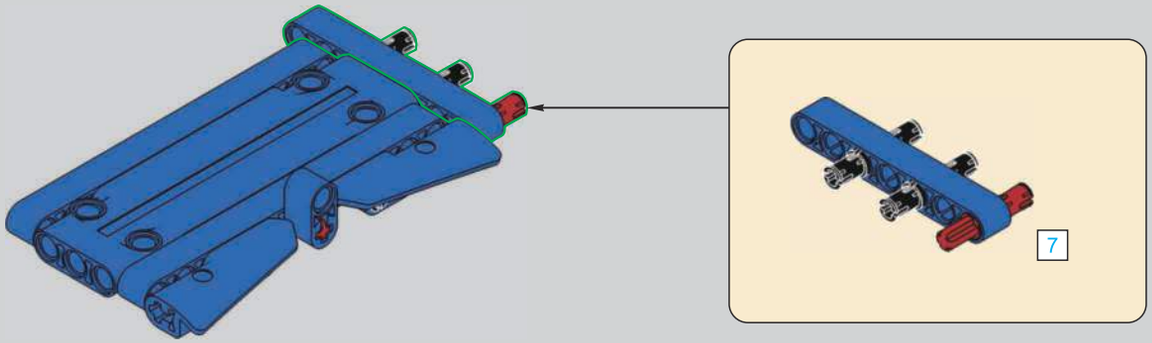

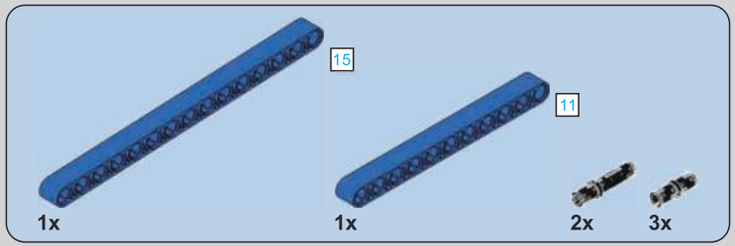

574

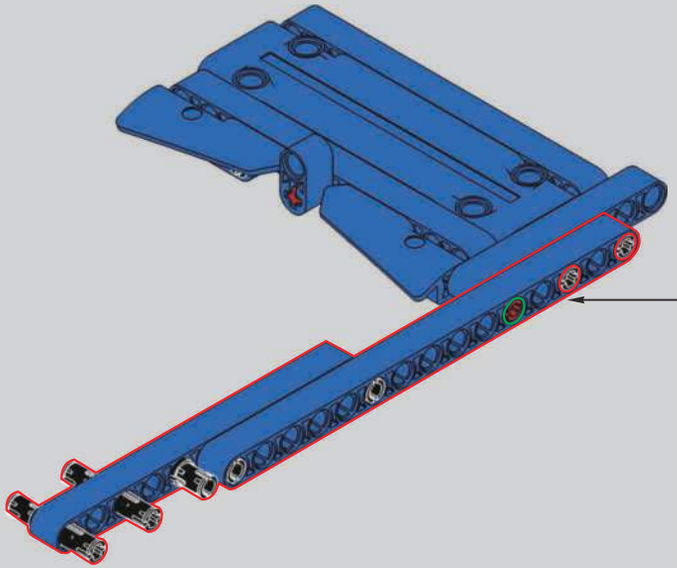

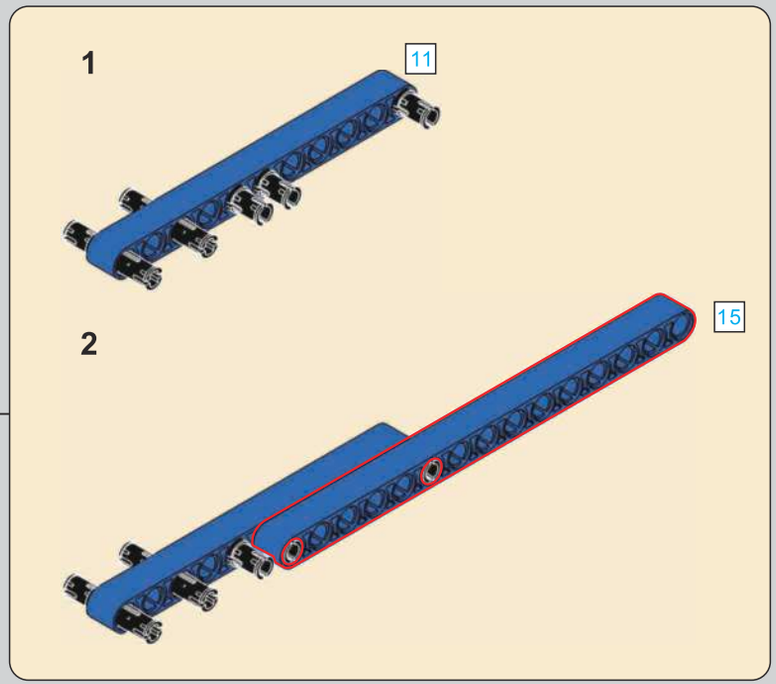

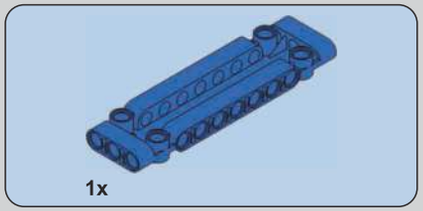

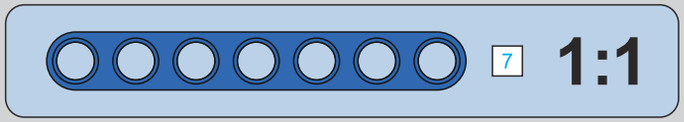

575

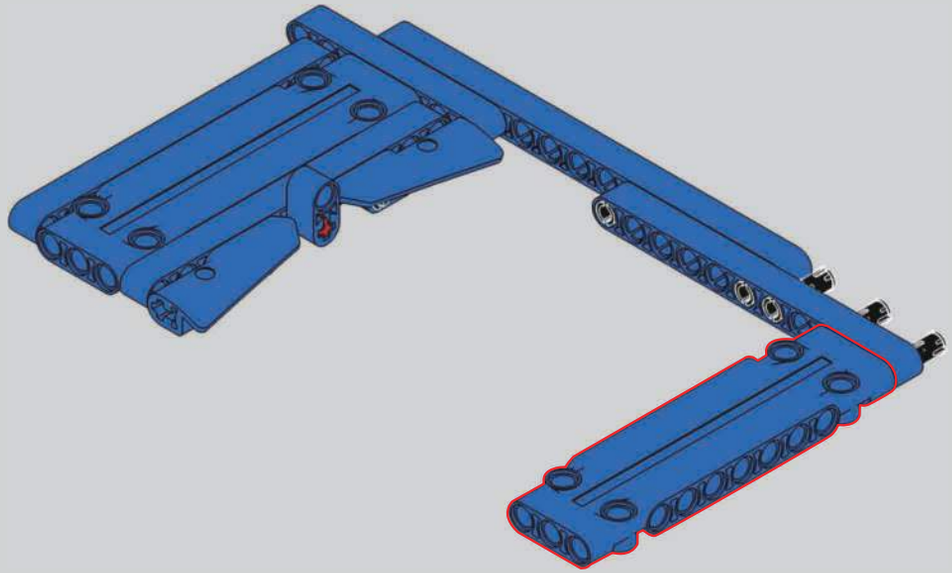

576

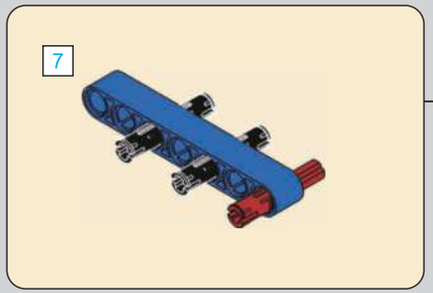

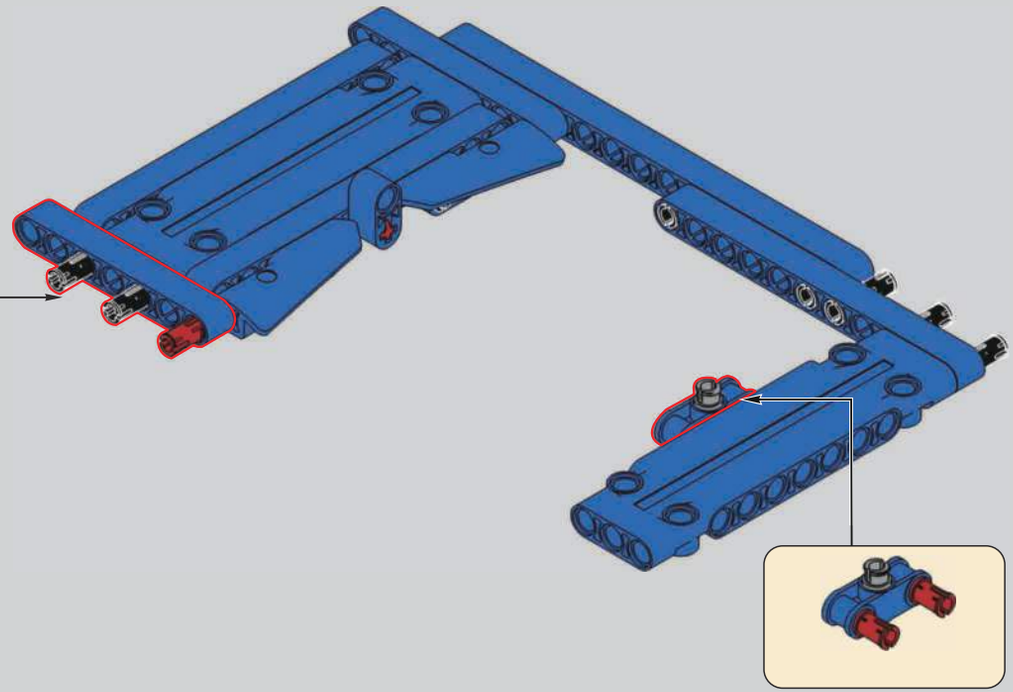

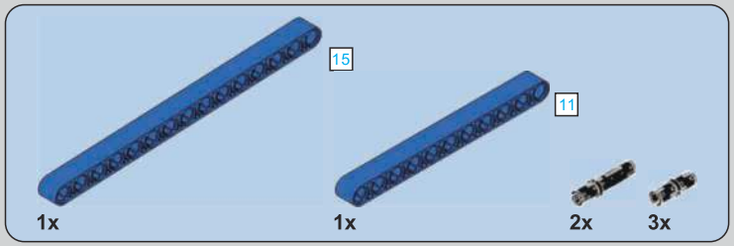

577

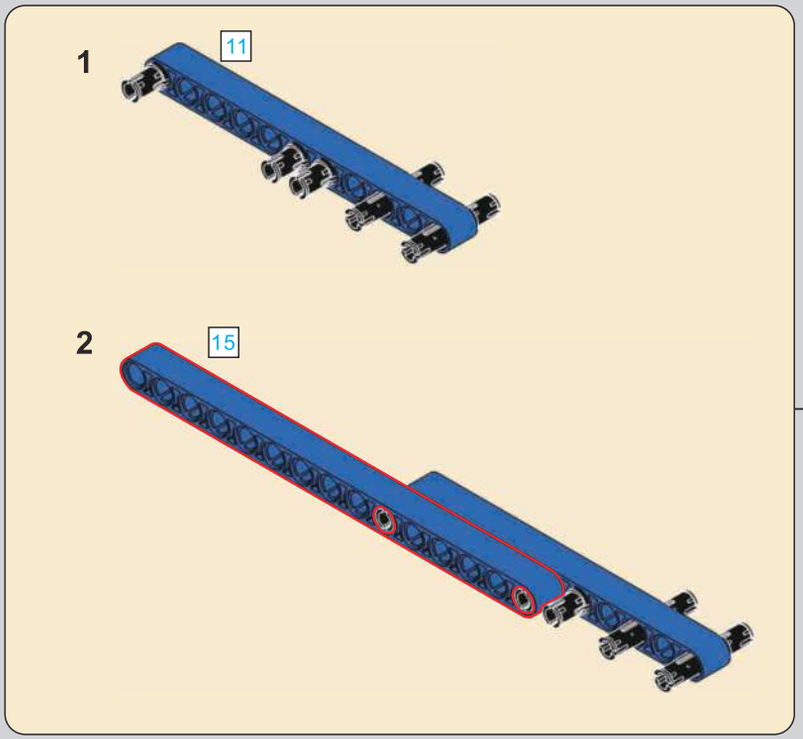

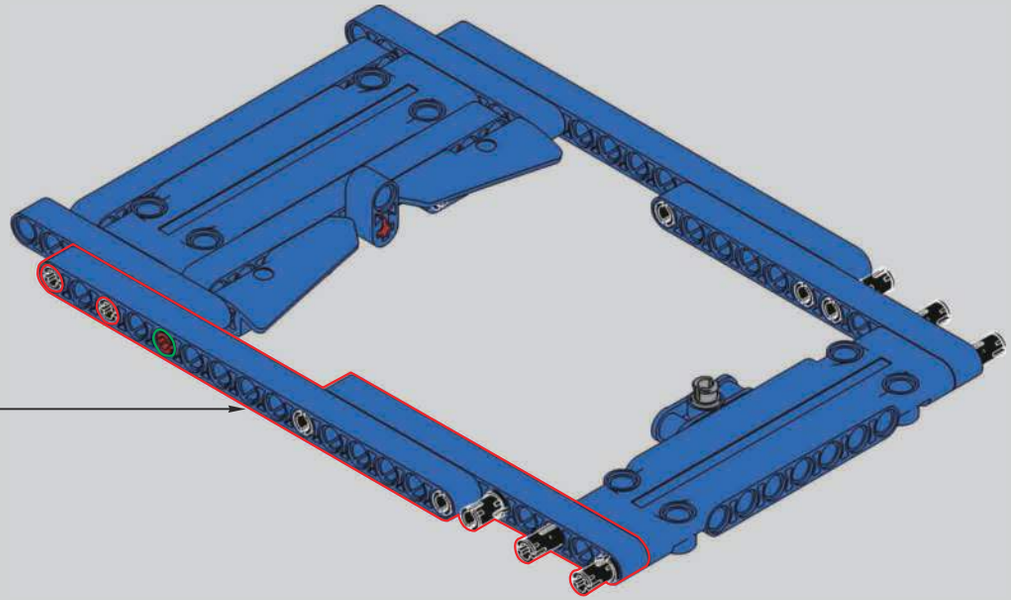

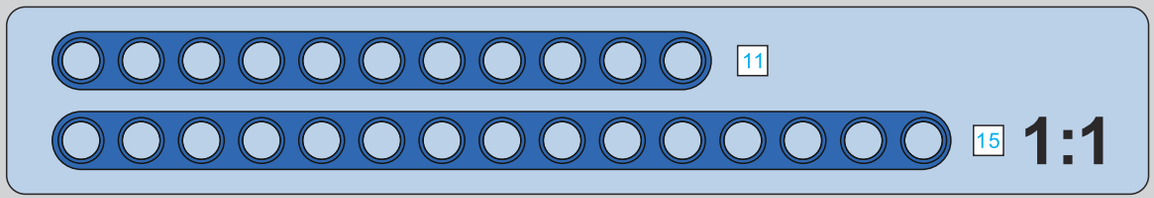

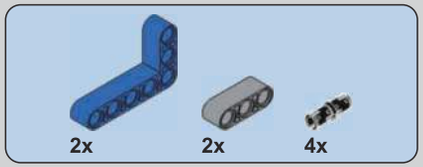

578

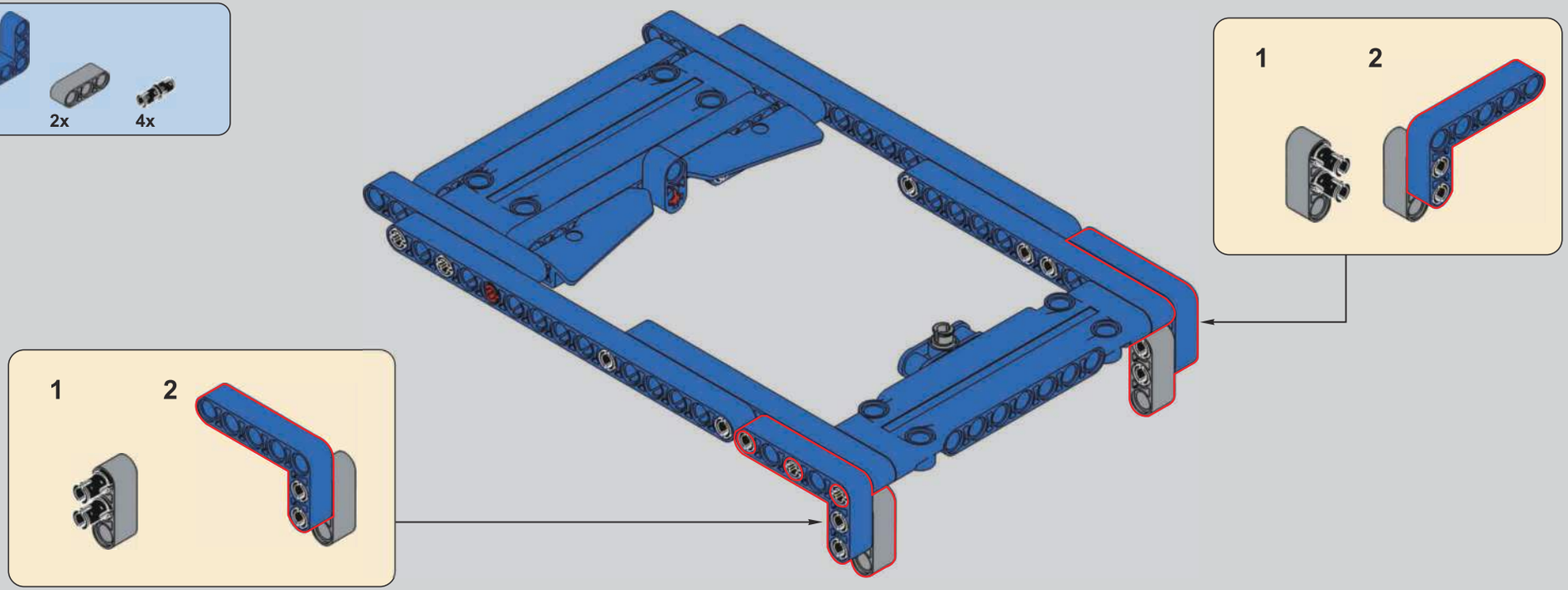

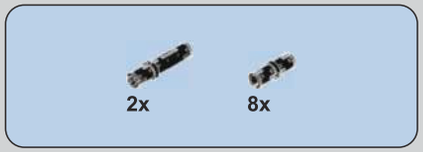

579

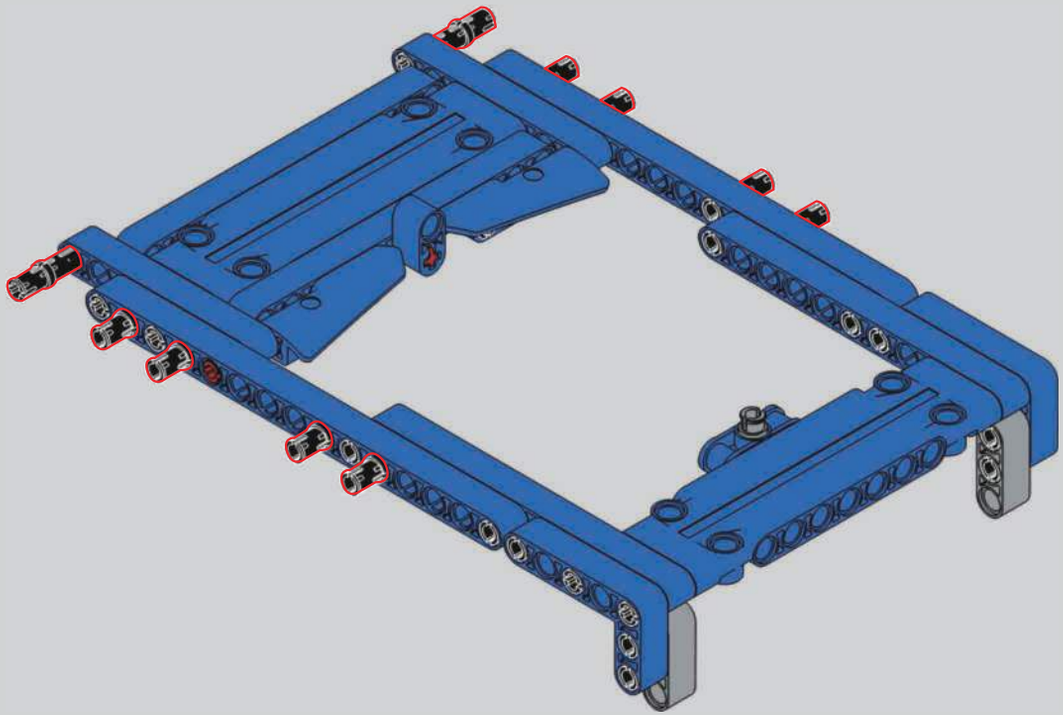

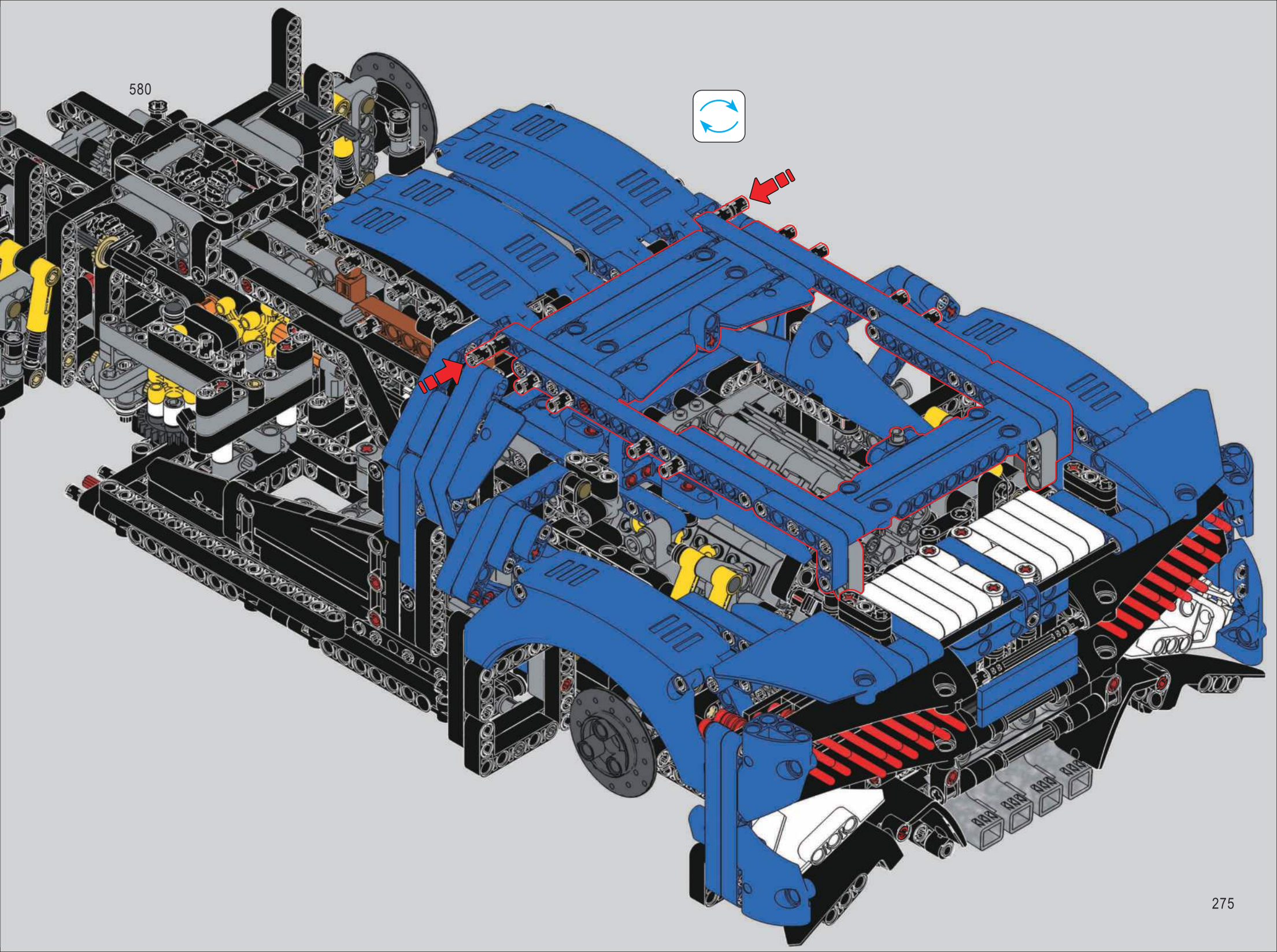
580

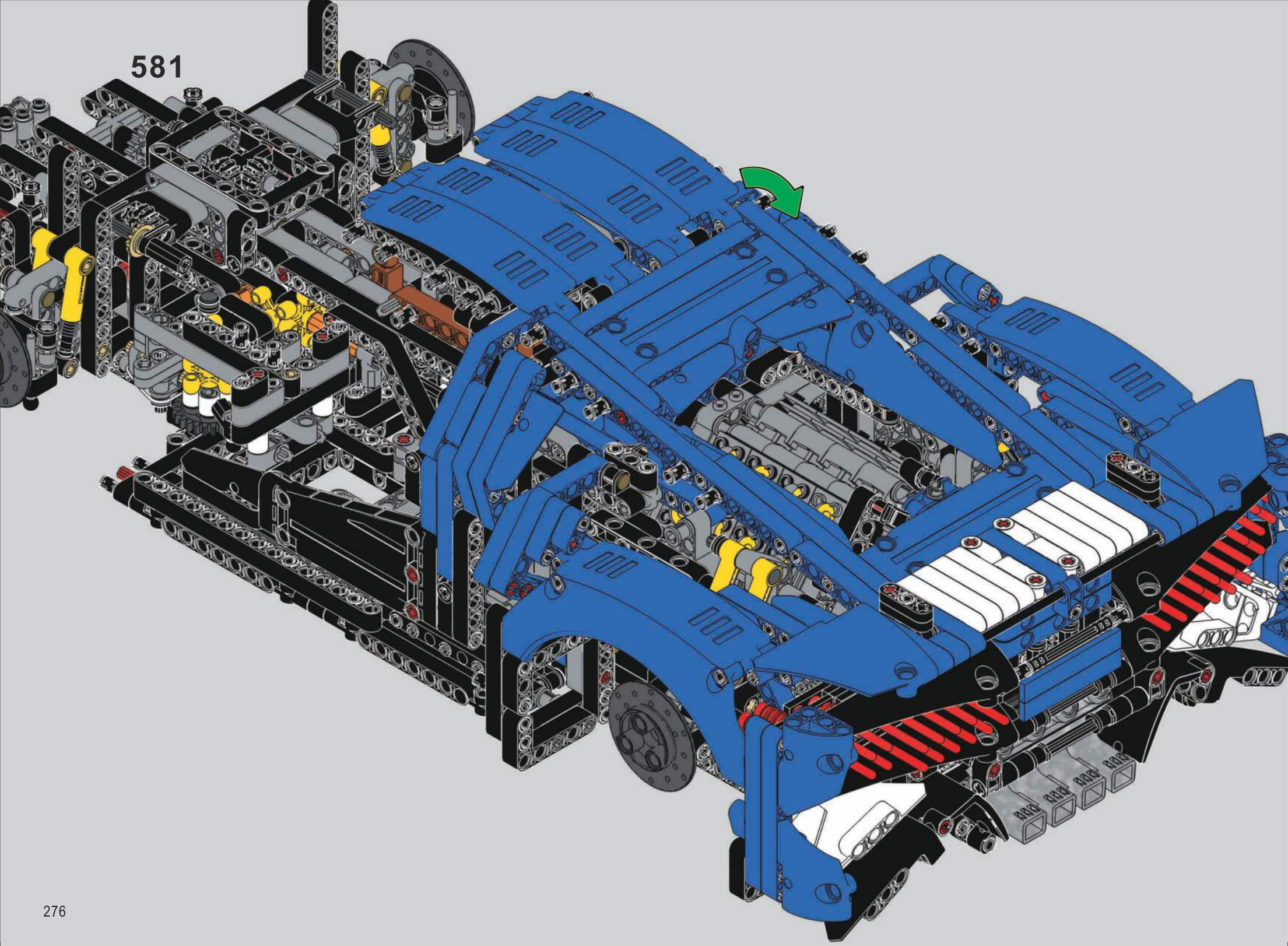
581

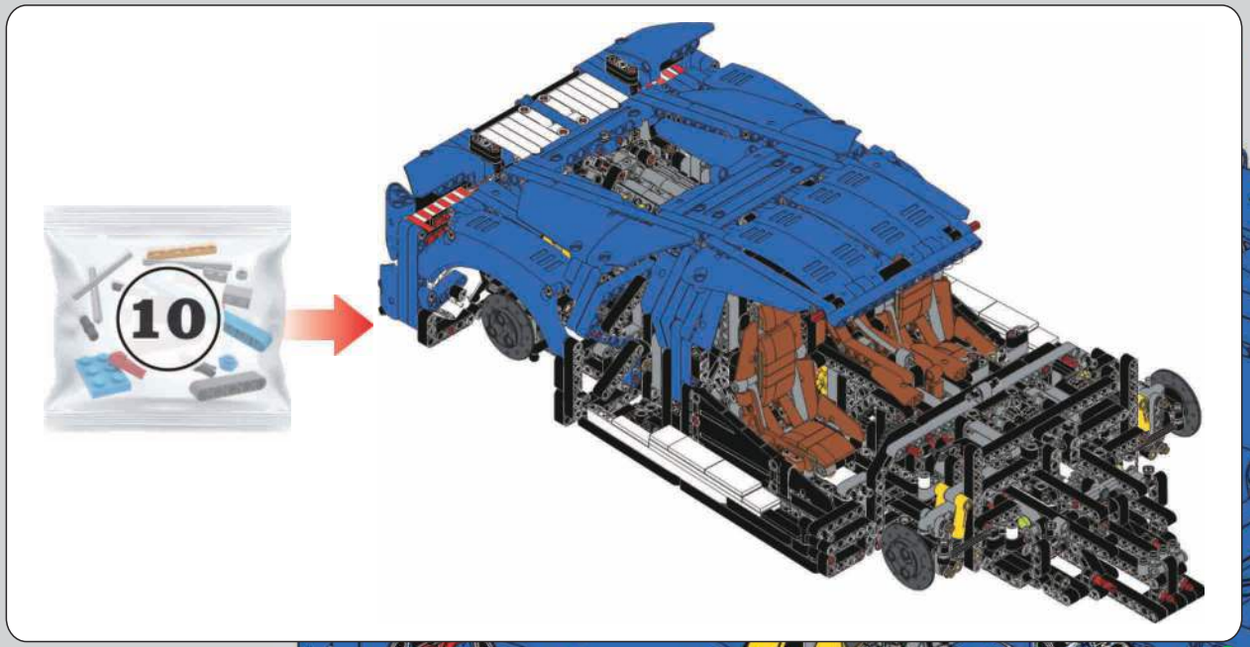

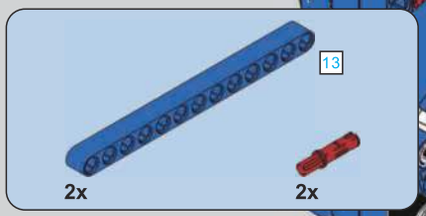

582

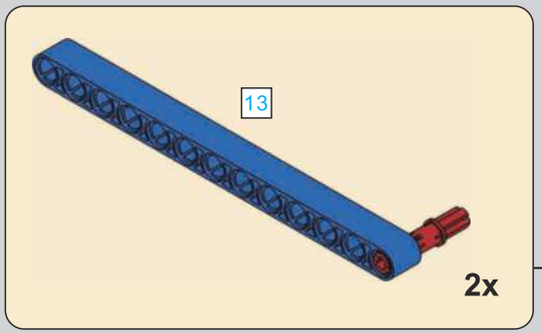

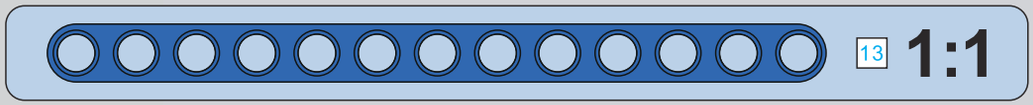

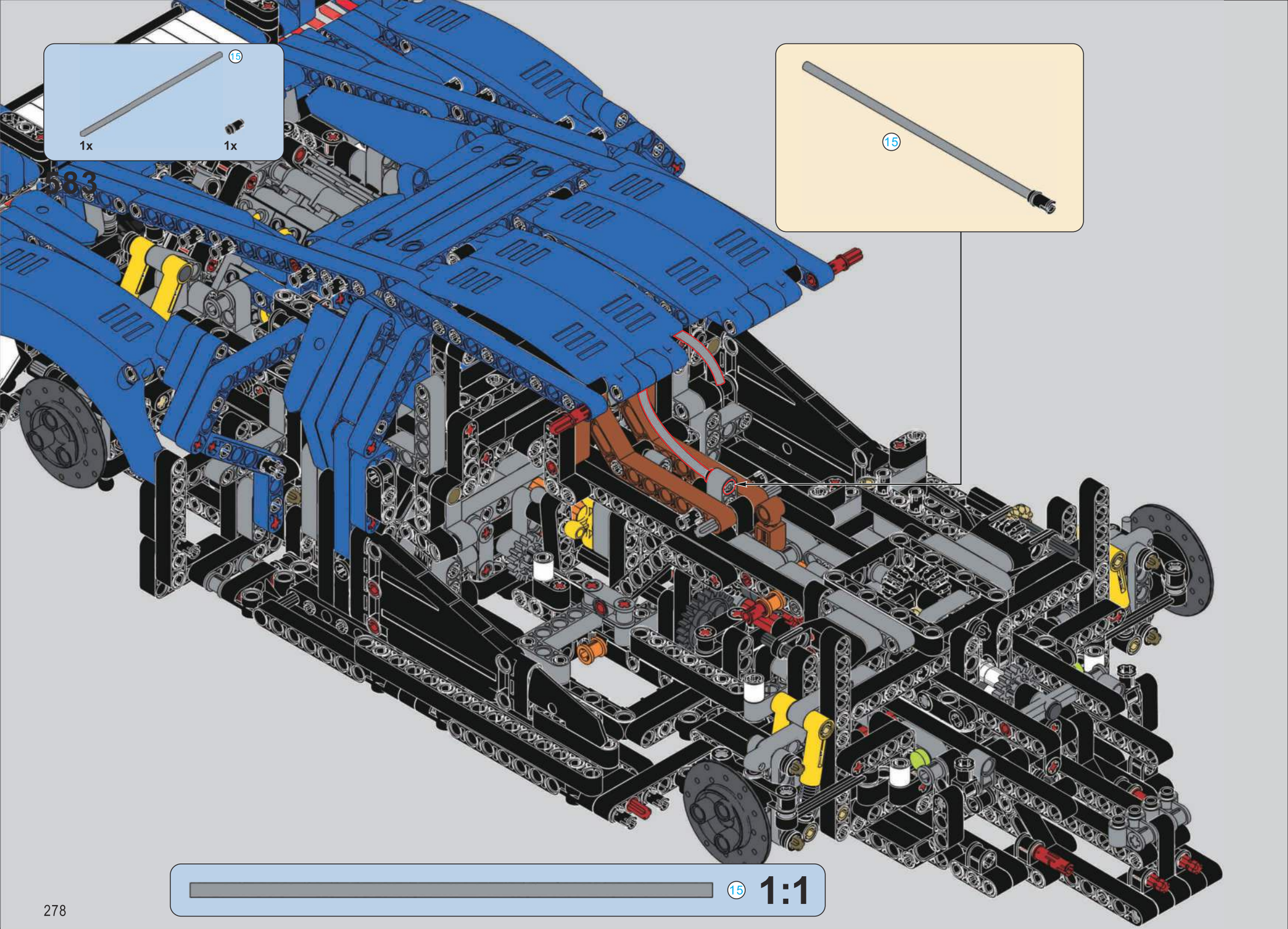
15
1x
1x
583
15
15
1:1

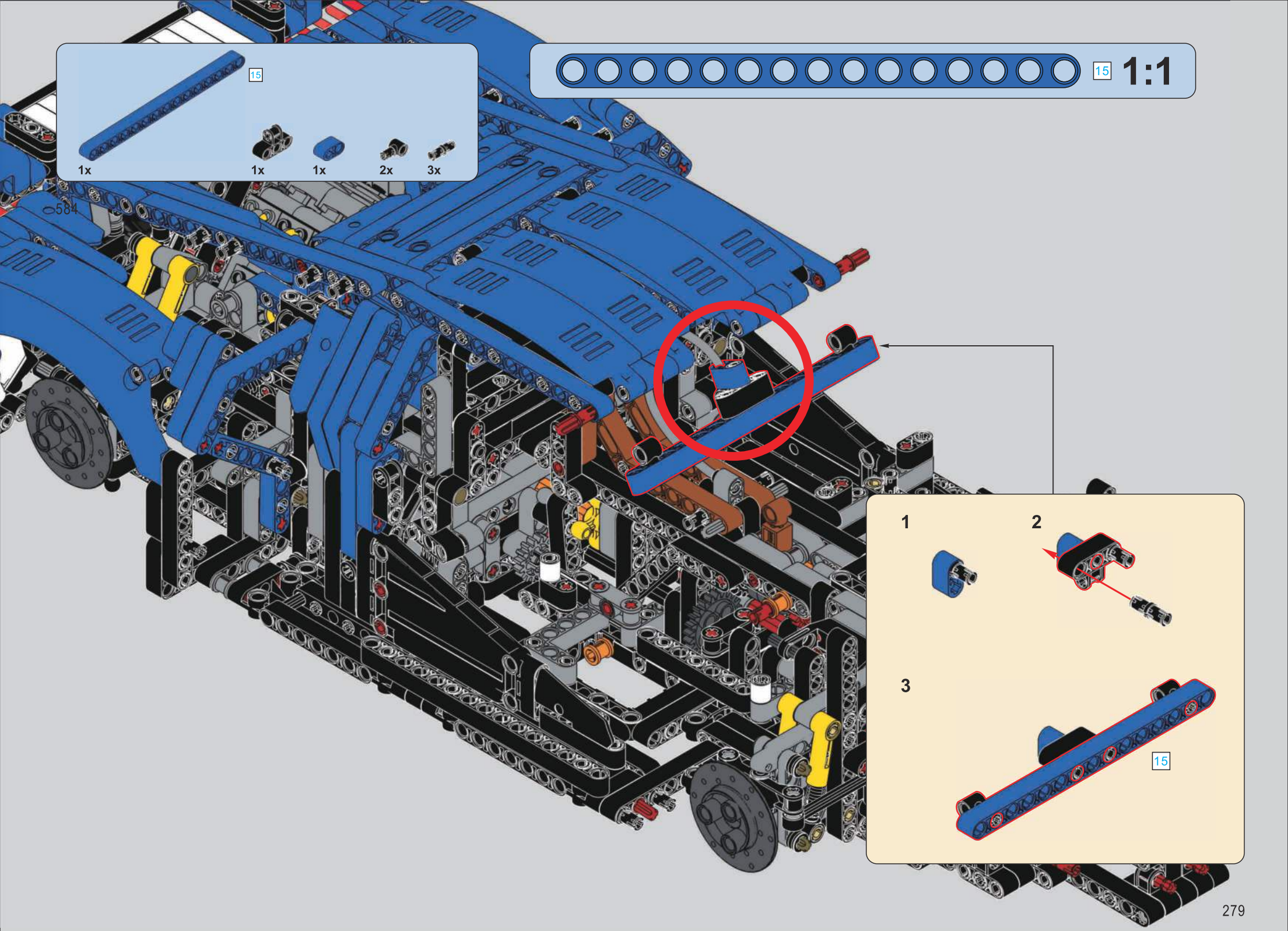
15
1x
1x
1x
2x
3x
584
15
1:1
1
2
3
15

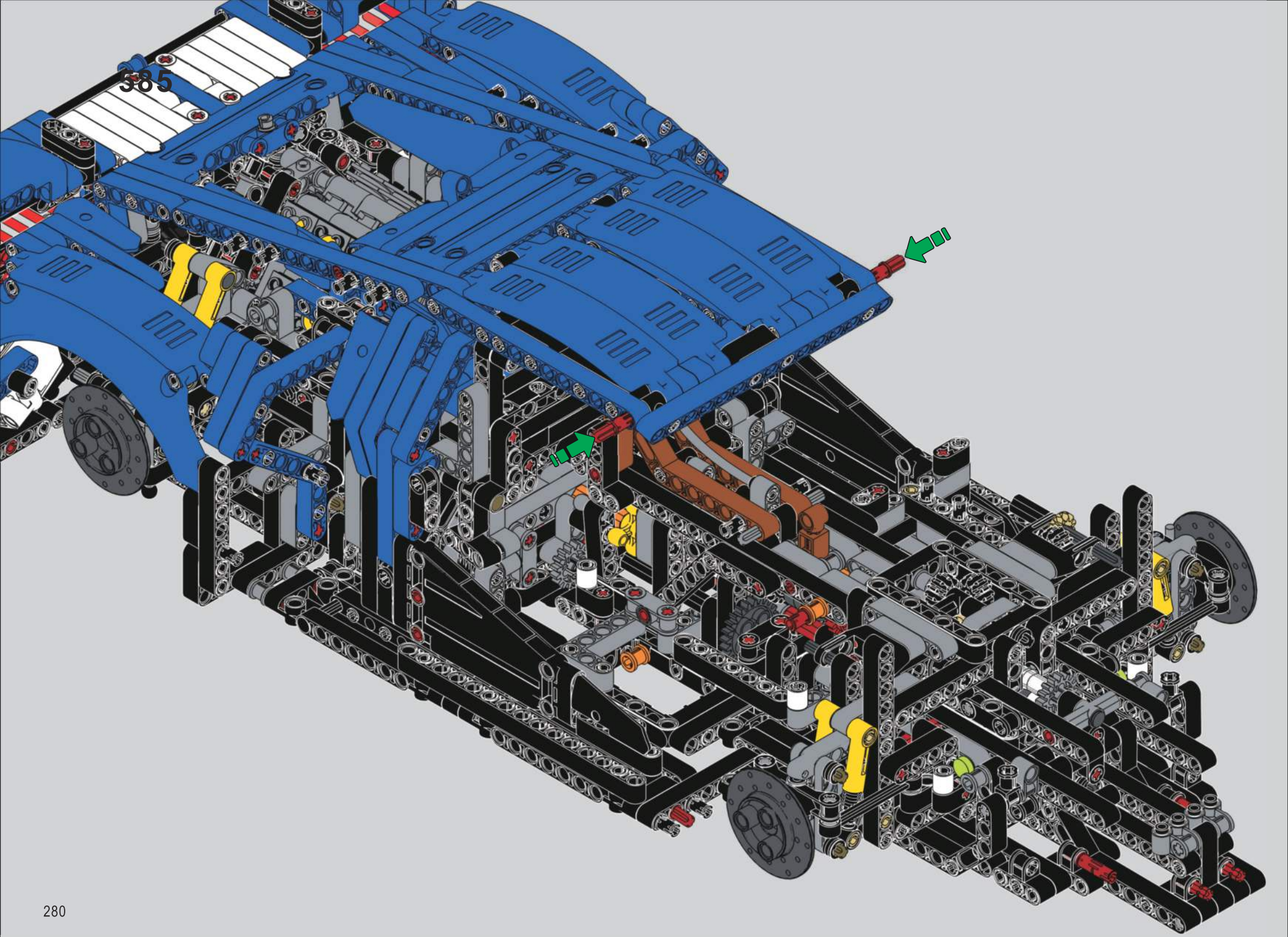
585

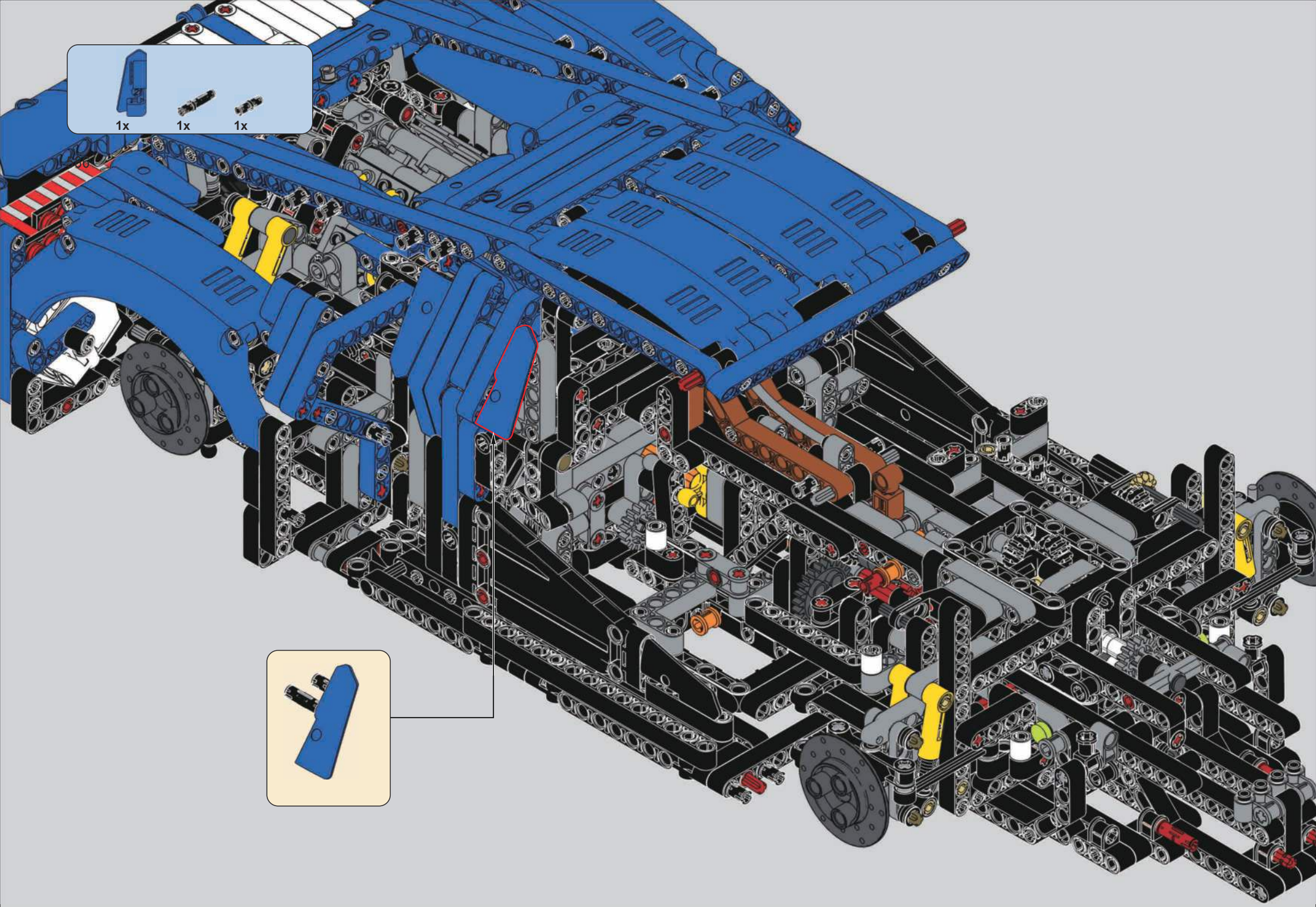
1x
1x
1x

587

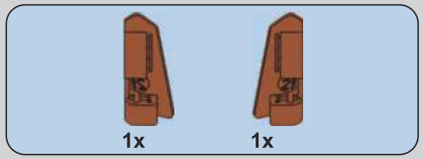

588

589

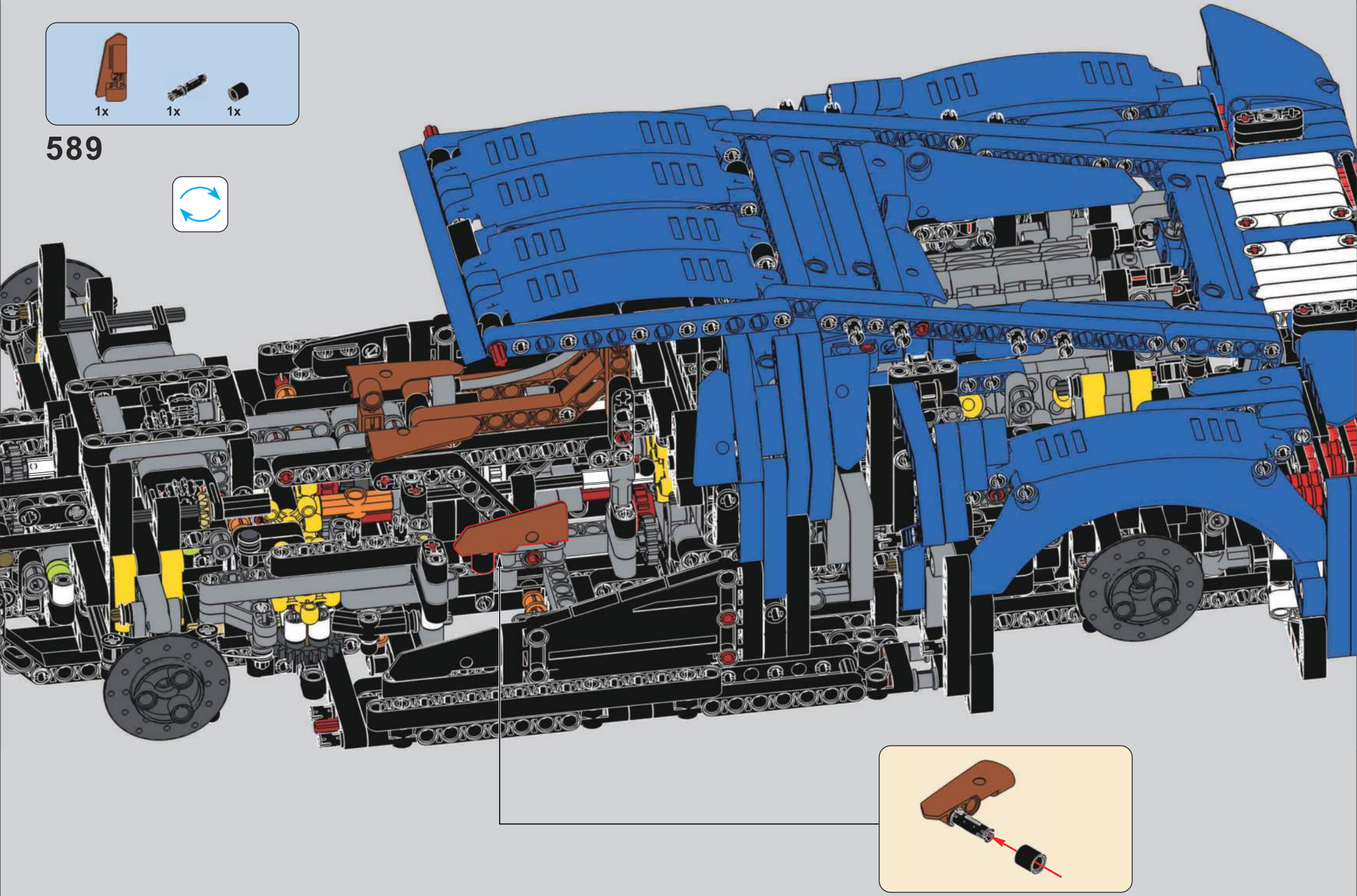

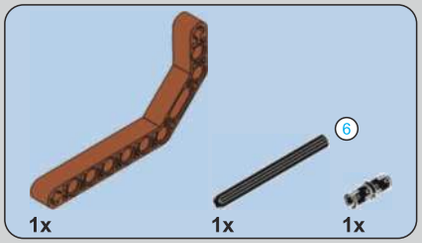

590

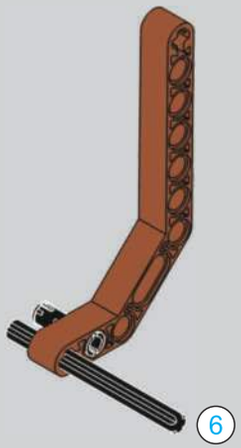

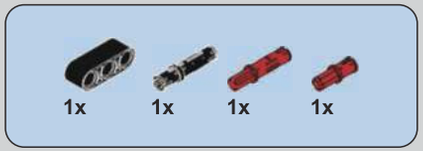

591

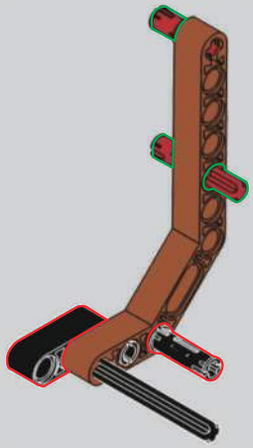

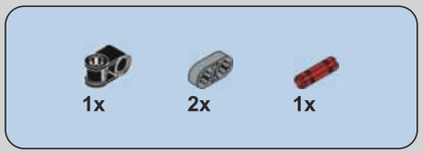

592

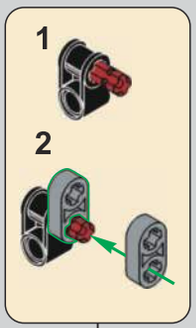

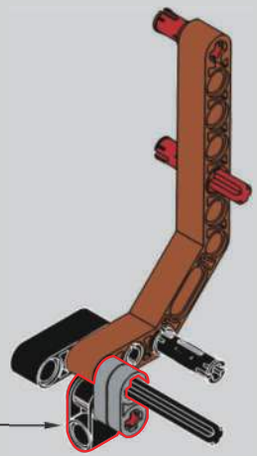

593

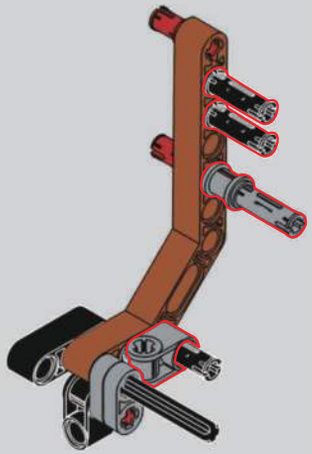

594

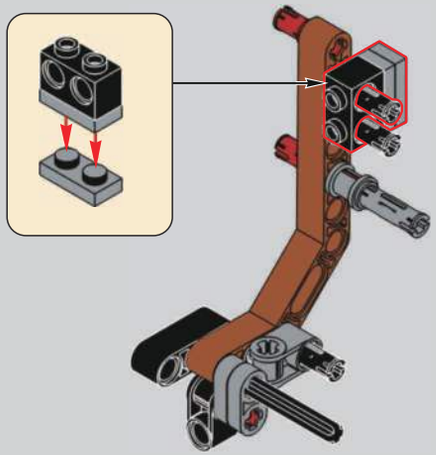

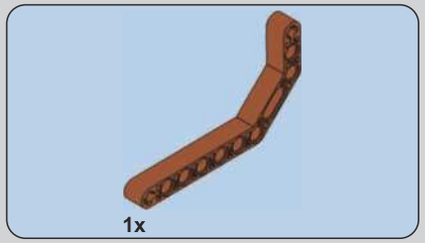

595

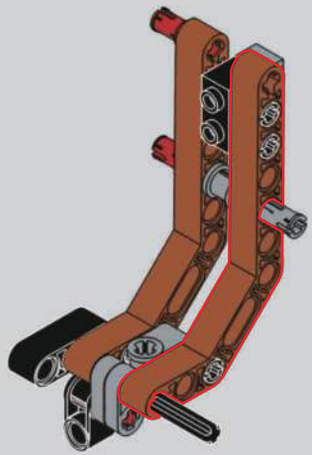

596

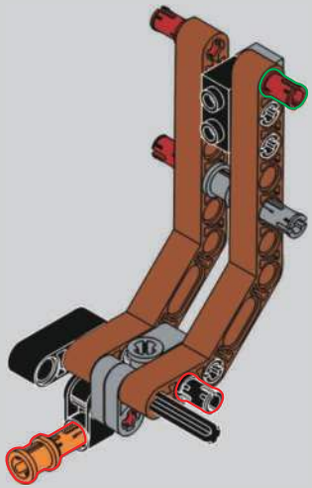

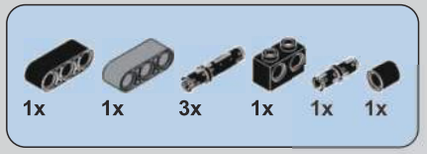

597

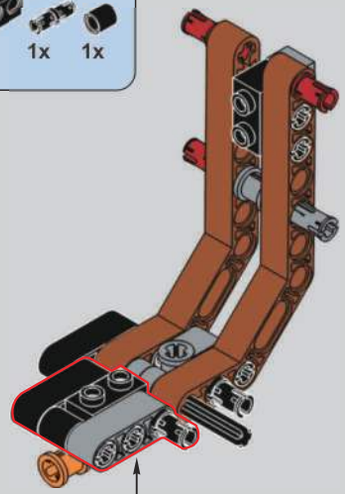

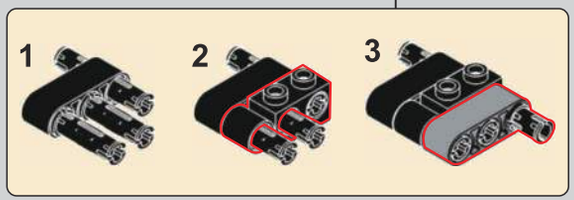

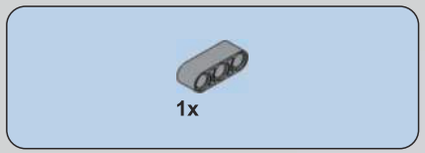

598

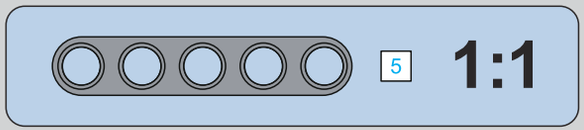

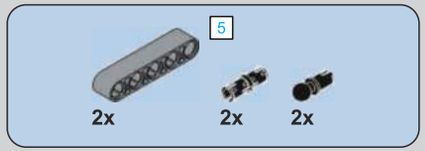

599

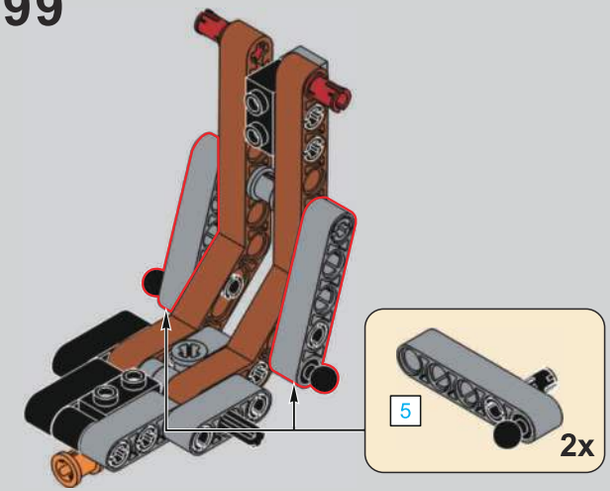

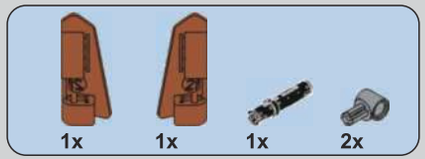

600

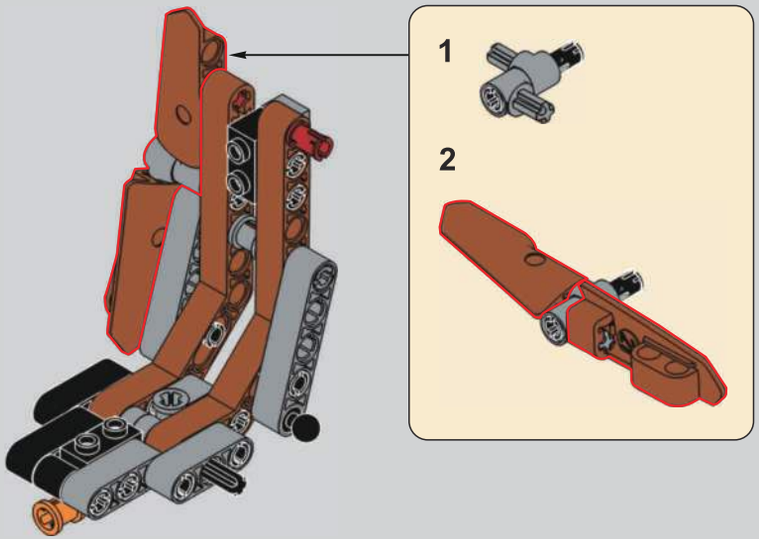

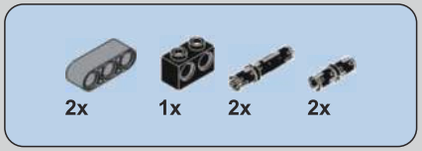

601

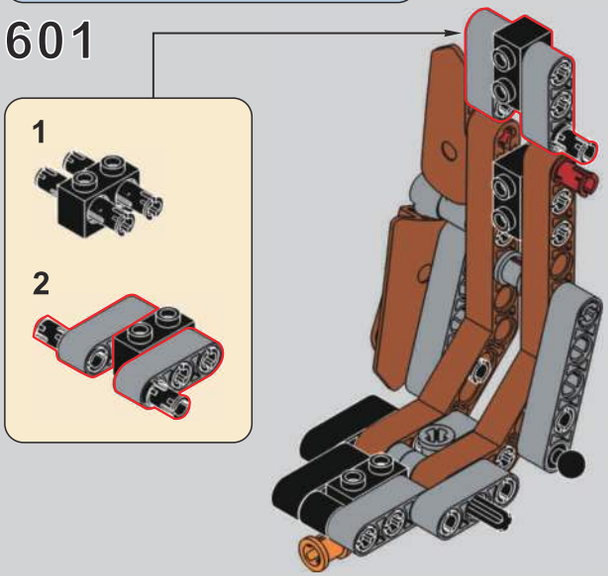

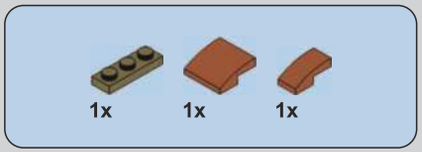

602

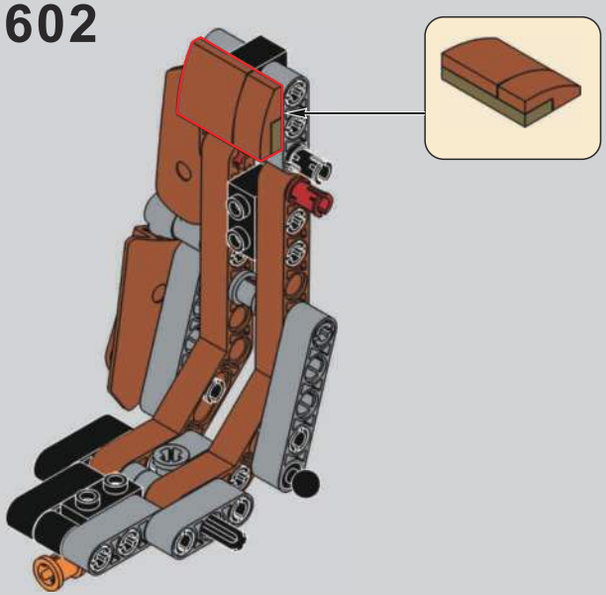

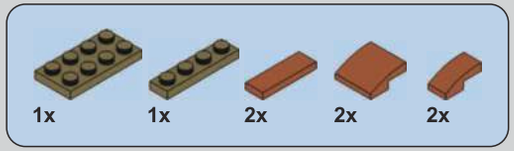

603

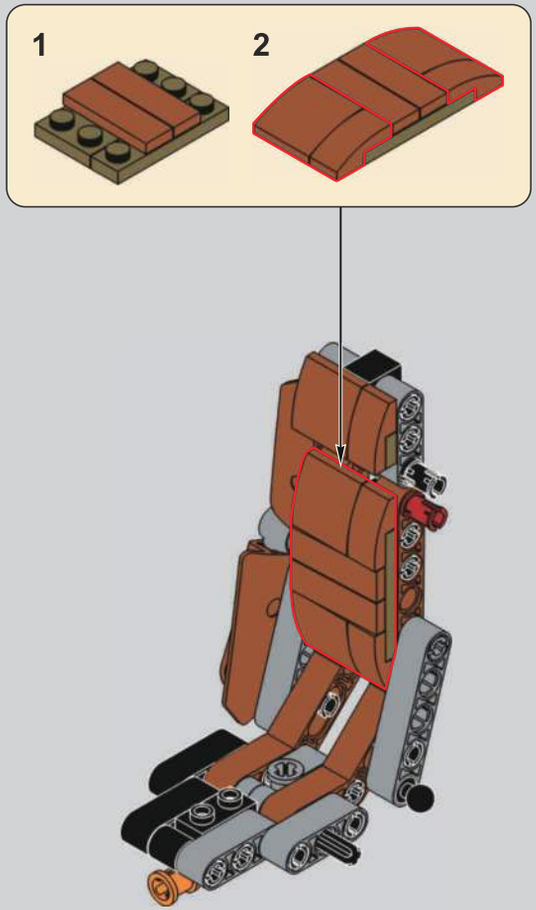

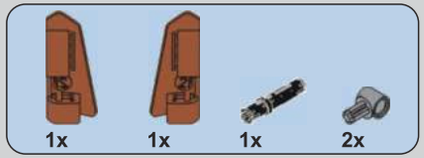

604

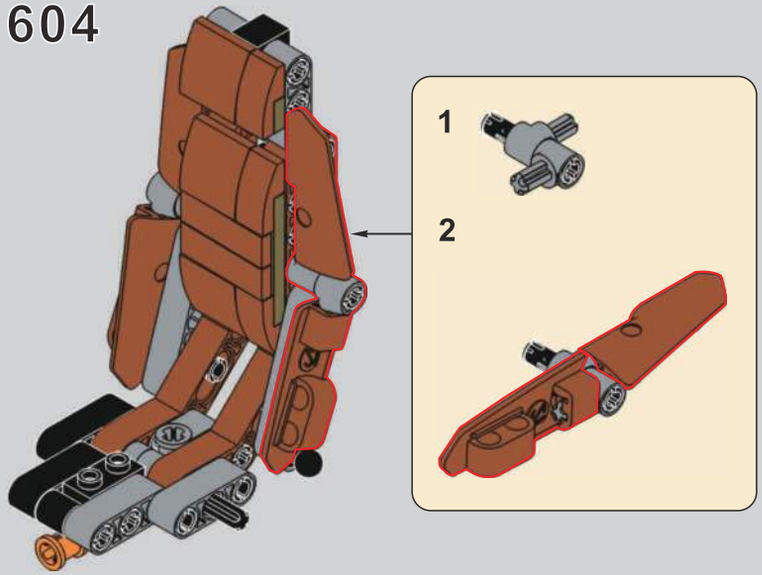

605

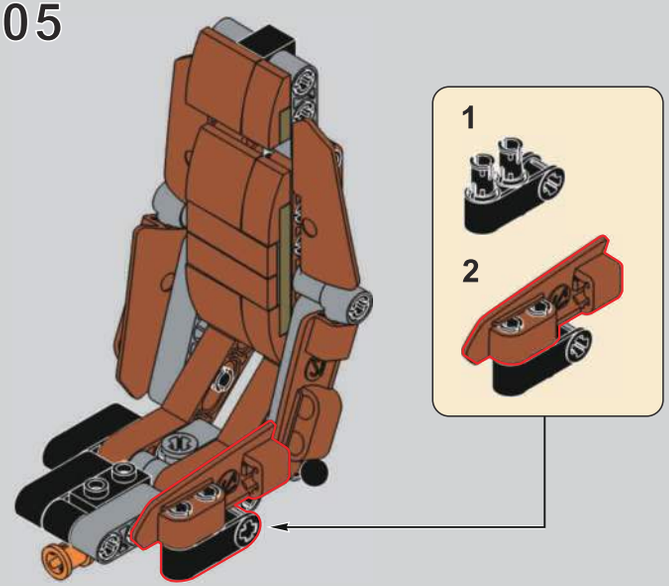

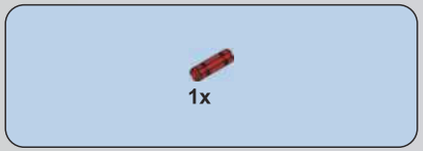

606

607

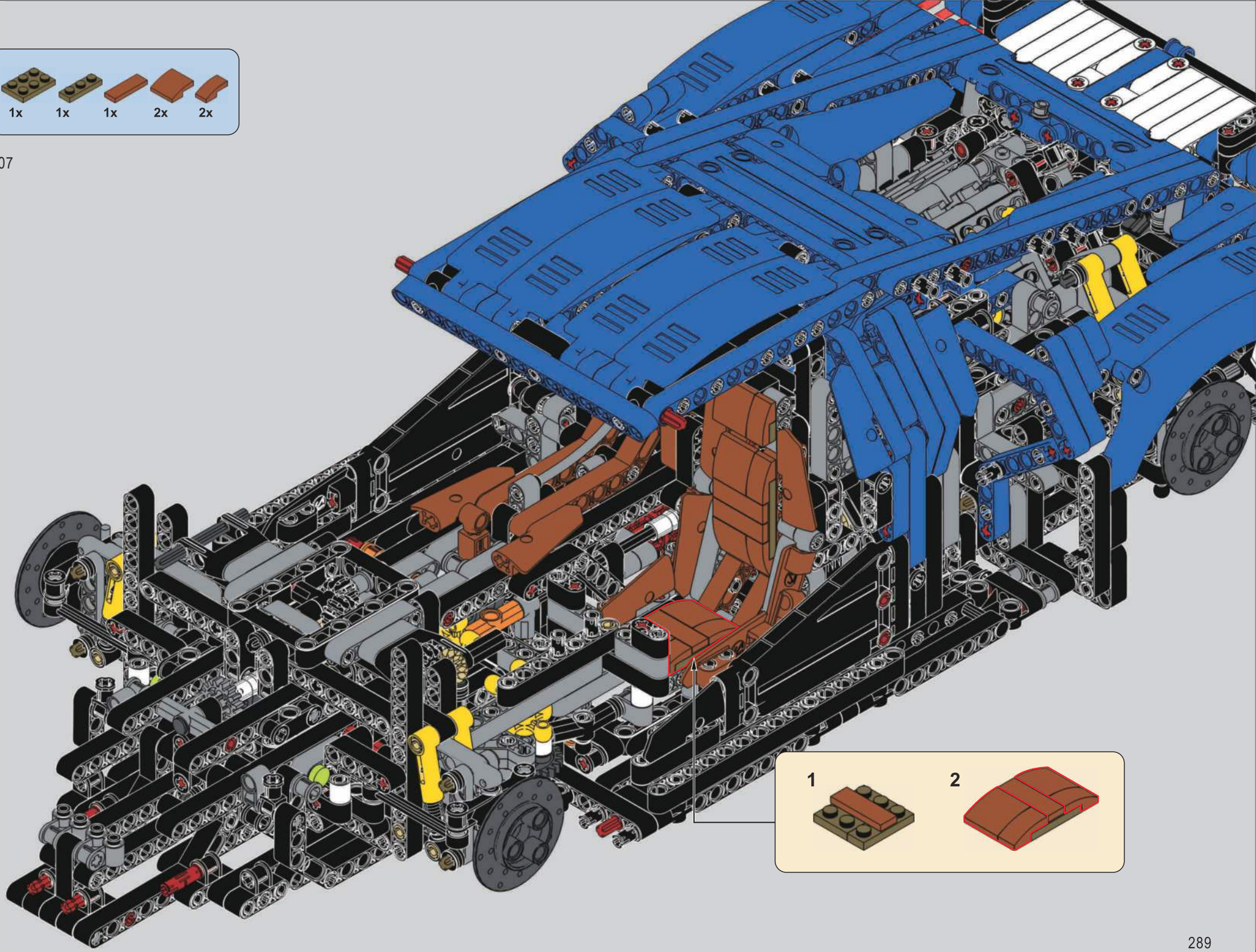

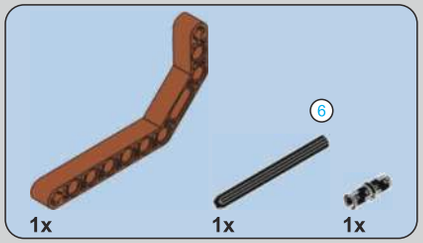

608

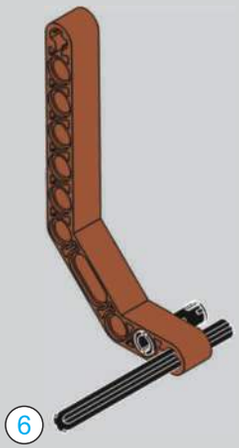

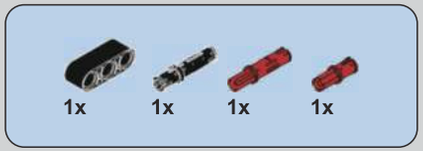

609

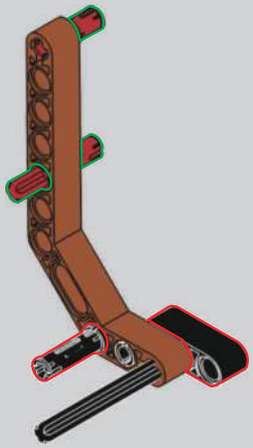

610

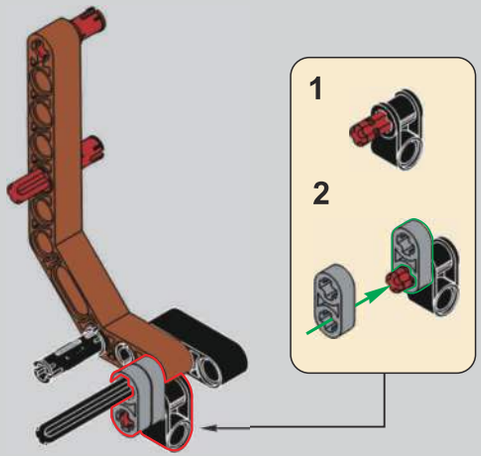

611

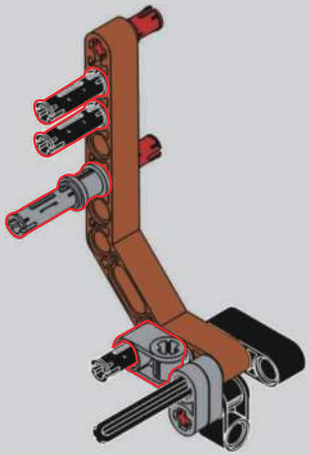

612

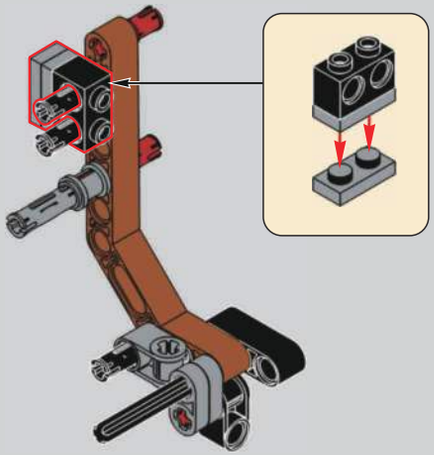

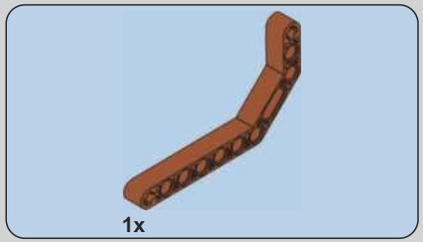

613

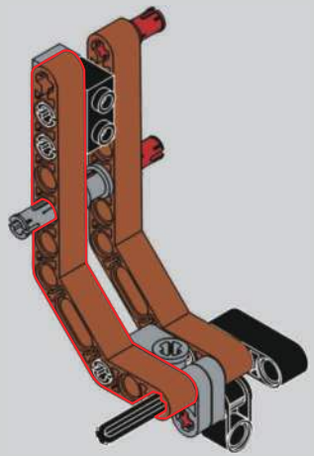

614

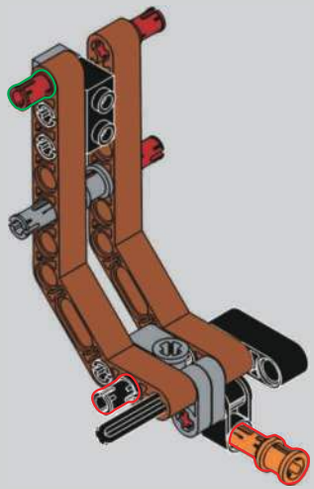

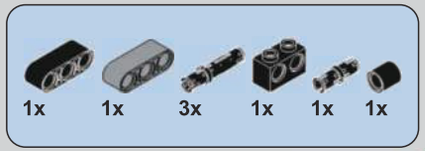

615

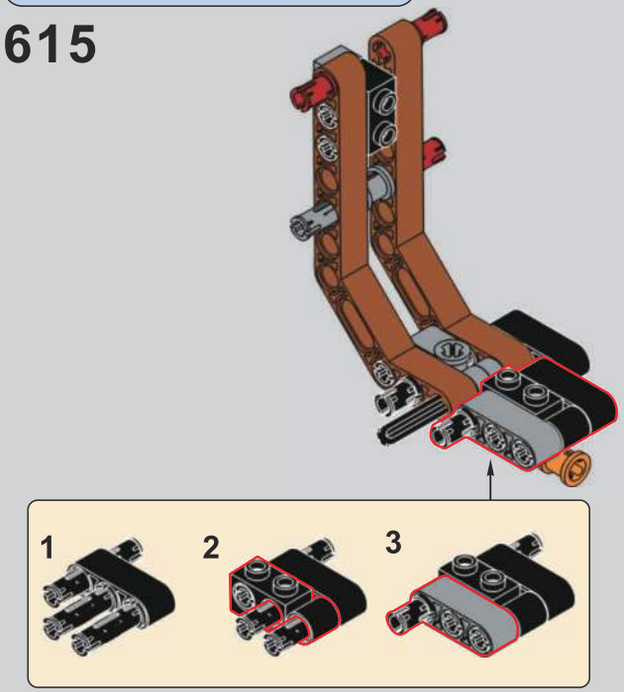

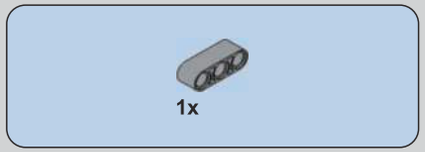

616

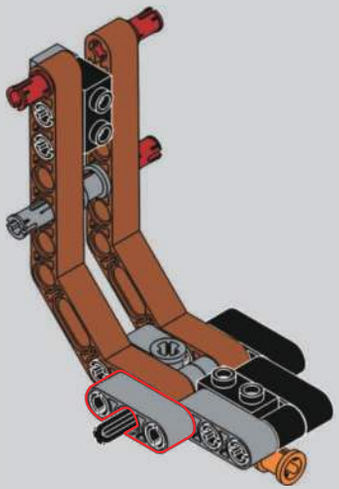

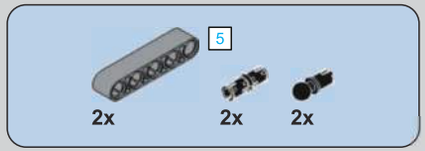

617

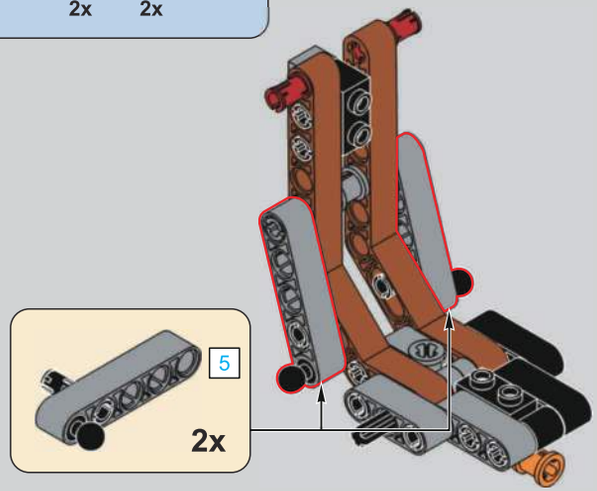

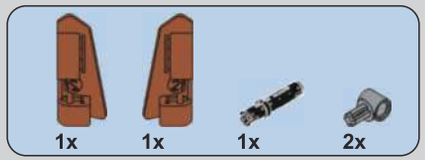

618

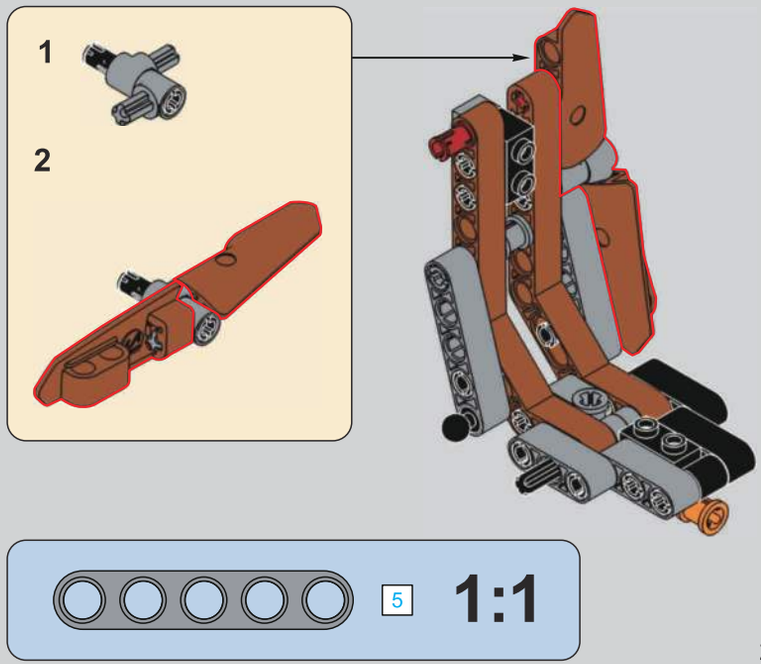

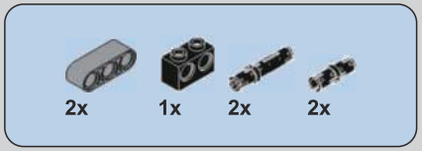

619

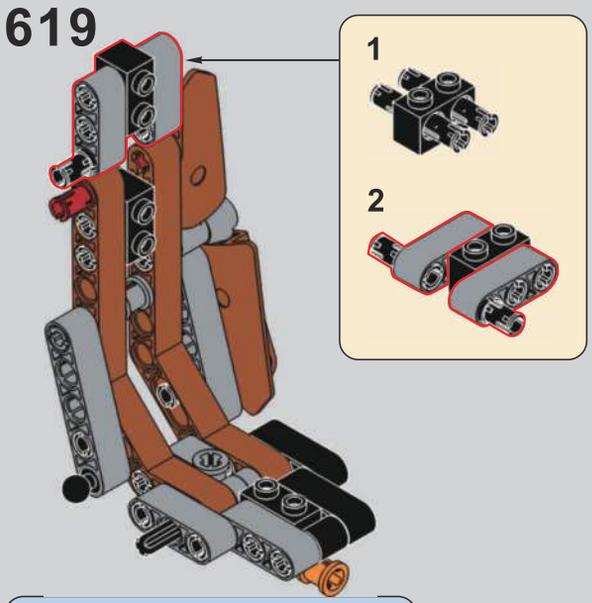

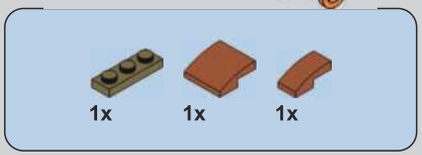

620

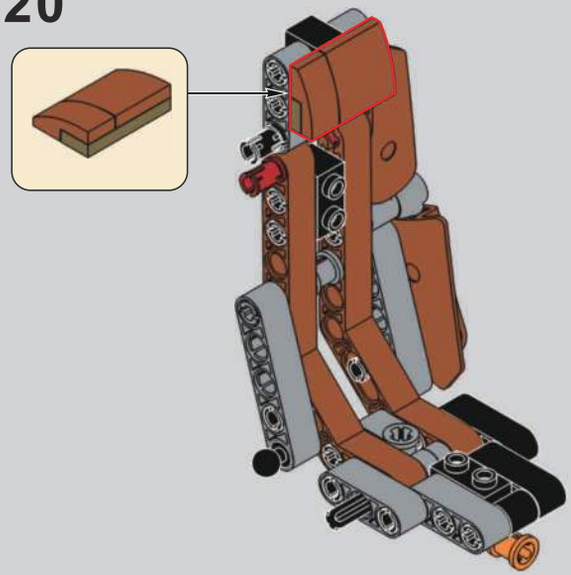

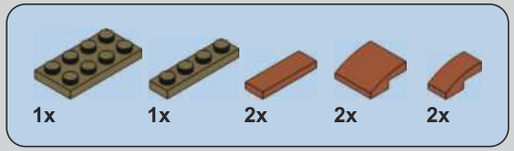

621

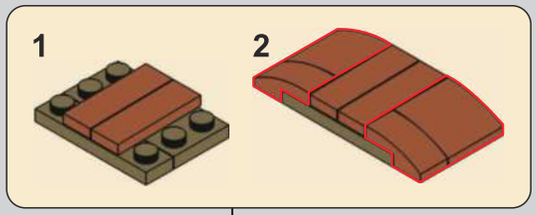

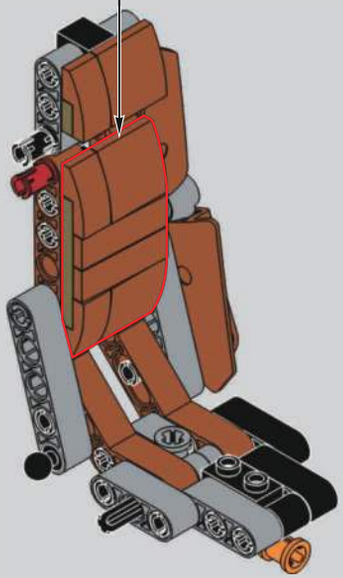

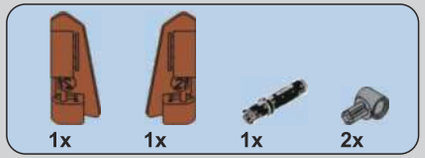

622

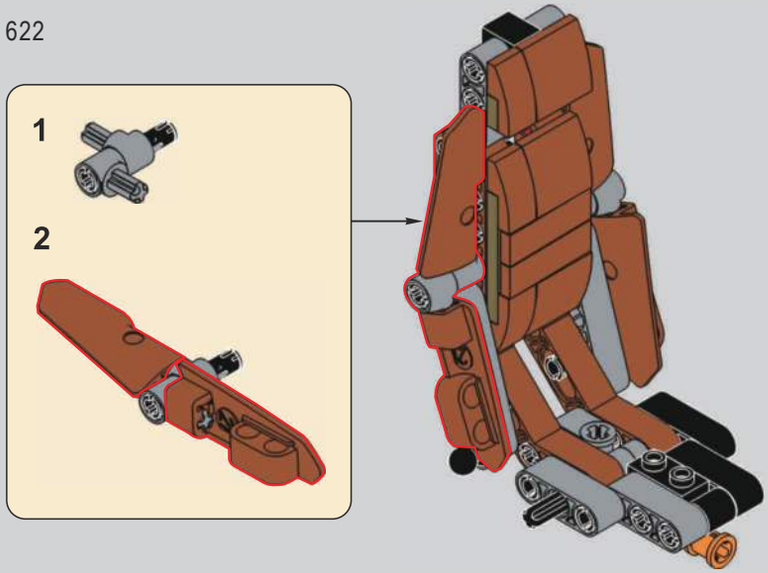

623

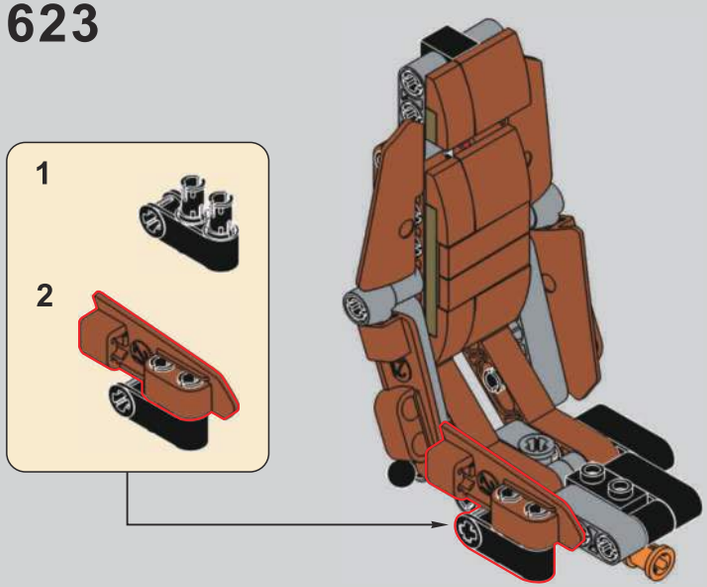

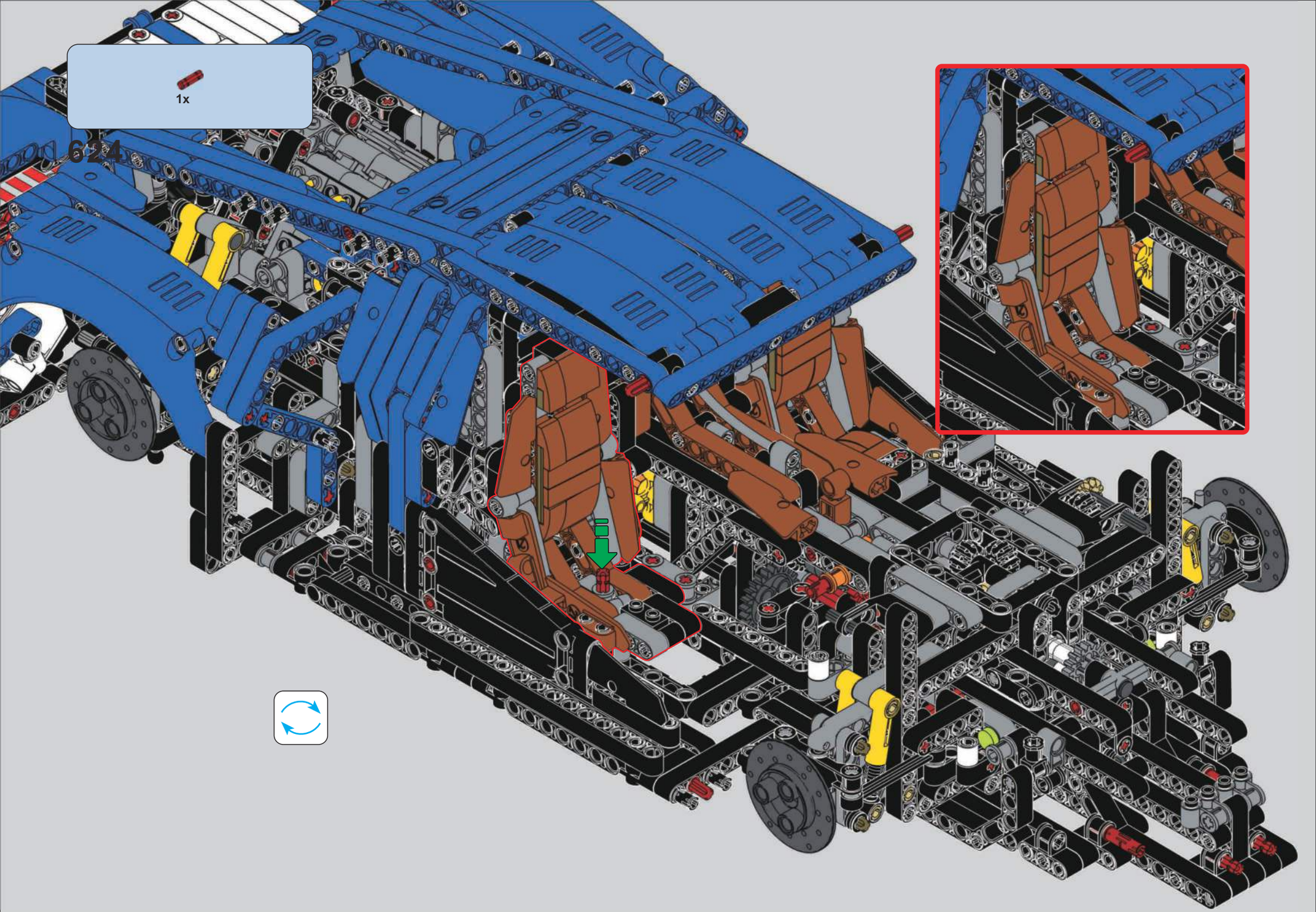
1x
624

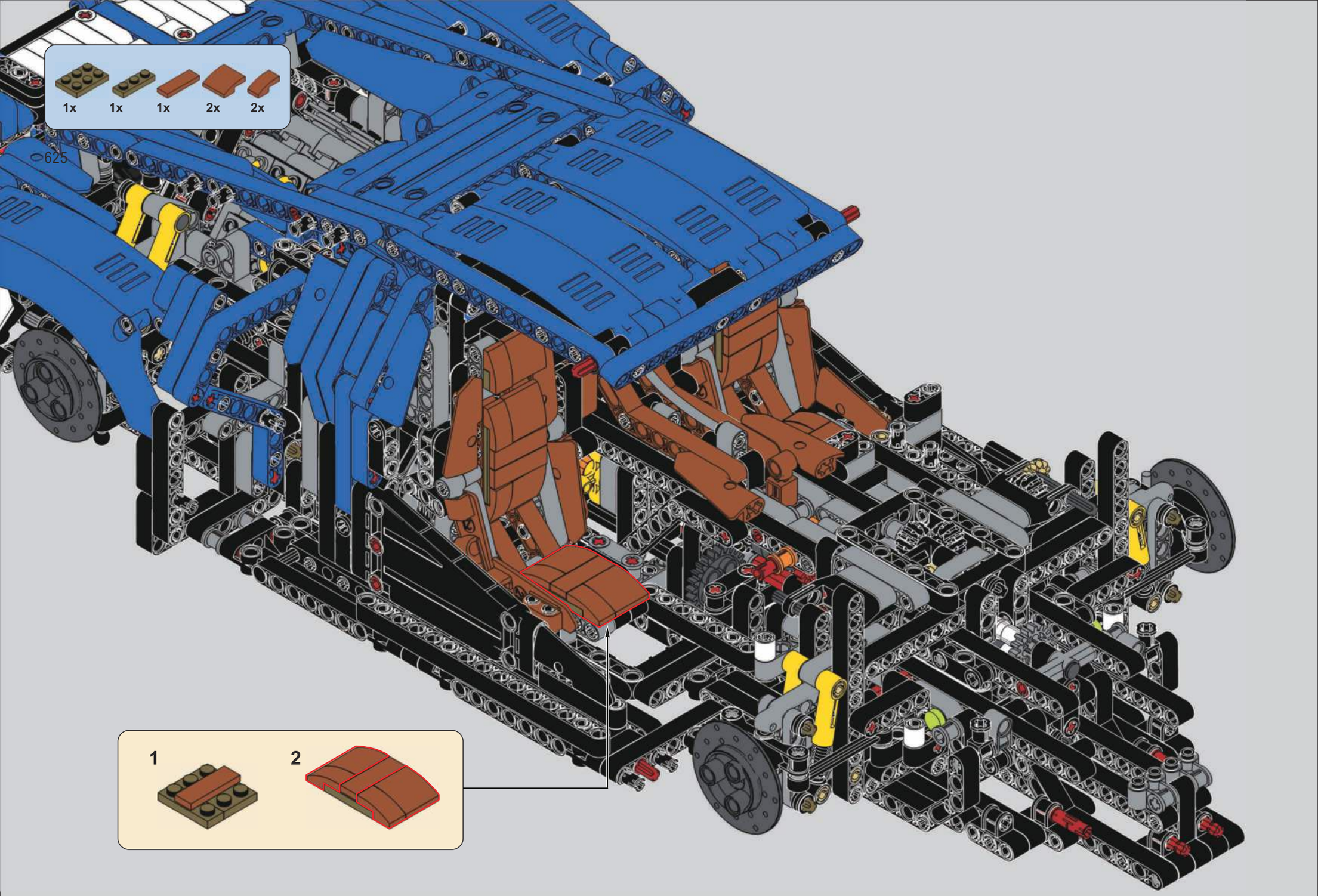
1x
1x
1x
2x
2x
625
1
2

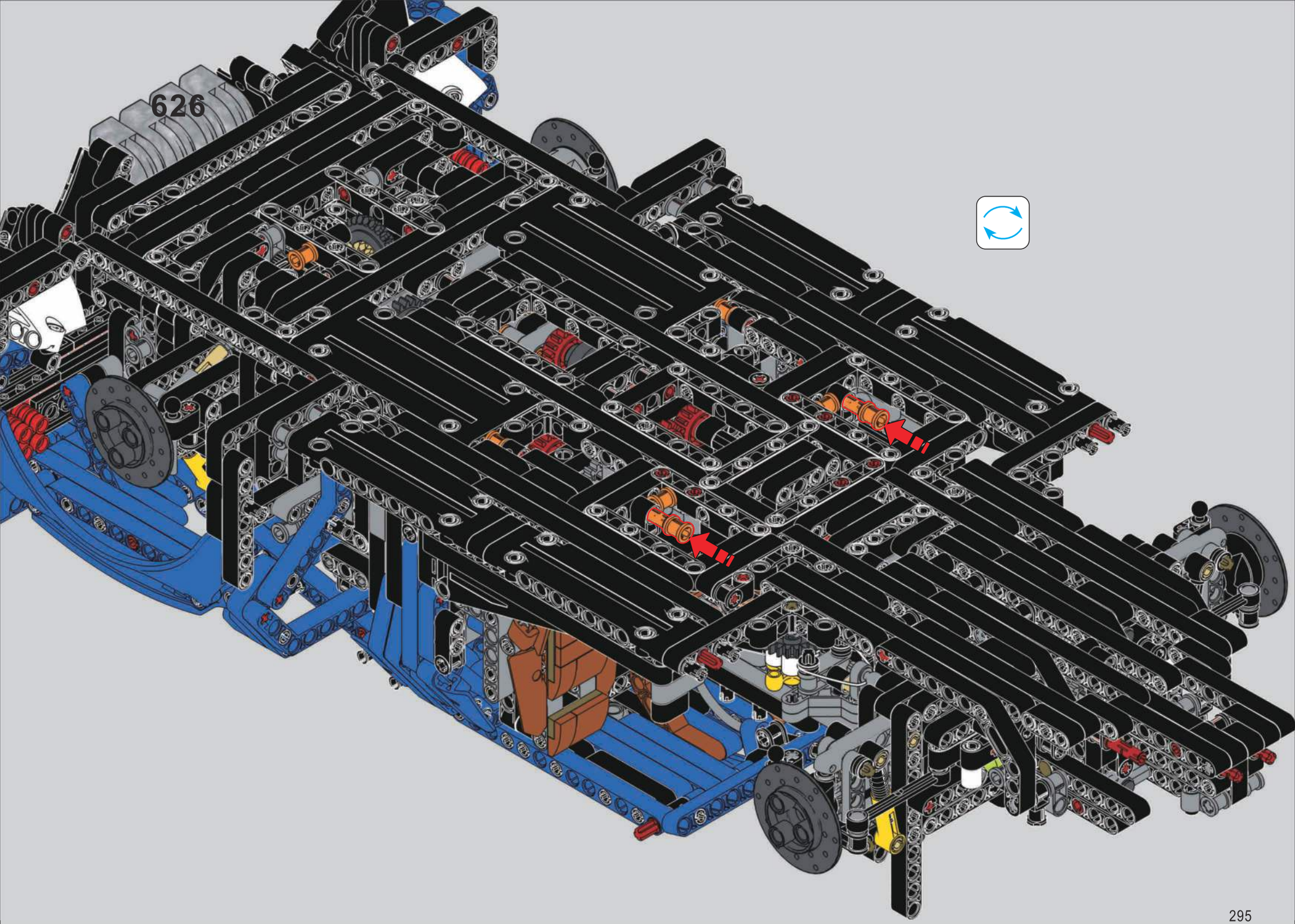
626

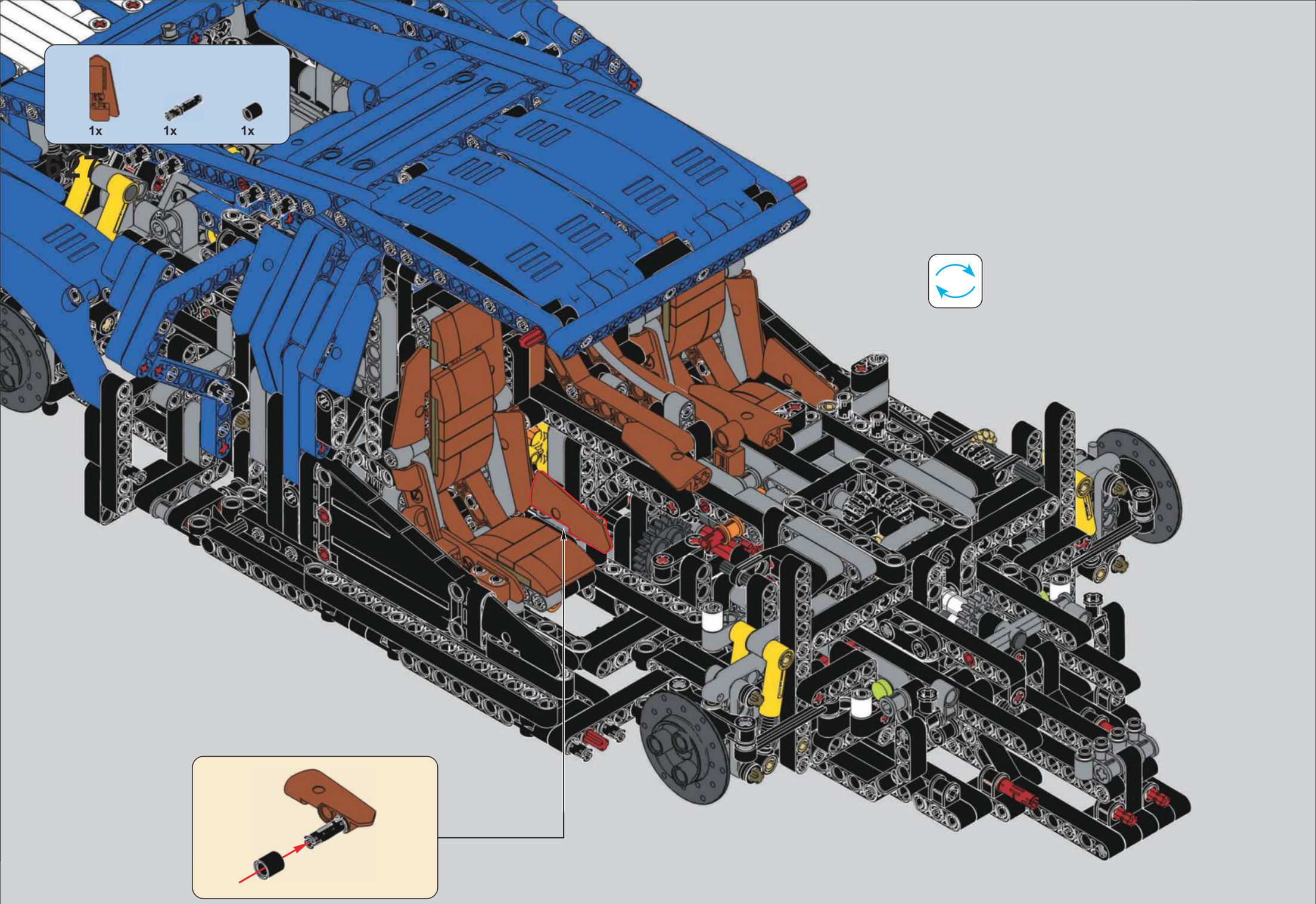
1x
1x
1x

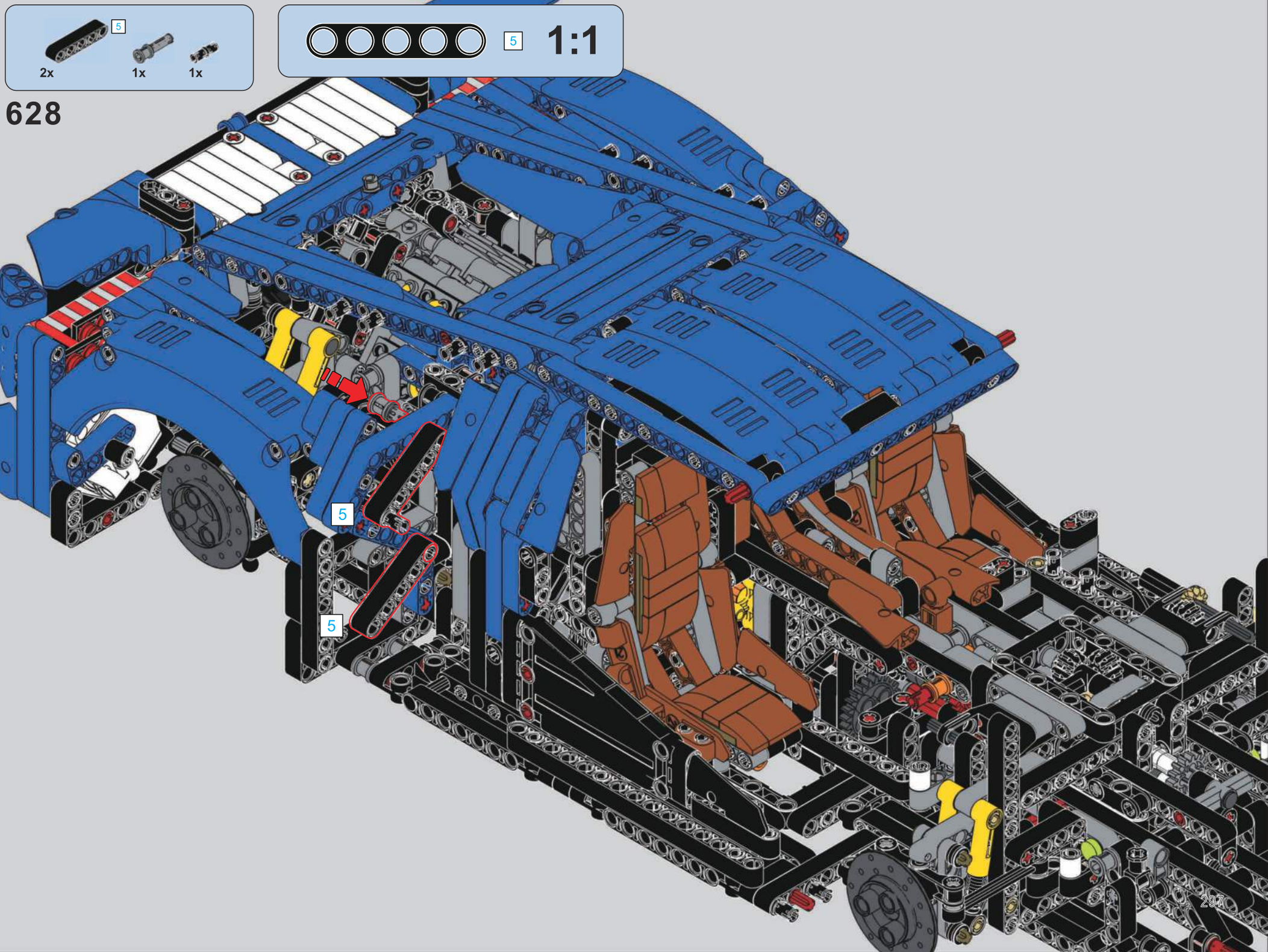
5
2x
1x
1x
5
1:1
628
5
5

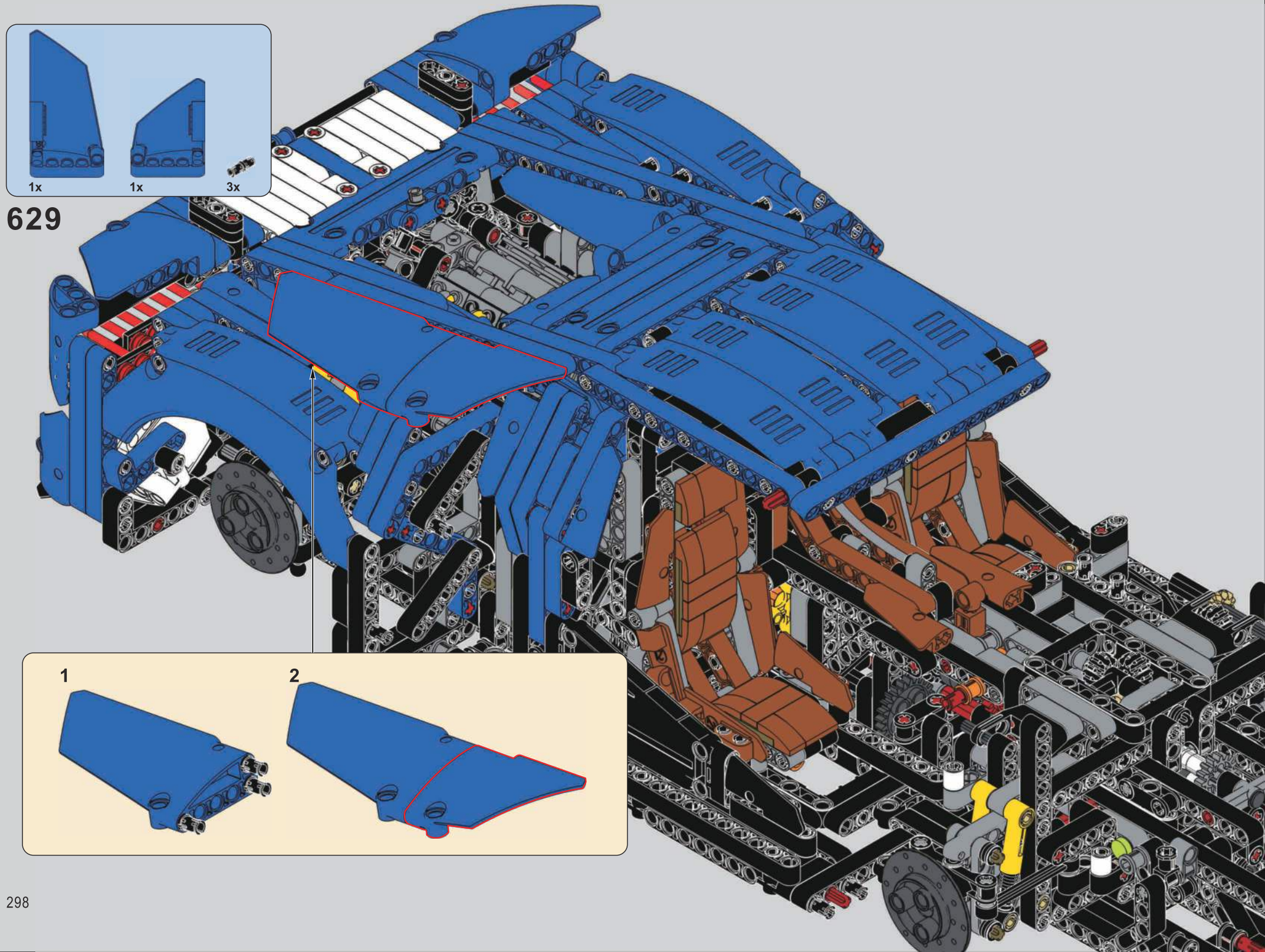
1x
1x
3x
629
1
2