宇星工程系列

MODELS NO. EXCAVATOR

挖掘机

13130

4062+ Pcs/Pza

OPEN

Qr code APP (APP二维码)

Need the apple version 9.0 and above,the android version 5.0 and above.

* This APP supports most of the mainstream Android models on the market, but due to the large number of Android models, different models of systems and hardware reasons, there may be some models do not support, specificaccording to the actual test!

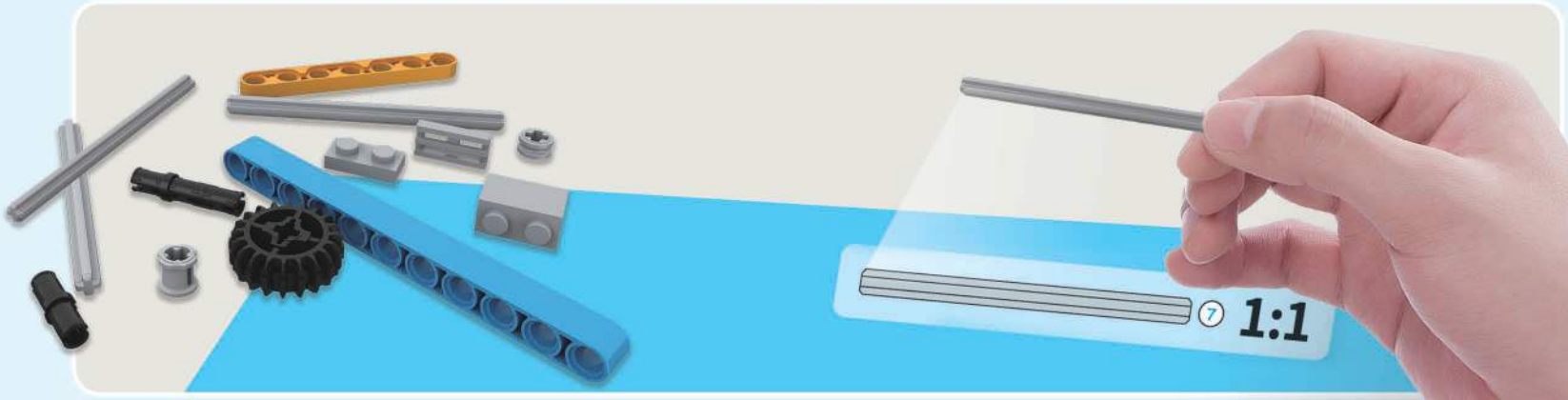

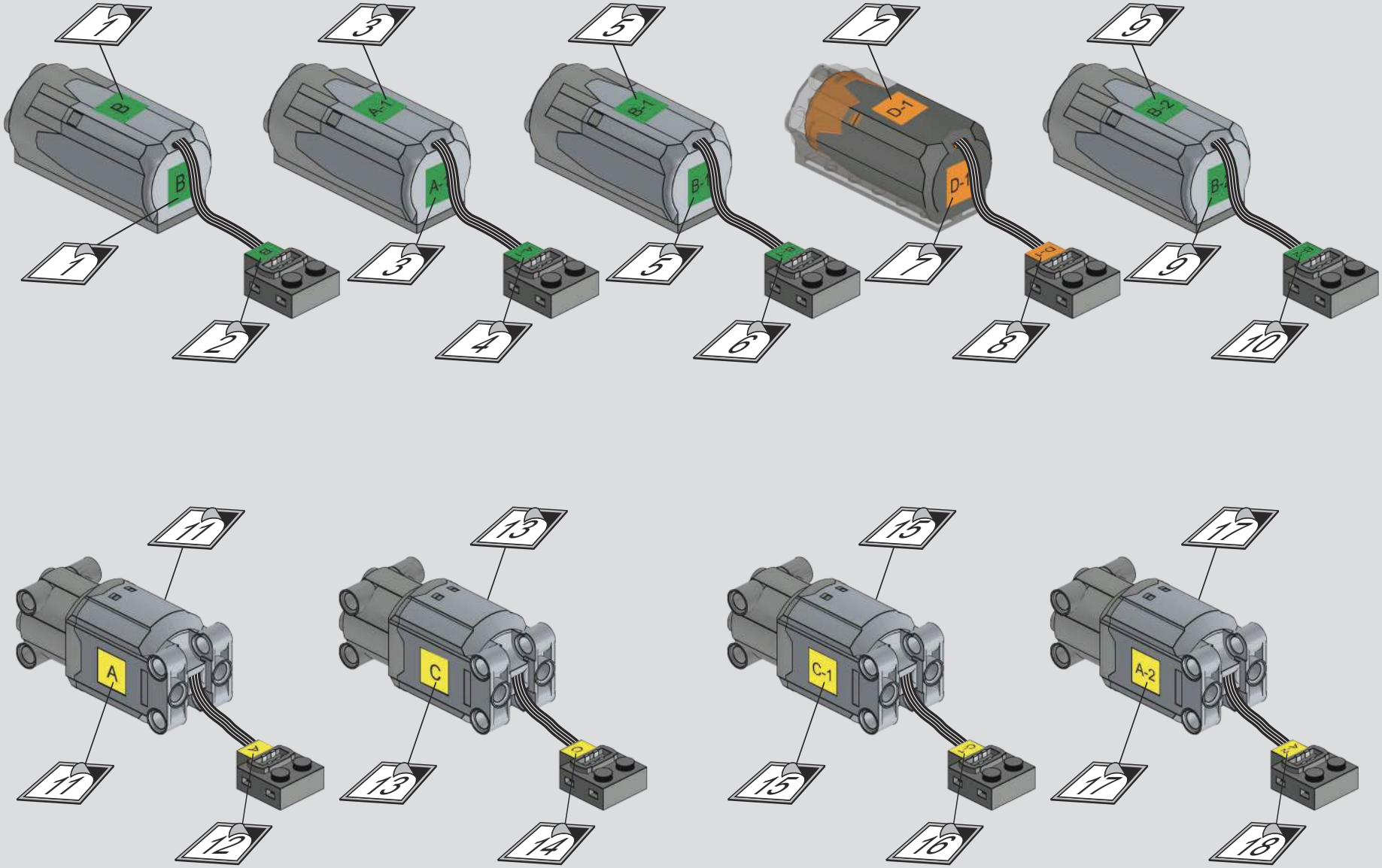
1
B
B
1
2
3
A-1
A-1
3
4
5
B-1
B-1
5
6
7
D-1
D-1
7
8
9
B-2
B-2
9
10
11
A
A
11
12
13
C
C
13
14
15
C-1
C-1
15
16
17
A-2
A-2
17
18

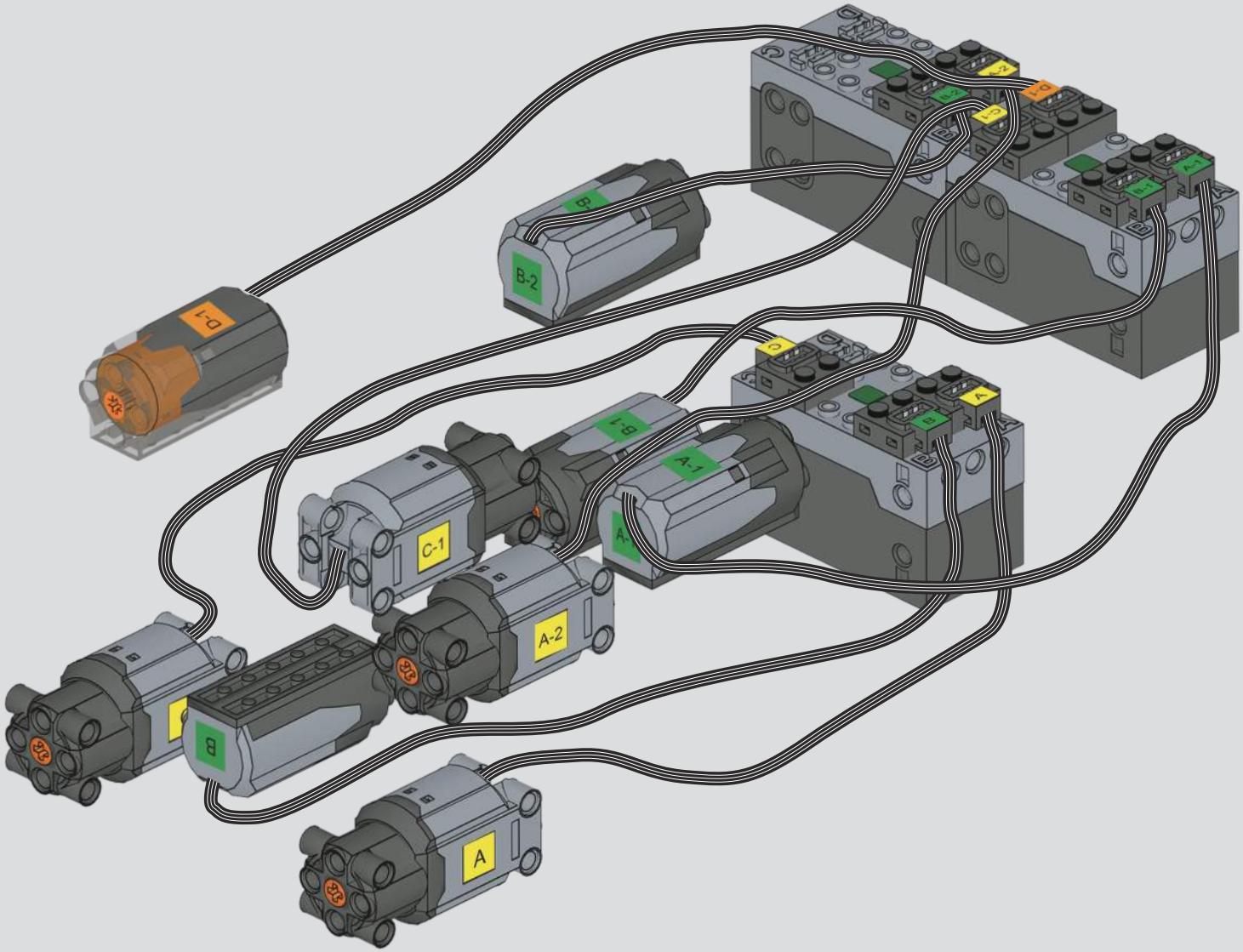
D-1
B-2
C-1
A-1
A-2
B
A

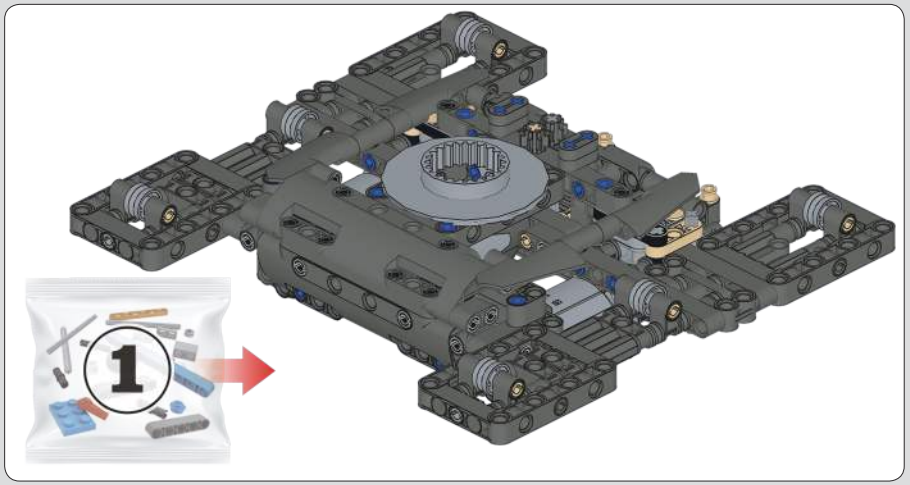

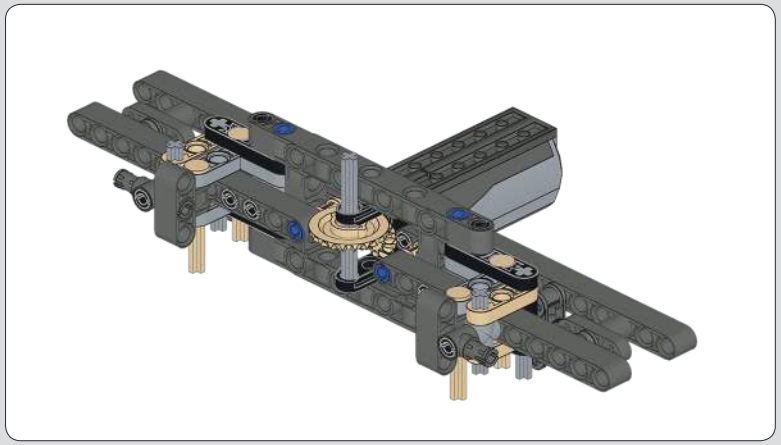

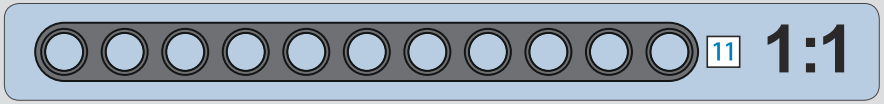

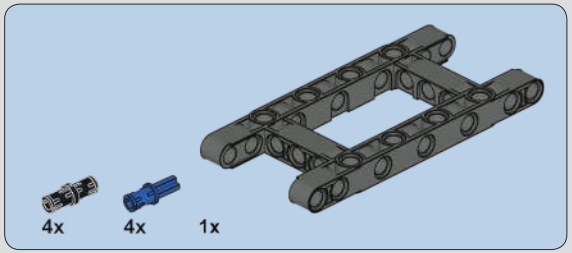

1

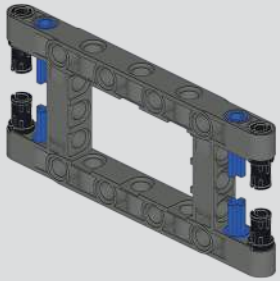

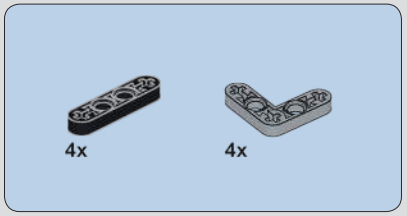

2

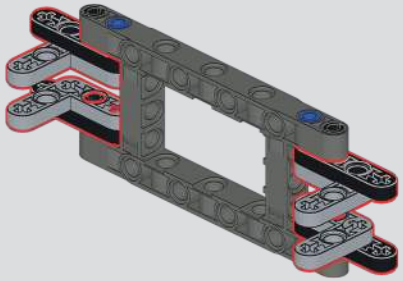

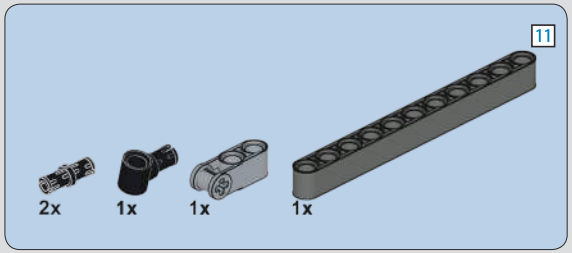

3

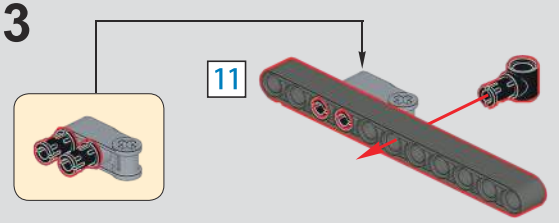

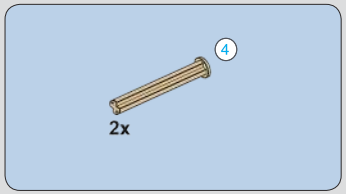

4

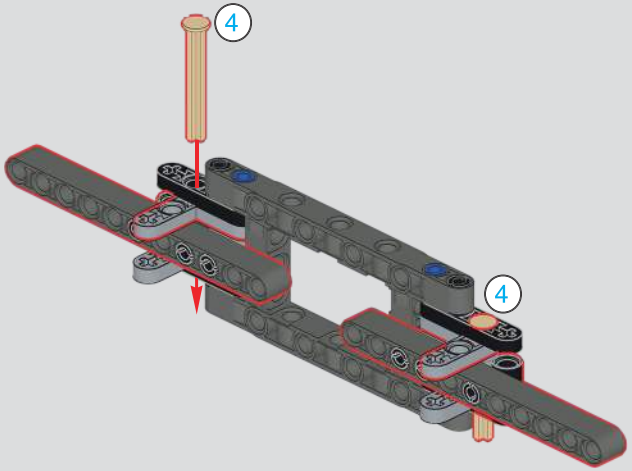

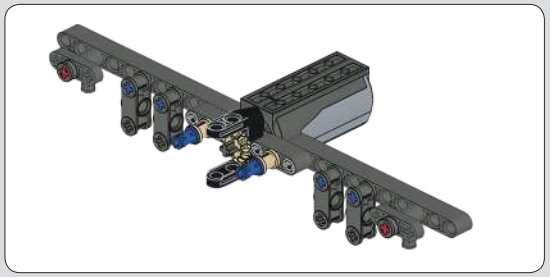

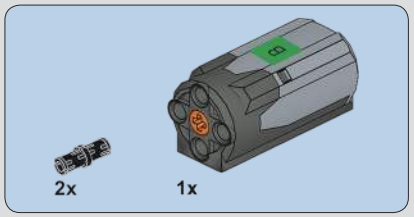

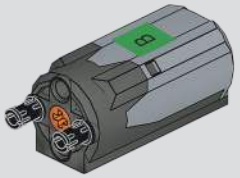

5

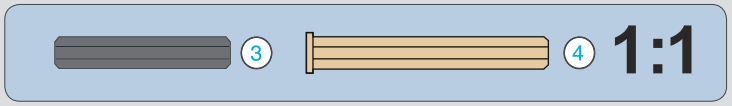

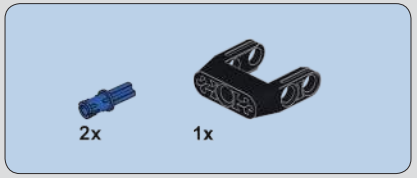

6

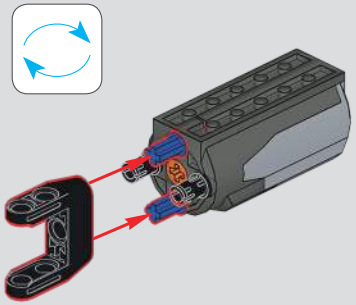

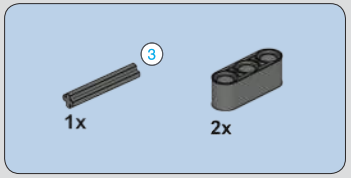

7

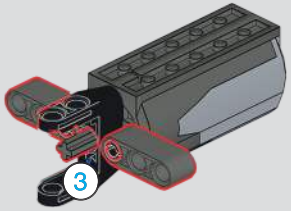

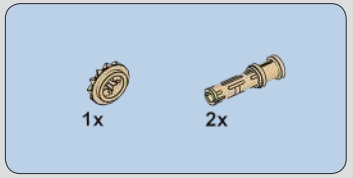

8

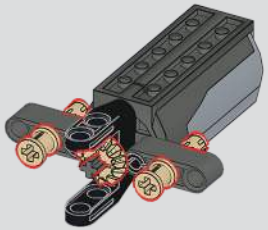

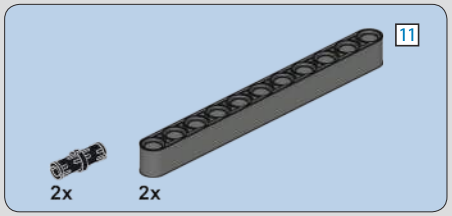

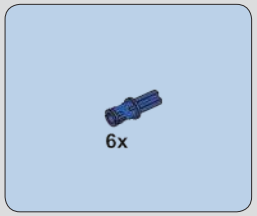

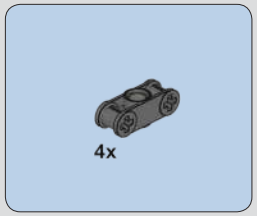

9

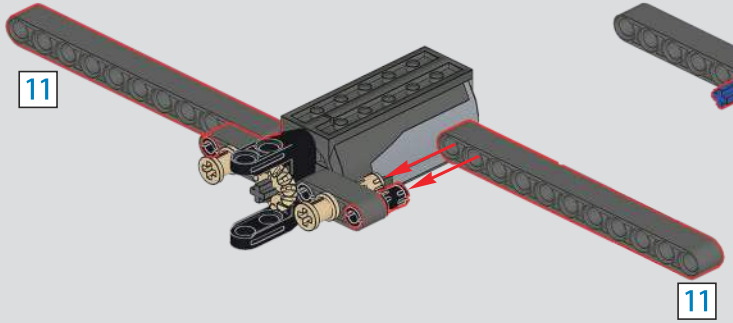

10

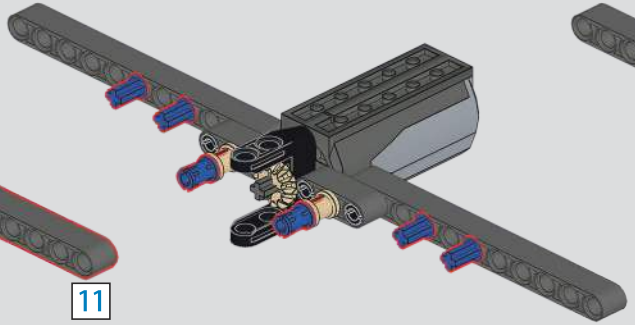

11

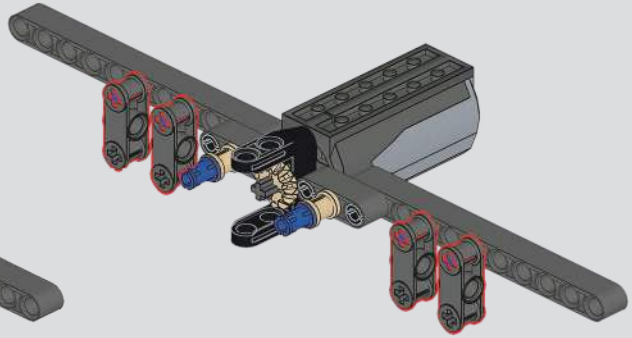

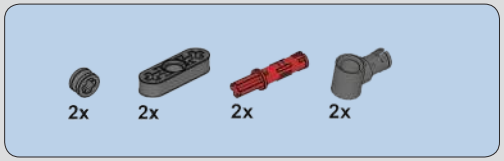

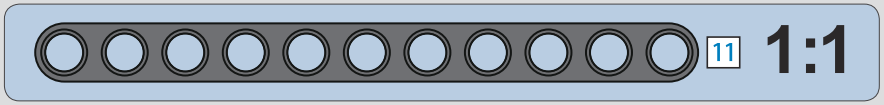

12

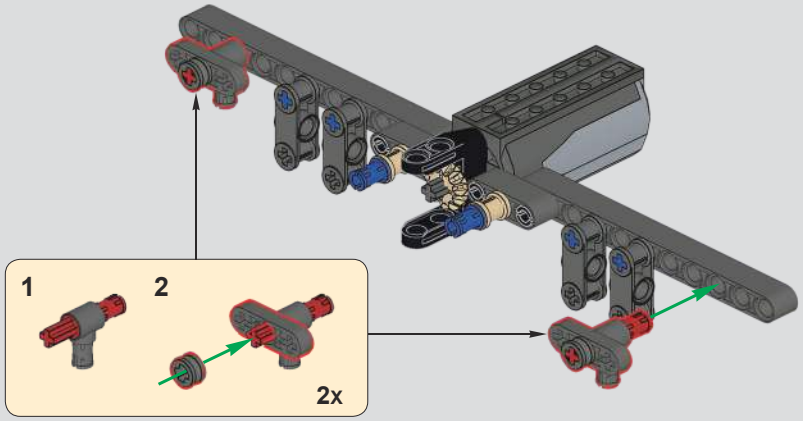

13

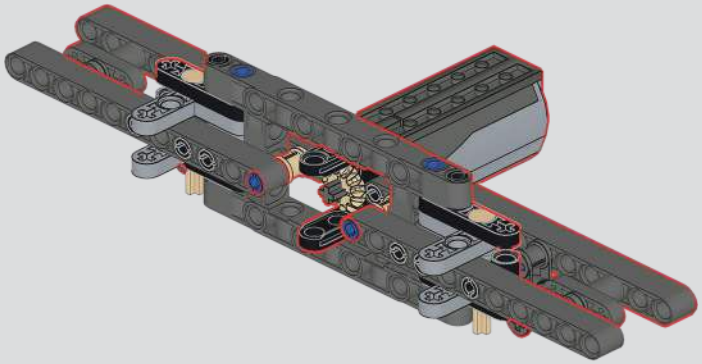

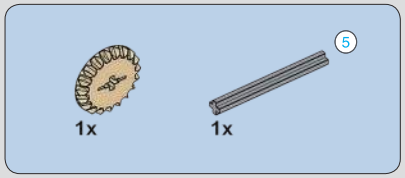

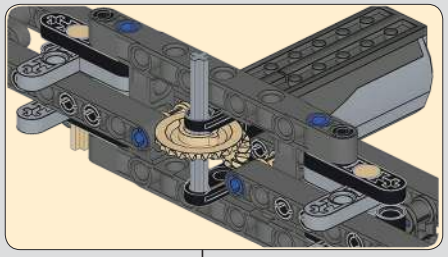

14

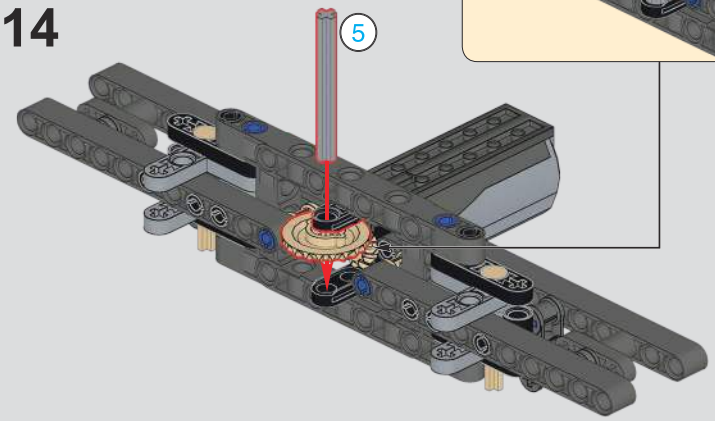

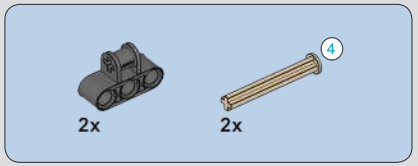

15

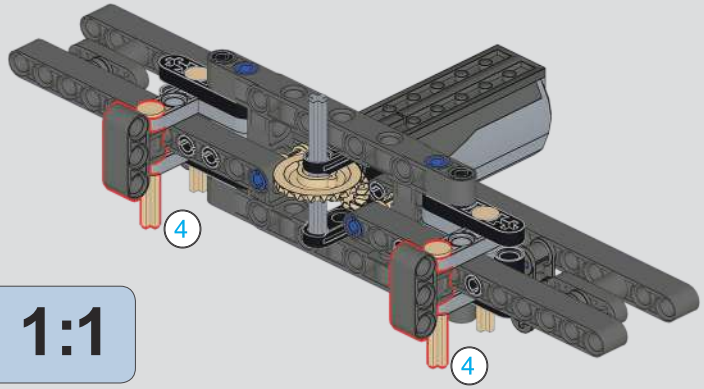

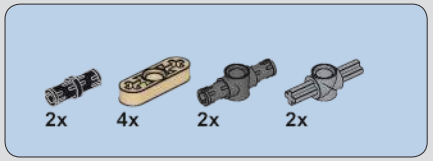

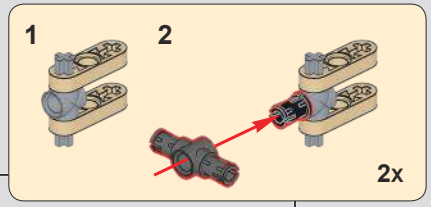

16

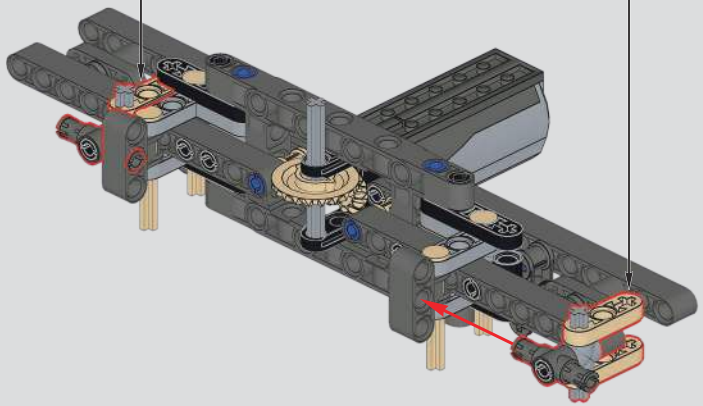

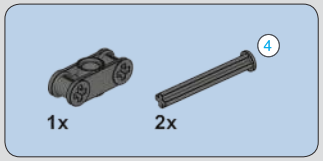

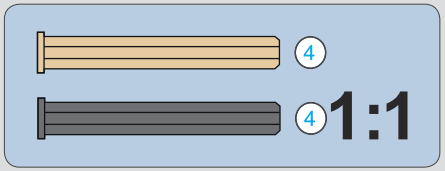

17

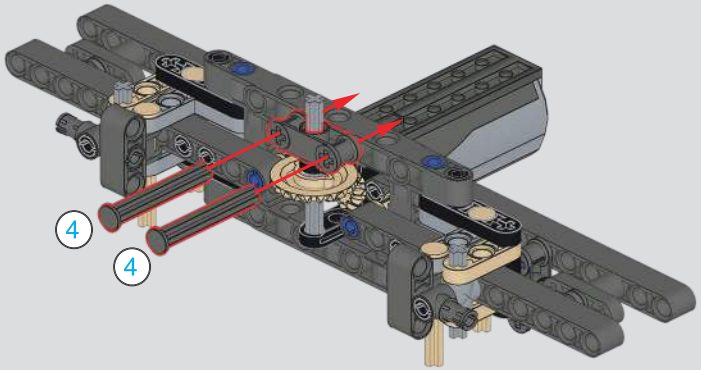

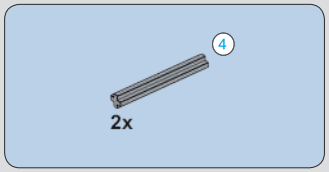

18

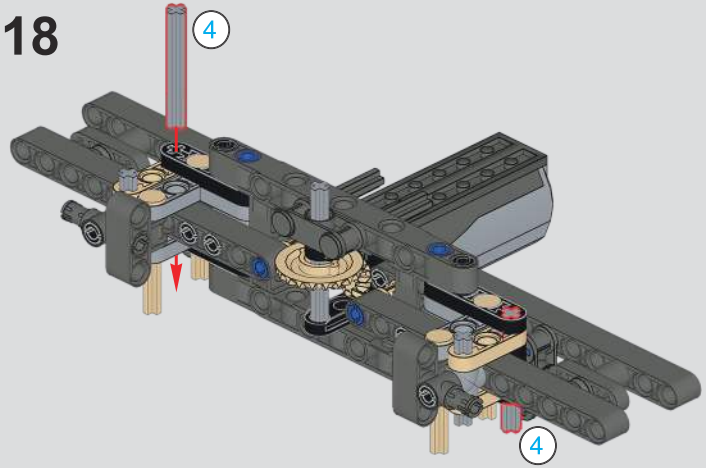

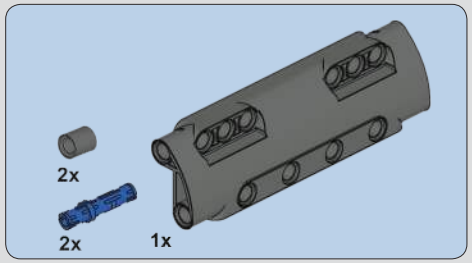

19

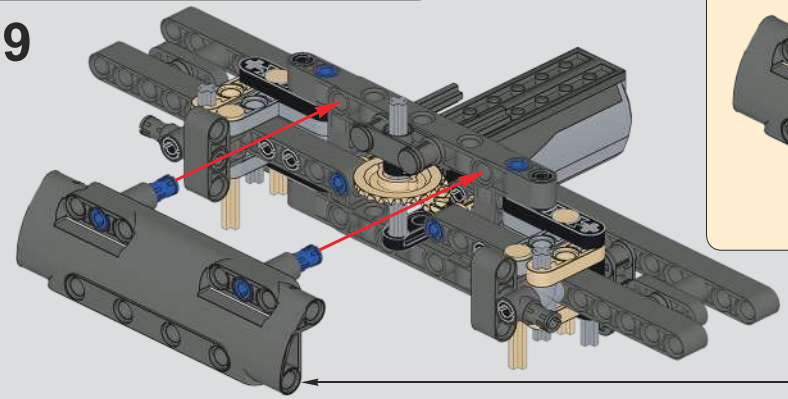

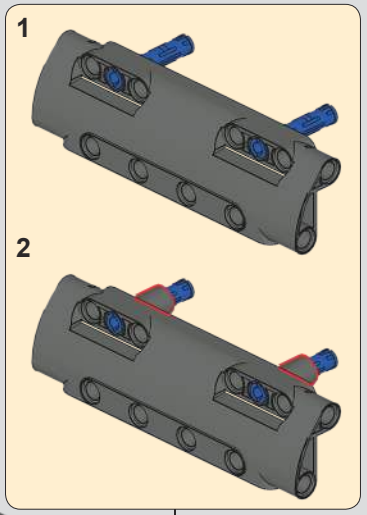

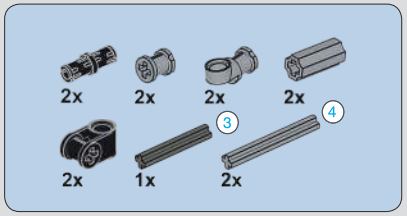

20

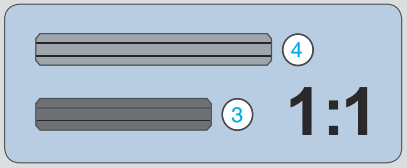

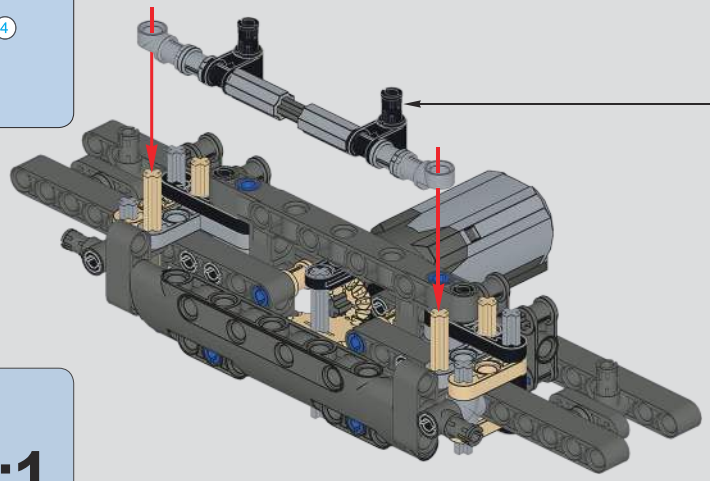

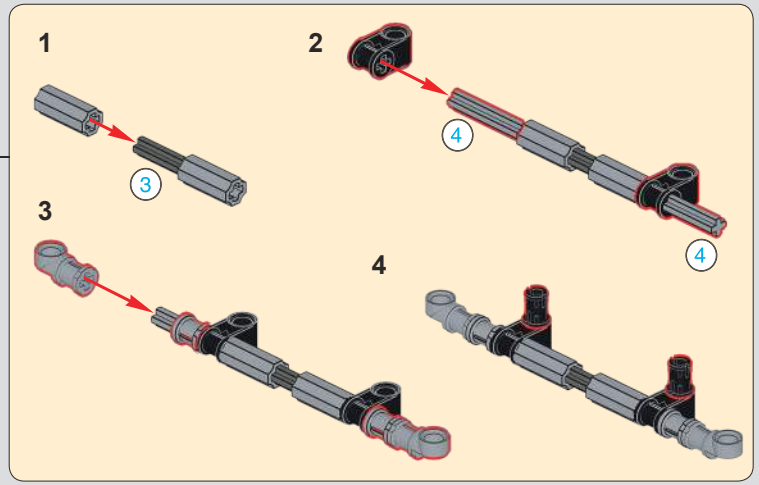

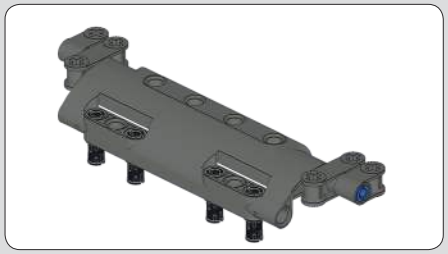

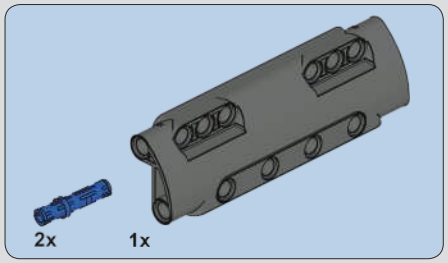

21

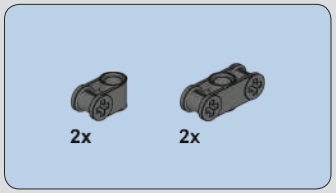

22

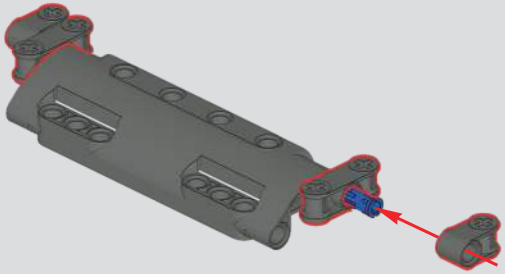

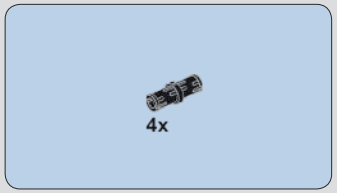

23

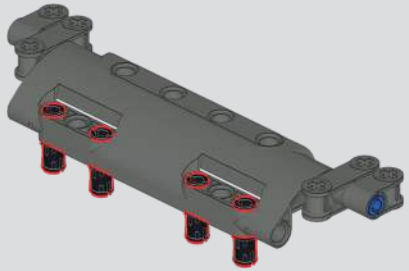

24

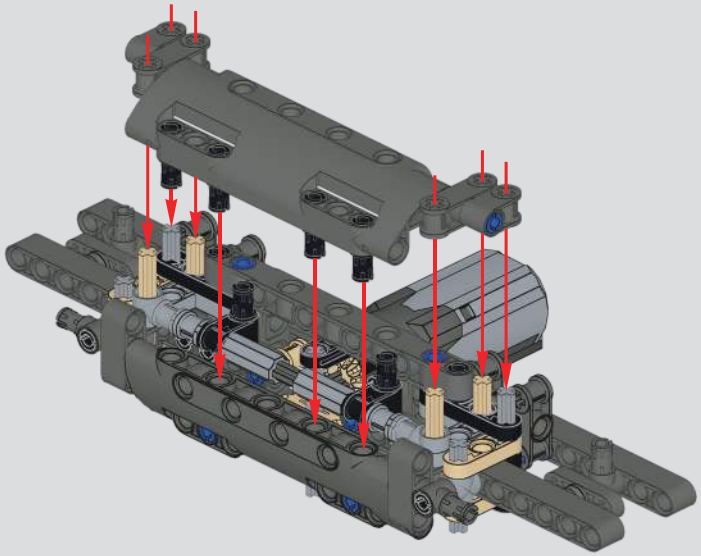

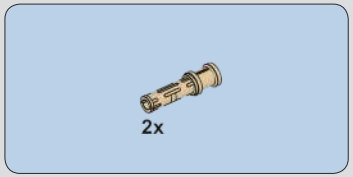

25

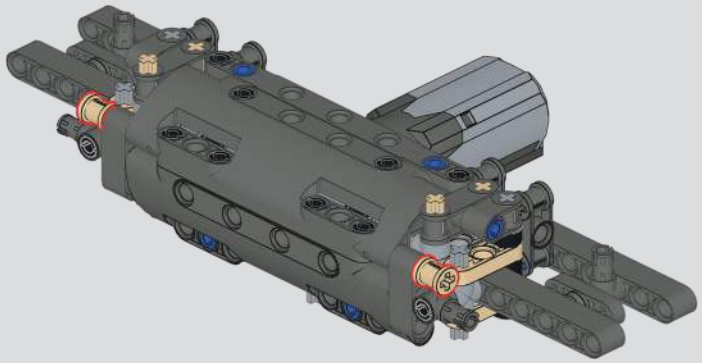

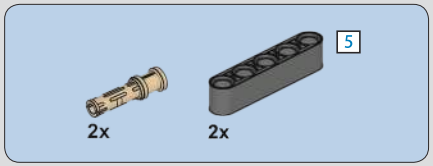

26

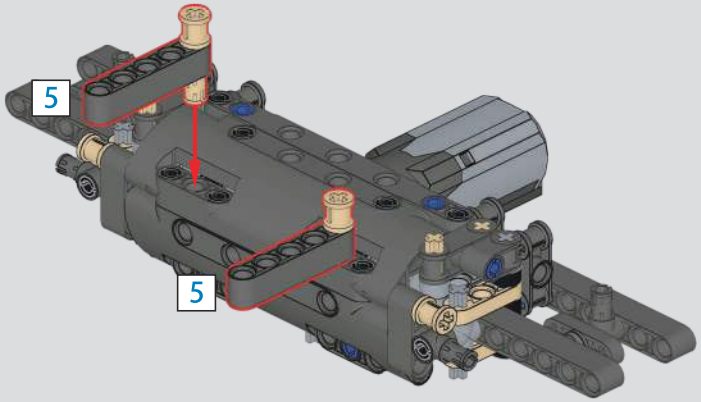

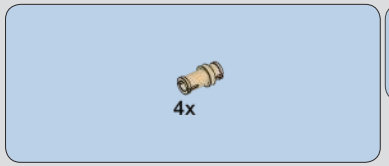

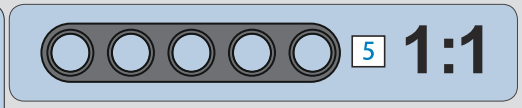

27

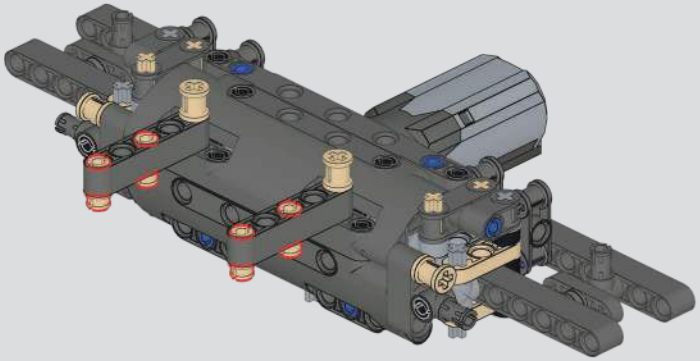

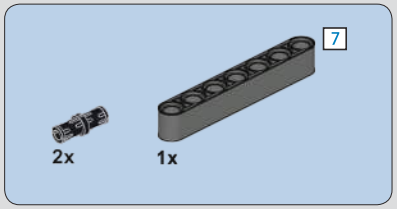

28

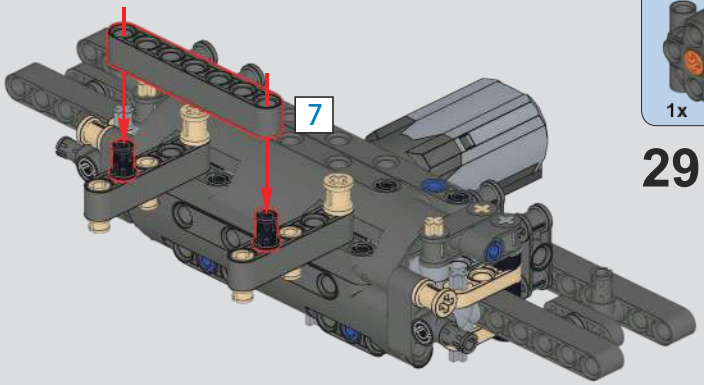

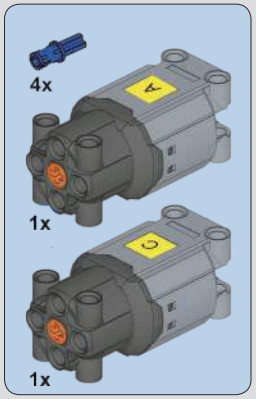

29

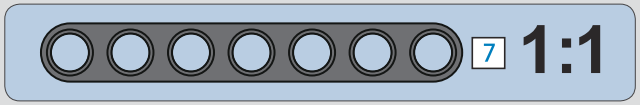

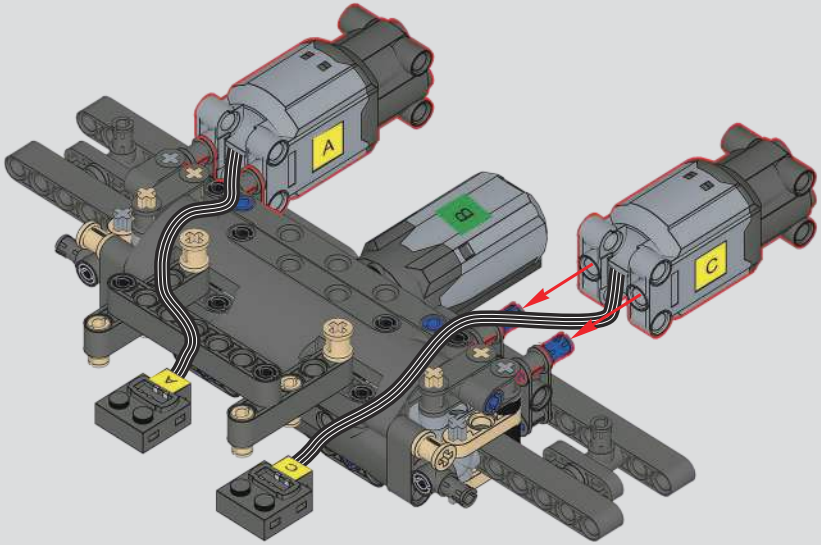

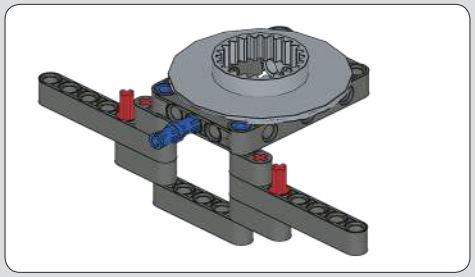

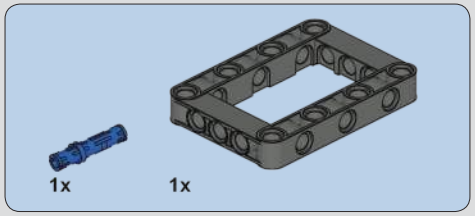

30

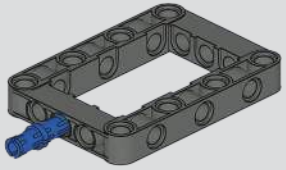

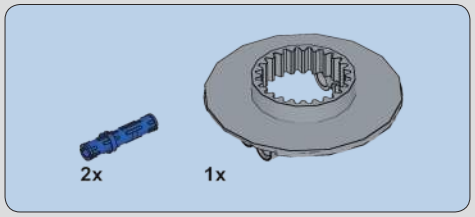

31

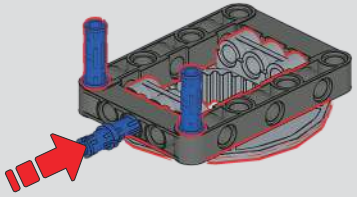

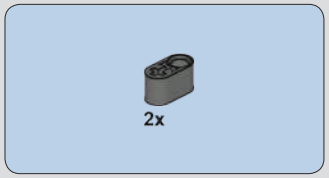

32

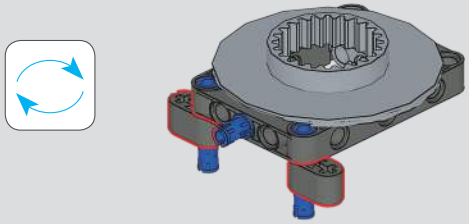

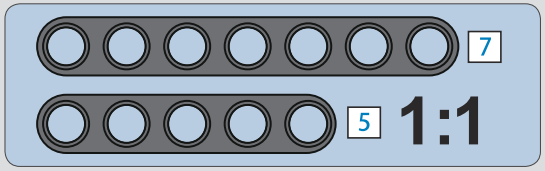

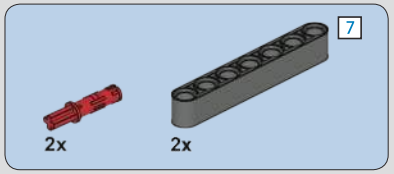

33

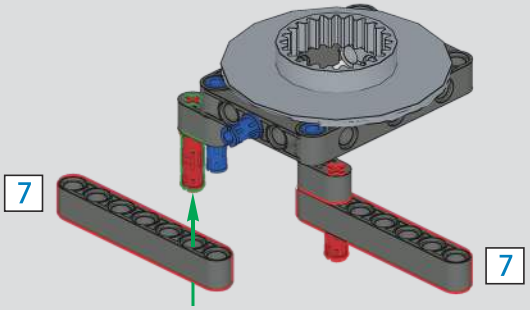

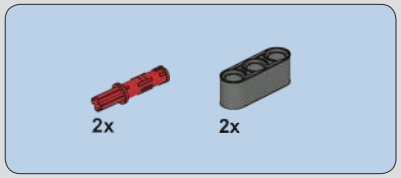

34

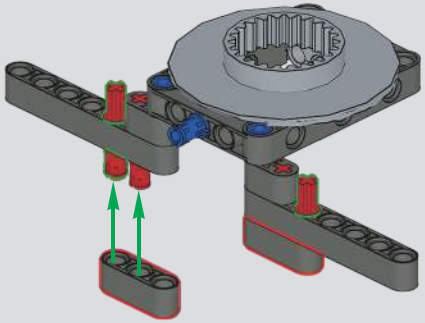

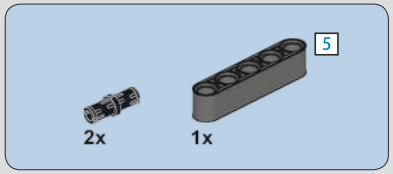

35

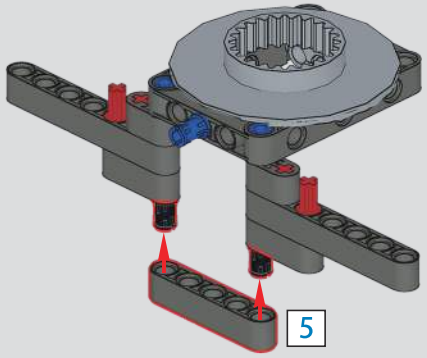

36

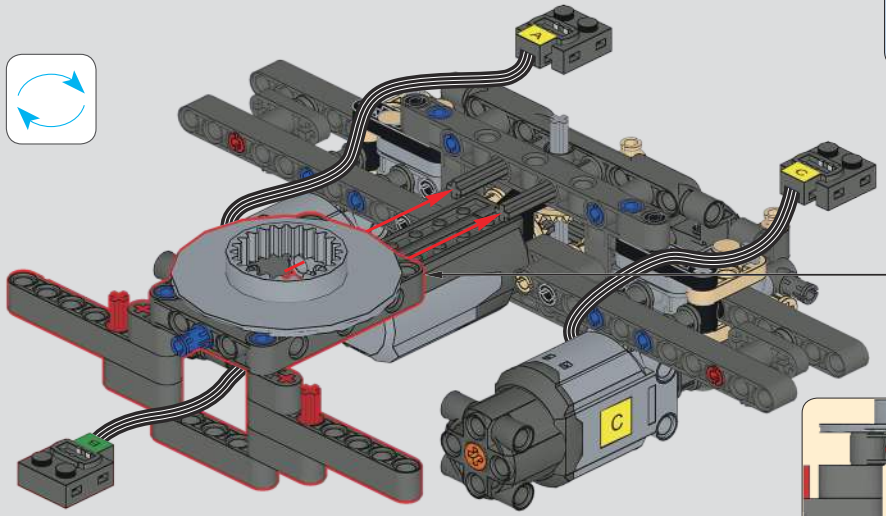

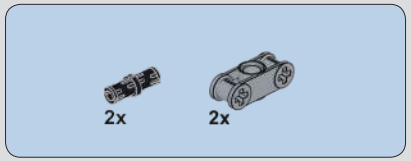

37

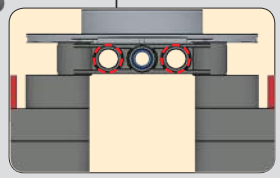

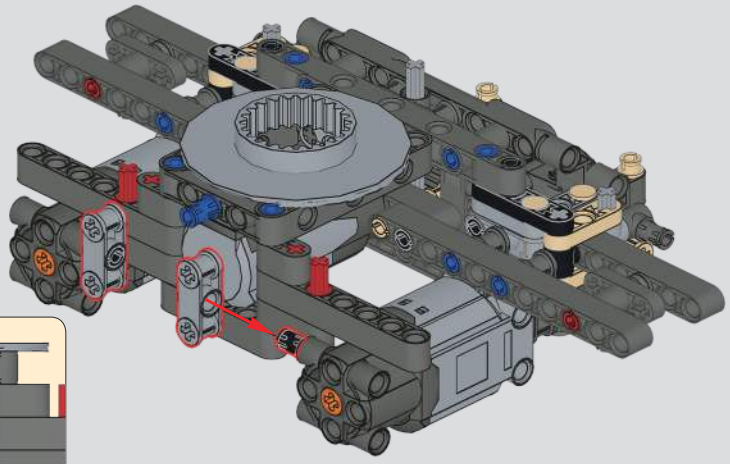

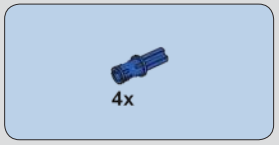

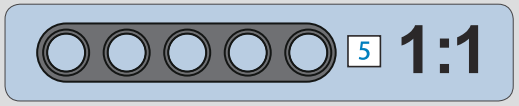

38

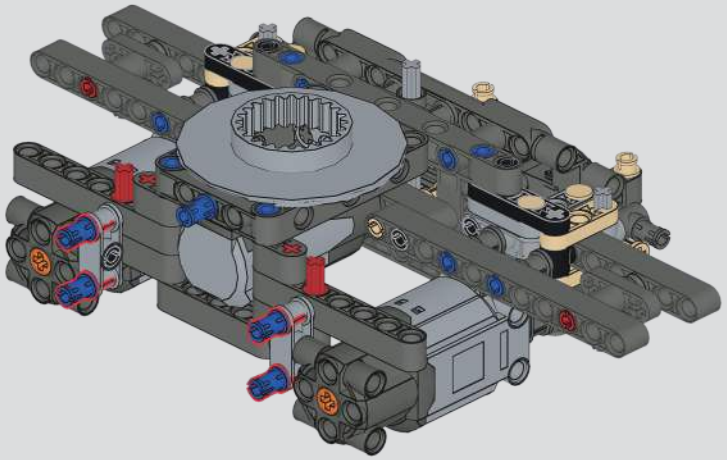

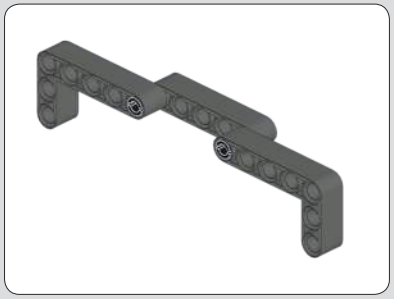

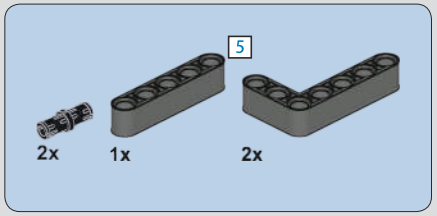

39

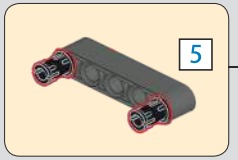

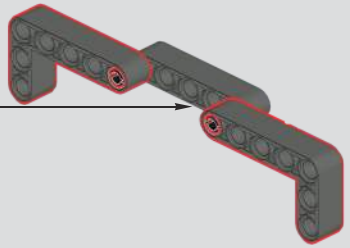

40

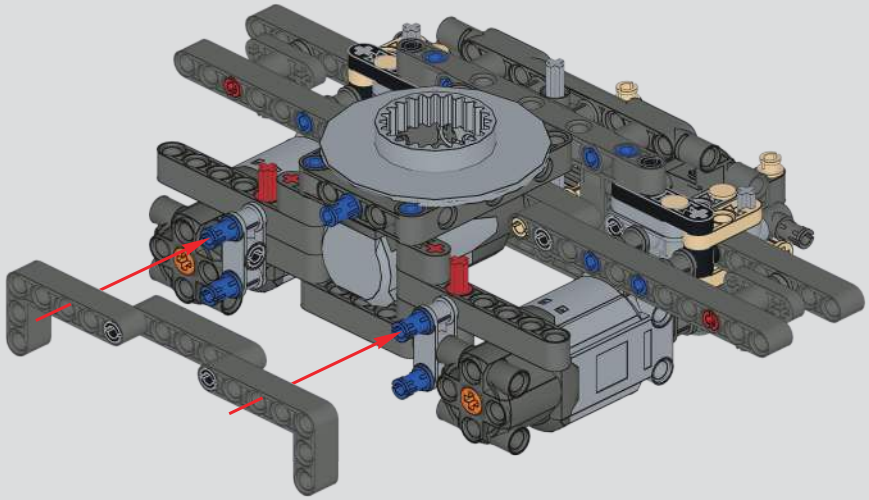

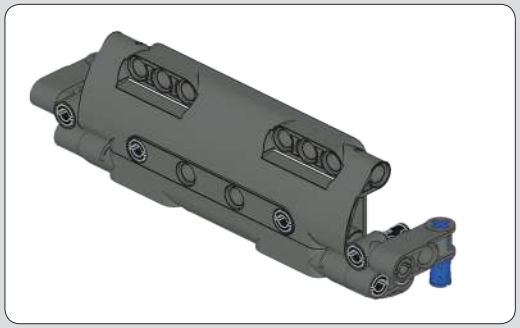

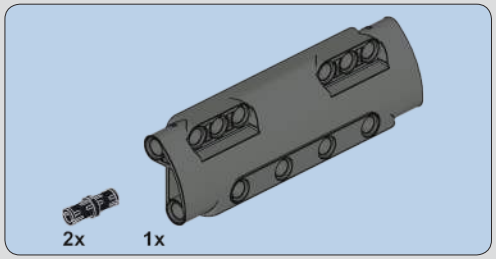

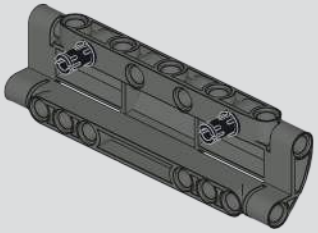

41

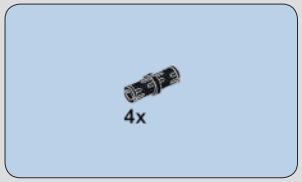

42

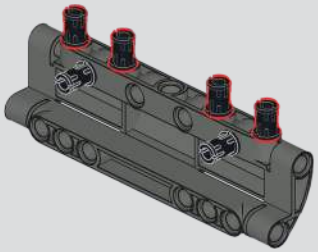

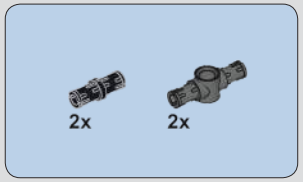

43

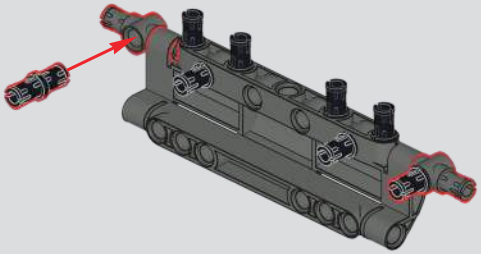

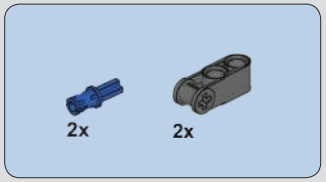

44

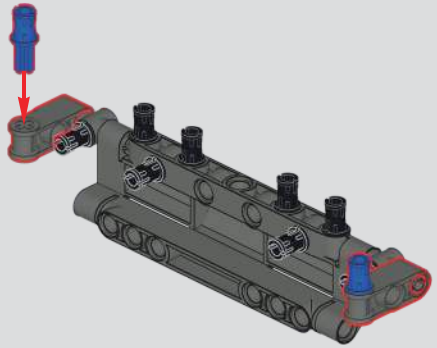

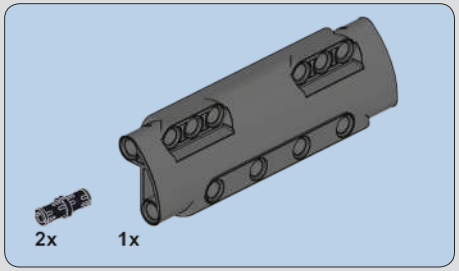

45

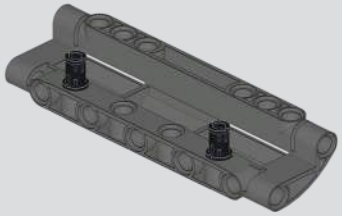

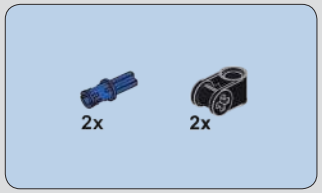

46

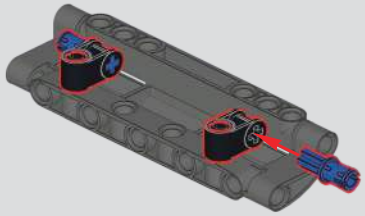

47

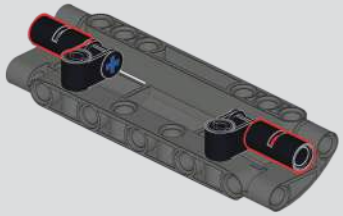

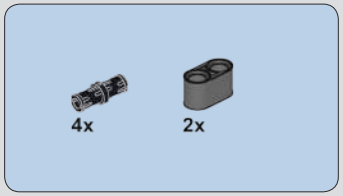

48

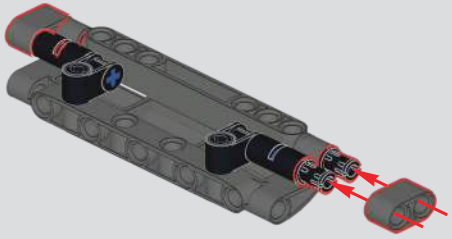

49

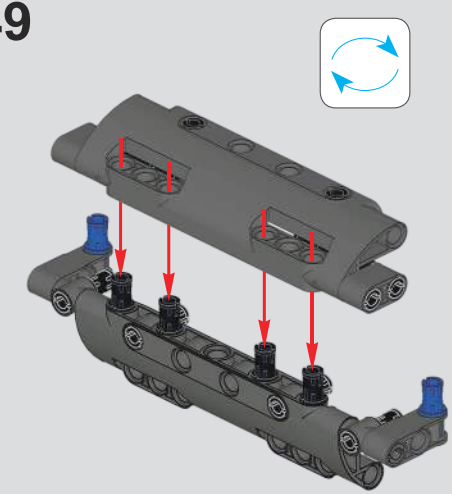

50

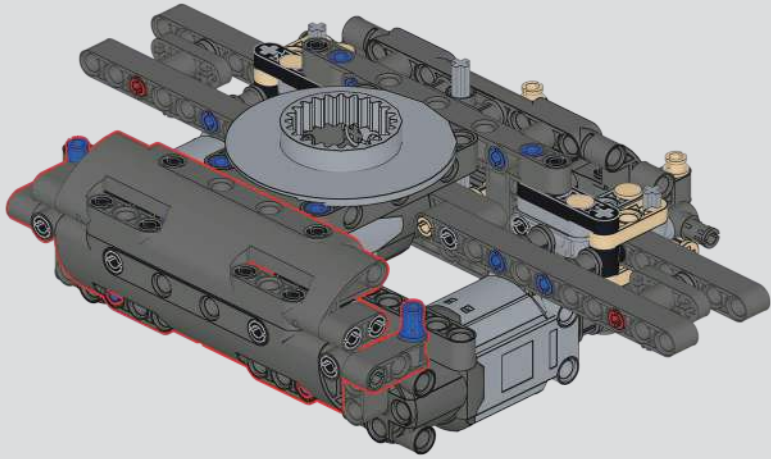

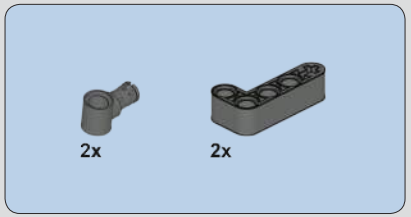

51

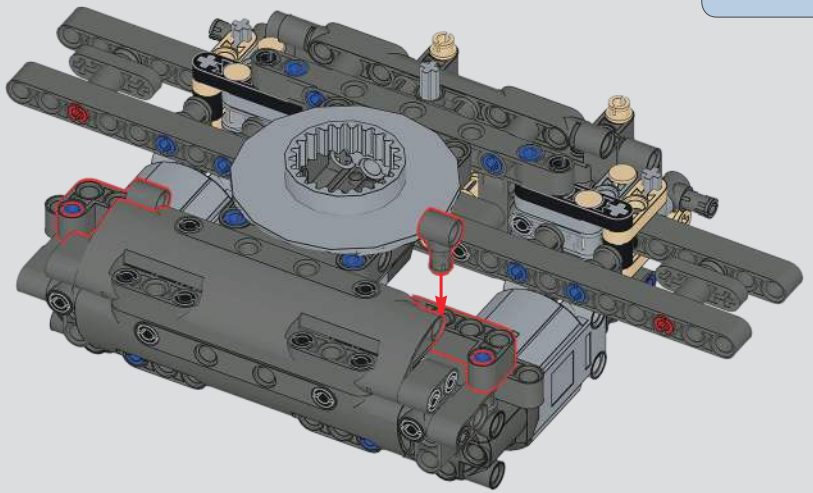

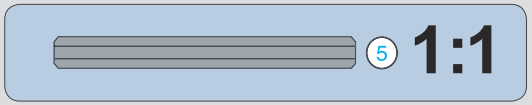

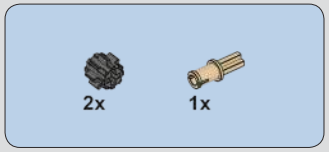

52

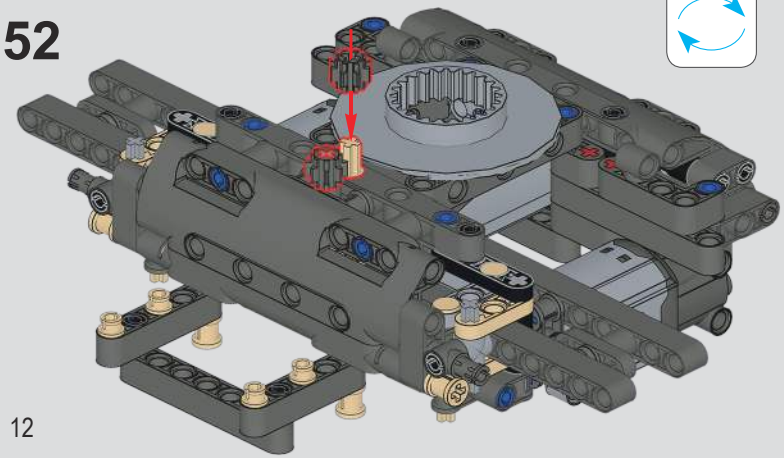

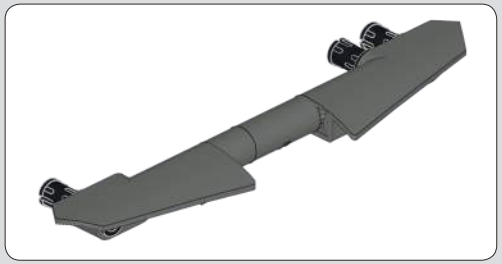

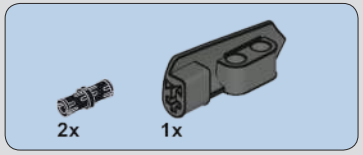

53

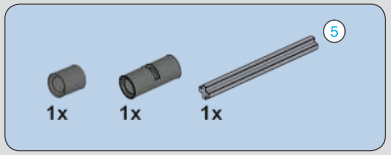

54

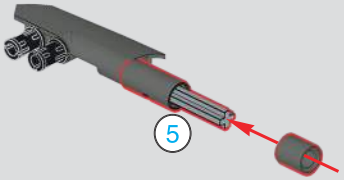

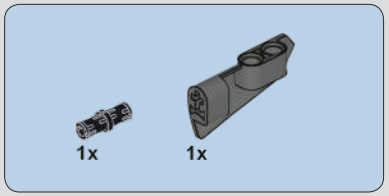

55

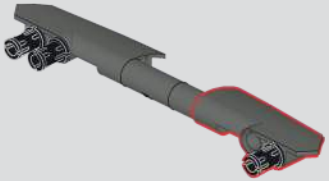

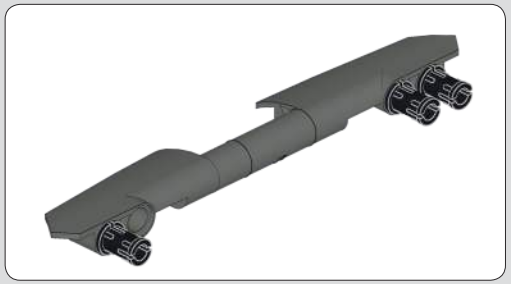

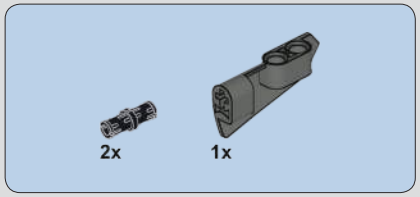

56

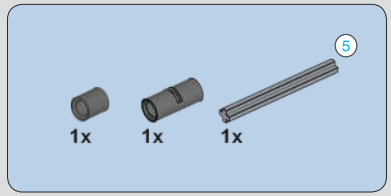

57

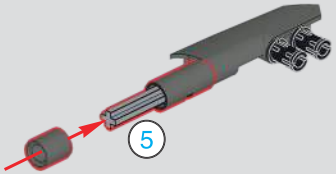

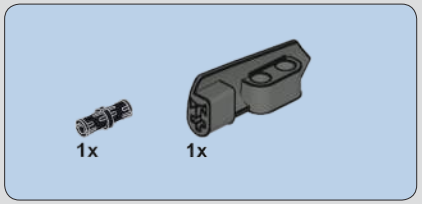

58

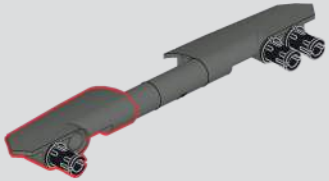

59

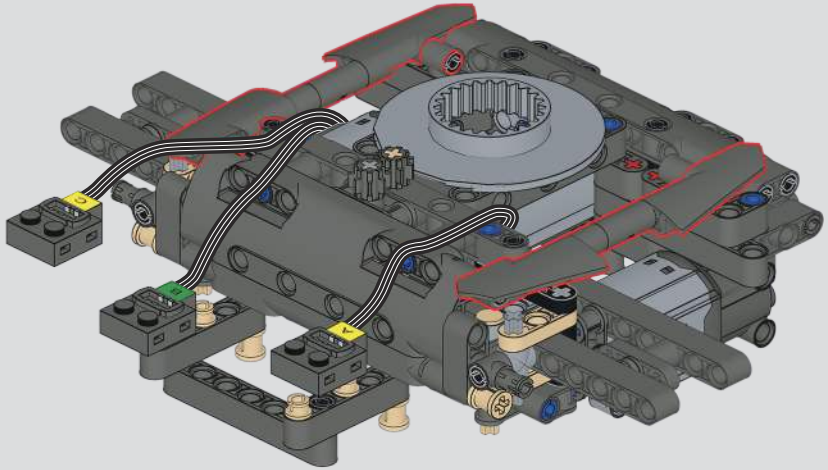

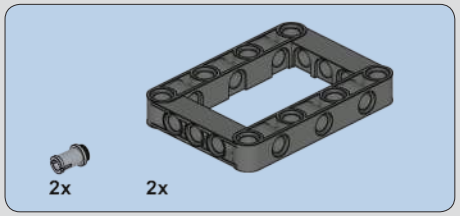

60

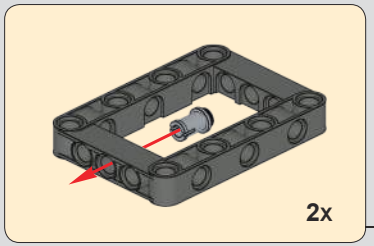

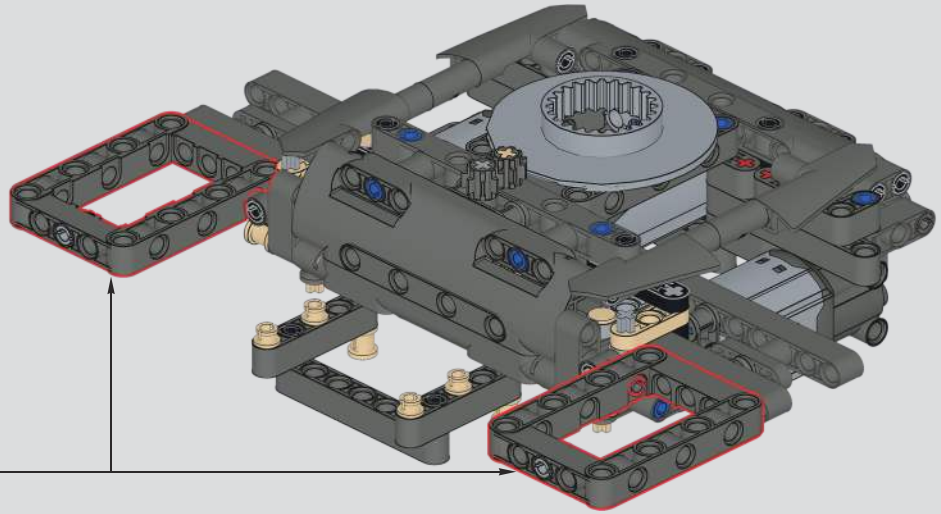

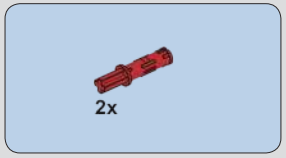

61

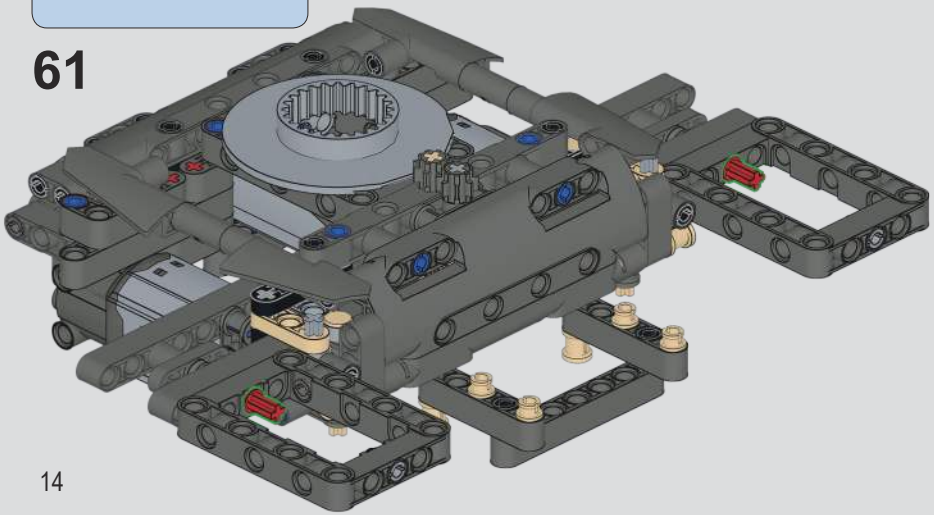

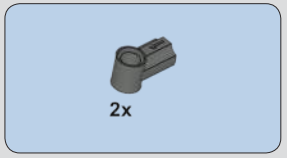

62

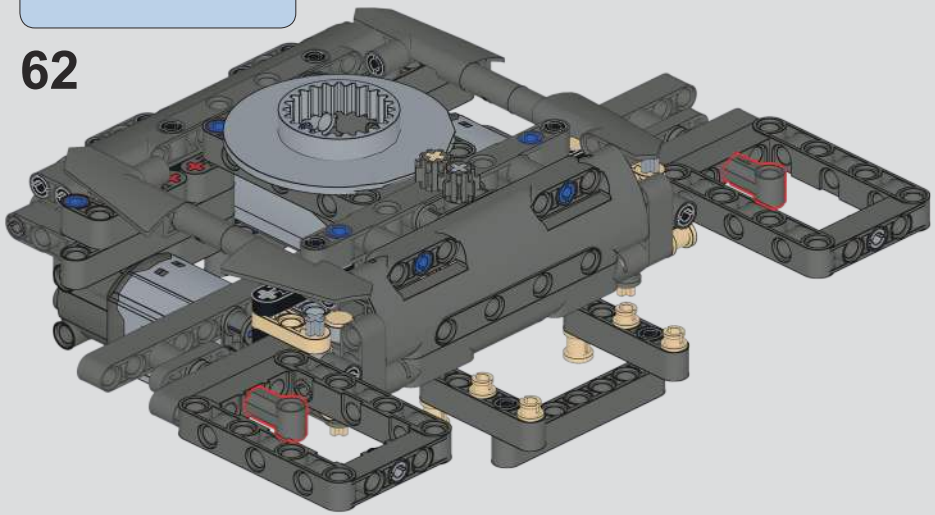

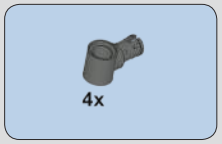

63

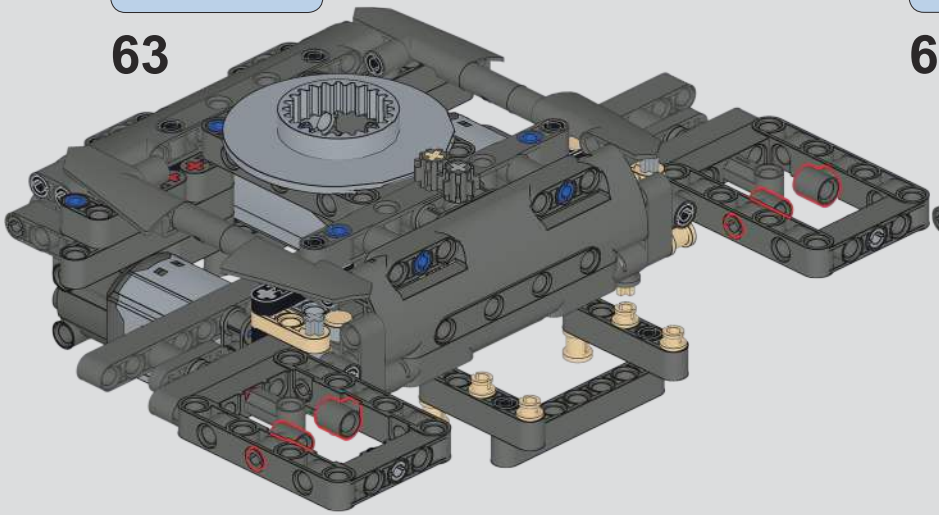

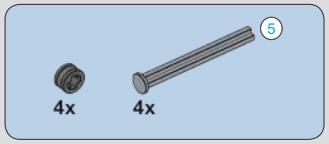

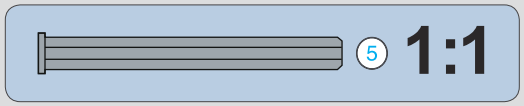

64

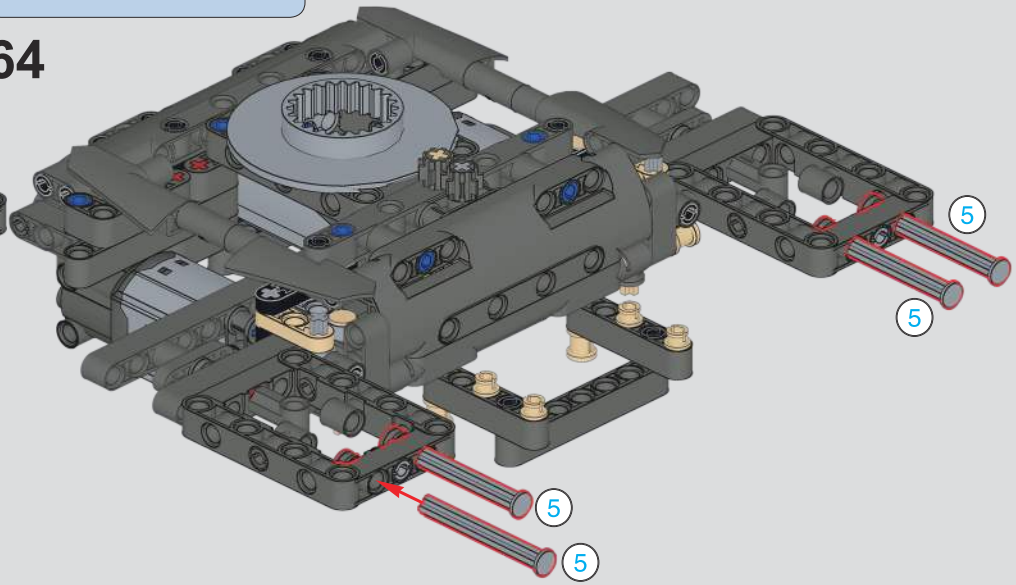

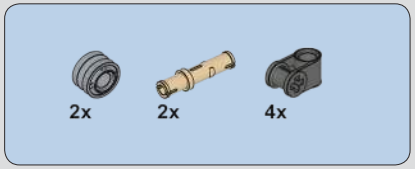

65

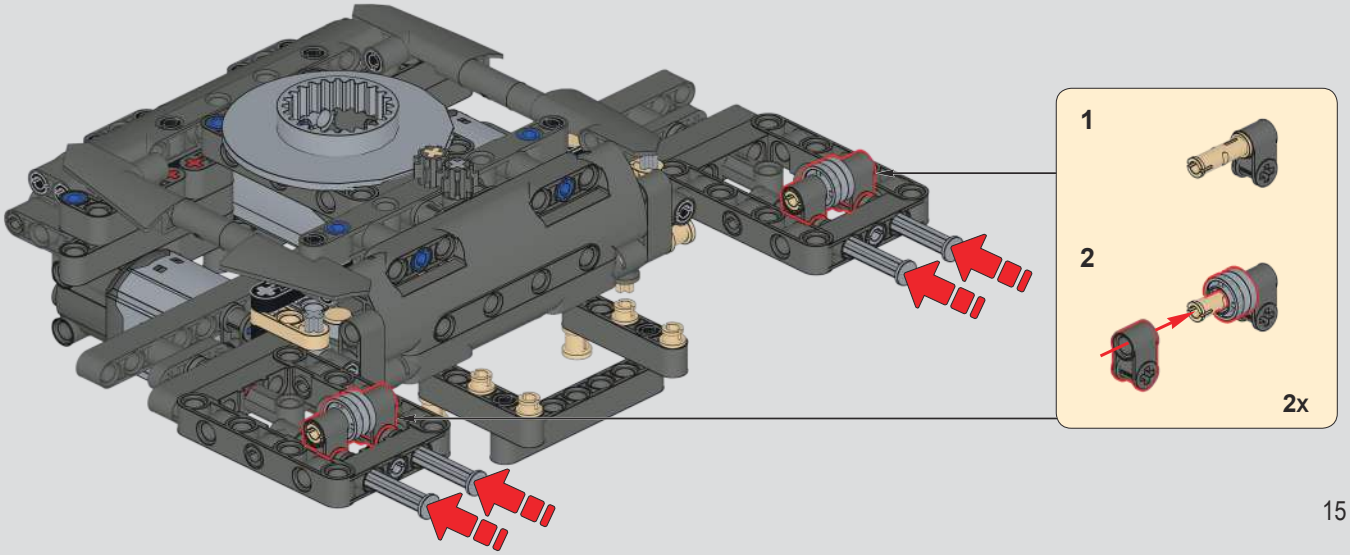

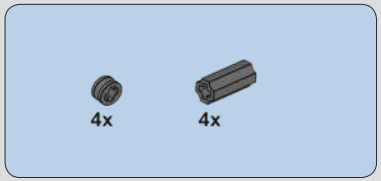

66

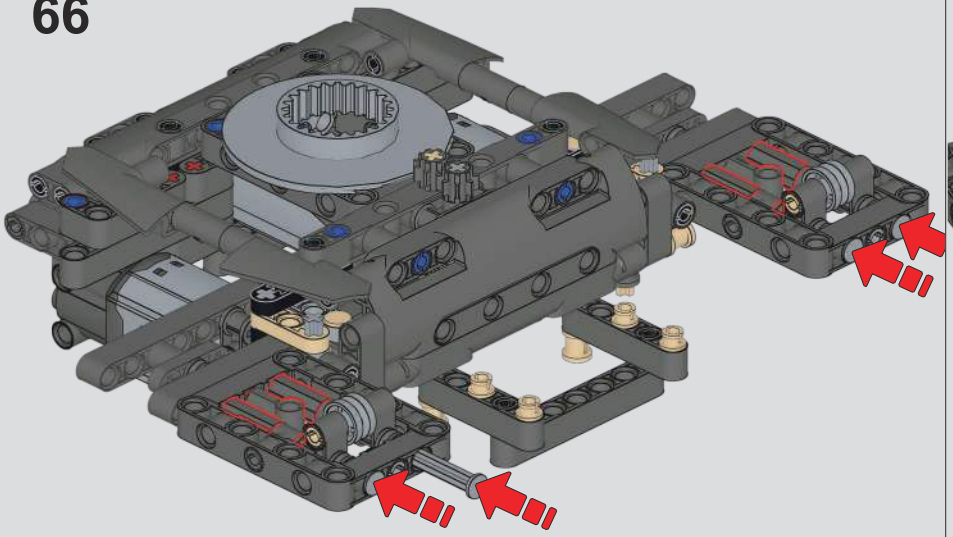

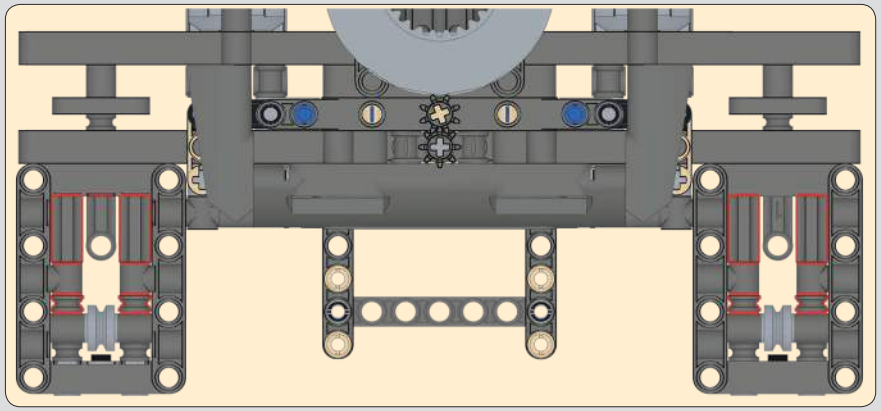

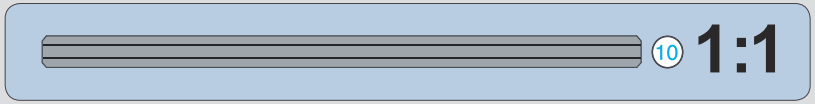

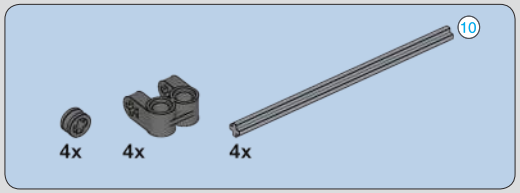

67

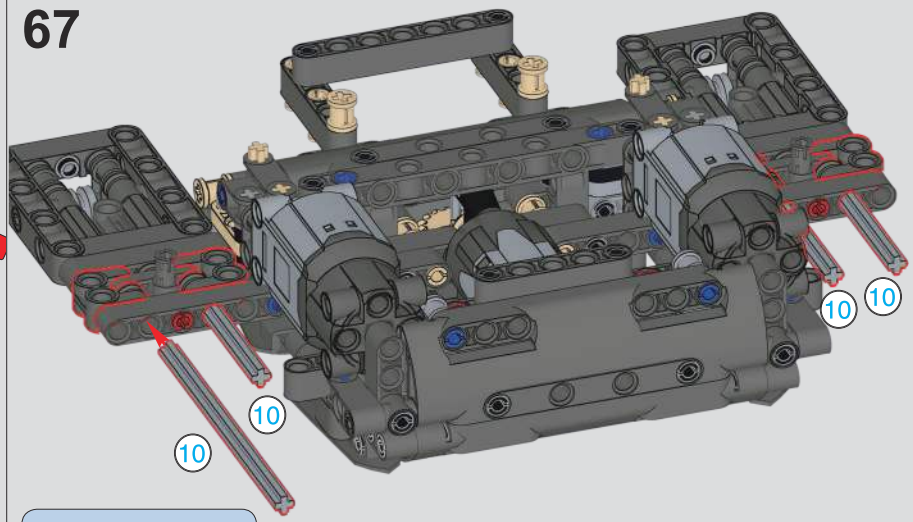

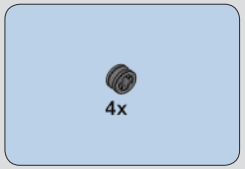

68

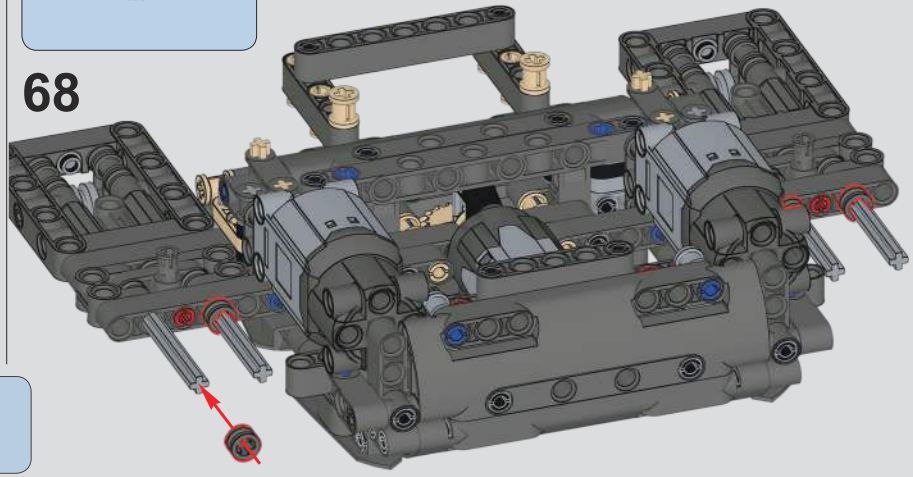

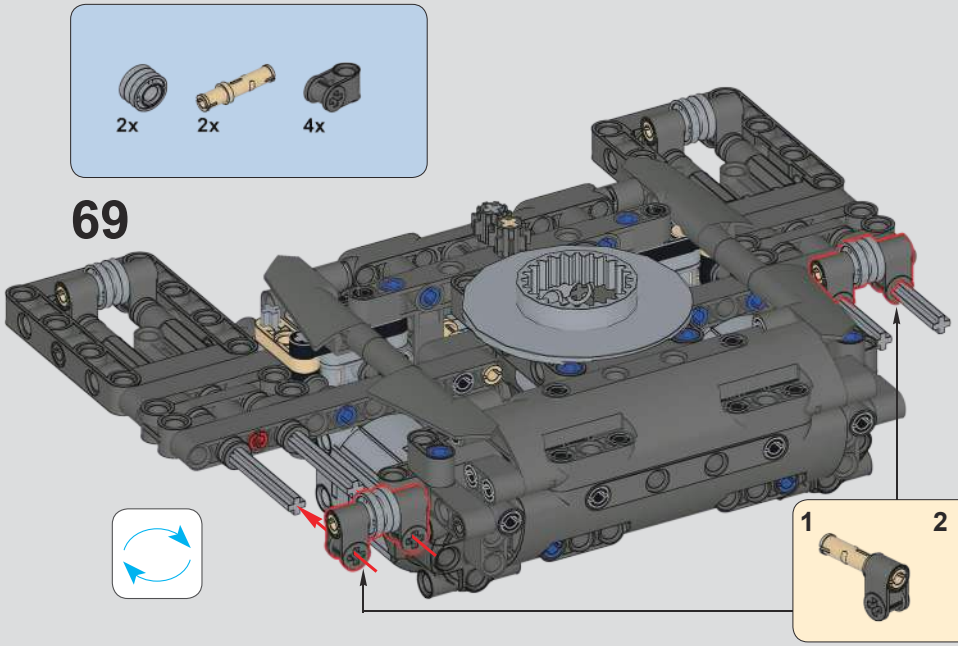
2x
2x
4x
69
1
2
2x

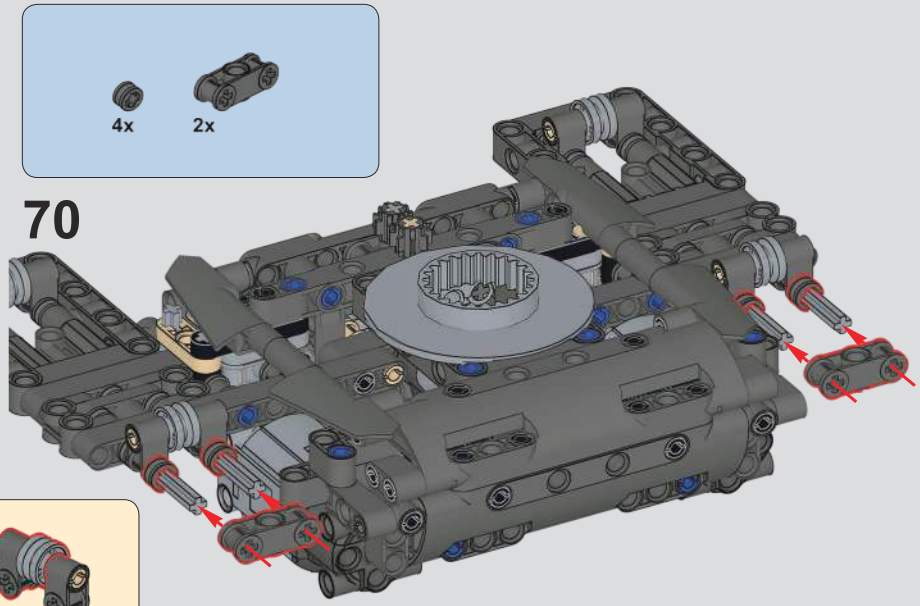
4x
2x
70

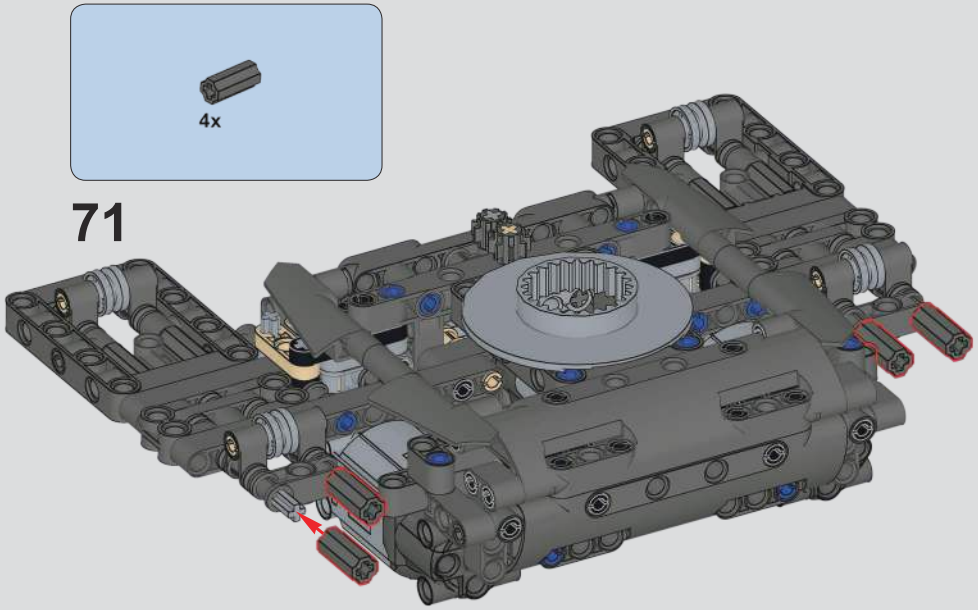
4x
71

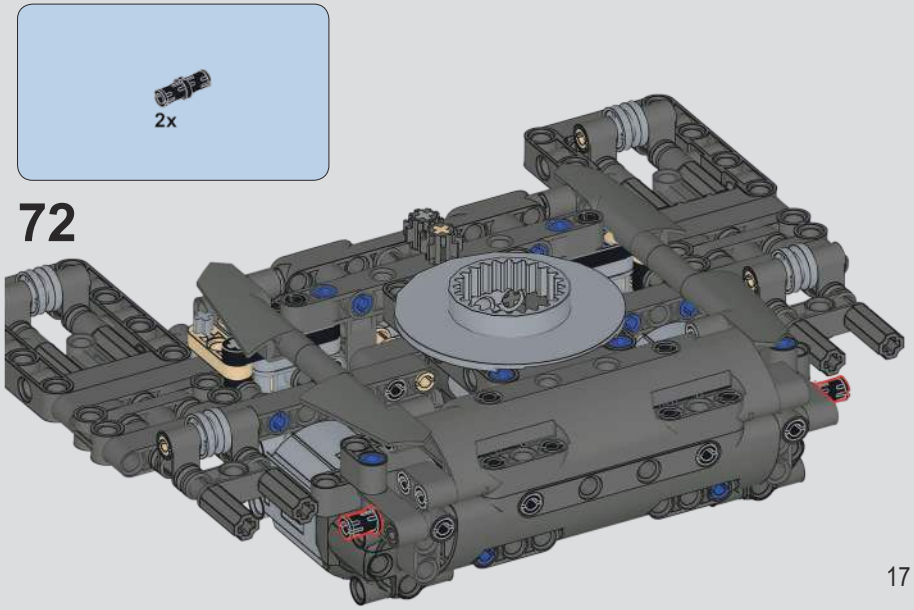
2x
72

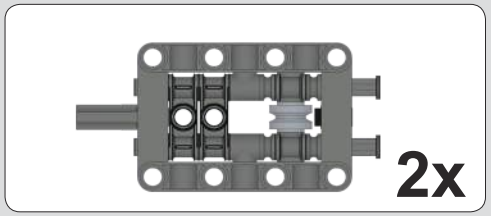

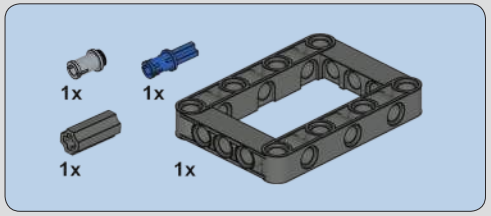

73

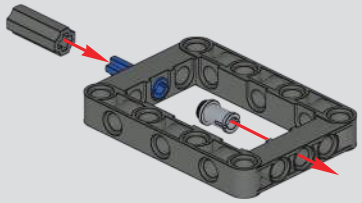

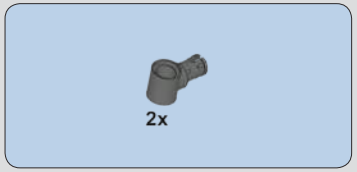

74

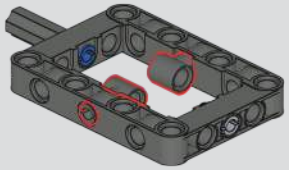

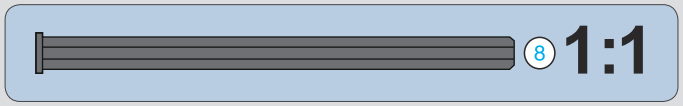

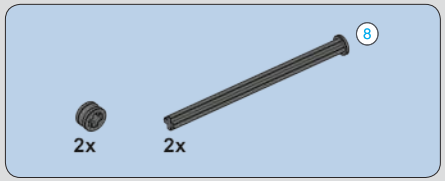

75

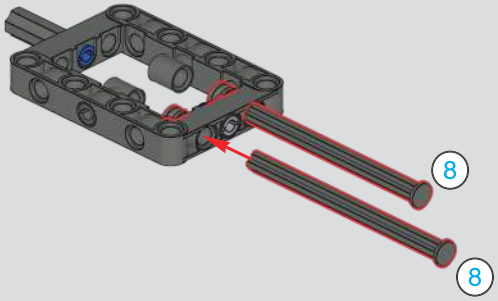

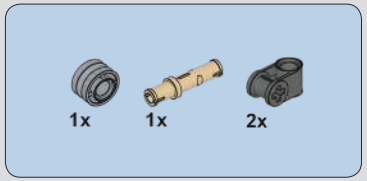

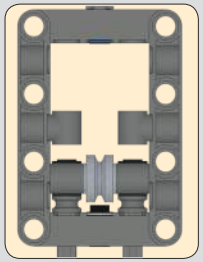

76

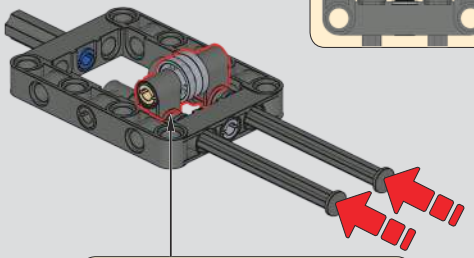

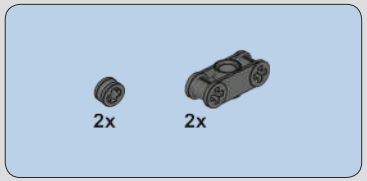

77

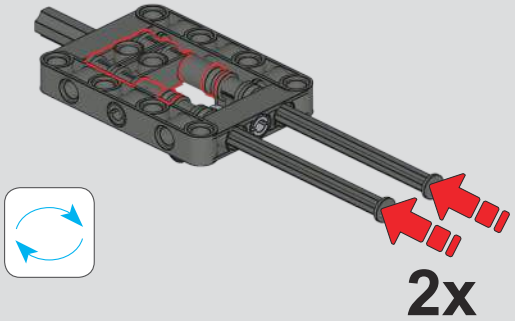

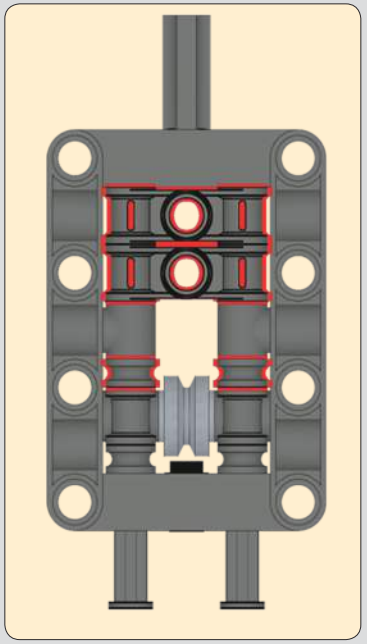

78

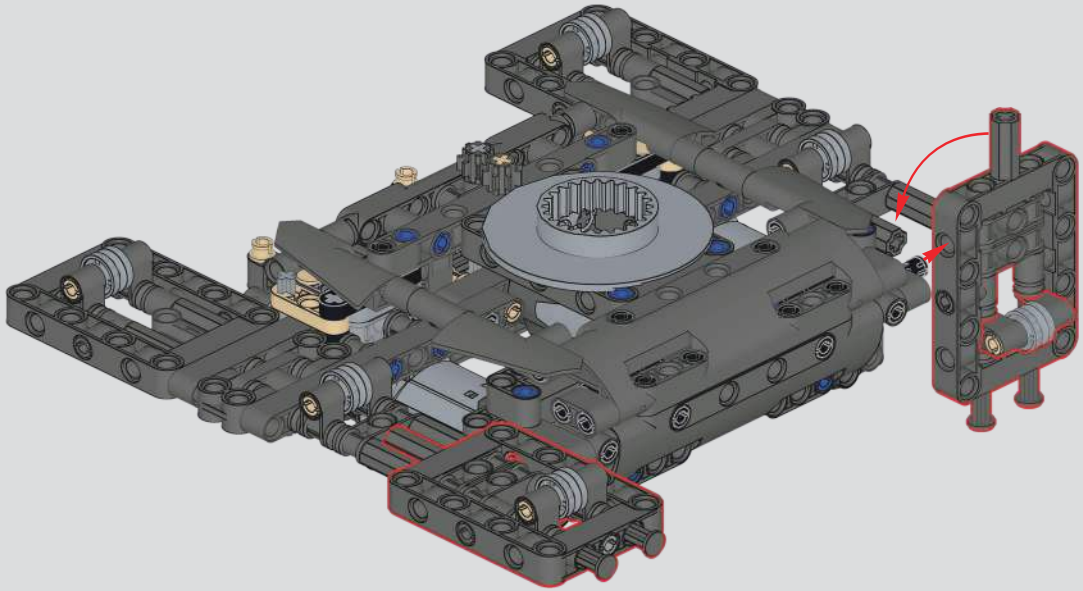

79

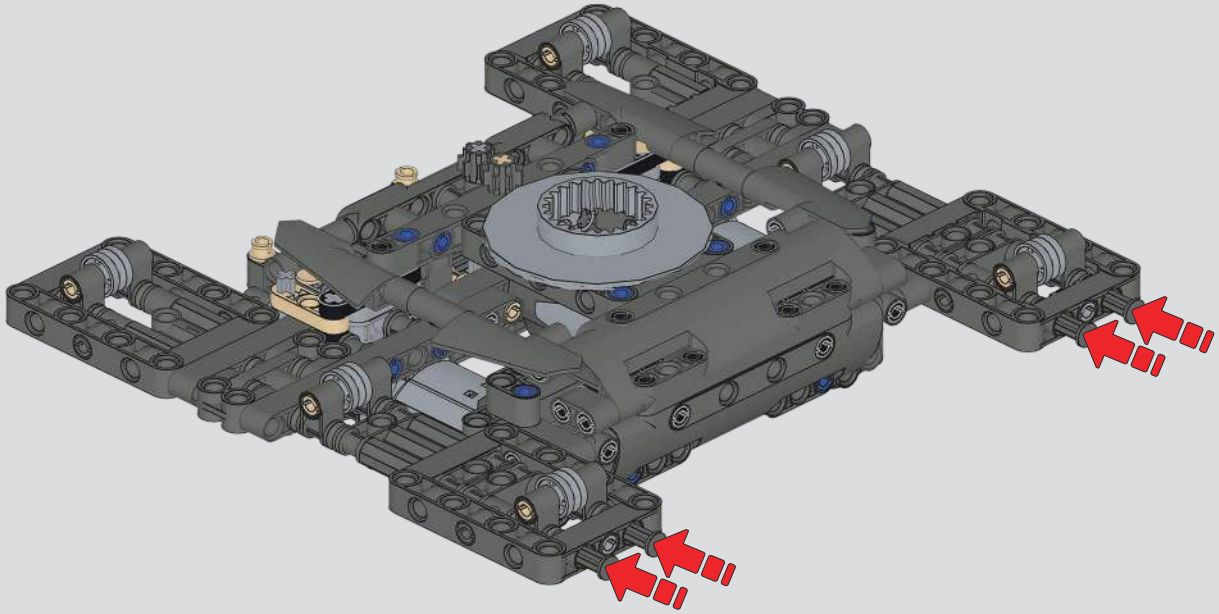

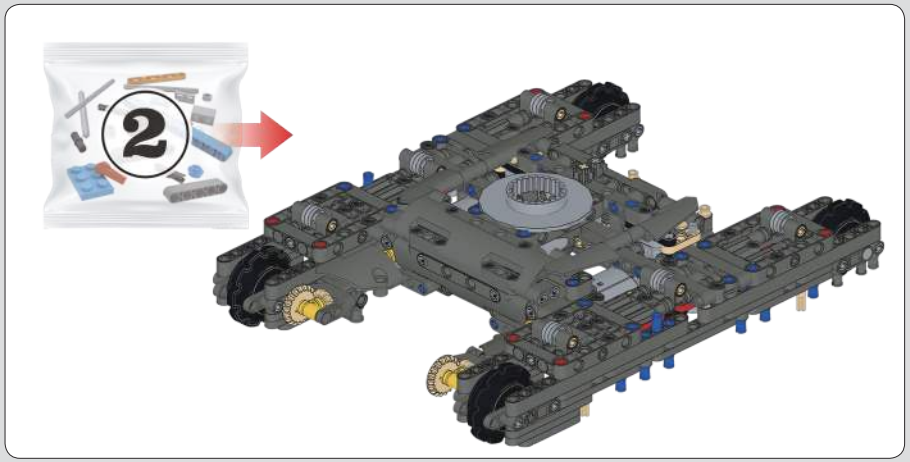

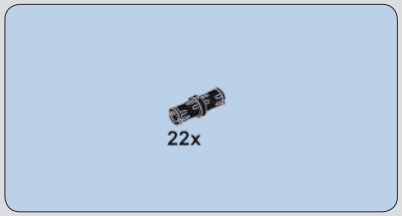

80

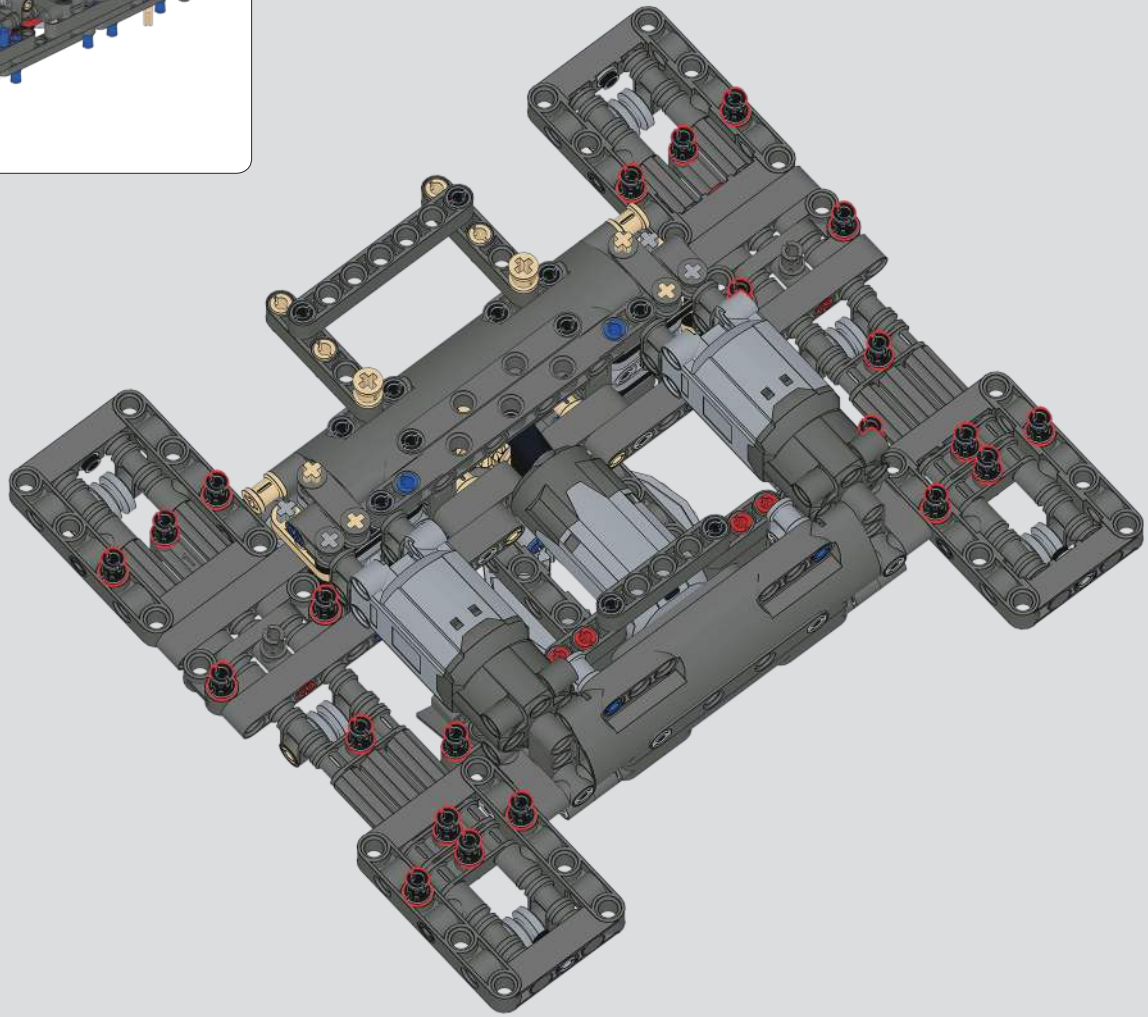

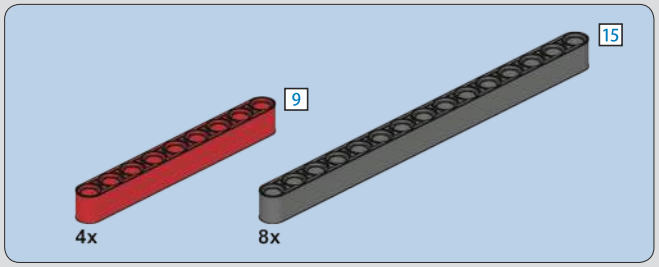

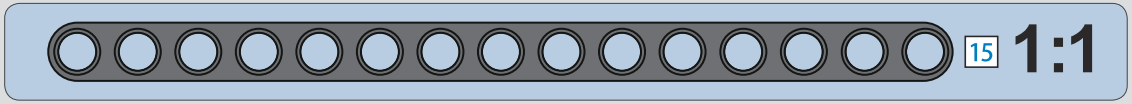

81

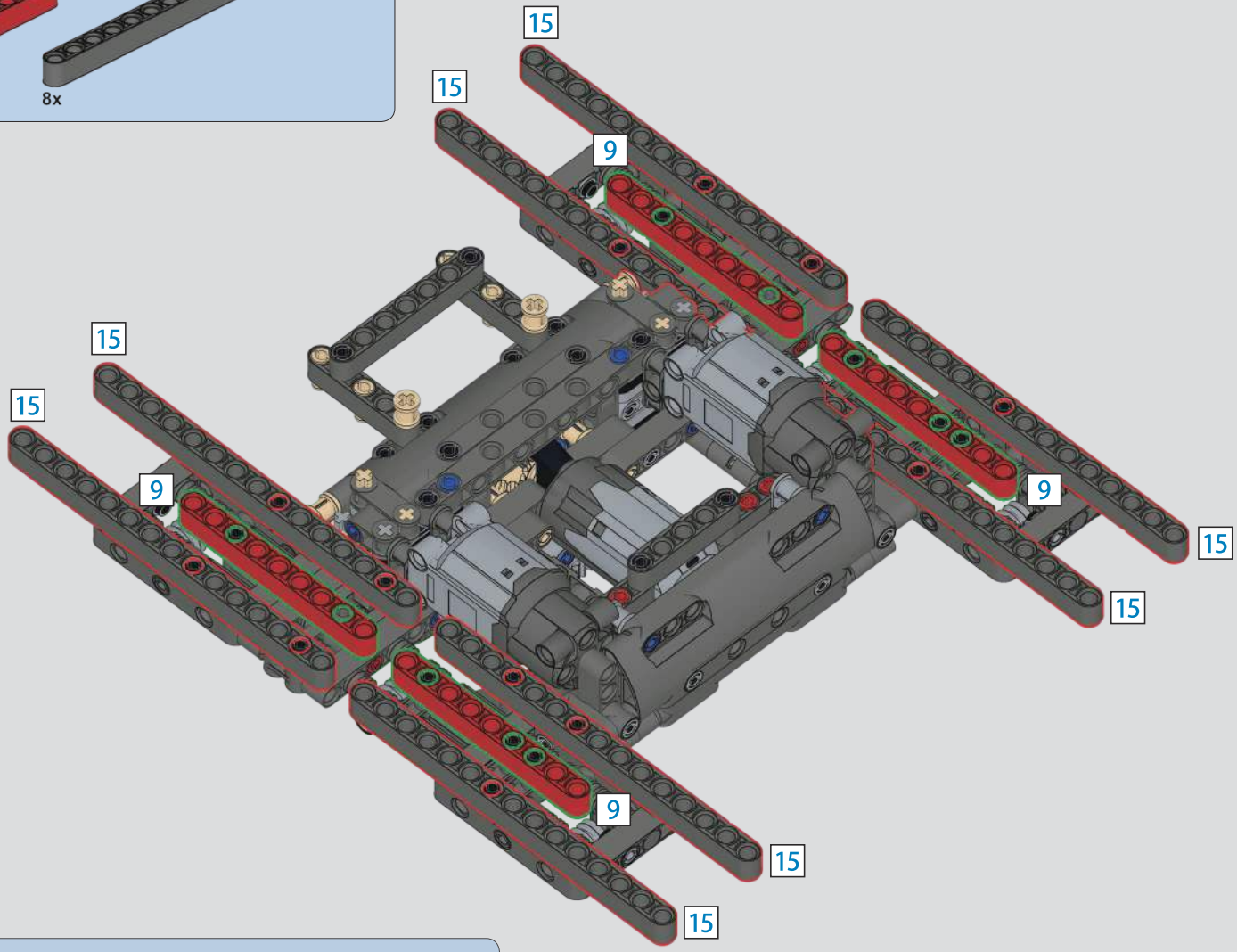

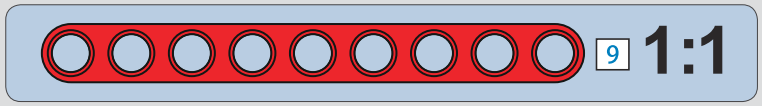

2x

82

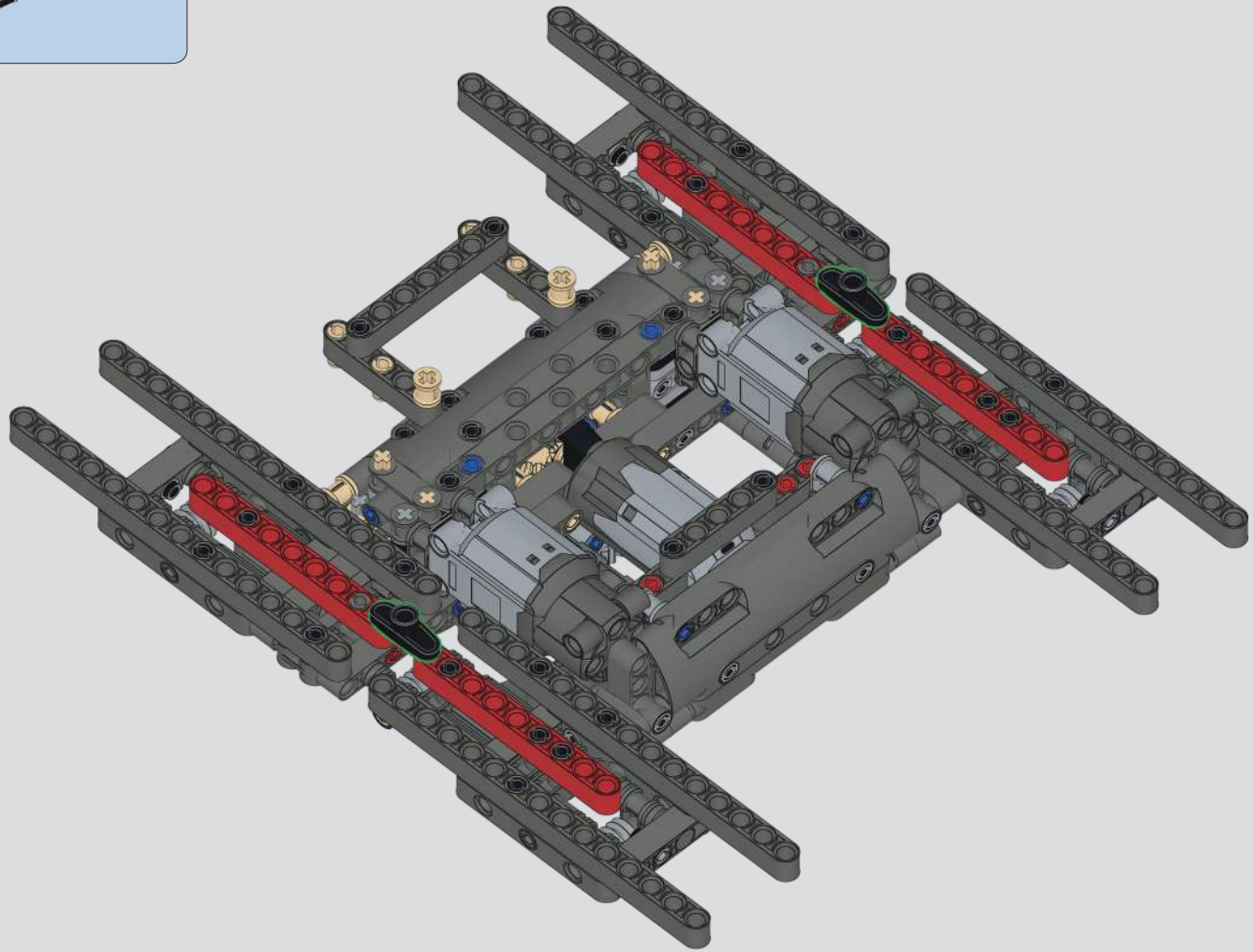

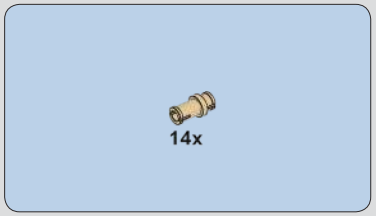

83

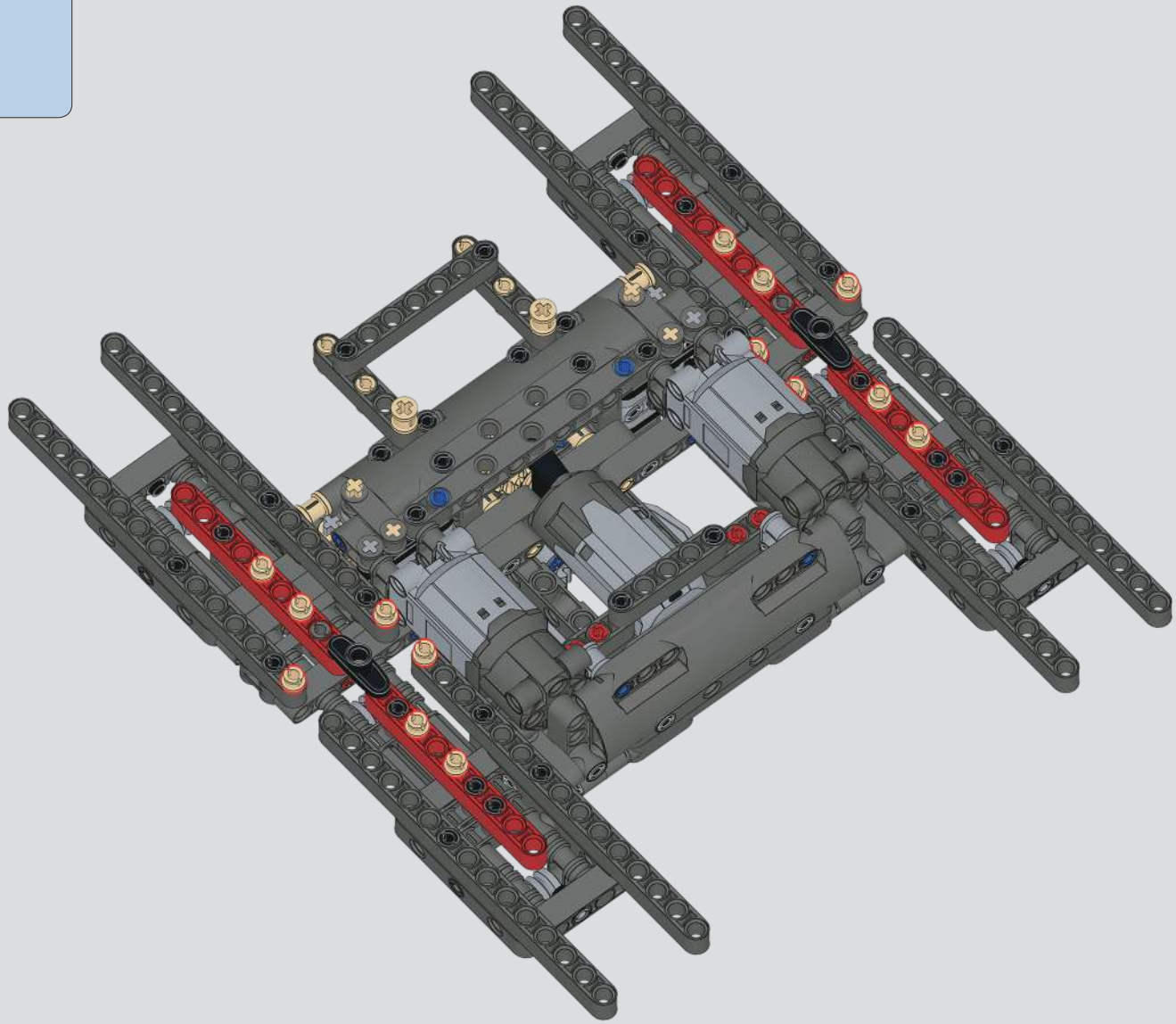

84

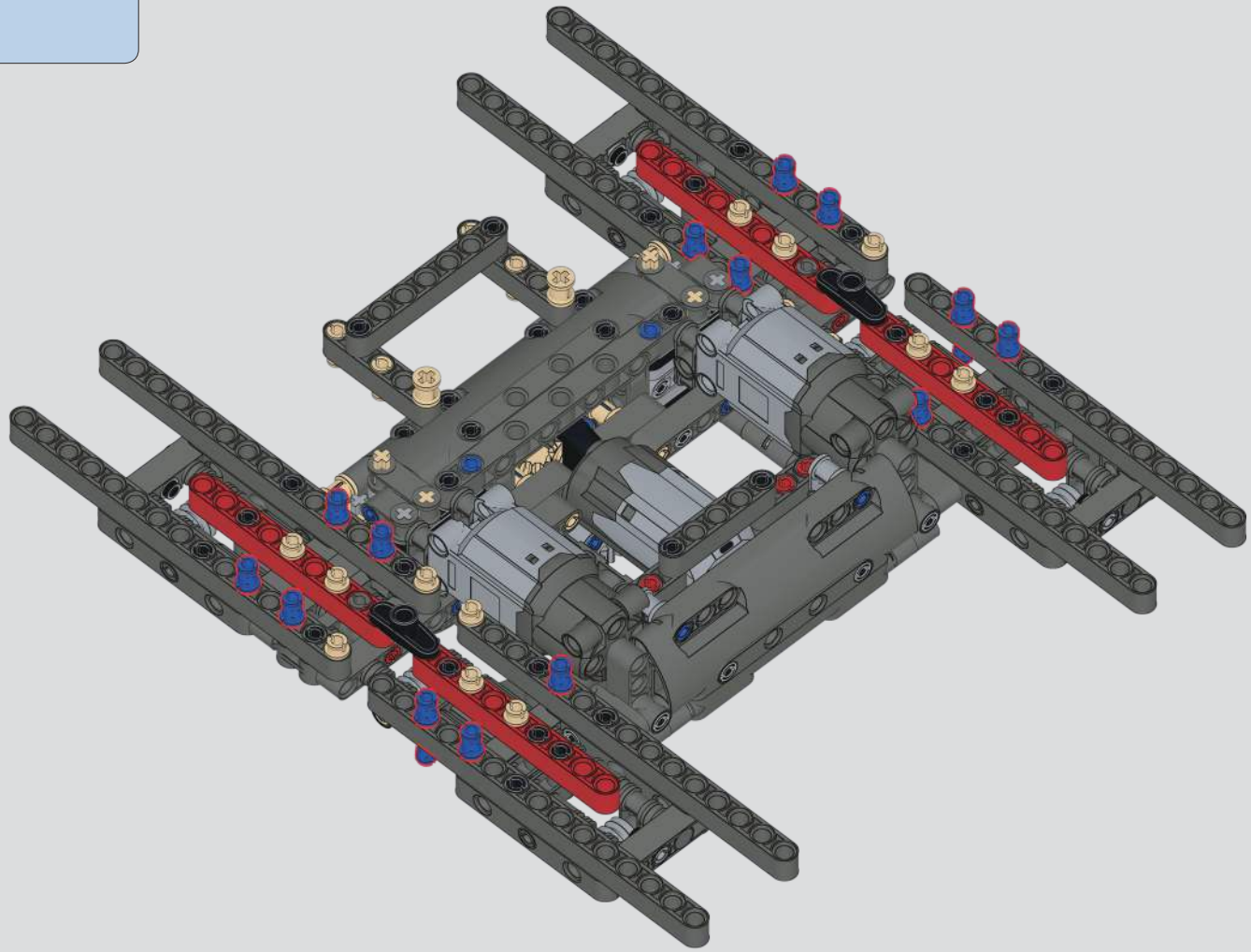

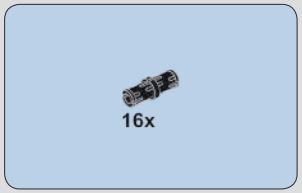

85

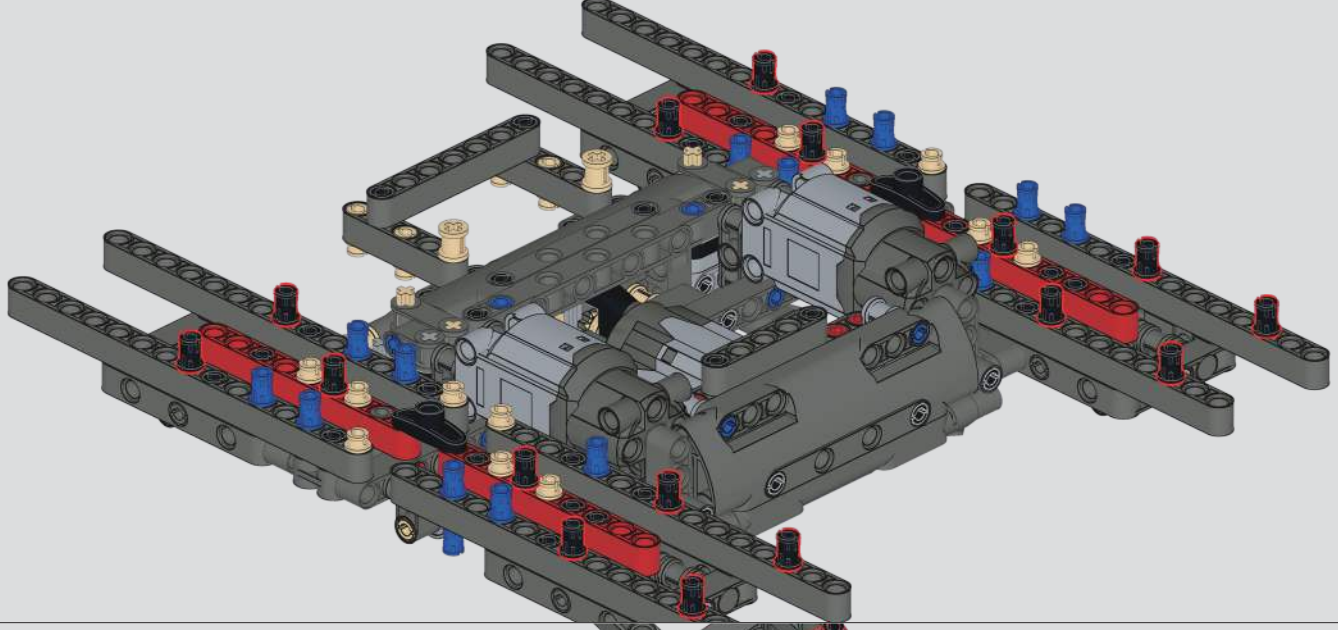

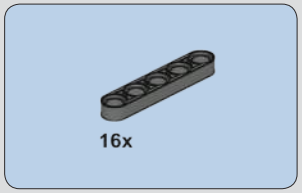

86

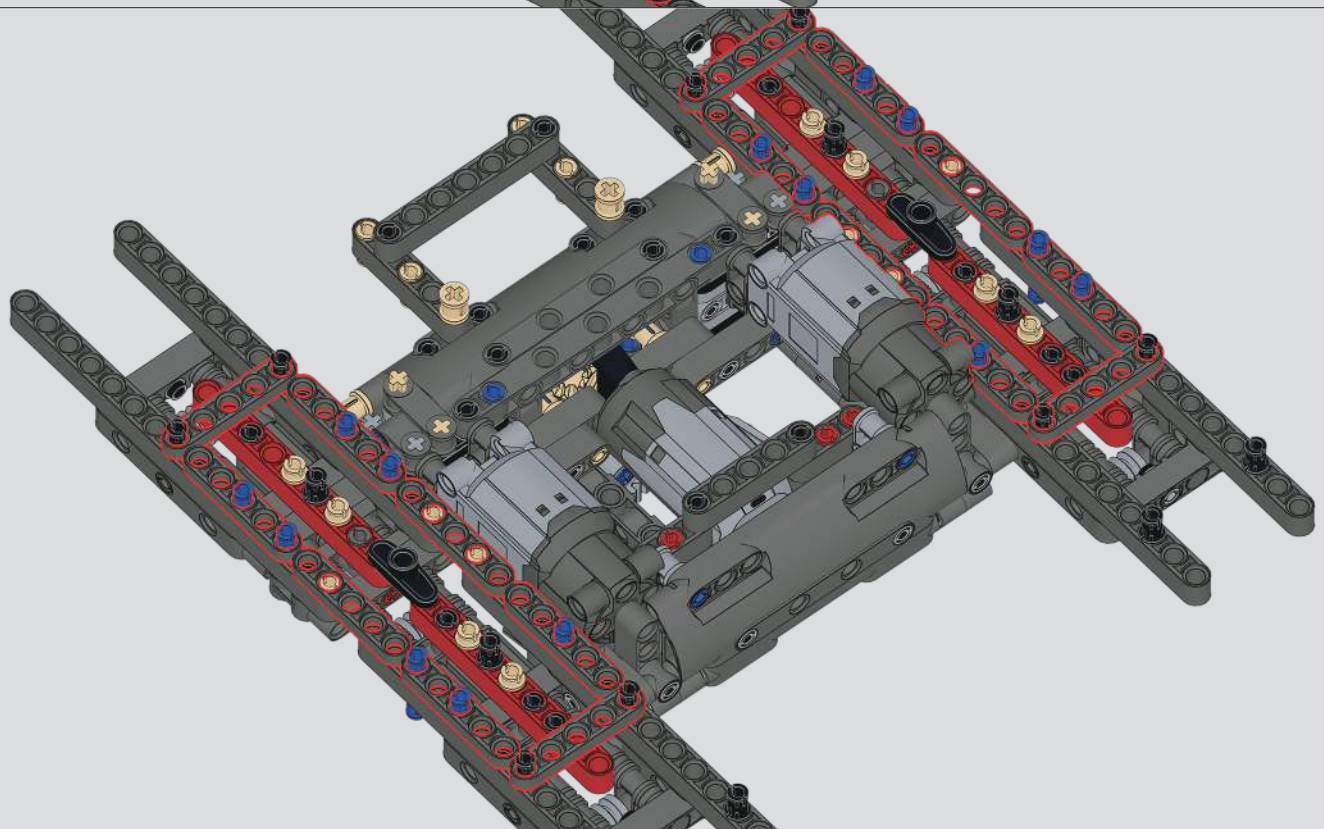

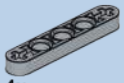

87

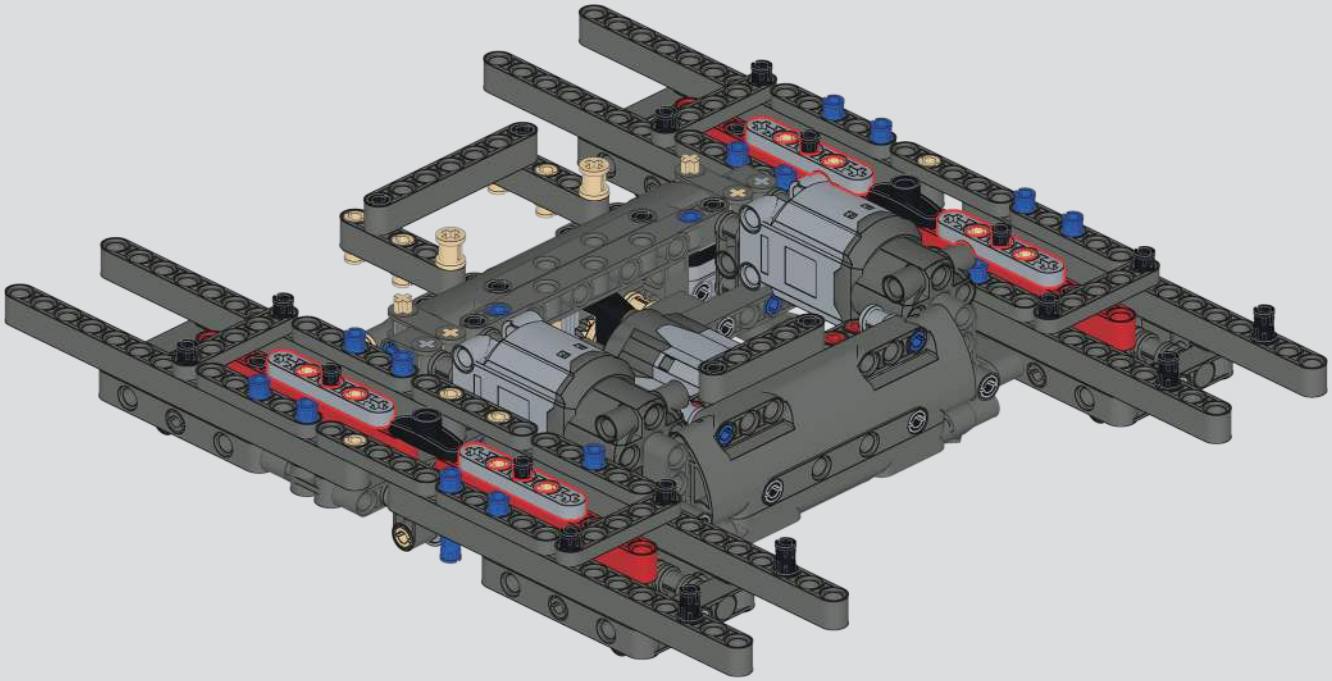

88

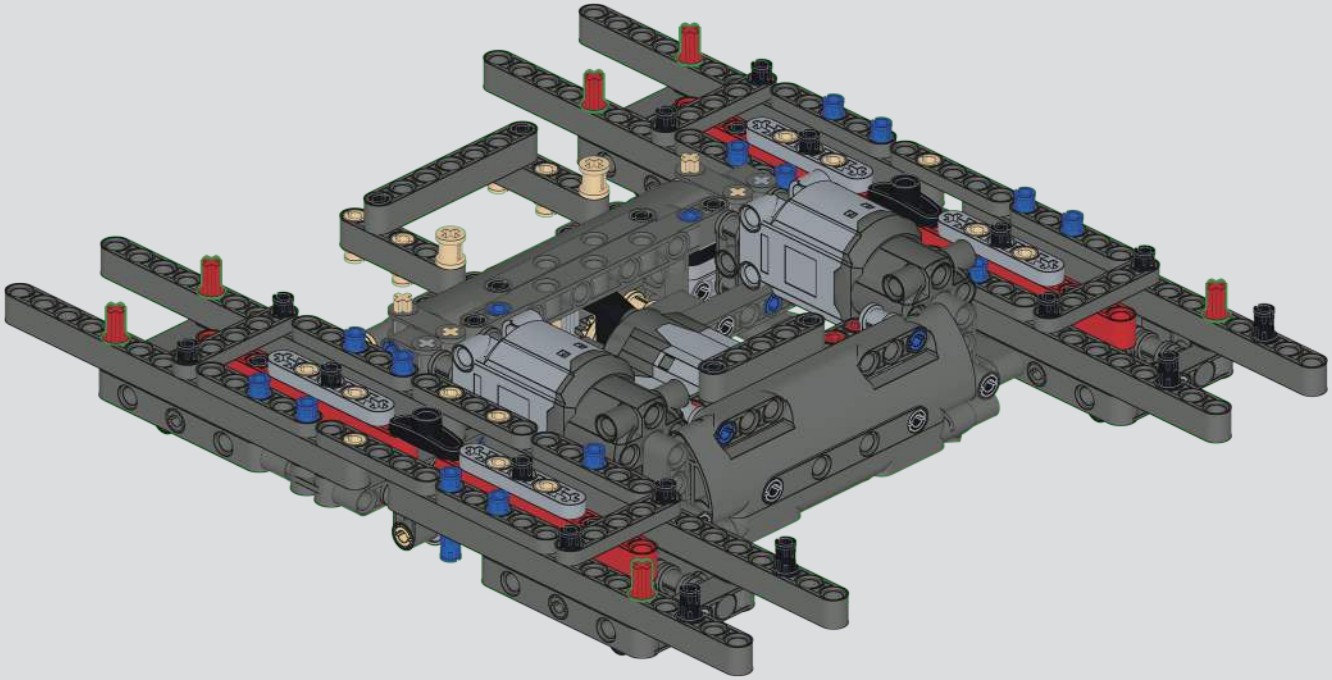

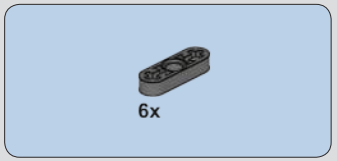

89

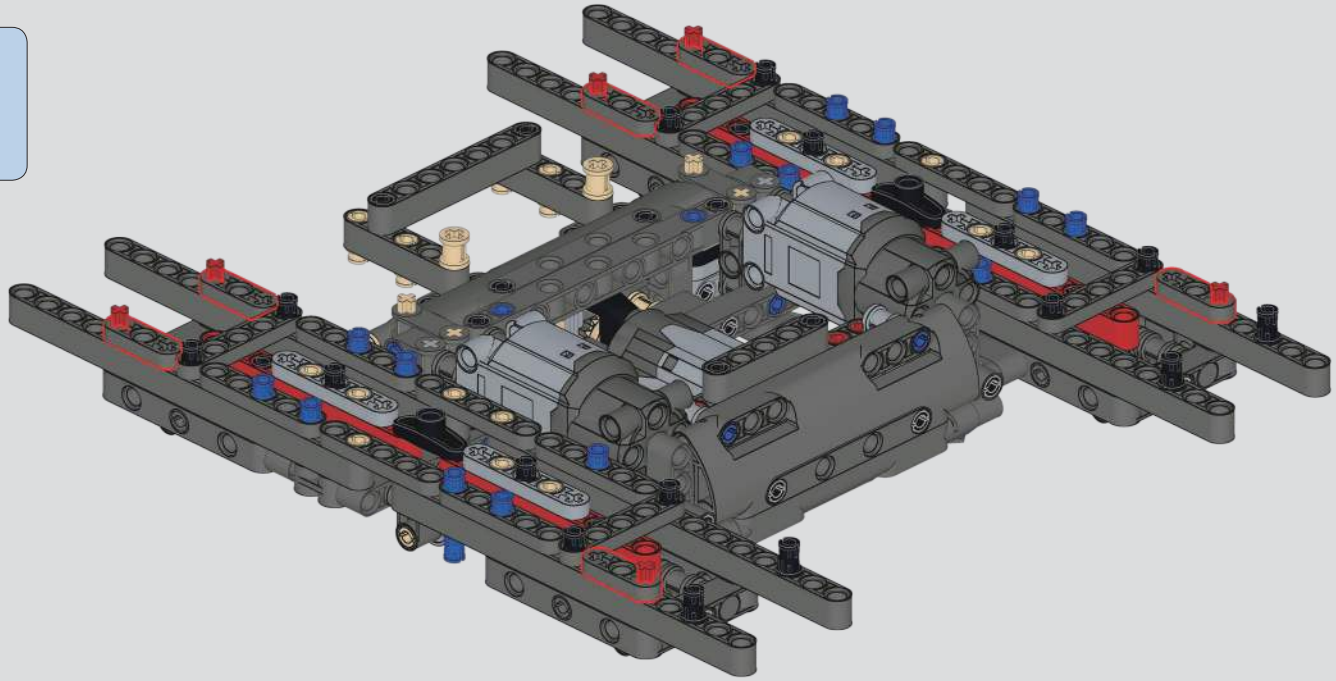

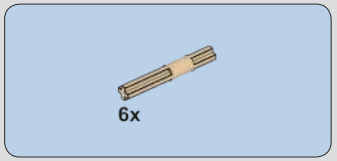

90

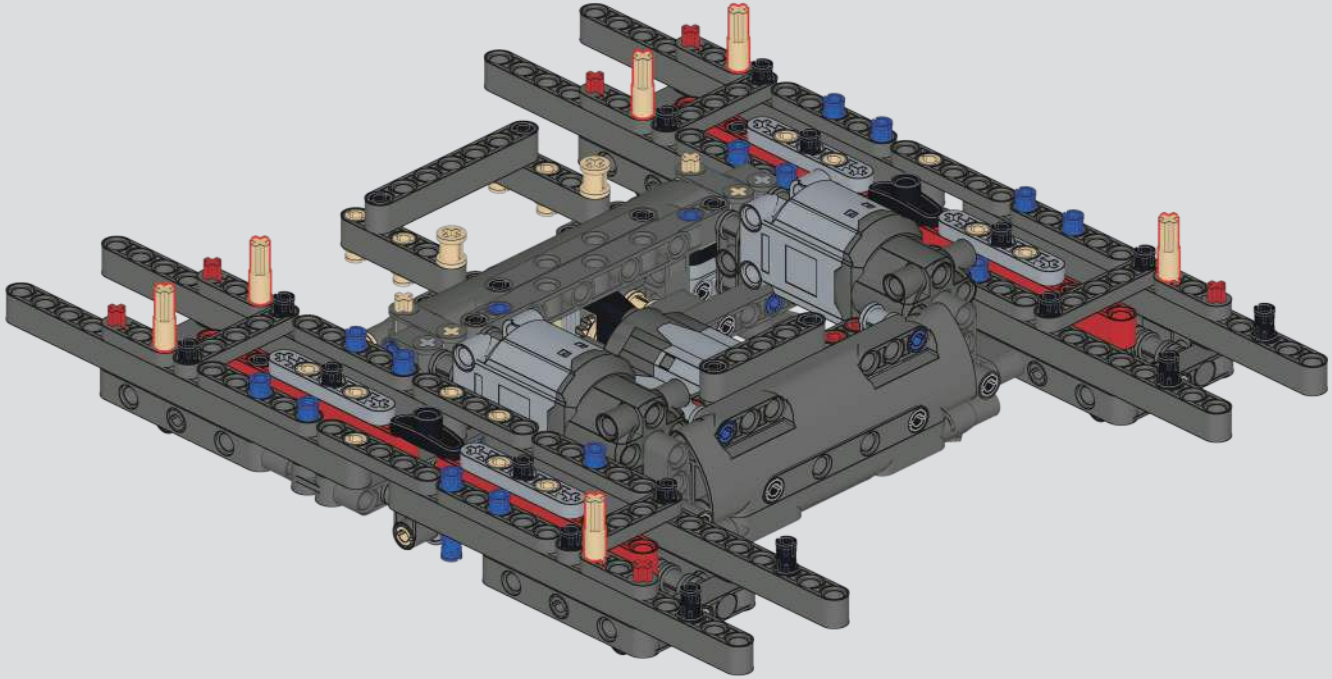

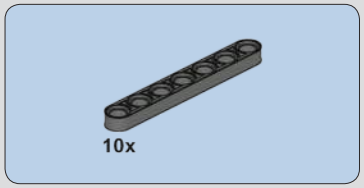

91

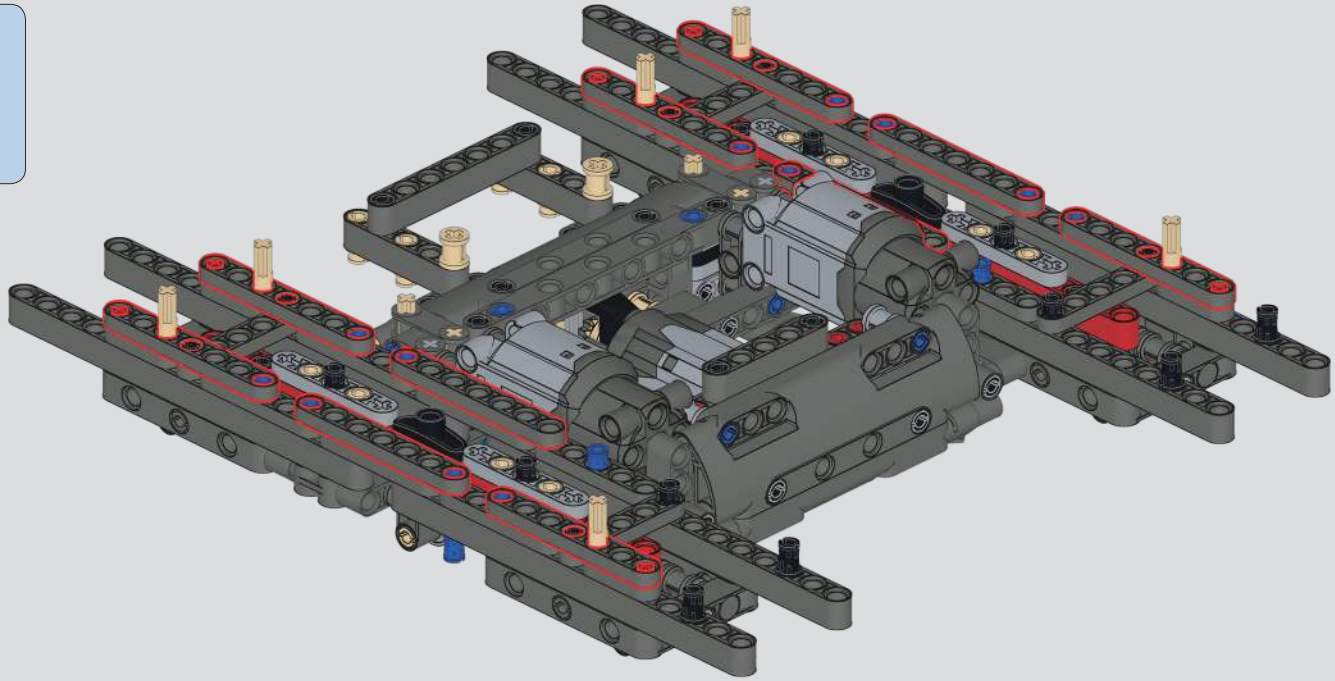

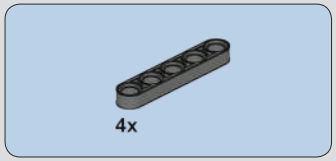

92

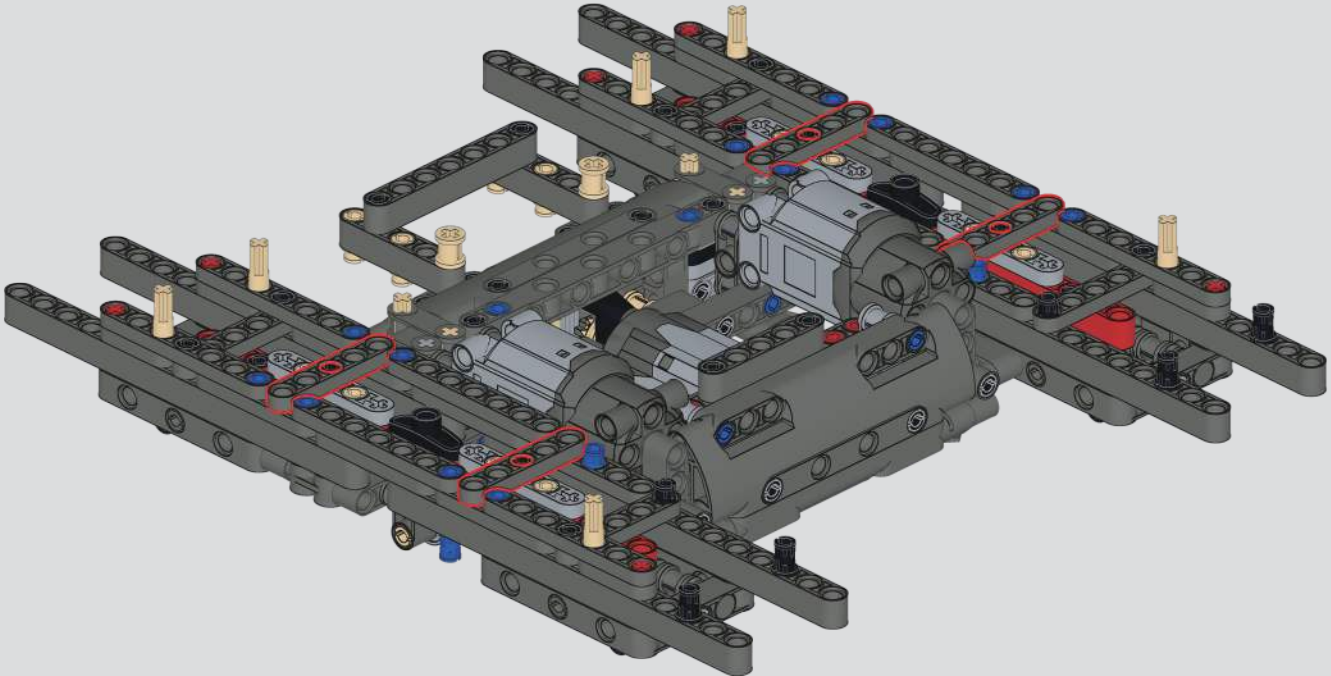

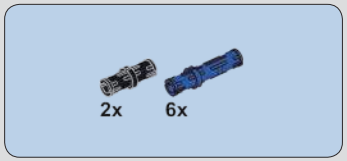

93

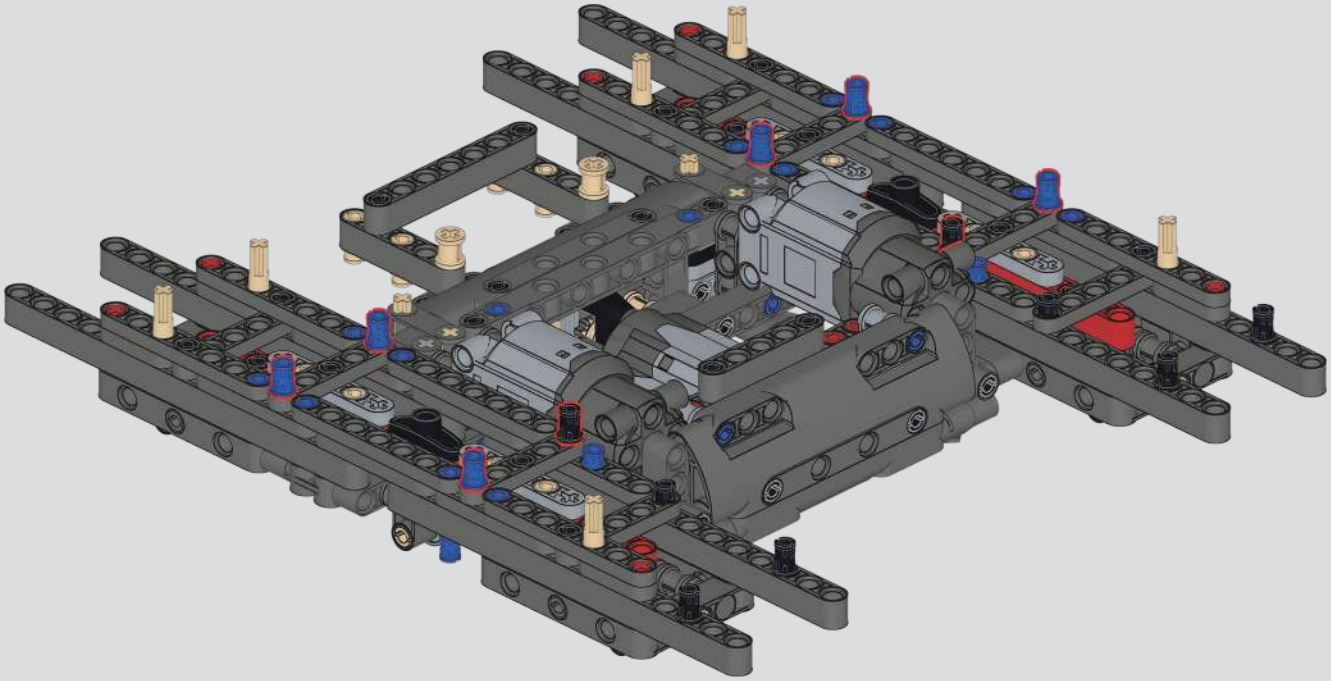

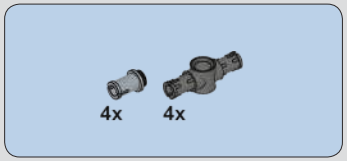

94

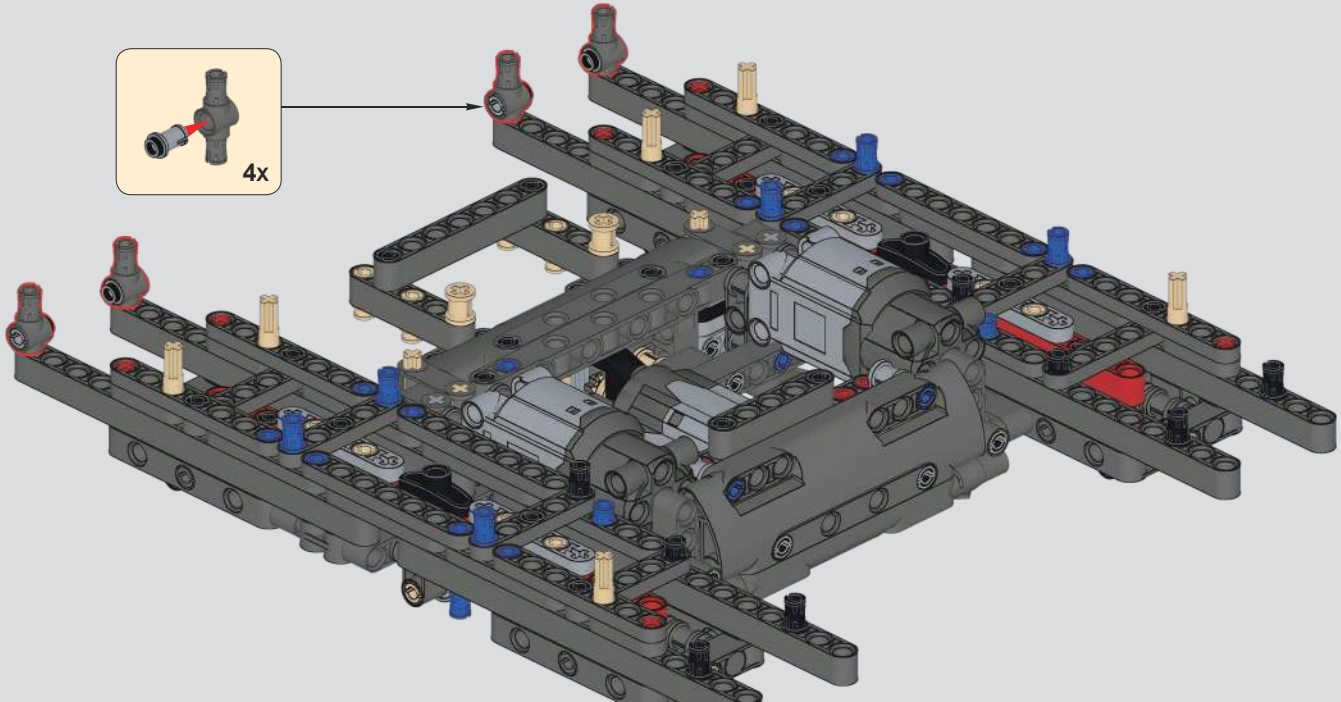

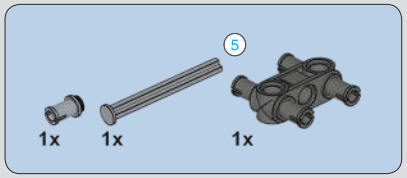

95

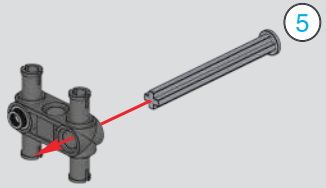

96

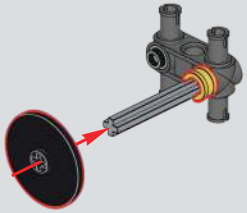

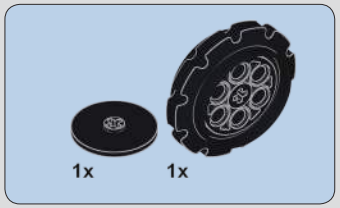

97

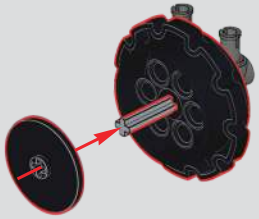

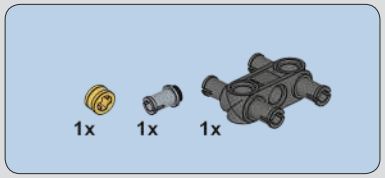

98

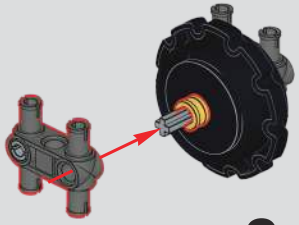

2x

99

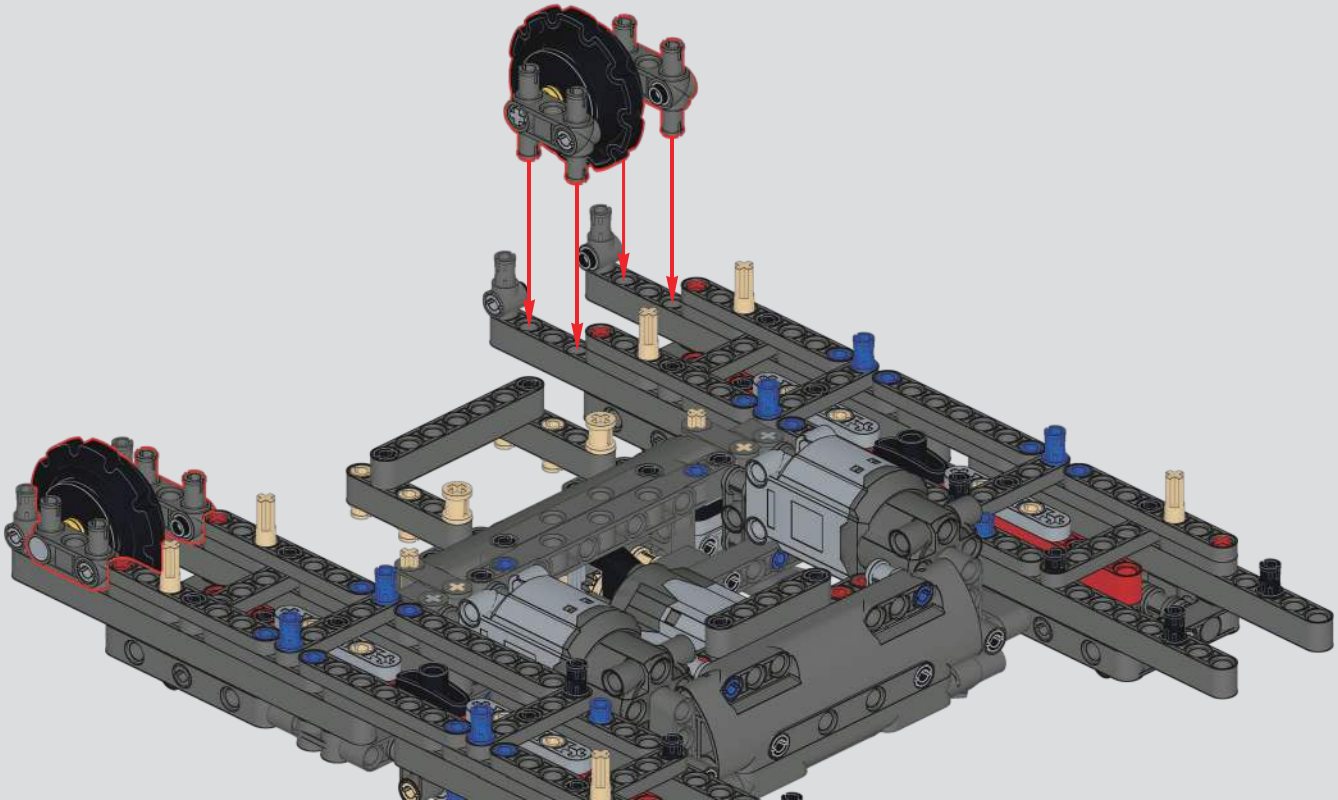

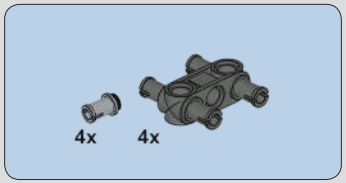

100

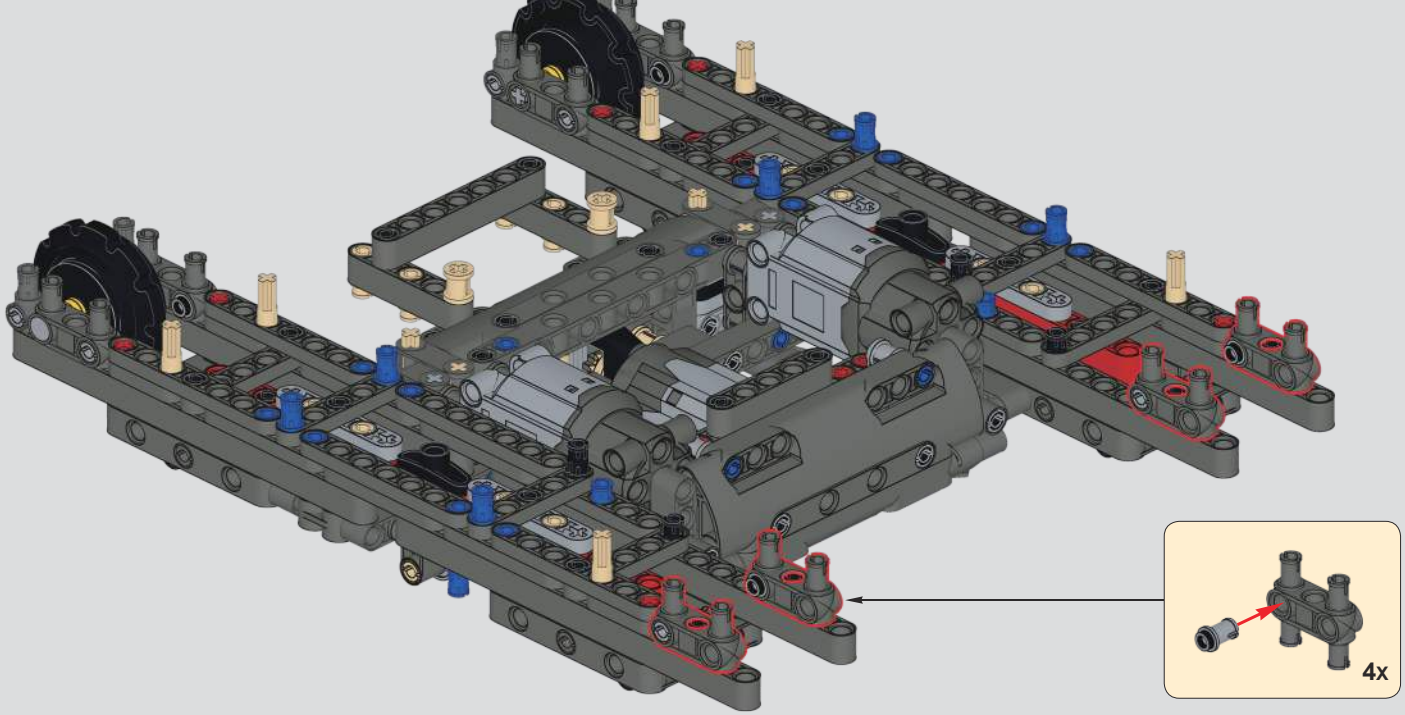

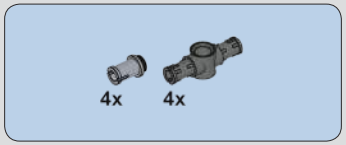

101

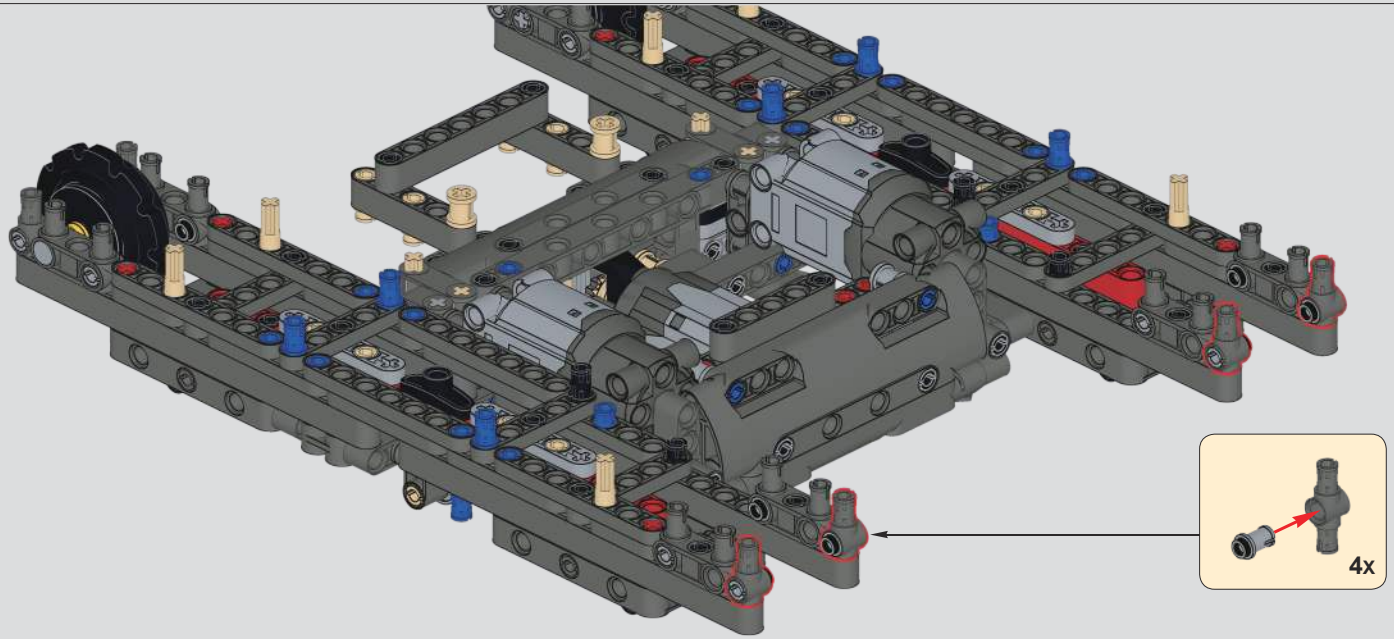

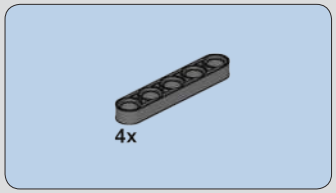

102

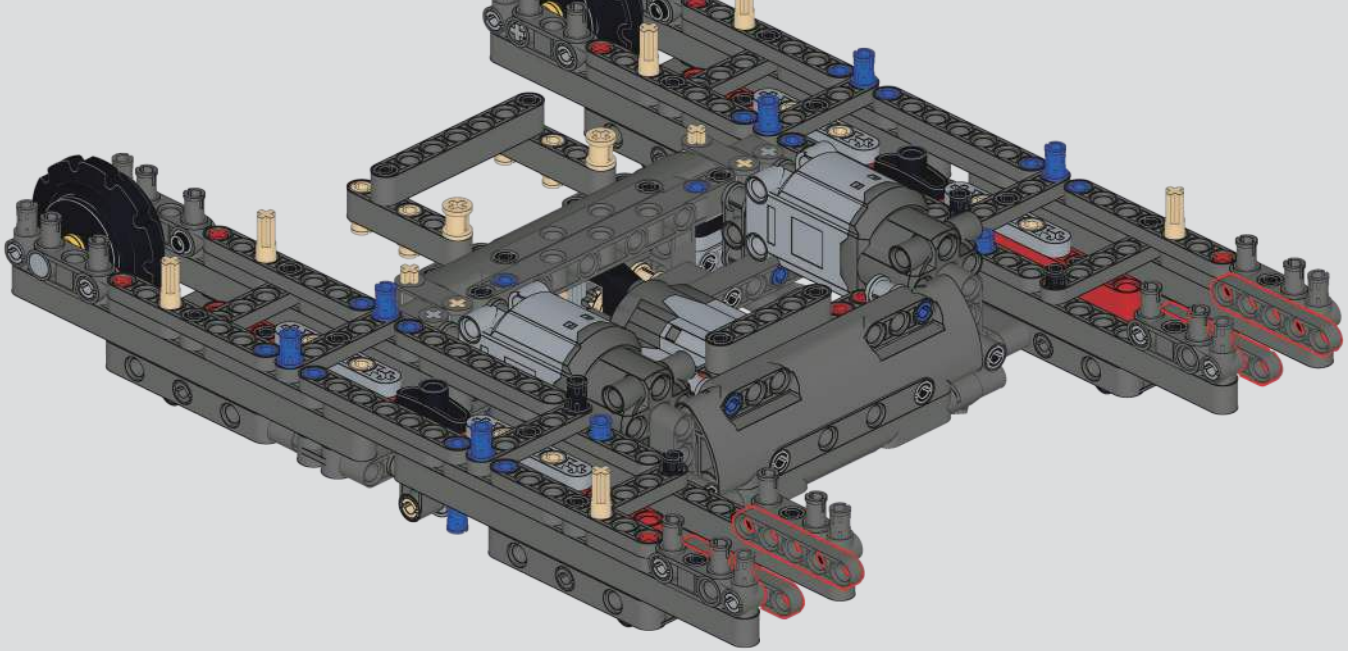

103

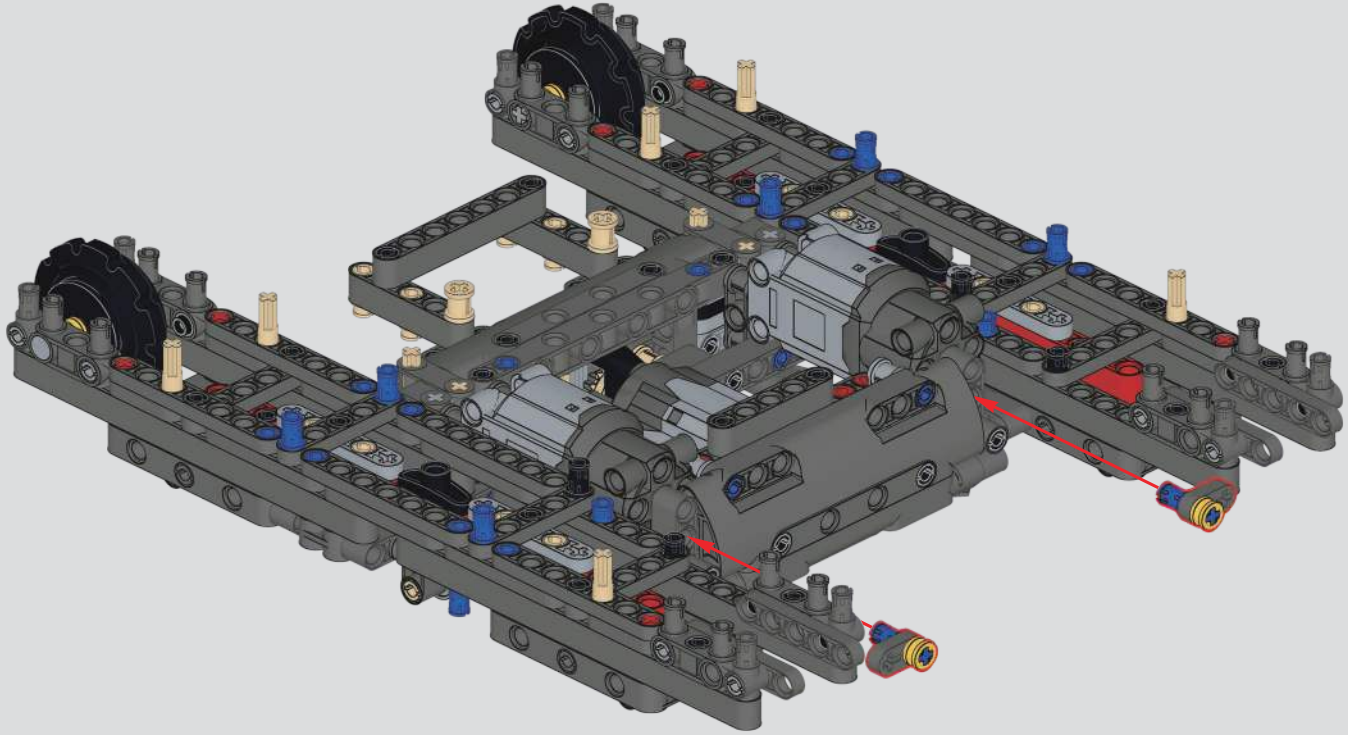

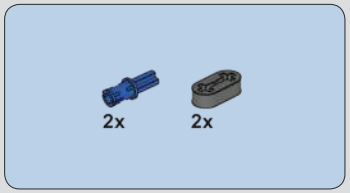

104

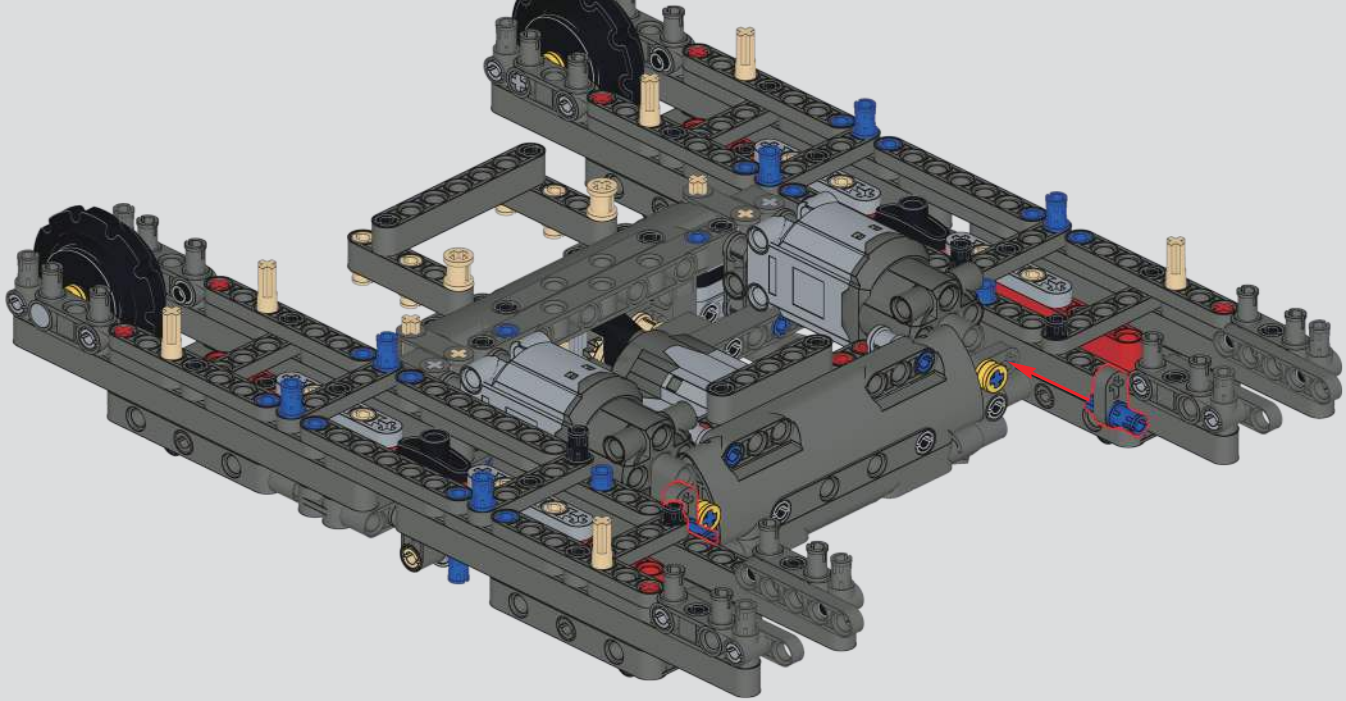

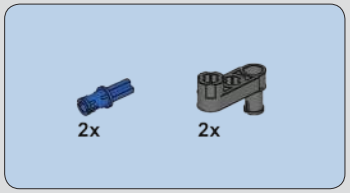

105

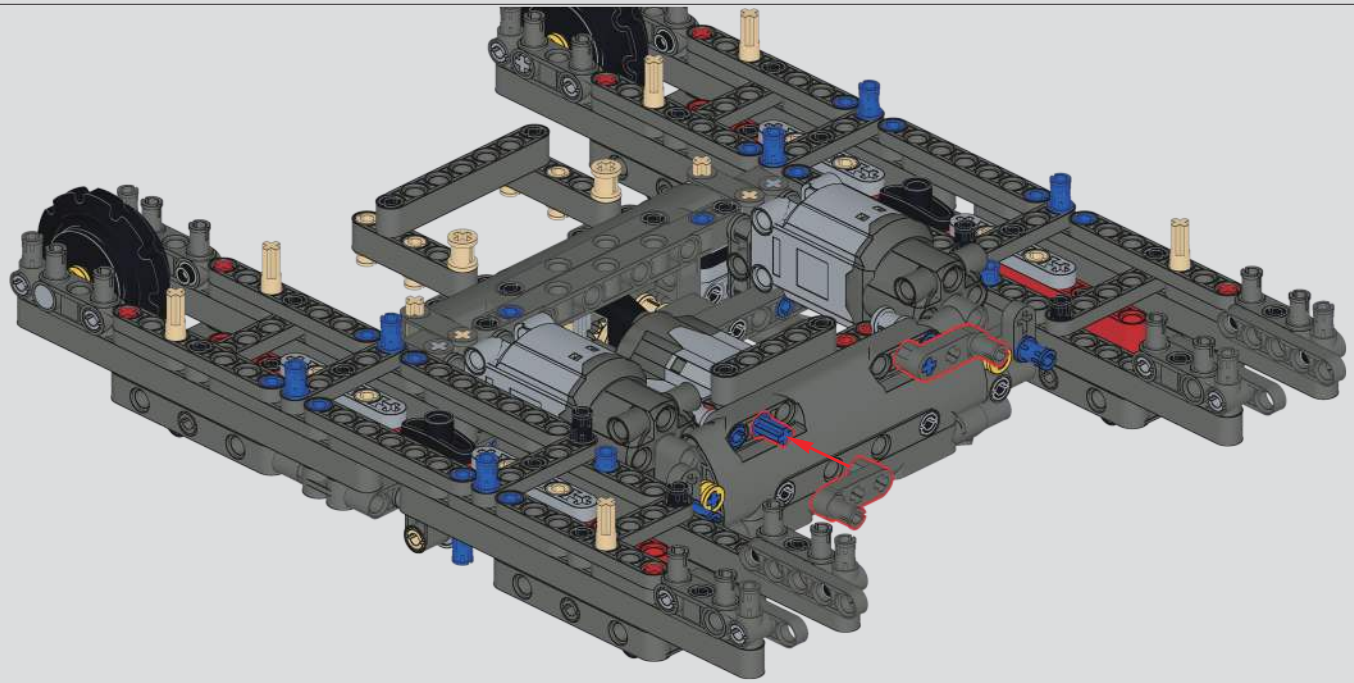

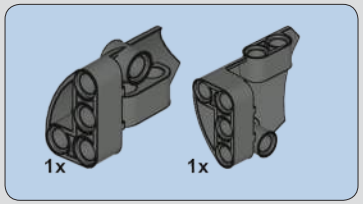

106

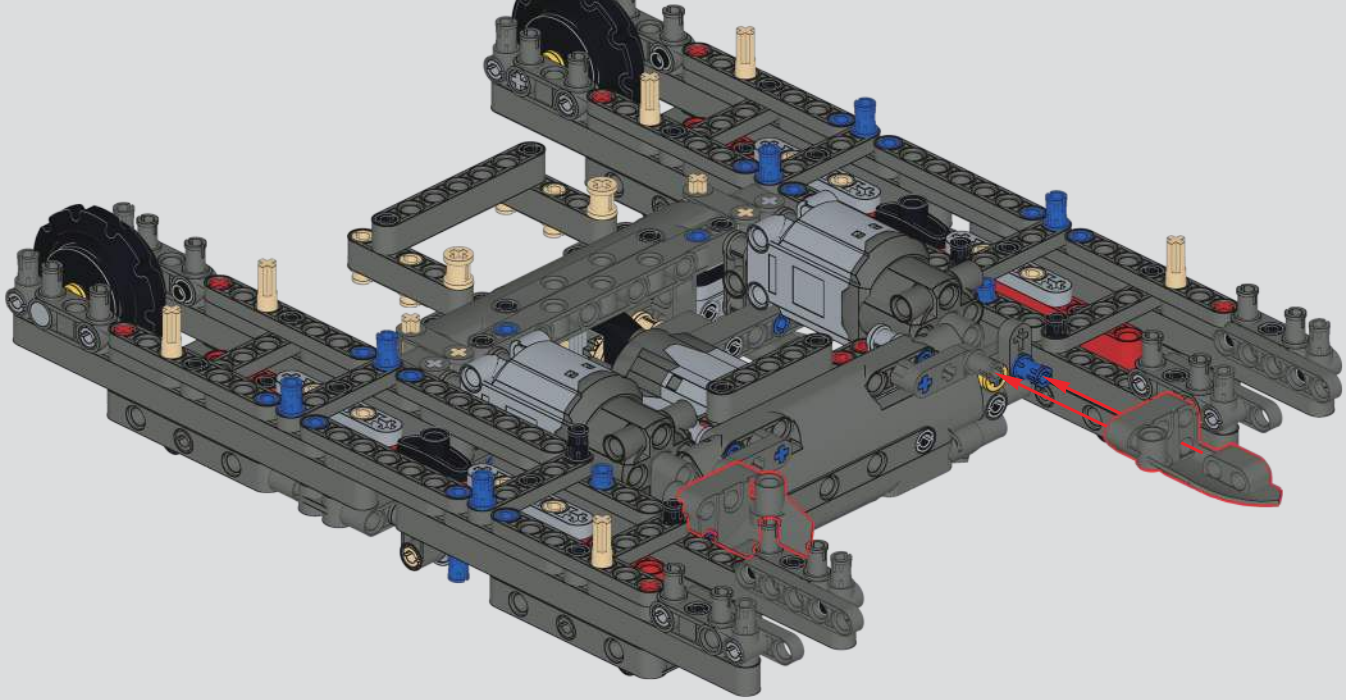

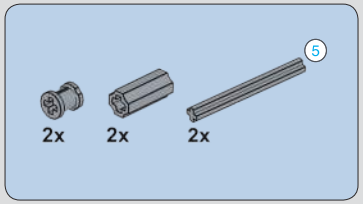

107

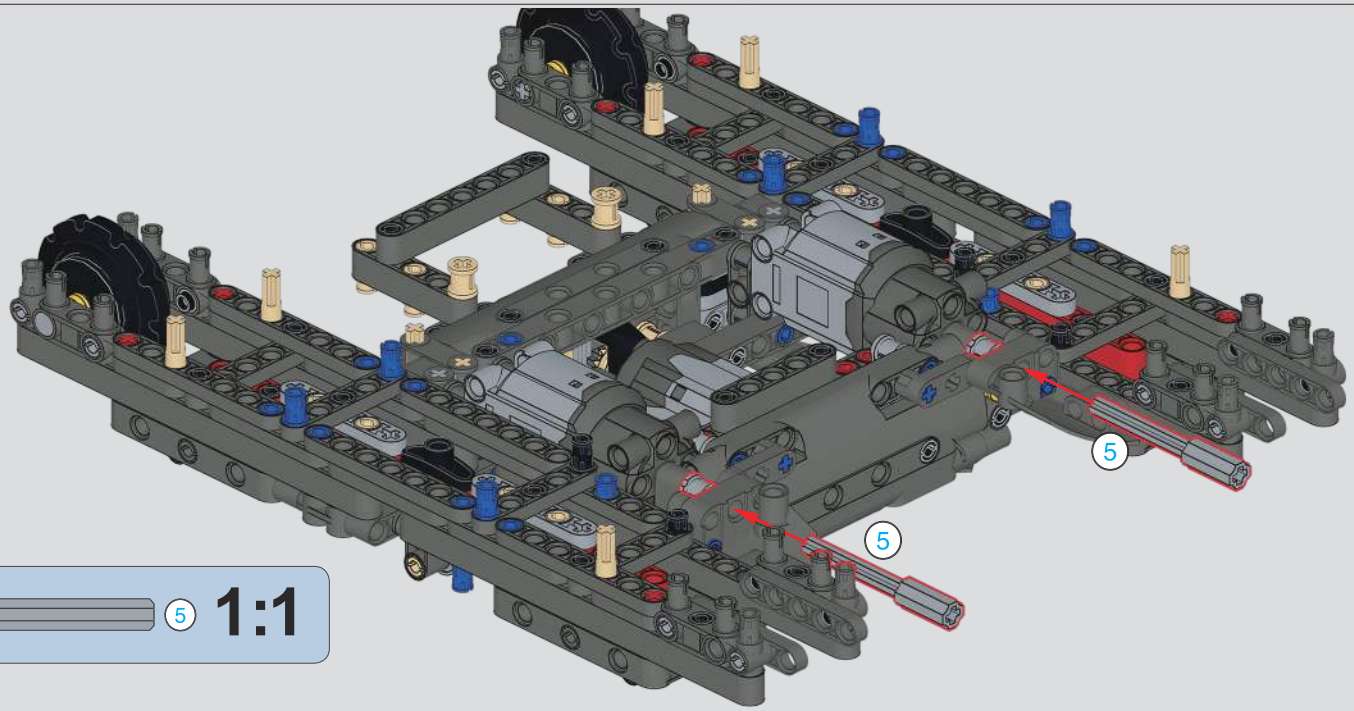

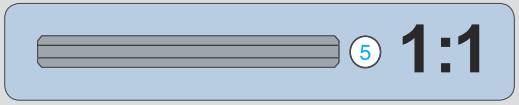

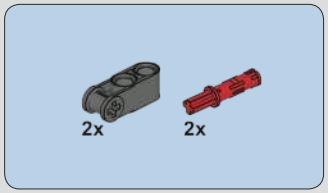

108

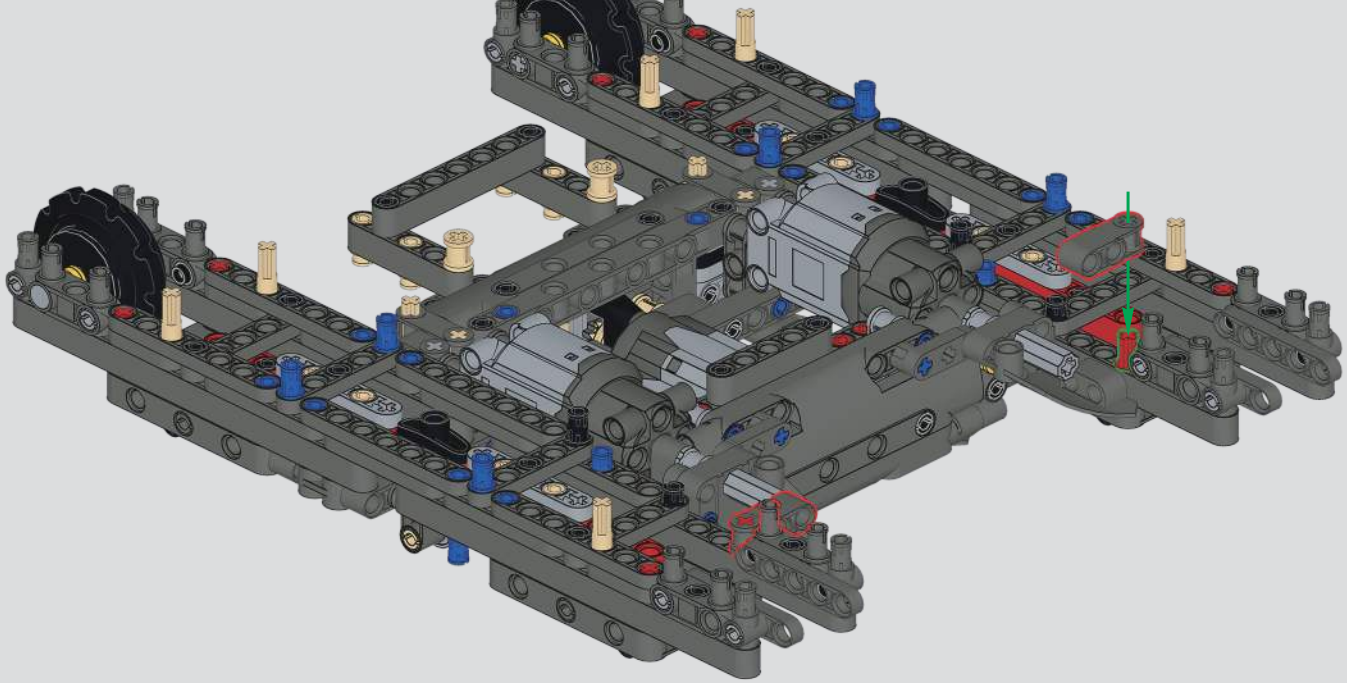

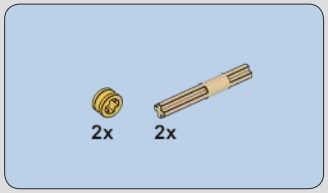

109

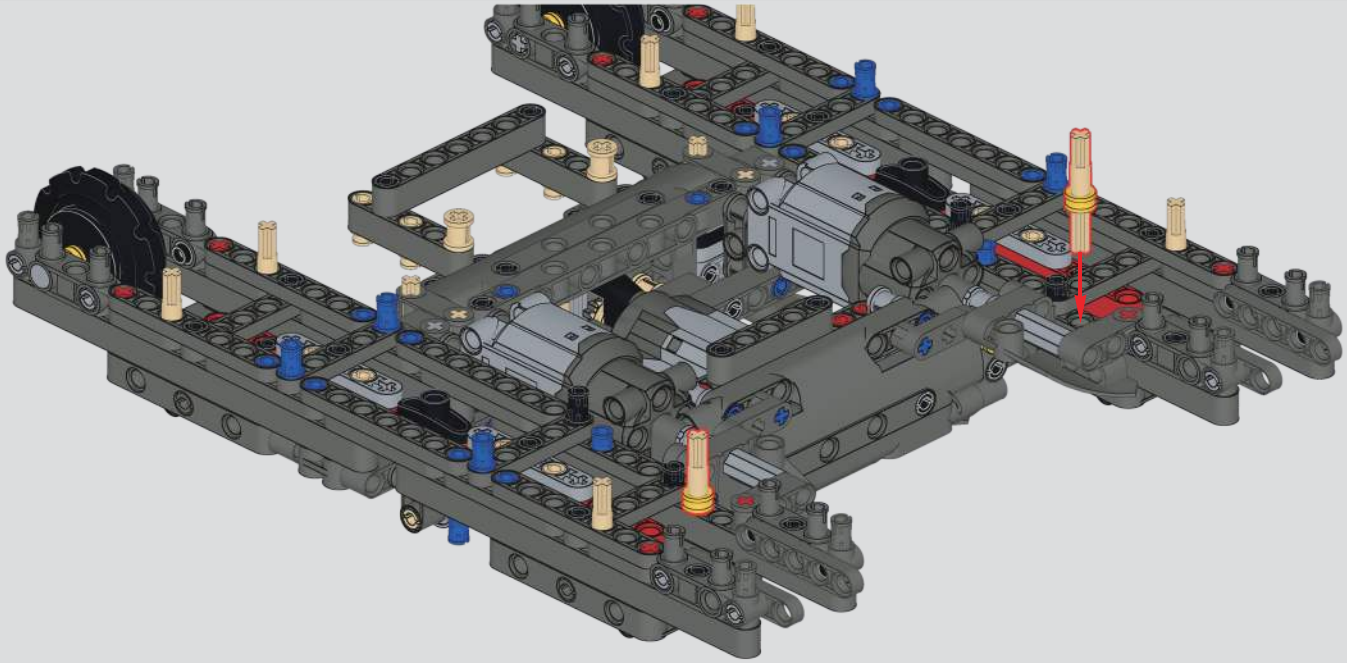

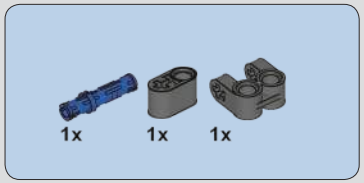

110

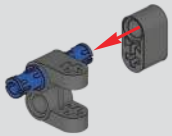

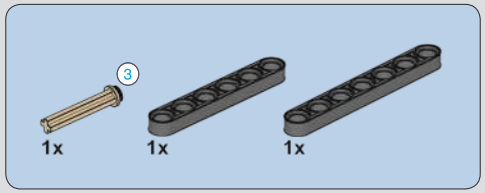

111

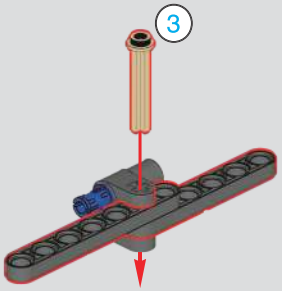

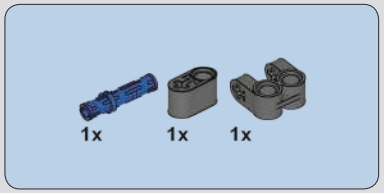

112

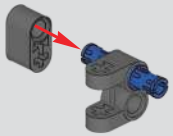

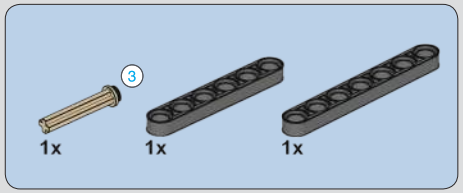

113

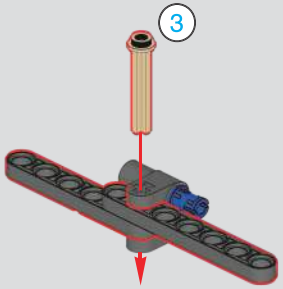

114

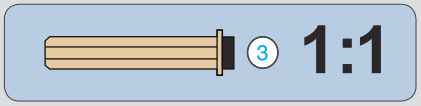

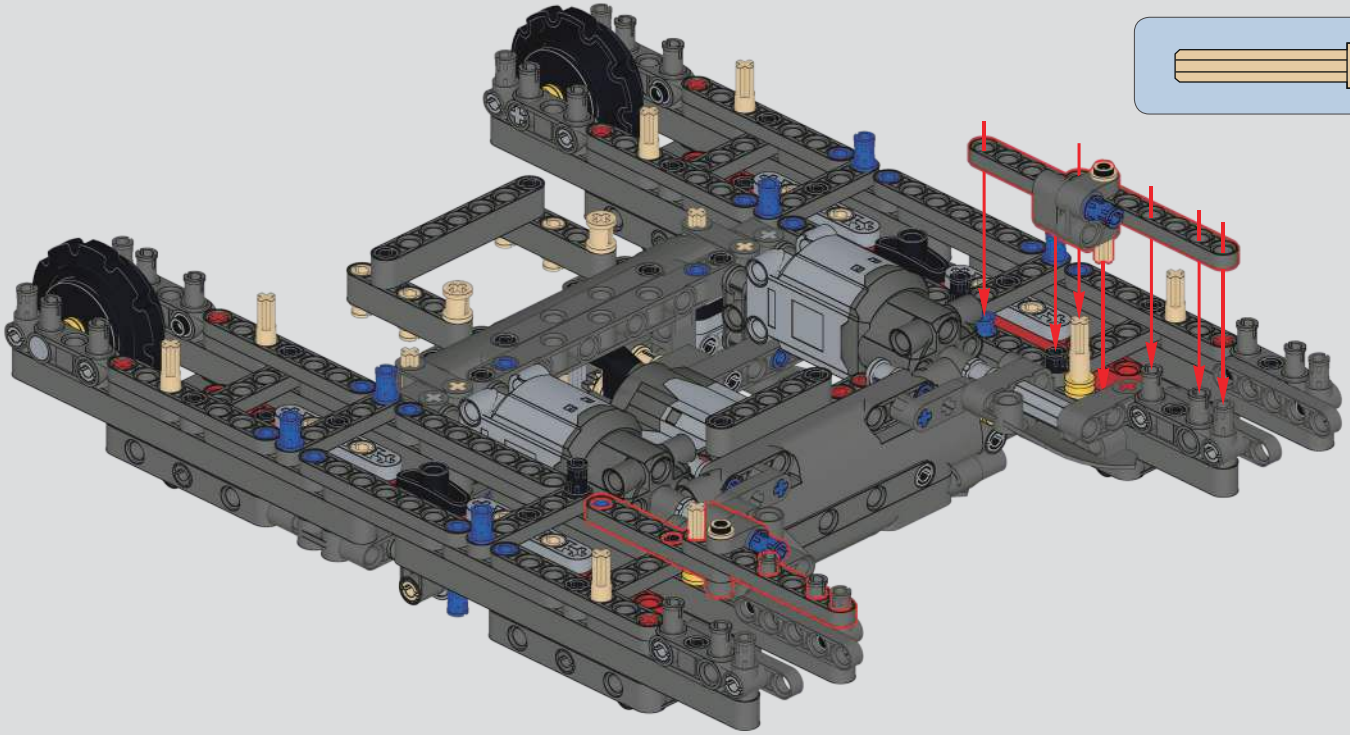

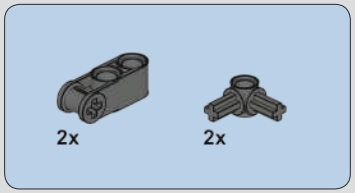

115

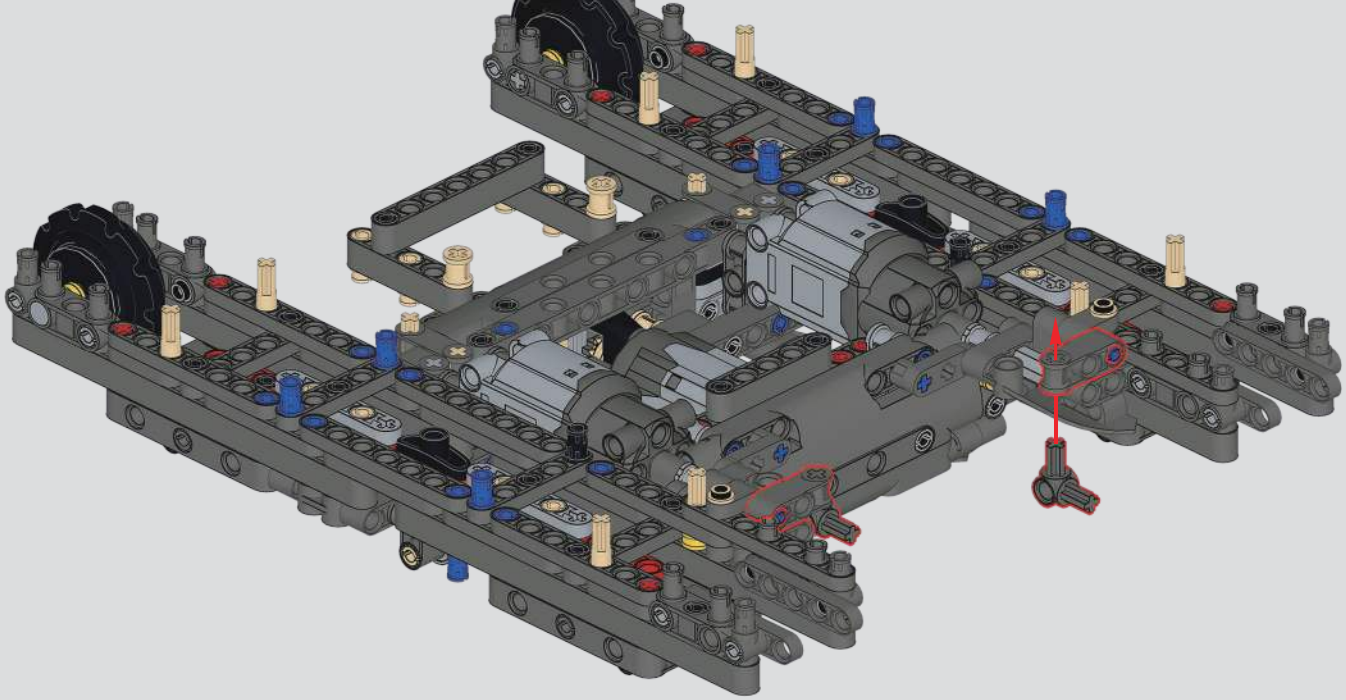

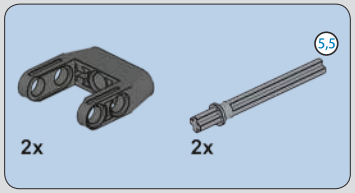

116

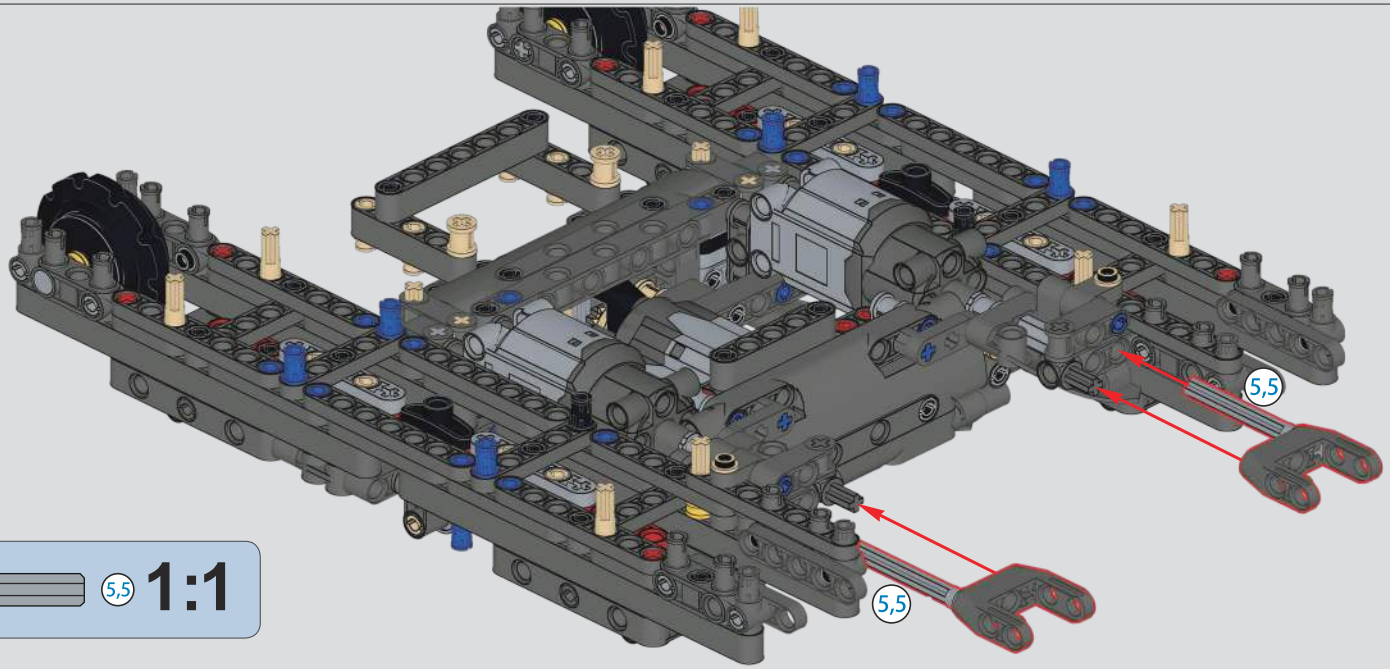

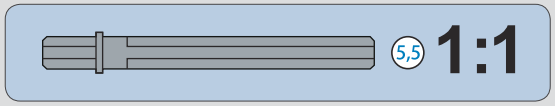

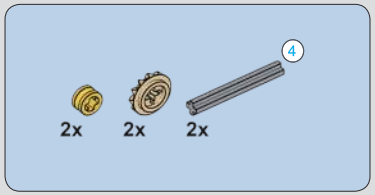

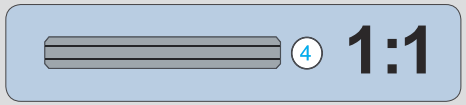

117

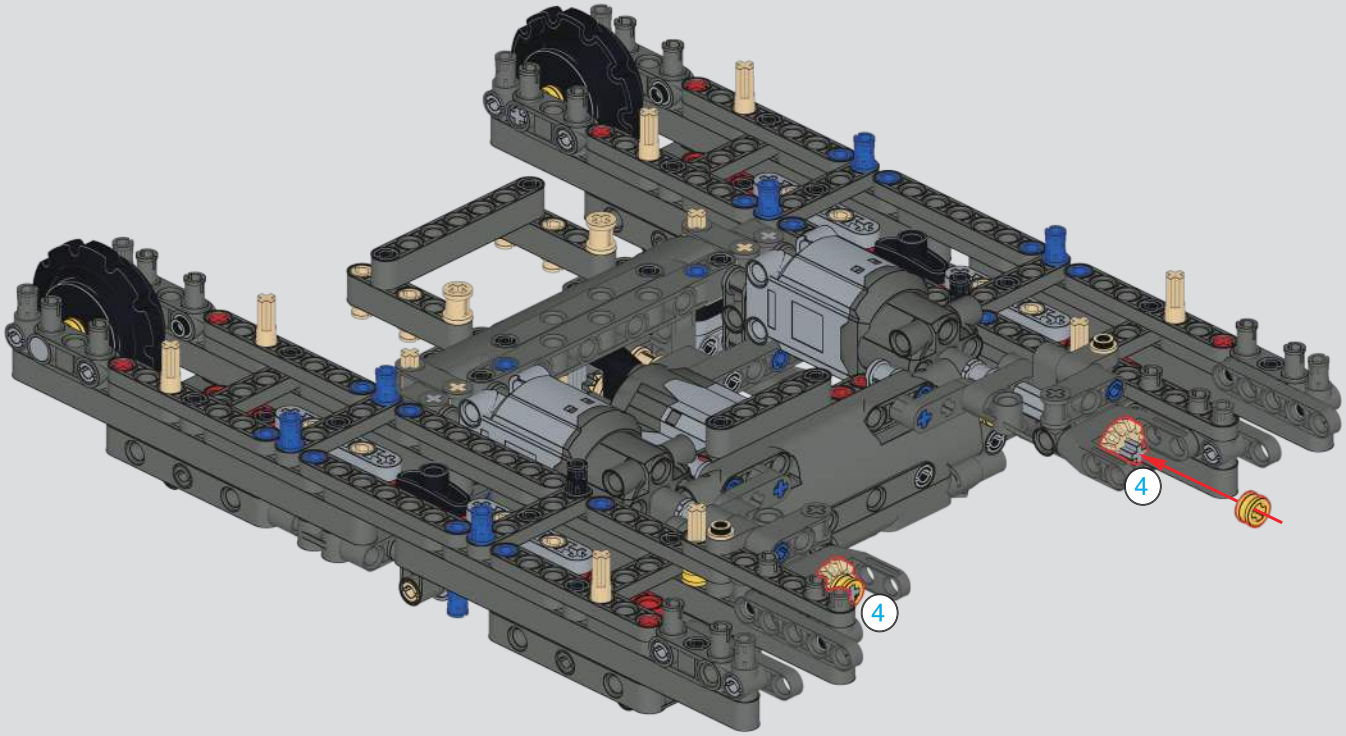

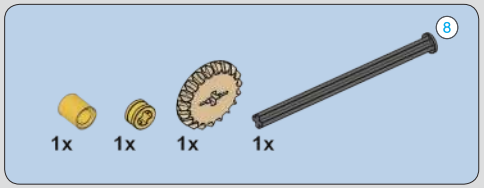

118

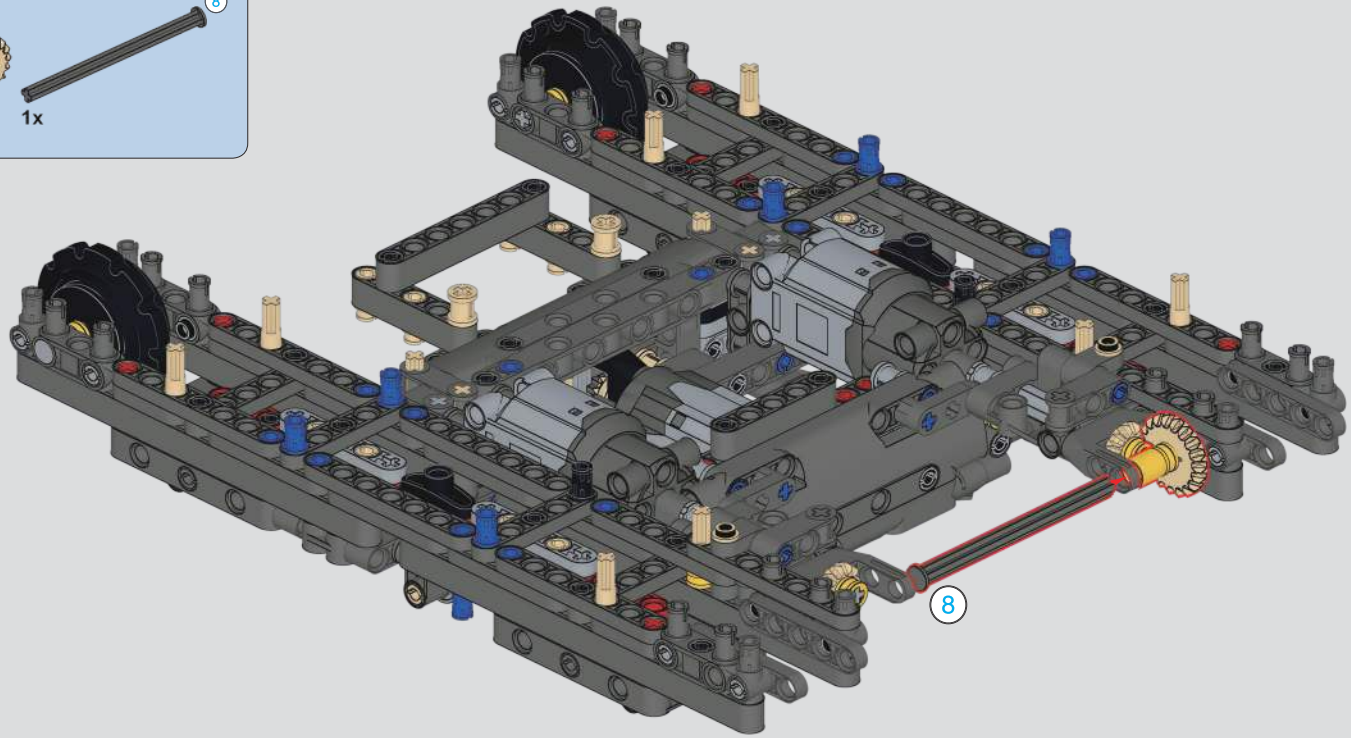

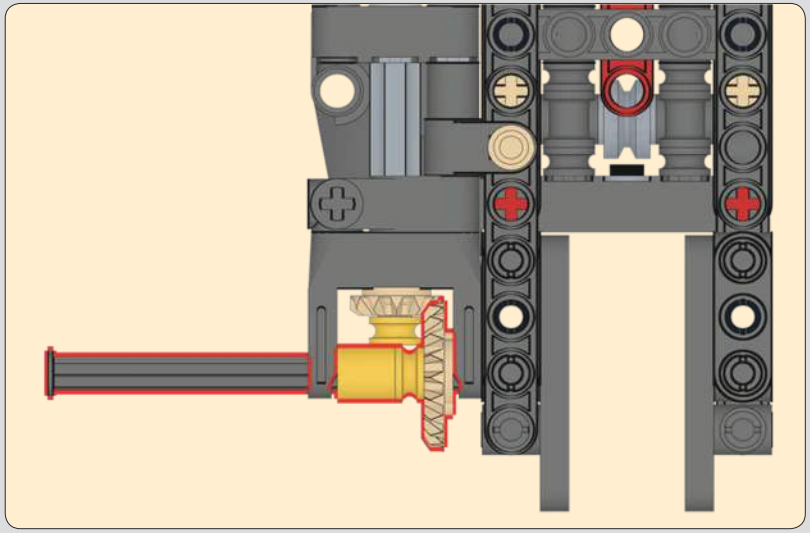

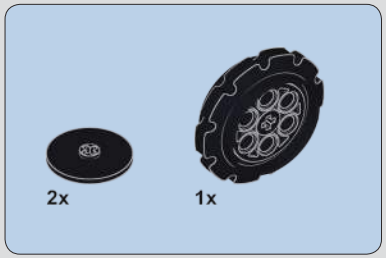

119

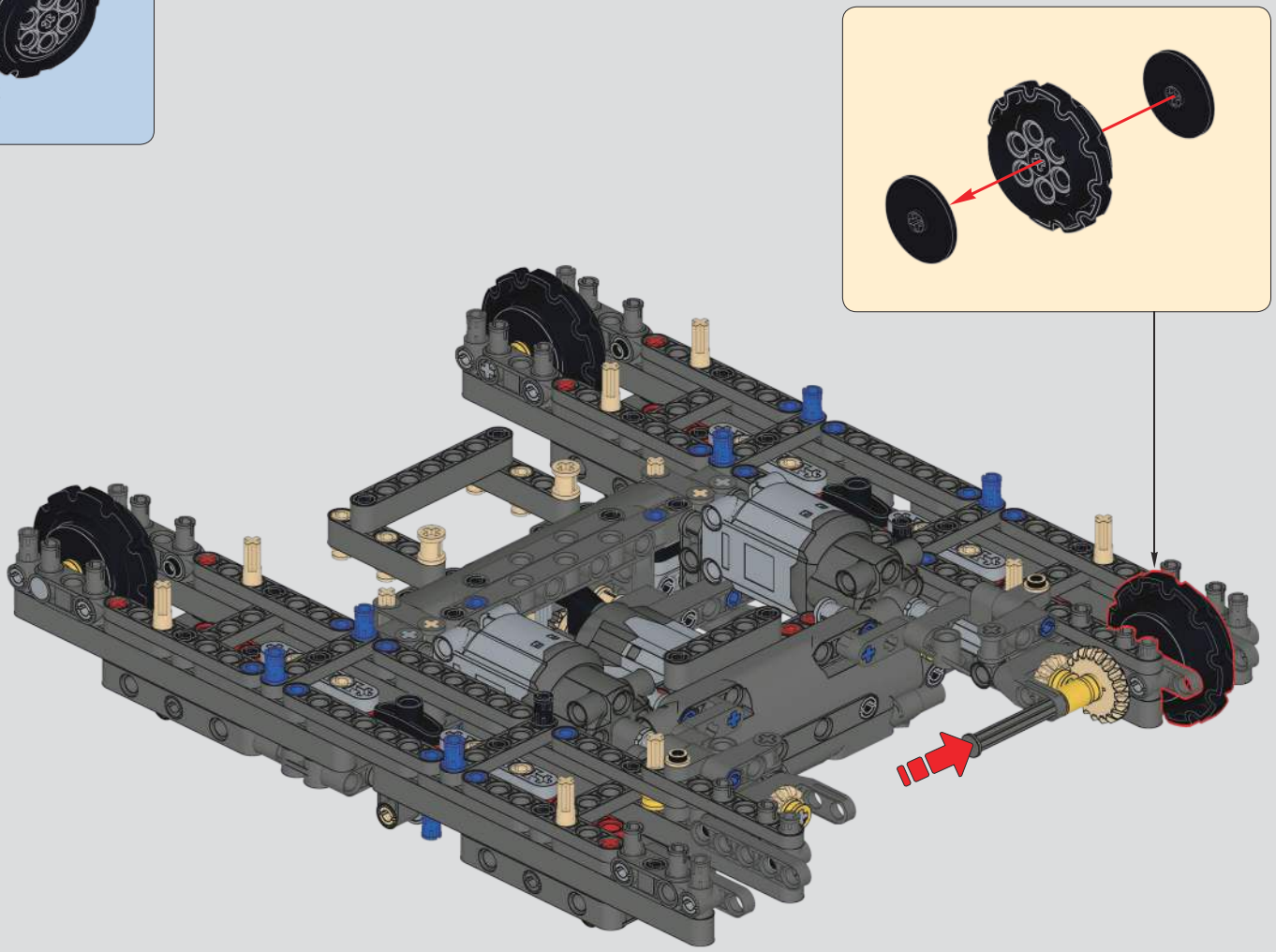

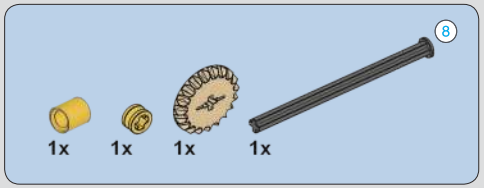

120

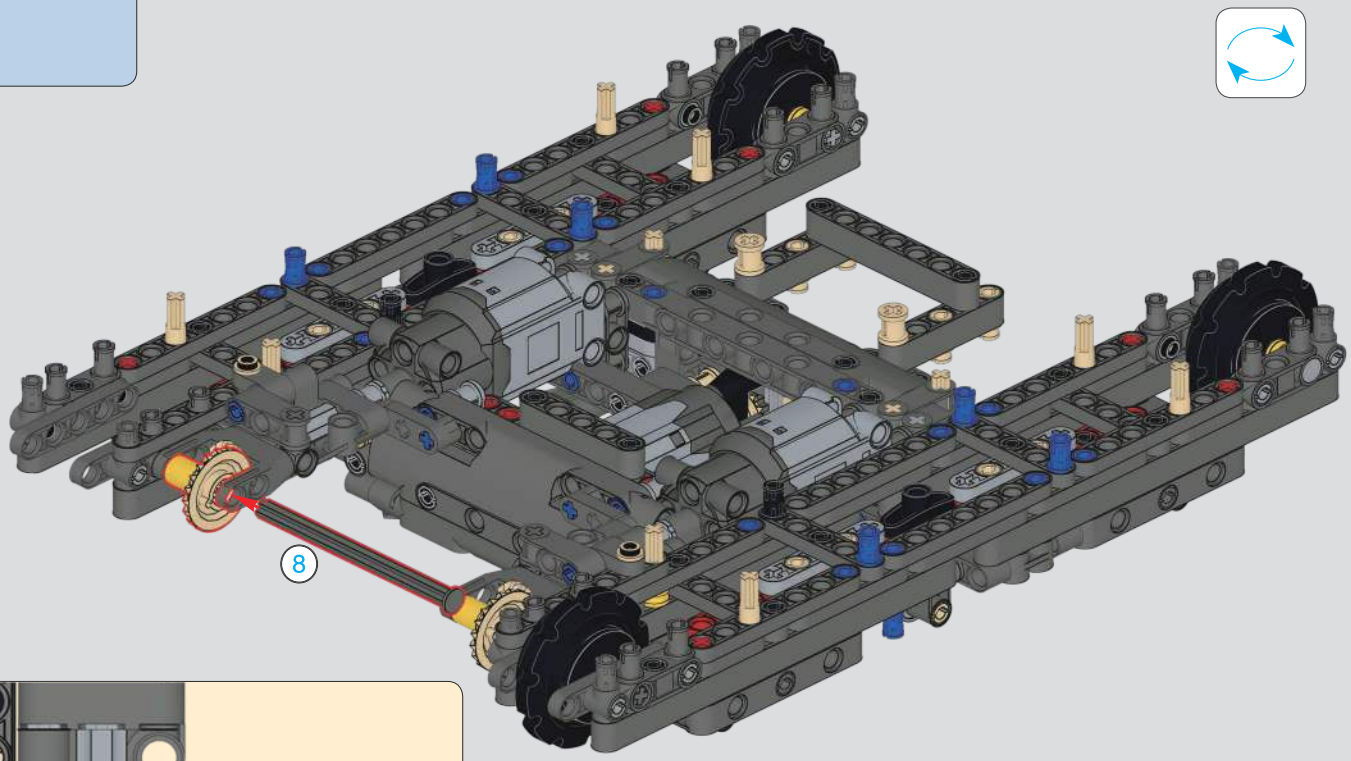

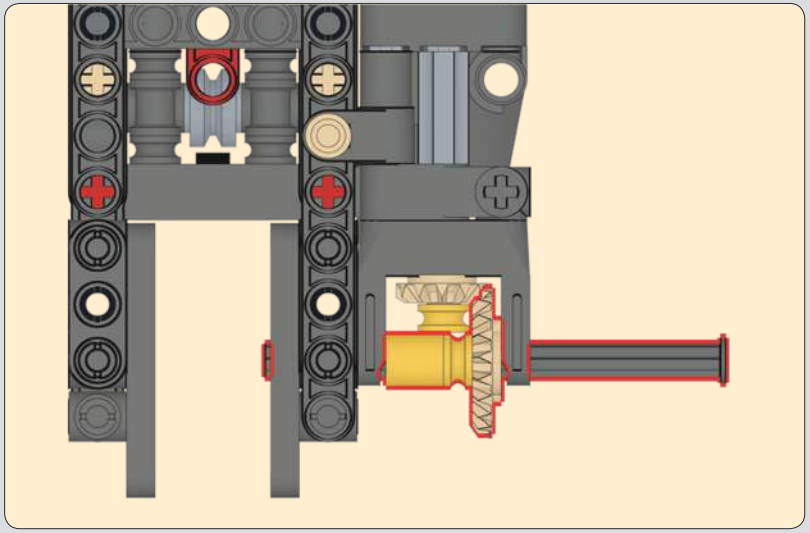

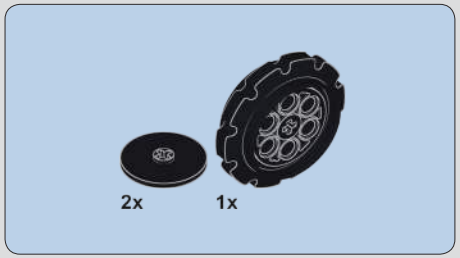

121

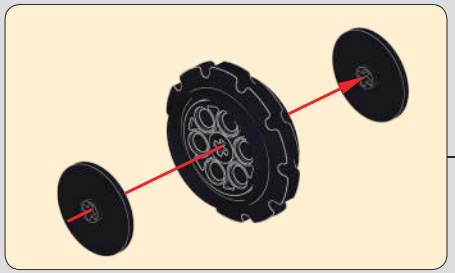

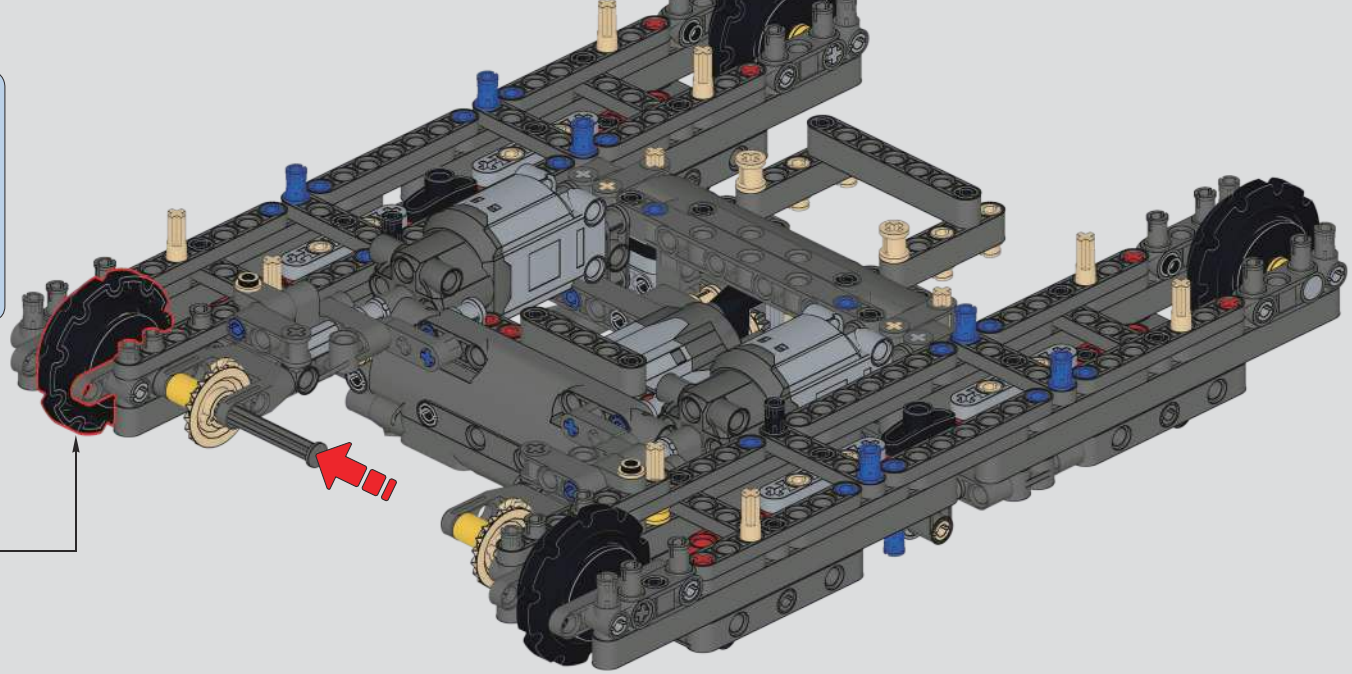

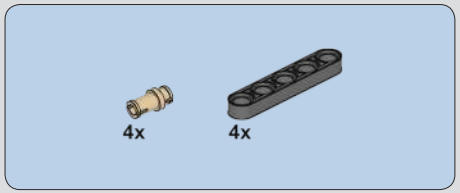

122

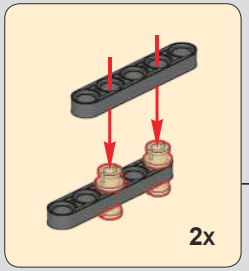

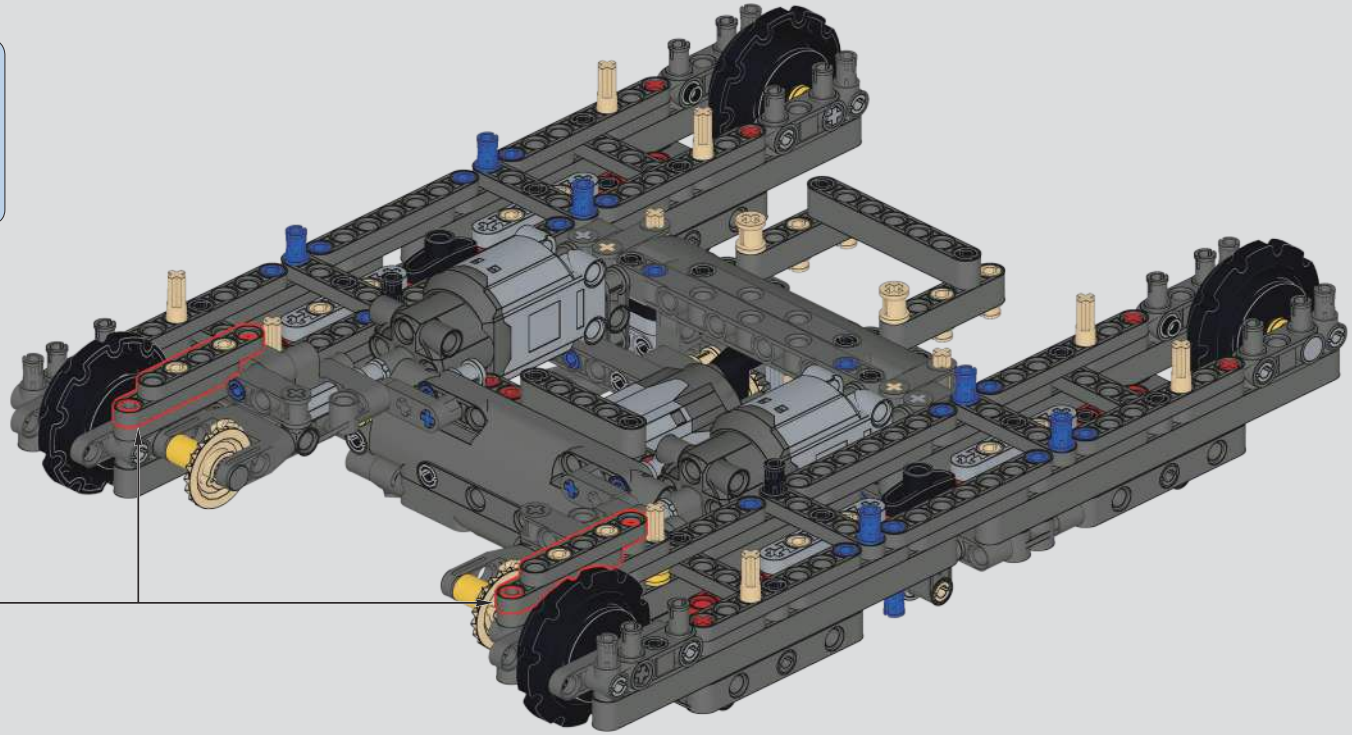

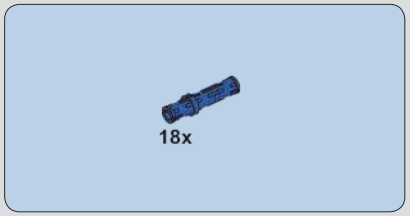

123

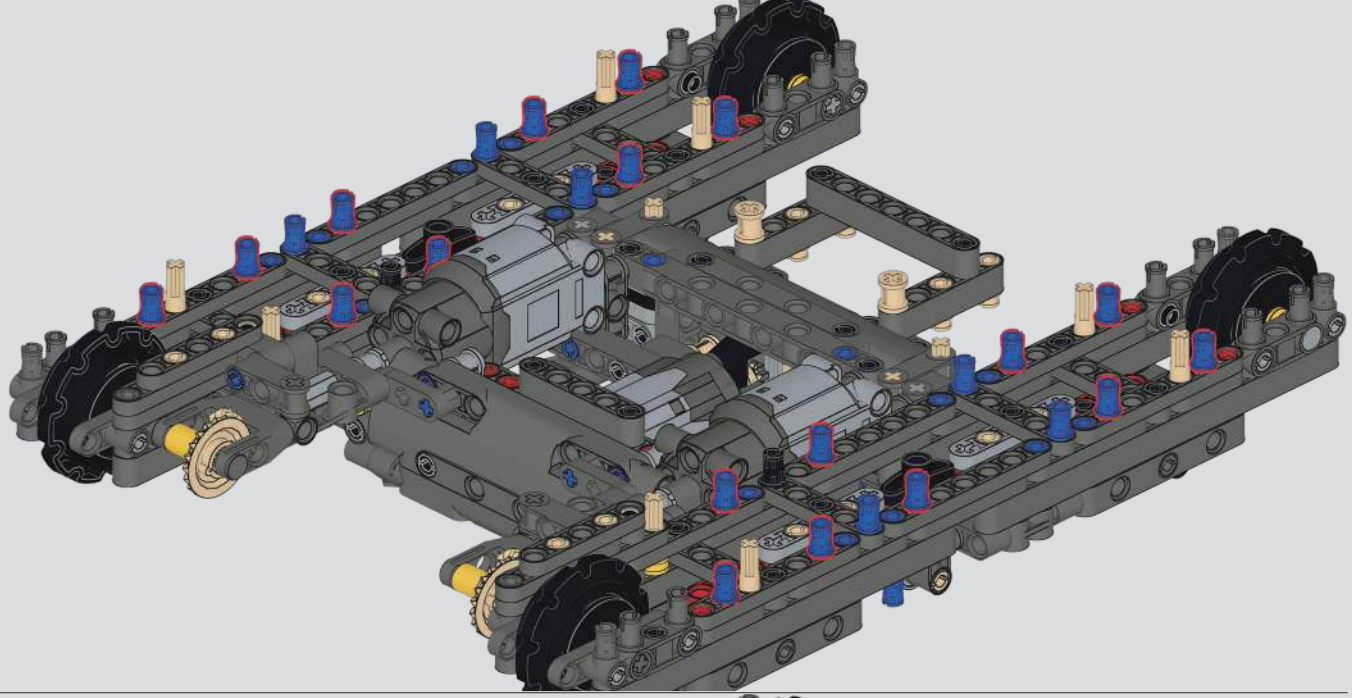

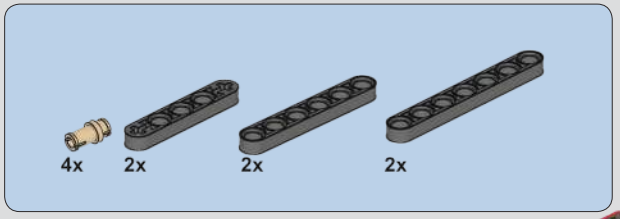

124

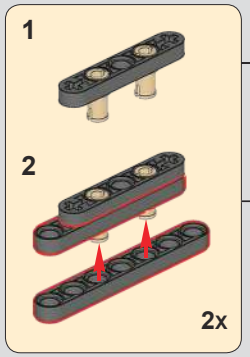

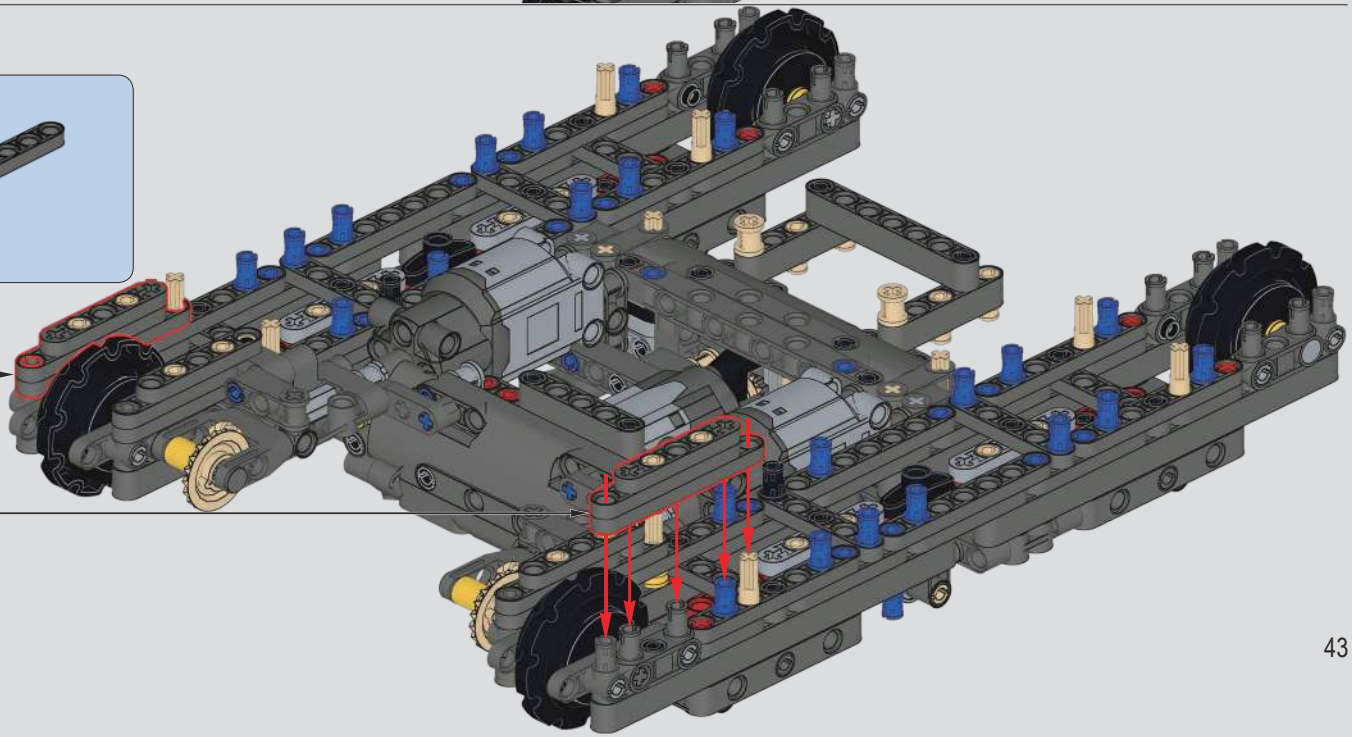

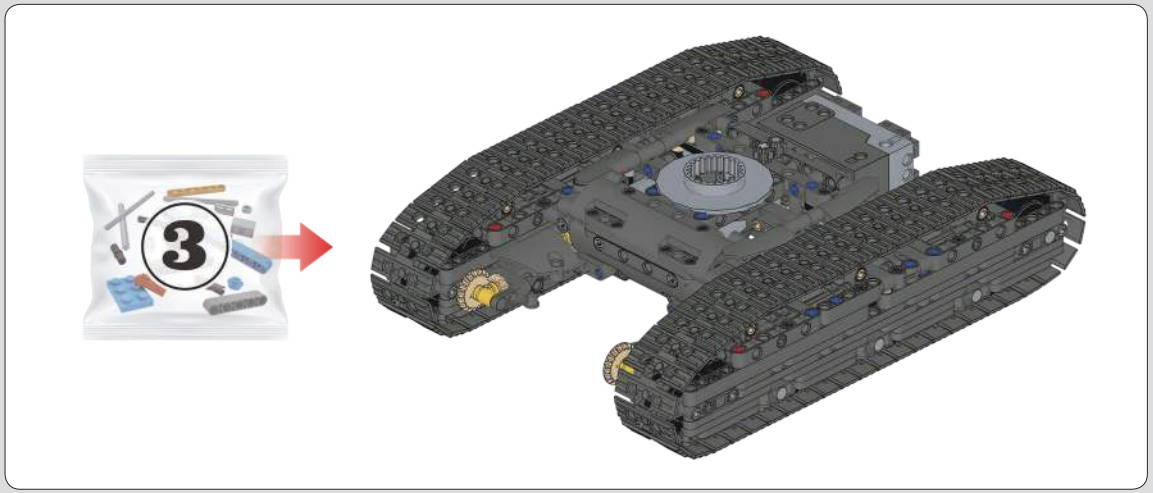

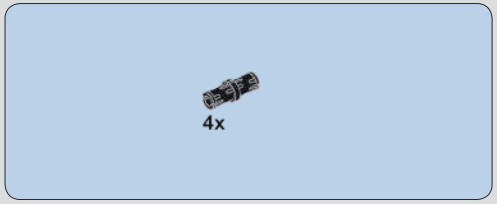

125

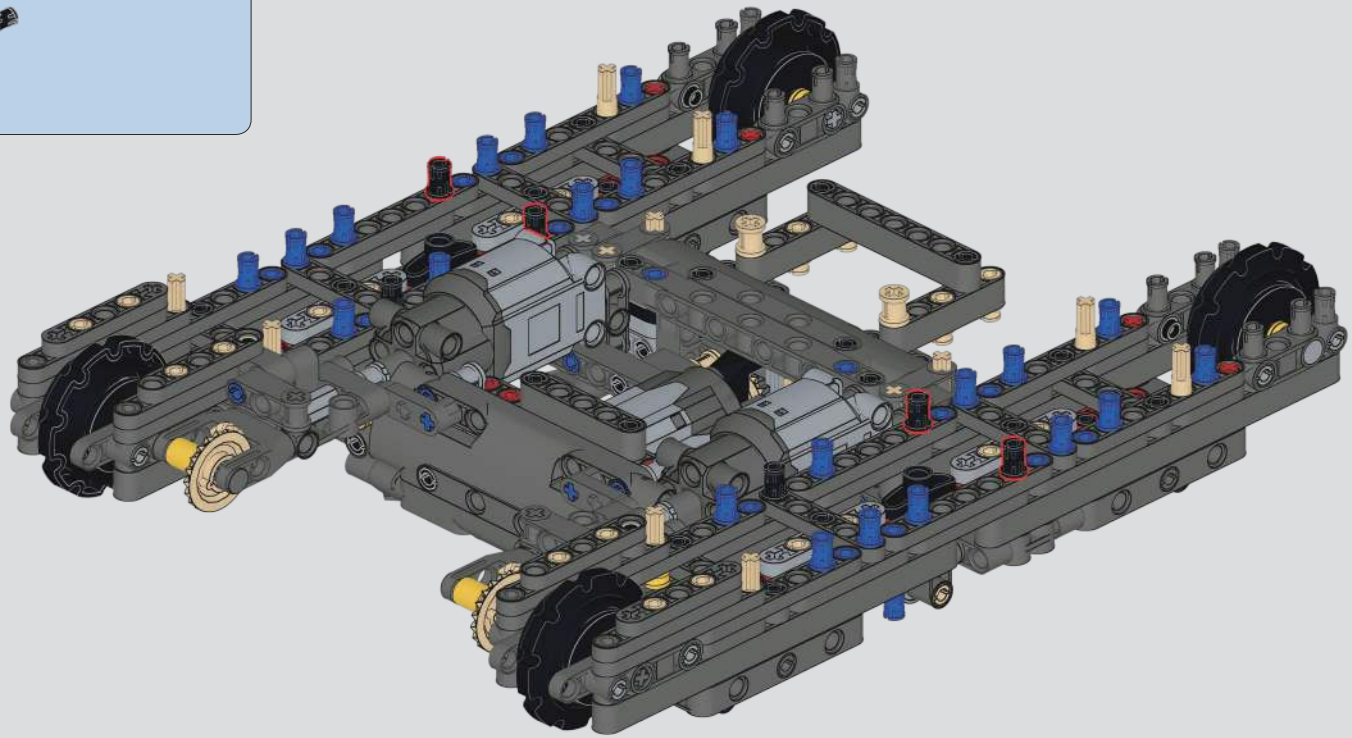

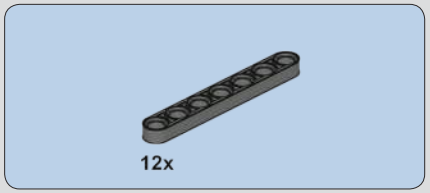

126

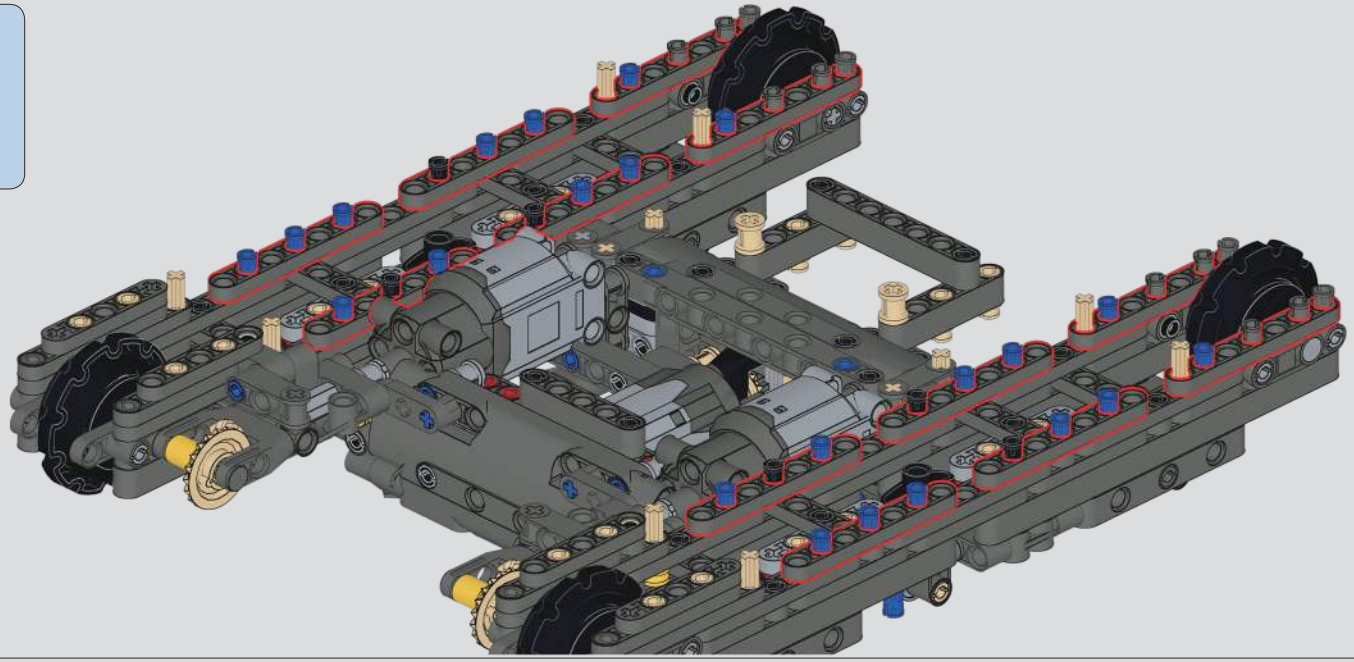

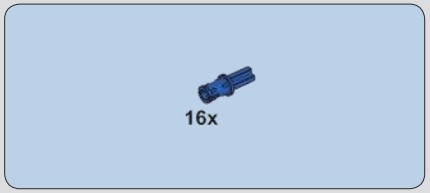

127

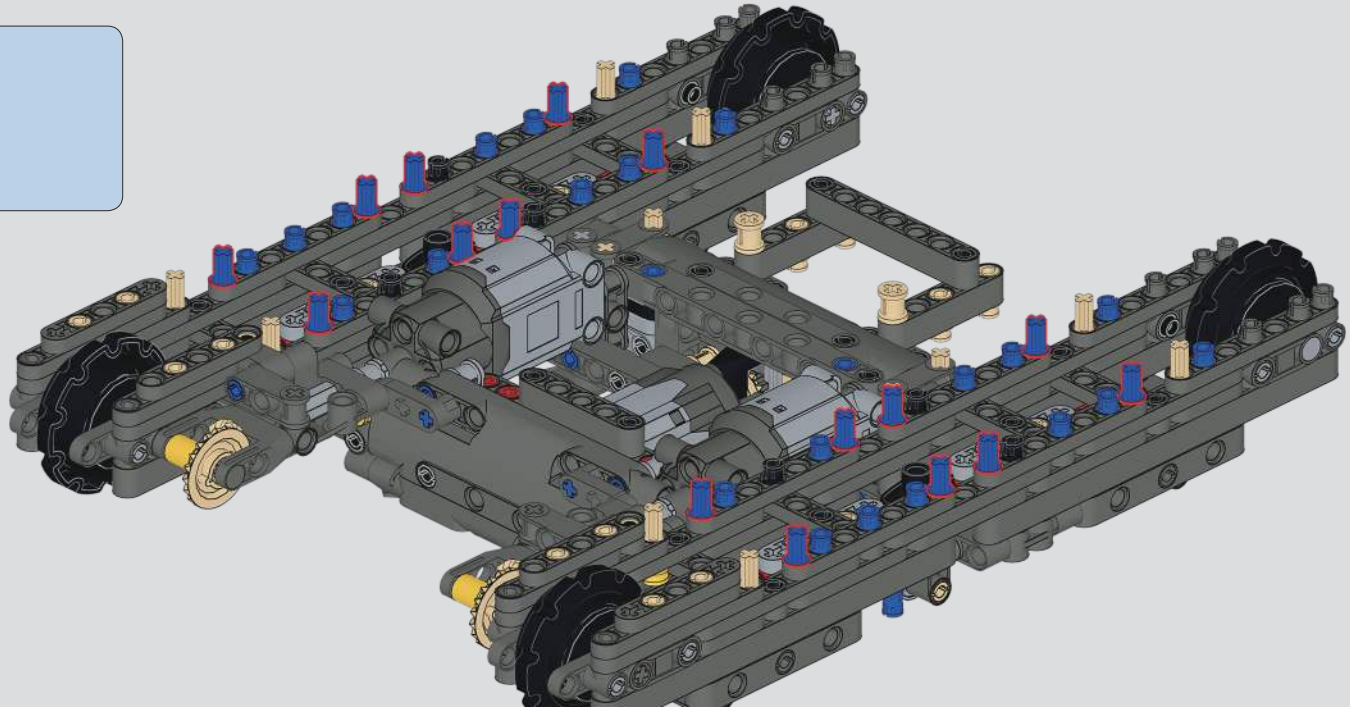

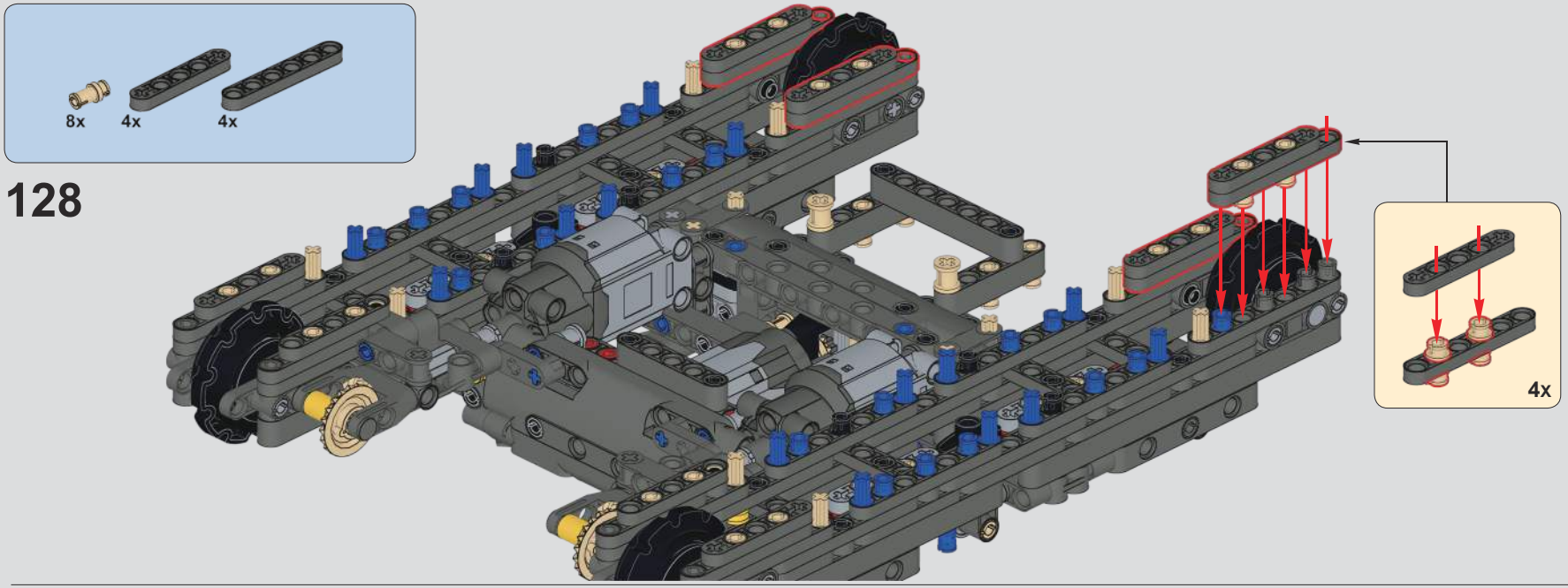
8x
4x
4x
128
4x

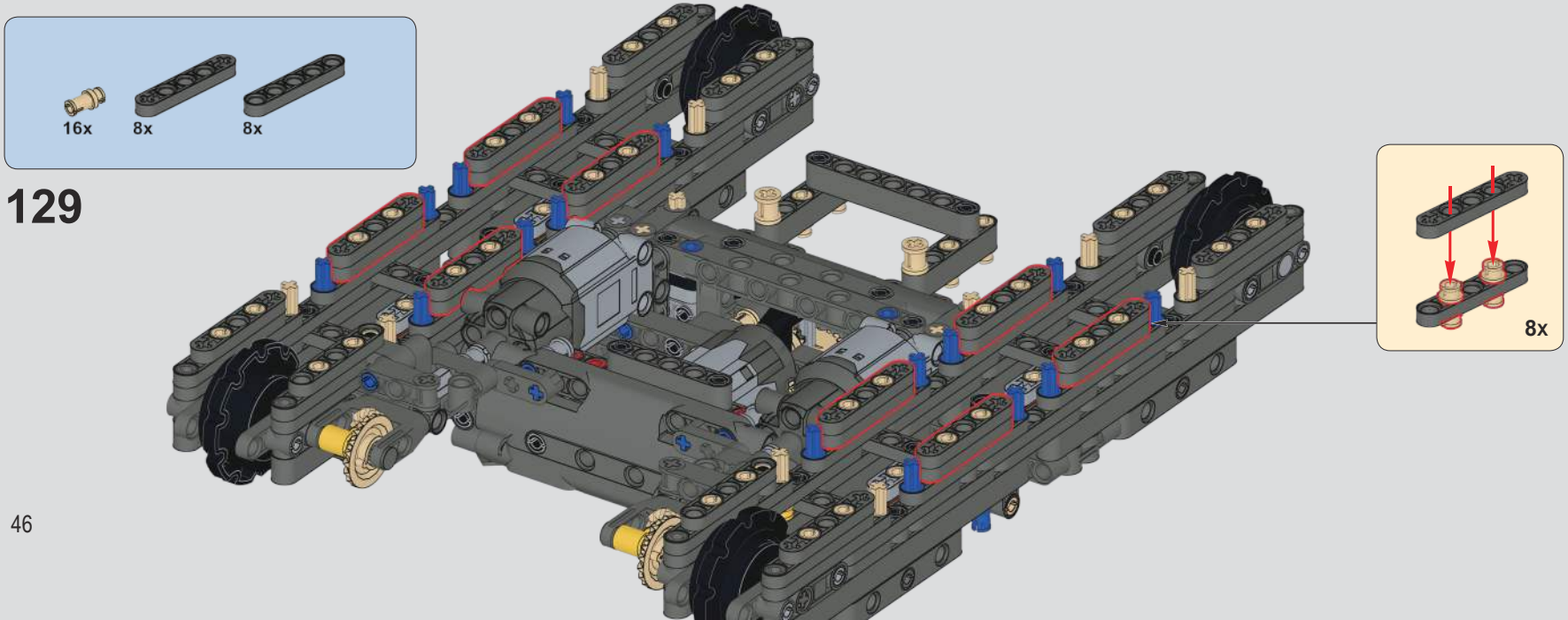
16x
8x
8x
129
8x

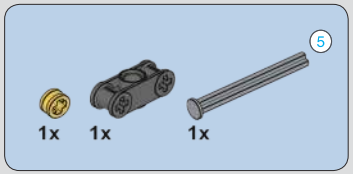

130

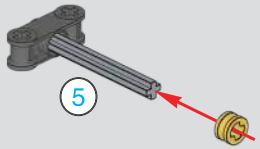

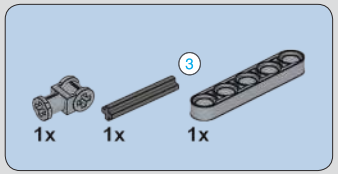

131

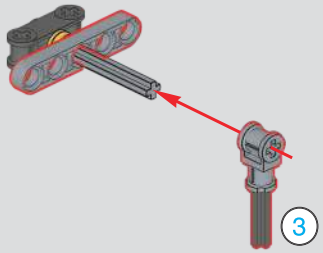

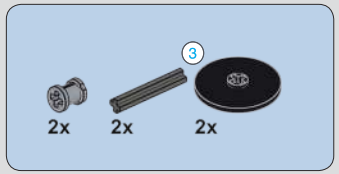

132

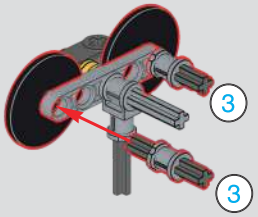

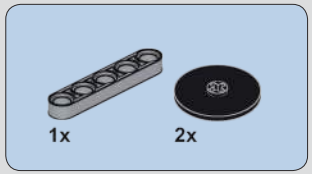

133

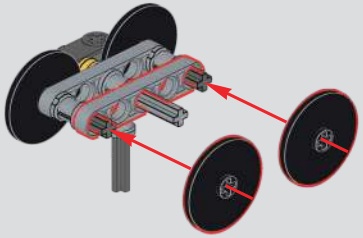

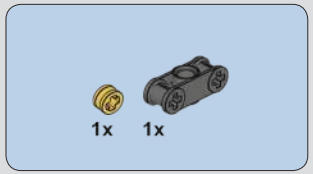

134

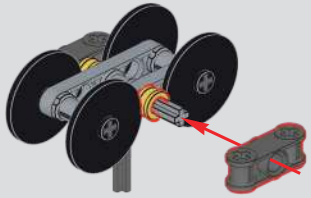

4x

135

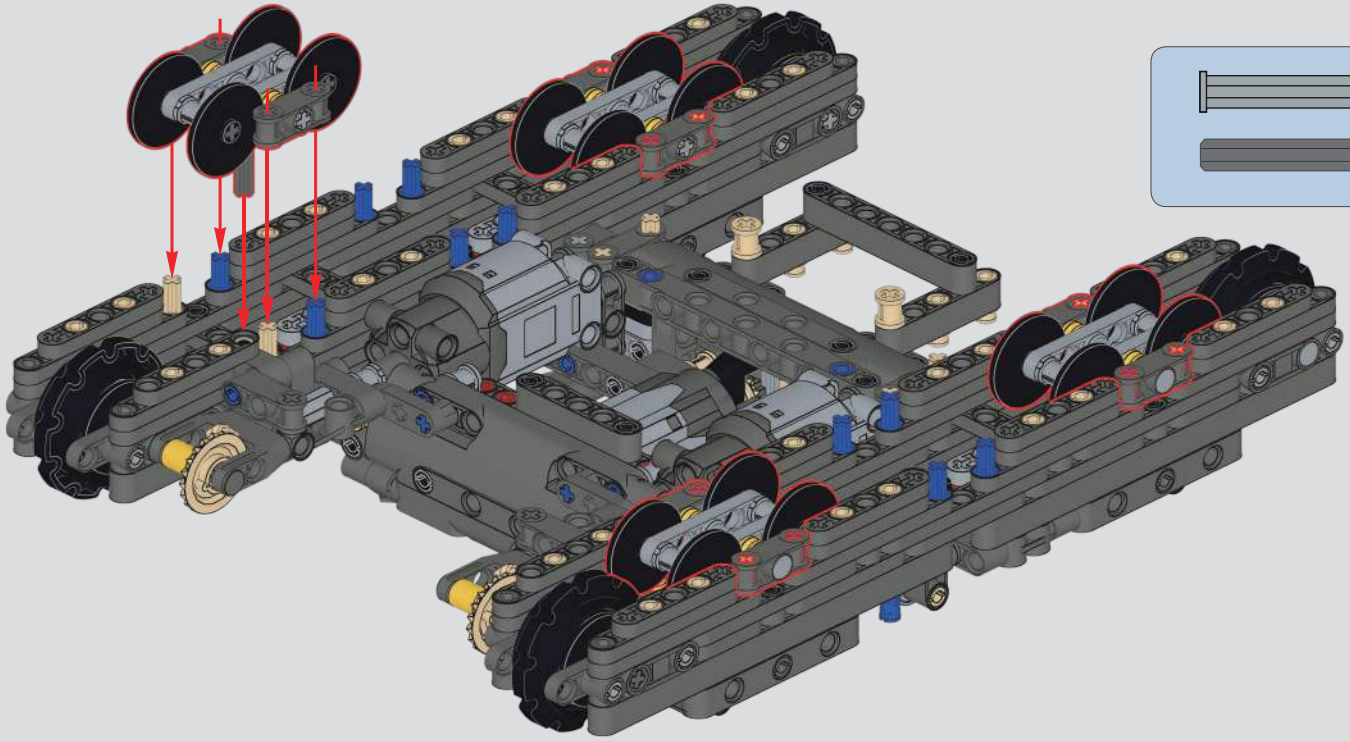

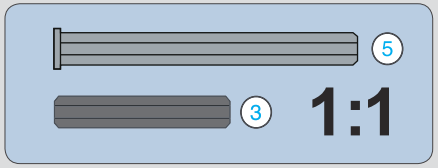

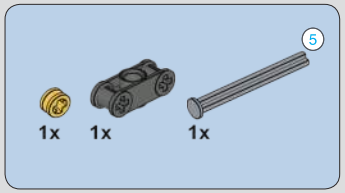

136

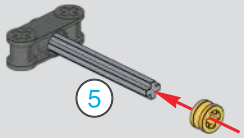

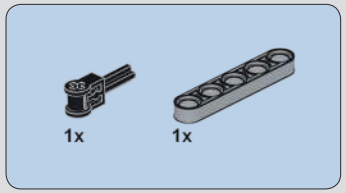

137

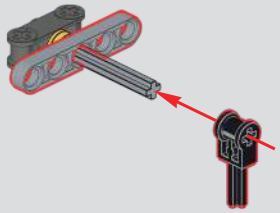

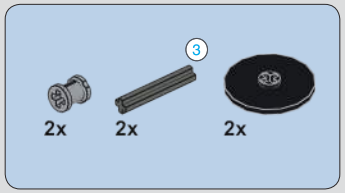

138

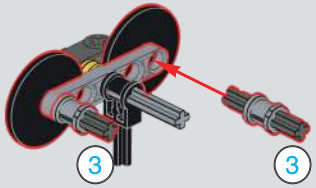

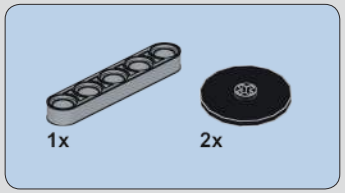

139

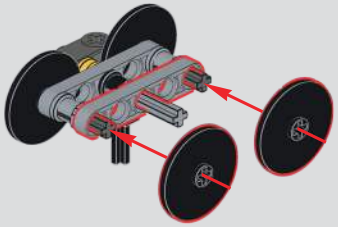

140

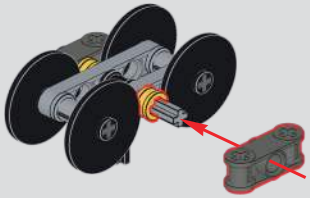

2x

141

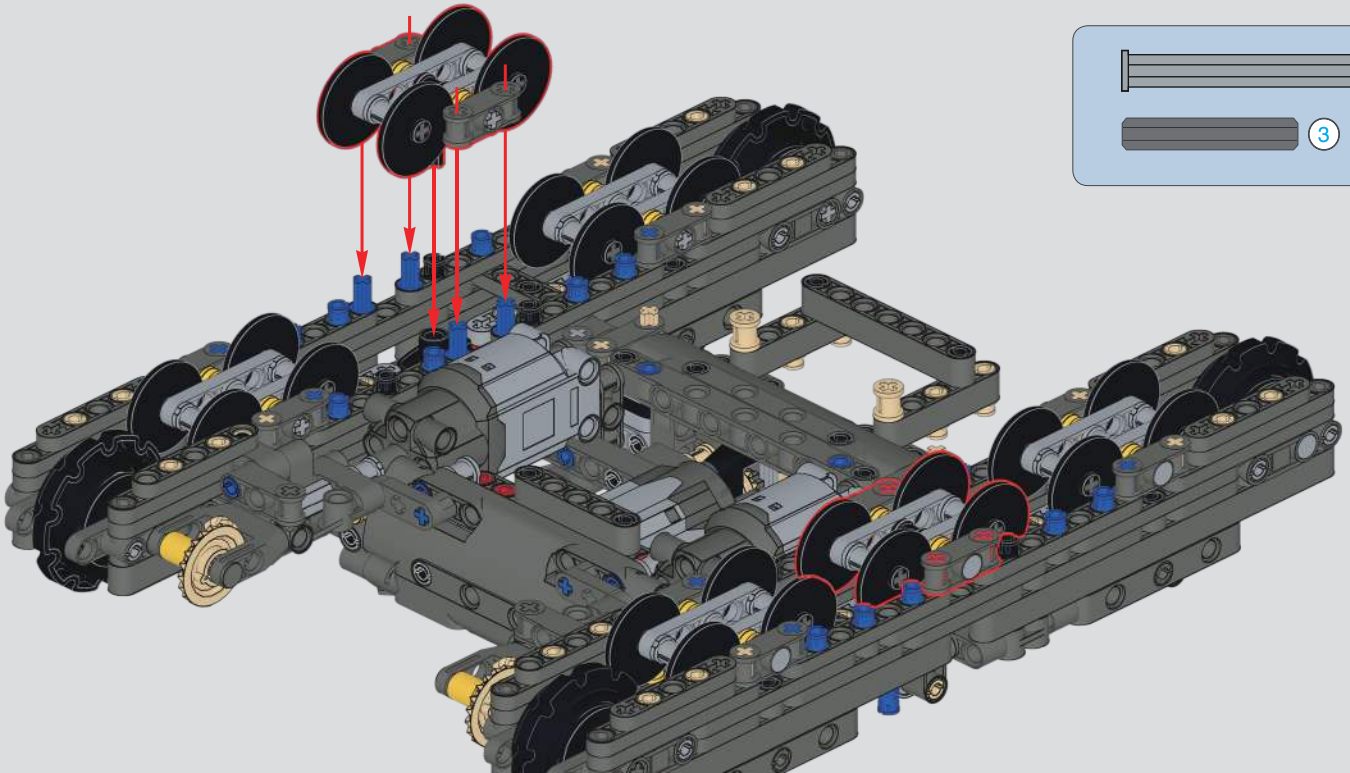

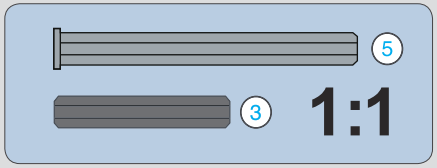

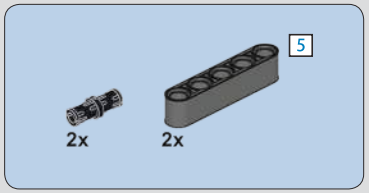

142

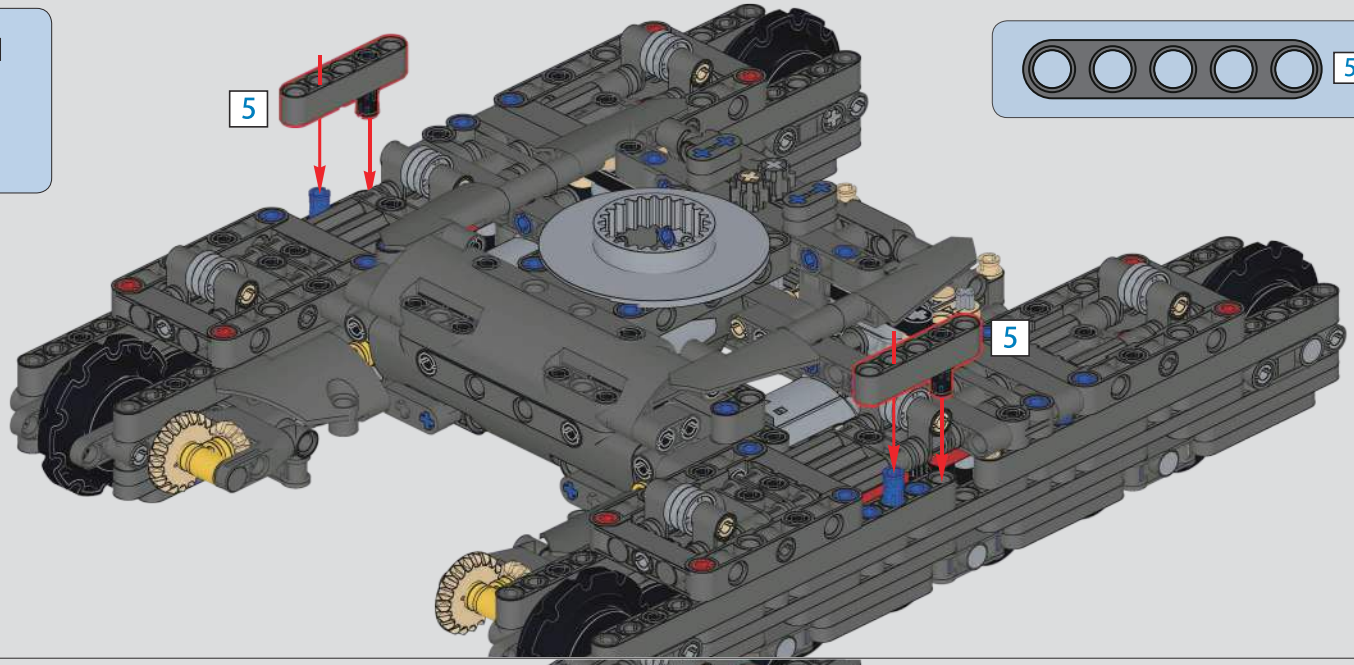

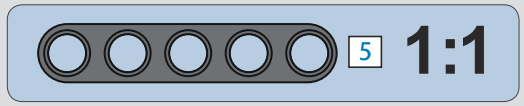

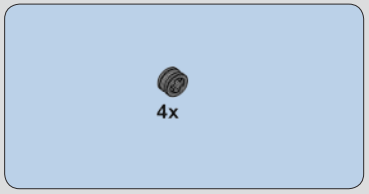

143

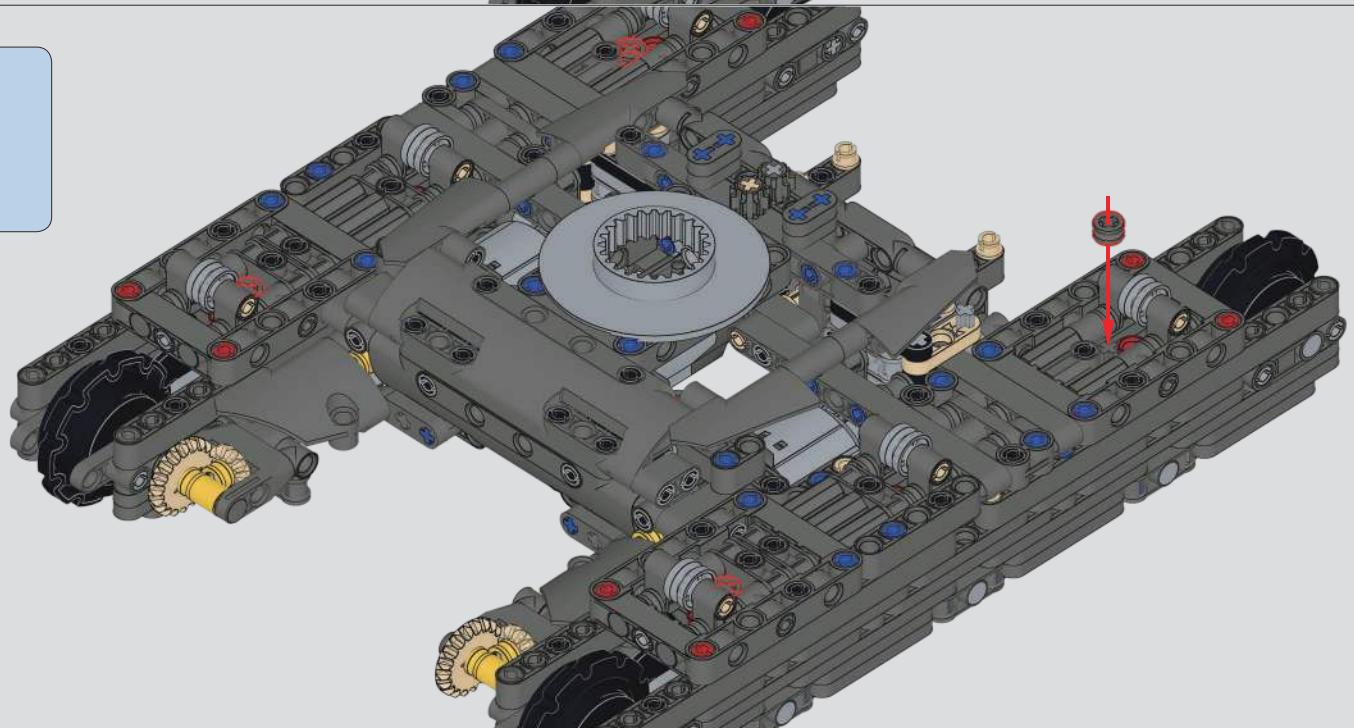

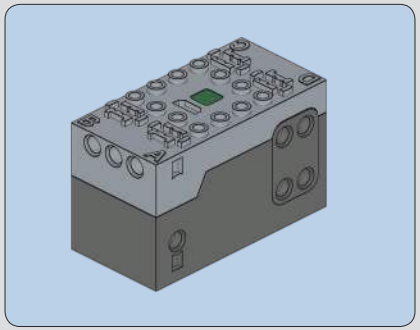

144

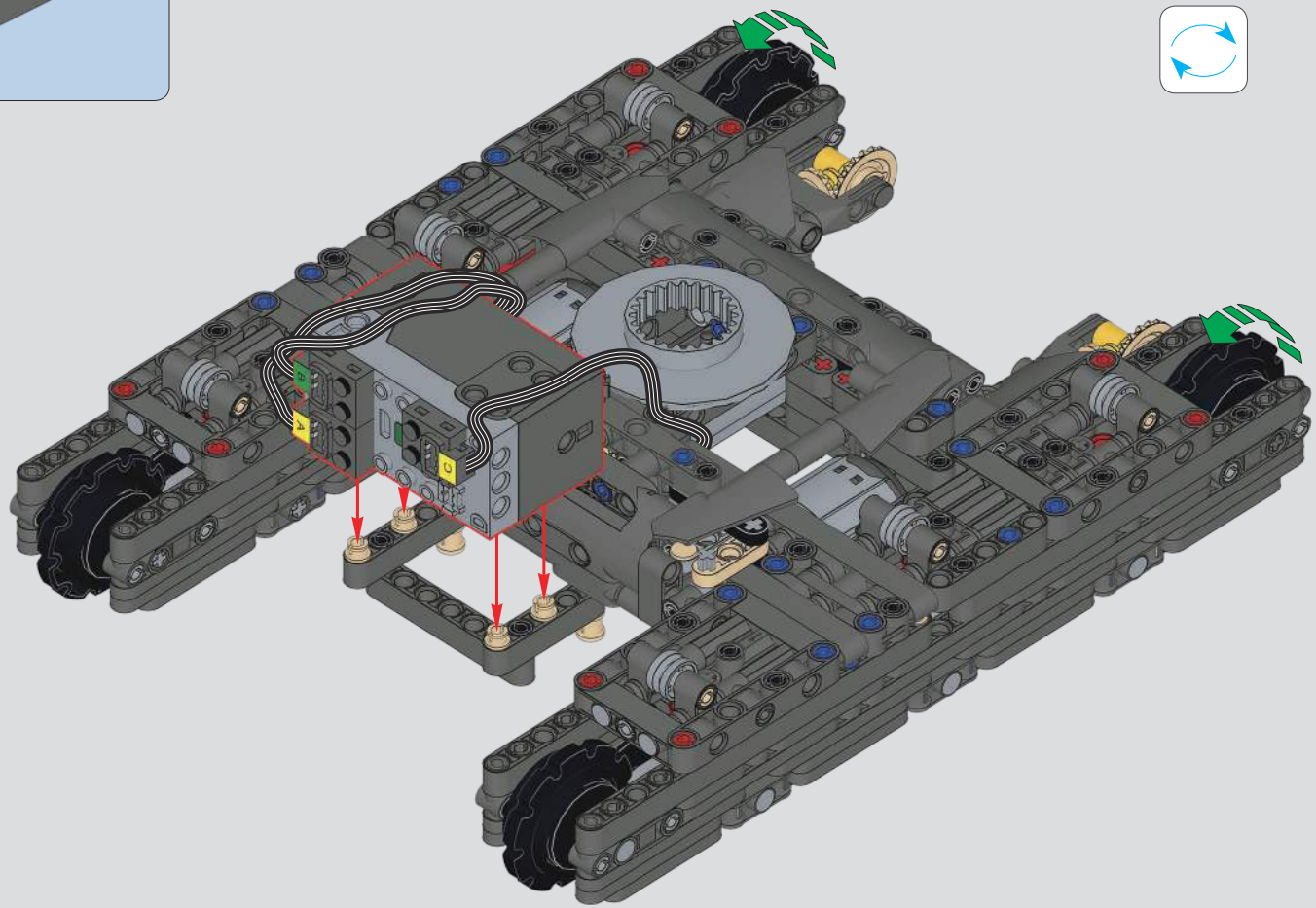

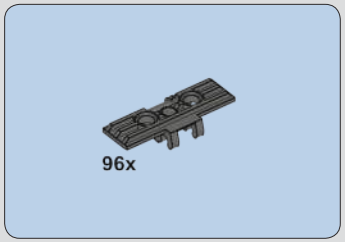

145

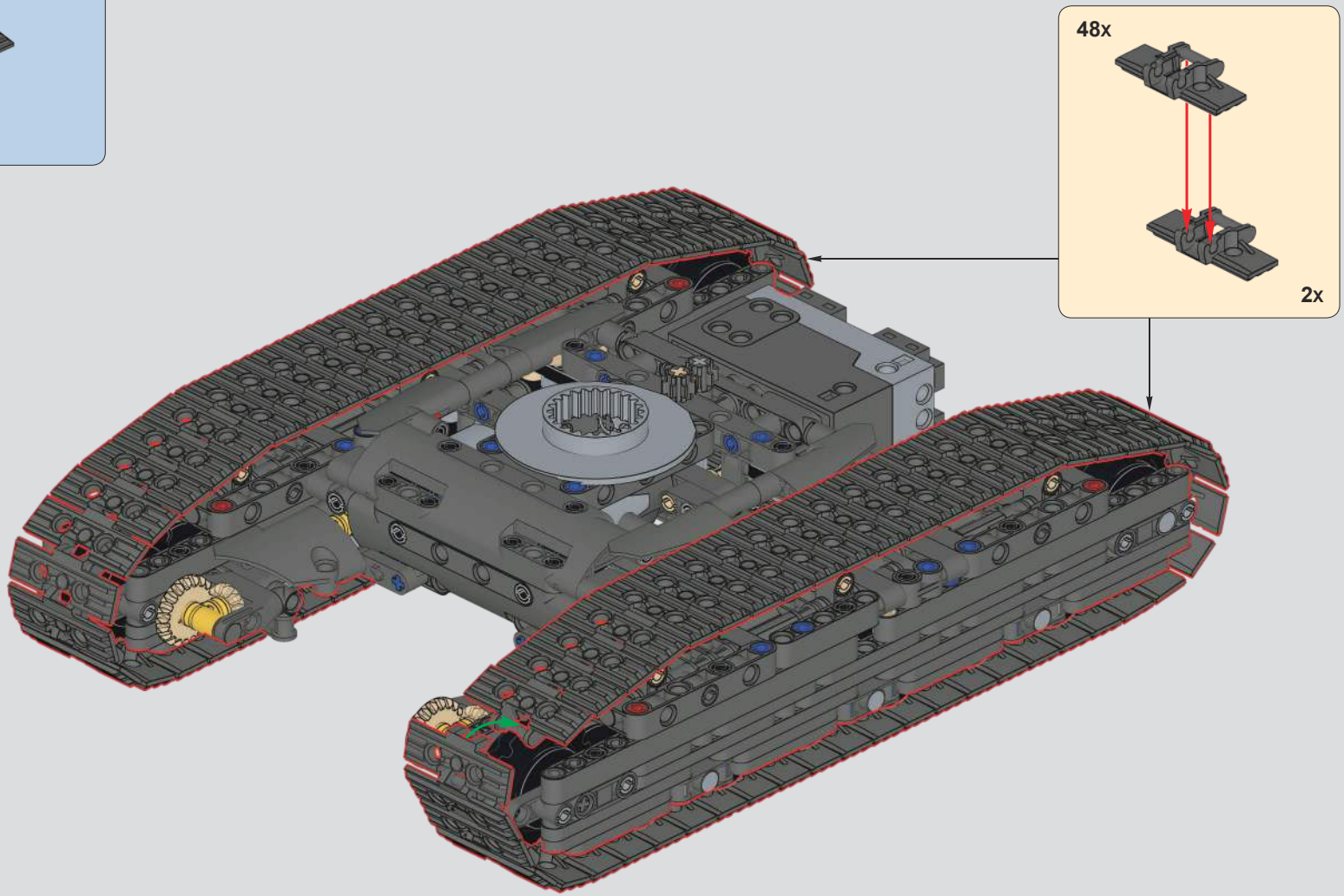

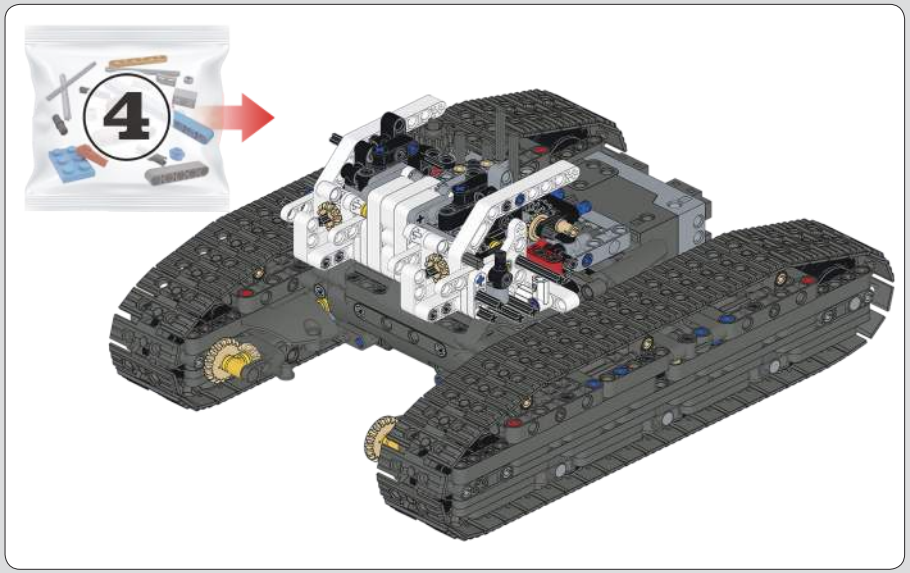

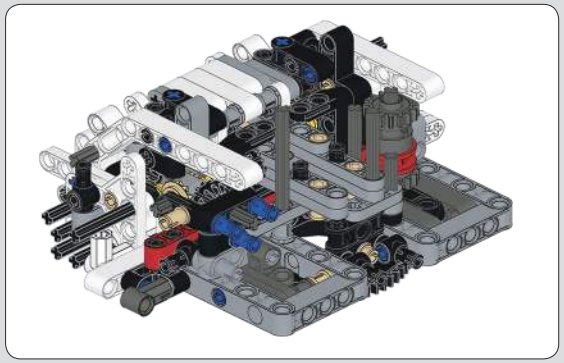

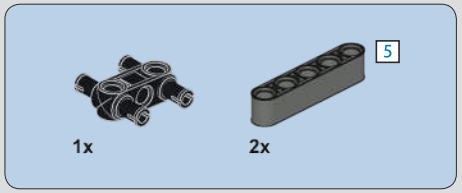

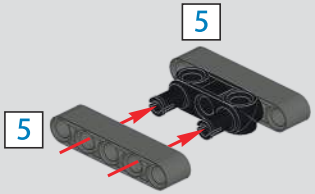

146

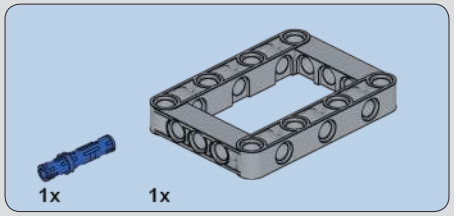

147

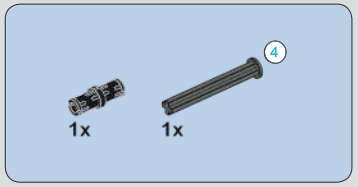

148

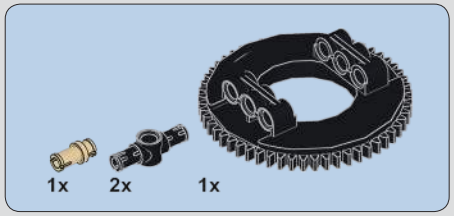

149

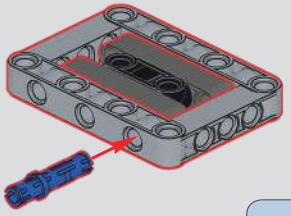

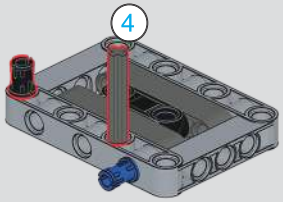

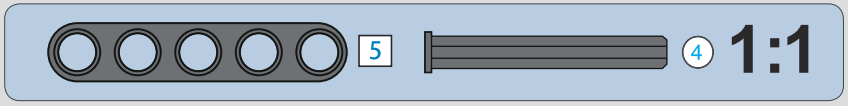

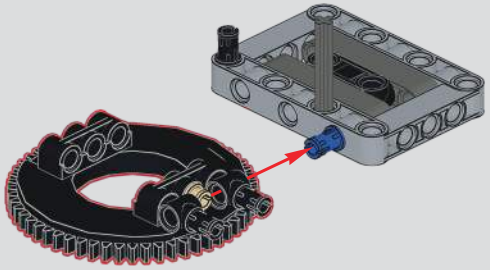

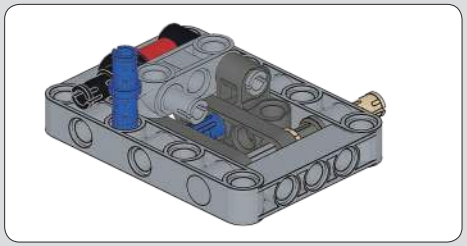

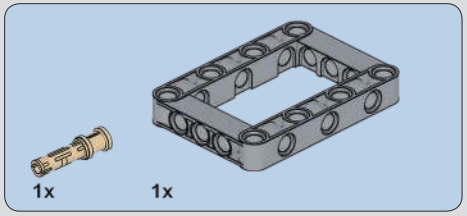

150

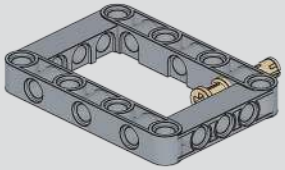

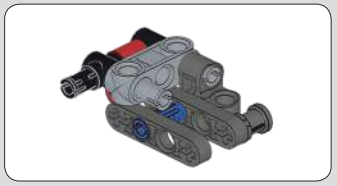

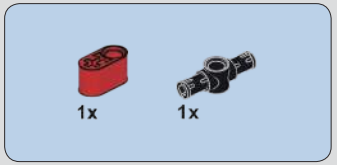

151

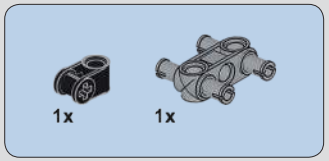

152

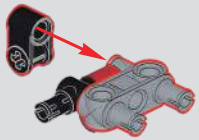

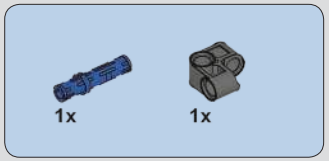

153

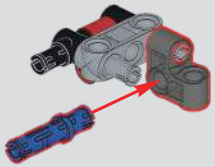

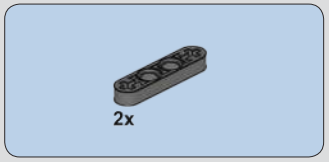

154

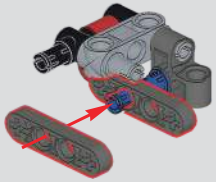

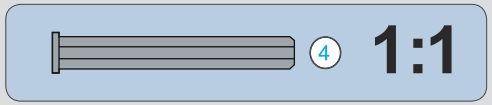

155

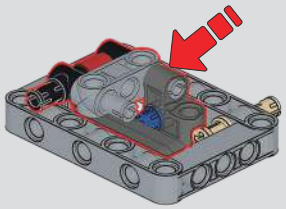

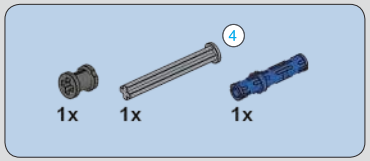

156

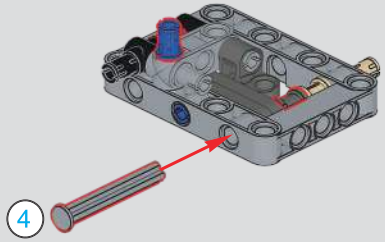

157

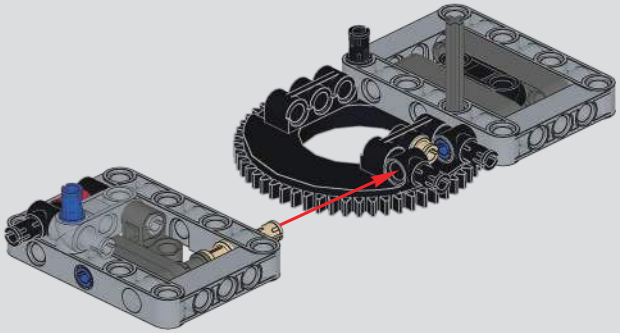

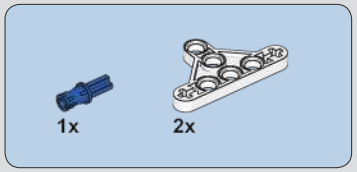

158

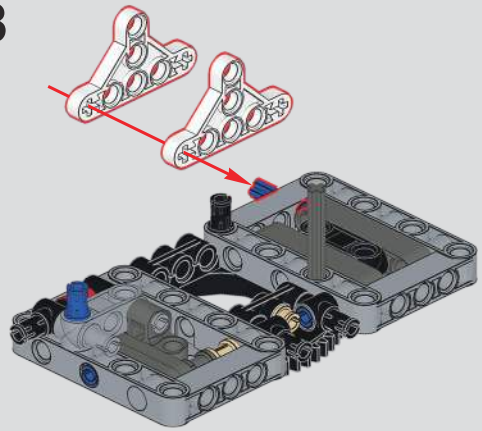

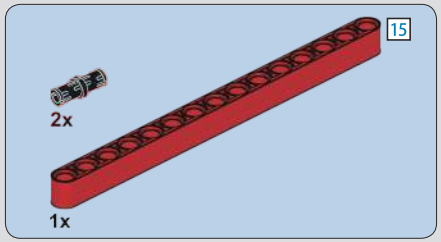

159

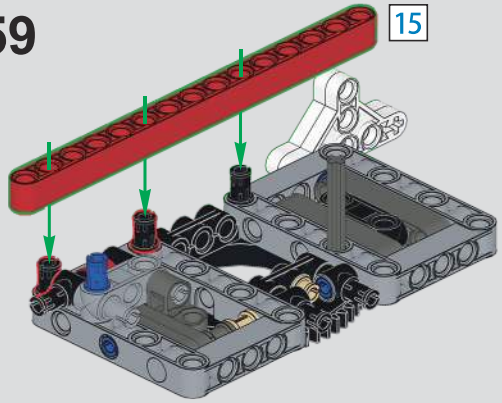

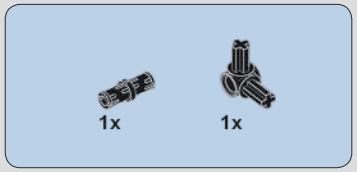

160

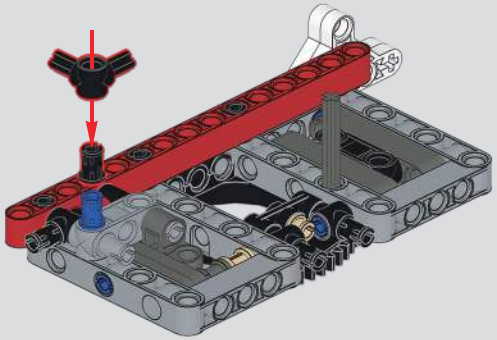

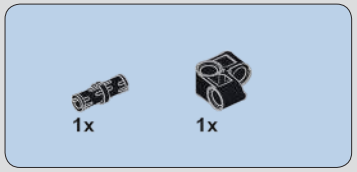

161

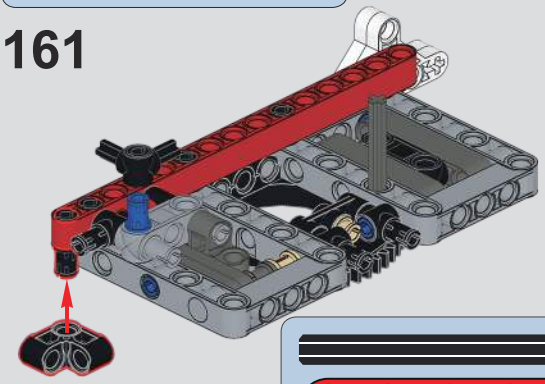

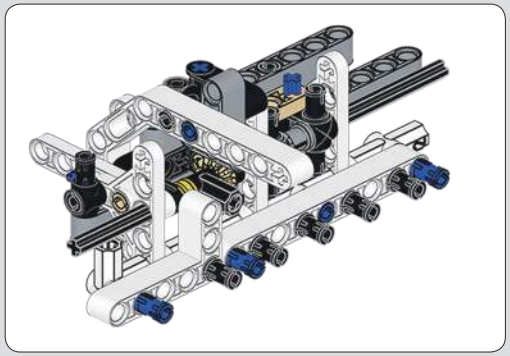

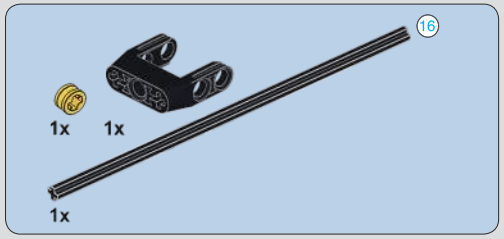

162

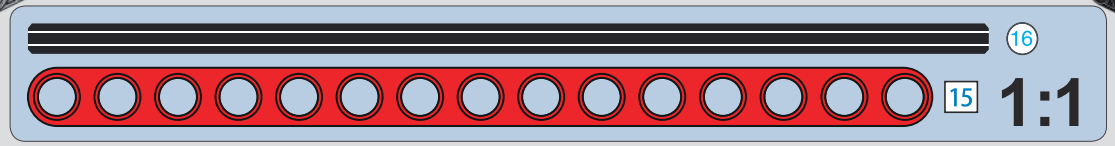

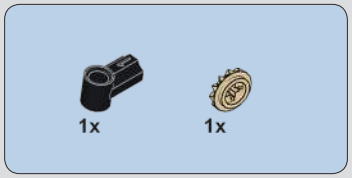

163

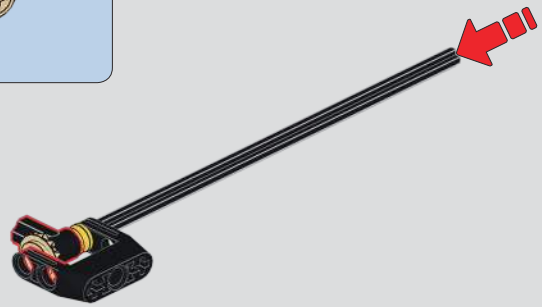

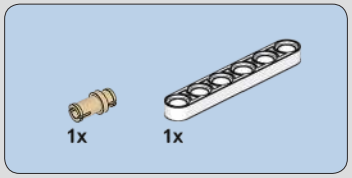

164

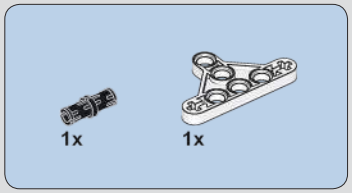

165

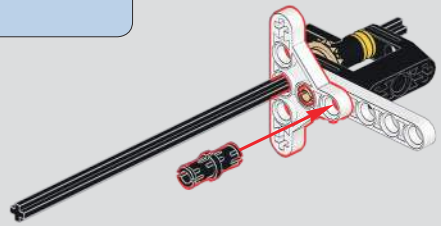

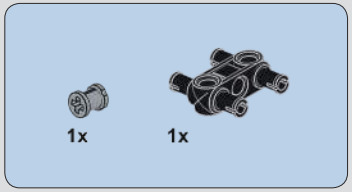

166

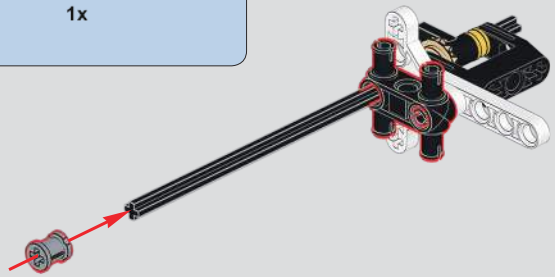

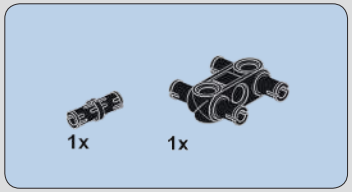

167

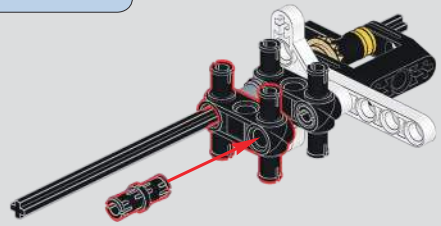

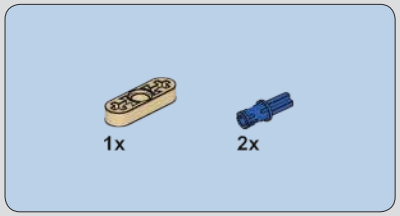

168

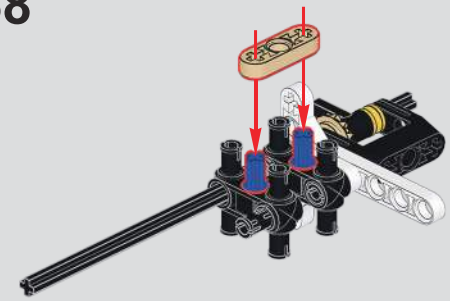

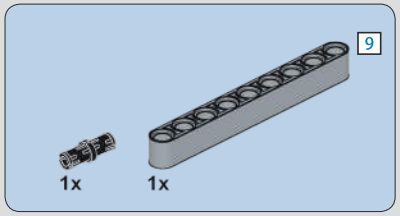

169

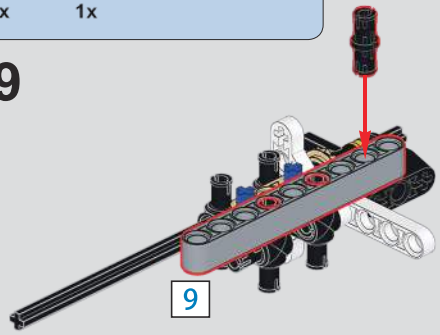

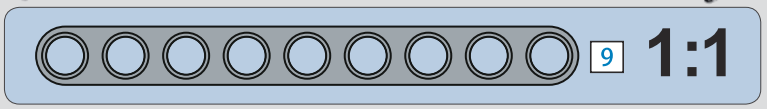

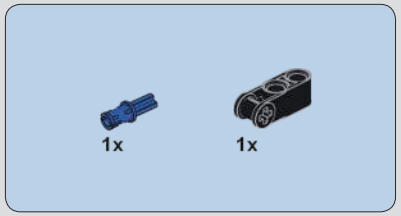

170

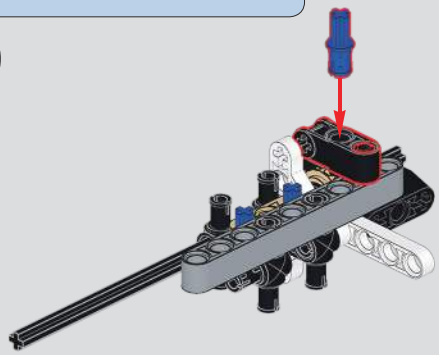

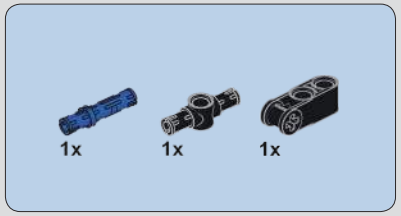

171

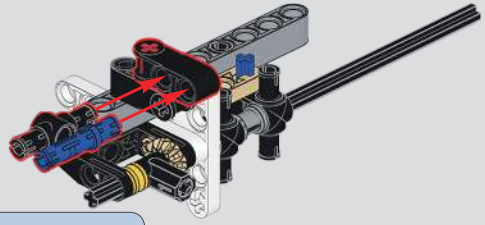

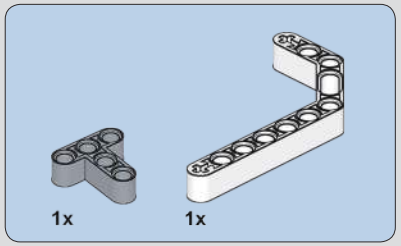

172

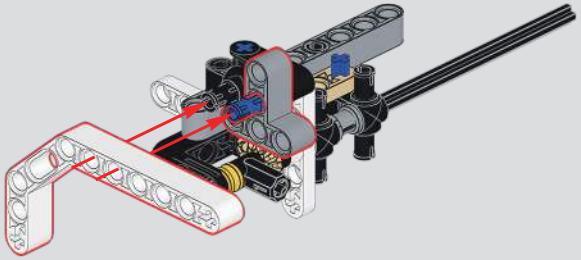

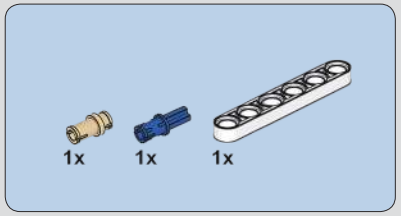

173

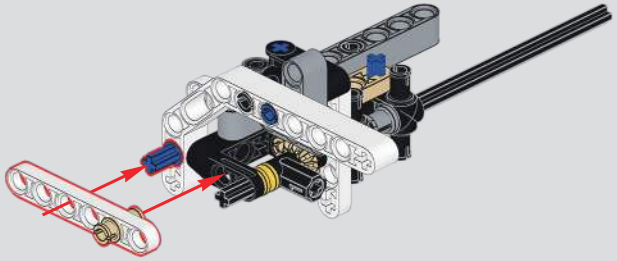

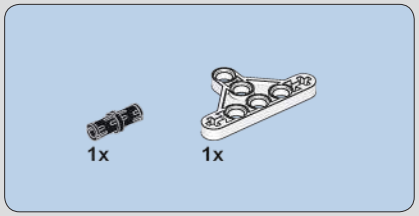

174

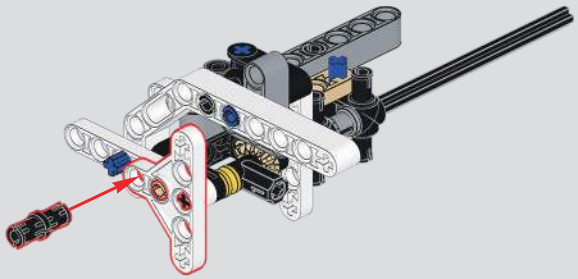

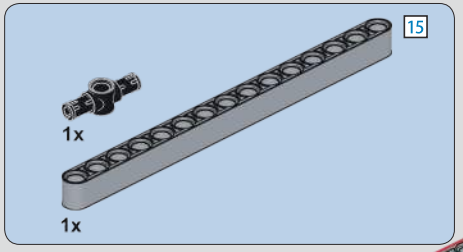

175

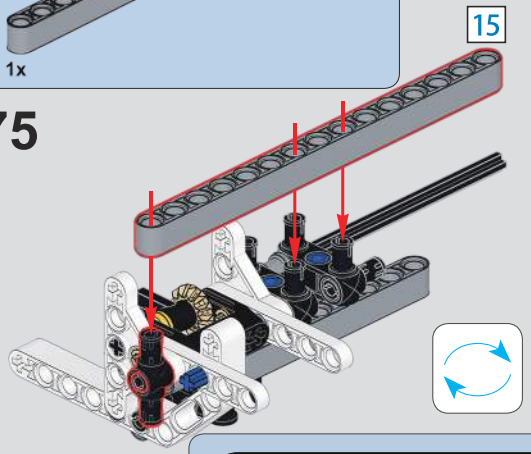

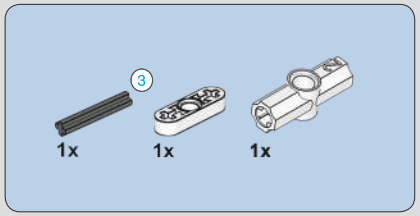

176

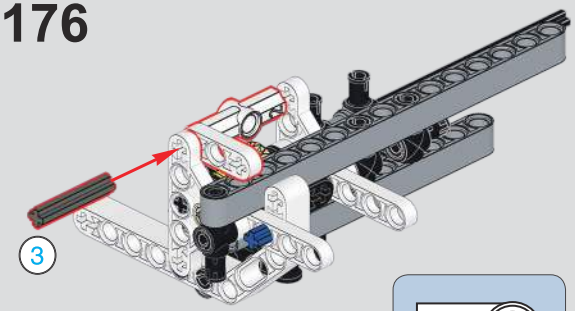

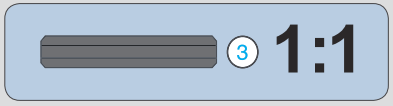

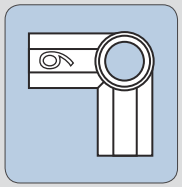

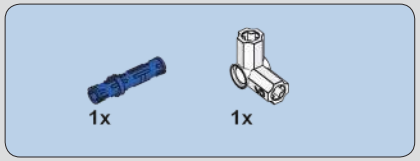

177

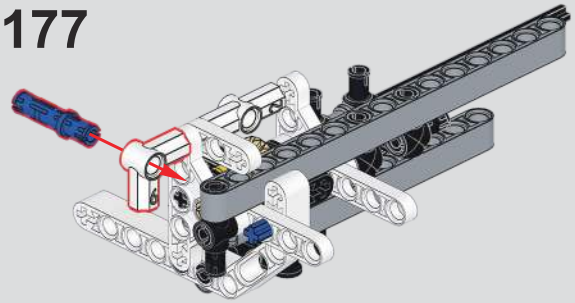

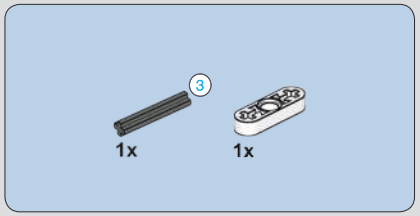

178

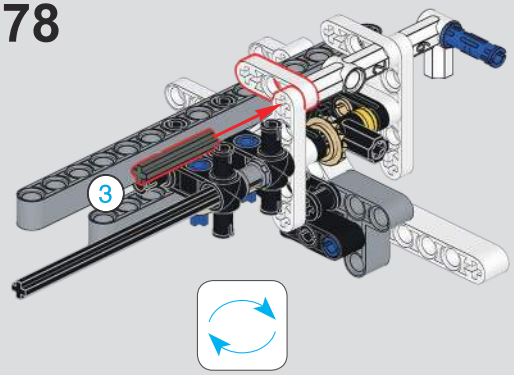

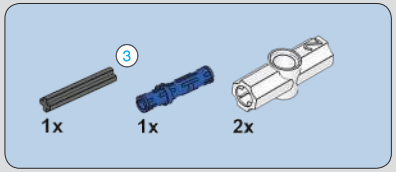

179

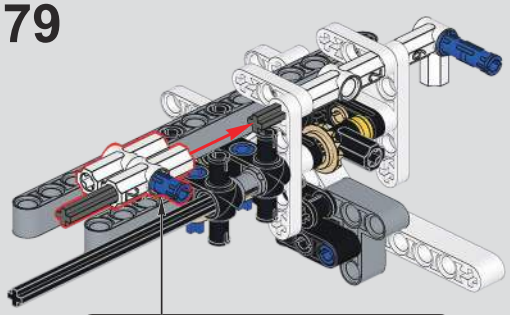

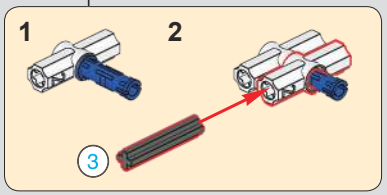

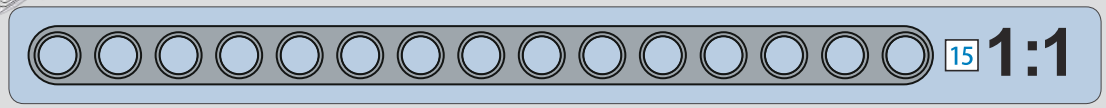

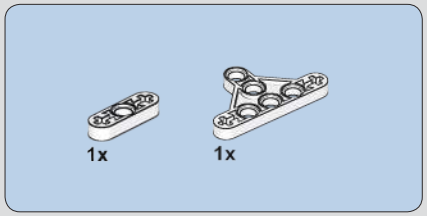

180

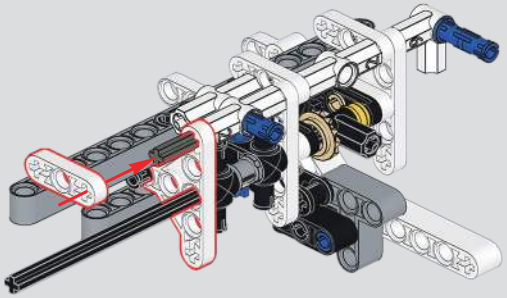

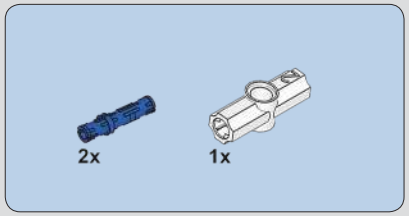

181

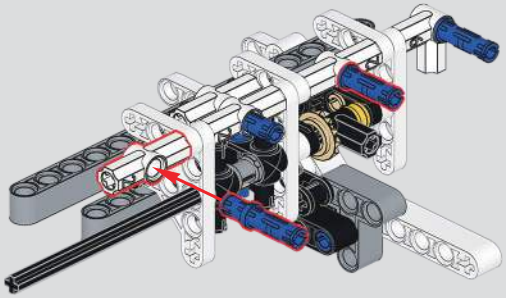

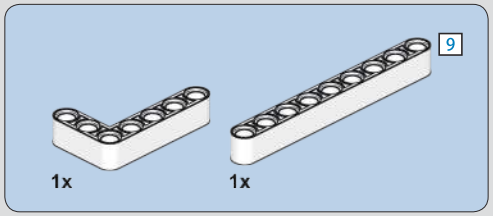

182

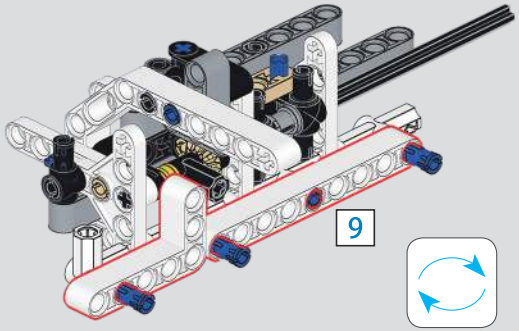

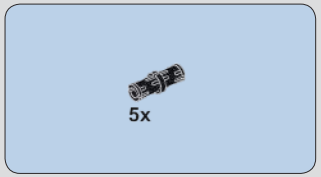

183

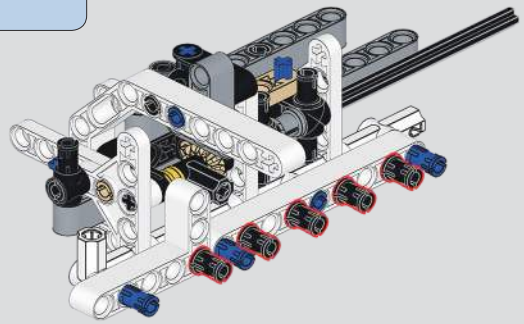

184

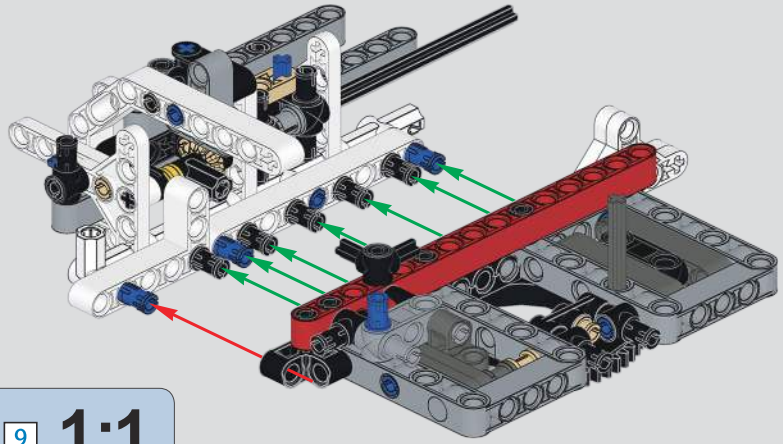

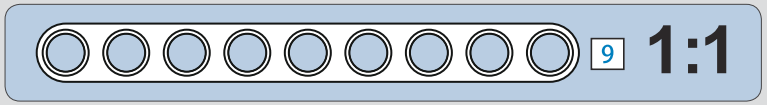

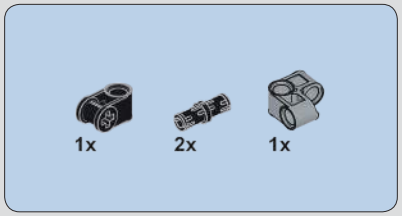

185

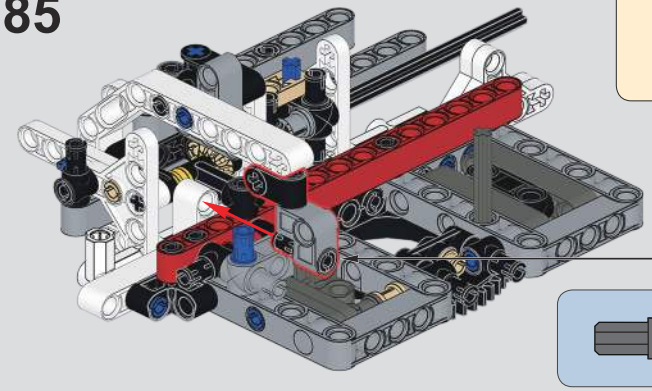

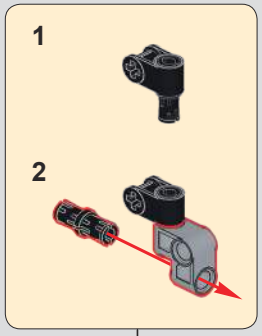

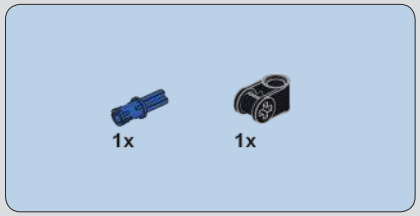

186

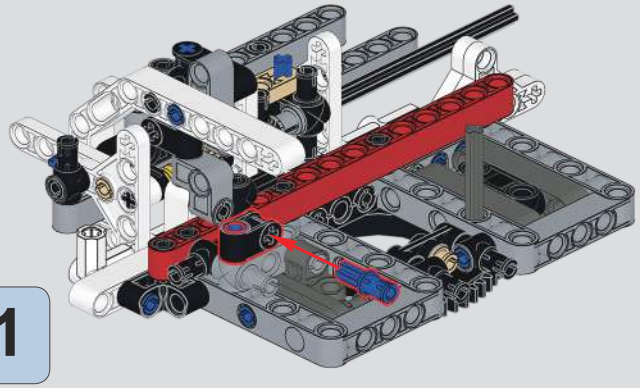

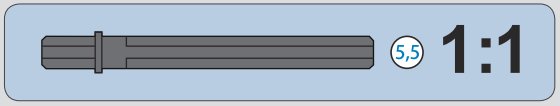

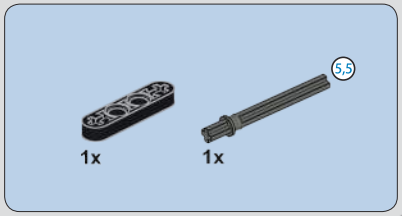

187

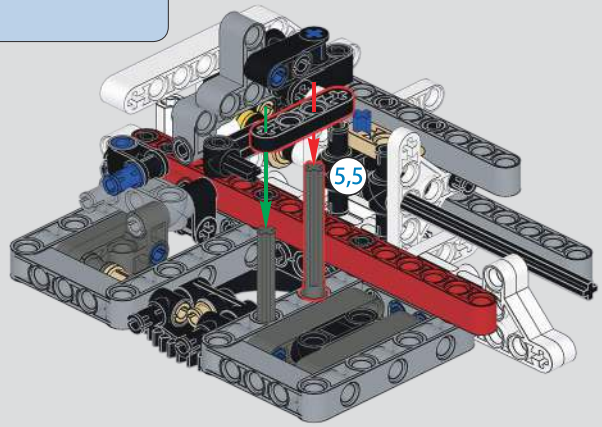

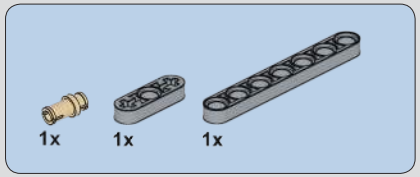

188

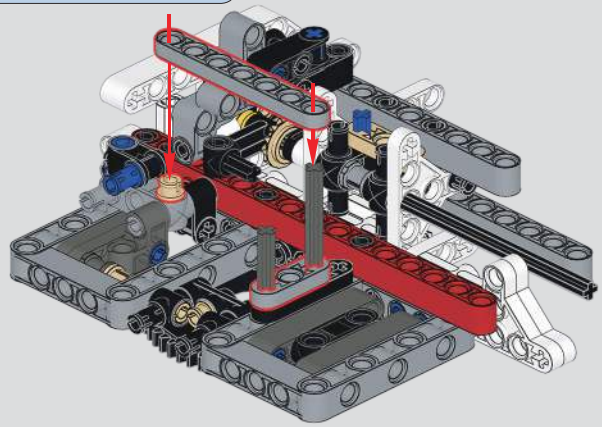

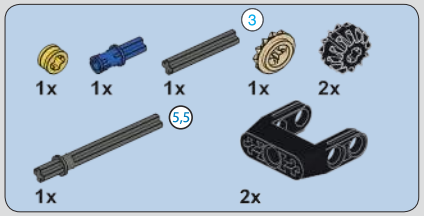

189

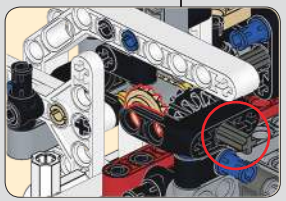

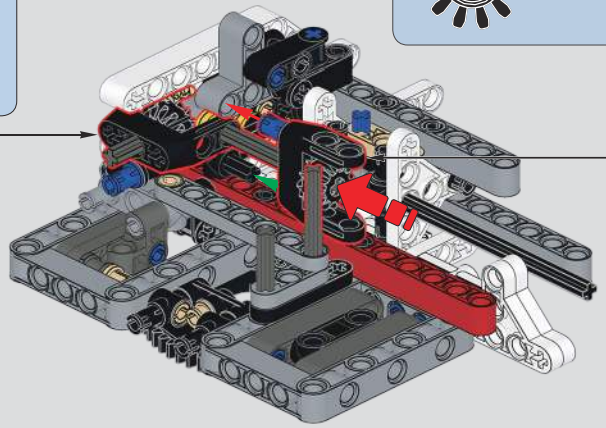

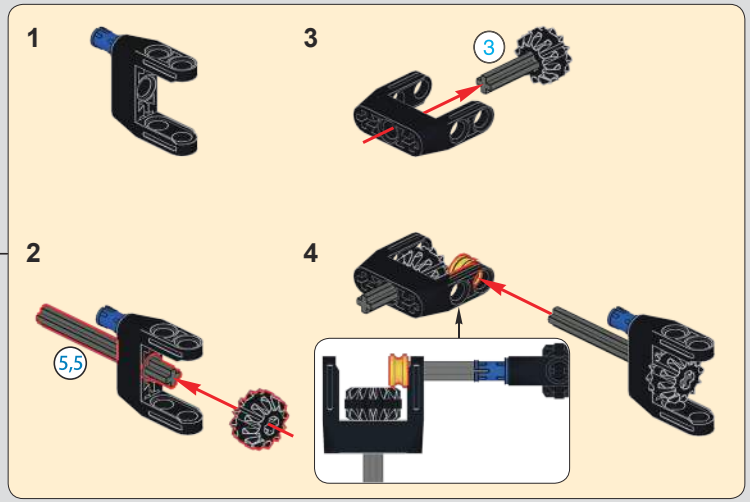

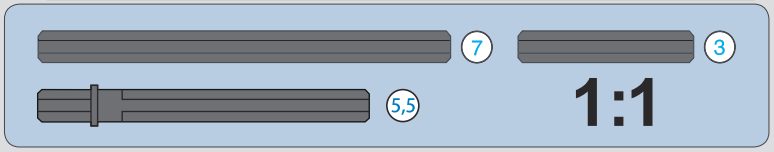

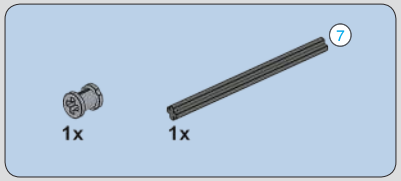

190

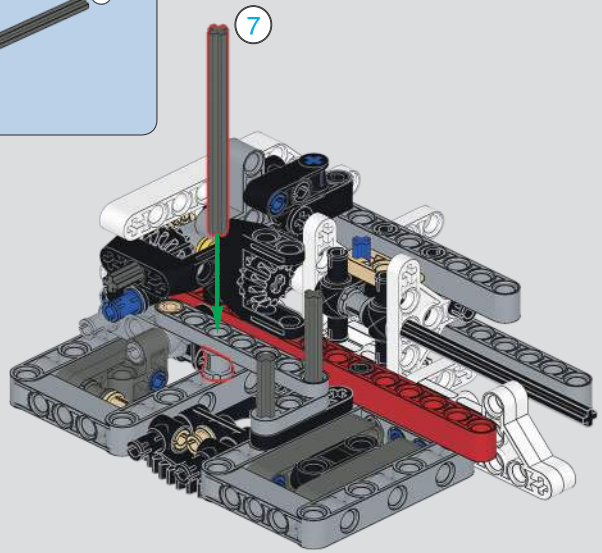

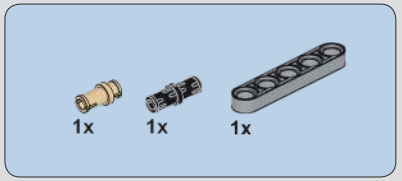

191

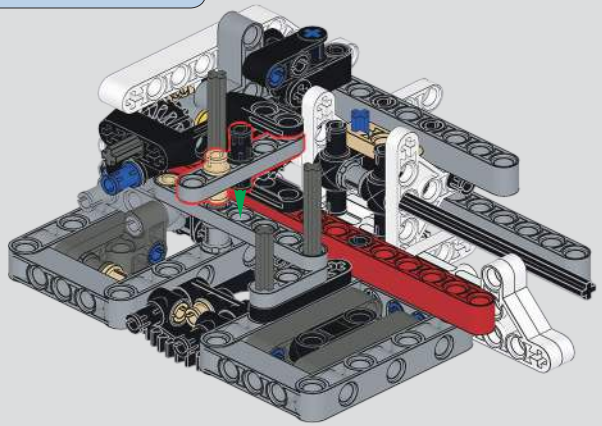

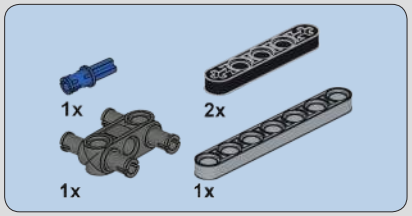

192

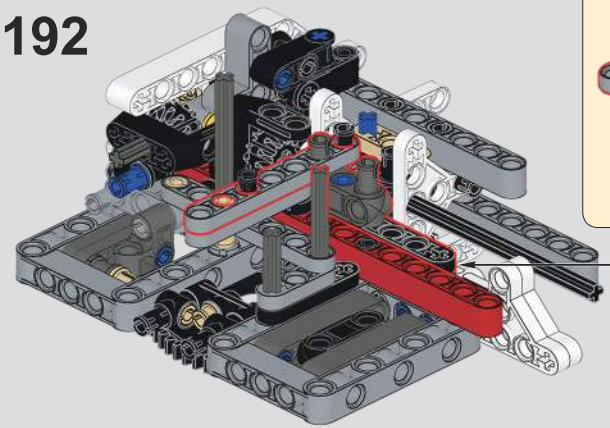

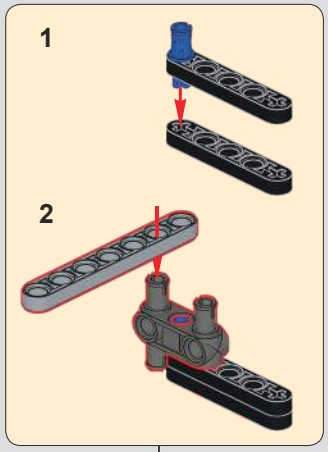

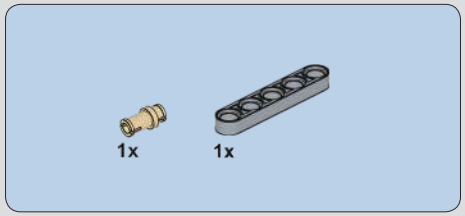

193

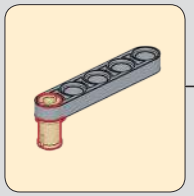

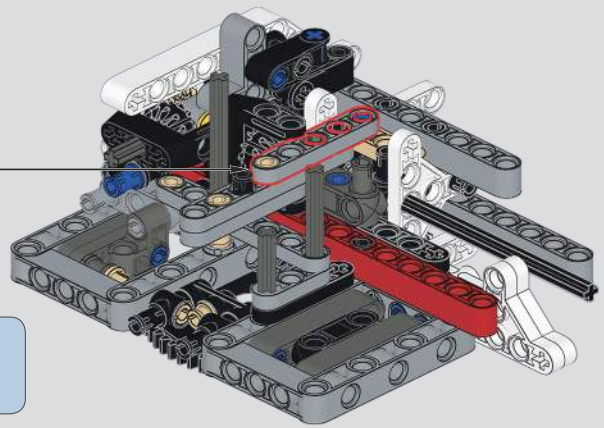

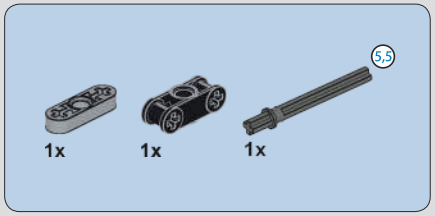

194

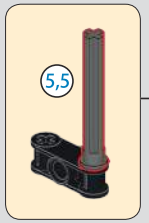

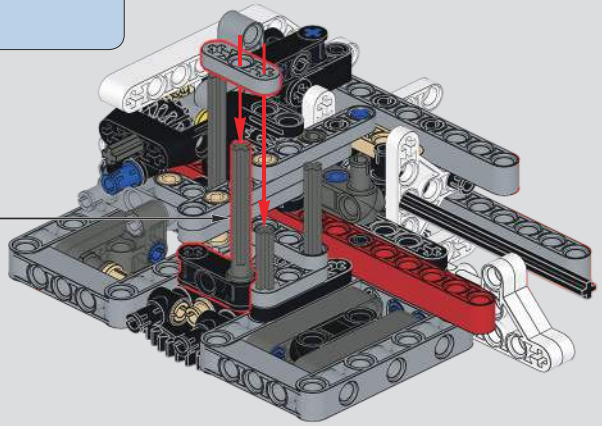

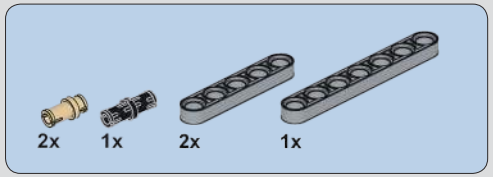

195

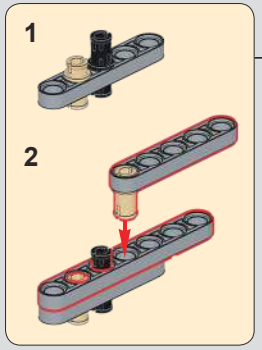

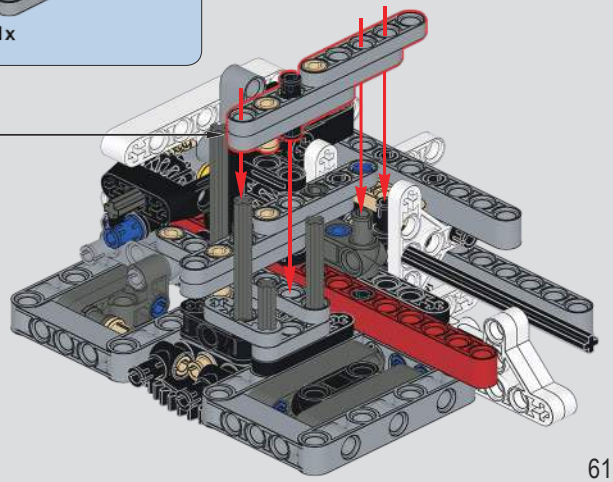

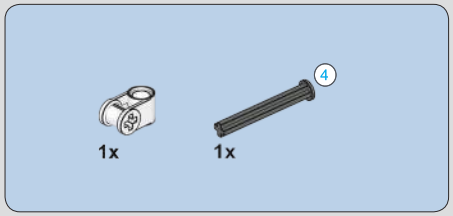

196

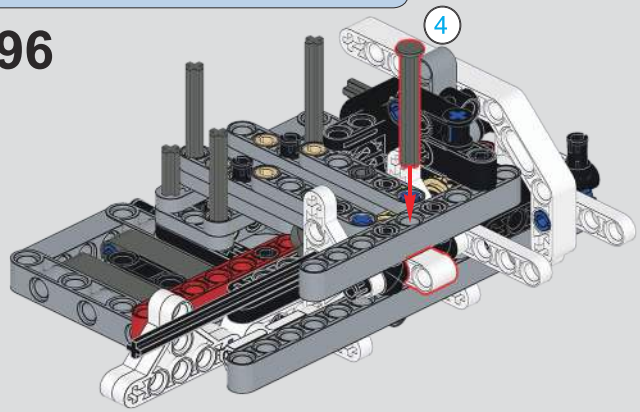

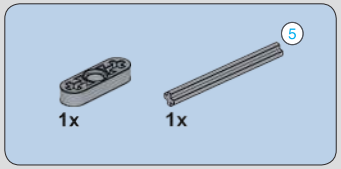

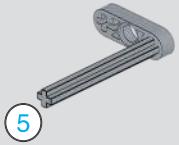

197

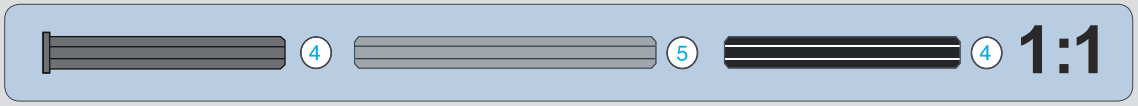

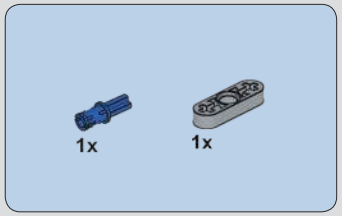

198

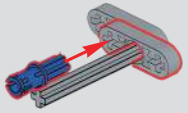

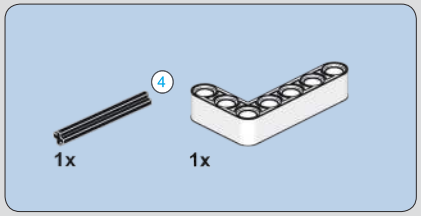

199

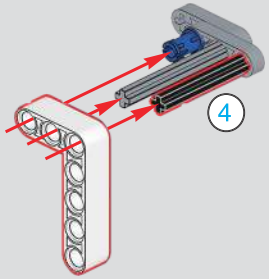

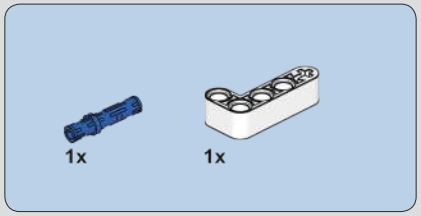

200

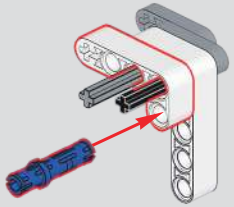

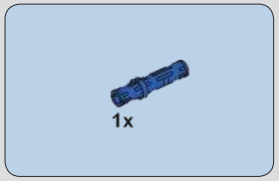

201

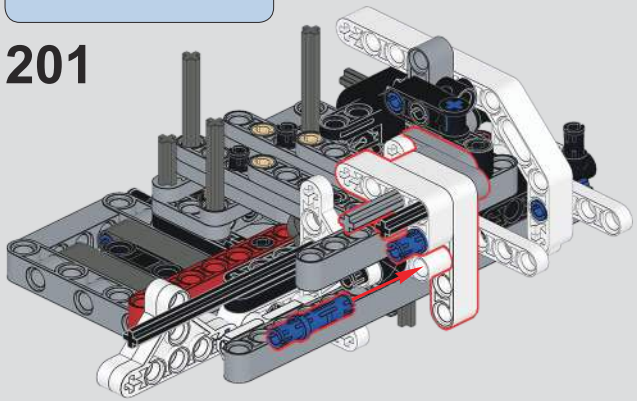

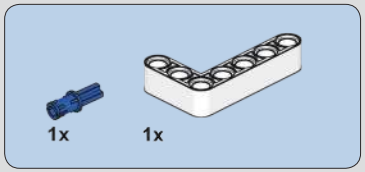

202

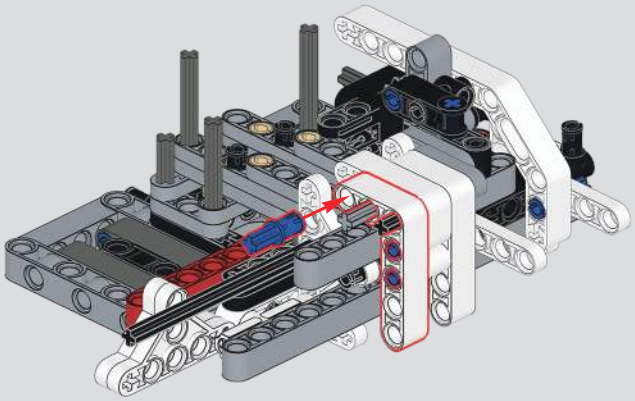

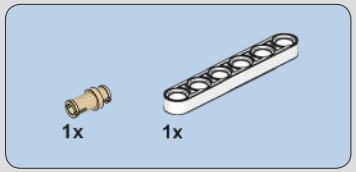

203

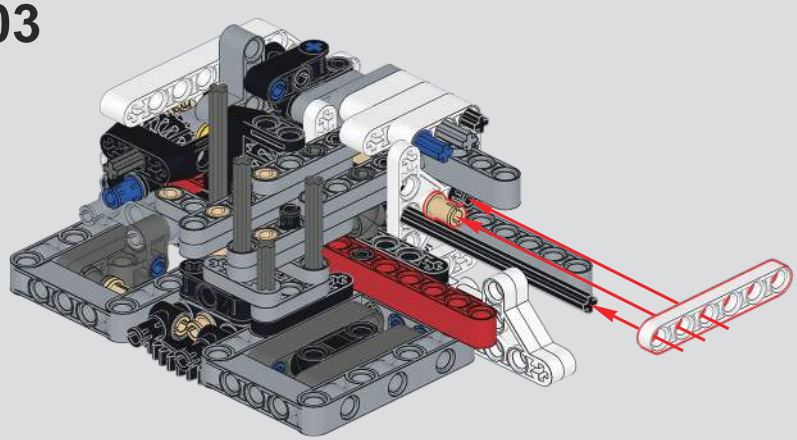

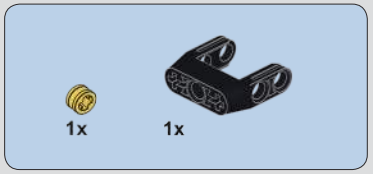

204

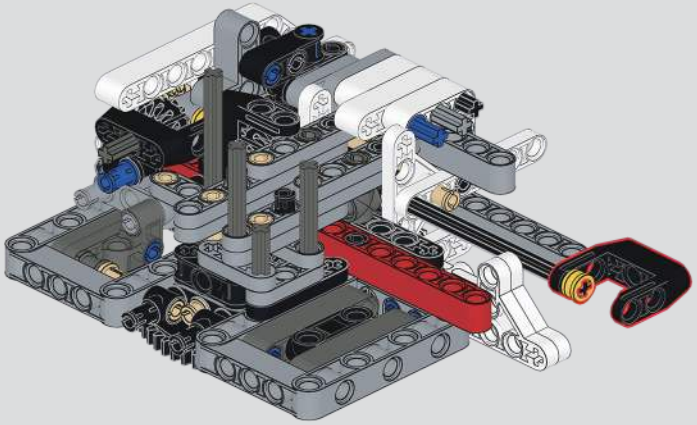

205

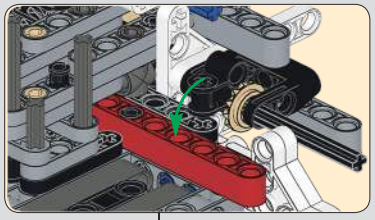

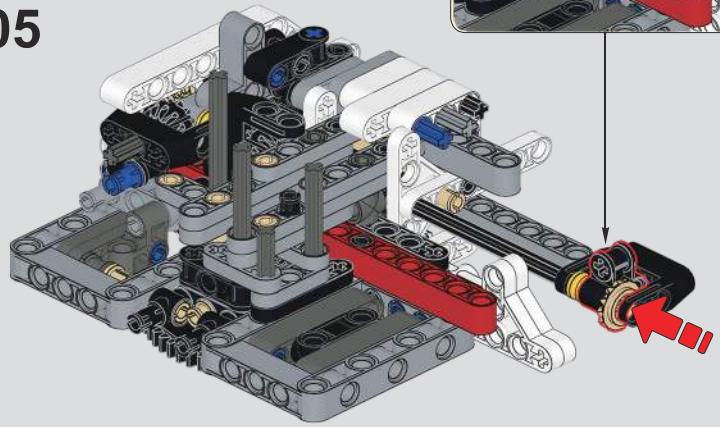

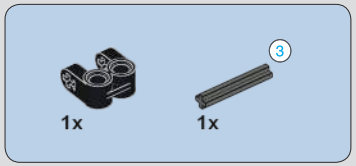

206

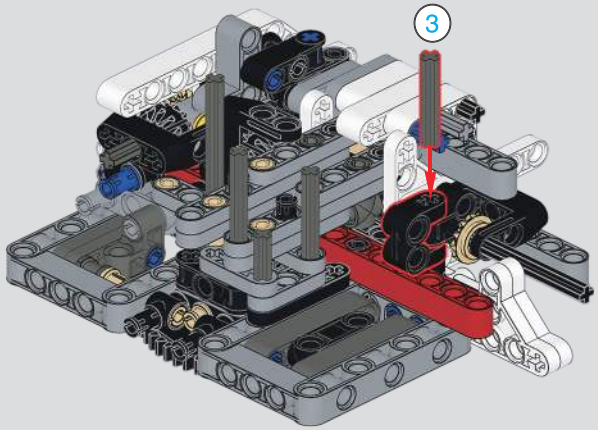

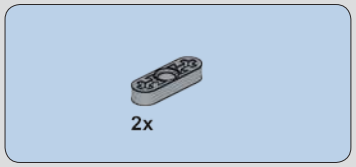

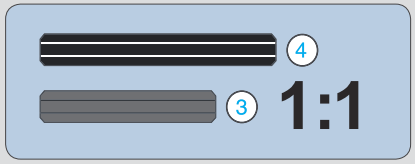

207

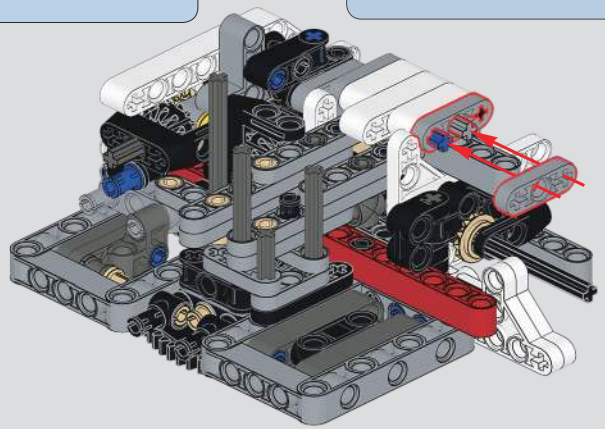

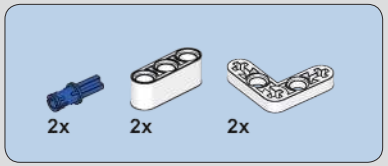

208

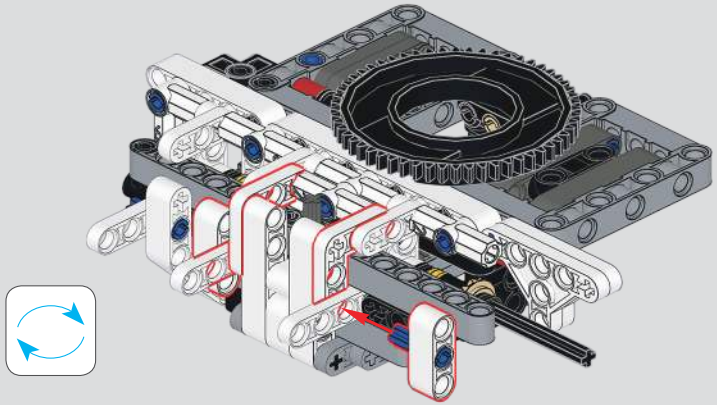

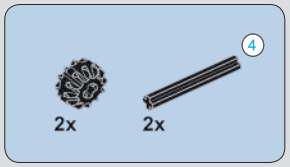

209

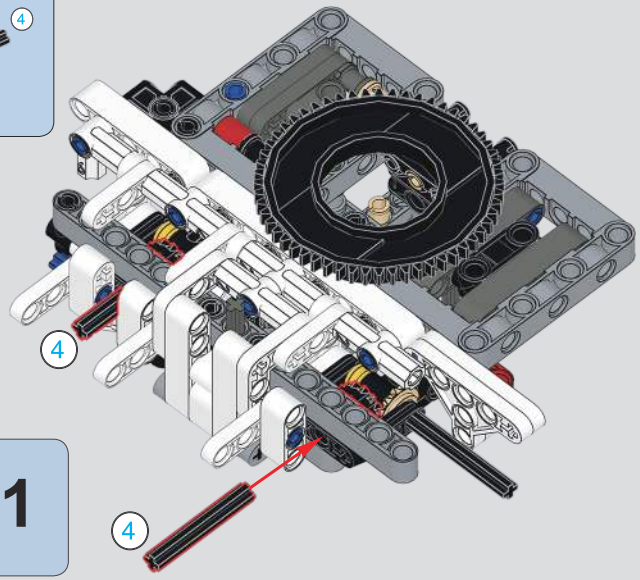

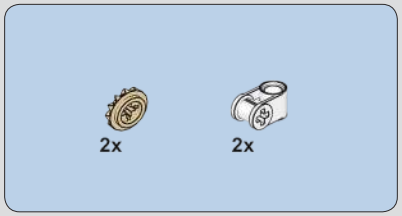

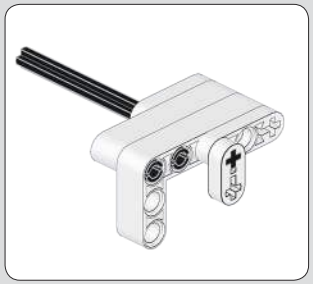

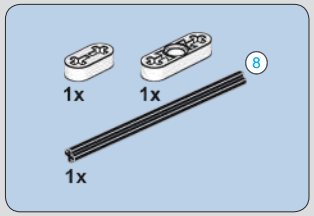

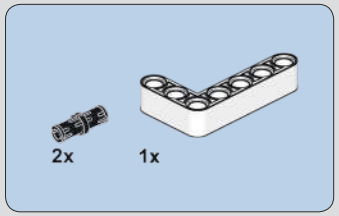

210

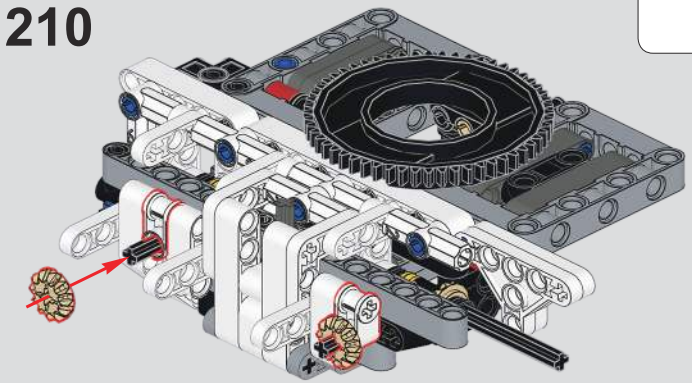

211

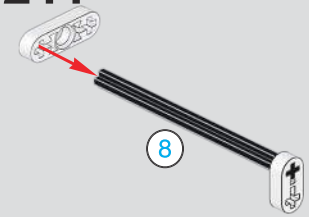

212

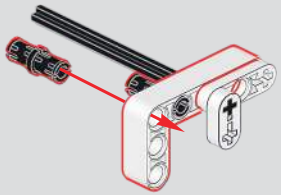

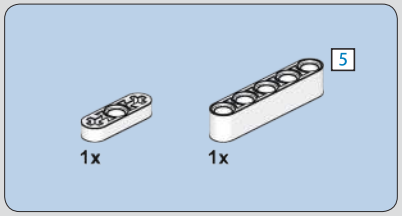

213

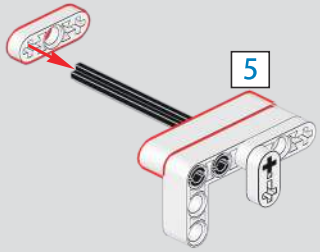

214

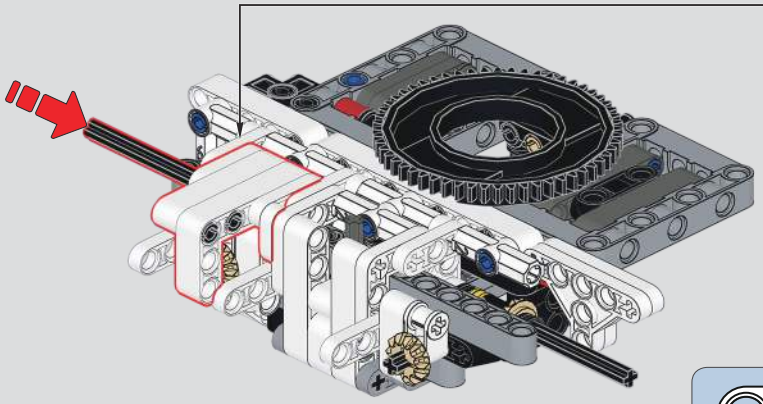

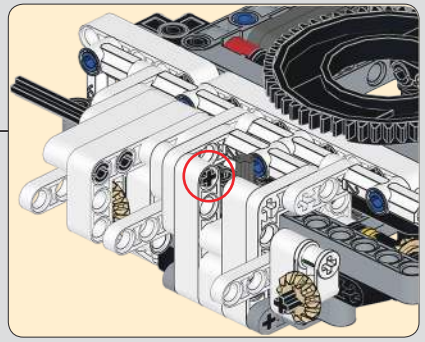

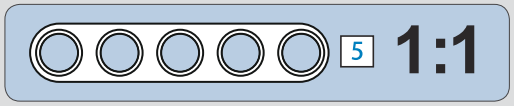

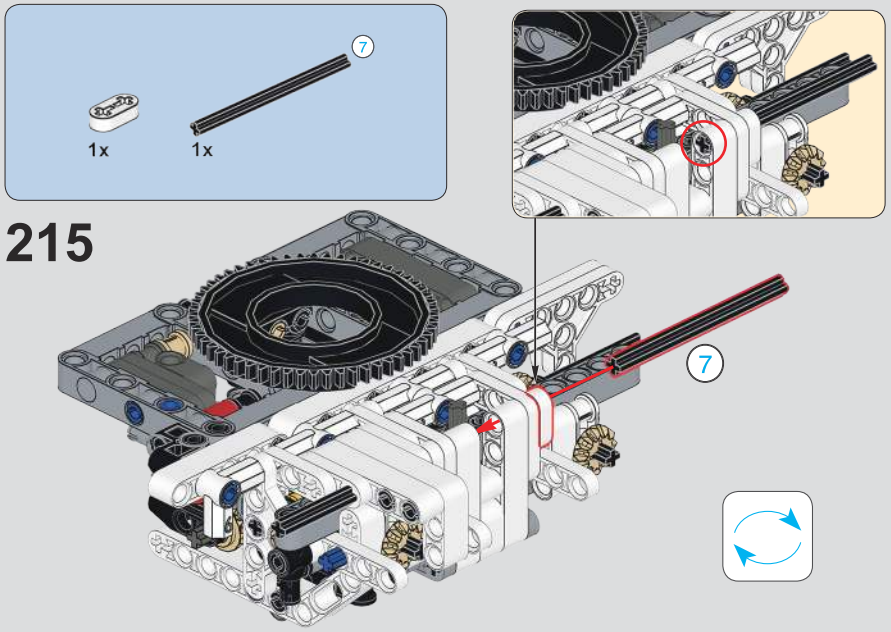
7
1x
1x
215
7

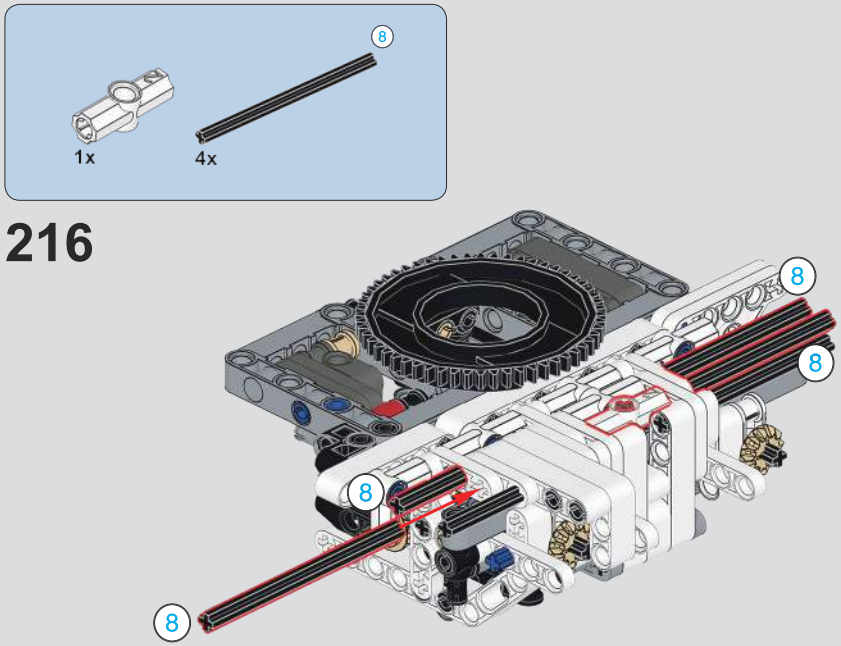
8
1x
4x
216
8
8
8
8

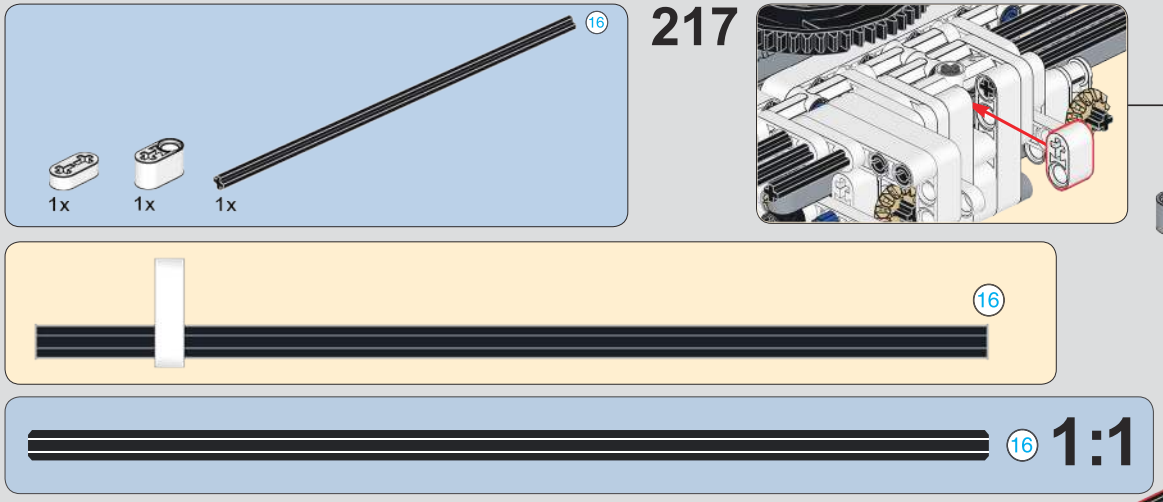
16
1x
1x
1x
217
16
16
1:1

8
1:1

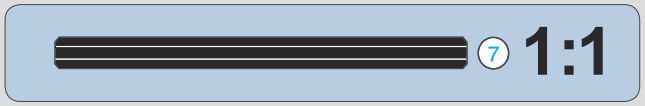
7
1:1

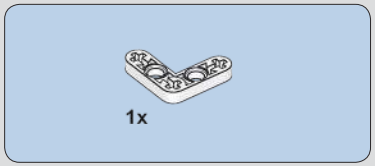

218

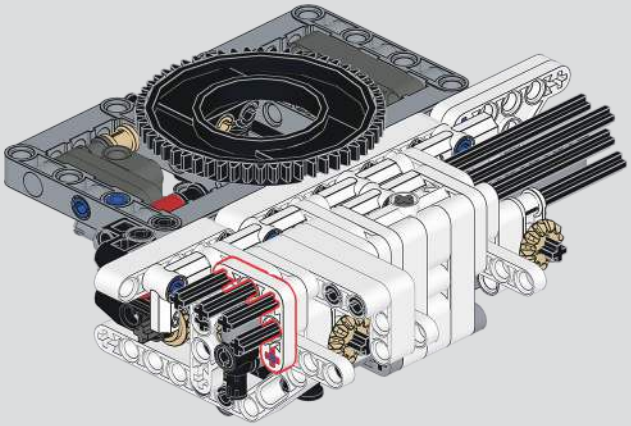

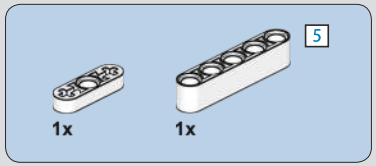

219

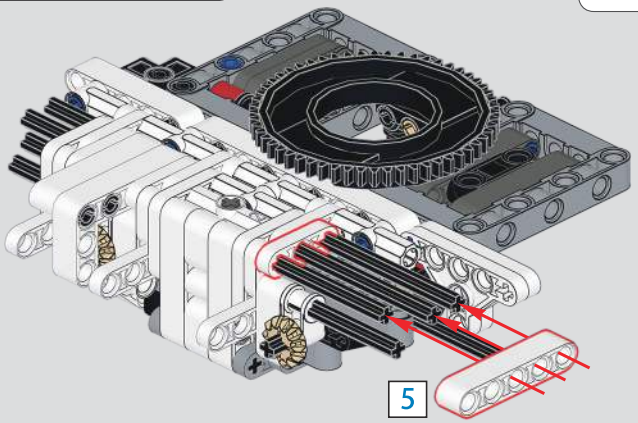

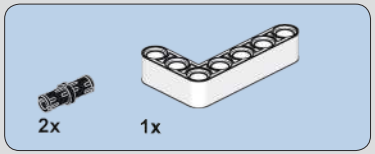

220

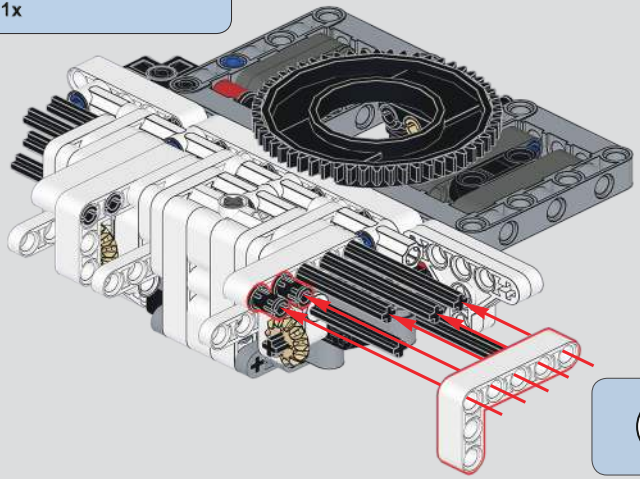

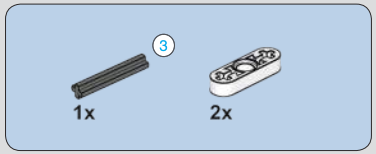

221

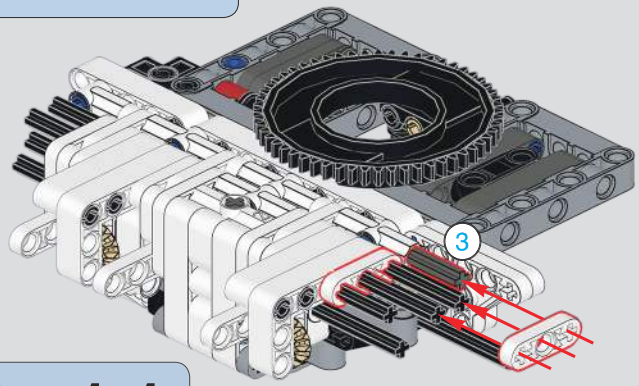

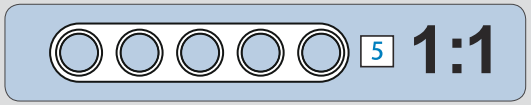

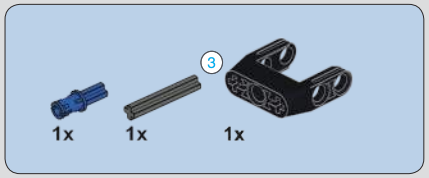

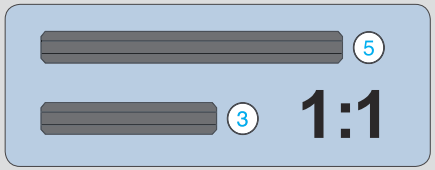

222

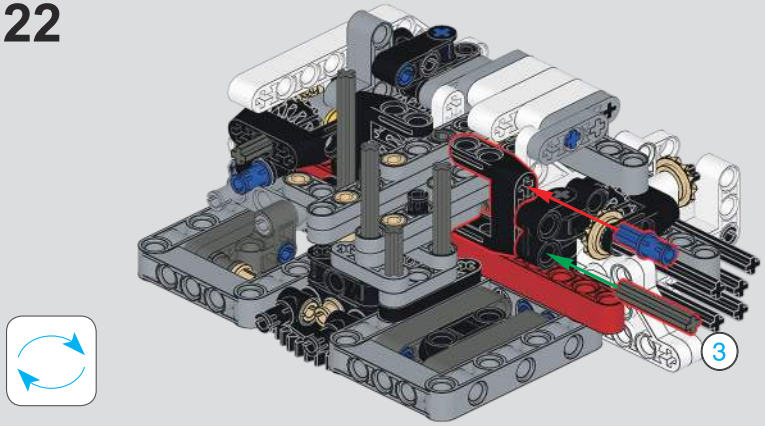

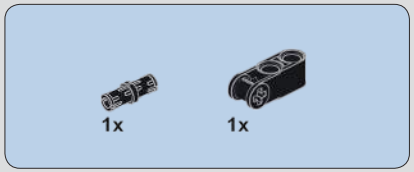

223

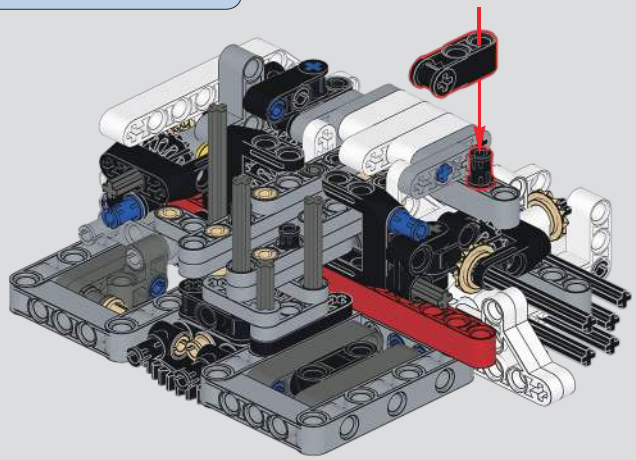

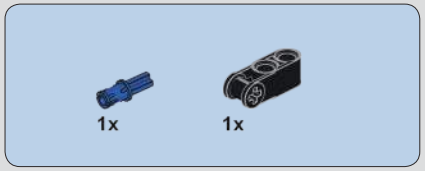

224

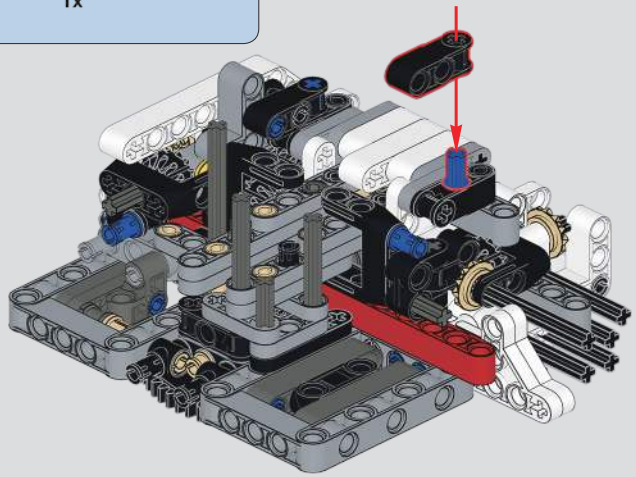

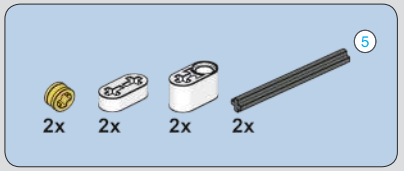

225

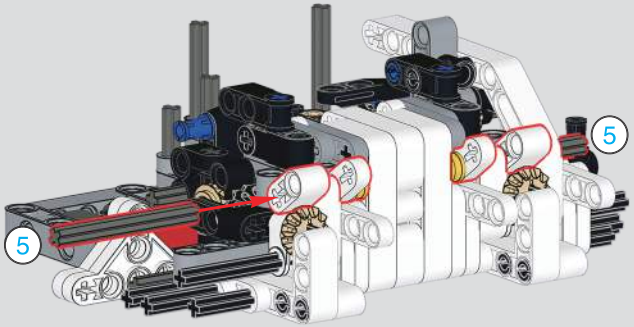

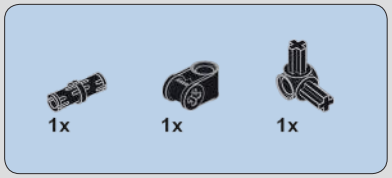

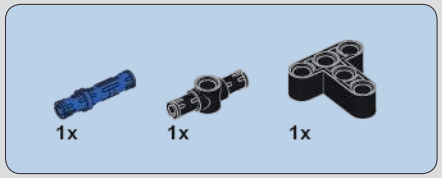

226

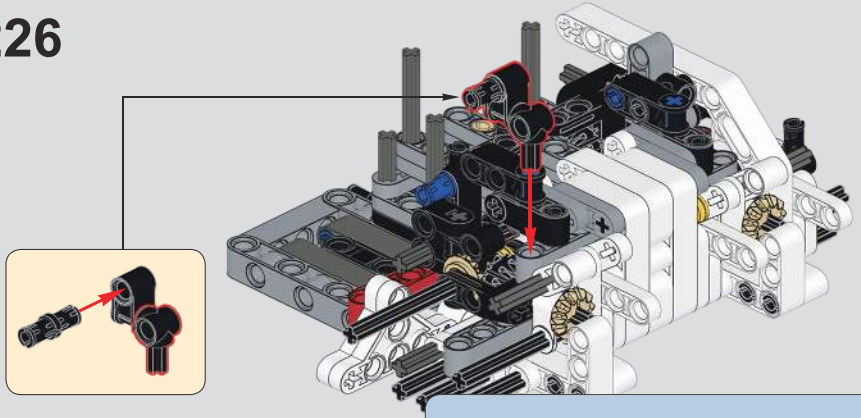

227

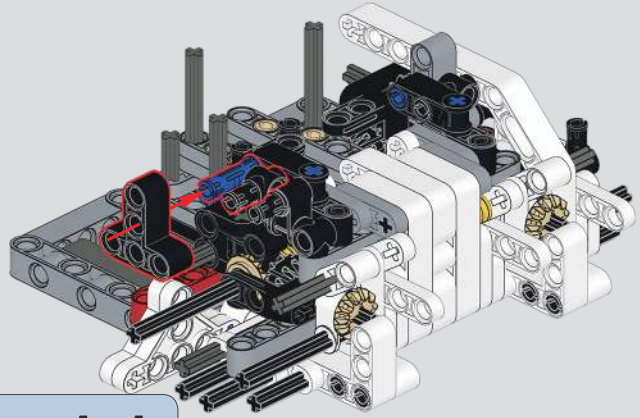

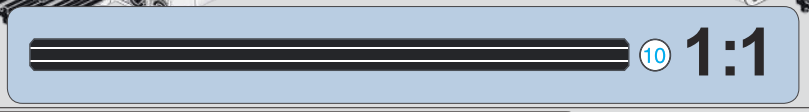

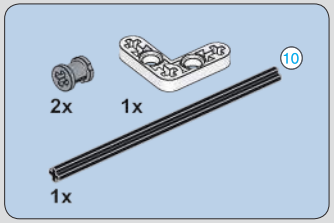

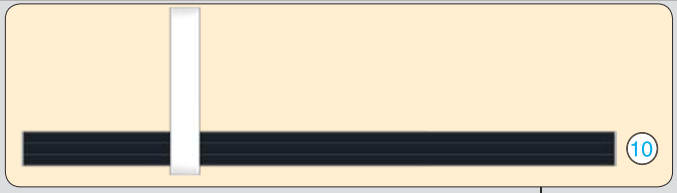

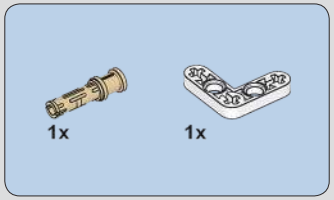

228

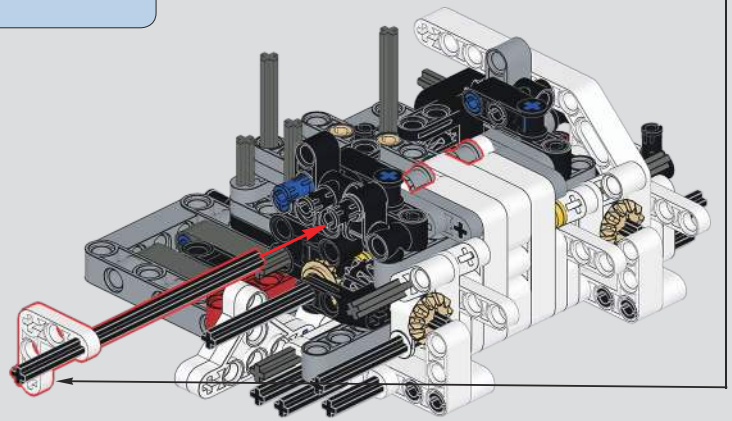

229

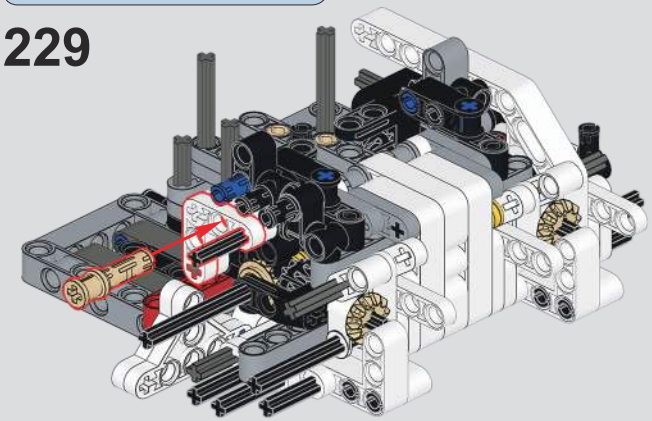

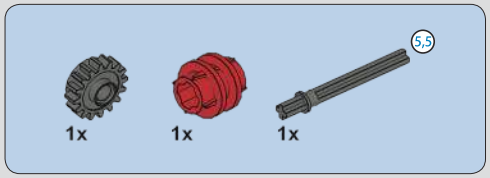

230

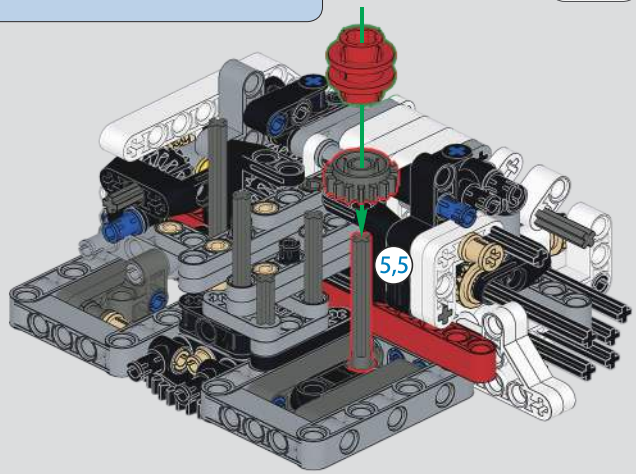

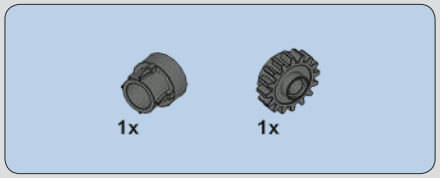

231

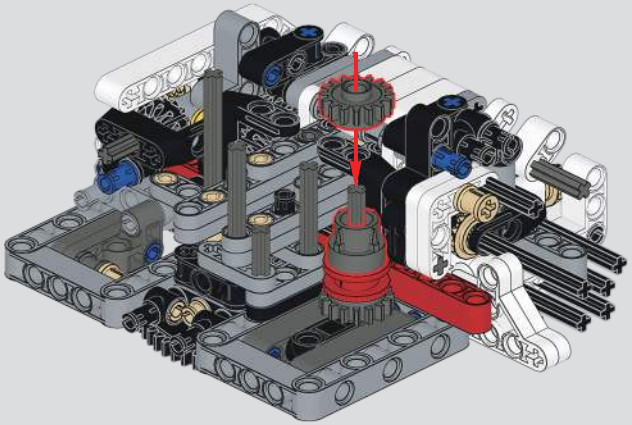

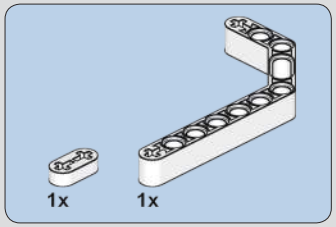

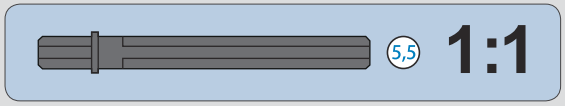

232

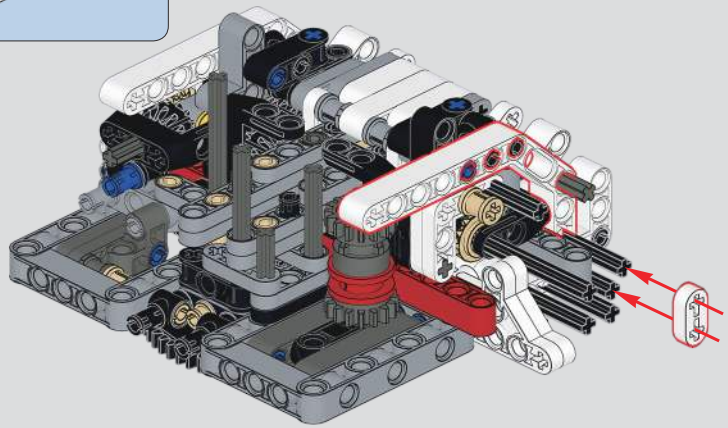

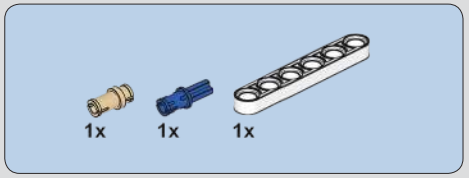

233

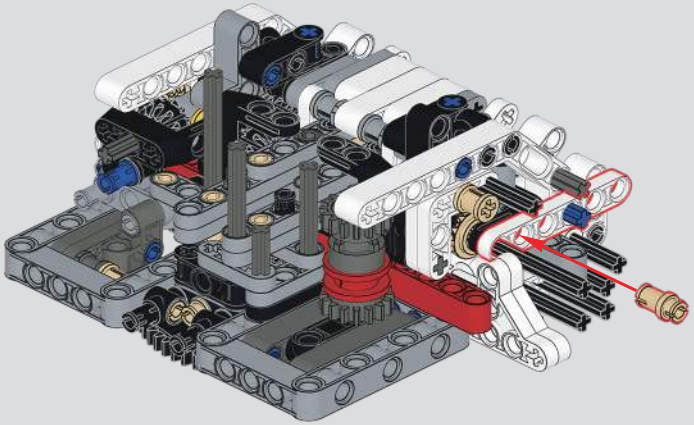

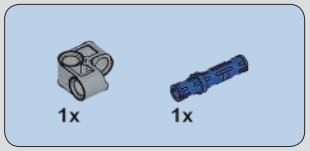

234

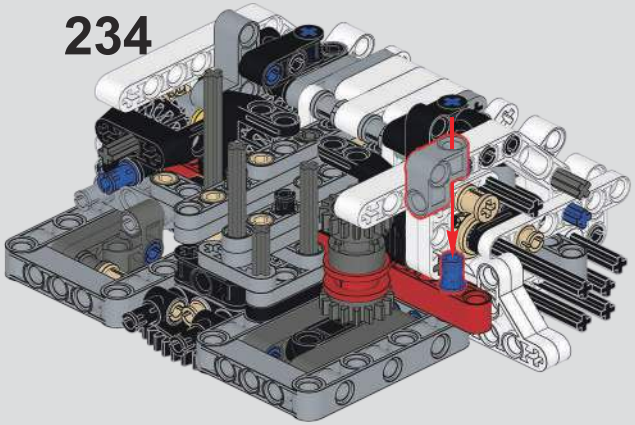

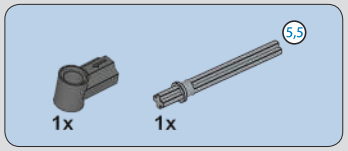

235

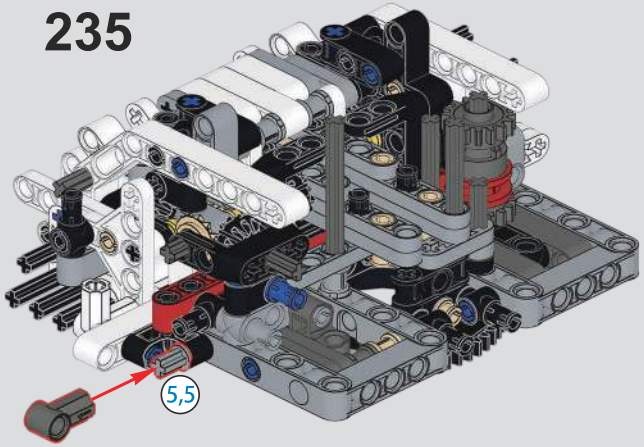

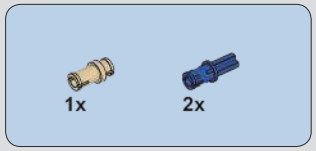

236

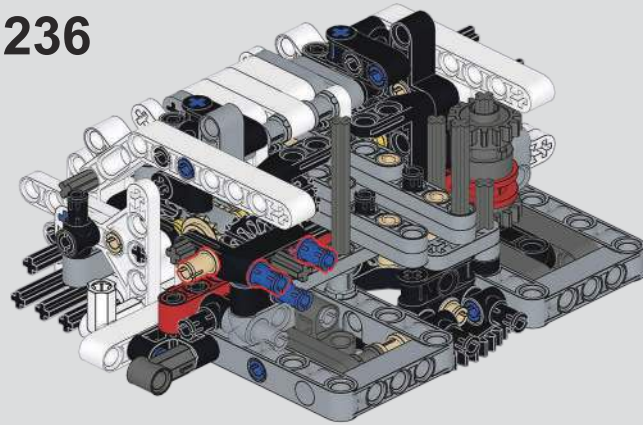

237

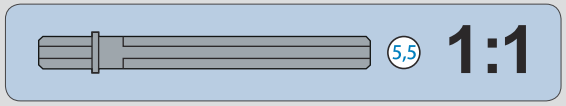

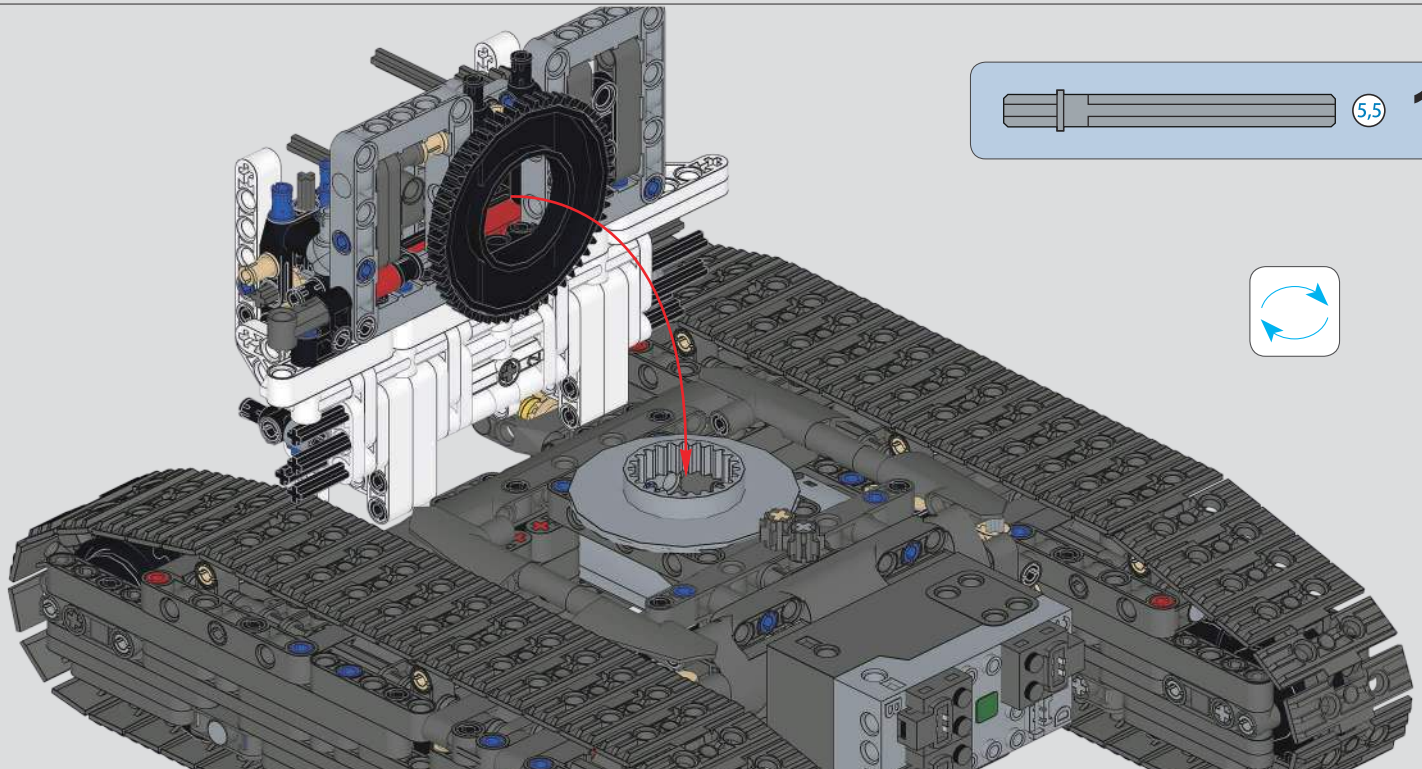

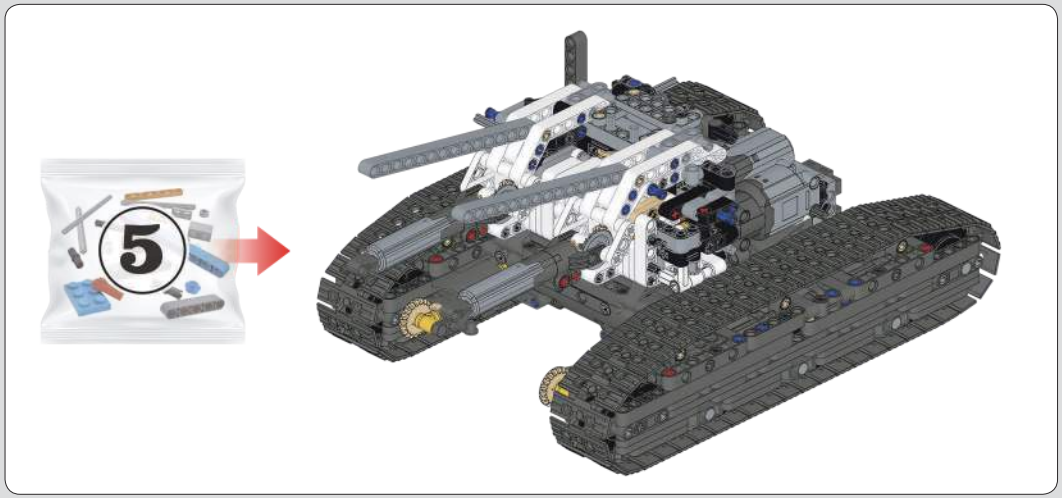

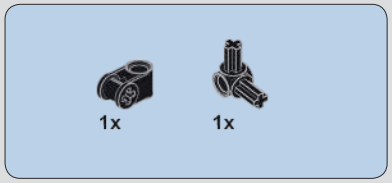

238

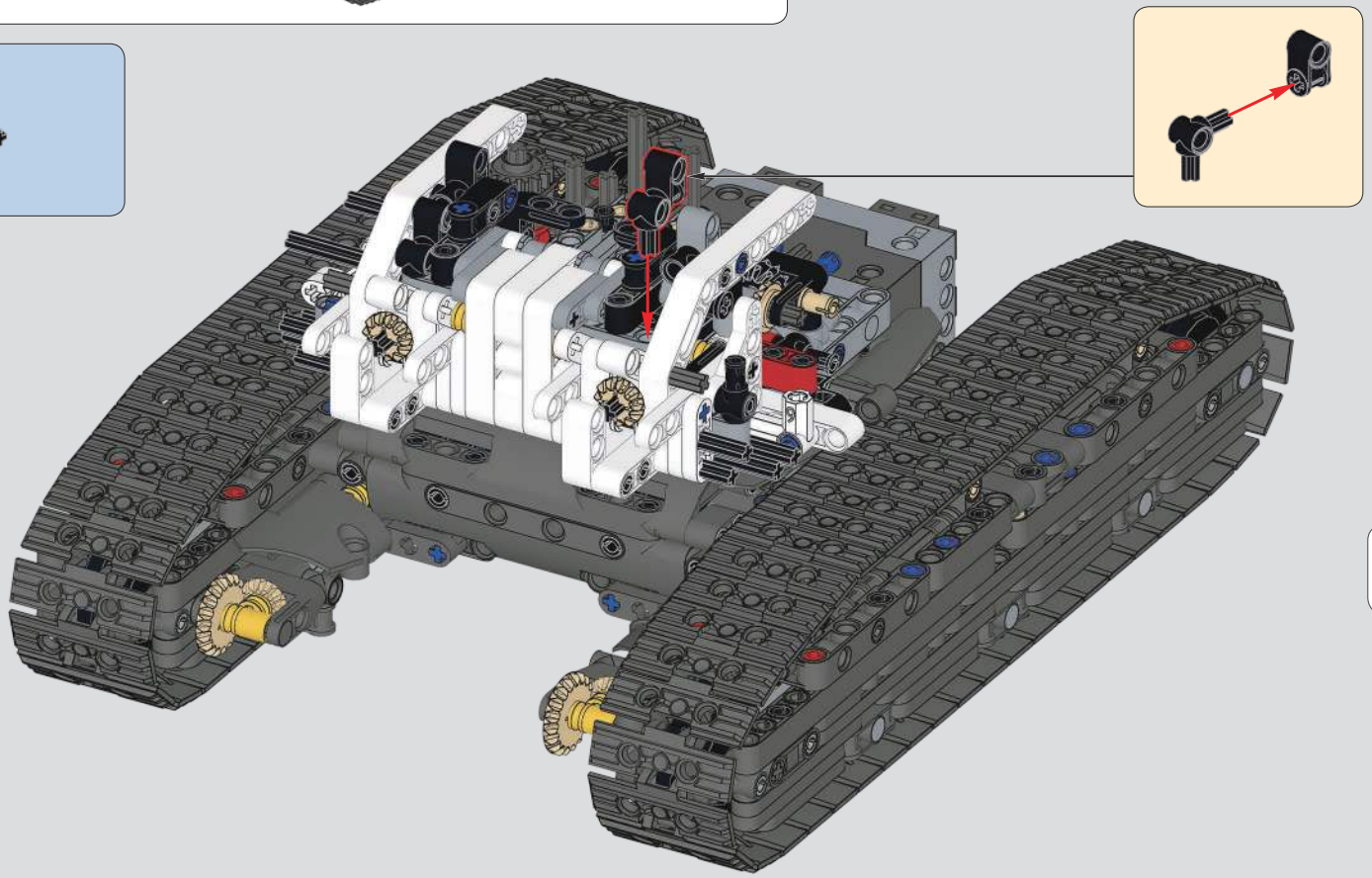

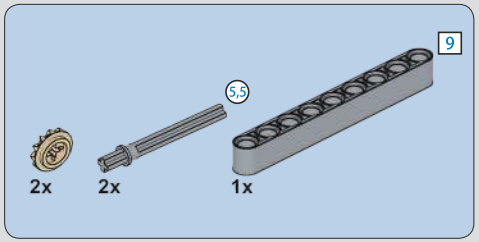

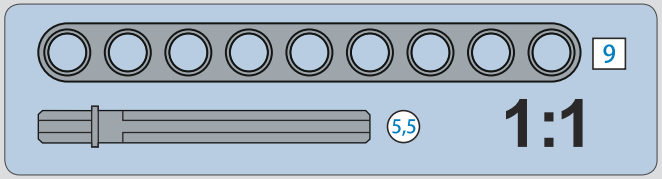

239

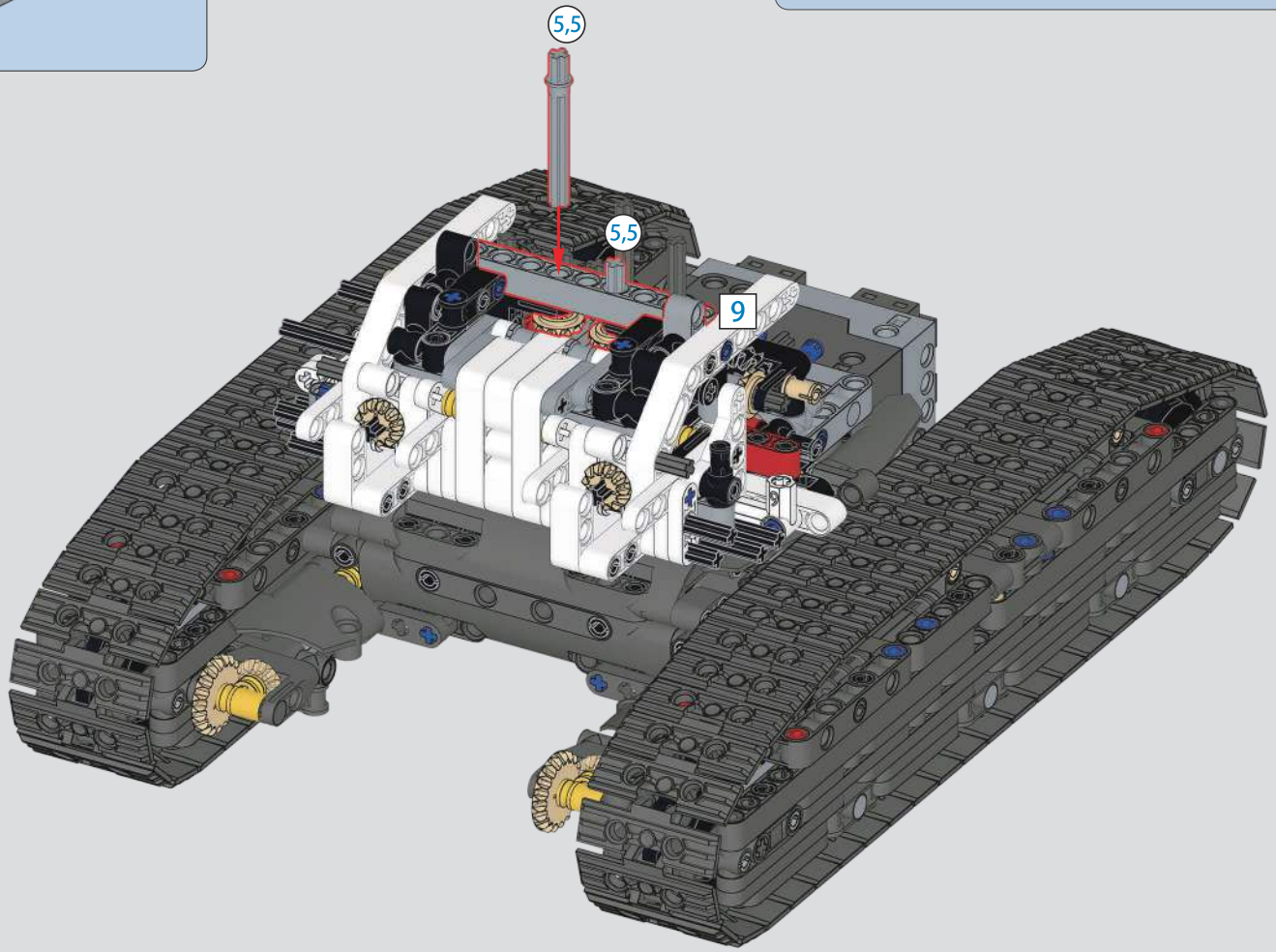

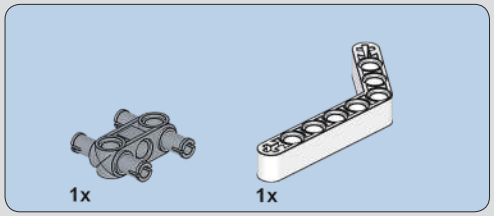

240

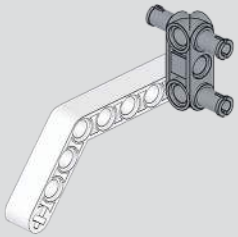

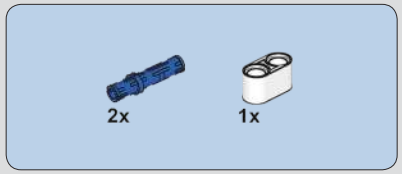

241

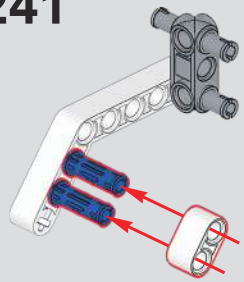

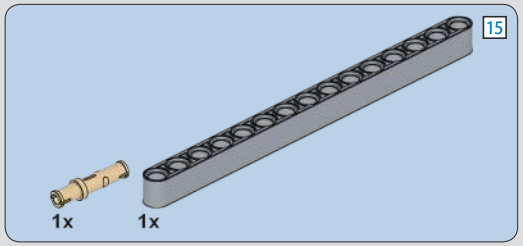

242

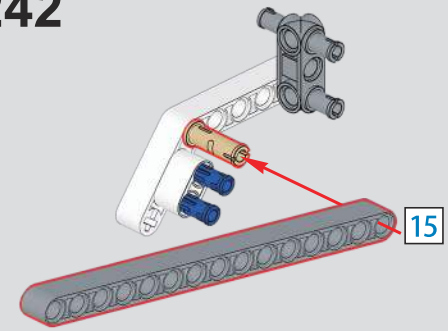

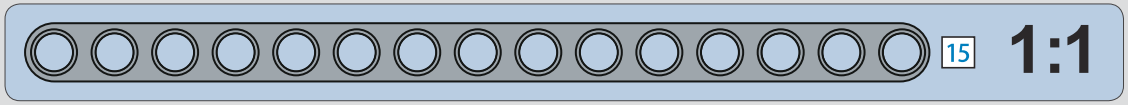

243

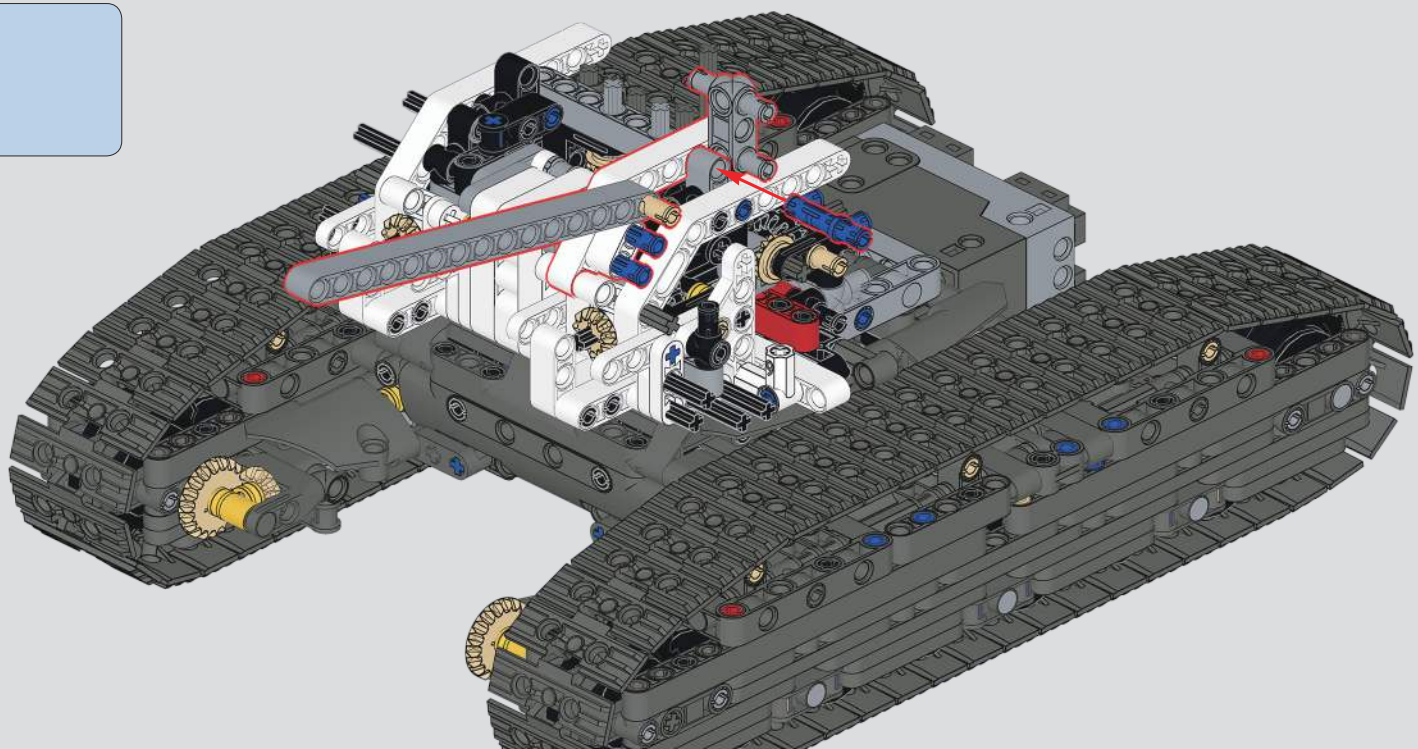

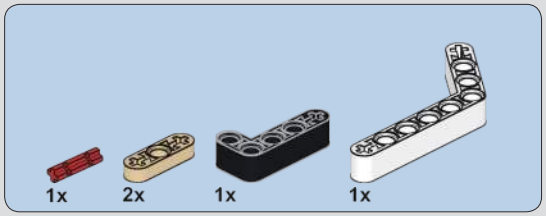

244

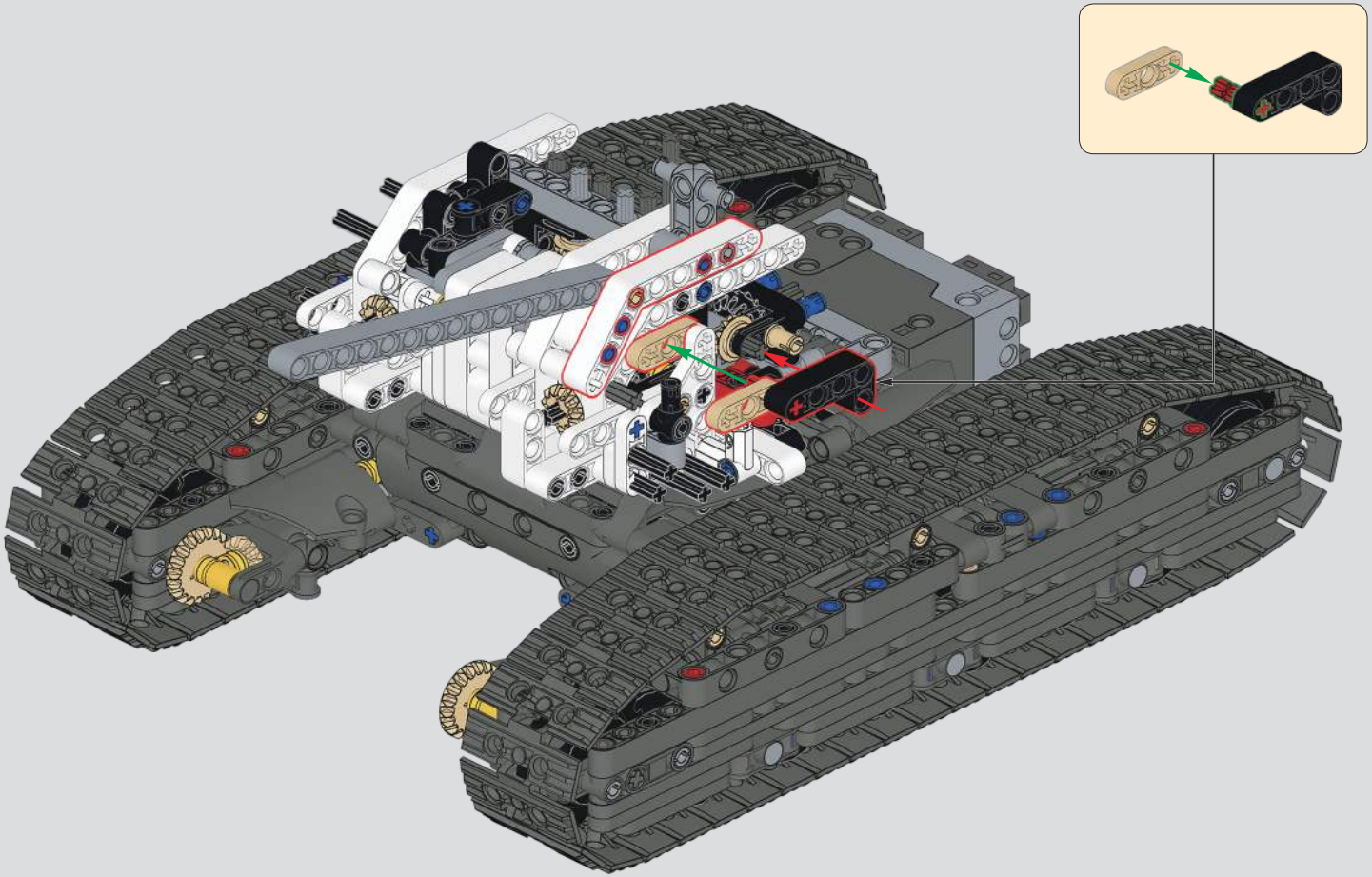

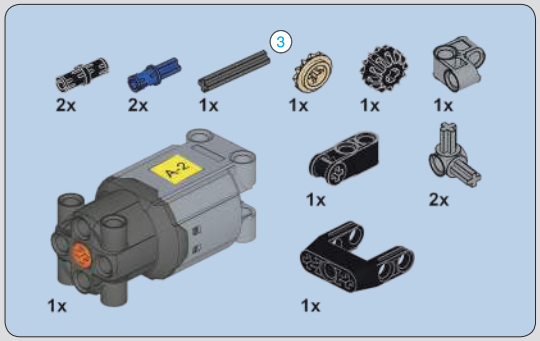

245

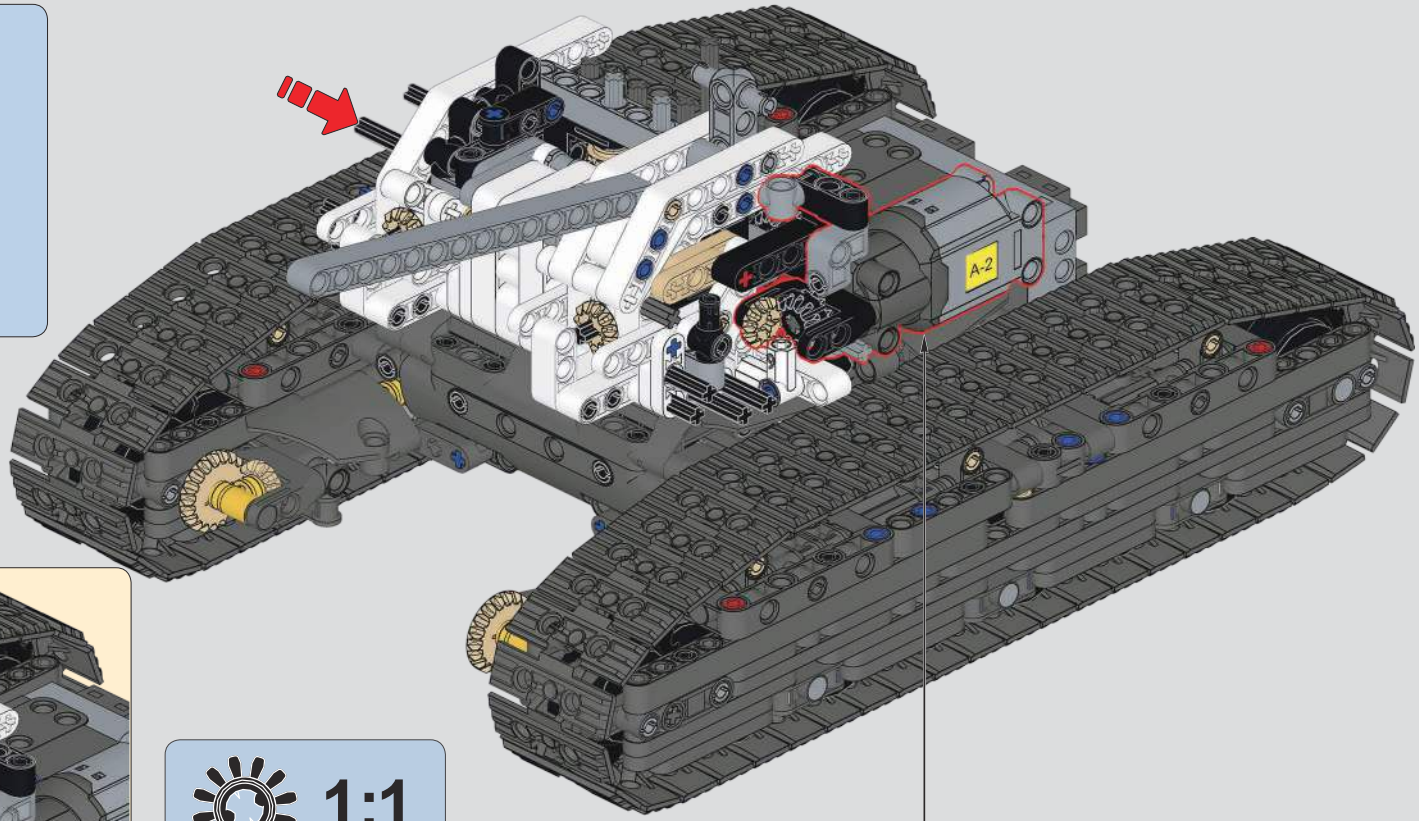

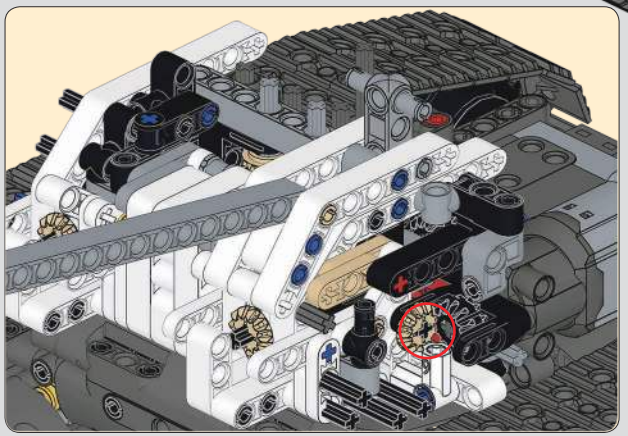

1:1

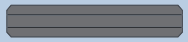

3 1:1

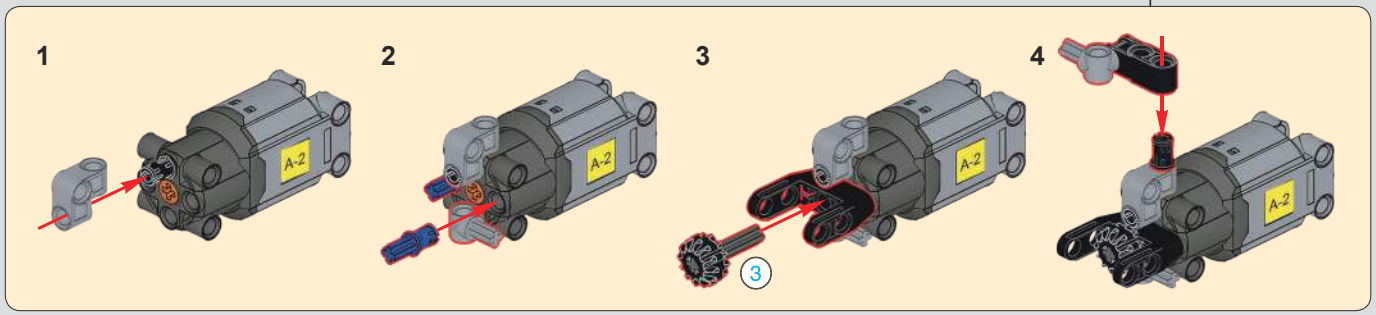

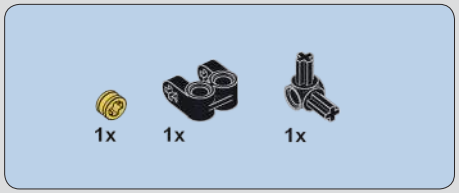

246

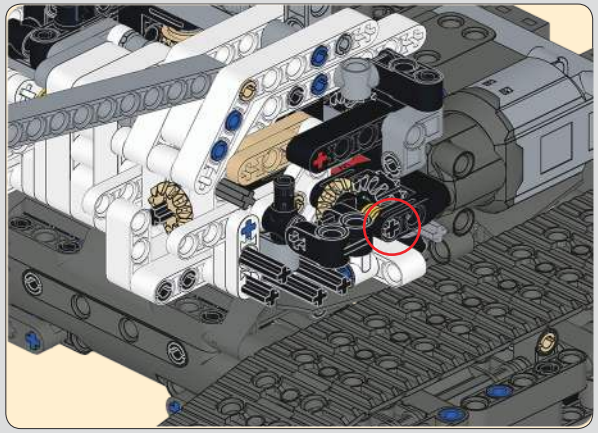

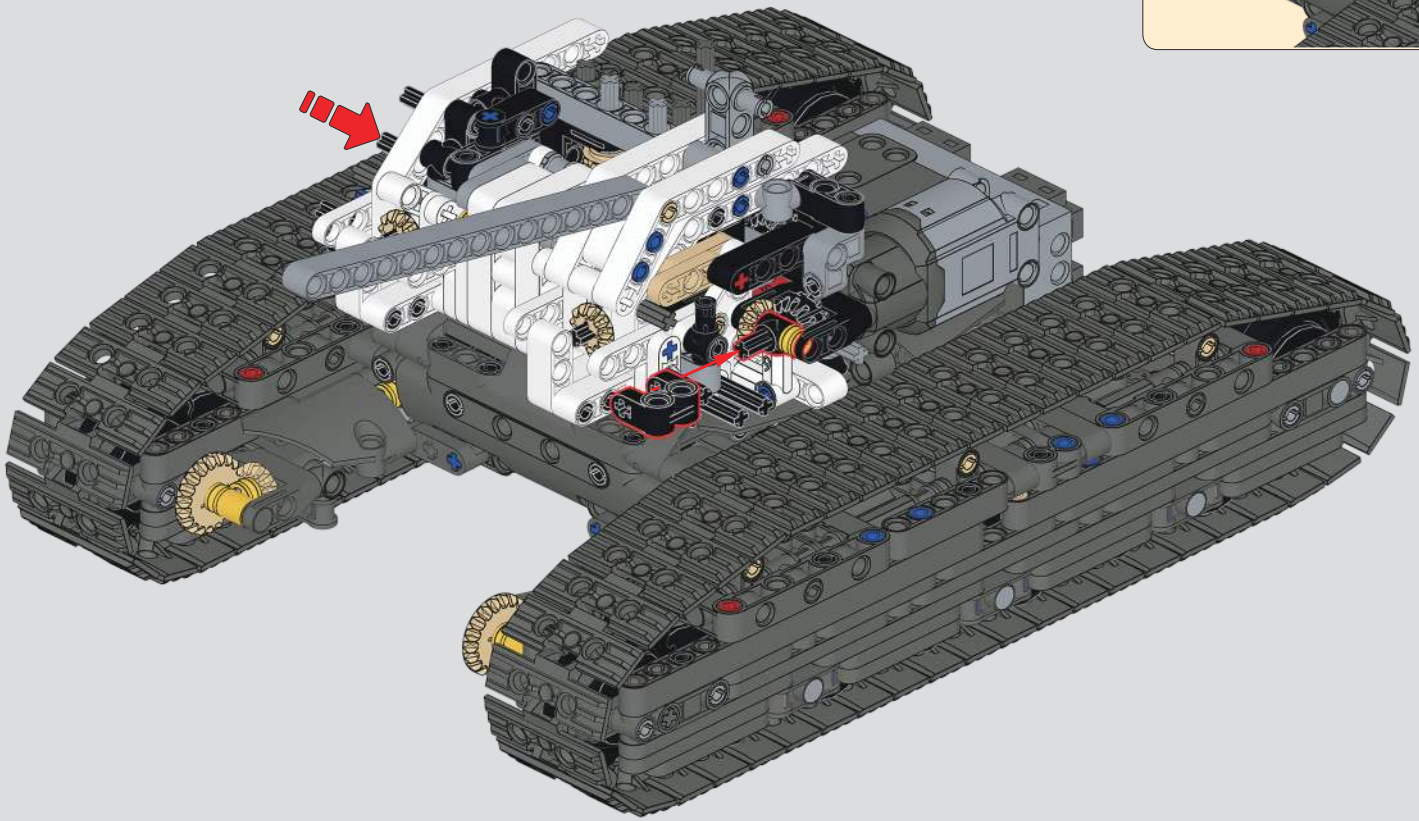

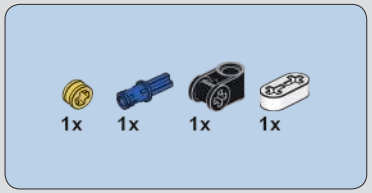

247

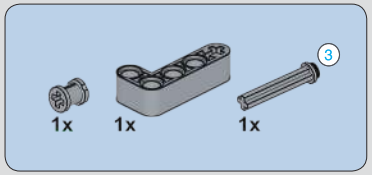

248

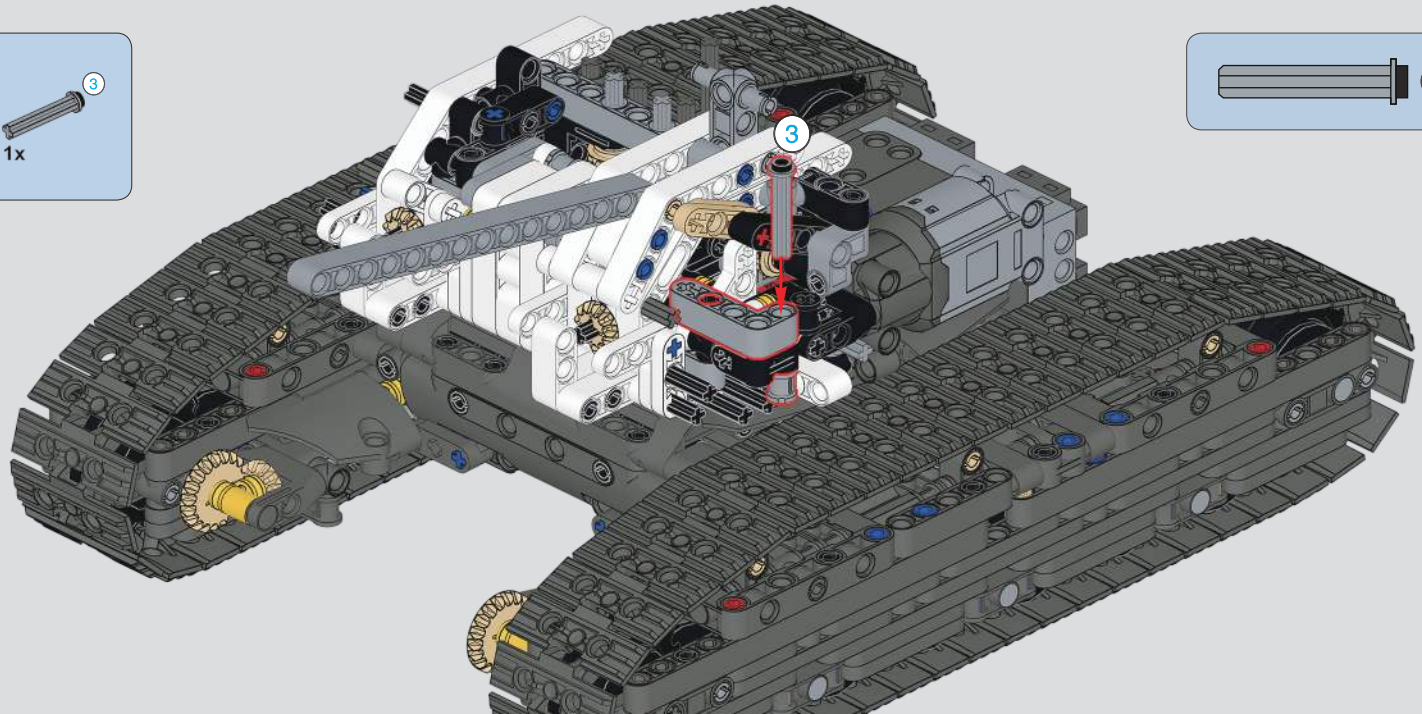

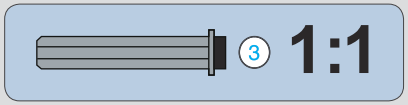

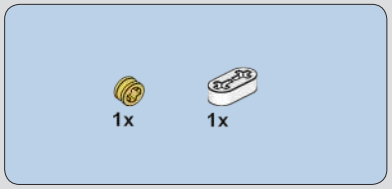

249

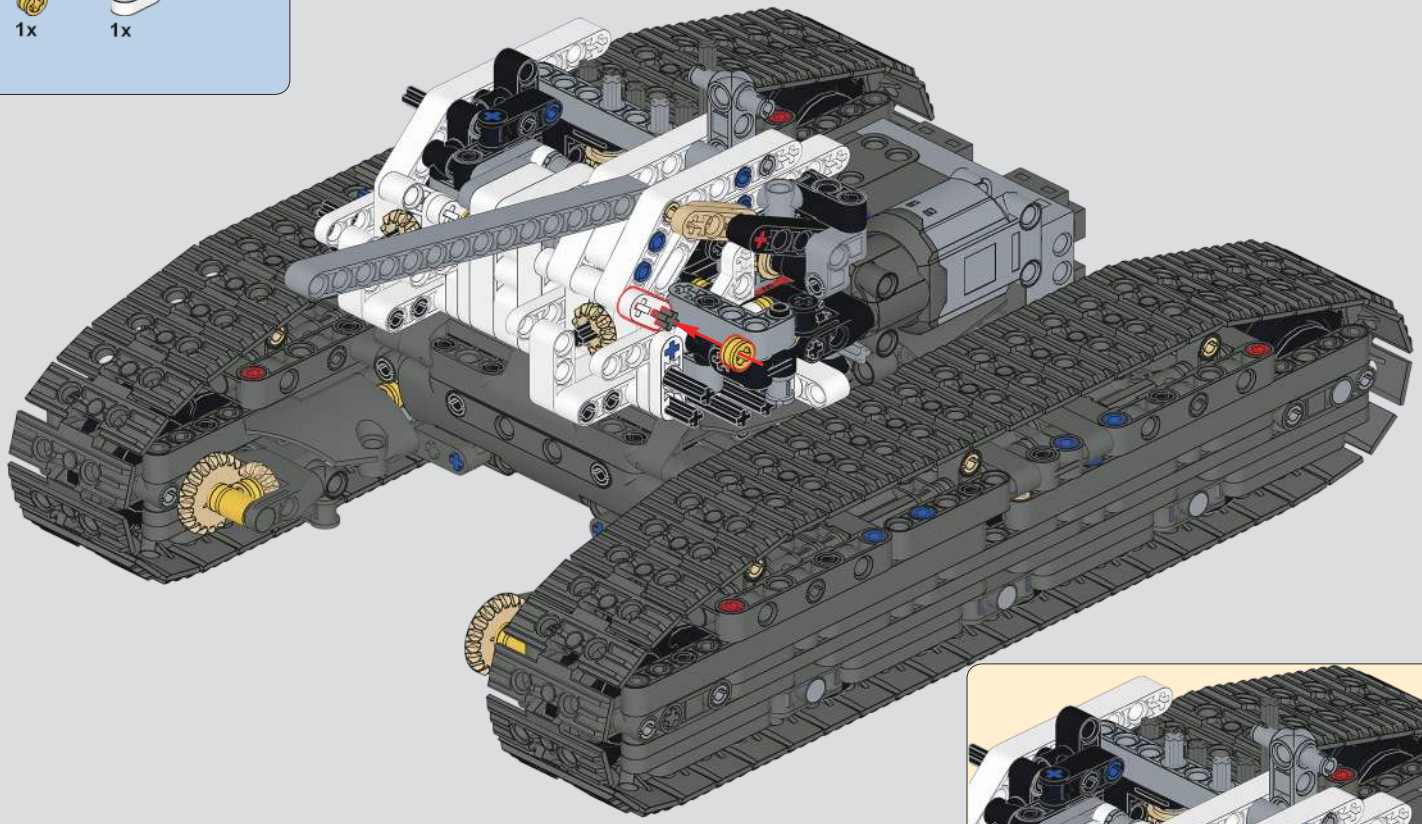

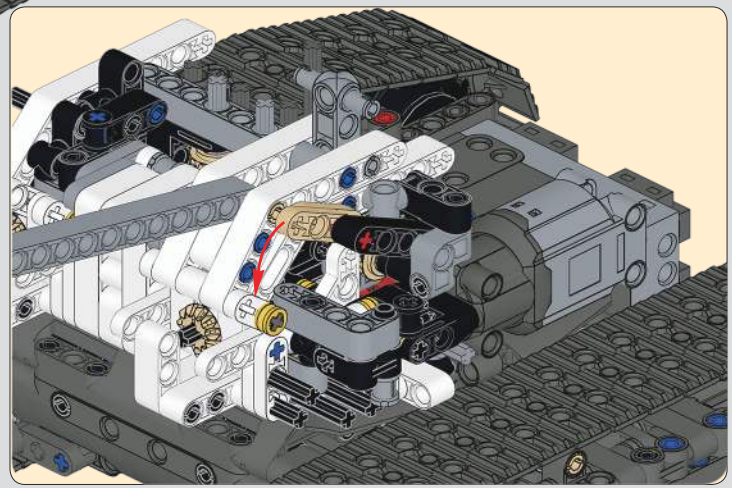

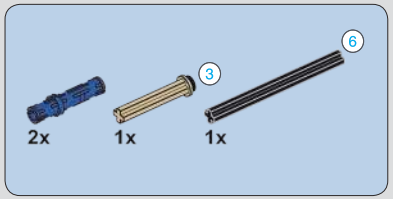

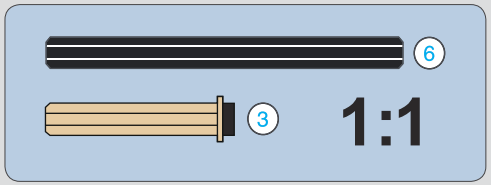

250

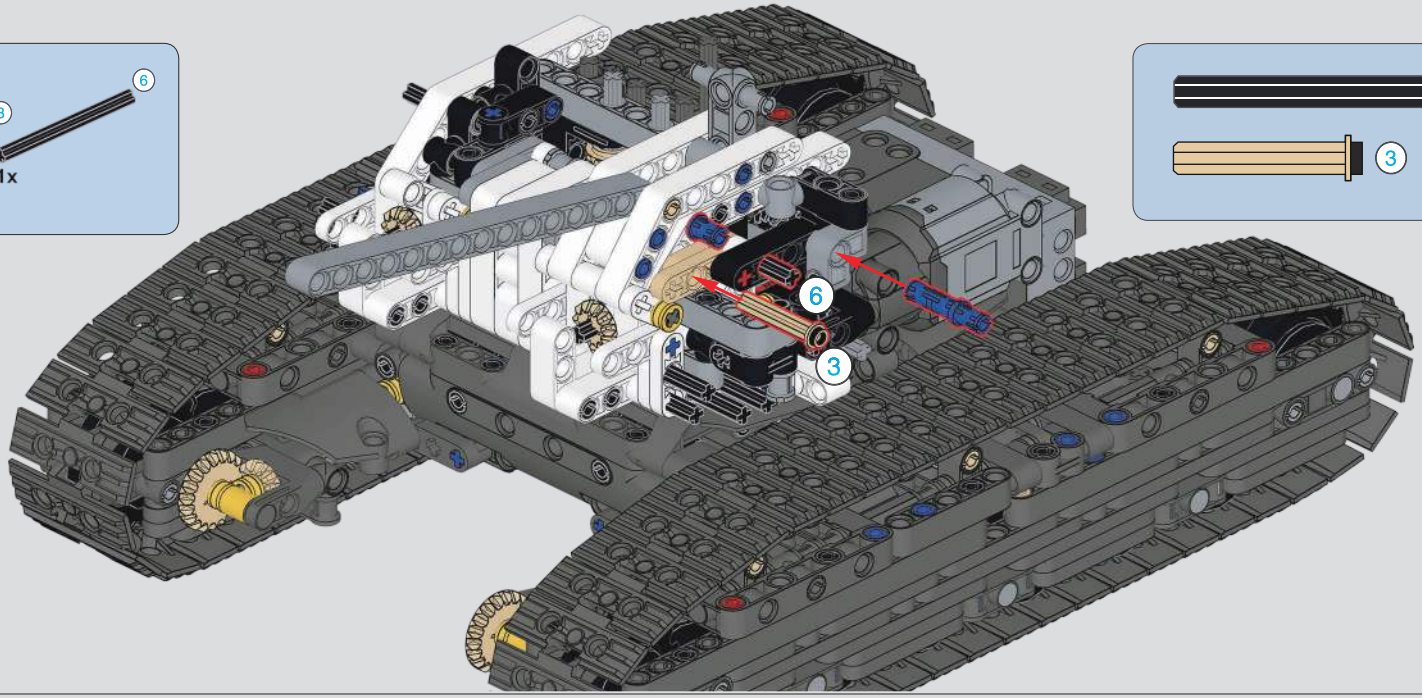

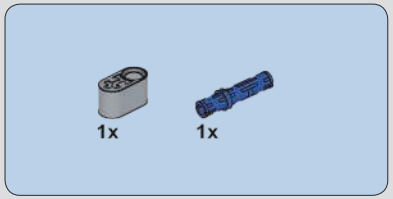

251

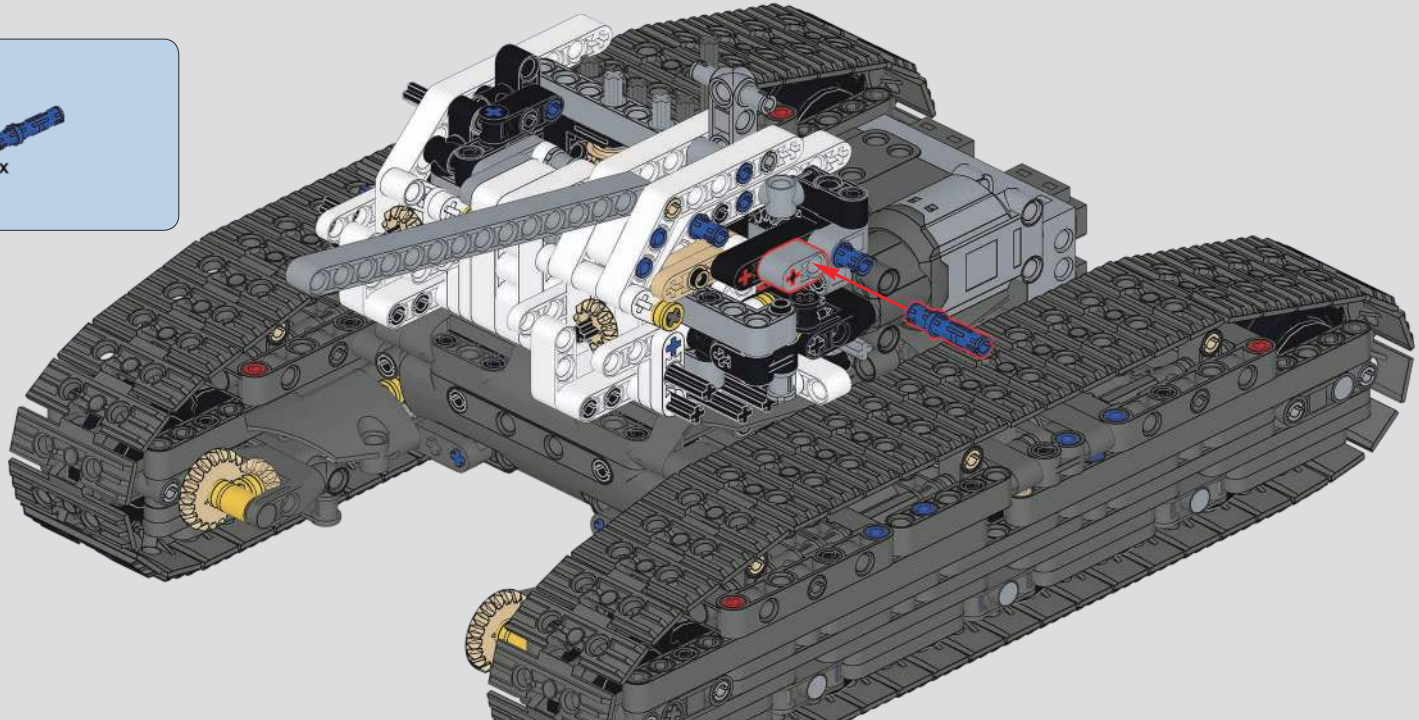

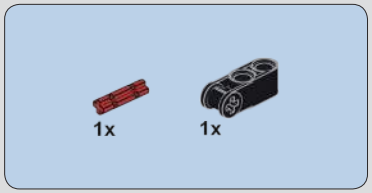

252

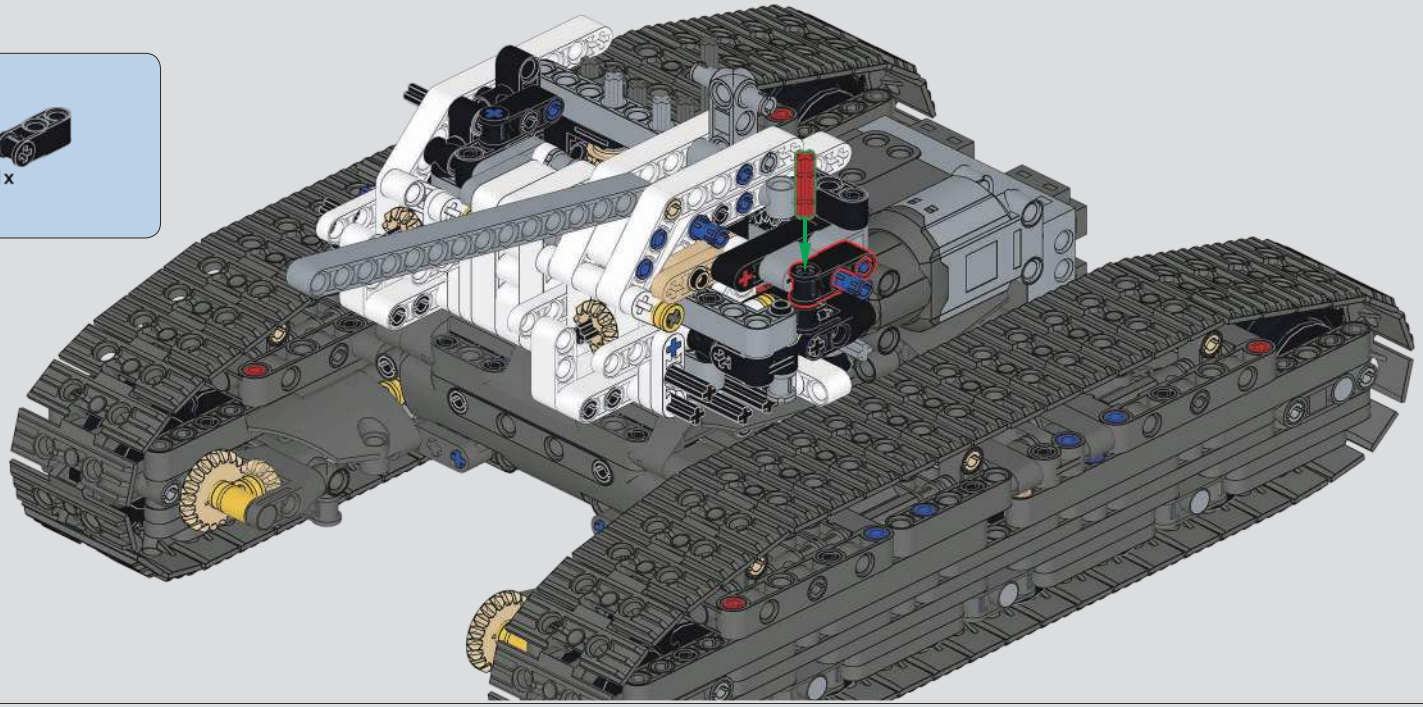

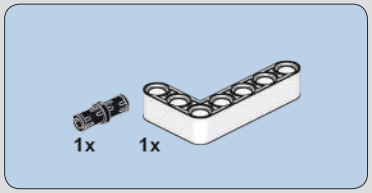

253

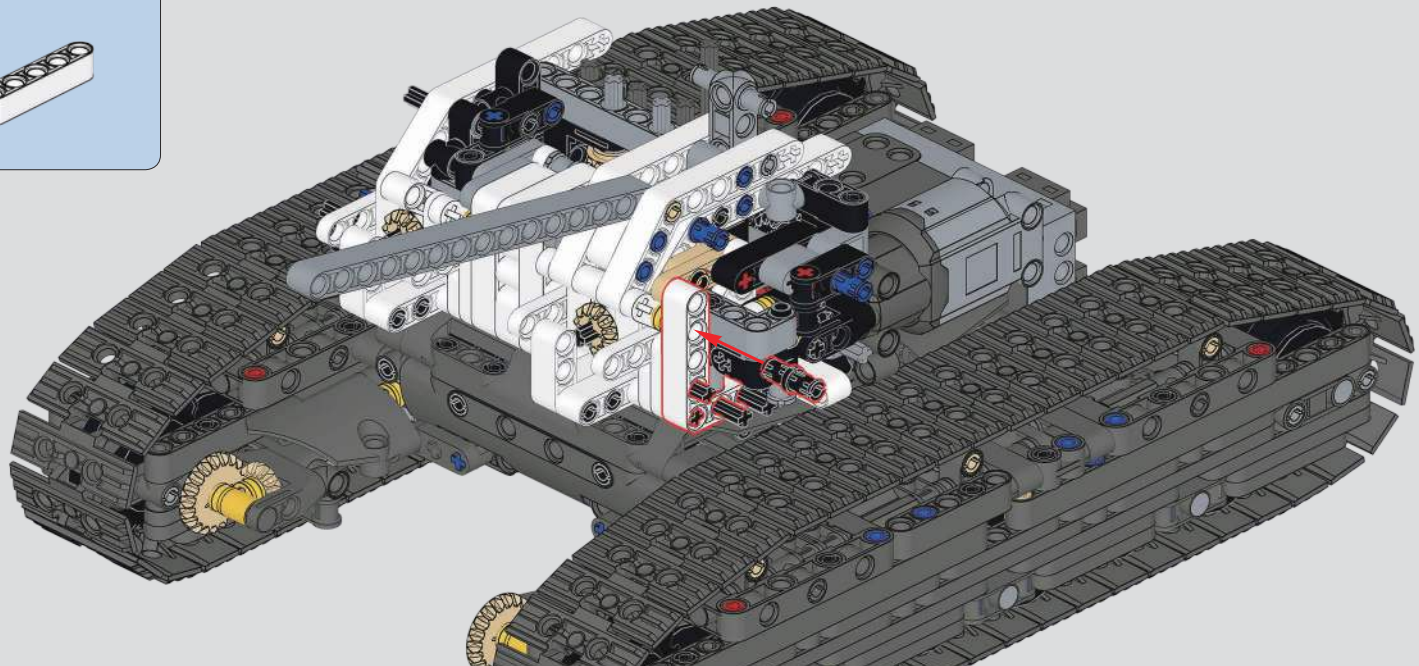

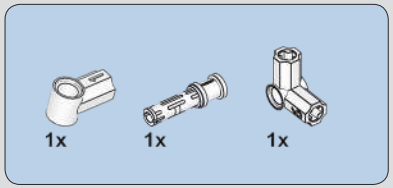

254

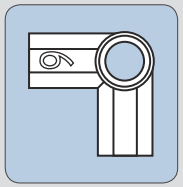

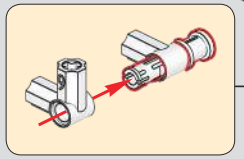

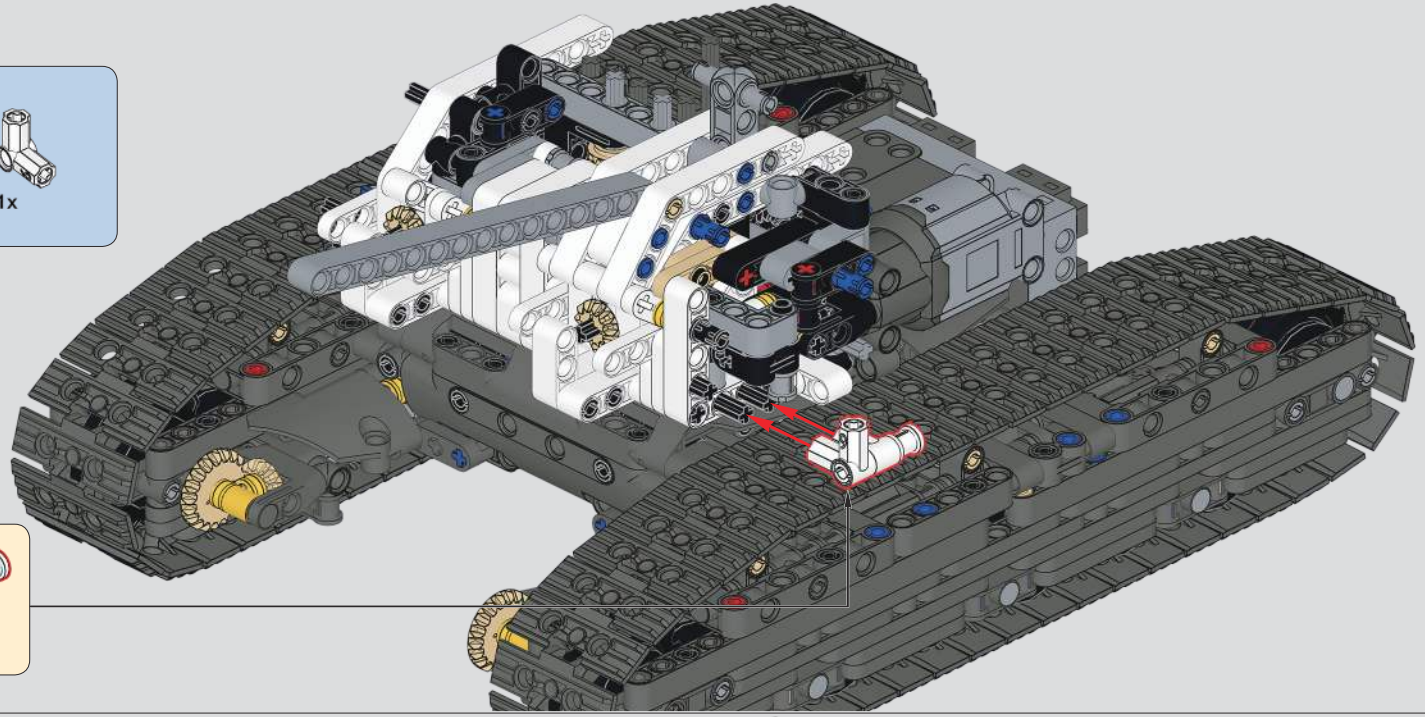

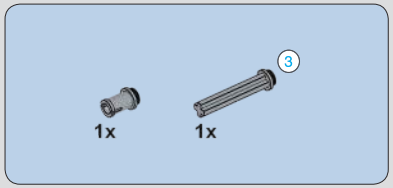

255

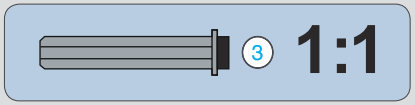

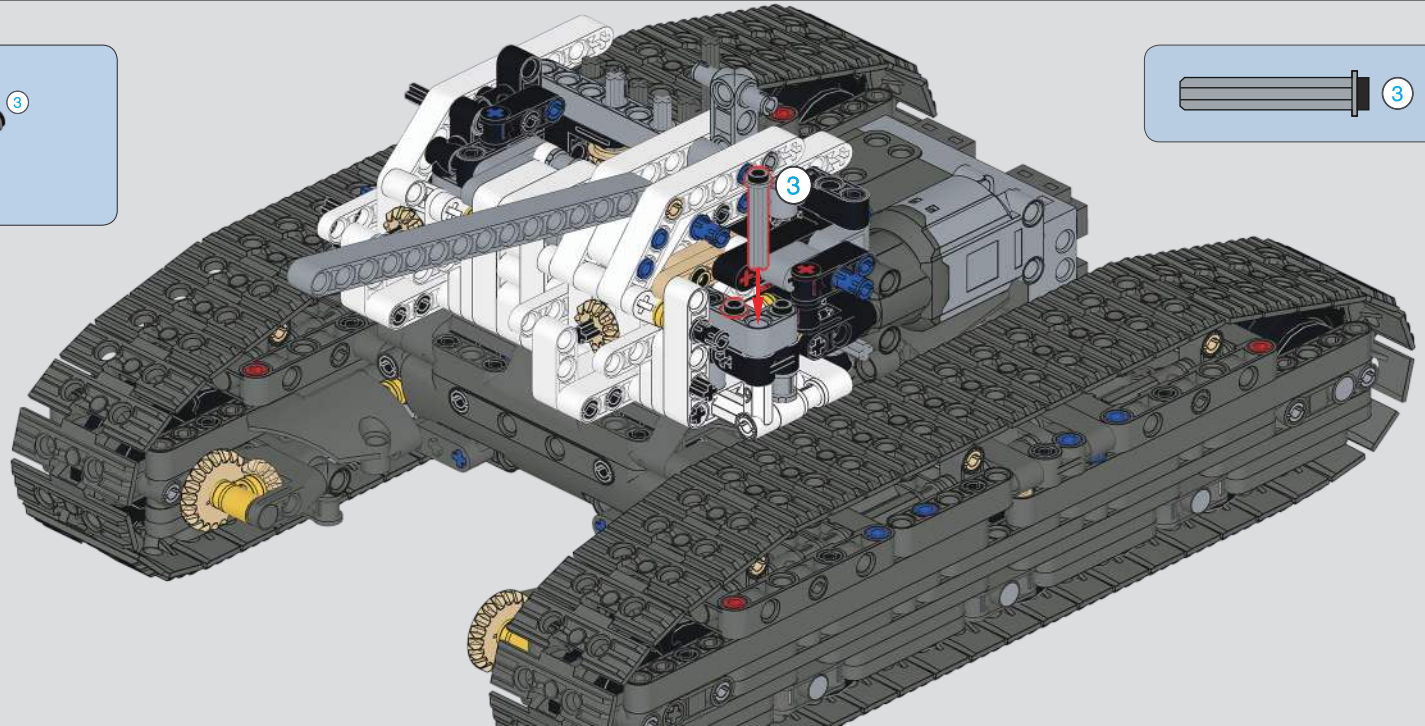

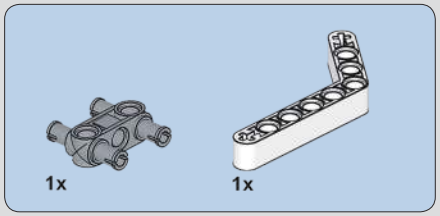

256

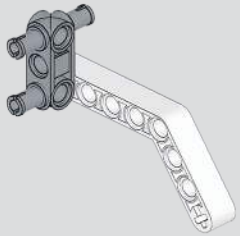

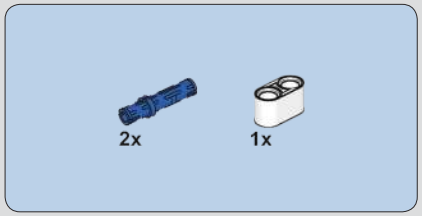

257

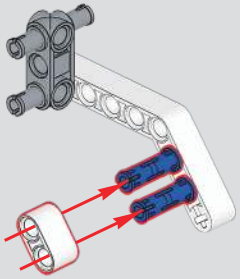

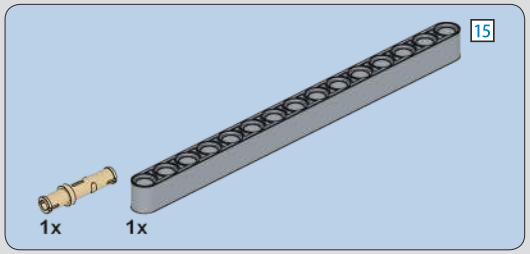

258

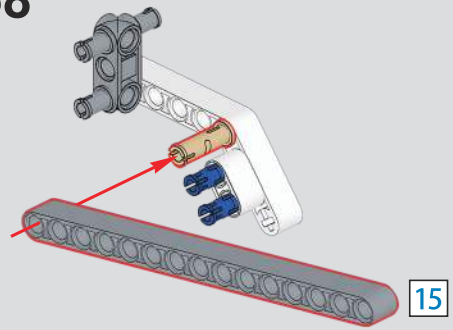

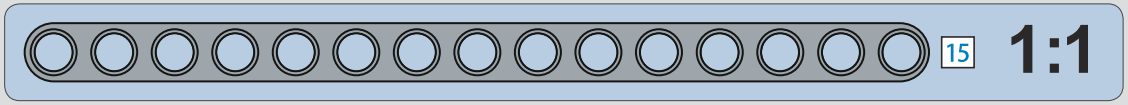

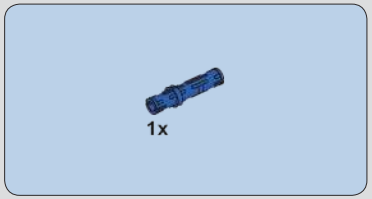

259

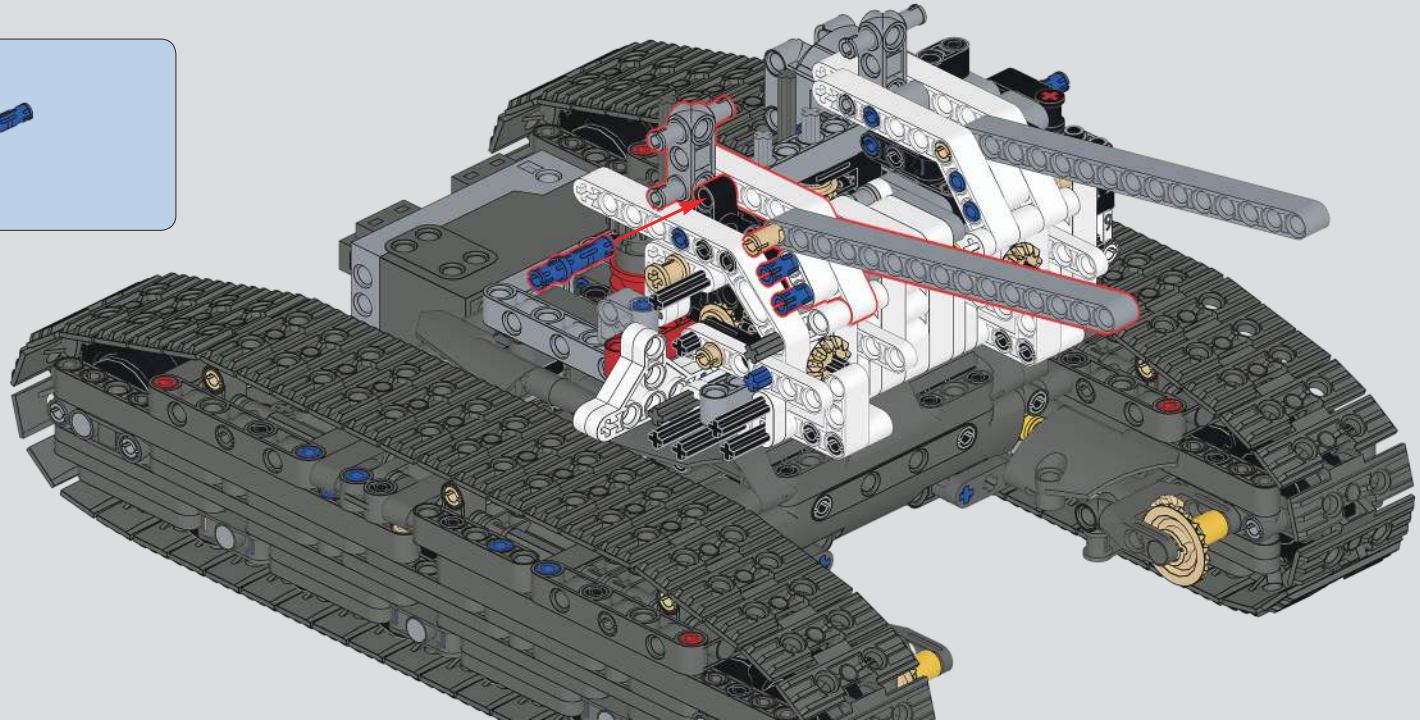

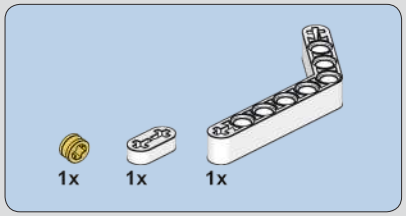

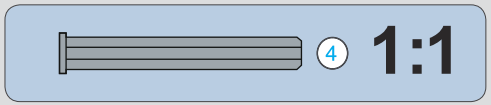

260

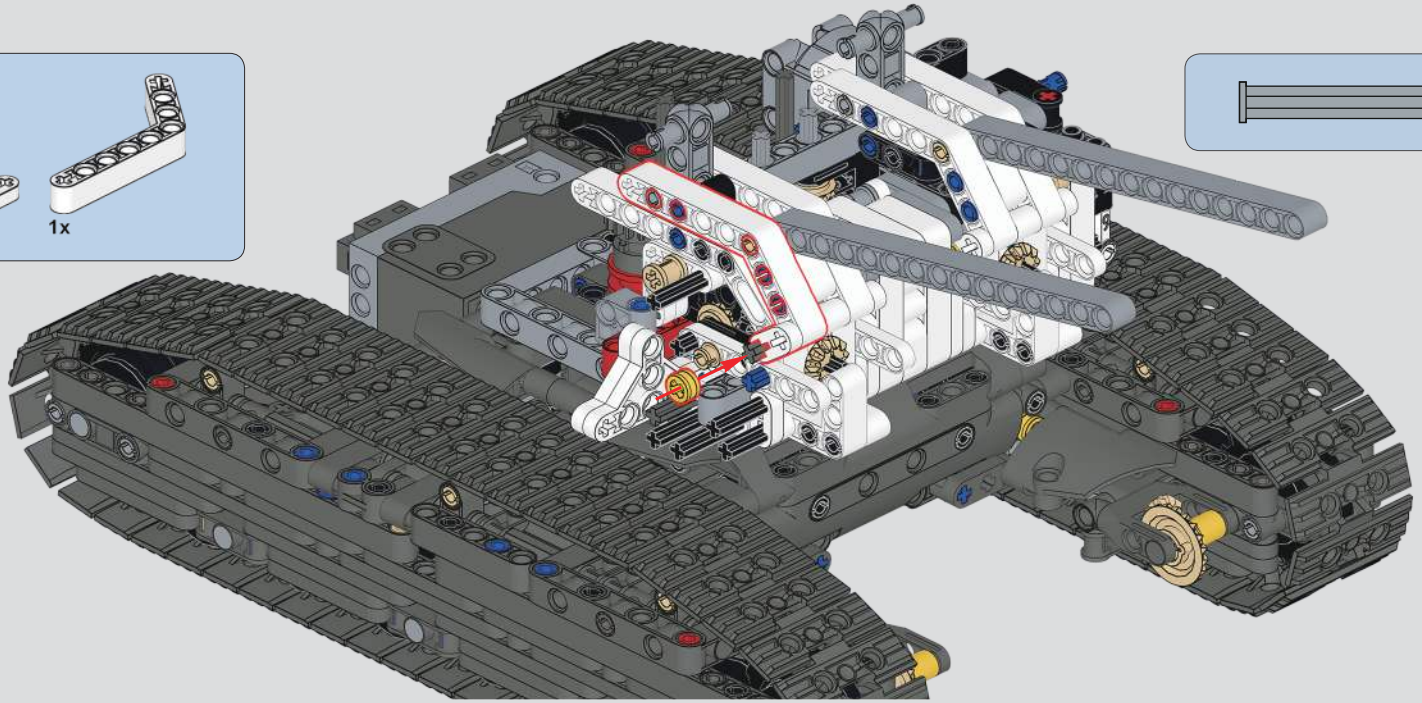

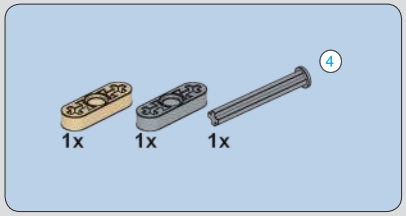

261

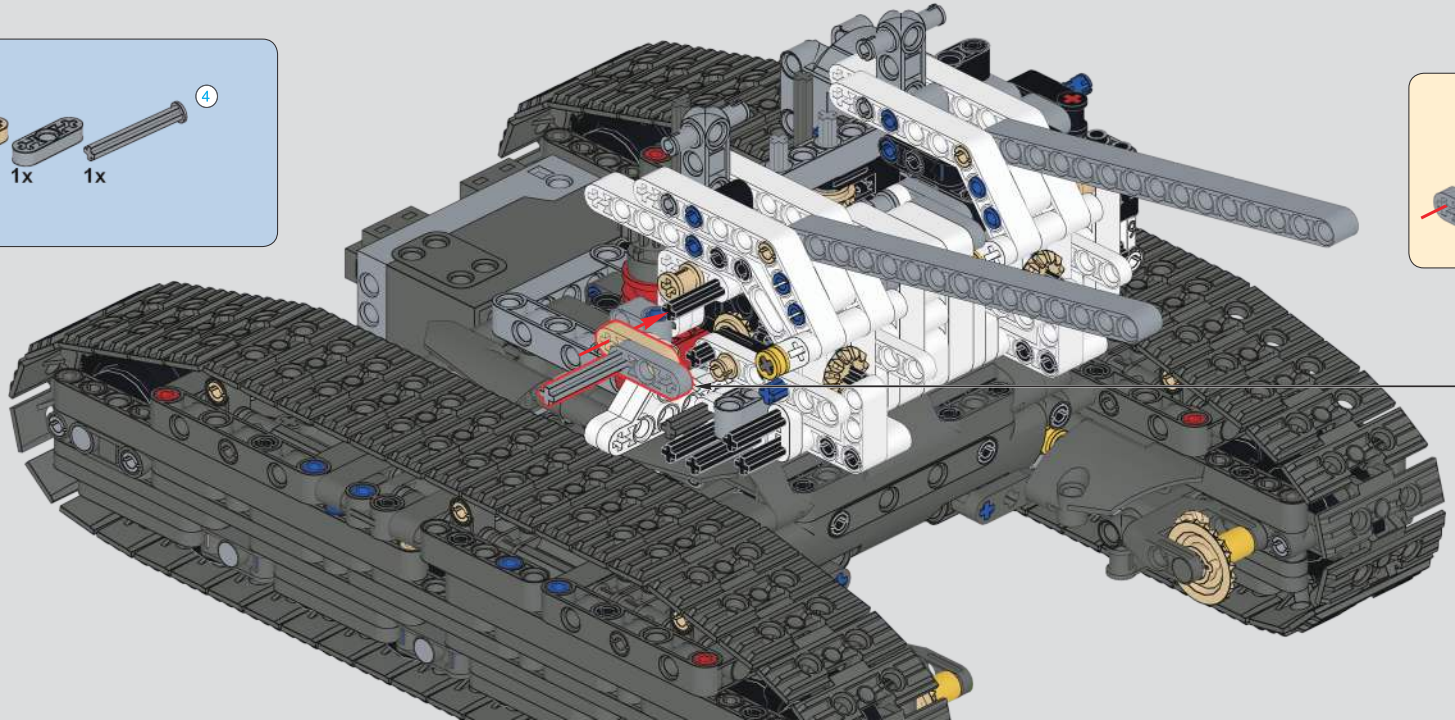

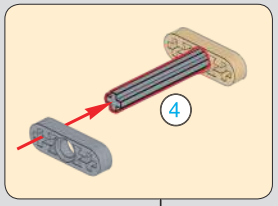

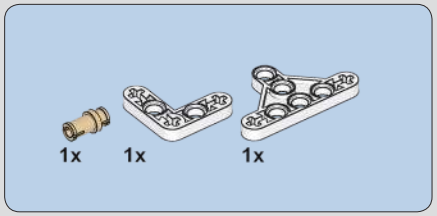

262

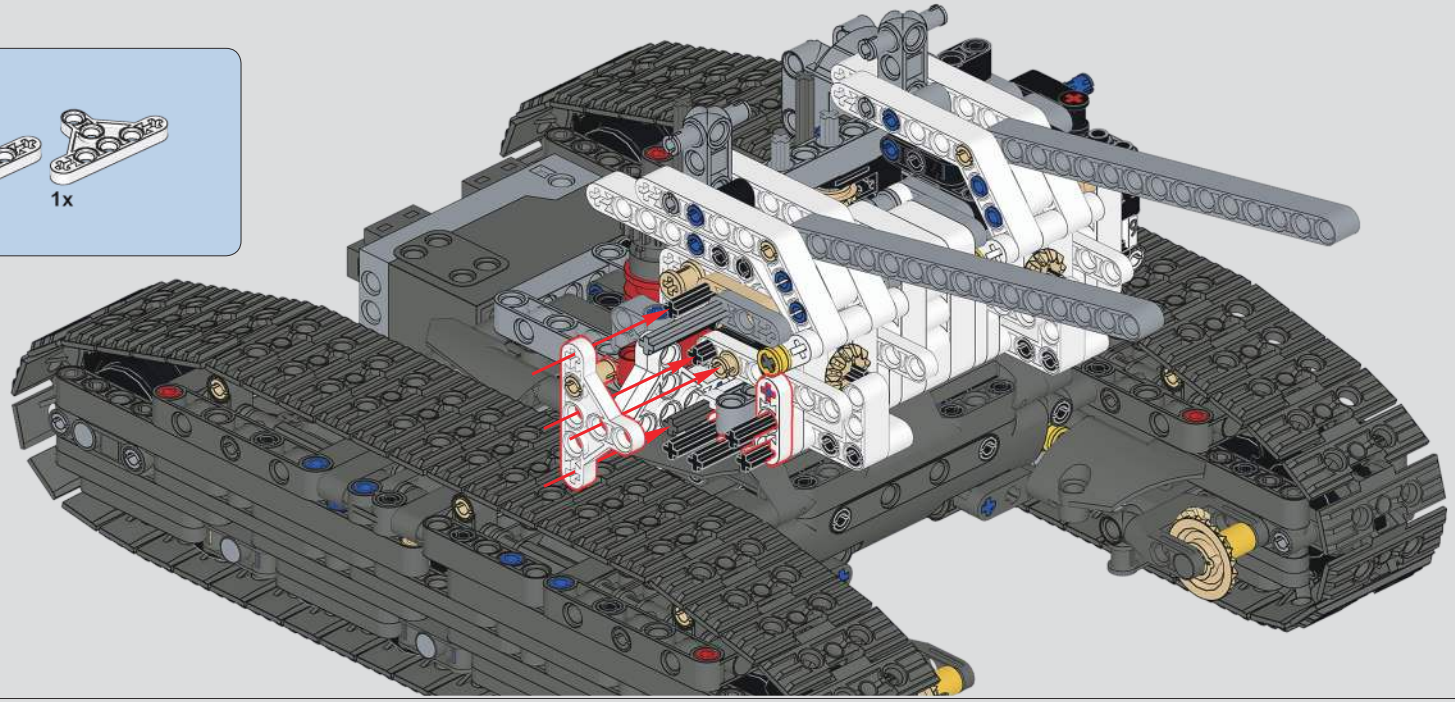

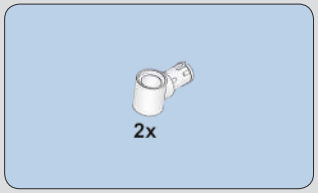

263

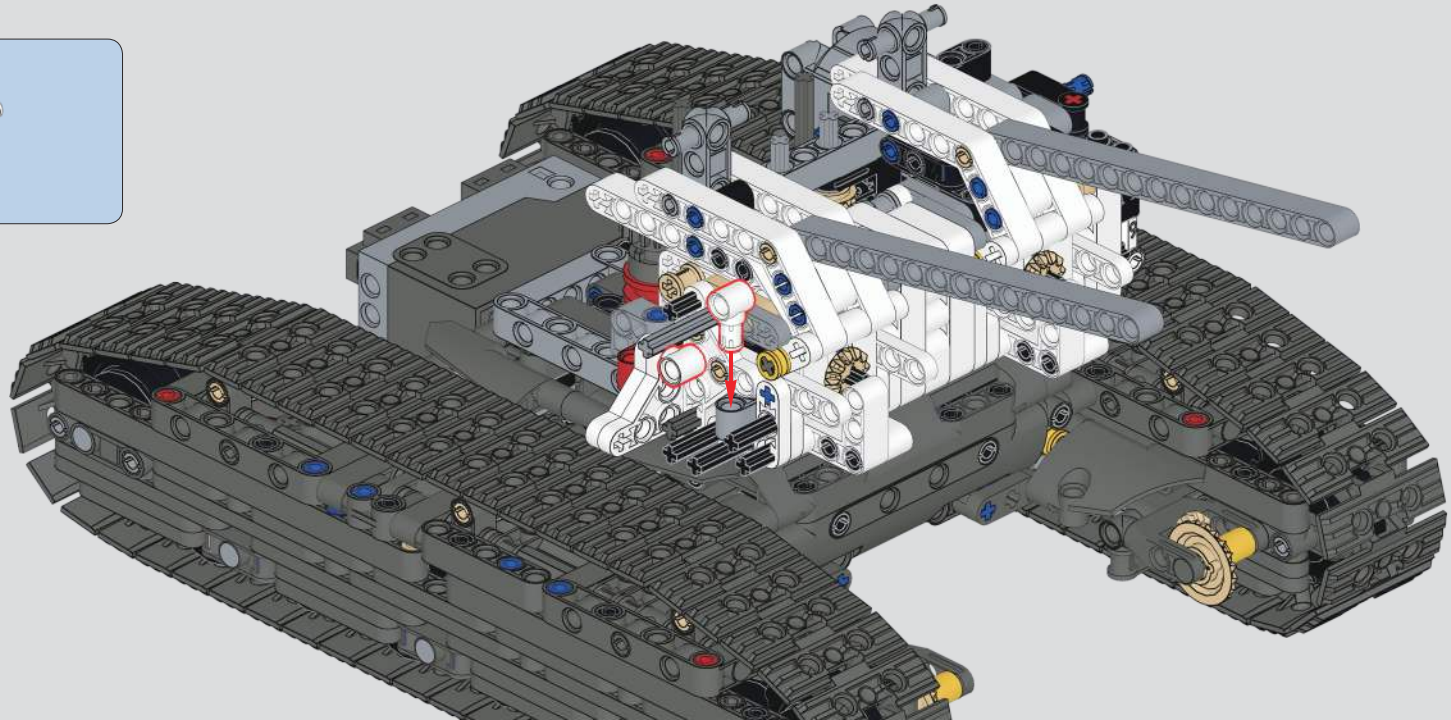

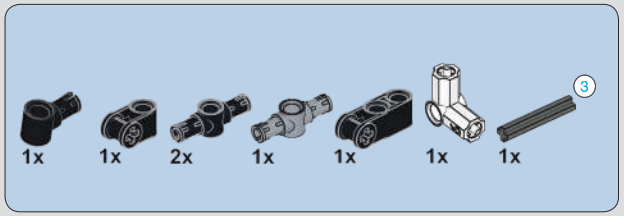

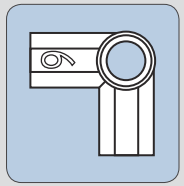

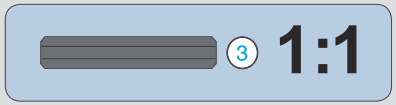

264

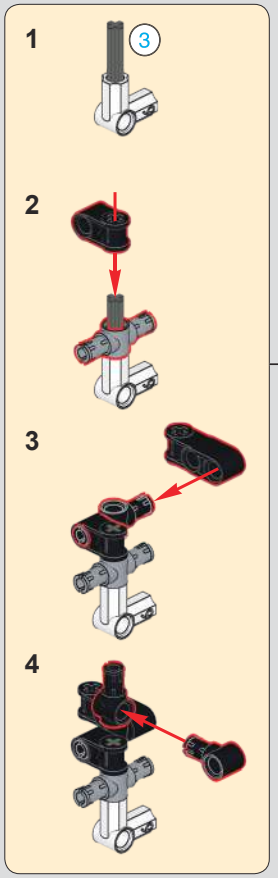

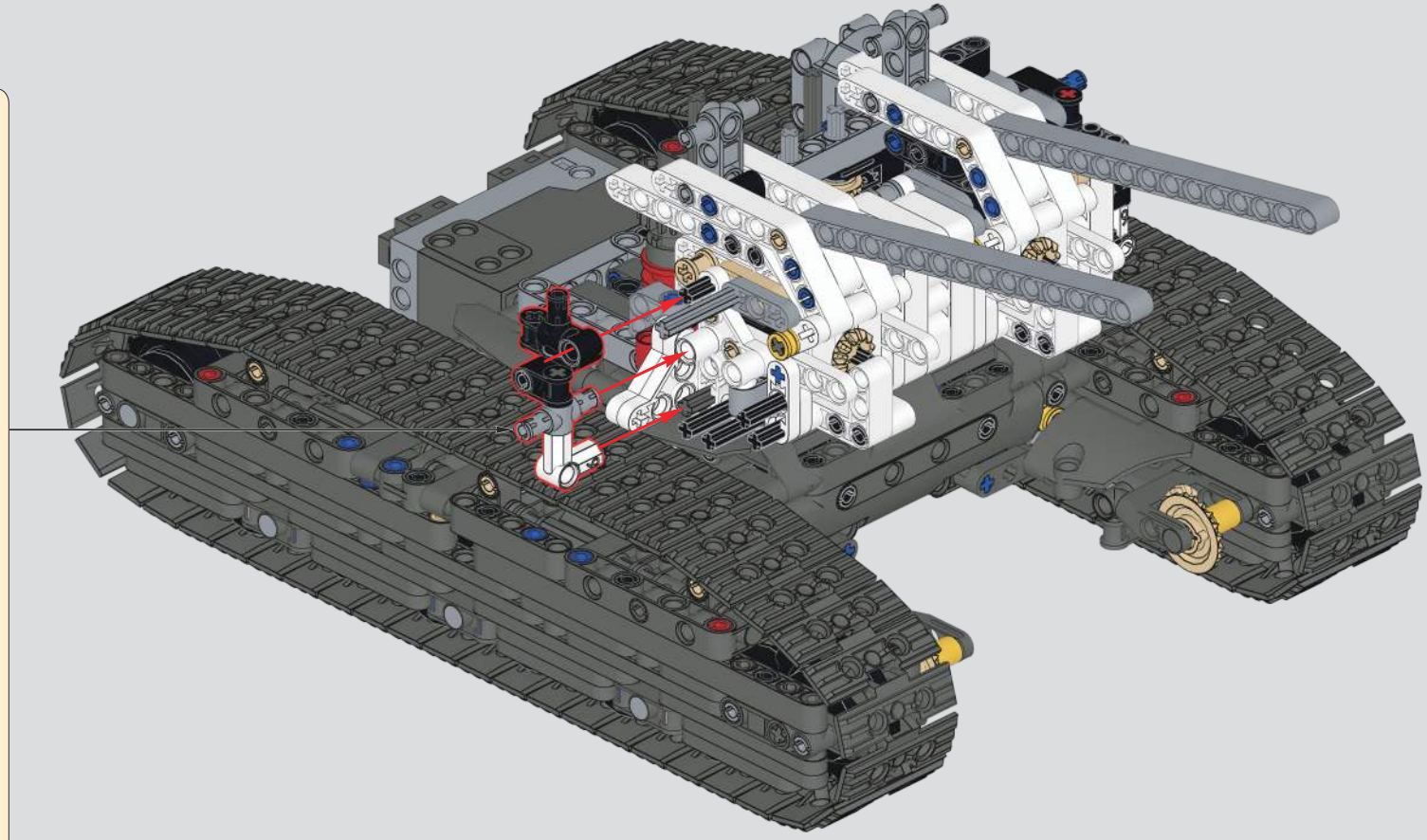

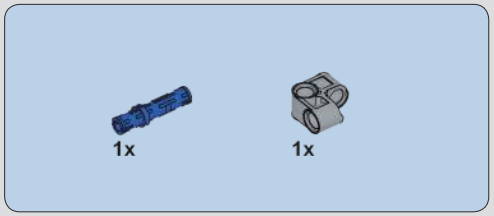

265

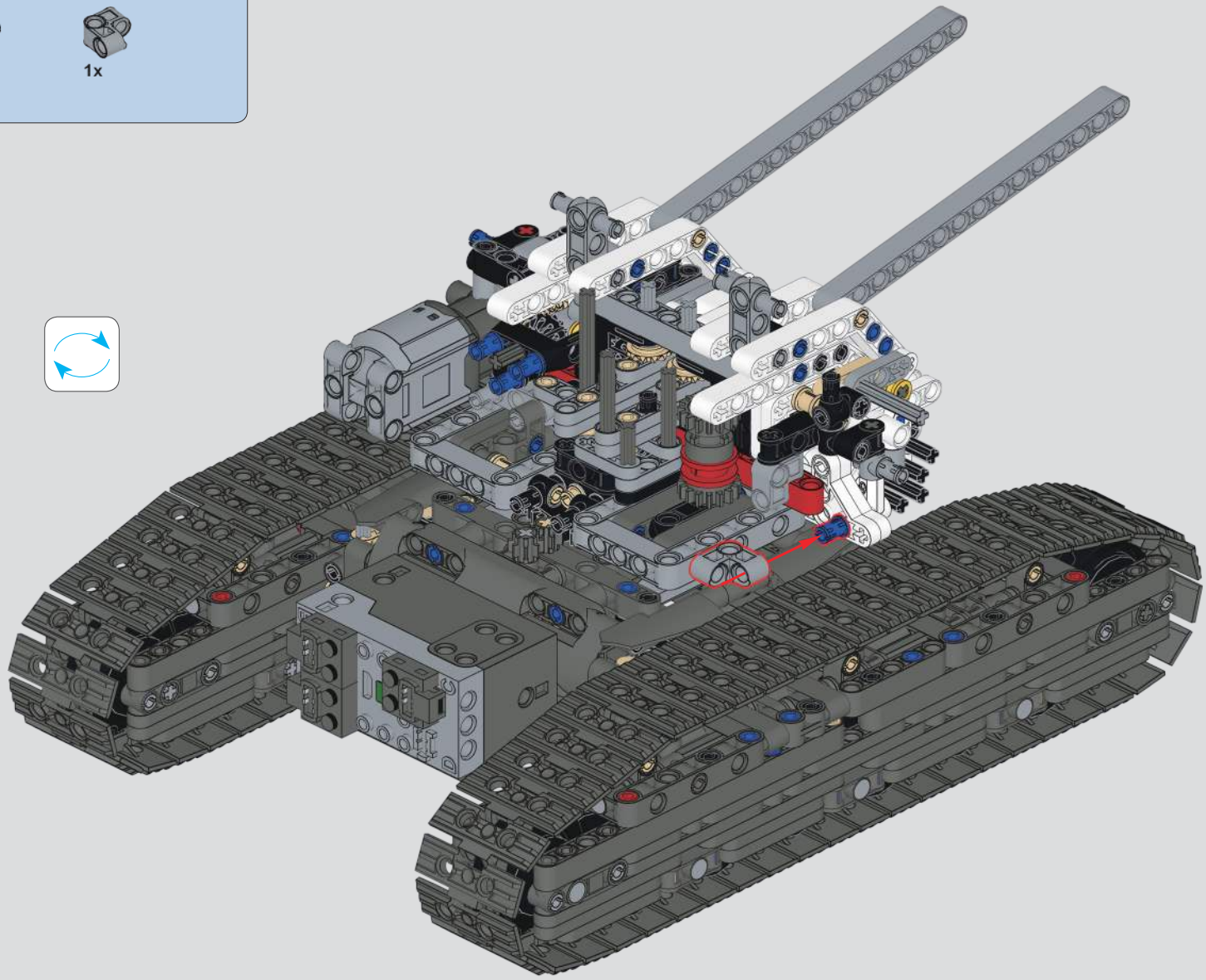

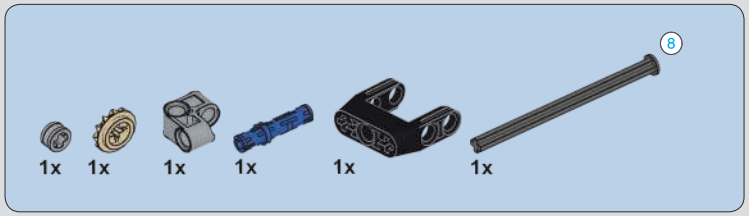

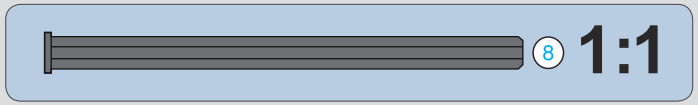

266

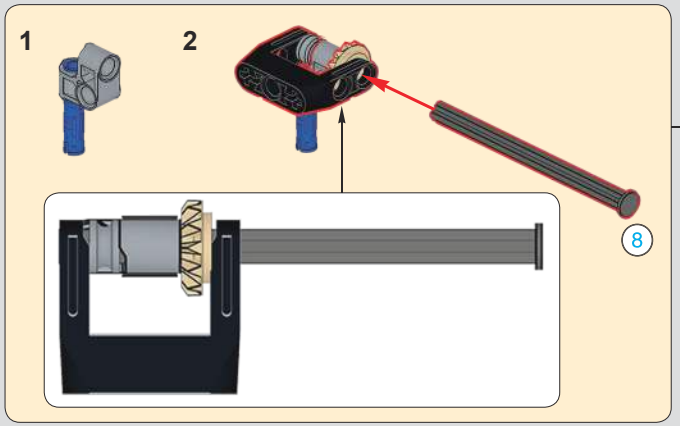

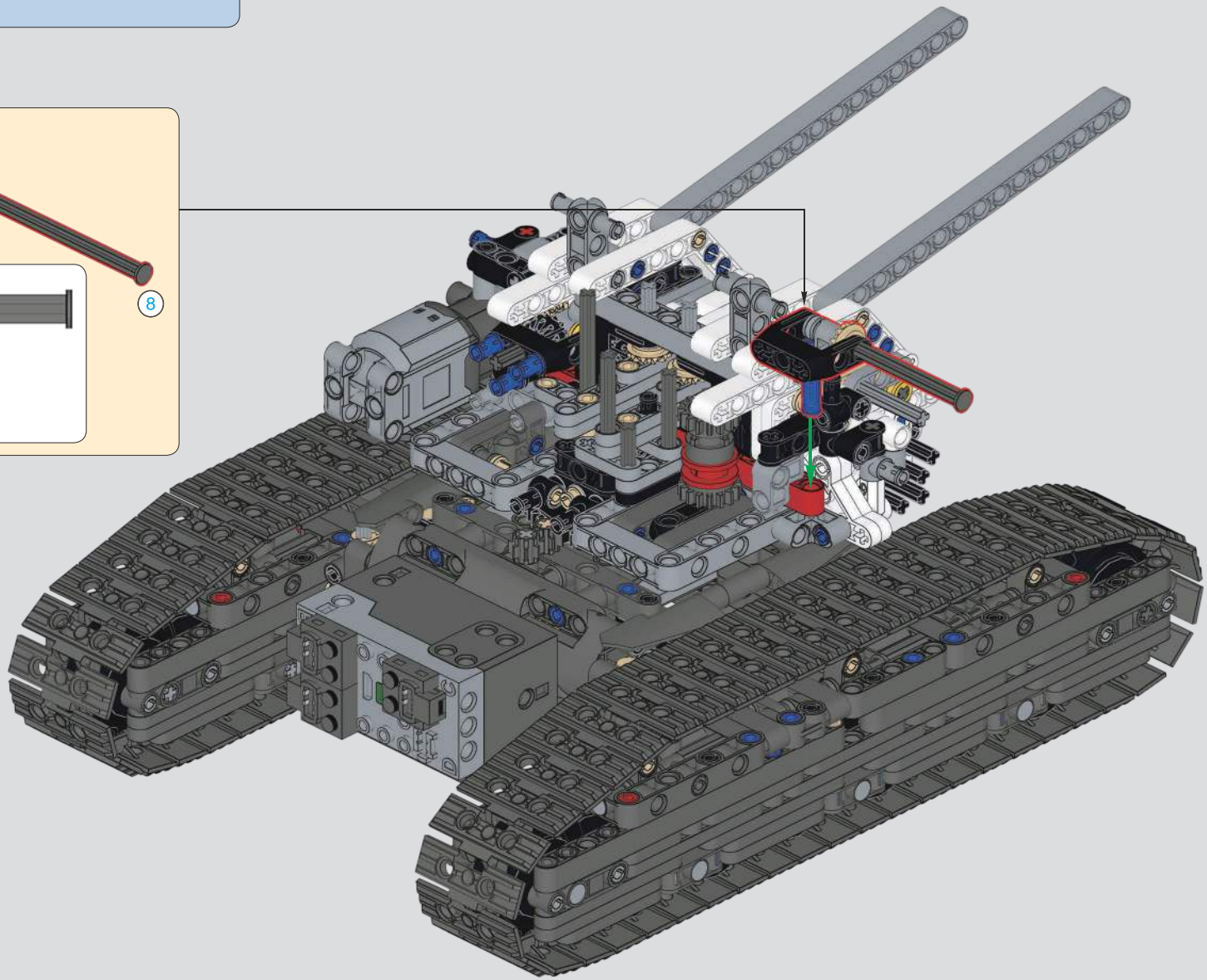

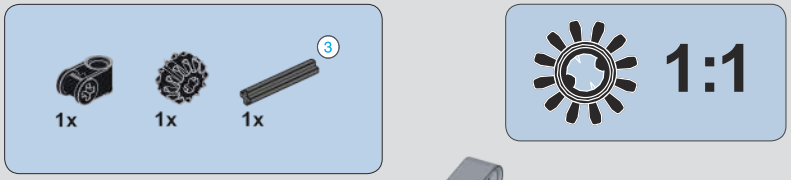

267

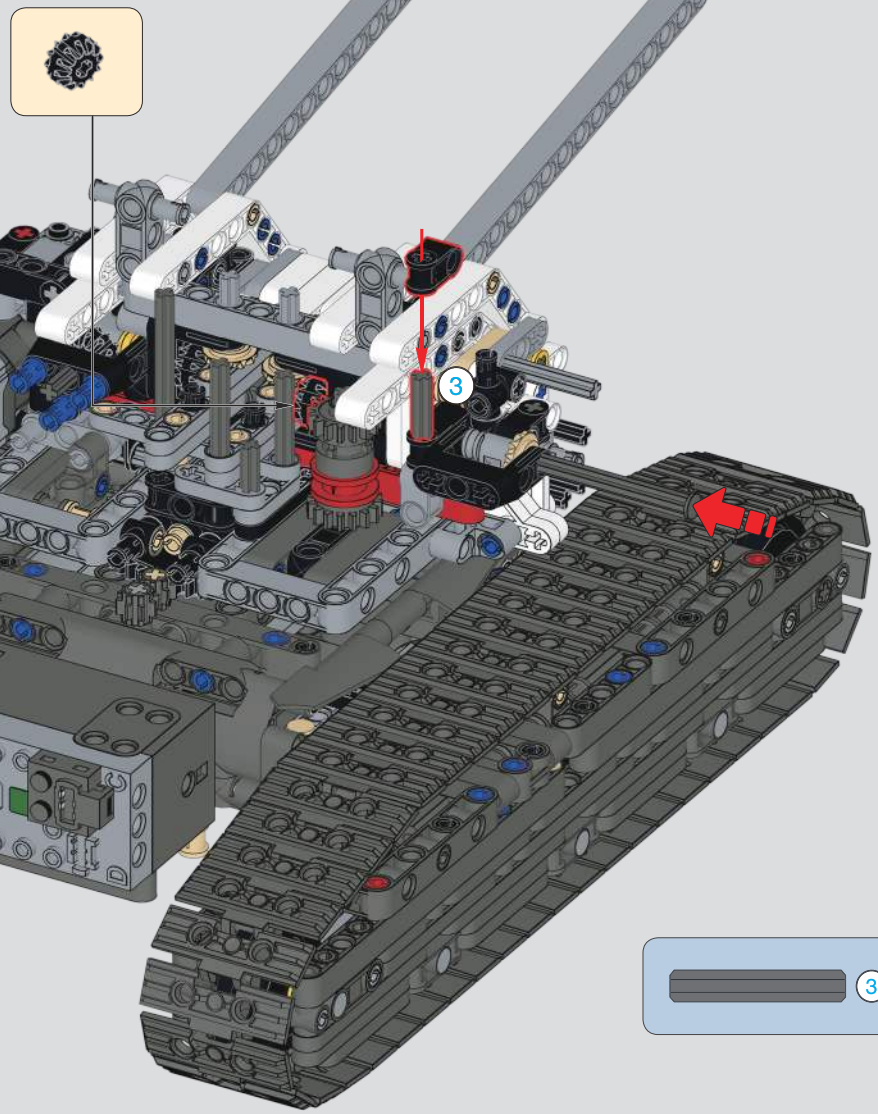

268

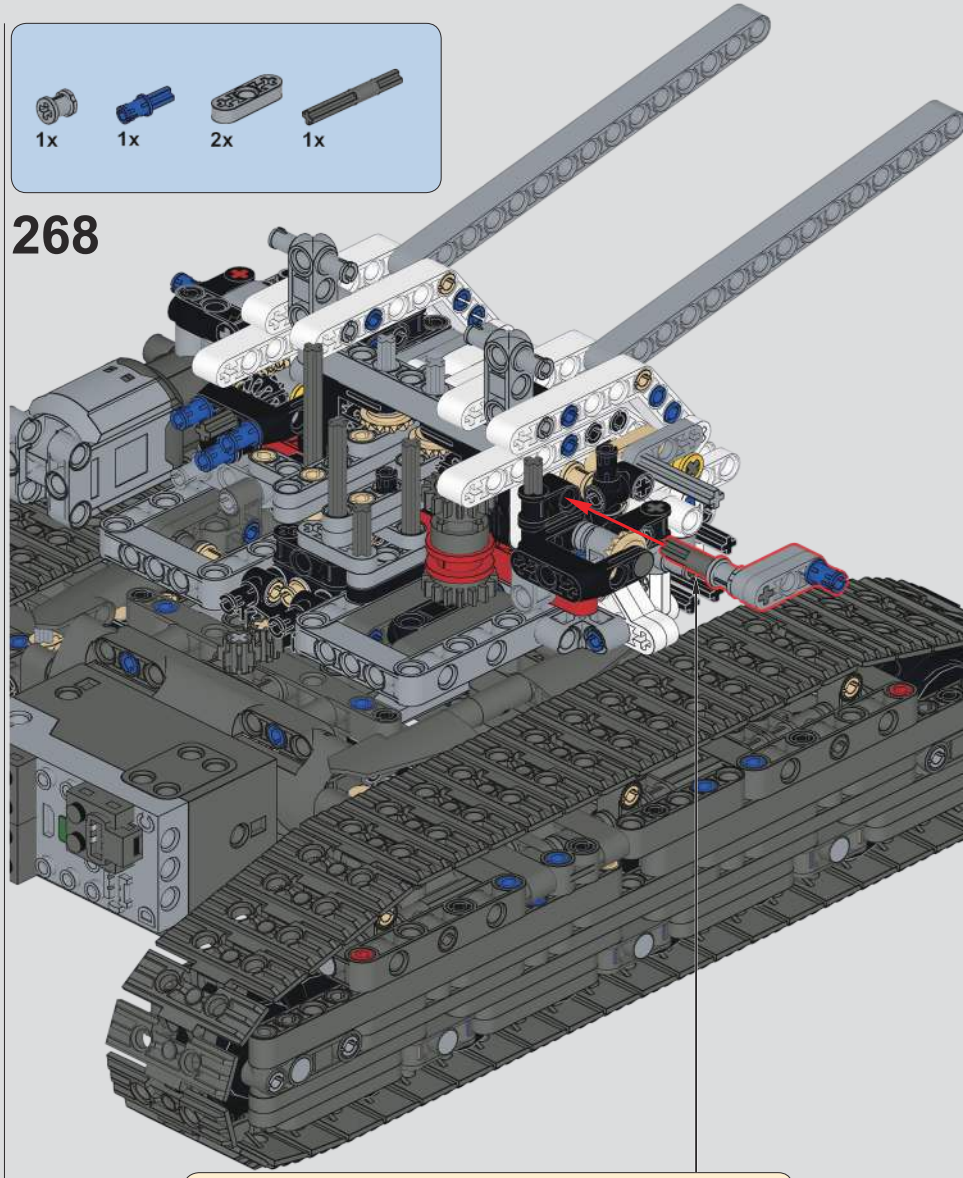

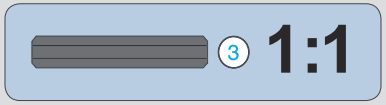

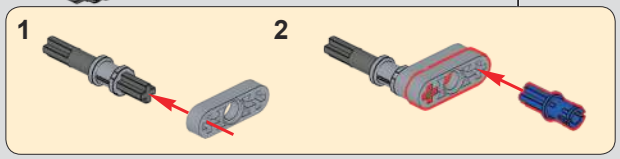

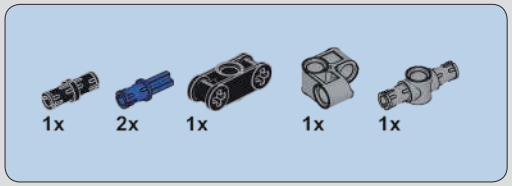

269

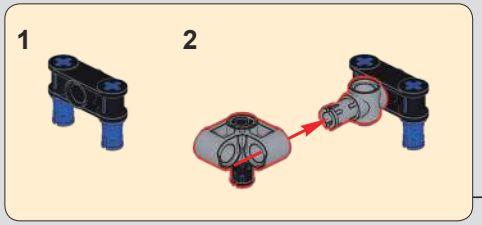

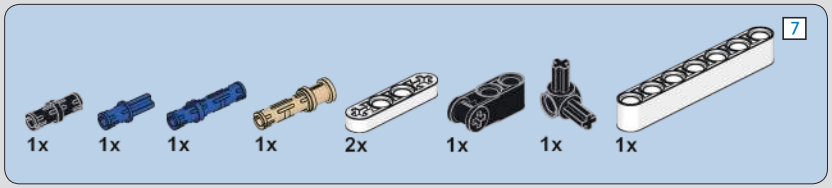

270

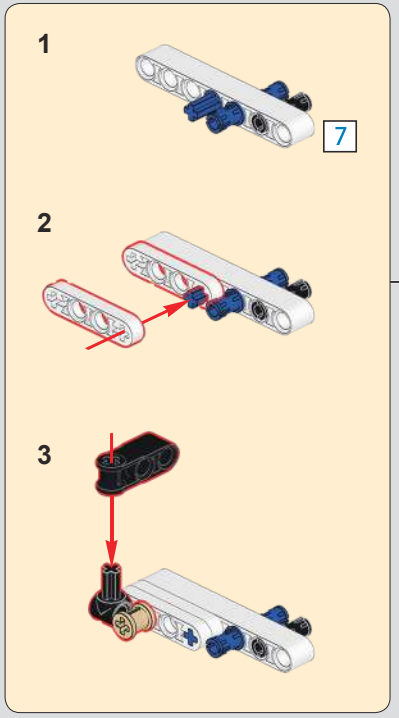

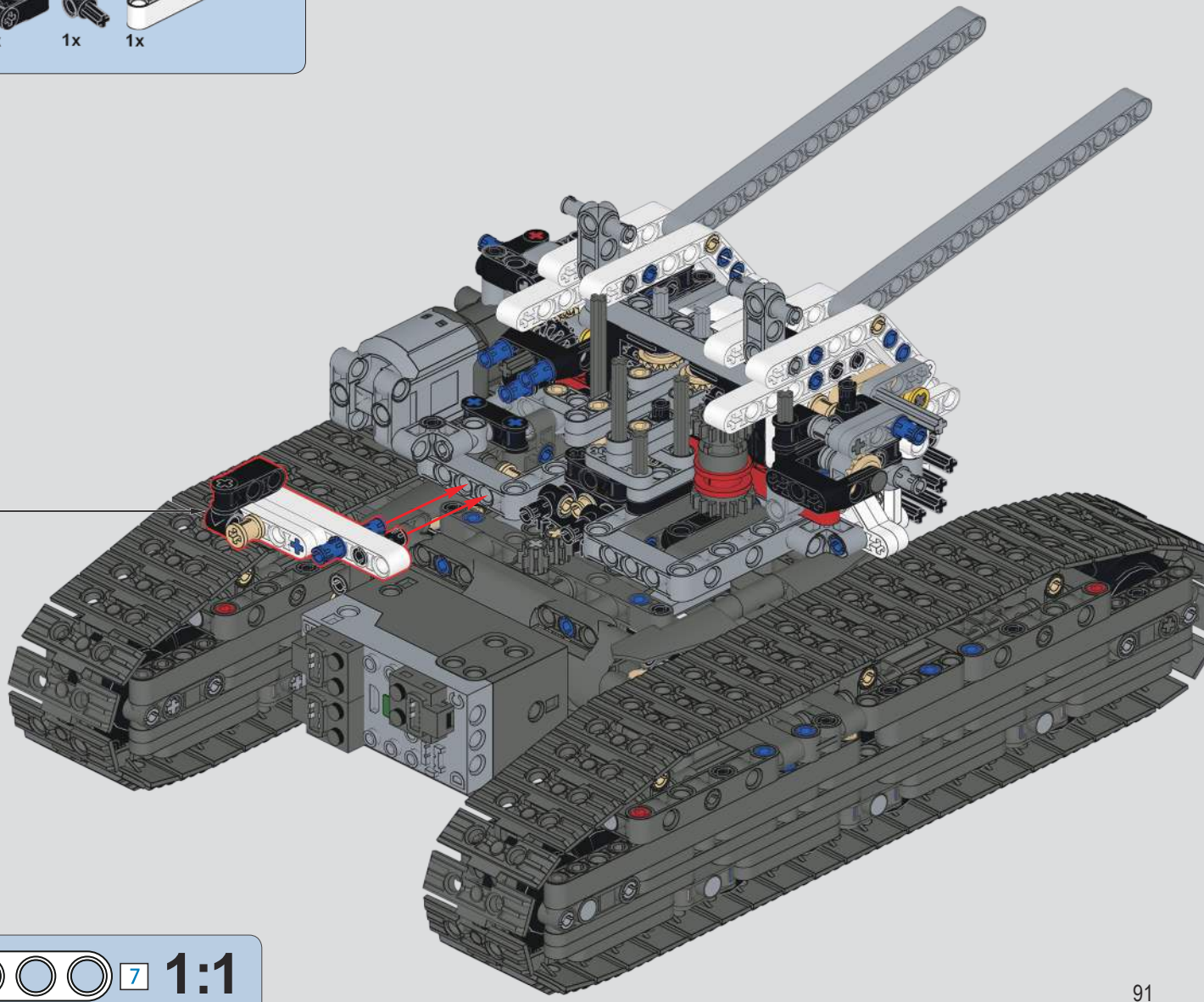

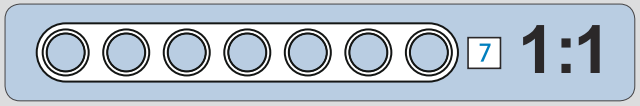

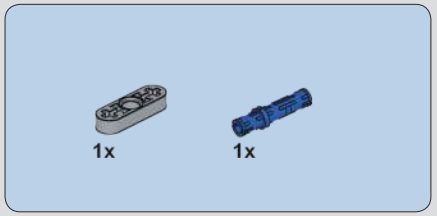

271

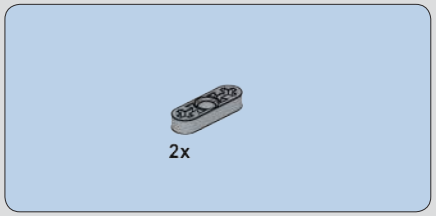

272

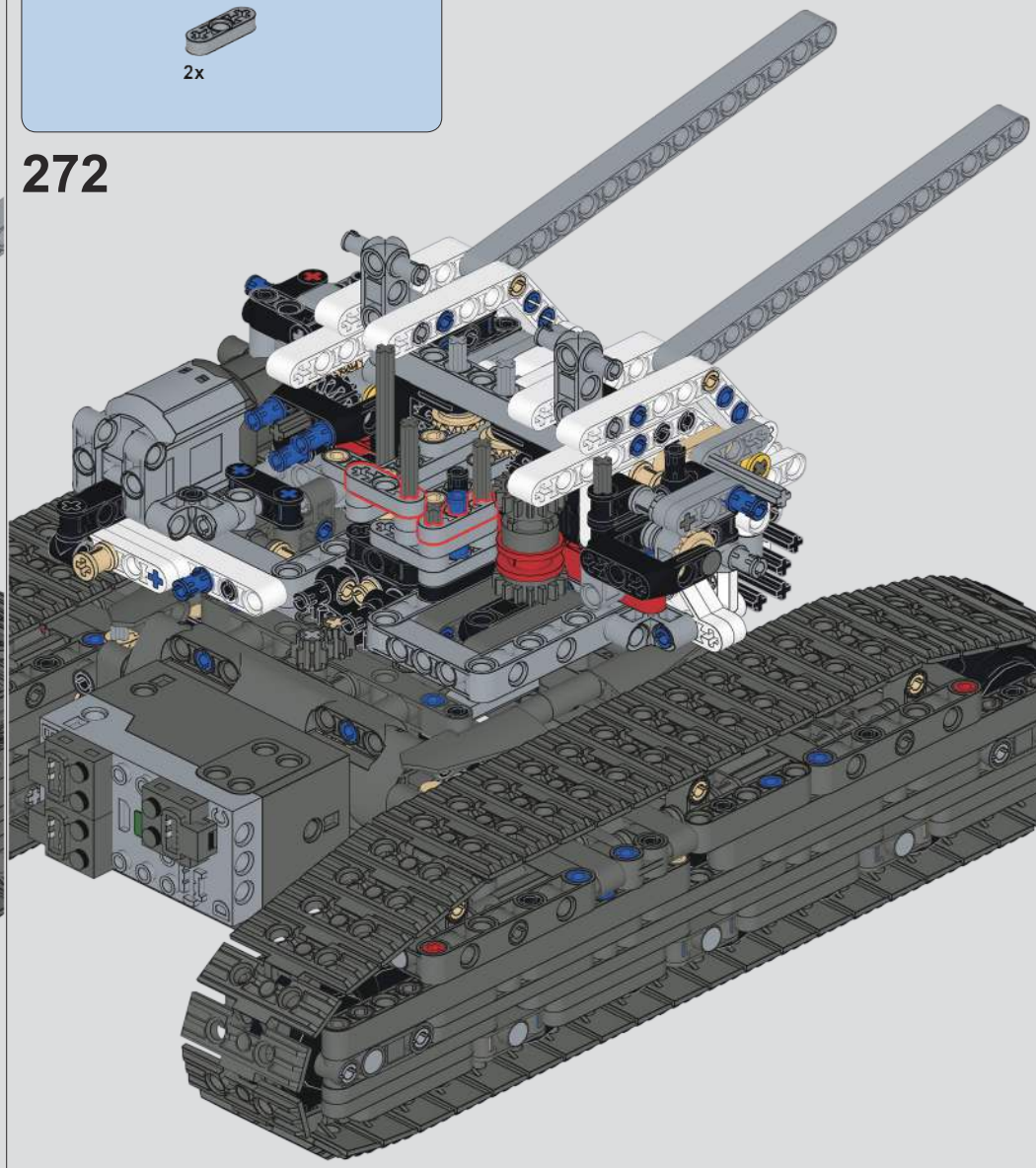

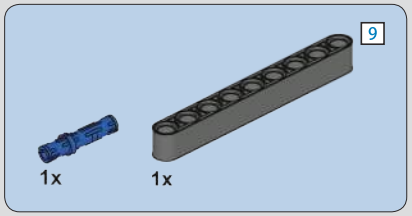

273

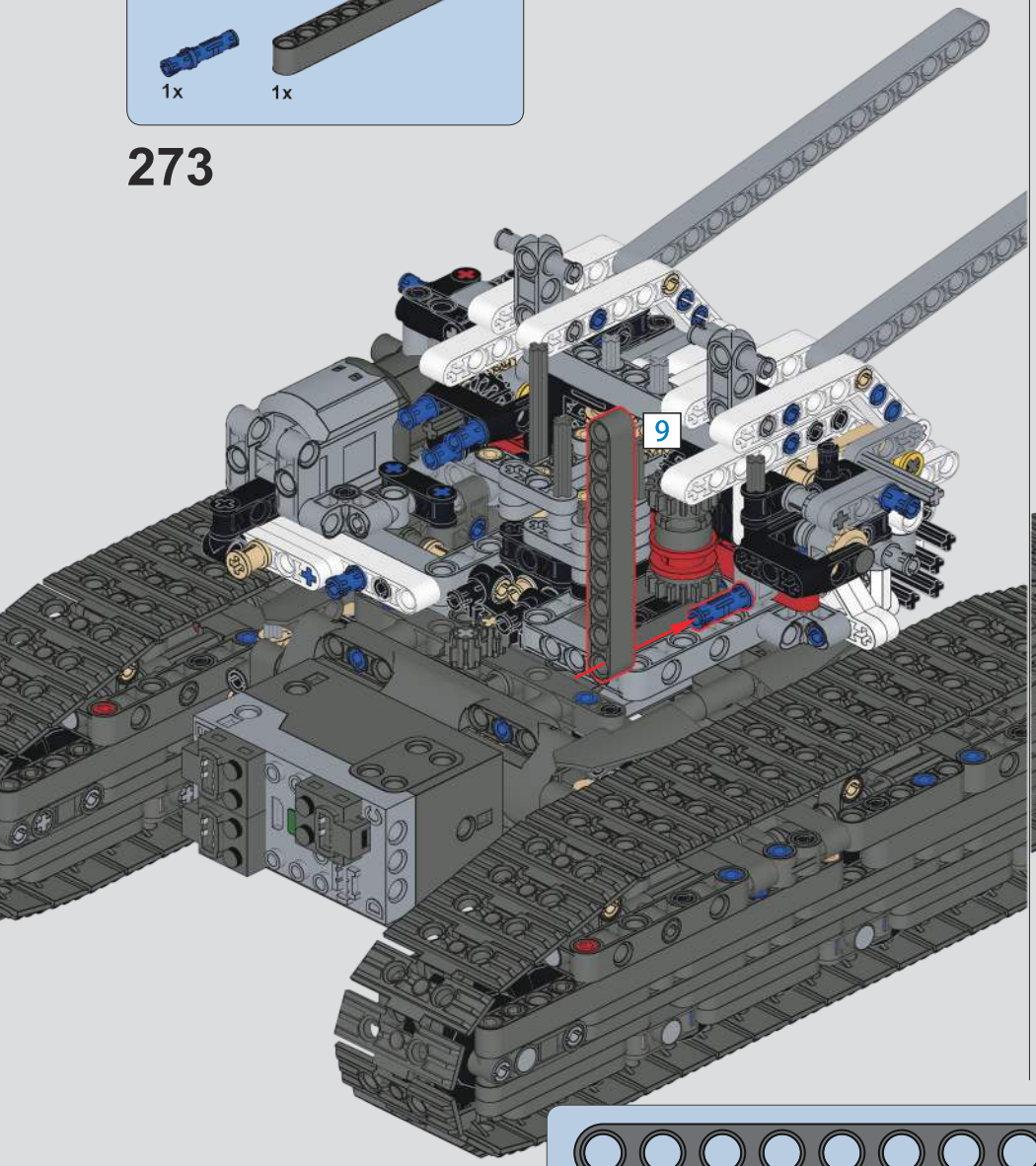

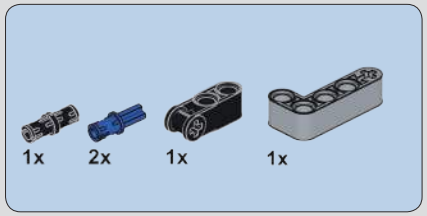

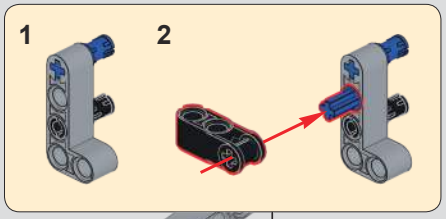

274

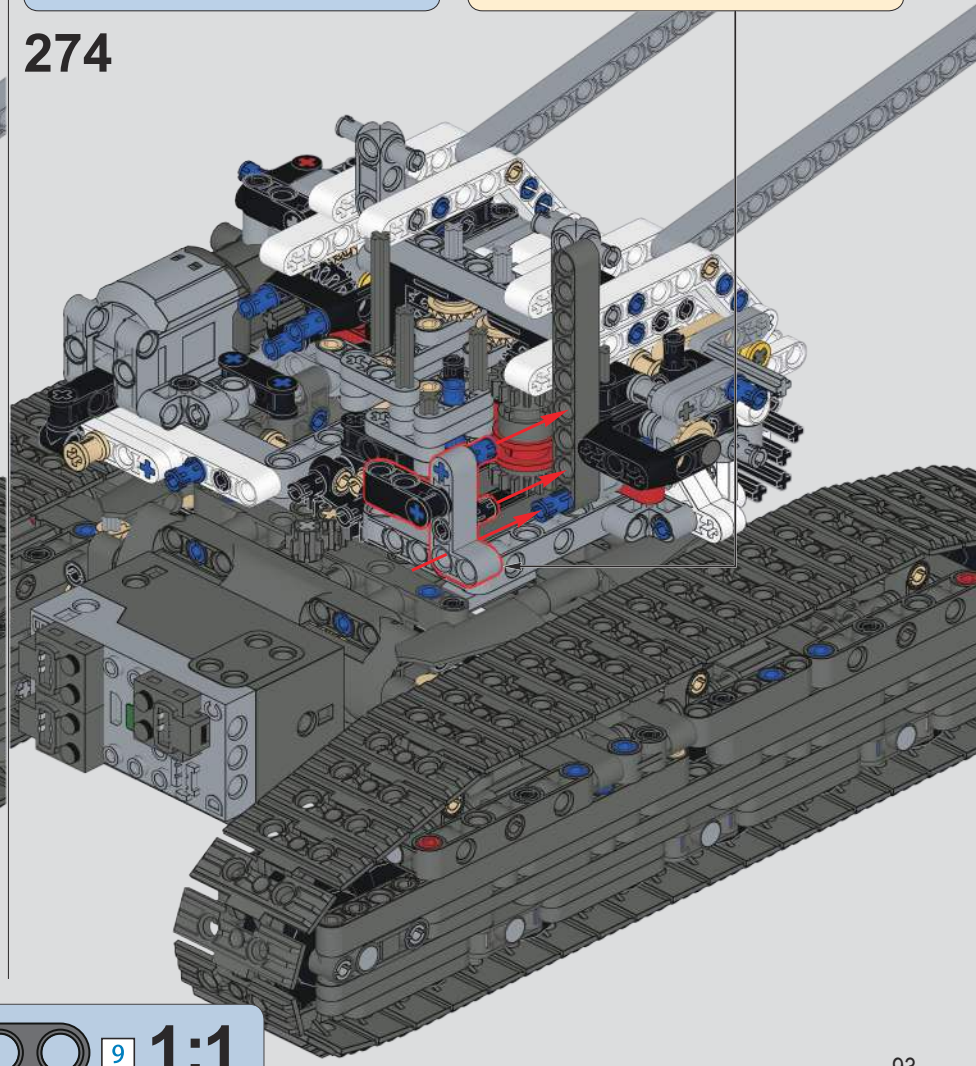

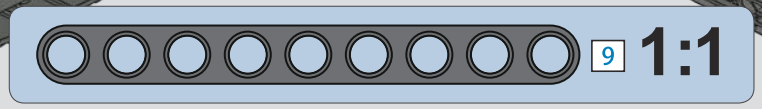

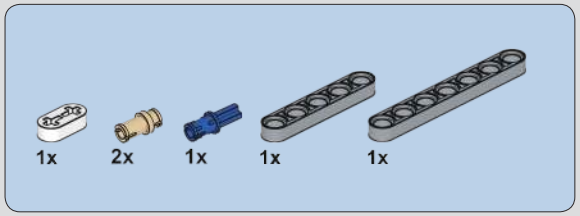

275

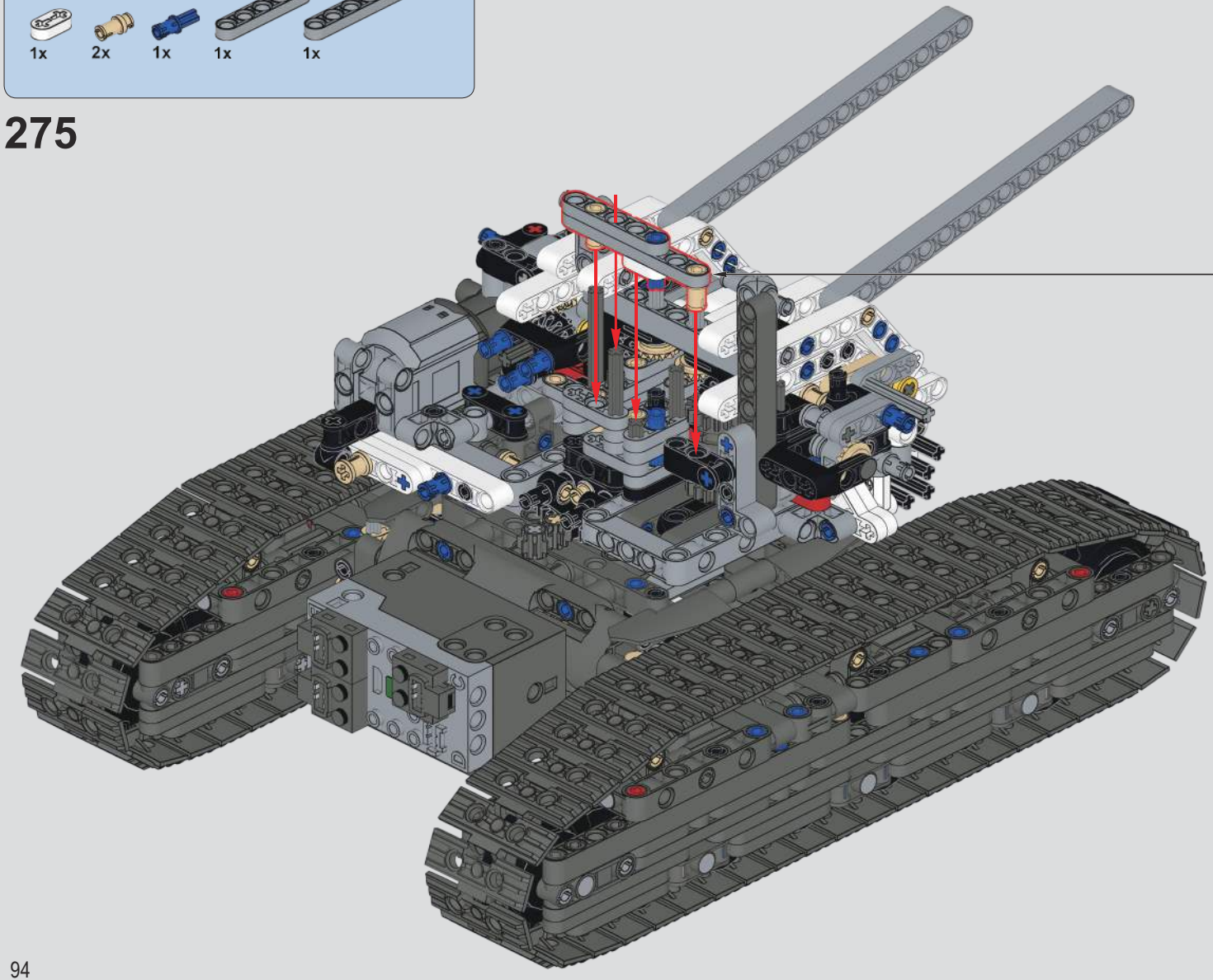

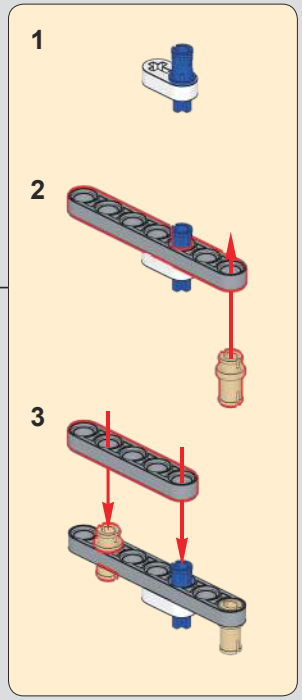

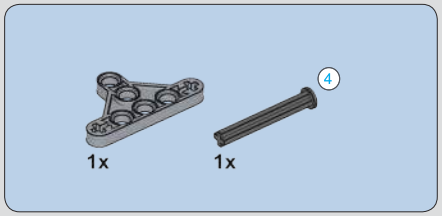

276

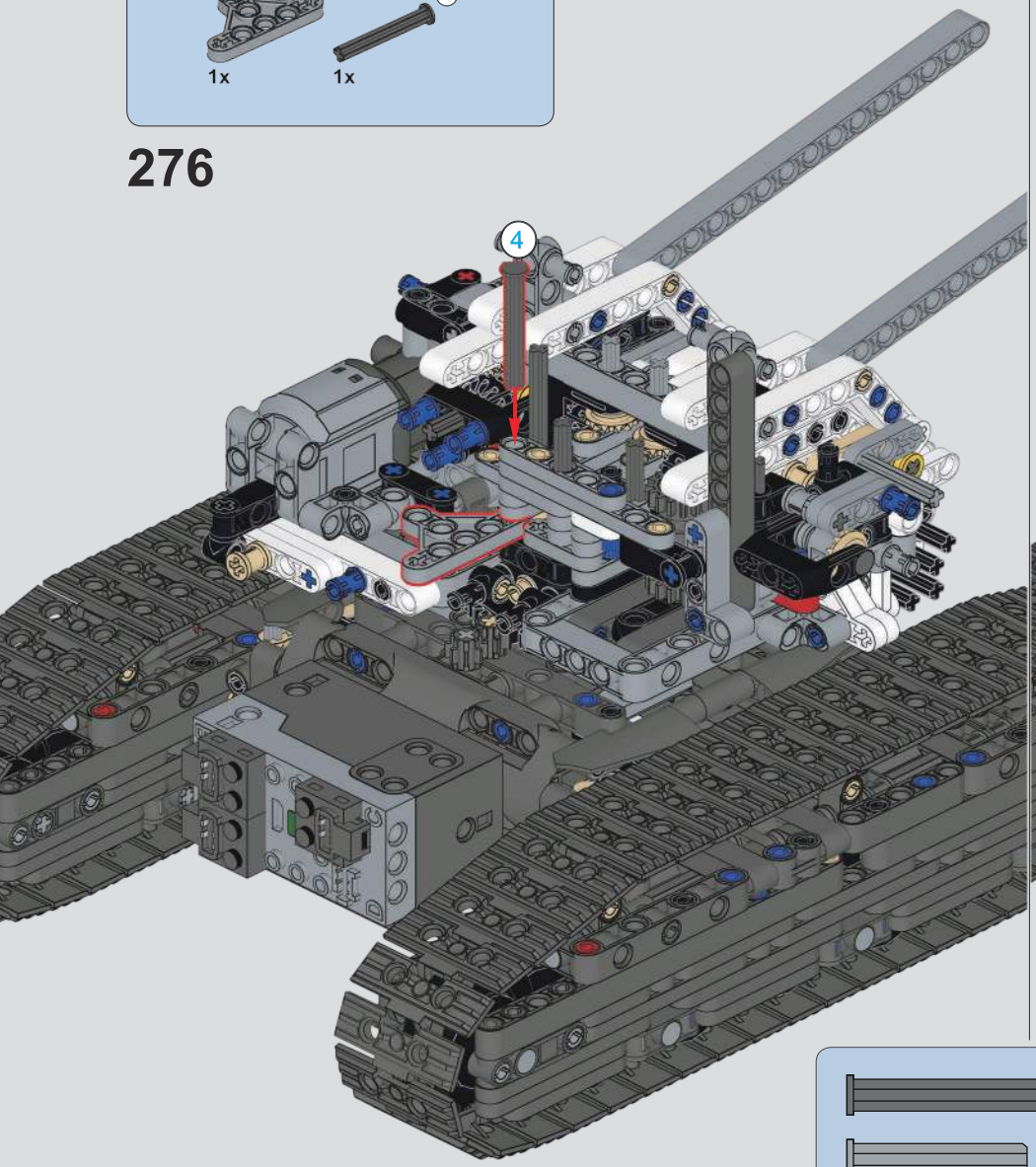

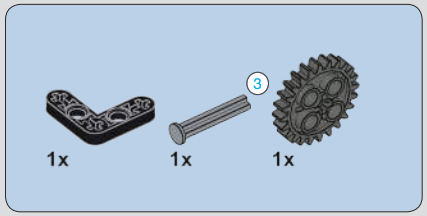

277

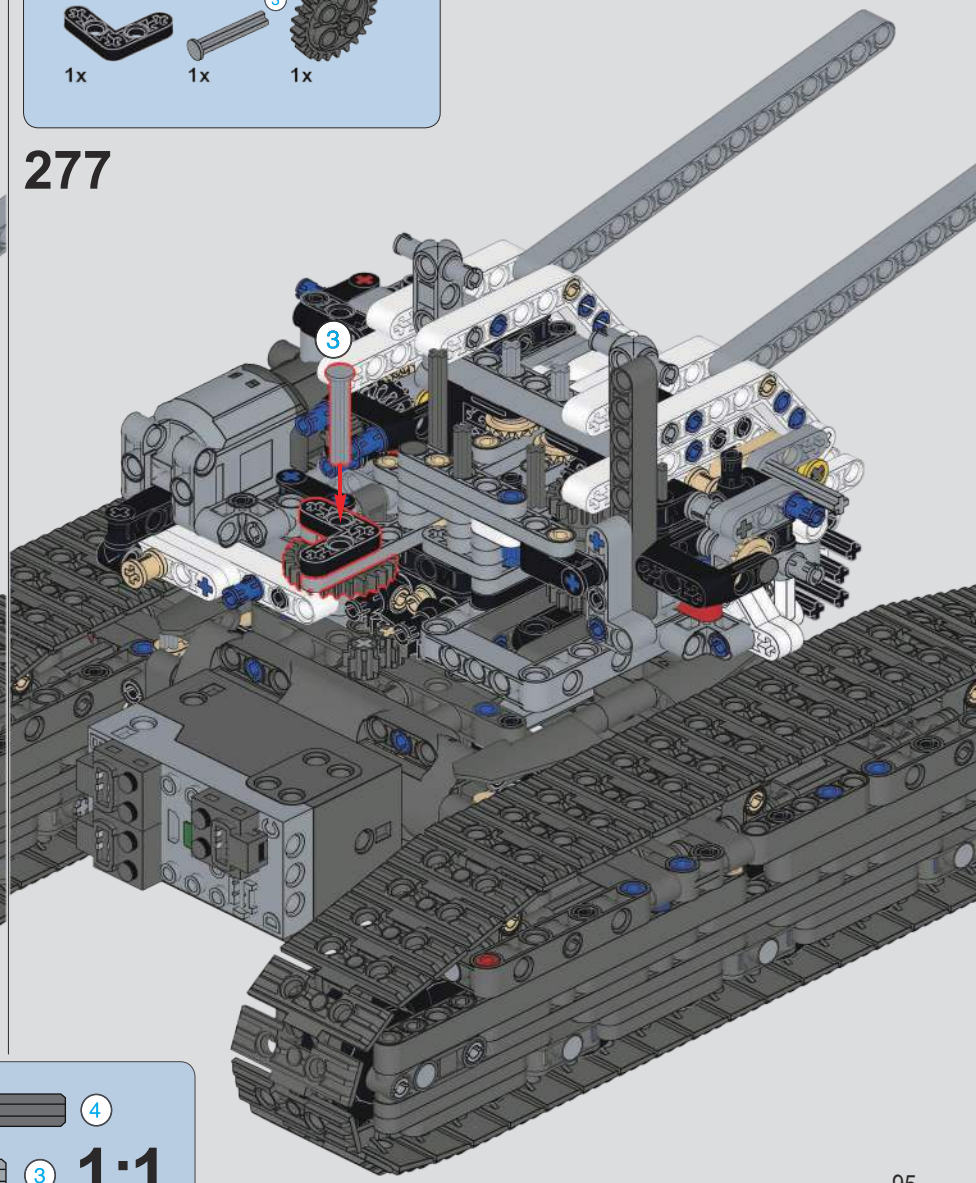

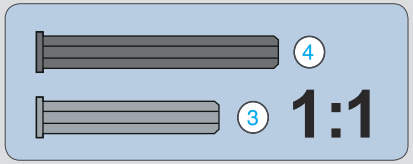

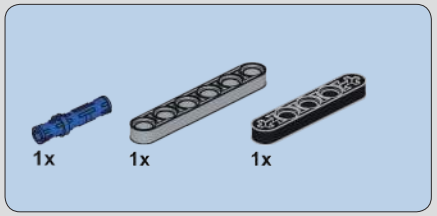

278

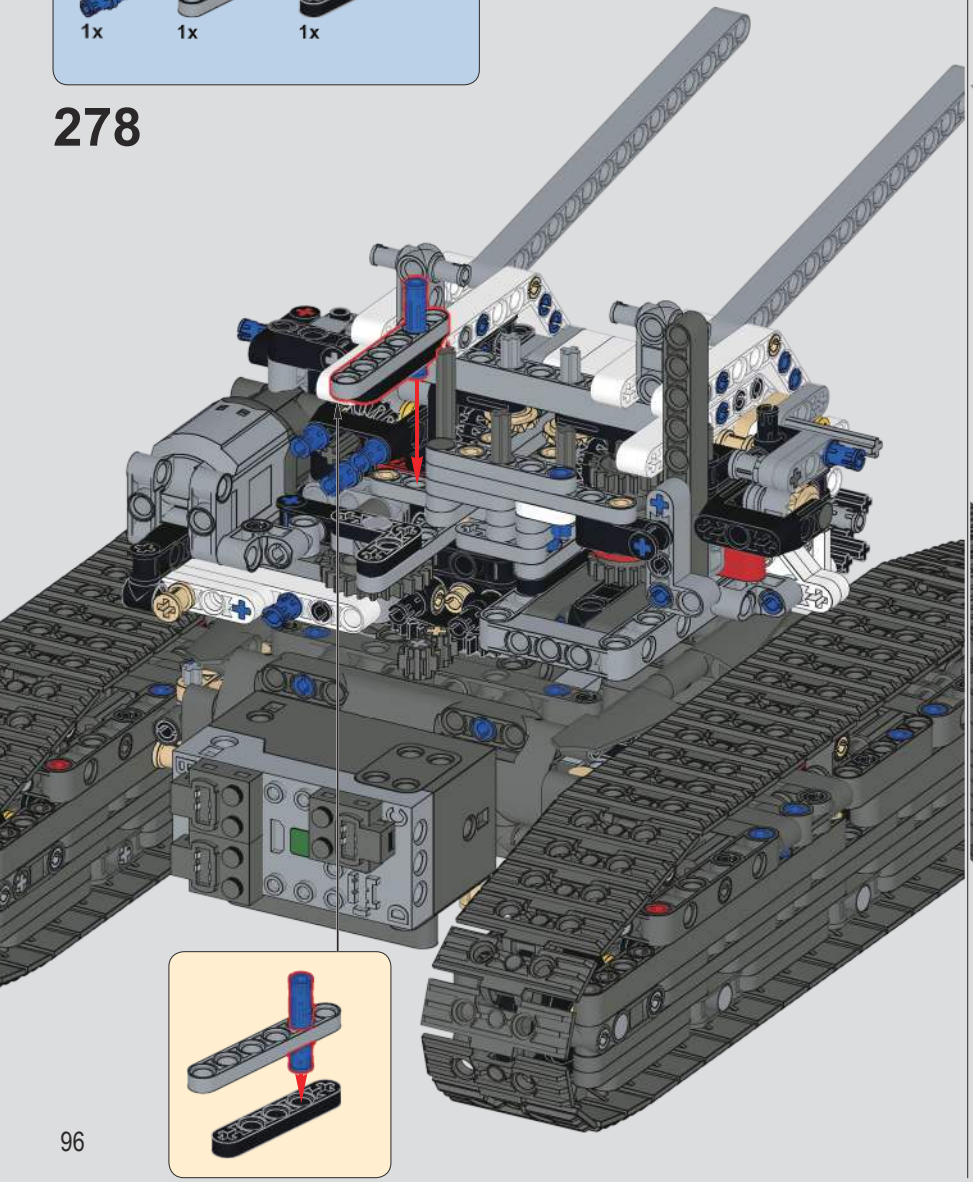

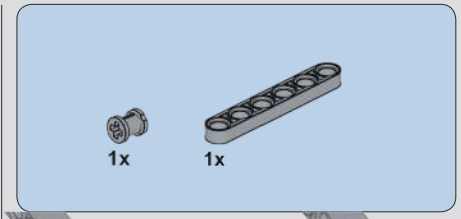

279

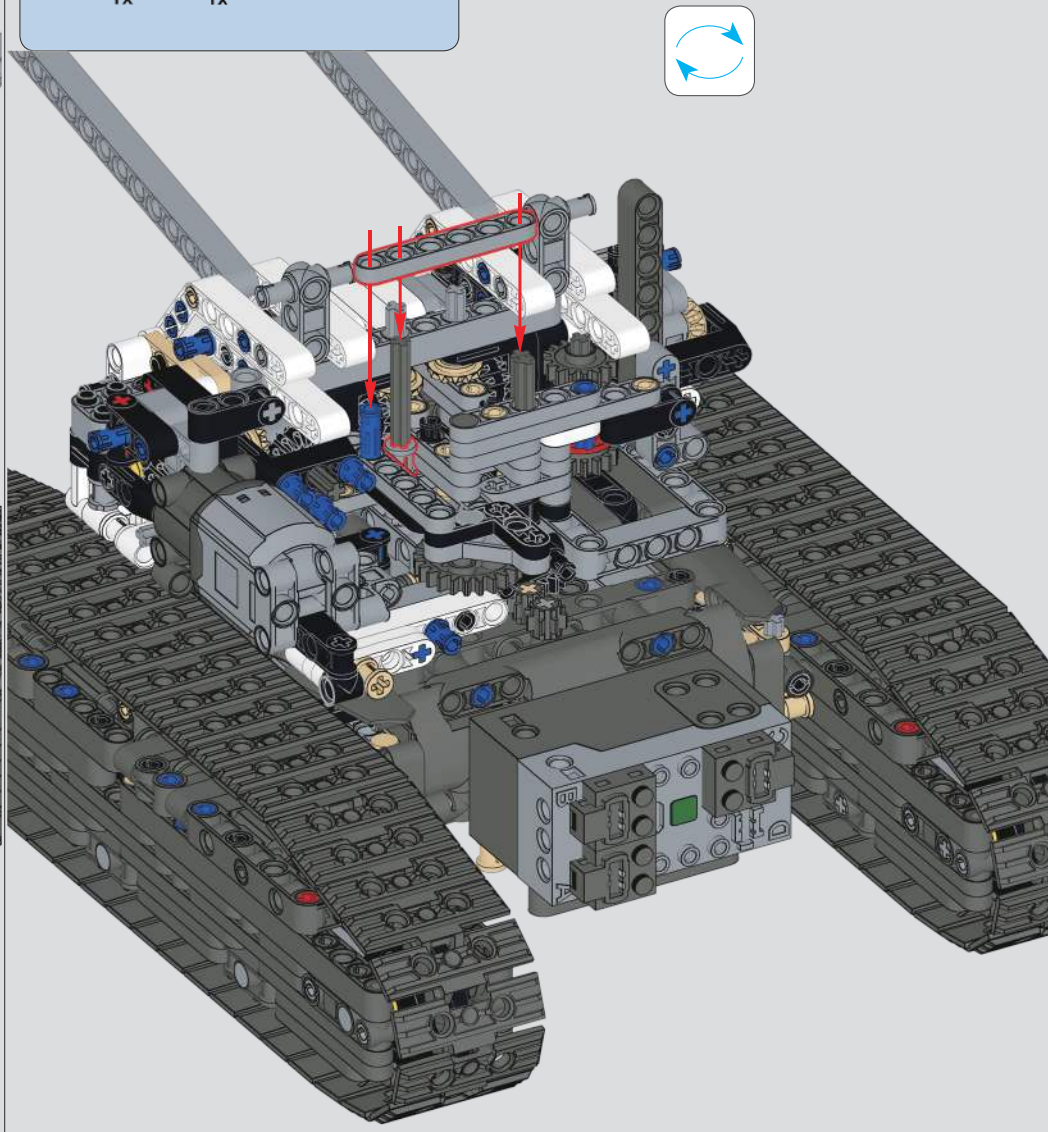

280

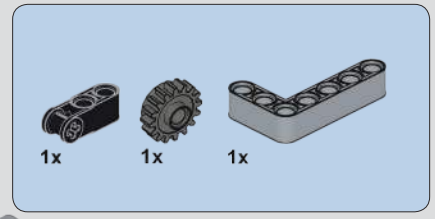

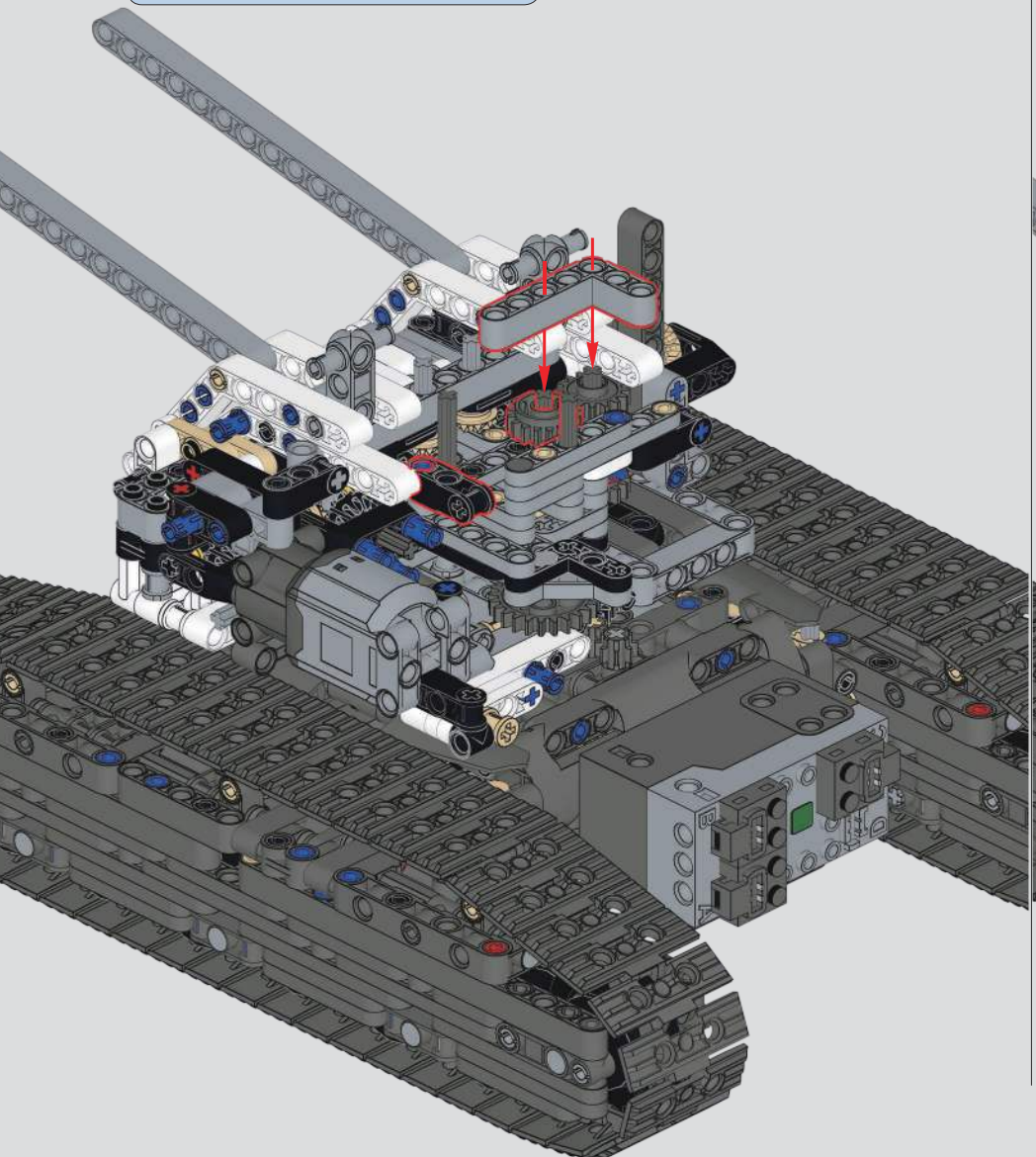

281

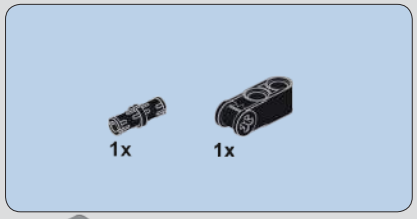

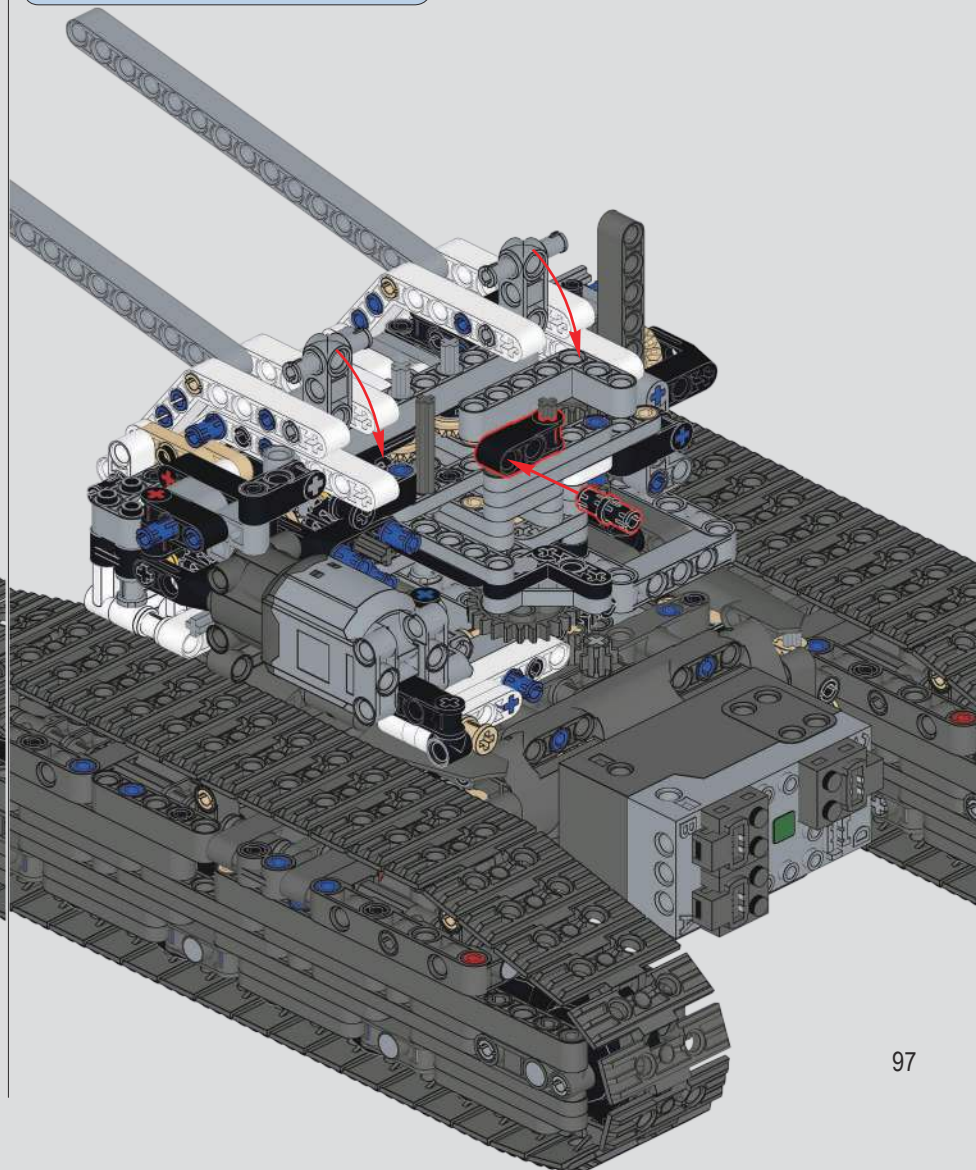

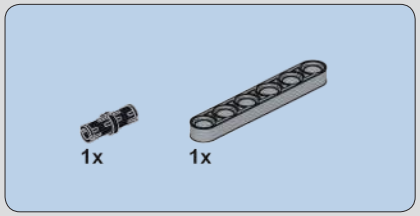

282

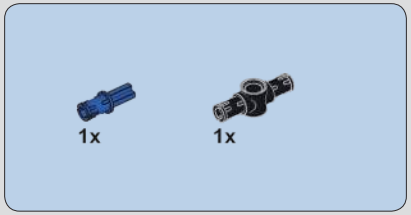

283

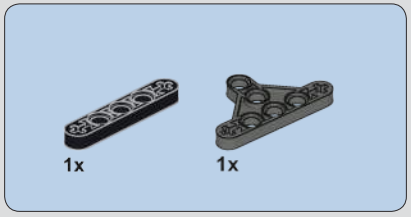

284

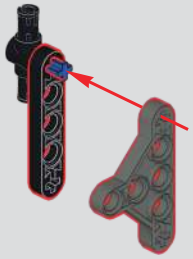

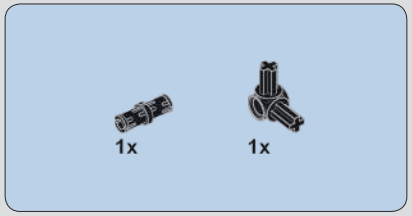

285

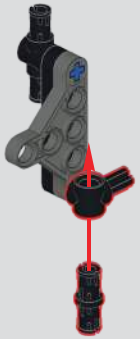

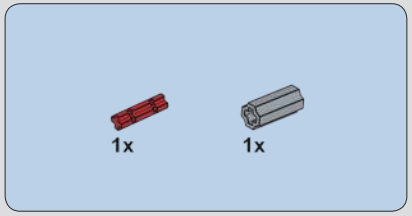

286

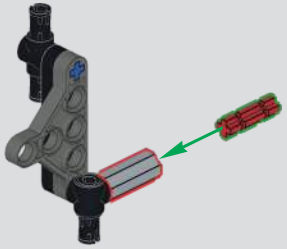

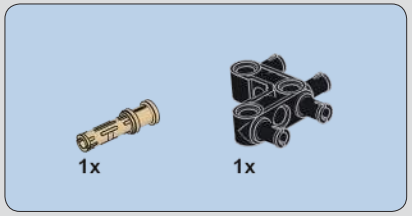

287

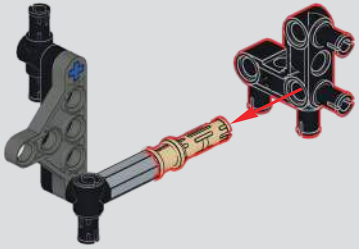

288

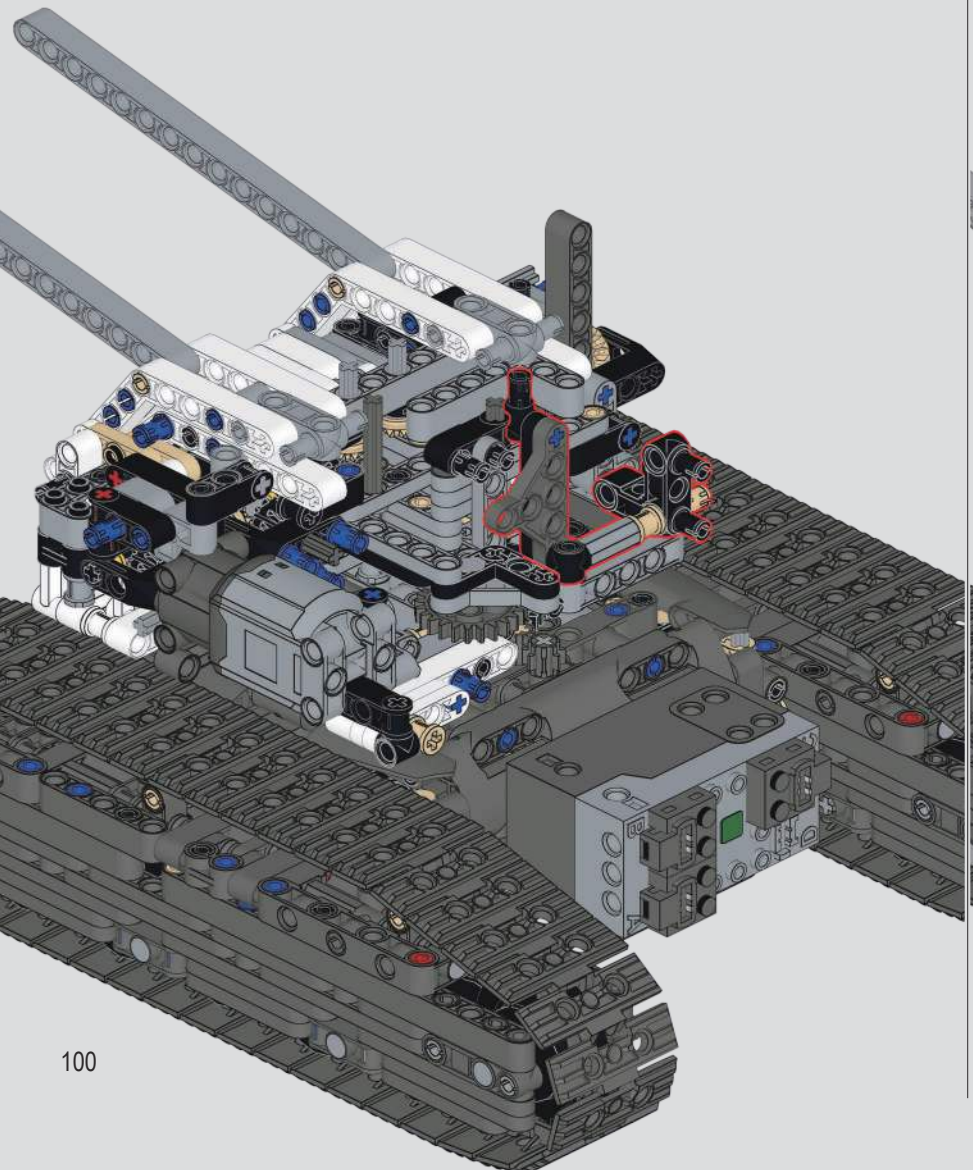

289

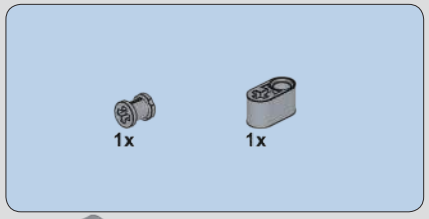

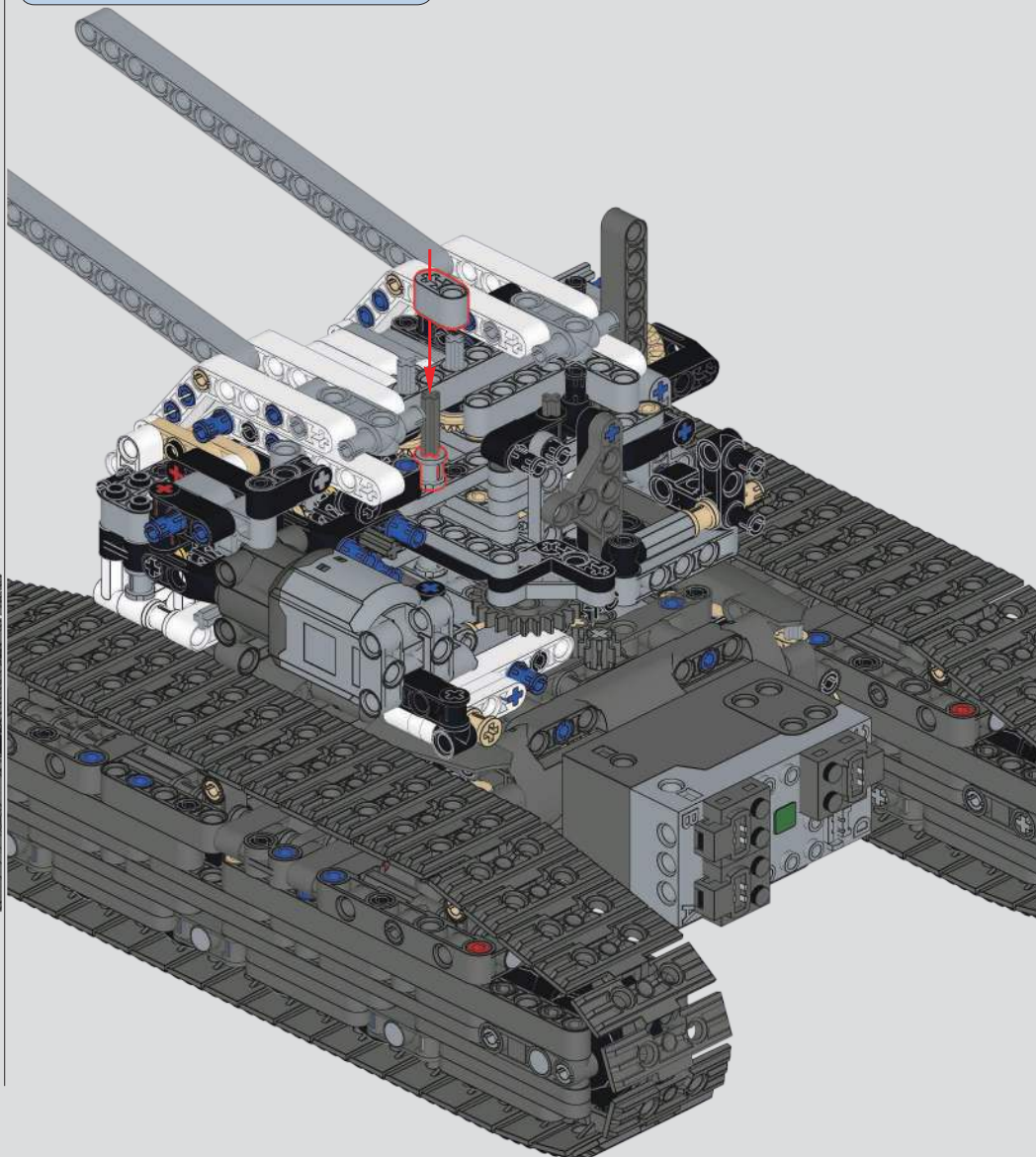

290

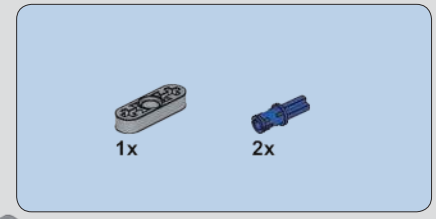

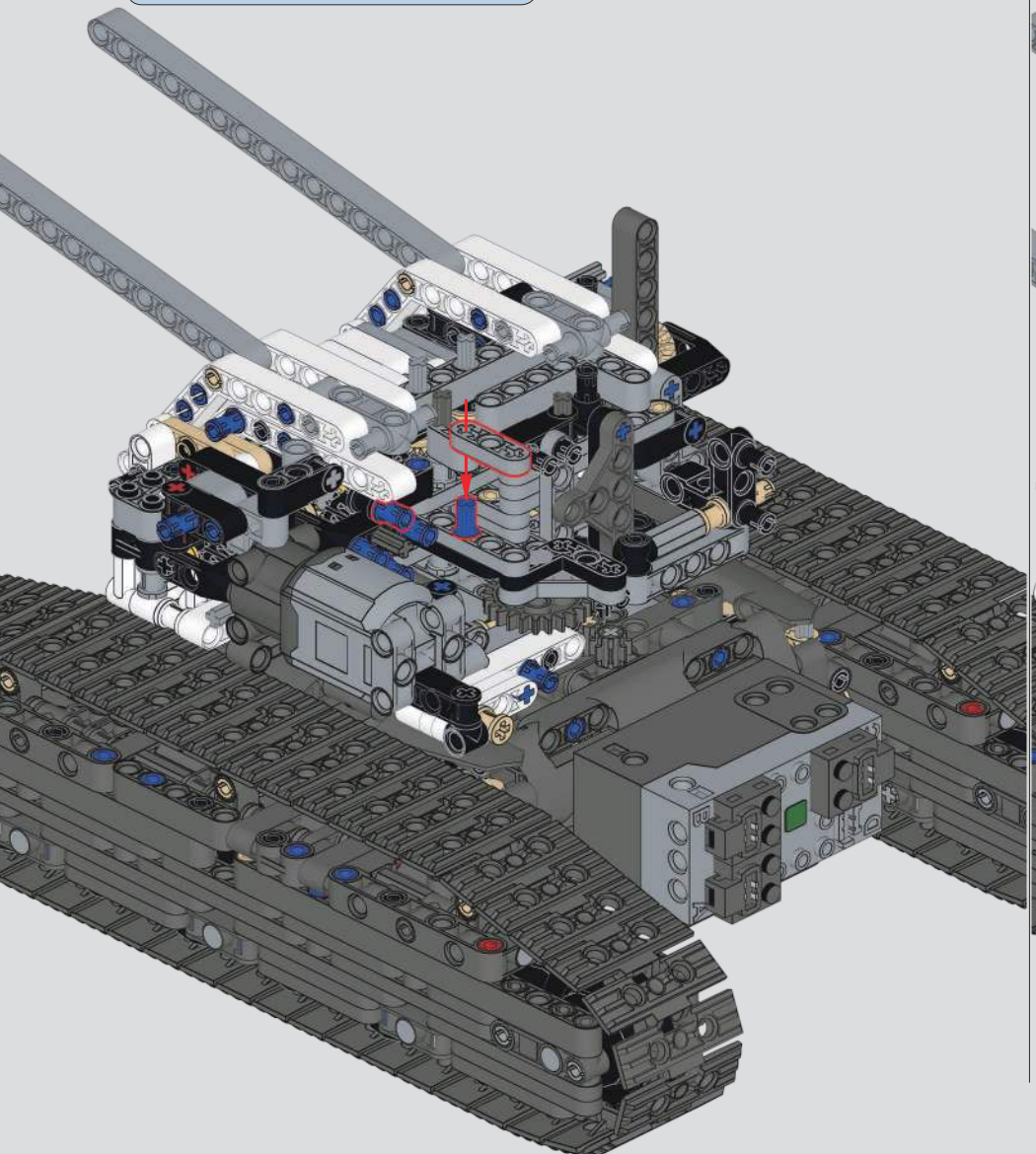

291

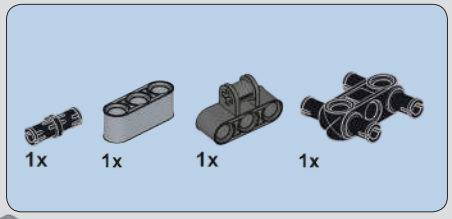

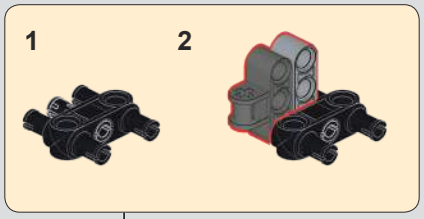

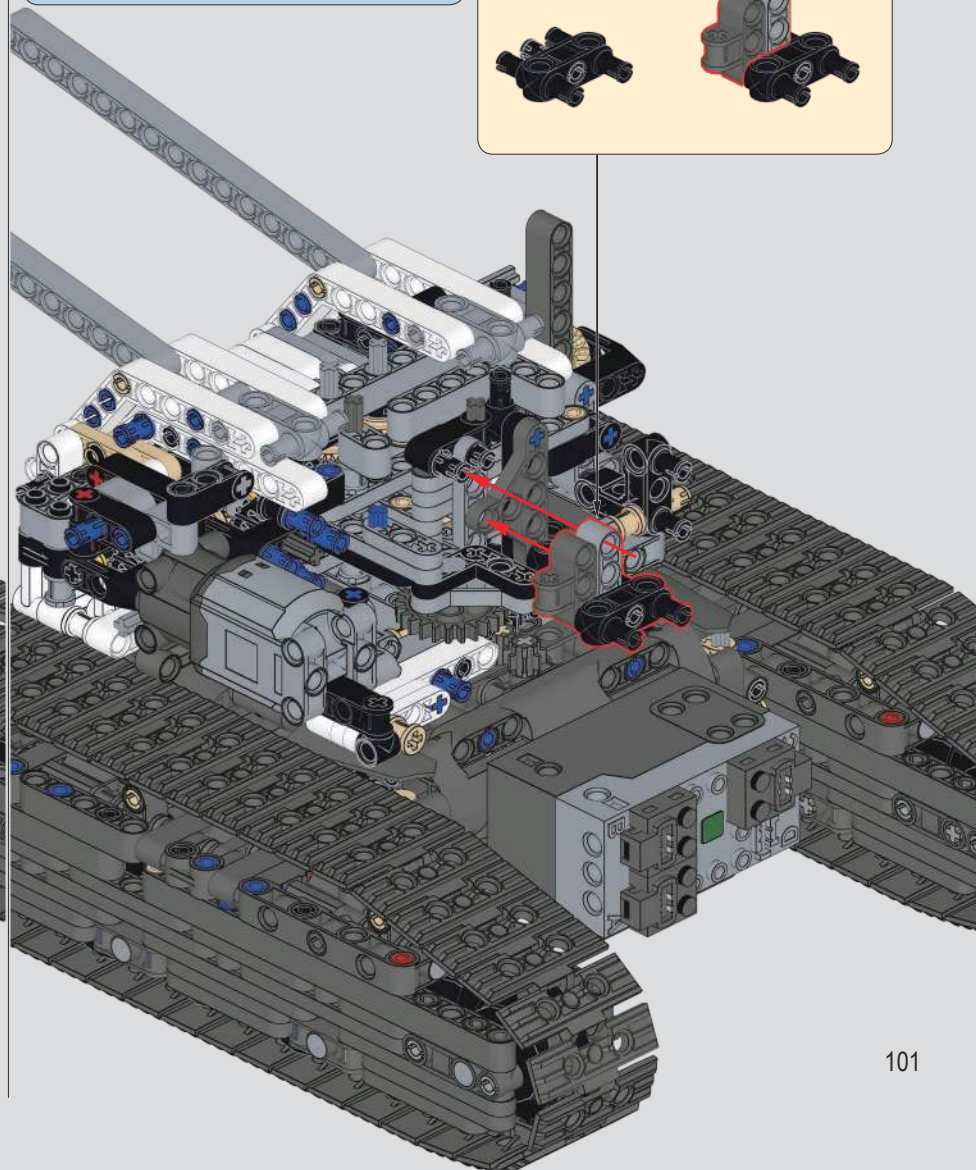

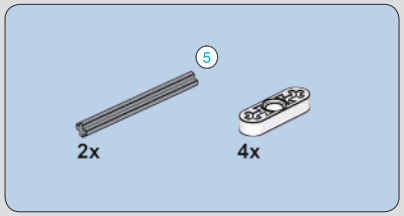

292

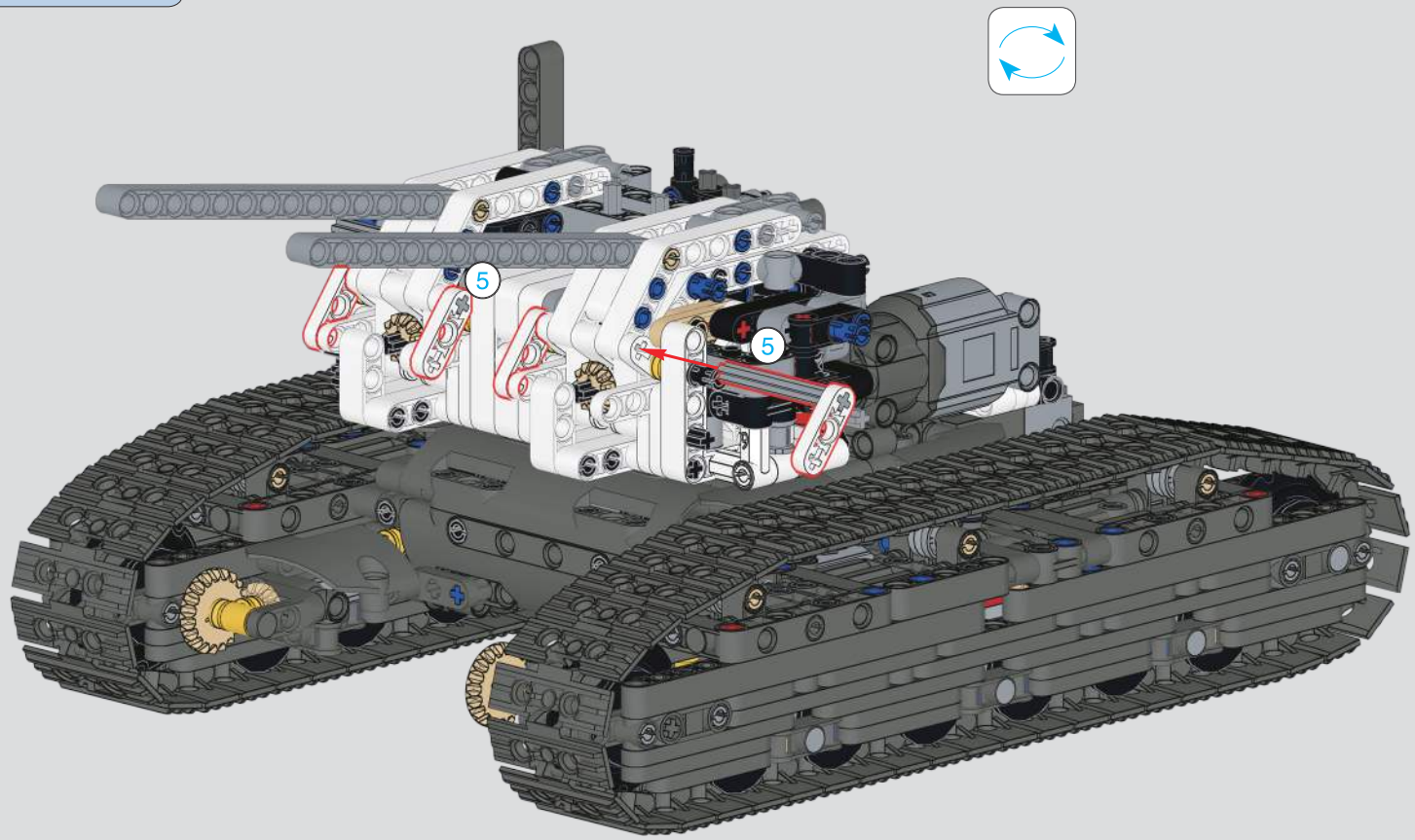

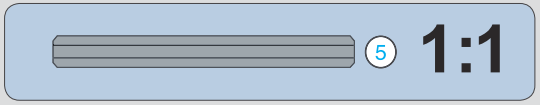

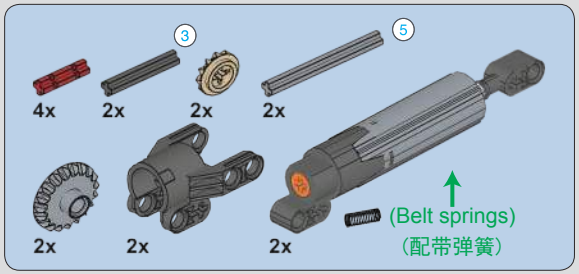

293

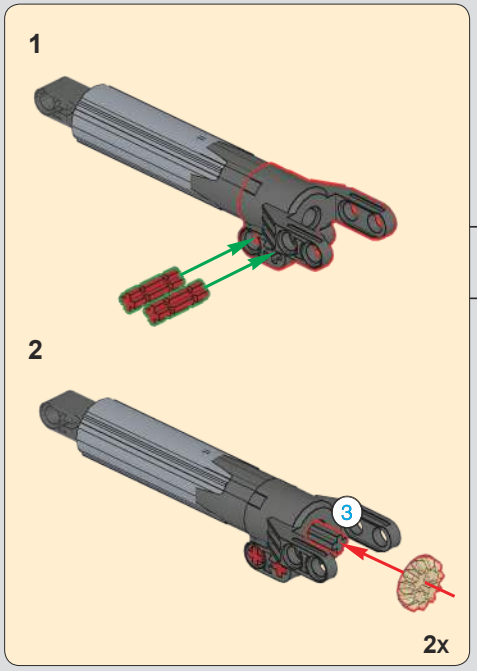

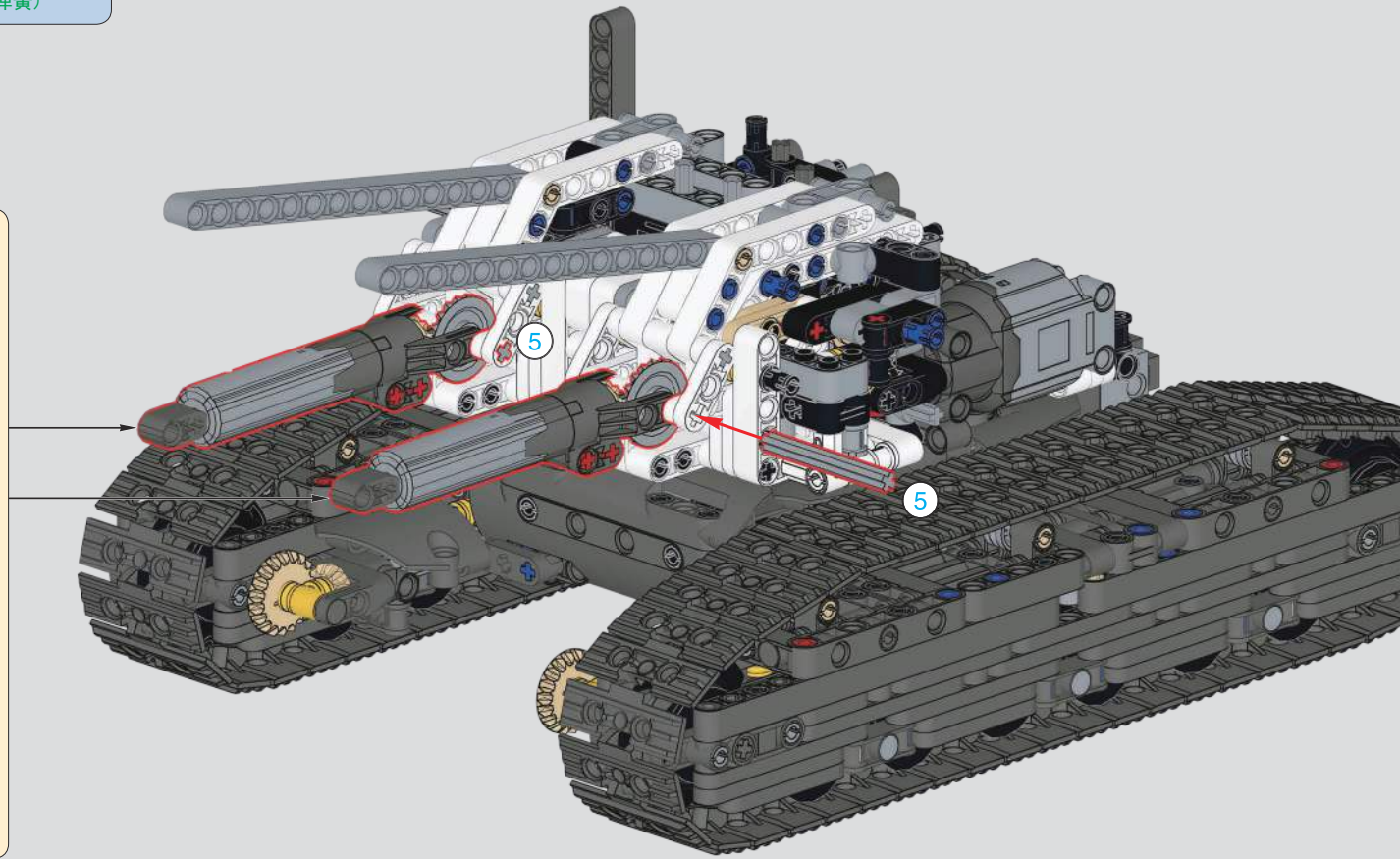

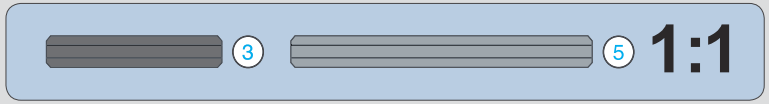

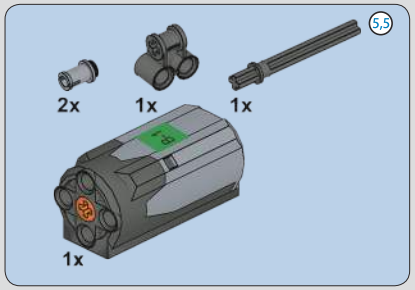

294

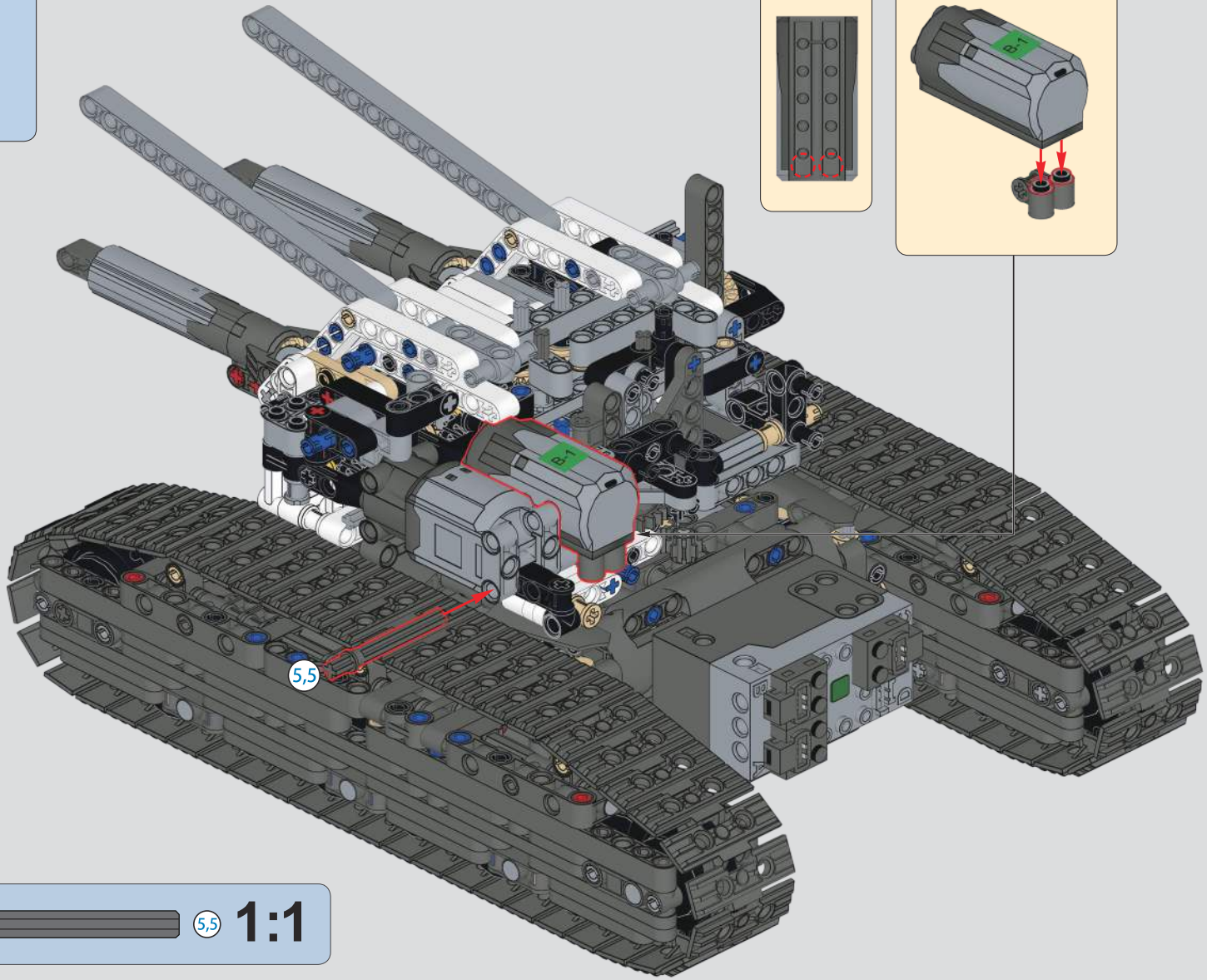

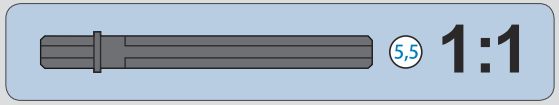

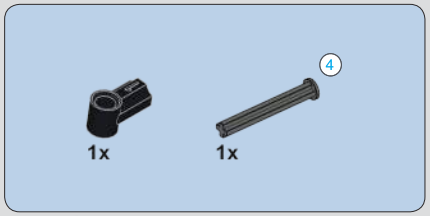

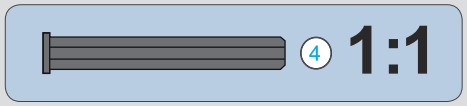

295

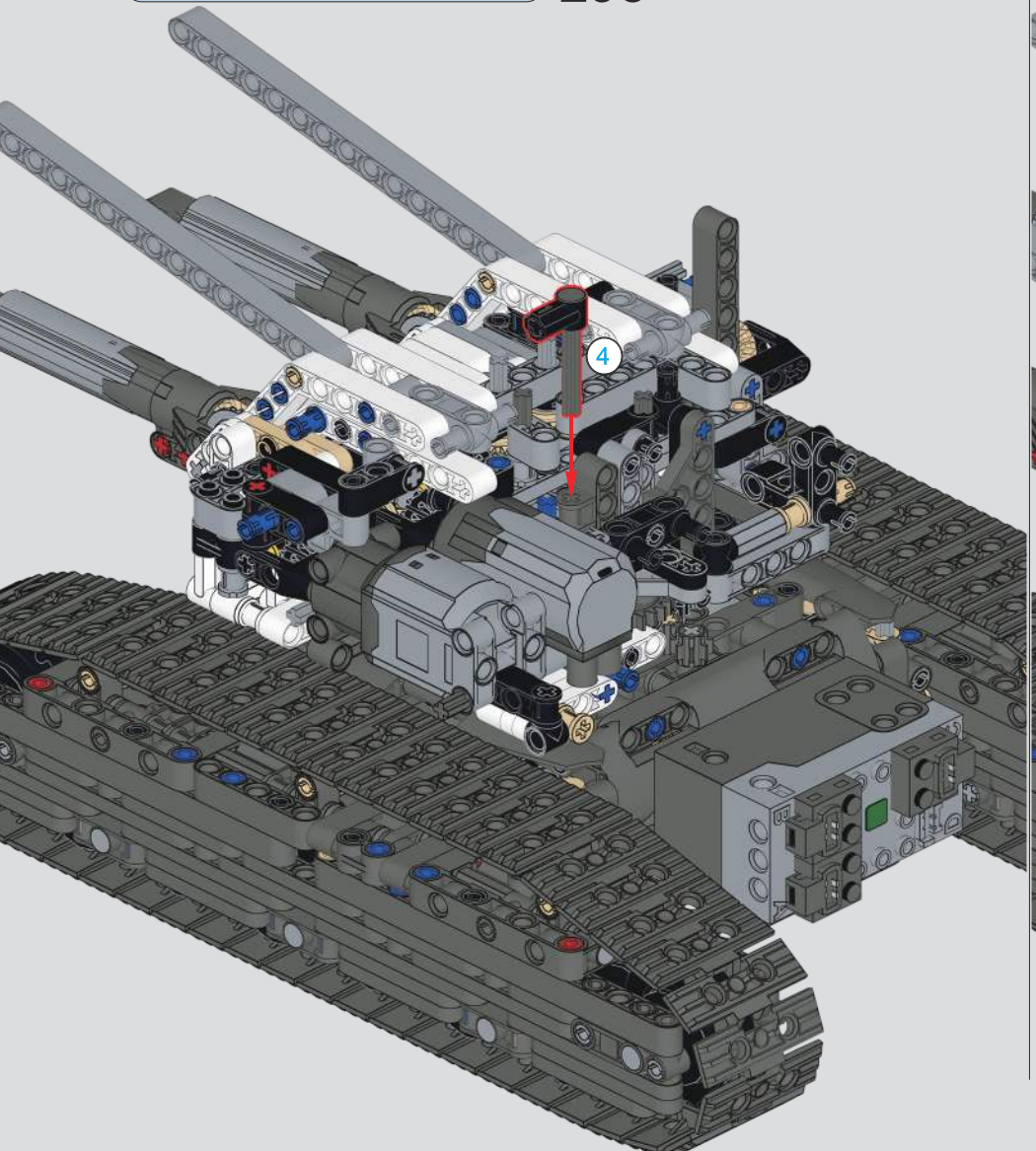

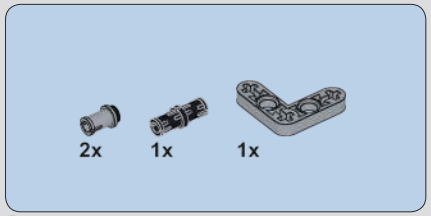

296

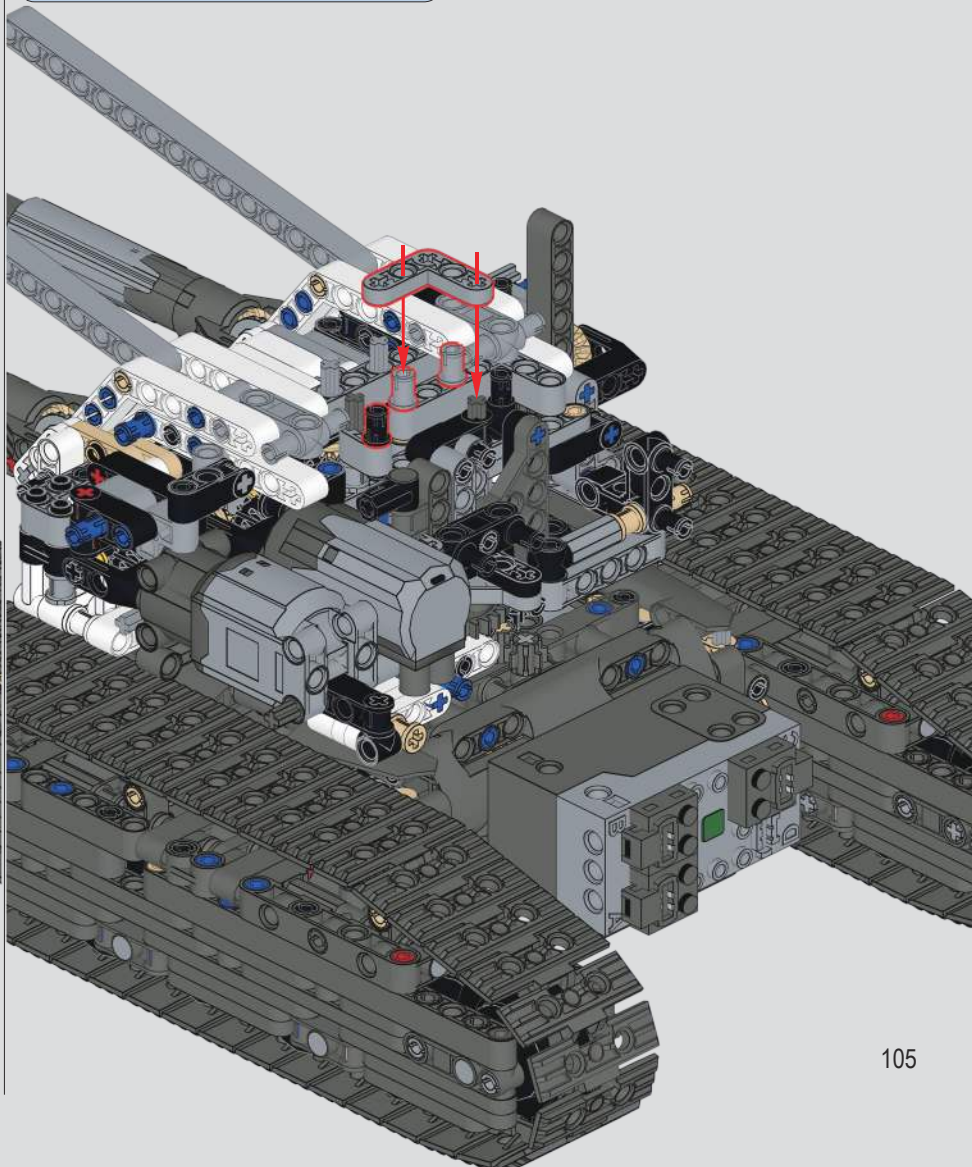

297

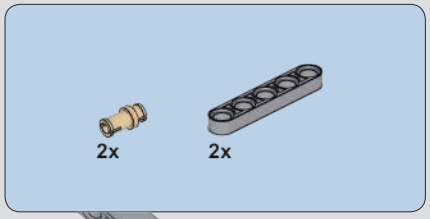

298

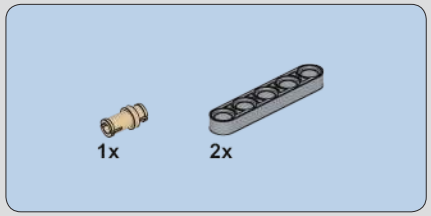

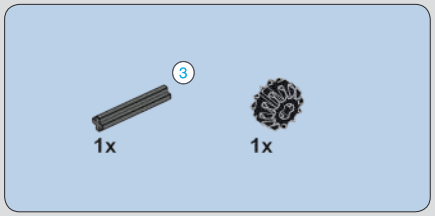

299

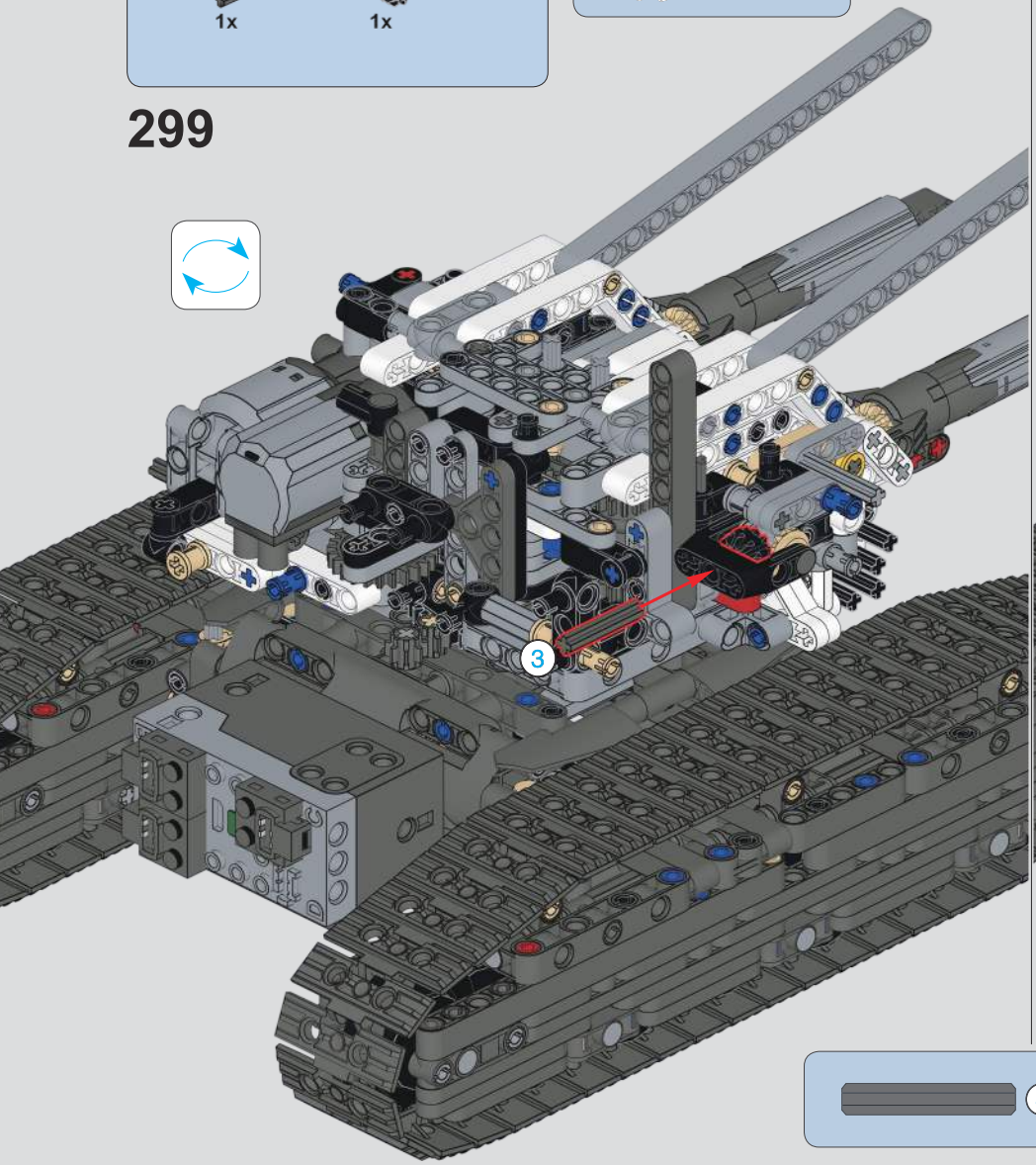

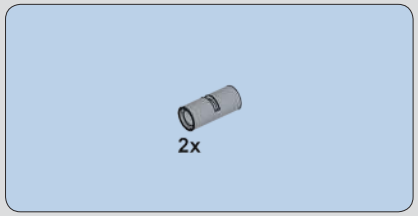

300

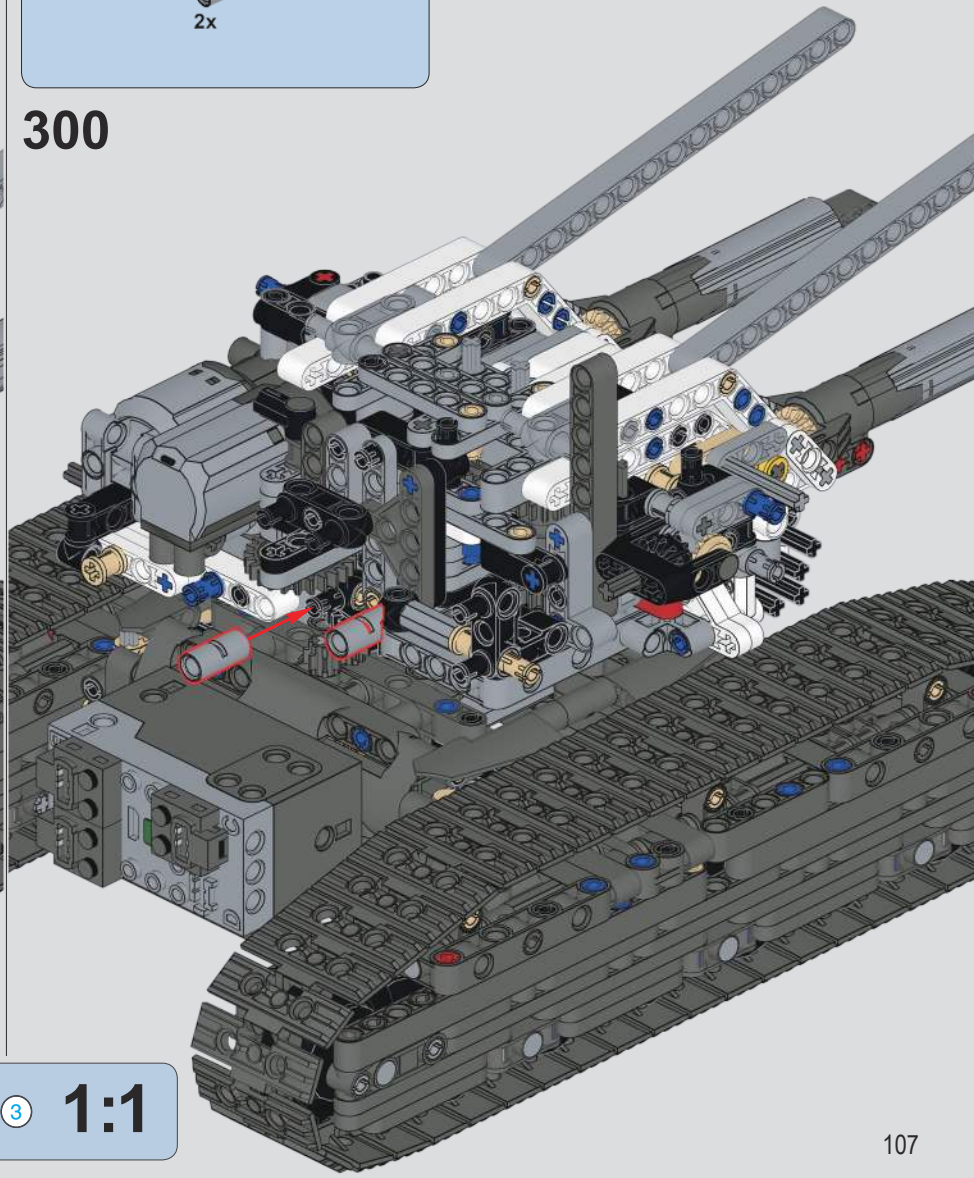

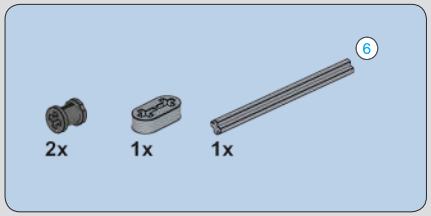

301

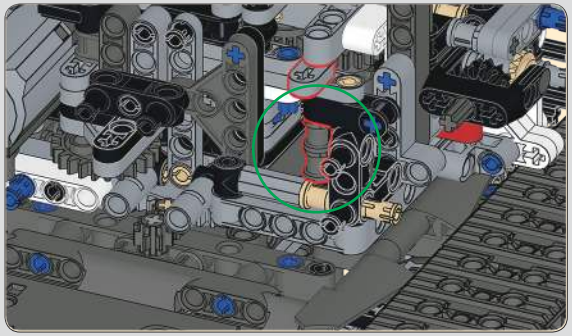

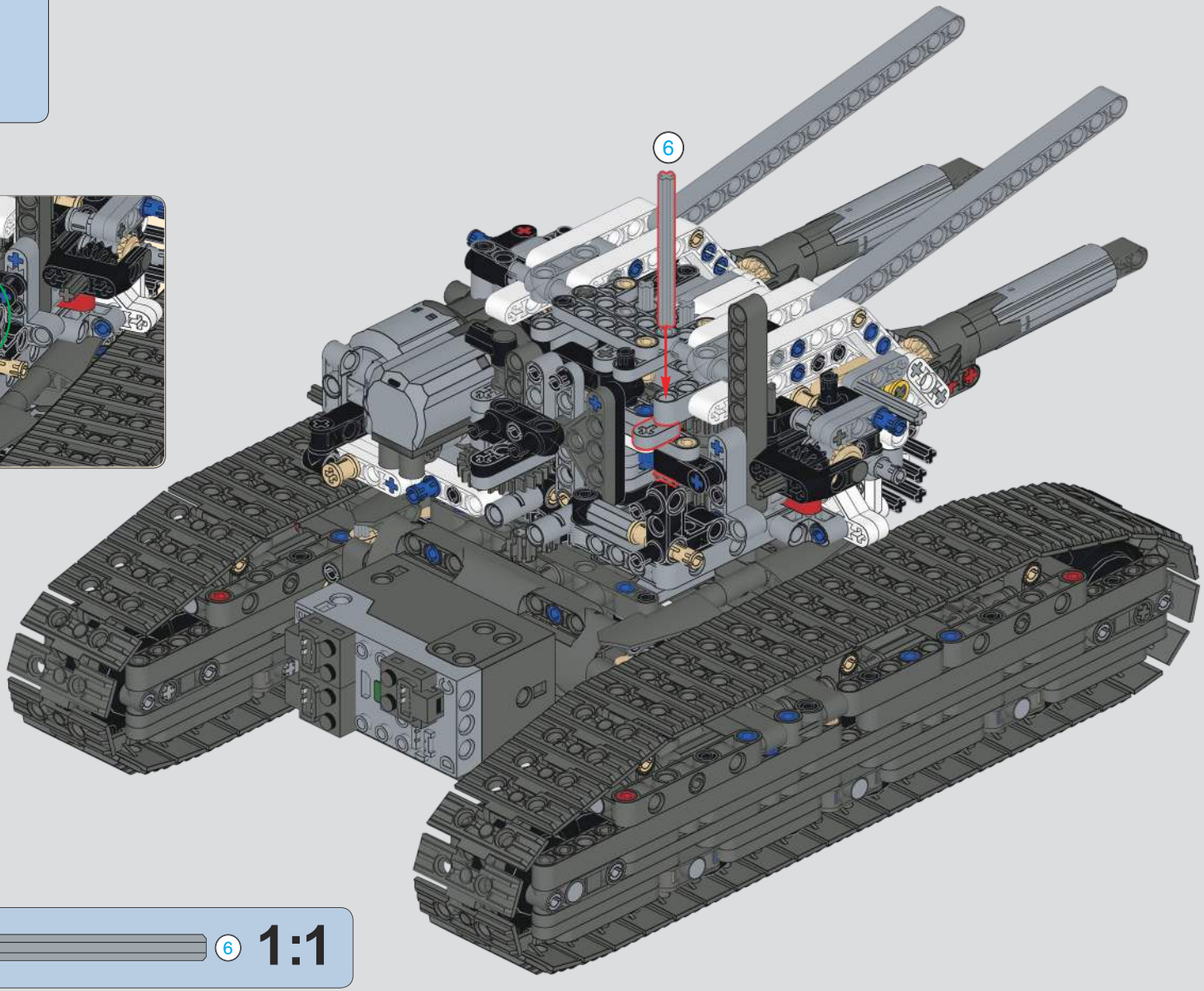

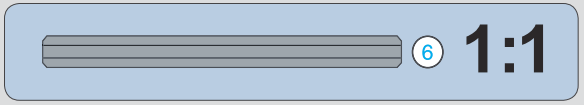

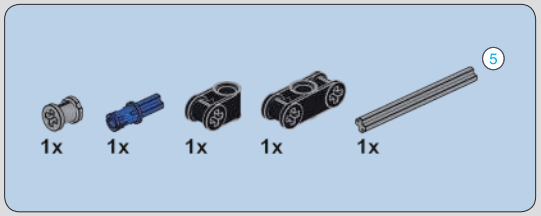

302

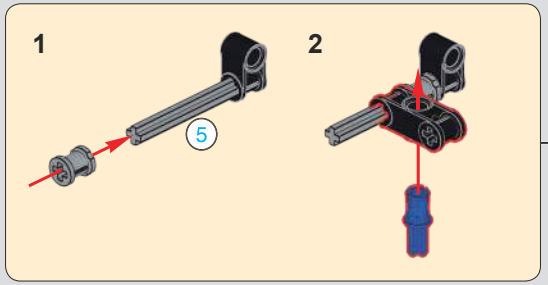

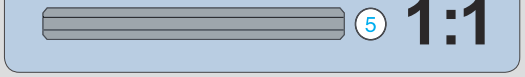

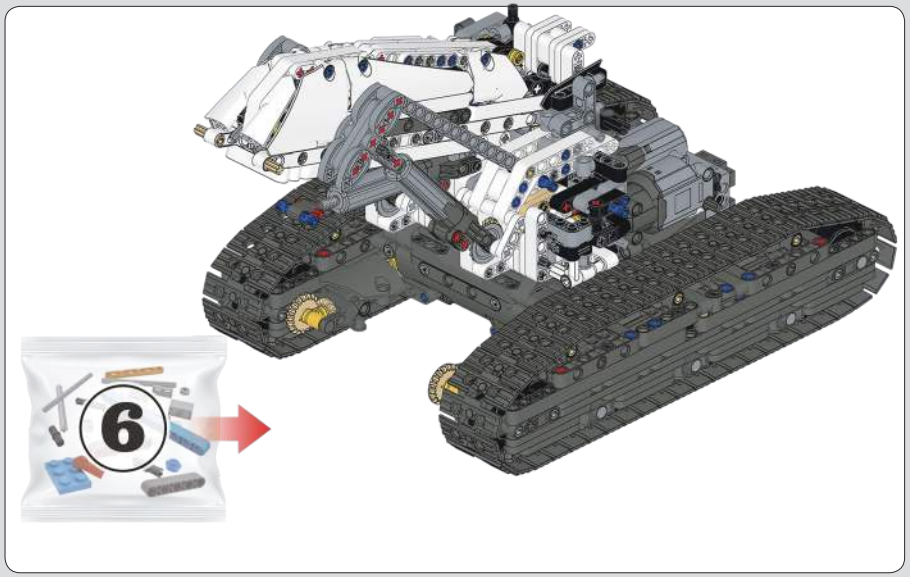

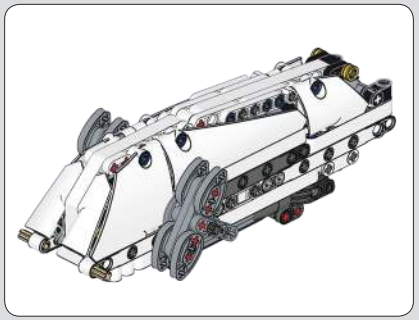

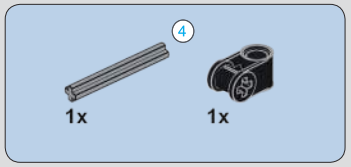

303

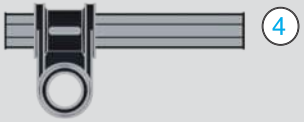

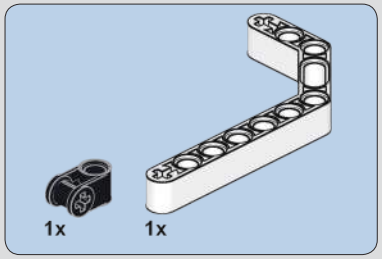

304

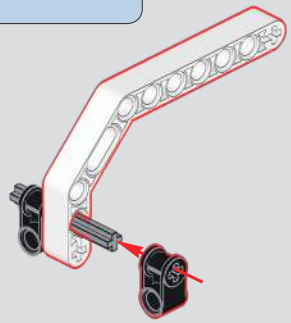

305

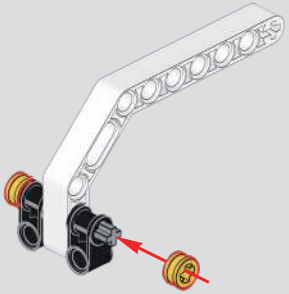

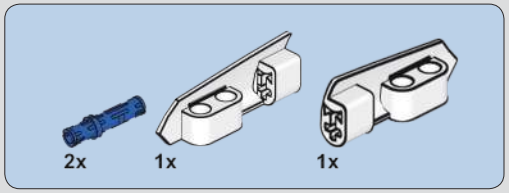

306

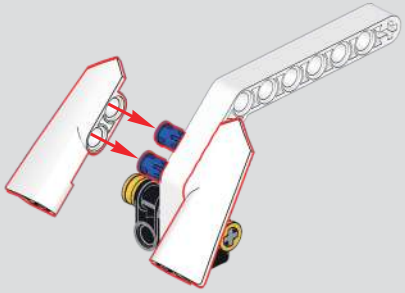

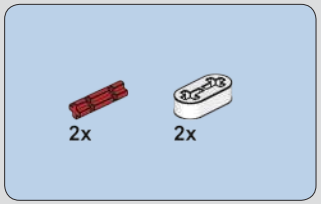

307

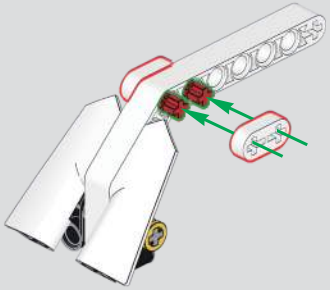

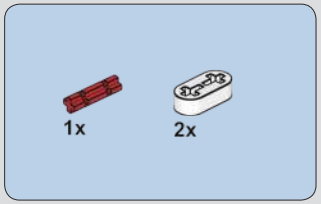

308

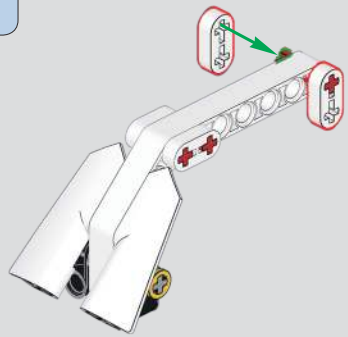

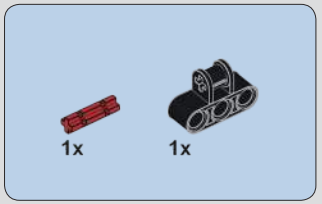

309

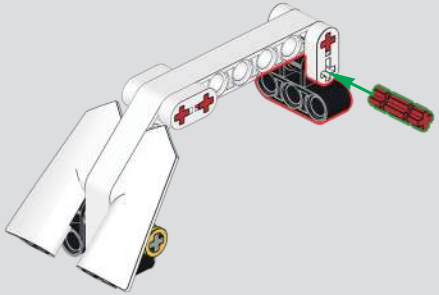

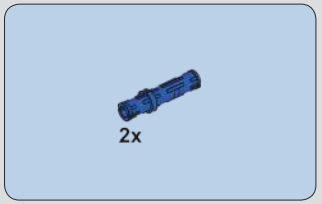

310

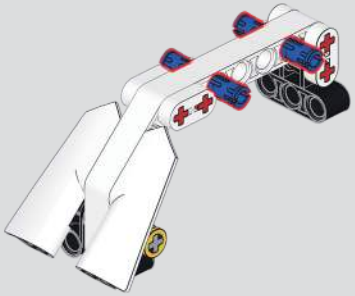

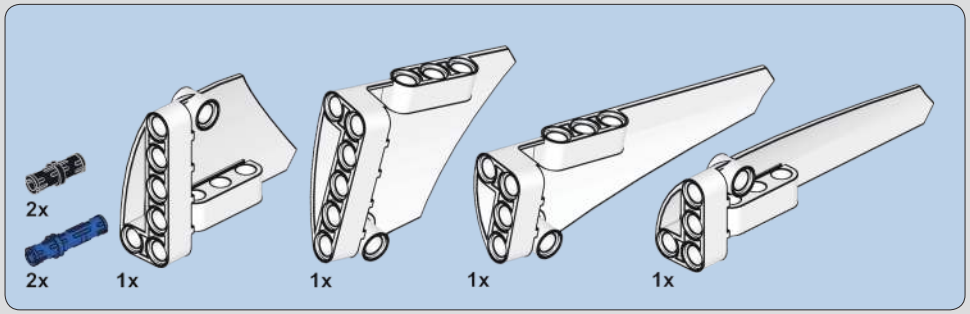

311

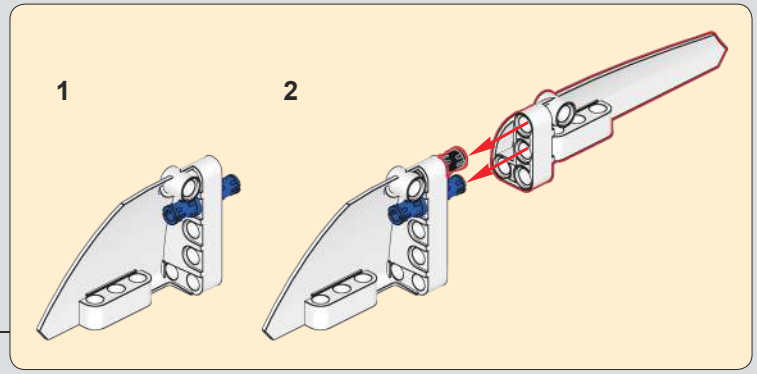

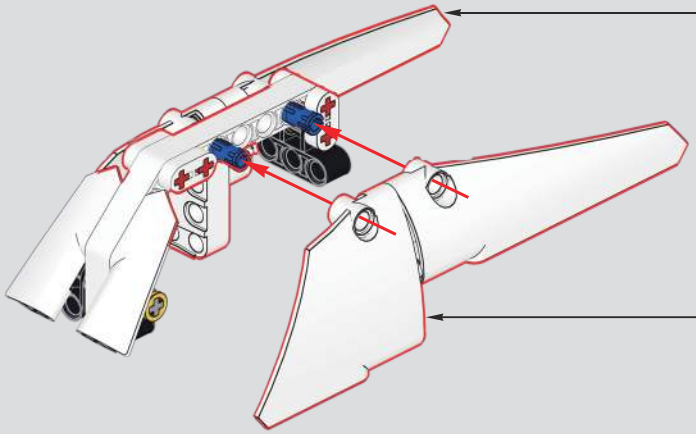

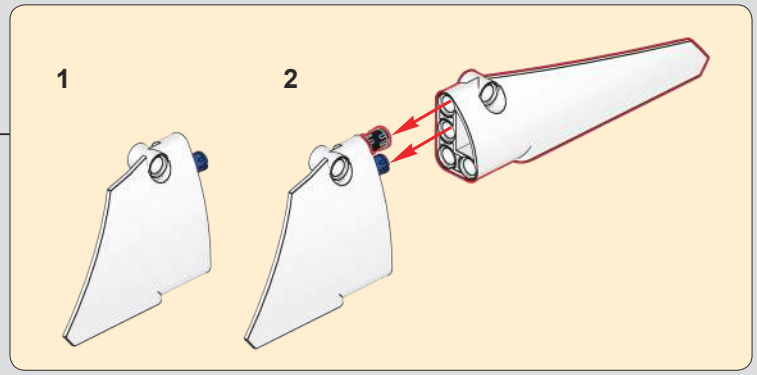

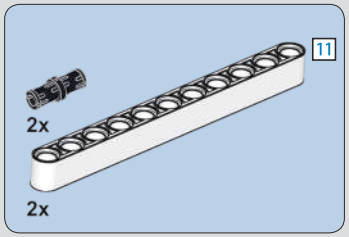

312

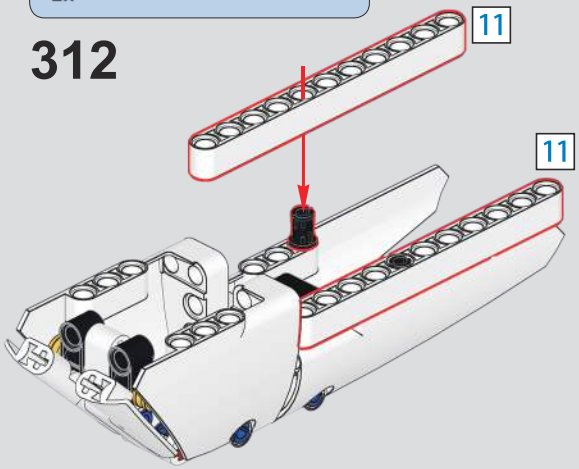

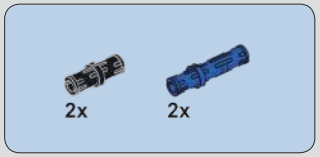

313

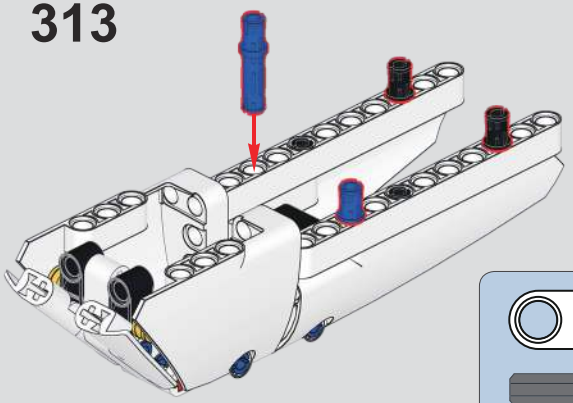

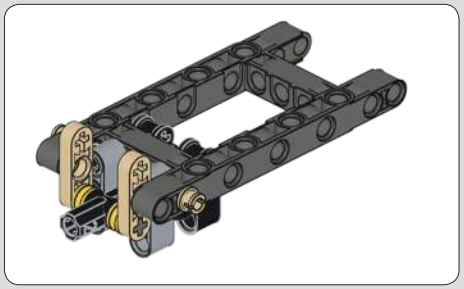

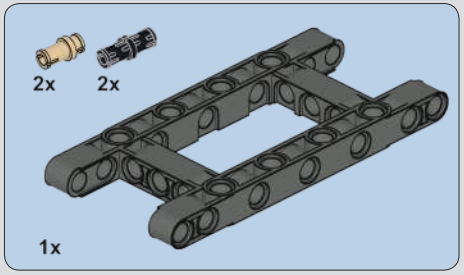

314

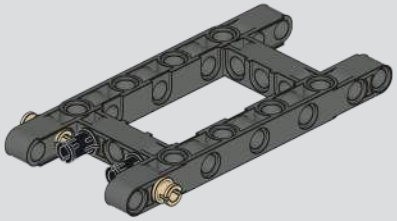

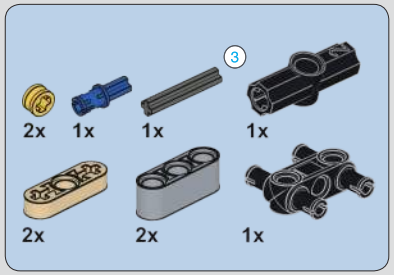

315

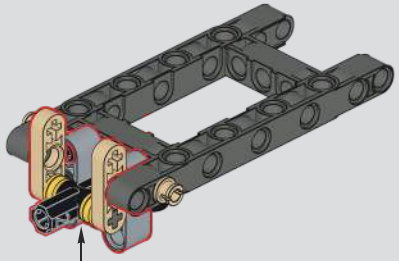

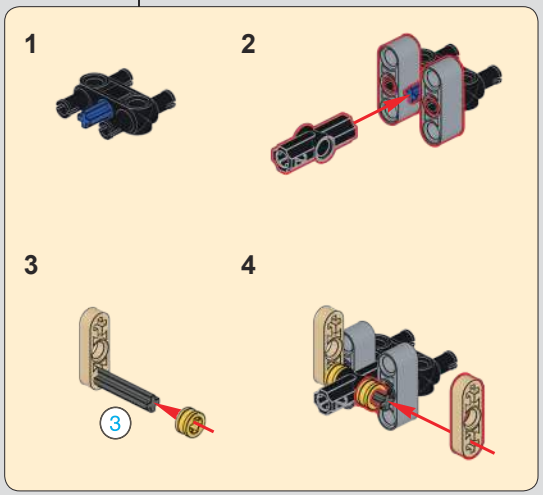

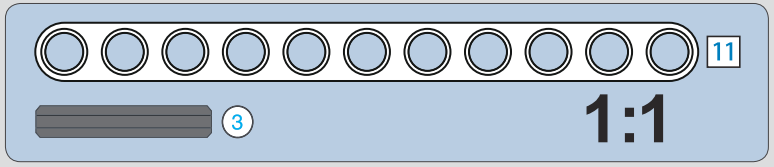

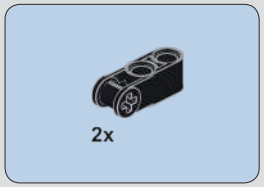

316

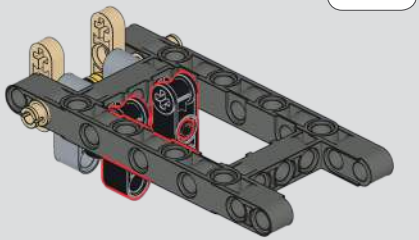

317

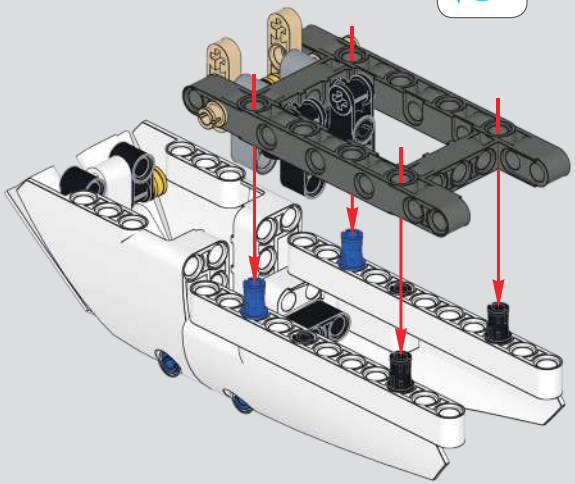

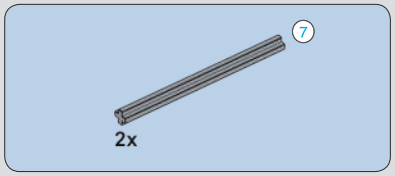

318

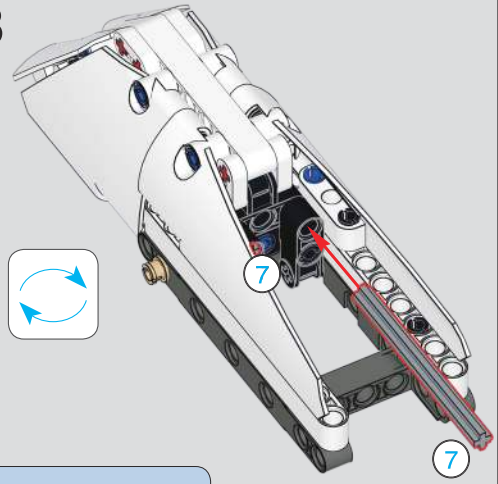

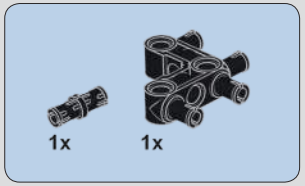

319

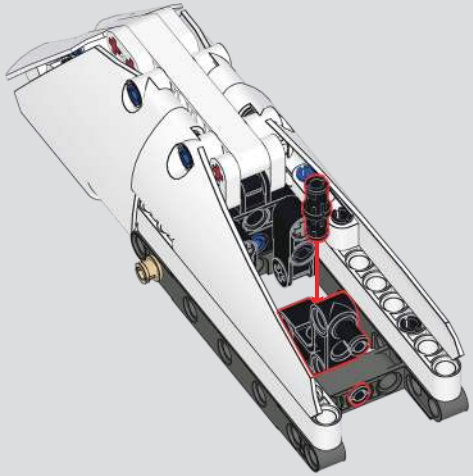

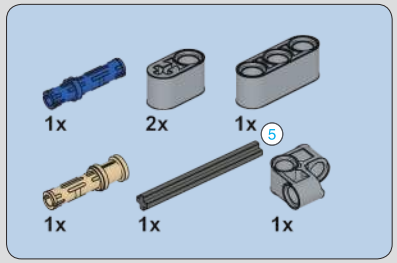

320

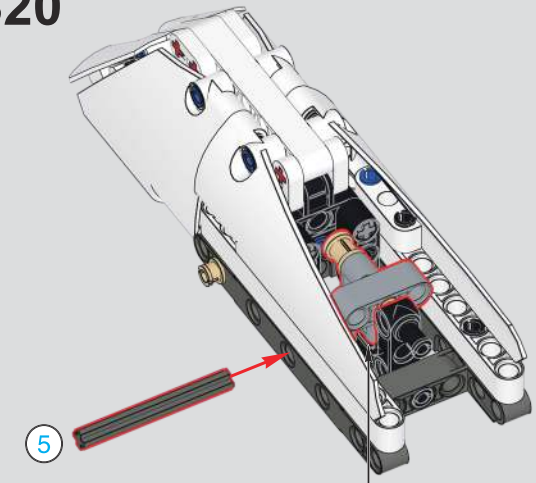

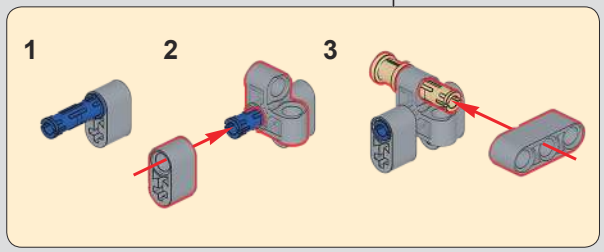

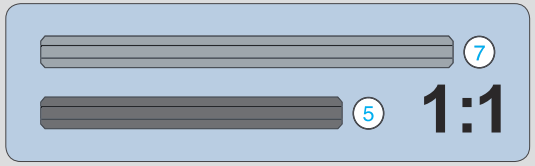

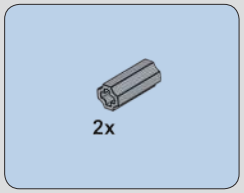

321

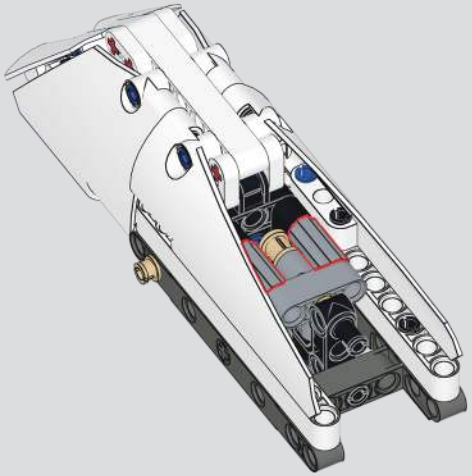

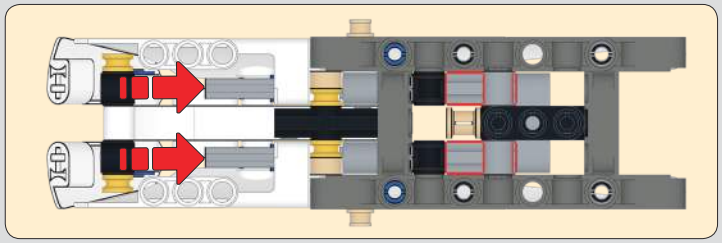

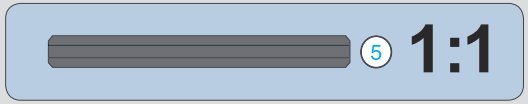

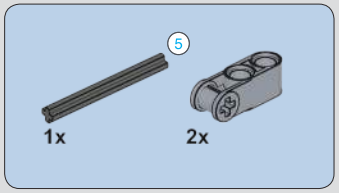

322

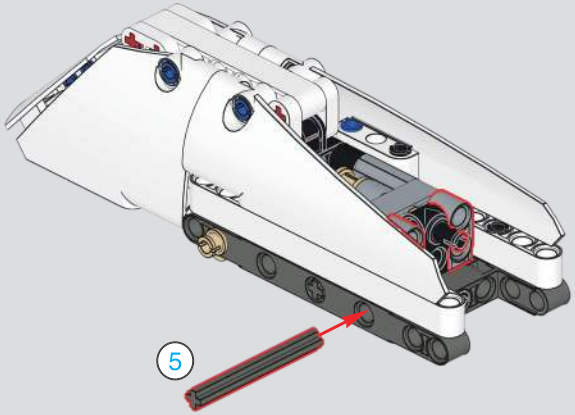

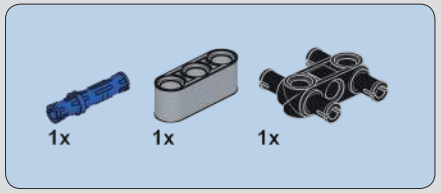

323

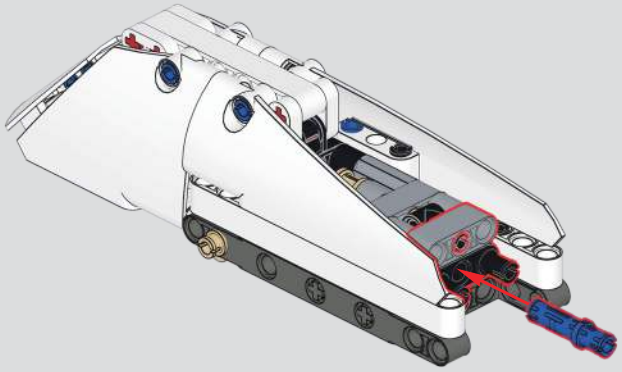

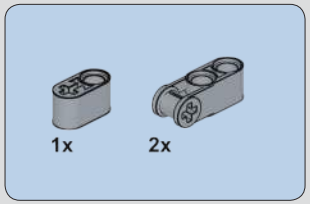

324

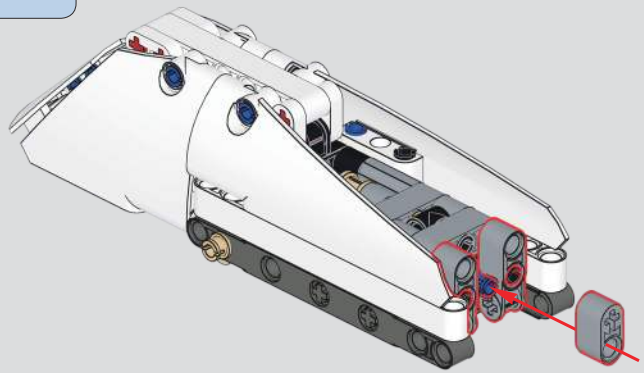

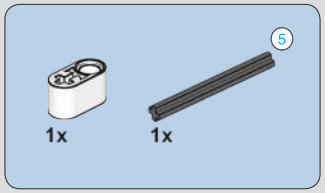

325

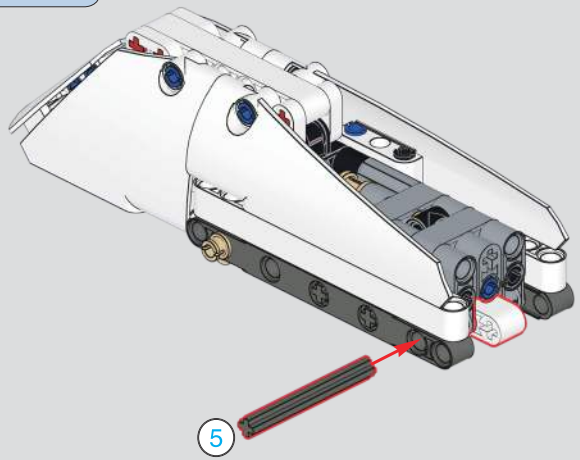

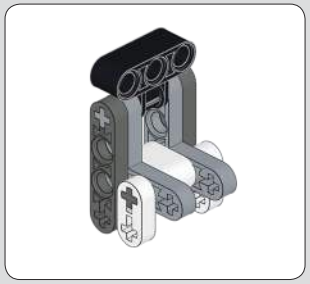

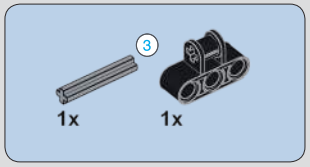

326

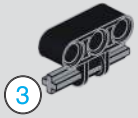

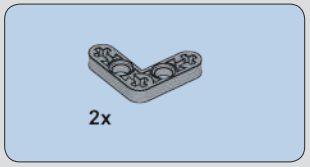

327

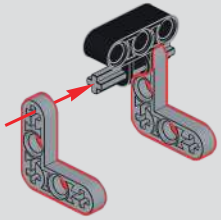

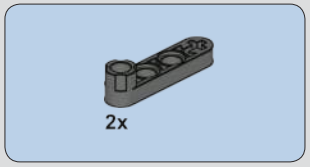

328

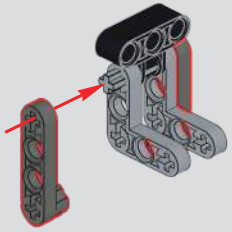

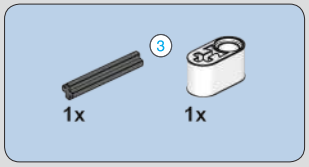

329

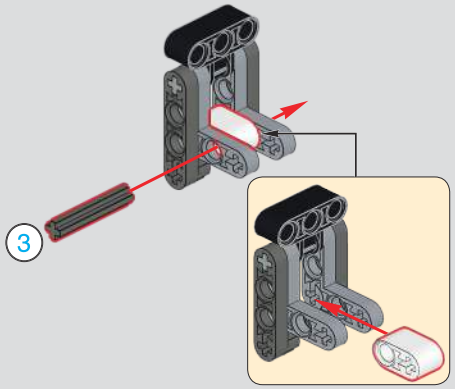

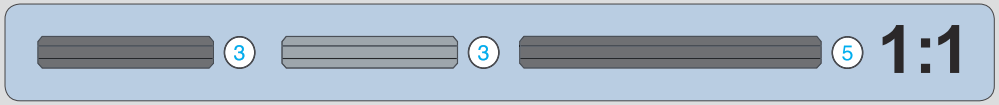

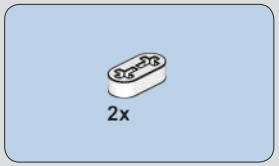

330

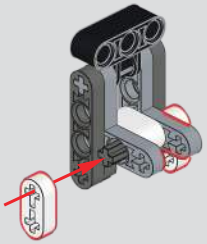

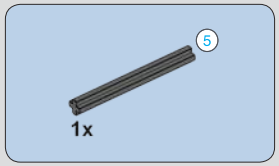

331

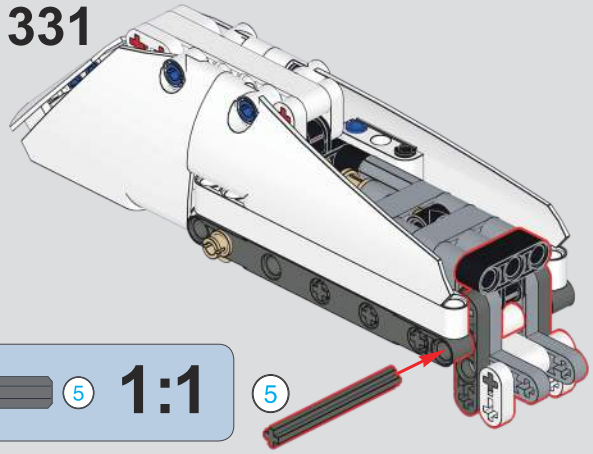

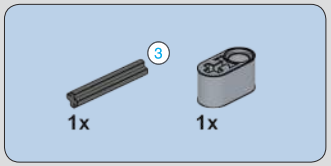

332

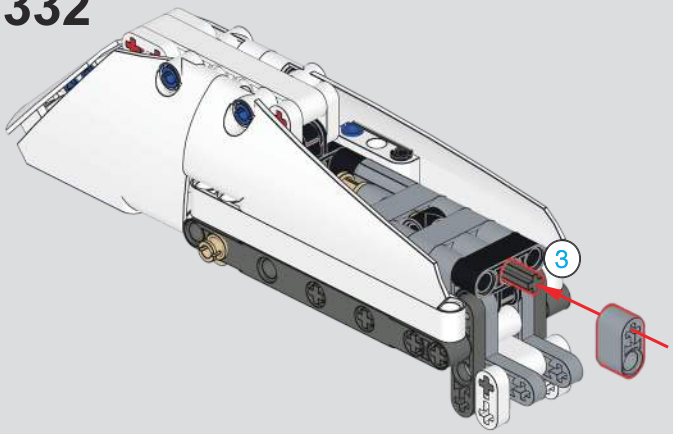

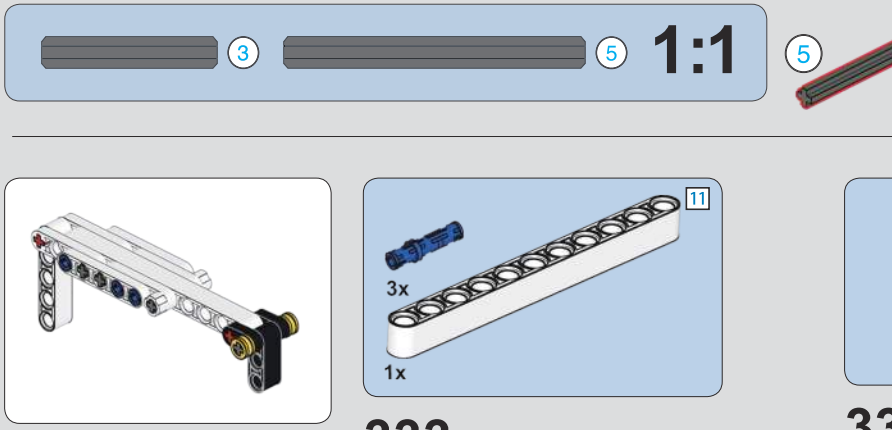

333

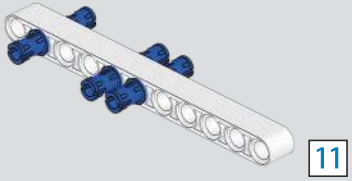

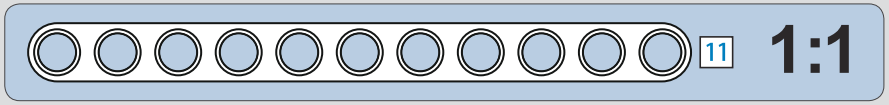

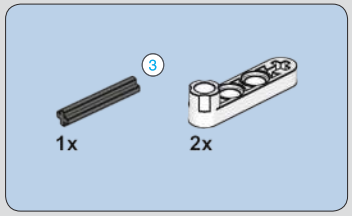

334

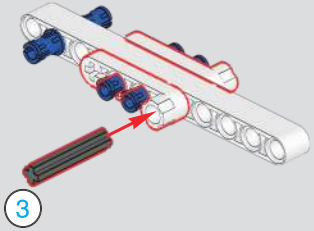

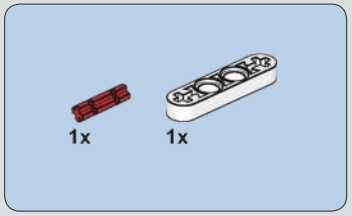

335

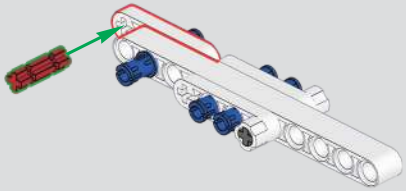

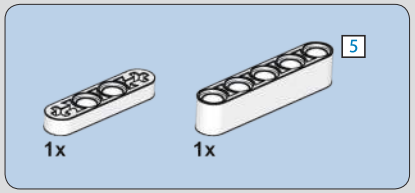

336

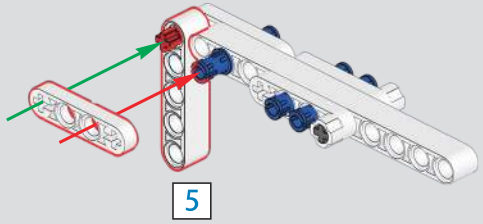

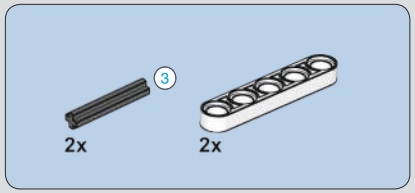

337

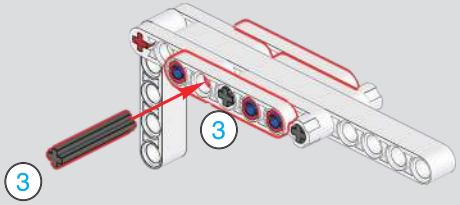

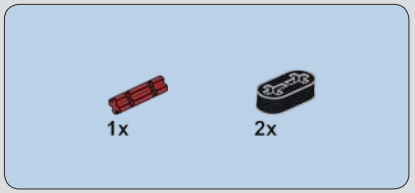

338

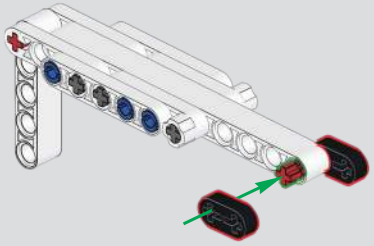

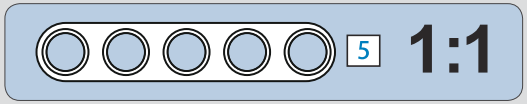

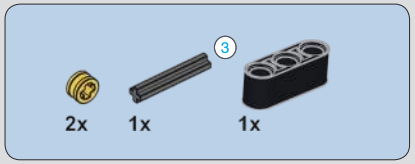

339

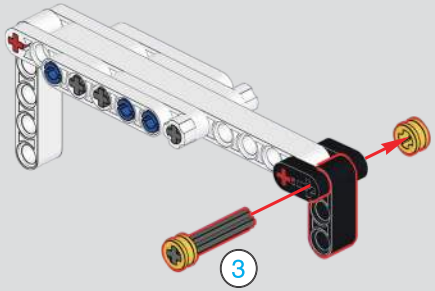

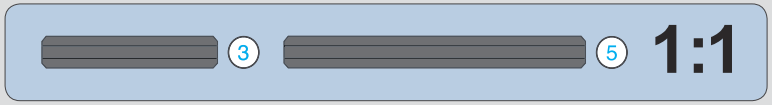

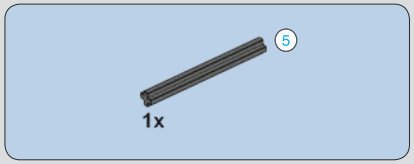

340

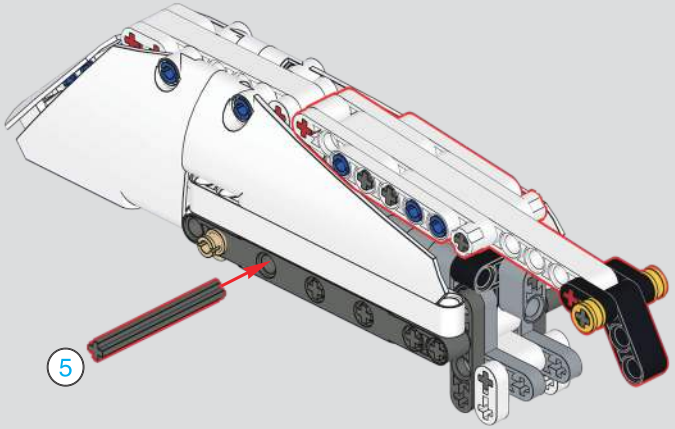

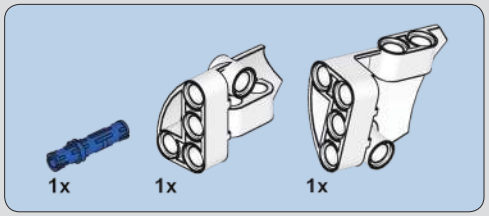

341

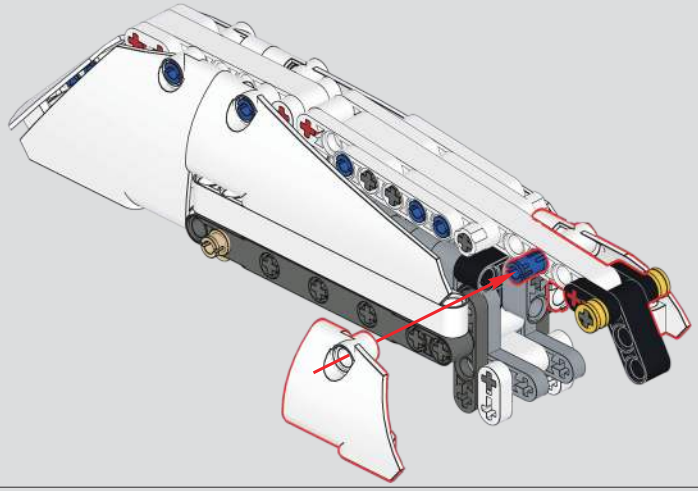

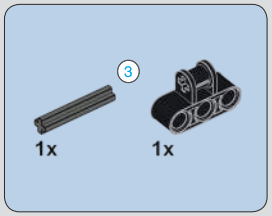

342

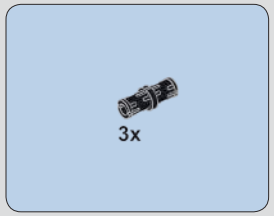

343

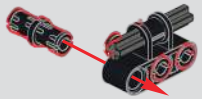

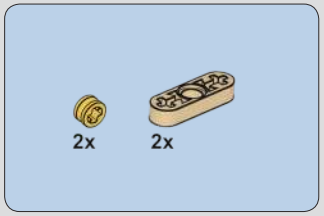

344

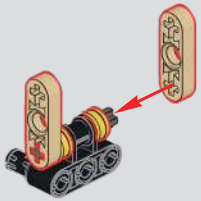

345

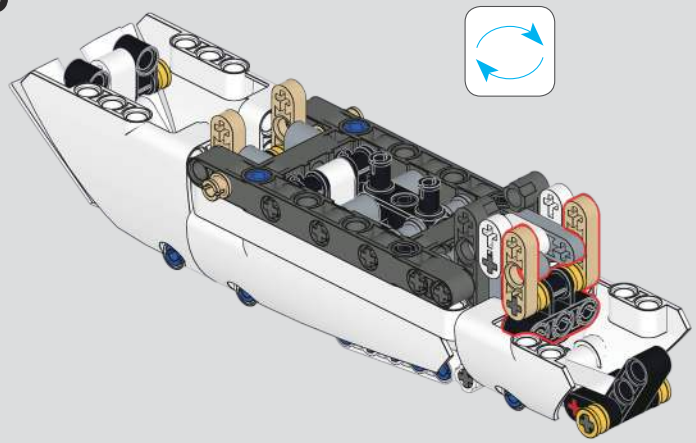

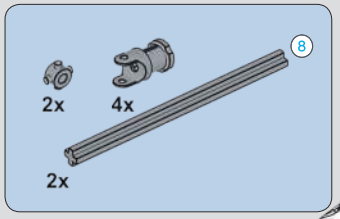

346

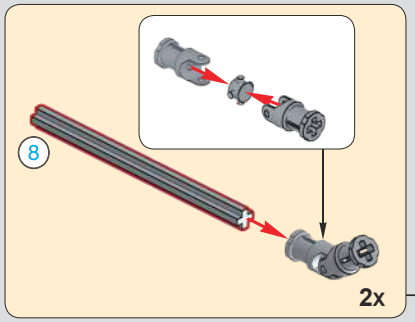

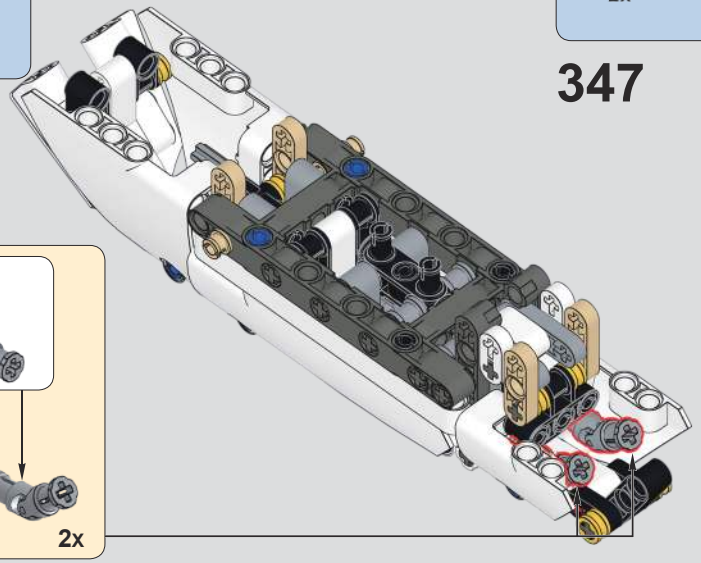

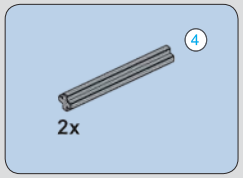

347

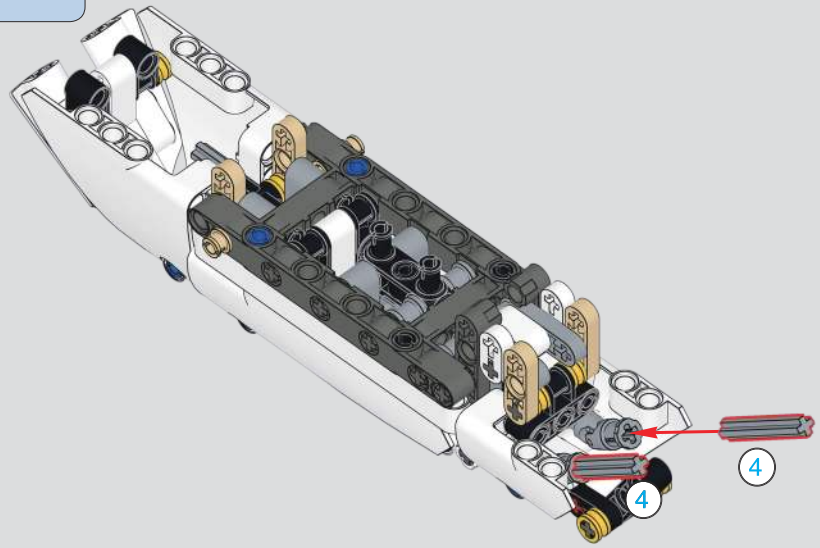

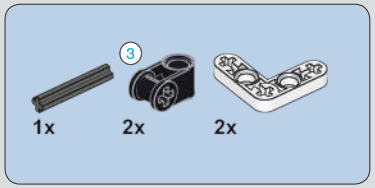

348

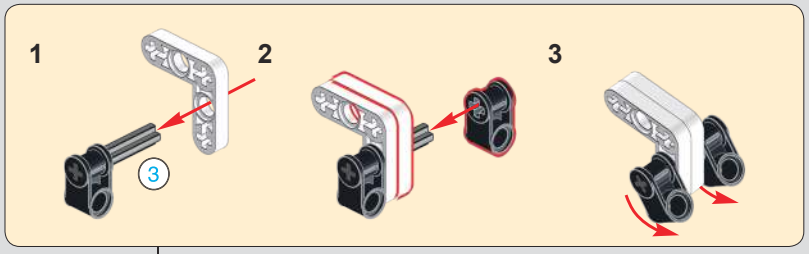

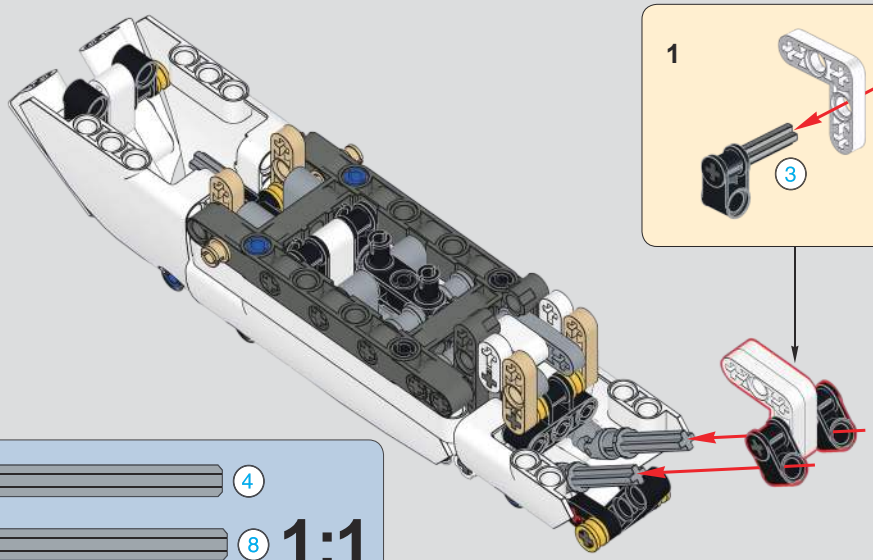

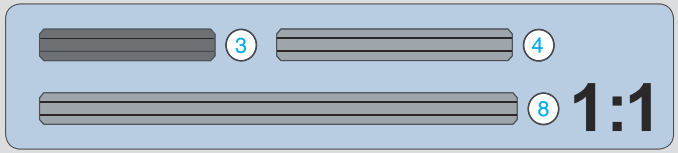

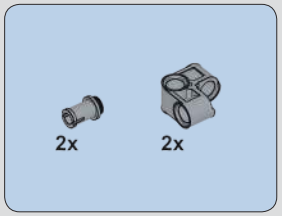

349

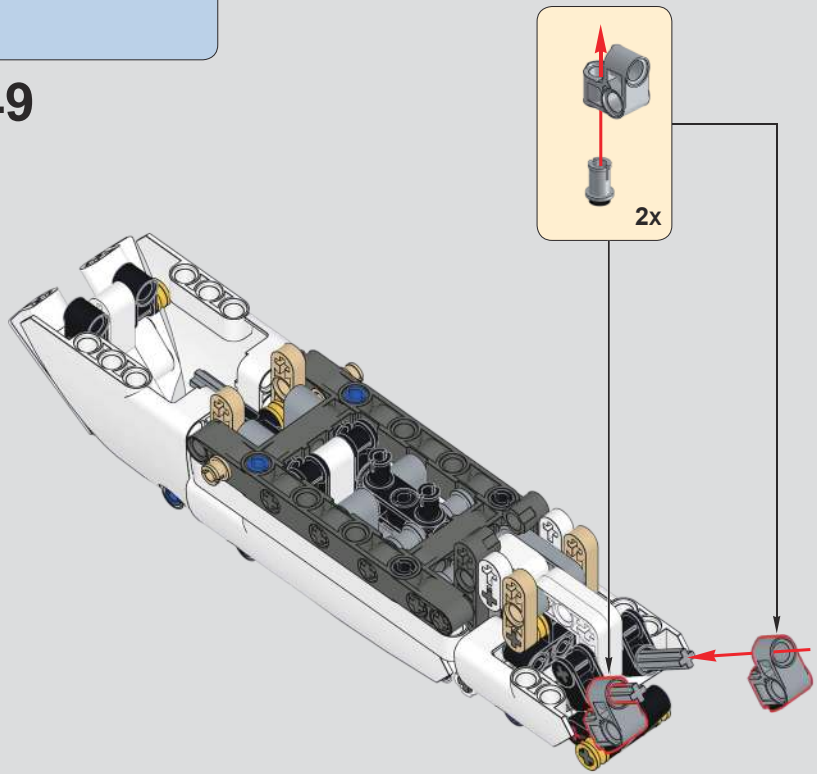

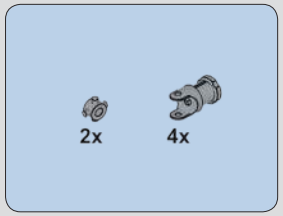

350

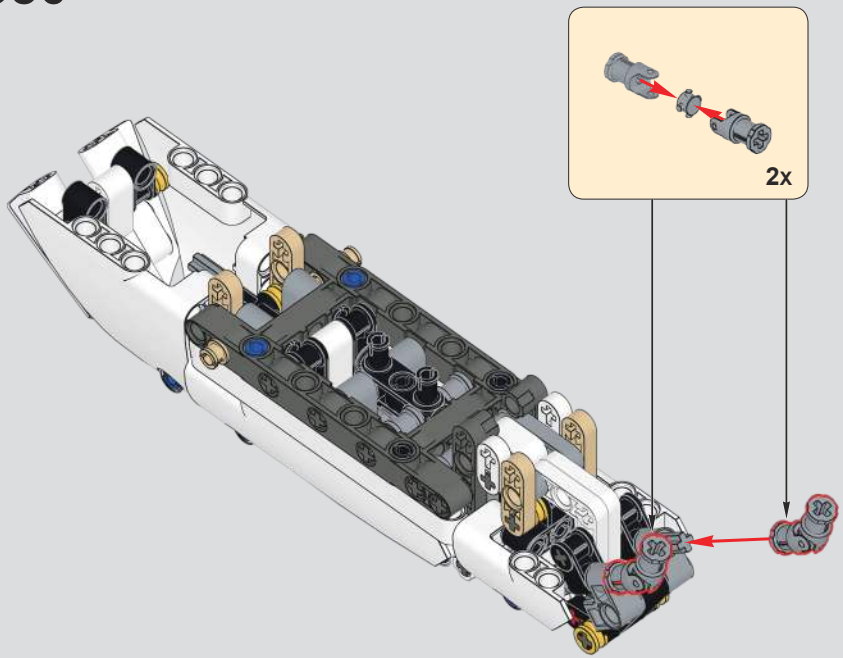

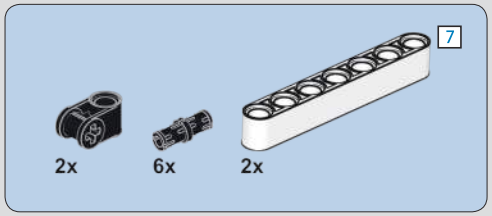

351

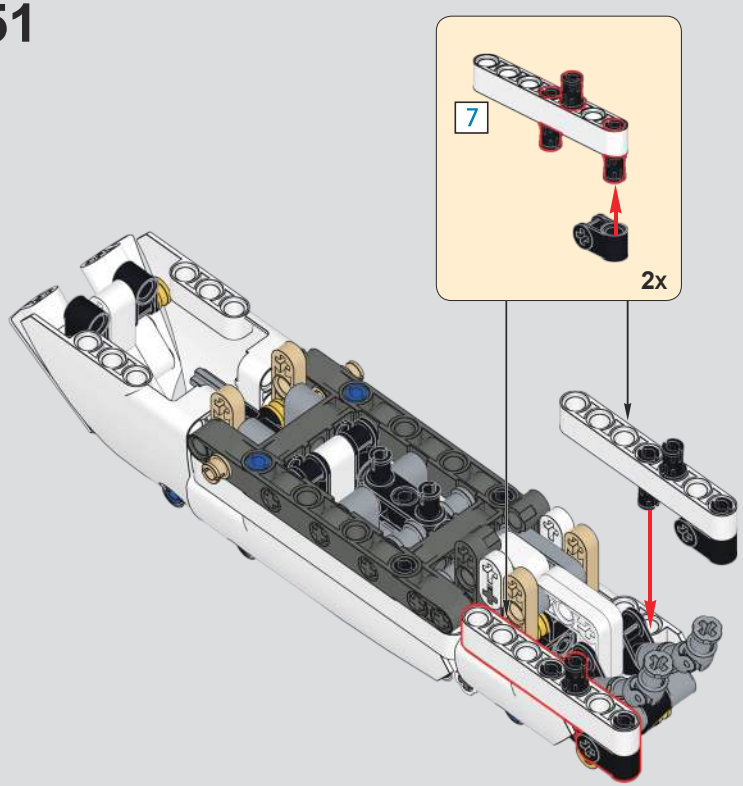

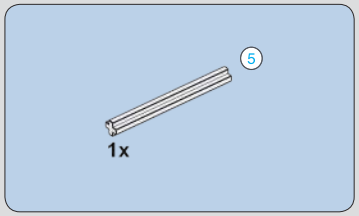

352

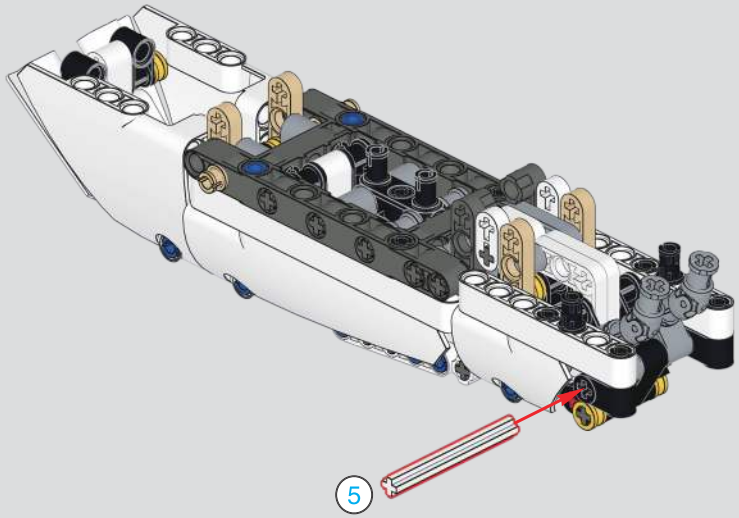

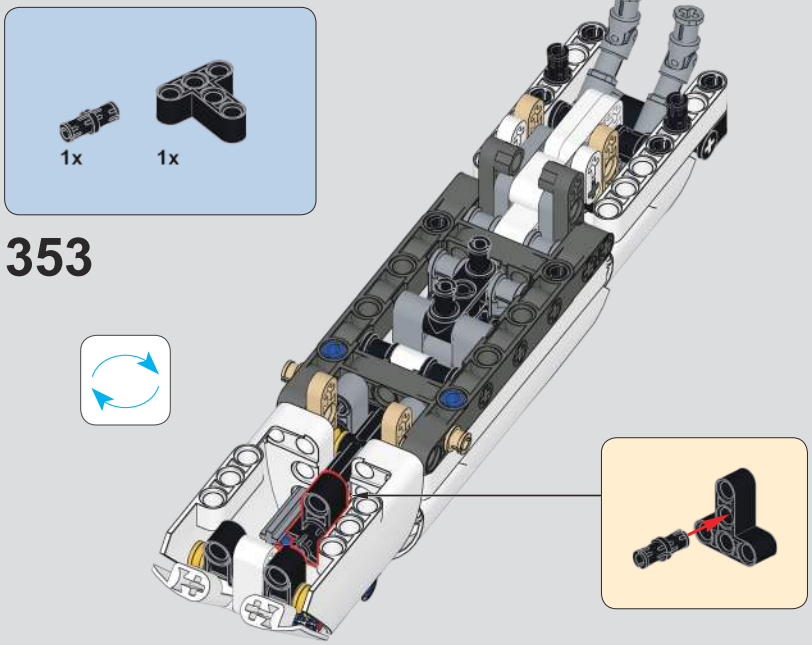

353

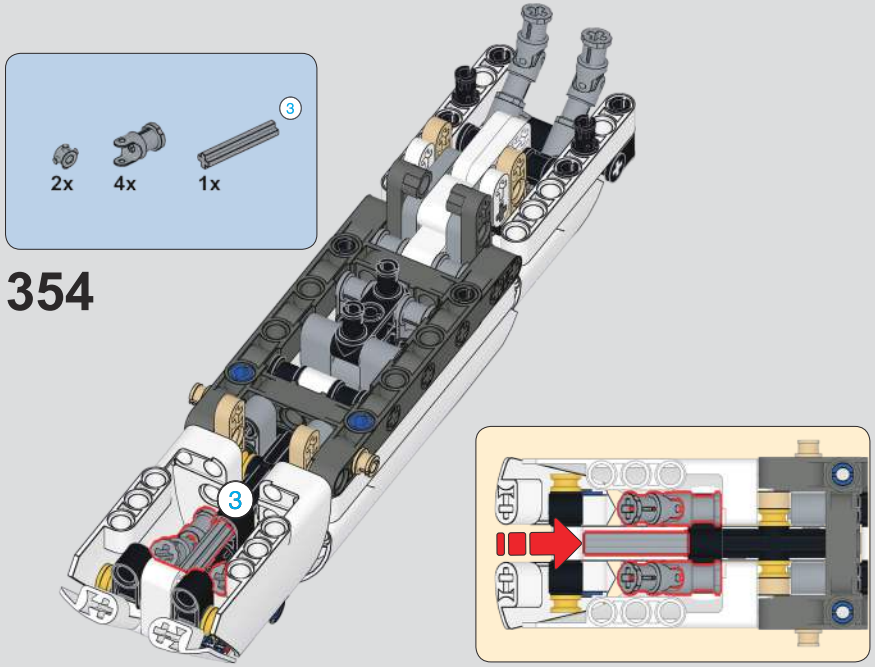

354

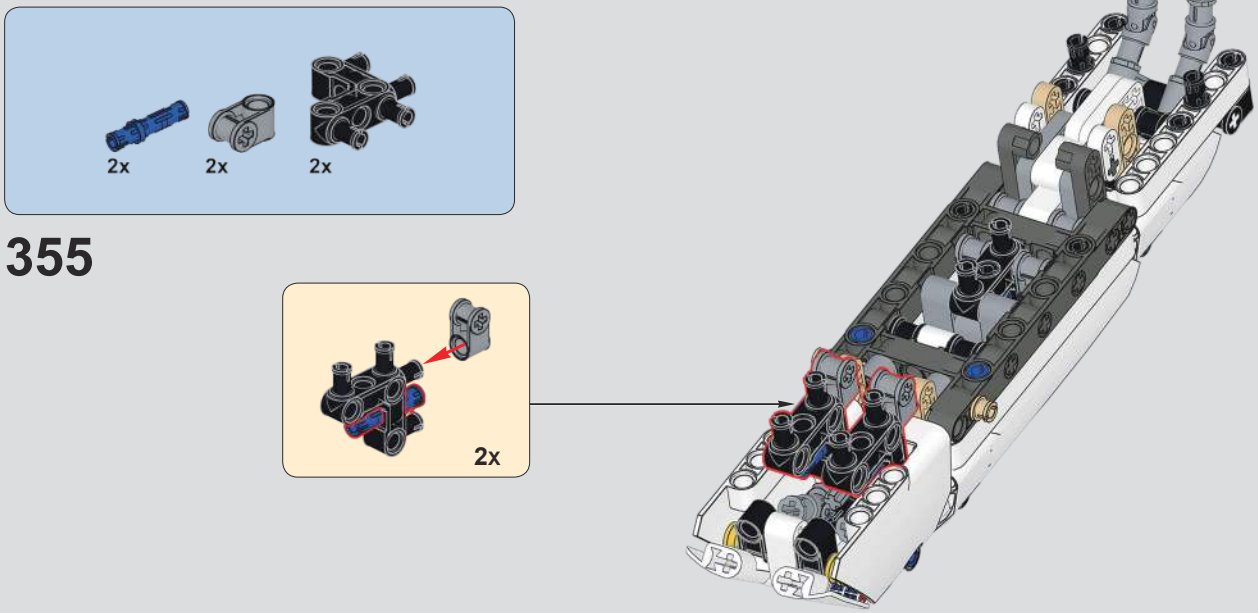

355

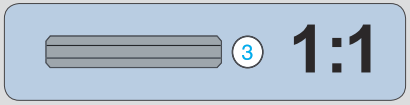

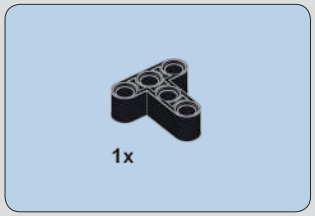

356

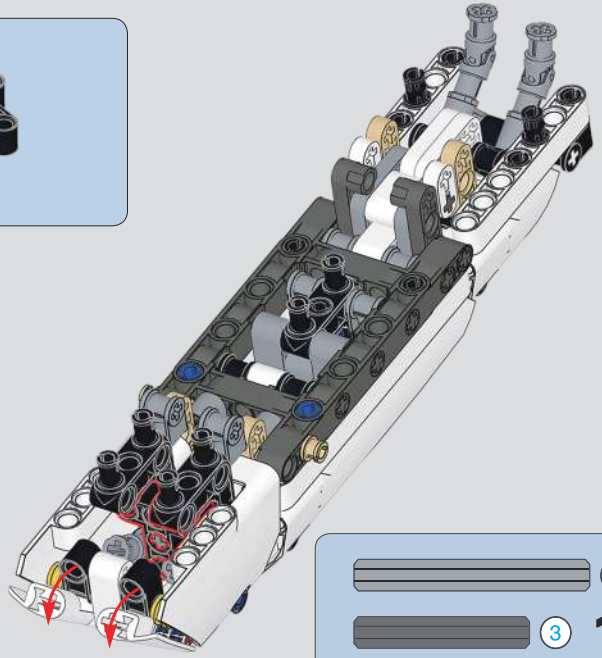

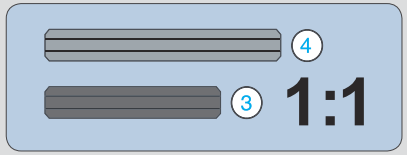

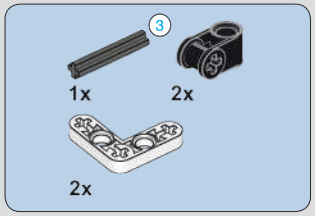

357

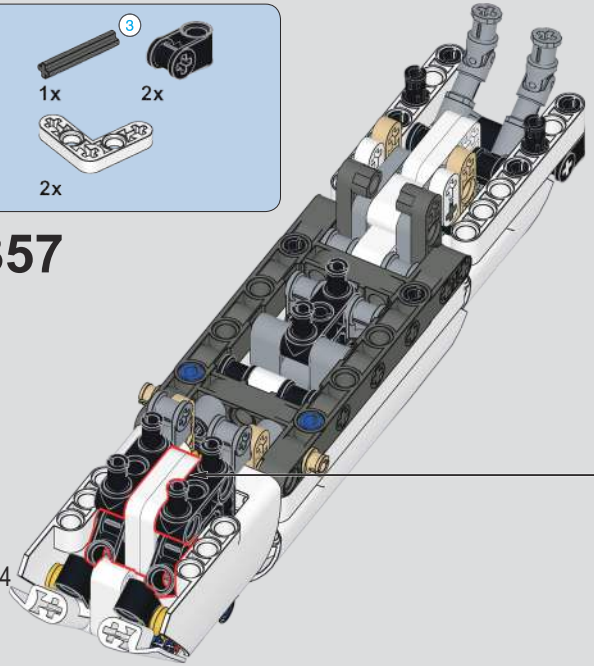

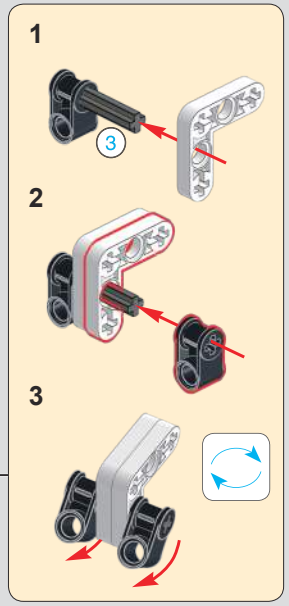

358

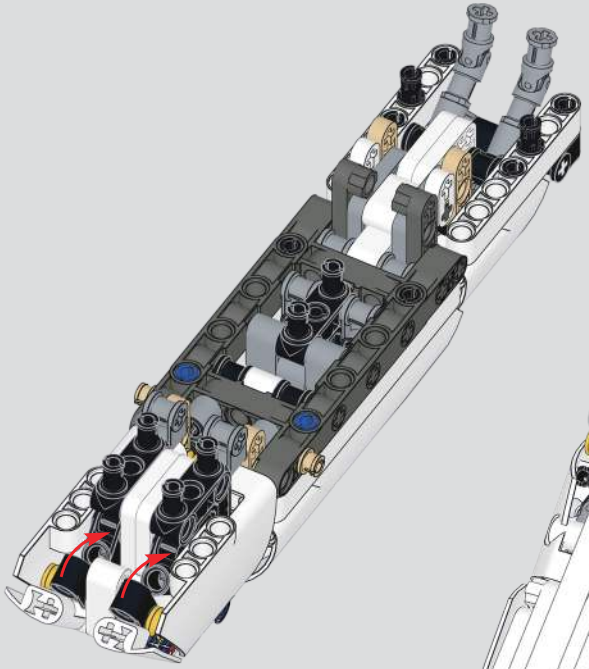

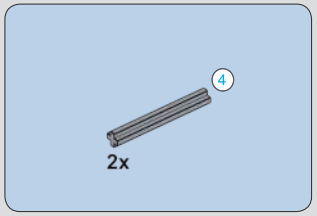

359

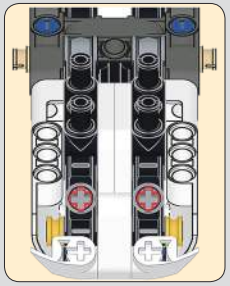

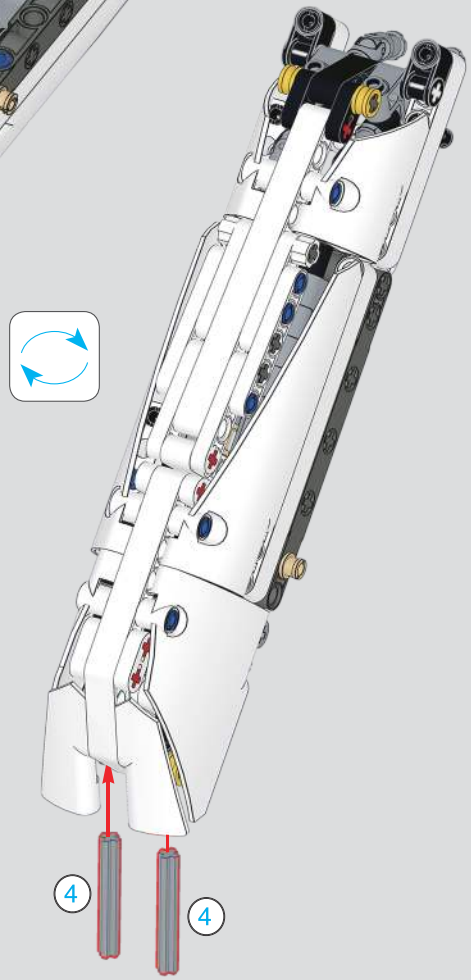

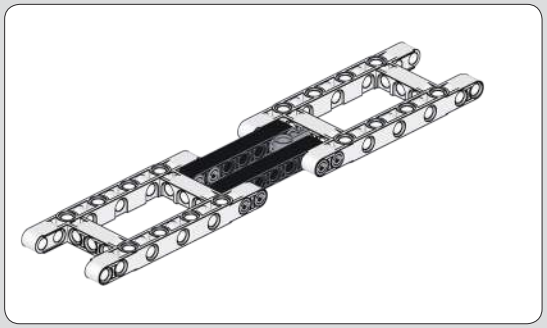

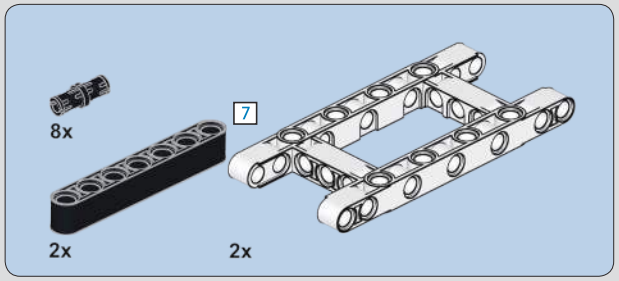

360

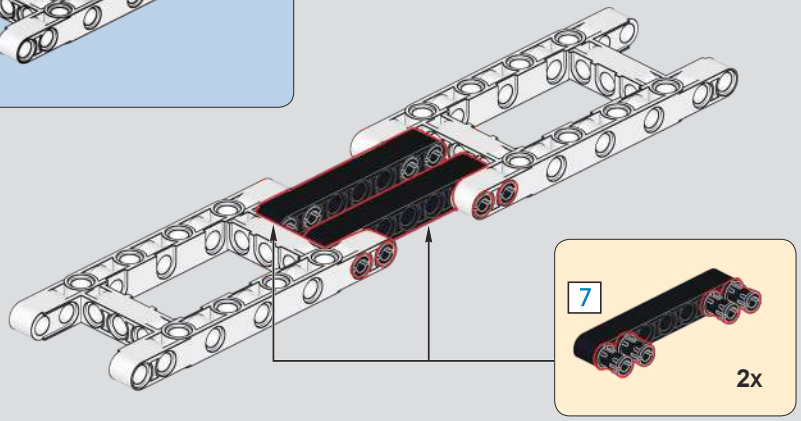

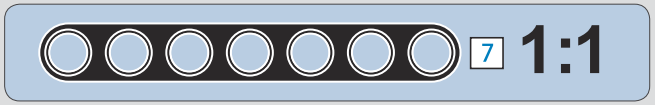

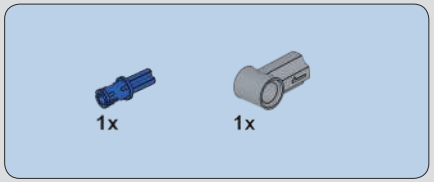

361

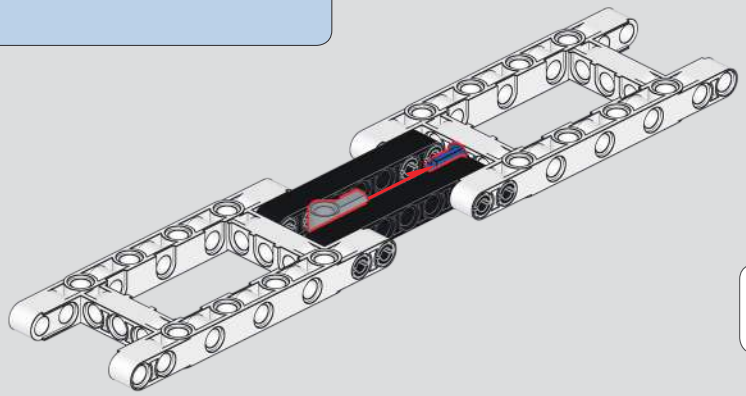

362

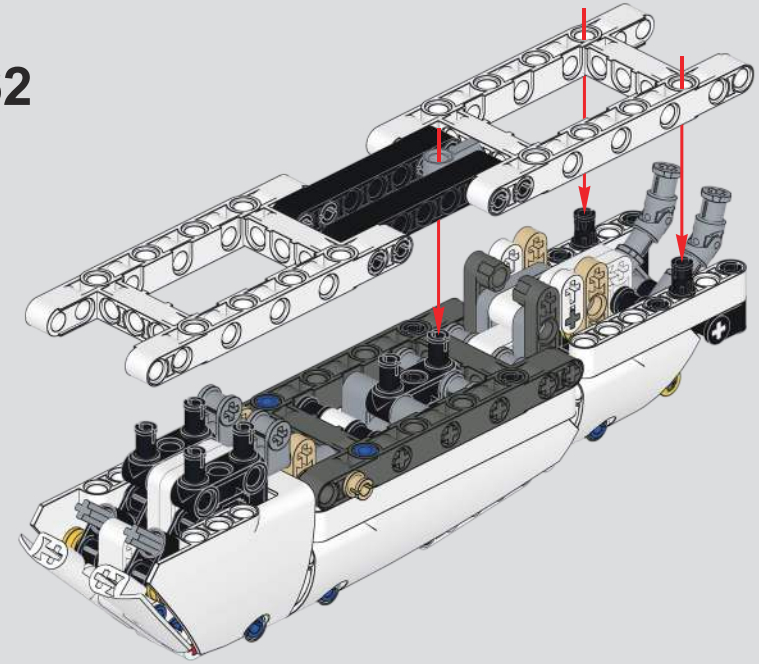

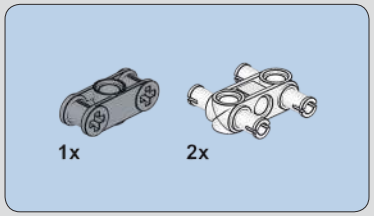

363

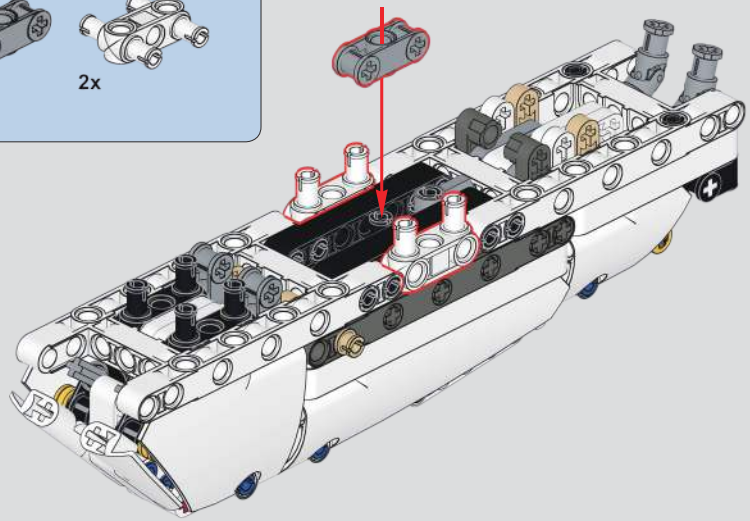

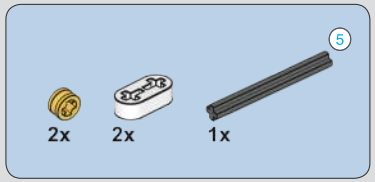

365

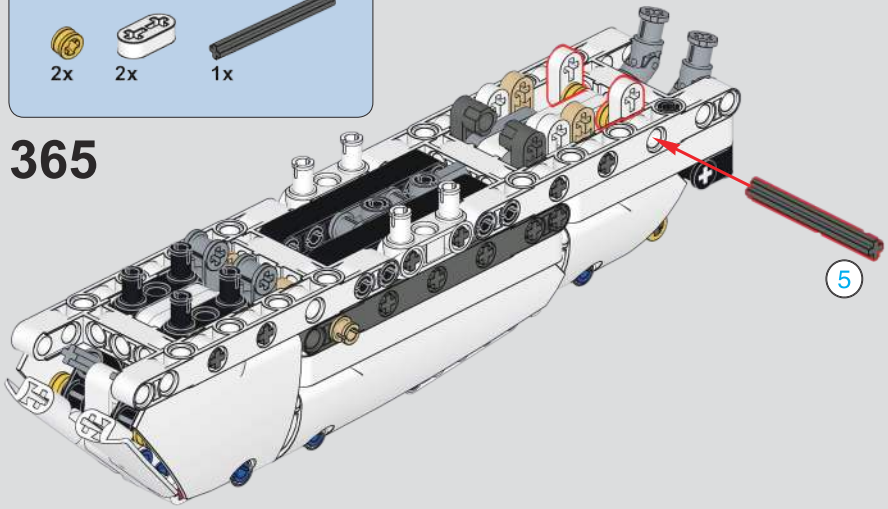

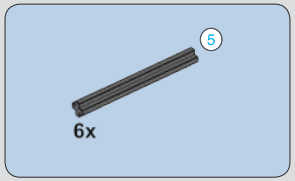

364

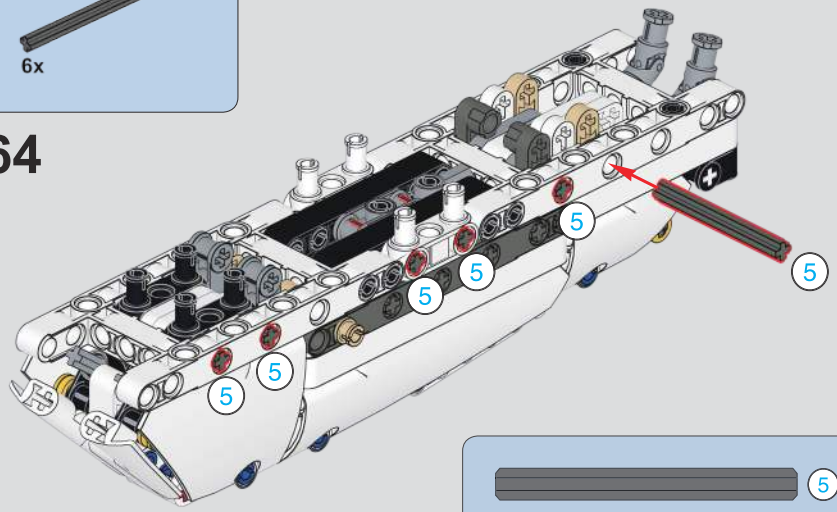

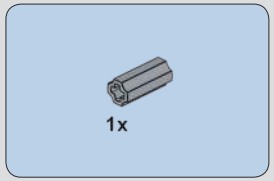

366

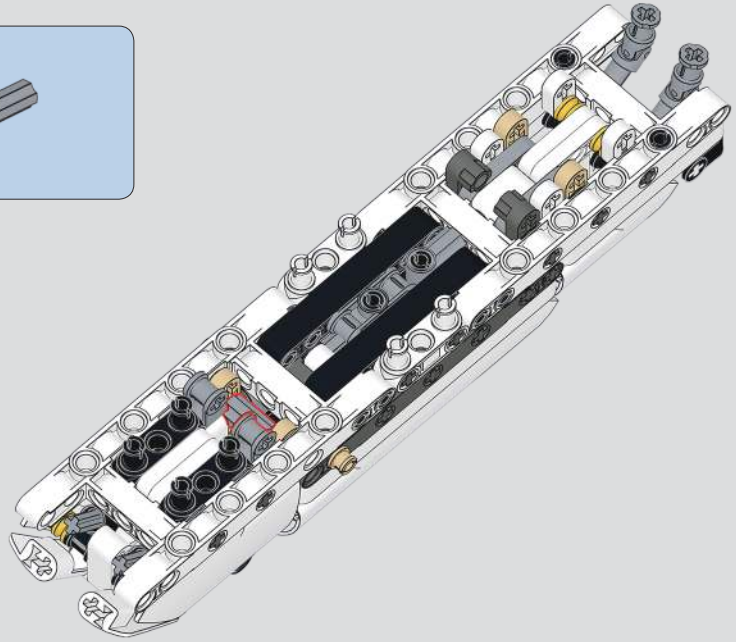

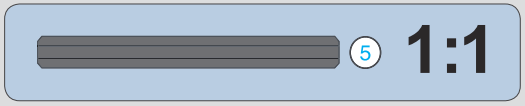

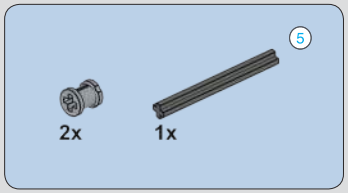

367

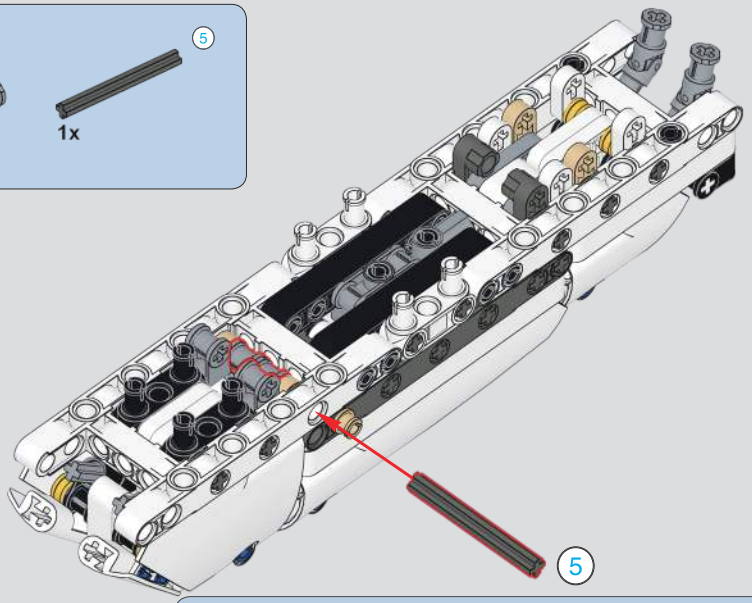

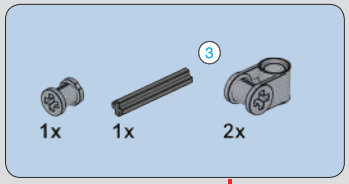

368

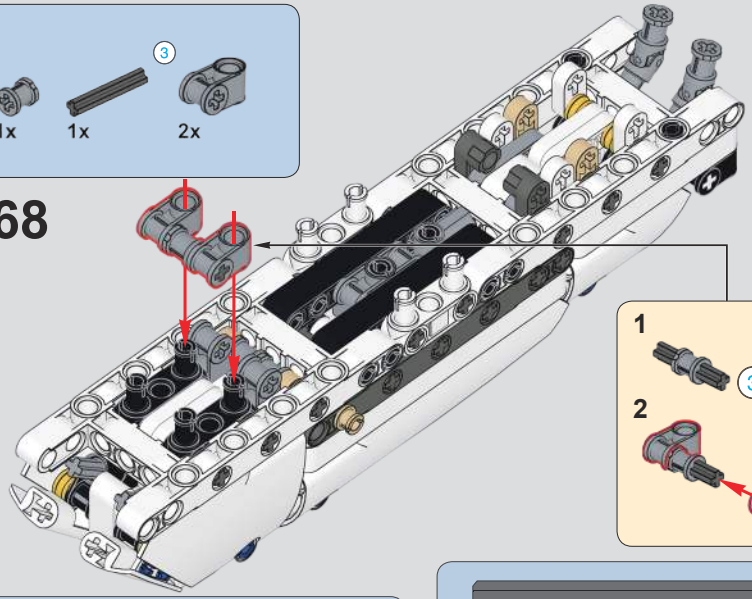

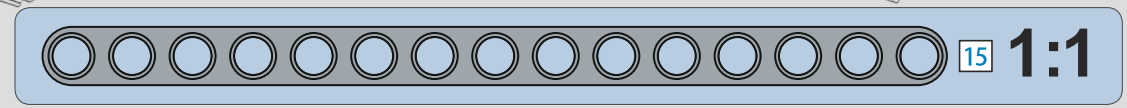

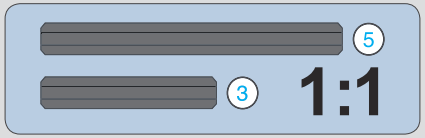

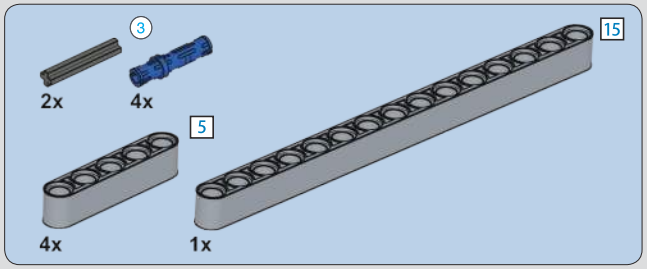

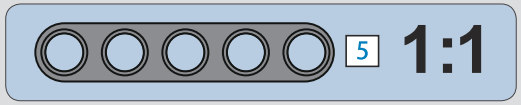

369

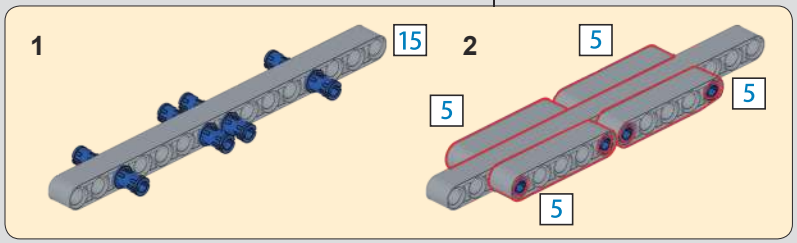

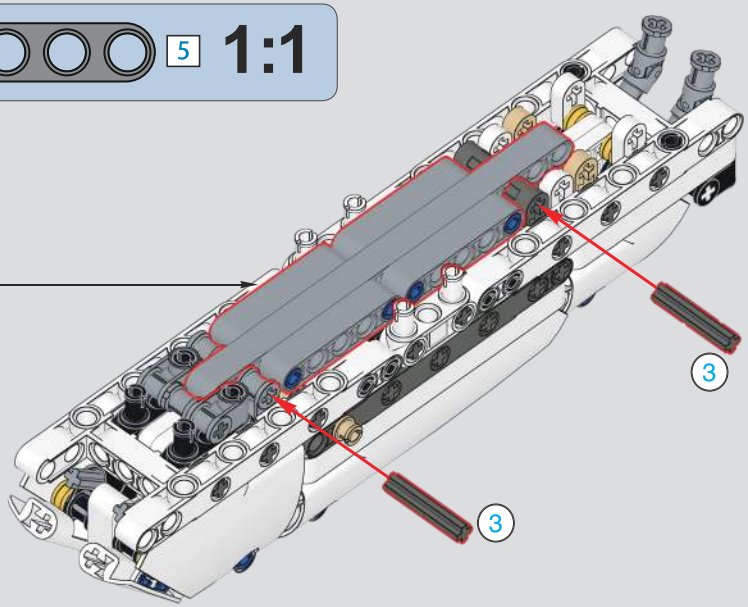

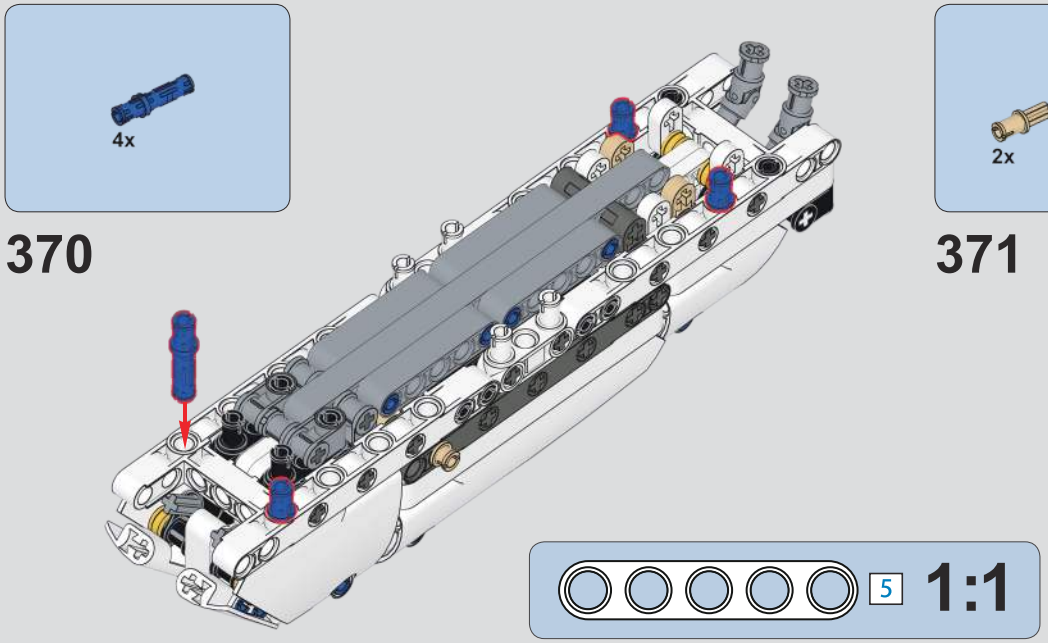
4x
370
5
1:1

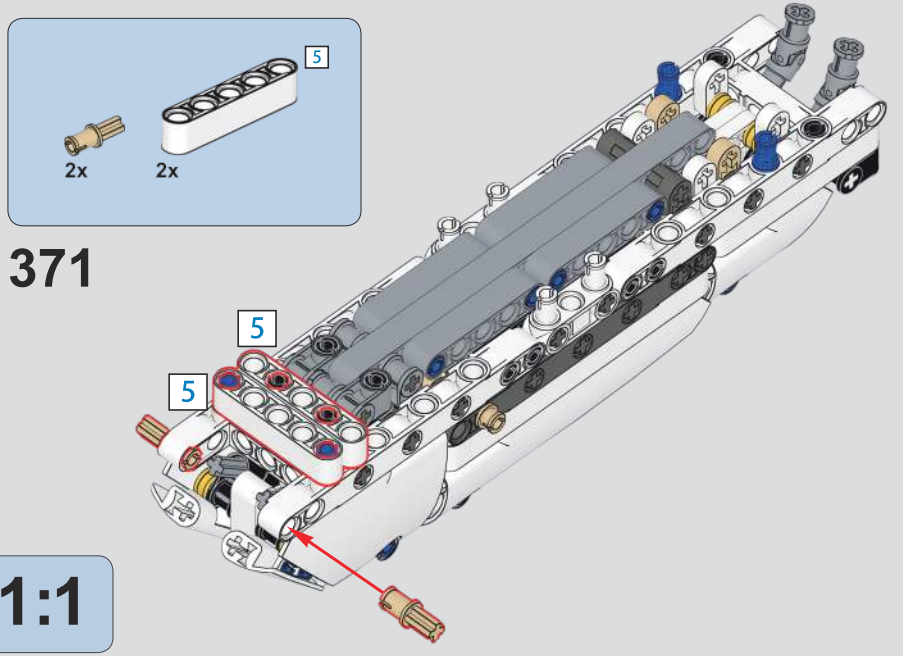
5
2x
2x
371
5
5

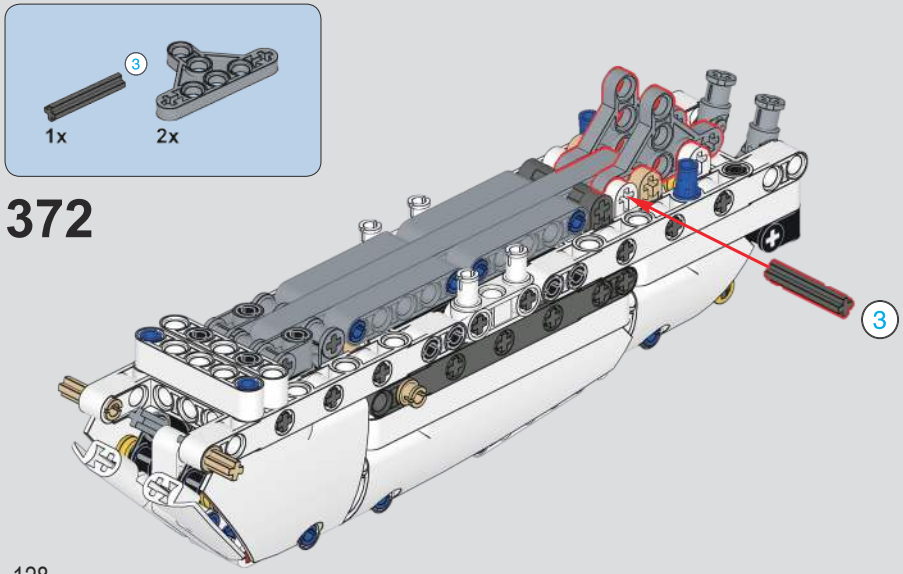
3
1x
2x
372
3

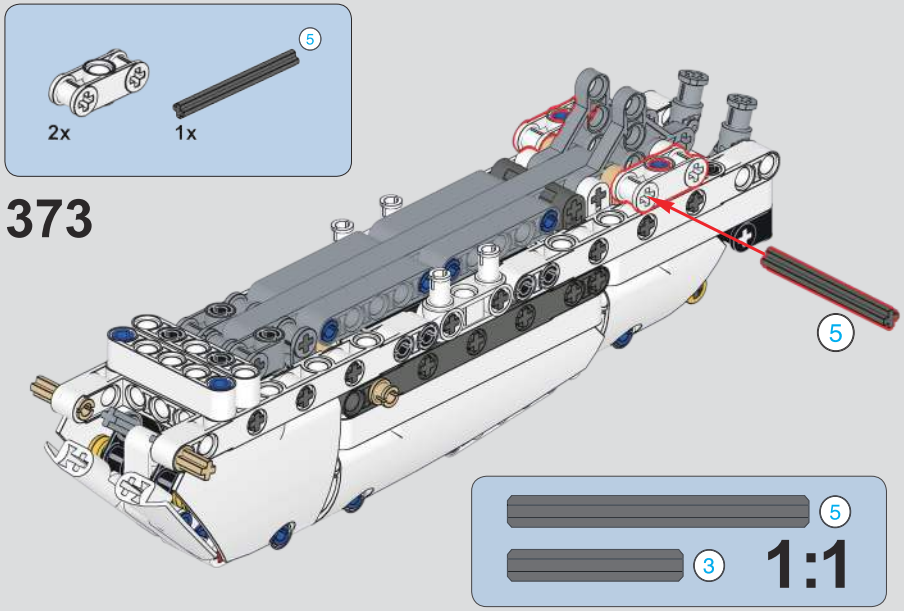
5
2x
1x
373
5
5
3
1:1

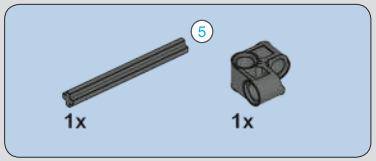

374

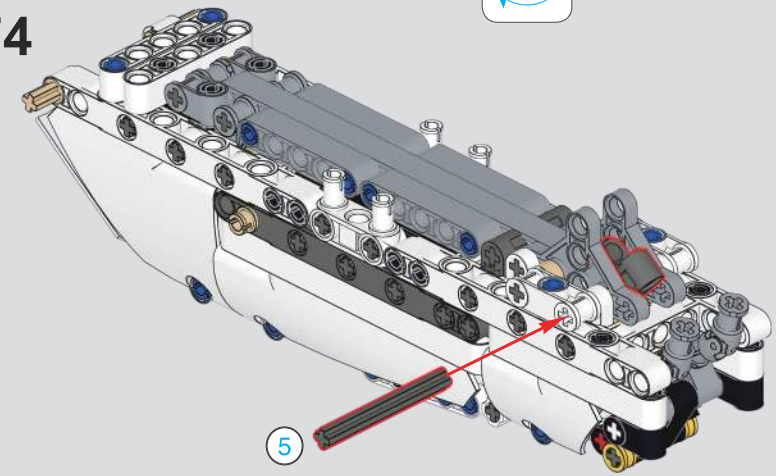

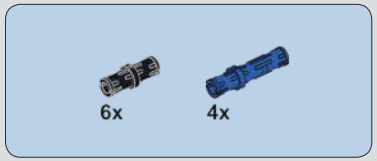

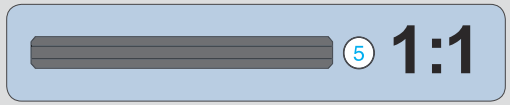

375

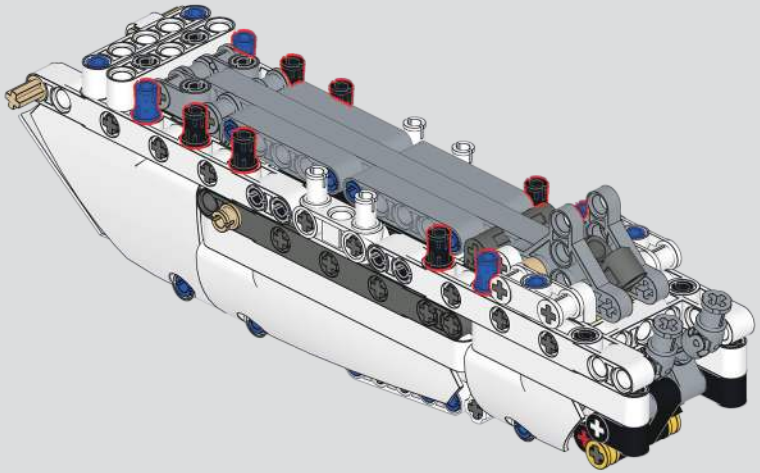

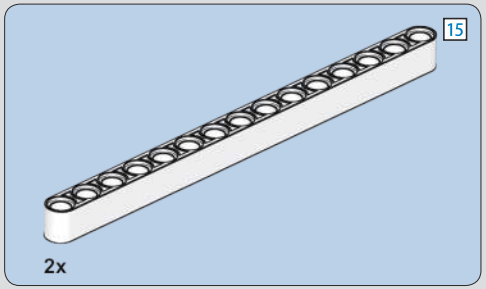

376

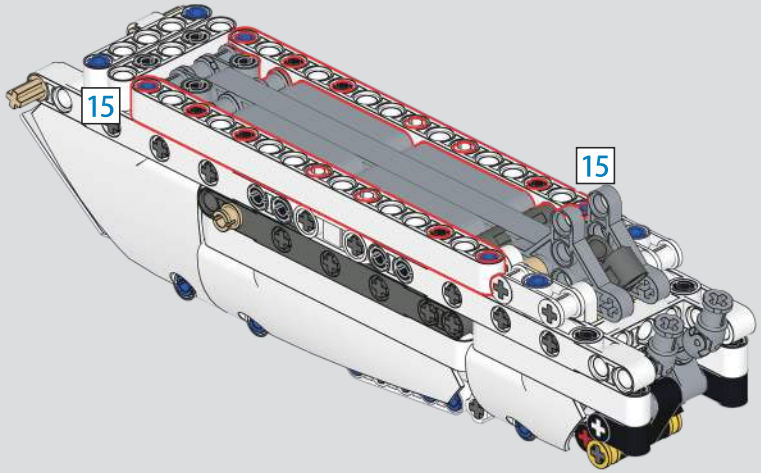

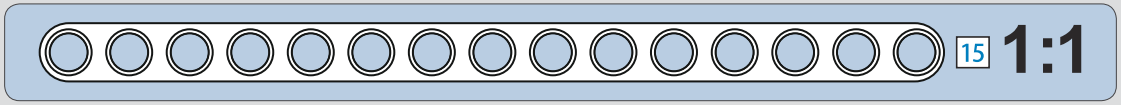

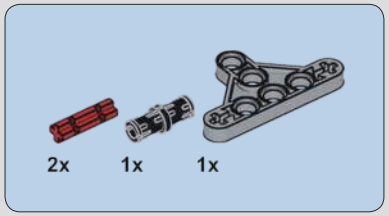

377

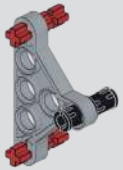

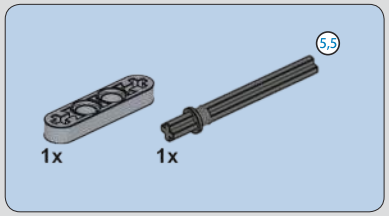

378

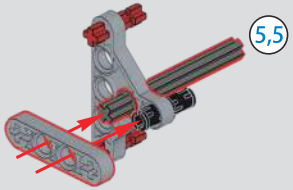

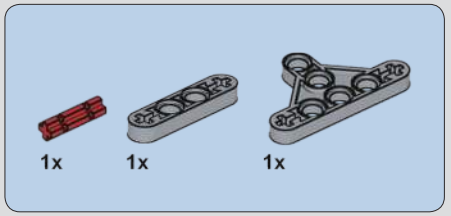

379

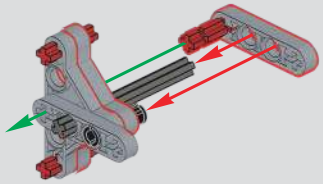

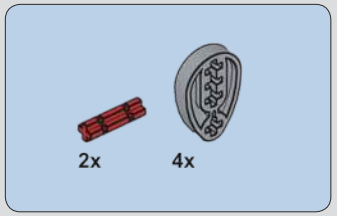

380

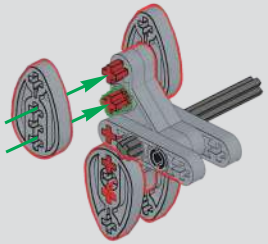

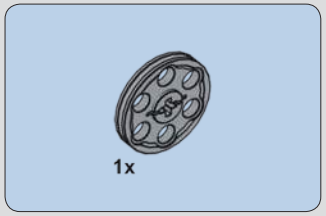

381

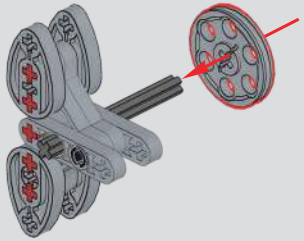

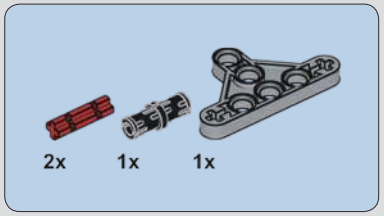

382

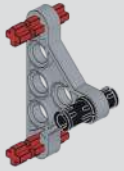

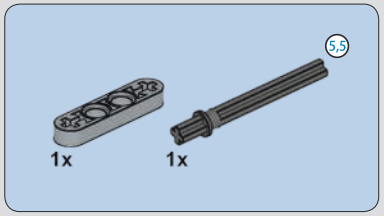

383

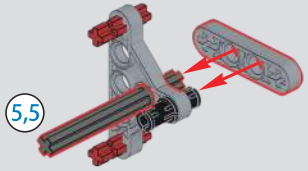

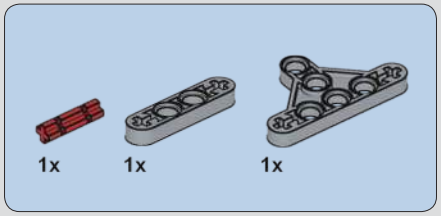

384

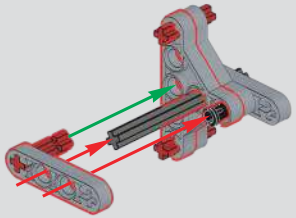

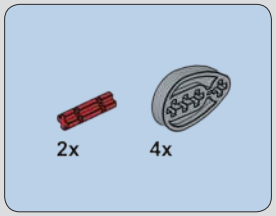

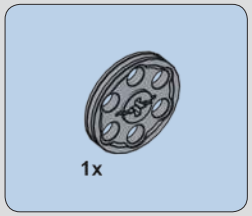

385

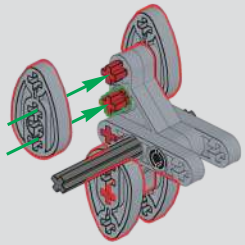

386

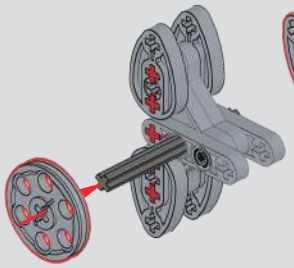

387

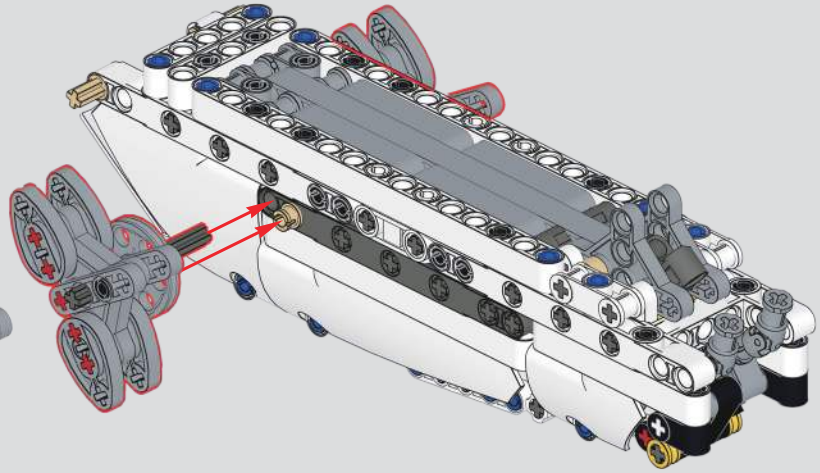

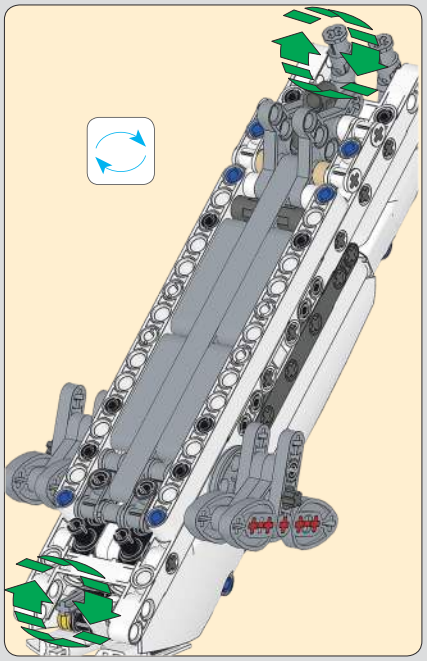

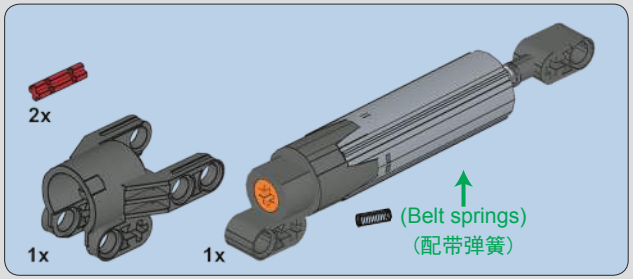

388

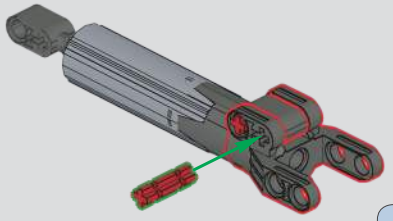

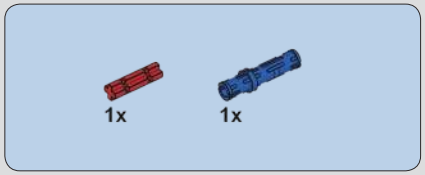

389

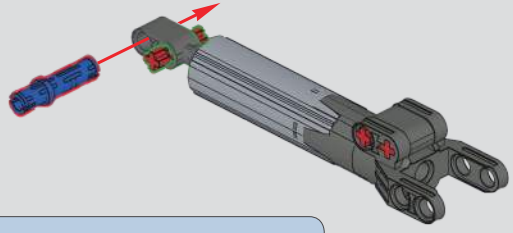

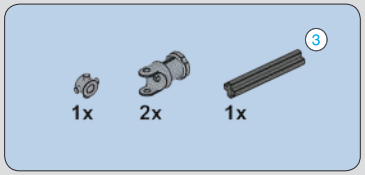

390

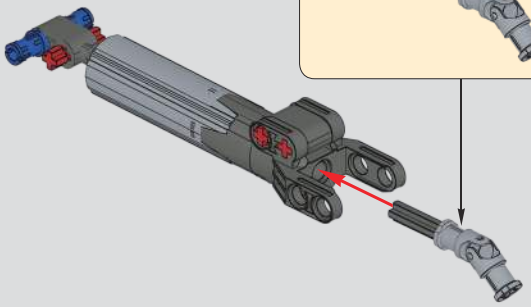

1:1

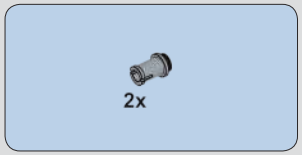

391

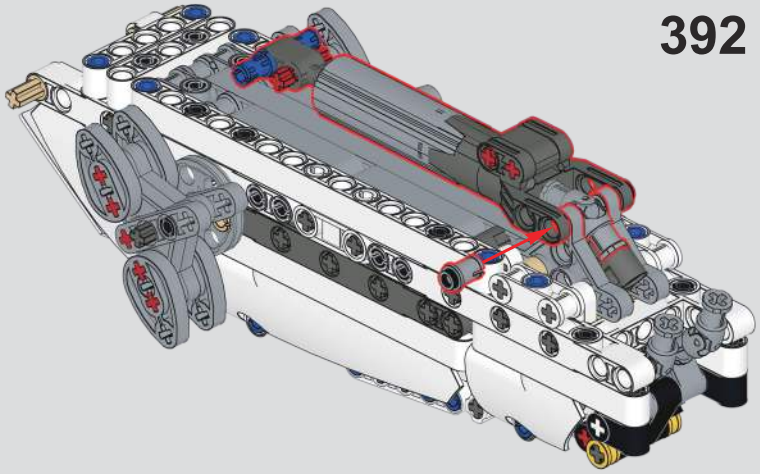

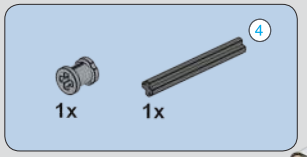

392

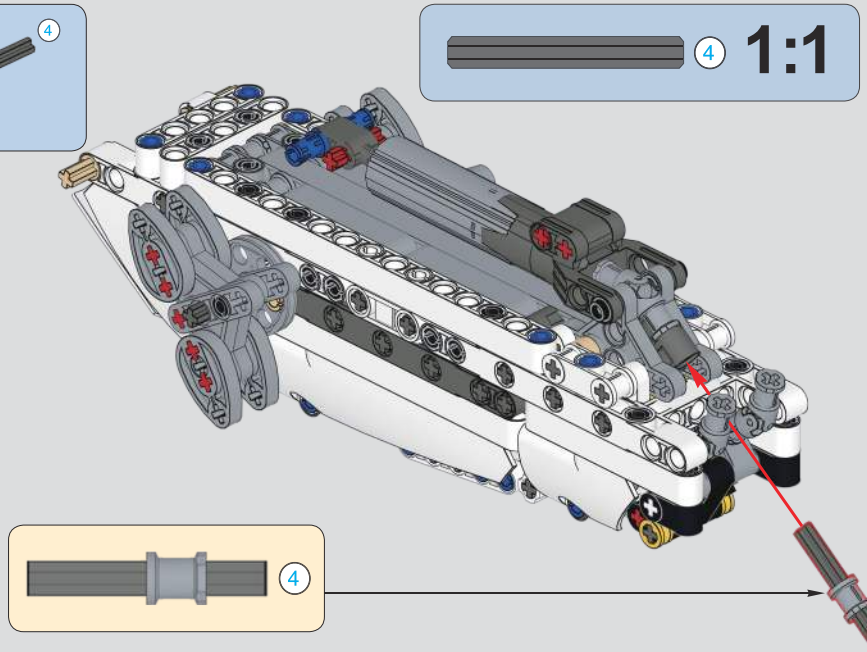

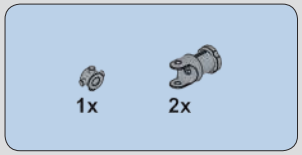

393

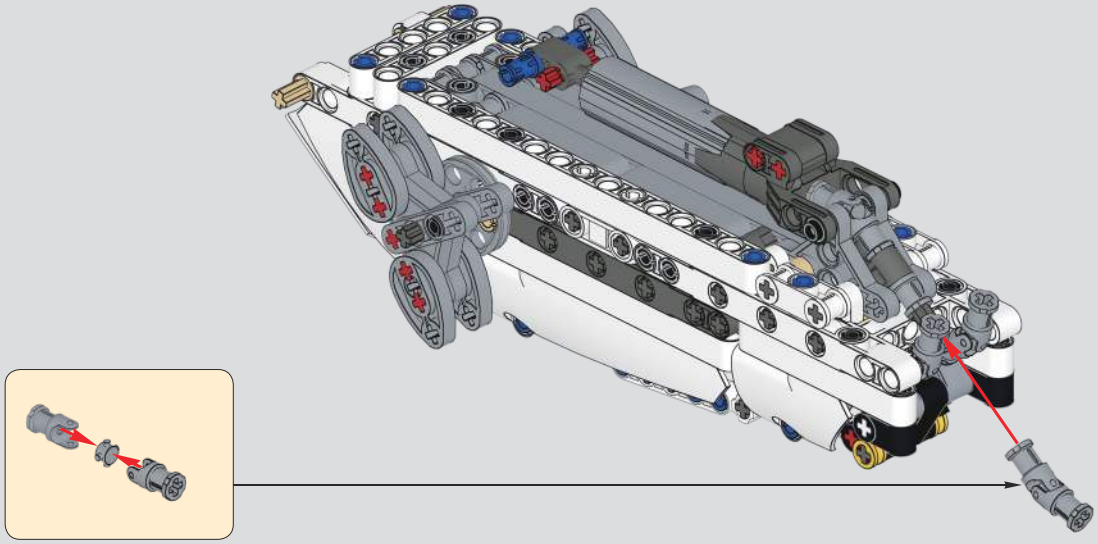

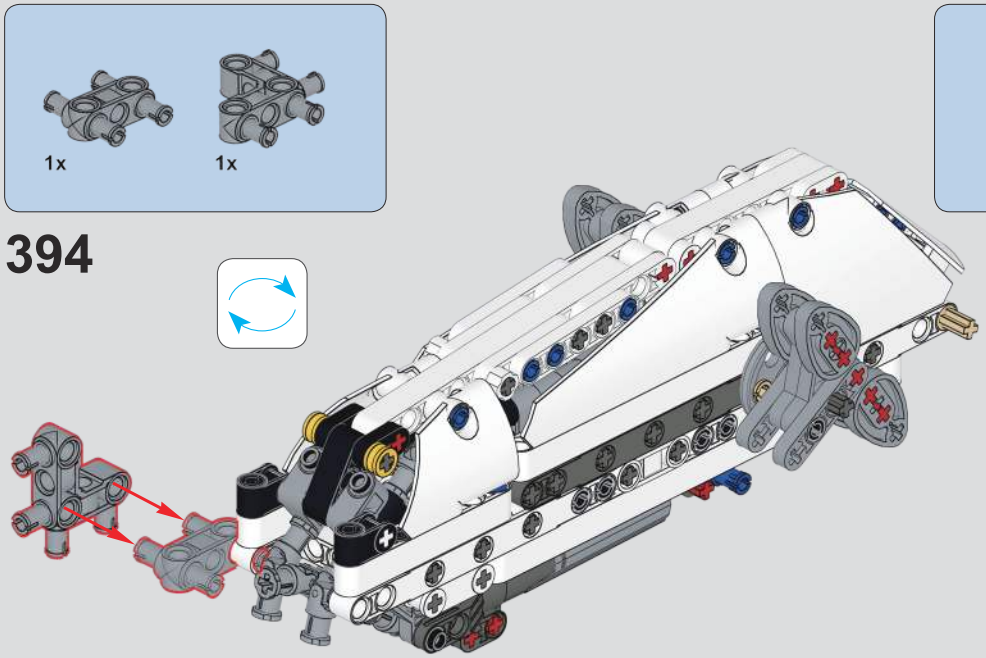
1x
1x
394

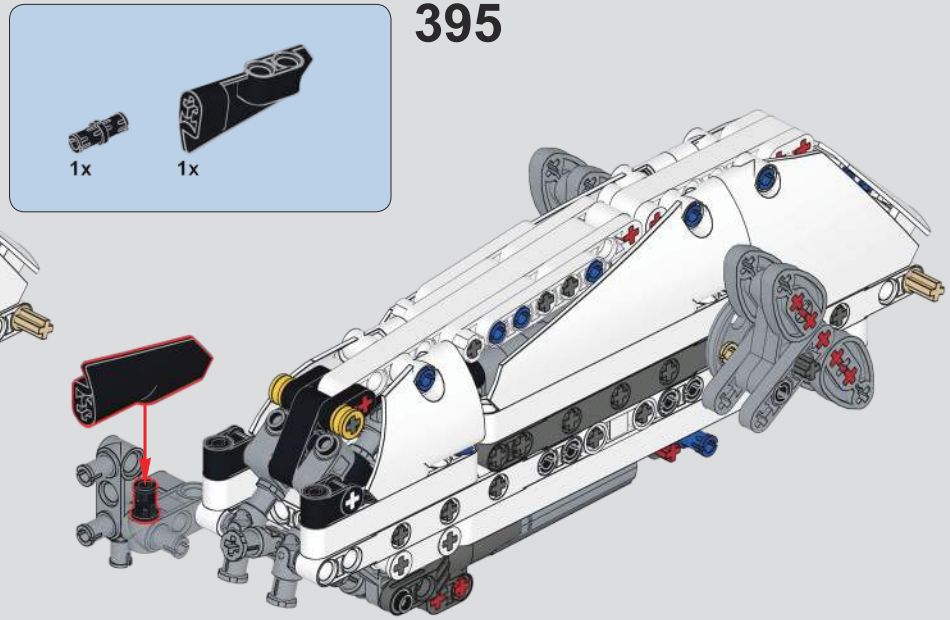
395
1x
1x

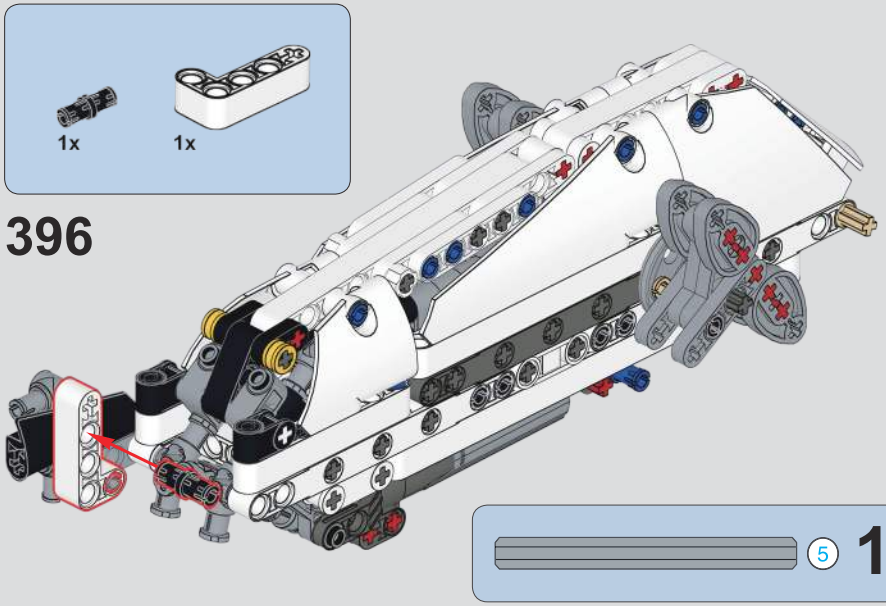
1x
1x
396
5
1:1

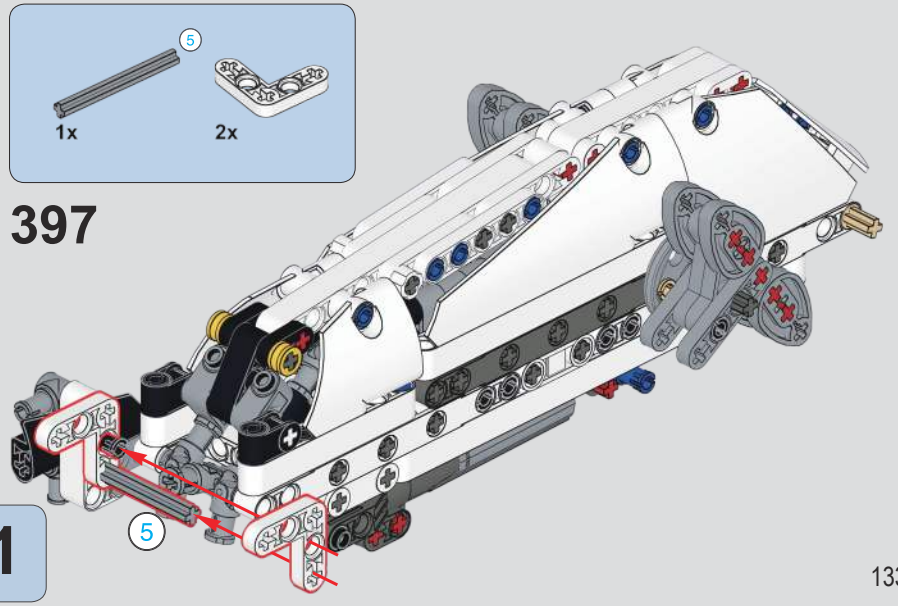
5
1x
2x
397
5

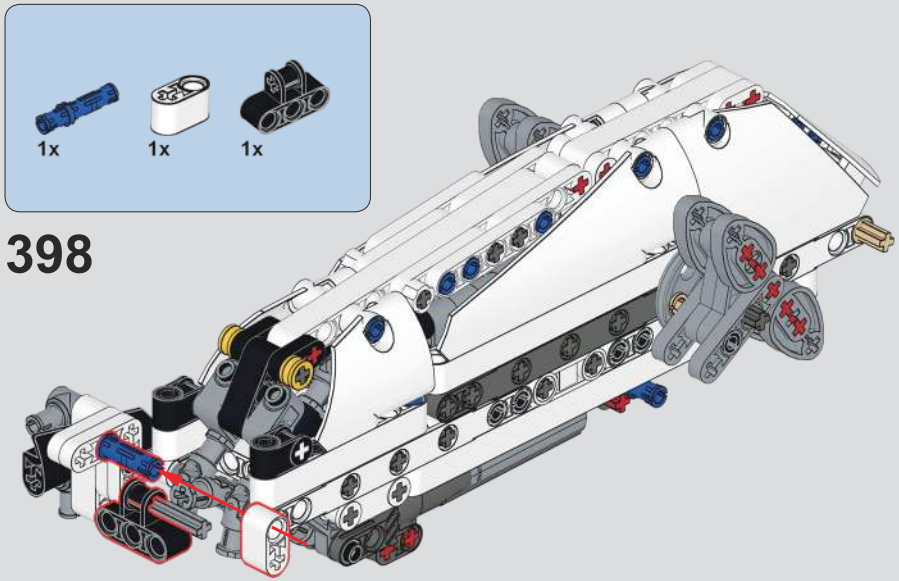

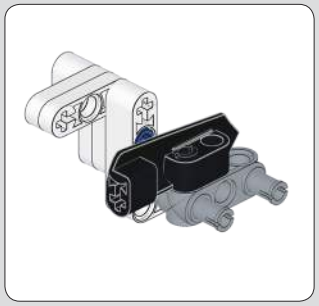

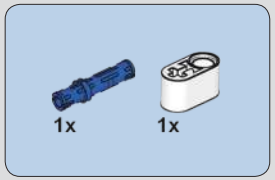

399

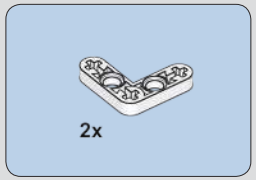

400

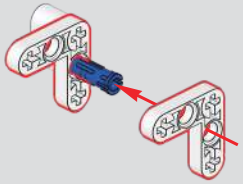

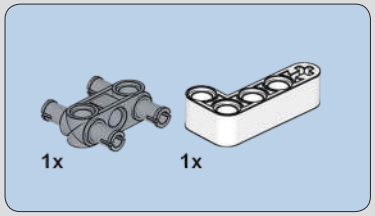

401

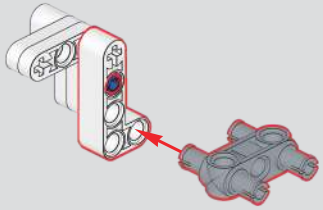

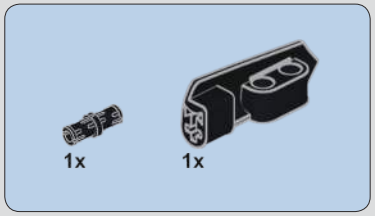

402

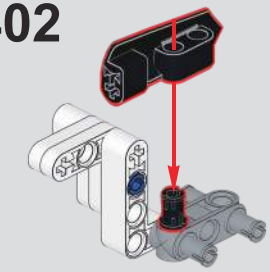

403

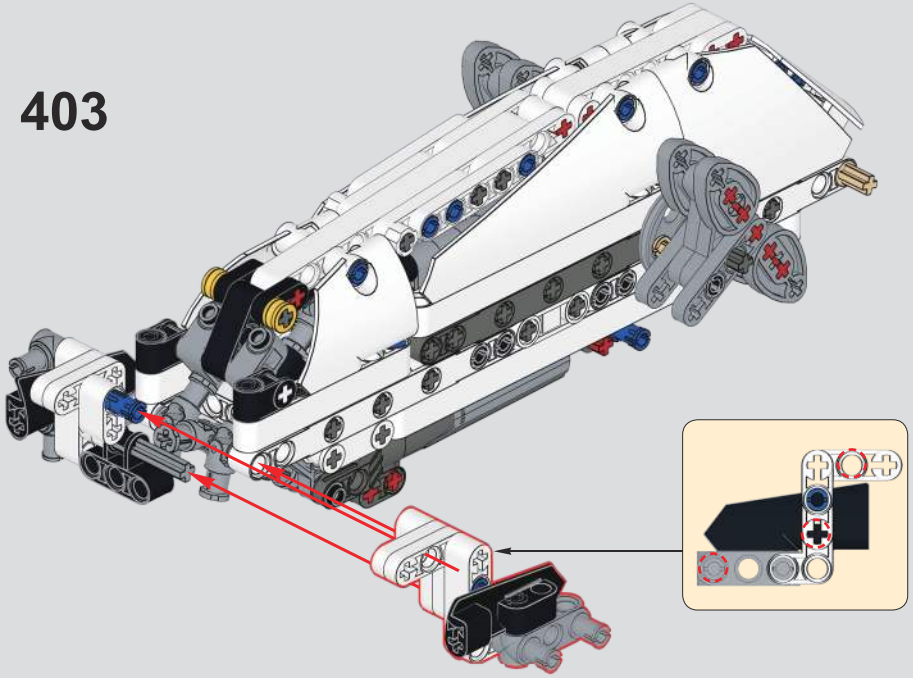

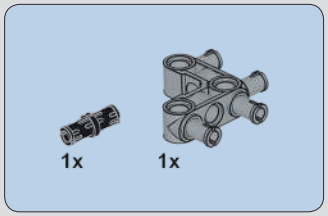

404

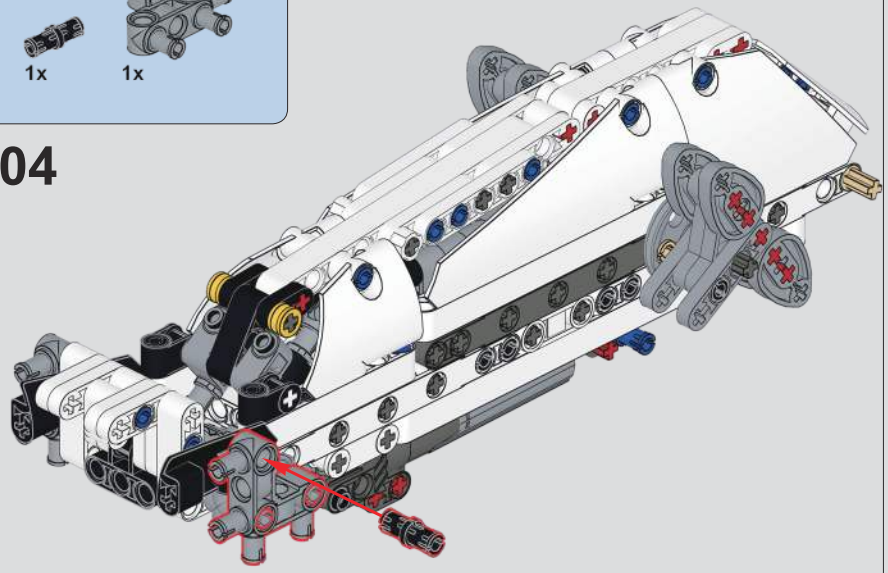

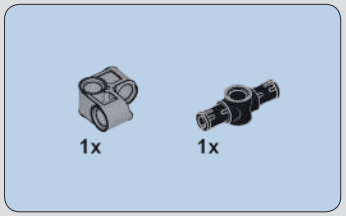

406

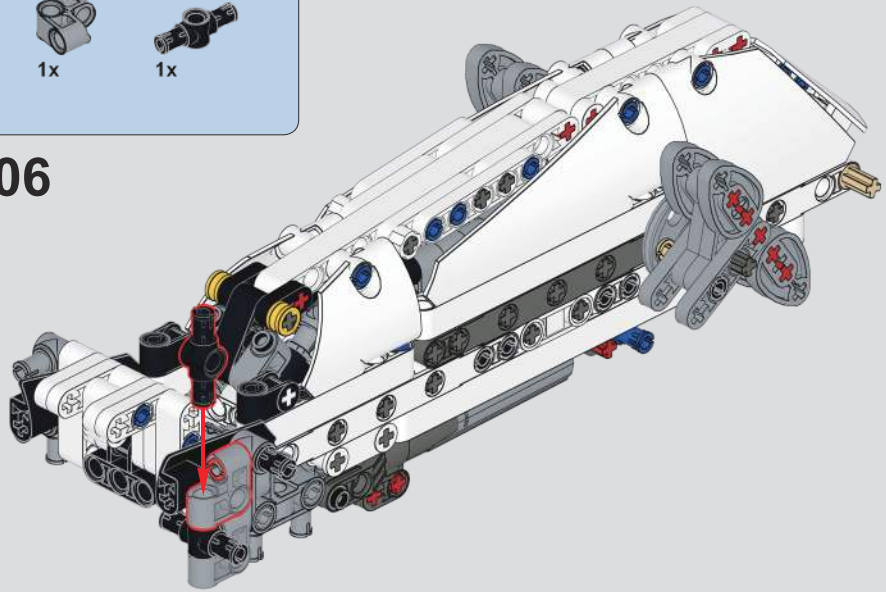

405

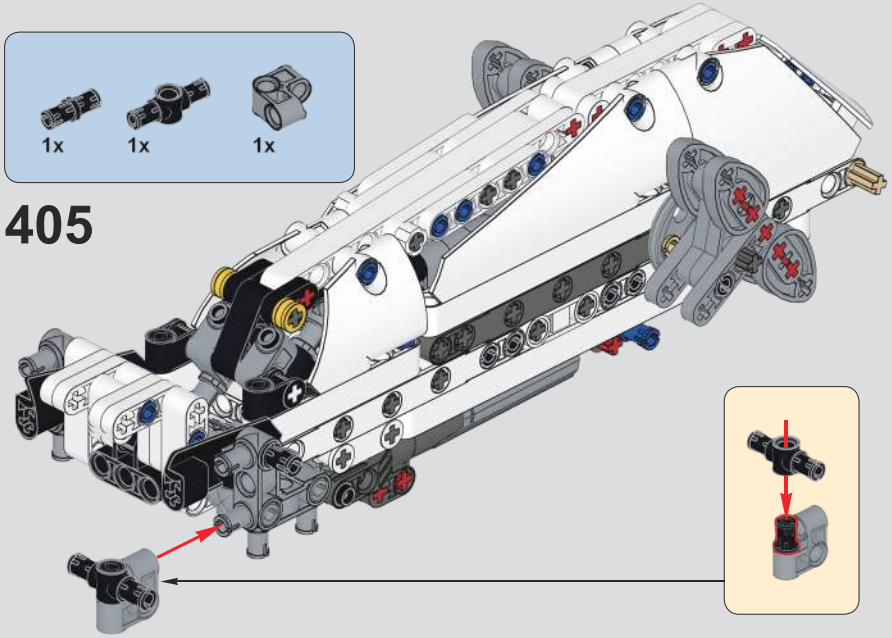

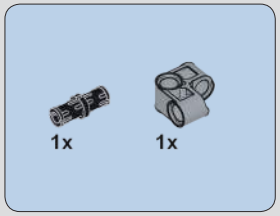

407

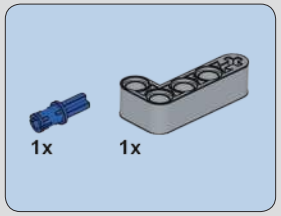

408

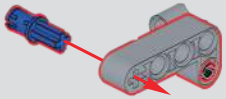

409

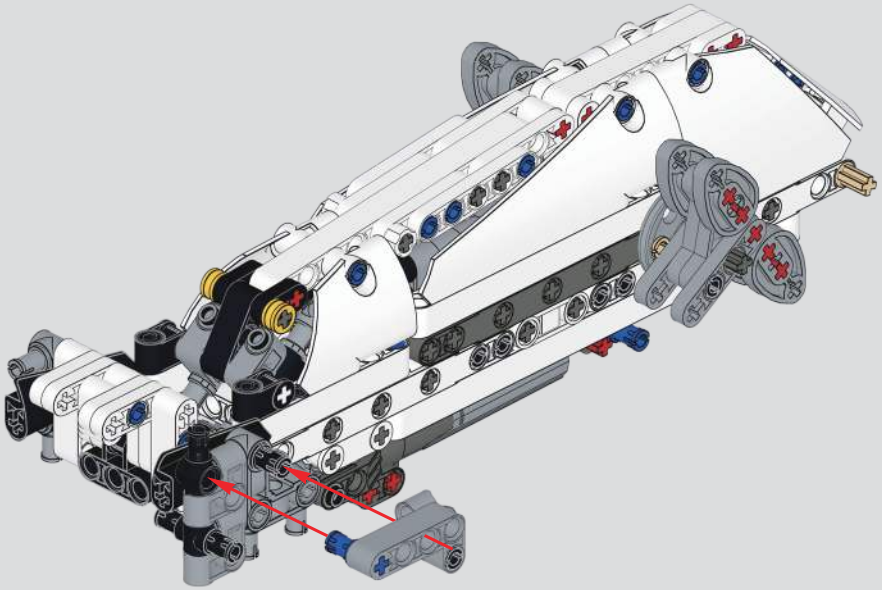

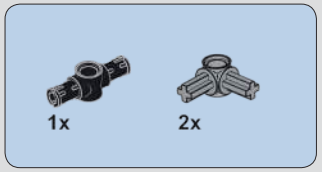

410

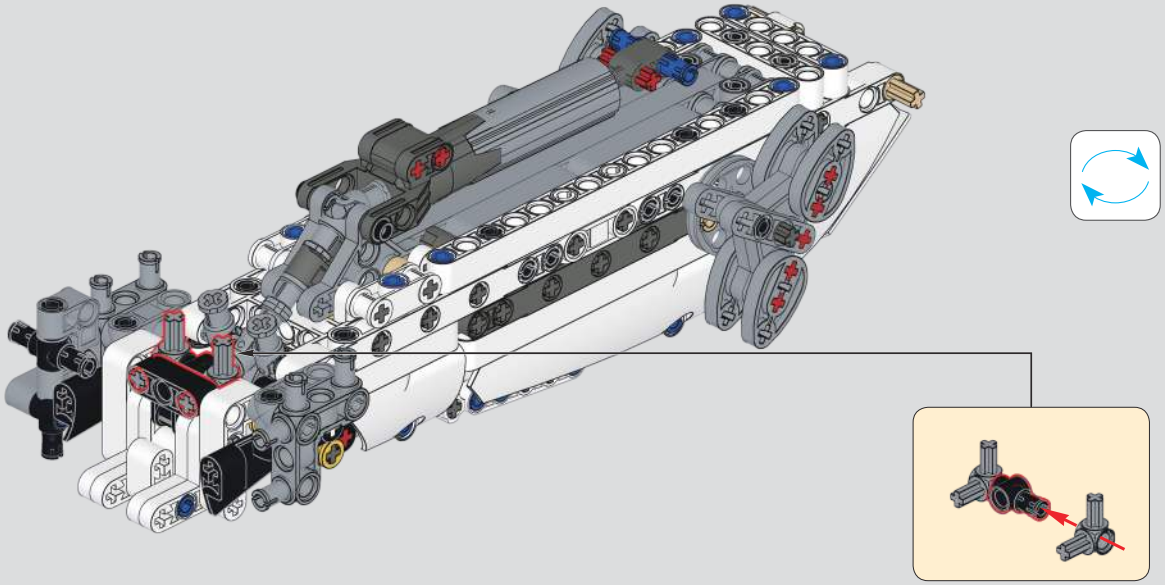

411

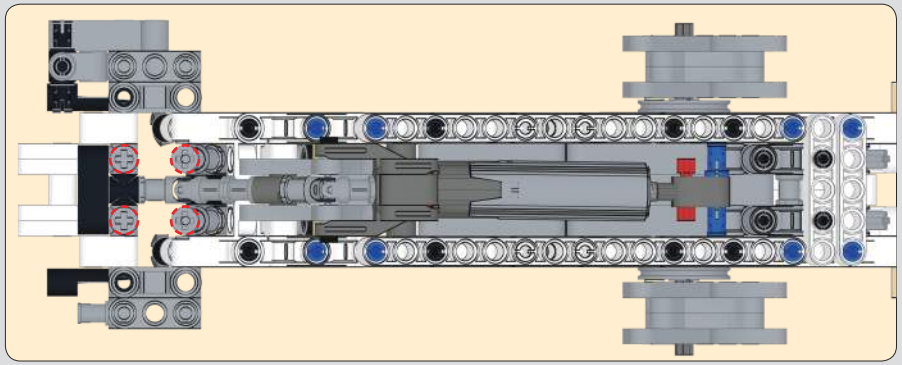

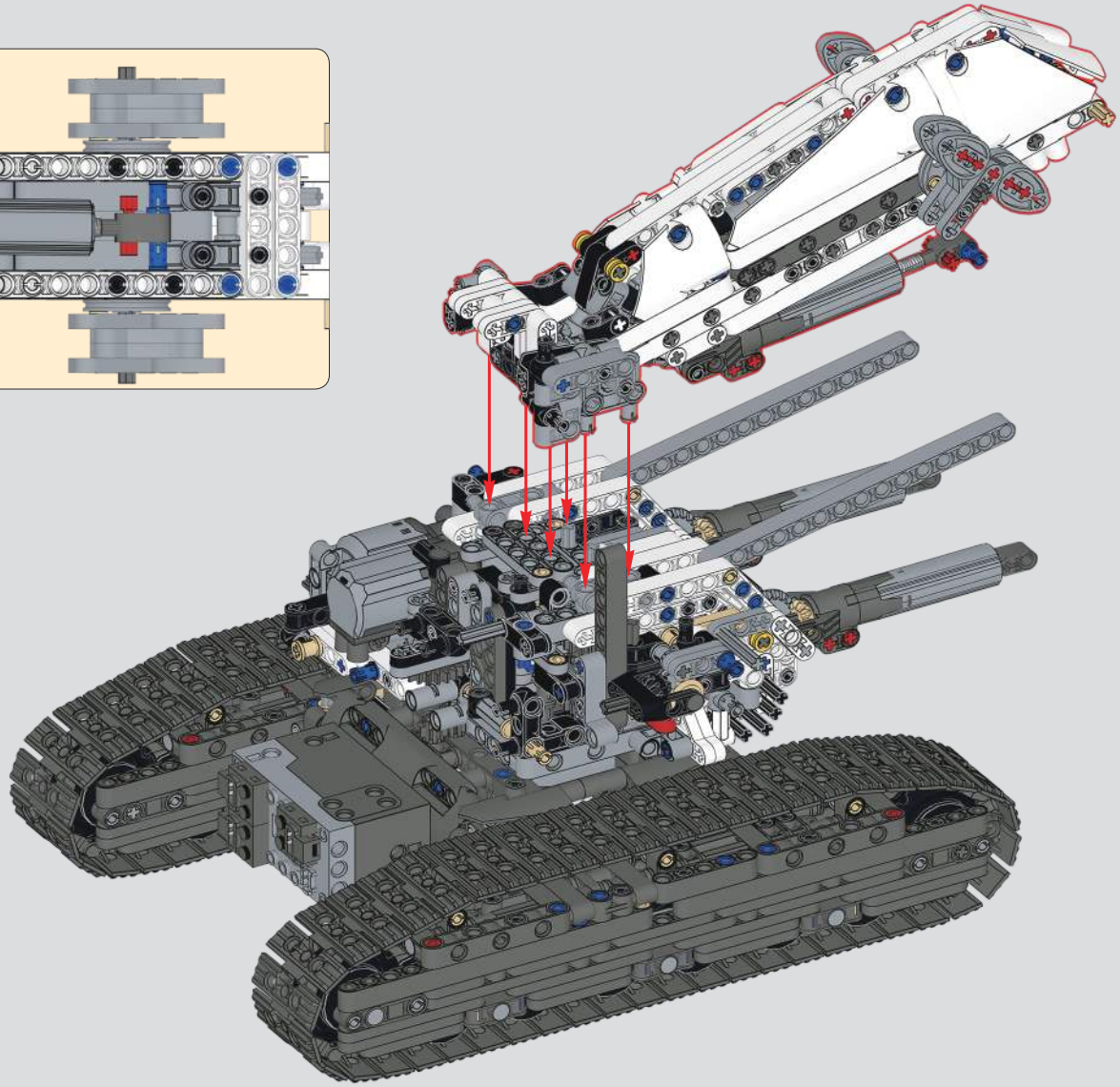

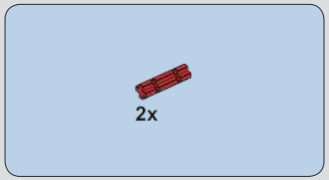

412

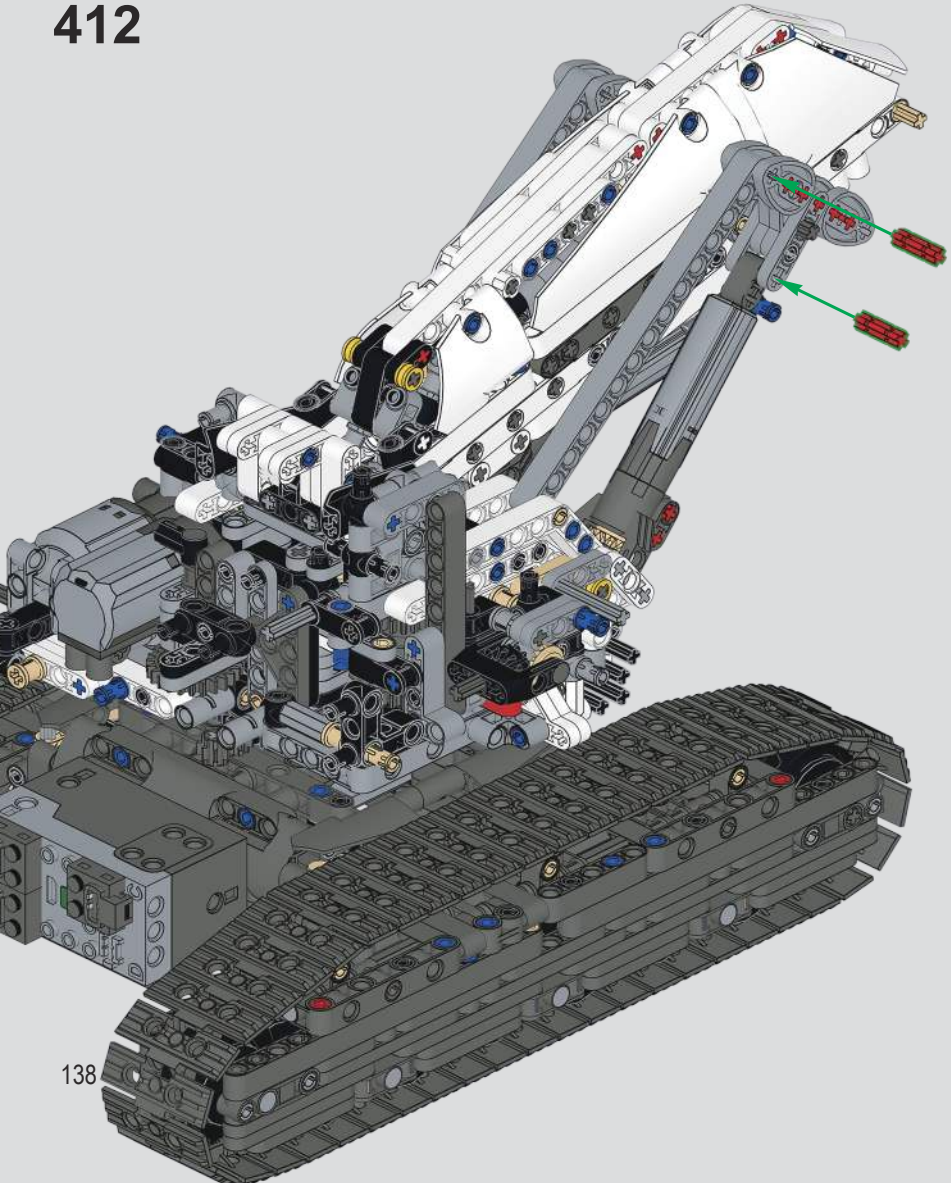

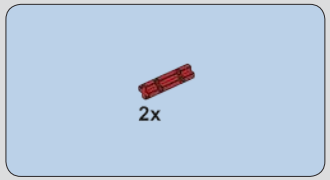

413

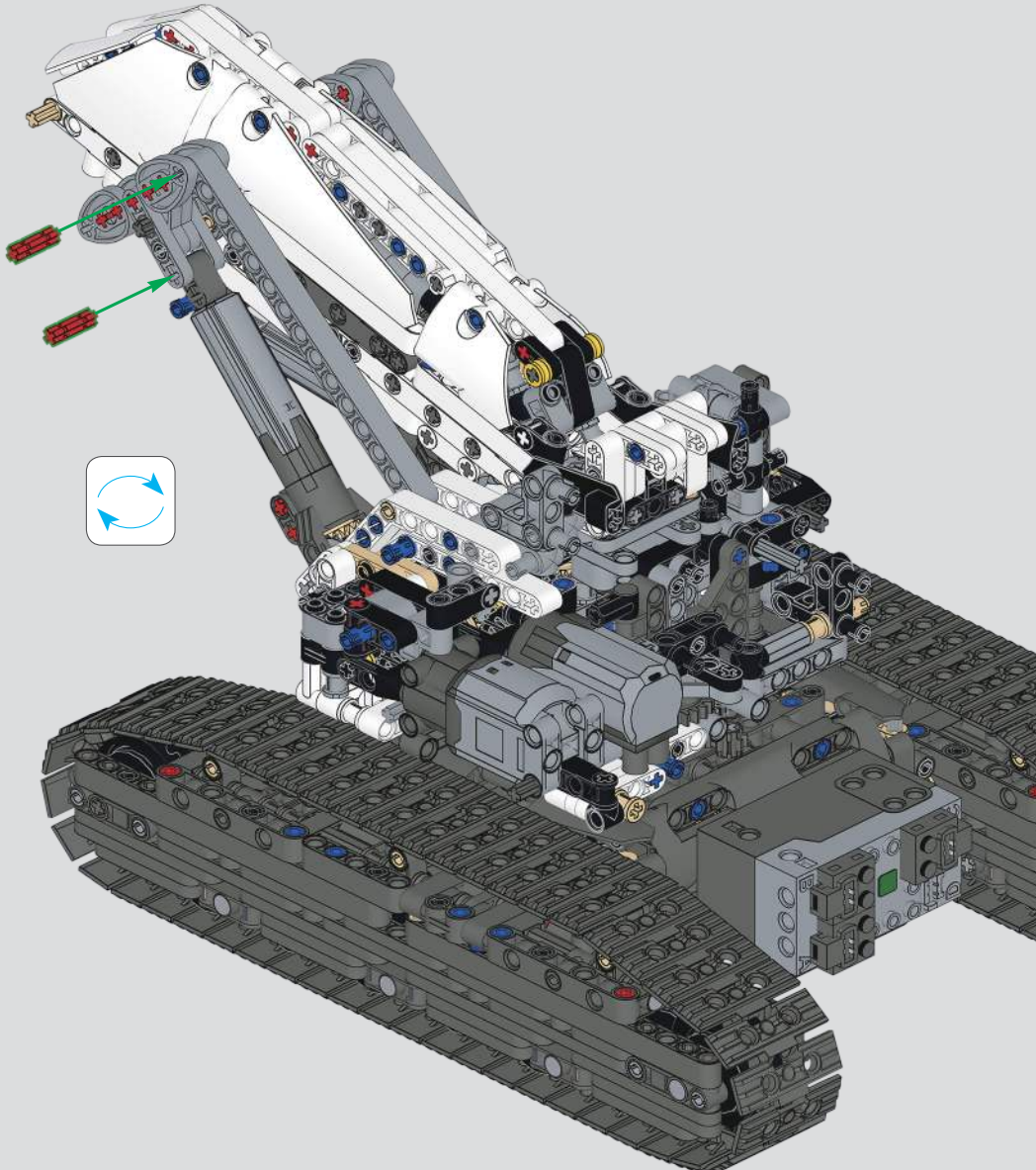

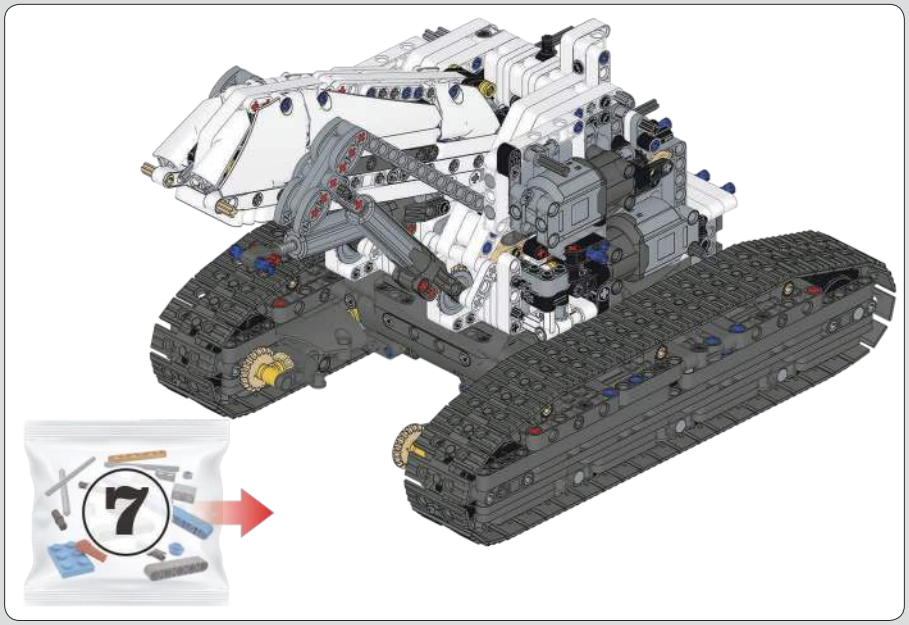

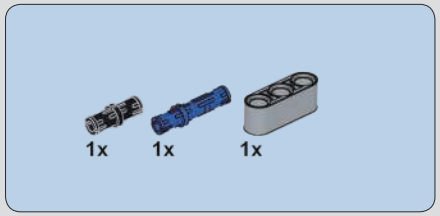

414

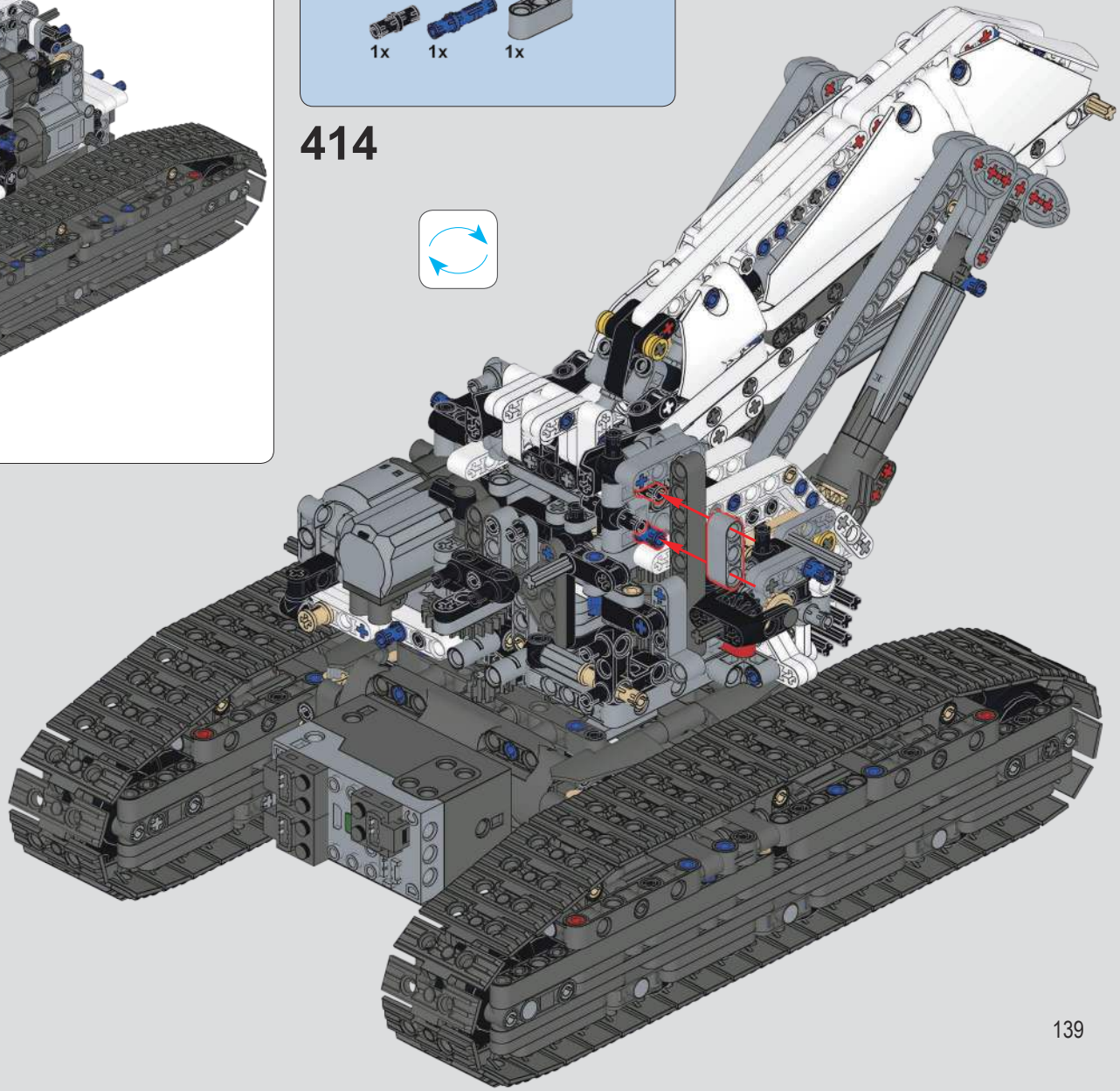

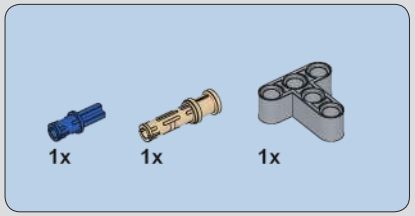

415

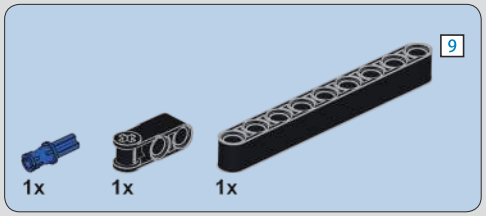

416

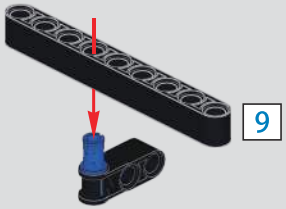

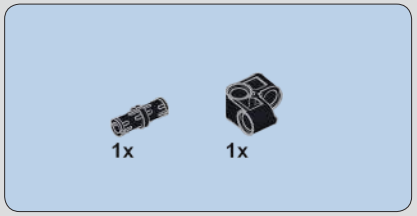

417

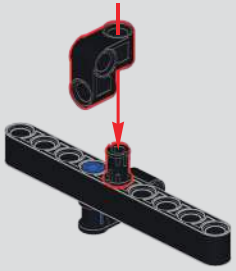

418

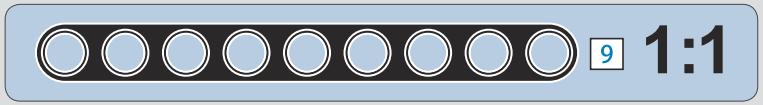

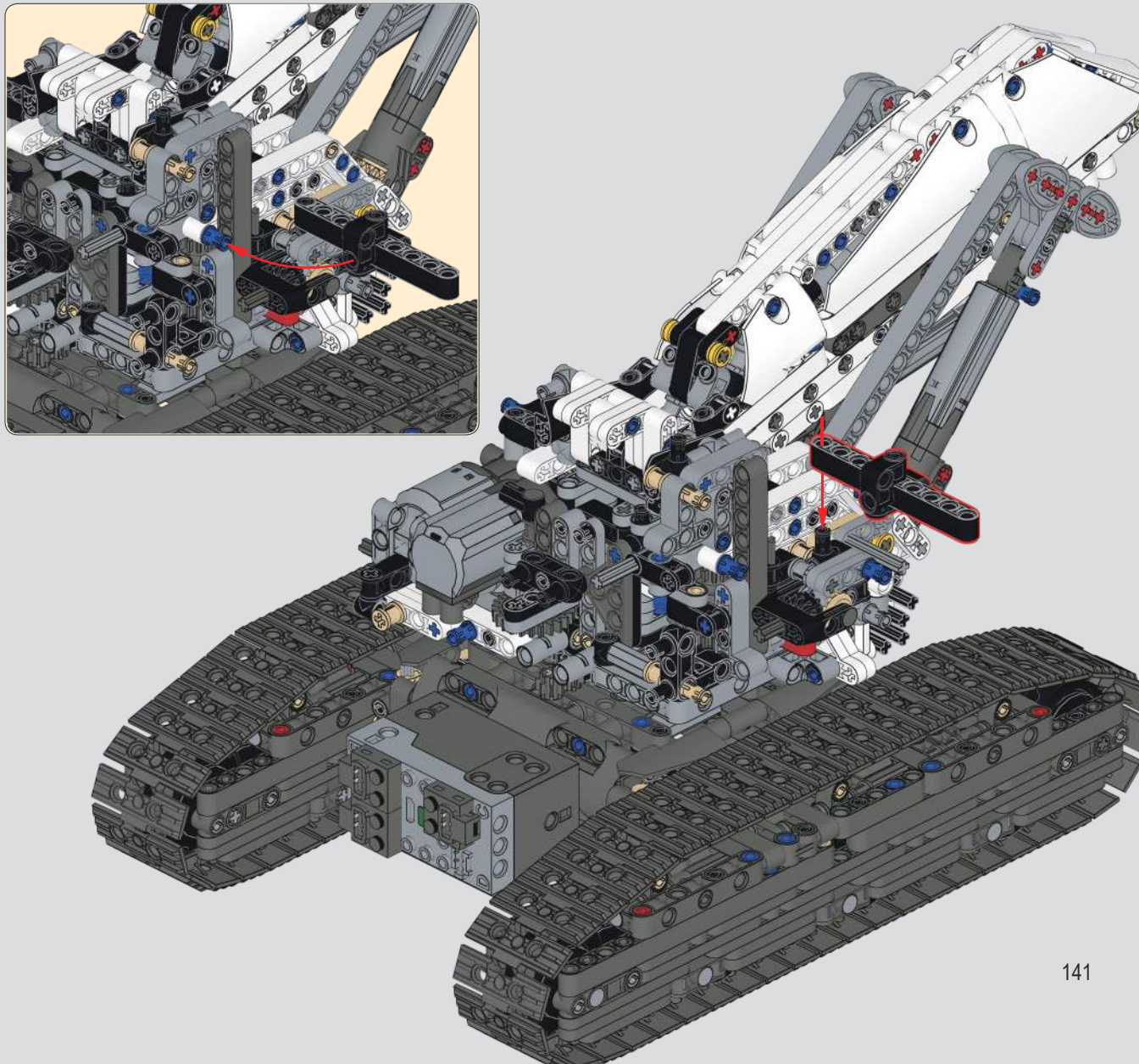

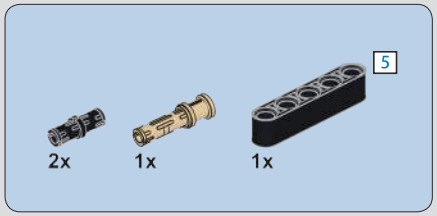

419

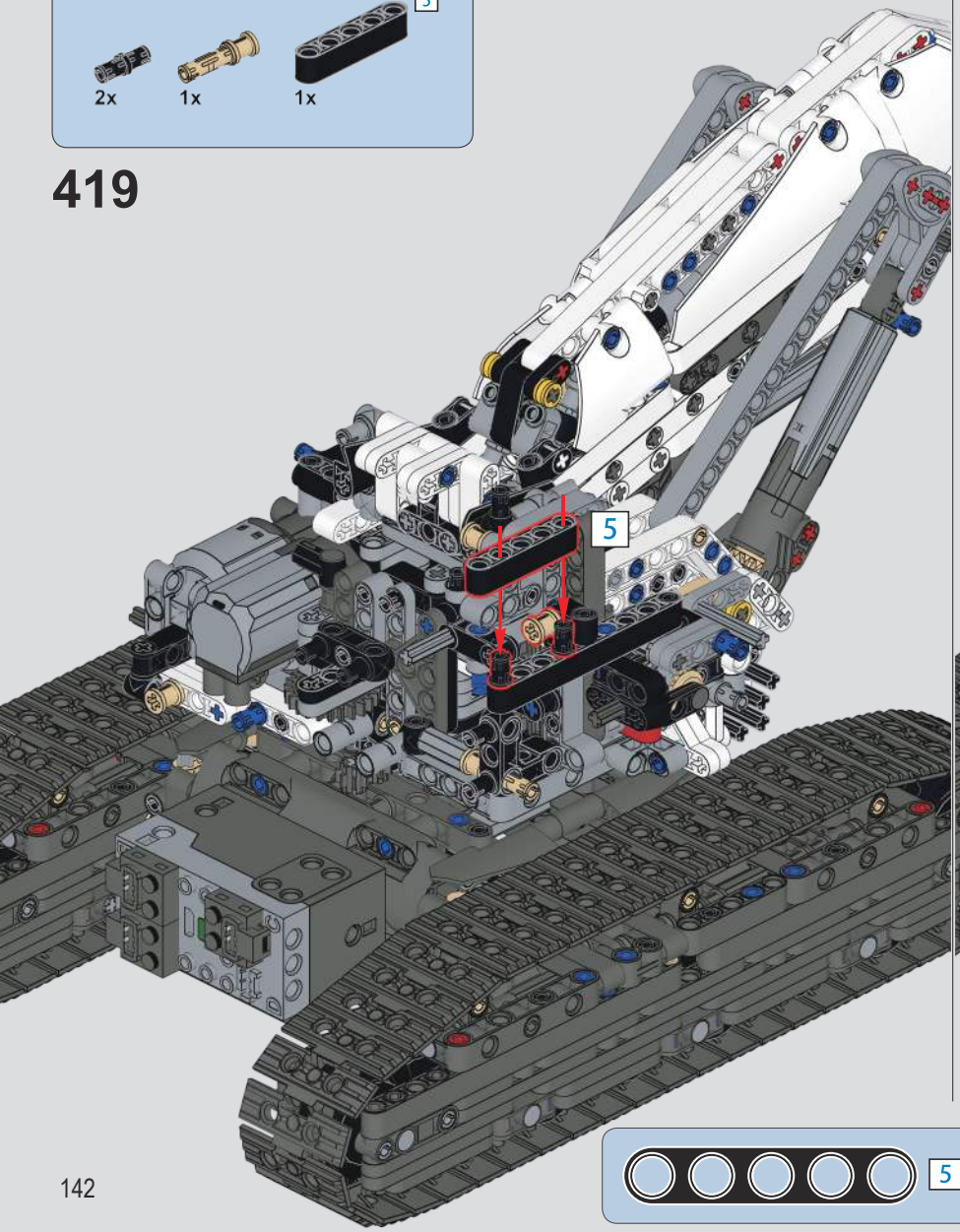

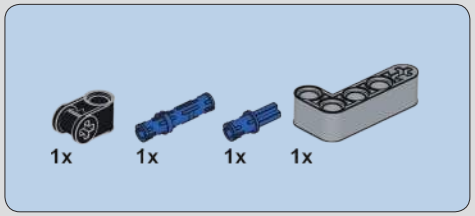

420

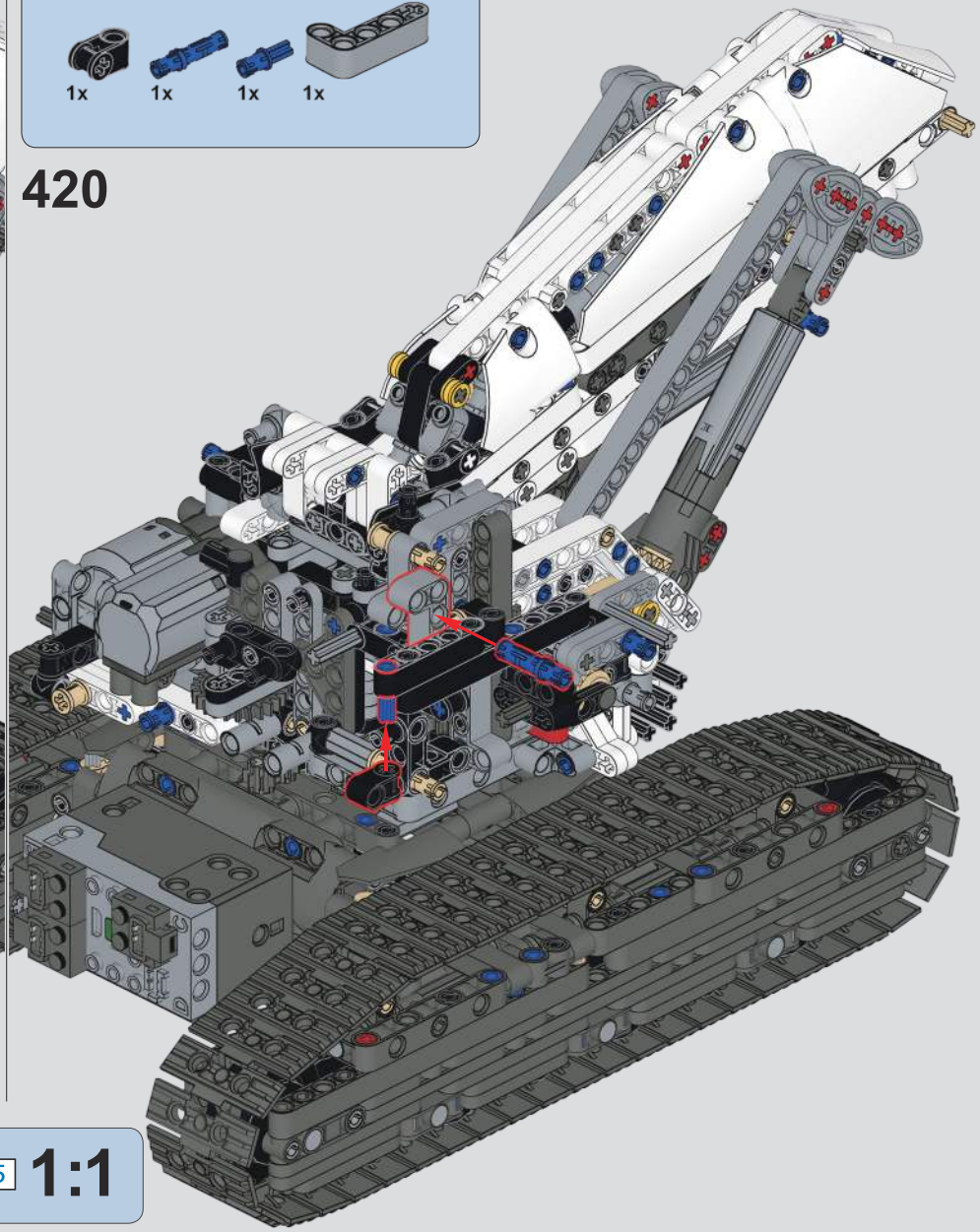

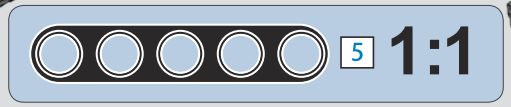

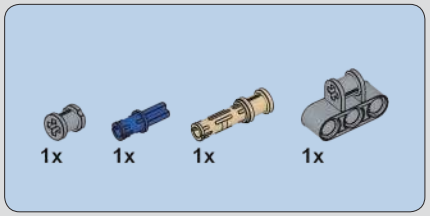

421

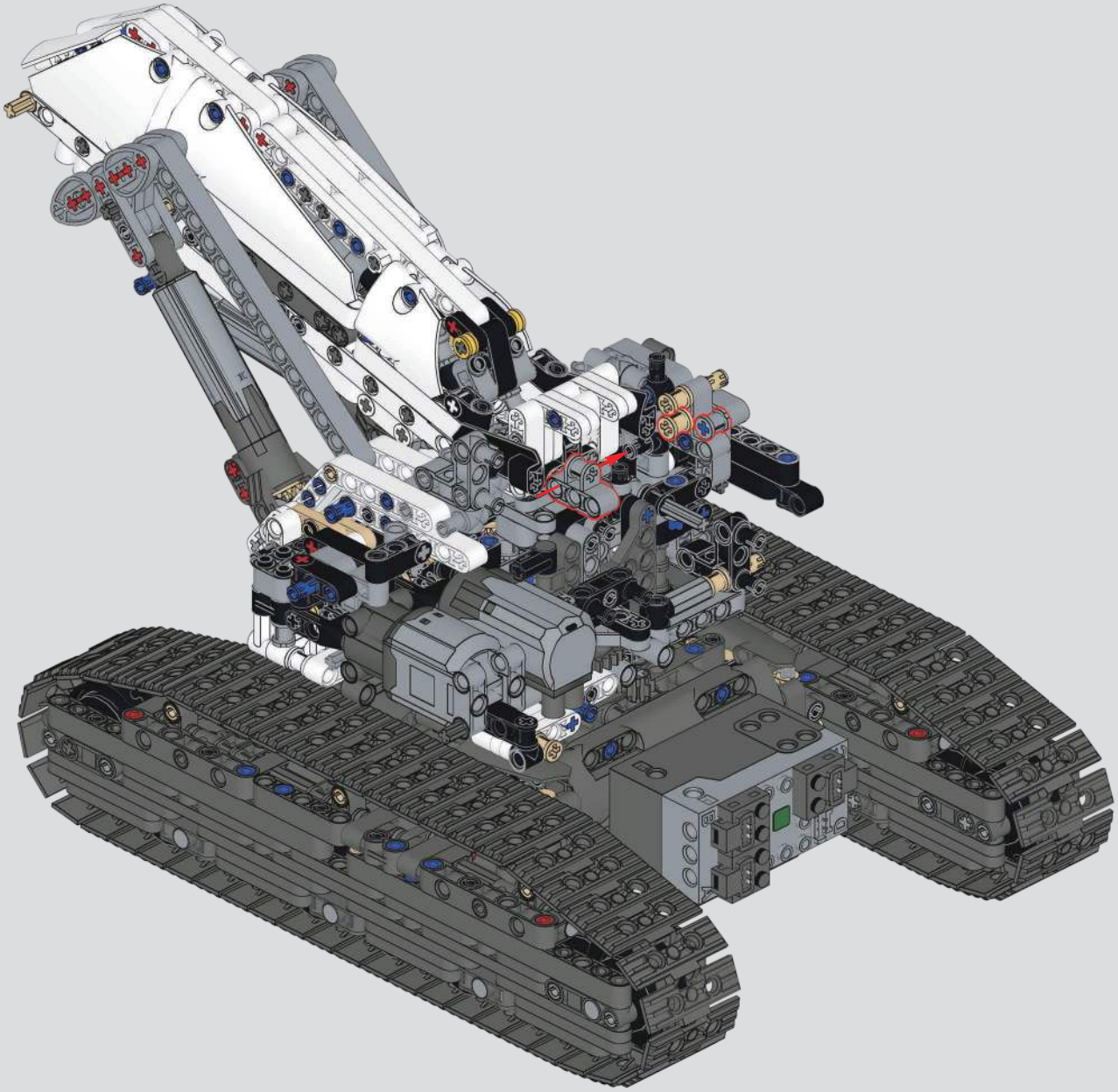

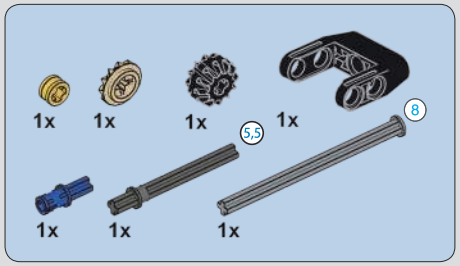

422

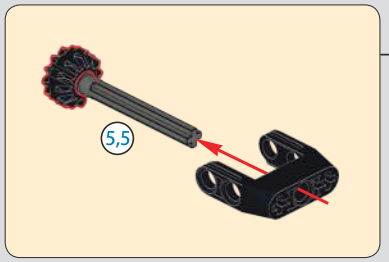

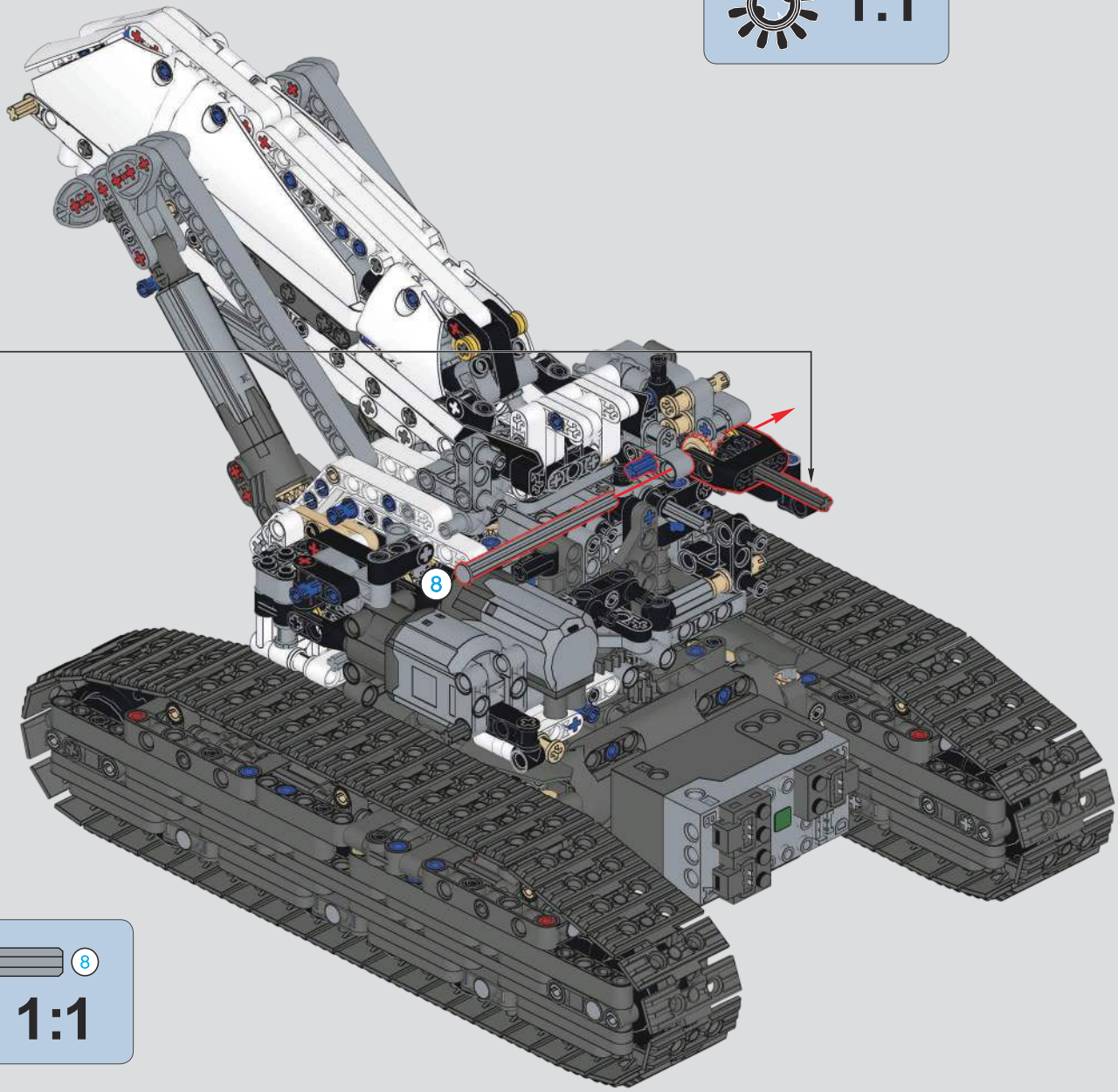

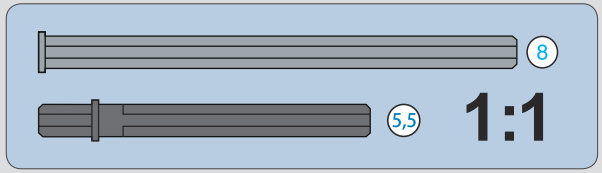

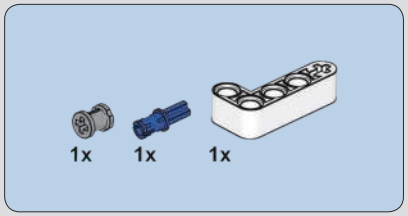

423

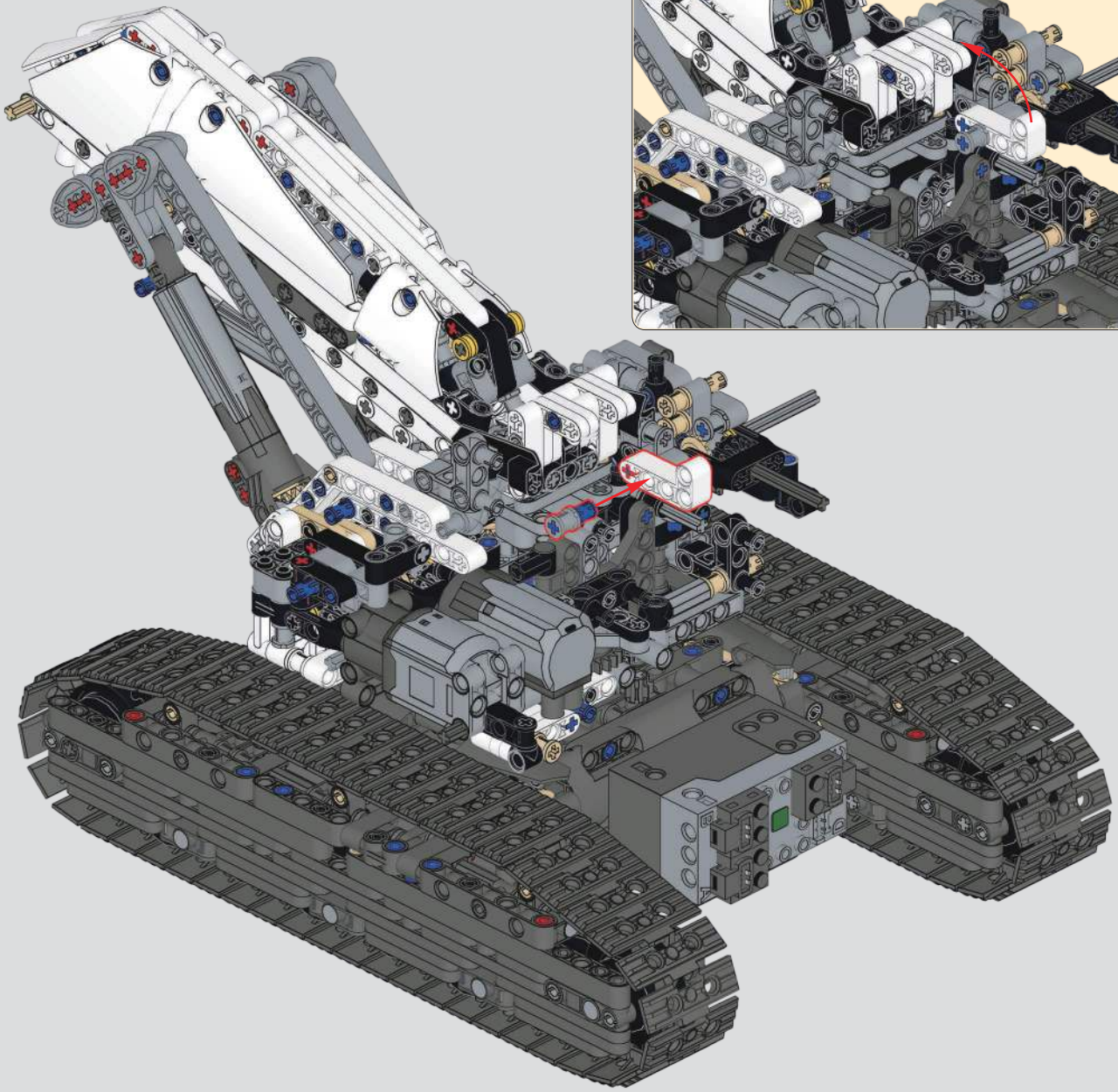

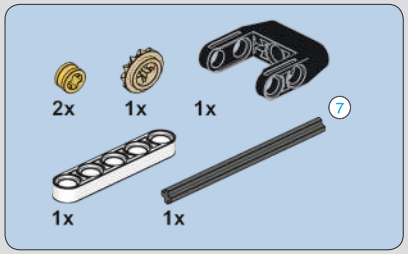

424

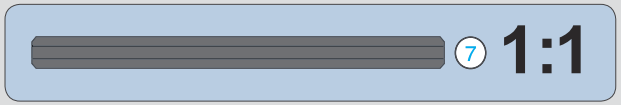

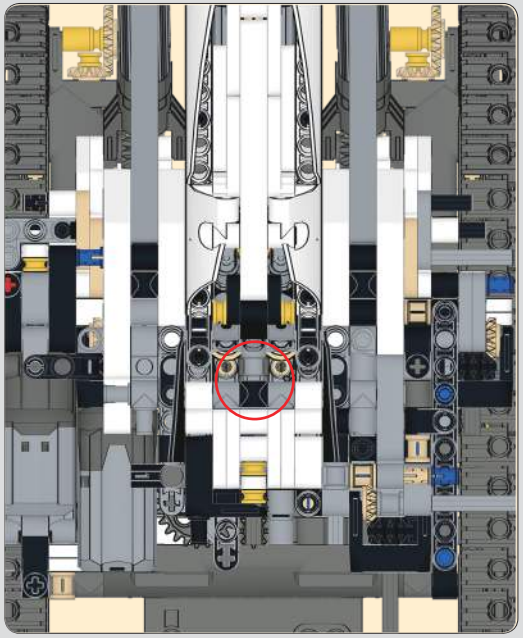

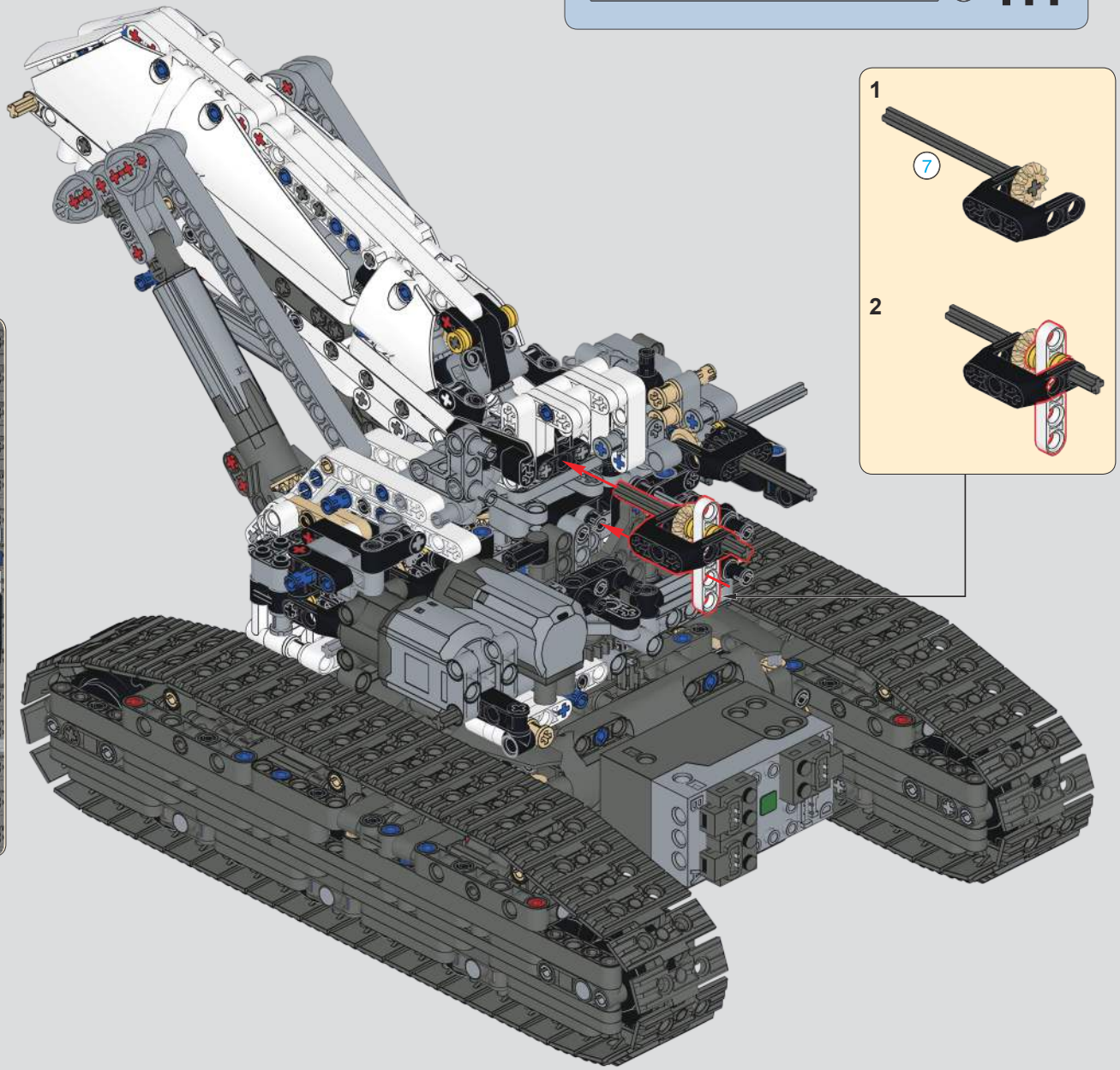

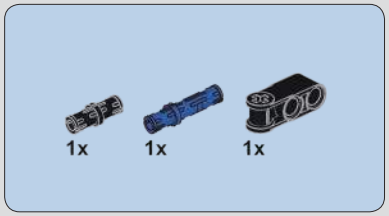

425

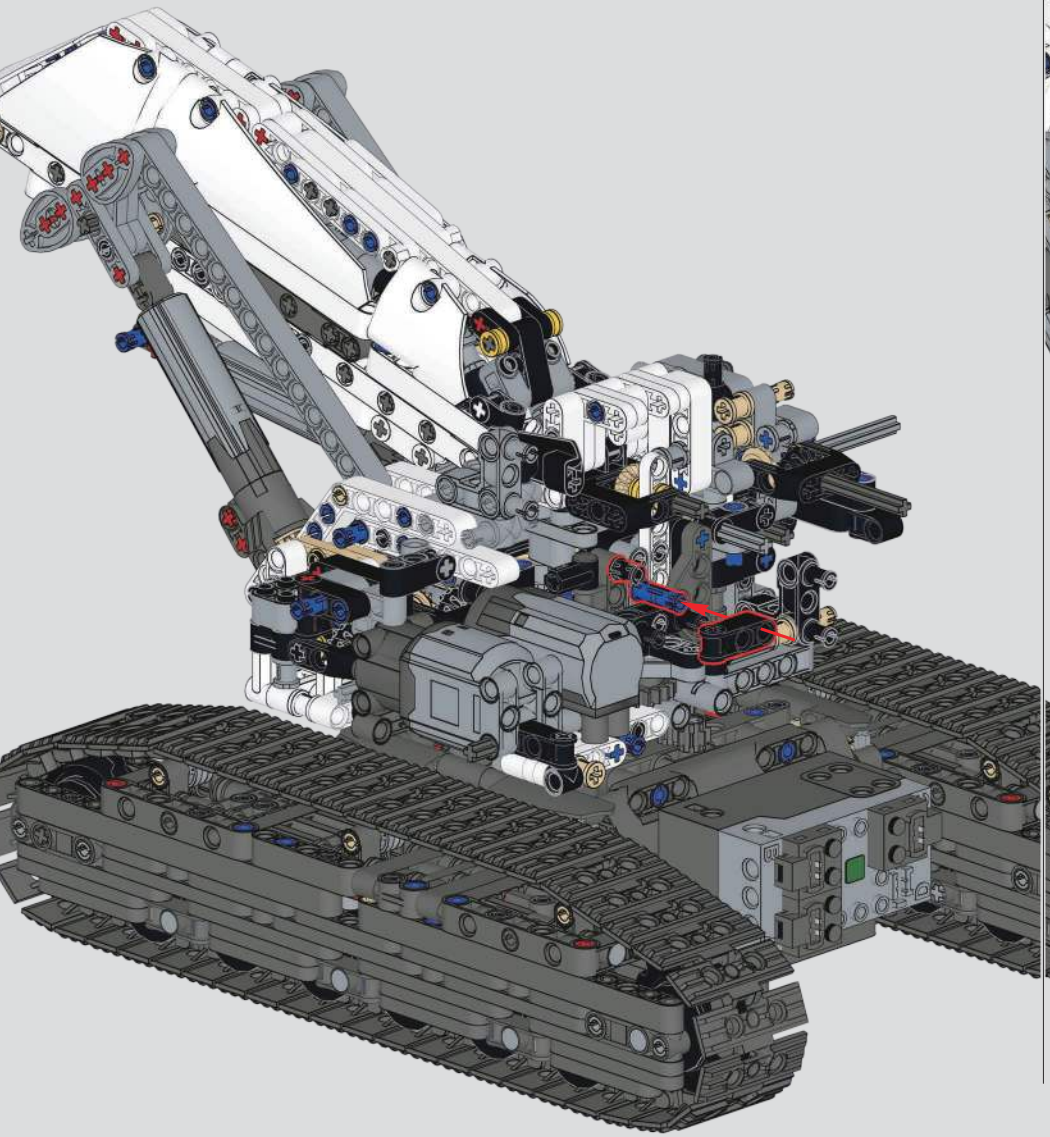

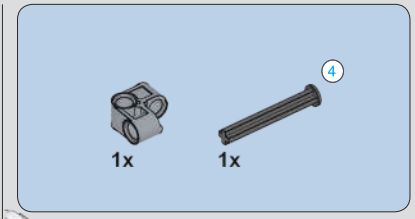

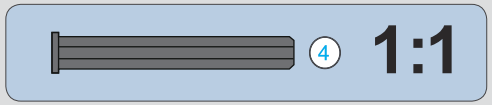

426

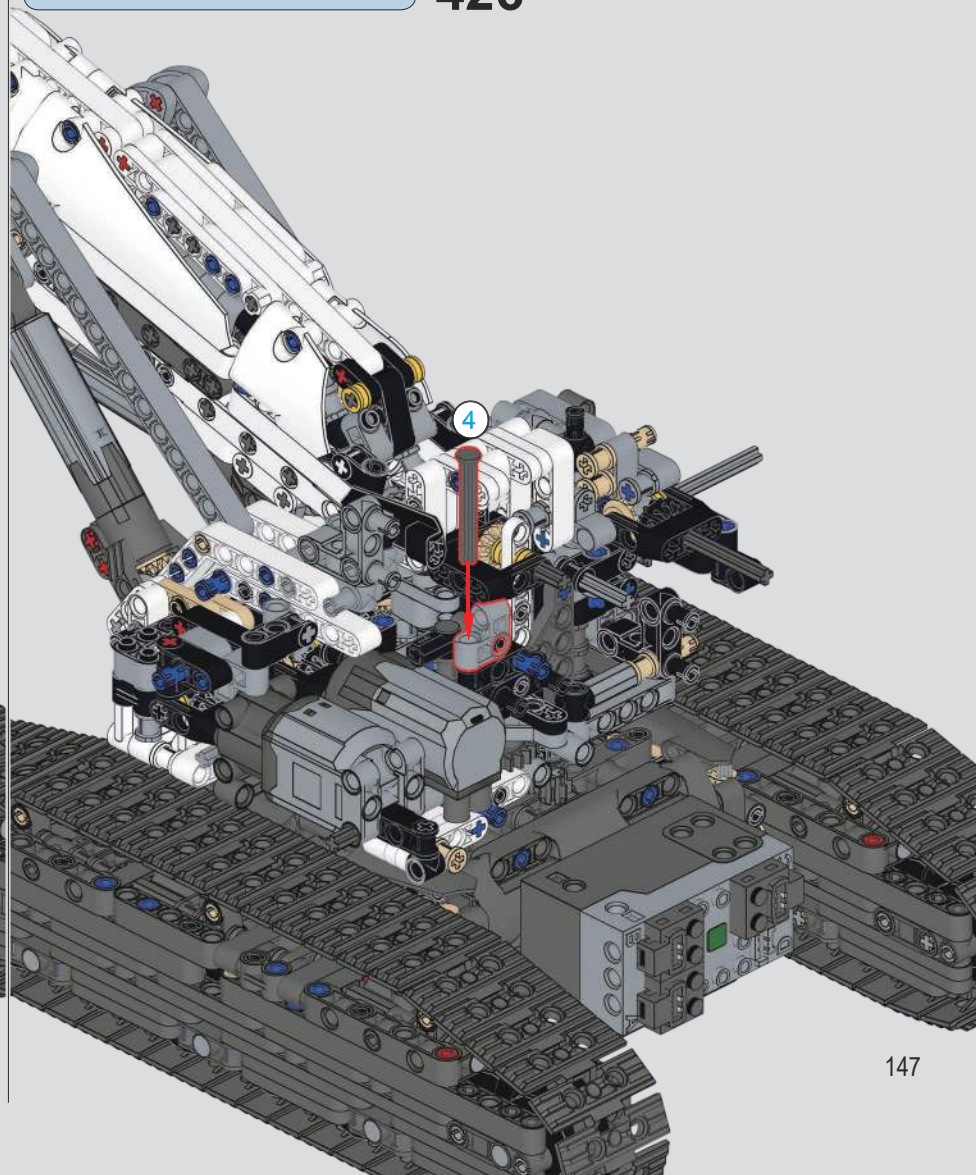

427

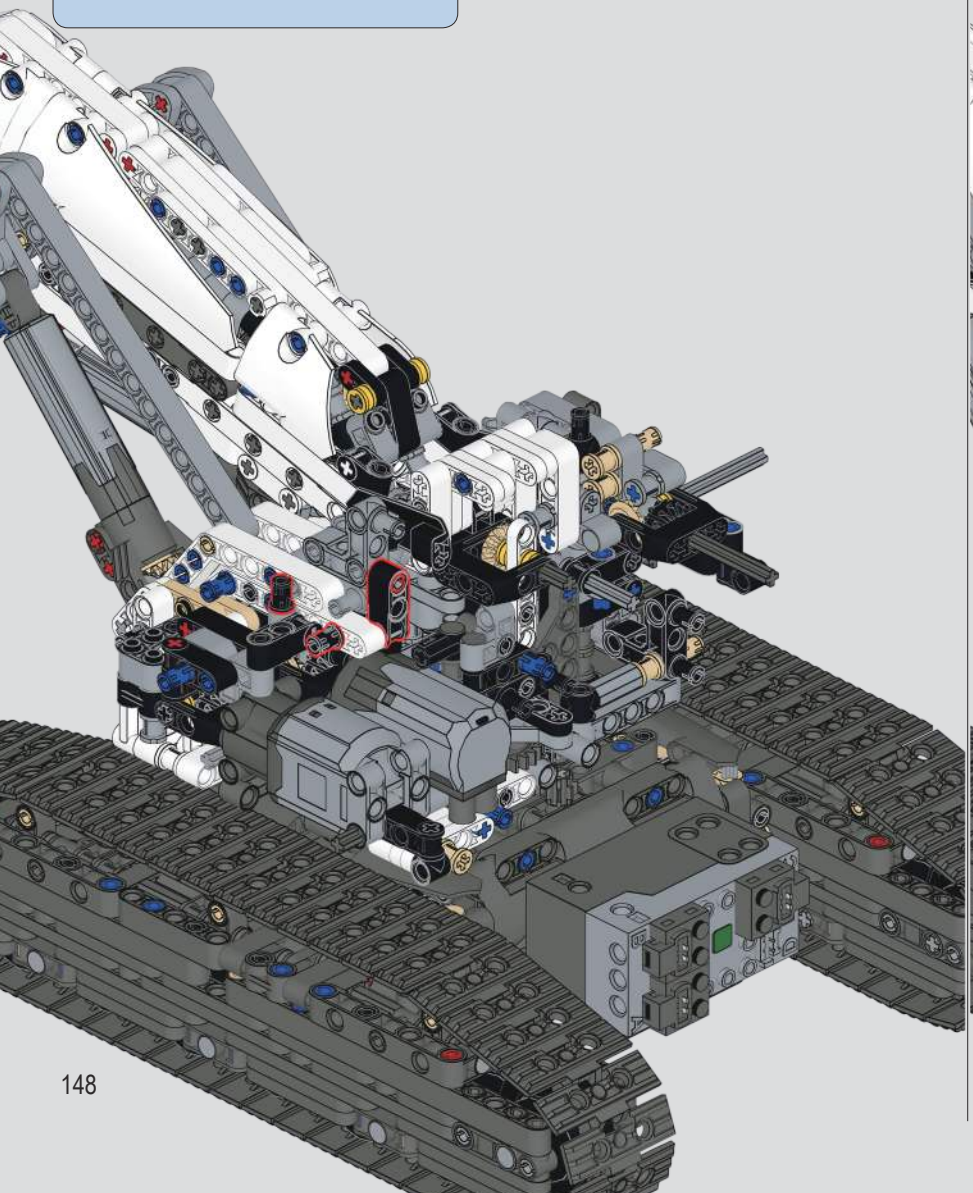

428

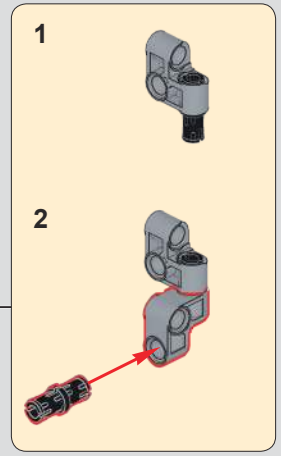

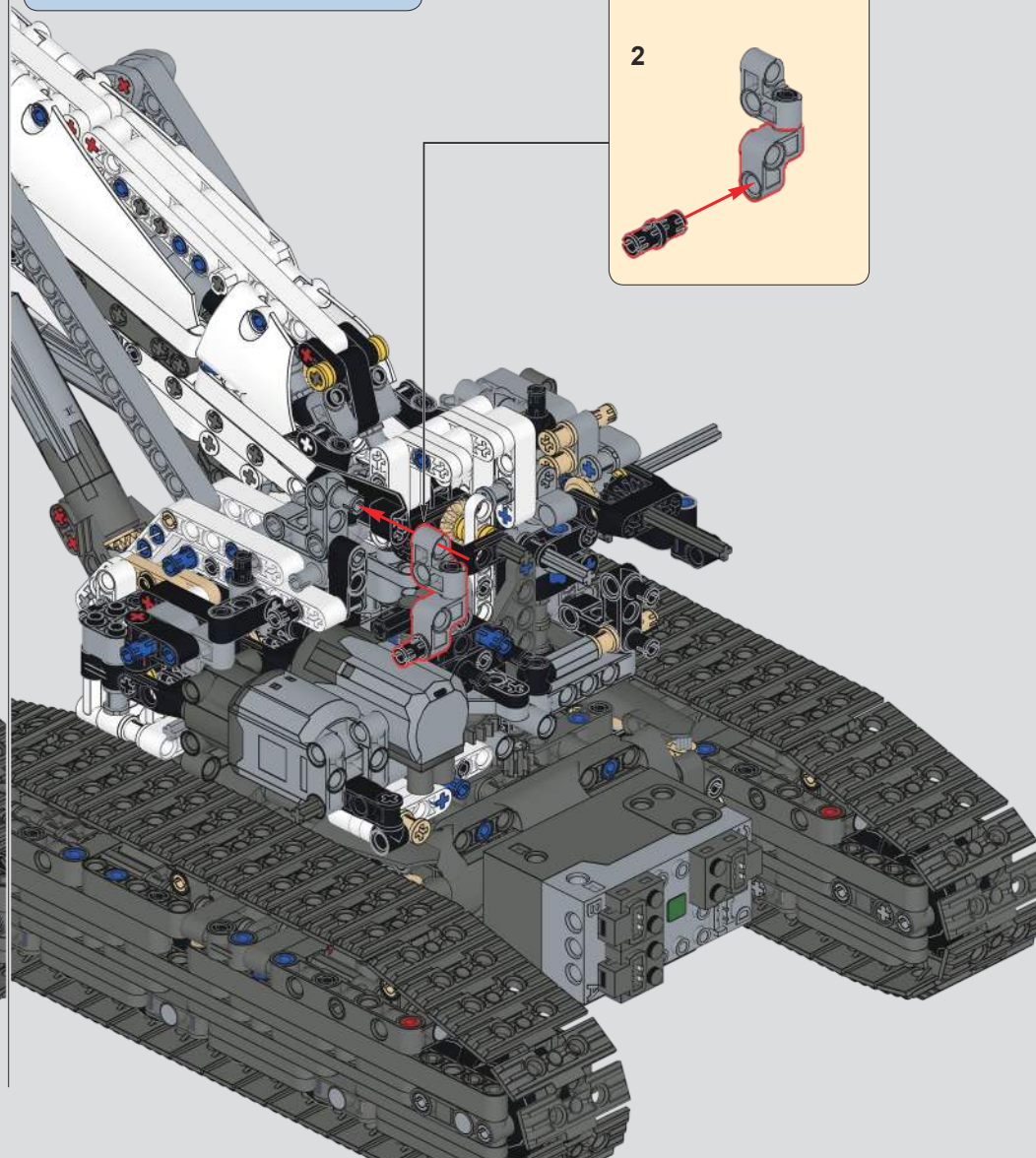

429

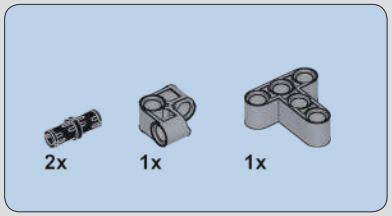

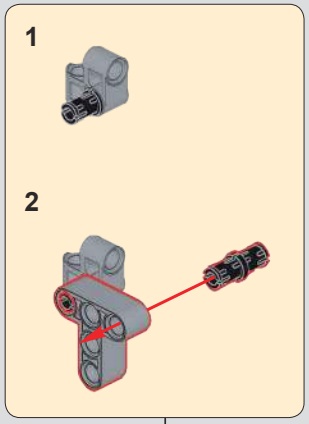

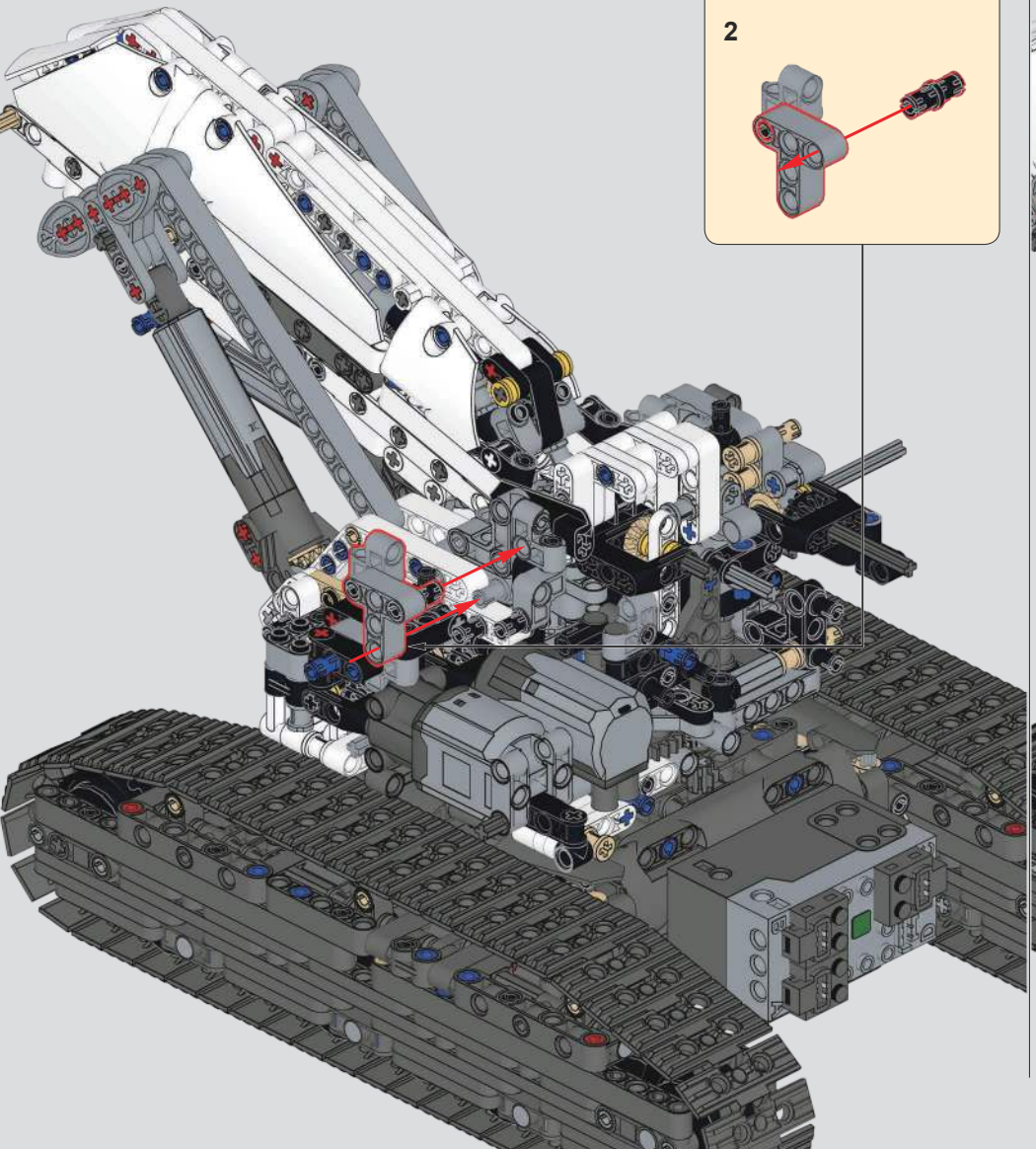

430

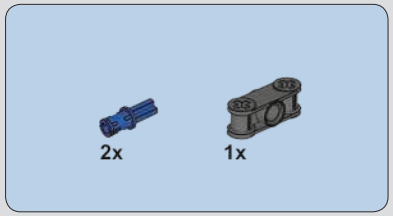

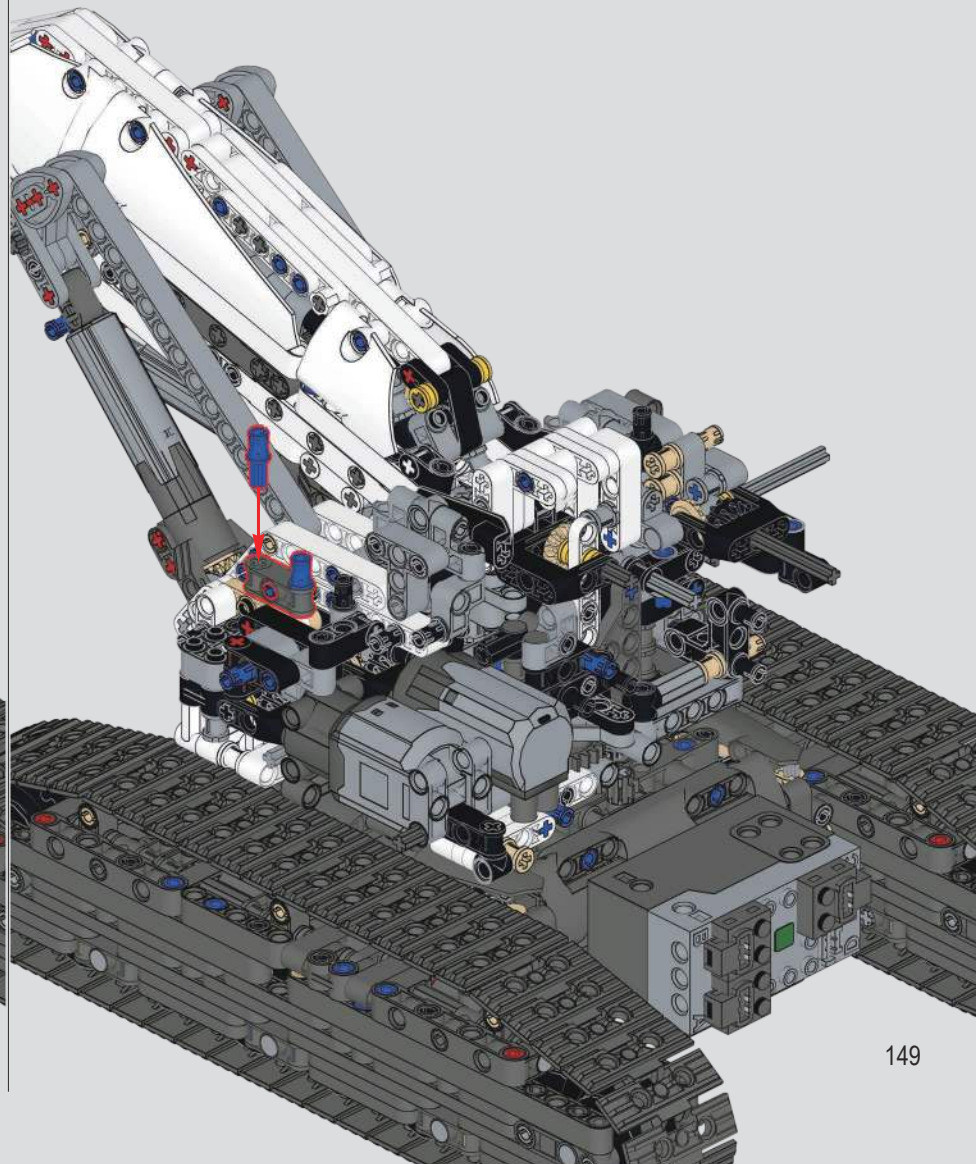

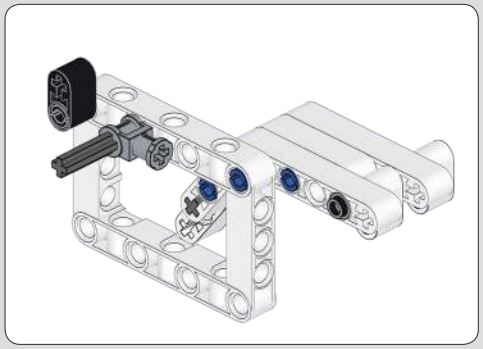

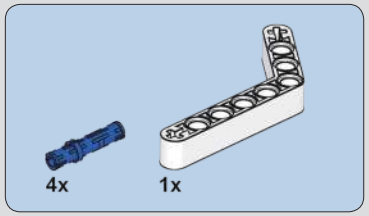

431

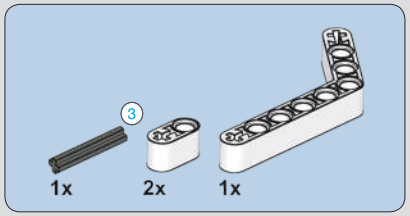

432

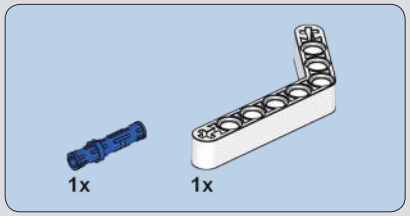

433

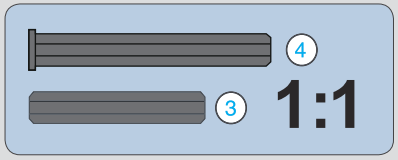

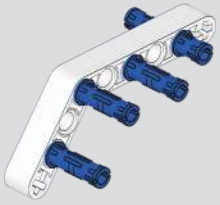

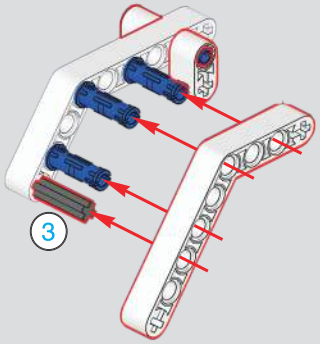

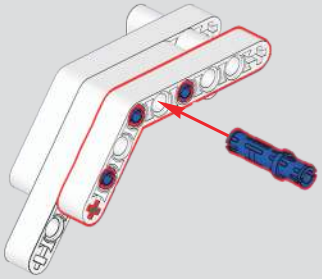

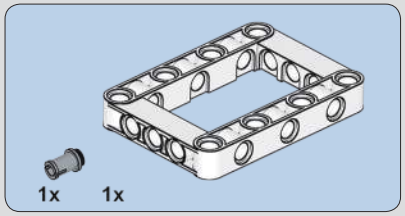

434

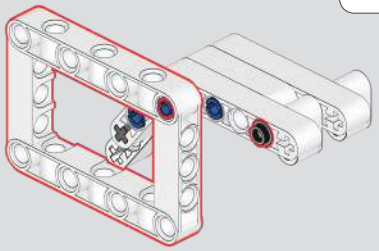

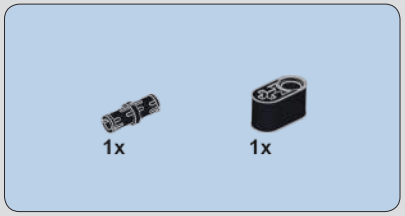

435

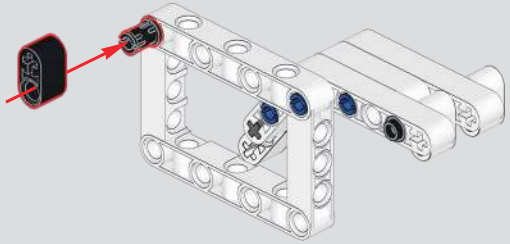

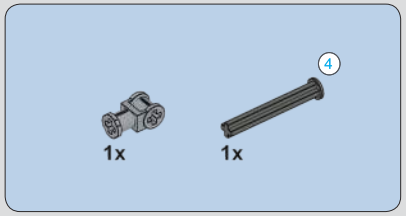

436

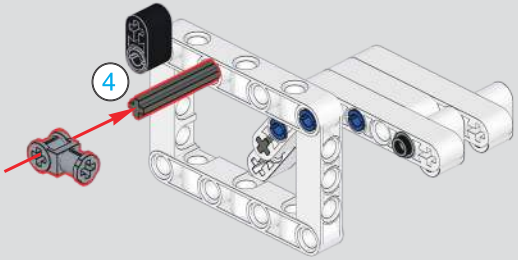

437

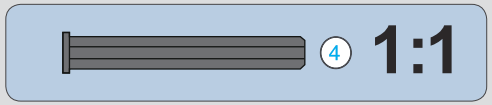

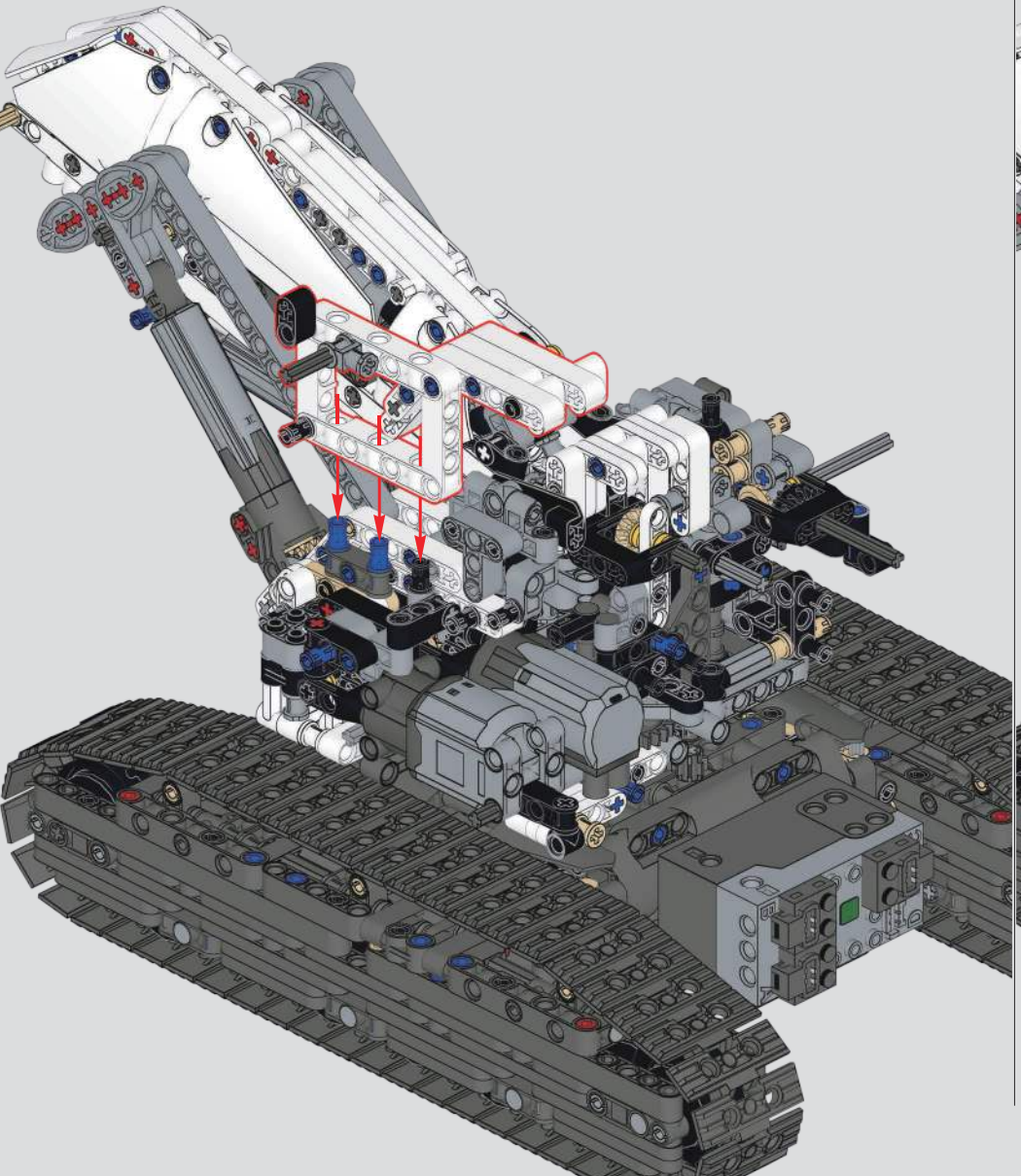

438

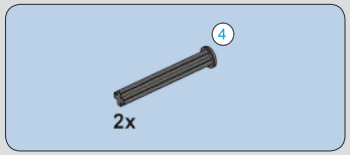

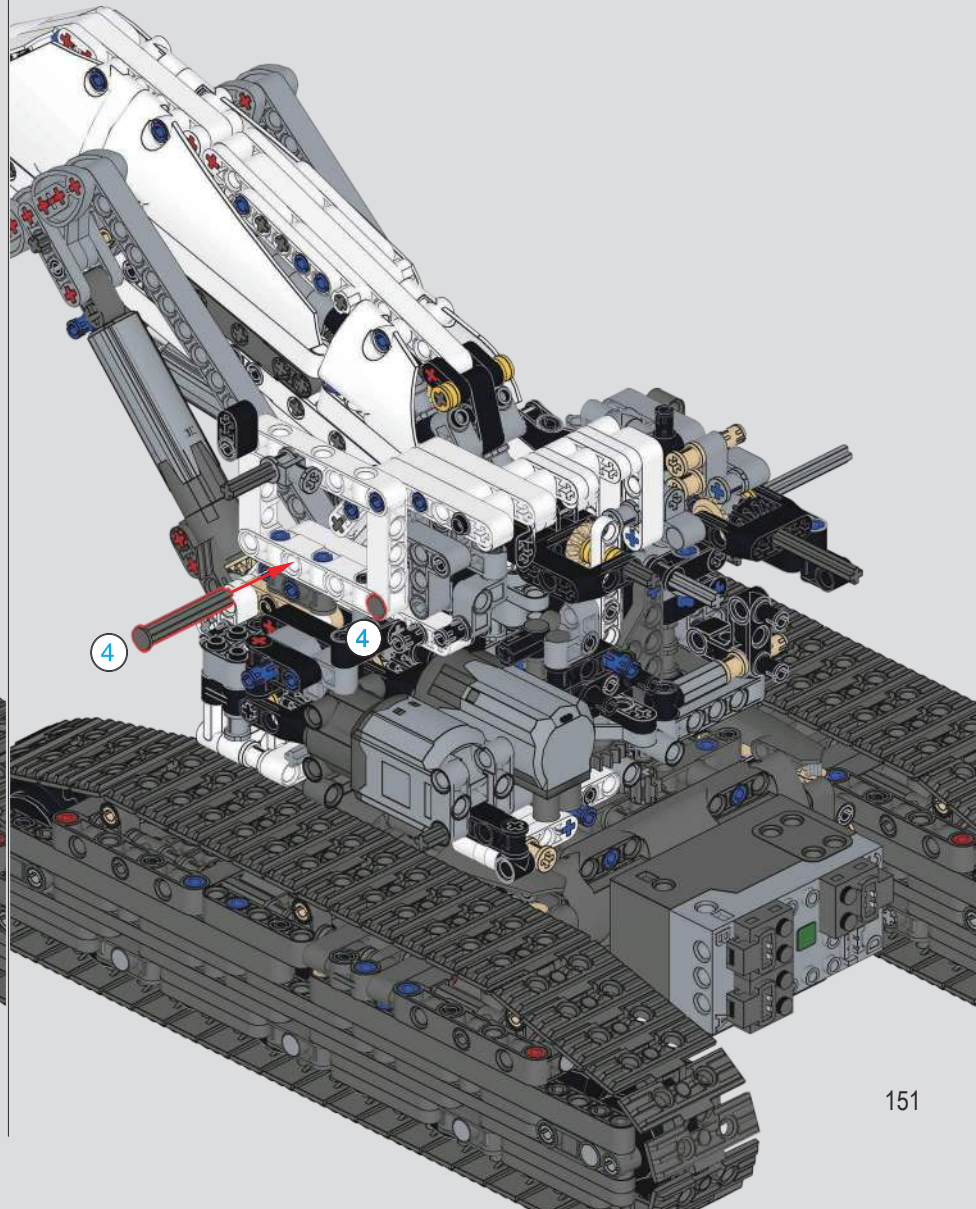

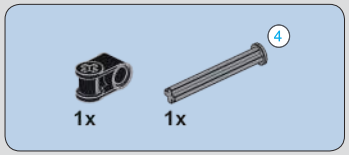

439

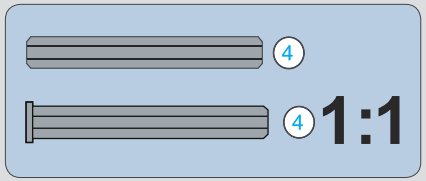

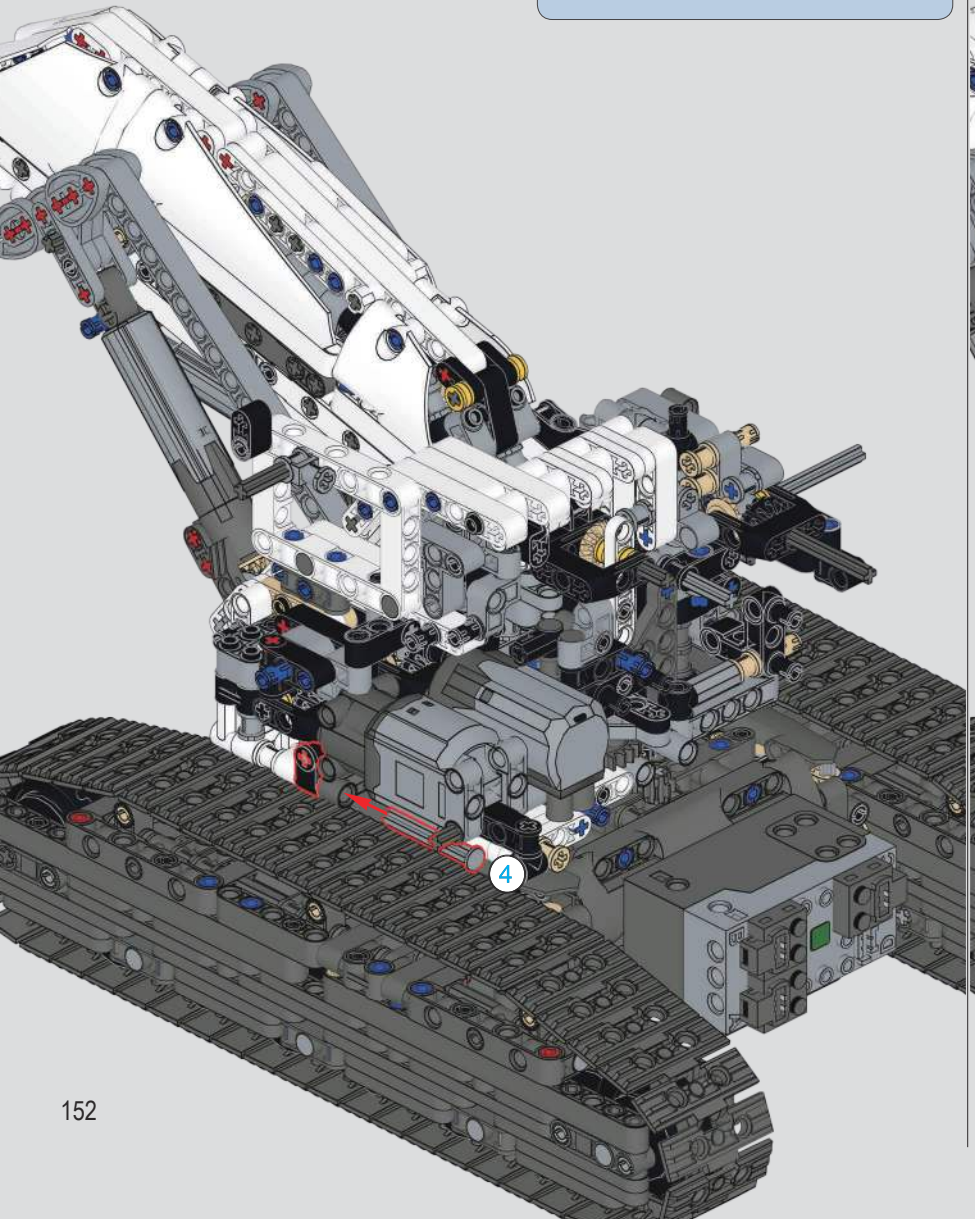

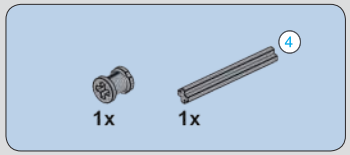

440

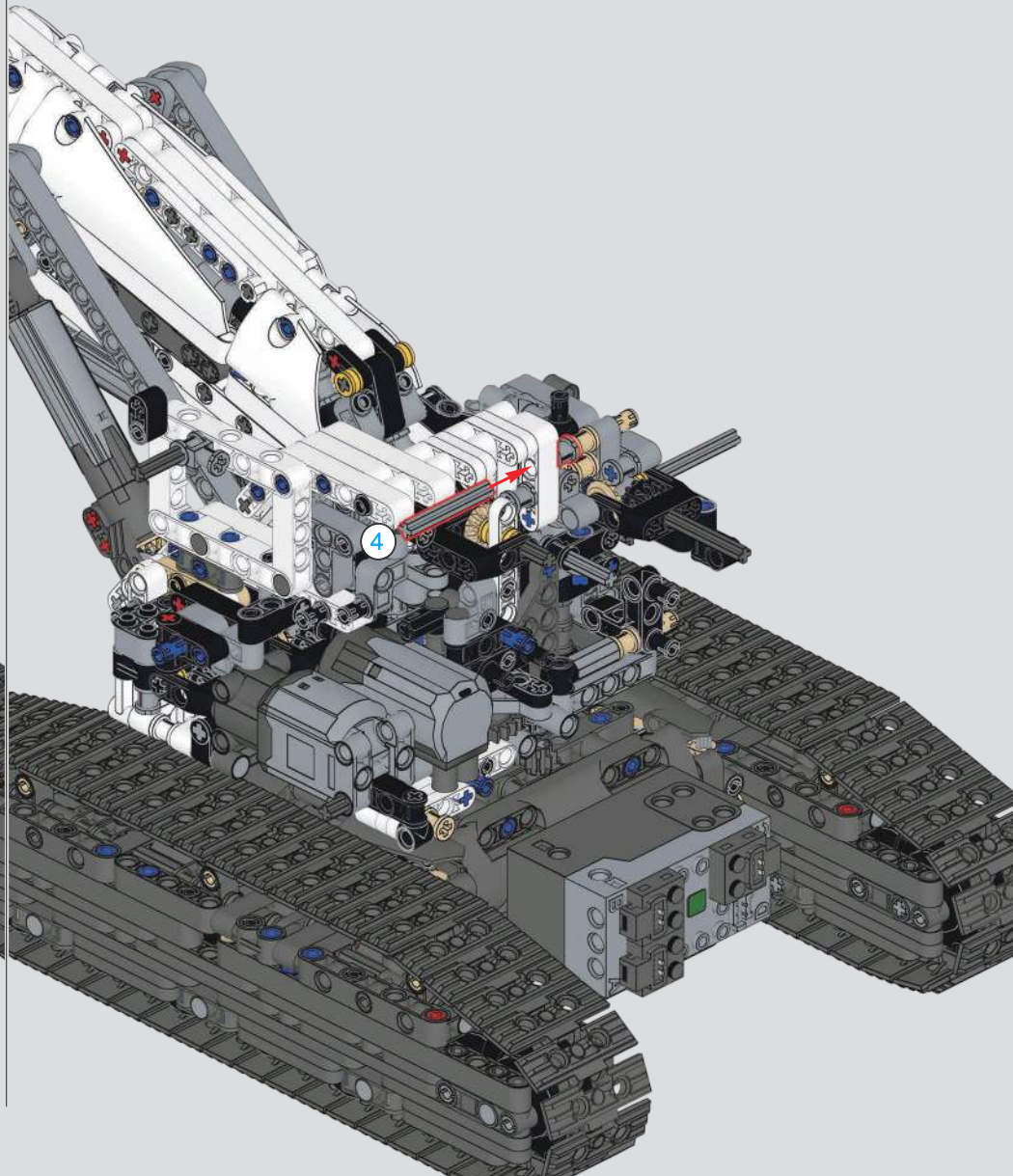

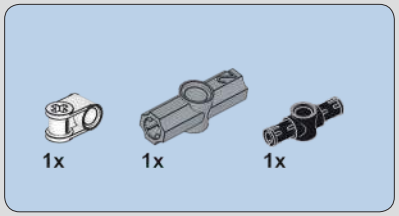

441

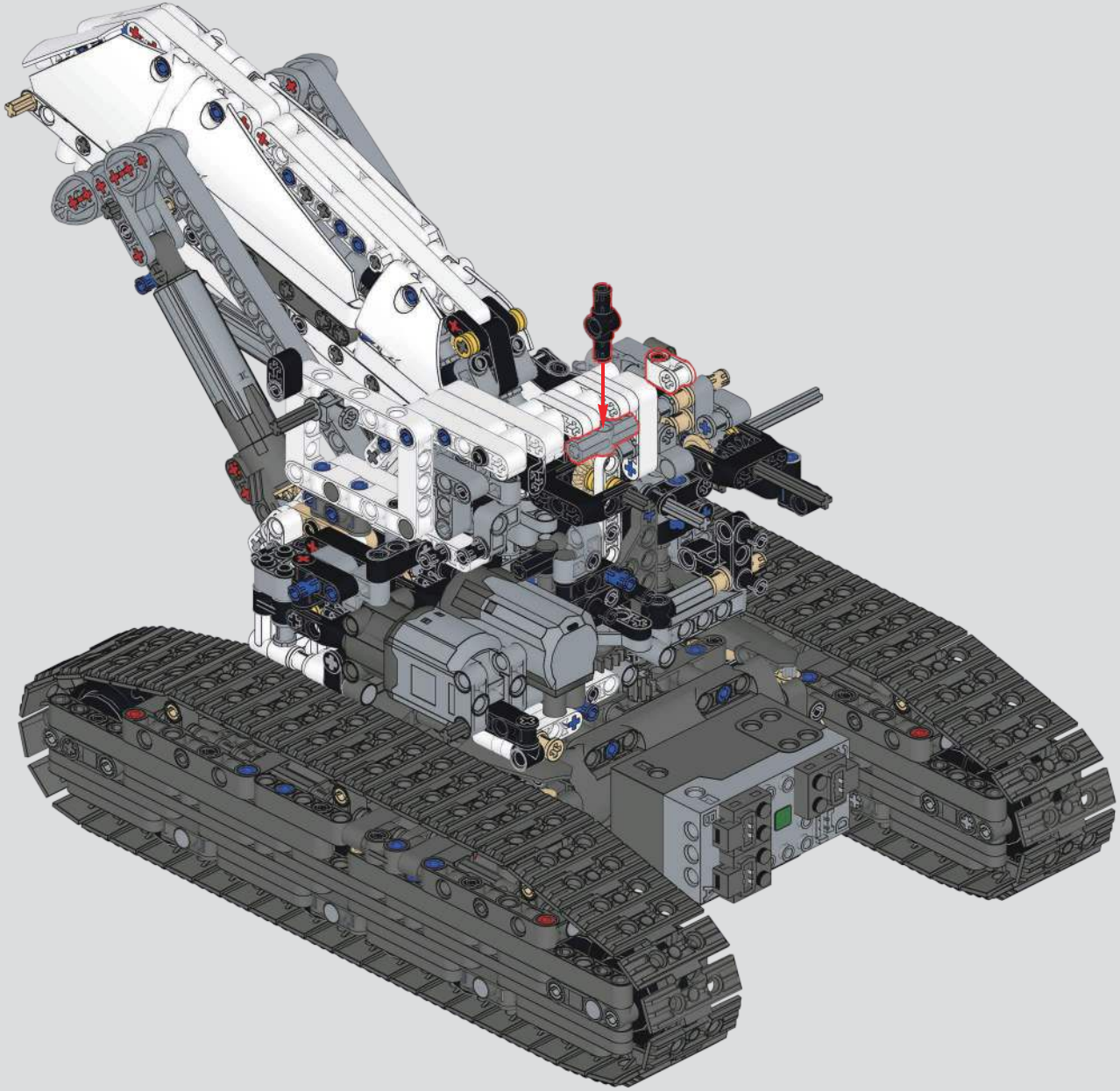

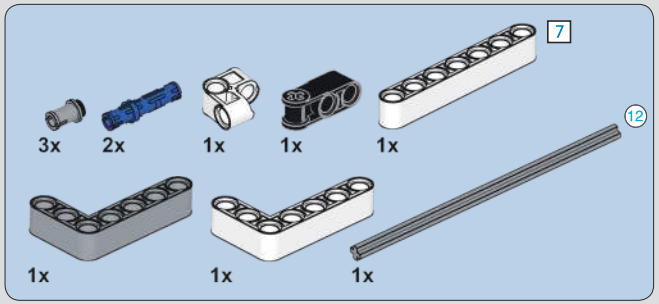

442

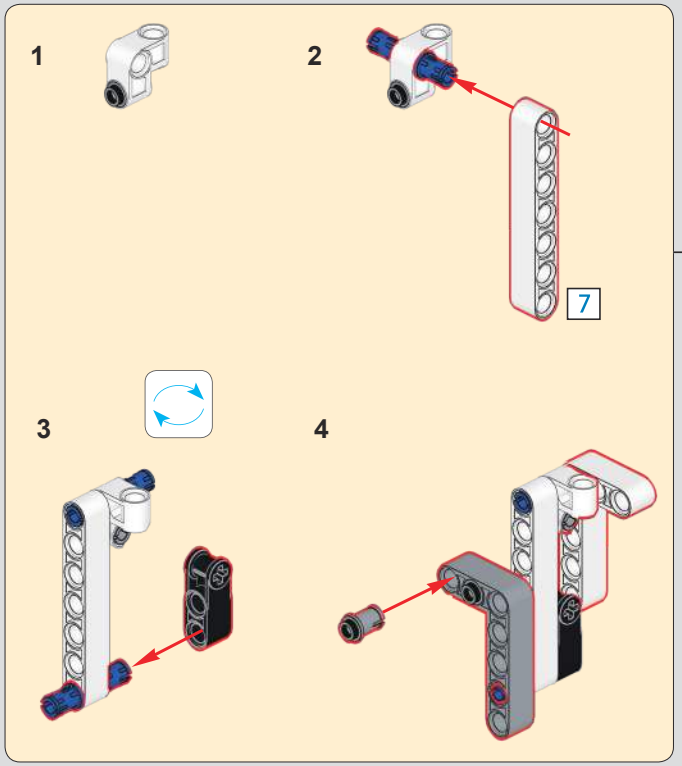

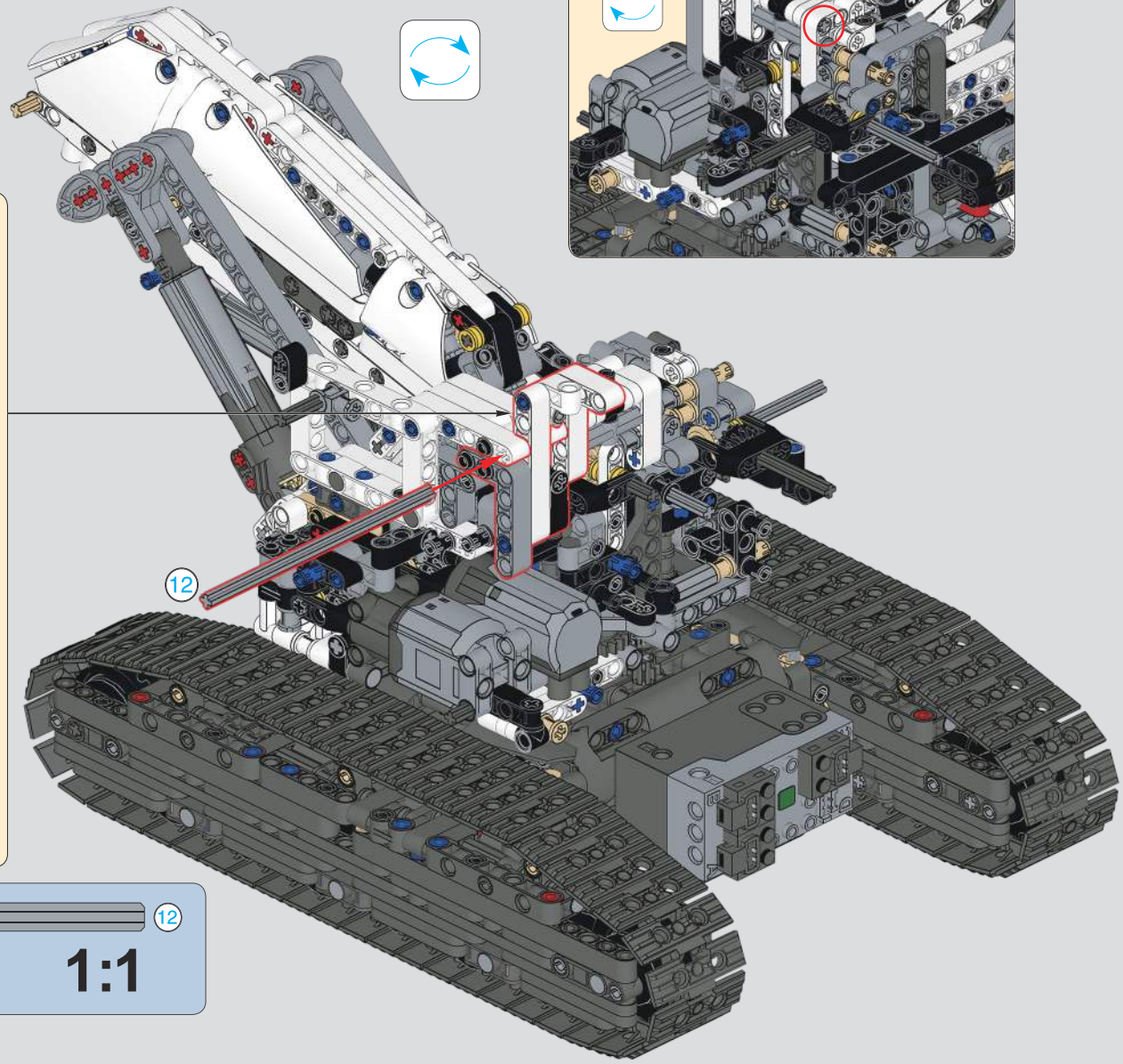

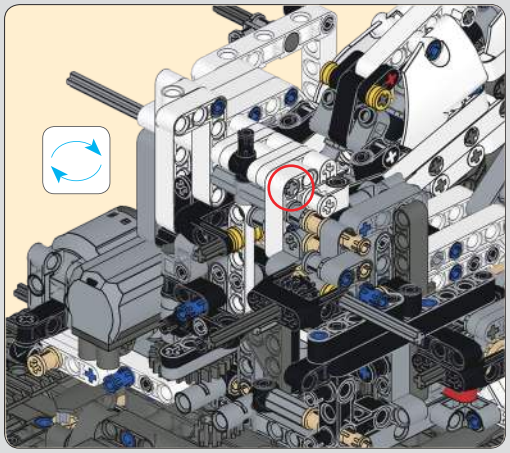

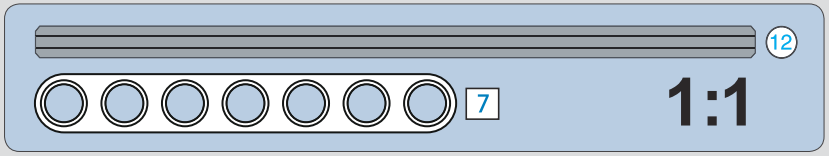

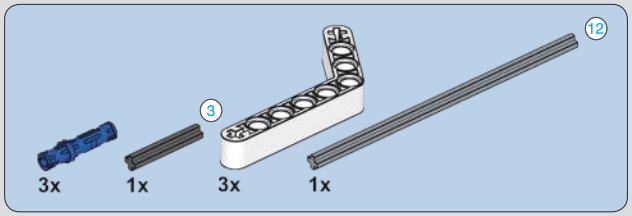

443

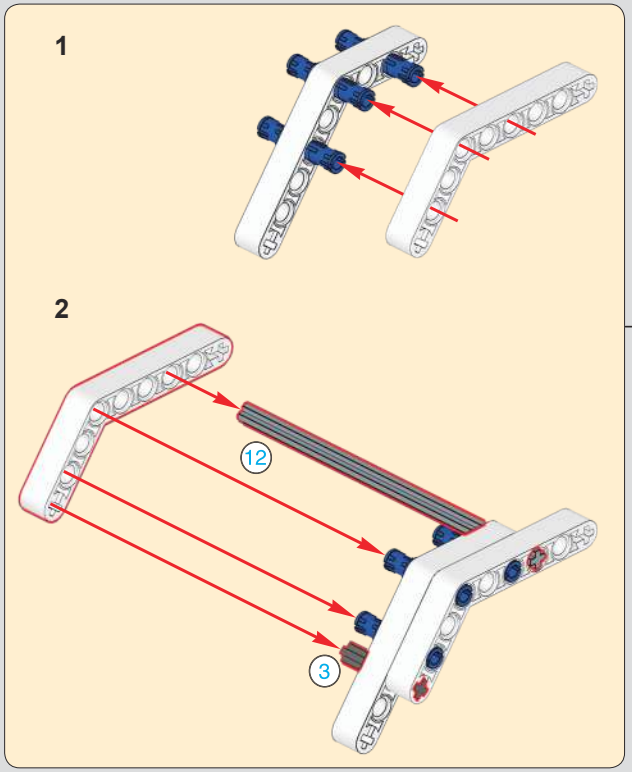

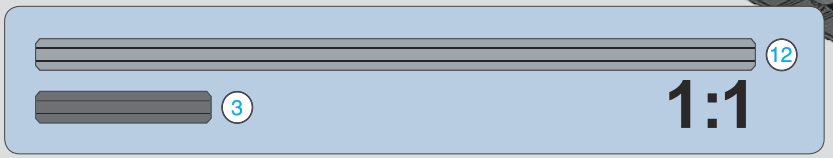

444

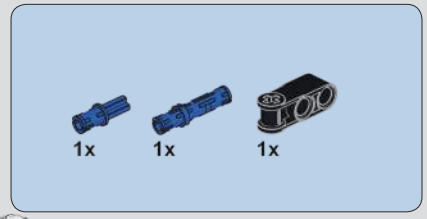

445

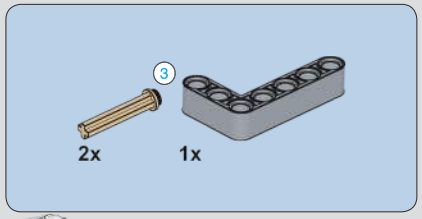

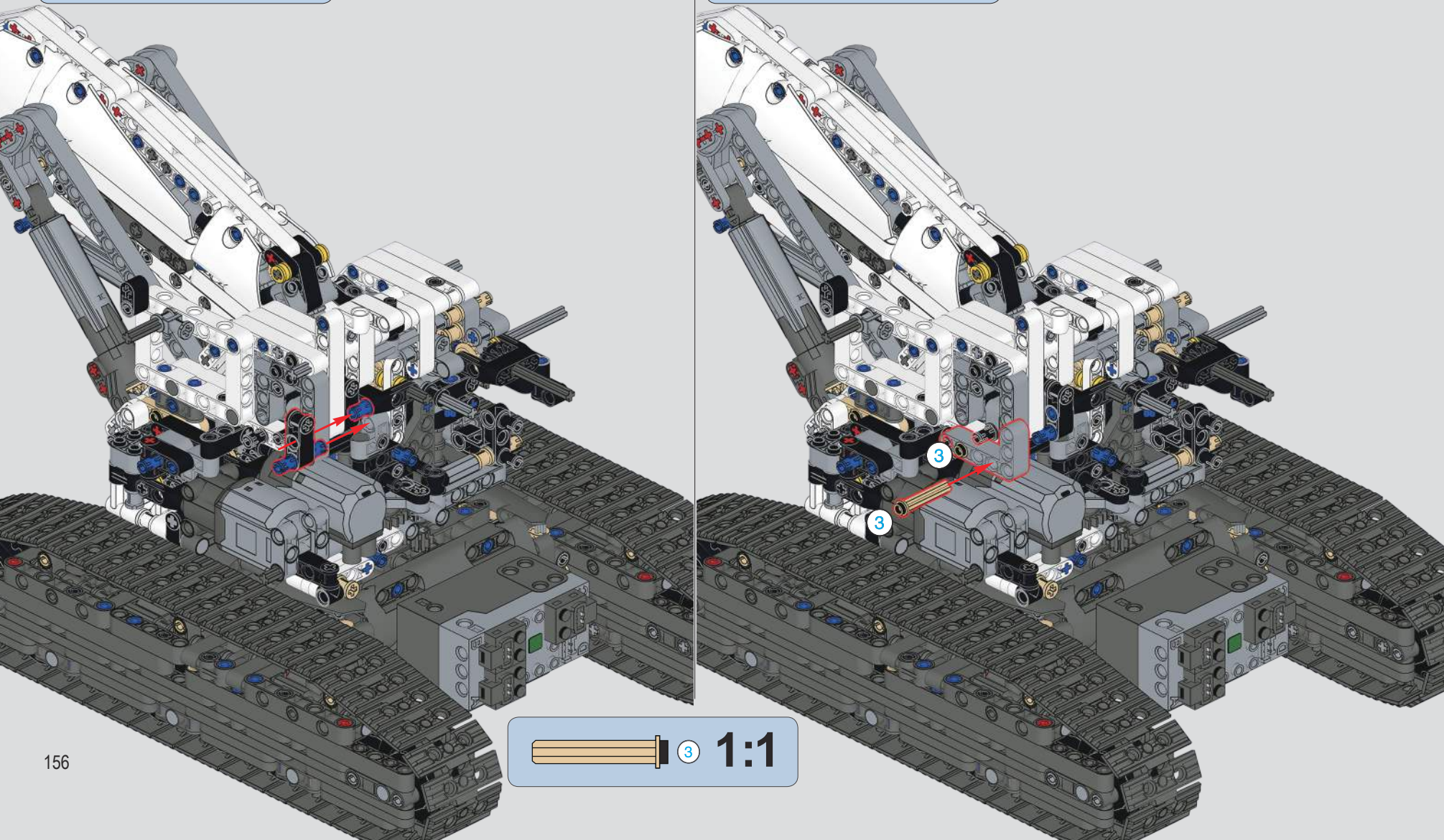

446

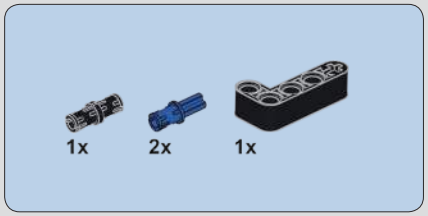

447

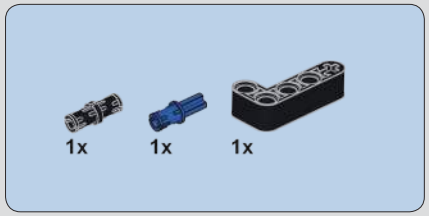

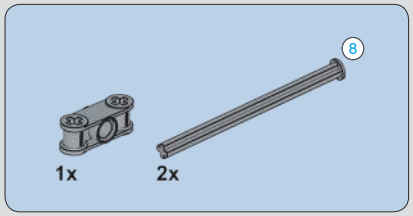

448

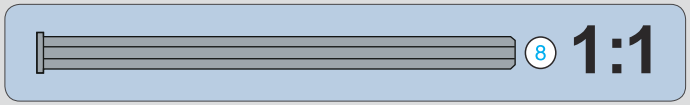

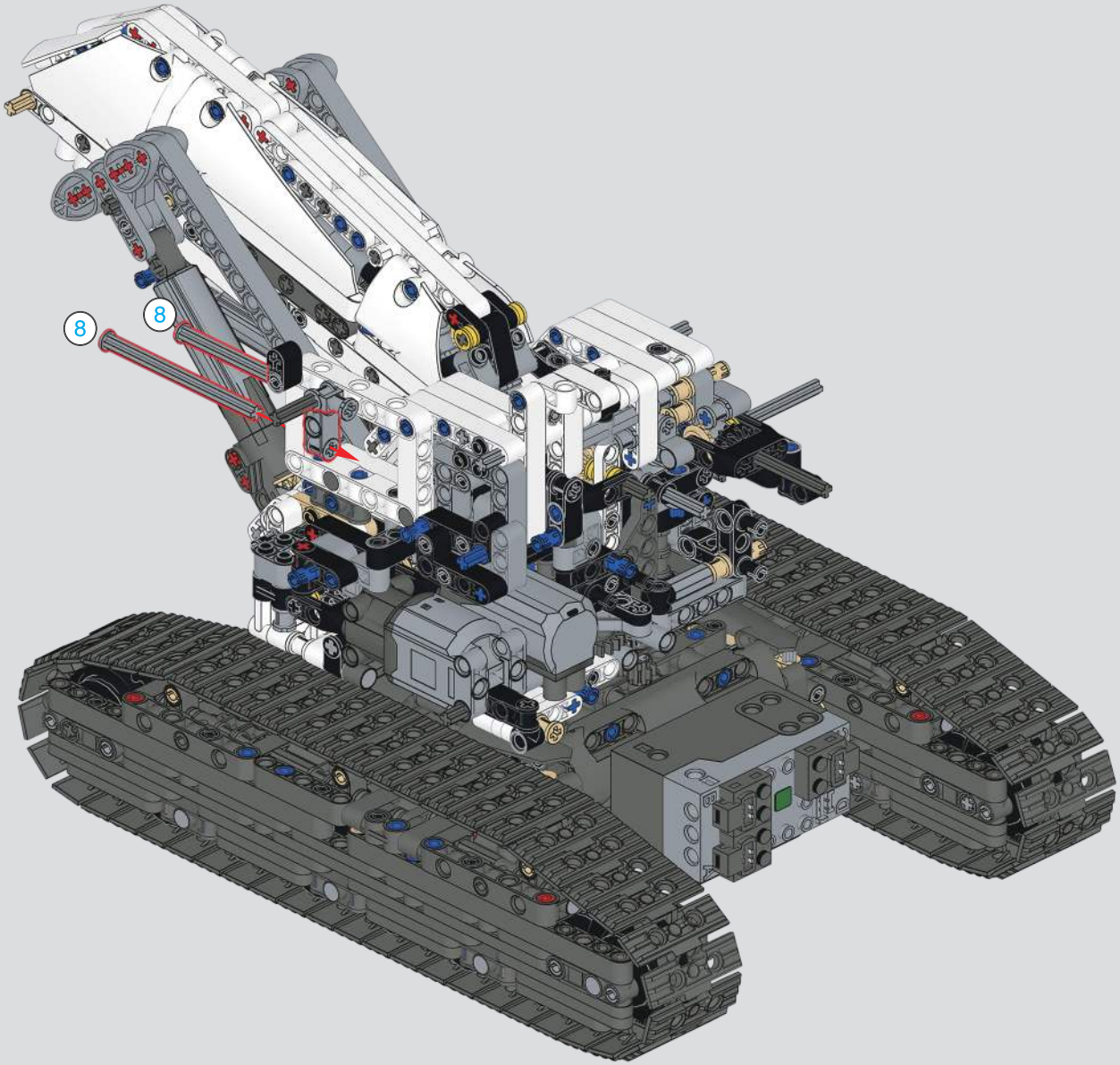

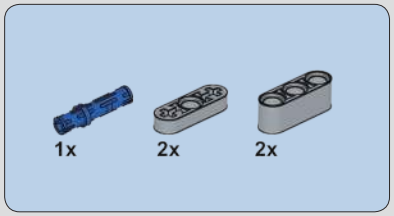

449

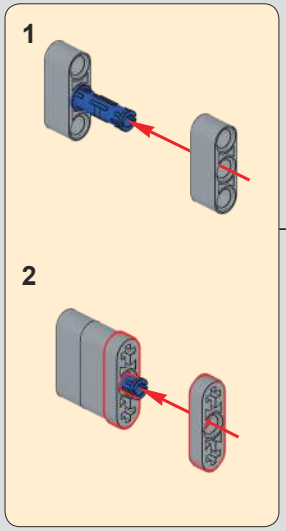

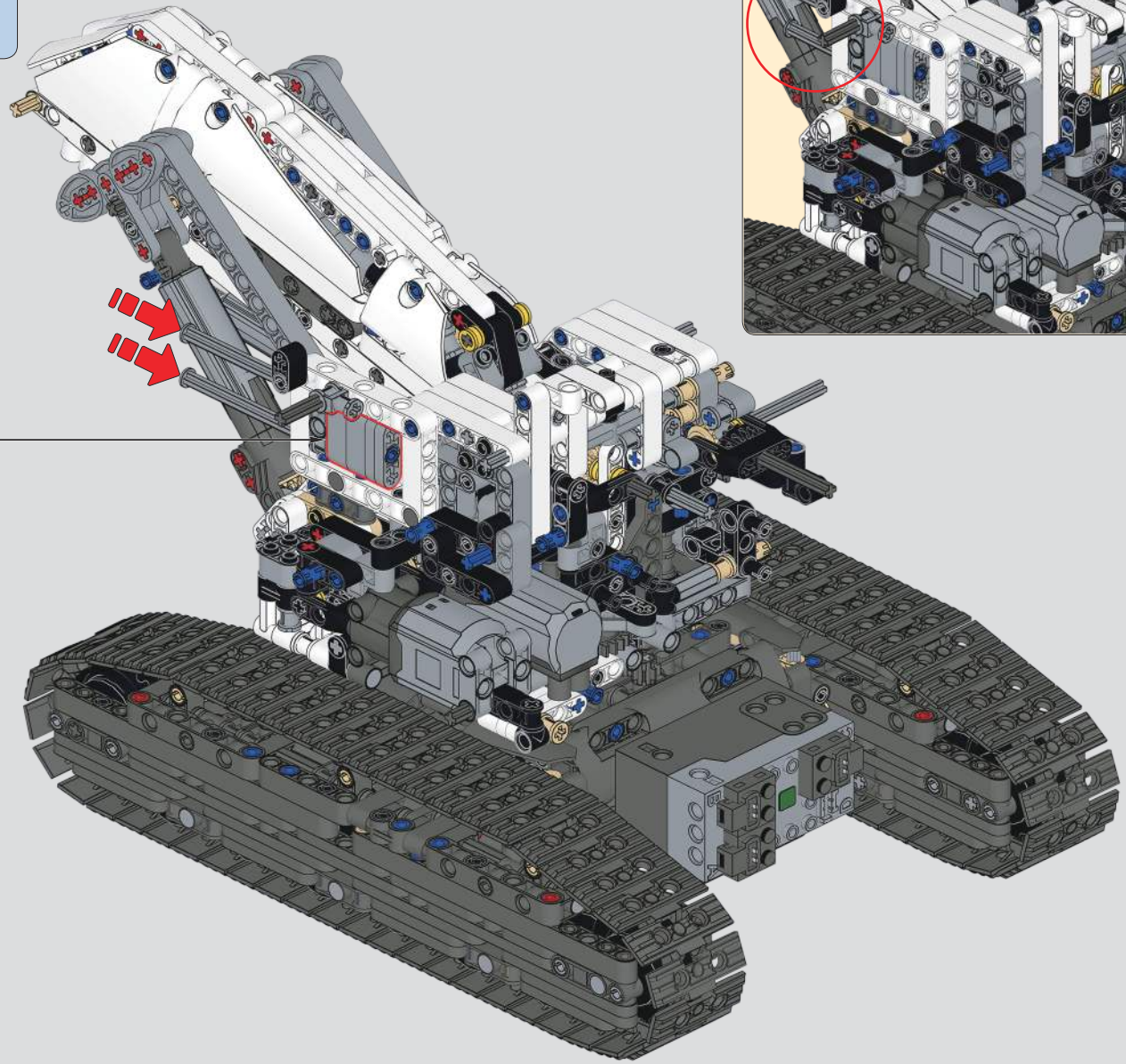

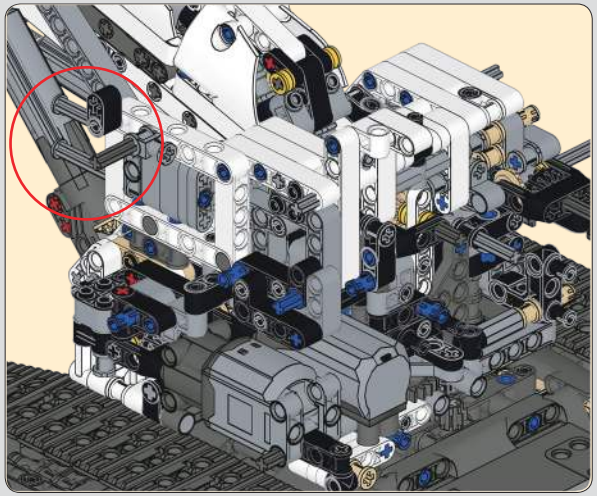

450

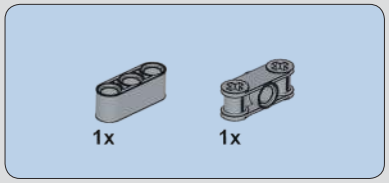

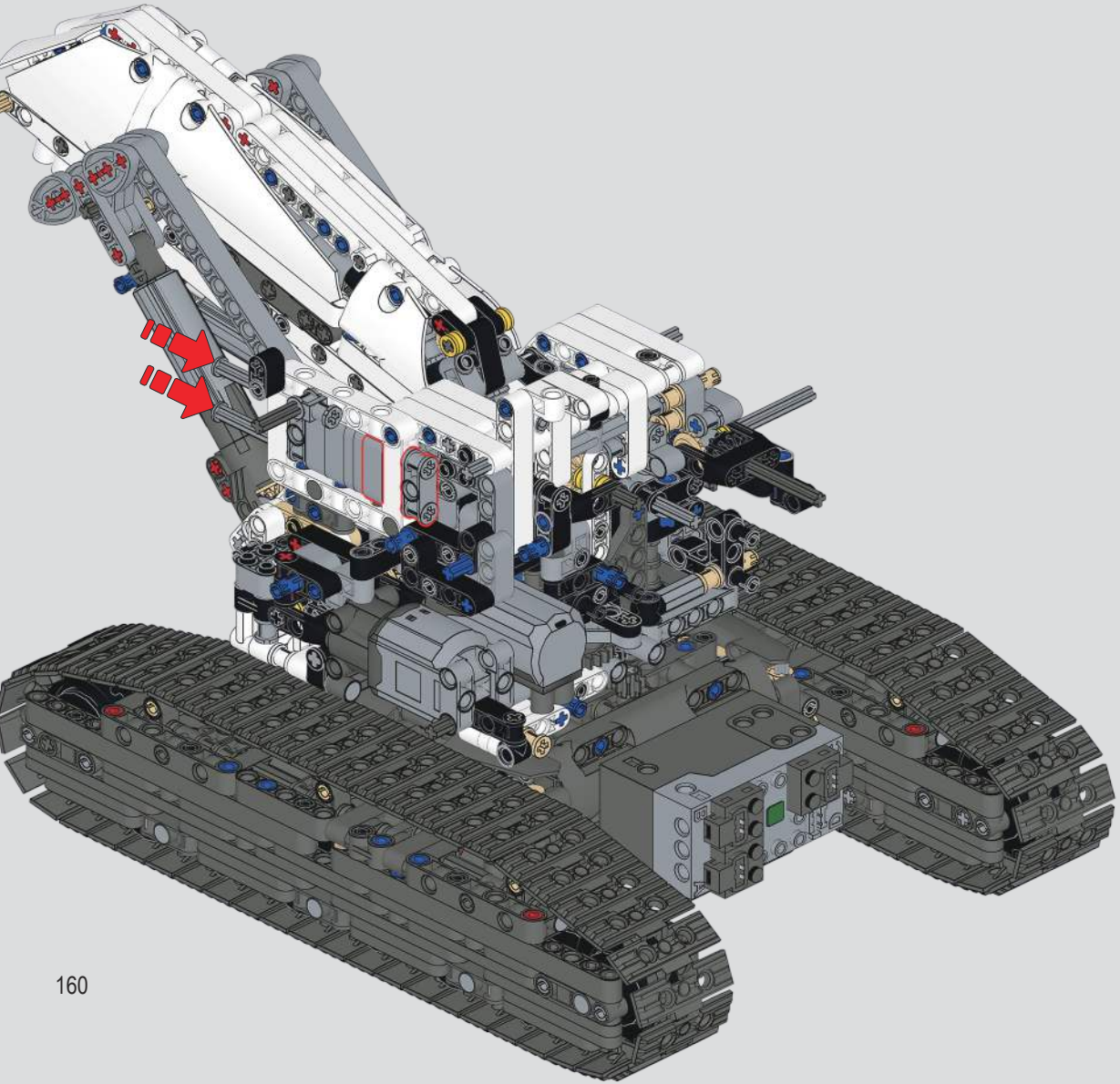

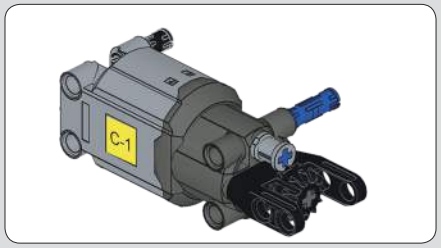

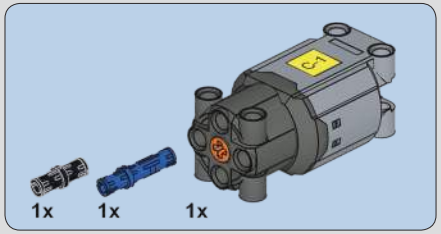

451

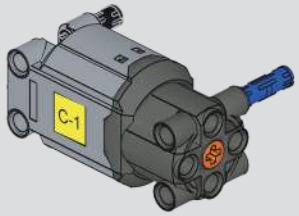

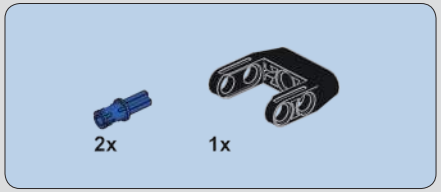

452

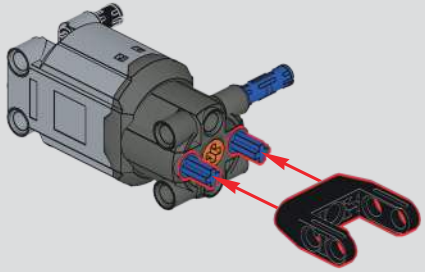

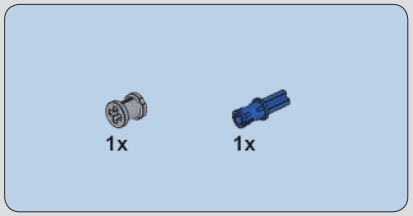

453

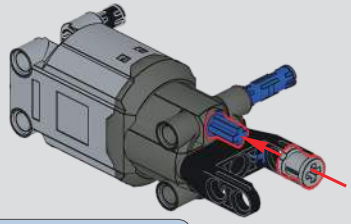

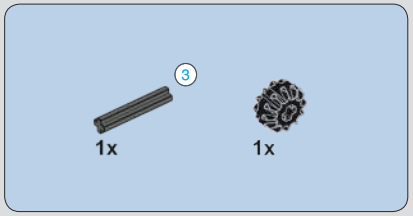

454

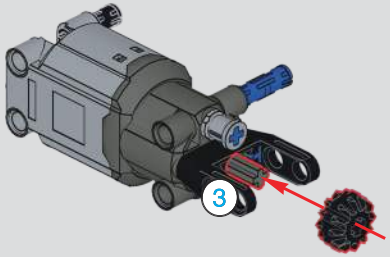

455

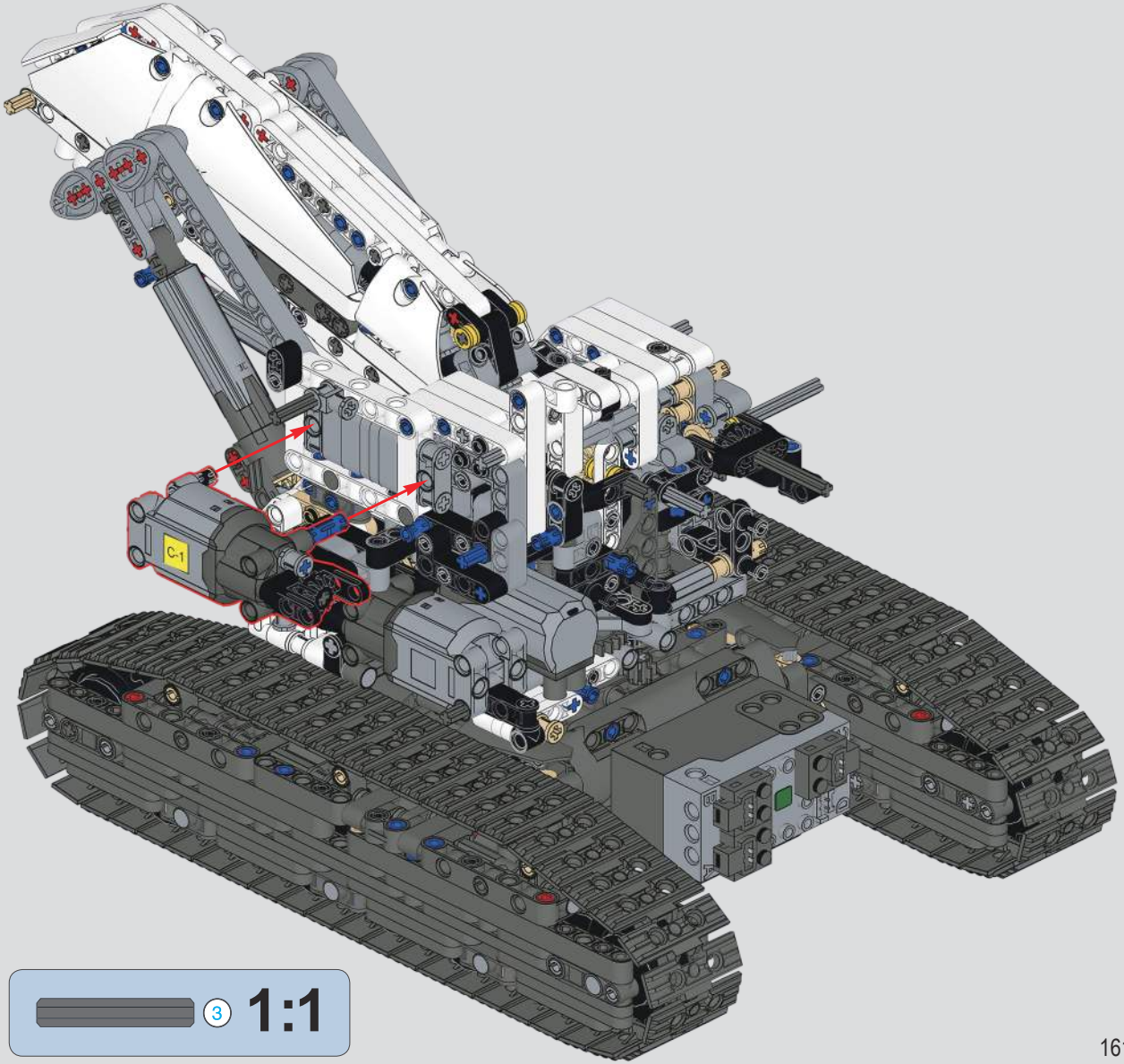

456

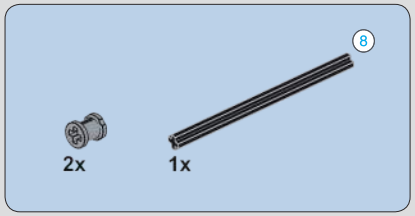

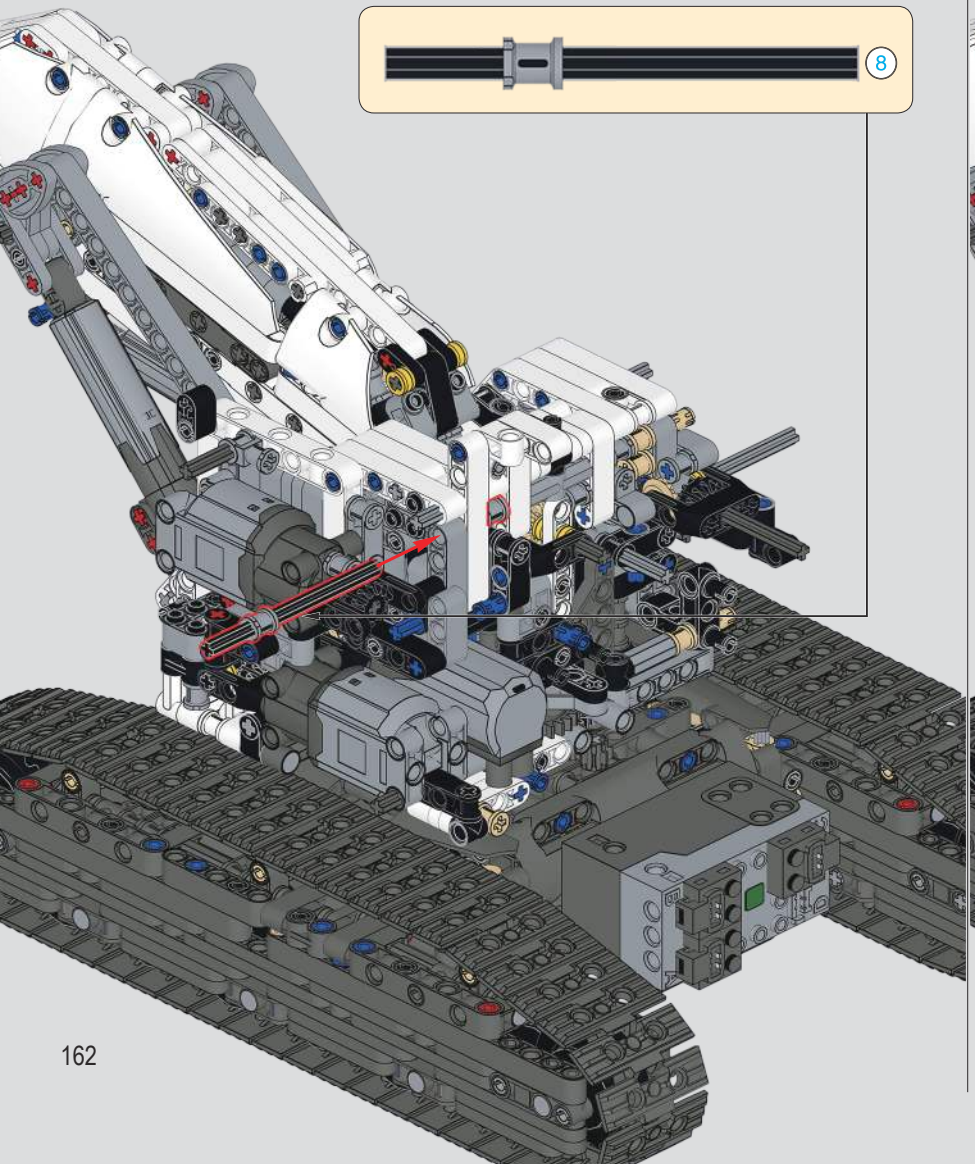

457

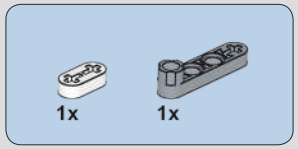

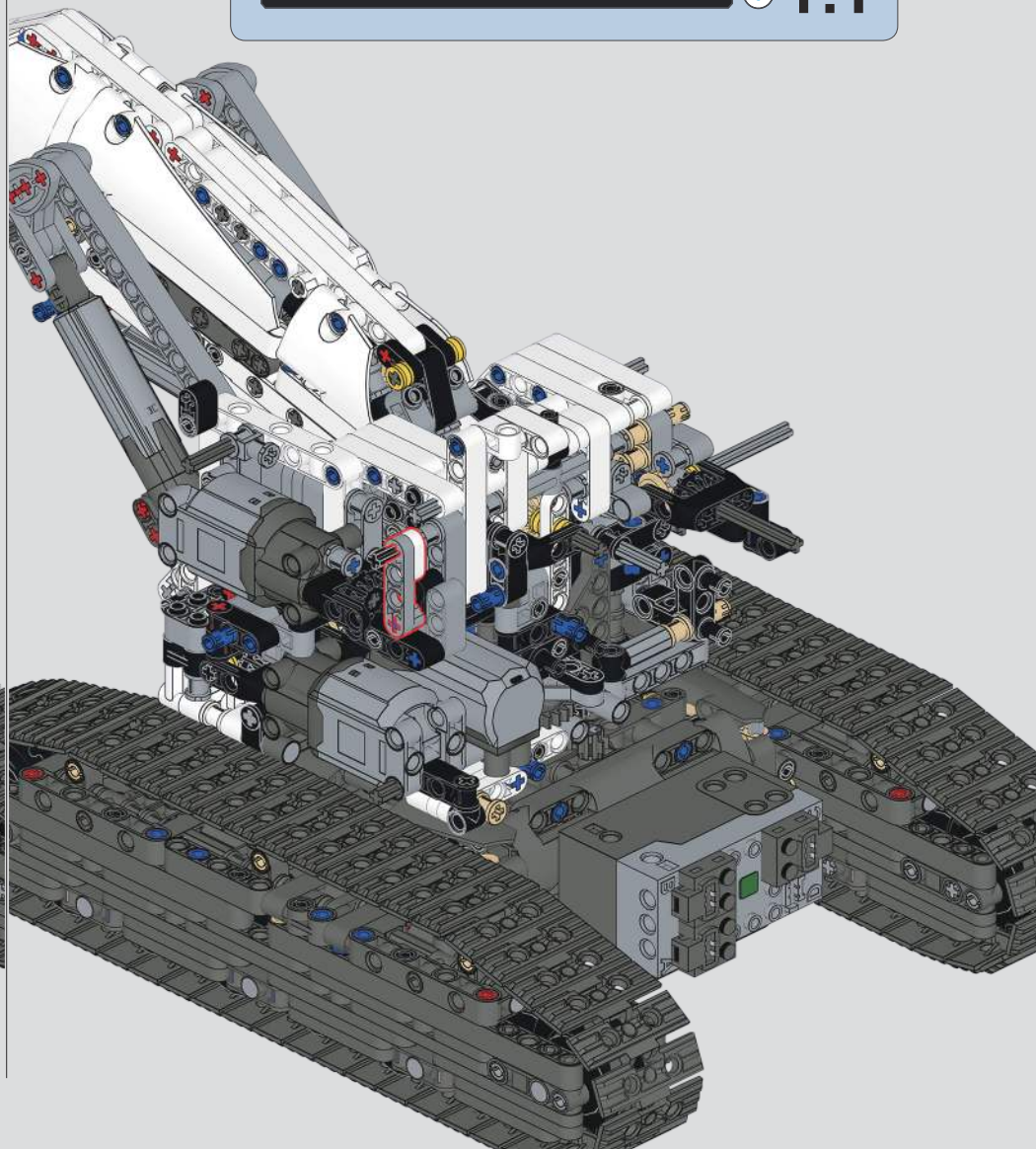

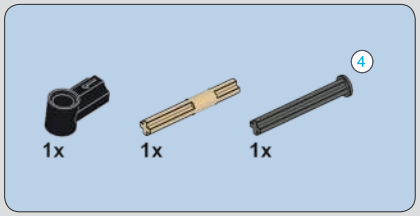

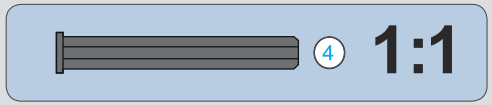

458

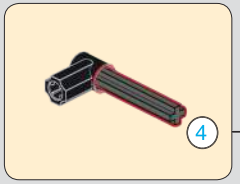

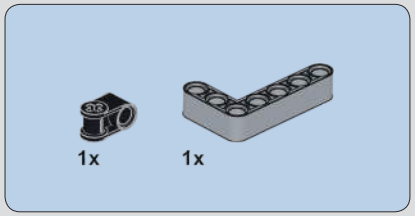

459

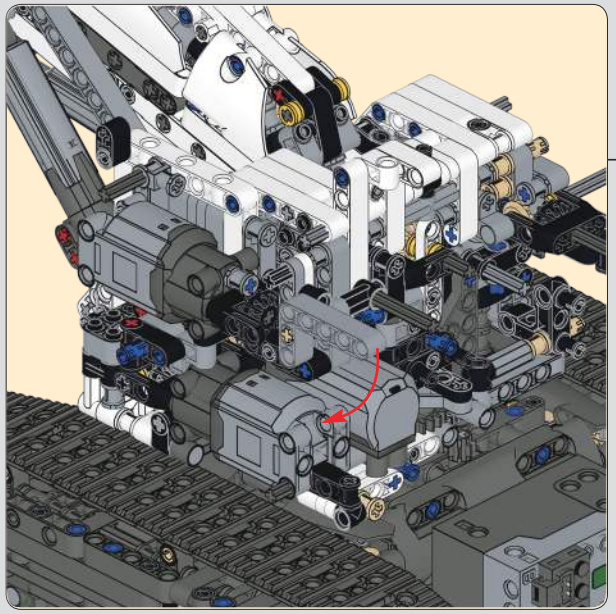

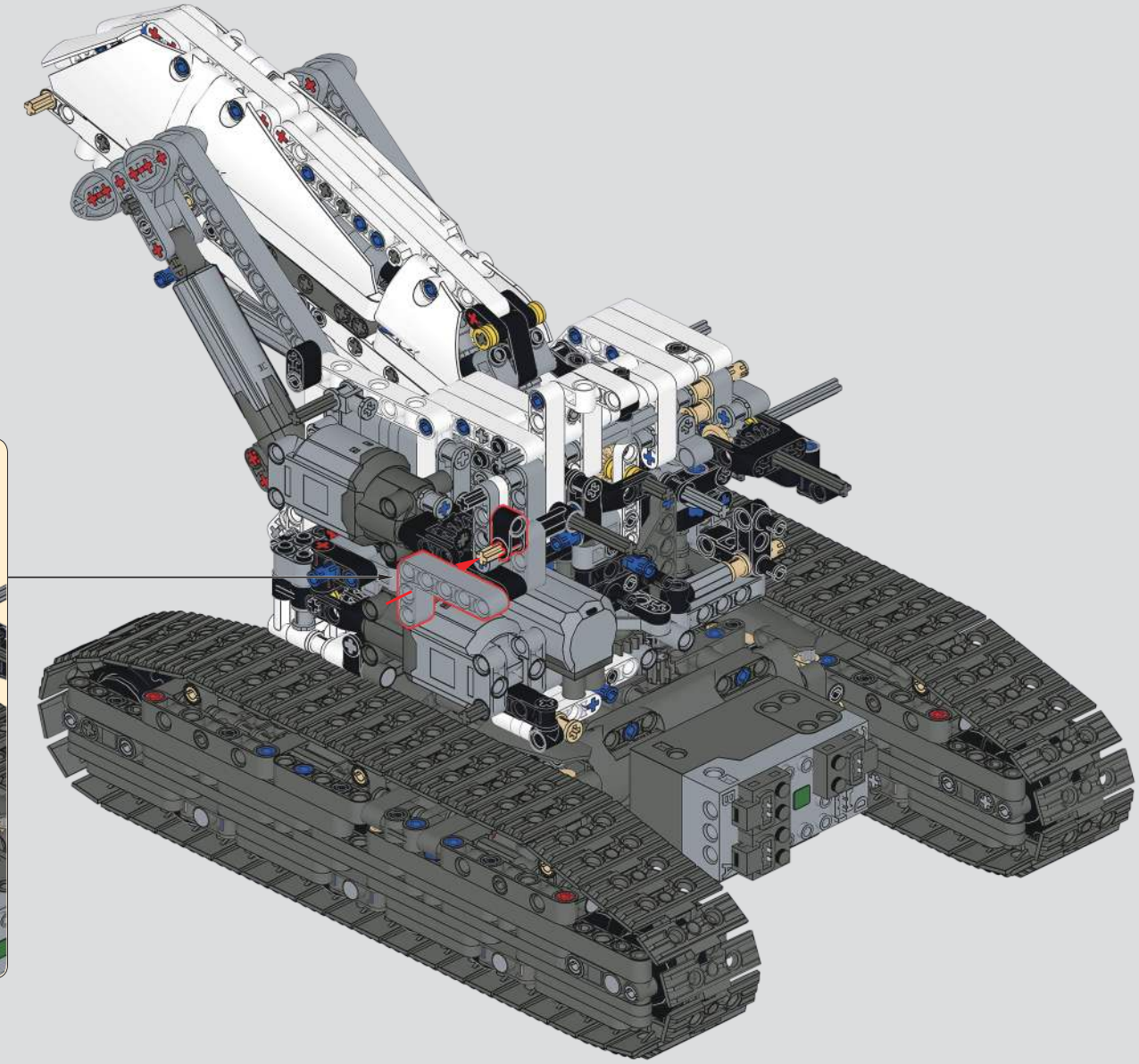

460

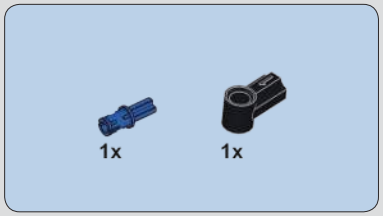

461

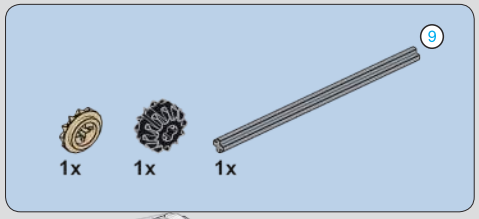

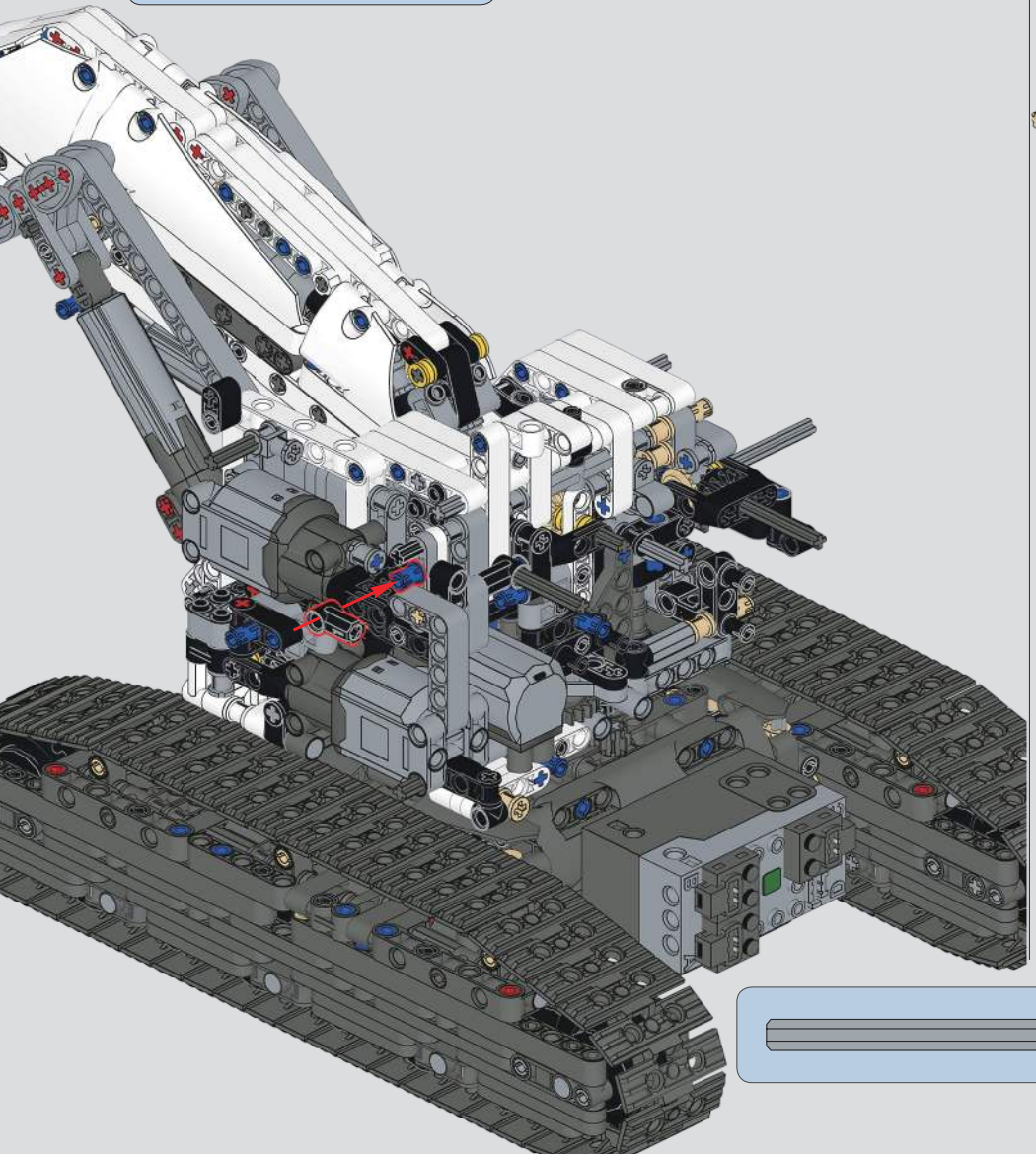

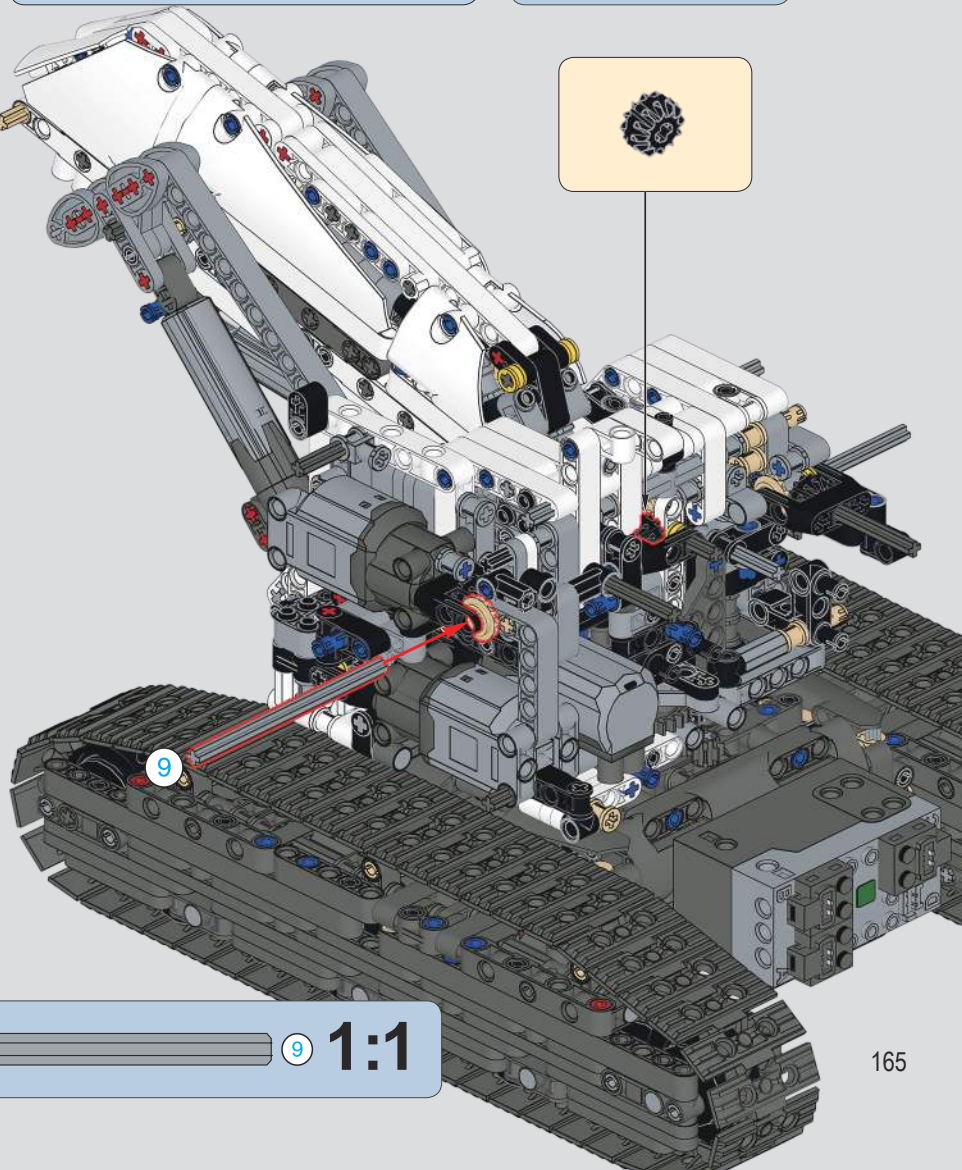

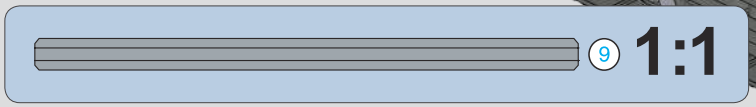

462

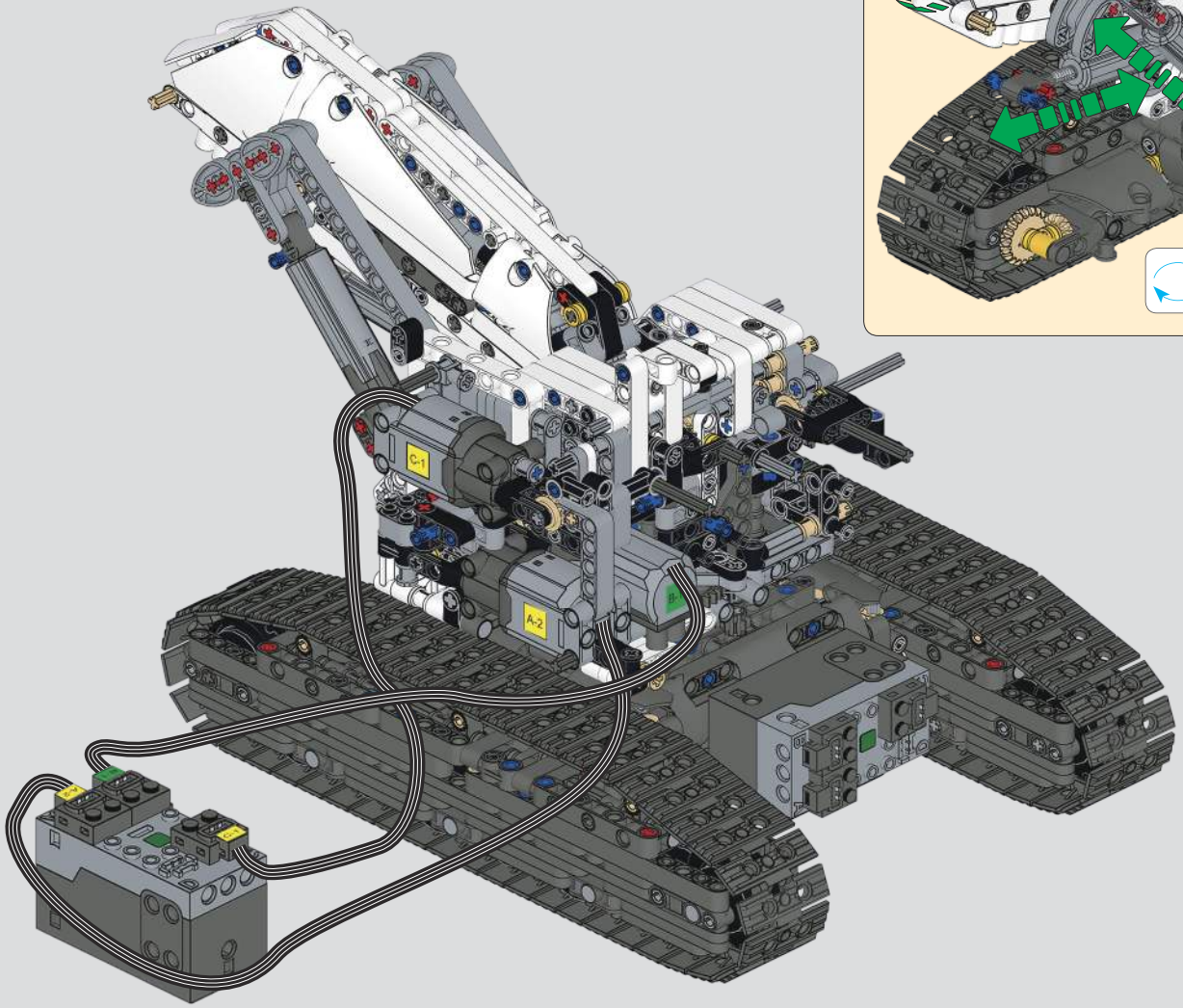

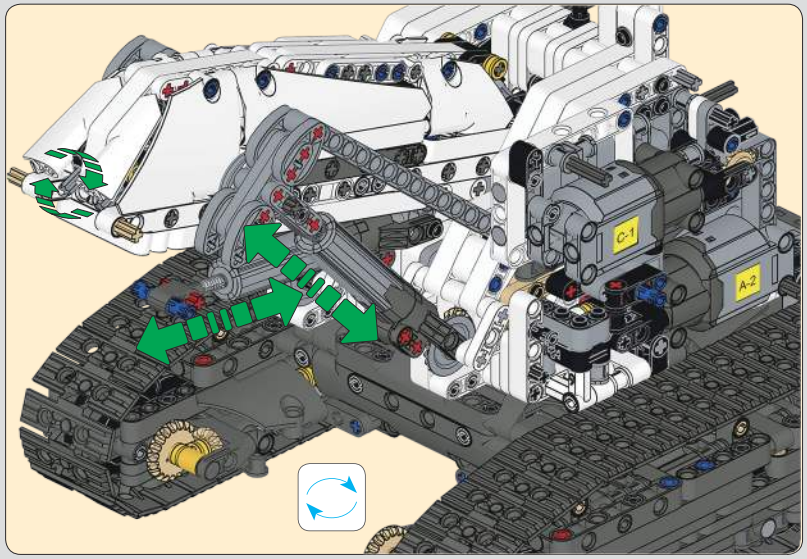

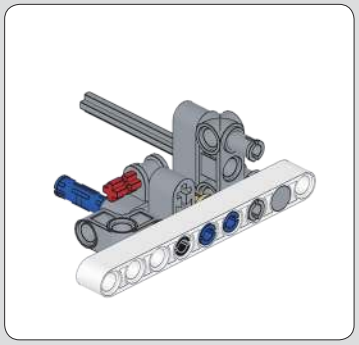

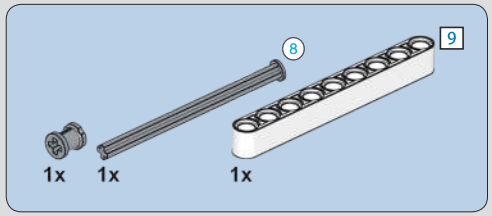

463

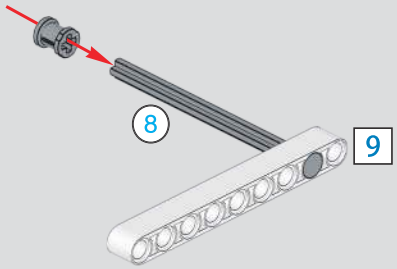

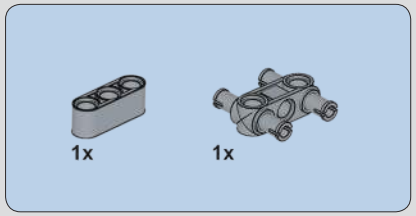

464

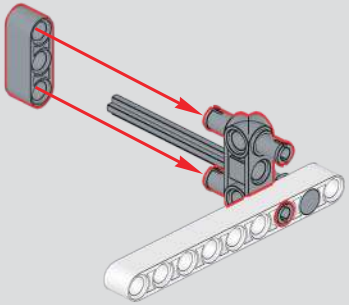

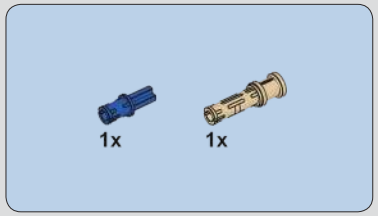

465

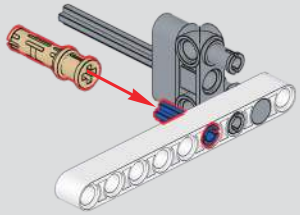

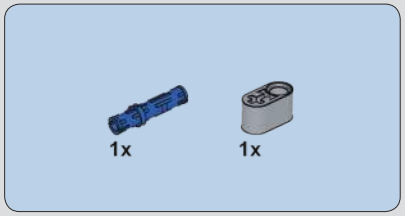

466

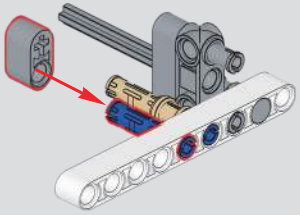

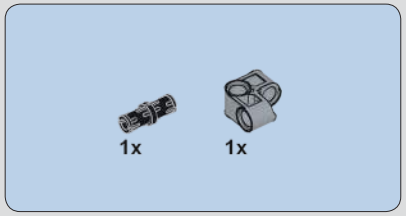

467

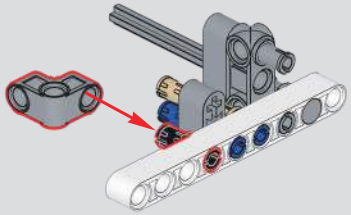

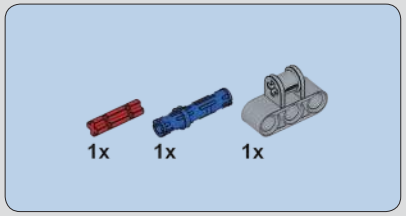

468

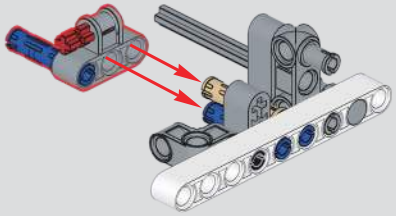

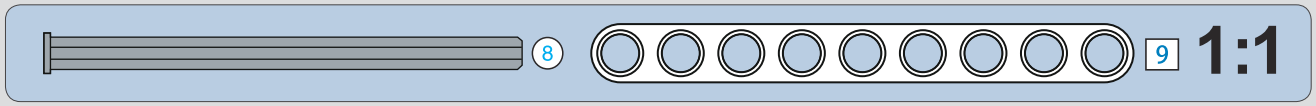

469

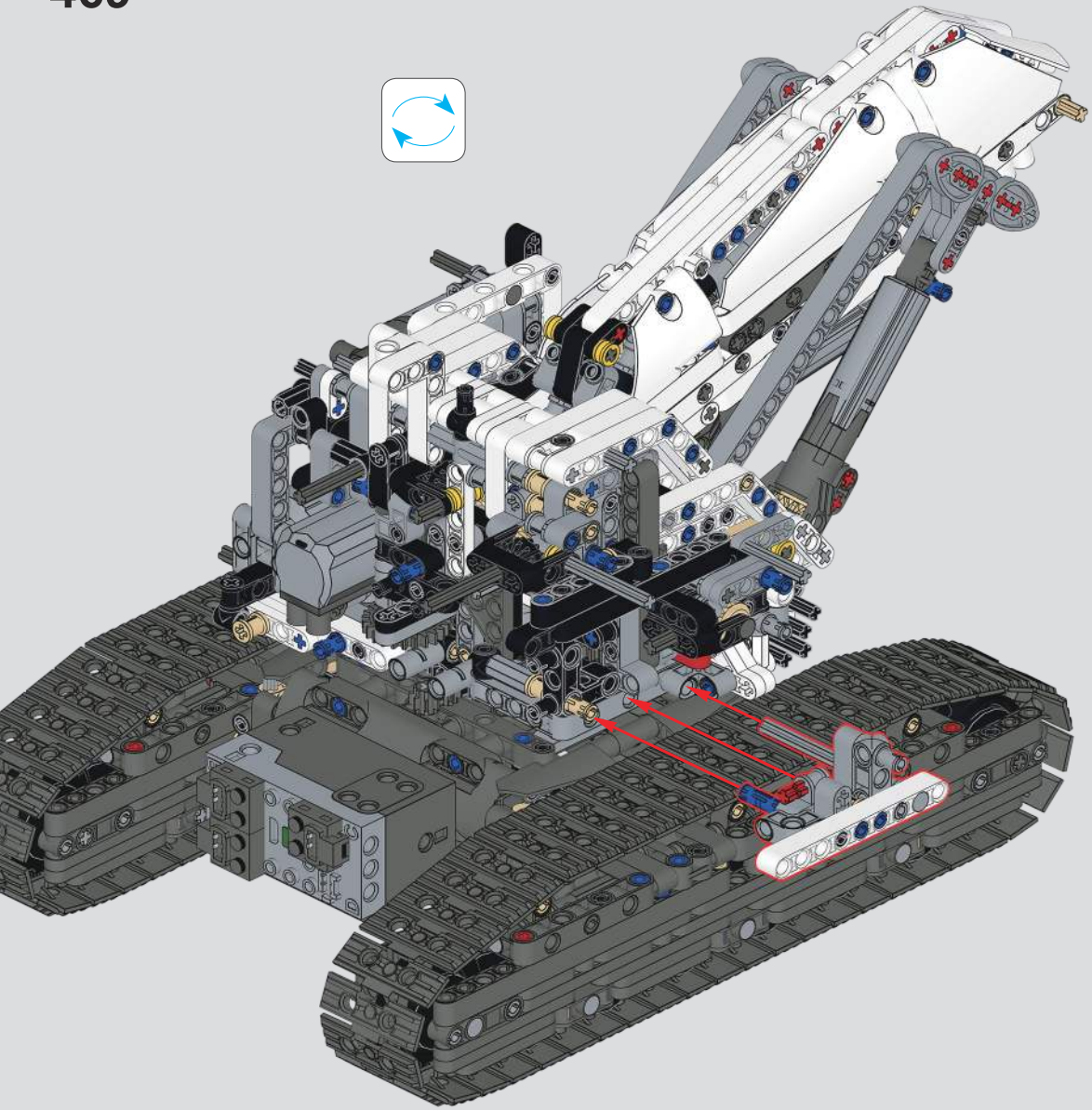

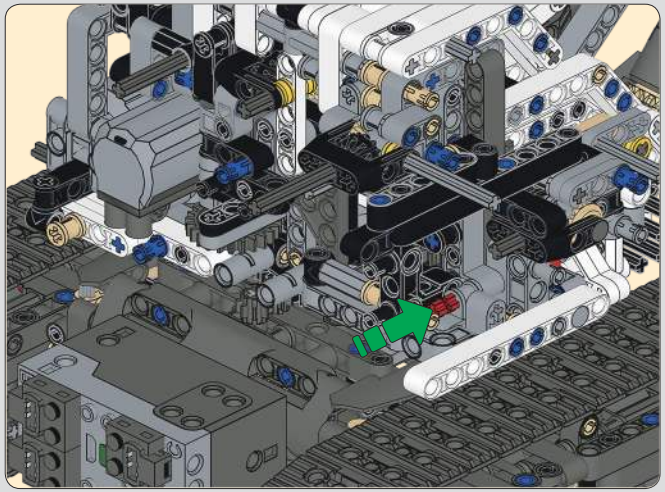

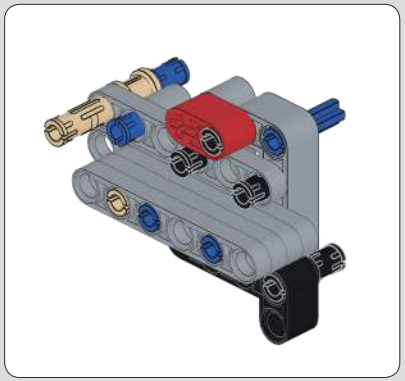

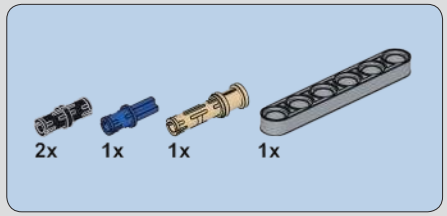

470

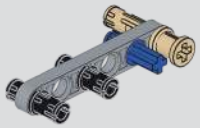

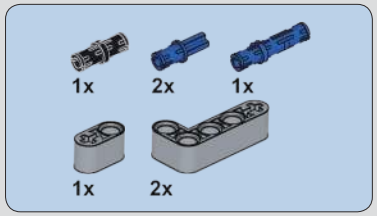

471

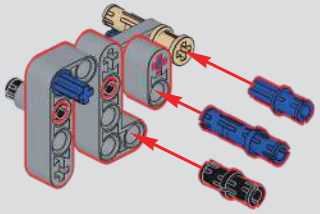

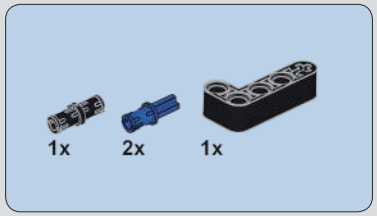

472

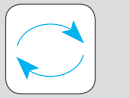

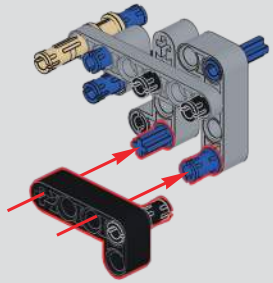

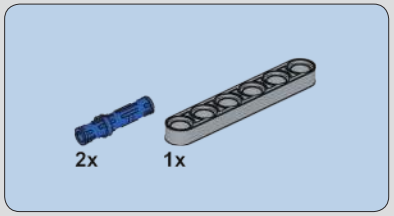

473

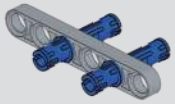

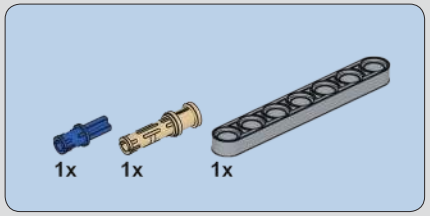

474

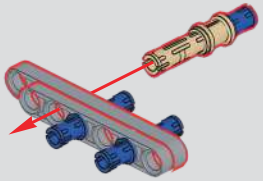

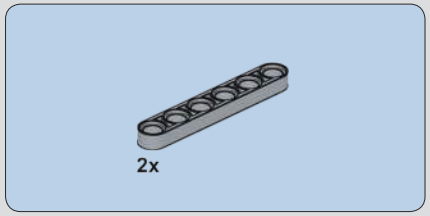

475

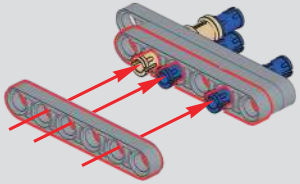

476

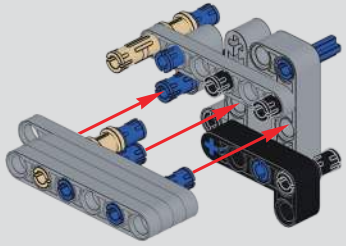

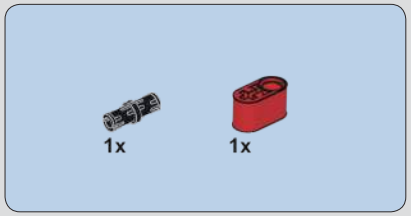

477

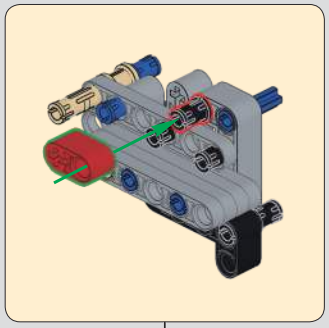

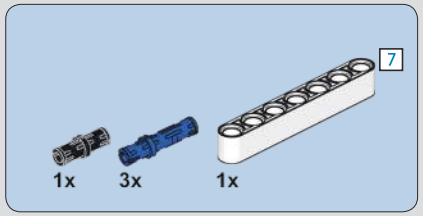

478

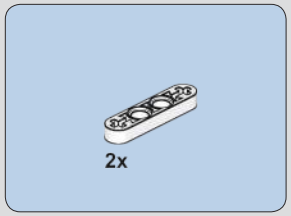

479

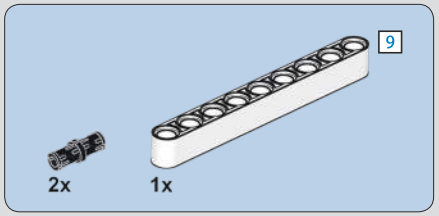

480

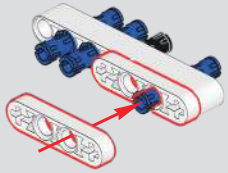

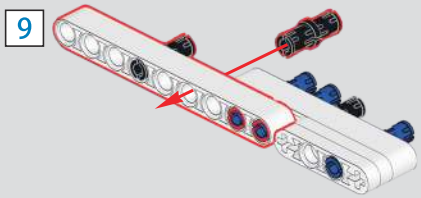

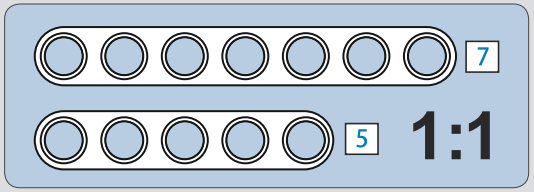

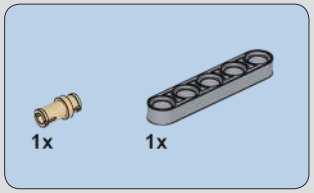

481

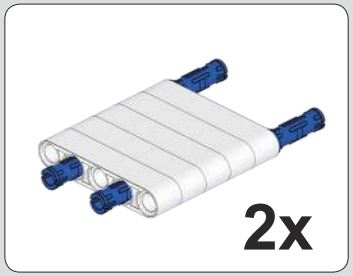

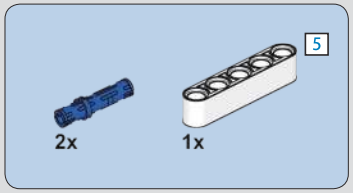

482

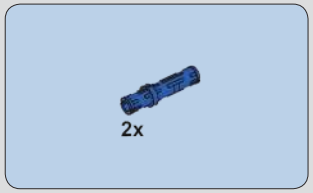

483

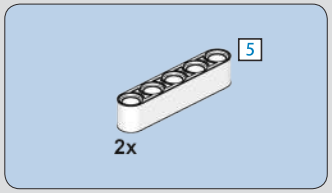

484

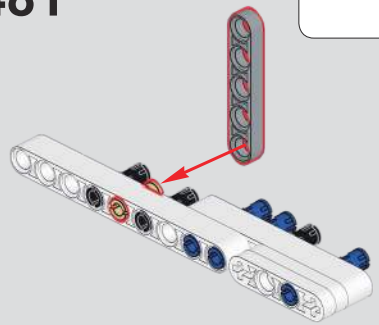

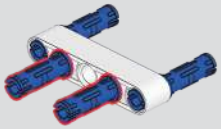

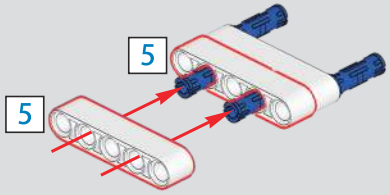

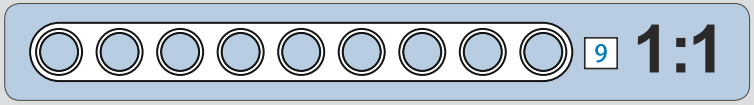

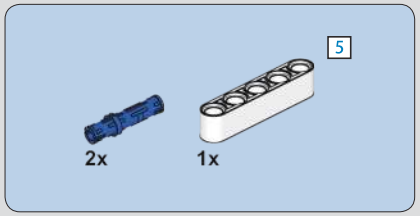

485

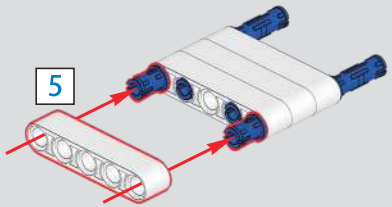

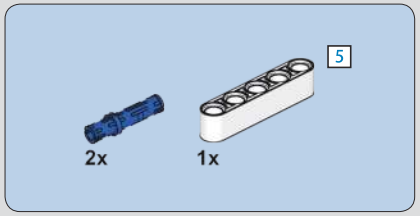

486

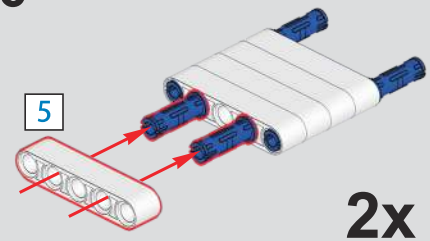

2x

487

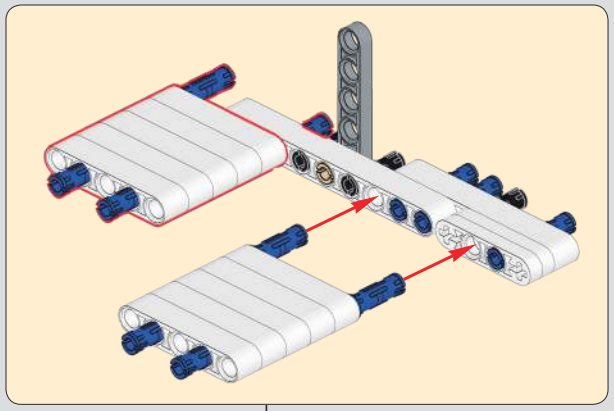

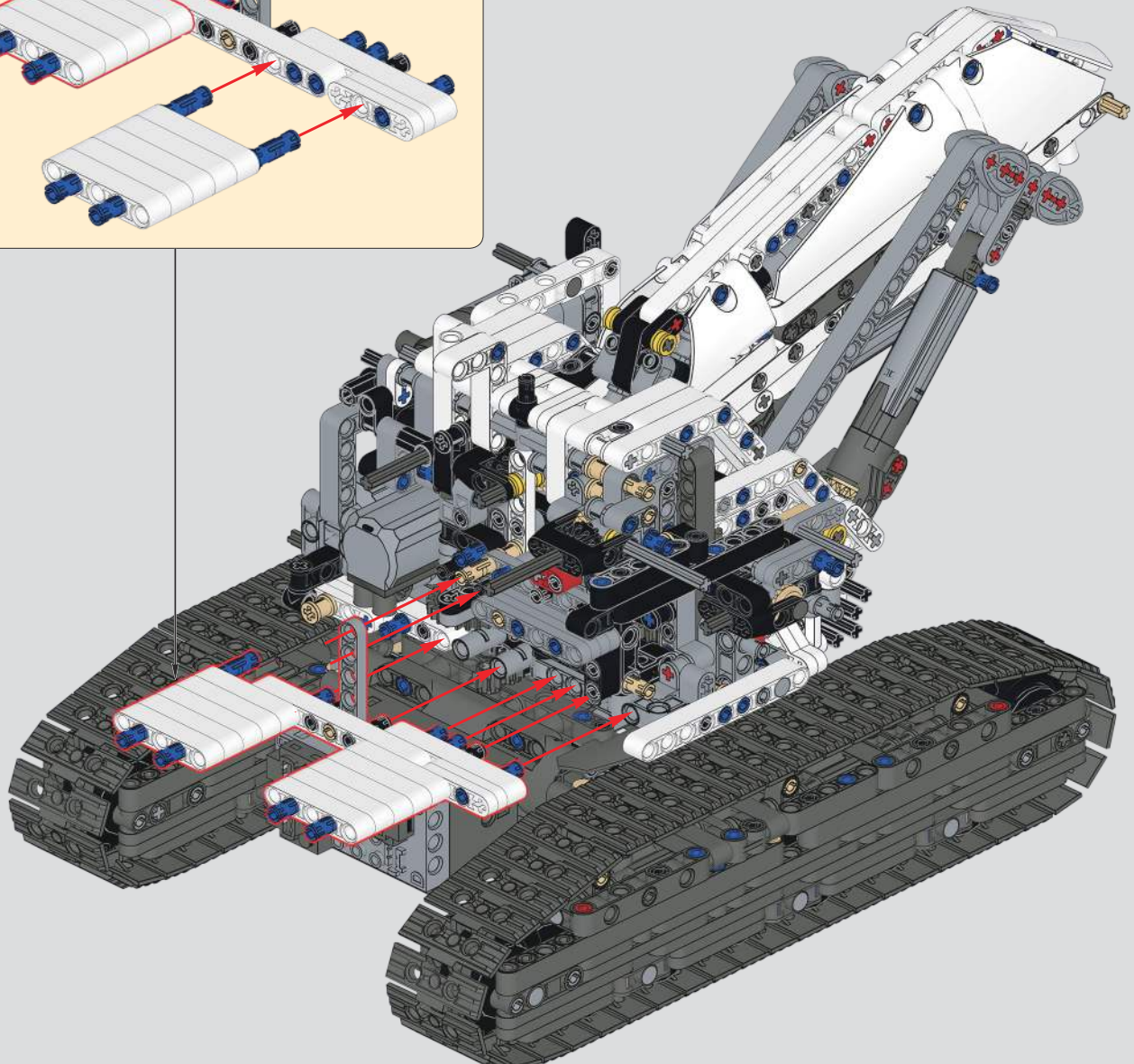

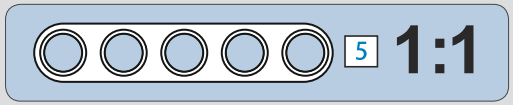

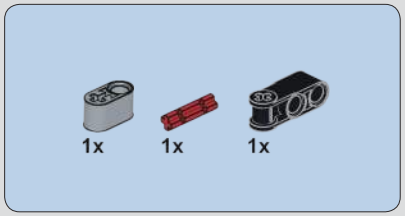

488

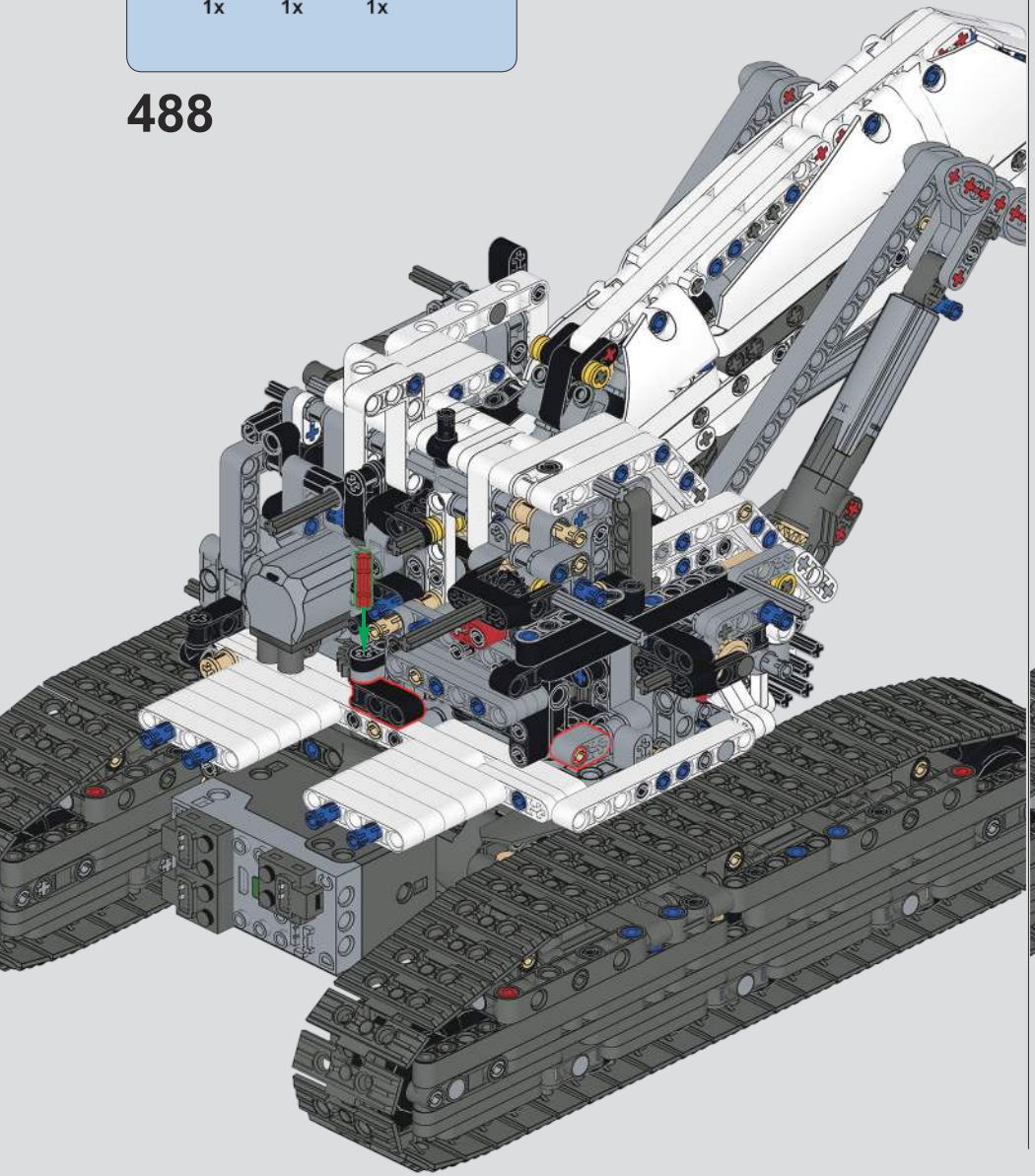

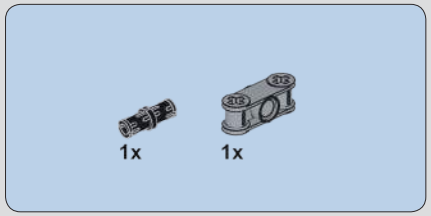

489

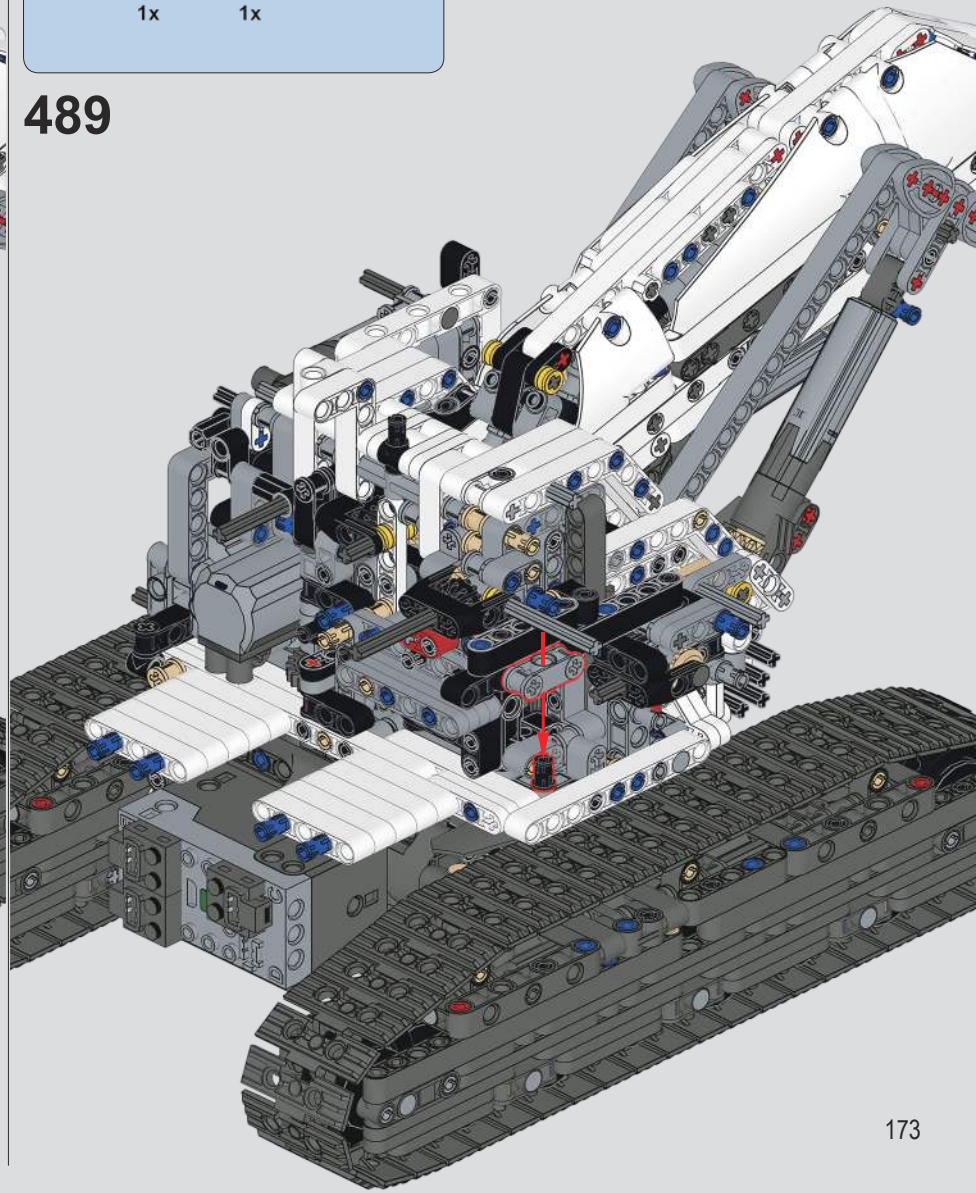

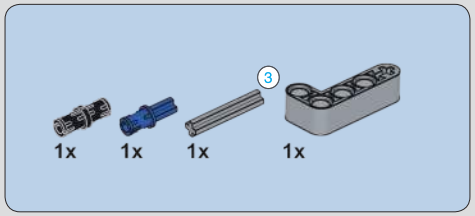

490

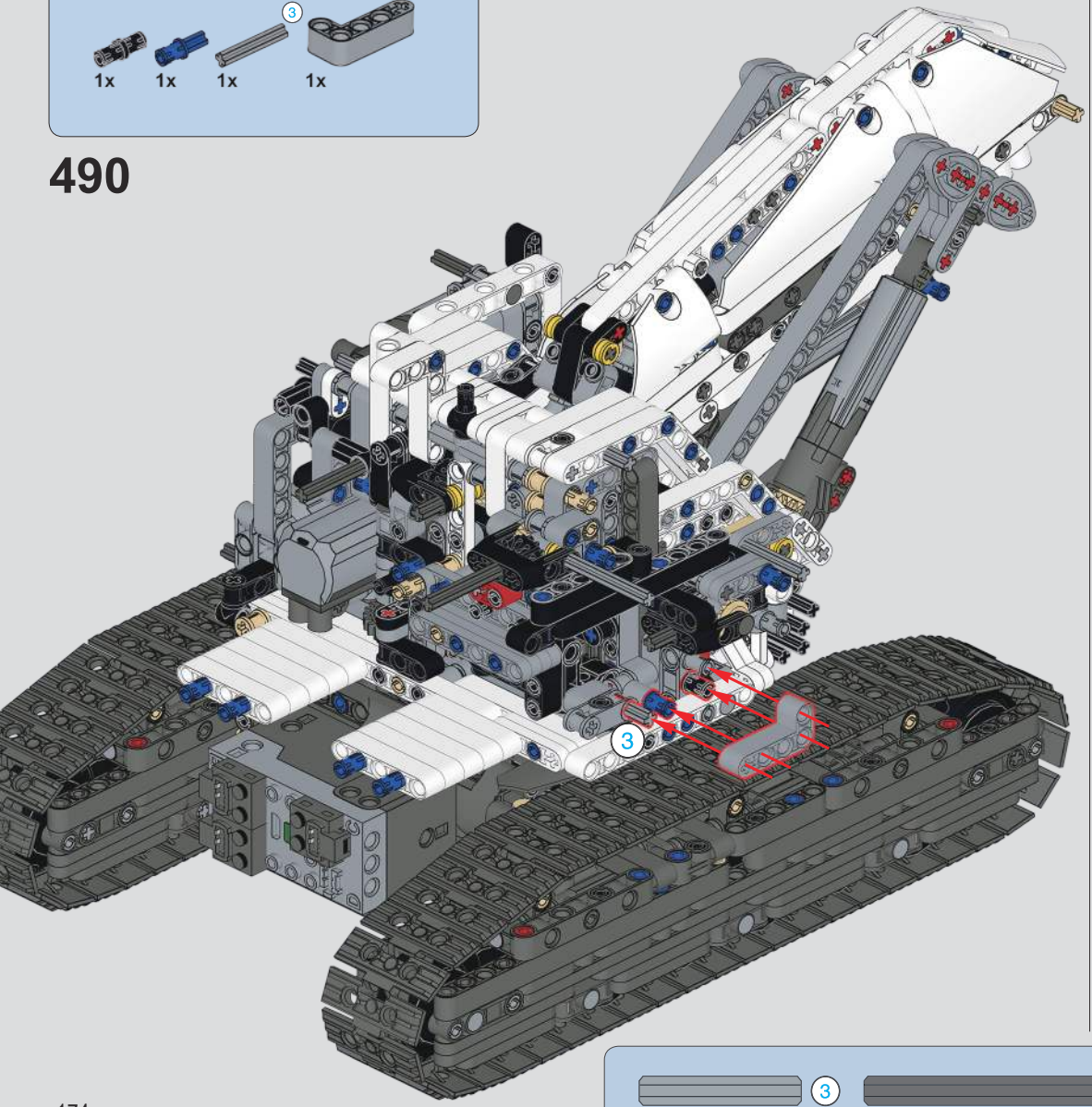

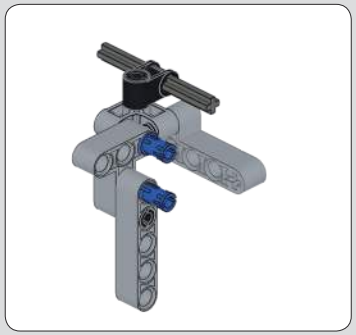

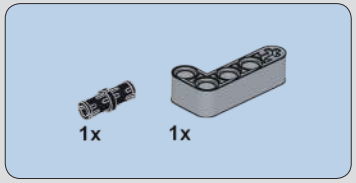

491

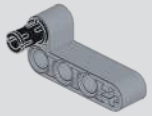

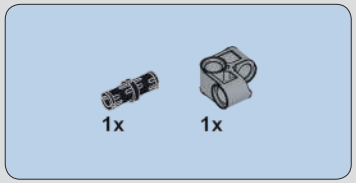

492

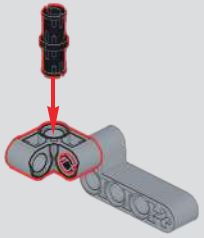

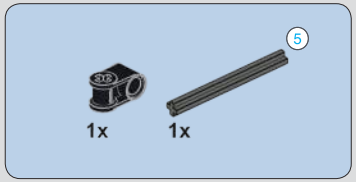

493

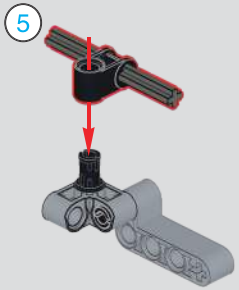

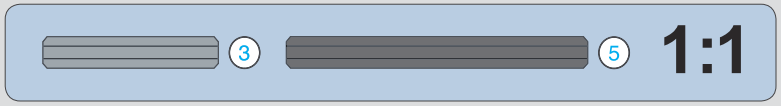

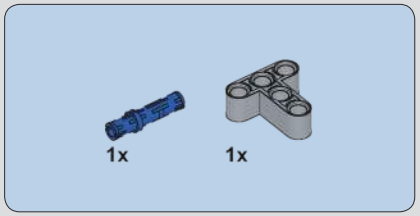

494

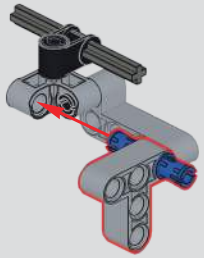

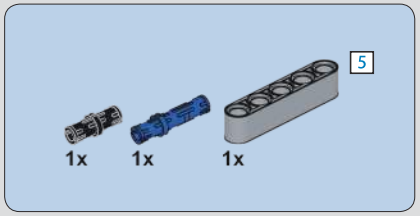

495

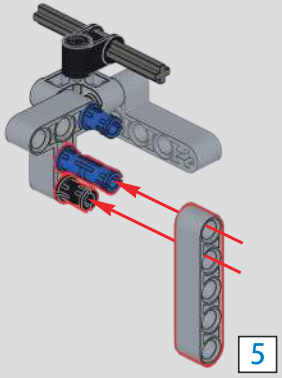

496

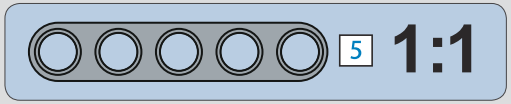

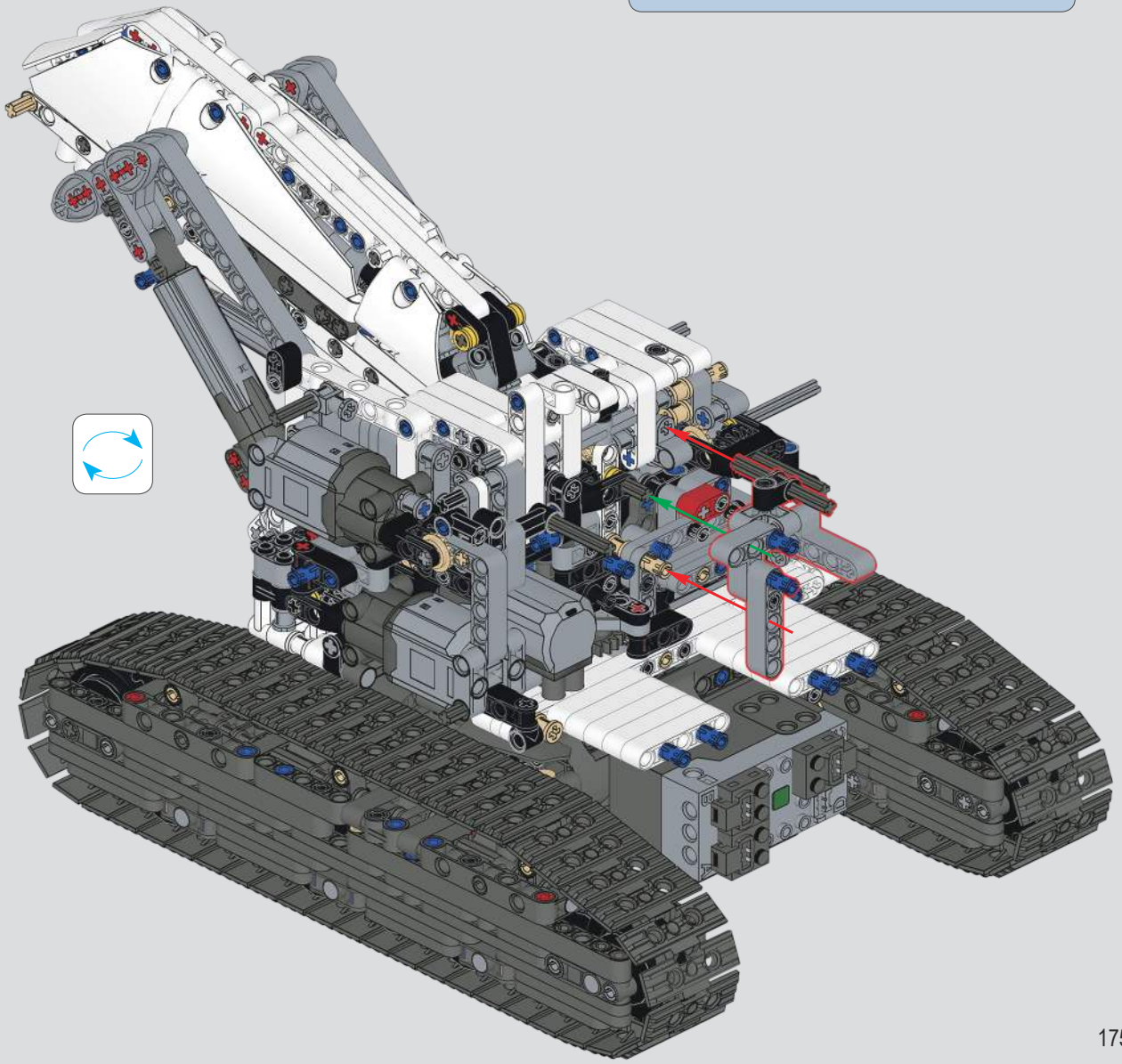

497

498

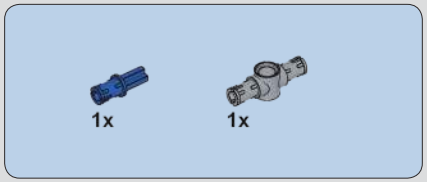

499

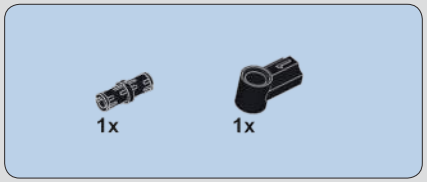

500

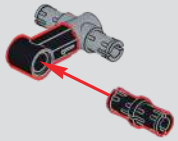

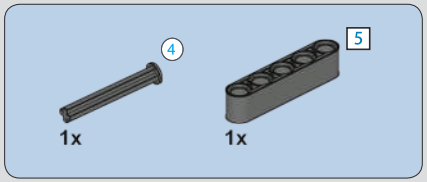

501

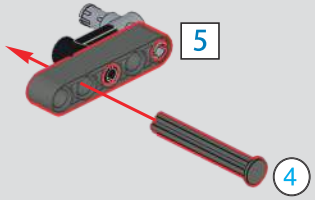

502

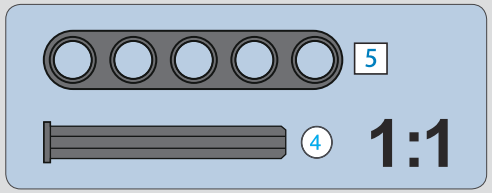

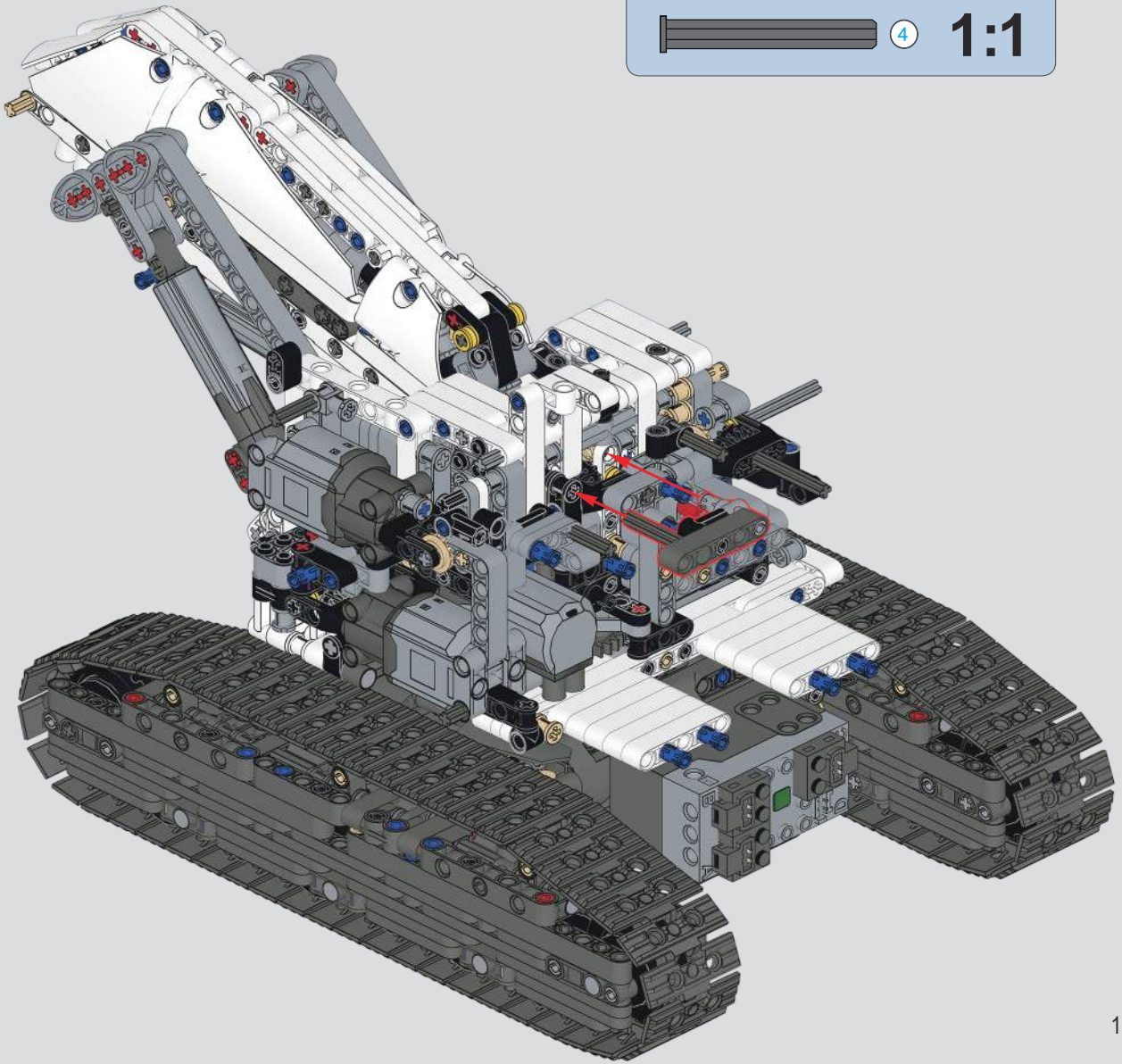

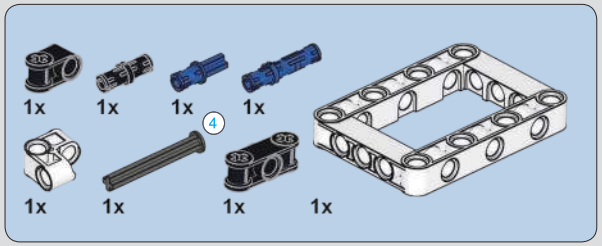

503

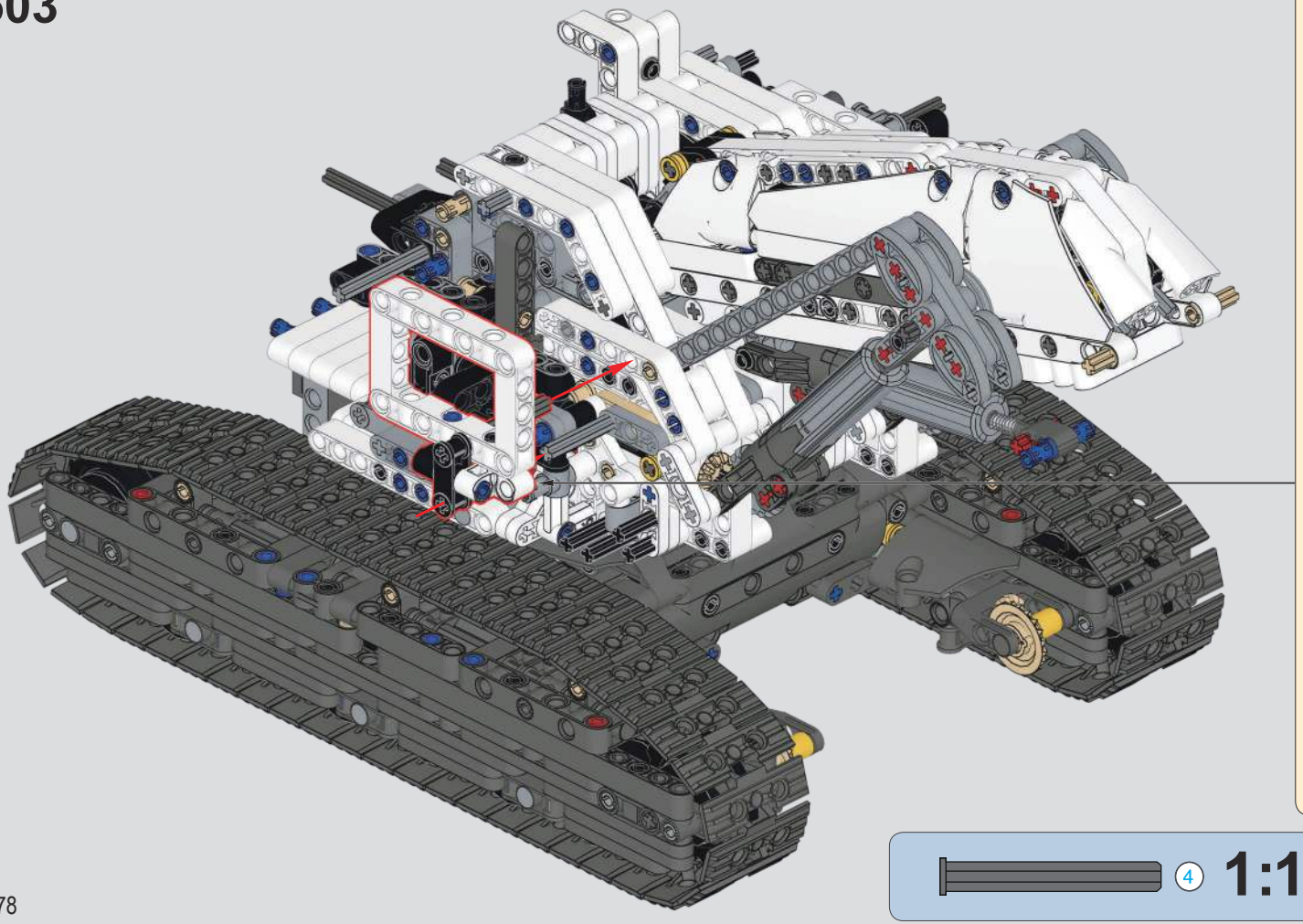

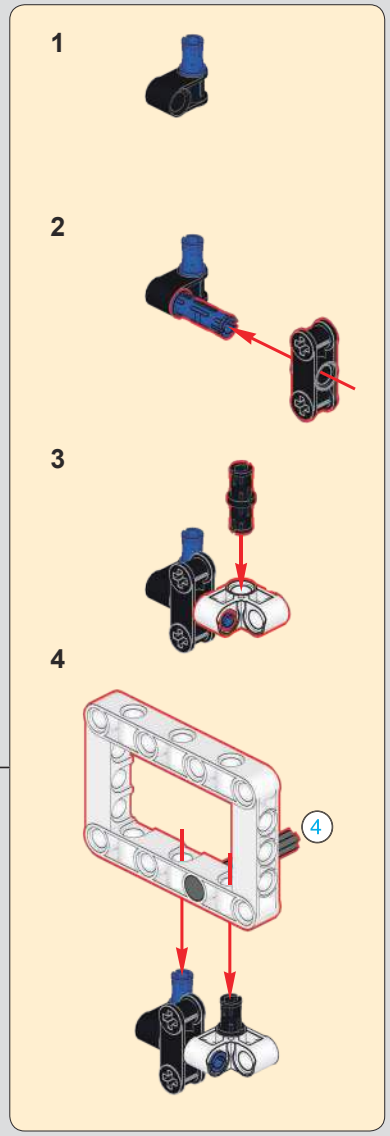

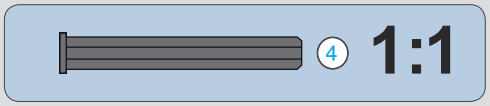

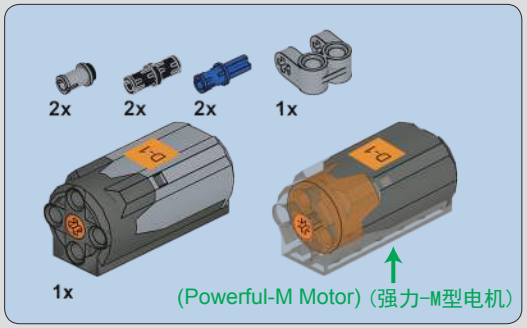

504

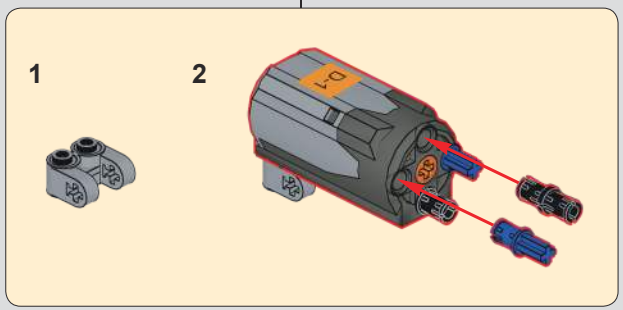

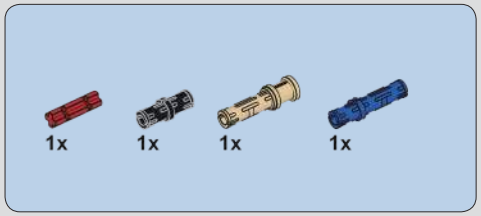

505

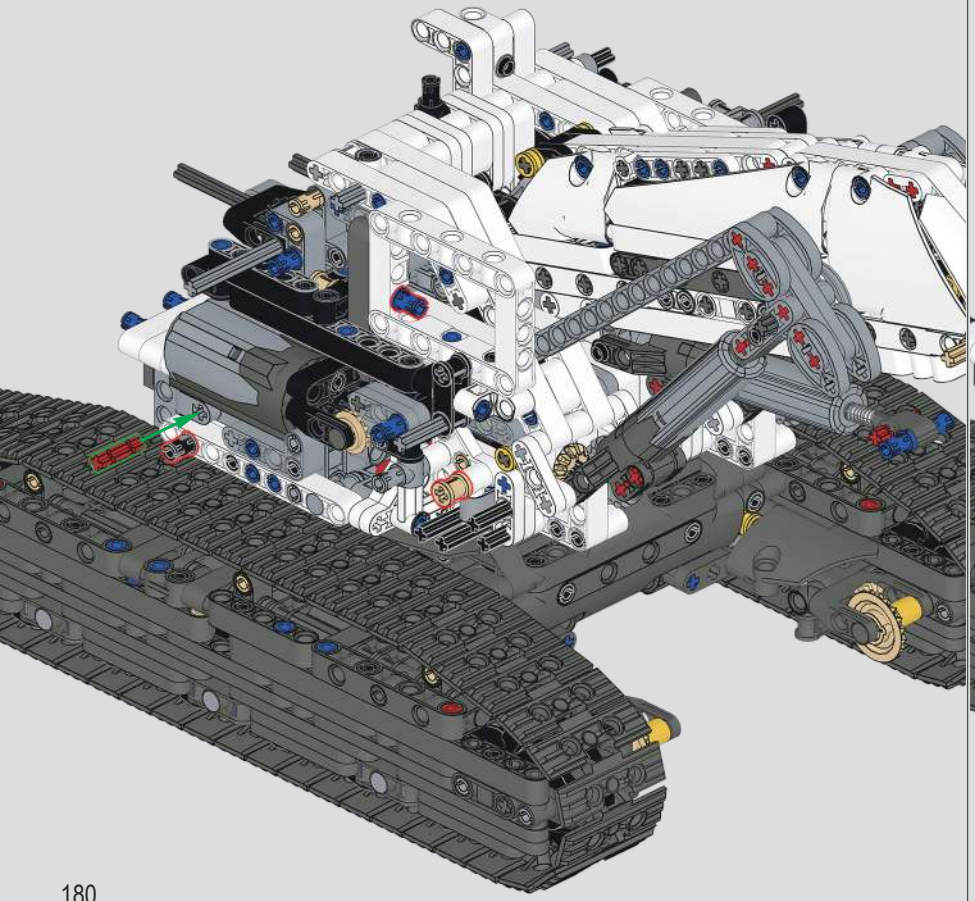

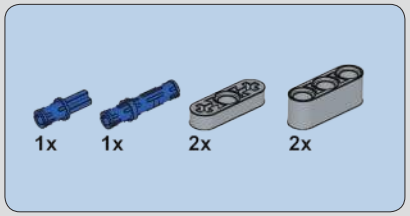

506

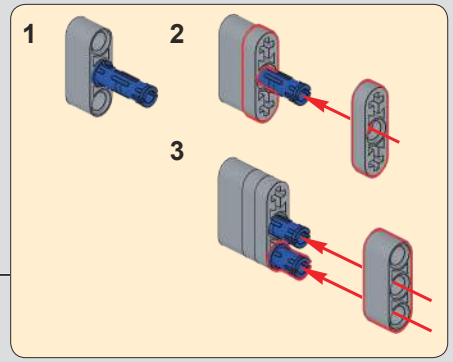

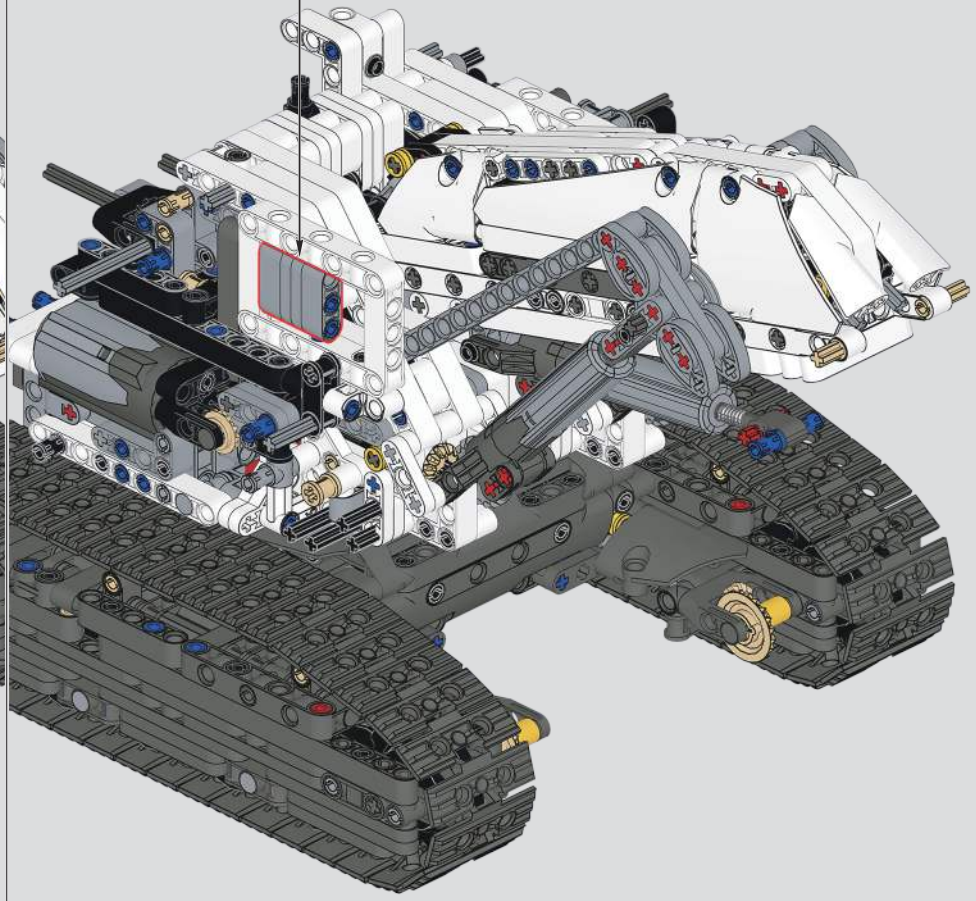

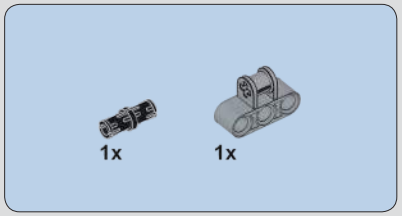

507

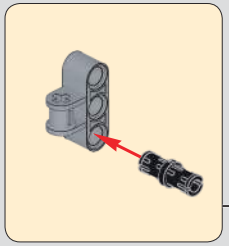

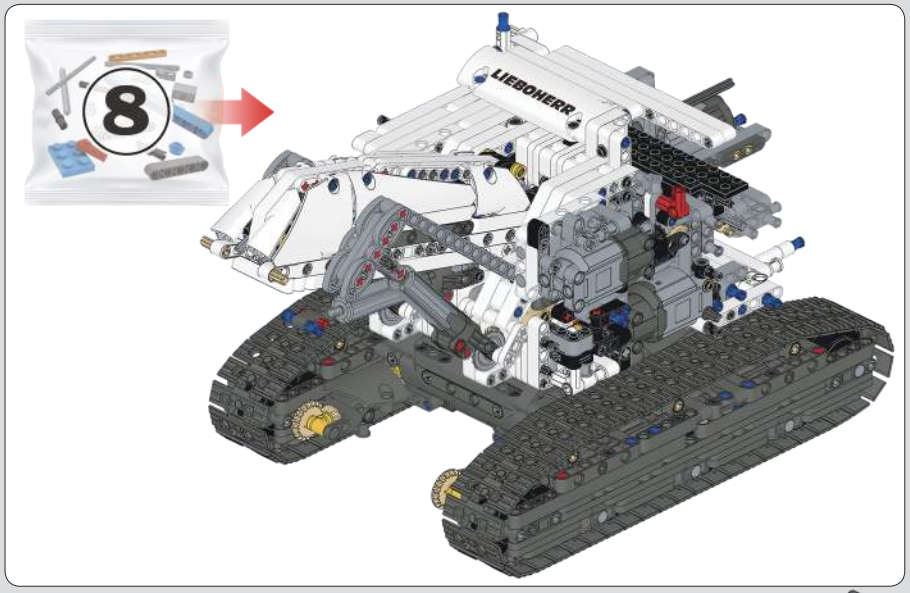

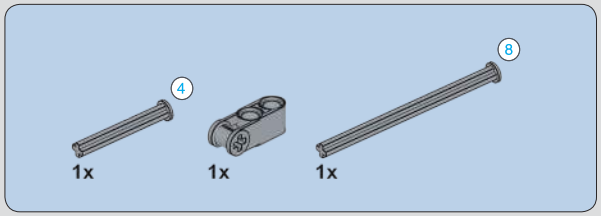

508

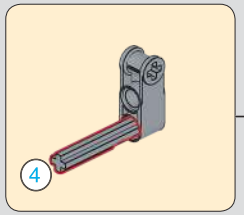

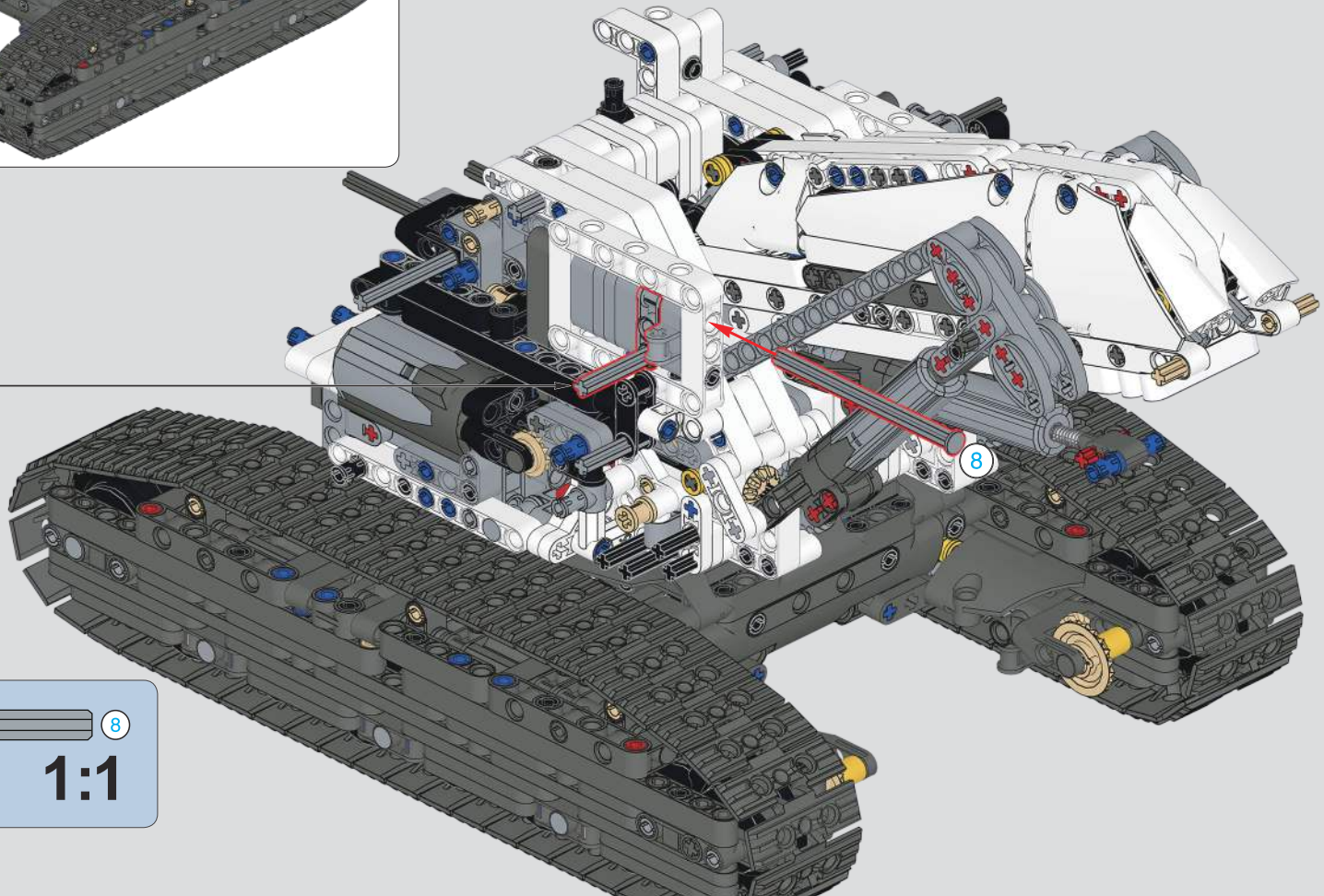

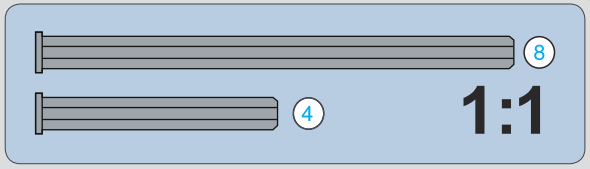

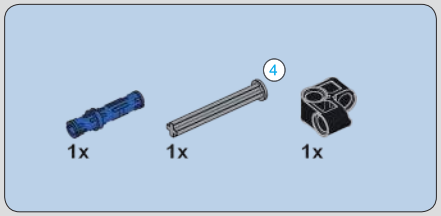

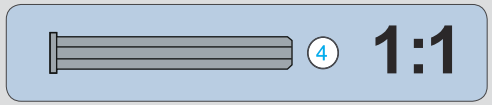

509

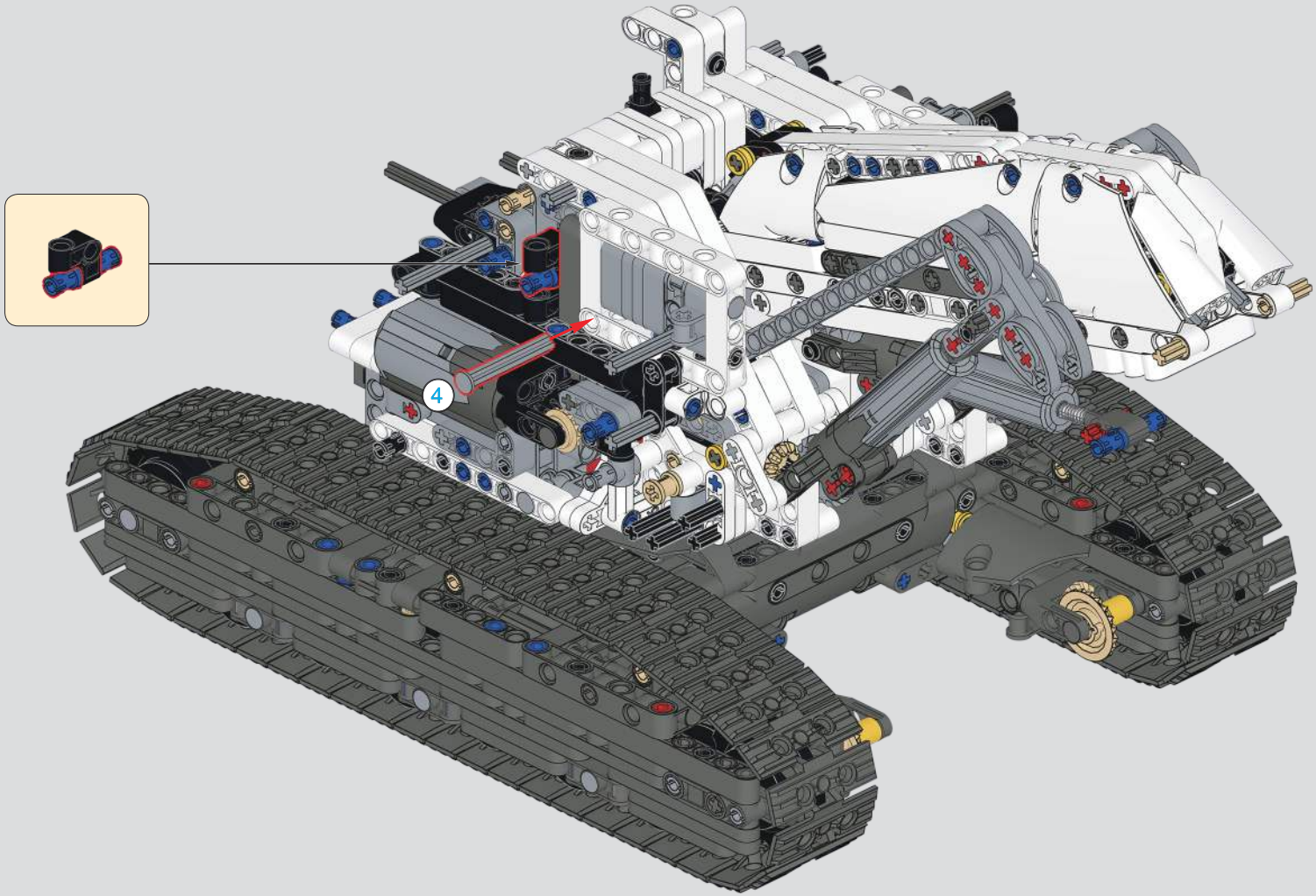

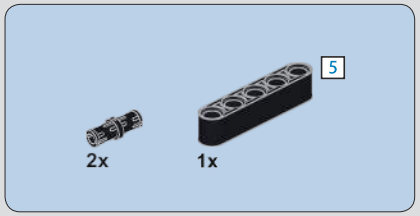

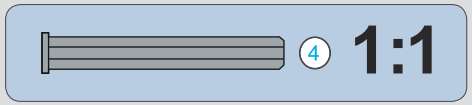

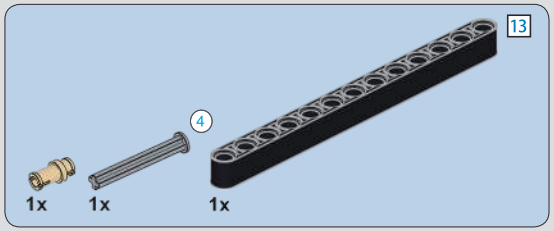

510

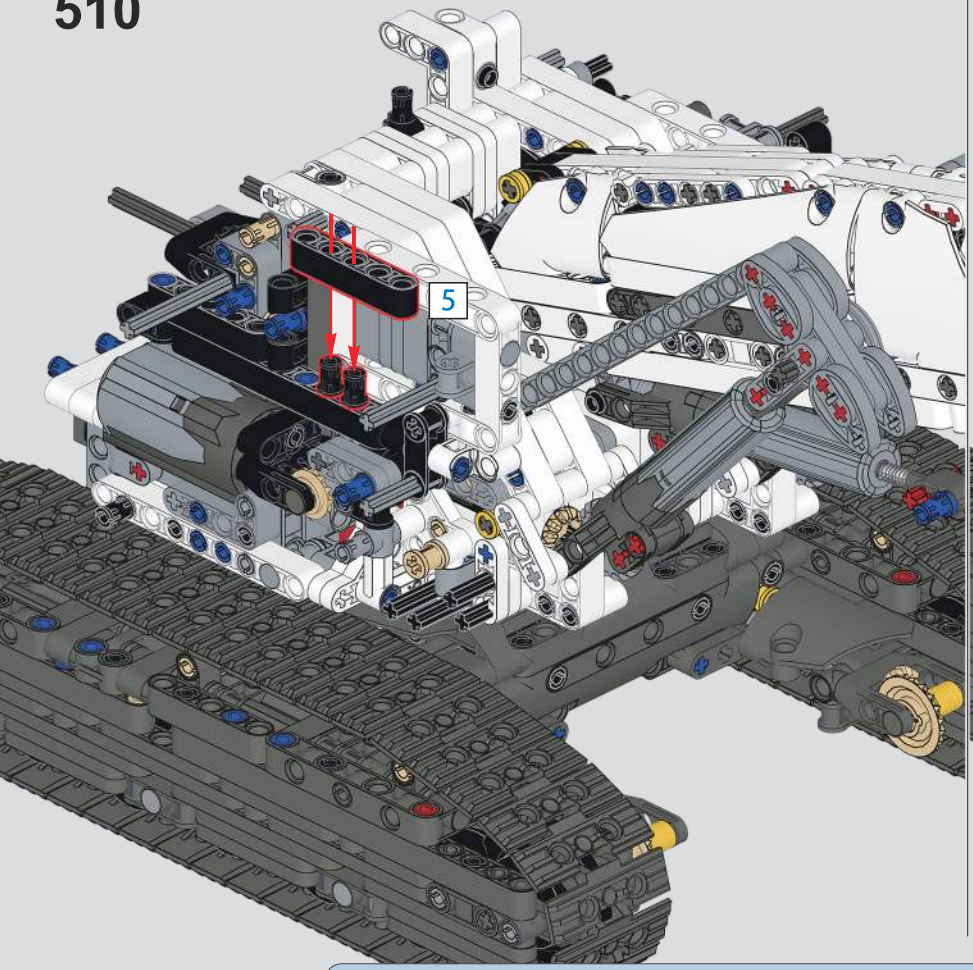

511

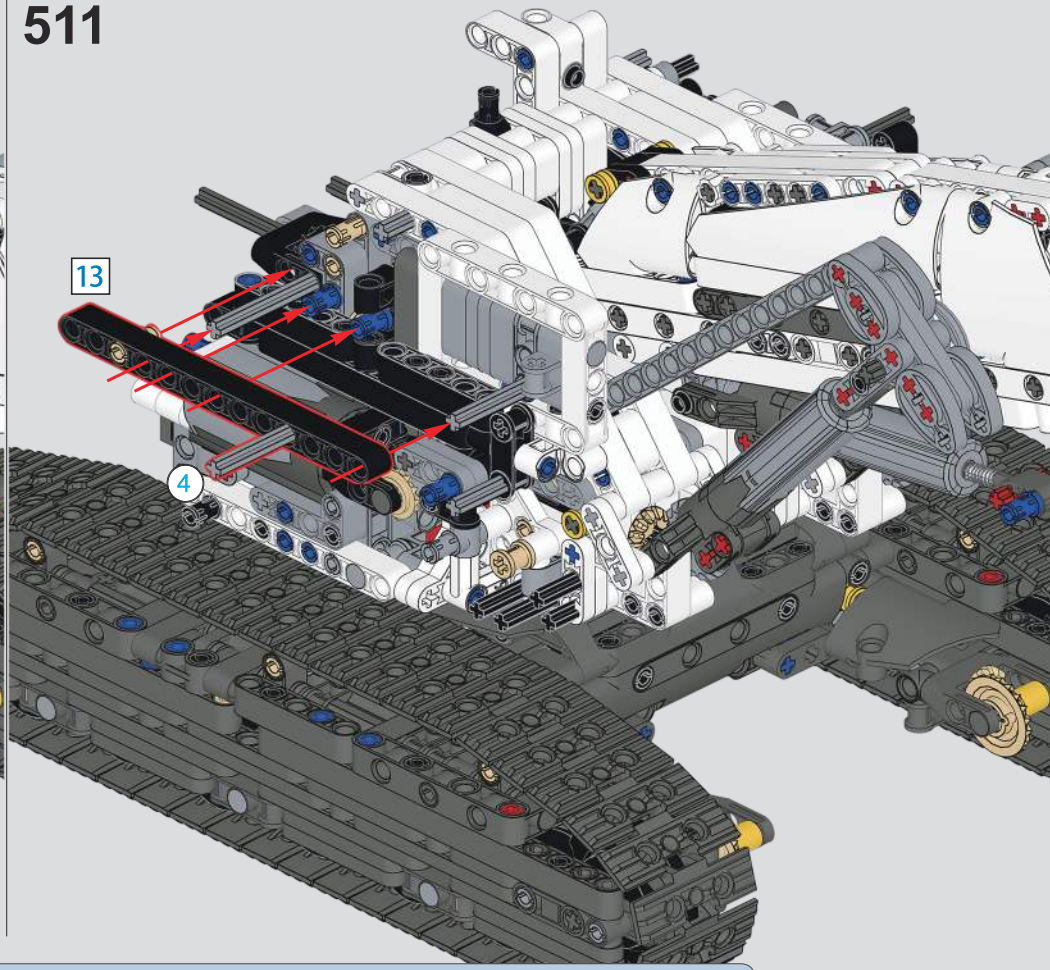

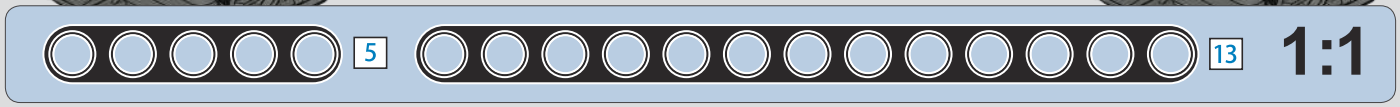

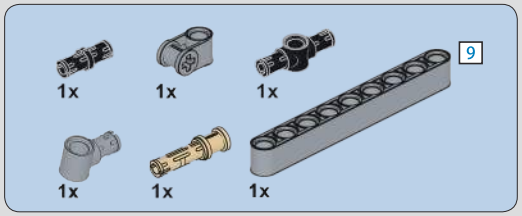

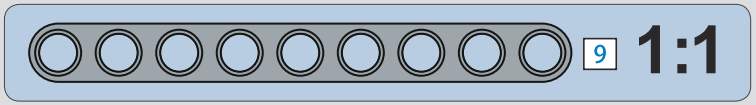

512

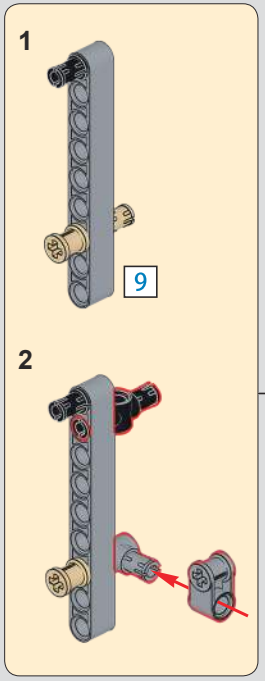

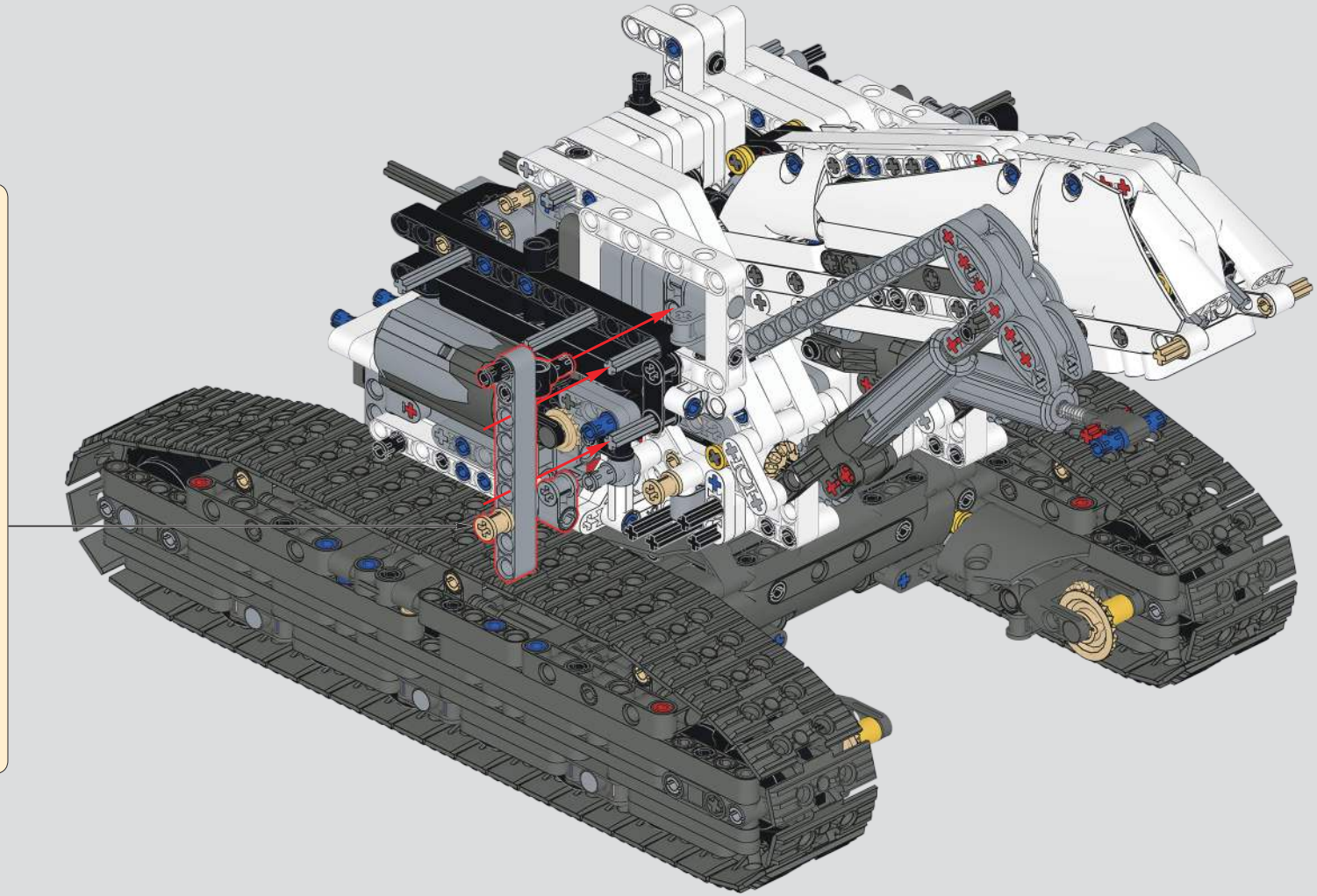

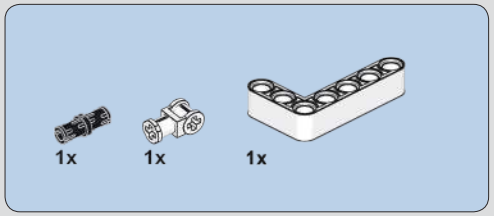

513

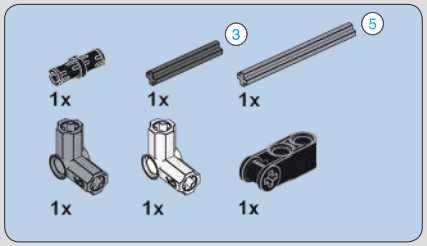

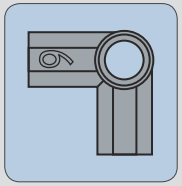

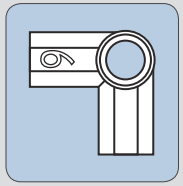

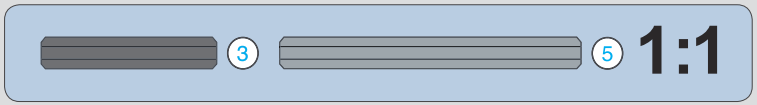

514

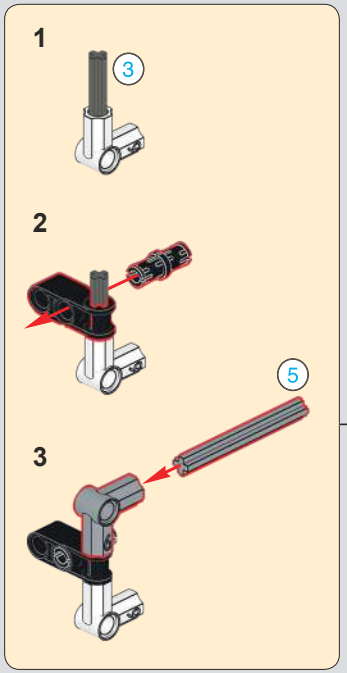

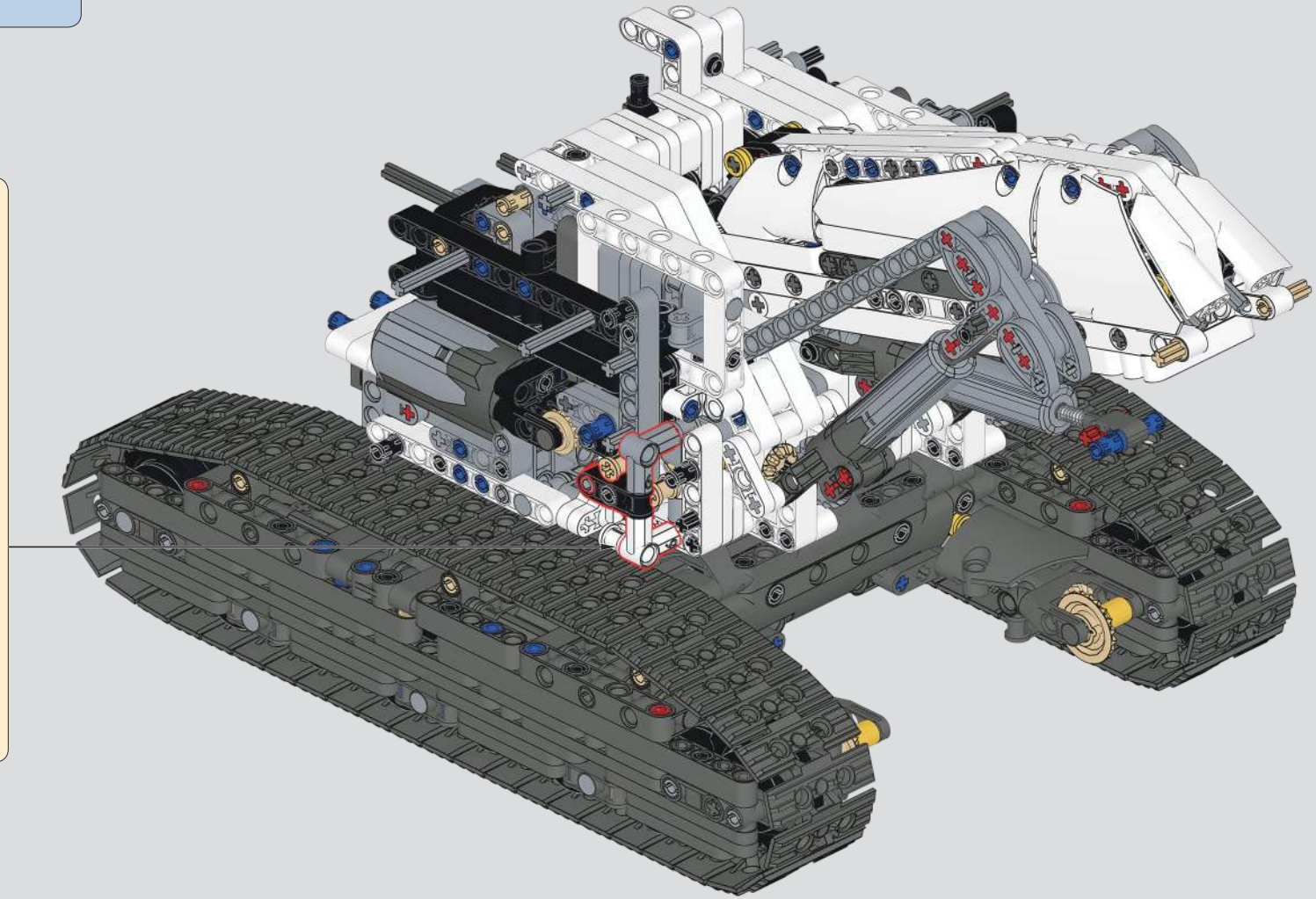

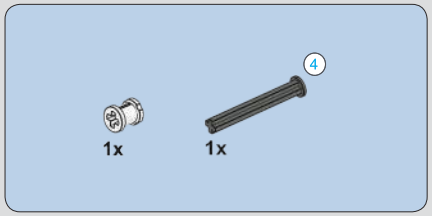

515

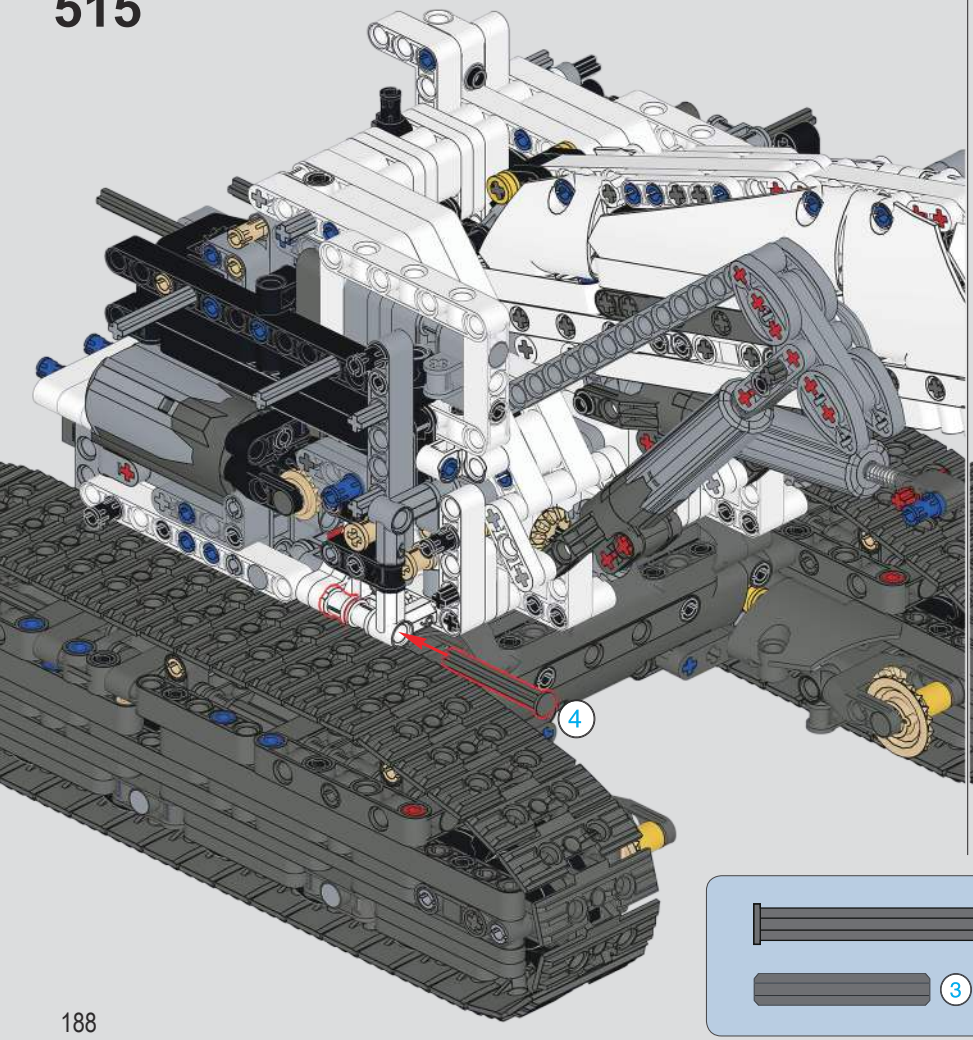

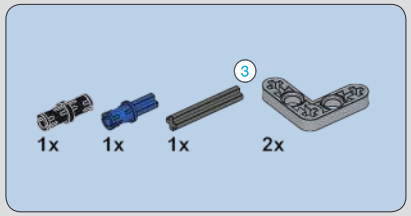

516

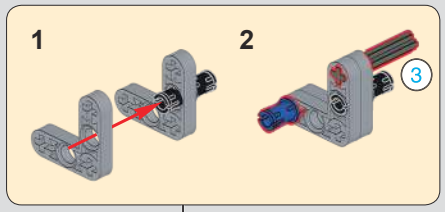

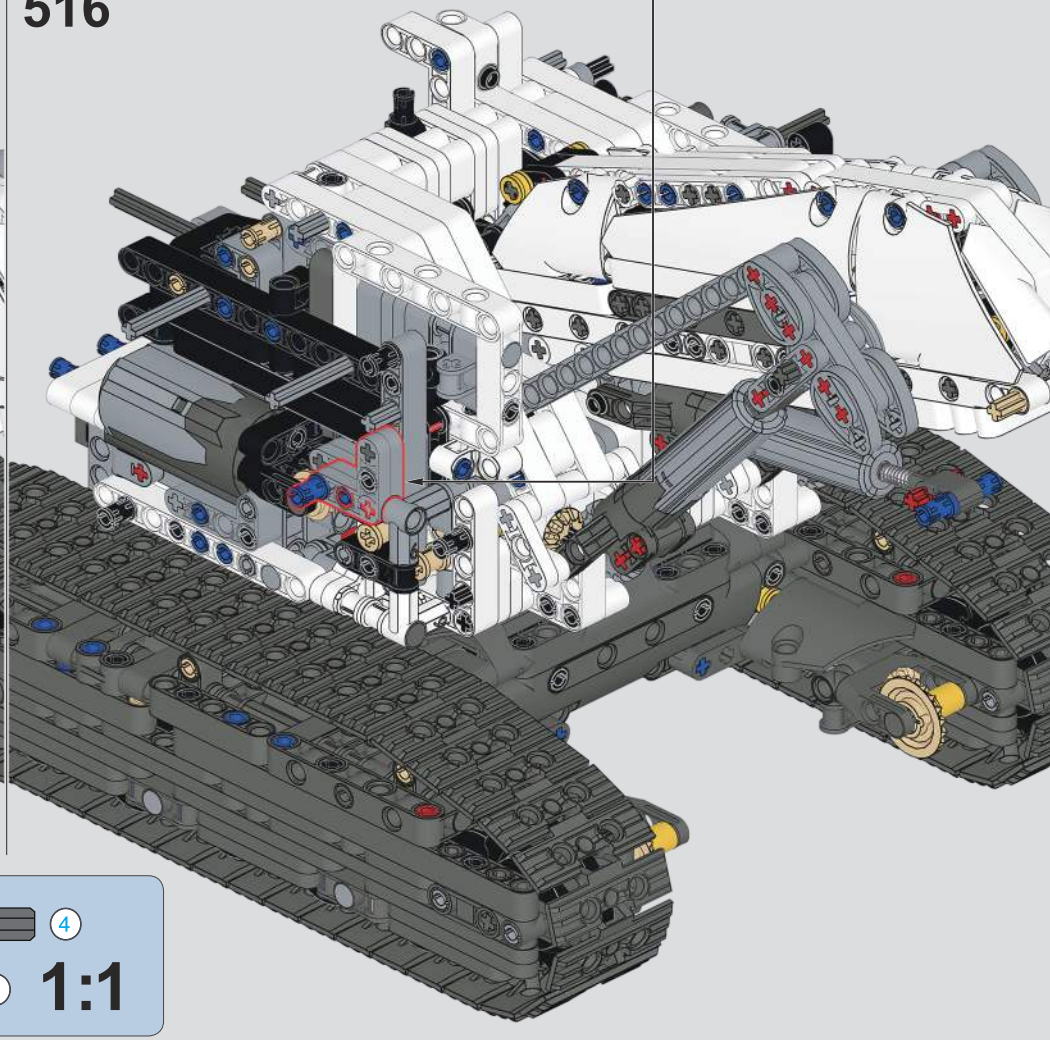

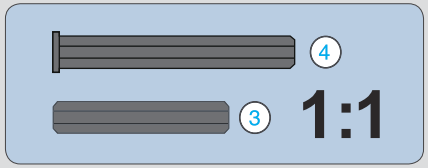

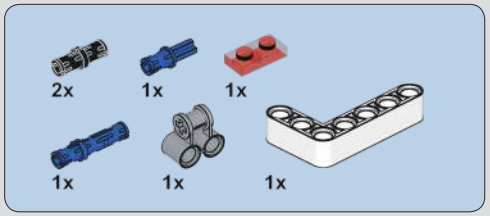

517

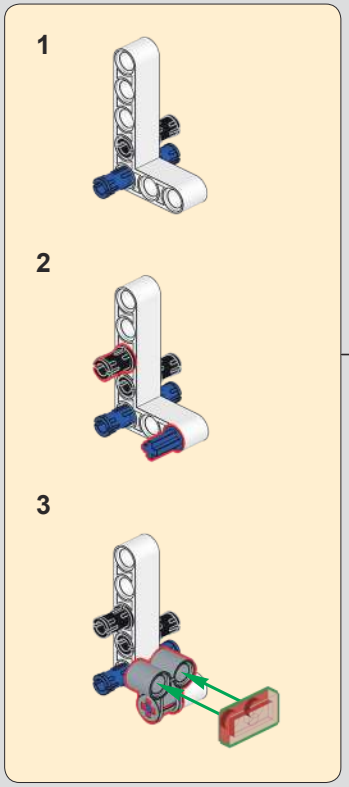

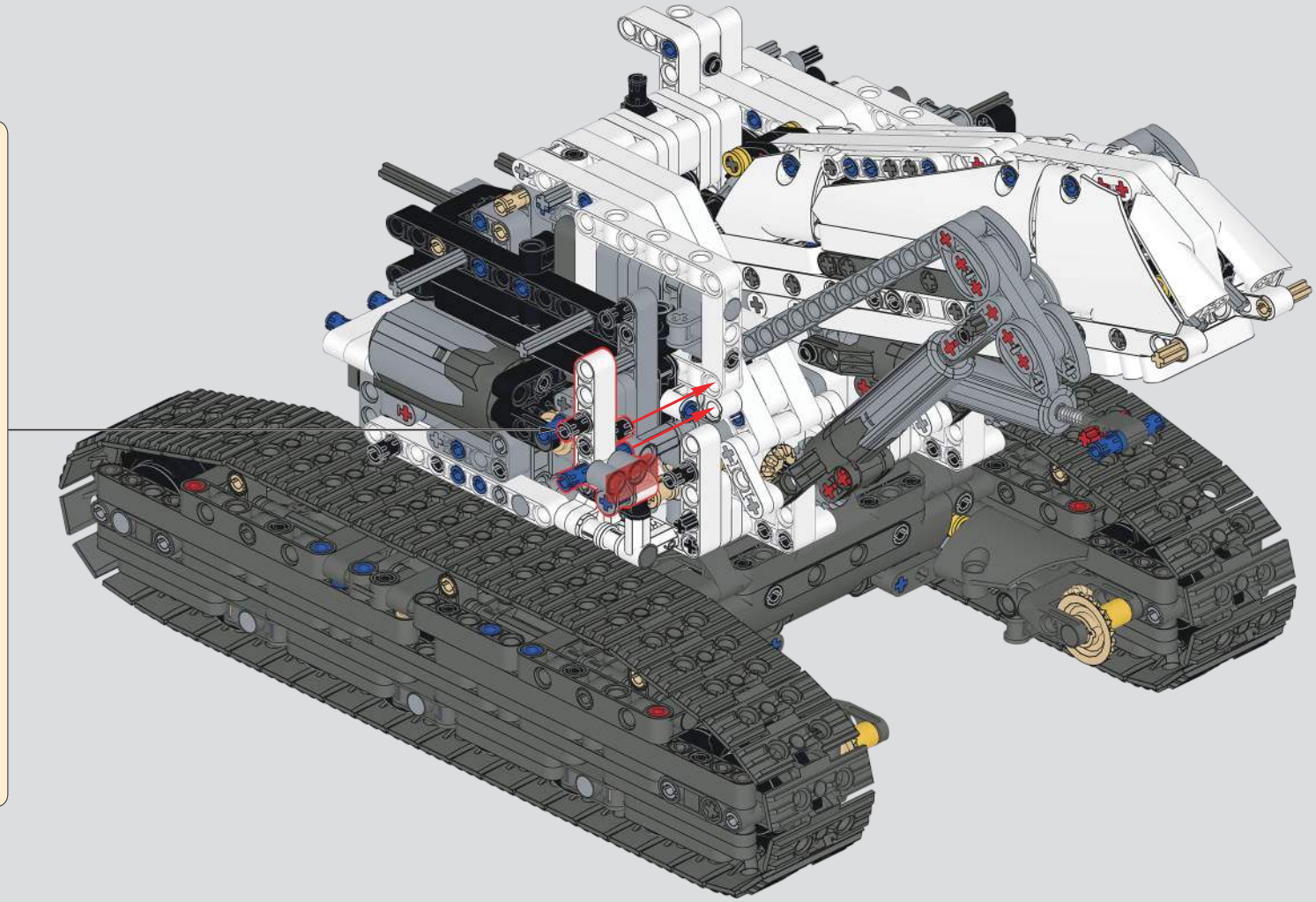

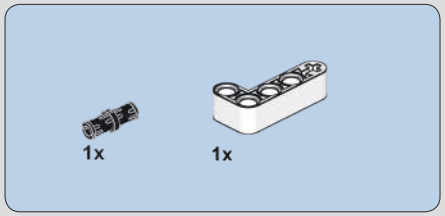

518

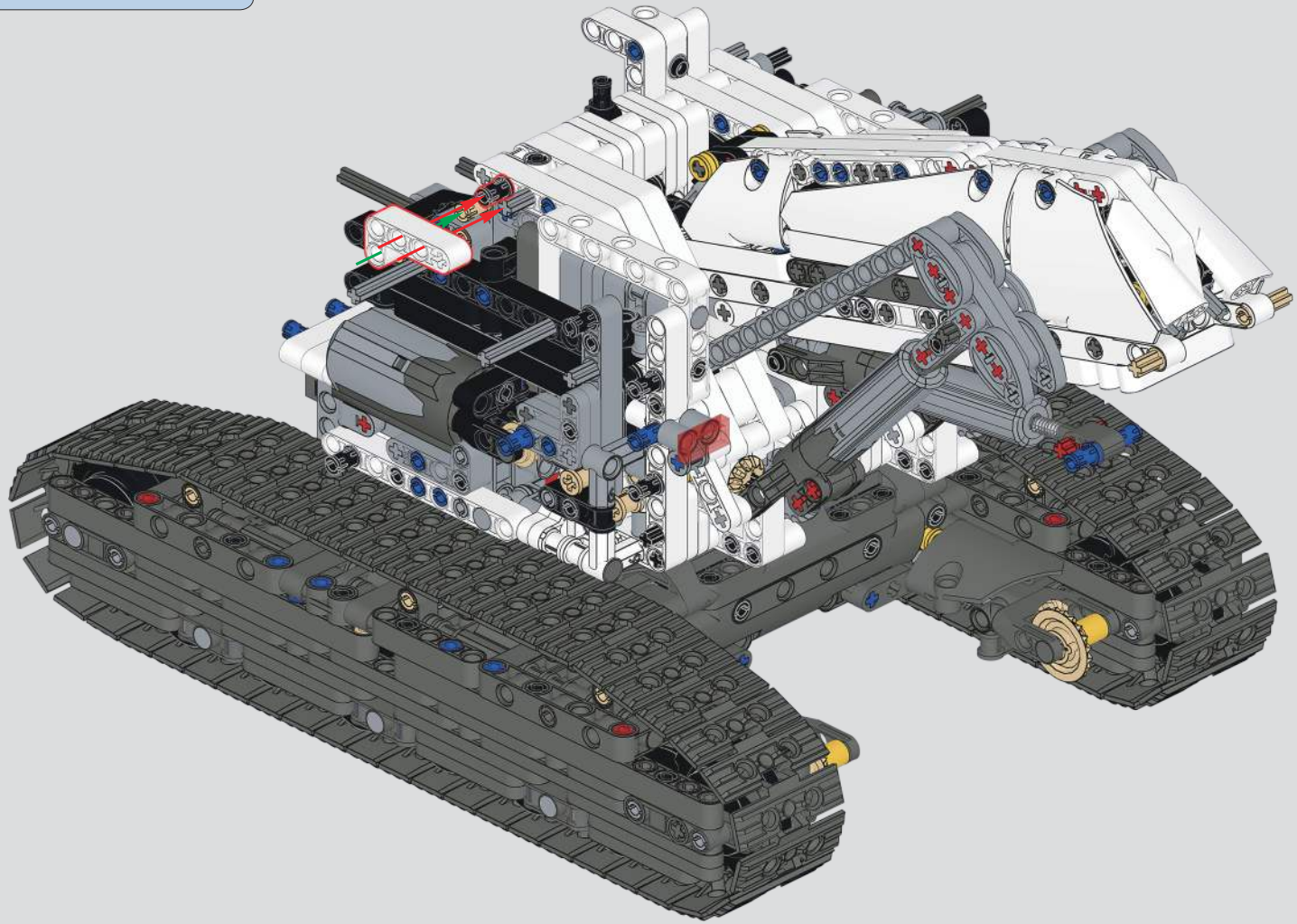

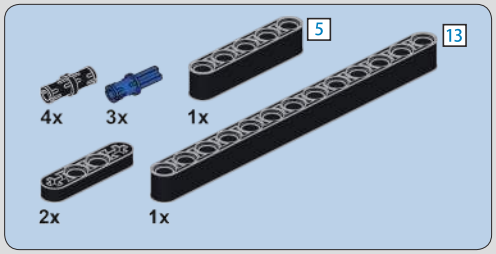

519

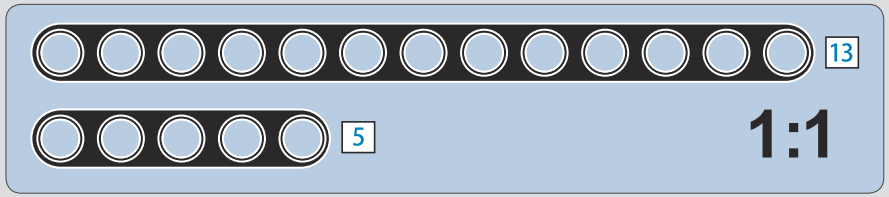

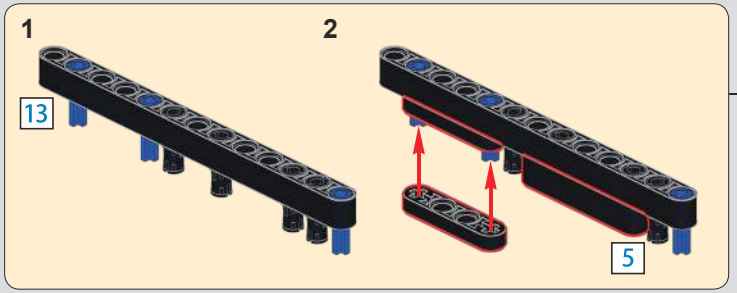

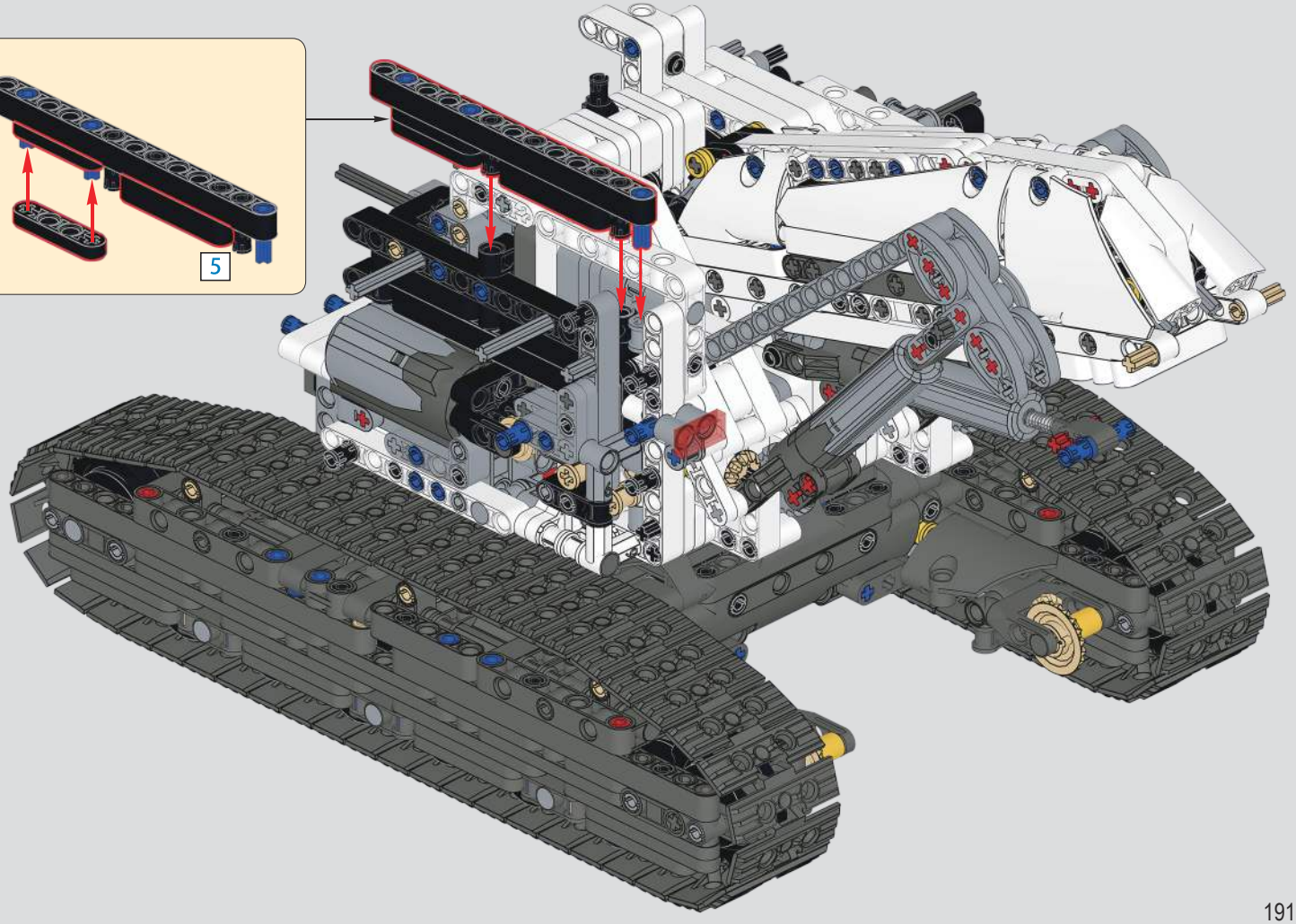

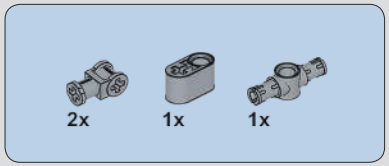

520

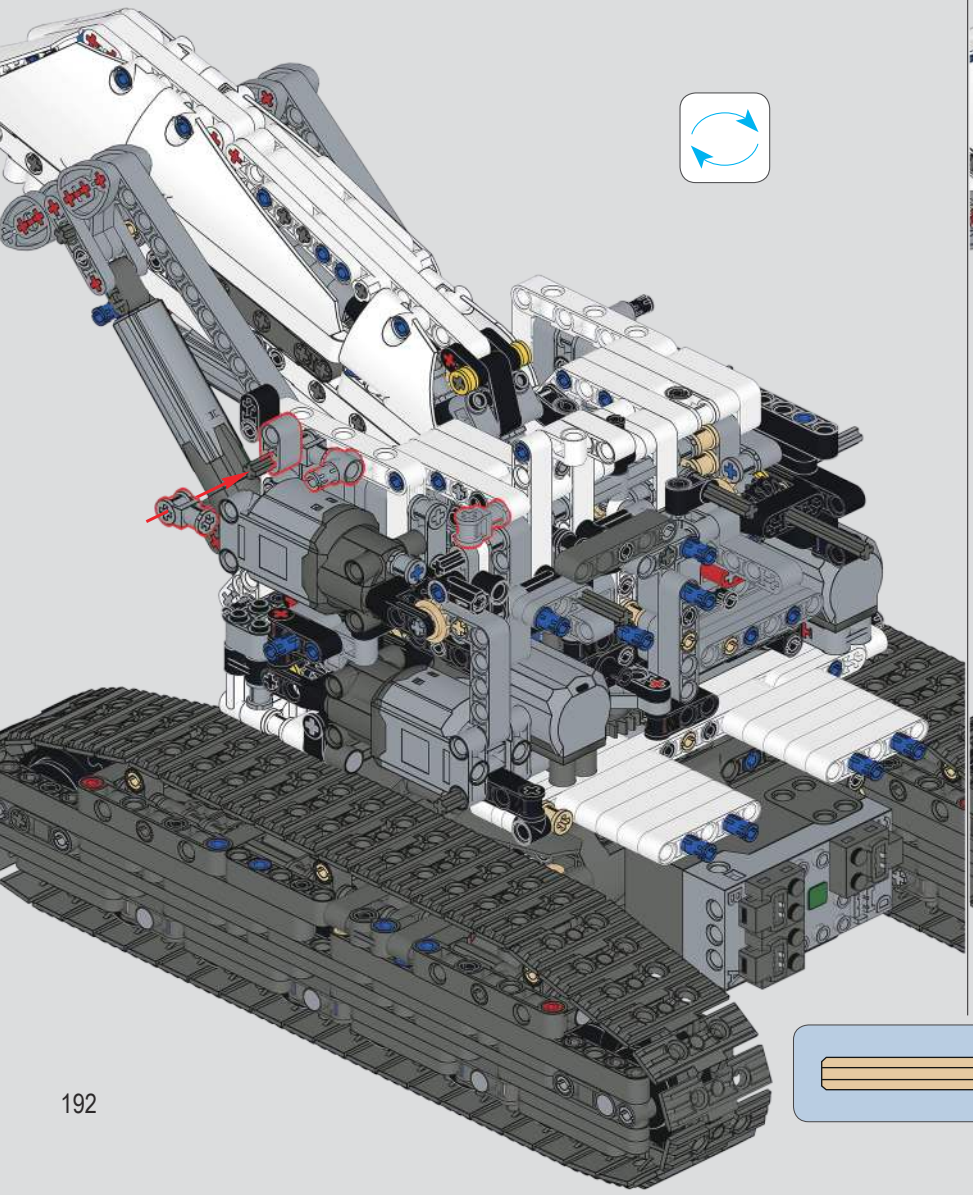

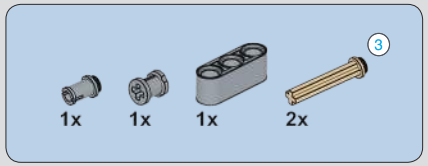

521

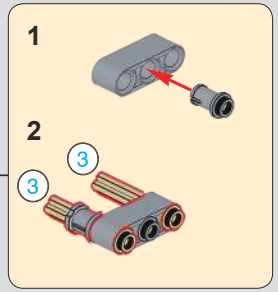

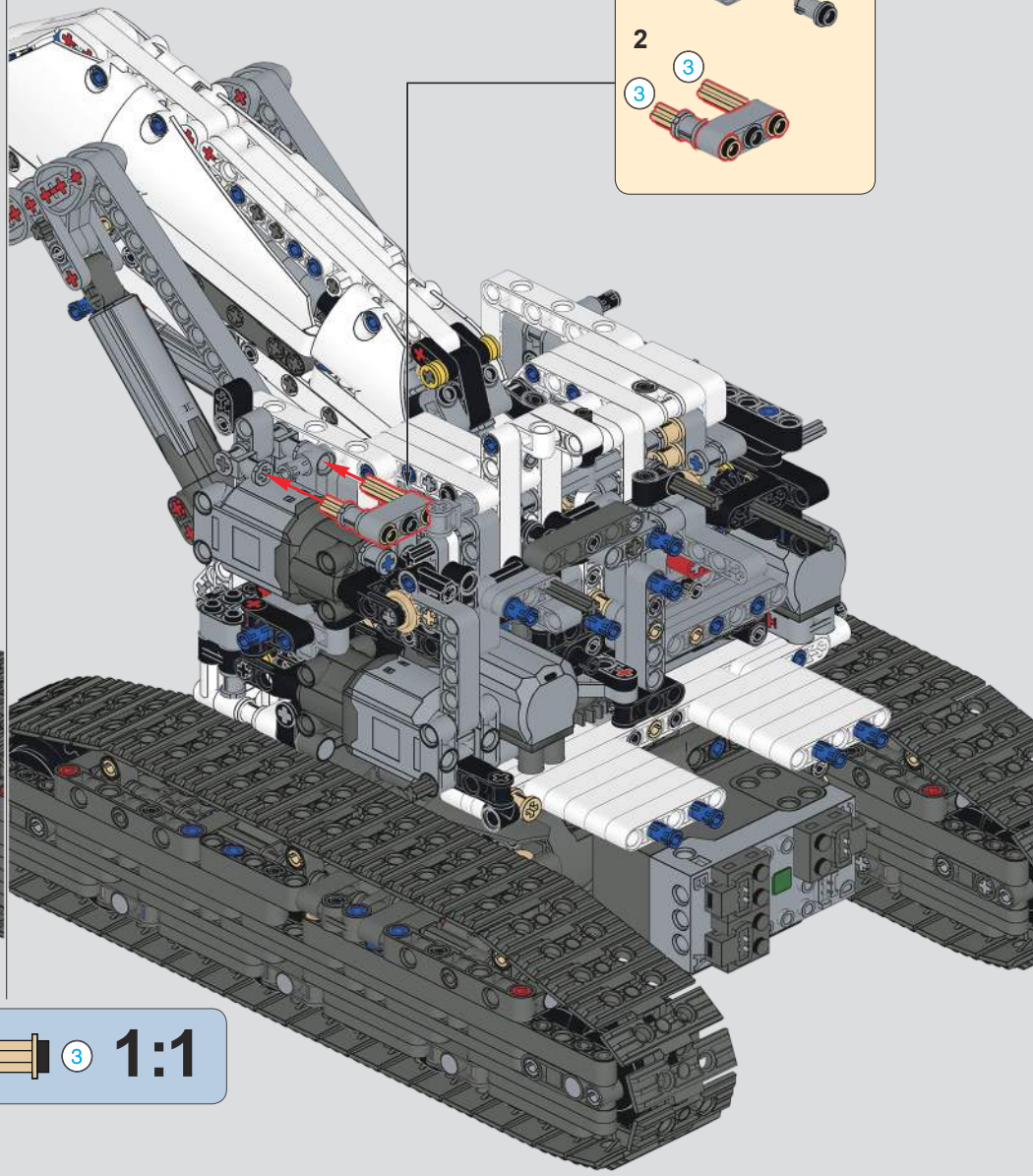

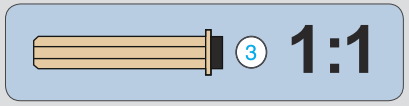

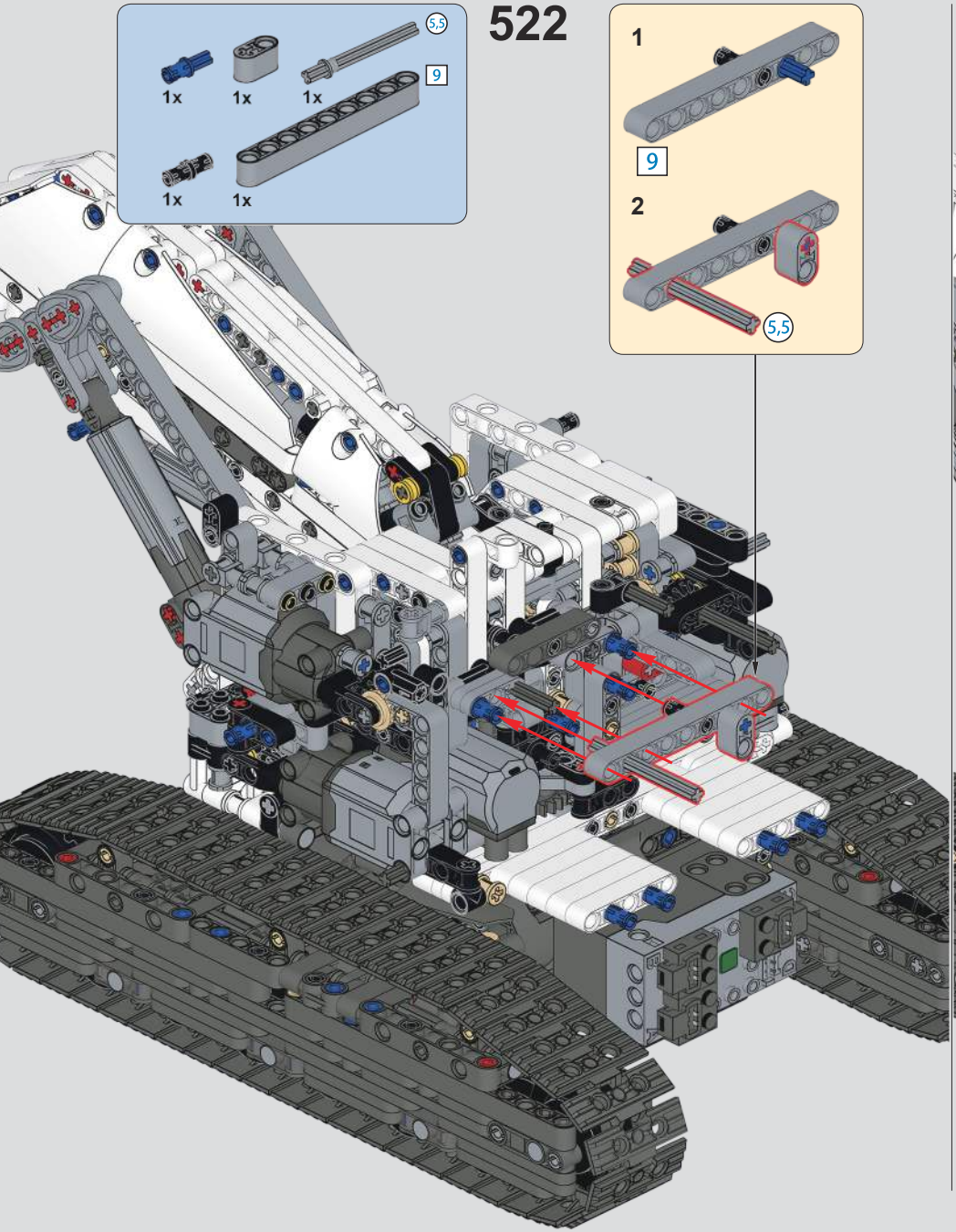
522
1x
1x
1x
5,5
9
1x
1x
1
9
2
5,5

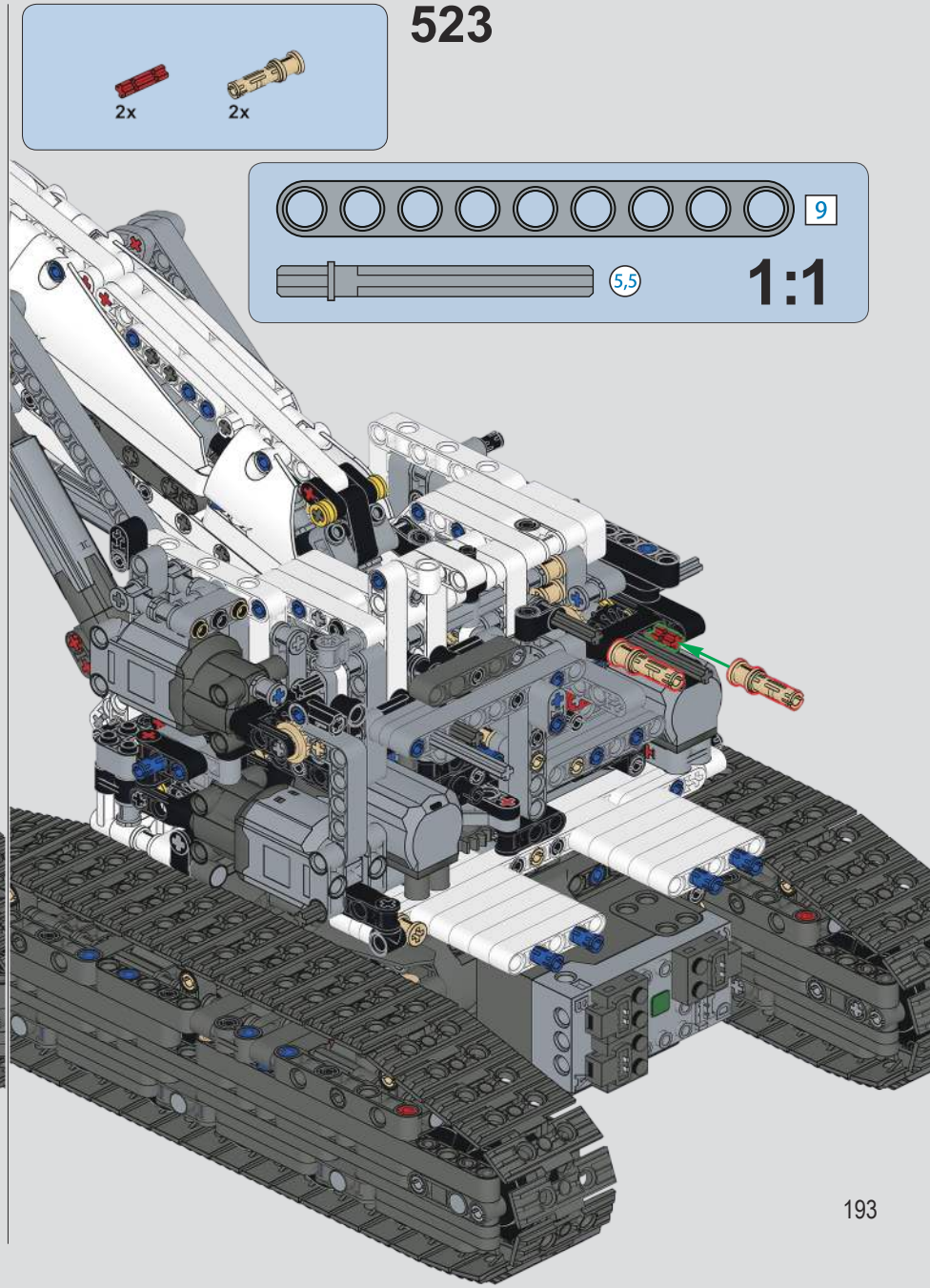
523
2x
2x
9
5,5
1:1

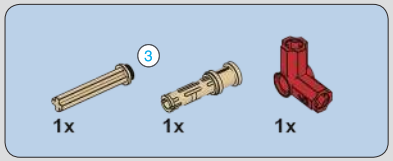

524

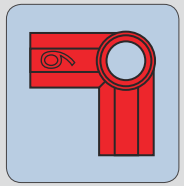

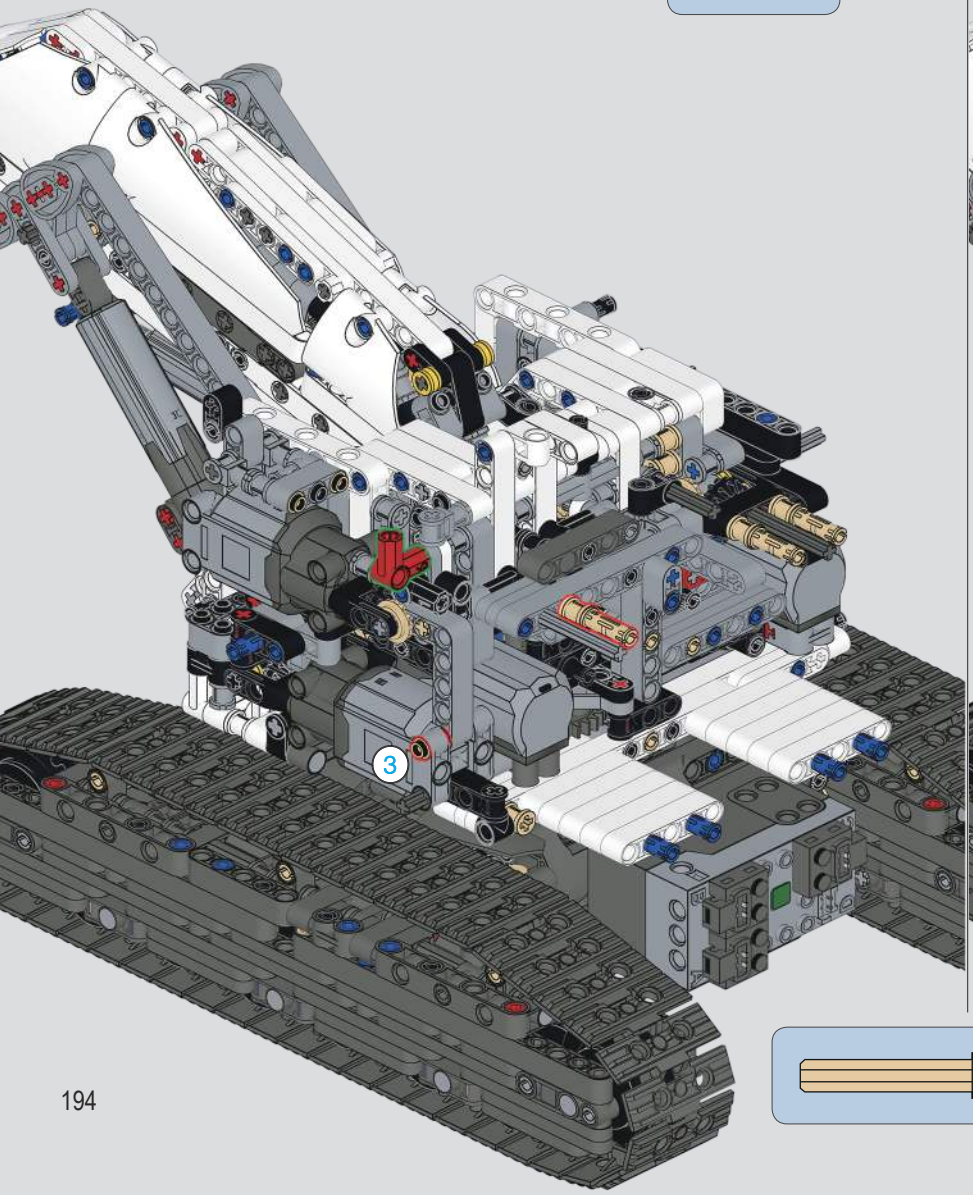

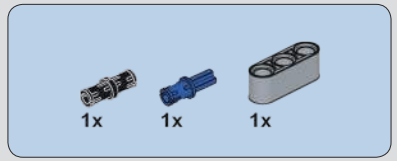

525

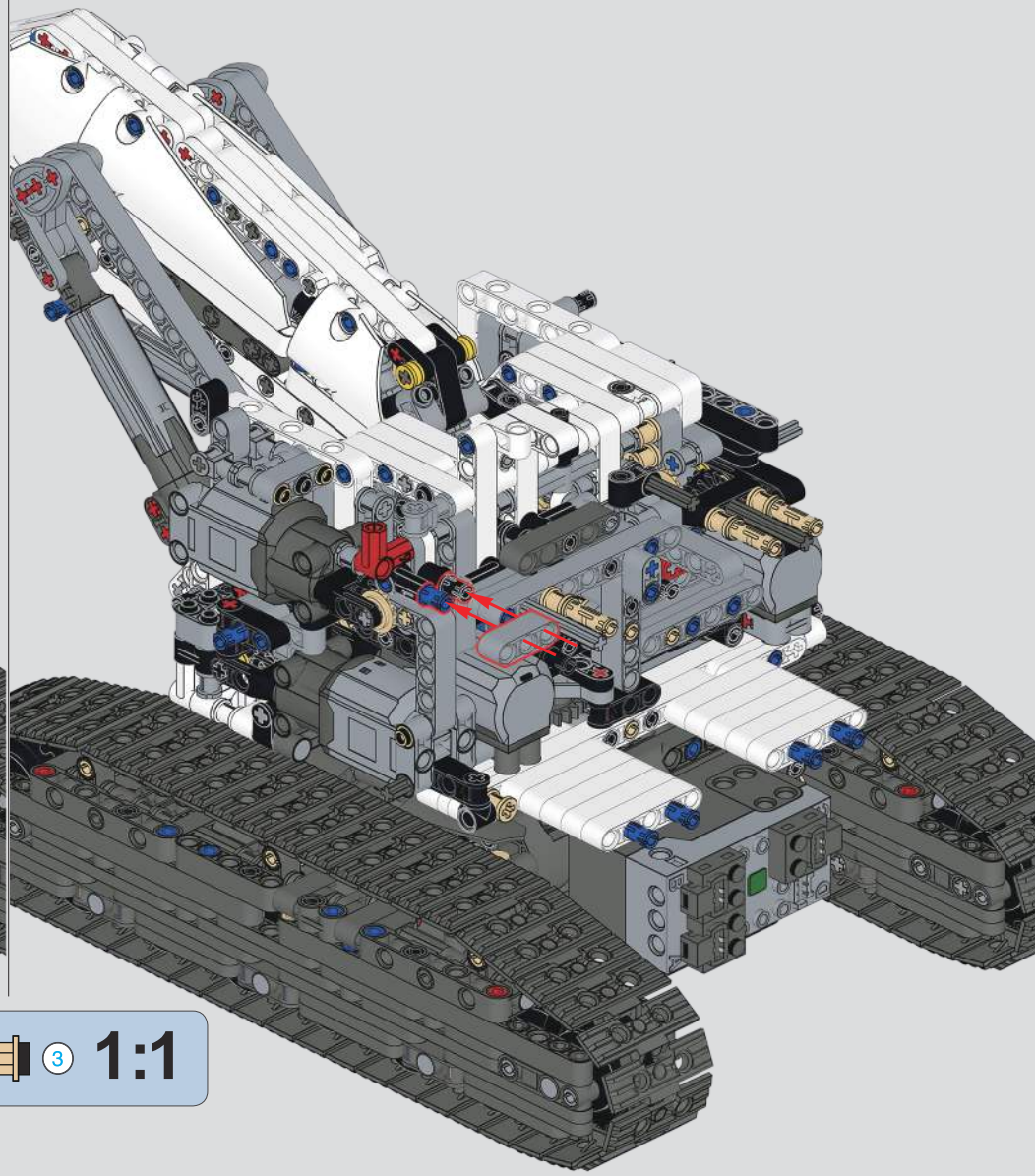

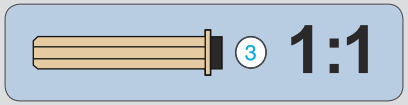

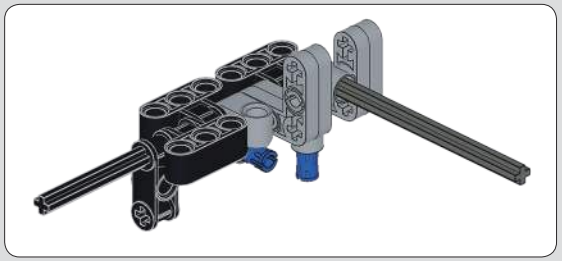

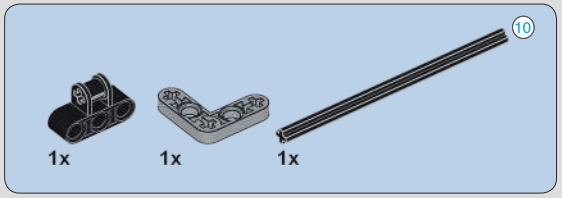

526

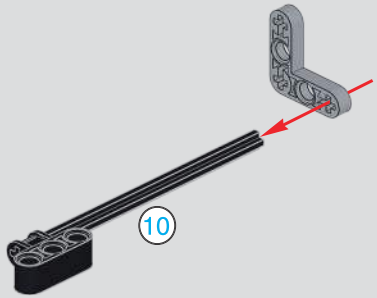

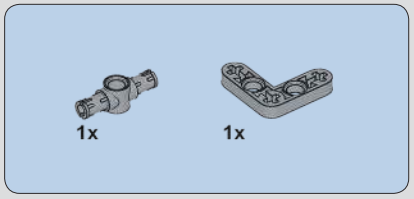

527

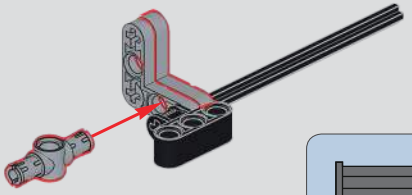

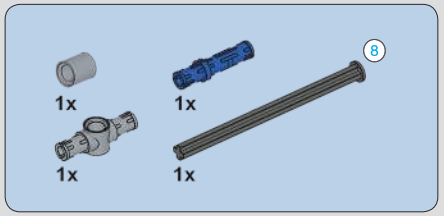

528

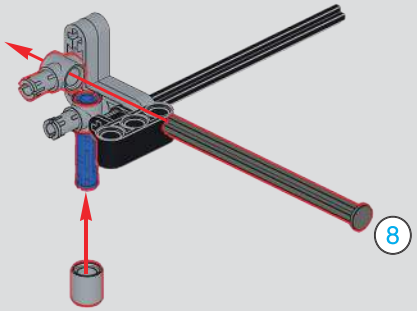

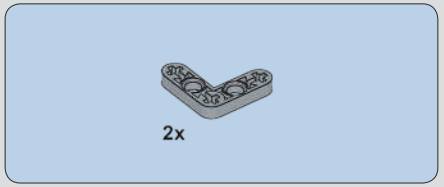

529

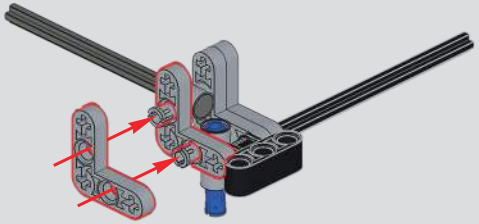

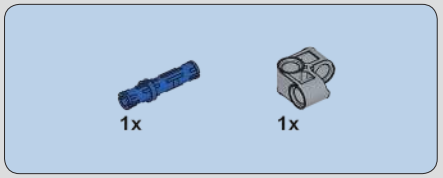

530

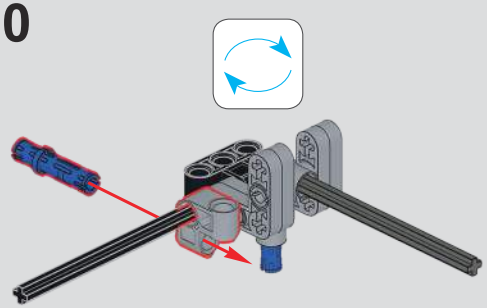

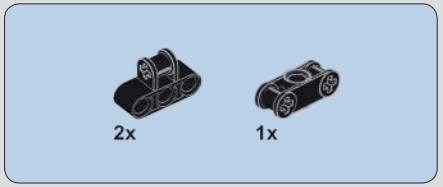

531

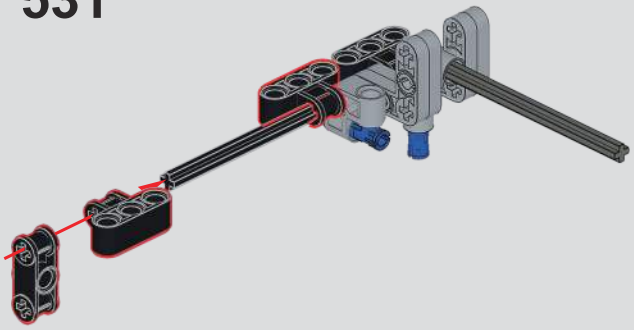

532

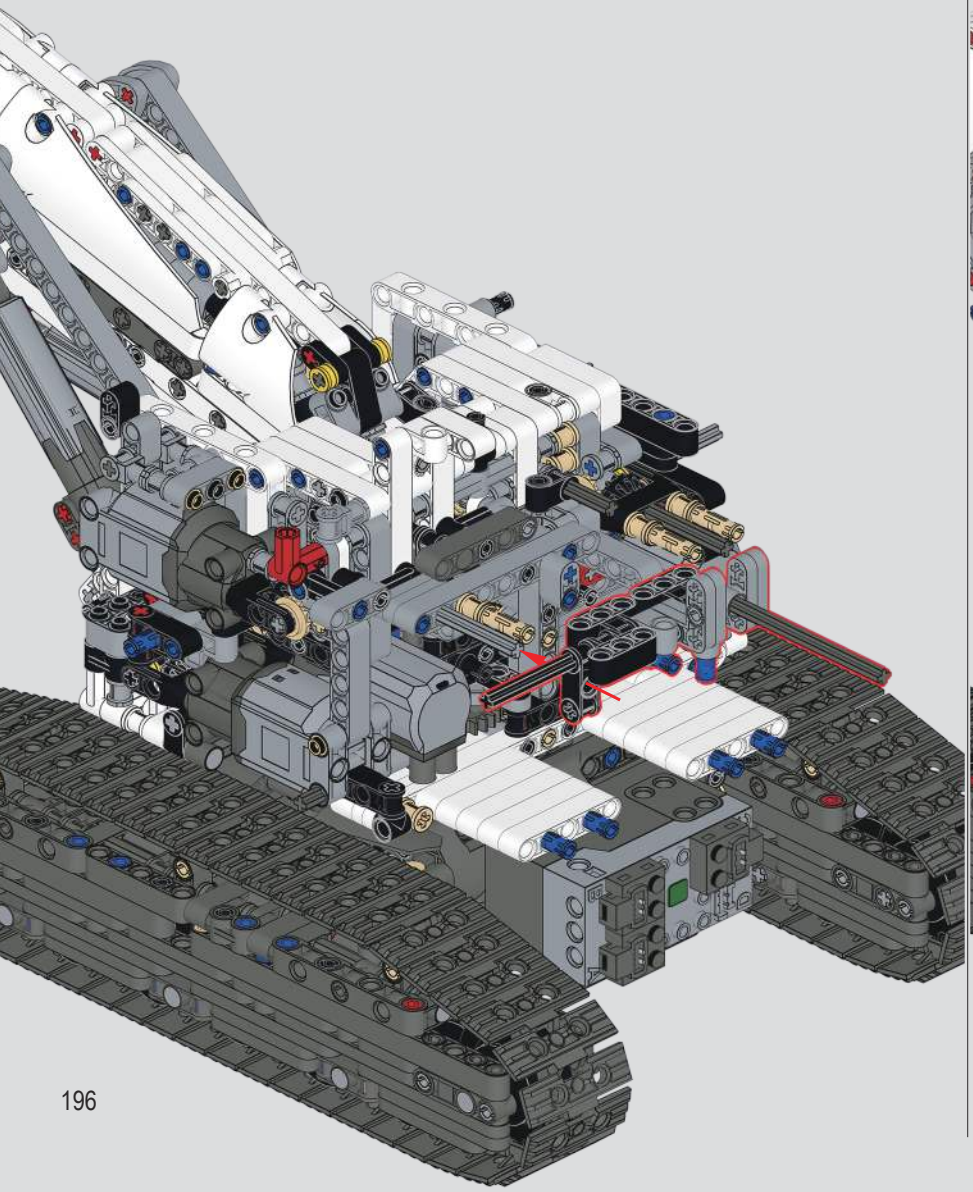

533

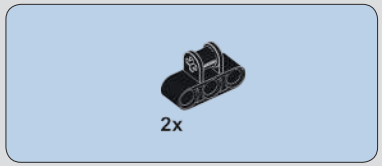

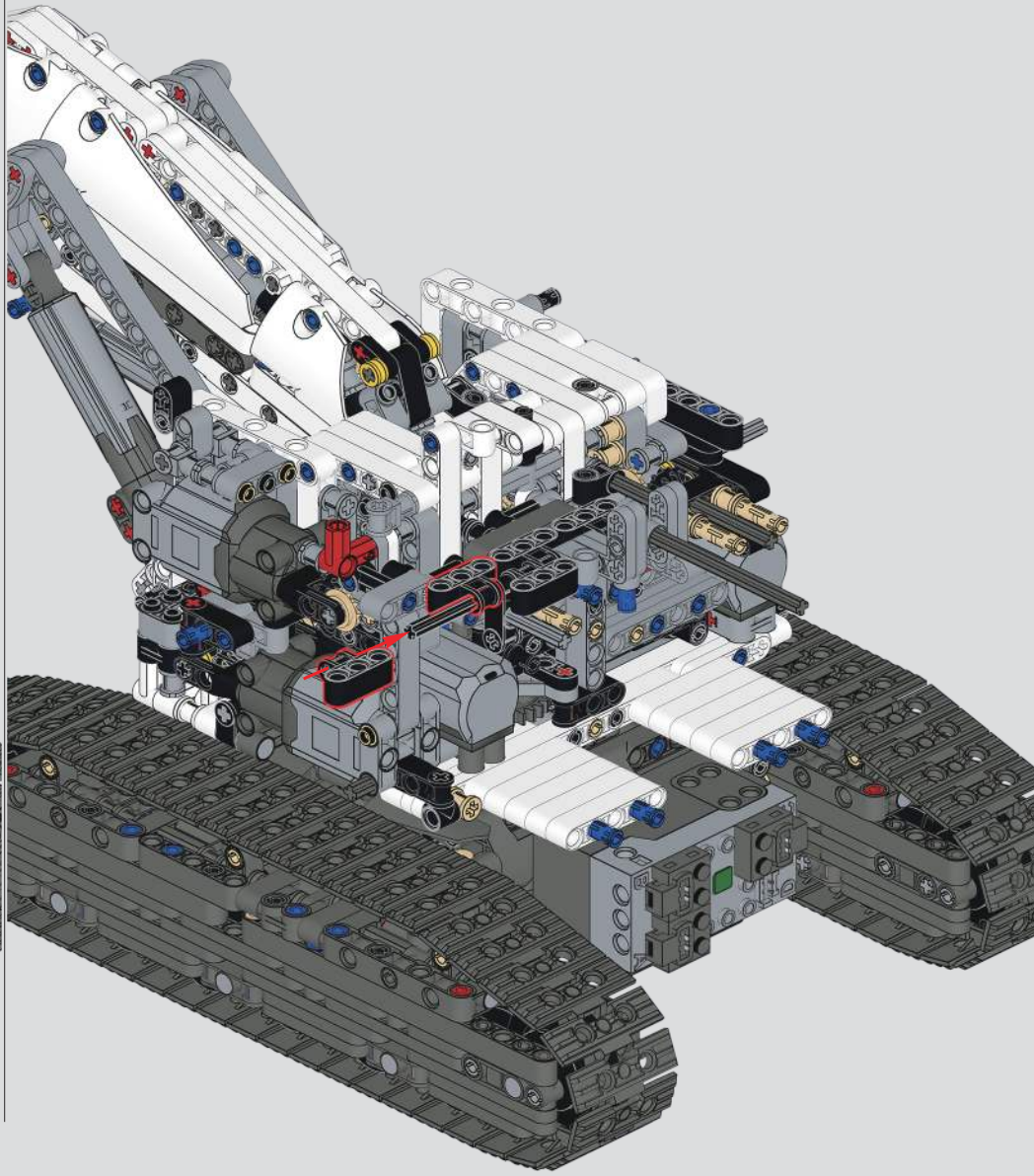

534

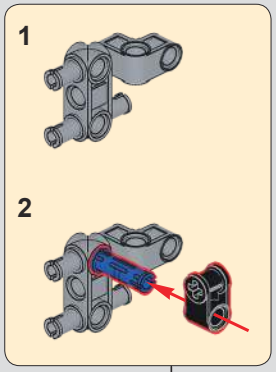

535

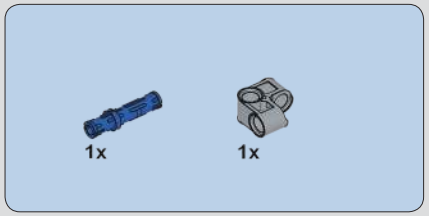

536

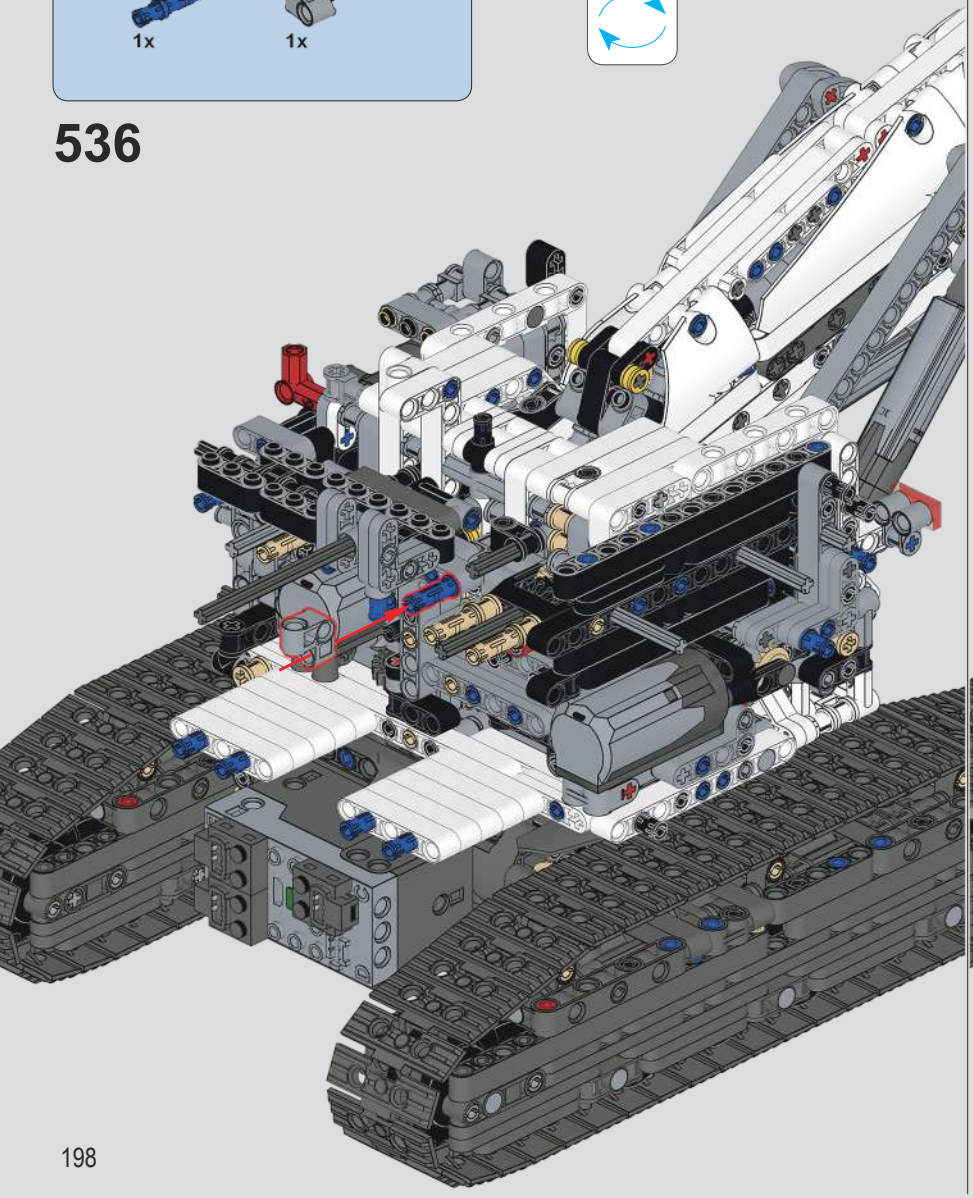

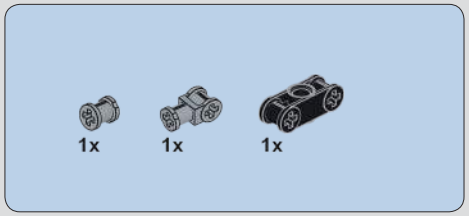

537

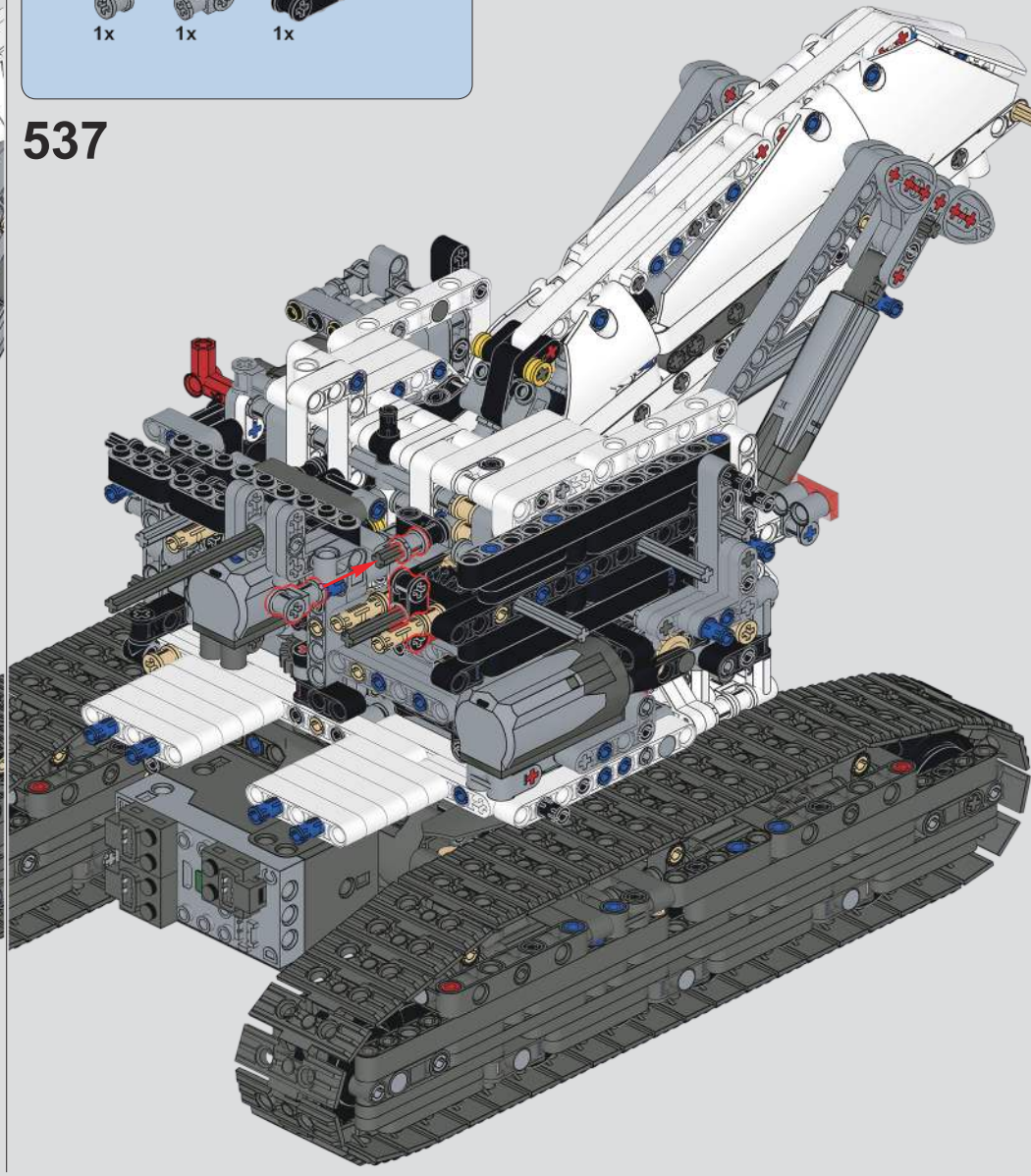

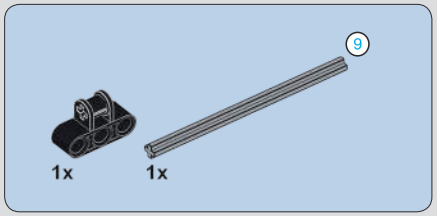

538

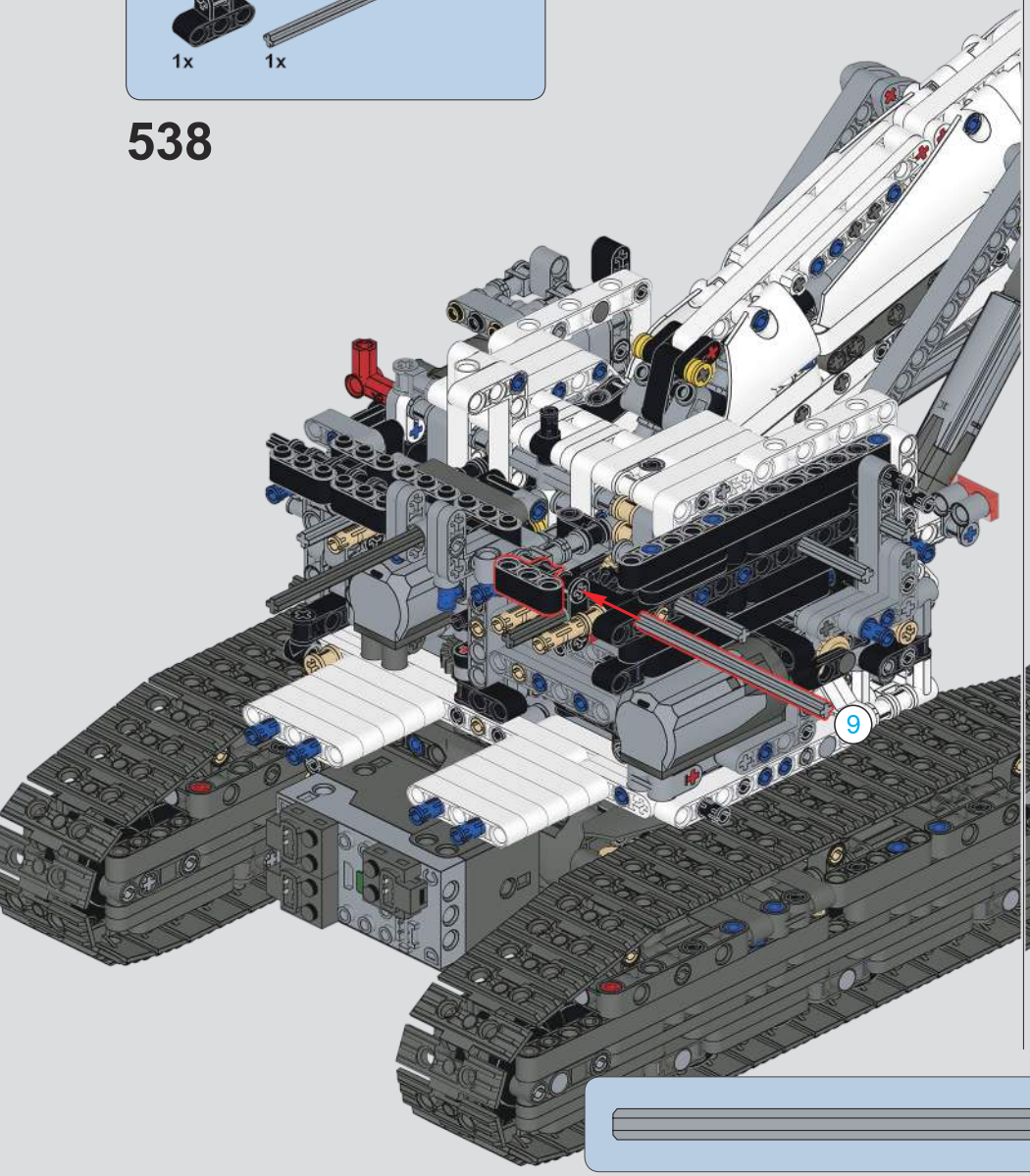

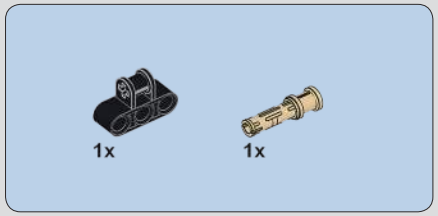

539

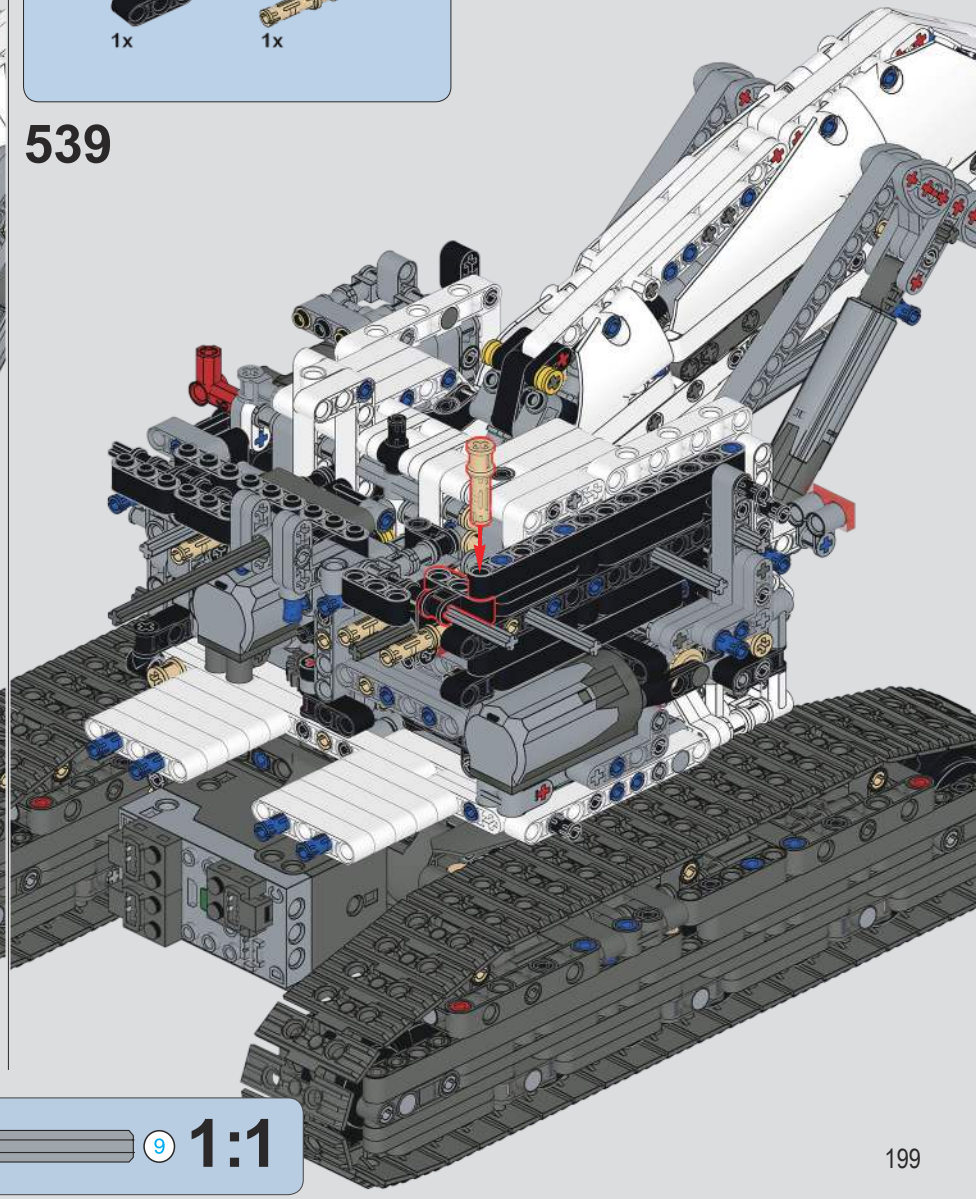

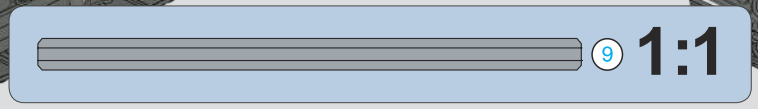

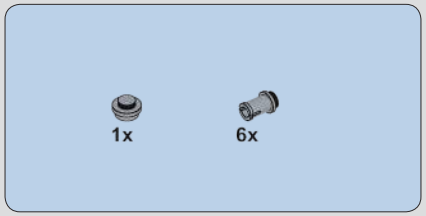

540

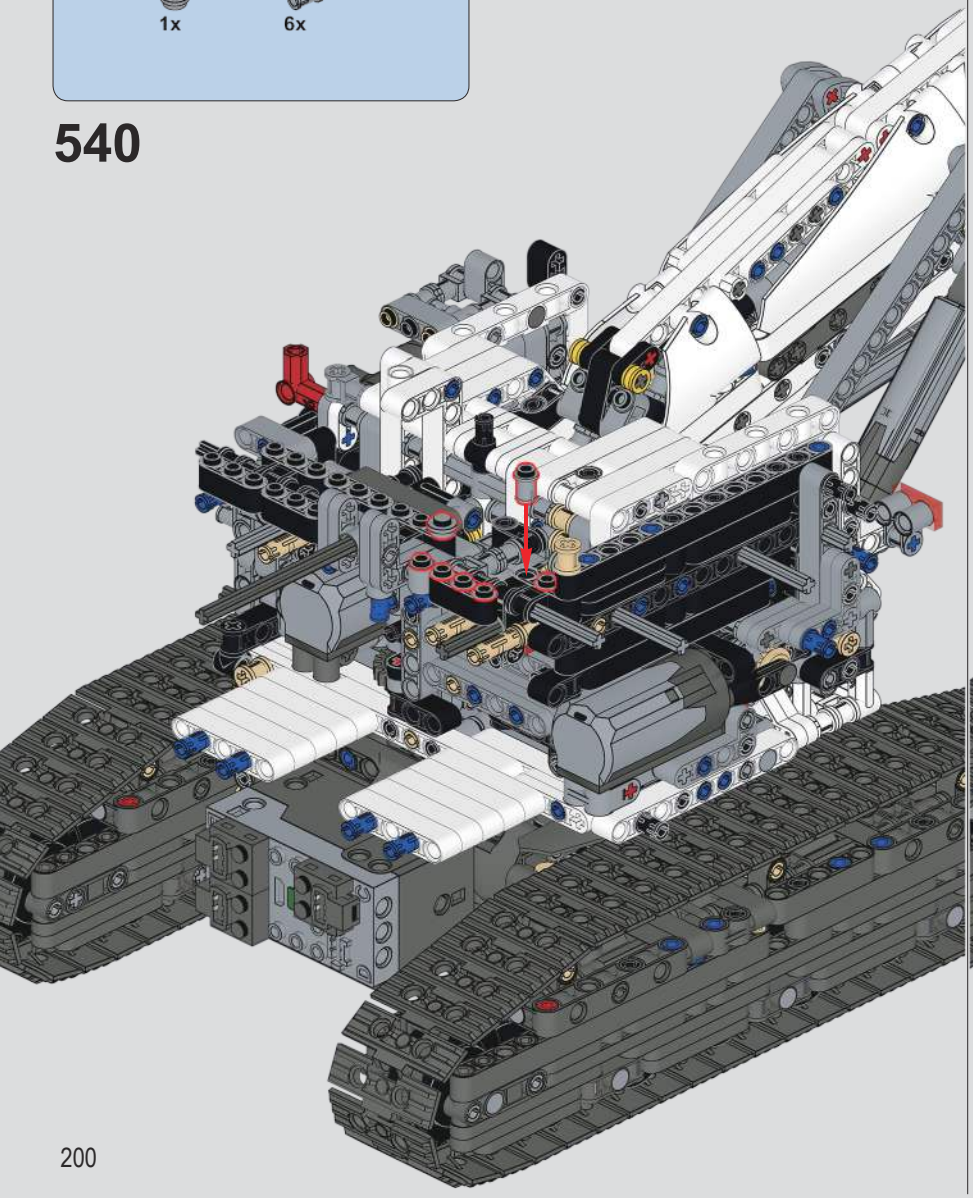

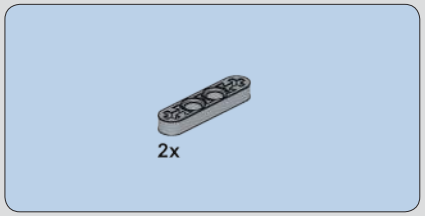

541

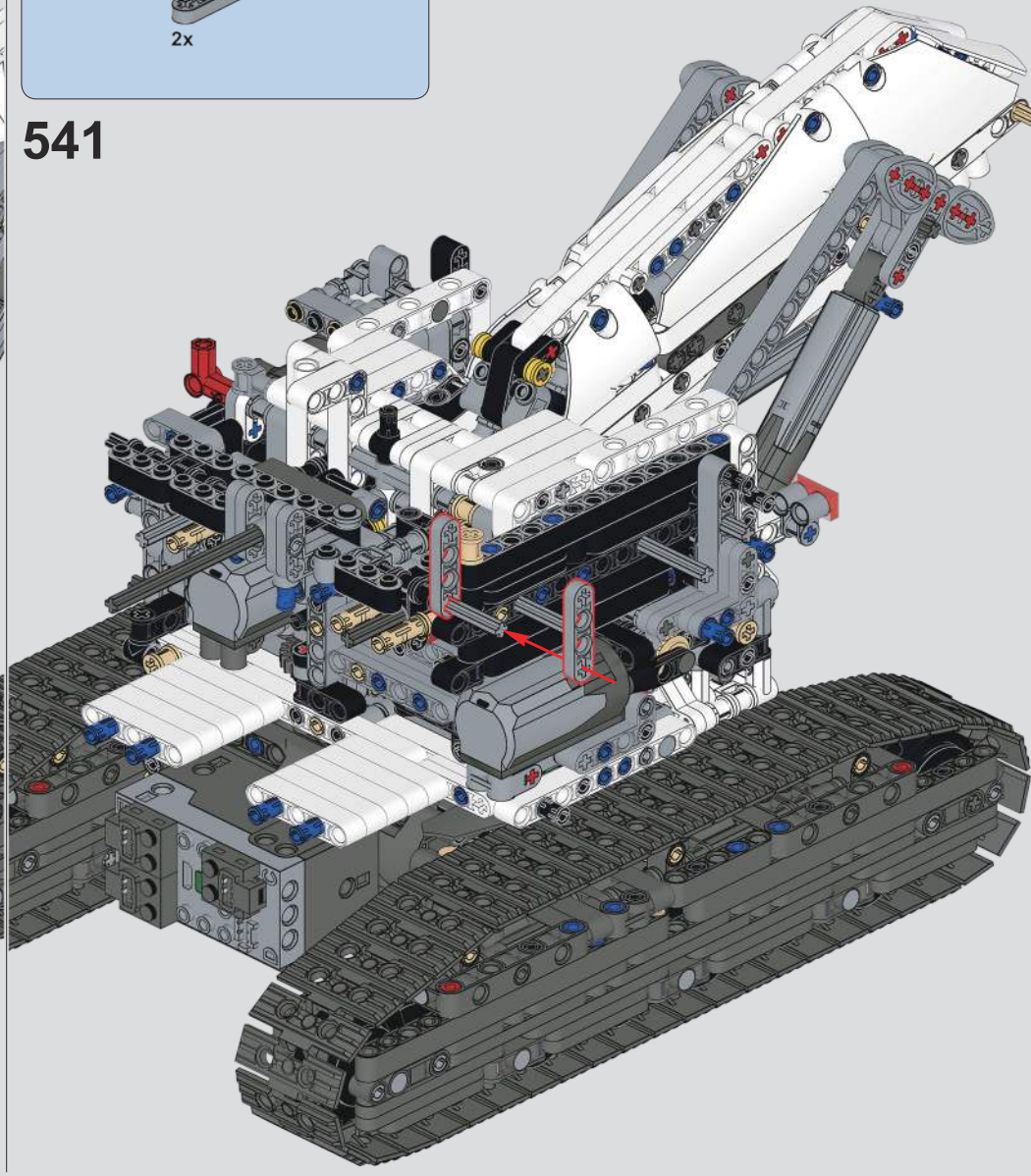

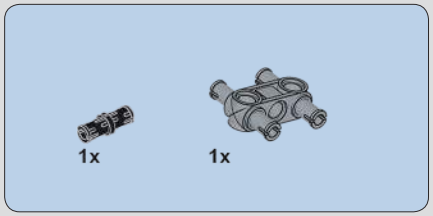

542

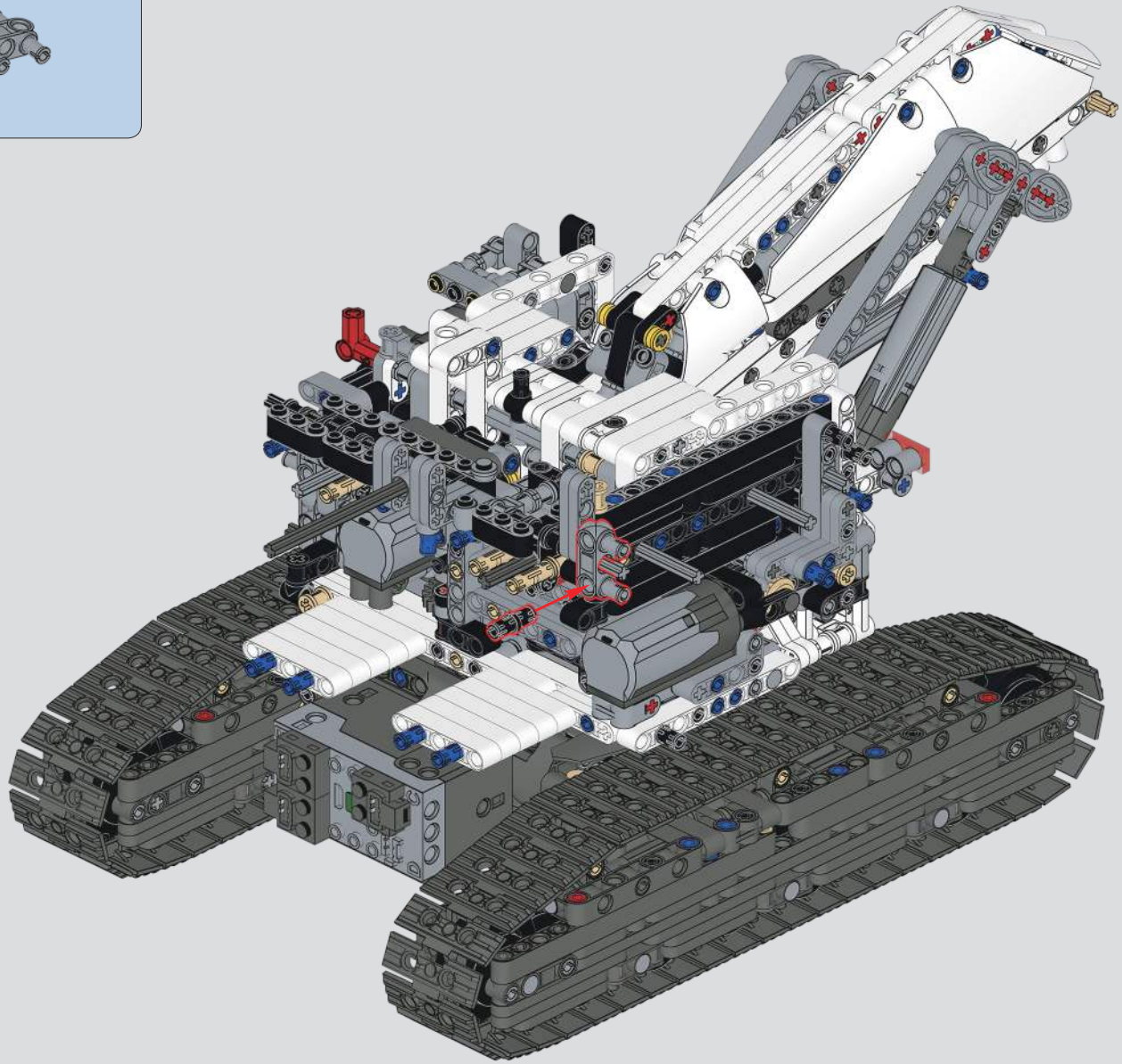

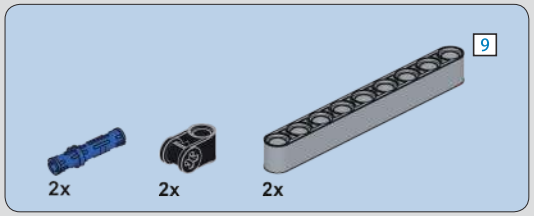

543

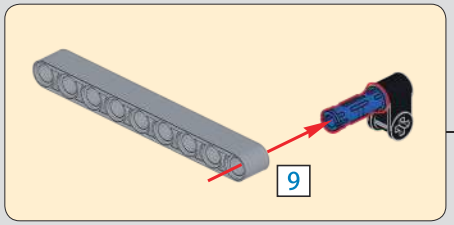

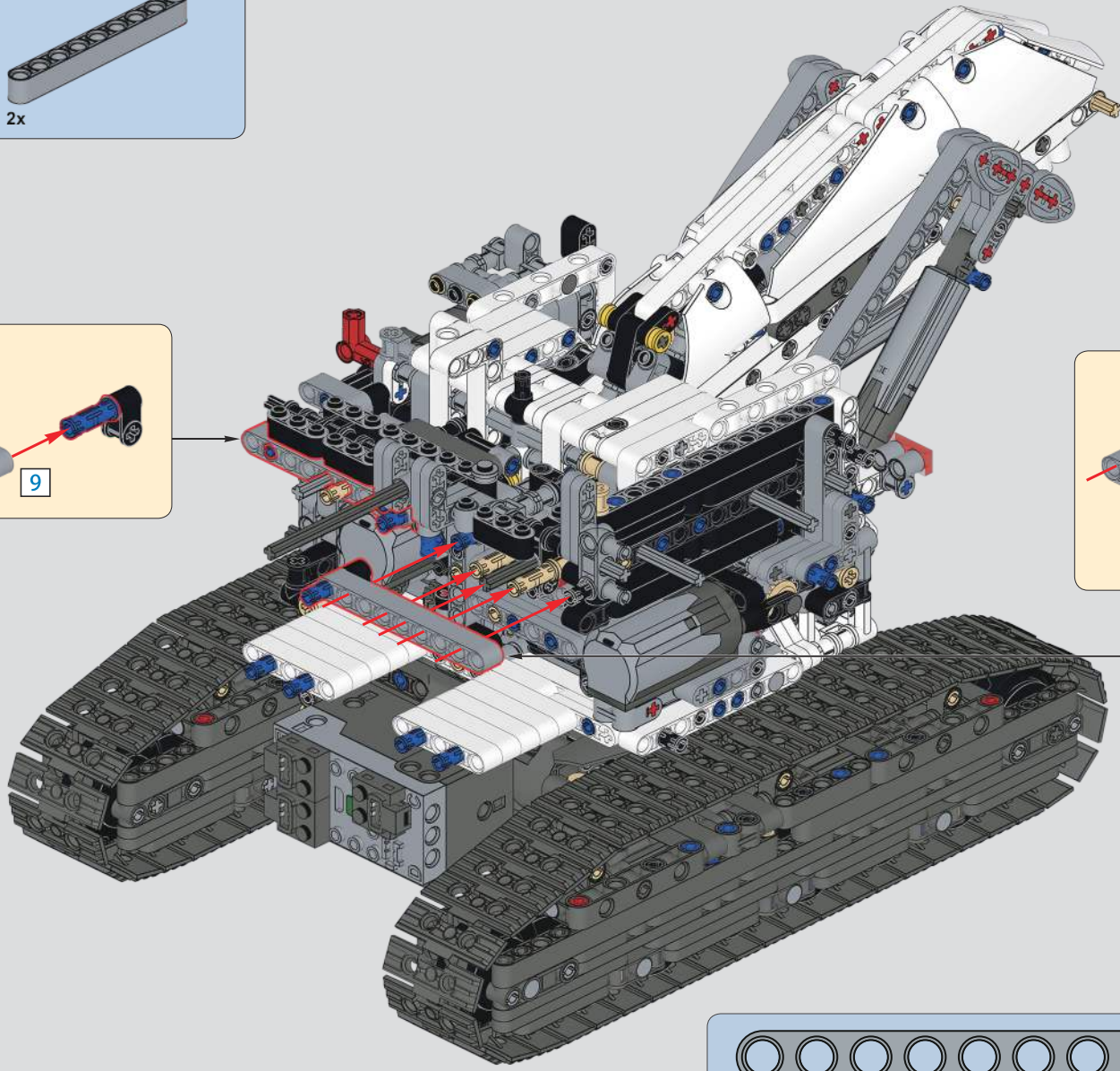

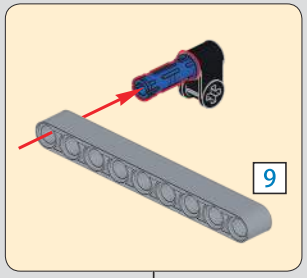

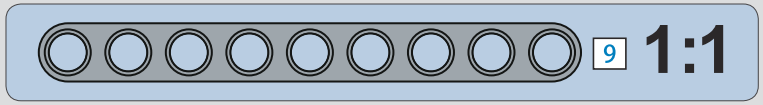

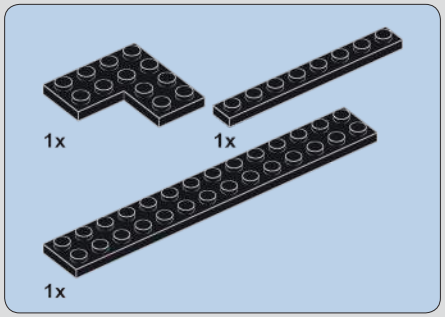

544

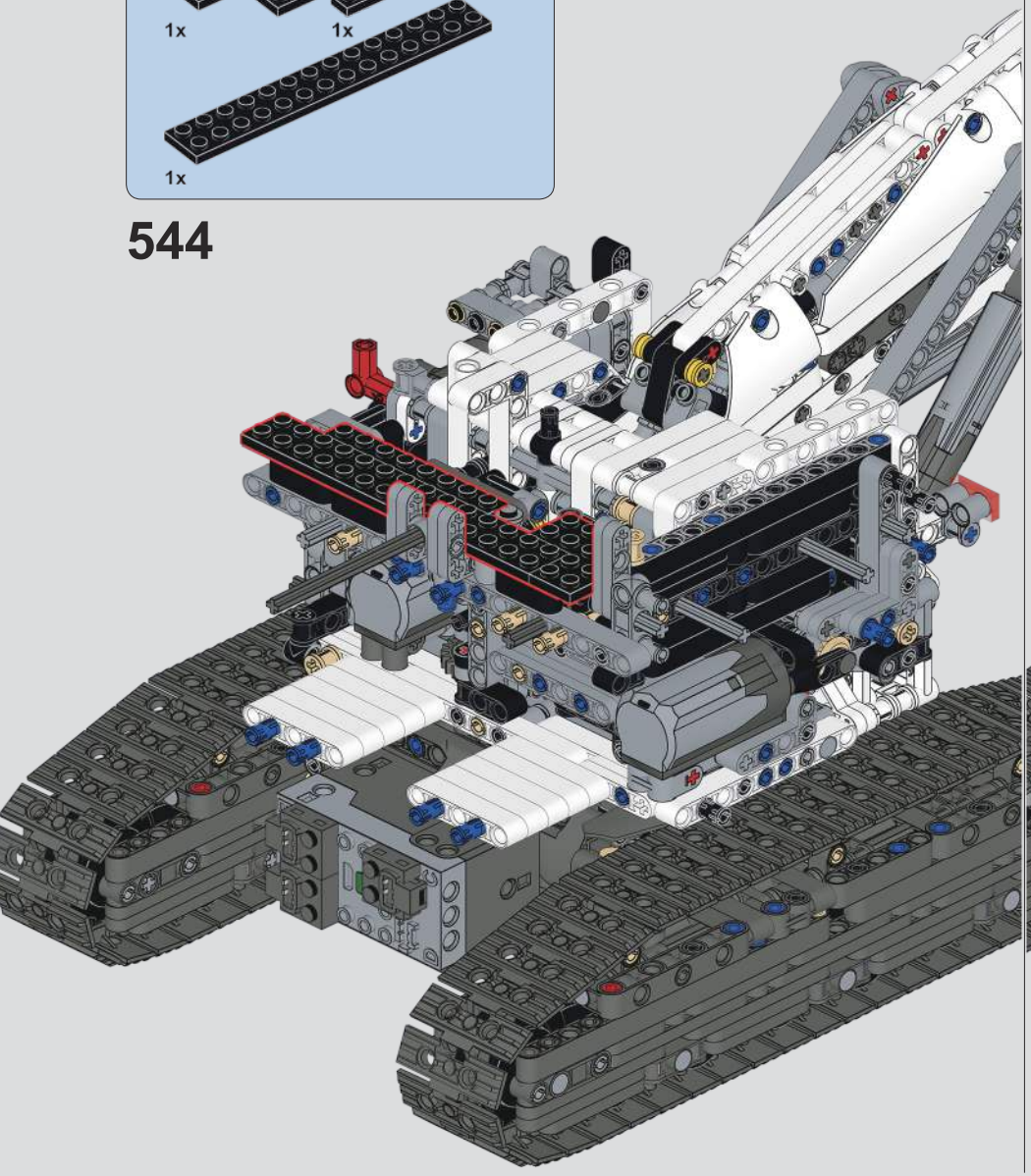

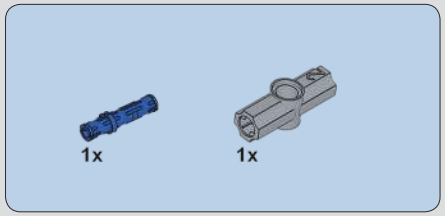

545

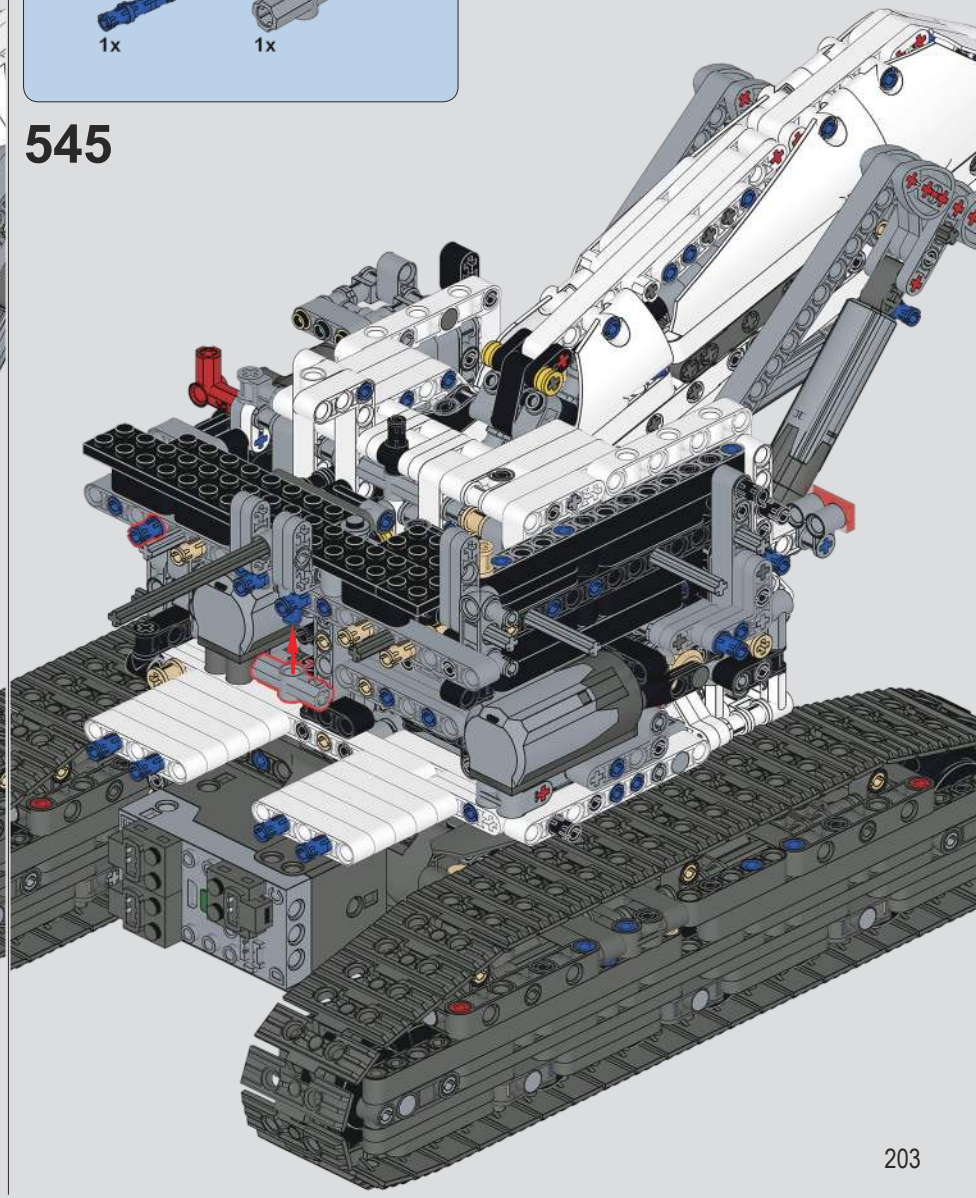

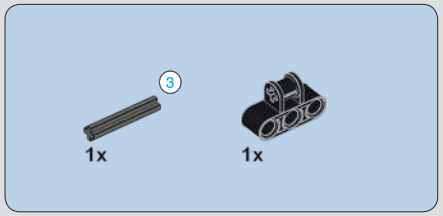

546

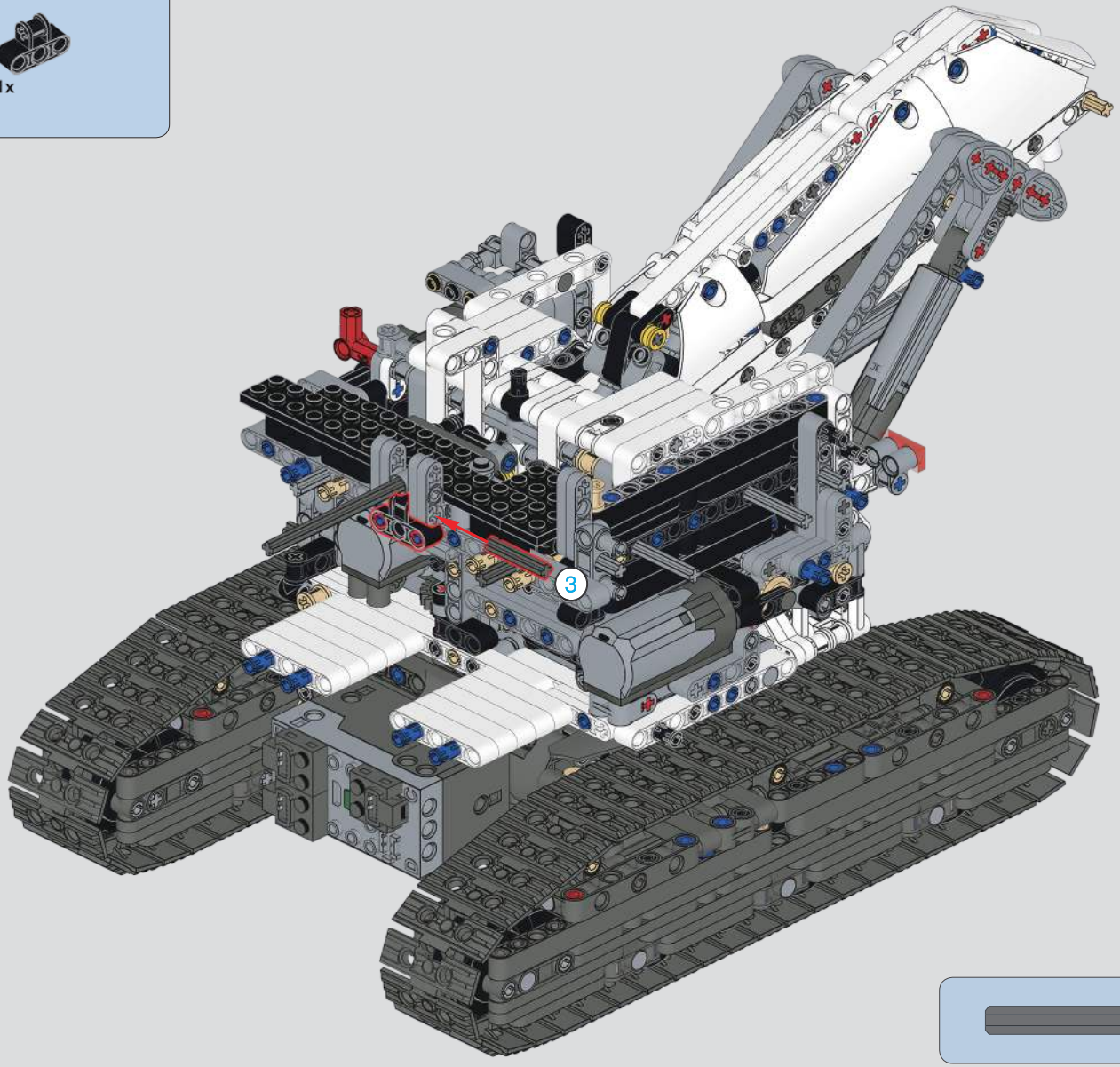

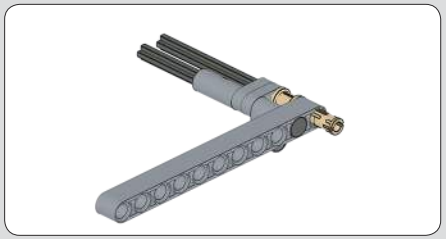

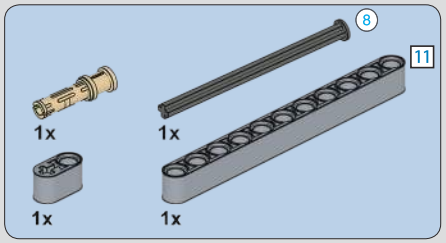

547

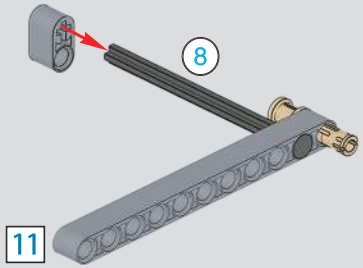

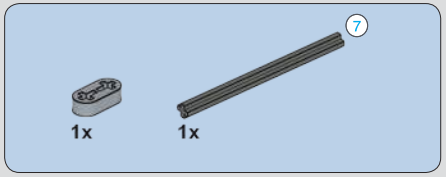

548

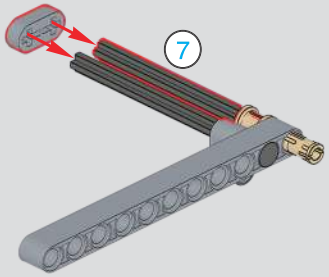

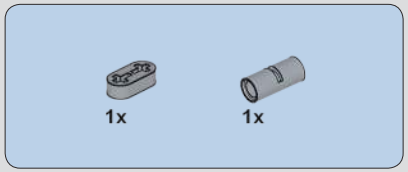

549

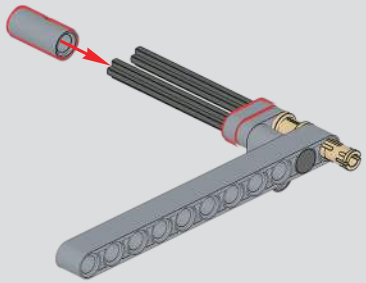

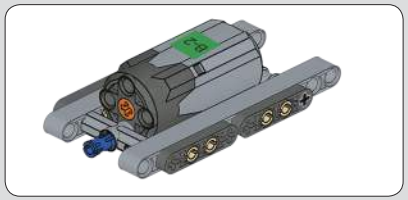

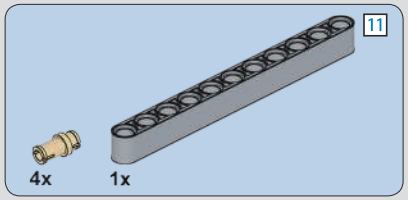

550

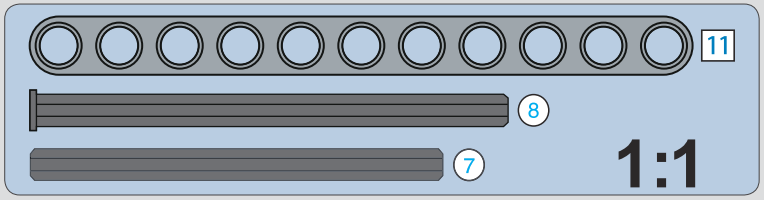

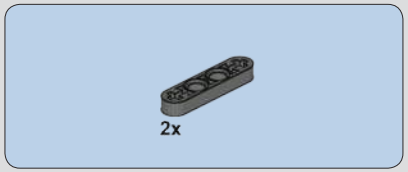

551

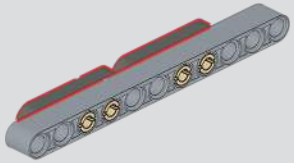

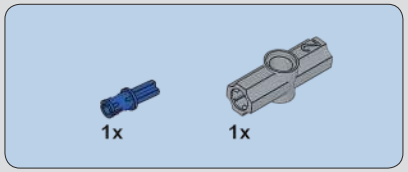

552

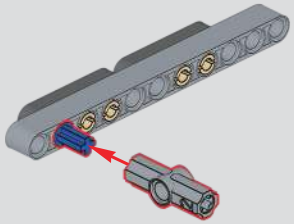

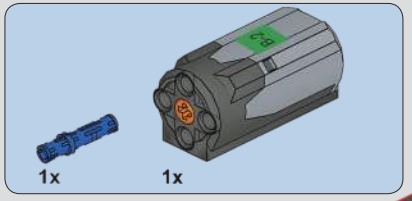

553

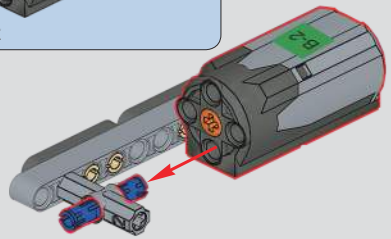

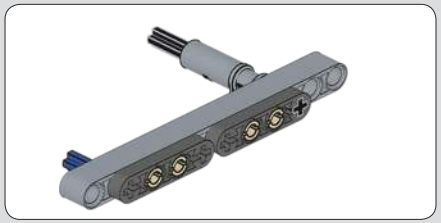

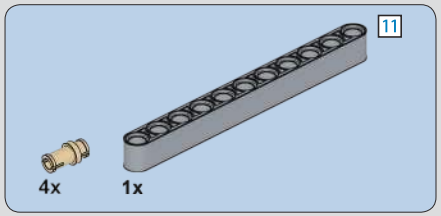

554

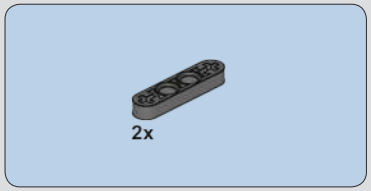

555

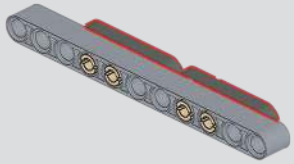

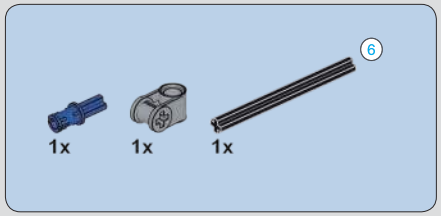

556

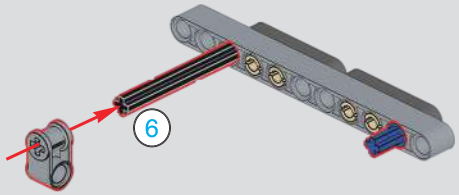

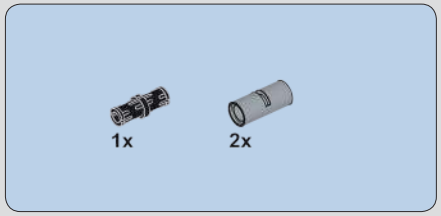

557

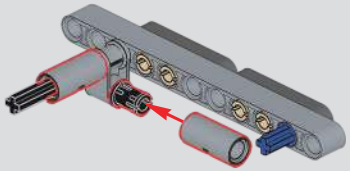

558

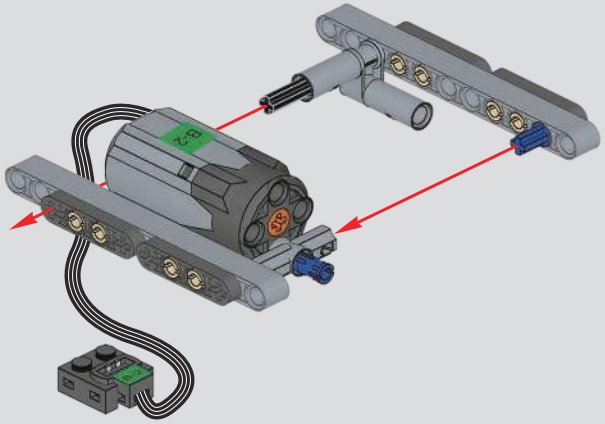

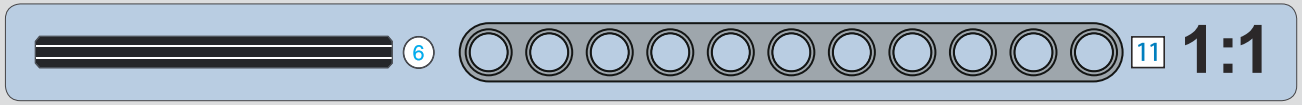

559

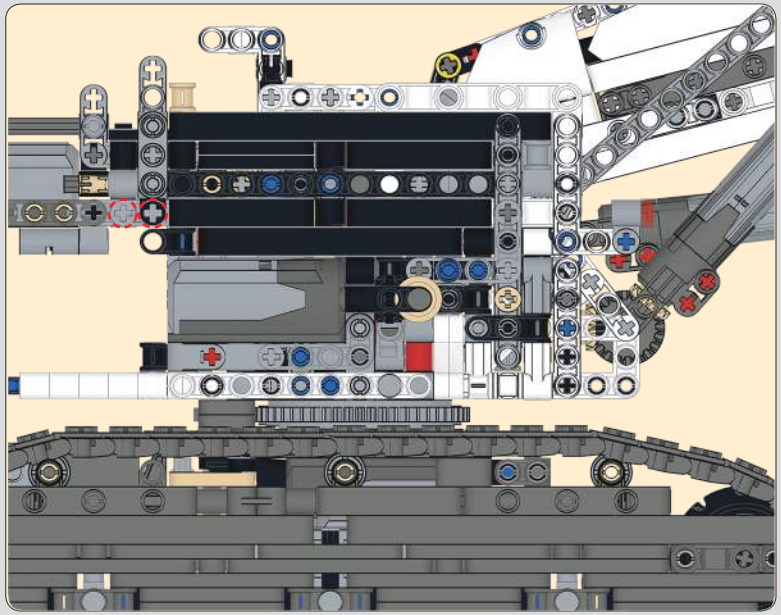

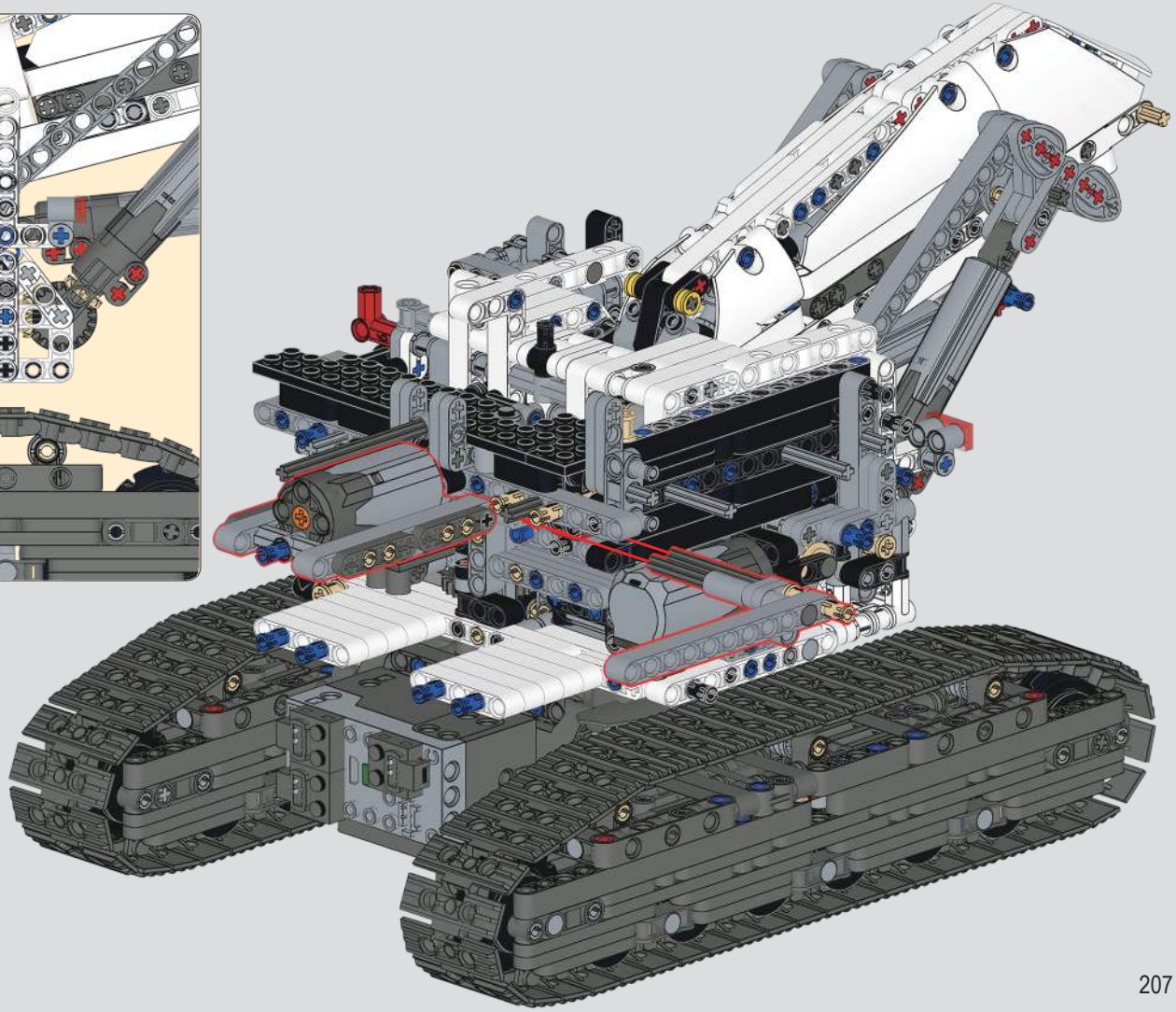

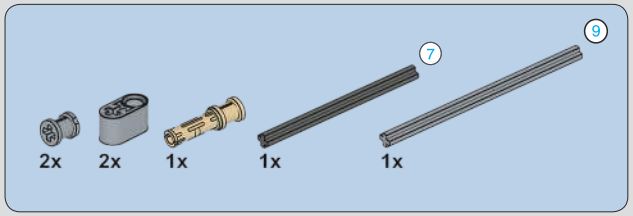

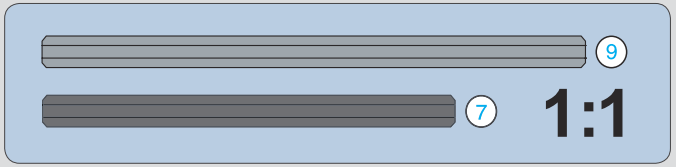

560

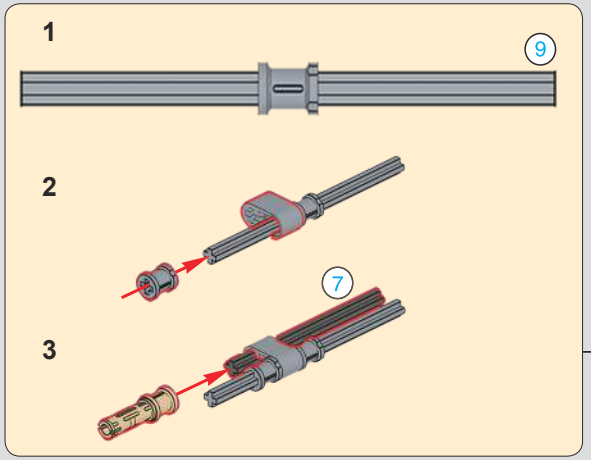

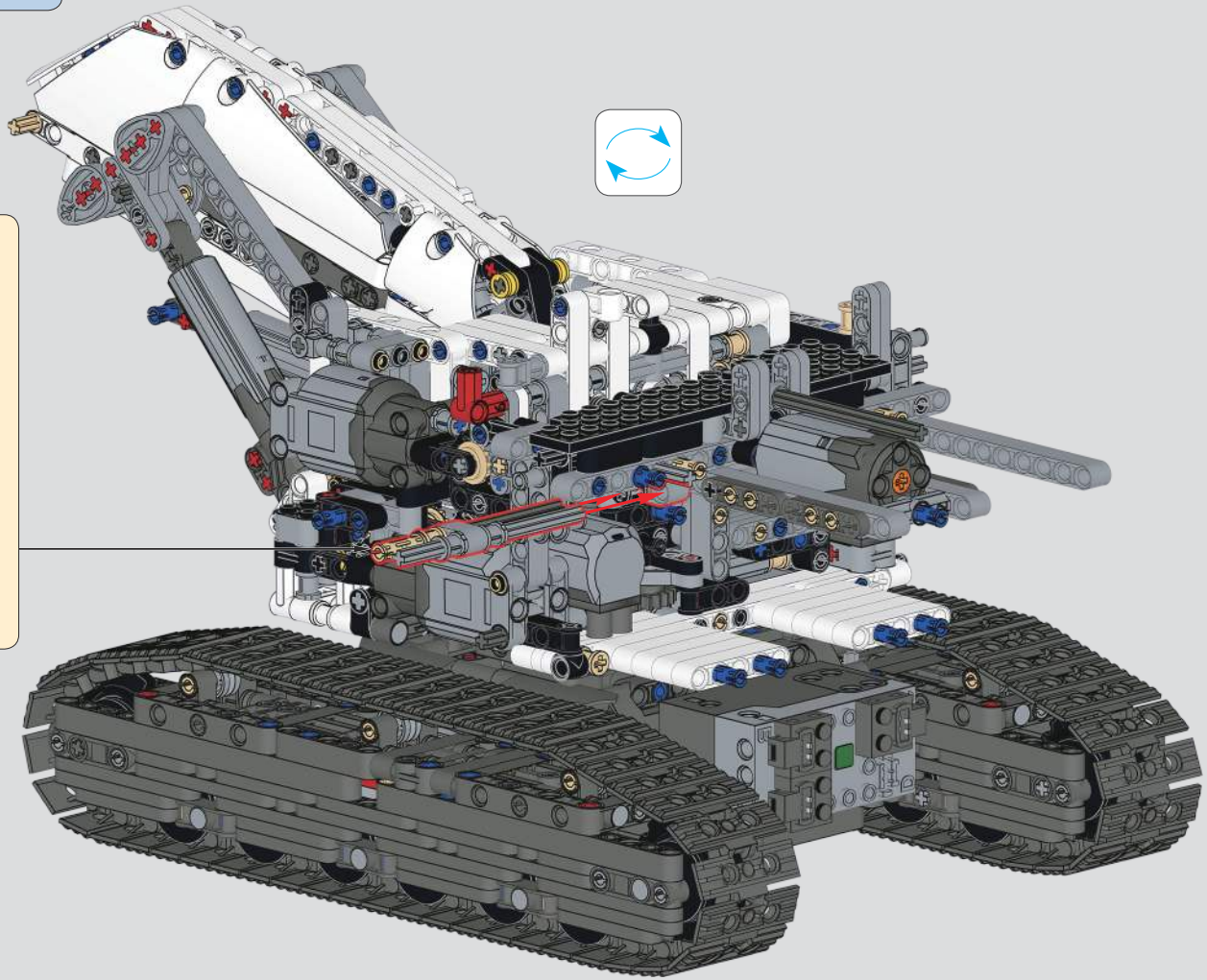

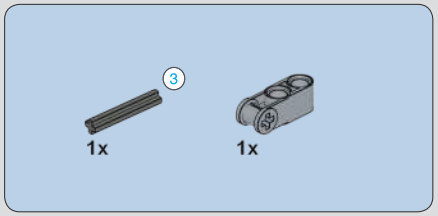

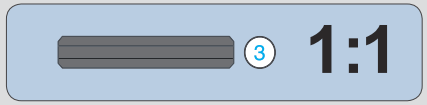

561

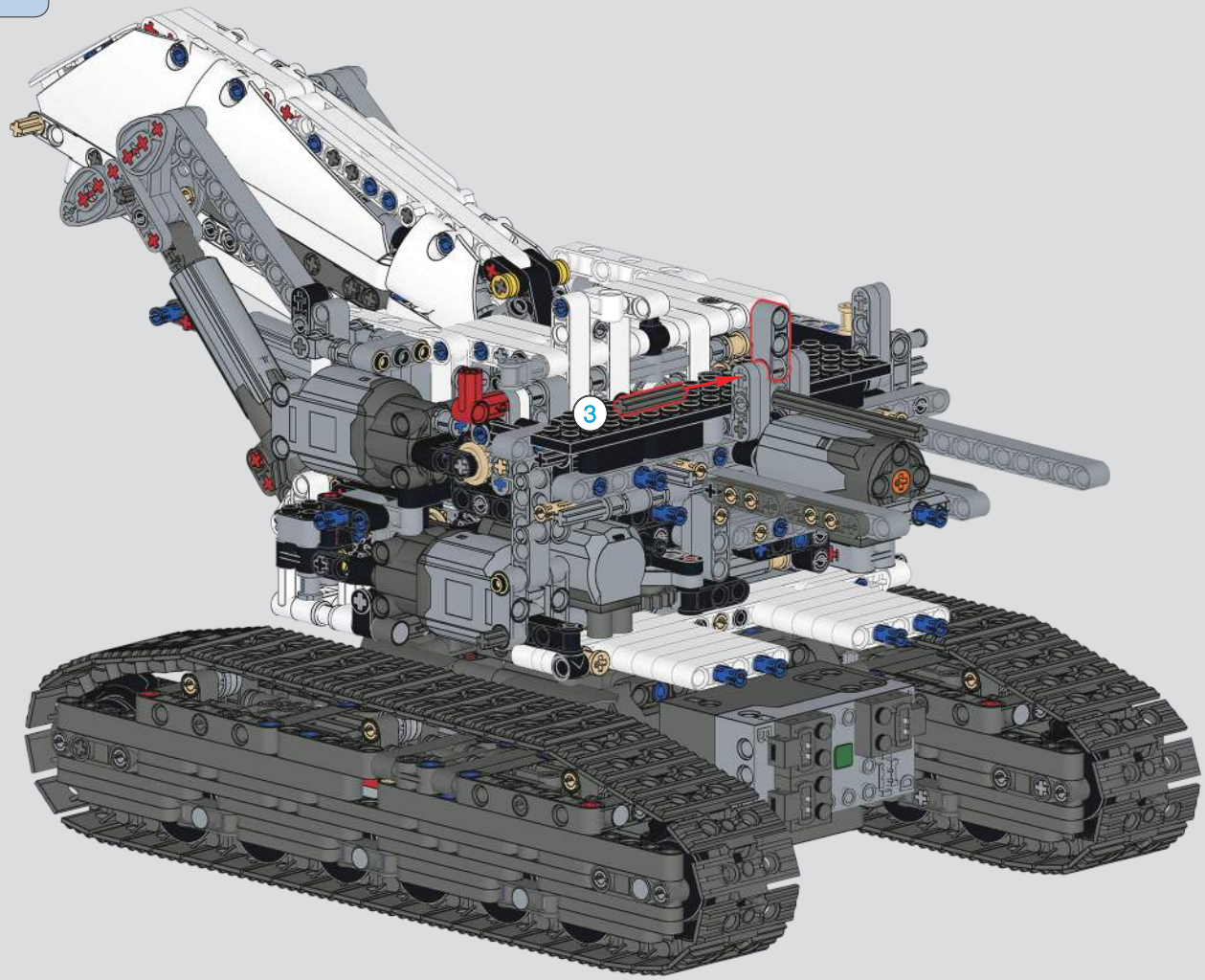

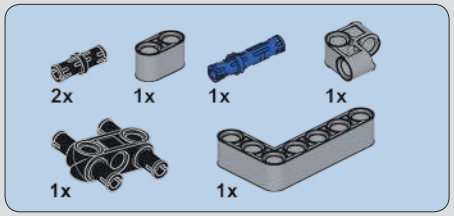

562

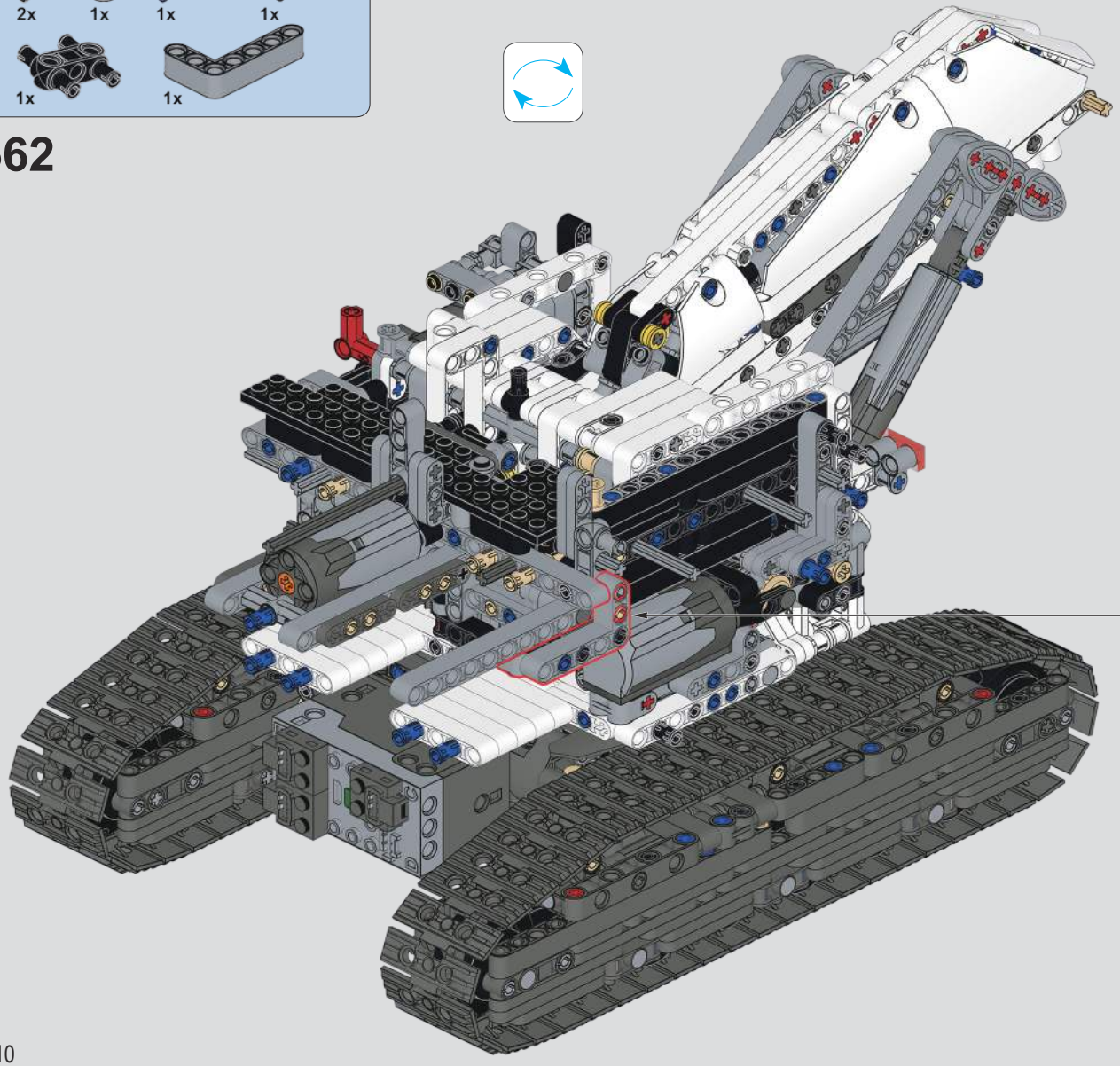

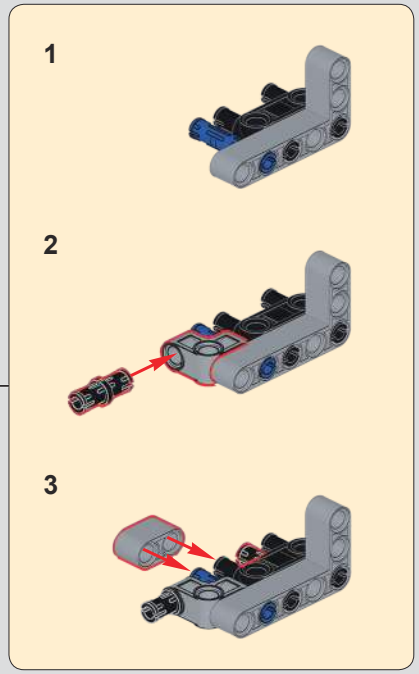

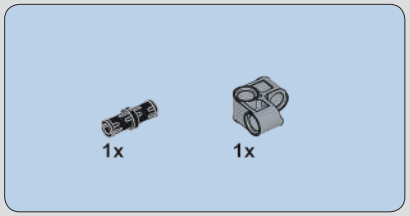

563

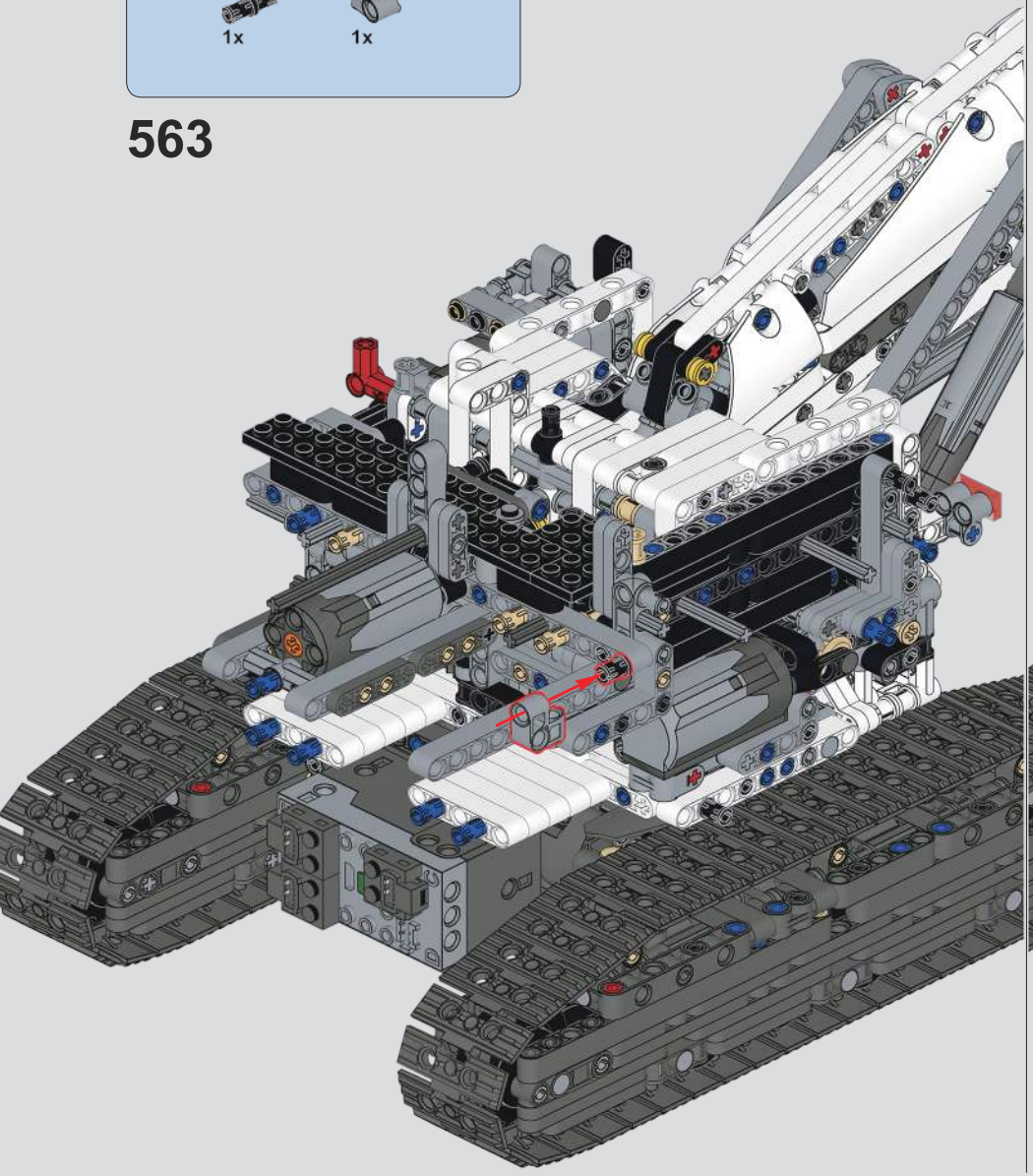

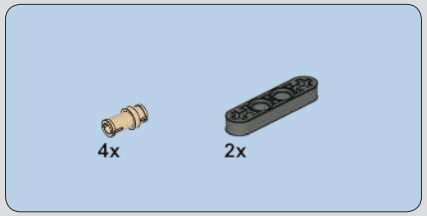

564

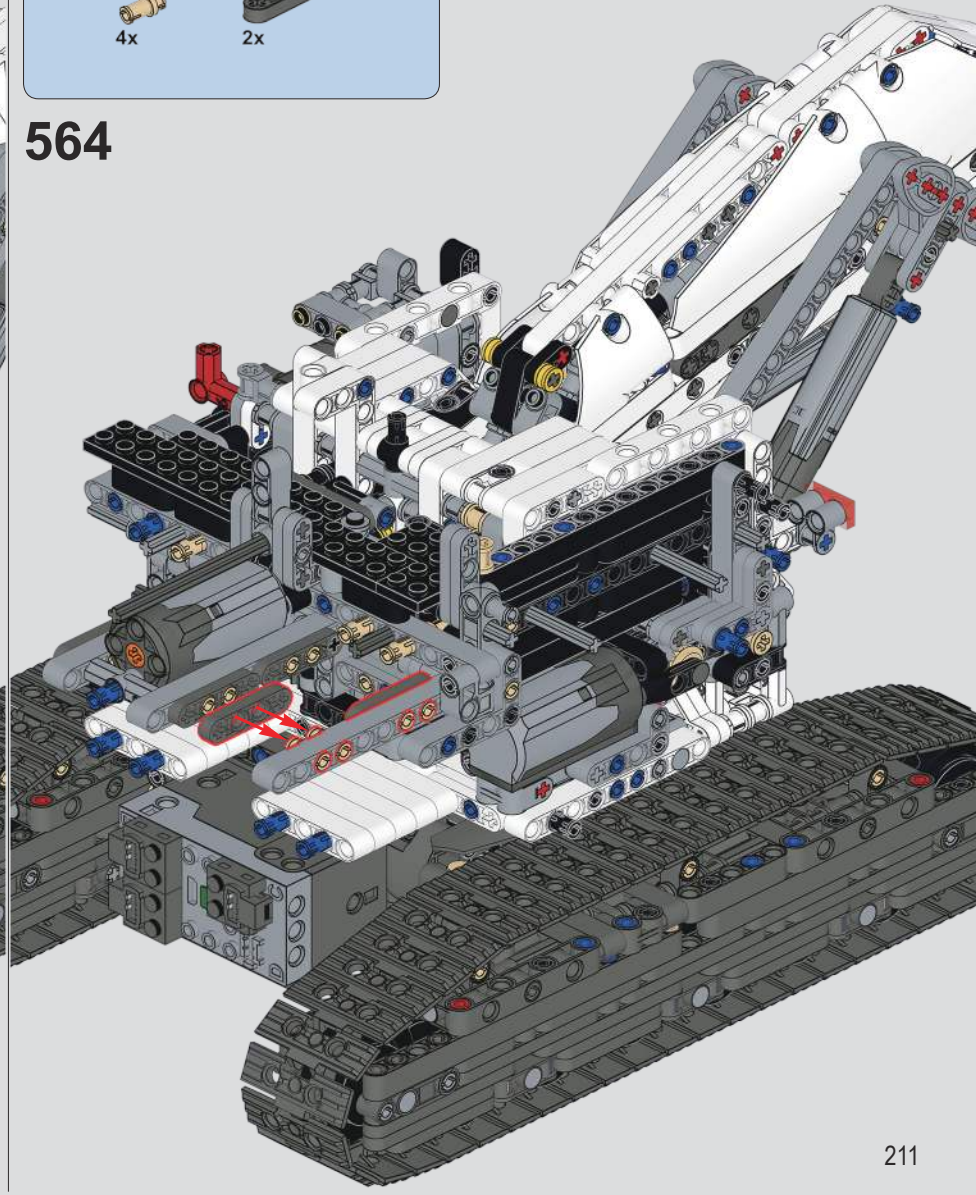

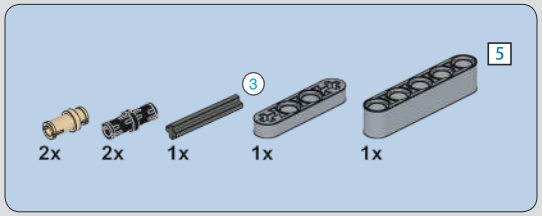

565

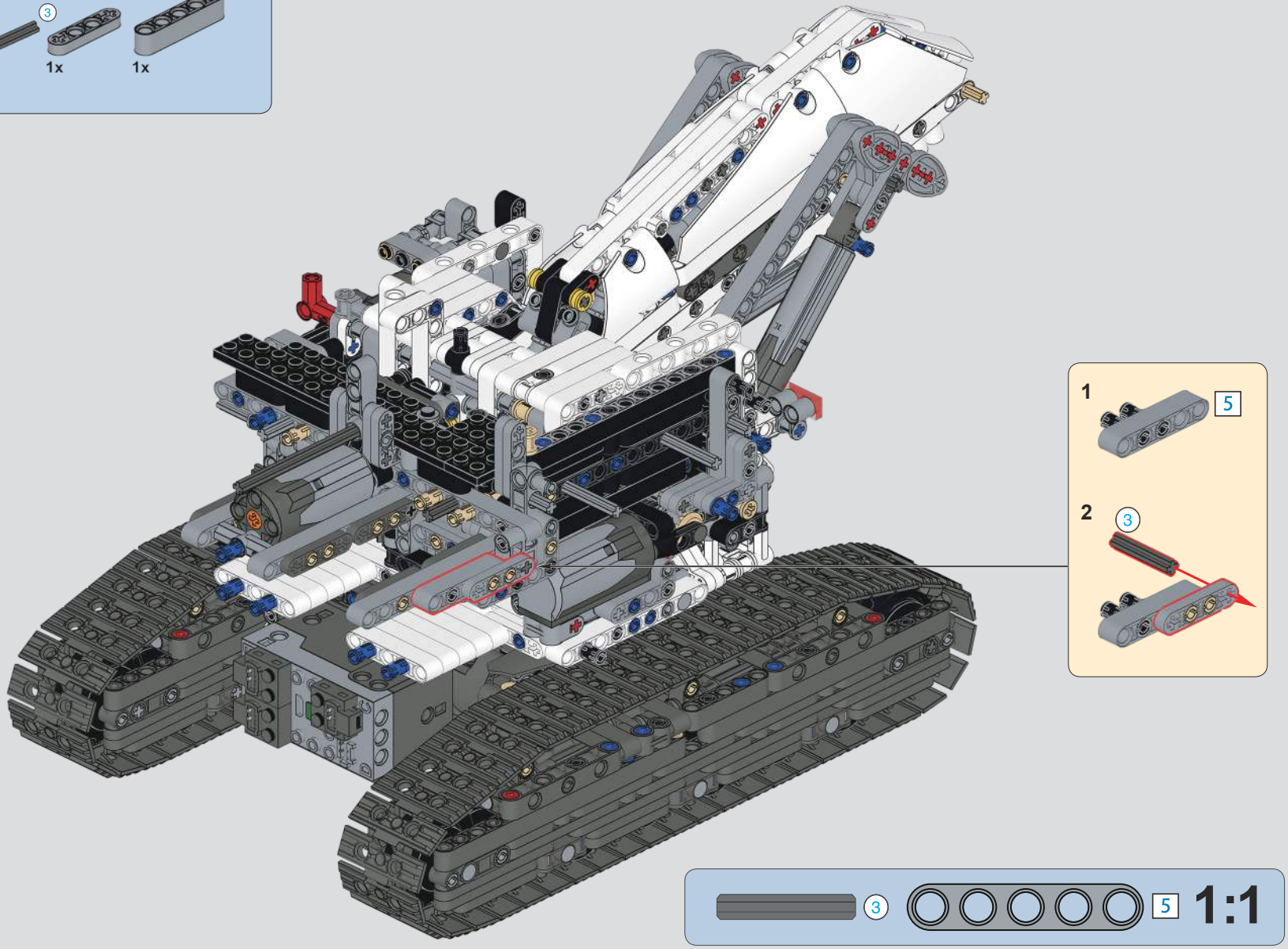

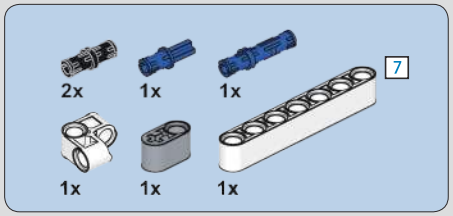

566

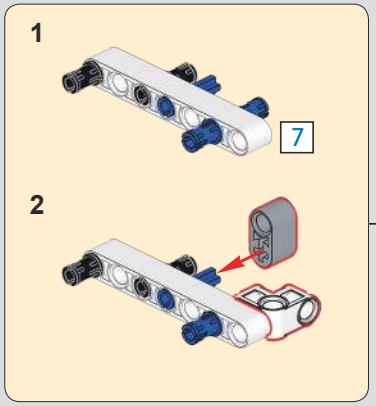

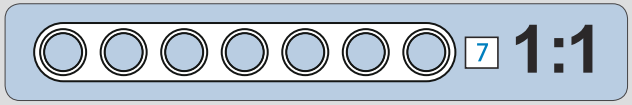

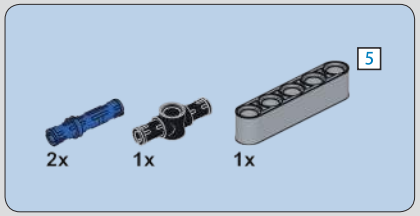

567

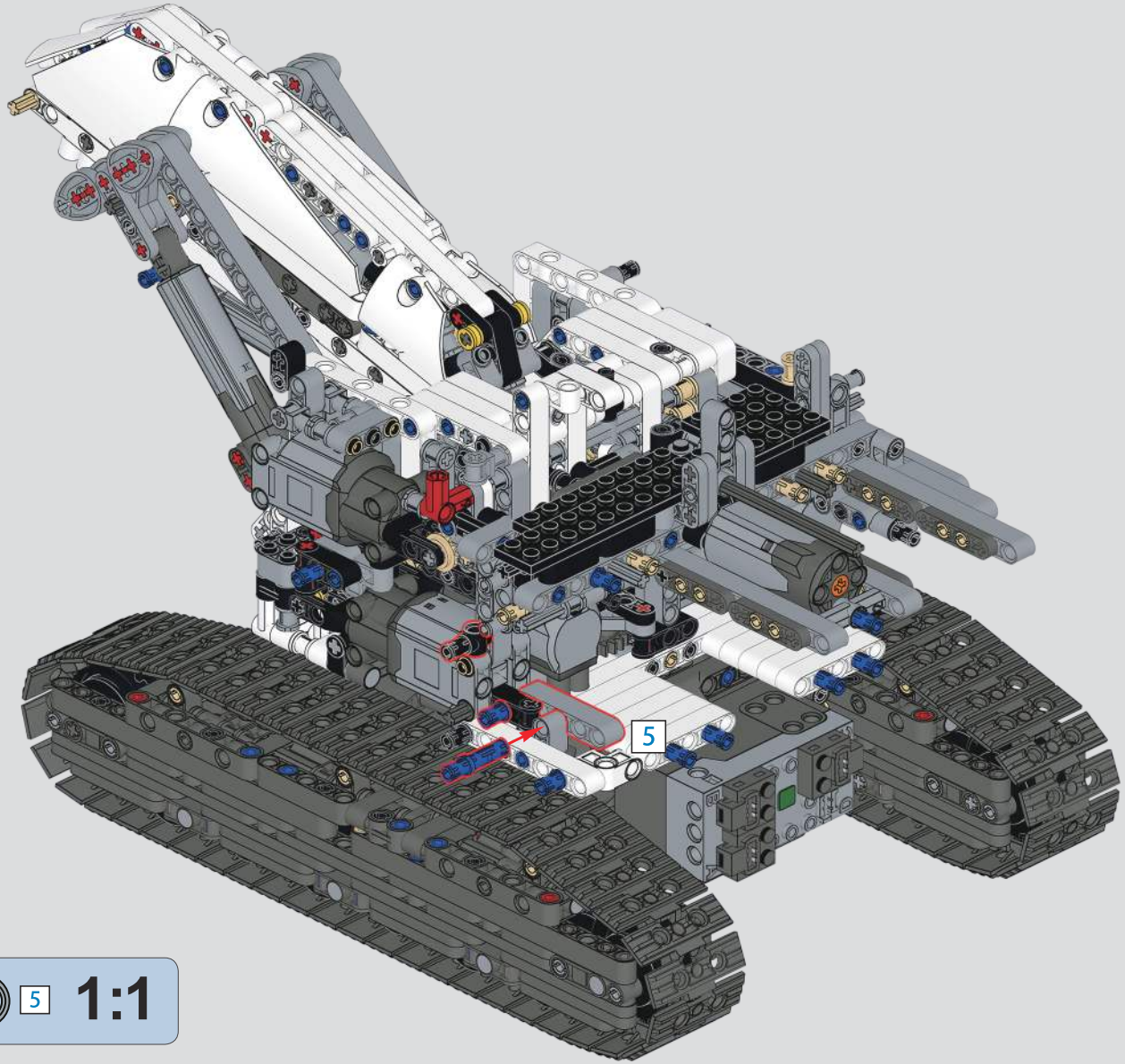

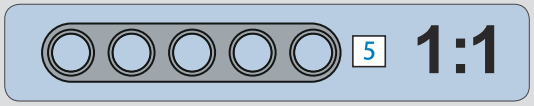

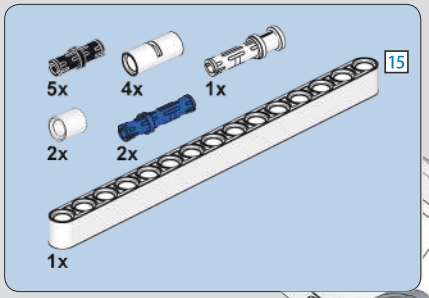

568

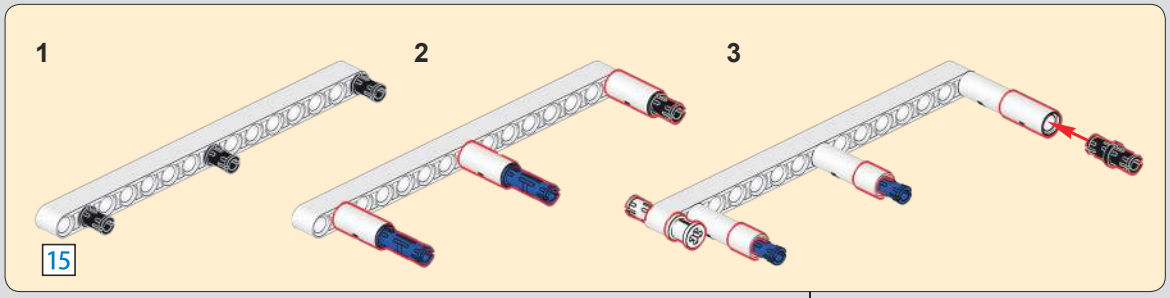

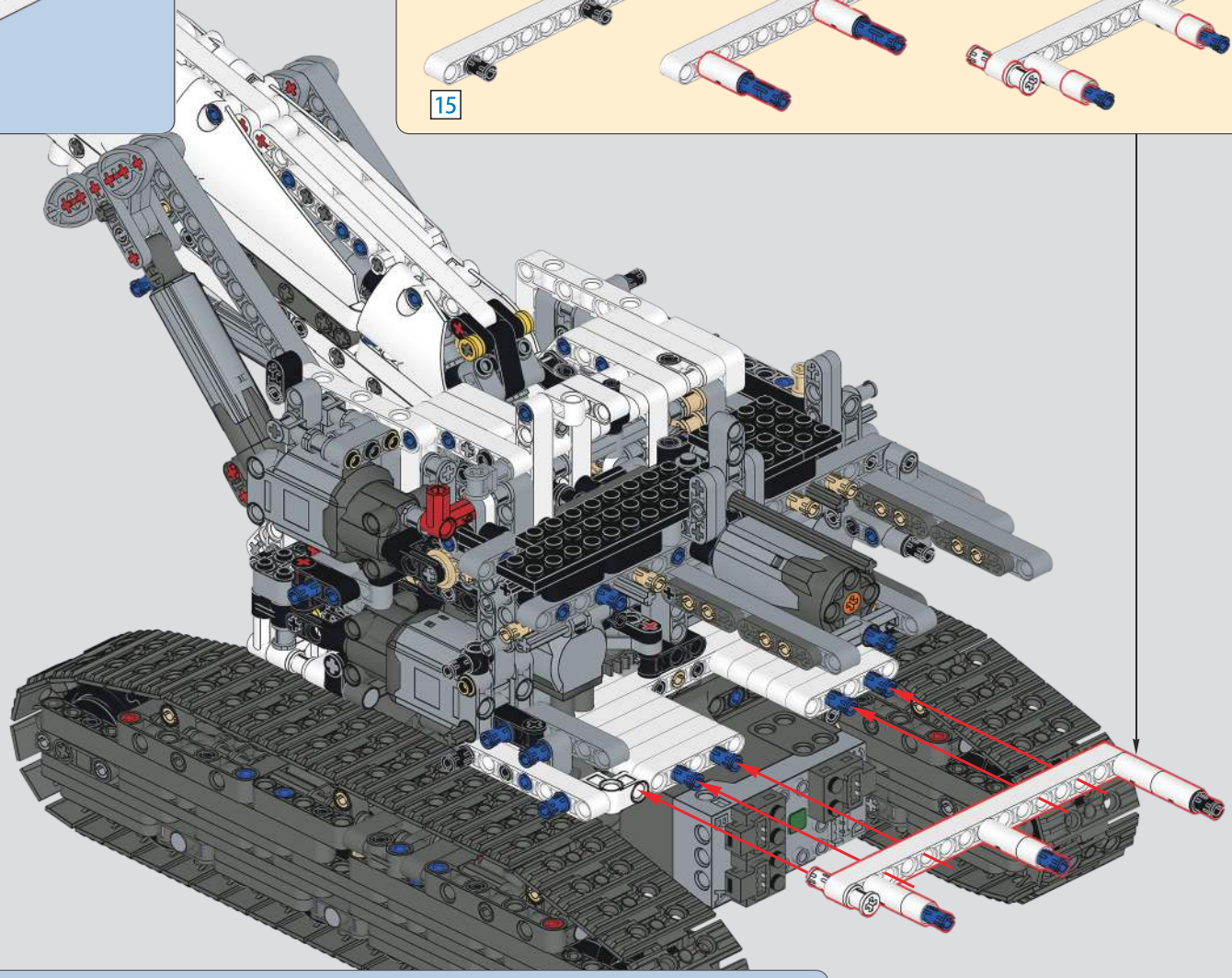

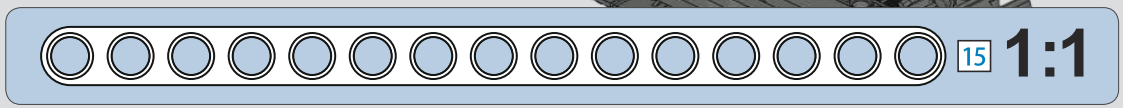

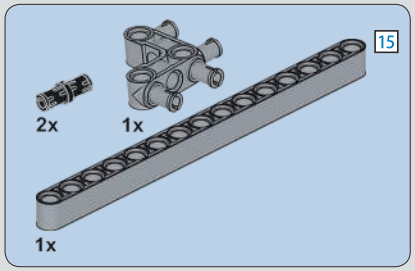

569

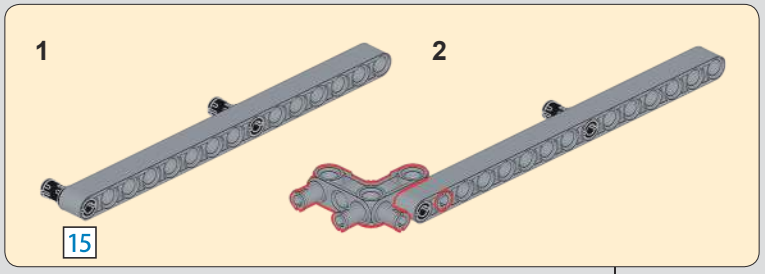

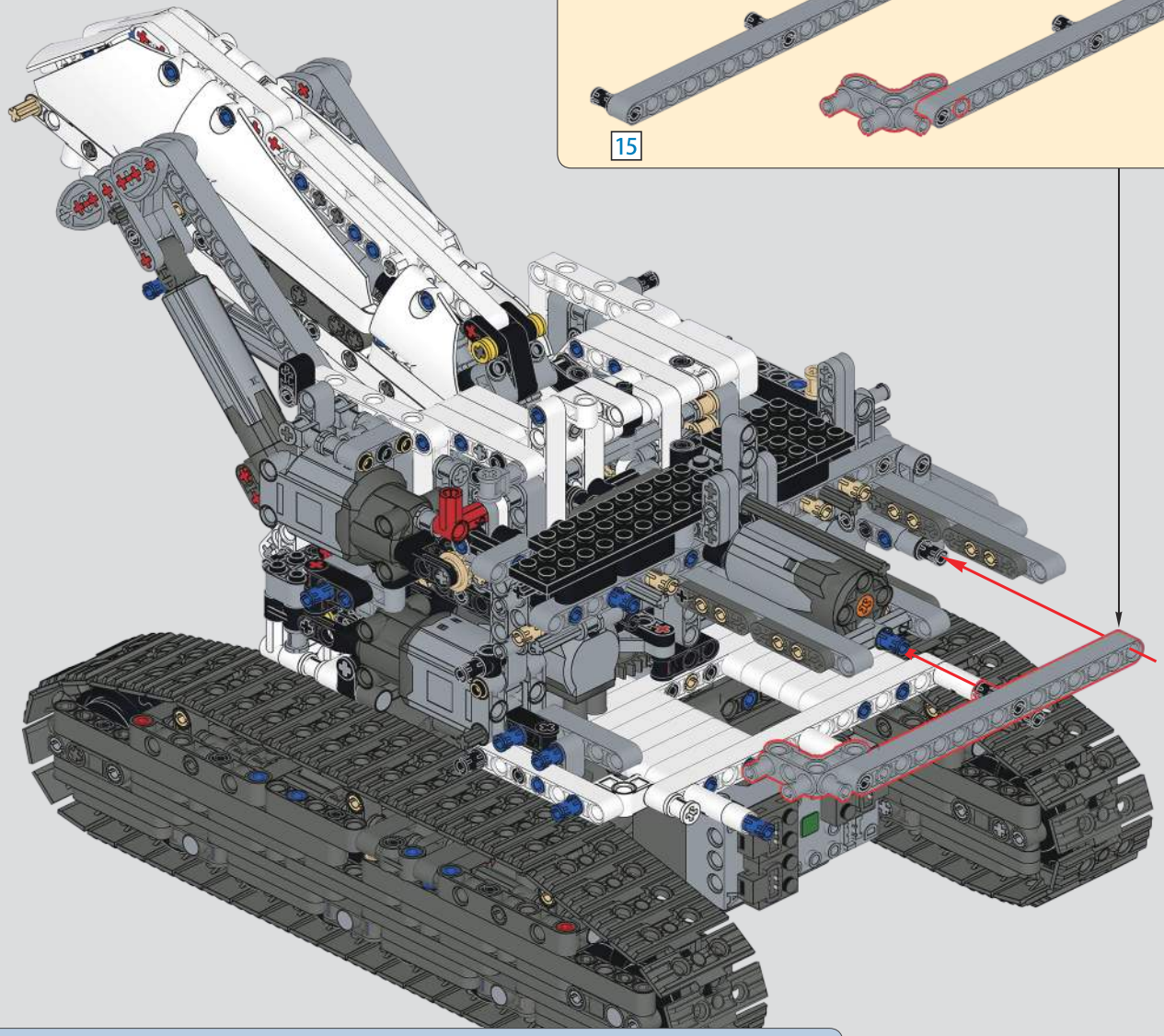

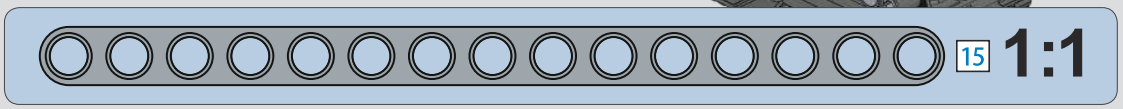

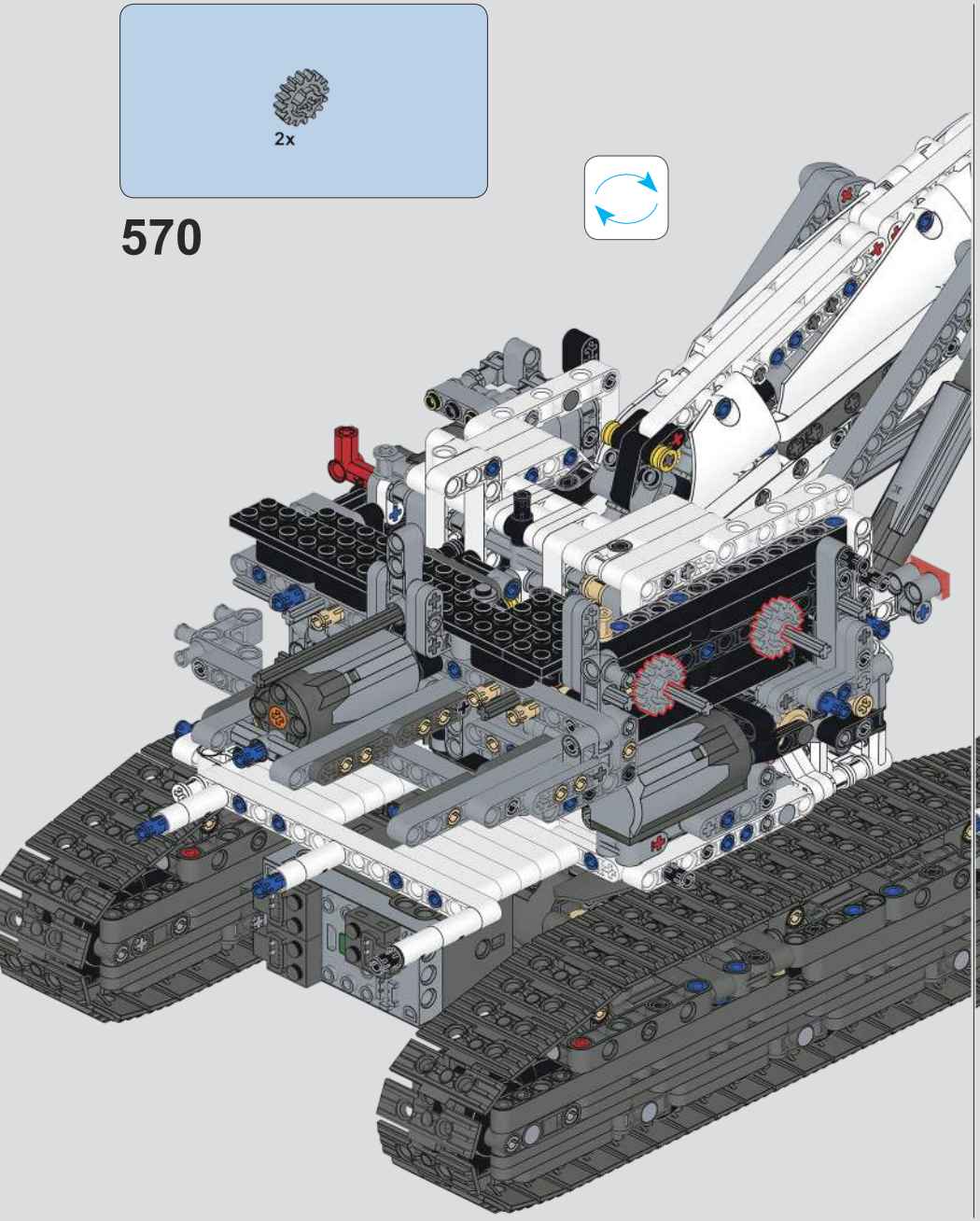
2x
570

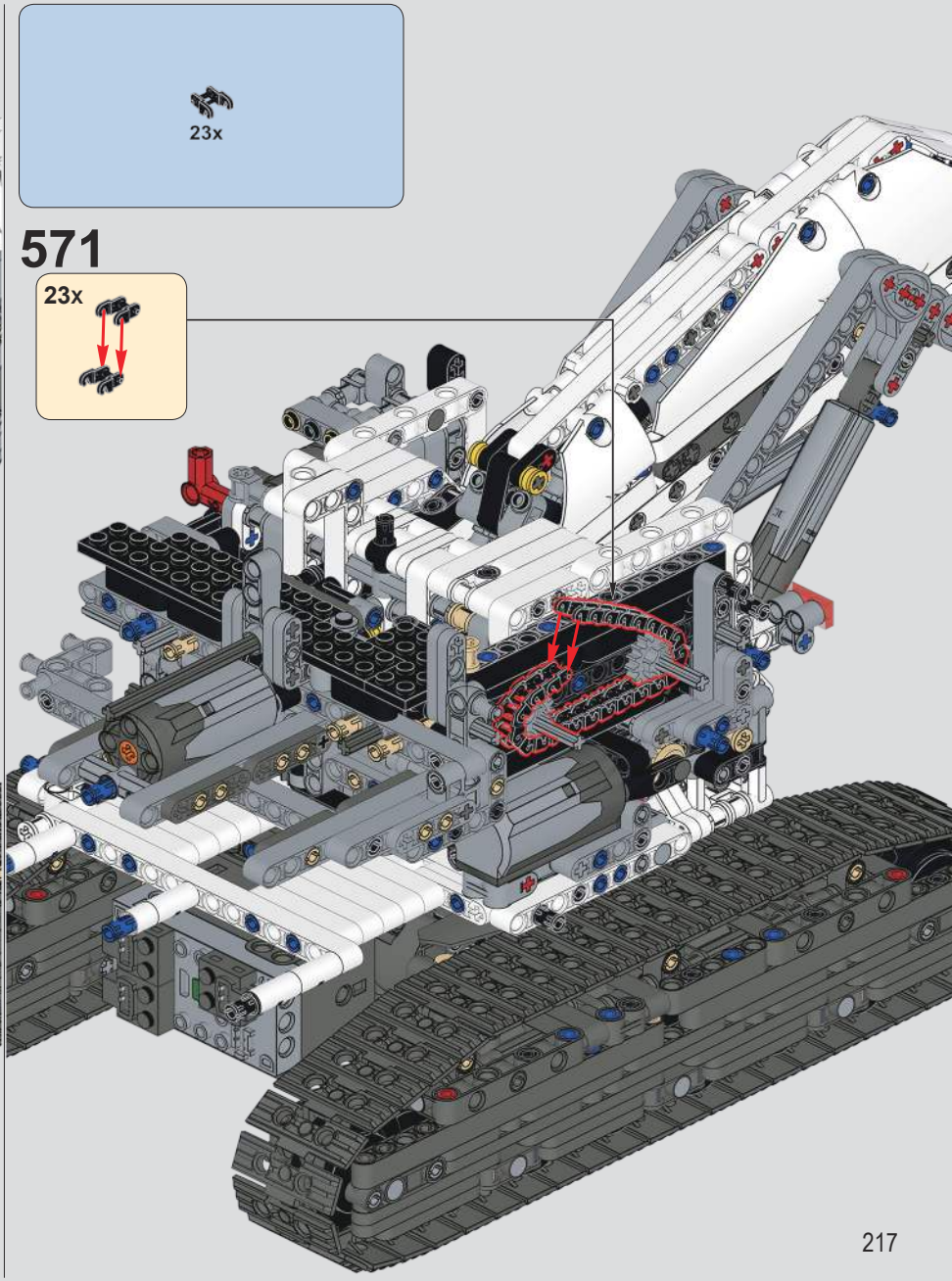
23x
571
23x

572

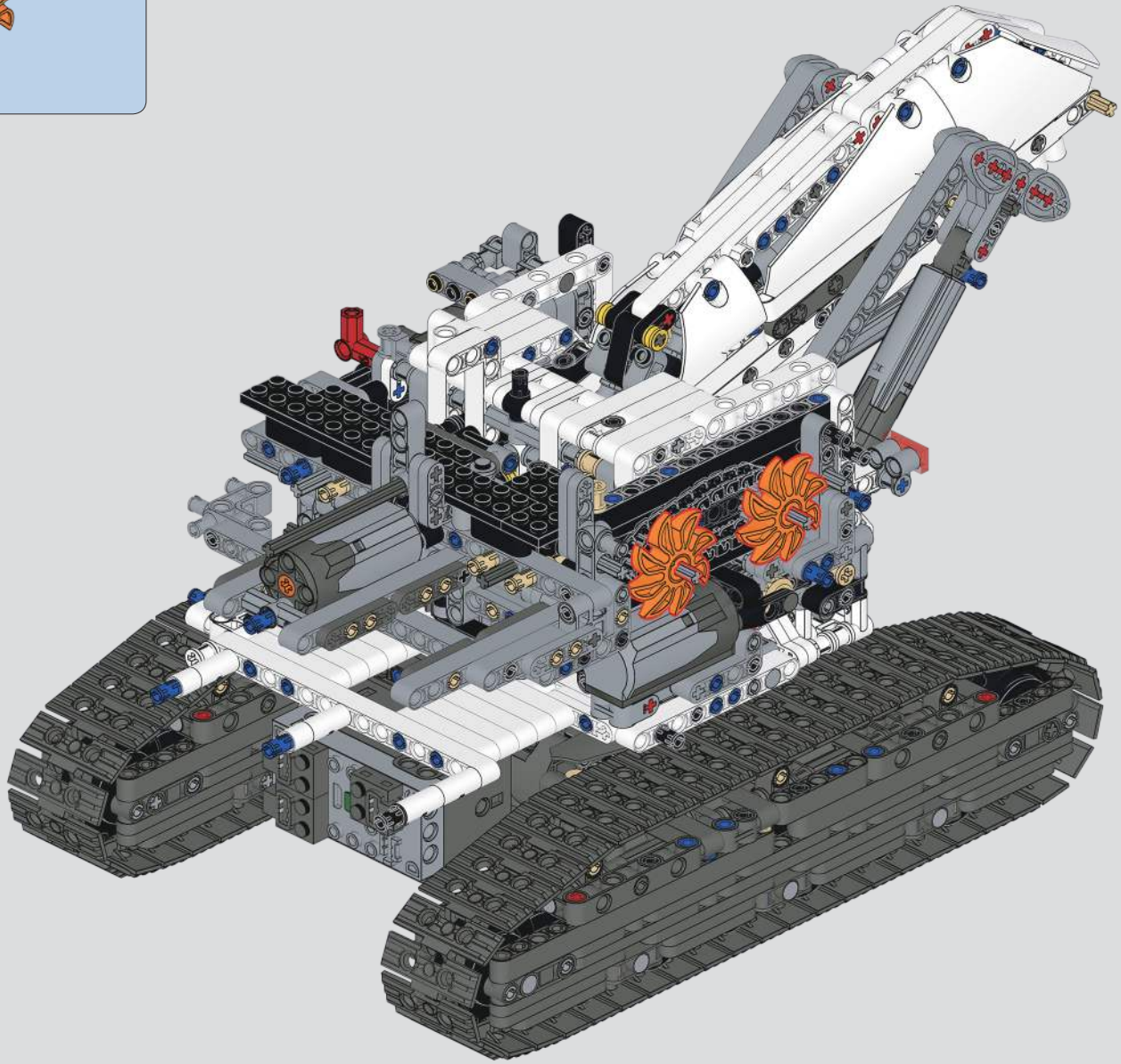

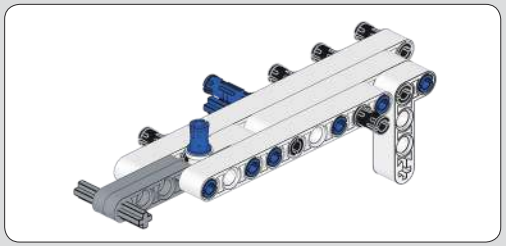

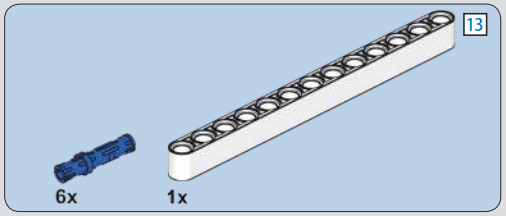

573

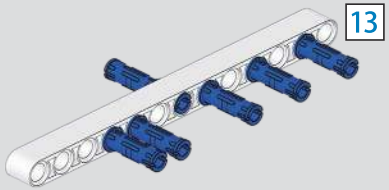

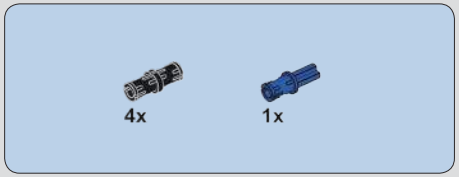

574

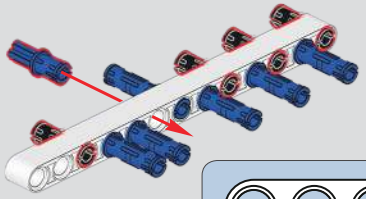

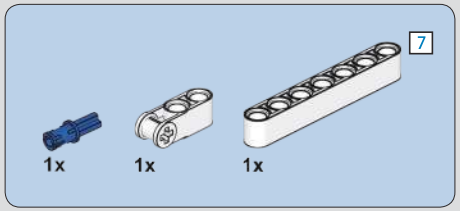

575

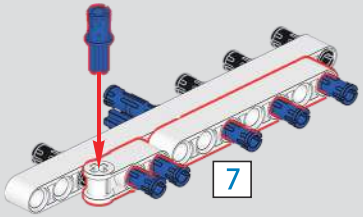

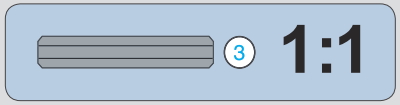

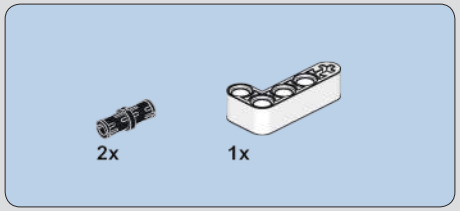

576

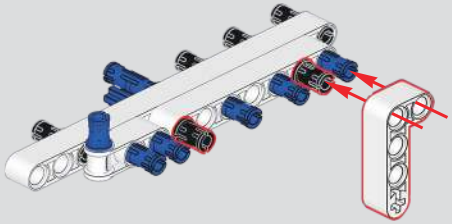

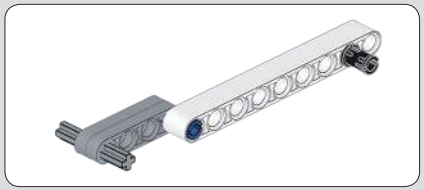

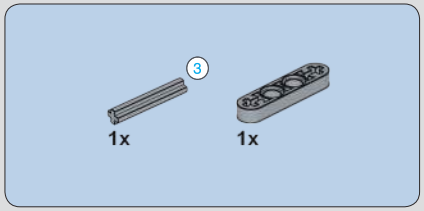

577

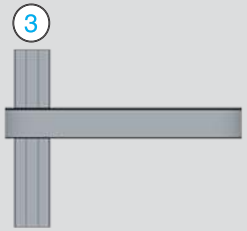

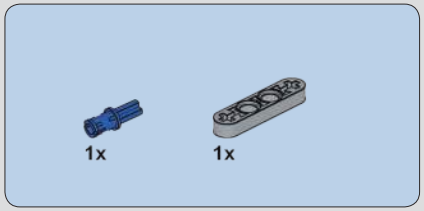

578

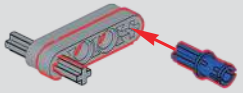

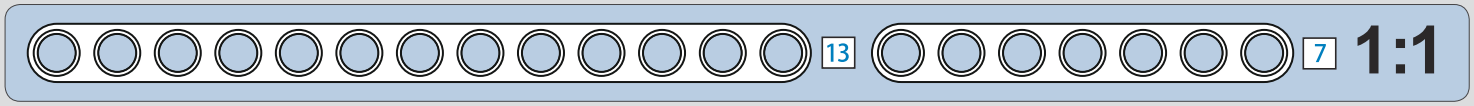

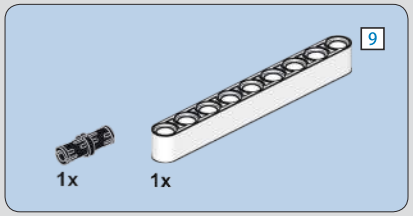

579

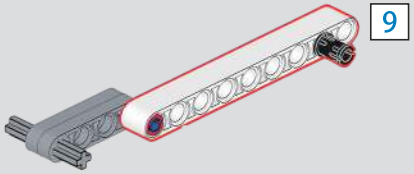

580

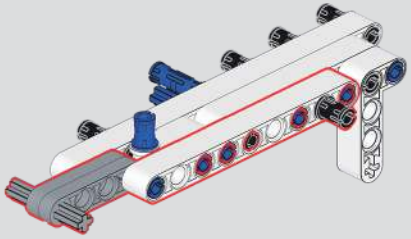

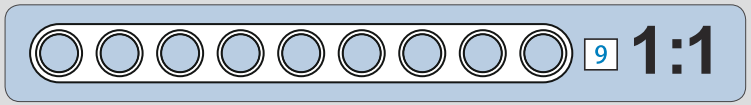

581

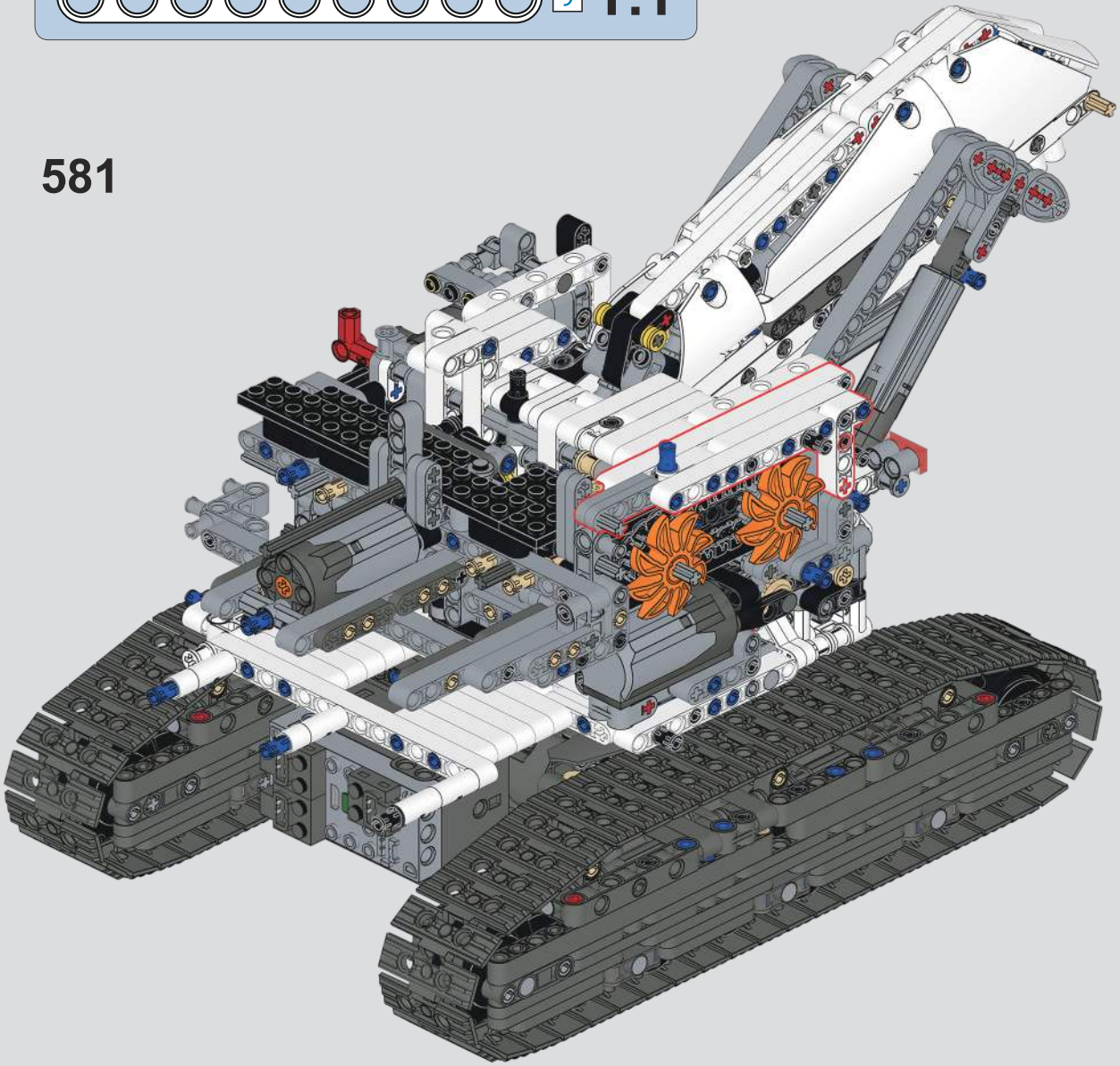

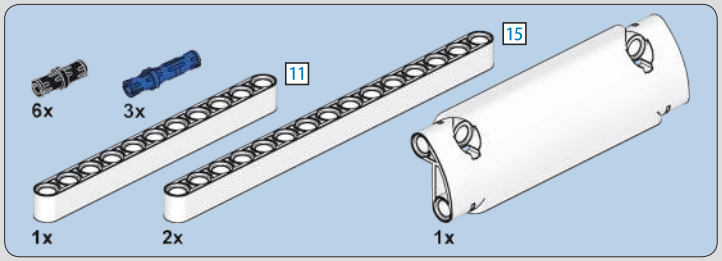

582

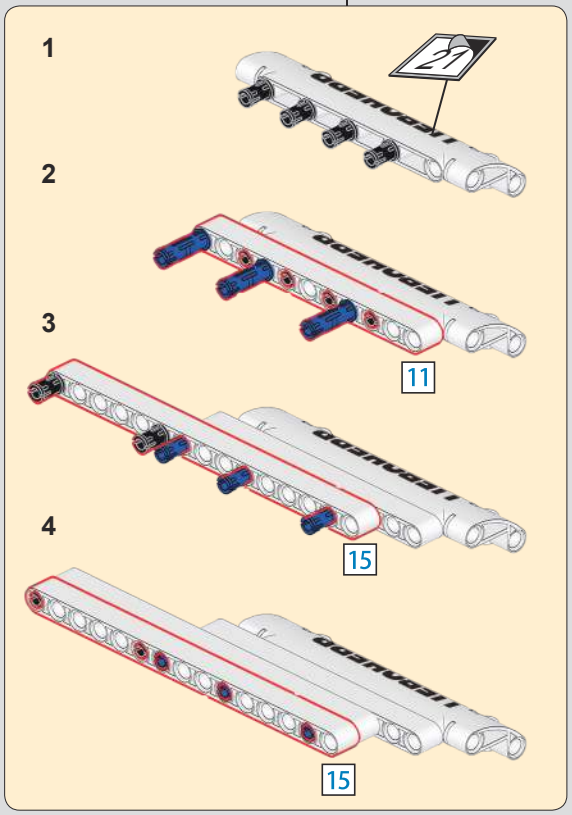

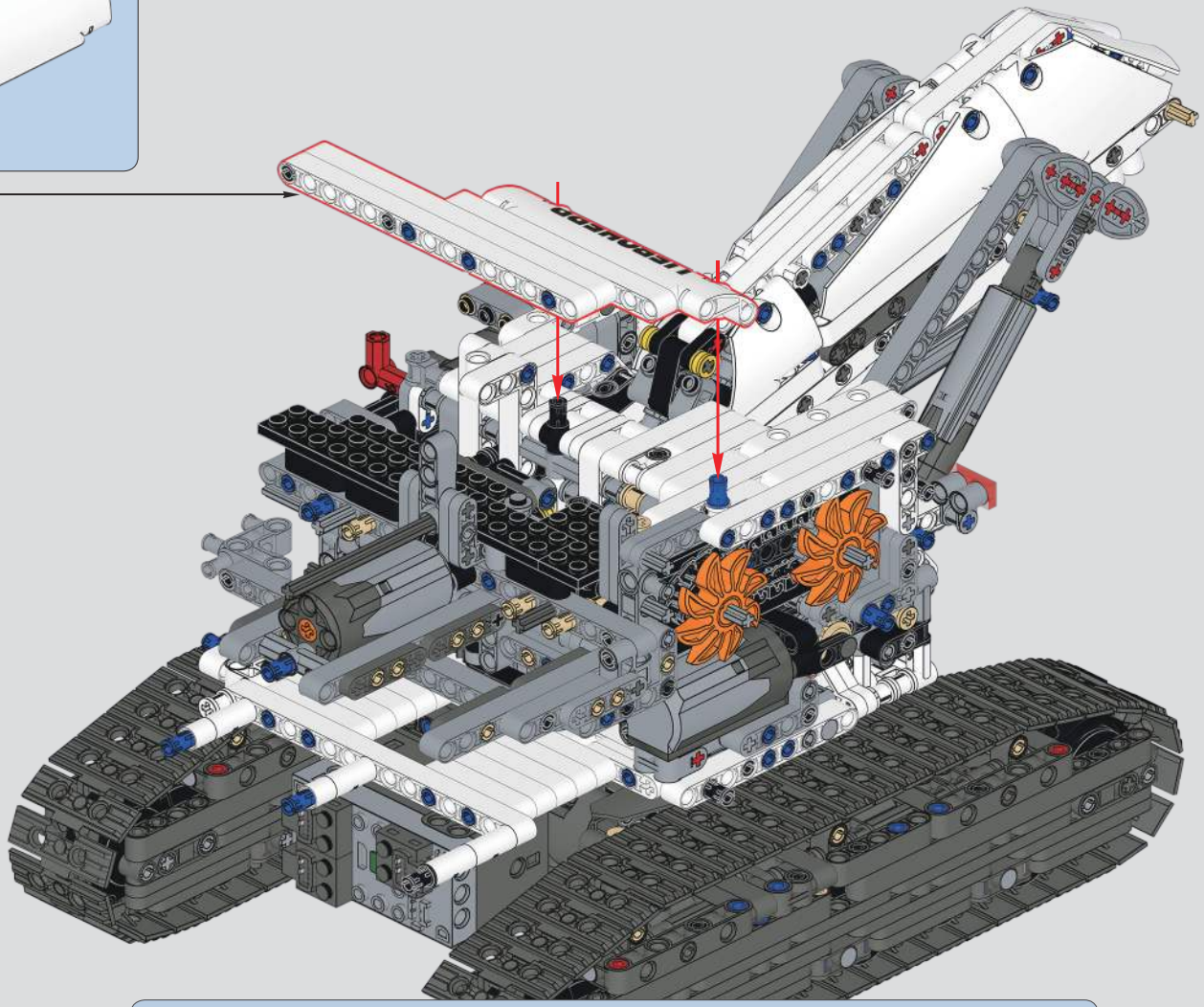

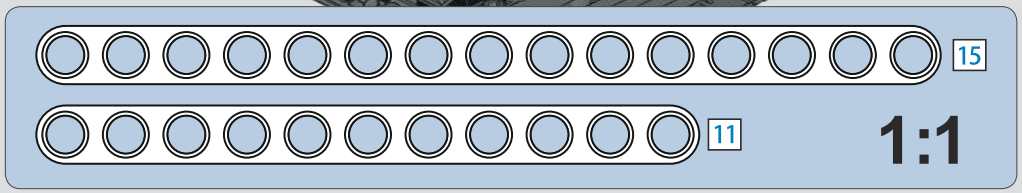

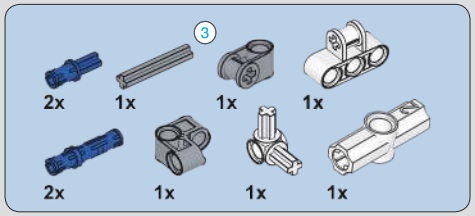

583

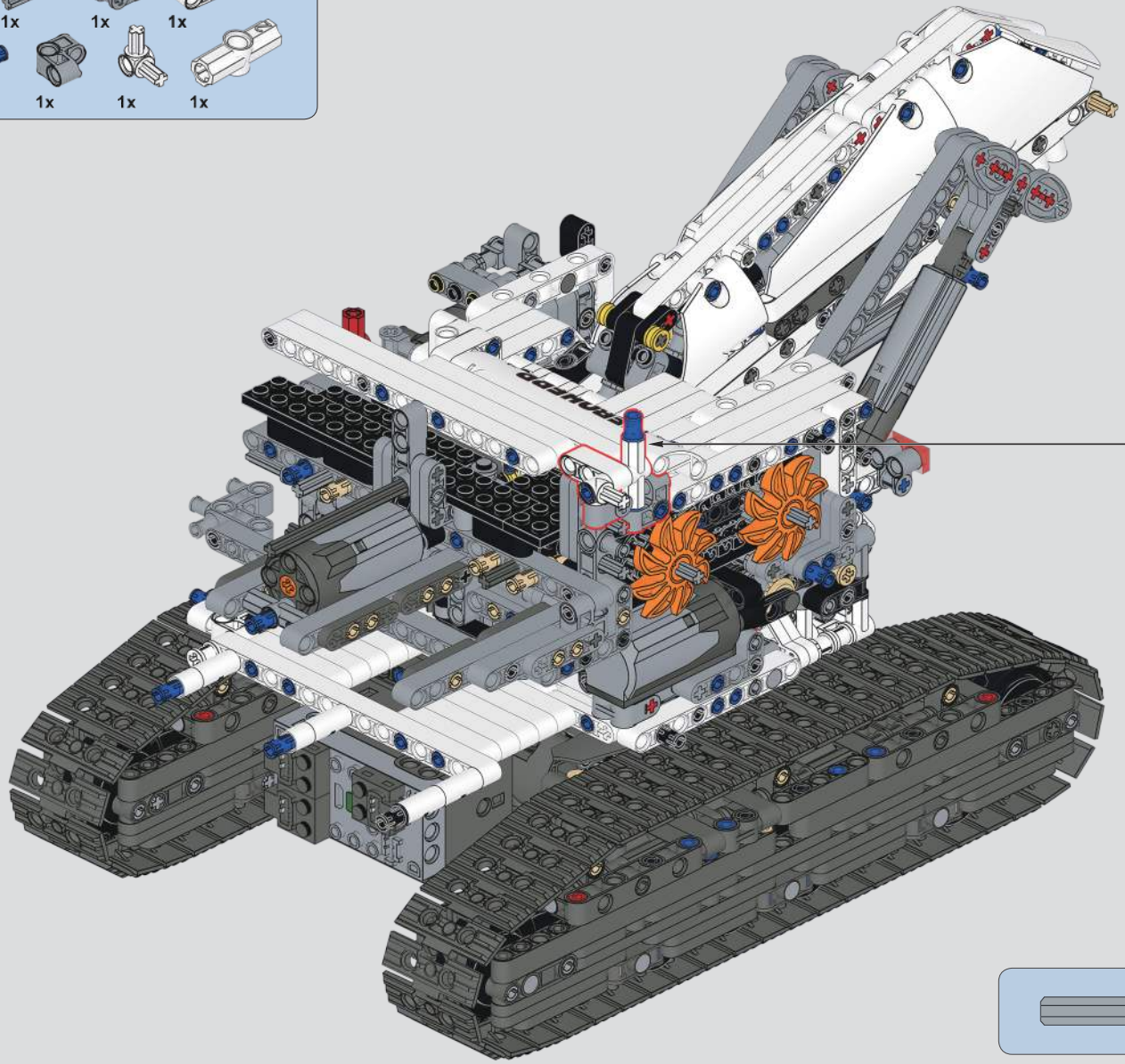

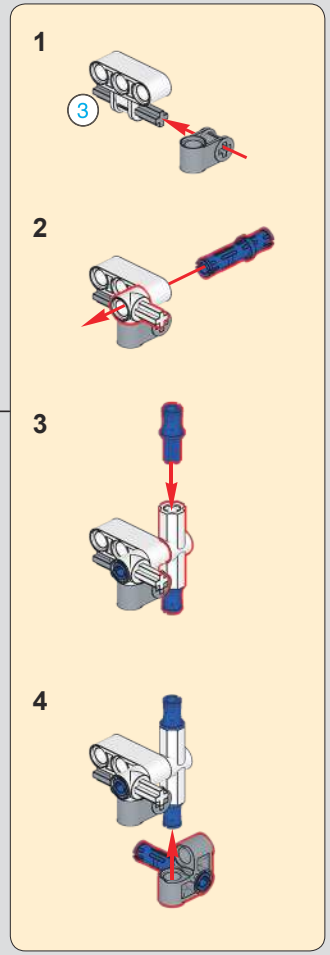

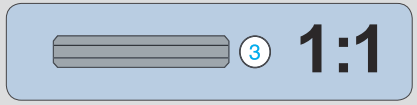

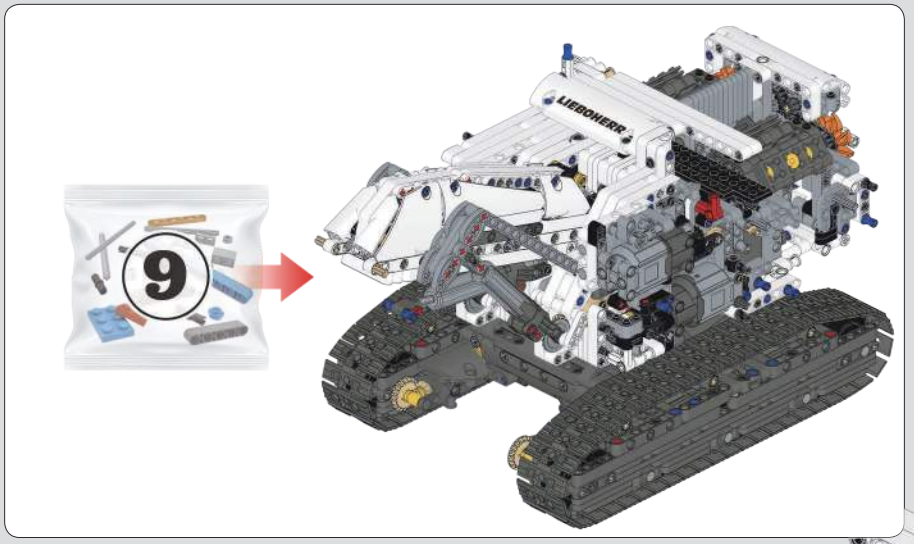

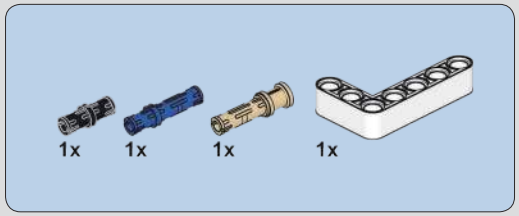

584

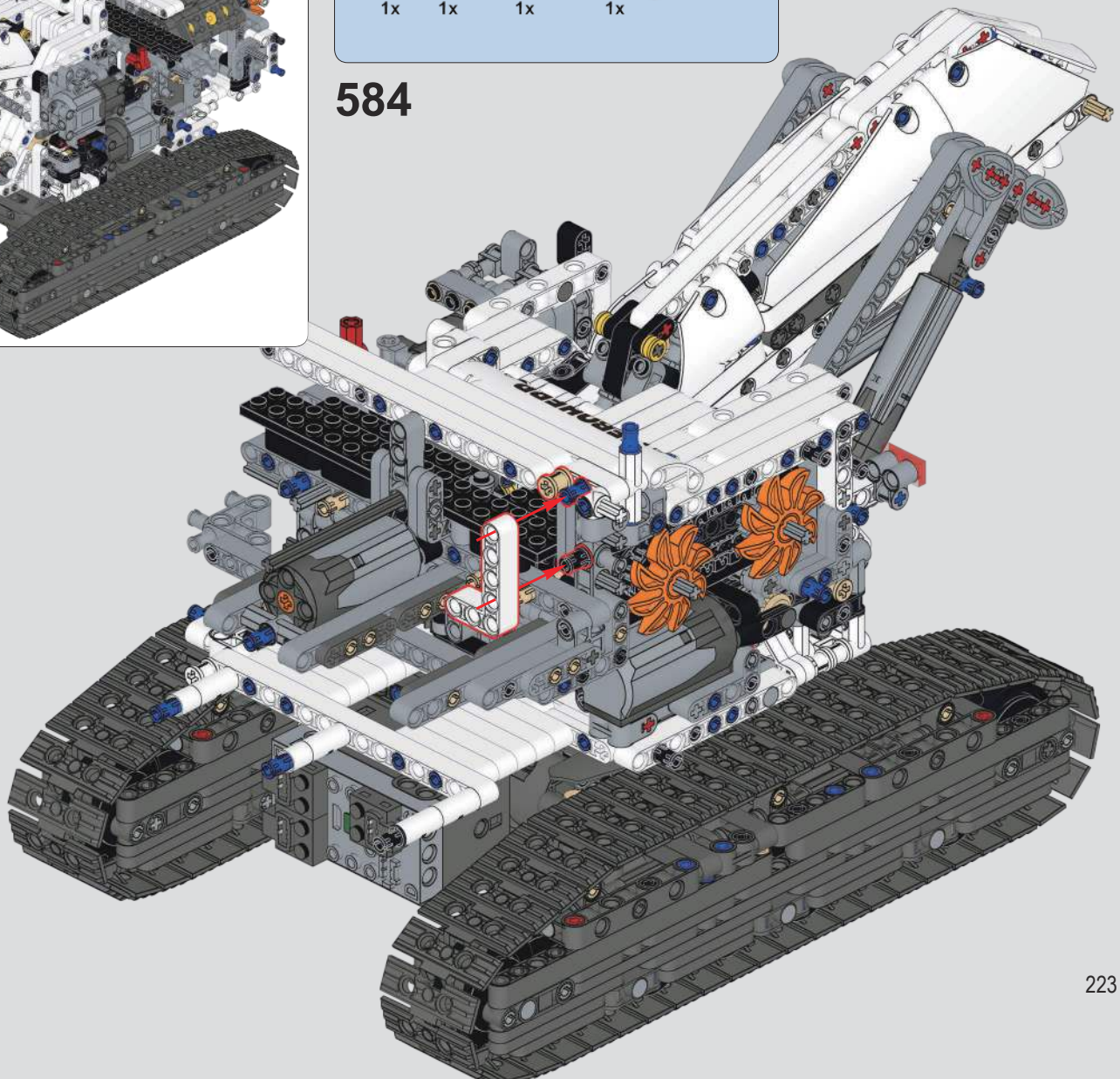

2x

585

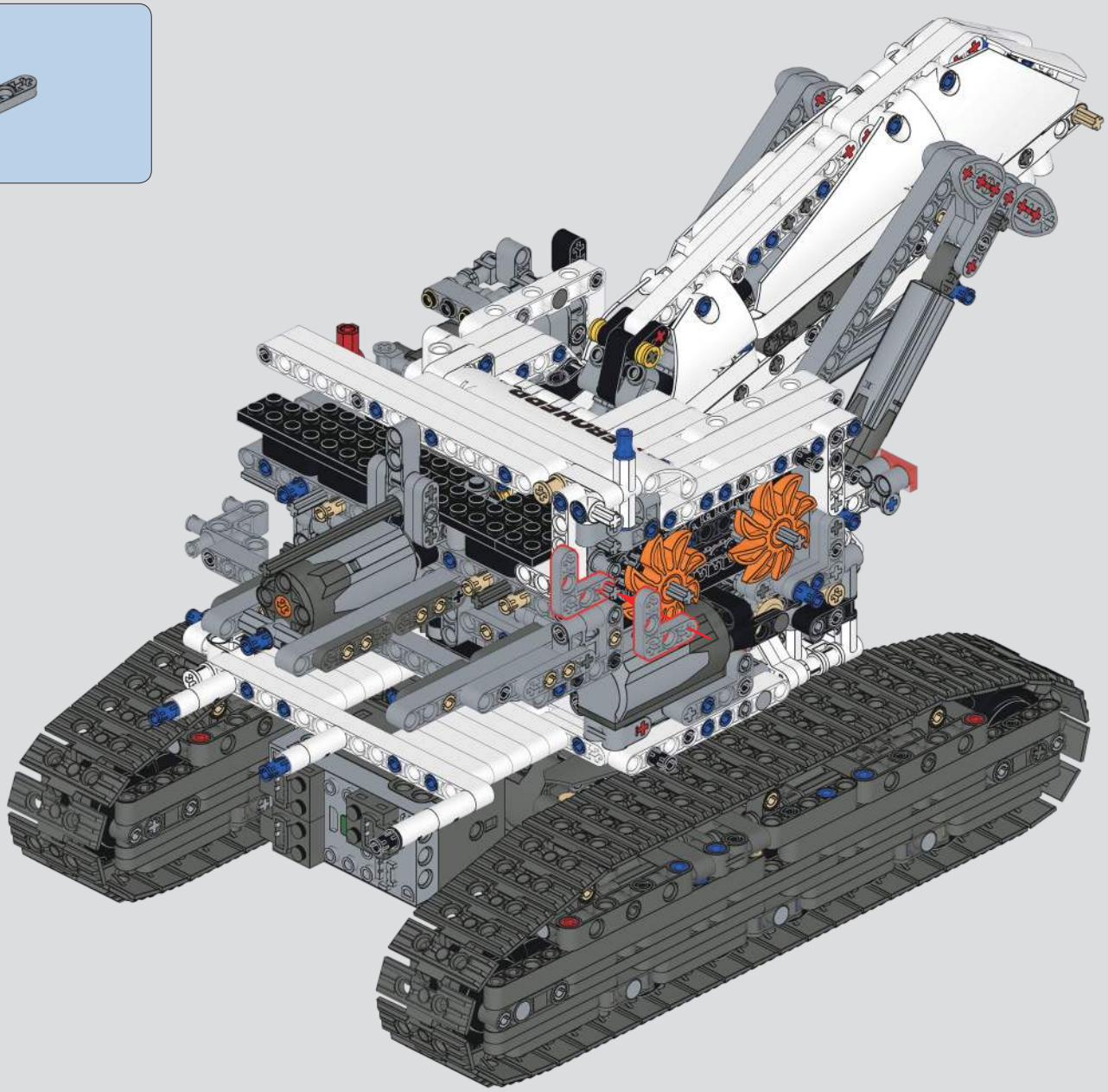

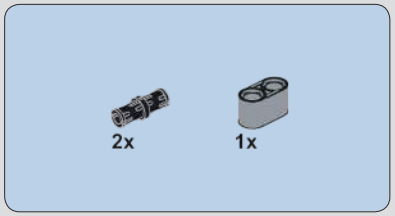

586

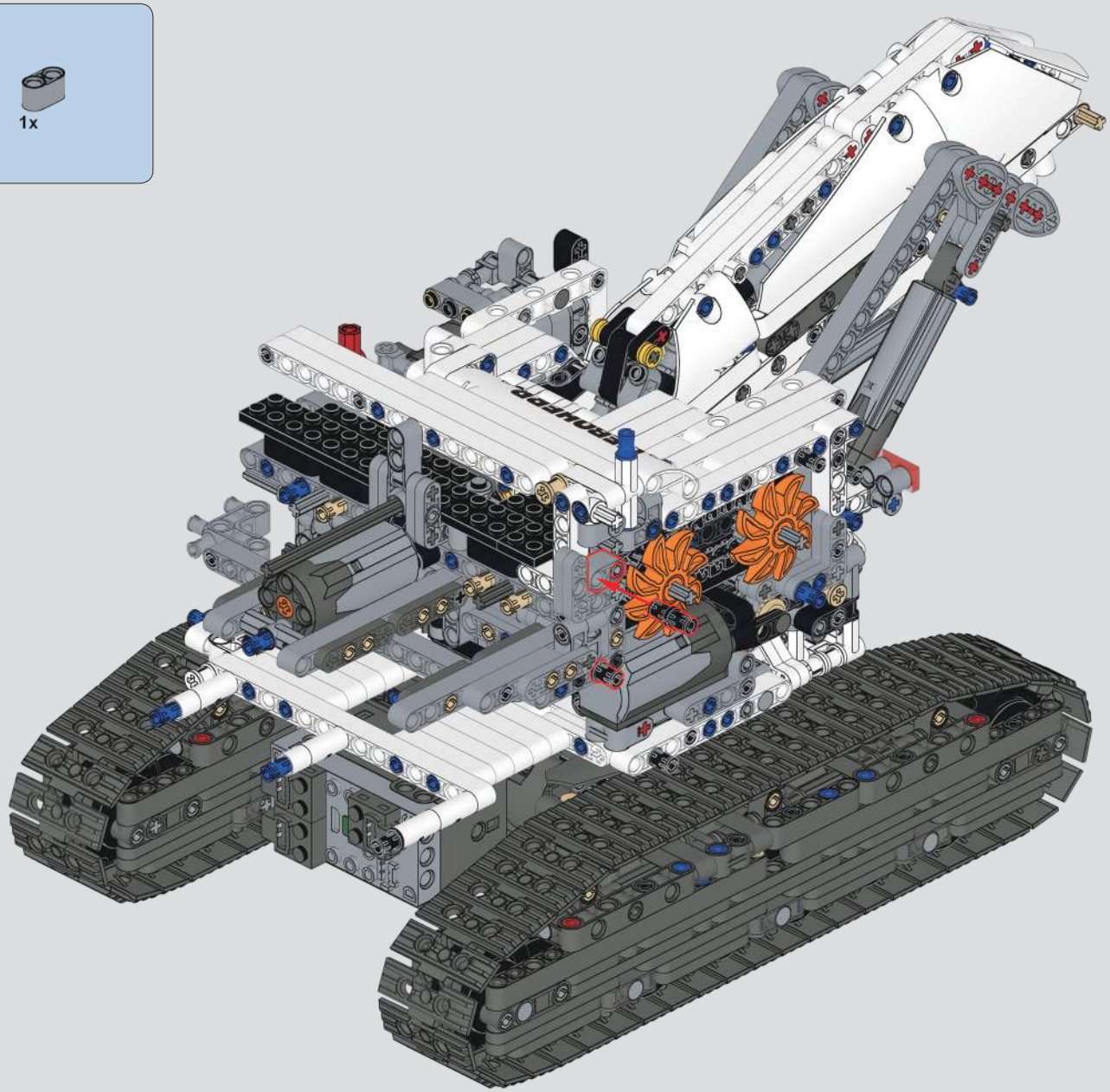

587

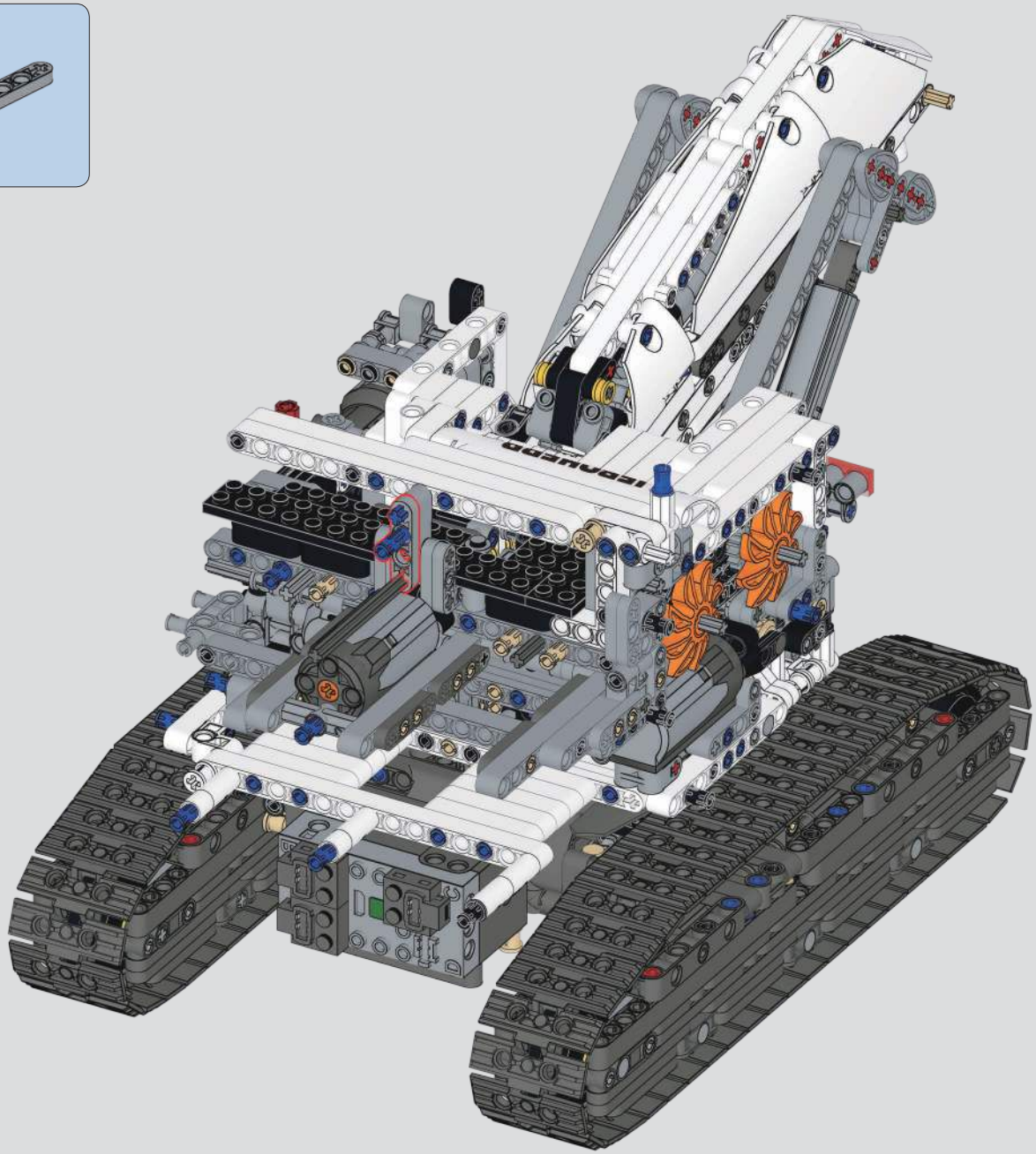

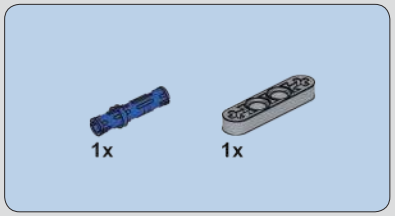

588

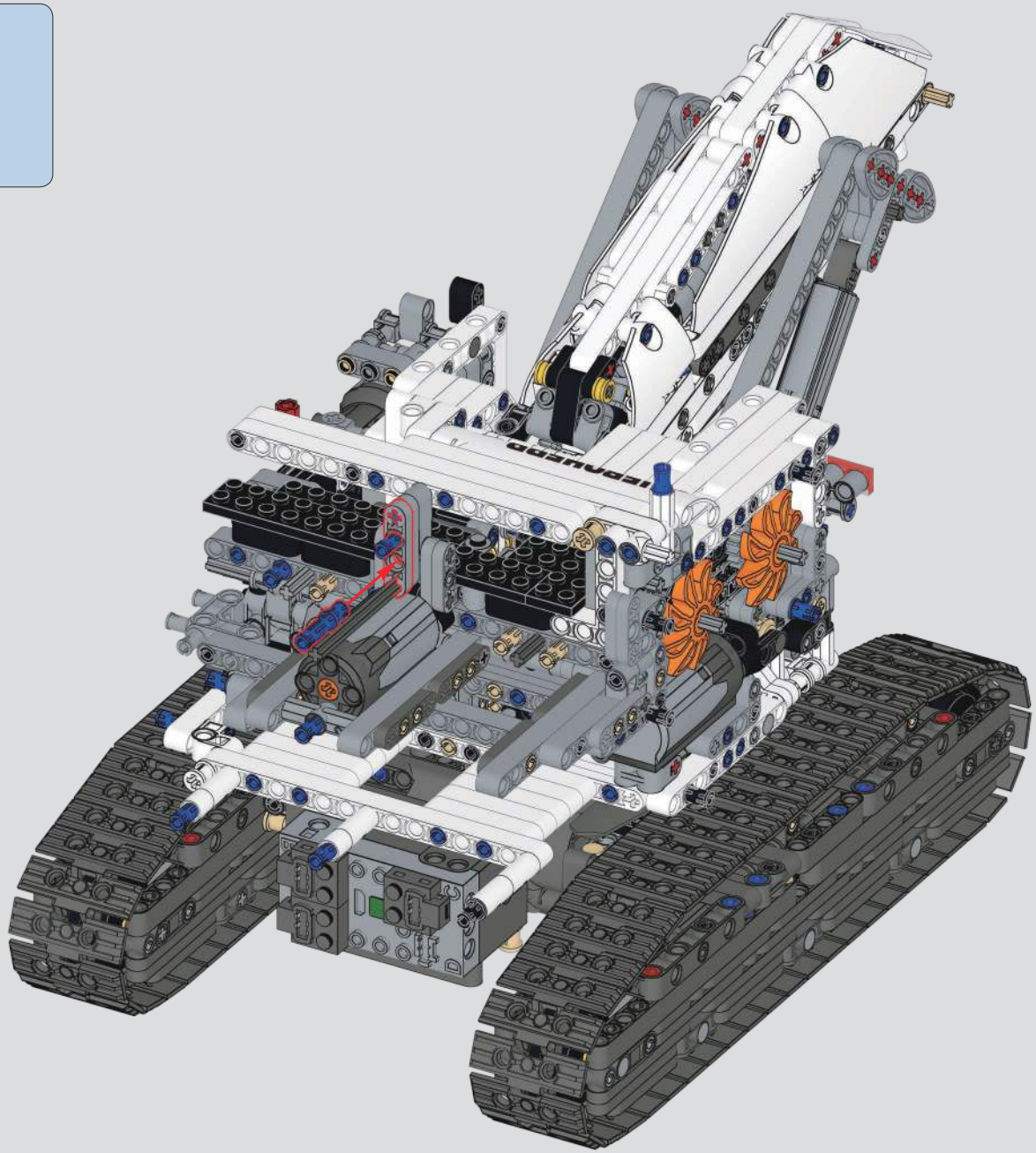

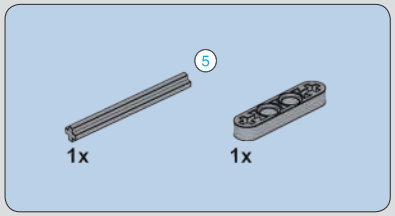

589

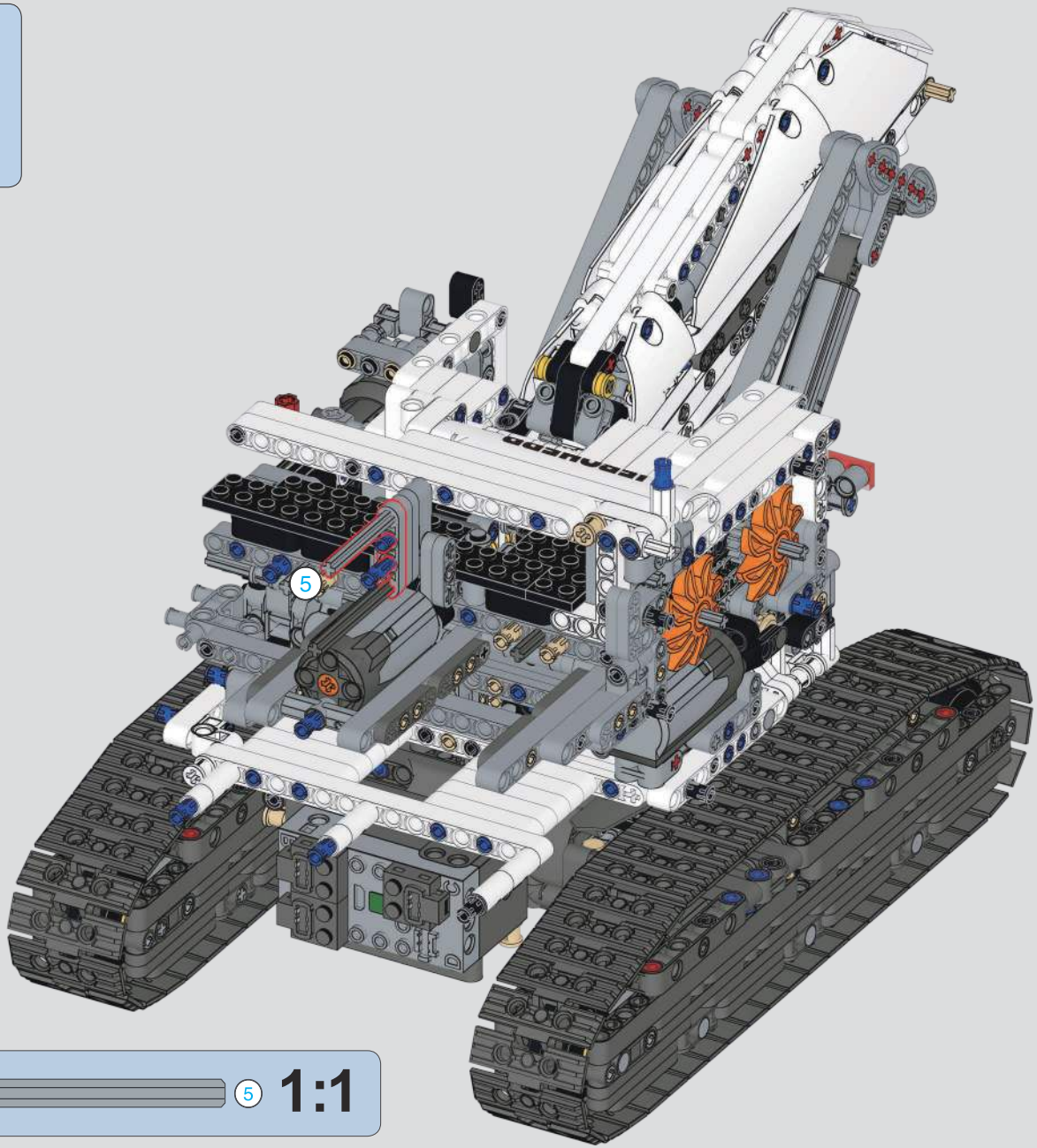

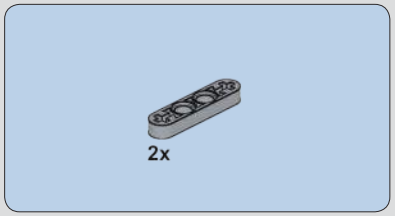

590

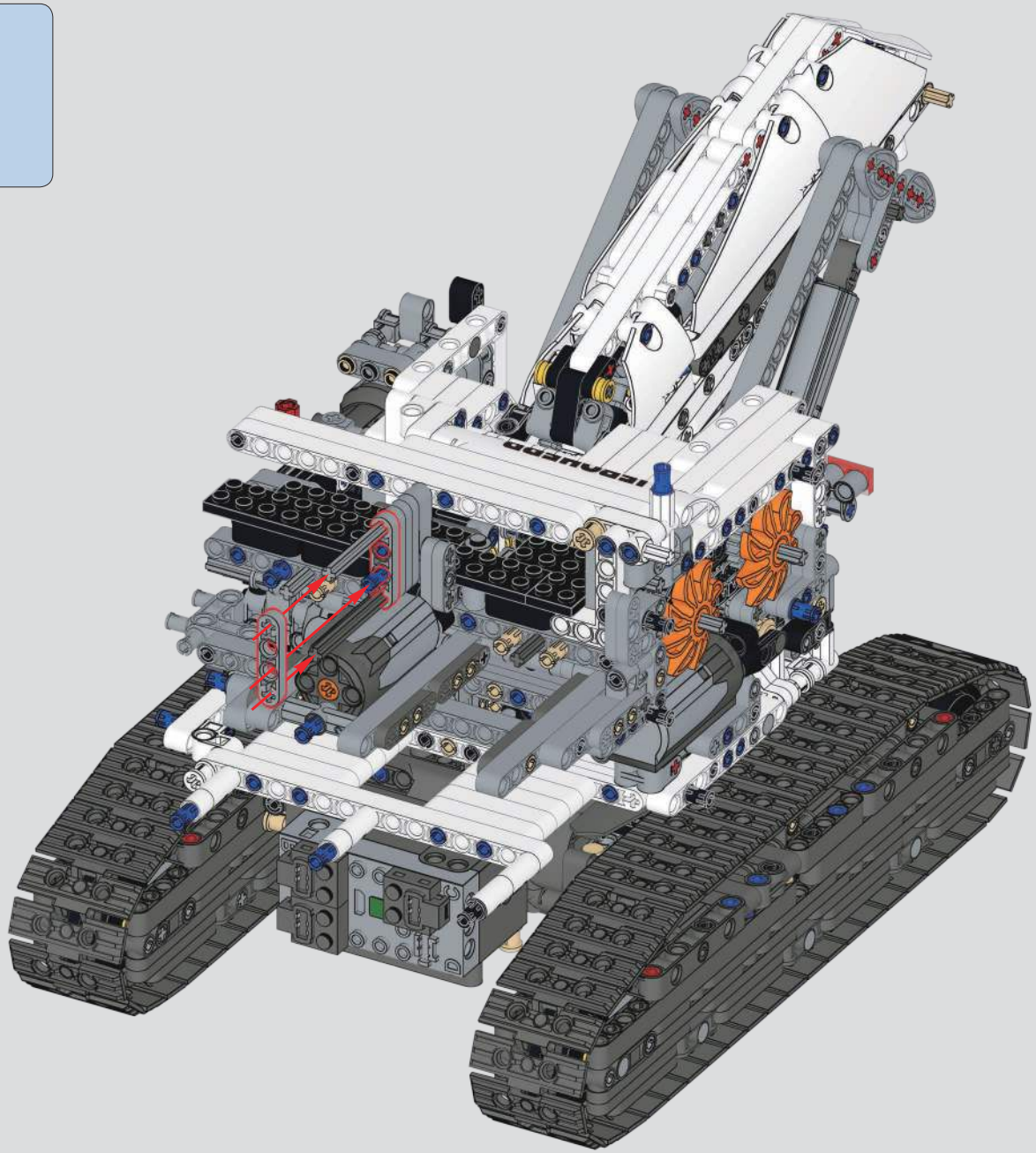

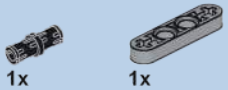

591

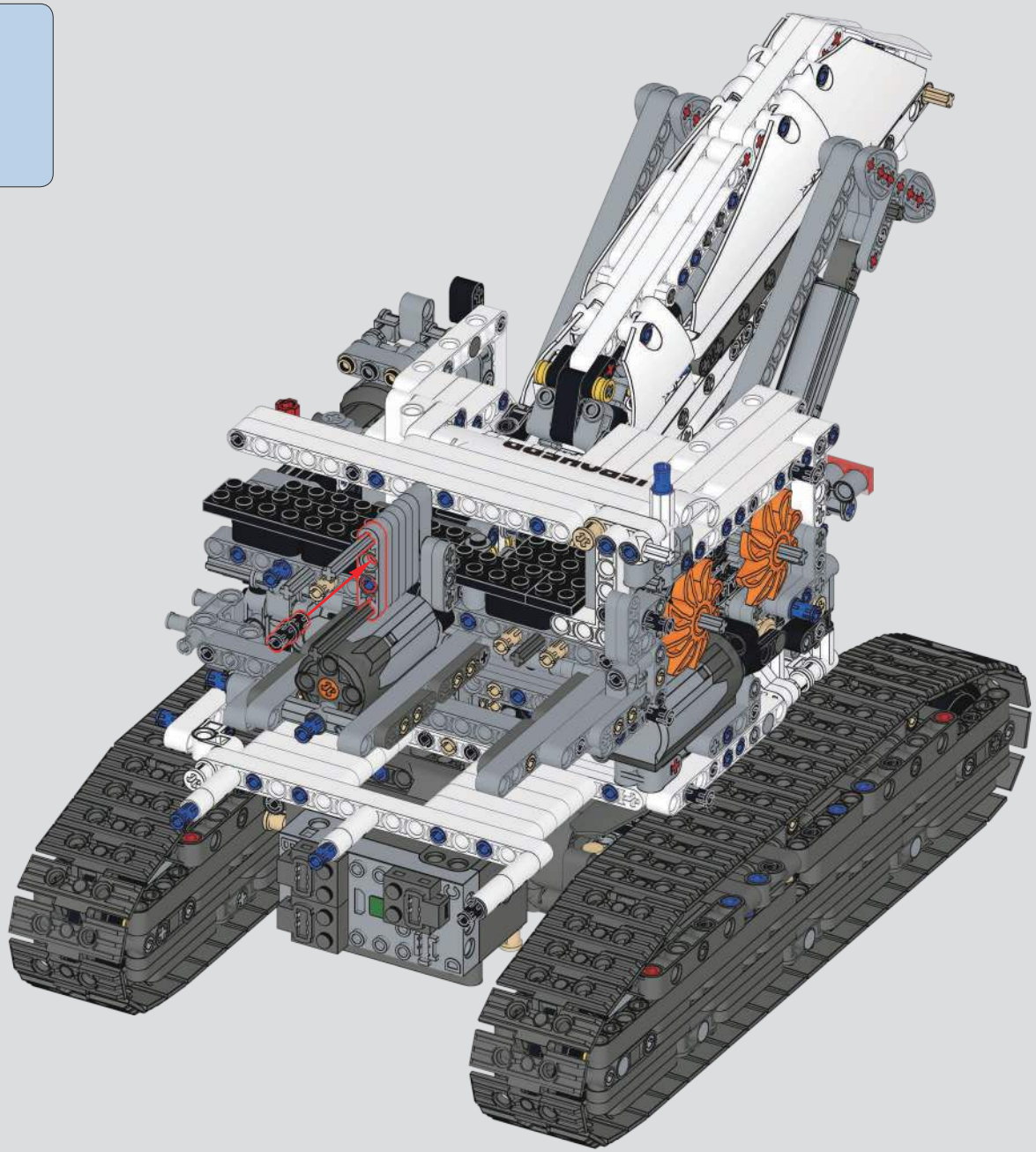

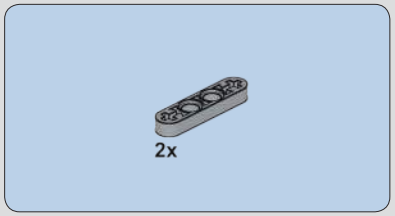

592

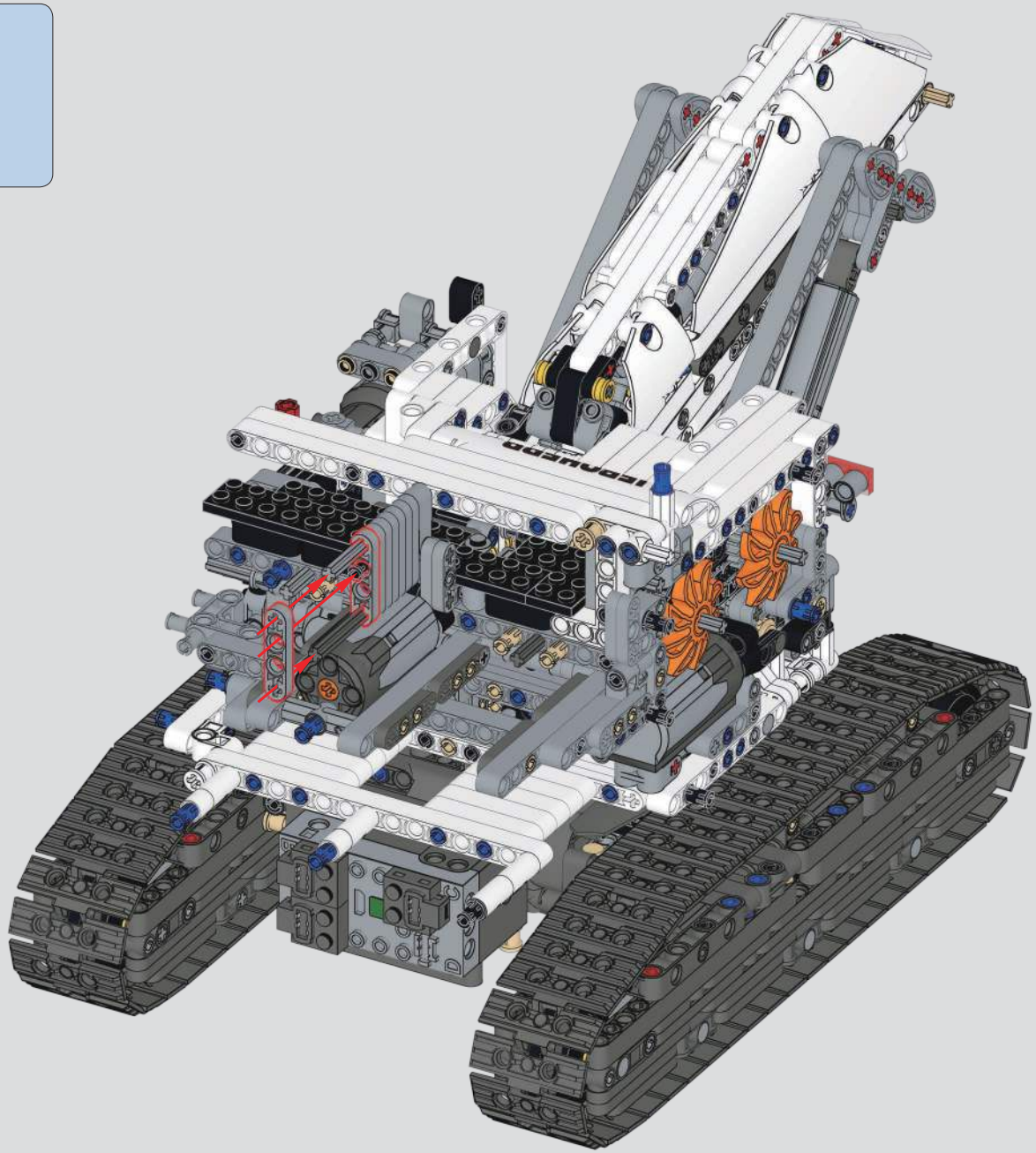

593

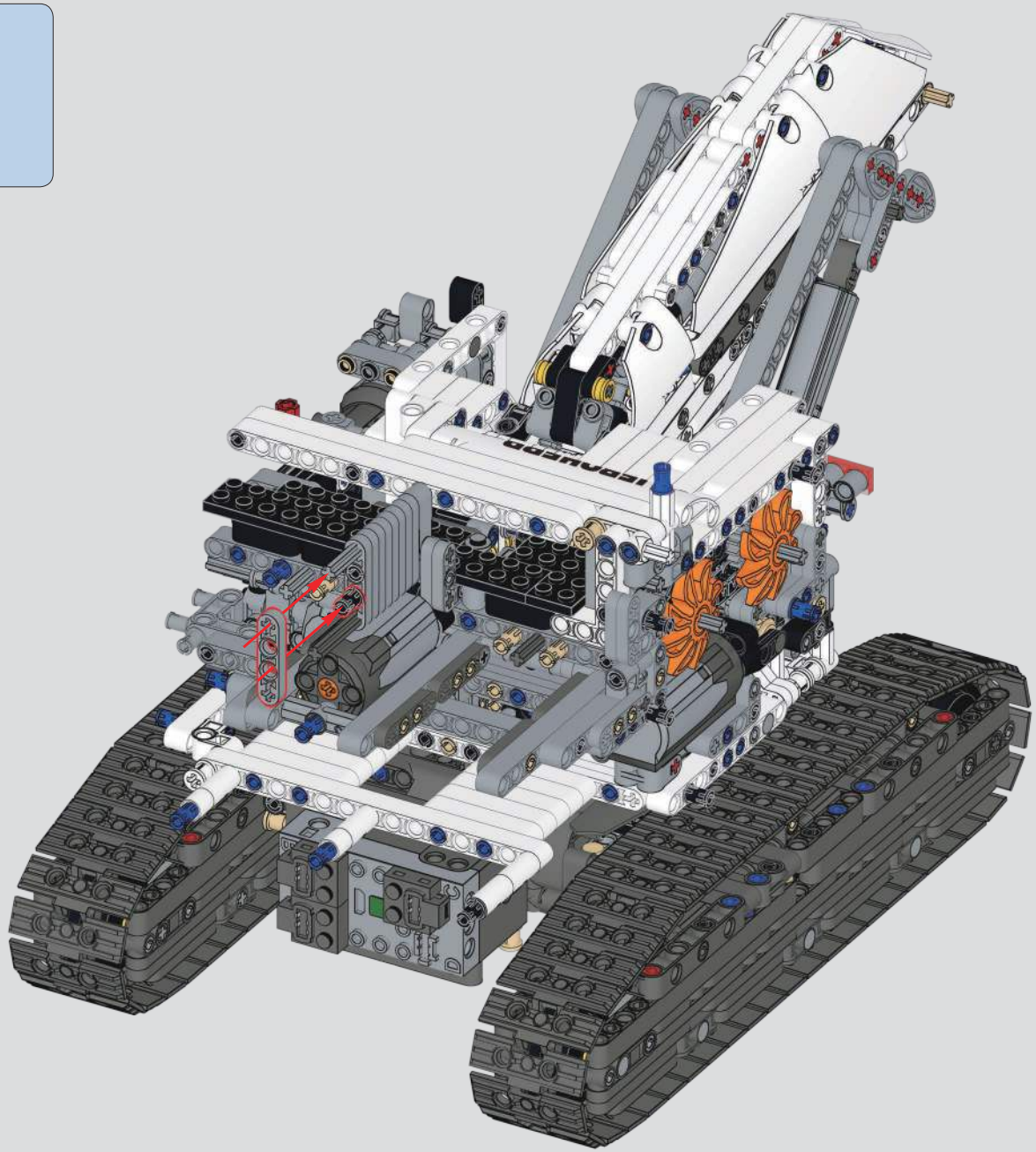

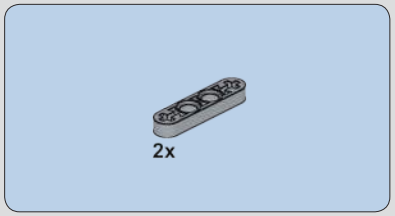

594

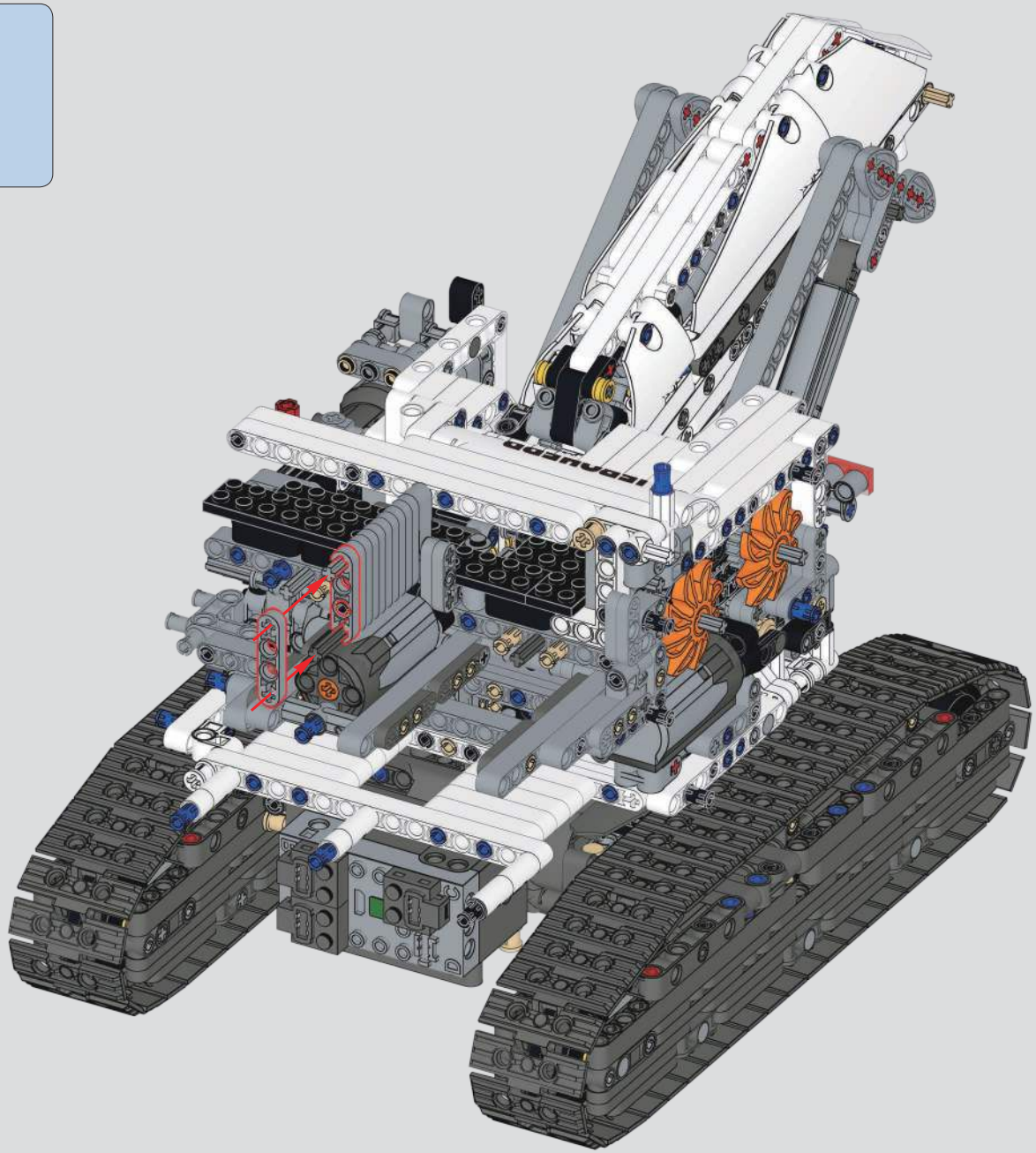

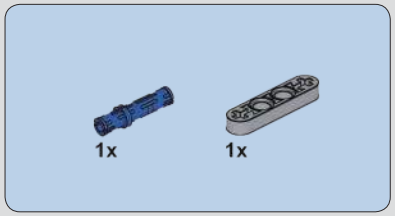

595

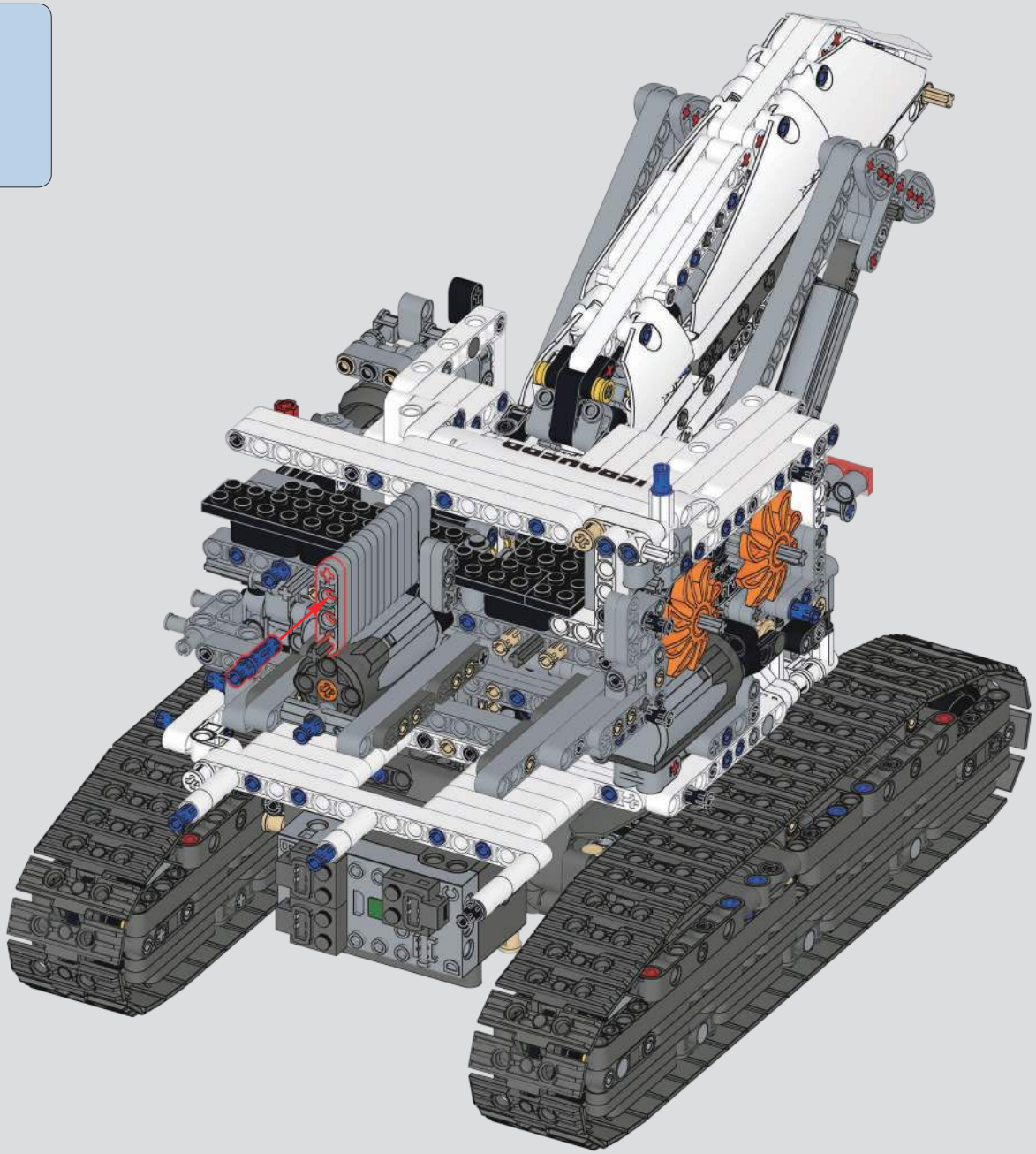

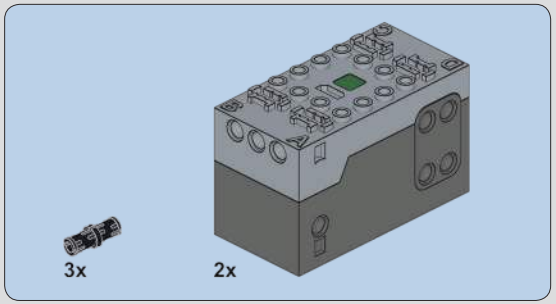

596

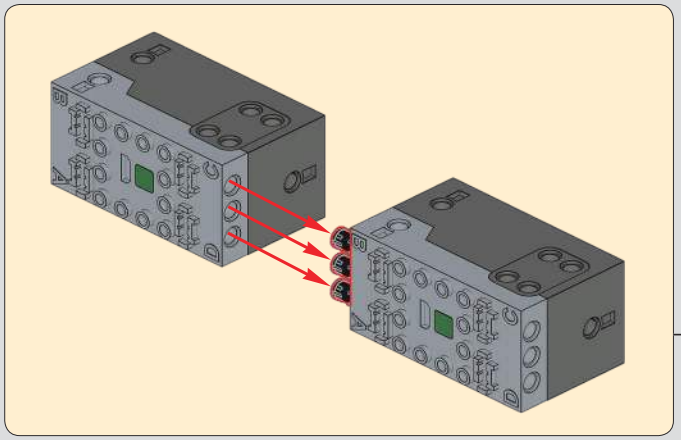

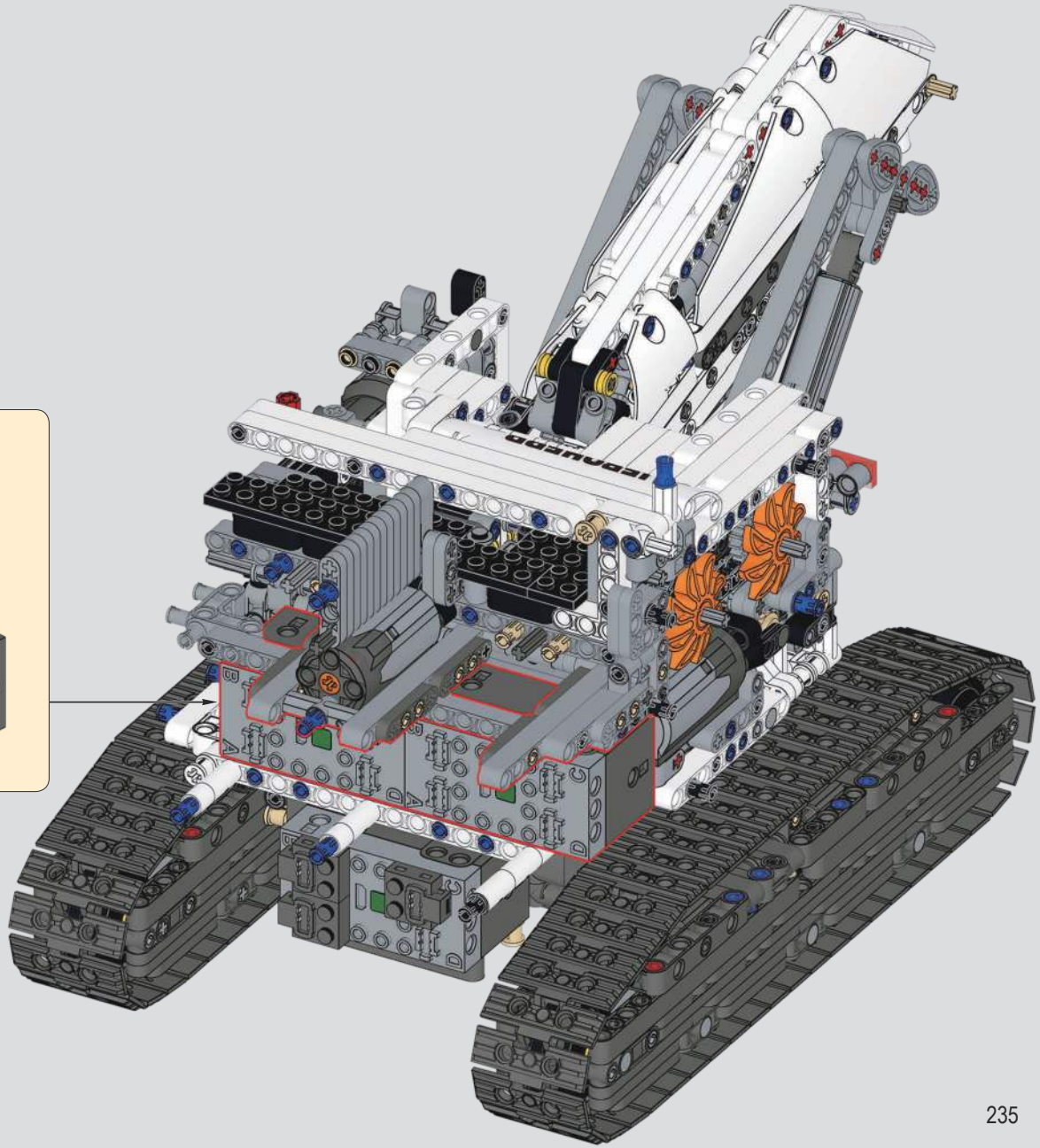

597

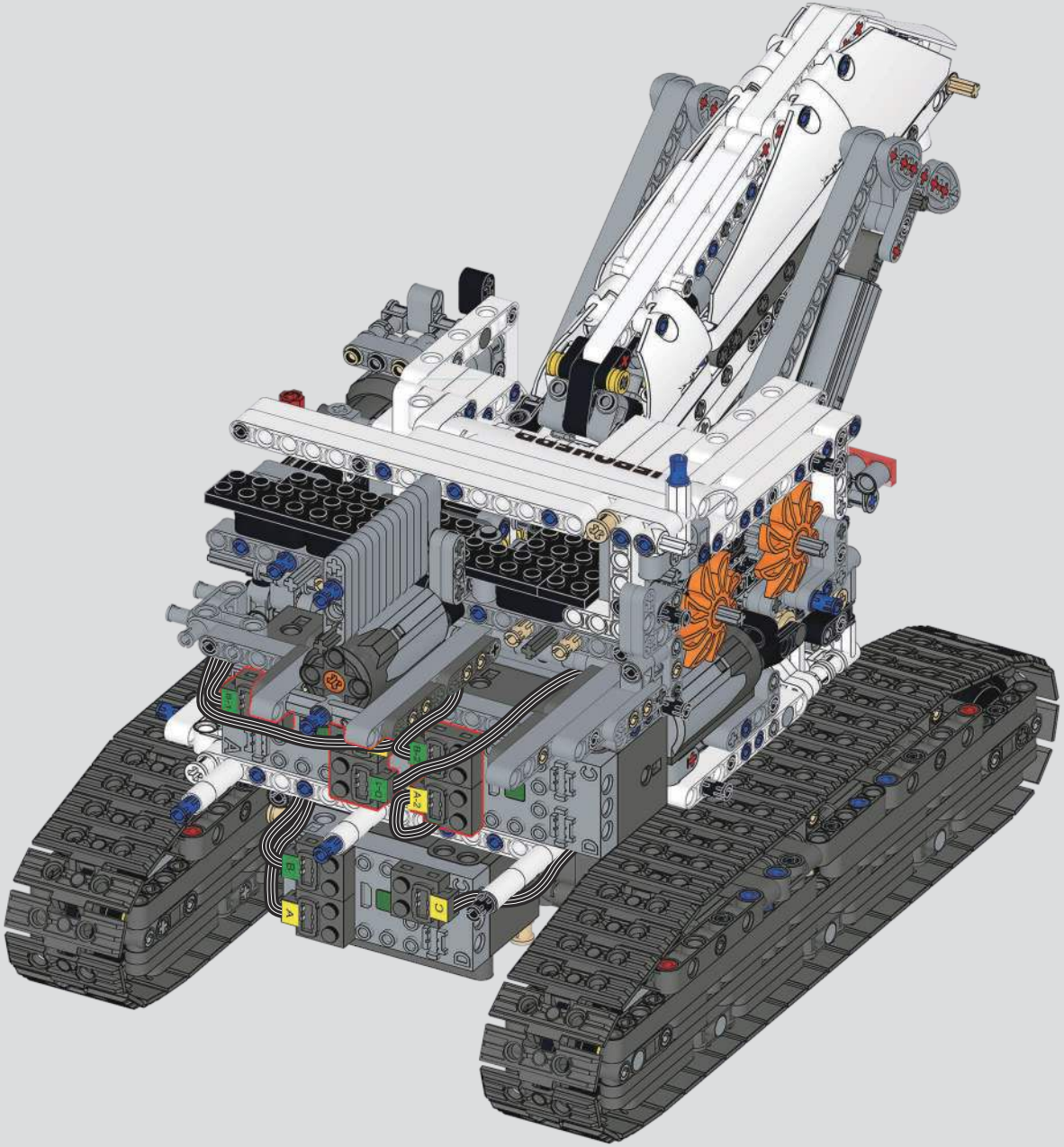

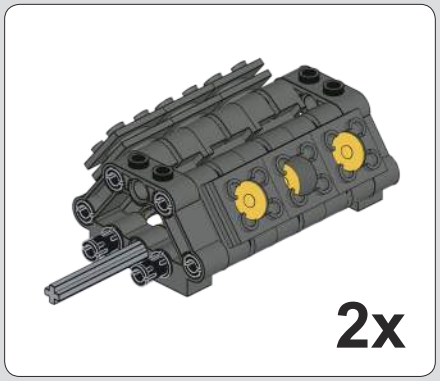

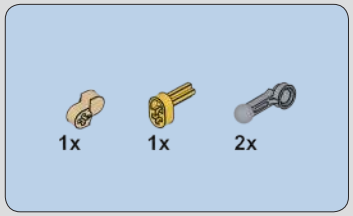

598

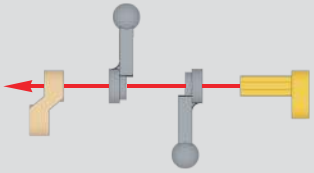

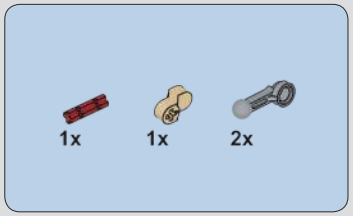

599

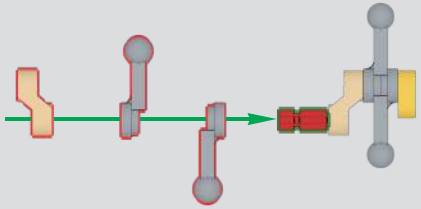

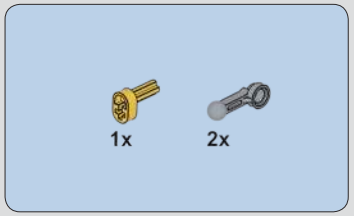

600

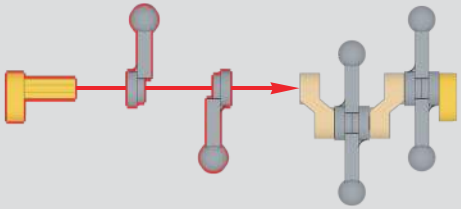

601

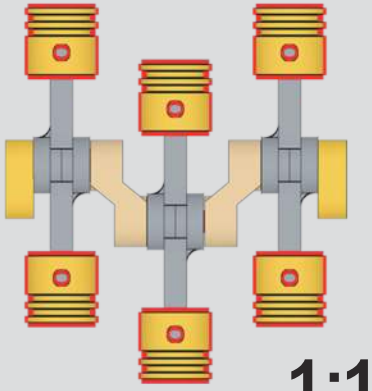

1:1

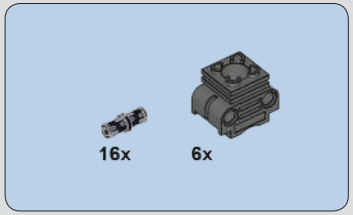

602

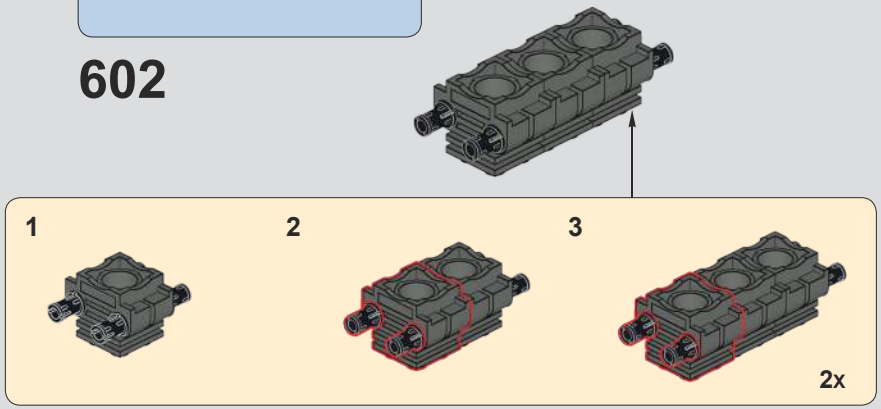

603

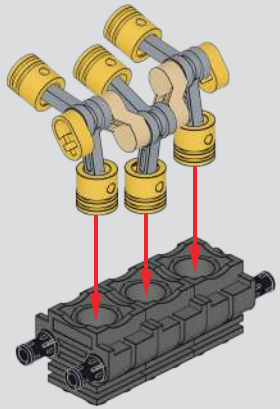

604

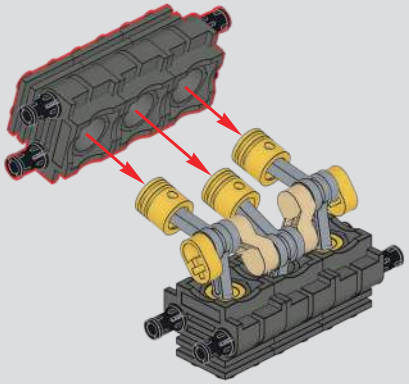

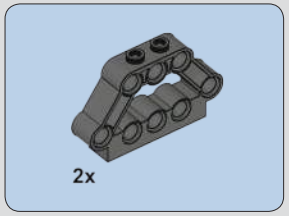

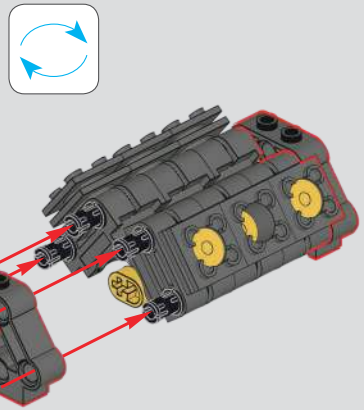

605

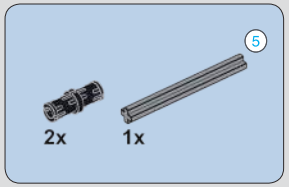

606

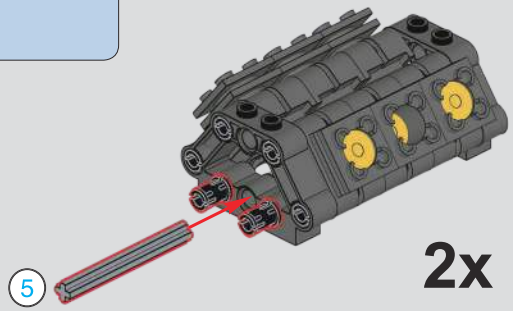

2x

607

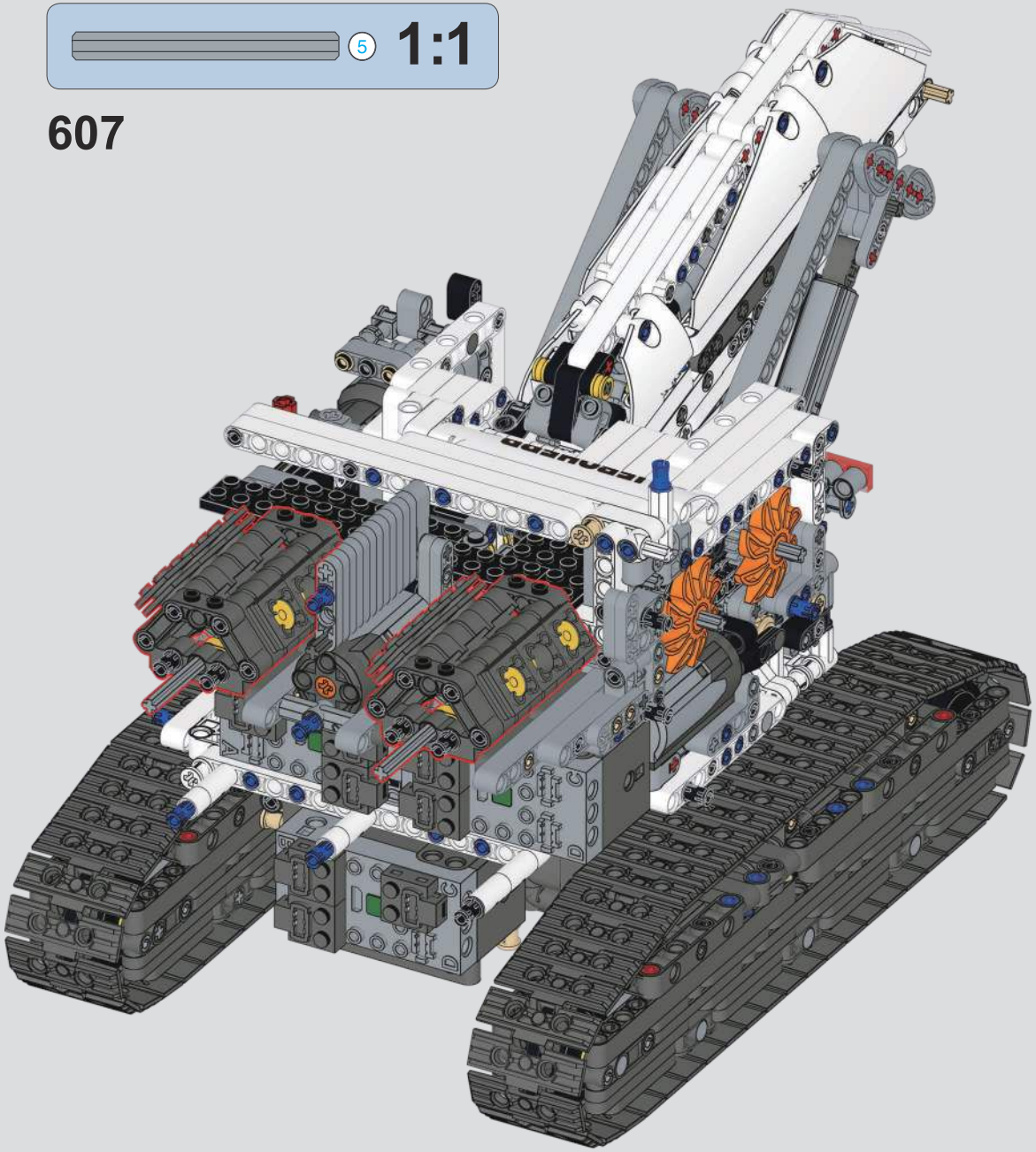

608

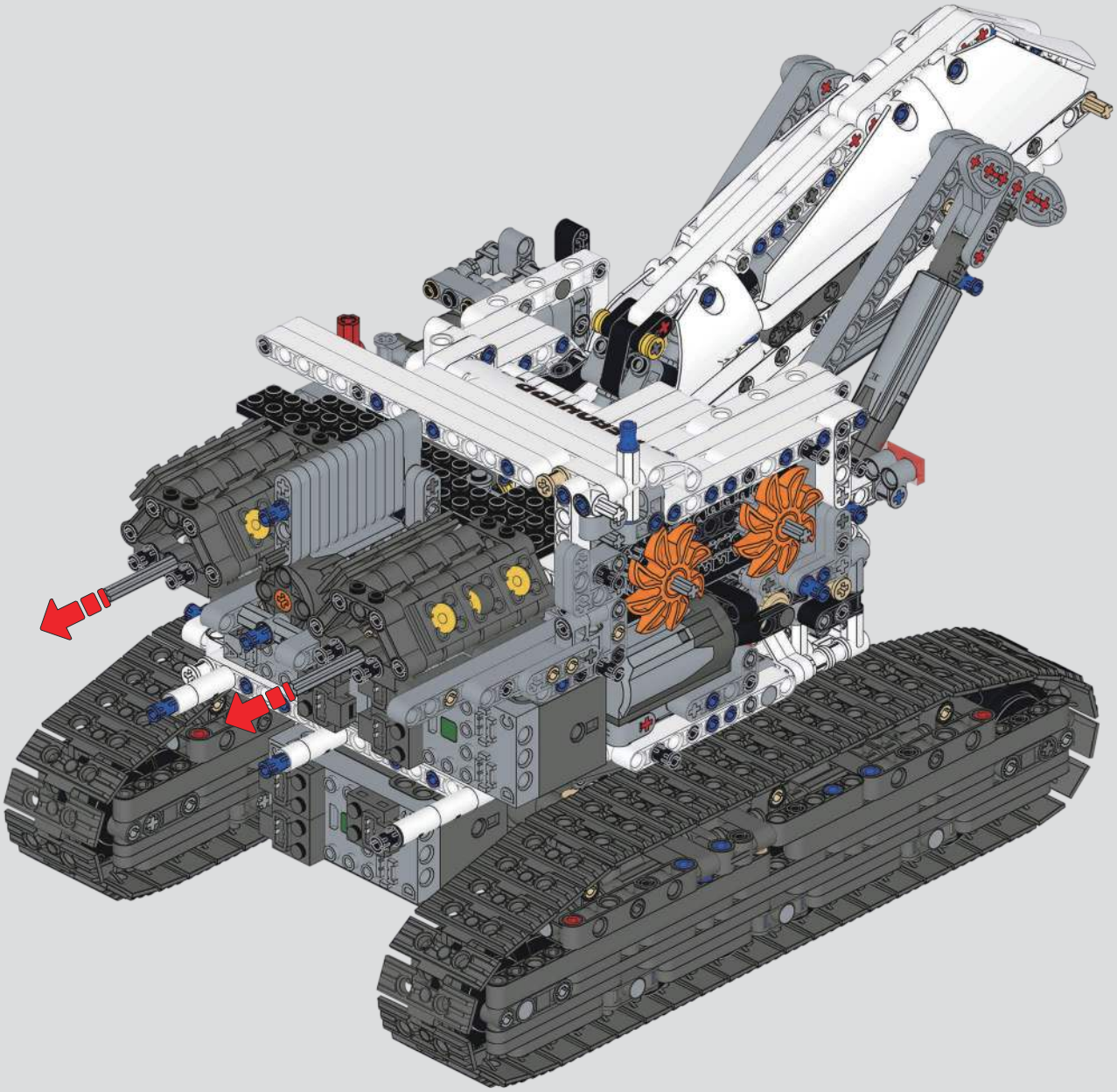

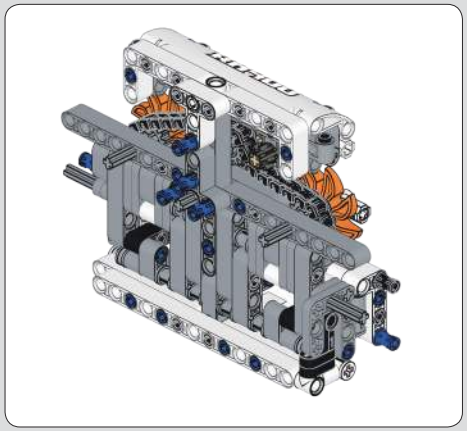

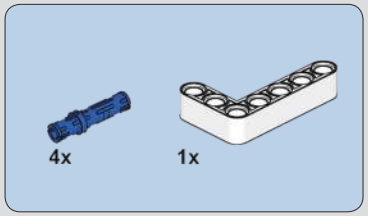

609

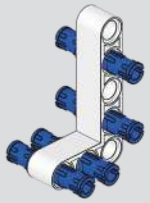

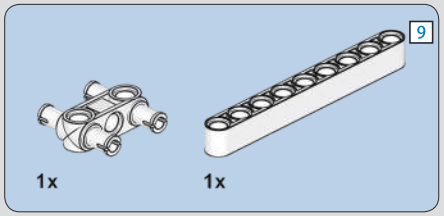

610

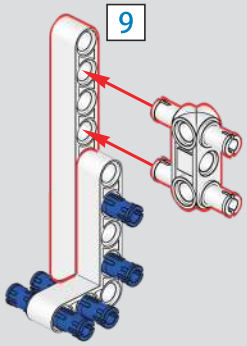

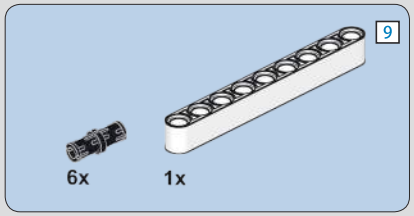

611

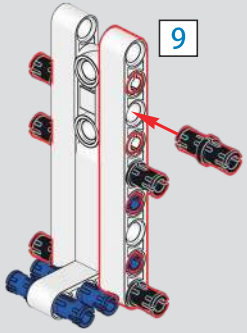

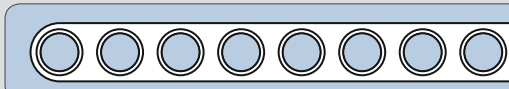

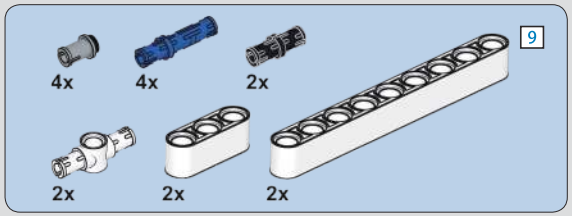

612

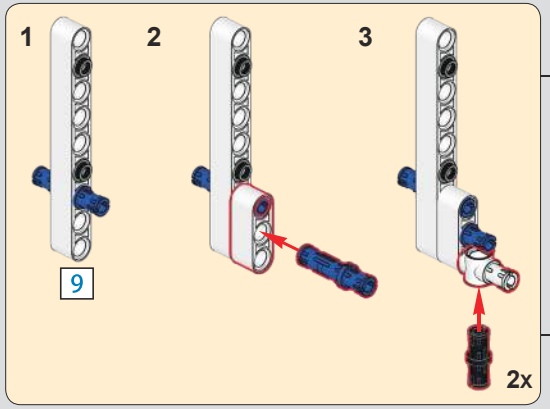

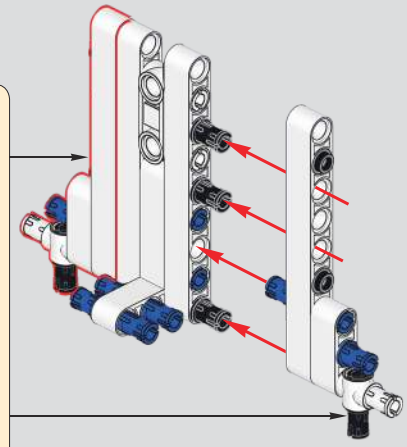

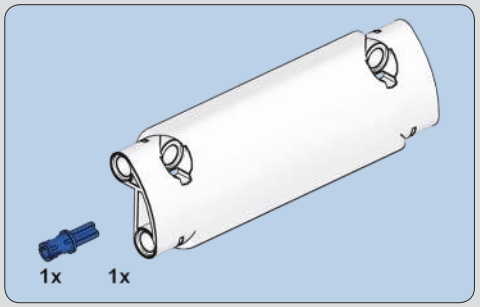

613

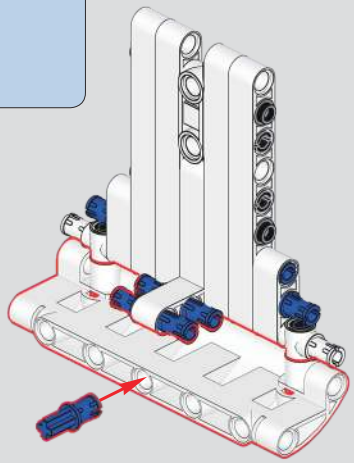

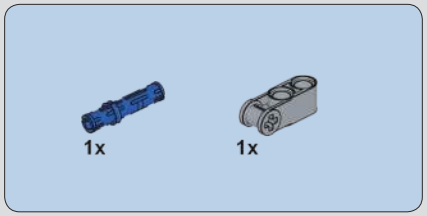

614

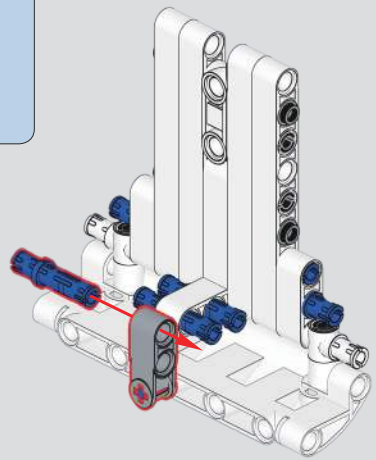

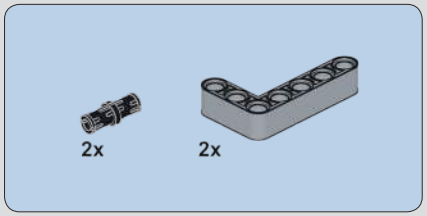

616

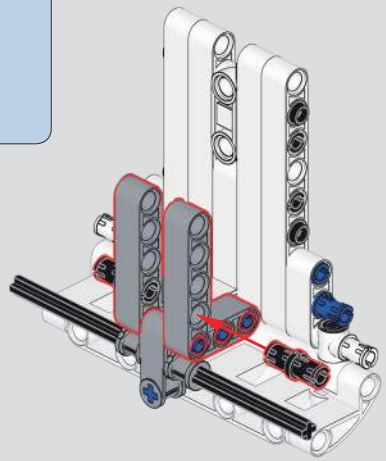

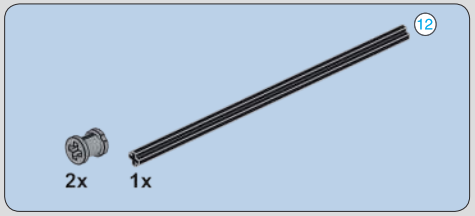

615

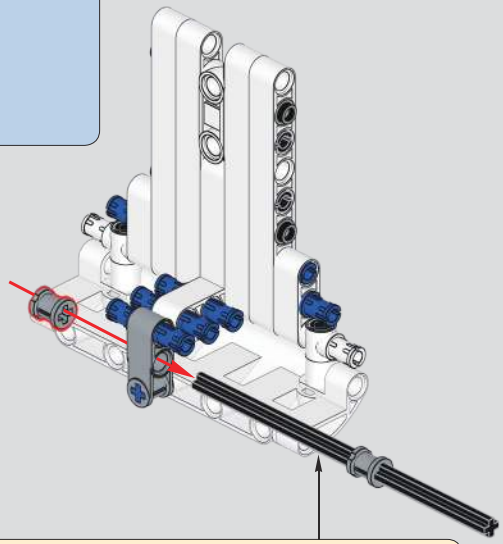

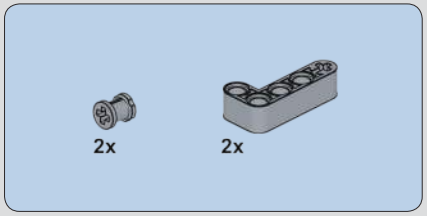

617

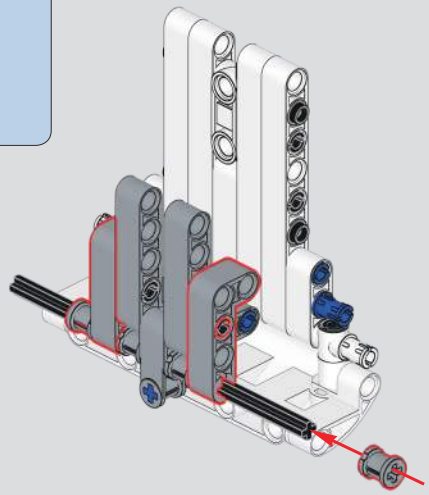

1:1

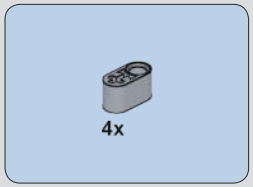

618

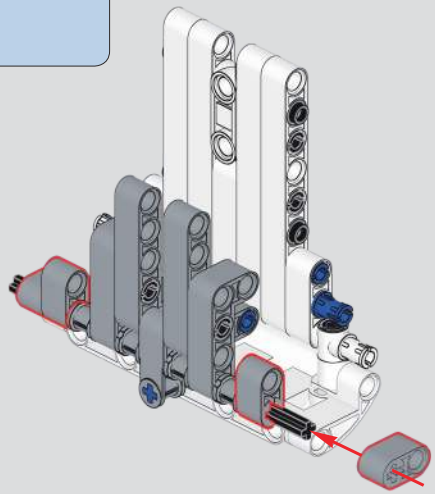

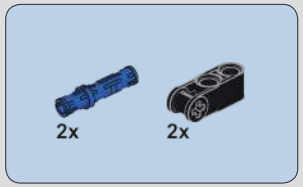

619

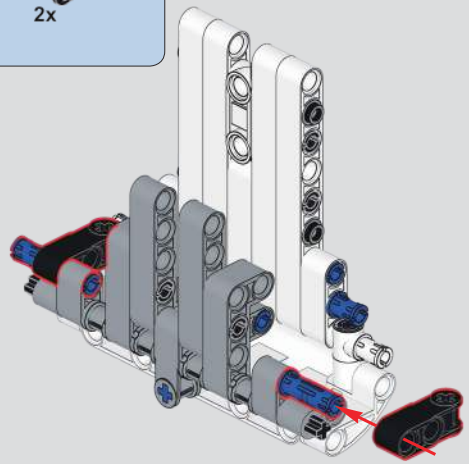

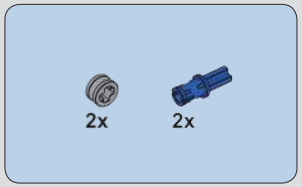

620

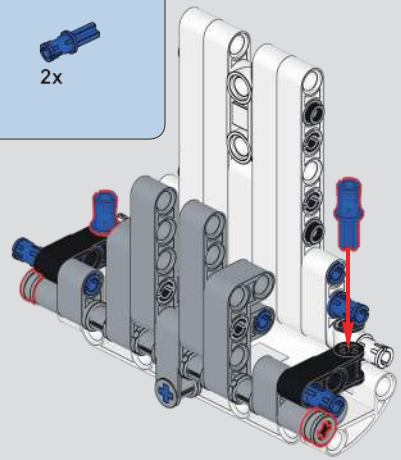

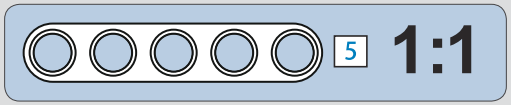

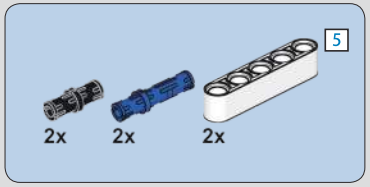

621

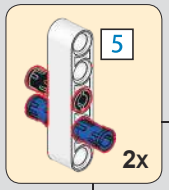

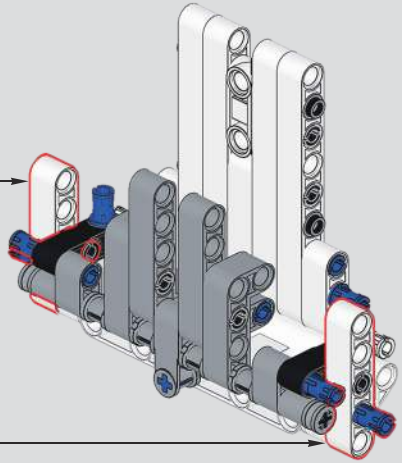

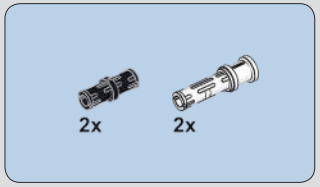

622

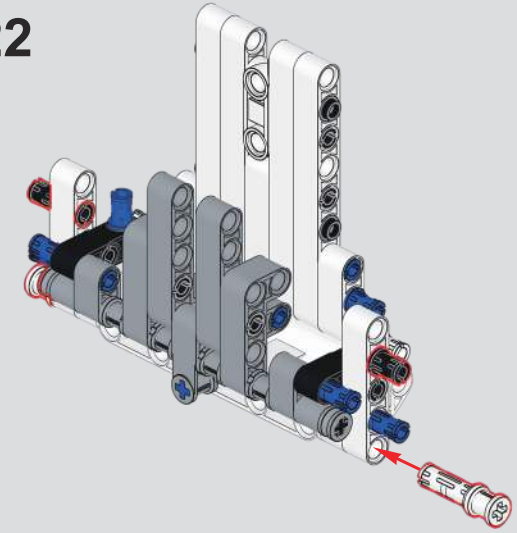

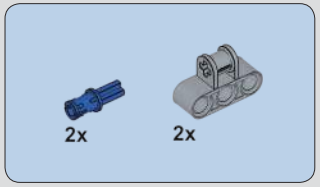

623

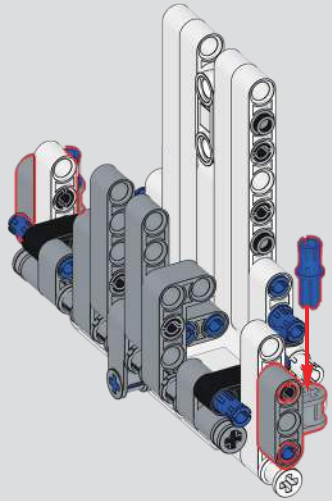

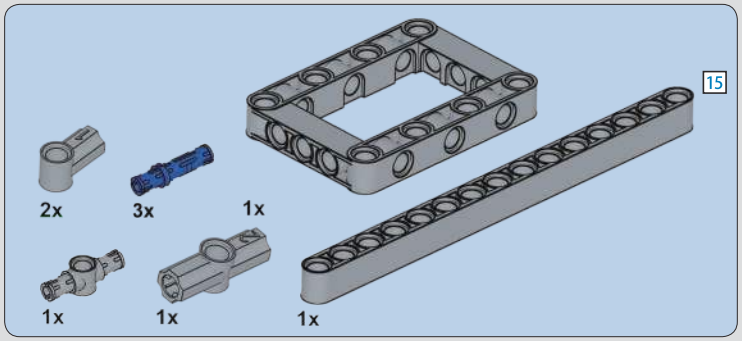

624

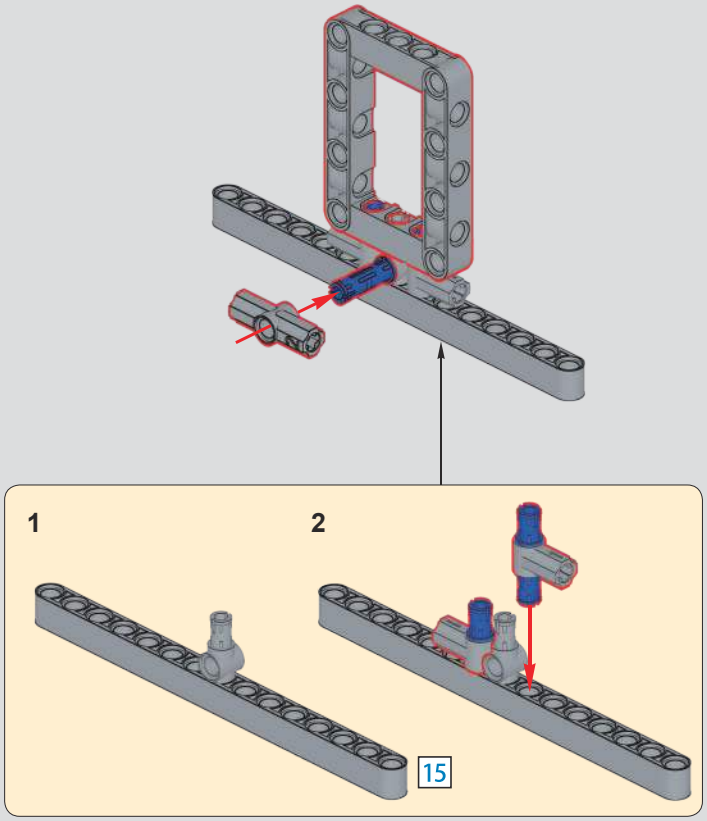

625

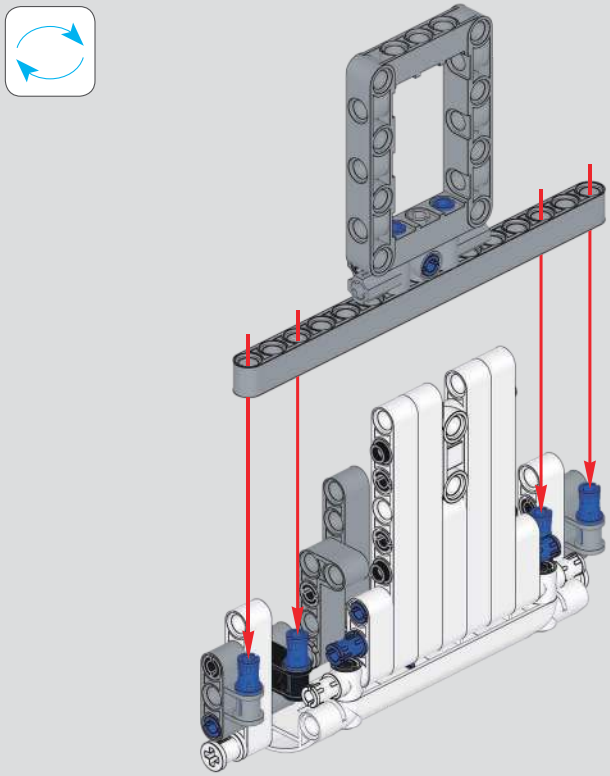

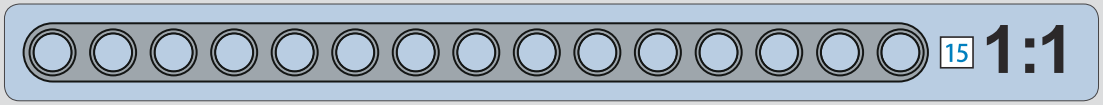

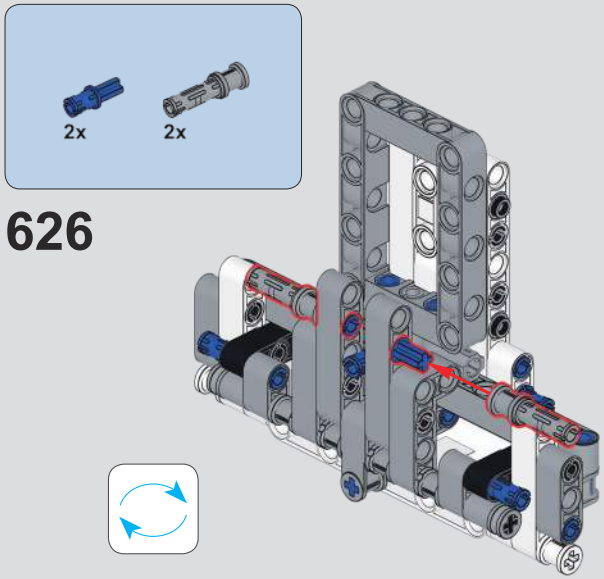
2x
2x
626

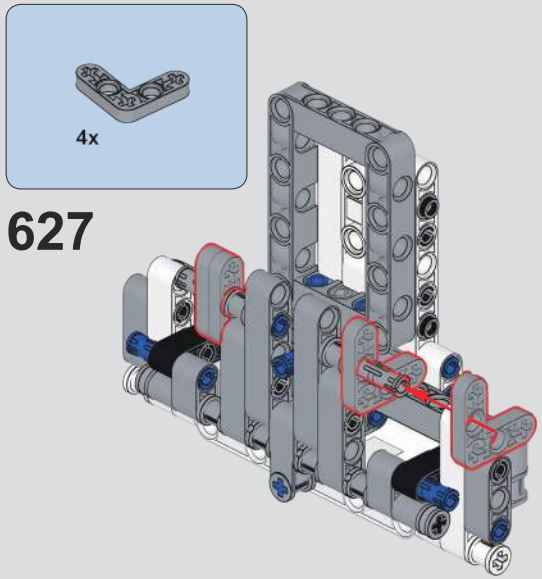
4x
627

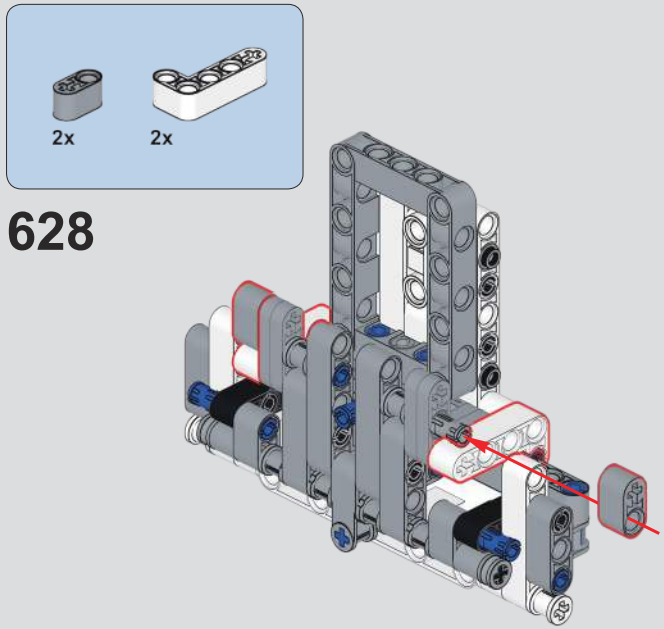
2x
2x
628

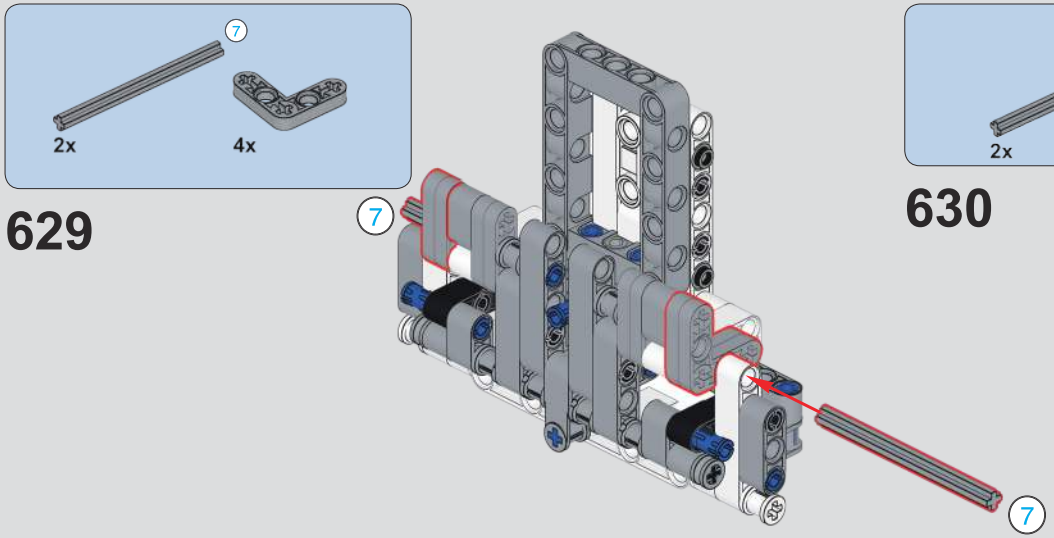
7
2x
4x
629
7
7

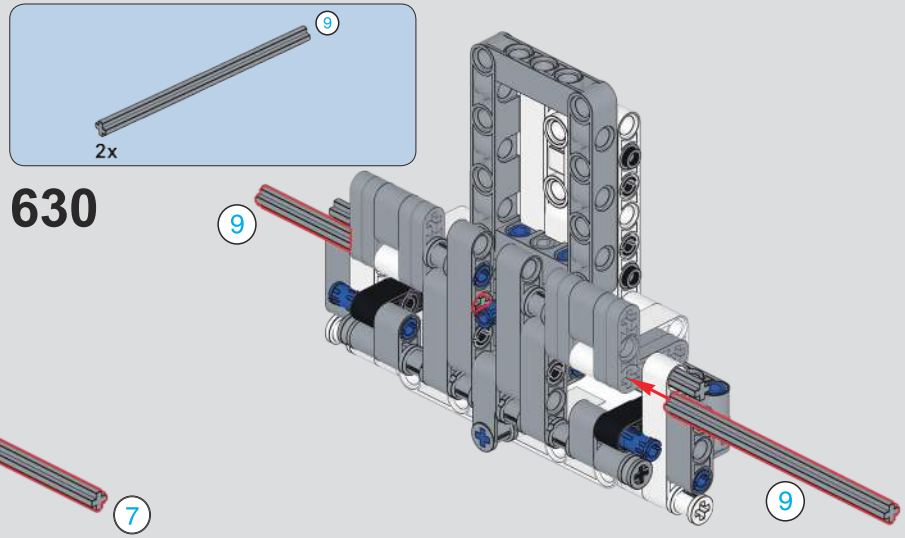
9
2x
630
9
9

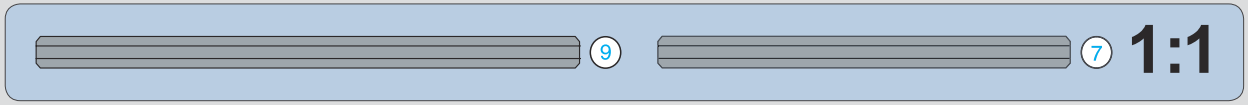
9
7
1:1

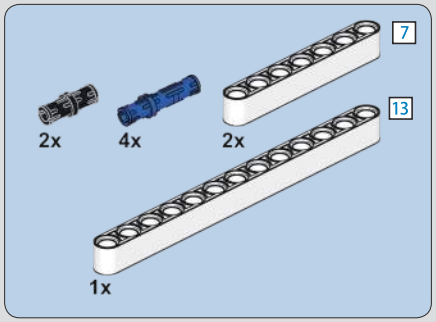

631

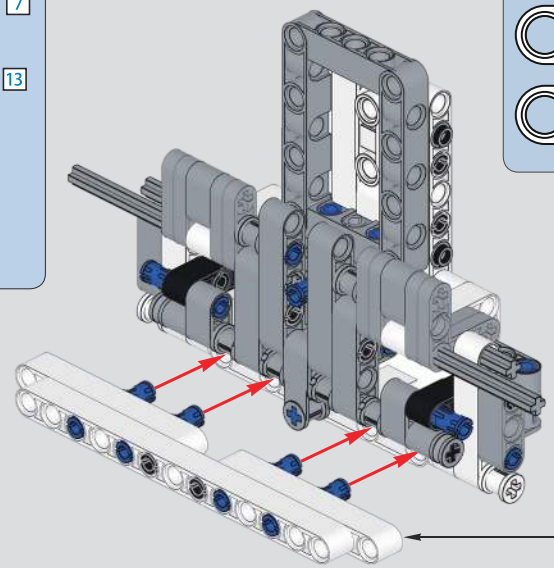

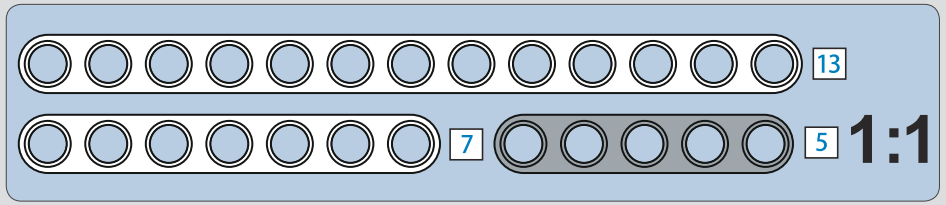

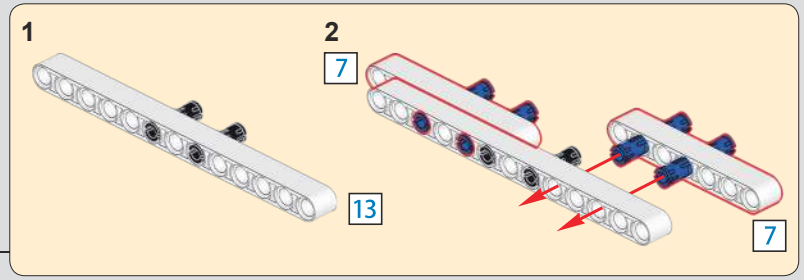

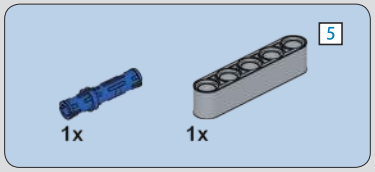

632

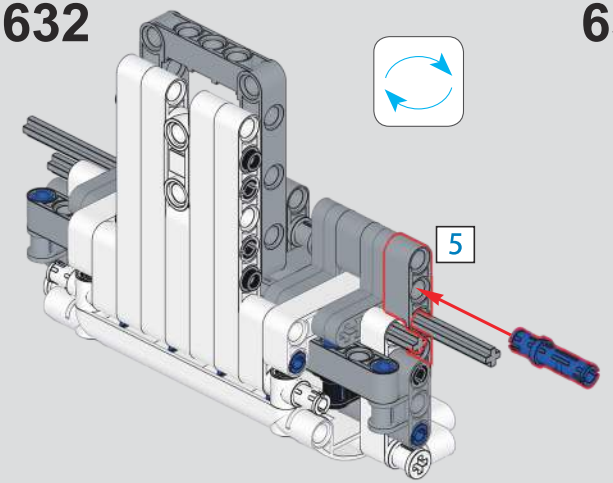

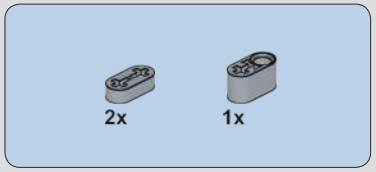

633

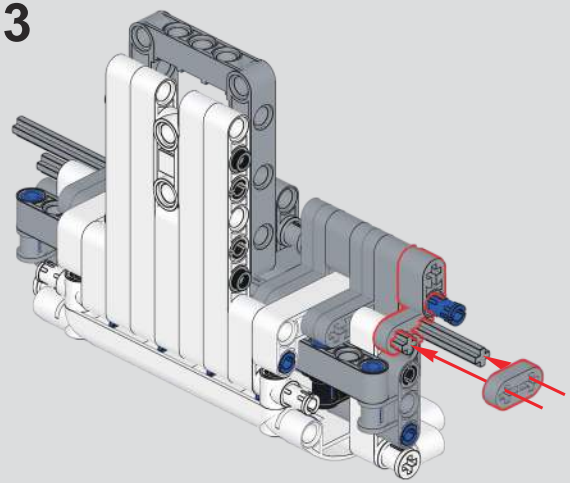

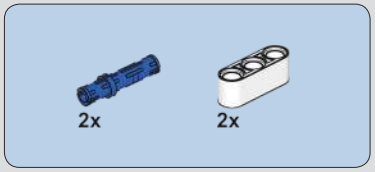

634

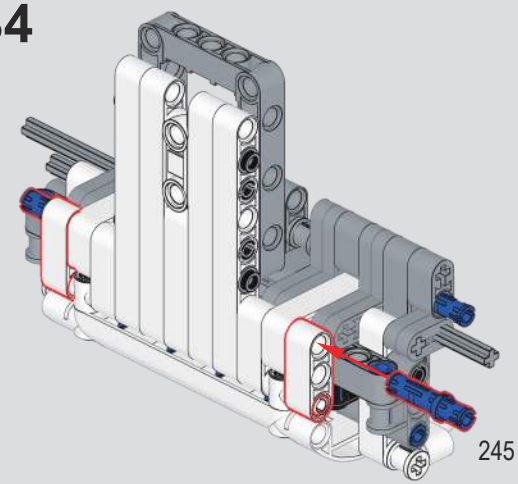

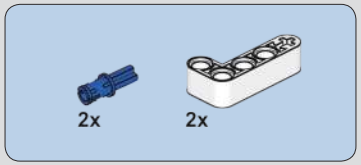

635

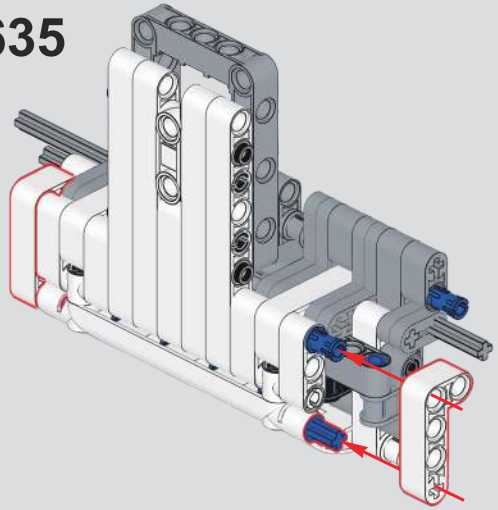

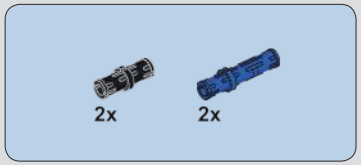

636

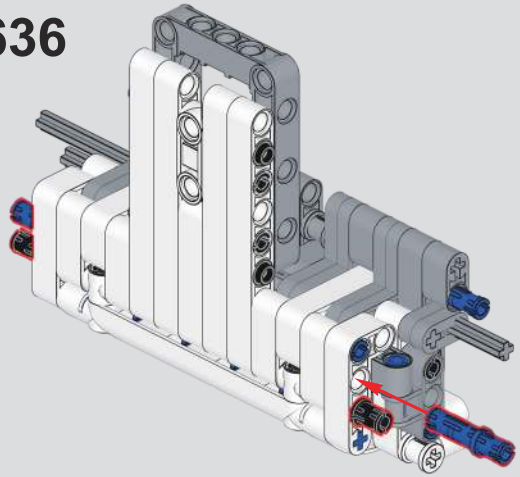

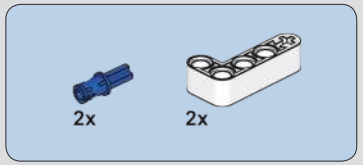

637

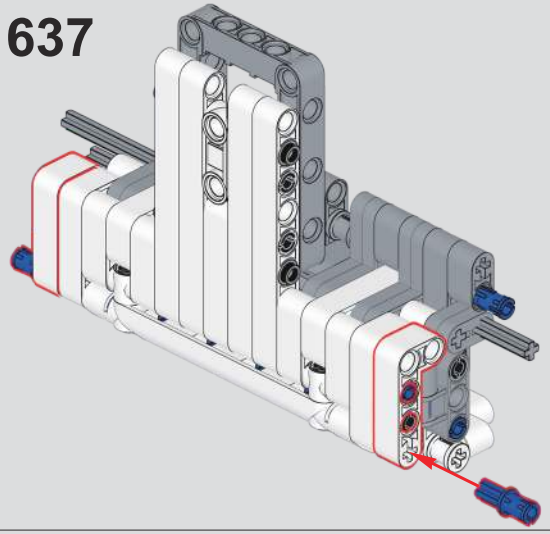

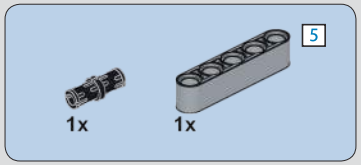

638

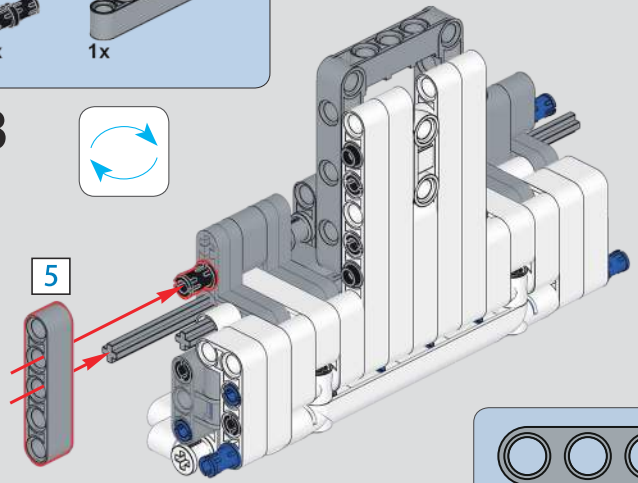

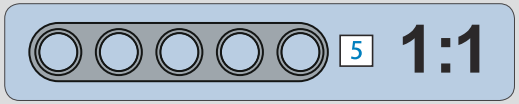

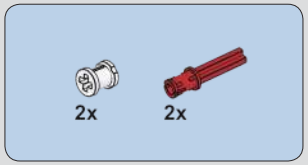

639

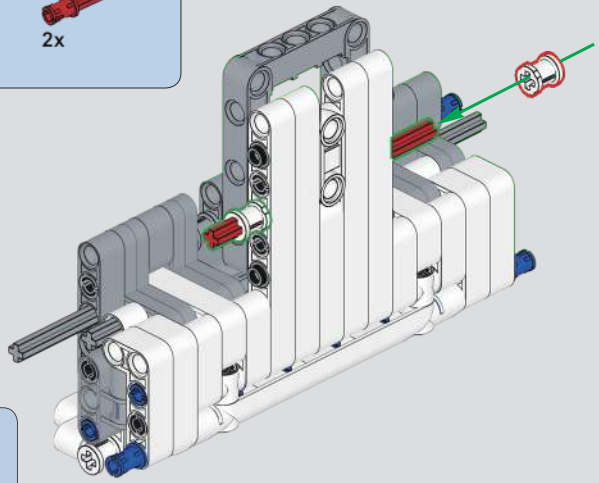

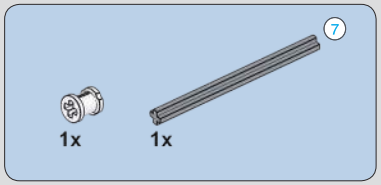

640

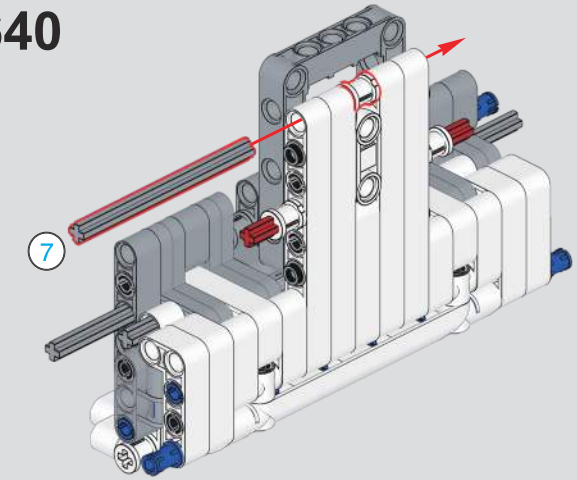

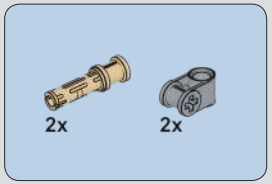

641

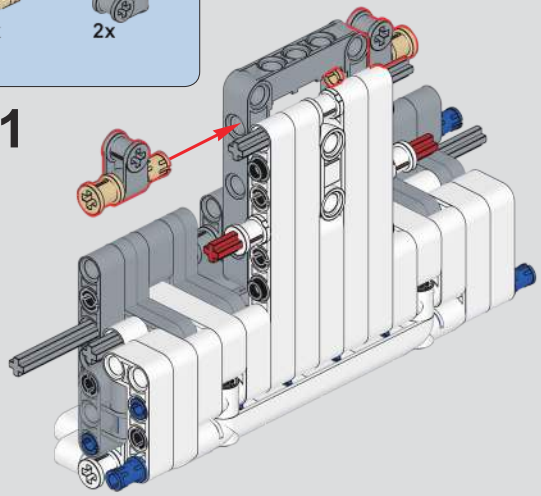

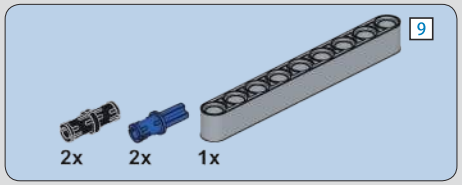

642

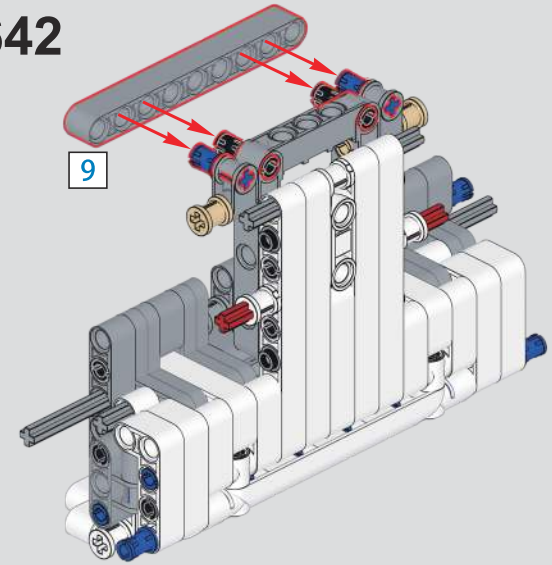

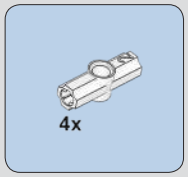

643

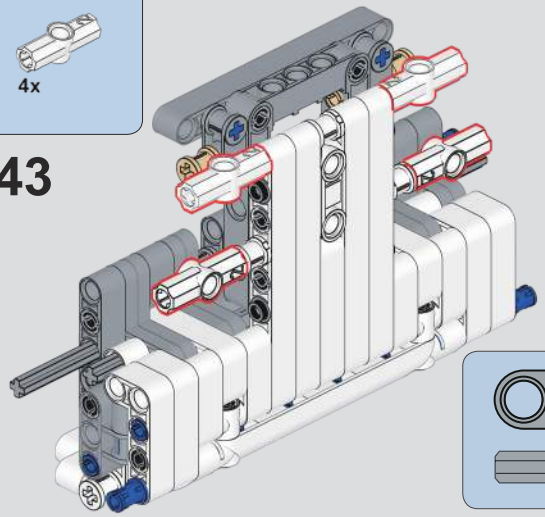

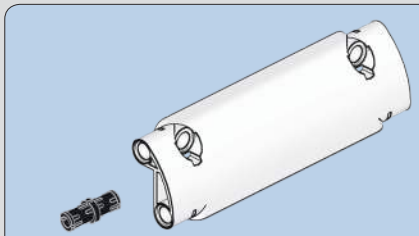

644

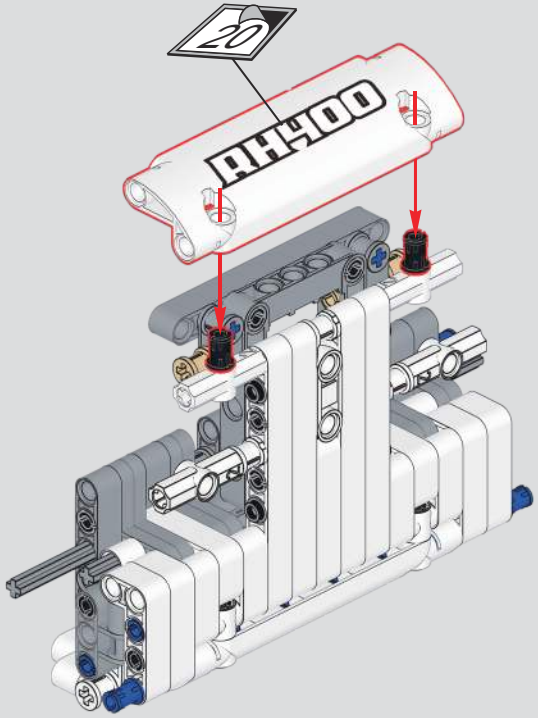

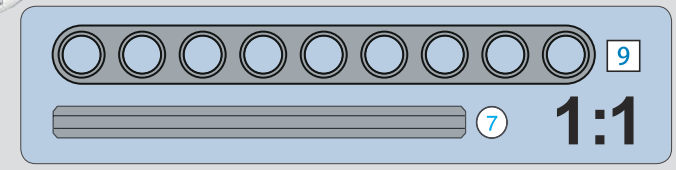

645

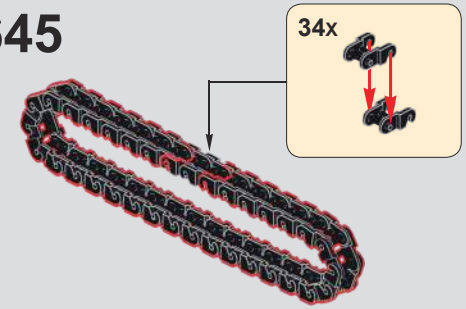

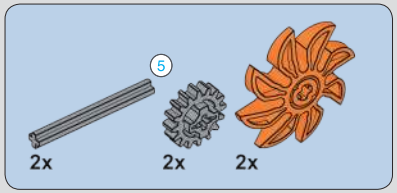

646

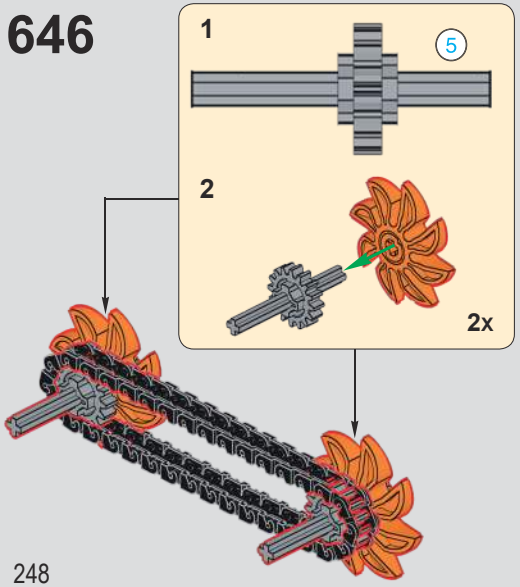

647

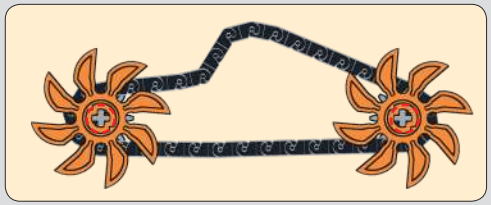

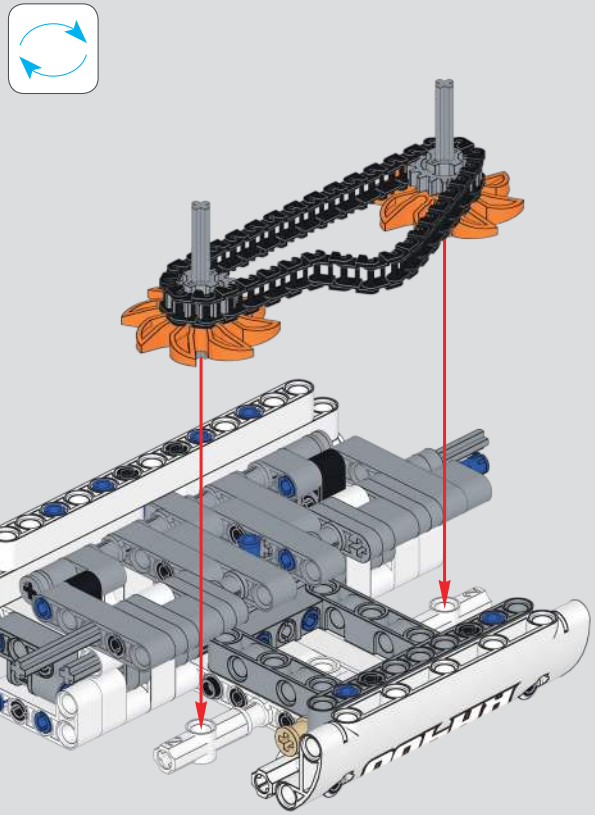

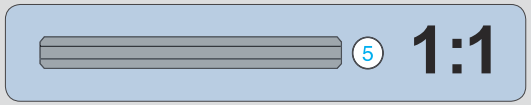

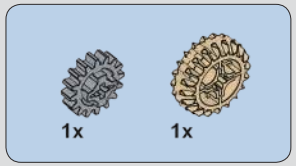

648

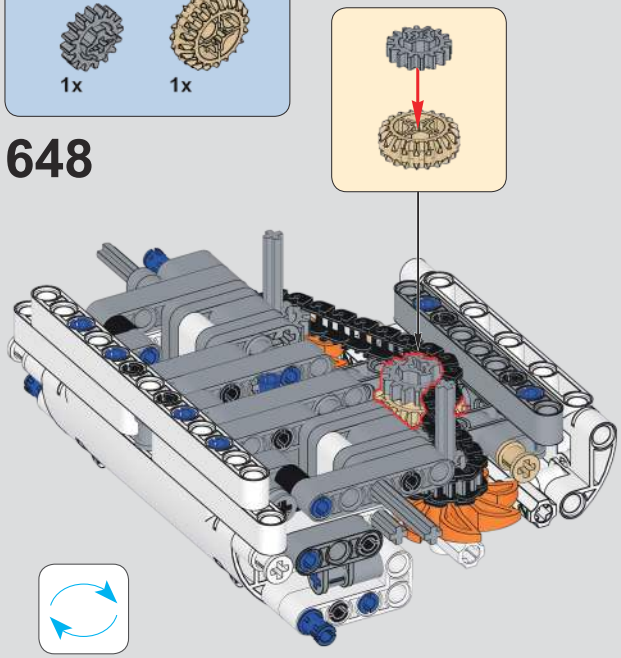

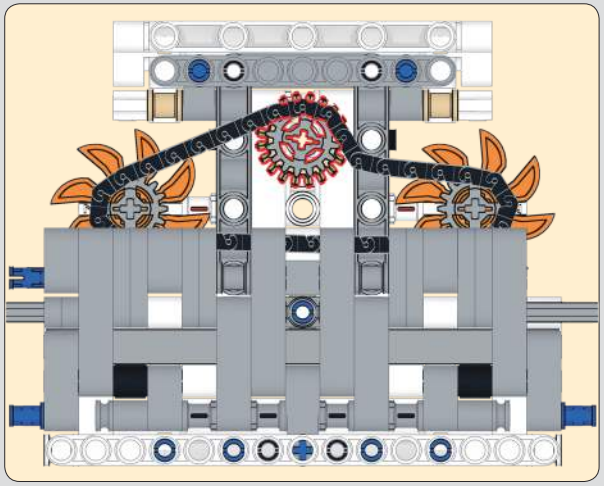

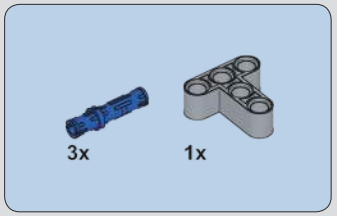

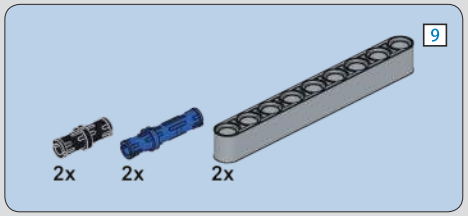

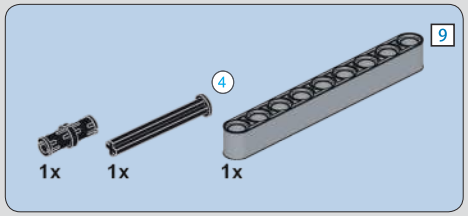

649

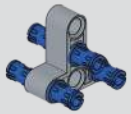

650

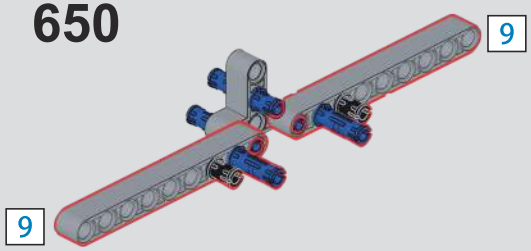

651

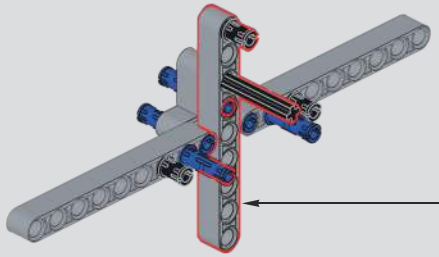

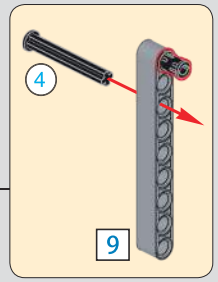

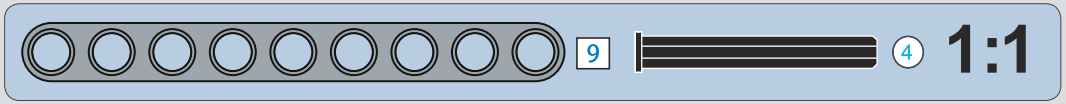

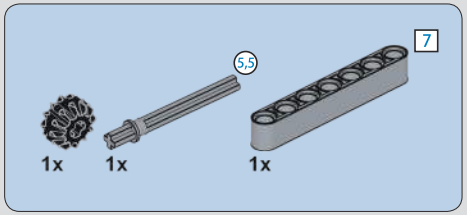

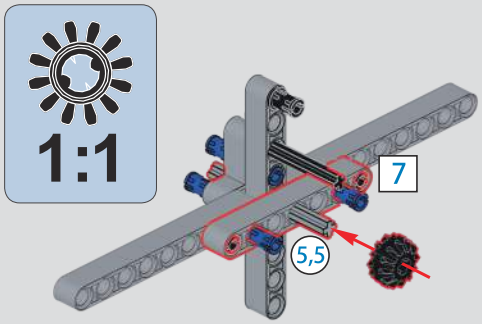

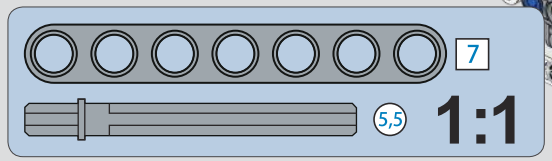

652 653

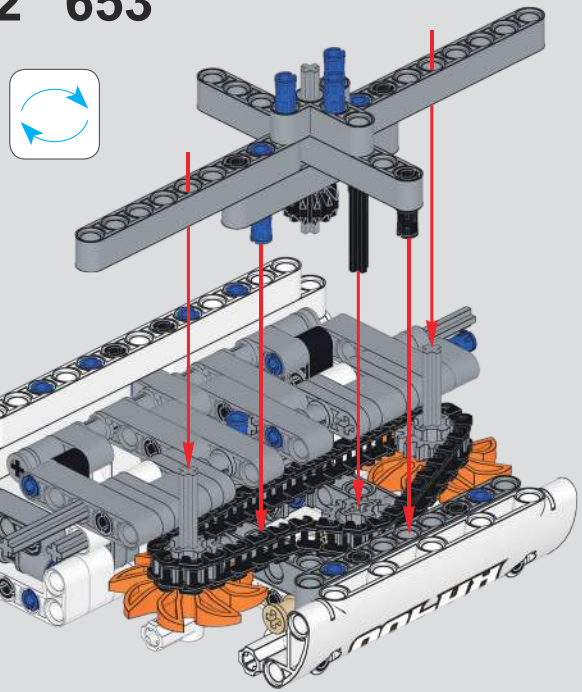

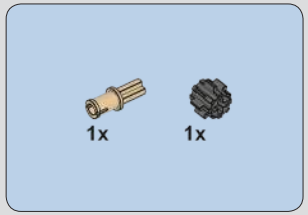

654

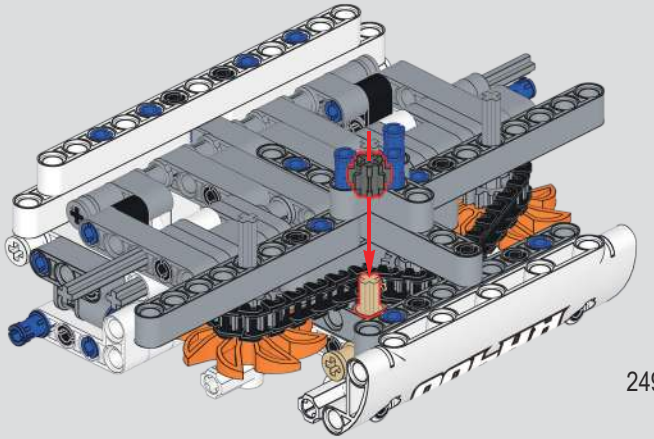

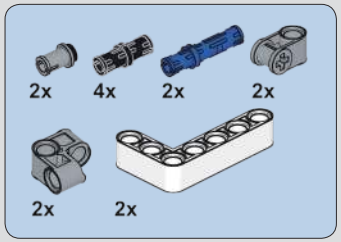

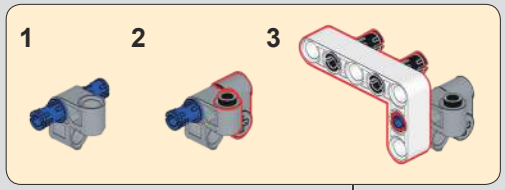

655

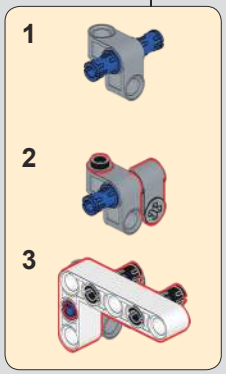

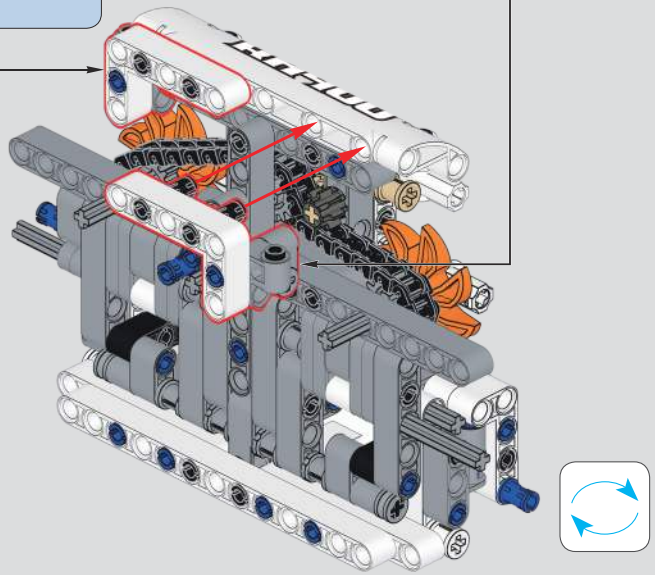

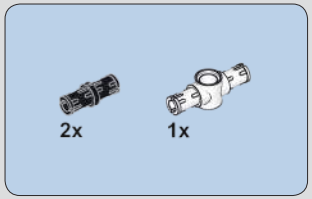

656

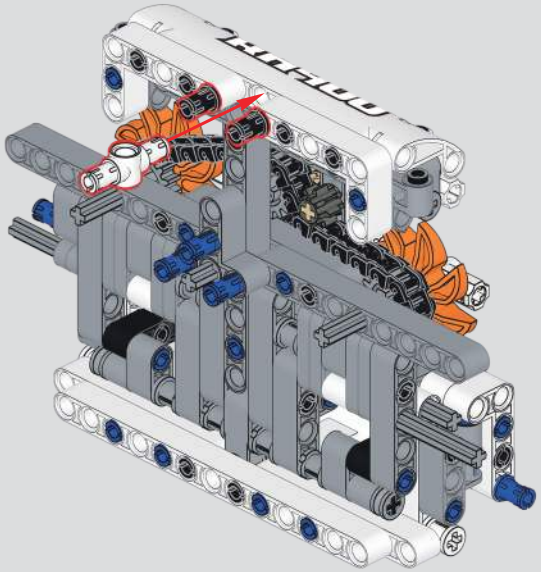

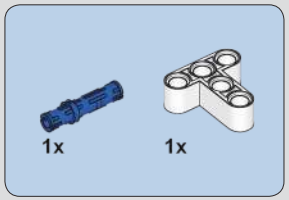

657

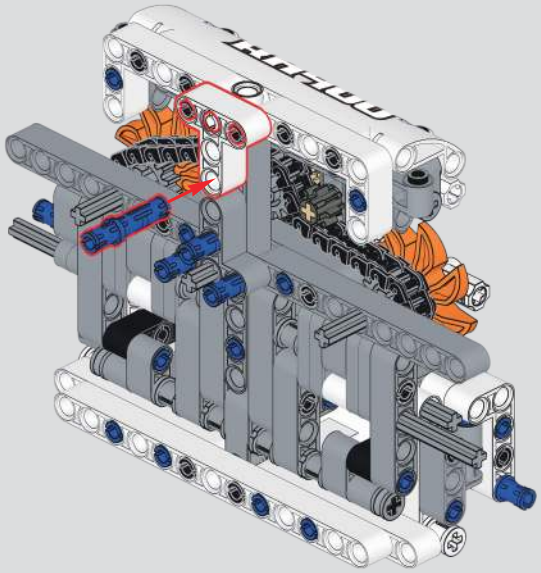

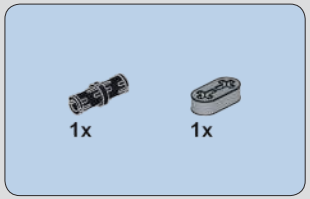

658

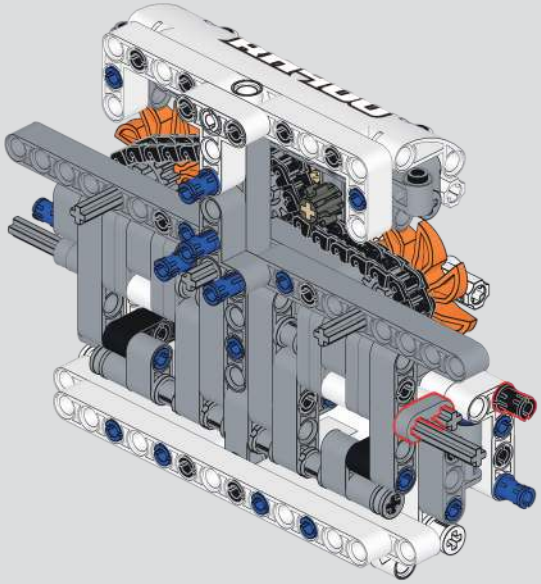

659

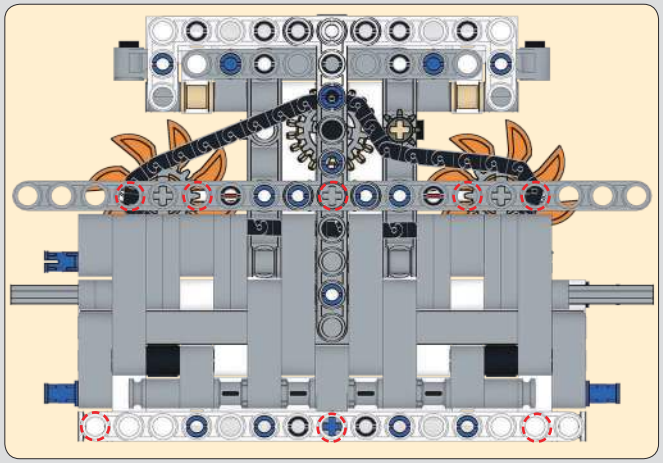

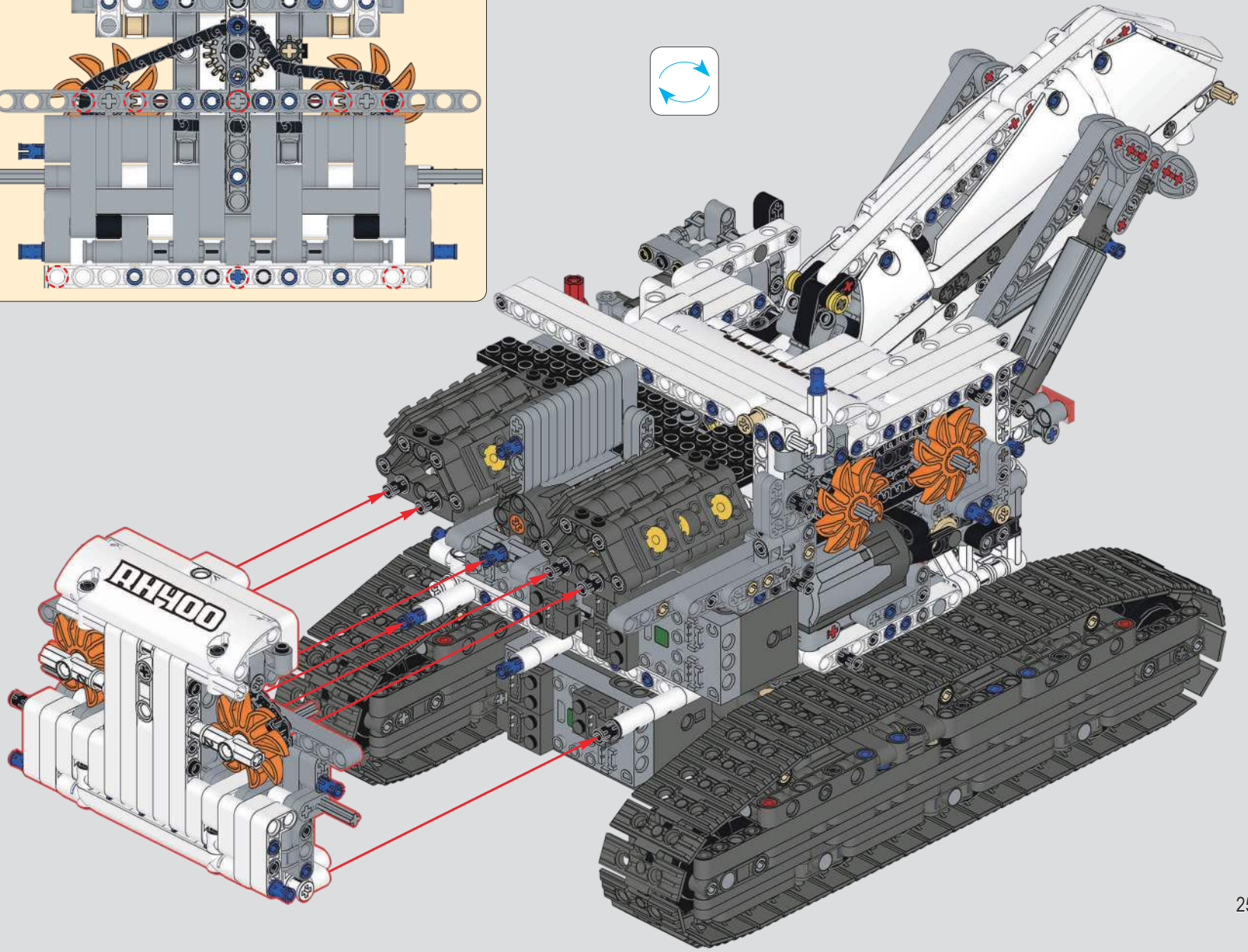

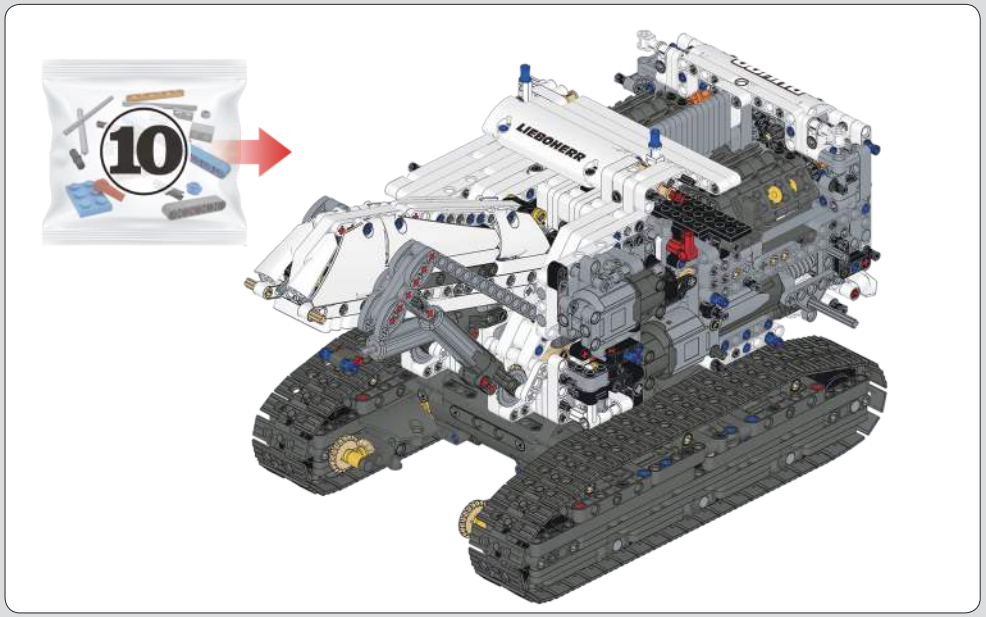

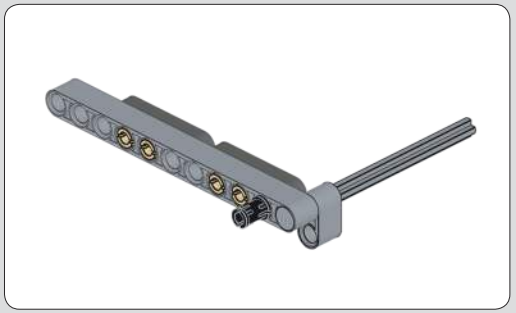

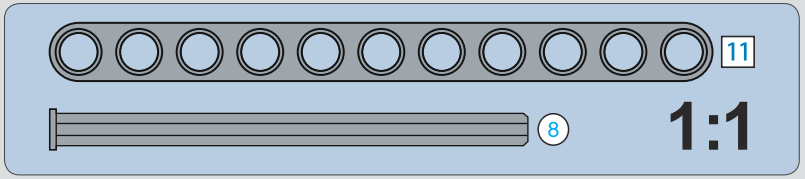

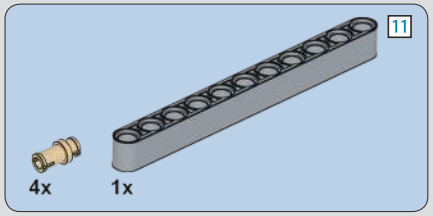

660

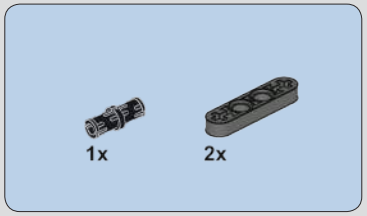

661

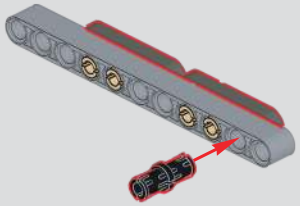

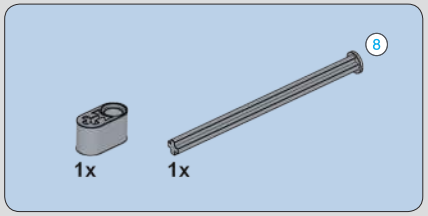

662

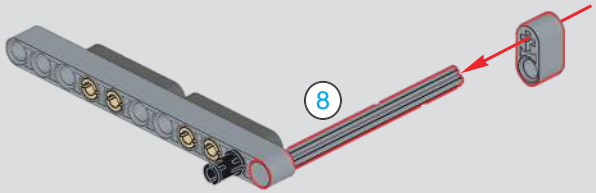

663

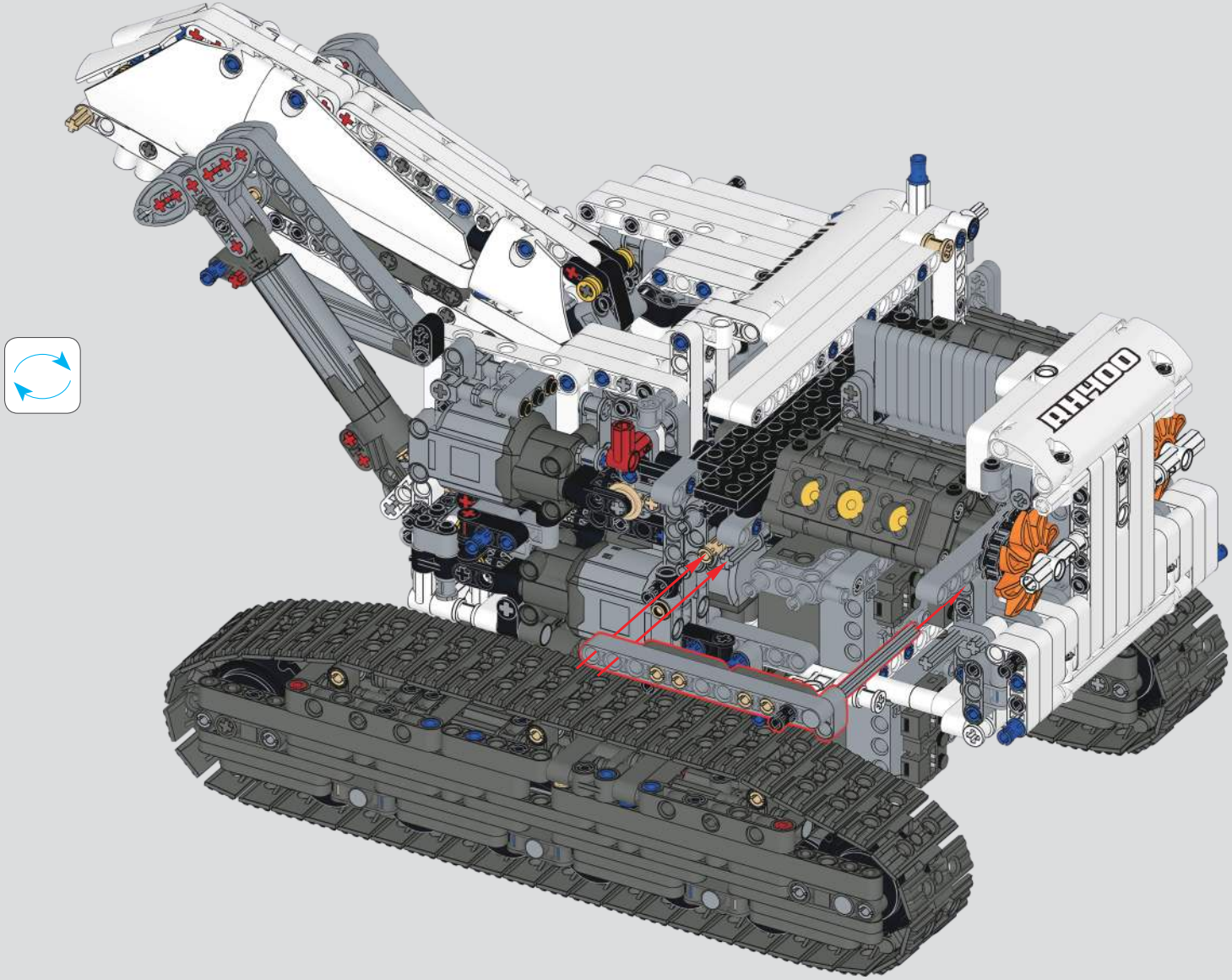

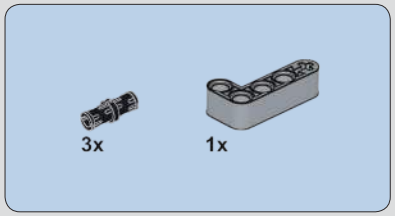

664

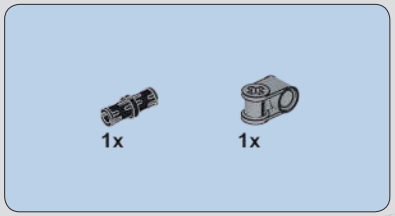

665

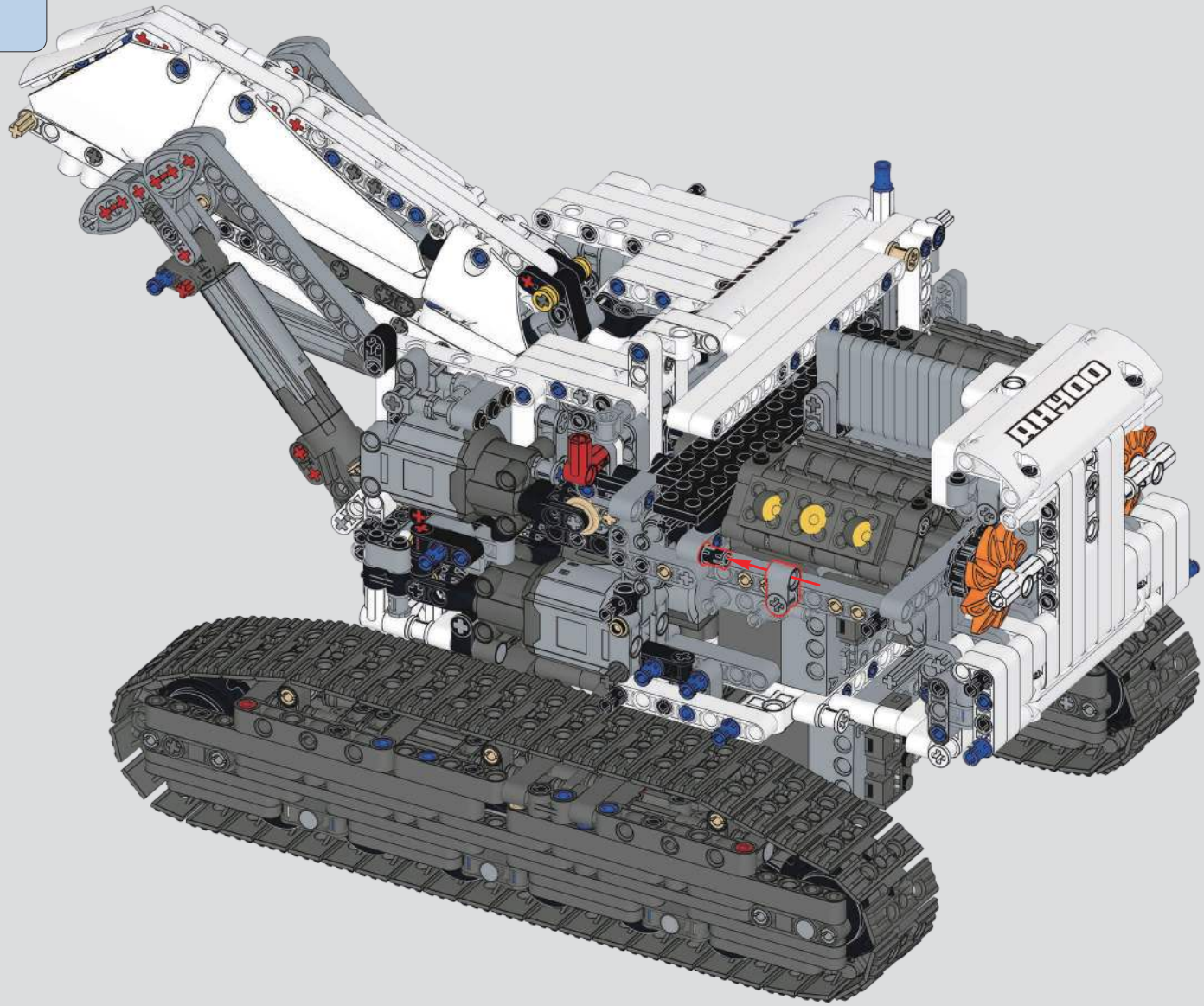

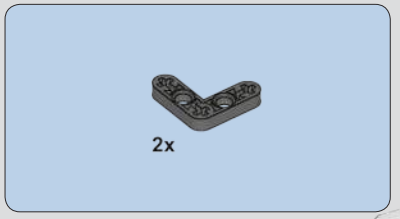

666

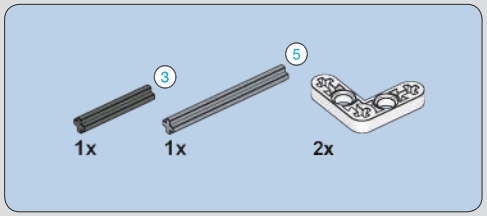

667

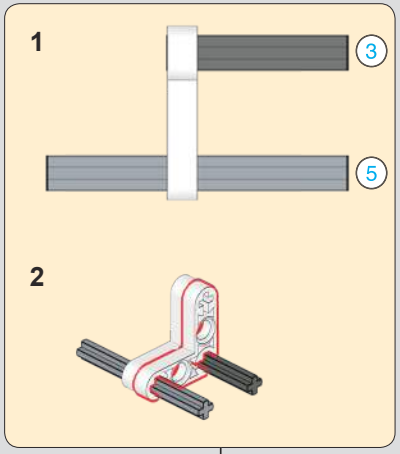

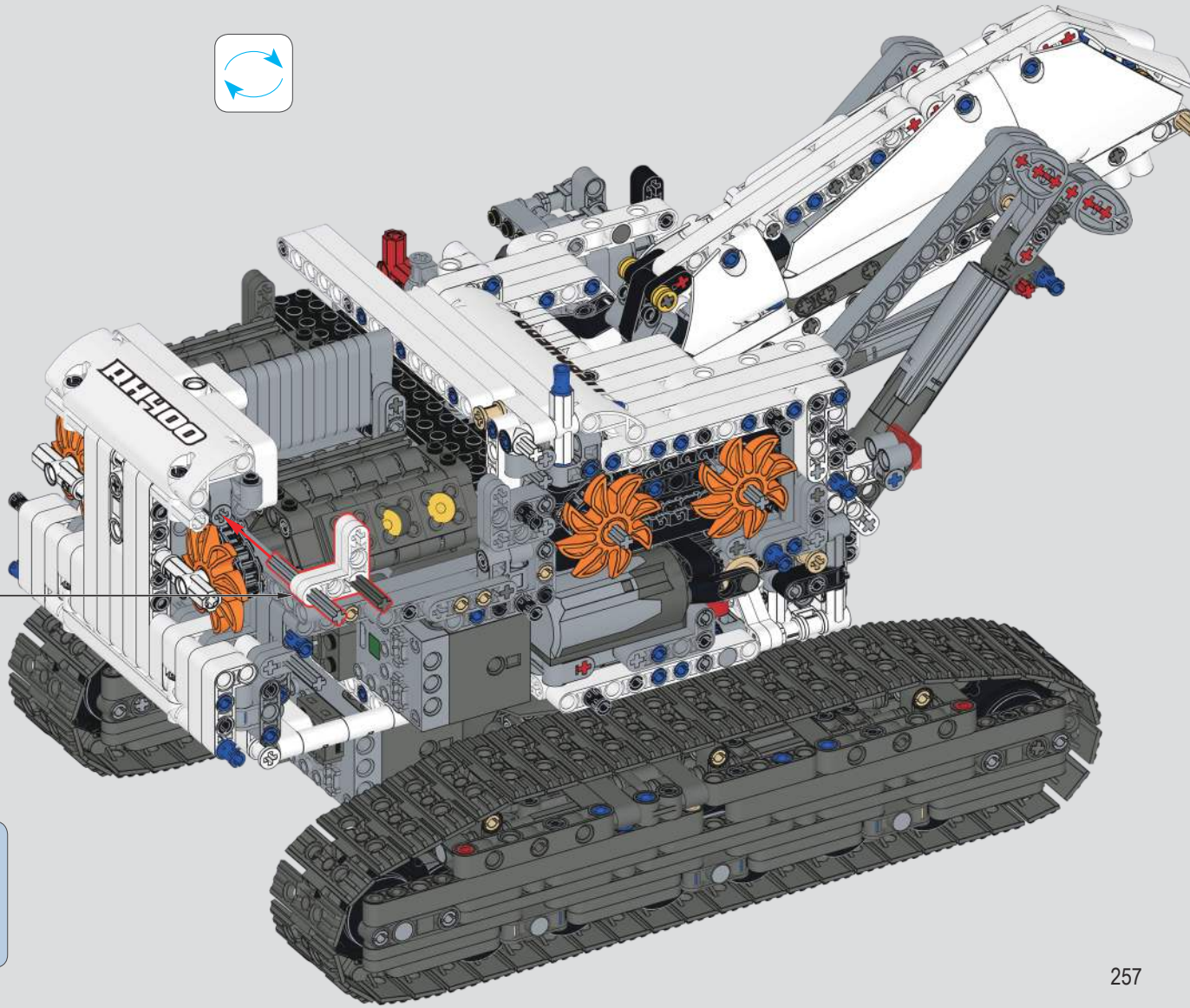

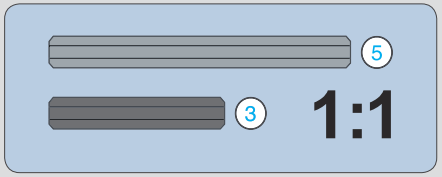

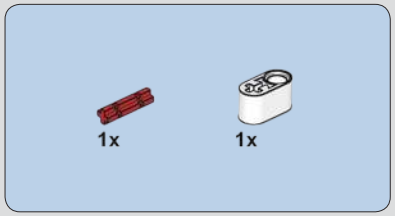

668

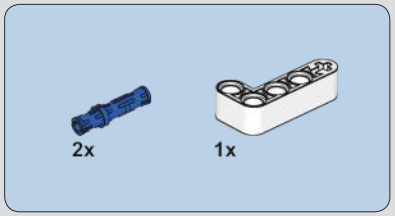

669

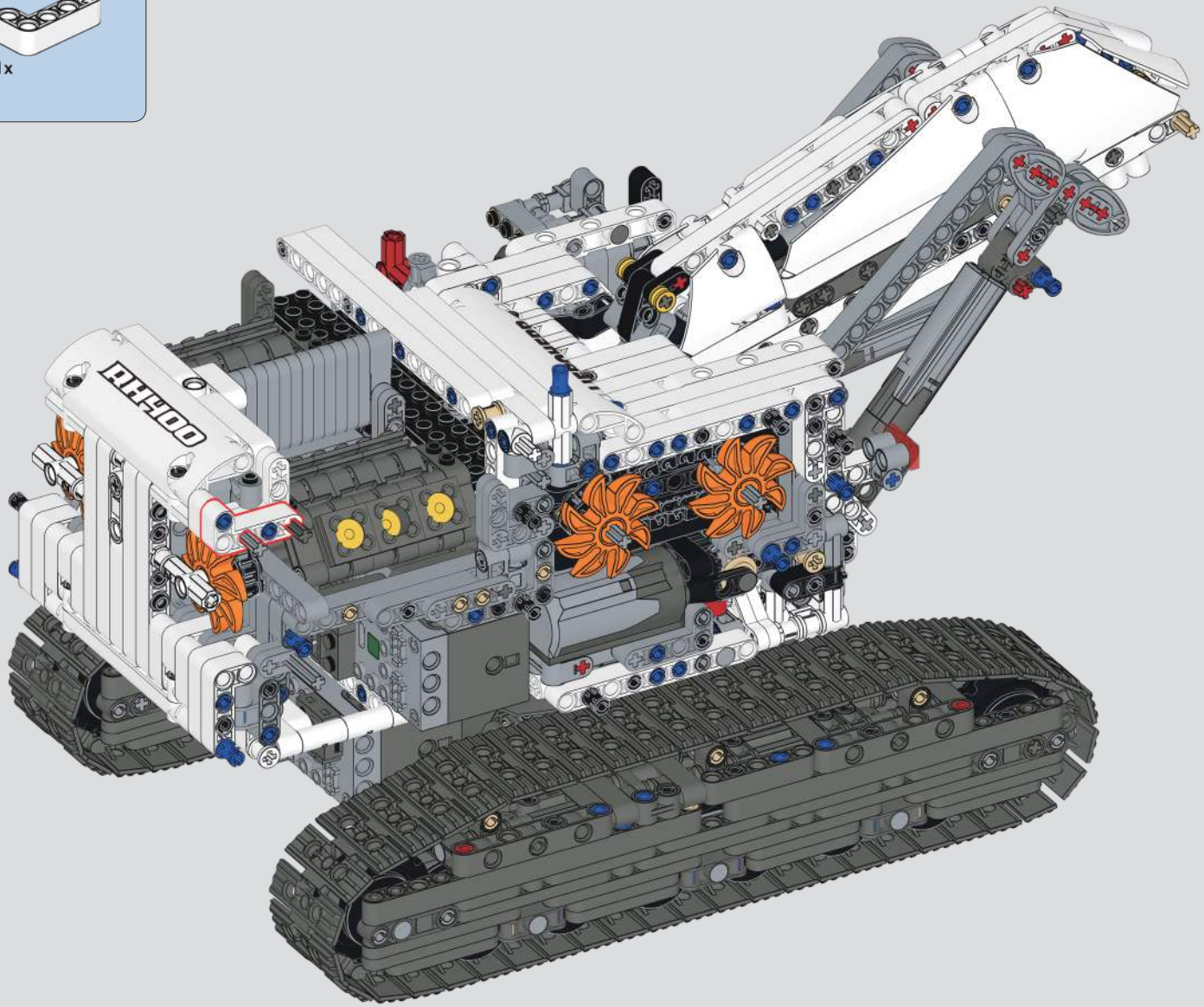

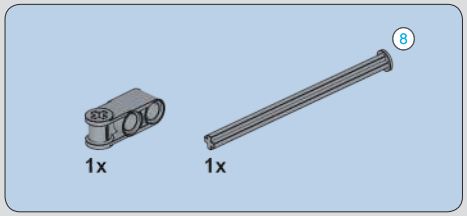

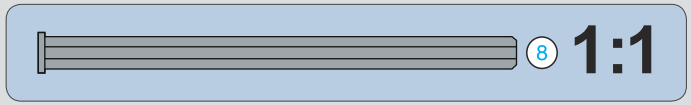

670

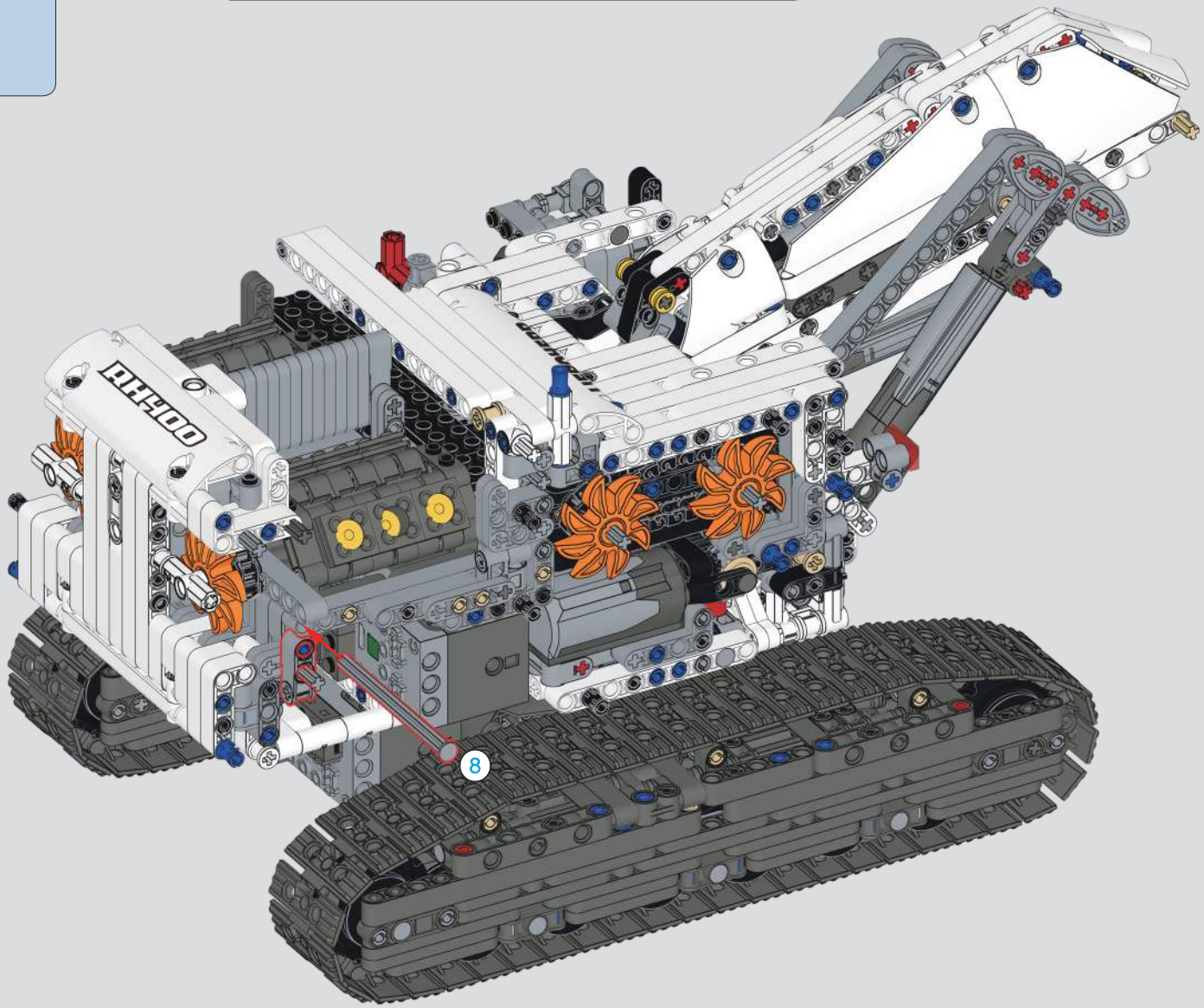

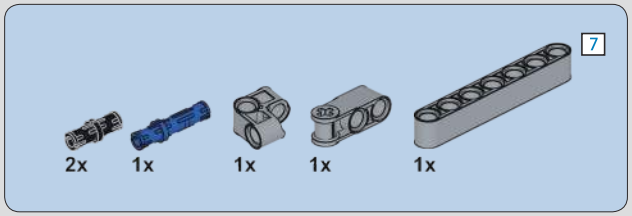

671

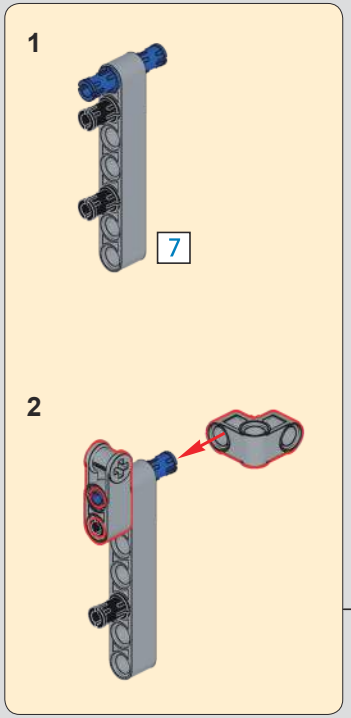

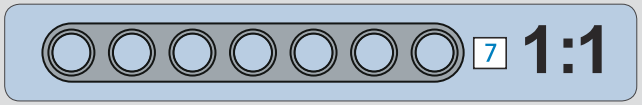

672

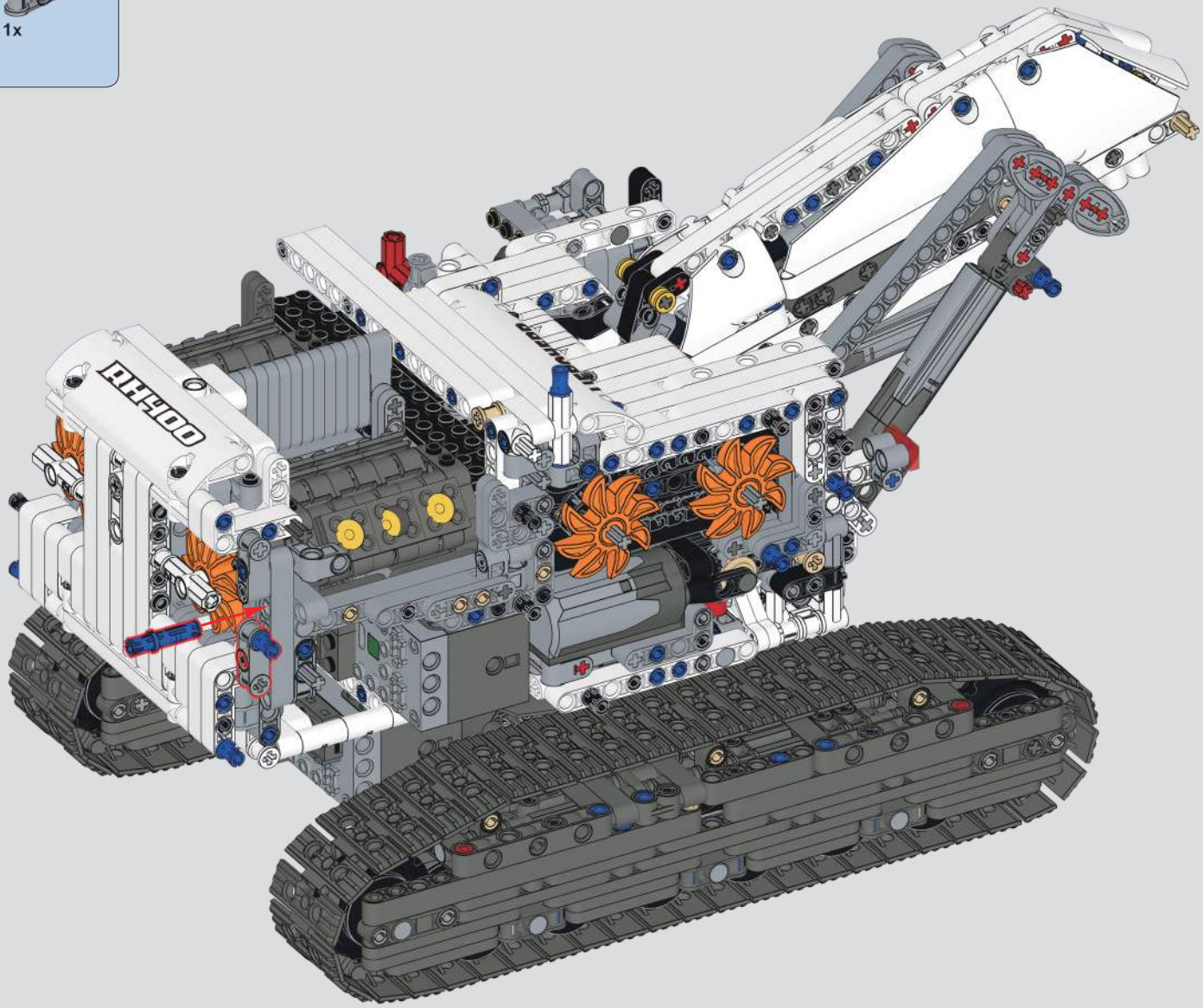

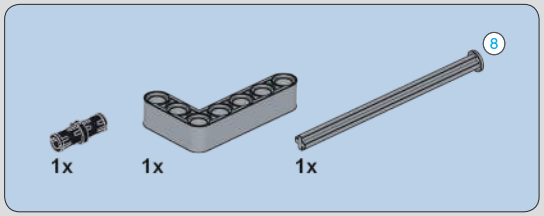

673

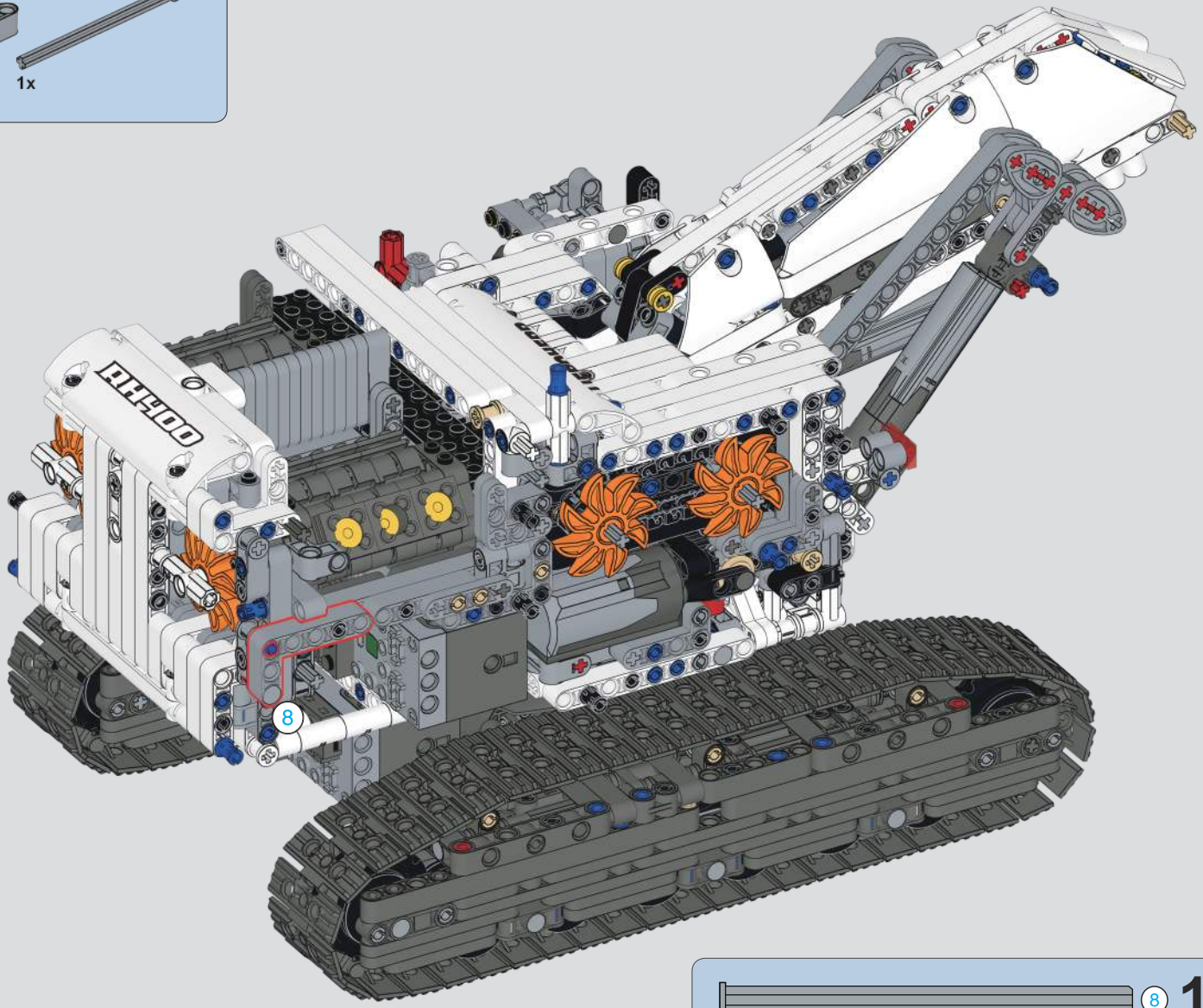

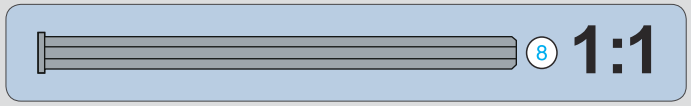

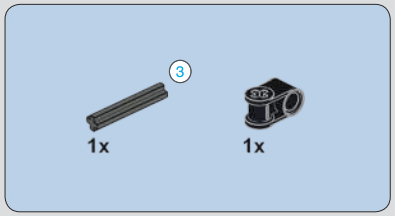

674

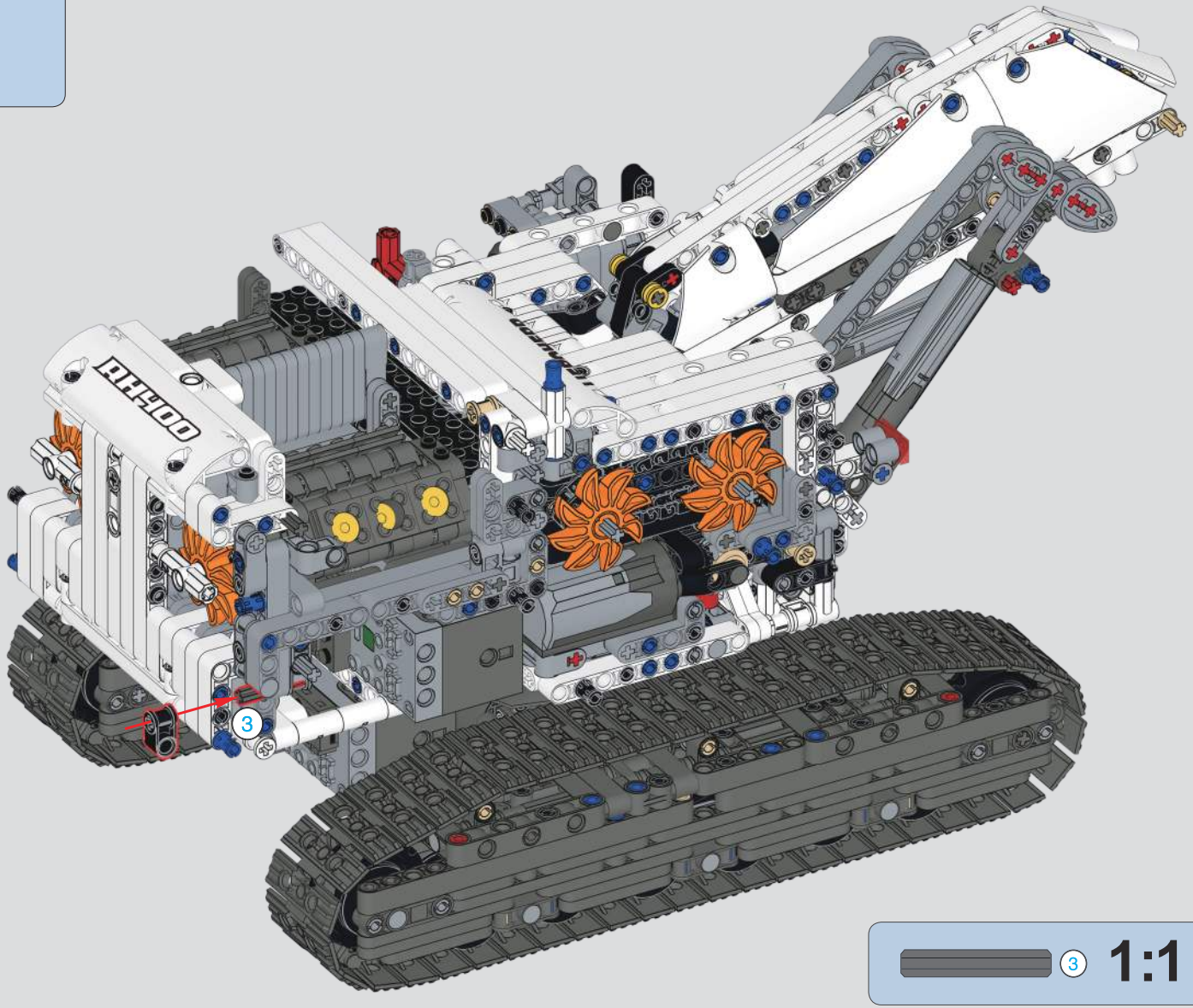

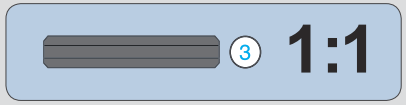

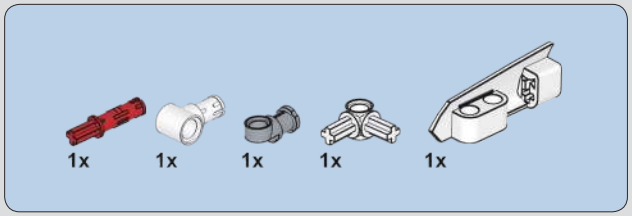

675

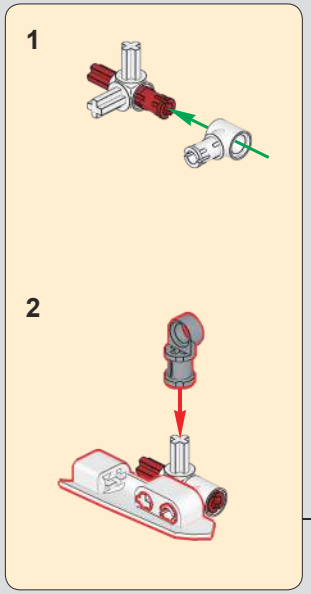

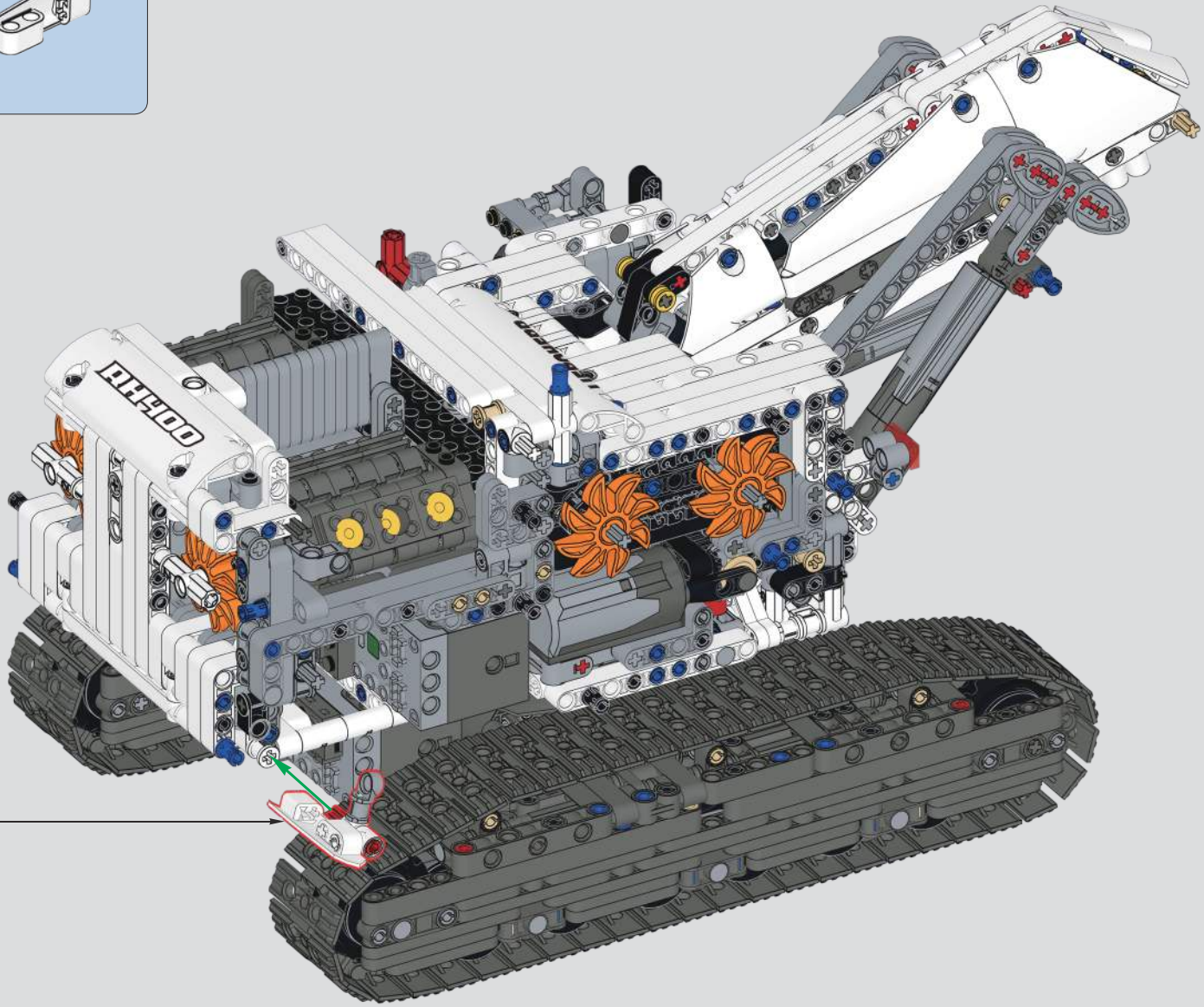

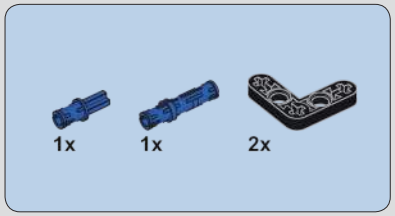

676

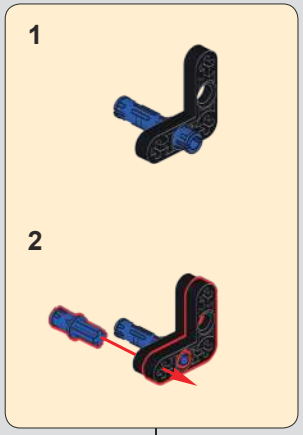

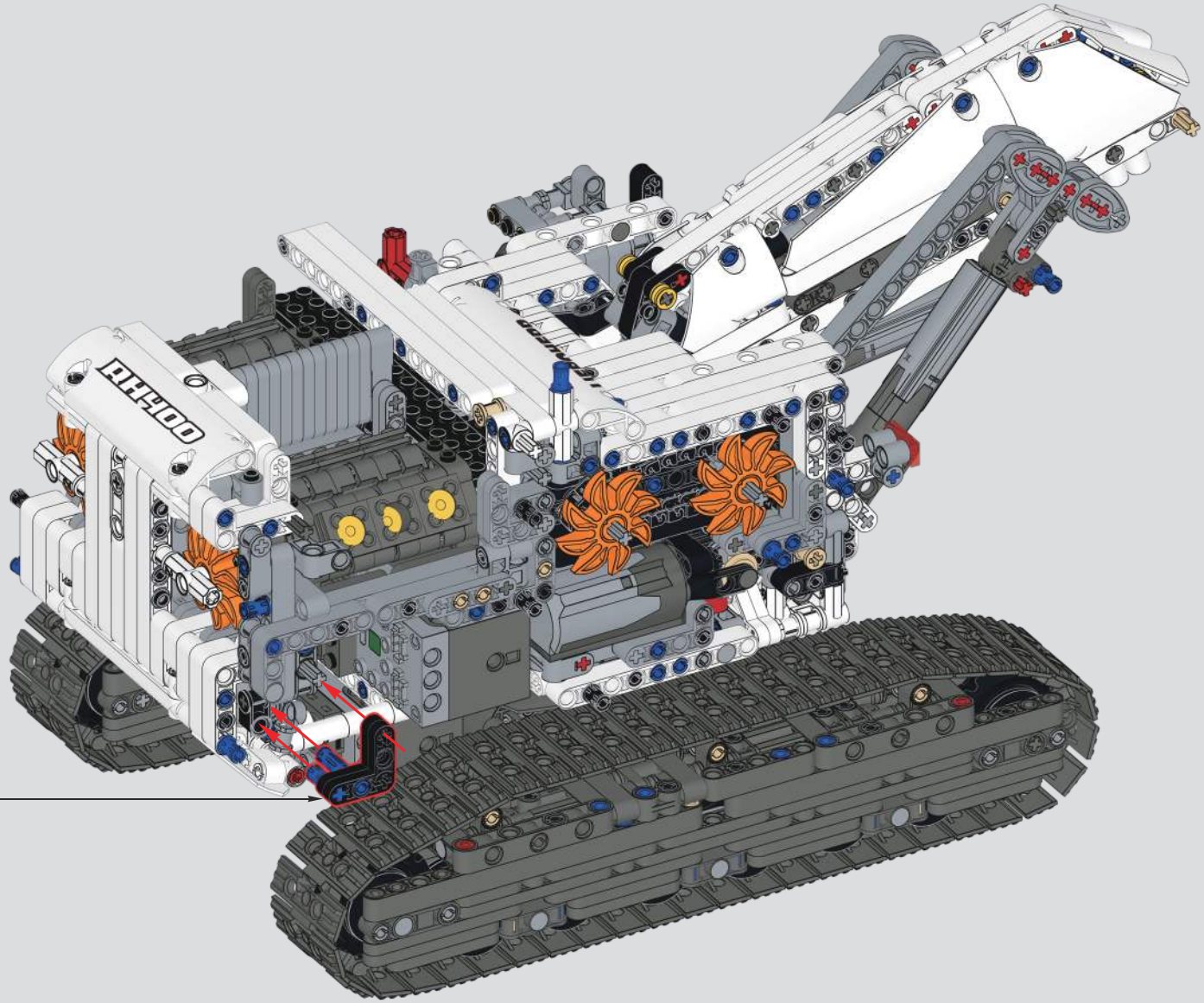

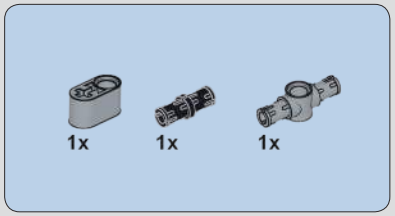

677

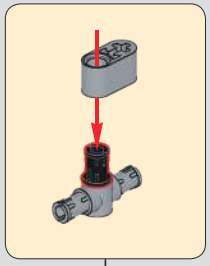

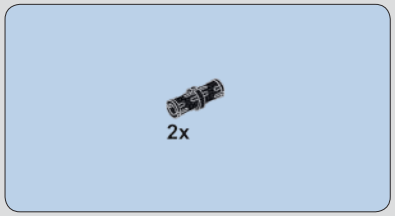

678

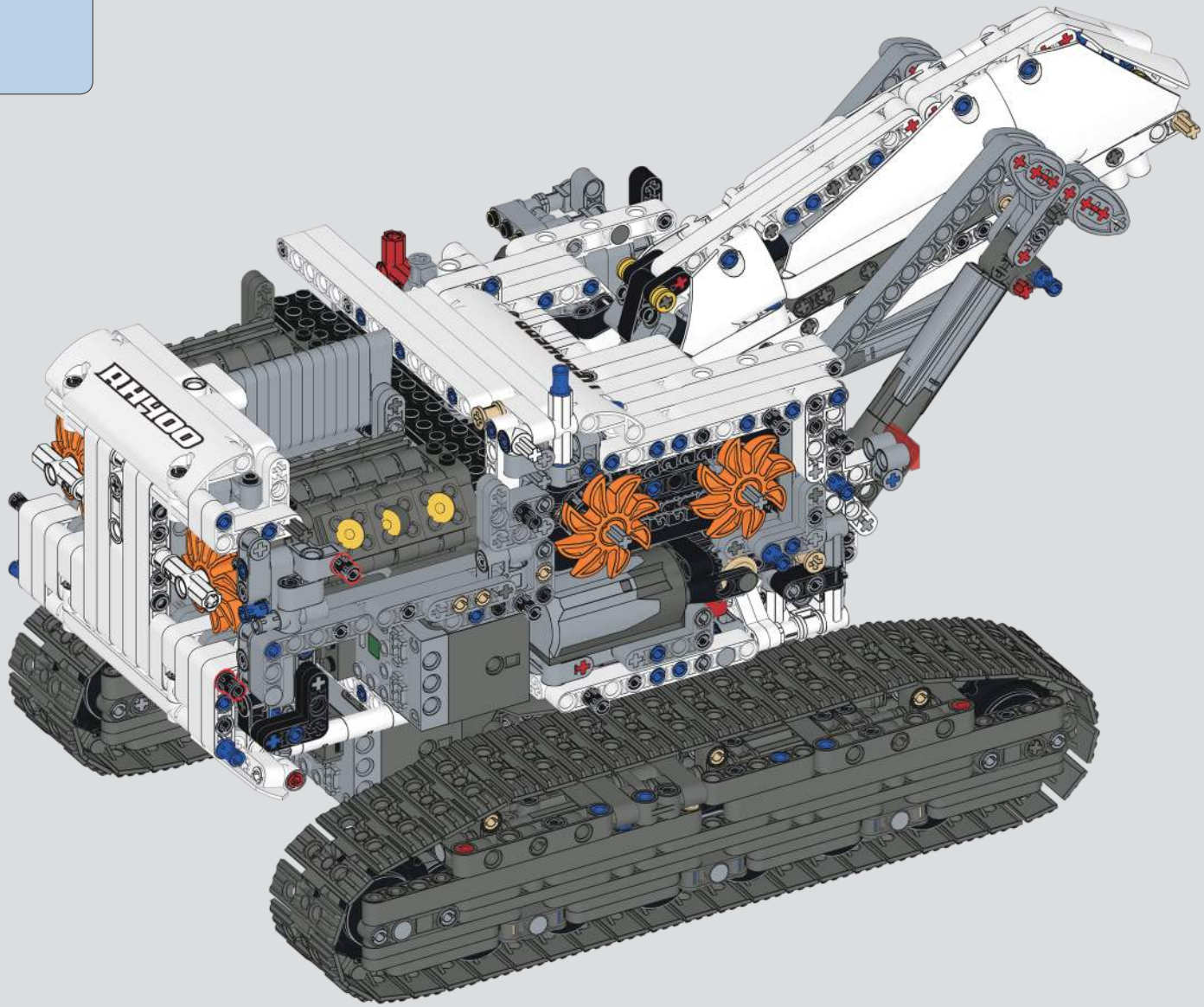

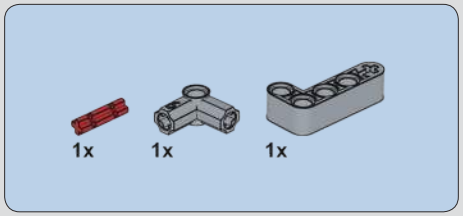

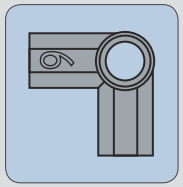

679

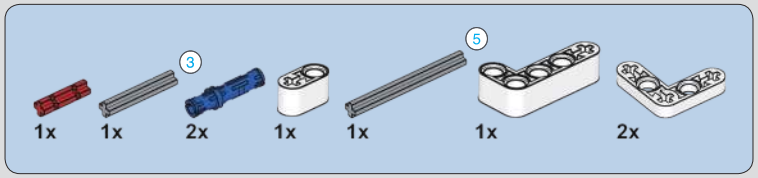

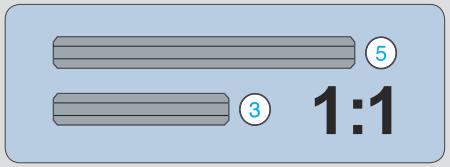

680

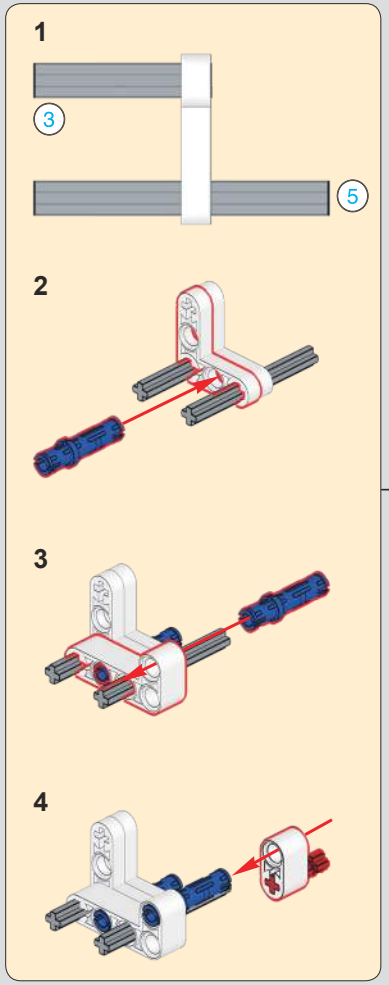

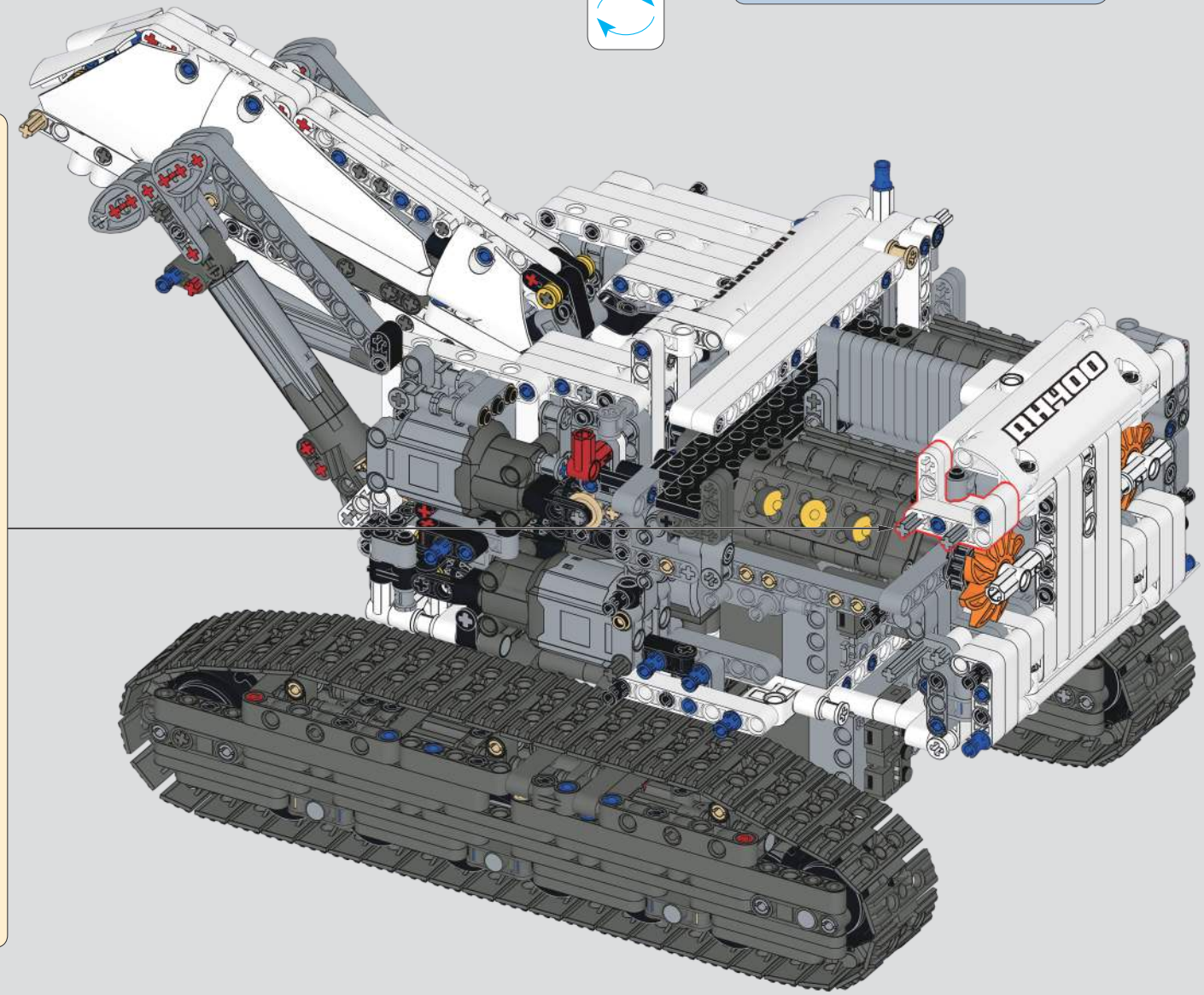

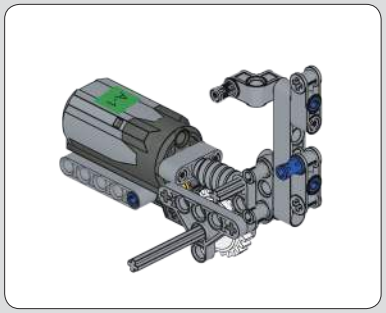

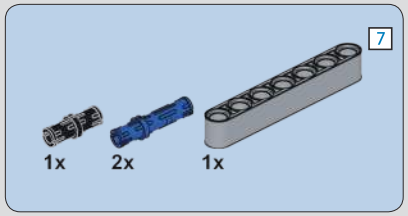

681

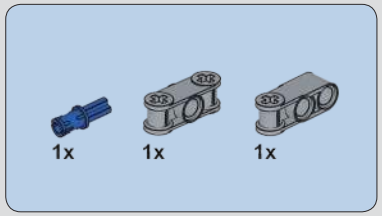

682

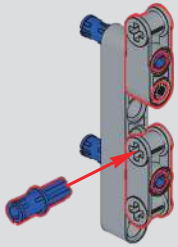

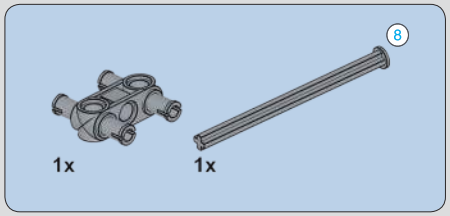

683

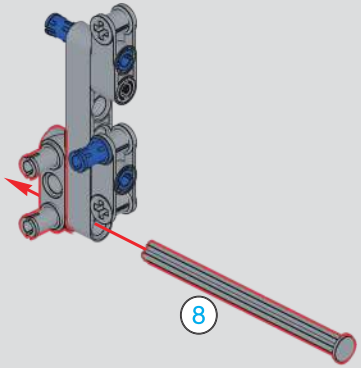

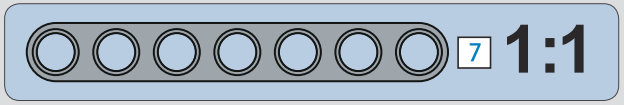

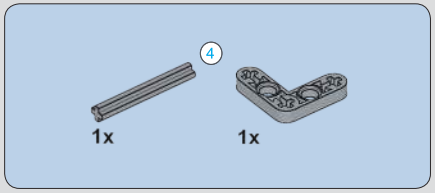

684

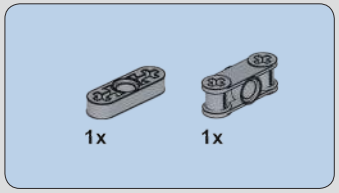

685

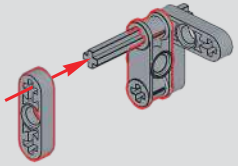

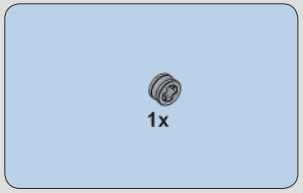

686

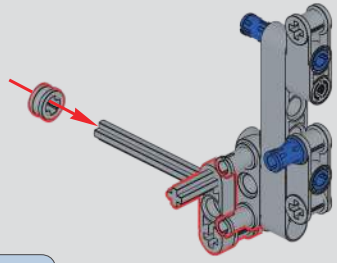

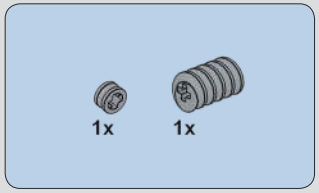

687

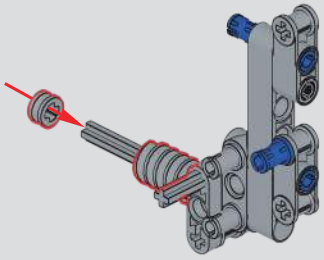

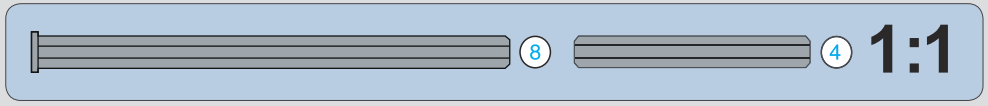

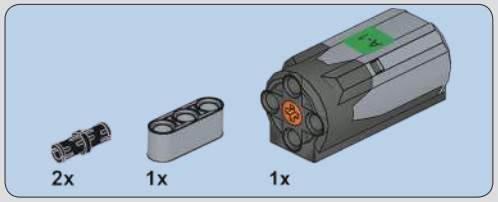

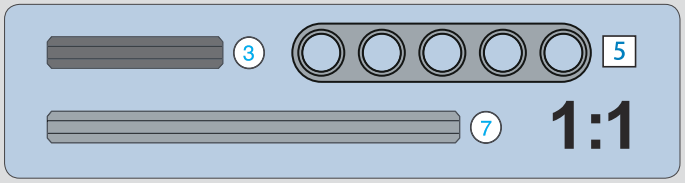

688

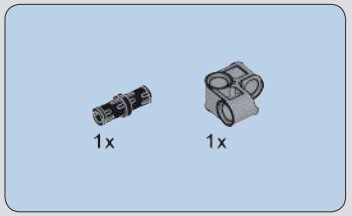

689

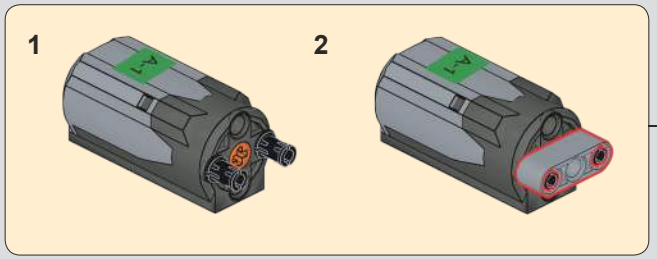

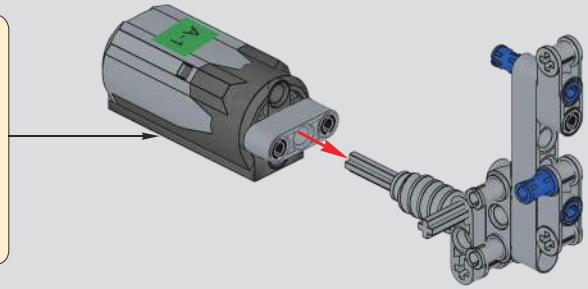

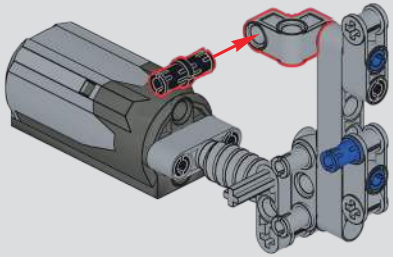

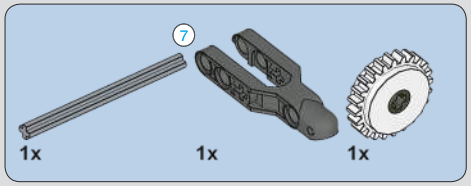

690

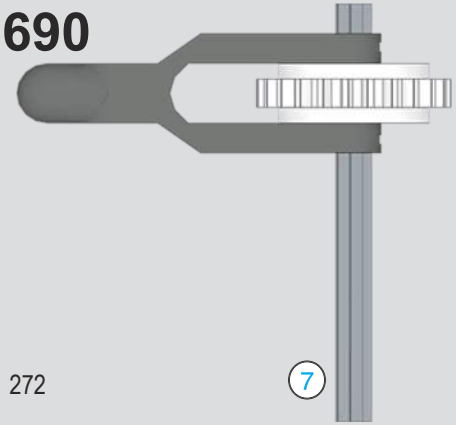

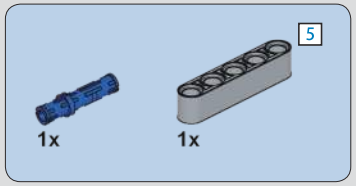

691

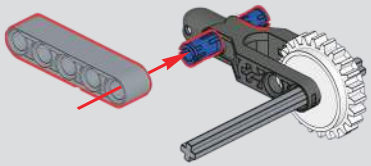

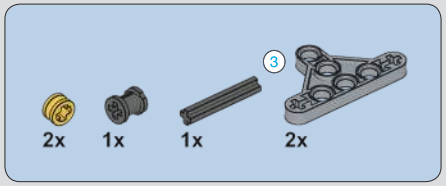

692

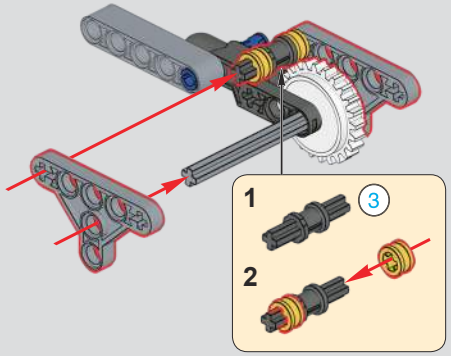

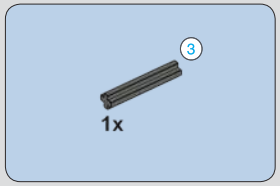

693

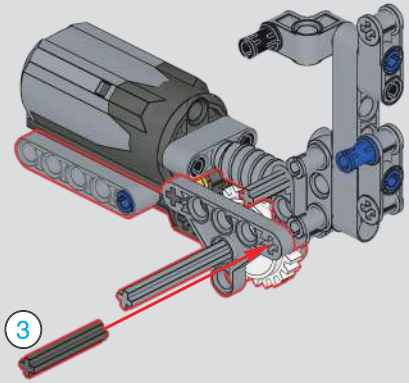

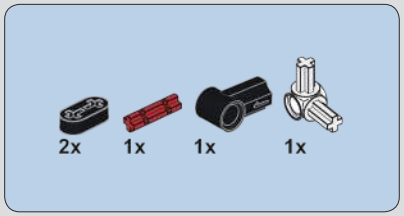

694

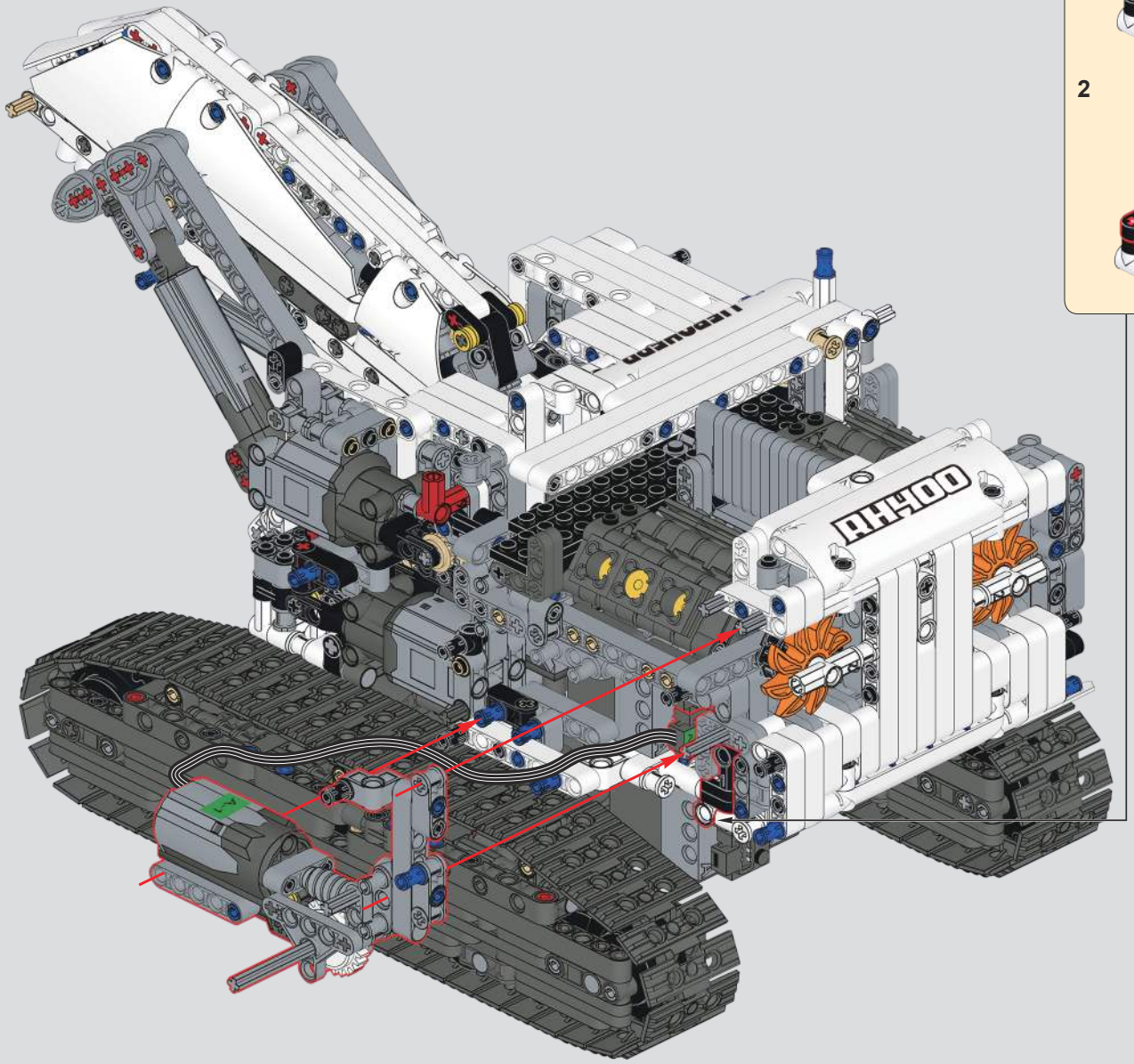

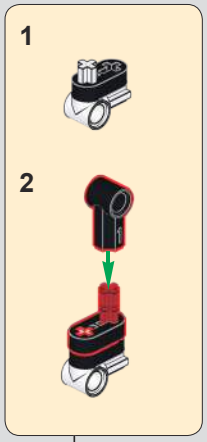

695

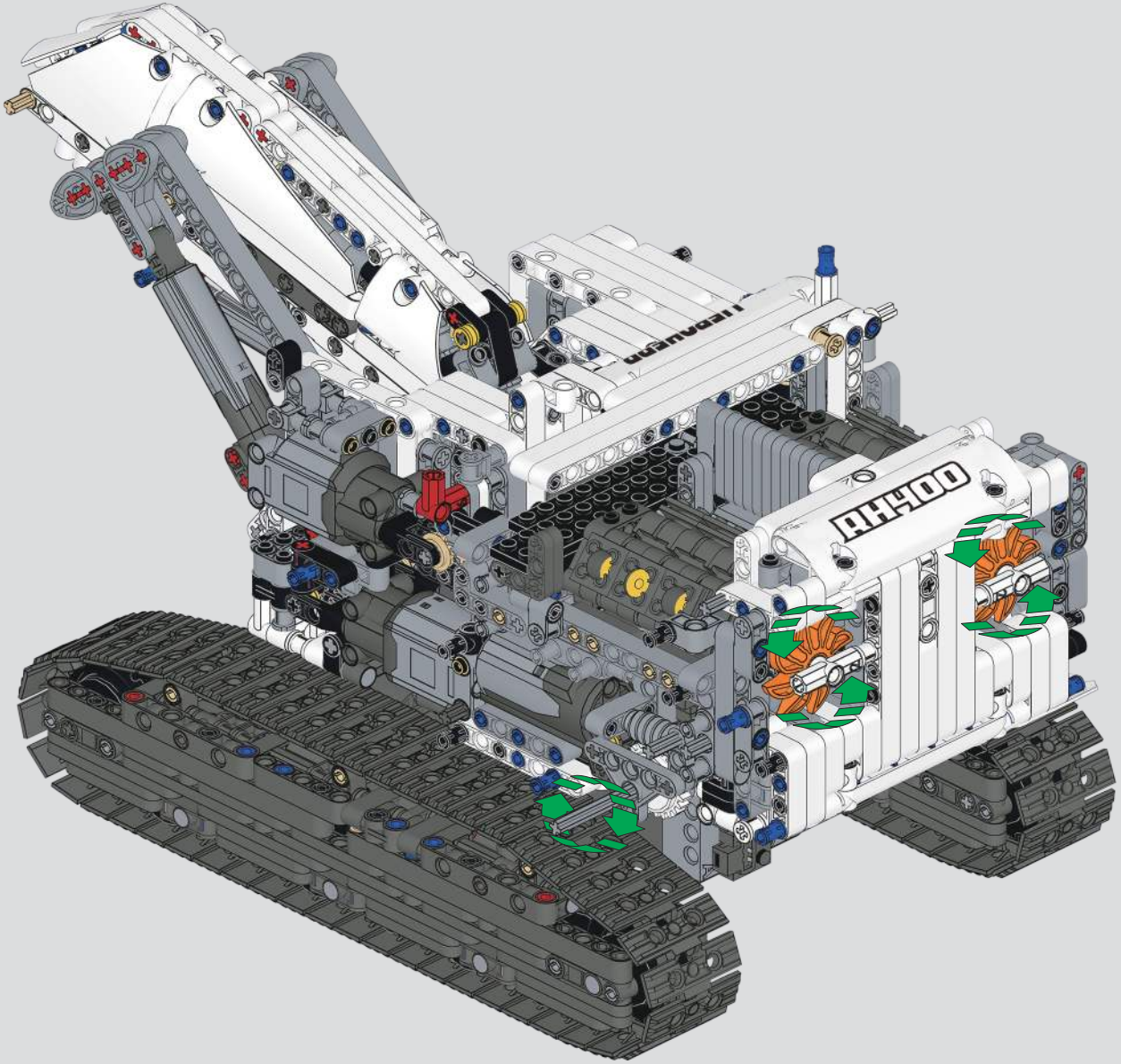

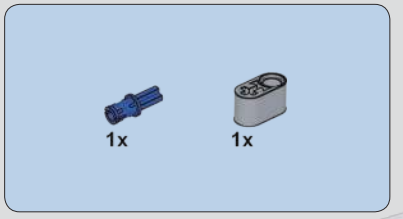

696

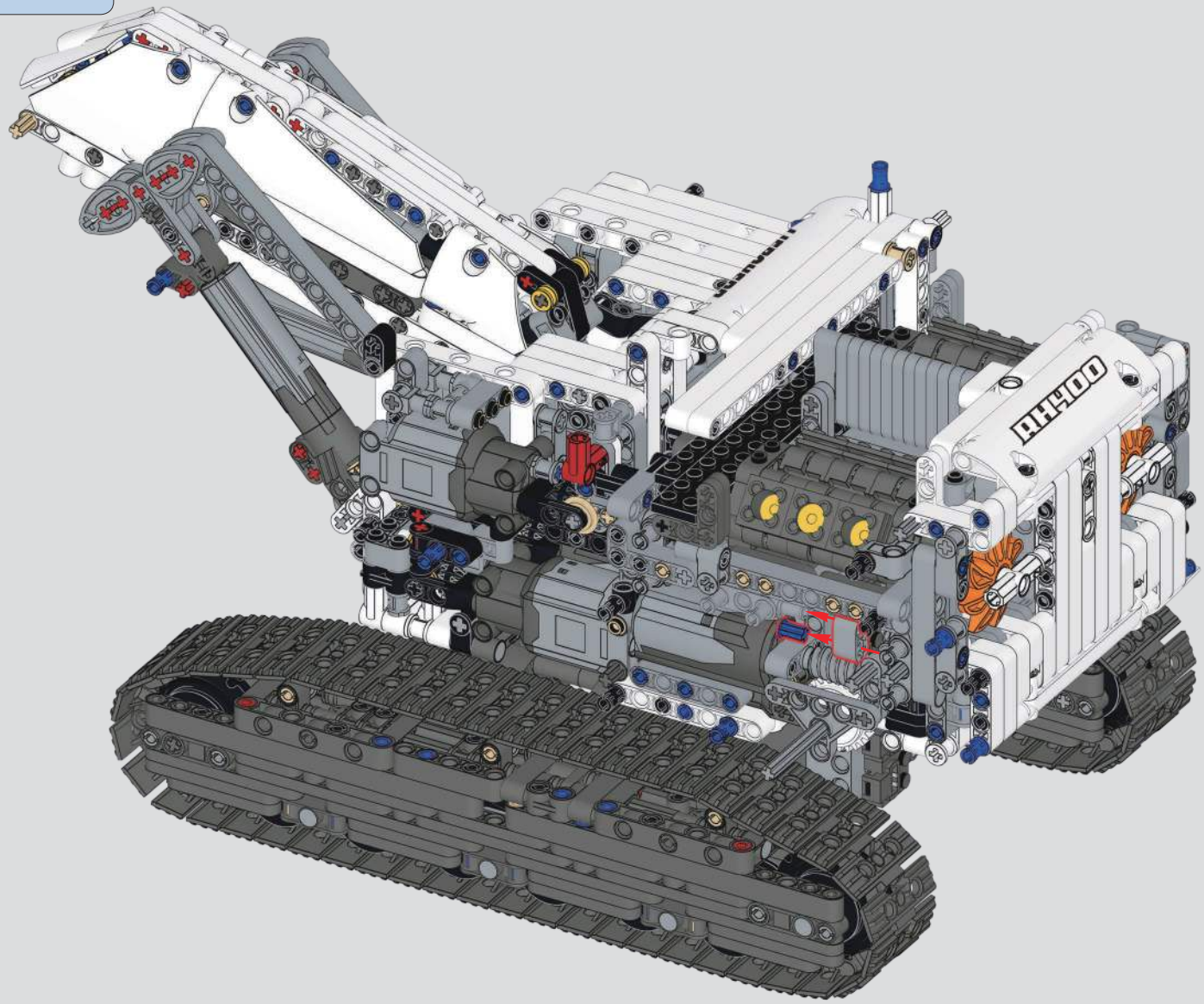

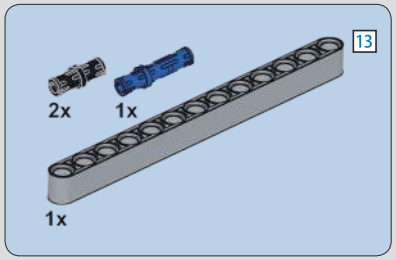

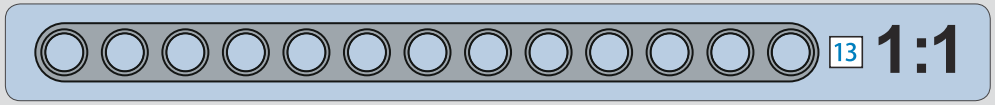

697

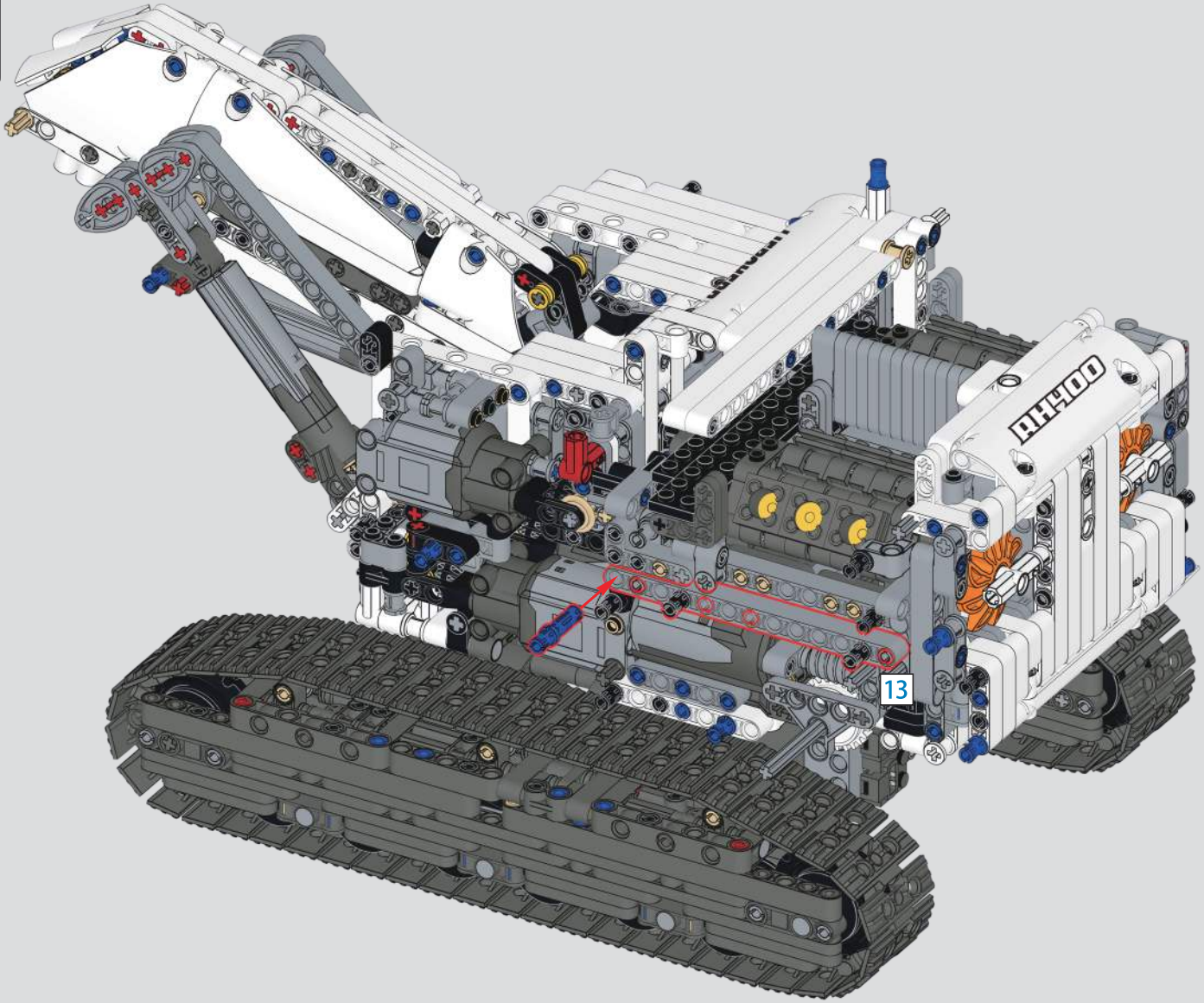

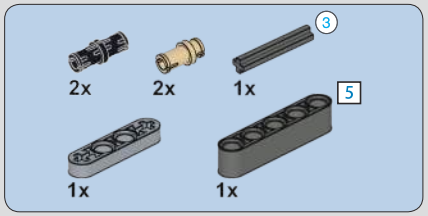

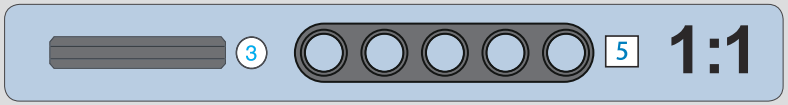

698

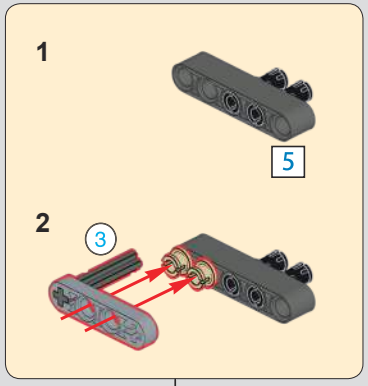

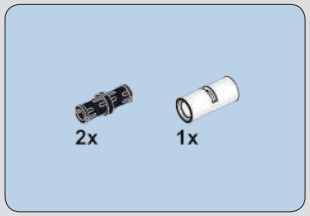

699

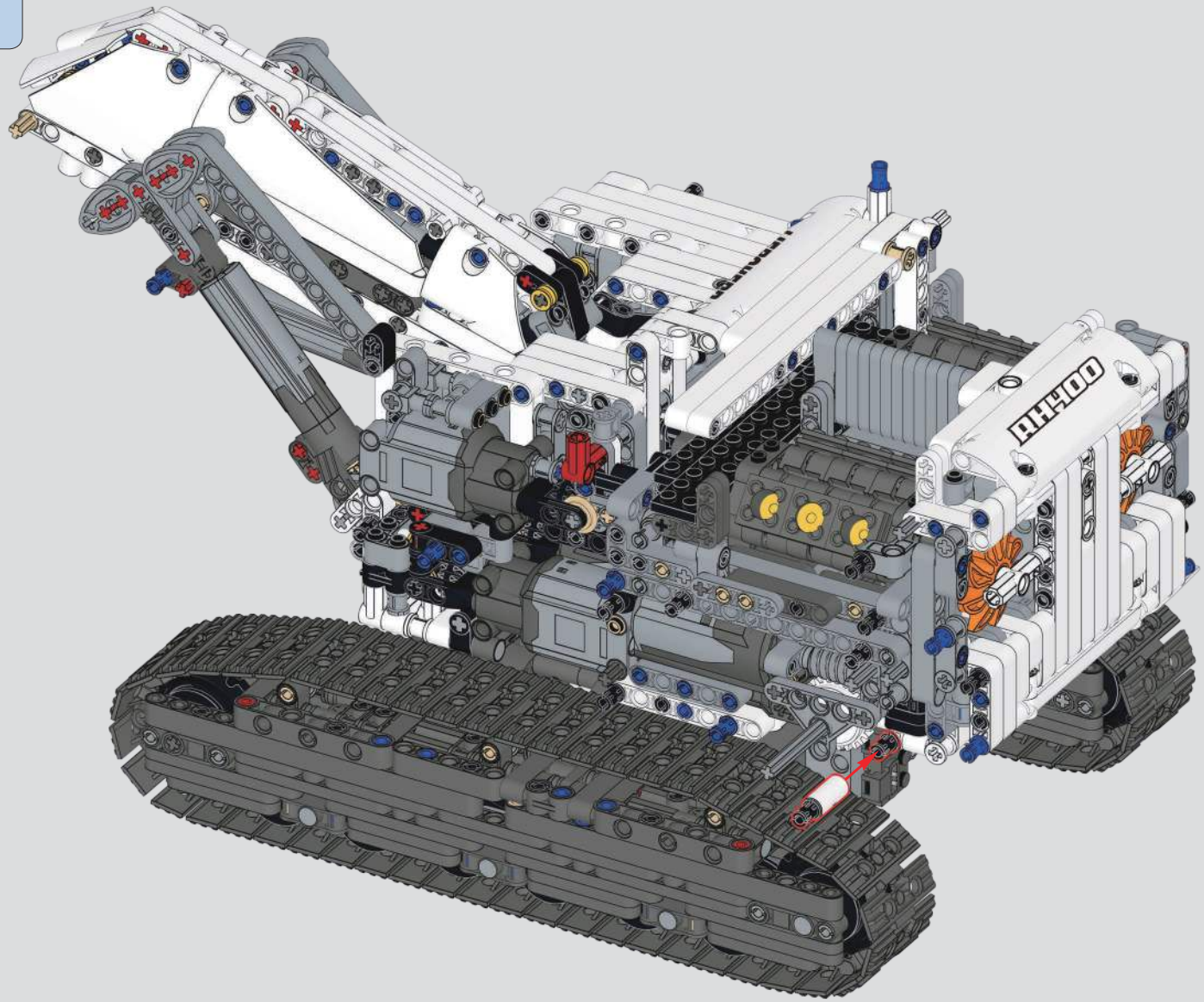

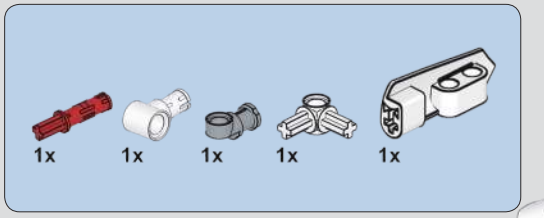

700

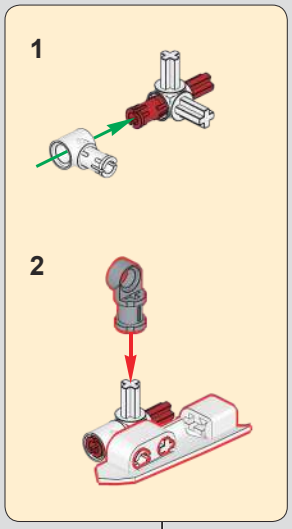

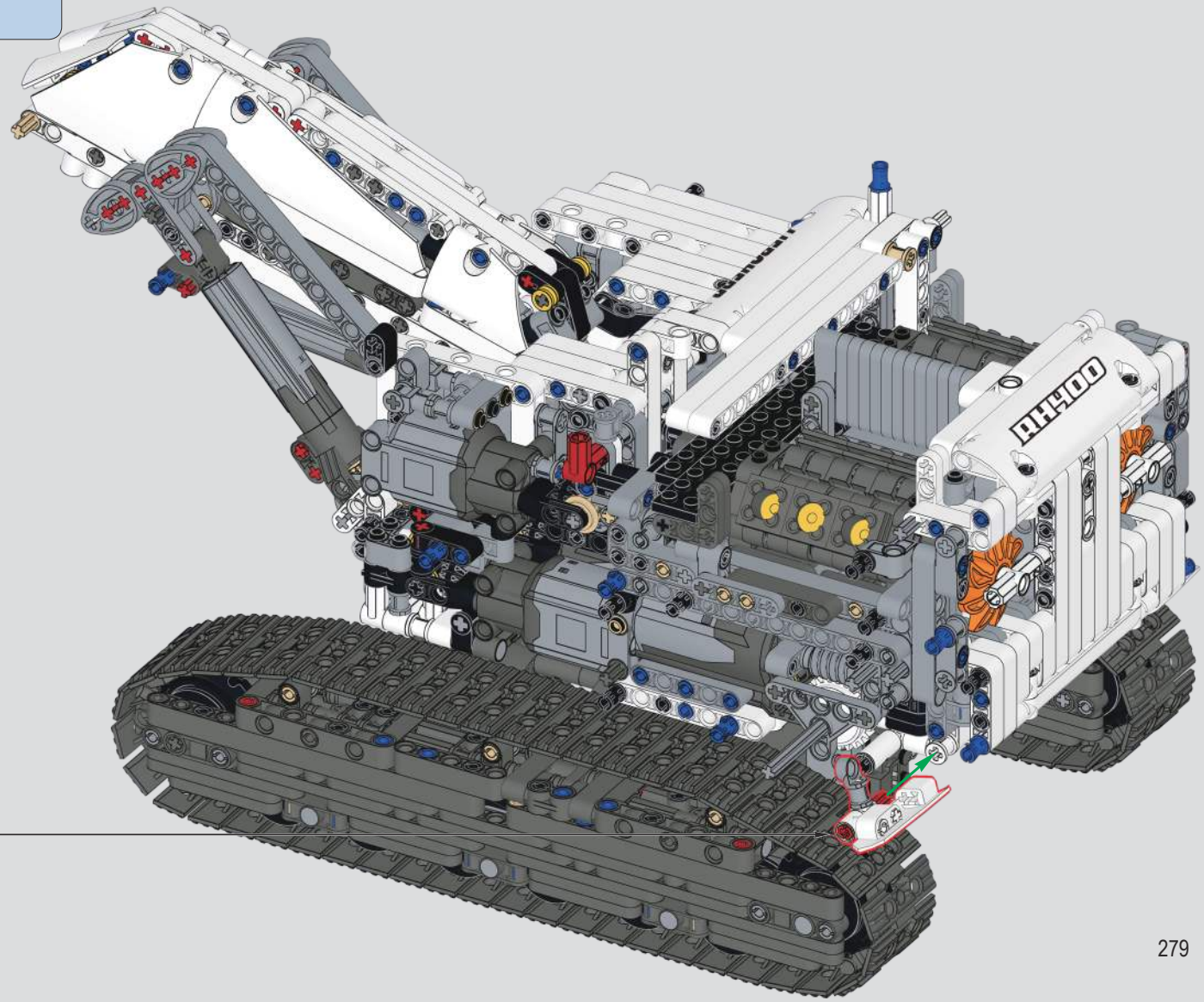

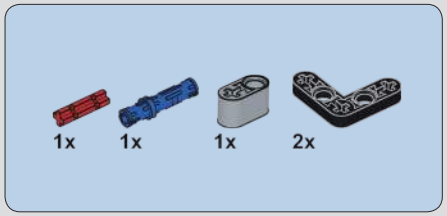

701

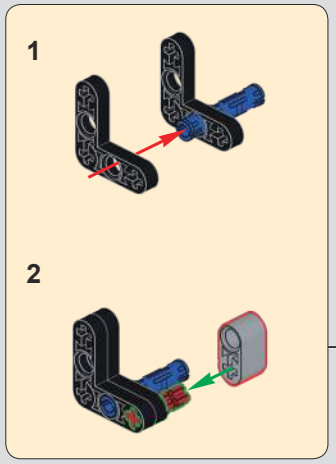

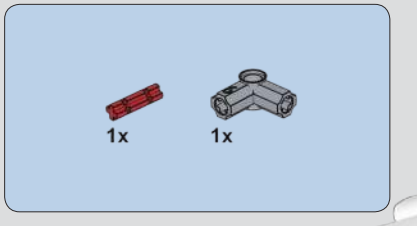

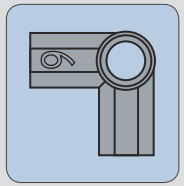

702

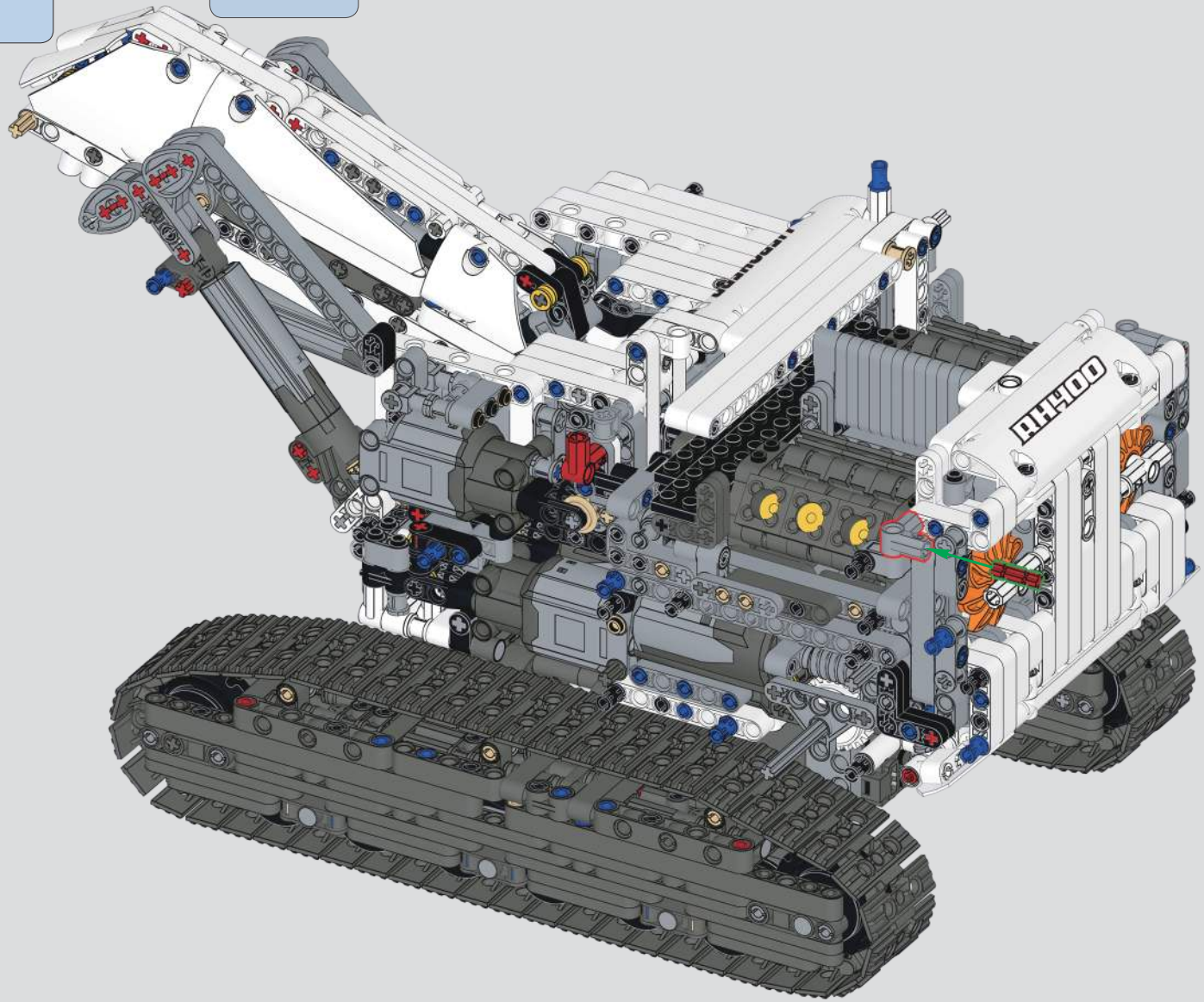

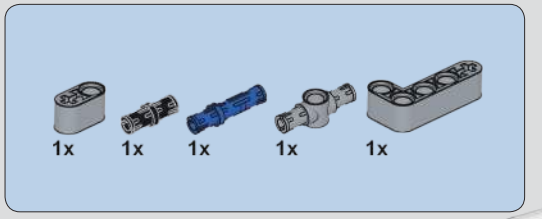

703

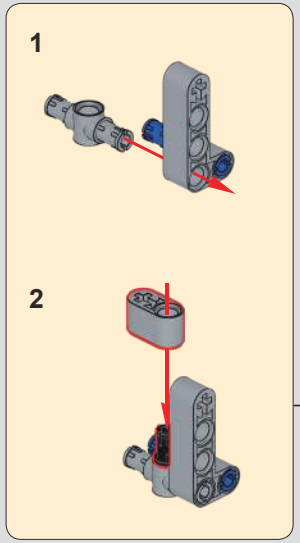

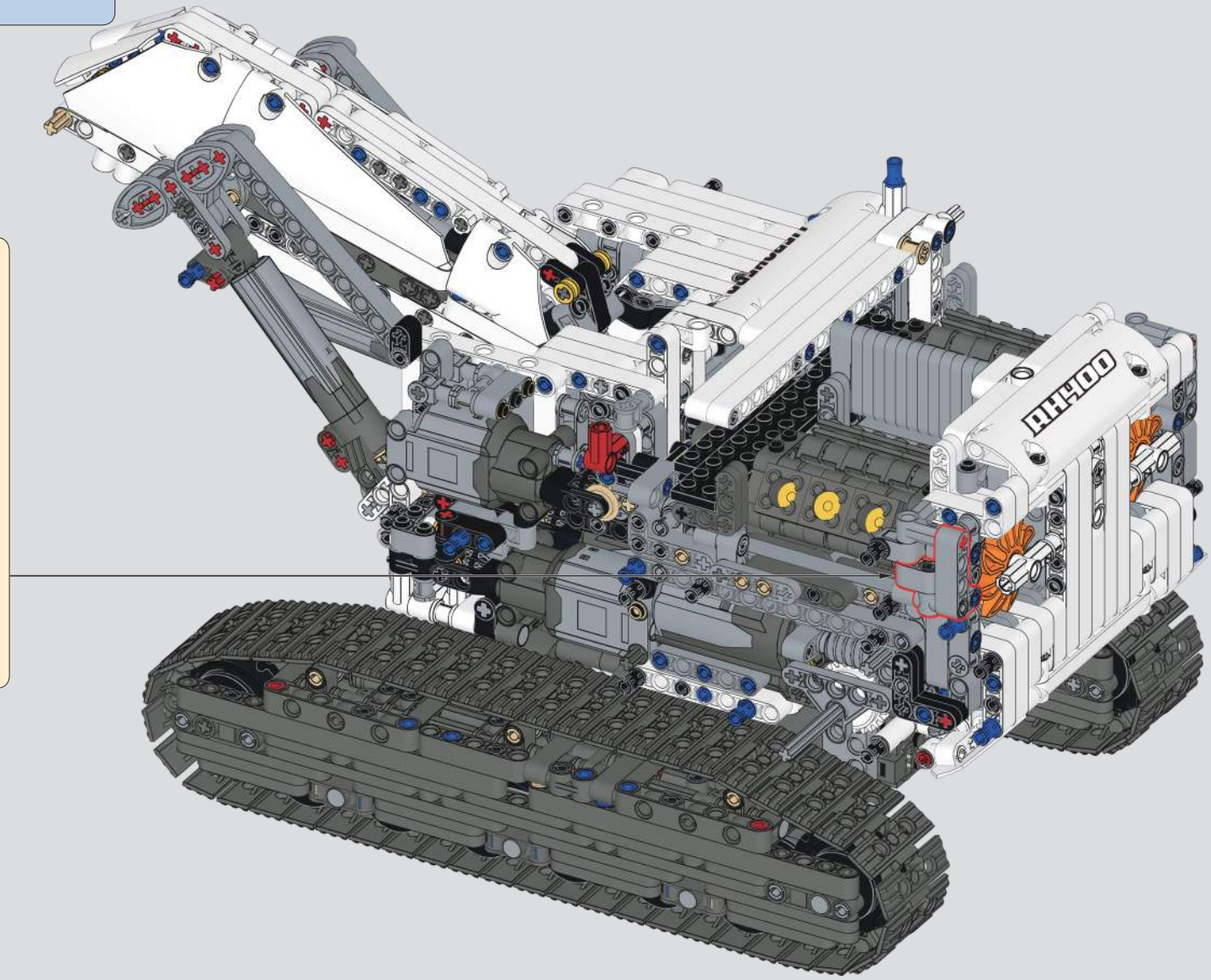

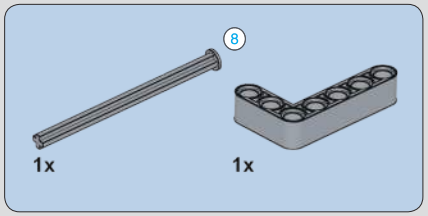

704

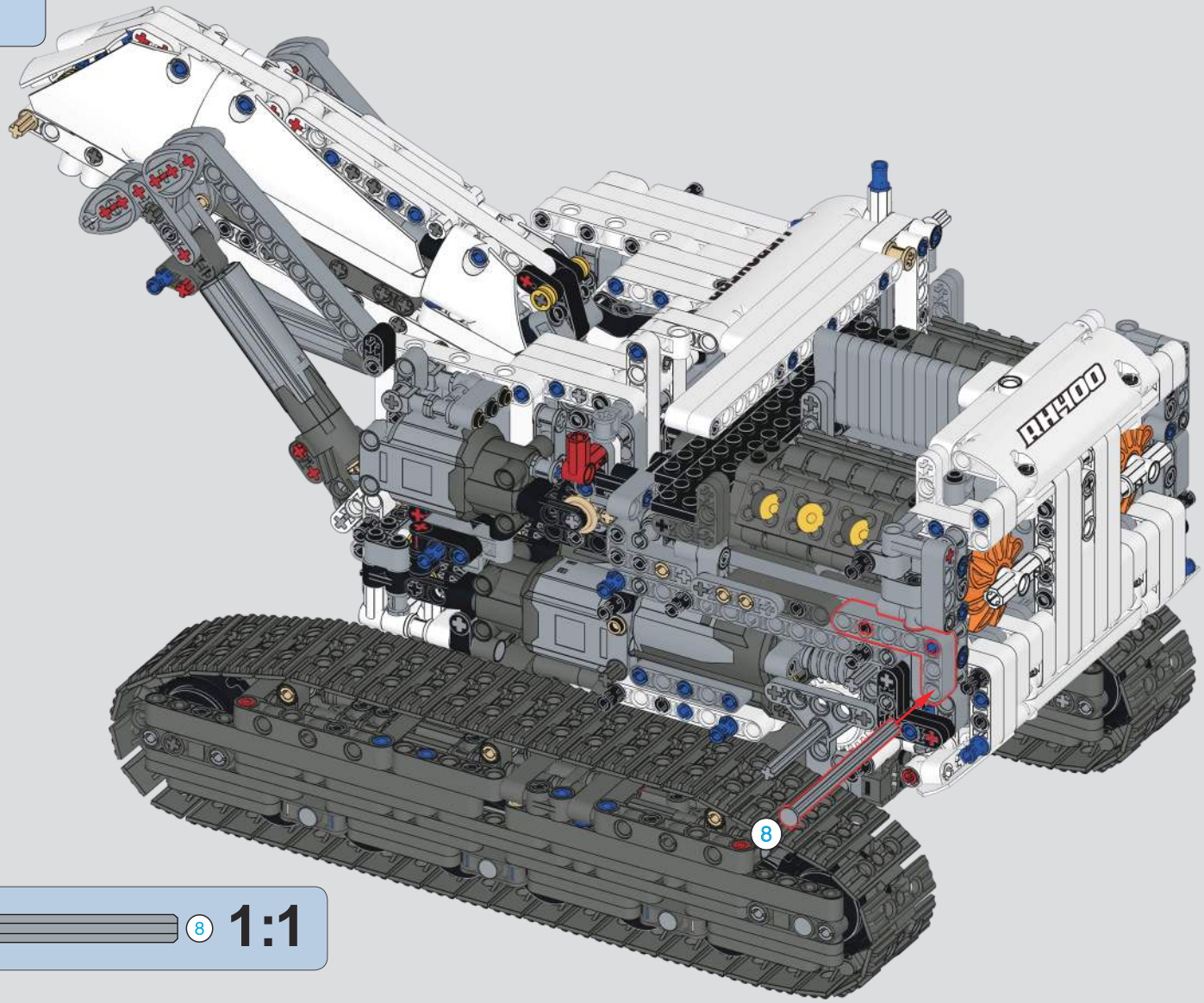

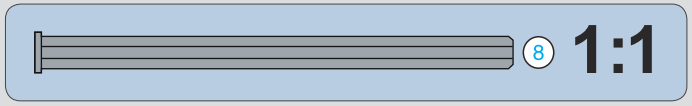

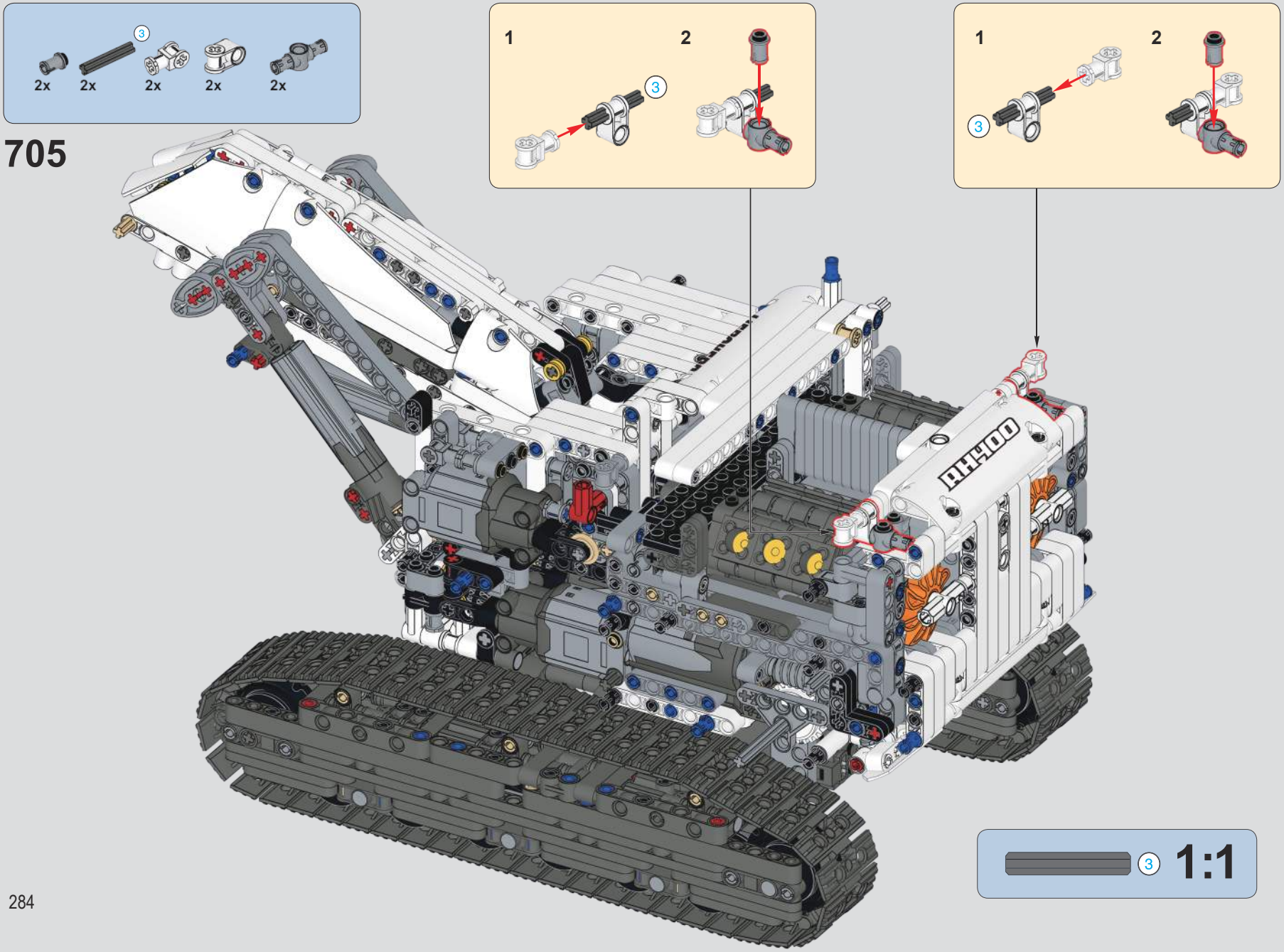
2x
2x
2x
2x
2x
3
705
1
2
3
1
2
3
AH400
3
1:1

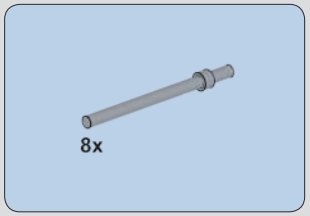

706

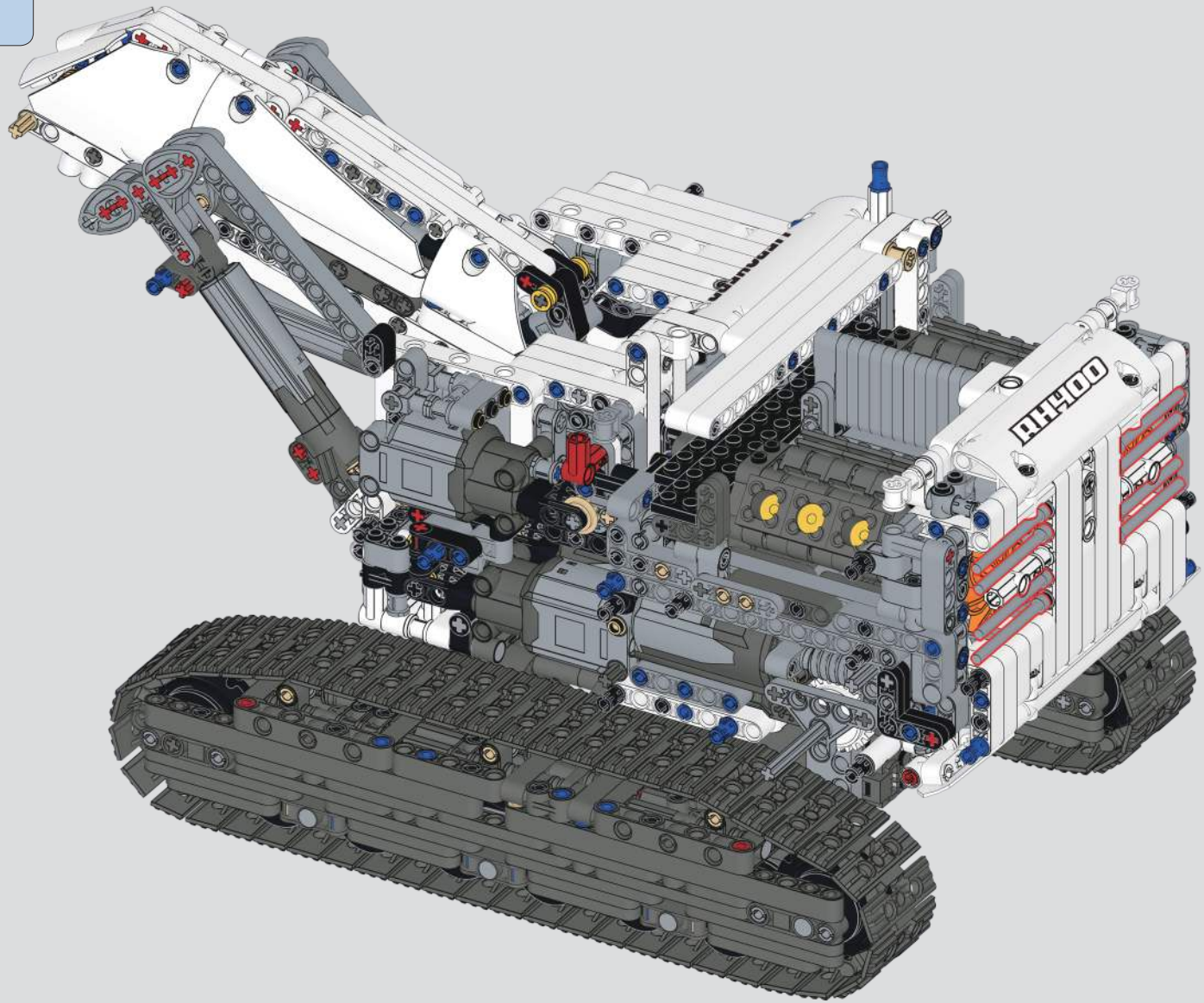

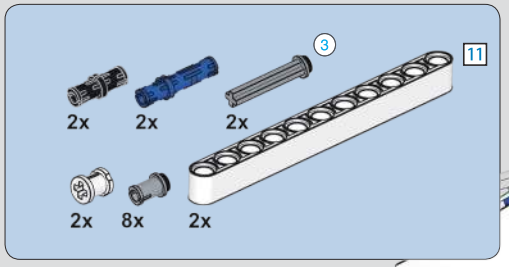

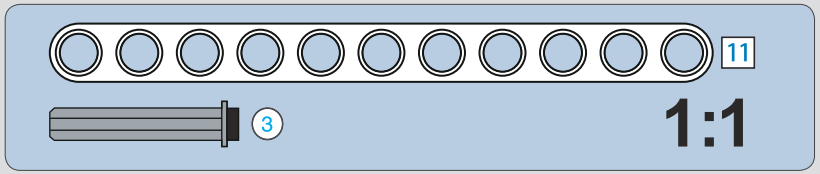

707

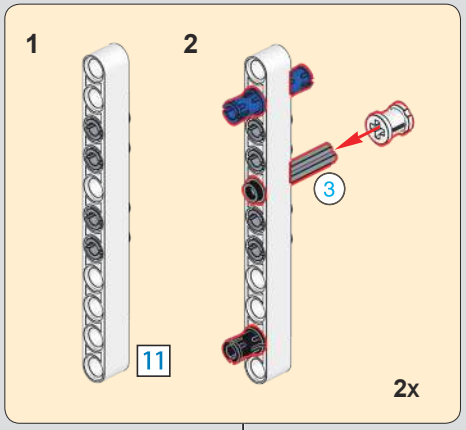

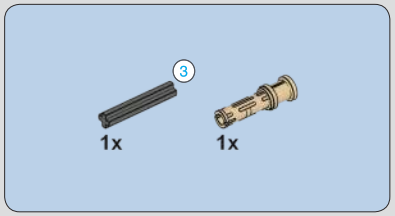

708

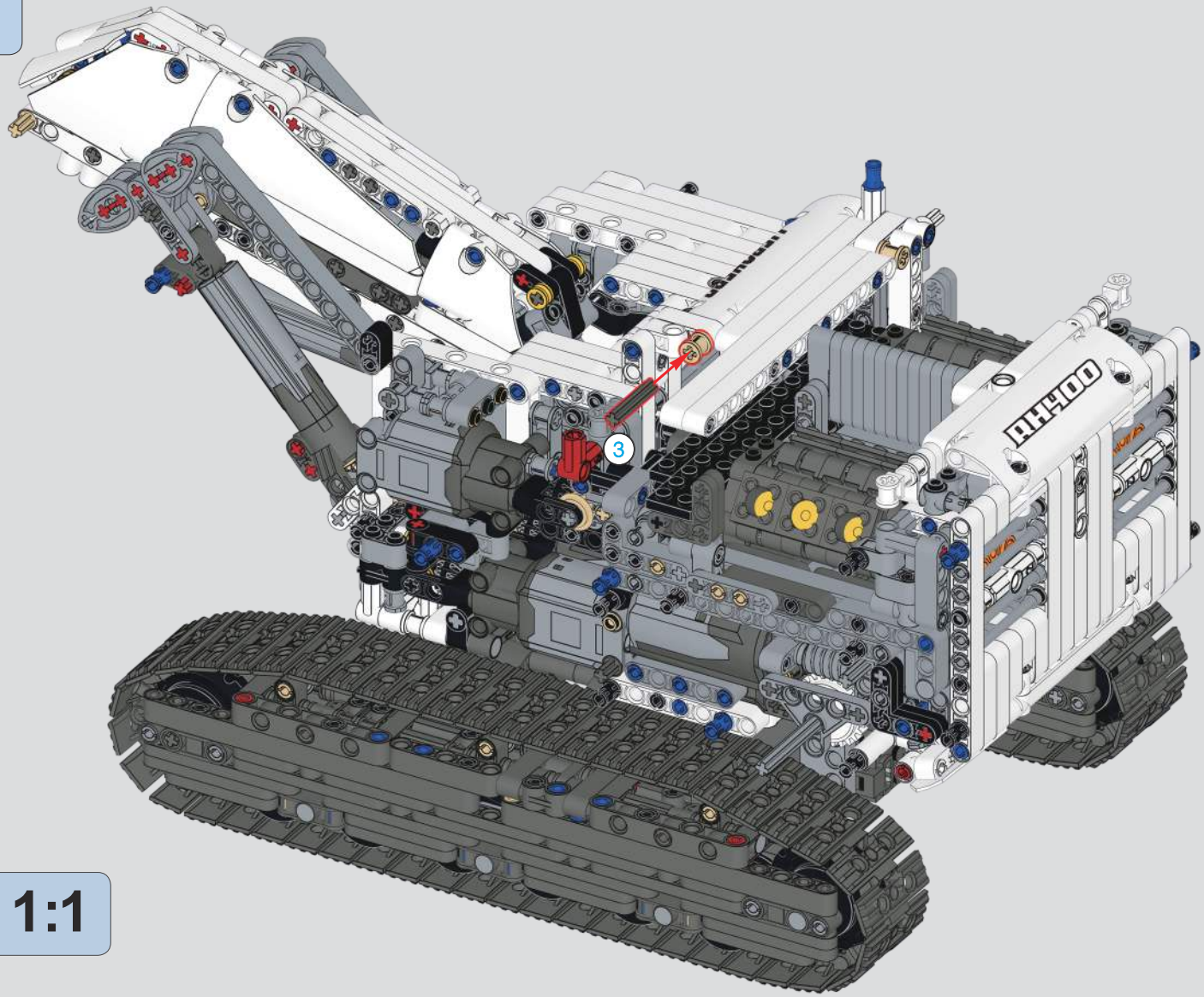

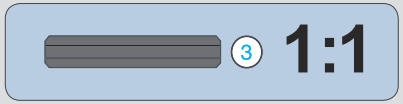

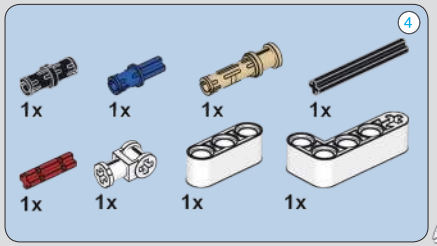

709

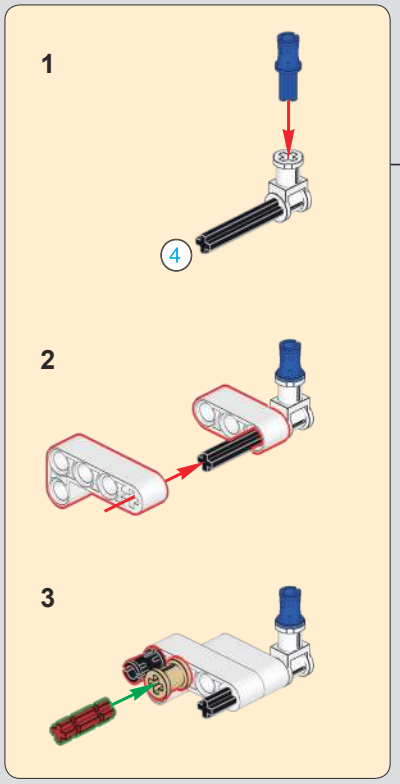

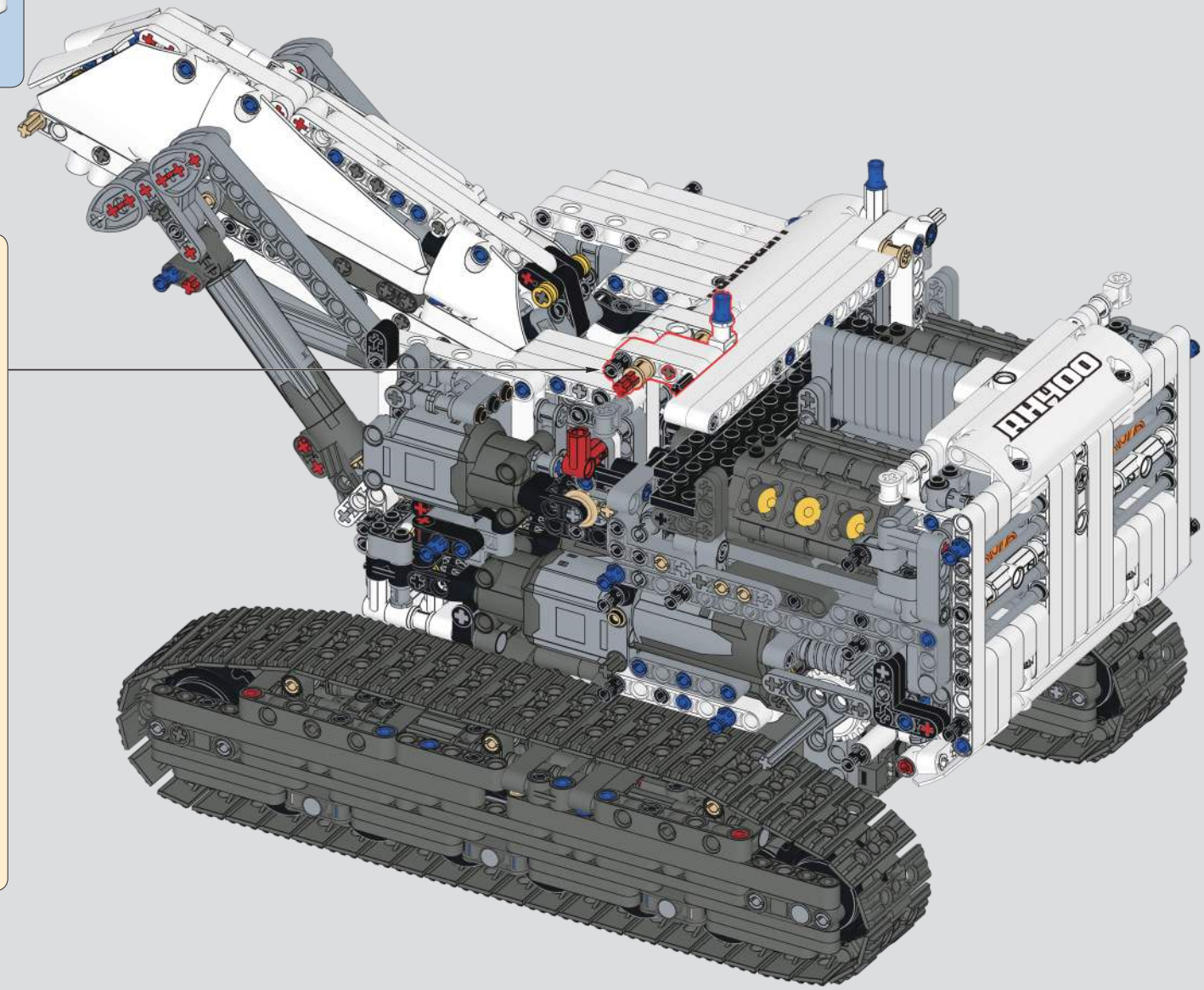

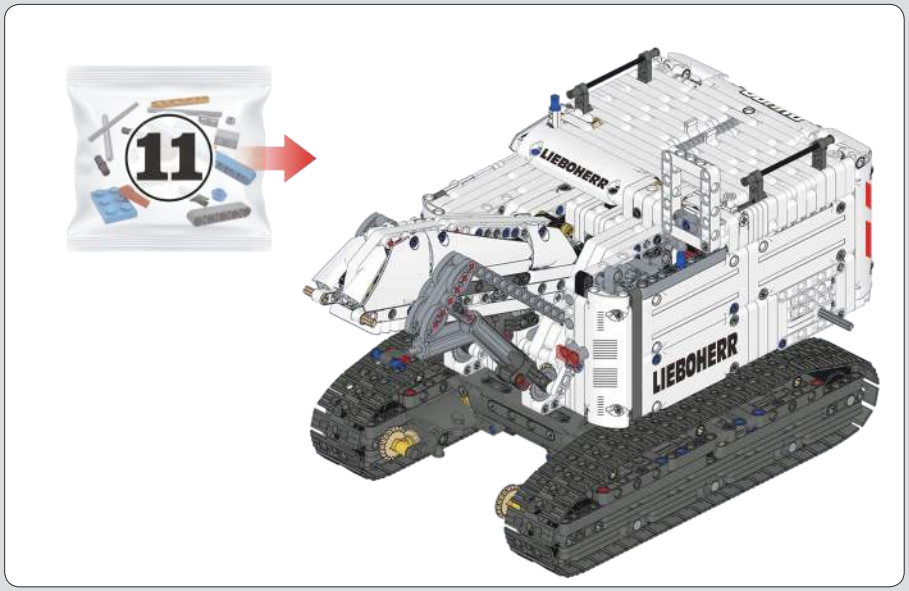

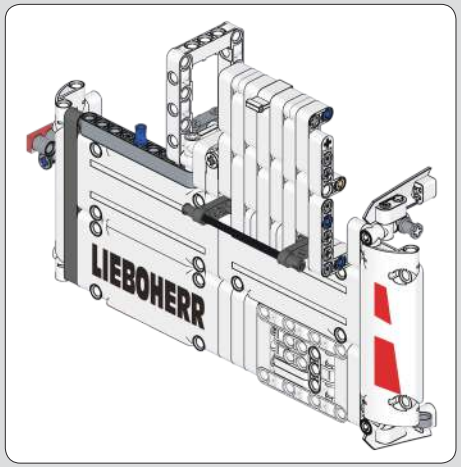

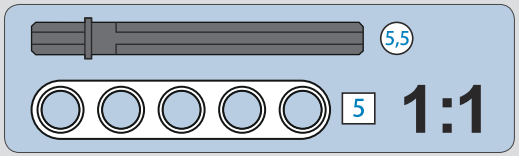

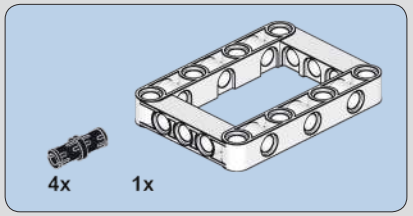

710

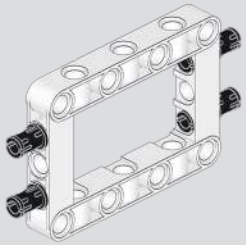

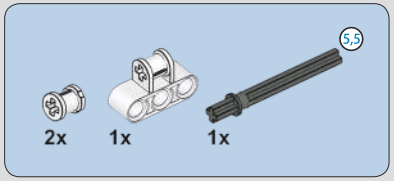

711

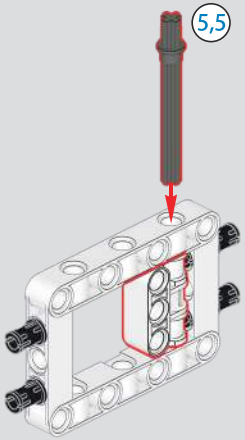

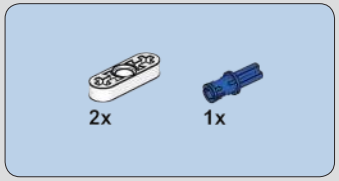

712

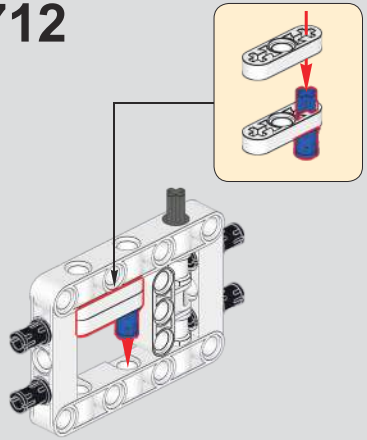

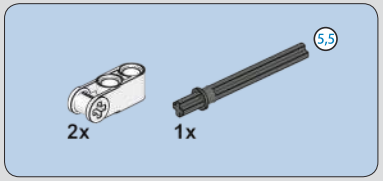

713

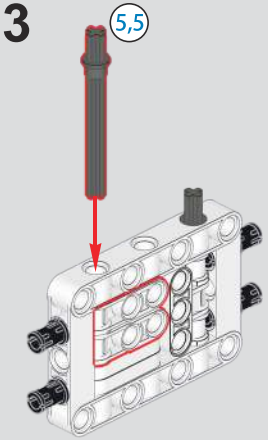

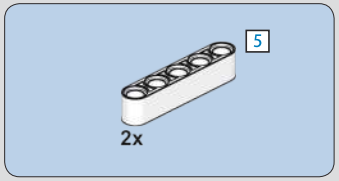

714

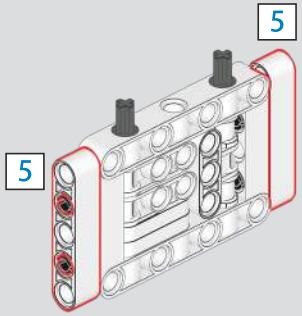

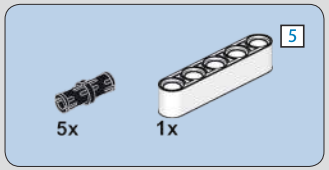

715

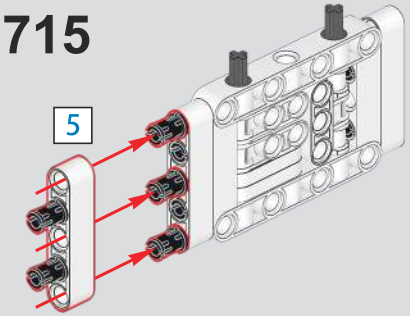

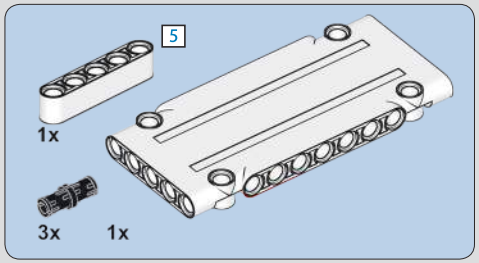

716

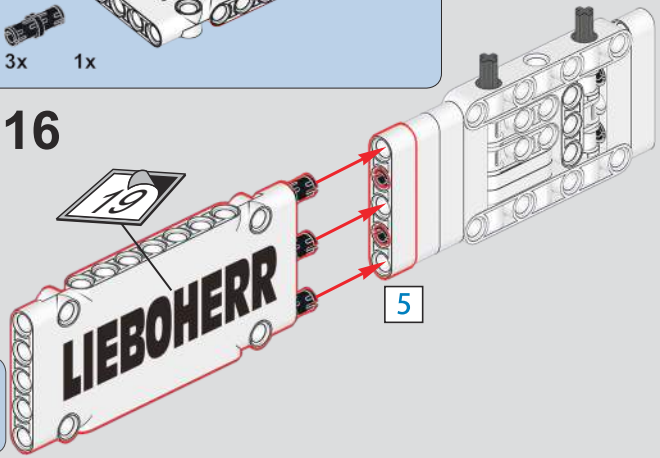

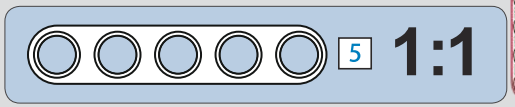

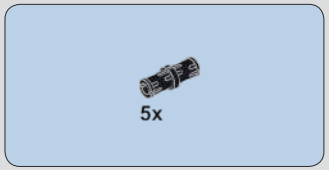

717

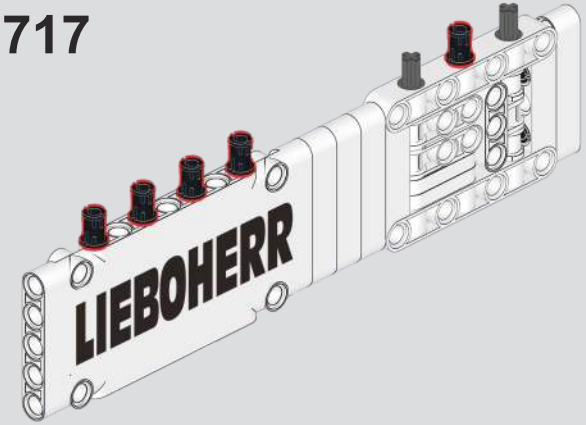

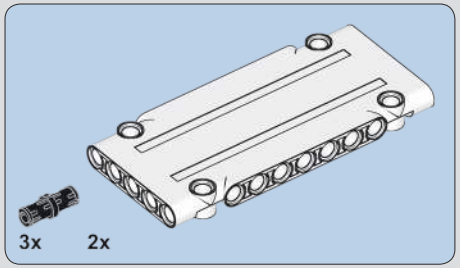

718

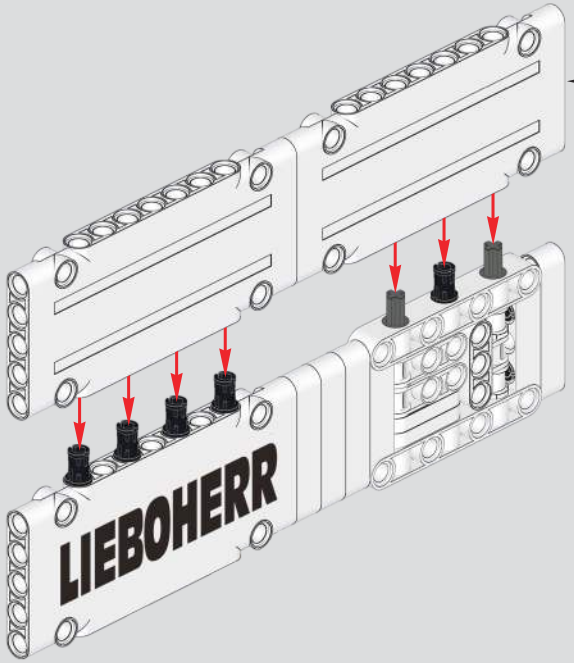

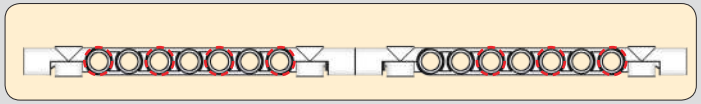

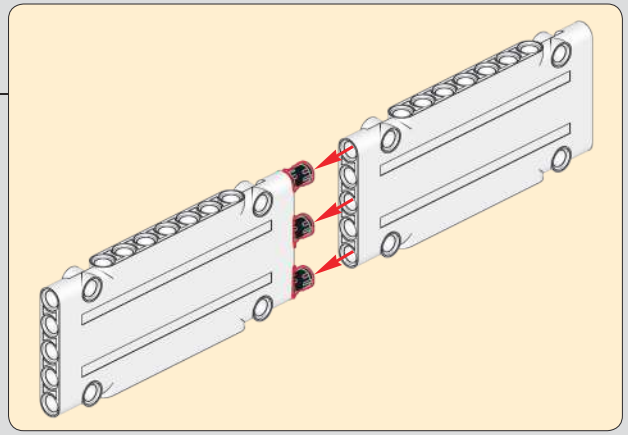

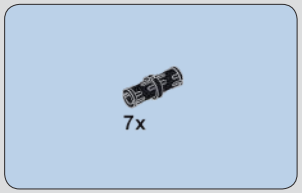

719

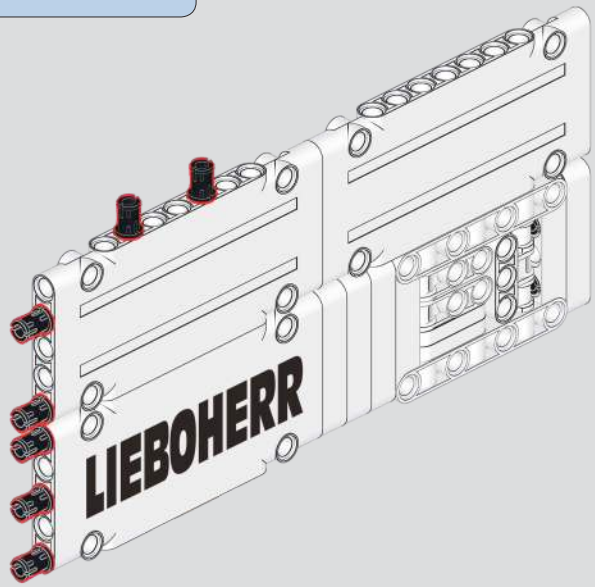

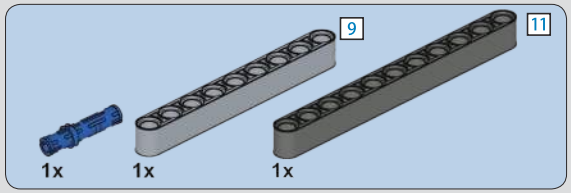

720

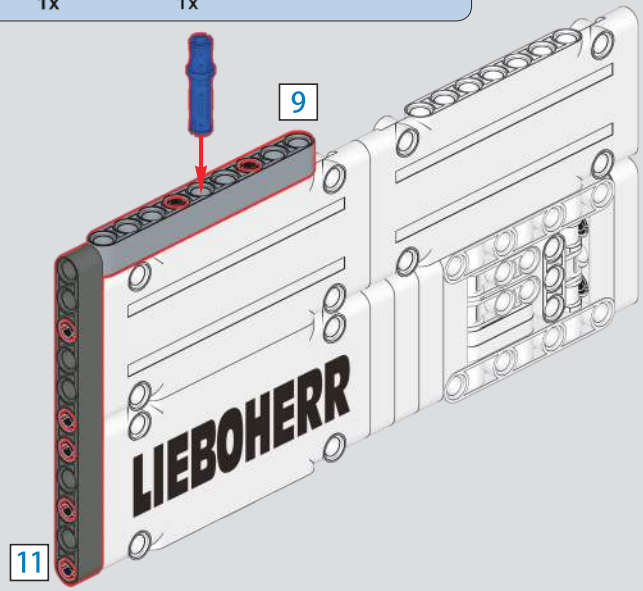

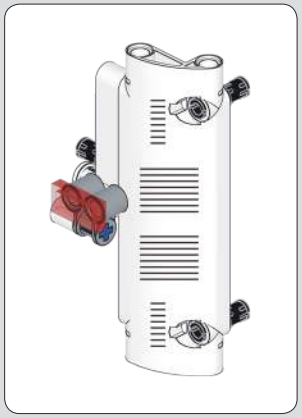

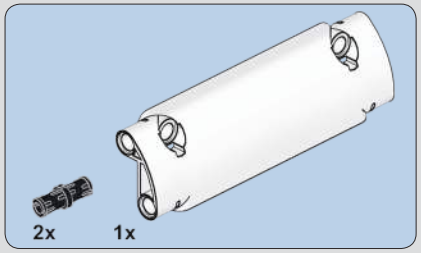

721

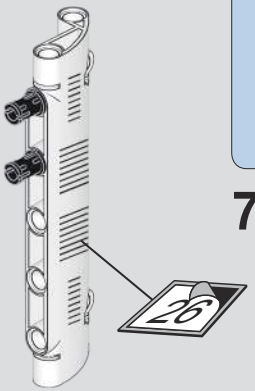

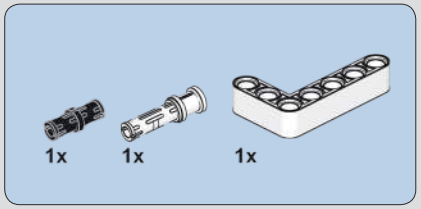

722

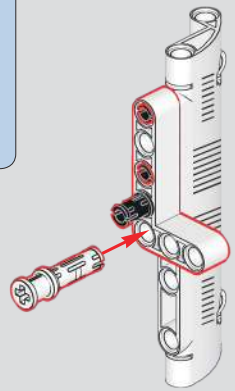

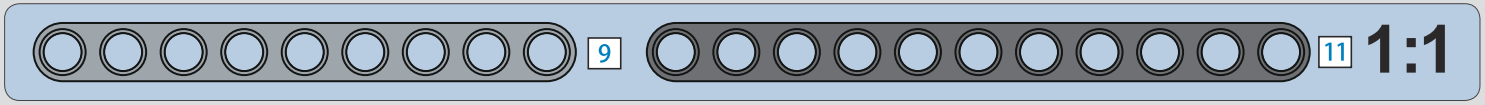

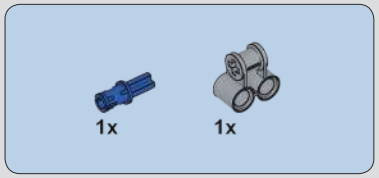

723

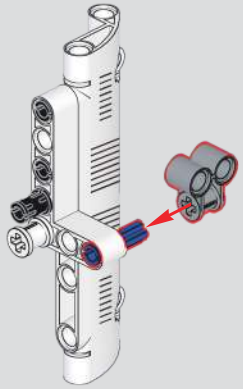

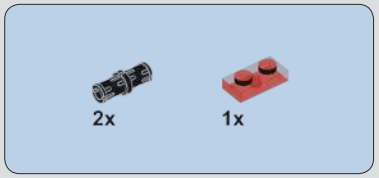

724

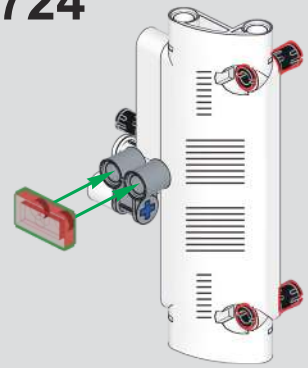

725

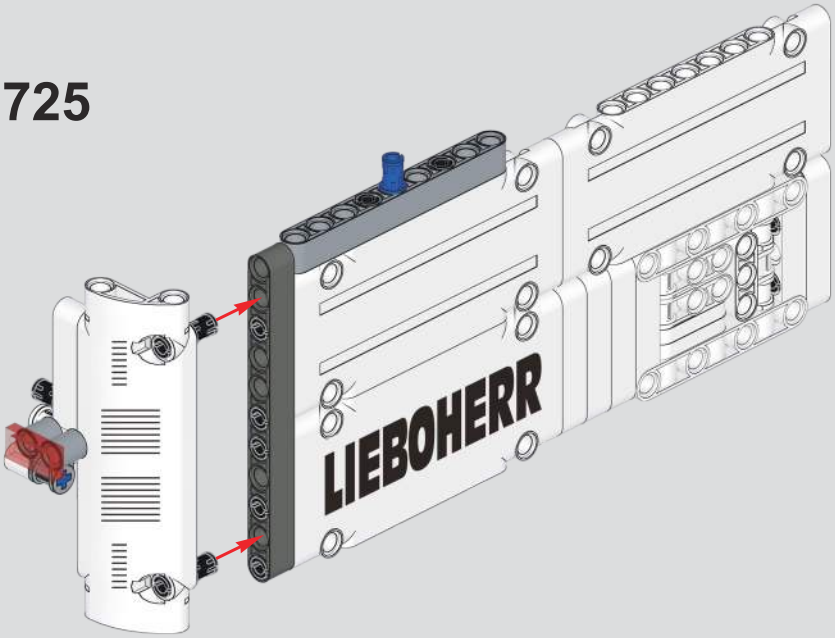

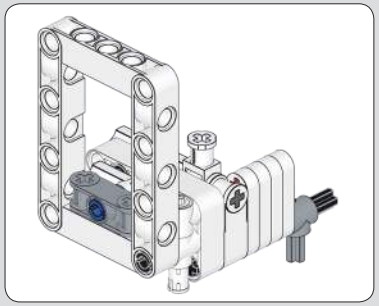

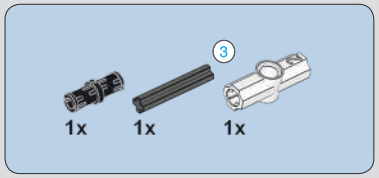

726

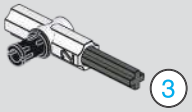

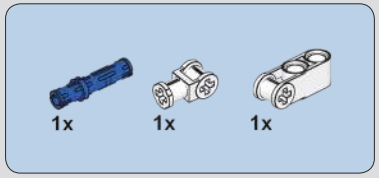

727

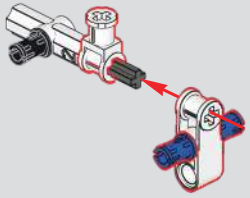

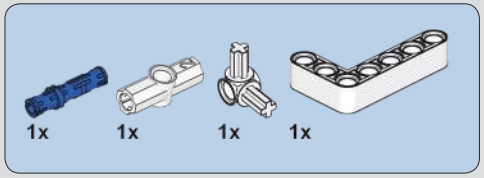

728

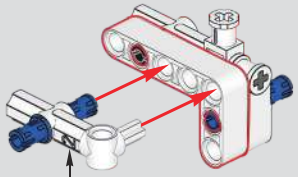

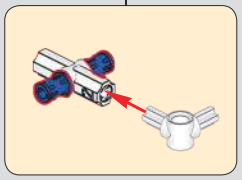

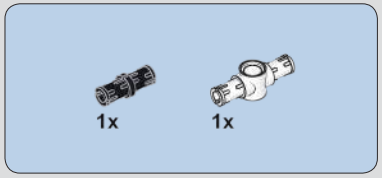

729

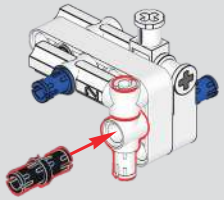

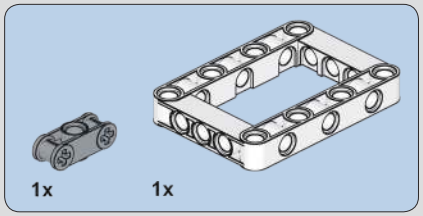

730

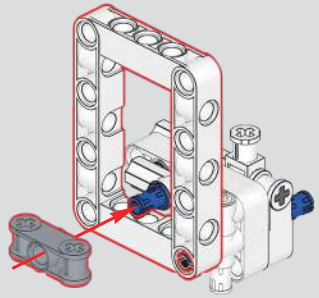

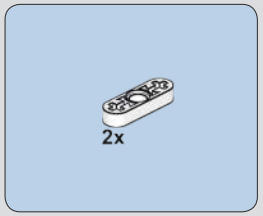

731

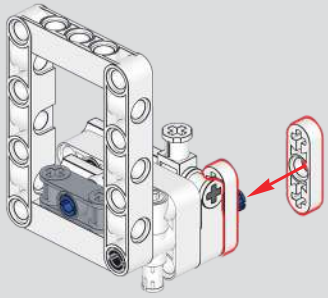

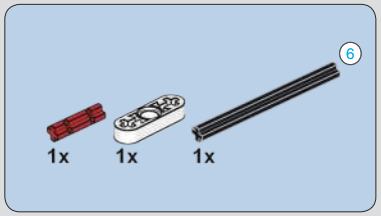

732

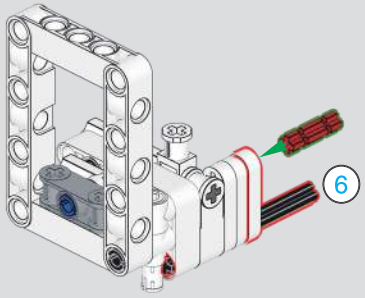

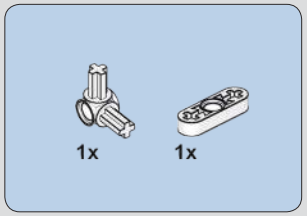

733

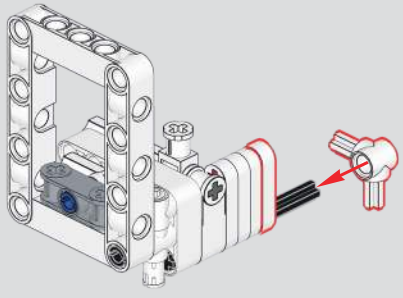

734

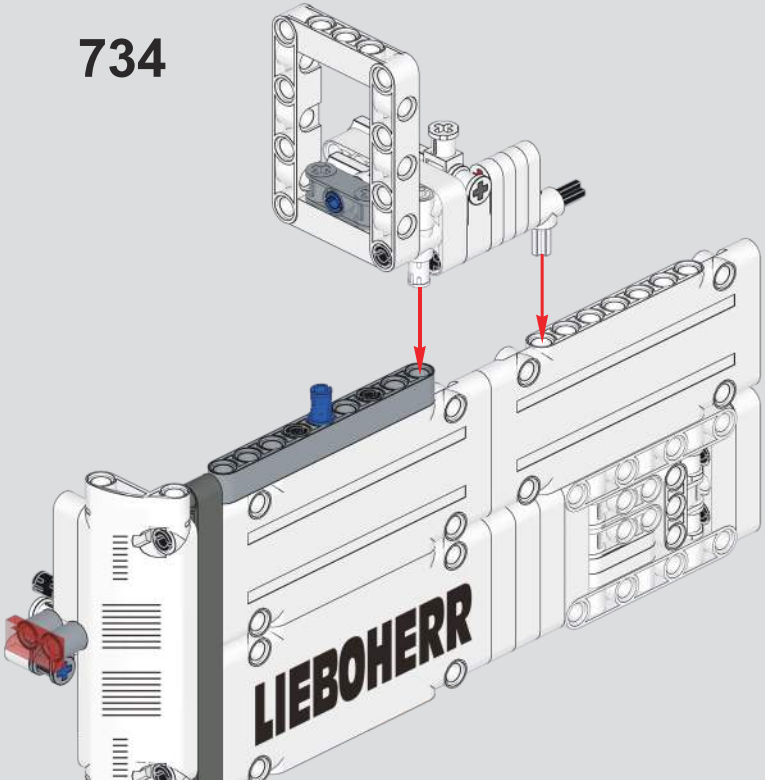

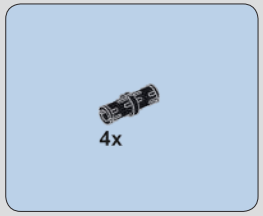

735

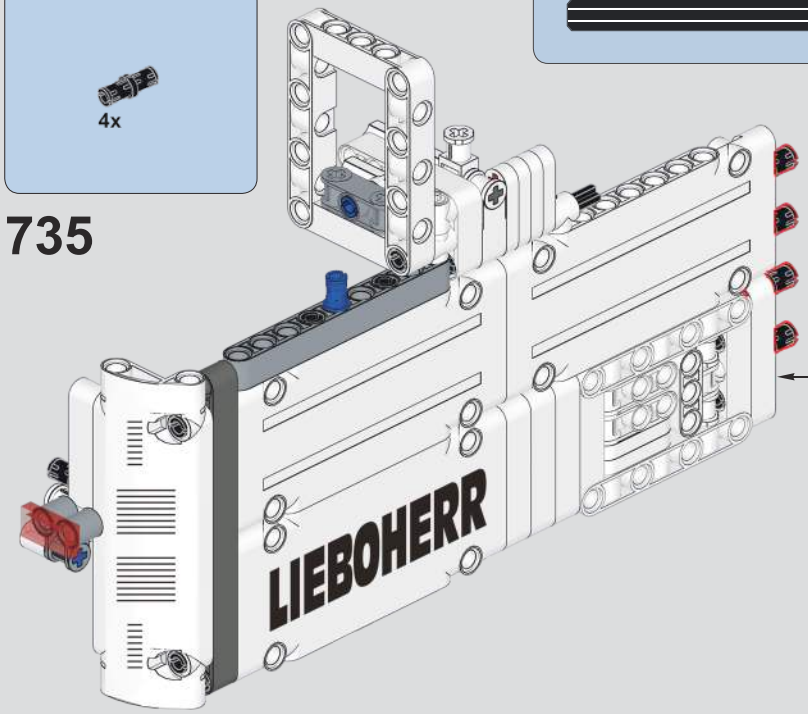

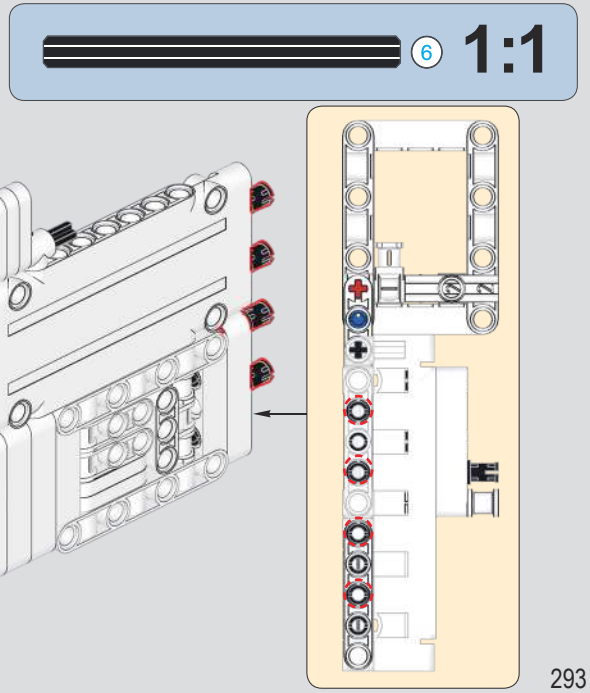

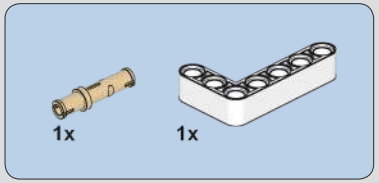

736

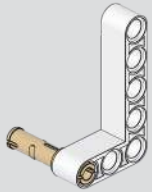

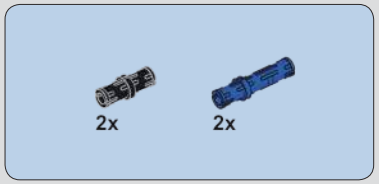

737

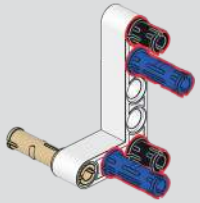

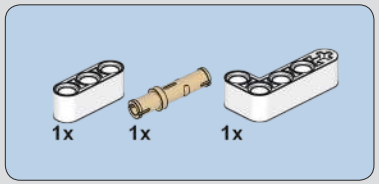

738

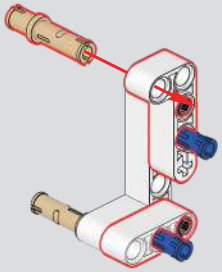

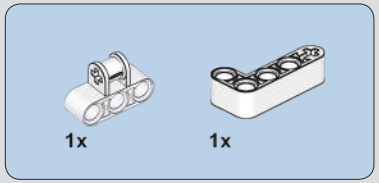

739

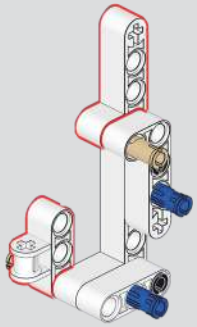

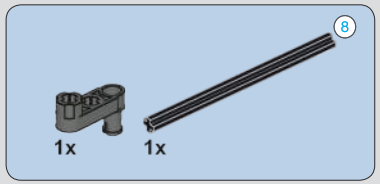

740

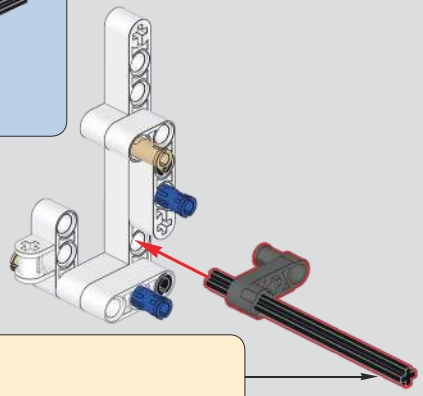

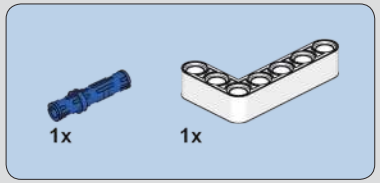

741

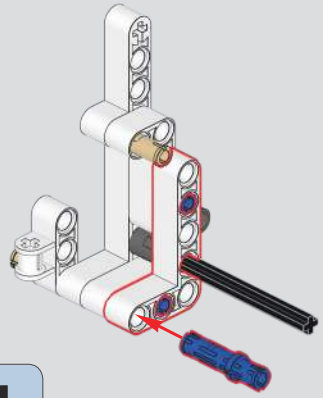

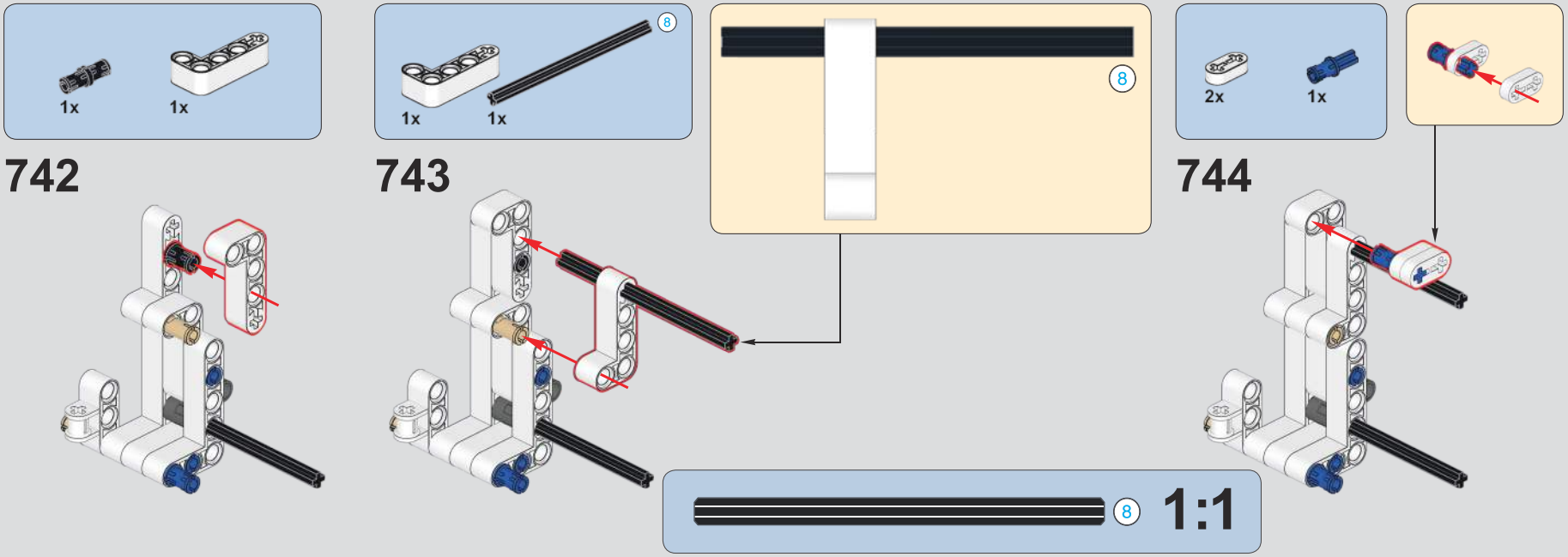
1x
1x
742
1x
1x
8
743
8
2x
1x
744
8
1:1

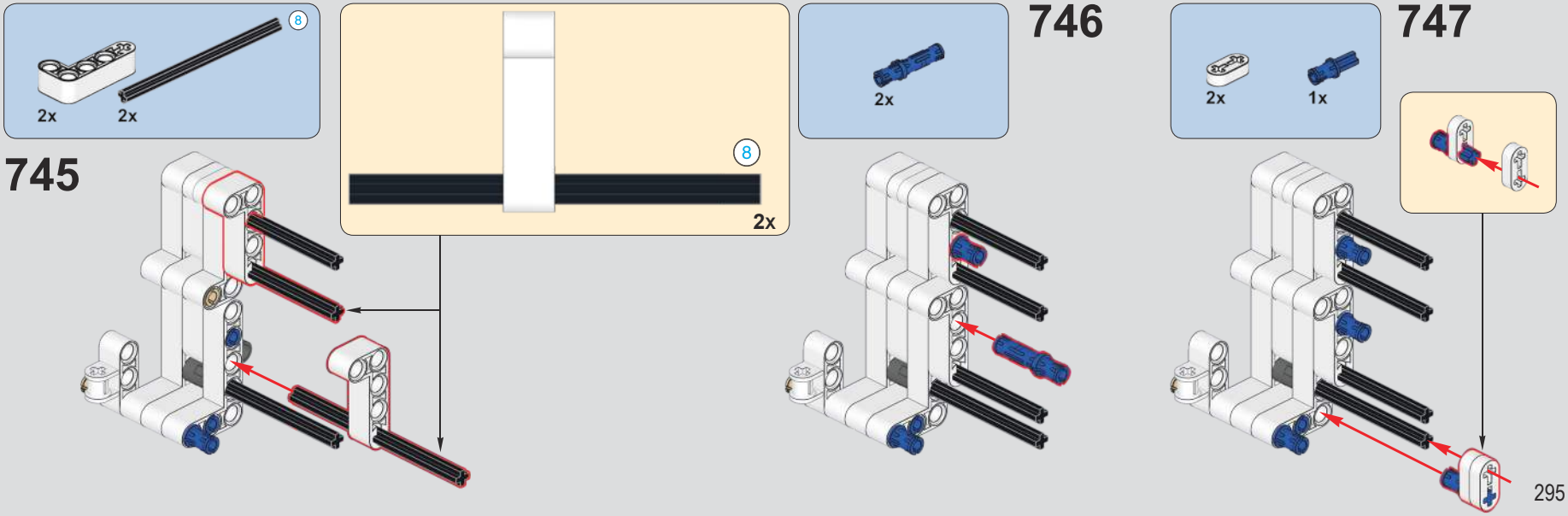
8
2x
2x
745
8
2x
2x
746
2x
1x
747

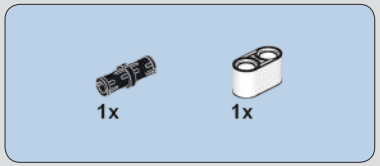

748

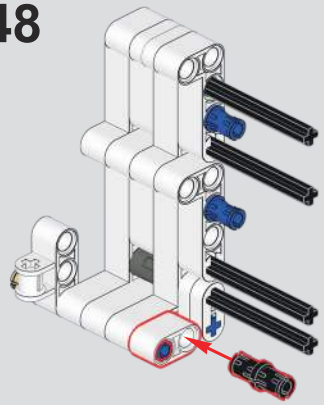

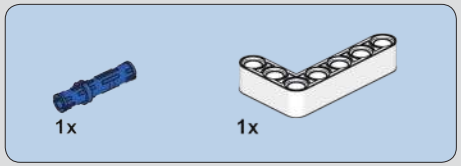

749

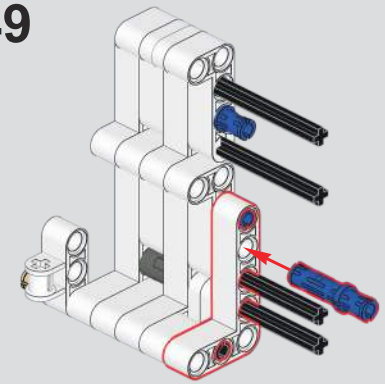

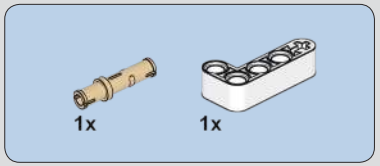

750

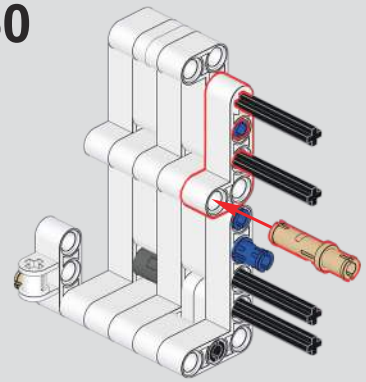

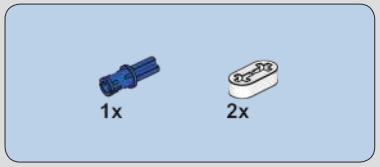

751

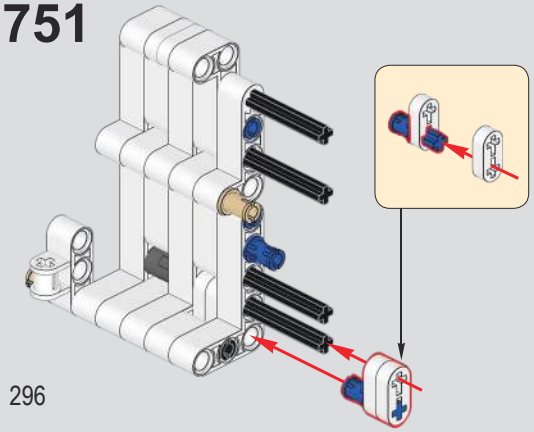

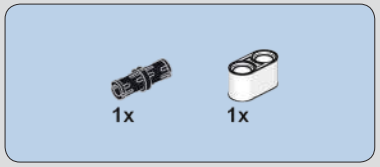

752

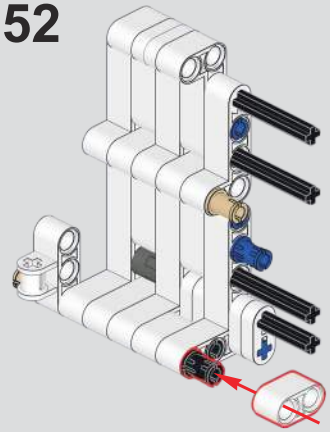

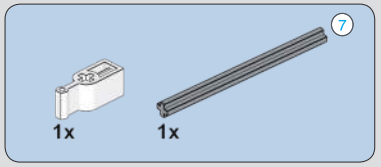

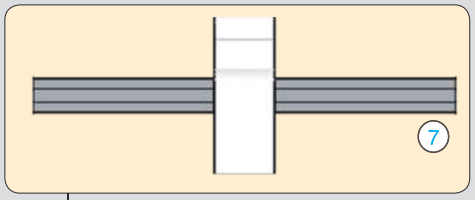

753

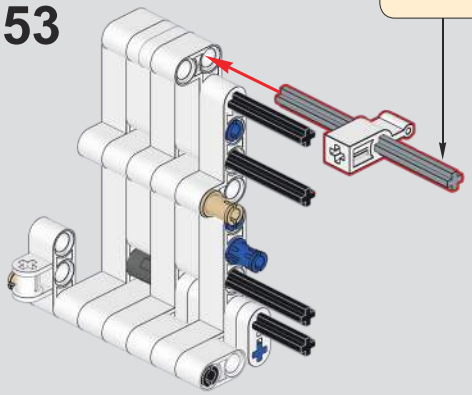

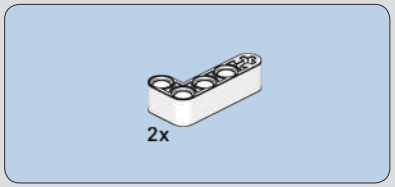

754

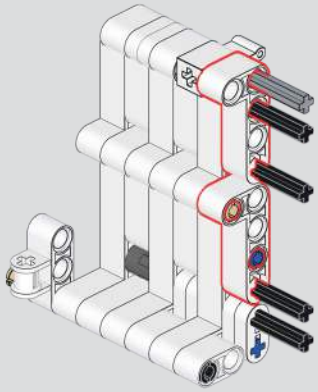

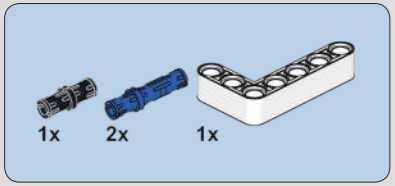

755

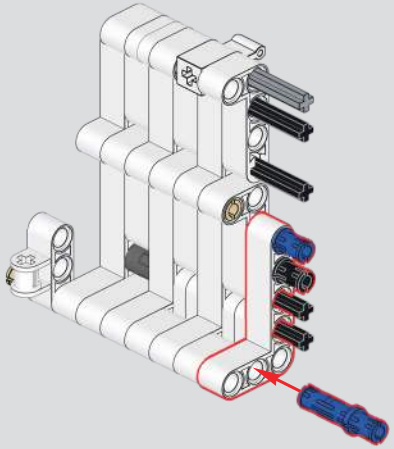

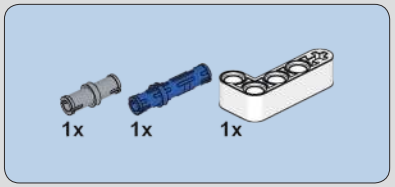

756

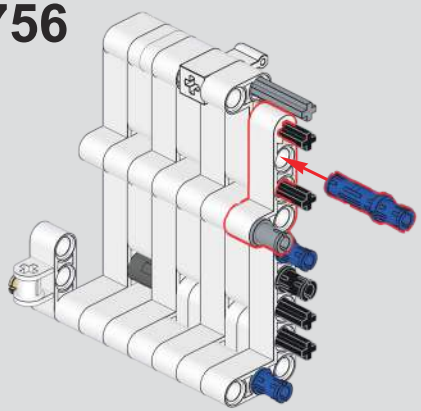

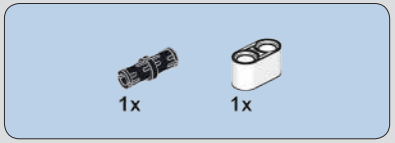

757

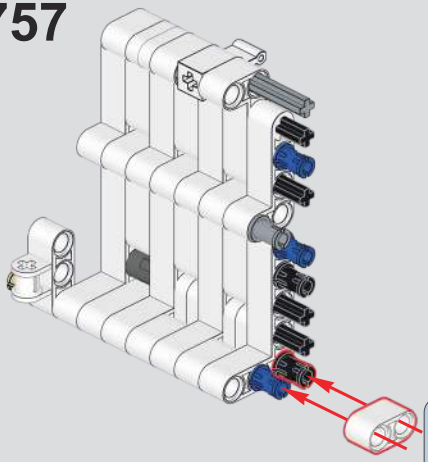

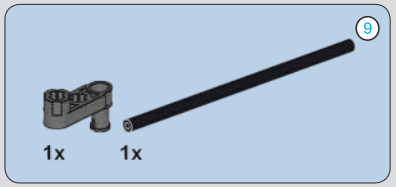

758

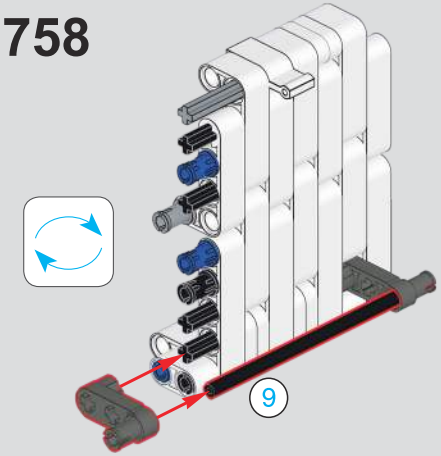

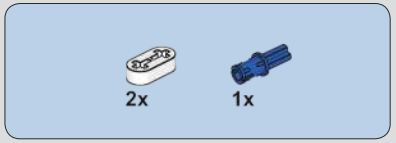

759

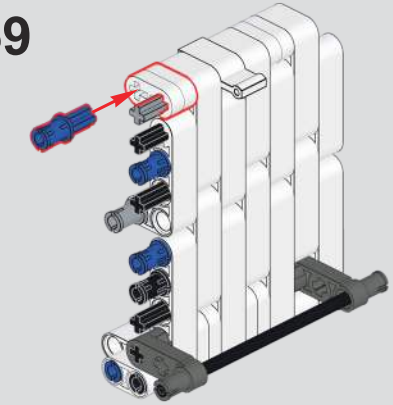

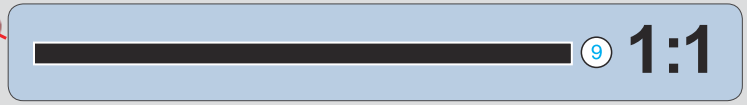

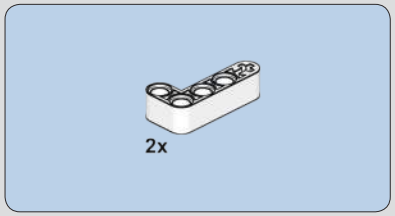

760

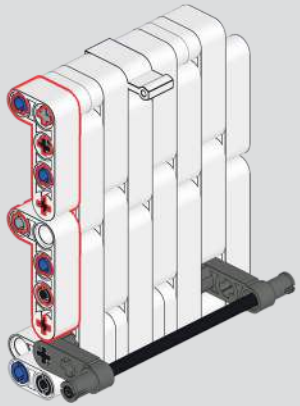

761

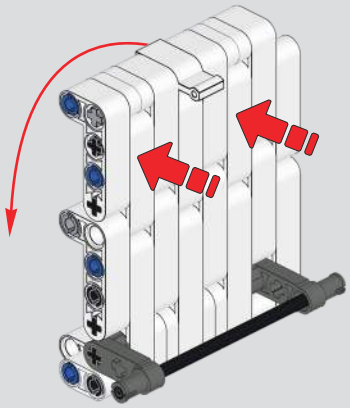

762

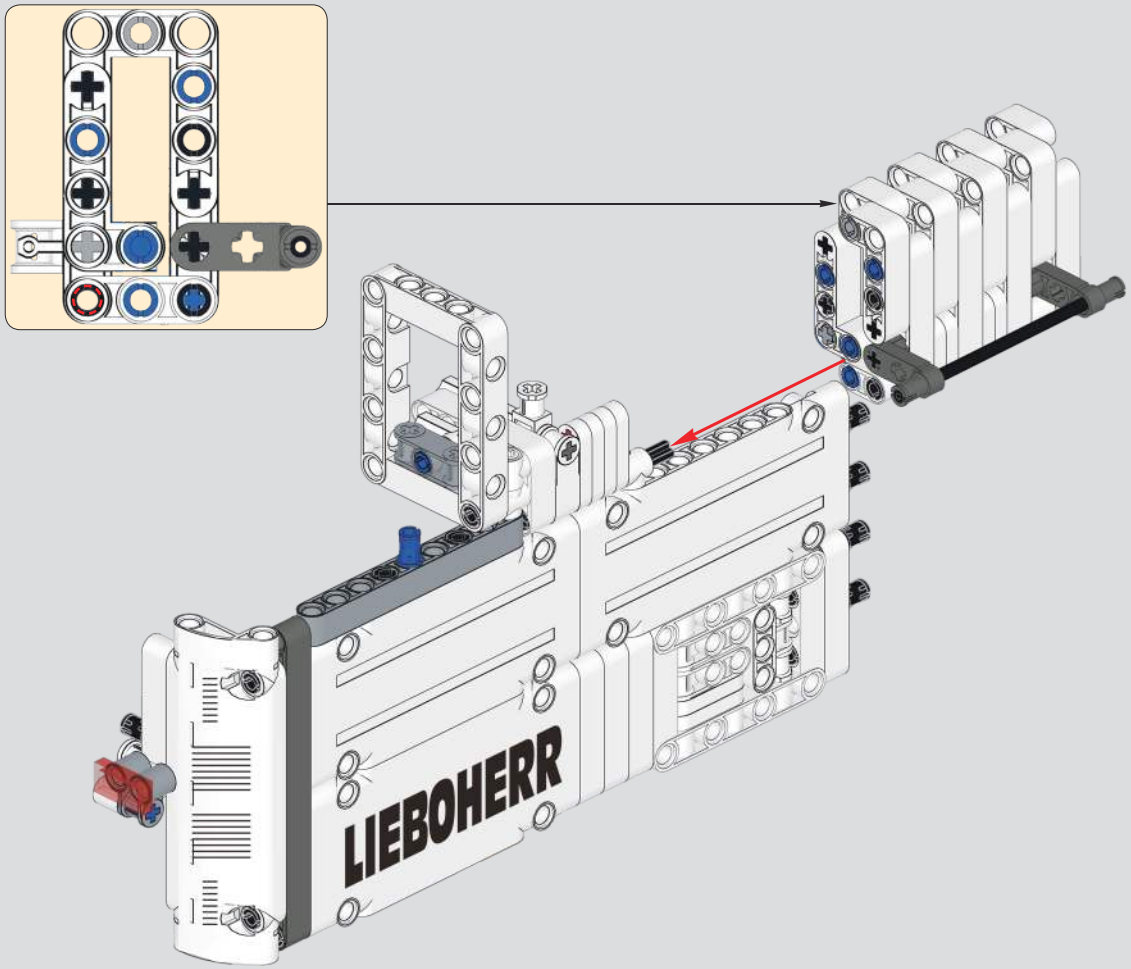

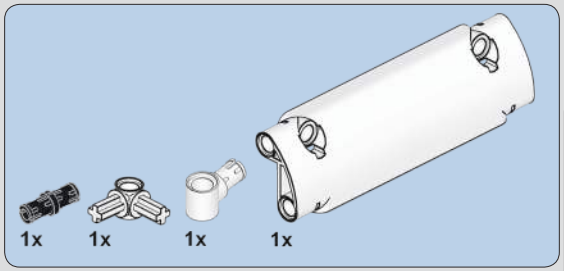

763

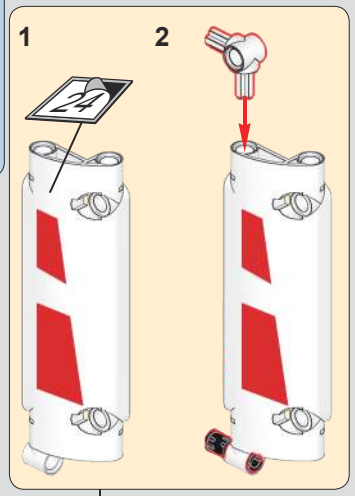

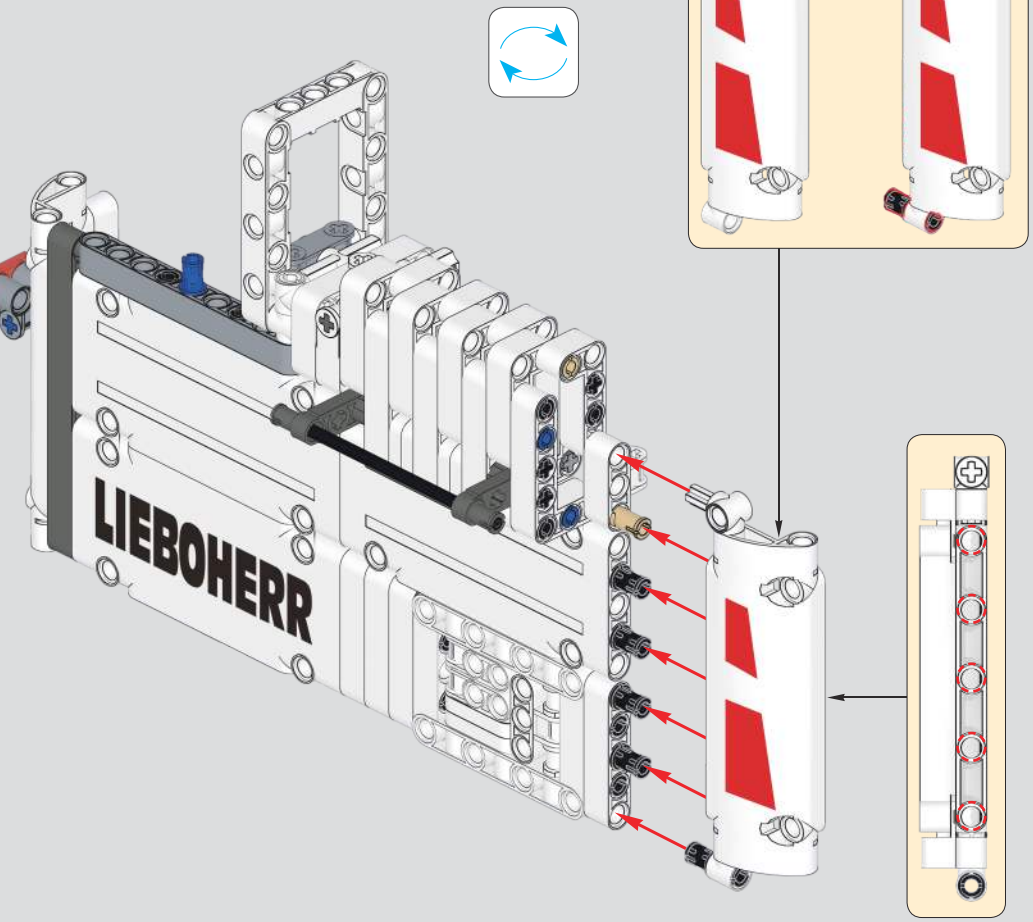

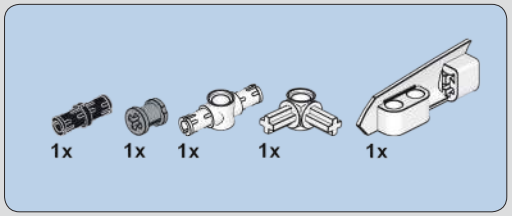

764

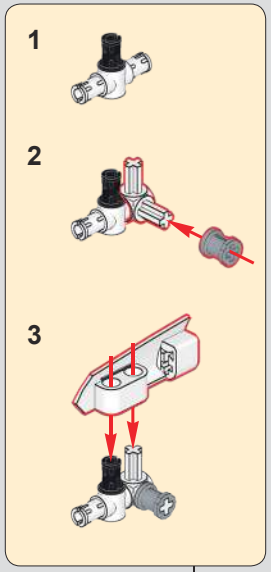

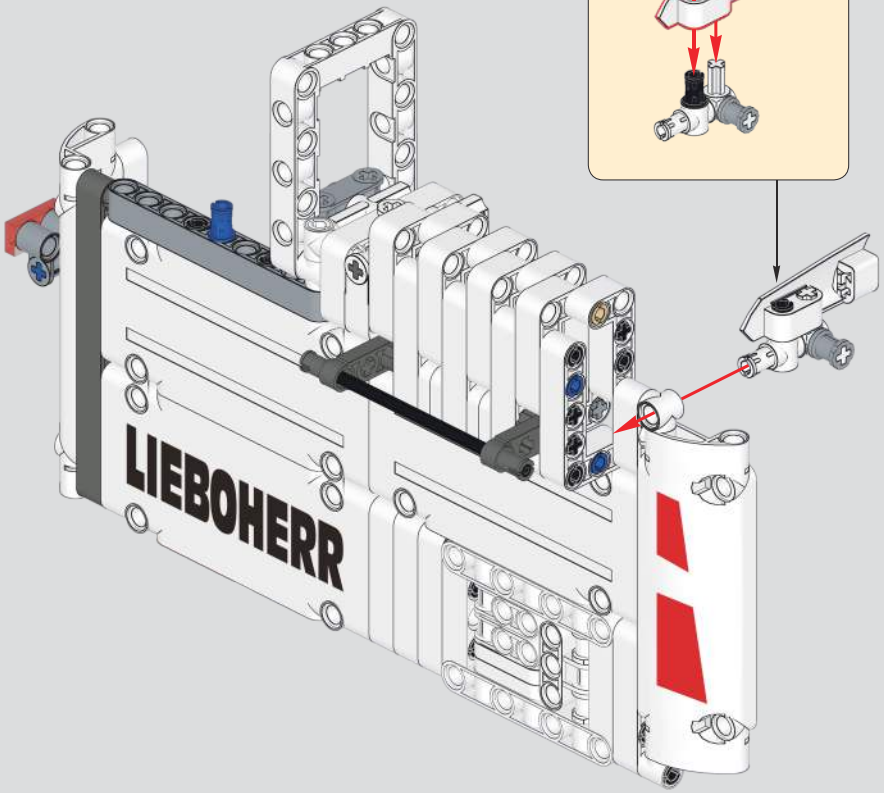

765

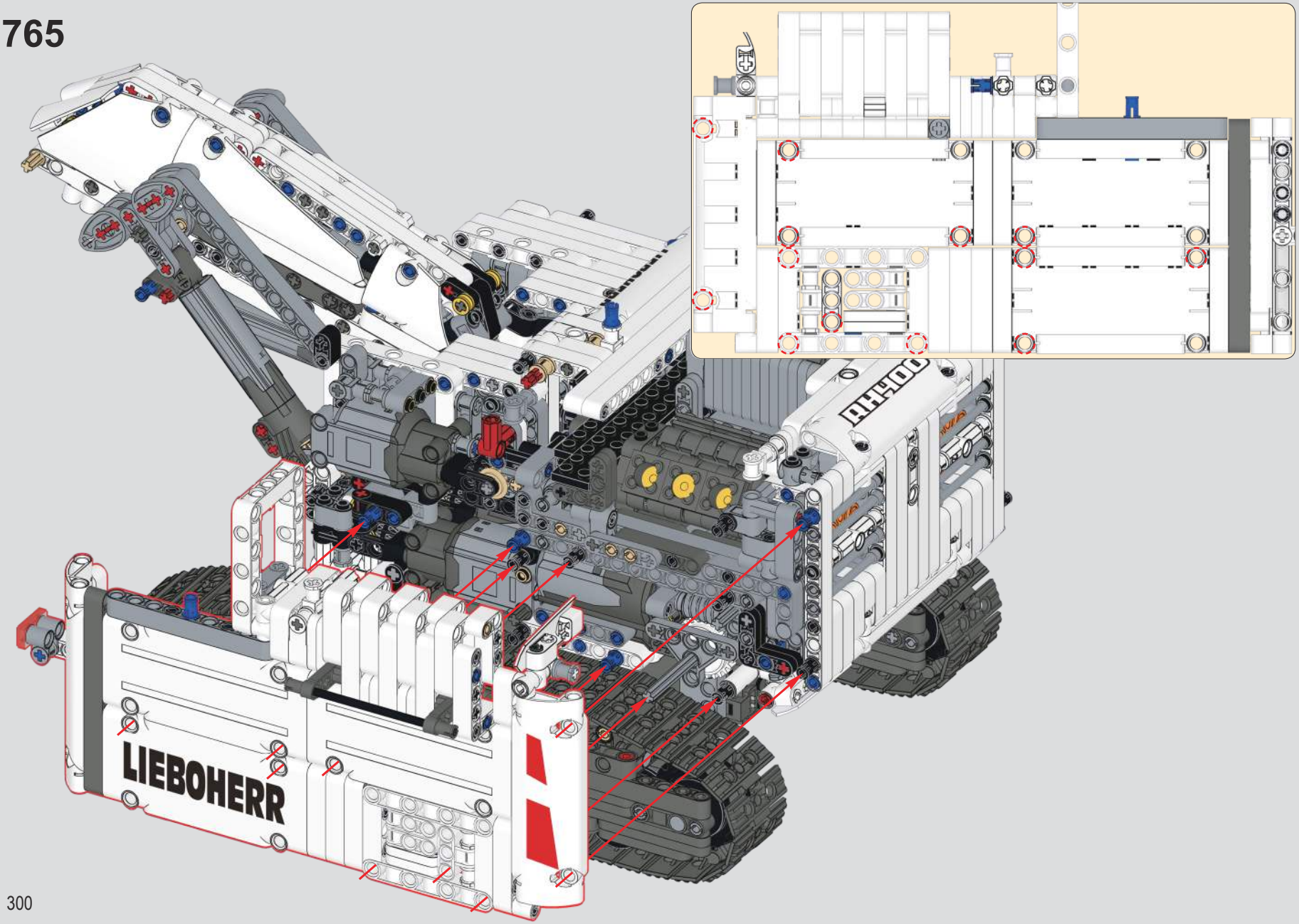

766

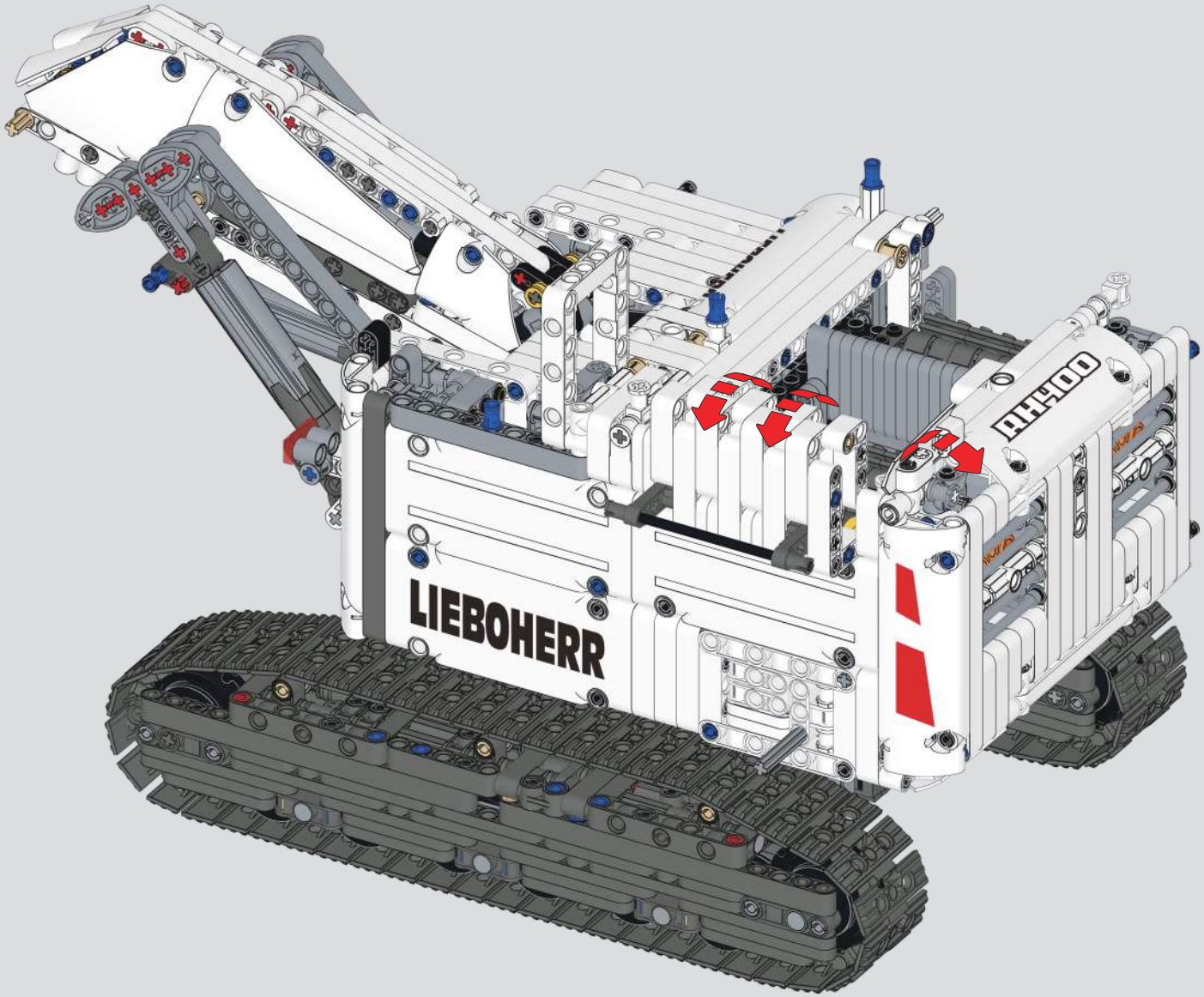

767

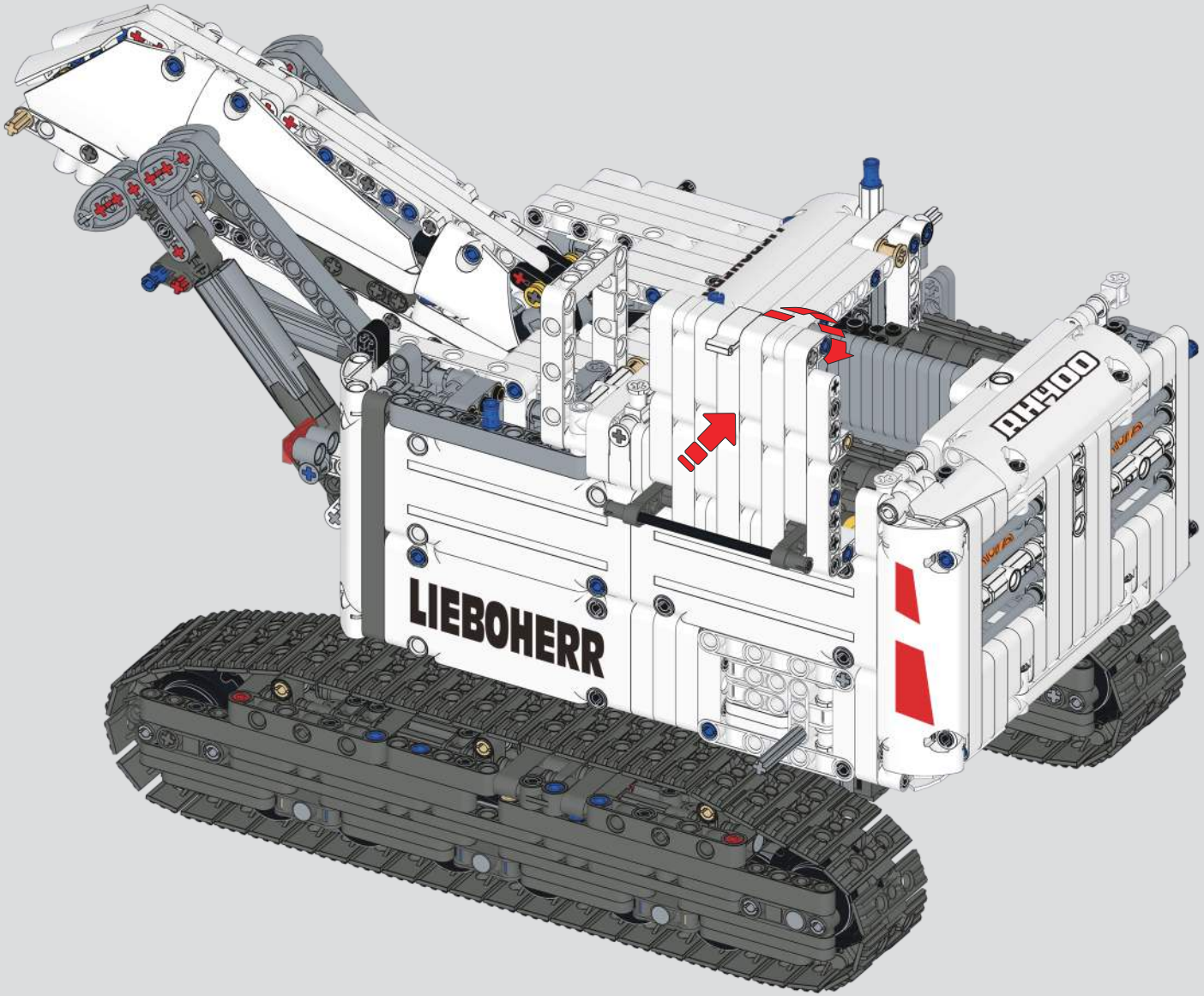

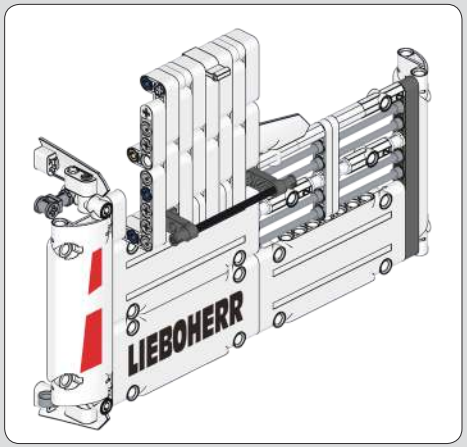

1:1

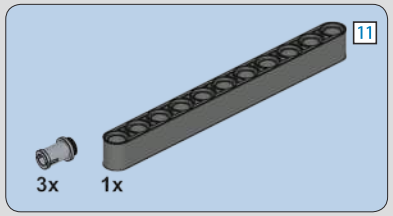

768

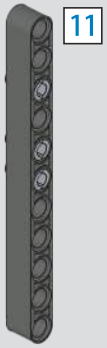

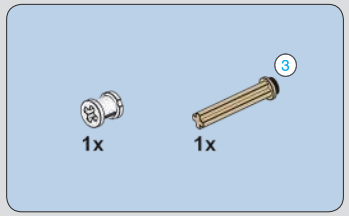

769

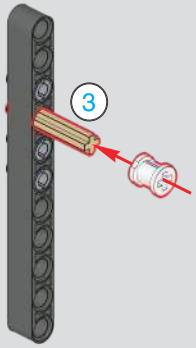

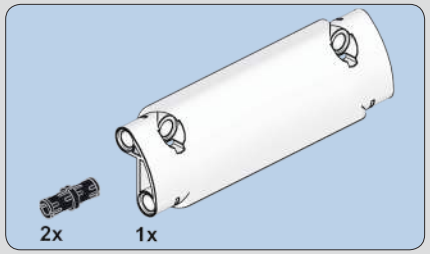

770

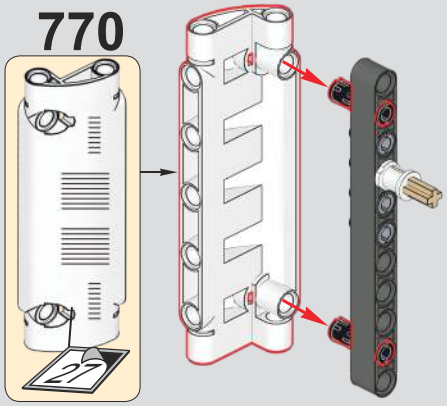

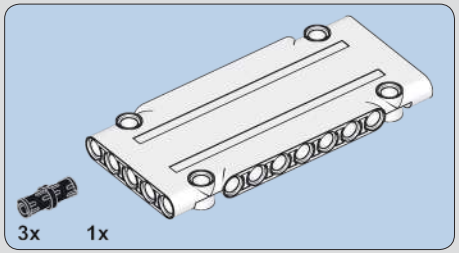

771

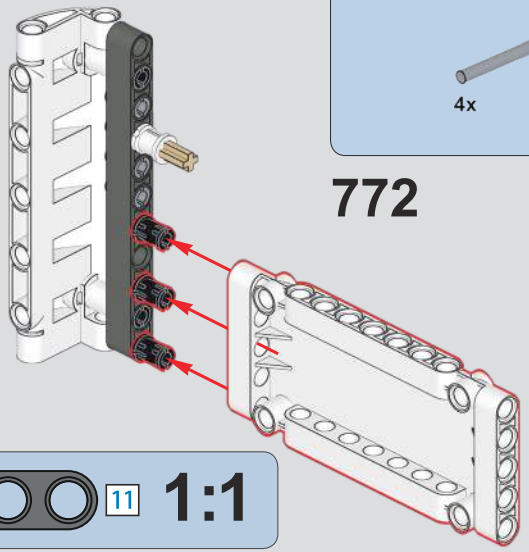

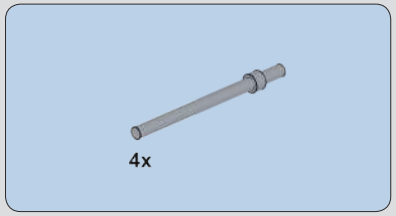

772

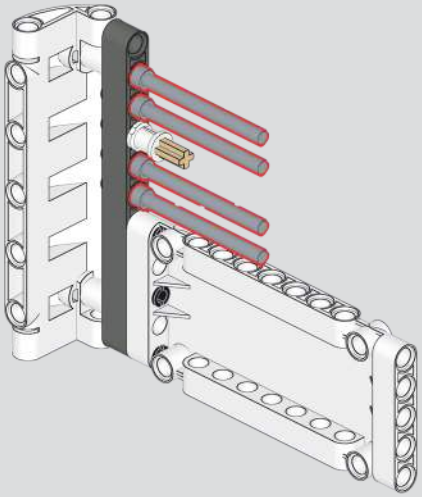

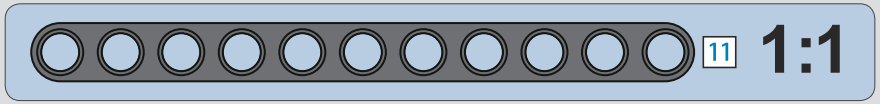

1:1

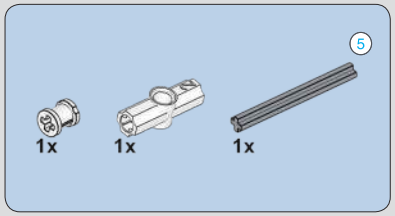

773

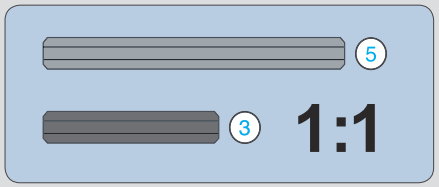

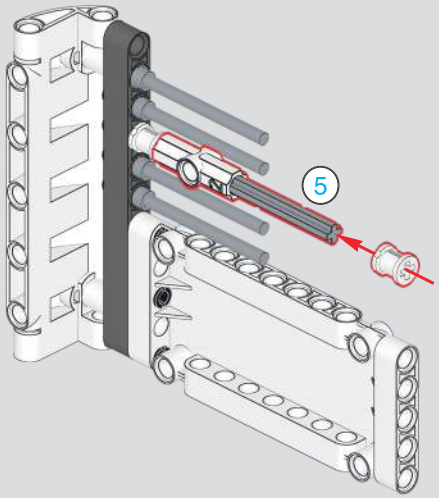

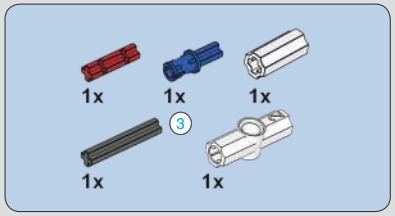

774

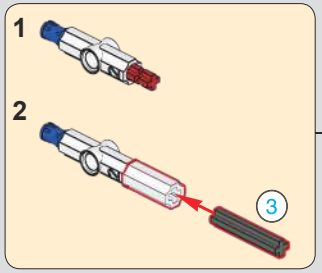

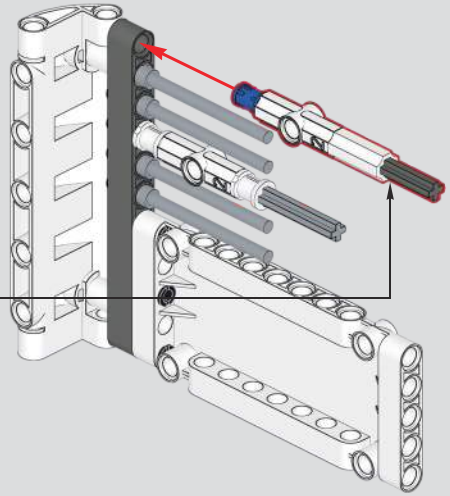

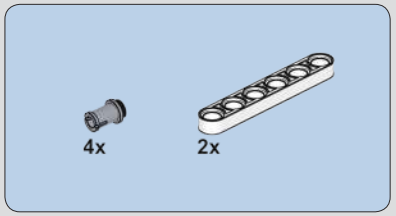

775

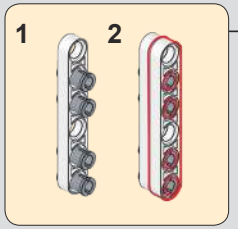

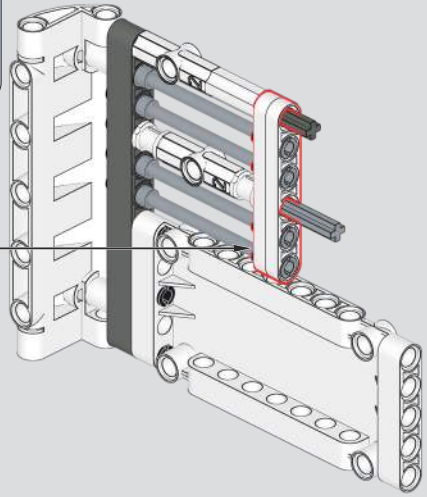

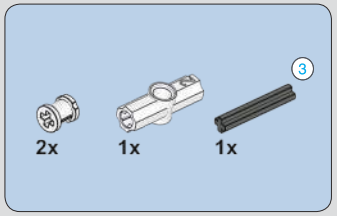

776

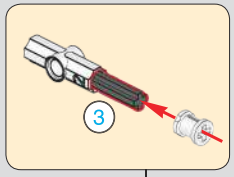

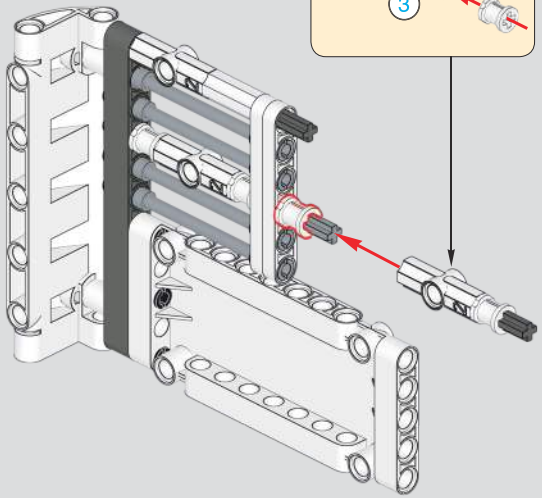

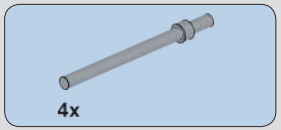

777

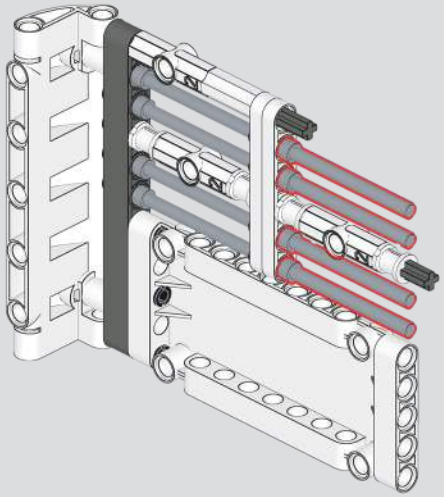

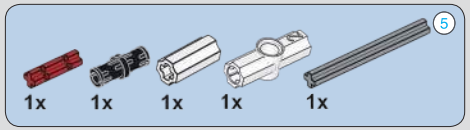

778

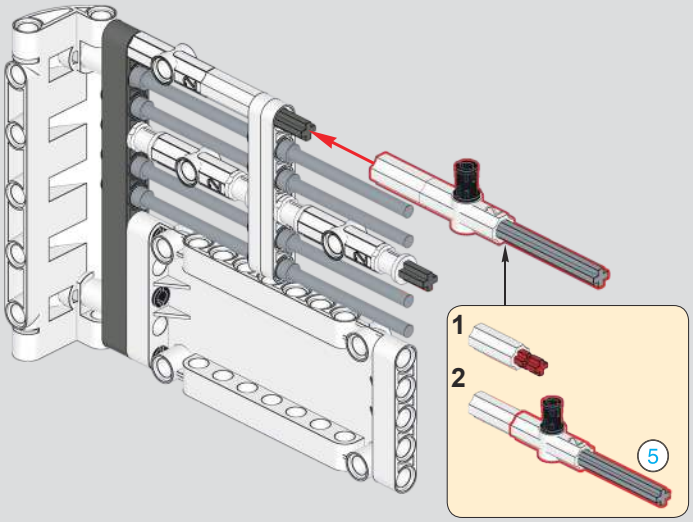

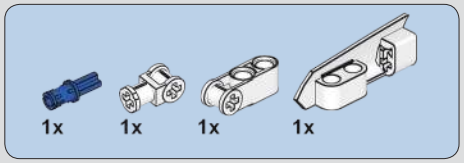

779

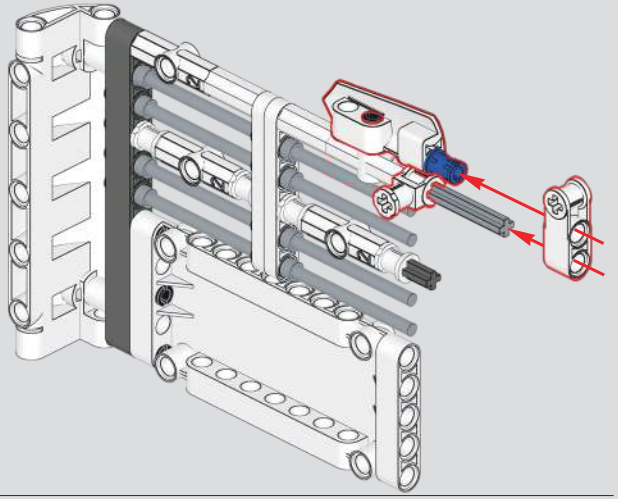

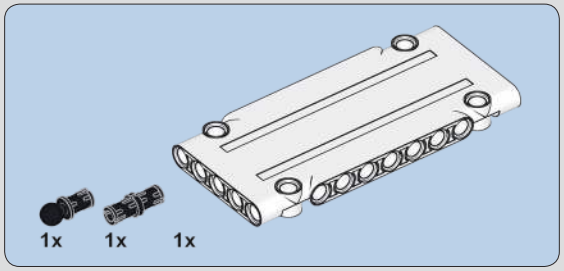

780

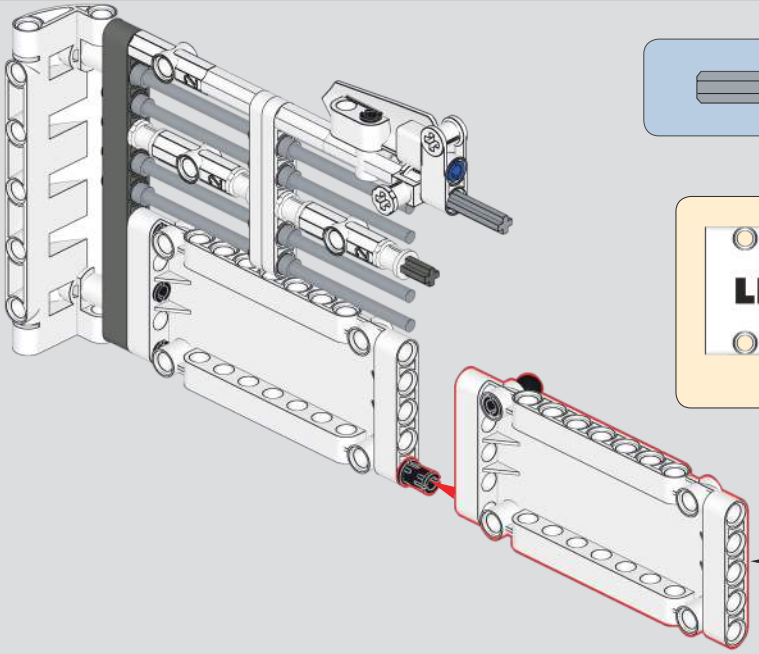

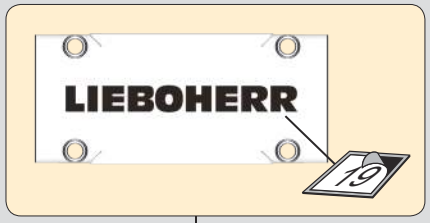

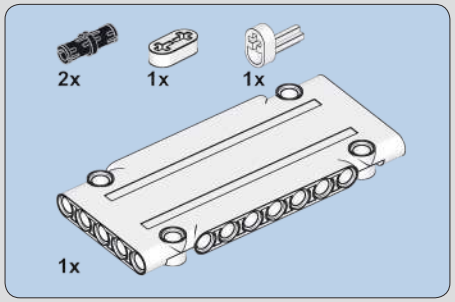

781

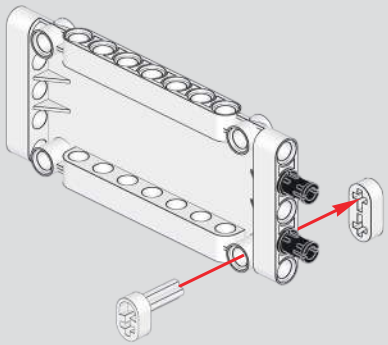

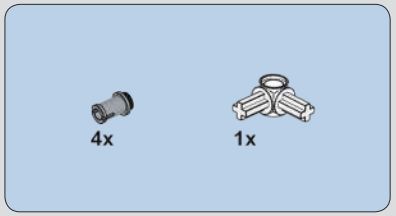

782

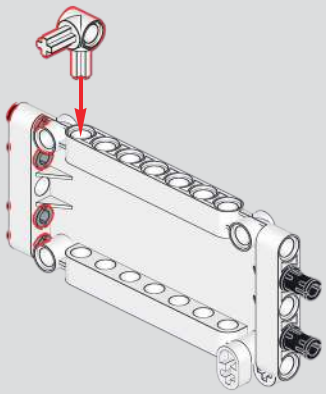

783

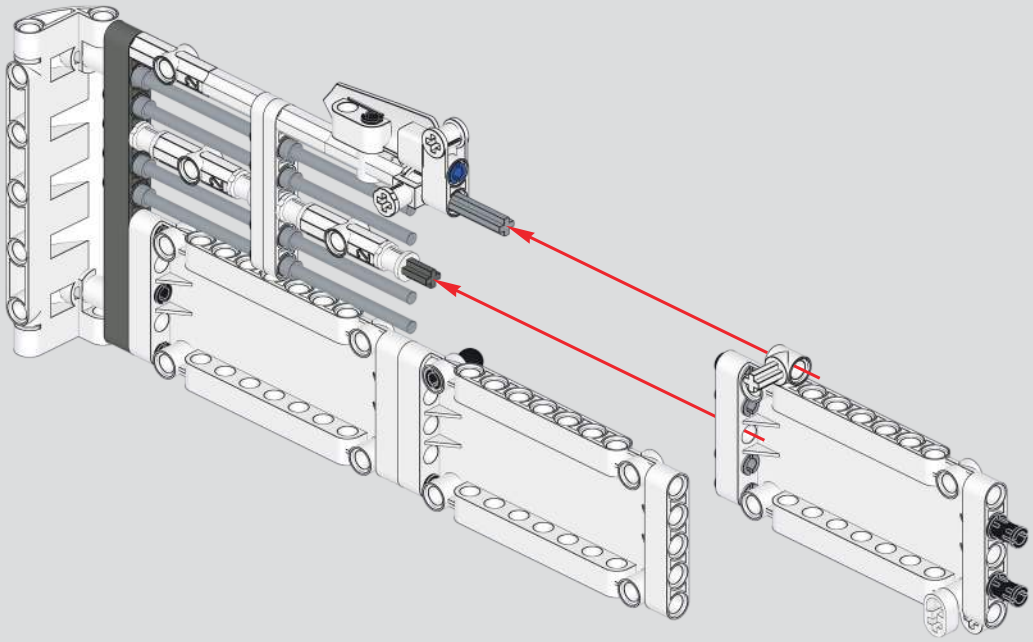

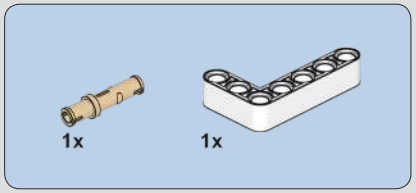

784

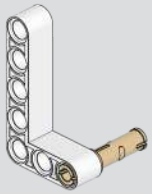

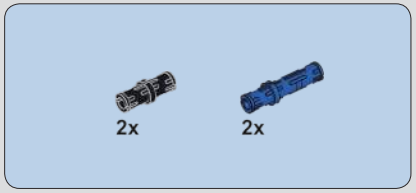

785

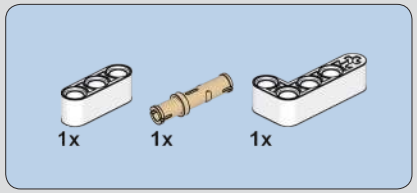

786

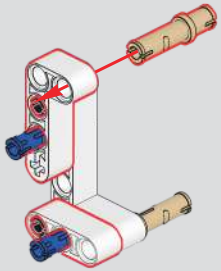

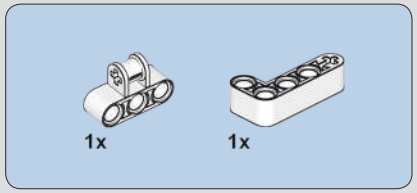

787

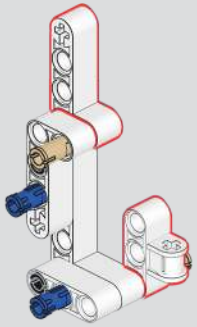

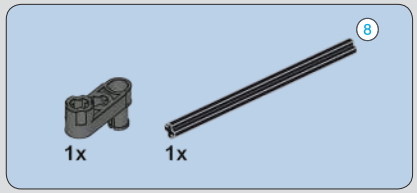

788

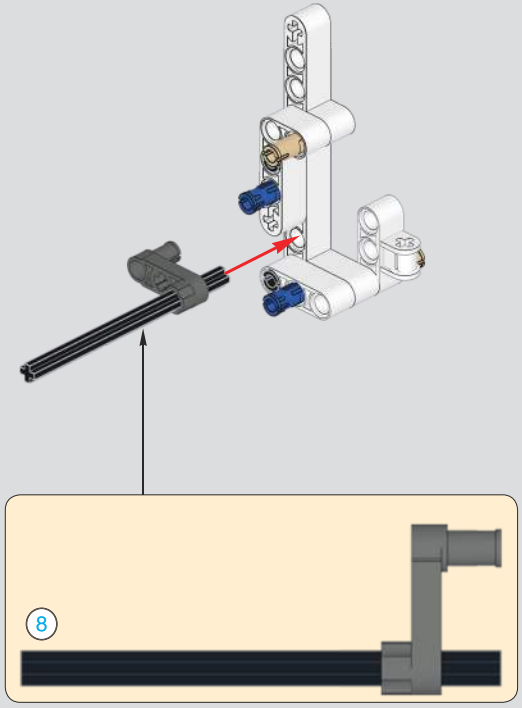

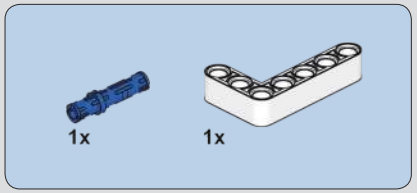

789

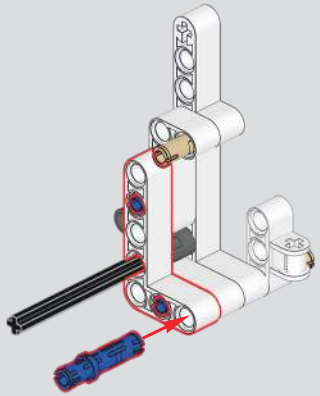

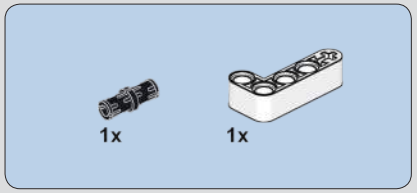

790

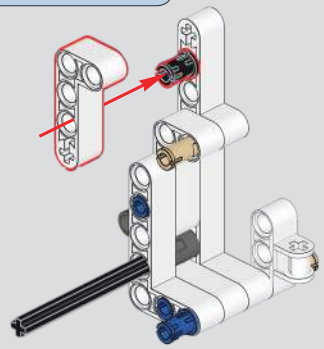

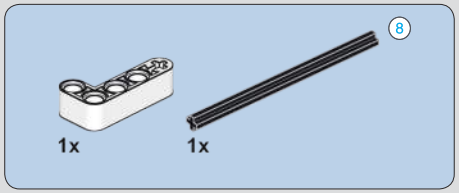

791

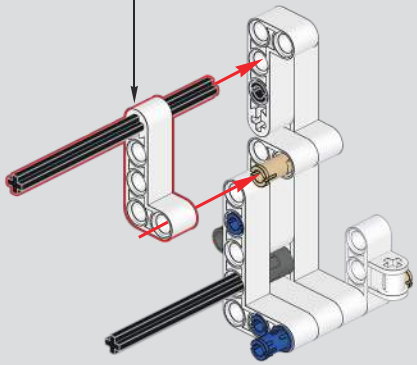

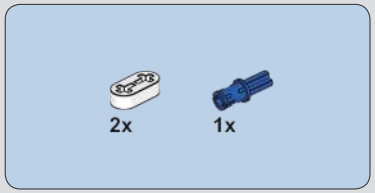

792

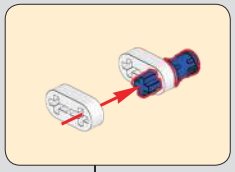

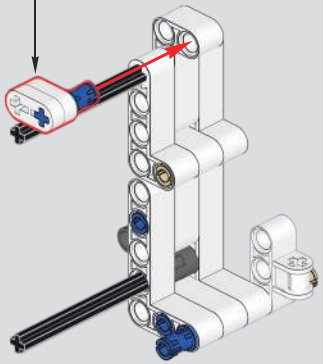

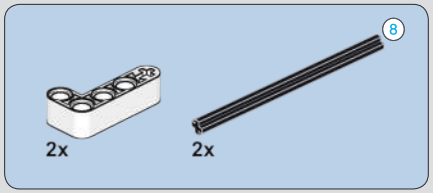

793

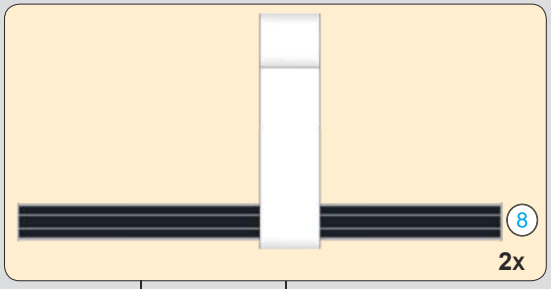

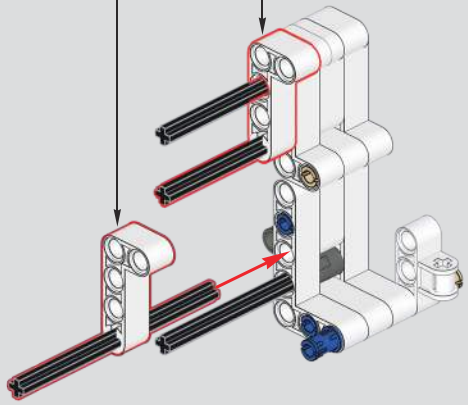

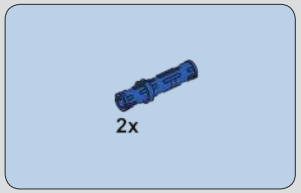

794

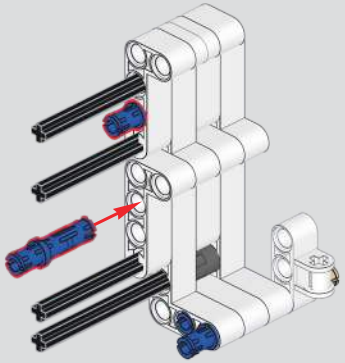

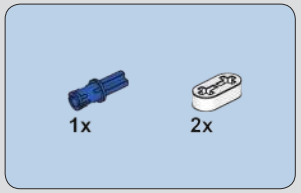

795

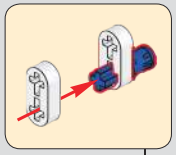

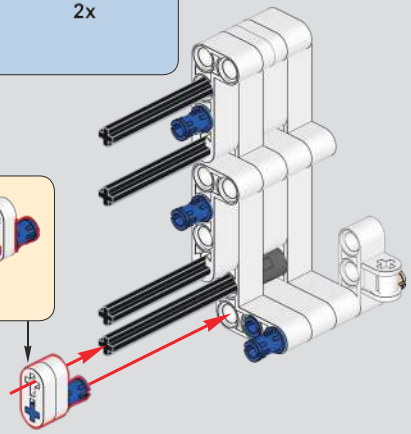

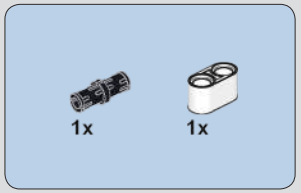

796

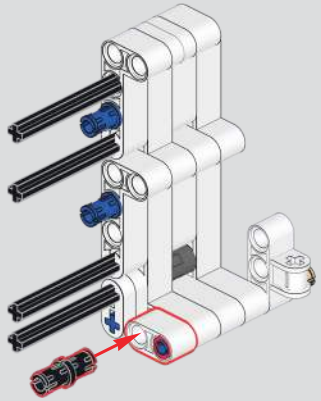

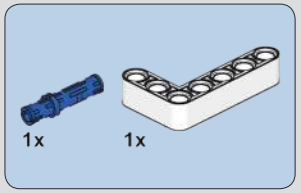

797

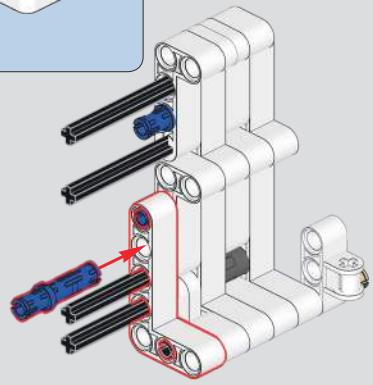

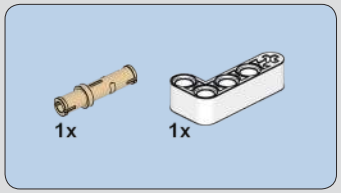

798

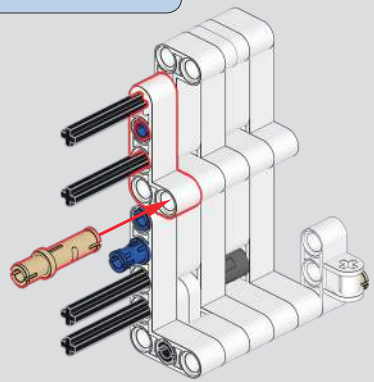

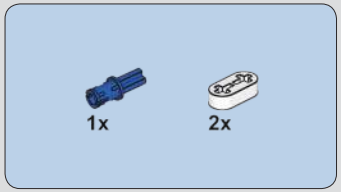

799

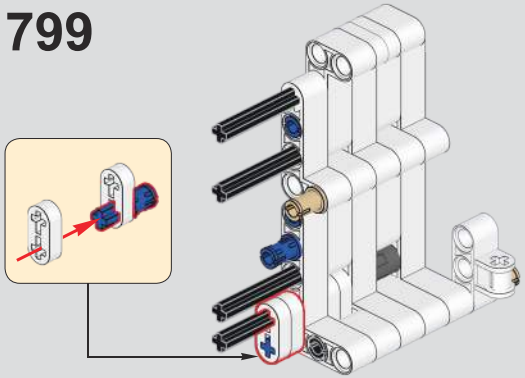

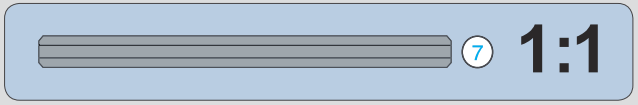

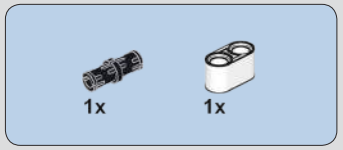

800

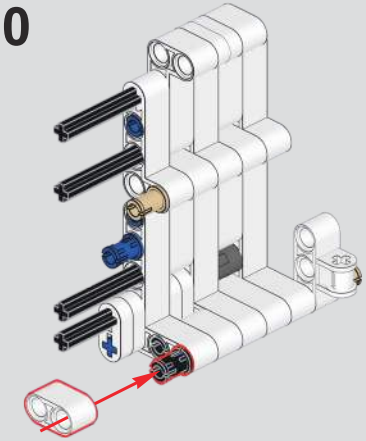

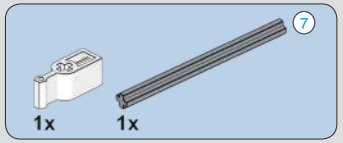

801

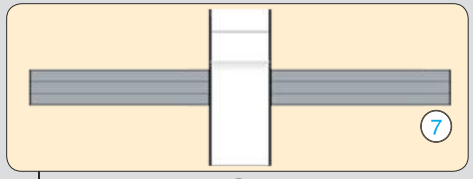

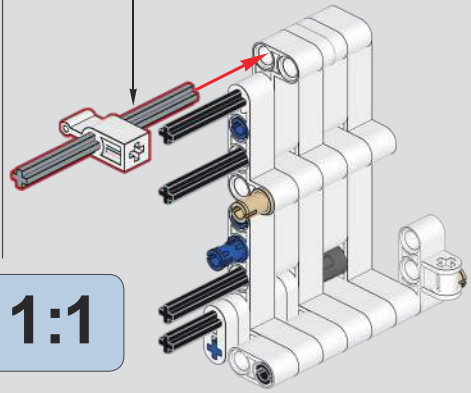

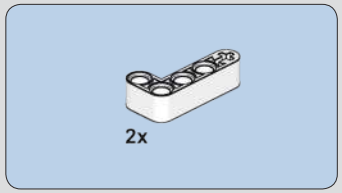

802

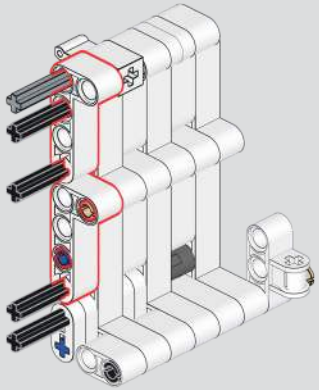

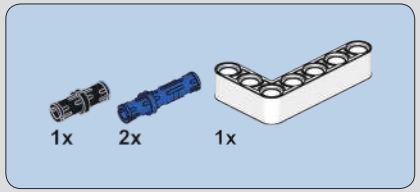

803

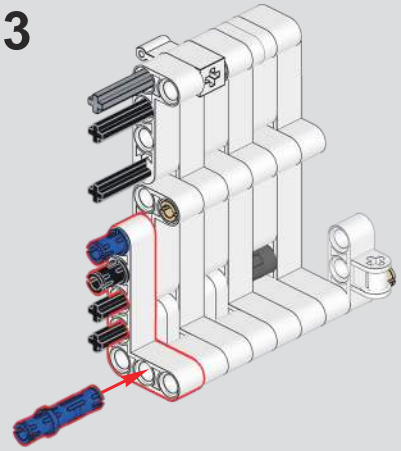

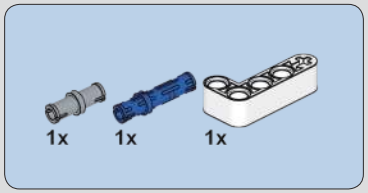

804

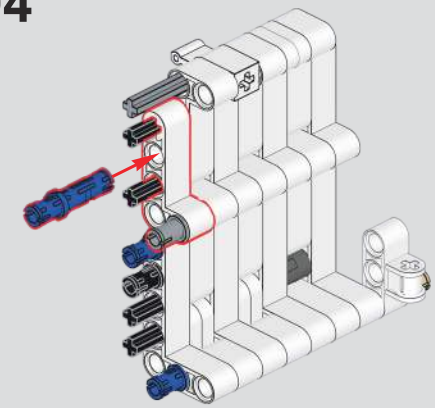

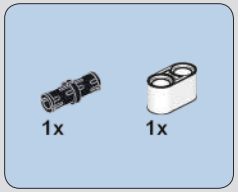

805

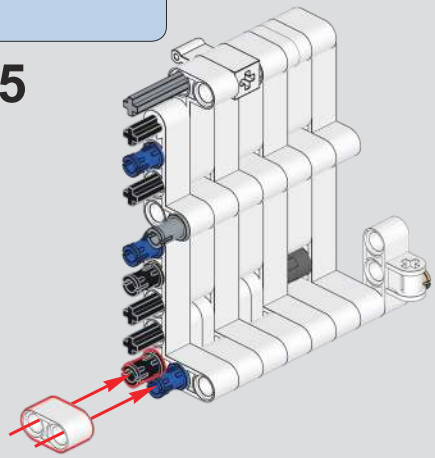

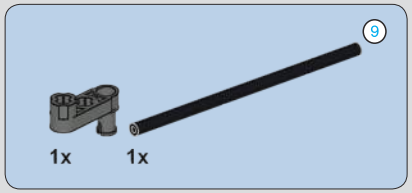

806

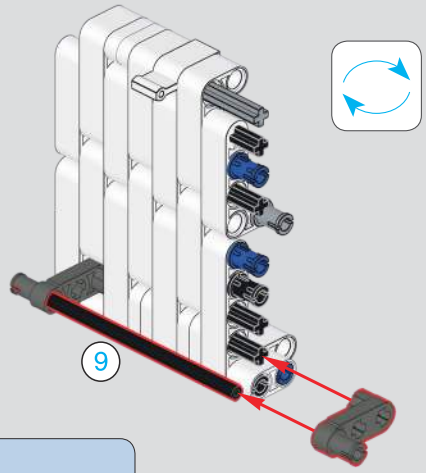

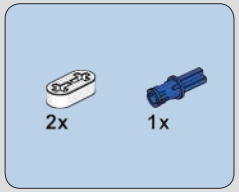

807

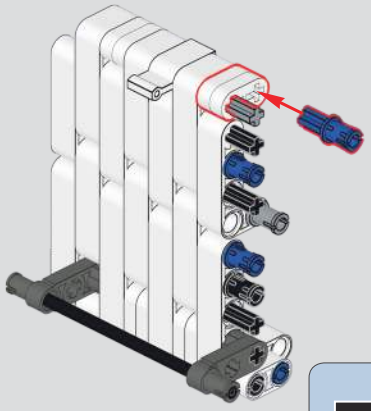

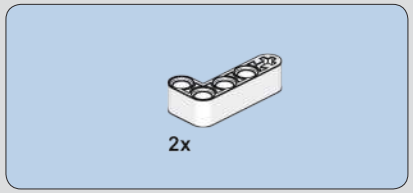

808

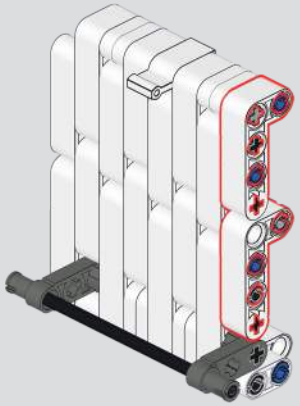

809

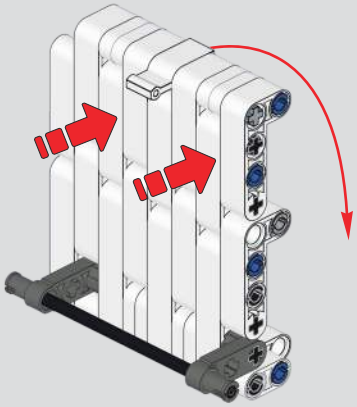

810

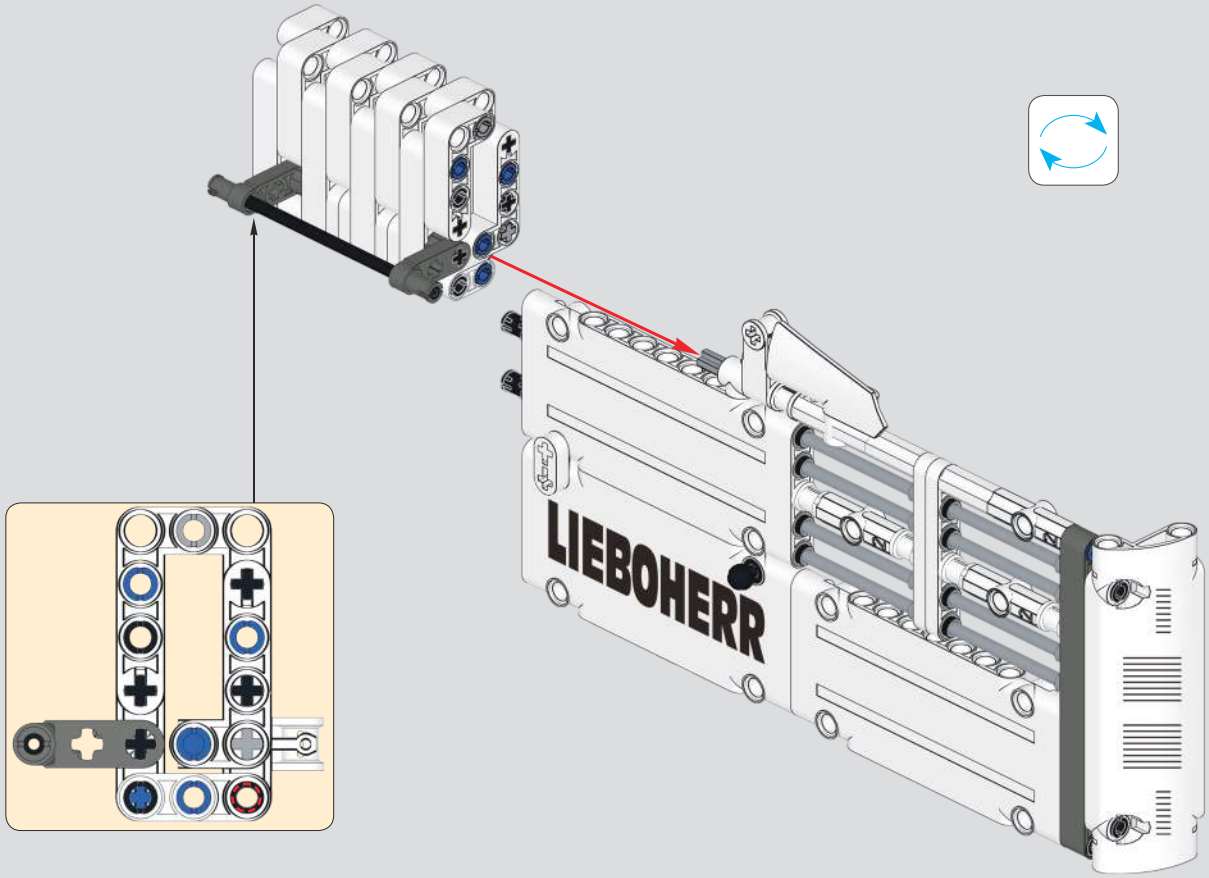

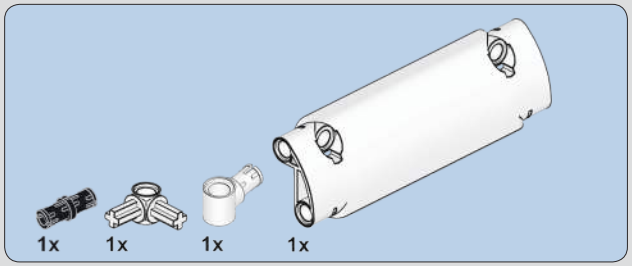

811

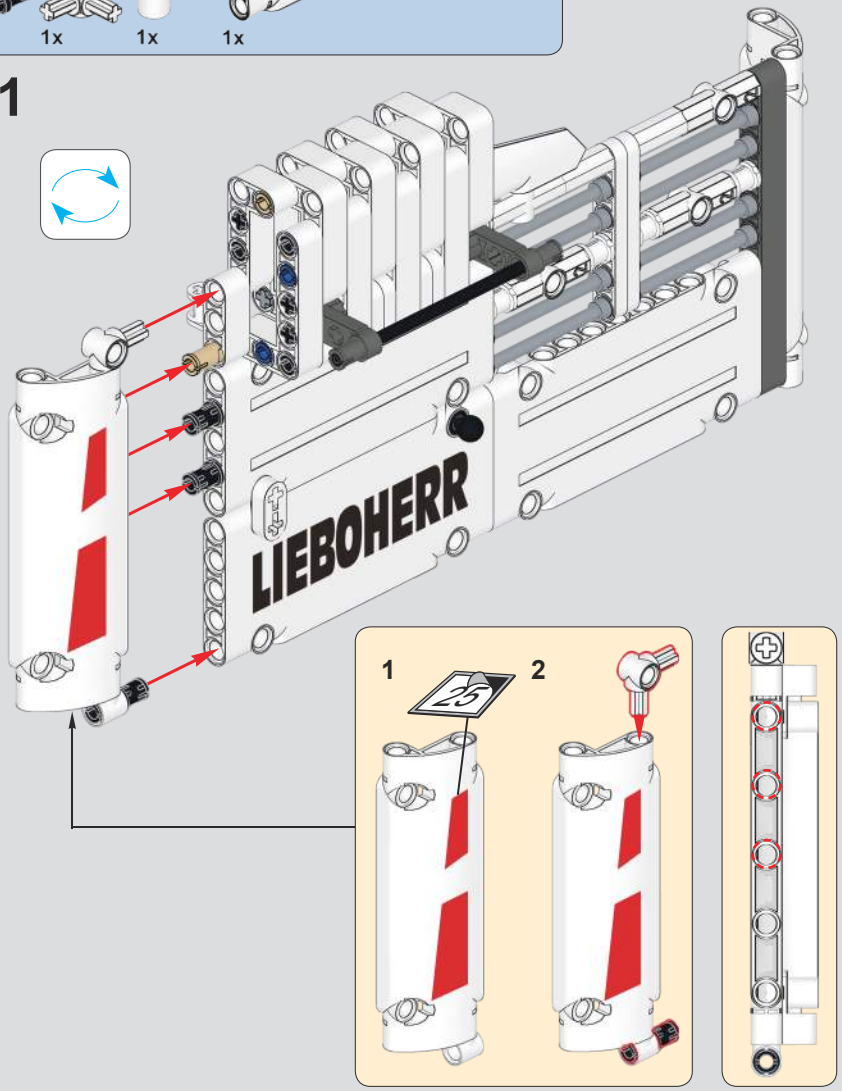

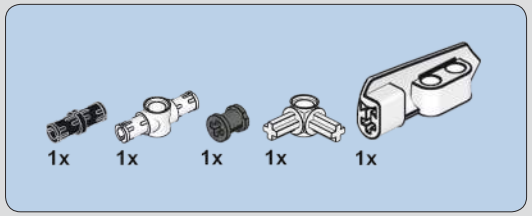

812

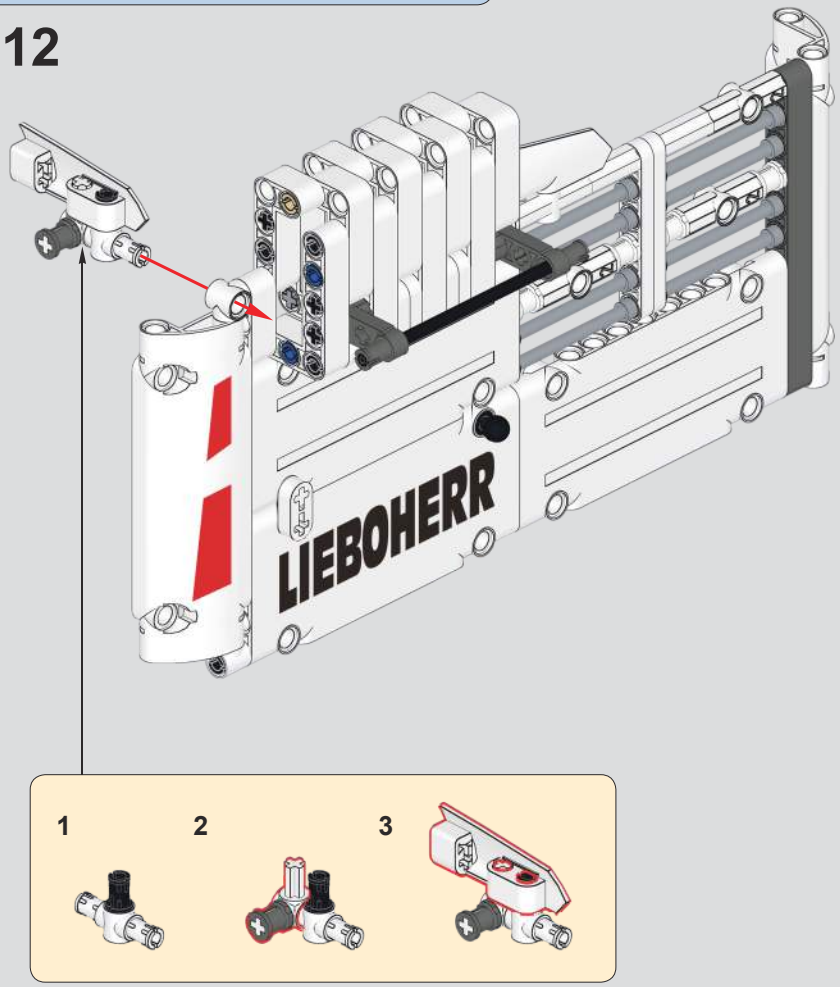

813

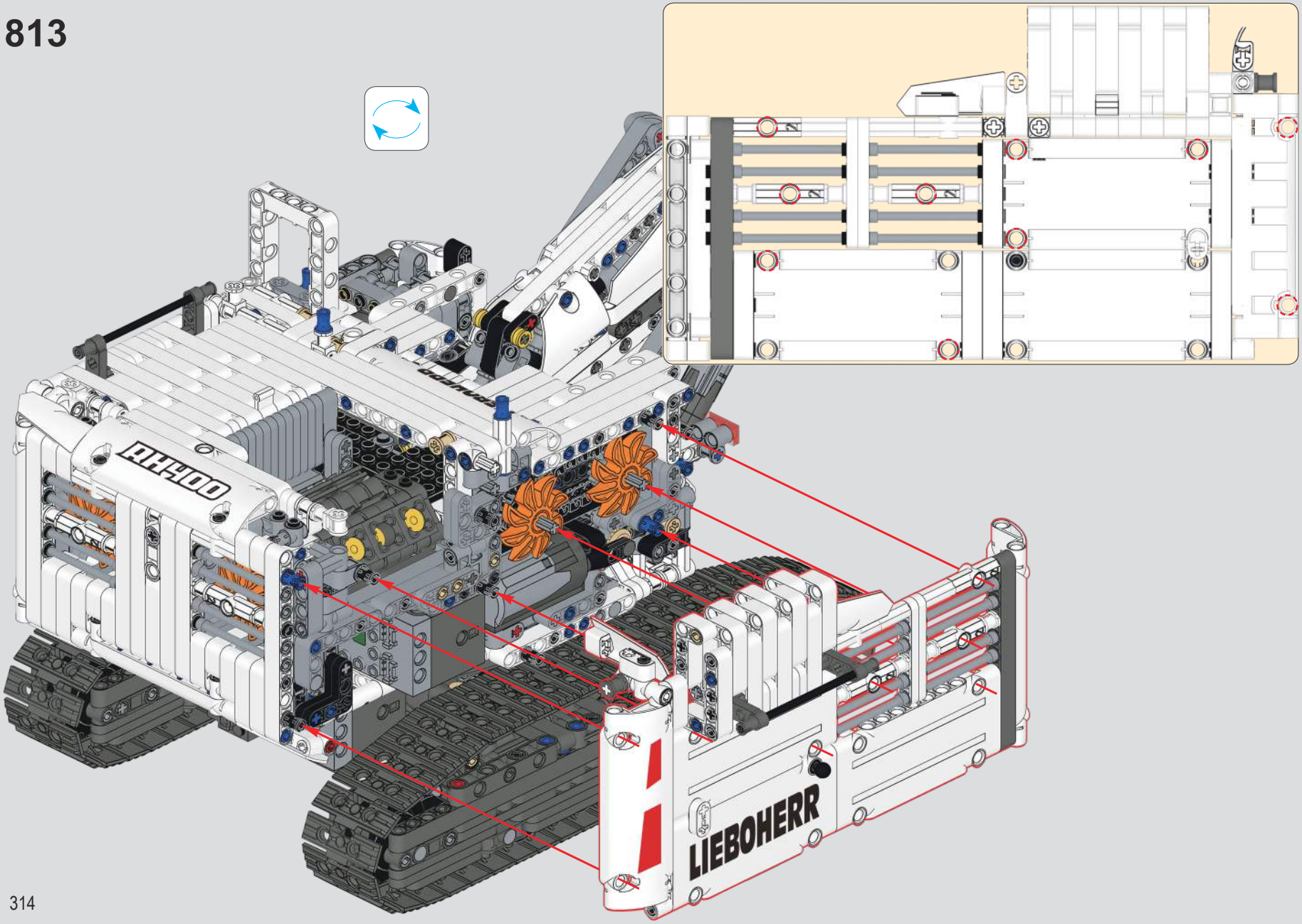

814

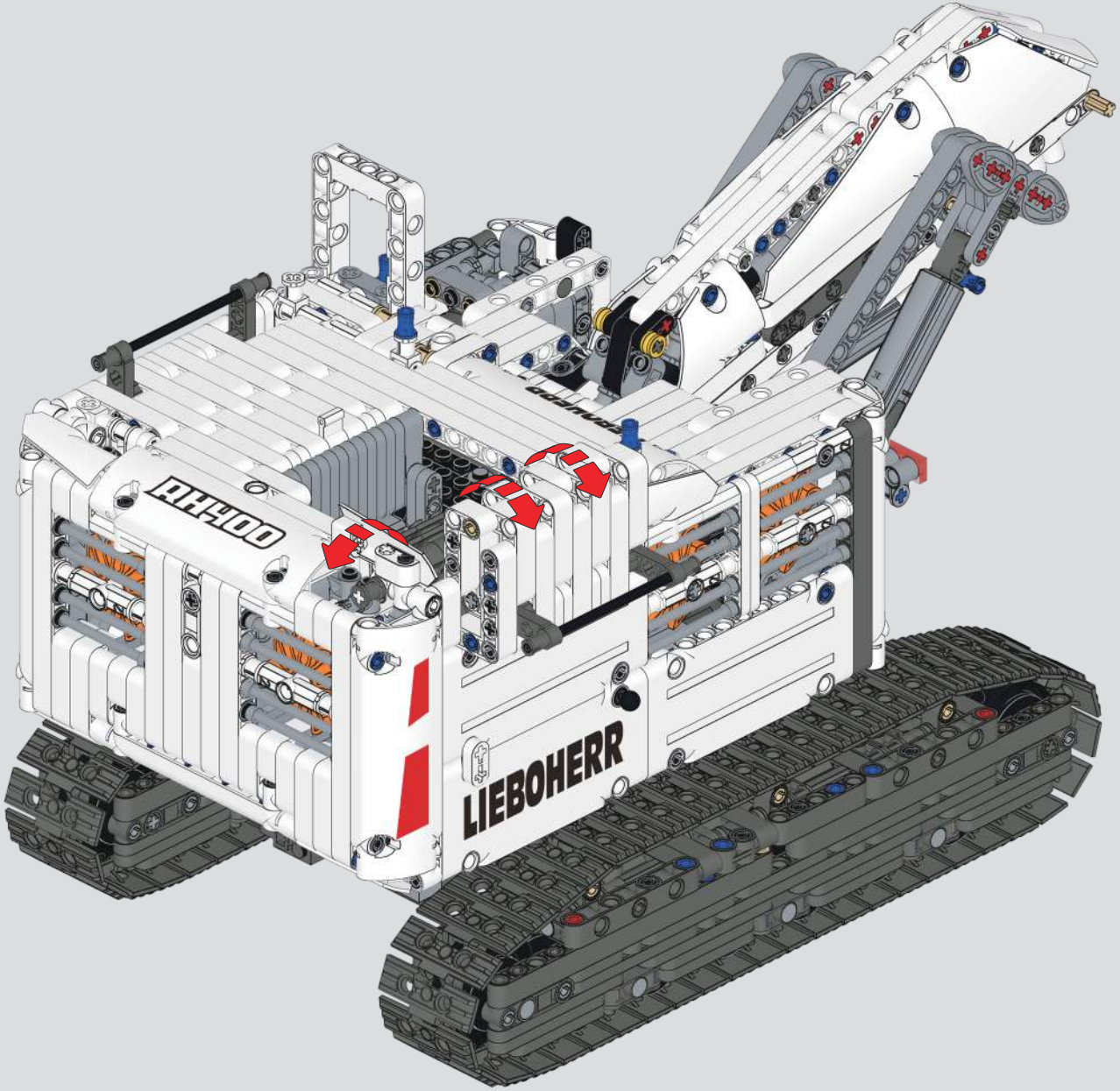

815

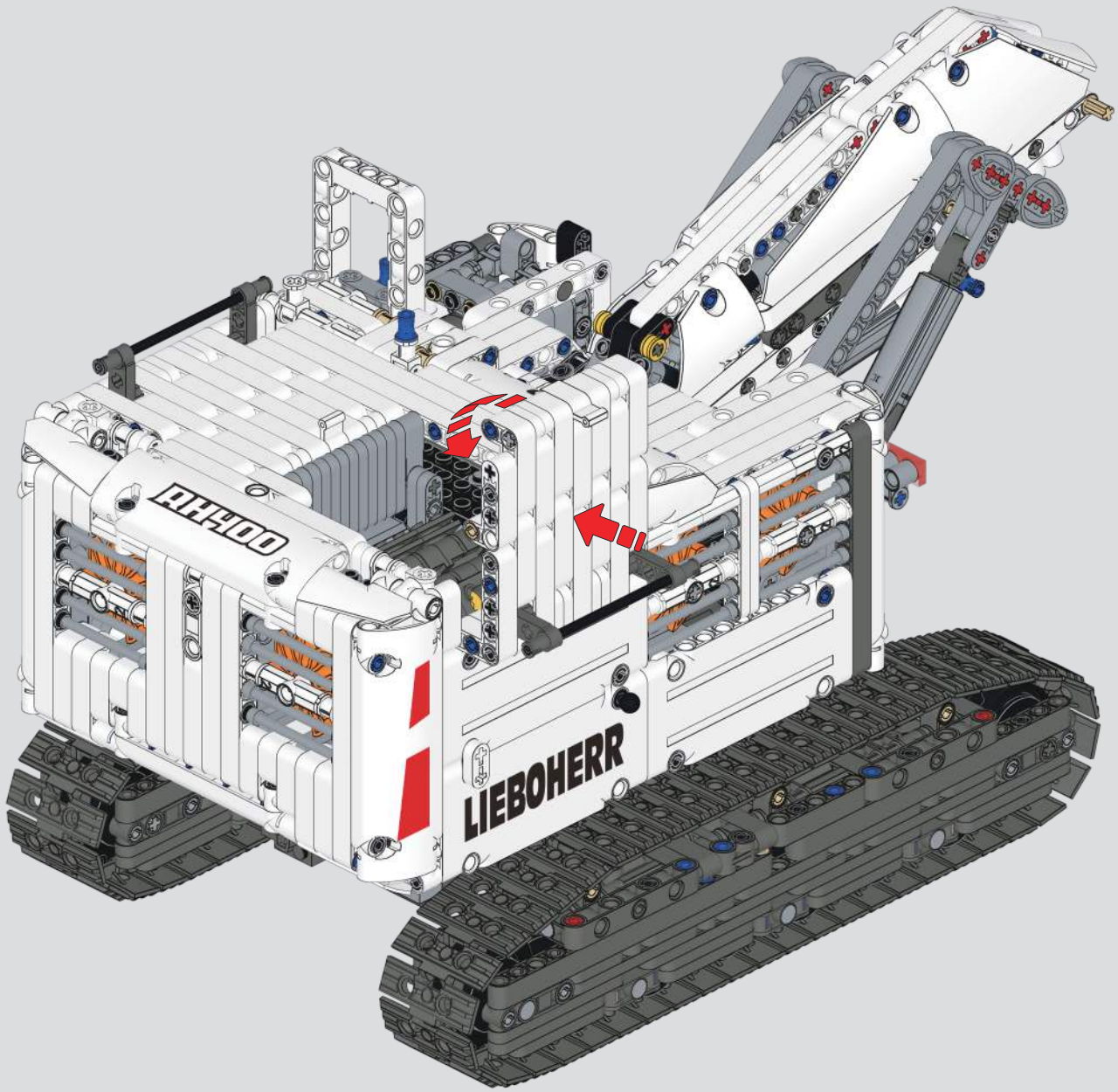

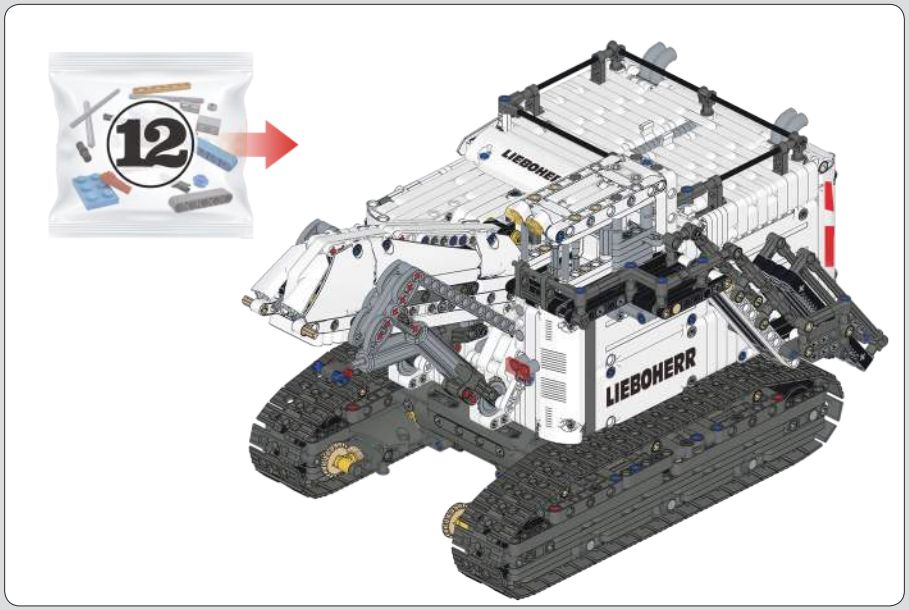

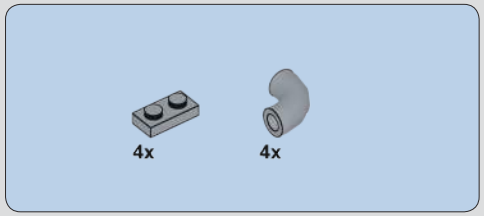

816

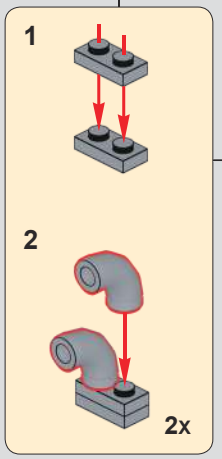

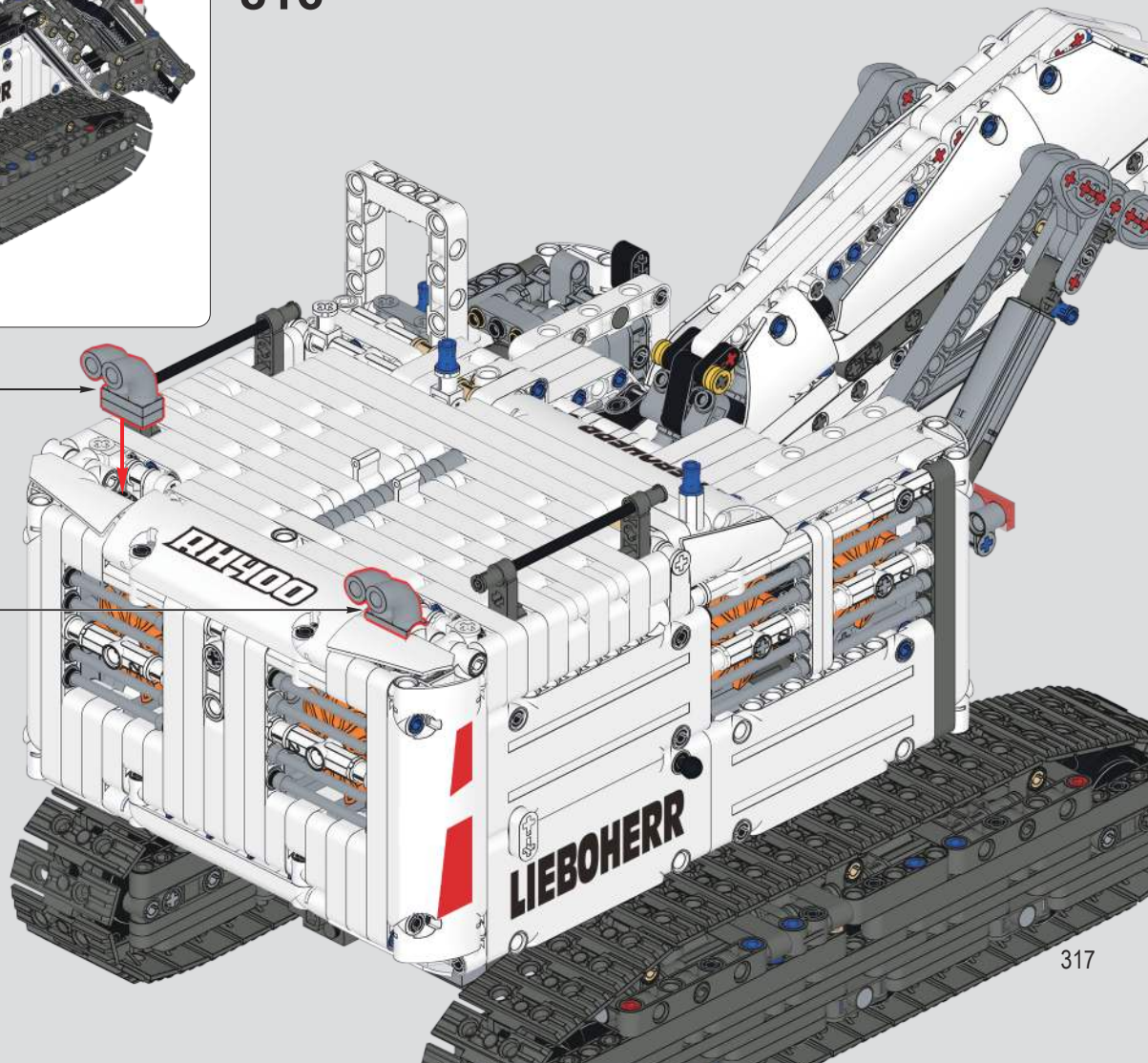

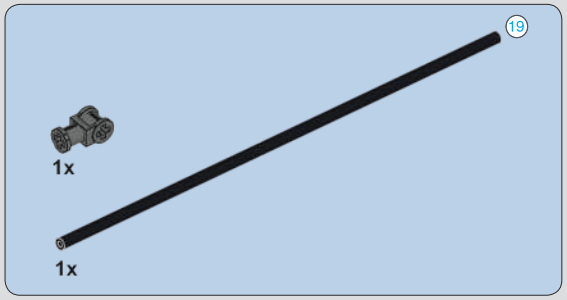

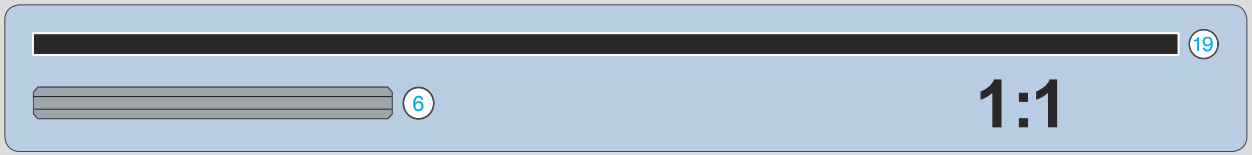

817

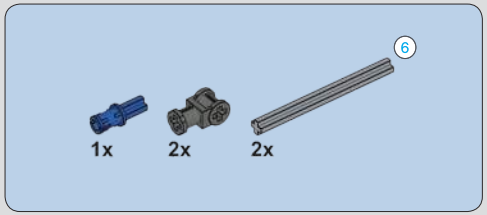

818

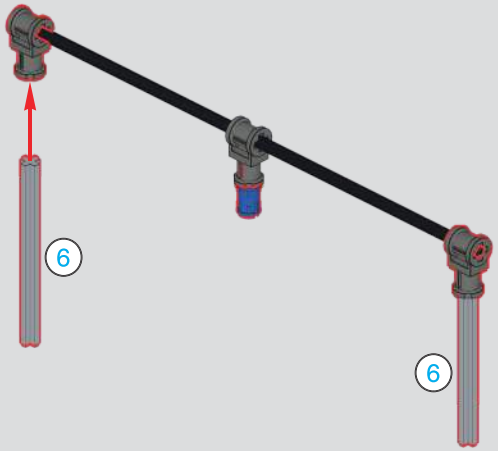

819

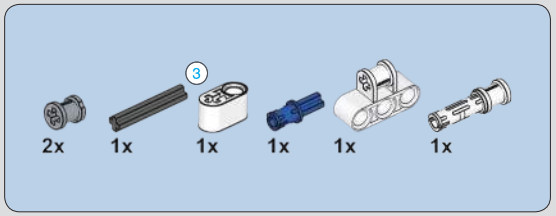

820

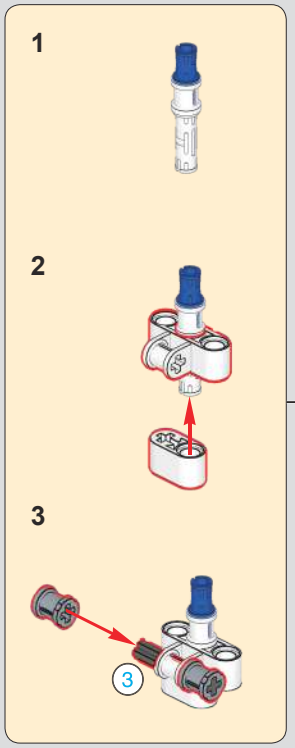

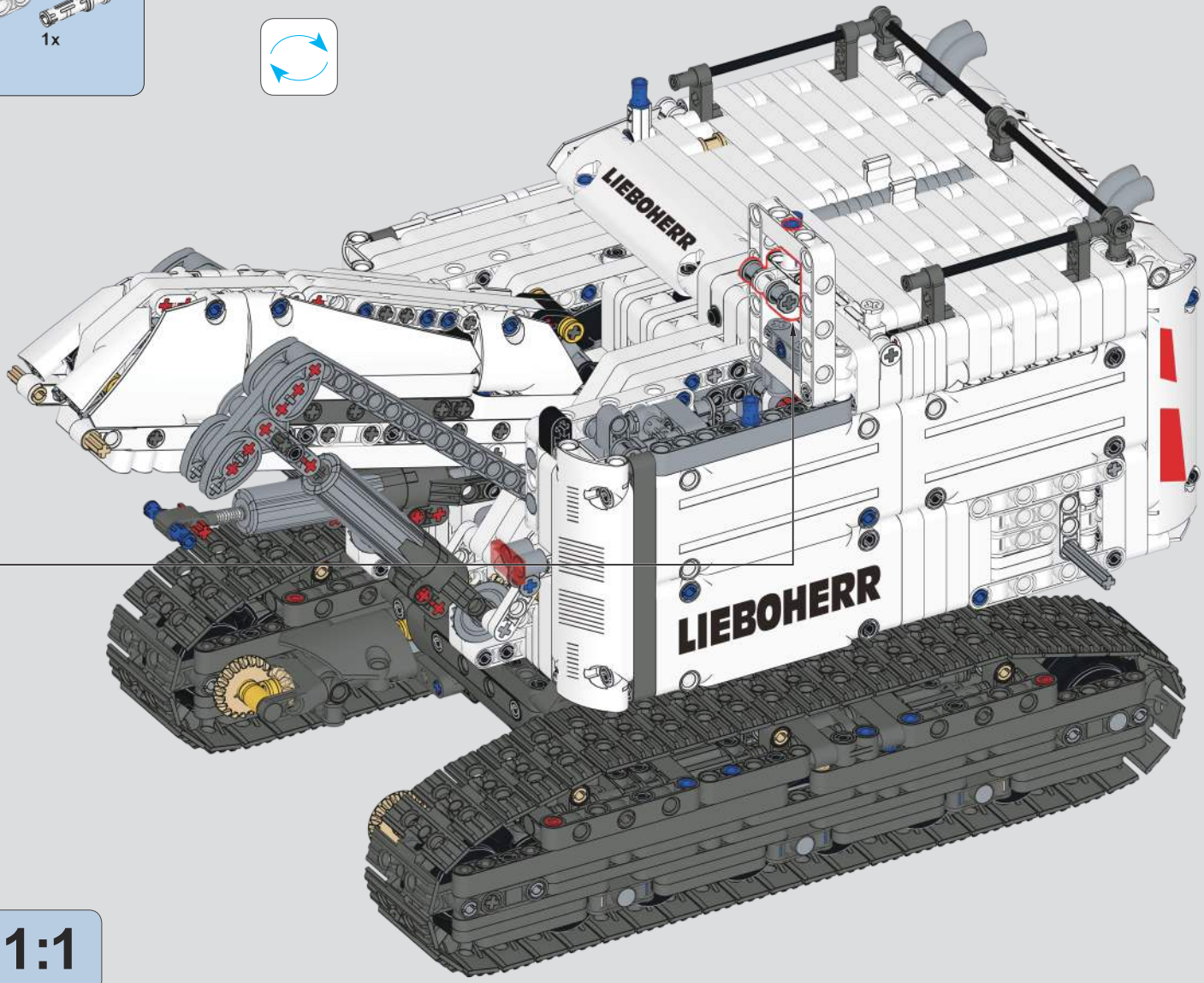

1:1

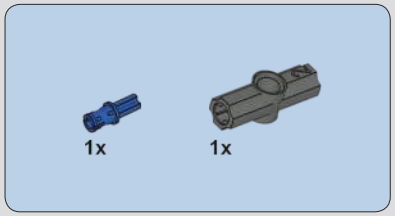

821

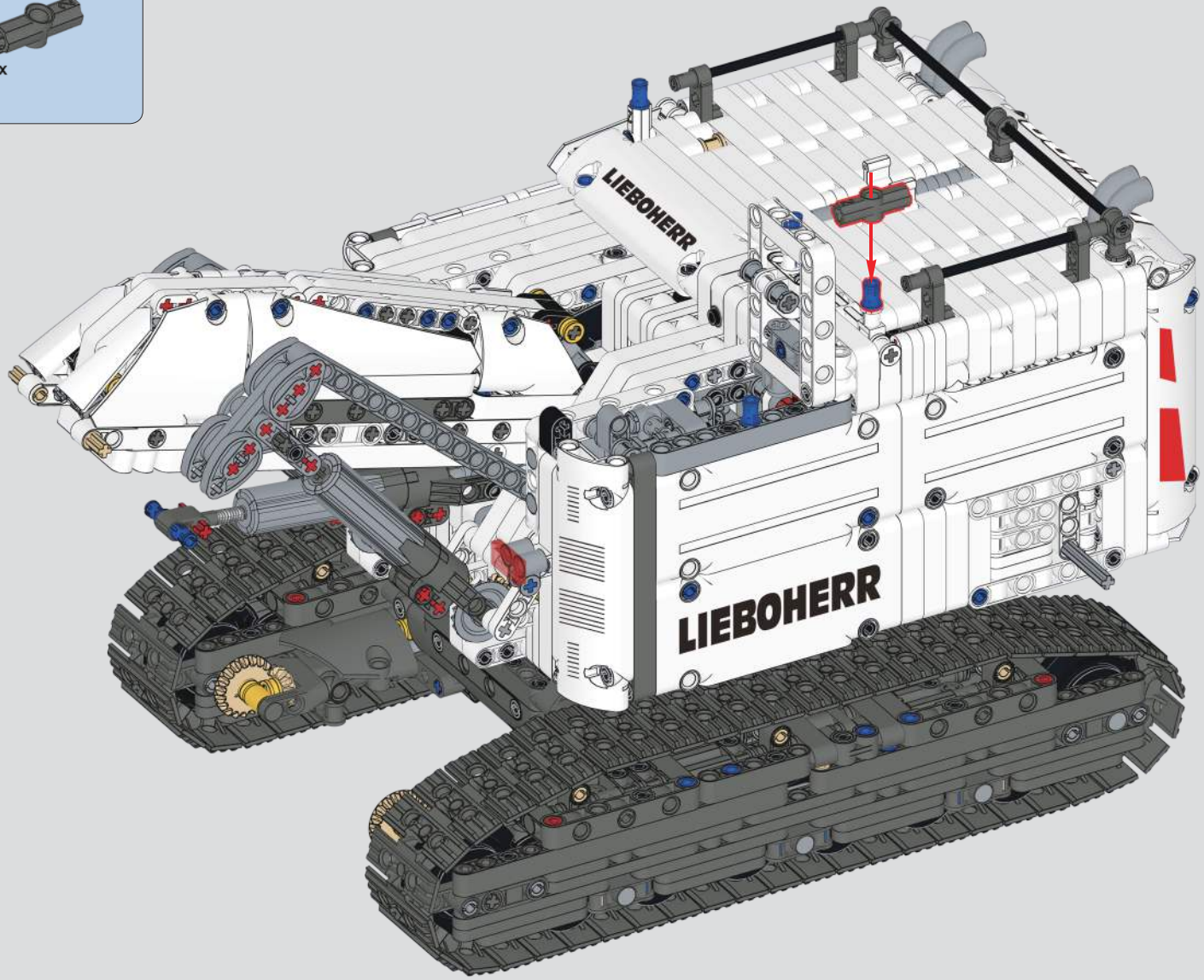

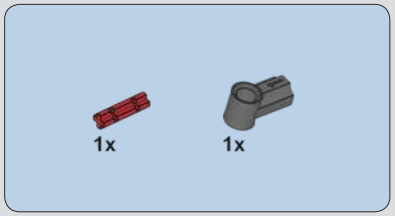

822

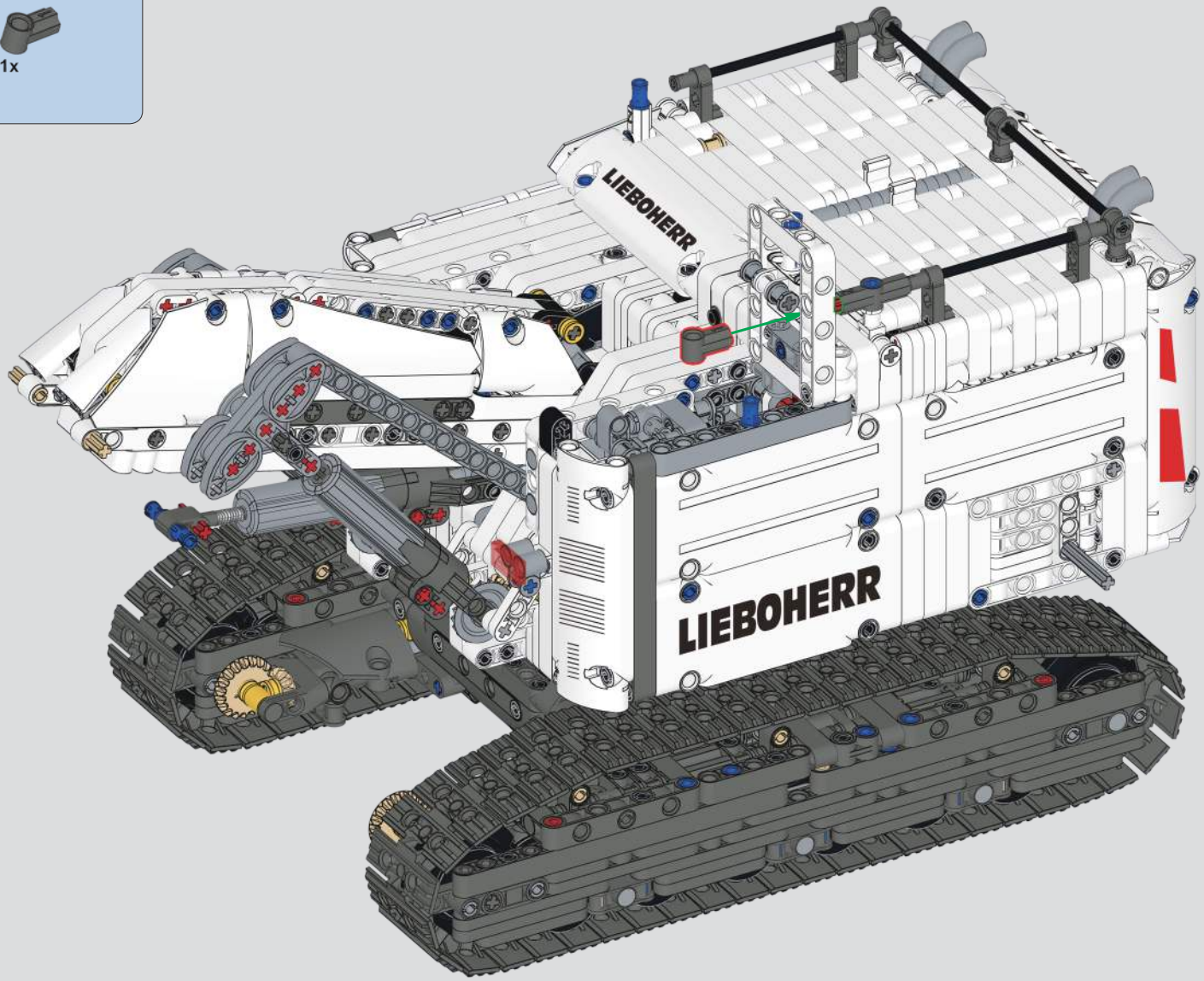

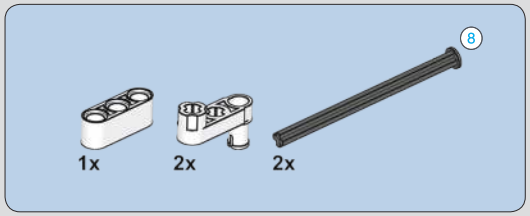

823

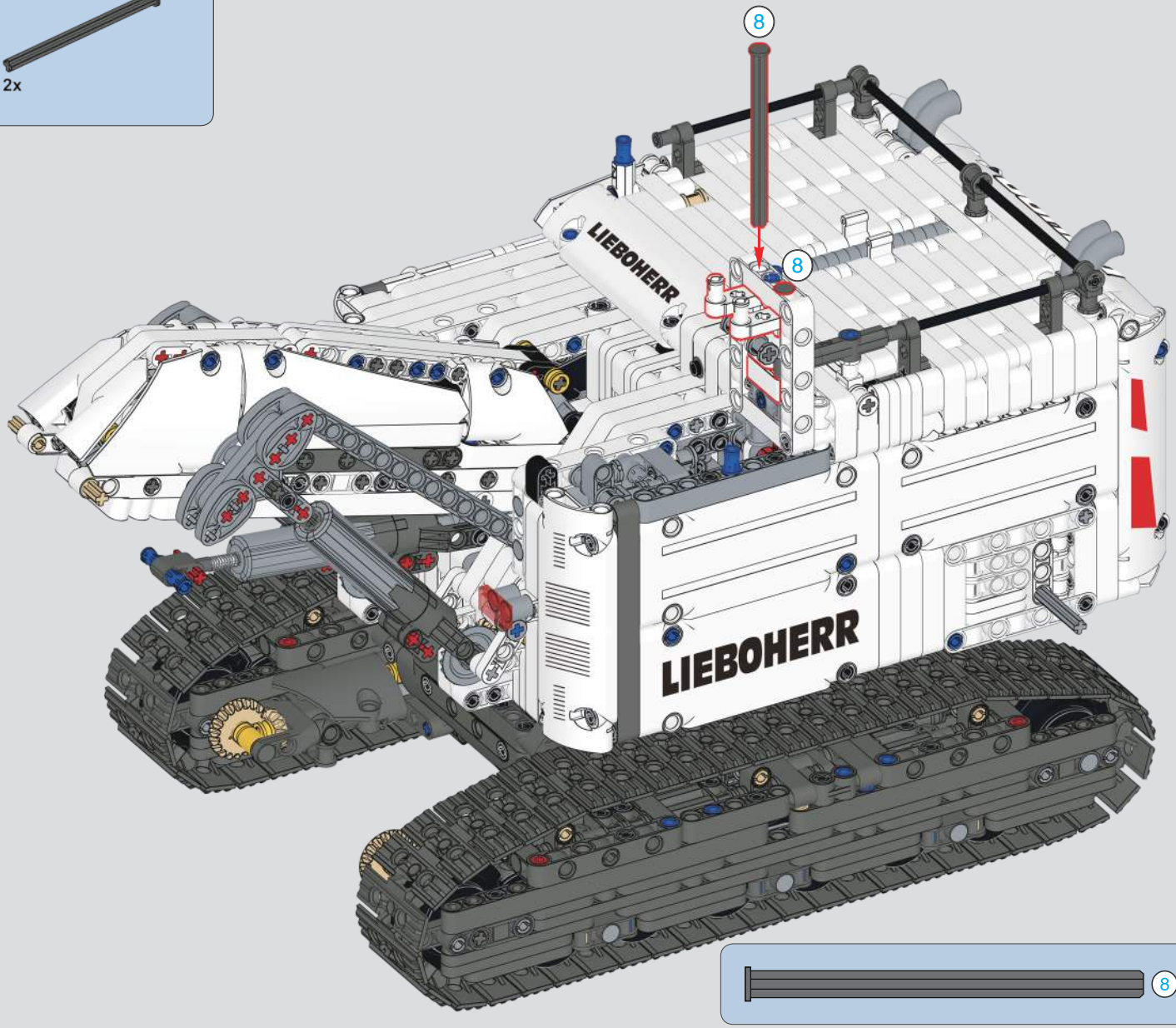

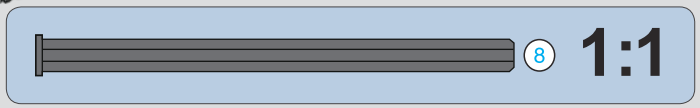

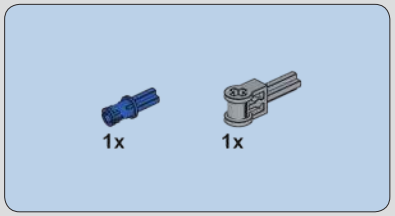

824

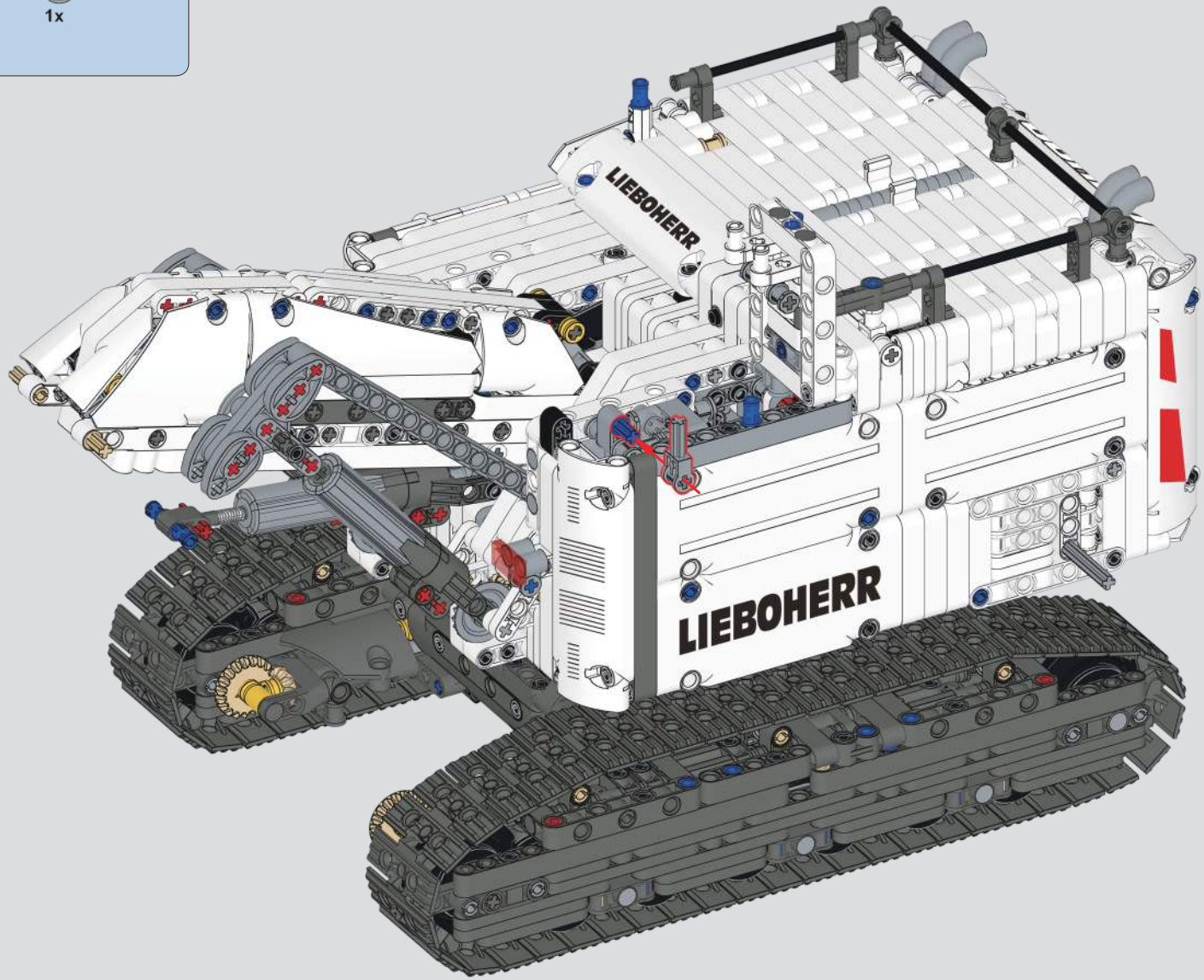

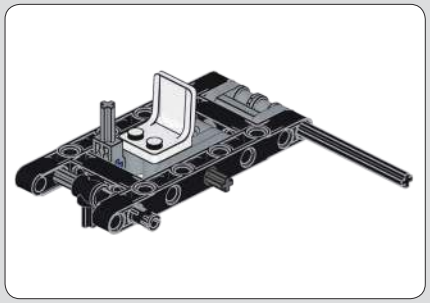

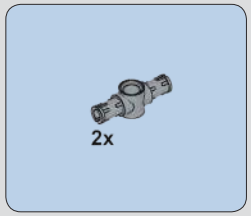

825

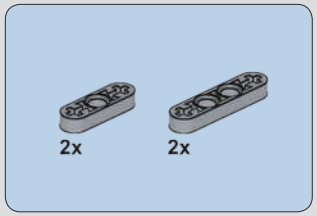

826

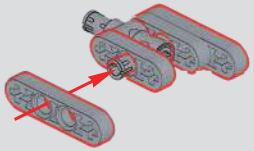

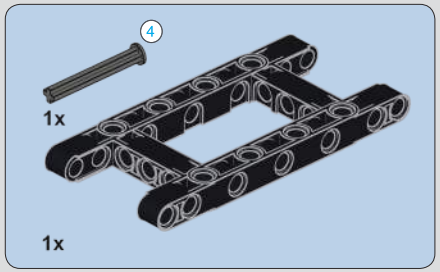

827

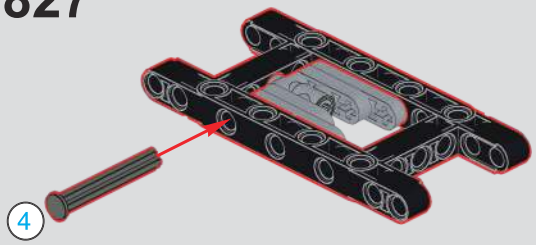

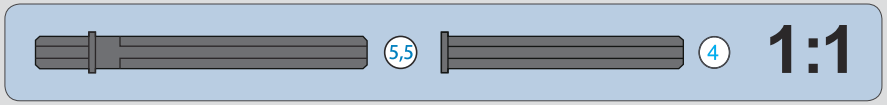

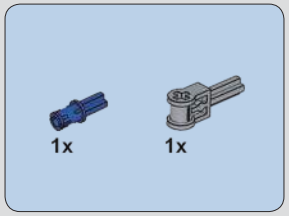

828

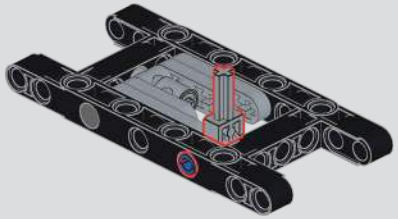

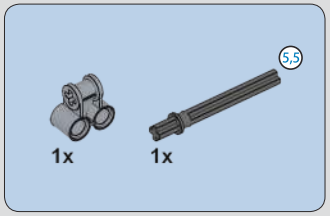

829

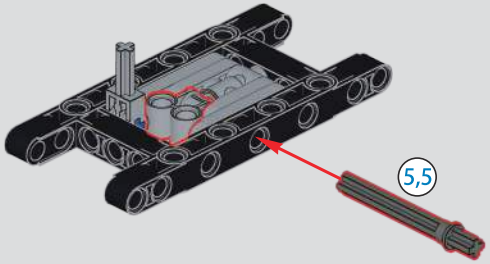

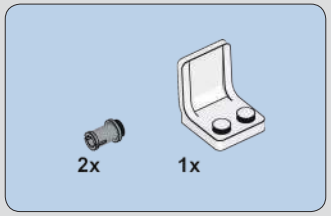

830

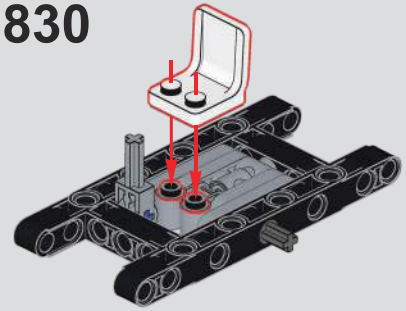

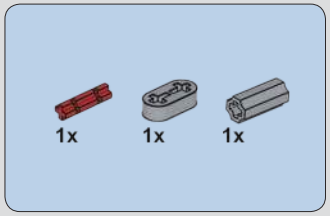

831

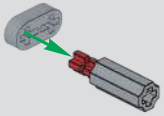

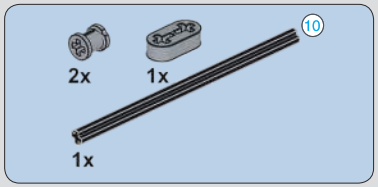

832

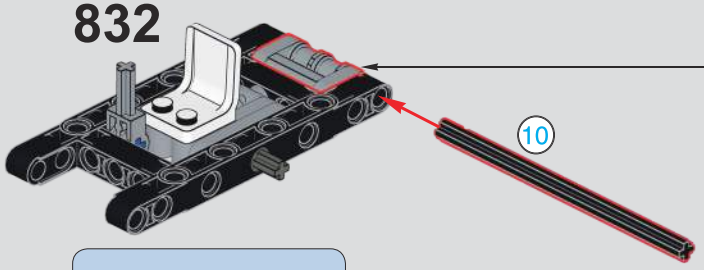

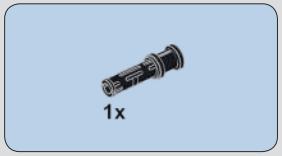

833

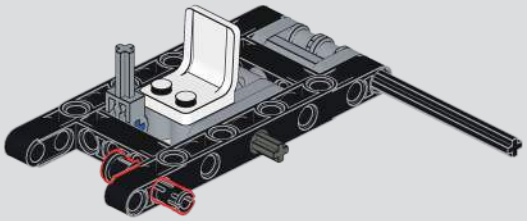

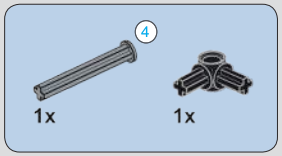

834

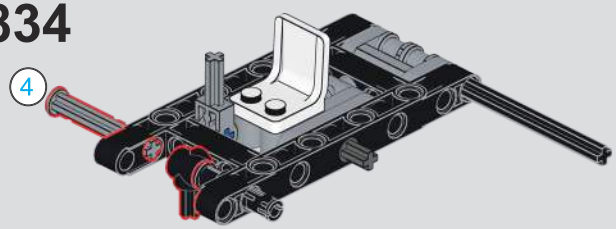

835

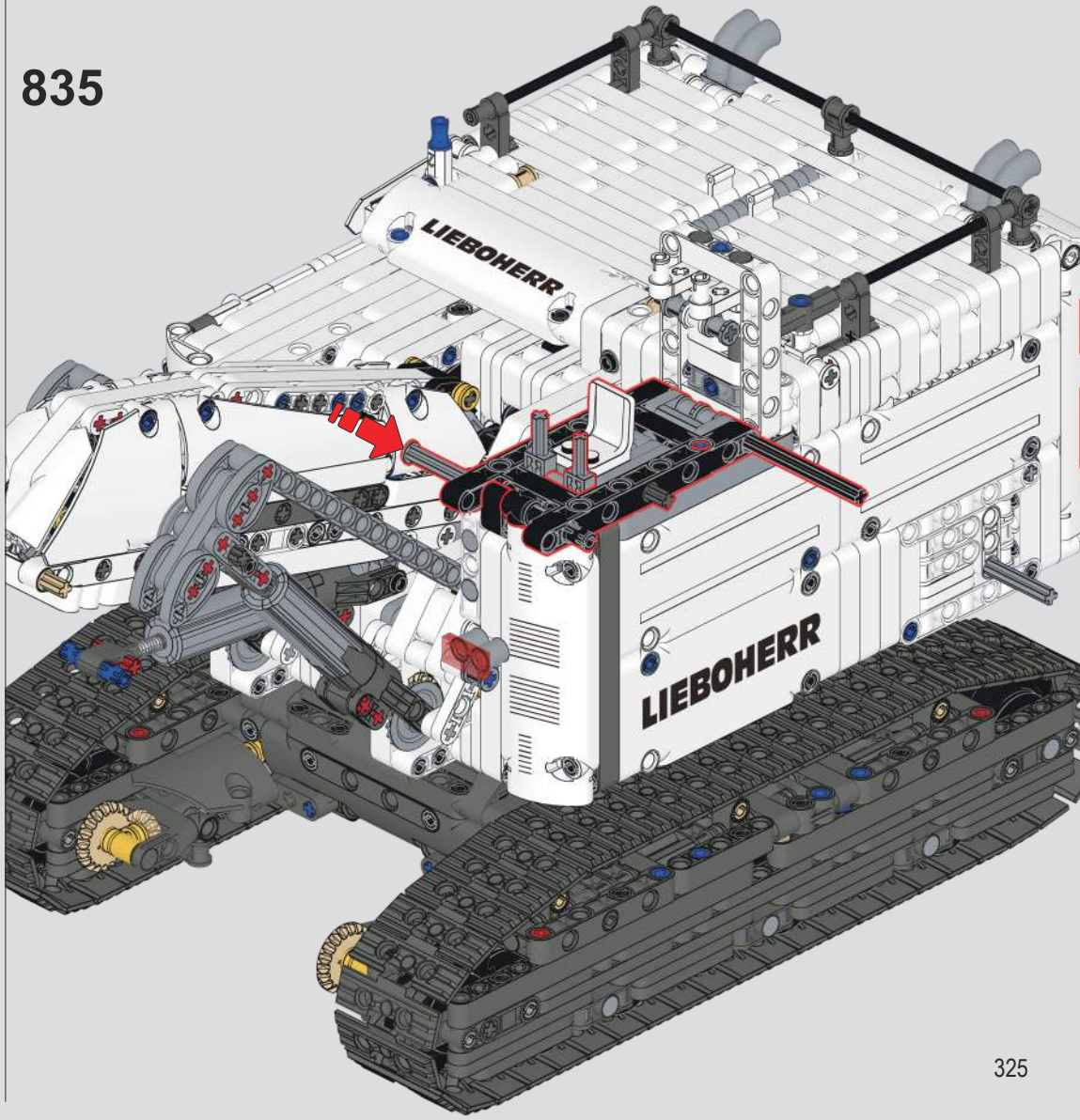

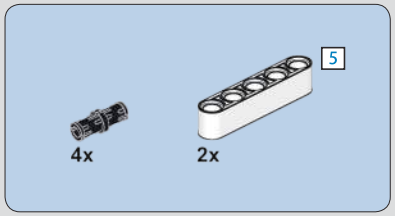

836

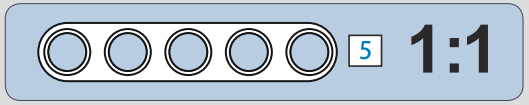

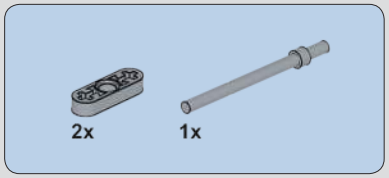

837

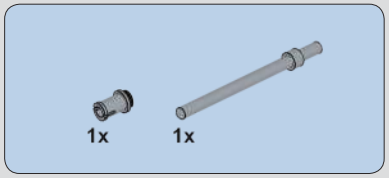

838

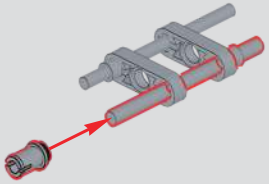

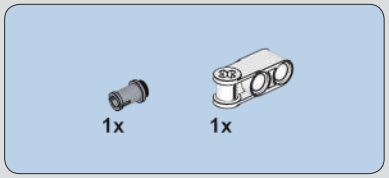

839

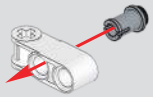

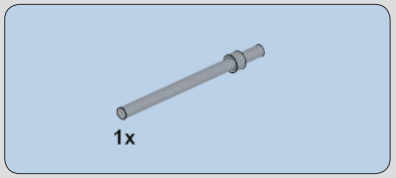

840

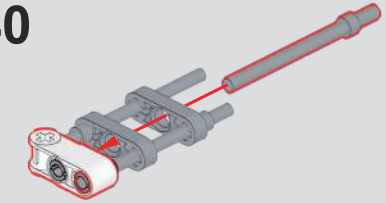

841

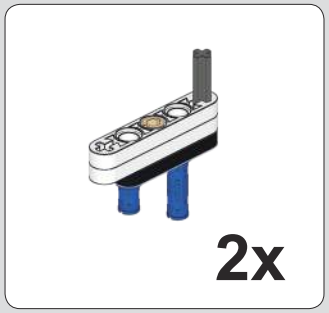

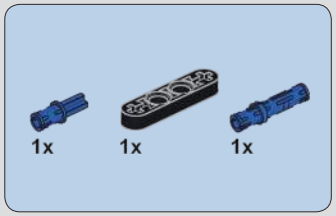

842

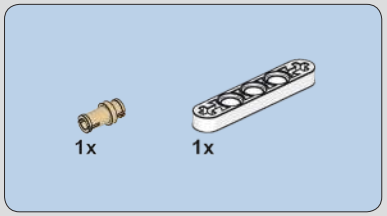

843

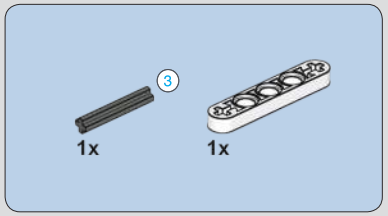

844

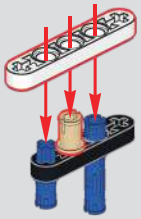

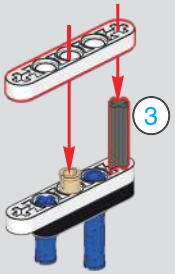

2x

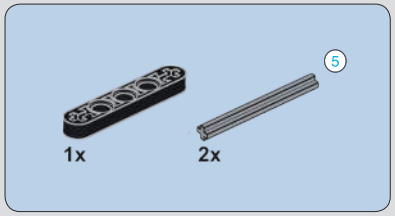

845

846

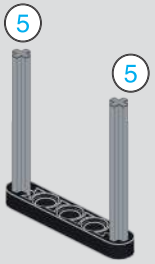

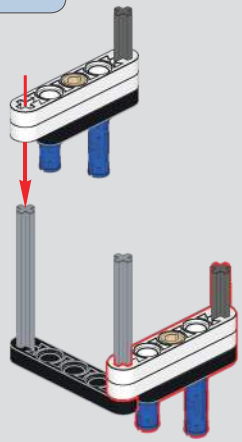

847

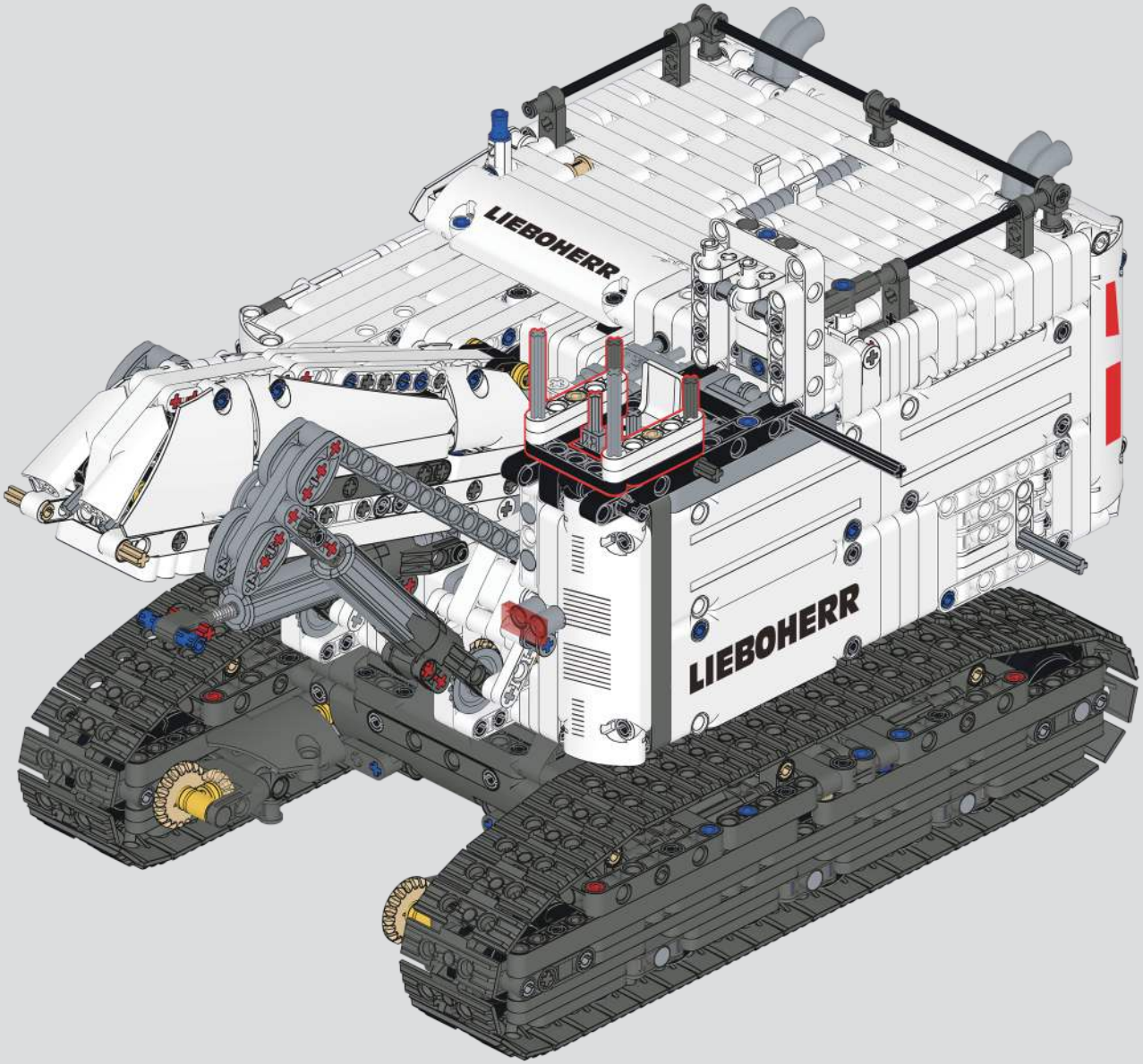

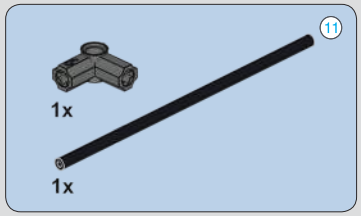

848

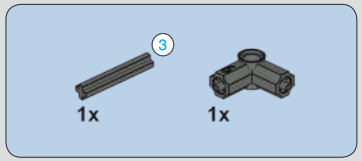

849

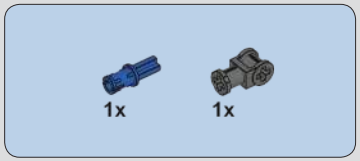

850

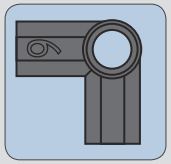

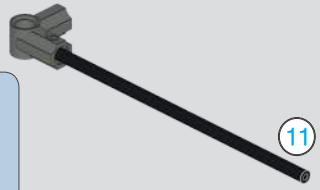

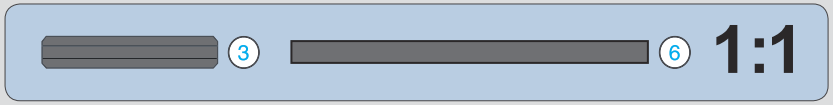

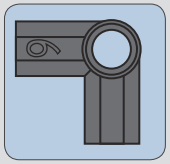

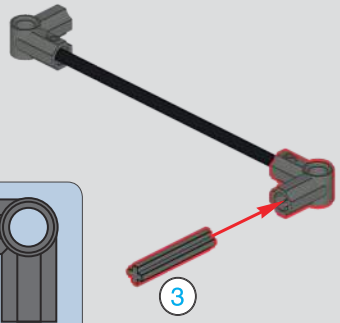

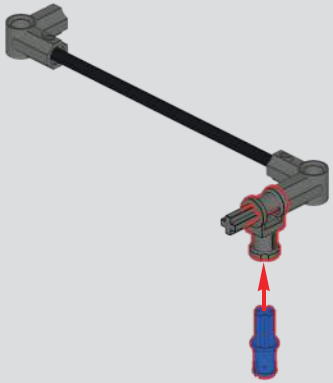

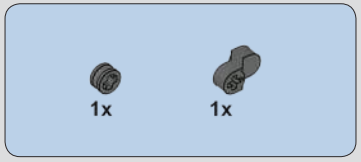

851

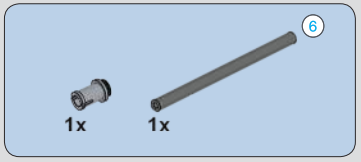

852

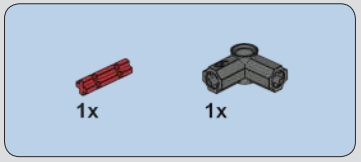

853

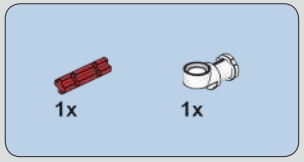

854

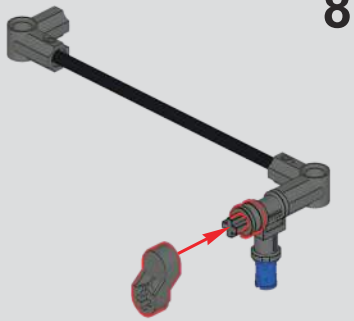

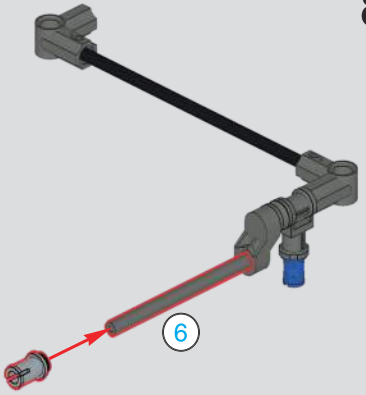

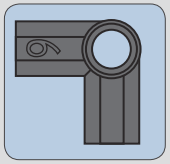

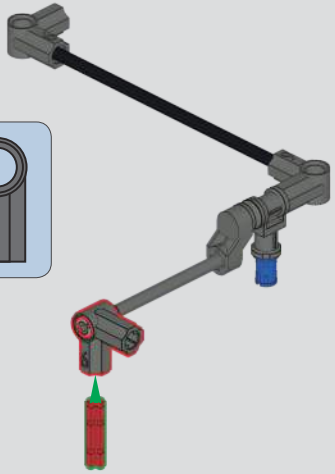

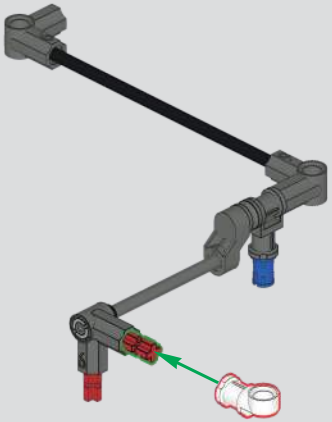

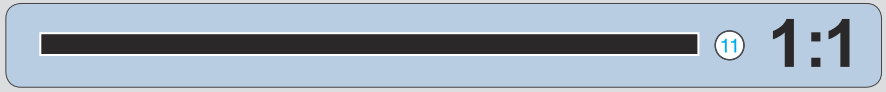

855

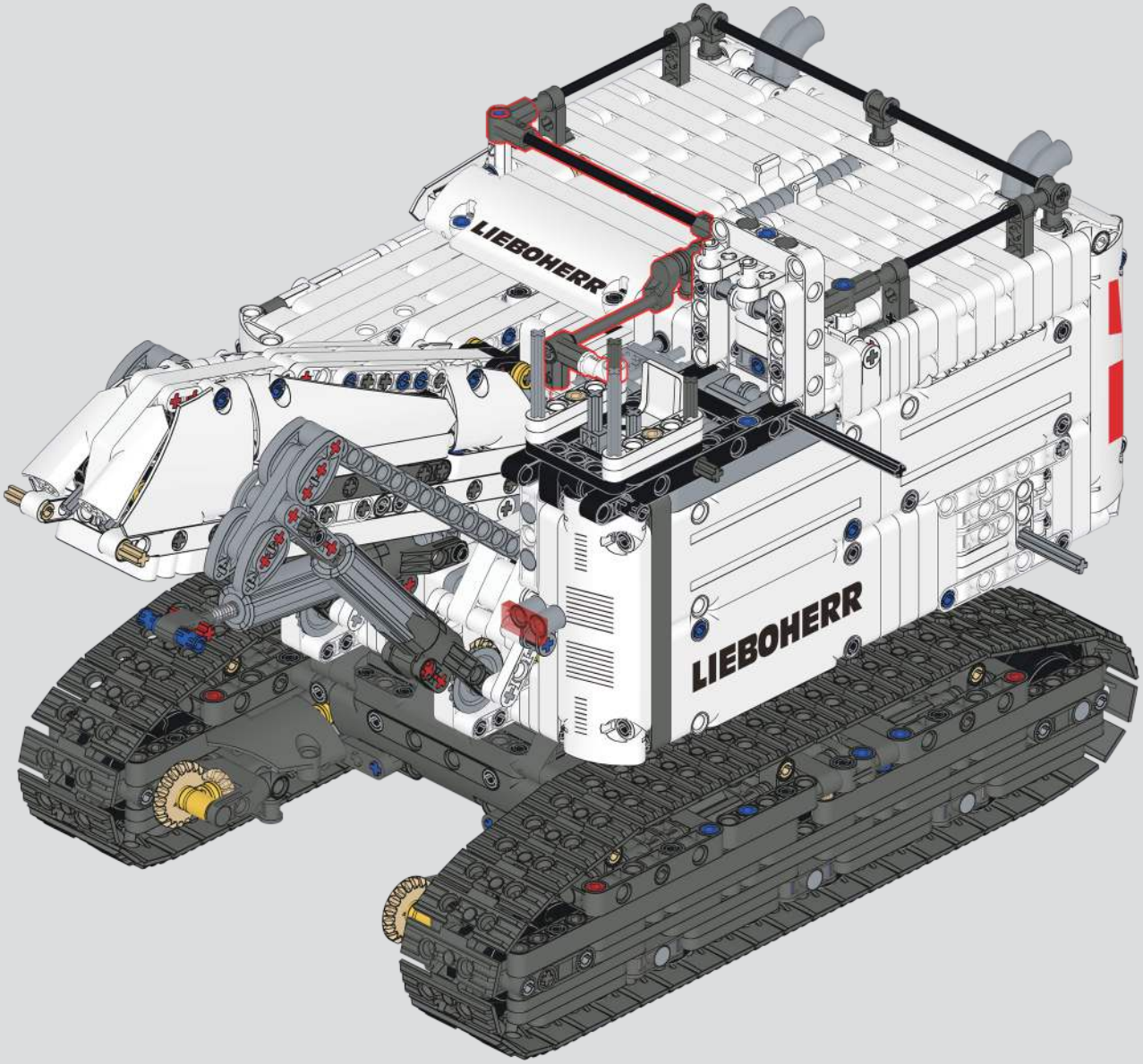

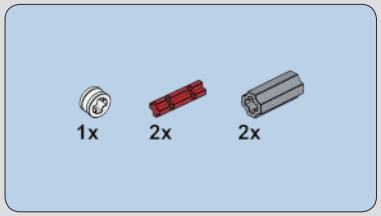

856

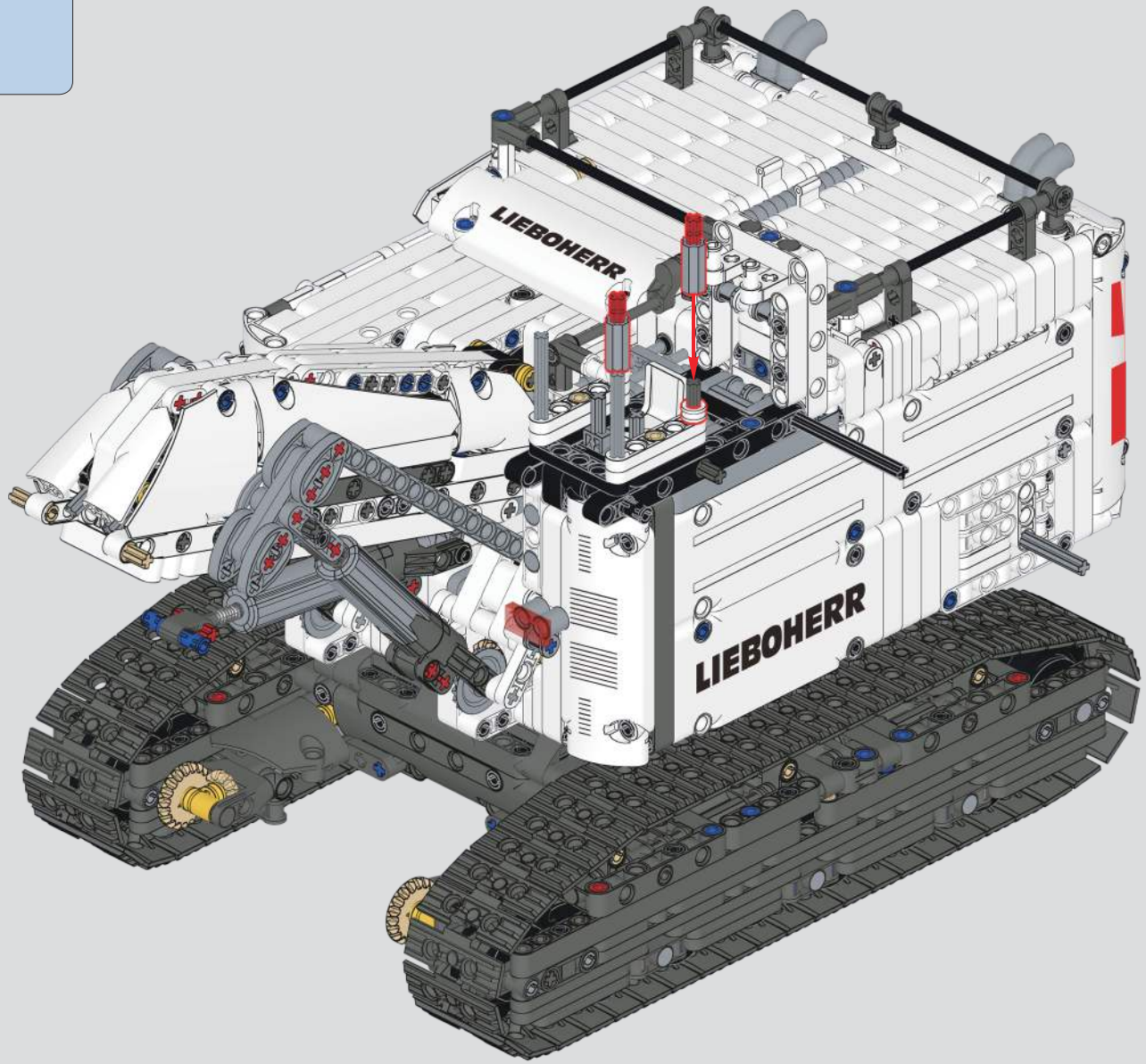

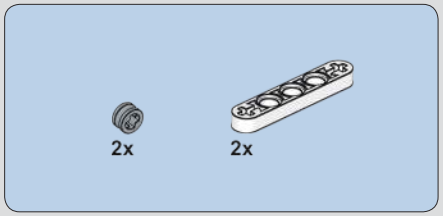

857

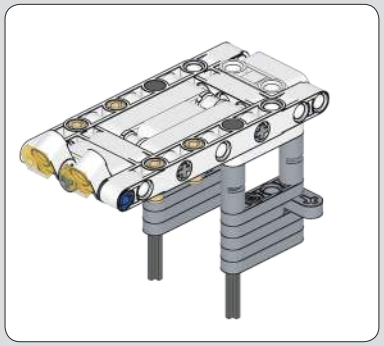

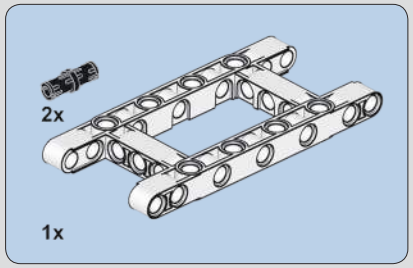

858

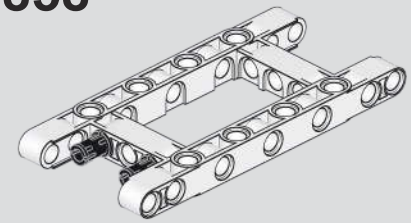

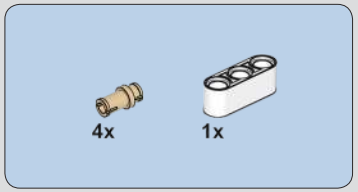

859

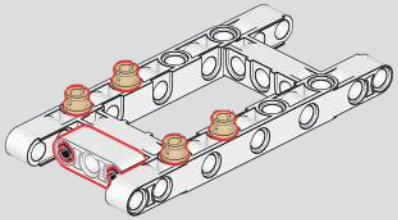

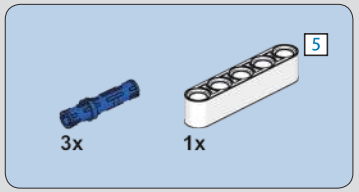

860

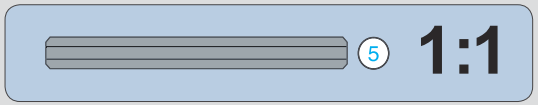

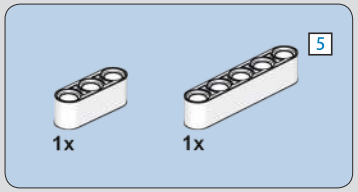

861

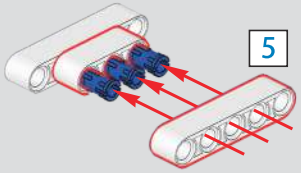

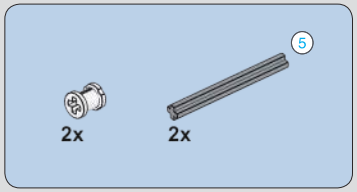

862

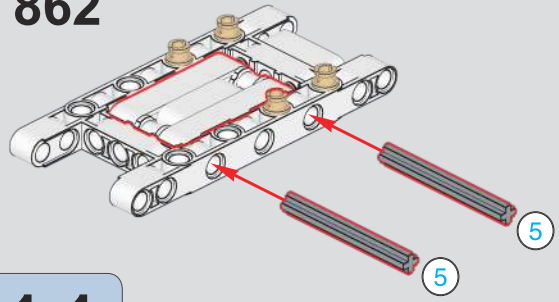

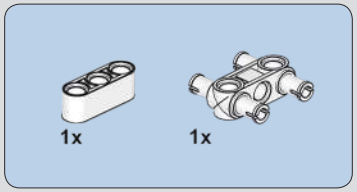

863

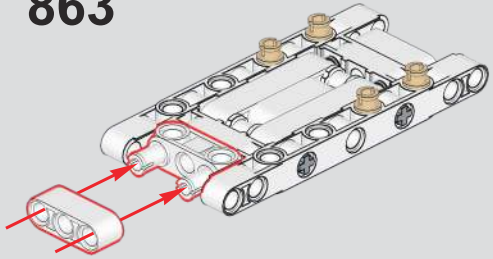

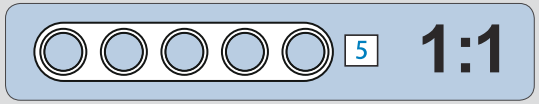

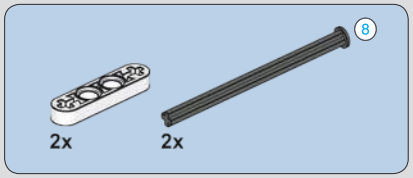

864

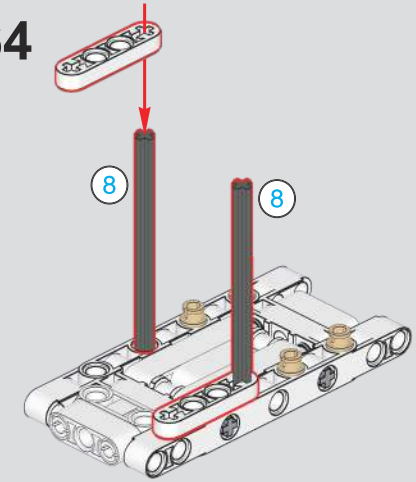

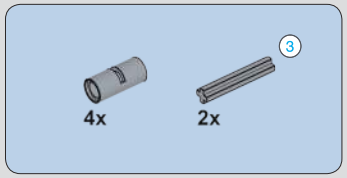

865

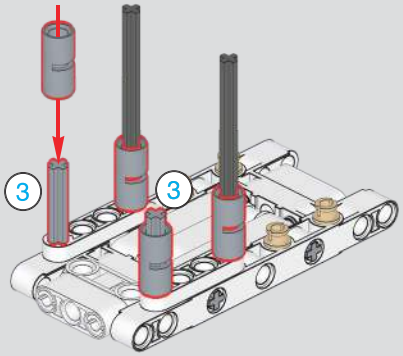

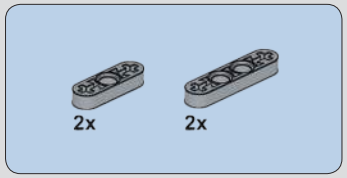

866

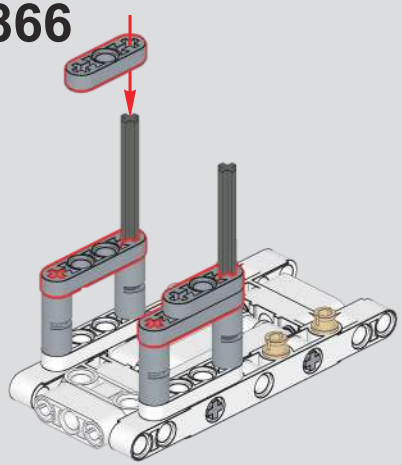

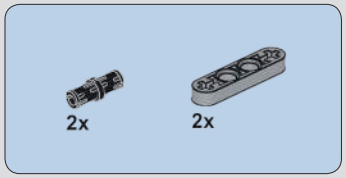

867

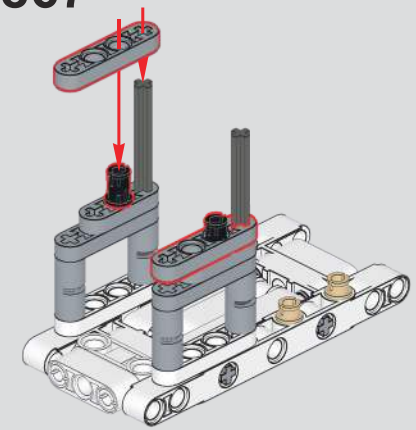

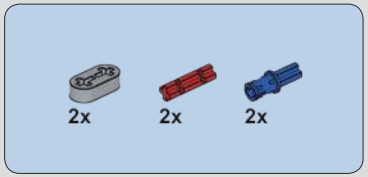

868

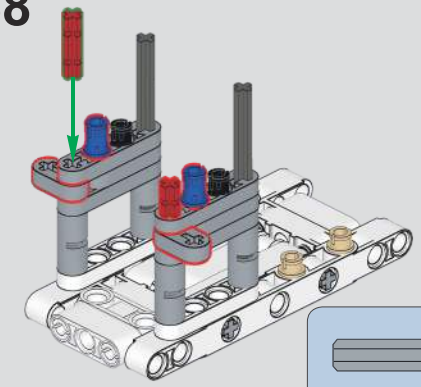

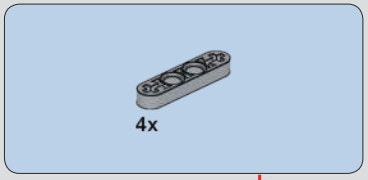

869

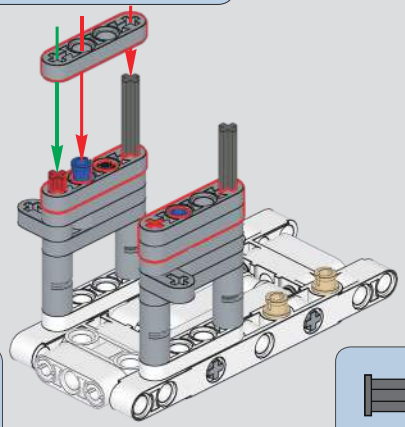

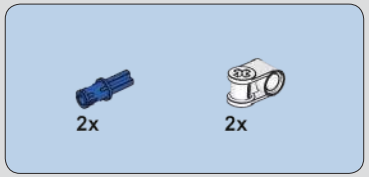

870

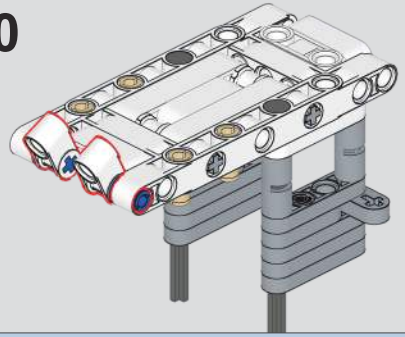

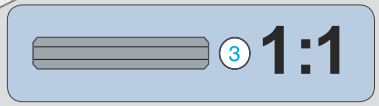

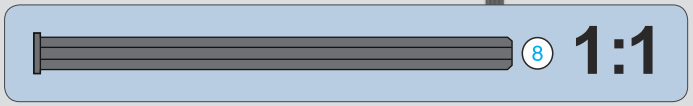

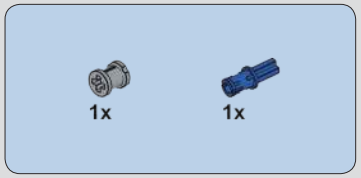

871

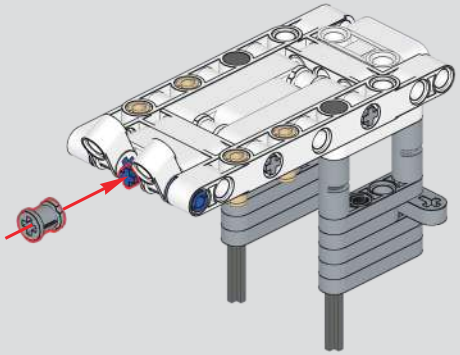

872

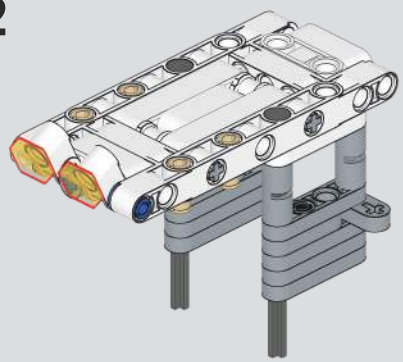

873

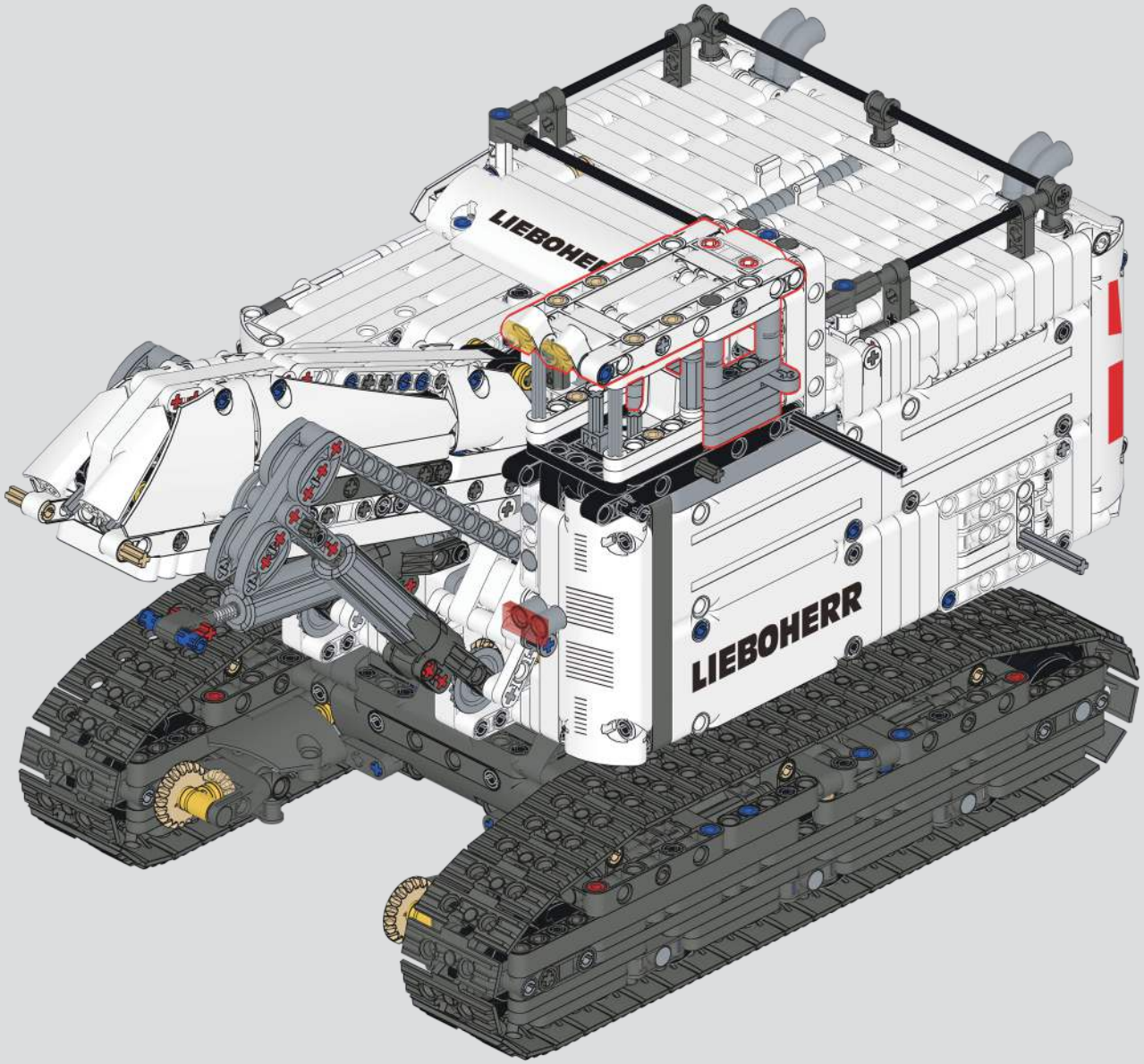

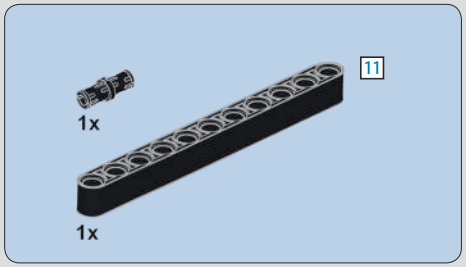

874

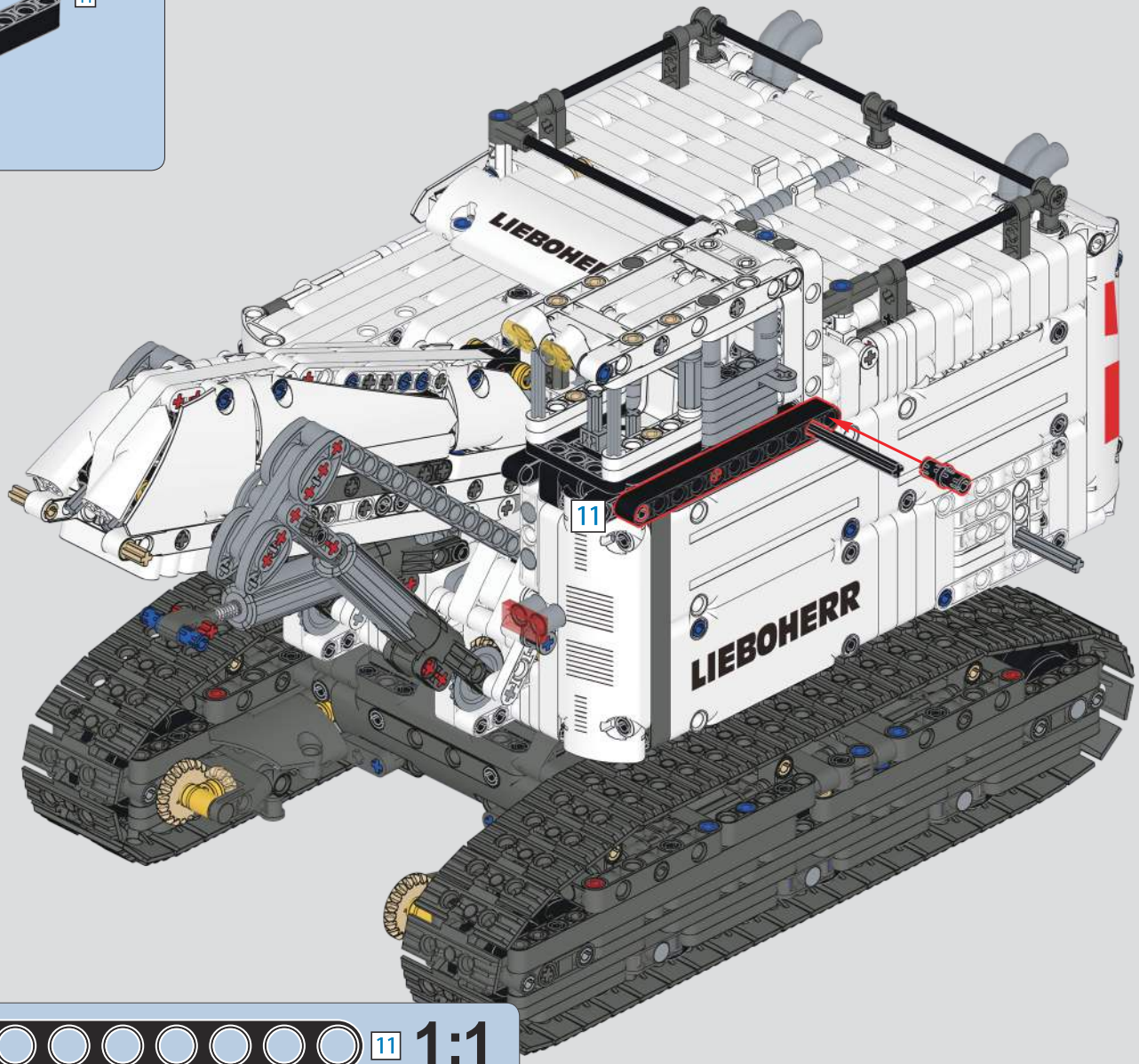

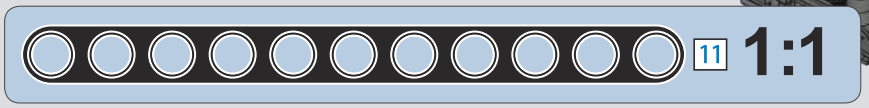

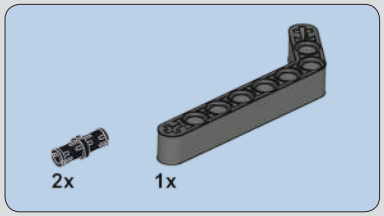

875

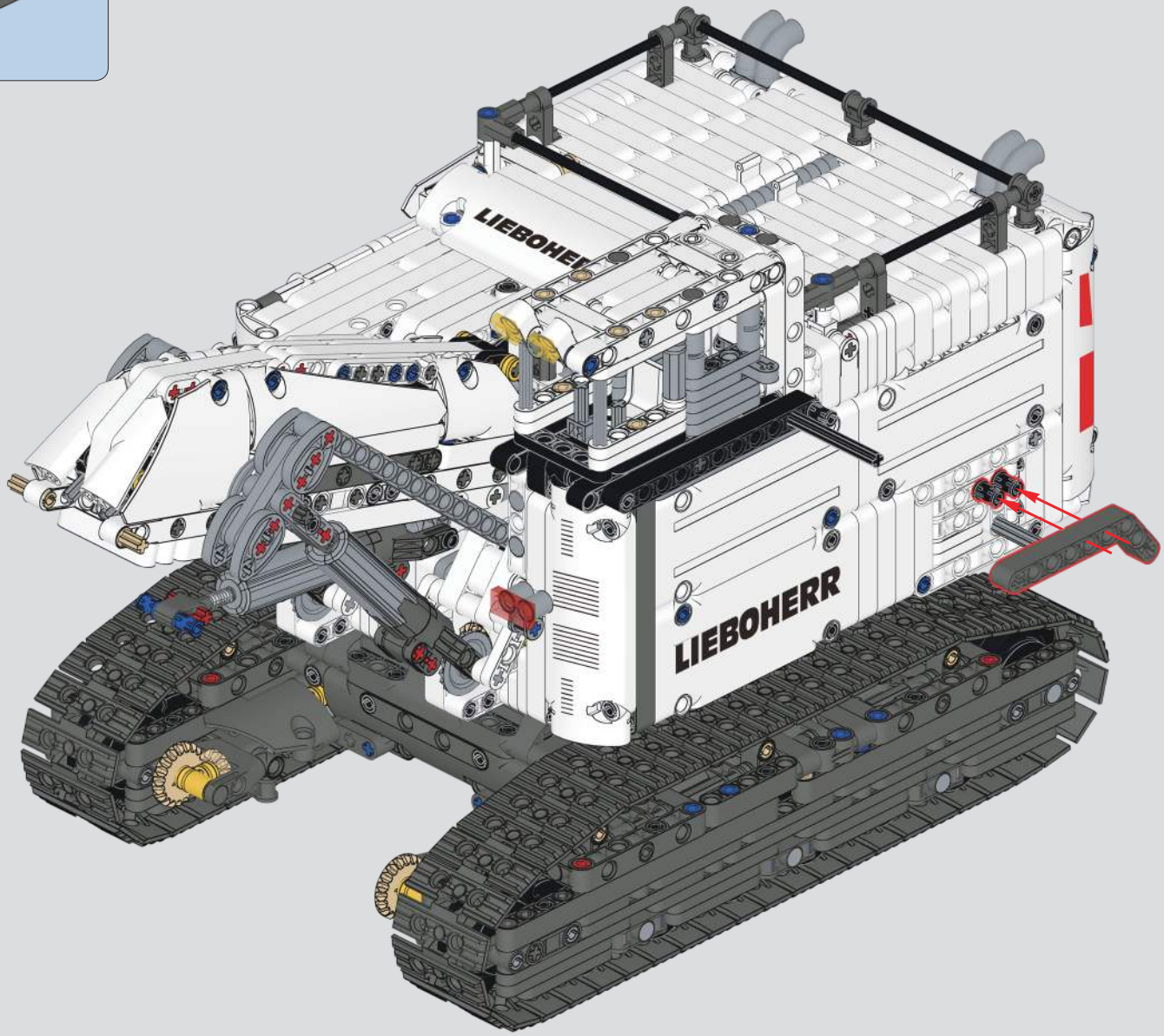

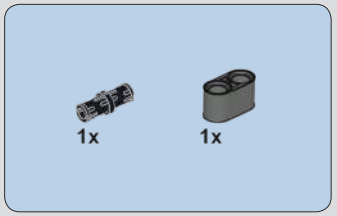

876

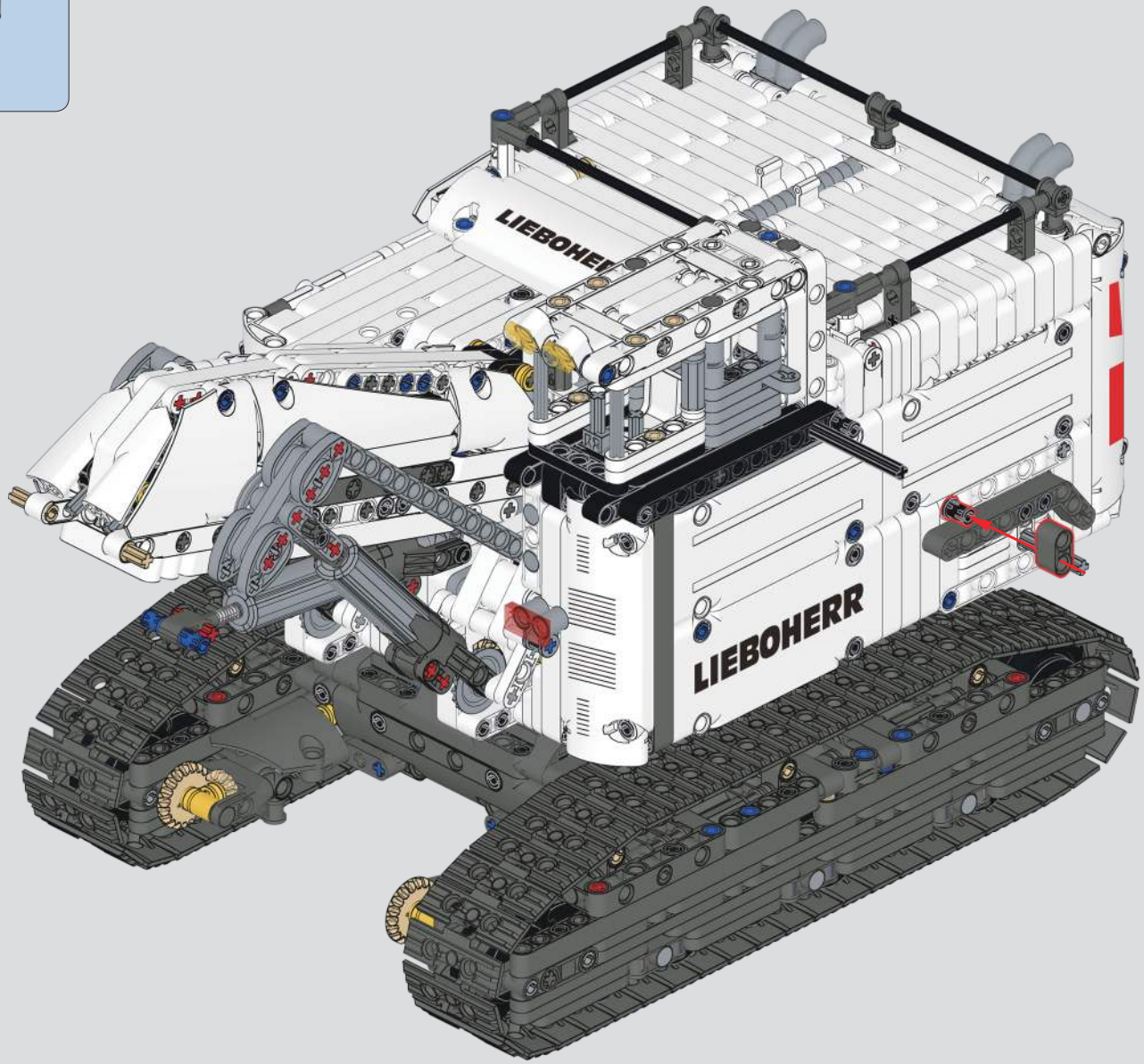

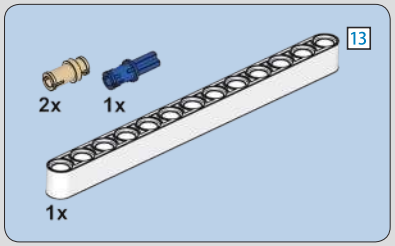

877

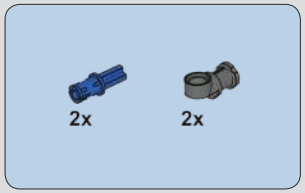

878

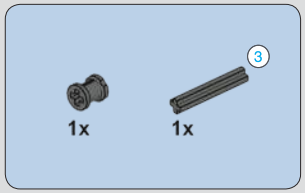

879

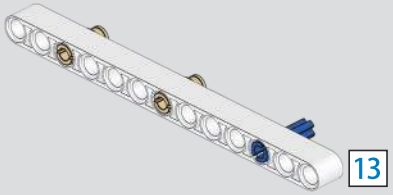

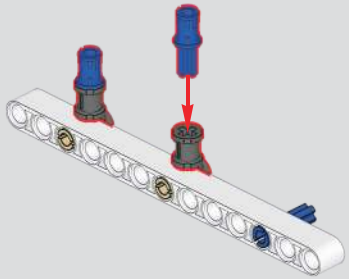

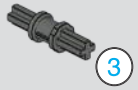

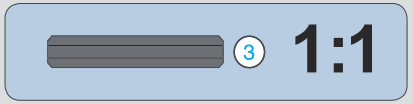

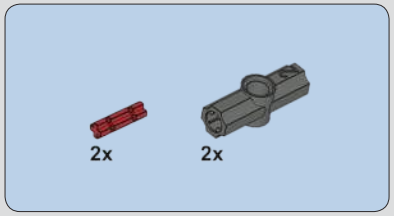

880

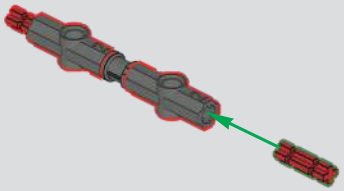

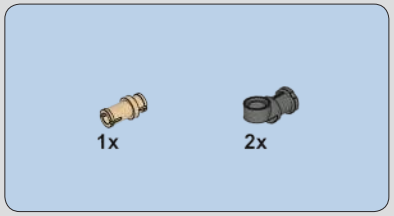

881

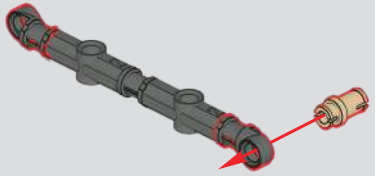

882

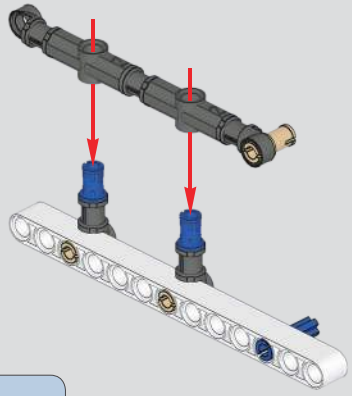

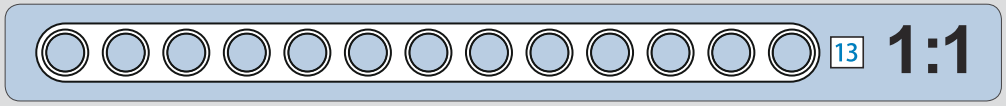

883

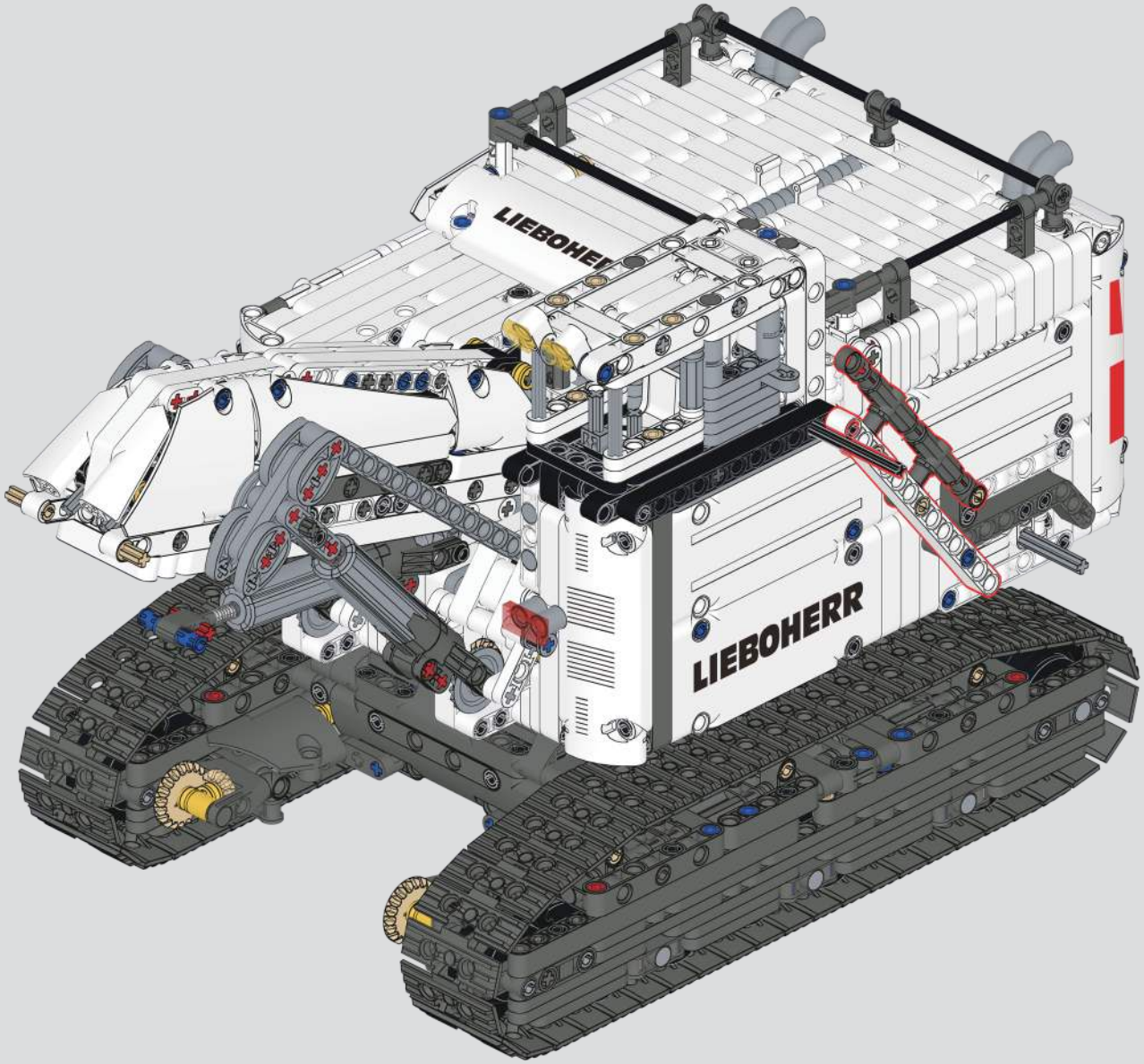

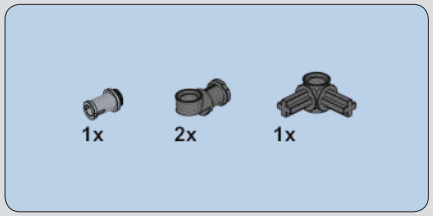

884

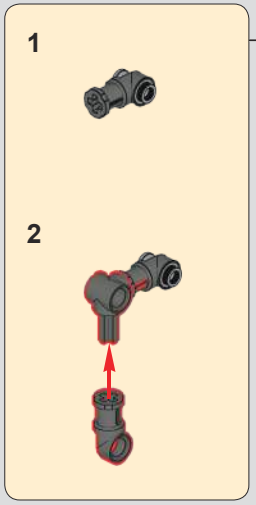

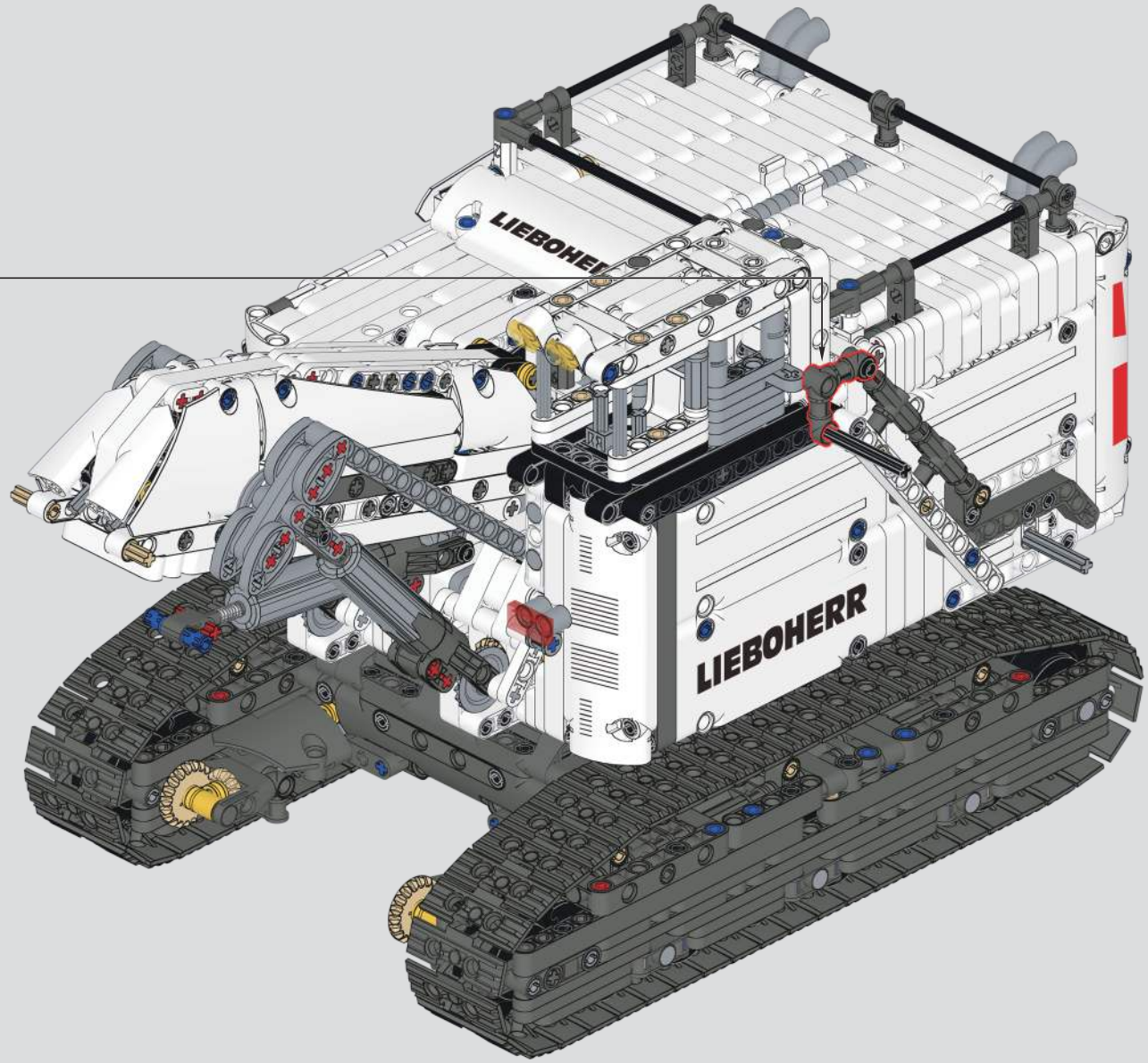

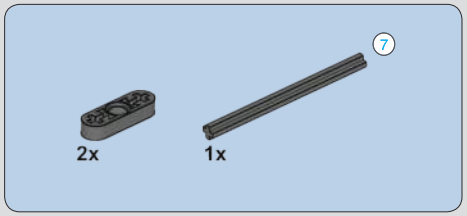

885

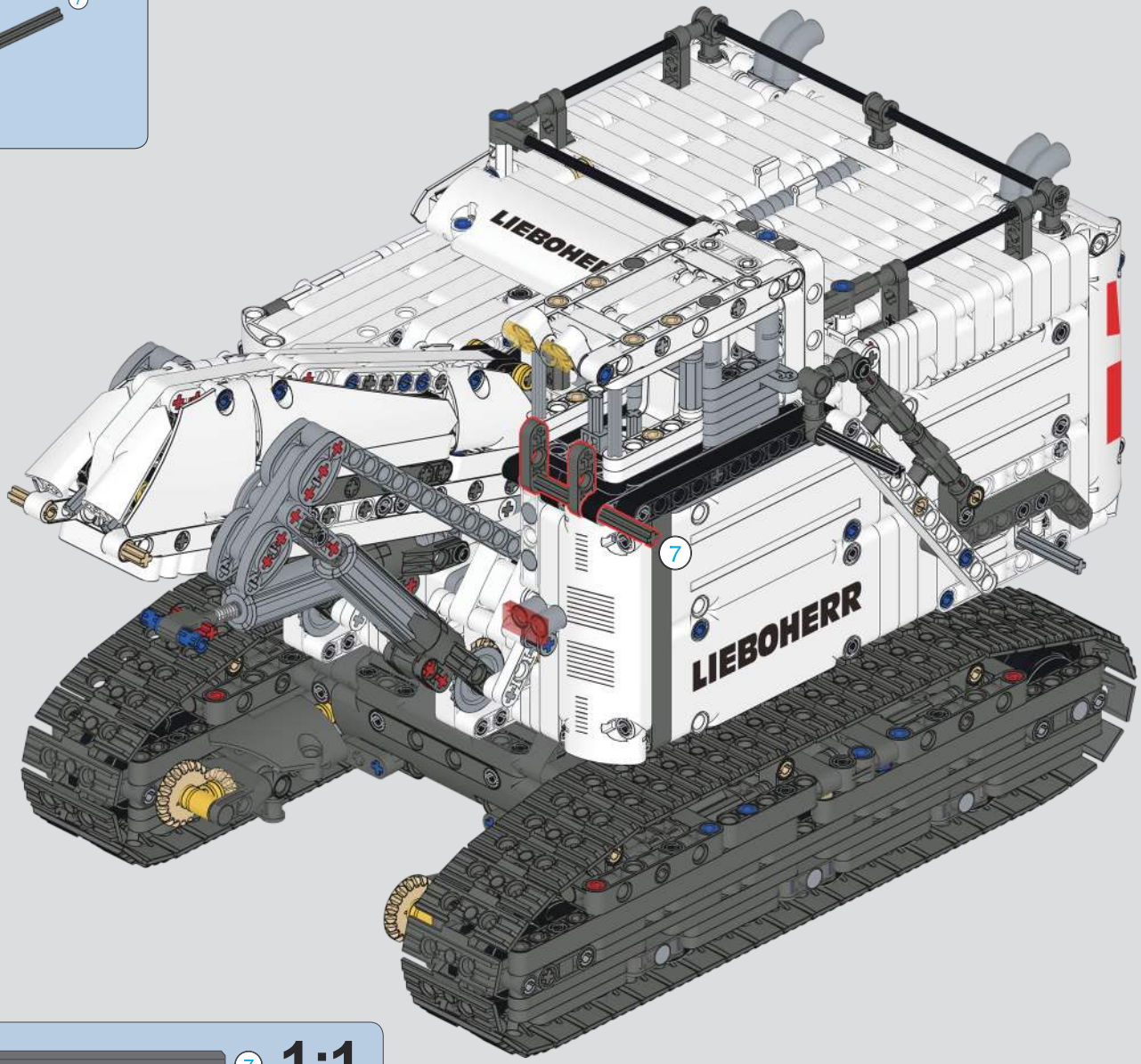

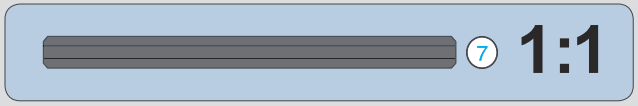

886

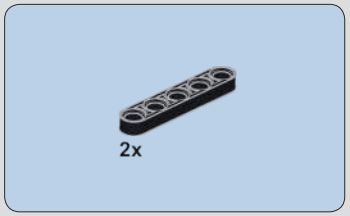

887

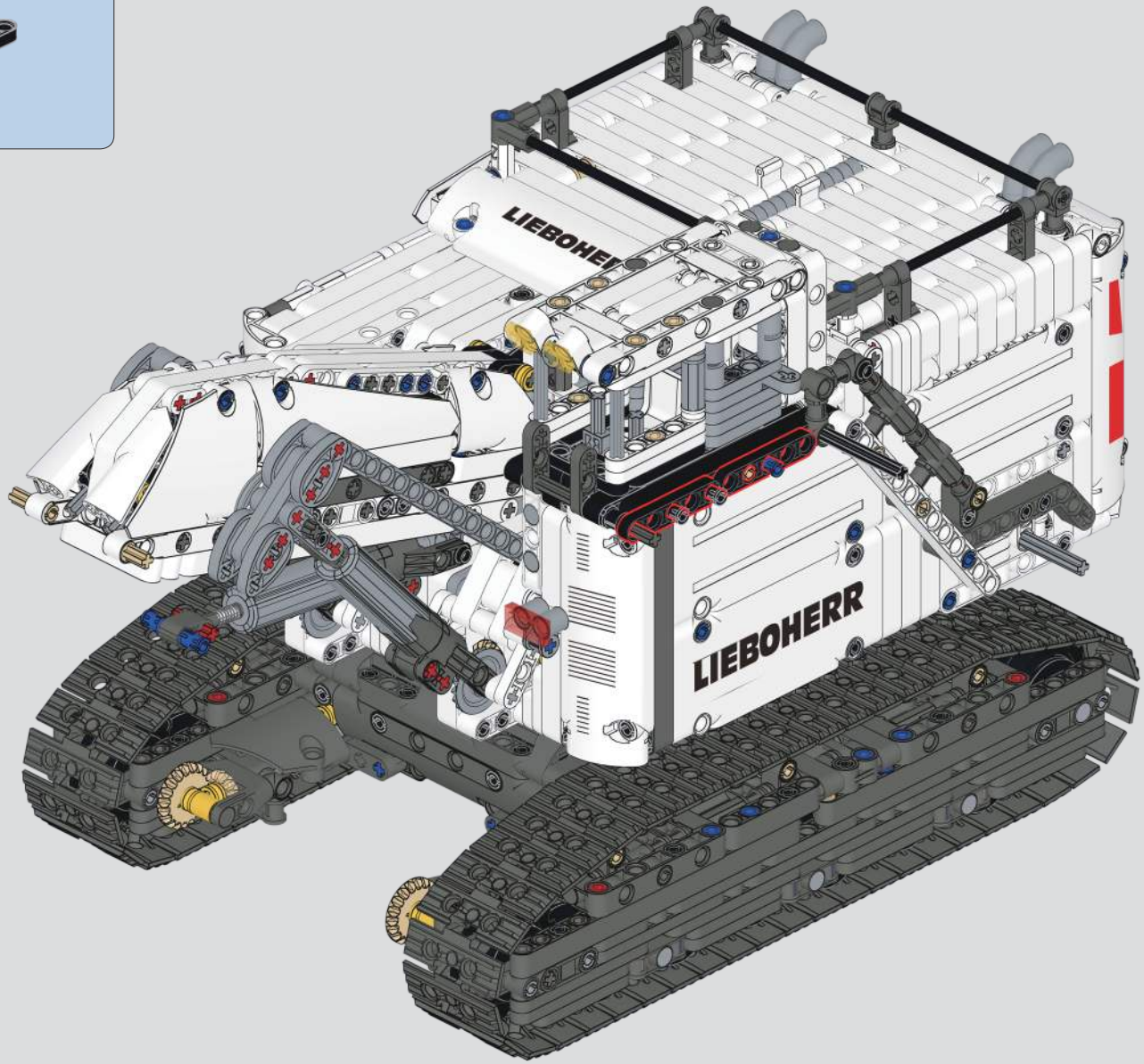

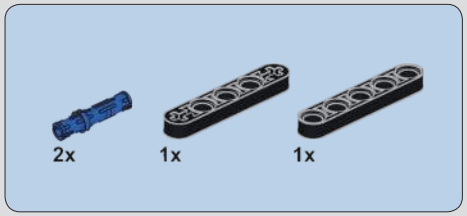

888

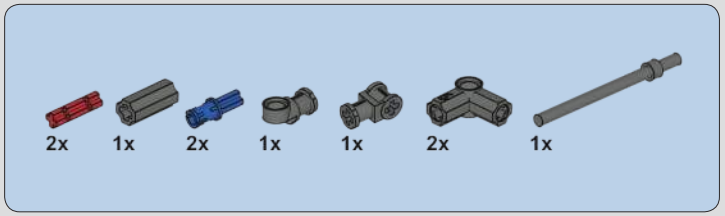

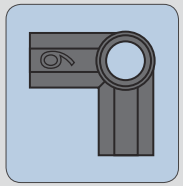

889

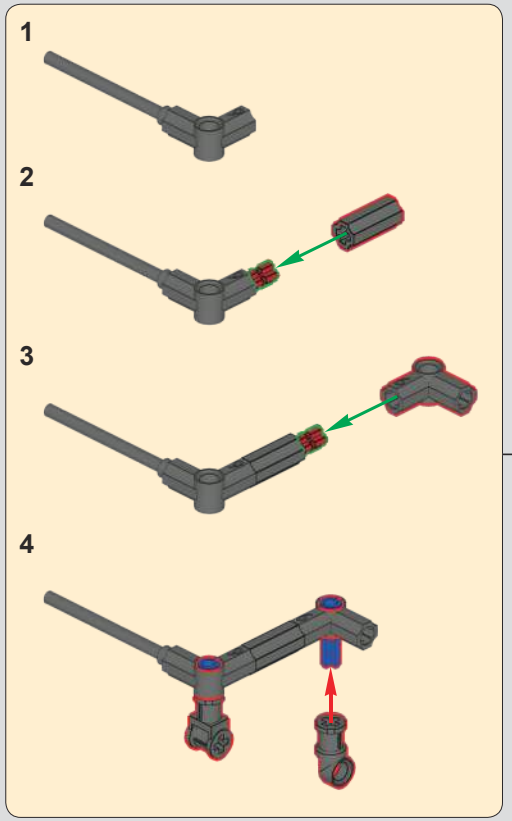

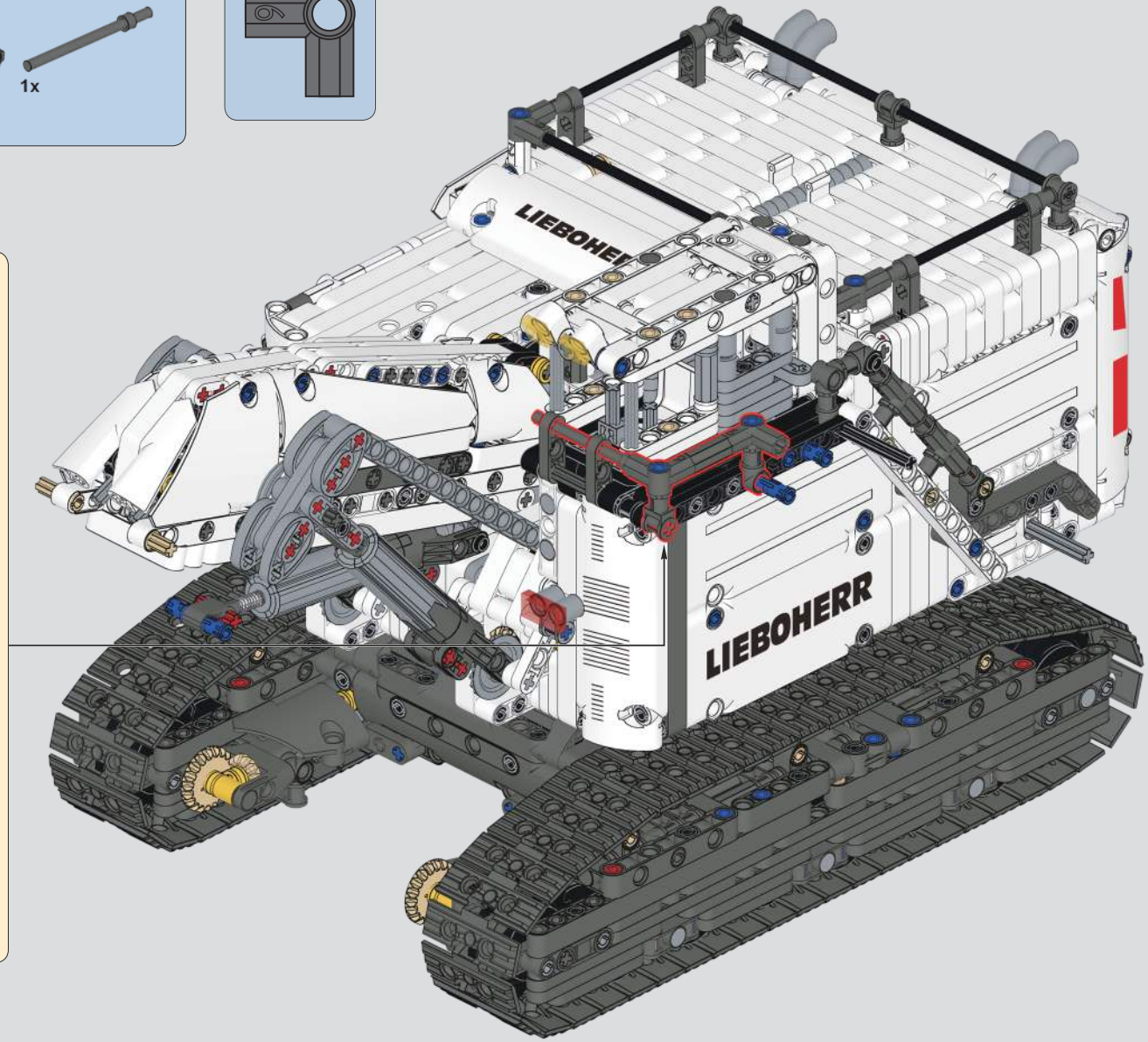

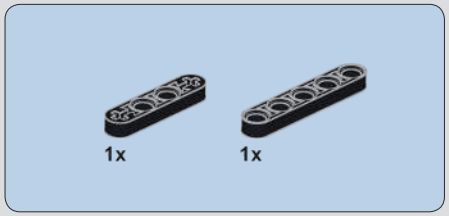

890

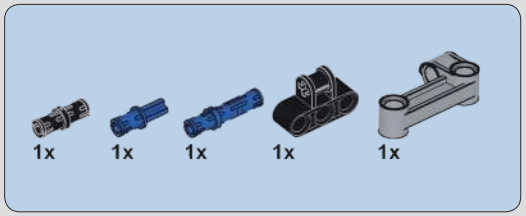

891

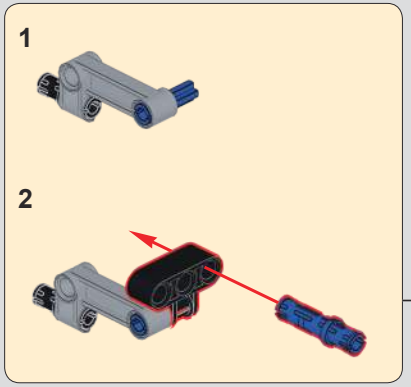

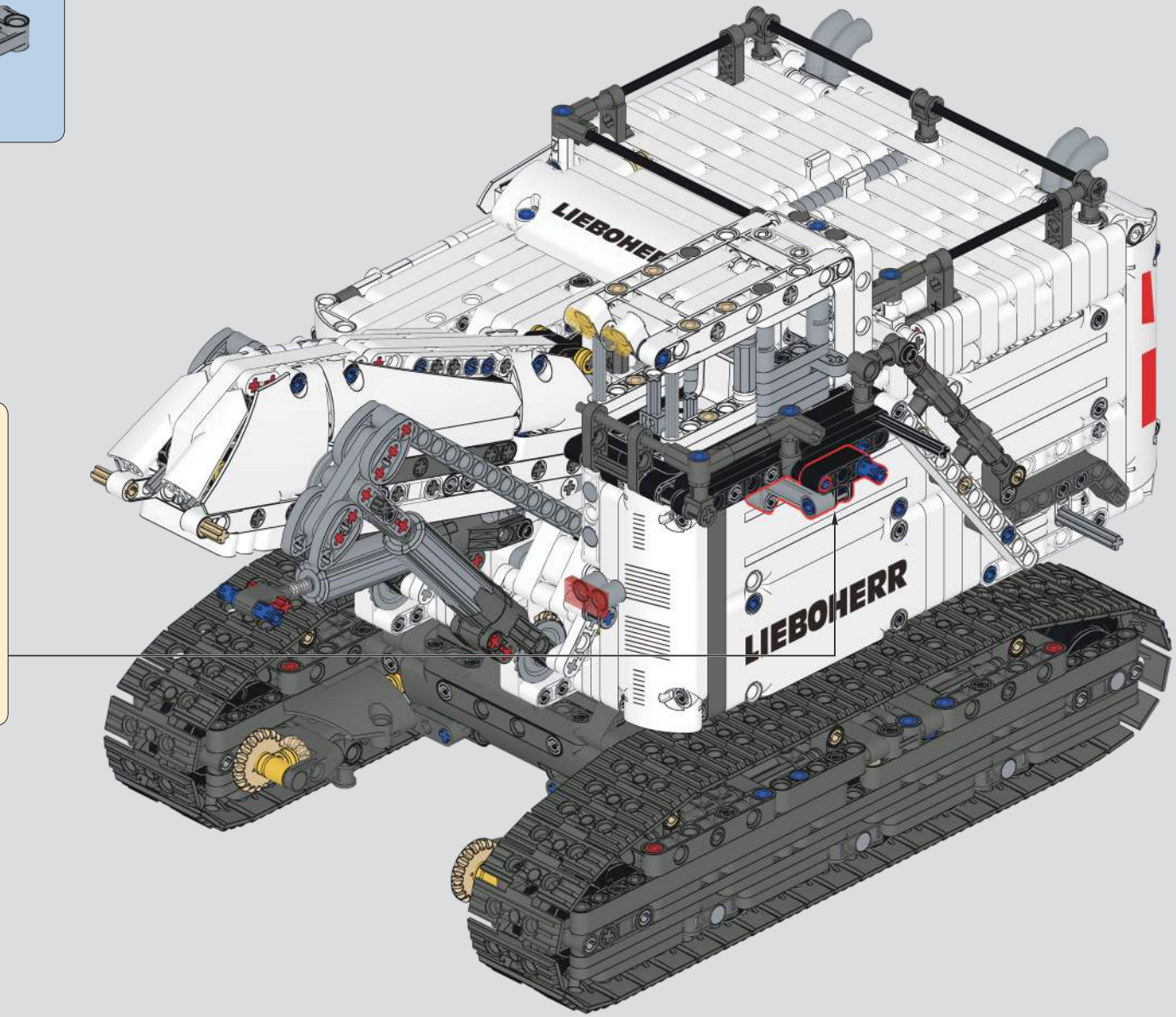

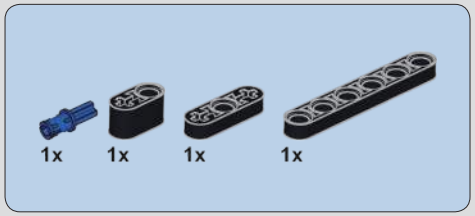

892

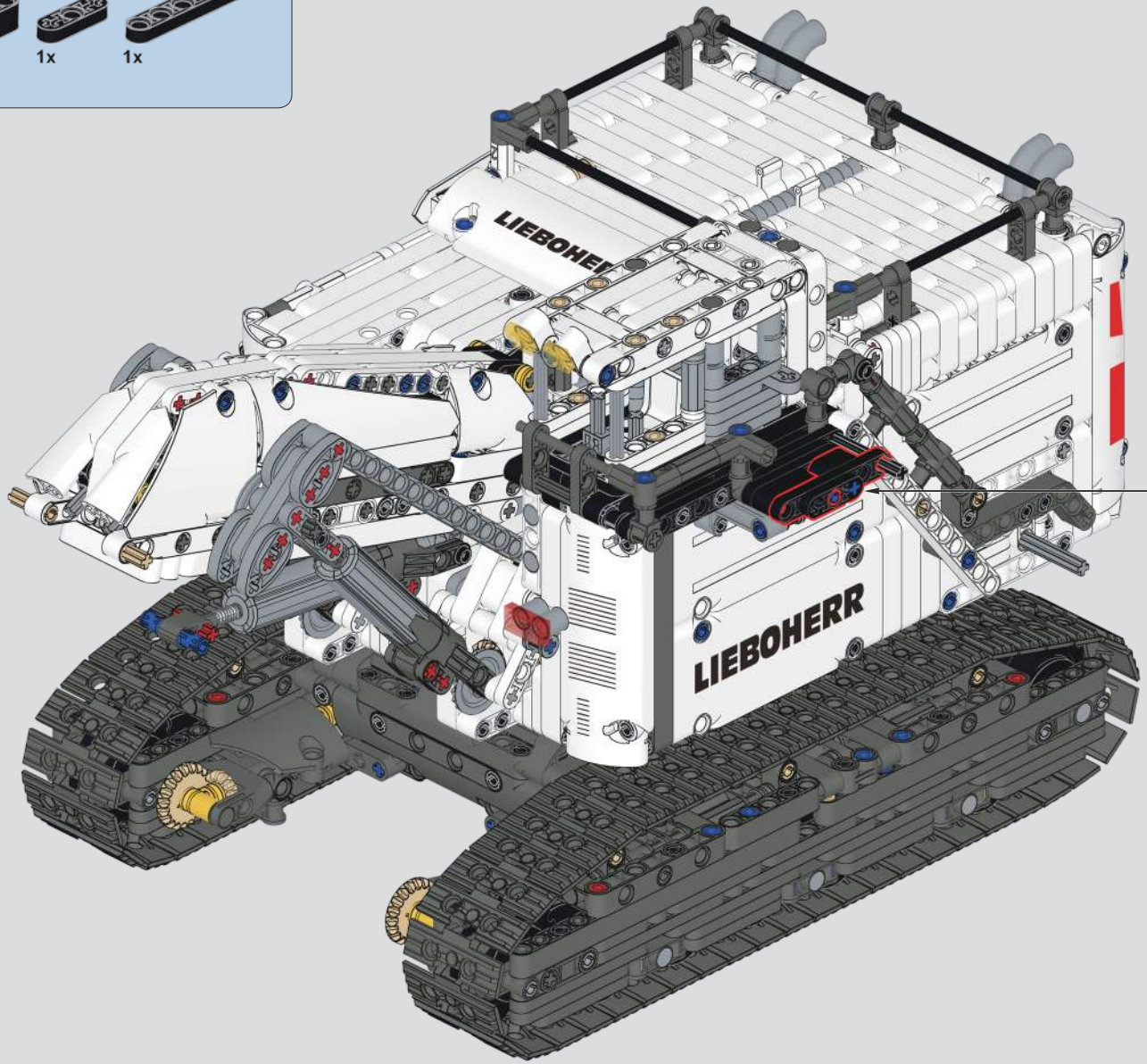

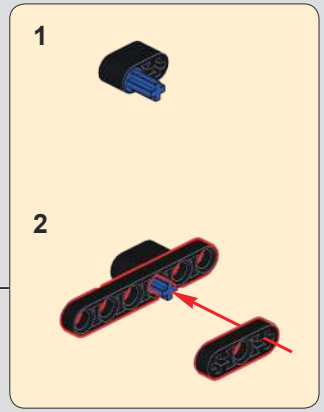

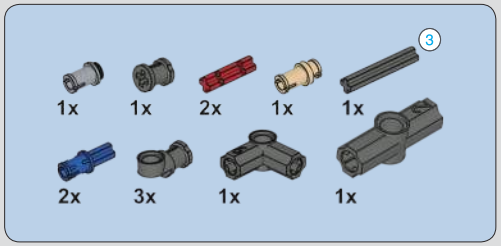

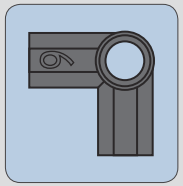

893

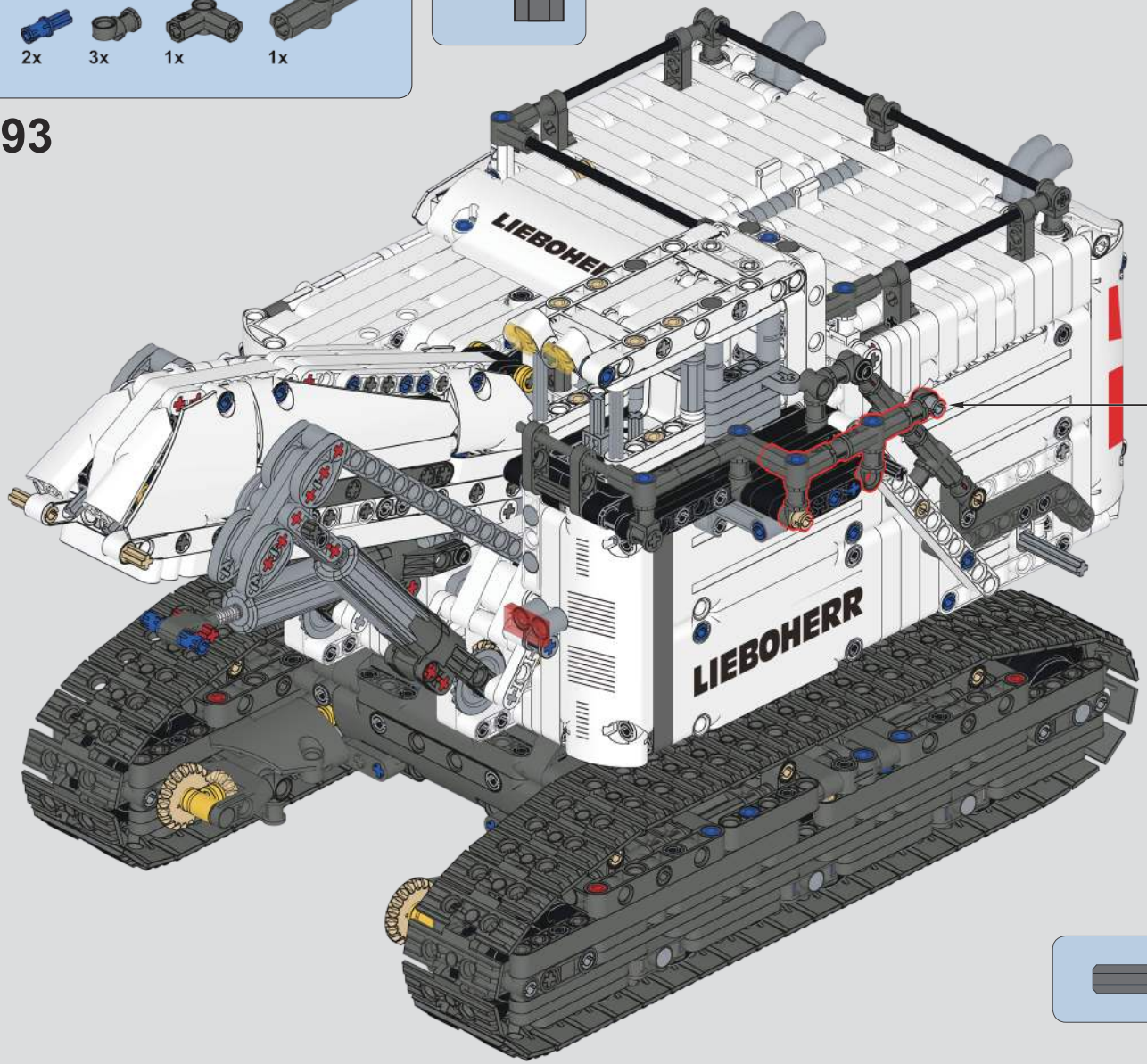

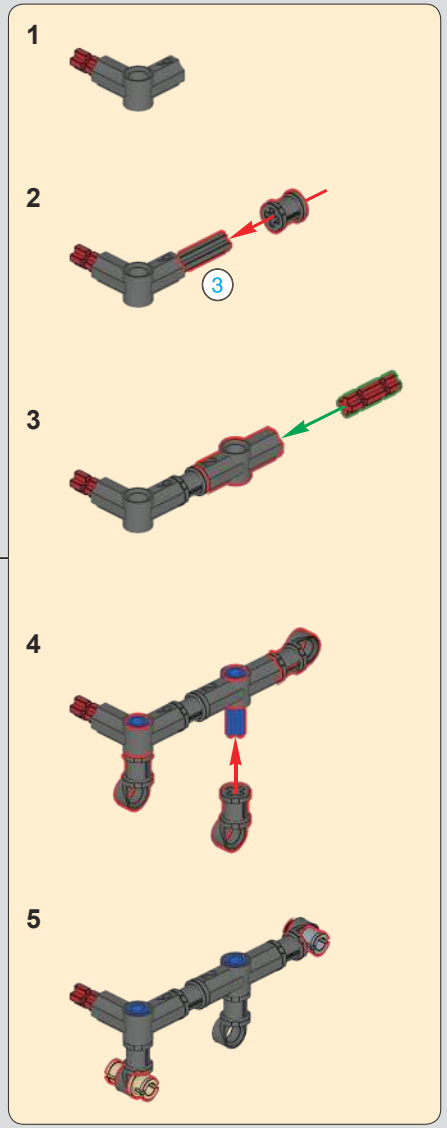

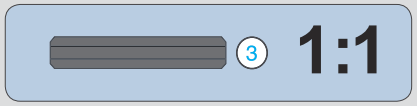

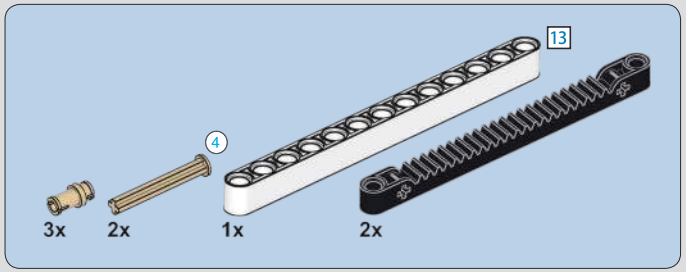

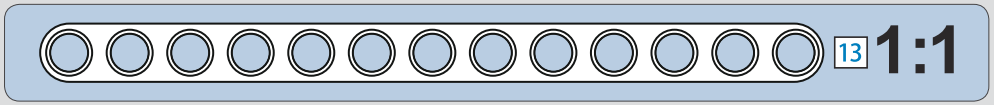

894

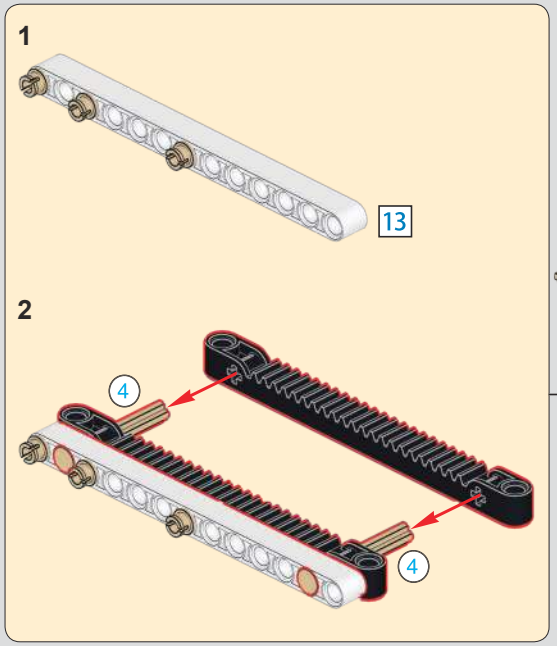

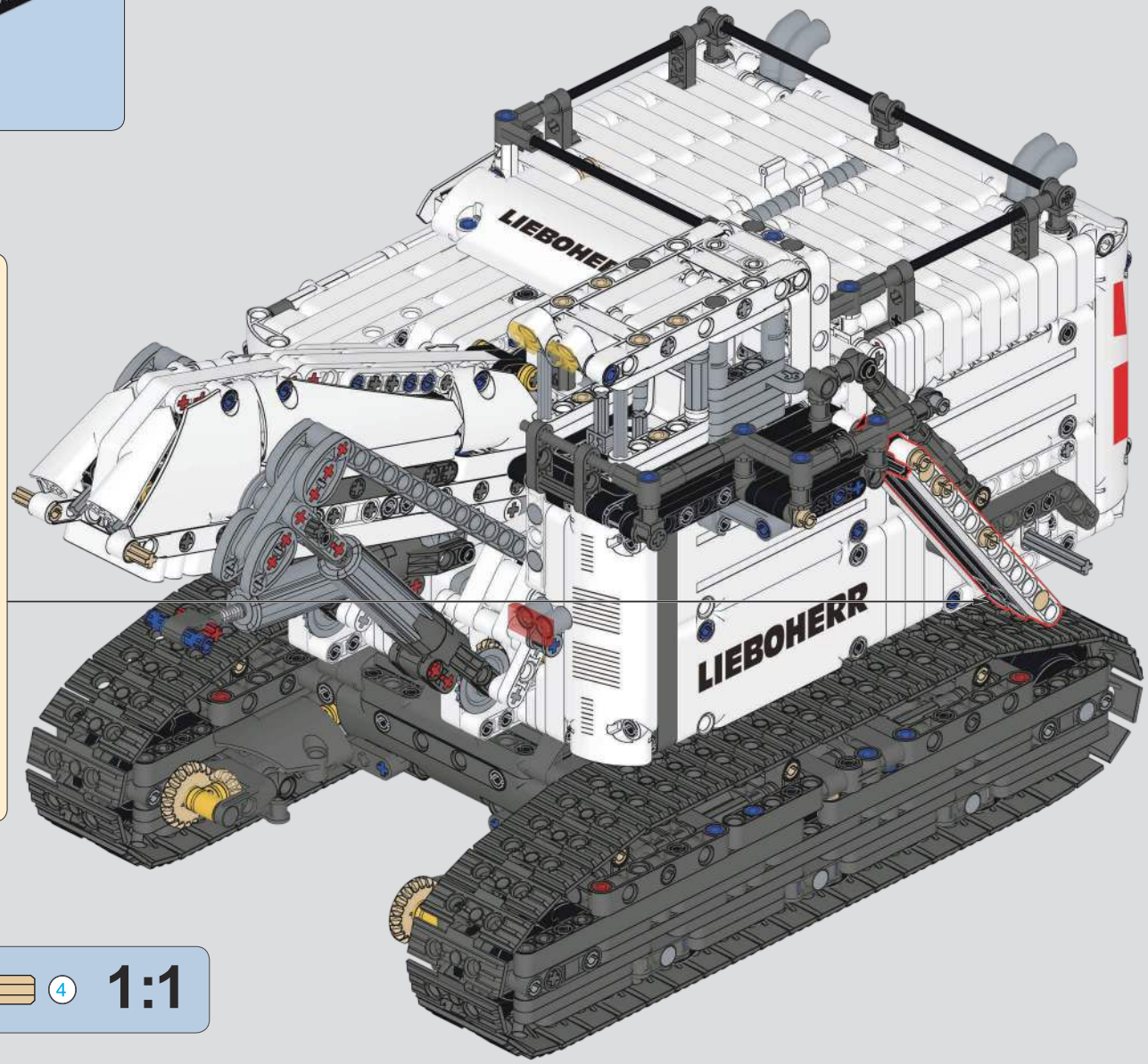

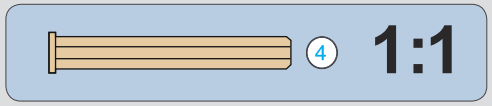

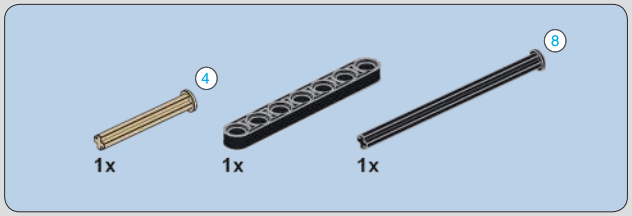

895

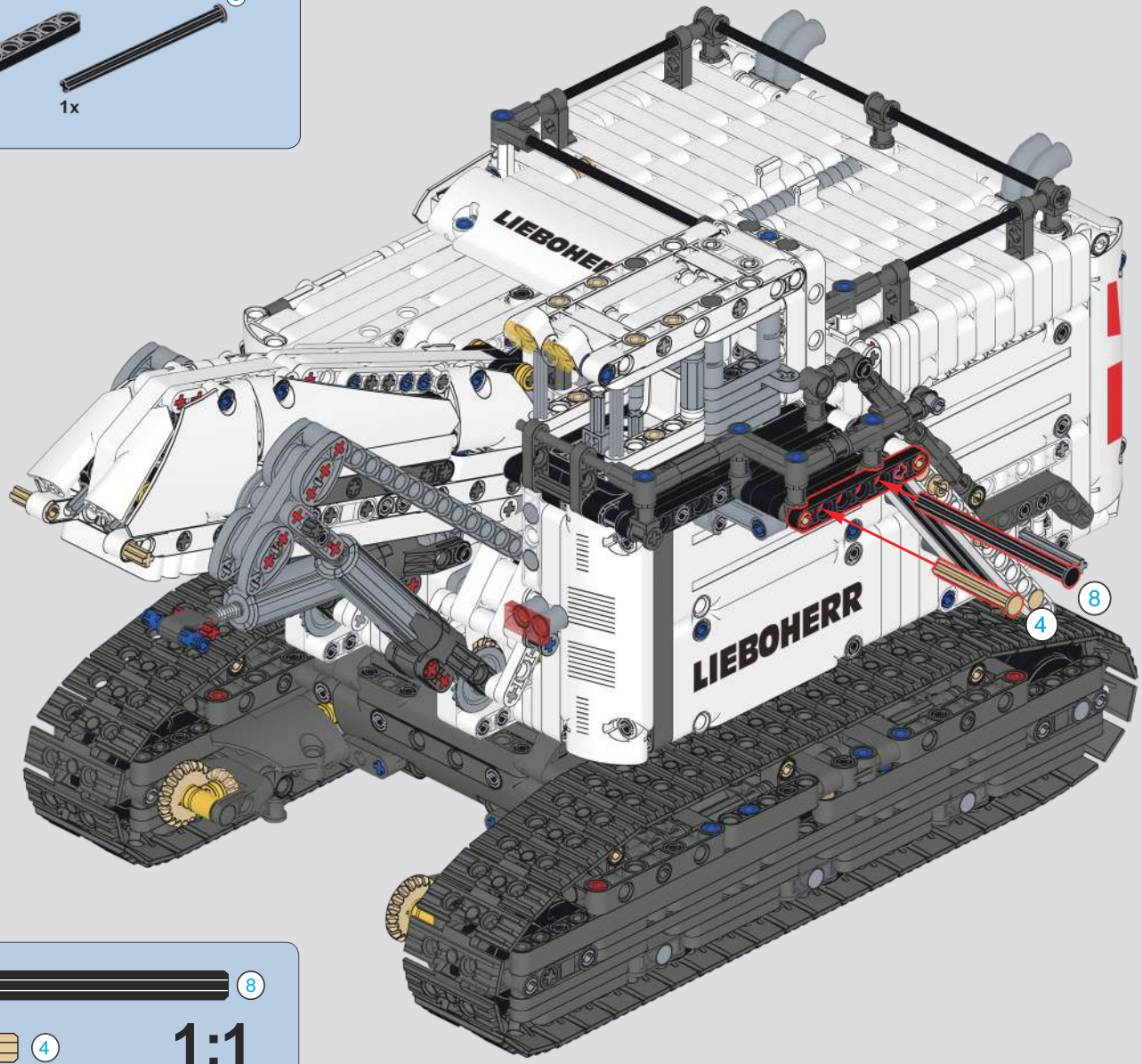

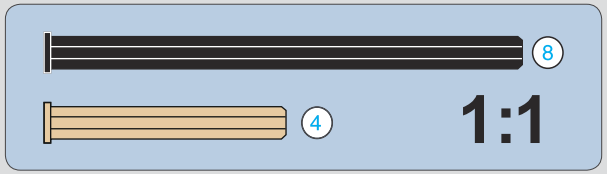

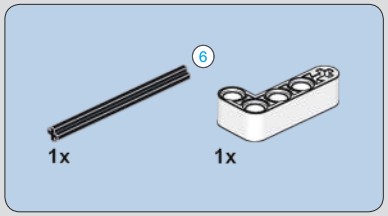

896

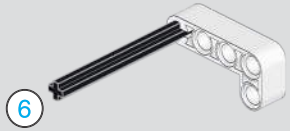

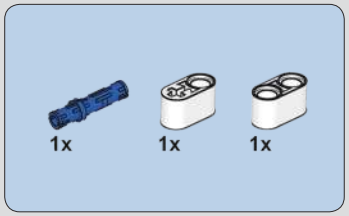

897

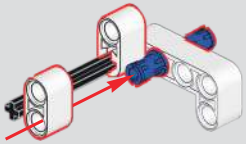

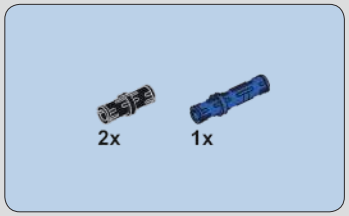

898

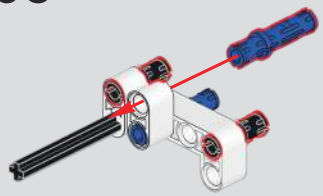

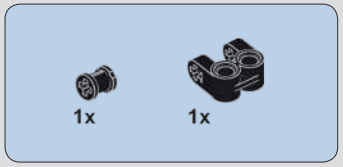

899

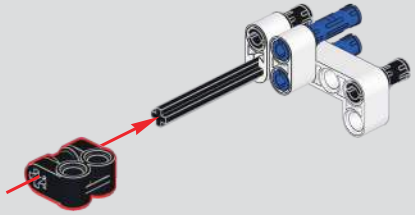

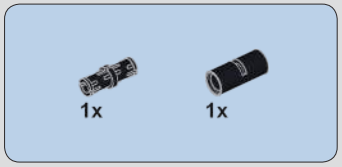

900

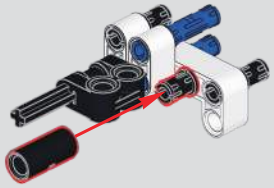

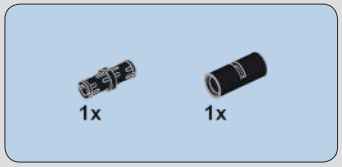

901

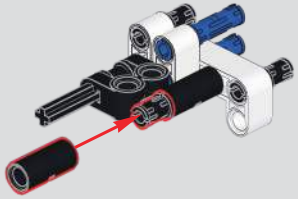

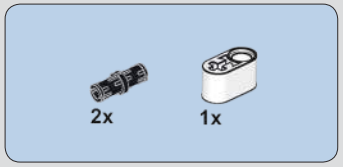

902

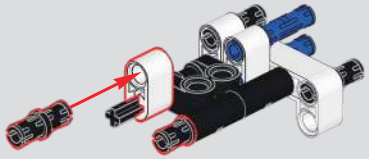

903

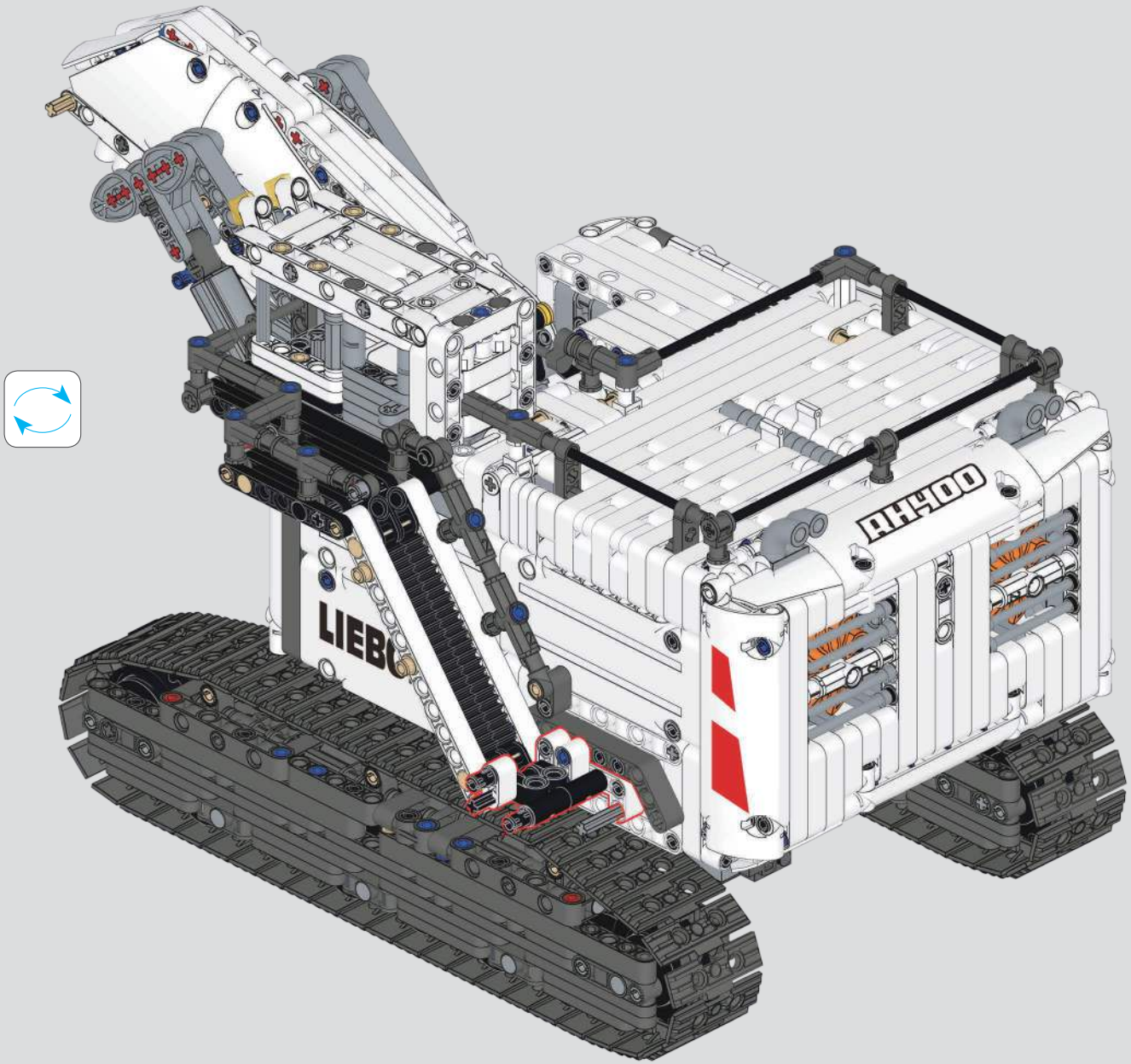

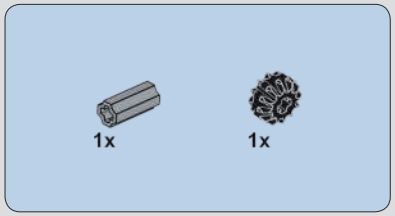

904

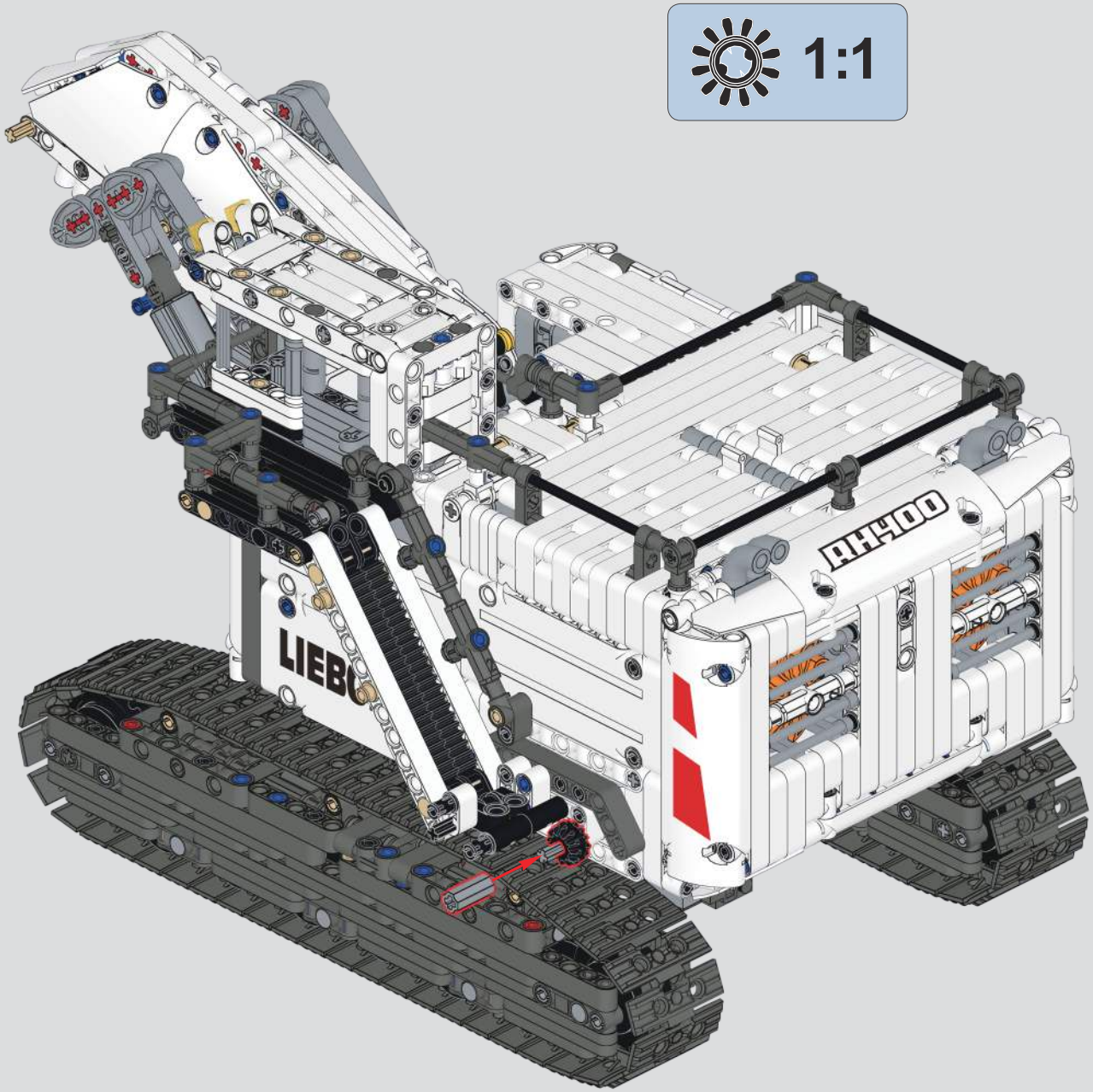

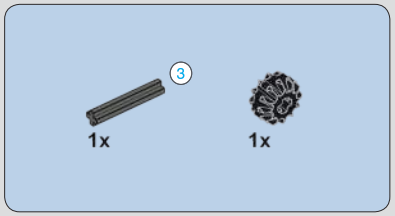

905

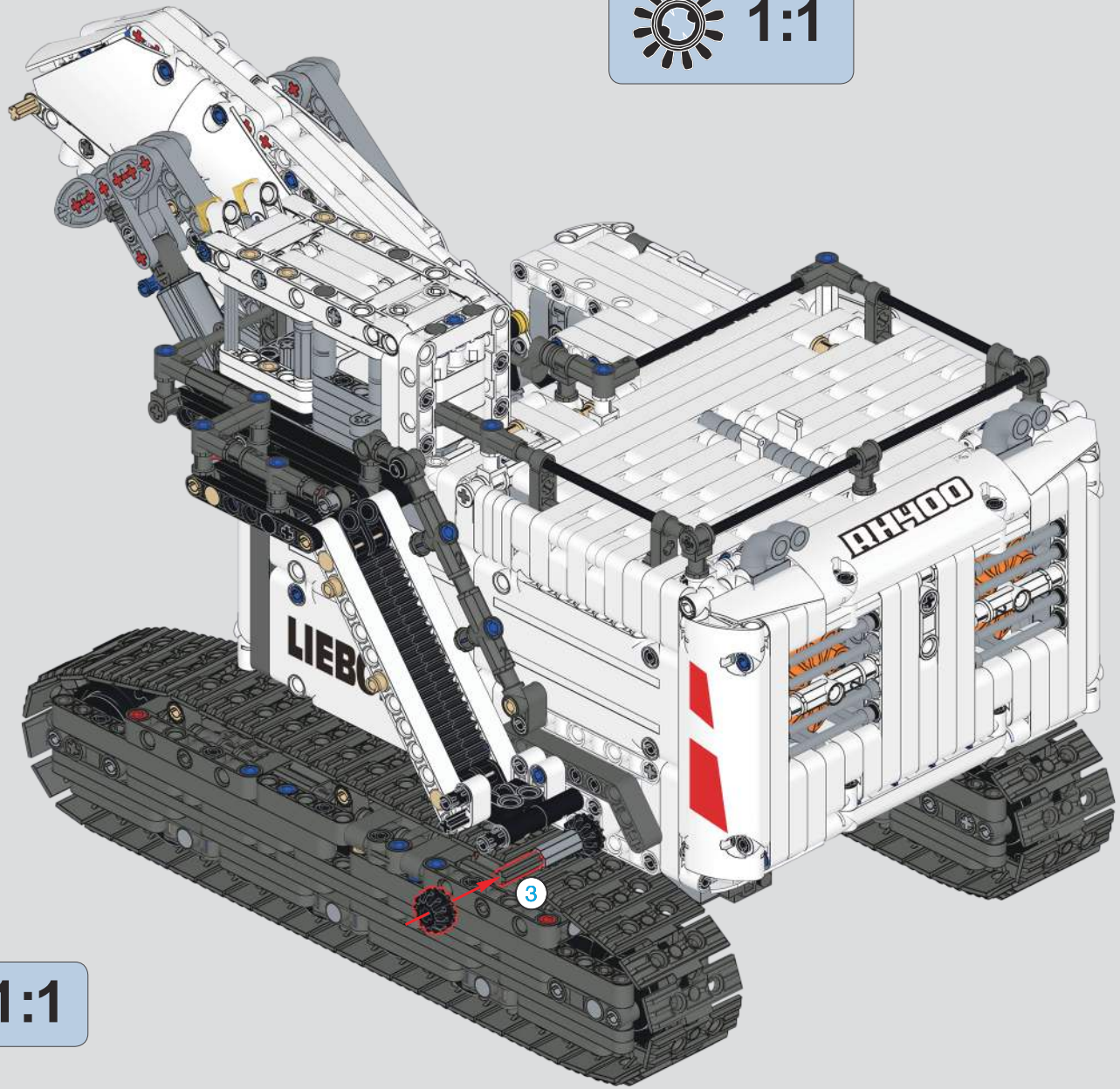

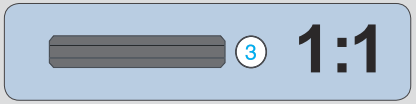

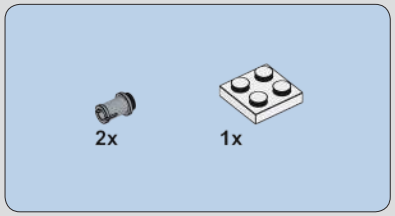

906

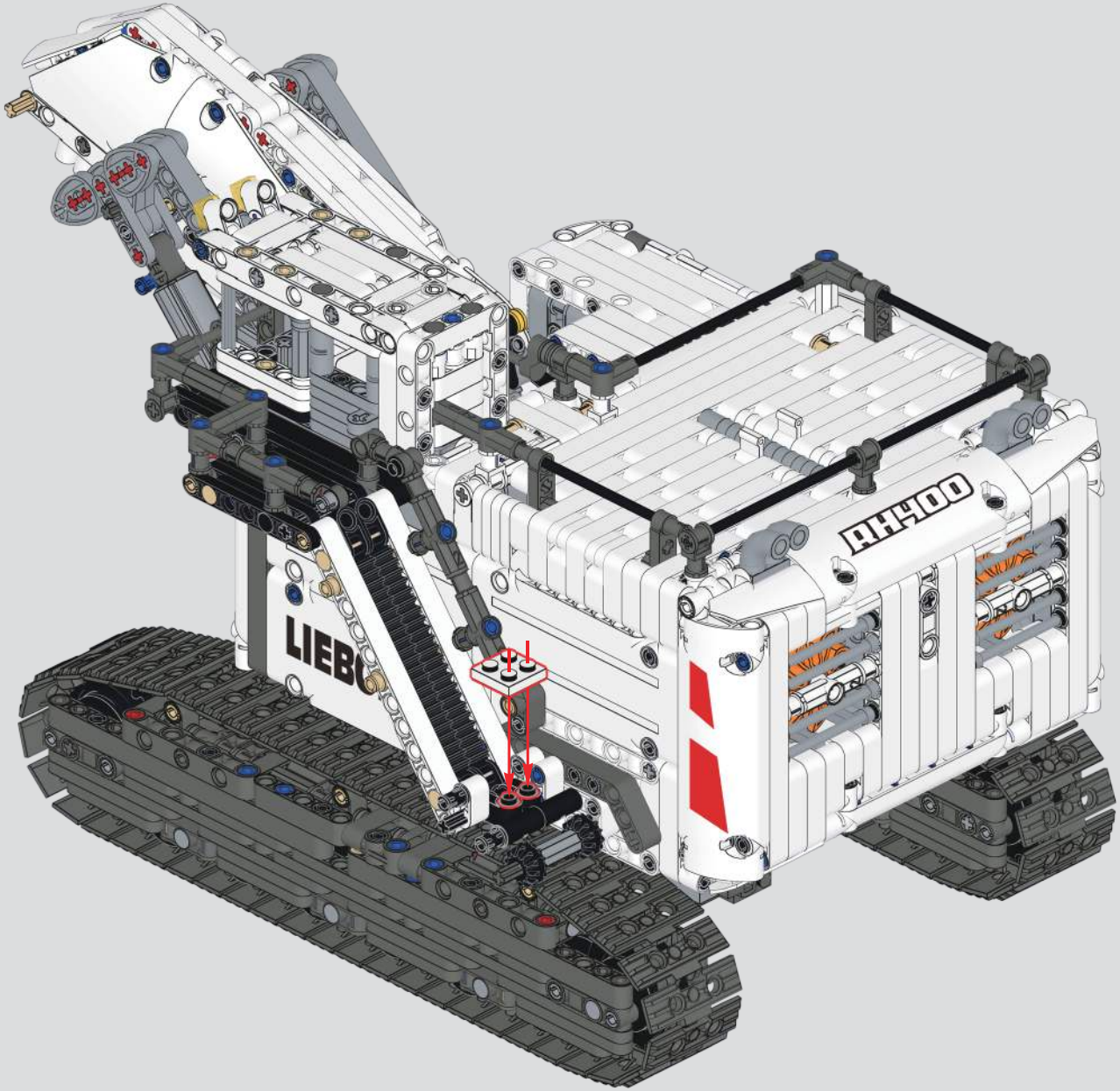

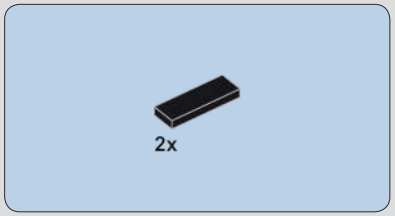

907

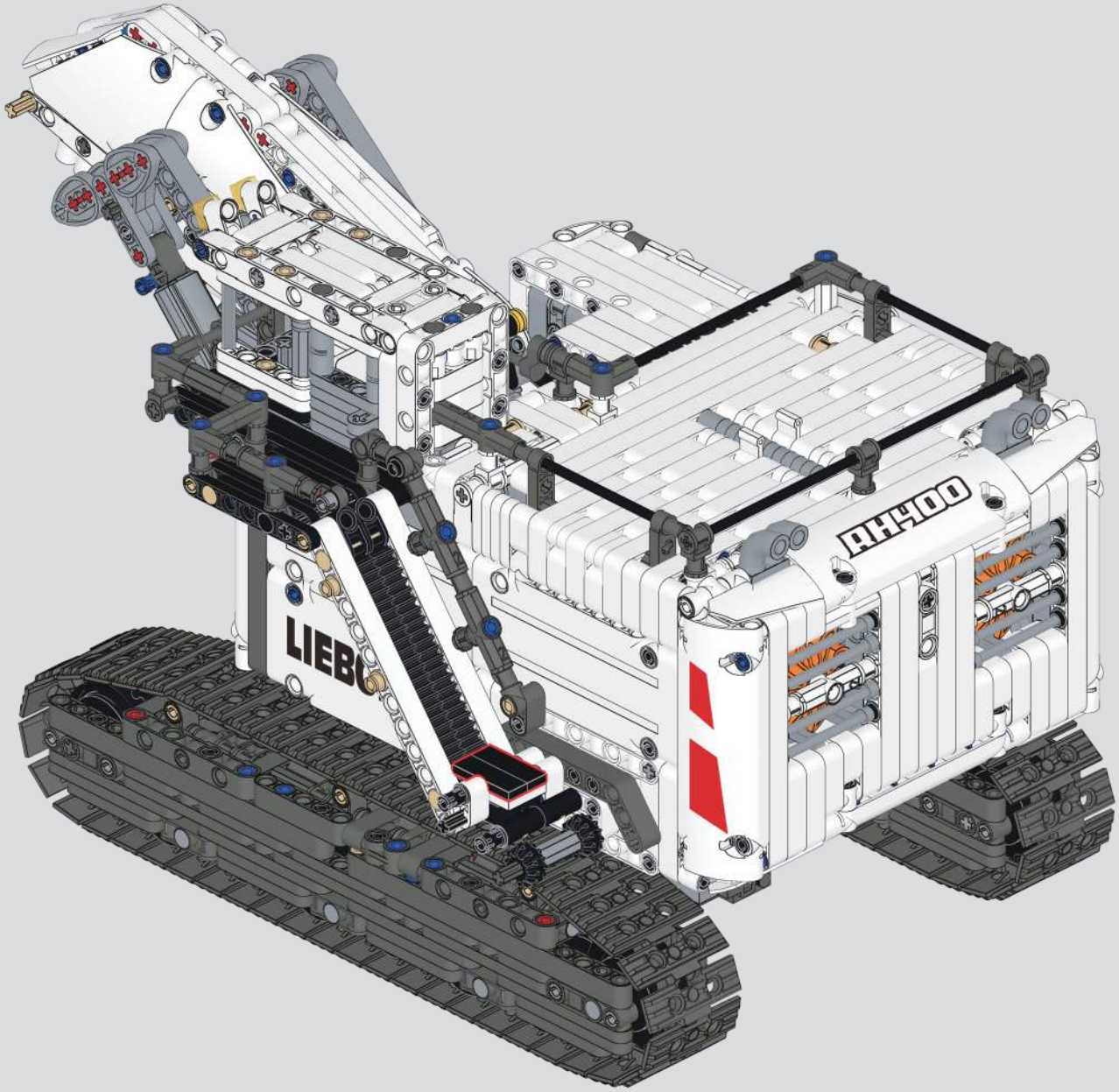

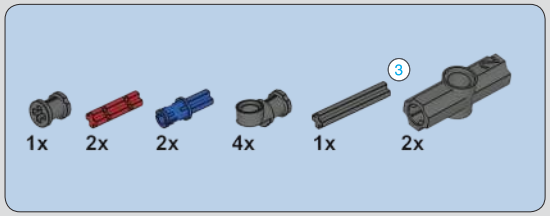

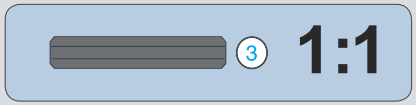

908

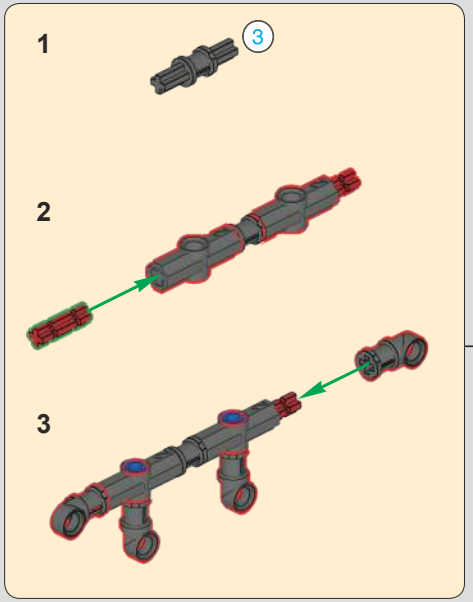

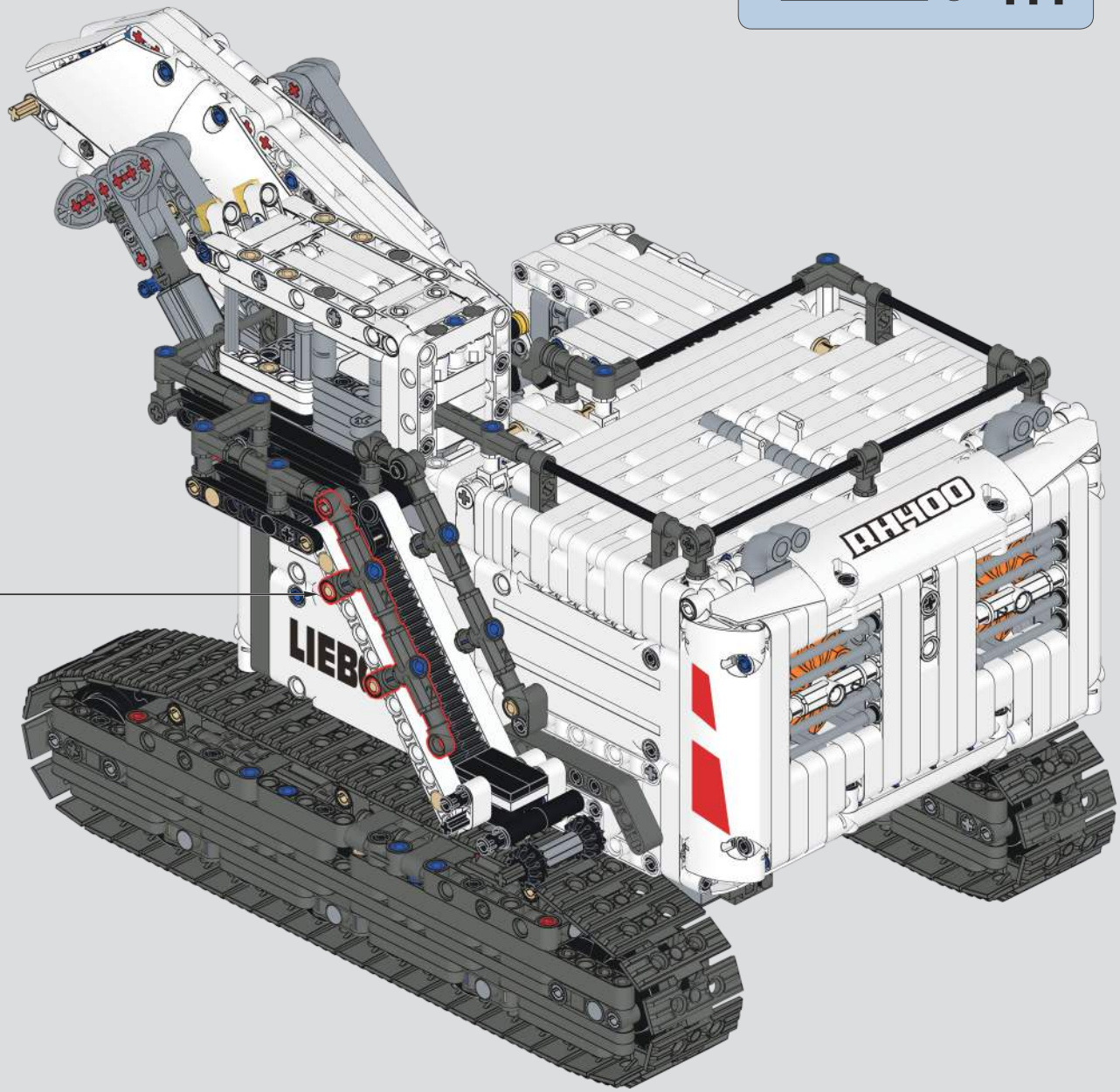

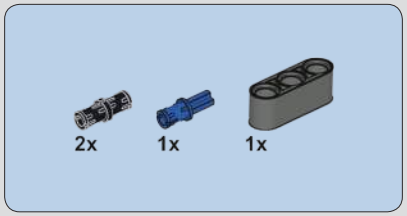

909

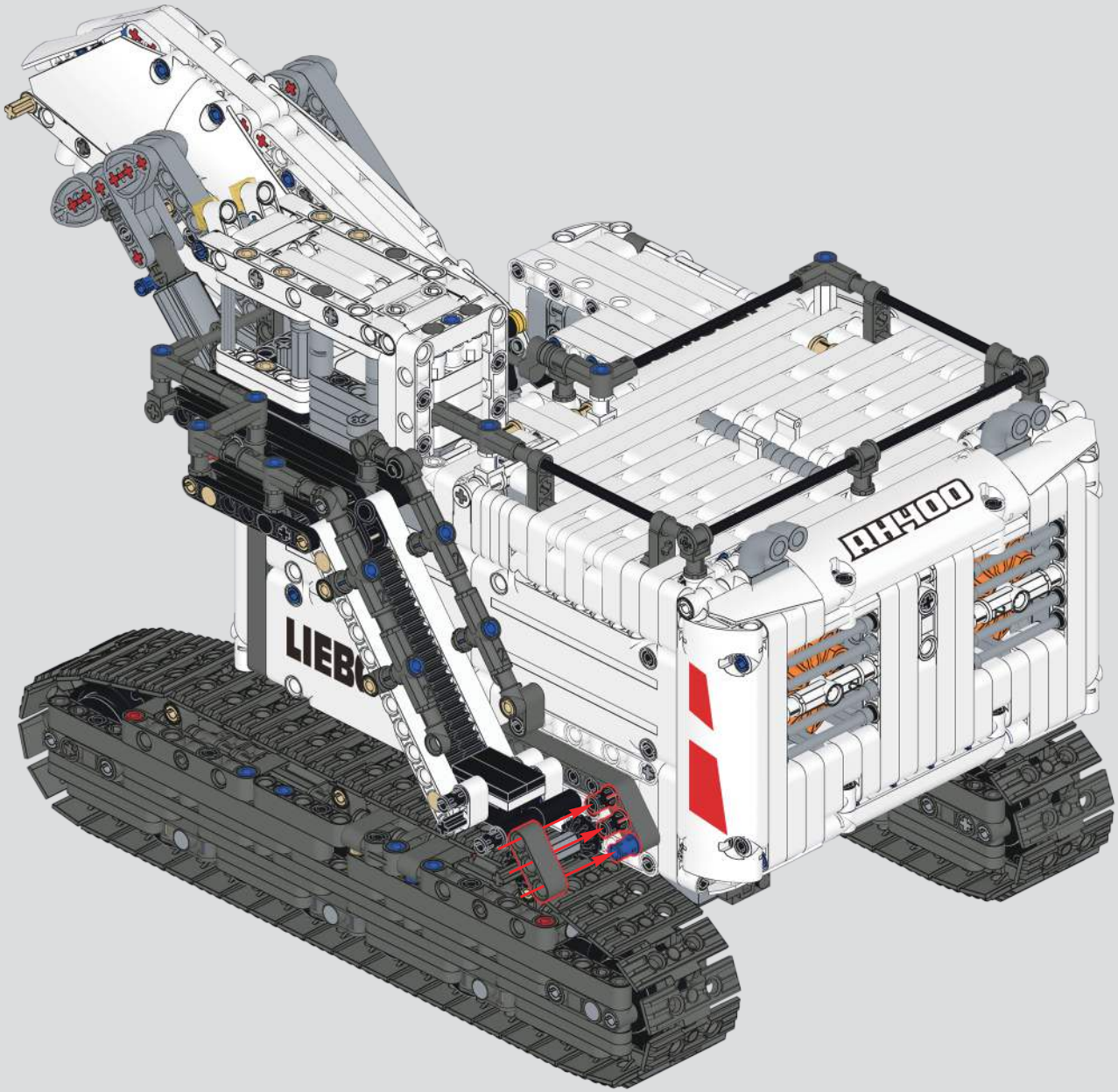

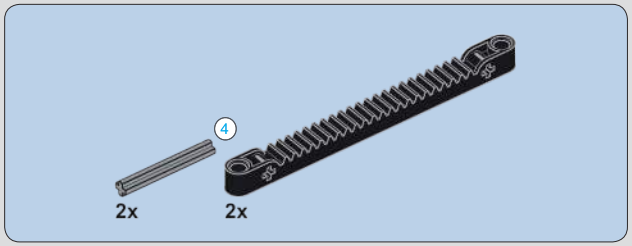

910

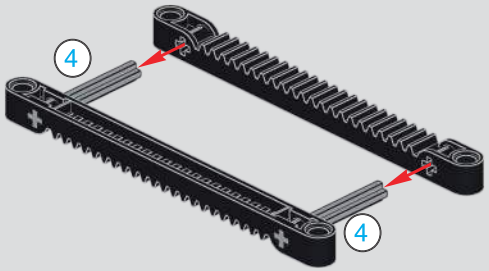

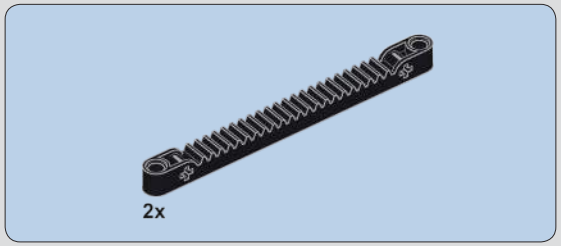

911

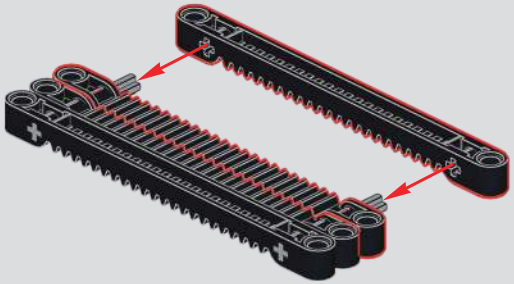

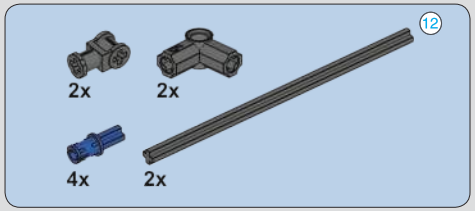

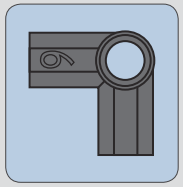

912

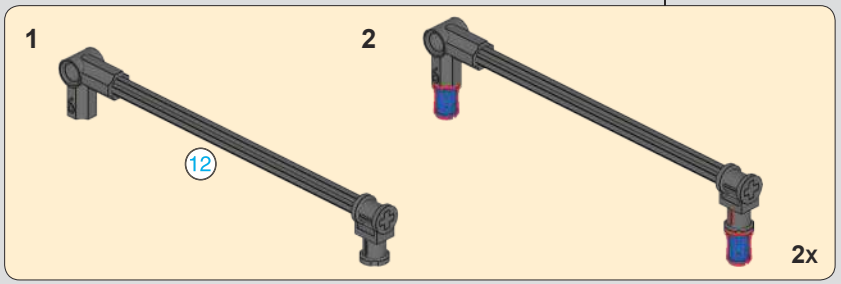

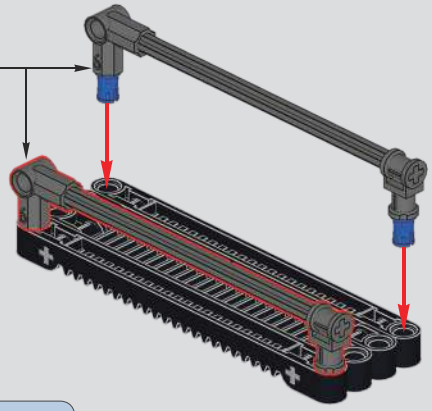

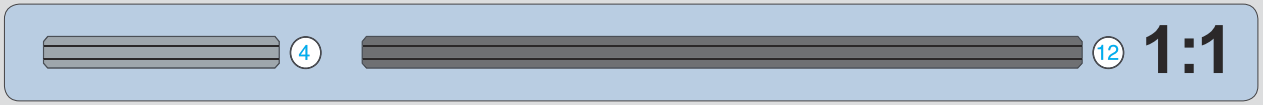

913

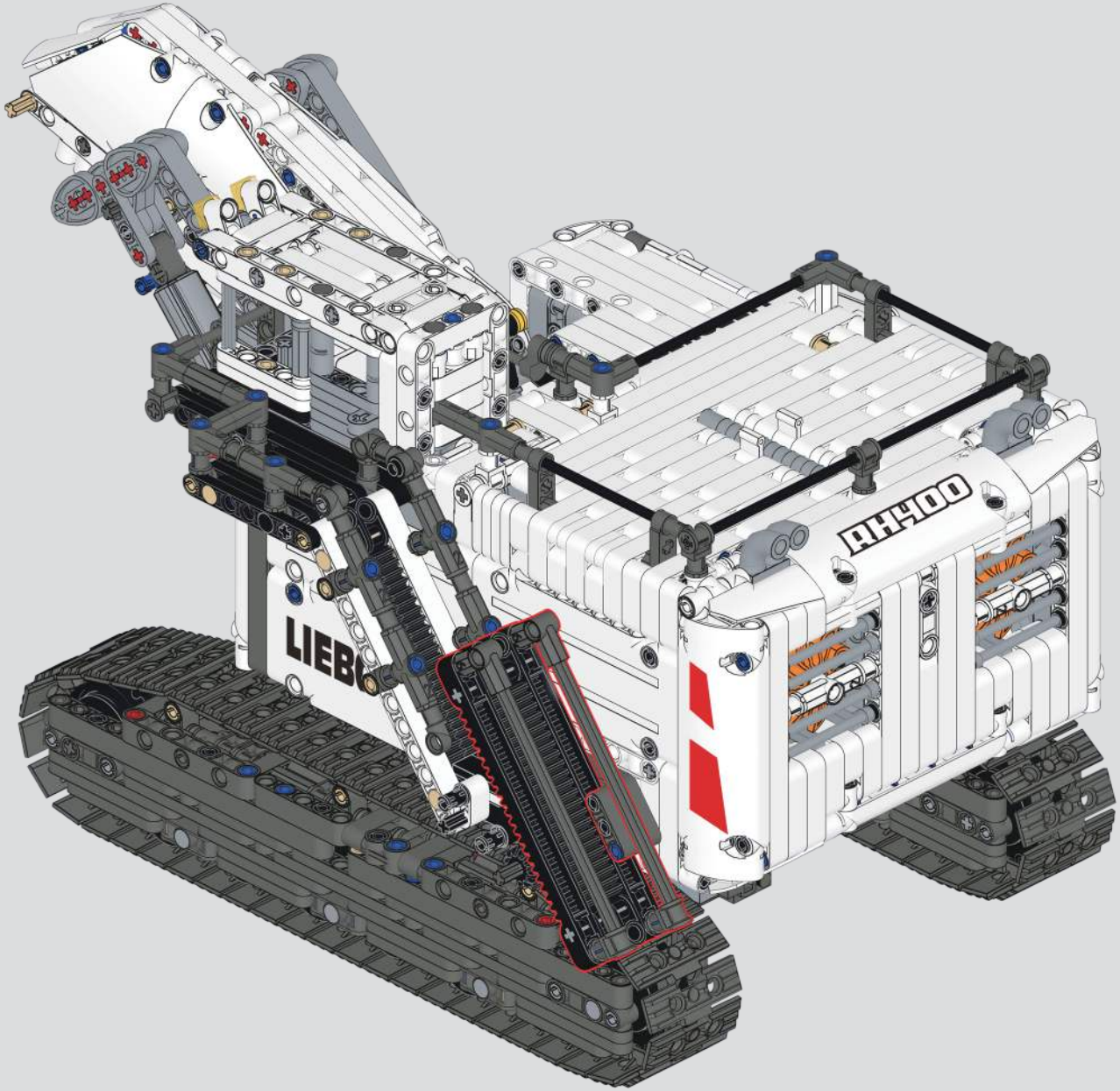

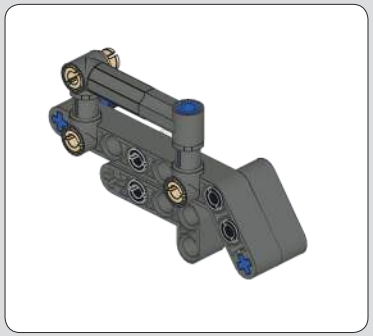

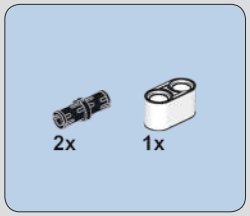

914

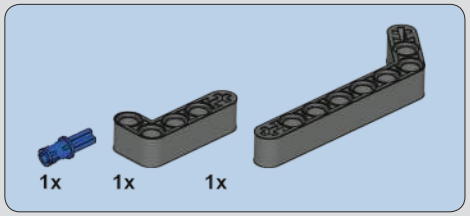

915

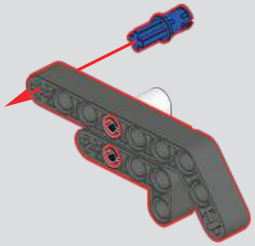

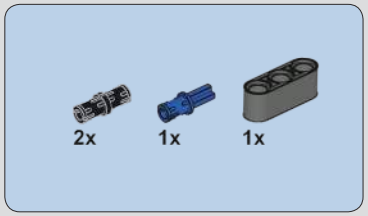

916

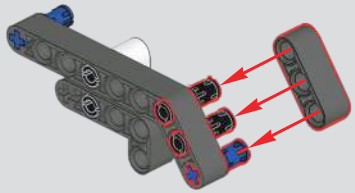

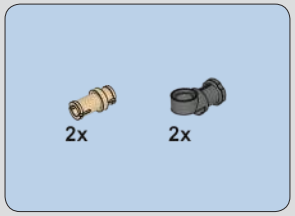

917

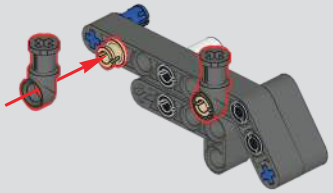

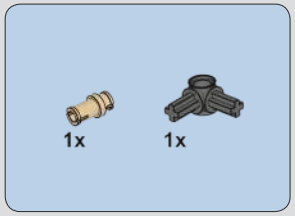

918

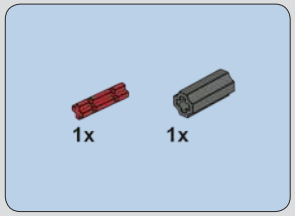

919

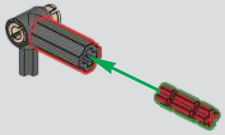

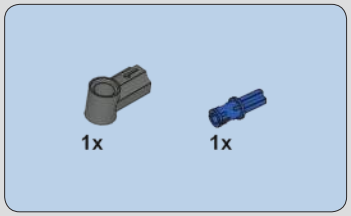

920

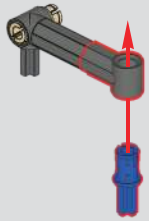

921

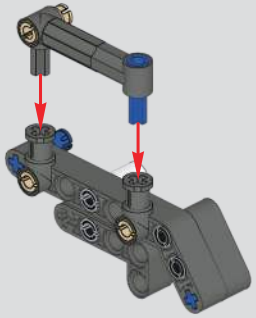

922

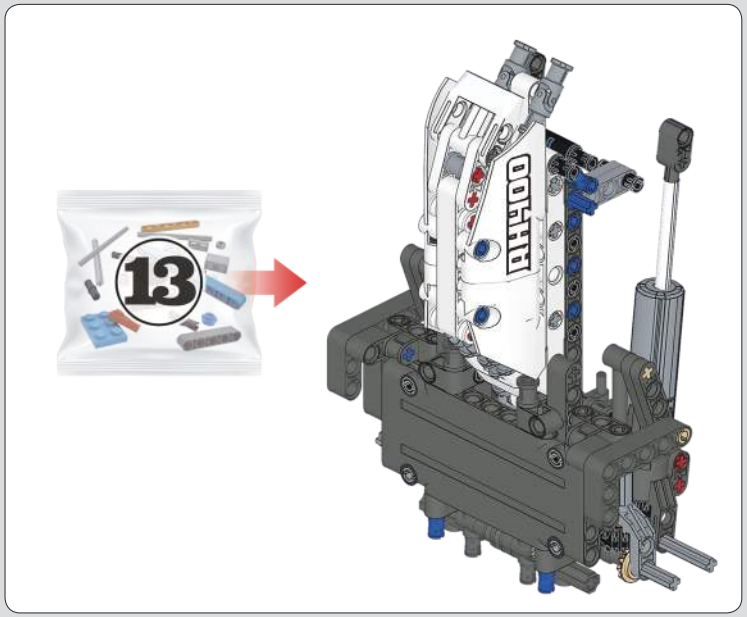

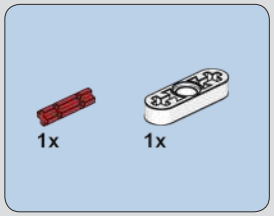

923

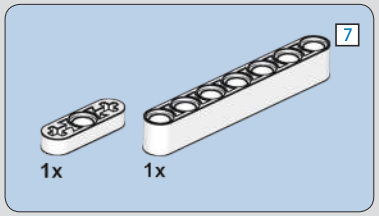

924

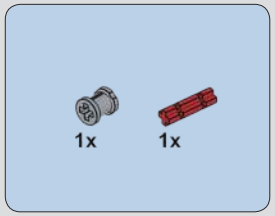

925

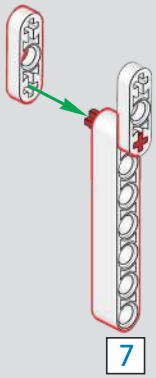

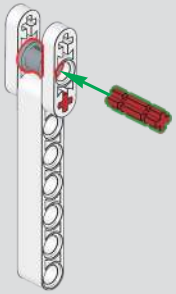

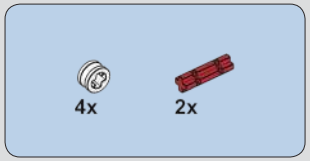

926

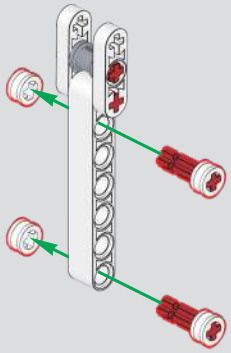

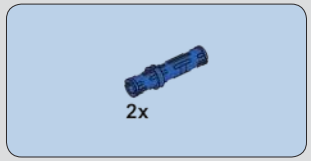

927

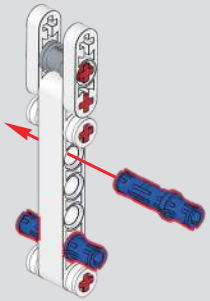

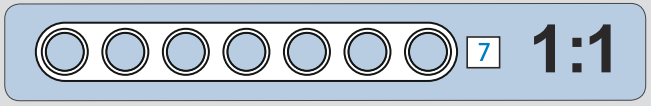

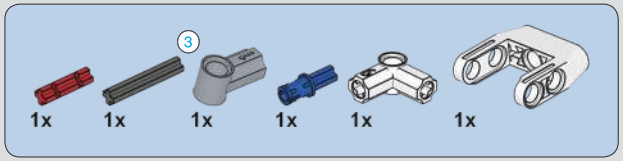

928

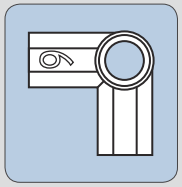

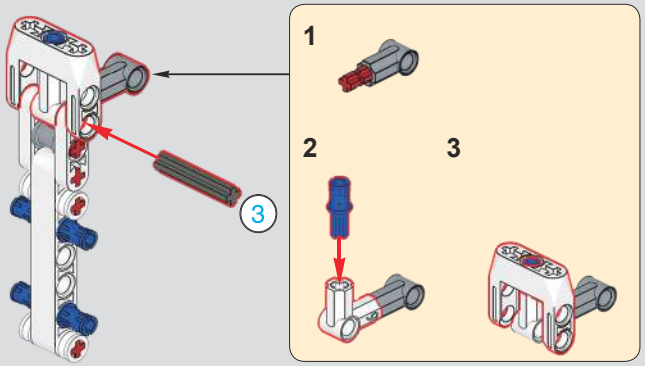

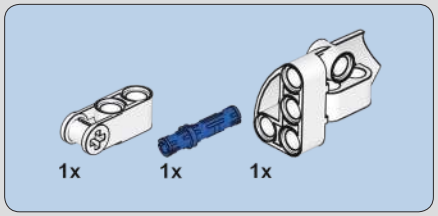

929

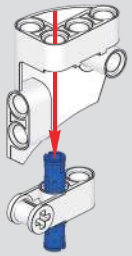

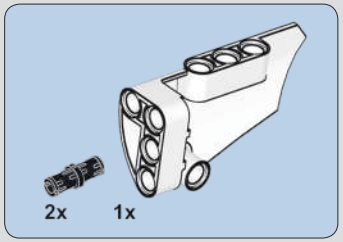

930

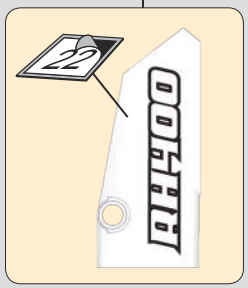

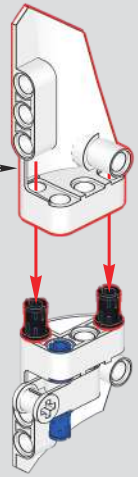

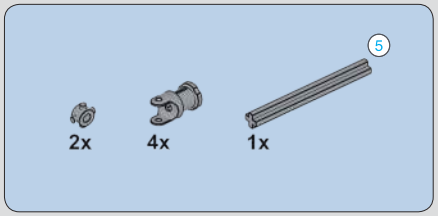

931

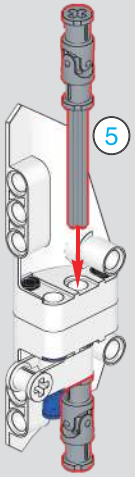

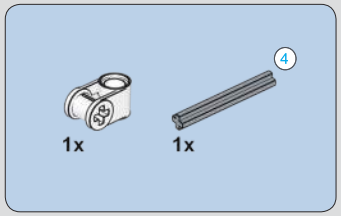

932

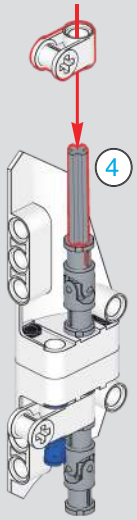

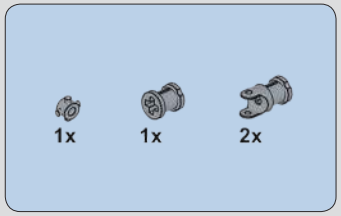

933

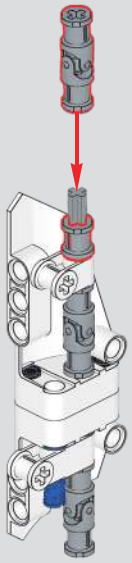

934

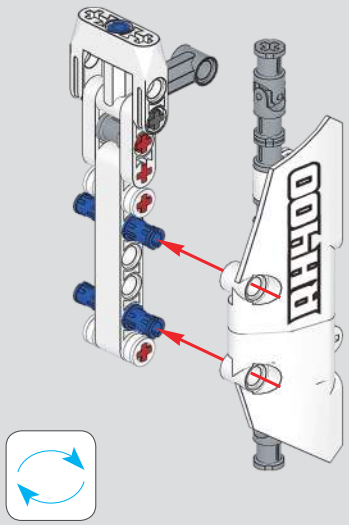

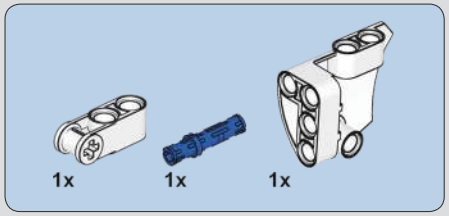

935

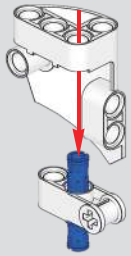

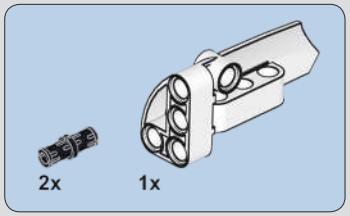

936

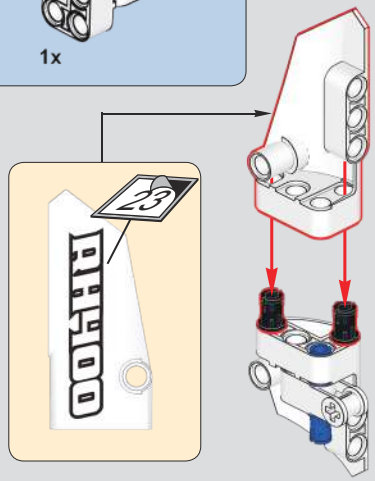

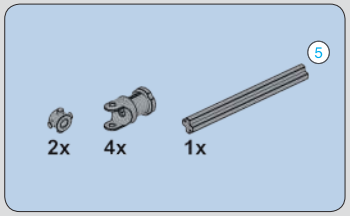

937

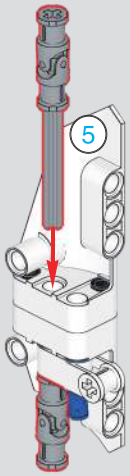

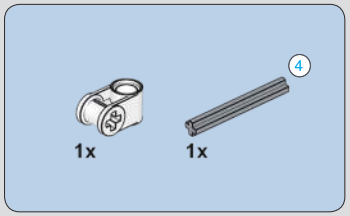

938

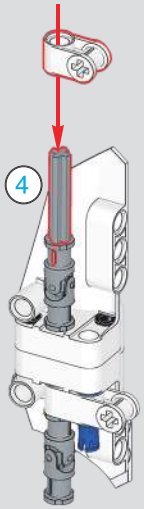

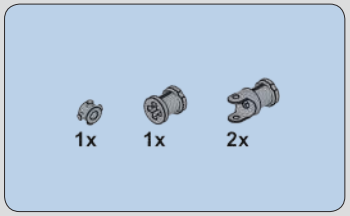

939

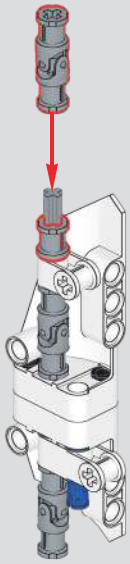

1:1

940

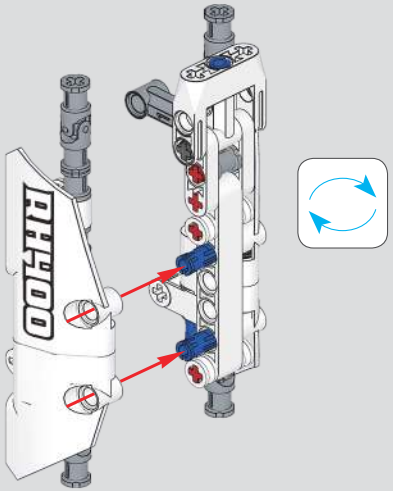

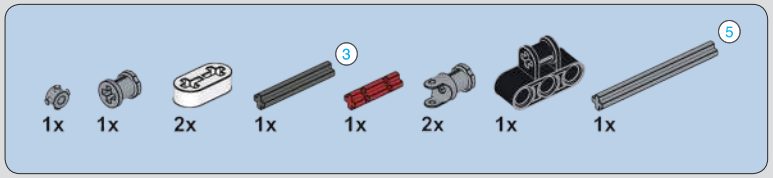

941

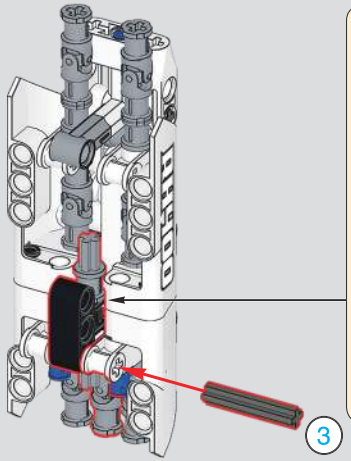

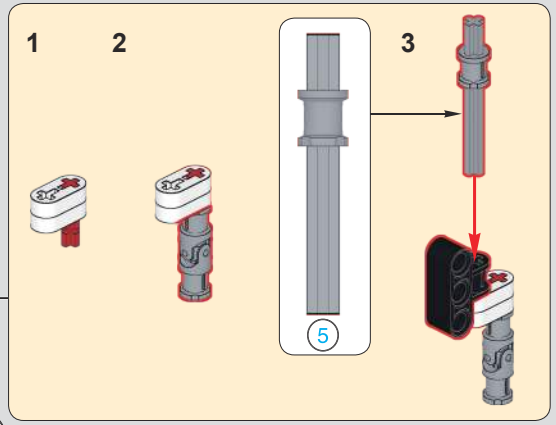

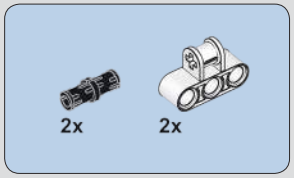

942

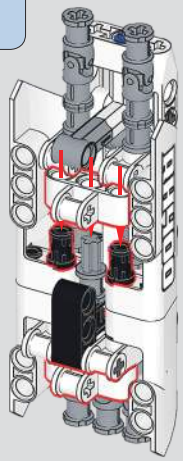

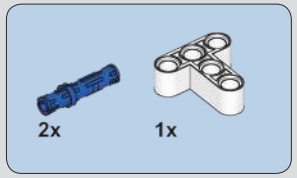

943

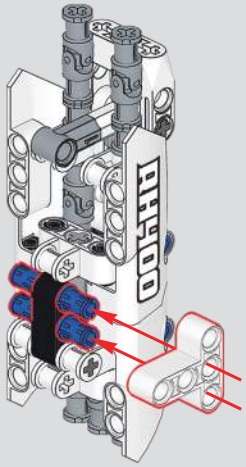

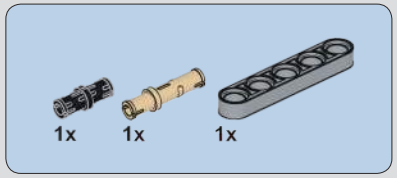

944

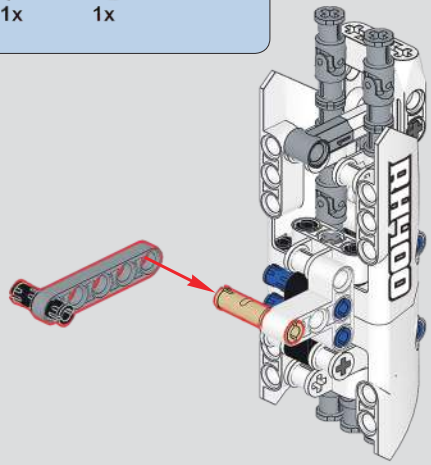

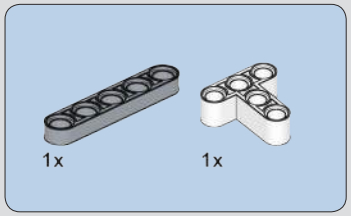

945

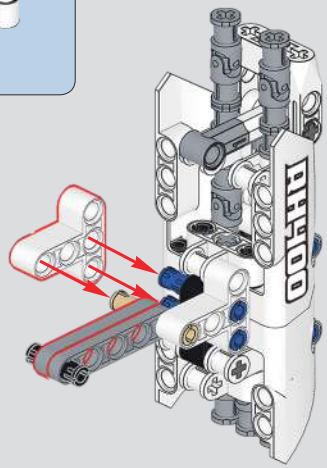

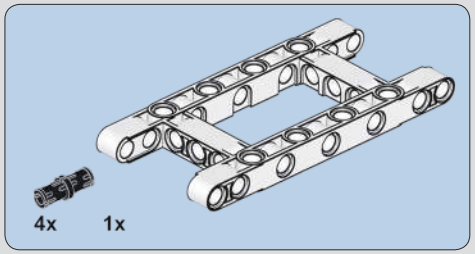

946

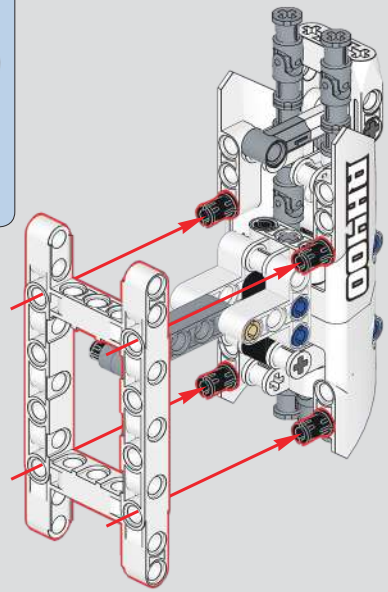

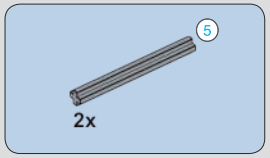

947

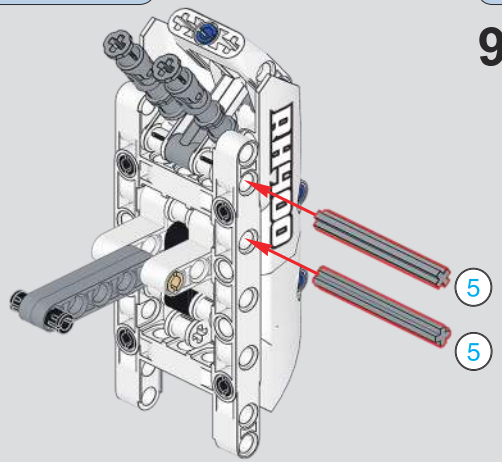

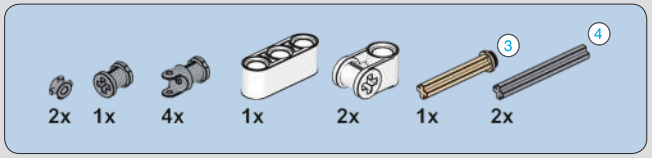

948

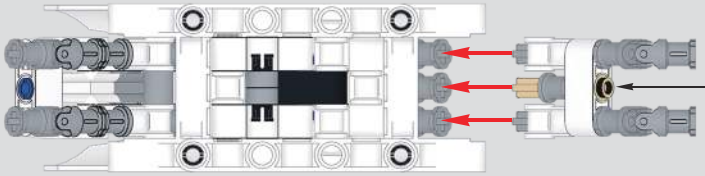

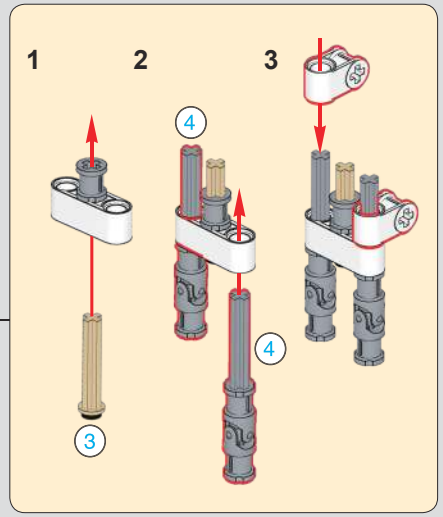

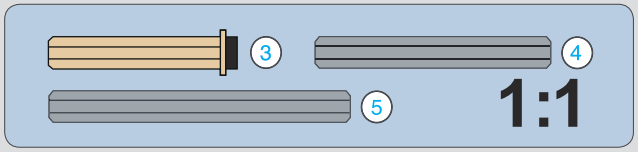

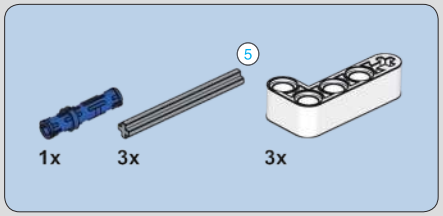

949

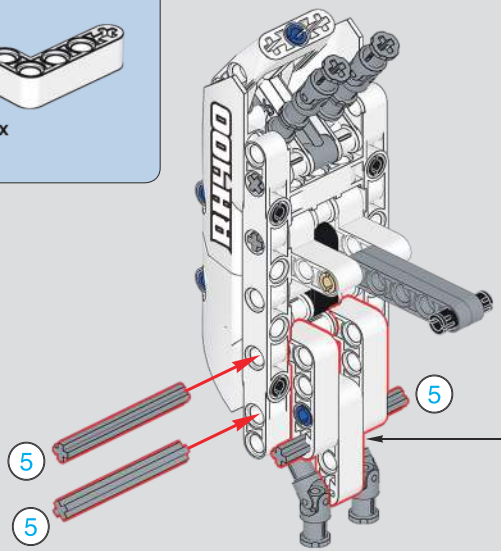

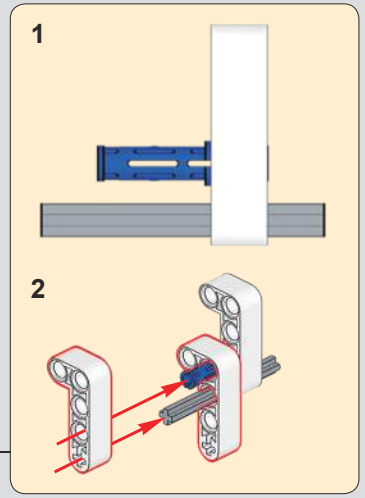

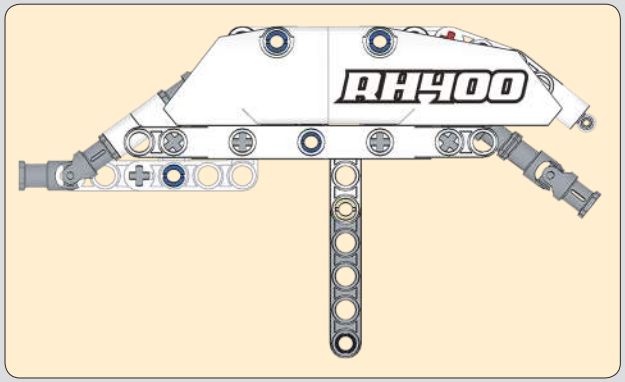

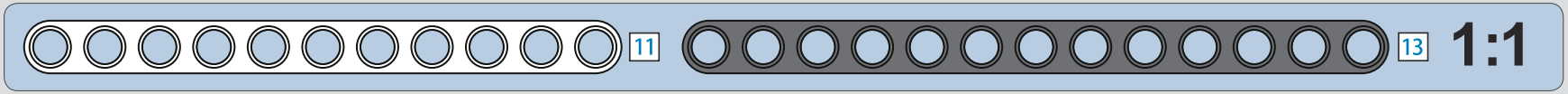

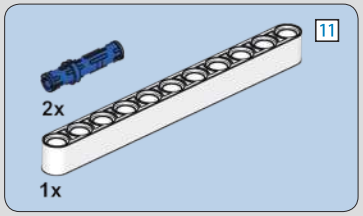

950

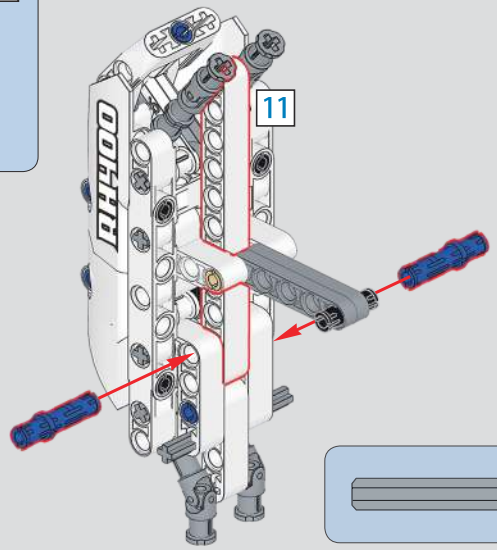

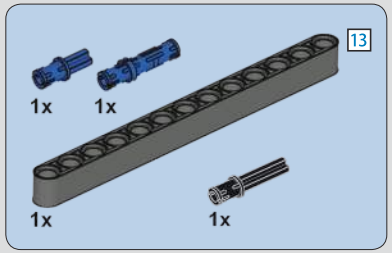

951

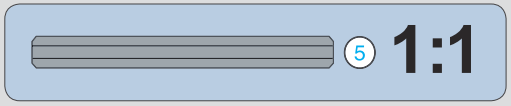

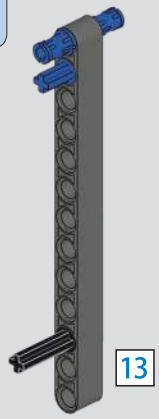

952

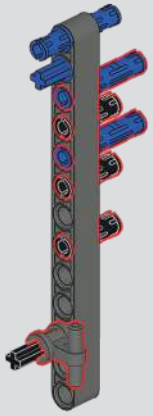

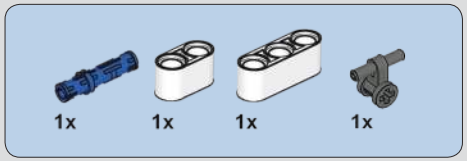

953

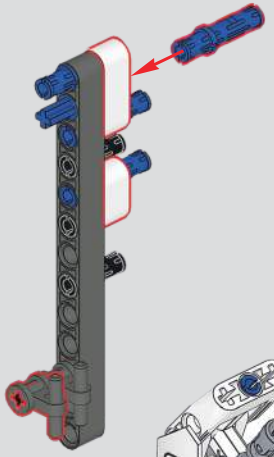

954

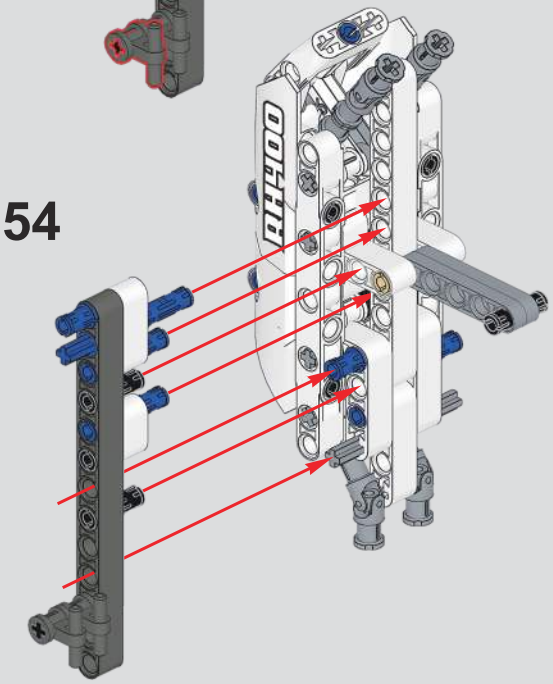

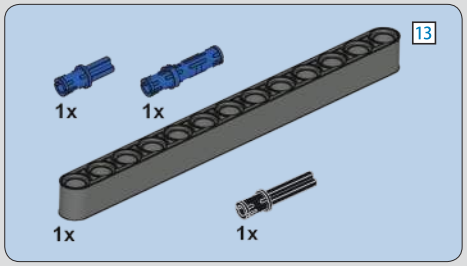

955

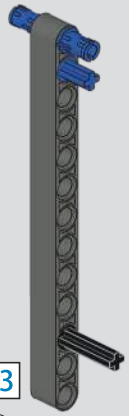

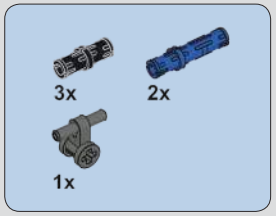

956

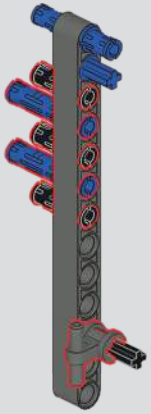

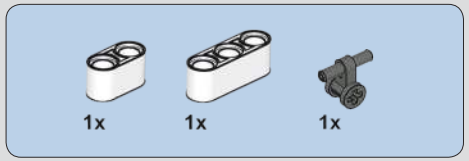

957

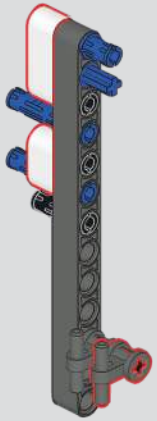

958

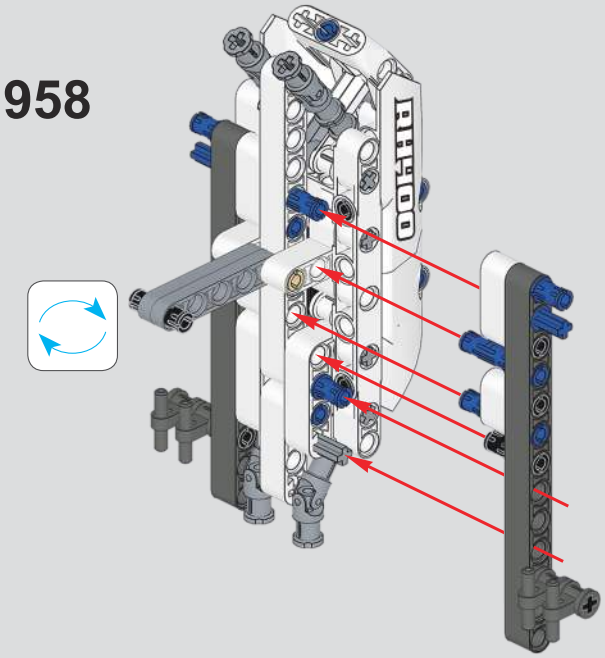

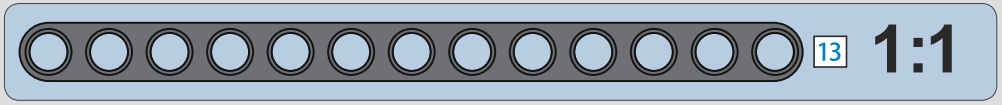

959

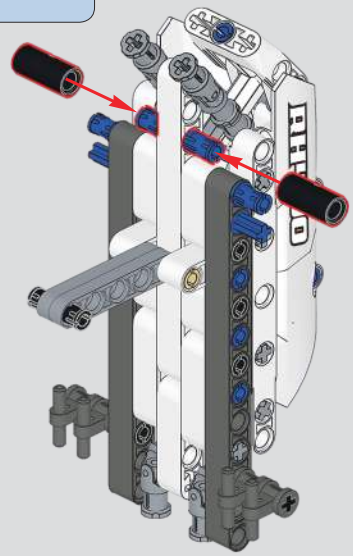

960

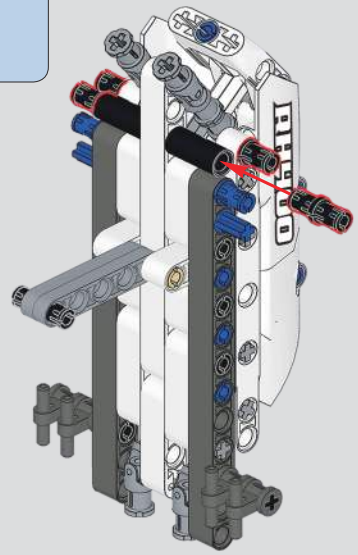

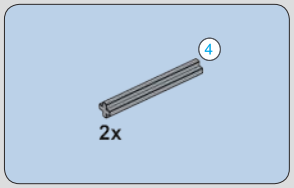

961

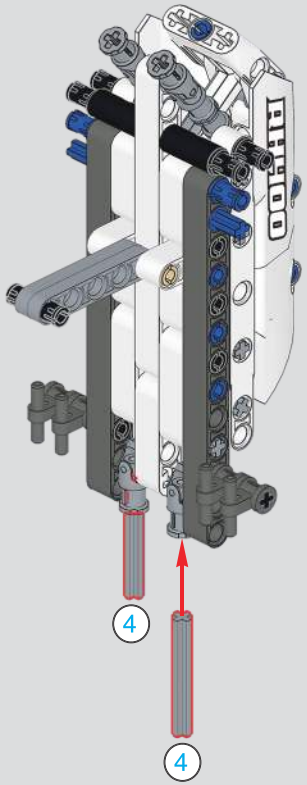

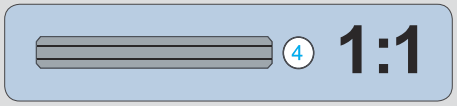

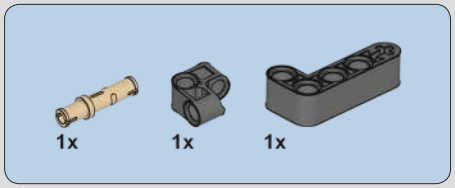

962

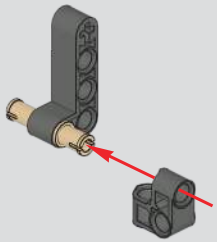

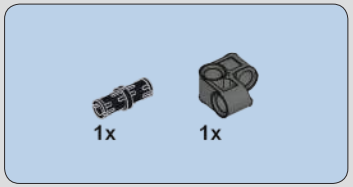

963

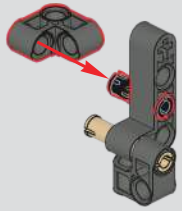

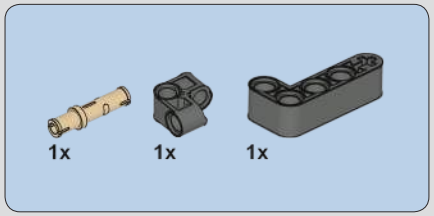

964

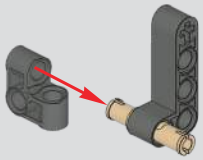

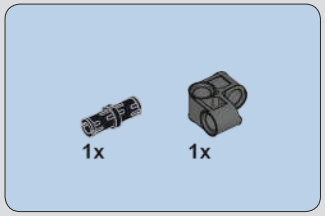

965

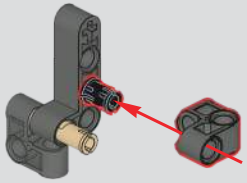

966

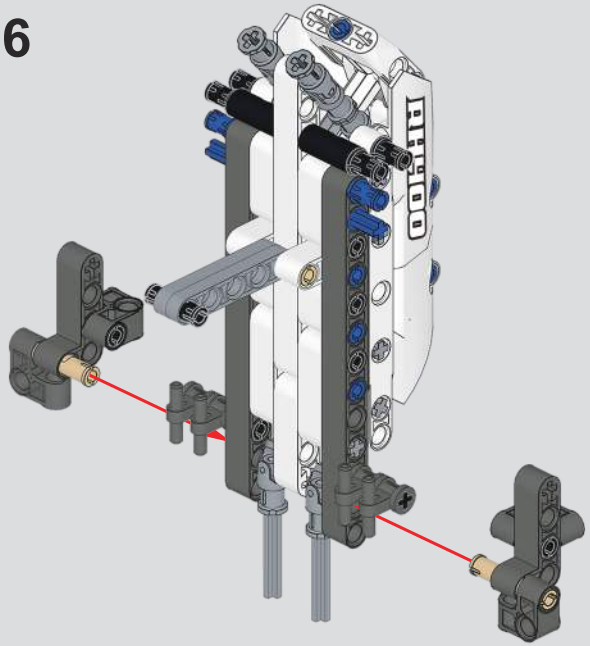

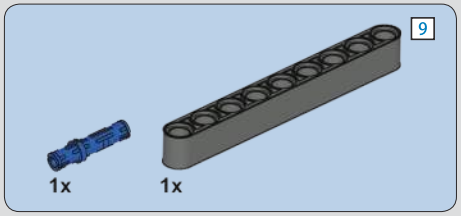

967

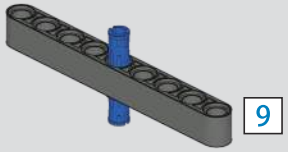

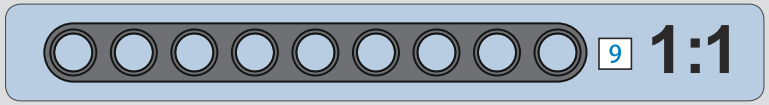

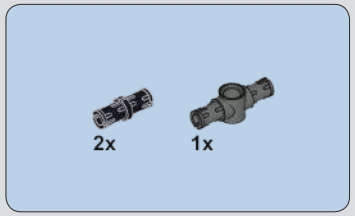

968

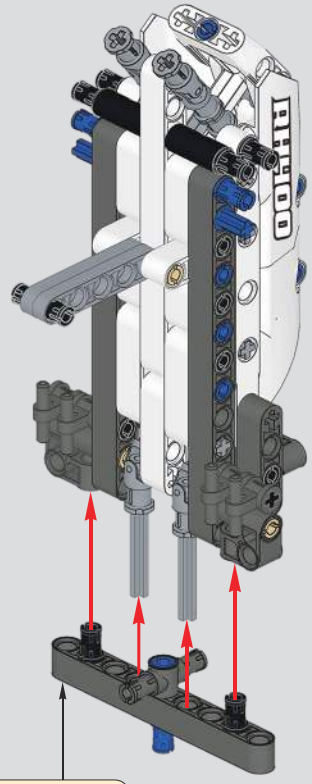

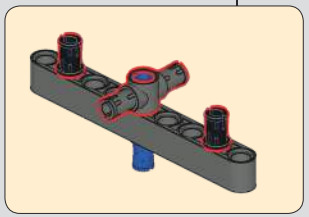

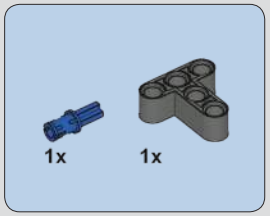

969

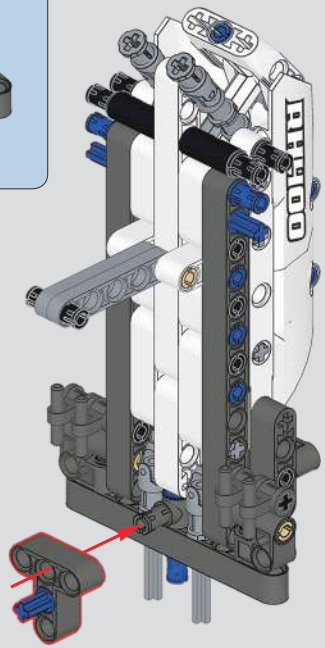

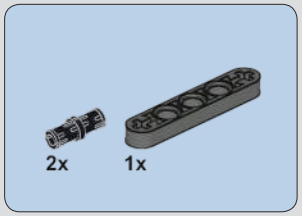

970

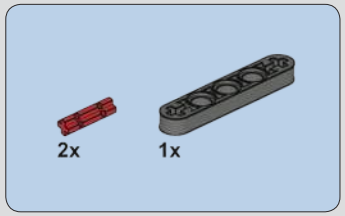

971

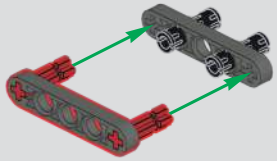

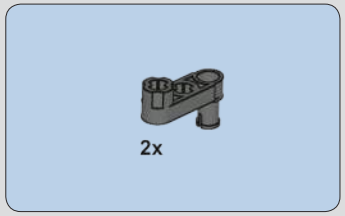

972

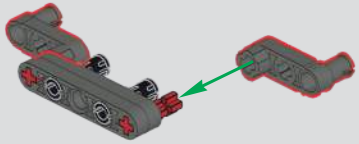

973

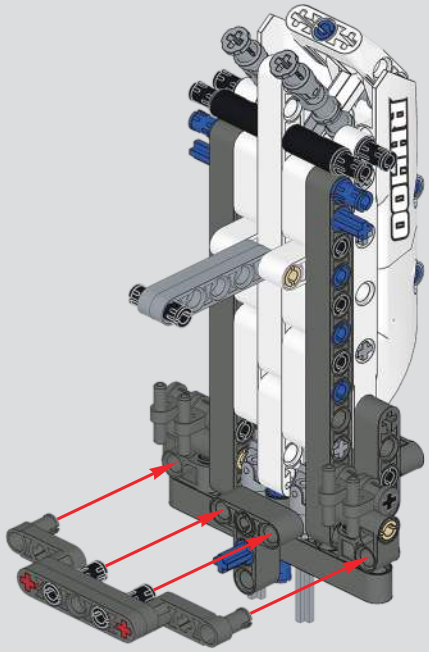

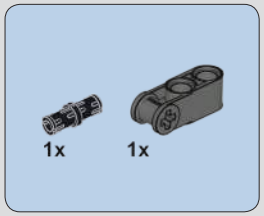

974

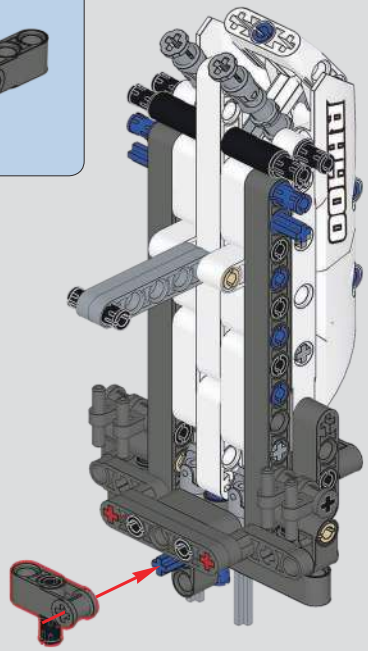

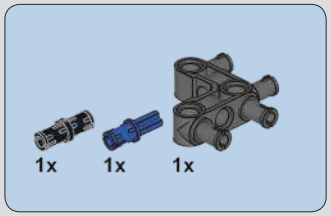

975

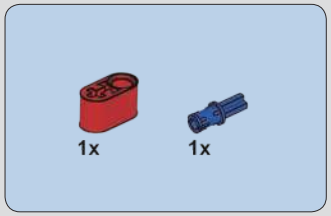

976

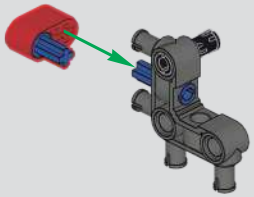

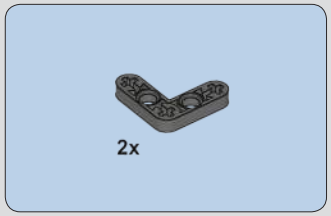

977

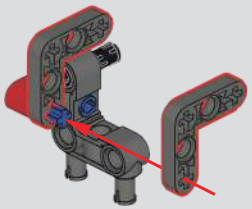

978

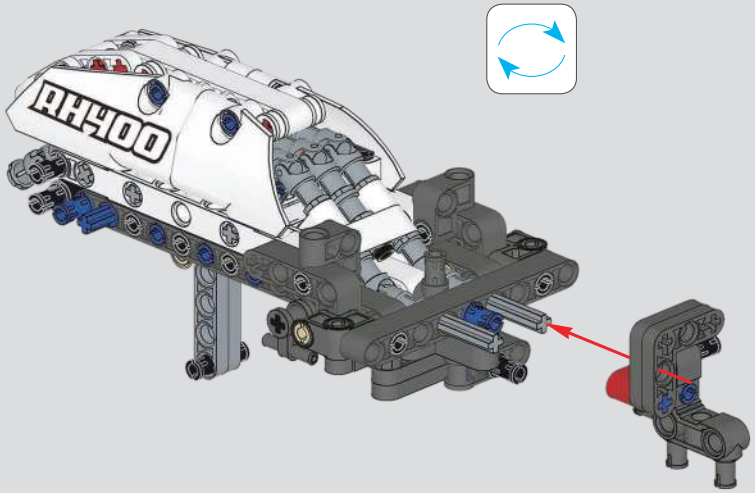

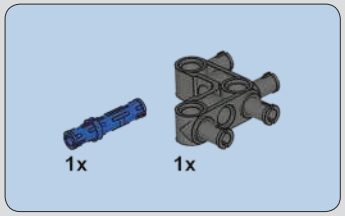

979

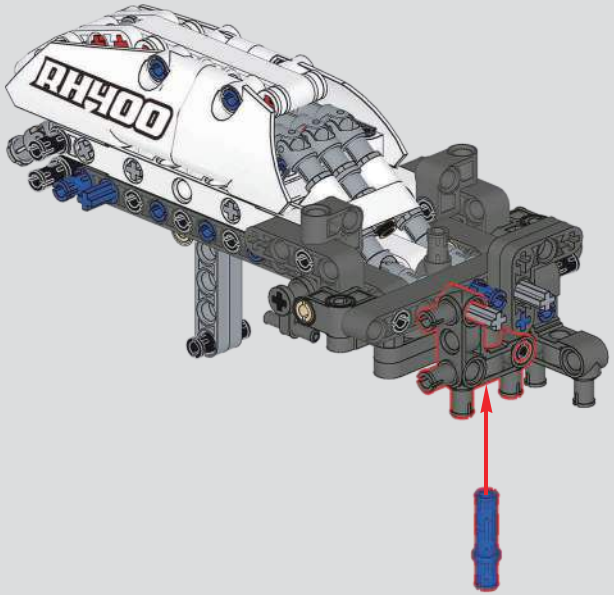

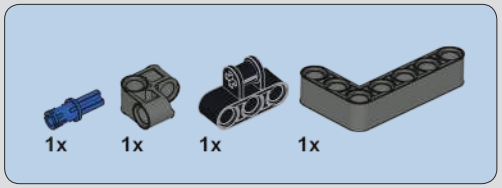

980

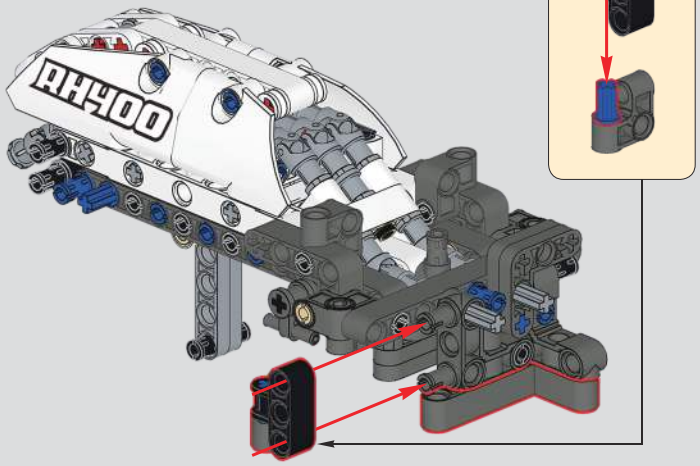

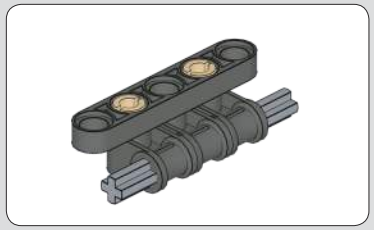

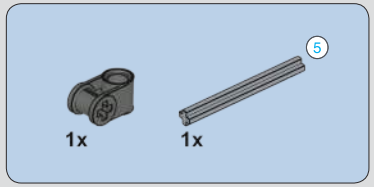

981

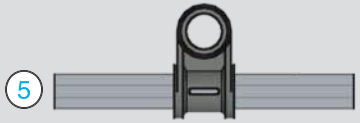

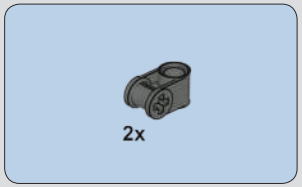

982

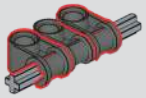

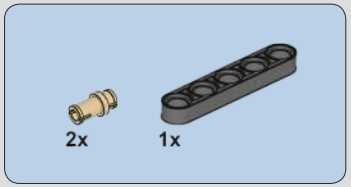

983

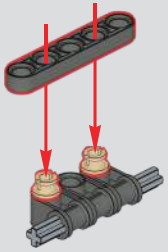

984

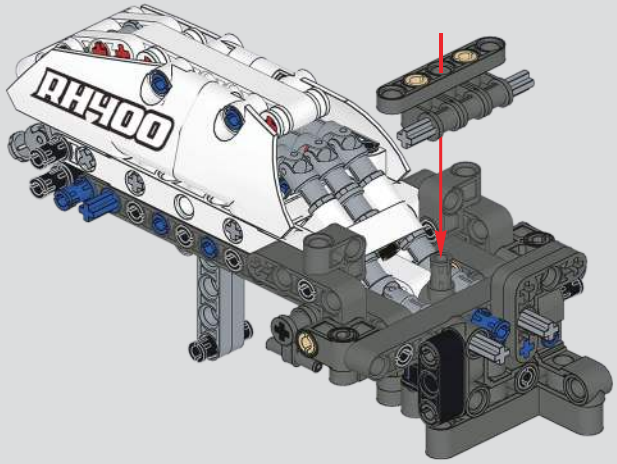

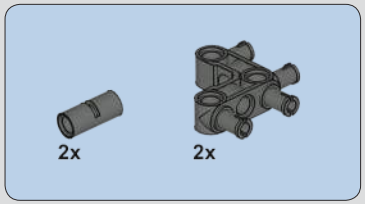

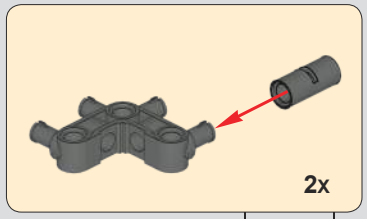

985

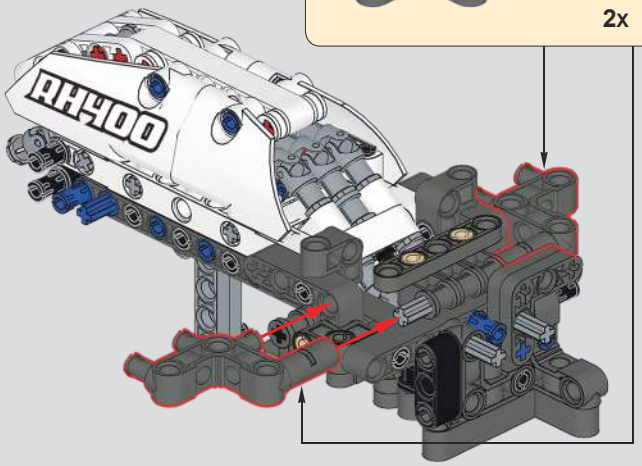

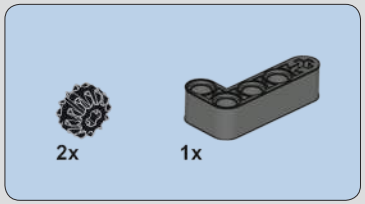

986

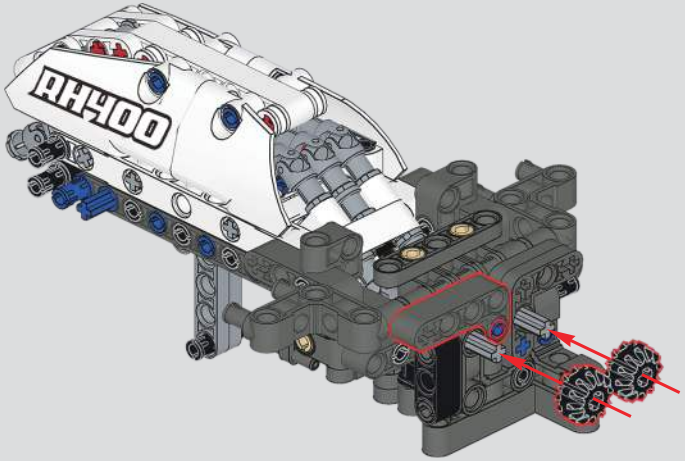

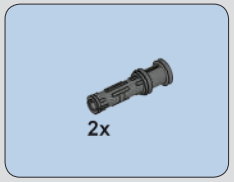

987

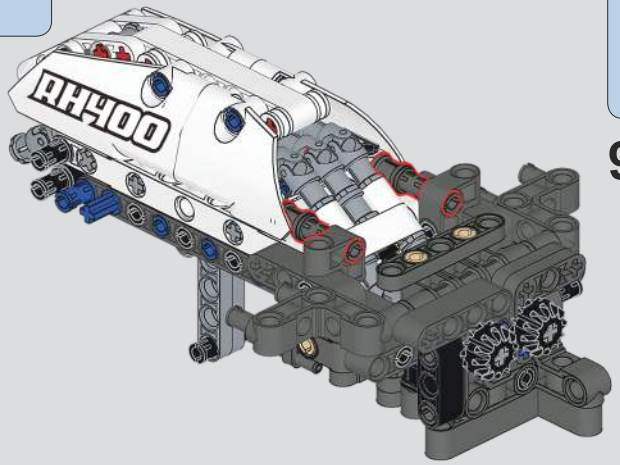

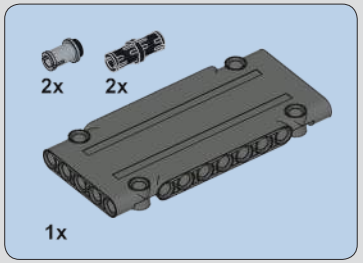

988

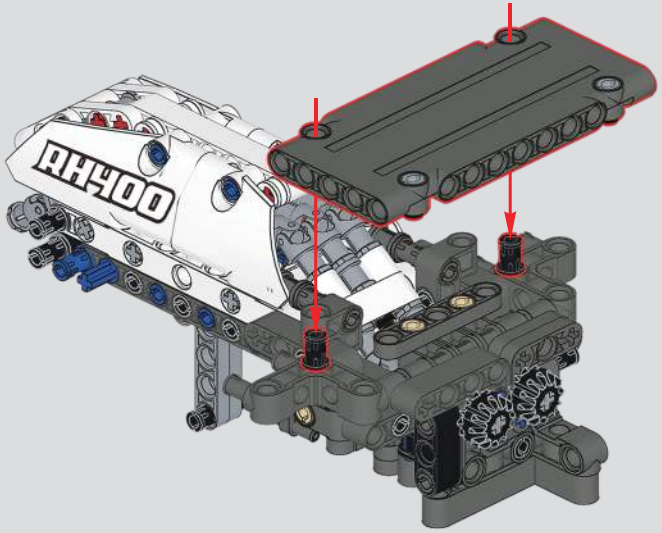

989

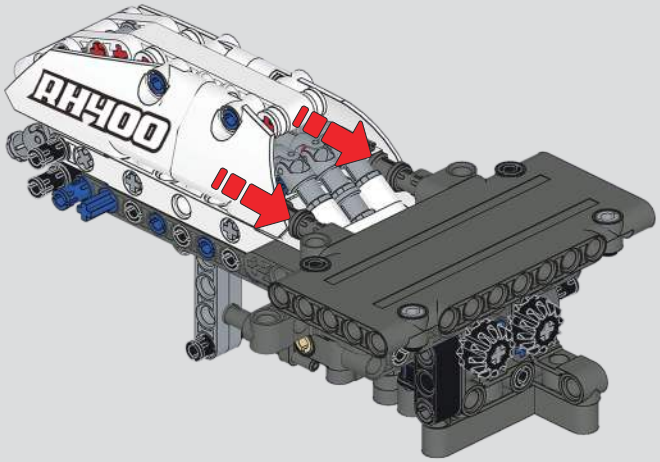

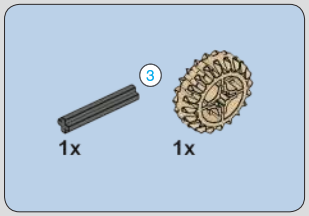

990

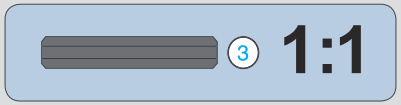

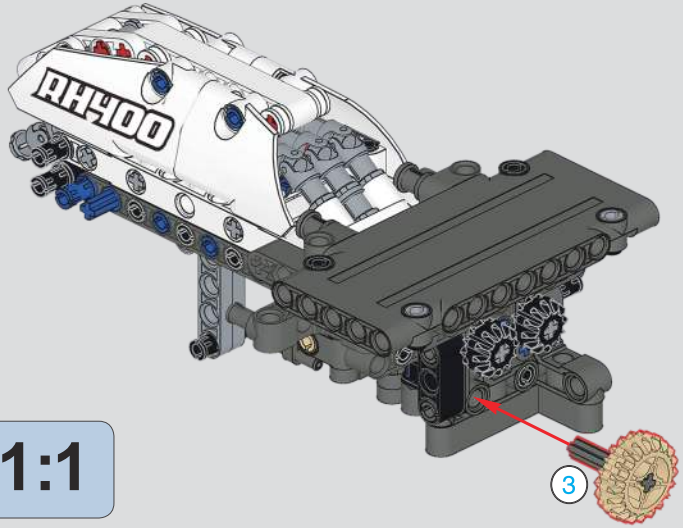

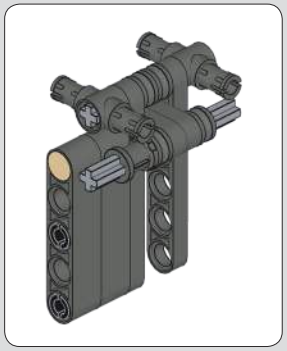

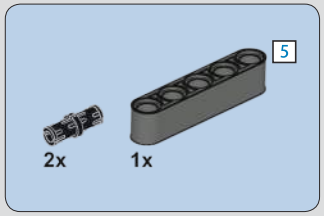

991

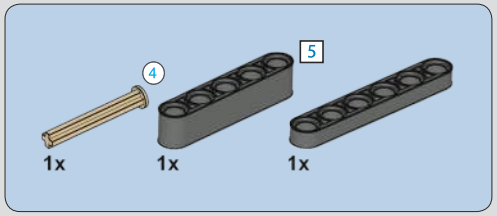

992

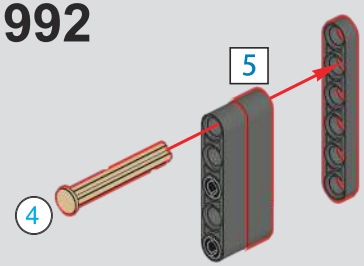

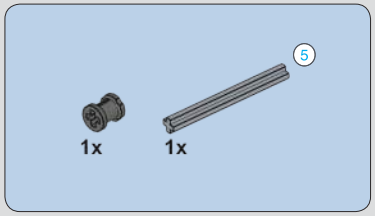

993

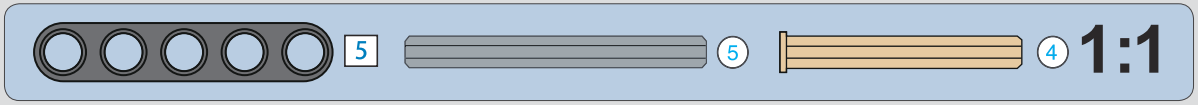

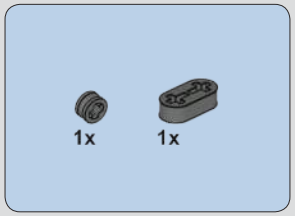

994

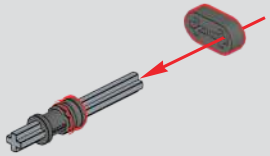

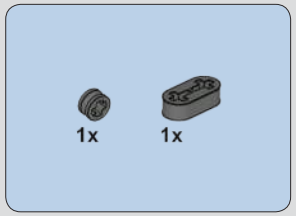

995

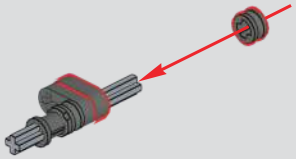

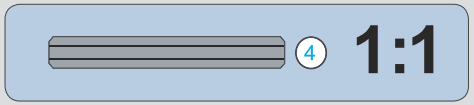

996

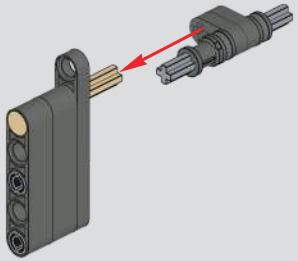

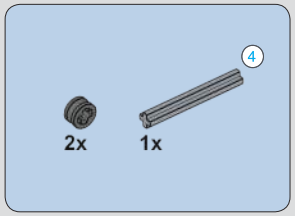

997

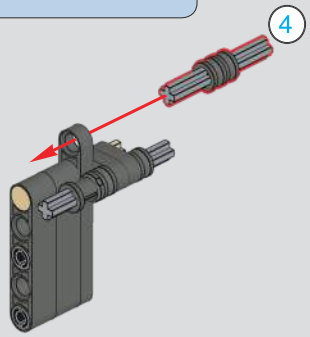

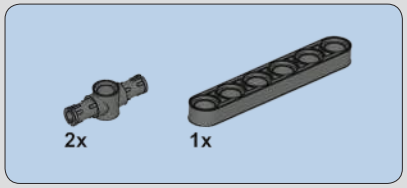

998

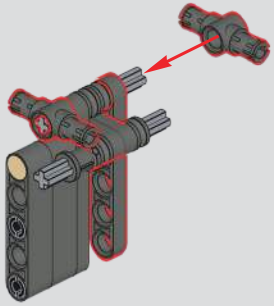

999

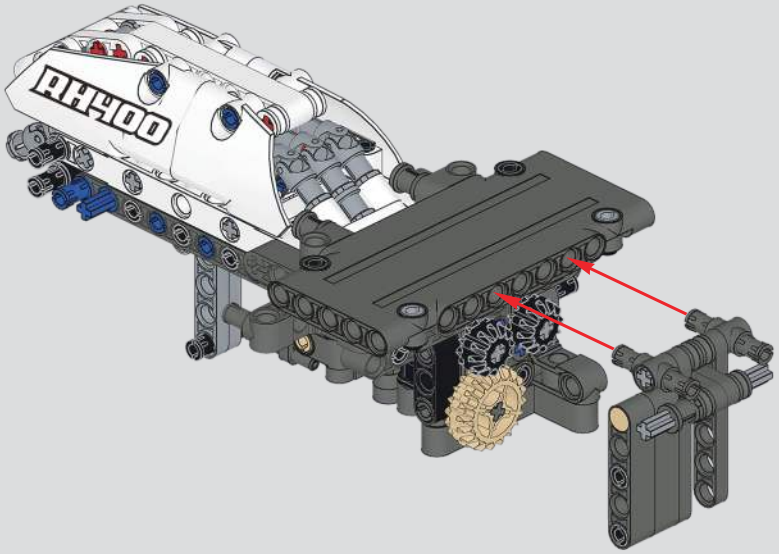

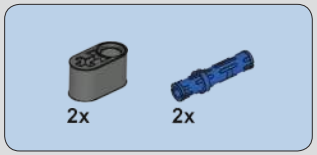

1000

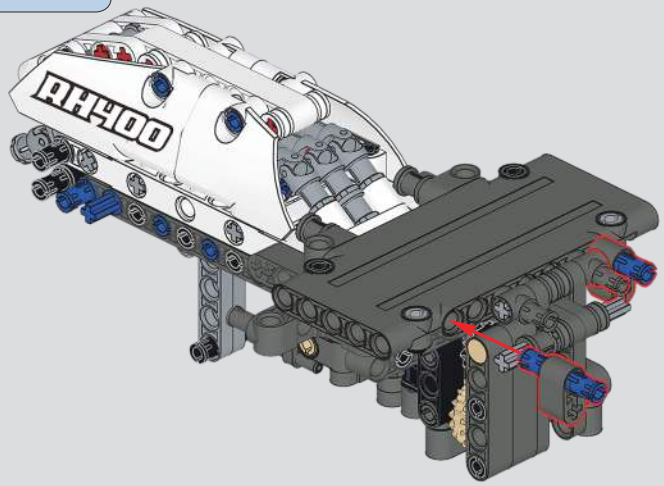

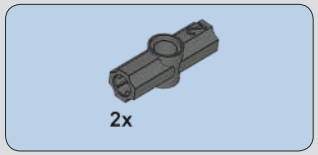

1001

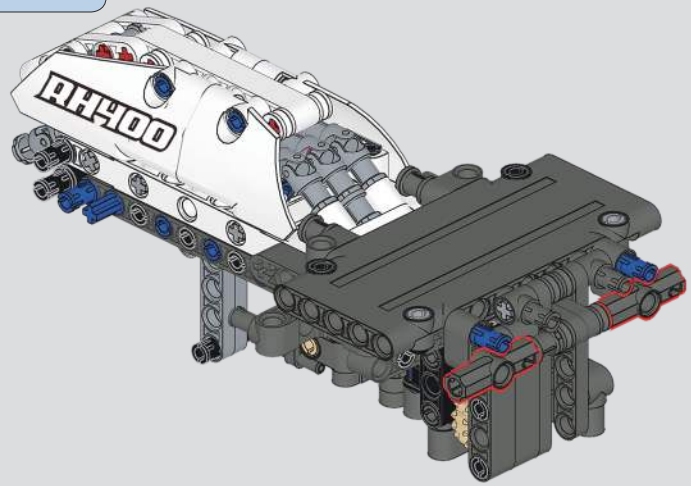

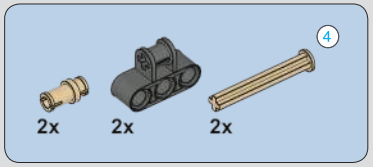

1002

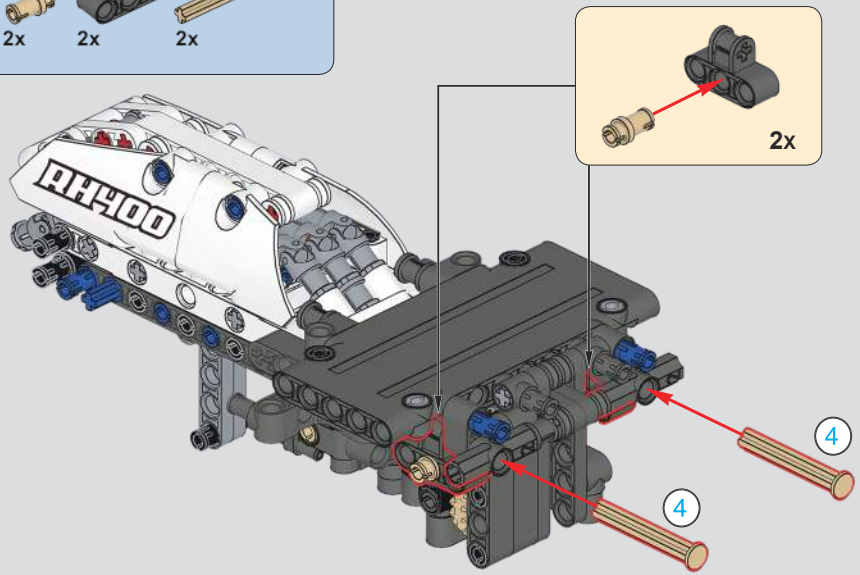

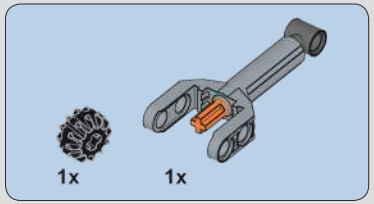

1003

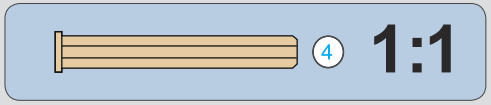

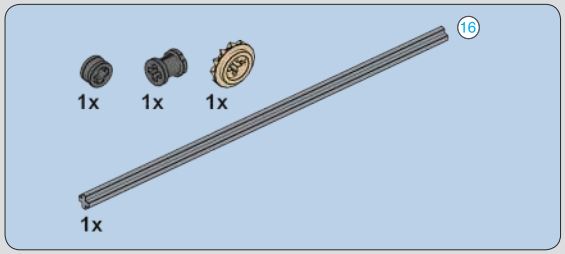

1004

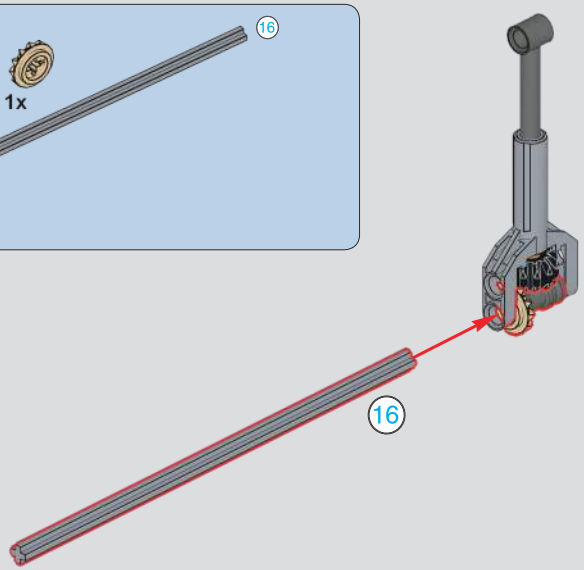

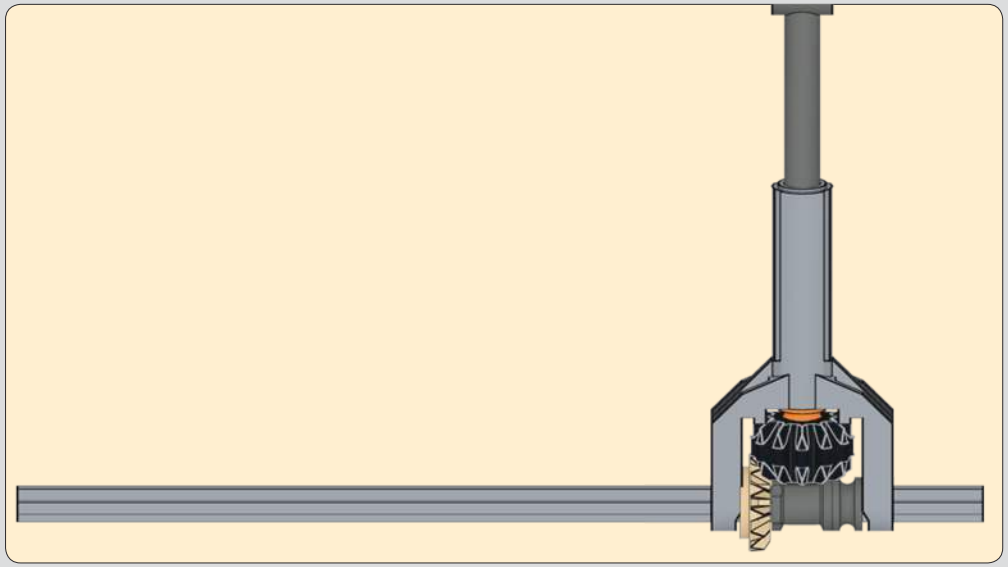

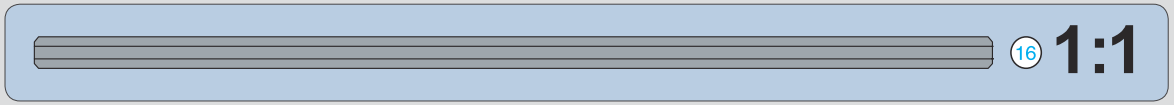

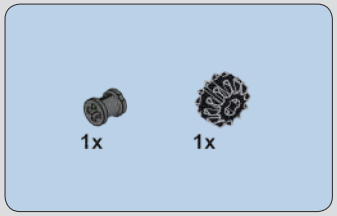

1005

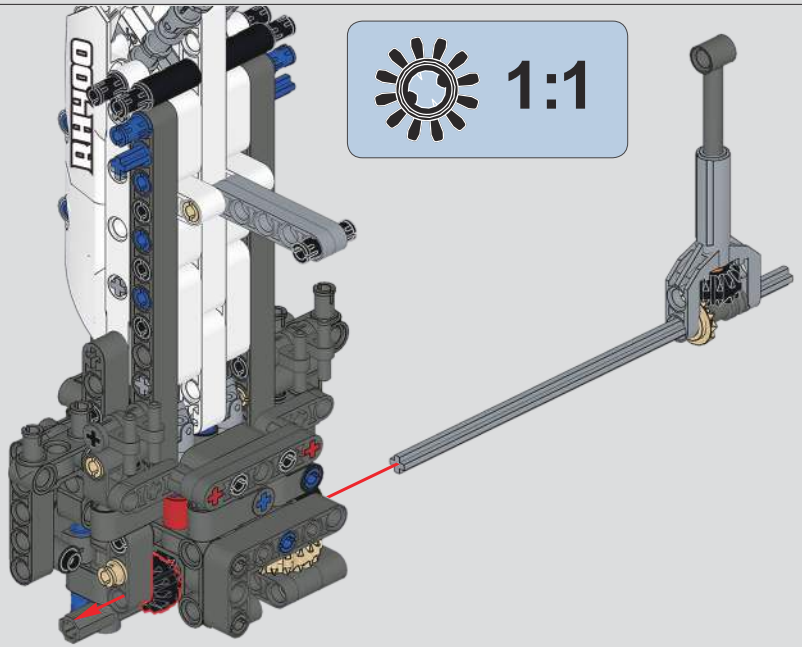

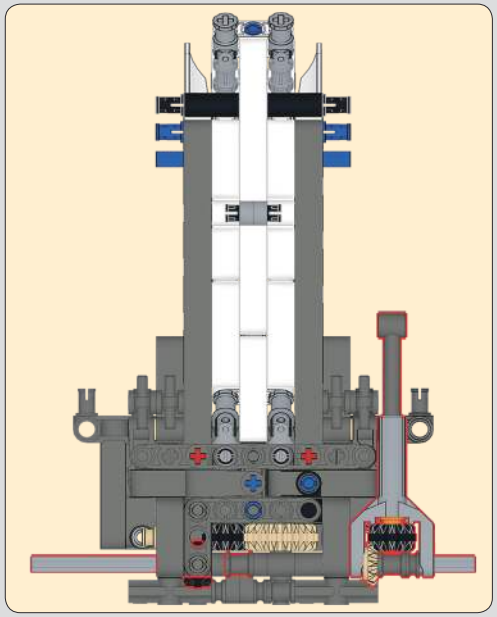

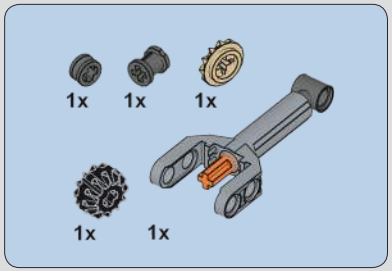

1006

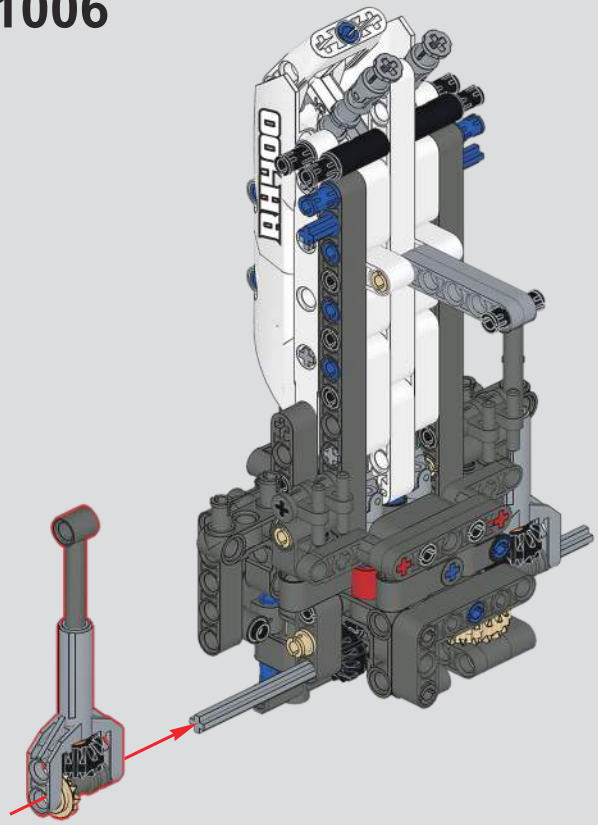

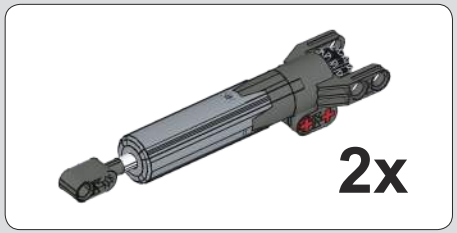

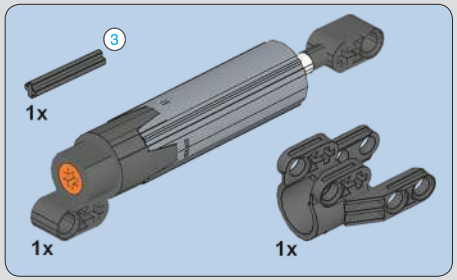

1007

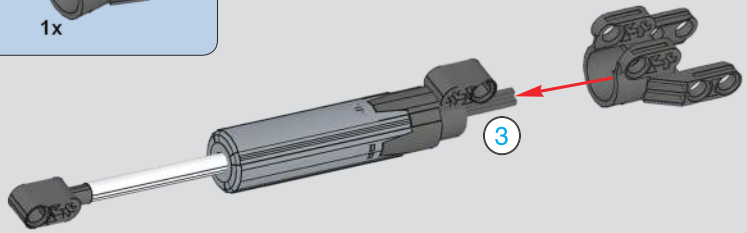

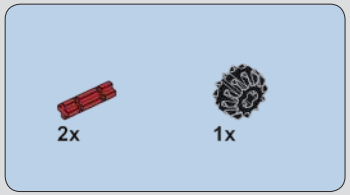

1008

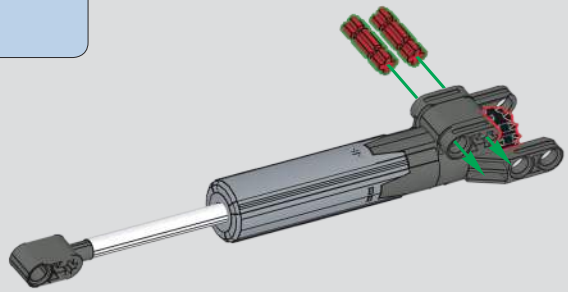

2x

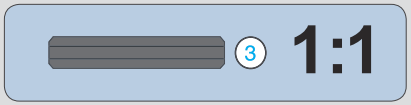

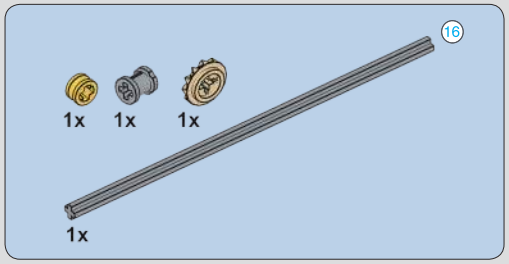

1009

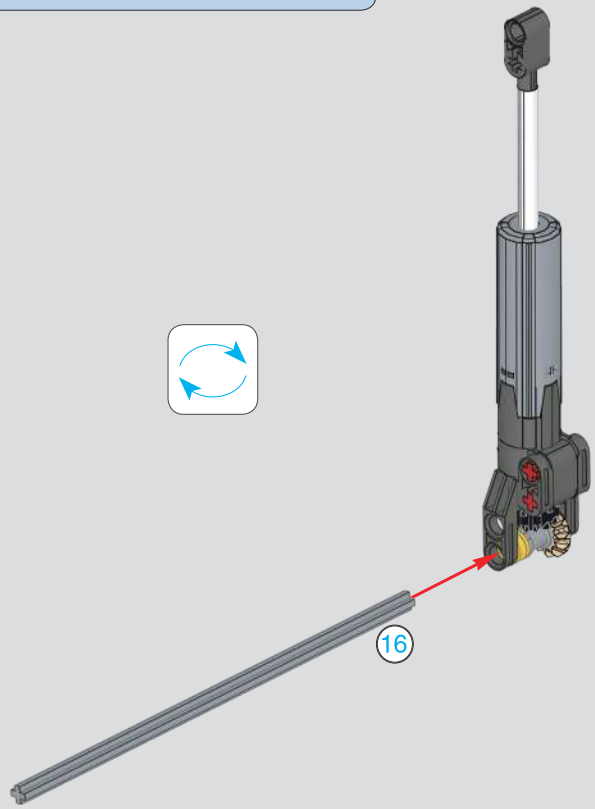

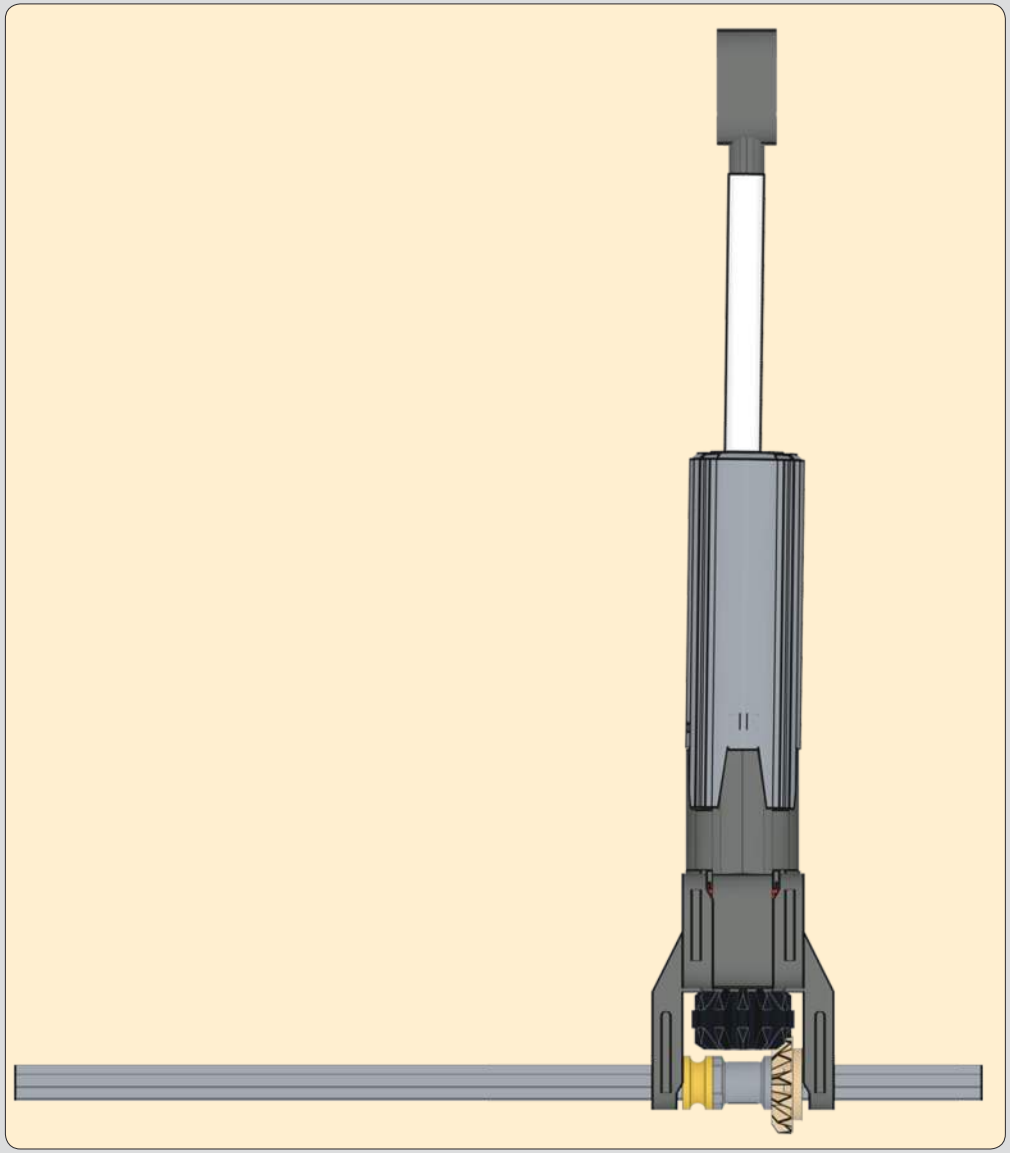

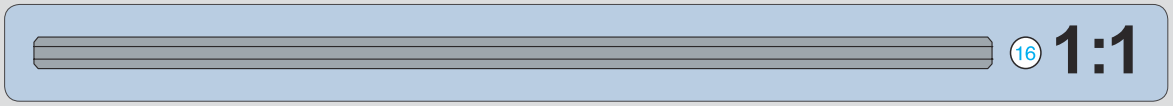

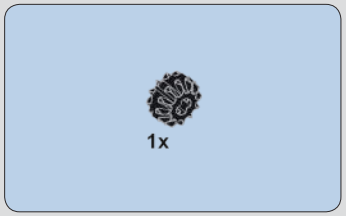

1010

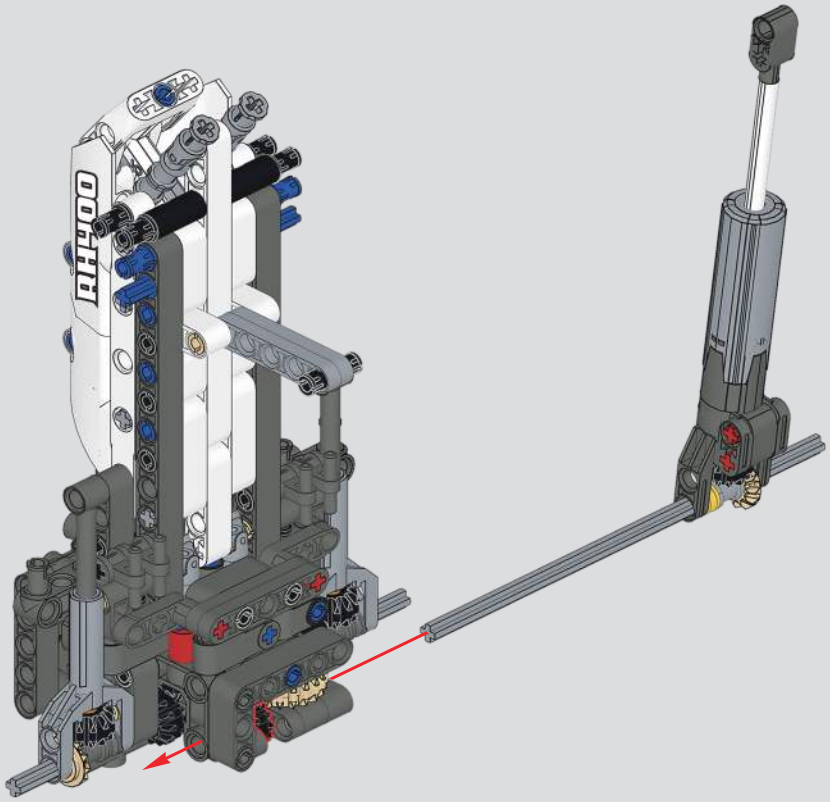

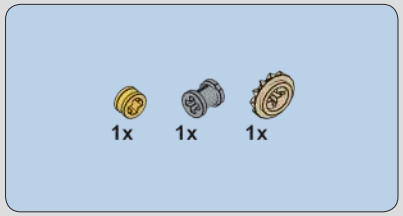

1011

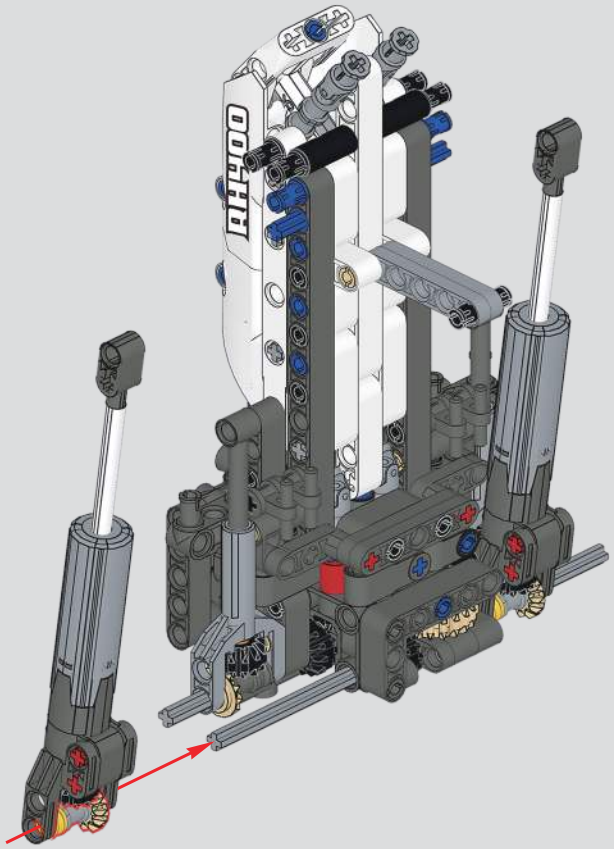

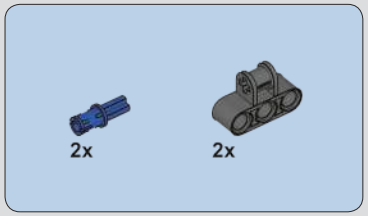

1012

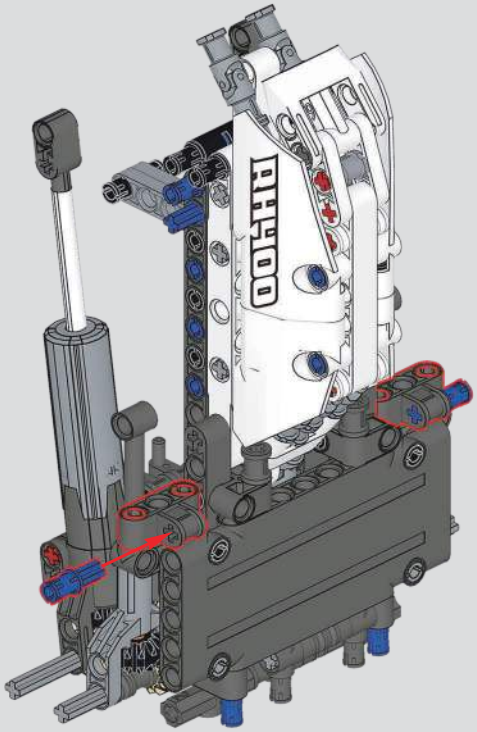

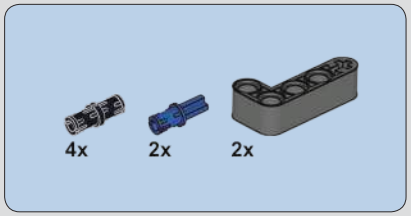

1013

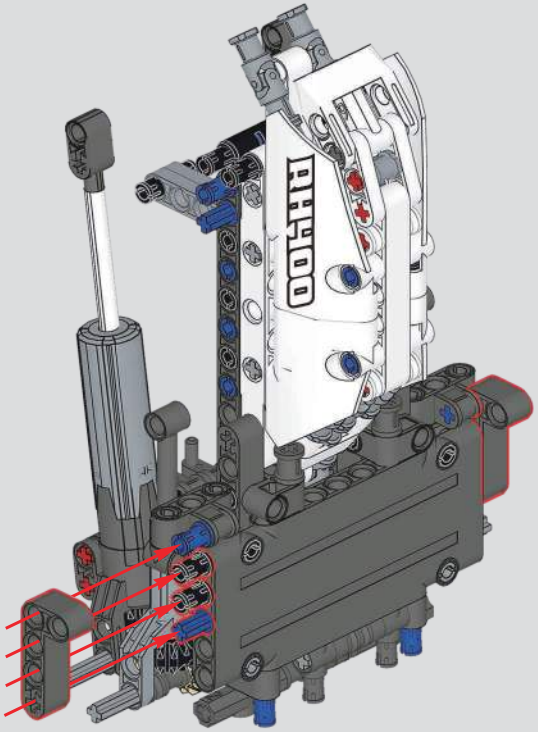

1014

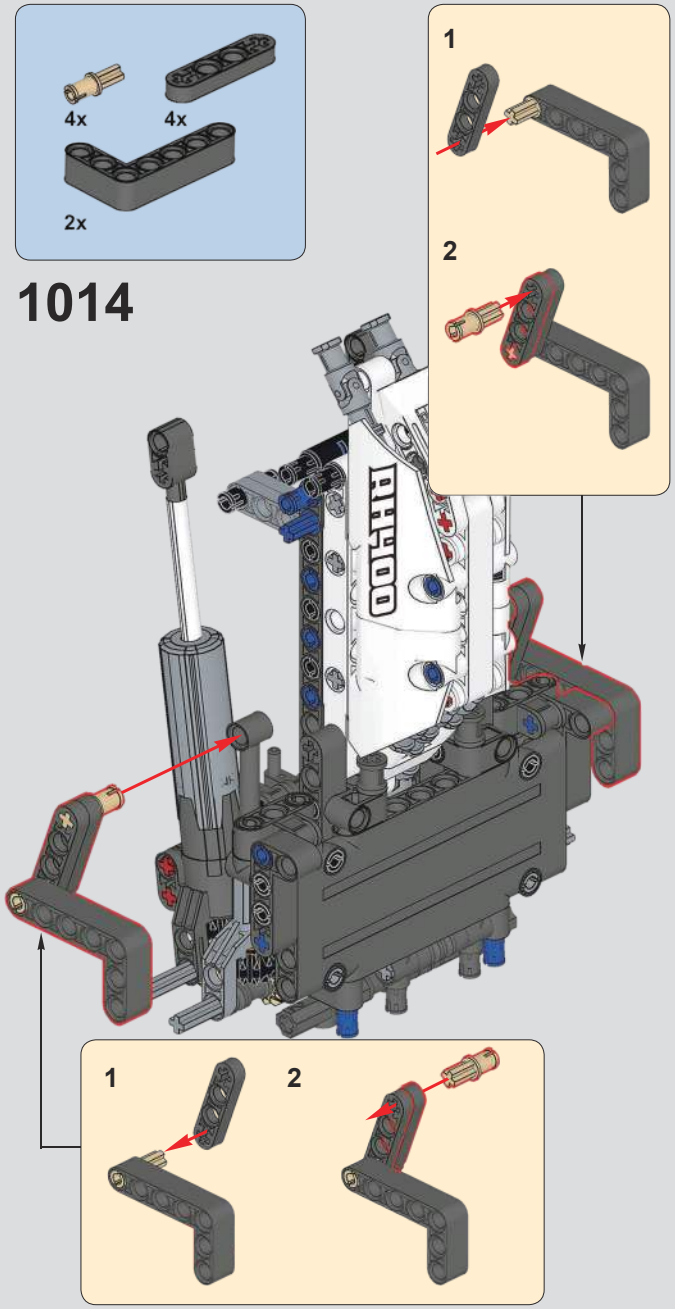

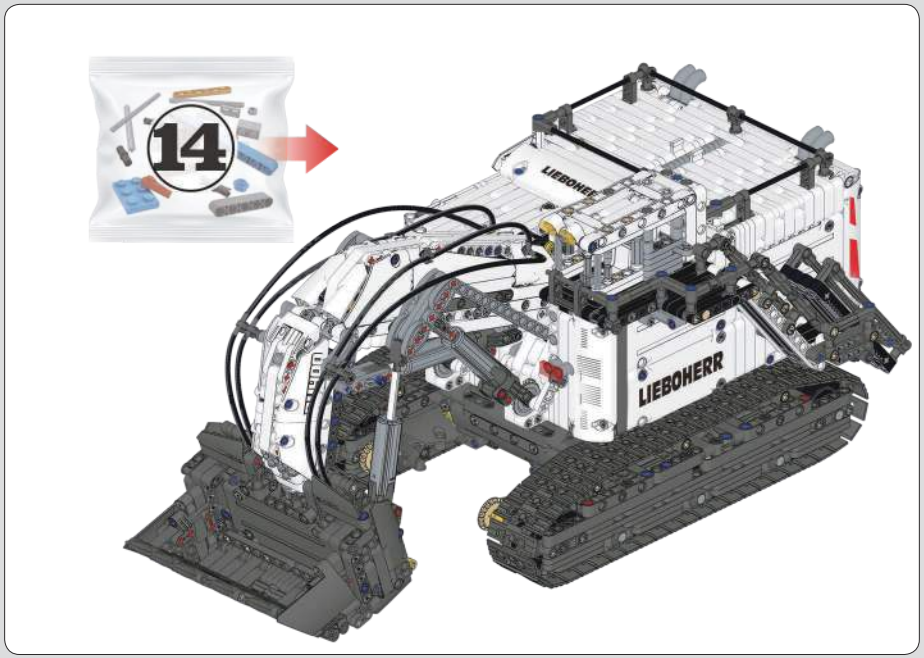

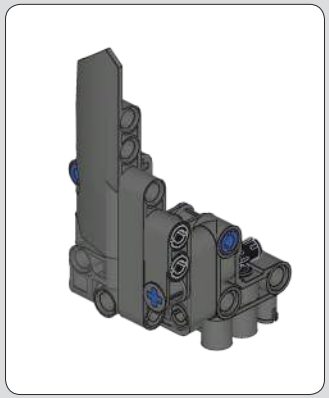

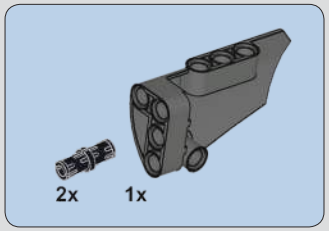

1015

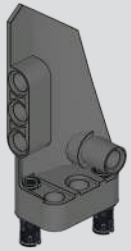

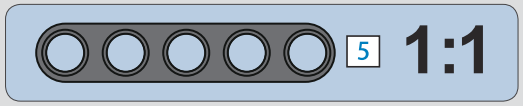

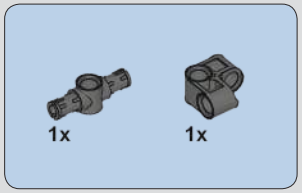

1016

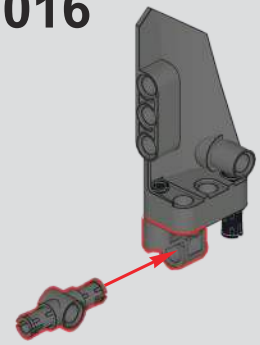

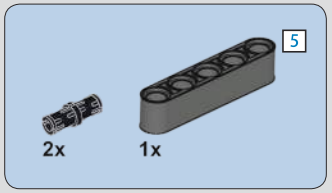

1017

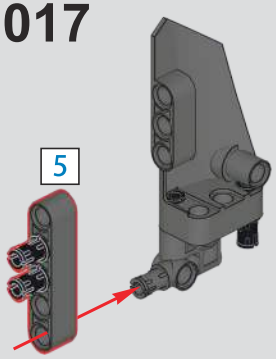

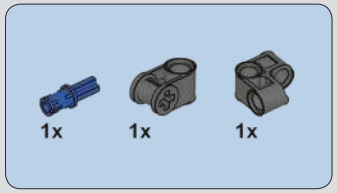

1018

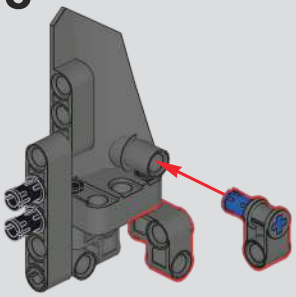

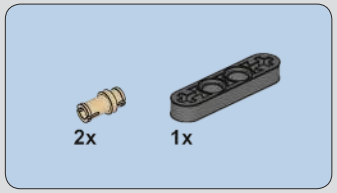

1019

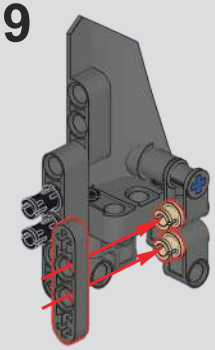

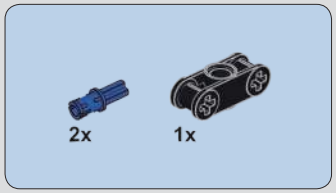

1020

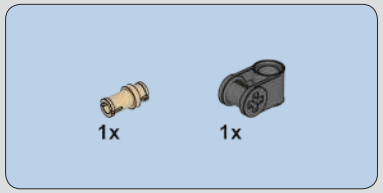

1021

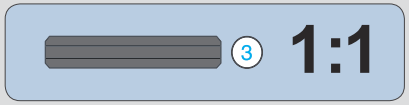

1022

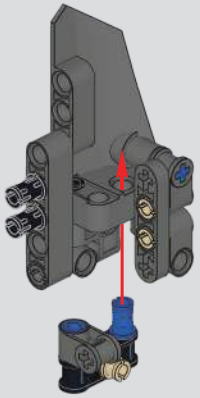

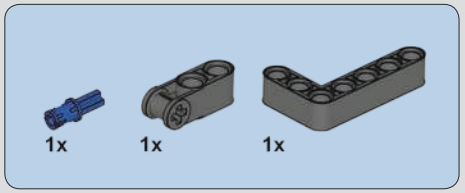

1023

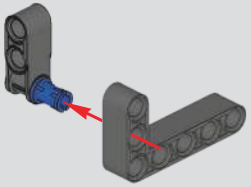

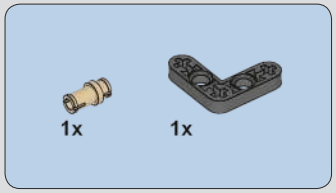

1024

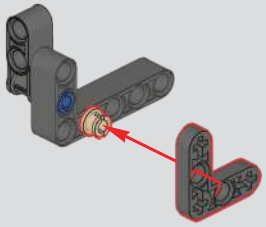

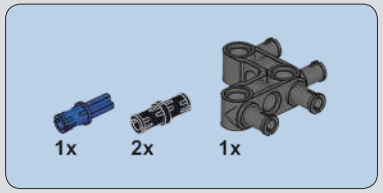

1025

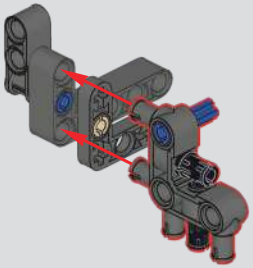

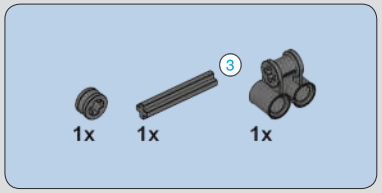

1026

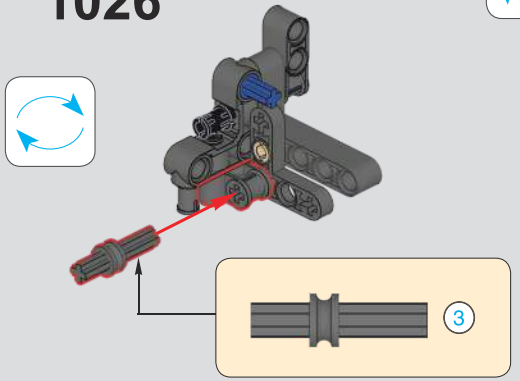

1027

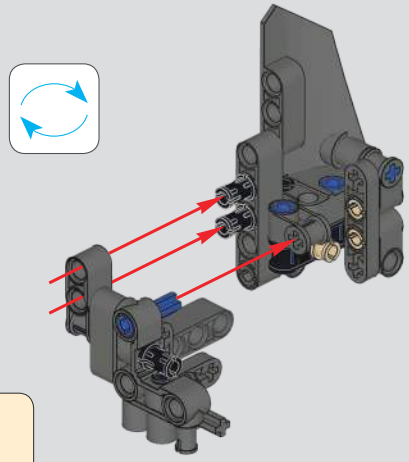

1028

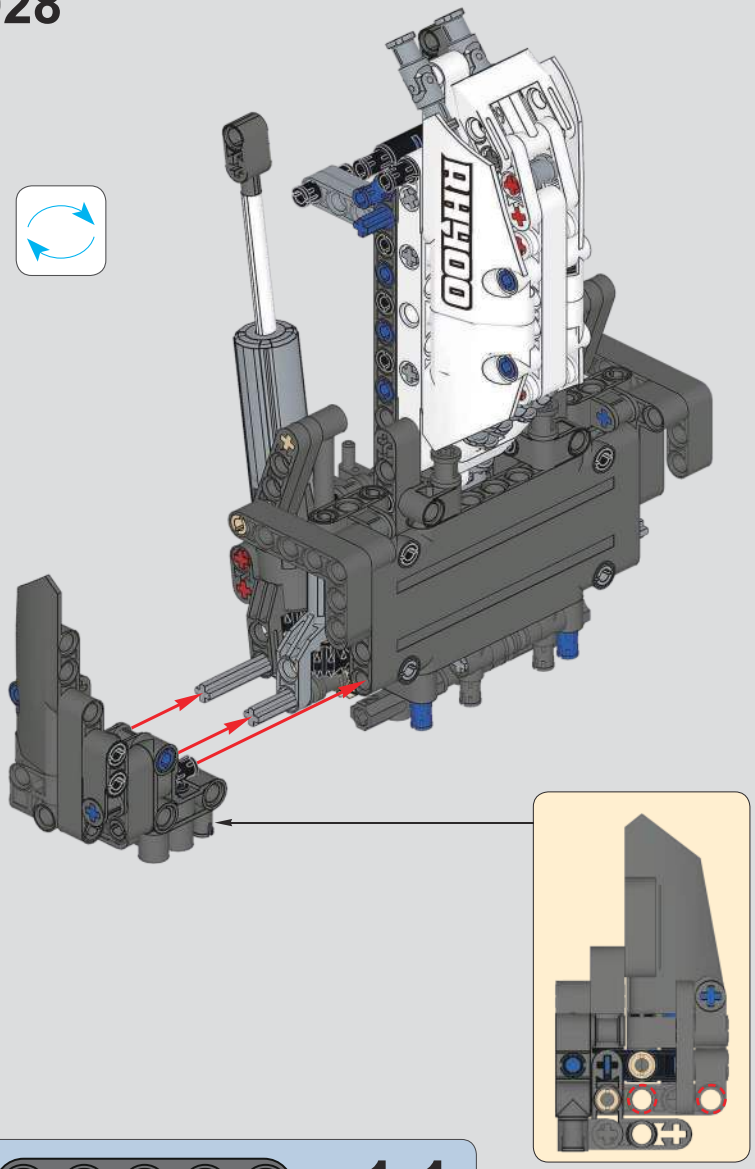

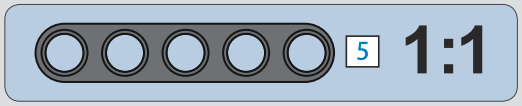

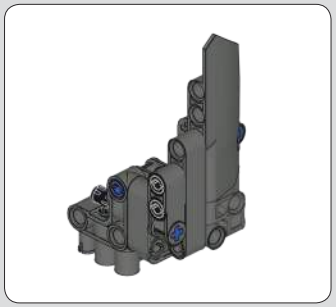

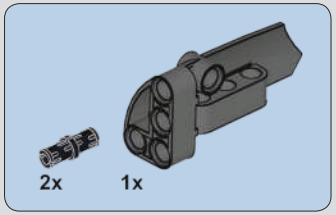

1029

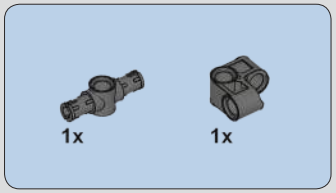

1030

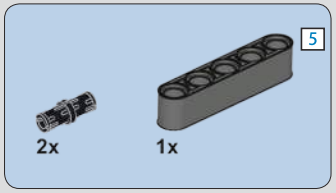

1031

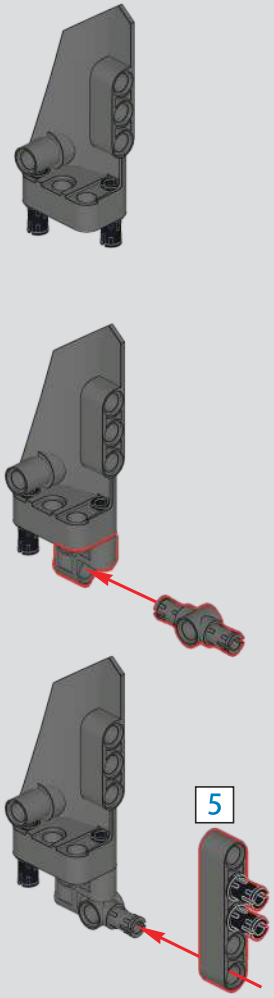

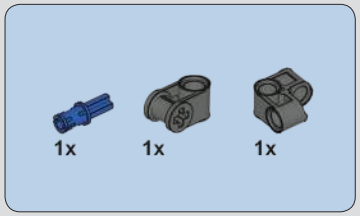

1032

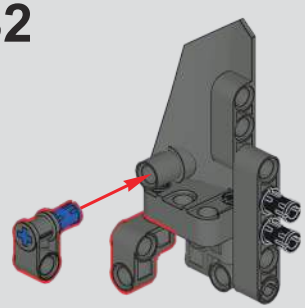

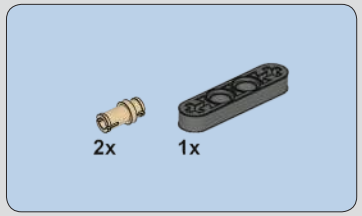

1033

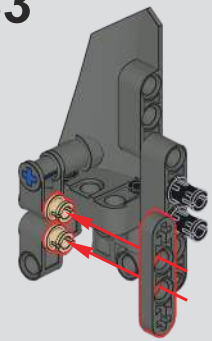

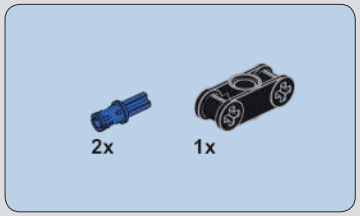

1034

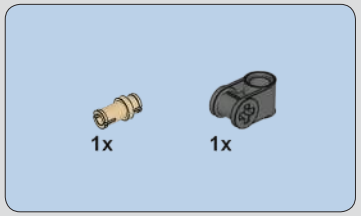

1035

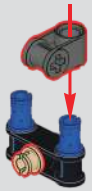

1036

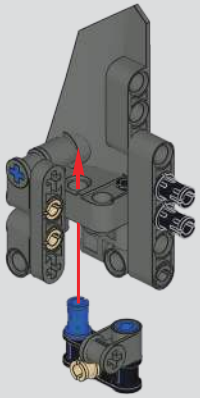

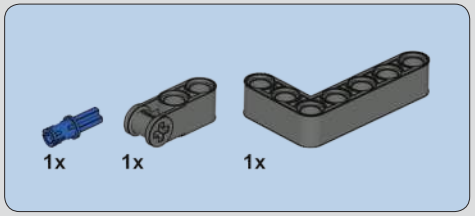

1037

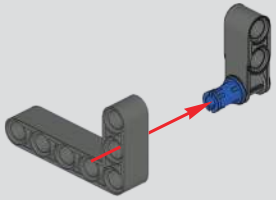

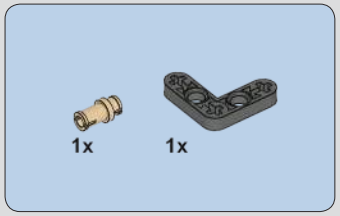

1038

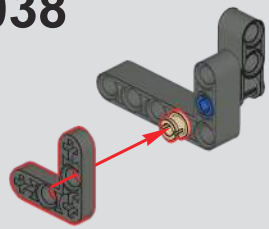

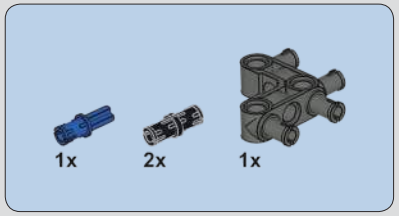

1039

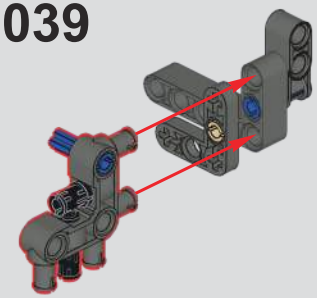

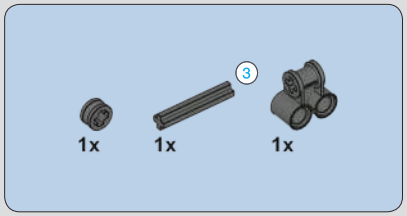

1040

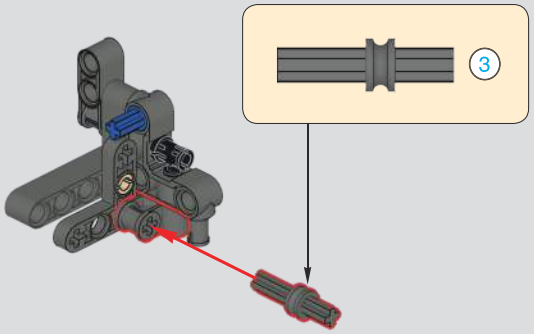

1041

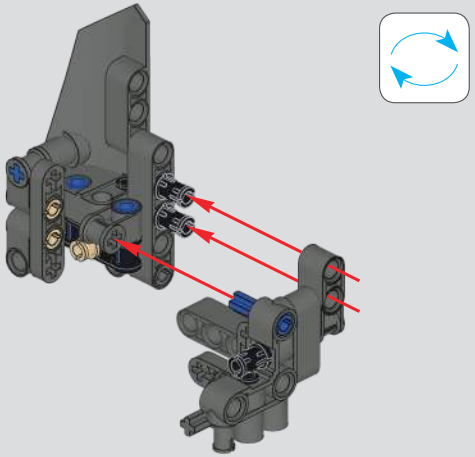

1042

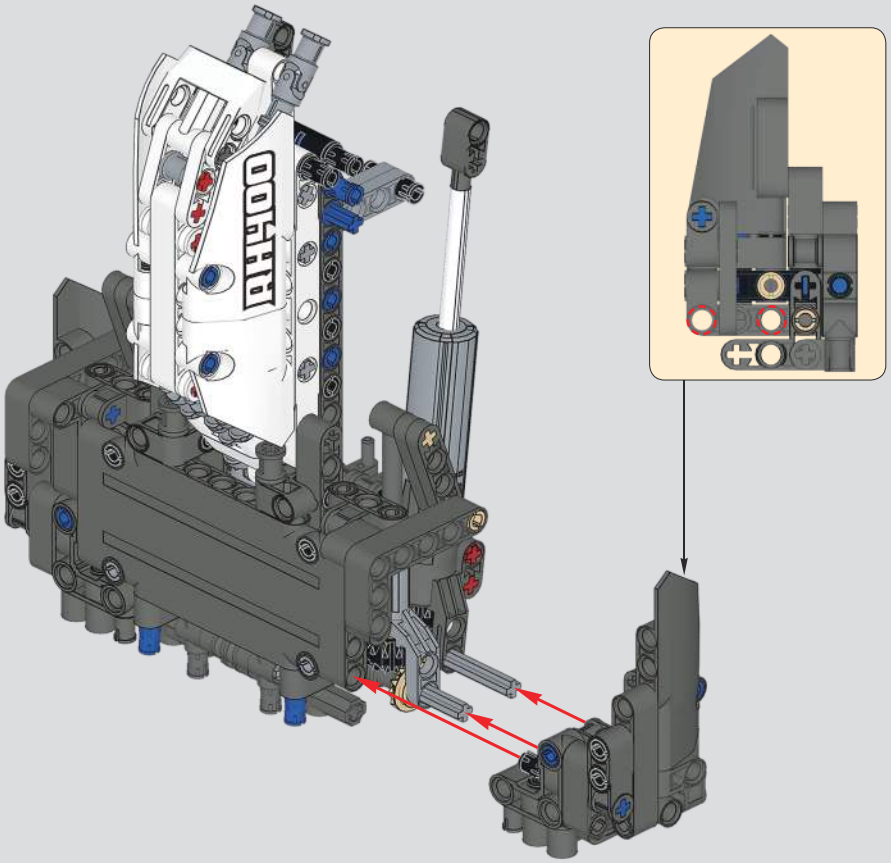

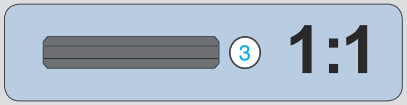

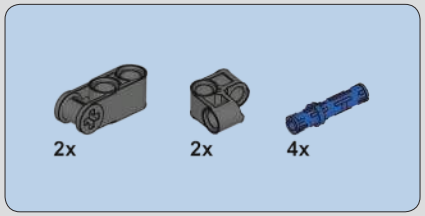

1043

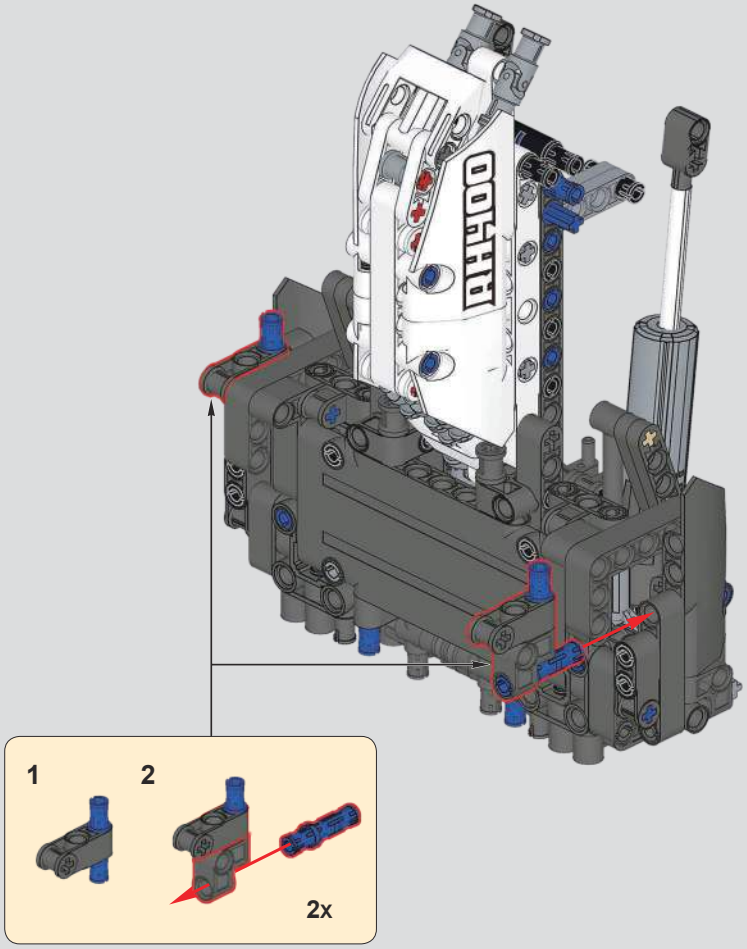

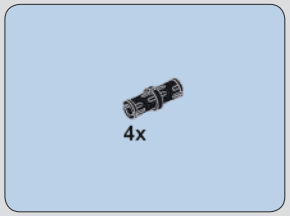

1044

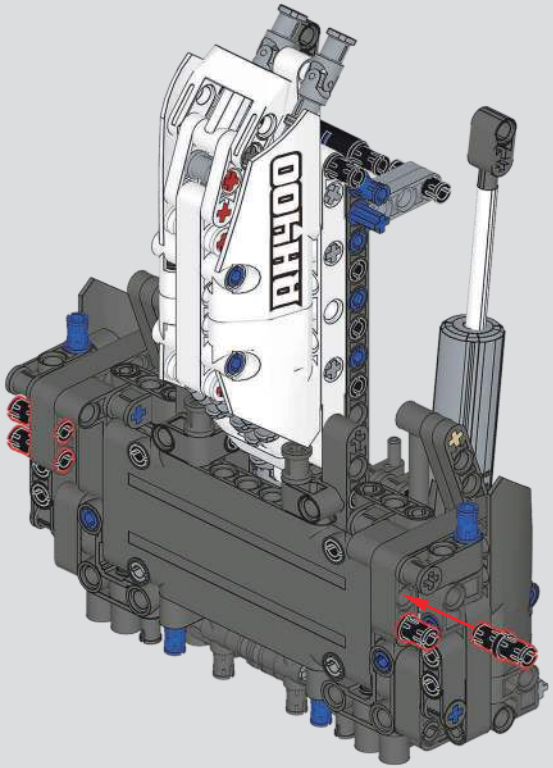

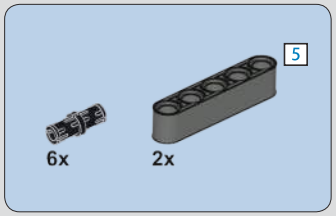

1045

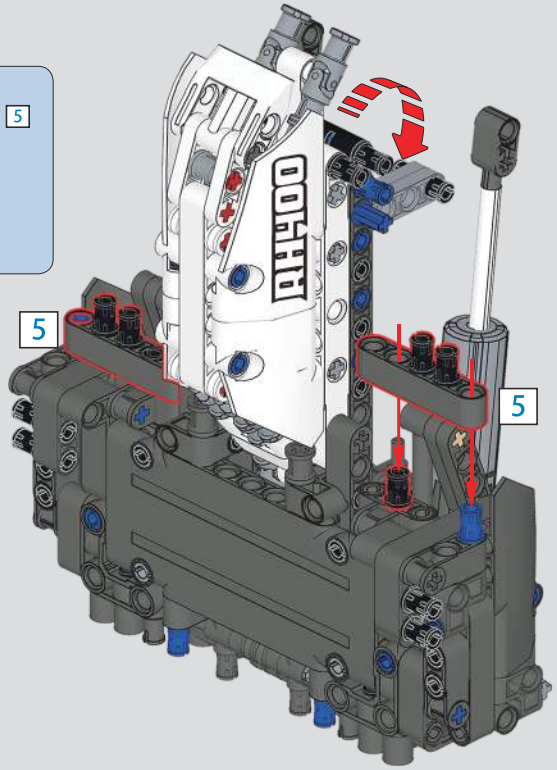

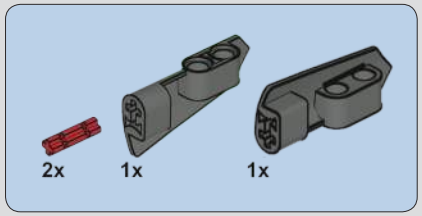

1046

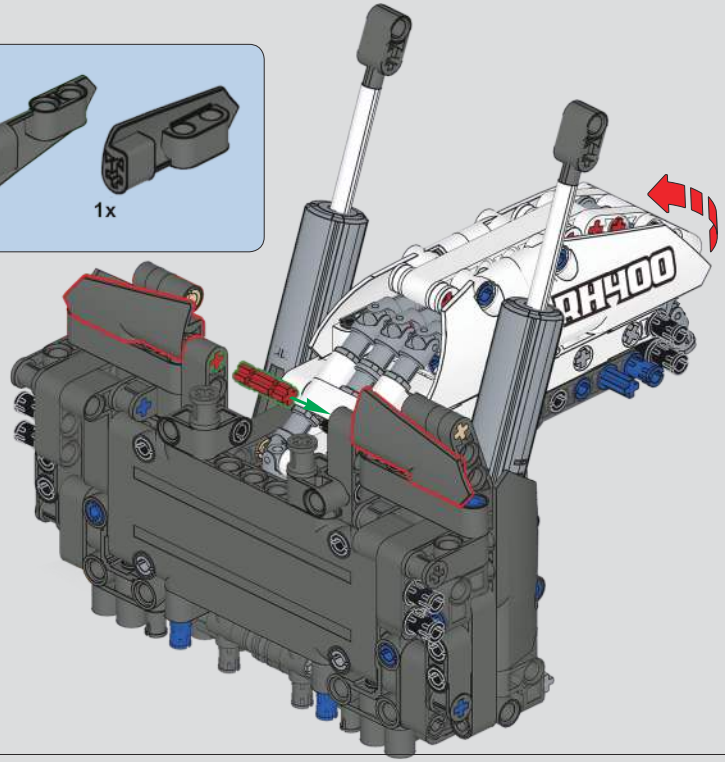

1047

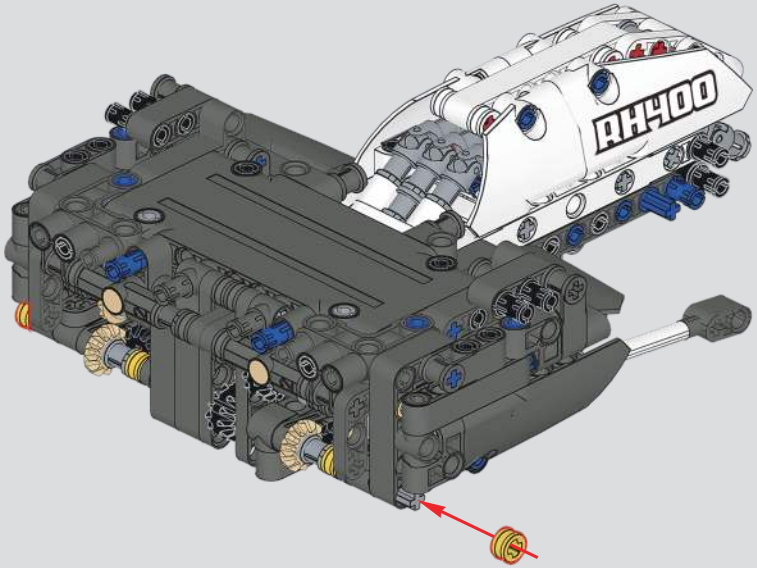

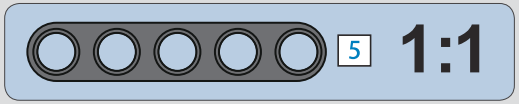

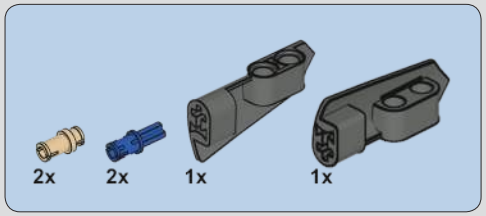

1048

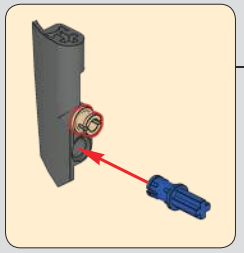

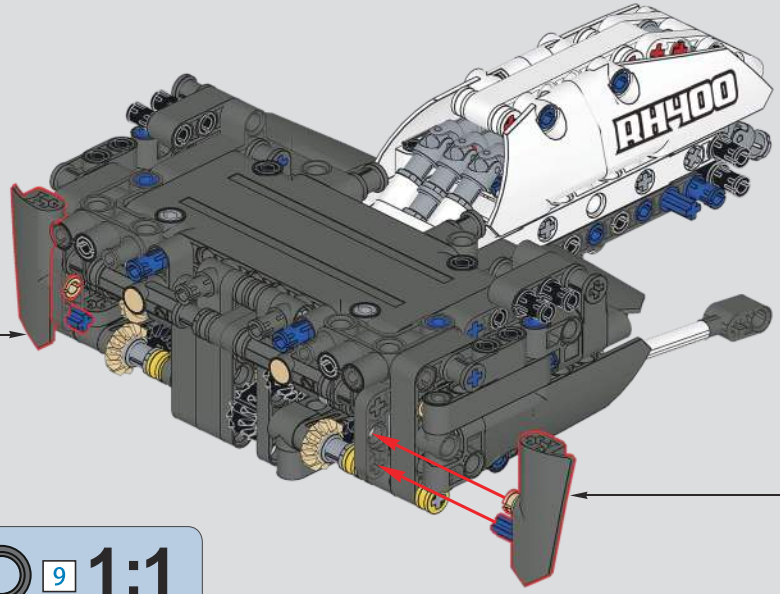

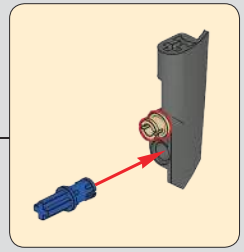

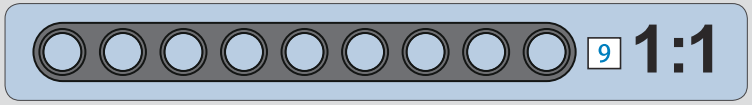

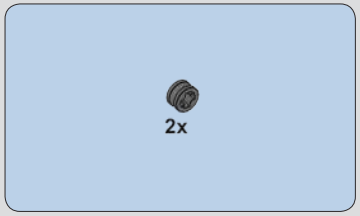

1049

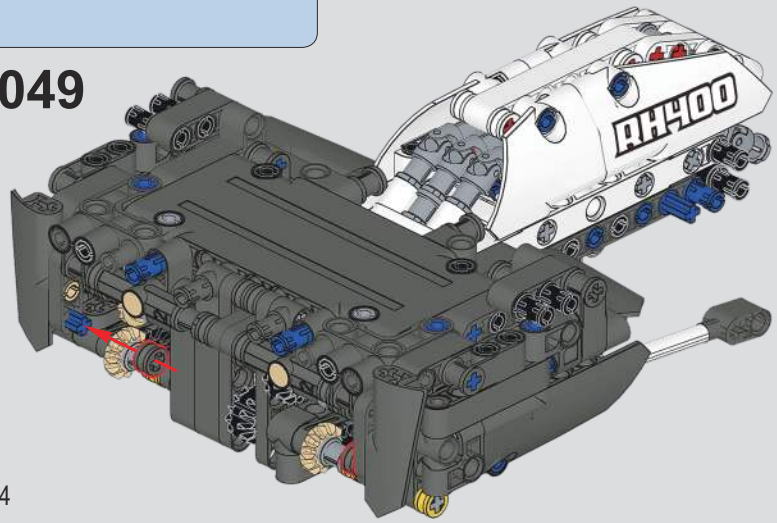

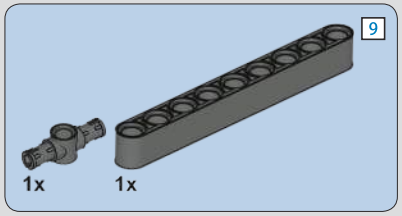

1050

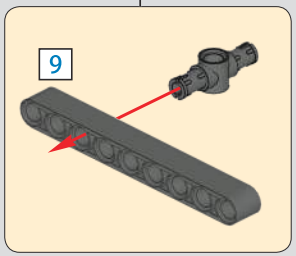

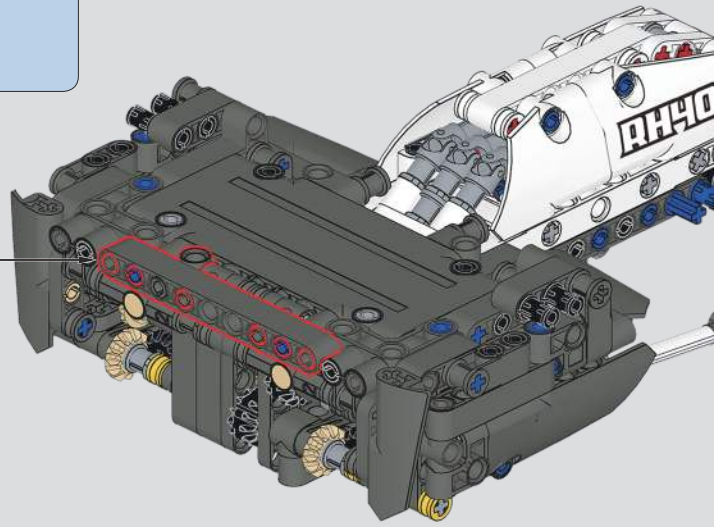

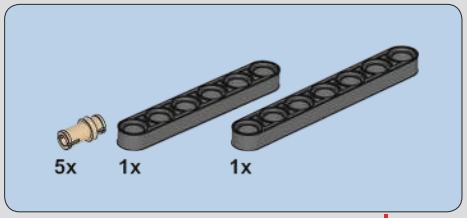

1051

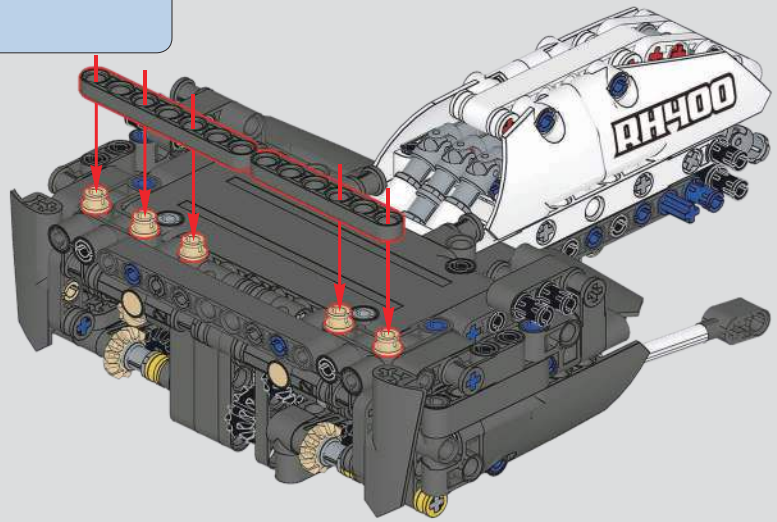

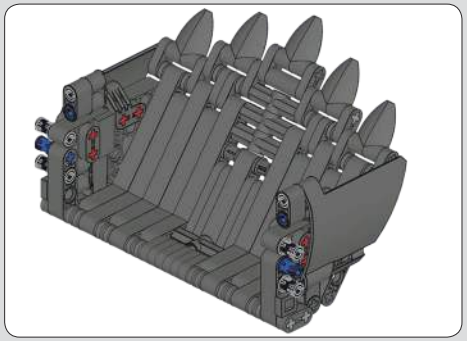

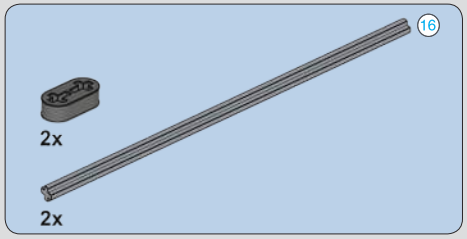

1052

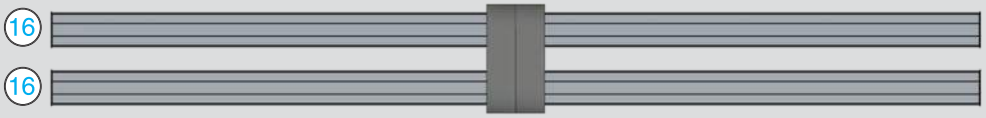

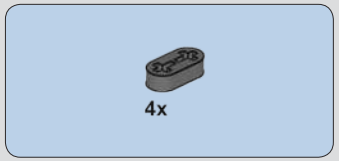

1053

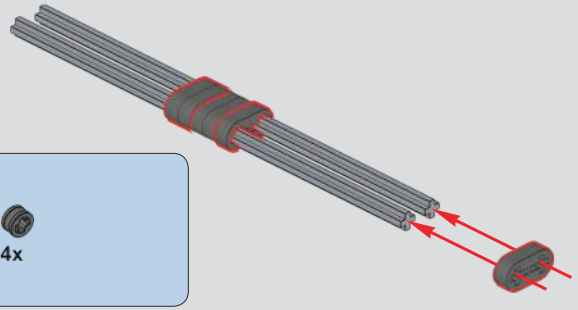

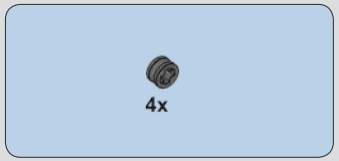

1054

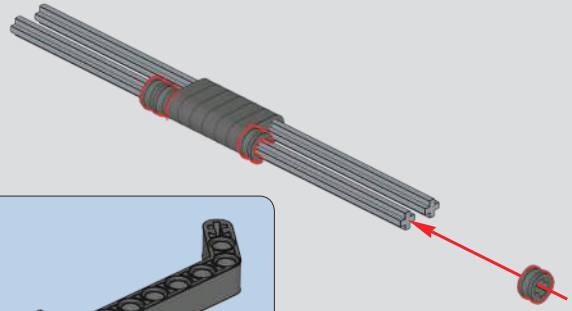

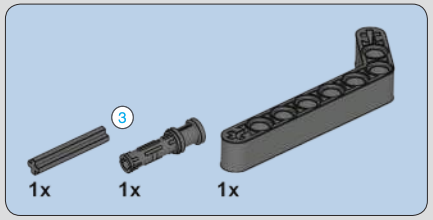

1055

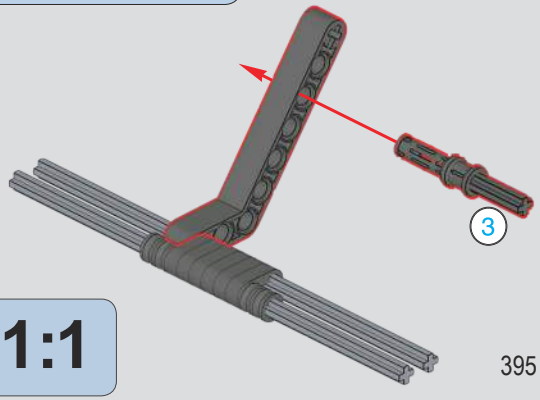

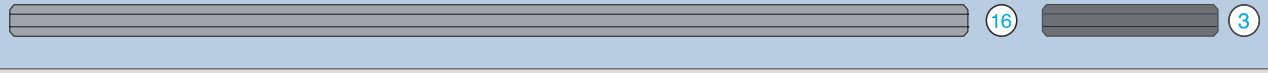

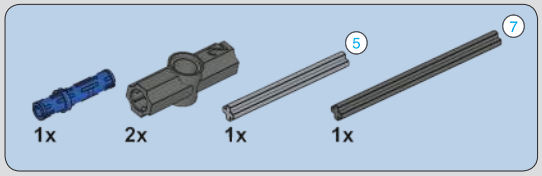

1056

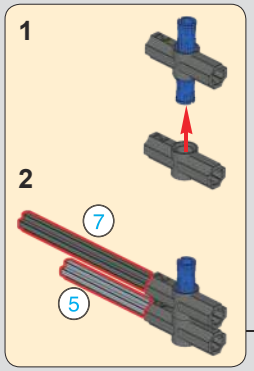

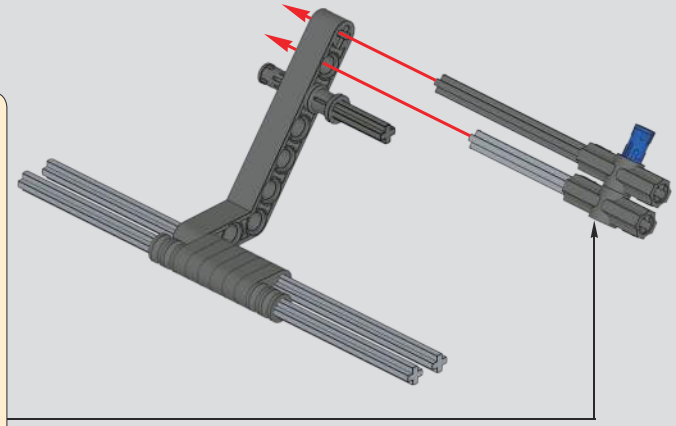

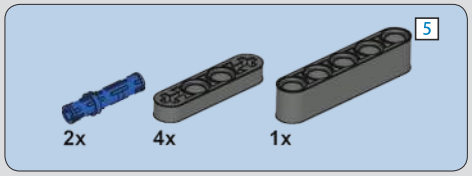

1057

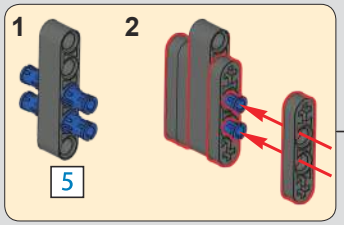

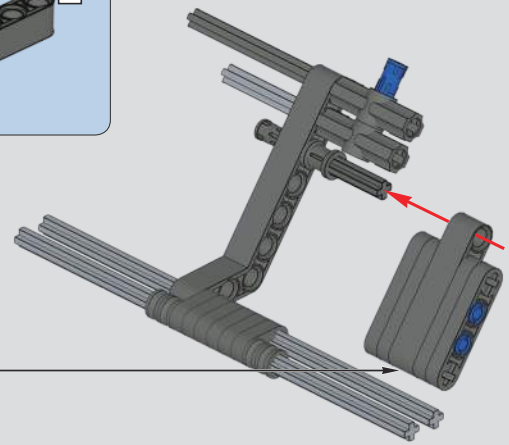

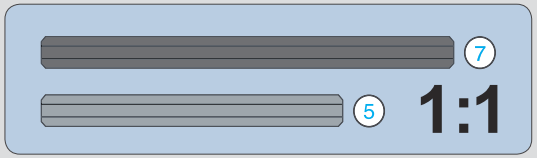

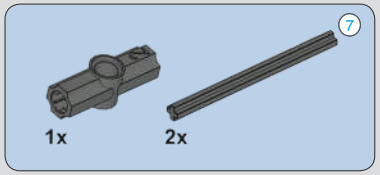

1058

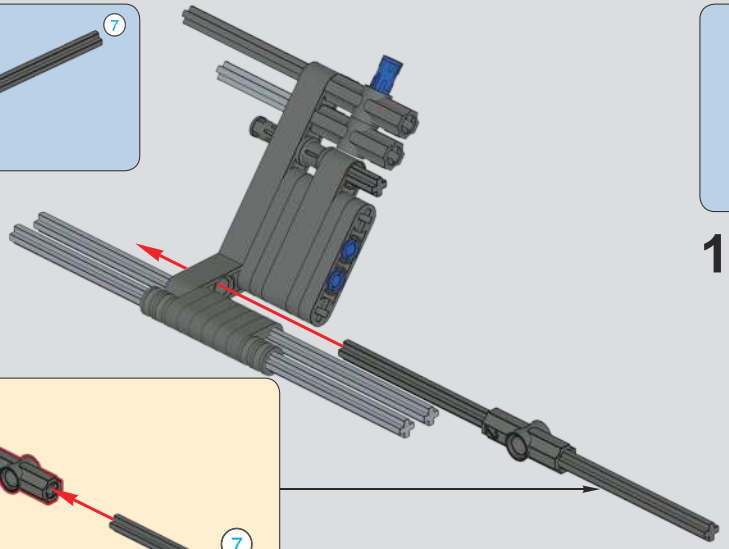

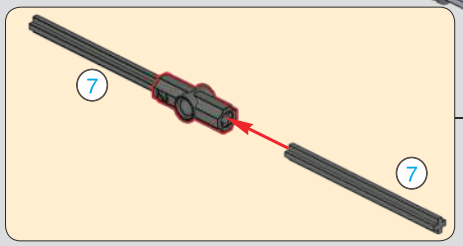

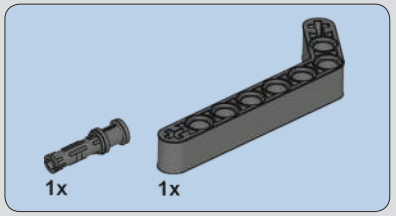

1059

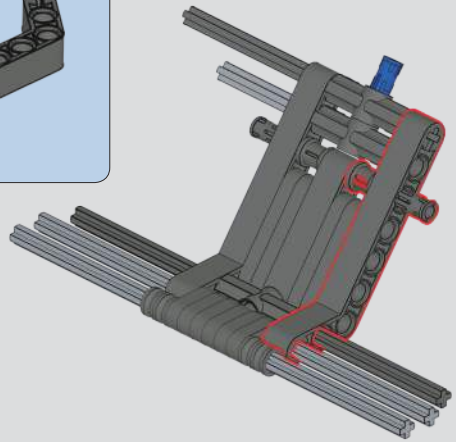

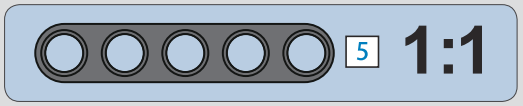

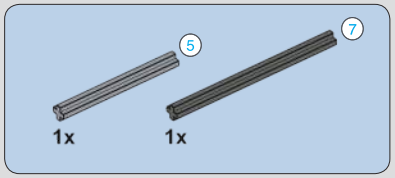

1060

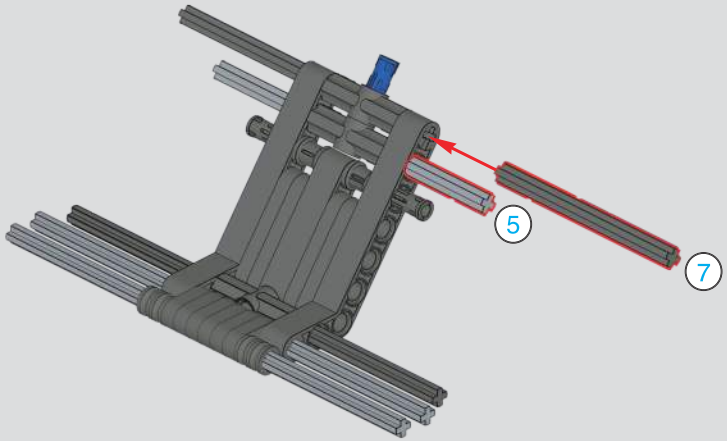

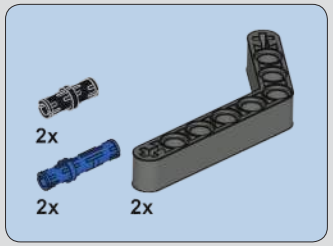

1061

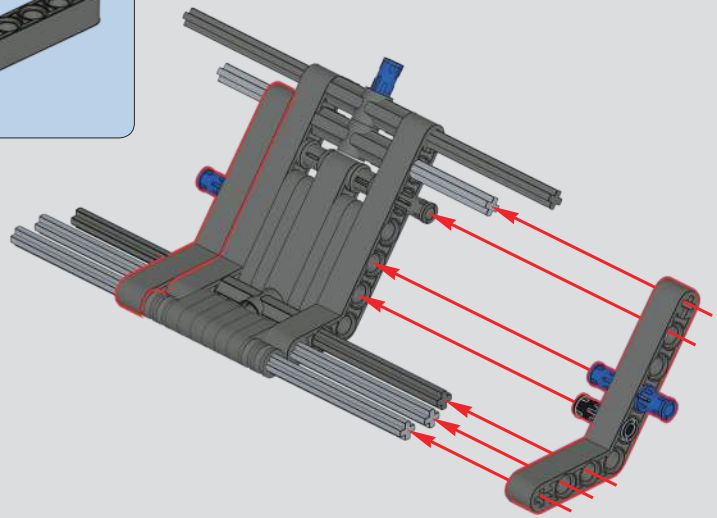

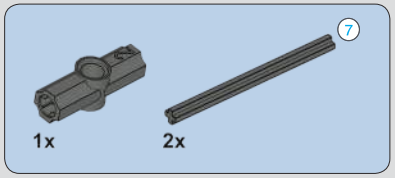

1062

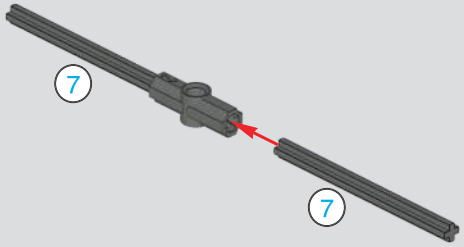

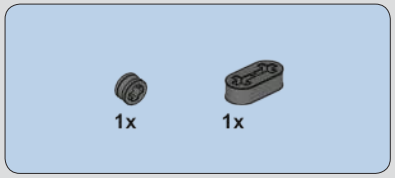

1063

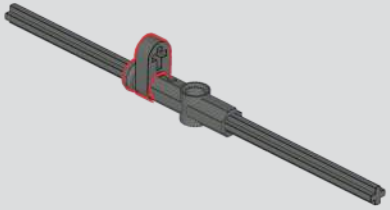

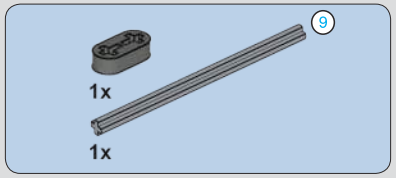

1064

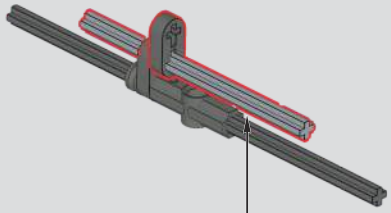

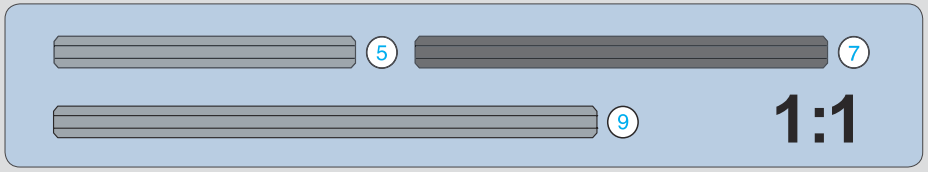

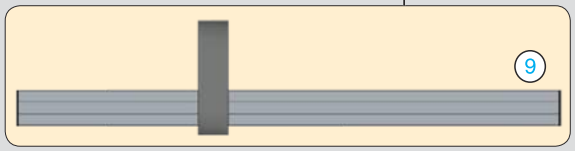

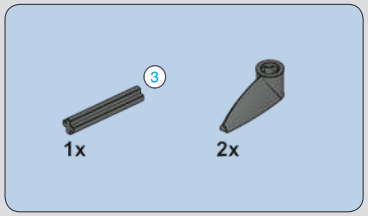

1065

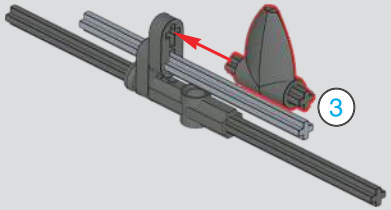

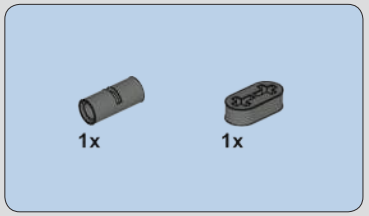

1066

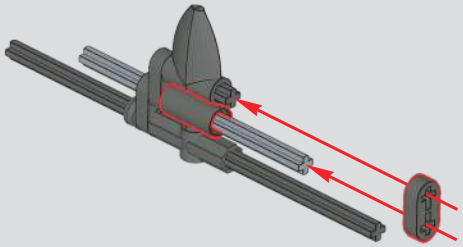

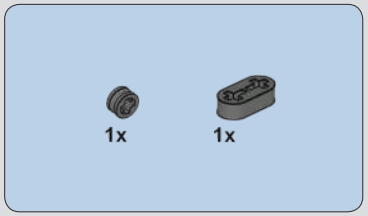

1067

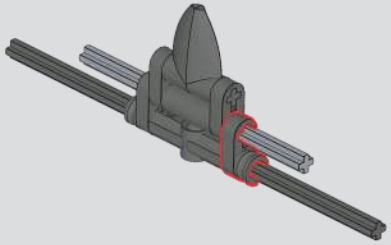

1068

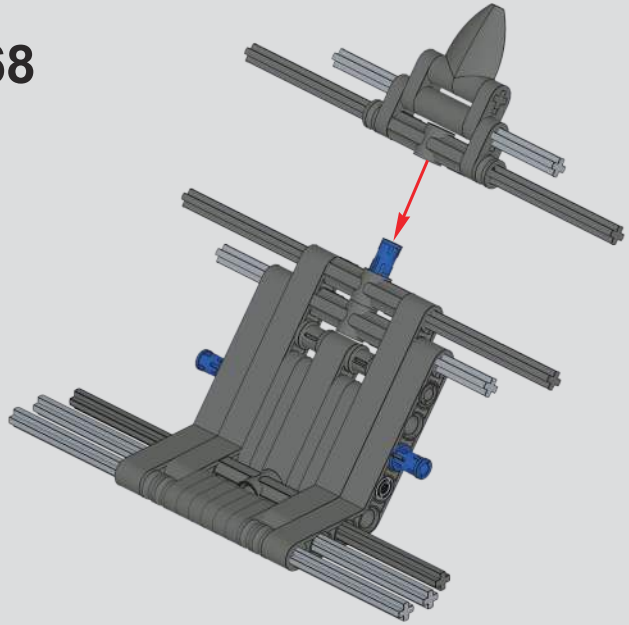

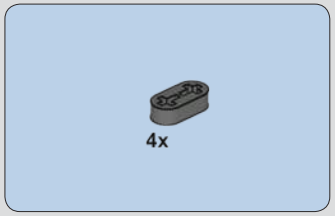

1069

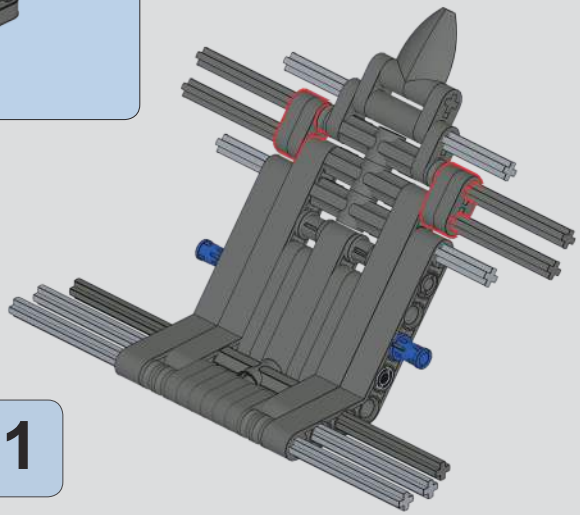

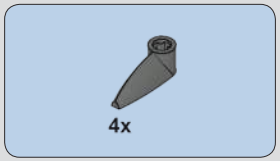

1070

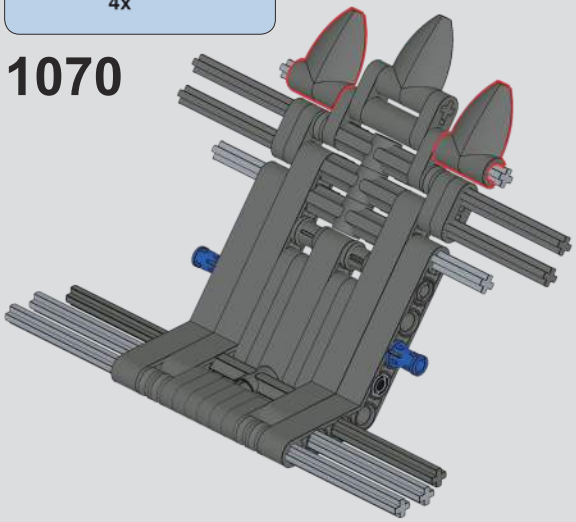

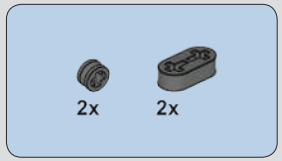

1071

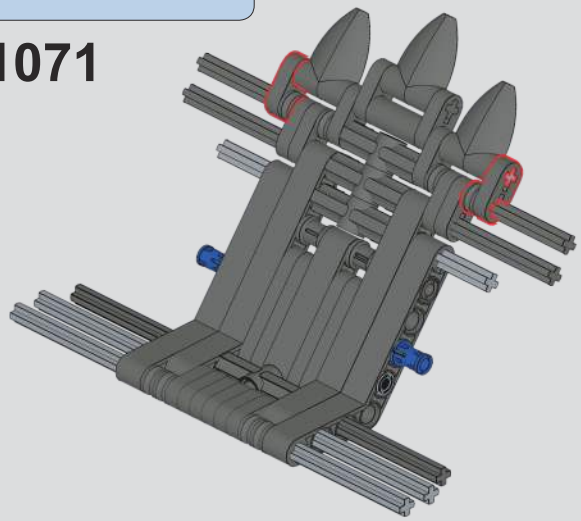

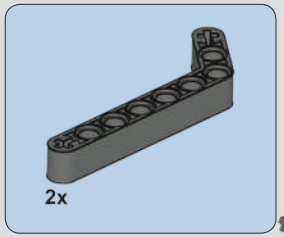

1072

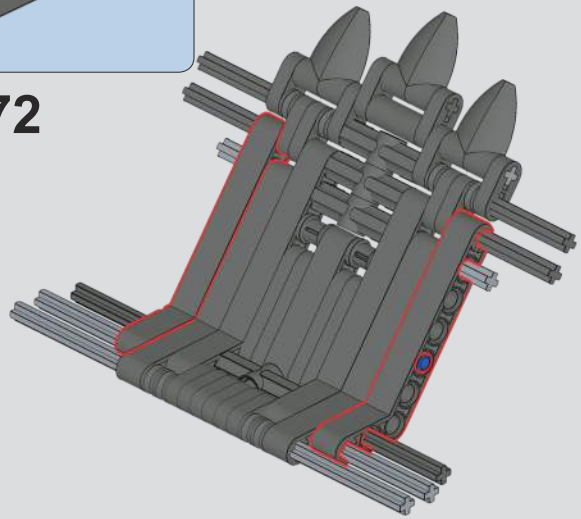

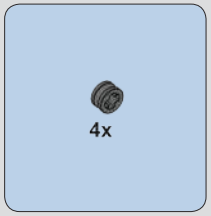

1073

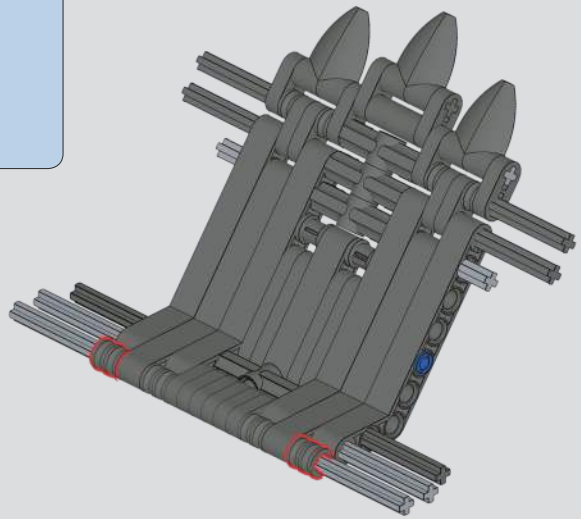

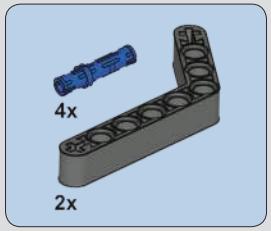

1074

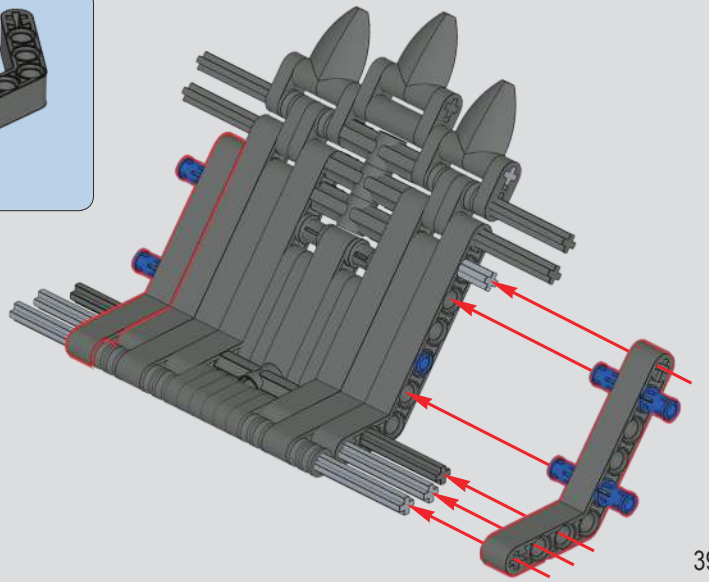

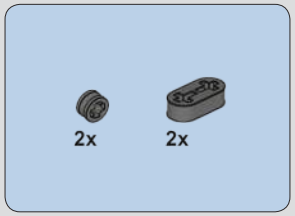

1075

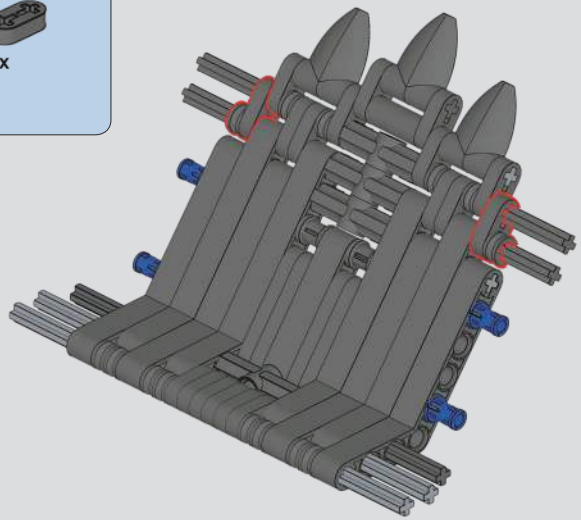

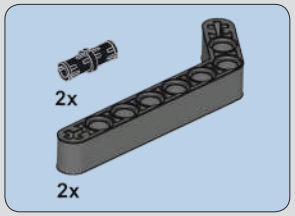

1076

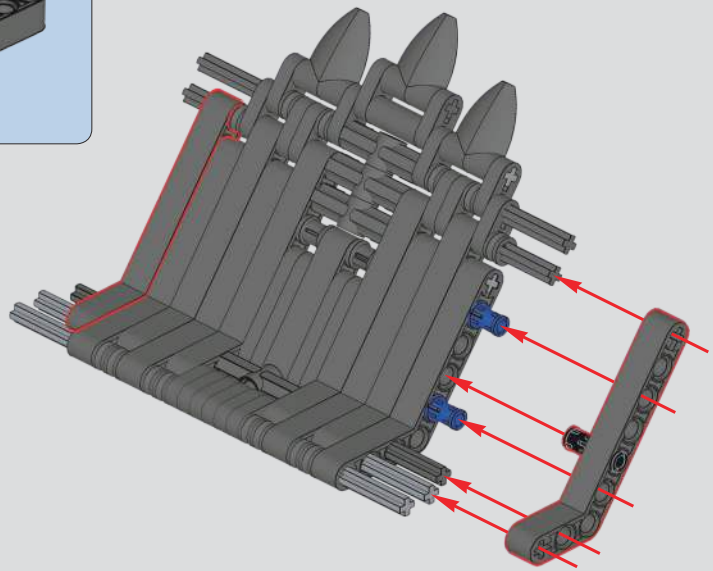

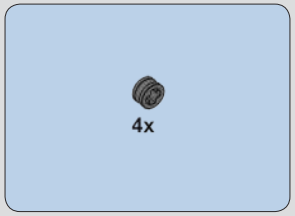

1077

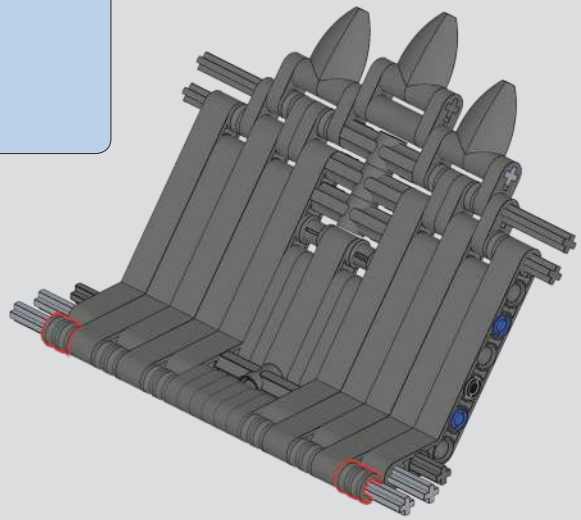

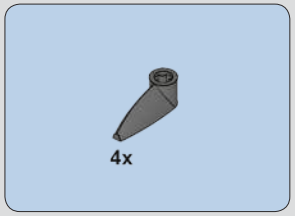

1078

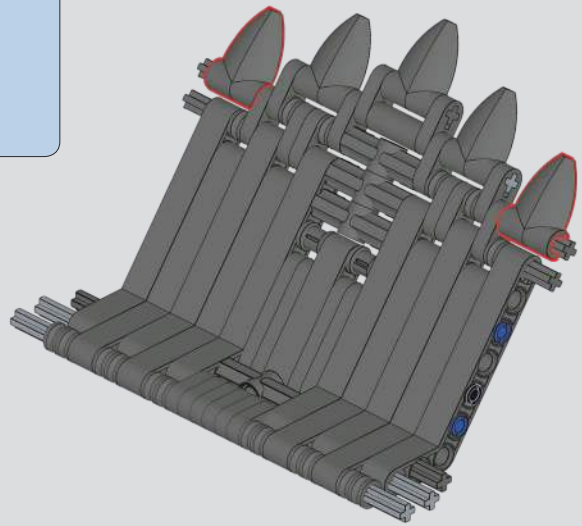

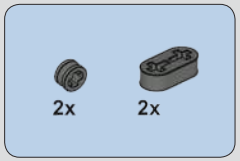

1079

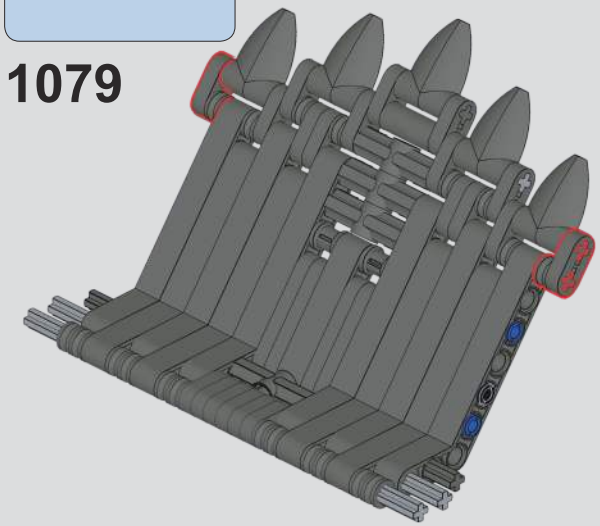

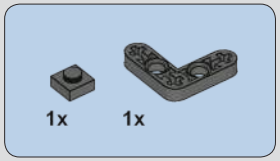

1080

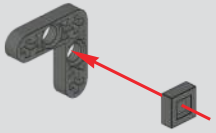

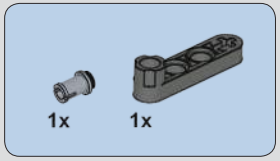

1081

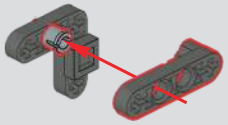

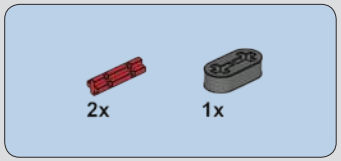

1082

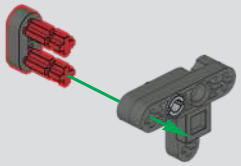

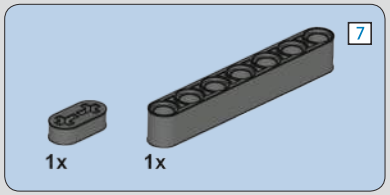

1083

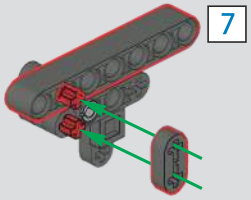

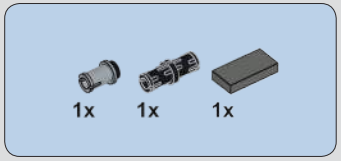

1084

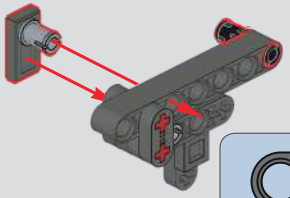

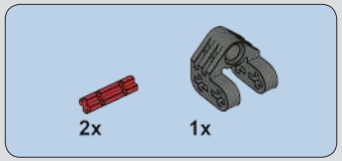

1085

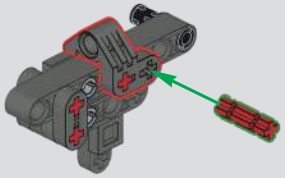

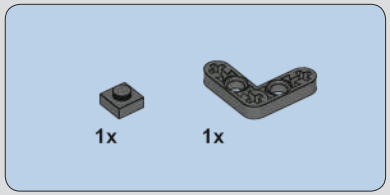

1086

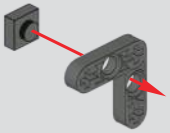

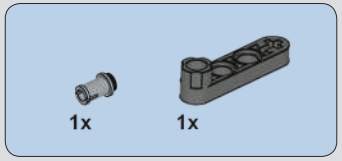

1087

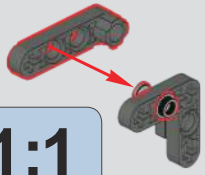

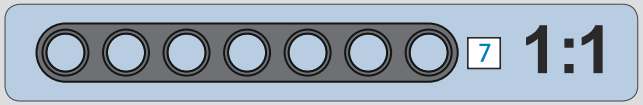

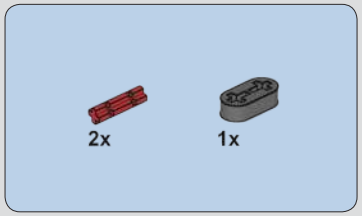

1088

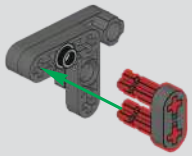

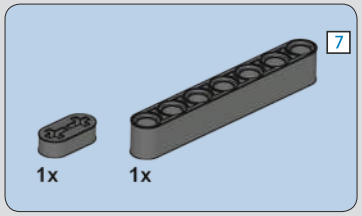

1089

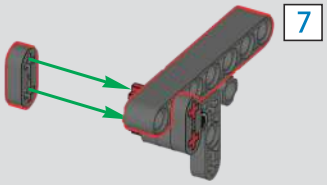

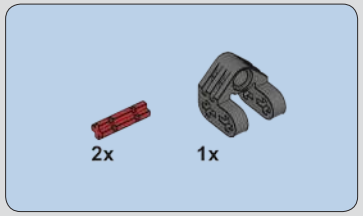

1091

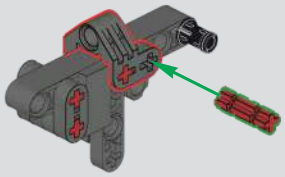

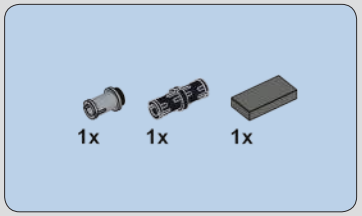

1090

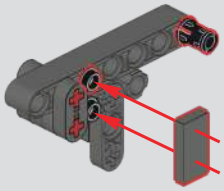

1092

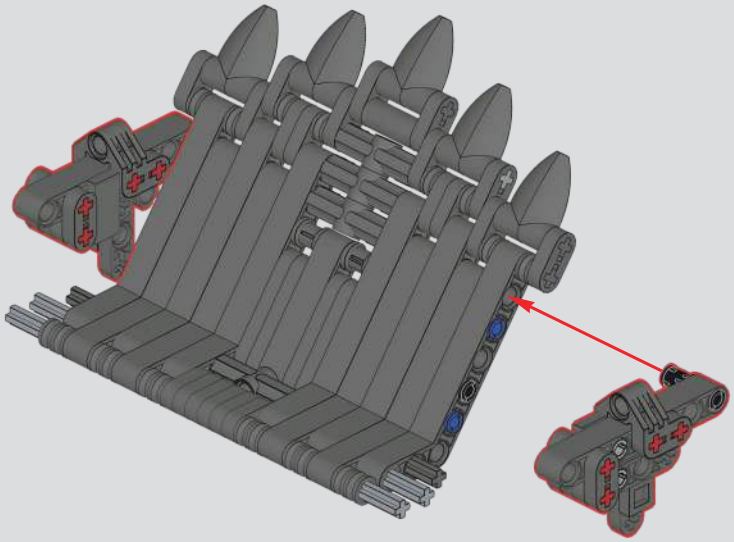

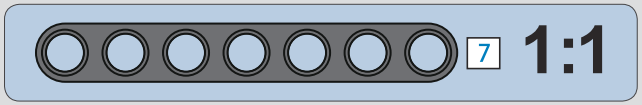

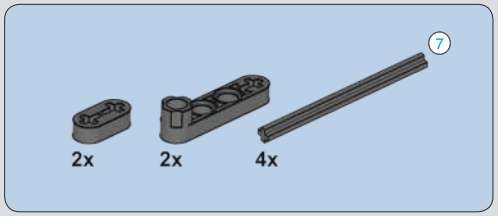

1093

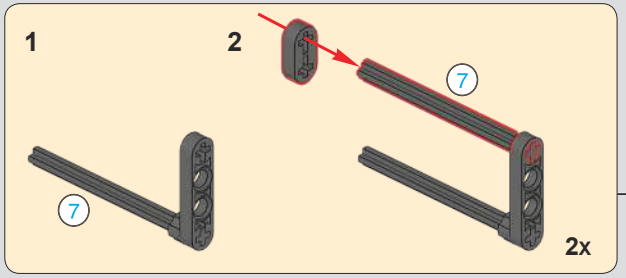

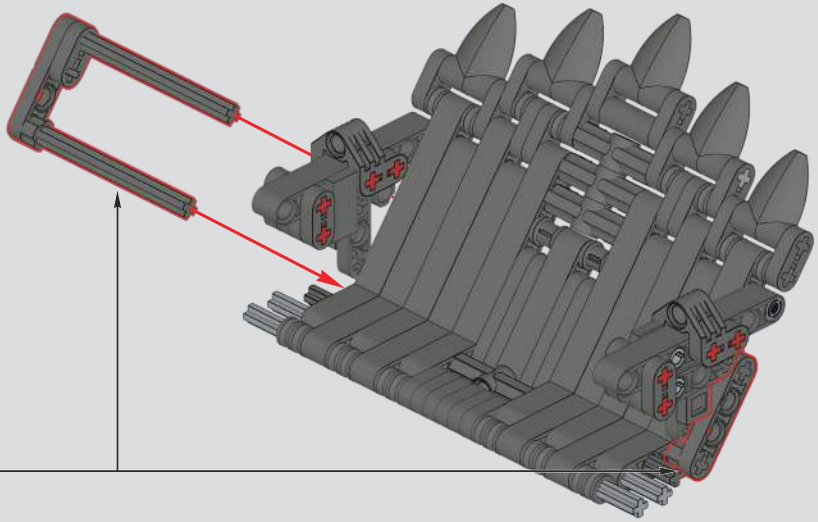

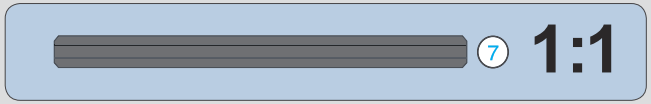

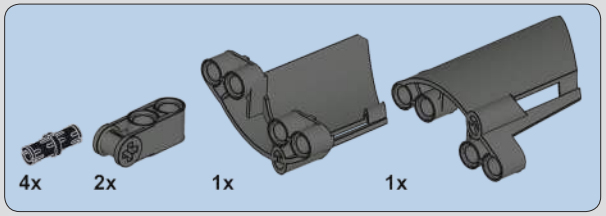

1094

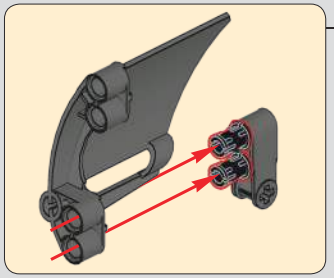

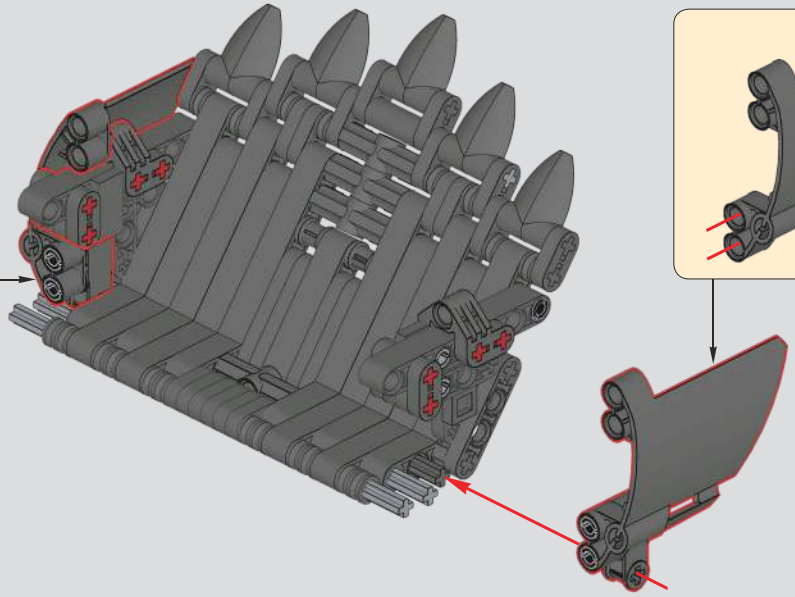

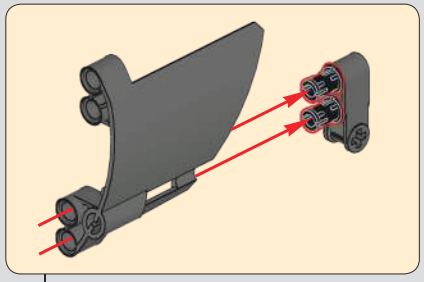

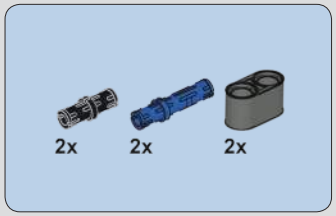

1095

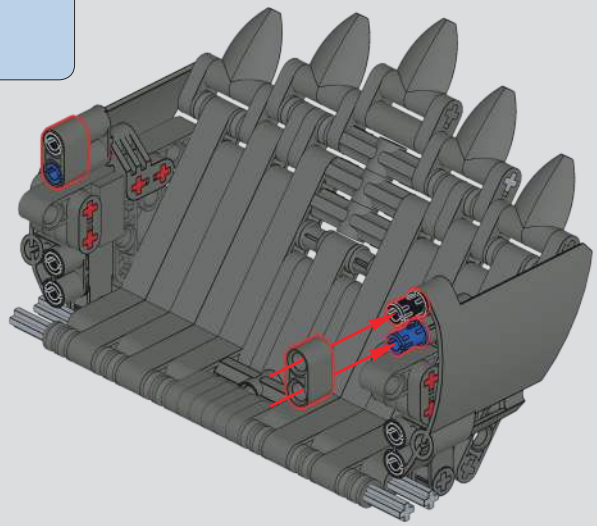

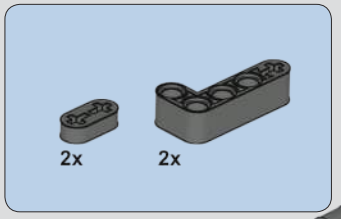

1096

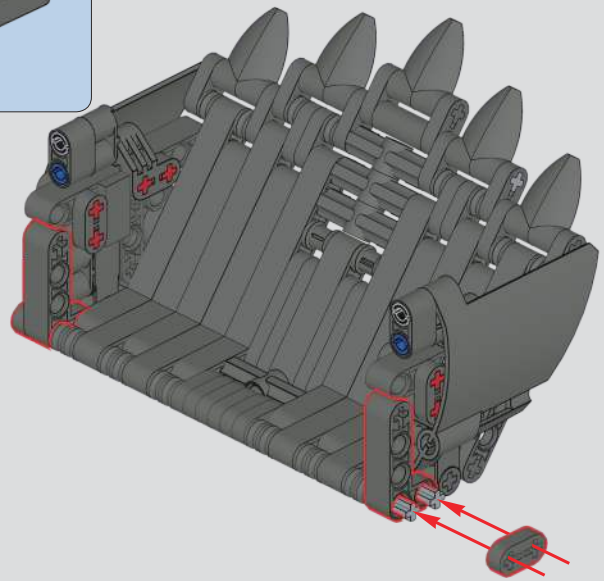

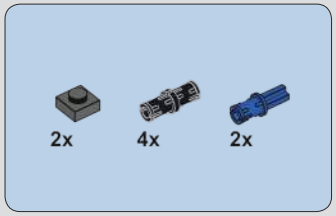

1097

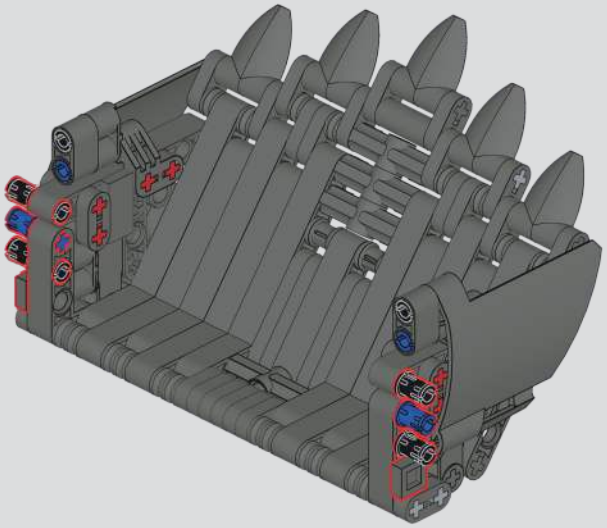

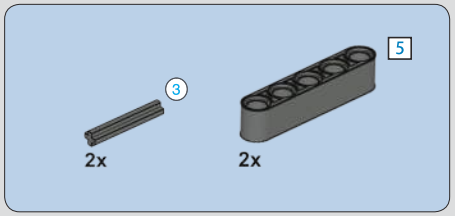

1098

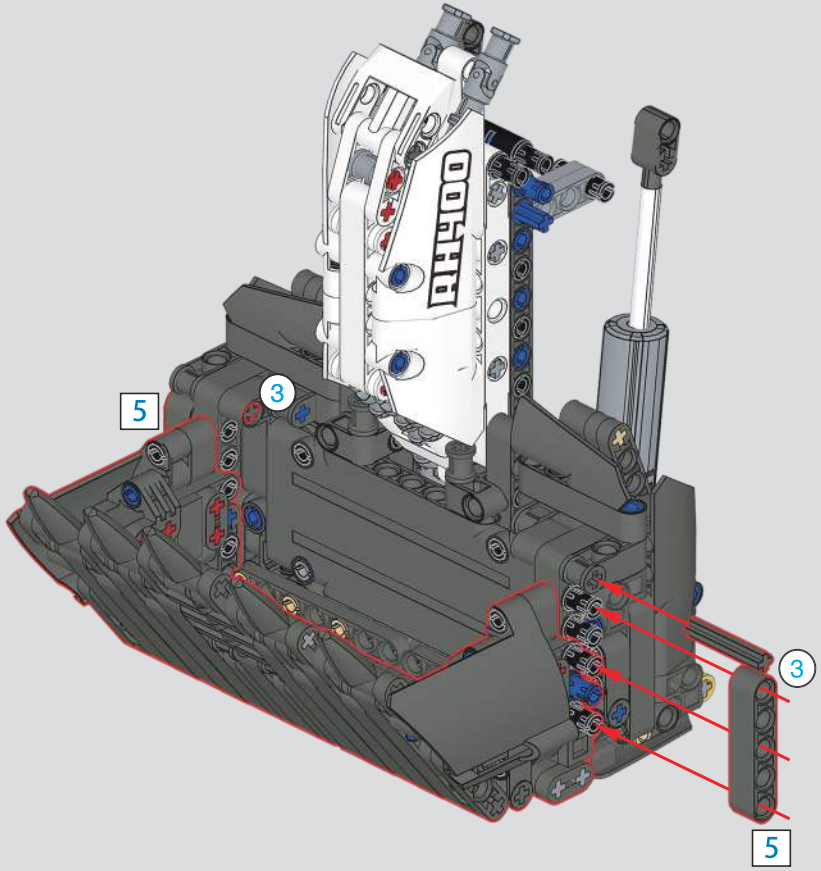

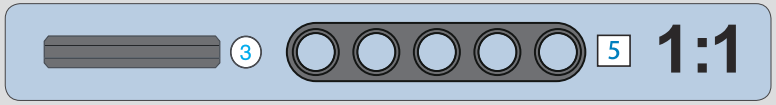

1099

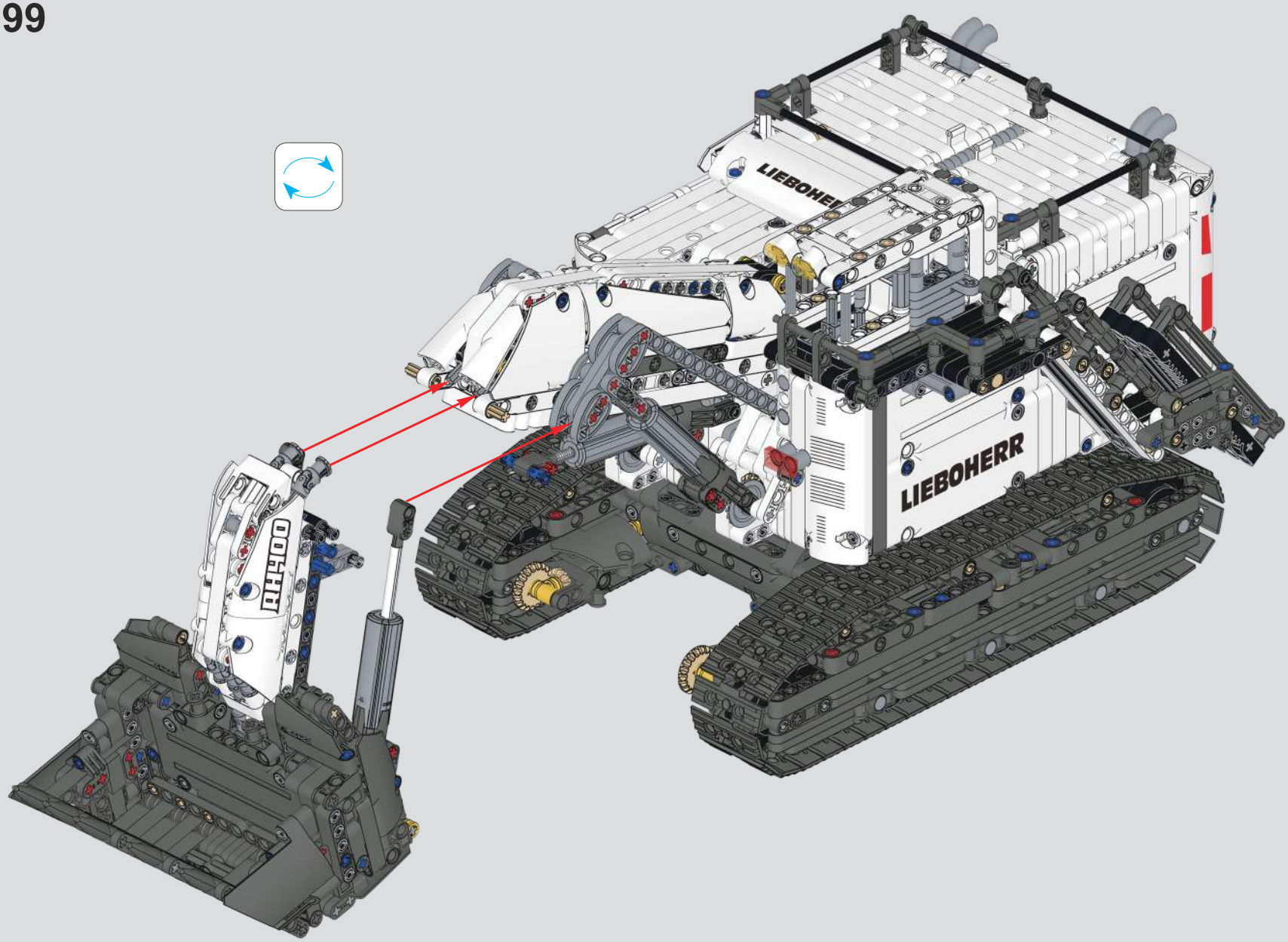

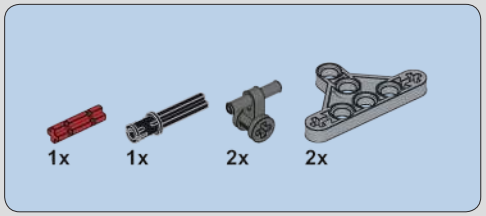

1100

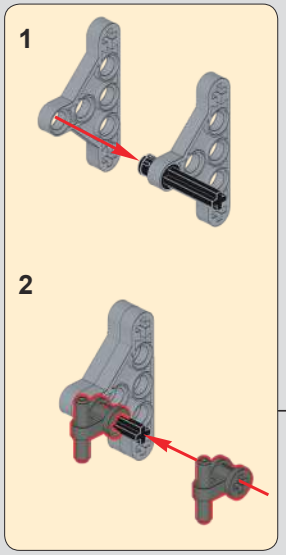

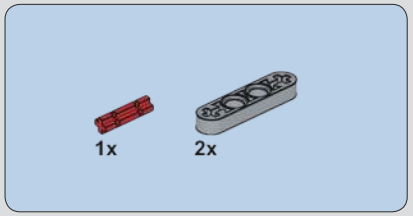

1101

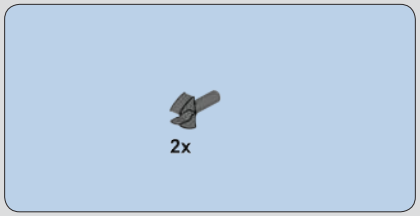

1102

1103

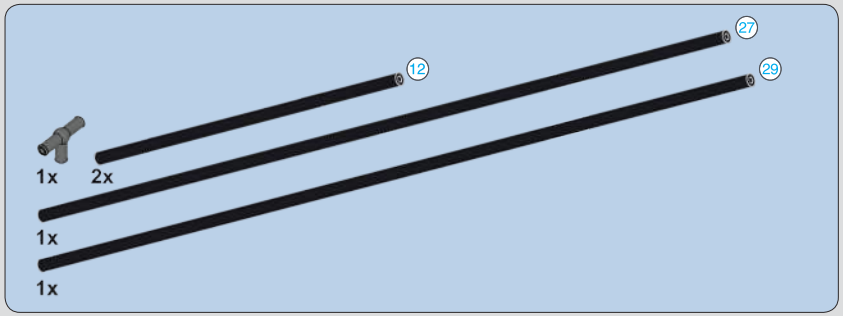

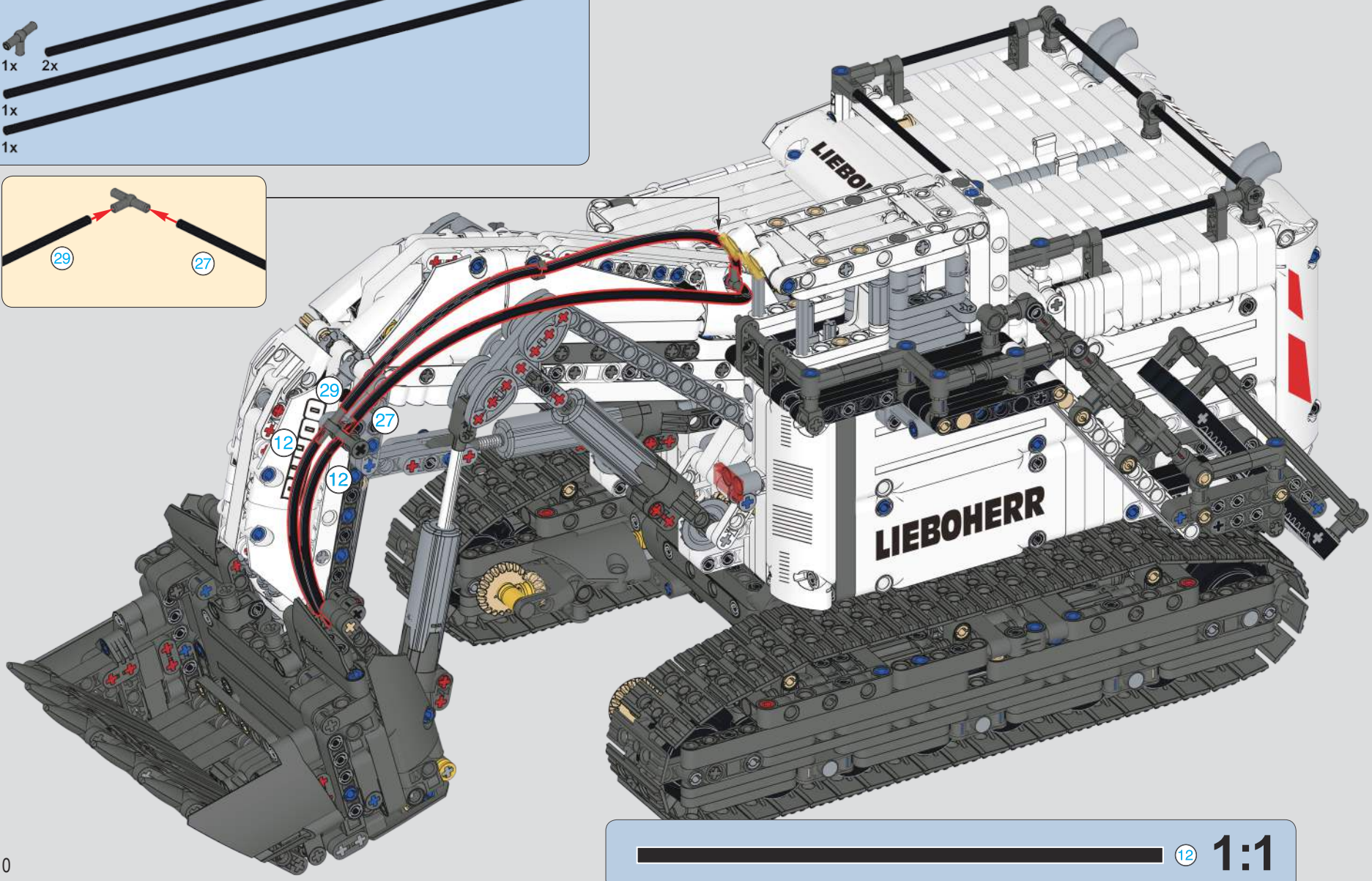

12 1:1

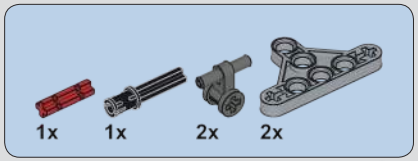

1104

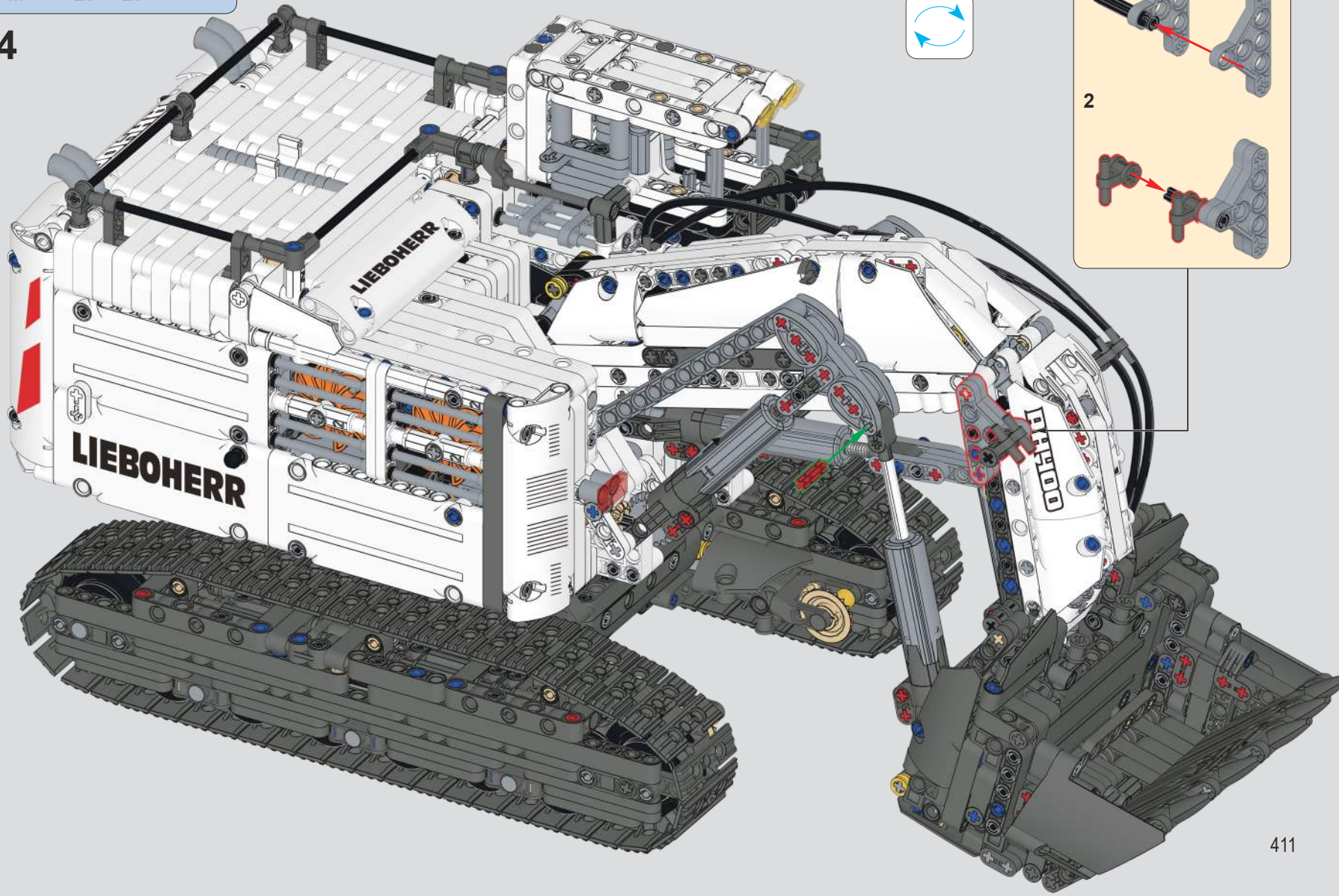

1105

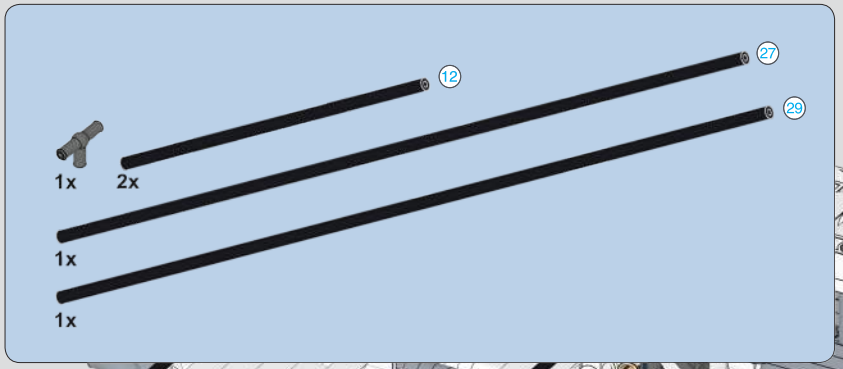

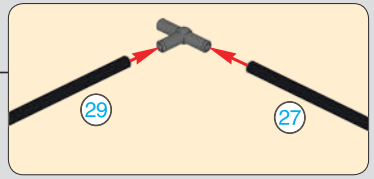

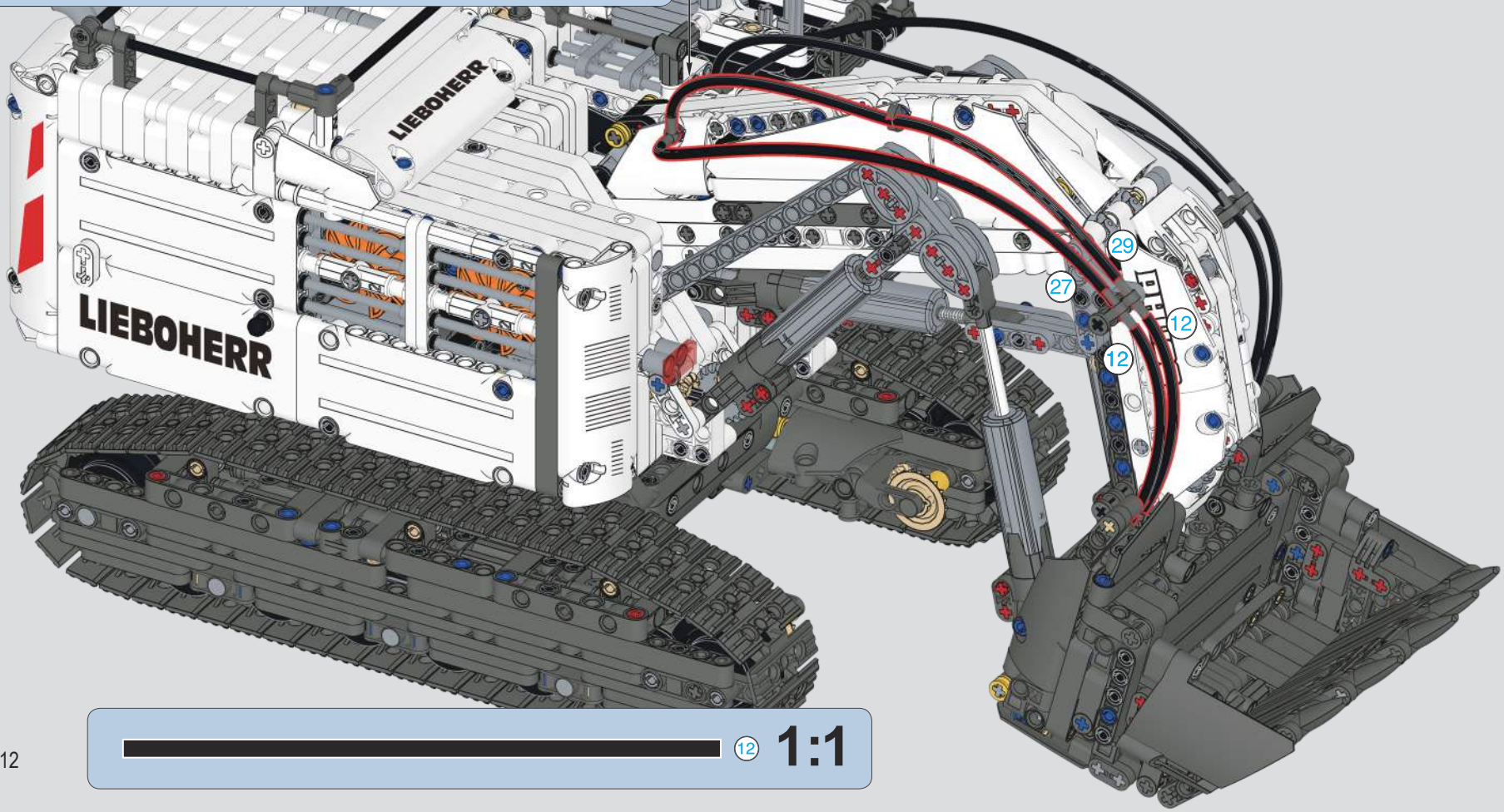

12 1:1

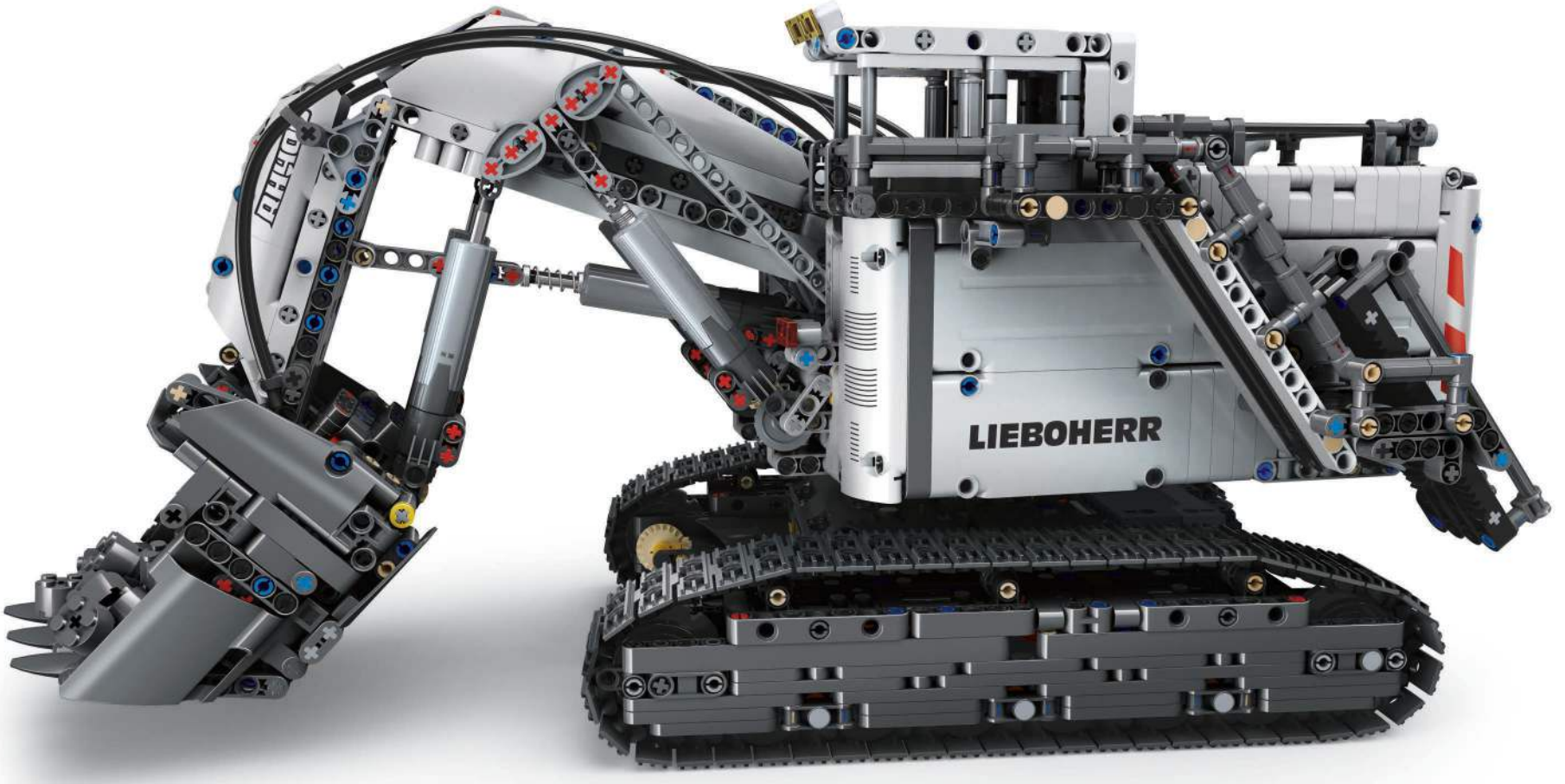
LIEBOHERR

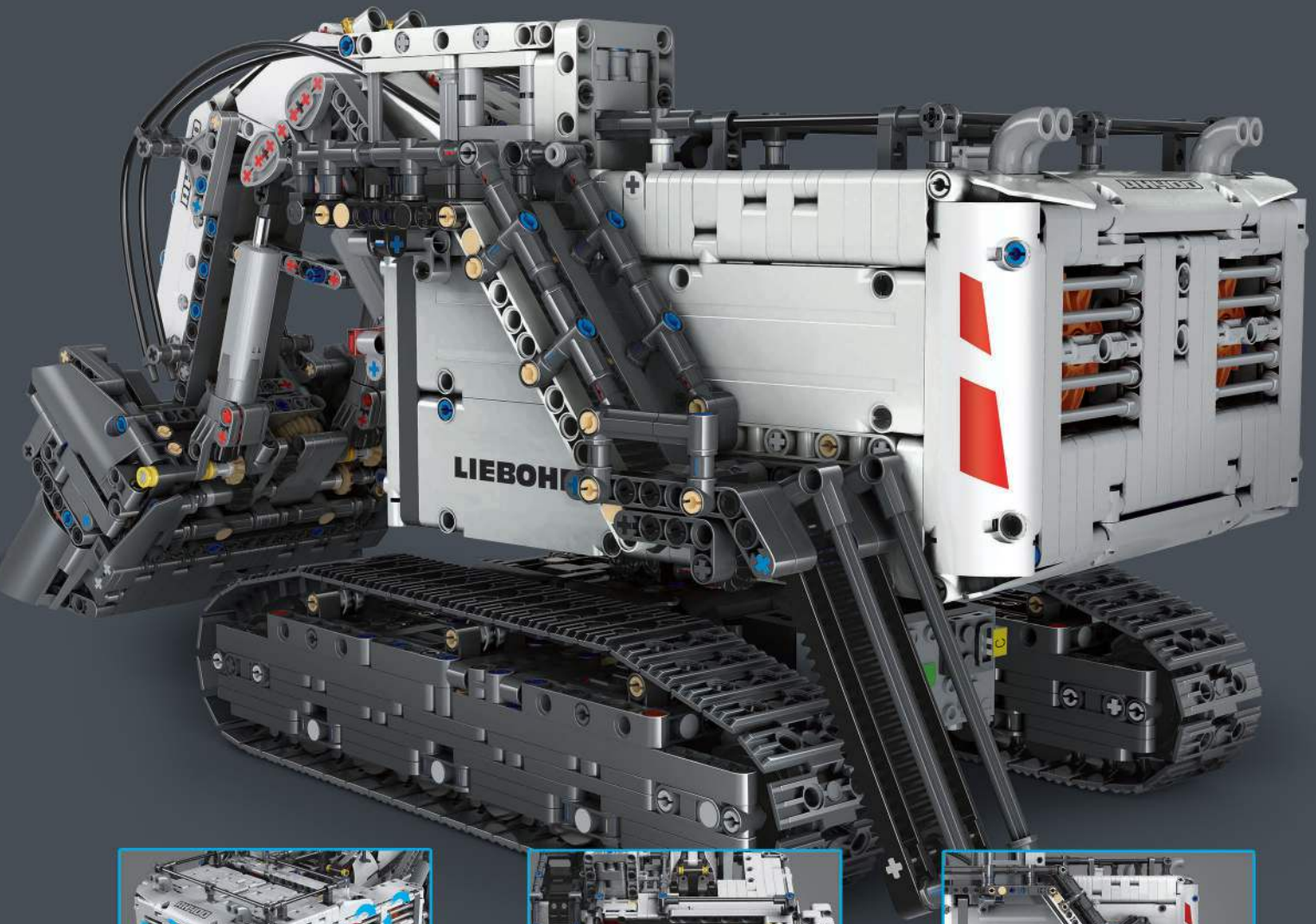

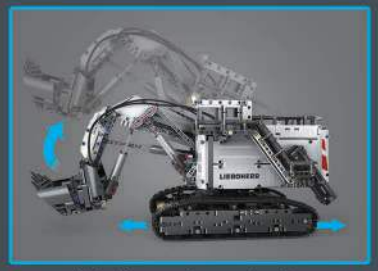

Robotic arm, free extension
机械臂，自由伸张

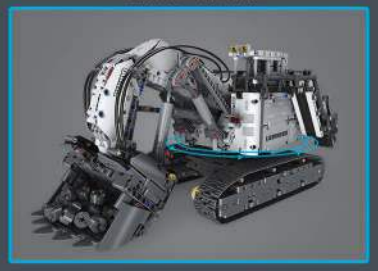

The console can be rotated 360°
操作台可360° 旋转

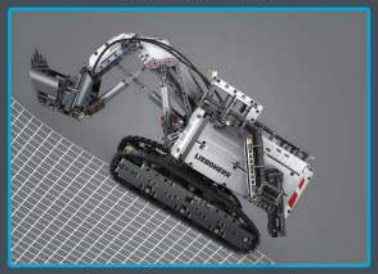

Can walk on uneven roads
可以在不平坦的道路上行走

Radiator drive
散热器传动

Engine engine transmission
发动机引擎传动

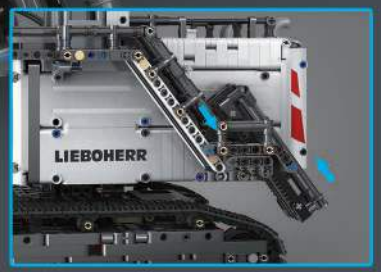

Ladder can be raised and lowered
梯子可升降

Bucket can be controlled
挖斗可控制