MOULD KING®

宇 星 模 王

宇 星 车 模

MODELS

Citroan C4

no.雪龙C4

13187

4606+Pcs/Pza

QR Code APP (APP二维码)
QR-Code-App
Application Code QR
App Codice QR
Aplicación de Código QR
QRコードアプリ

Need the apple version 9.0 and above, the android version 5.0 and above.
Erfordert iOS Version 9.0 oder höher, Android Version 5.0 oder höher.
Nécessite la version 9.0 ou supérieure pour Apple, et la version 5.0 ou supérieure pour Android.
Richiede la versione 9.0 o superiore per Apple, e la versione 5.0 o superiore per Android.
Requiere versión 9.0 o superior para Apple, y versión 5.0 o superior para Android.
Appleはバージョン9.0以上、Androidはバージョン5.0以上が必要です。

*This APP supports most of the mainstream Android models on the market, but due to the large number of Android models, different models of systems and hardware reasons, there may be some models do not supported,specific according to the actual test!

*Diese App unterstützt die meisten gängigen Android-Modelle auf dem Markt. Aufgrund der großen Anzahl von Android-Modellen und unterschiedlicher System- und Hardwarebedingungen kann es jedoch sein, dass einige Modelle nicht unterstützt werden. Die Kompatibilität hängt vom tatsächlichen Test ab!

*Cette application prend en charge la plupart des modèles Android populaires sur le marché, mais en raison du grand nombre de modèles Android, de différents systèmes de modèles et de raisons matérielles, certains modèles peuvent ne pas être pris en charge, selon le test réel !

*Questa app supporta la maggior parte dei modelli Android mainstream sul mercato, ma a causa del grande numero di modelli Android, diversi modelli di sistemi e motivi hardware, potrebbero esserci alcuni modelli che non sono supportati, specifici secondo il test effettivo!

*Esta aplicación es compatible con la mayoría de los modelos Android principales en el mercado, pero debido al gran número de modelos de Android, diferentes modelos de sistemas y razones de hardware, puede haber algunos modelos que no son compatibles, específicos según la prueba real!

*このアプリは市場に出ている主流のAndroidモデルのほとんどをサポートしていますが、Androidモデルの数が非常に多く、システムやハードウェアの違いにより、サポートされないモデルが存在する可能性があります。実際のテストによります!

广东宇星科技
Mould King

产品资讯
Product Information
Produktinformation
Information sur le produit
Informazioni sul prodotto
Información del producto
製品情報

售后服务
After-sales Service
Kundendienst nach dem Kauf
Service après-vente
Servizio post-vendita
Servicio postventa
アフターサービス

积木补件
Brick Replacement Service
Ziegelstein-Ersatzdienst
Service de remplacement de briques
Servizio di sostituzione dei mattoncini
Servicio de reemplazo de ladrillos
ブロック交換サービス

OPEN

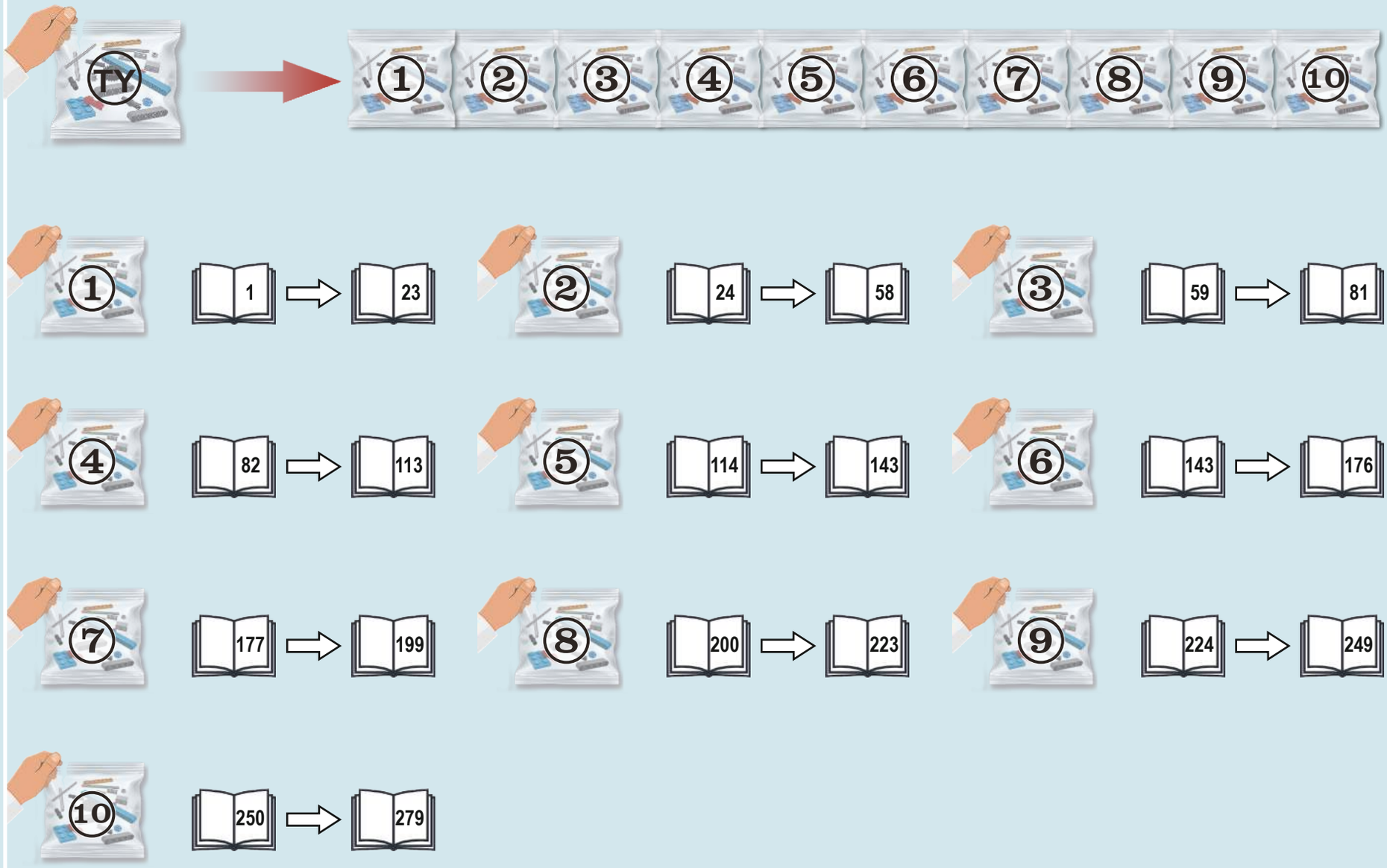
TY
1
2
3
4
5
6
7
8
9
10
1
1
23
2
24
58
3
59
81
4
82
113
5
114
143
6
143
176
7
177
199
8
200
223
9
224
249
10
250
279

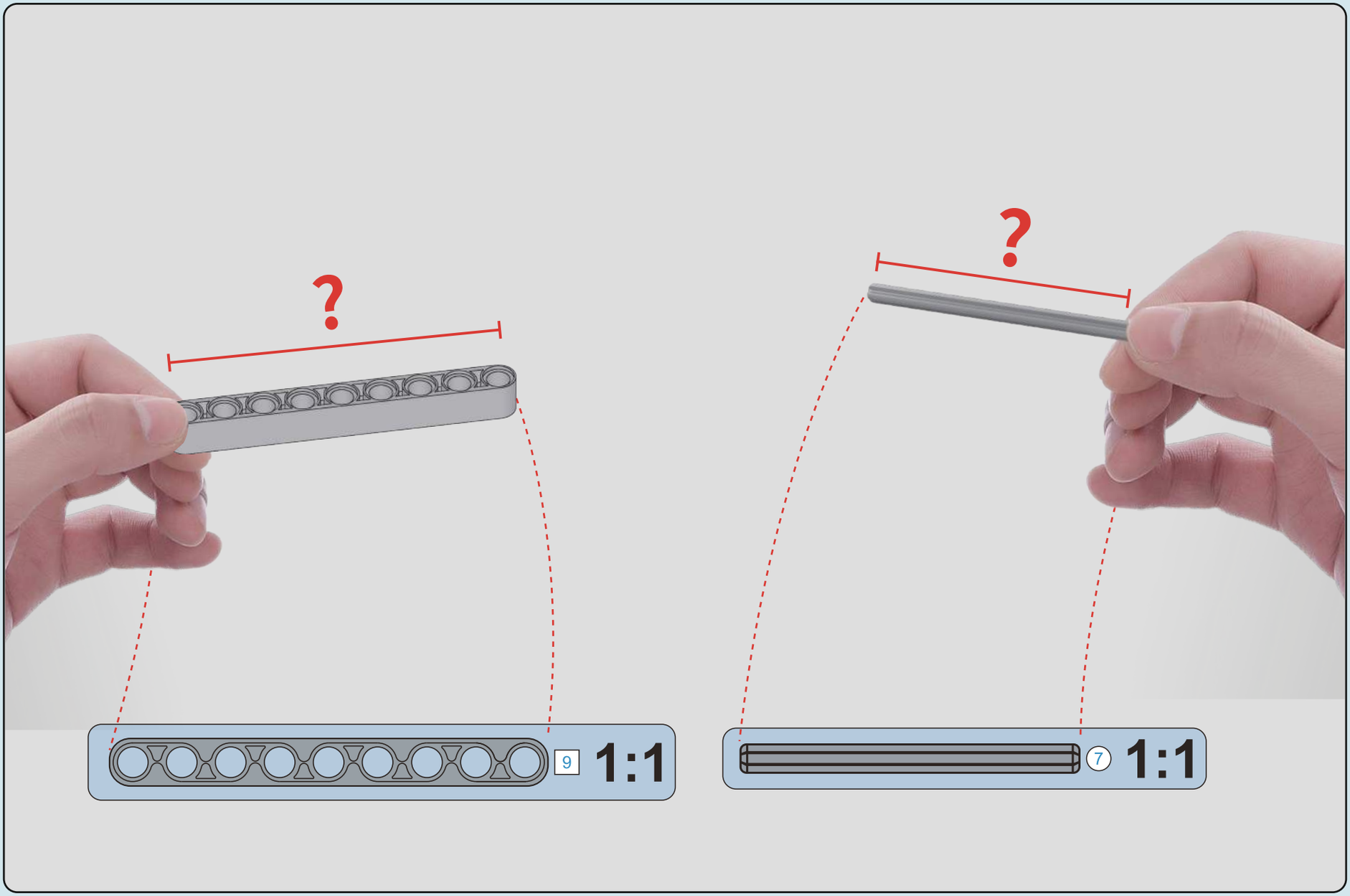
?
9
1:1
?
7
1:1

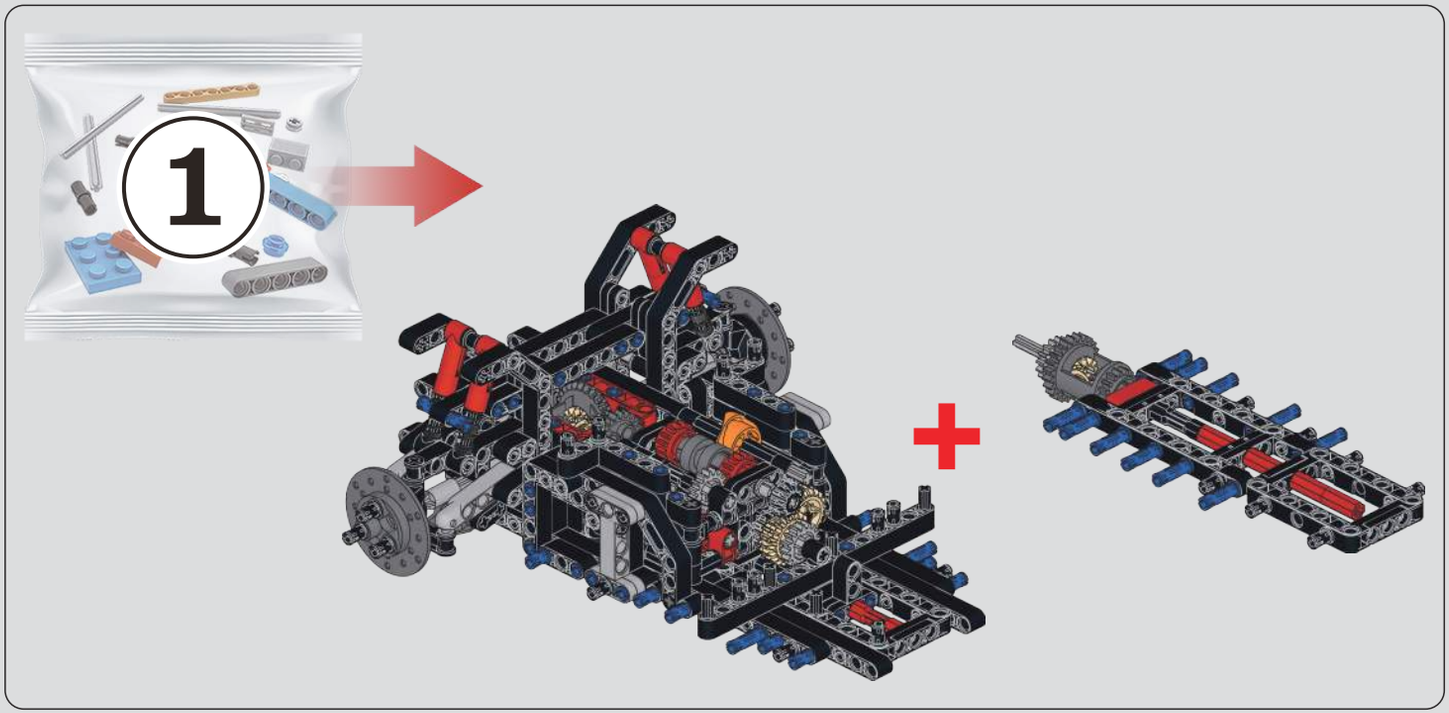

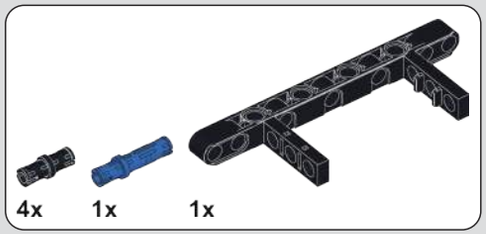

1

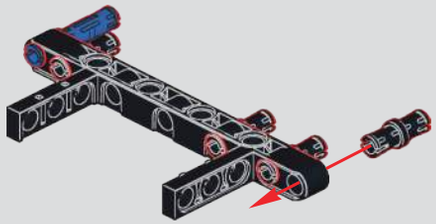

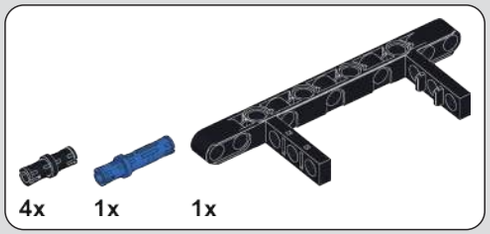

2

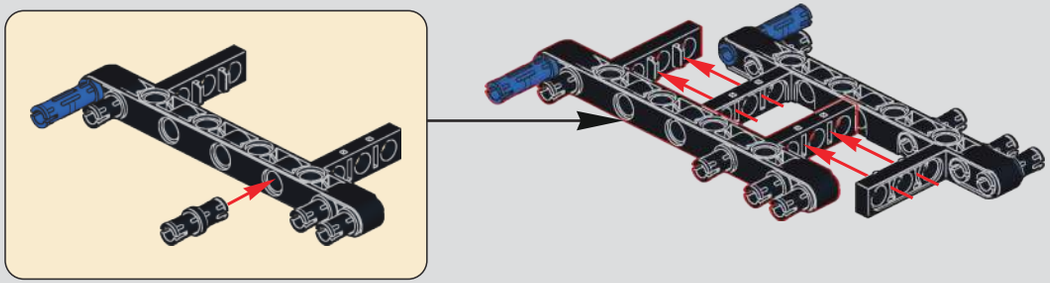

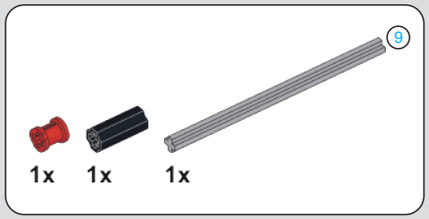

3

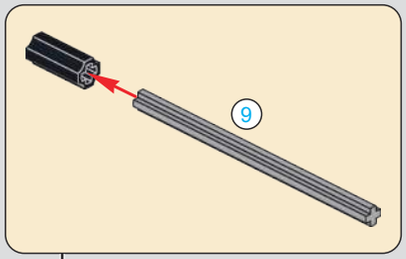

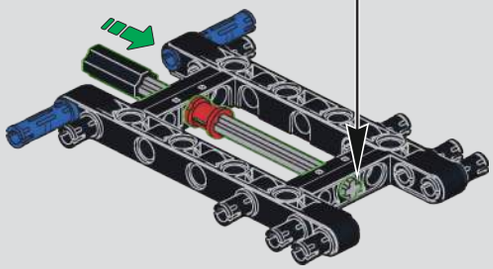

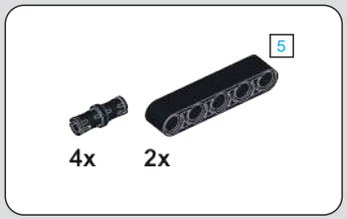
5
4x
2x

4

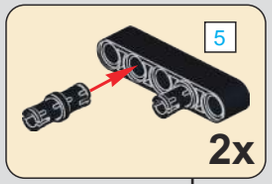
5
2x

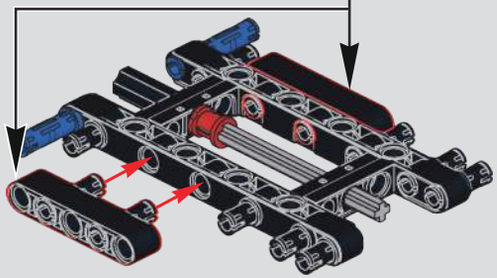

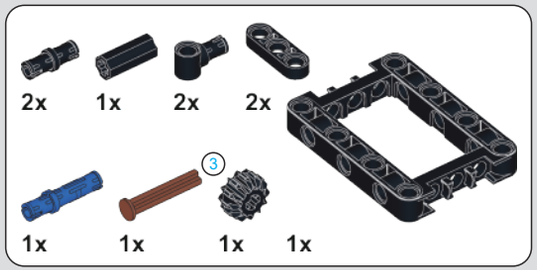
2x
1x
2x
2x
3
1x
1x
1x
1x

5

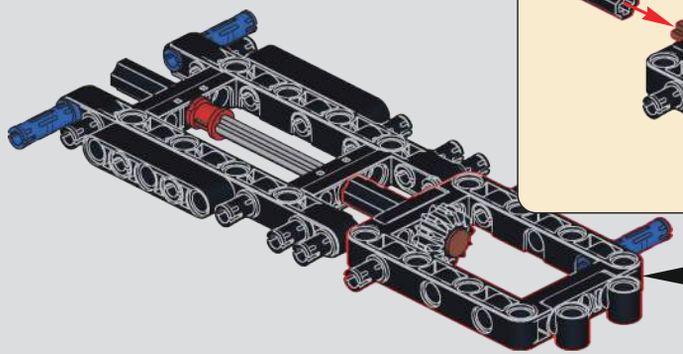

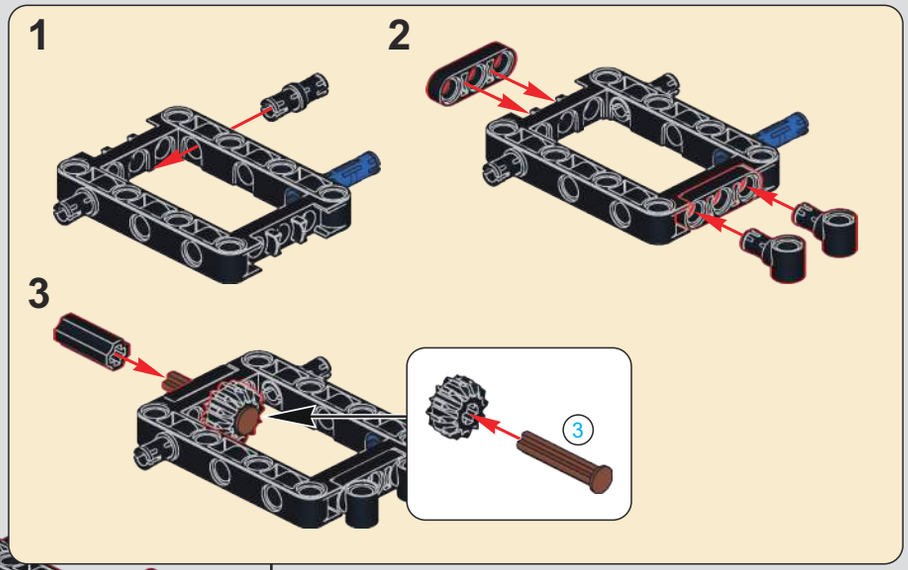
1
2
3
3

1:1

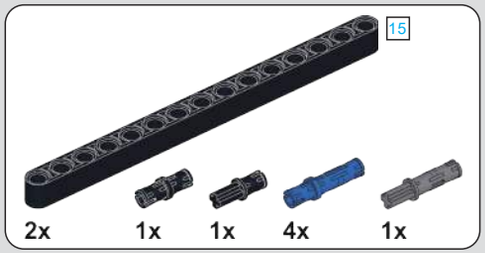
15
2x
1x
1x
4x
1x

6

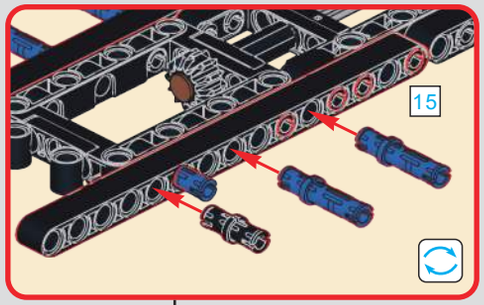
15

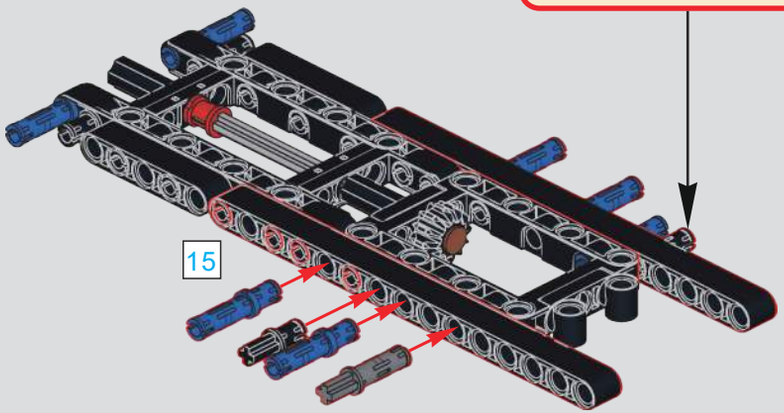
15

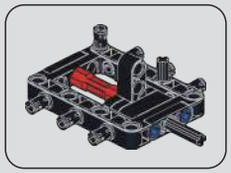

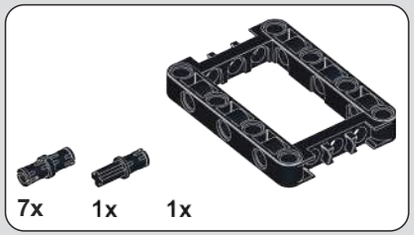
7x
1x
1x

7

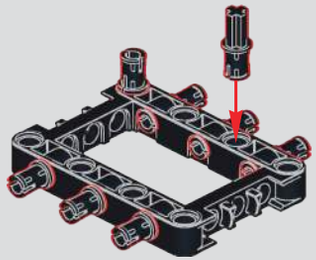

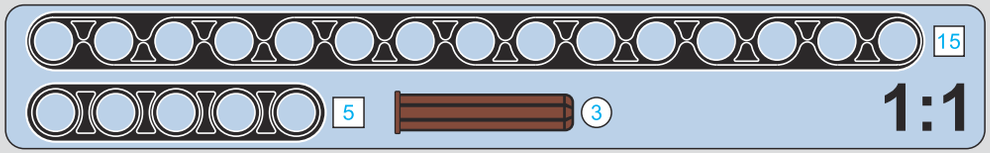
15
5
3
1:1

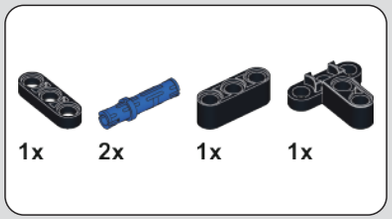

8

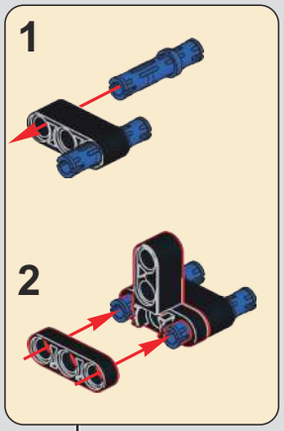

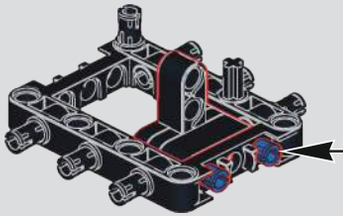

9

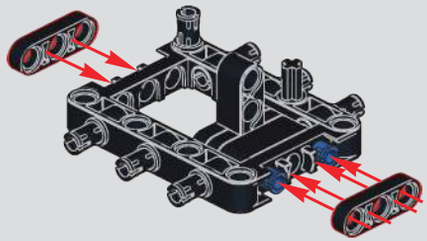

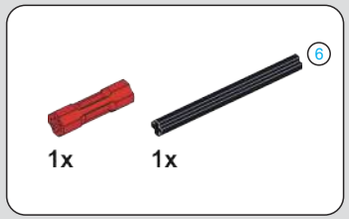

10

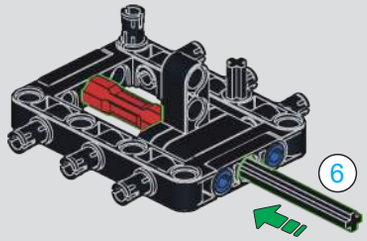

11

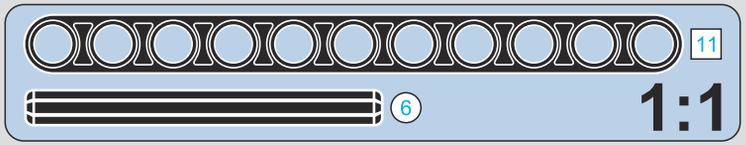

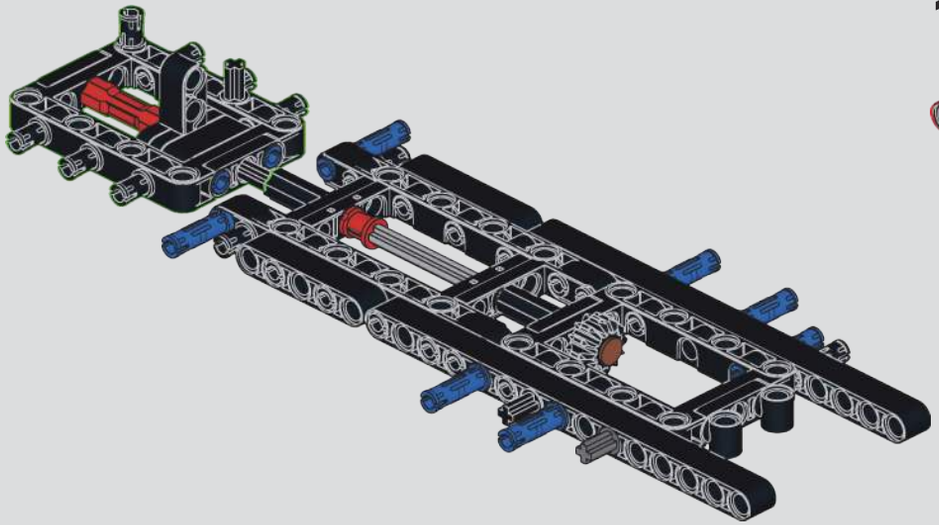

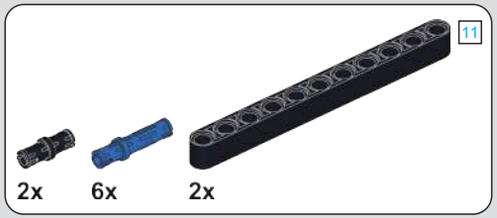

12

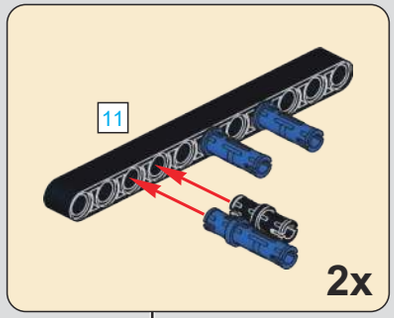

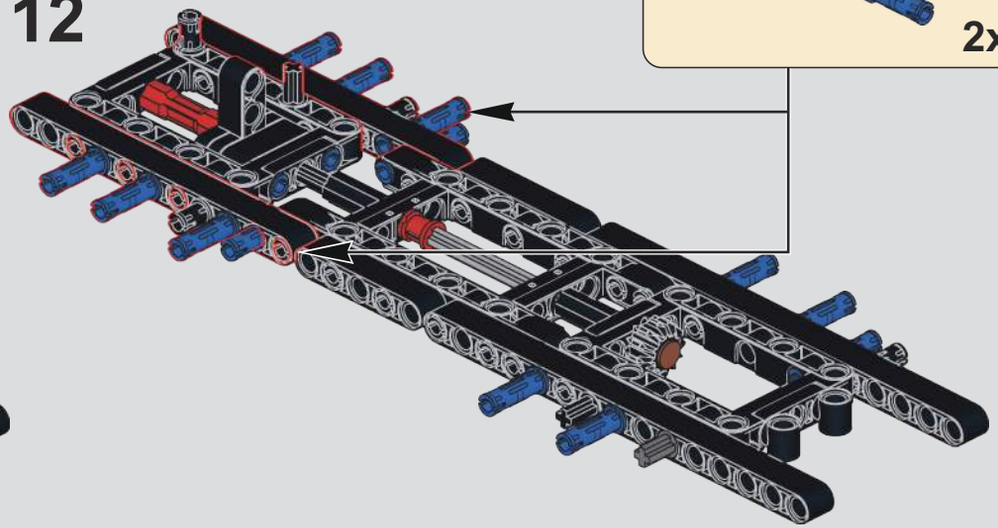

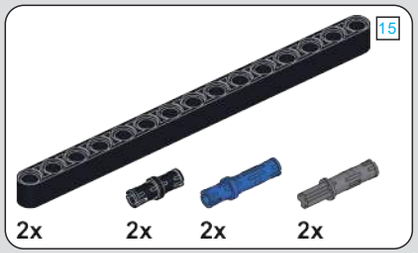

13

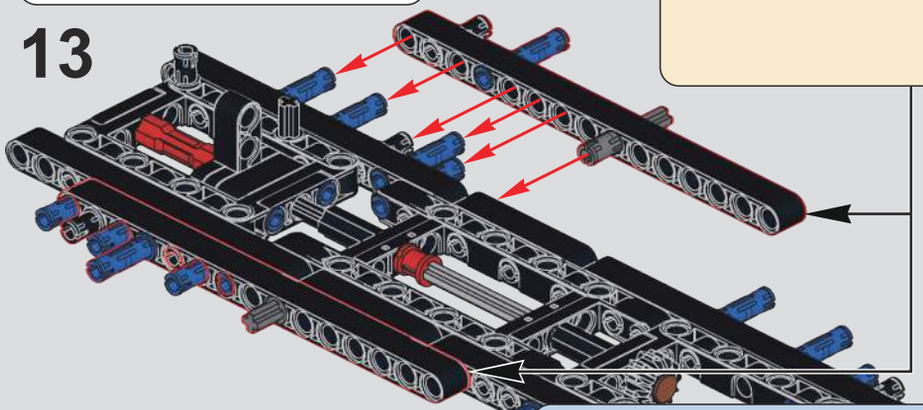

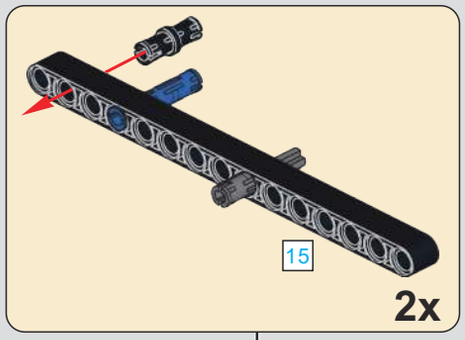

14

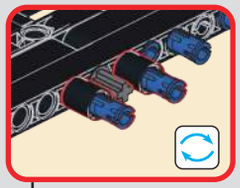

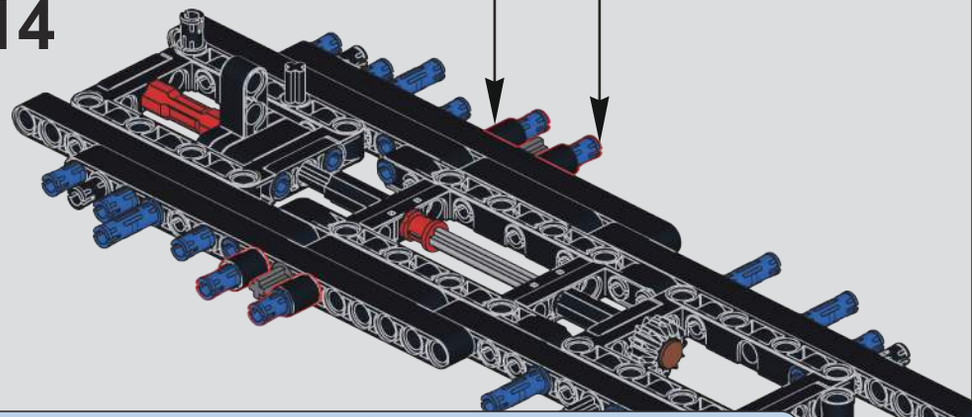

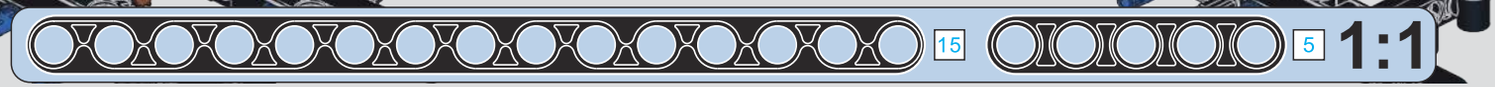

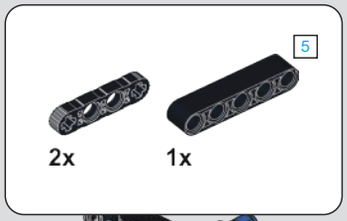

15

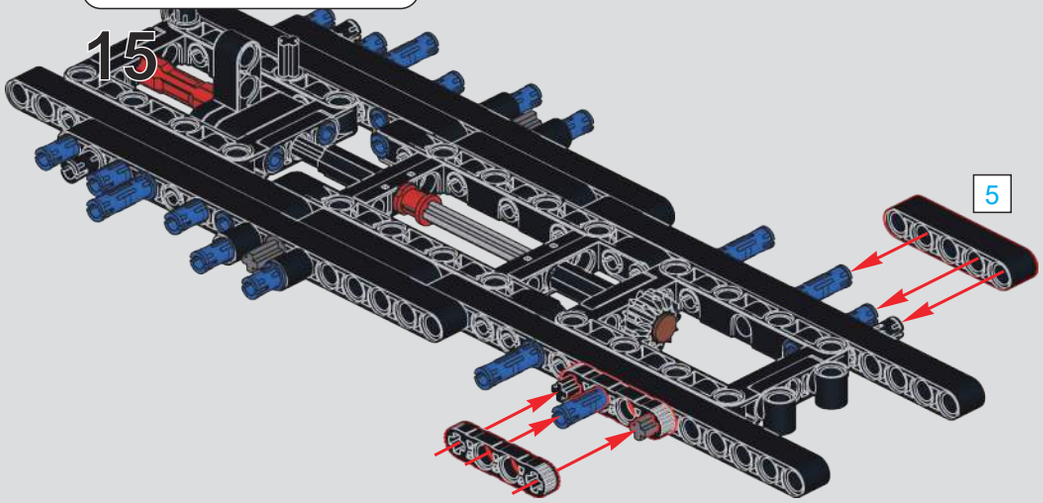

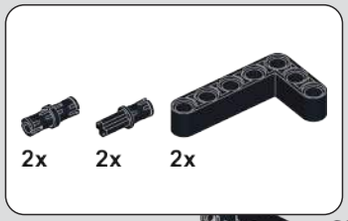

16

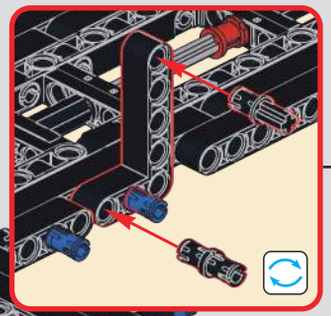

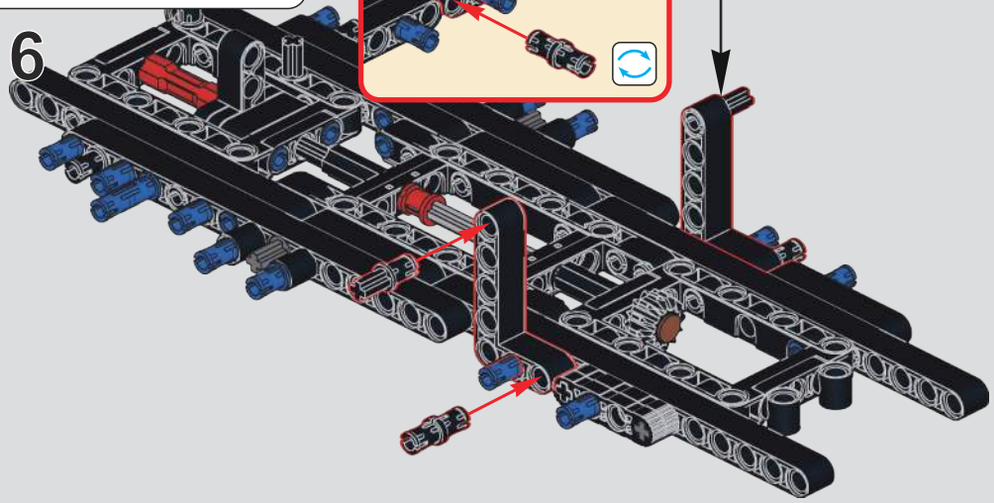

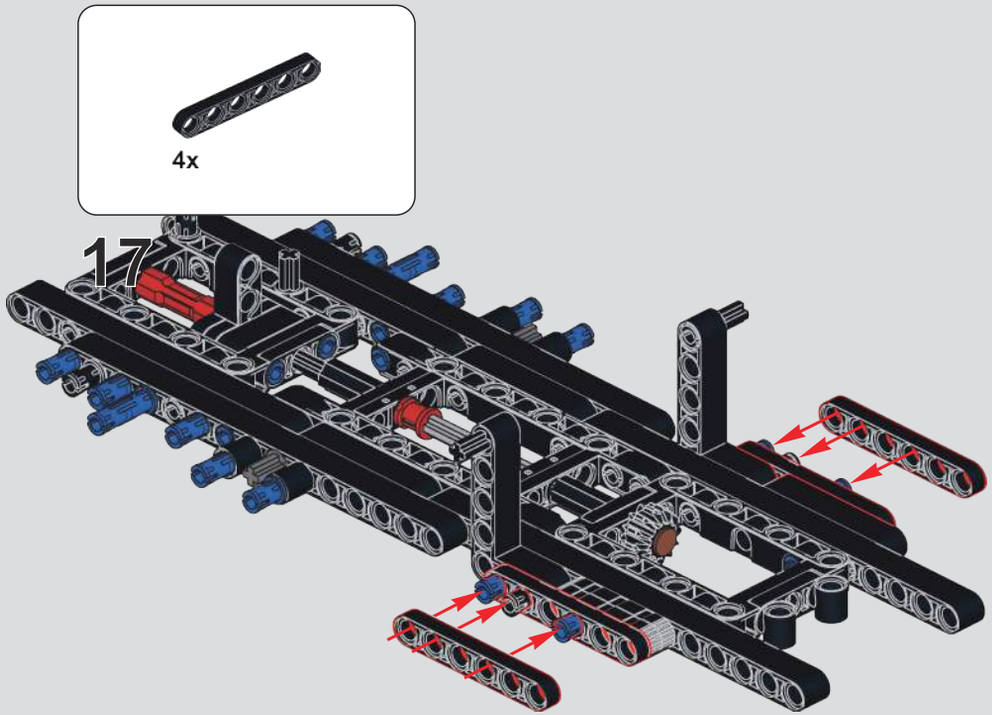
4x
17

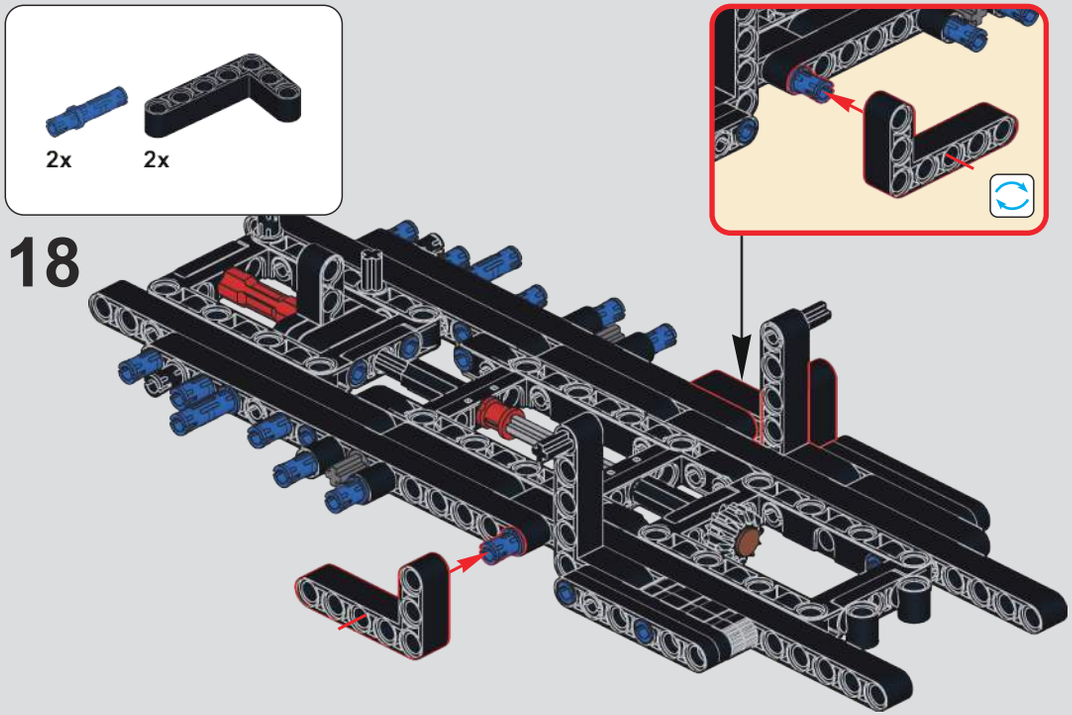
2x
2x
18

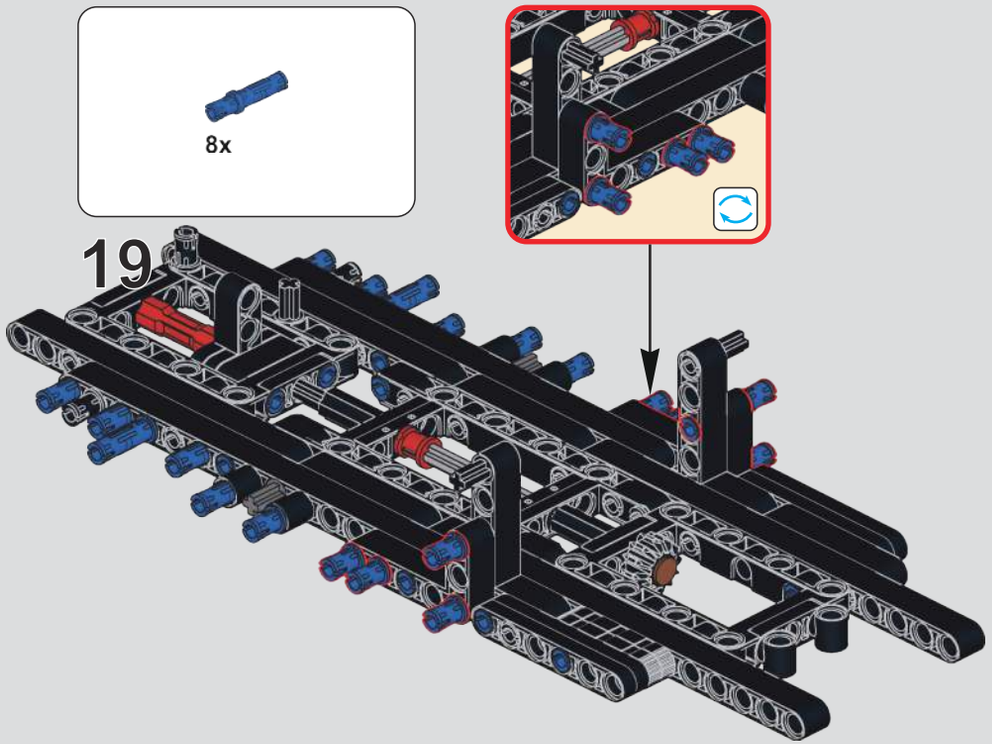
8x
19

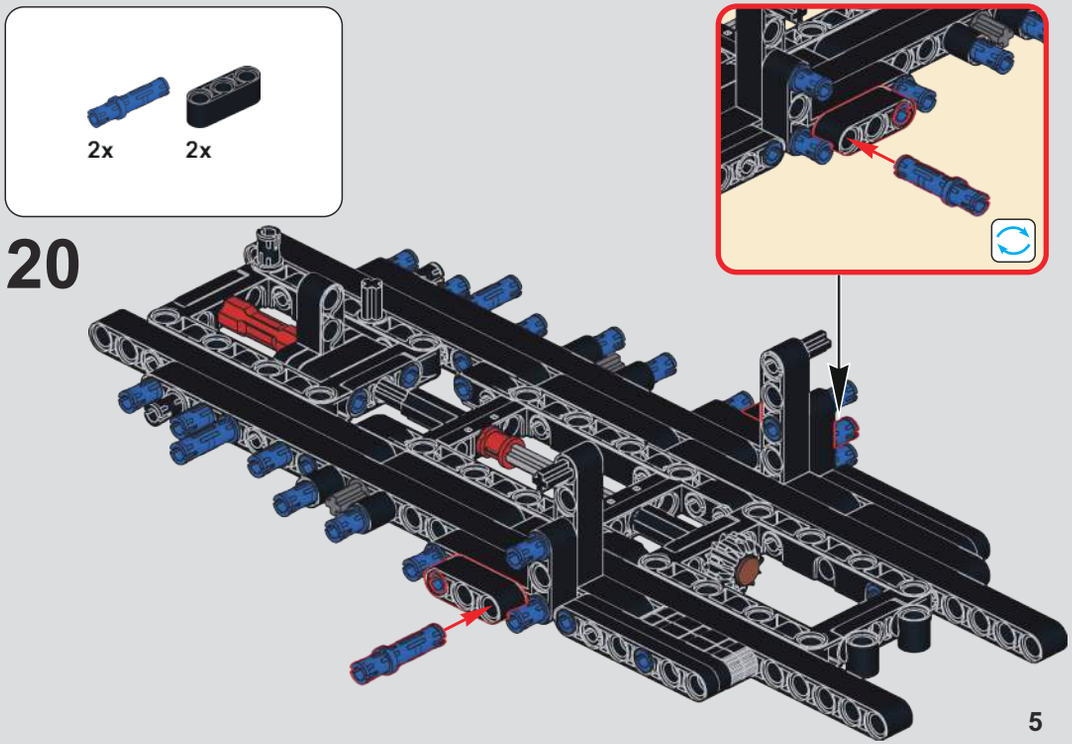
2x
2x
20

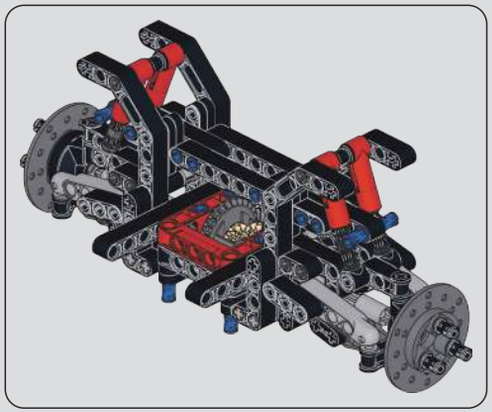

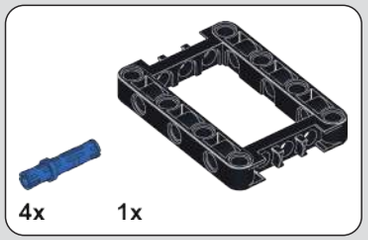

21

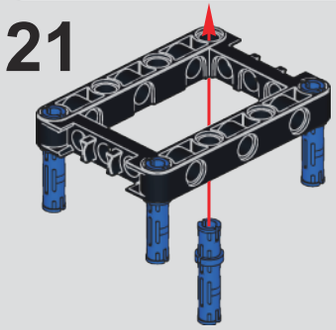

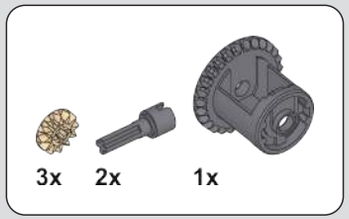

22

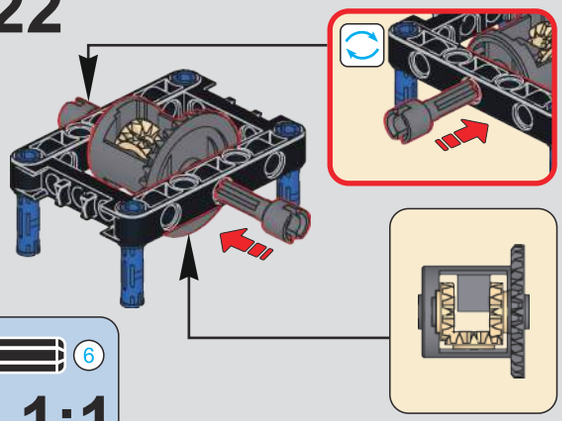

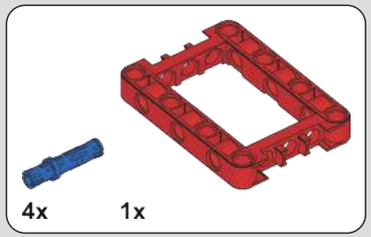

23

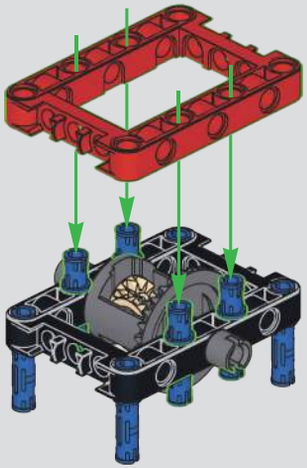

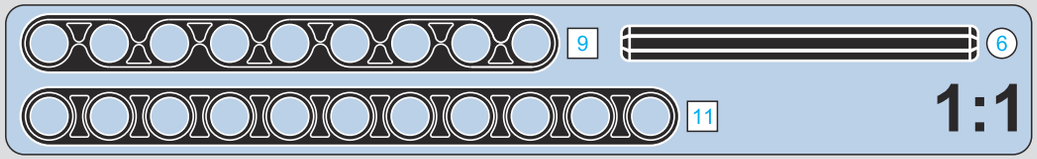

24

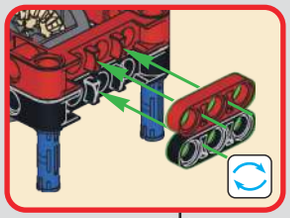

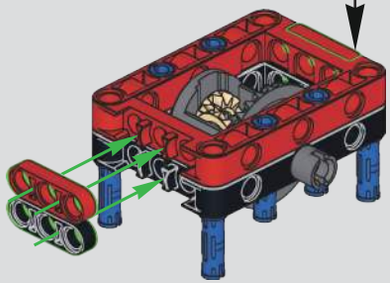

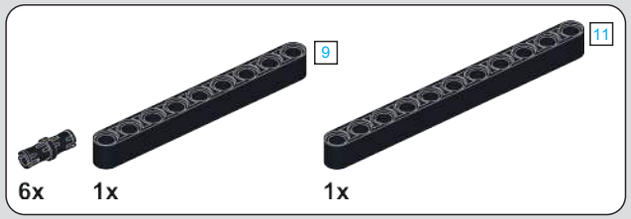

25

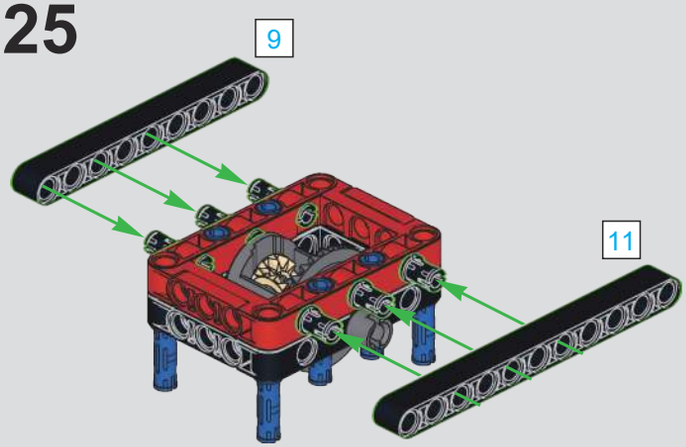

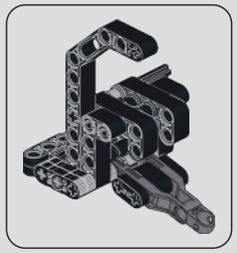

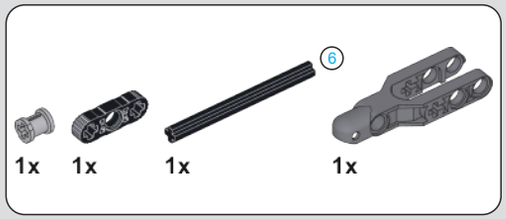

26

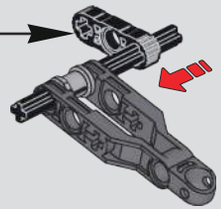

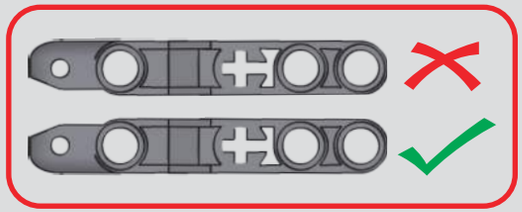

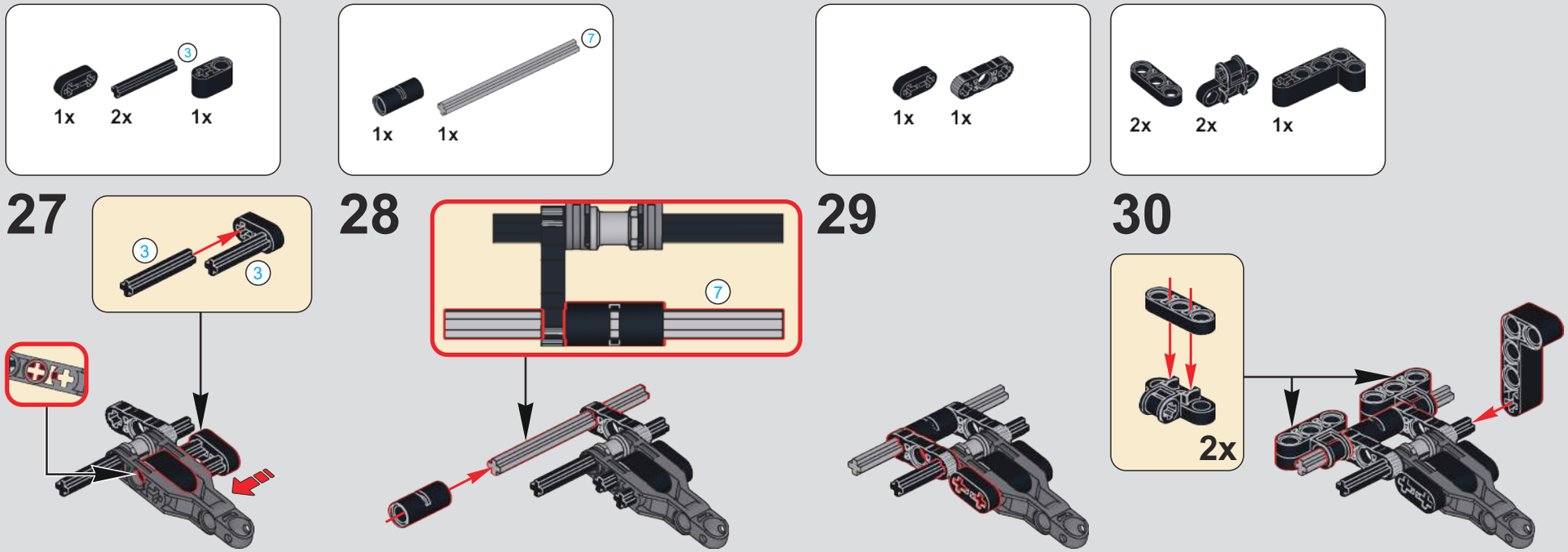
1x
2x
3
1x
27
3
3
1x
1x
7
28
7
1x
1x
29
2x
2x
1x
30
2x

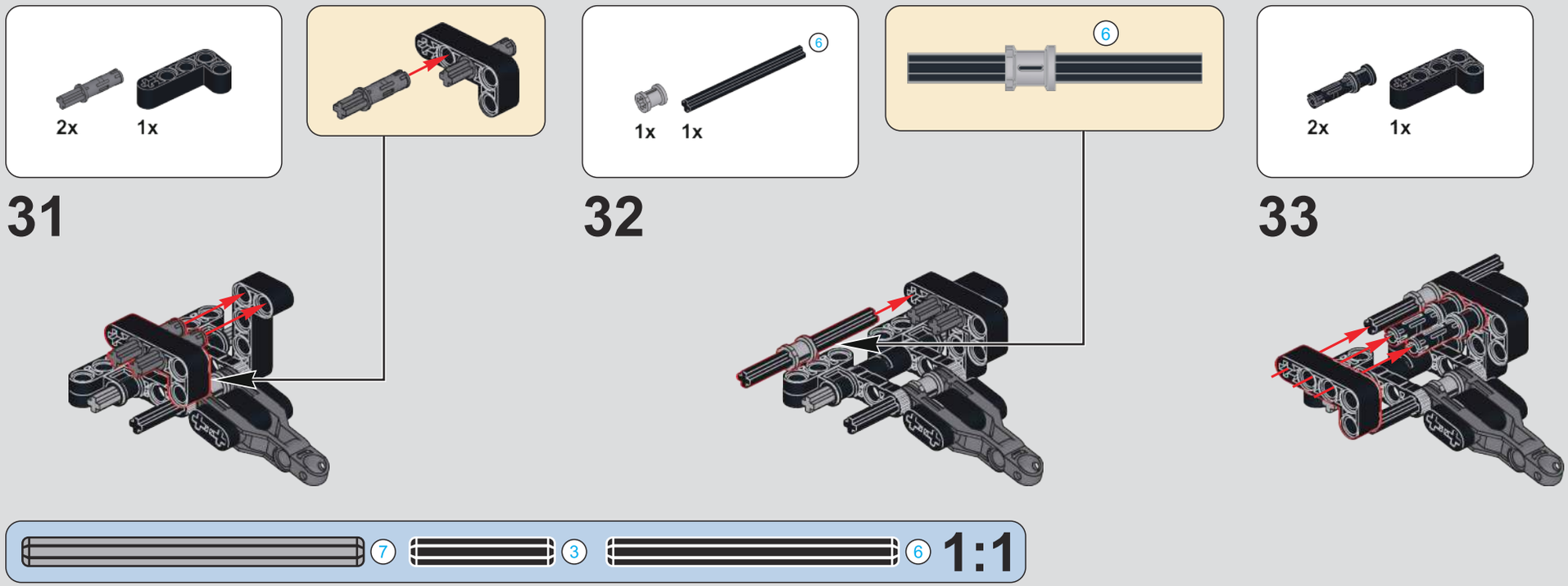
2x
1x
31
1x
1x
6
32
6
2x
1x
33
7
3
6
1:1

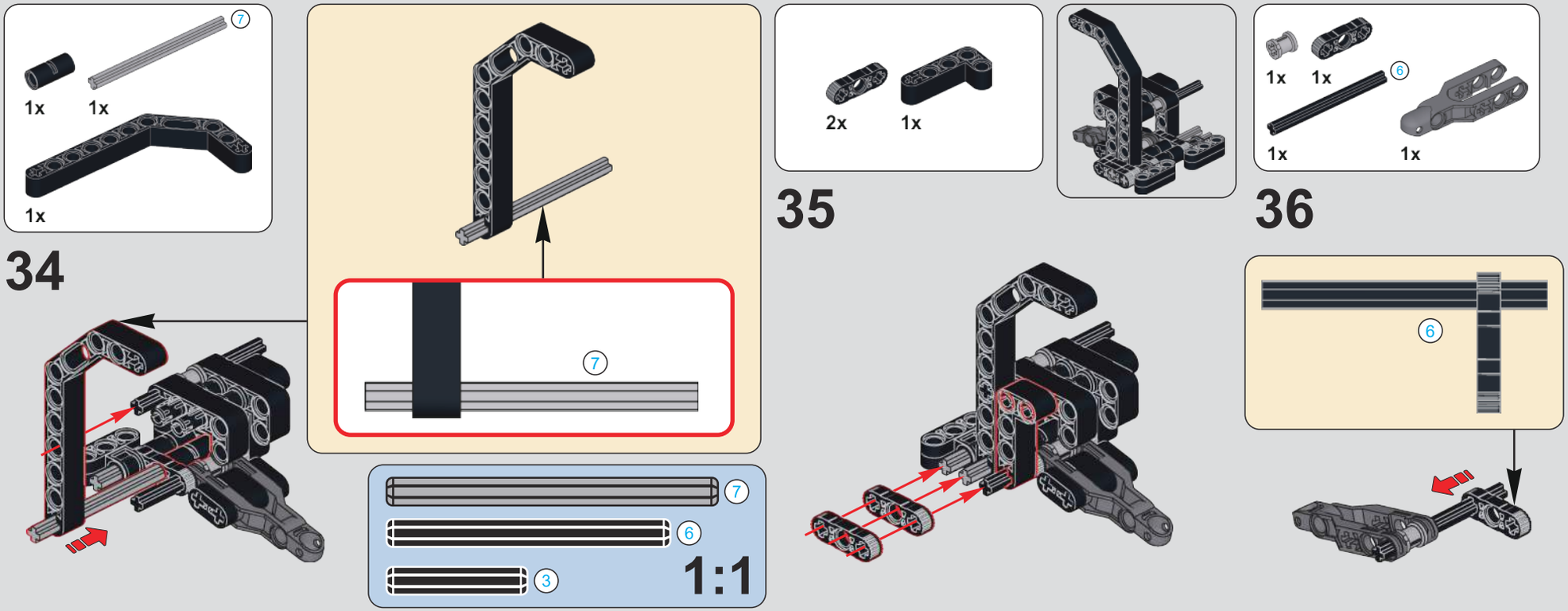
34
1x
1x
1x
7
7
7
6
3
1:1
35
2x
1x
36
1x
1x
1x
1x
6
6

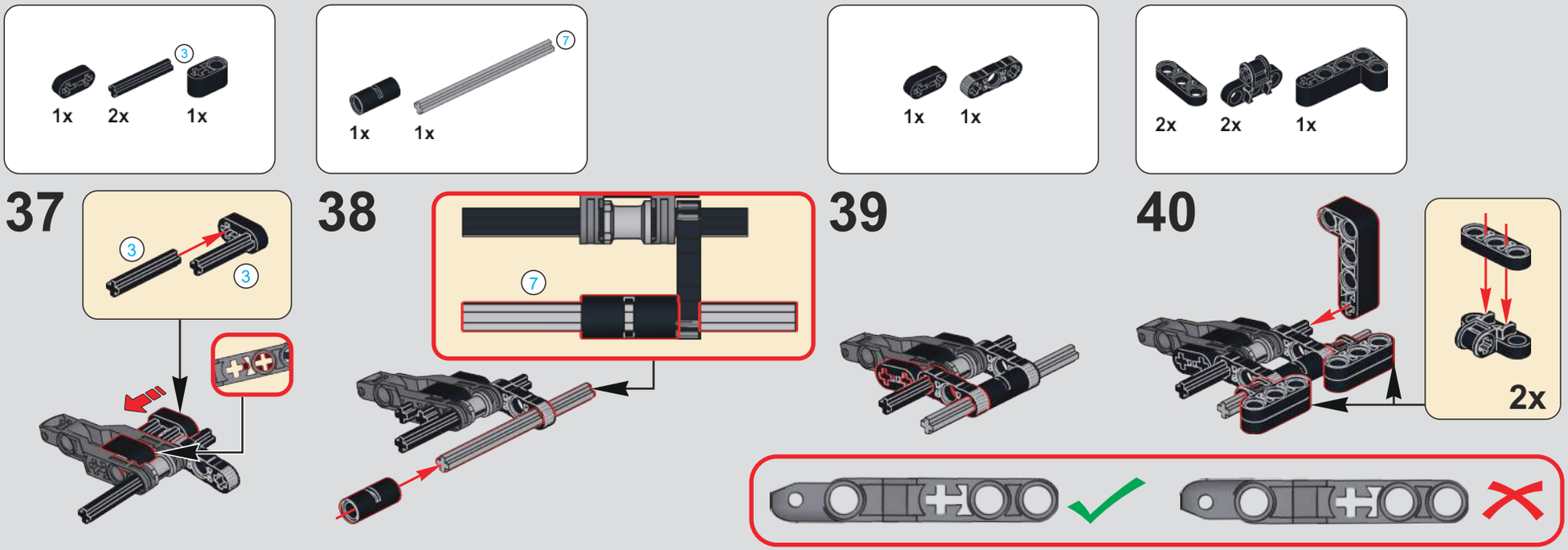
37
1x
2x
1x
3
3
3
38
1x
1x
7
7
39
1x
1x
40
2x
2x
1x
2x

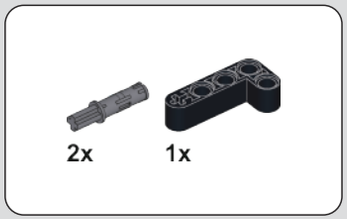

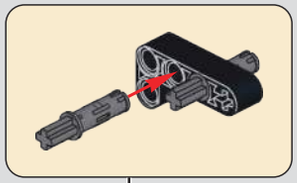

41

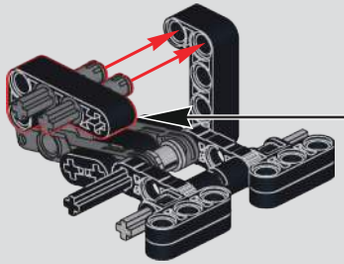

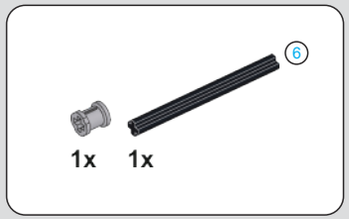

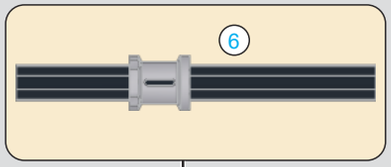

42

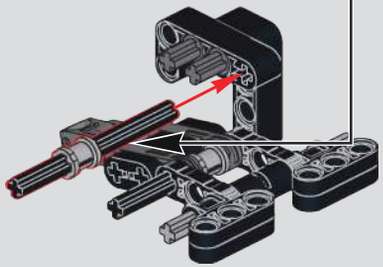

43

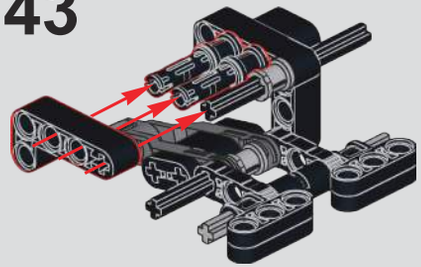

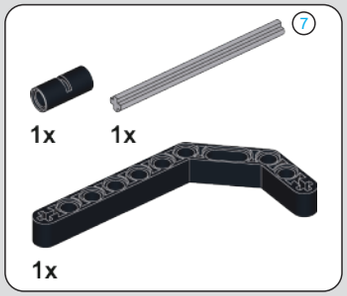

44

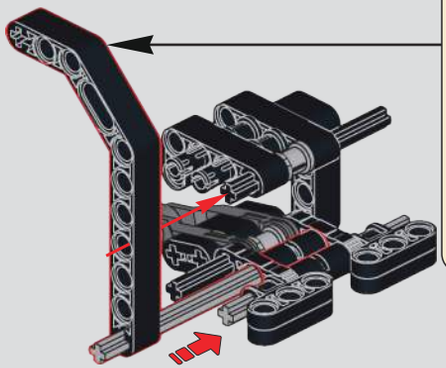

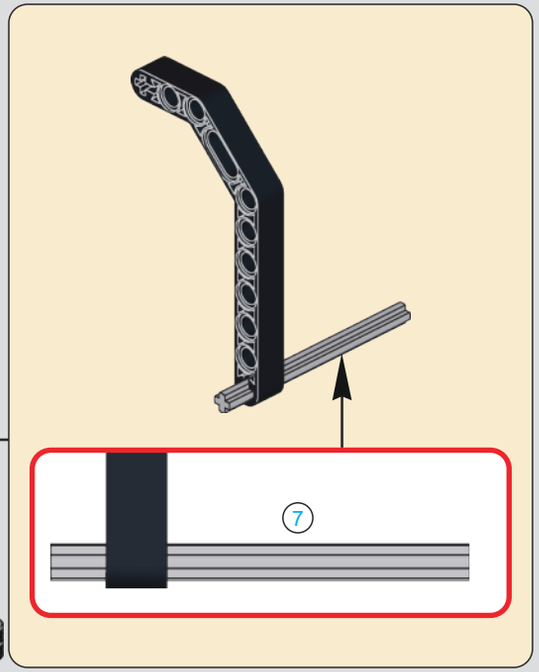

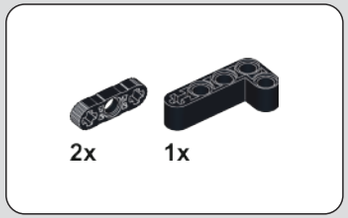

45

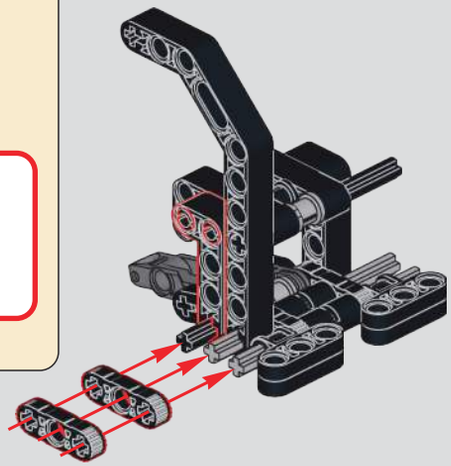

46

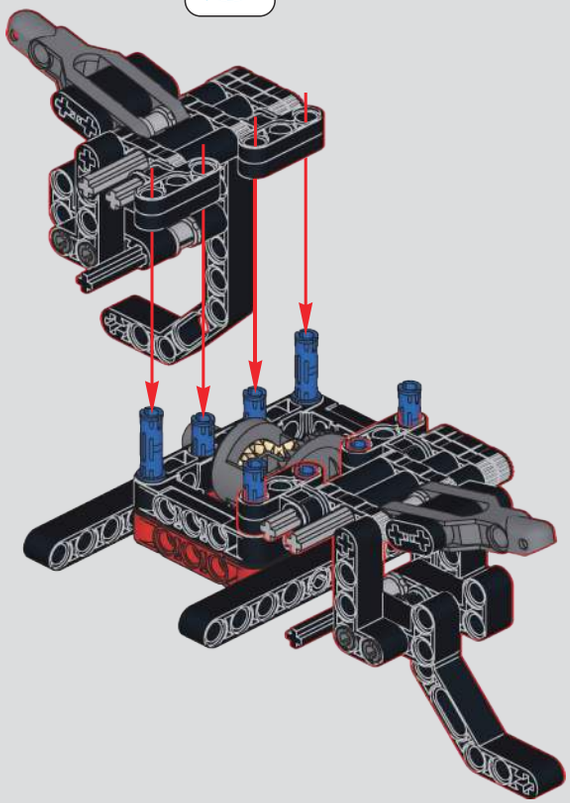

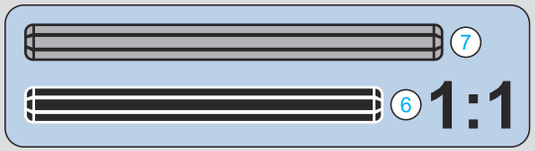

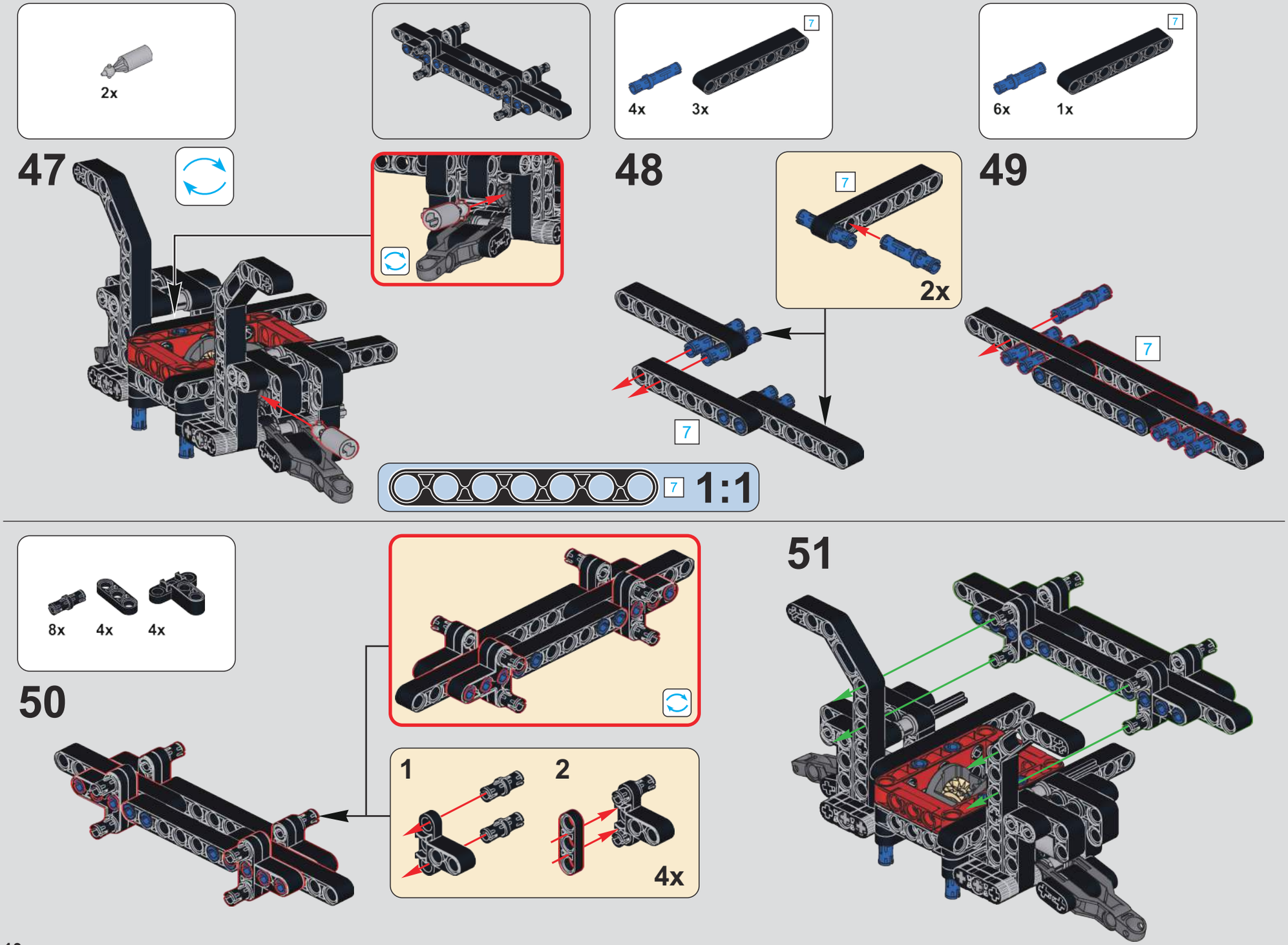
2x
47
4x
3x
7
48
2x
7
6x
1x
7
49
7
7
7
1:1
8x
4x
4x
50
1
2
4x
51

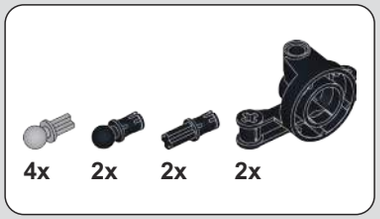

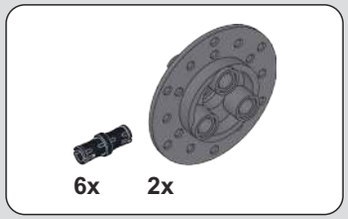

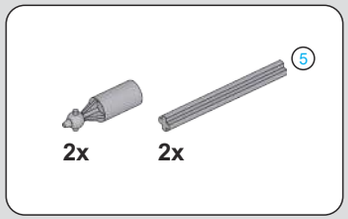

52

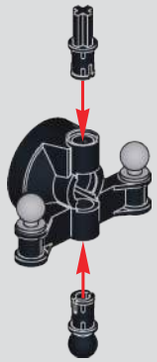

53

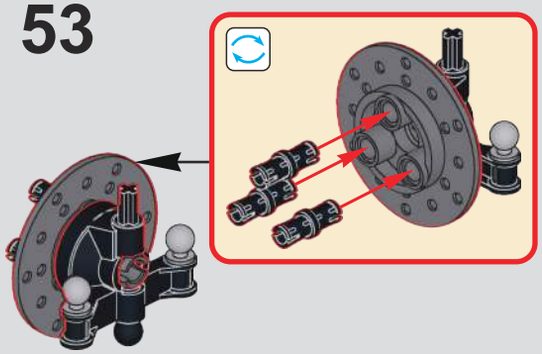

54

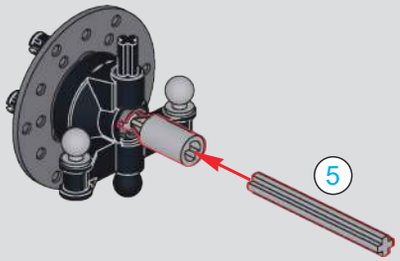

55

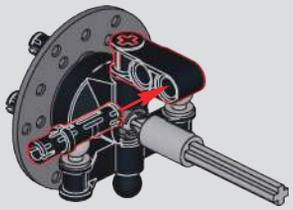

2x

56

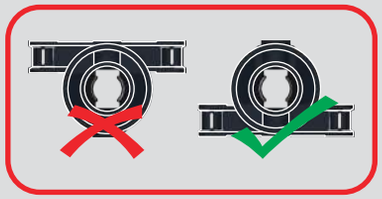

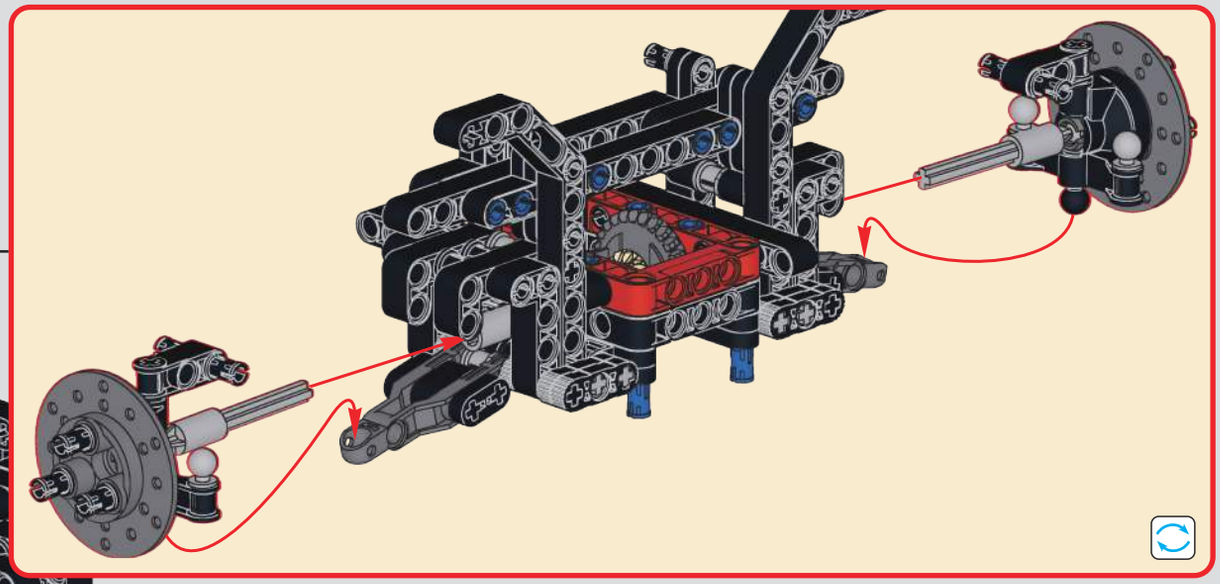

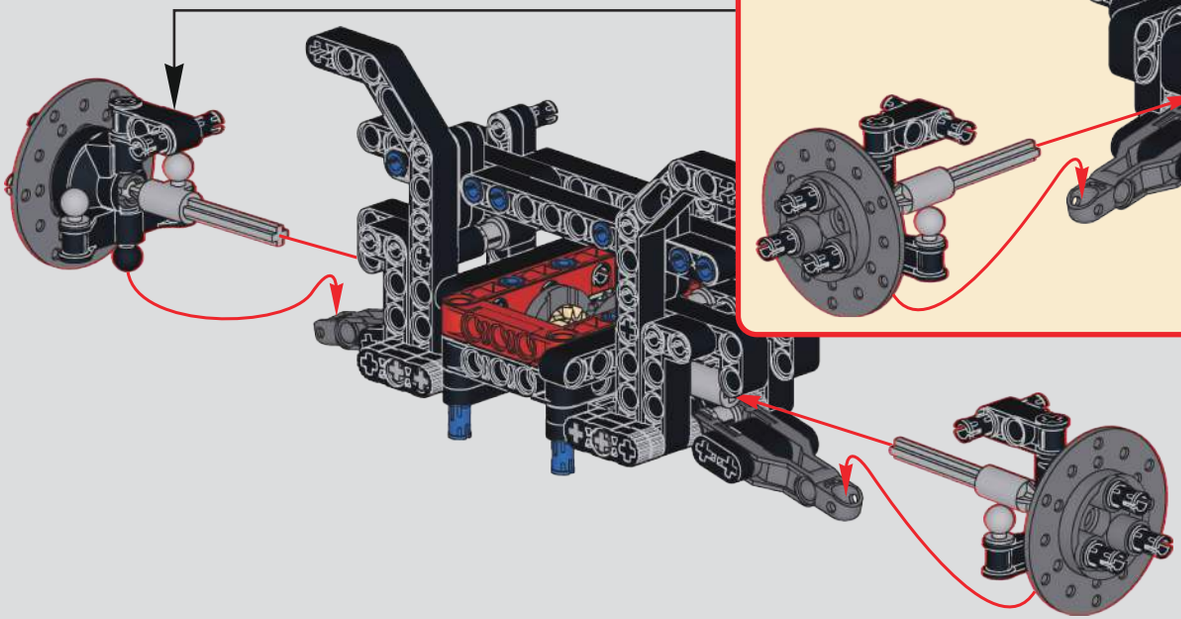

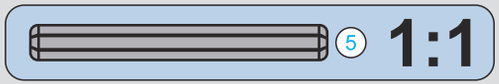

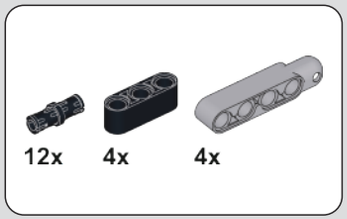

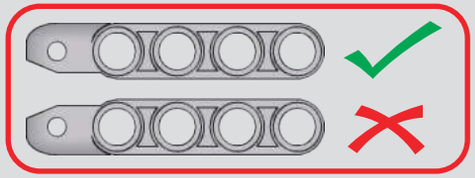

57

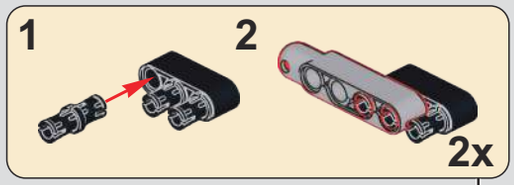

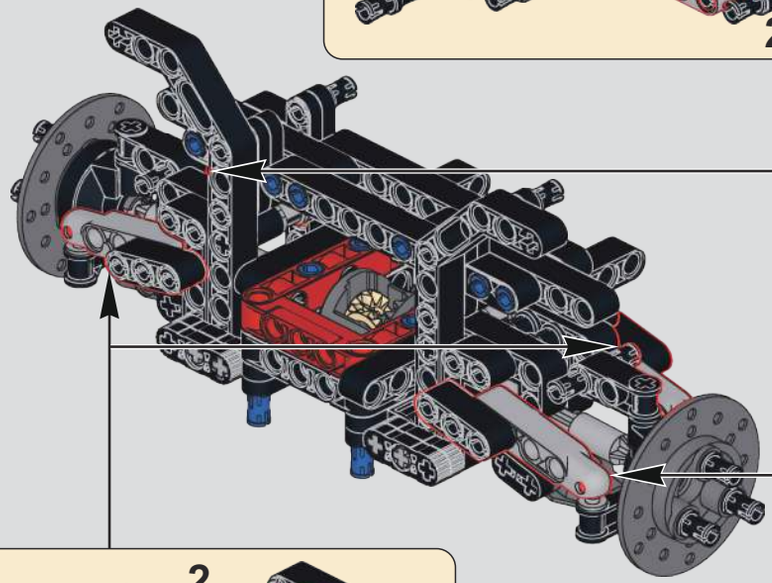

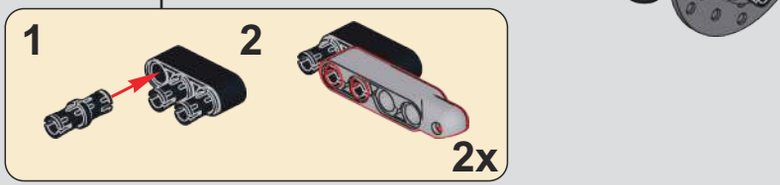

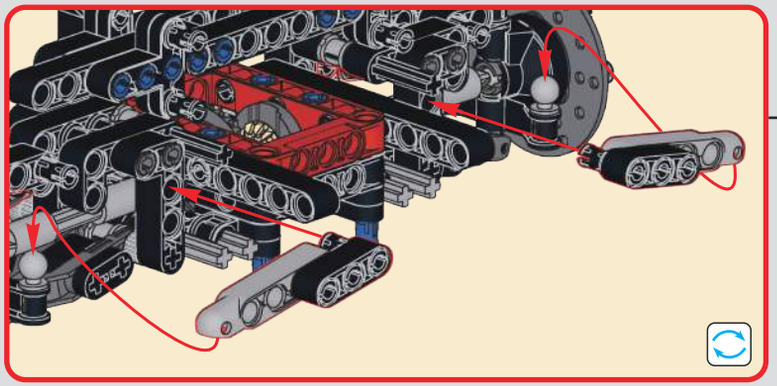

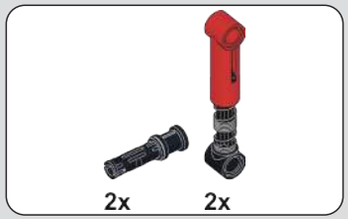

58

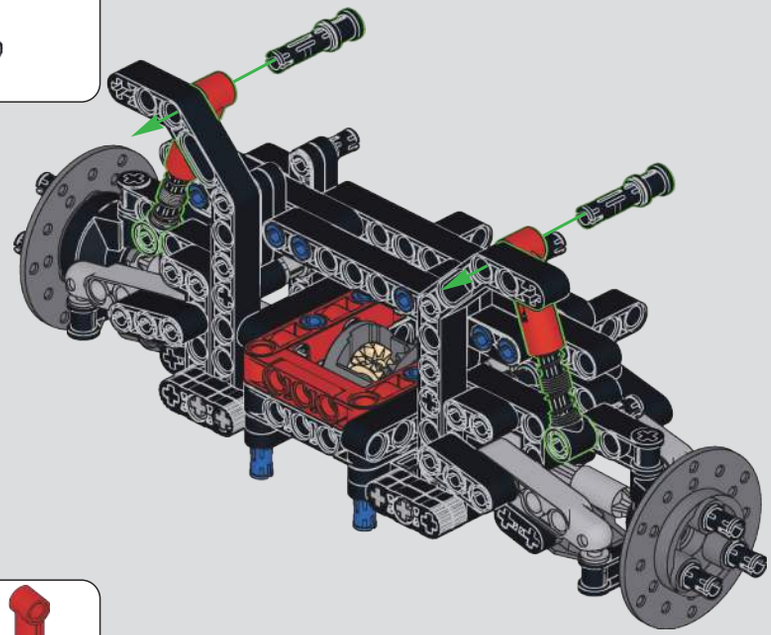

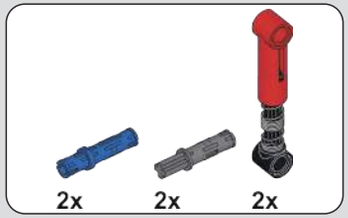

59

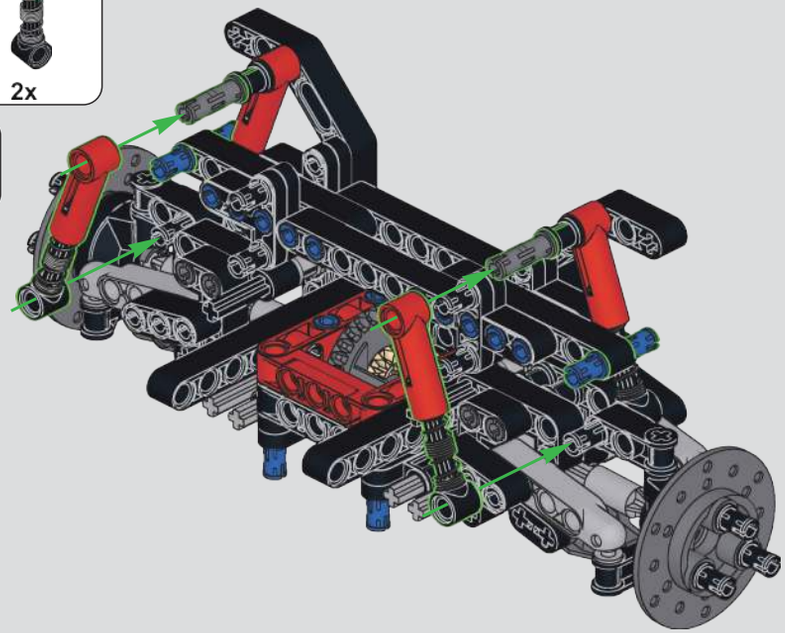

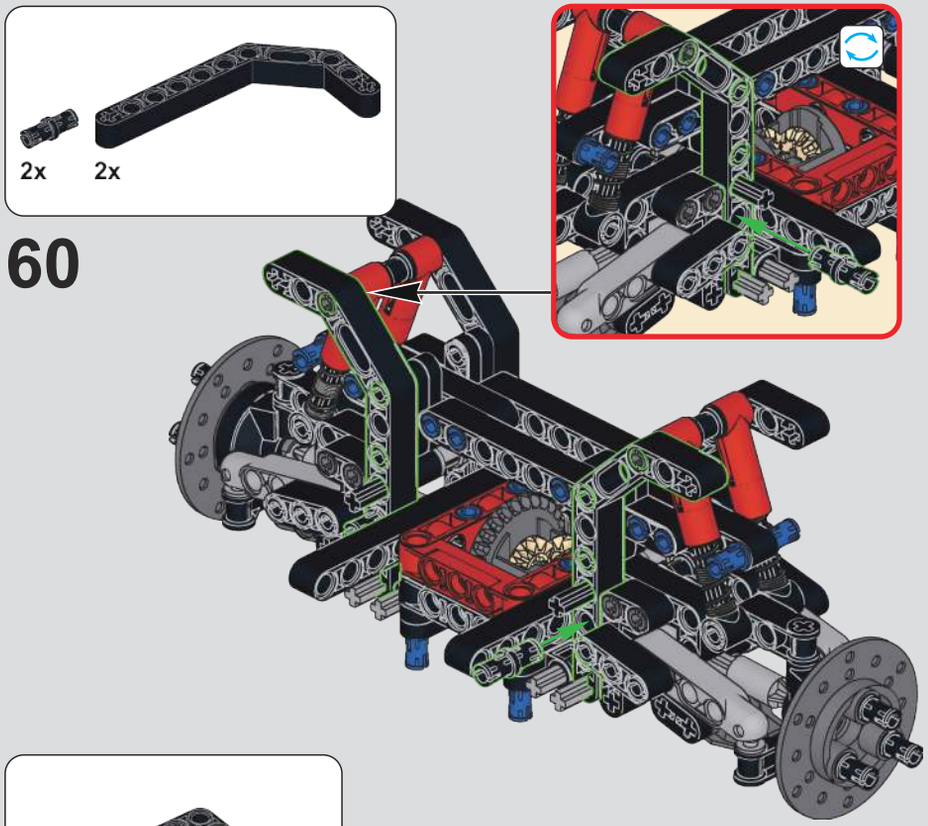
2x
2x
60

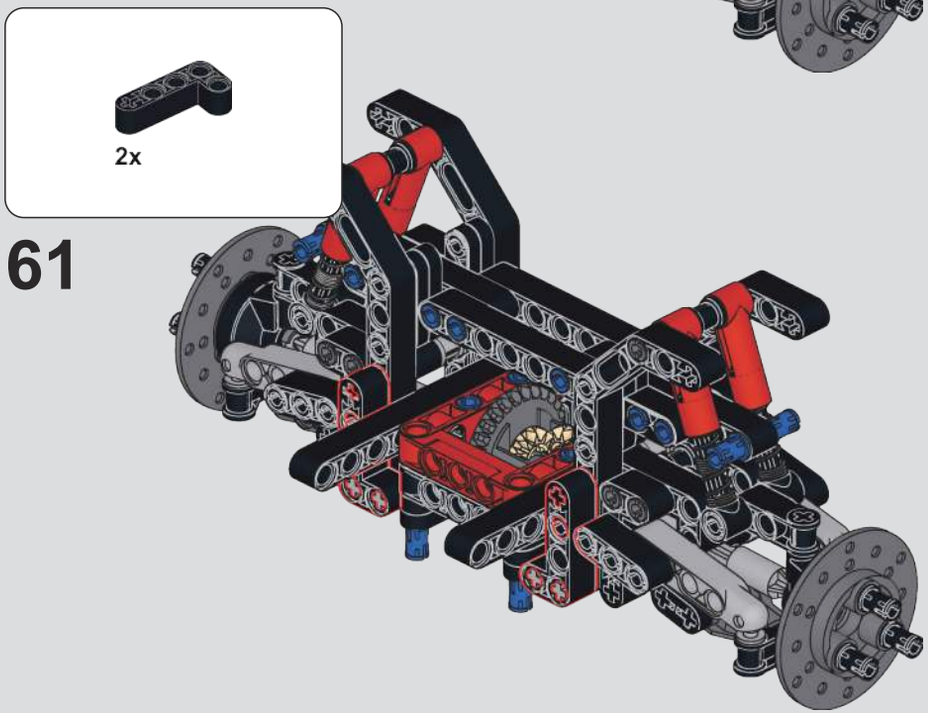
2x
61

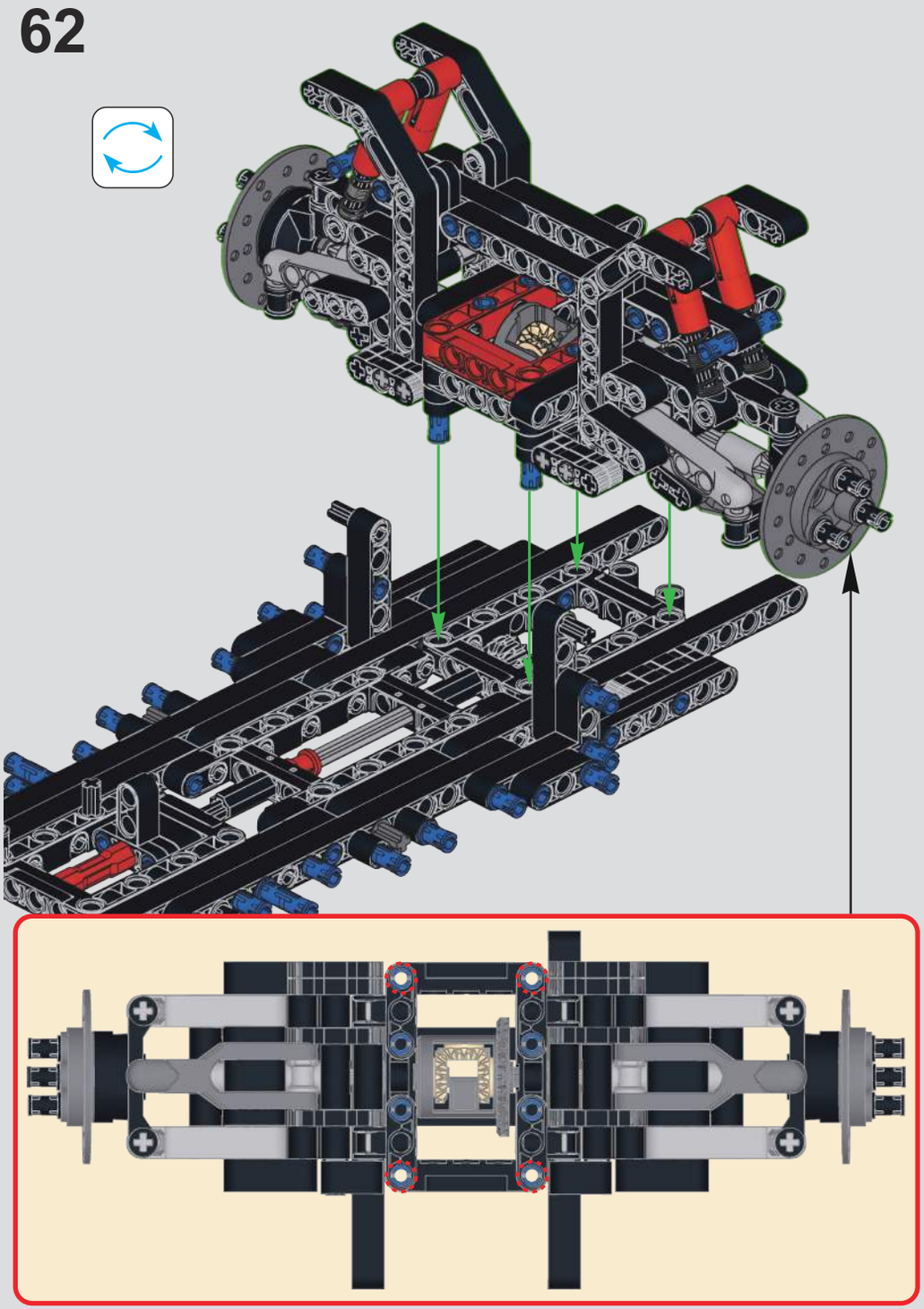
62

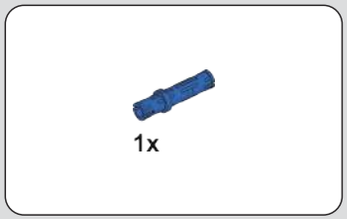

63

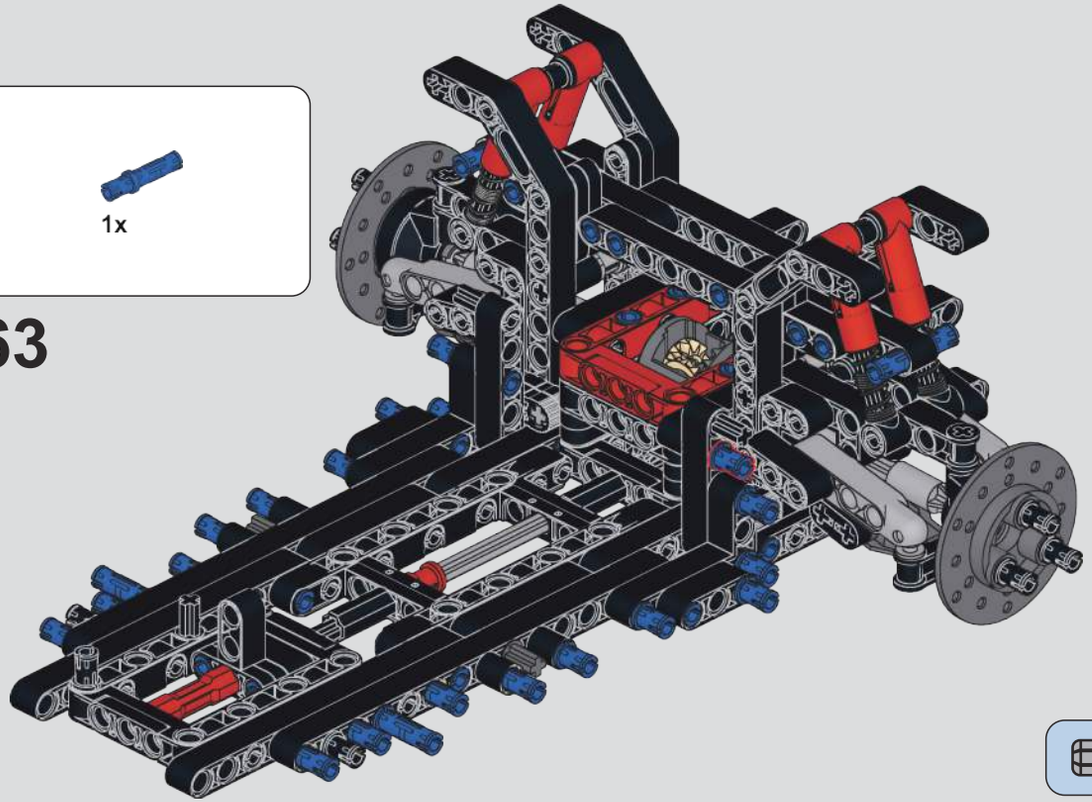

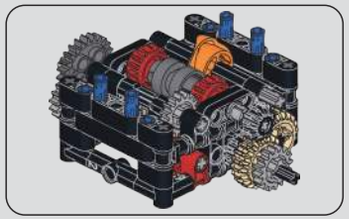

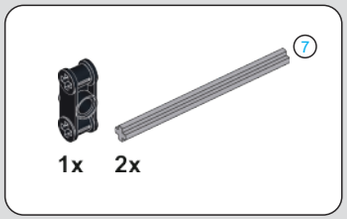

64

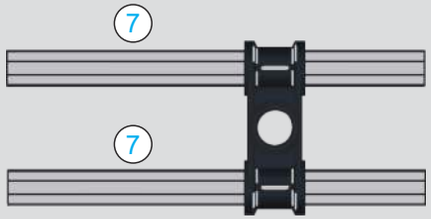

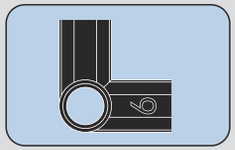

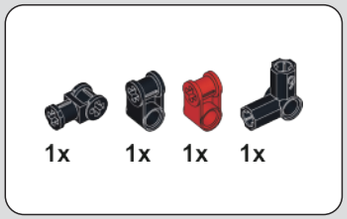

65

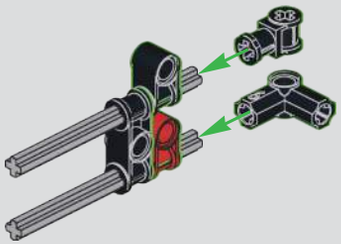

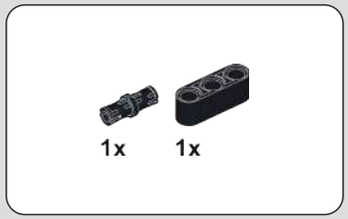

66

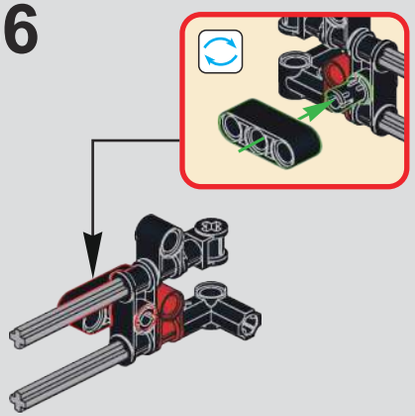

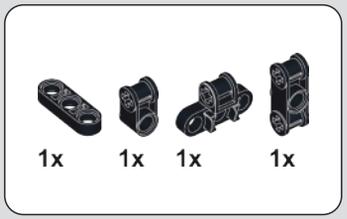

67

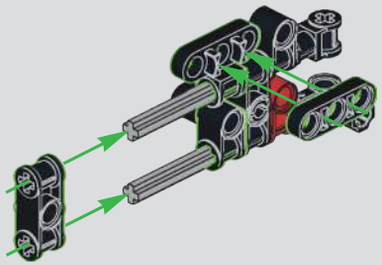

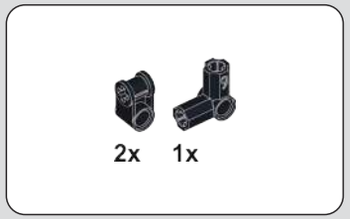

68

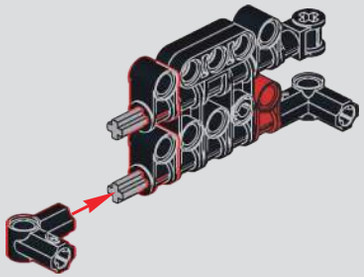

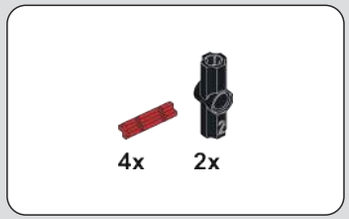

69

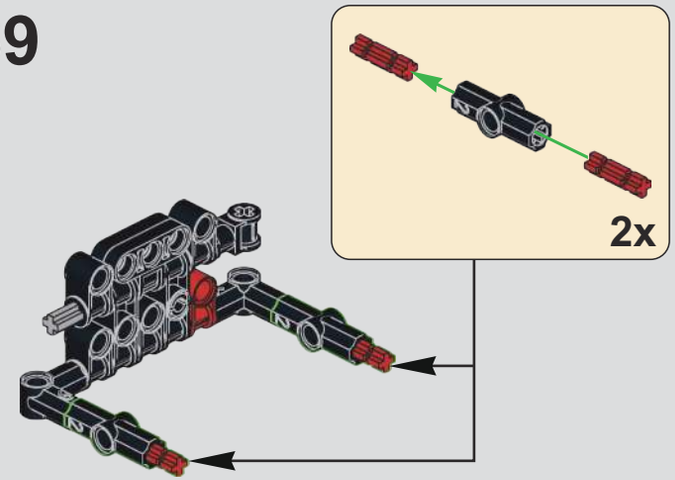

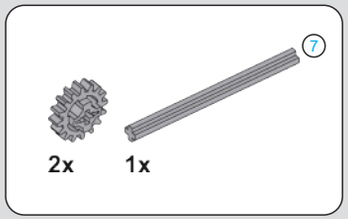

70

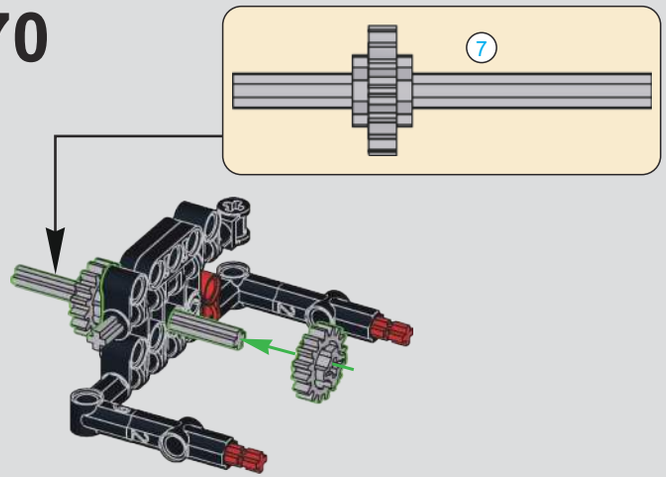

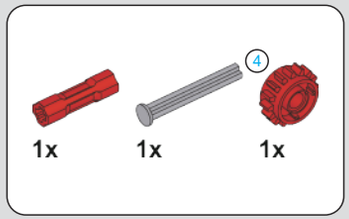

71

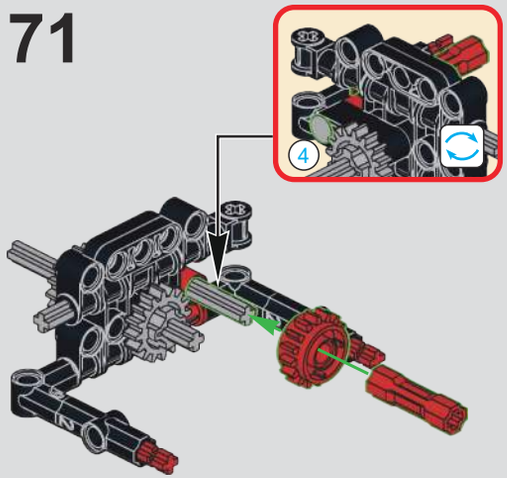

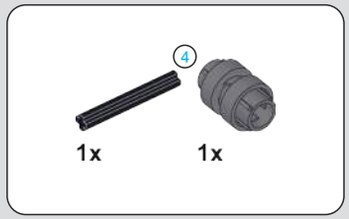

72

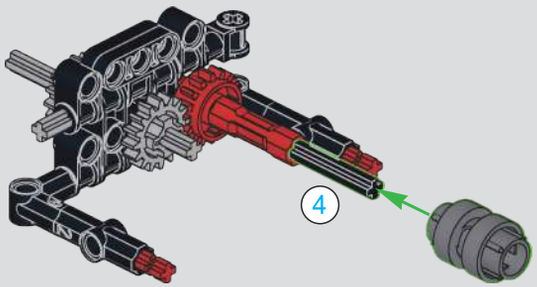

73

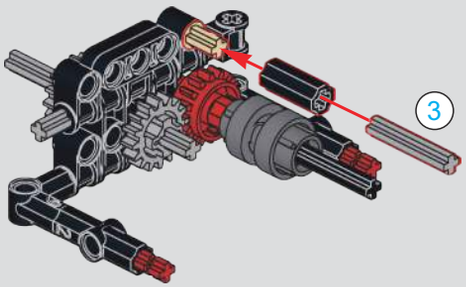

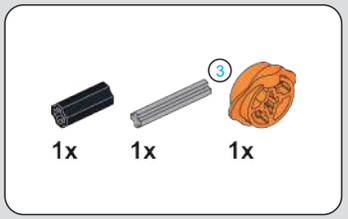

74

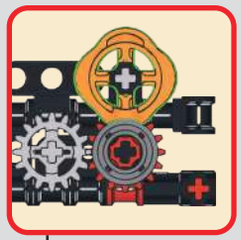

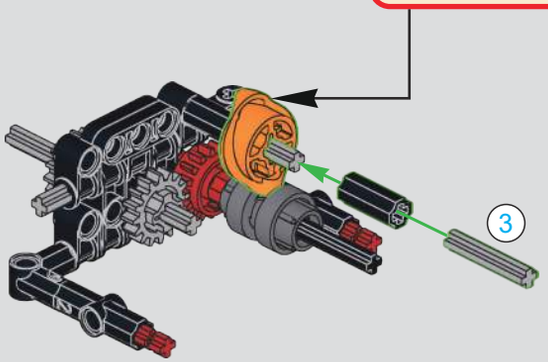

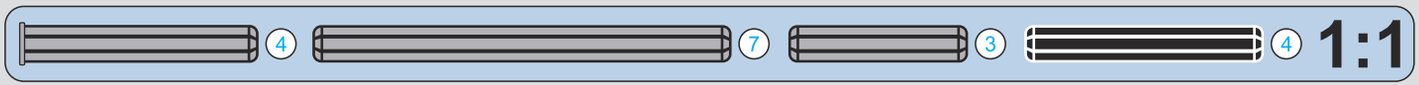

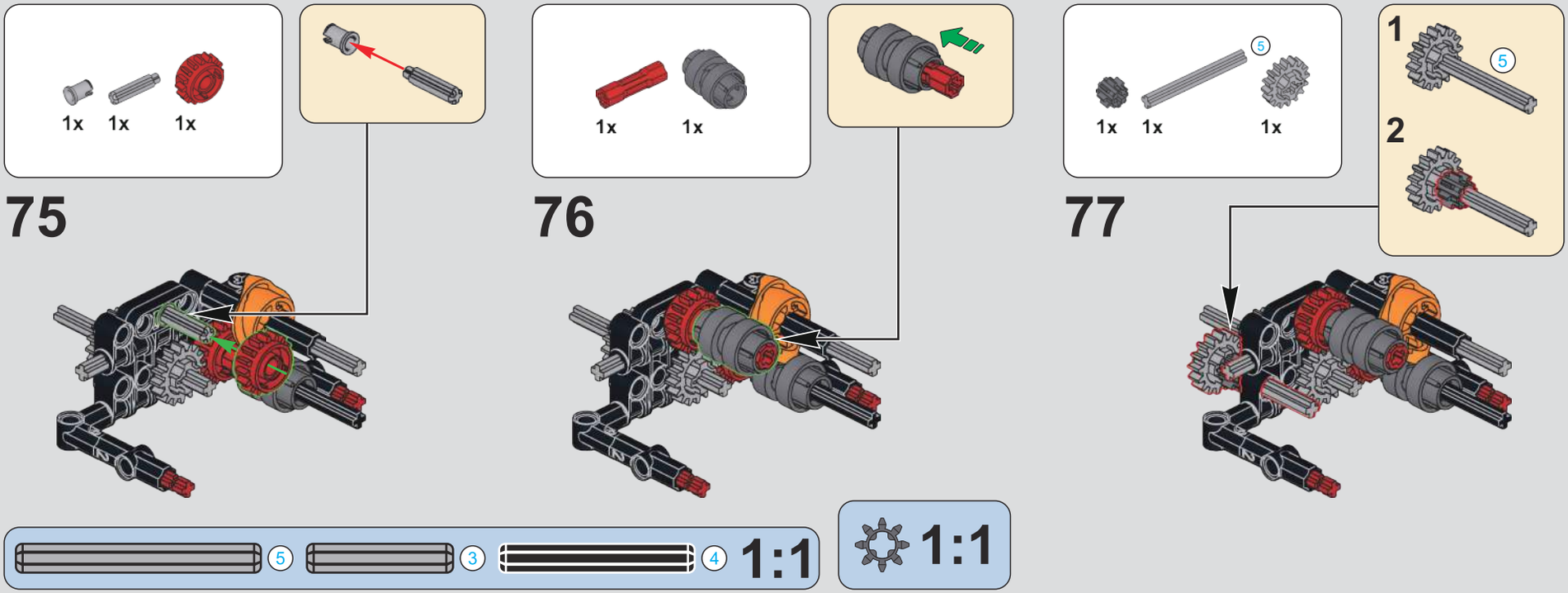
1x 1x 1x
75
1x 1x
76
1x 1x 1x
5
77
1
5
2
5 3 4 1:1
1:1

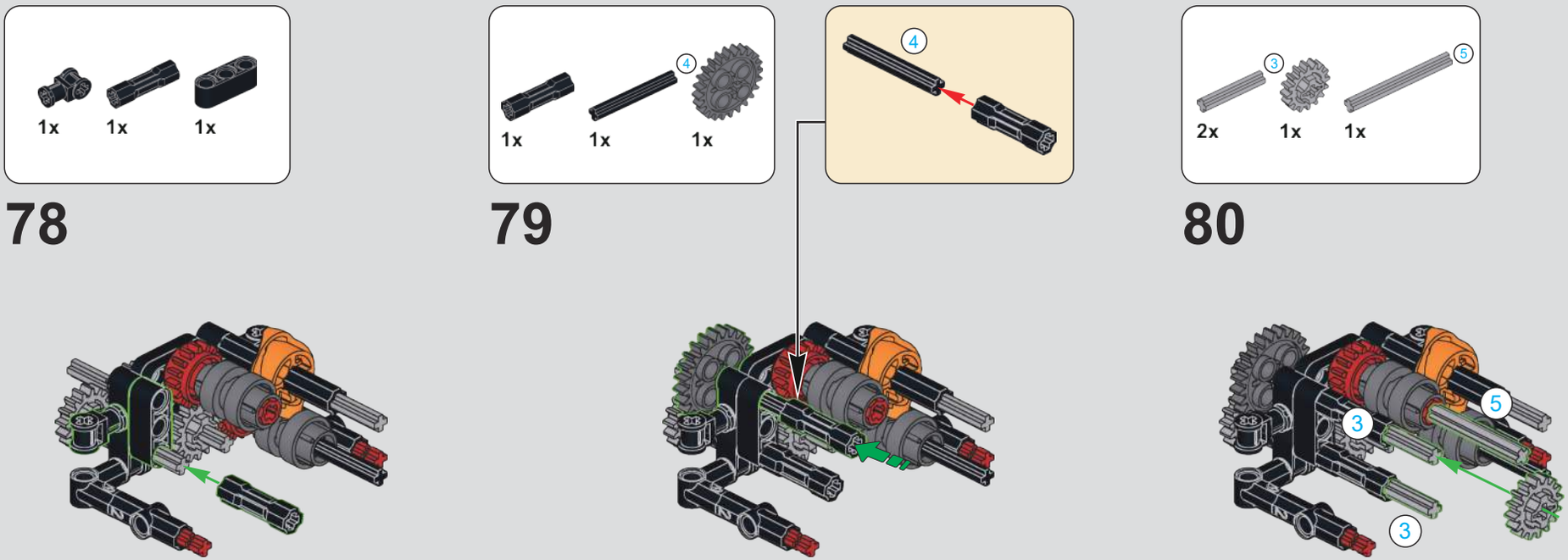
1x 1x 1x
78
1x 1x 1x
4
79
4
2x 1x 1x
3
5
80
3
5
3

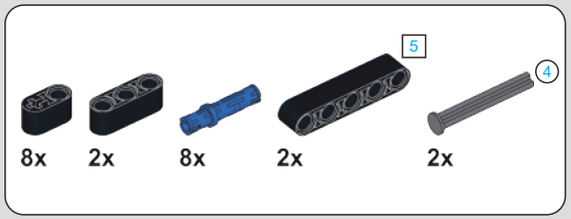

81

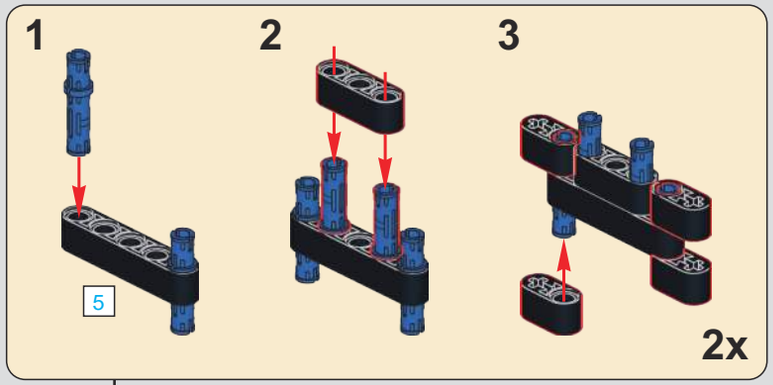

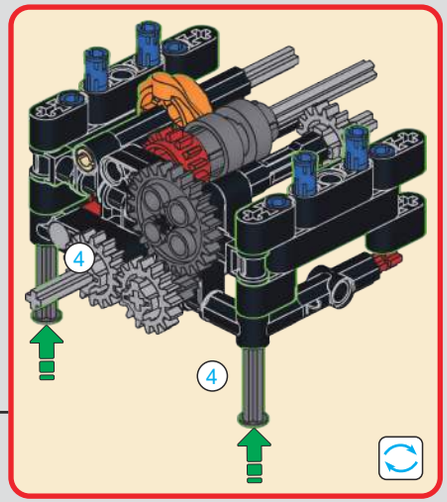

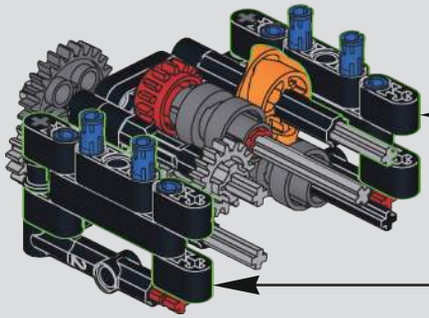

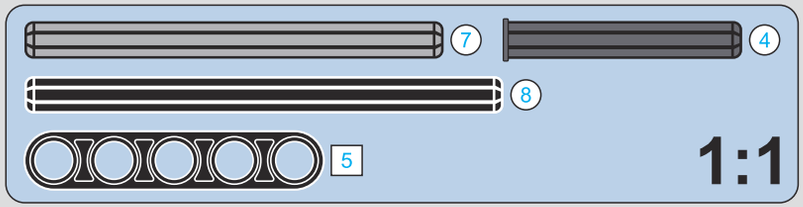

82

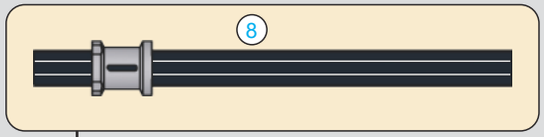

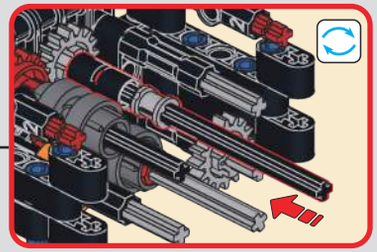

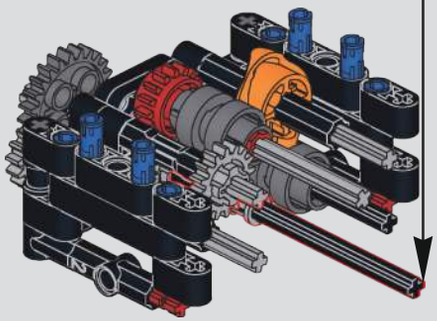

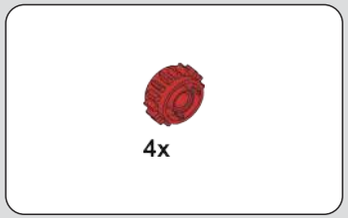

83

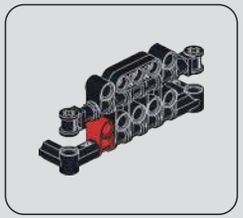

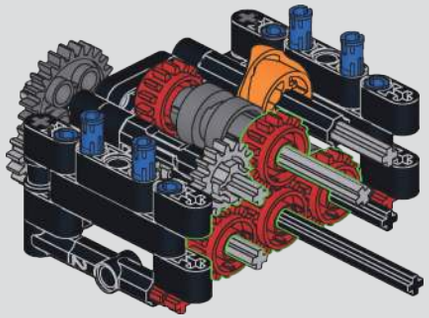

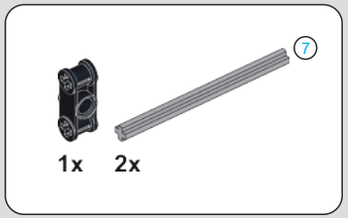

84

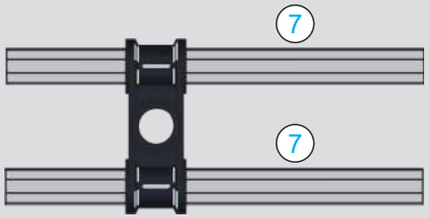

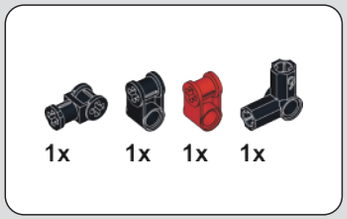

85

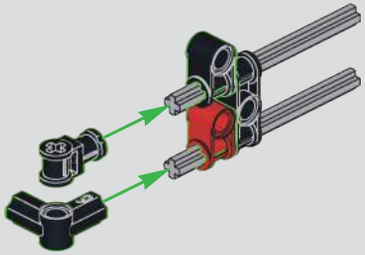

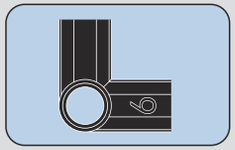

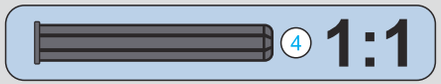

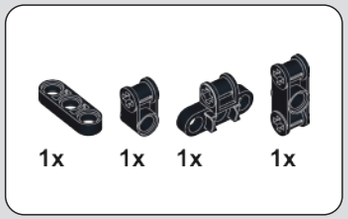

86

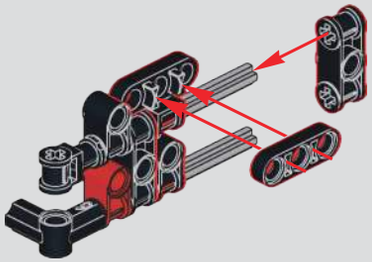

87

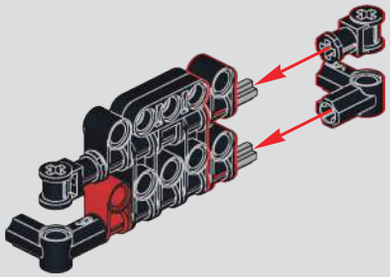

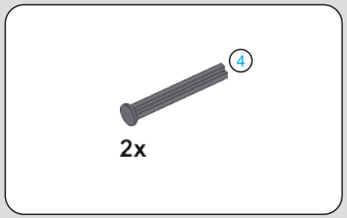

88

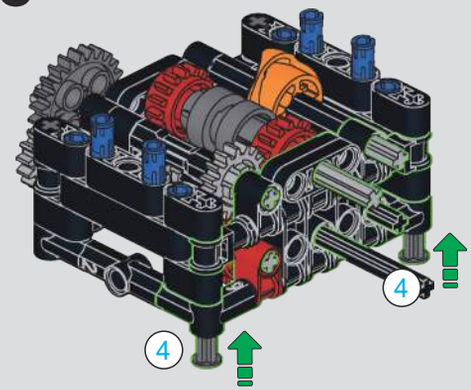

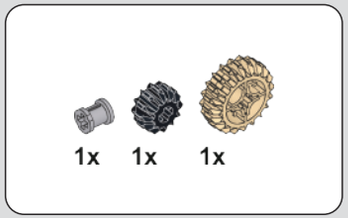

89

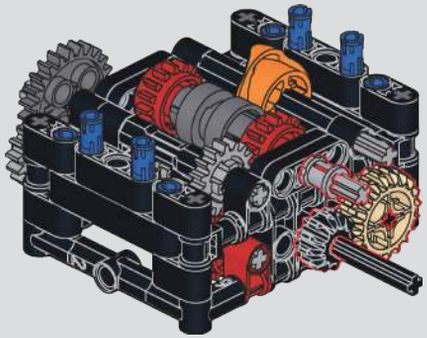

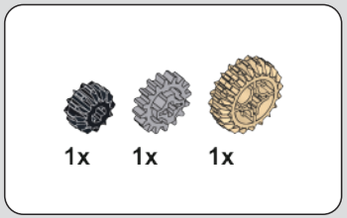

90

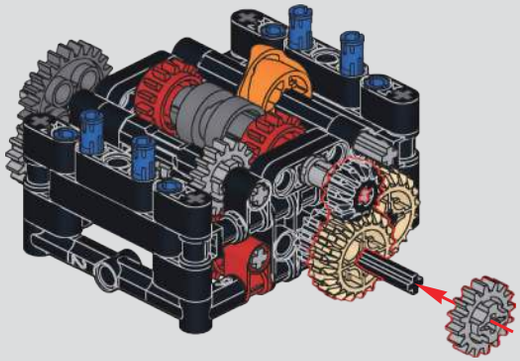

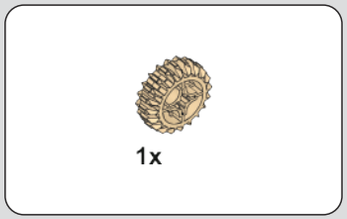

91

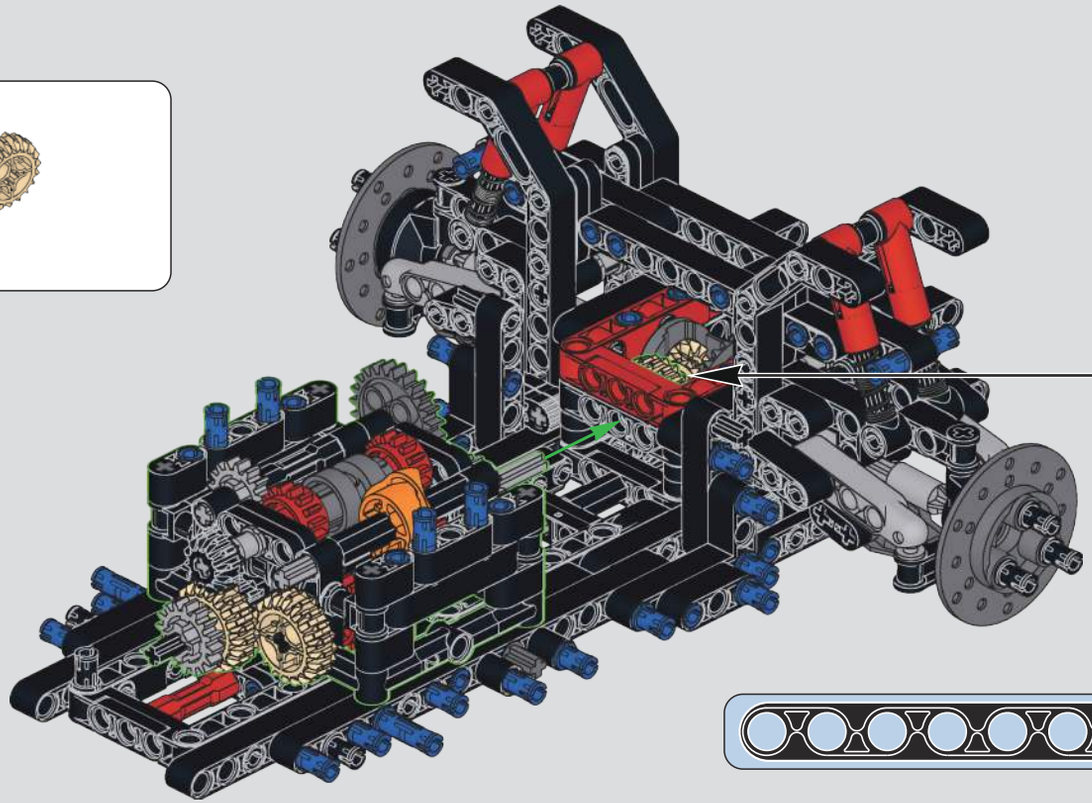

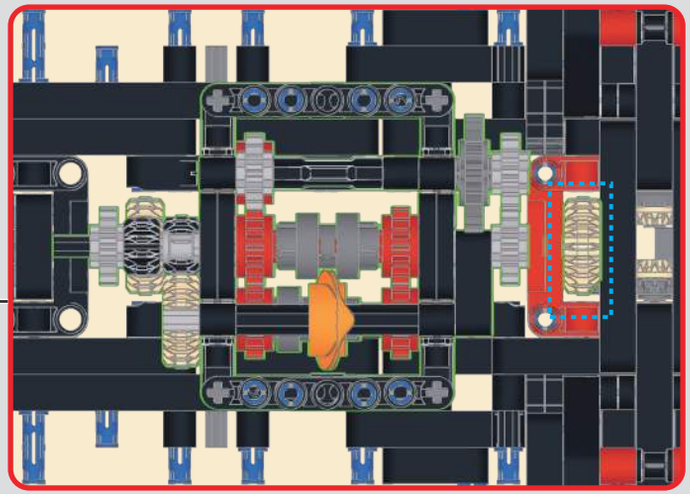

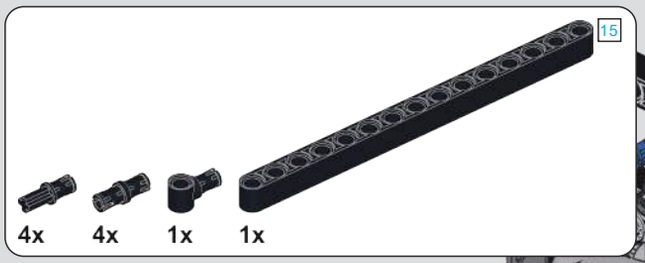

92

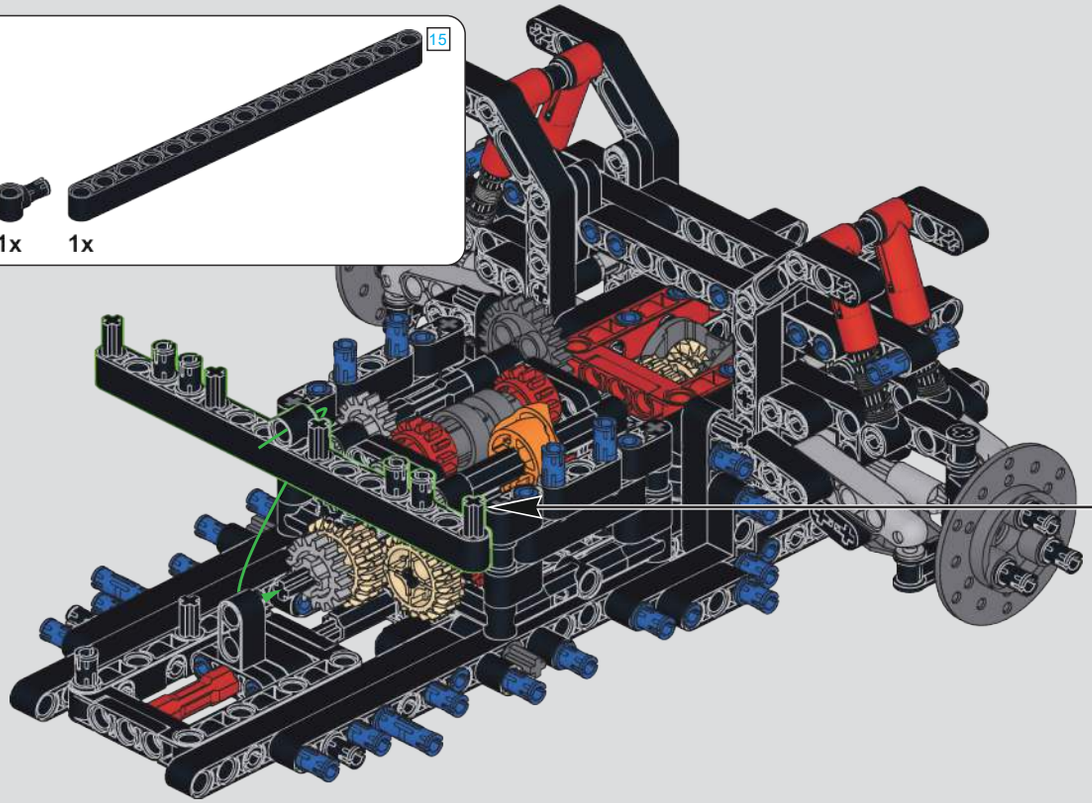

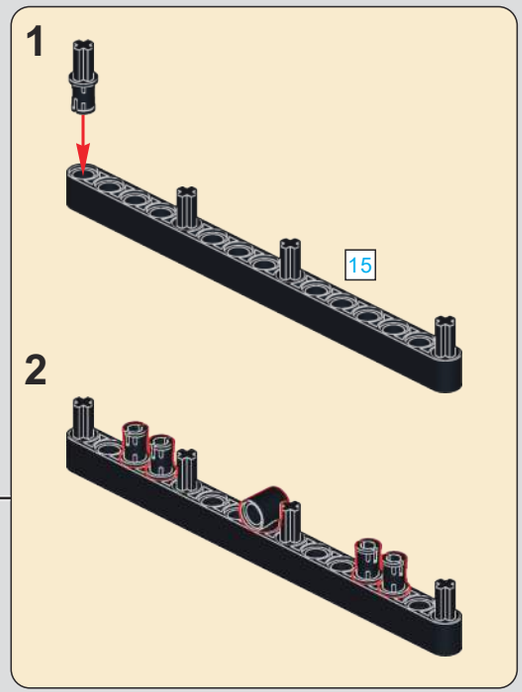

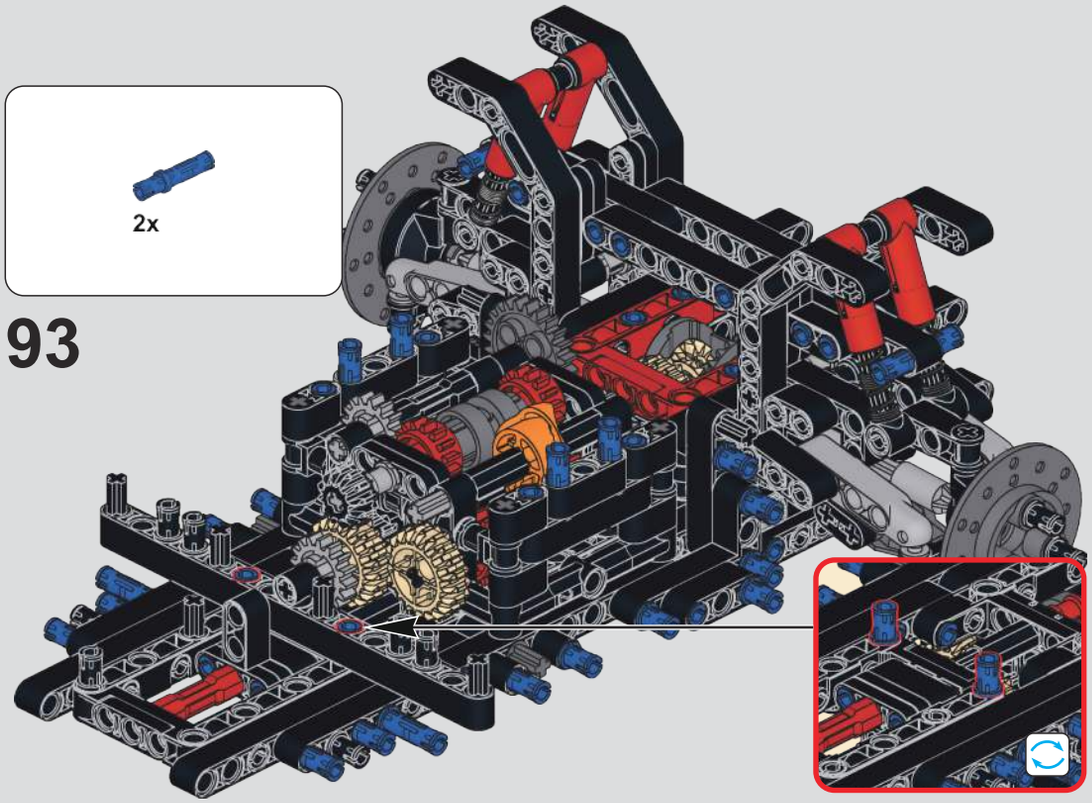
2x
93

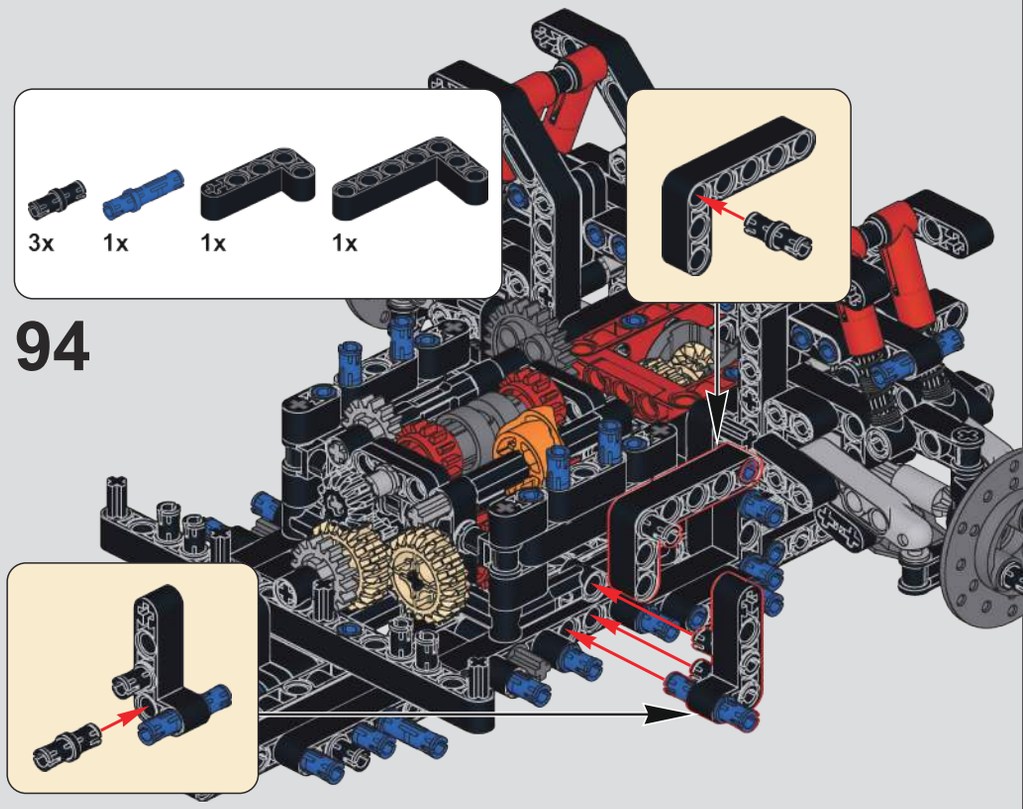
3x
1x
1x
1x
94

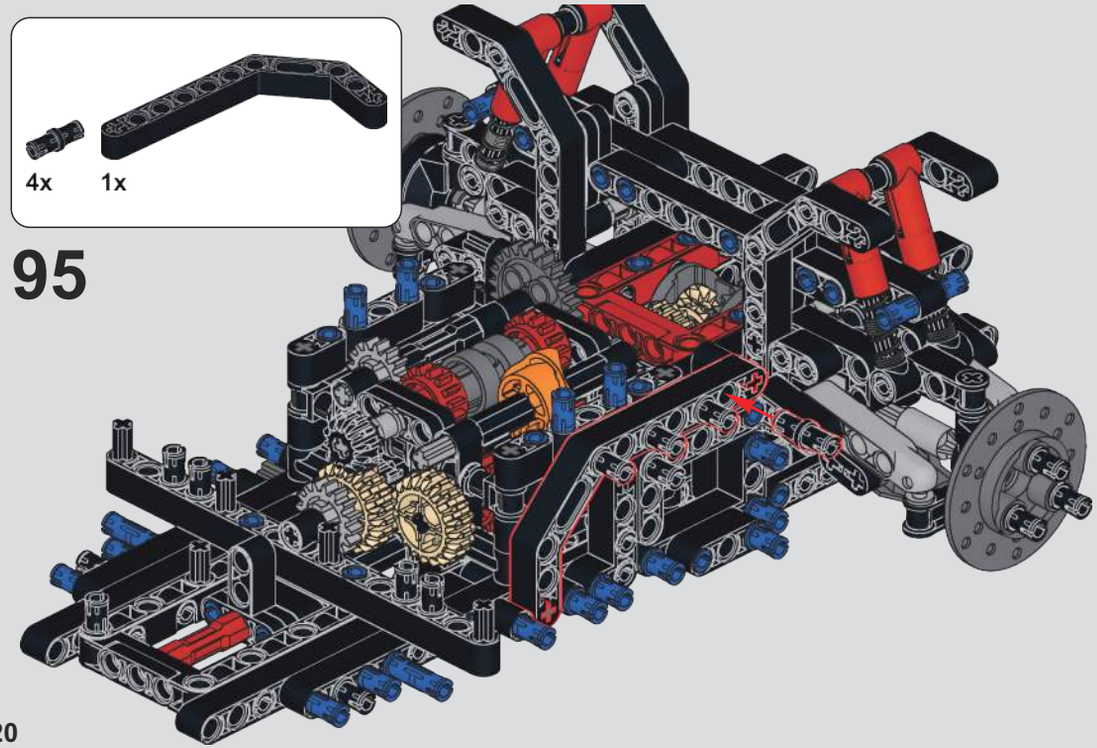
4x
1x
95

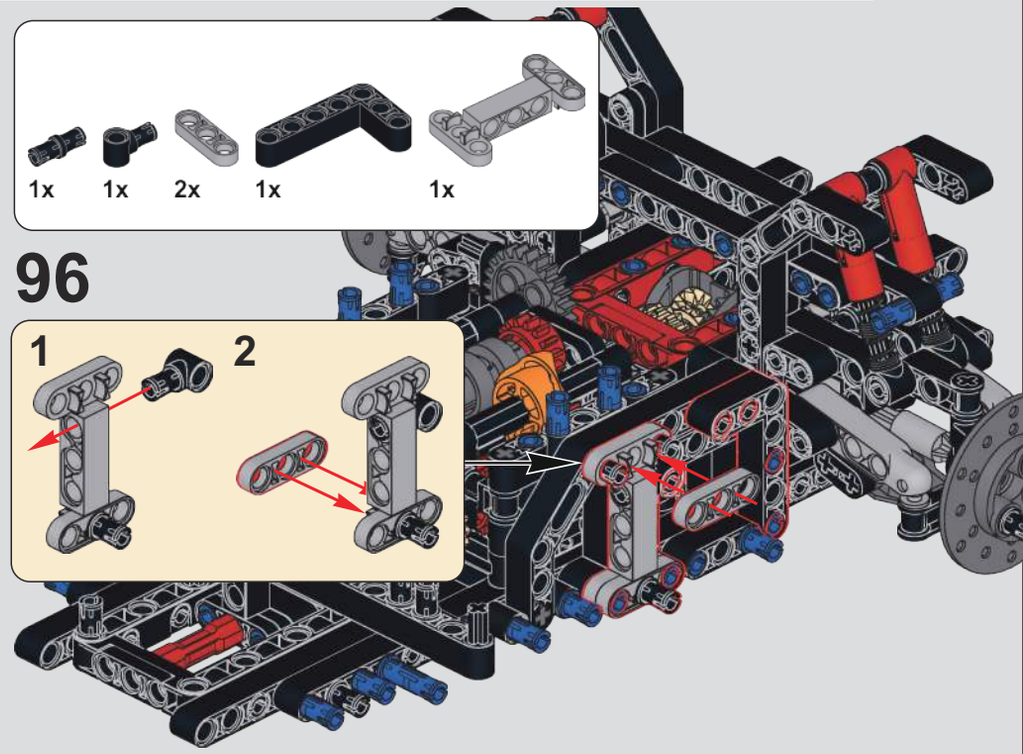
1x
1x
2x
1x
1x
96
1
2

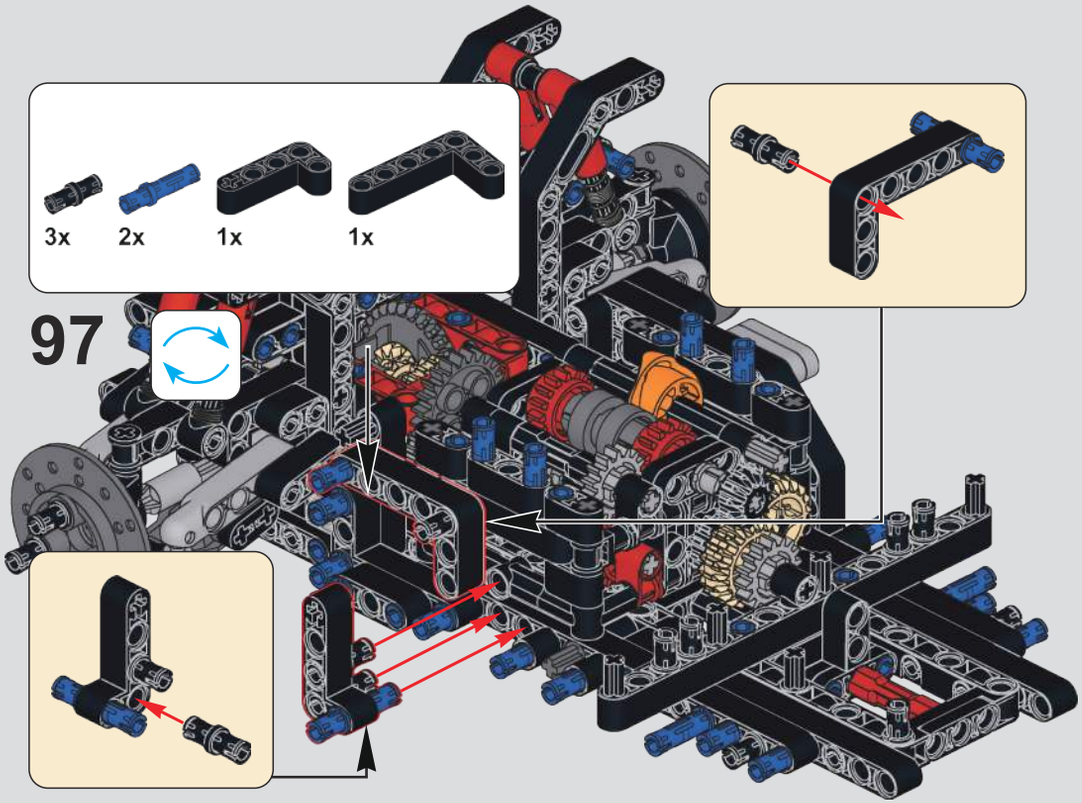
3x
2x
1x
1x
97

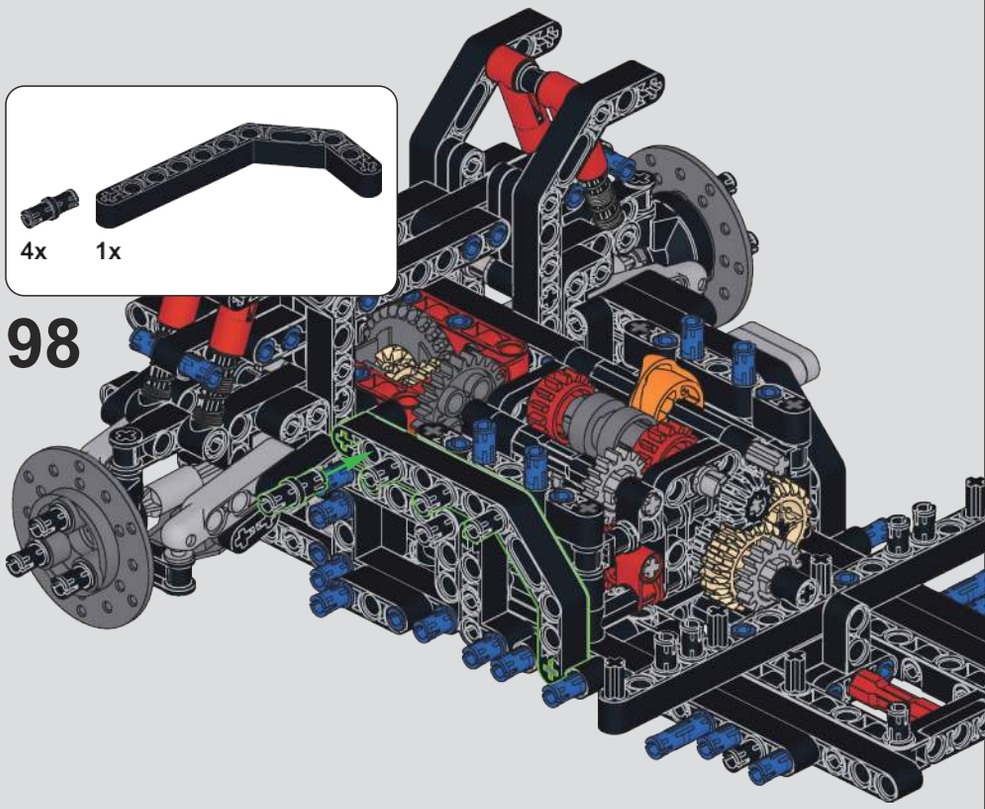
4x
1x
98

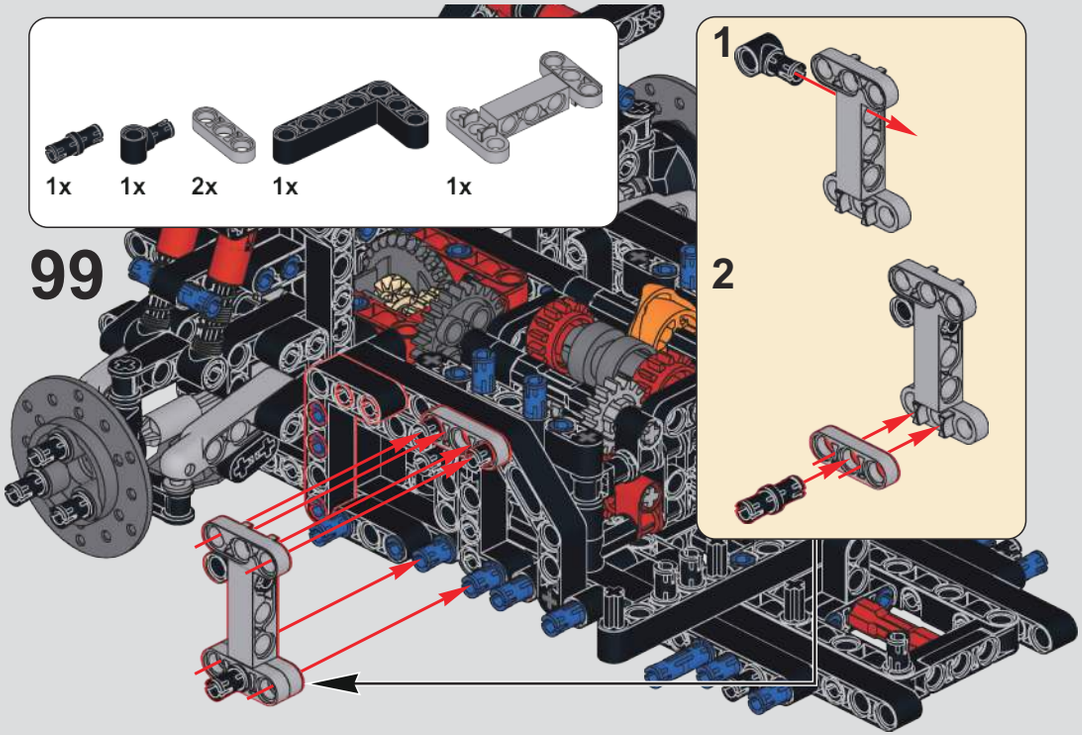
1x
1x
2x
1x
1x
99
1
2

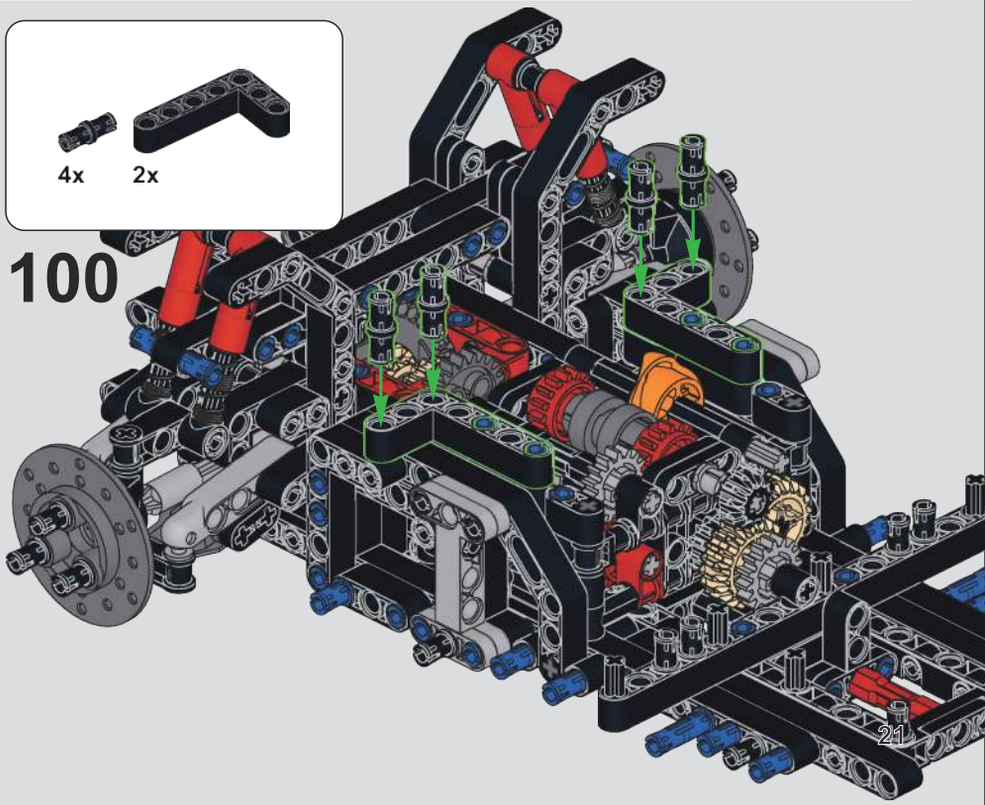
4x
2x
100

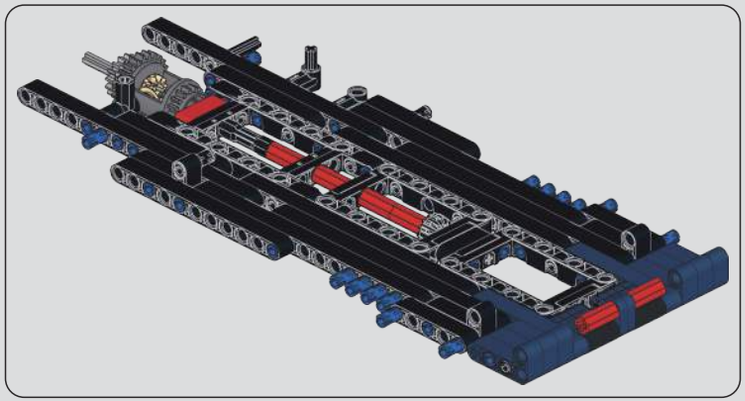

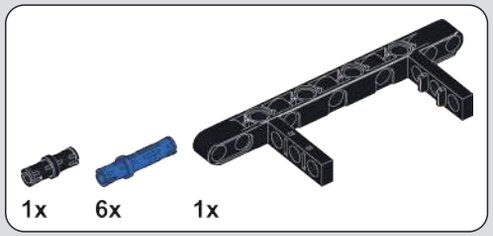

102

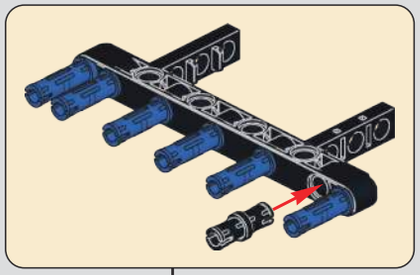

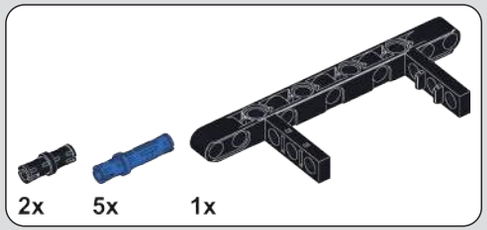

101

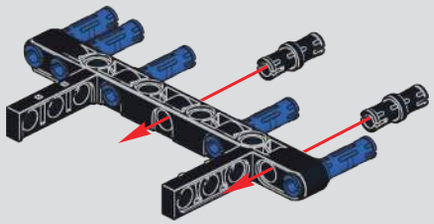

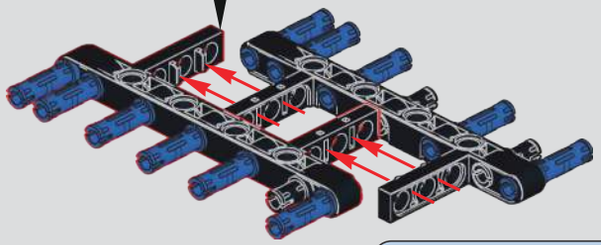

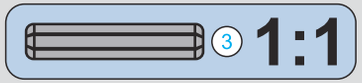

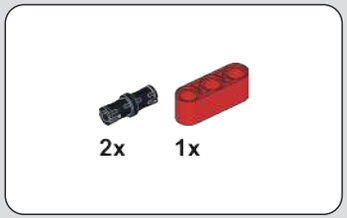

103

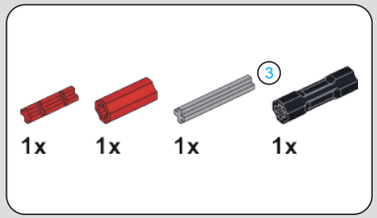

104

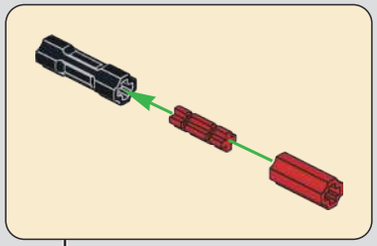

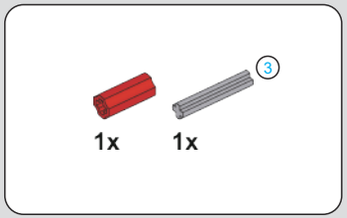

105

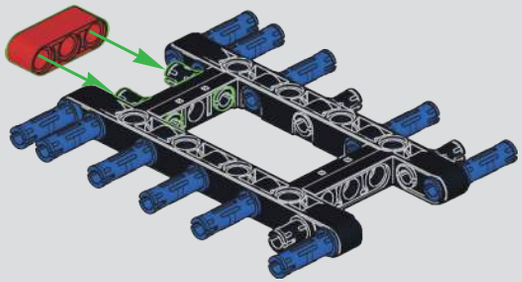

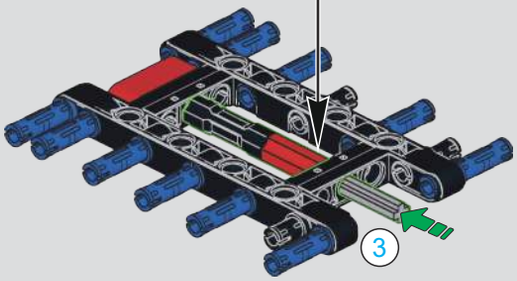

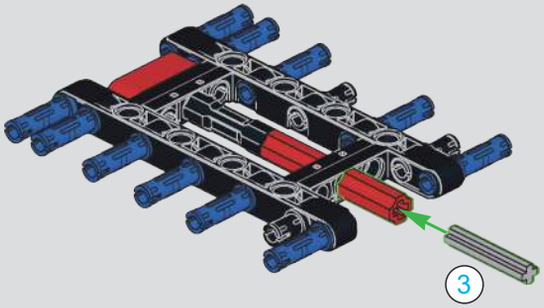

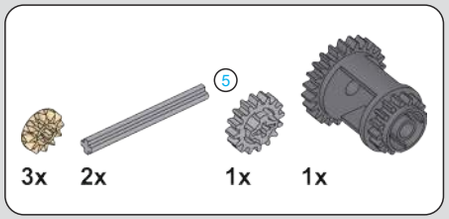

106

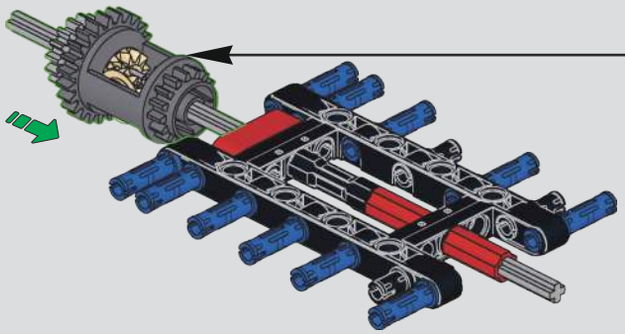

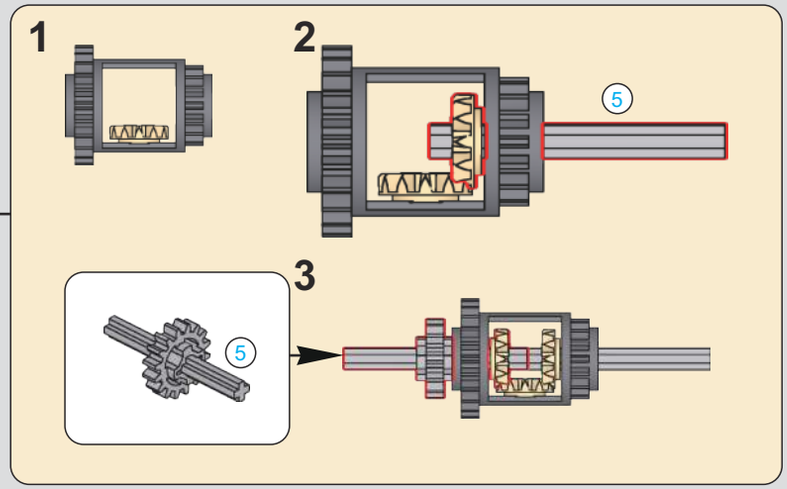

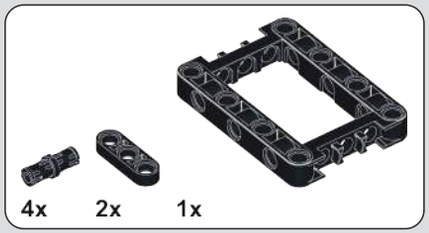

107

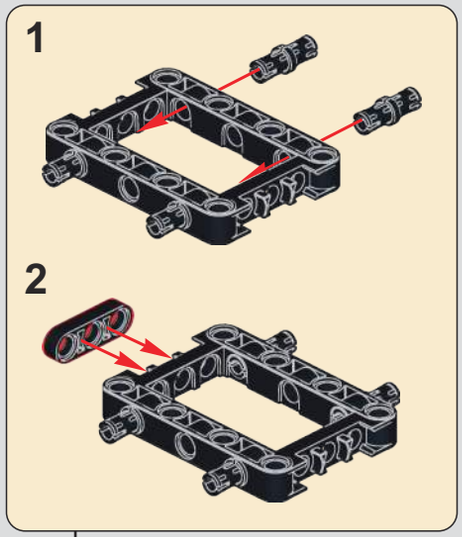

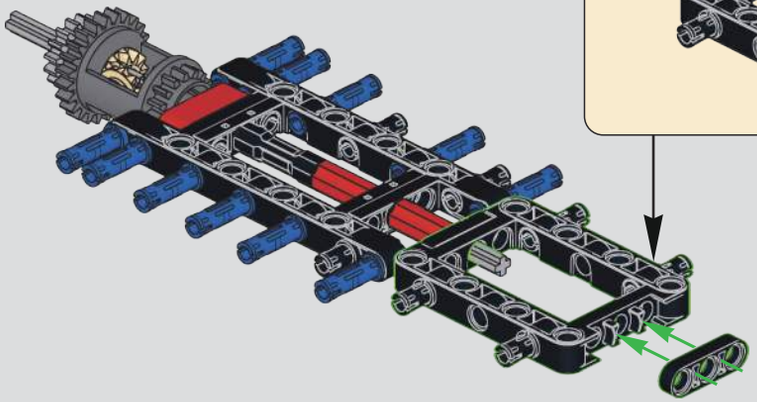

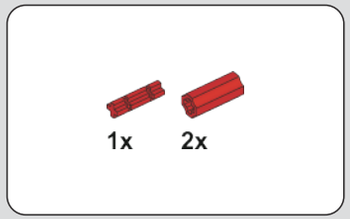

108

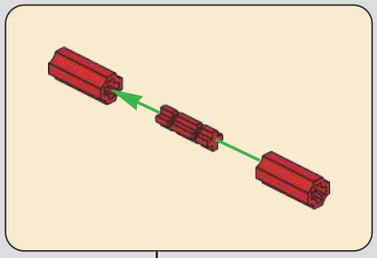

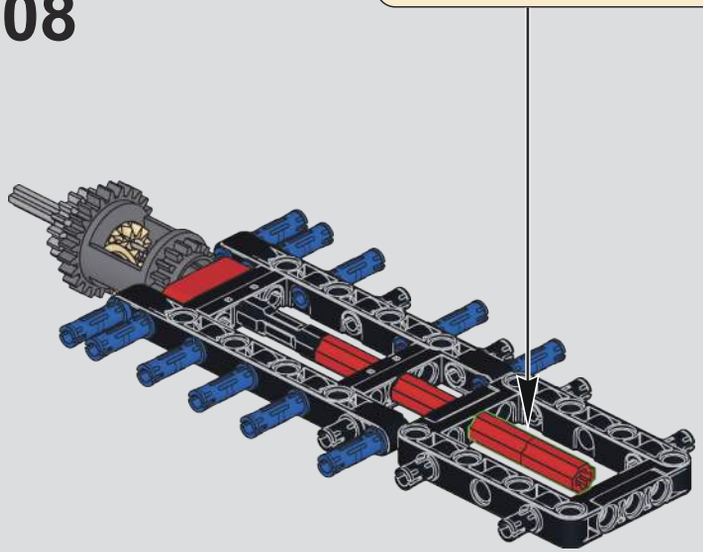

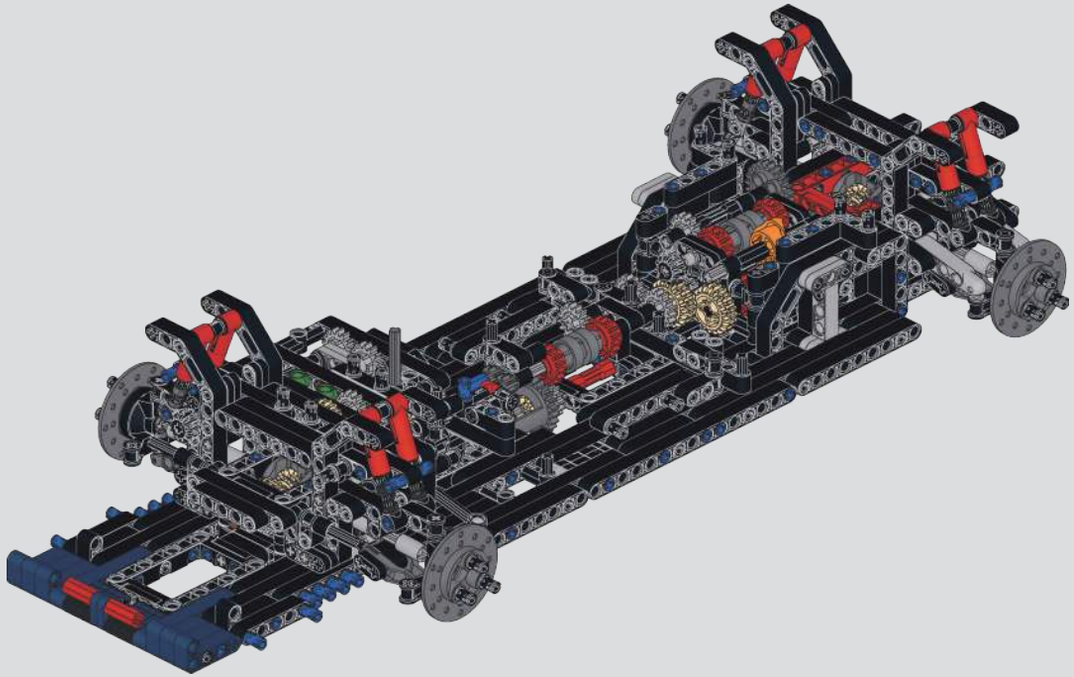

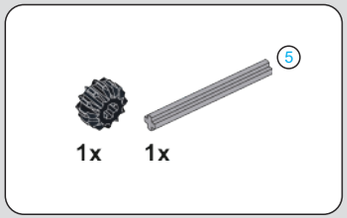

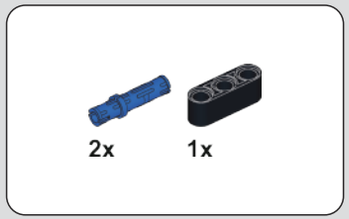

109

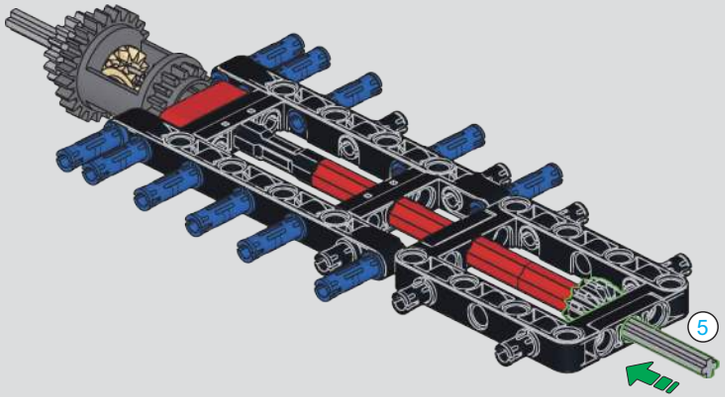

110

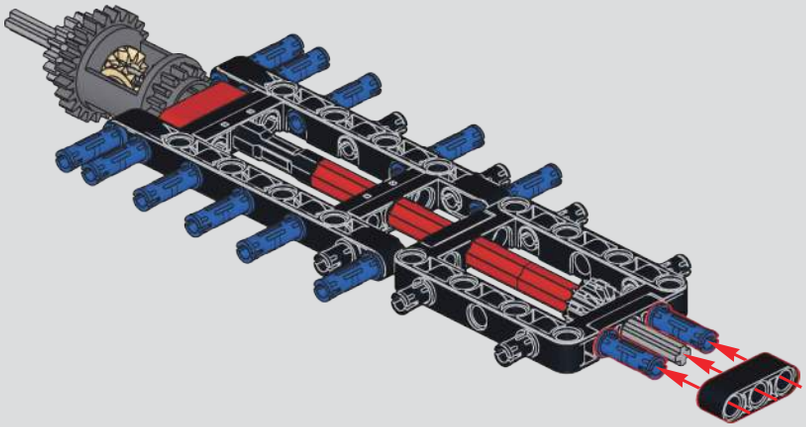

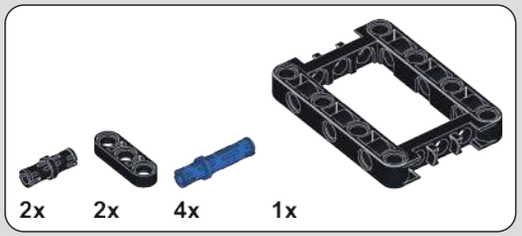

111

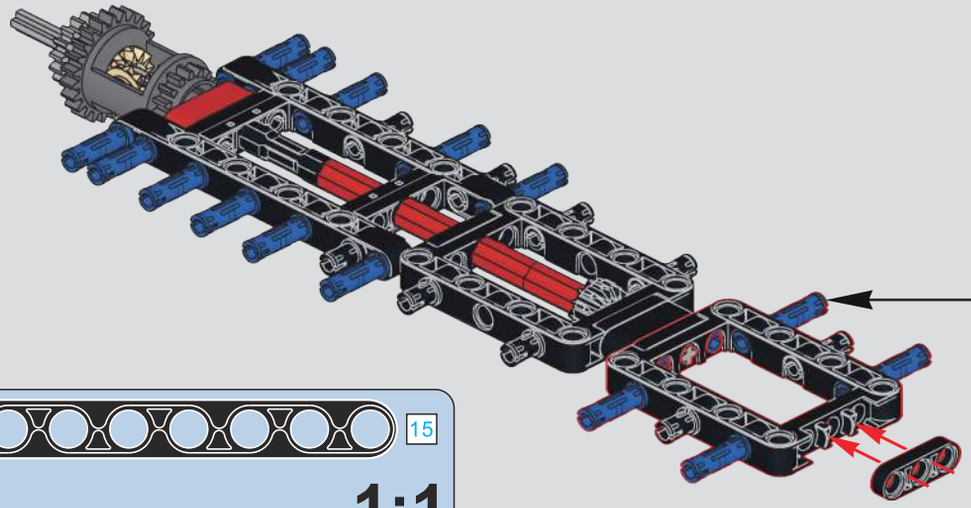

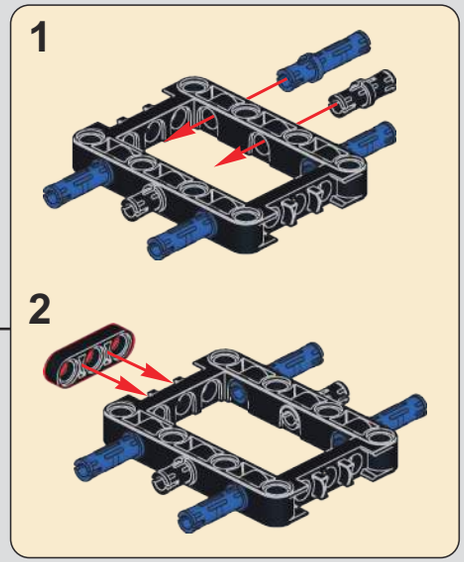

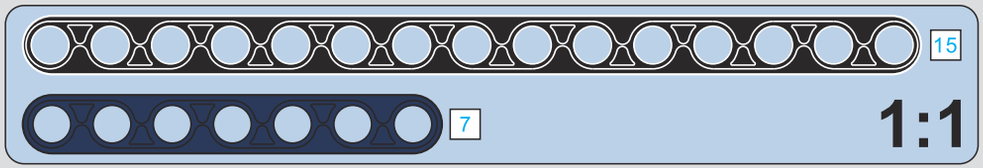

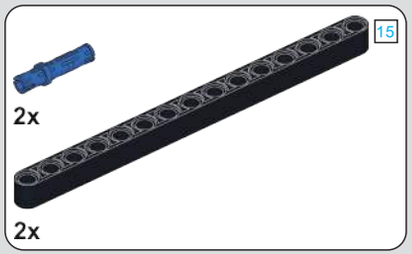

112

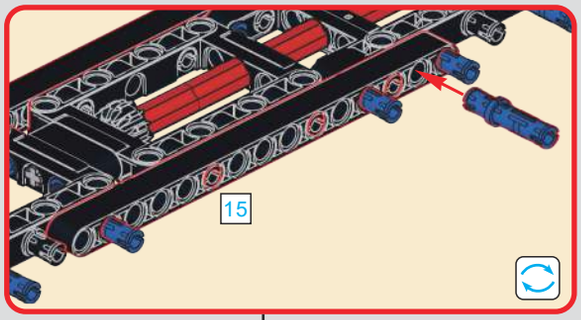

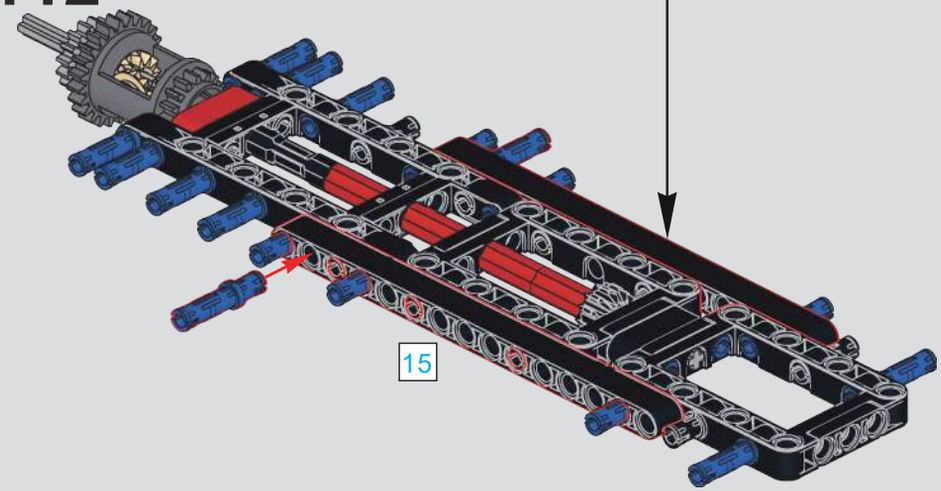

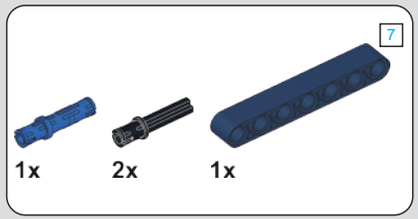

113

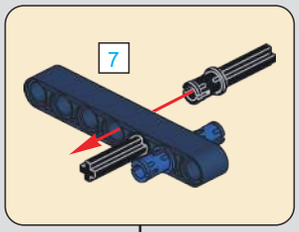

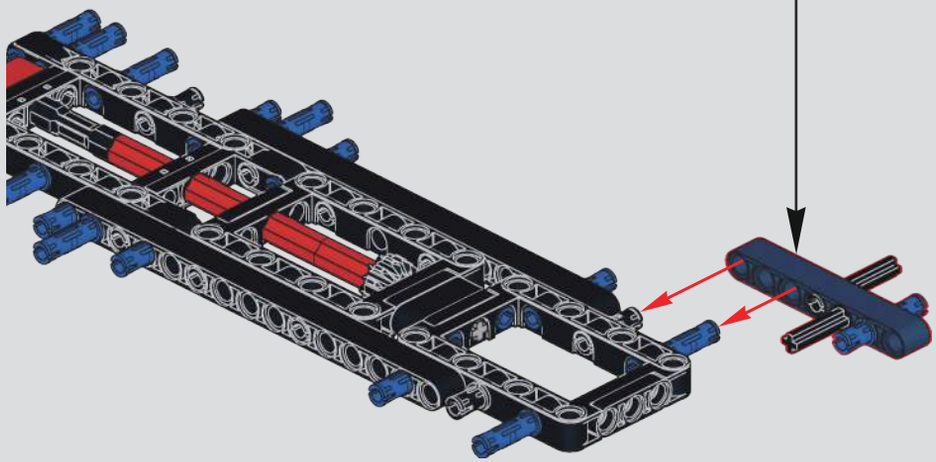

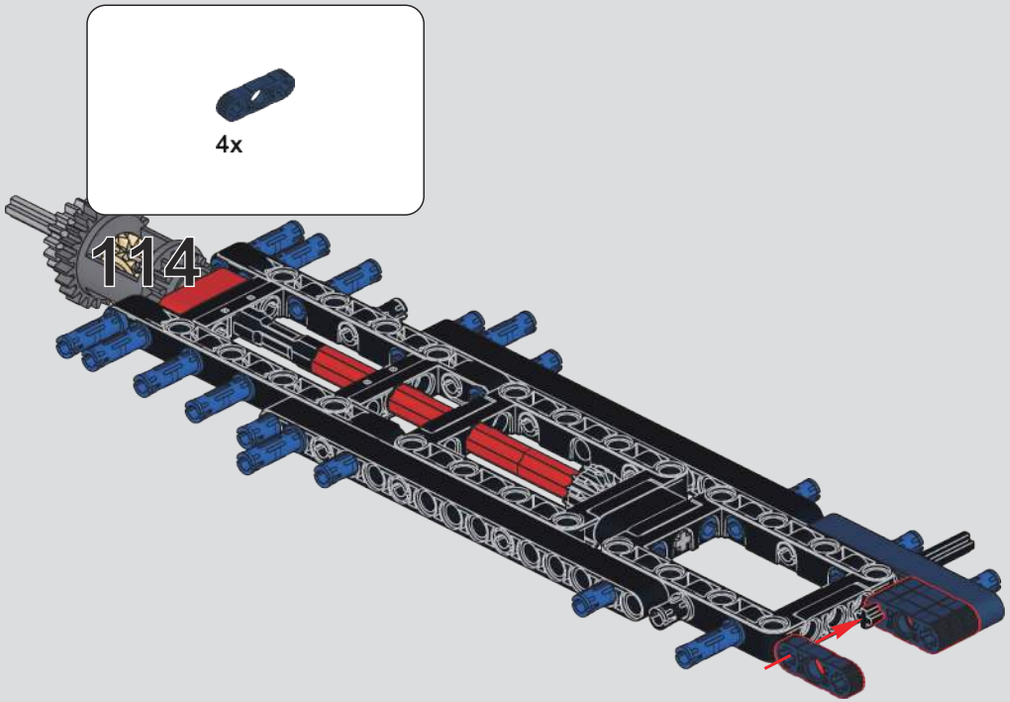
4x
114

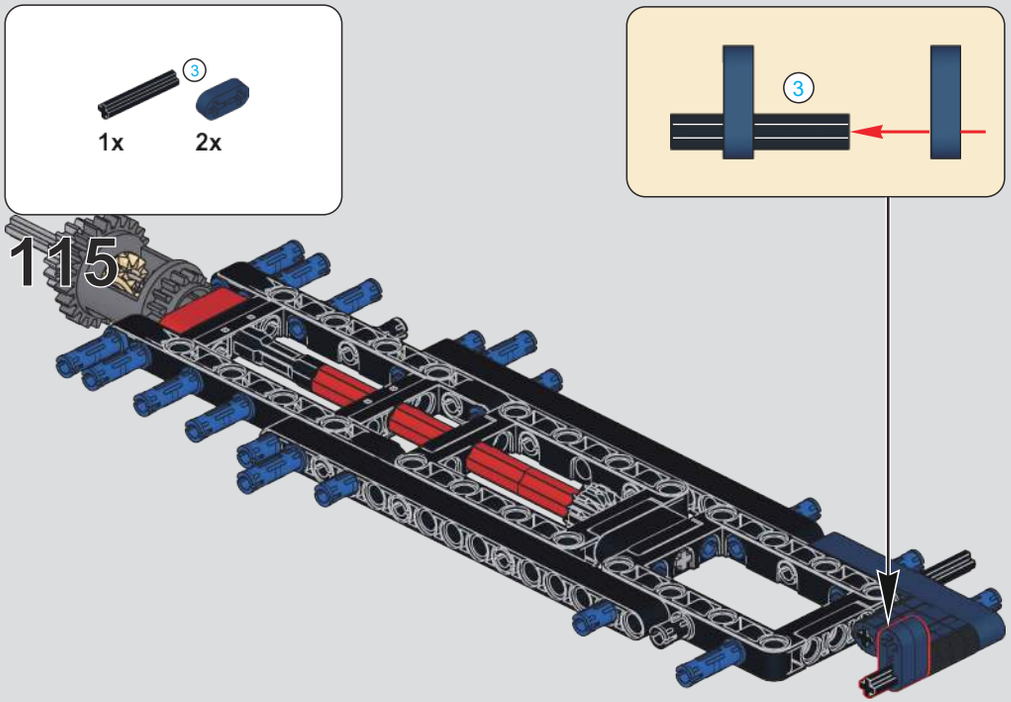
3
1x
2x
115
3

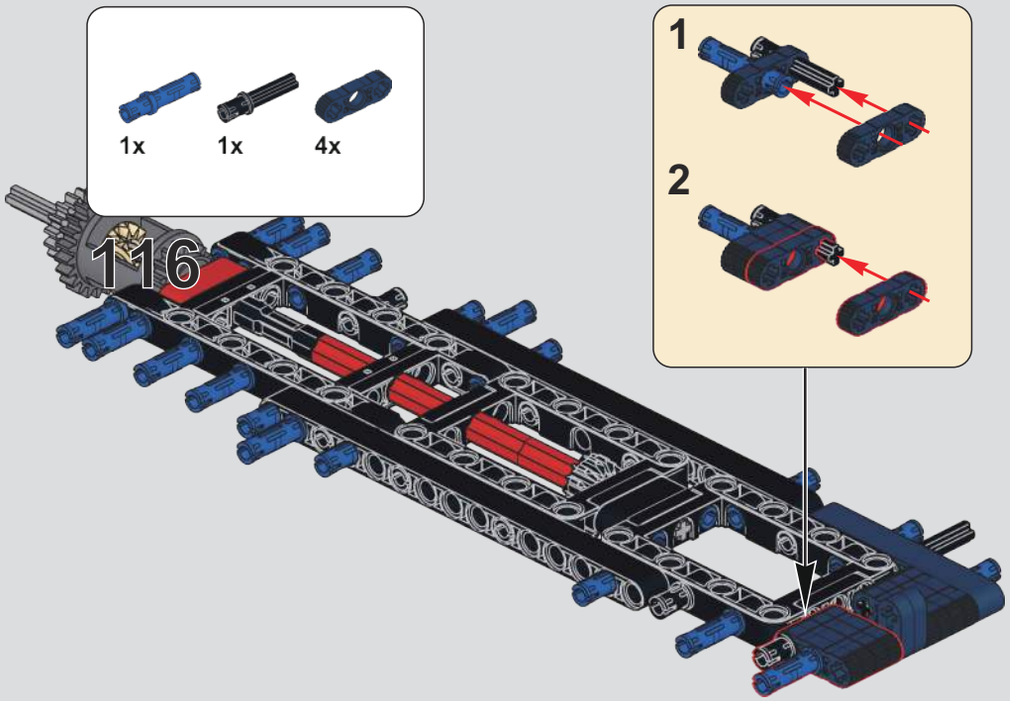
1x
1x
4x
116
1
2

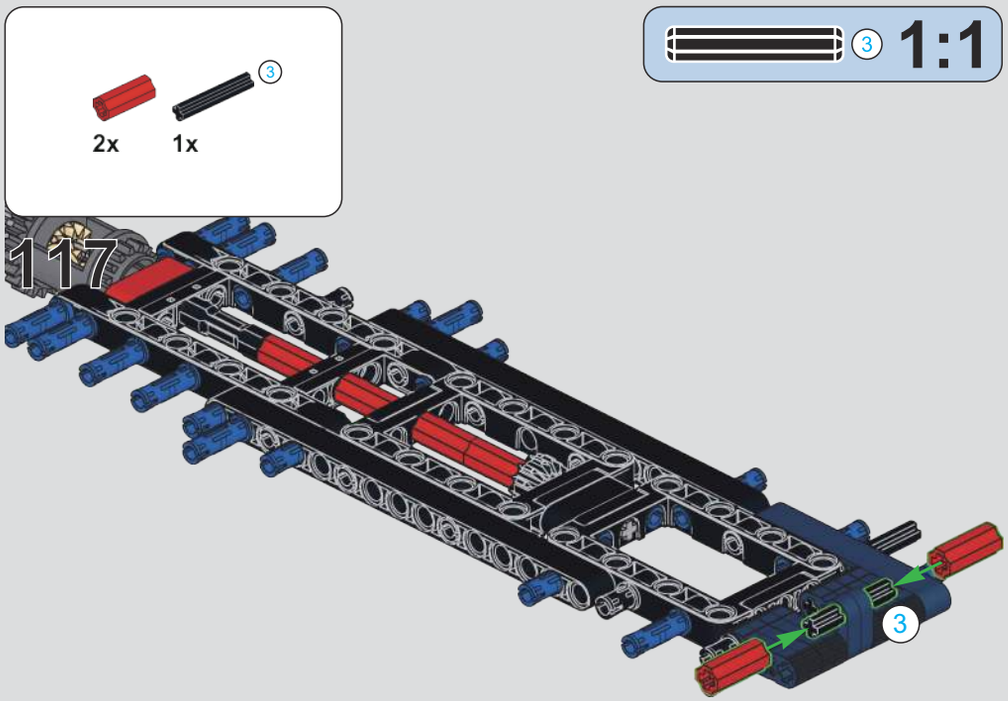
3
1:1
2x
1x
3
117
3

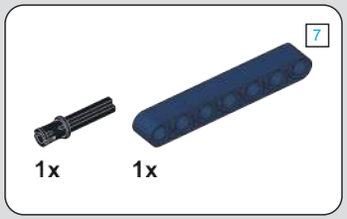

118

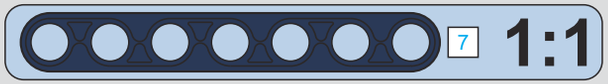

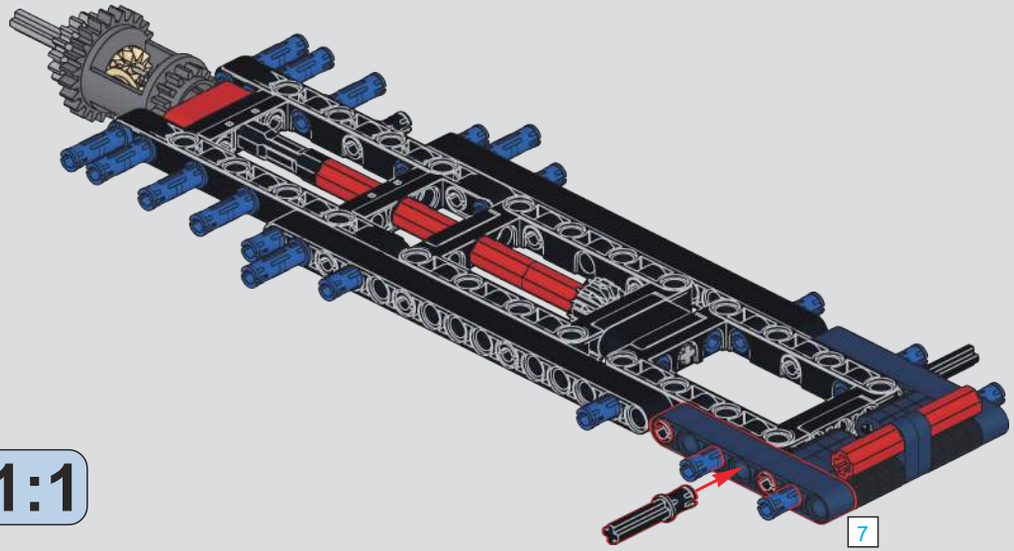

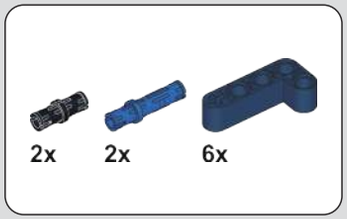

119

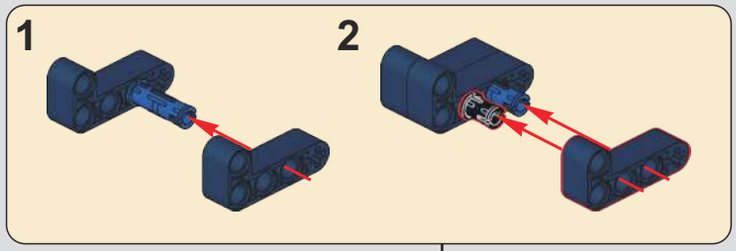

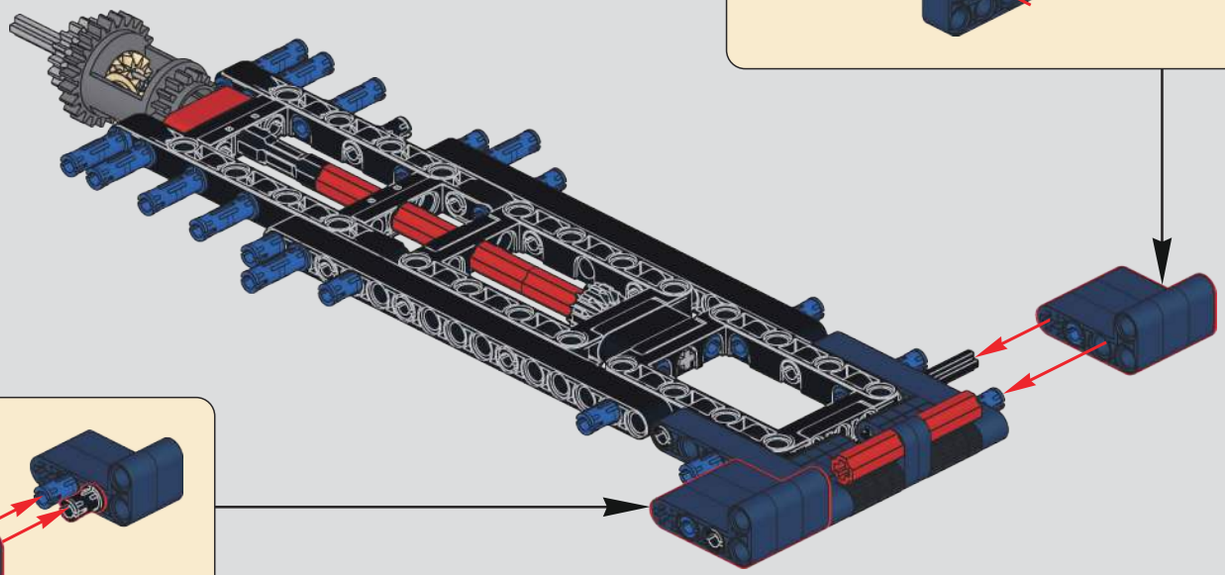

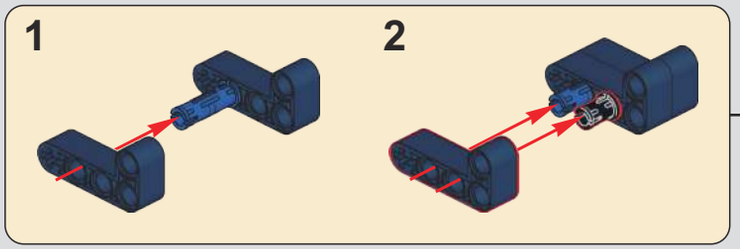

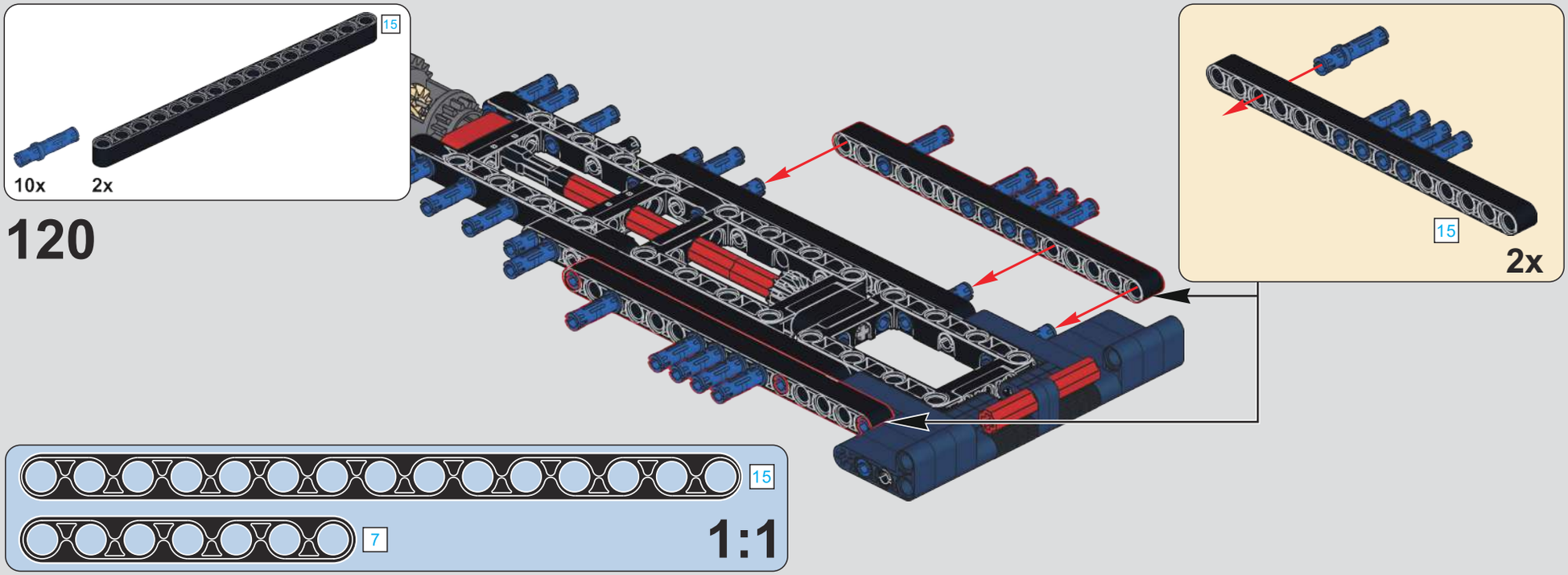
15
10x
2x
120
15
2x
15
7
1:1

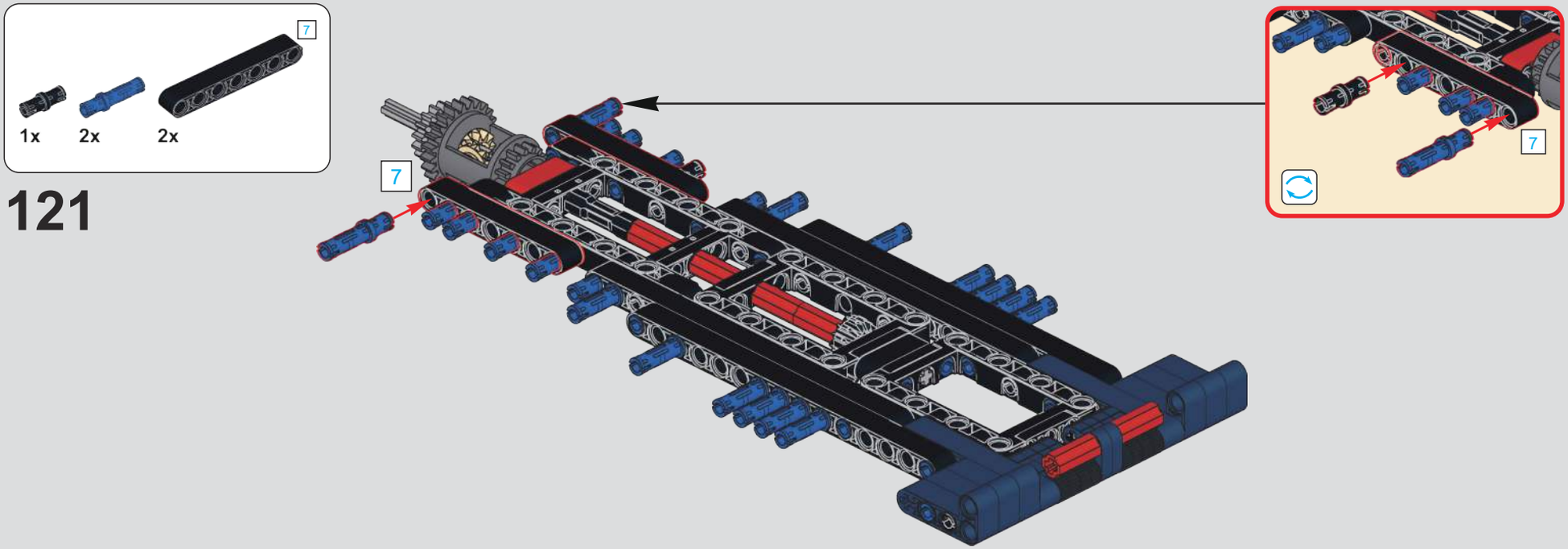
7
1x
2x
2x
121
7
7

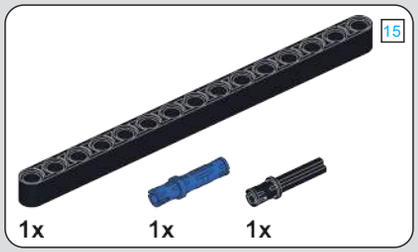

122

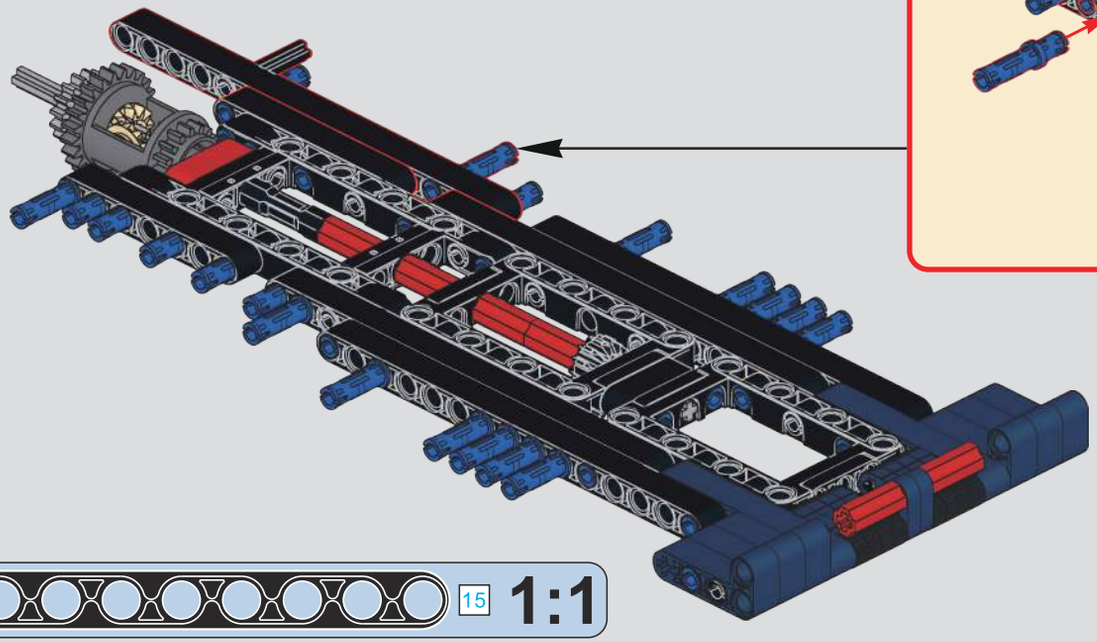

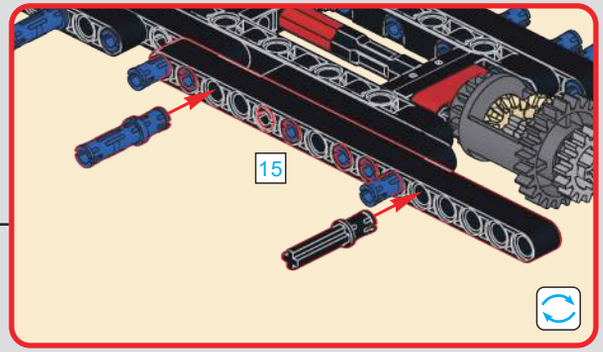

123

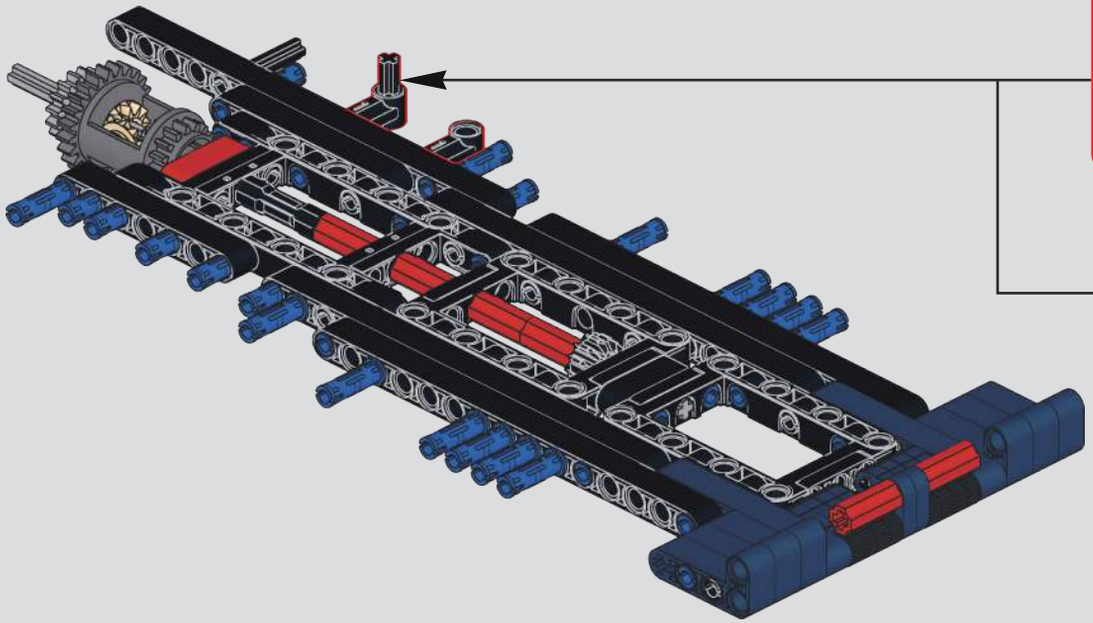

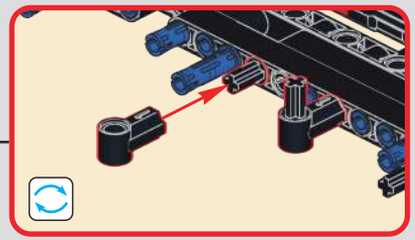

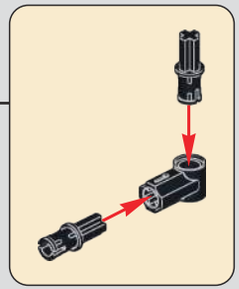

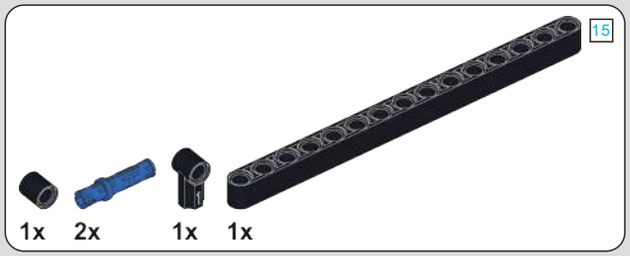

124

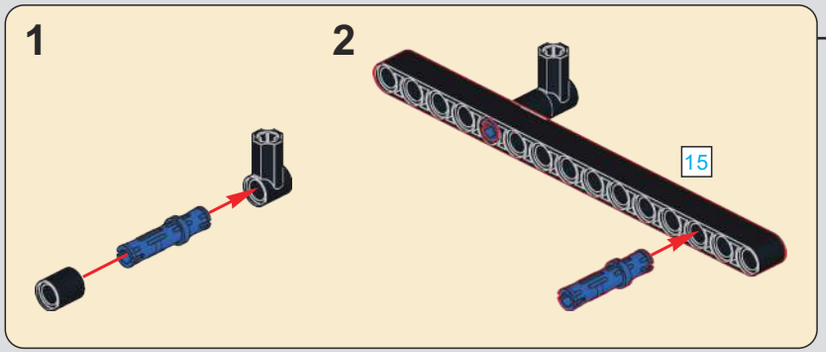

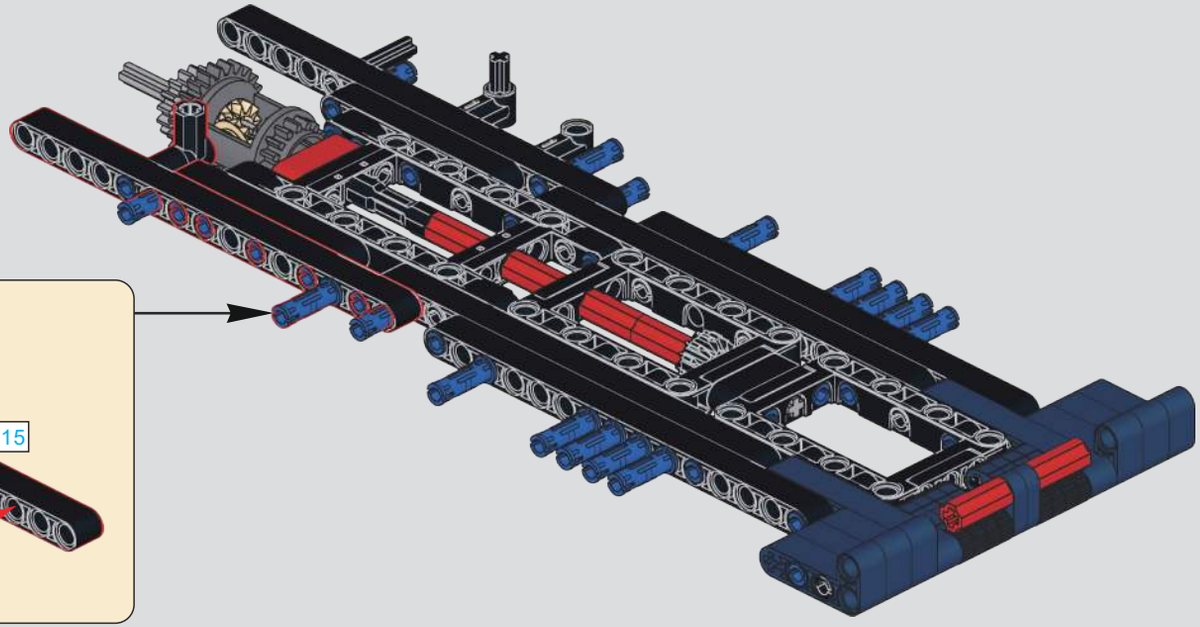

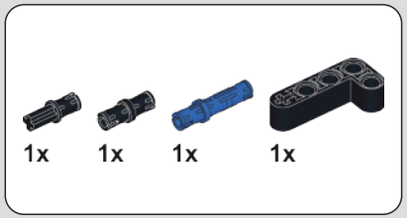

125

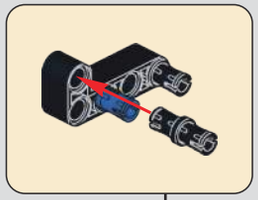

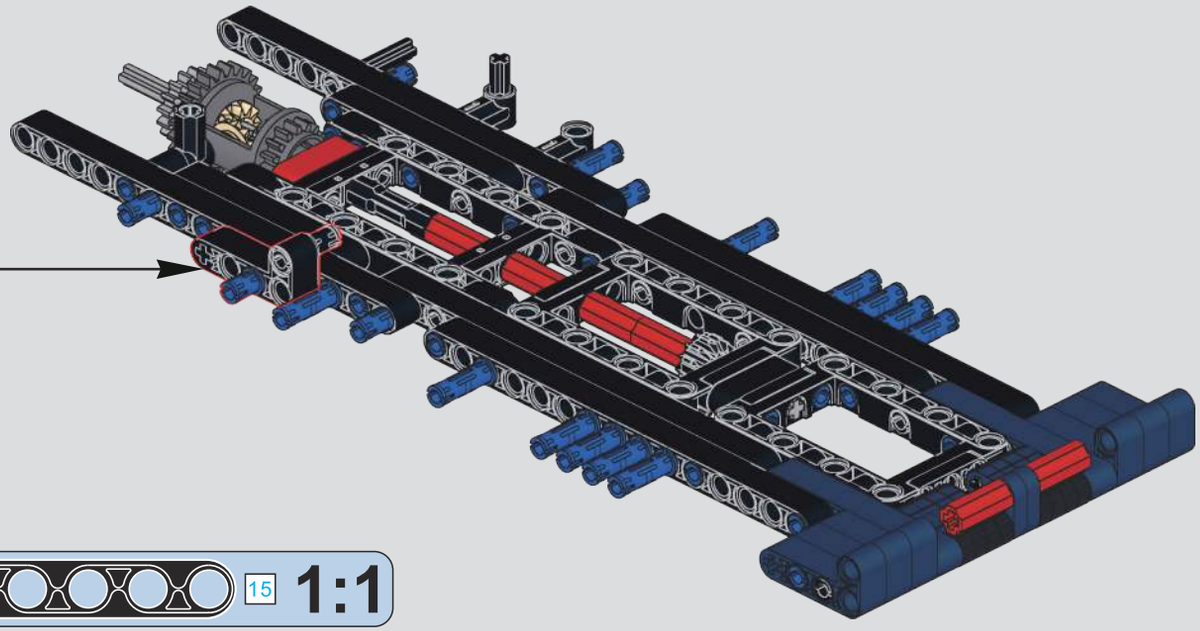

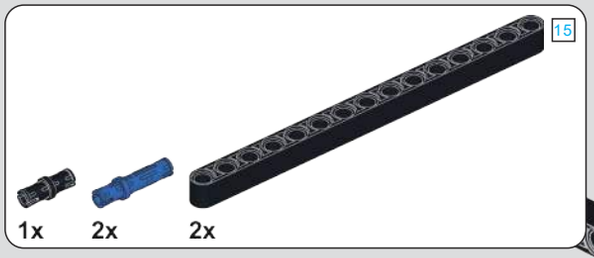

126

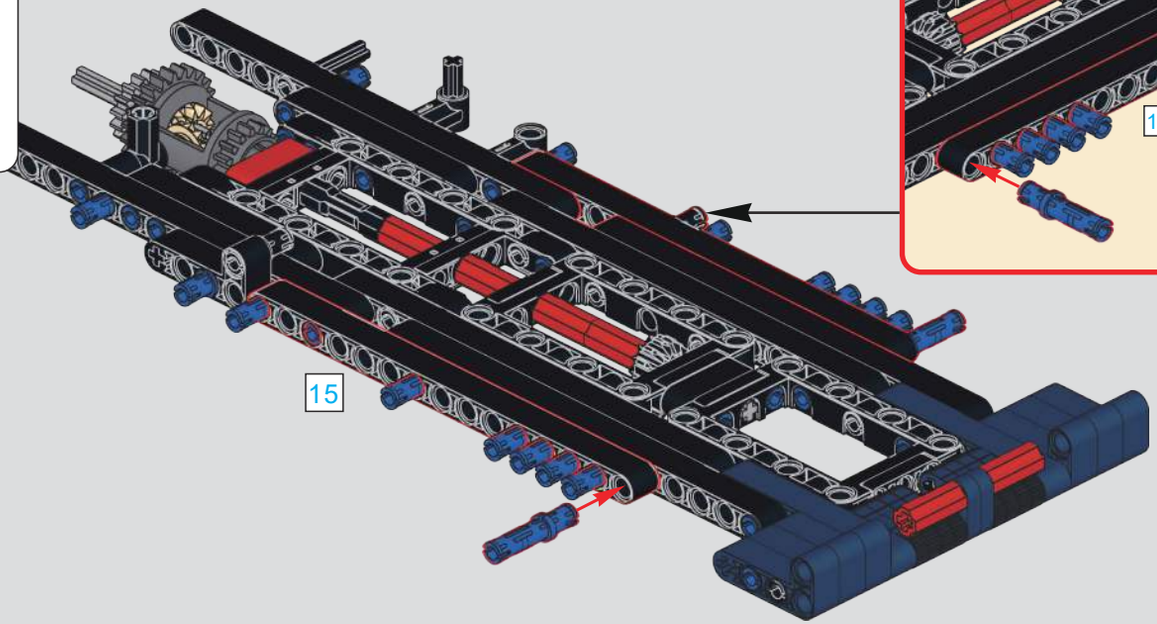

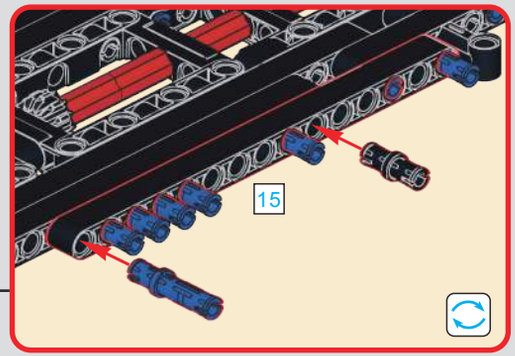

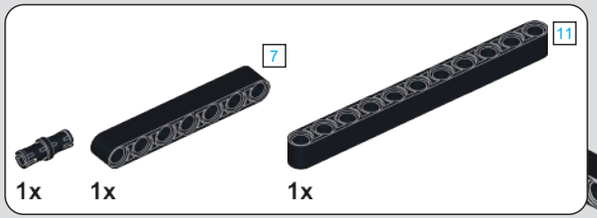

127

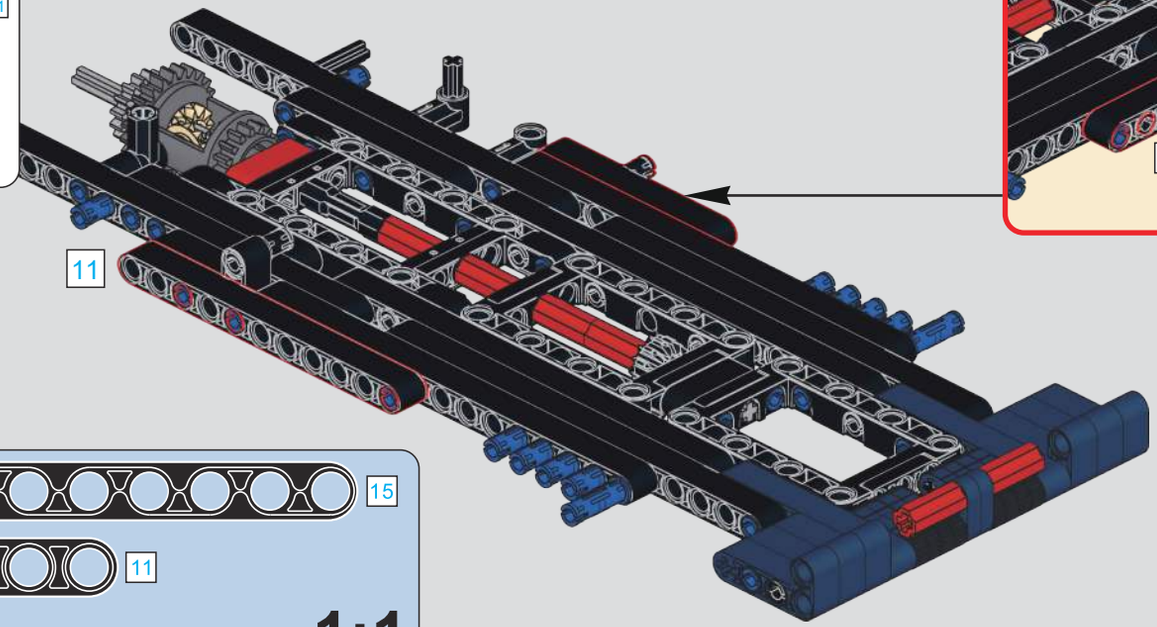

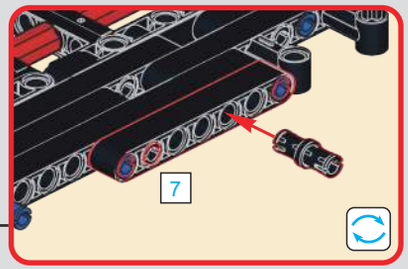

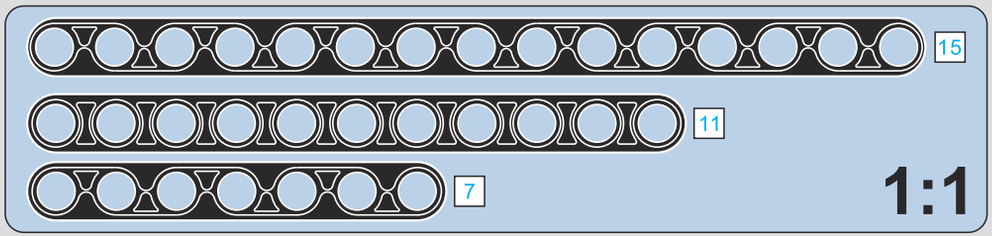

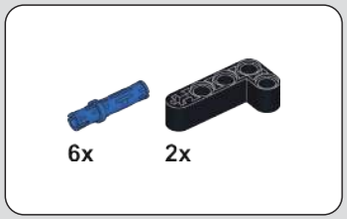

128

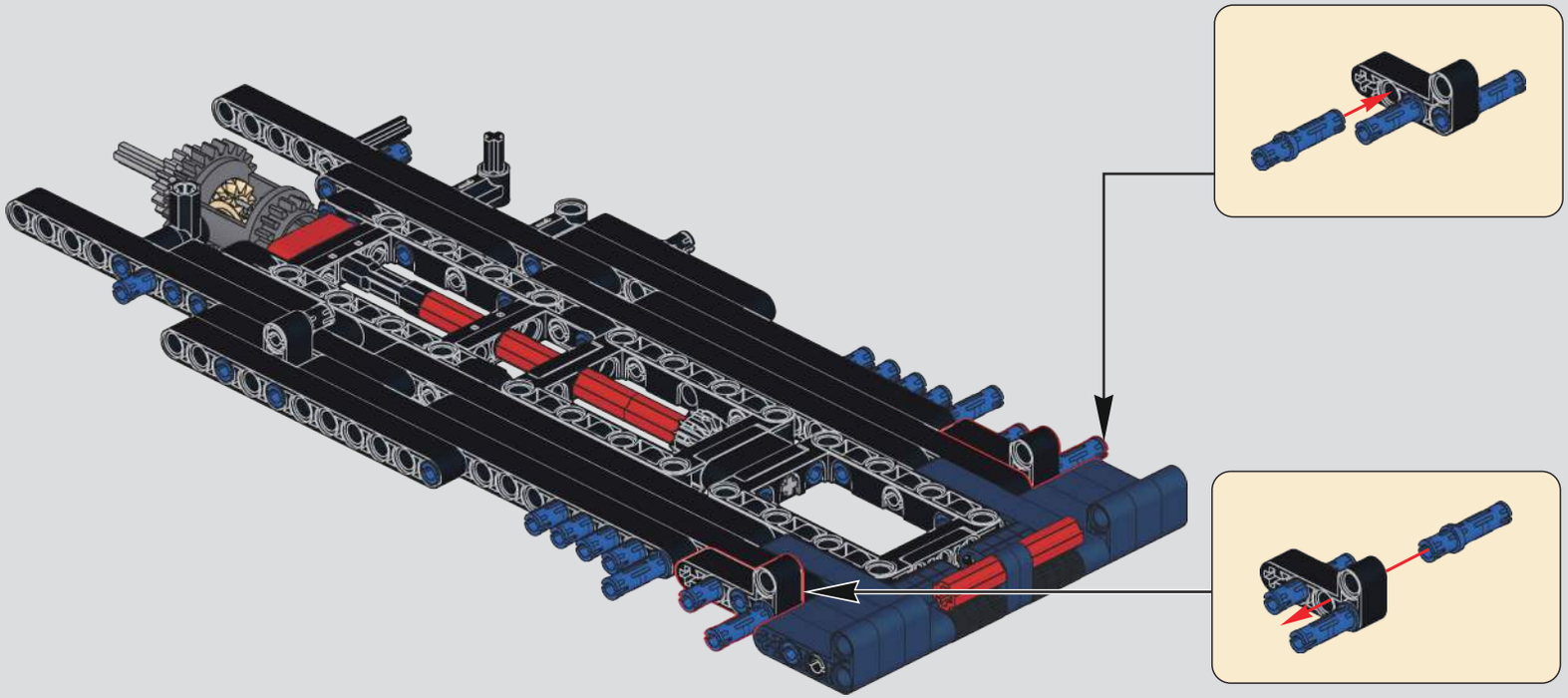

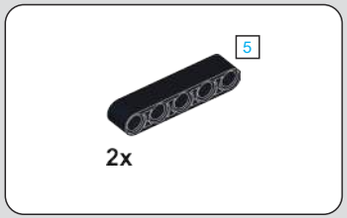

129

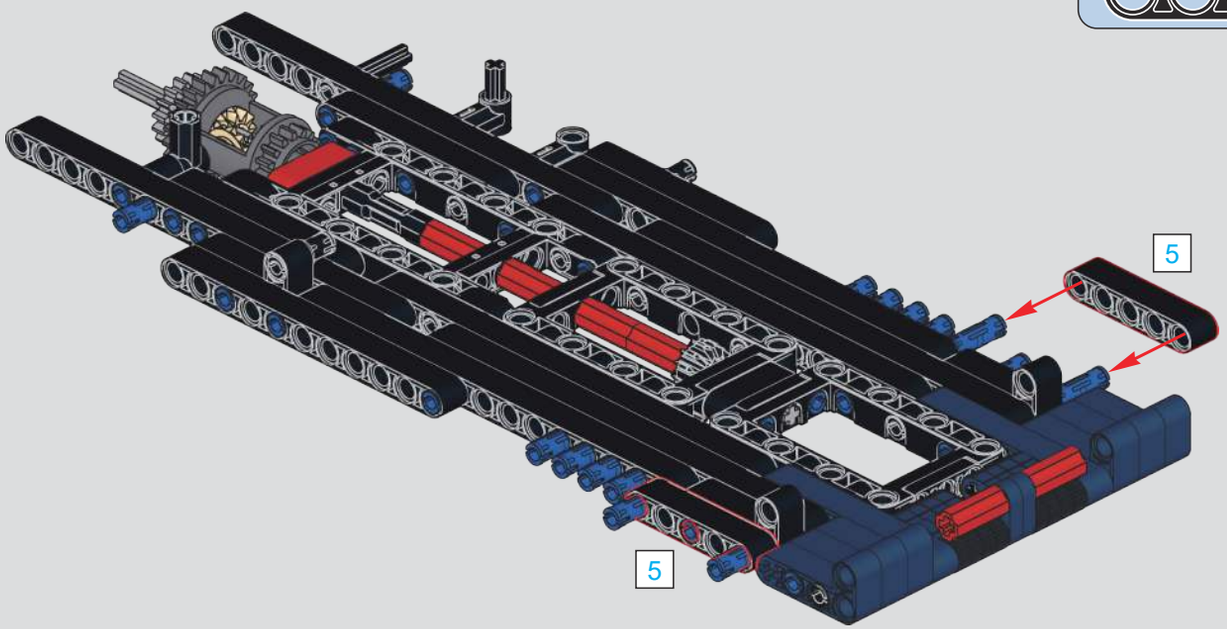

130

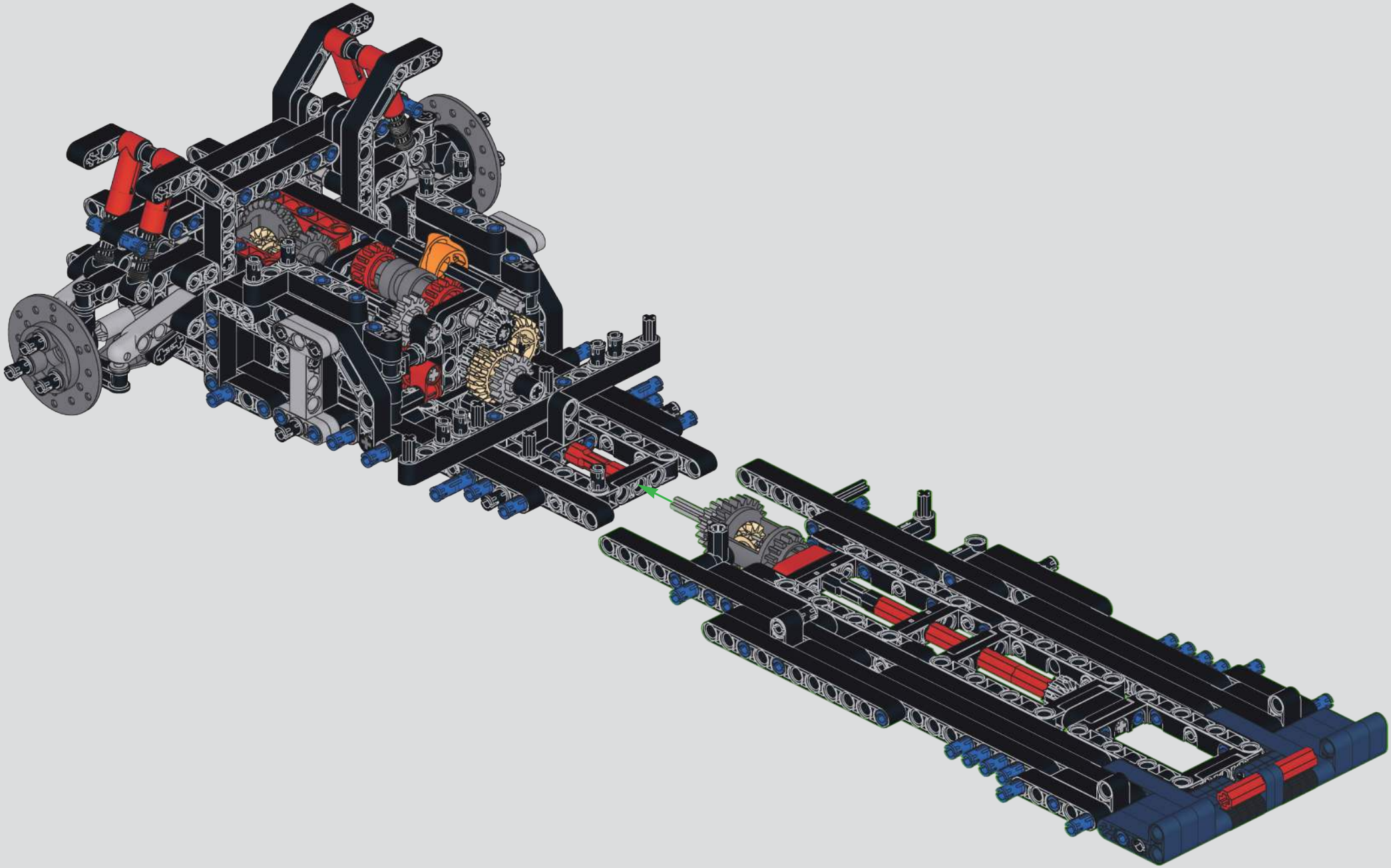

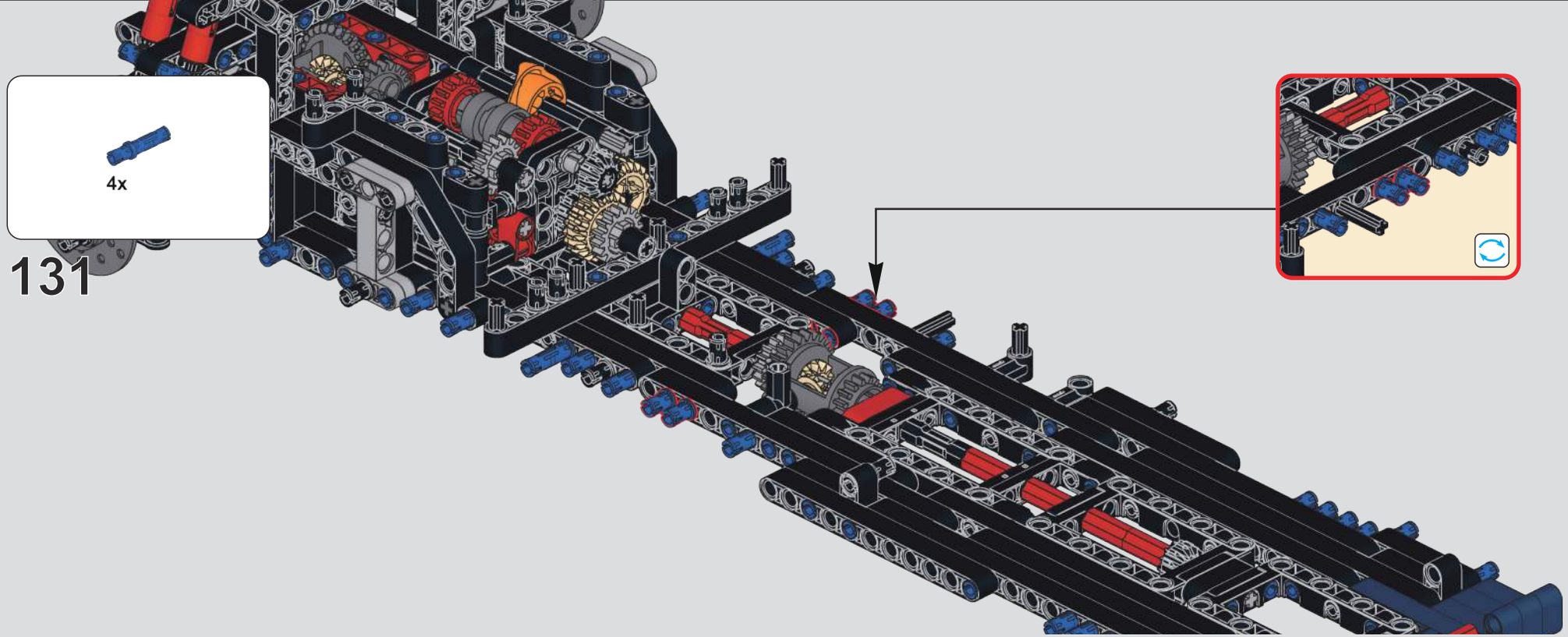
4x
131

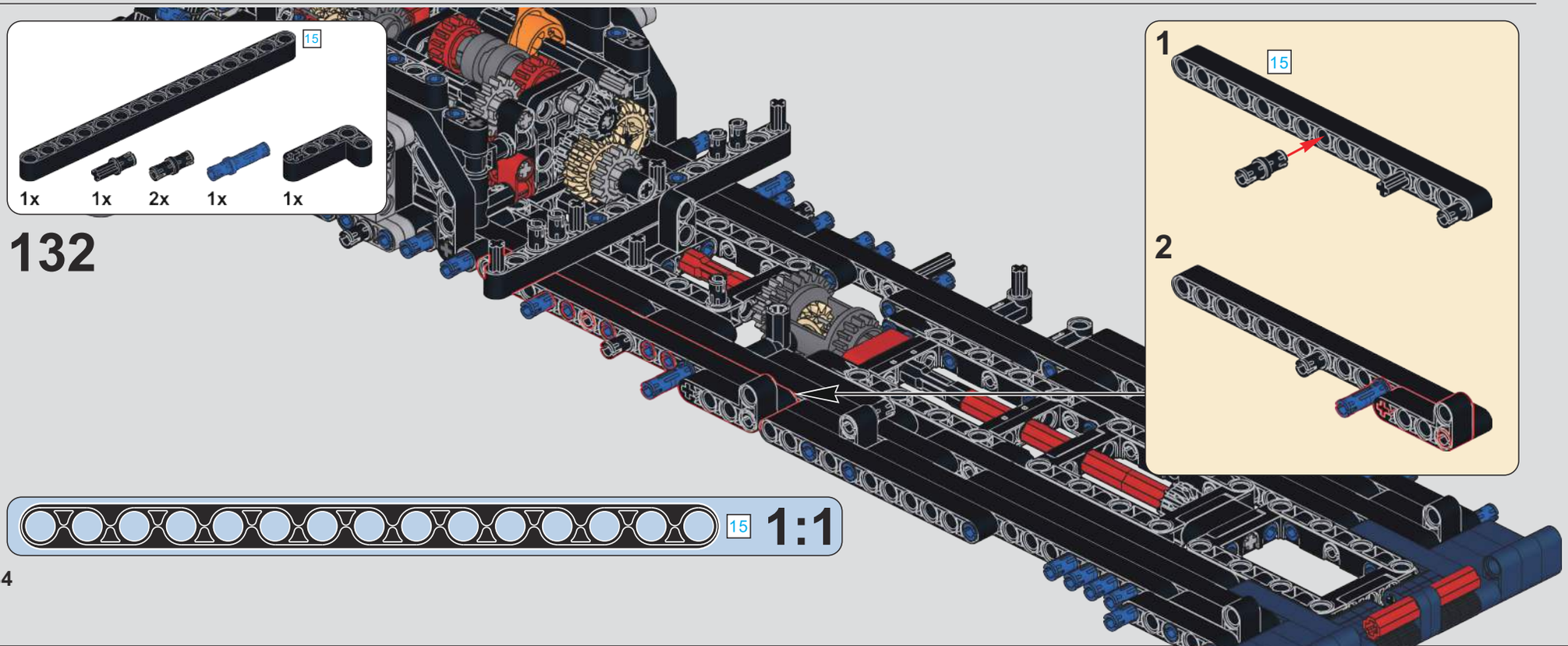
15
1x
1x
2x
1x
1x
132
1
15
2
15
1:1

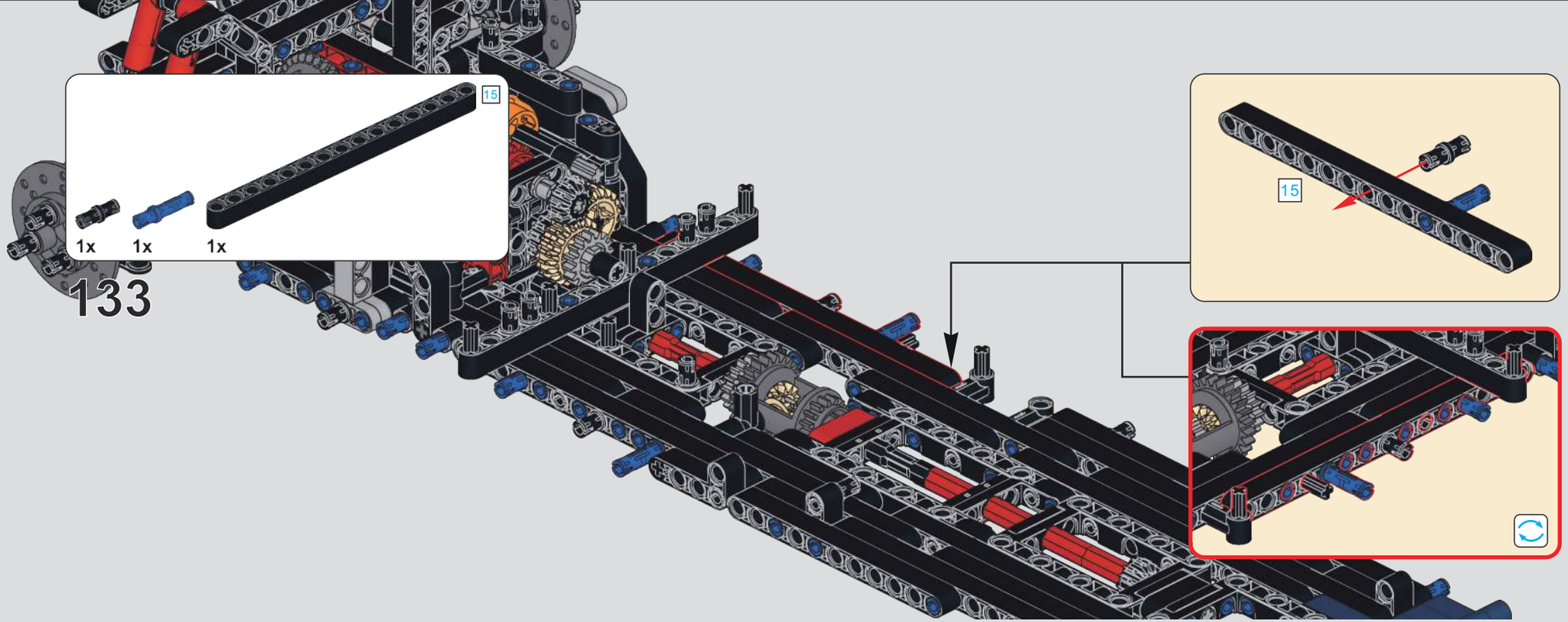
15
1x
1x
1x
133
15

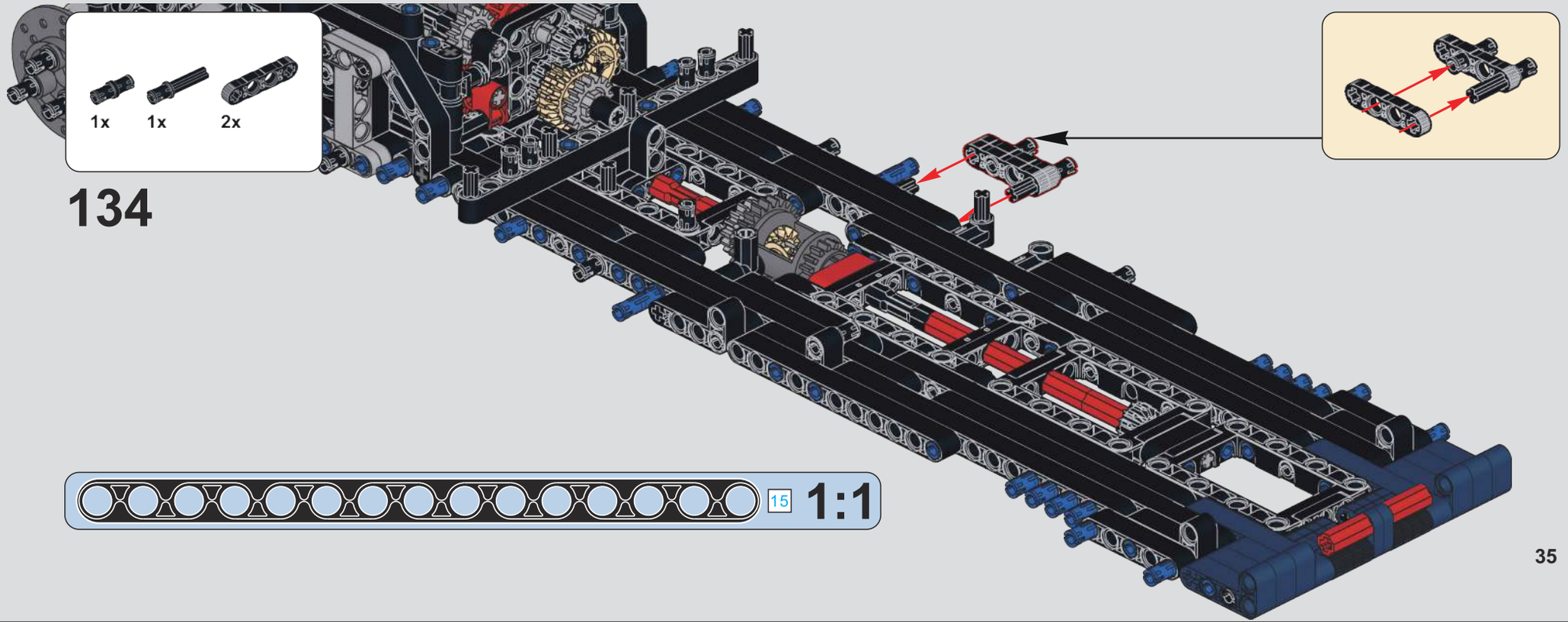
1x
1x
2x
134
15
1:1

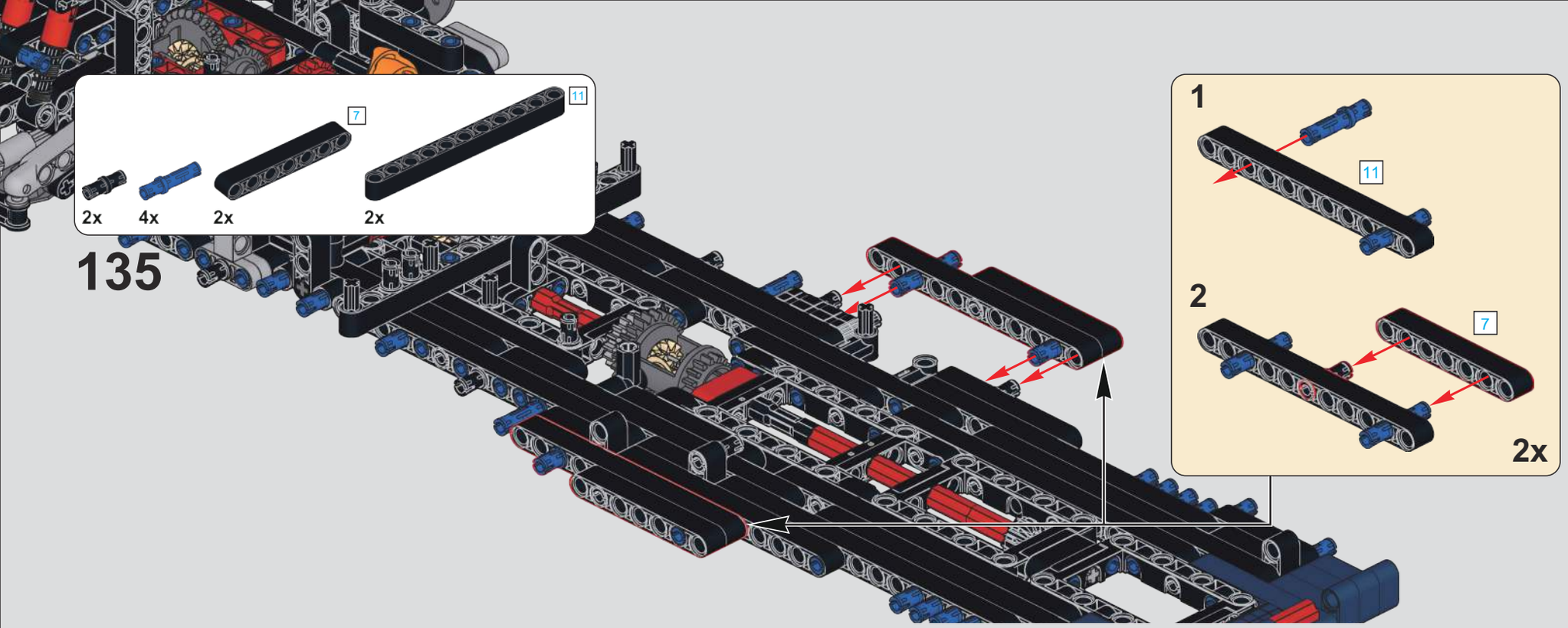
7
11
2x
4x
2x
2x
135
1
11
2
7
2x

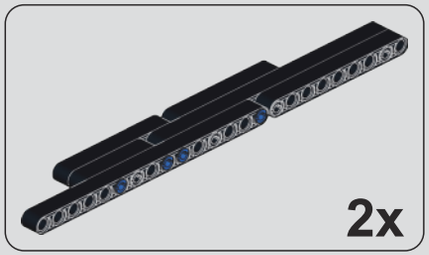
2x

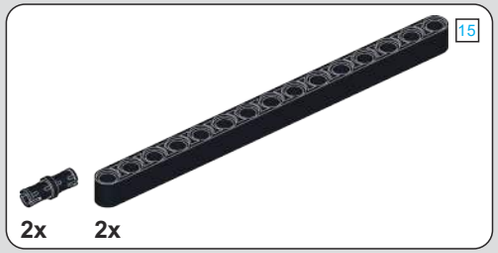
15
2x
2x

137

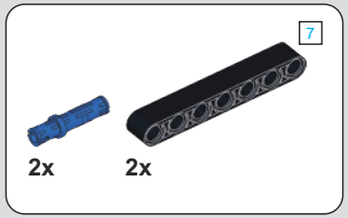
7
2x
2x

138

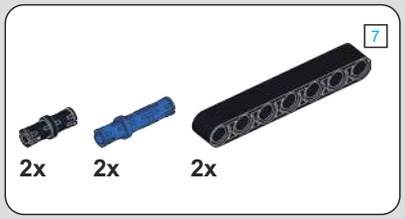
7
2x
2x
2x

136

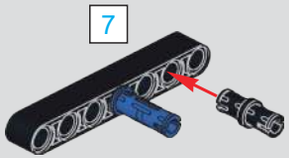
7

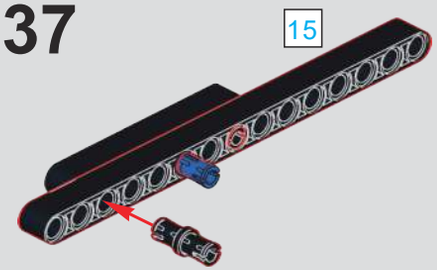
15

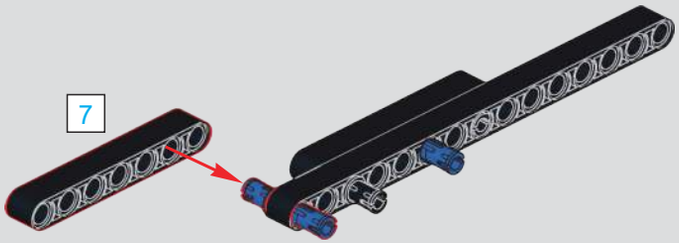
7

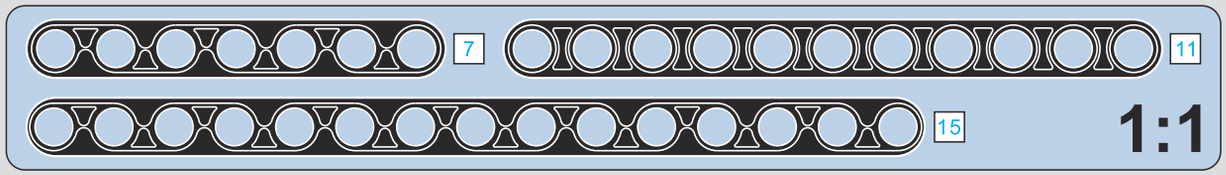
7
11
15
1:1

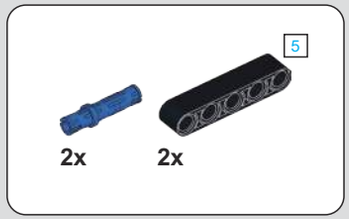

139

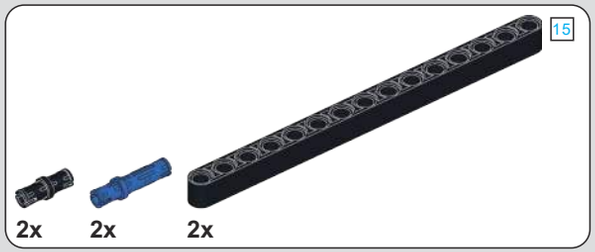

140

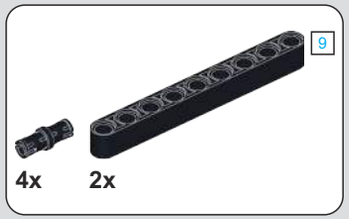

141

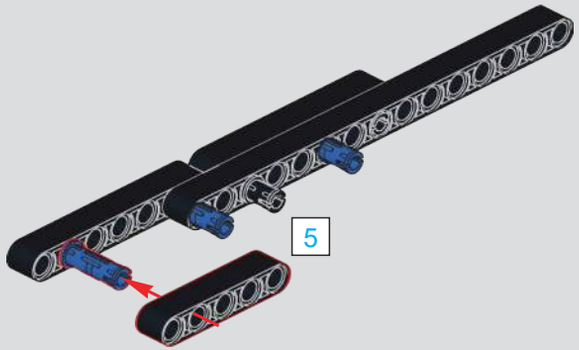

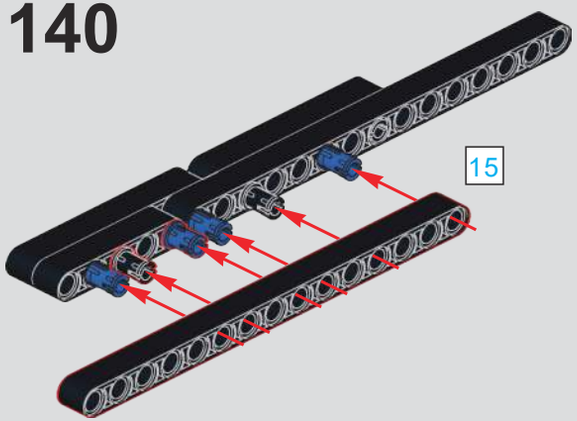

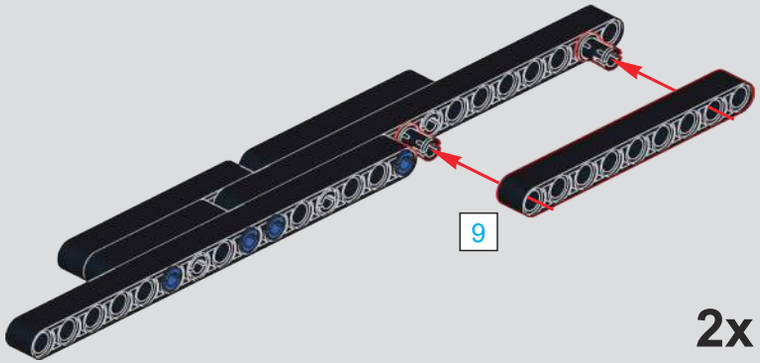

2x

142

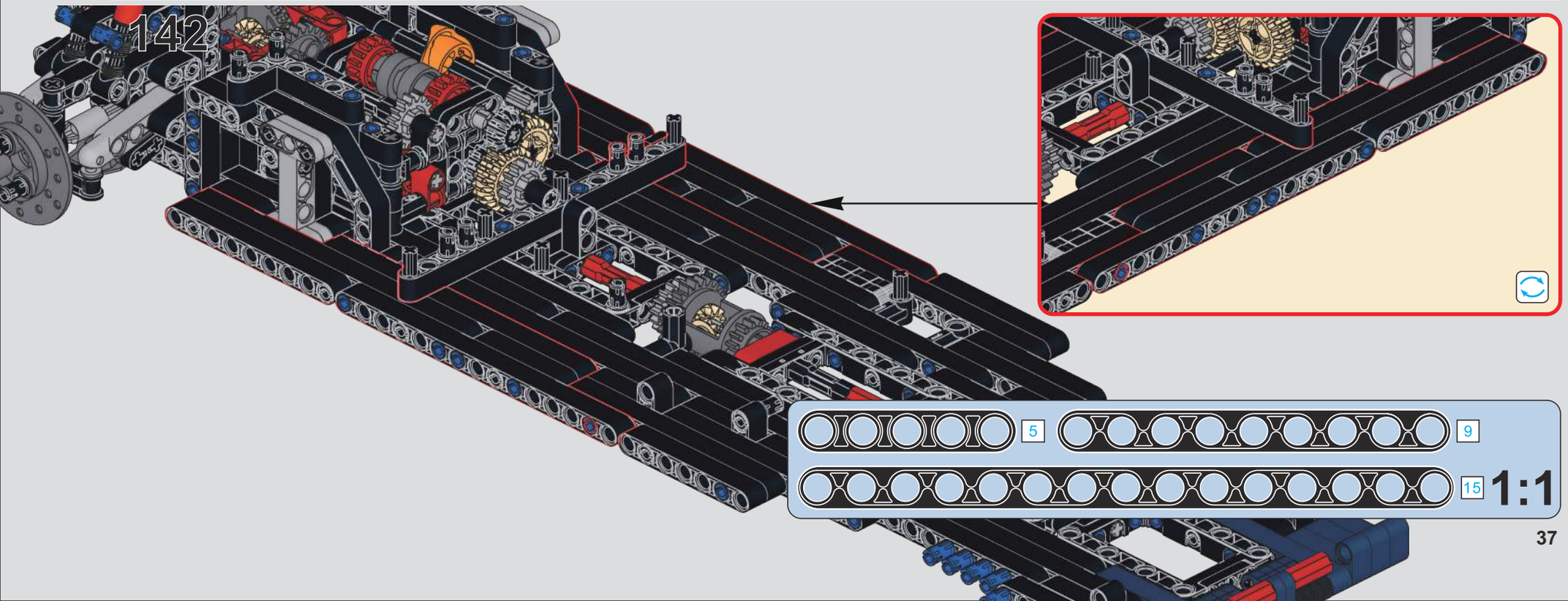

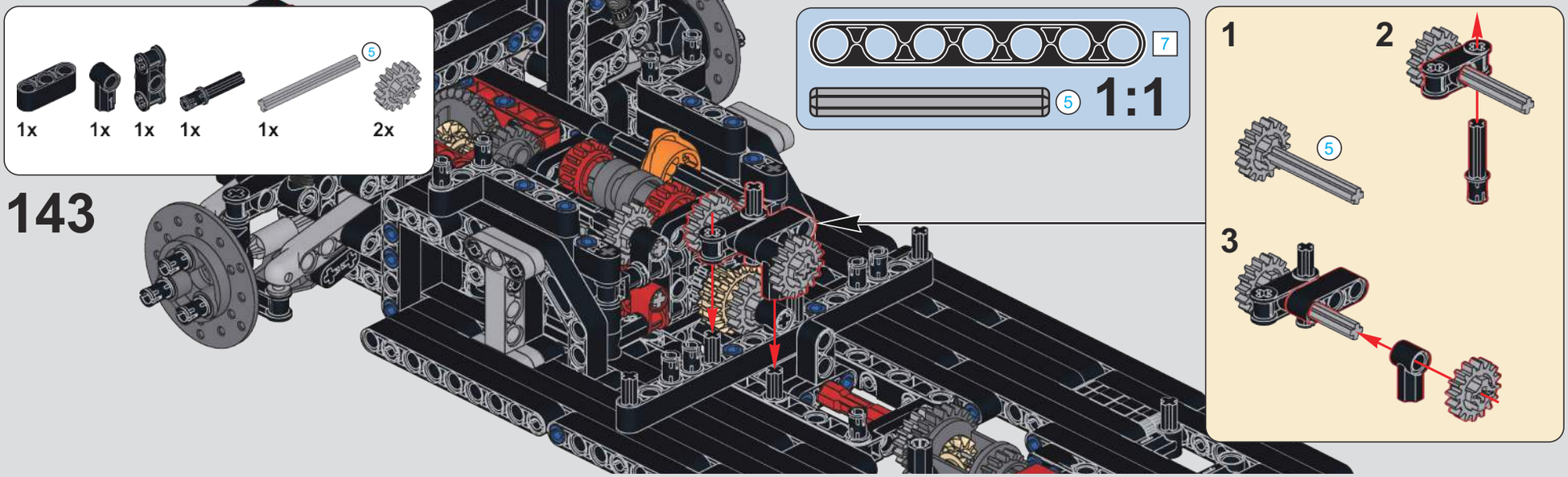
1x
1x
1x
1x
1x
5
2x
143
7
5
1:1
1
2
5
3

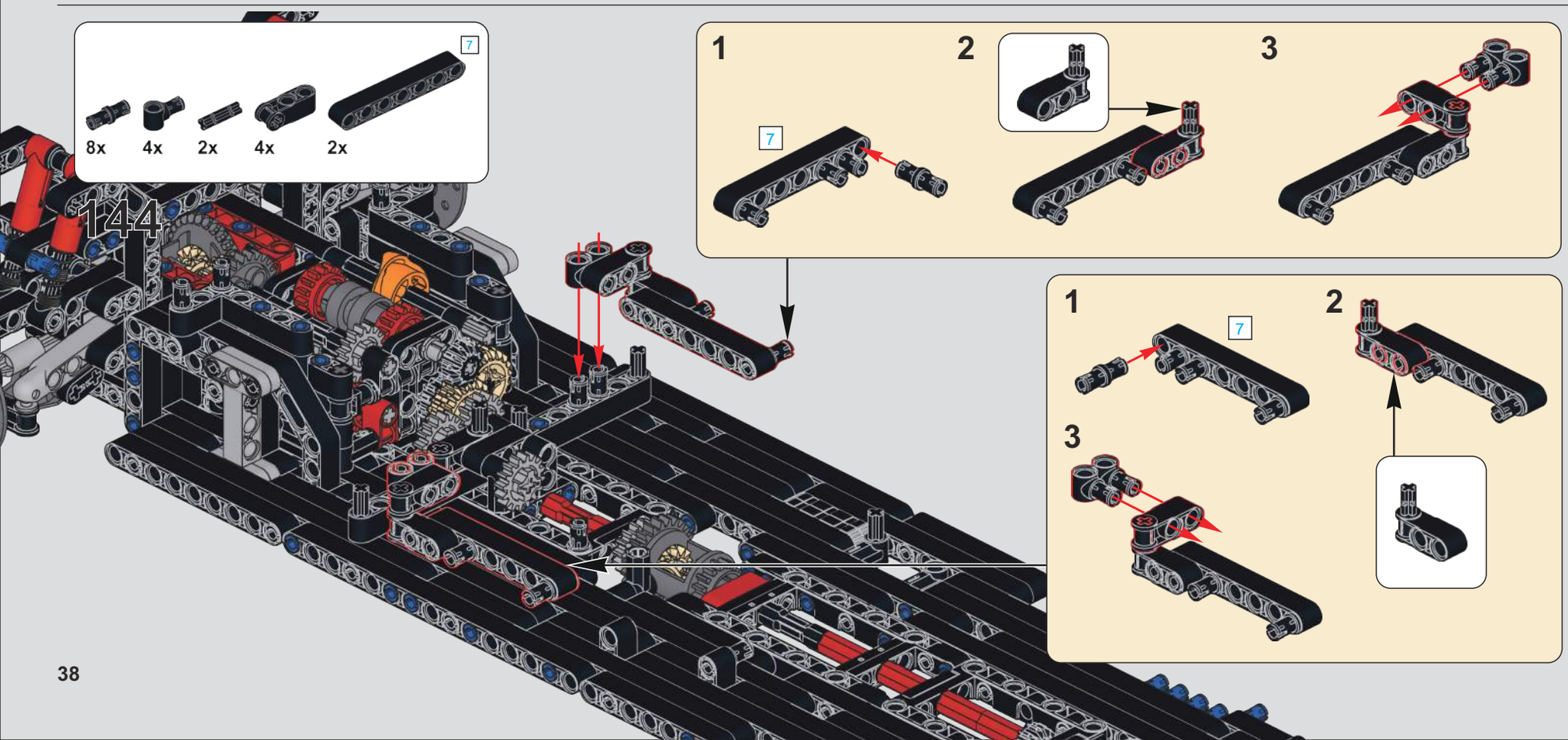
7
8x
4x
2x
4x
2x
144
1
7
2
3
1
7
2
3

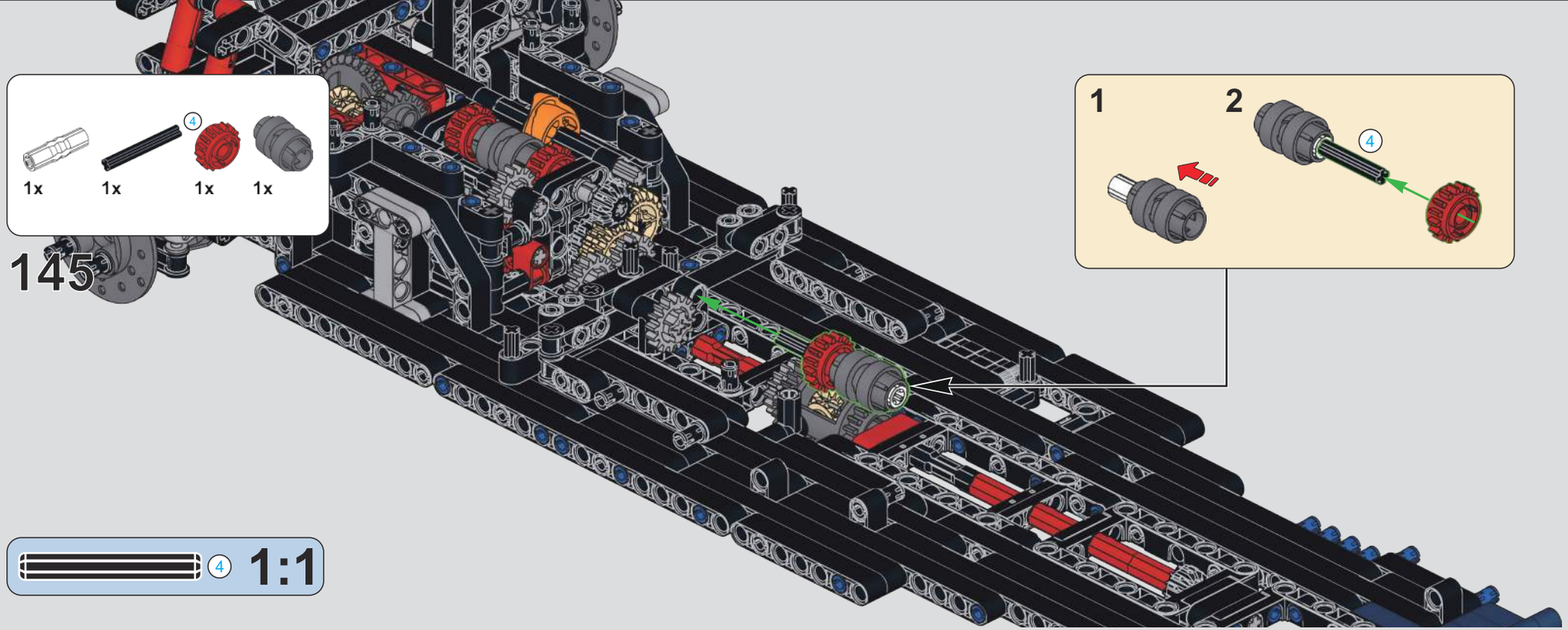
145
1x
1x
4
1x
1x
1
2
4
4
1:1

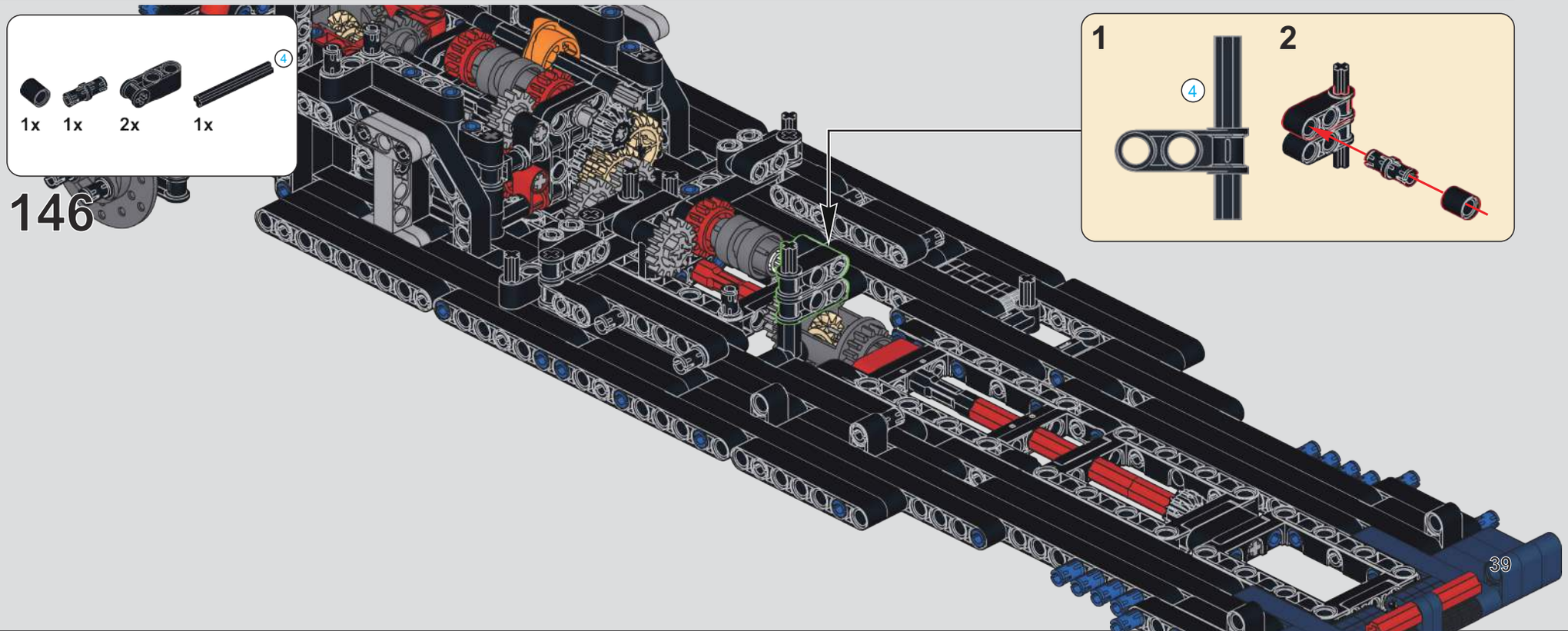
146
1x
1x
2x
4
1x
1
2
4

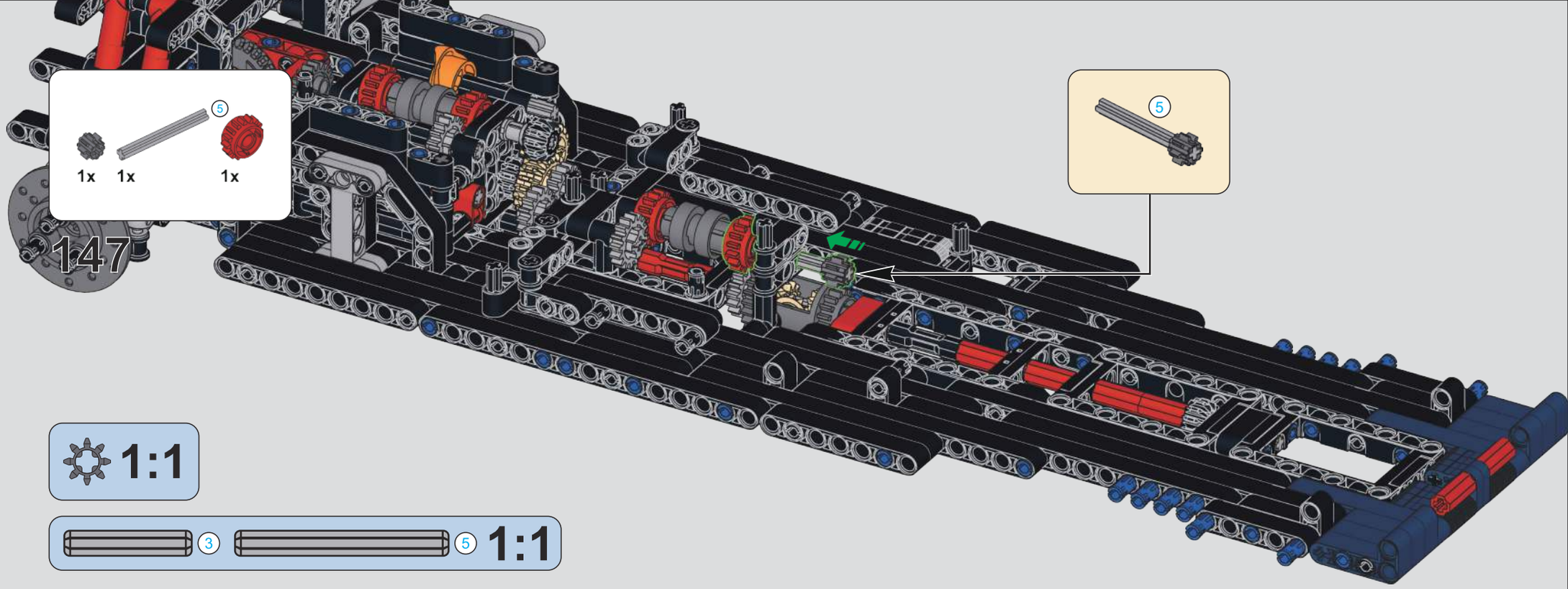
5
1x
1x
1x
147
5
1:1
3
5
1:1

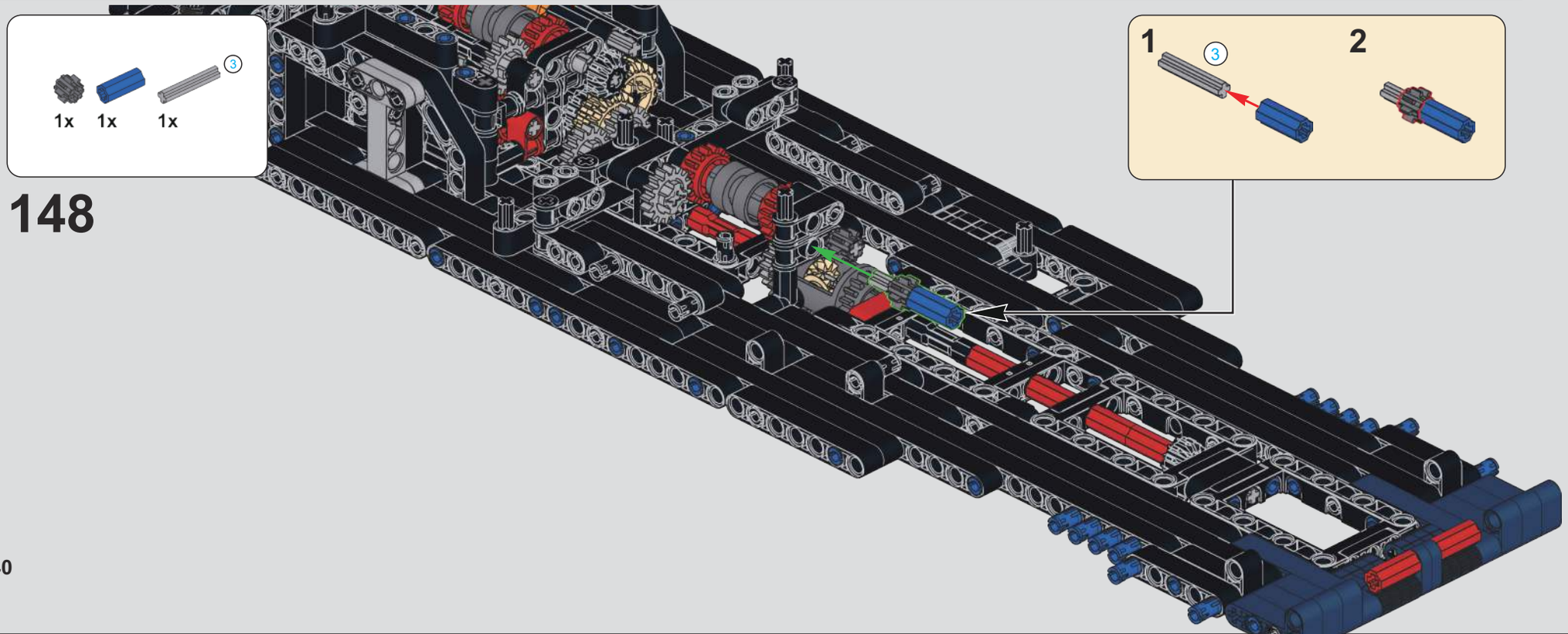
3
1x
1x
1x
148
1
3
2

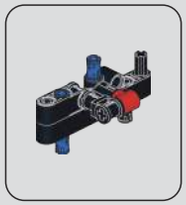

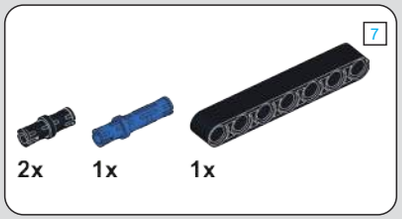

149

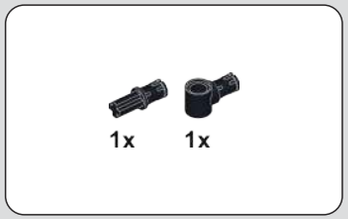

150

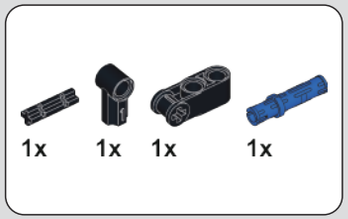

151

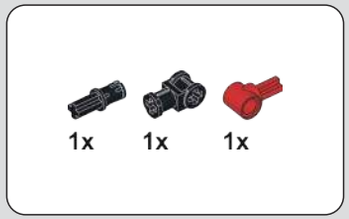

152

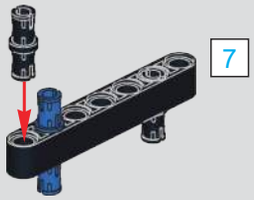

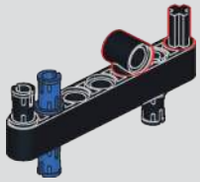

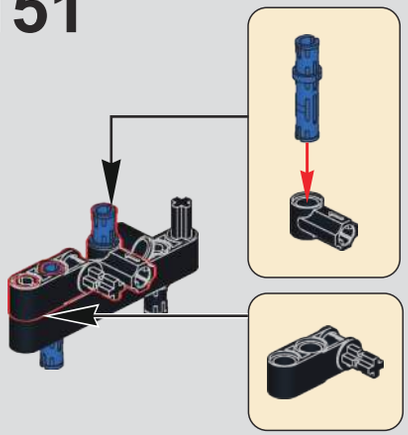

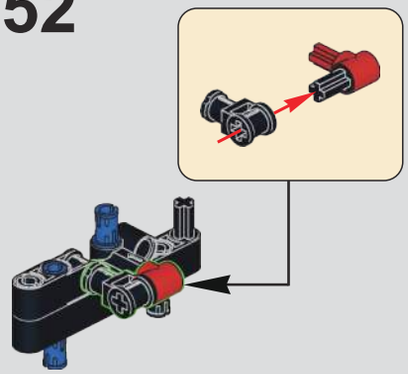

153

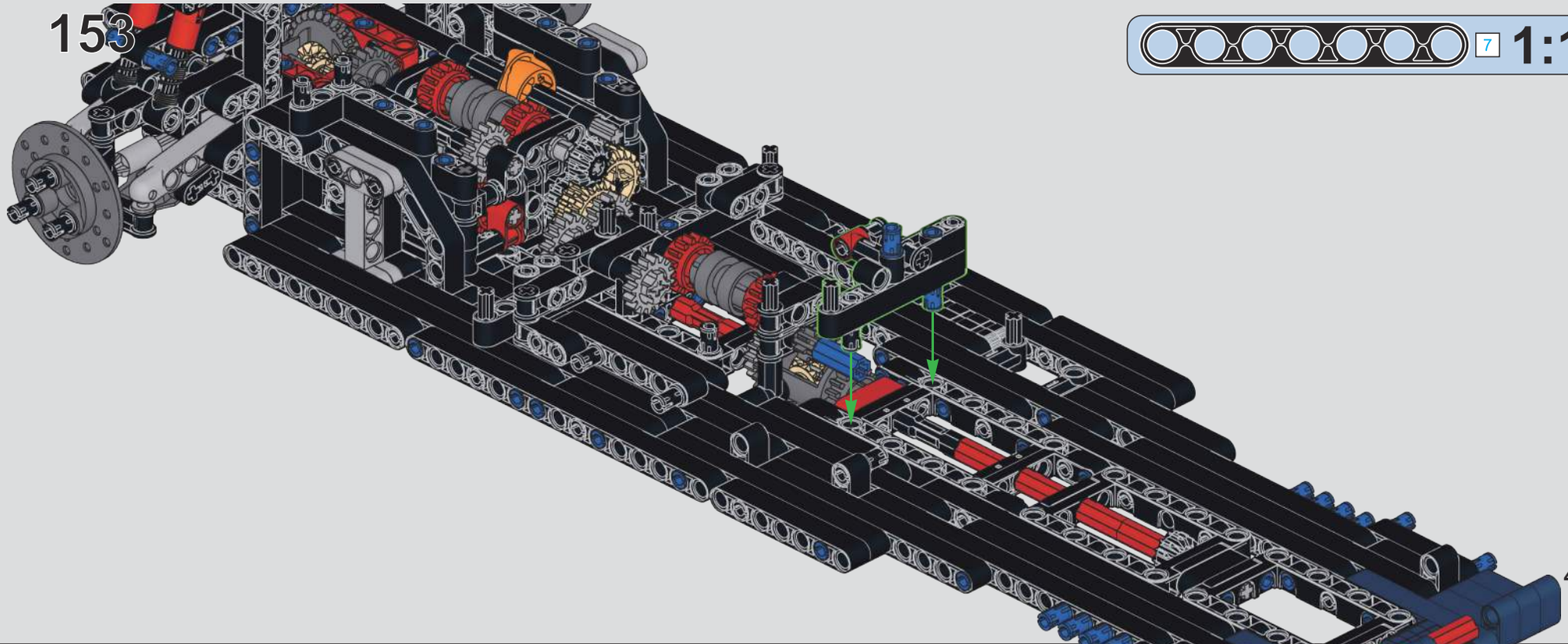

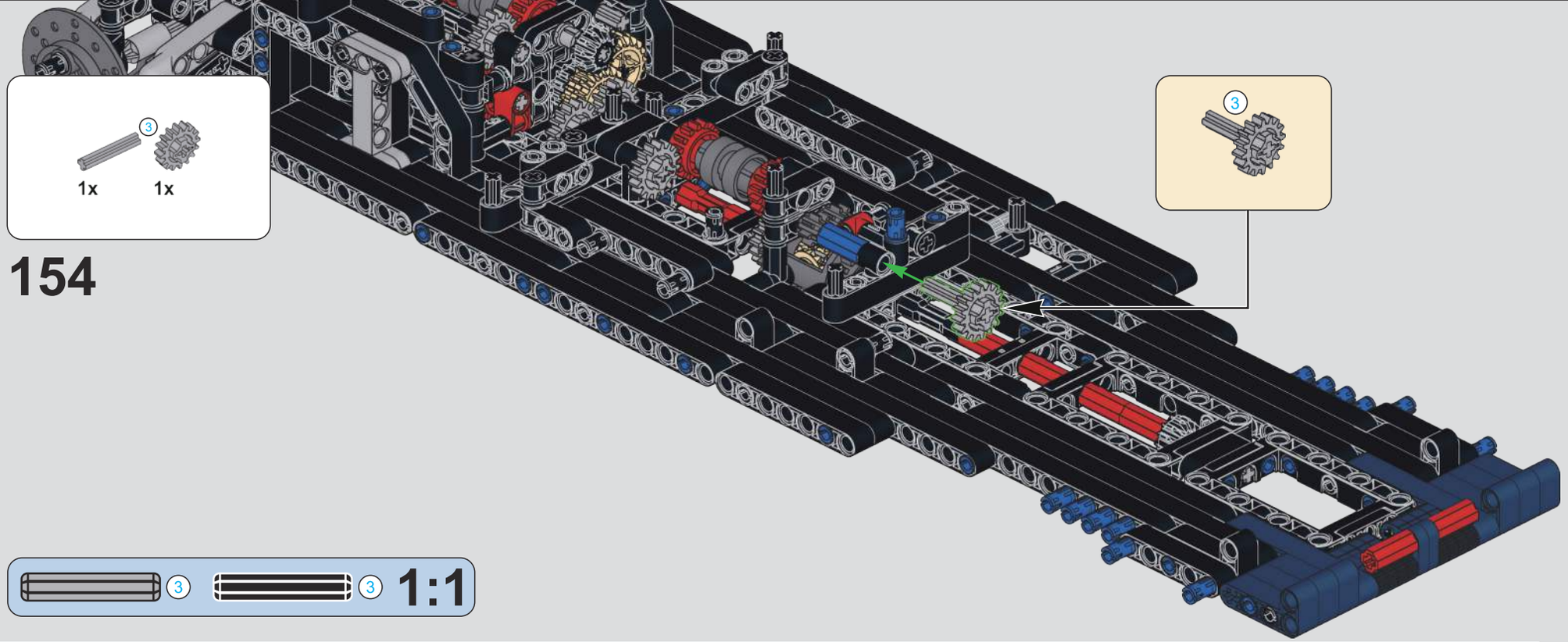

154

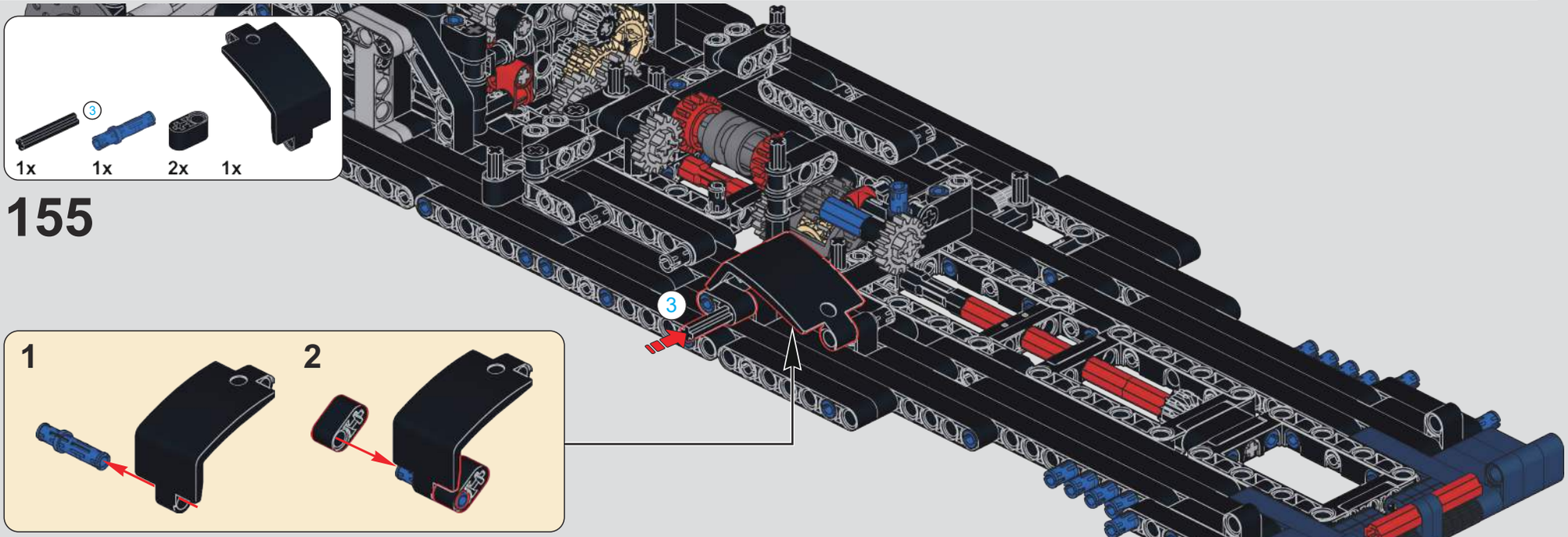

155

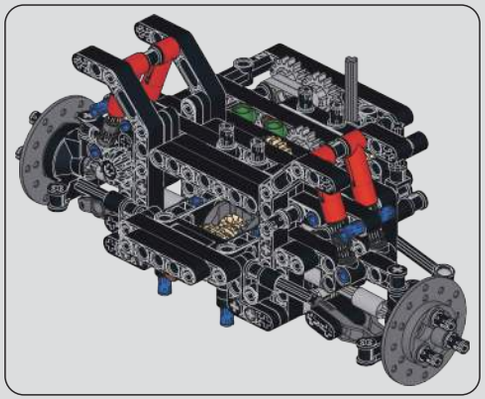

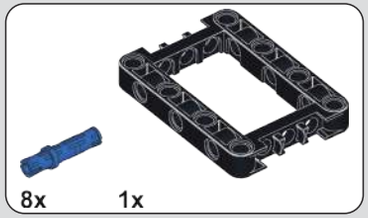

156

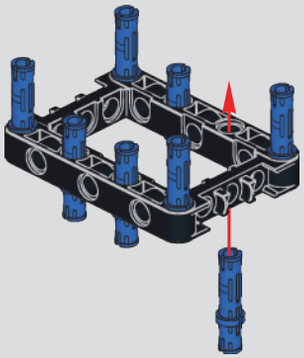

157

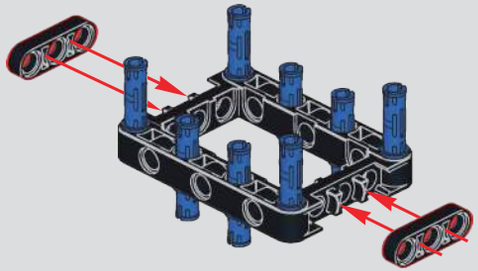

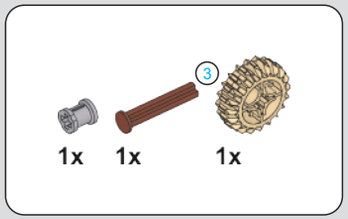

158

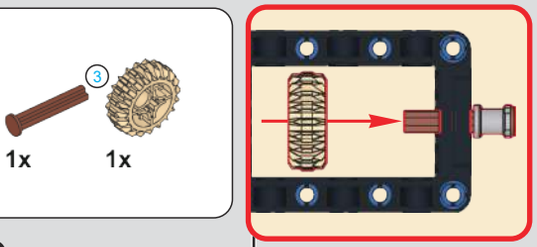

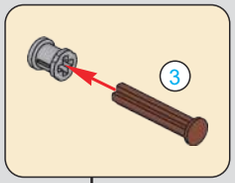

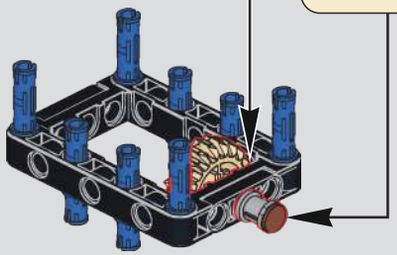

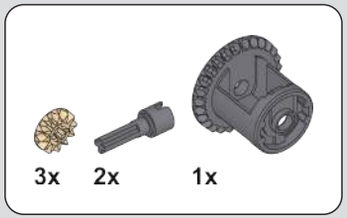

159

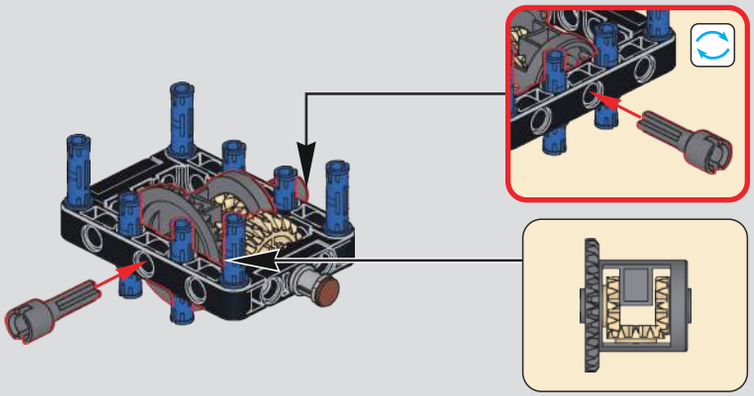

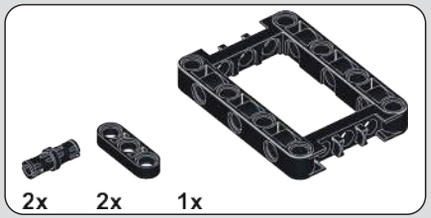

160

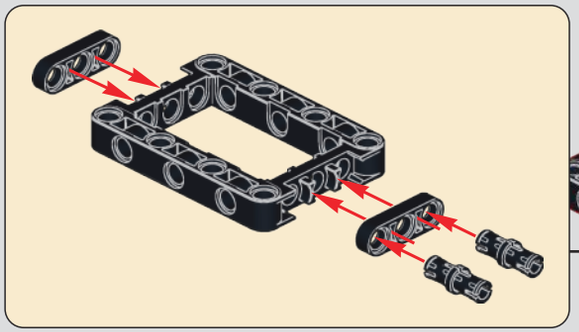

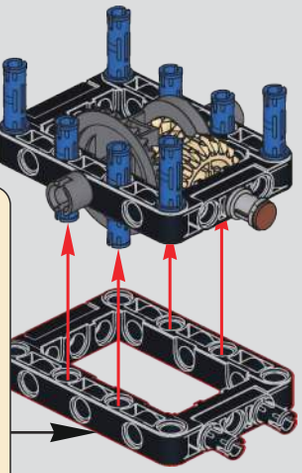

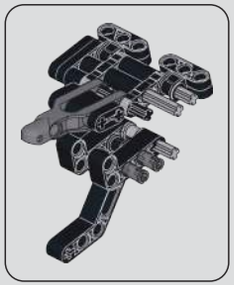

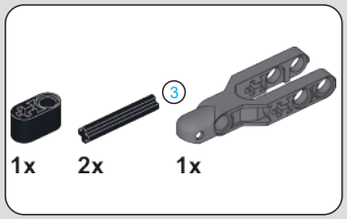

161

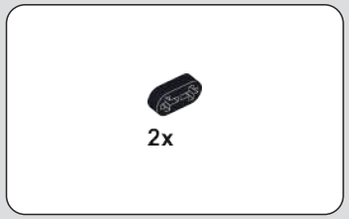

162

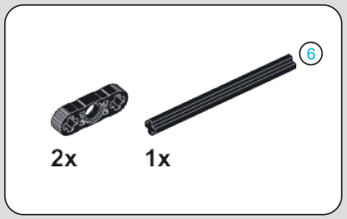

163

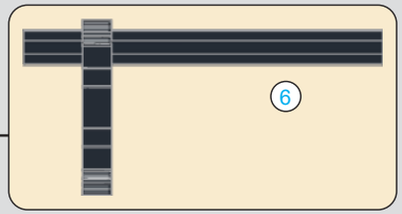

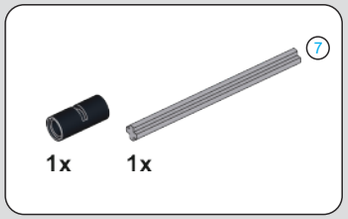

164

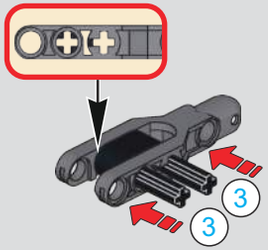

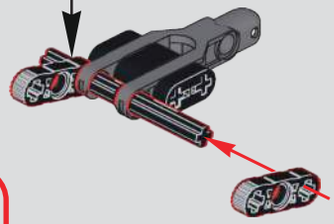

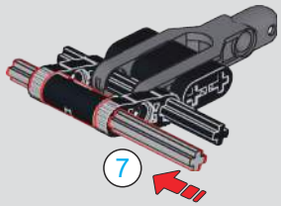

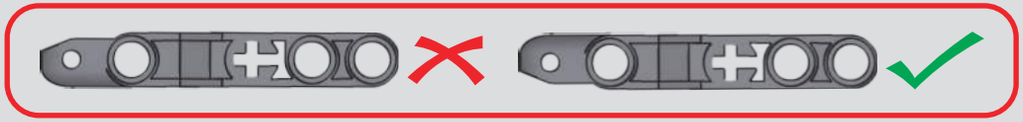

165

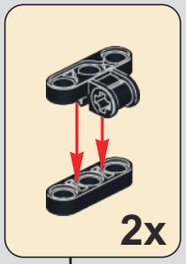

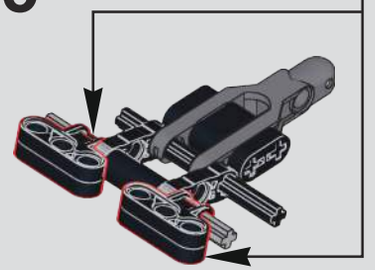

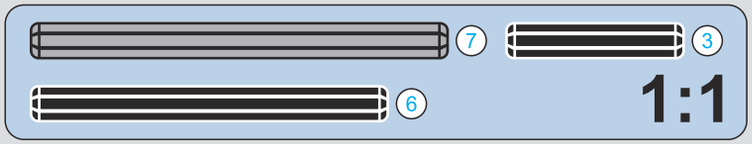

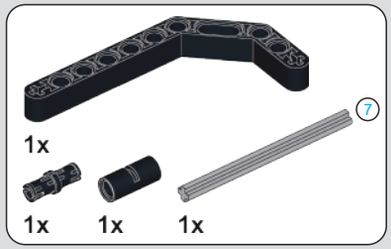

166

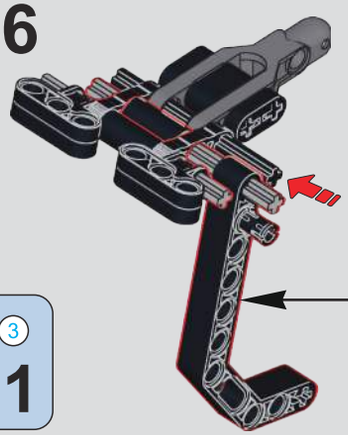

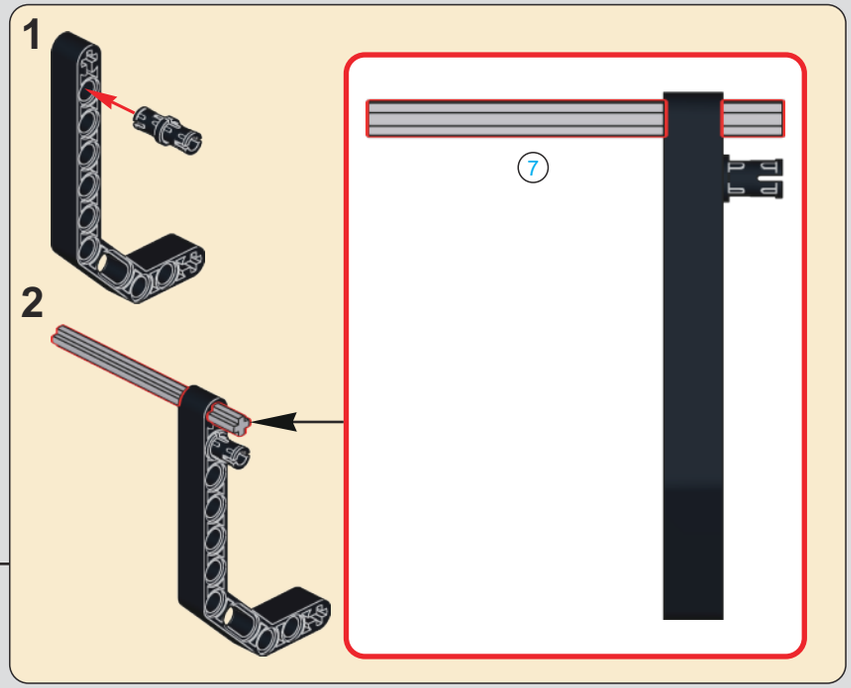

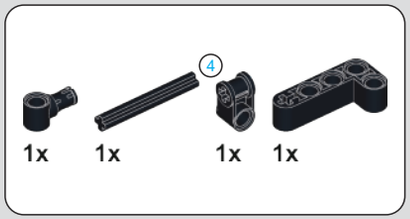

167

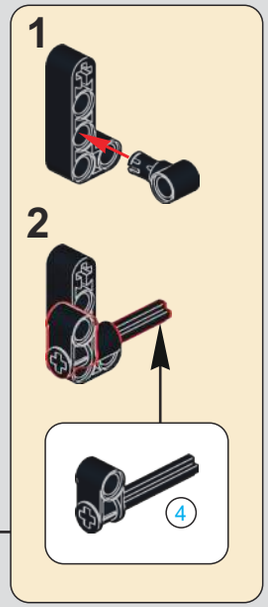

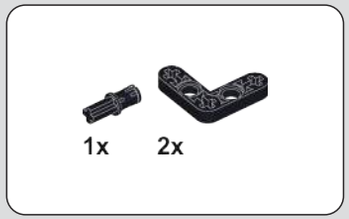

168

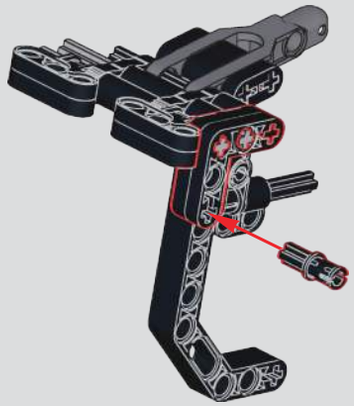

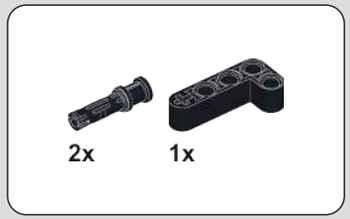

169

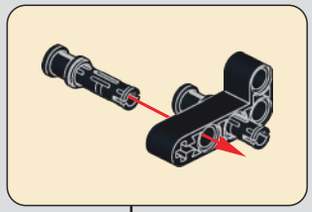

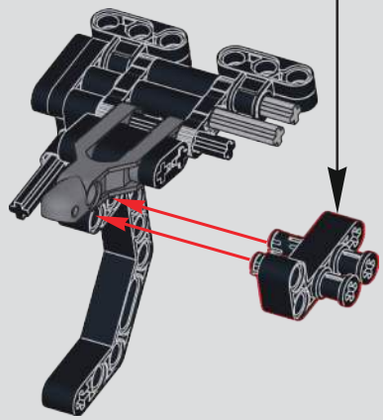

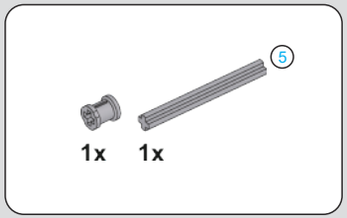

170

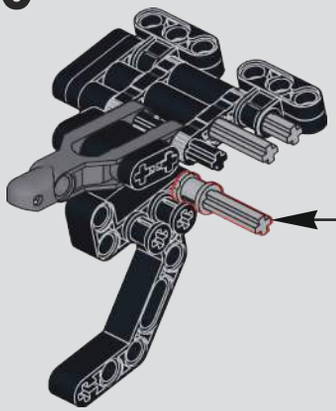

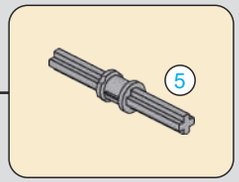

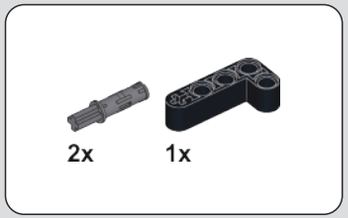

171

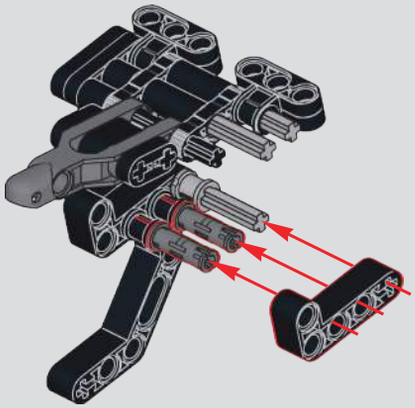

172

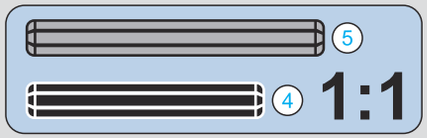

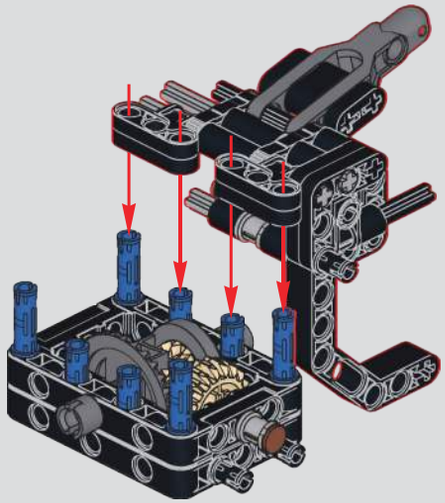

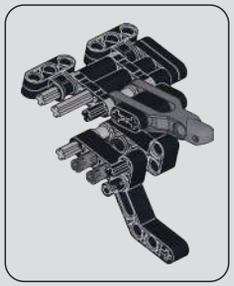

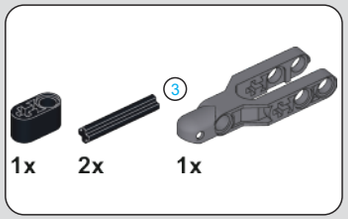

173

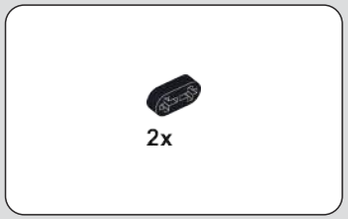

174

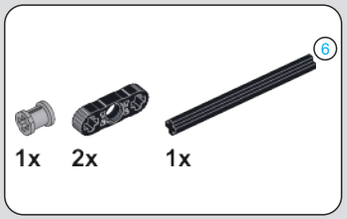

175

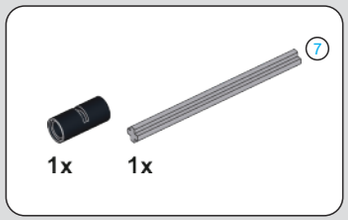

176

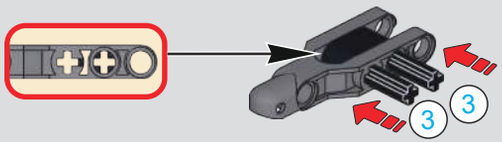

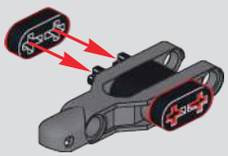

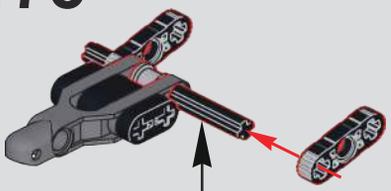

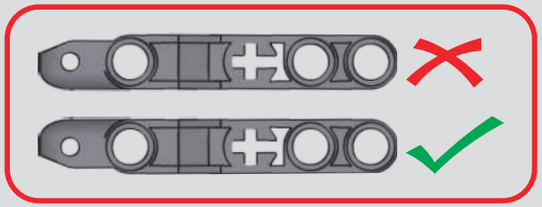

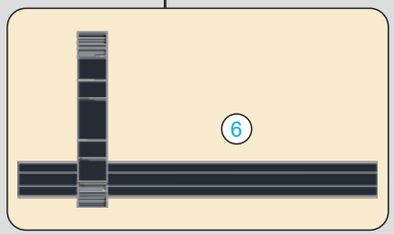

177

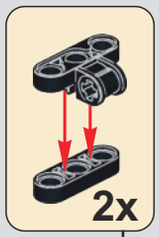

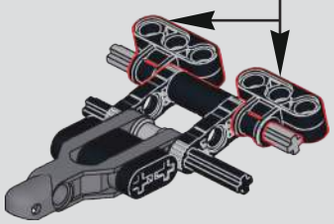

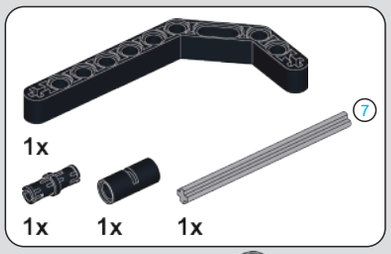

178

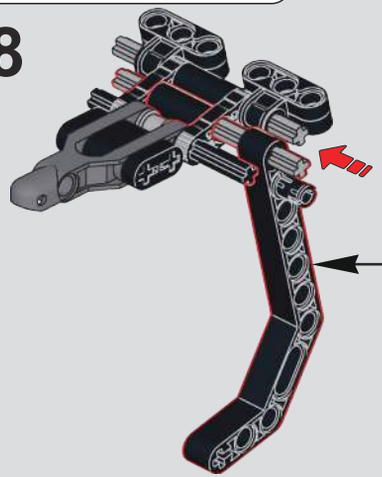

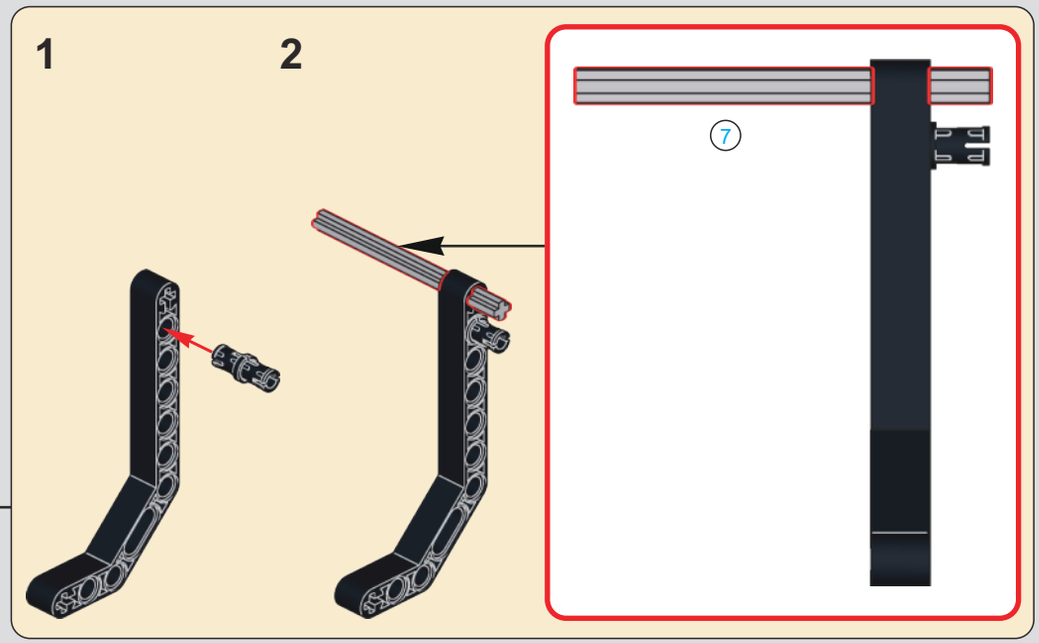

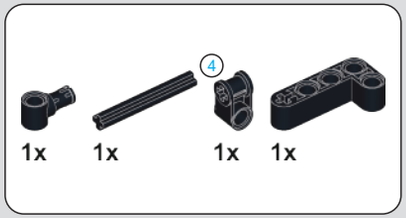

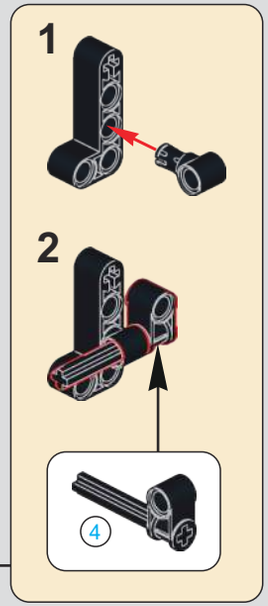

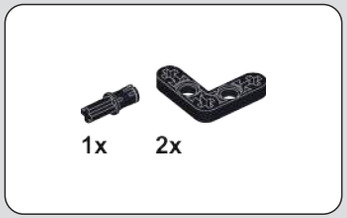

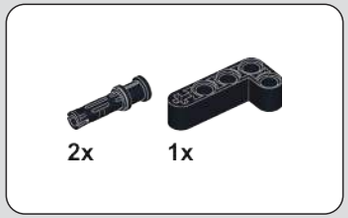

179

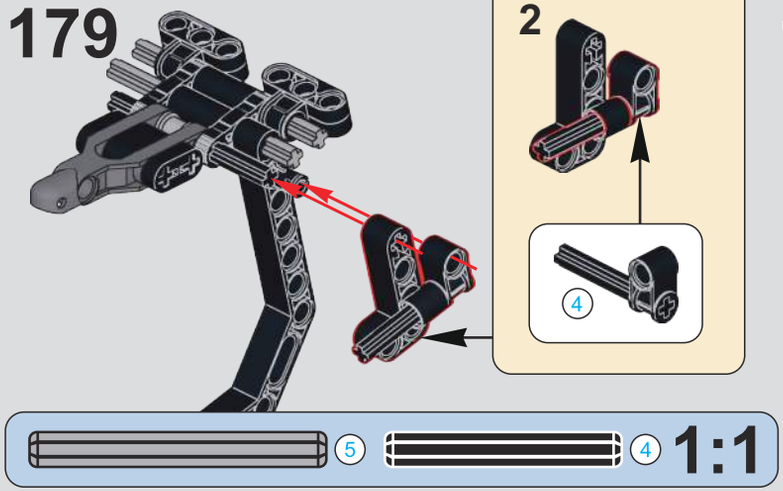

180

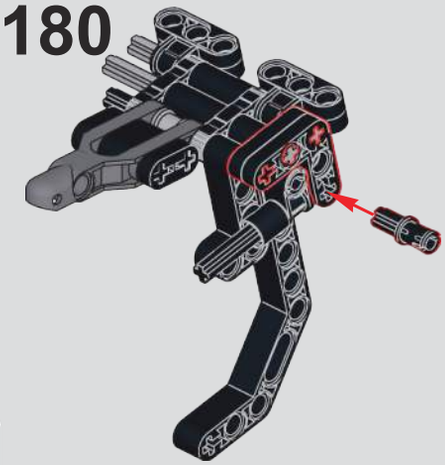

181

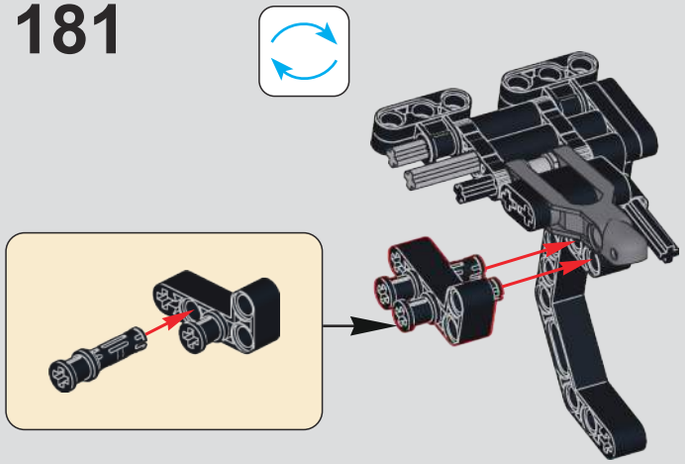

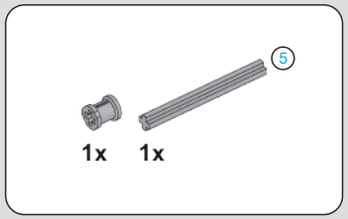

182

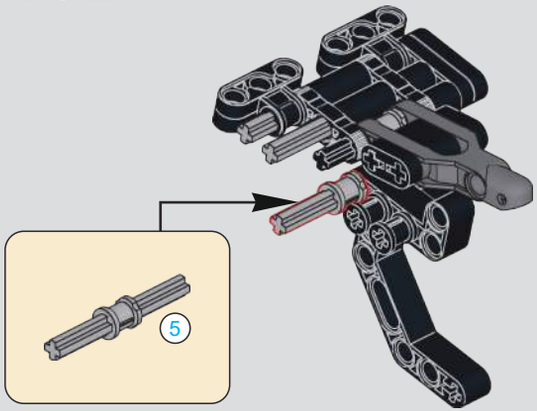

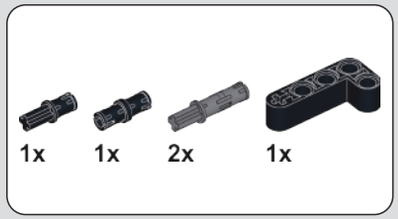

183

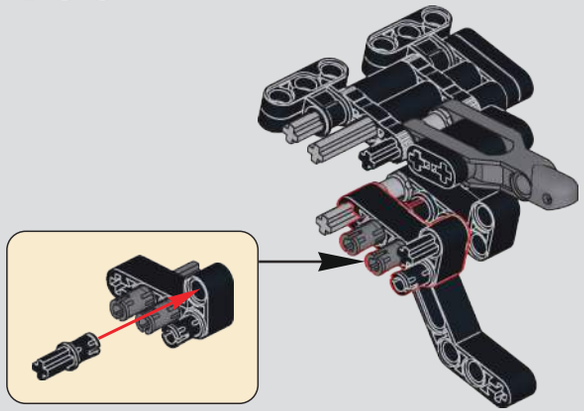

184

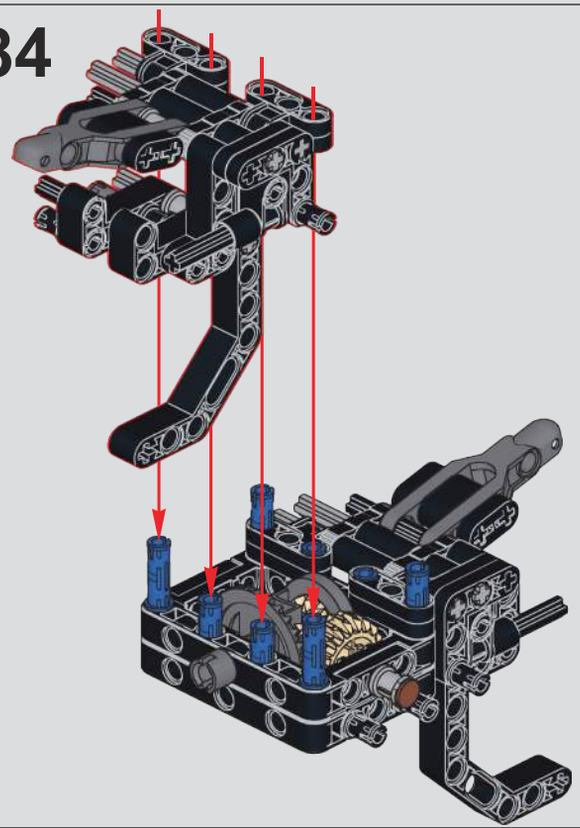

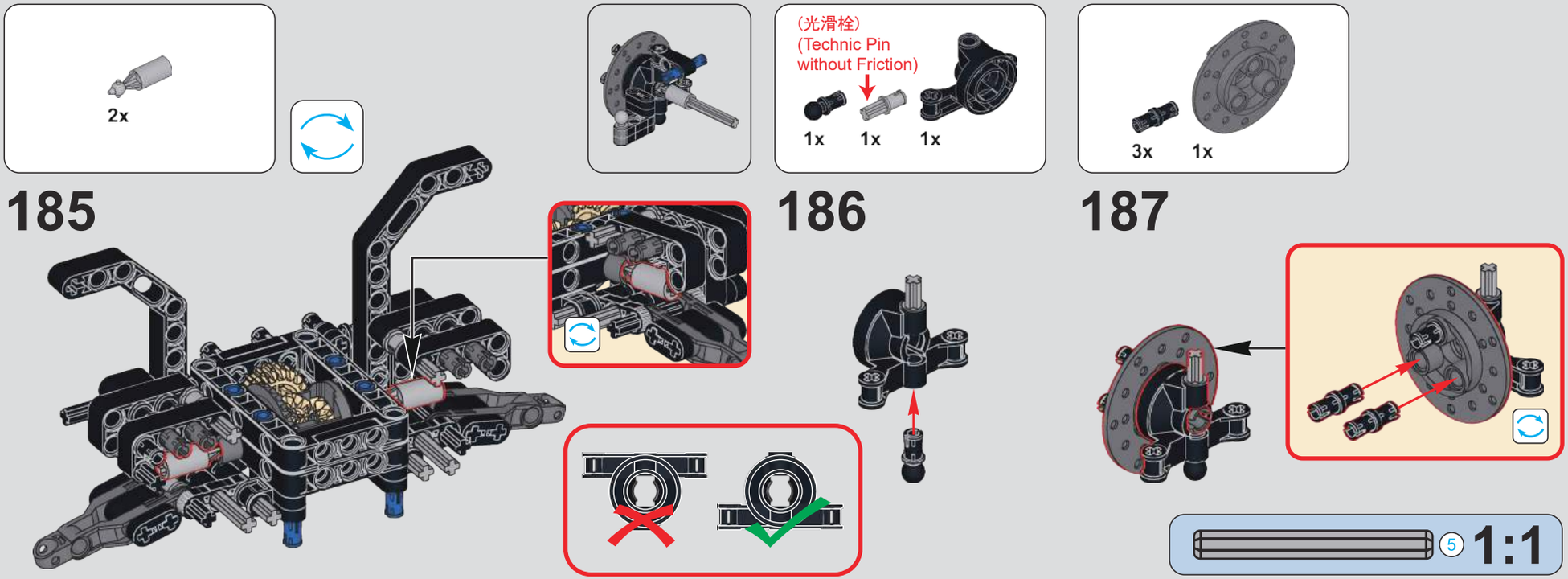
2x
185
(光滑栓)
(Technic Pin
without Friction)
1x 1x 1x
186
3x 1x
187
5
1:1

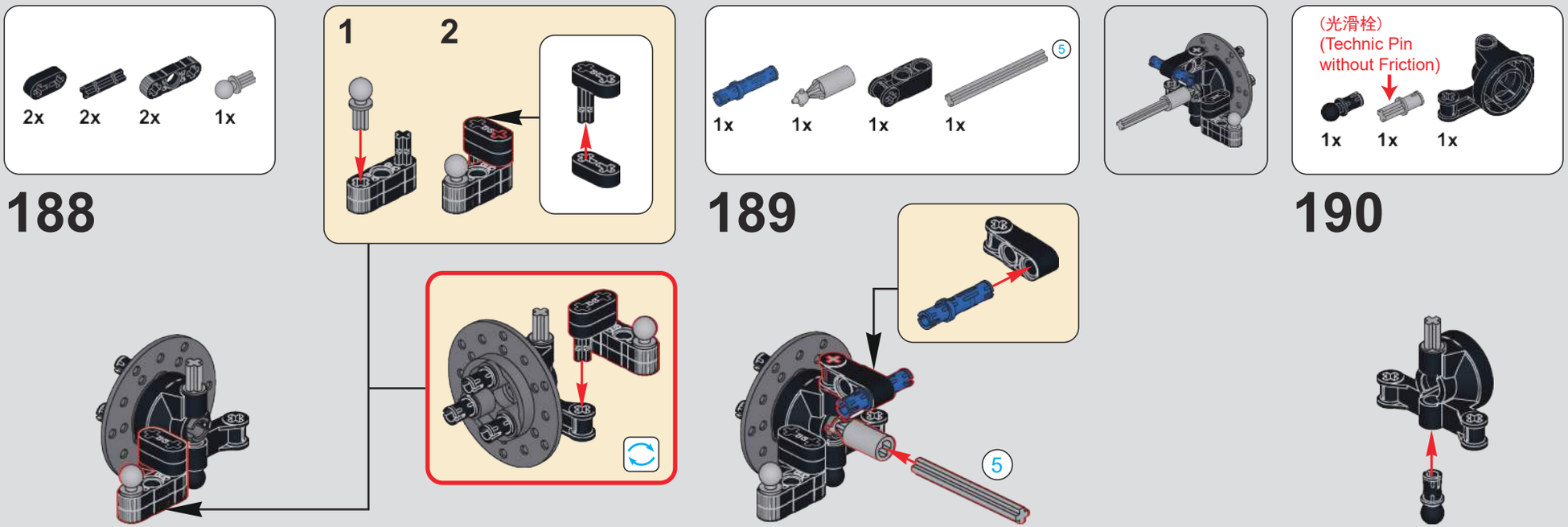
2x 2x 2x 1x
188
1 2
1x 1x 1x 1x
5
189
(光滑栓)
(Technic Pin
without Friction)
1x 1x 1x
190
5

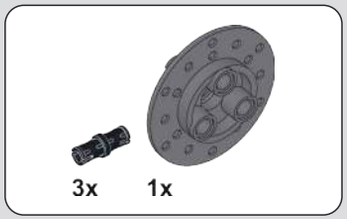

191

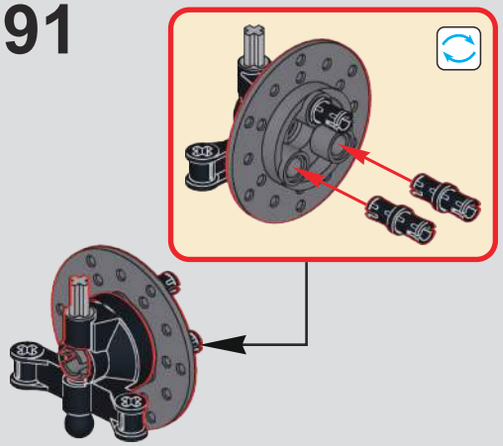

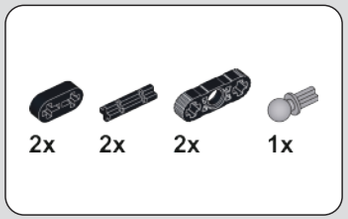

192

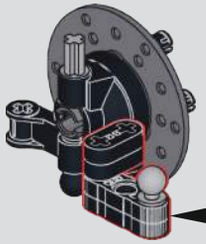

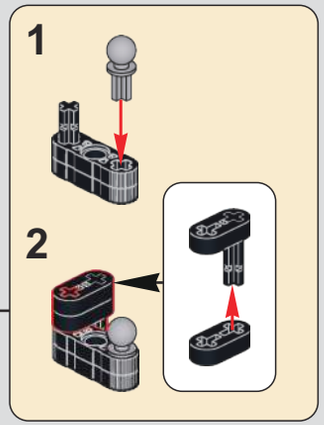

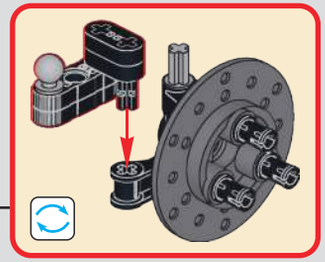

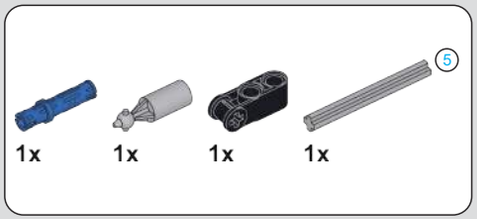

193

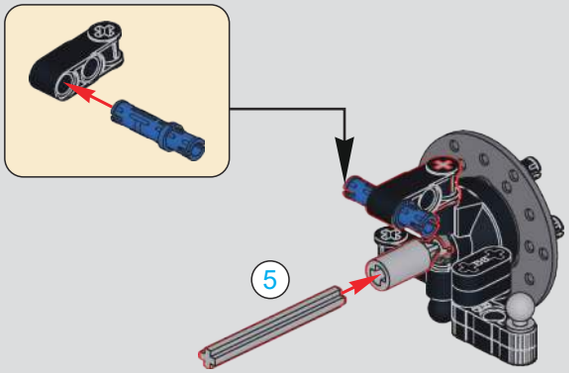

194

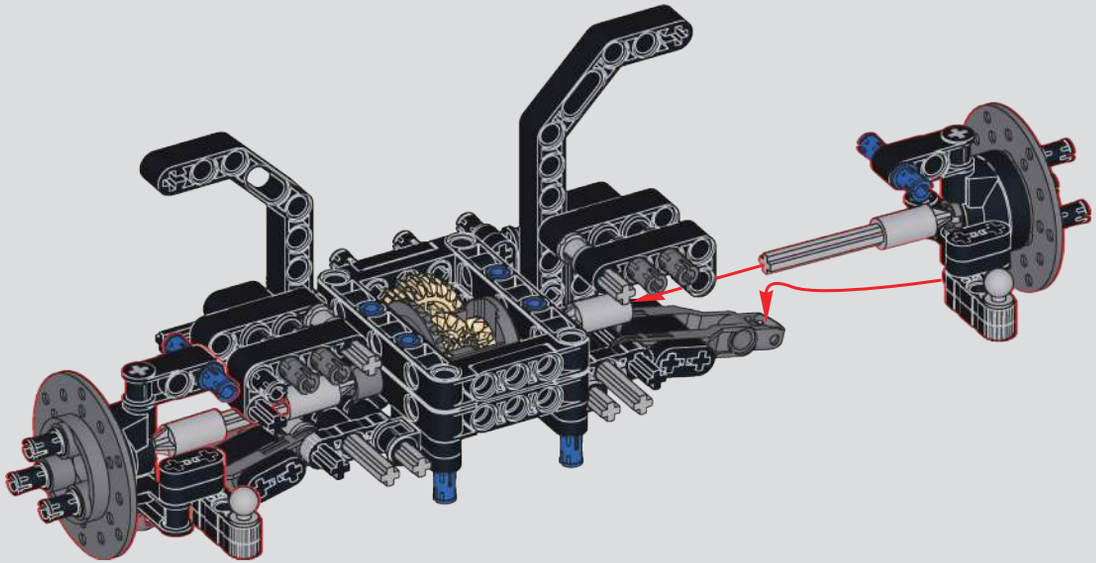

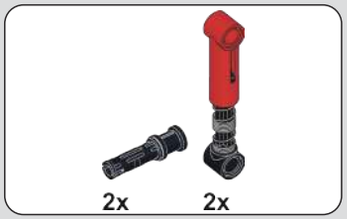

195

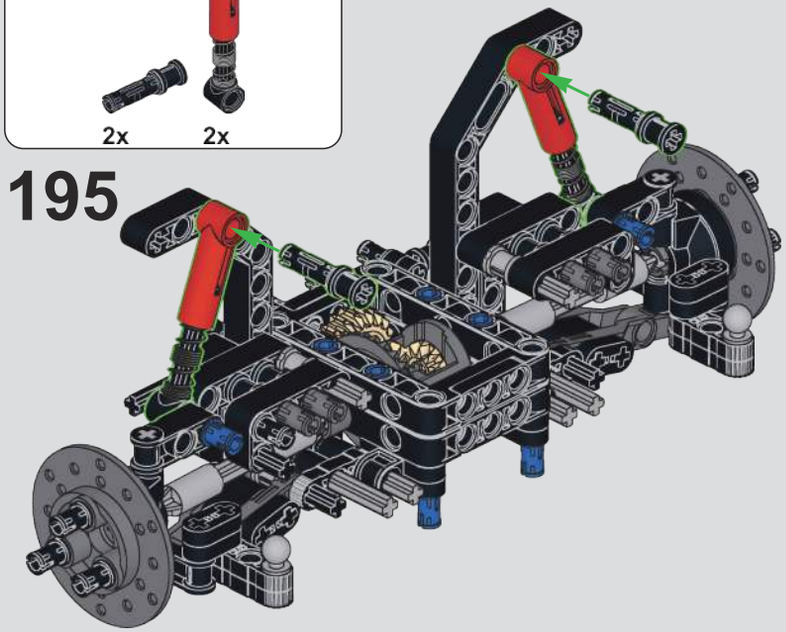

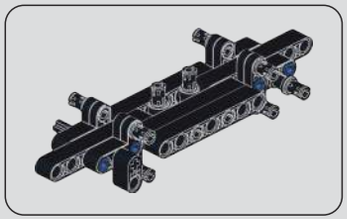

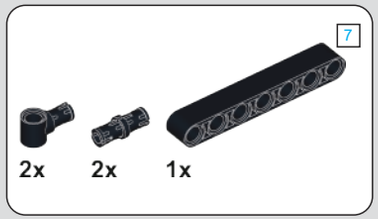

196

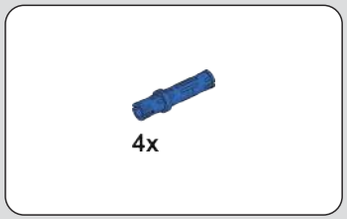

197

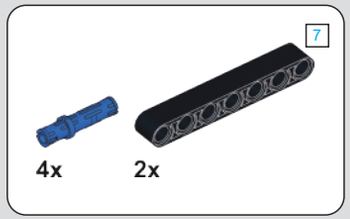

198

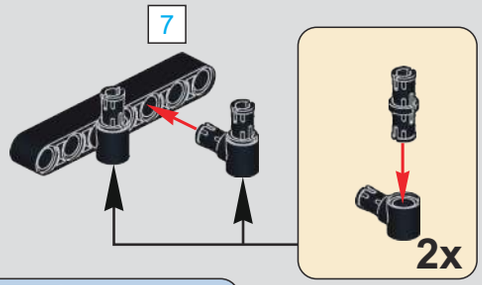

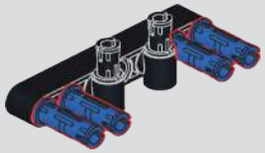

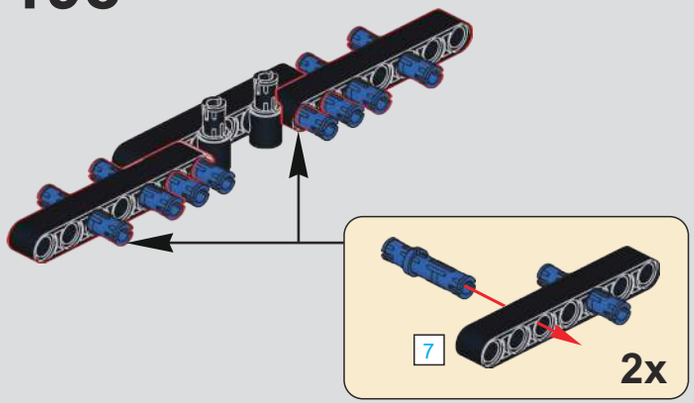

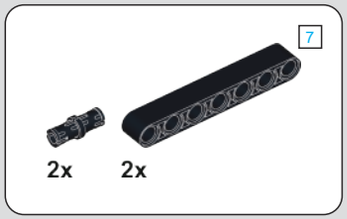

199

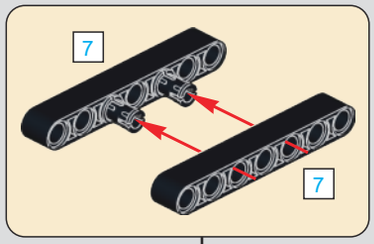

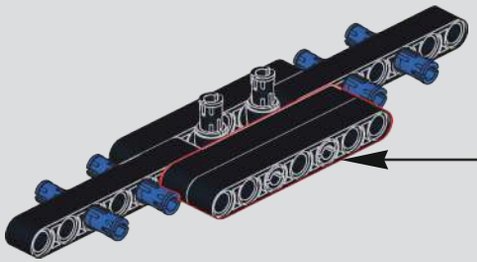

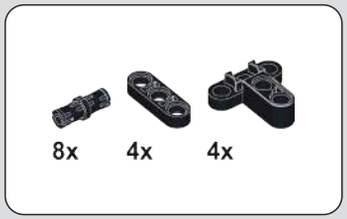

200

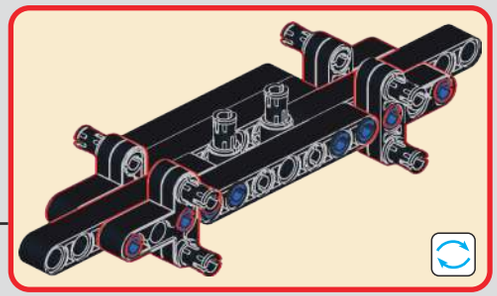

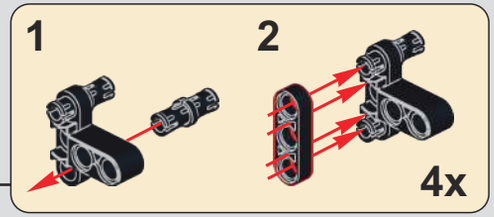

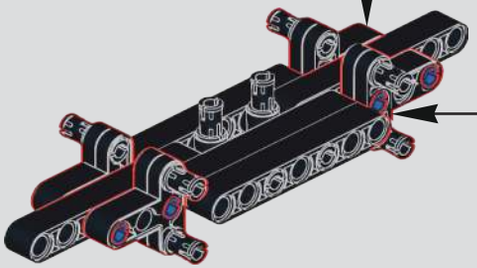

201

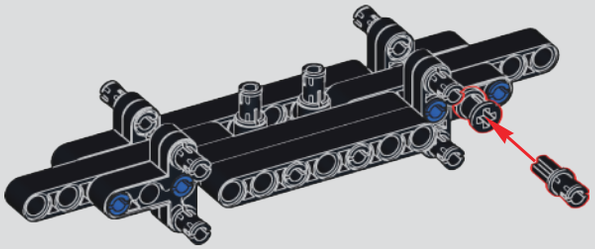

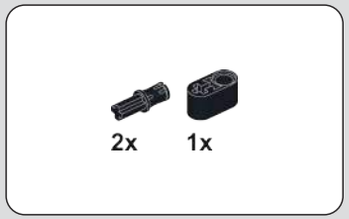

202

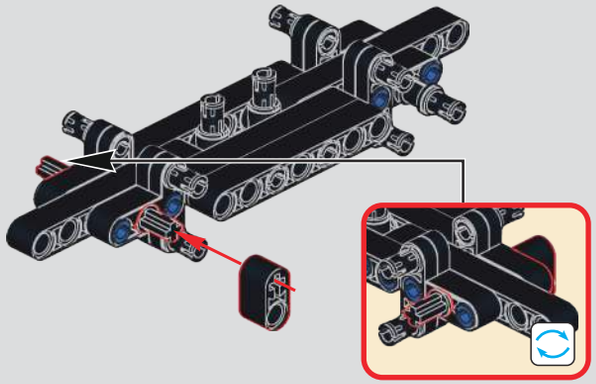

203

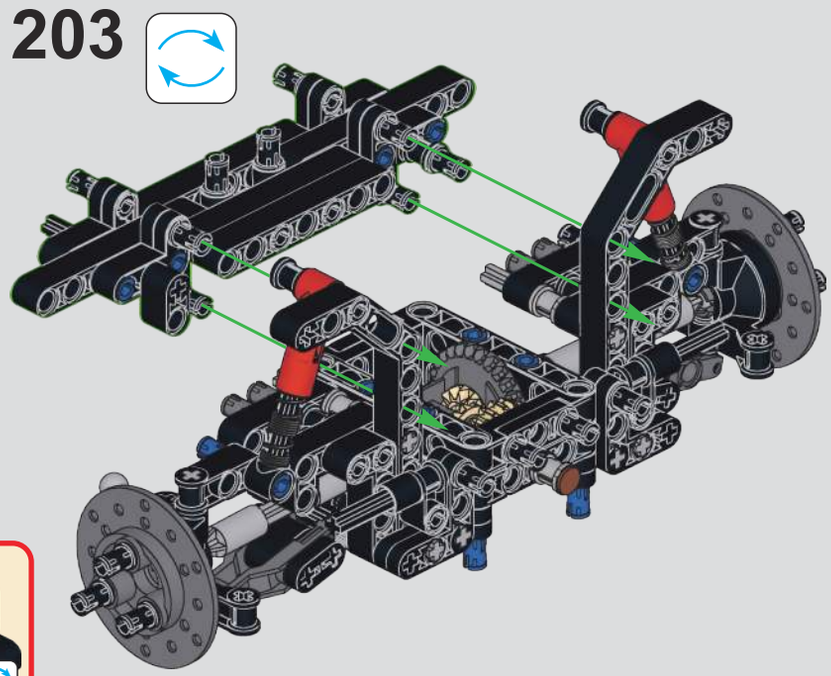

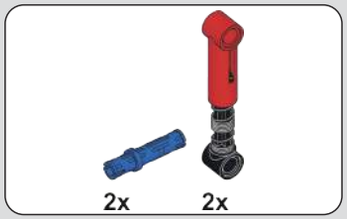

204

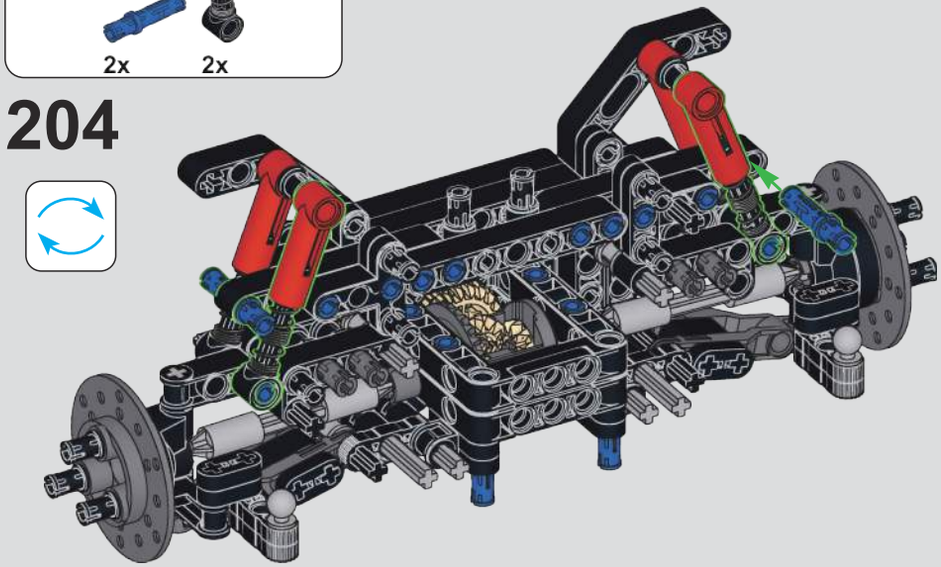

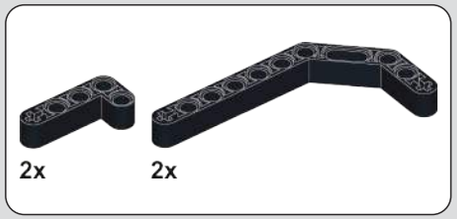

205

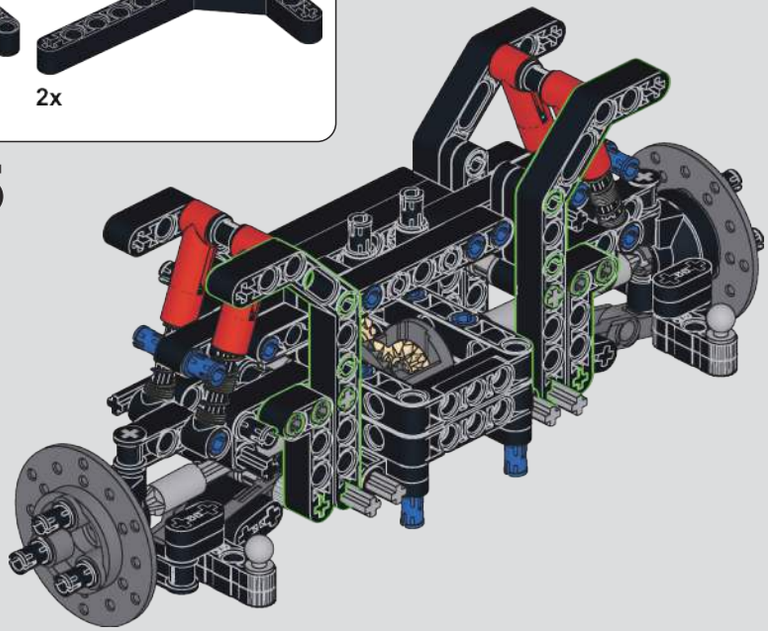

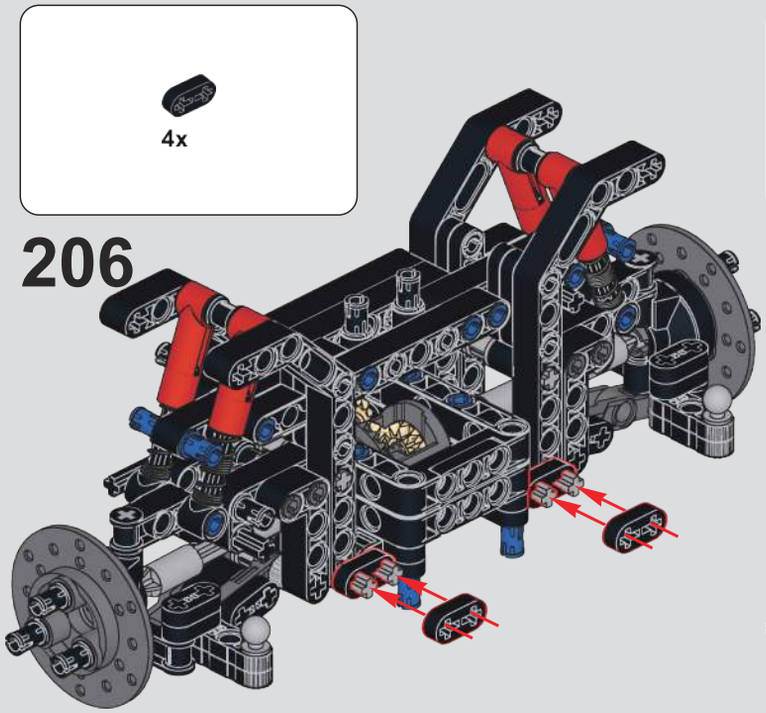
4x
206

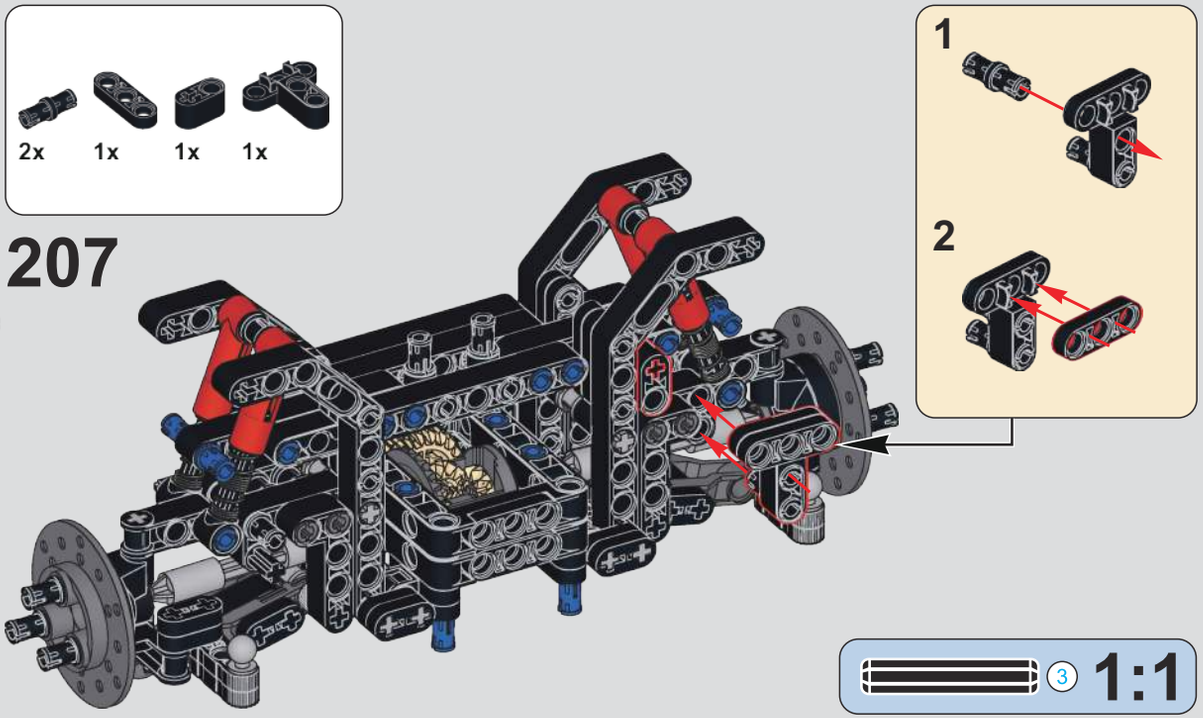
2x
1x
1x
1x
207
1
2
3
1:1

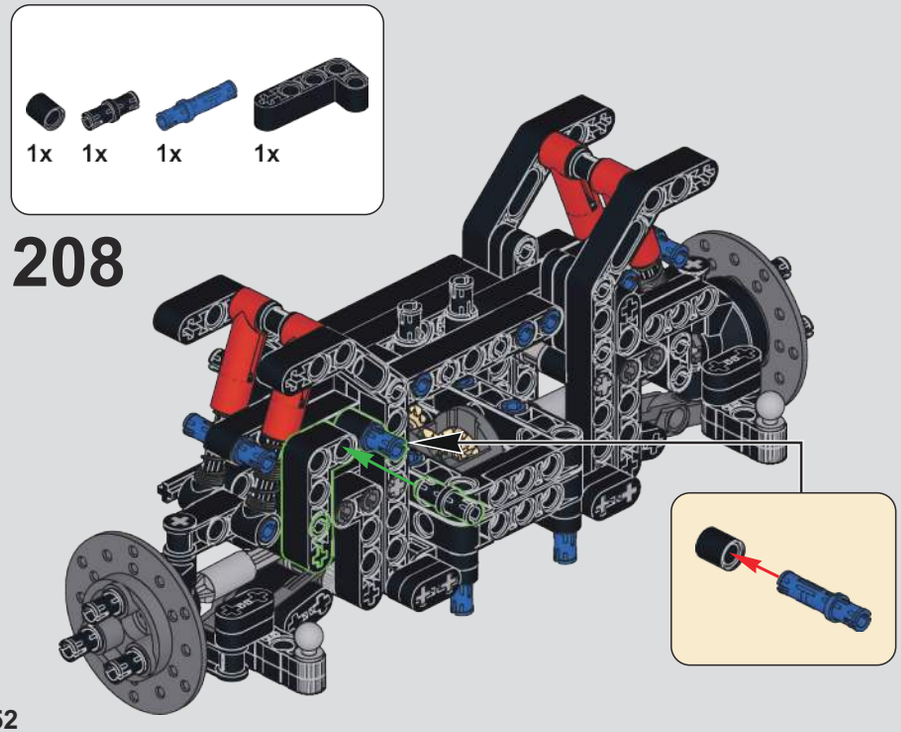
1x
1x
1x
1x
208

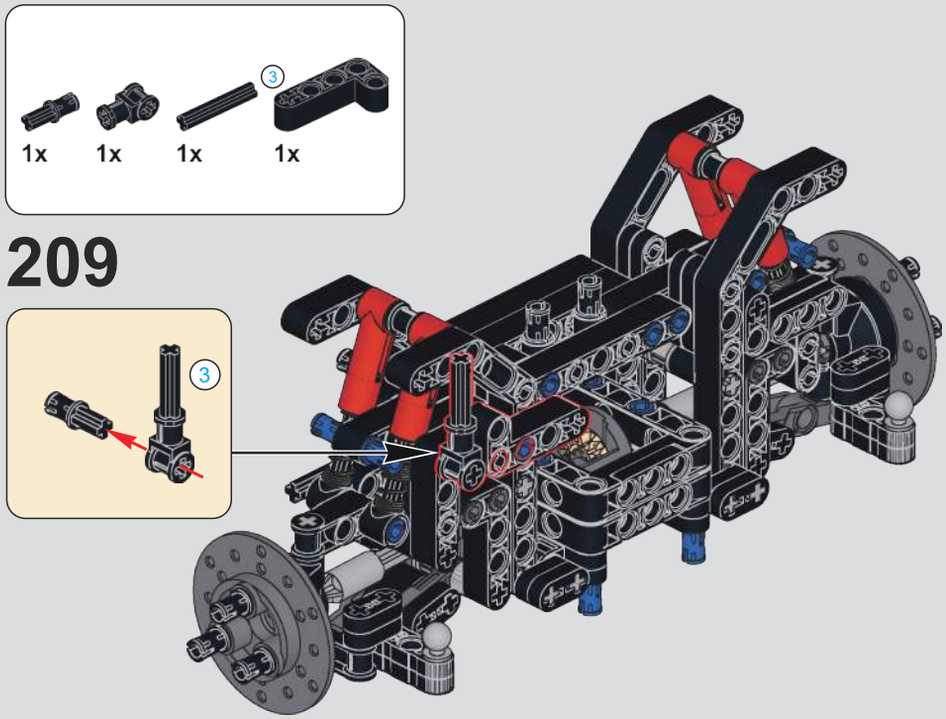
1x
1x
1x
3
1x
209
3

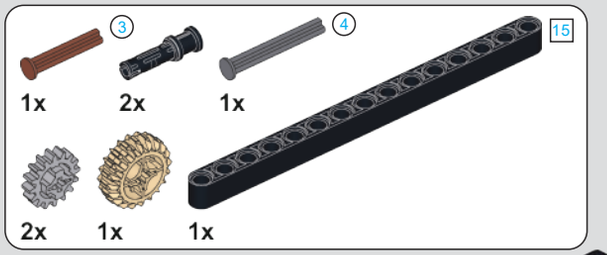
3
4
15
1x
2x
1x
2x
1x
1x

210

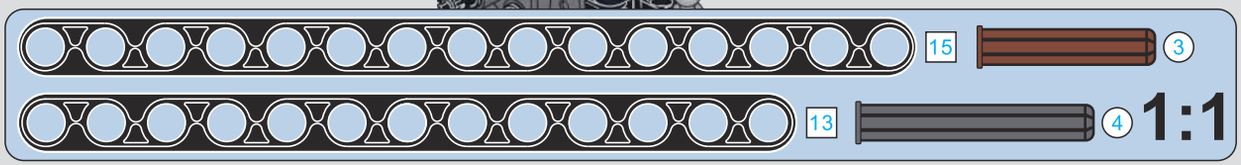
15
3
13
4
1:1

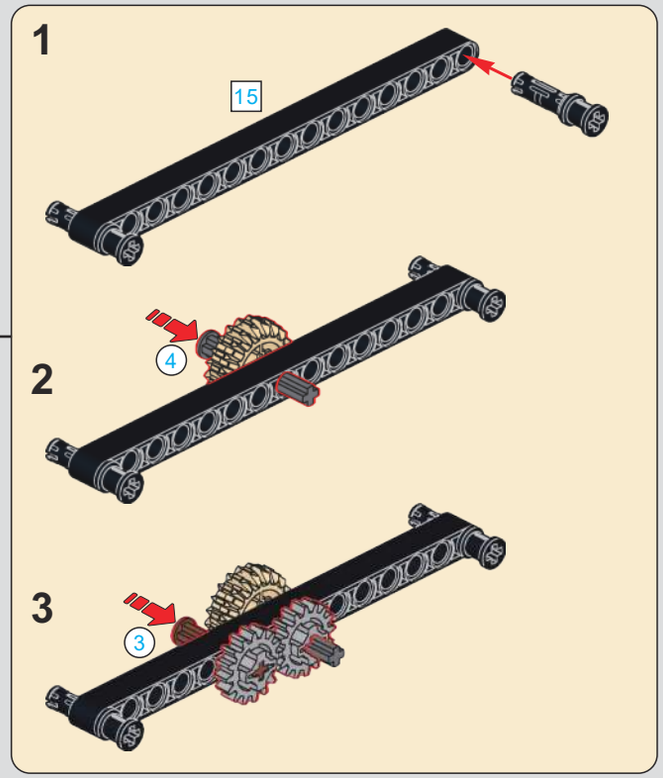
1
15
2
4
3
3

(光滑栓)
(Technic Pin
without Friction)
1x
1x

211

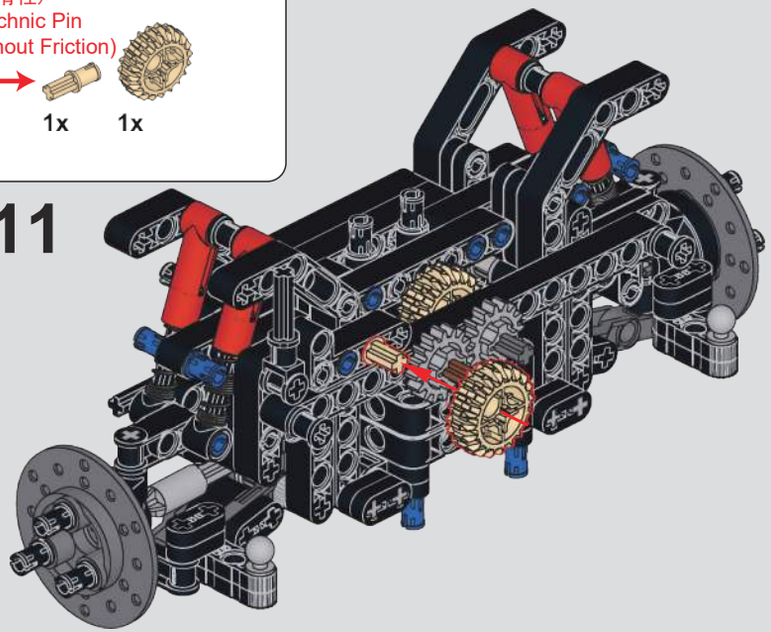

13
2x
1x

212

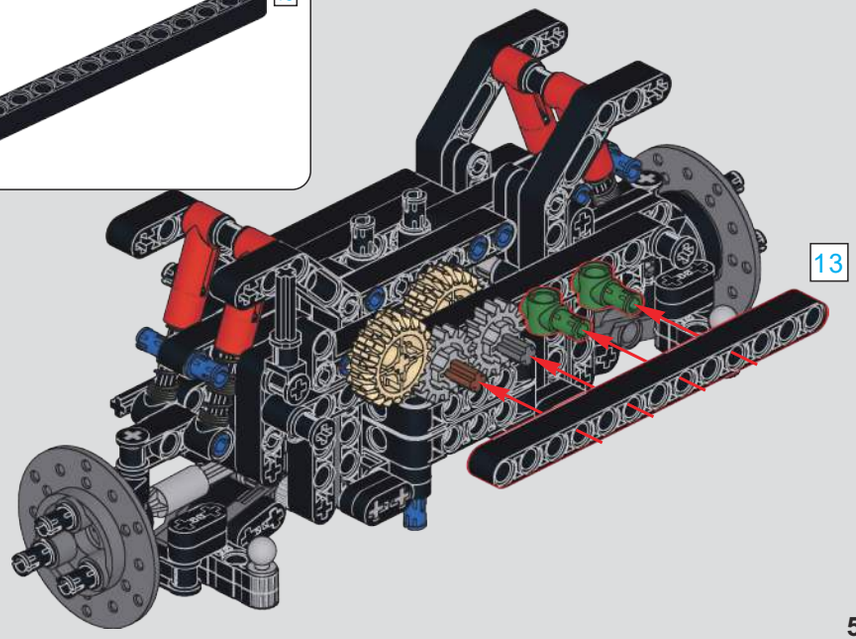
13

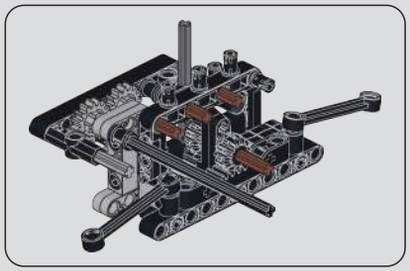

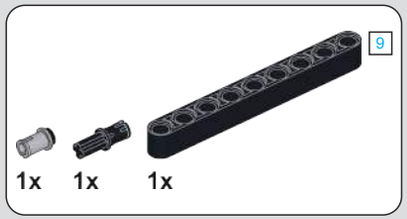

213

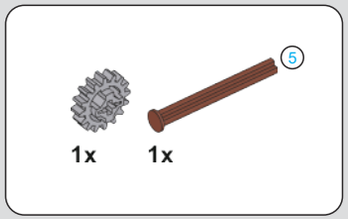

214

215

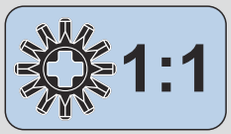

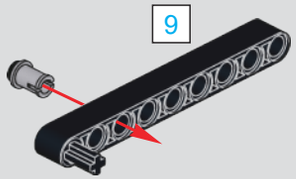

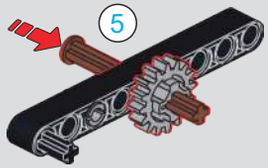

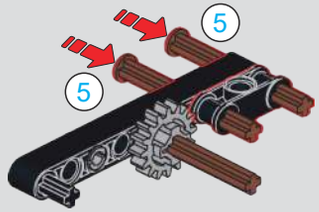

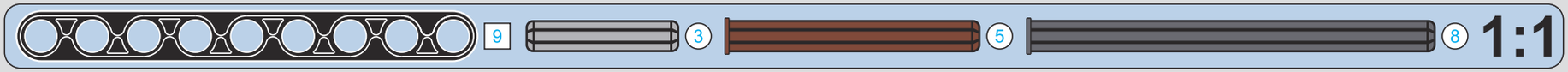

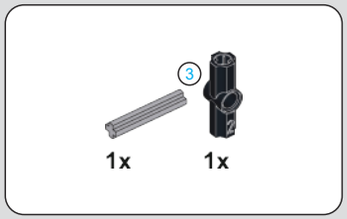

216

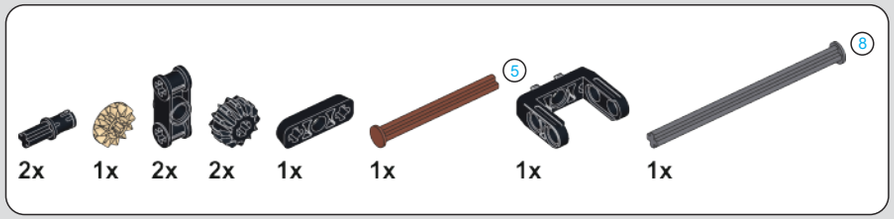

217

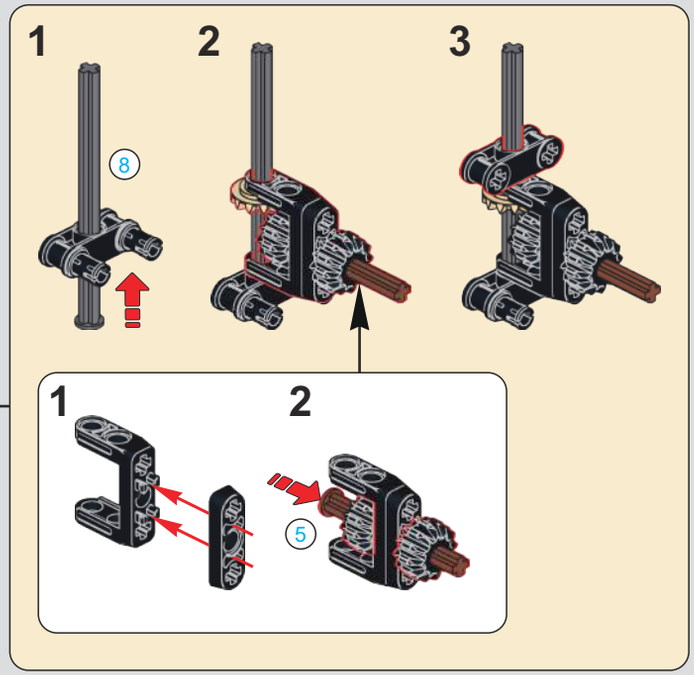

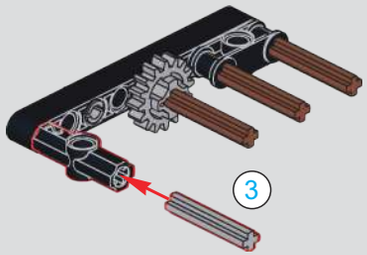

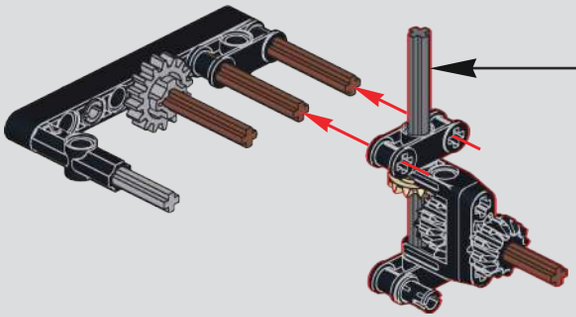

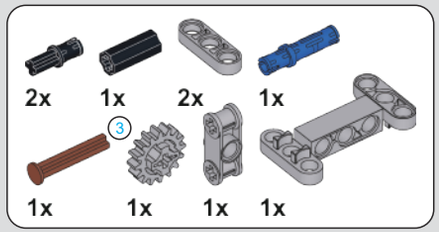

218

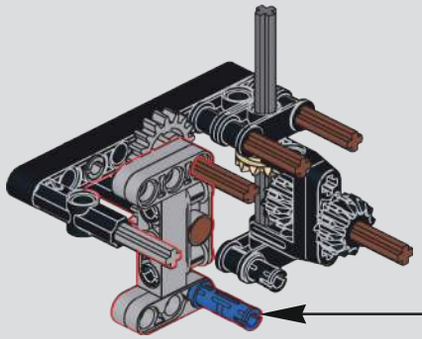

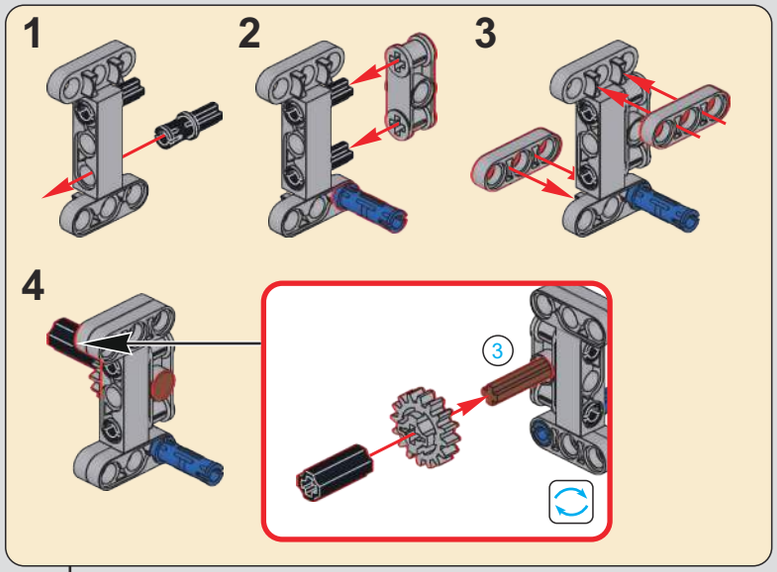

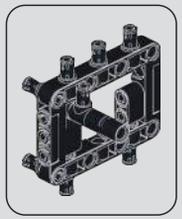

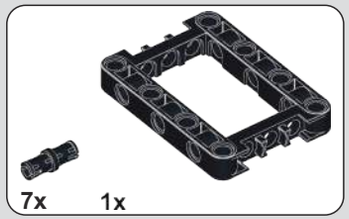

219

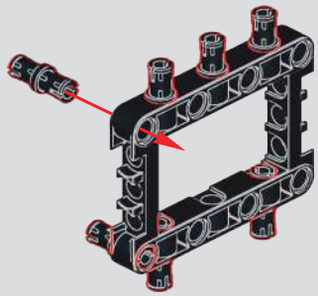

220

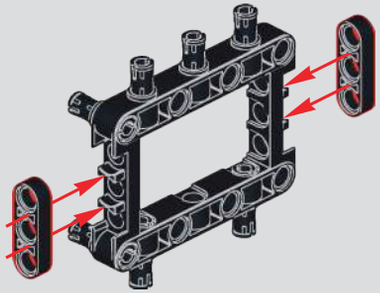

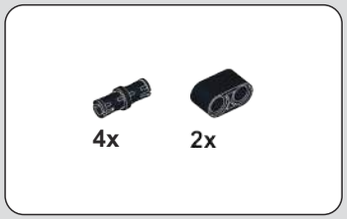

221

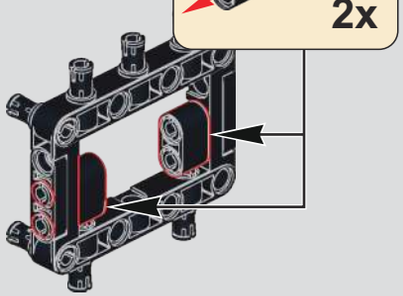

222

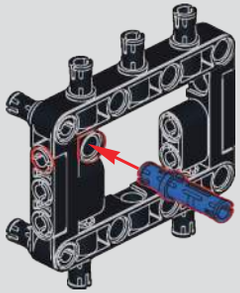

223

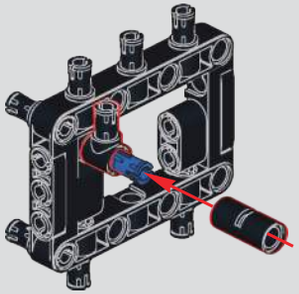

224

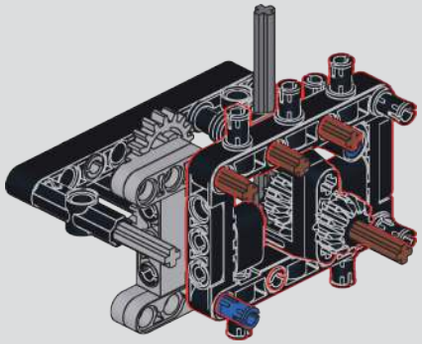

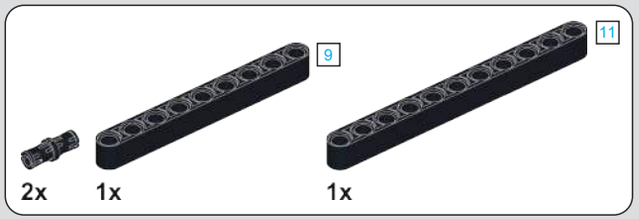
9
11
2x
1x
1x

225

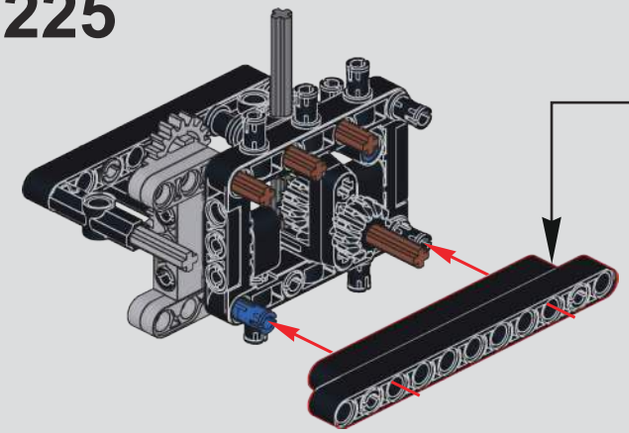

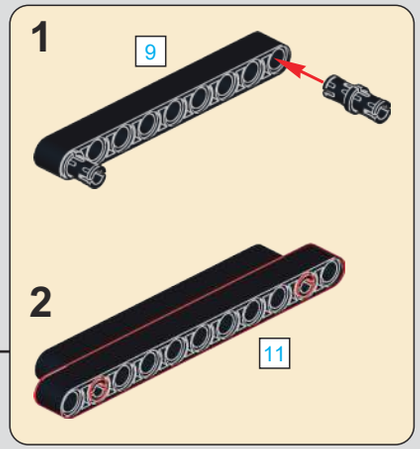
1
9
2
11

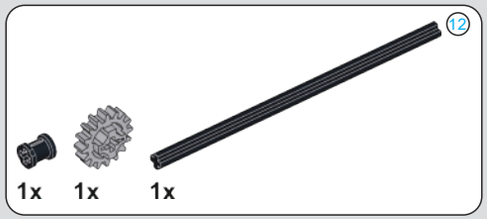
12
1x
1x
1x

226

12

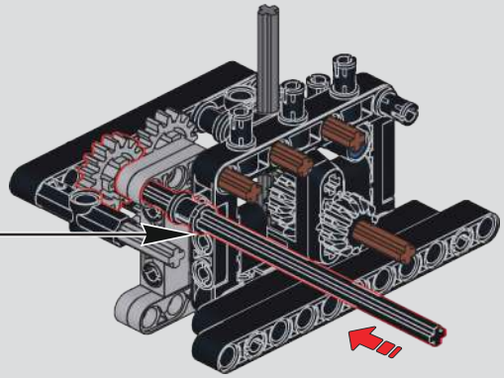

9
1:1

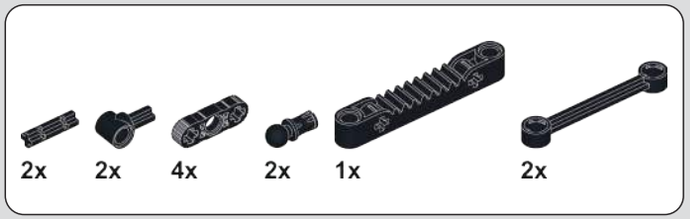
2x
2x
4x
2x
1x
2x

227

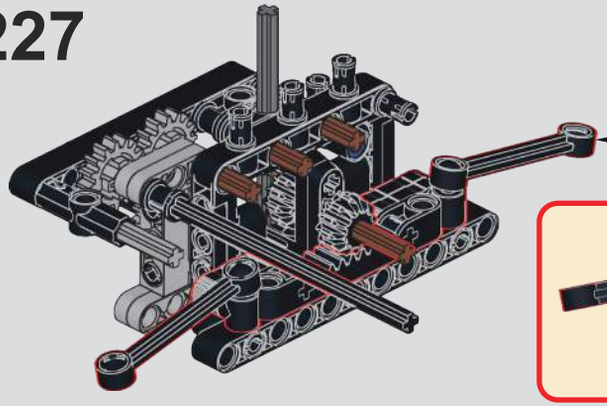

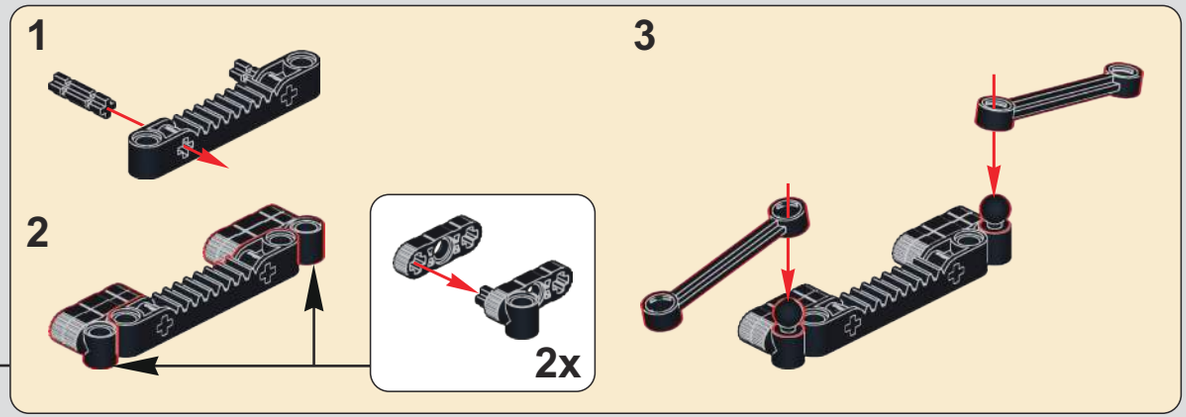
1
2
2x
3

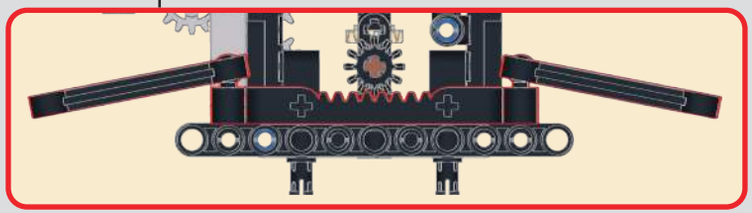

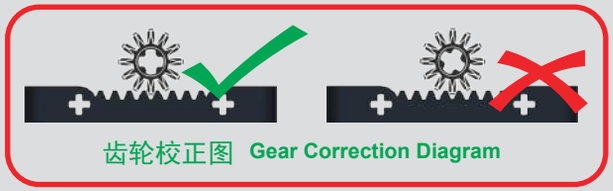
齿轮校正图 Gear Correction Diagram

11
12
1:1

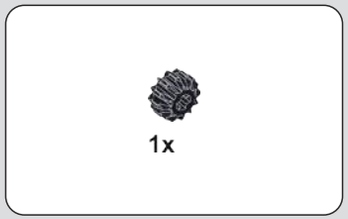

1:1

228

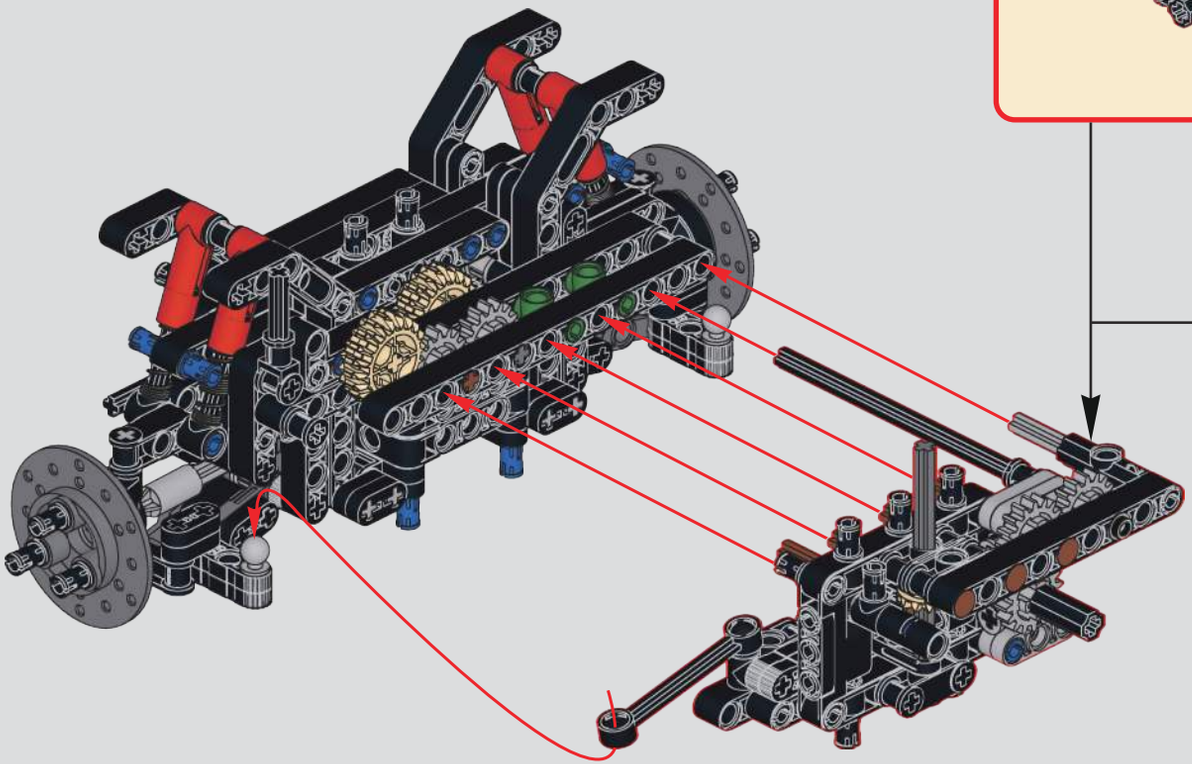

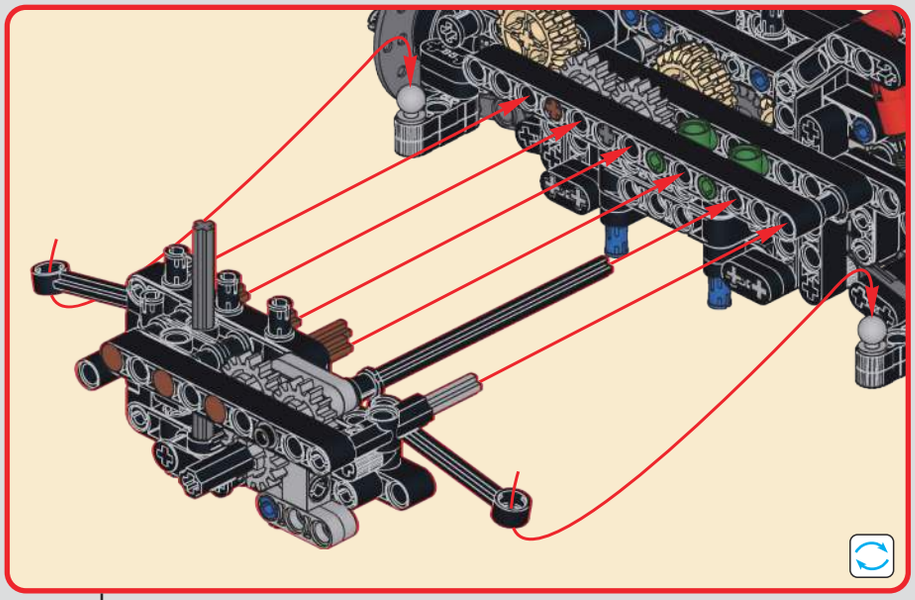

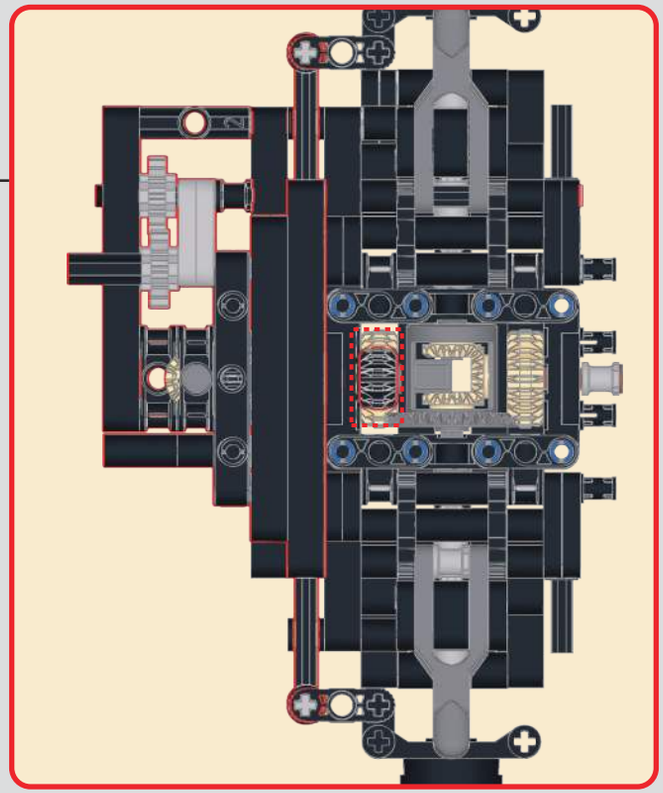

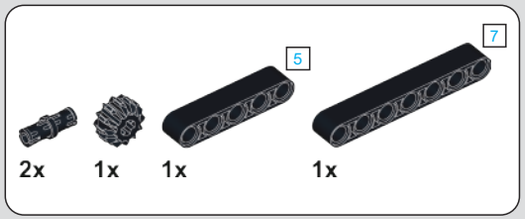

229

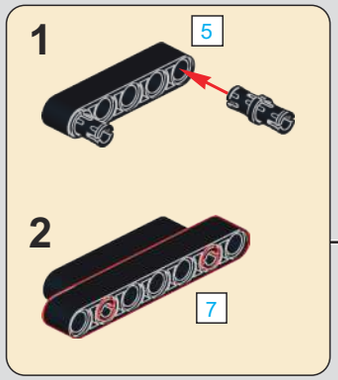

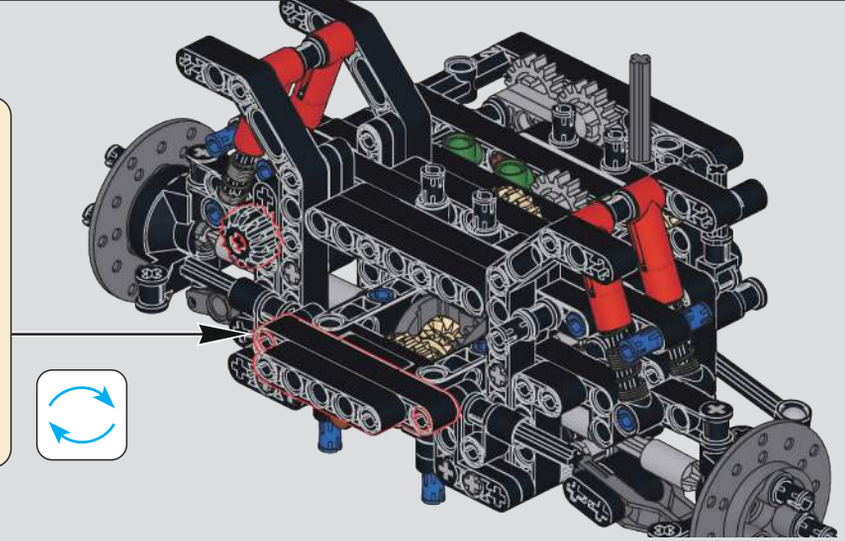

230

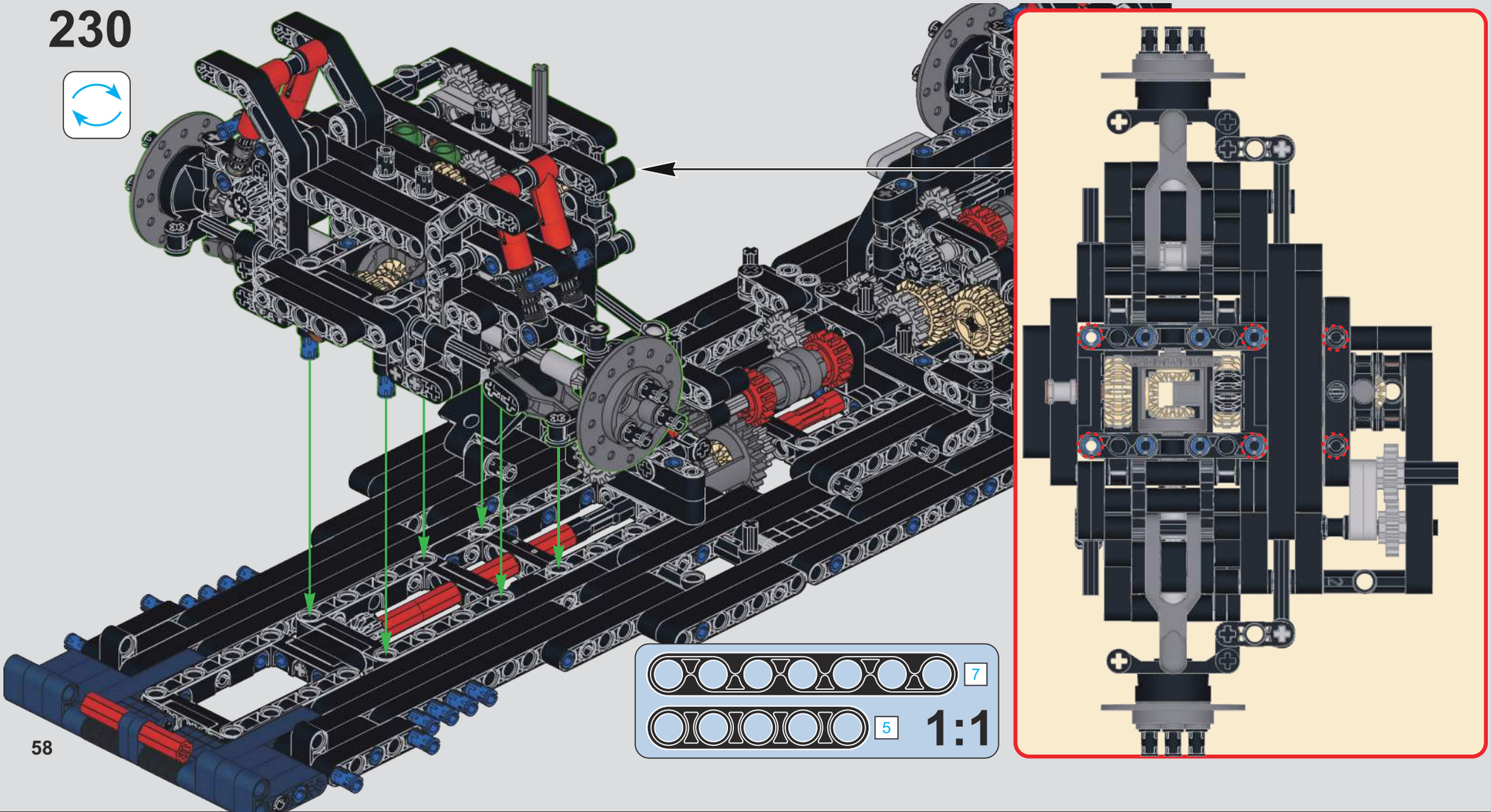

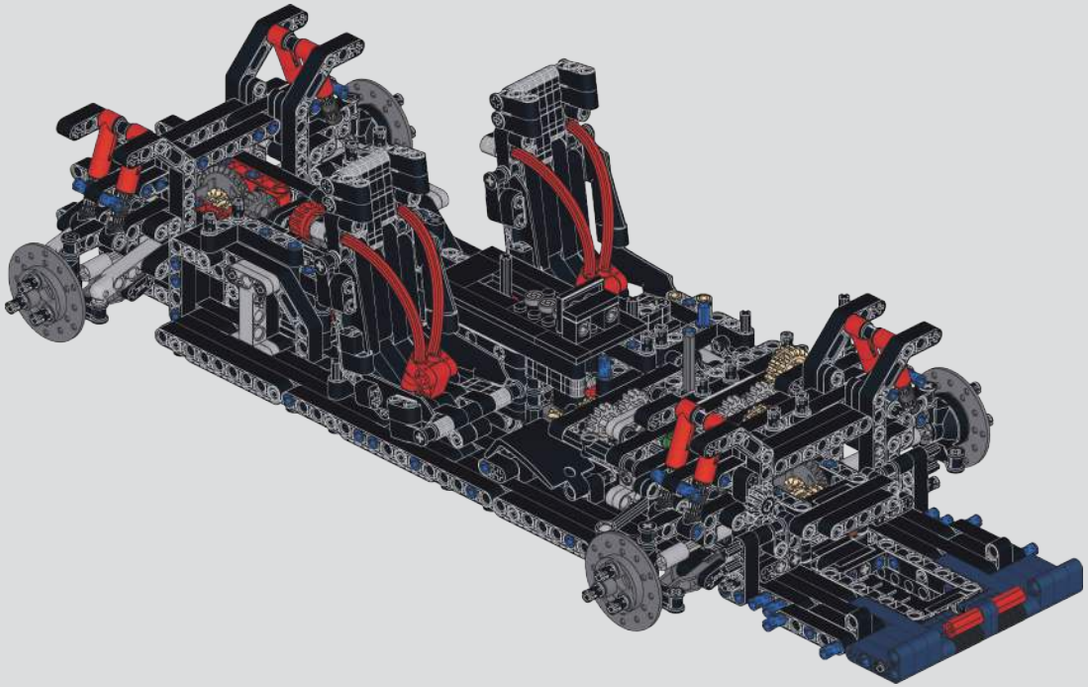

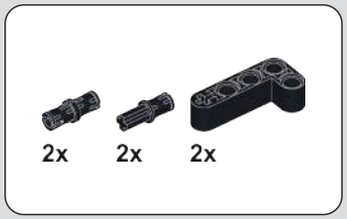

231

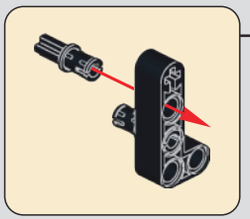

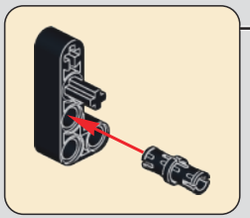

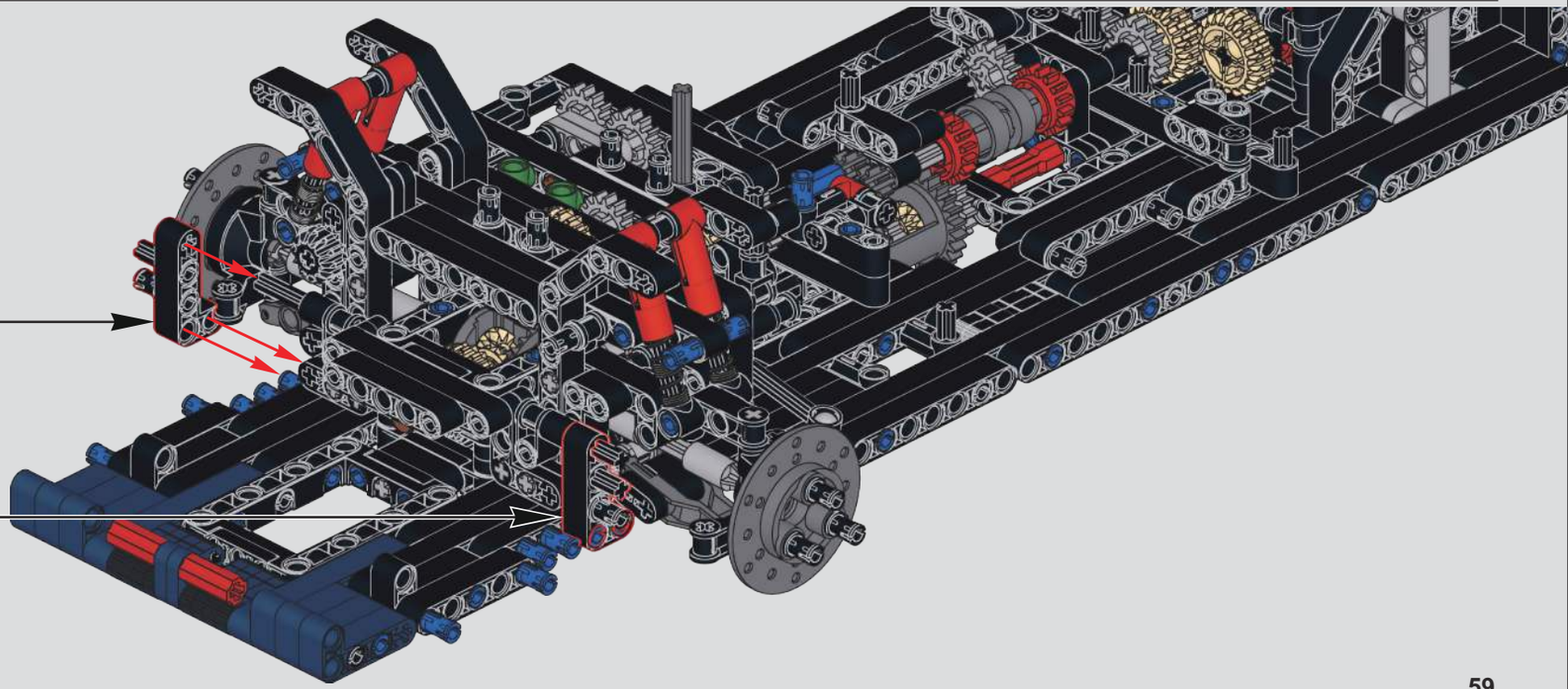

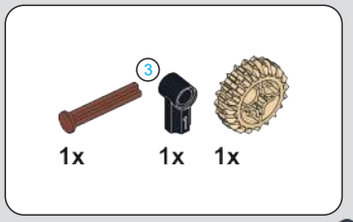

232

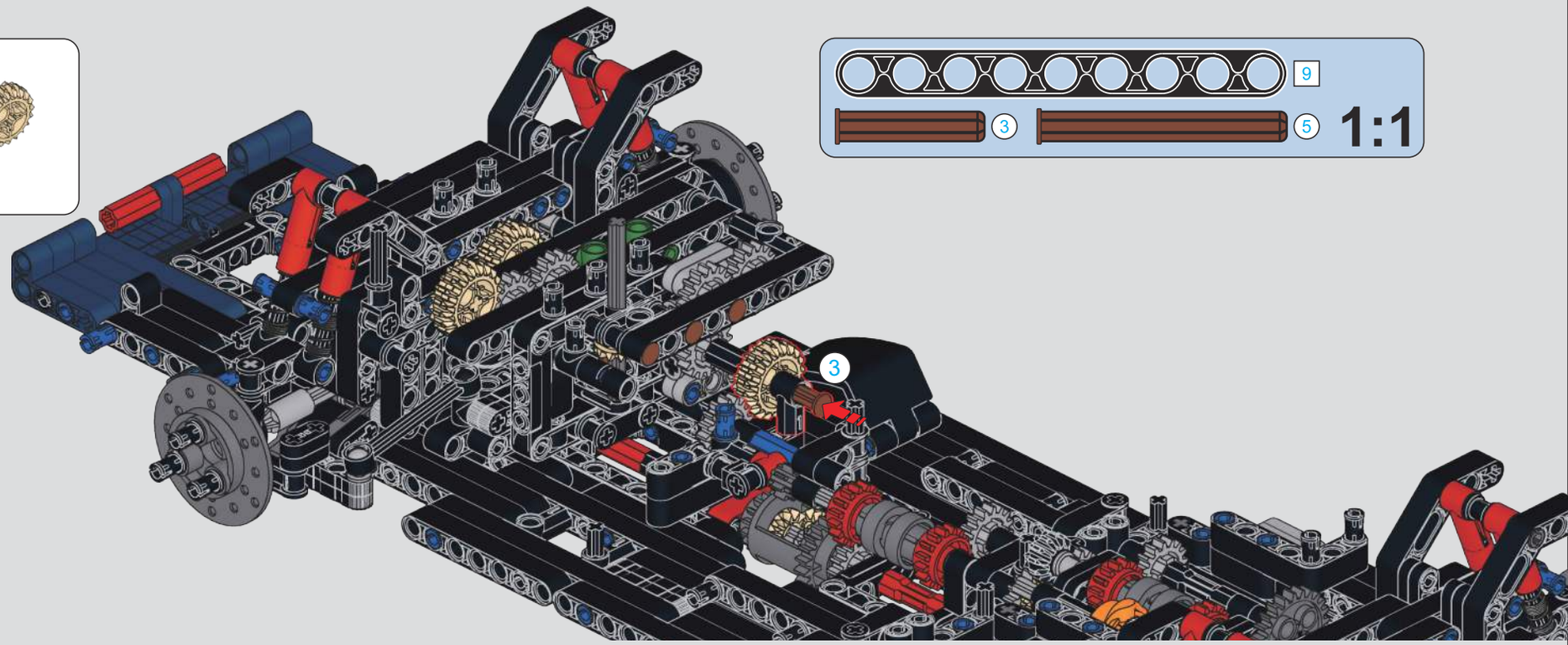

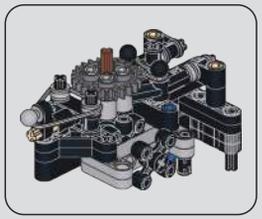

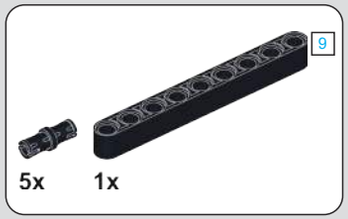

233

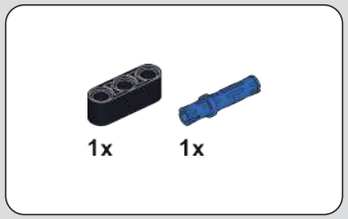

234

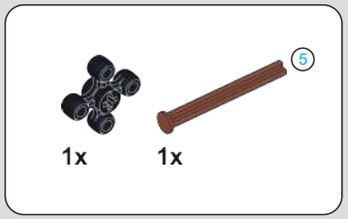

235

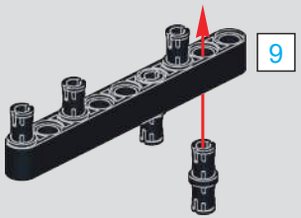

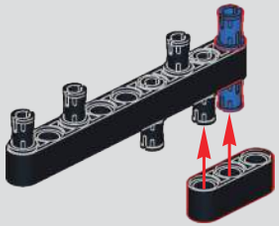

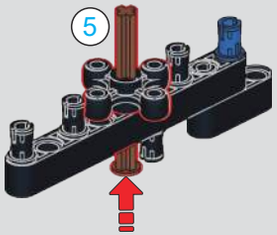

236

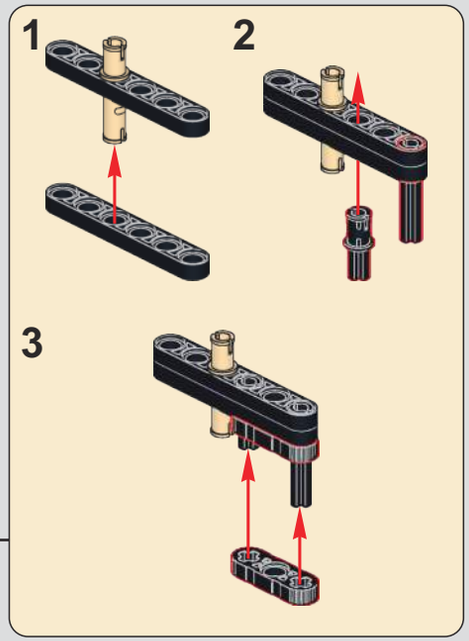

237

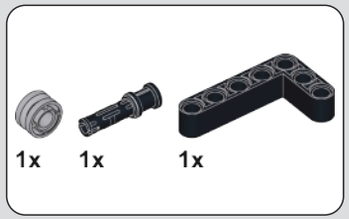

238

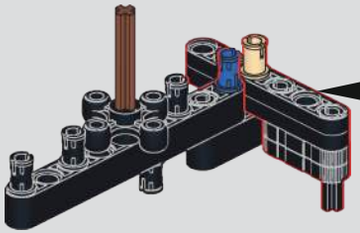

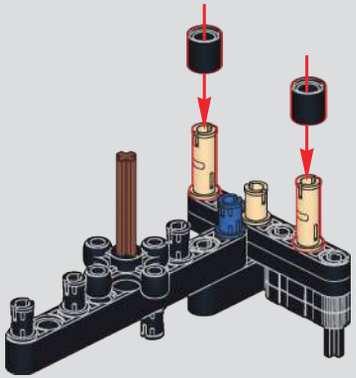

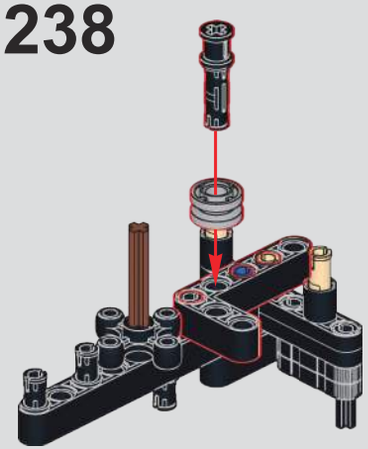

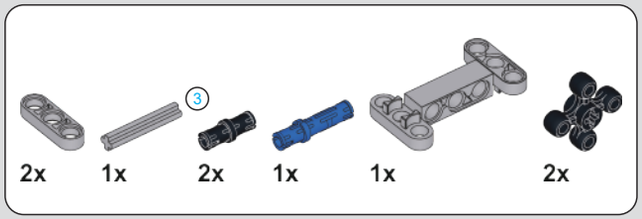

239

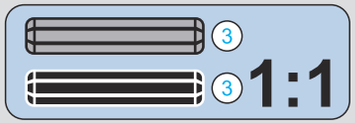

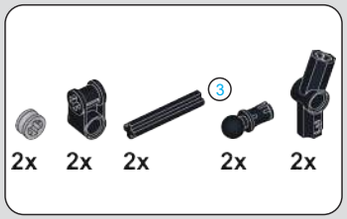

240

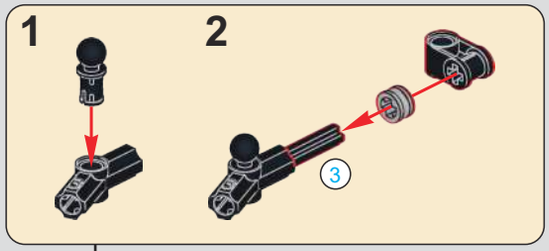

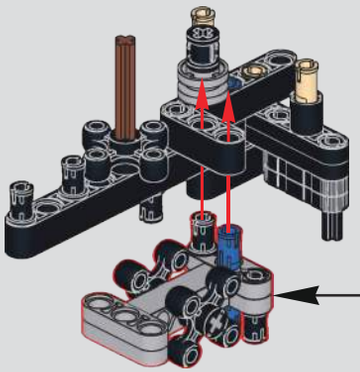

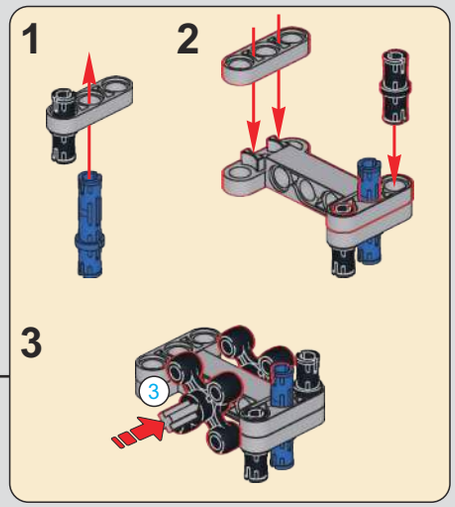

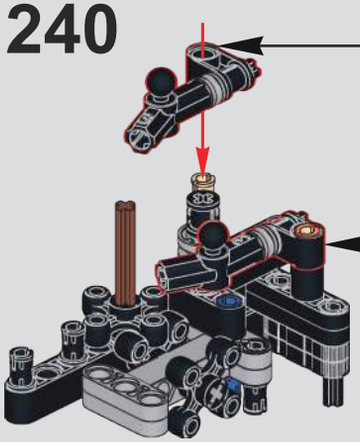

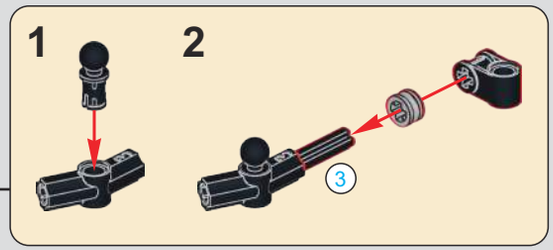

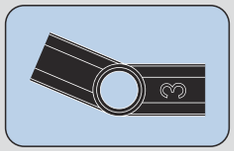

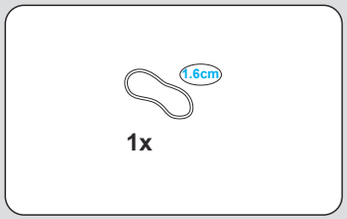

241

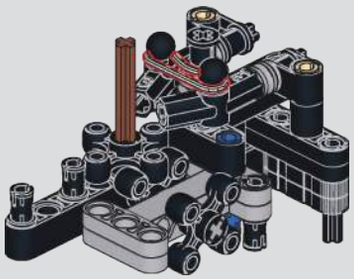

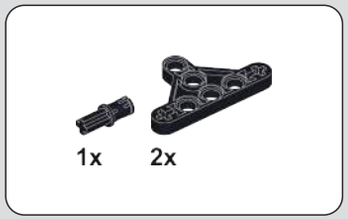

242

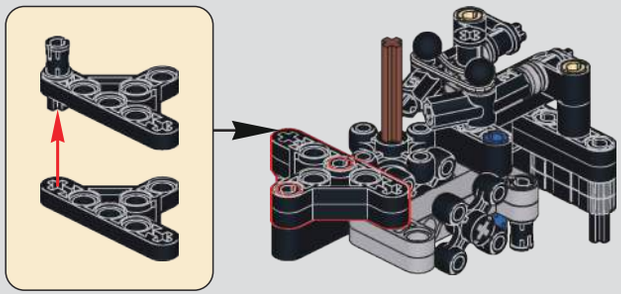

243

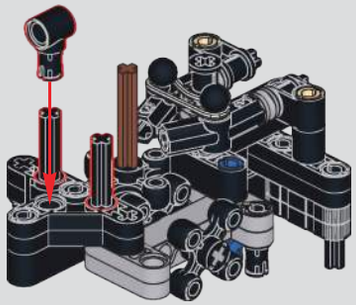

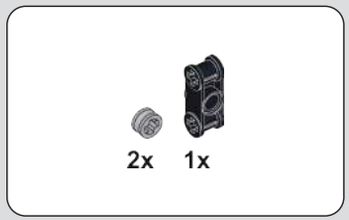

244

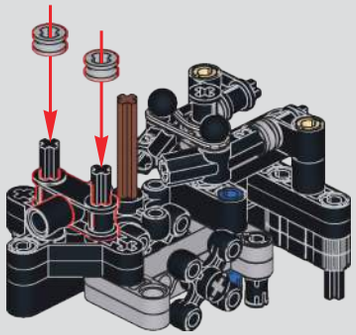

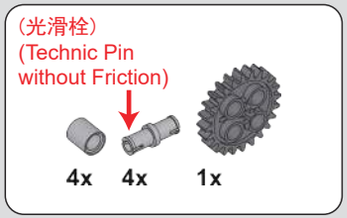

245

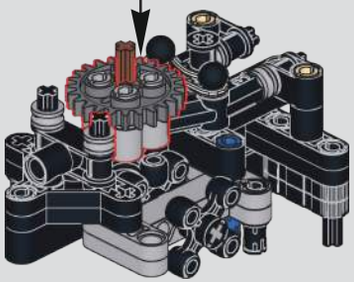

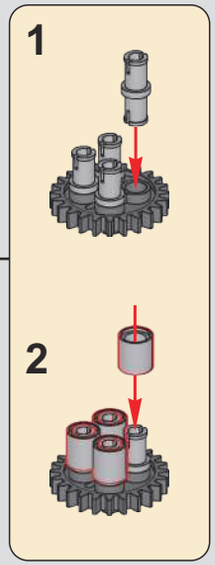

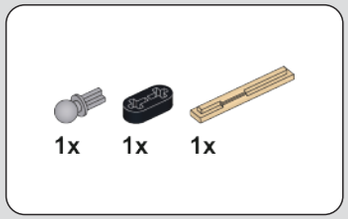

246

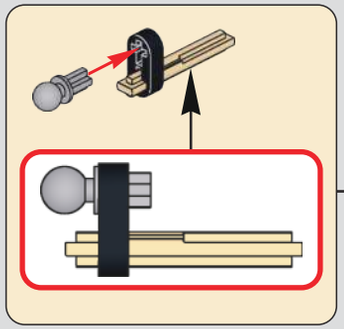

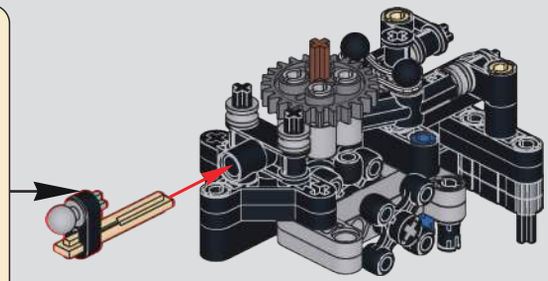

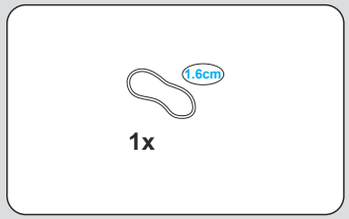

247

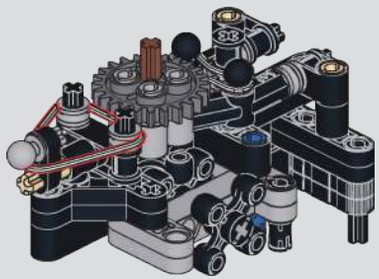

248

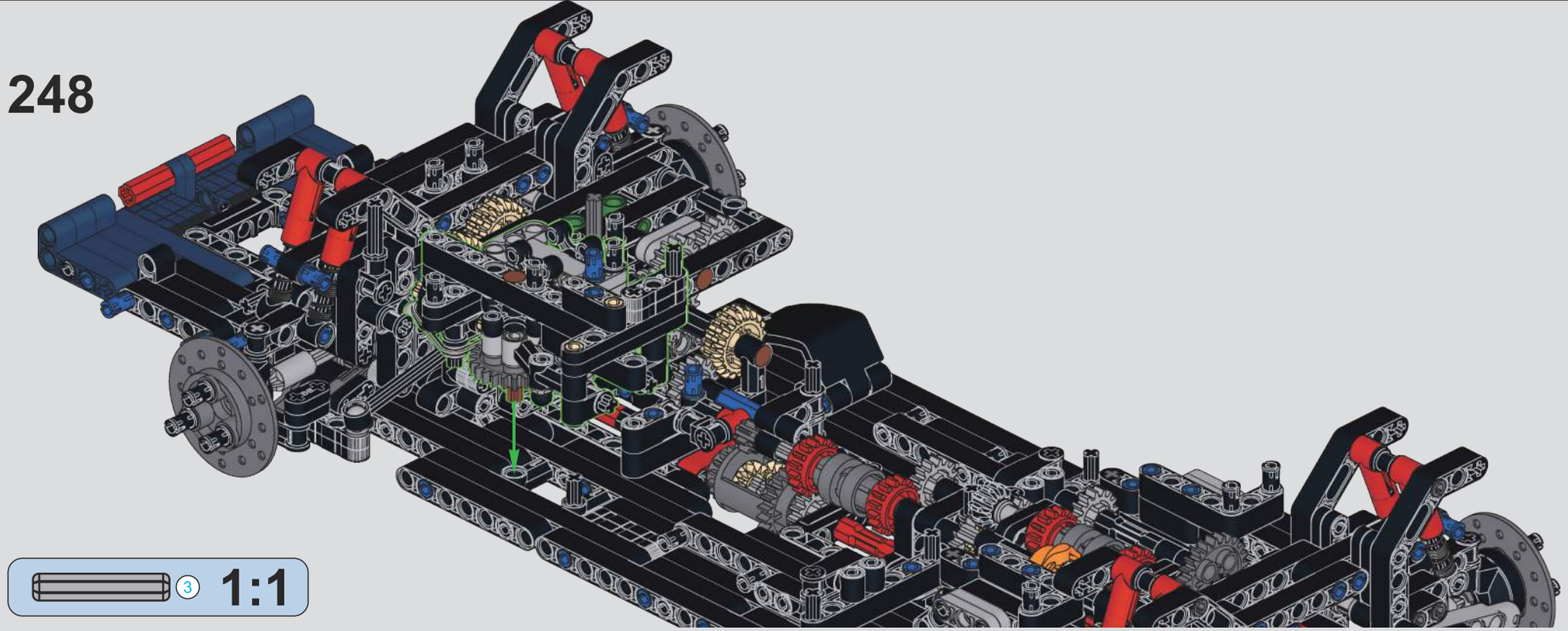

3 1:1

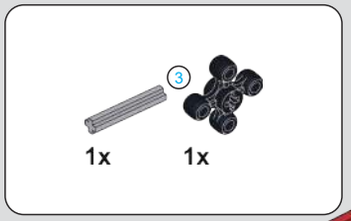

249

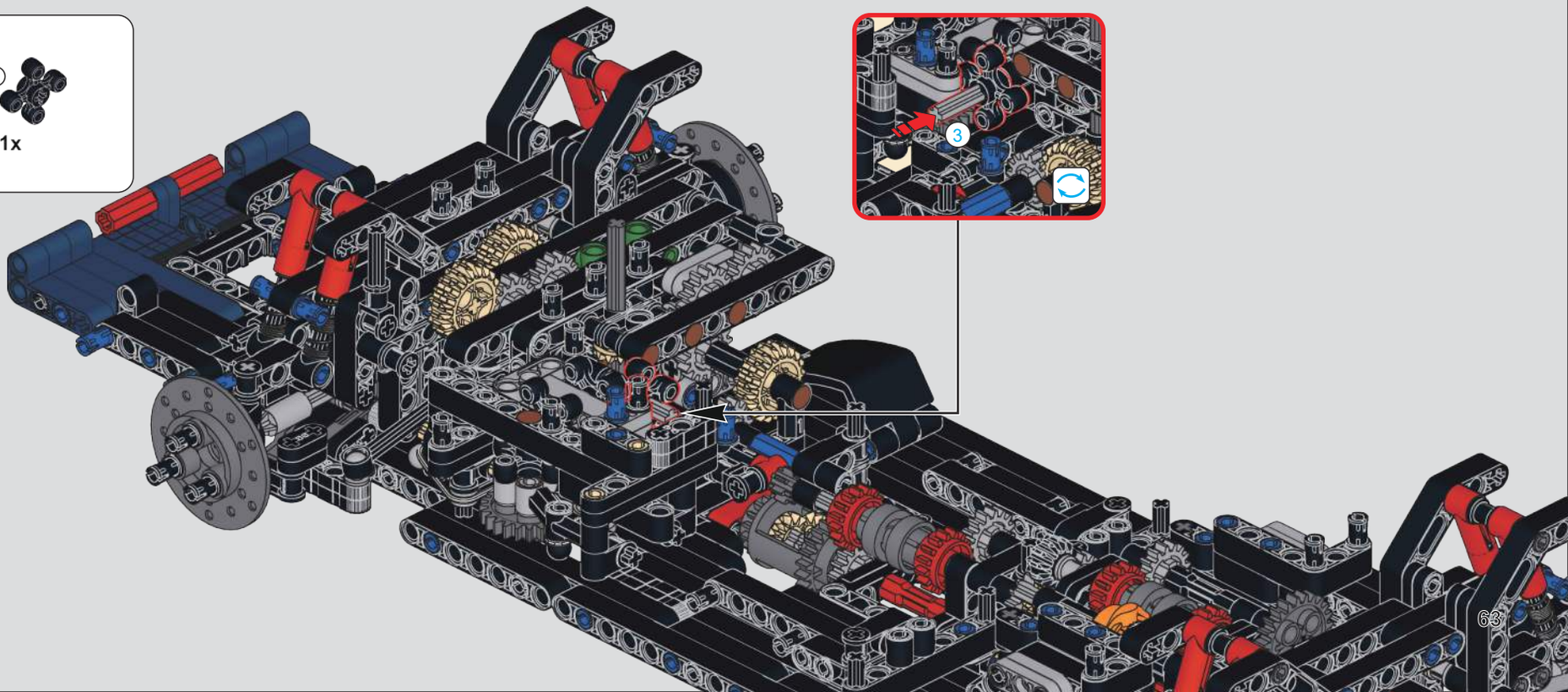

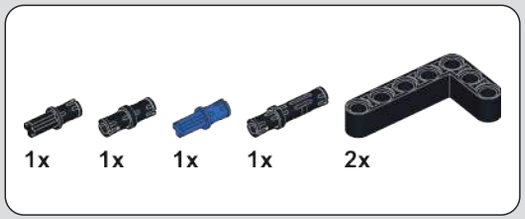

250

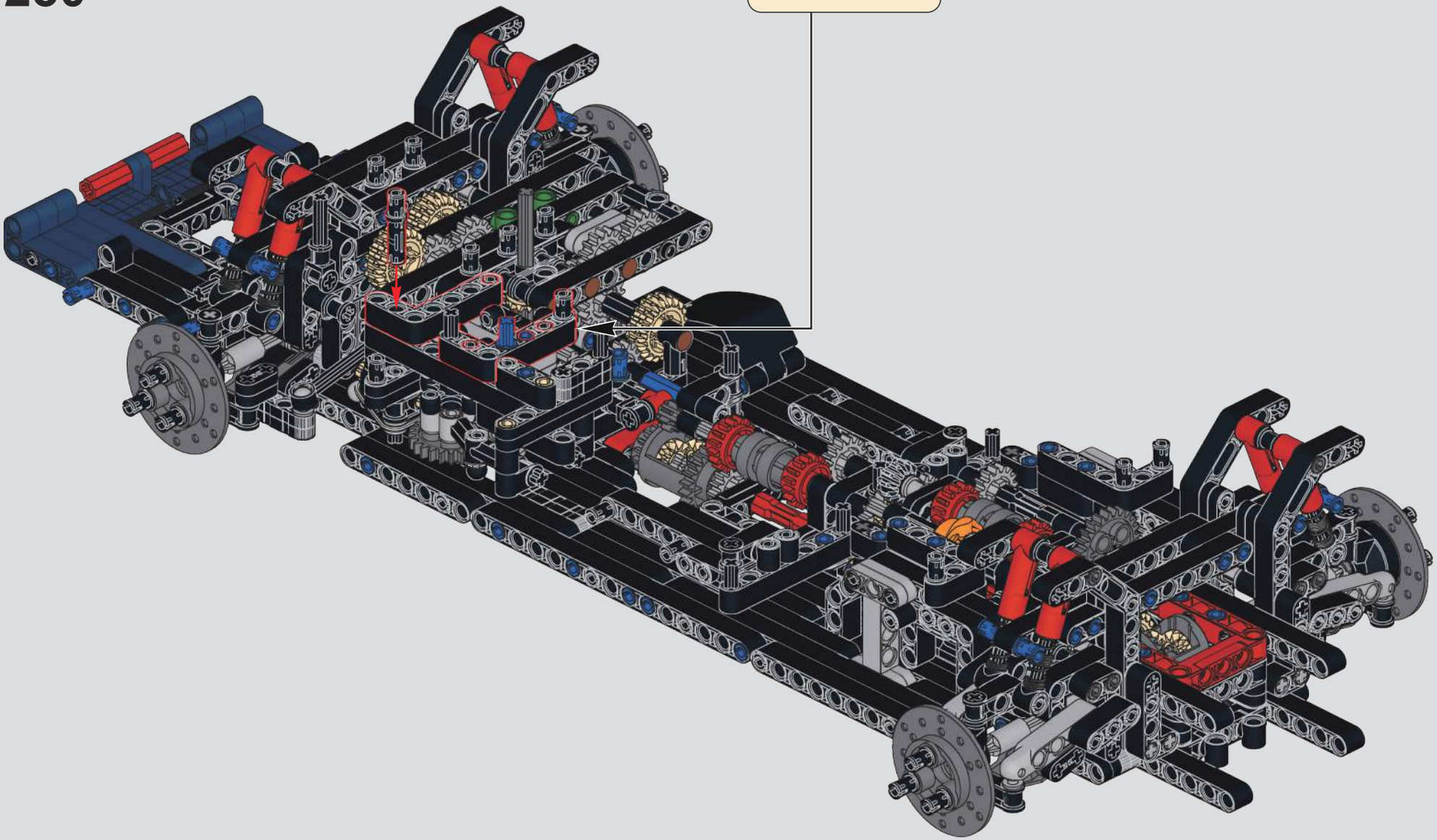

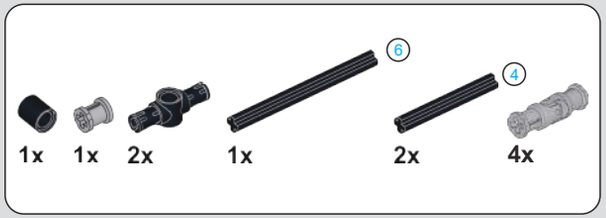

251

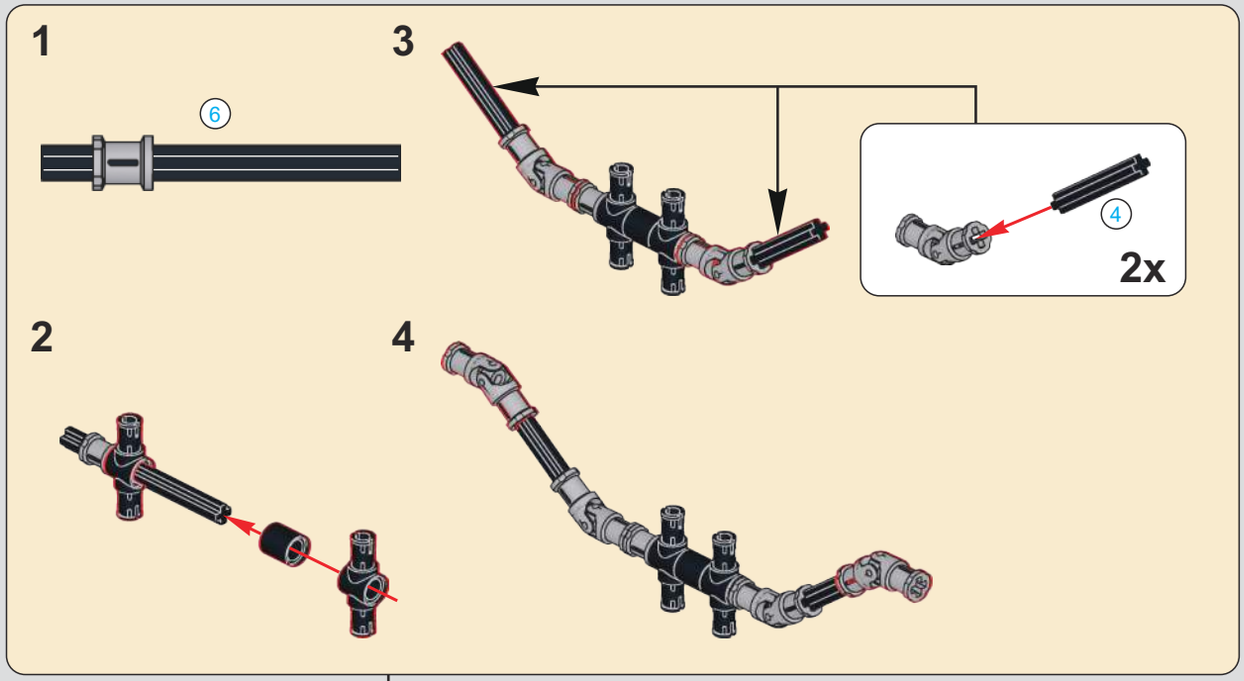

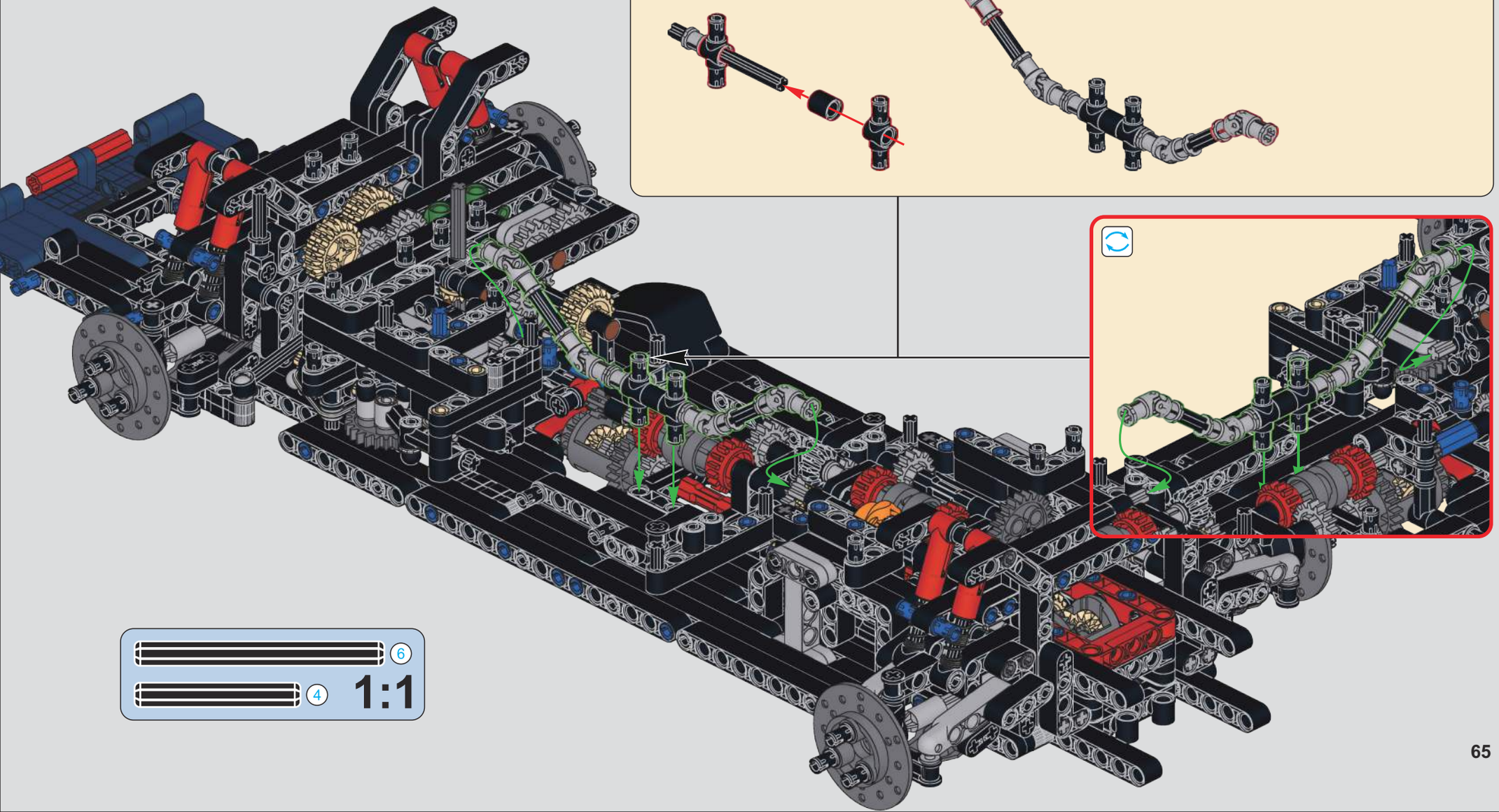

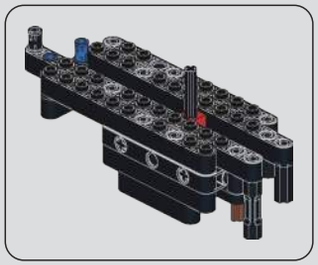

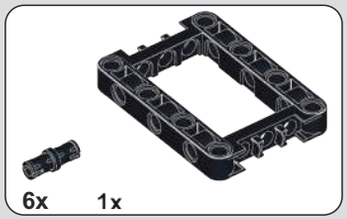

252

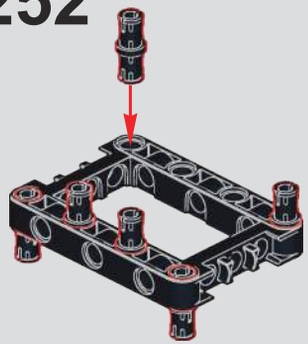

253

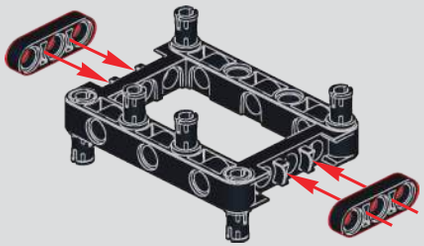

254

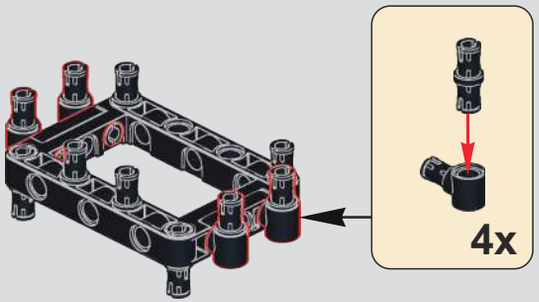

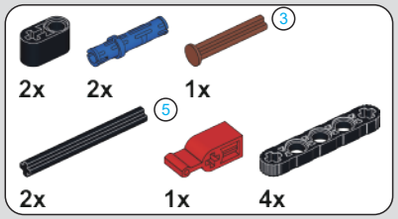

255

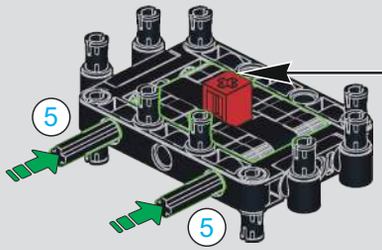

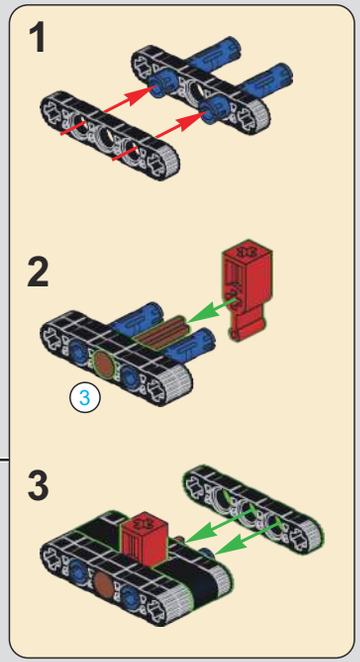

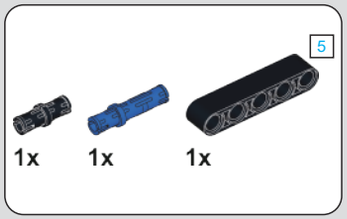

256

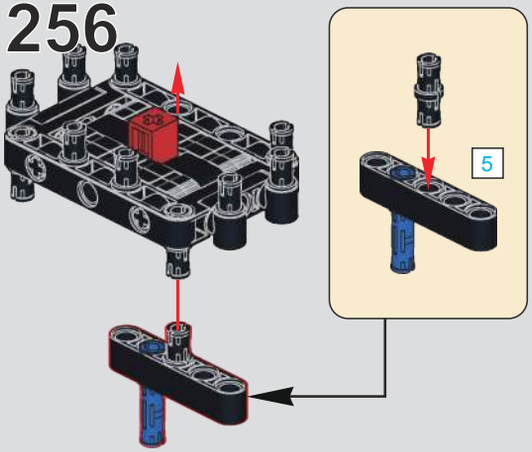

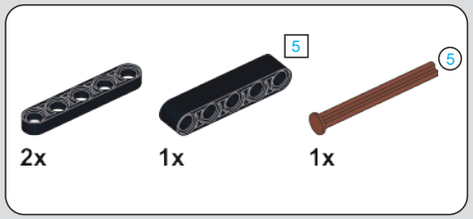

257

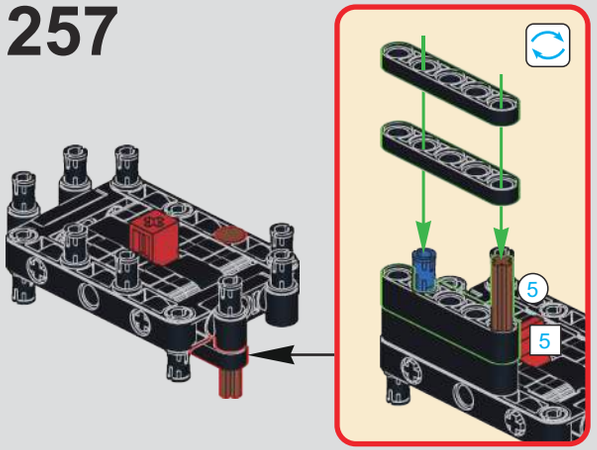

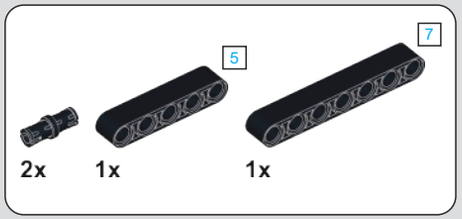

258

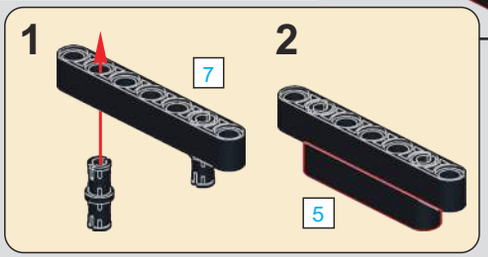

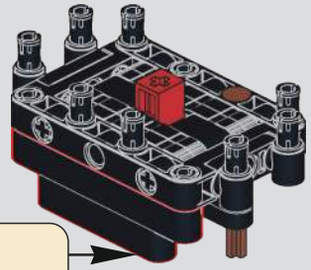

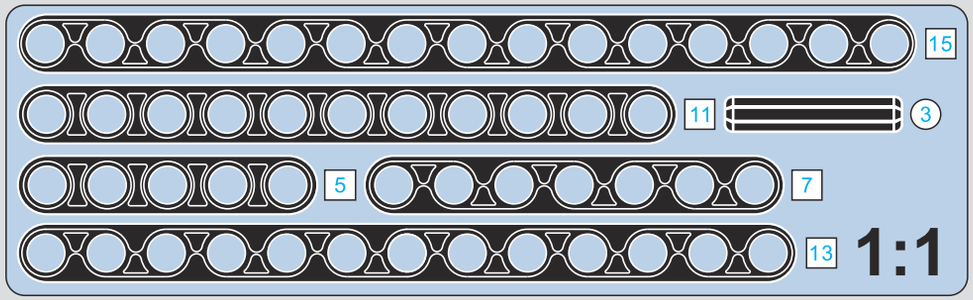

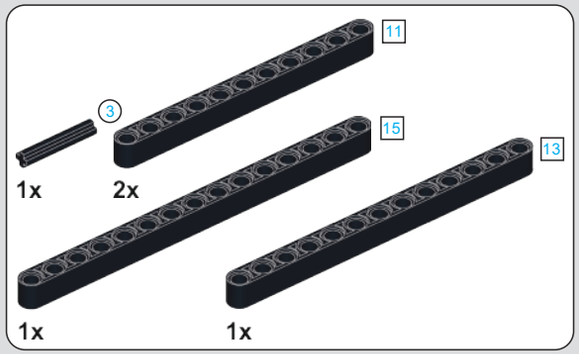

259

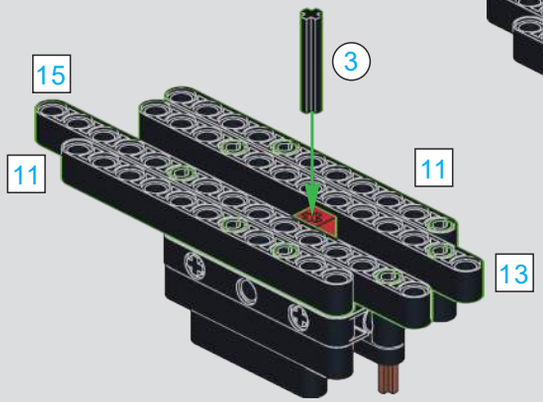

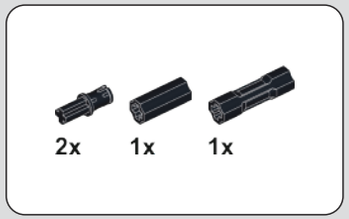

260

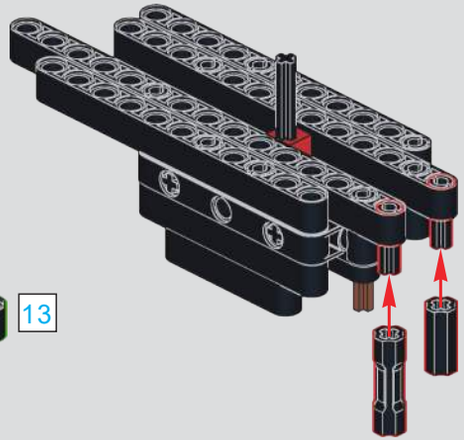

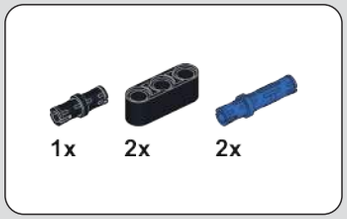

261

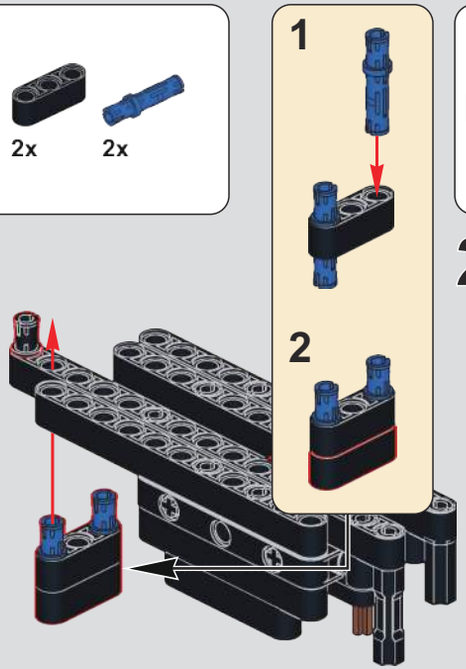

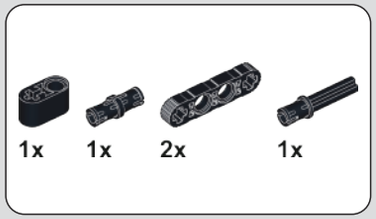

262

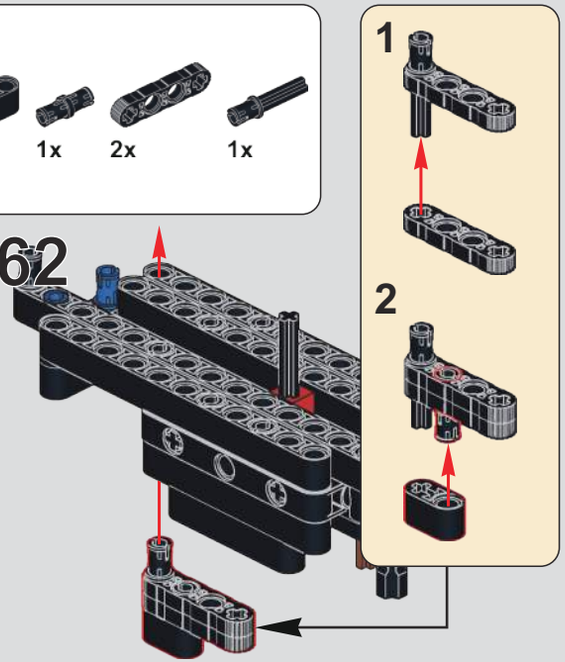

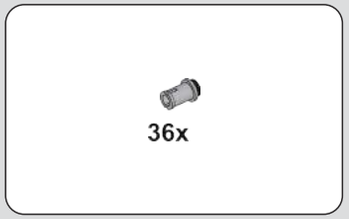

263

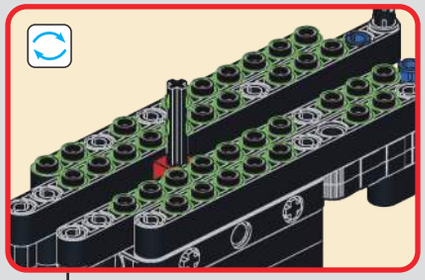

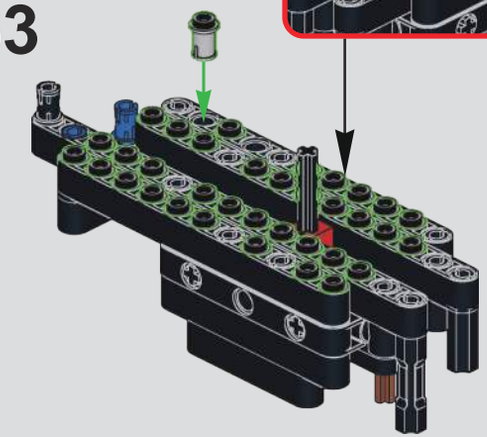

264

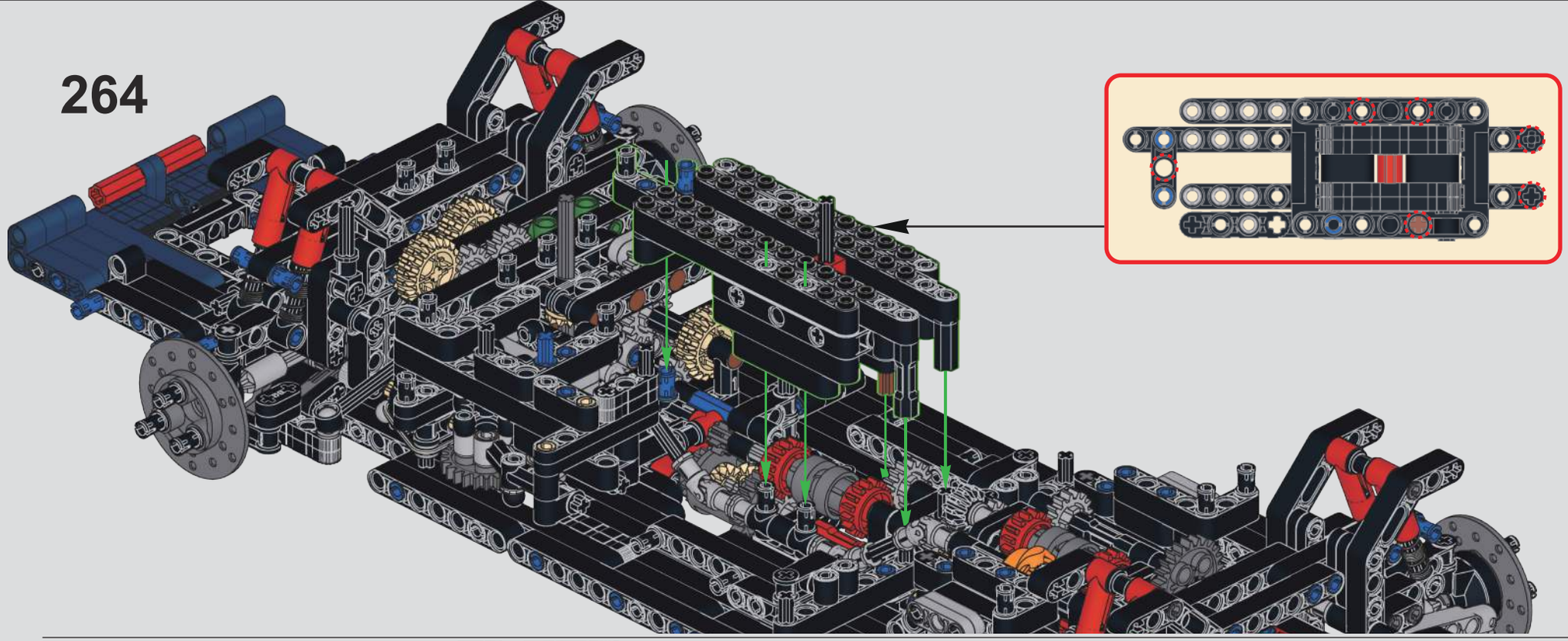

265

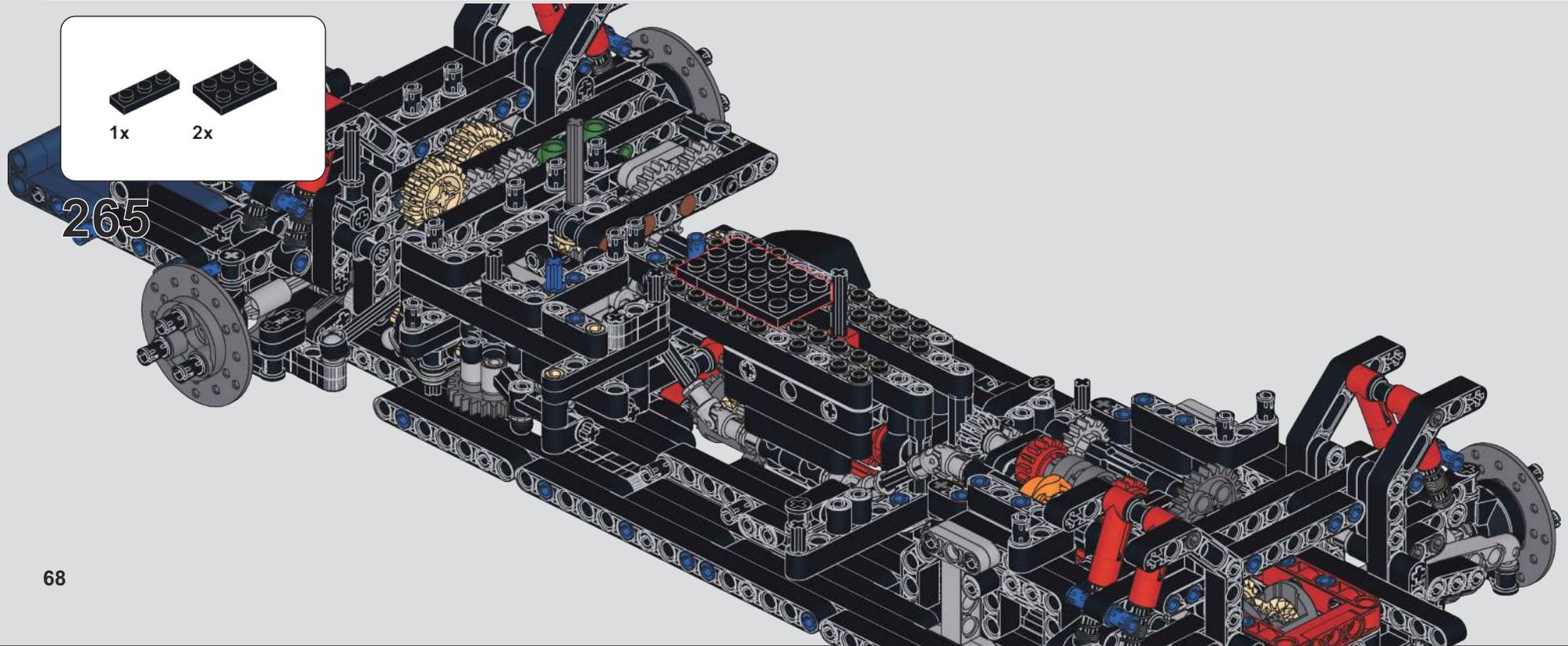

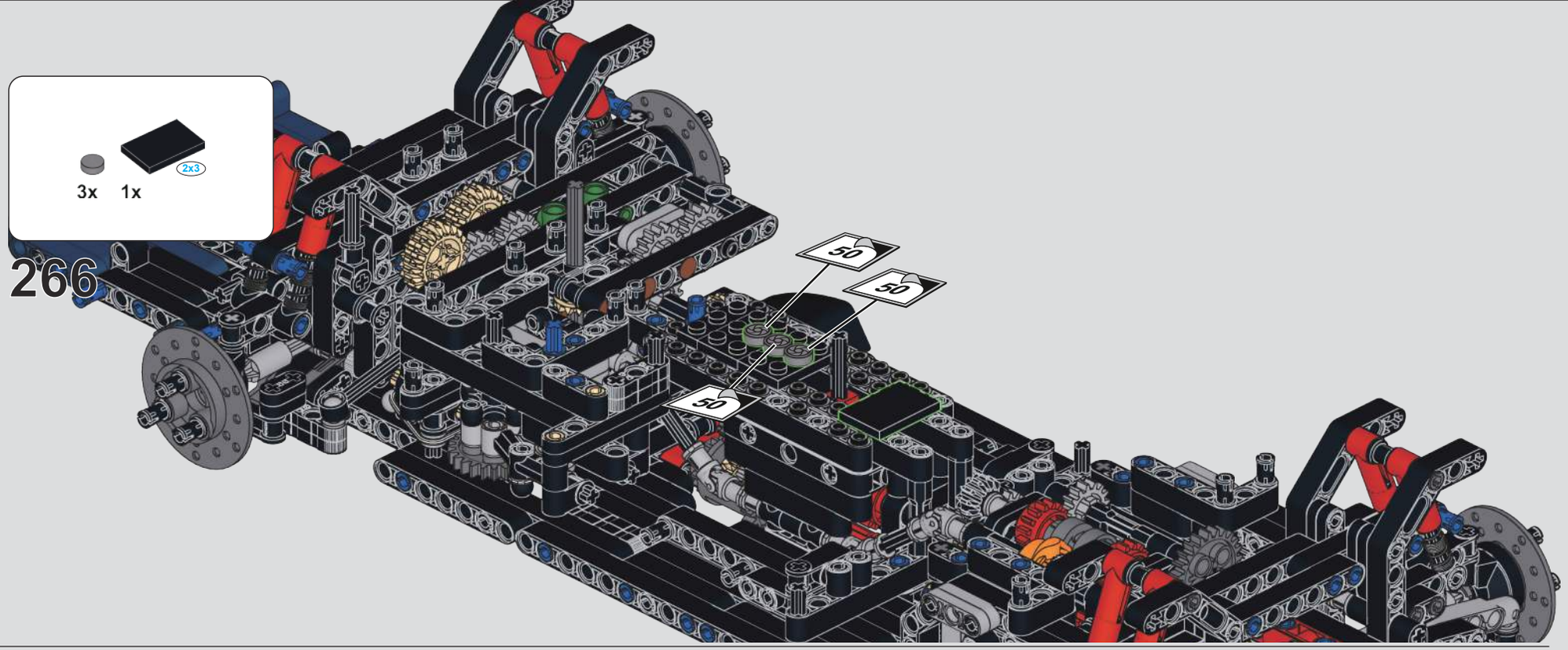
3x
1x
2x3
266
50
50
50

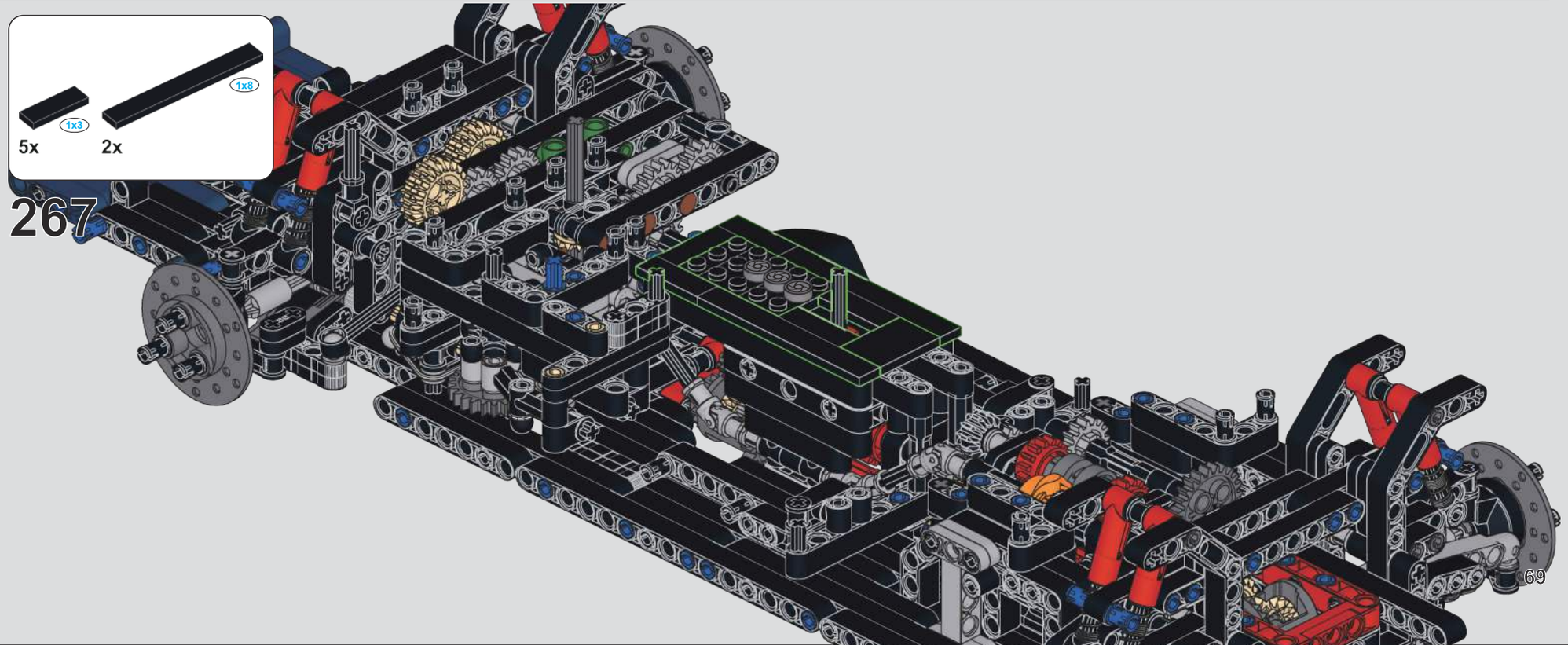
5x
2x
1x3
1x8
267

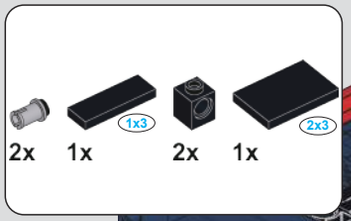

268

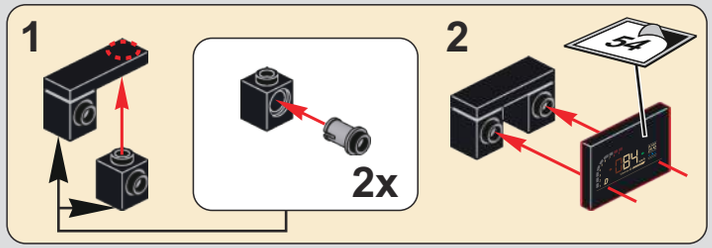

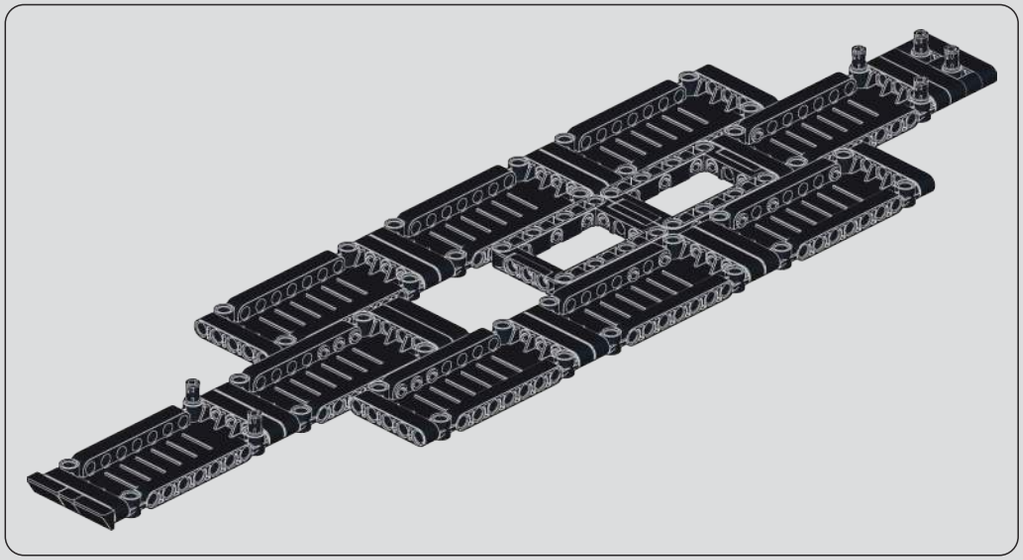

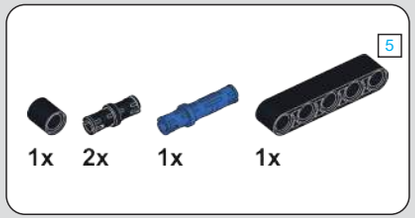

269

270

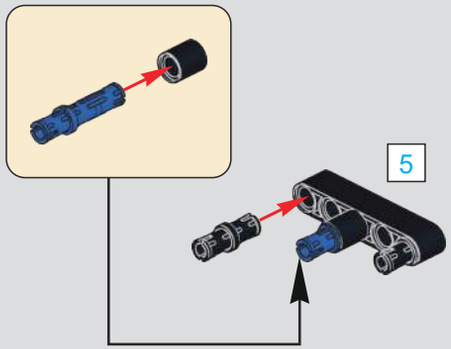

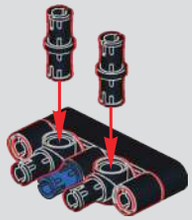

5 1:1

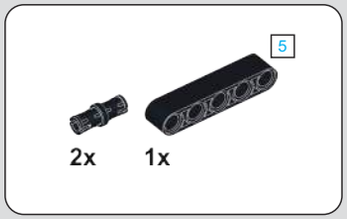

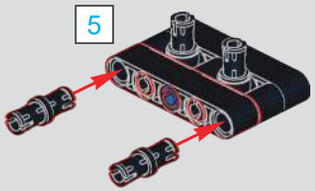

271

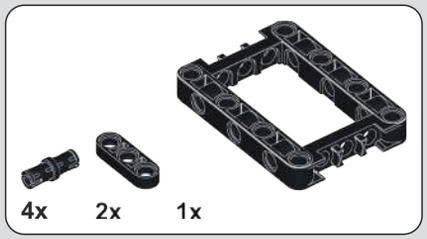

273

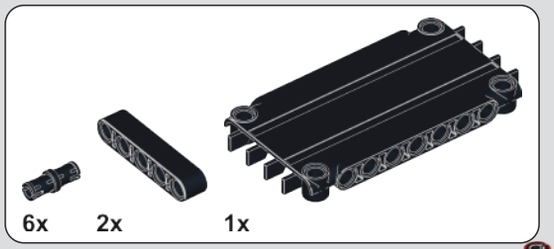

272

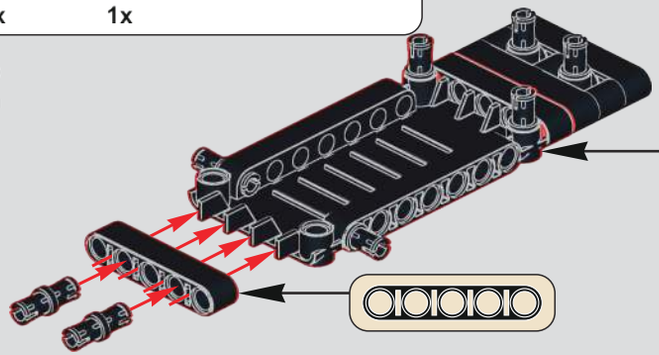

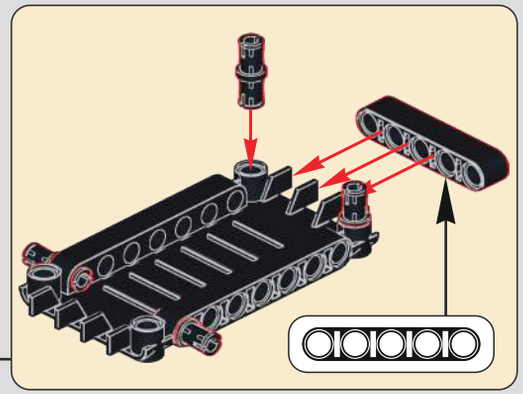

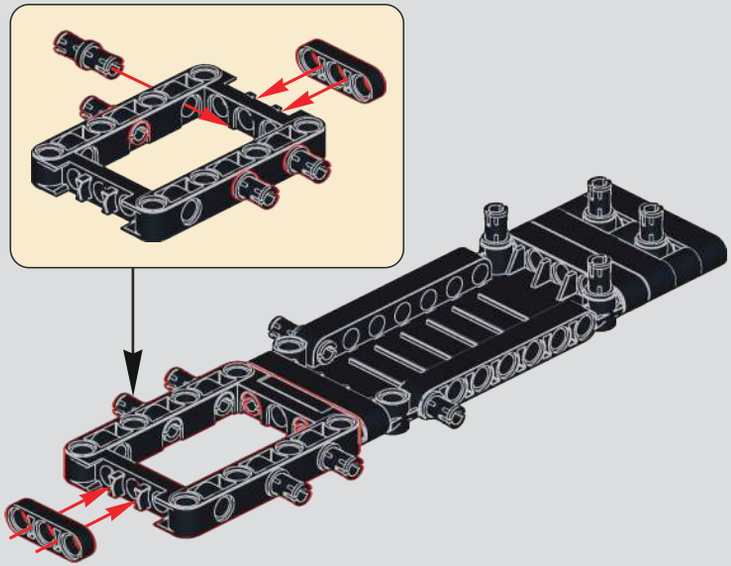

274

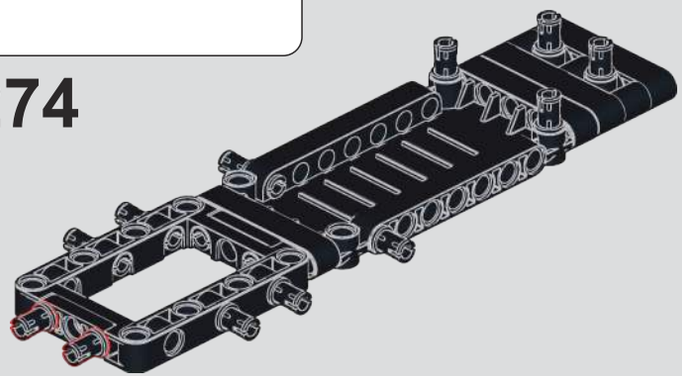

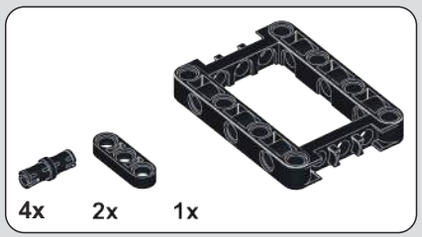

275

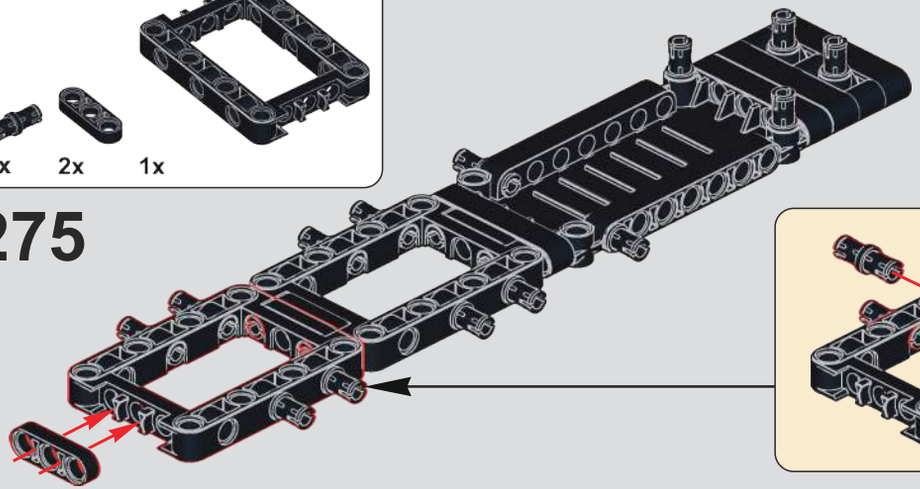

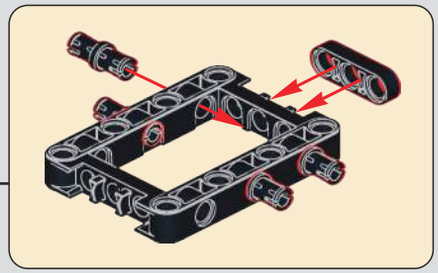

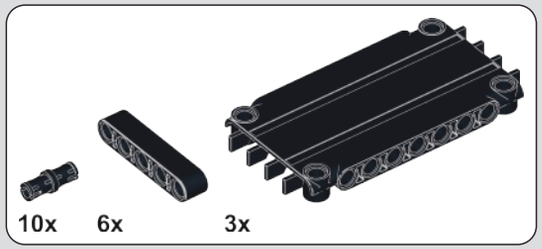

276

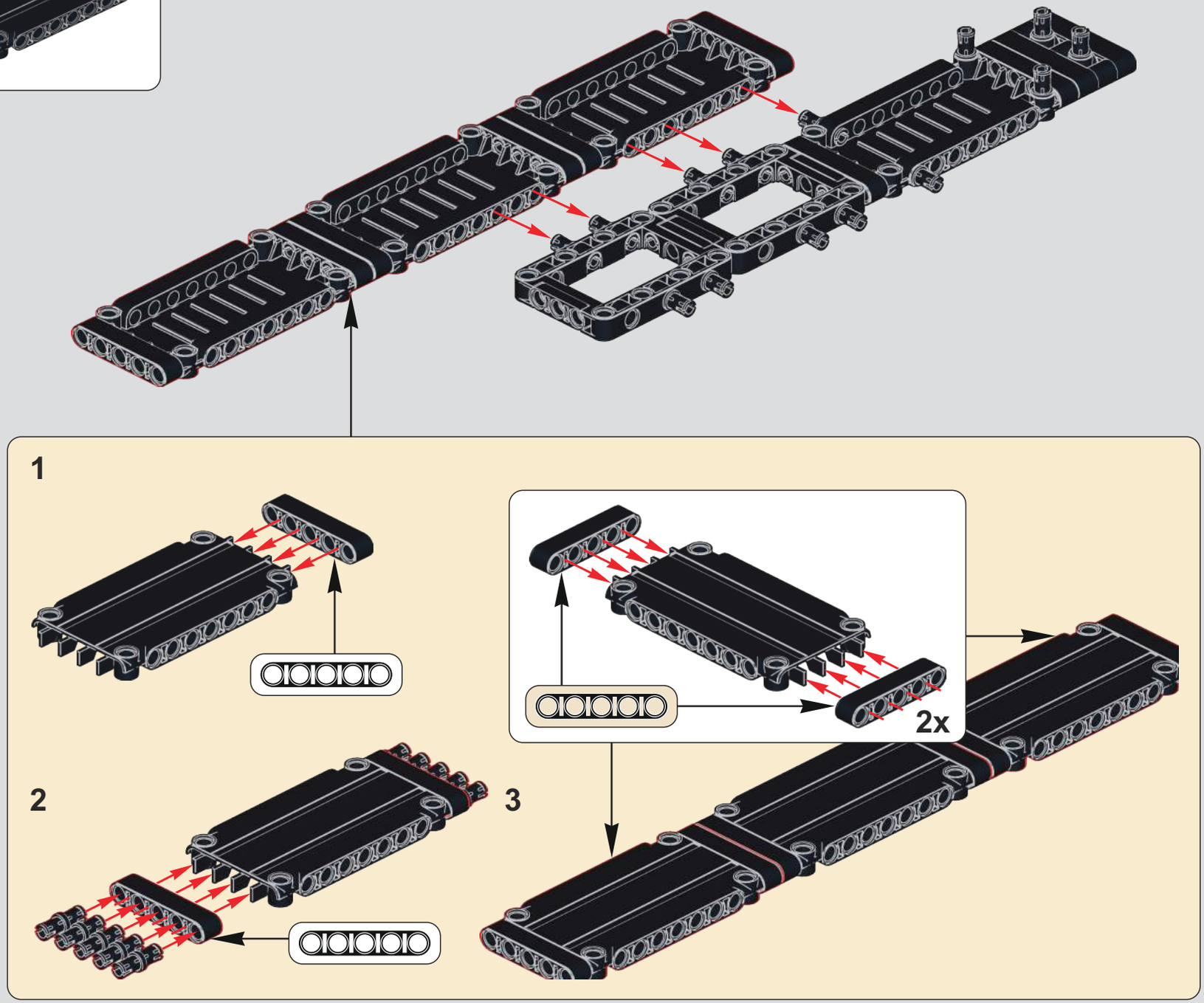

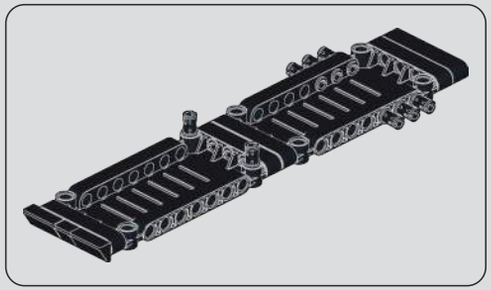

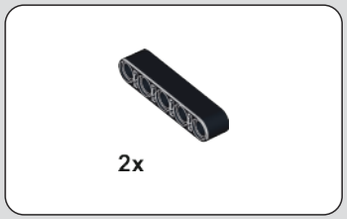

278

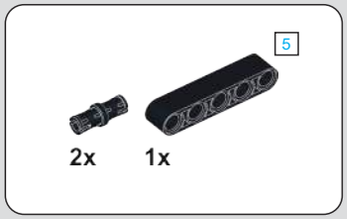

279

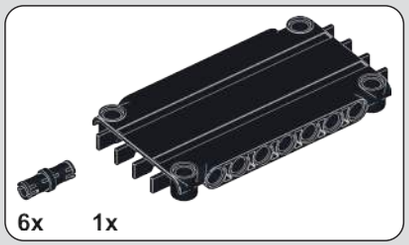

277

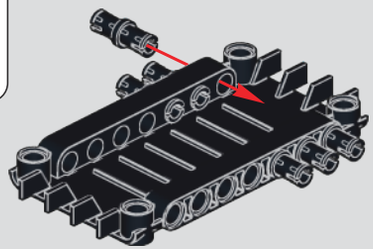

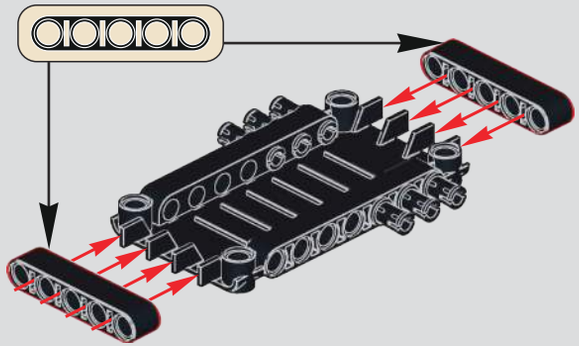

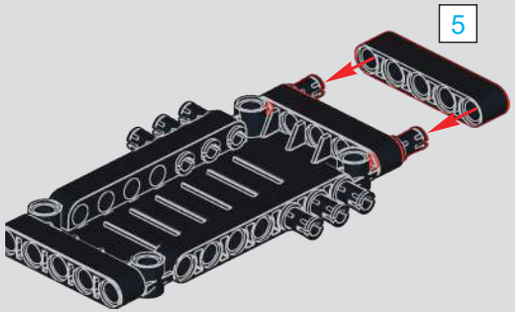

280

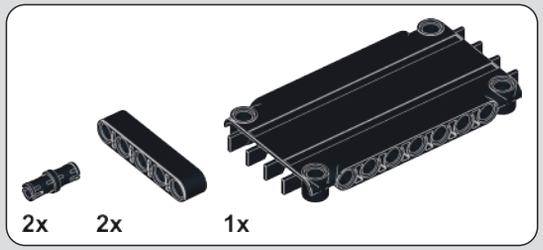

281

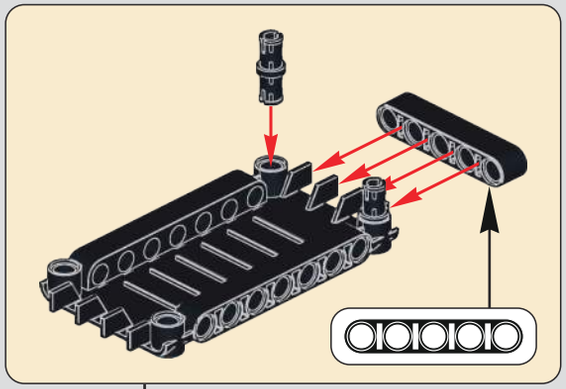

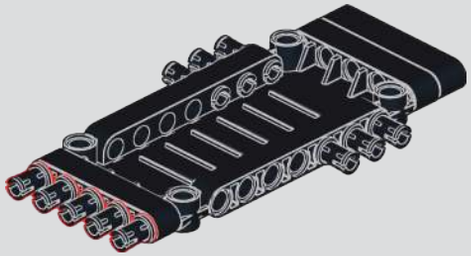

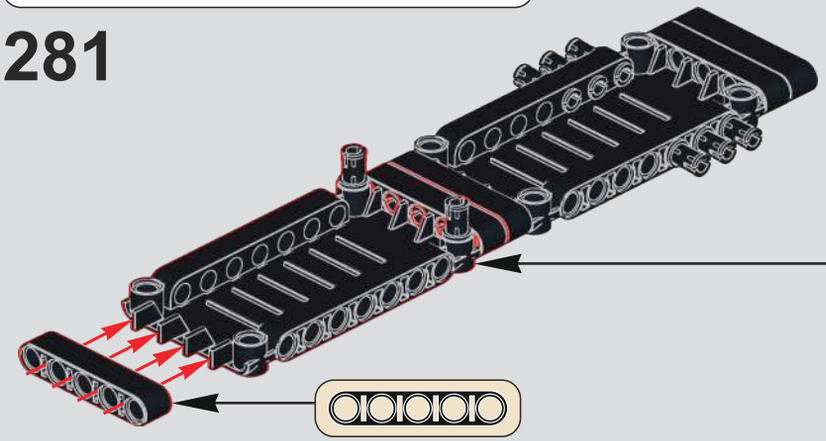

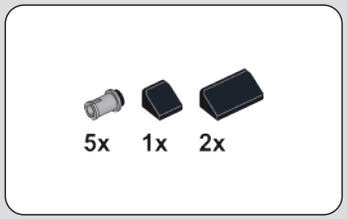

282

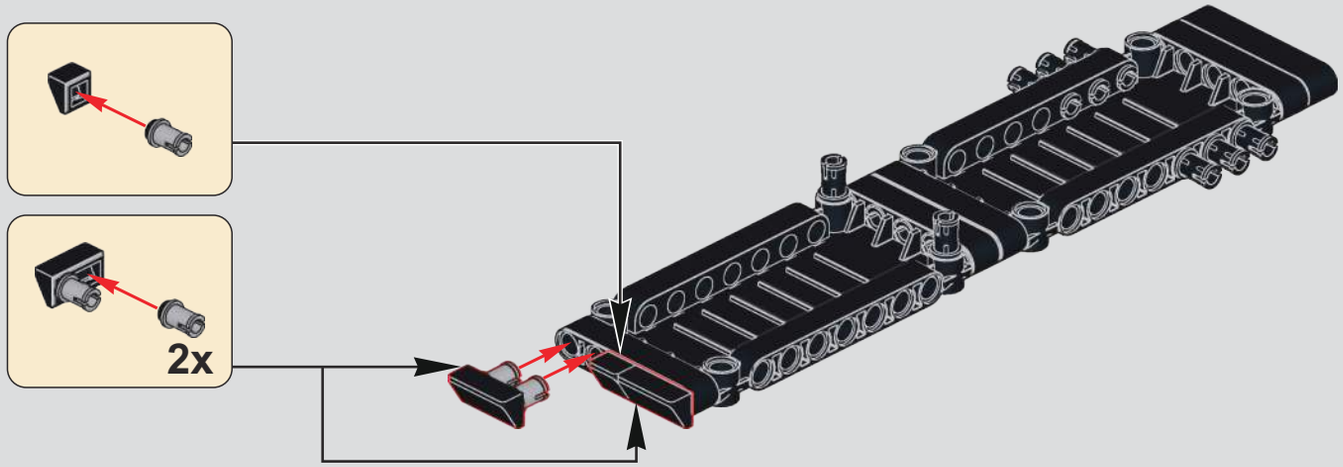

283

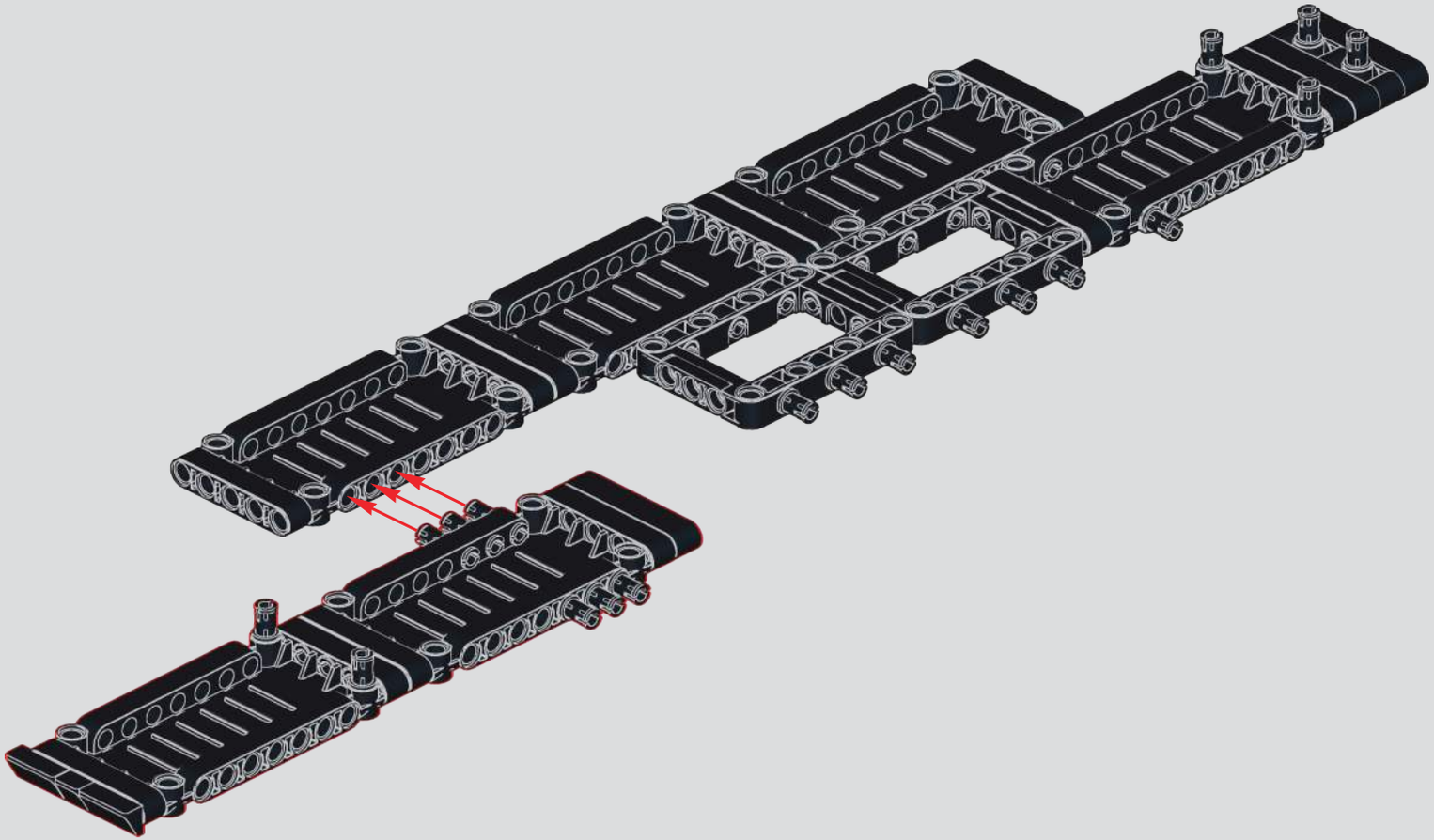

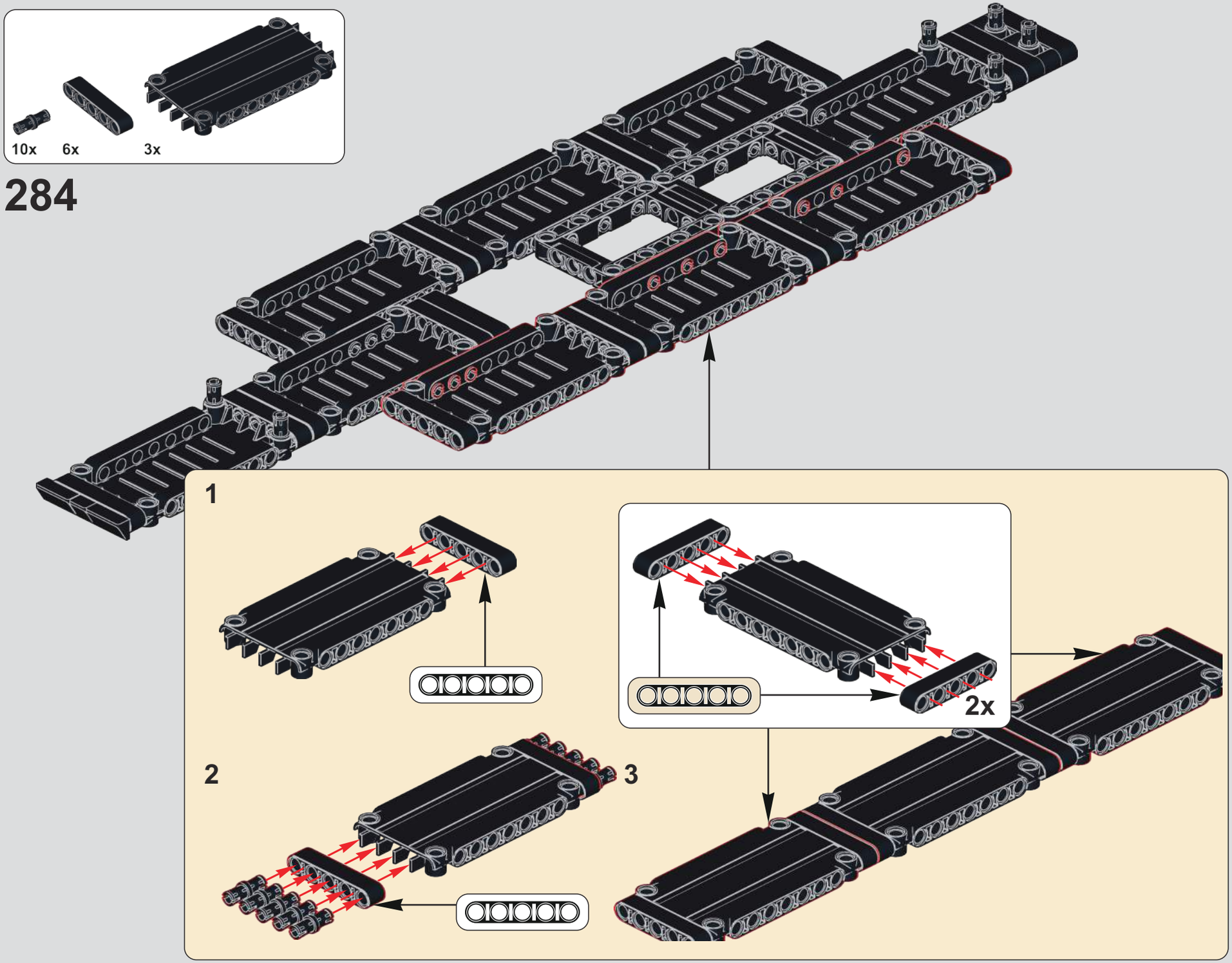
10x
6x
3x
284
1
2
3
2x

285

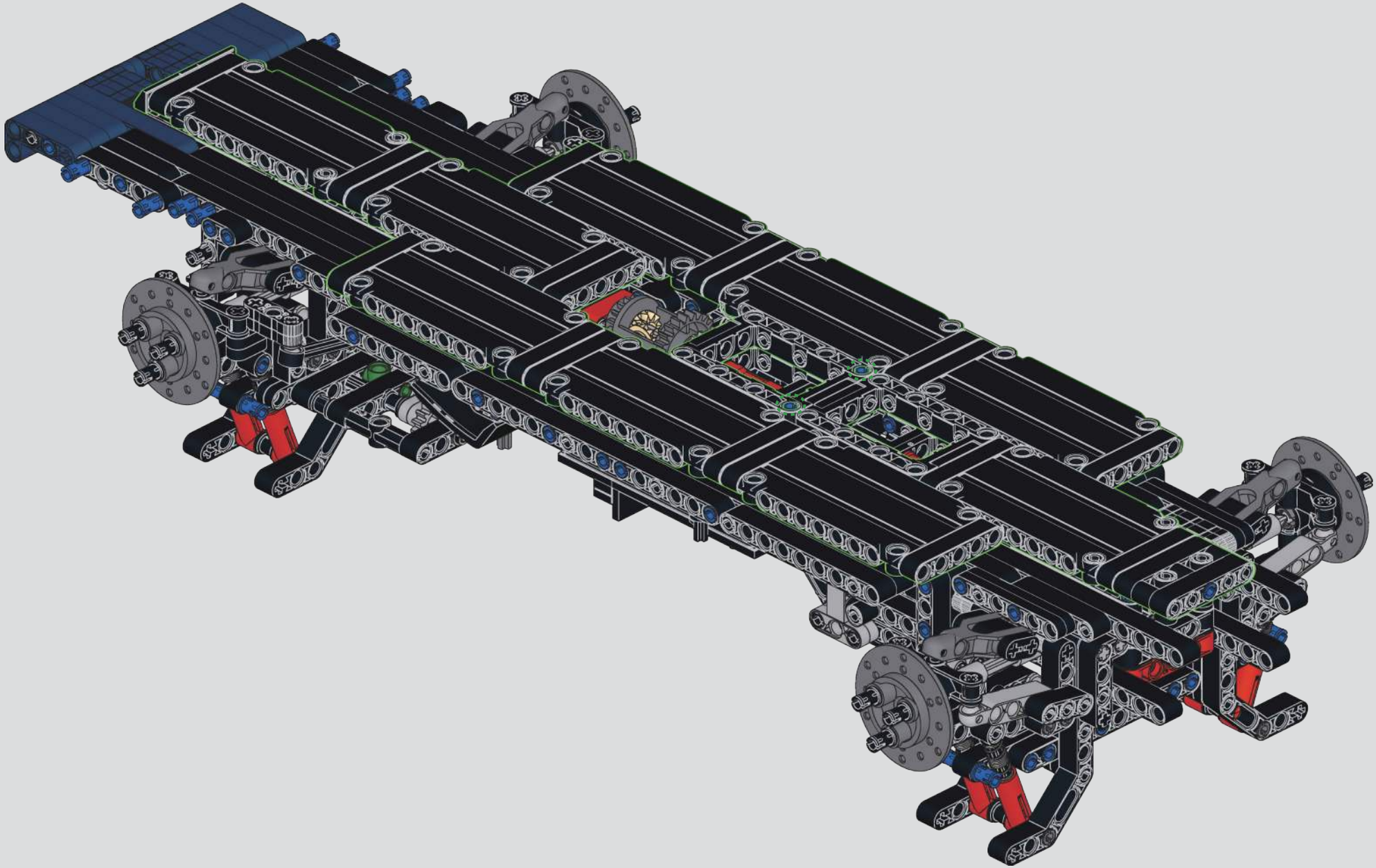

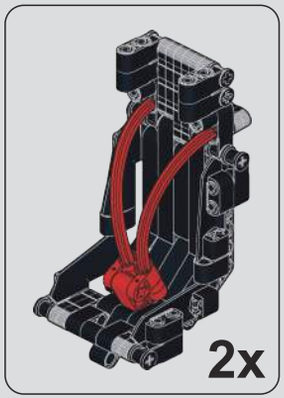

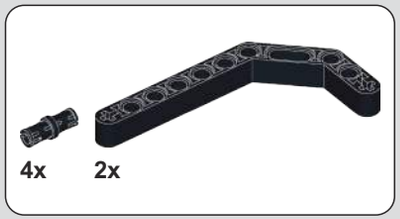

286

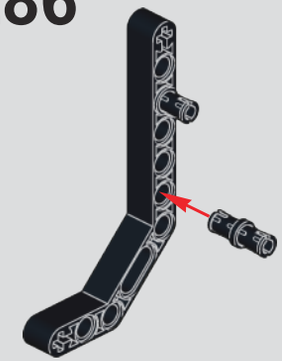

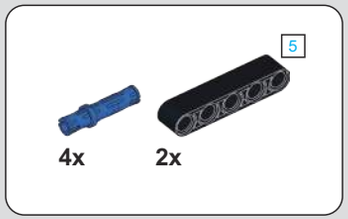

287

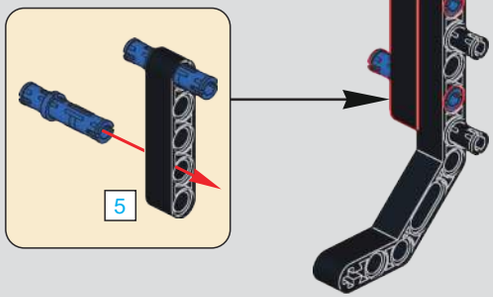

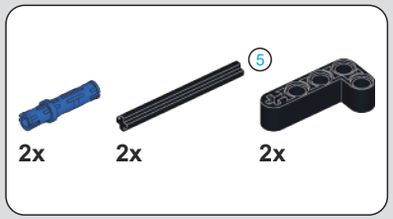

288

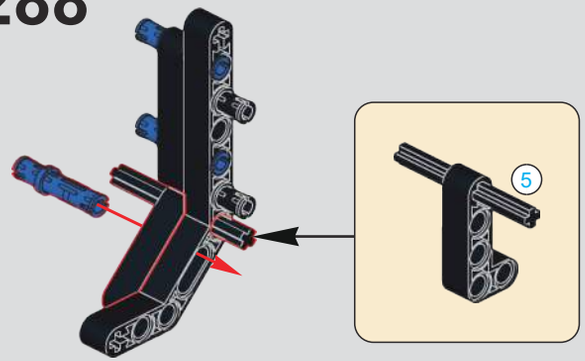

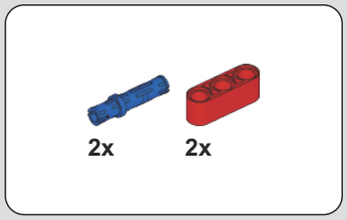

289

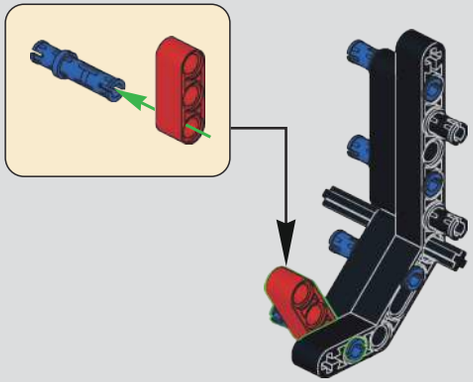

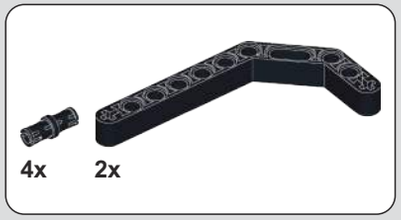

290

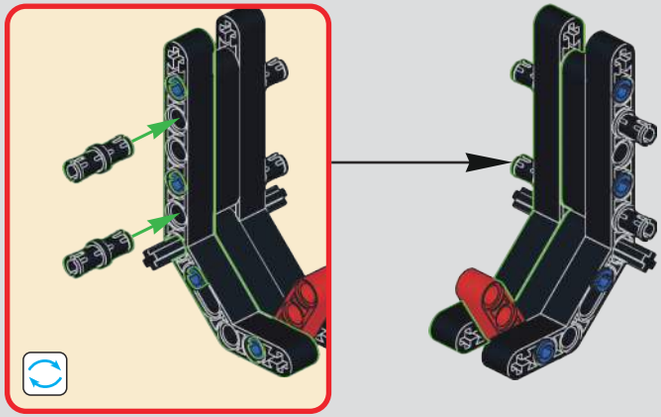

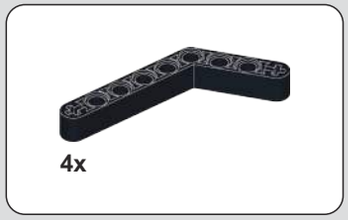

291

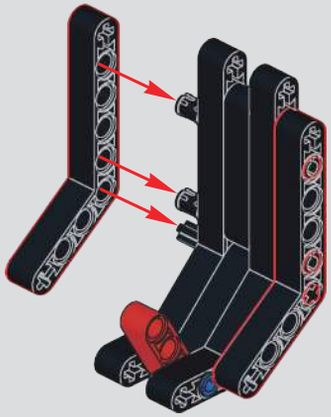

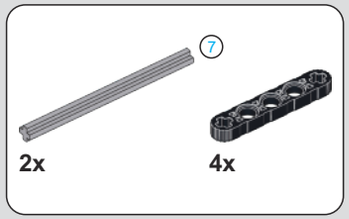

292

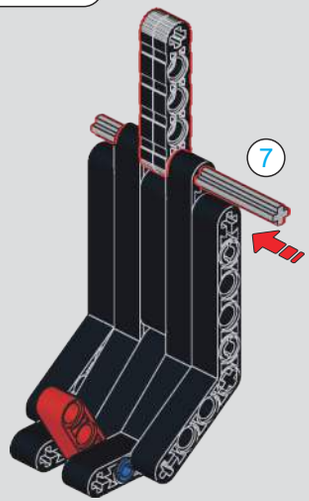

293

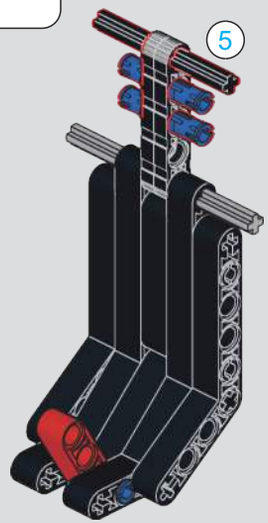

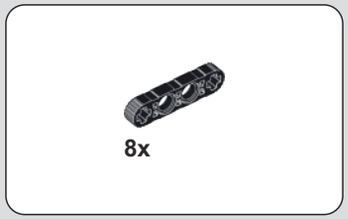

294

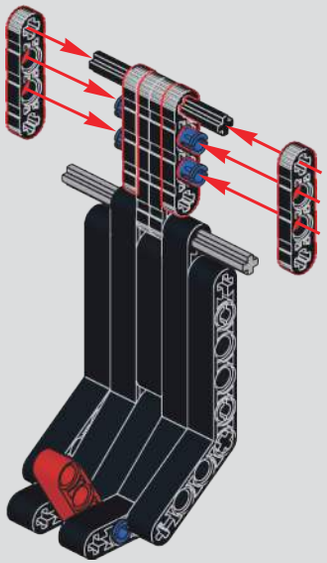

295

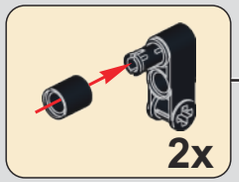

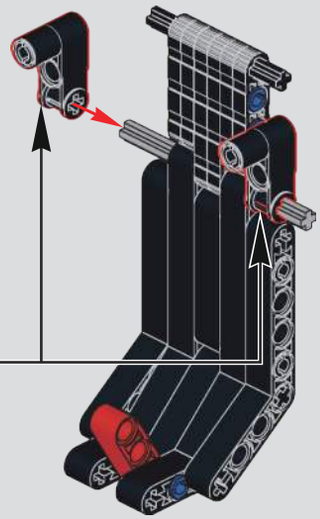

296

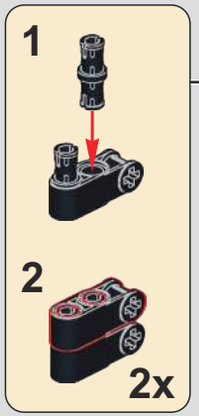

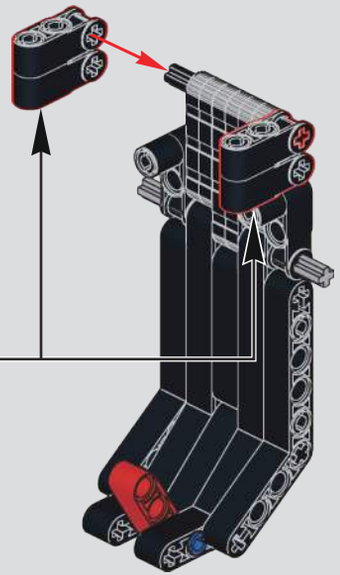

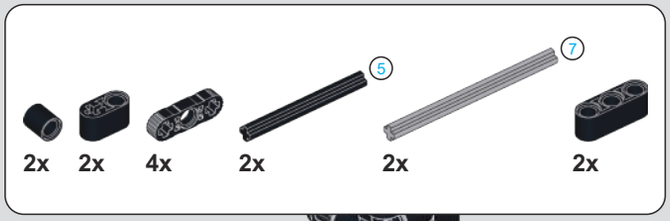

297

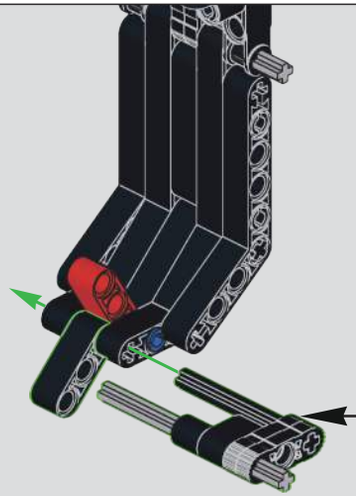

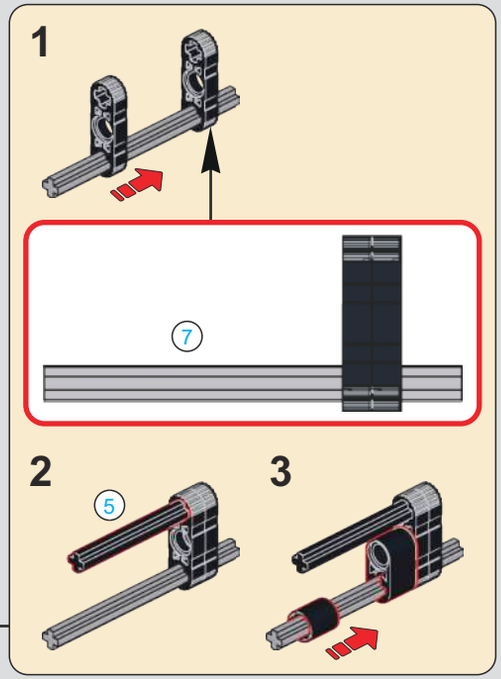

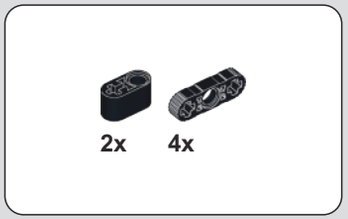

298

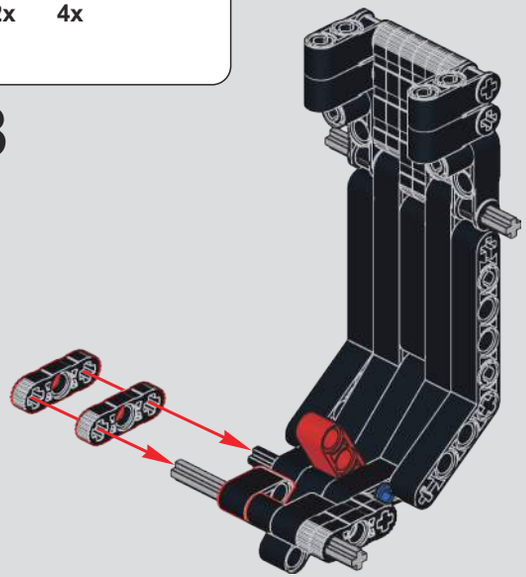

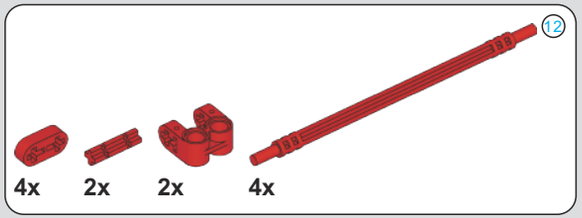

299

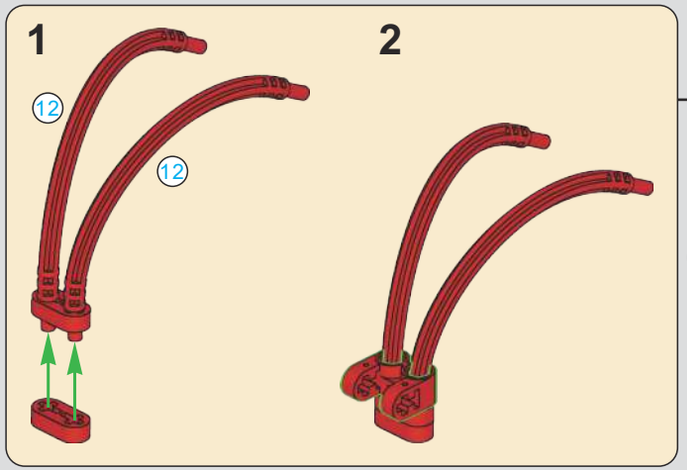

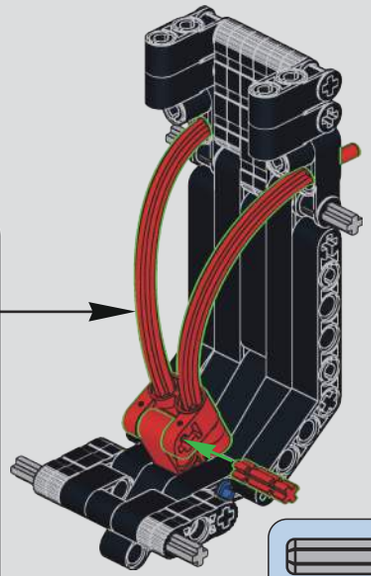

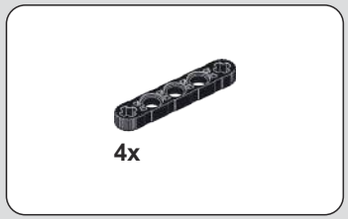

300

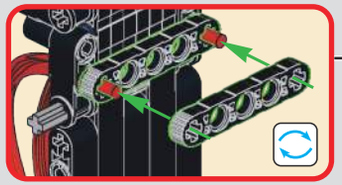

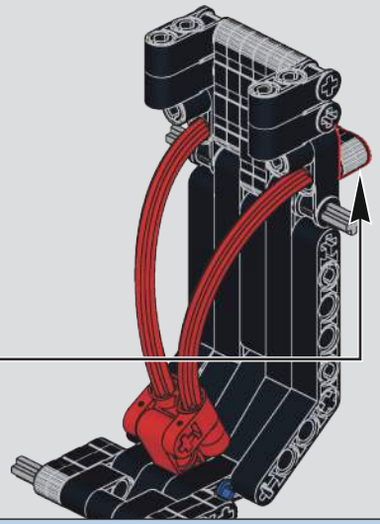

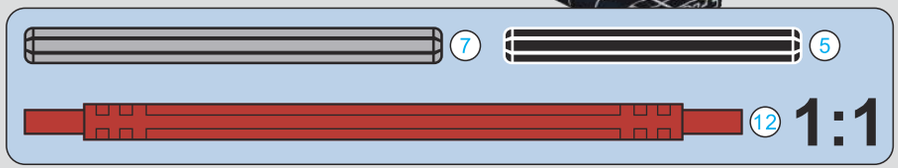

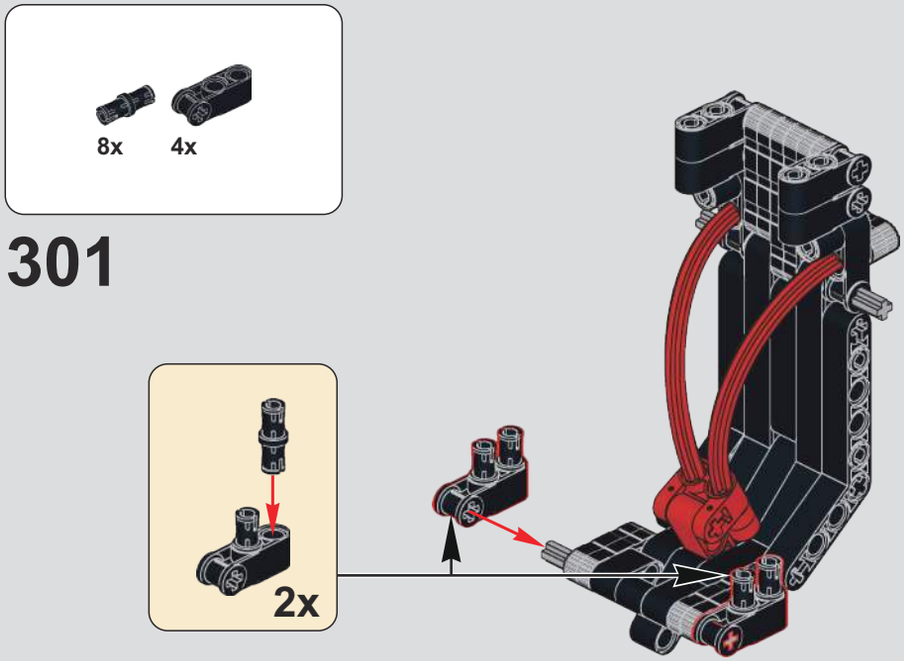
8x
4x
301
2x

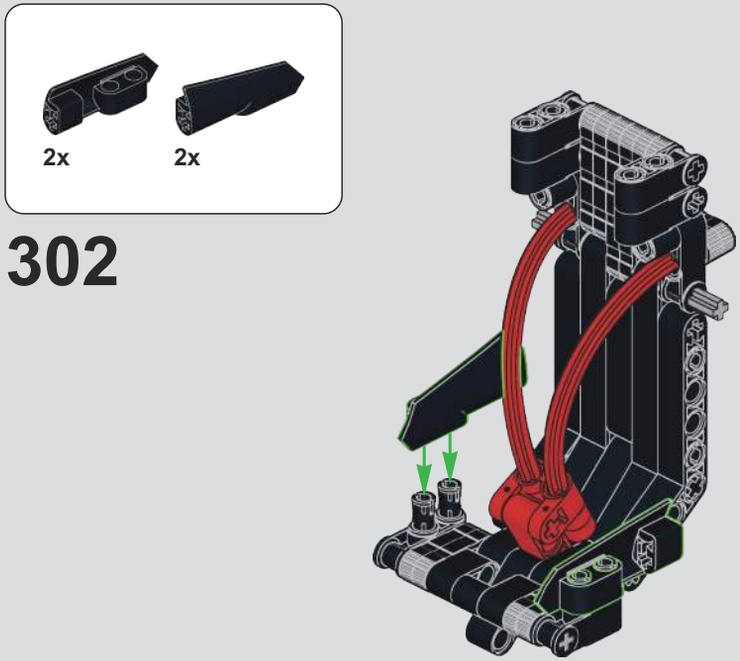
2x
2x
302

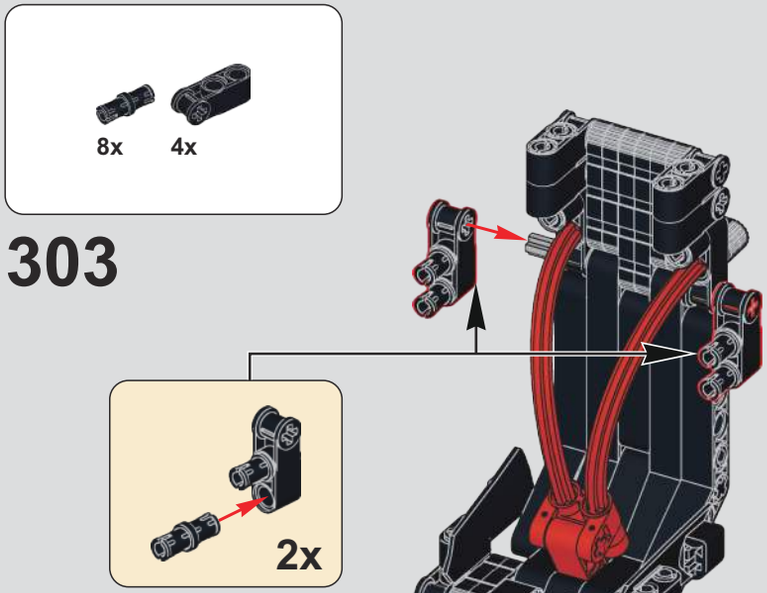
8x
4x
303
2x

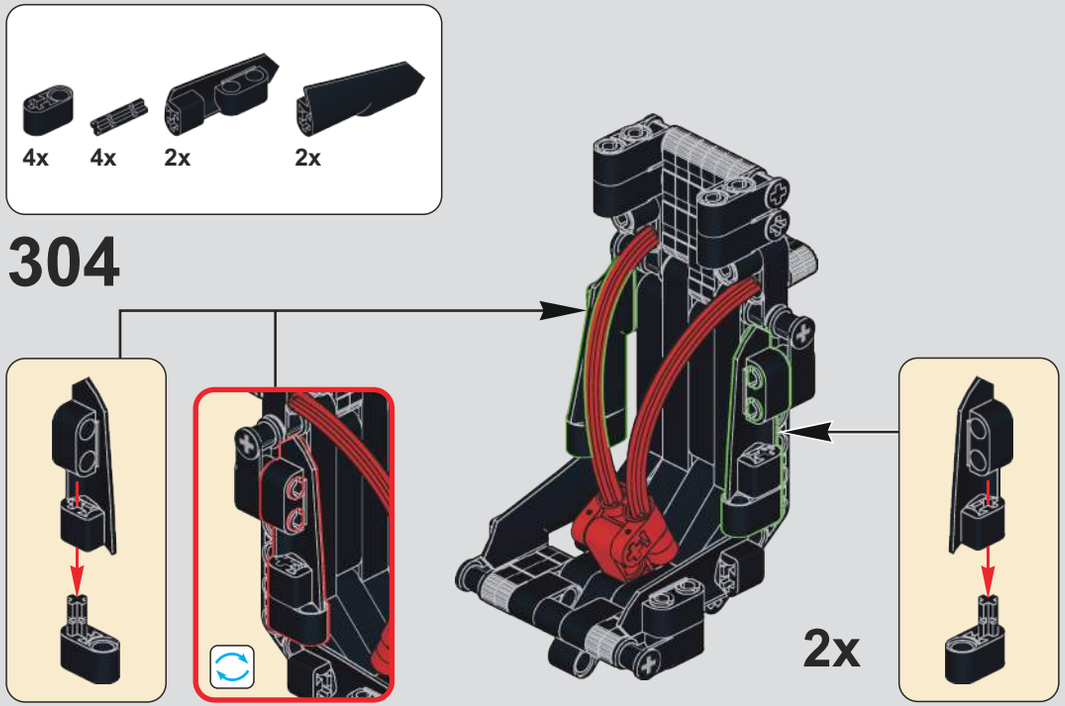
4x
4x
2x
2x
304
2x

305

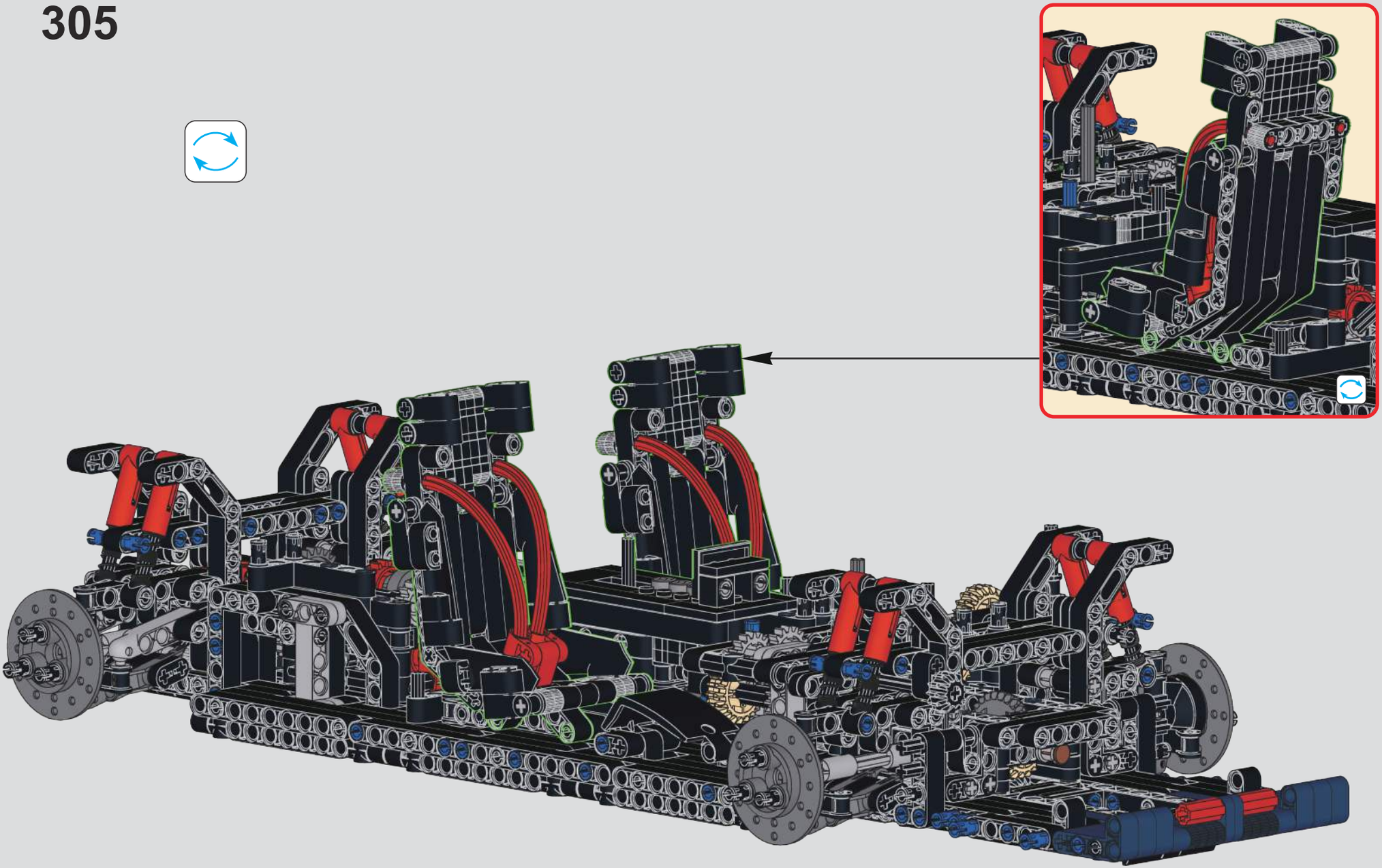

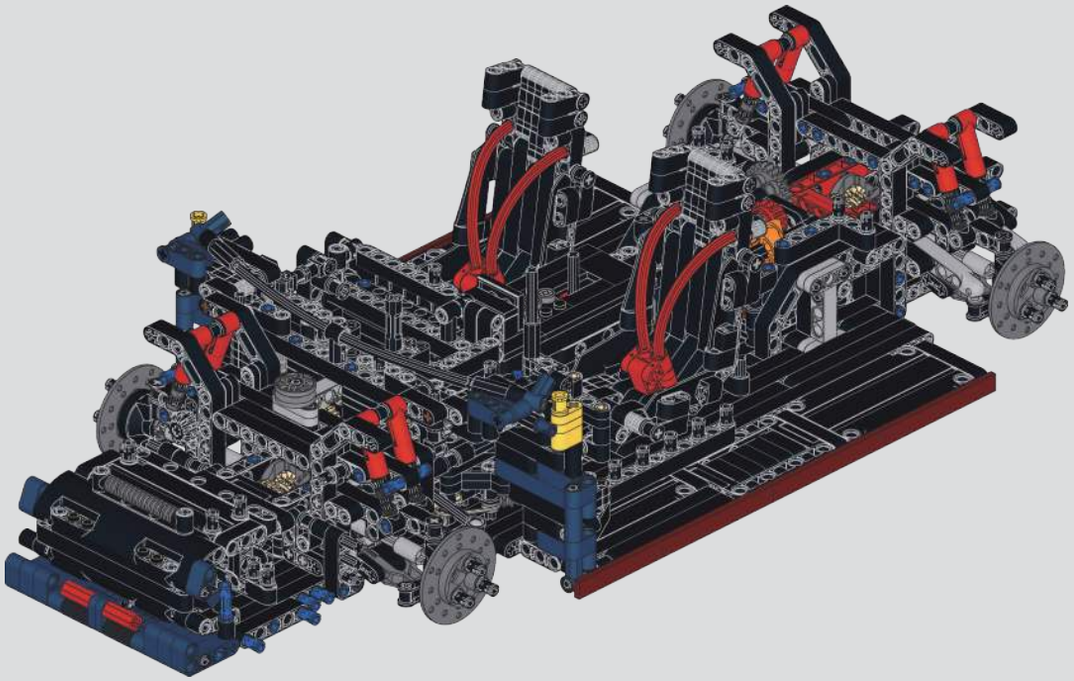

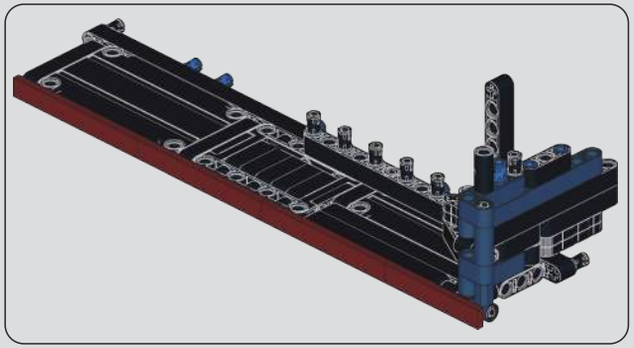

307

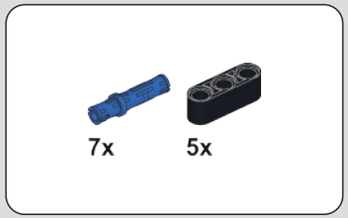

308

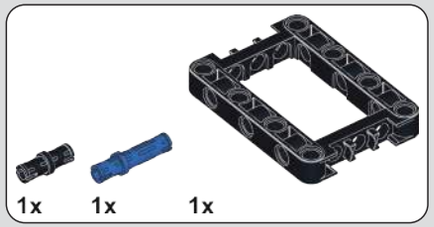

306

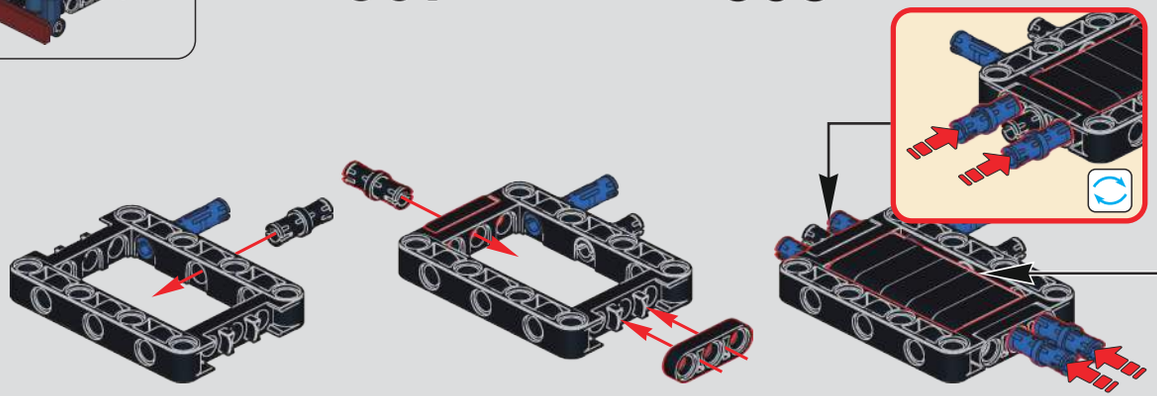

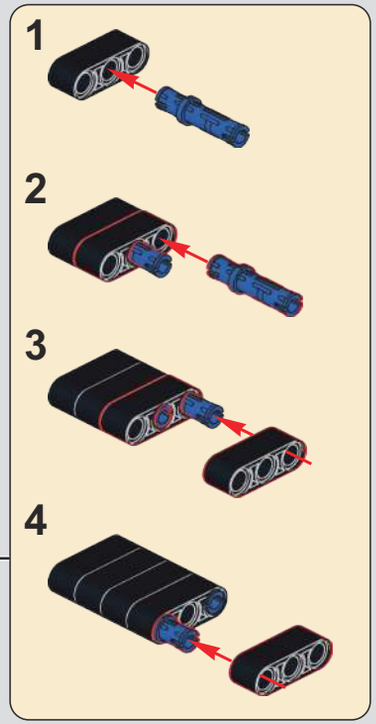

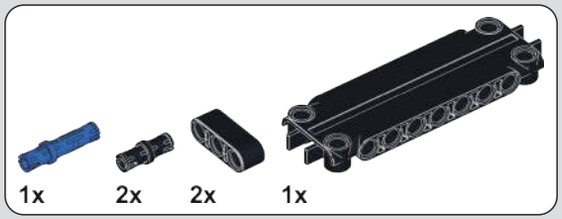

309

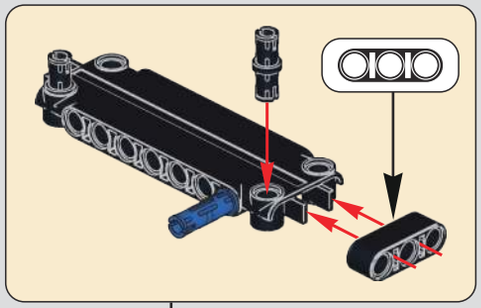

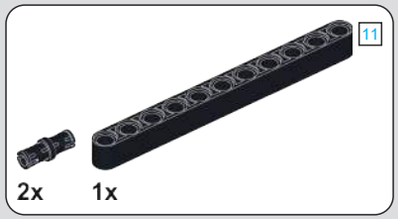

310

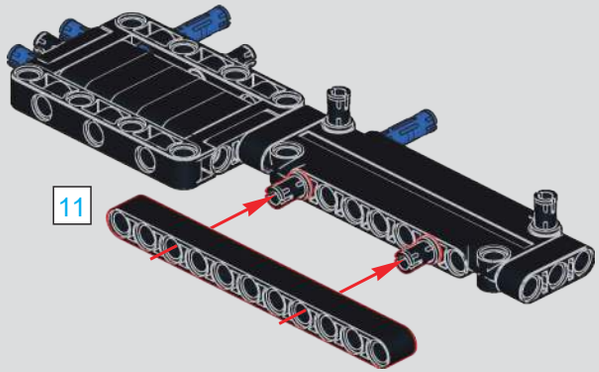

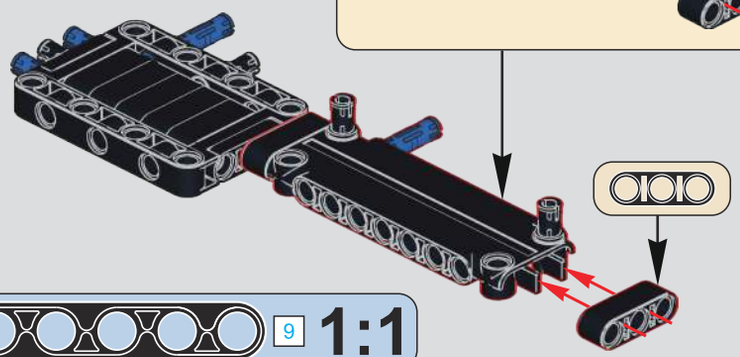

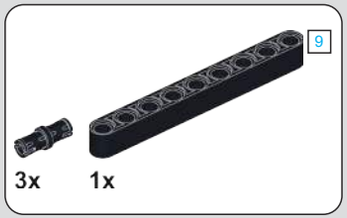

311

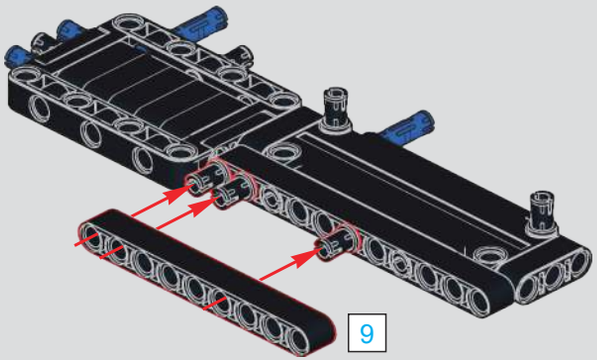

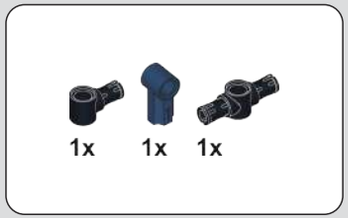

312

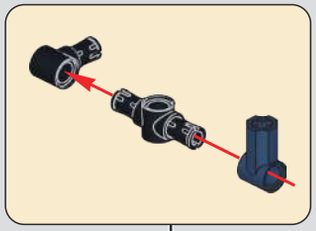

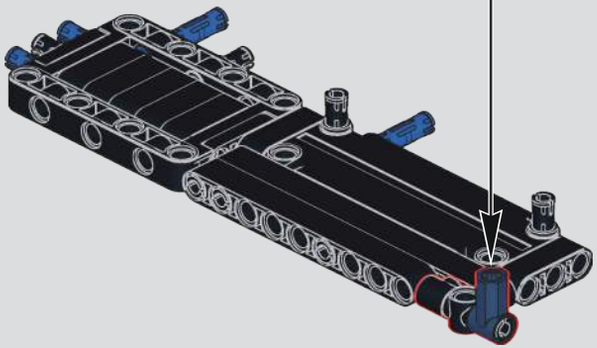

313

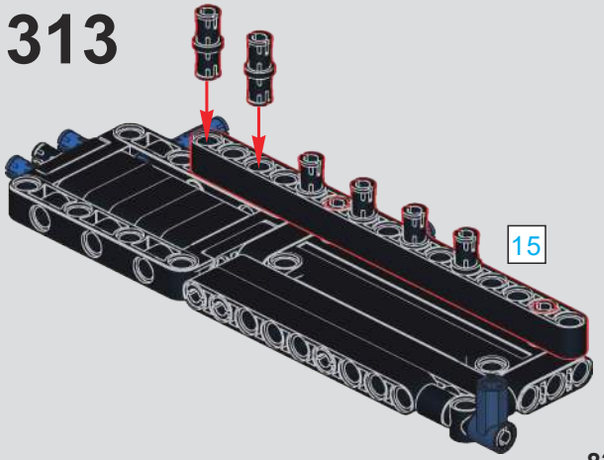

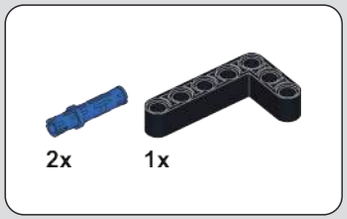

314

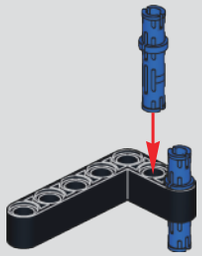

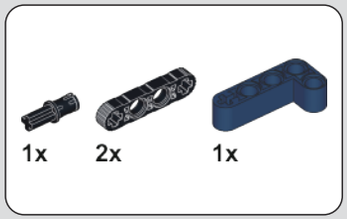

315

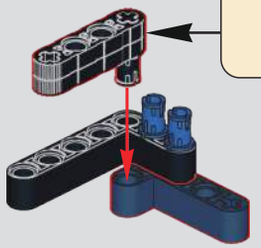

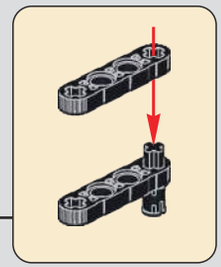

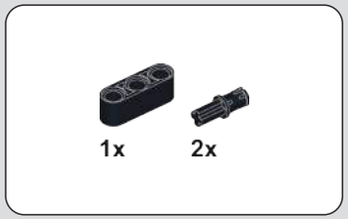

316

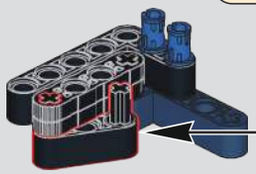

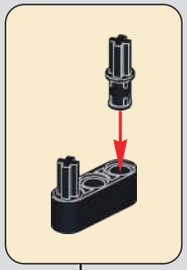

317

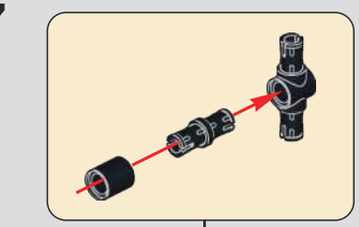

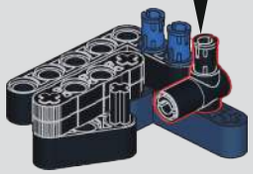

318

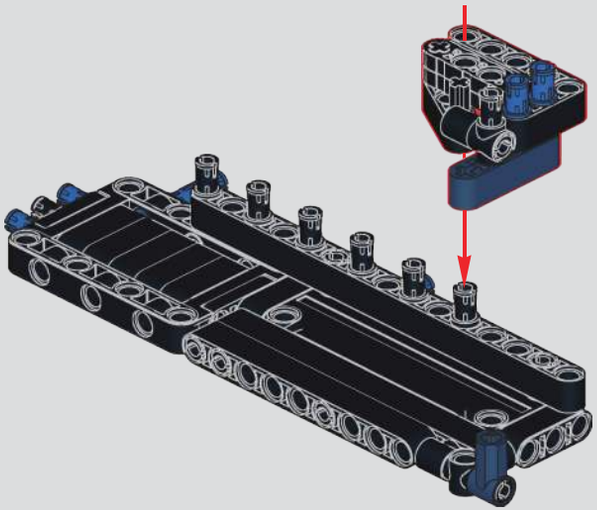

319

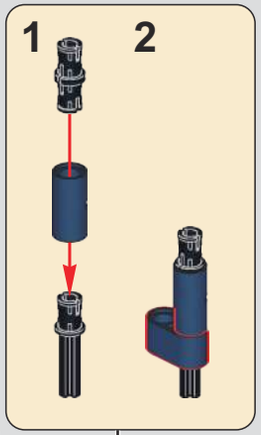

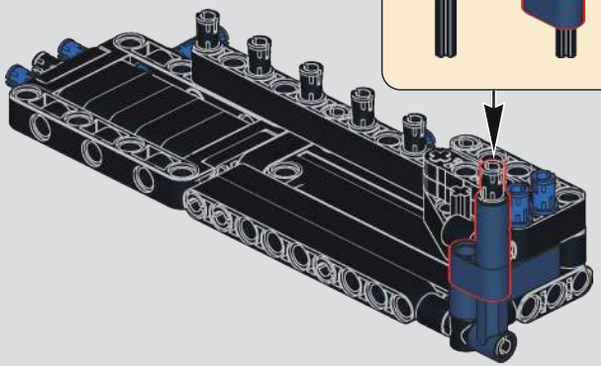

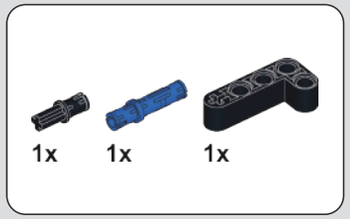

320

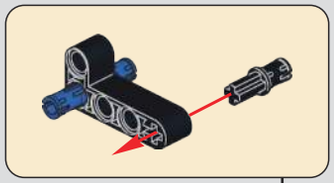

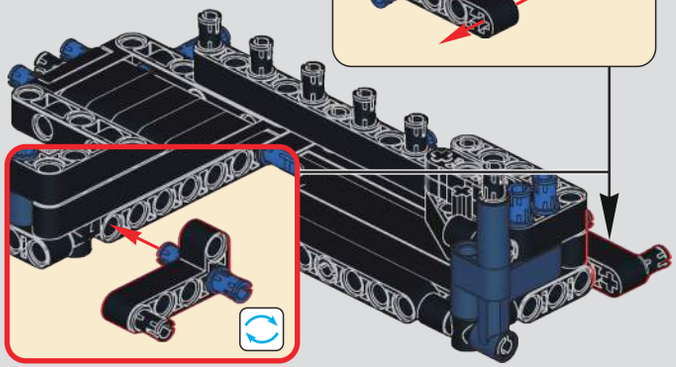

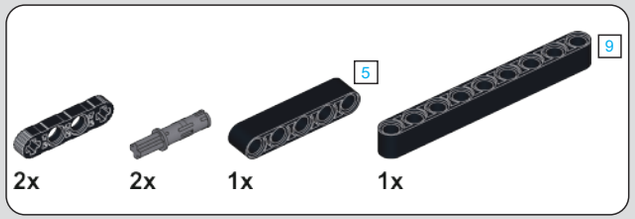

321

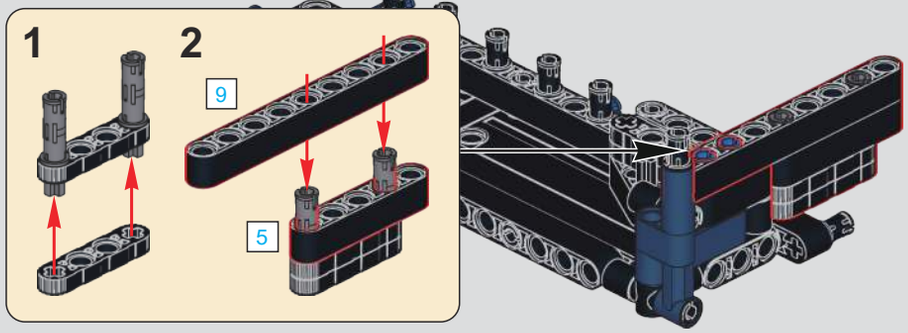

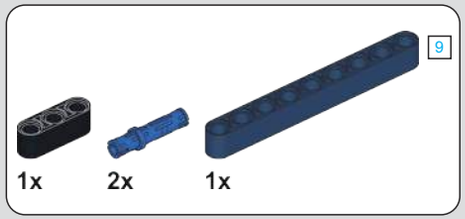

322

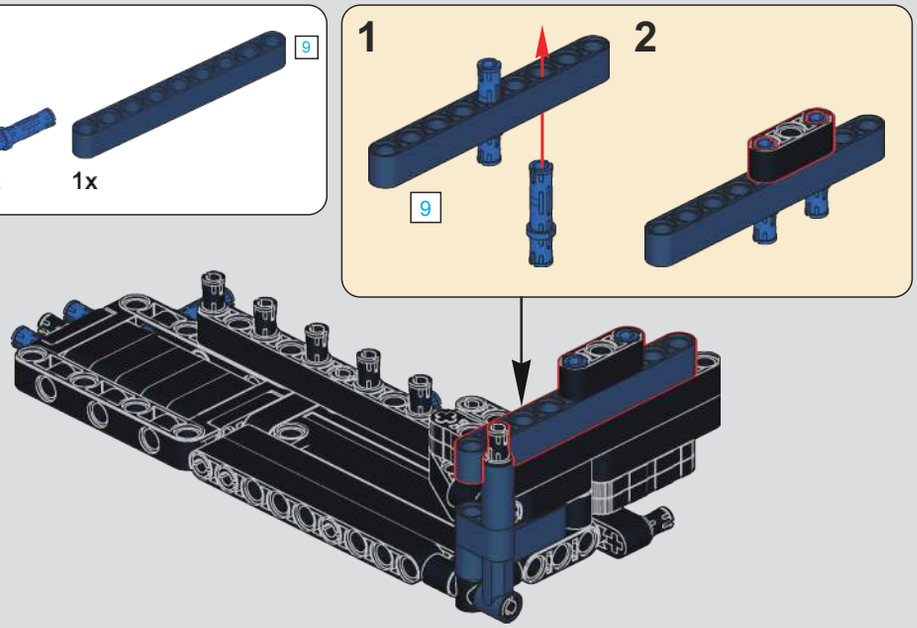

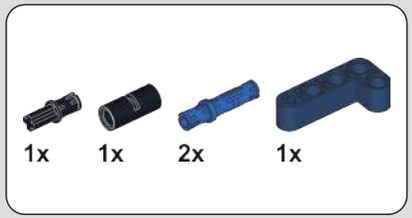

323

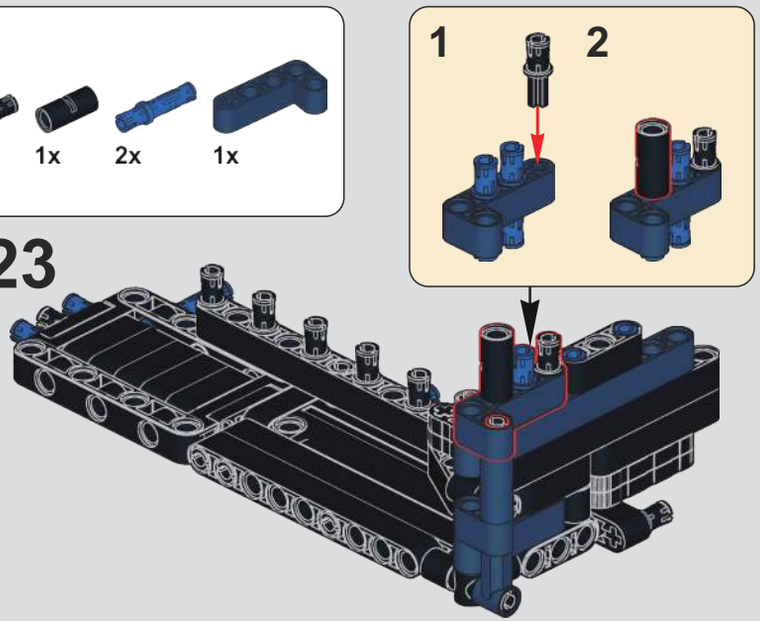

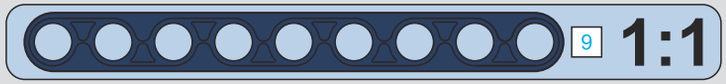

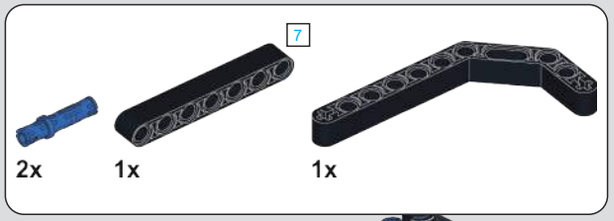

324

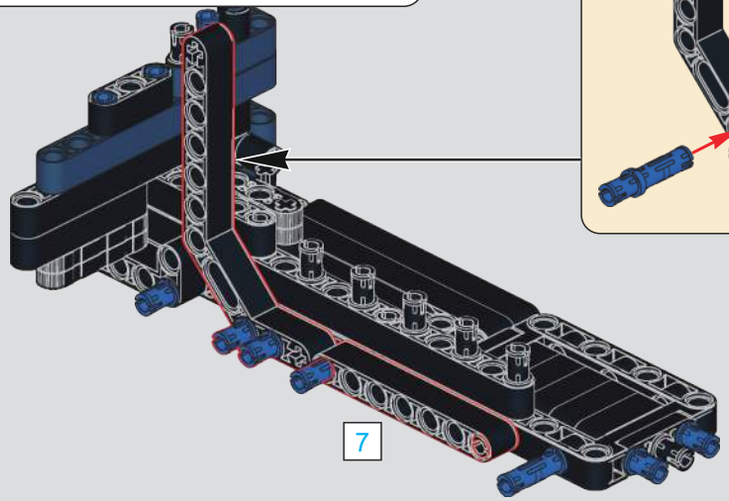

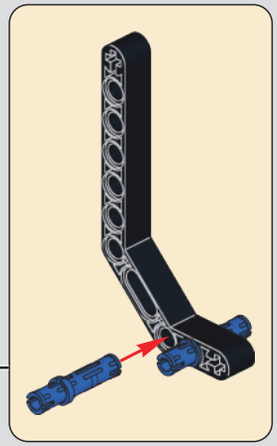

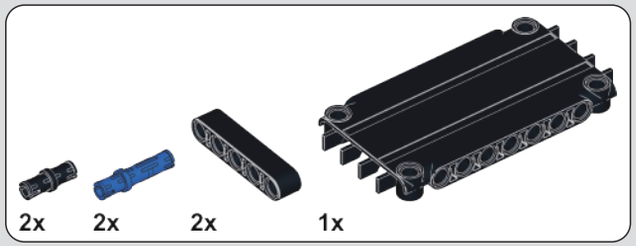

325

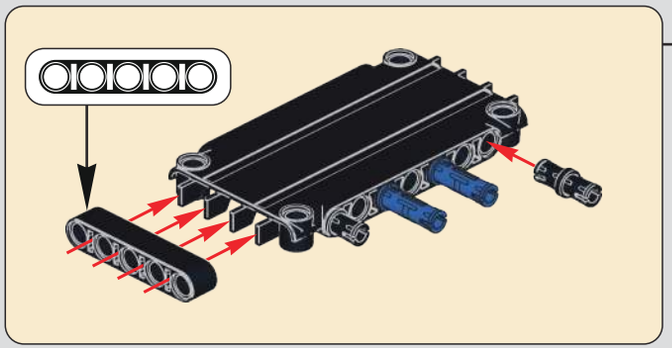

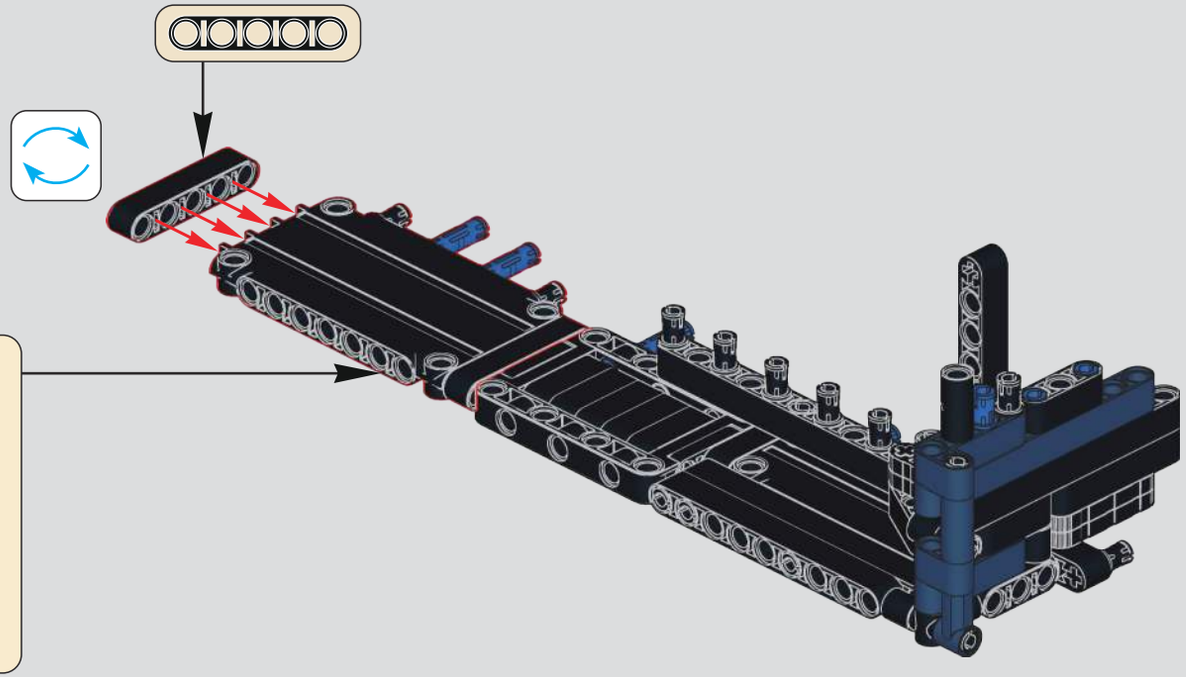

326

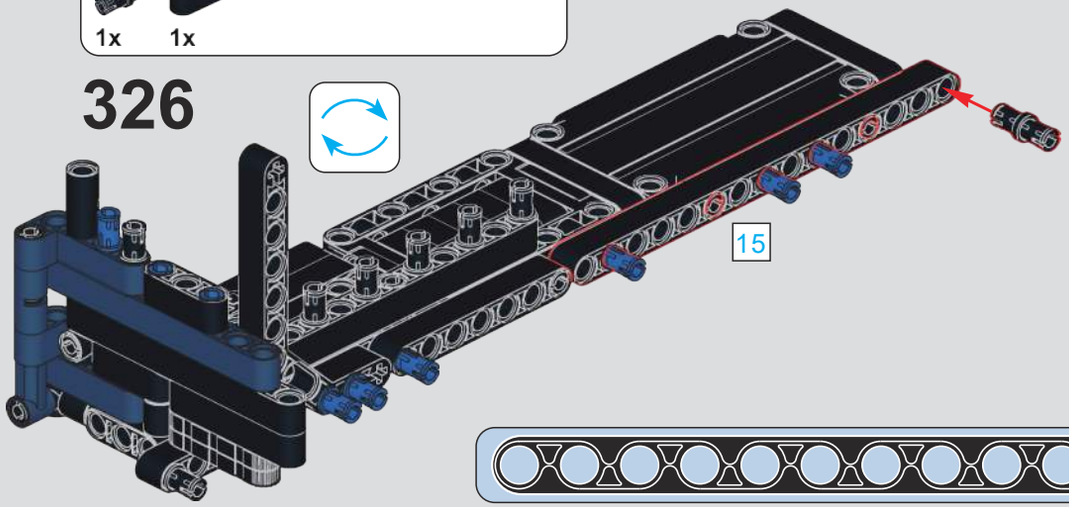

327

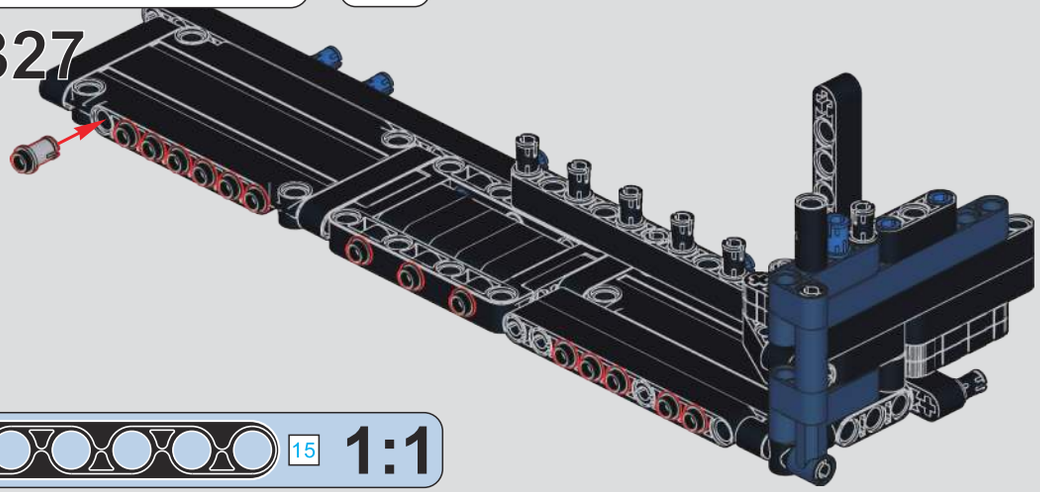

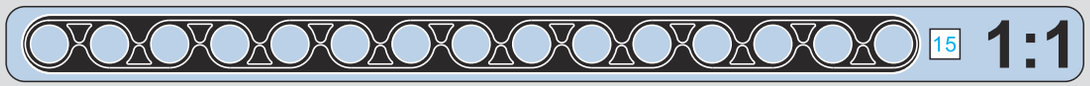

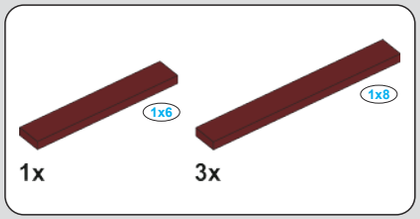

328

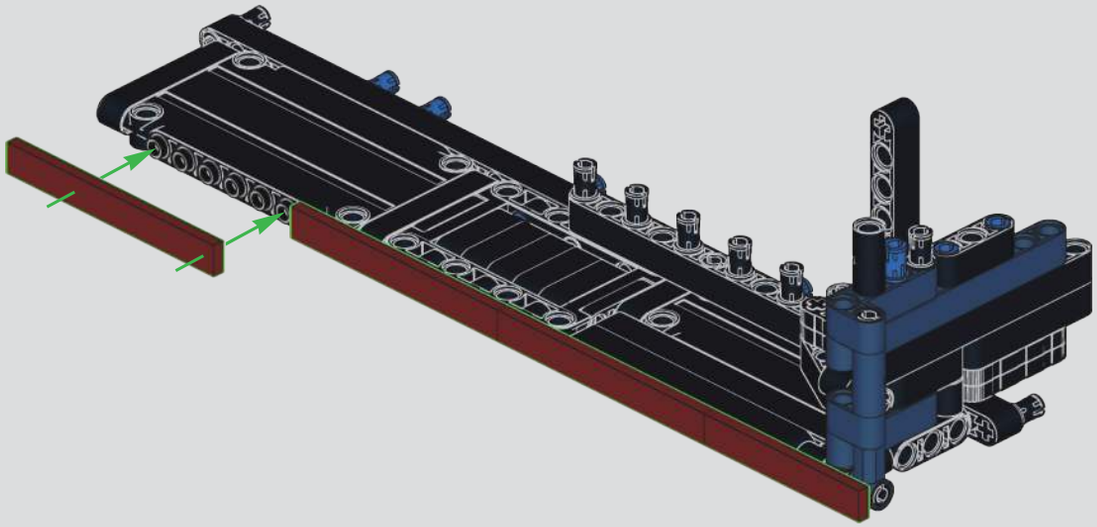

329

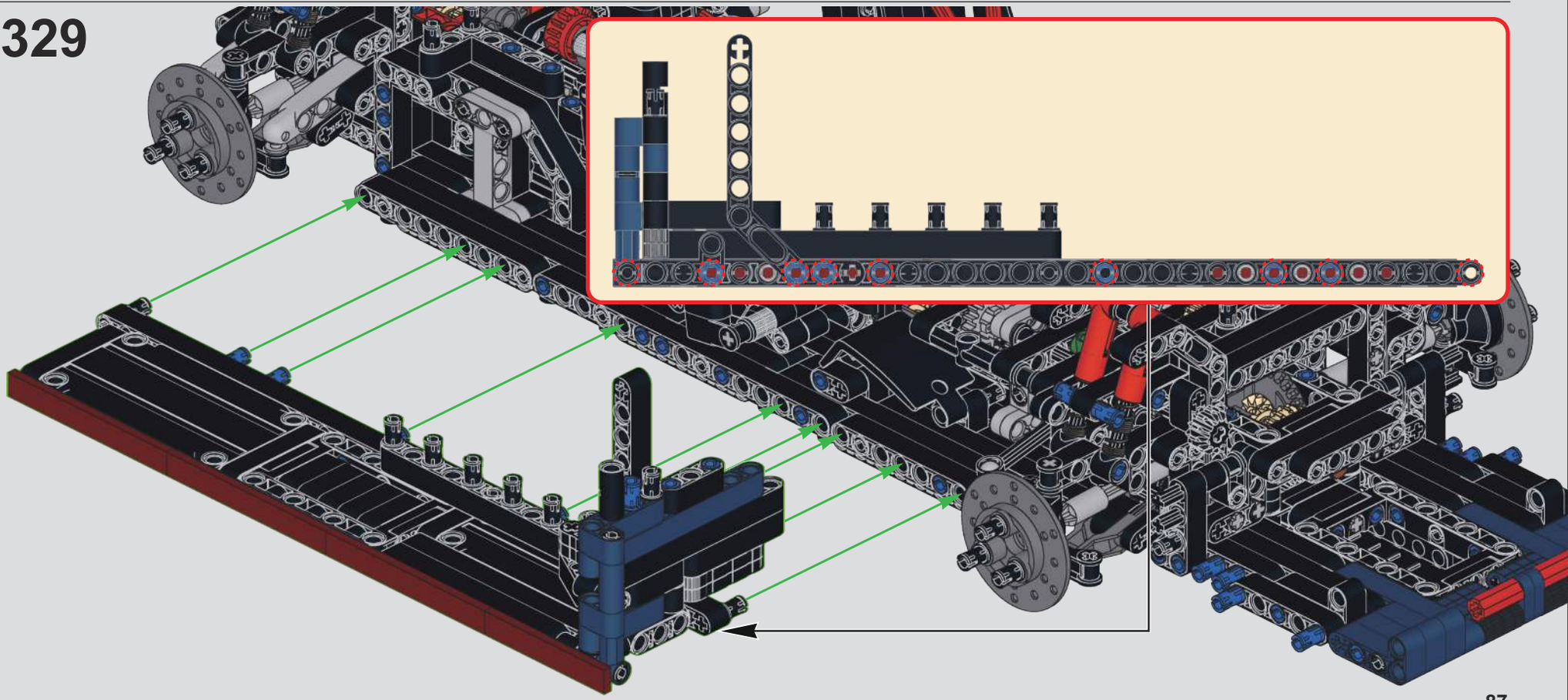

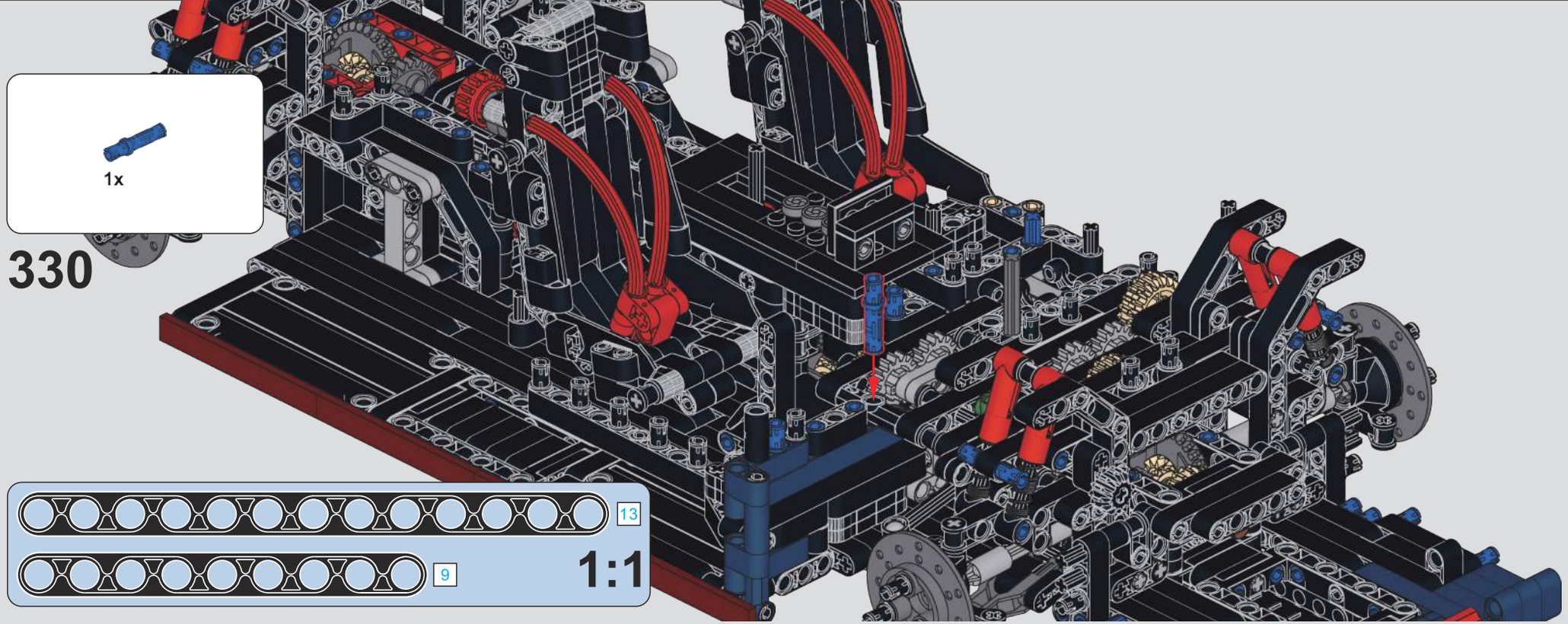

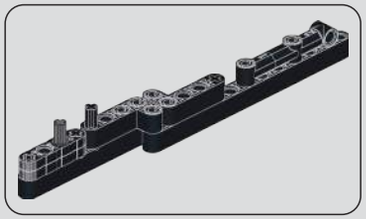

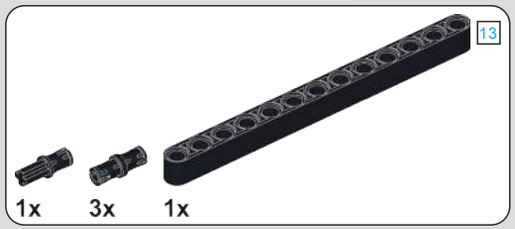

331

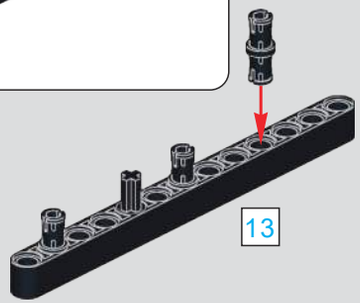

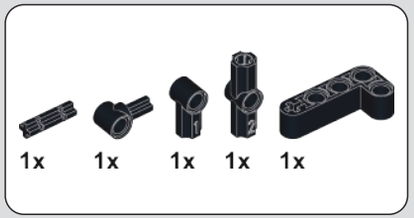

332

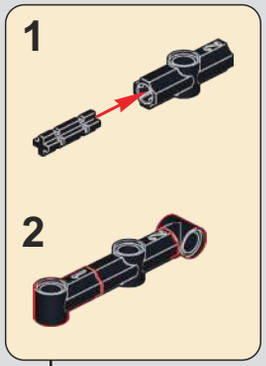

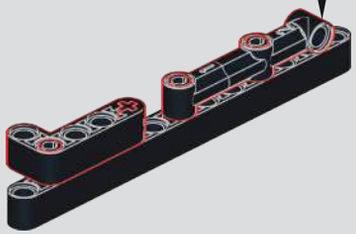

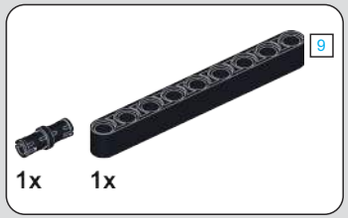

333

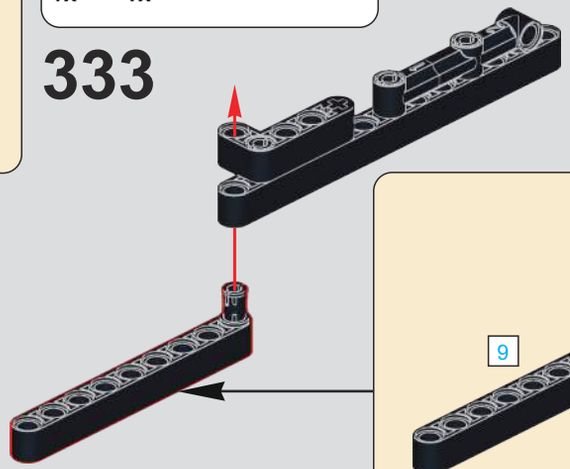

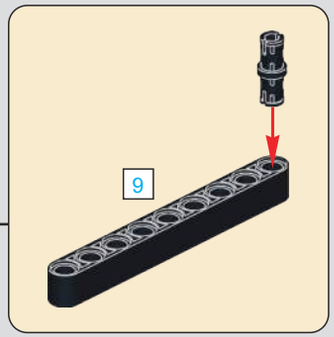

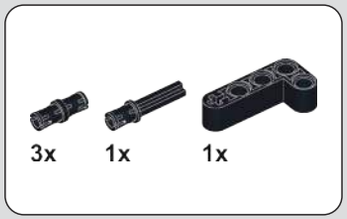

334

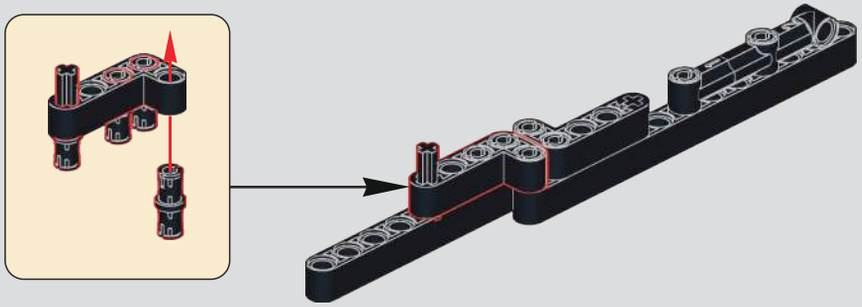

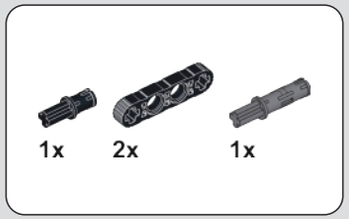

335

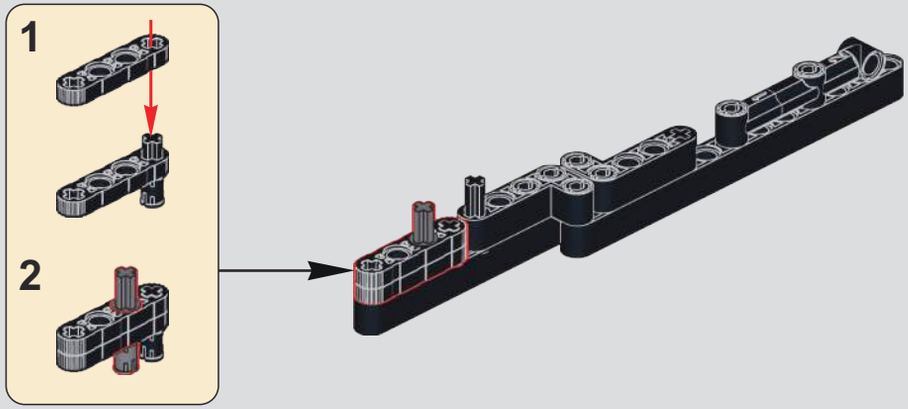

336

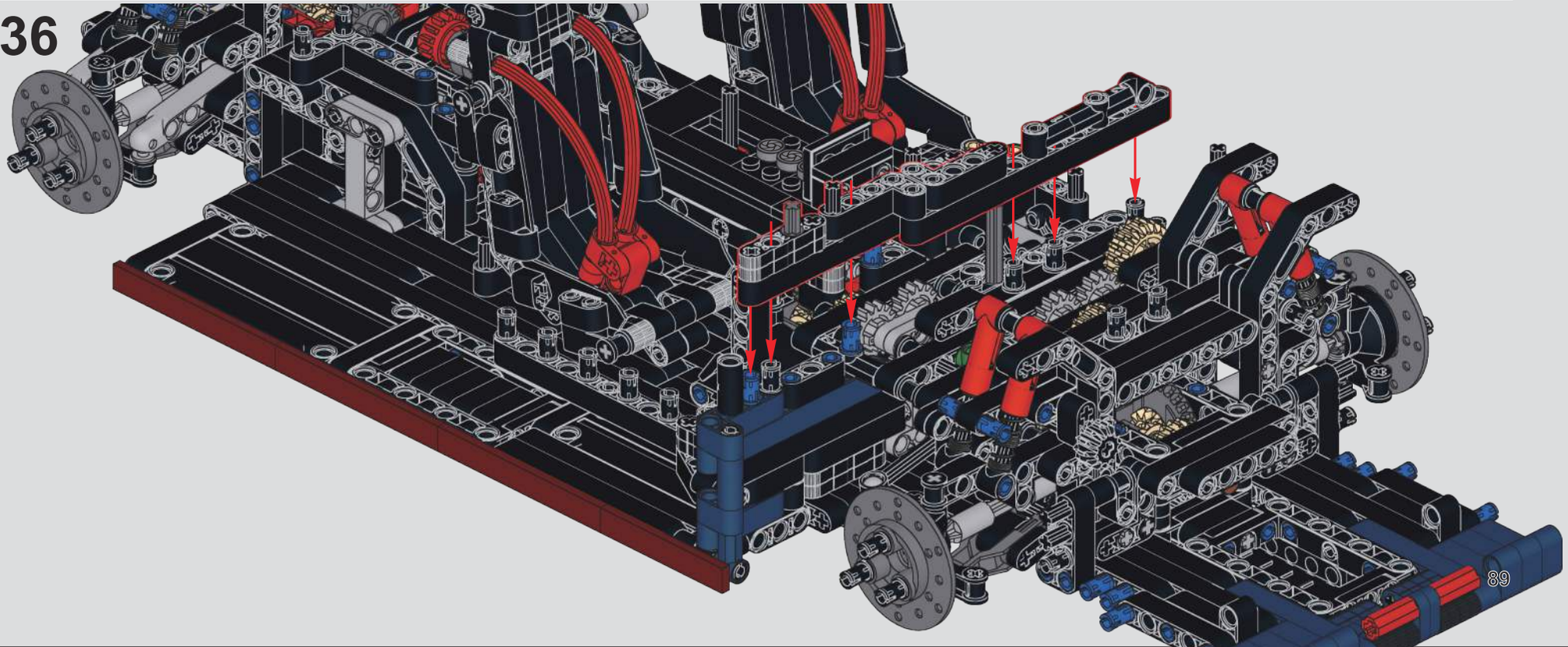

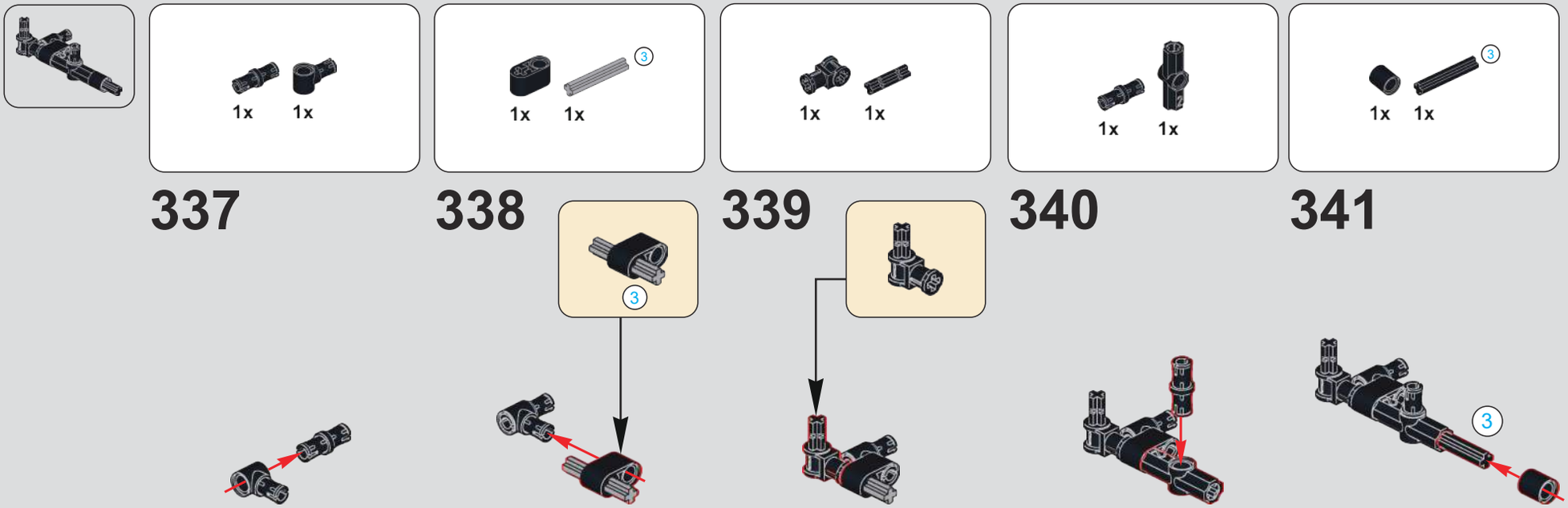

342

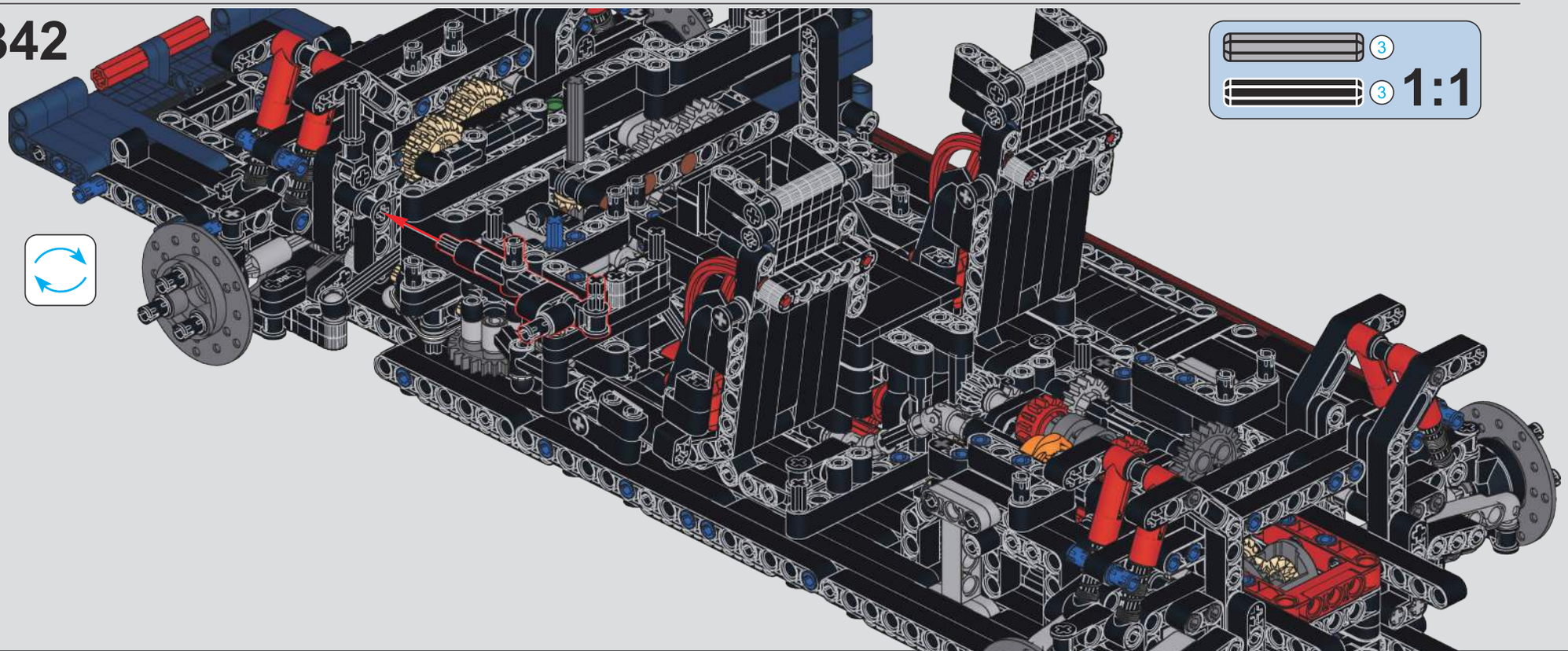

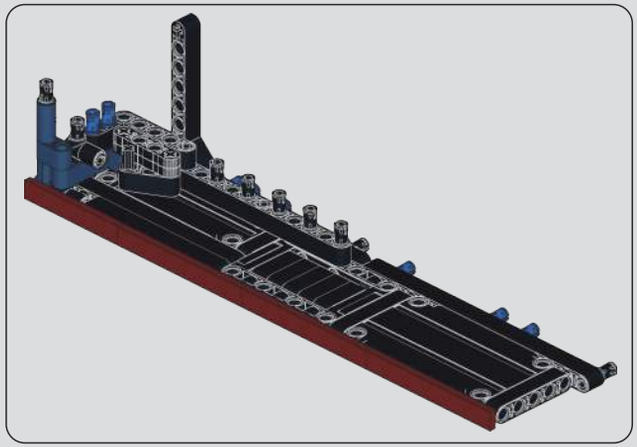

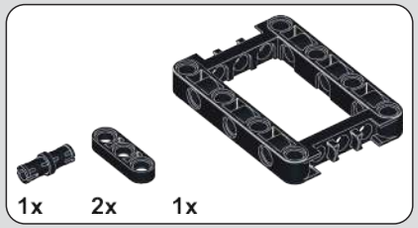

343

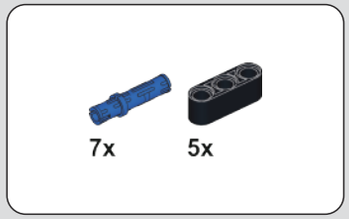

344

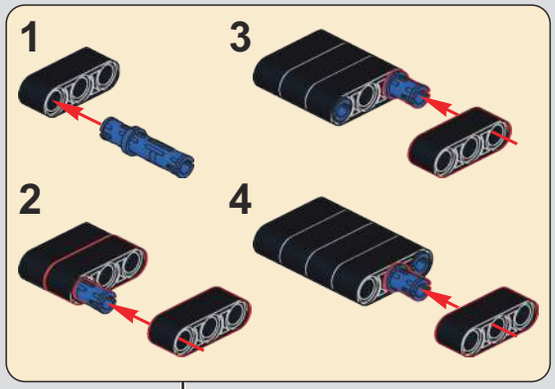

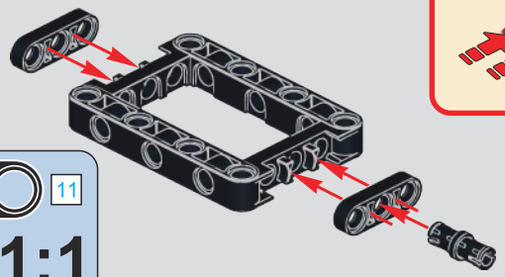

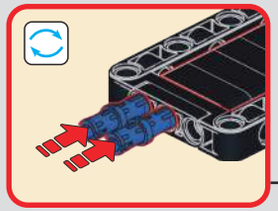

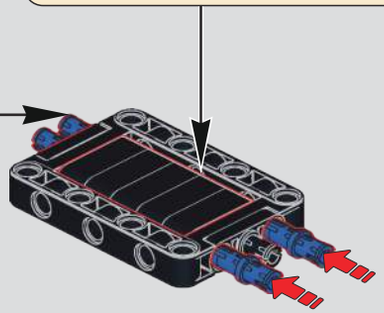

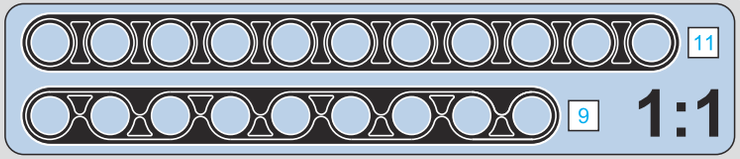

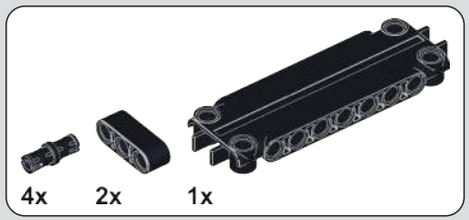

345

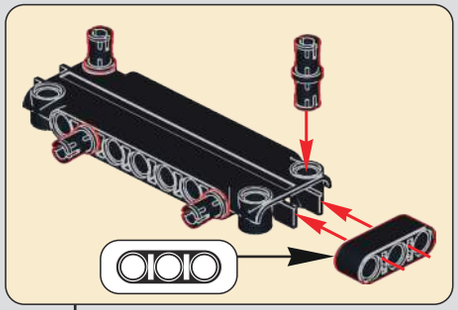

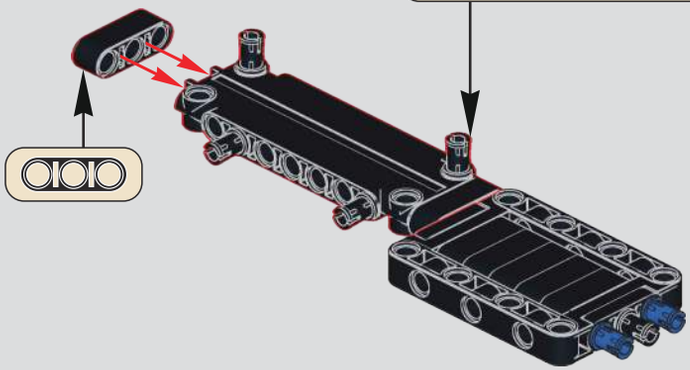

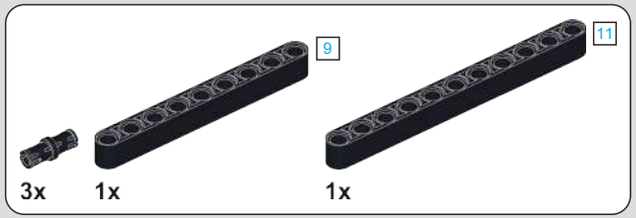

346

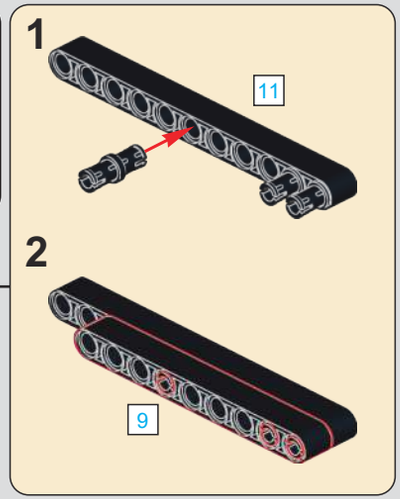

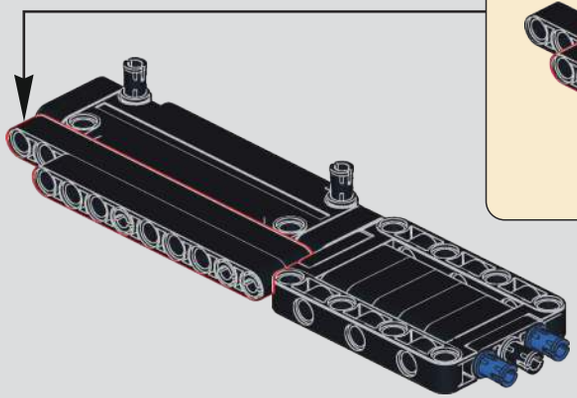

347

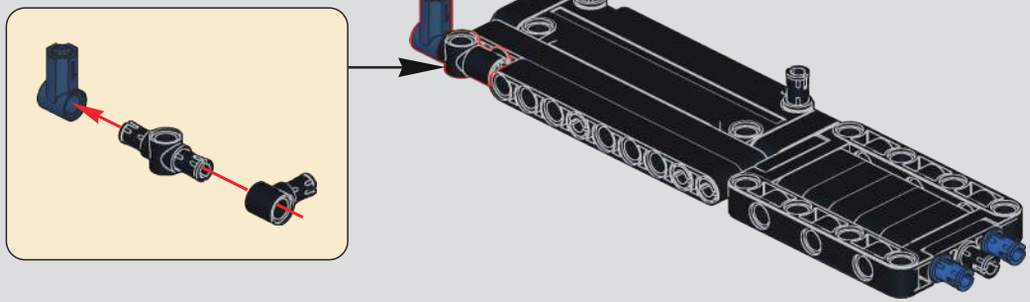

348

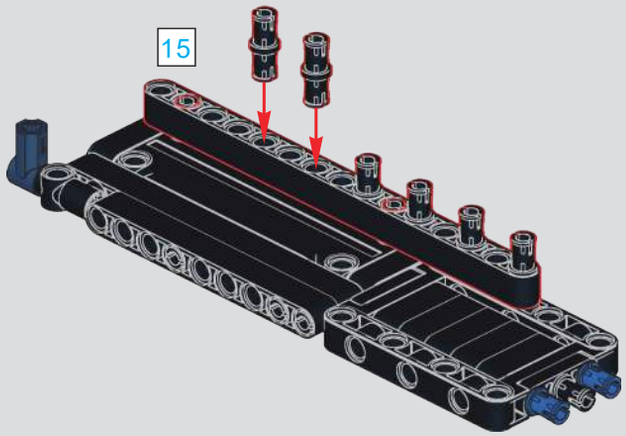

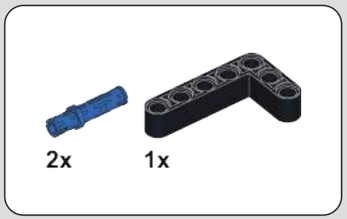

349

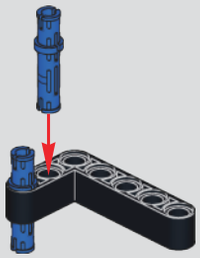

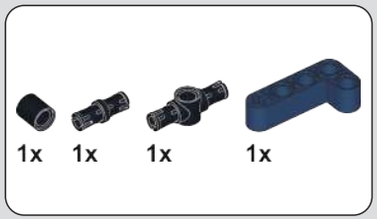

350

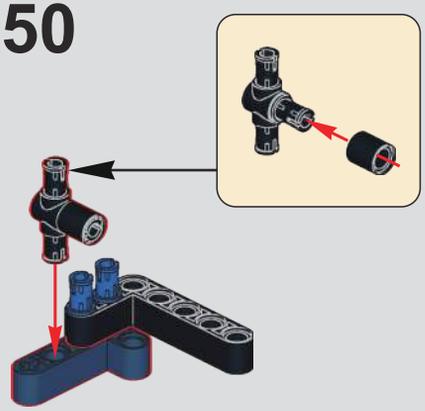

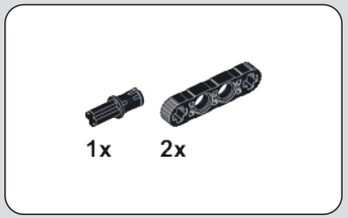

351

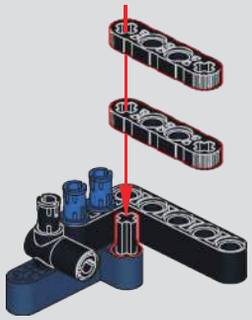

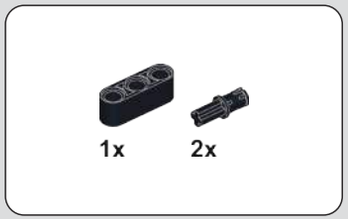

352

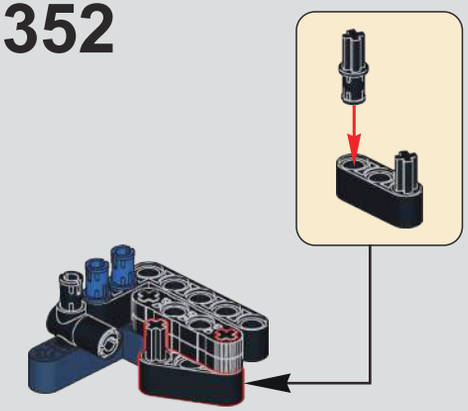

353

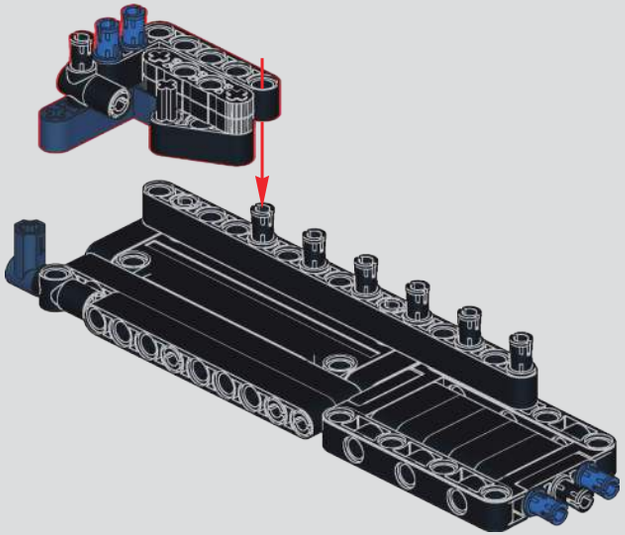

354

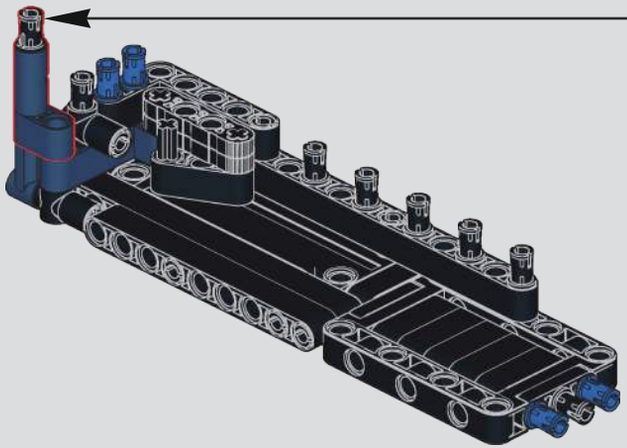

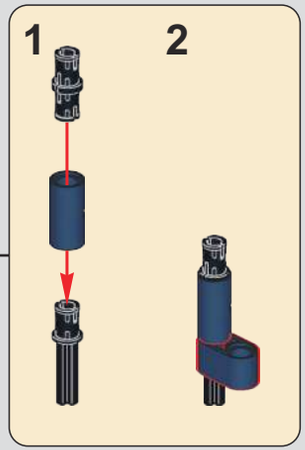

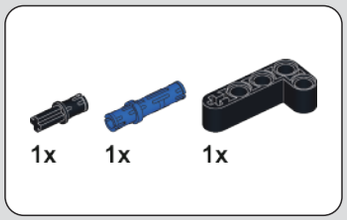

355

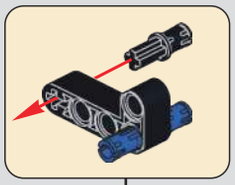

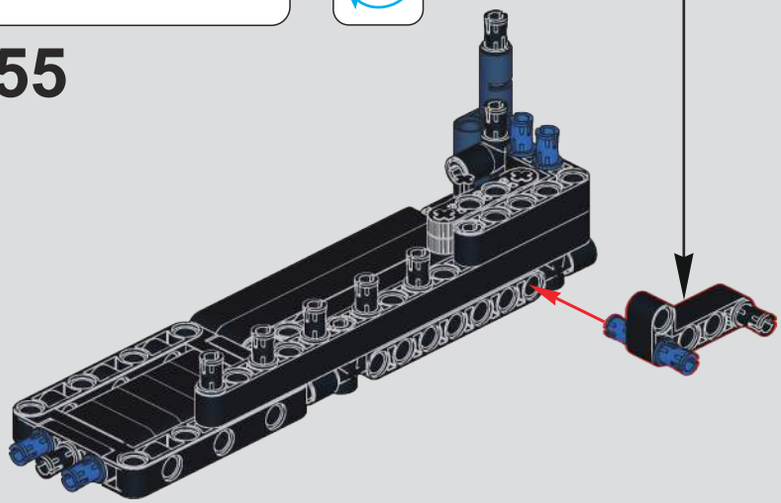

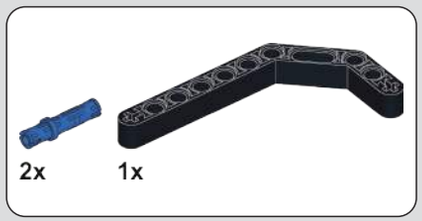

356

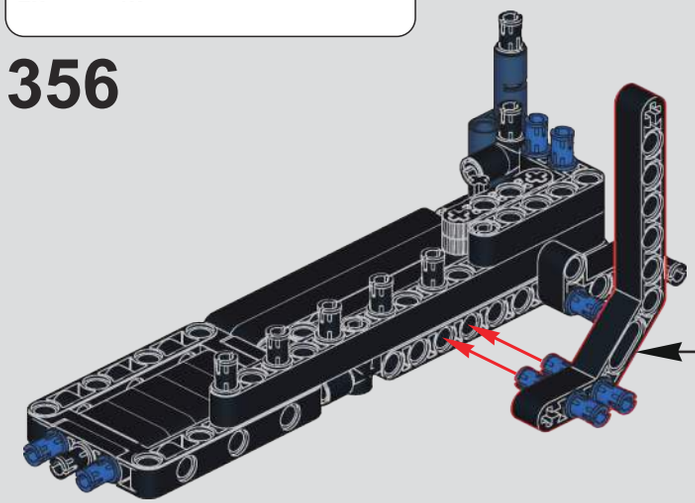

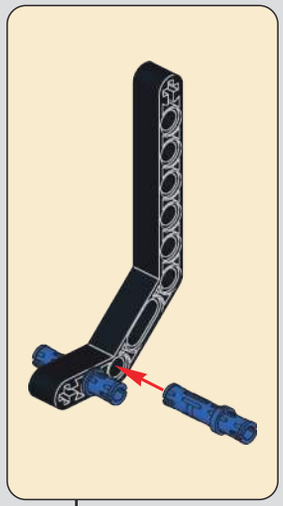

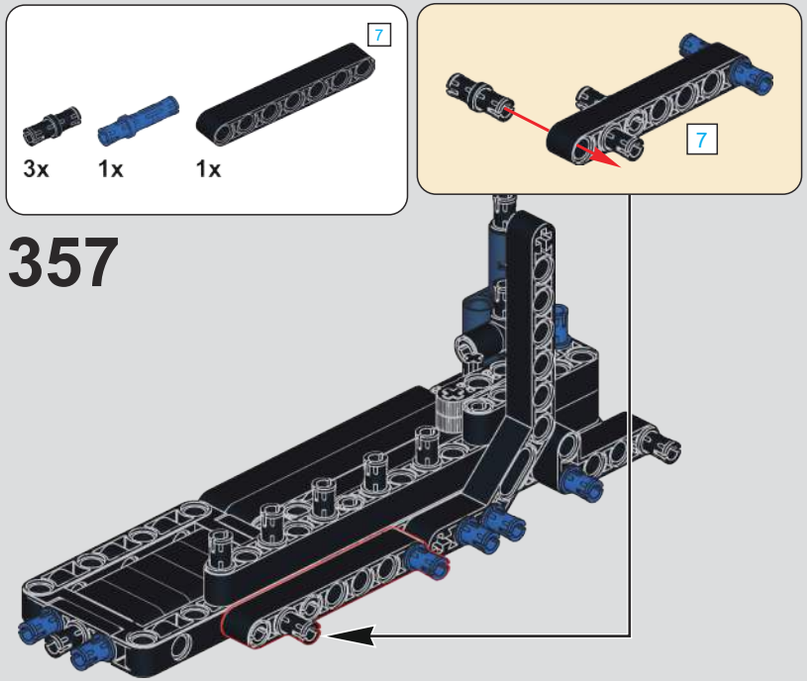

357

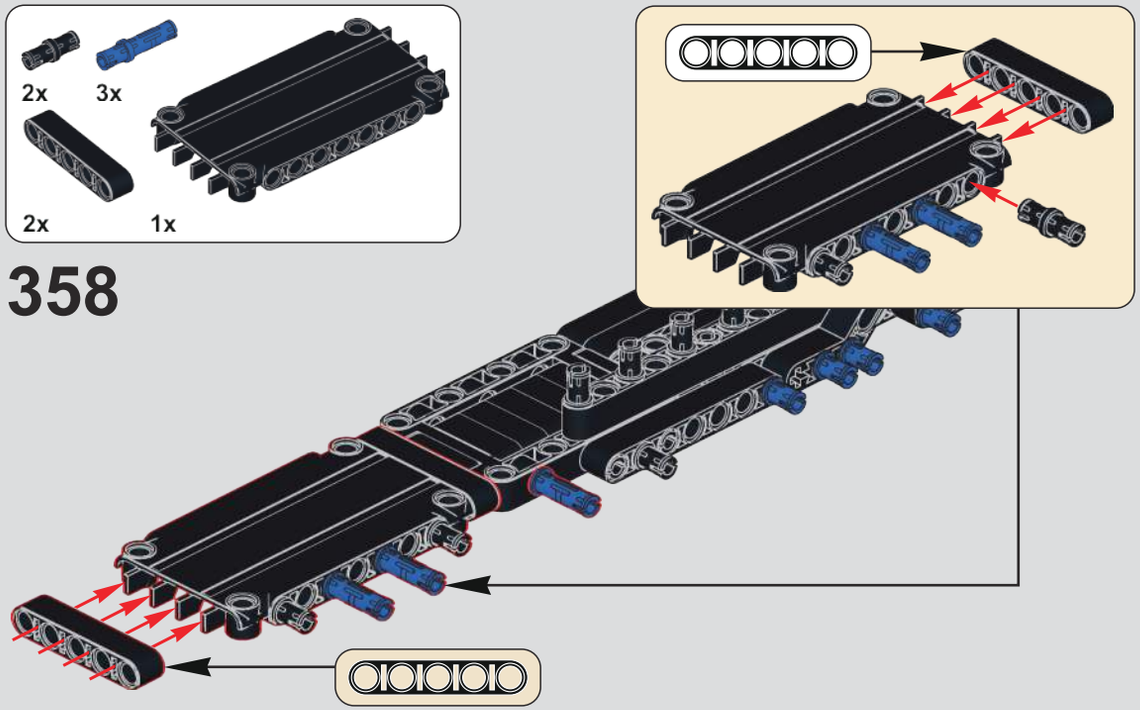

358

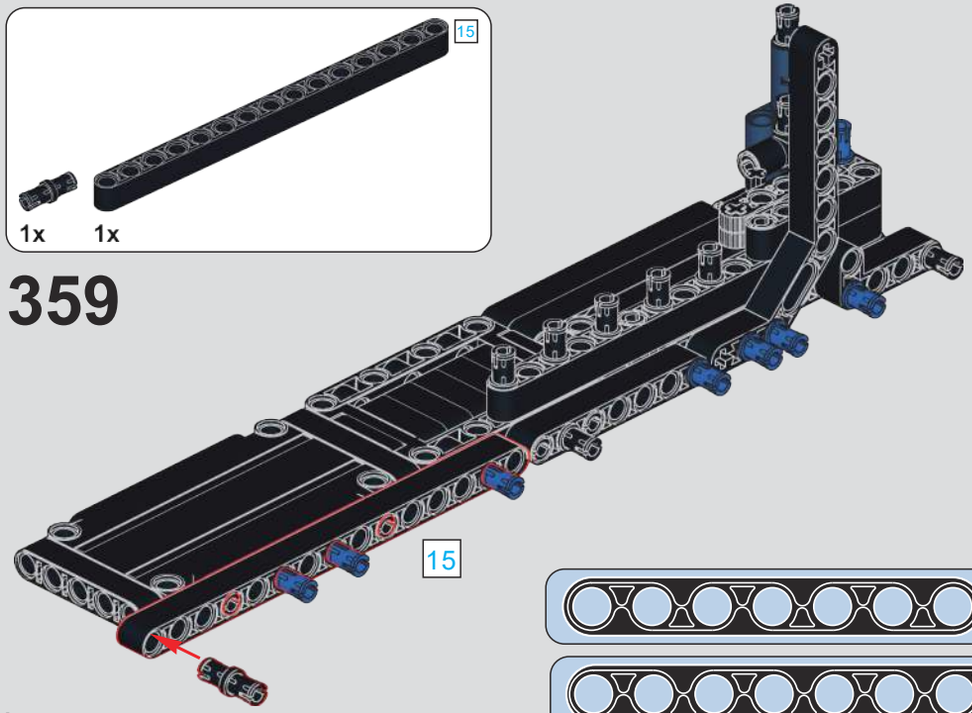

359

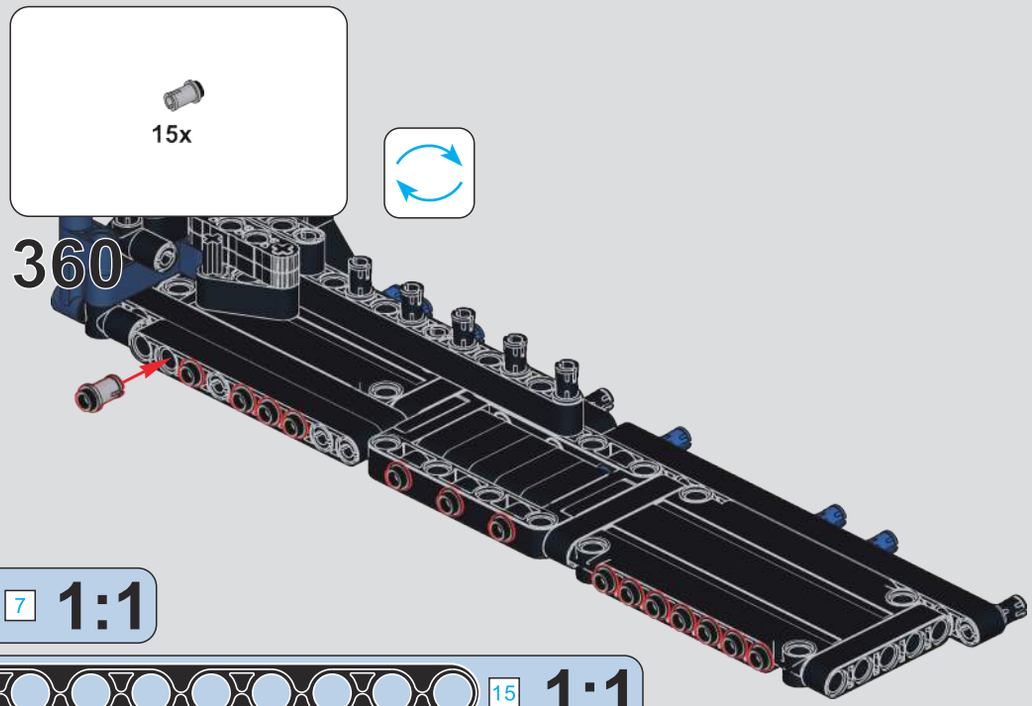

360

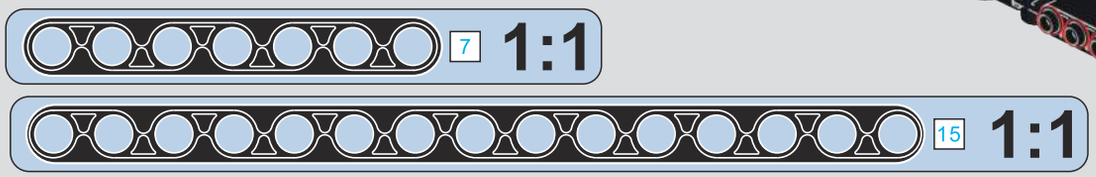

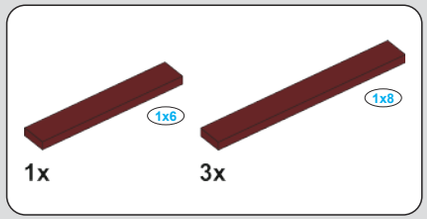

361

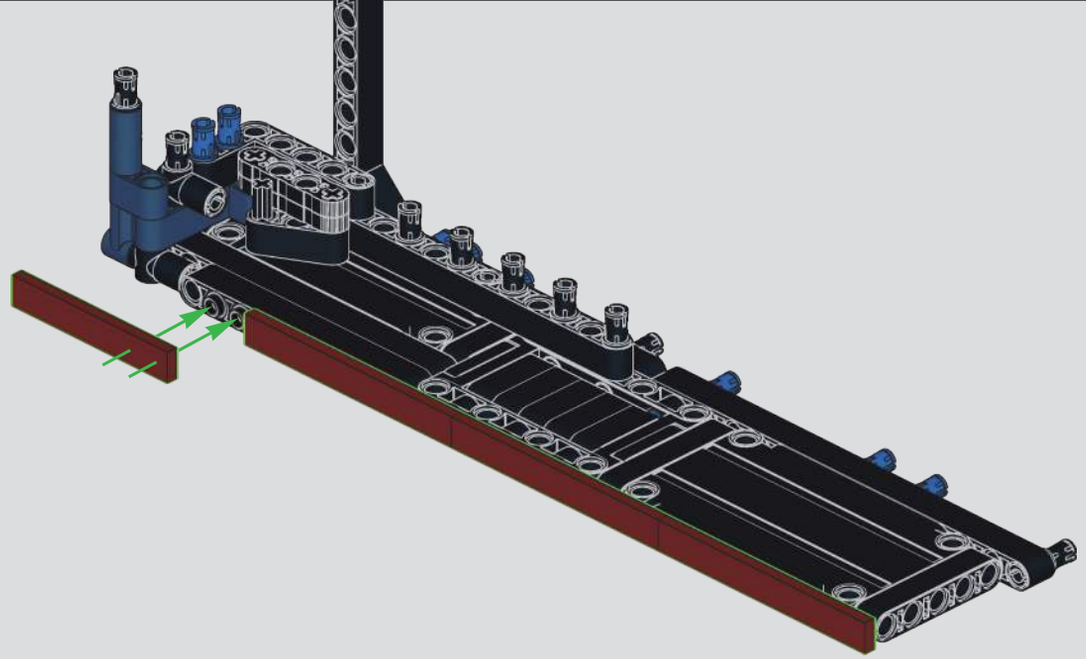

362

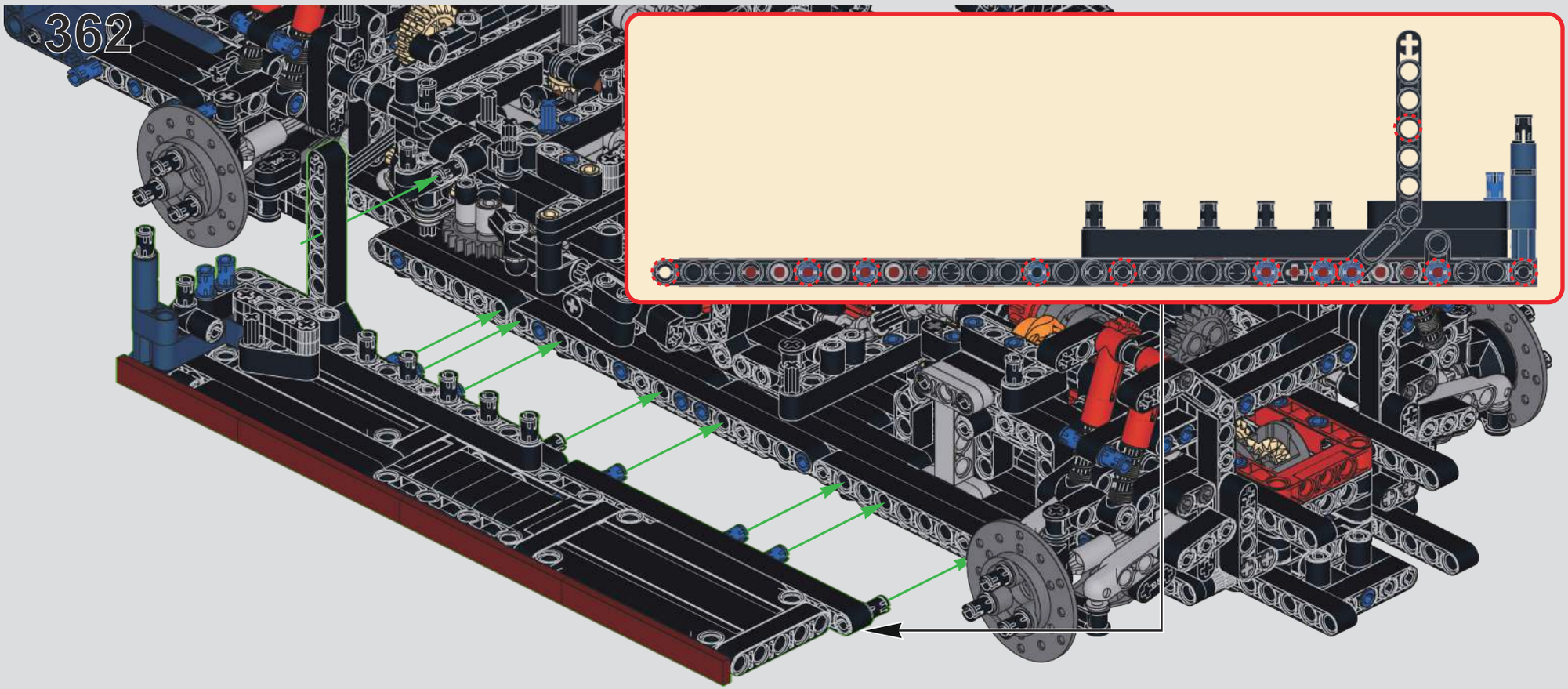

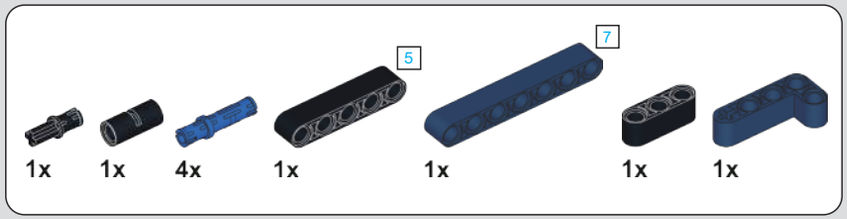

363

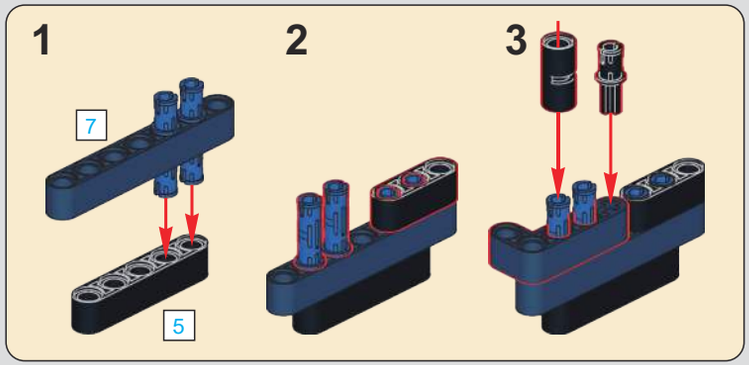

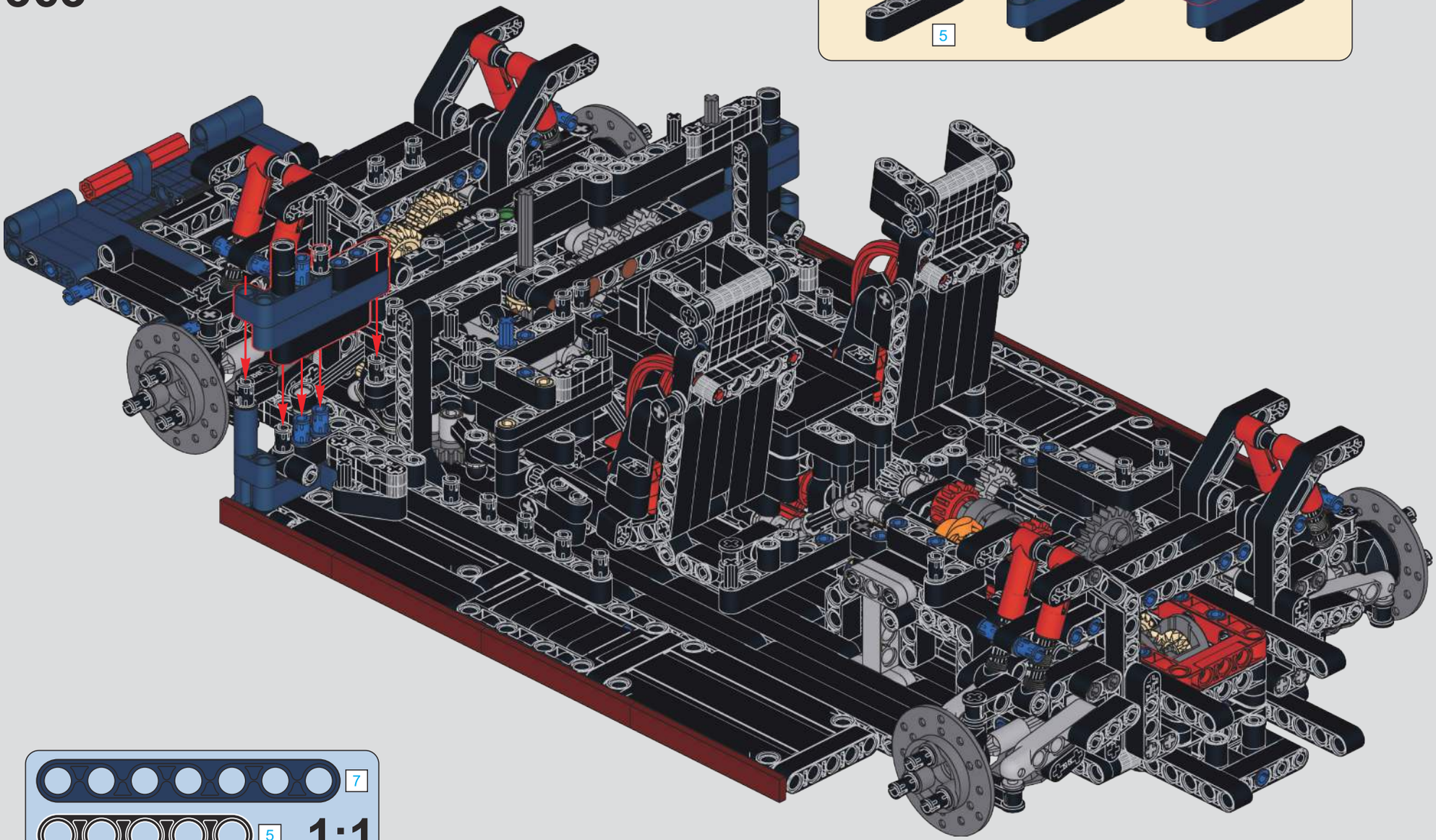

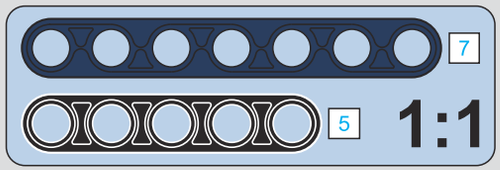

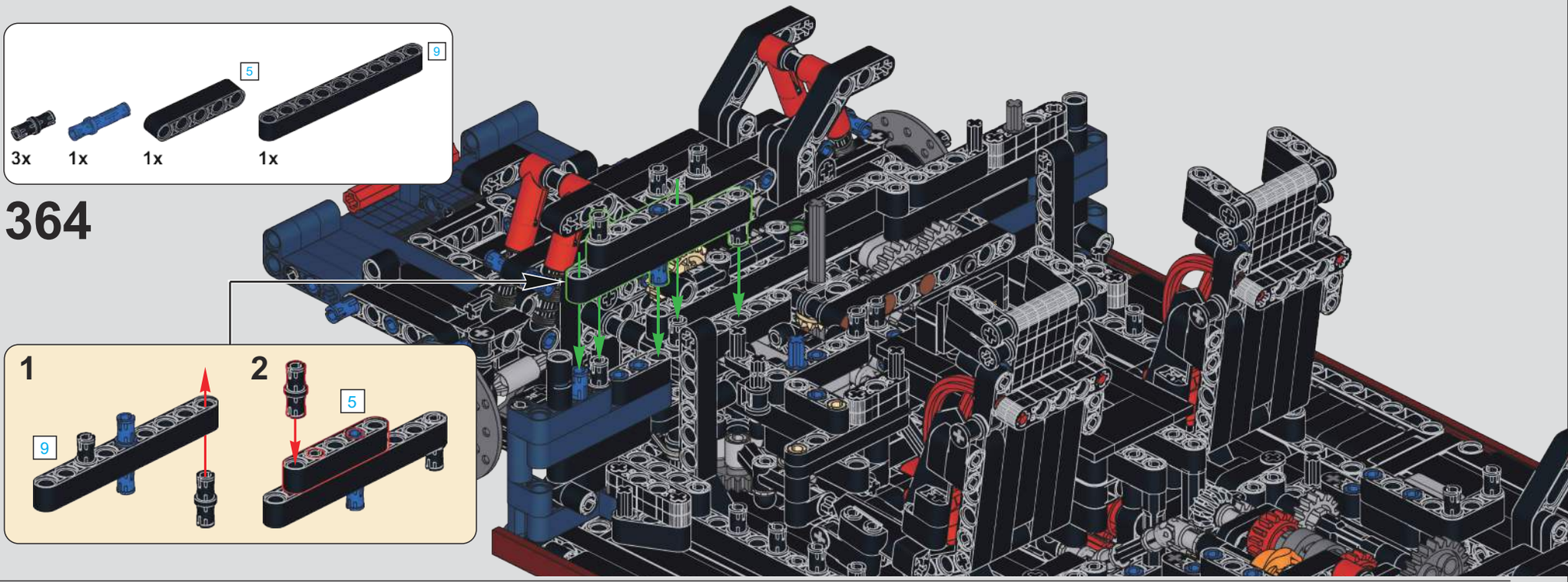

364

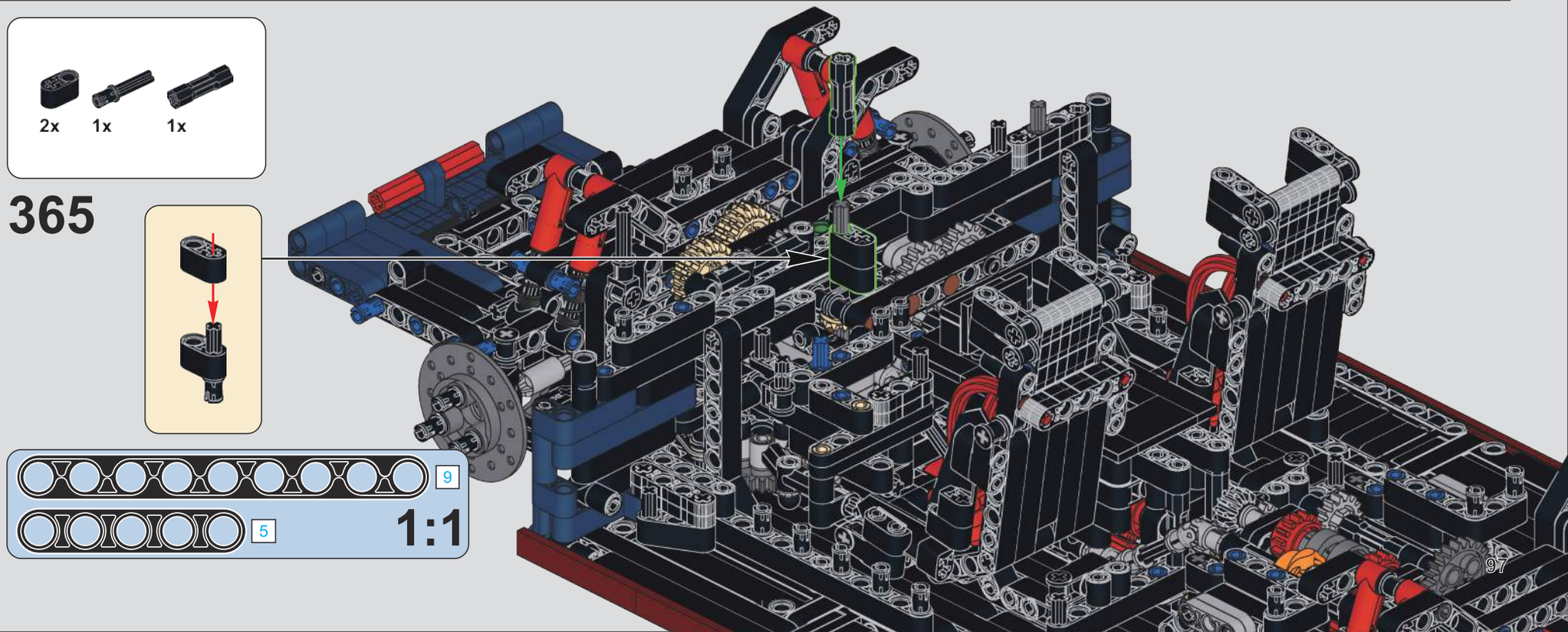

365

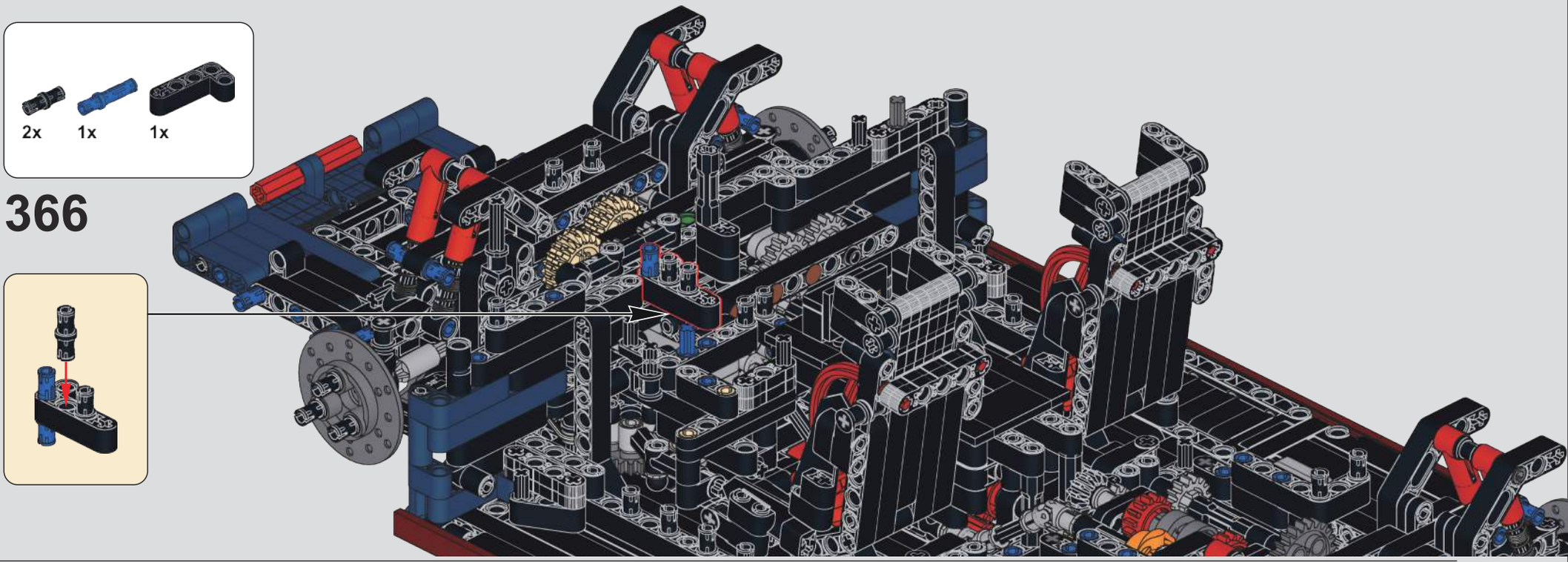
2x
1x
1x
366

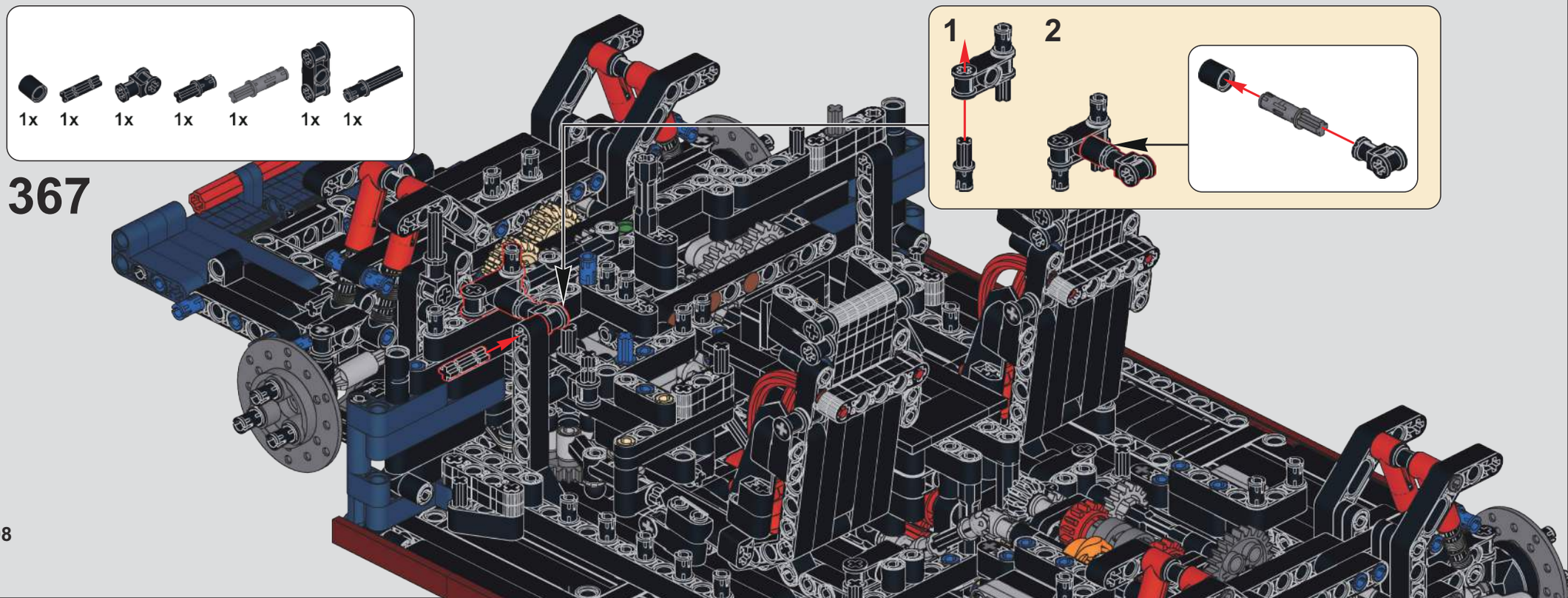
1x
1x
1x
1x
1x
1x
1x
367
1
2

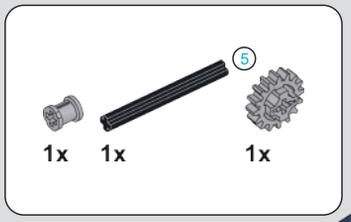

368

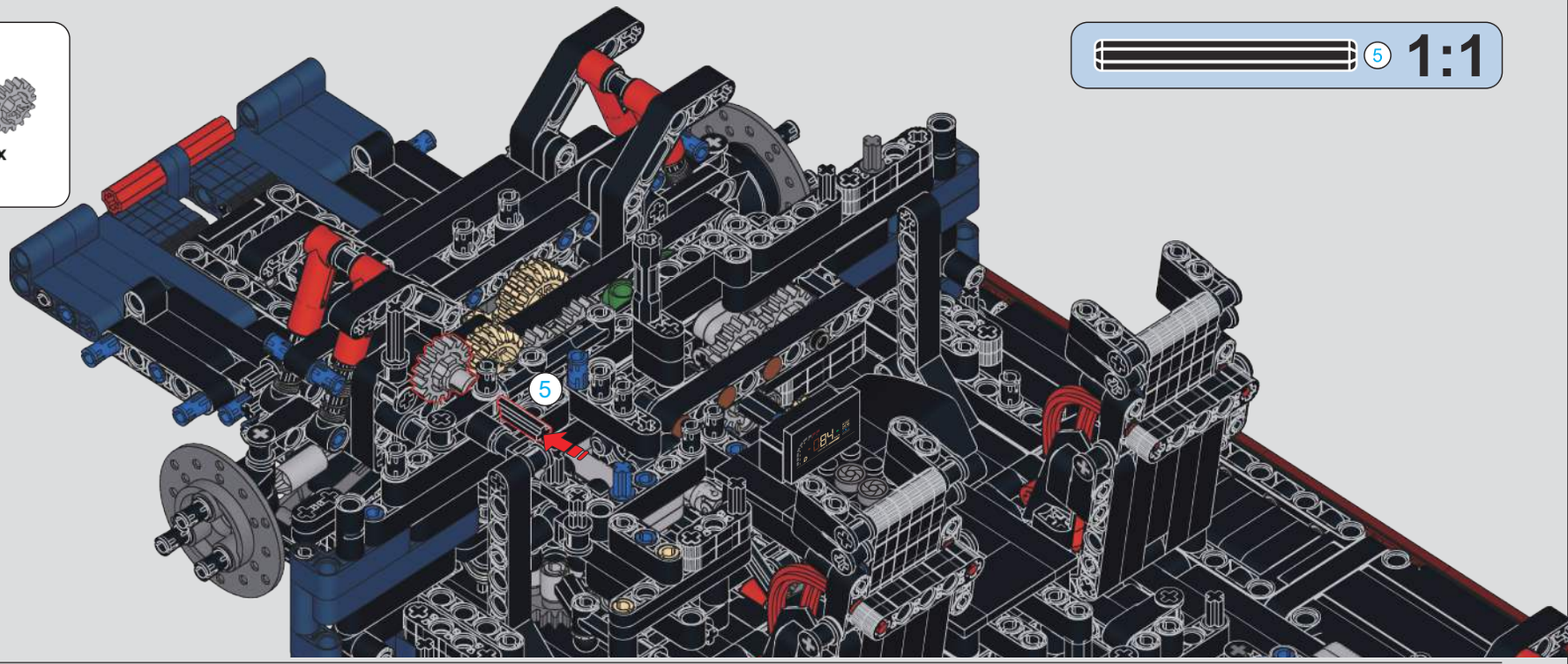

369

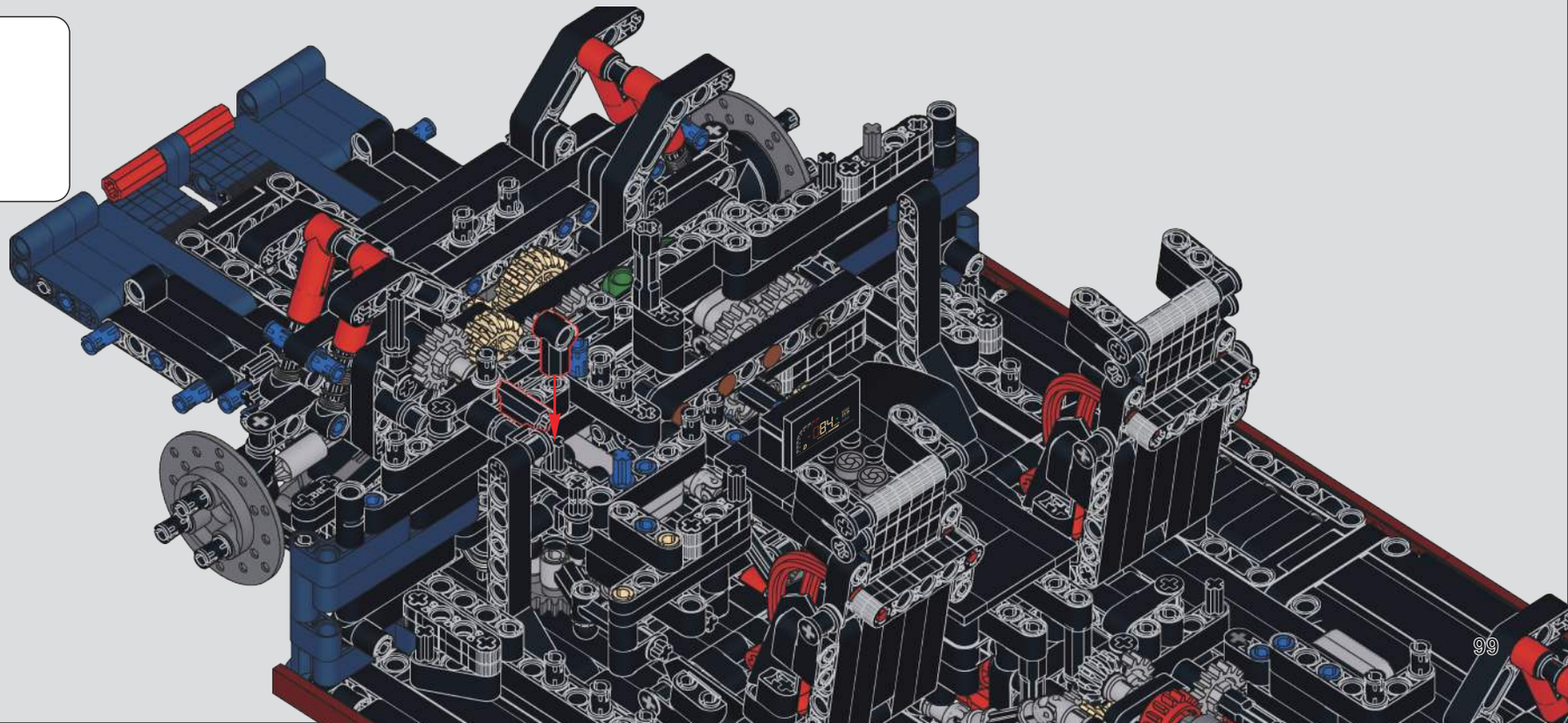

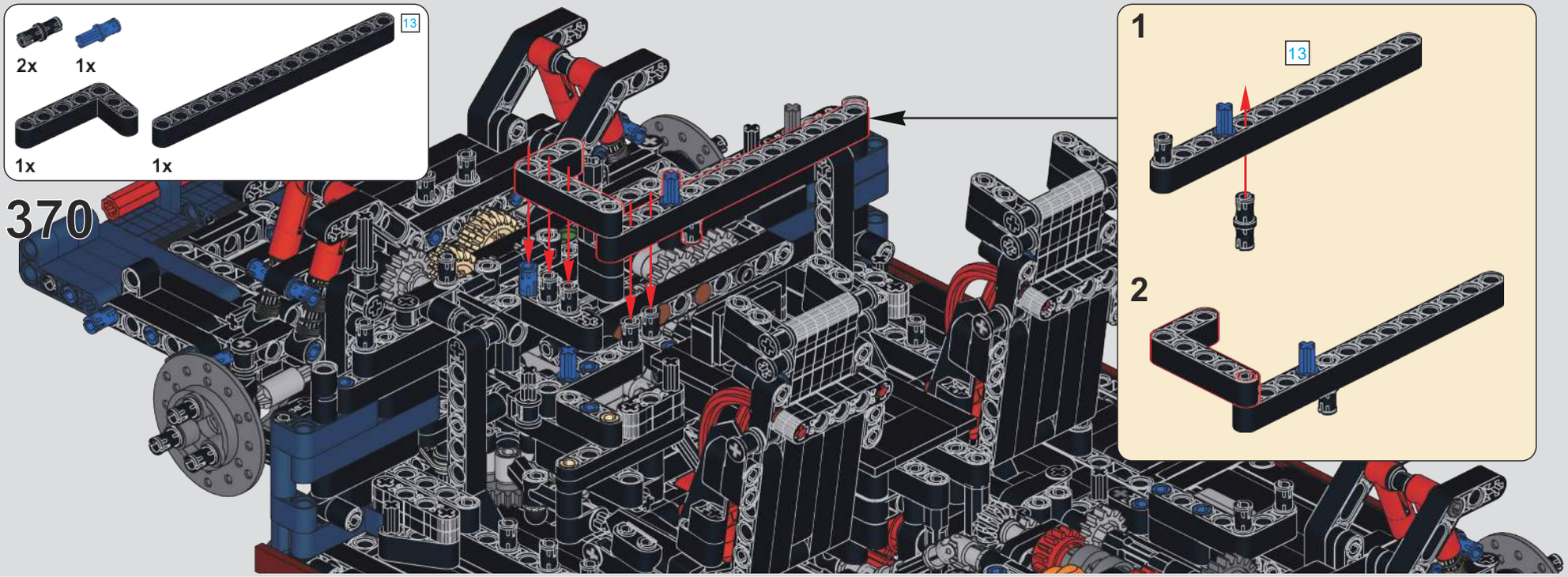
13
2x
1x
1x
1x
370
1
13
2

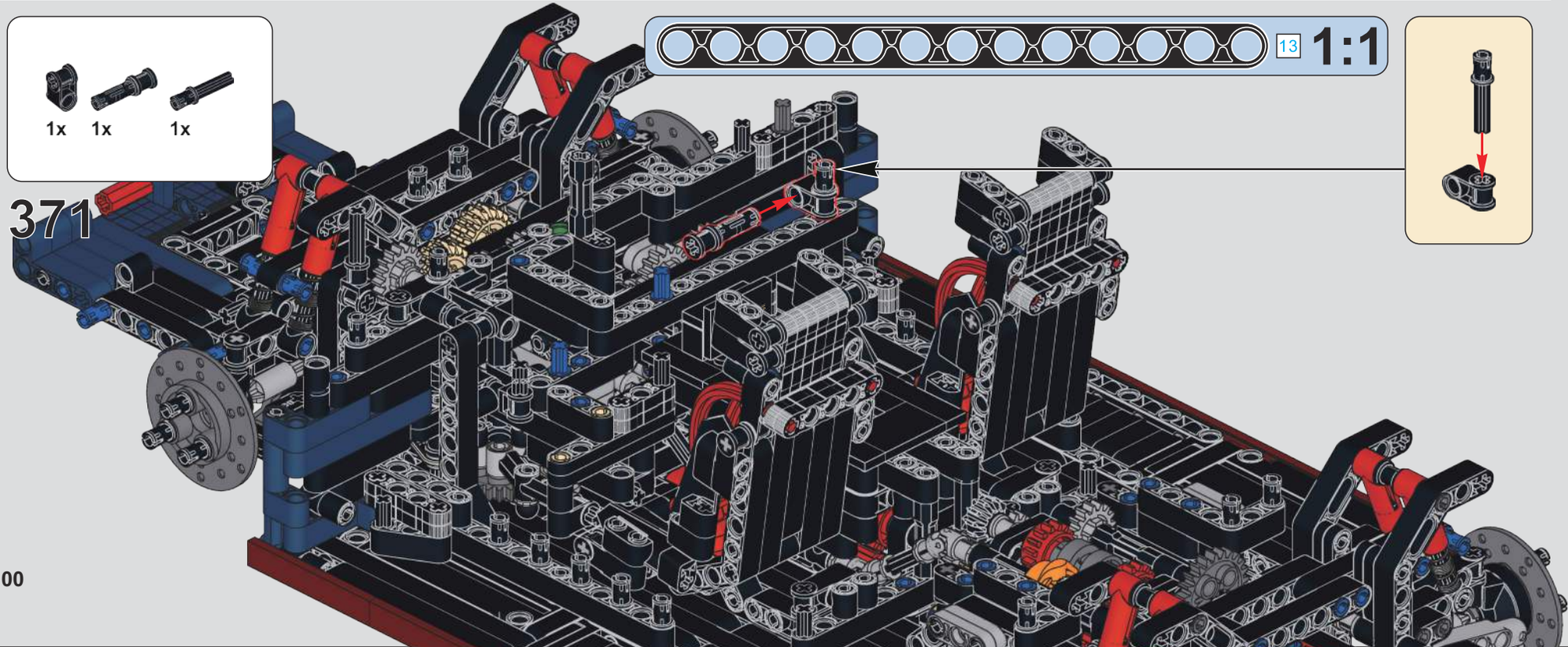
1x
1x
1x
13
1:1
371

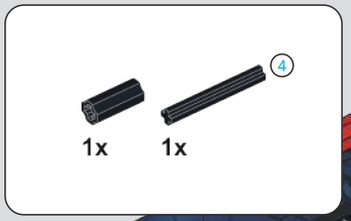

372

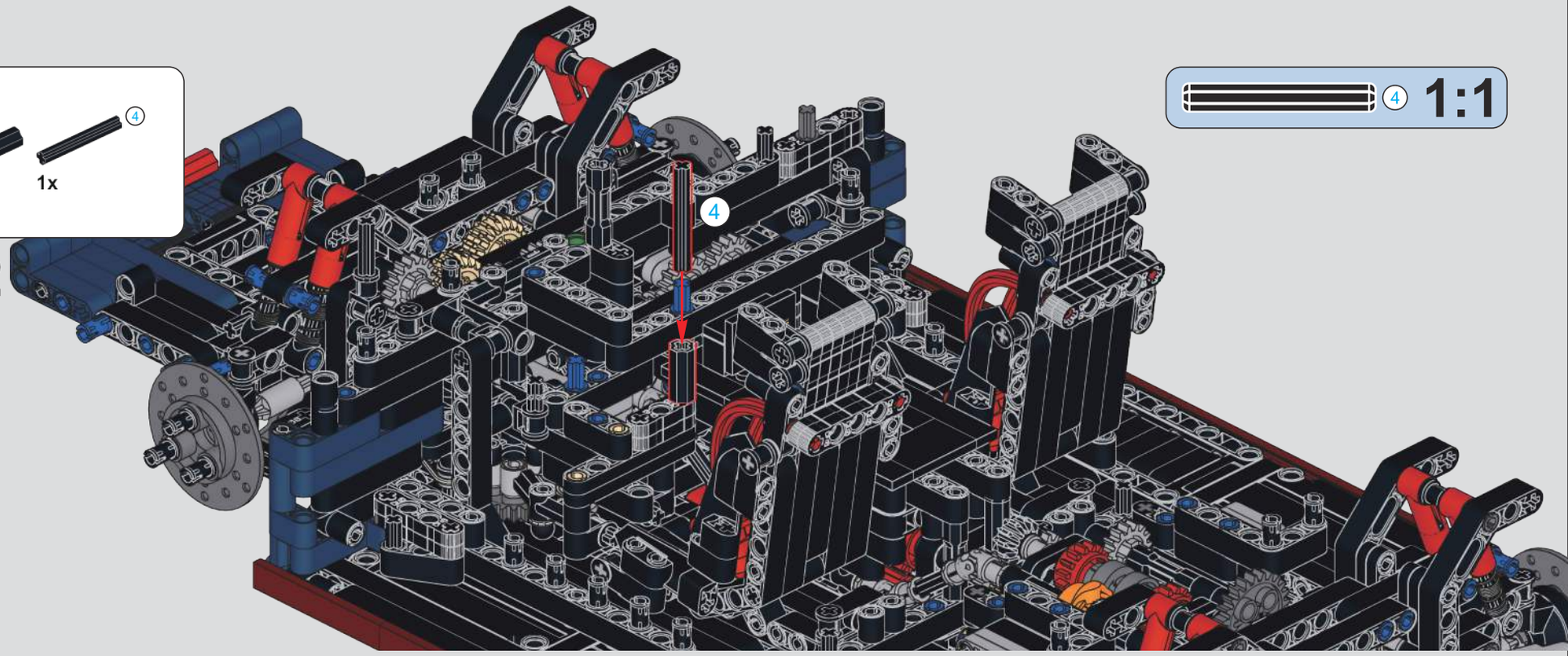

373

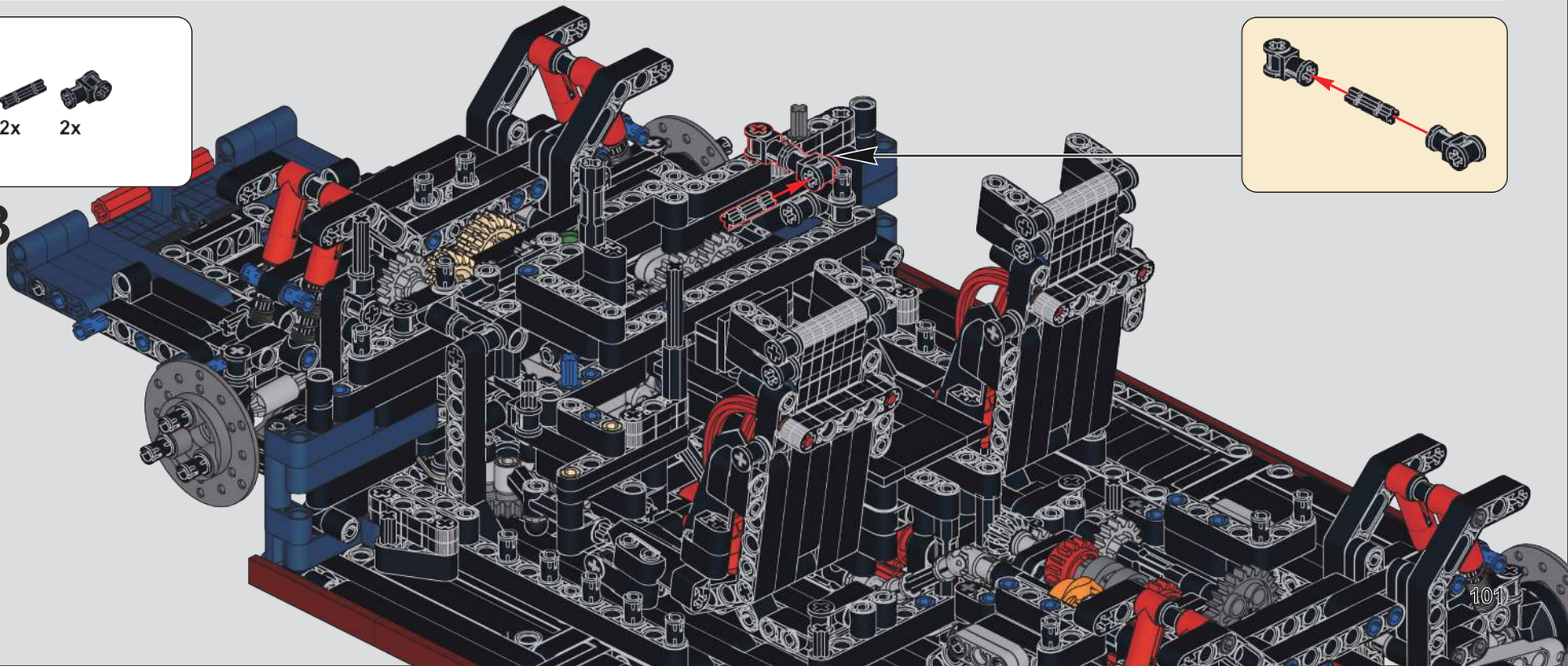

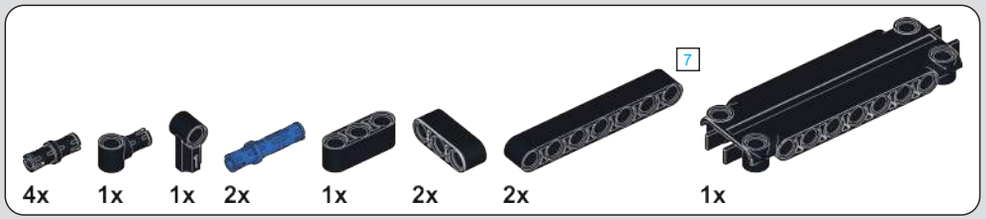

374

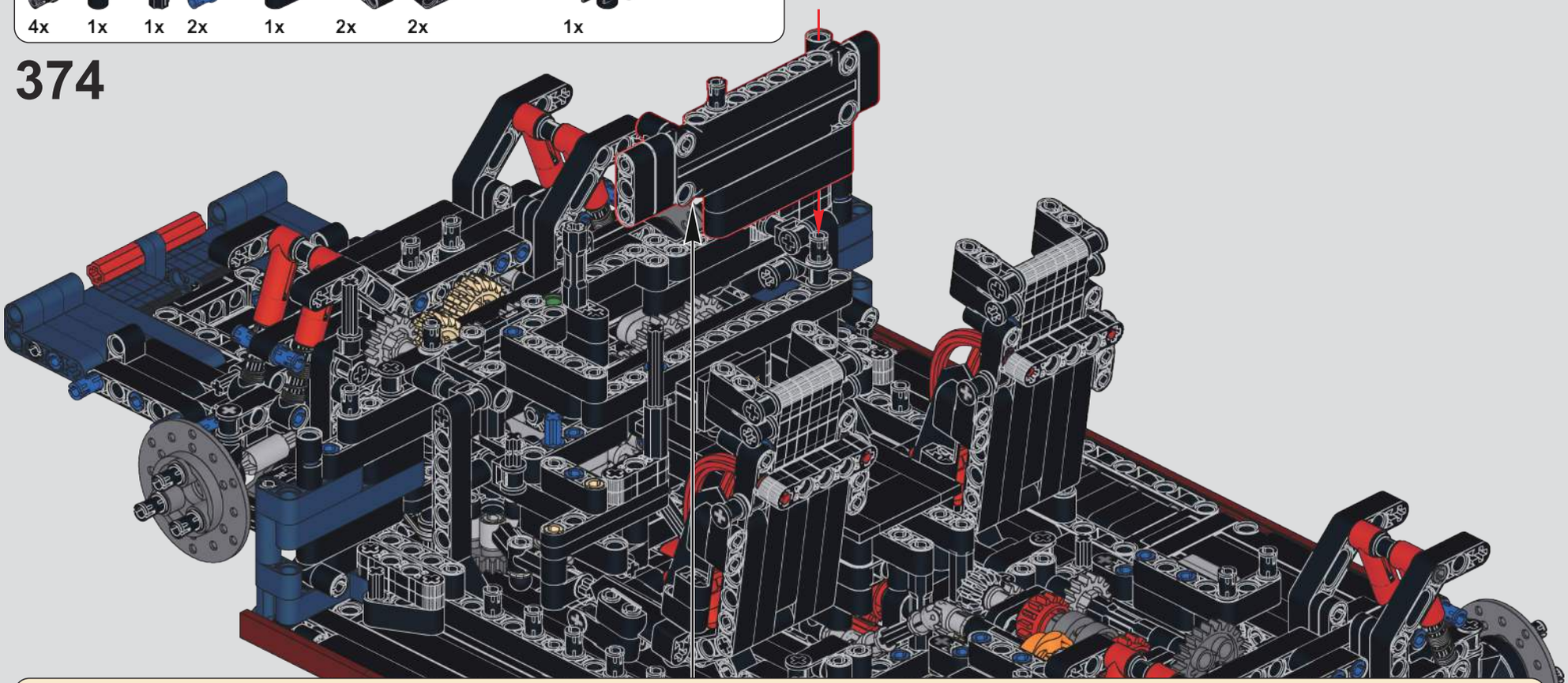

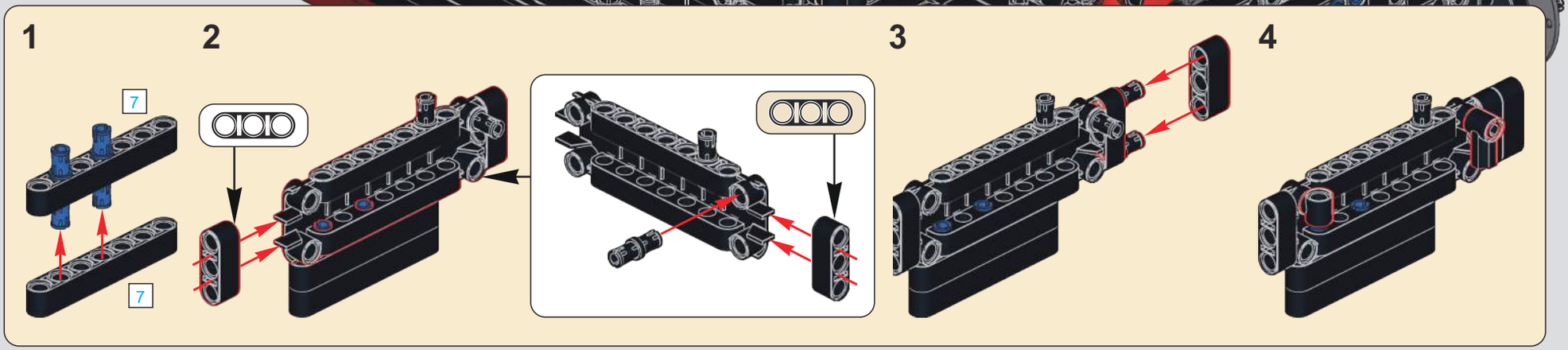

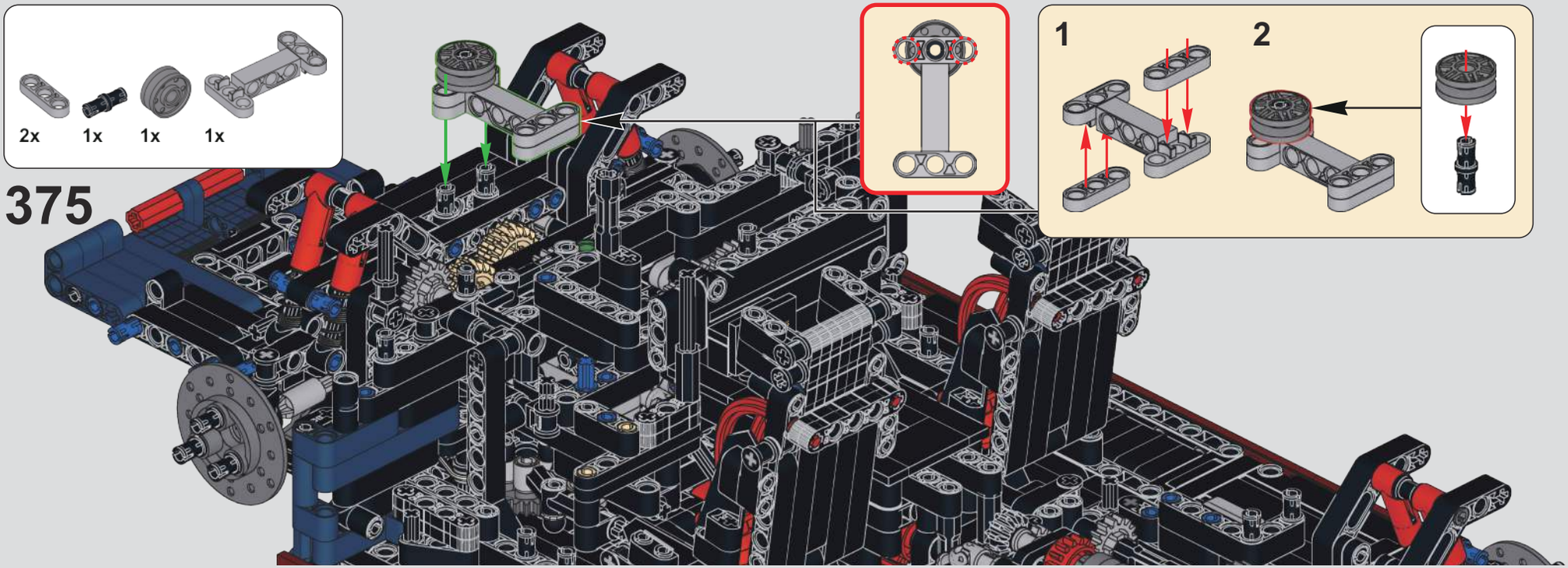

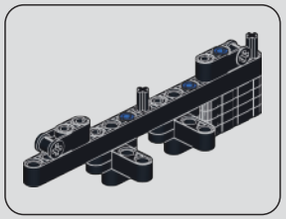

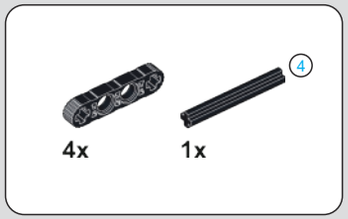

376

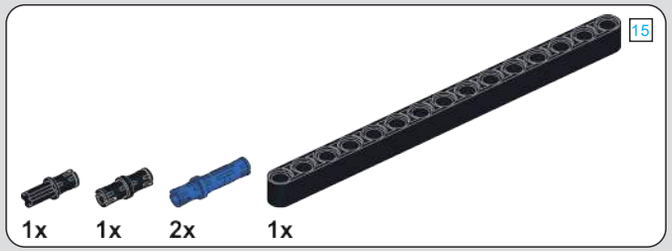

377

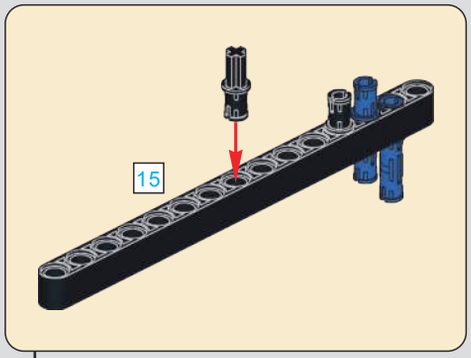

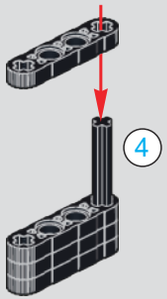

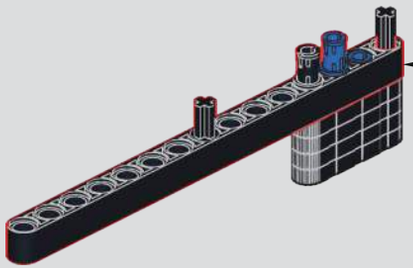

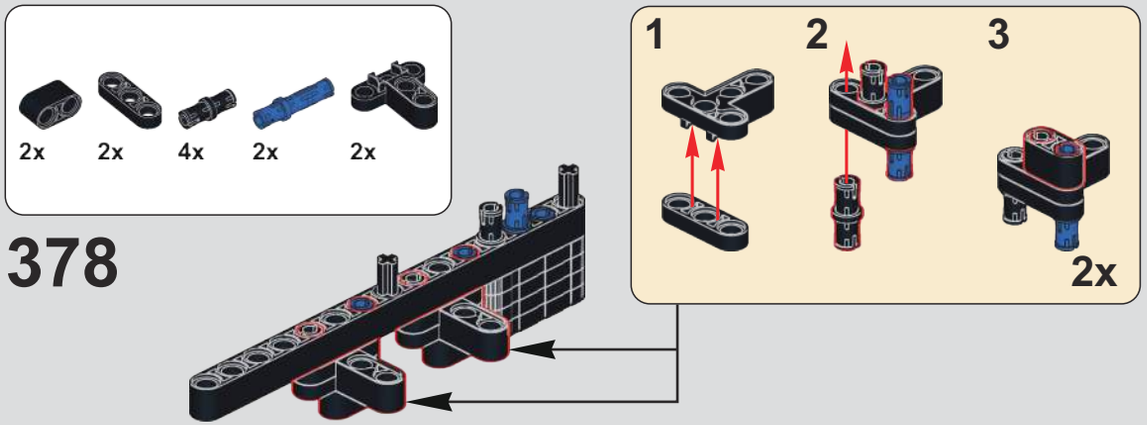

378

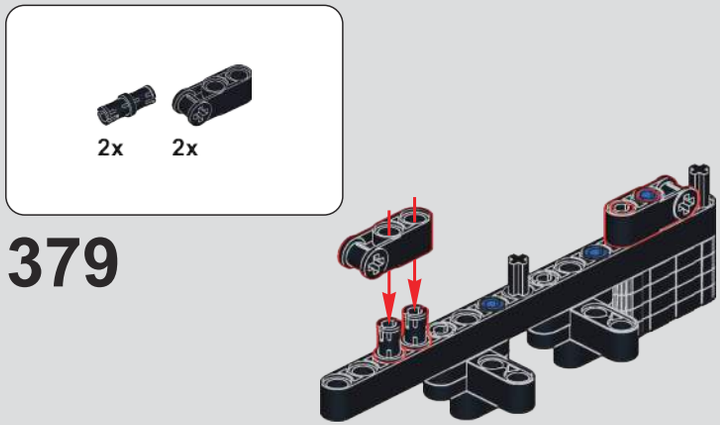

379

380

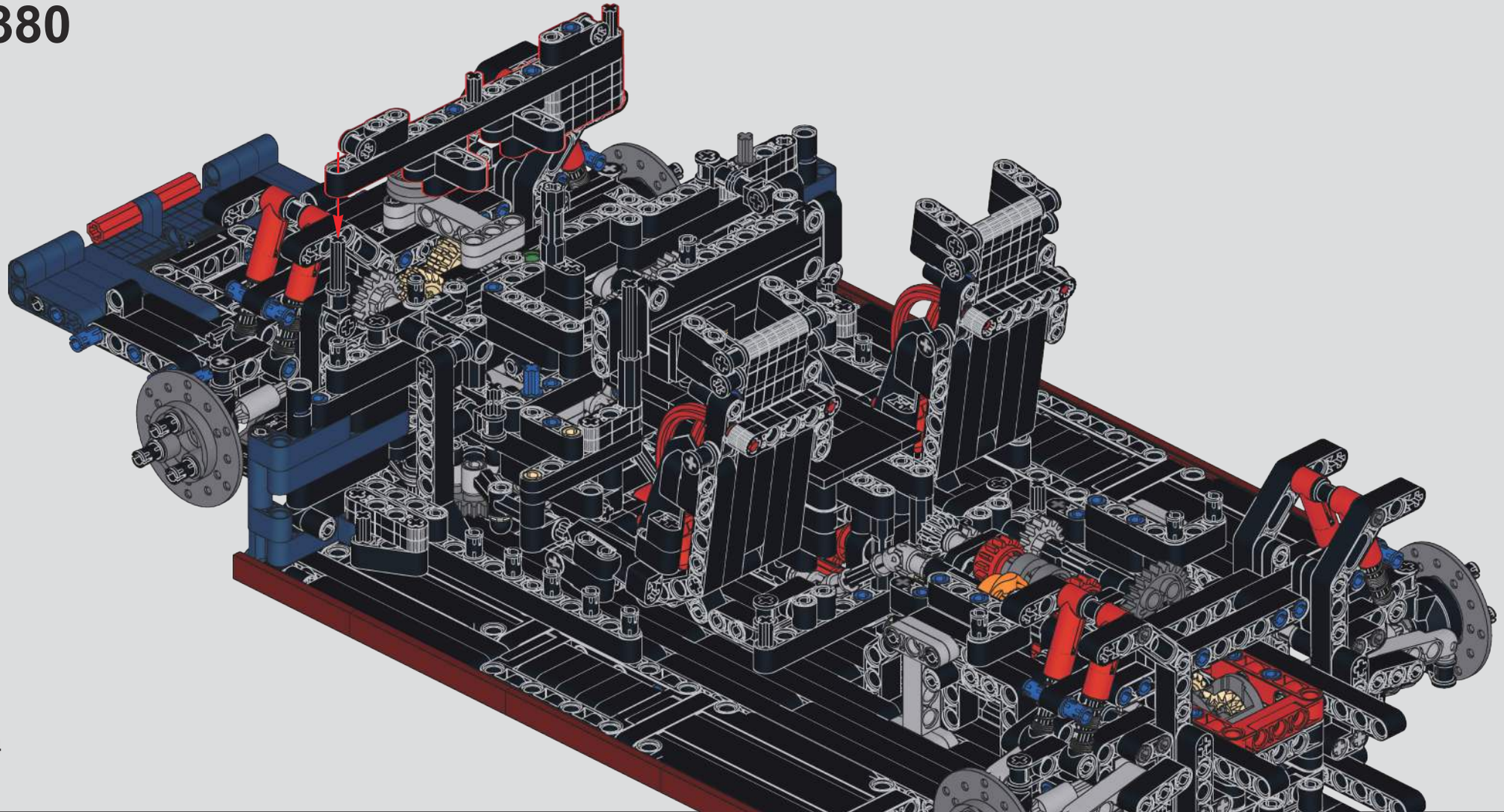

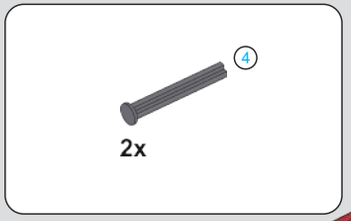

381

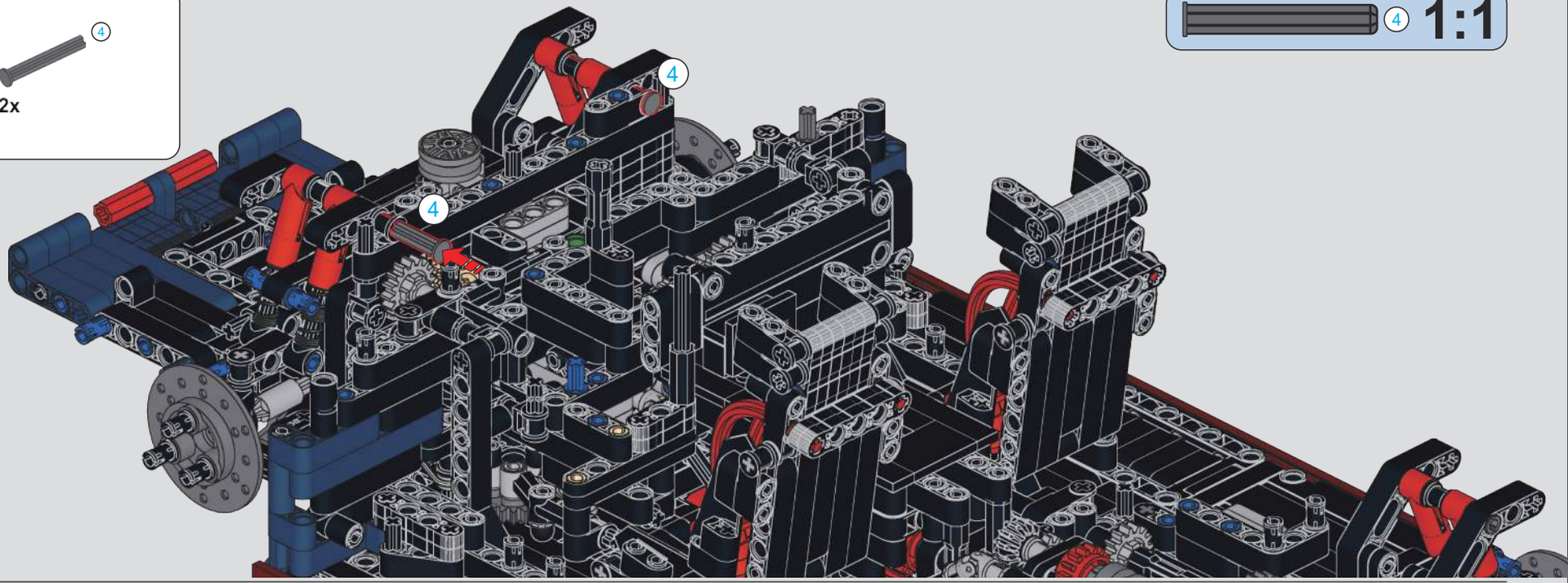

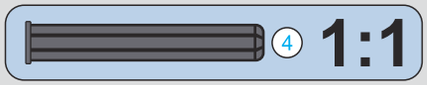

382

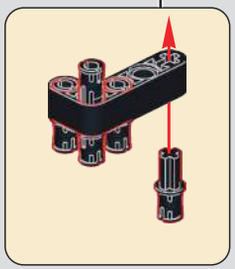

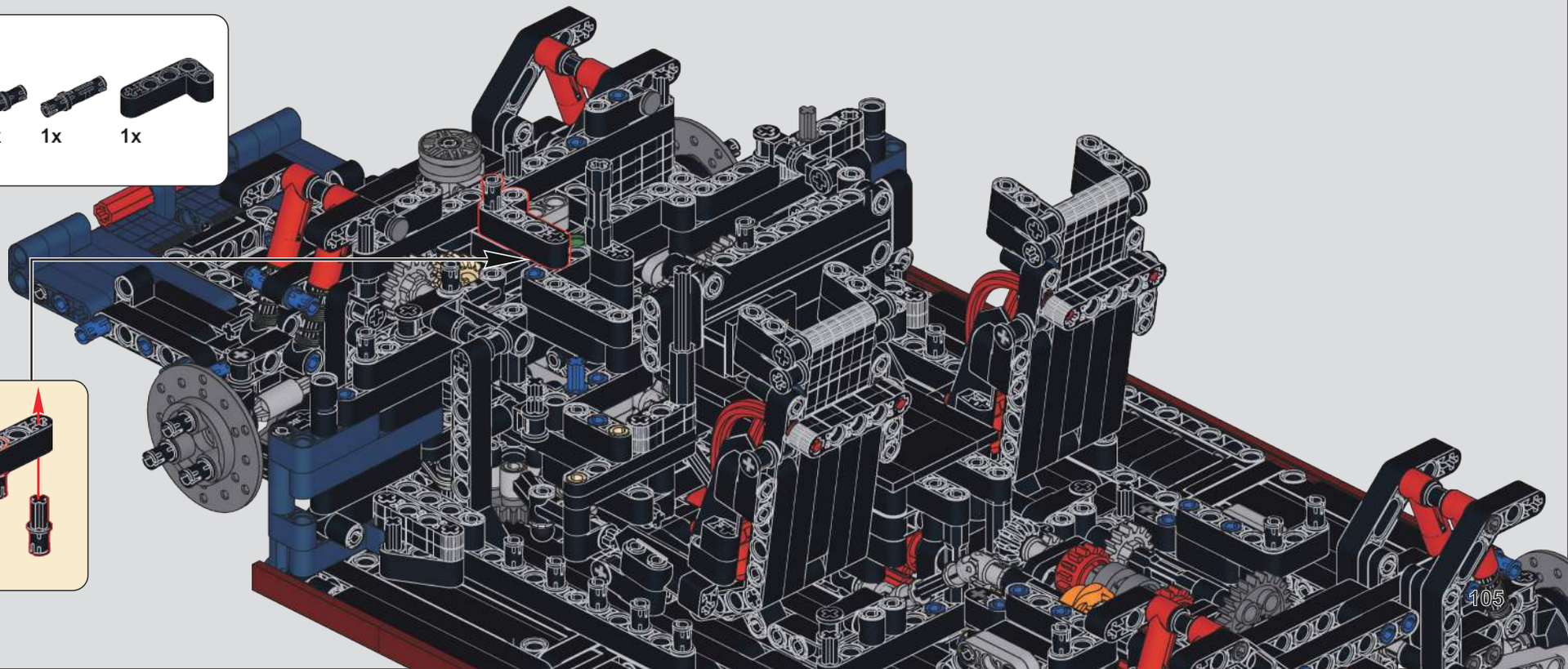

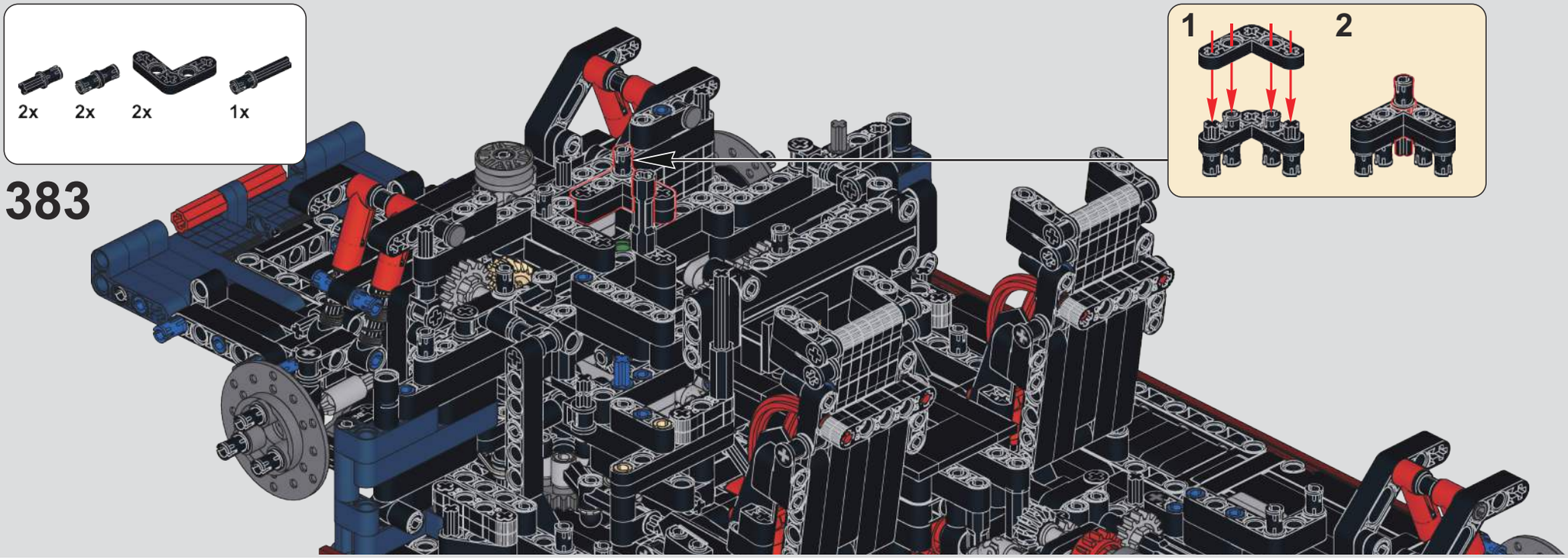
2x
2x
2x
1x
383
1
2

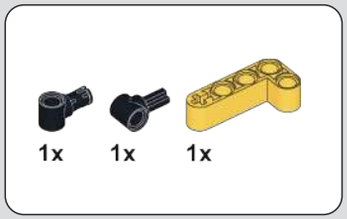
1x
1x
1x
384

5
2x
1x
385

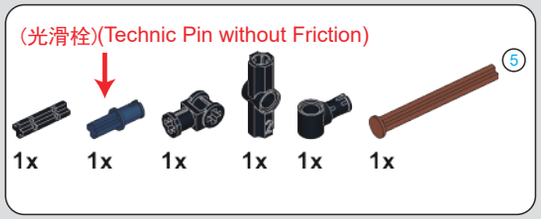
(光滑栓)(Technic Pin without Friction)
5
1x
1x
1x
1x
1x
1x
386

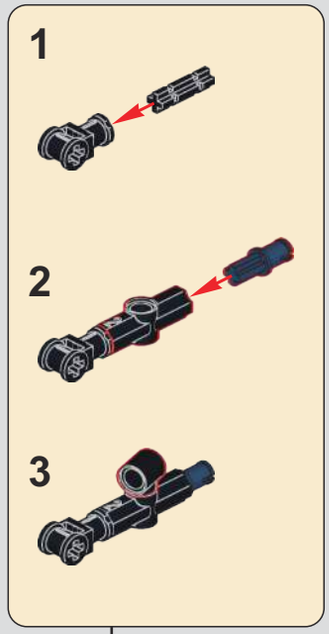
1
2
3

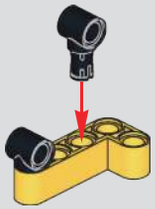

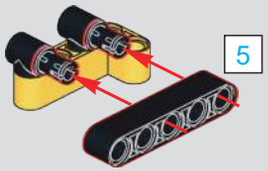
5

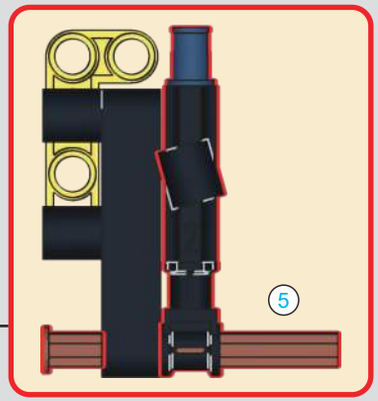
5

5
5
1:1

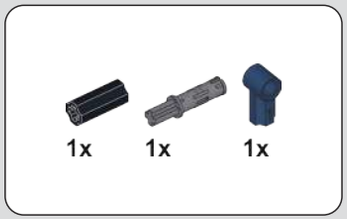

387

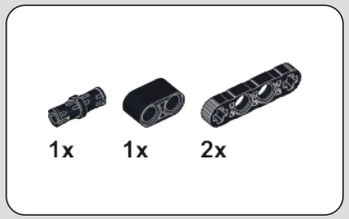

388

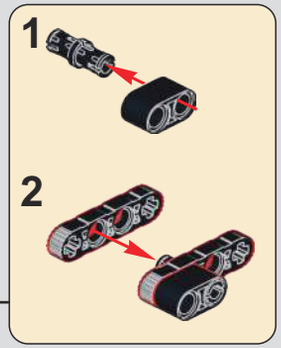

389

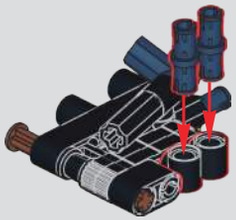

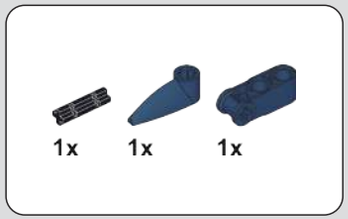

390

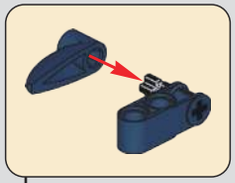

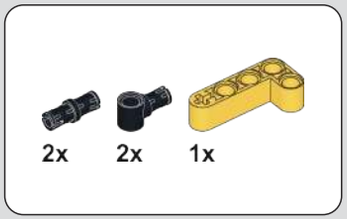

391

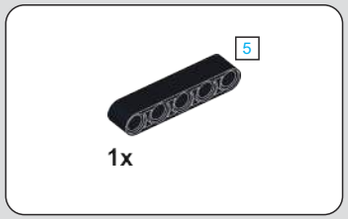

392

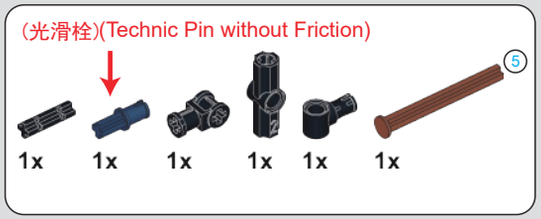

393

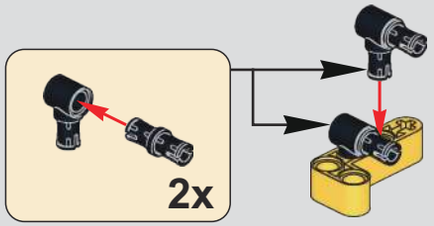

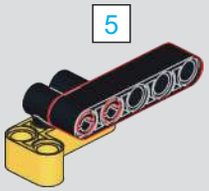

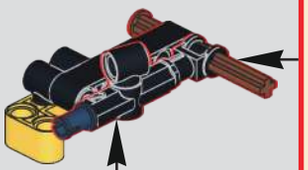

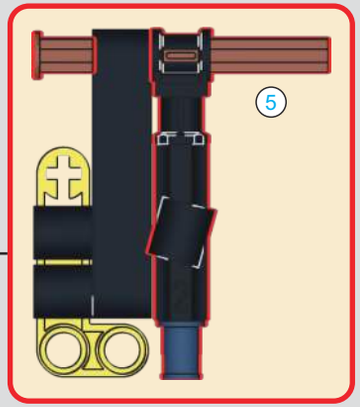

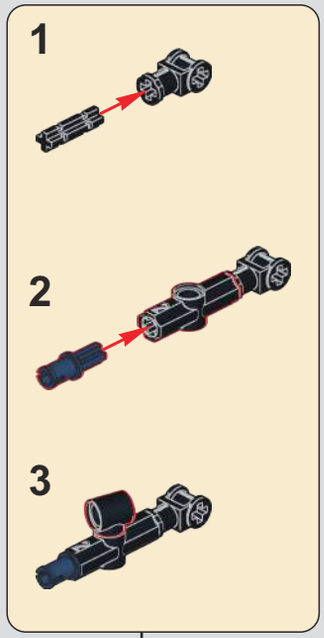

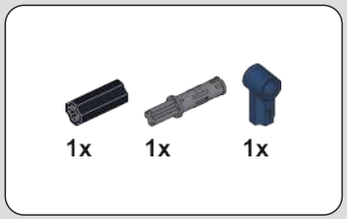

394

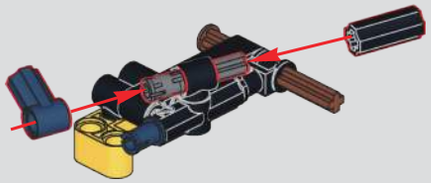

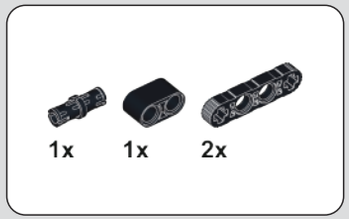

395

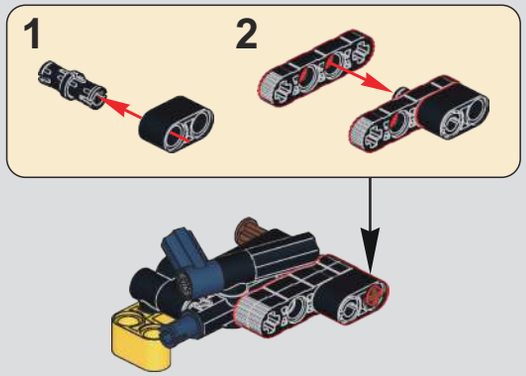

396

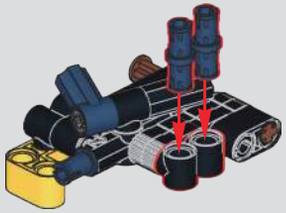

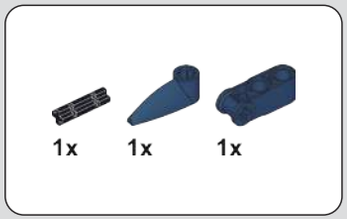

397

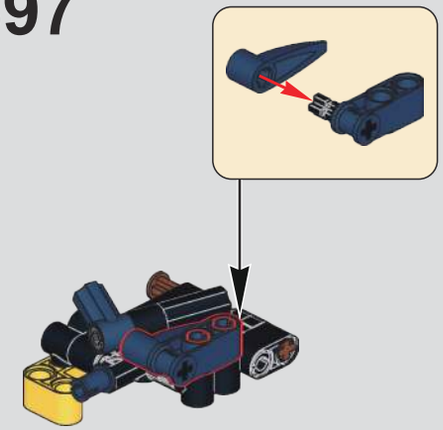

398

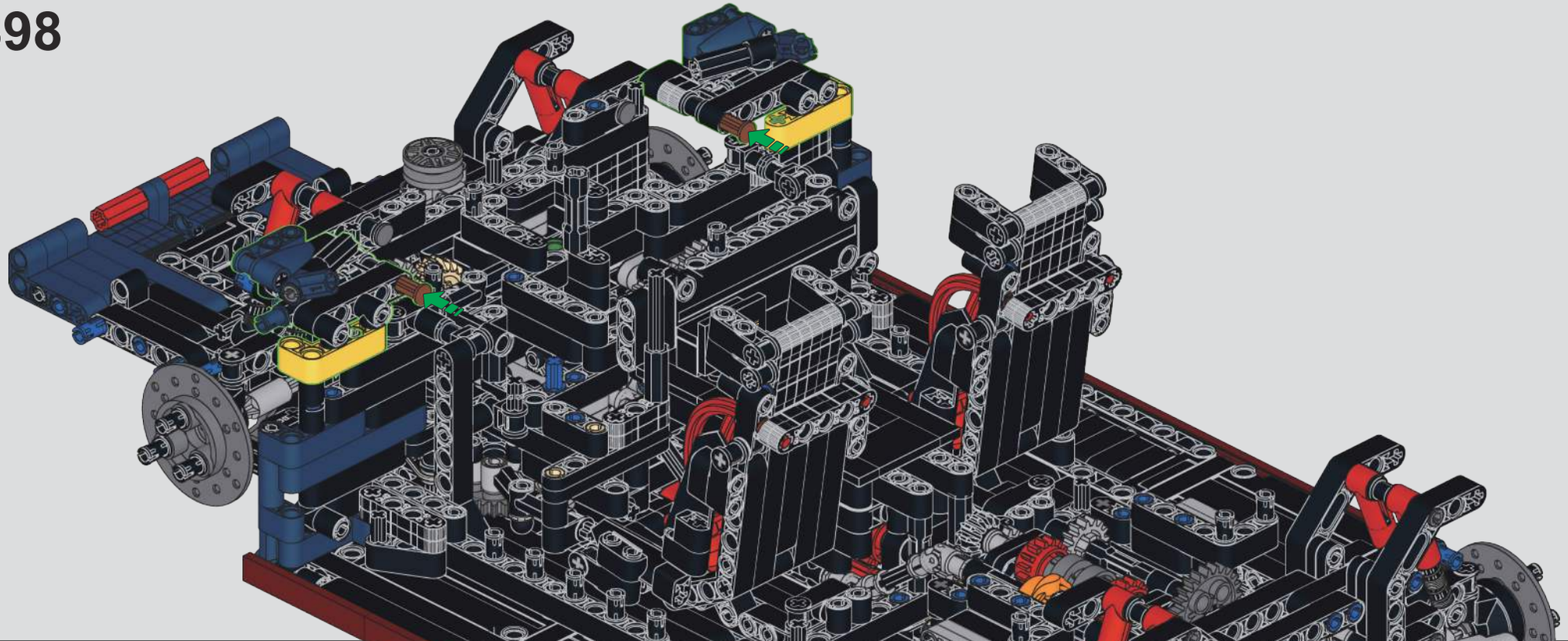

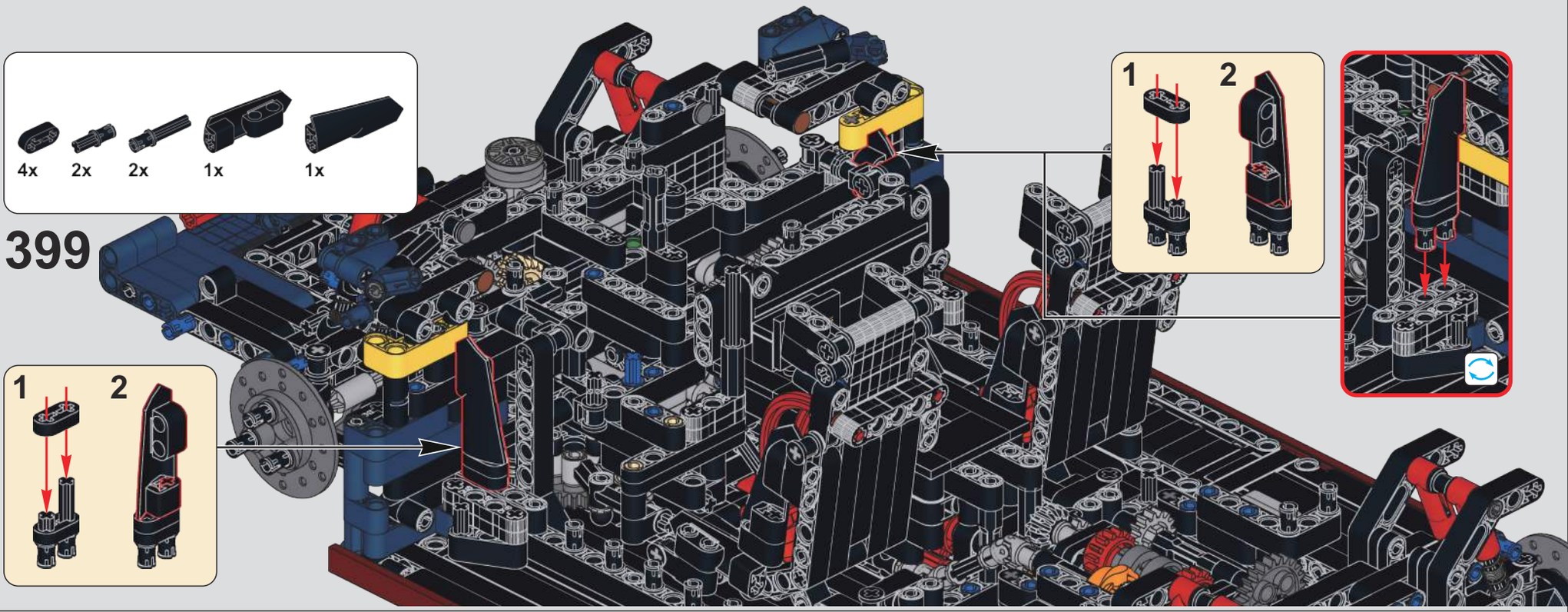
4x
2x
2x
1x
1x
399
1
2
1
2

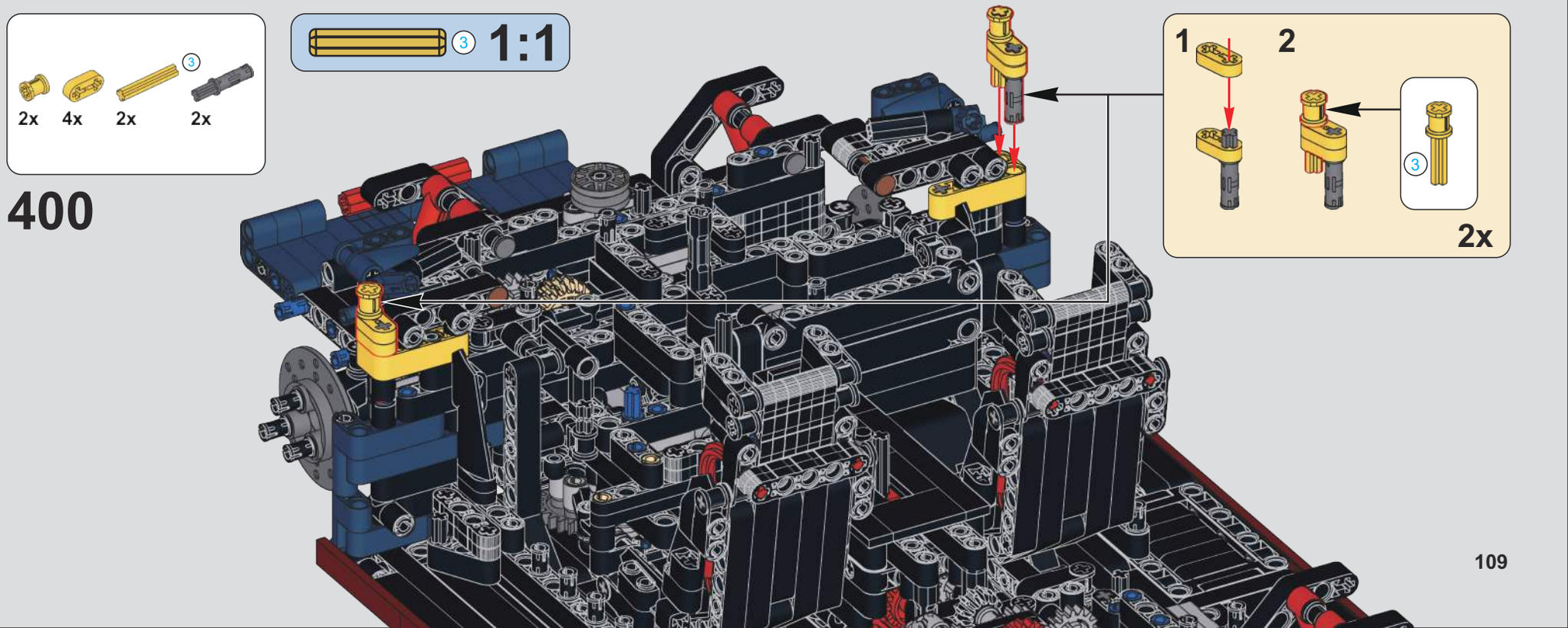
2x
4x
2x
2x
3
1:1
400
1
2
3
2x

401

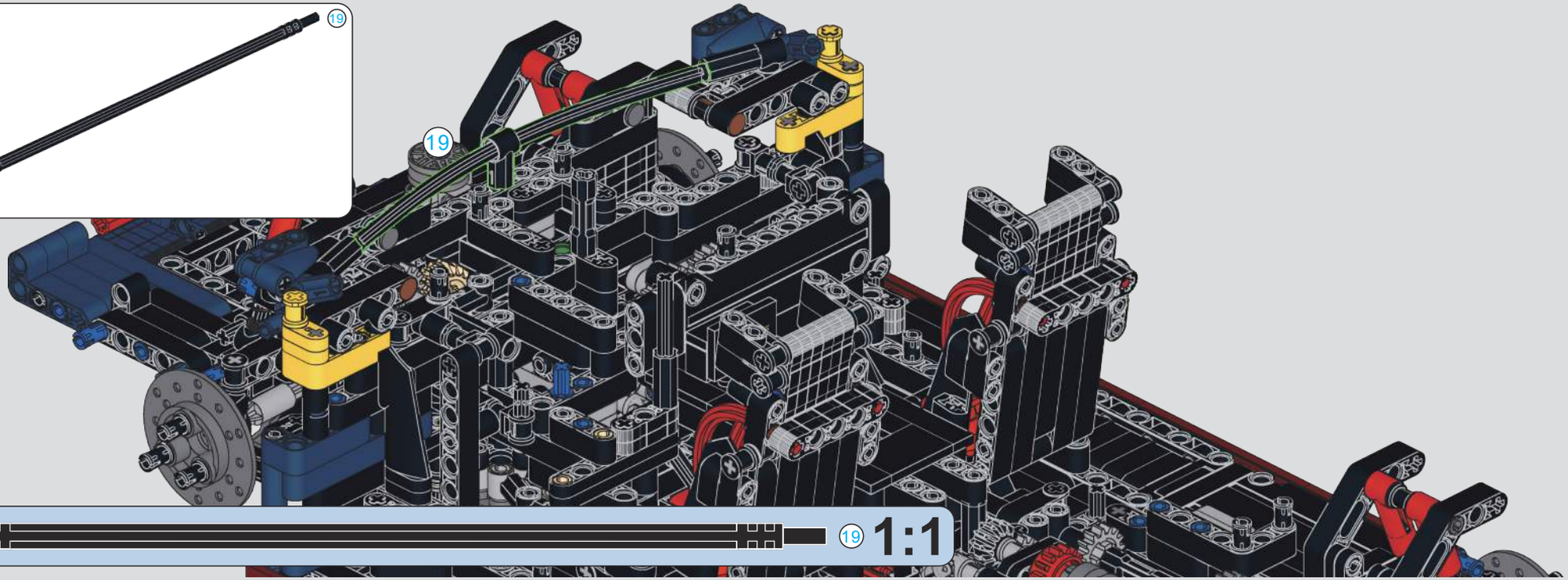

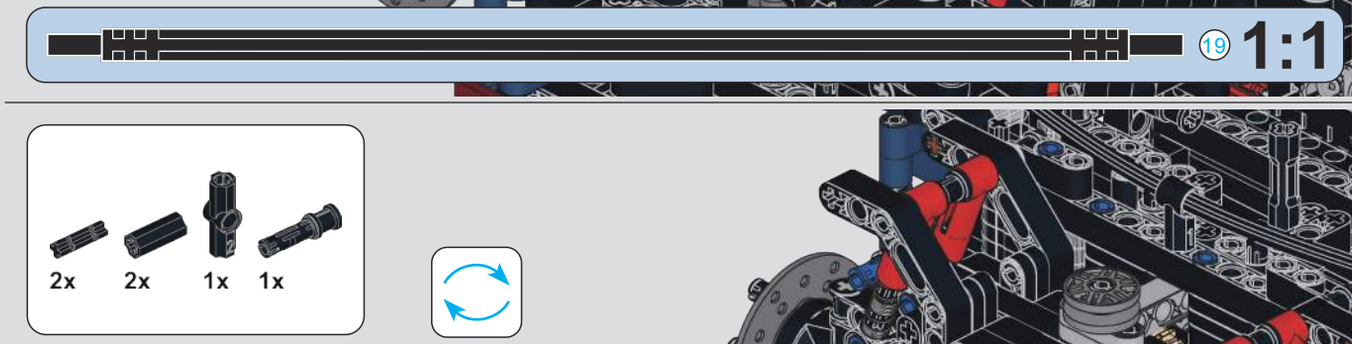

402

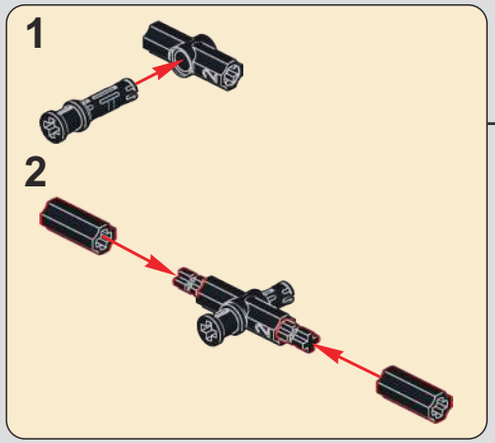

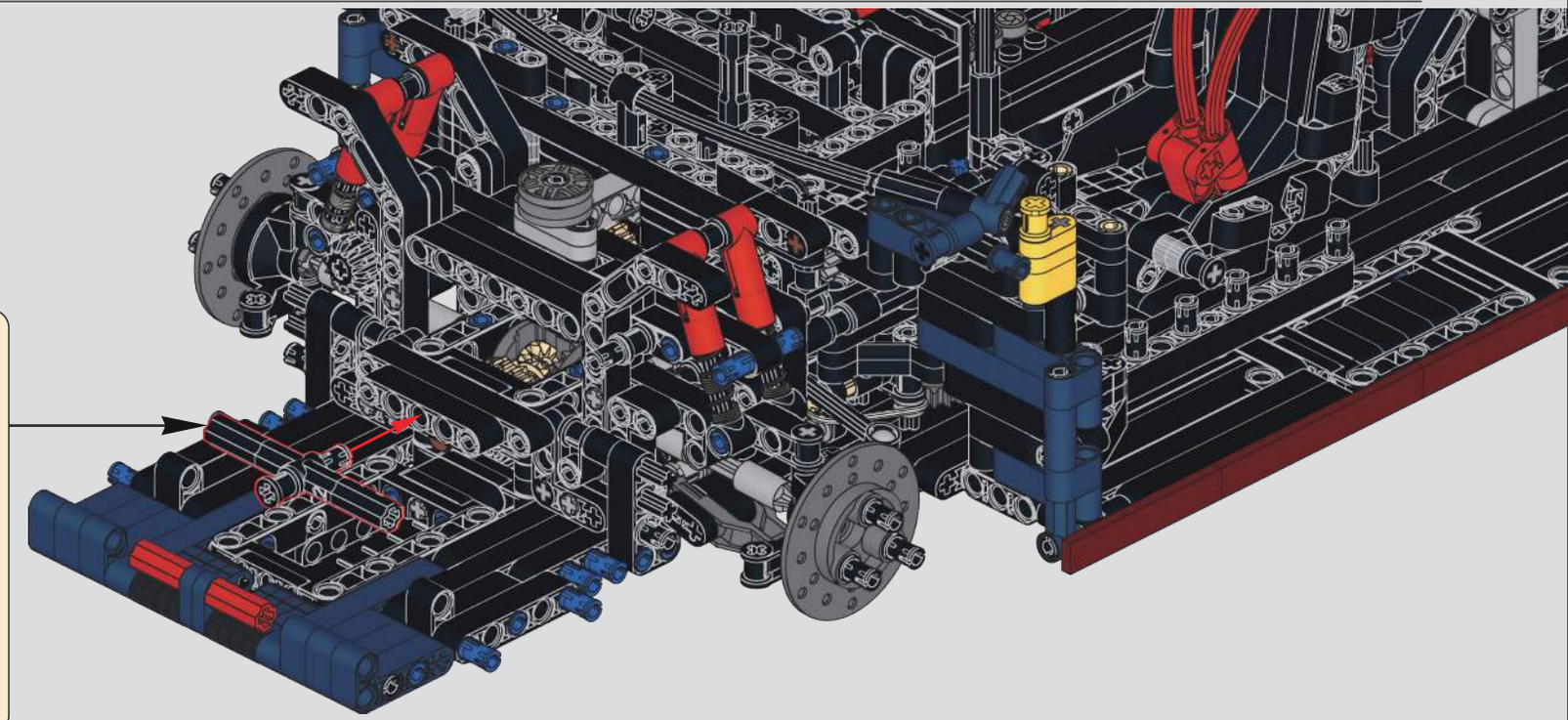

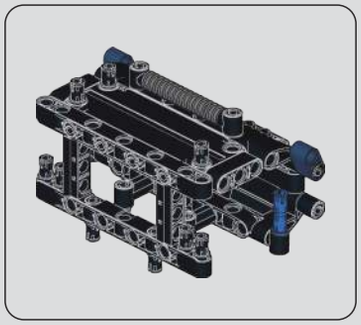

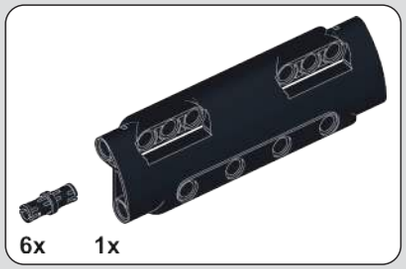

403

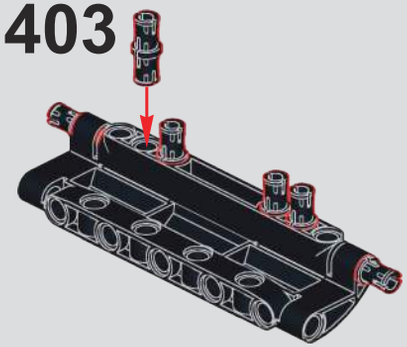

404

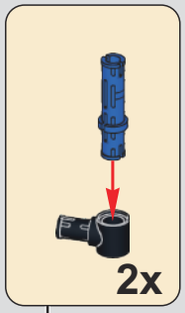

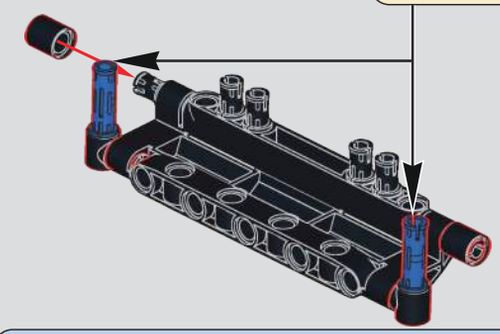

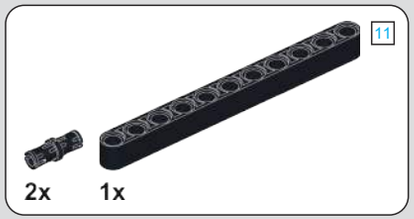

405

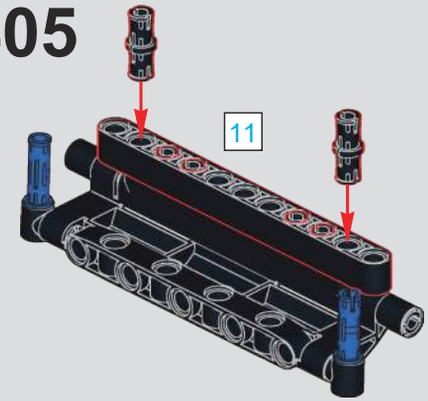

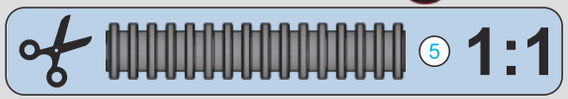

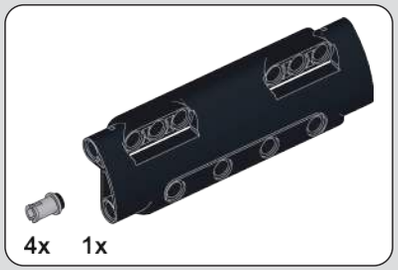

406

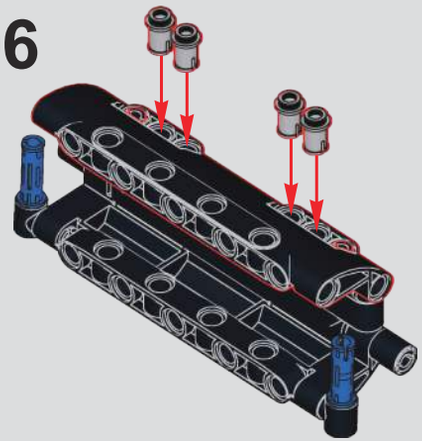

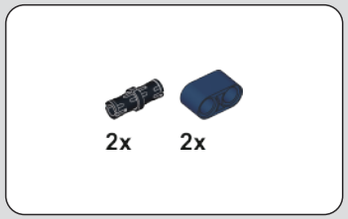

407

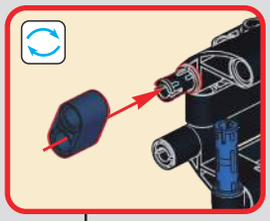

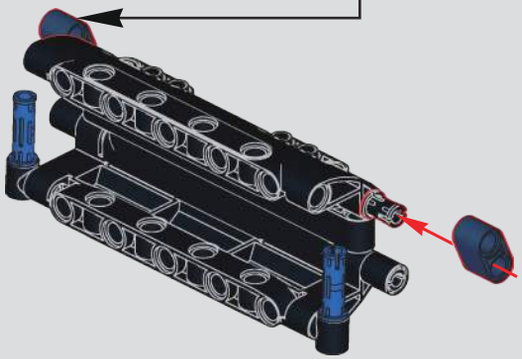

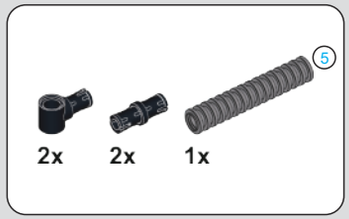

408

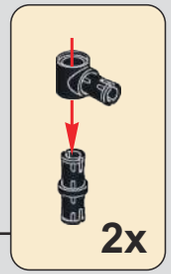

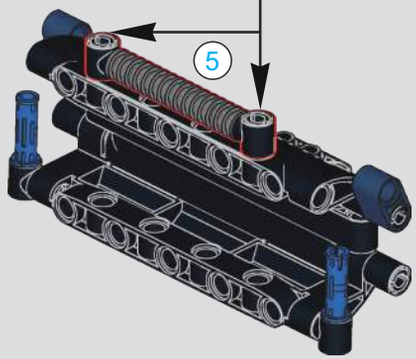

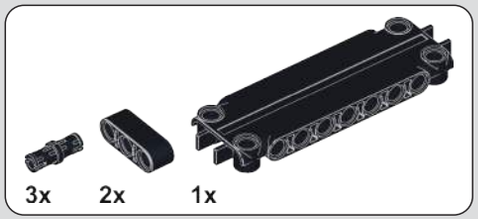

409

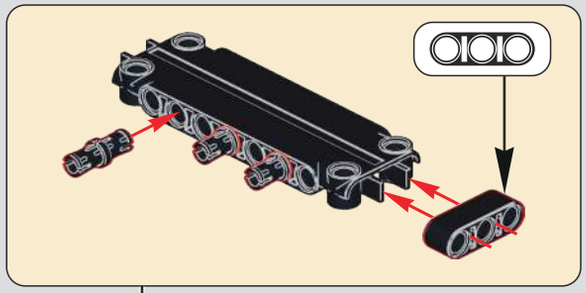

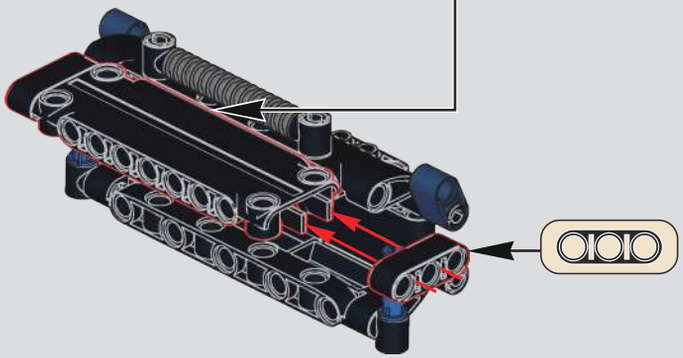

410

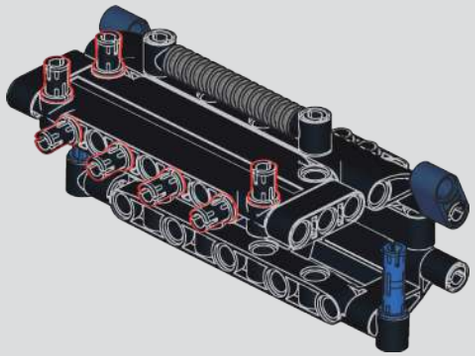

411

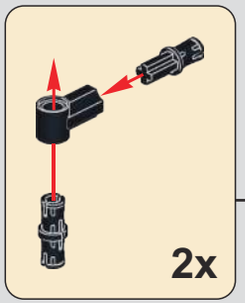

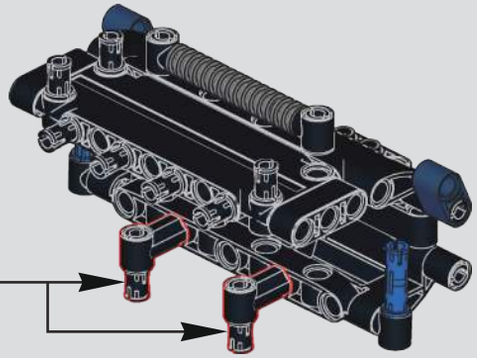

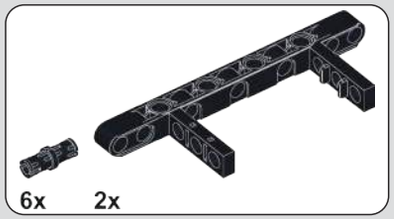

412

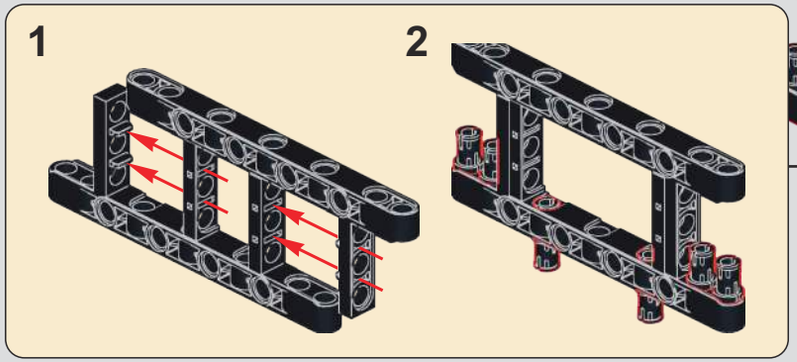

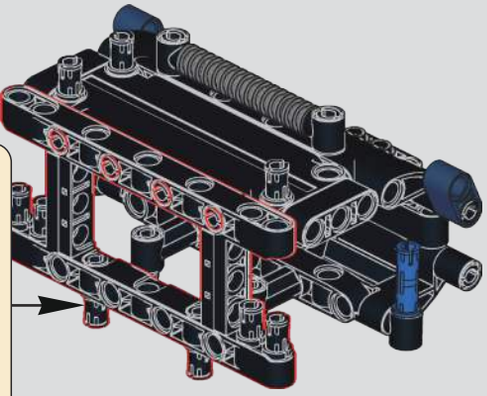

413

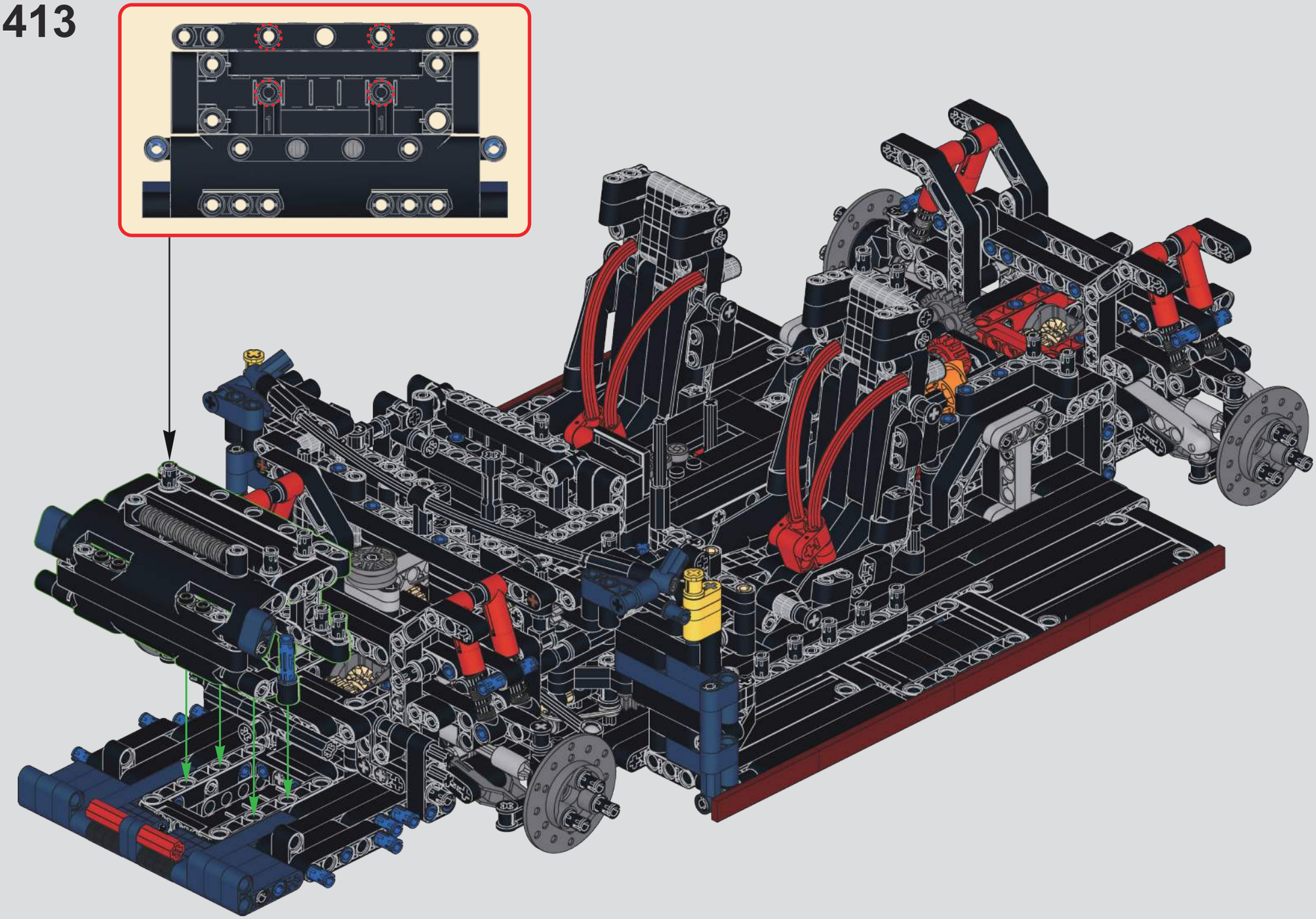

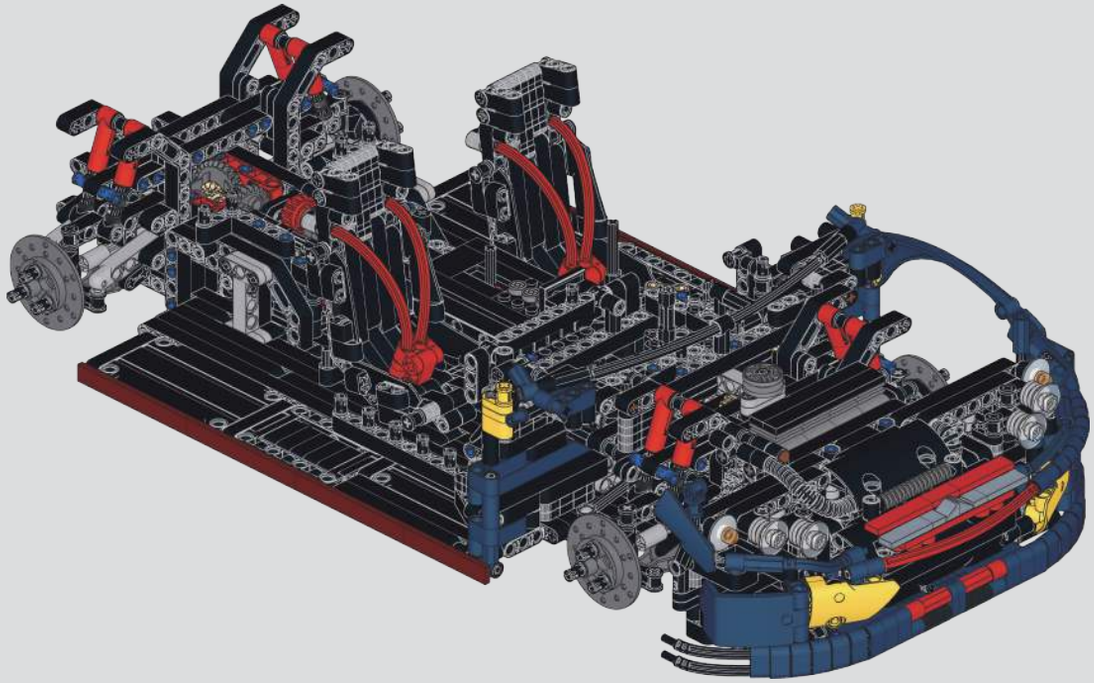

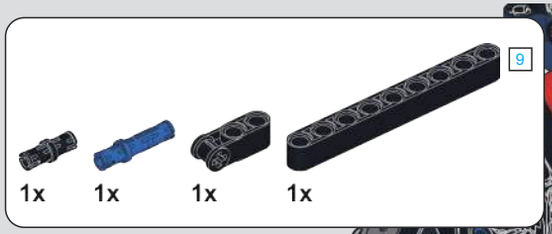

414

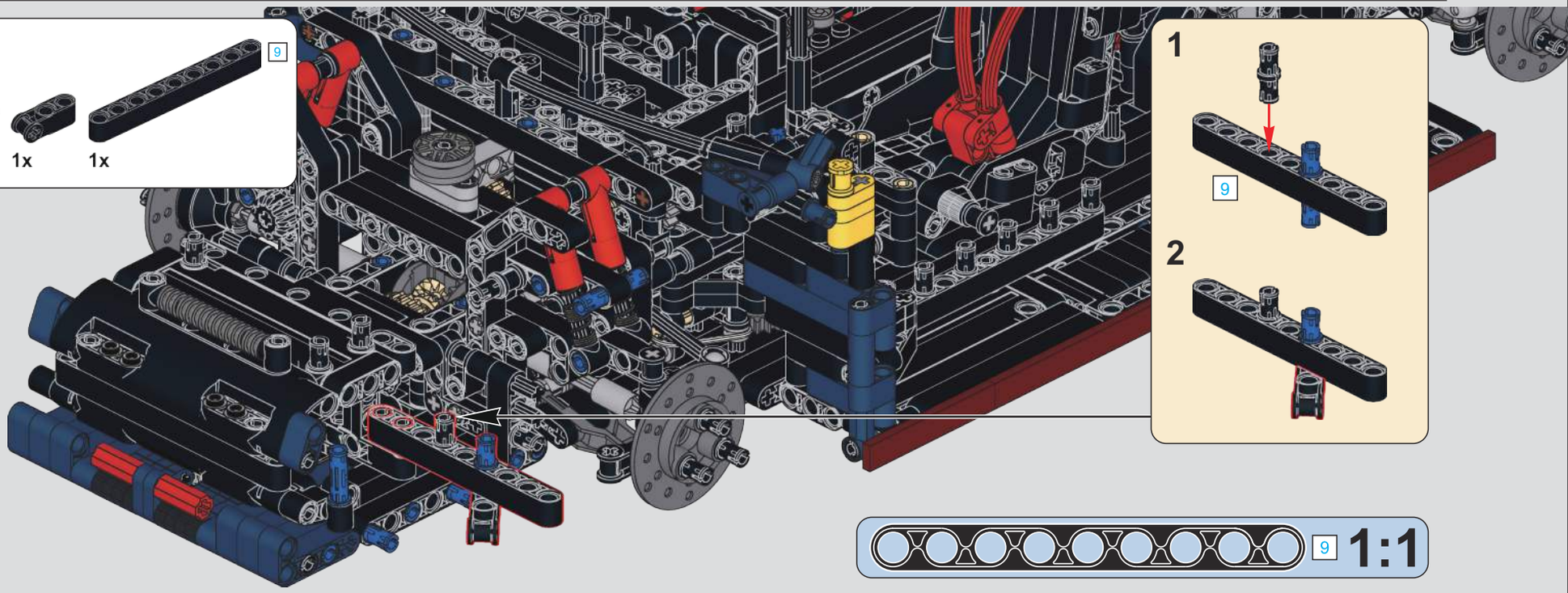

415

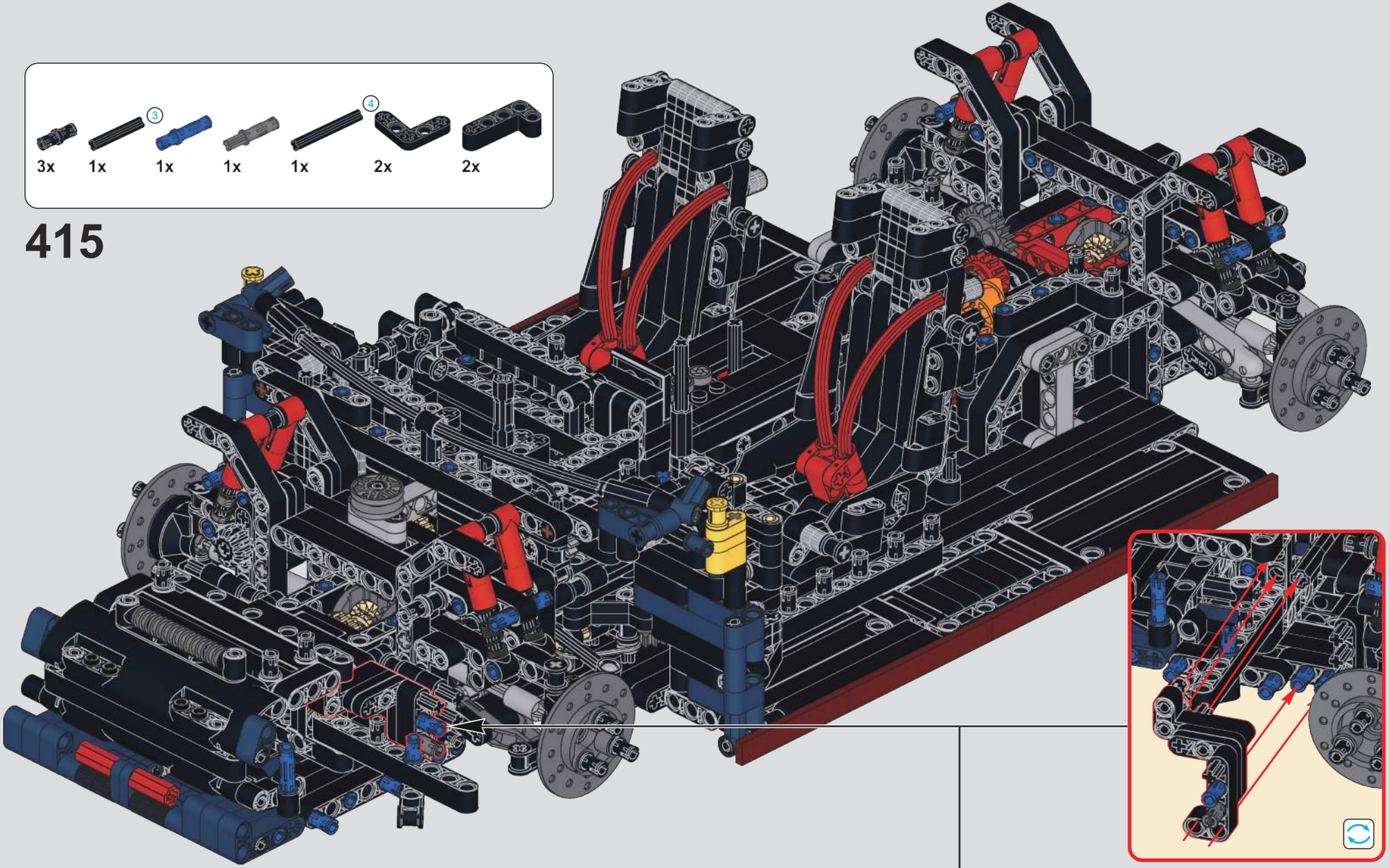

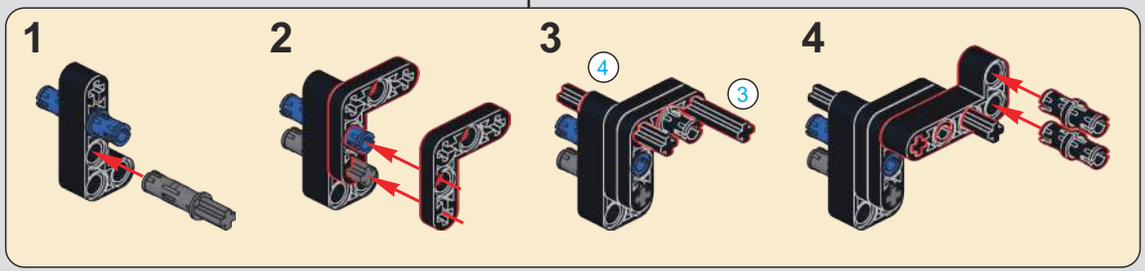

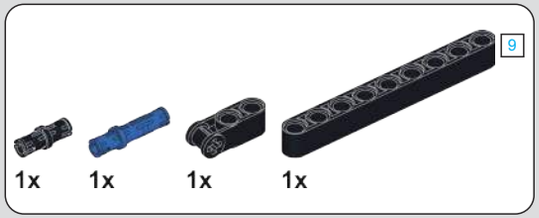

416

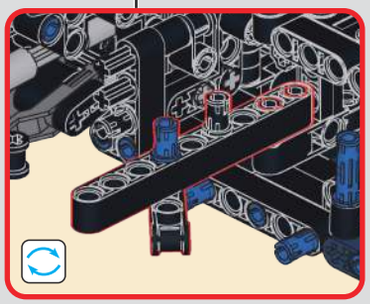

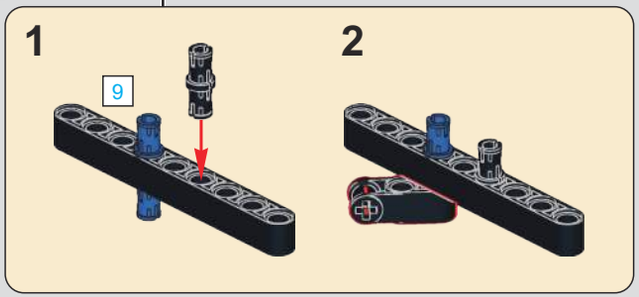

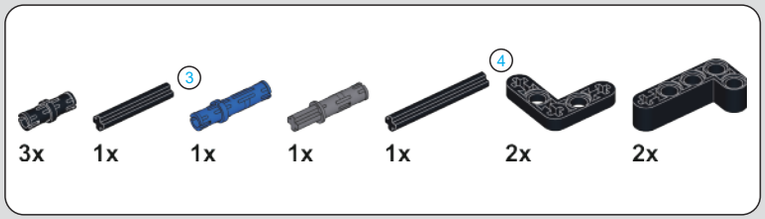

417

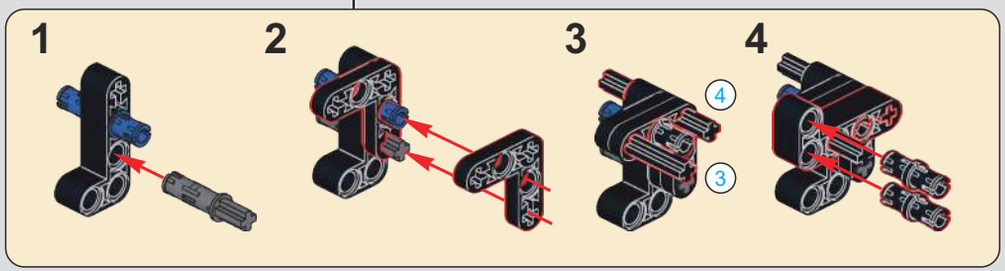

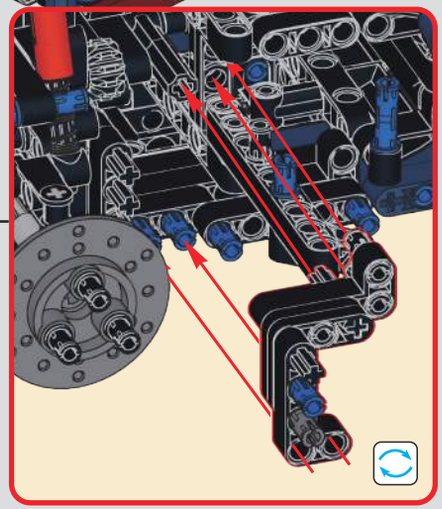

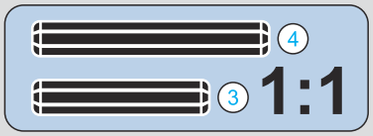

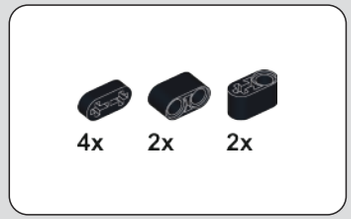

418

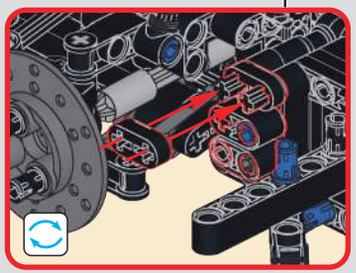

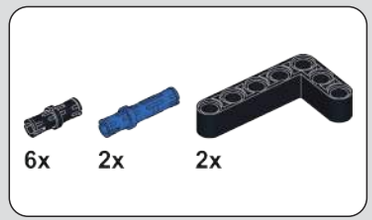

419

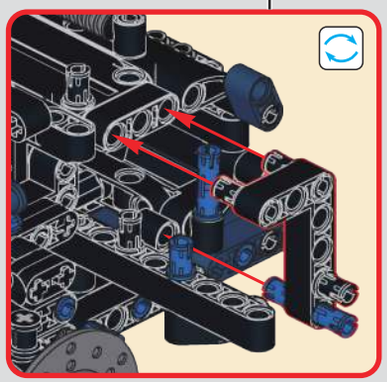

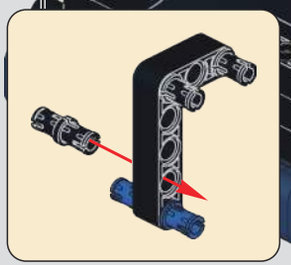

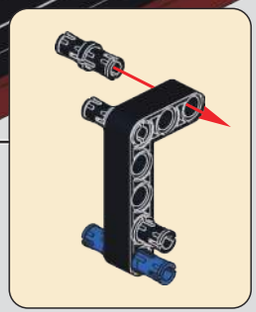

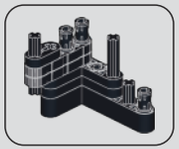

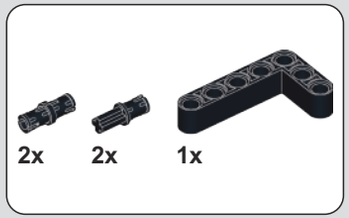

420

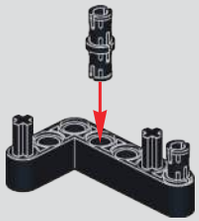

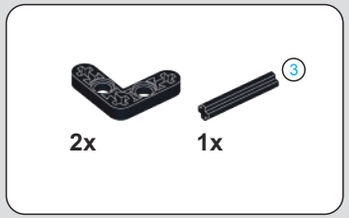

421

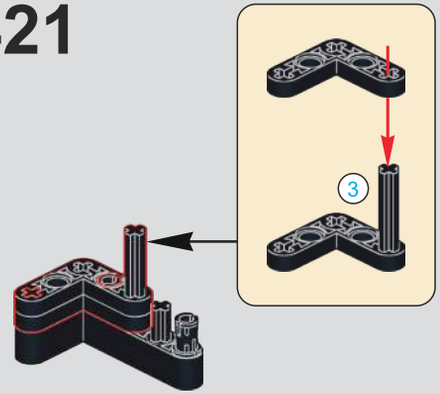

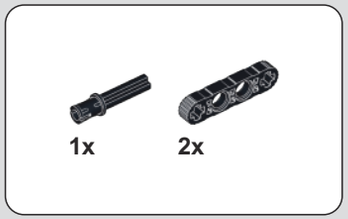

422

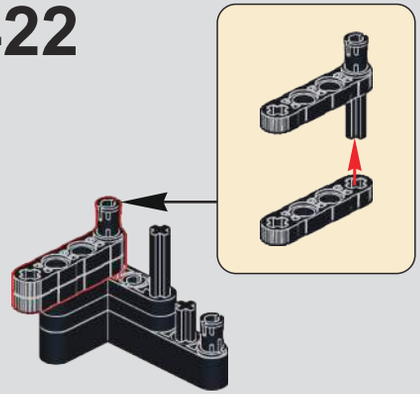

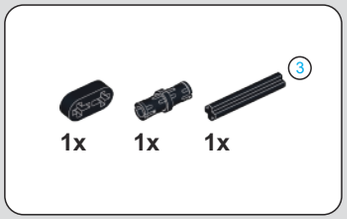

423

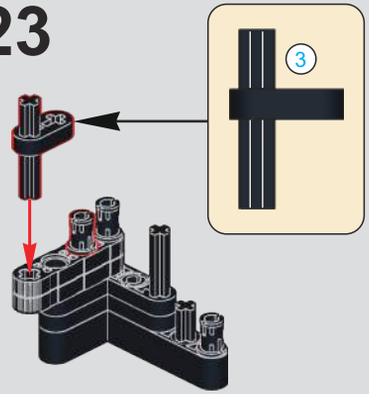

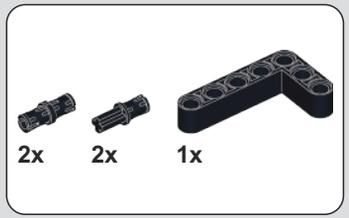

424

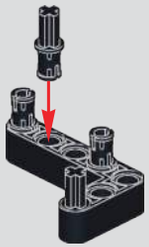

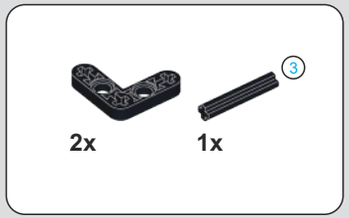

425

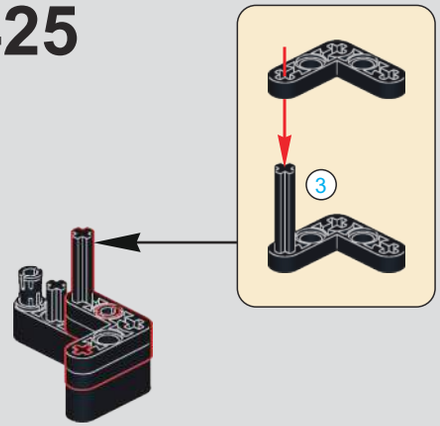

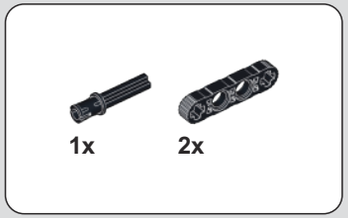

426

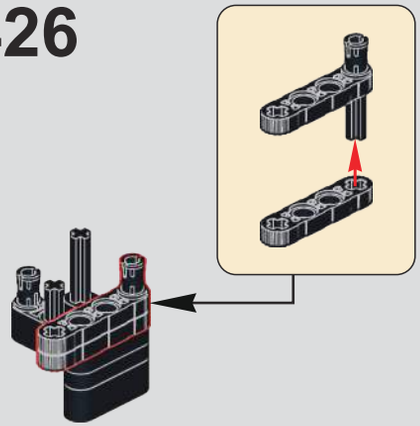

427

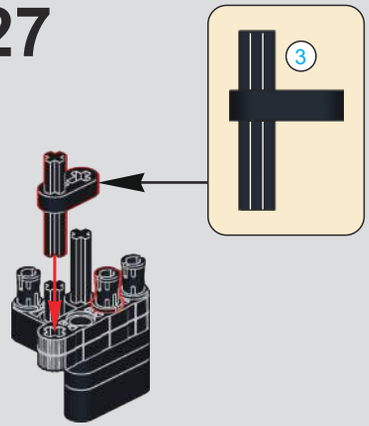

428

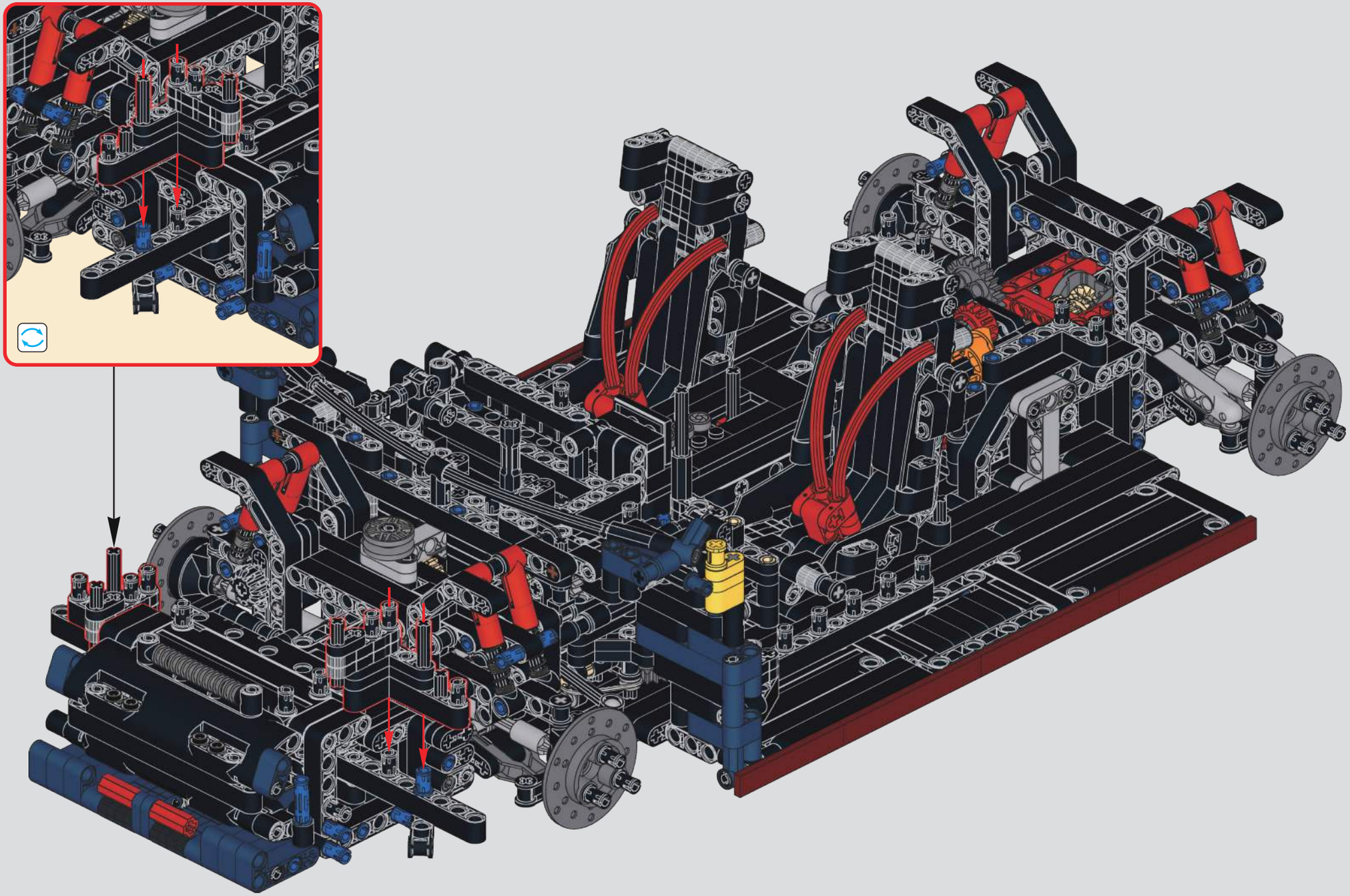

429

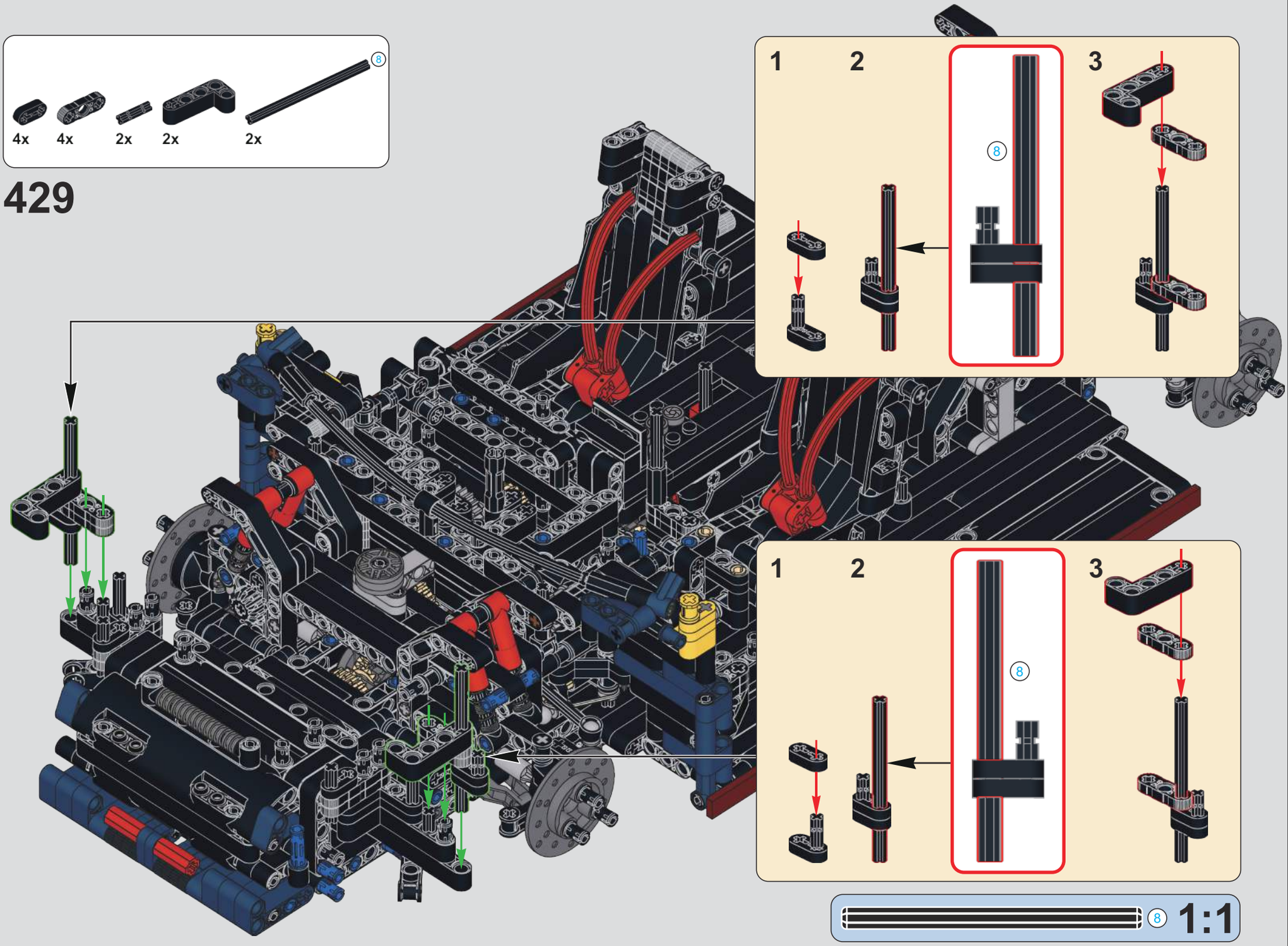

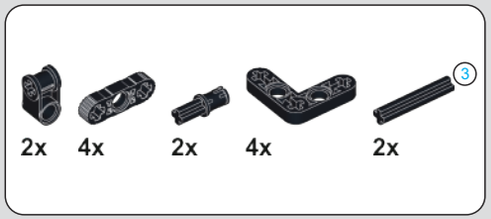

430

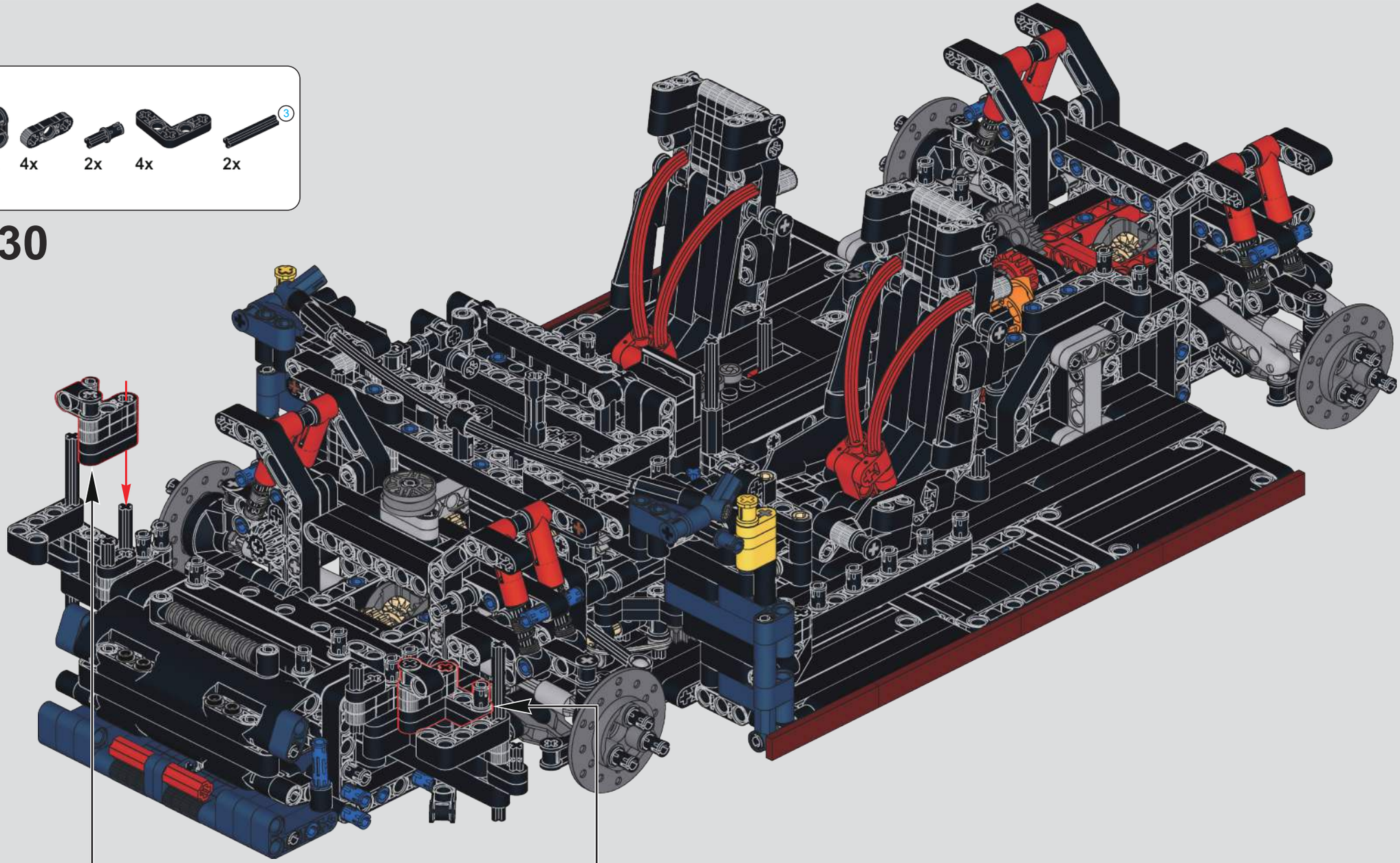

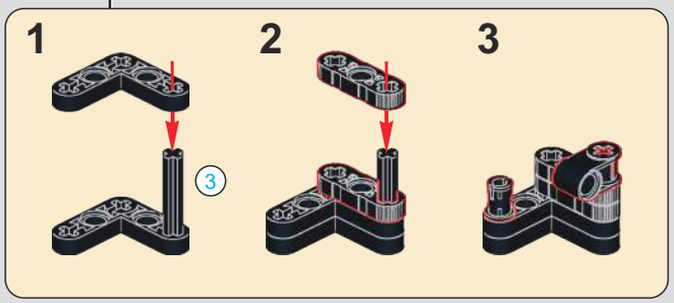

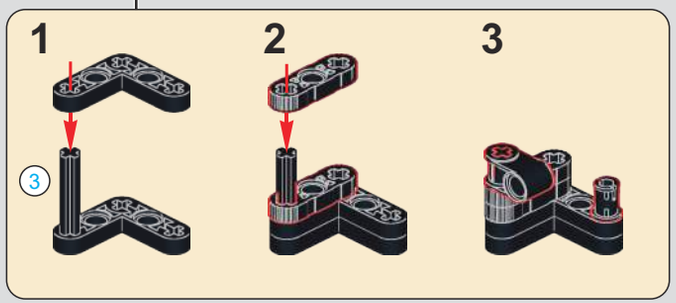

431

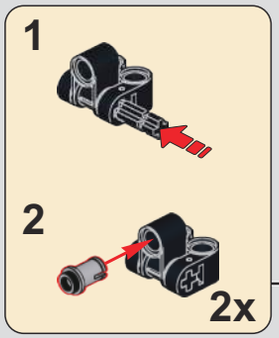

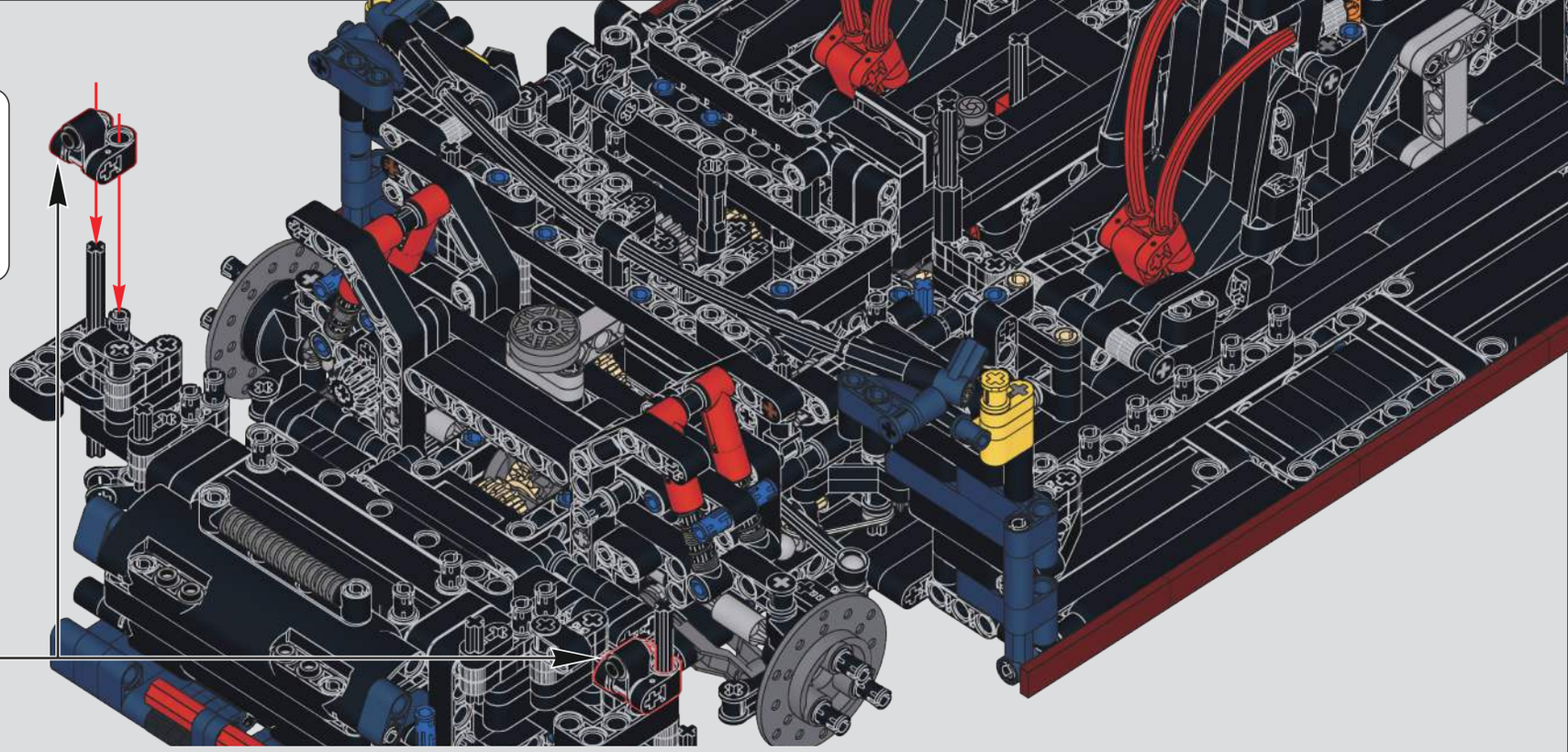

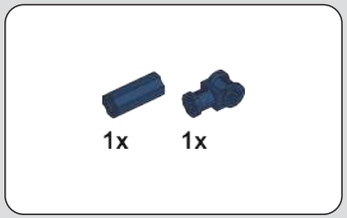

432

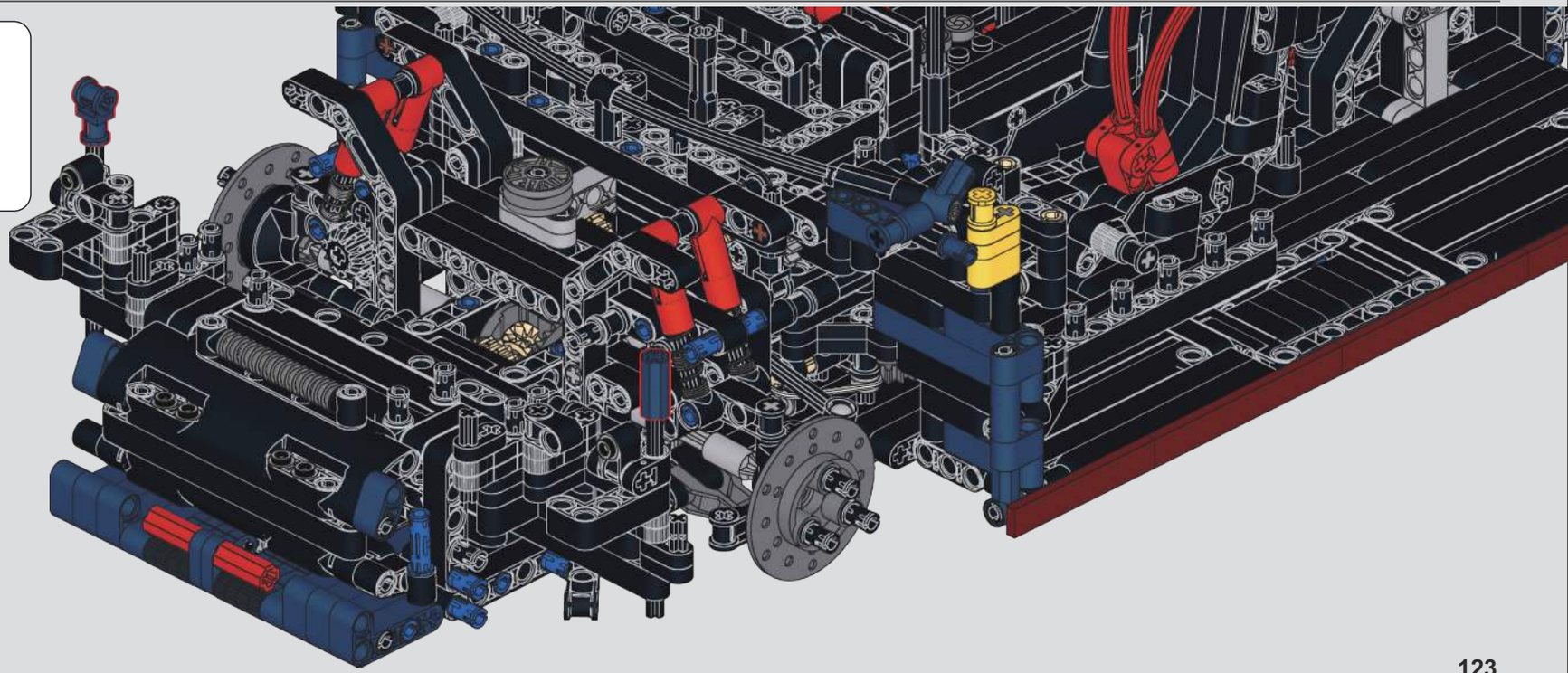

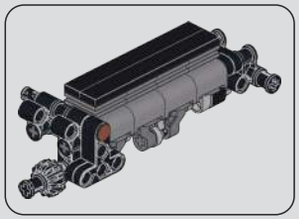

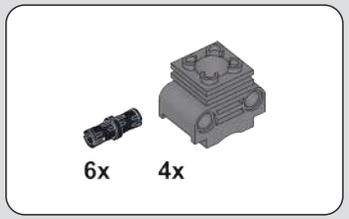

433

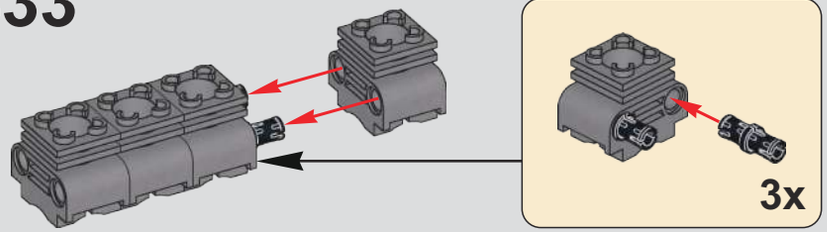

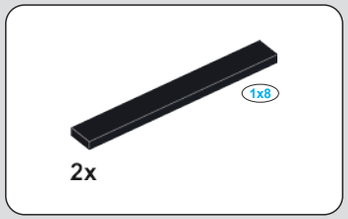

434

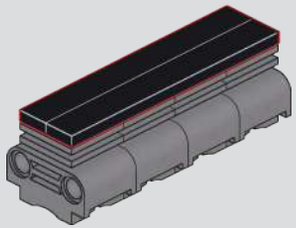

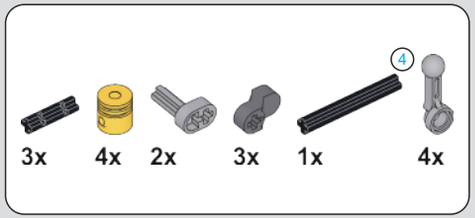

435

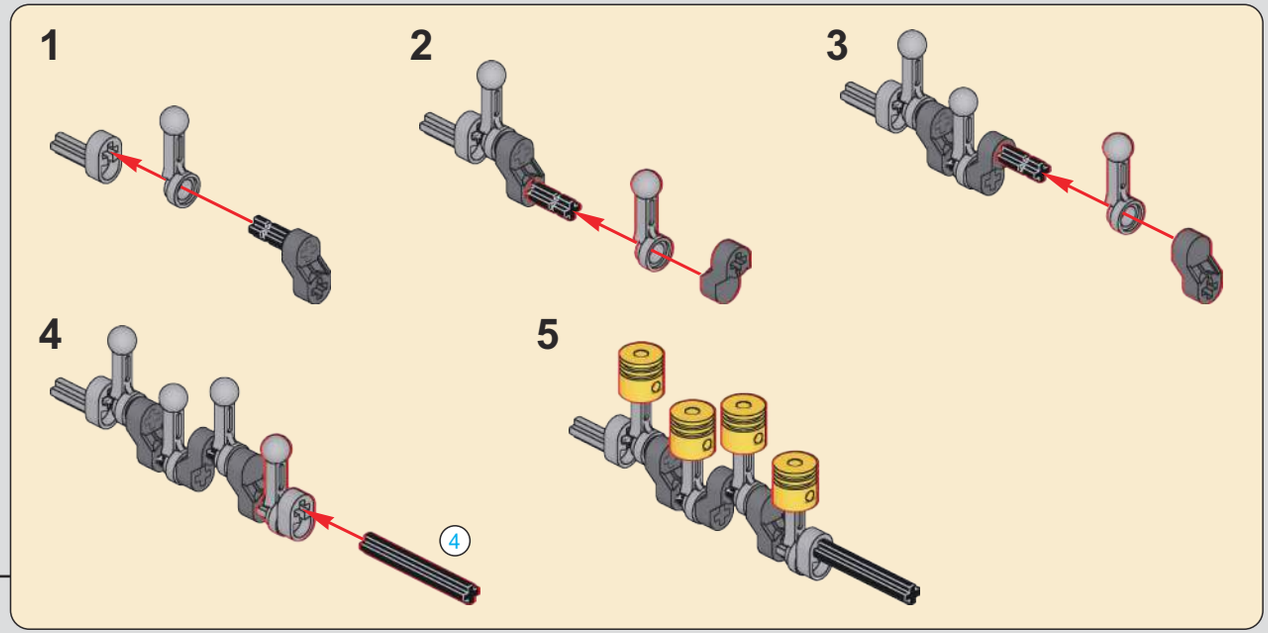

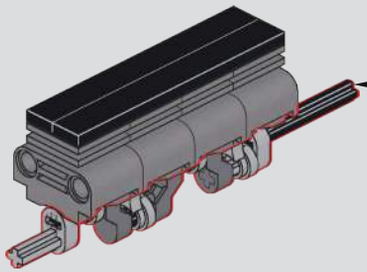

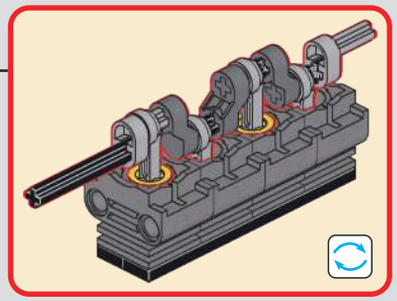

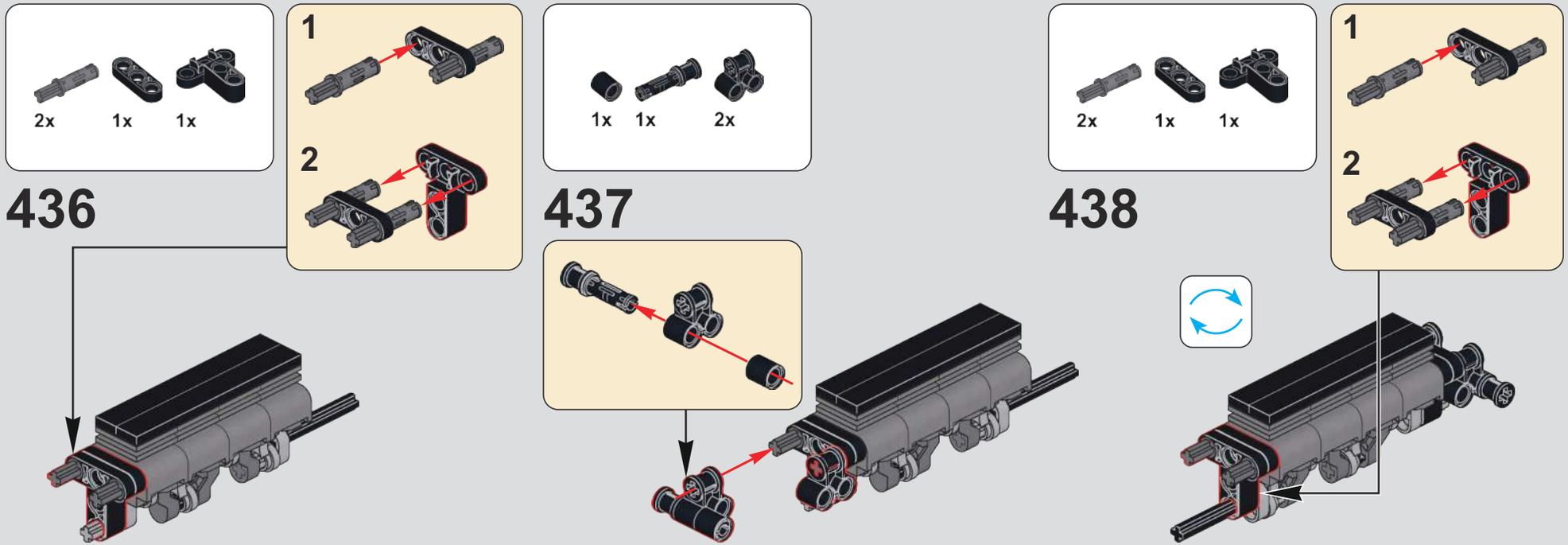
2x
1x
1x
1
2
436
1x
1x
2x
437
2x
1x
1x
1
2
438

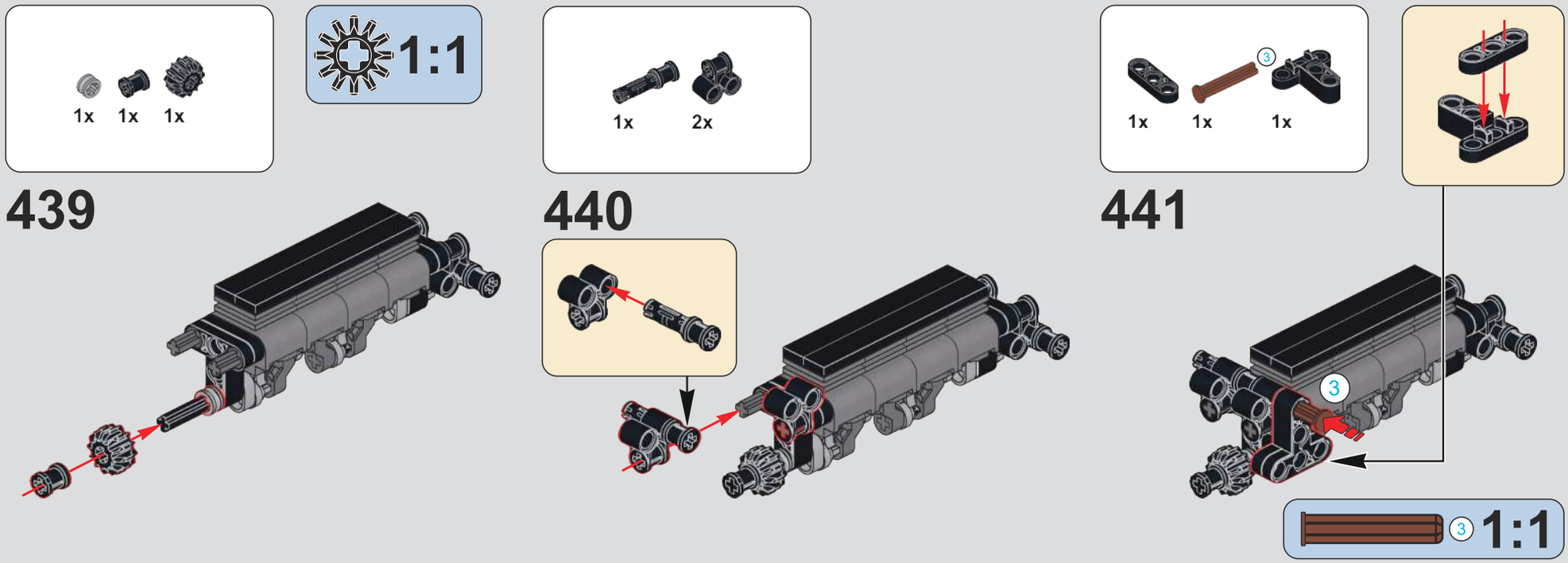
1x
1x
1x
1:1
439
1x
2x
440
1x
1x
1x
3
441
3
3
1:1

442

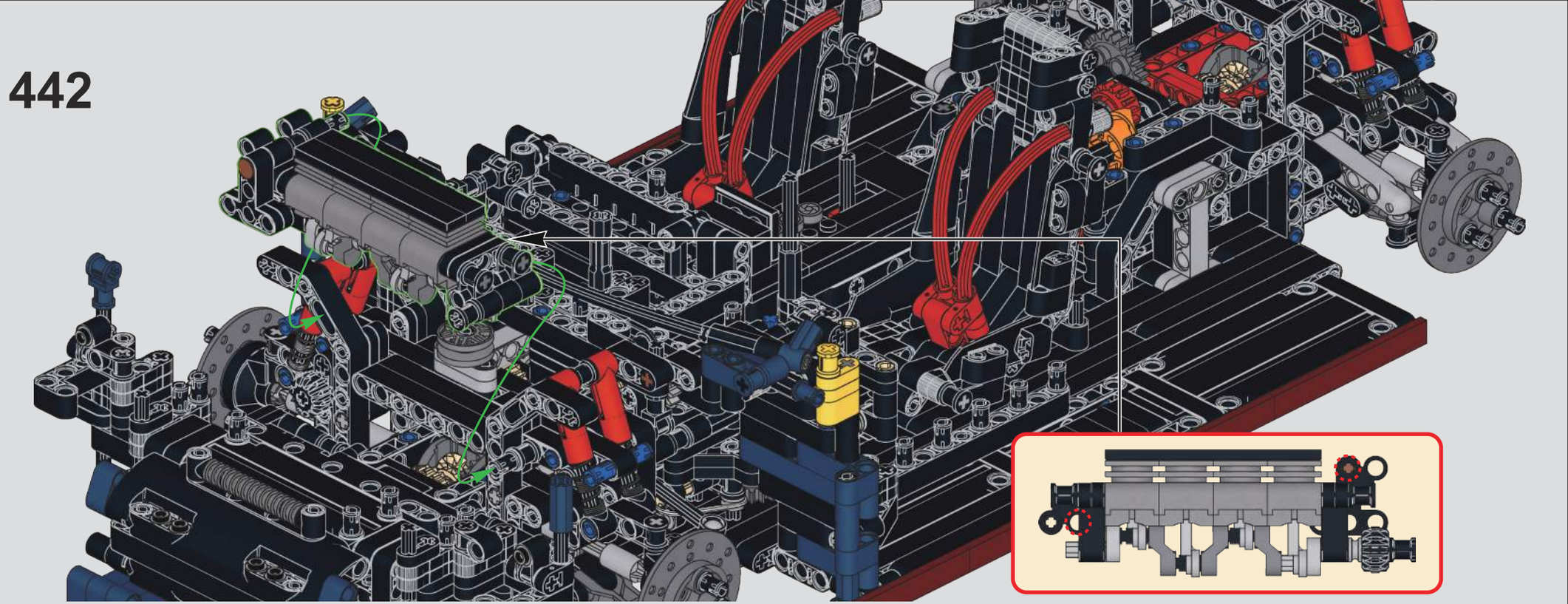

443

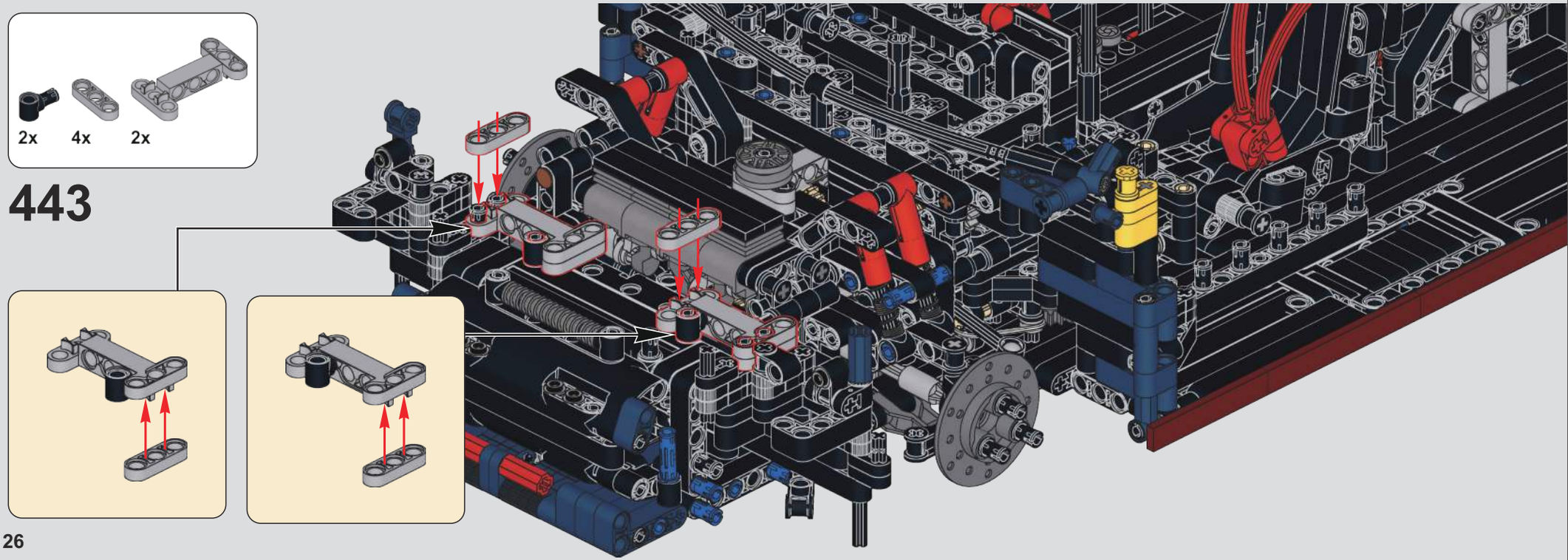

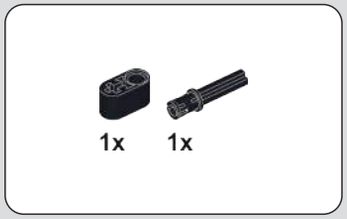

444

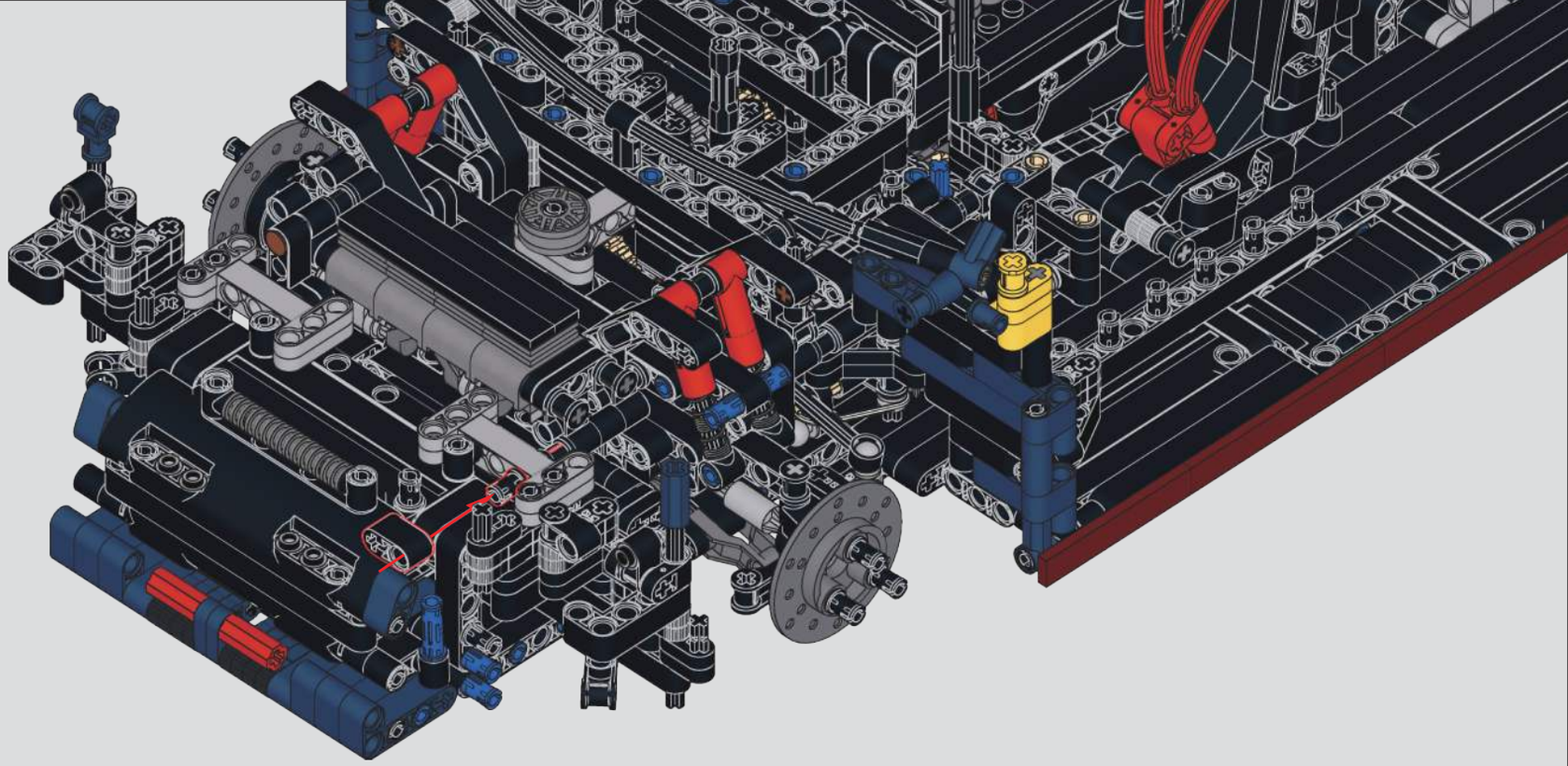

445

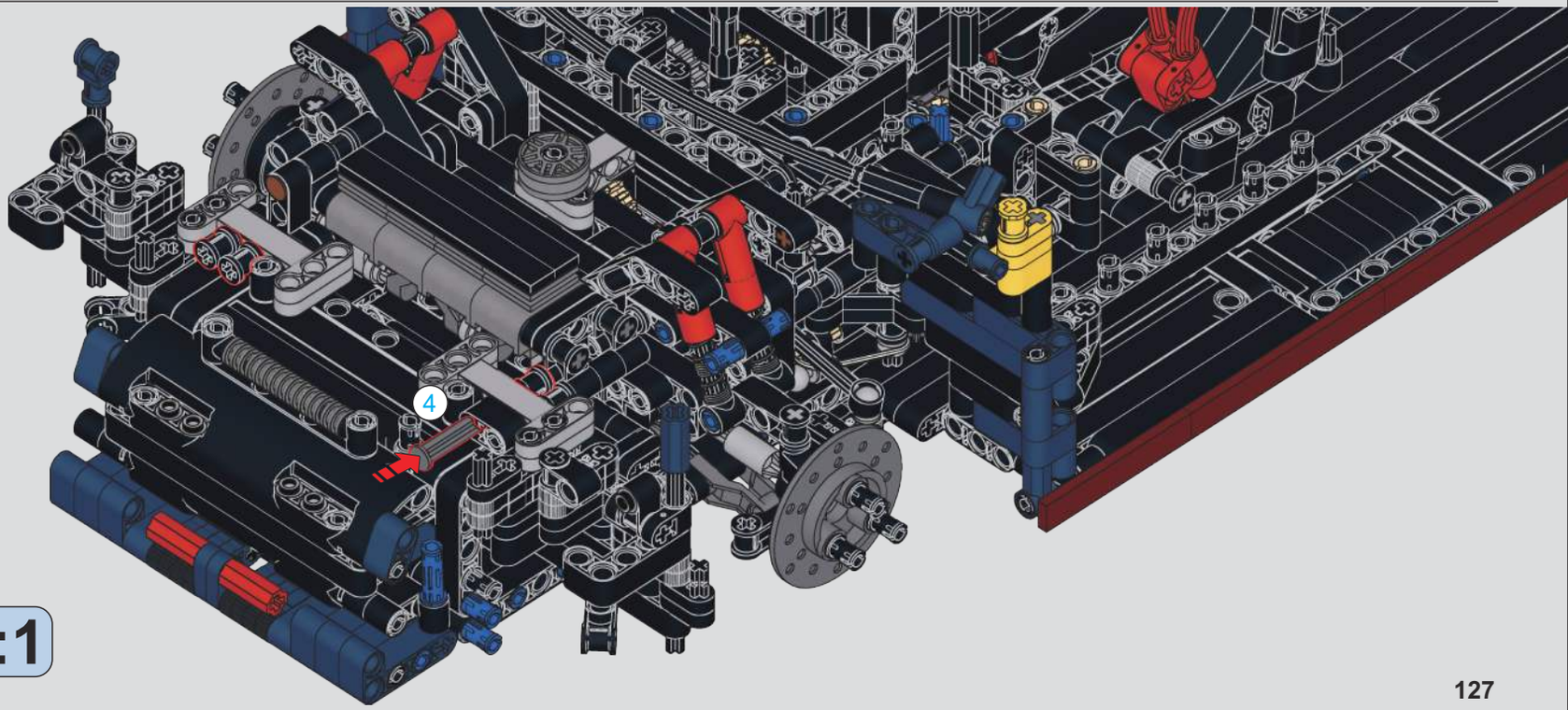

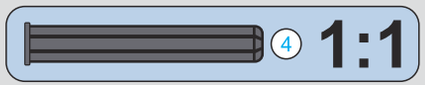

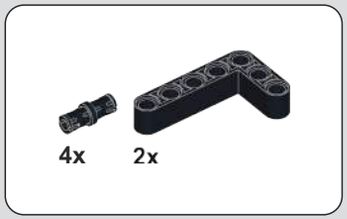

446

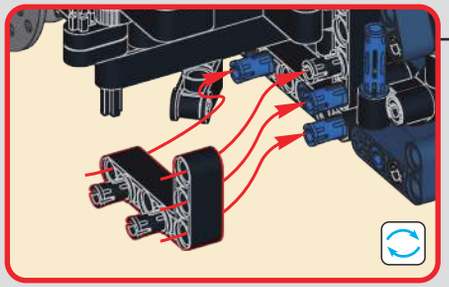

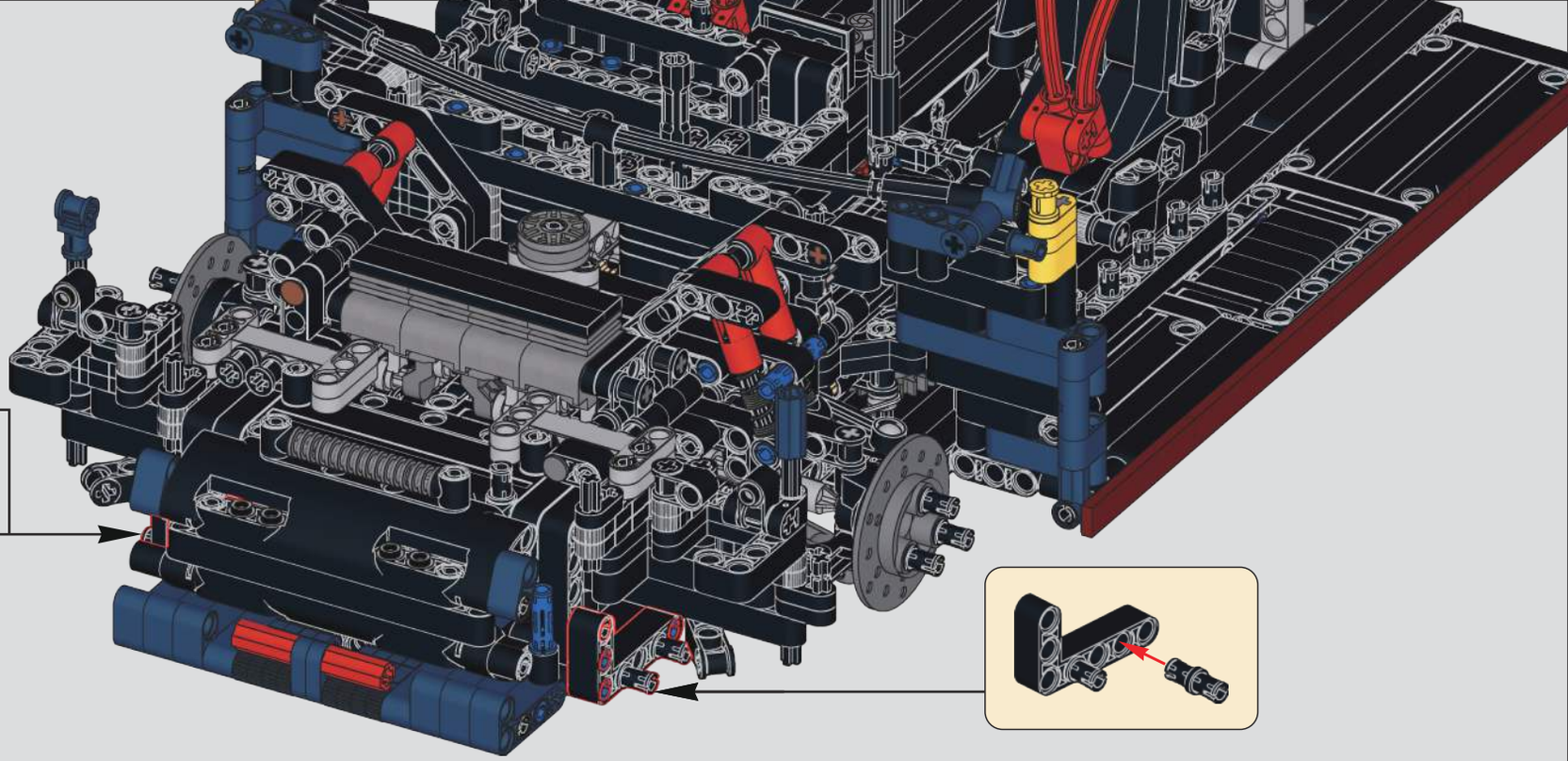

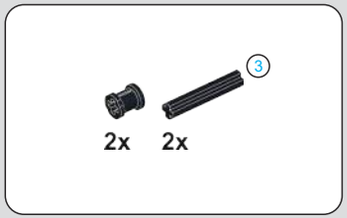

447

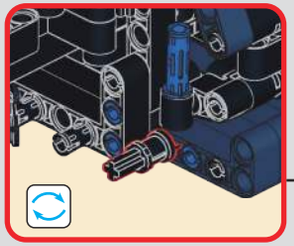

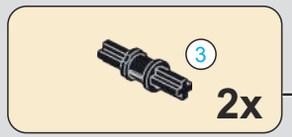

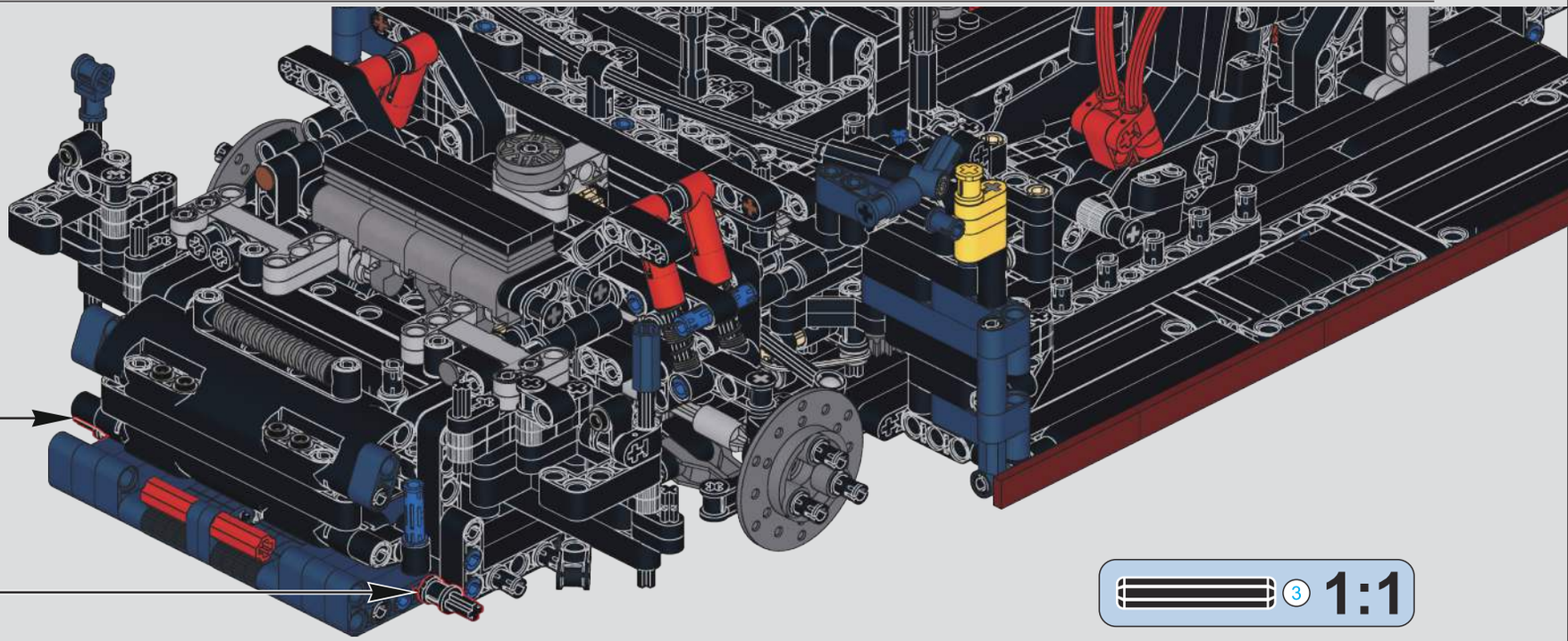

3 1:1

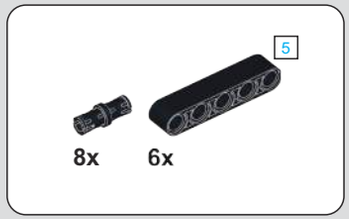

448

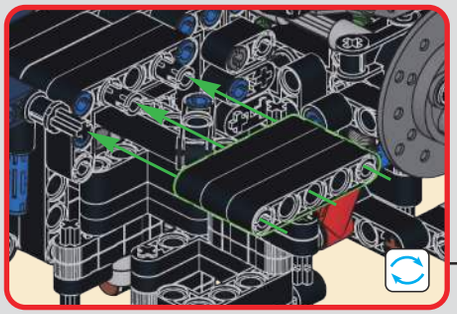

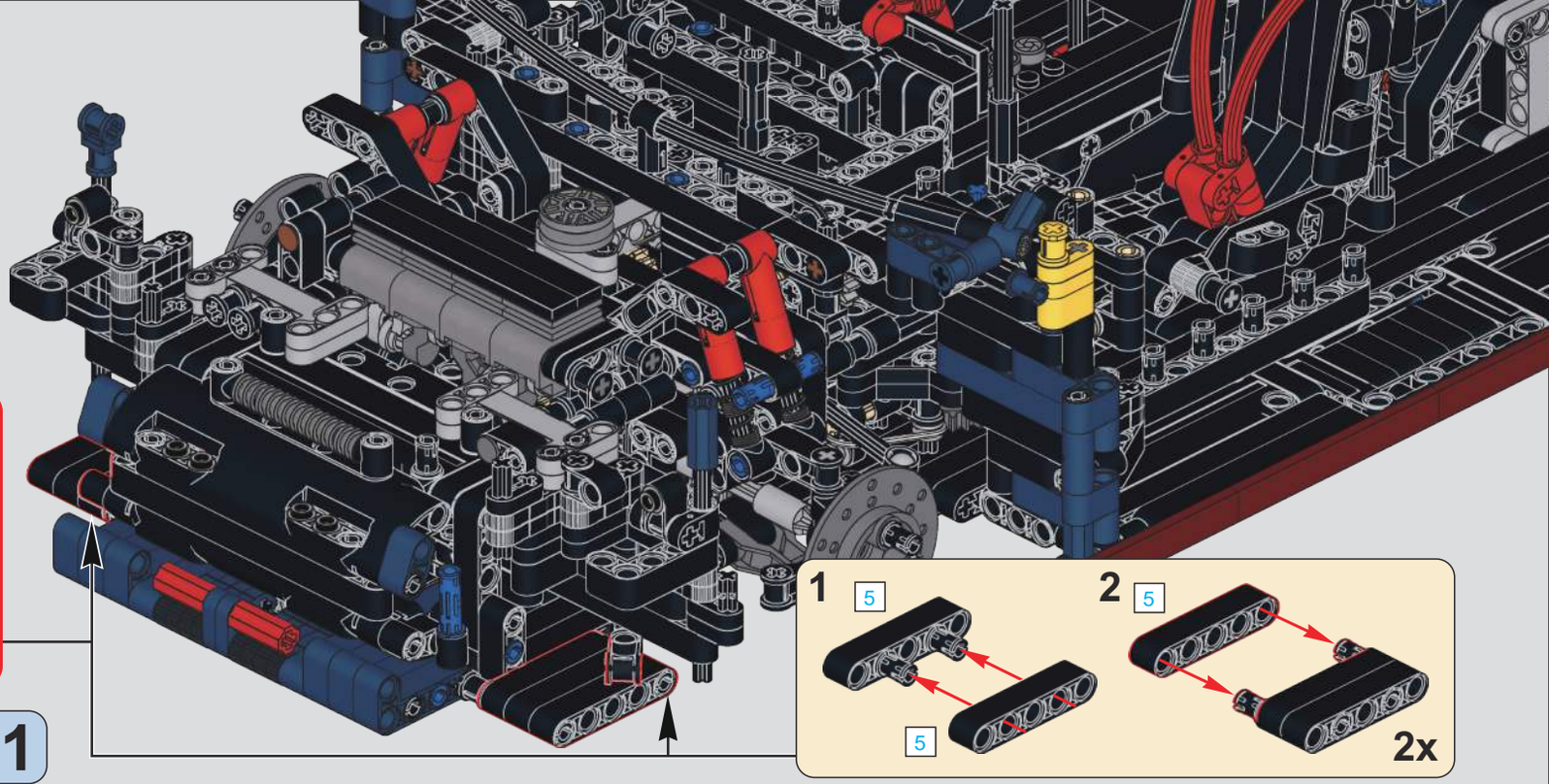

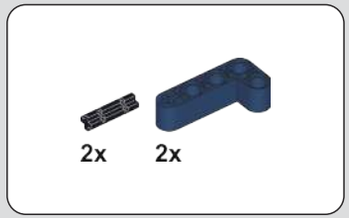

449

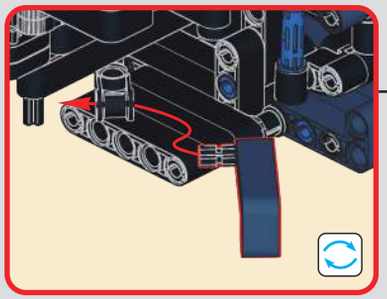

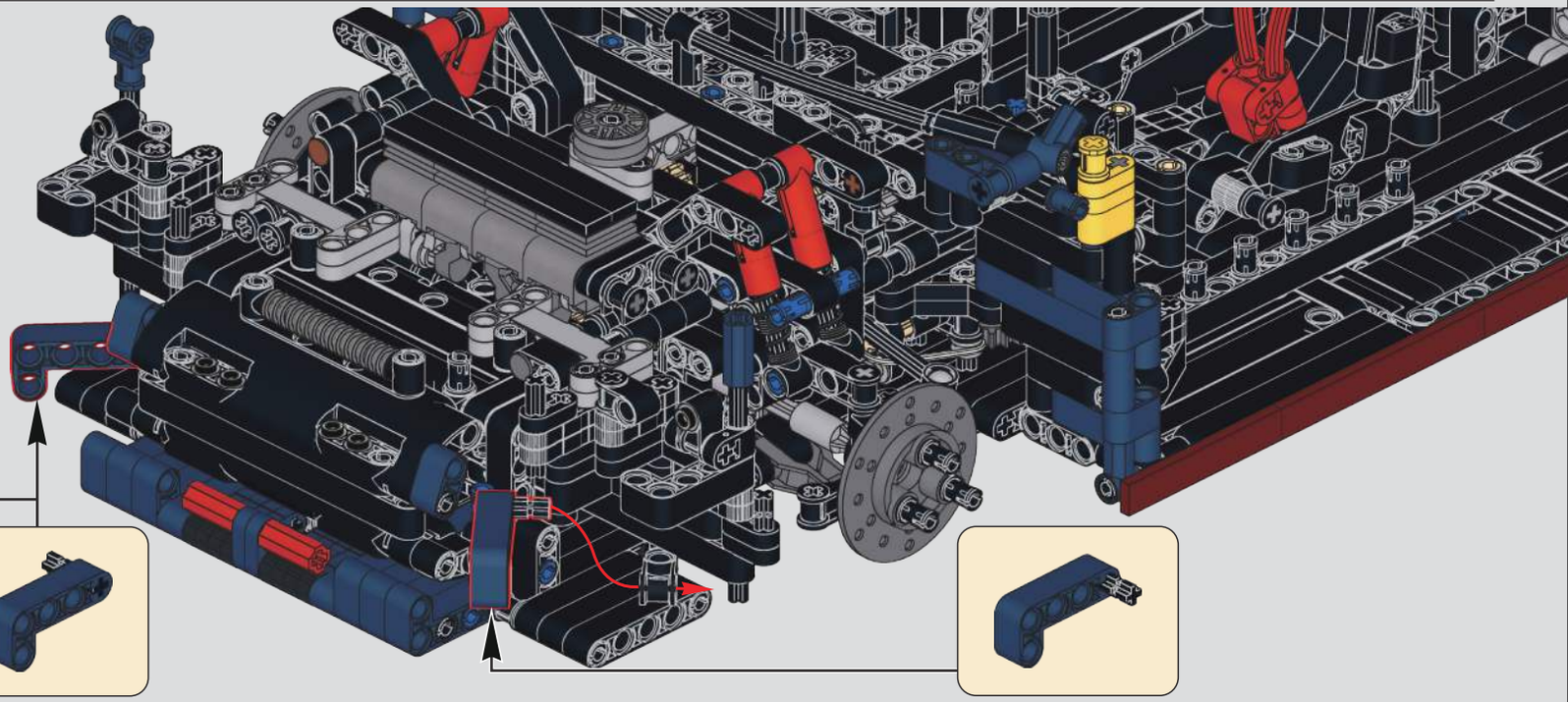

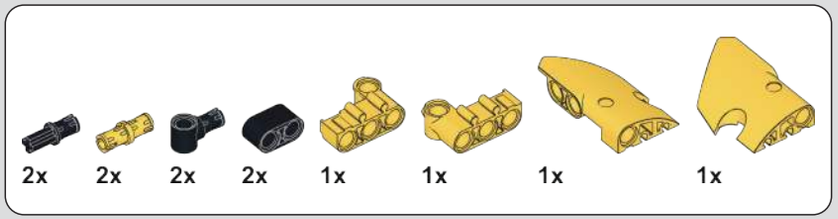

450

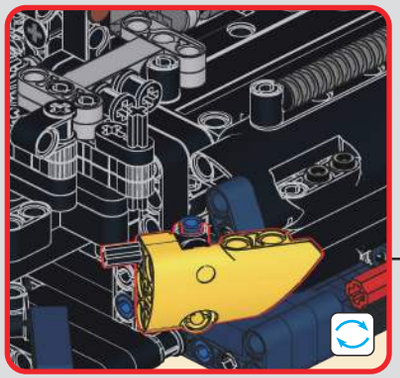

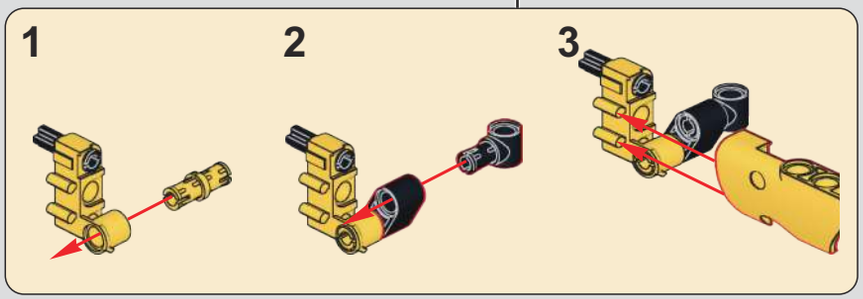

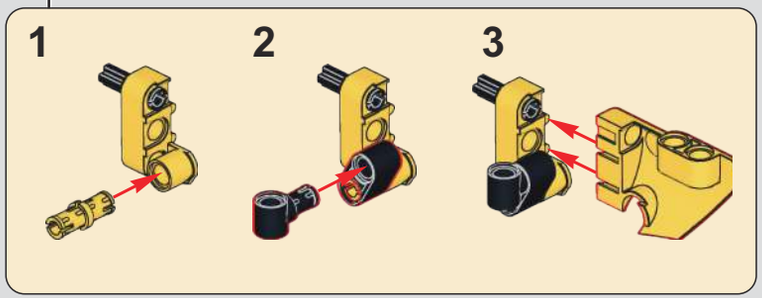

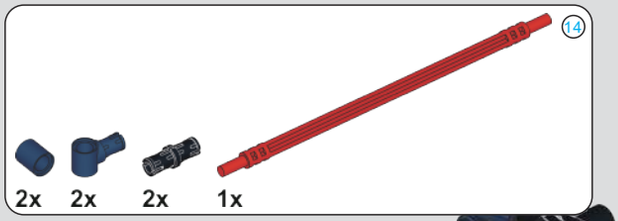

451

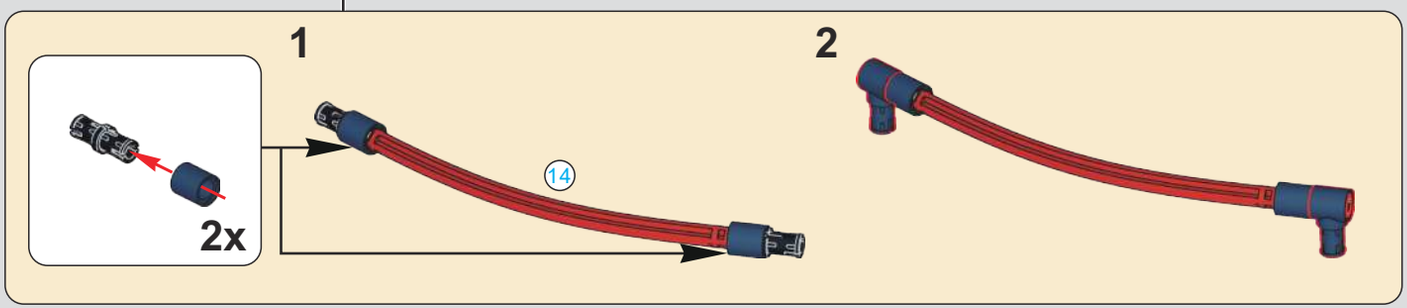

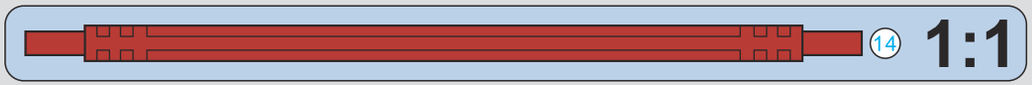

452

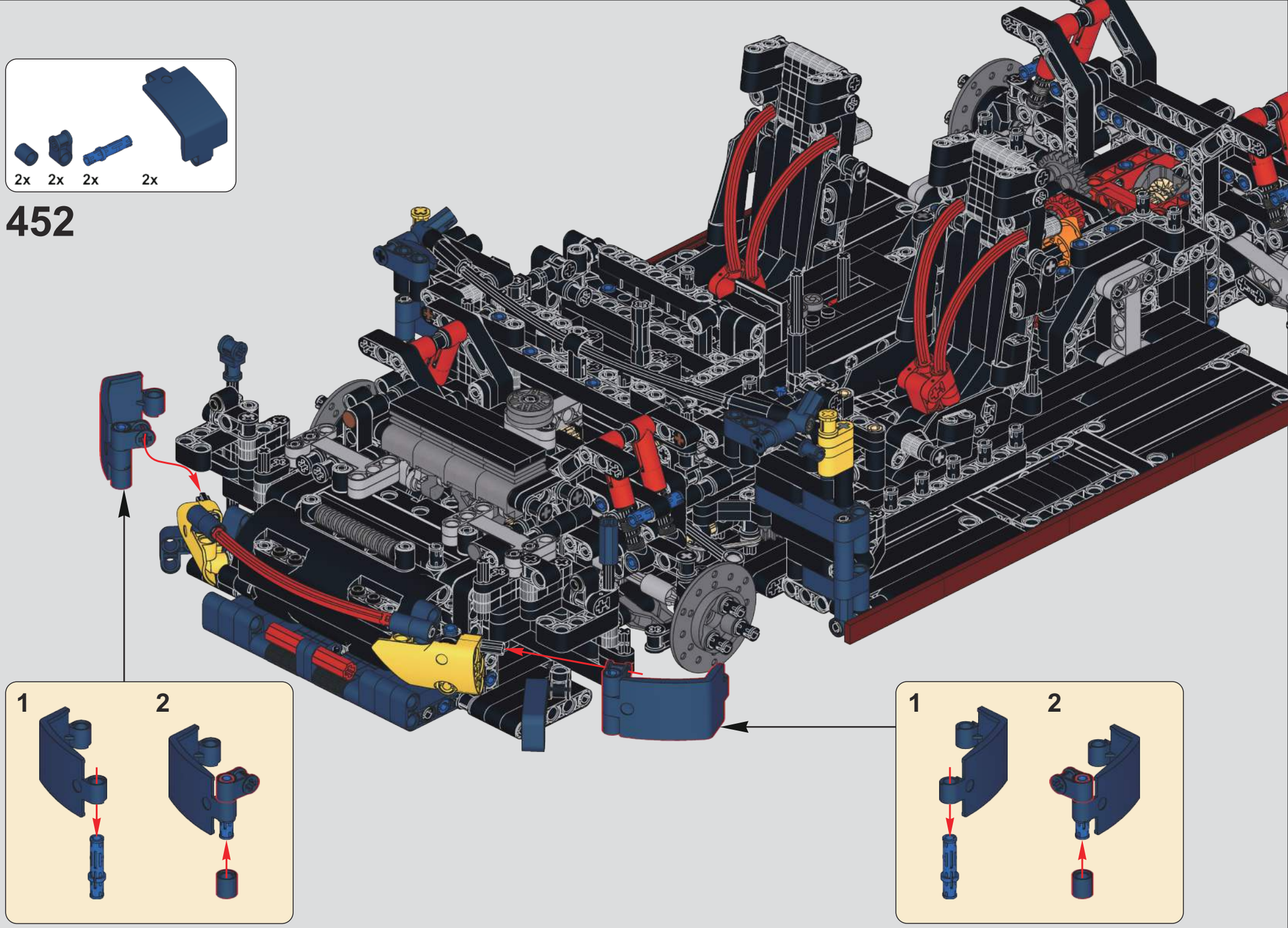

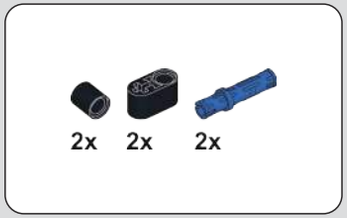

453

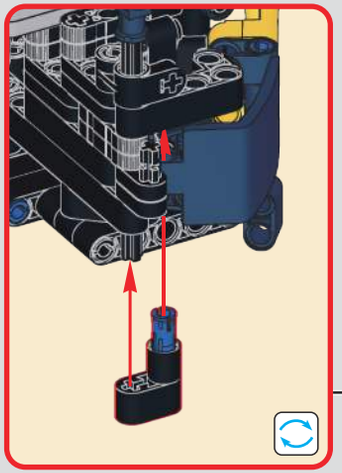

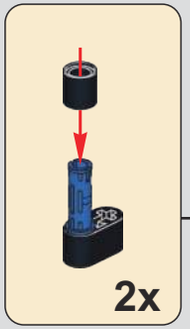

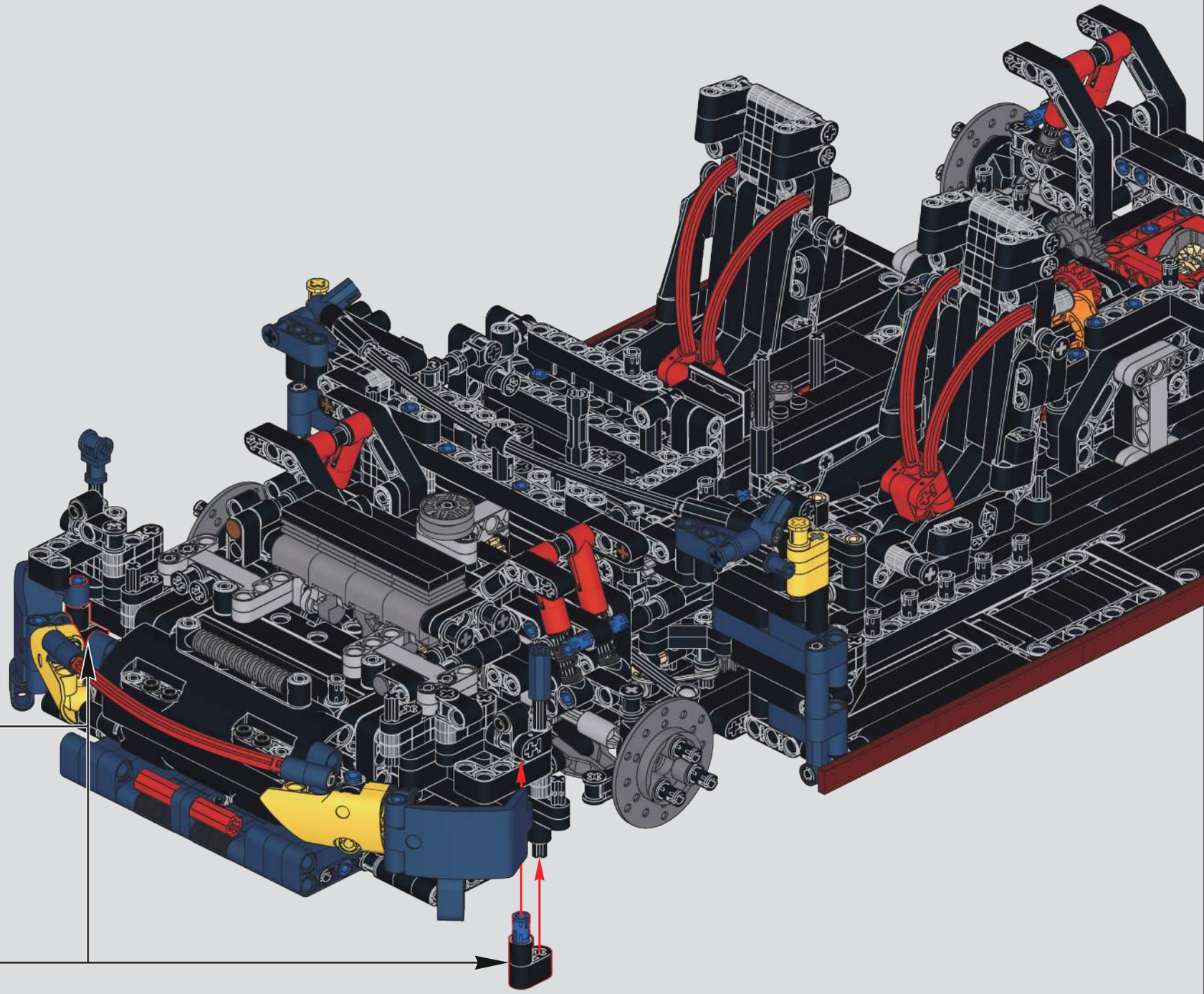

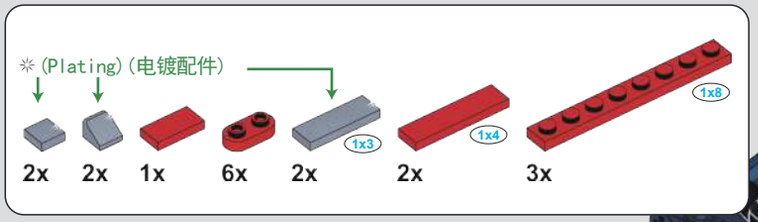

454

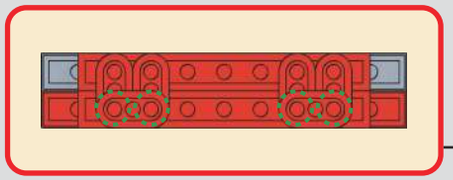

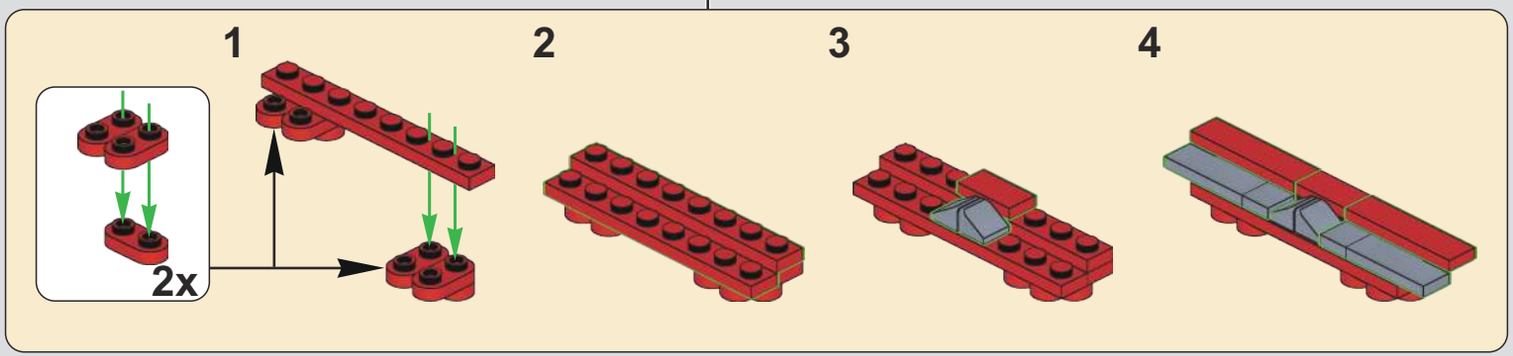

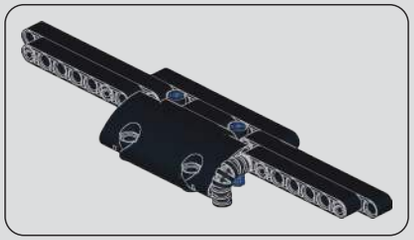

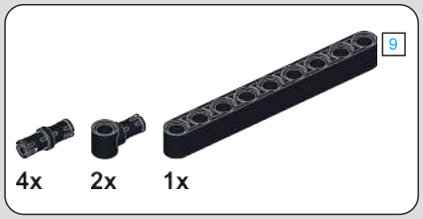

455

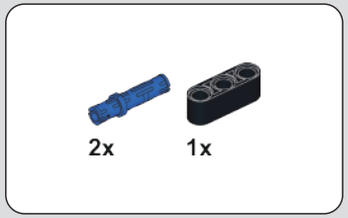

456

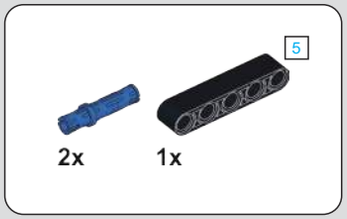

457

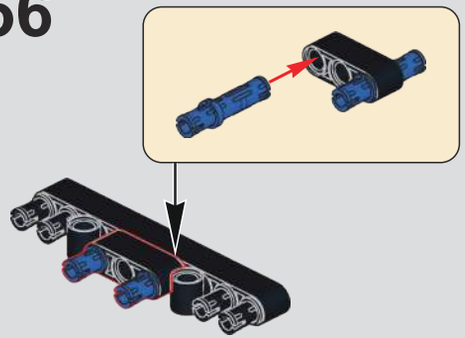

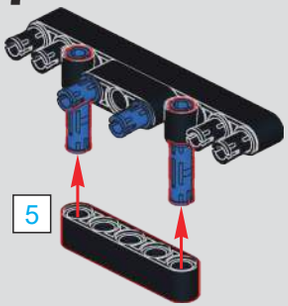

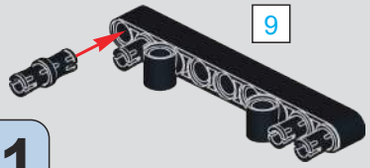

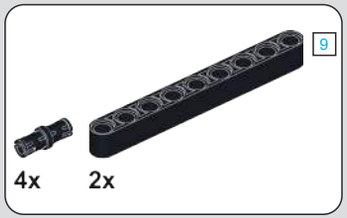

458

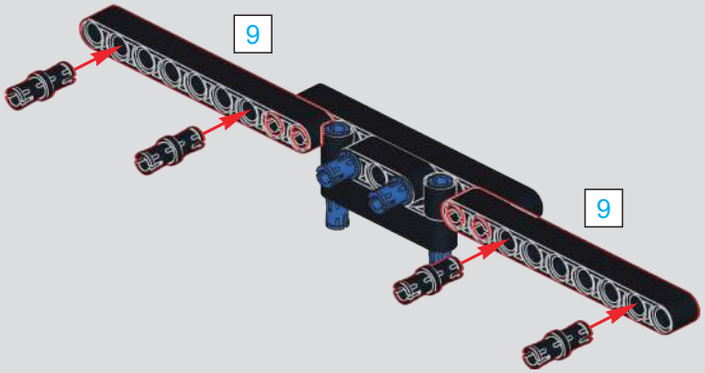

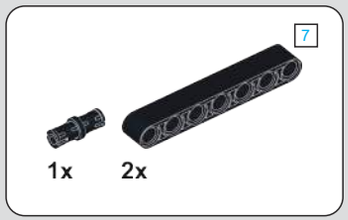

459

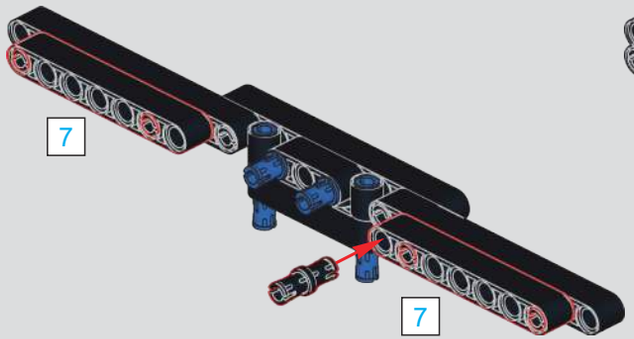

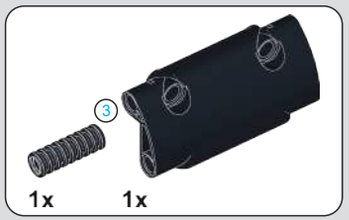

460

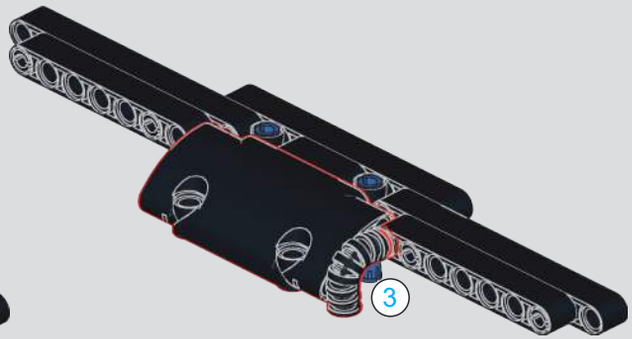

461

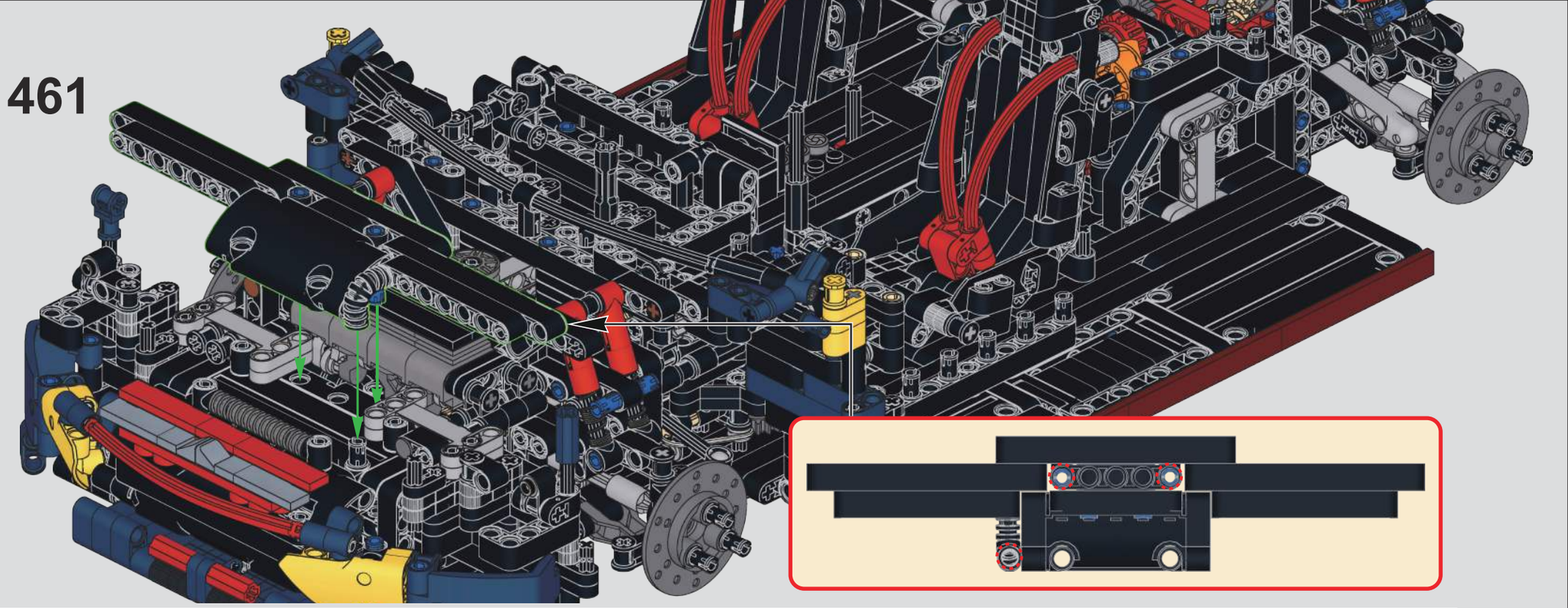

462

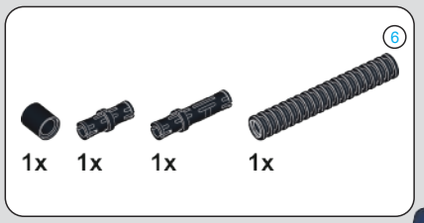

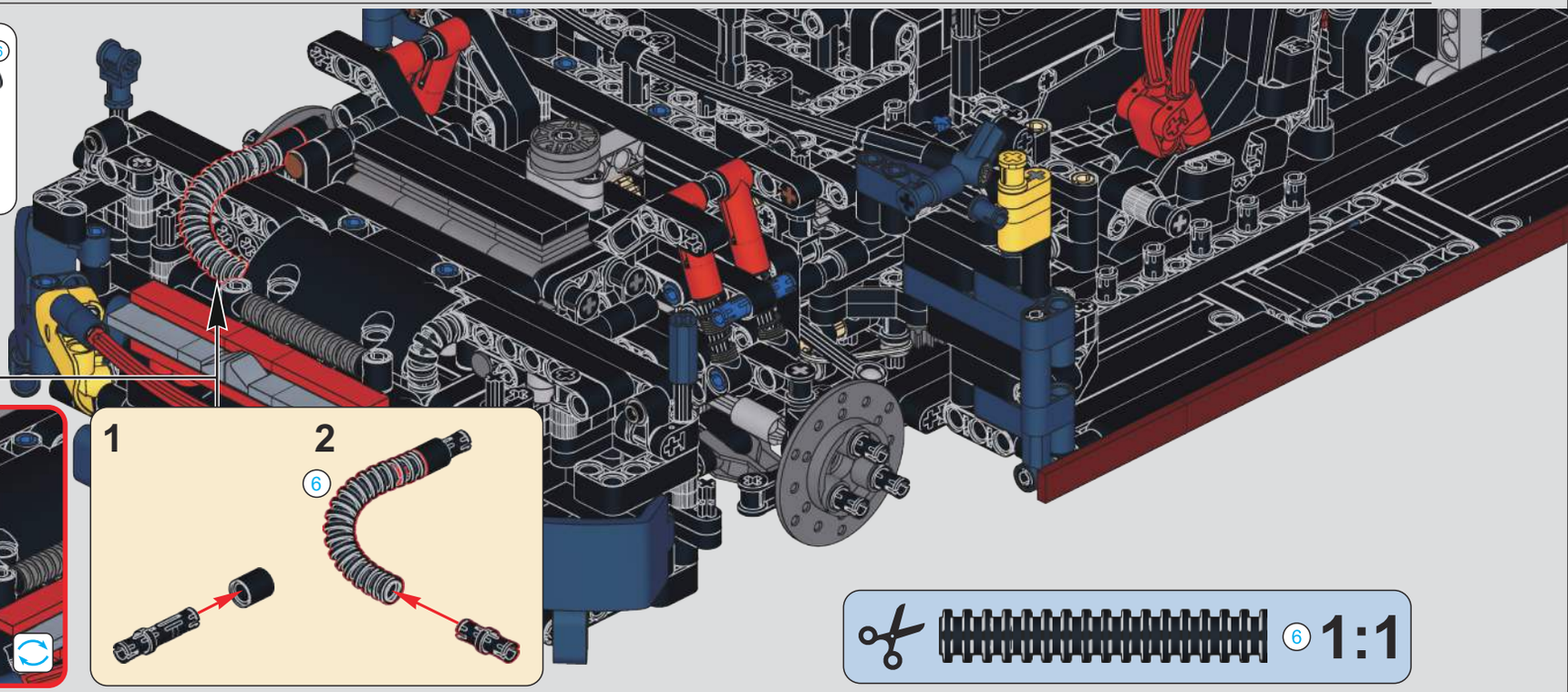

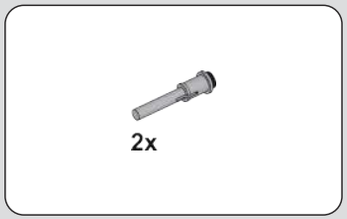

463

464

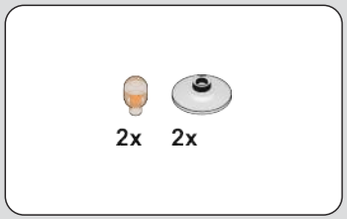

465

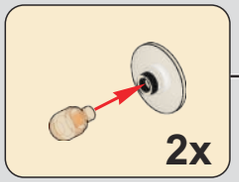

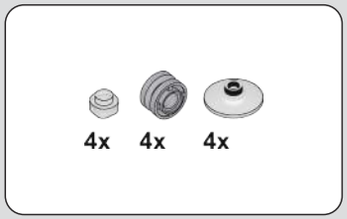

466

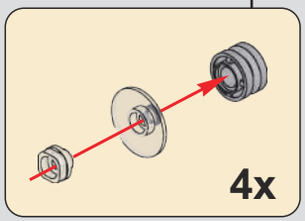

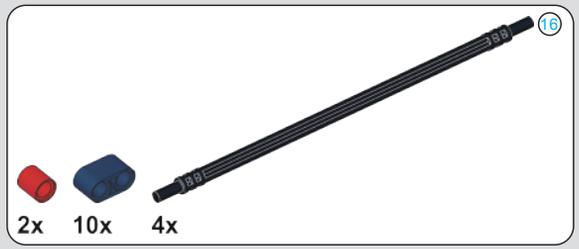

467

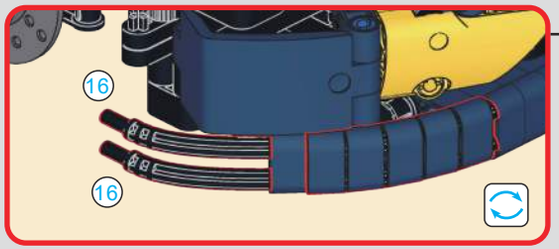

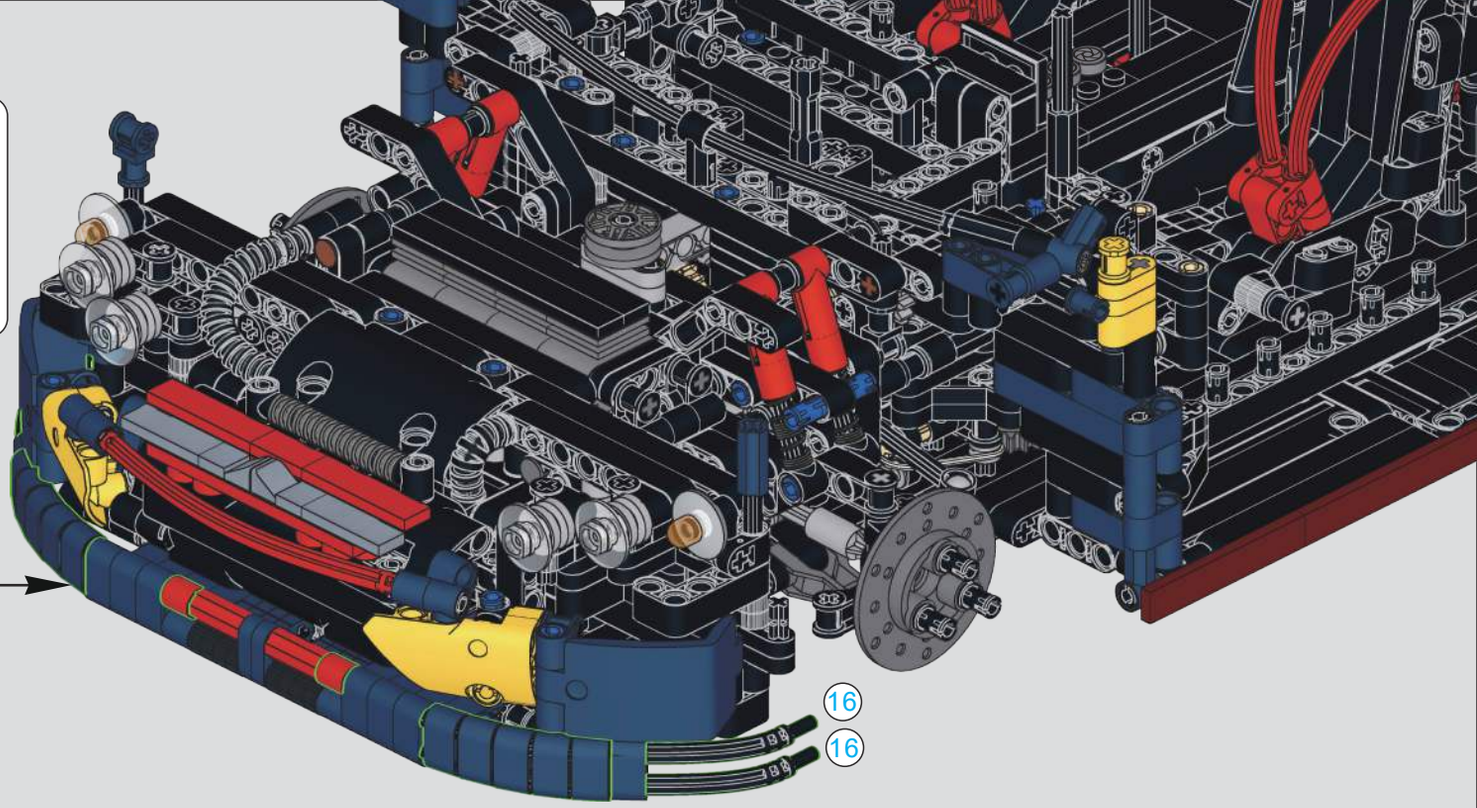

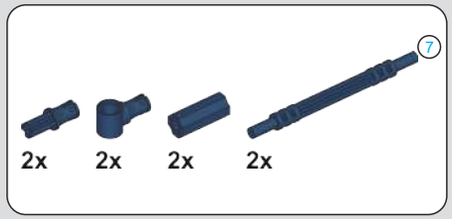

468

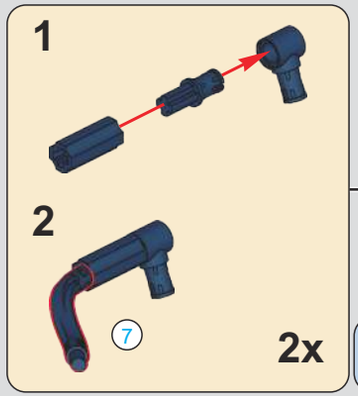

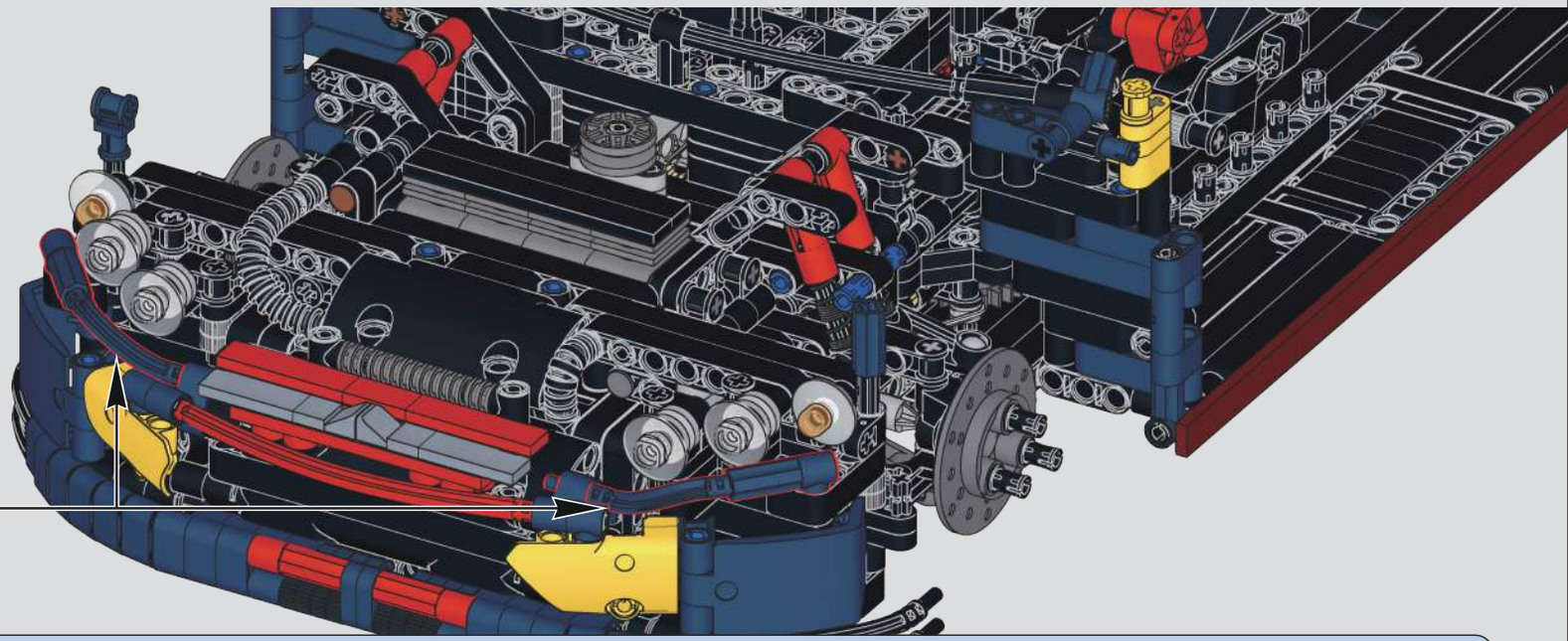

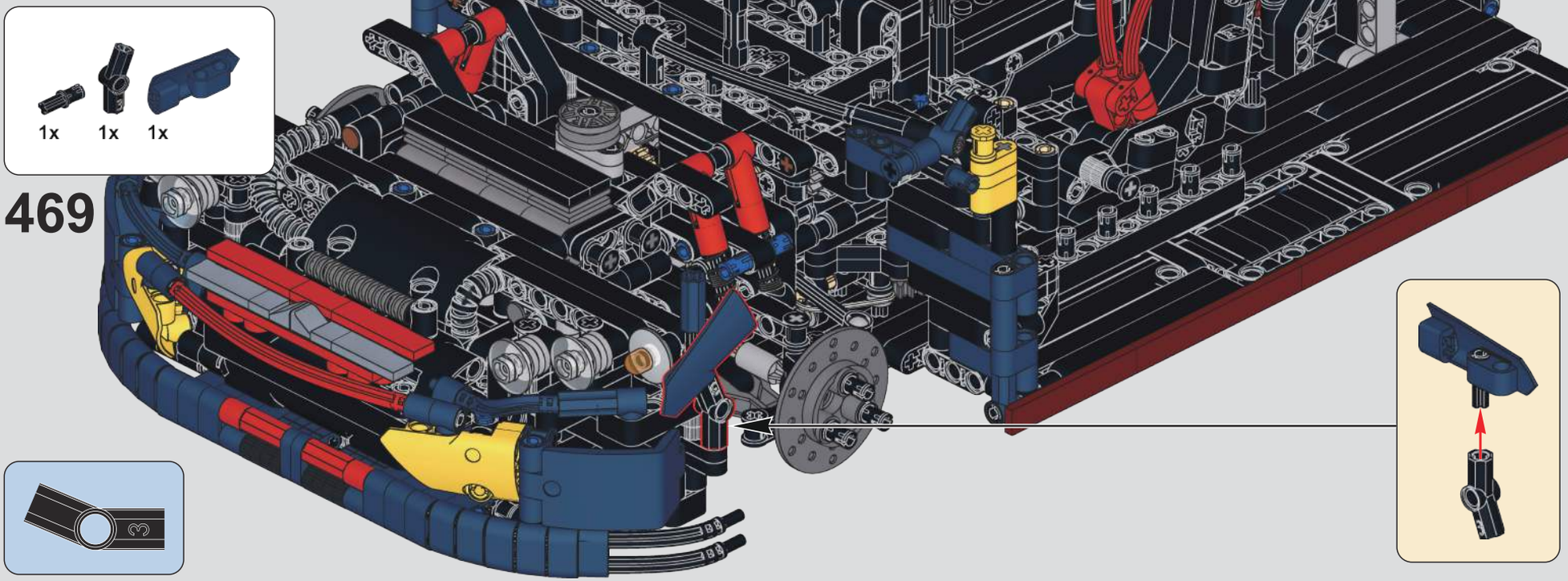
1x
1x
1x
469

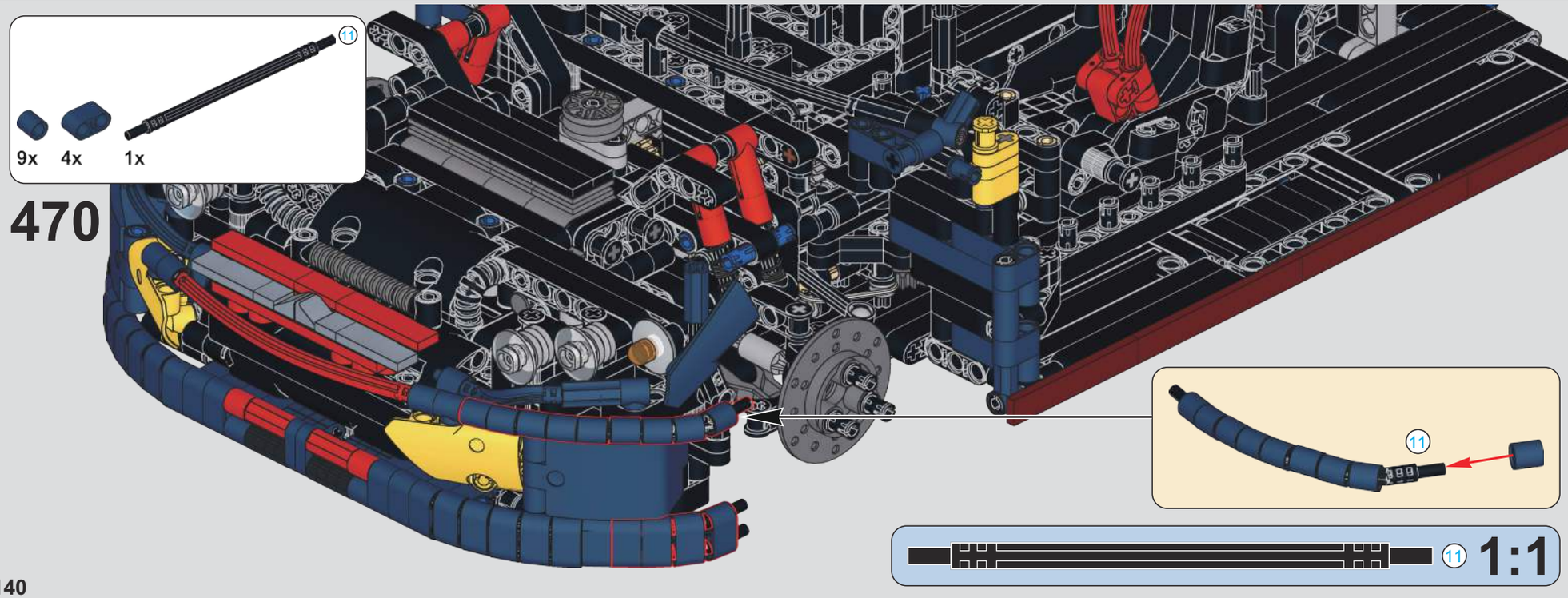
11
9x
4x
1x
470
11
11
1:1

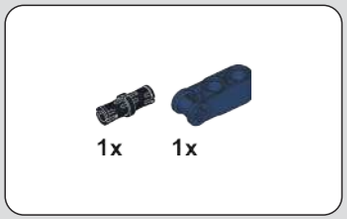

471

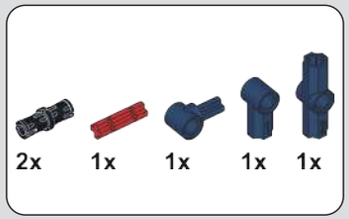

472

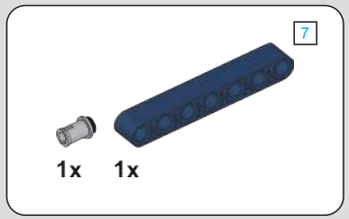

473

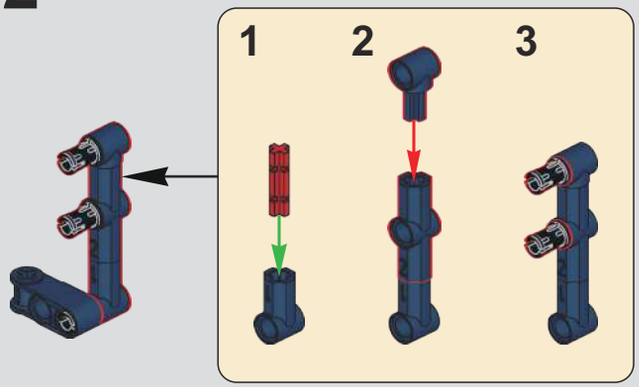

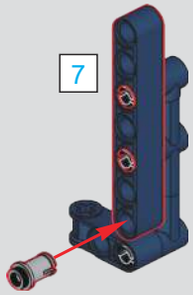

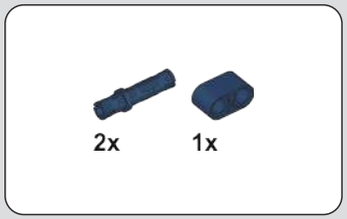

474

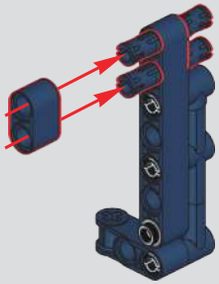

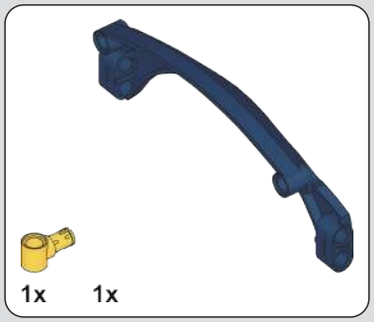

475

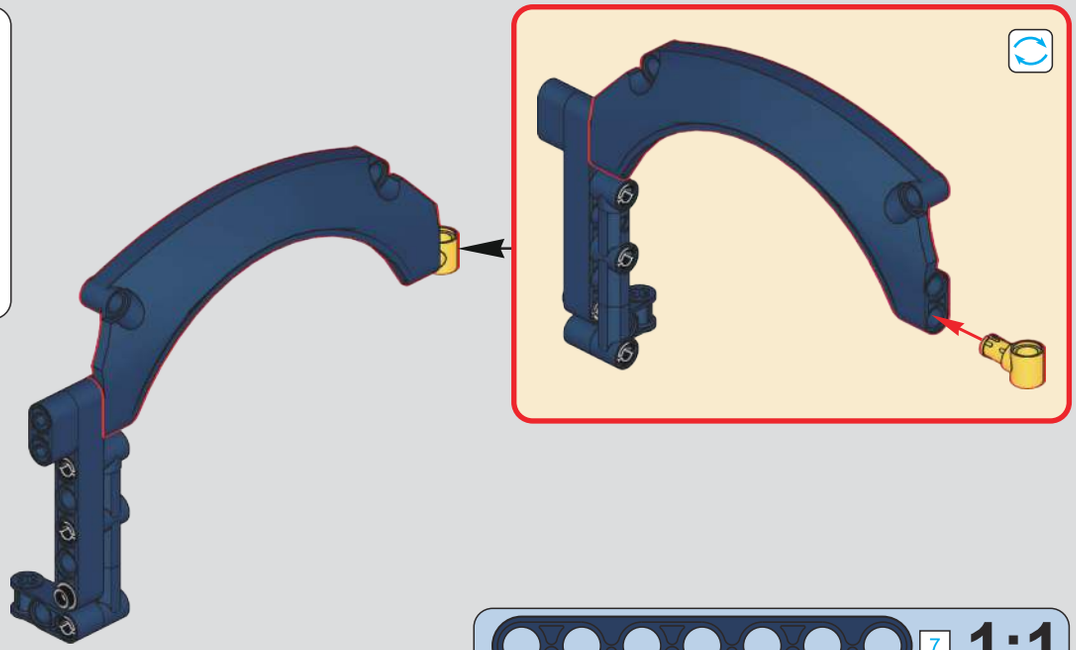

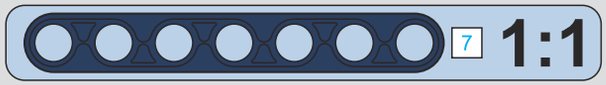

476

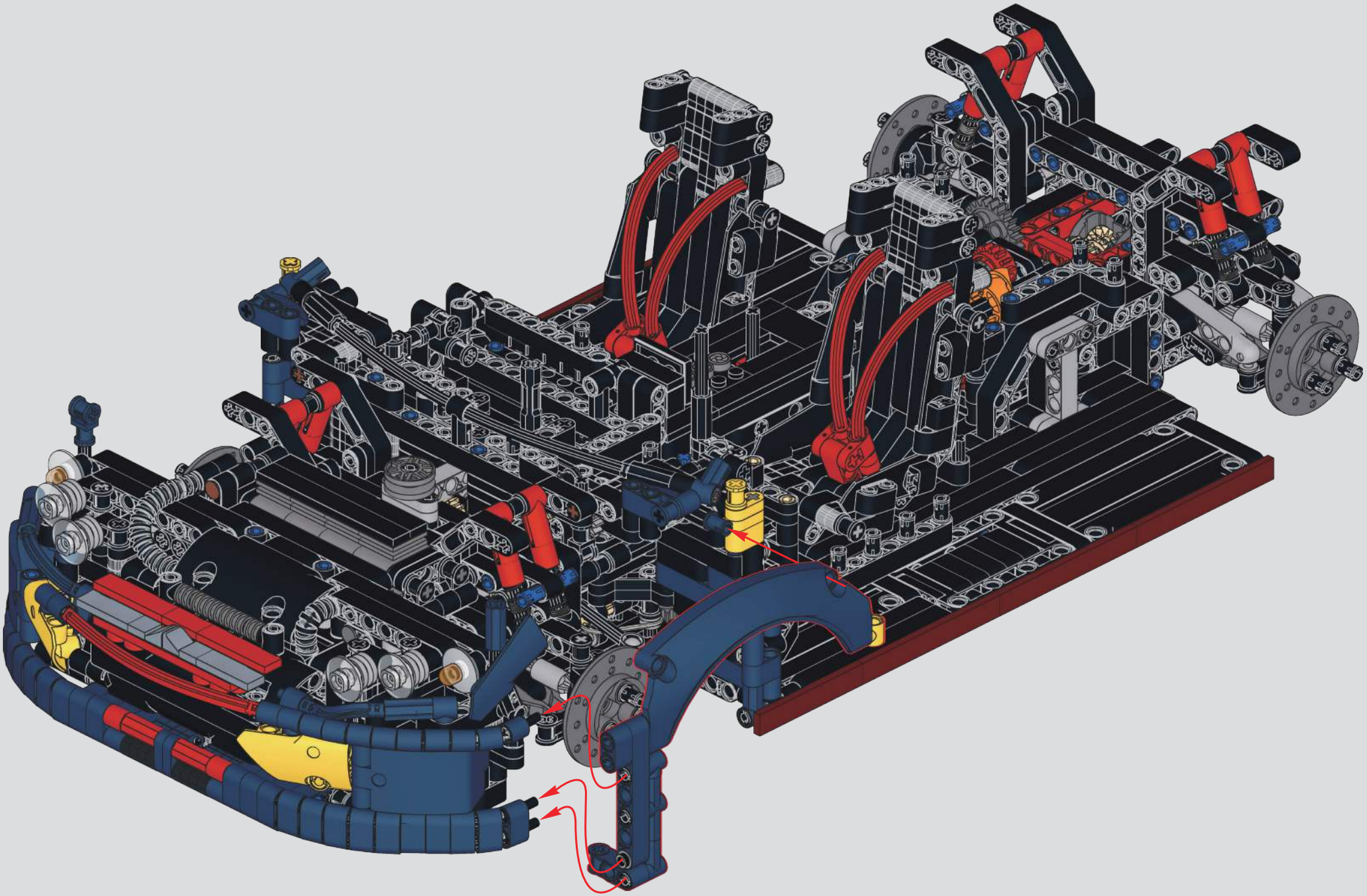

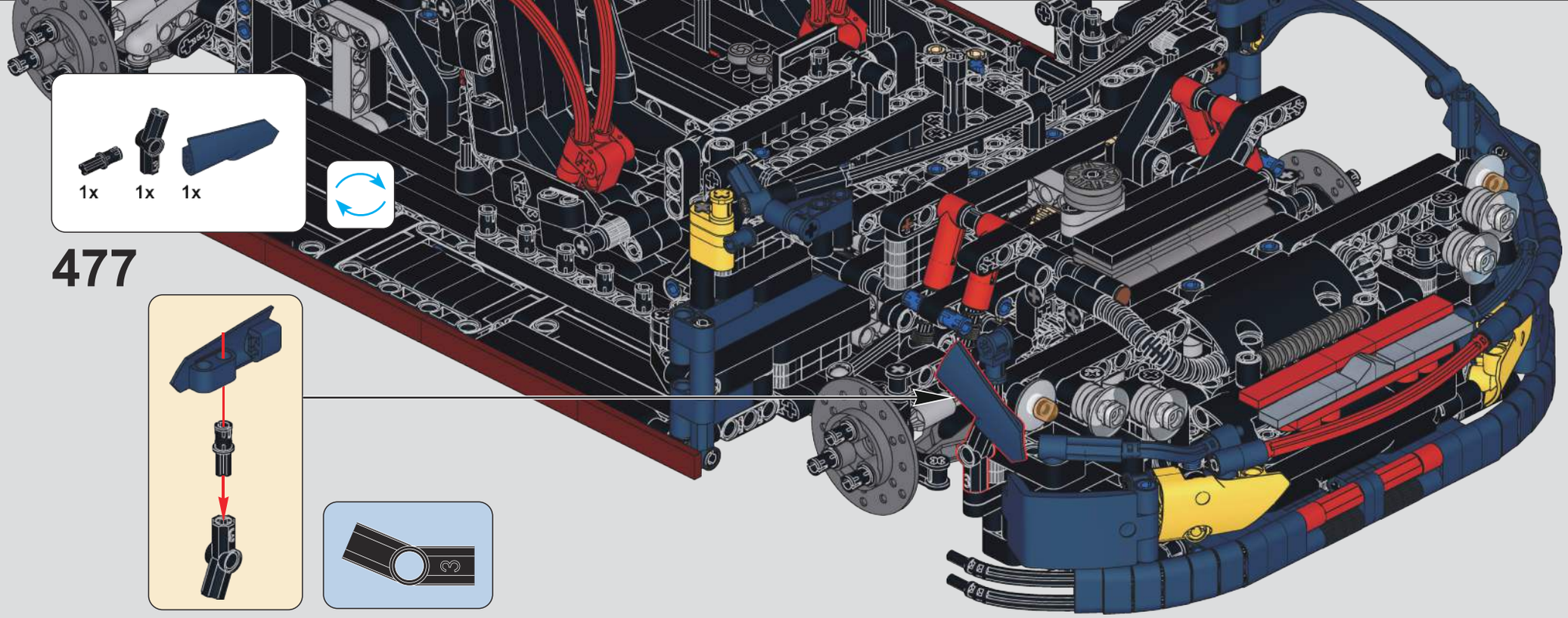
1x
1x
1x
477

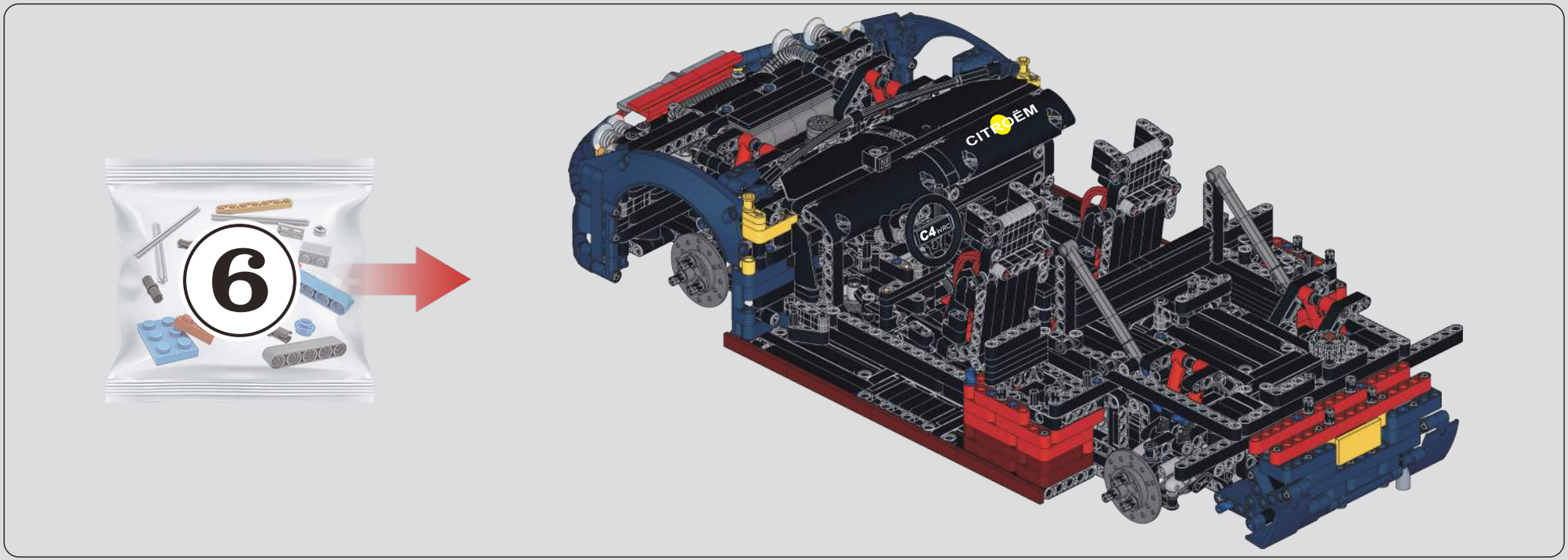
6
CITROËN
C4 WRC

478

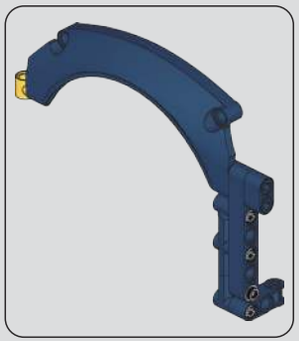

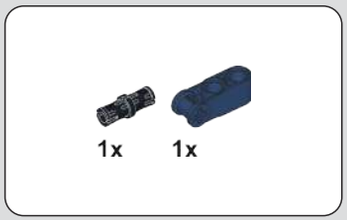

479

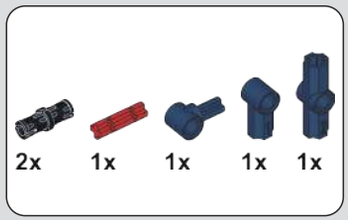

480

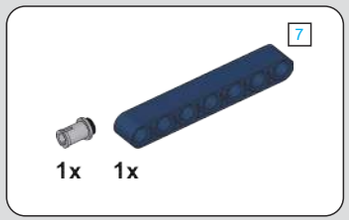

481

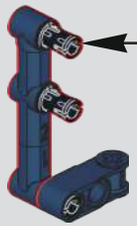

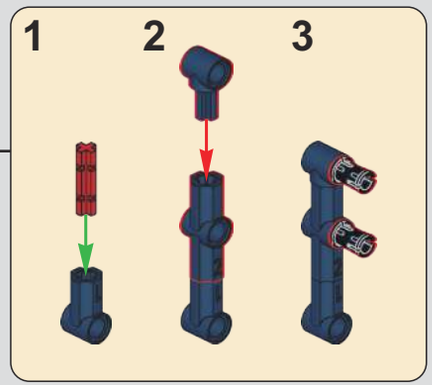

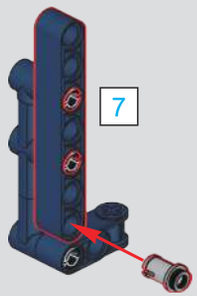

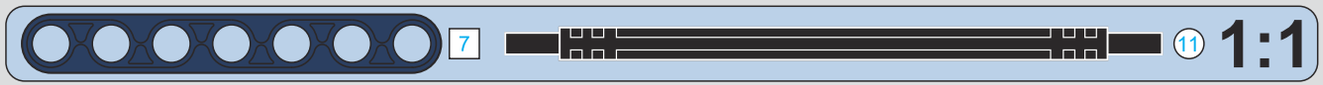

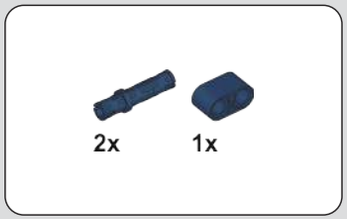

482

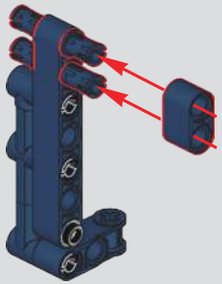

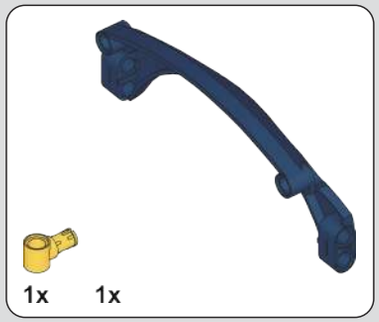

483

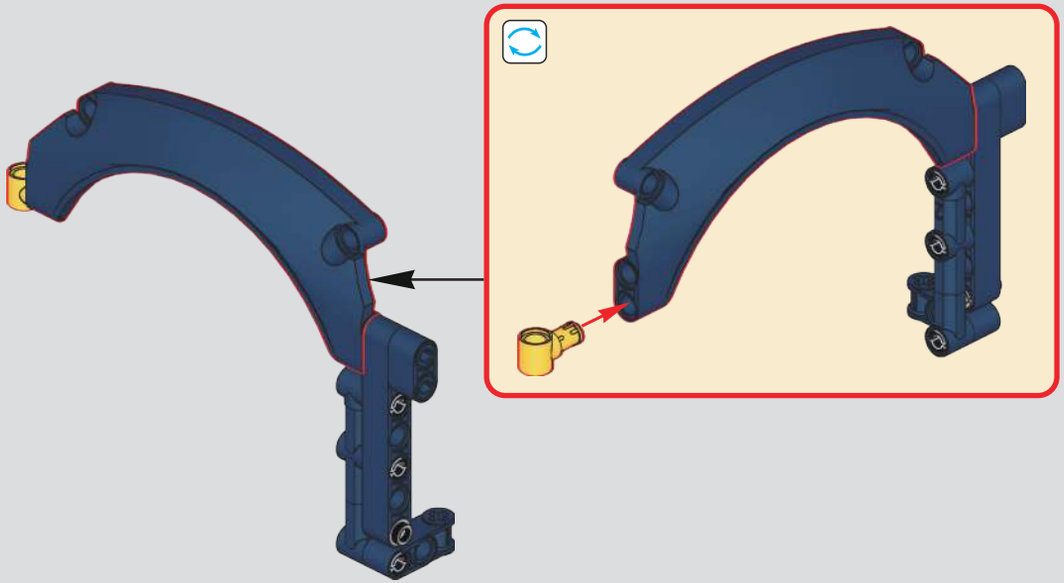

484

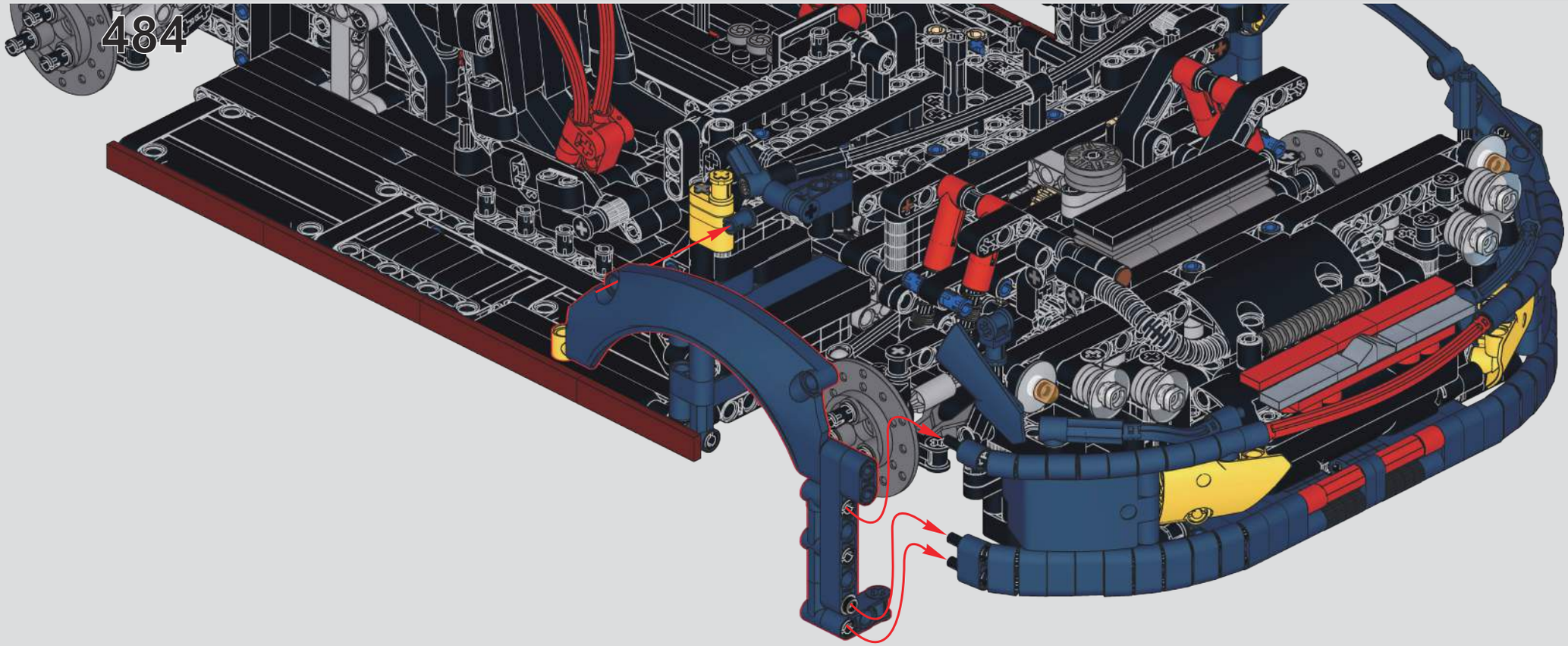

485

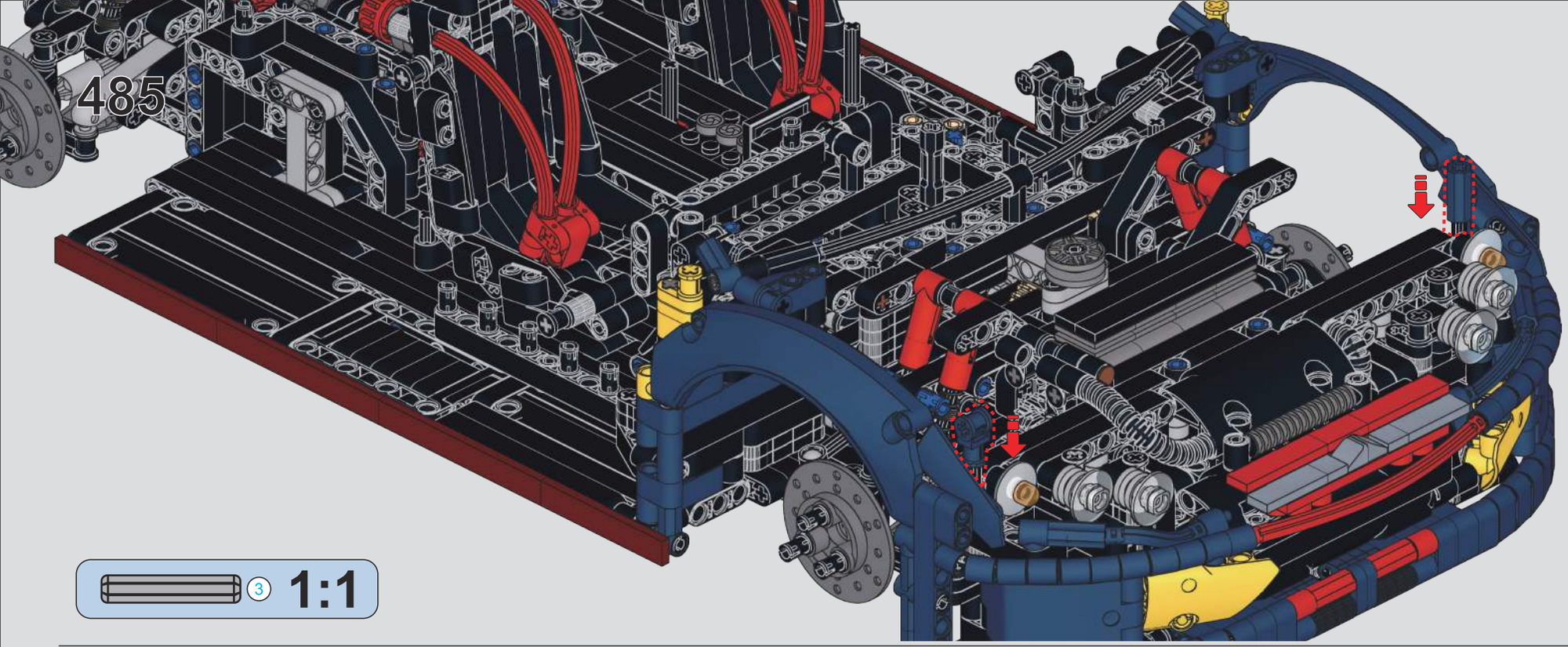

3 1:1

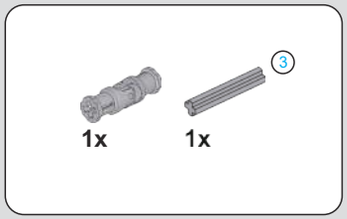

486

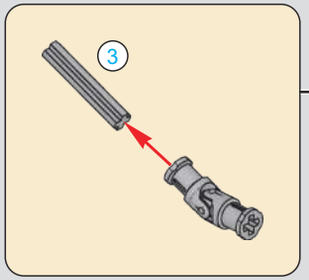

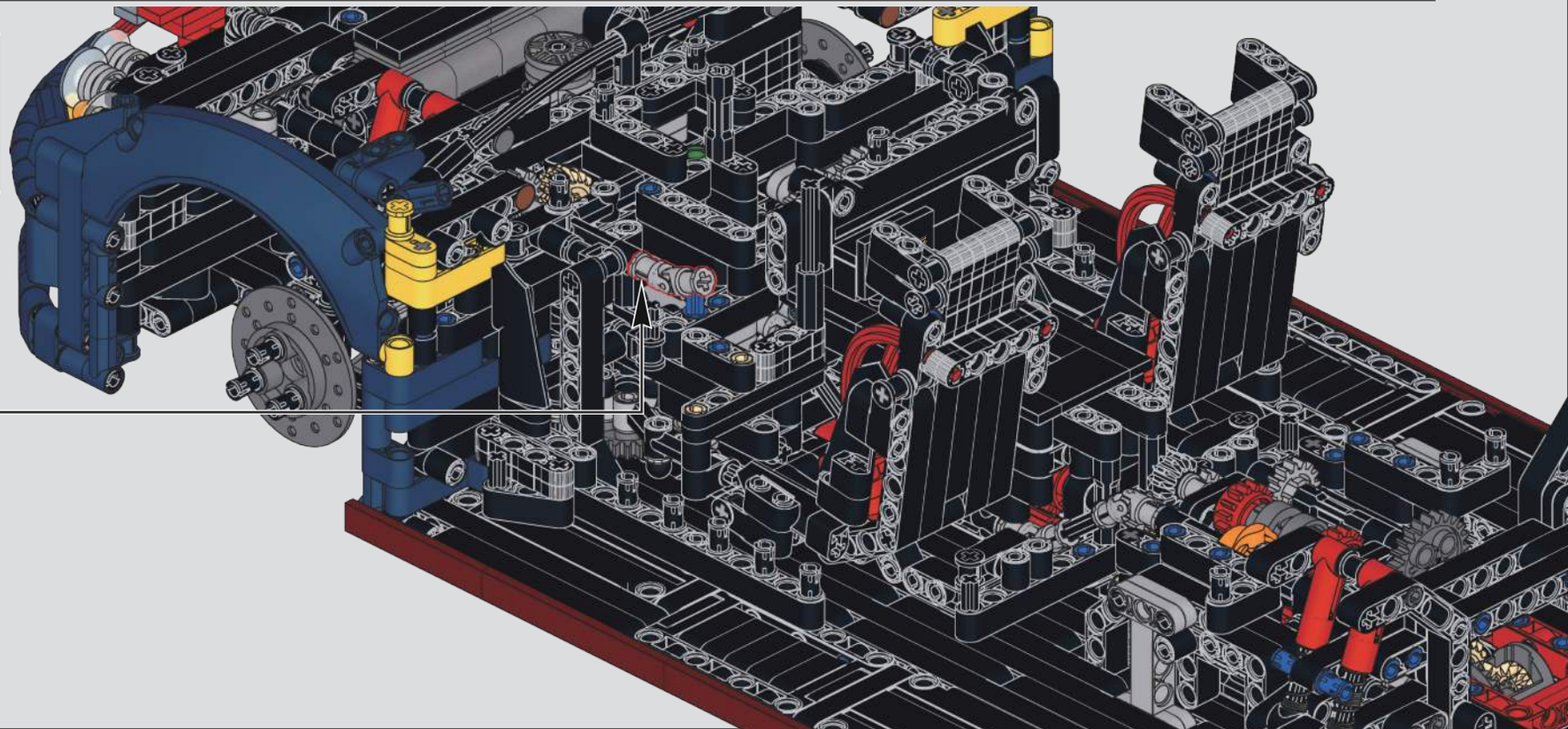

487

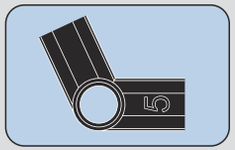

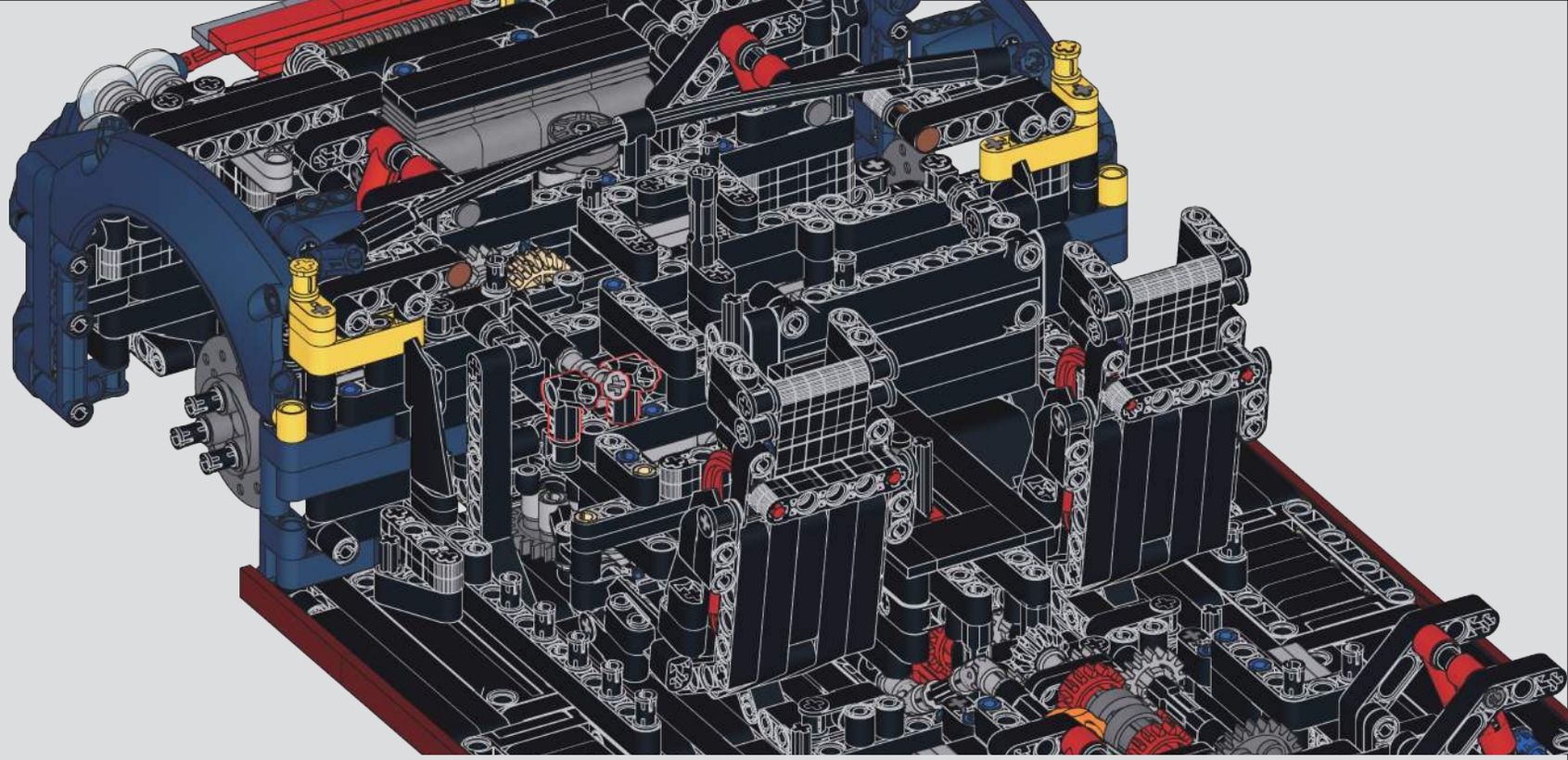

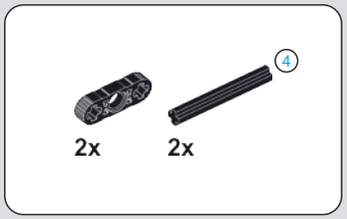

488

489

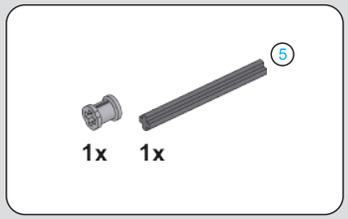

490

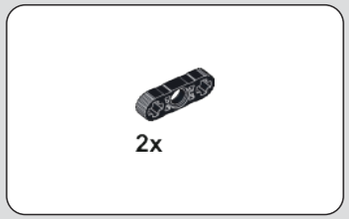

491

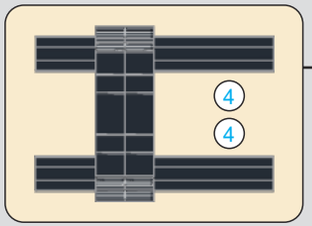

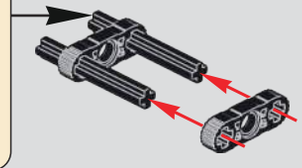

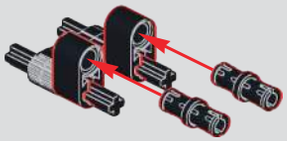

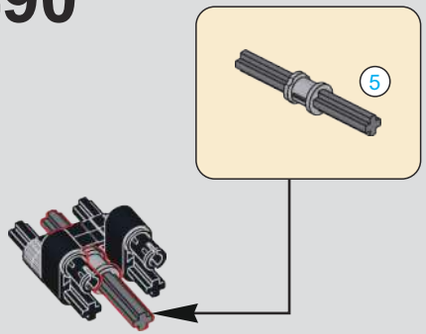

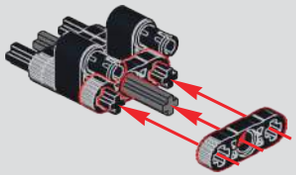

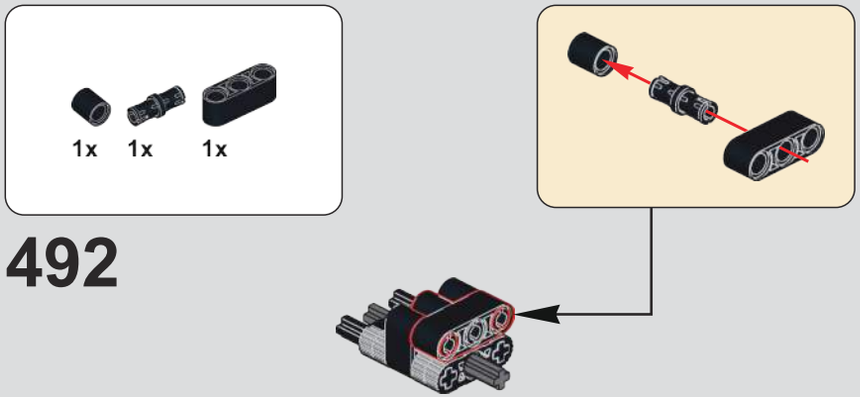

492

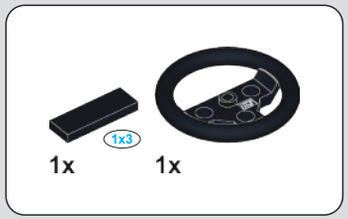

493

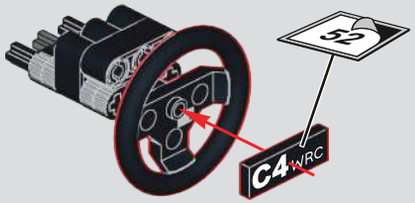

494

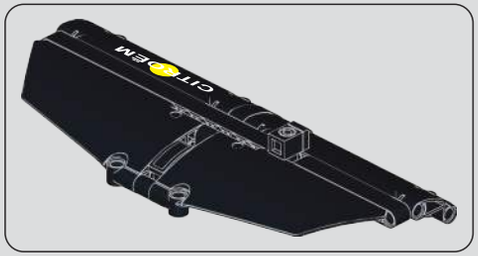

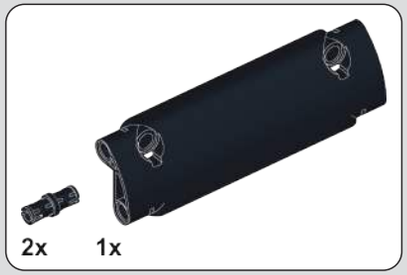

495

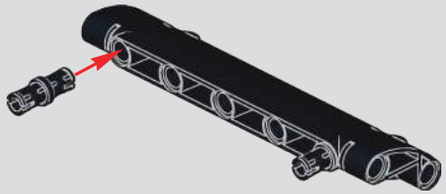

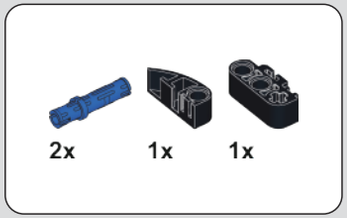

496

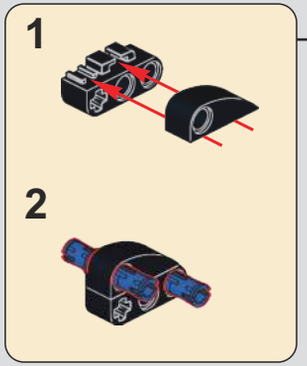

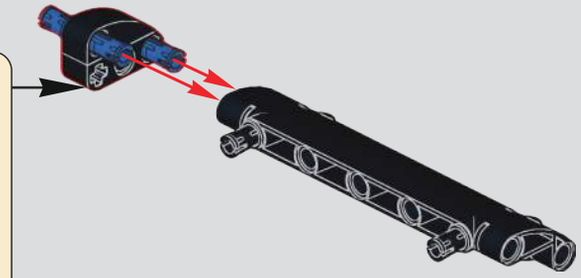

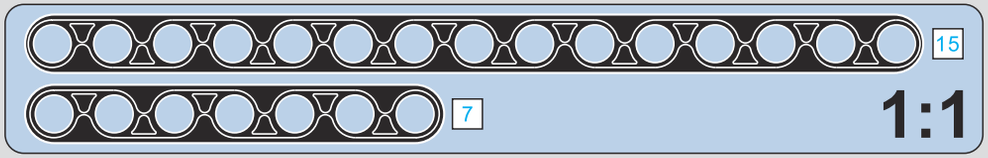

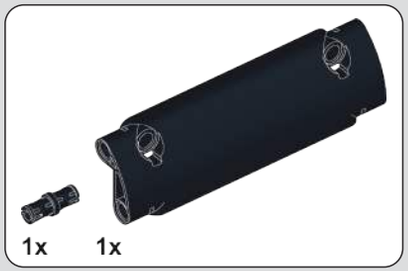

497

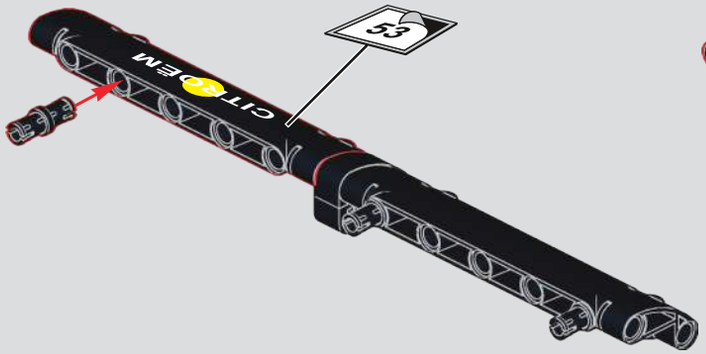

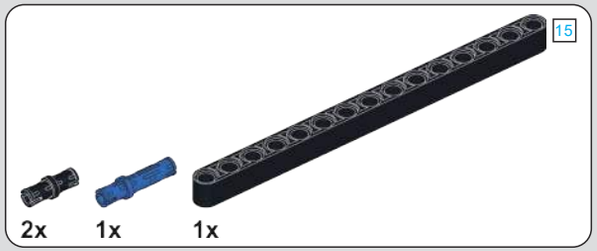

498

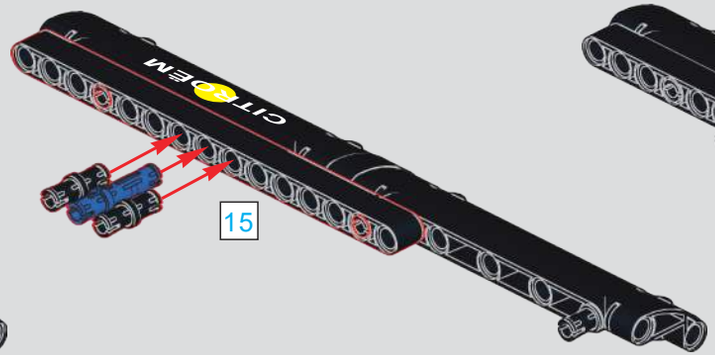

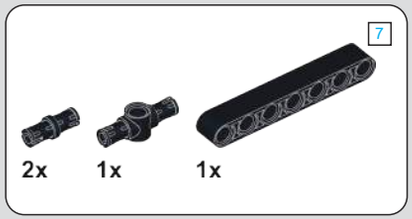

499

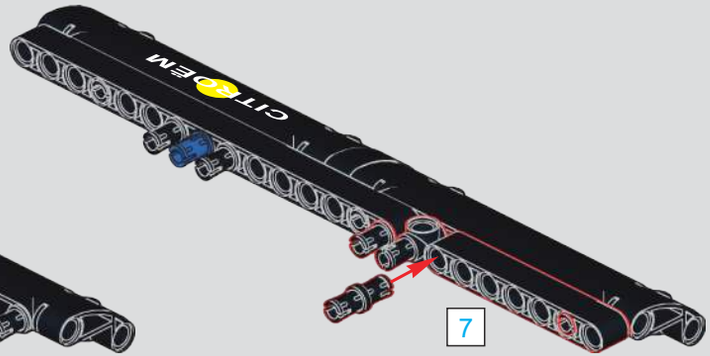

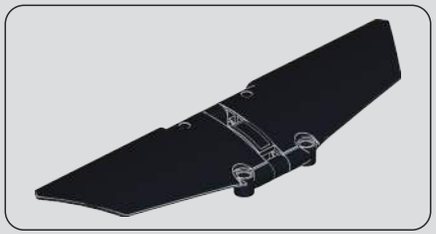

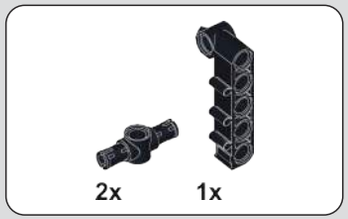

500

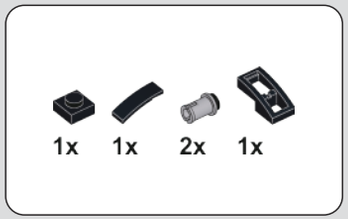

501

502

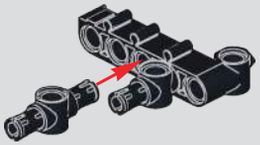

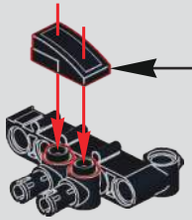

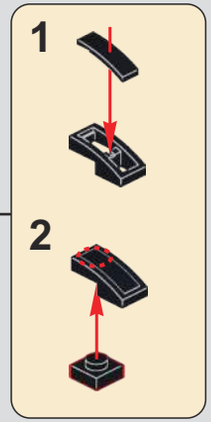

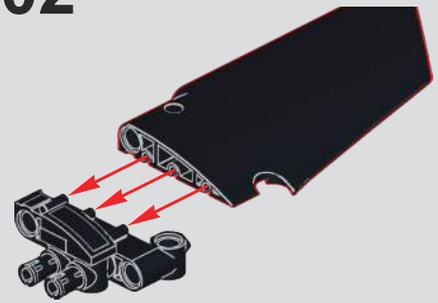

505

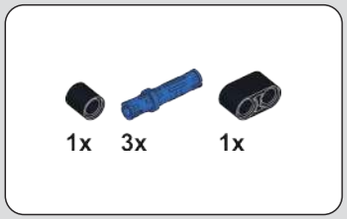

503

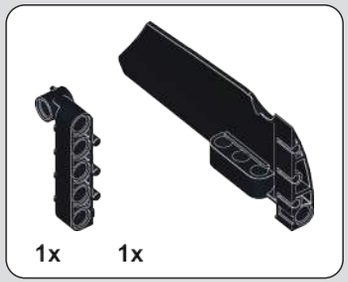

504

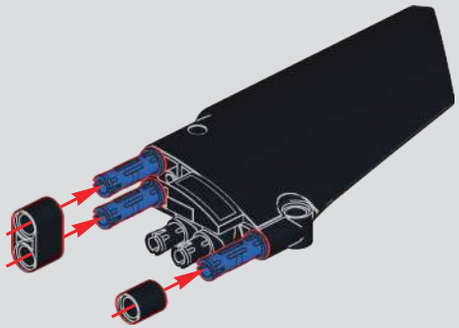

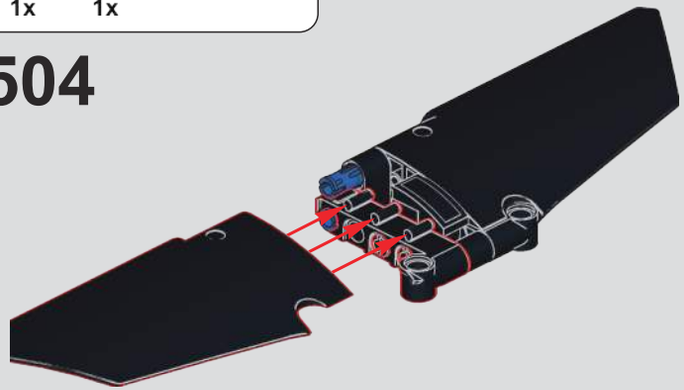

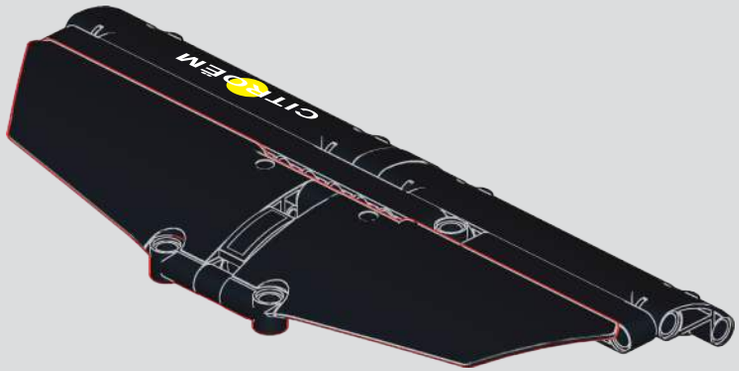

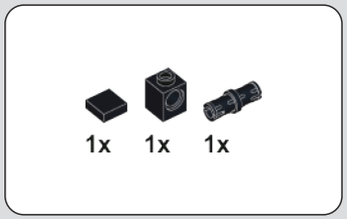

506

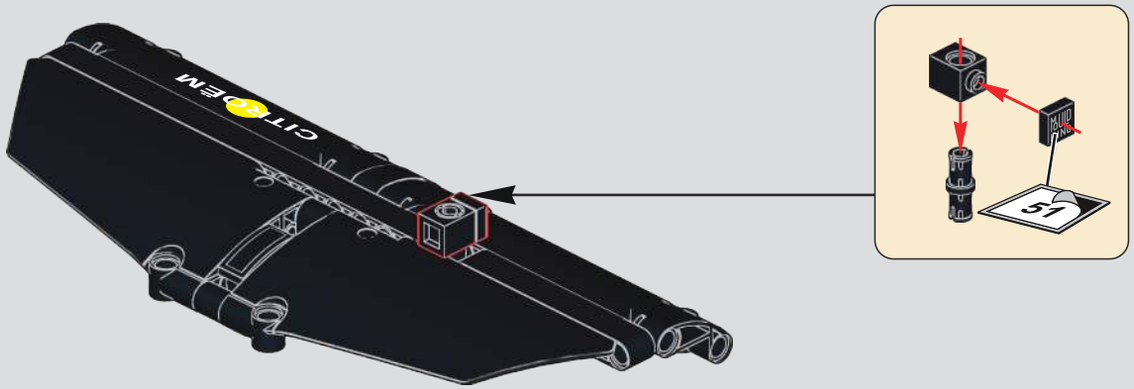

507

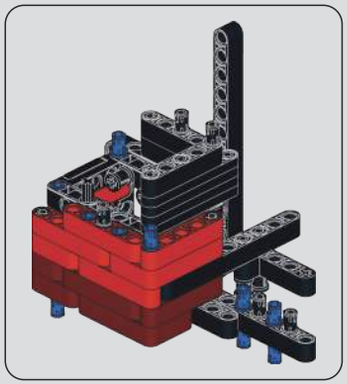

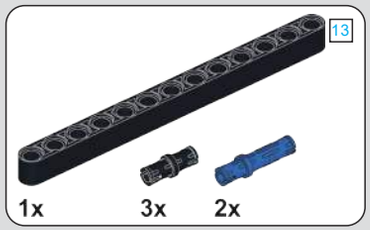

508

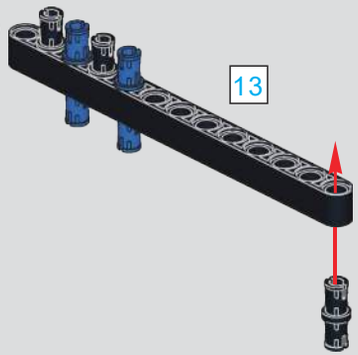

509

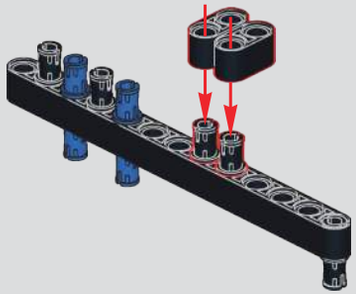

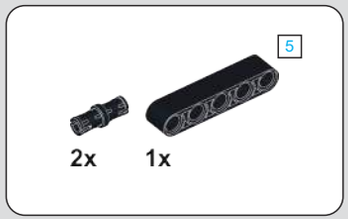

510

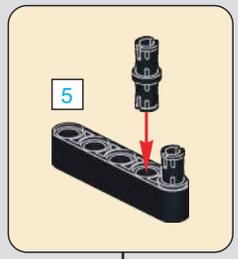

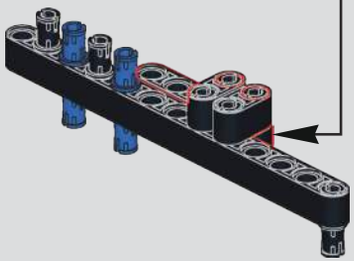

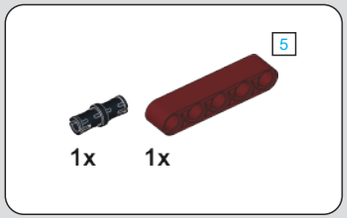

511

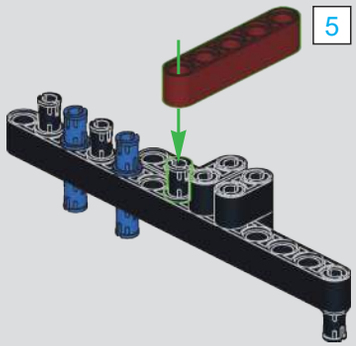

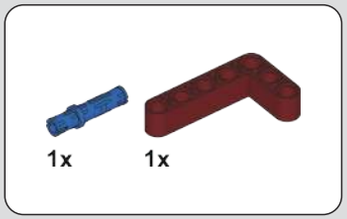

512

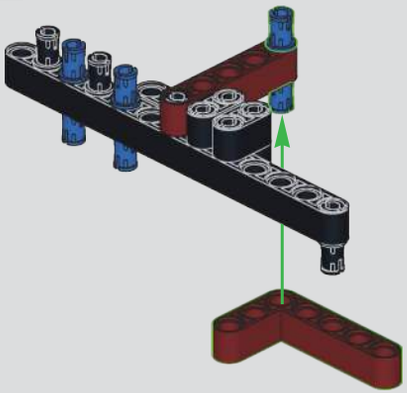

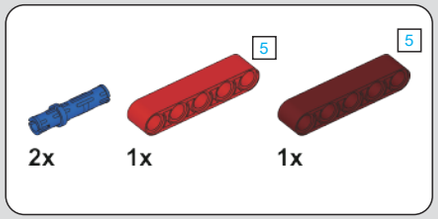

513

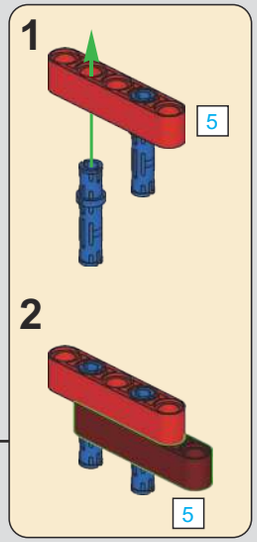

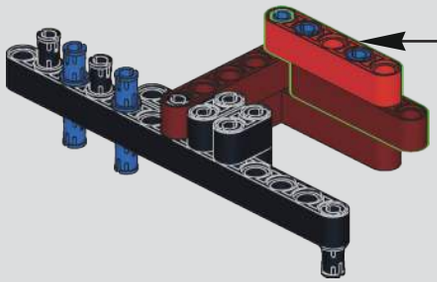

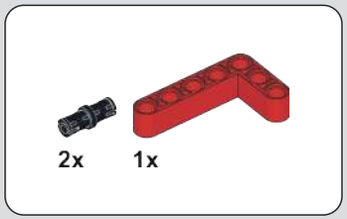

514

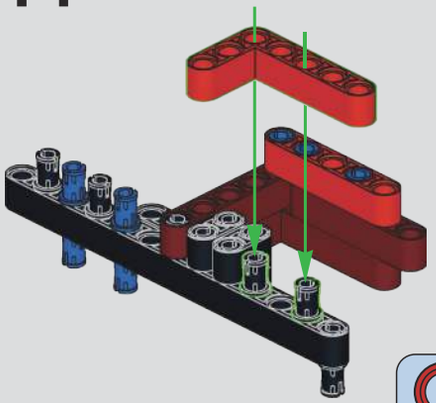

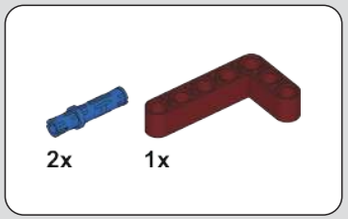

515

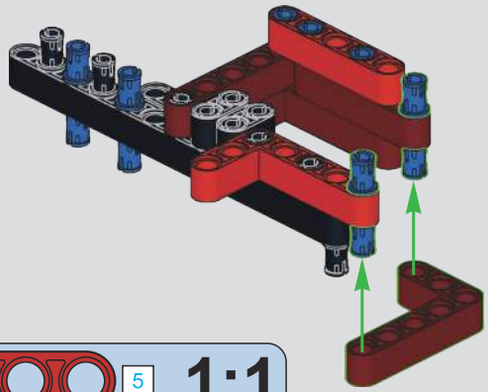

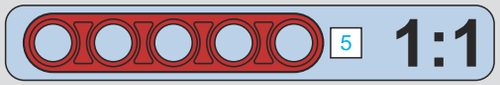

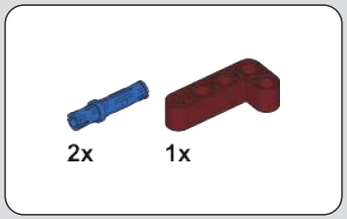

516

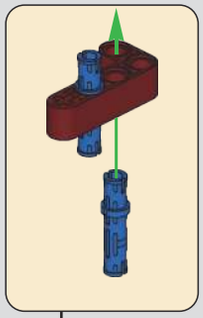

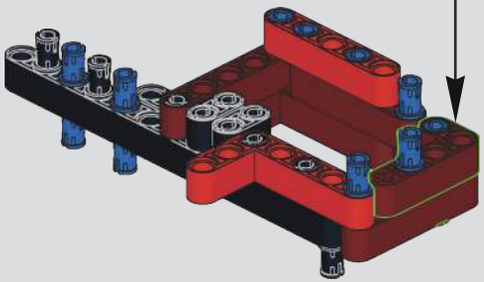

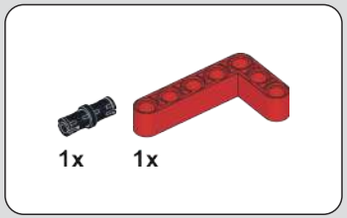

517

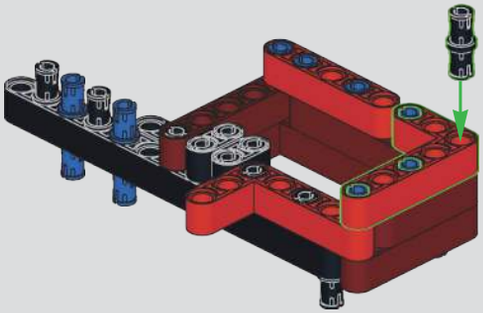

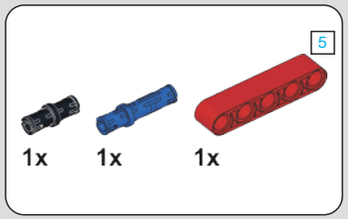

518

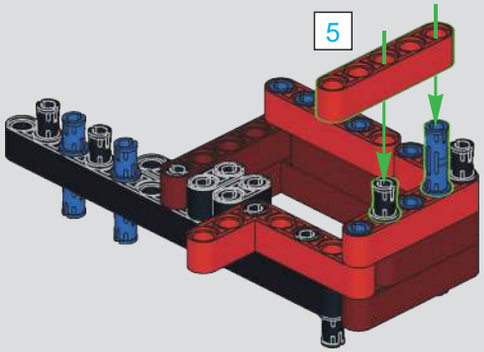

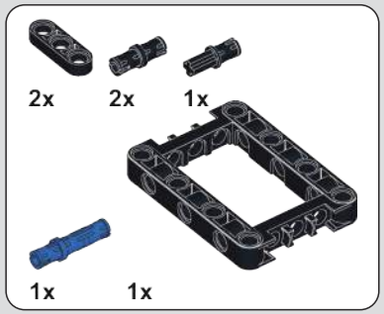

519

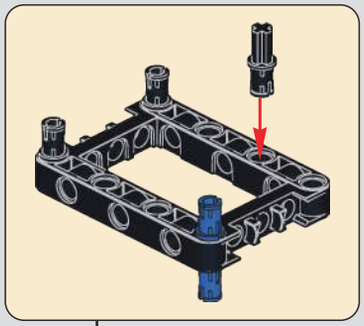

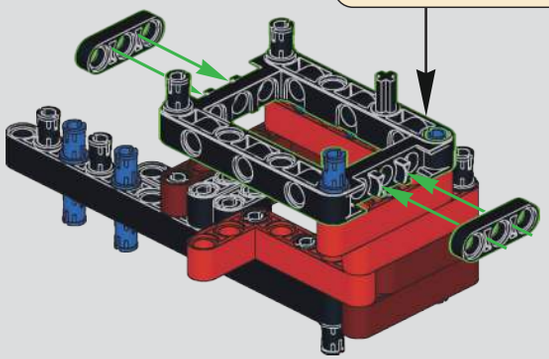

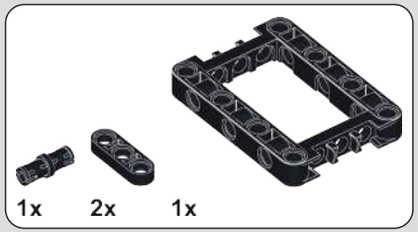

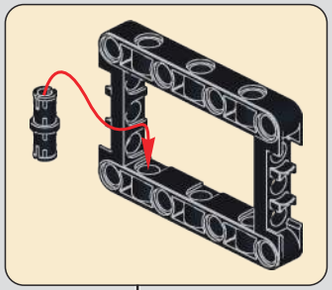

520

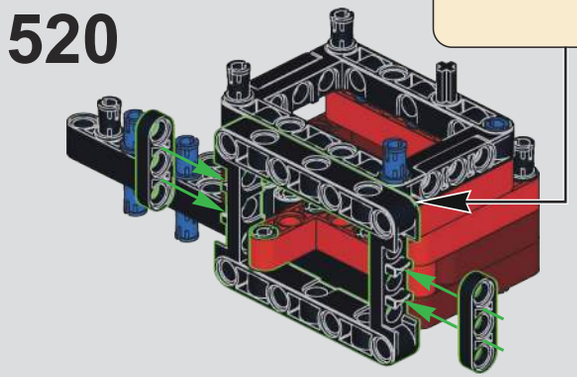

521

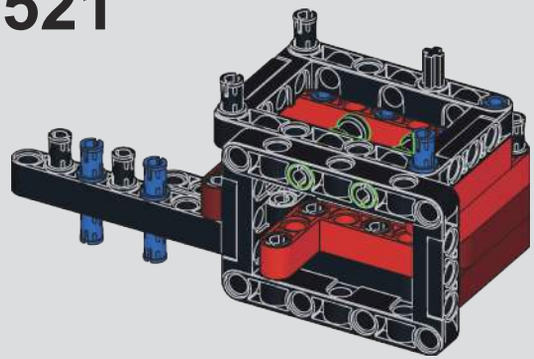

522

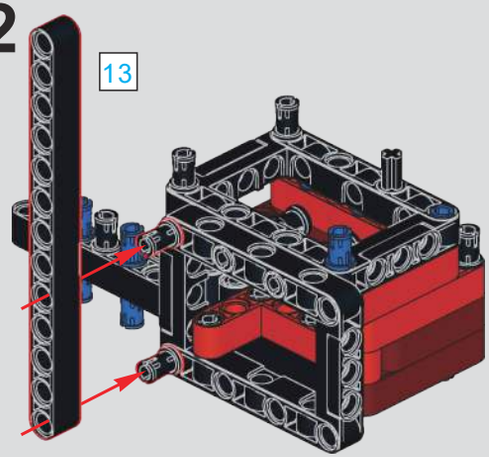

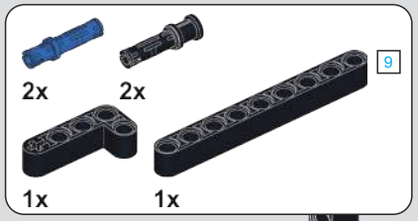

523

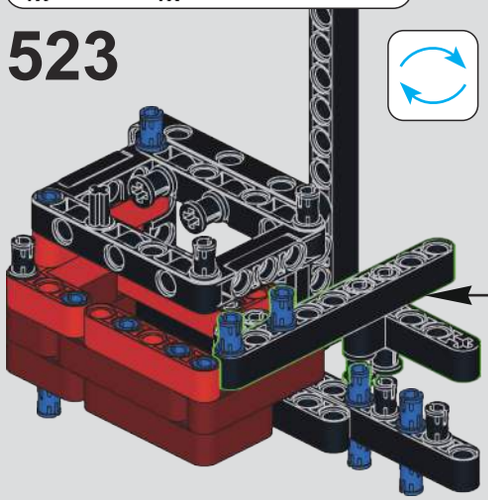

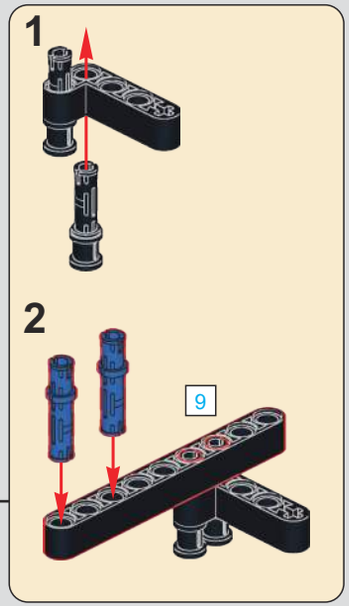

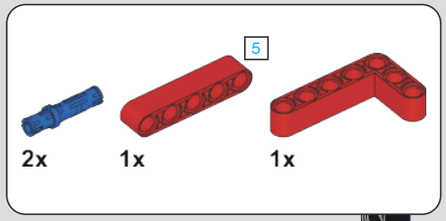

524

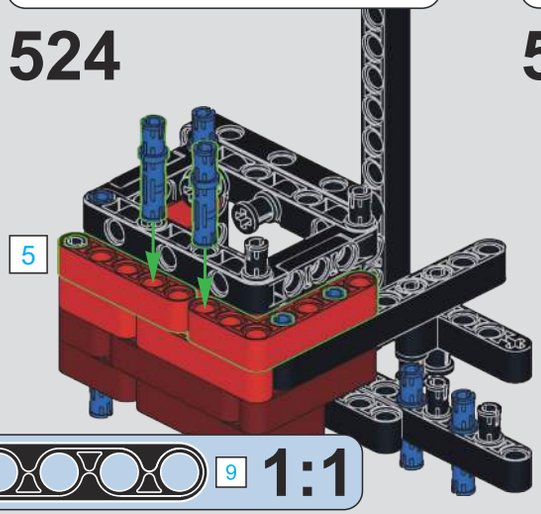

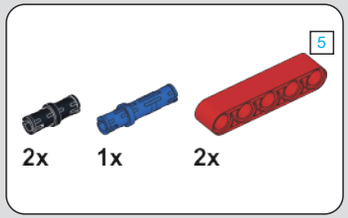

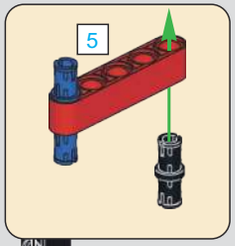

525

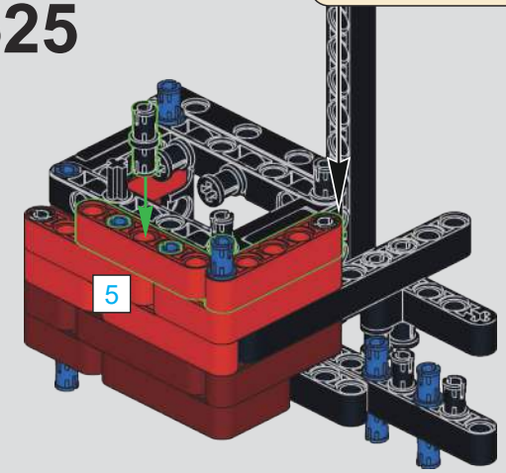

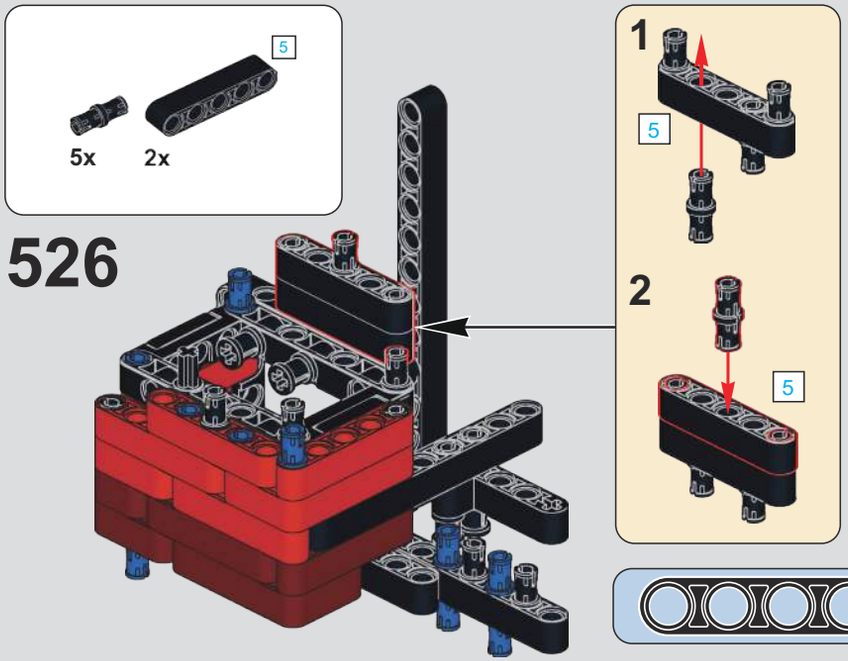
5x
2x
5
526

1
5
2
5

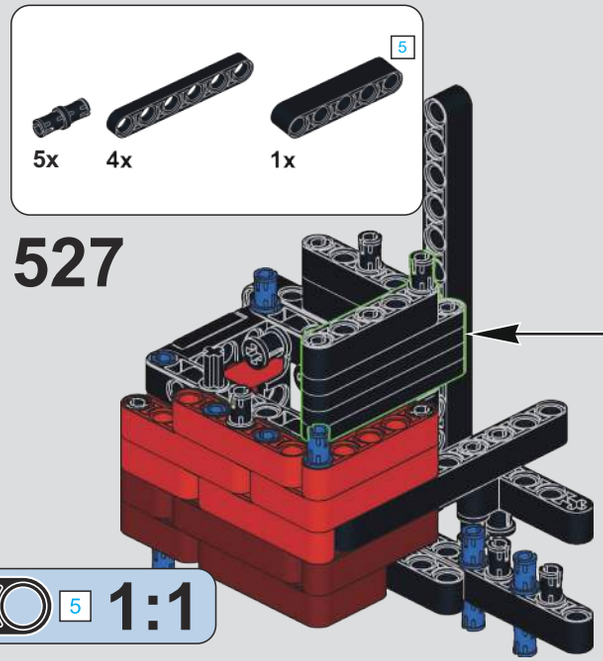
5x
4x
1x
5
527

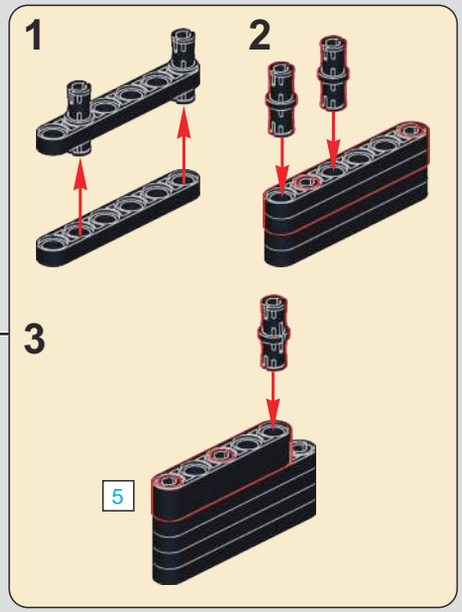
1
2
3
5

5
1:1

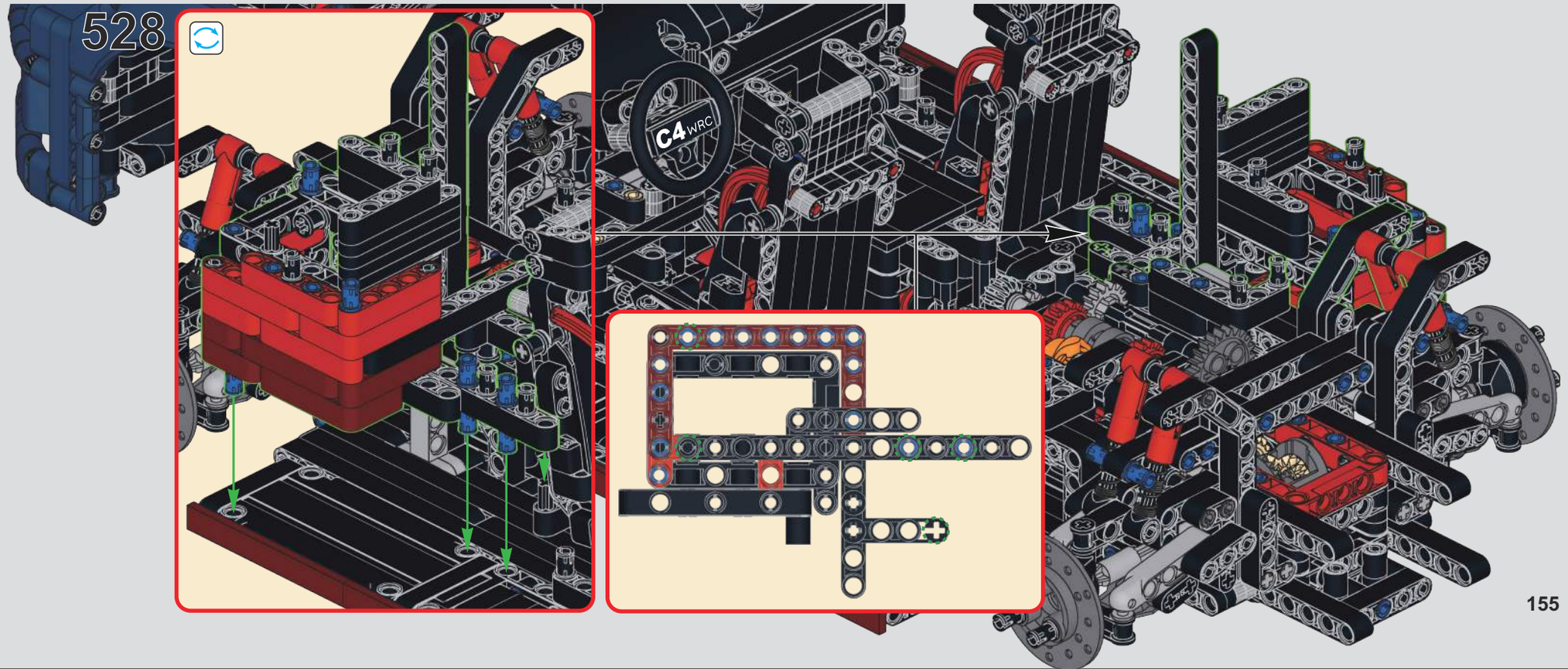
528
C4 WRC

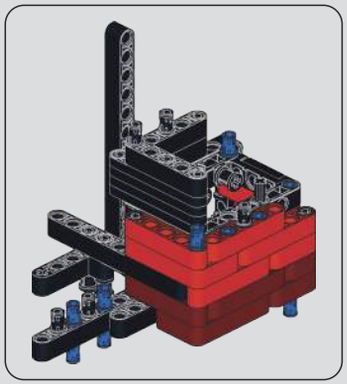

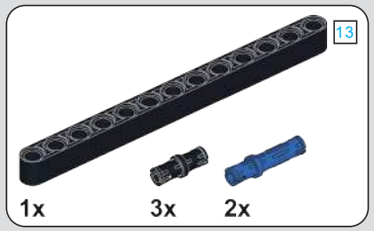

529

530

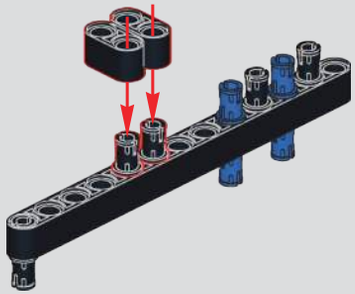

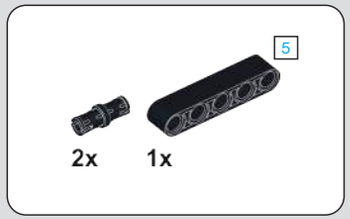

531

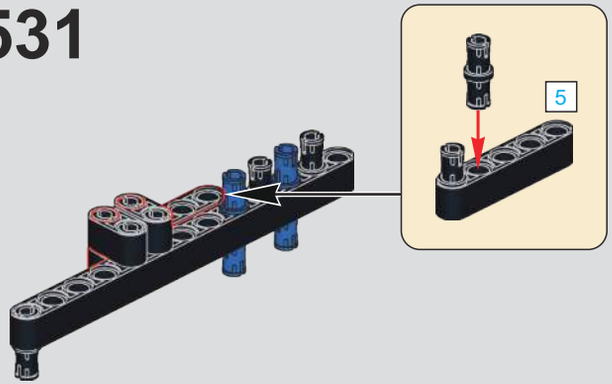

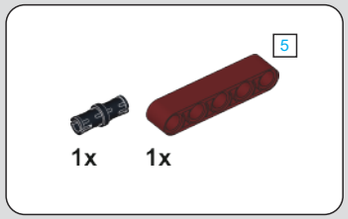

532

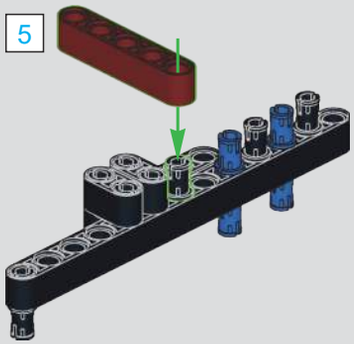

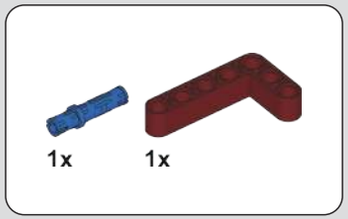

533

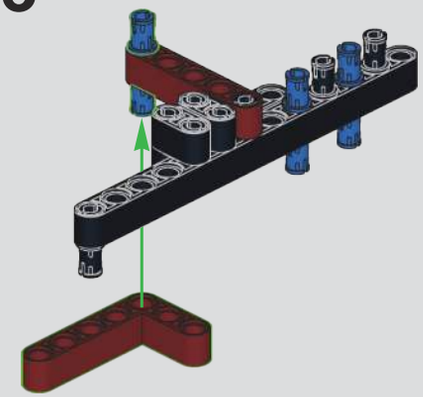

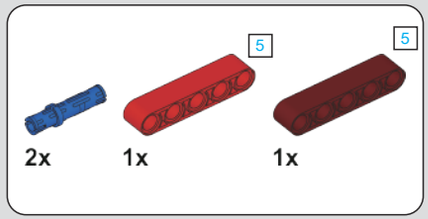

534

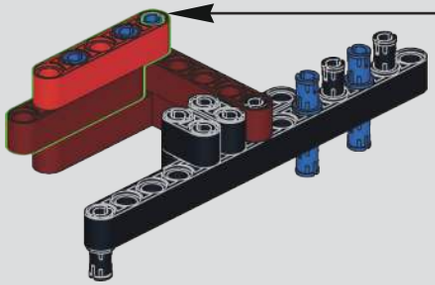

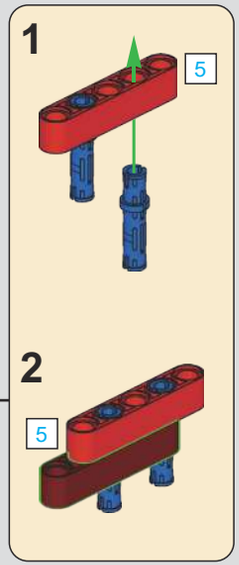

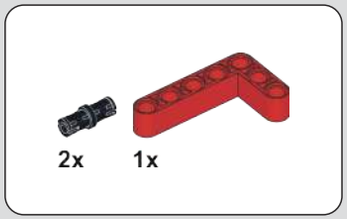

535

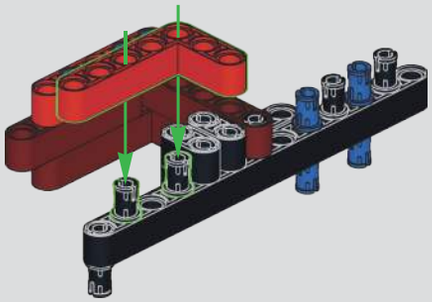

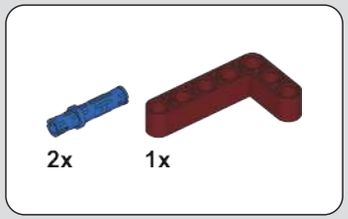

536

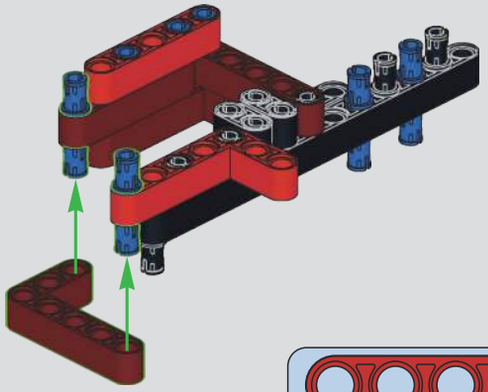

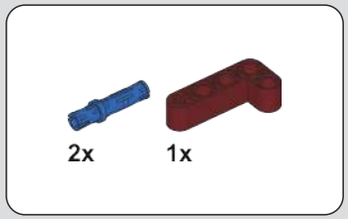

537

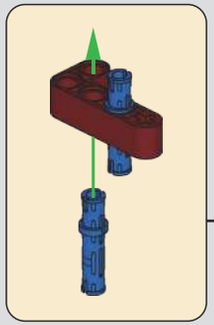

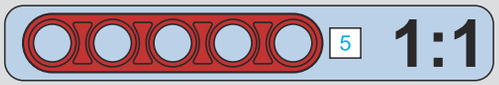

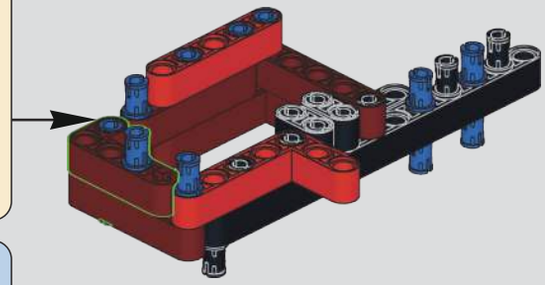

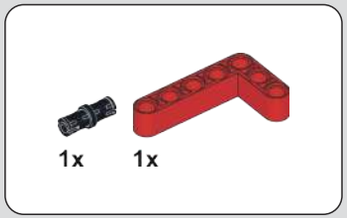

538

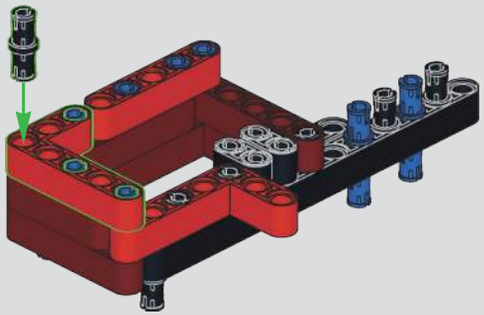

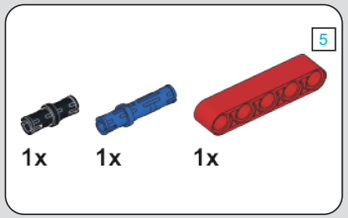

539

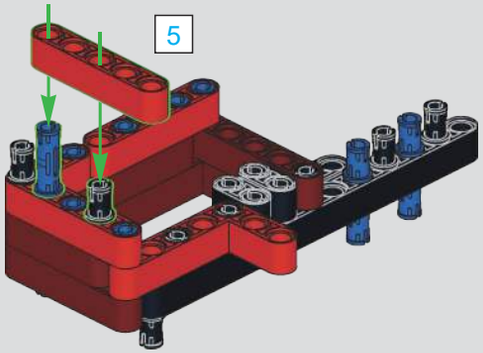

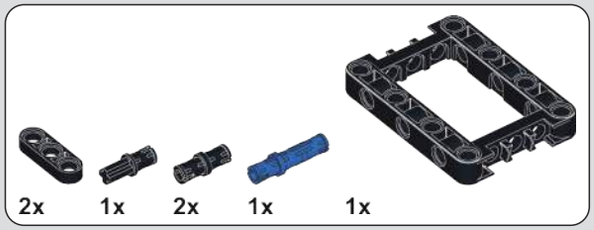

540

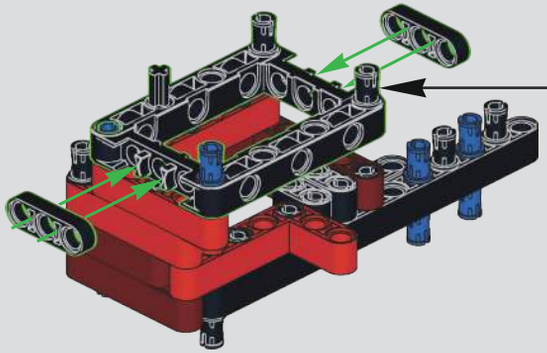

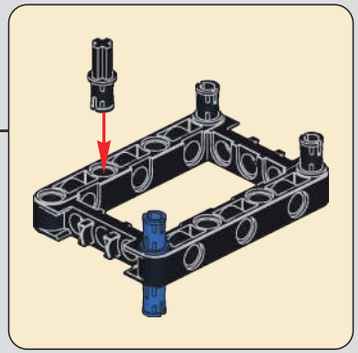

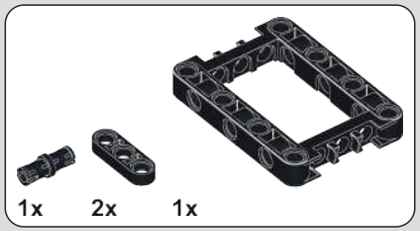

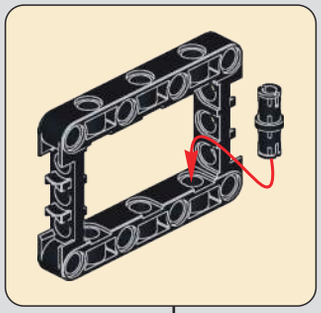

541

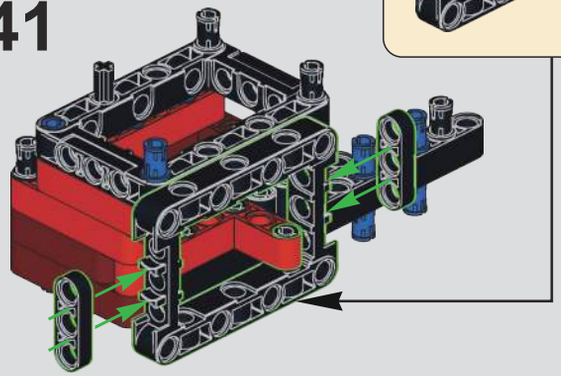

542

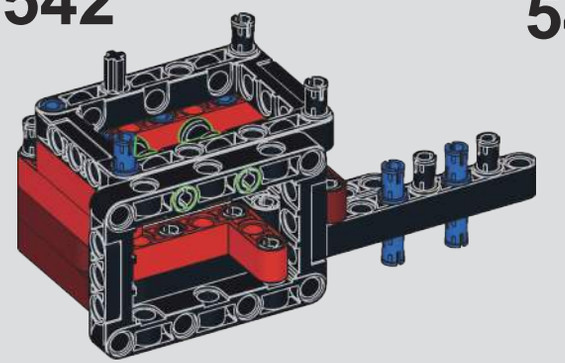

543

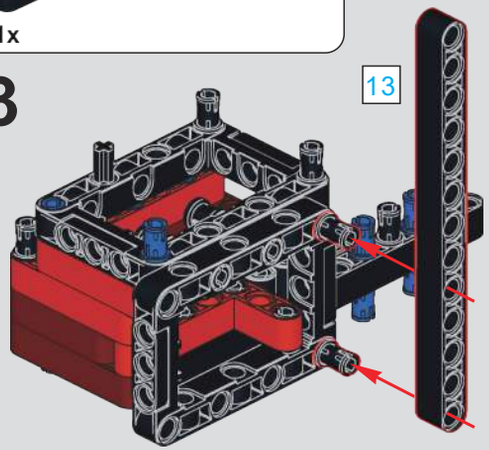

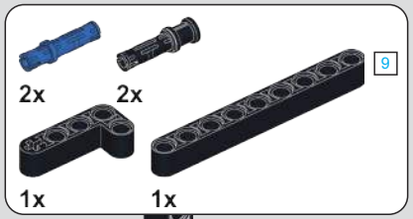

544

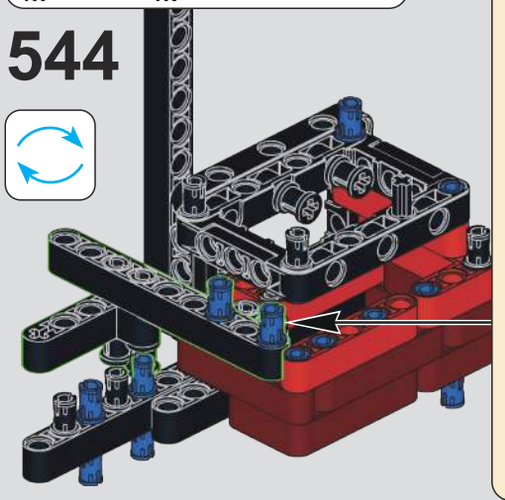

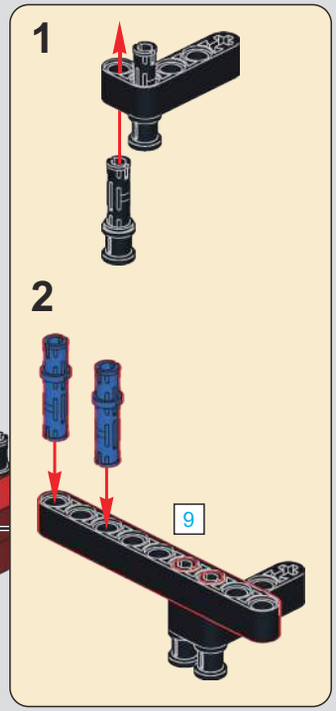

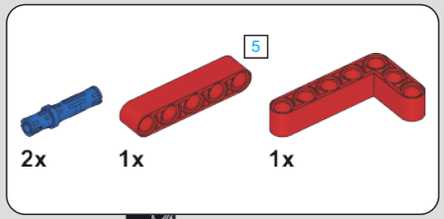

545

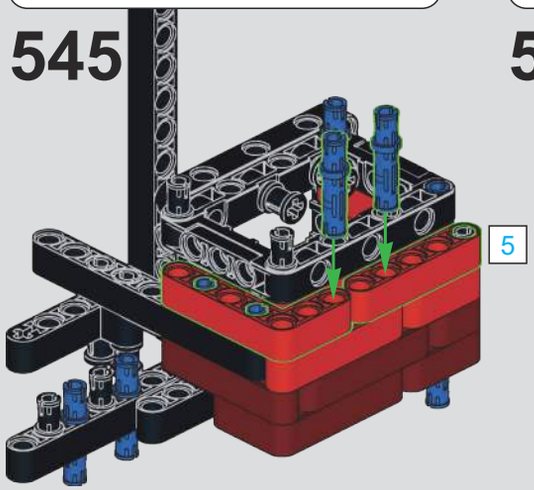

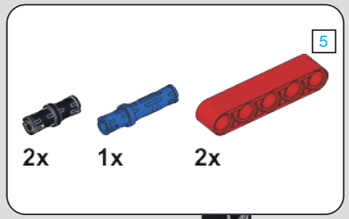

546

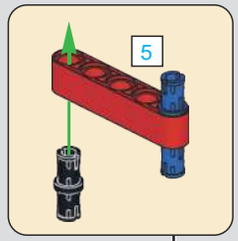

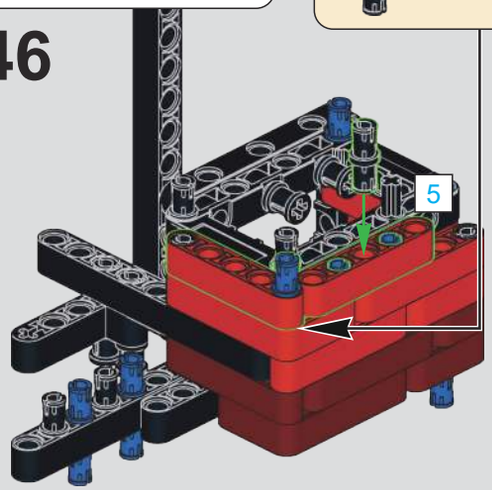

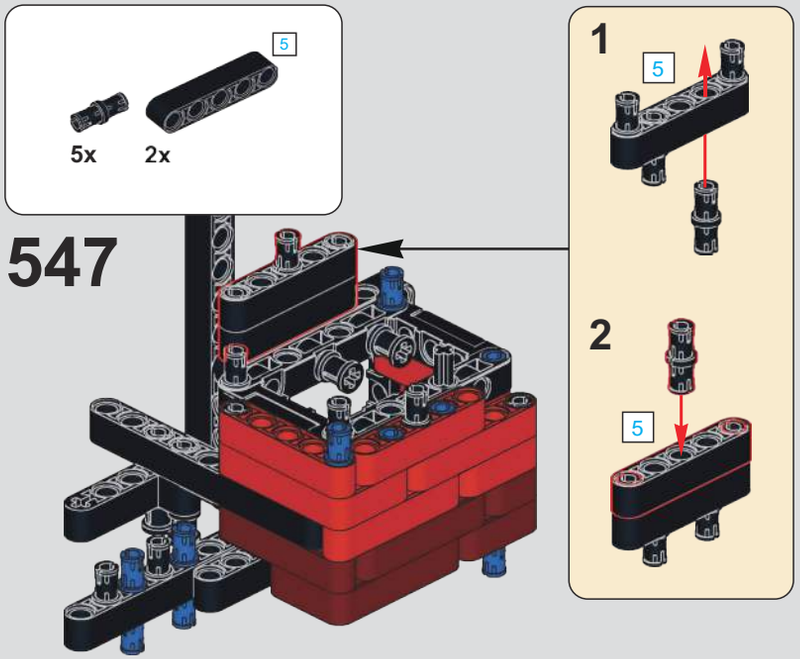
5
5x
2x
547
1
5
2
5

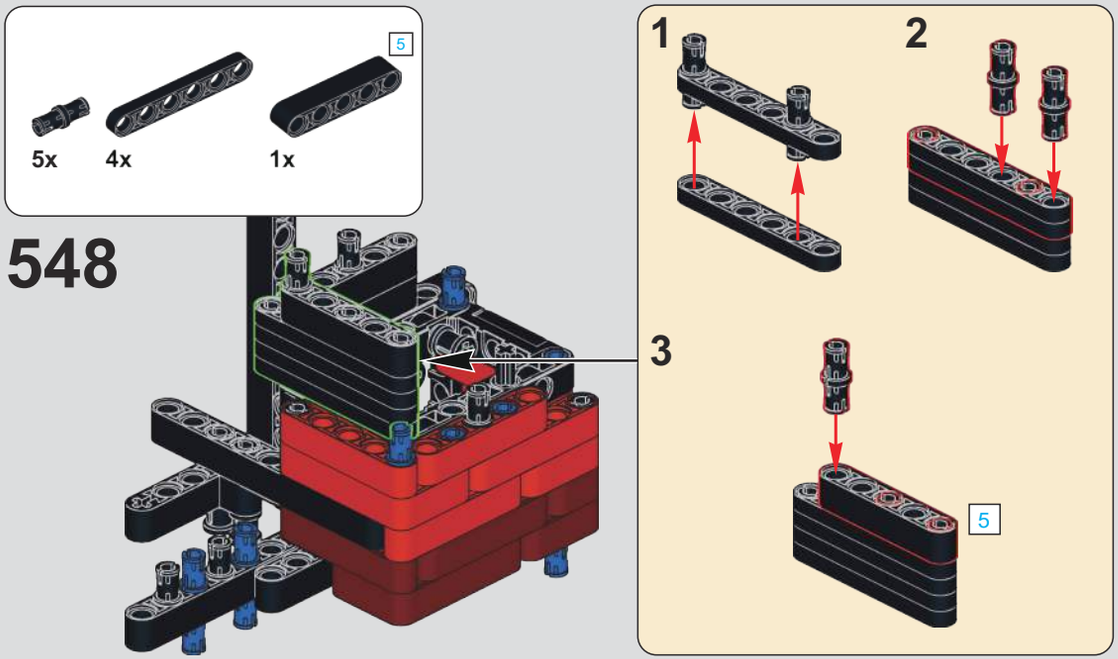
5
5x
4x
1x
548
1
2
3
5

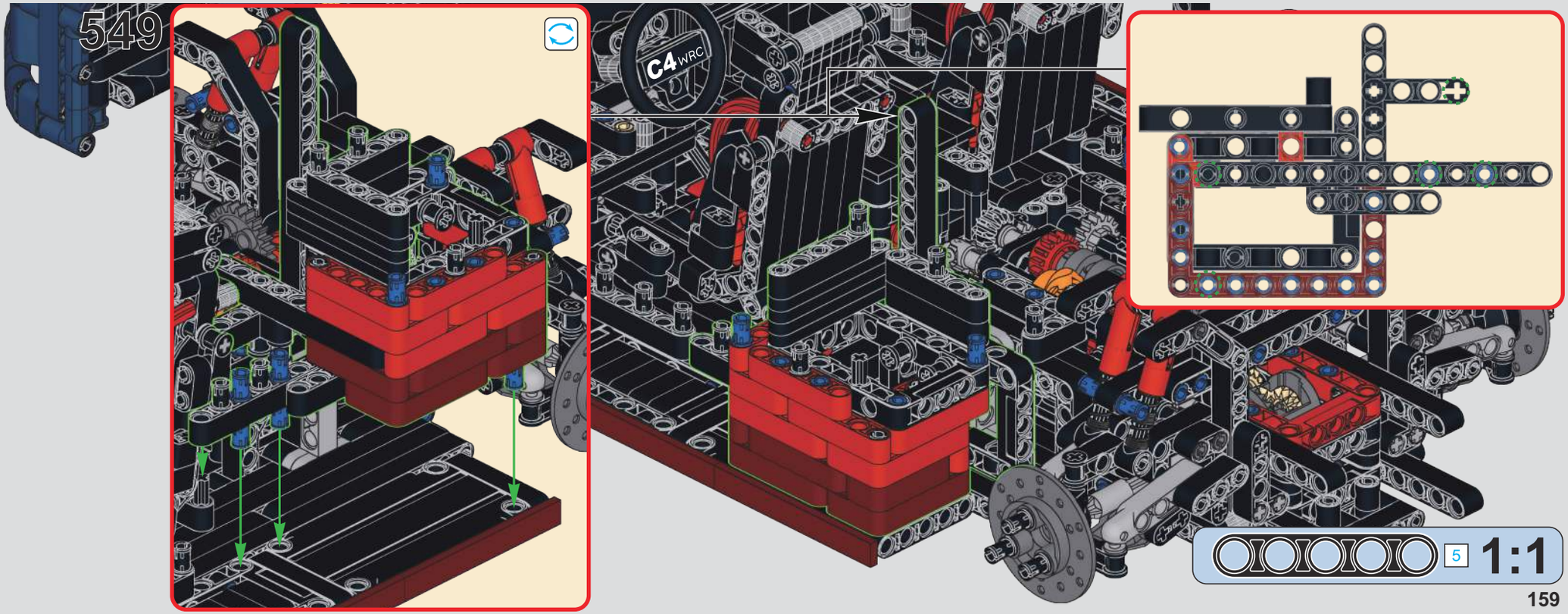
549
C4 WRC
5
1:1

550

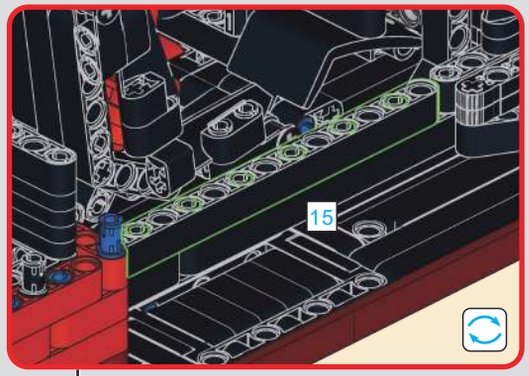

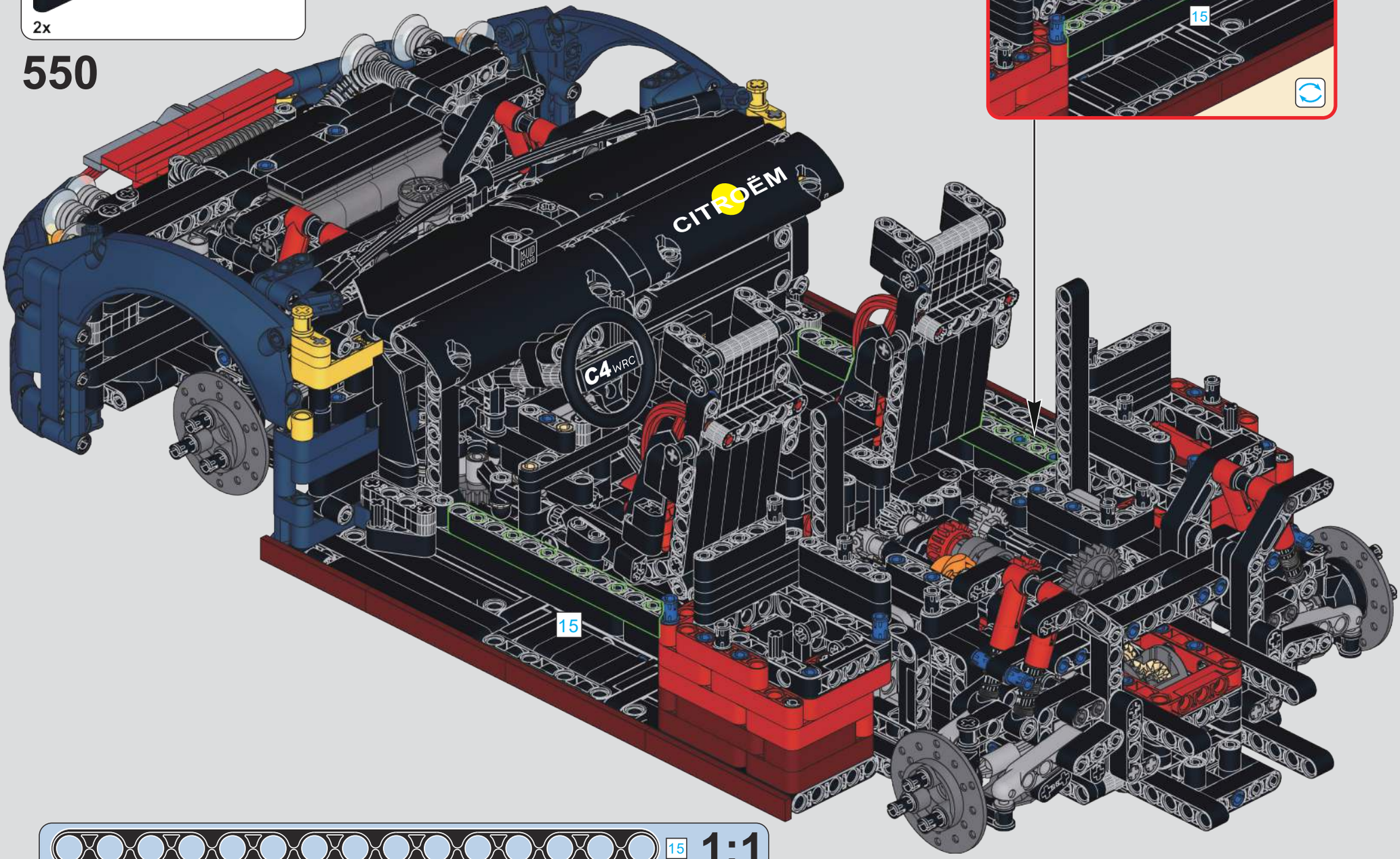

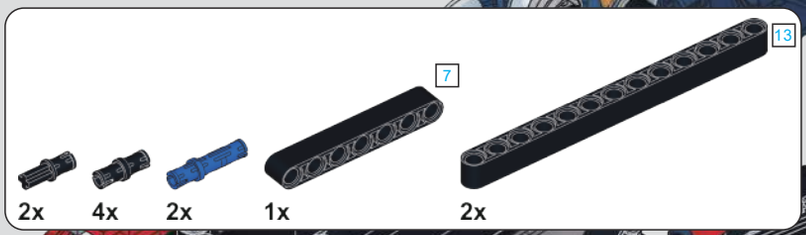

551

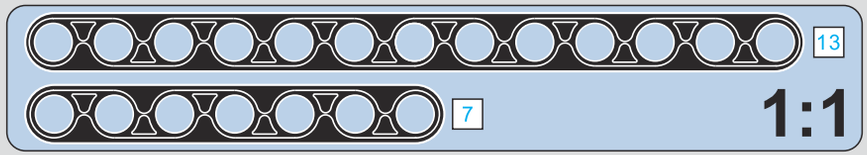

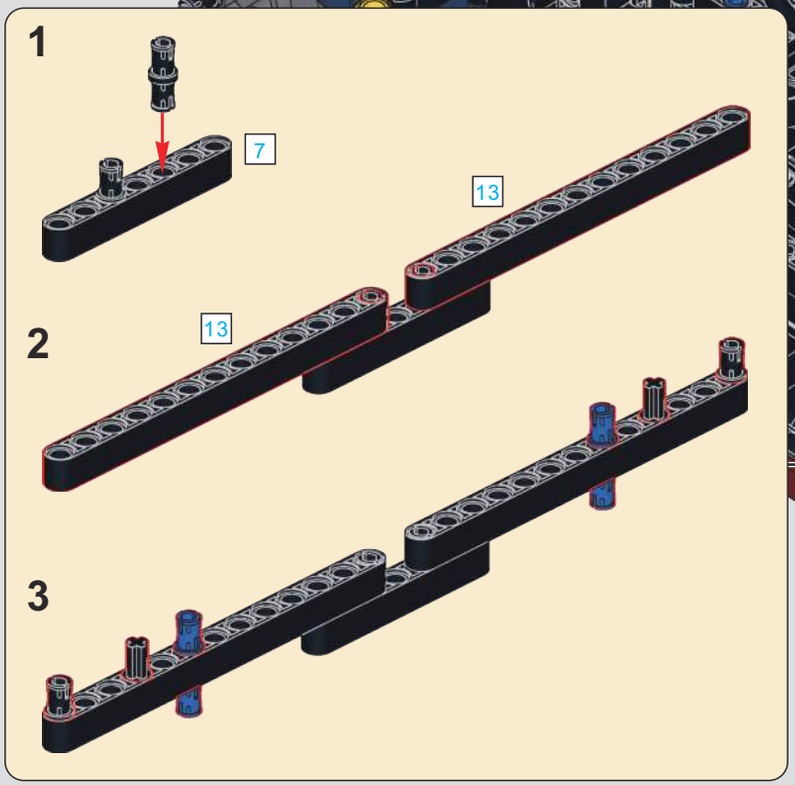

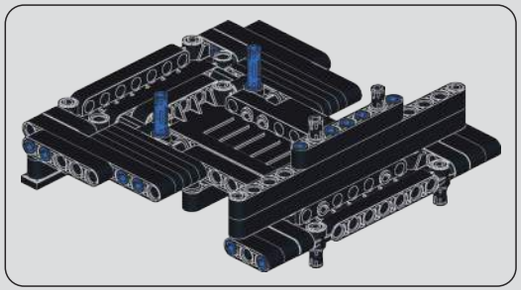

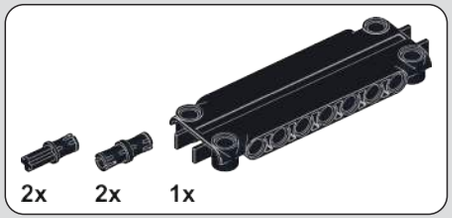

552

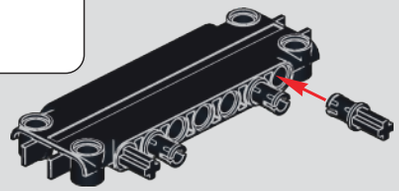

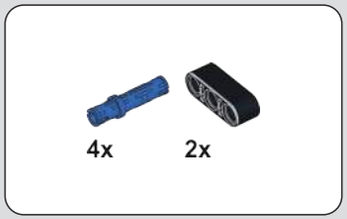

553

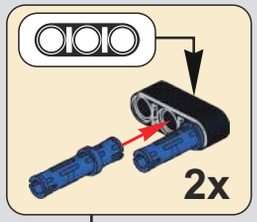

554

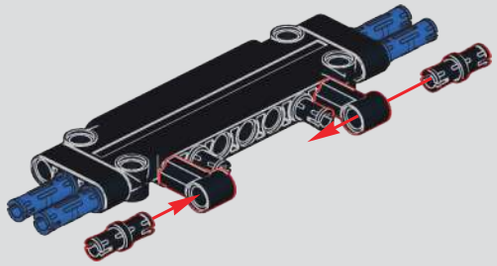

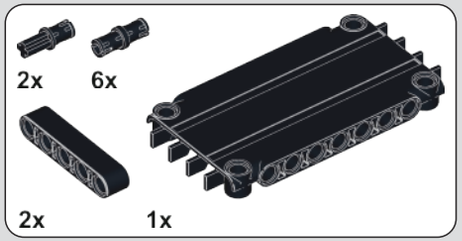

555

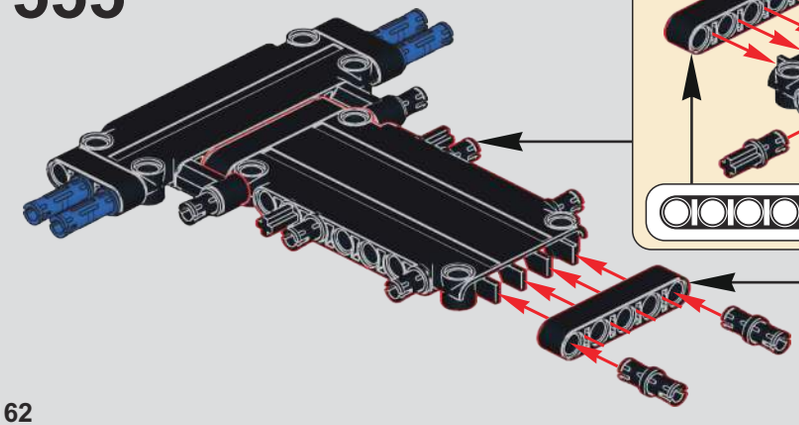

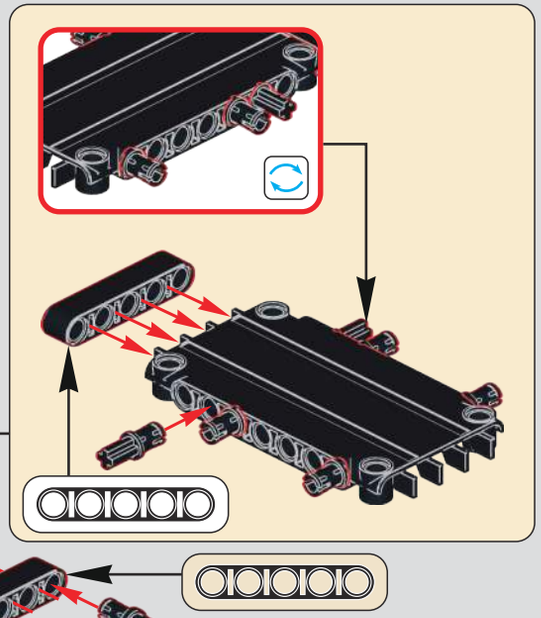

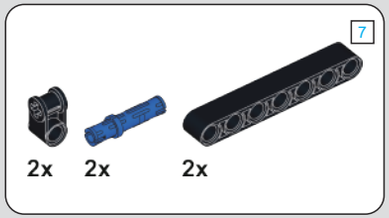

556

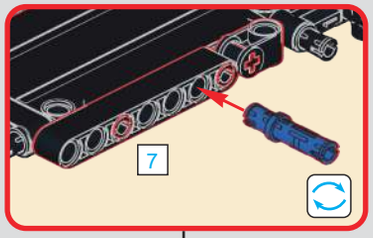

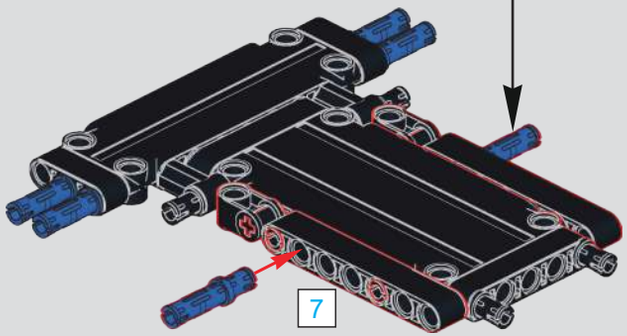

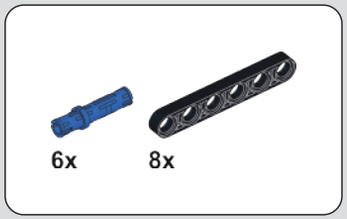

557

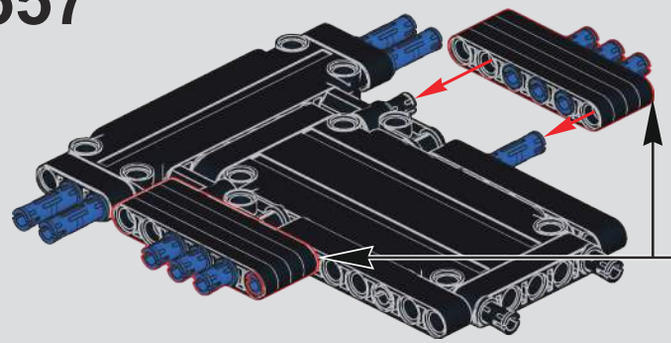

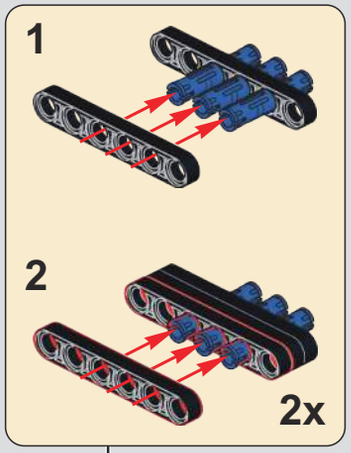

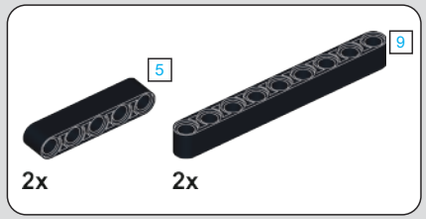

558

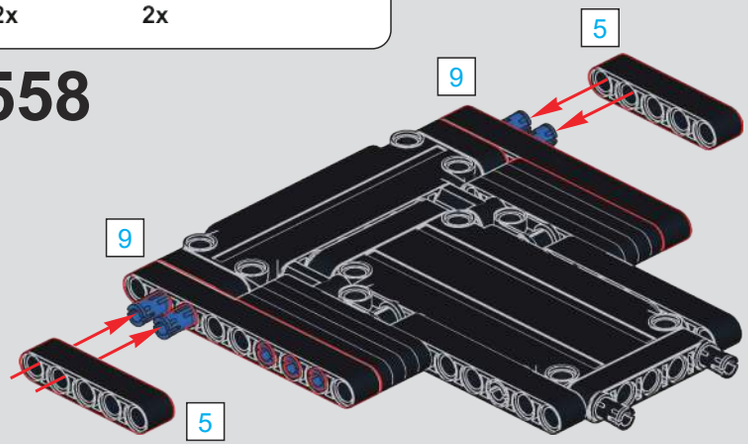

559

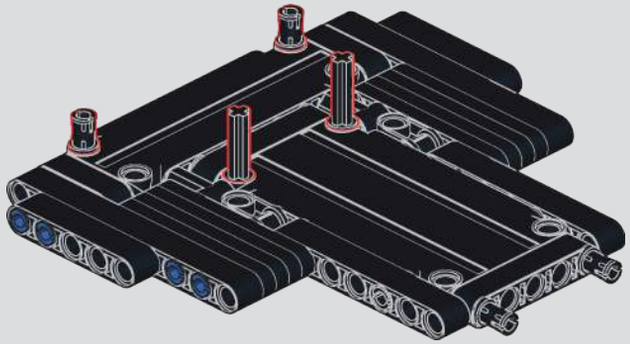

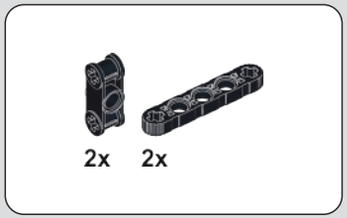

560

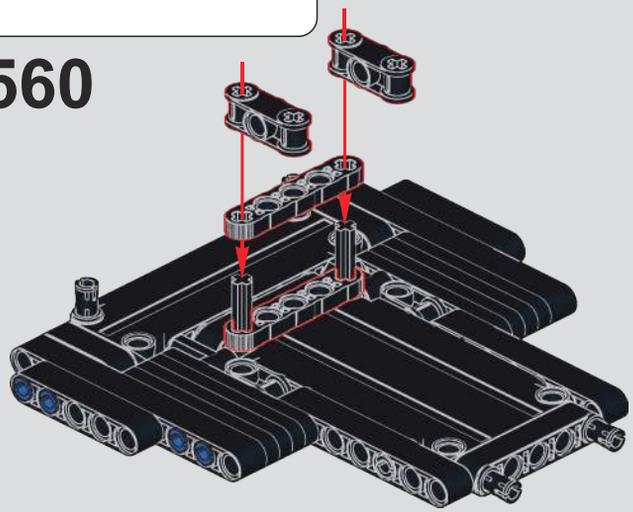

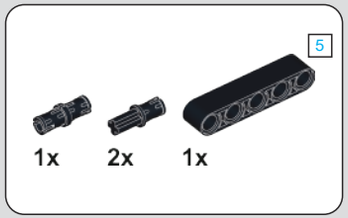

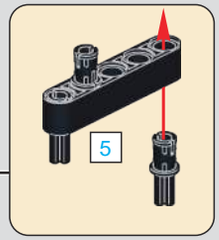

561

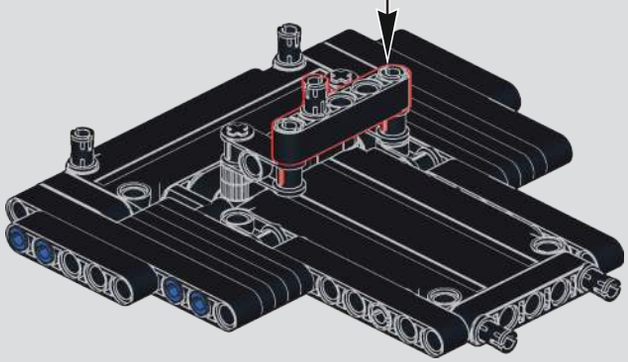

562

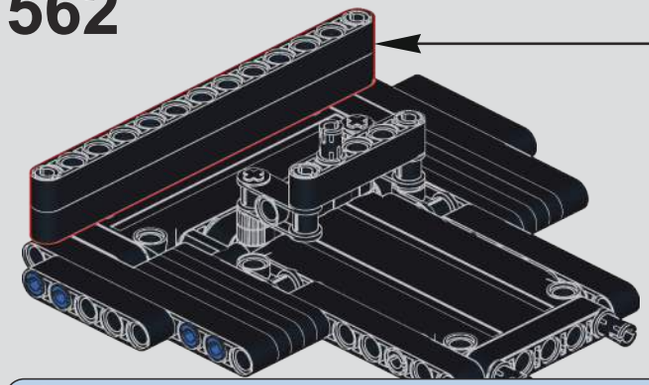

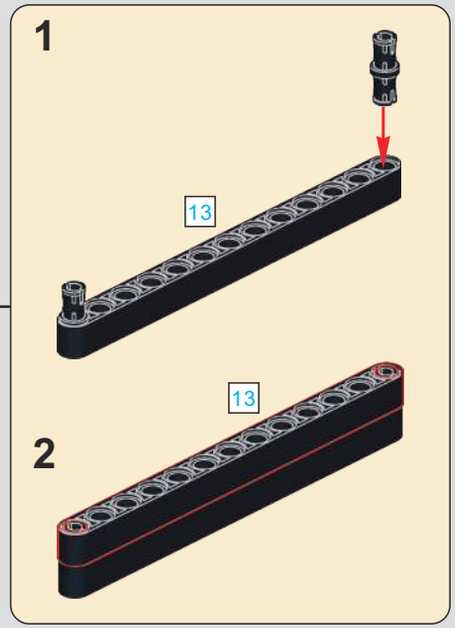

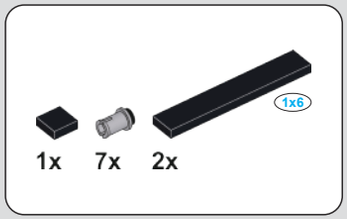

563

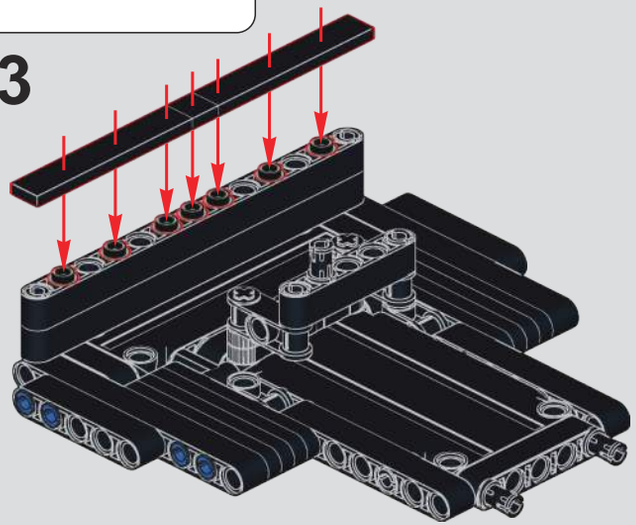

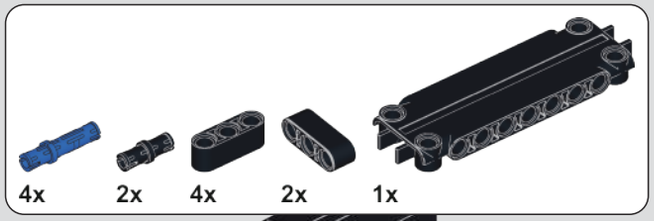

564

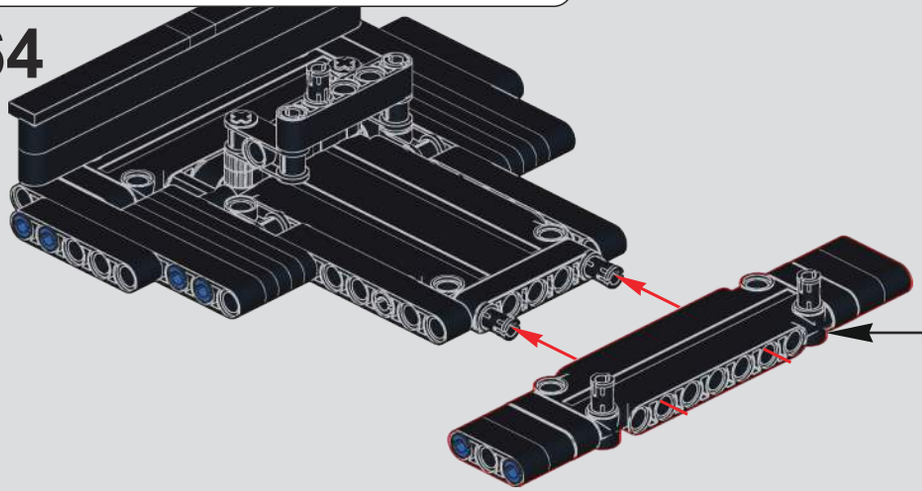

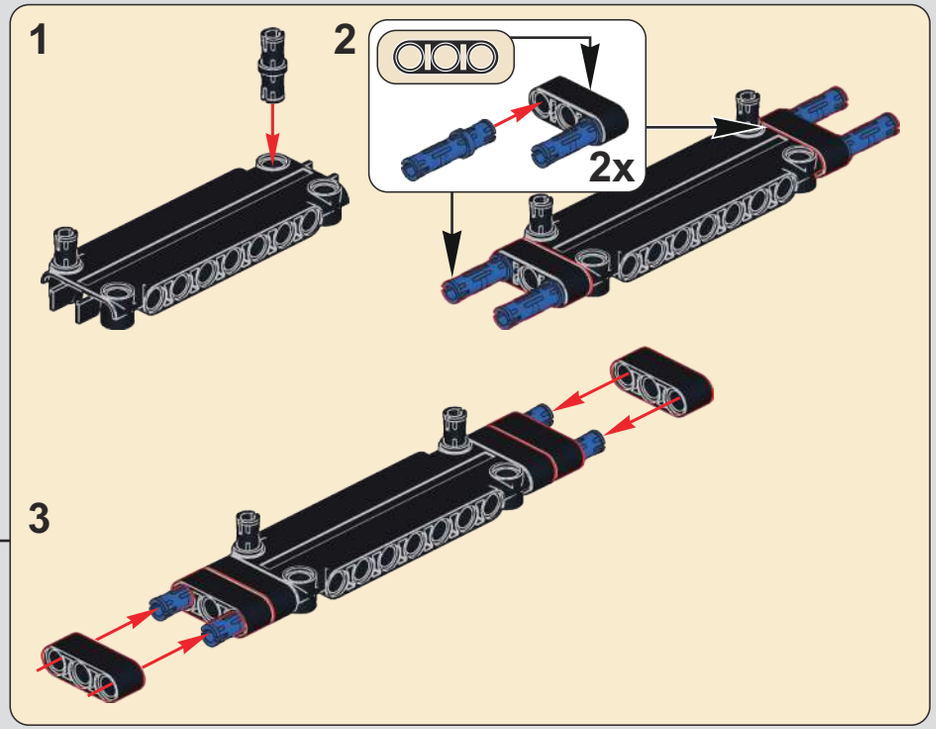

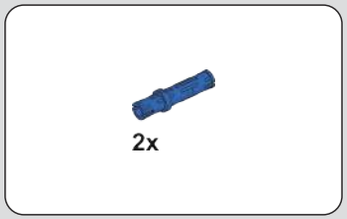

565

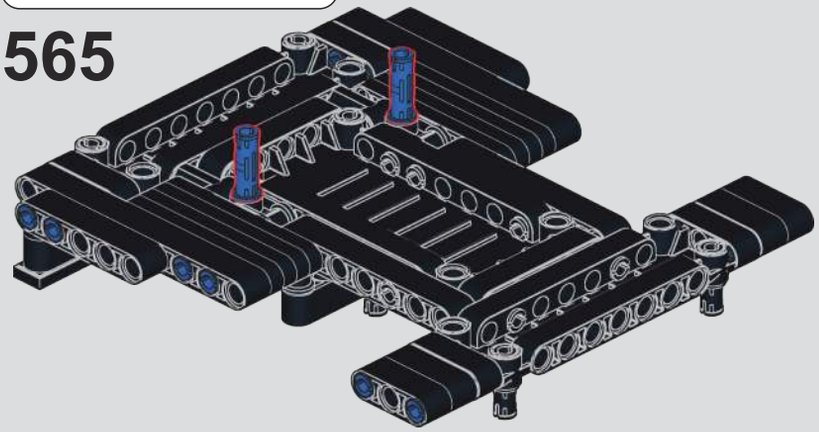

566

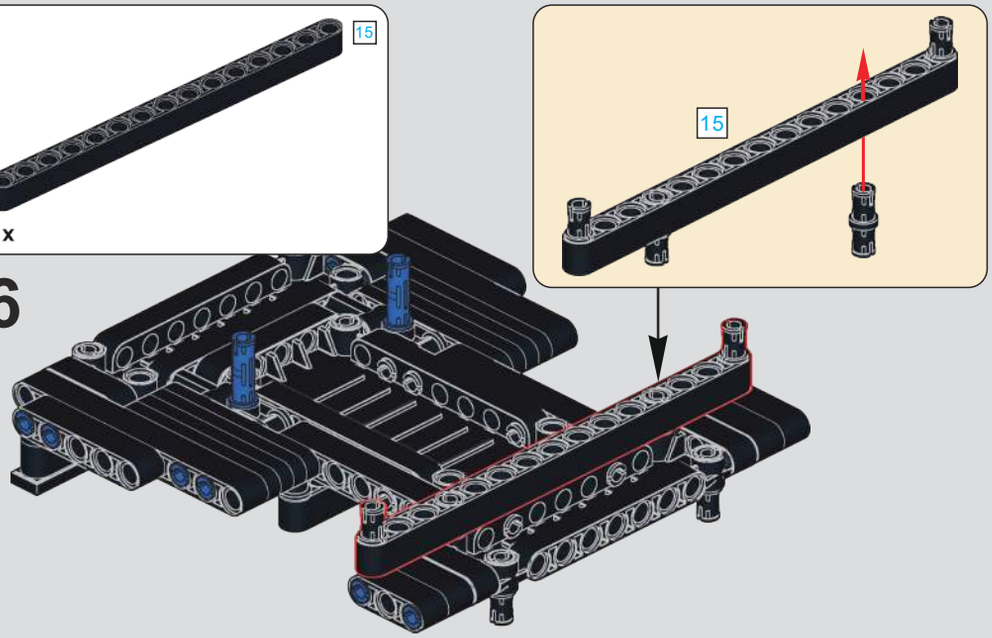

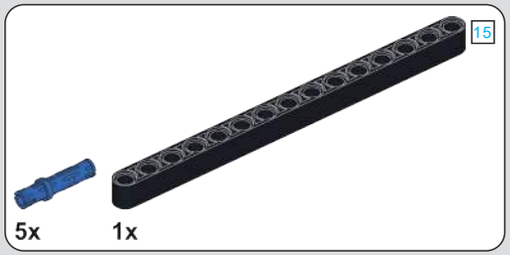

567

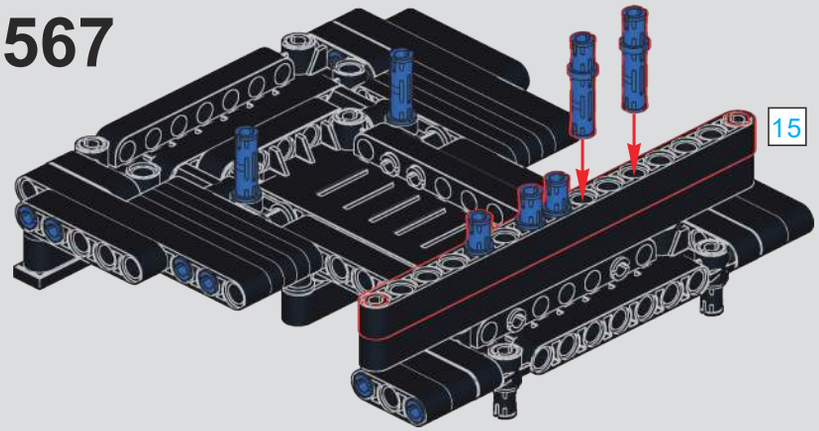

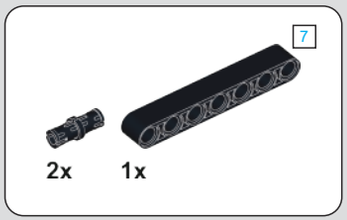

568

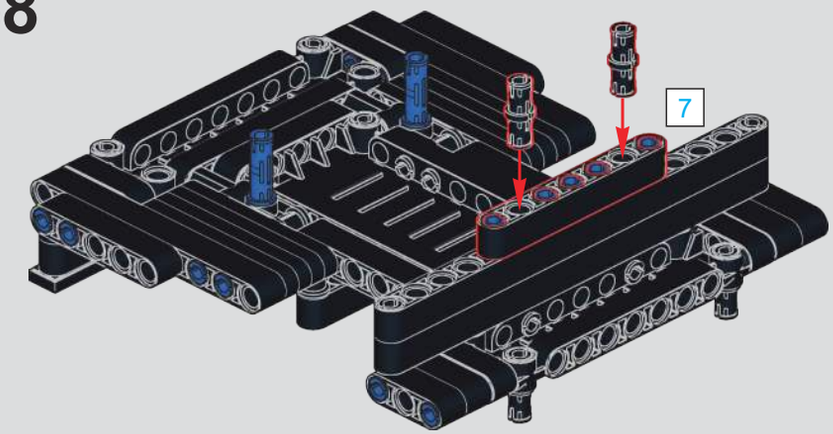

569

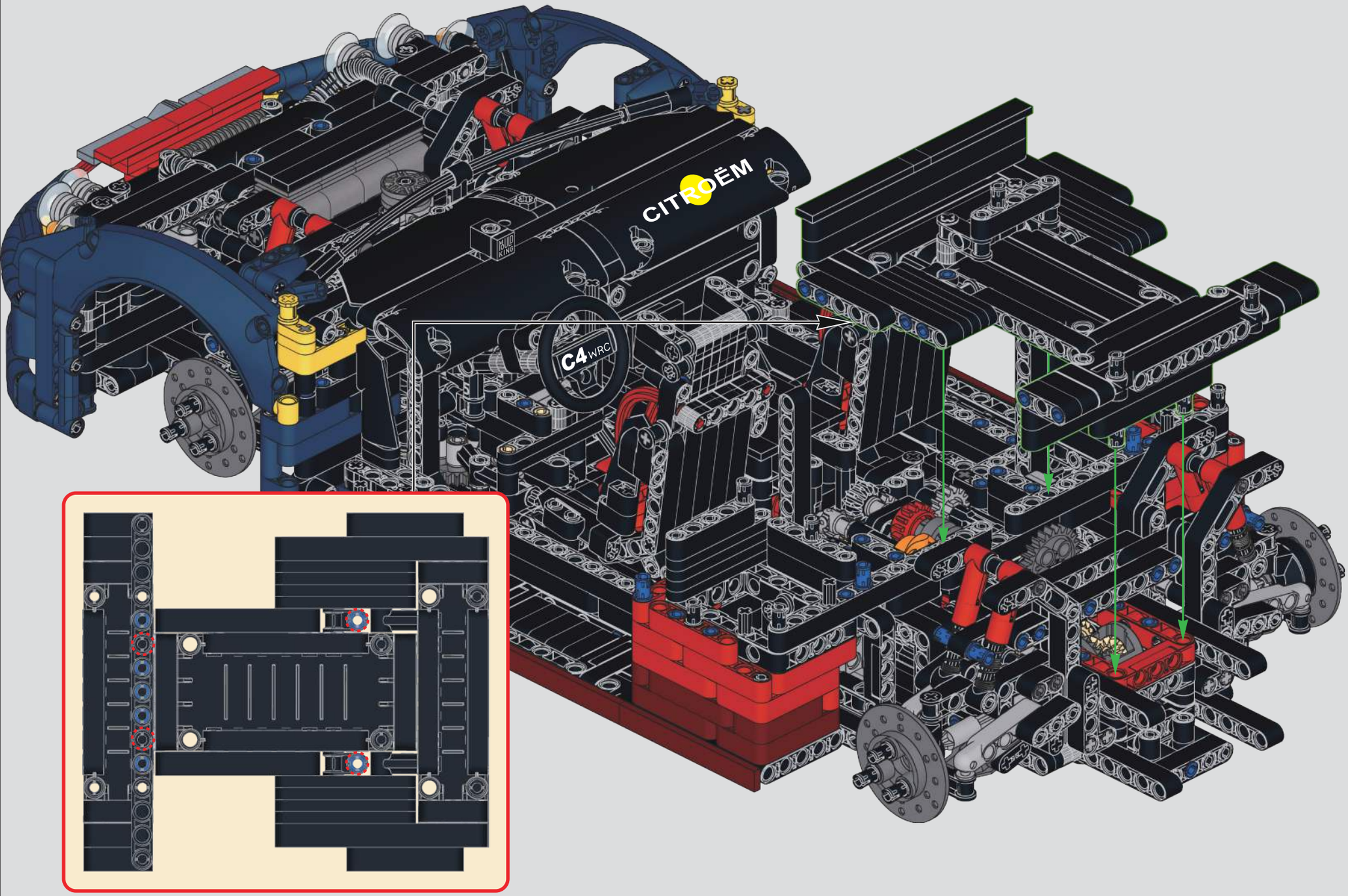

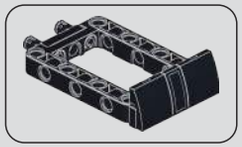

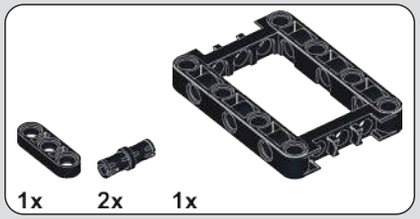

570

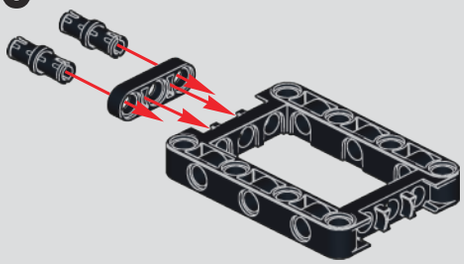

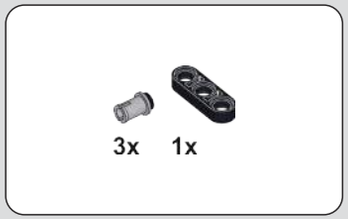

571

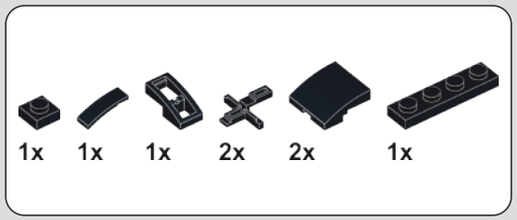

572

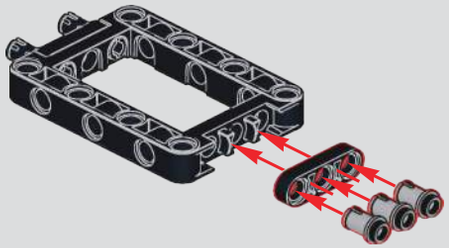

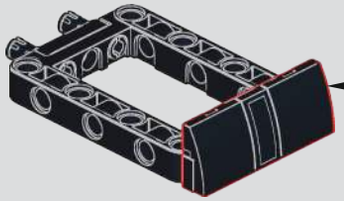

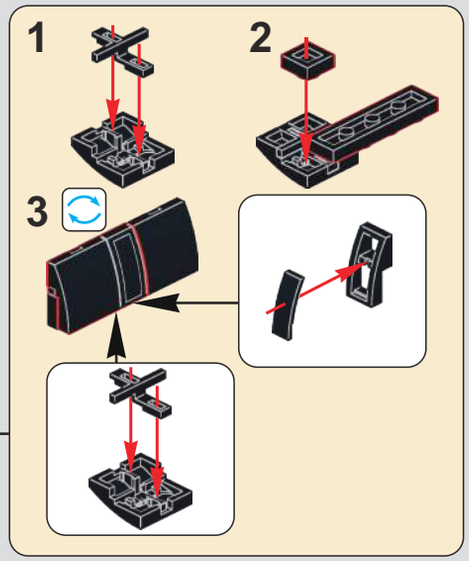

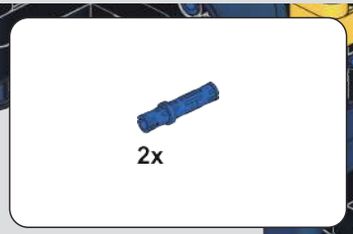

573

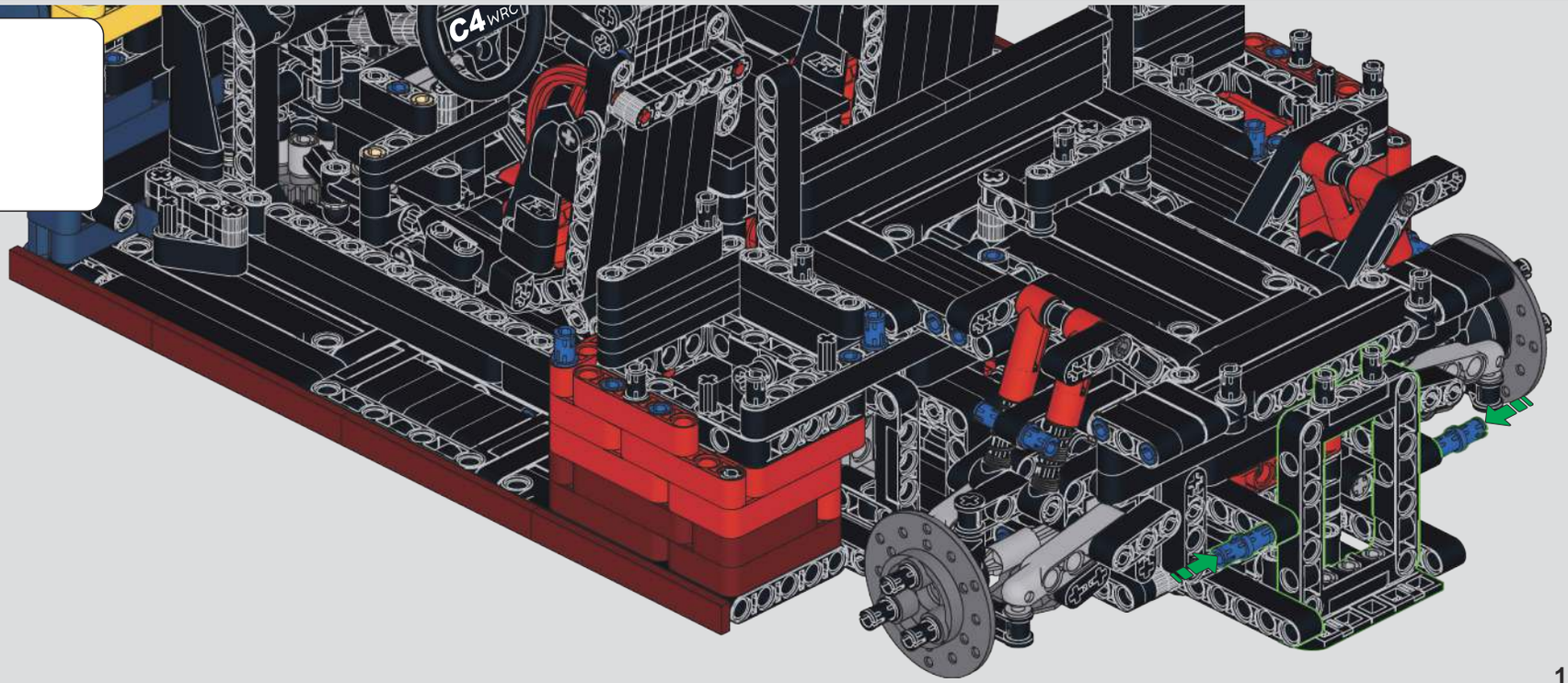

574

5 1:1

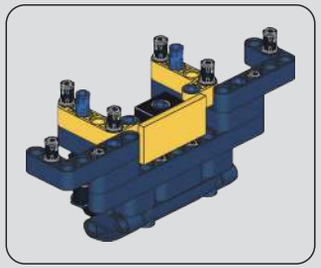

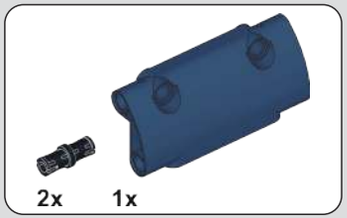

576

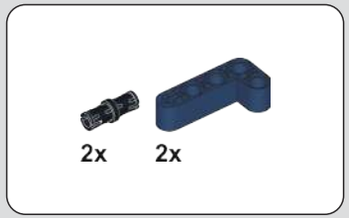

577

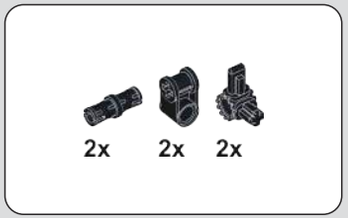

578

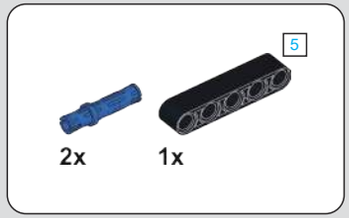

575

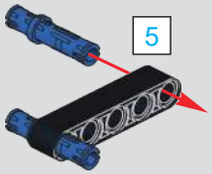

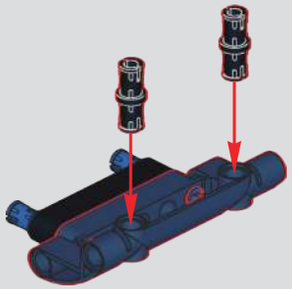

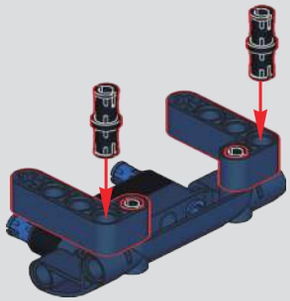

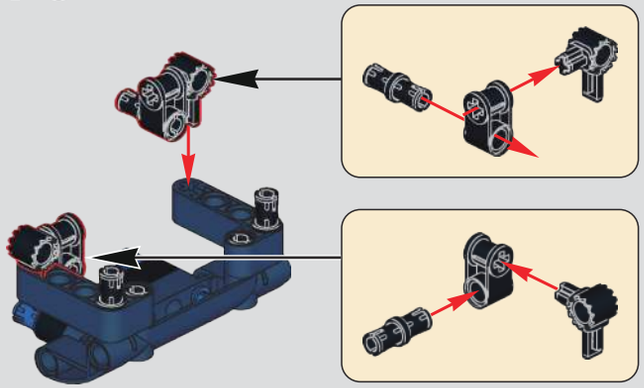

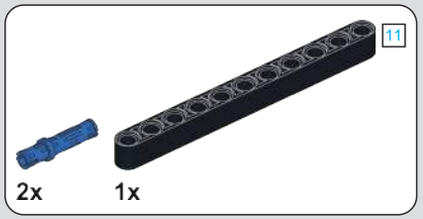

579

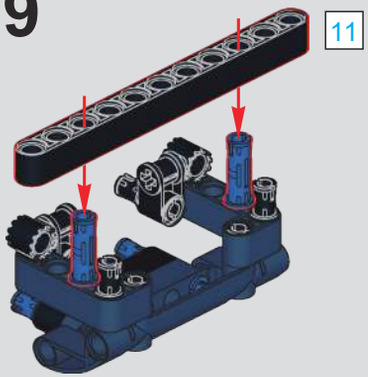

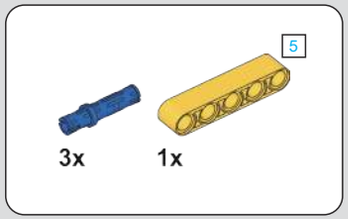

580

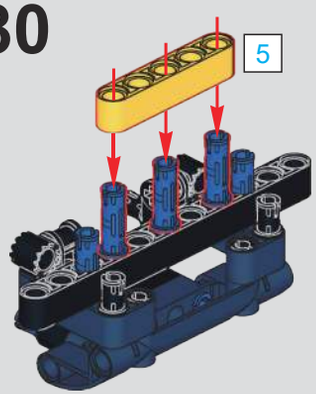

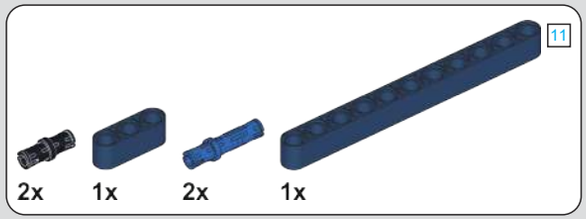

581

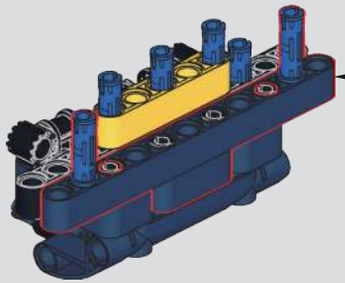

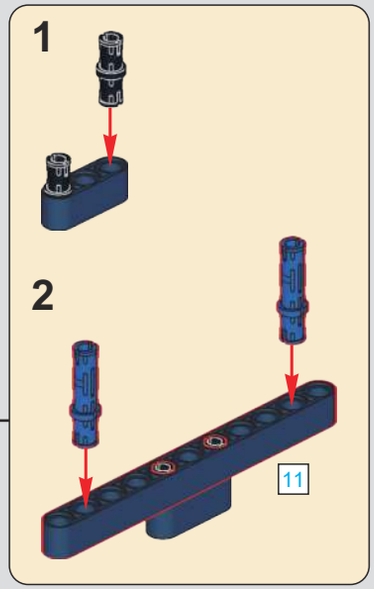

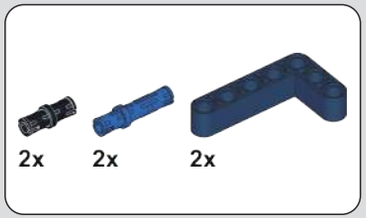

582

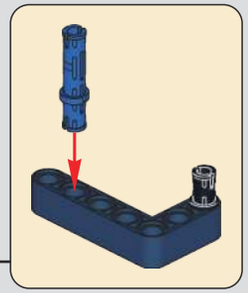

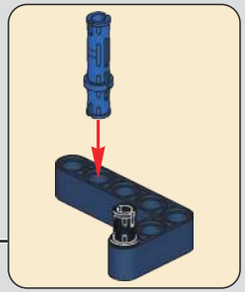

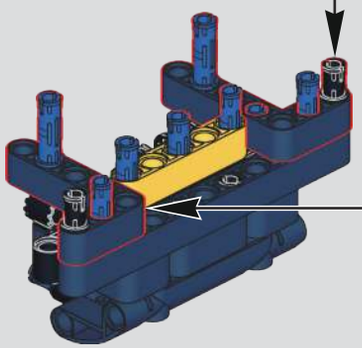

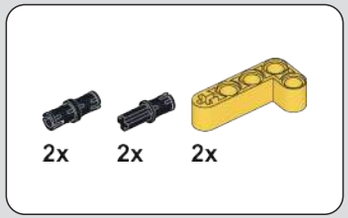

583

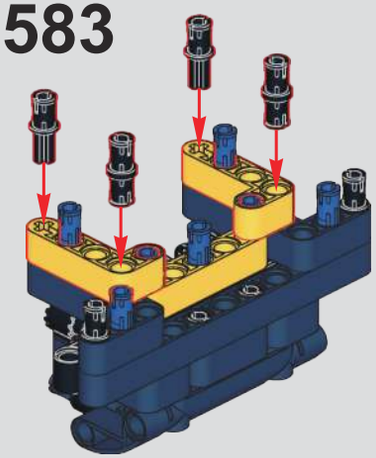

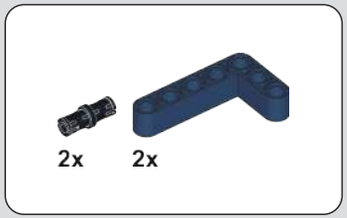

584

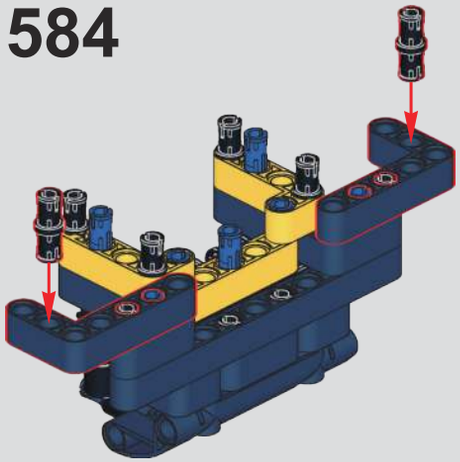

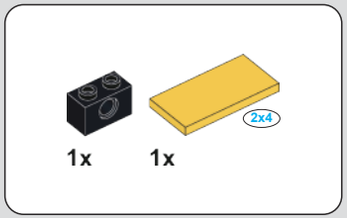

585

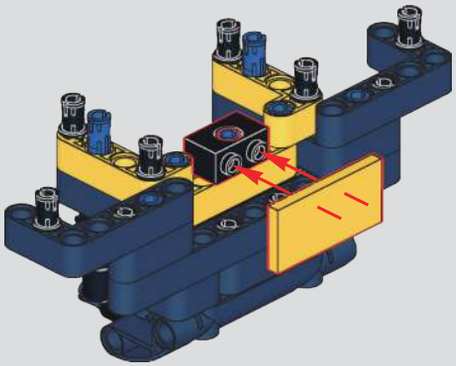

586

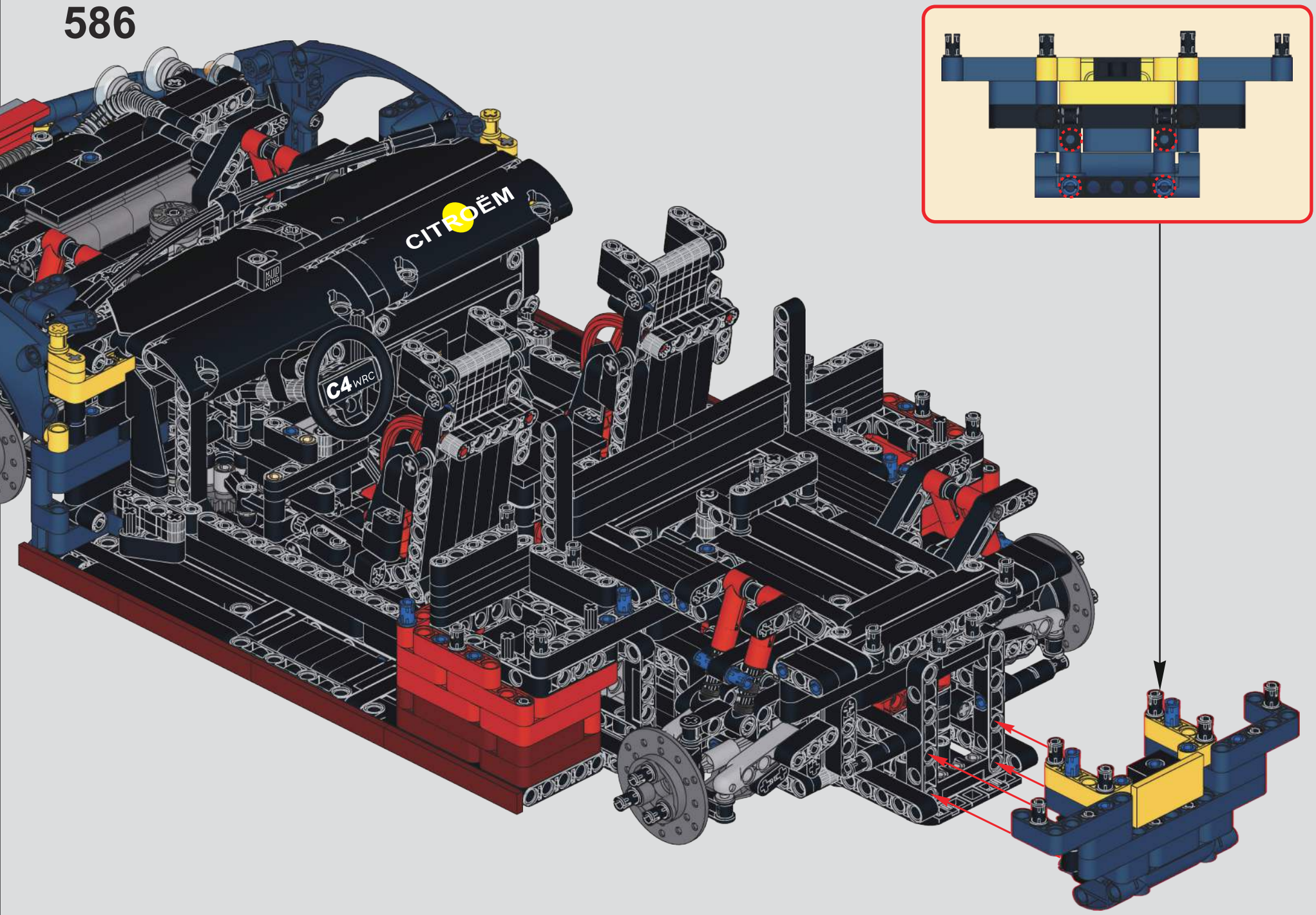

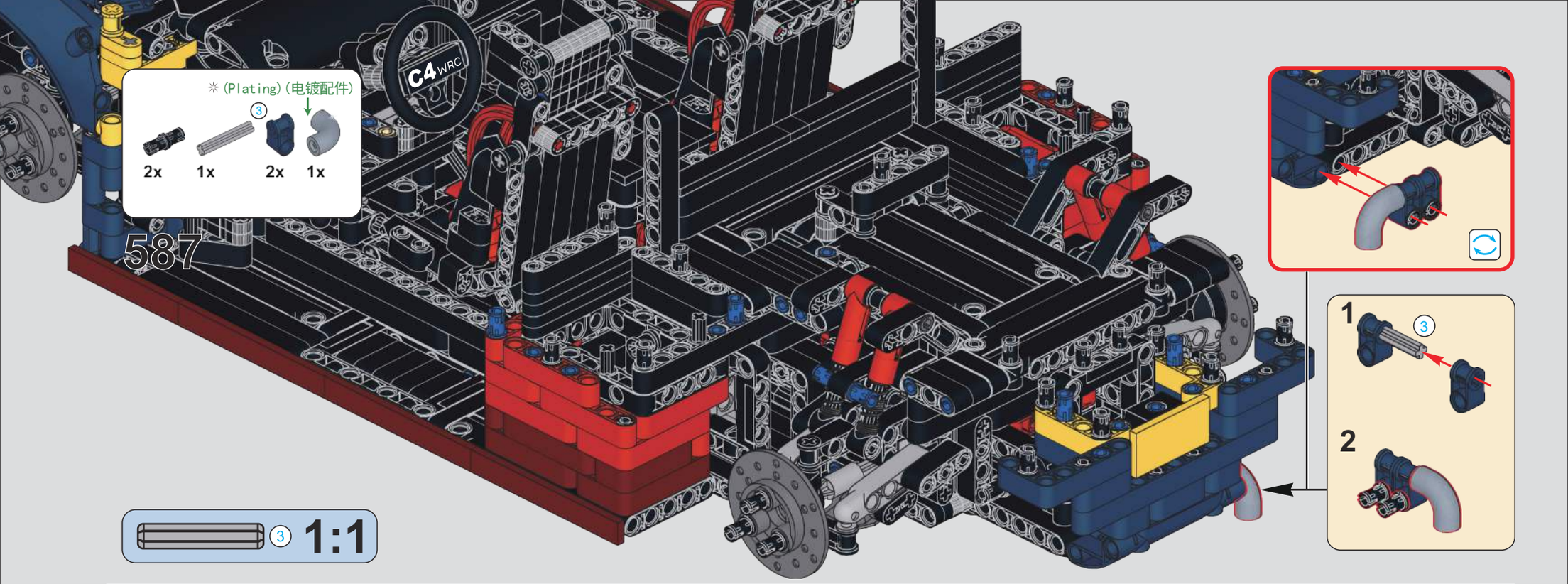
※ (Plating) (电镀配件)
3
2x
1x
2x
1x
587
3
1:1
1
3
2

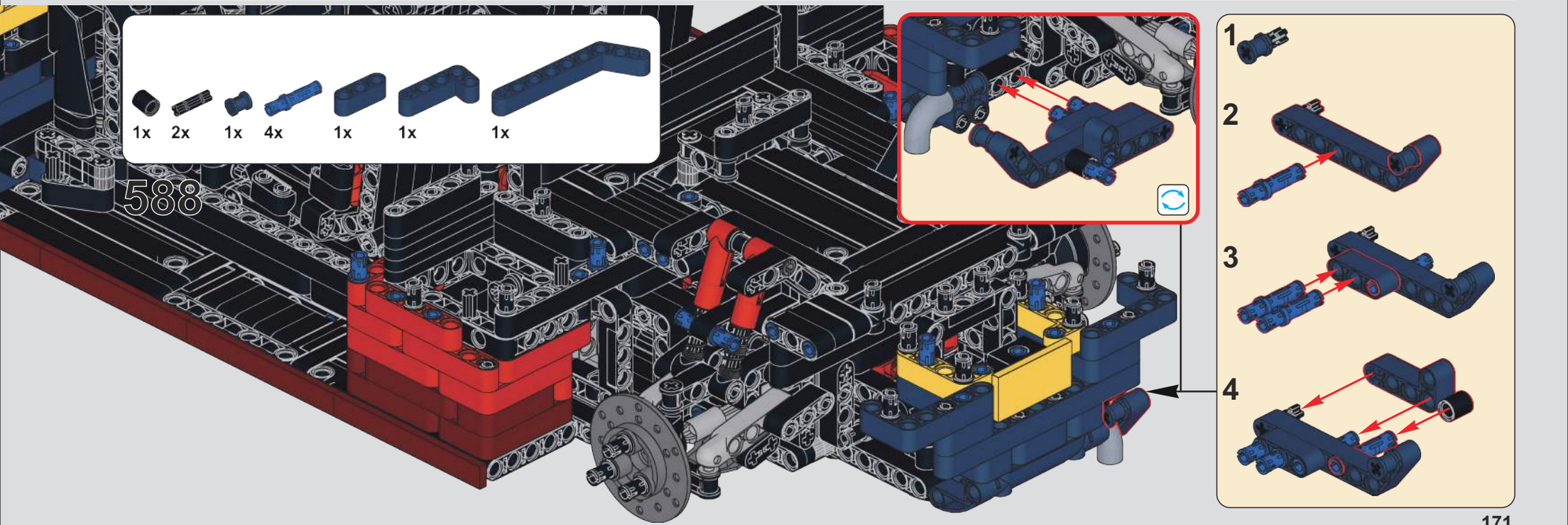
1x
2x
1x
4x
1x
1x
1x
588
1
2
3
4

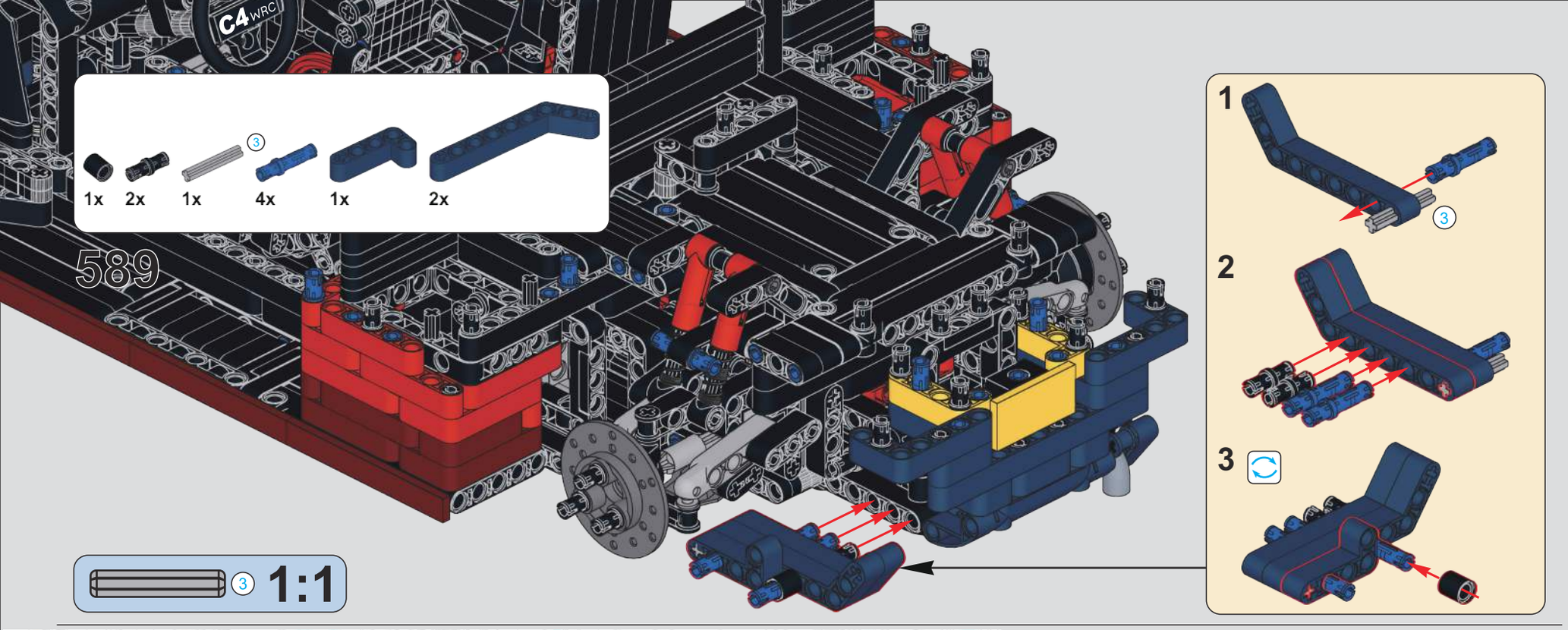
1x
2x
1x
4x
1x
2x
589
1
2
3
1:1

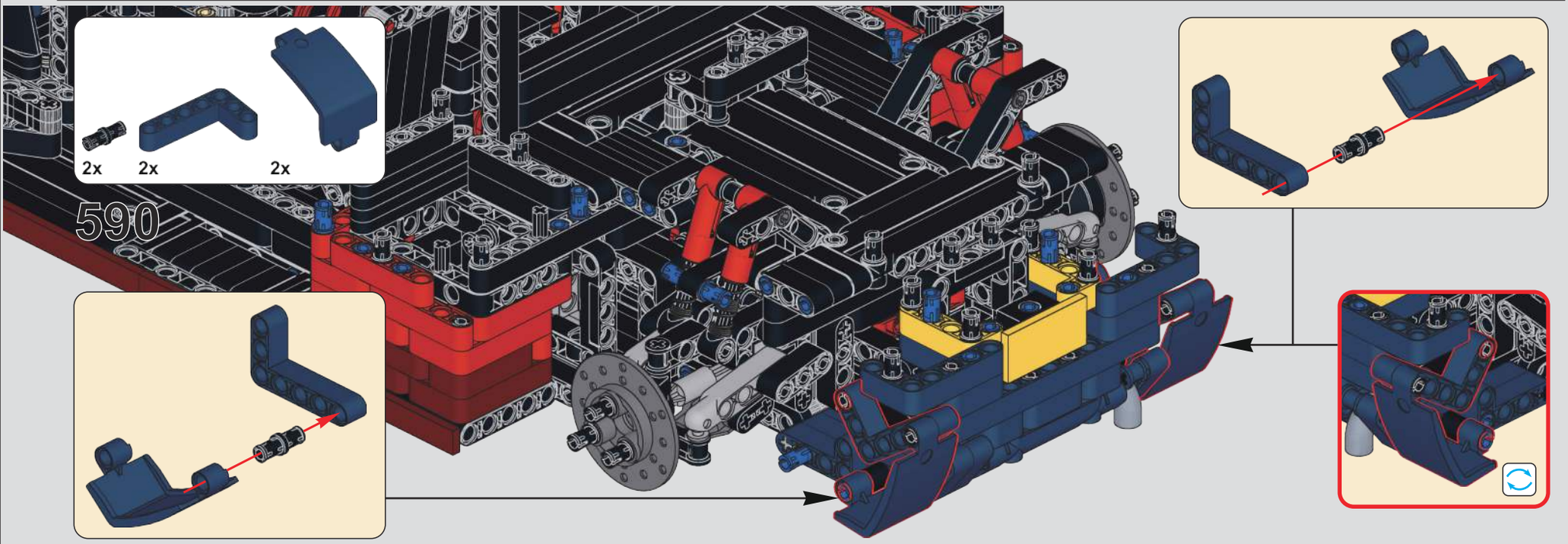
2x
2x
2x
590

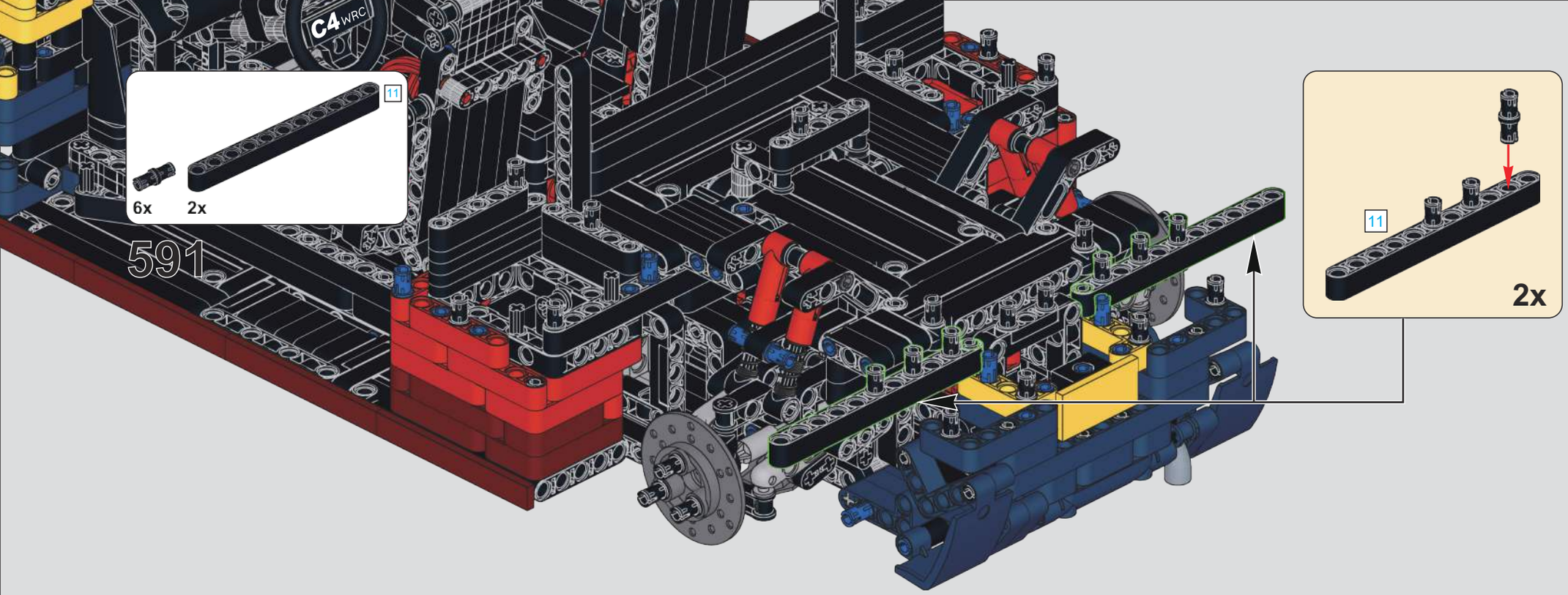
11
6x
2x
591
11
2x

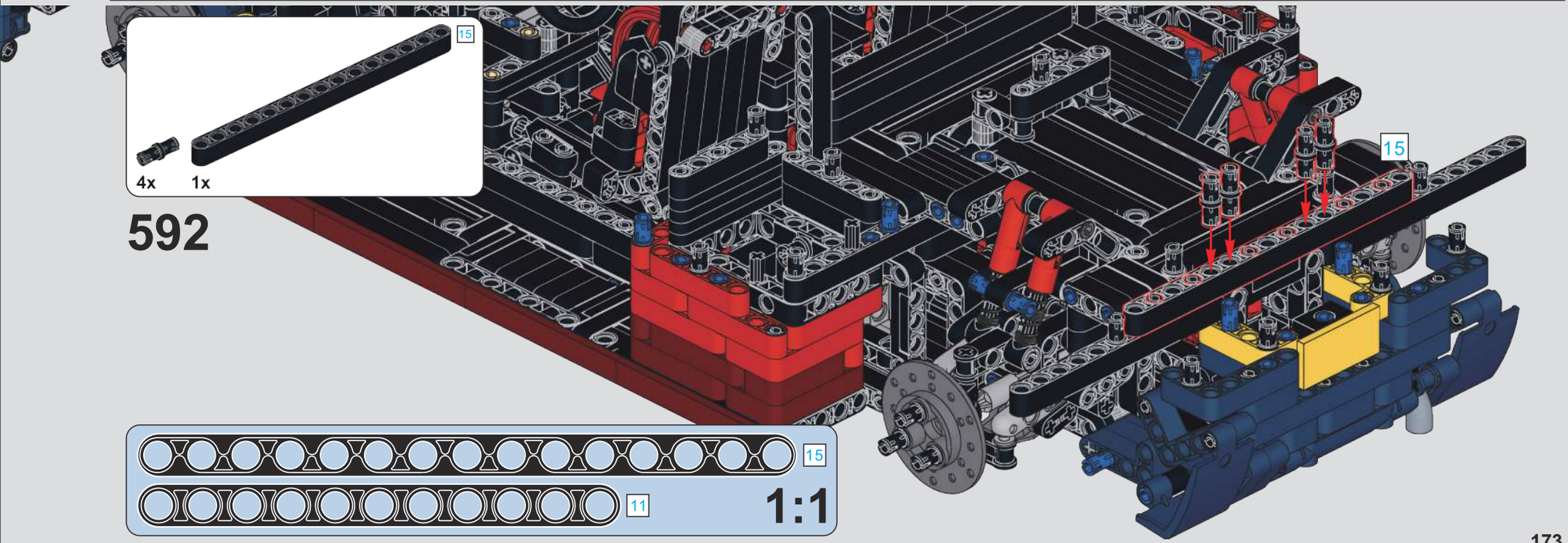
15
4x
1x
592
15
15
11
1:1

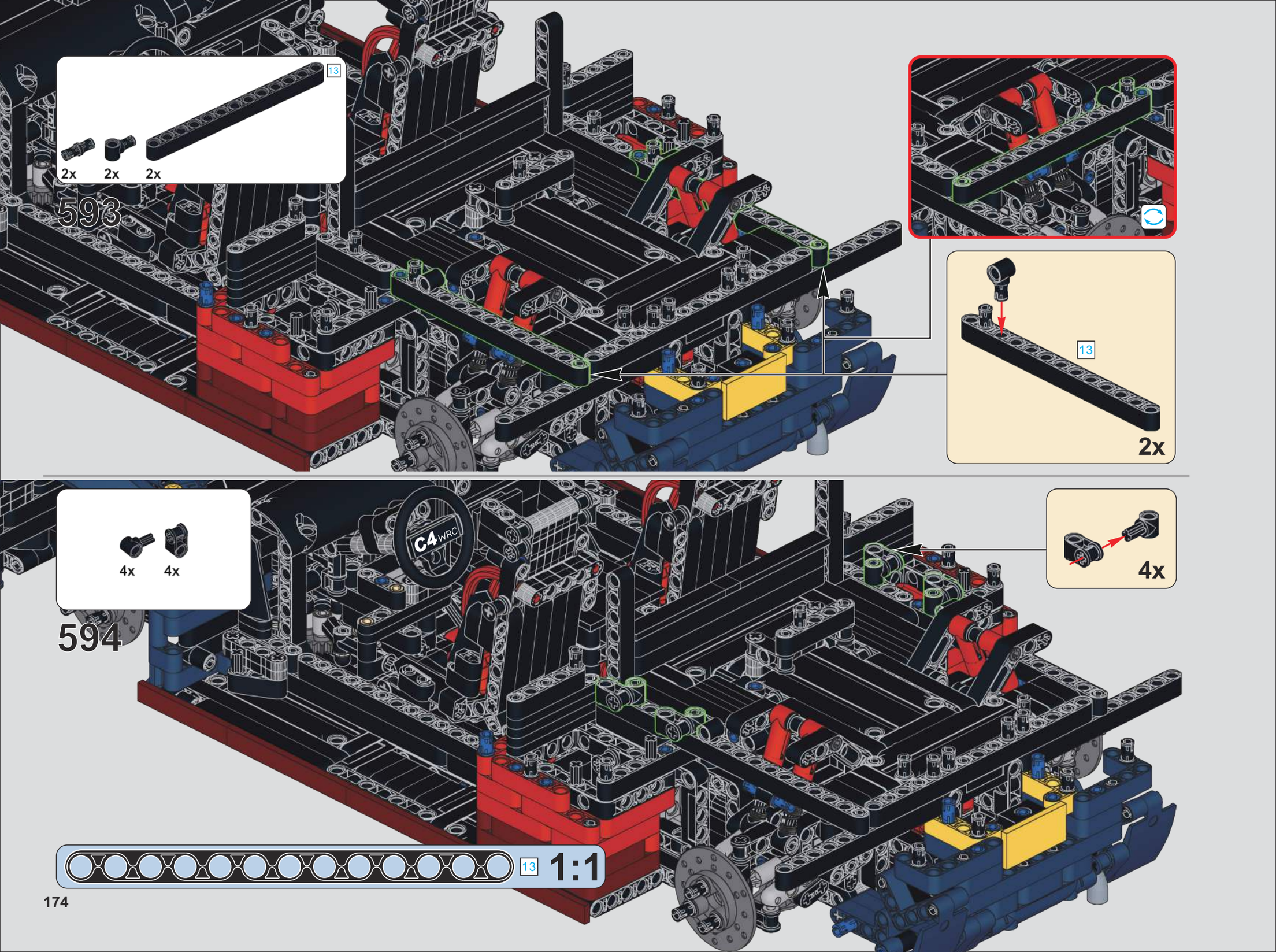
13
2x
2x
2x
593
13
2x
4x
4x
594
C4 WRC
13
1:1

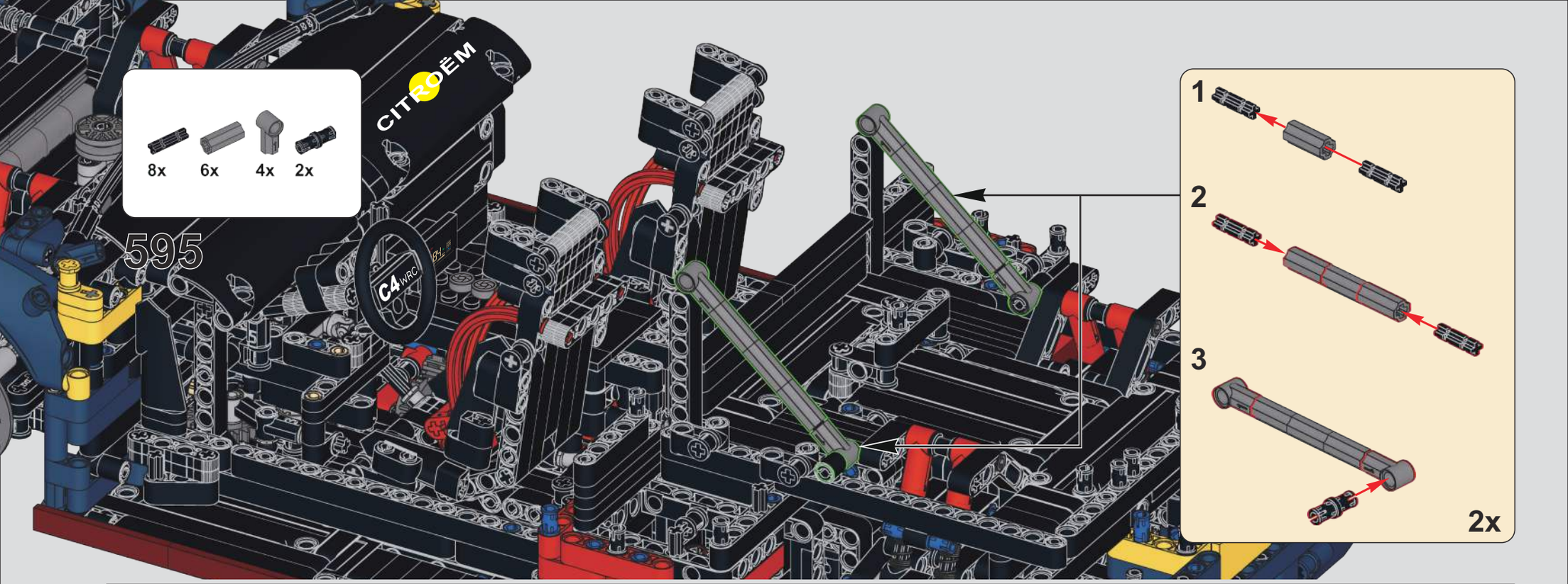
8x
6x
4x
2x
595
1
2
3
2x

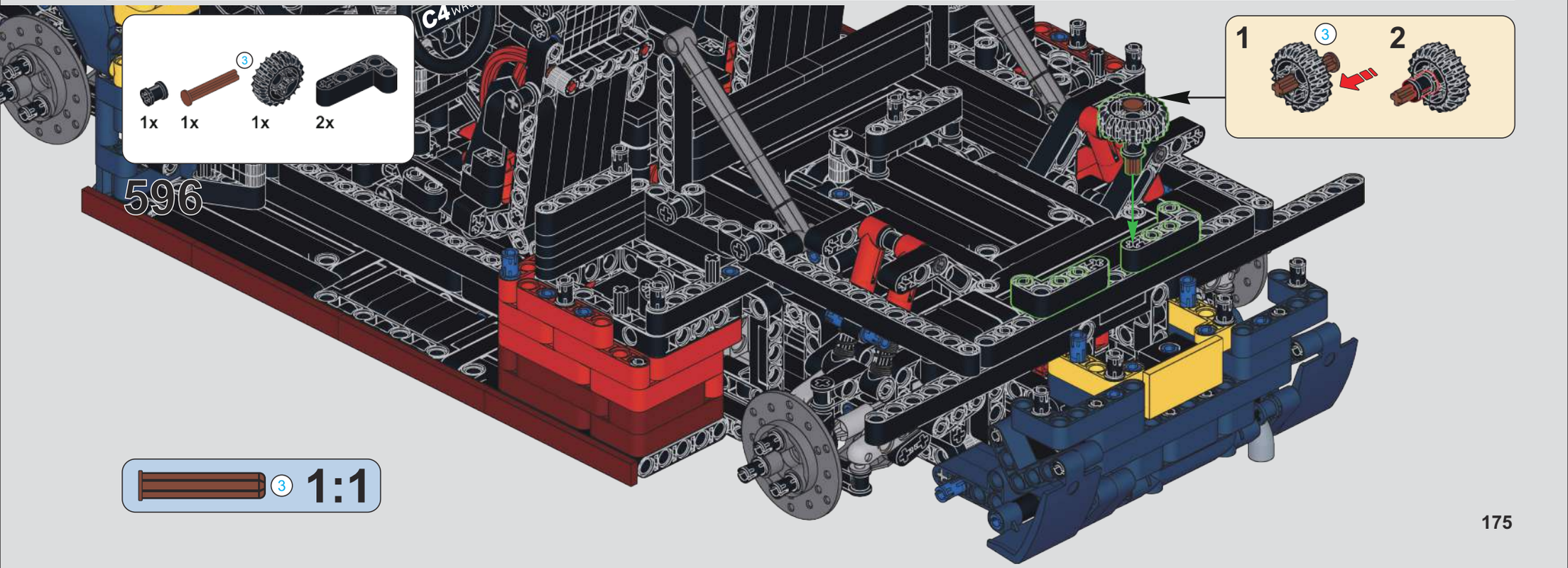
1x
1x
1x
2x
596
1
2
3
1:1

597

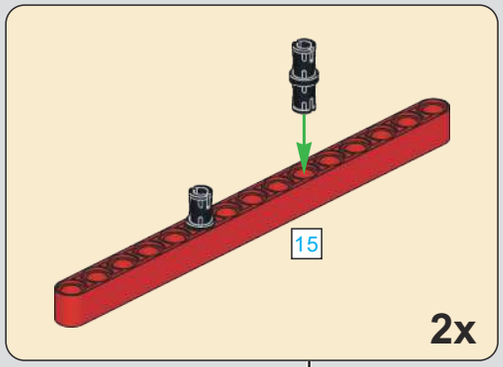

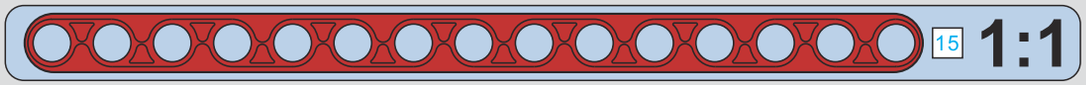

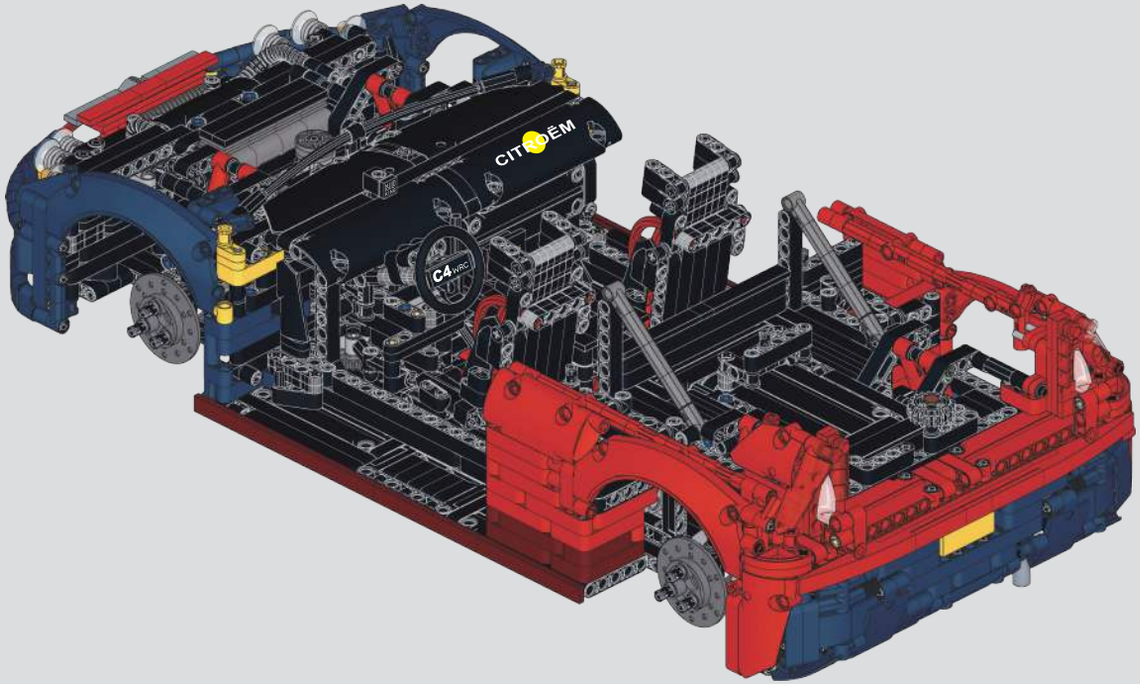

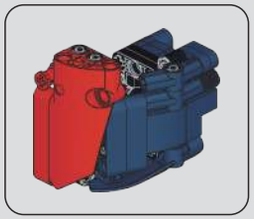

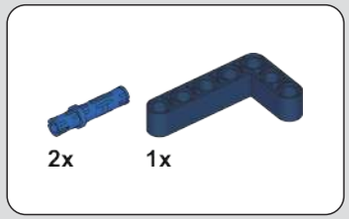

598

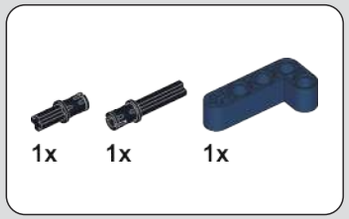

599

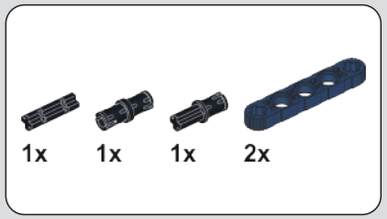

600

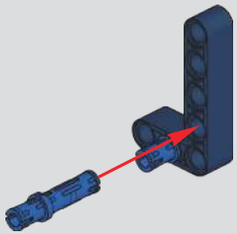

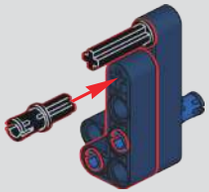

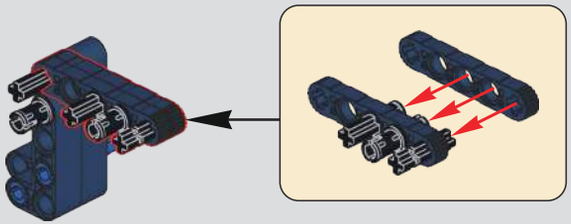

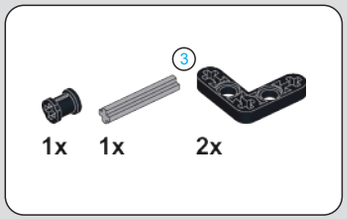

601

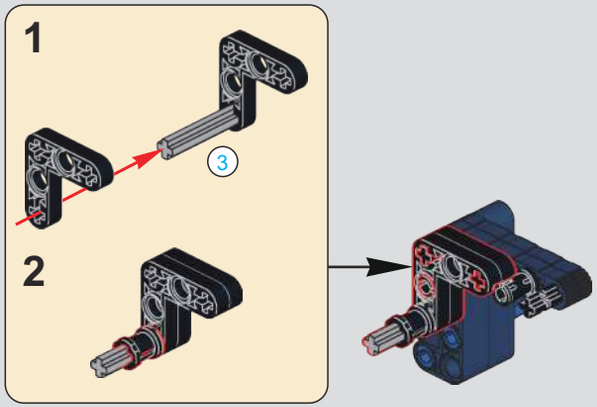

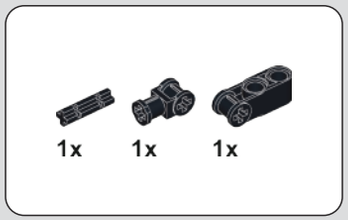

602

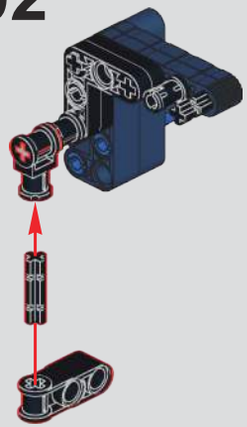

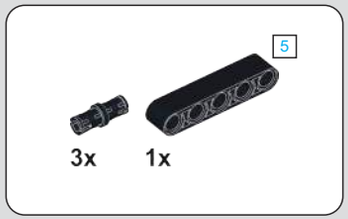

603

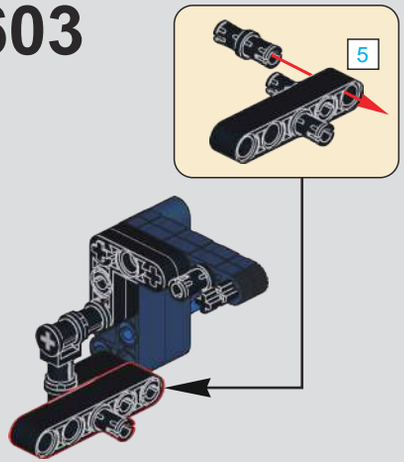

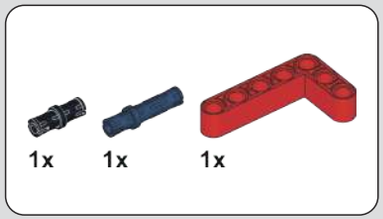

604

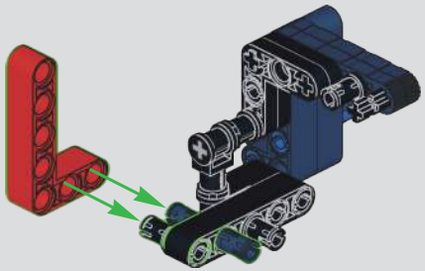

605

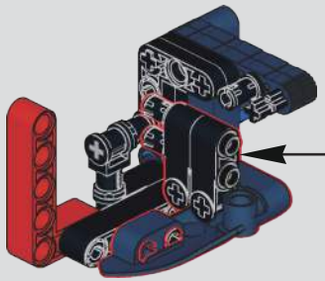

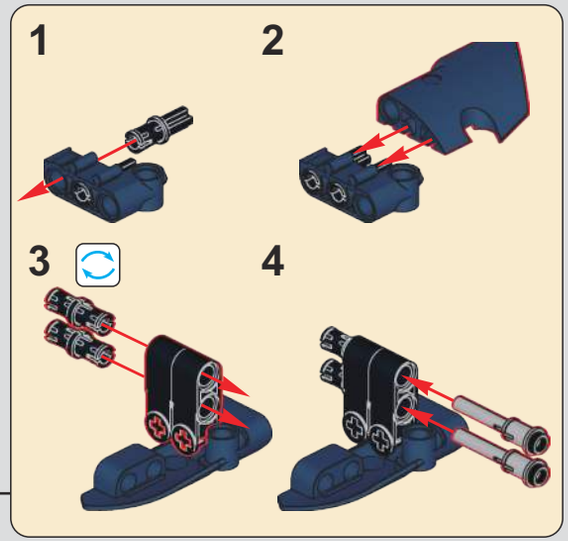

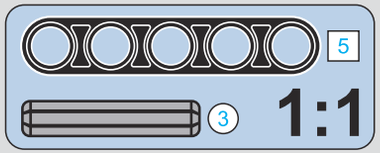

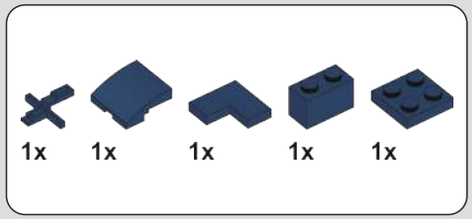

606

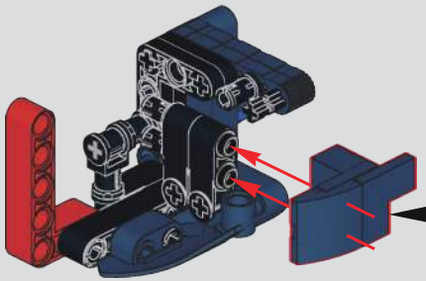

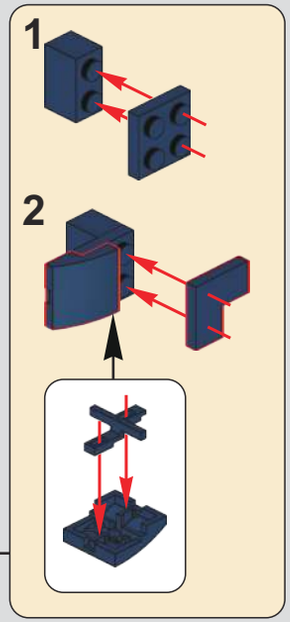

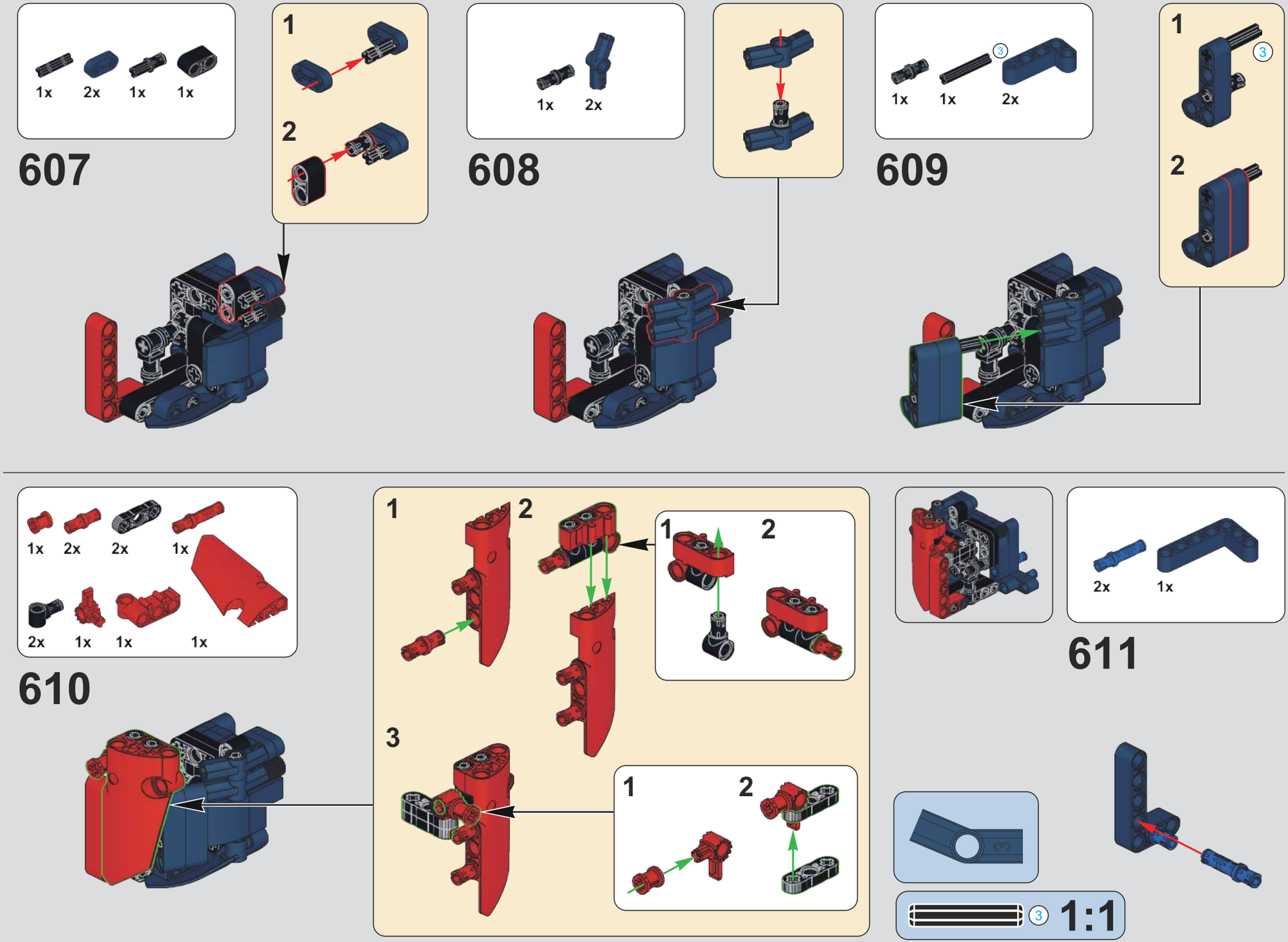
1x 2x 1x 1x
607
1
2
1x 2x
608
1x 1x 3 2x
609
1
3
2
1x 2x 2x 1x
2x 1x 1x 1x
610
1
2
3
1
2
1
2
2x 1x
611
3
3 1:1

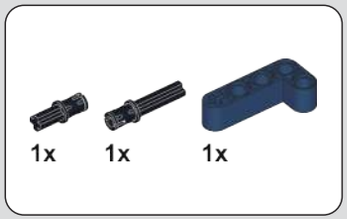

612

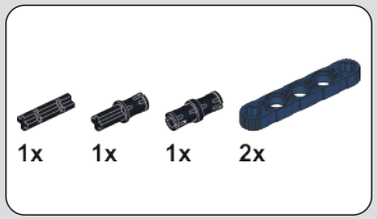

613

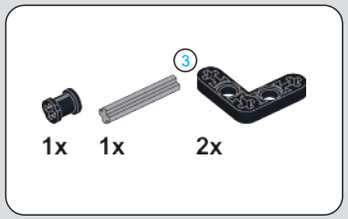

614

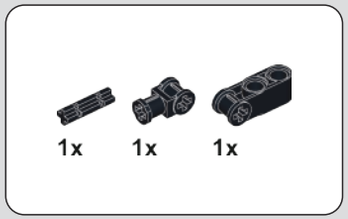

615

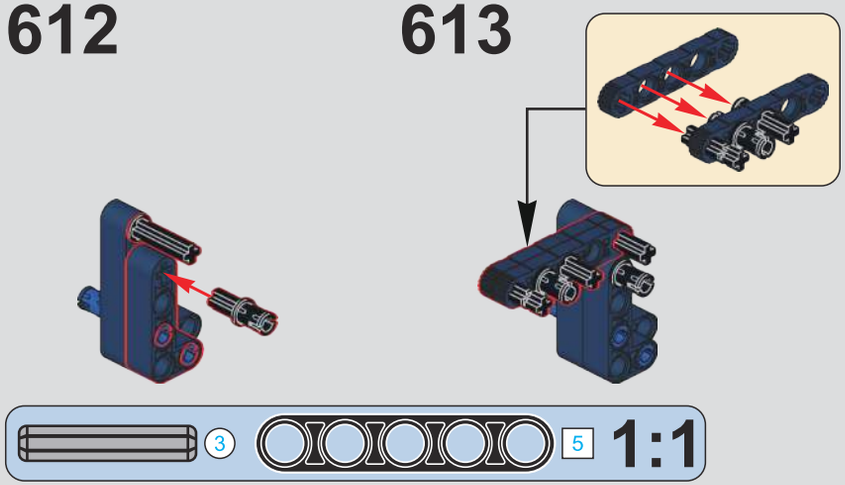

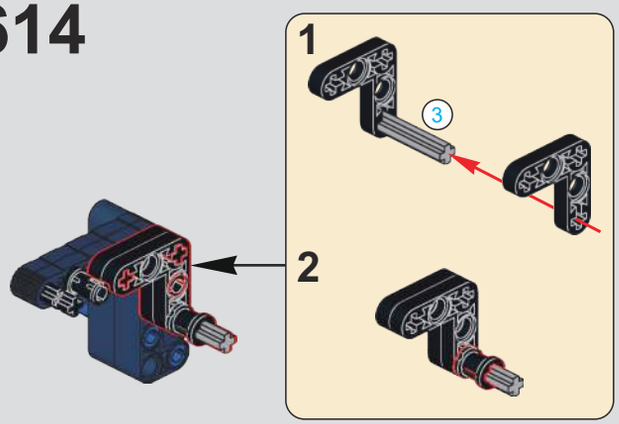

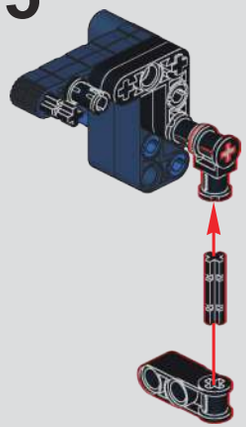

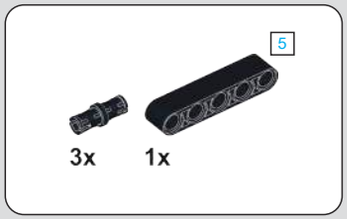

616

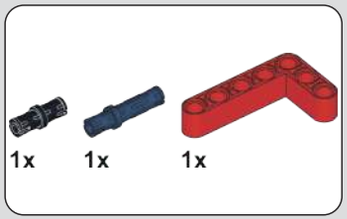

617

618

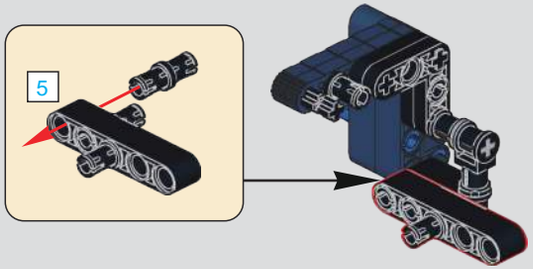

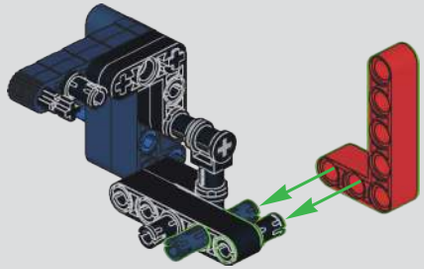

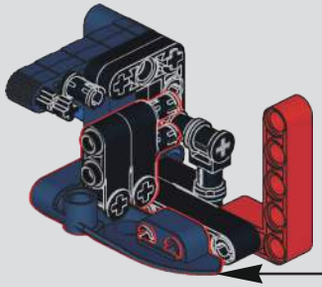

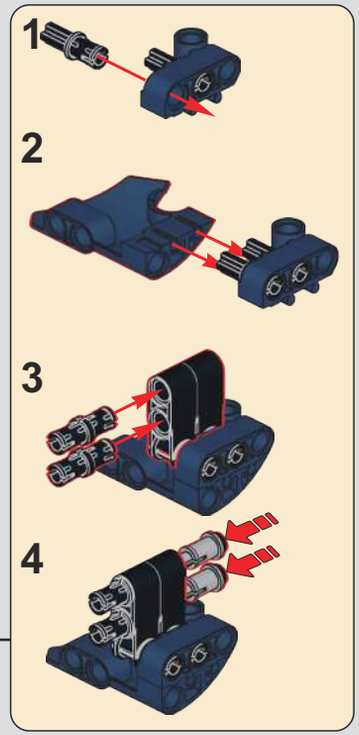

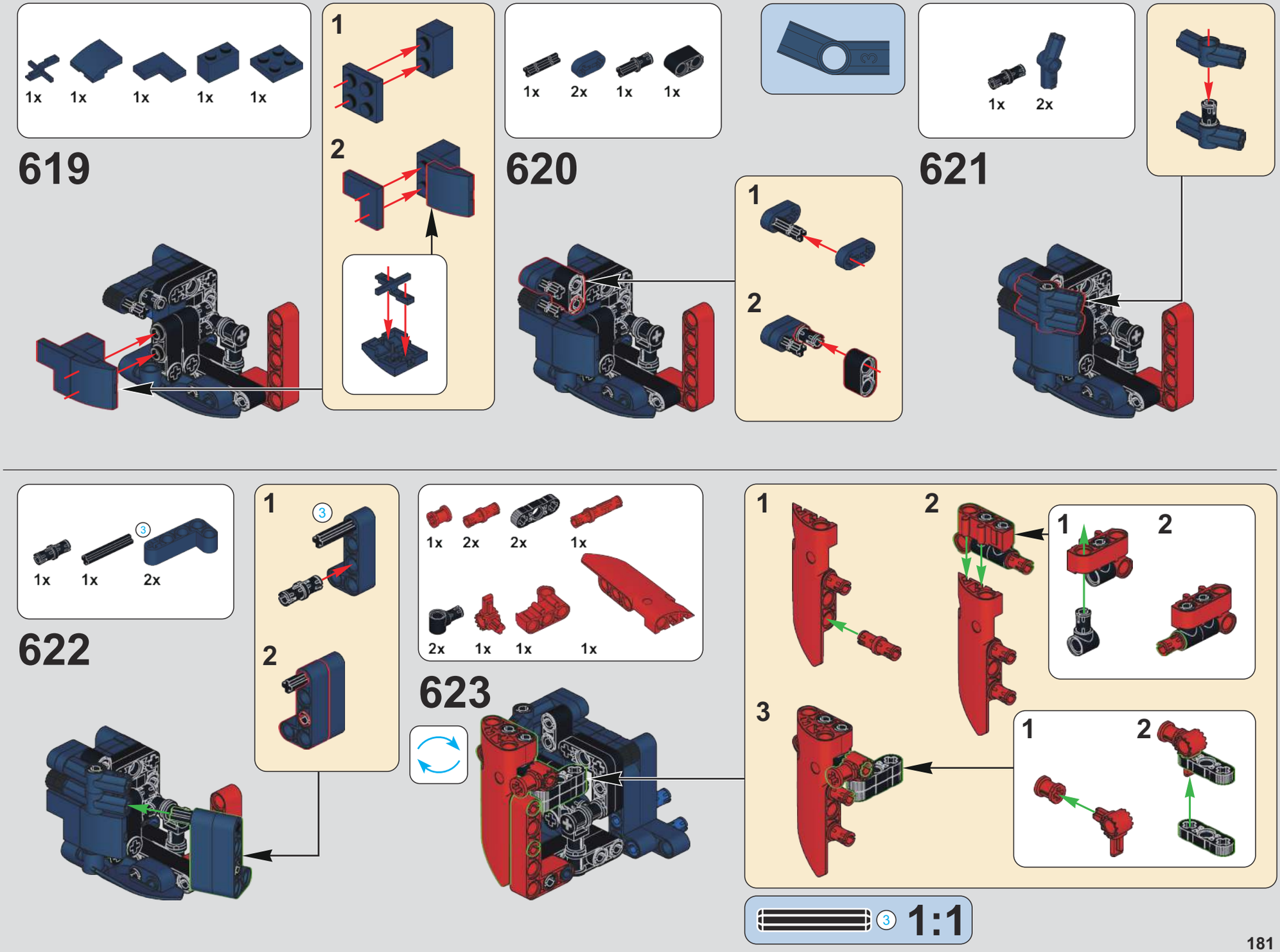
1x 1x 1x 1x 1x
619
1
2
1x 2x 1x 1x
620
1
2
1x 2x
621
1x 1x 2x
622
3
1
2
1x 2x 2x 1x
2x 1x 1x 1x
623
1
2
3
1:1

624

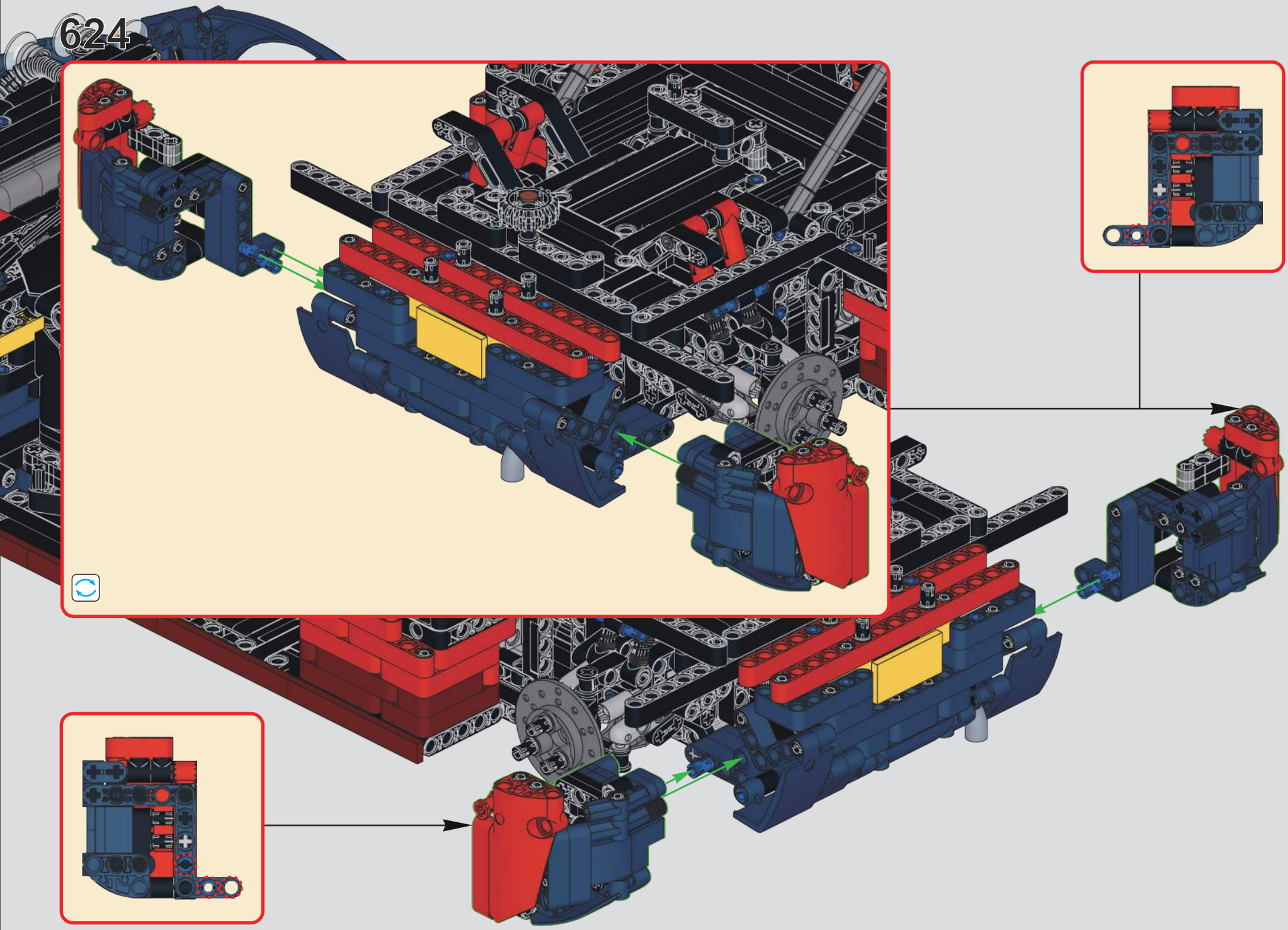

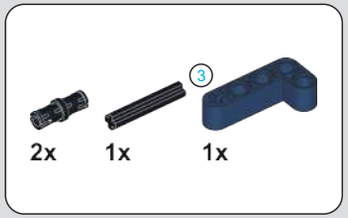

625

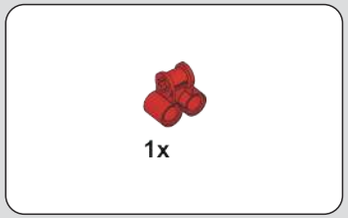

626

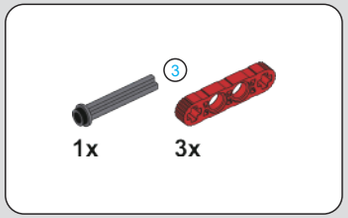

627

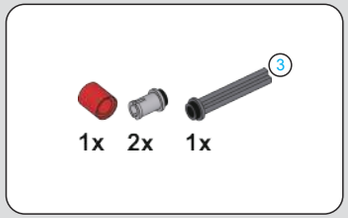

628

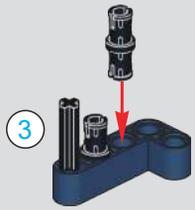

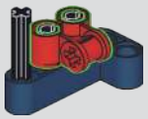

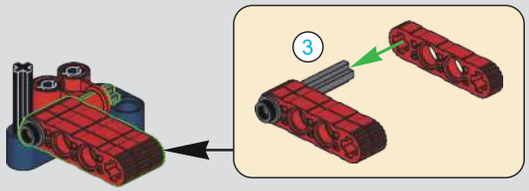

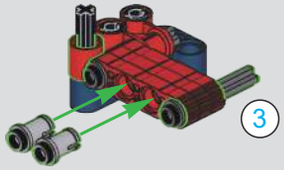

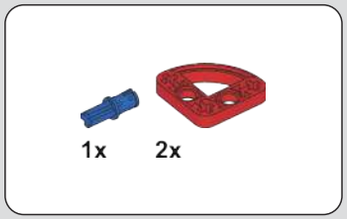

629

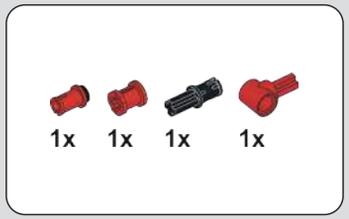

630

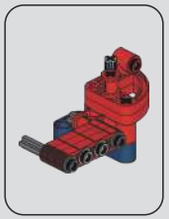

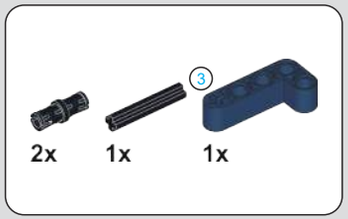

631

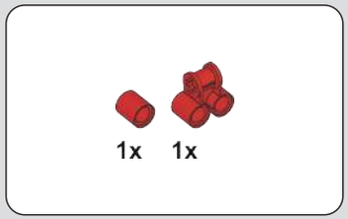

632

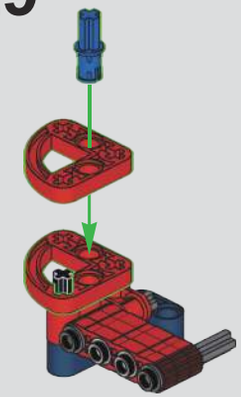

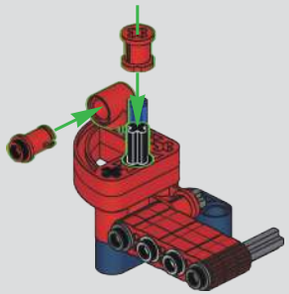

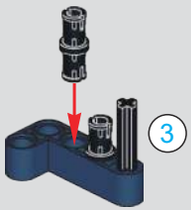

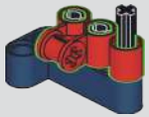

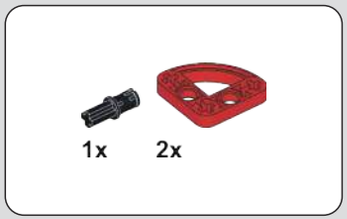

633

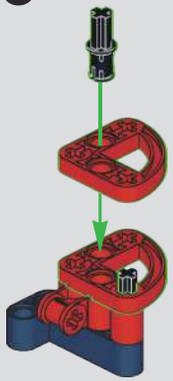

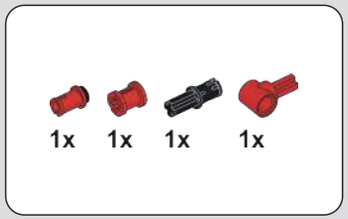

634

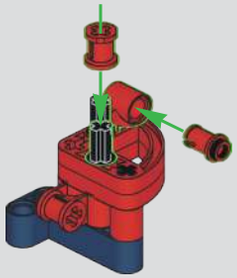

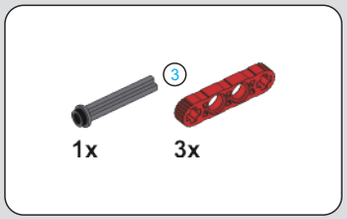

635

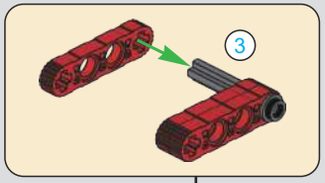

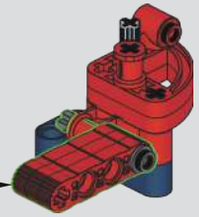

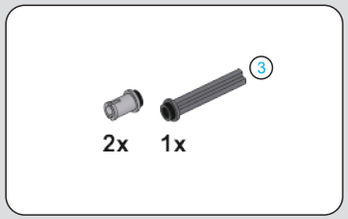

636

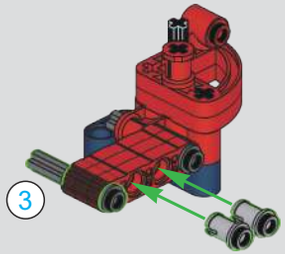

637

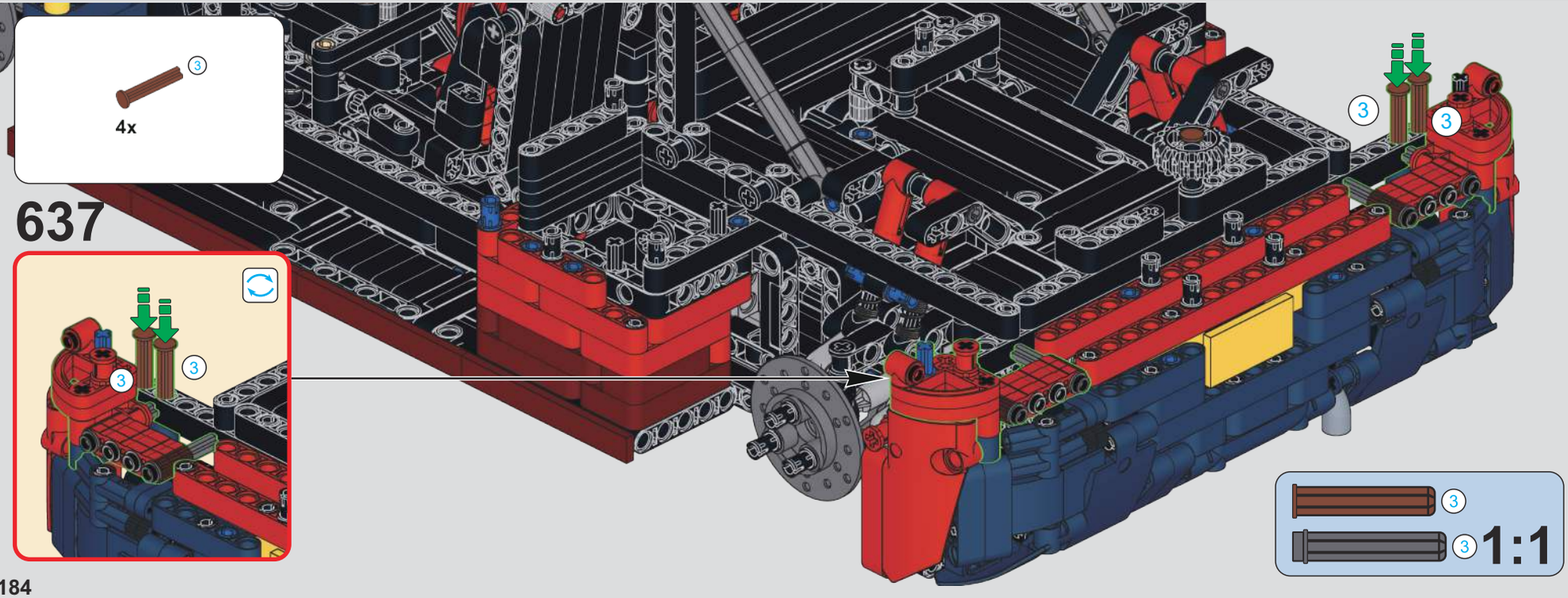

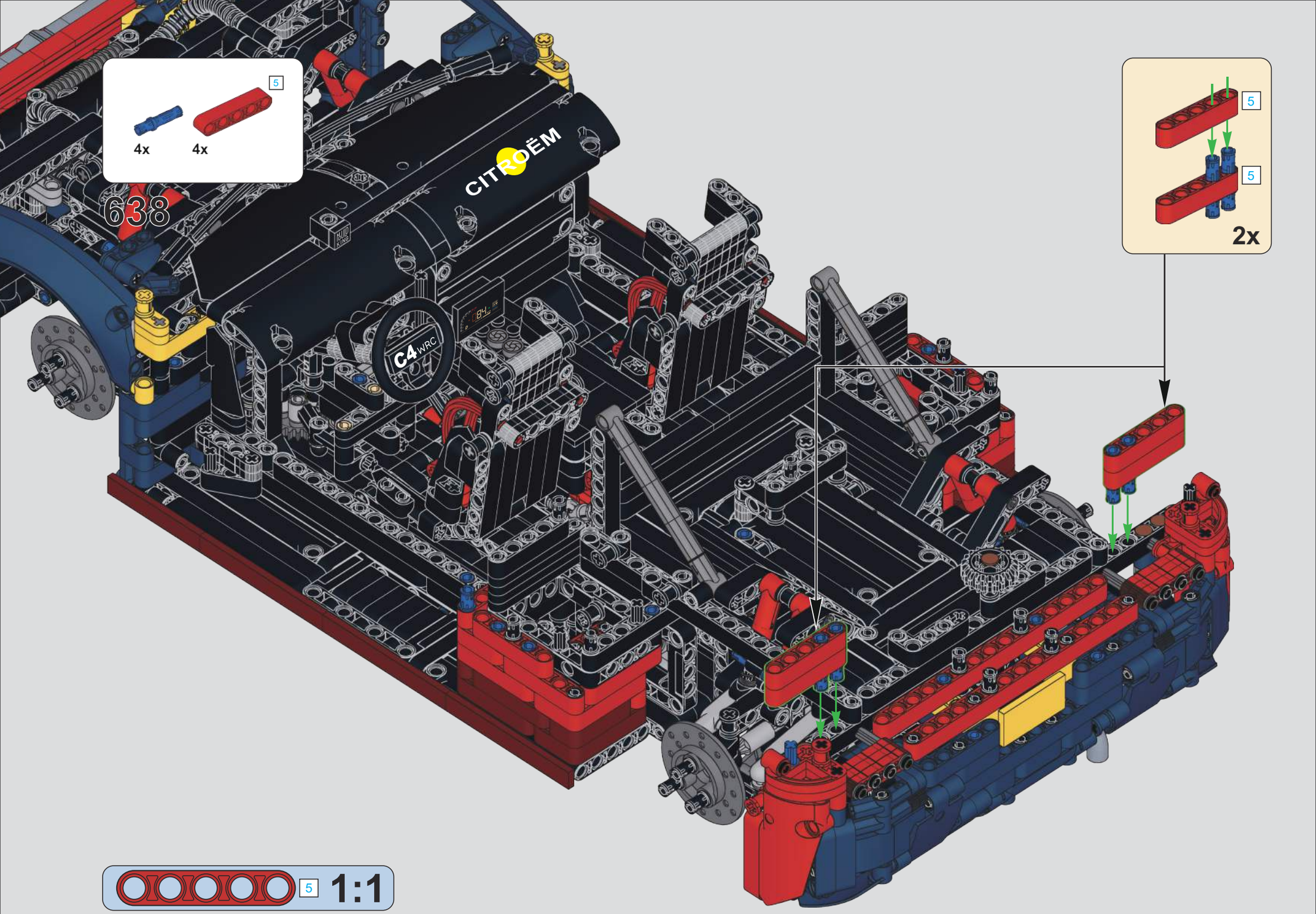
5
4x
4x
638
CITROËN
C4 WRC
5
5
2x
5
1:1

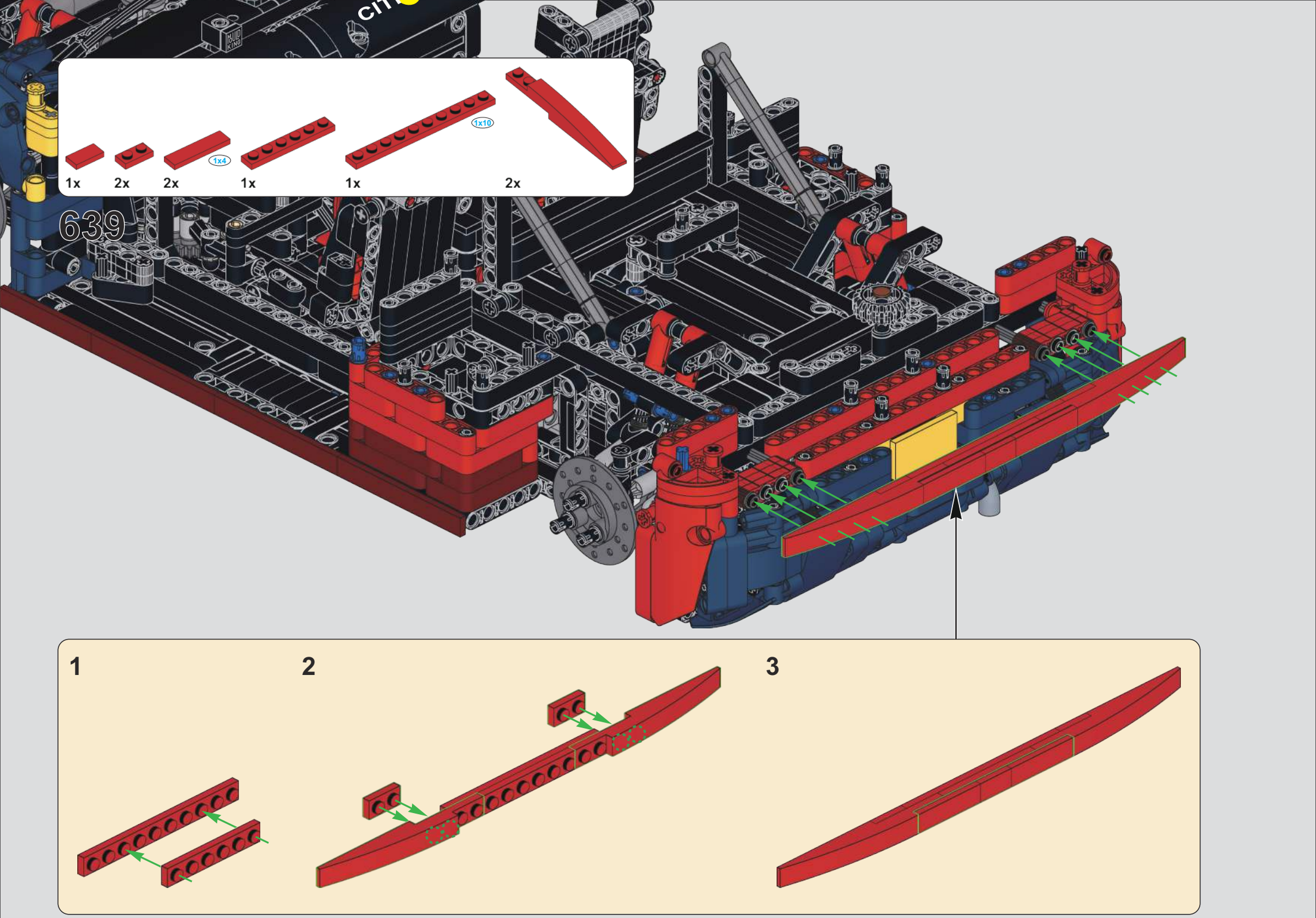
1x
2x
2x
1x4
1x
1x
1x10
2x
639
1
2
3

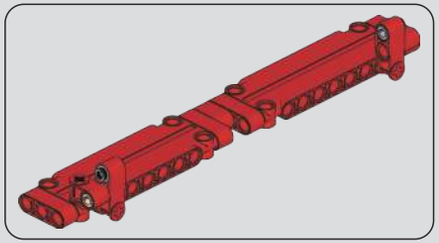

640

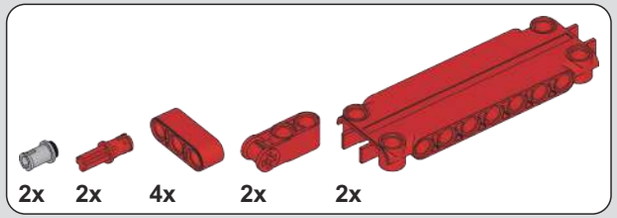

641

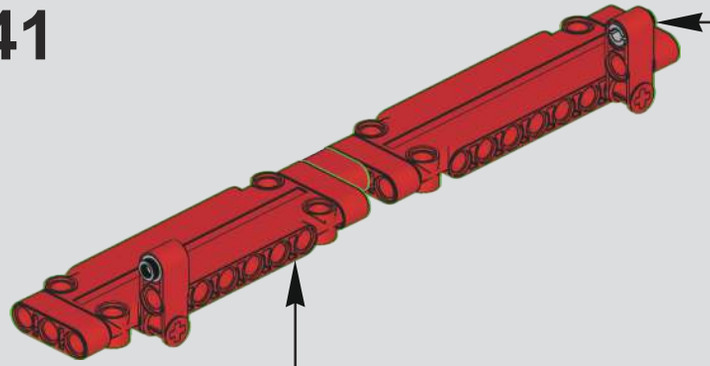

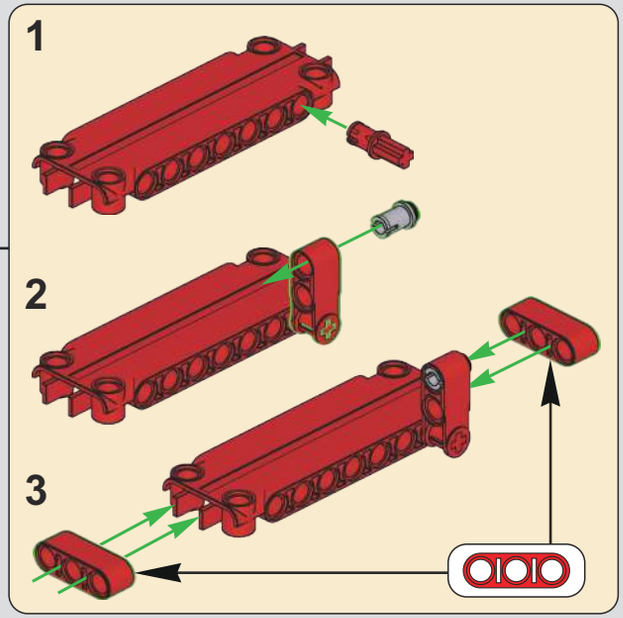

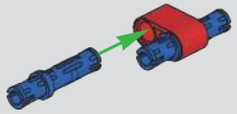

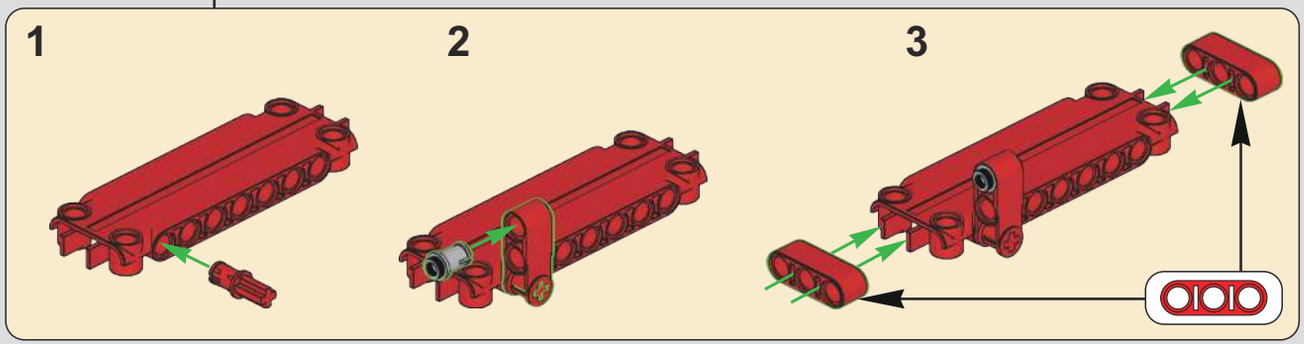

642

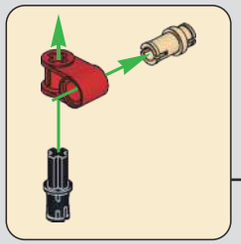

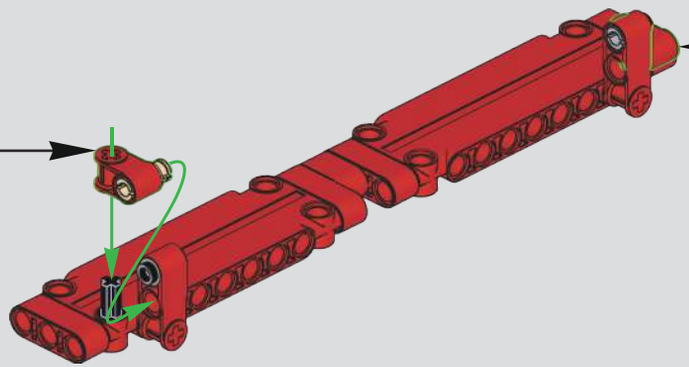

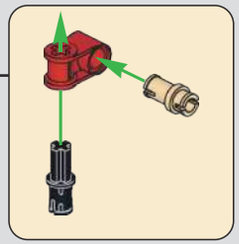

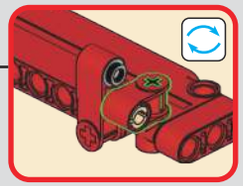

643

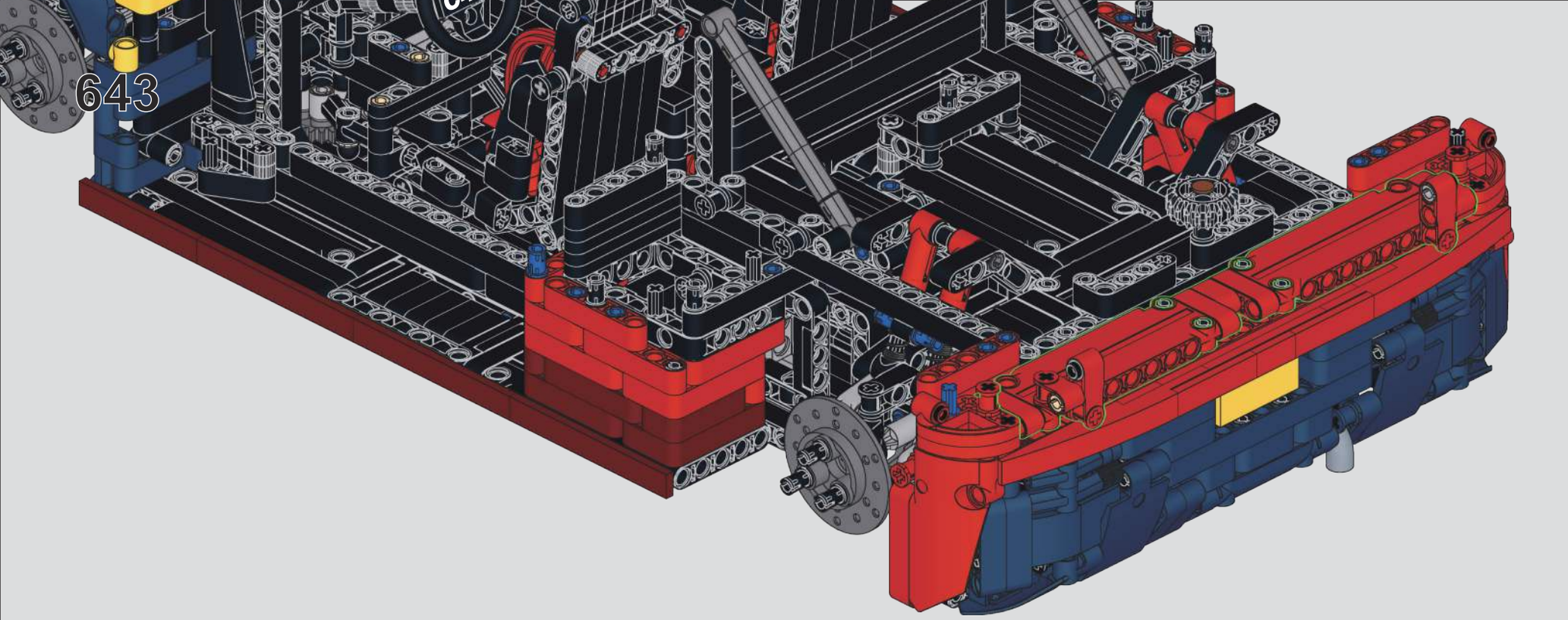

644

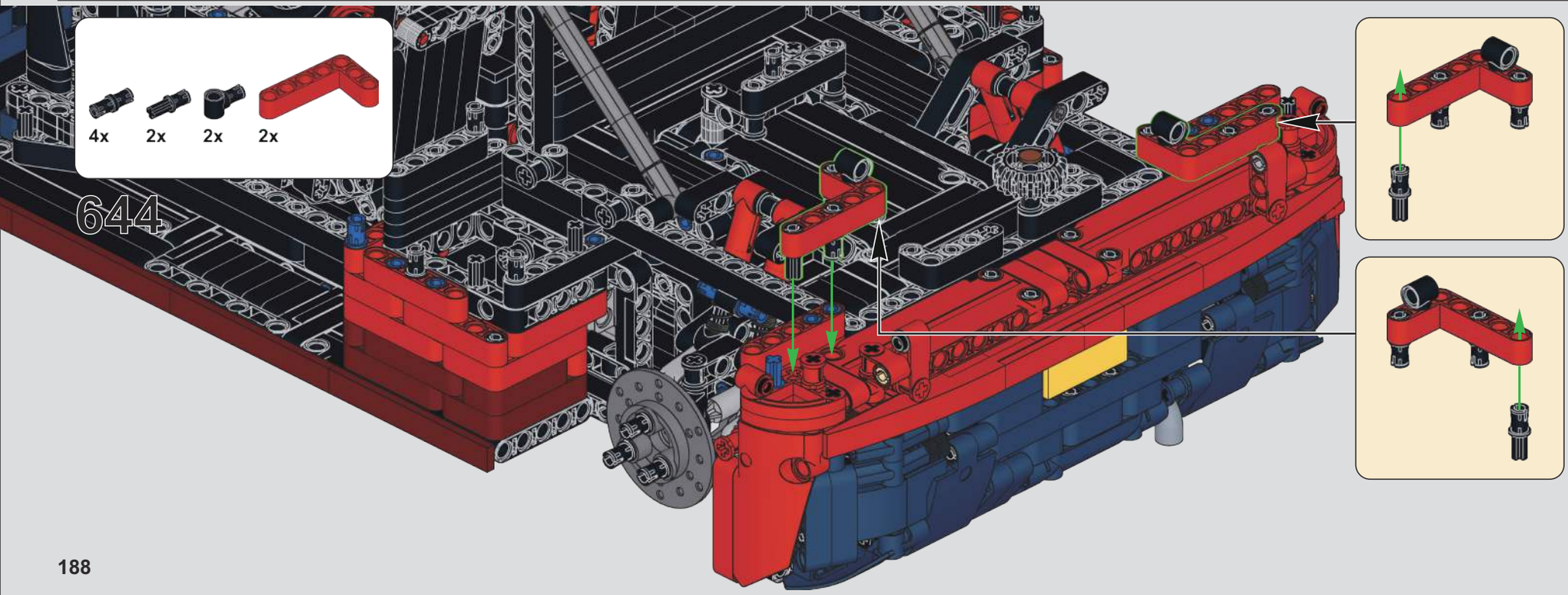

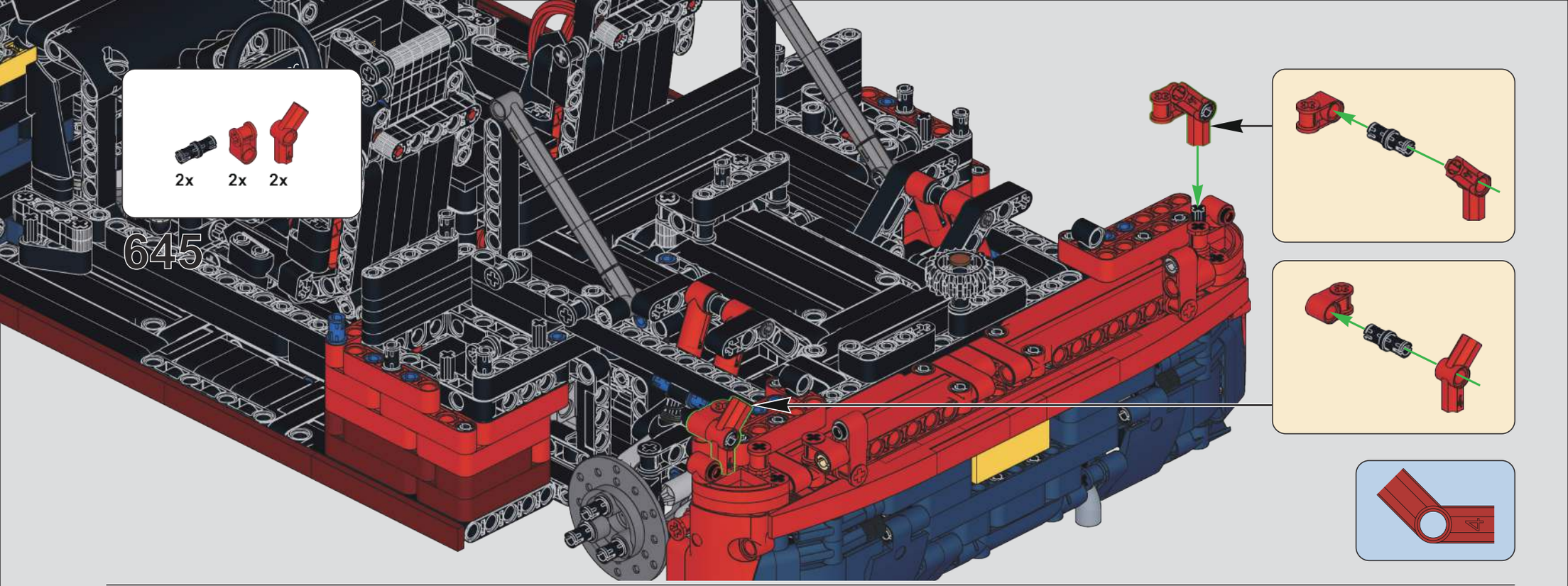
2x
2x
2x
645

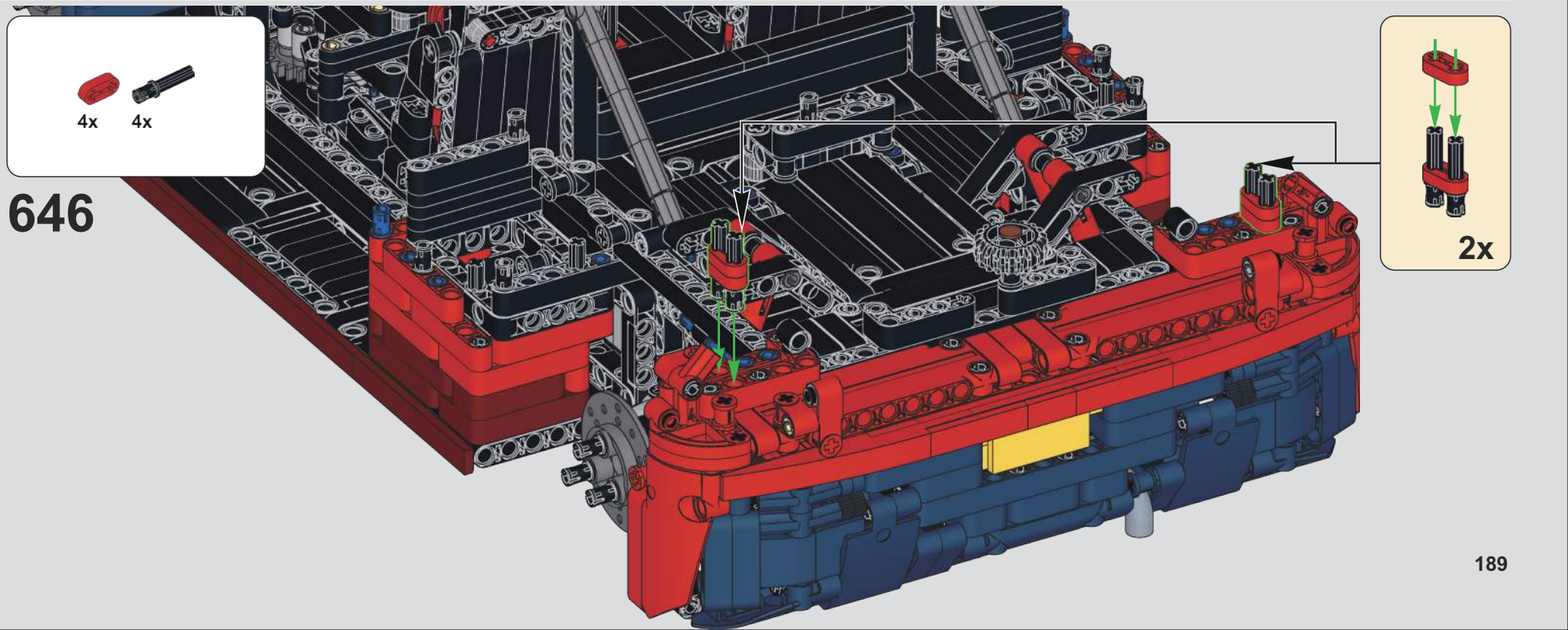
4x
4x
646
2x

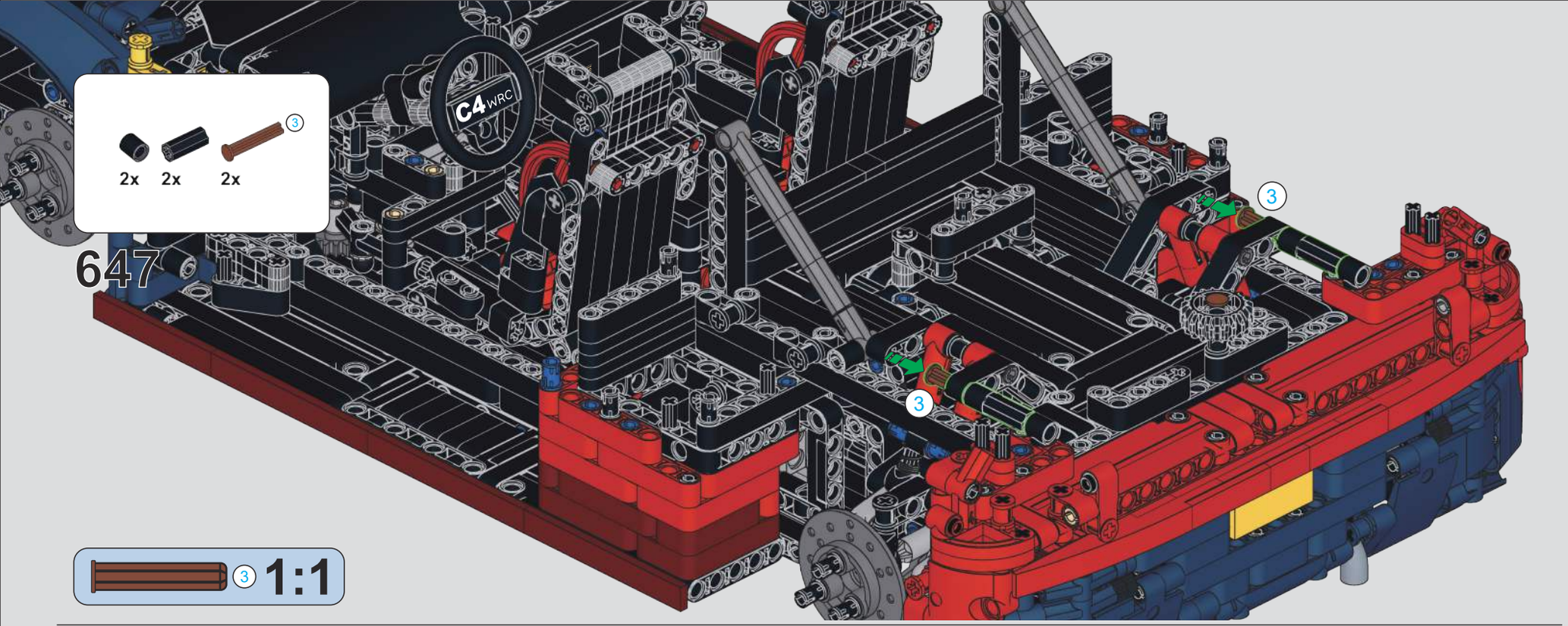
2x
2x
2x
3
647
3
3
3
1:1

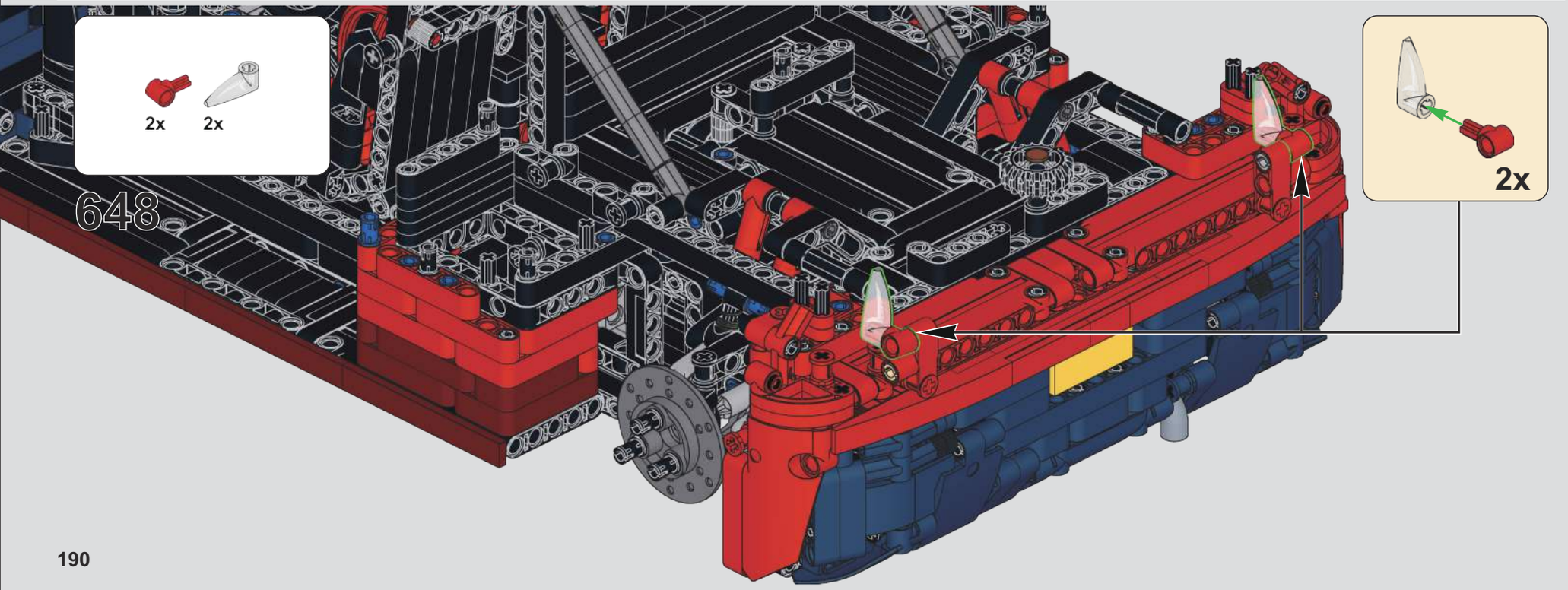
2x
2x
648
2x

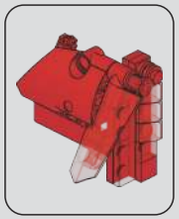

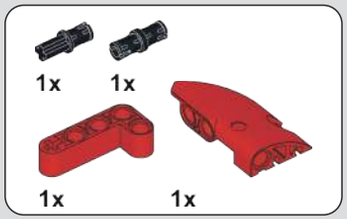

649

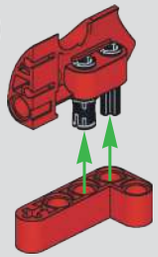

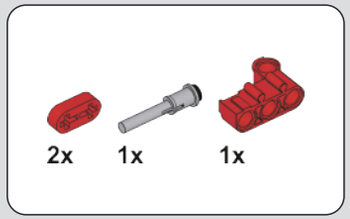

650

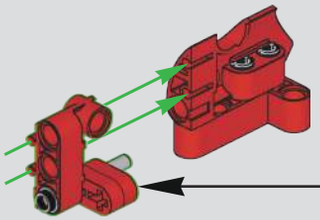

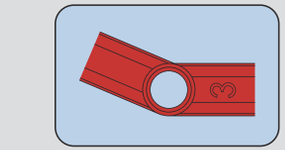

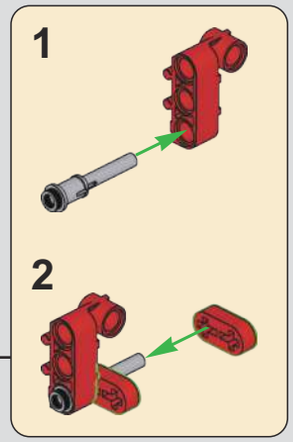

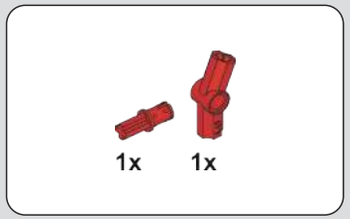

651

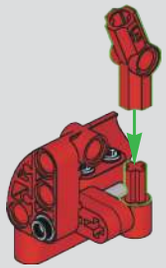

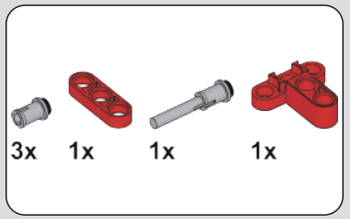

652

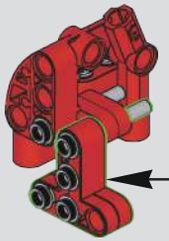

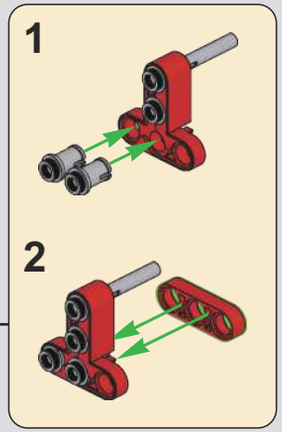

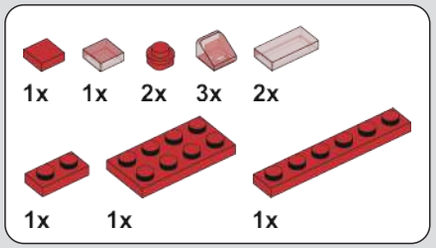

653

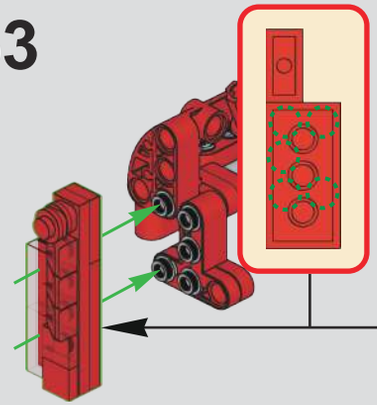

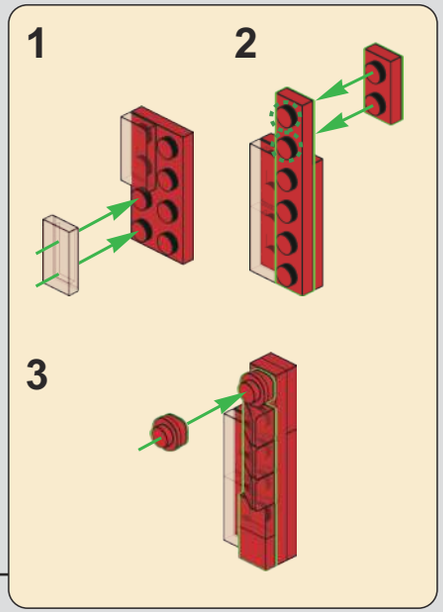

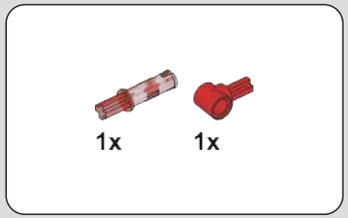

654

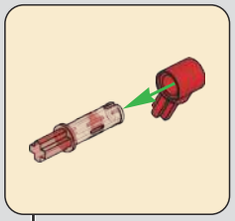

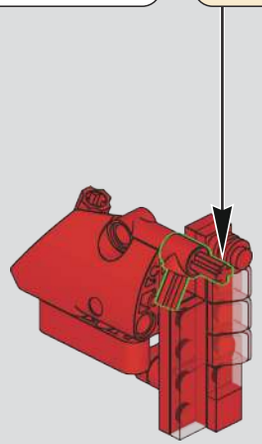

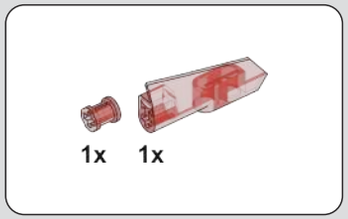

655

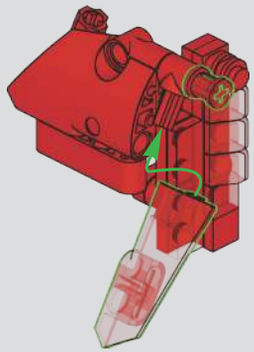

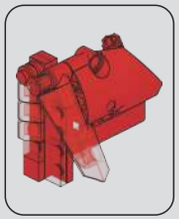

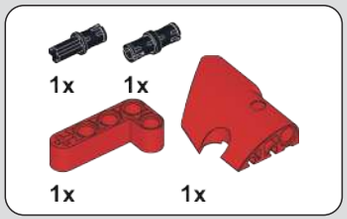

656

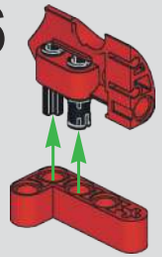

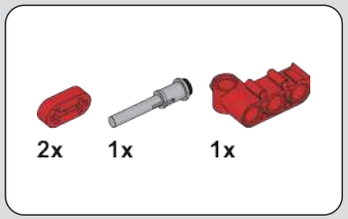

657

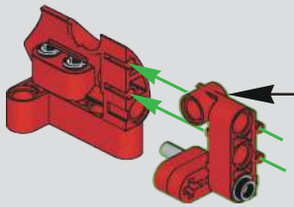

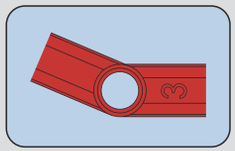

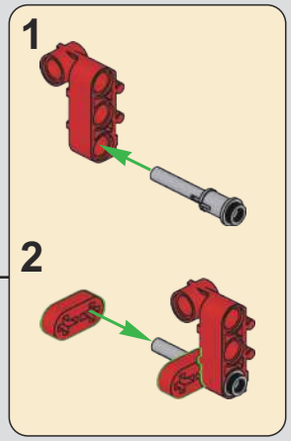

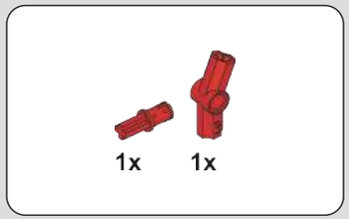

658

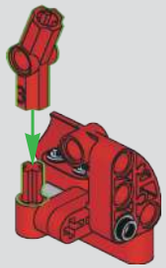

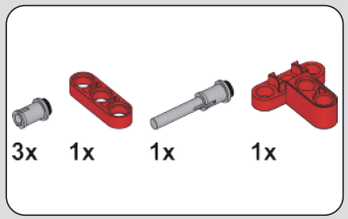

659

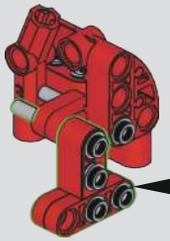

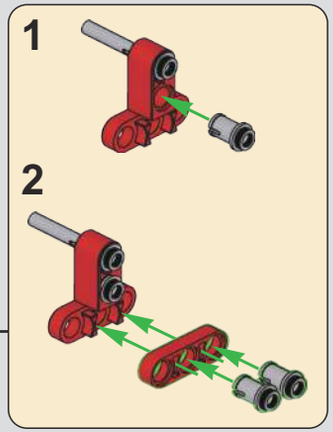

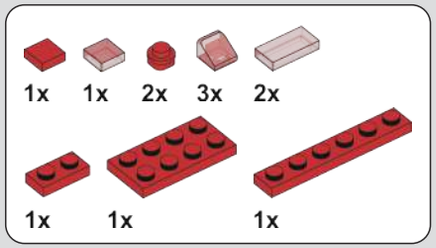

660

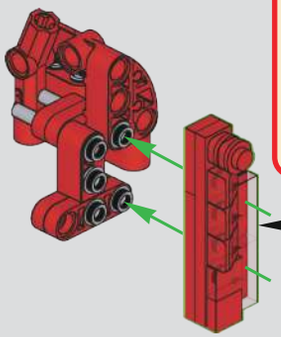

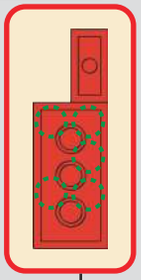

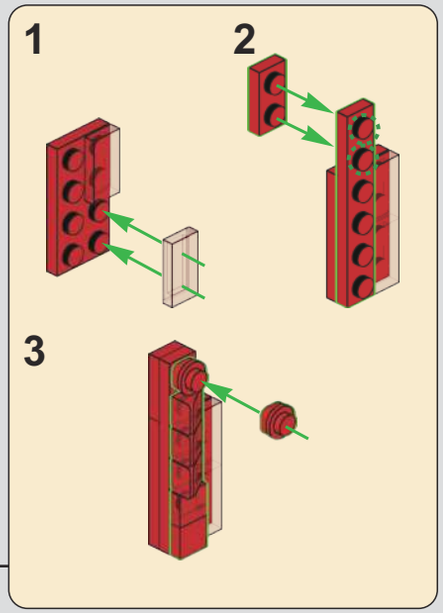

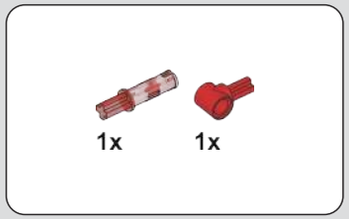

661

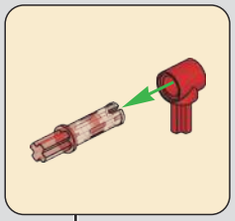

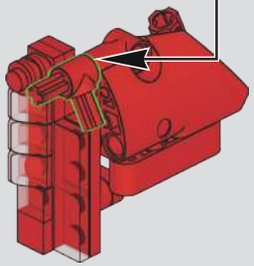

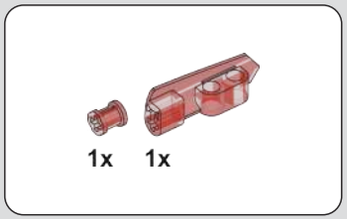

662

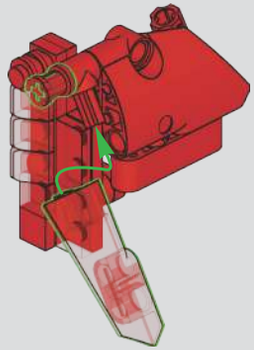

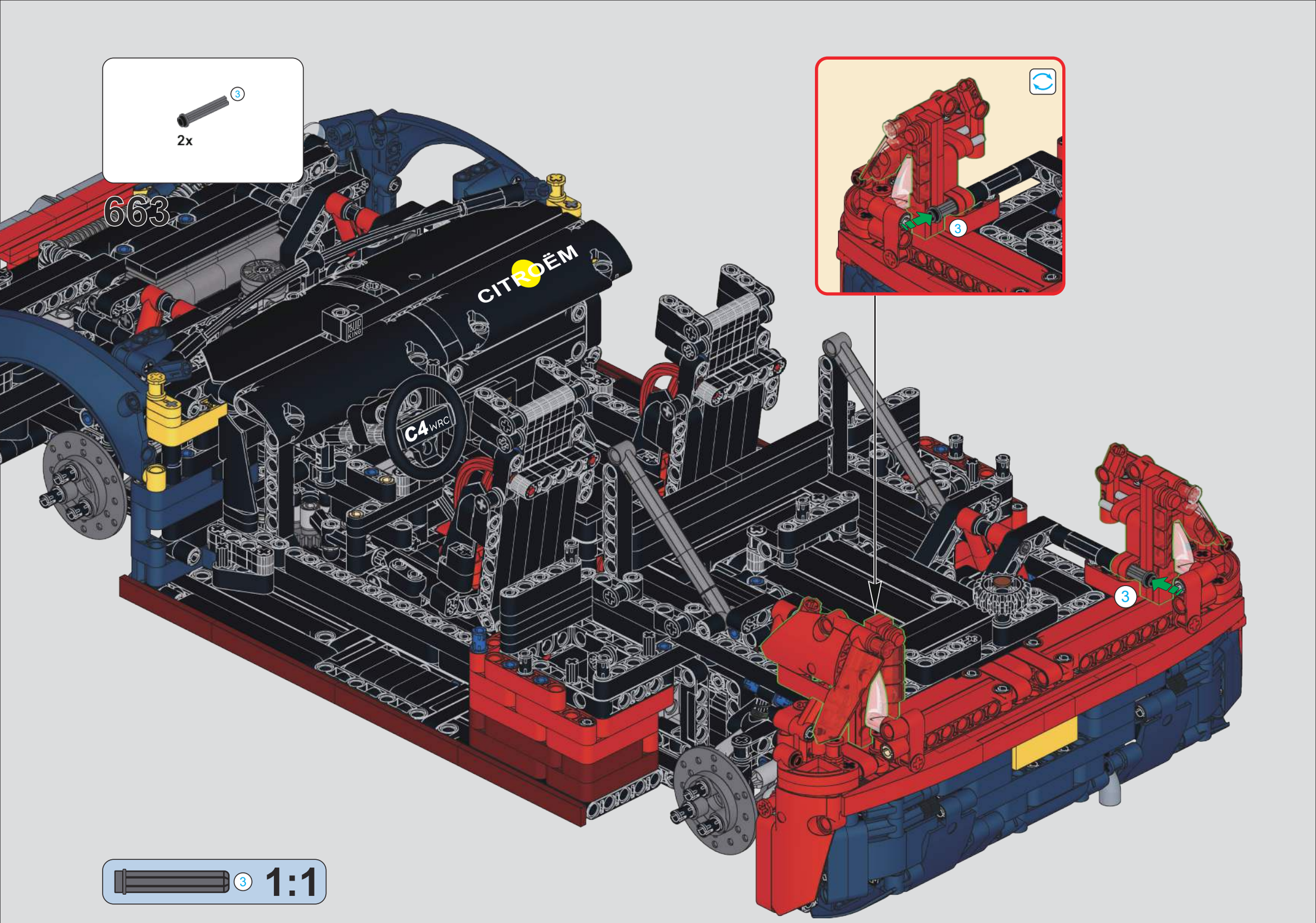
3
2x
663
CITROËM
C4 WRC
3
3
3
1:1

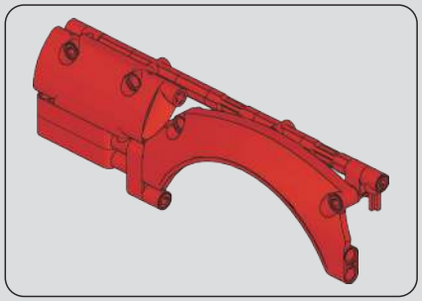

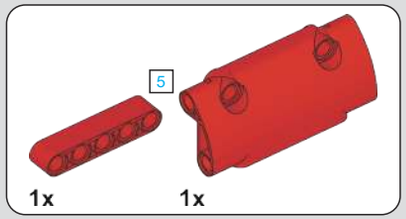

665

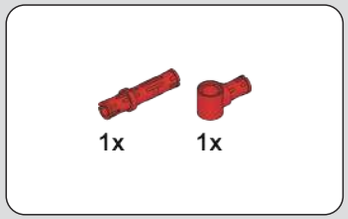

666

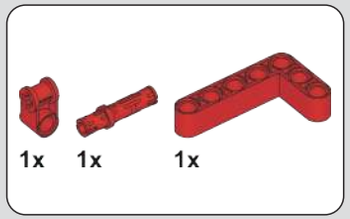

667

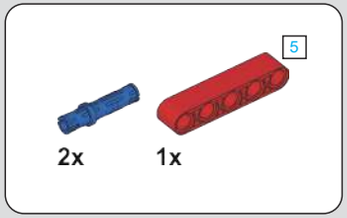

664

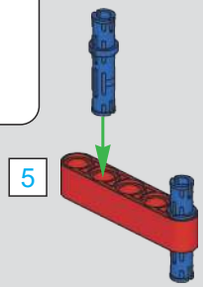

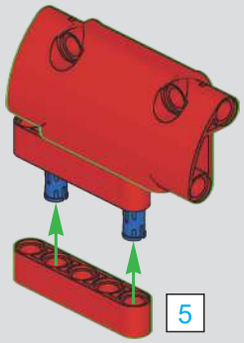

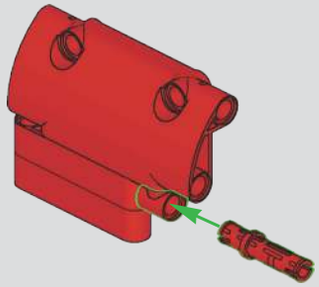

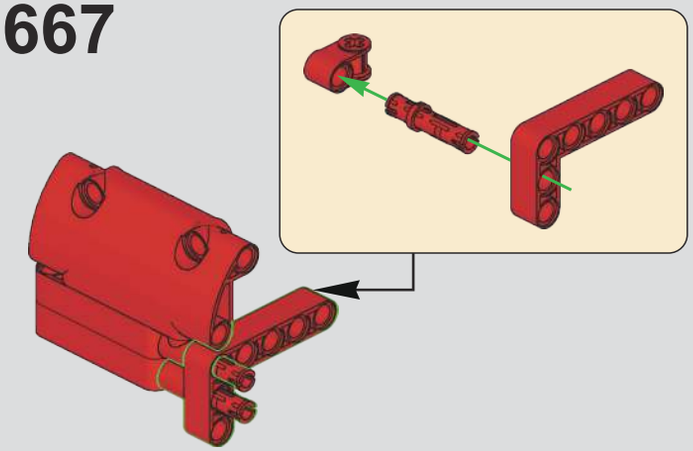

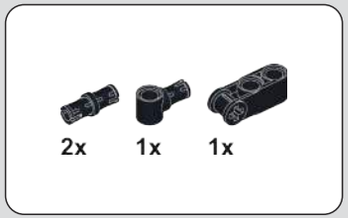

668

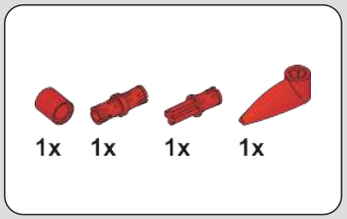

669

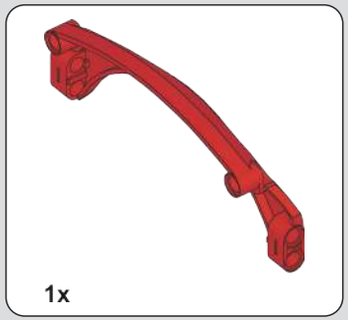

670

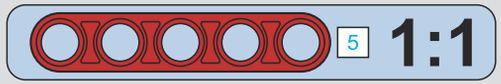

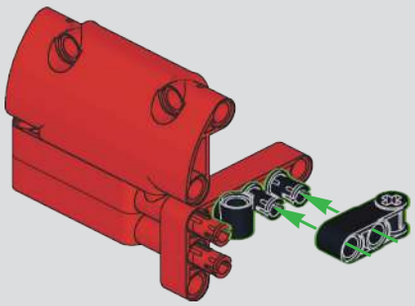

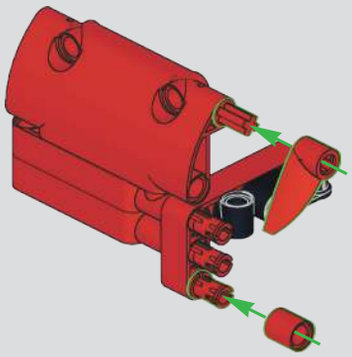

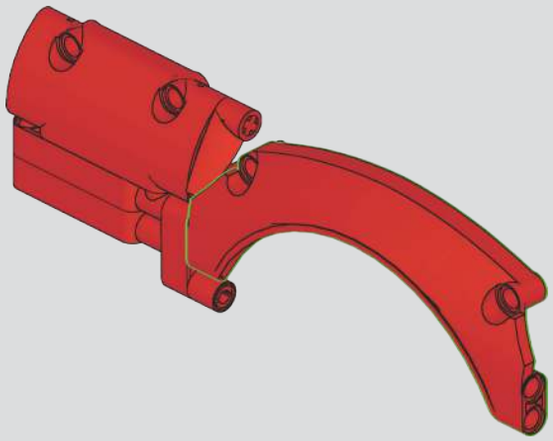

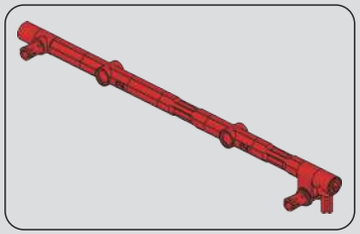

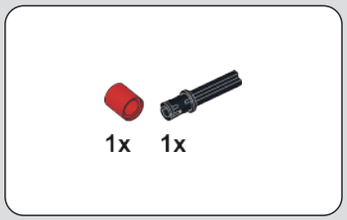

671

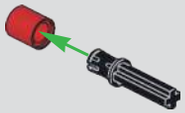

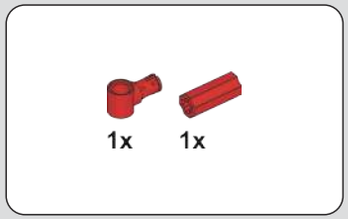

672

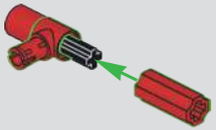

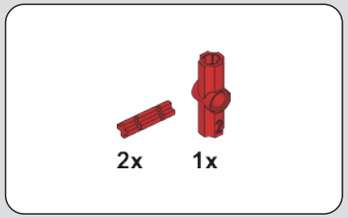

673

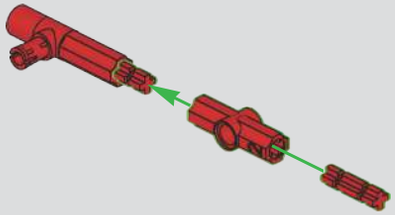

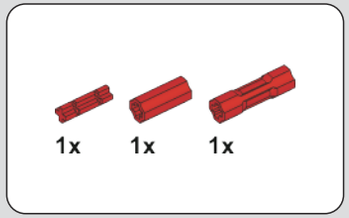

674

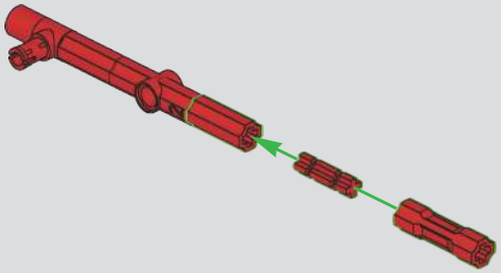

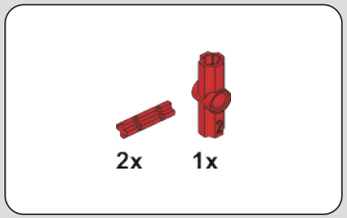

675

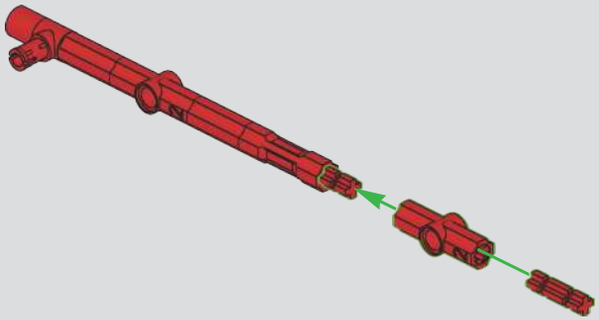

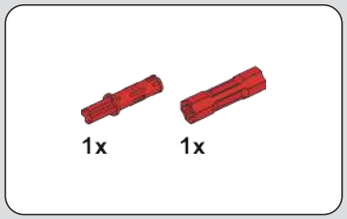

676

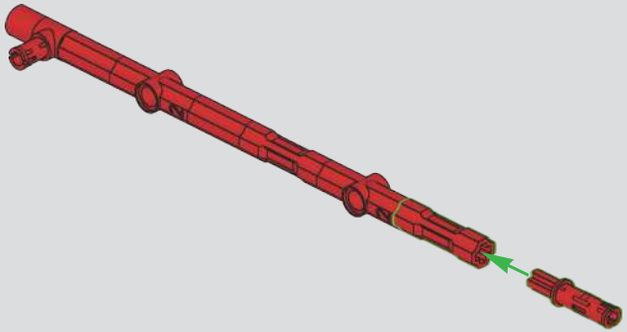

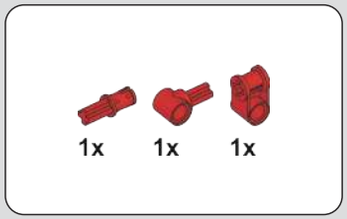

677

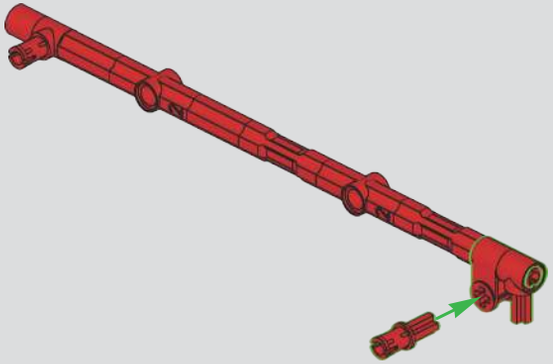

678

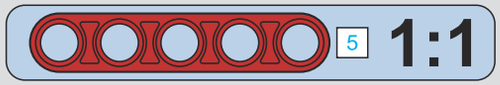

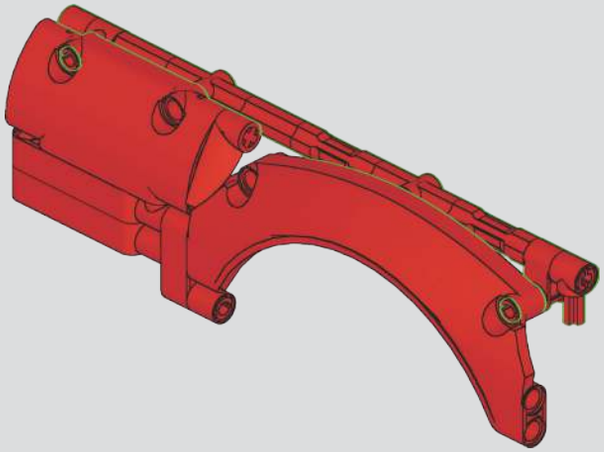

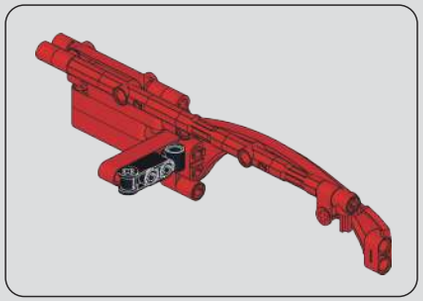

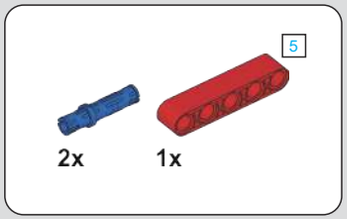

679

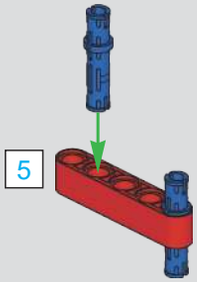

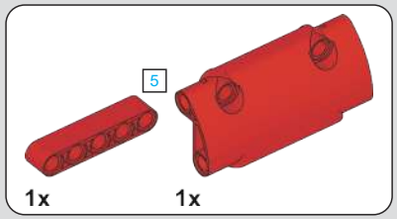

680

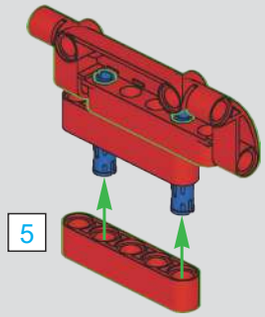

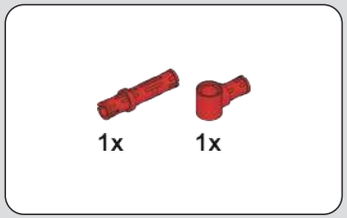

681

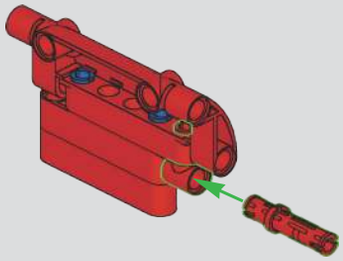

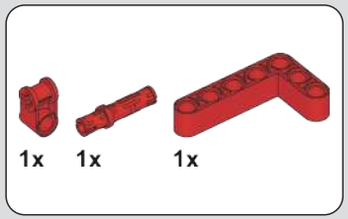

682

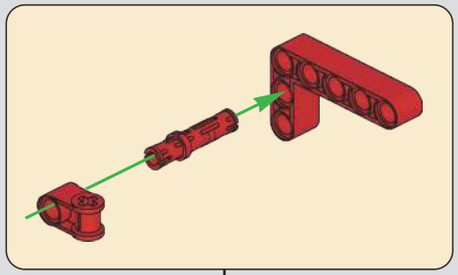

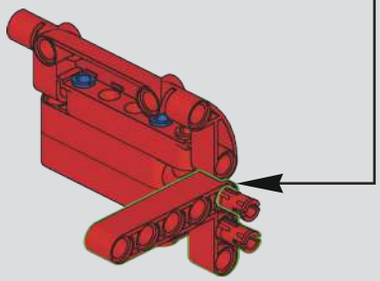

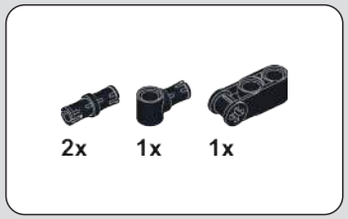

683

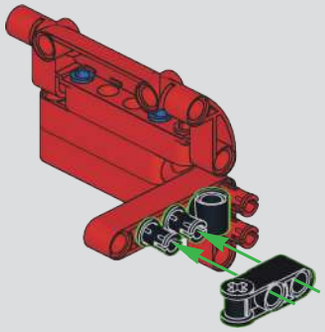

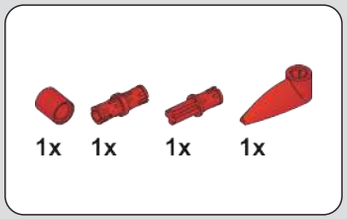

684

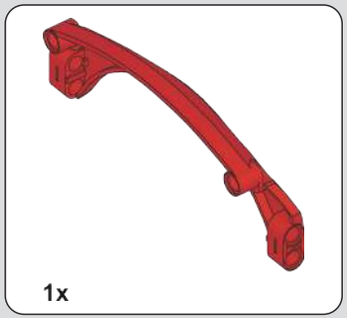

685

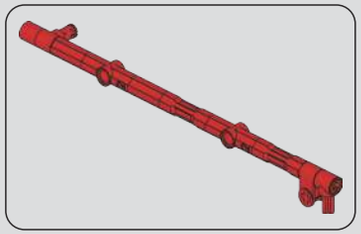

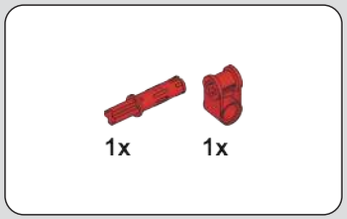

686

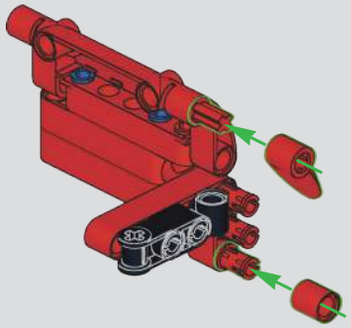

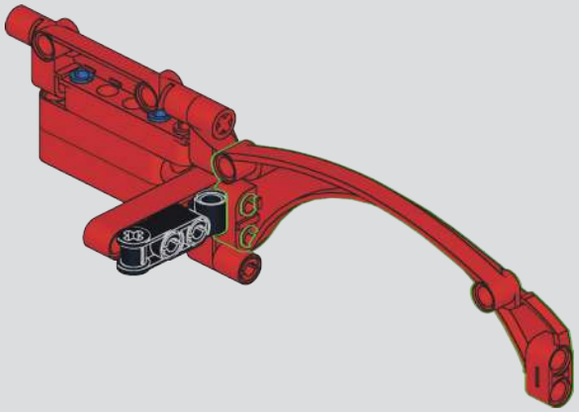

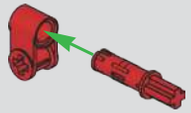

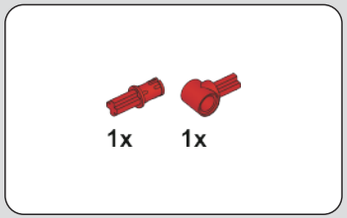

687

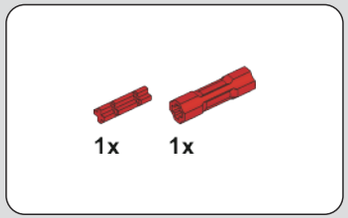

688

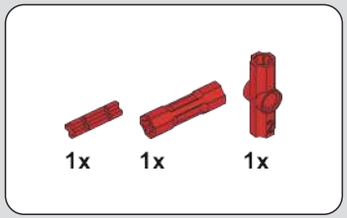

689

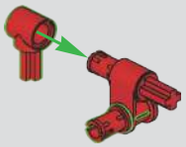

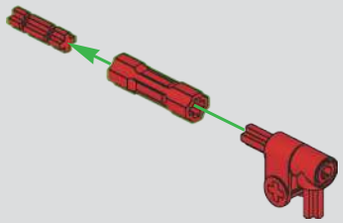

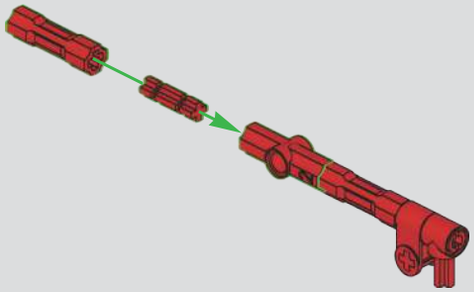

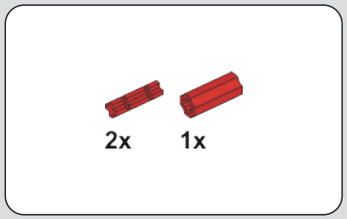

690

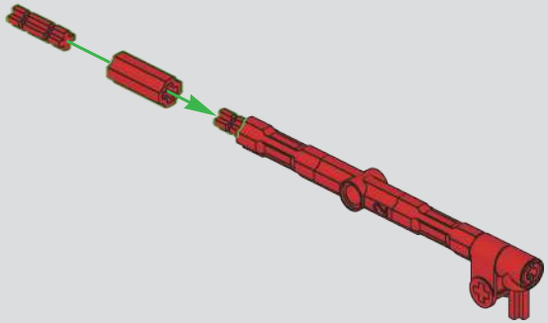

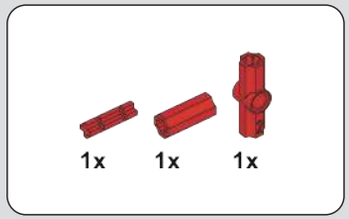

691

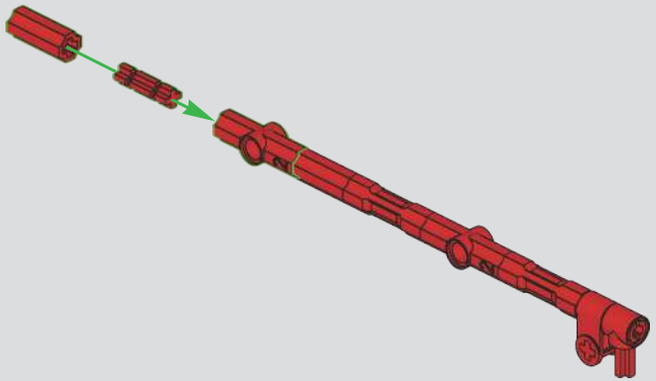

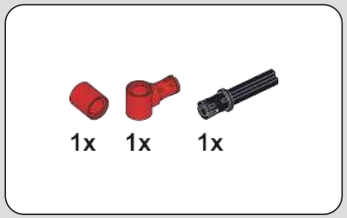

692

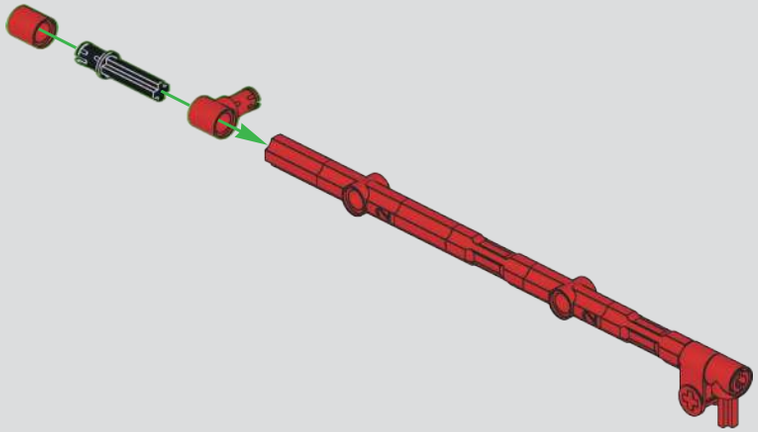

693

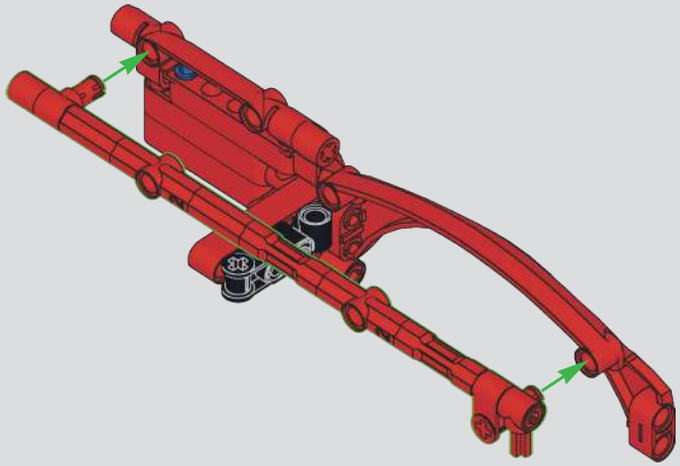

694

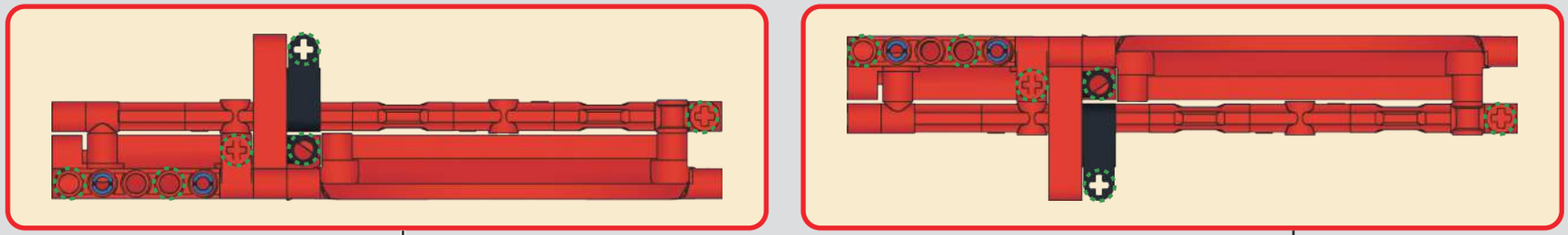

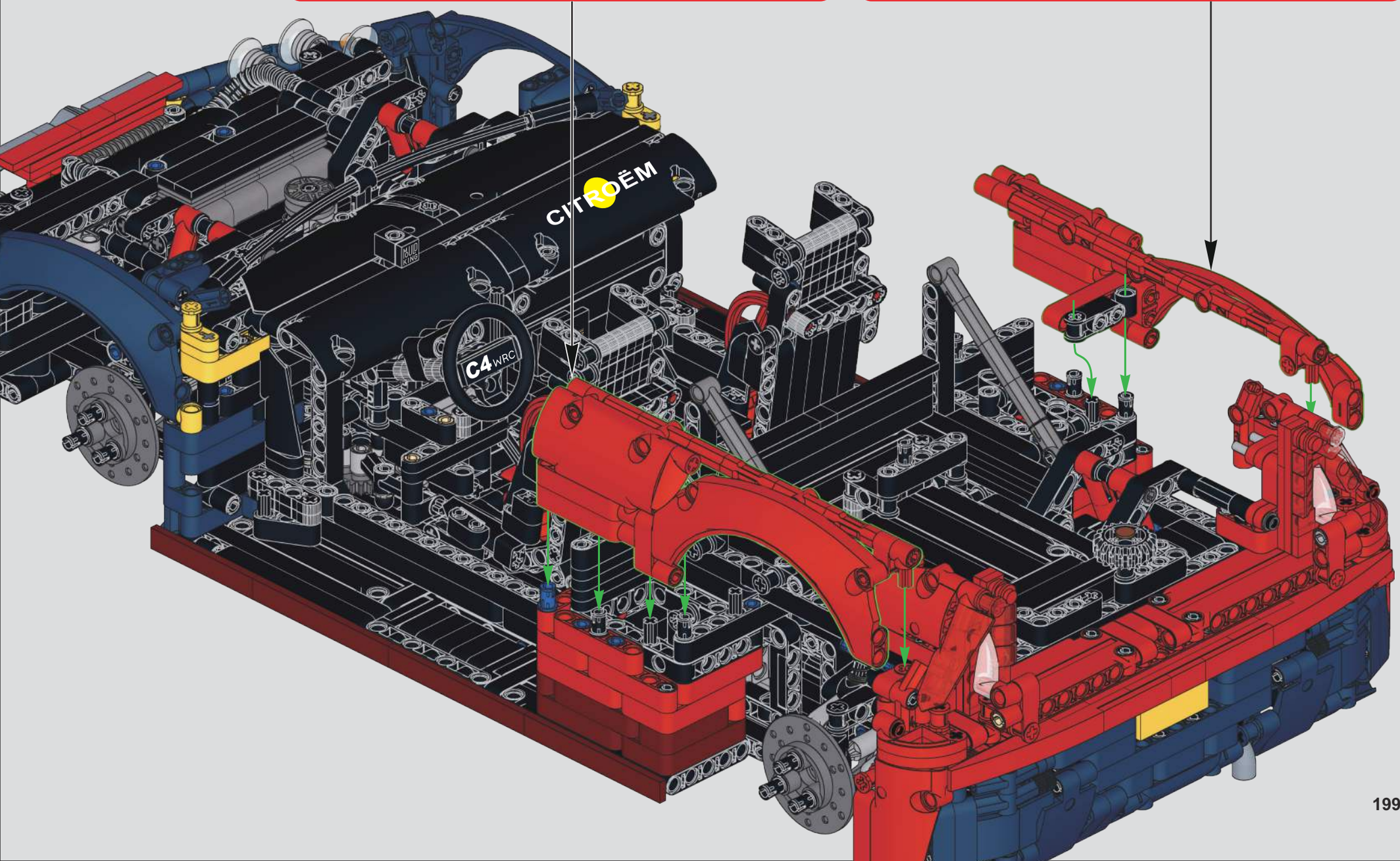

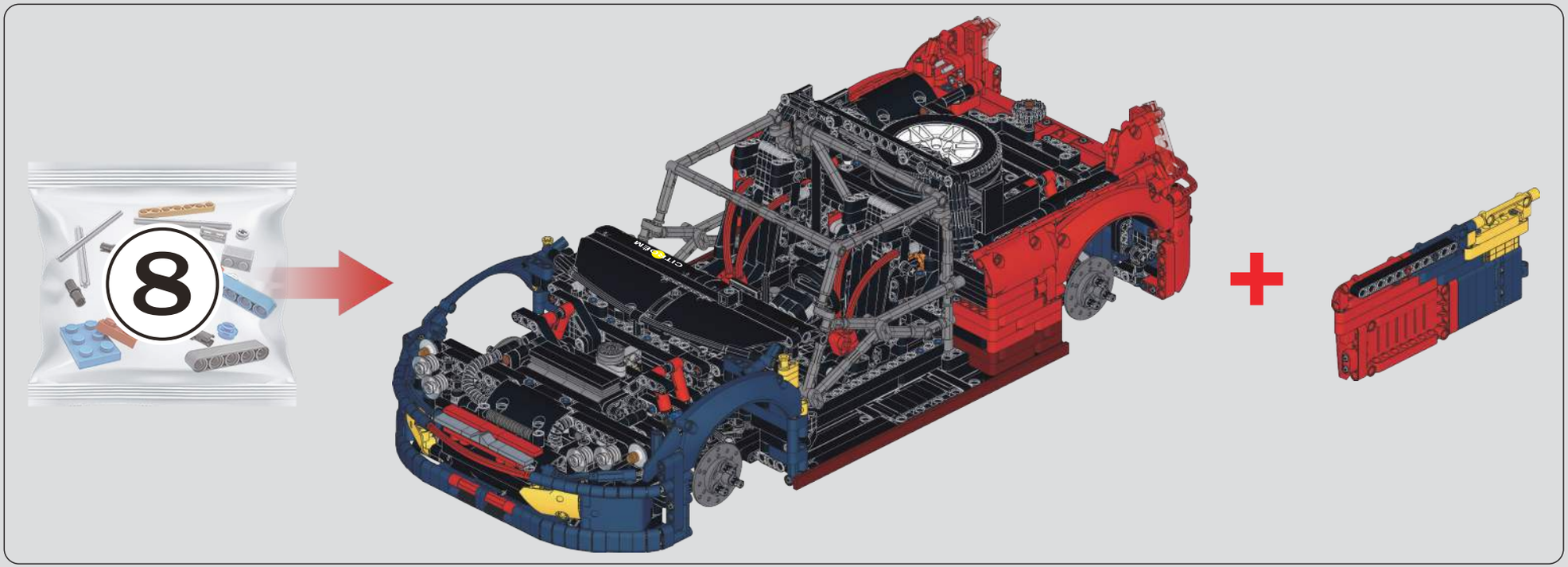
8

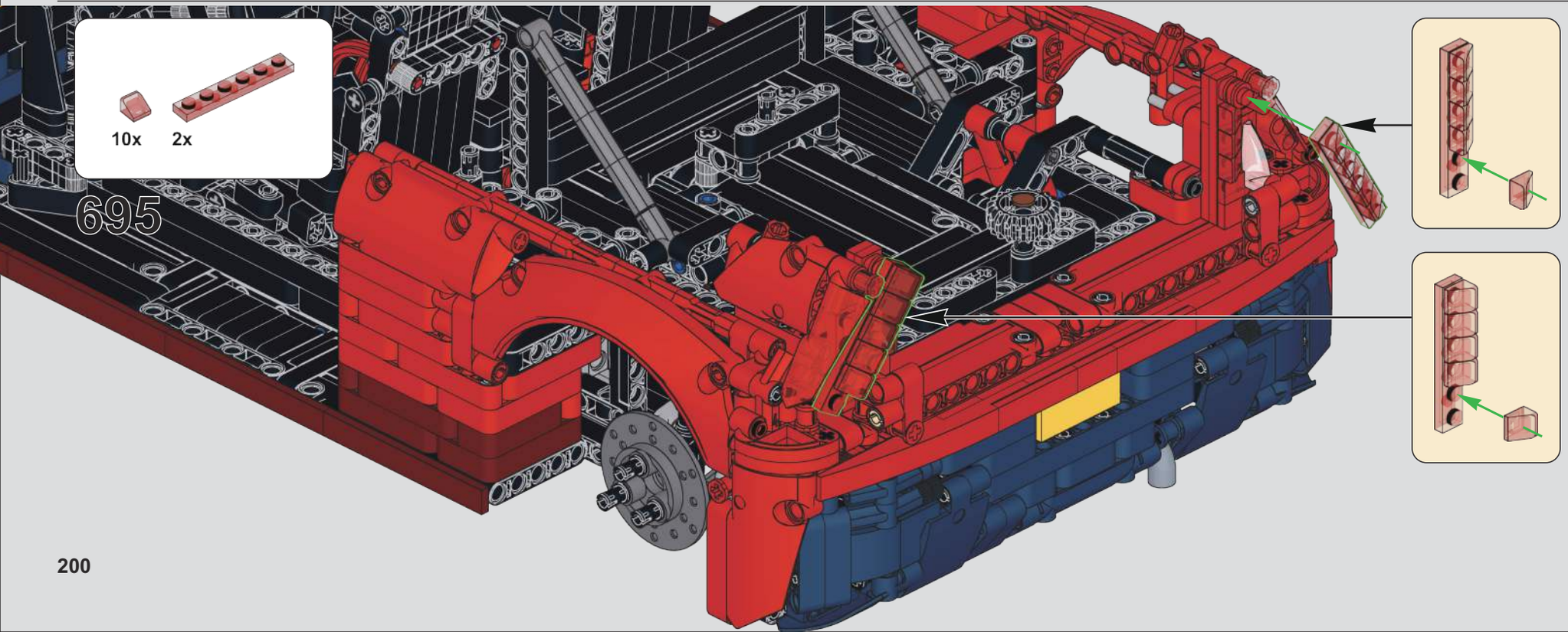
10x
2x
695

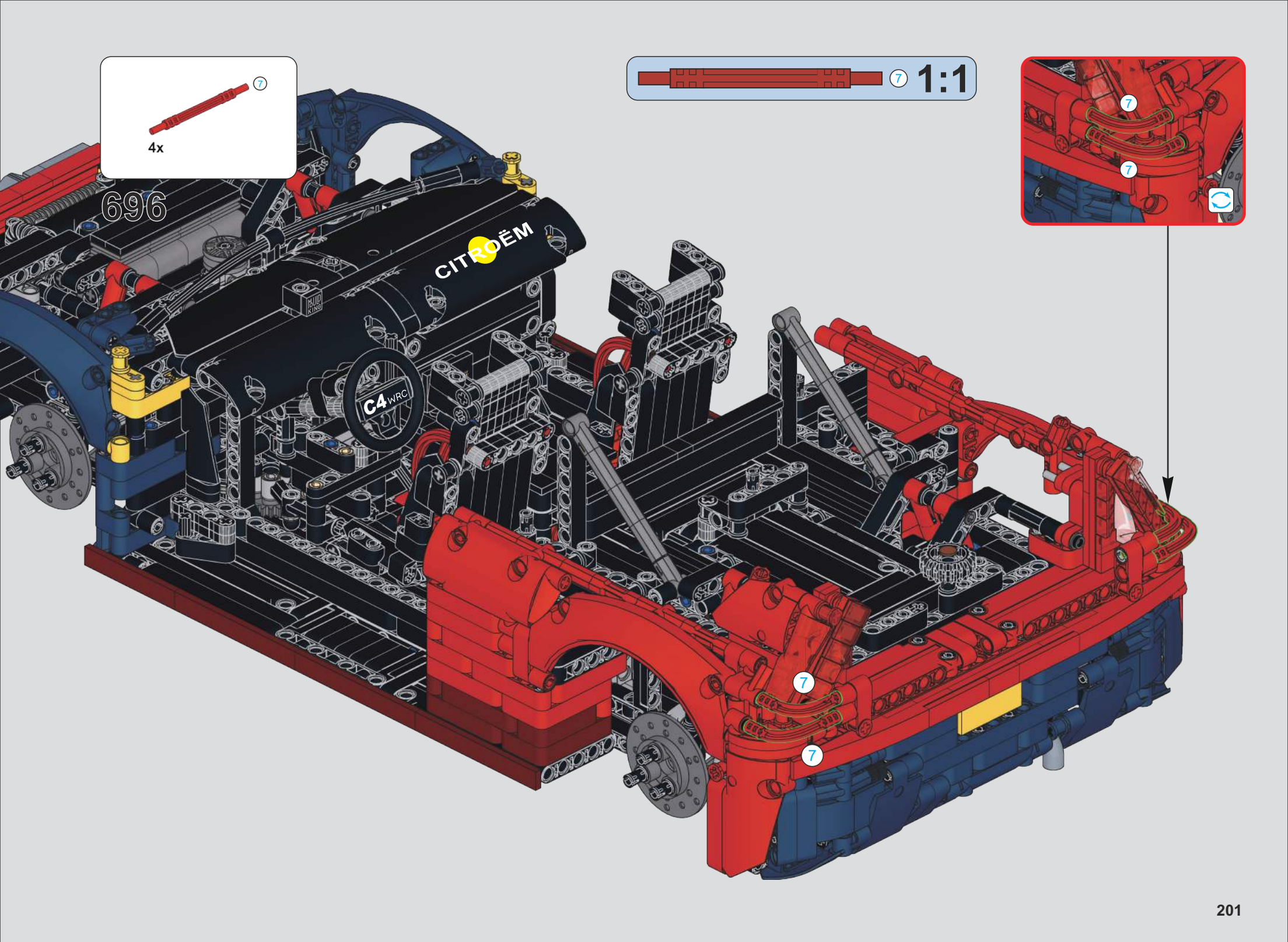
7
4x
696
7 1:1
7
7
CITROËN
C4 WRC
7
7

697

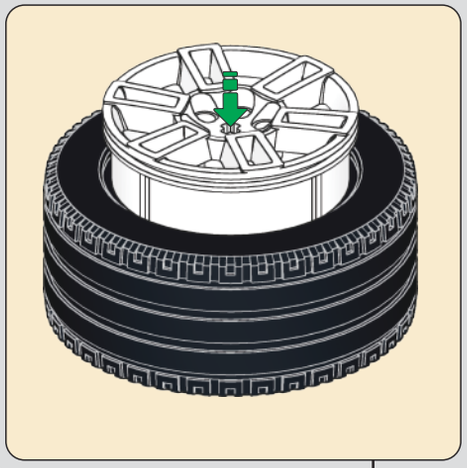

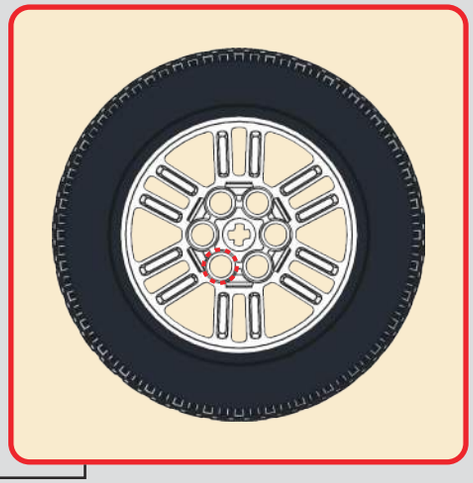

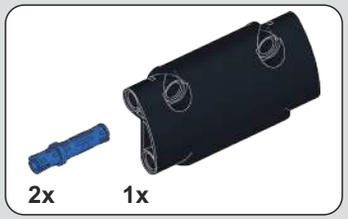

698

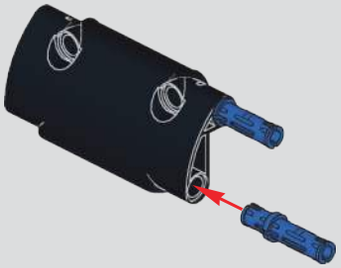

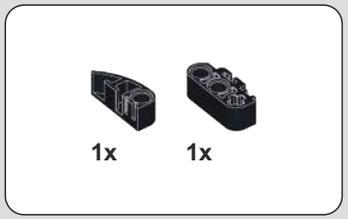

699

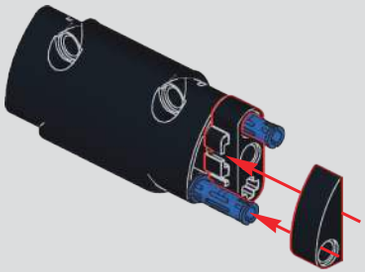

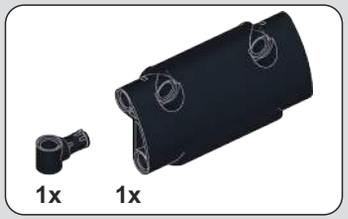

700

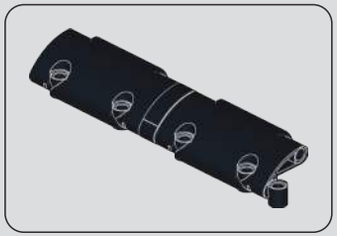

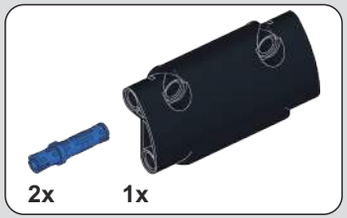

701

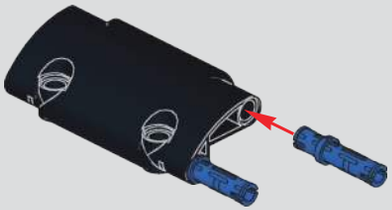

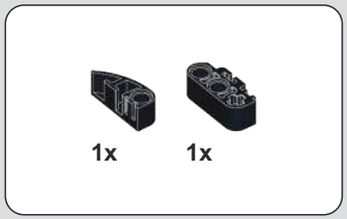

702

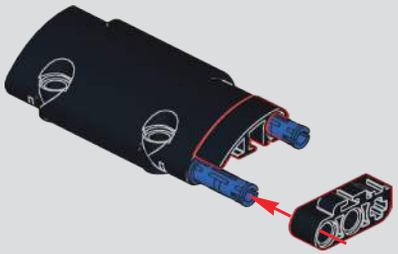

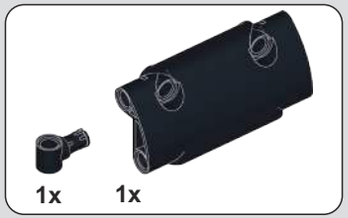

703

704

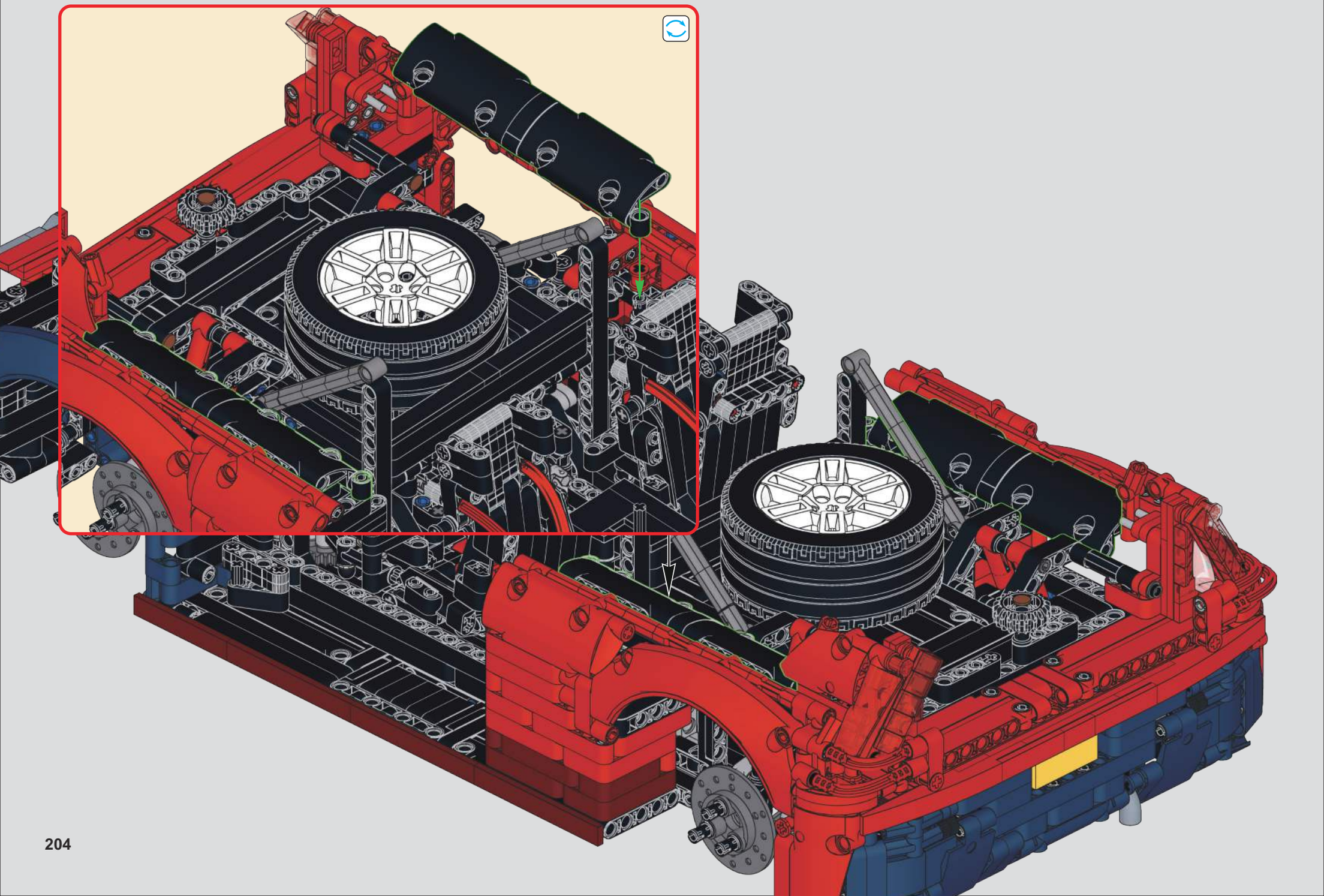

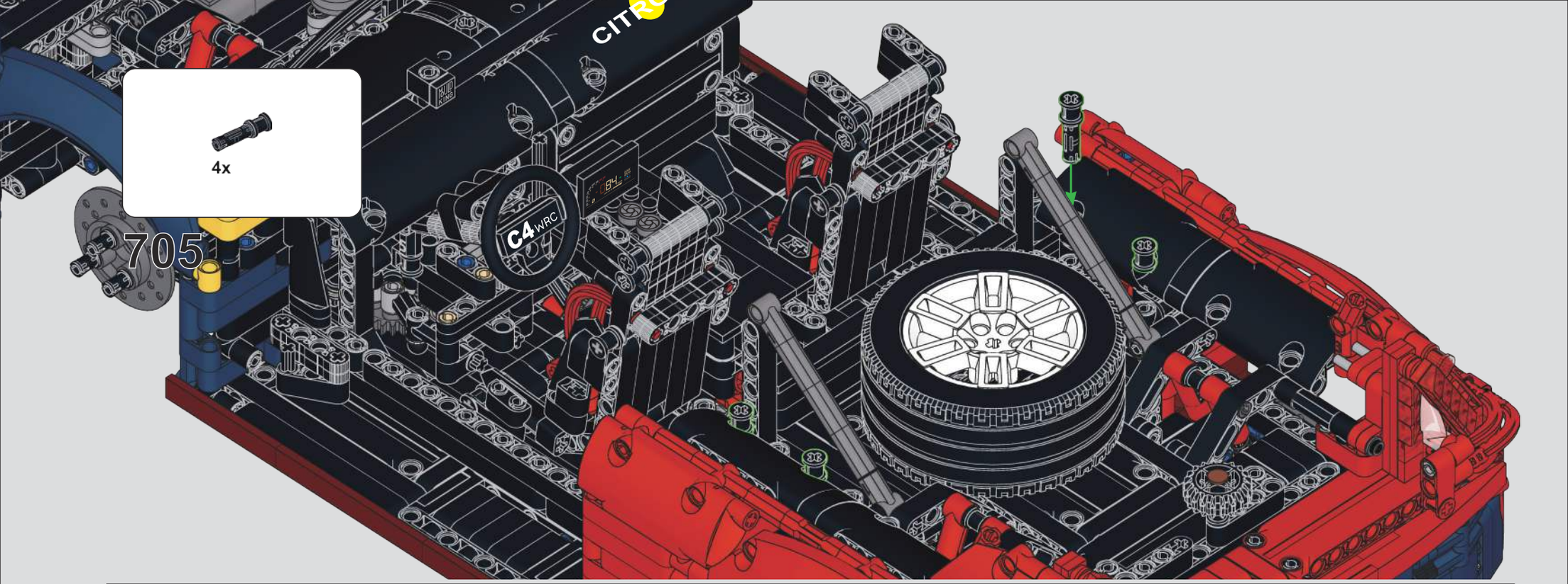
4x
705
C4 WRC

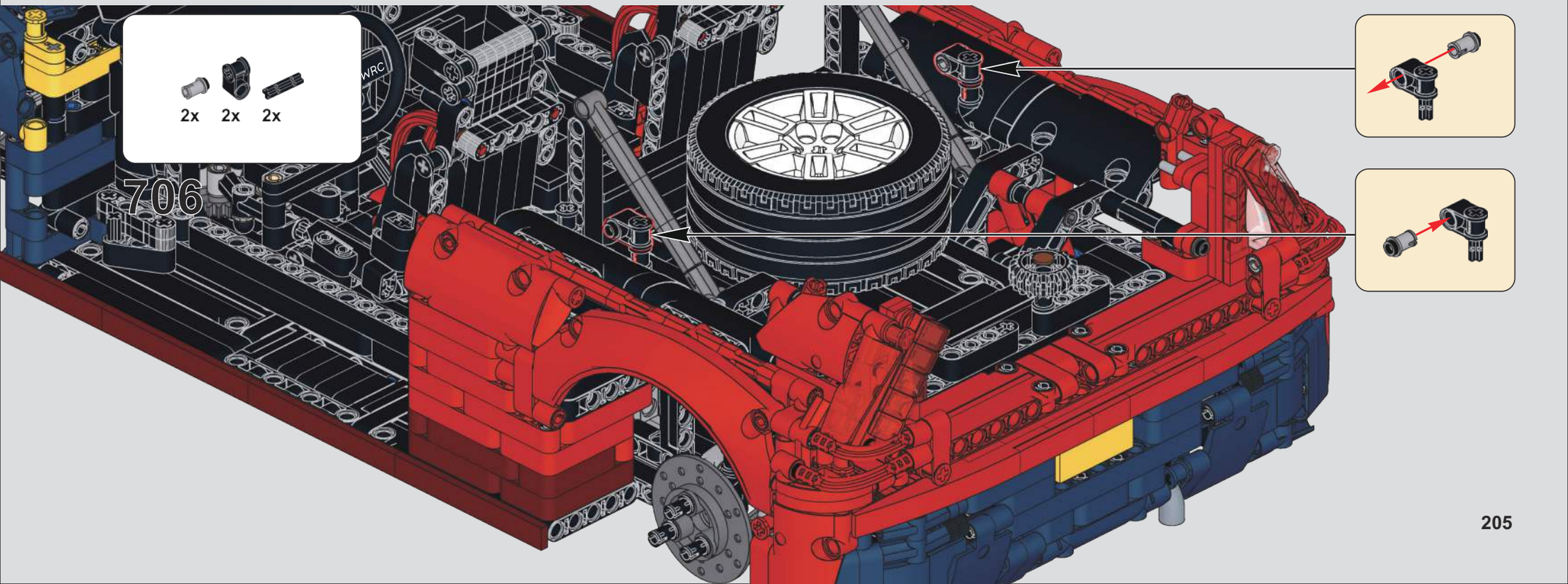
2x 2x 2x
706

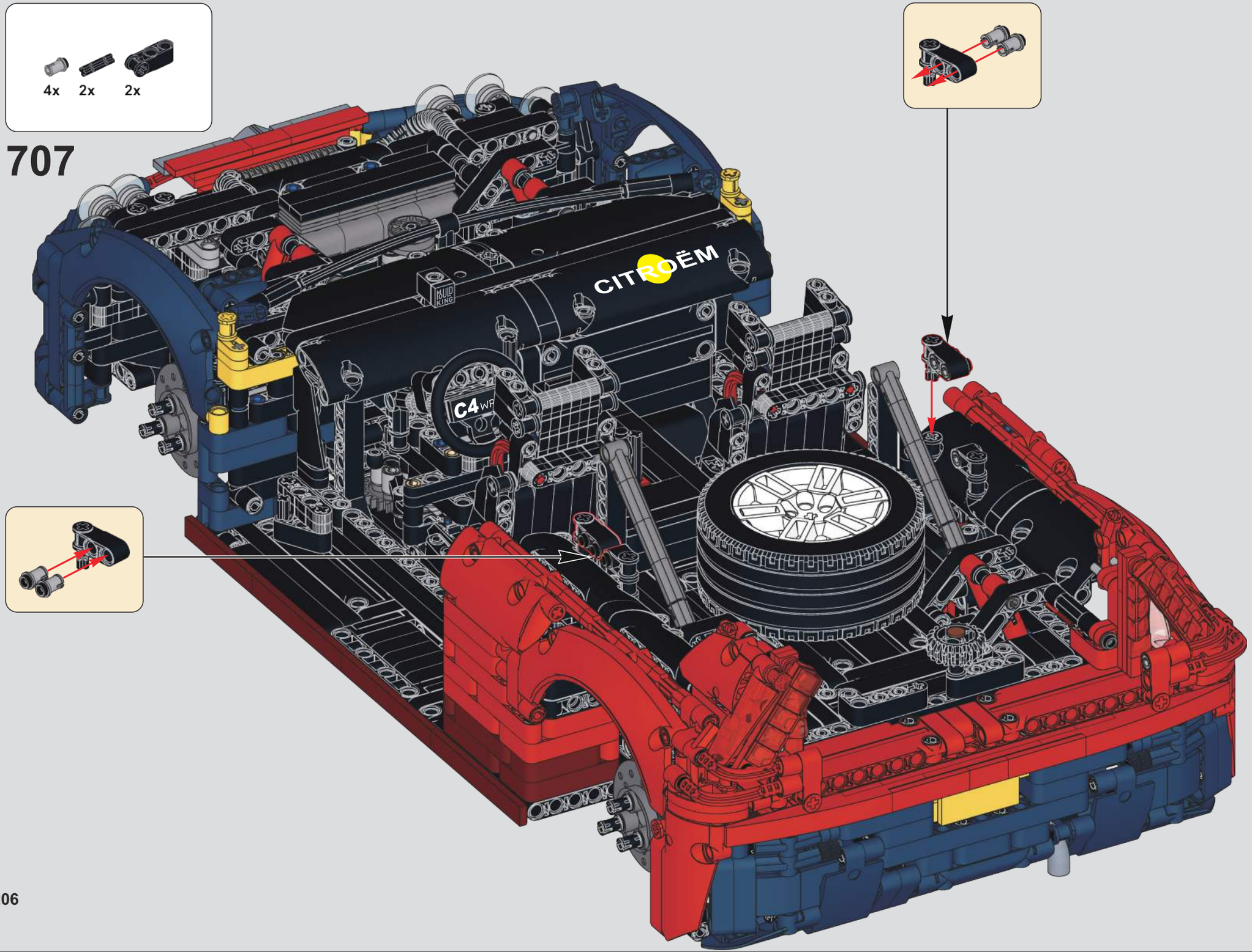
4x
2x
2x
707
CITROËN
C4 WR

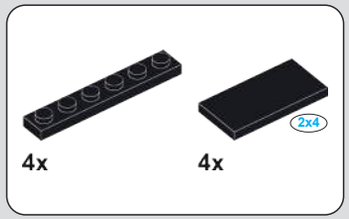

708

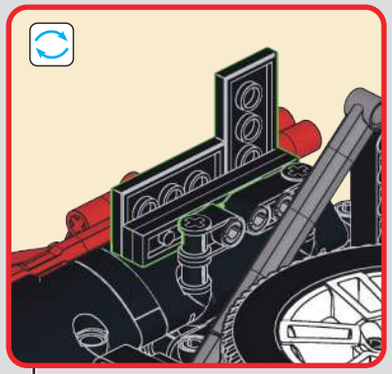

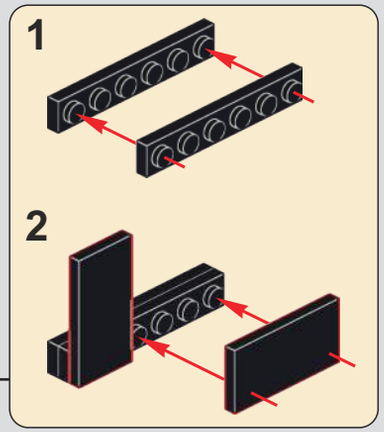

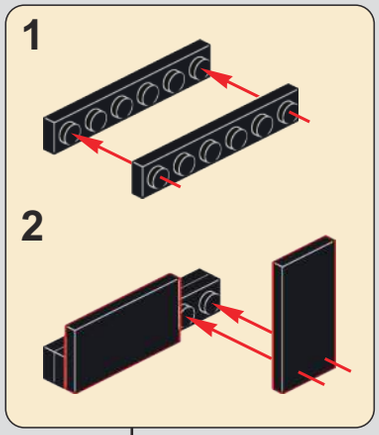

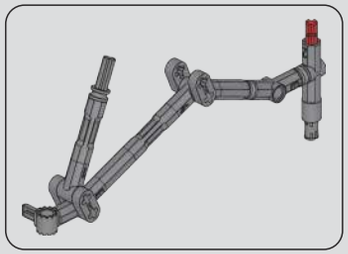

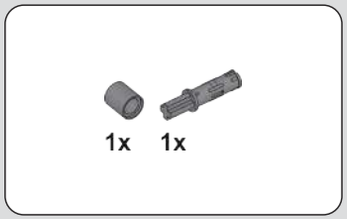

709

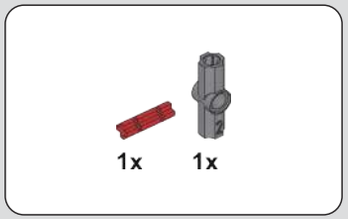

710

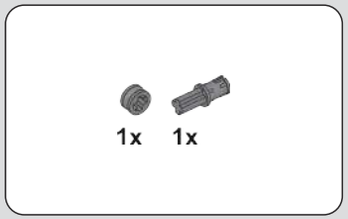

711

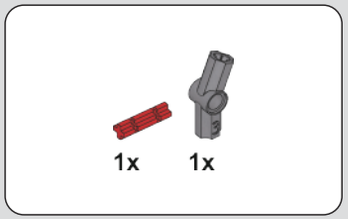

712

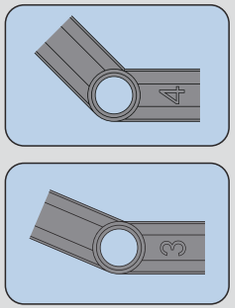

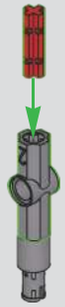

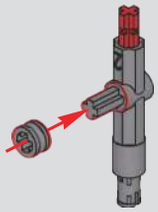

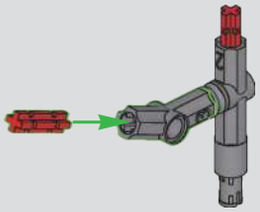

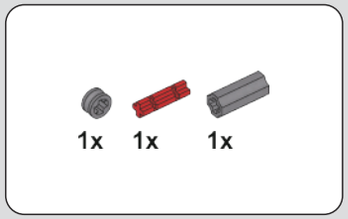

713

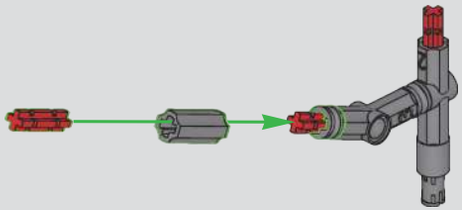

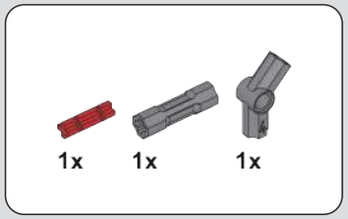

714

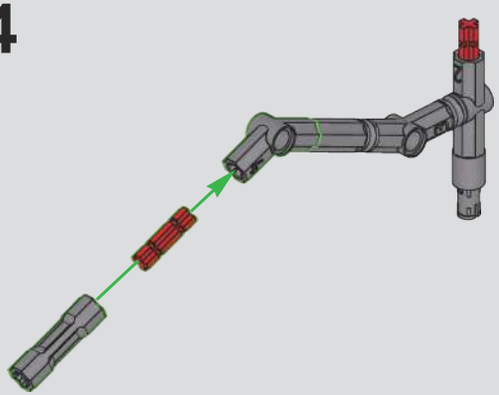

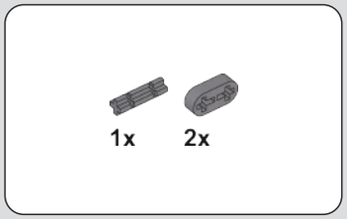

715

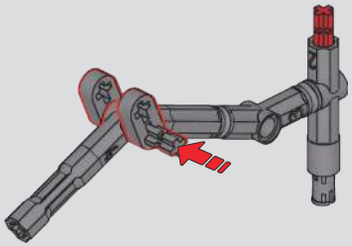

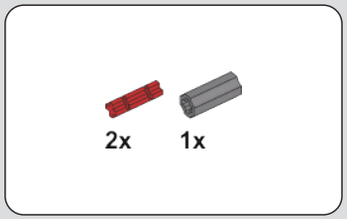

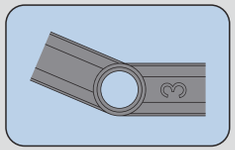

716

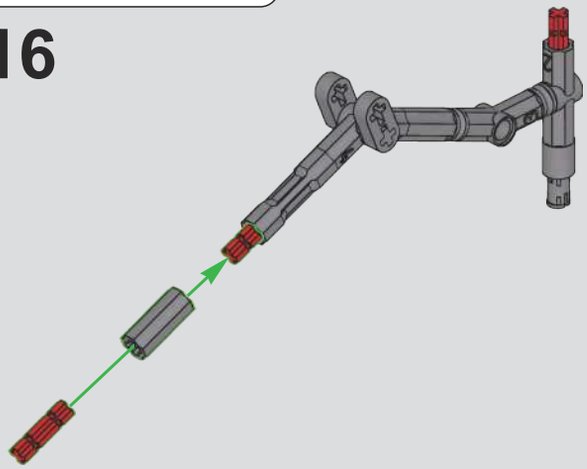

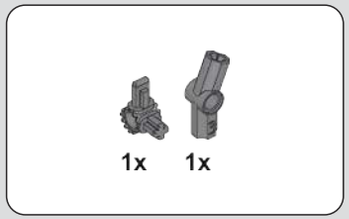

717

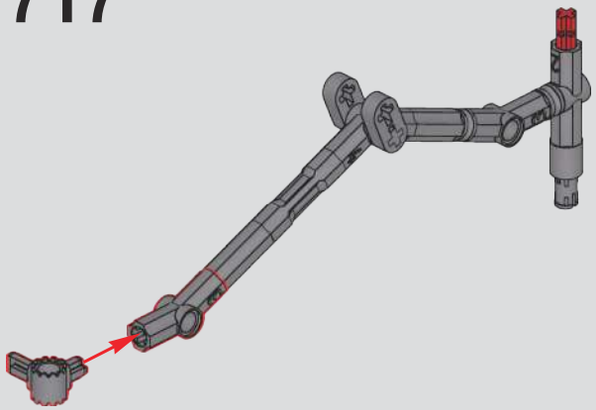

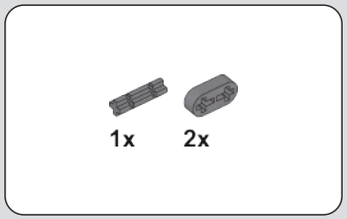

718

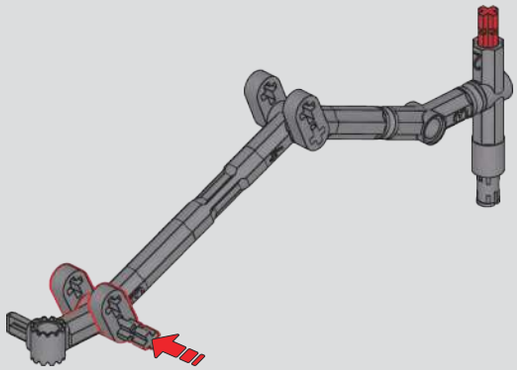

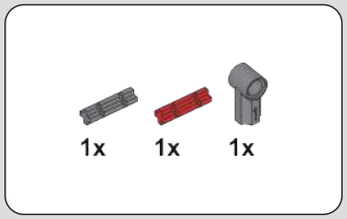

719

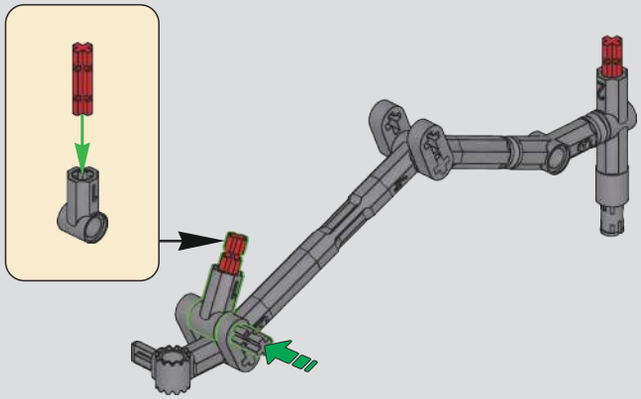

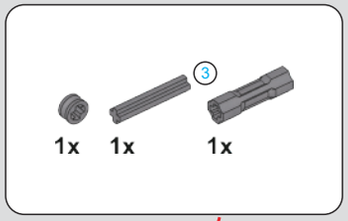

720

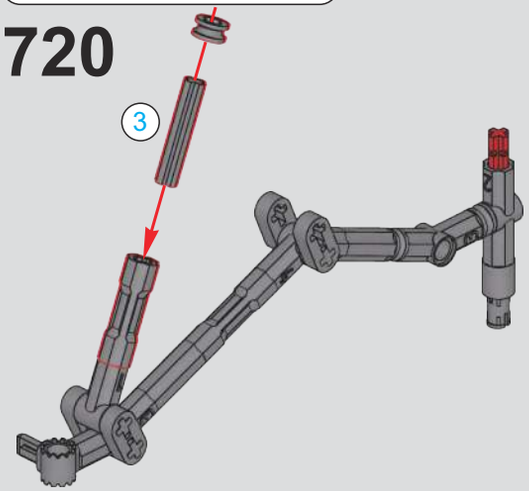

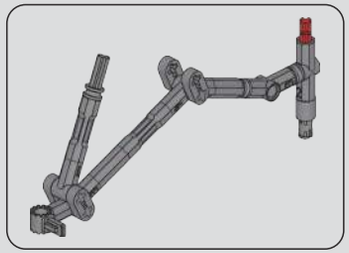

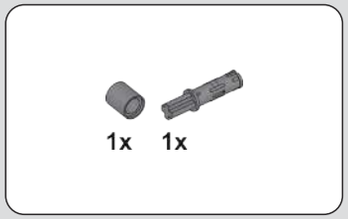

721

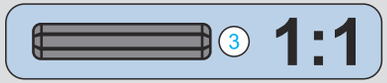

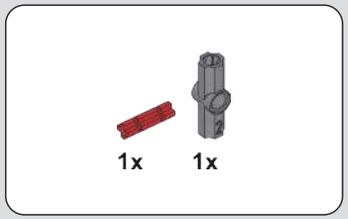

722

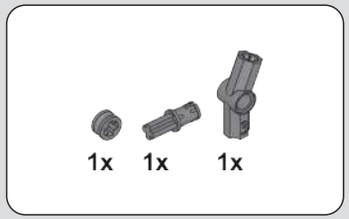

723

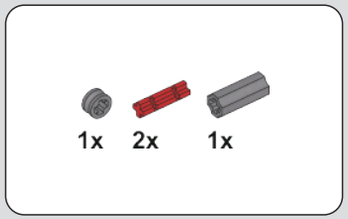

724

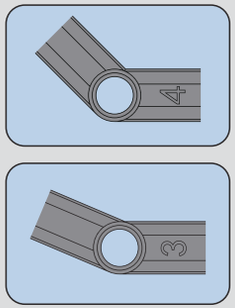

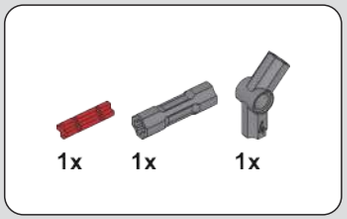

725

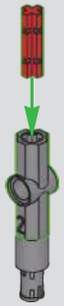

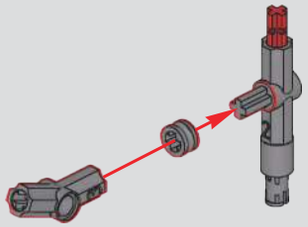

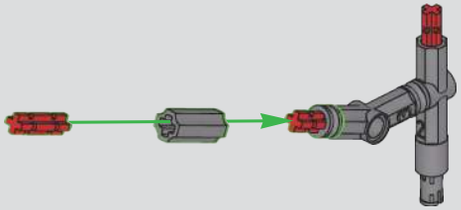

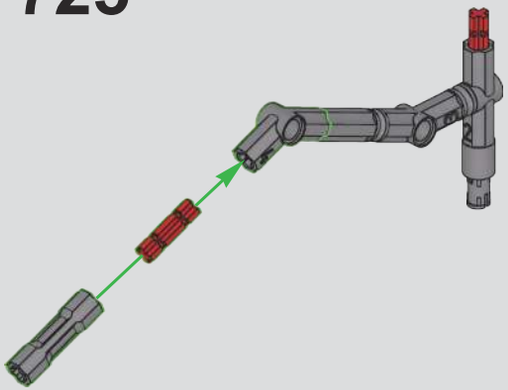

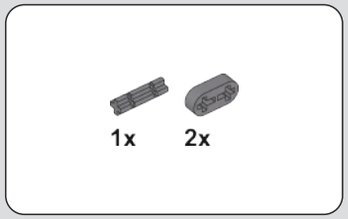

726

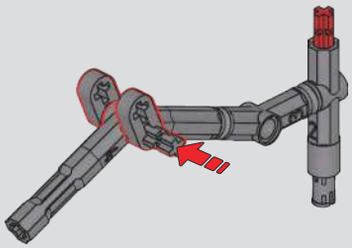

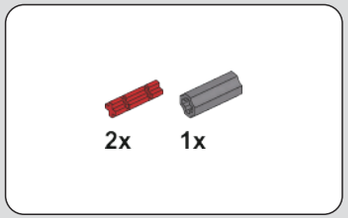

727

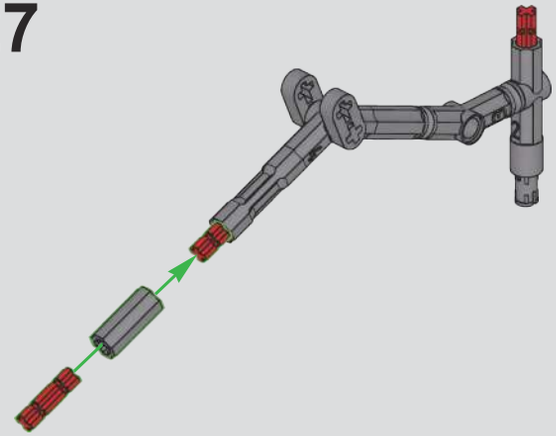

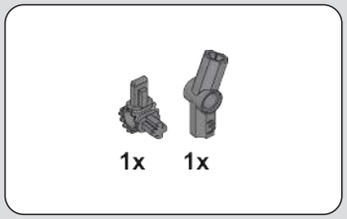

728

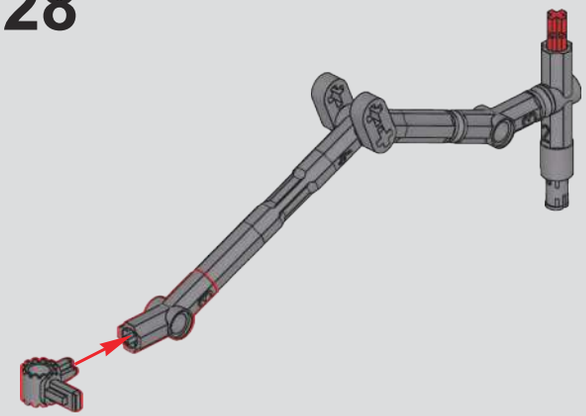

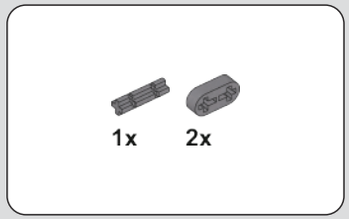

729

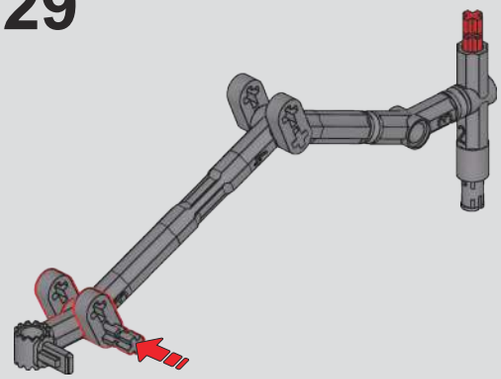

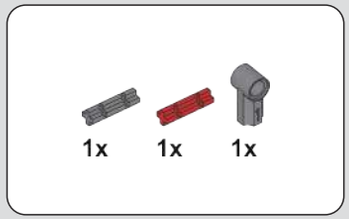

730

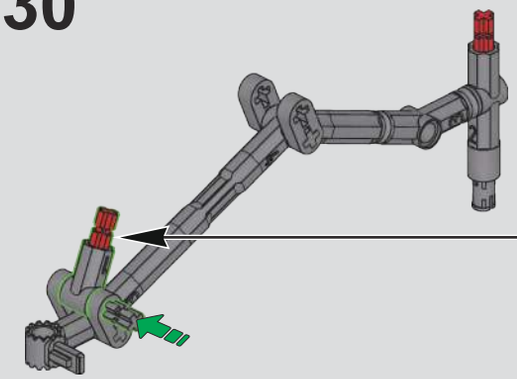

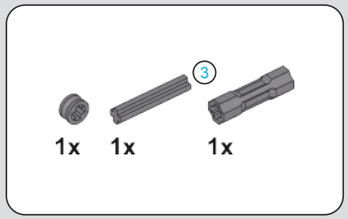

731

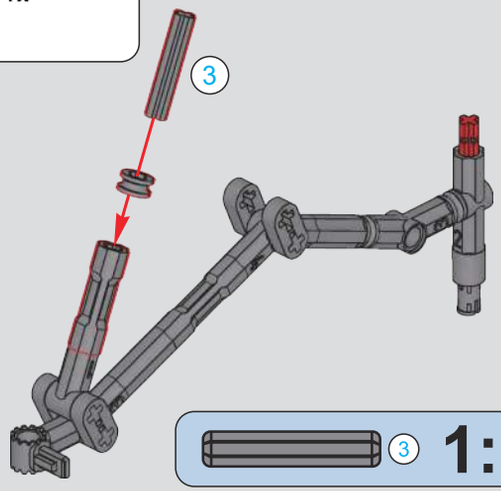

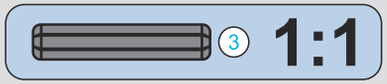

732

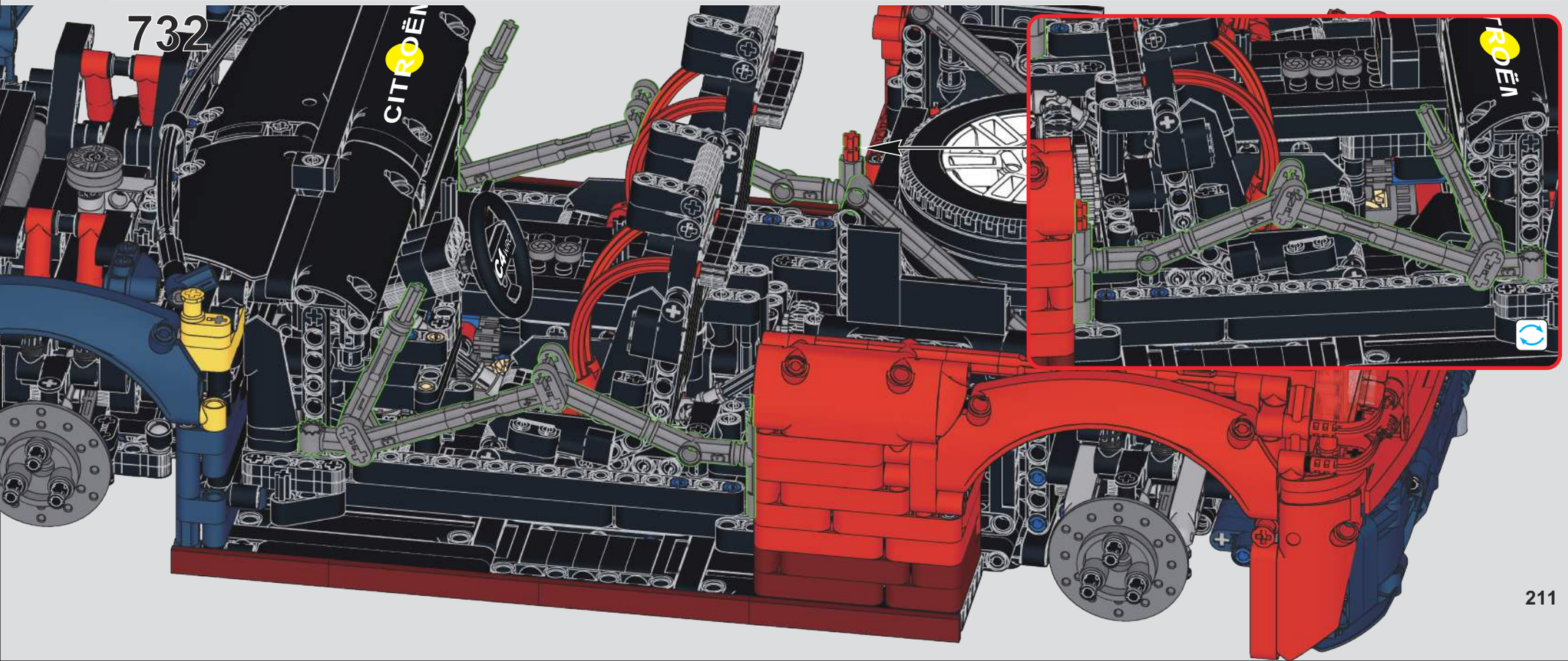

733

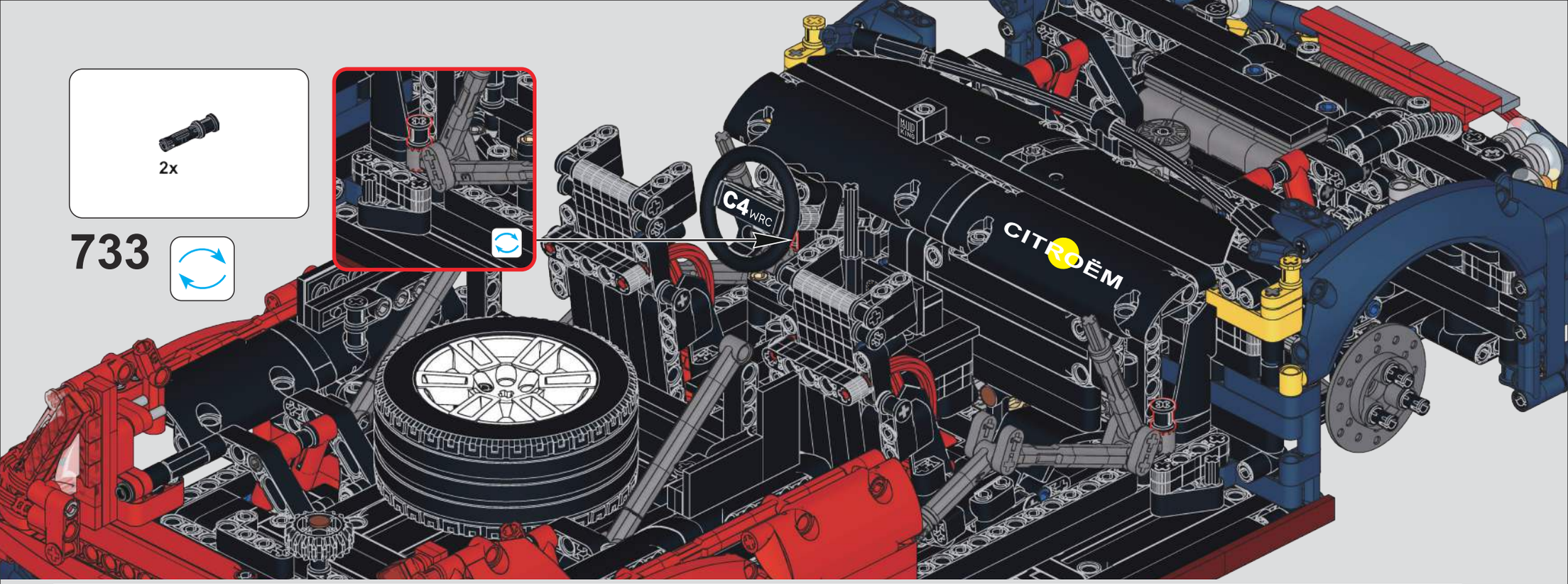

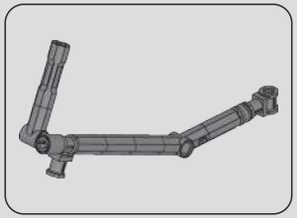

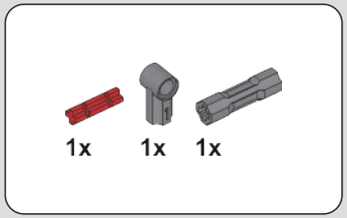

734

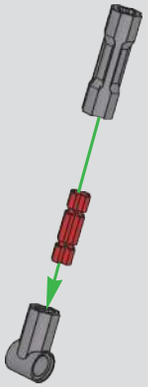

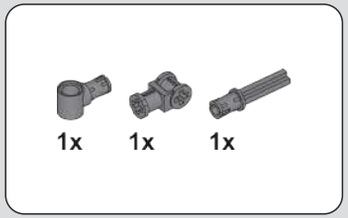

735

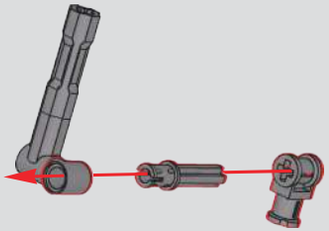

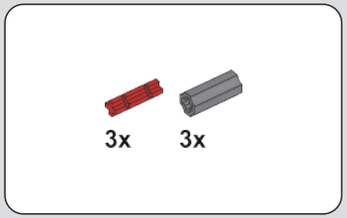

736

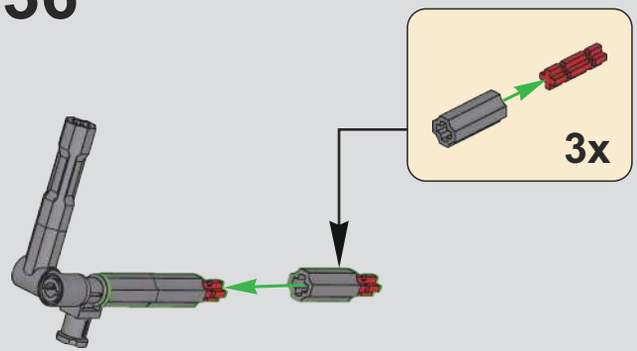

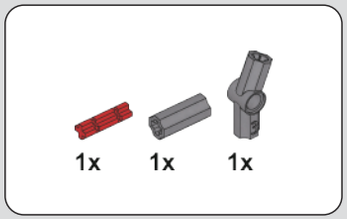

737

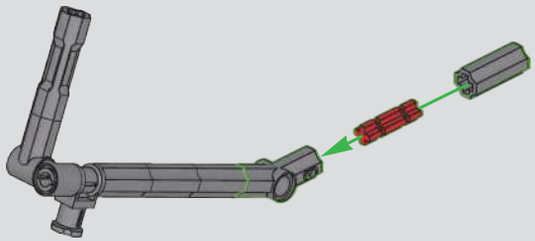

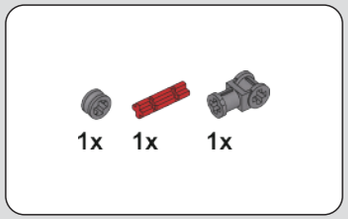

738

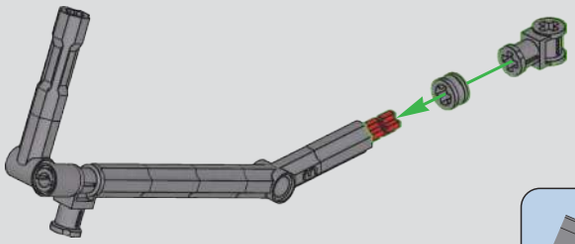

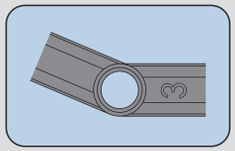

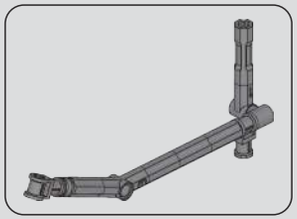

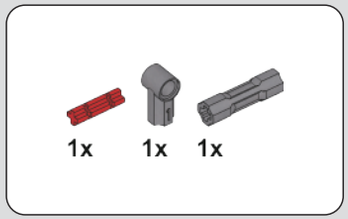

739

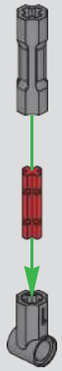

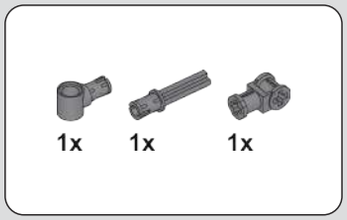

740

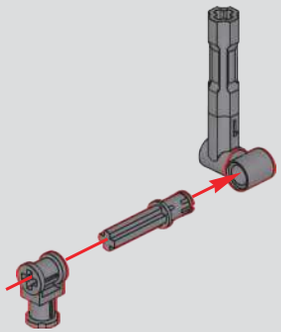

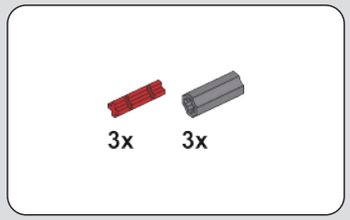

741

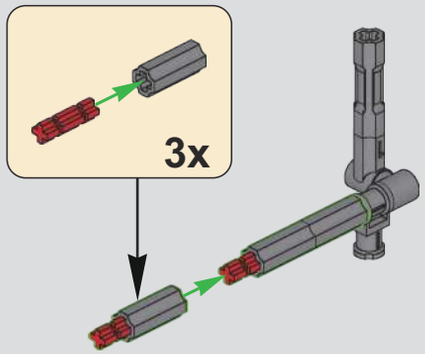

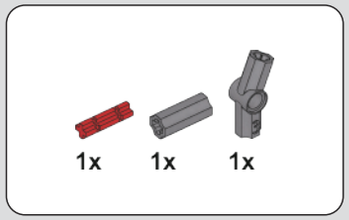

742

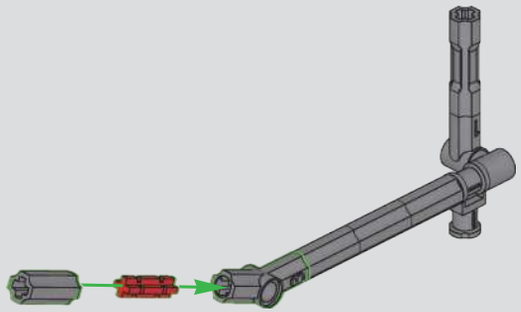

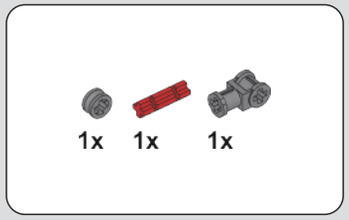

743

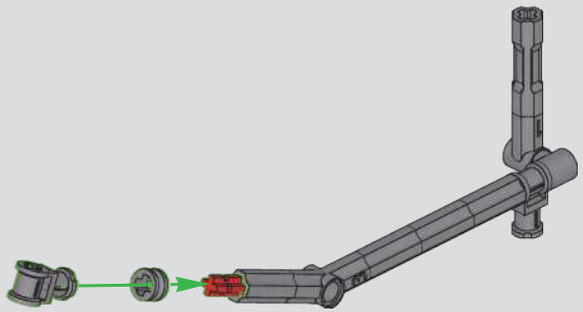

744

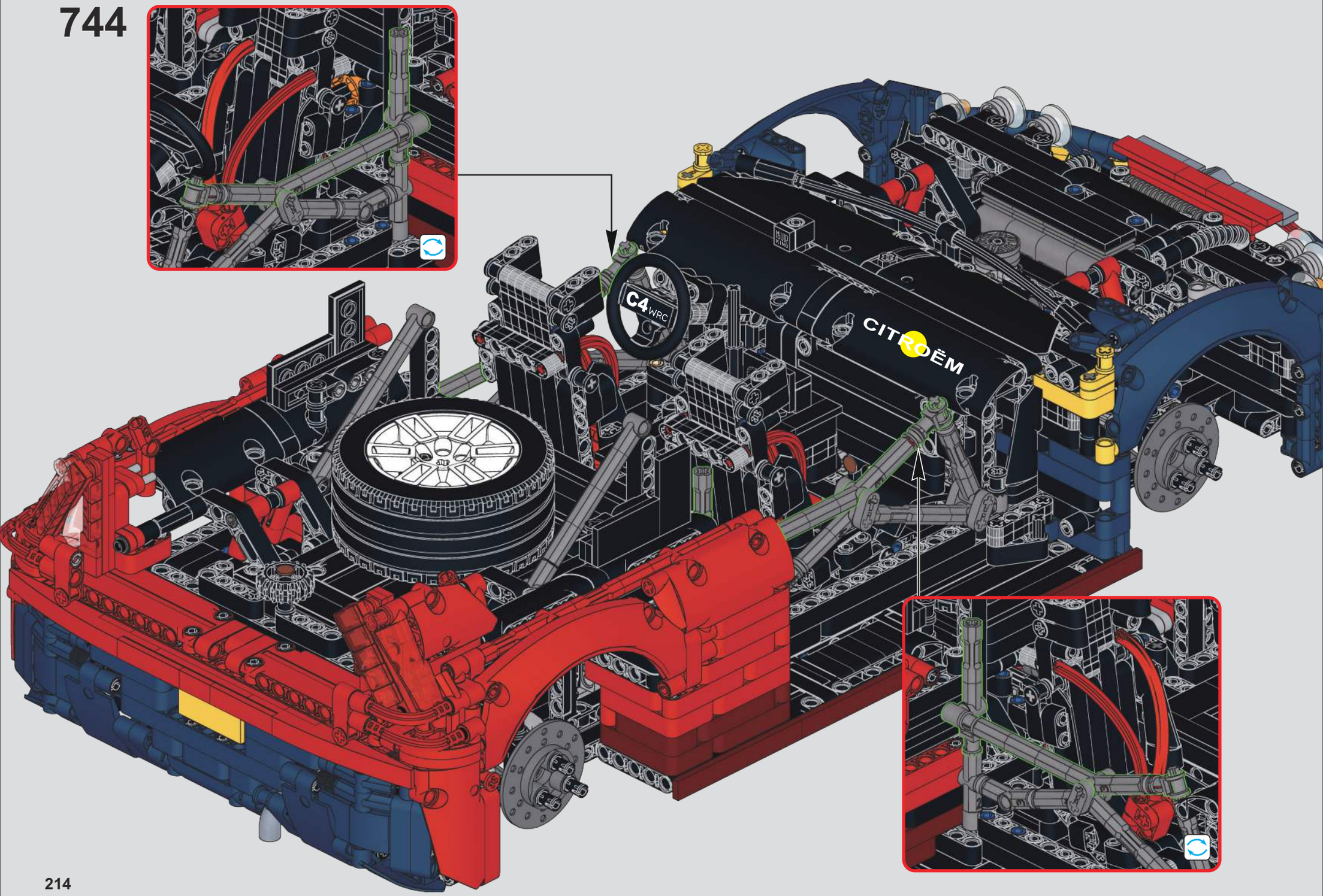

745

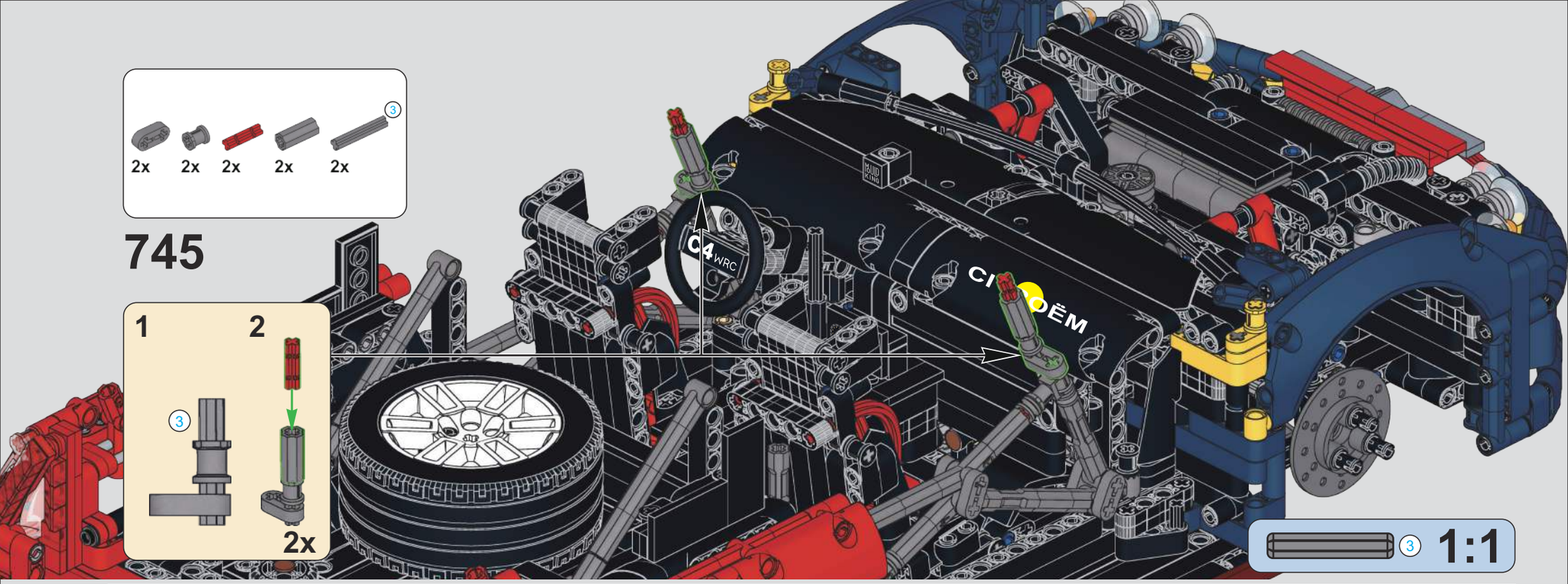

746

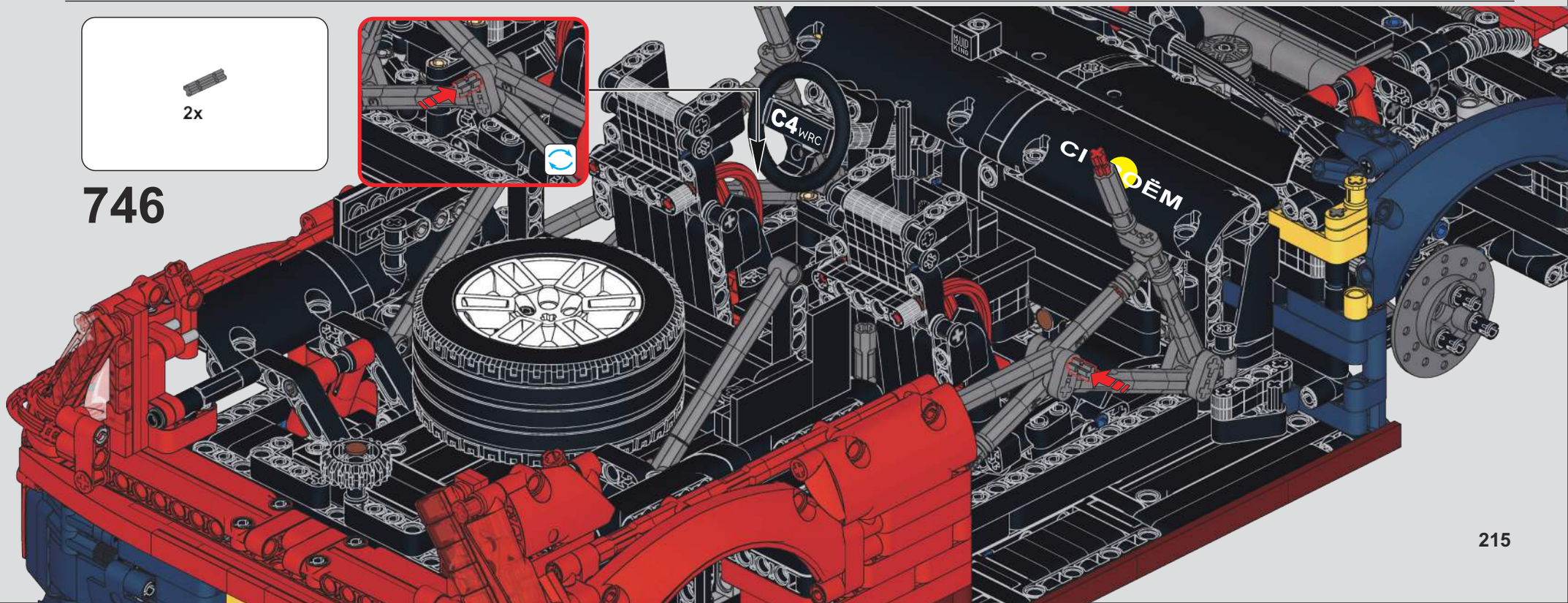

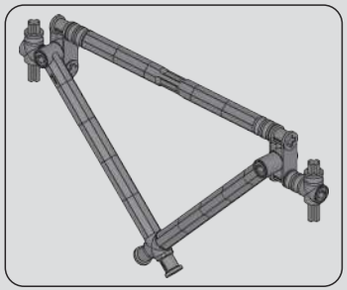

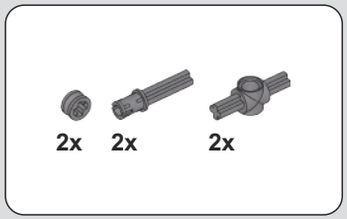

747

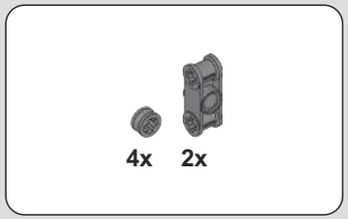

748

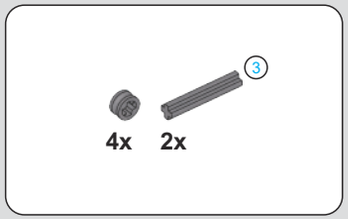

749

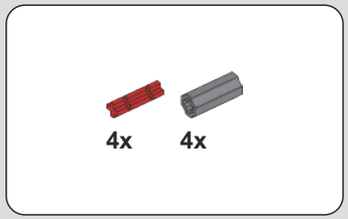

750

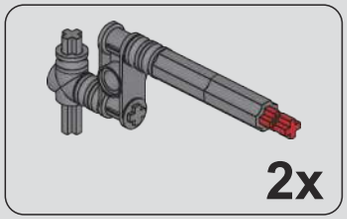

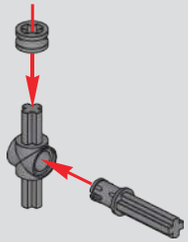

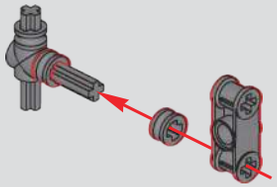

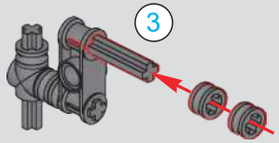

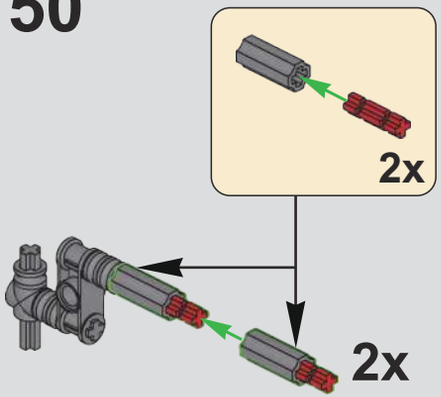

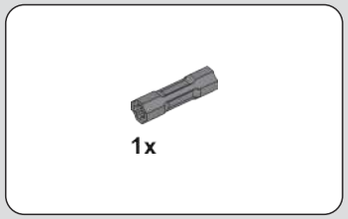

751

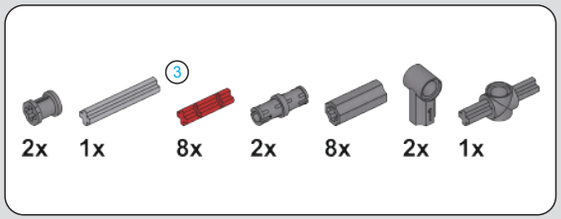

752

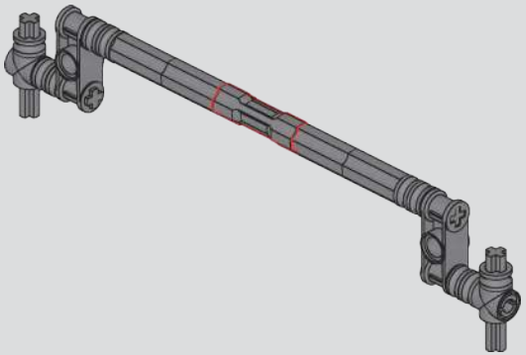

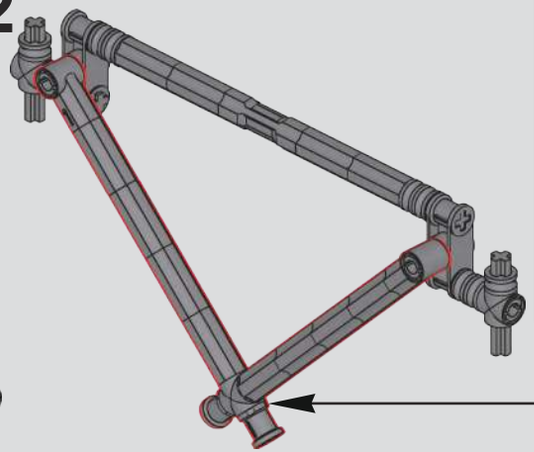

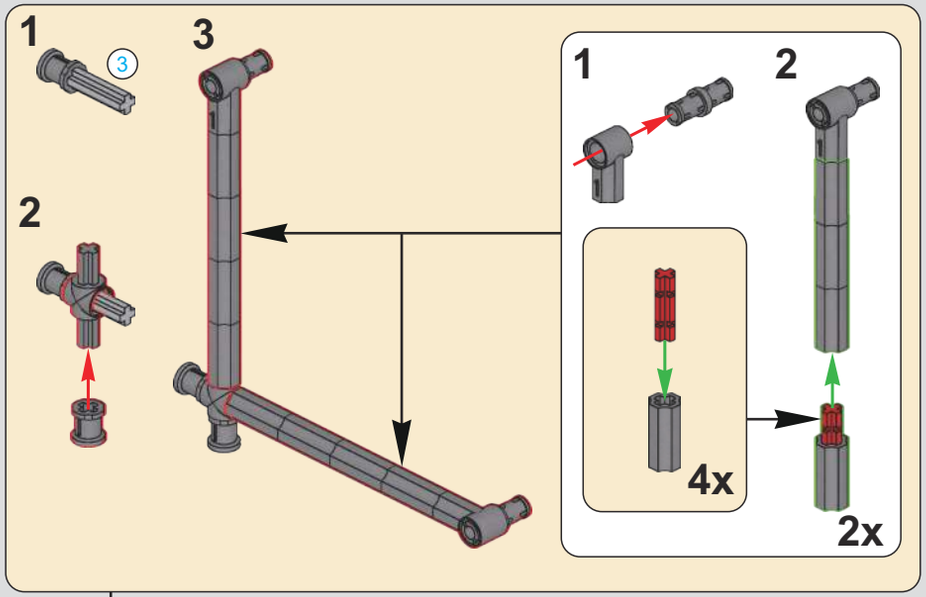

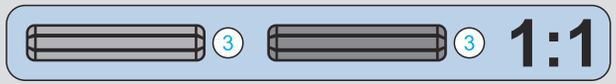

753

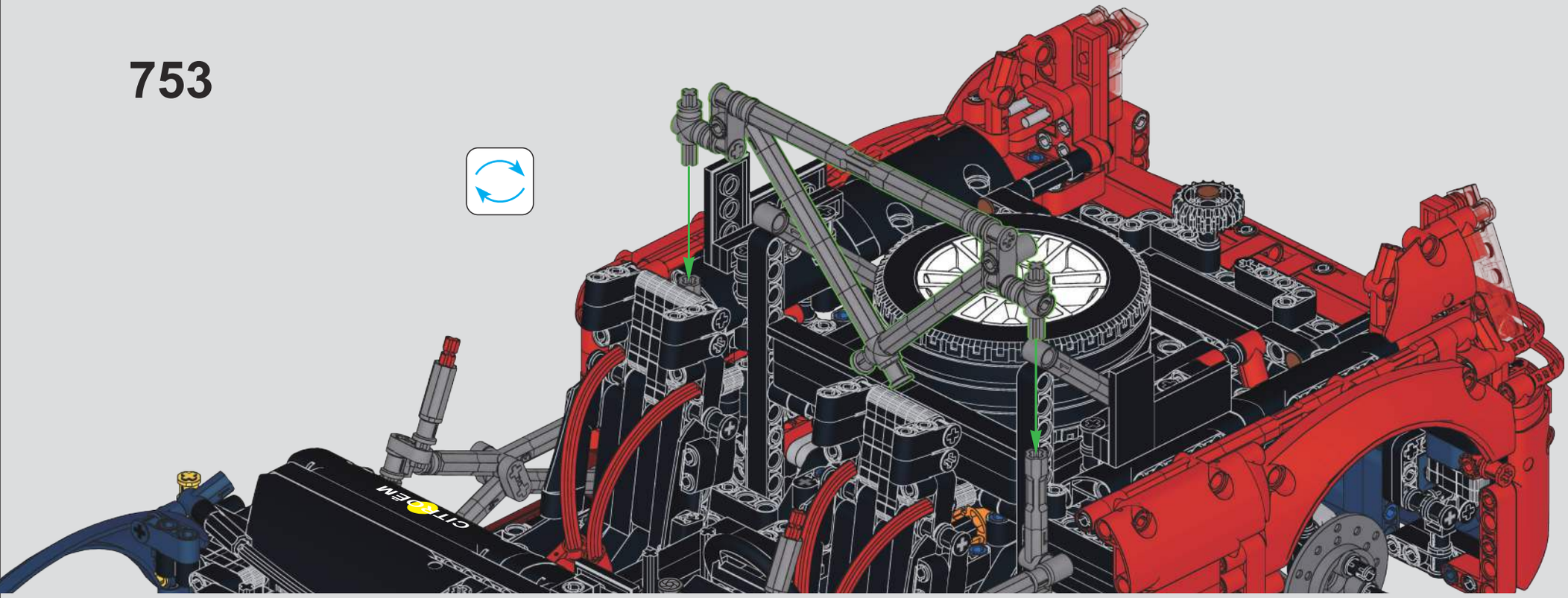

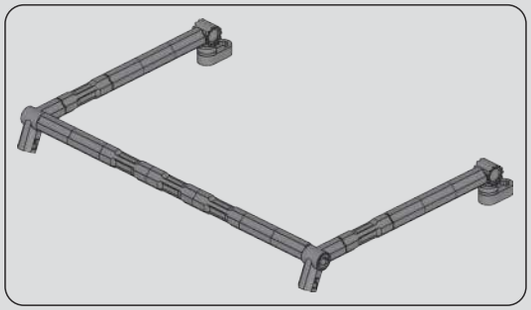

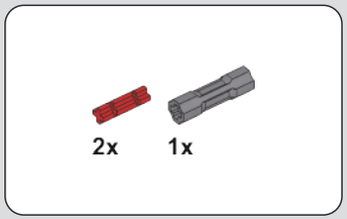

754

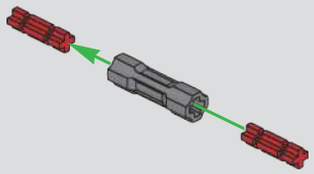

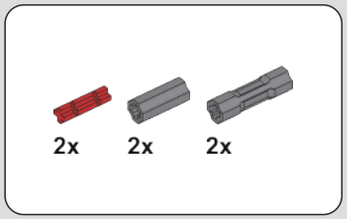

755

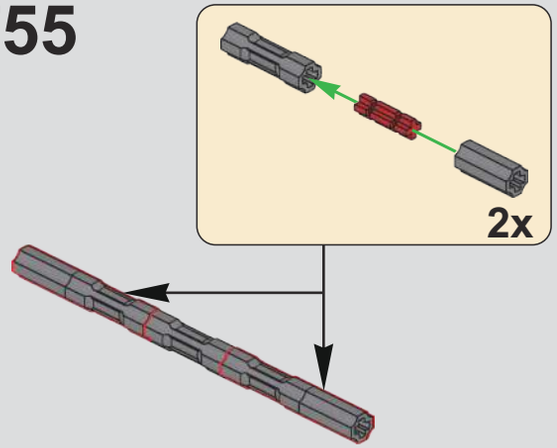

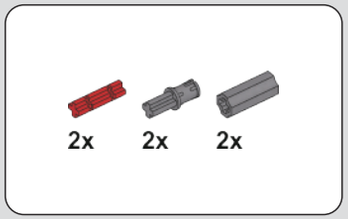

756

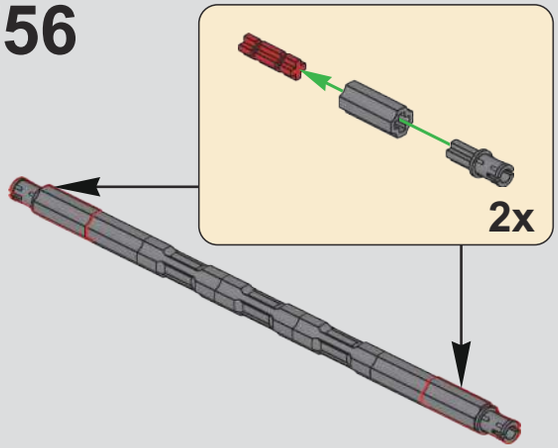

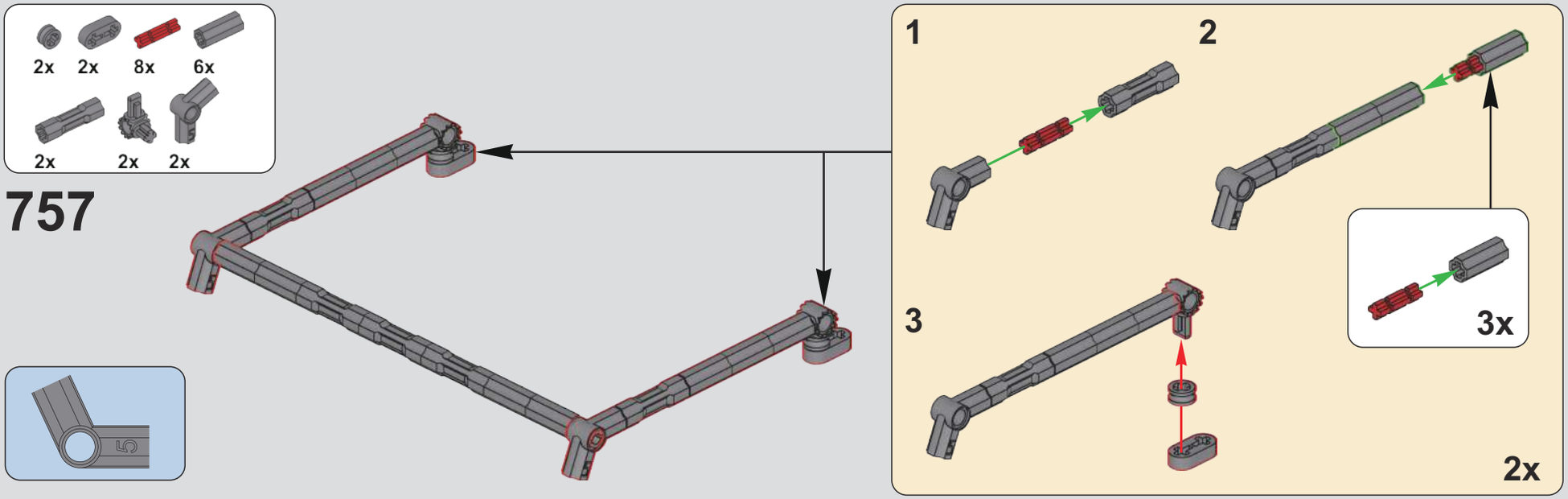

758

759

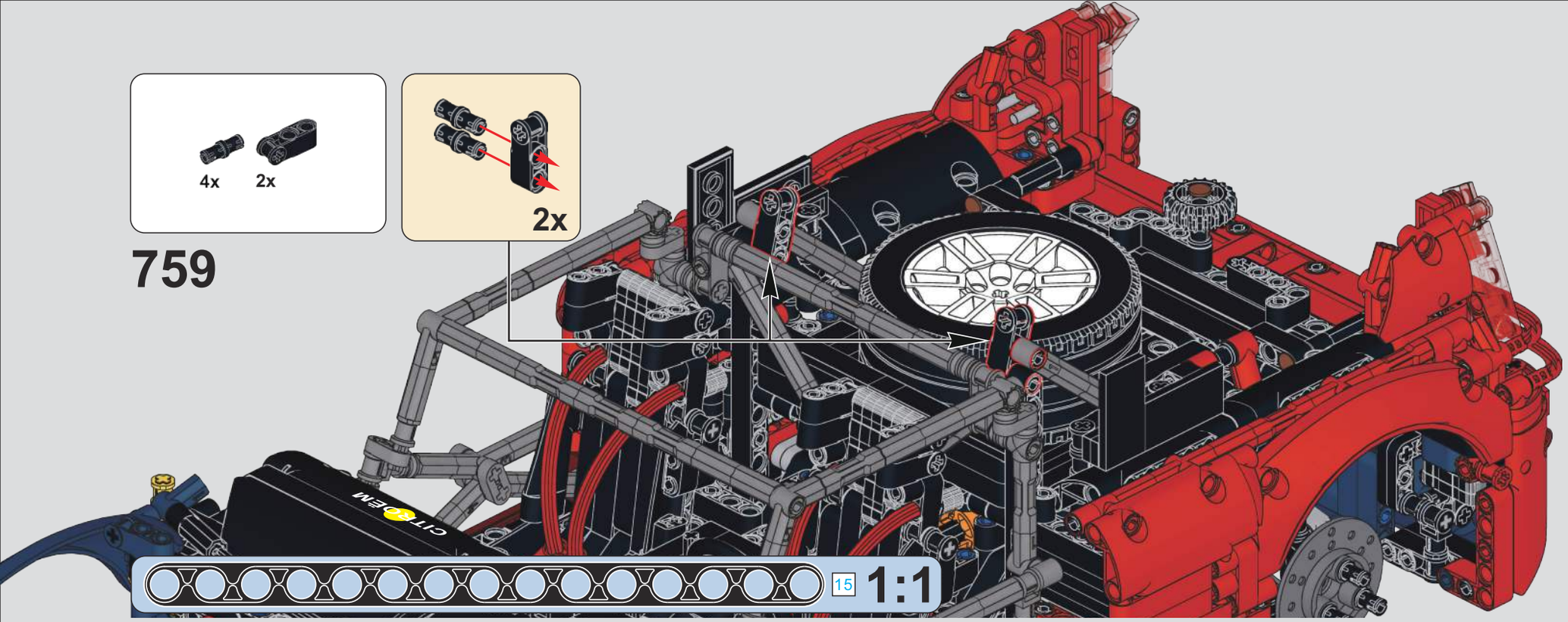

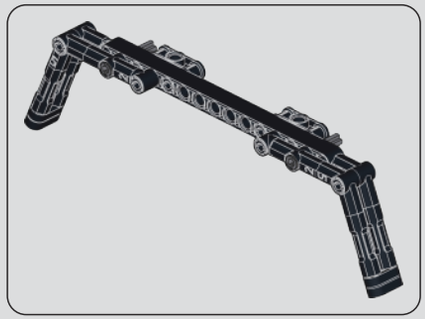

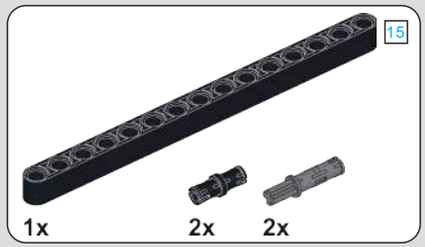

760

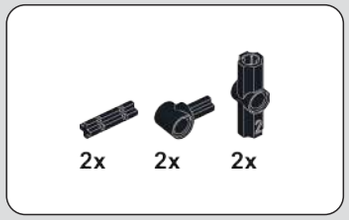

761

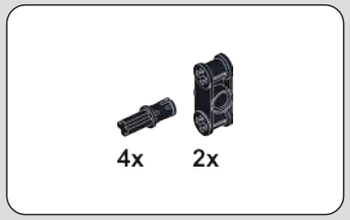

762

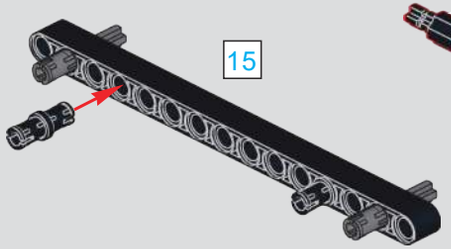

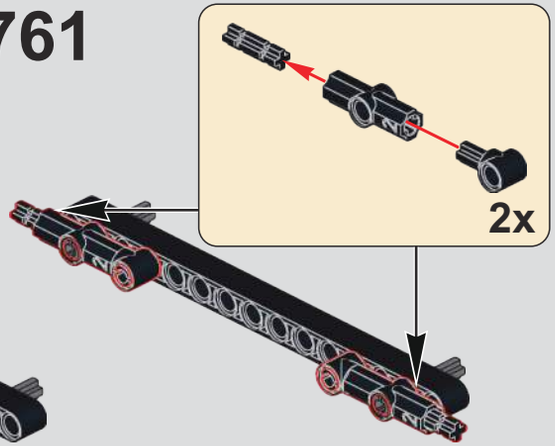

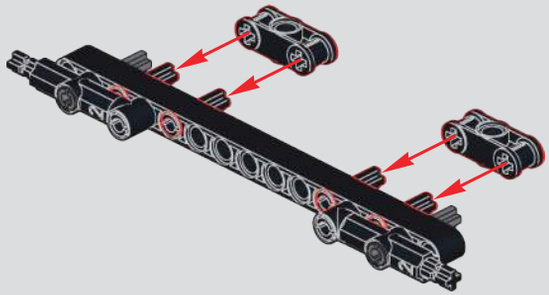

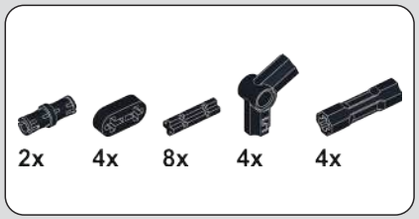

763

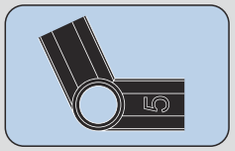

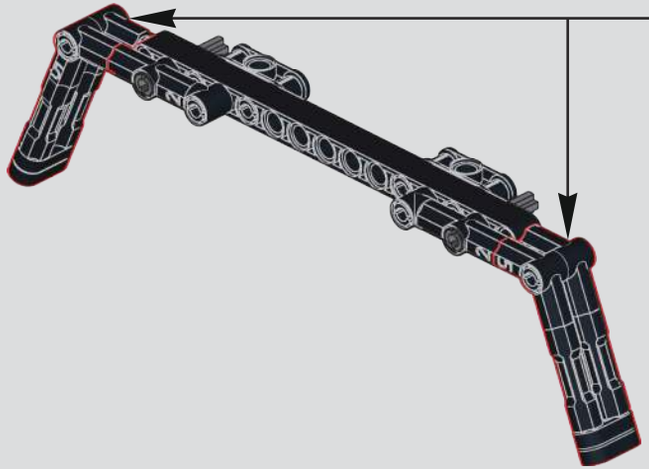

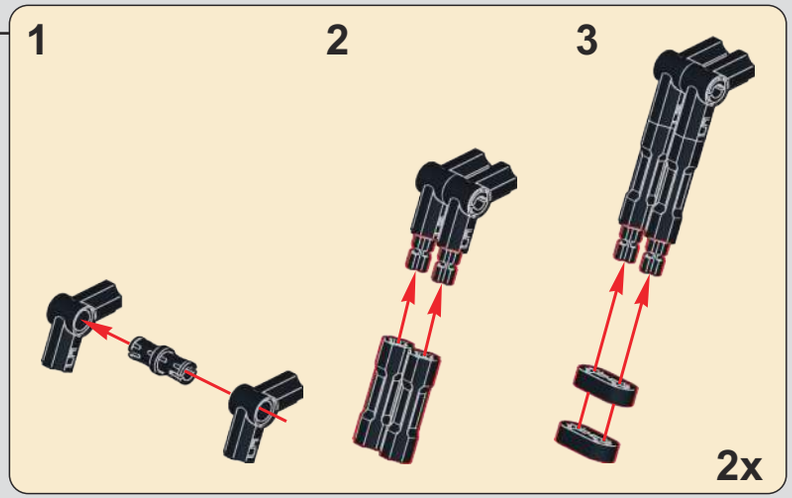

764

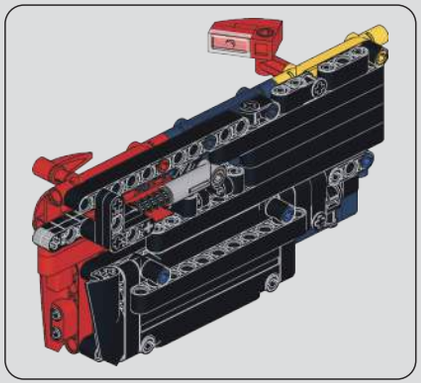

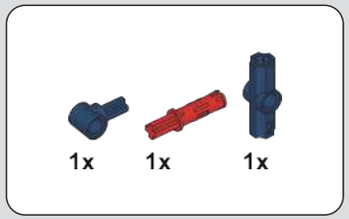

765

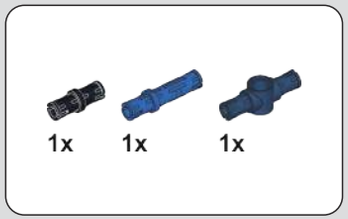

766

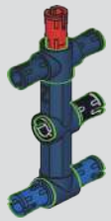

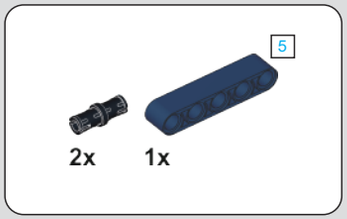

767

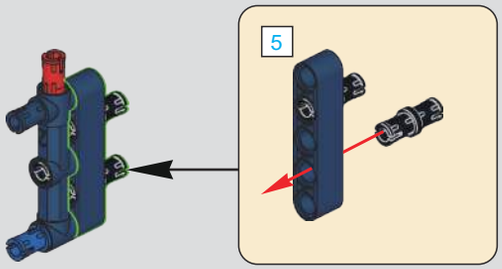

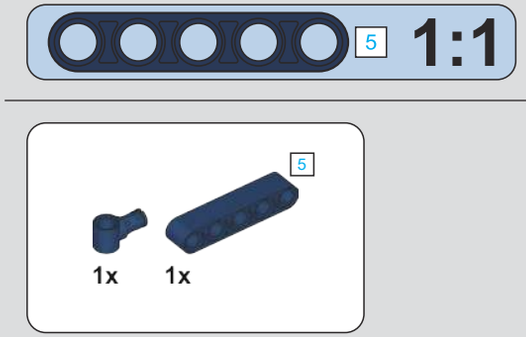

768

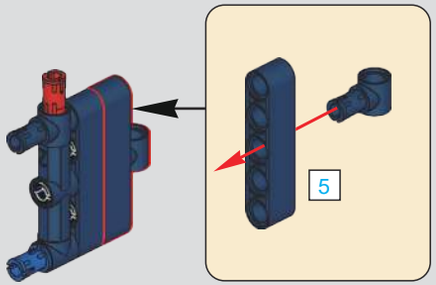

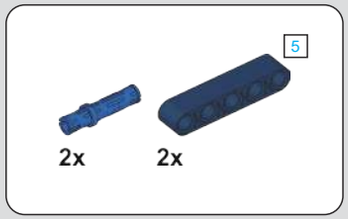

769

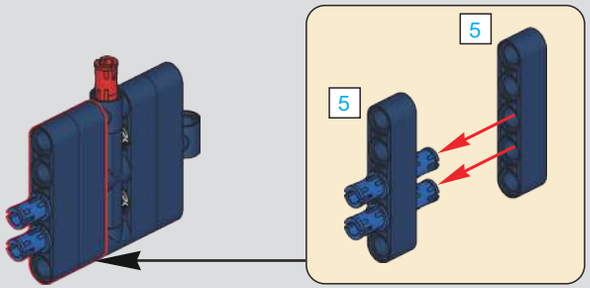

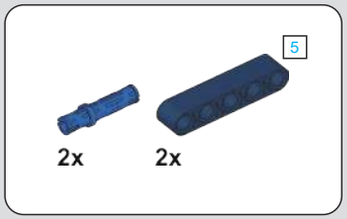

770

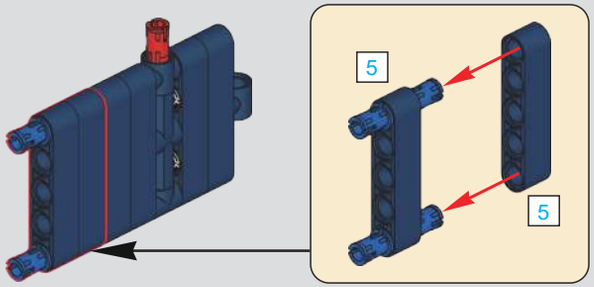

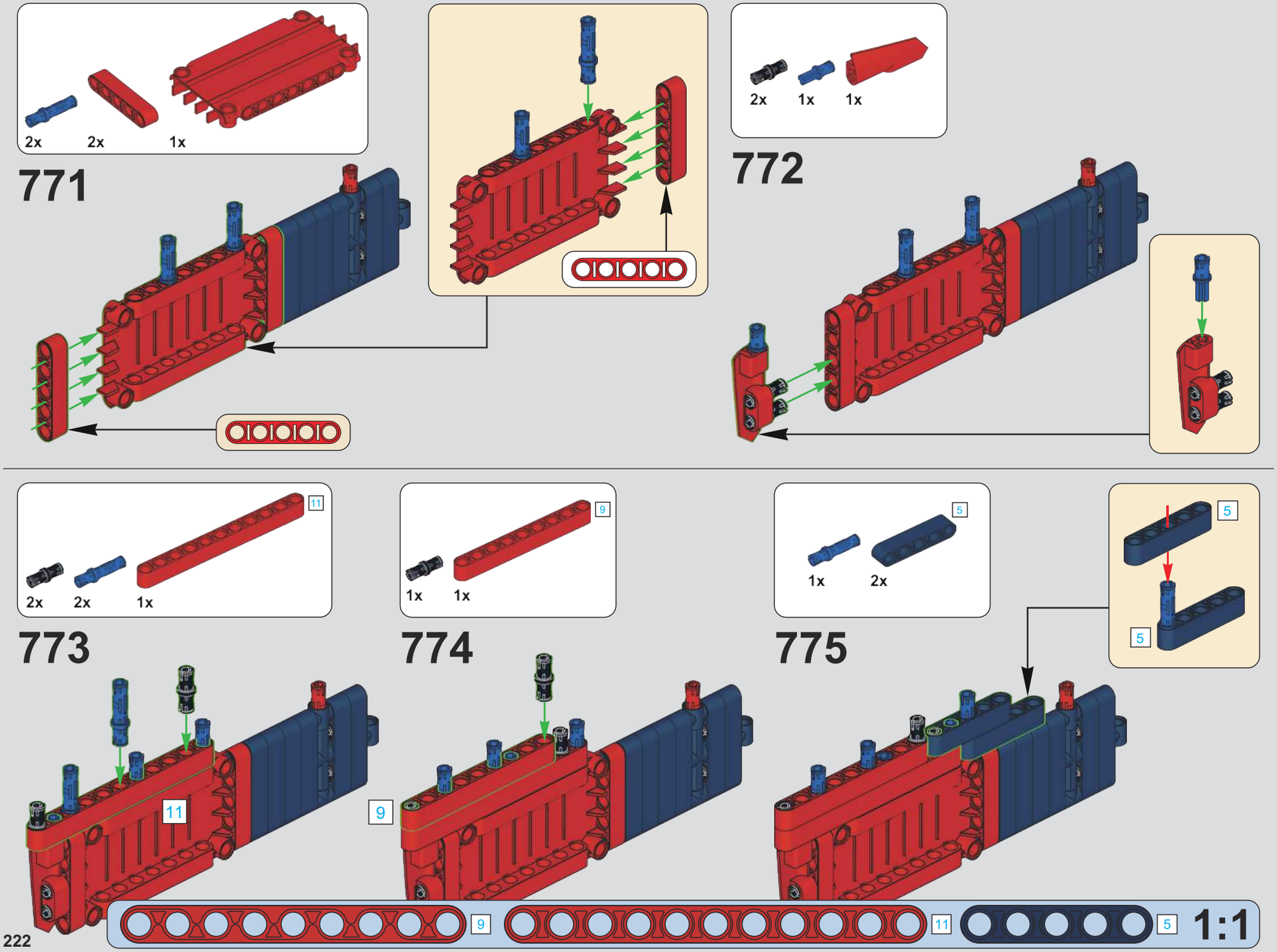
2x
2x
1x
771
2x
1x
1x
772
11
2x
2x
1x
773
9
1x
1x
774
5
1x
2x
5
5
775
11
9
9
11
5
1:1

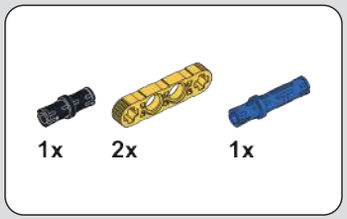

776

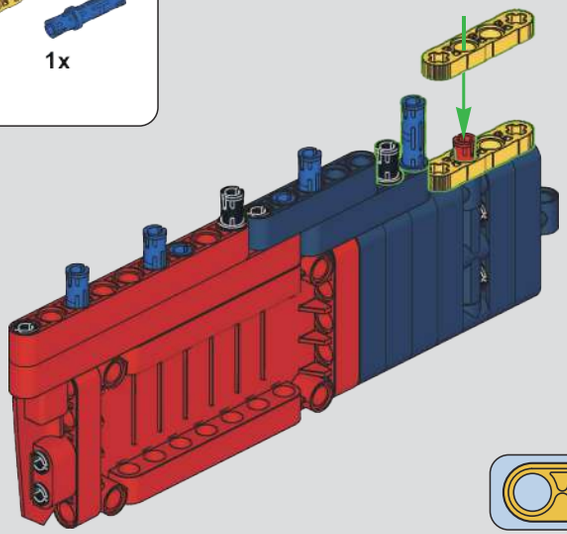

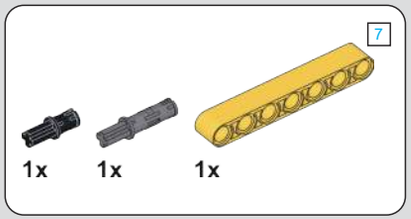

777

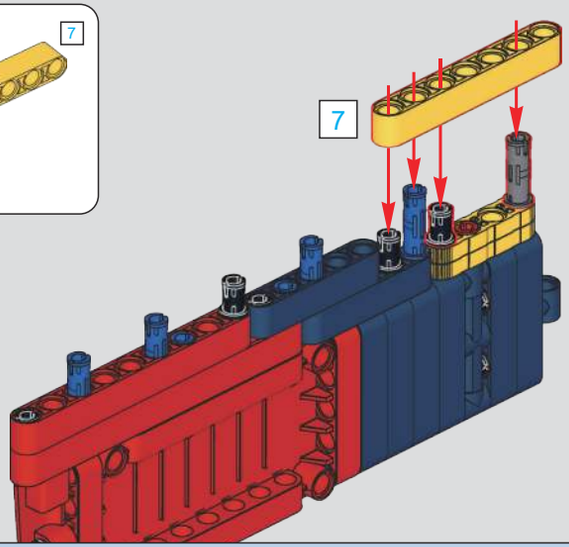

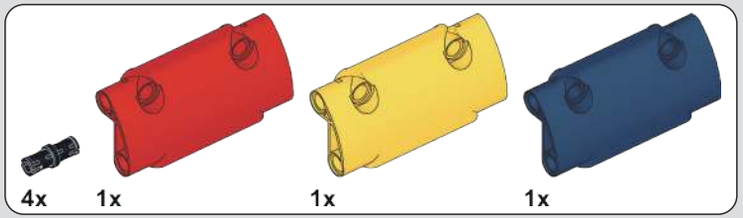

778

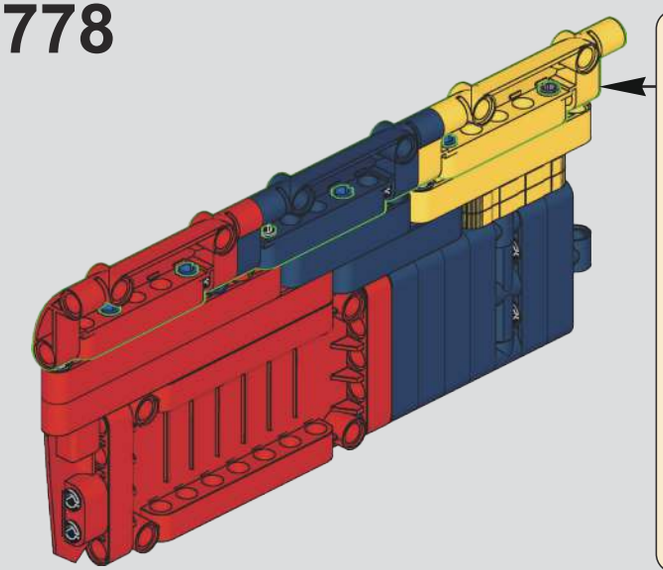

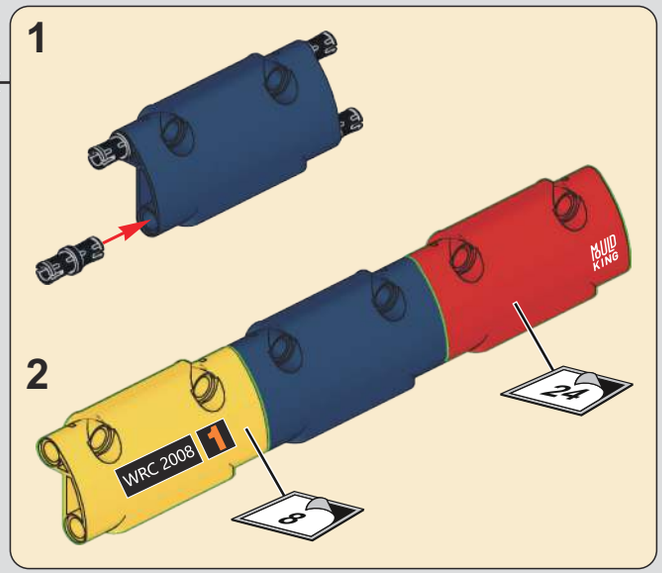

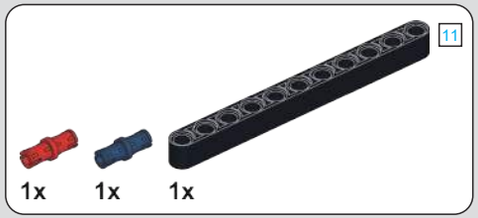

779

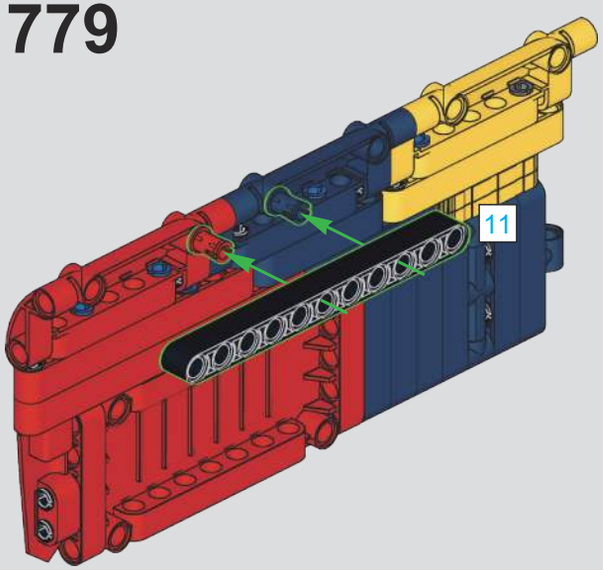

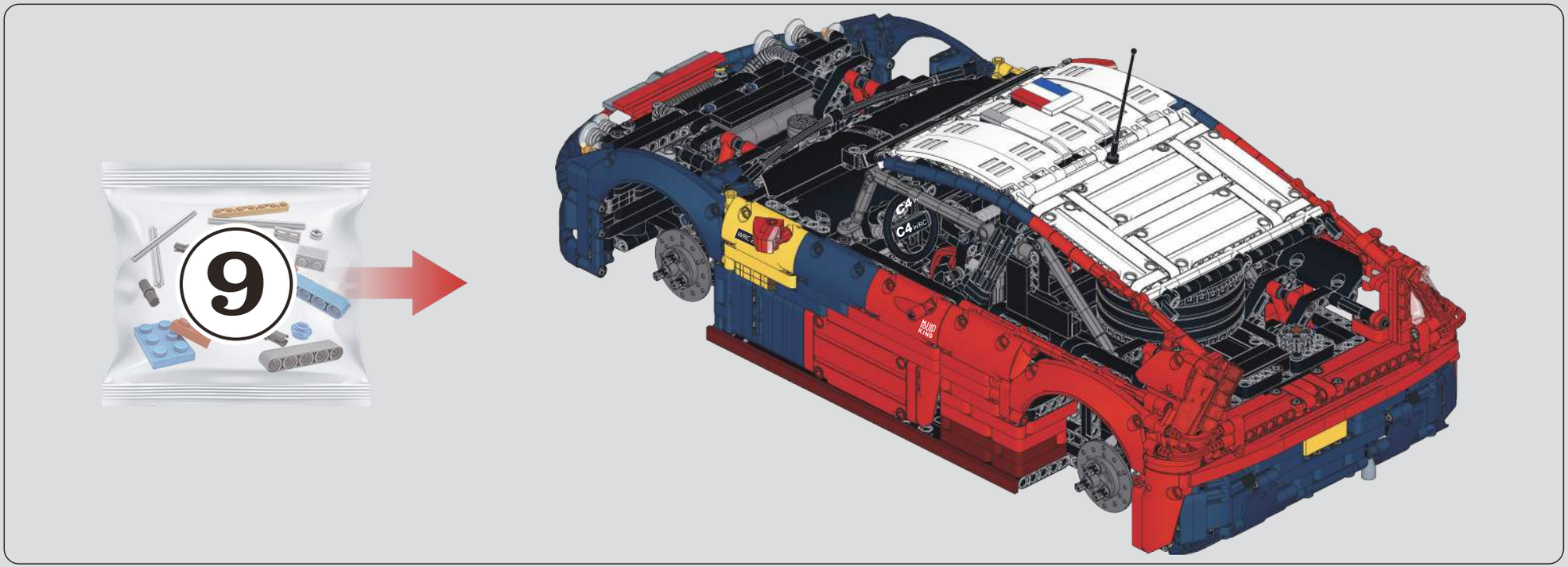

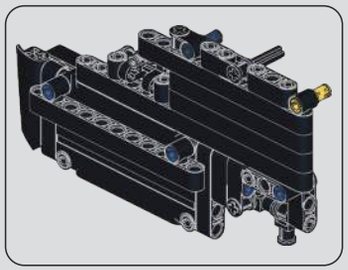

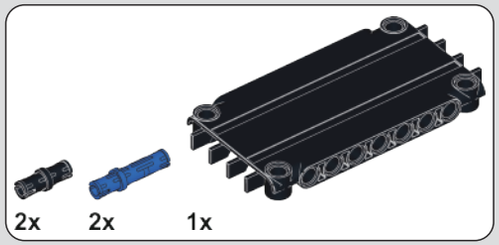

780

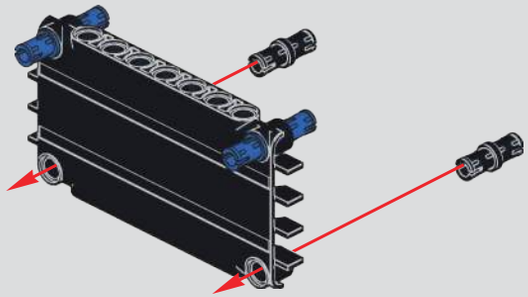

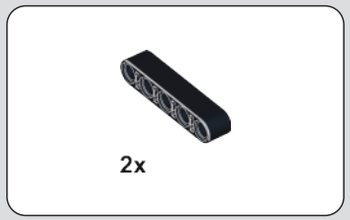

781

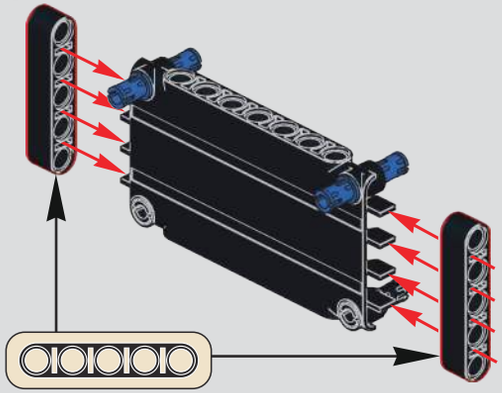

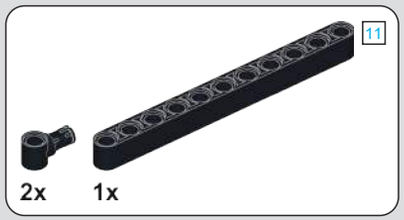

782

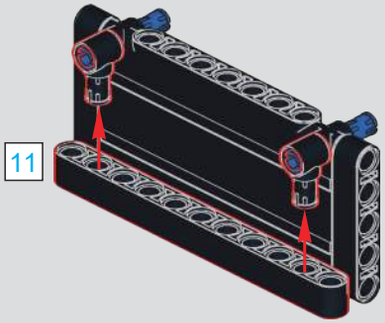

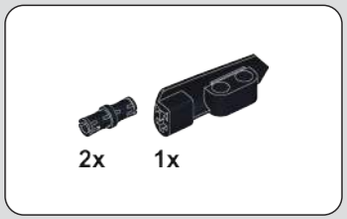

783

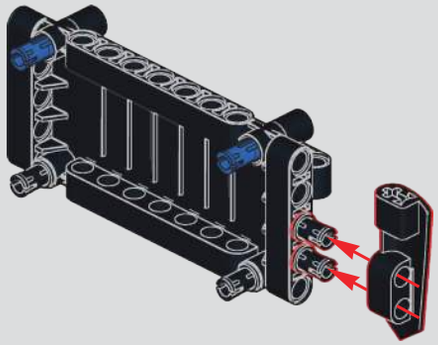

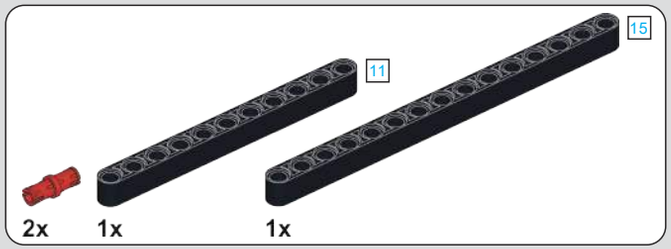

784

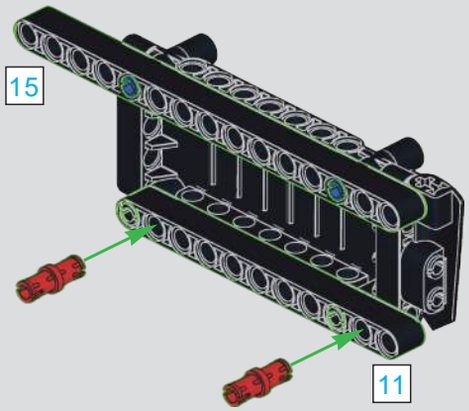

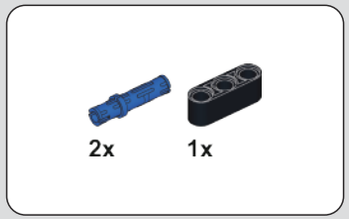

785

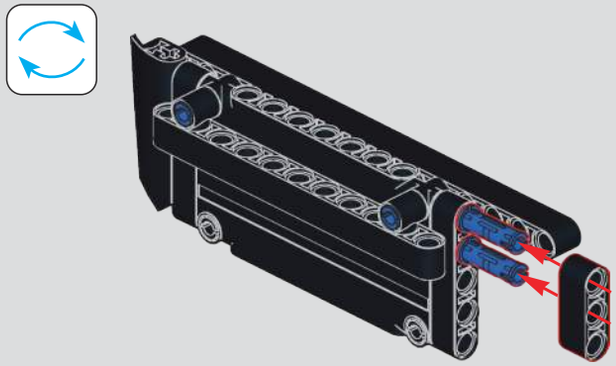

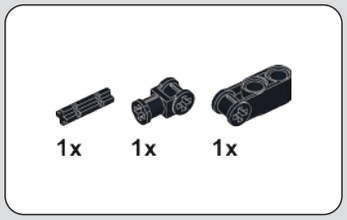

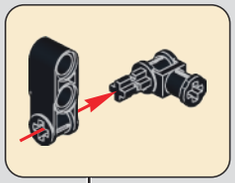

786

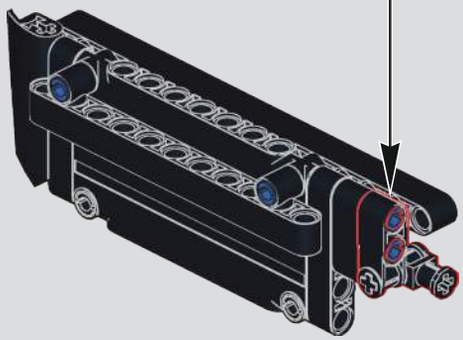

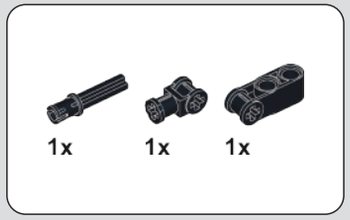

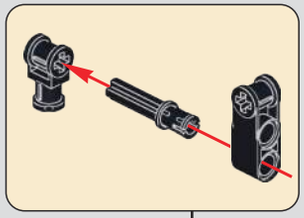

787

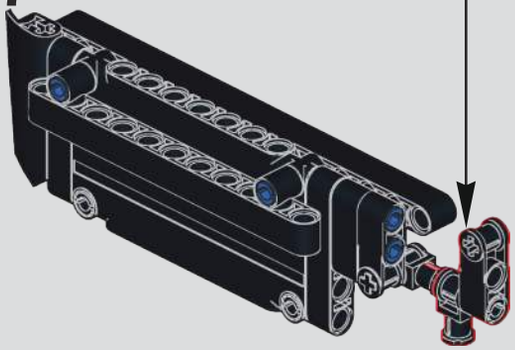

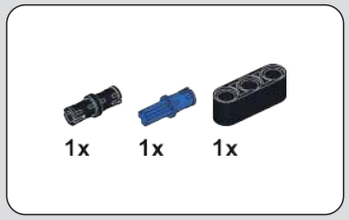

788

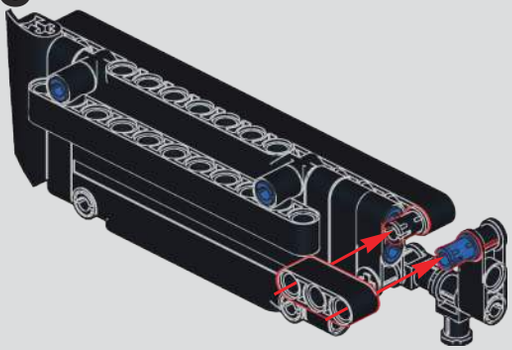

789

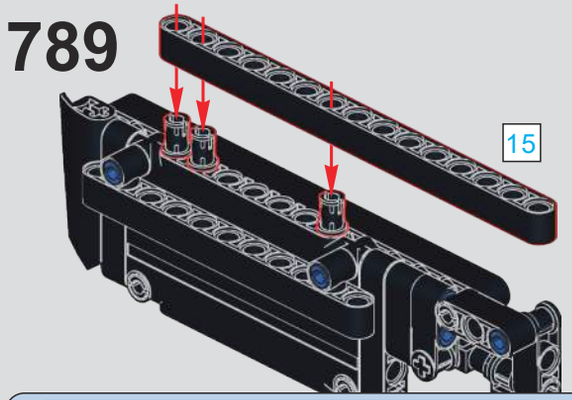

790

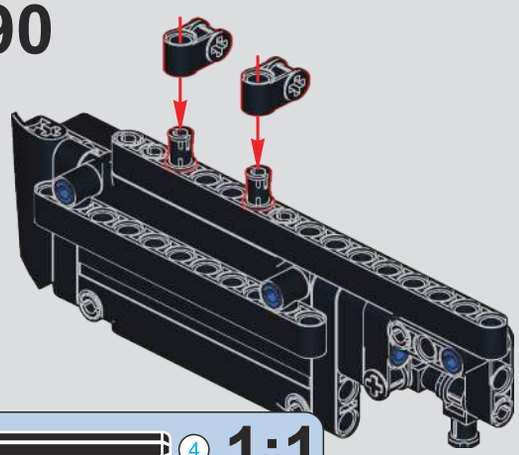

791

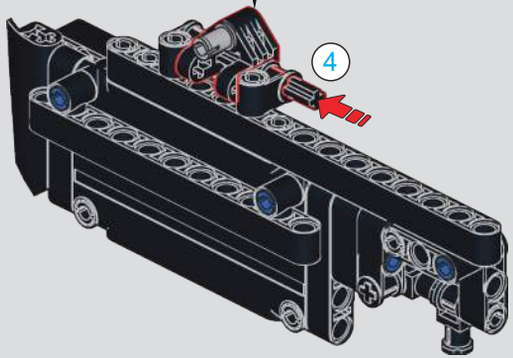

792

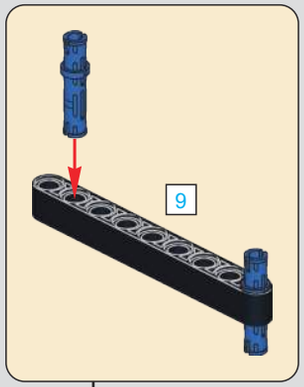

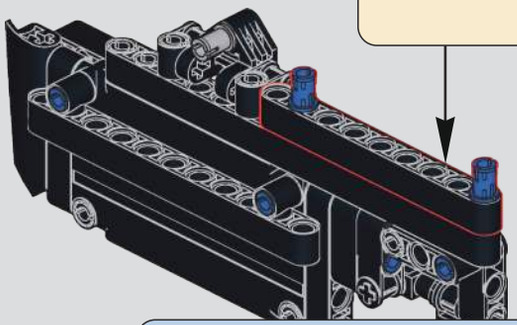

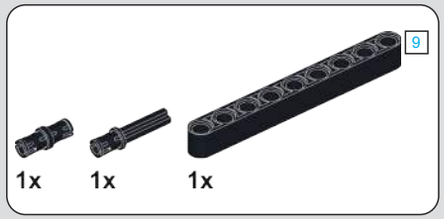

793

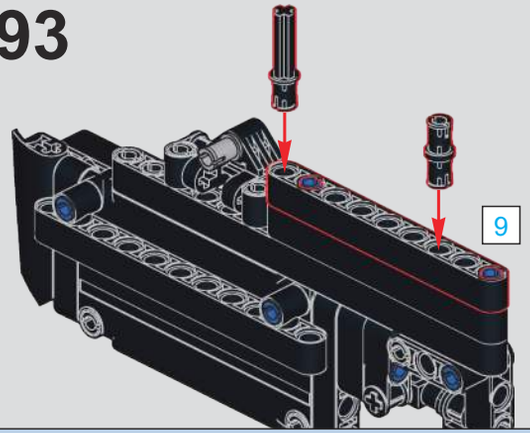

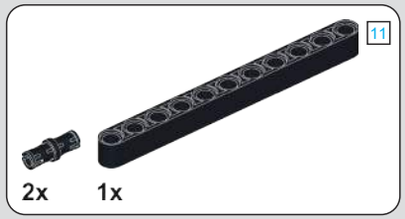

794

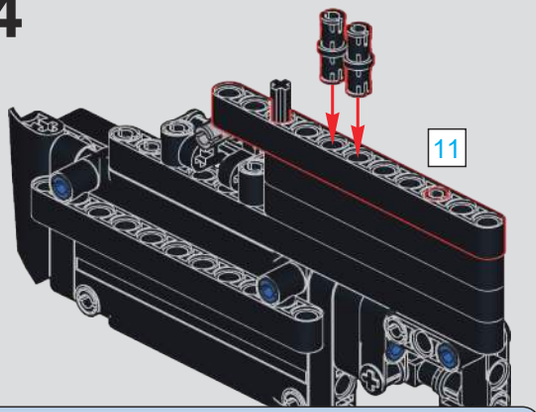

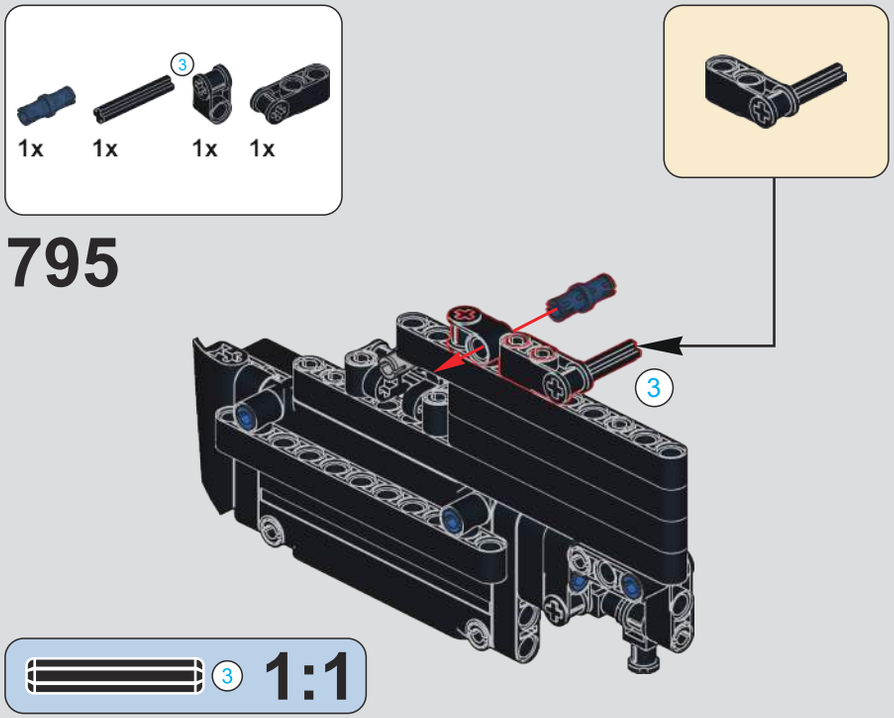
3
1x
1x
1x
1x
795
3
3
1:1

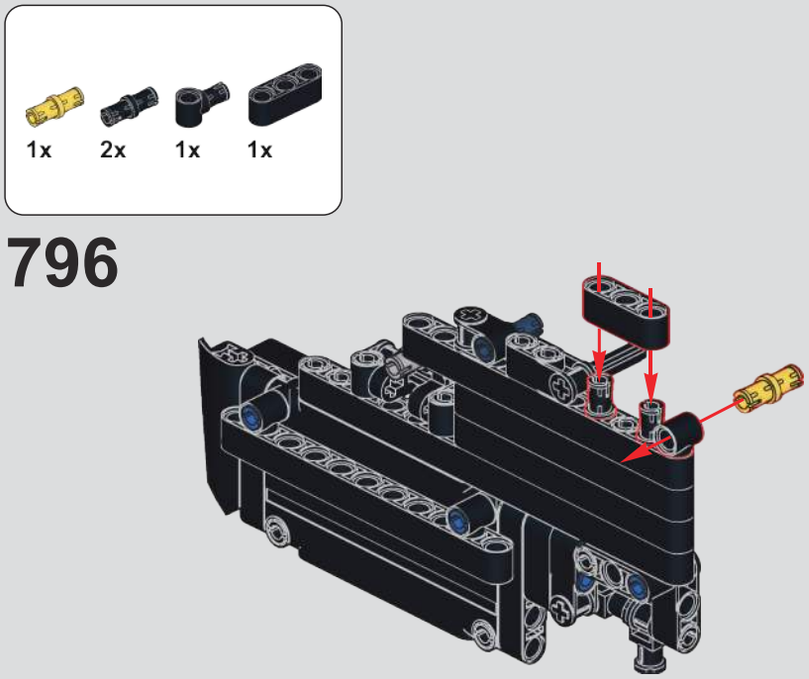
1x
2x
1x
1x
796

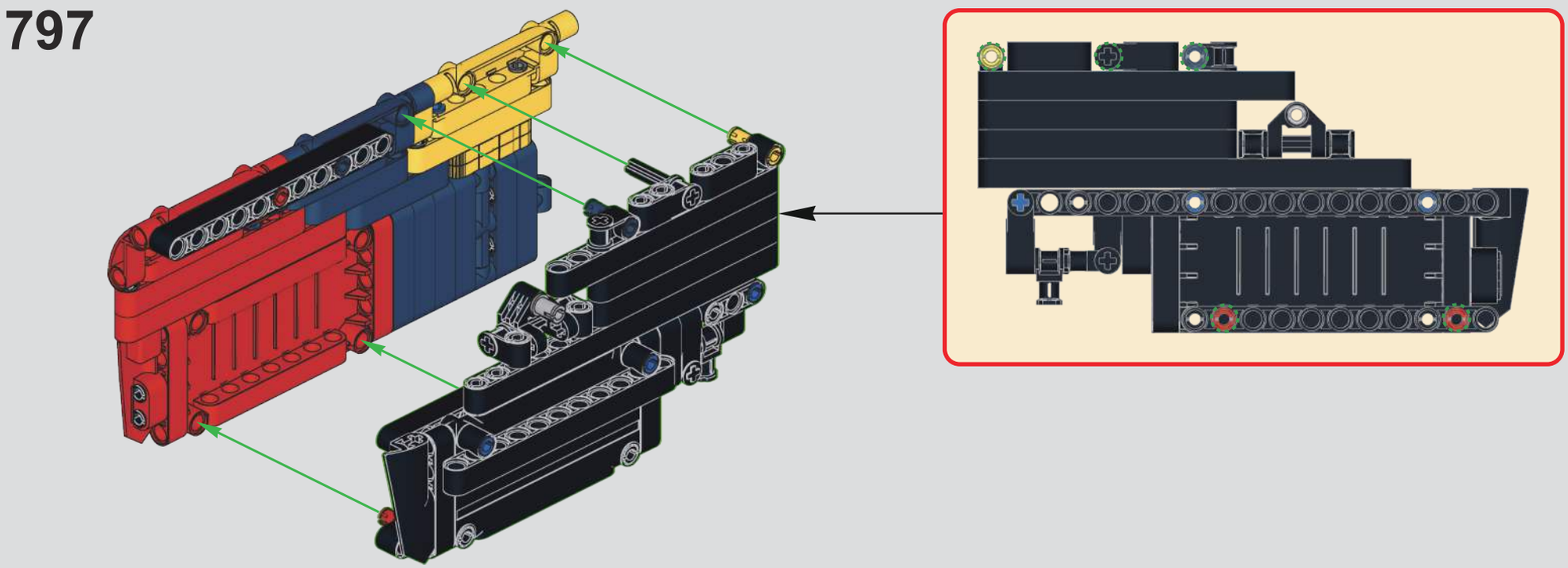
797

(软避震配件)
(Soft suspension accessories)
(光滑栓)(Technic Pin without Friction)
3
5
1x 1x 1x 2x 1x 2x 1x

798

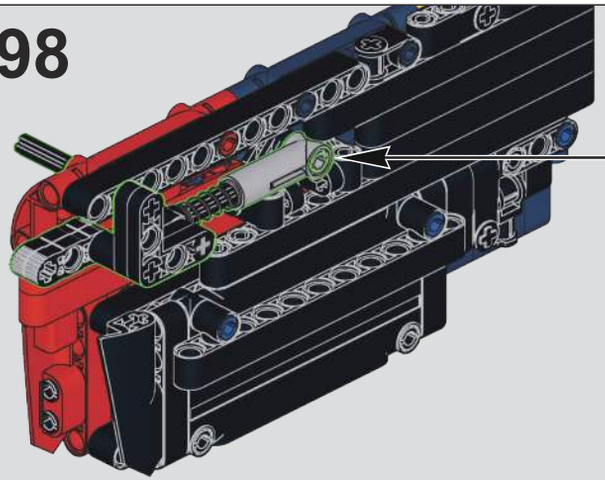

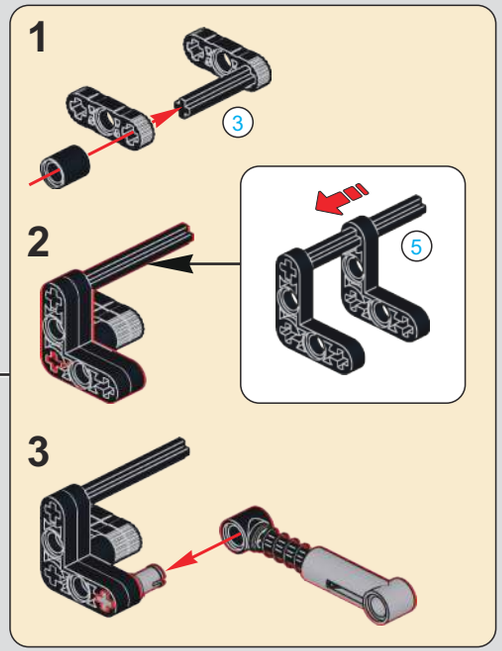
1
3
2
5
3

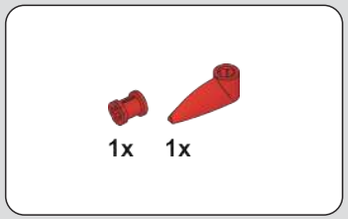
1x 1x

799

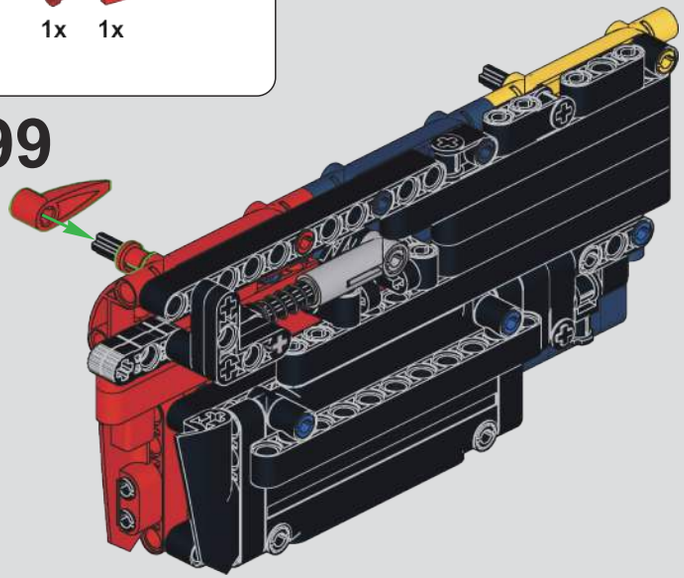

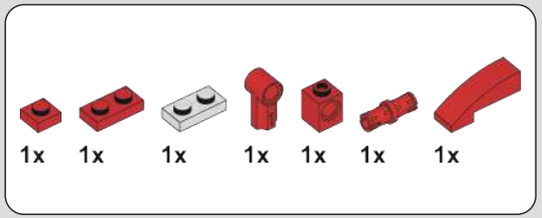
1x 1x 1x 1x 1x 1x 1x

800

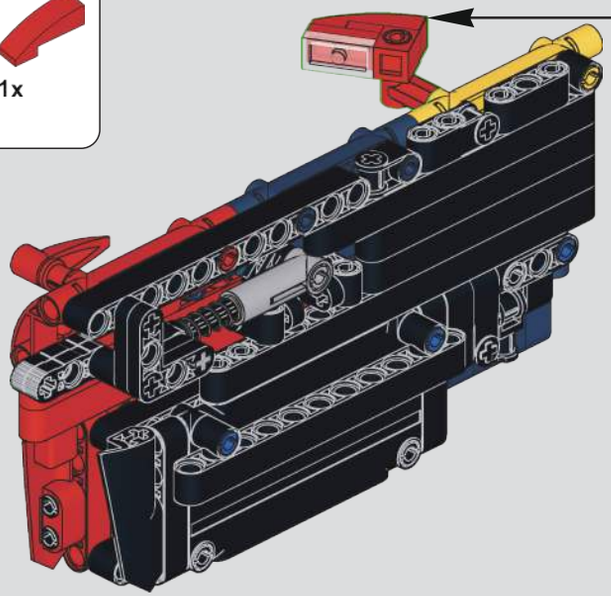

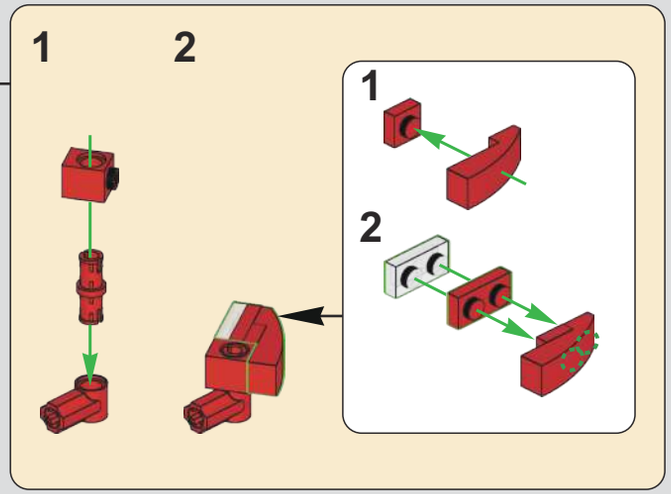
1
2
1
2

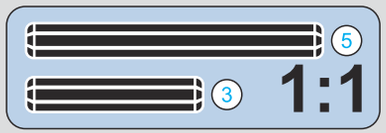
5
3
1:1

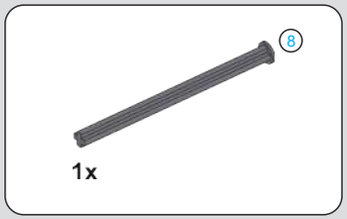

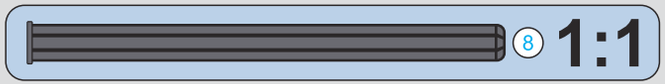

801

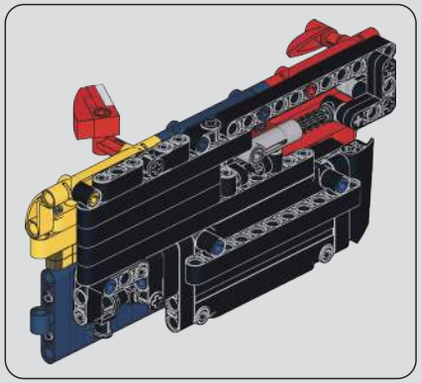

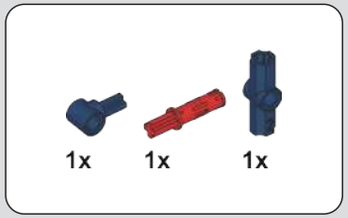

802

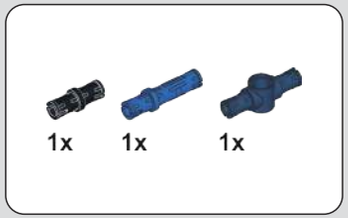

803

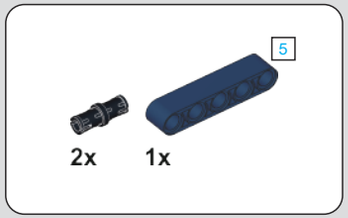

804

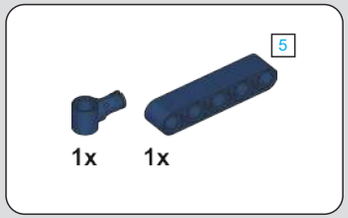

805

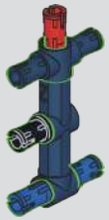

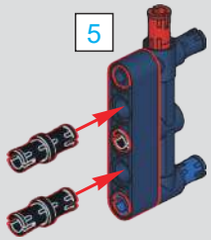

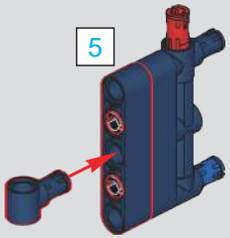

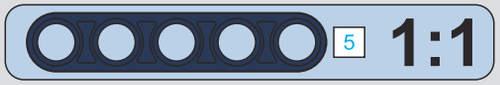

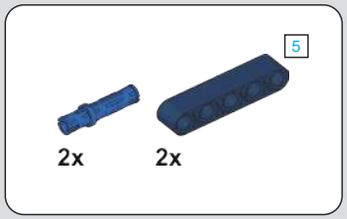

806

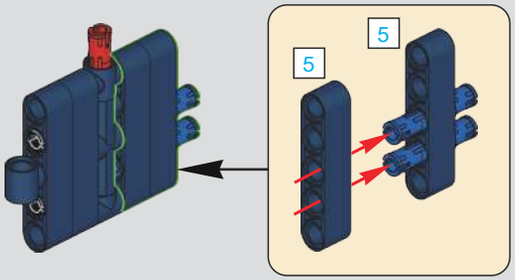

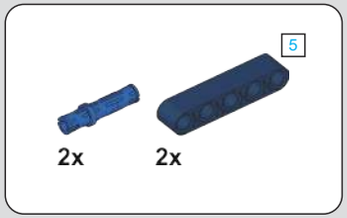

807

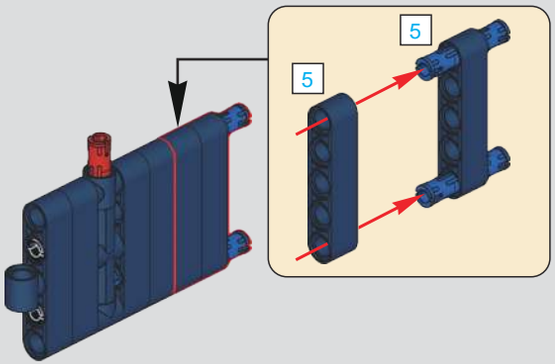

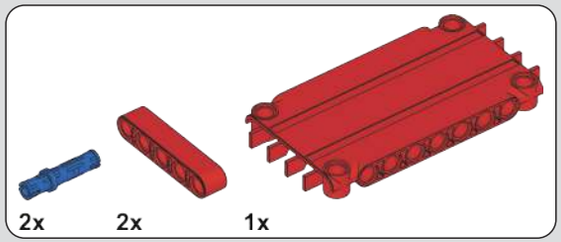

808

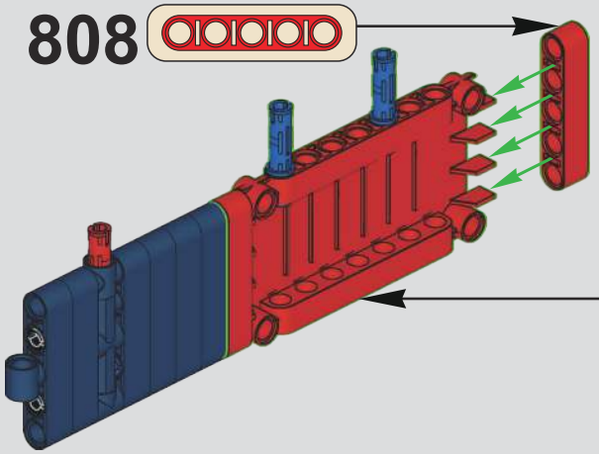

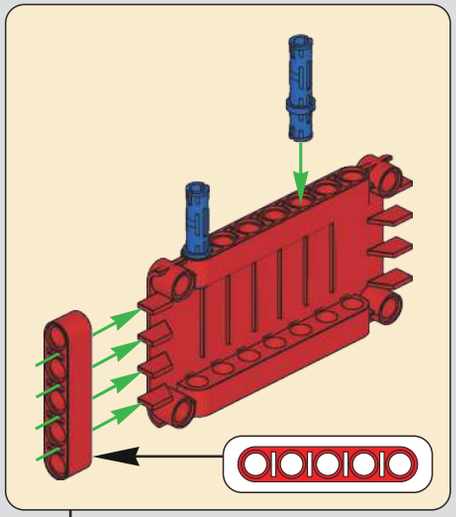

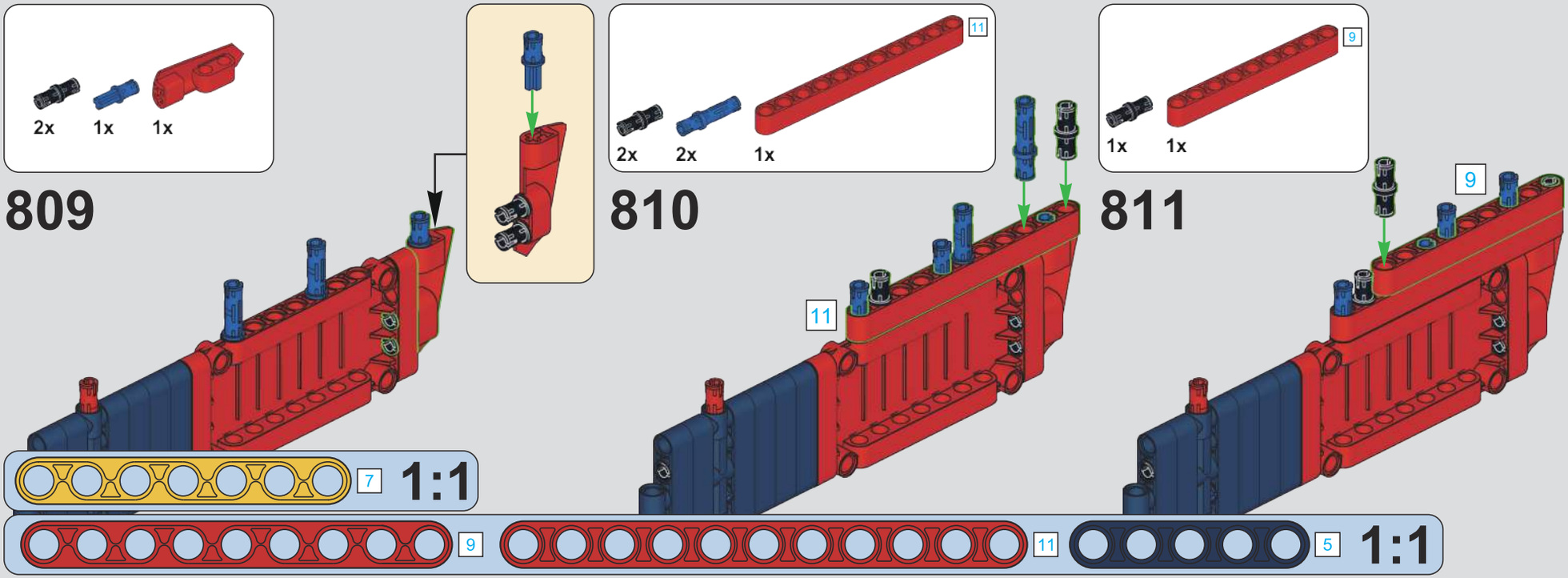
2x
1x
1x
809
2x
2x
1x
11
810
1x
1x
9
811
7
1:1
9
11
5
1:1

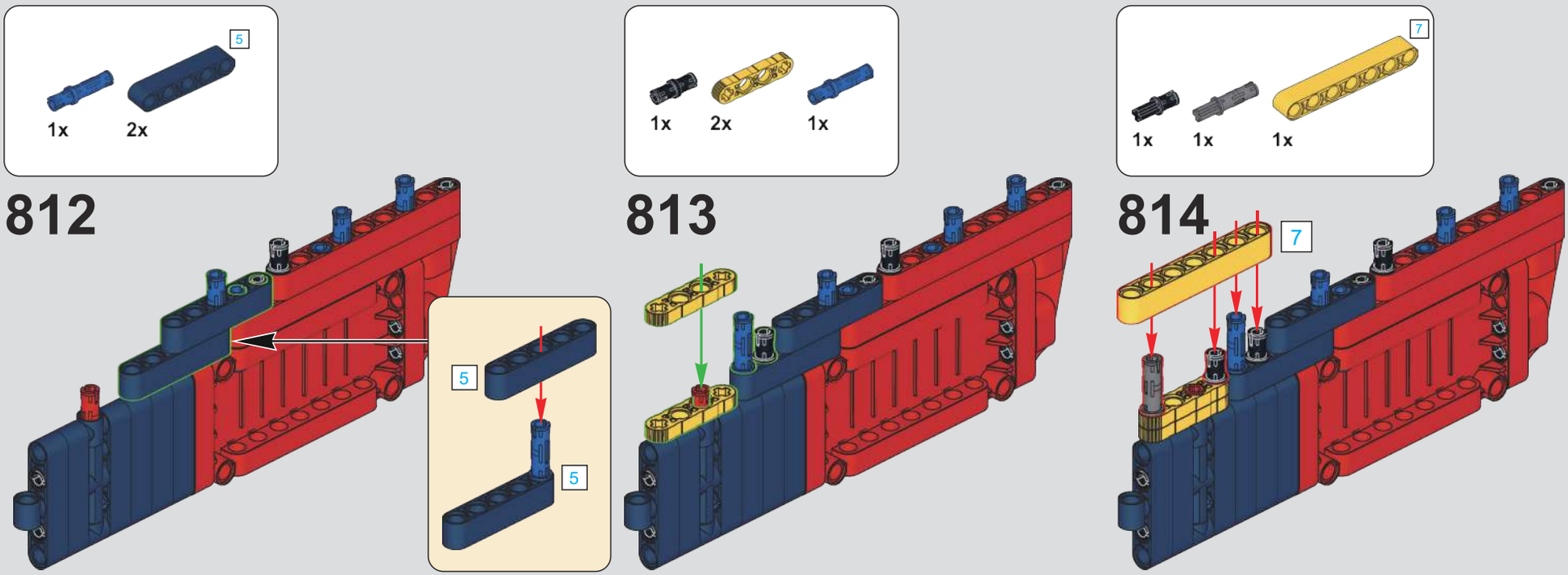
5
1x
2x
812
5
5
1x
2x
1x
813
7
1x
1x
1x
814
7

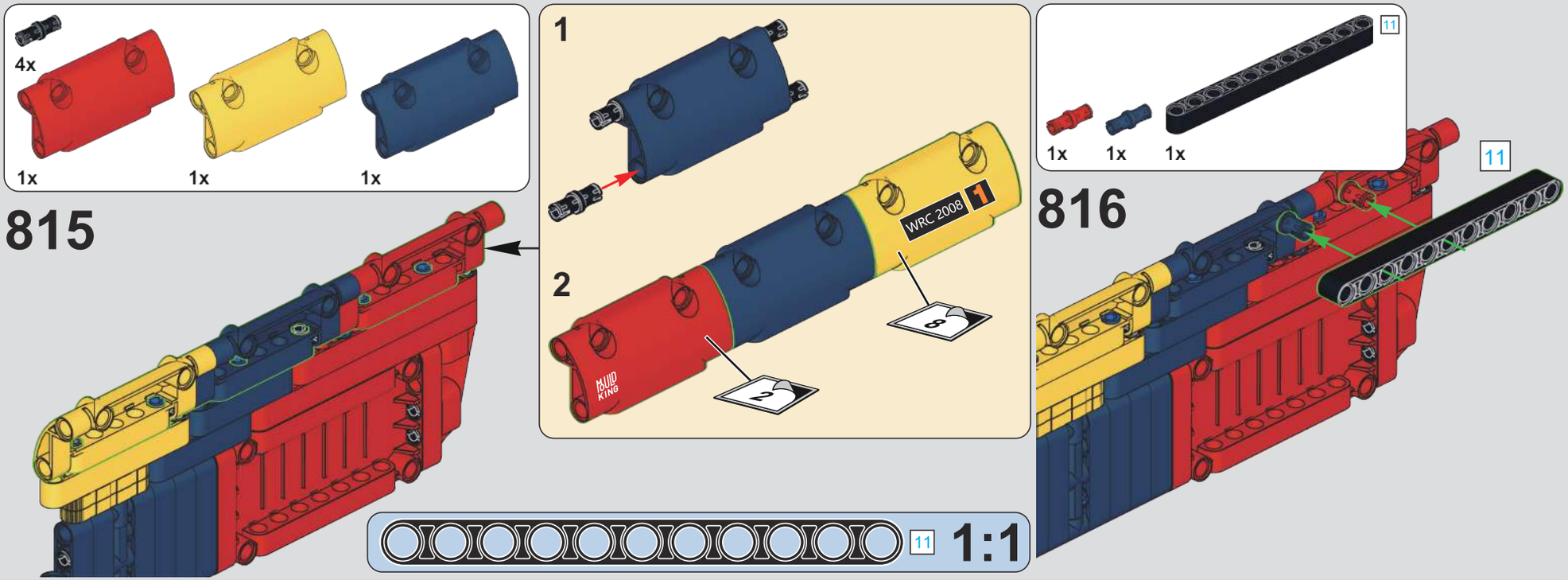
4x
1x
1x
1x
815
1
2
WRC 2008
1
8
2
MUD KING
11
1:1
1x
1x
1x
11
816
11

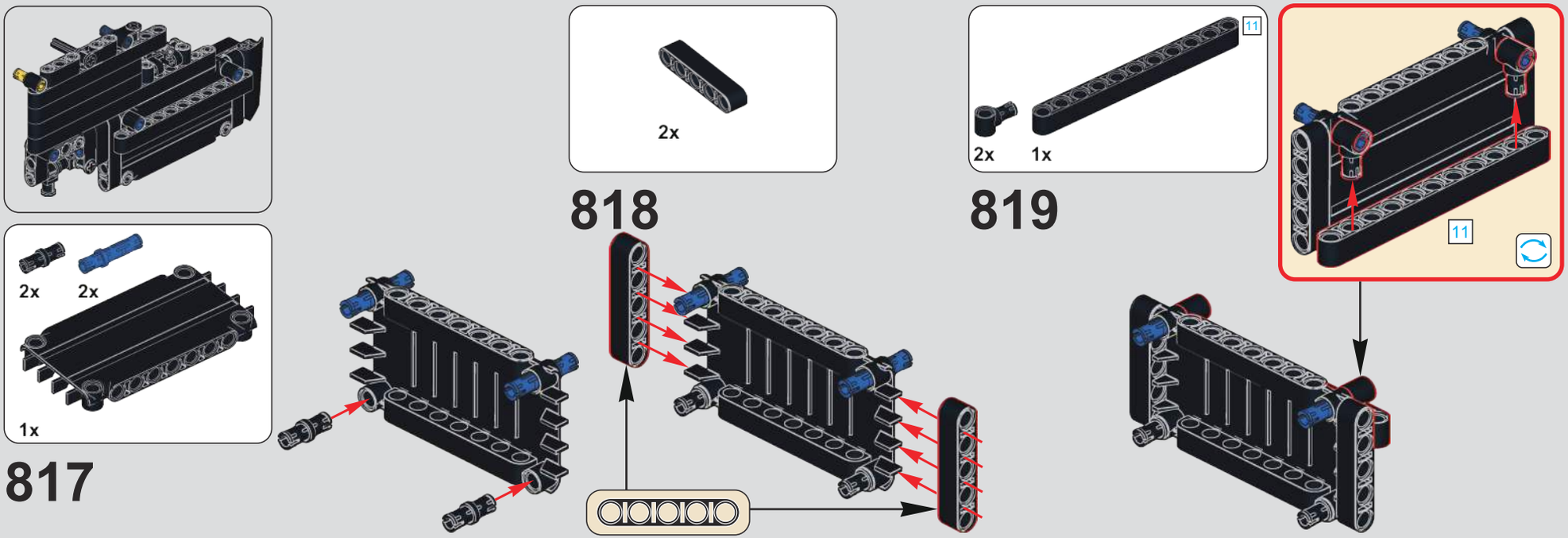
2x
2x
1x
817
2x
818
2x
1x
11
819
11

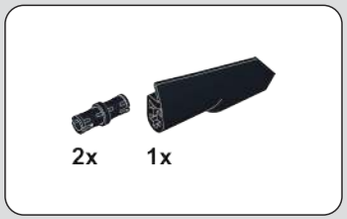

820

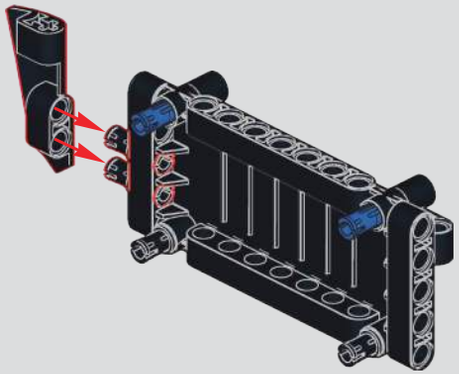

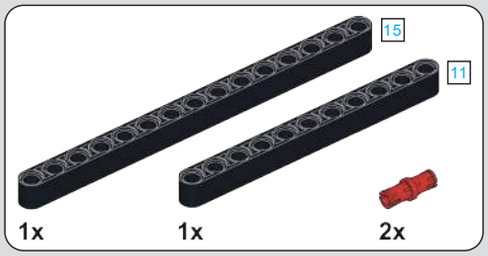

821

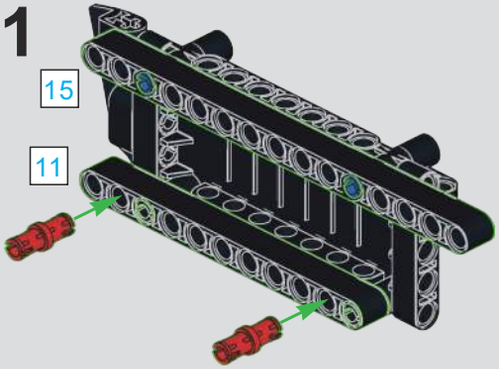

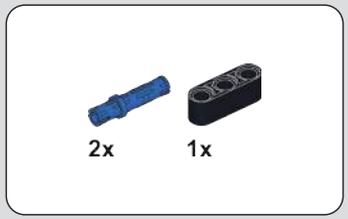

822

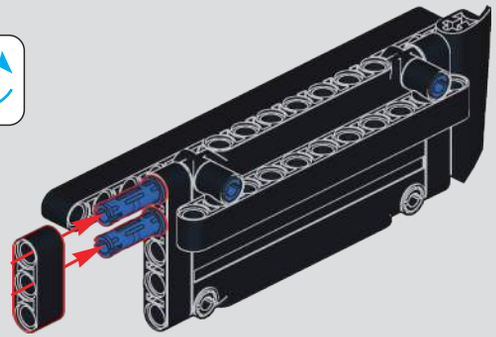

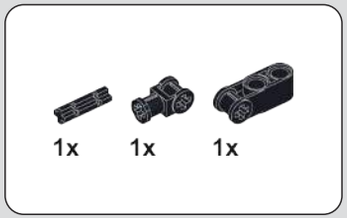

823

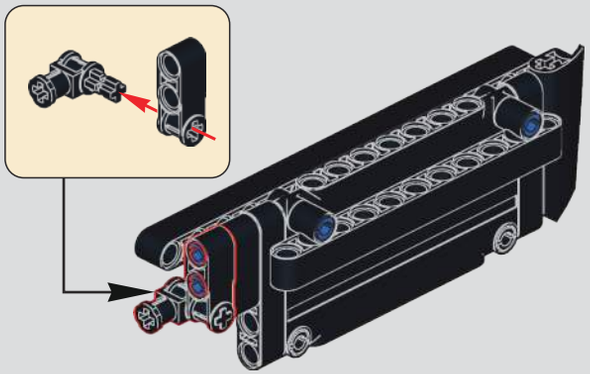

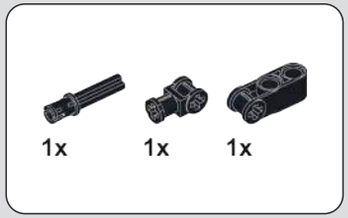

824

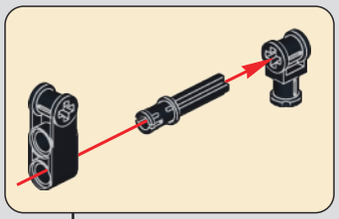

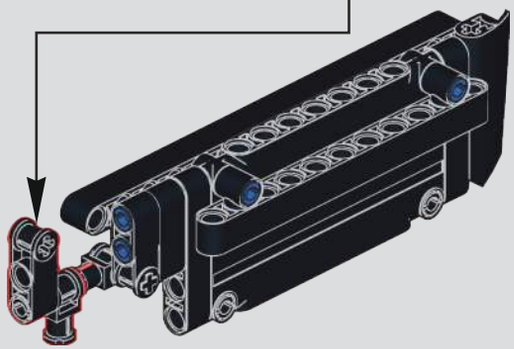

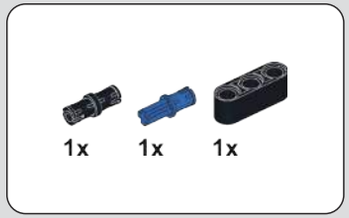

825

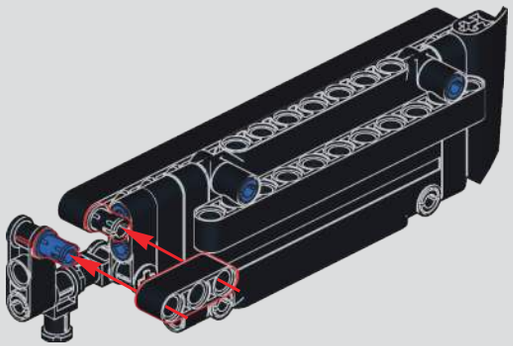

826

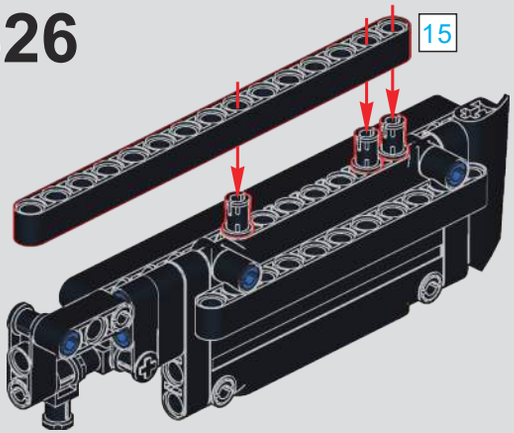

827

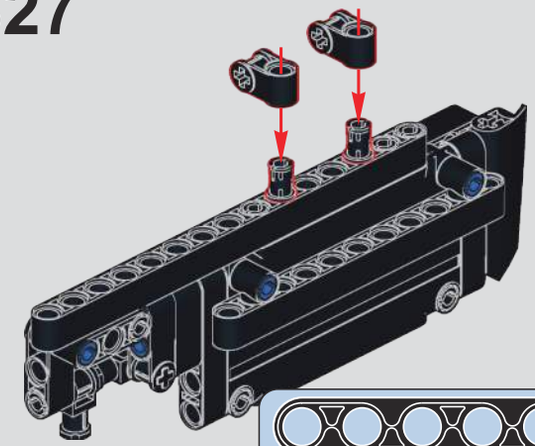

828

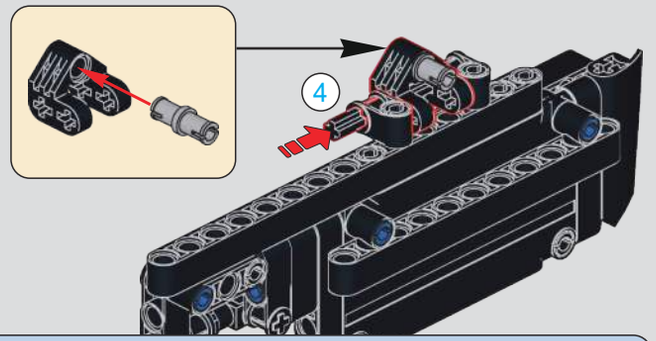

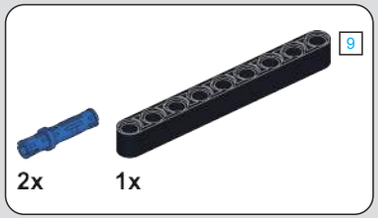

829

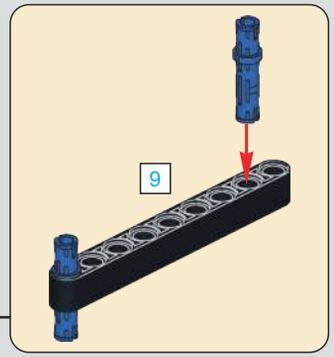

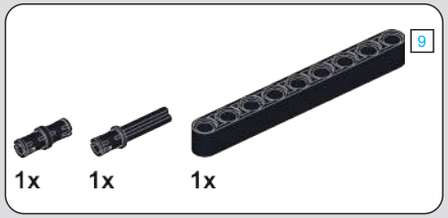

830

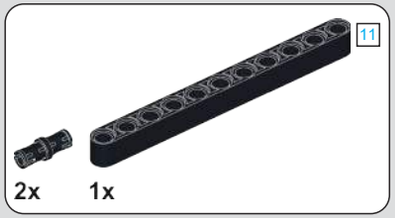

831

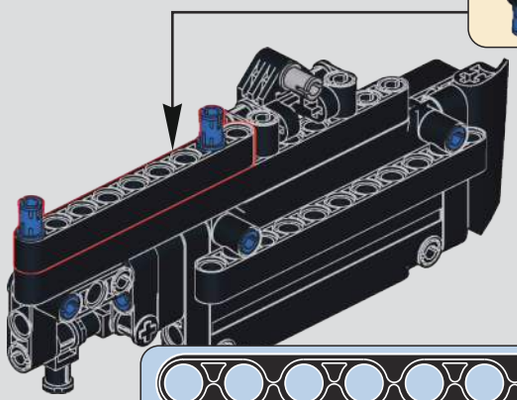

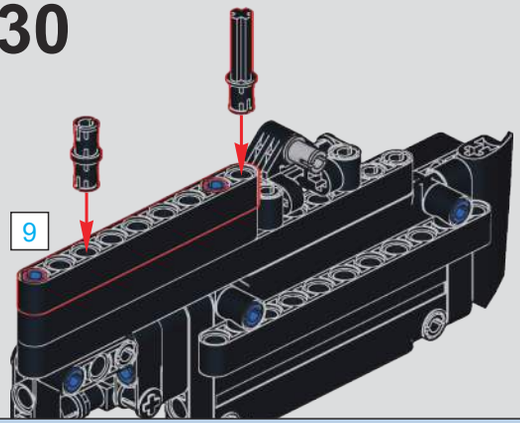

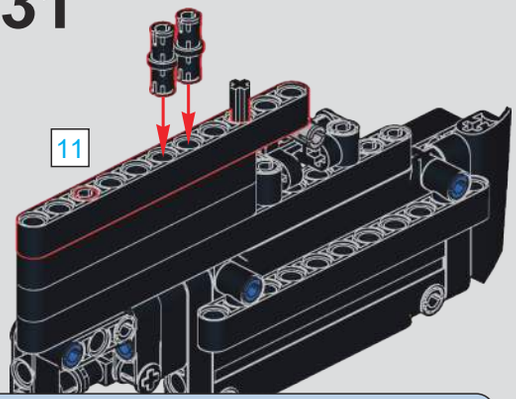

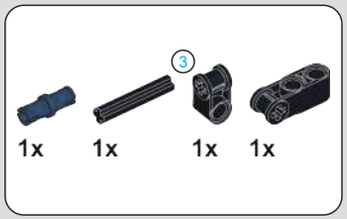

832

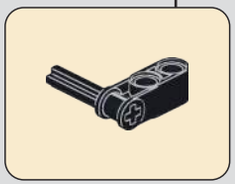

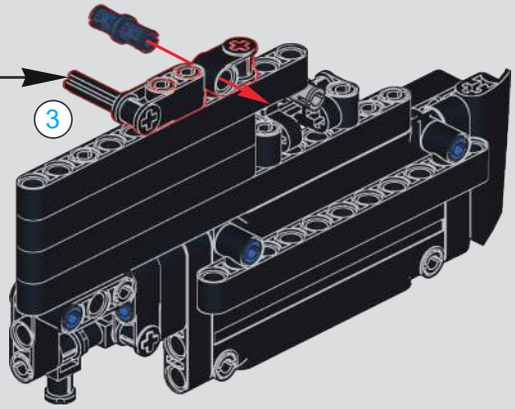

3 1:1

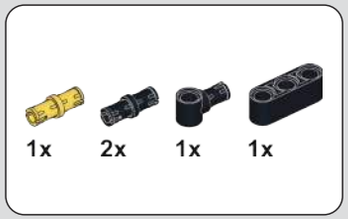

833

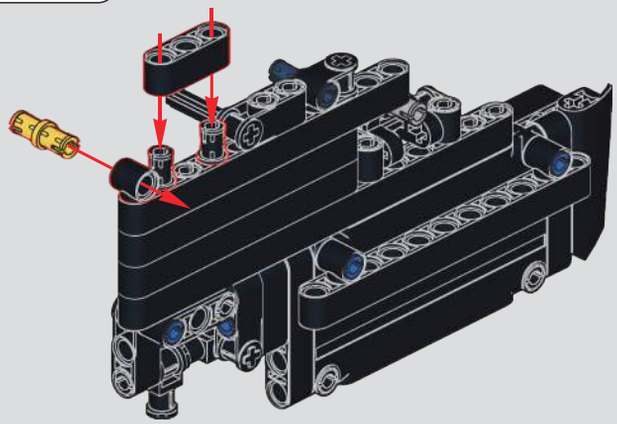

834

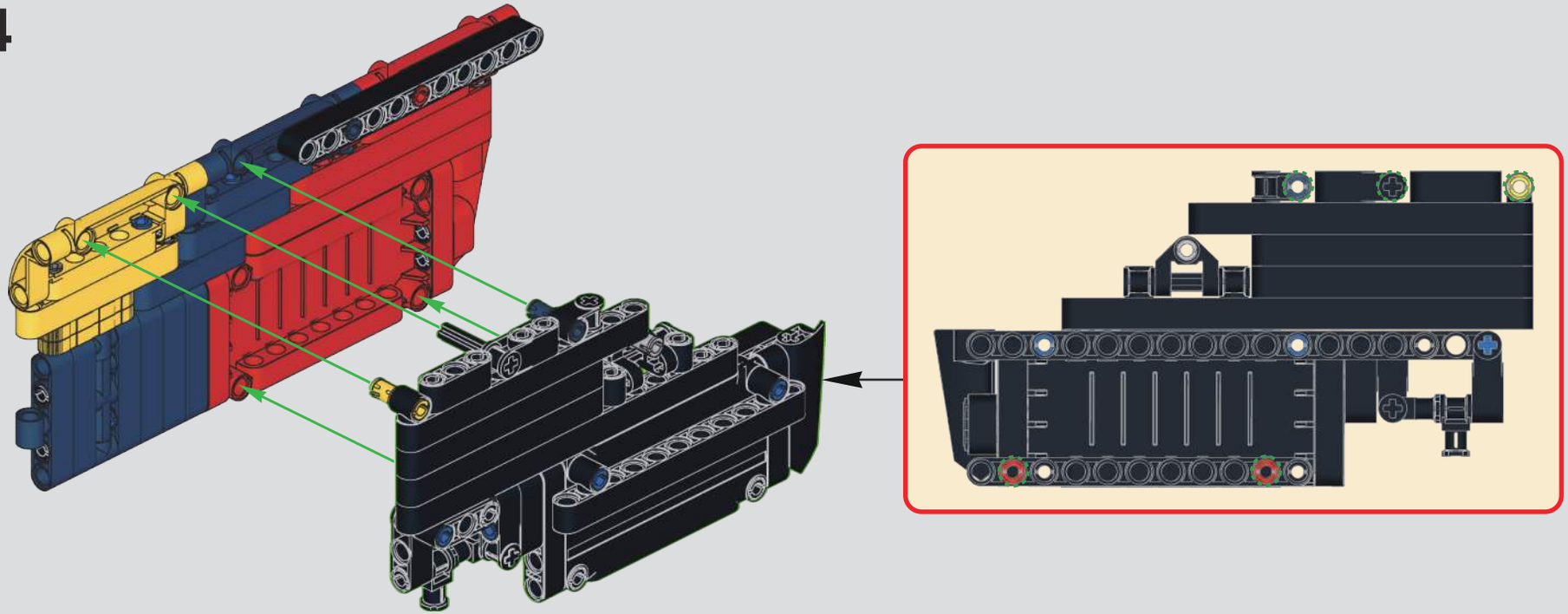

(软避震配件)
(Soft suspension accessories)
(光滑栓)(Technic Pin without Friction)
3
5
1x 1x 1x 2x 1x 2x 1x

835

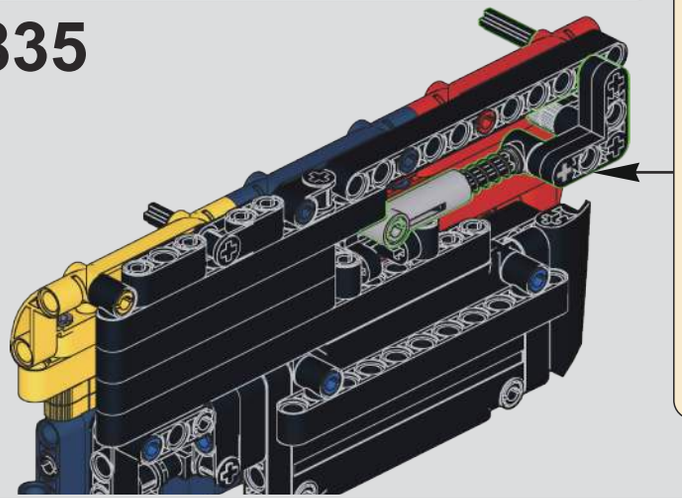

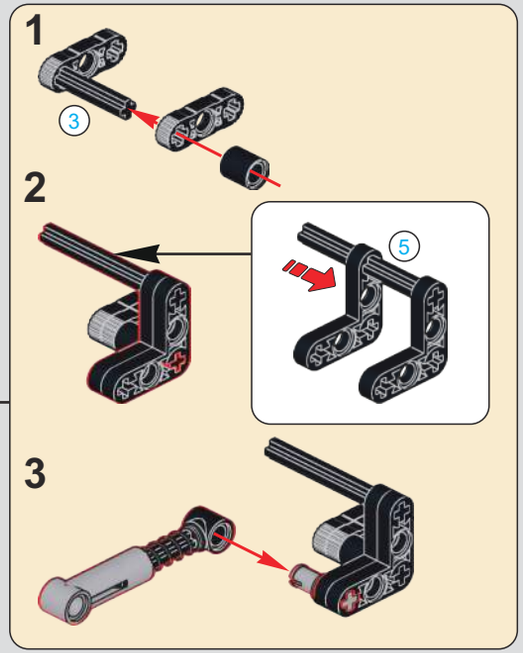
1
3
2
5
3

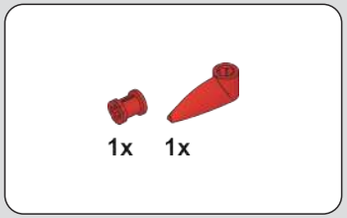
1x 1x

836

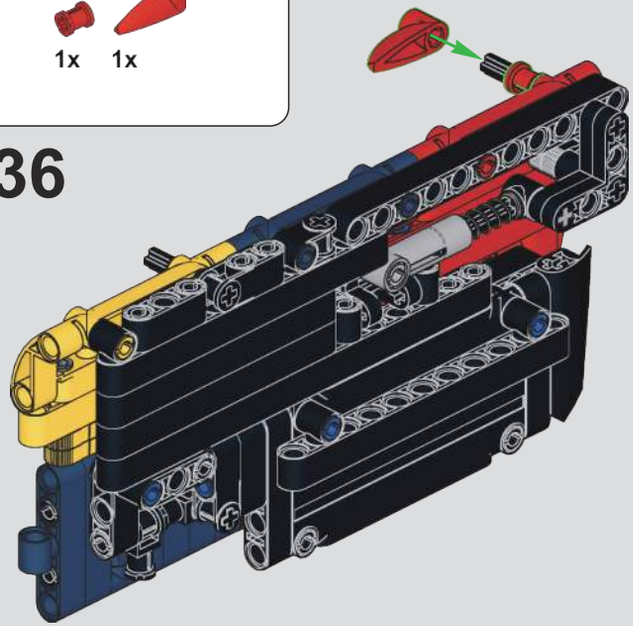

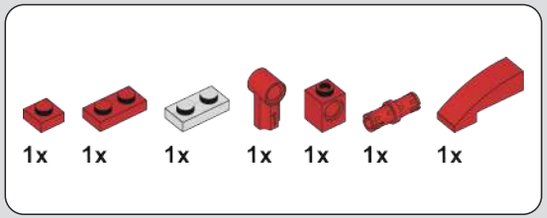
1x 1x 1x 1x 1x 1x 1x

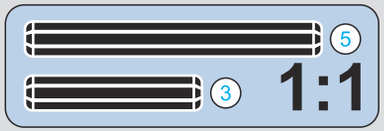
5
3
1:1

837

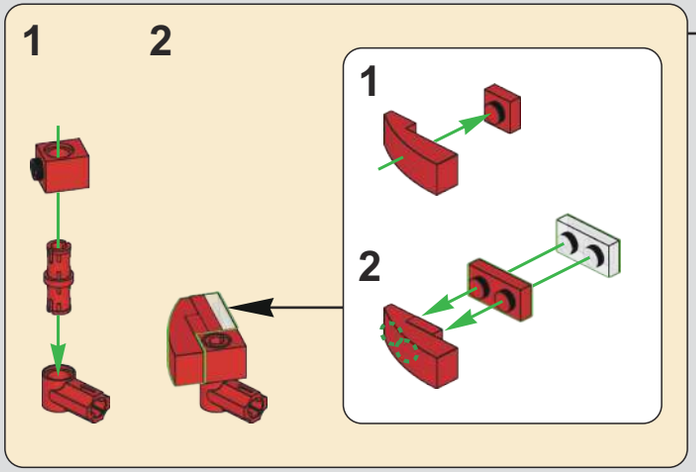
1
2
1
2

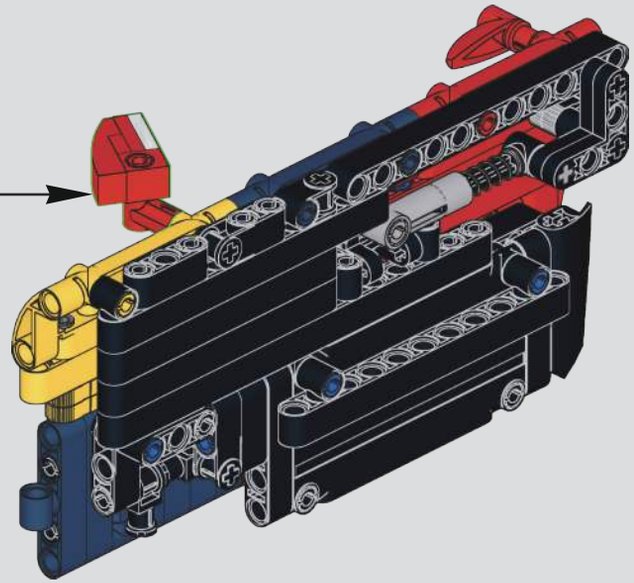

838

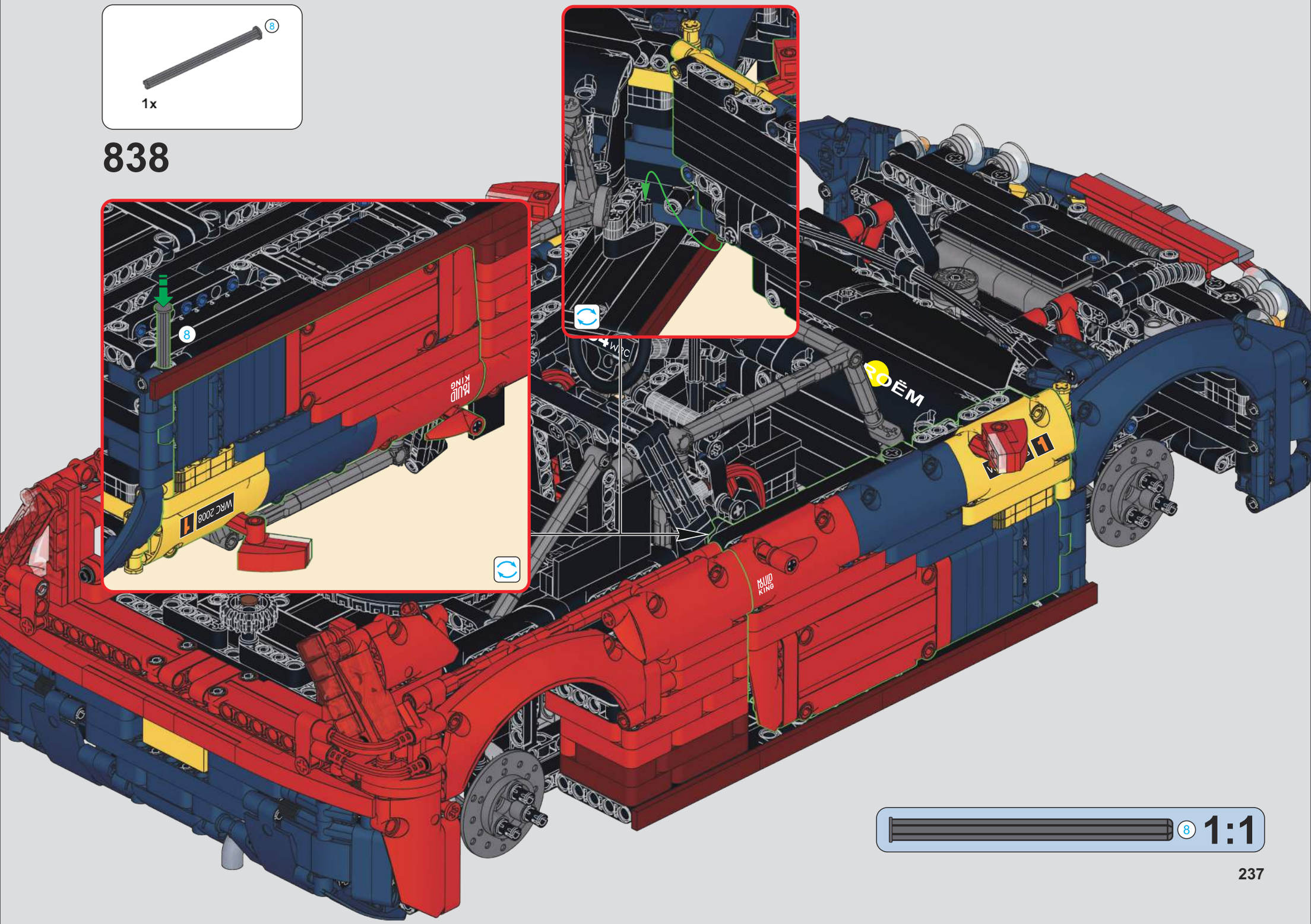

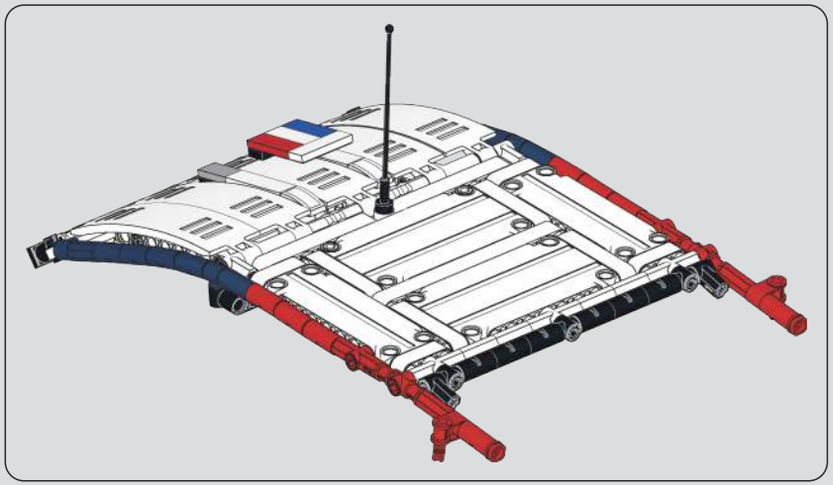

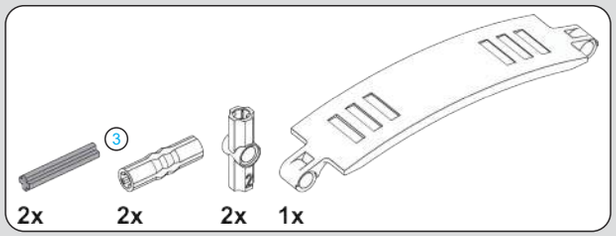

839

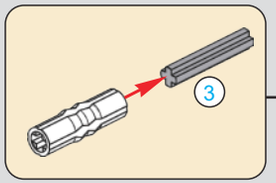

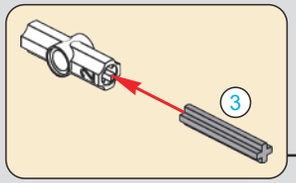

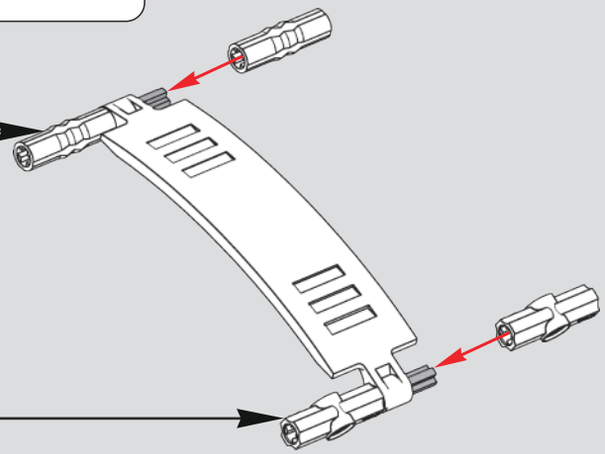

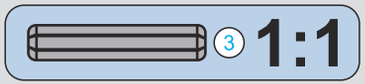

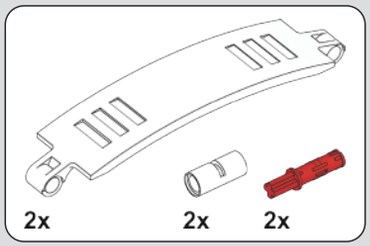

840

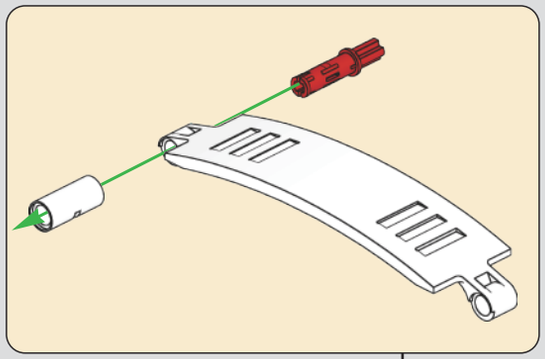

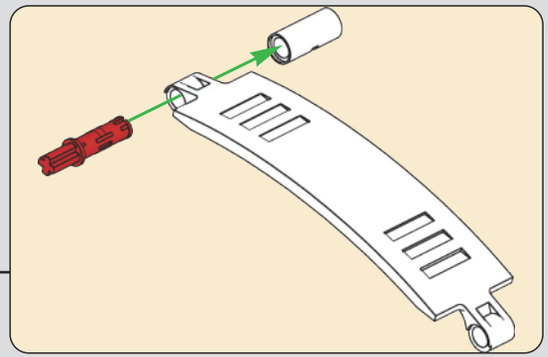

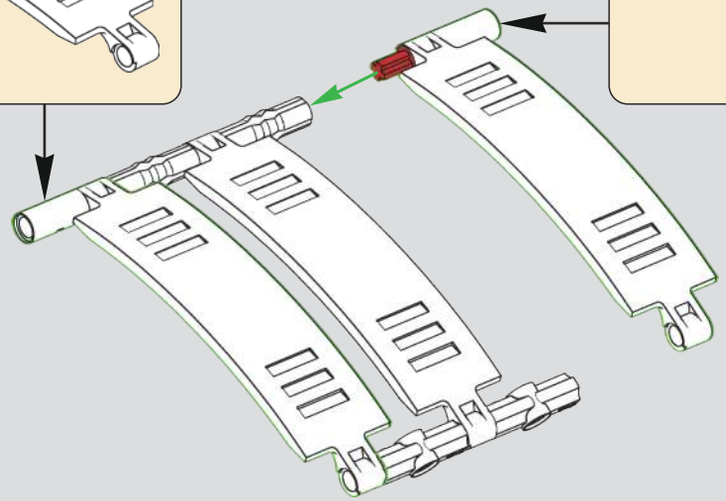

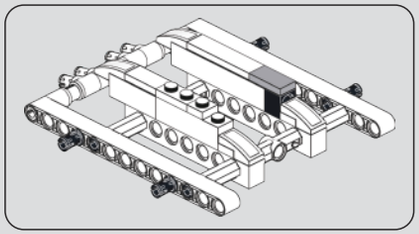

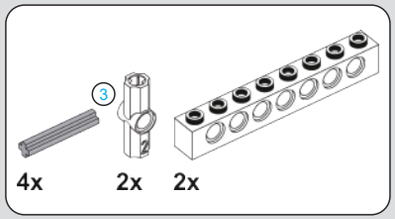

841

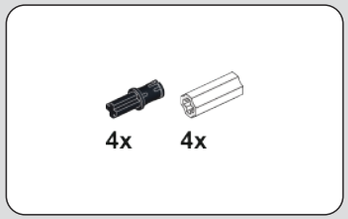

842

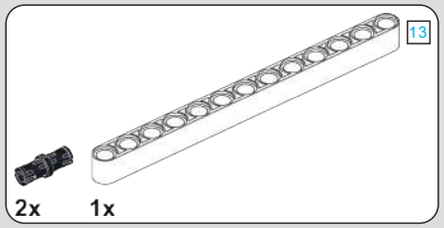

843

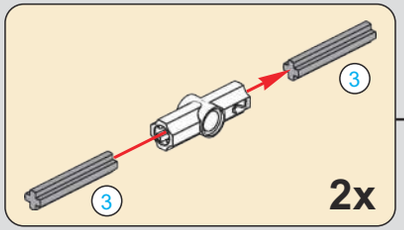

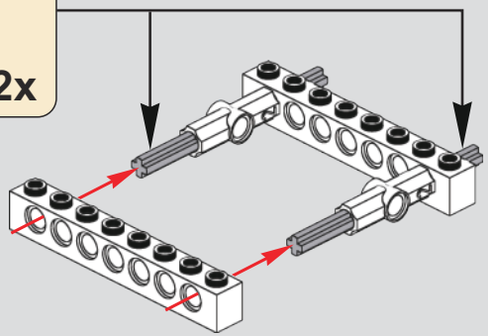

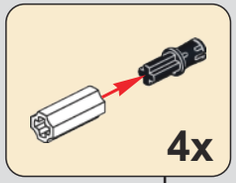

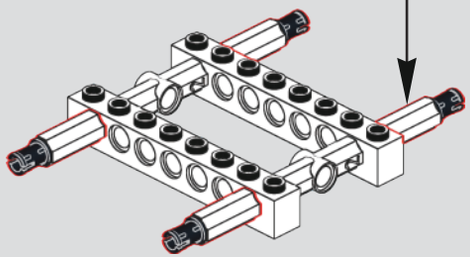

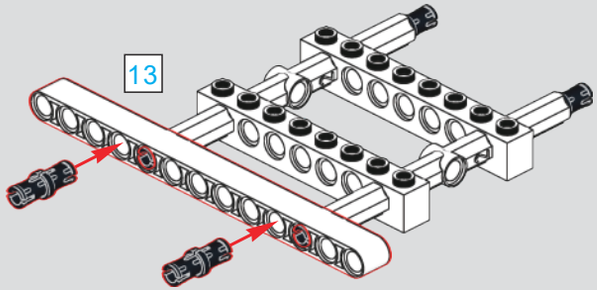

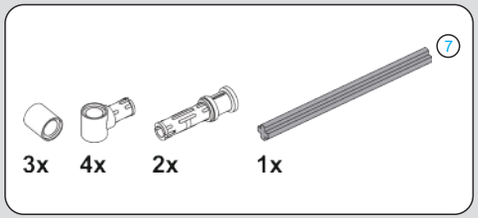

844

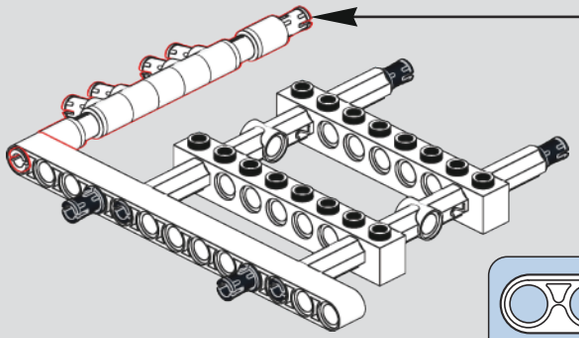

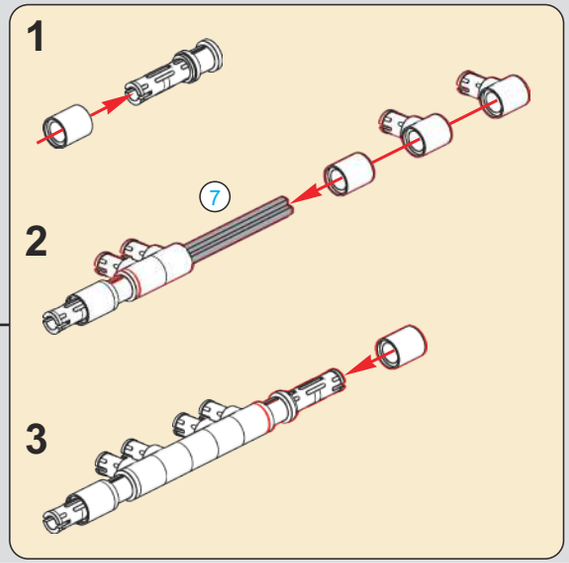

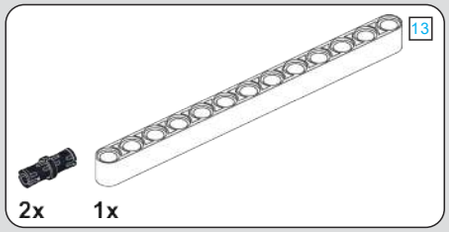

845

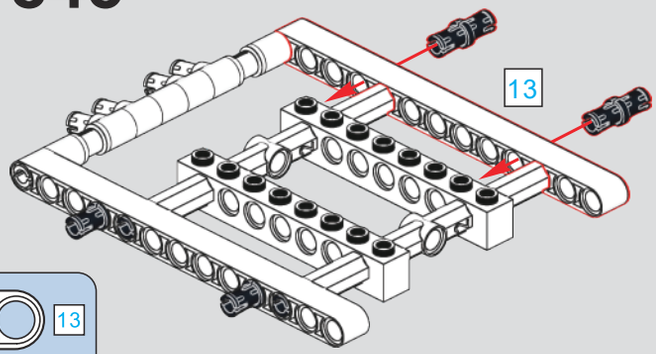

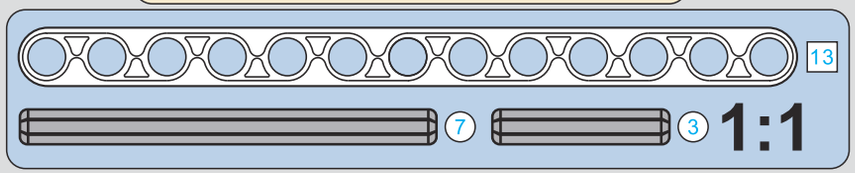

846

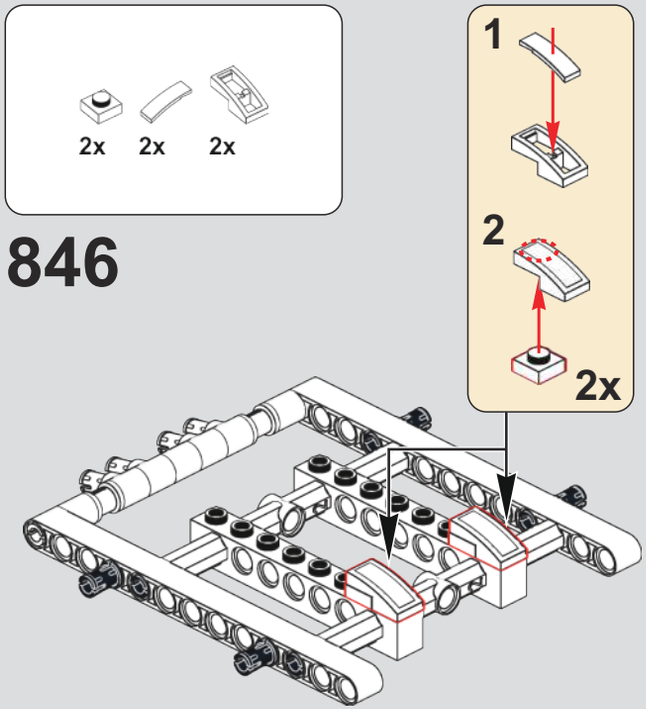

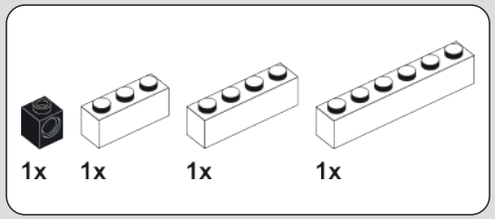

847

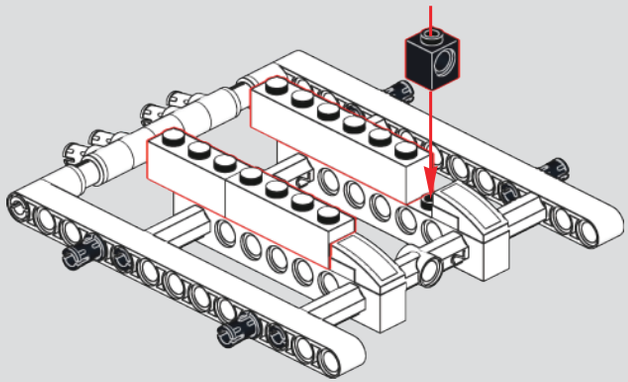

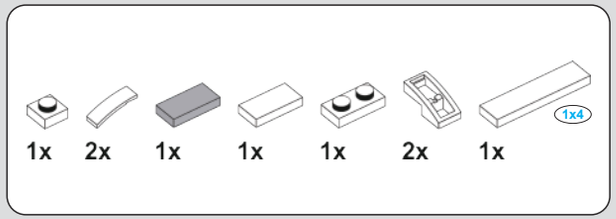

848

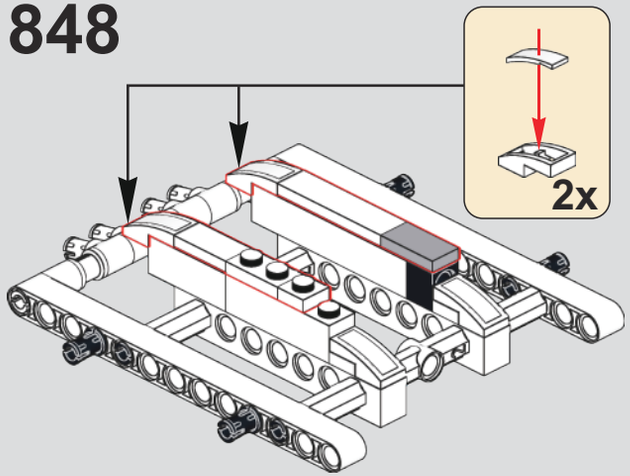

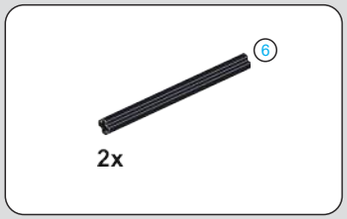

849

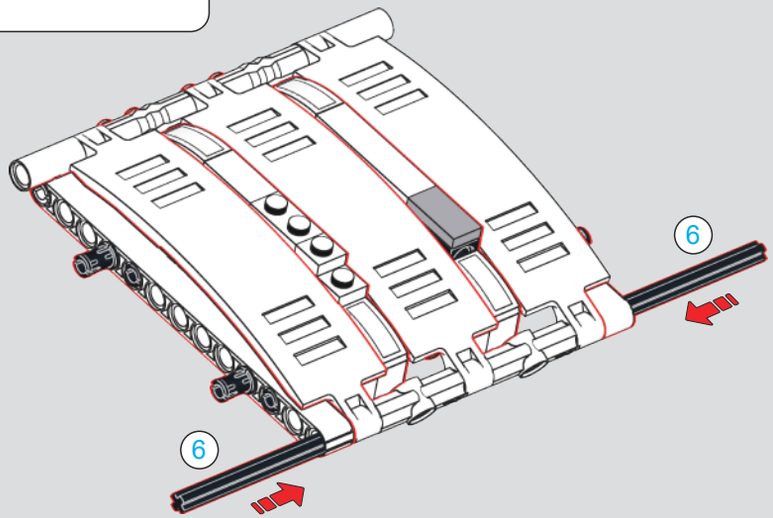

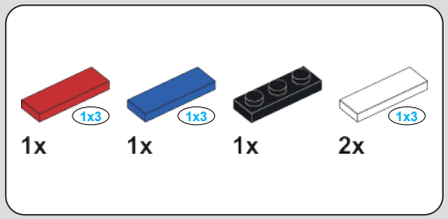

850

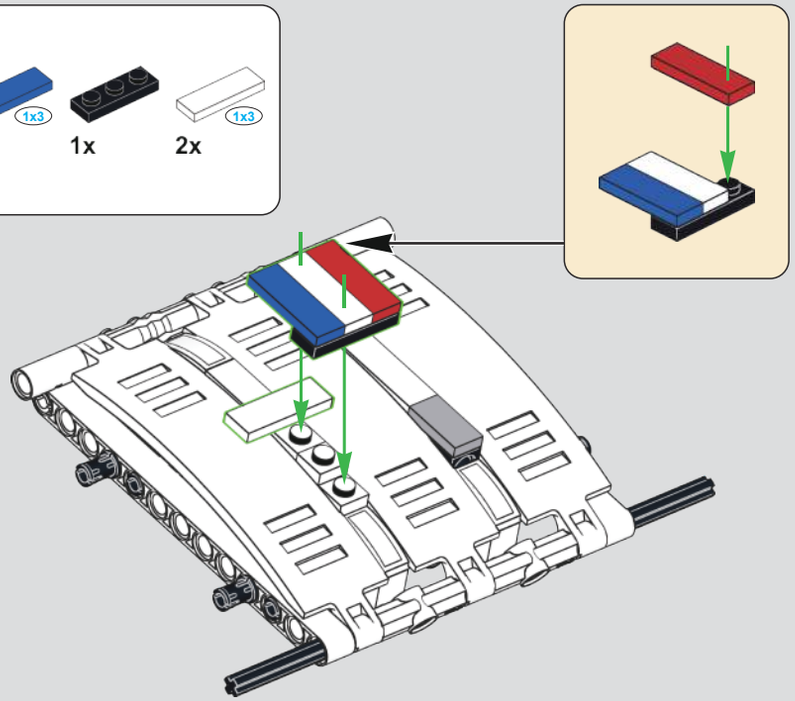

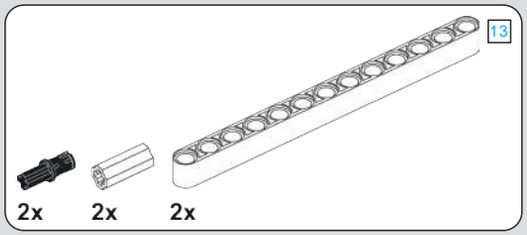

851

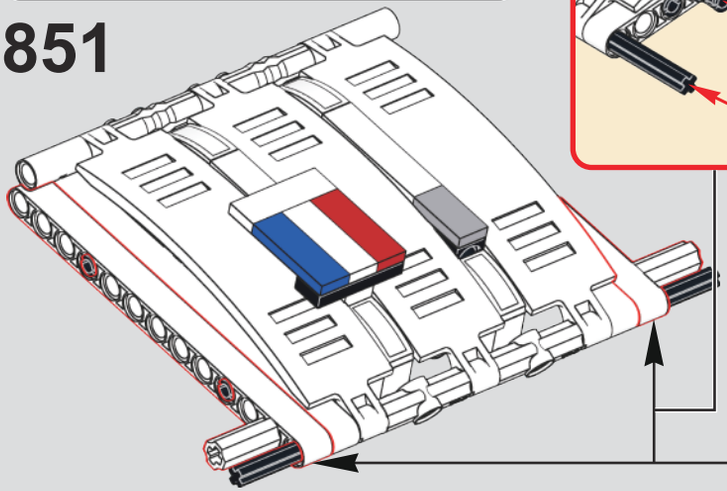

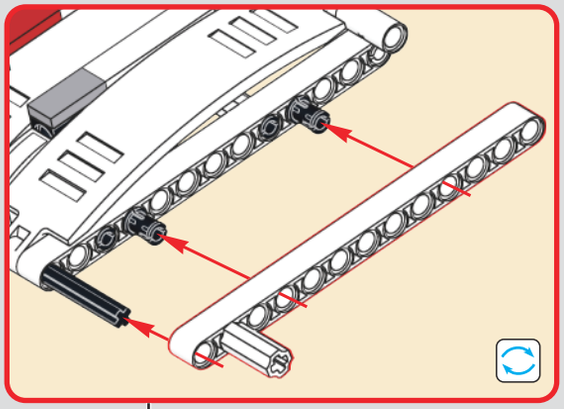

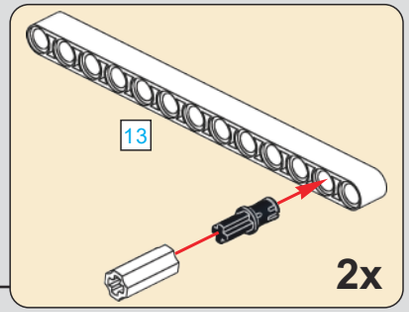

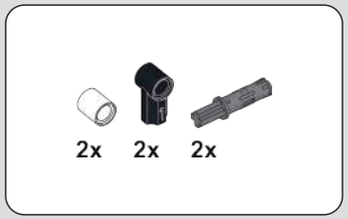

852

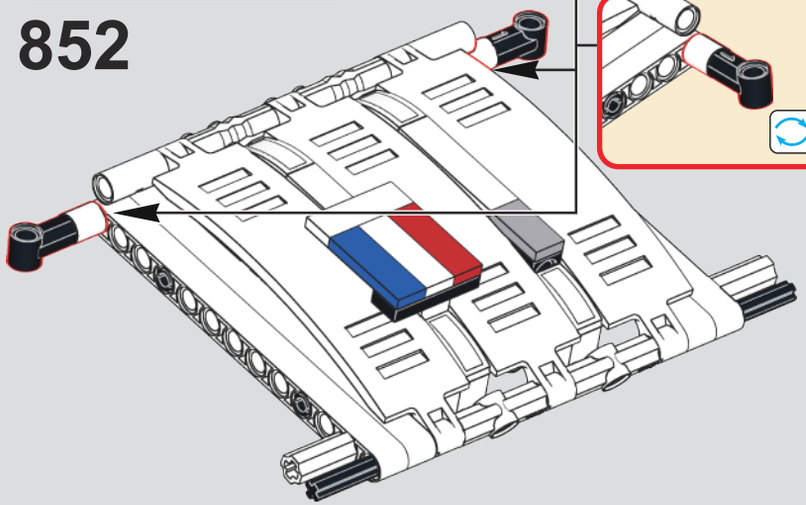

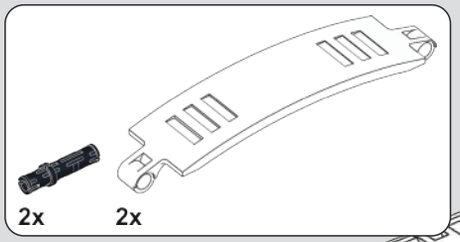

853

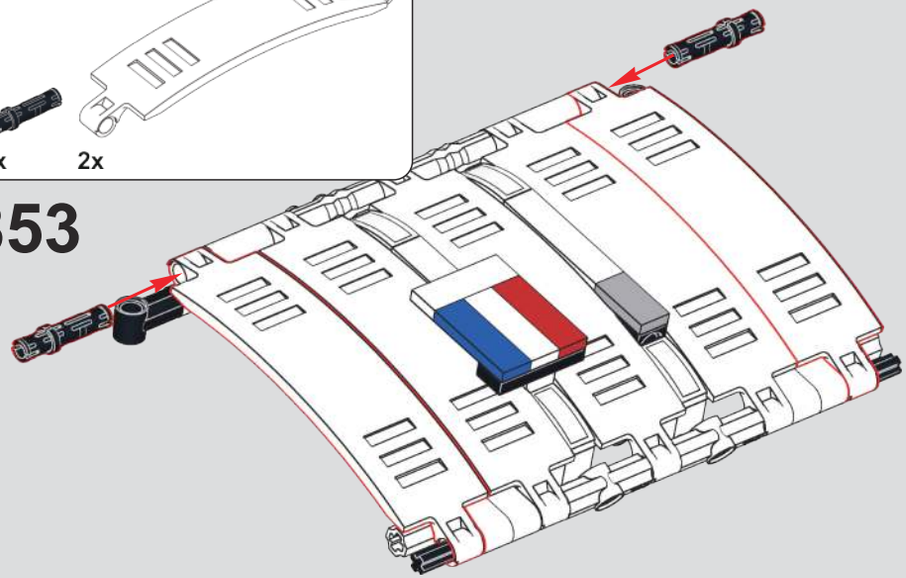

854

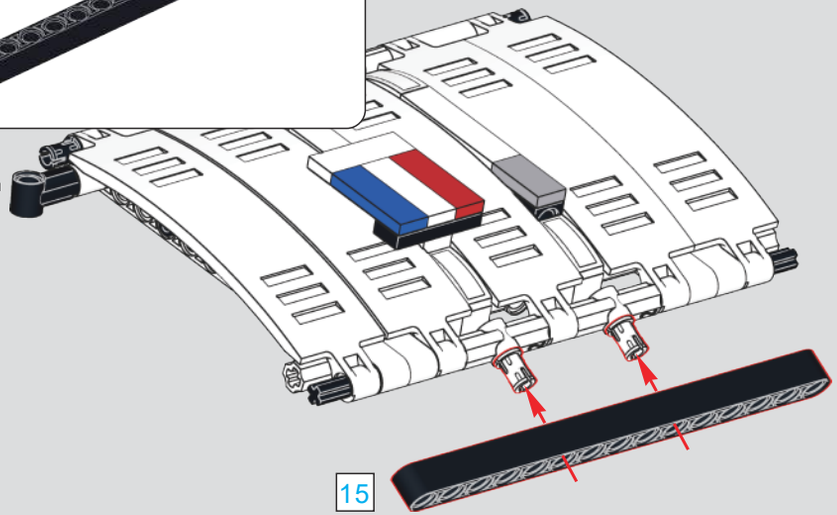

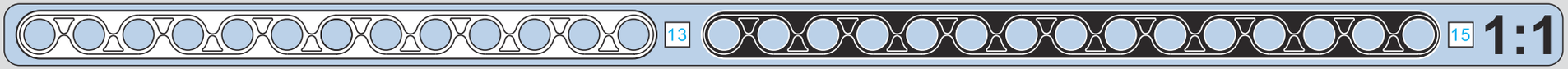

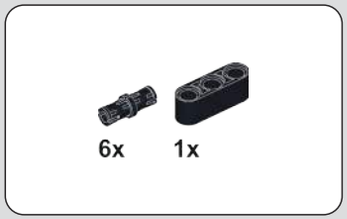

855

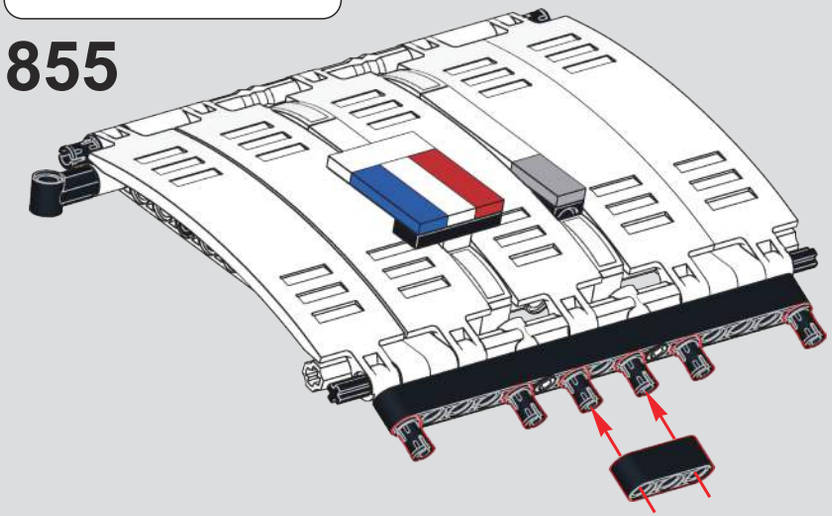

856

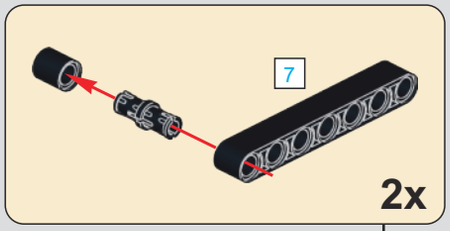

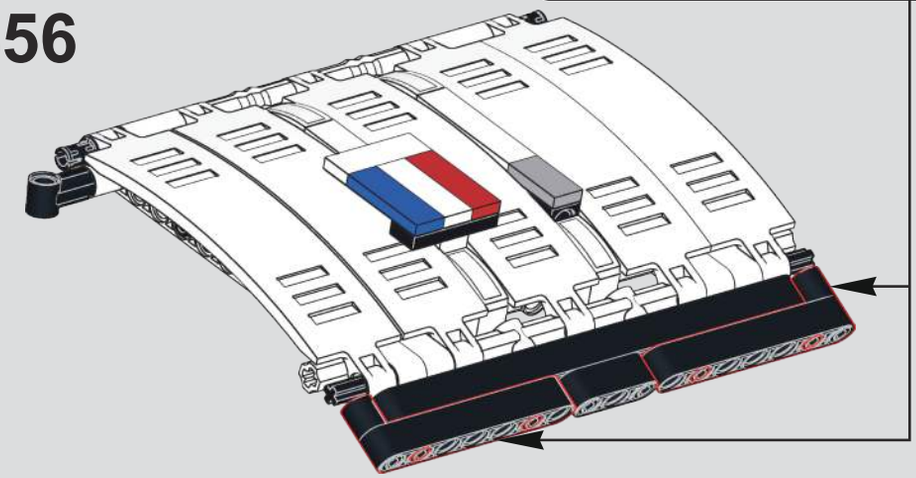

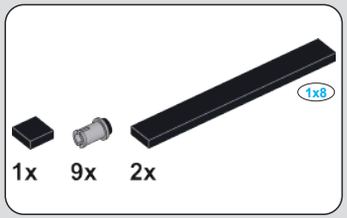

857

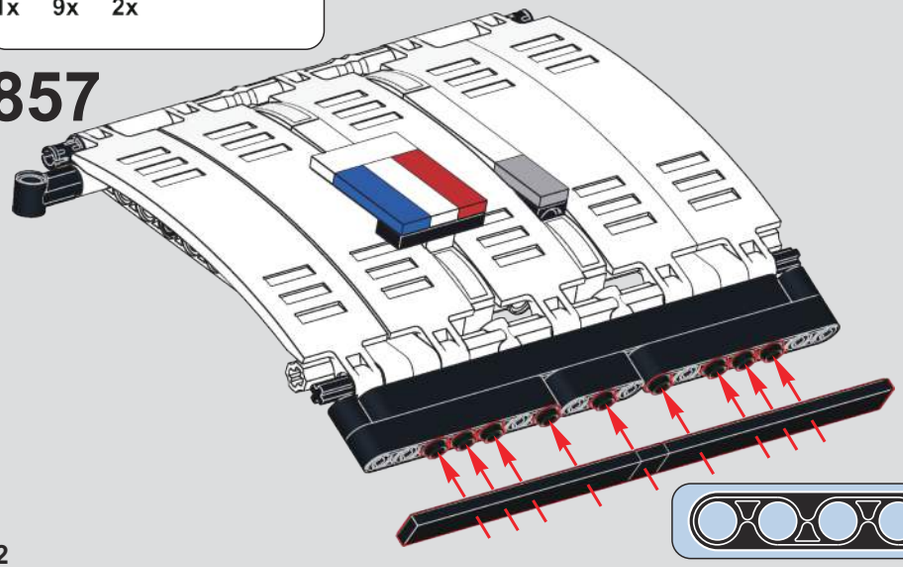

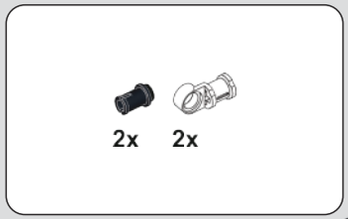

858

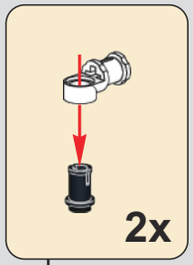

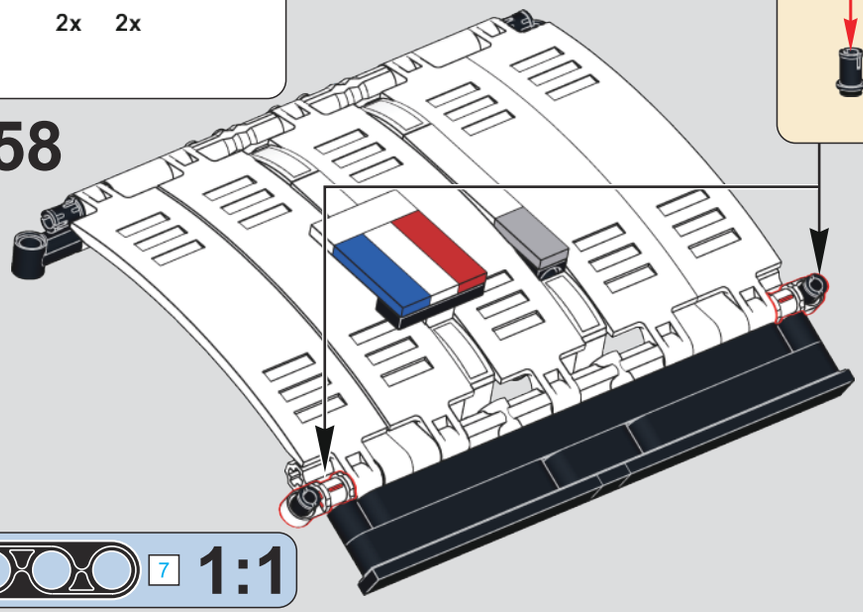

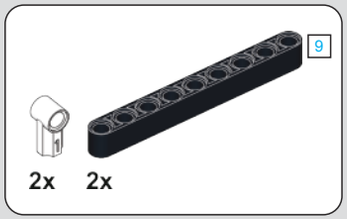

859

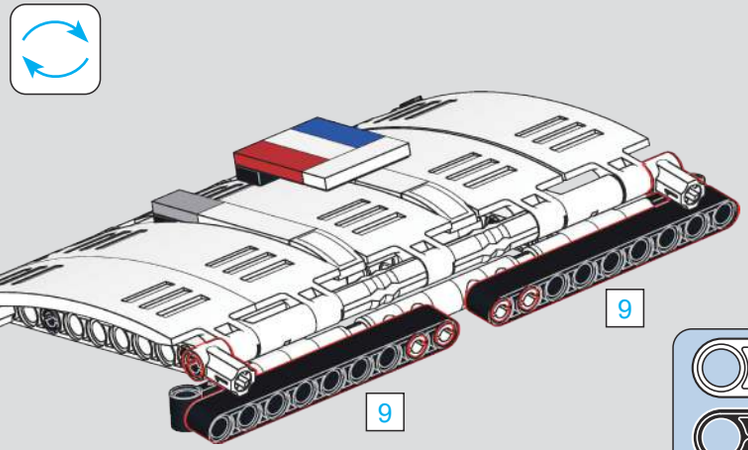

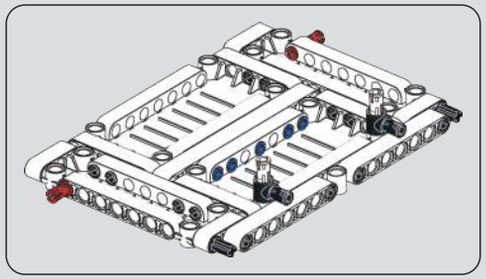

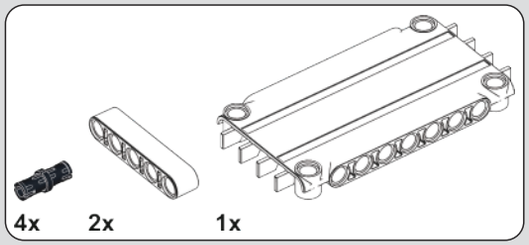

860

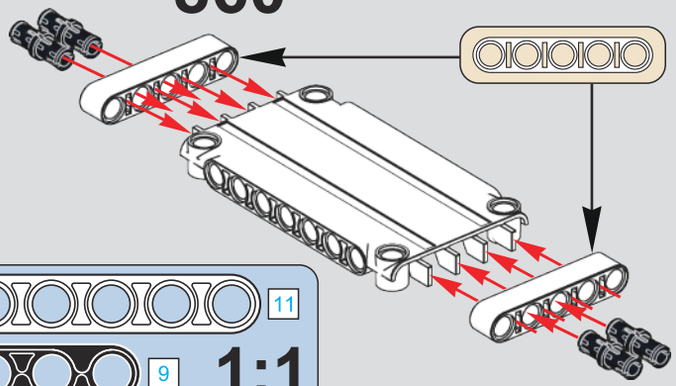

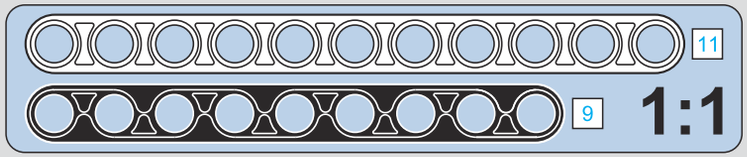

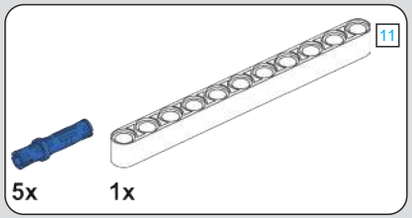

861

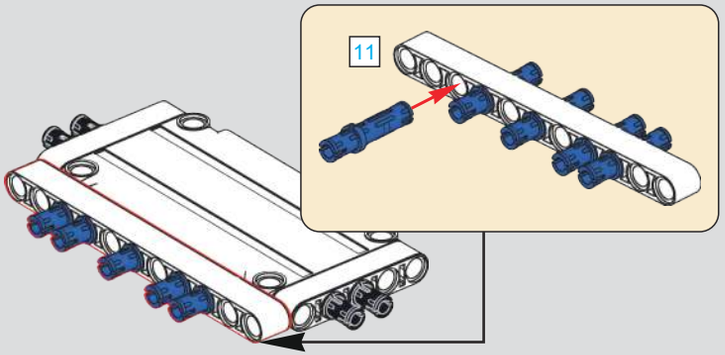

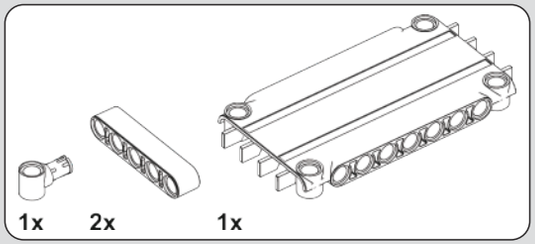

862

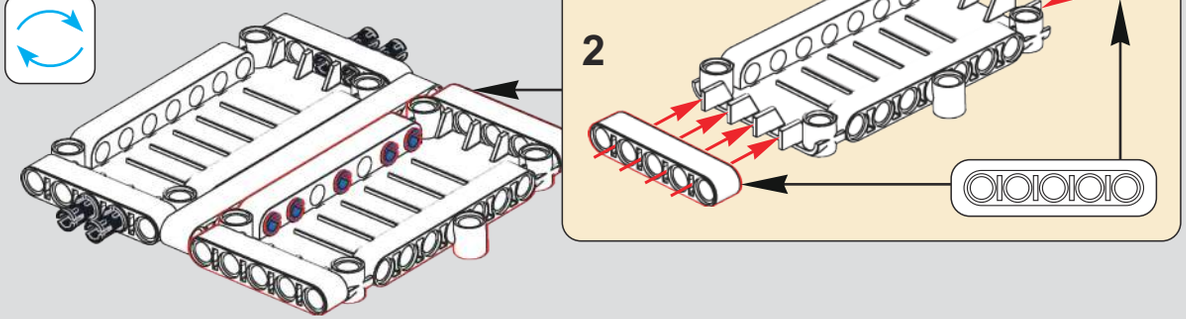

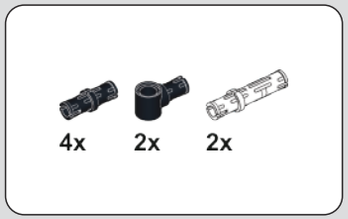

863

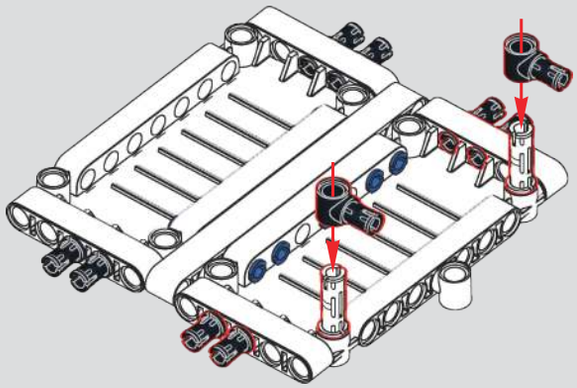

864

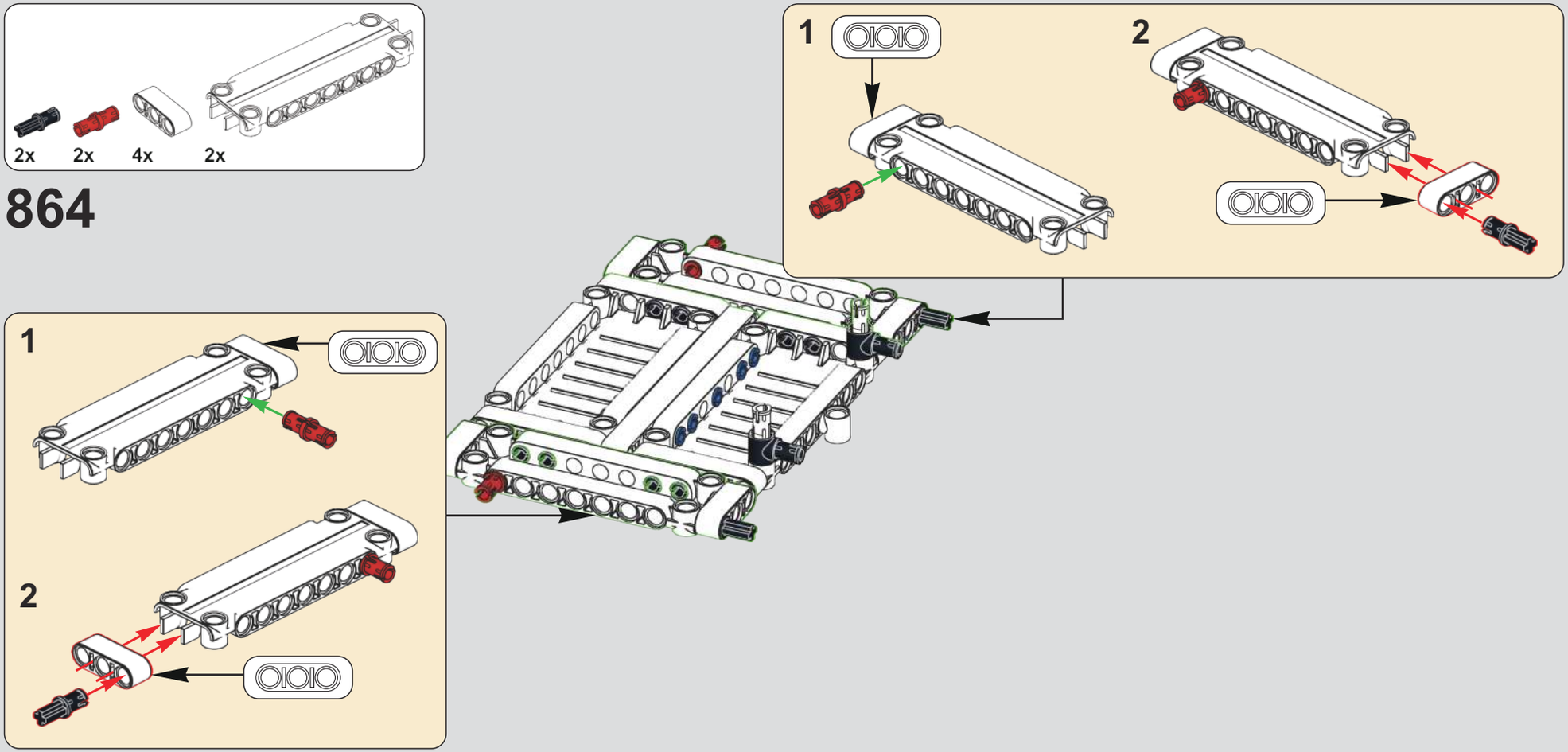

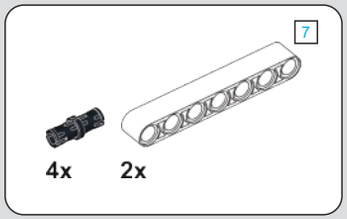

865

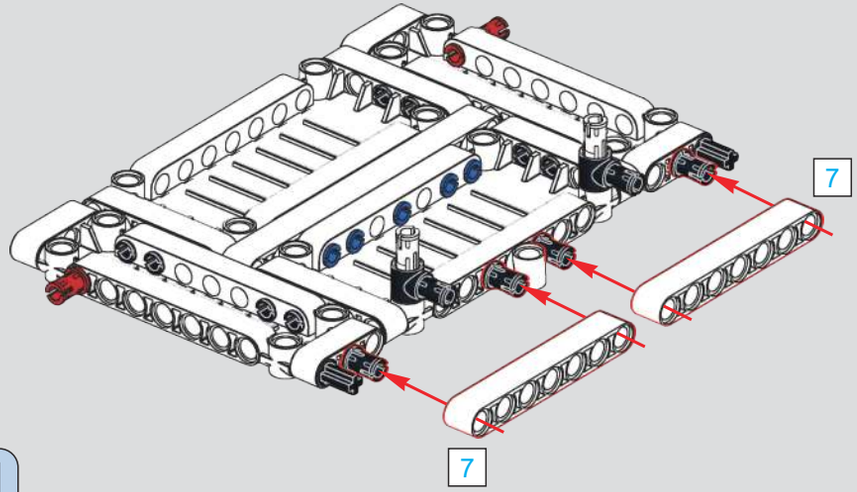

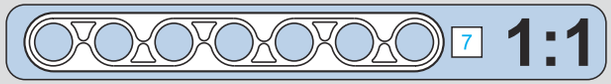

866

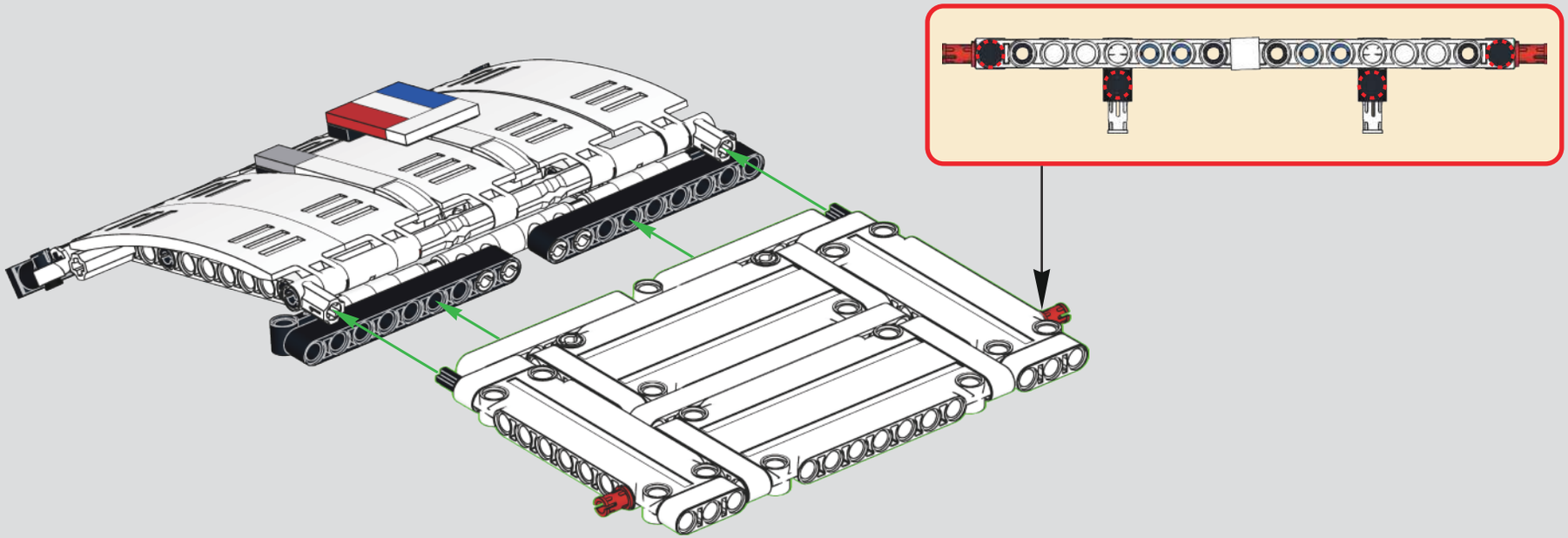

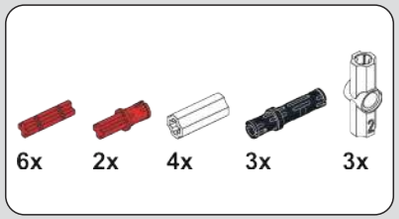

867

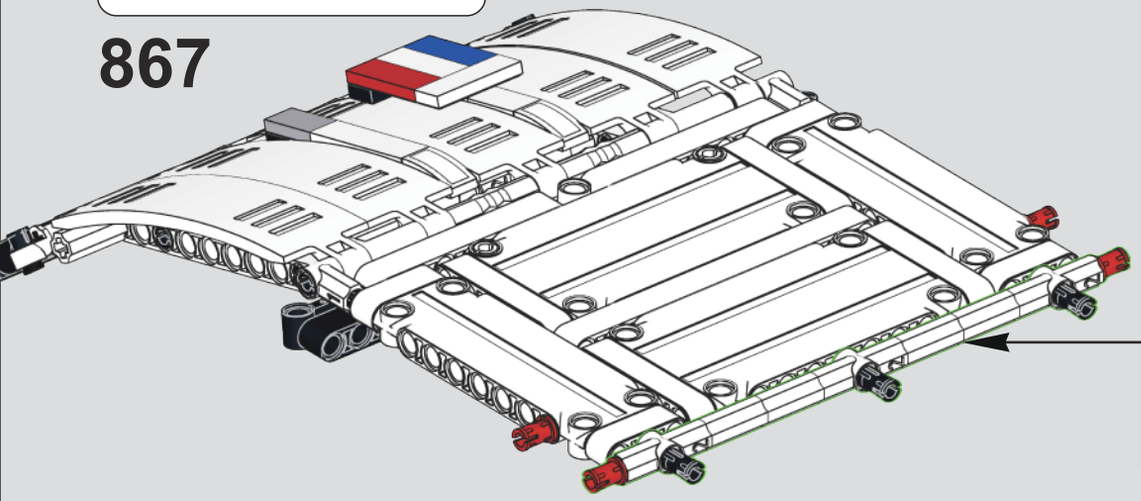

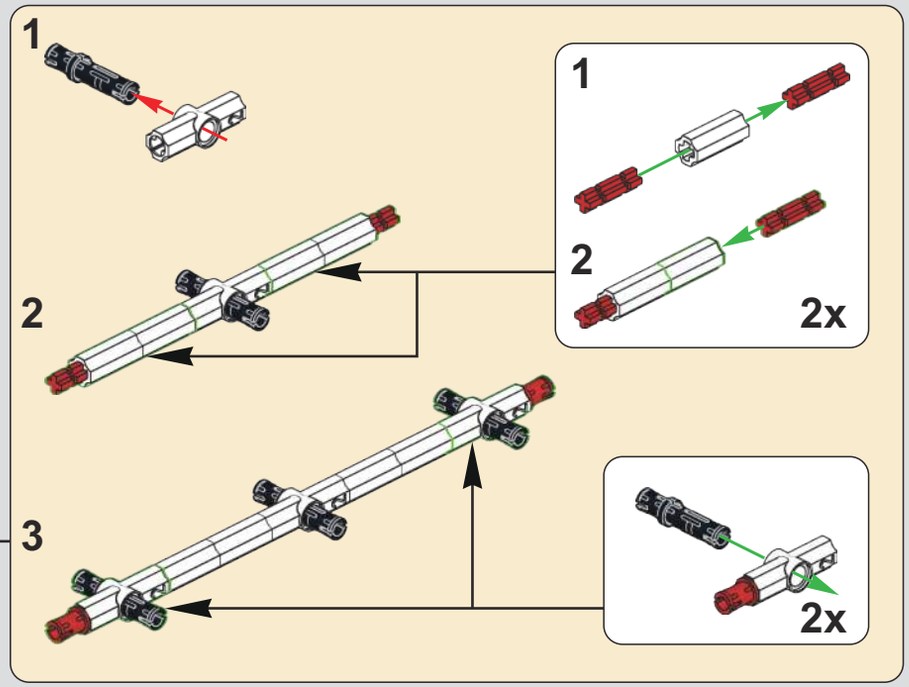

868

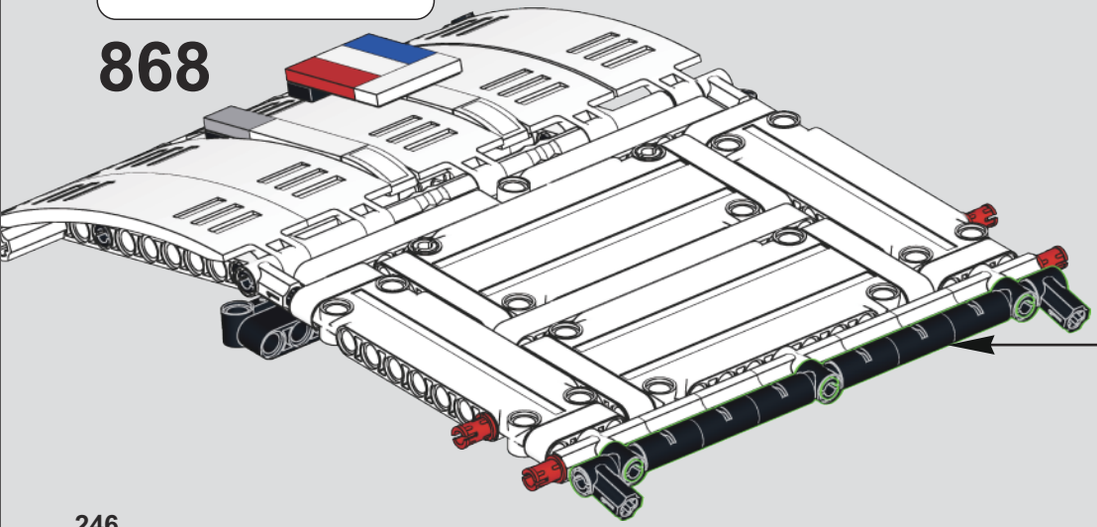

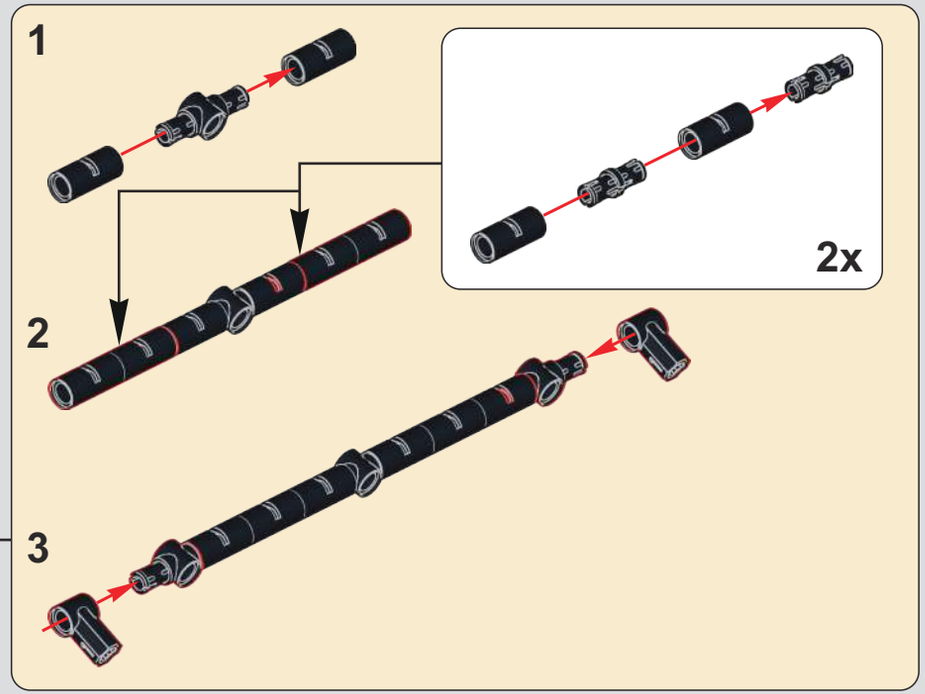

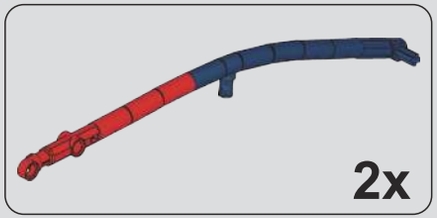

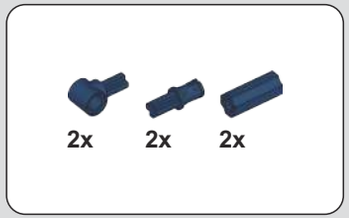

869

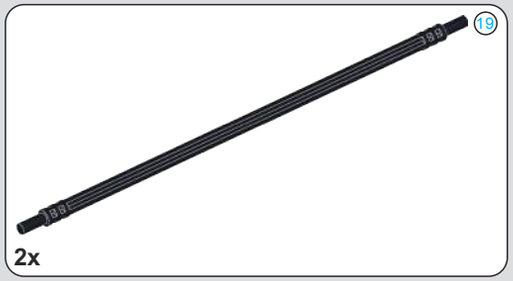

870

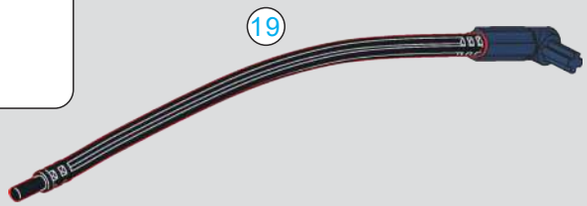

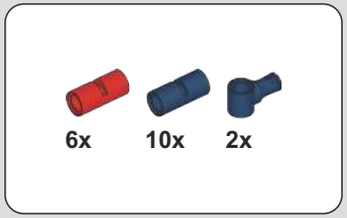

871

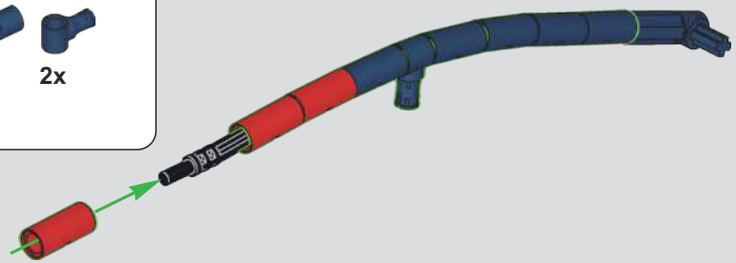

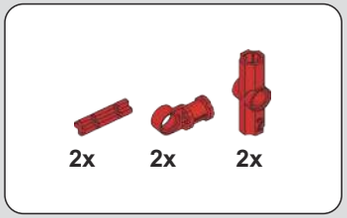

872

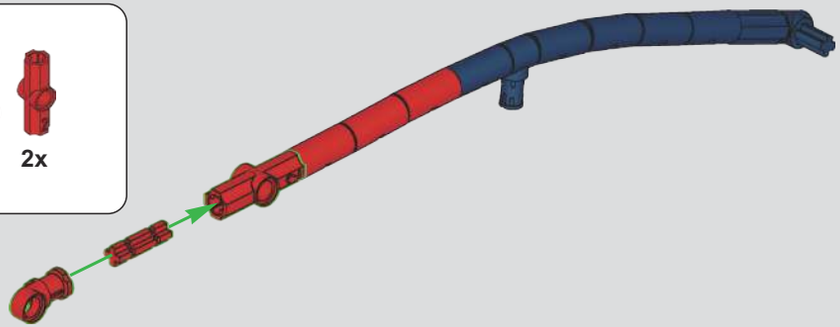

2x

873

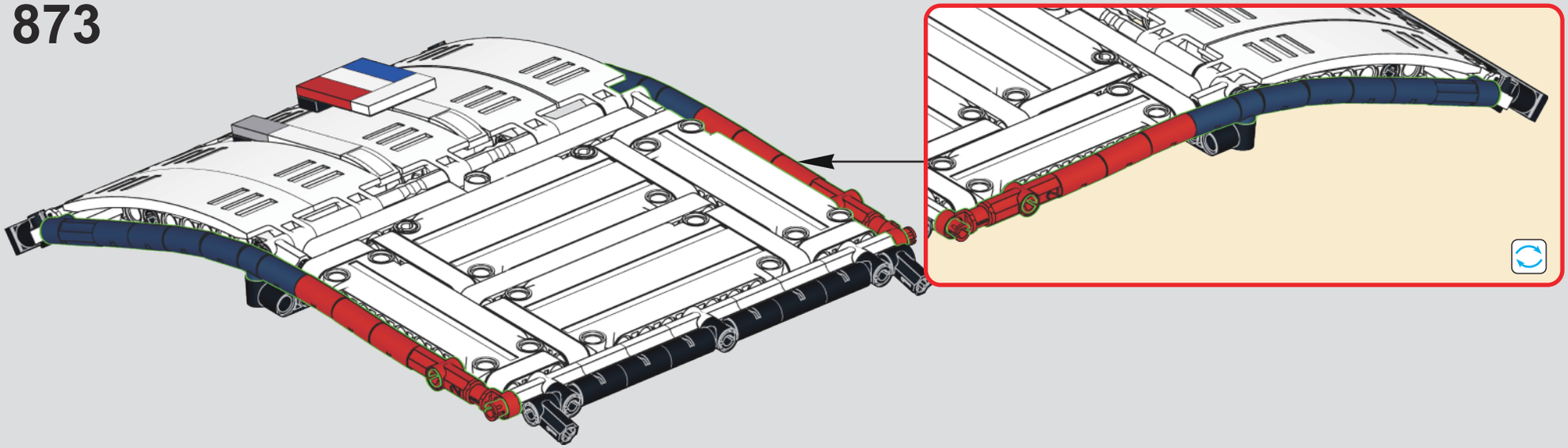

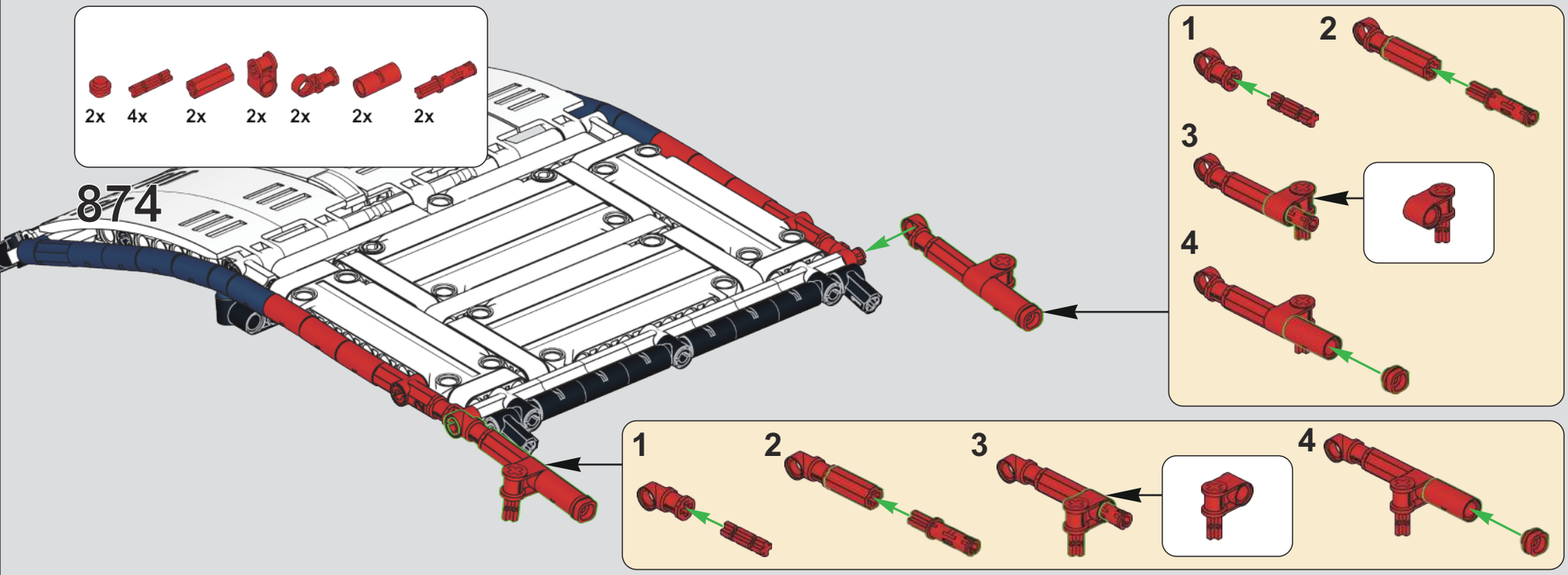
2x
4x
2x
2x
2x
2x
2x
874
1
2
3
4
1
2
3
4

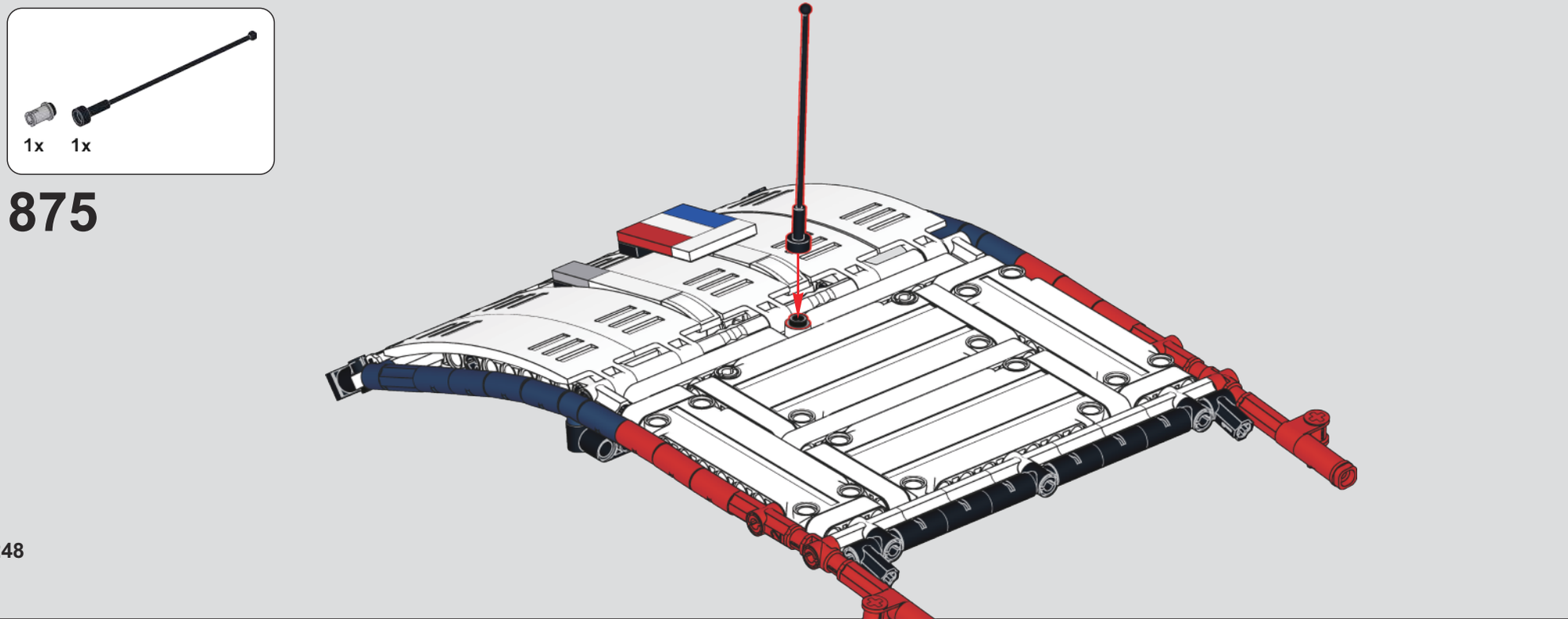
1x
1x
875

876

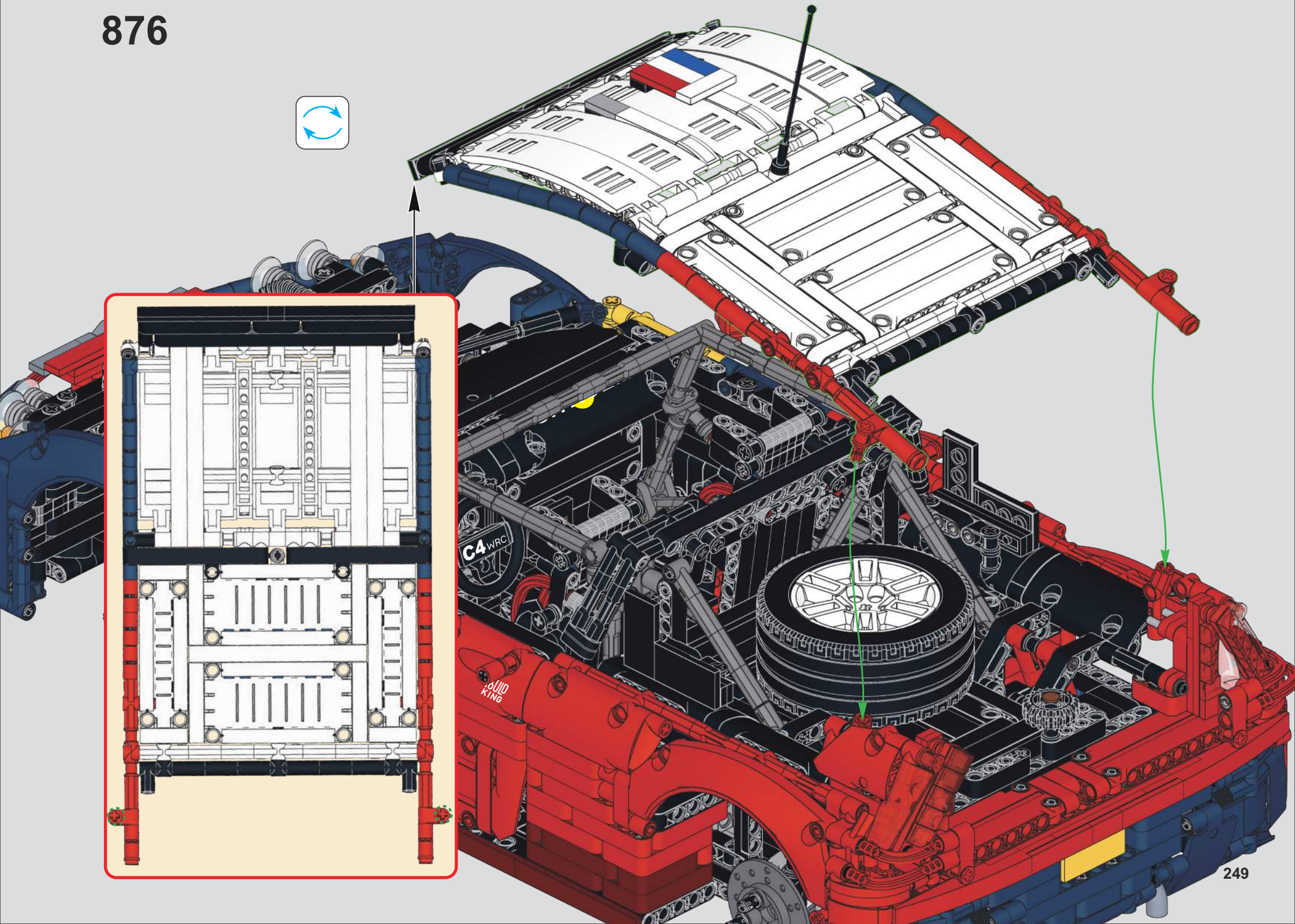

10

CITROËM C4
CITROËM
TUTOL
TUTOL
TUTOL
TUTOL
Red Bull
TIREW

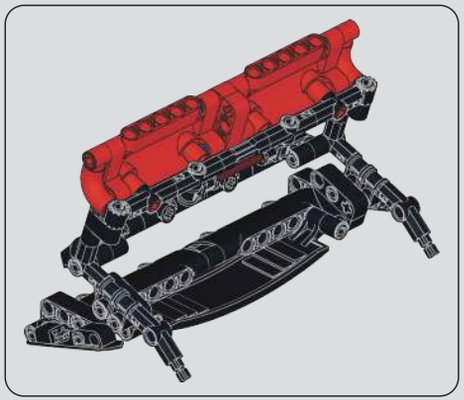

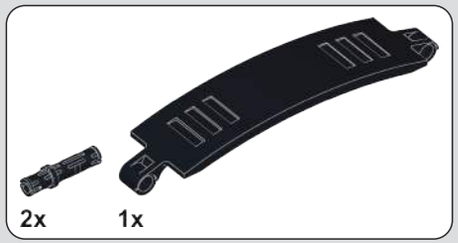
2x
1x

877

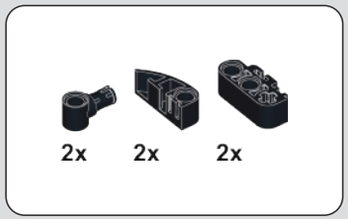
2x
2x
2x

878

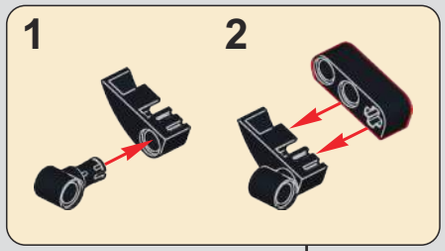
1
2

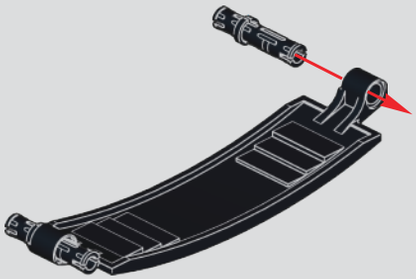

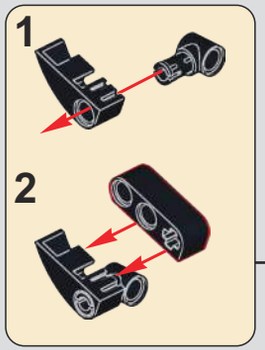
1
2

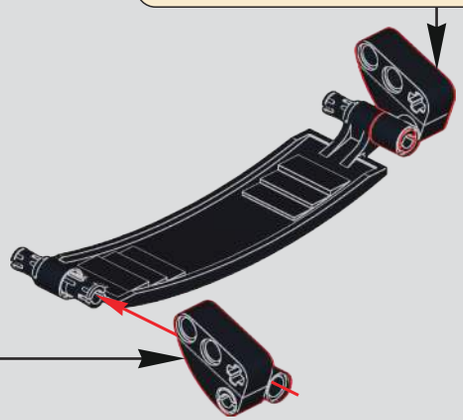

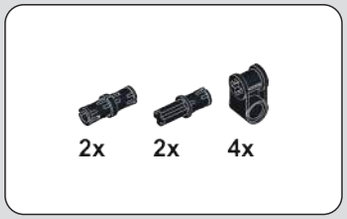

879

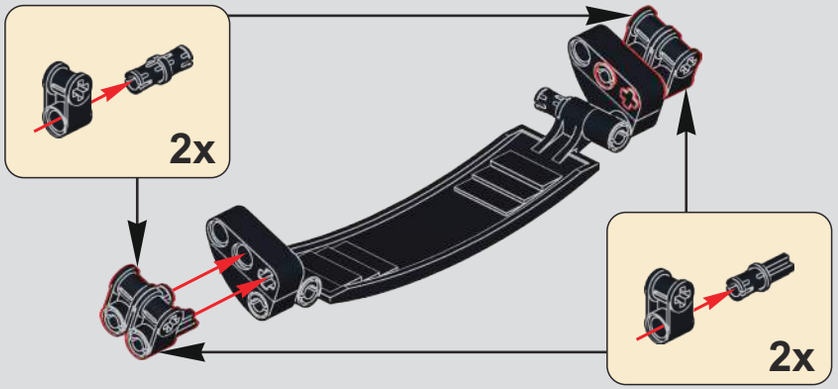

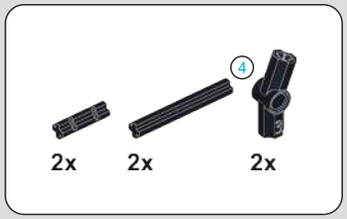

880

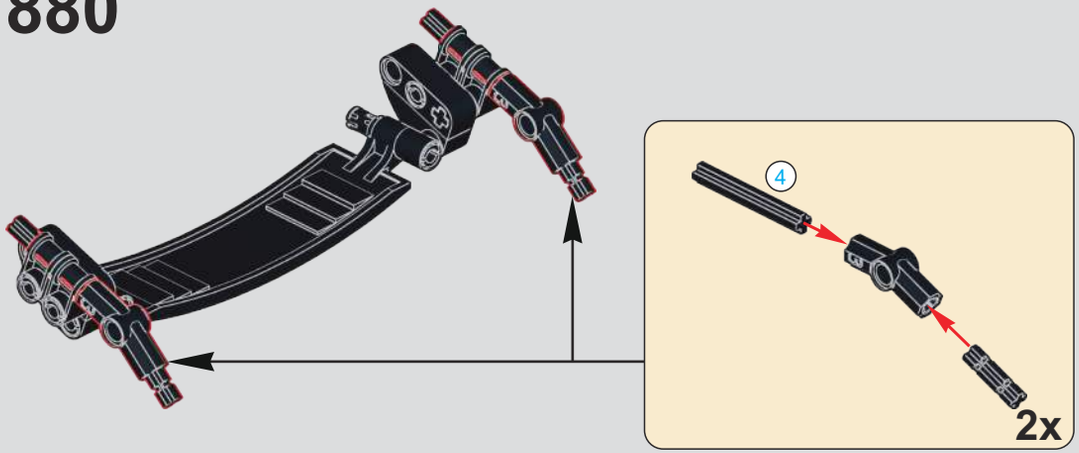

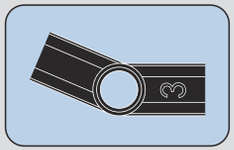

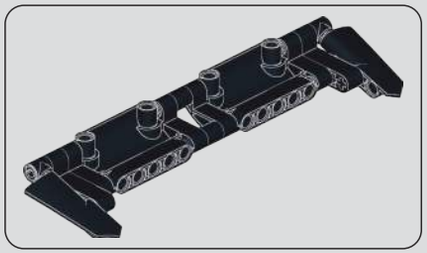

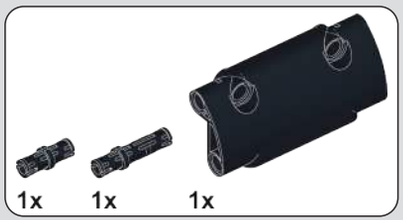

881

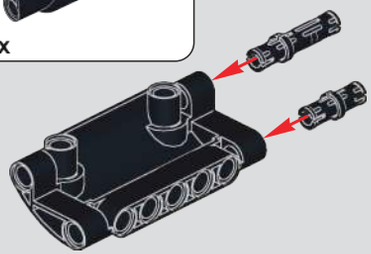

882

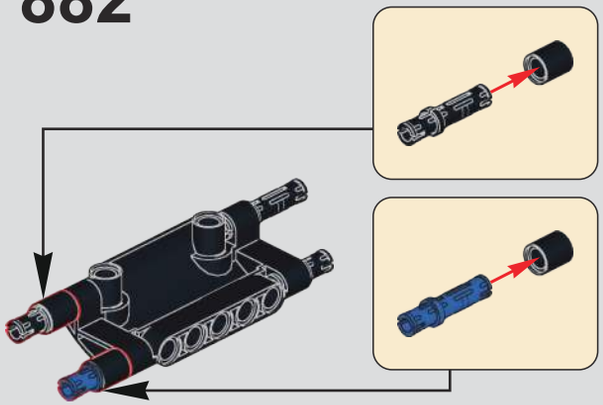

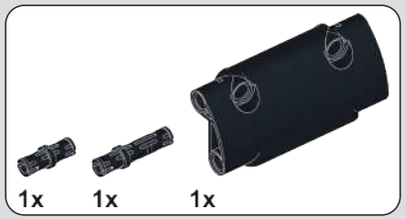

883

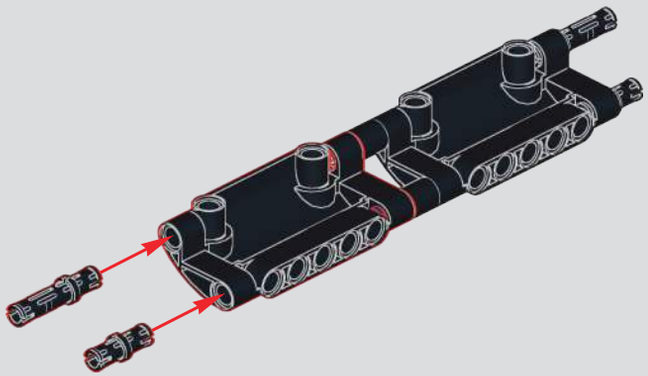

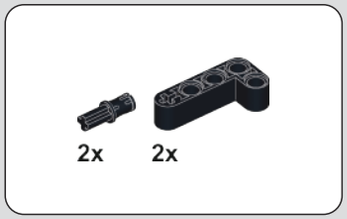

884

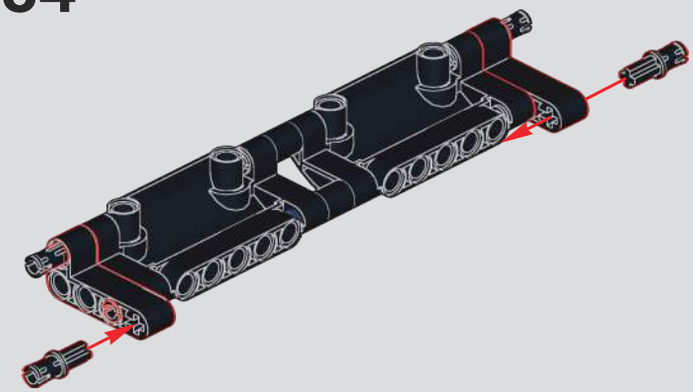

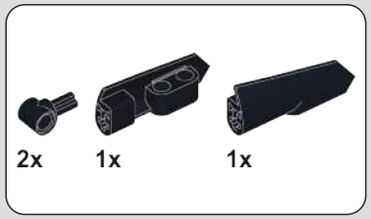

885

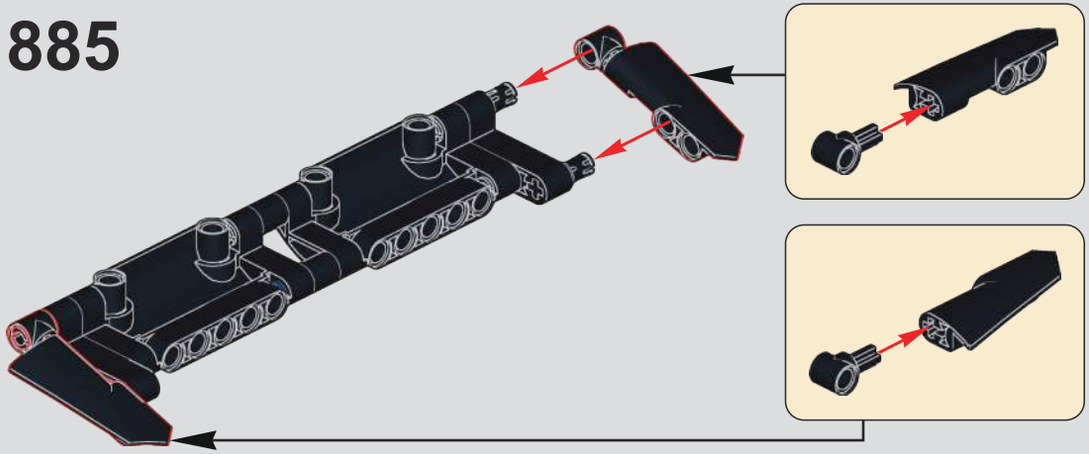

886

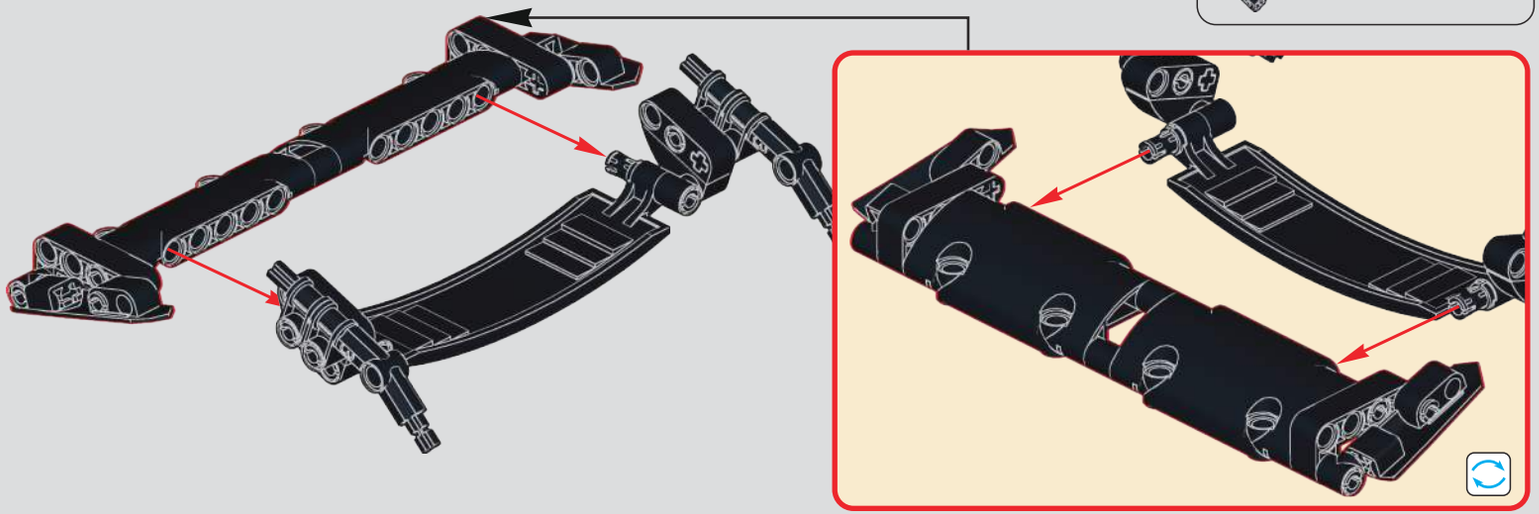

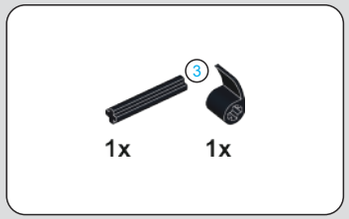

887

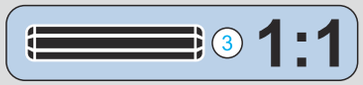

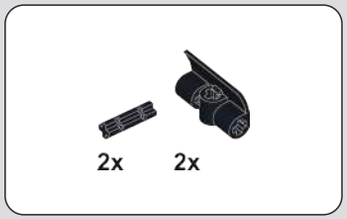

888

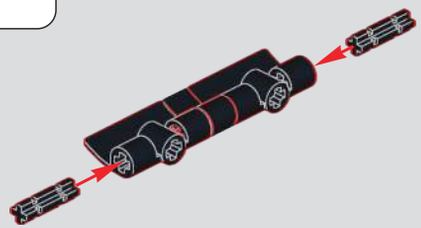

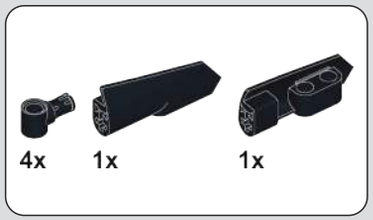

889

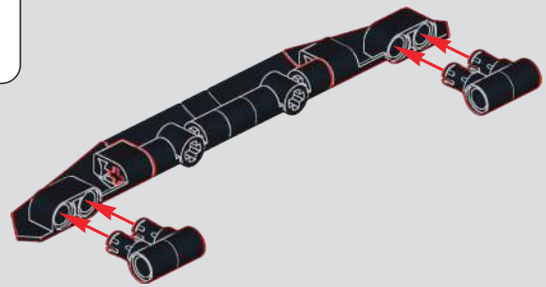

890

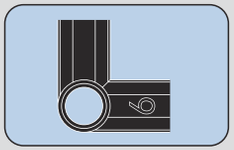

891

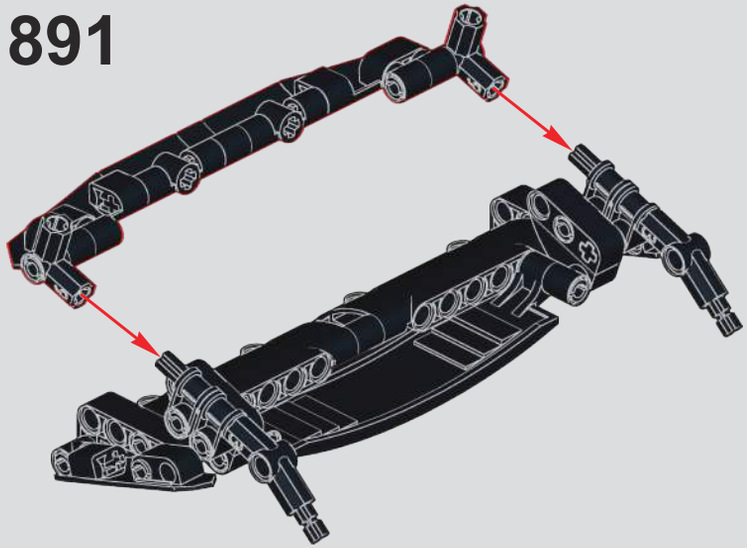

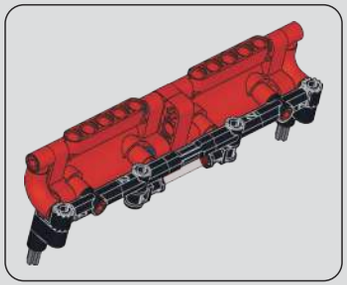

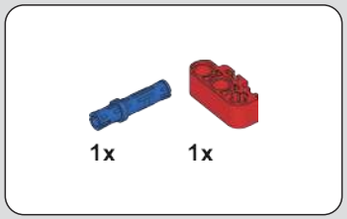

892

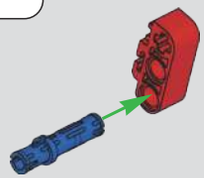

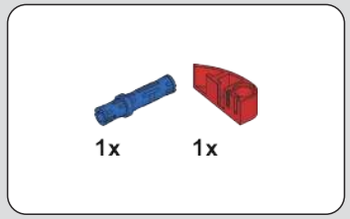

893

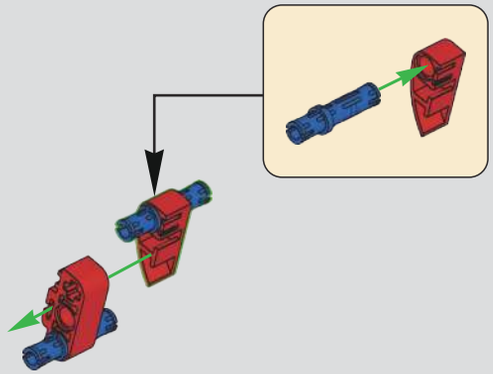

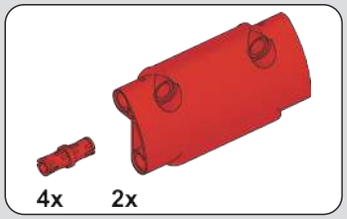

894

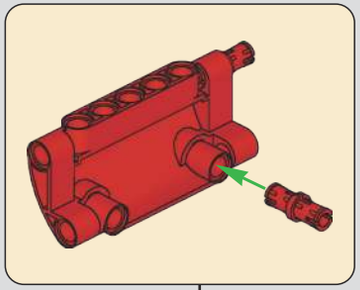

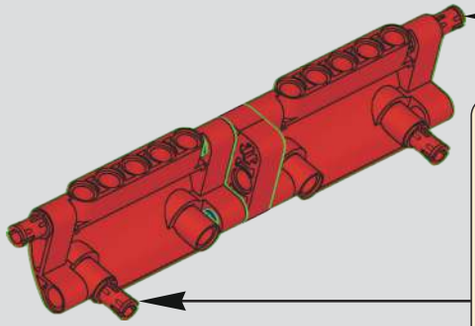

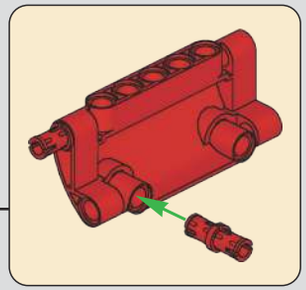

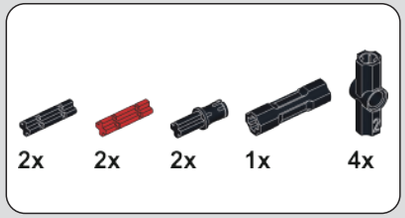

895

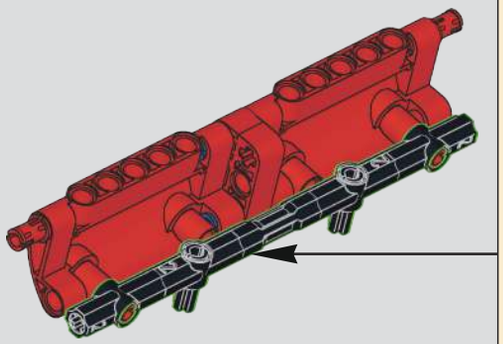

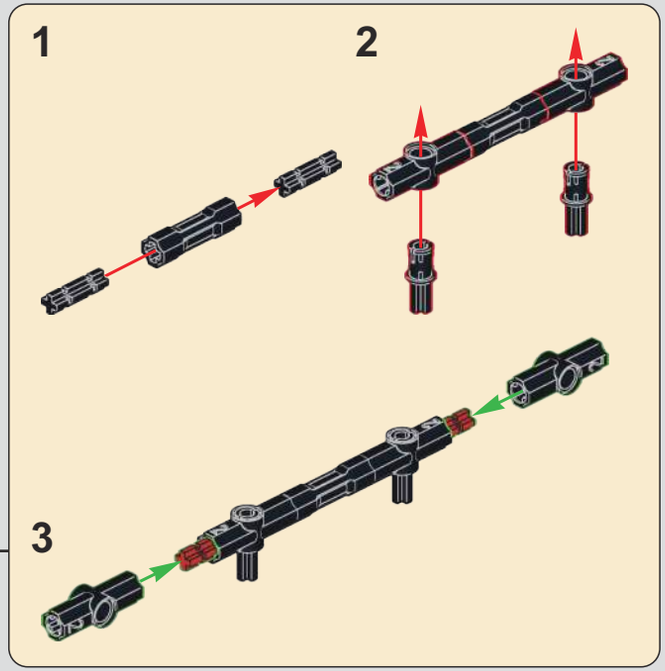

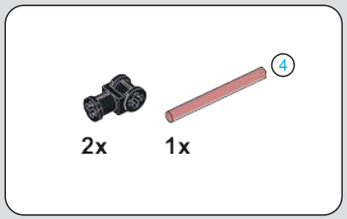

896

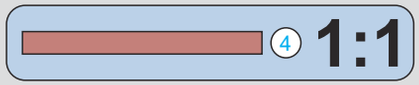

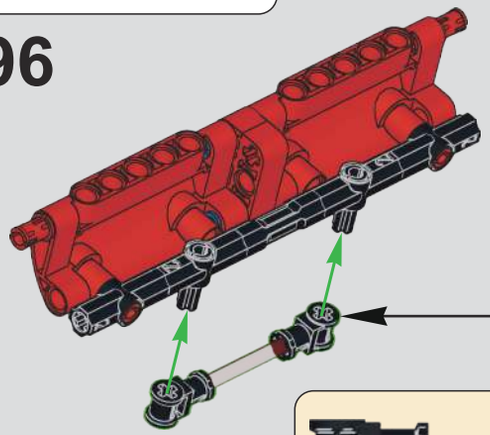

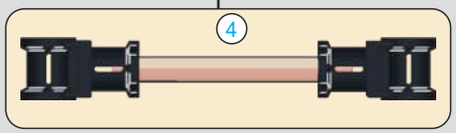

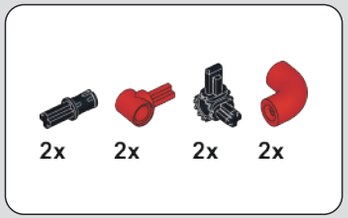

897

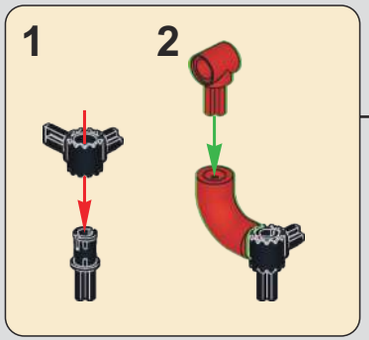

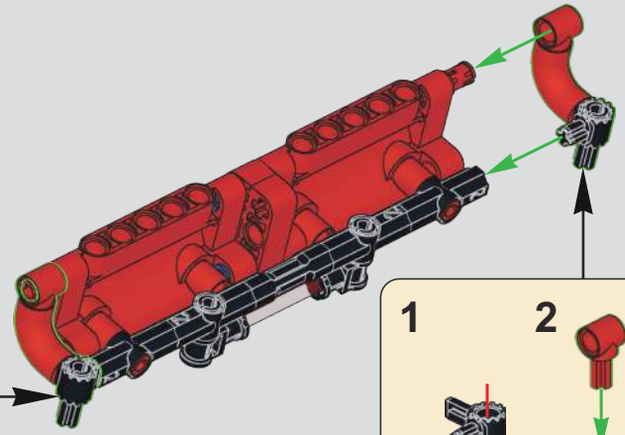

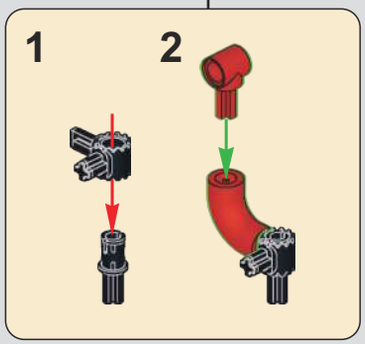

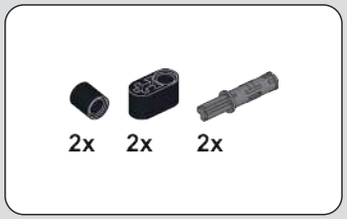

898

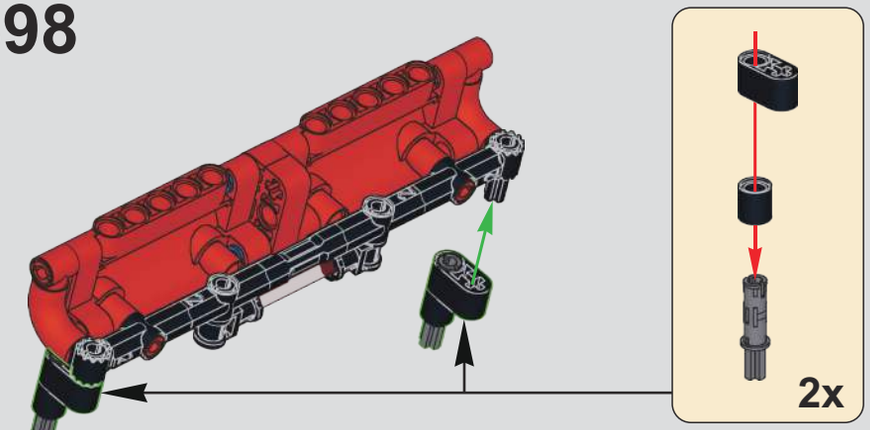

899

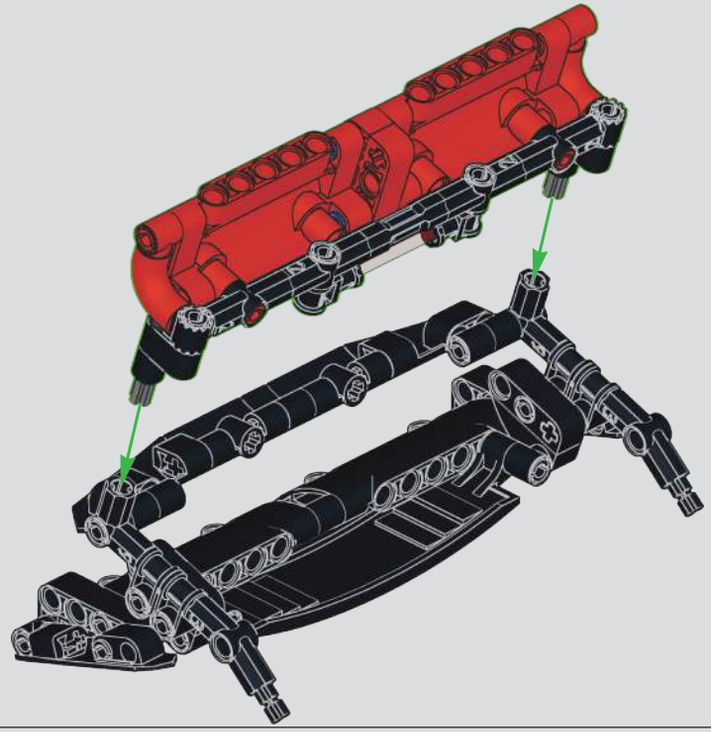

900

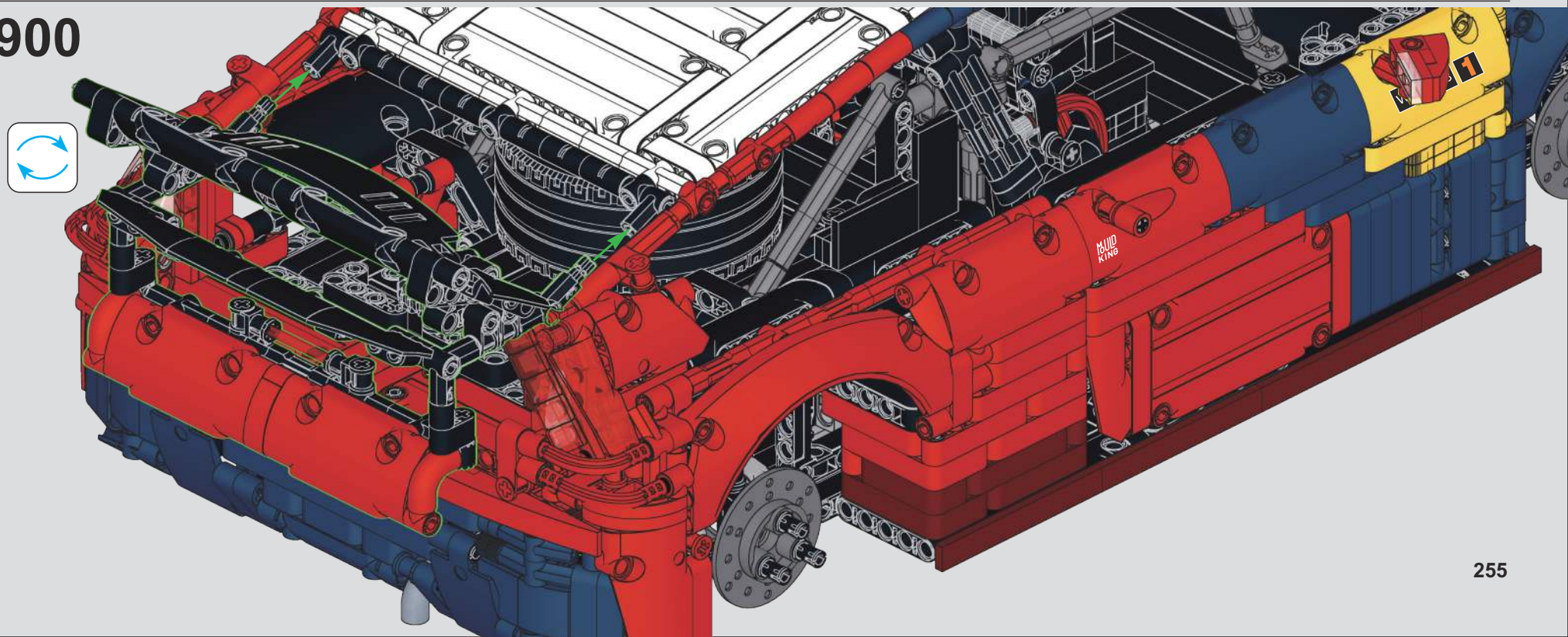

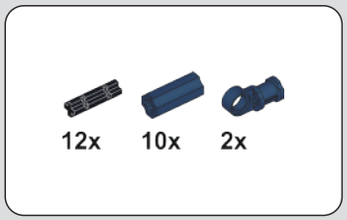

901

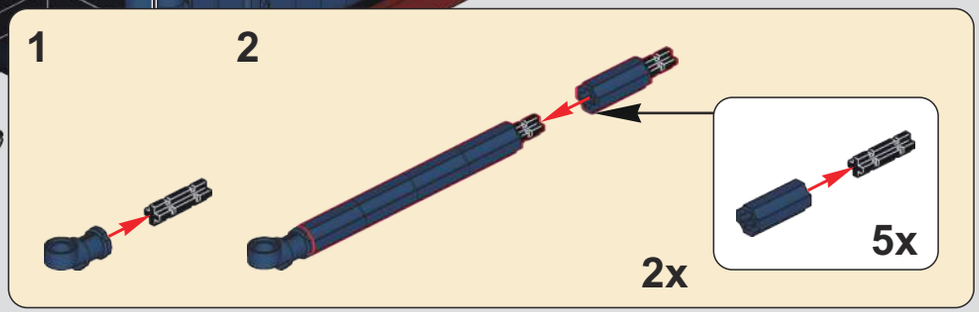

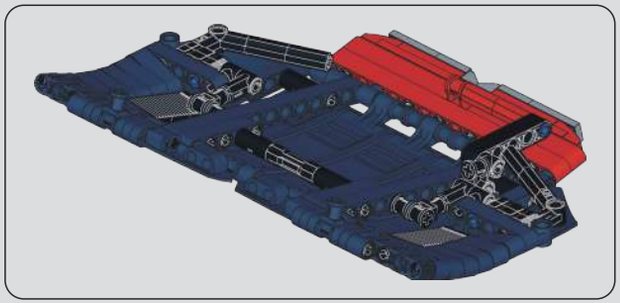

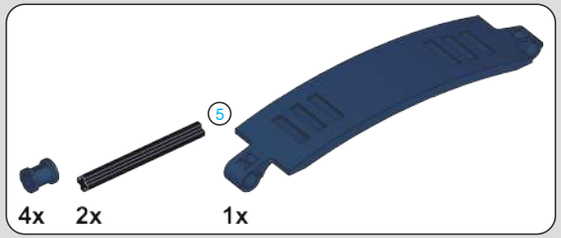

902

903

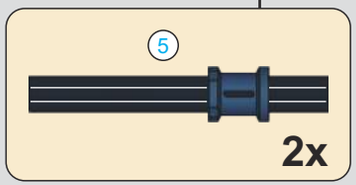

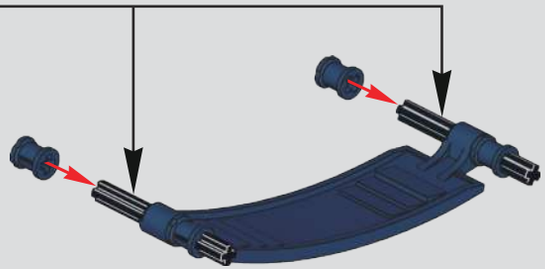

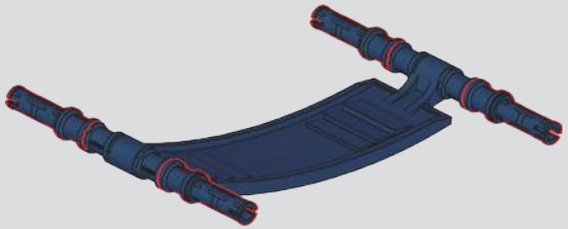

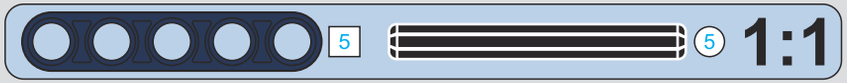

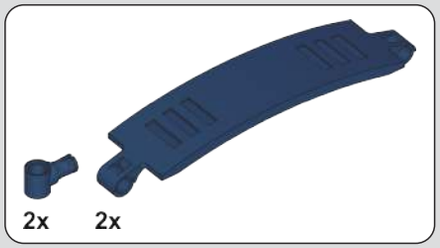

904

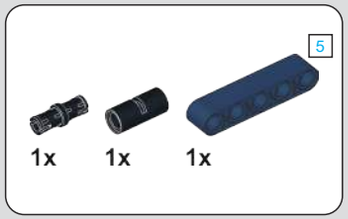

905

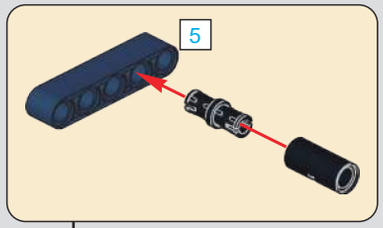

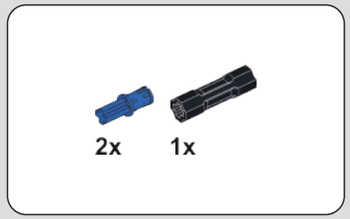

906

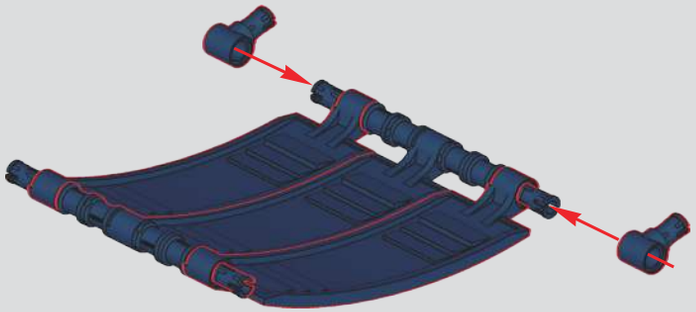

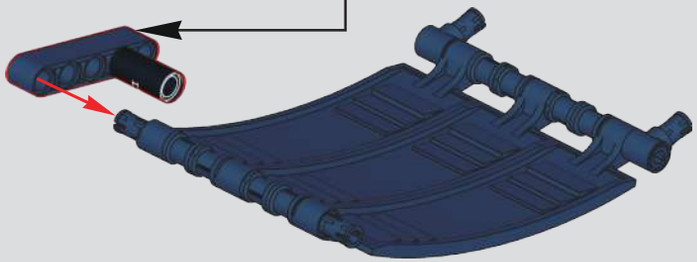

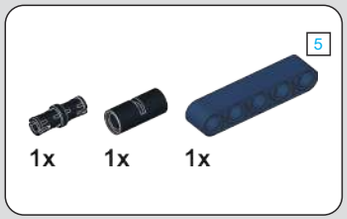

907

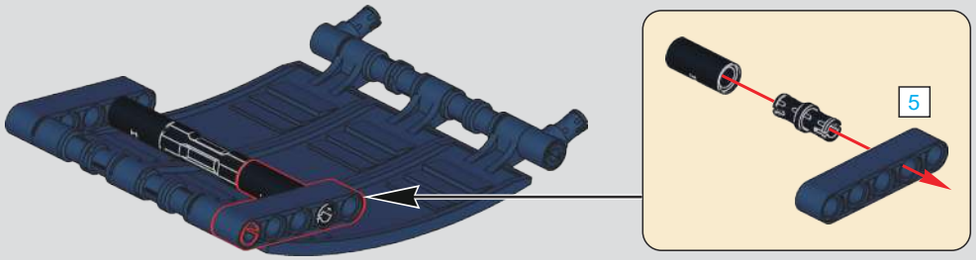

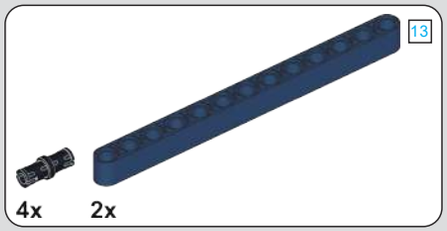

908

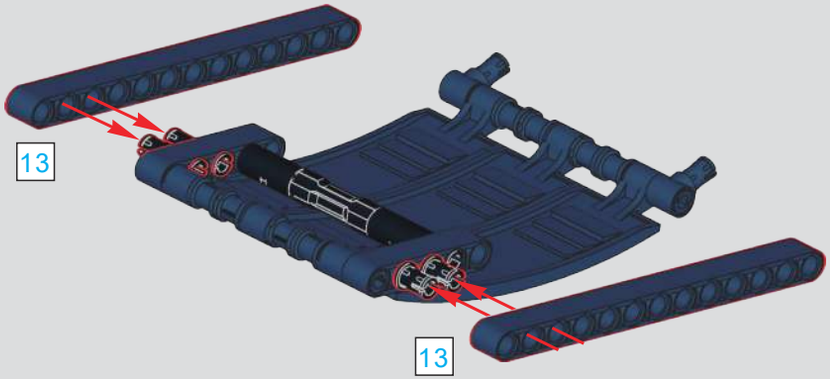

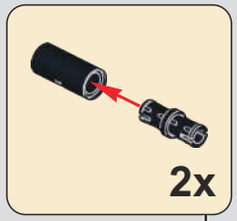

909

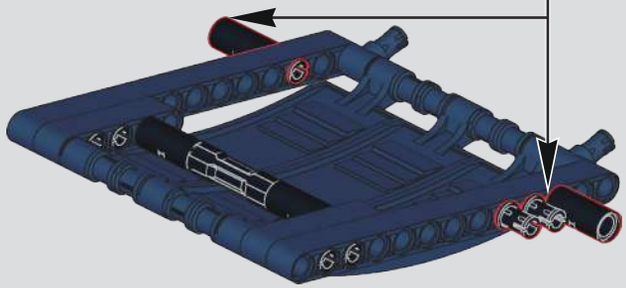

910

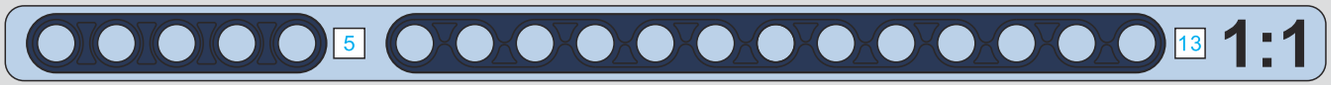

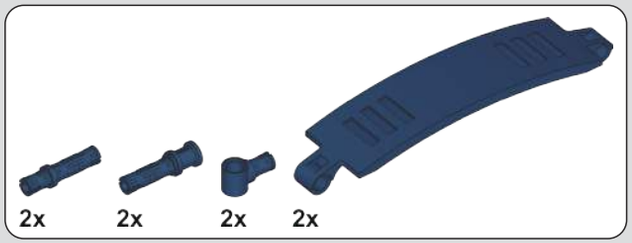

911

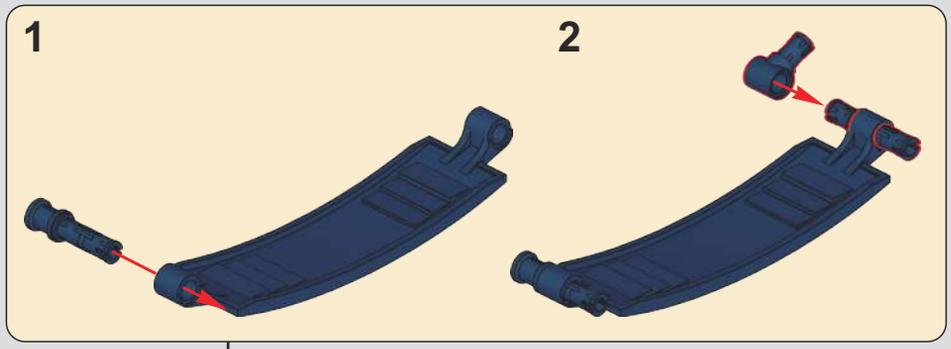

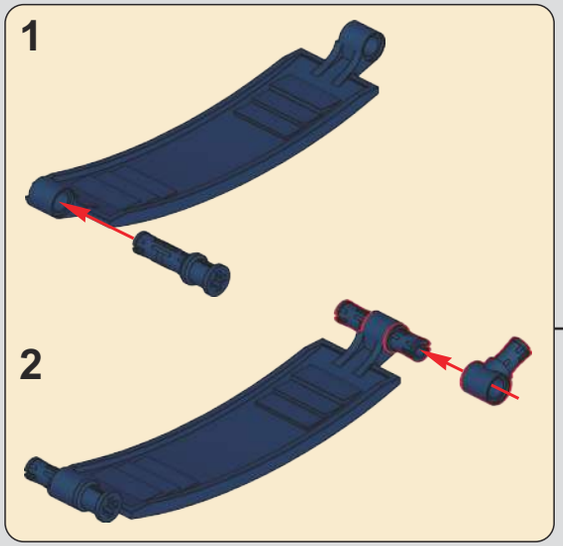

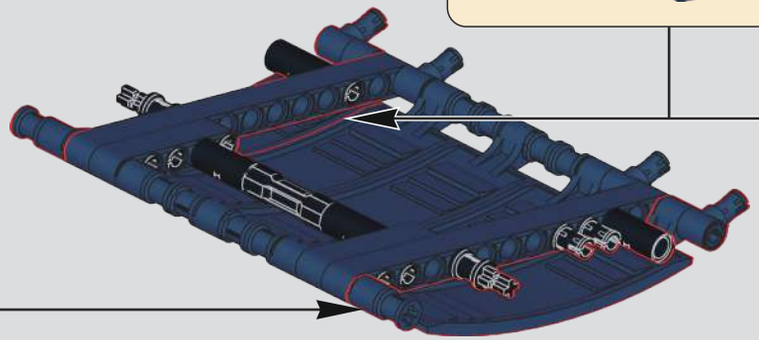

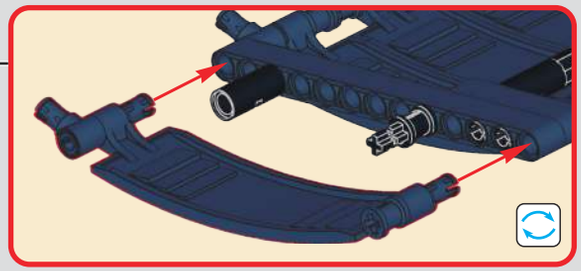

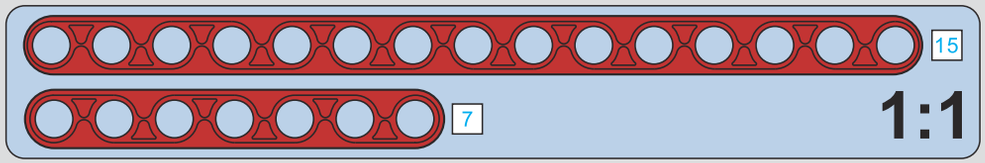

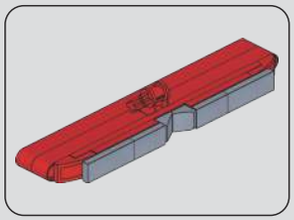

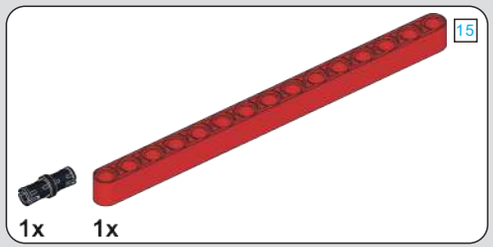

912

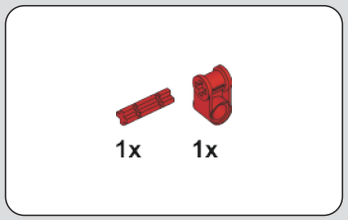

913

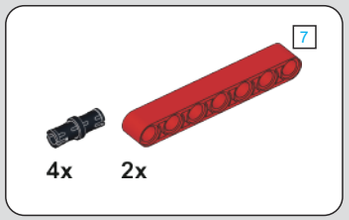

914

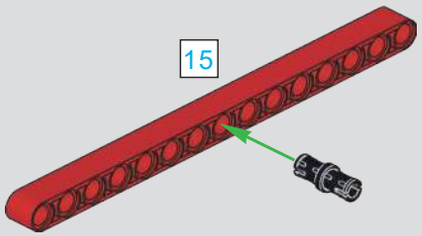

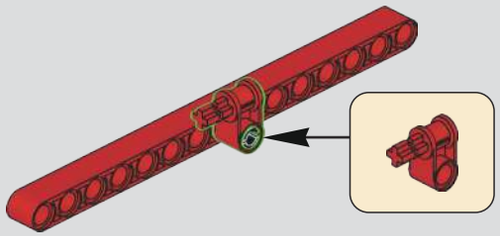

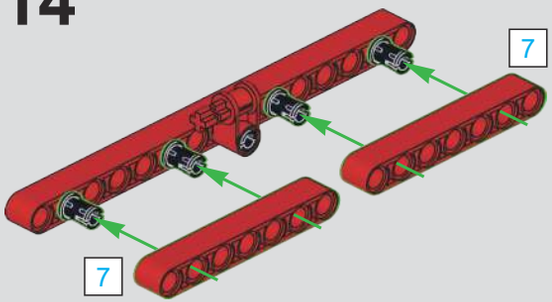

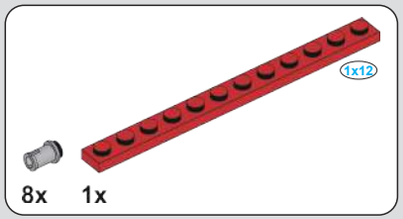

915

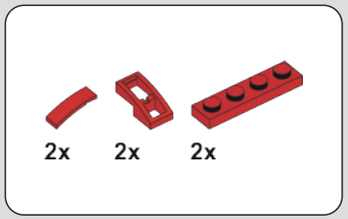

916

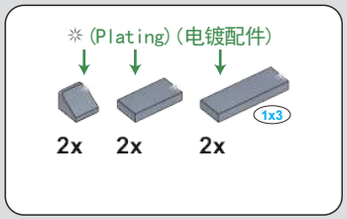

917

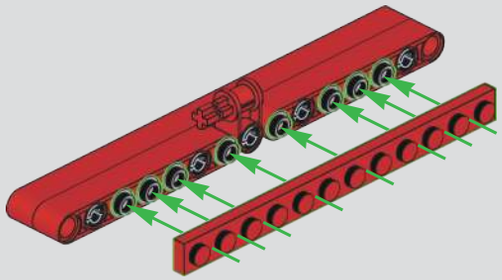

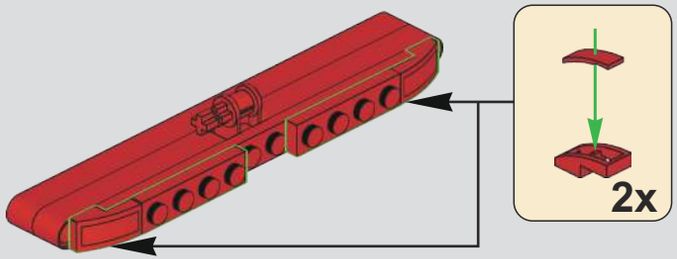

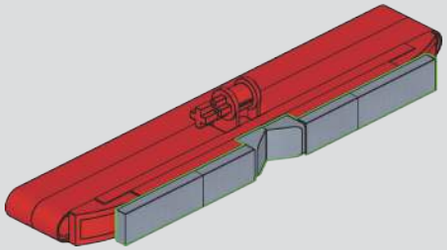

918

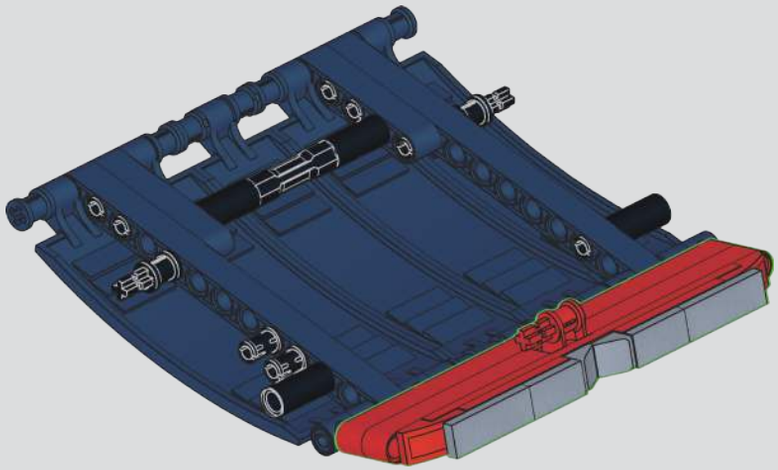

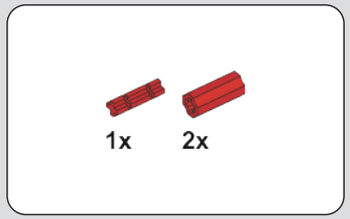

919

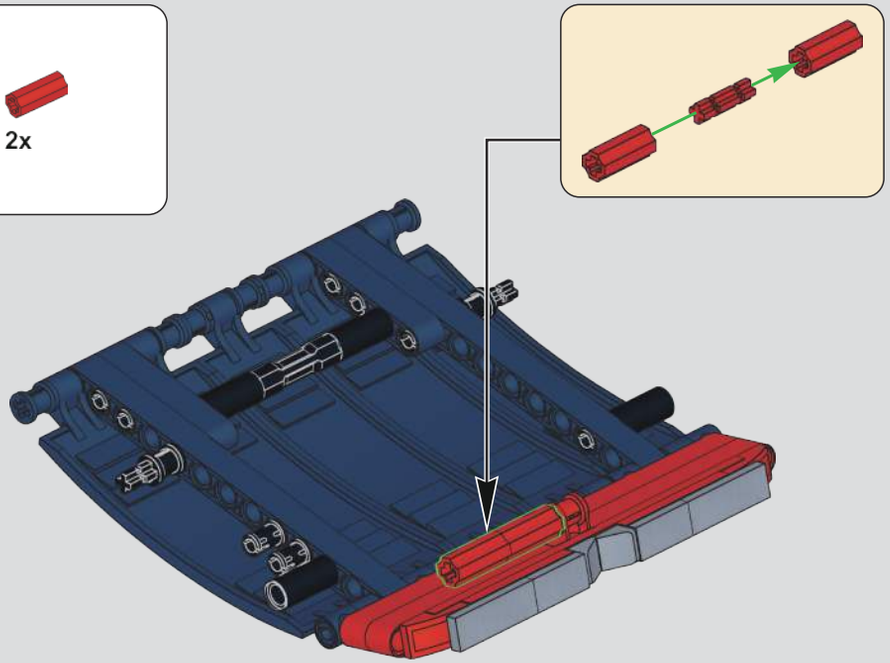

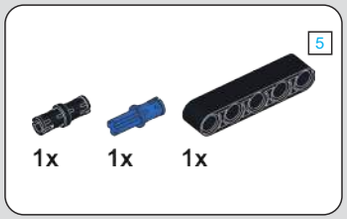

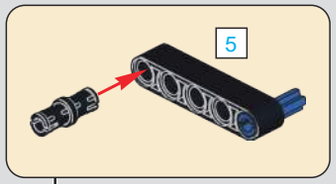

920

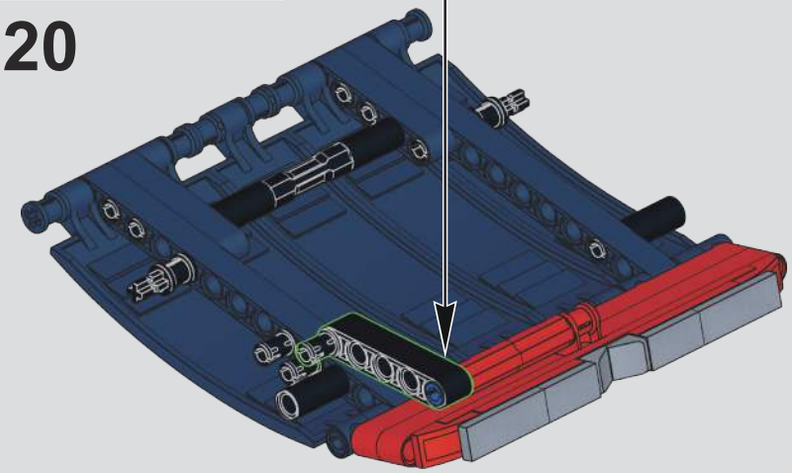

921

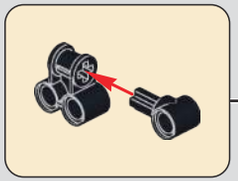

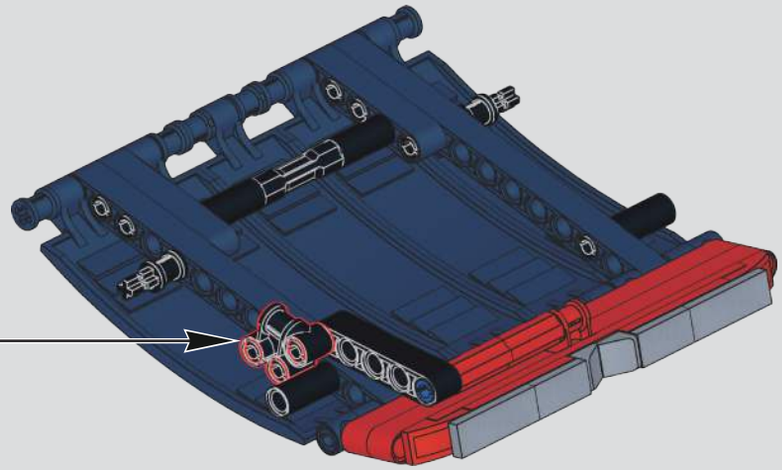

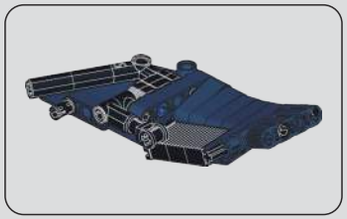

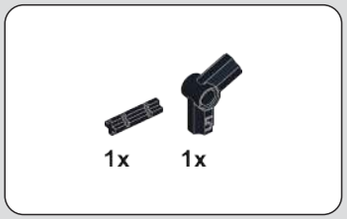

922

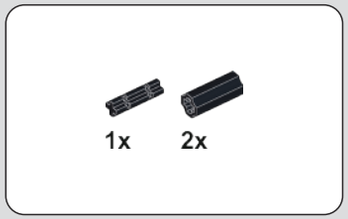

923

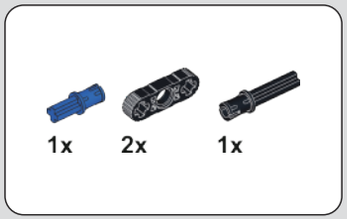

924

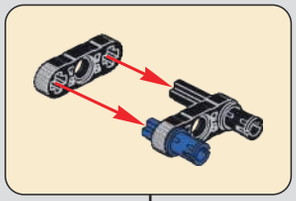

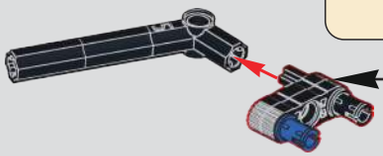

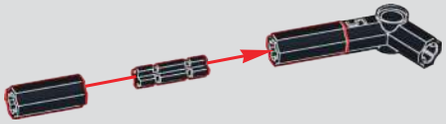

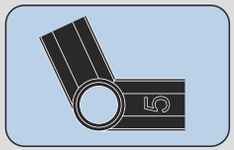

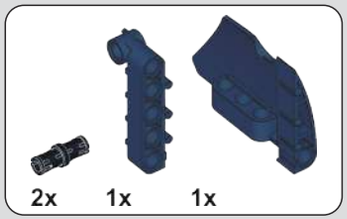

925

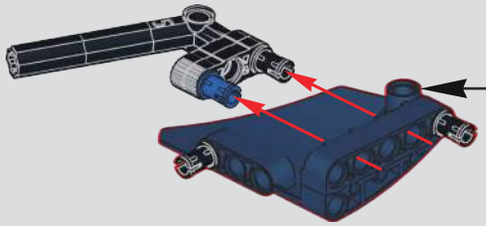

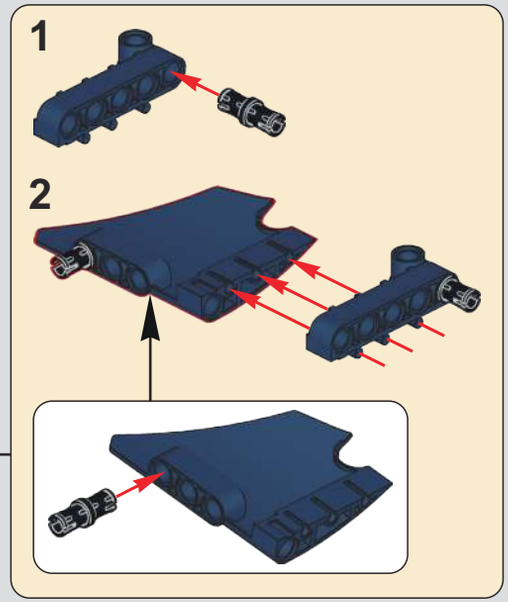

926

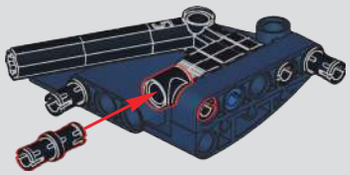

927

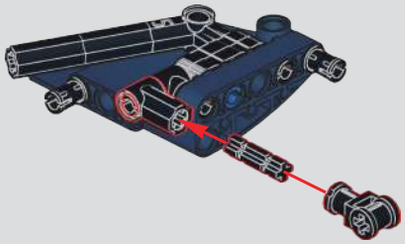

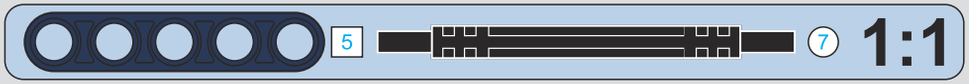

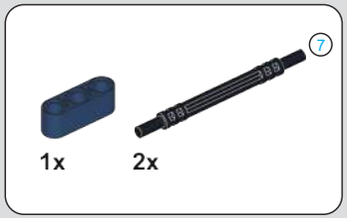

928

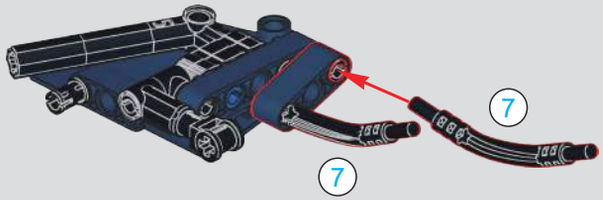

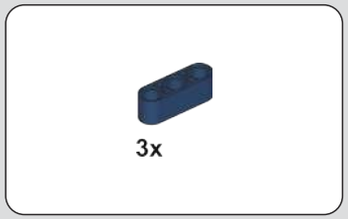

929

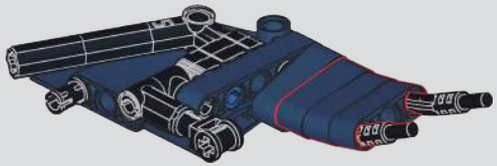

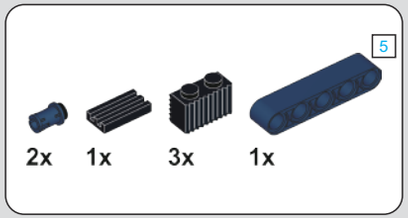

930

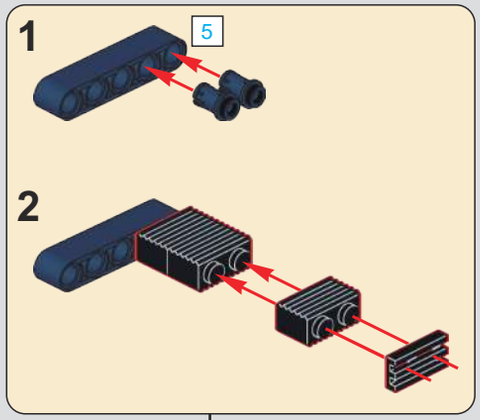

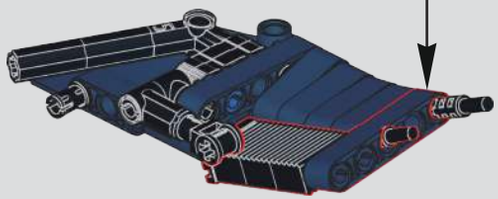

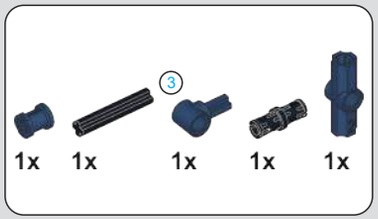

931

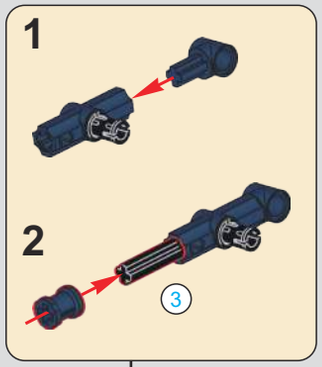

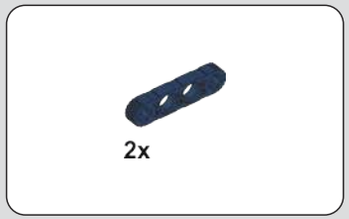

932

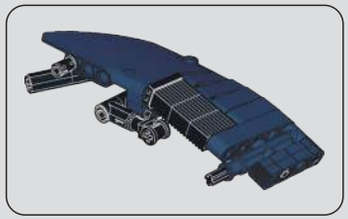

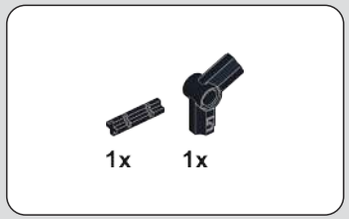

933

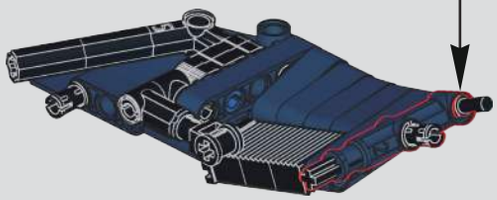

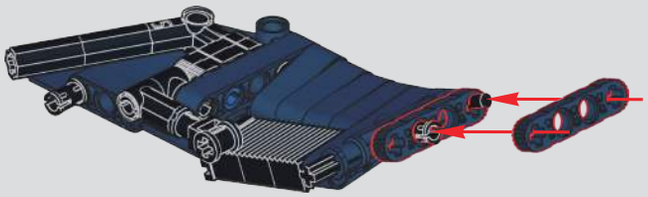

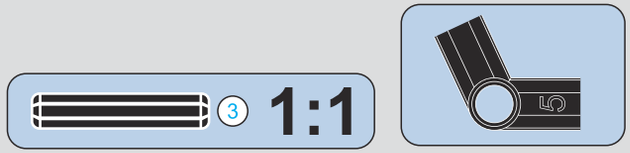

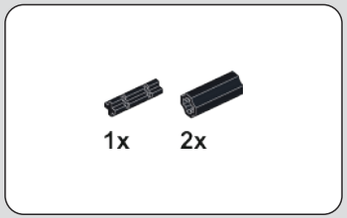

934

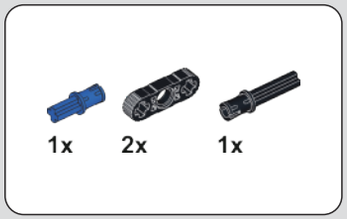

935

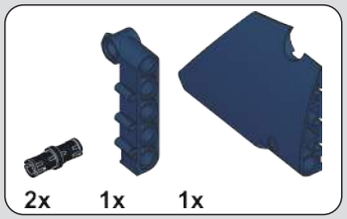

936

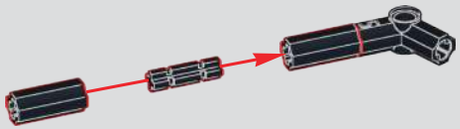

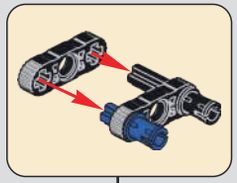

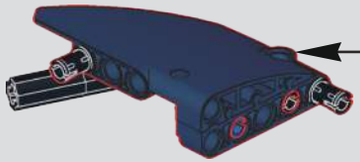

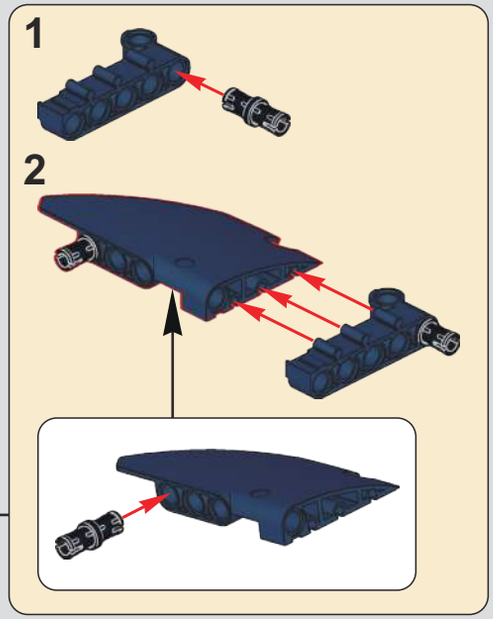

937

938

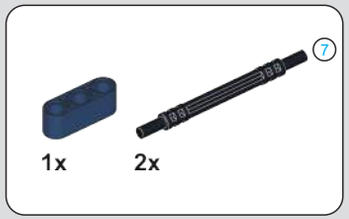

939

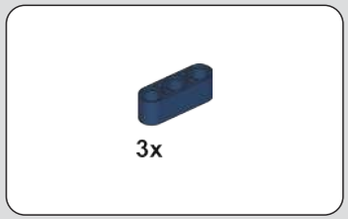

940

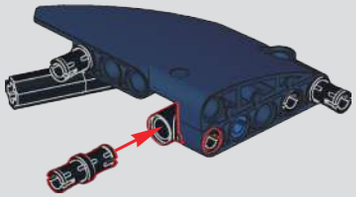

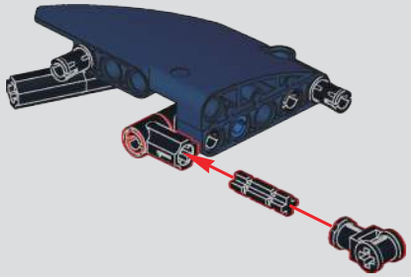

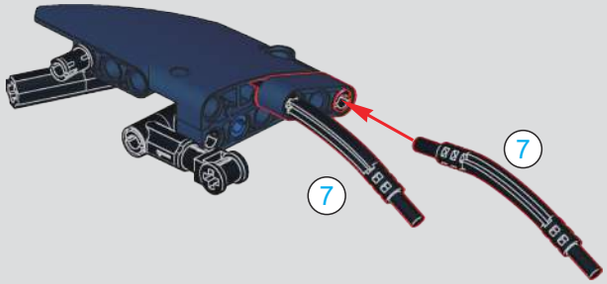

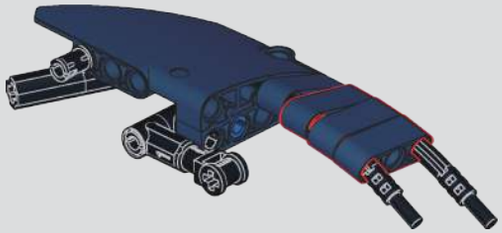

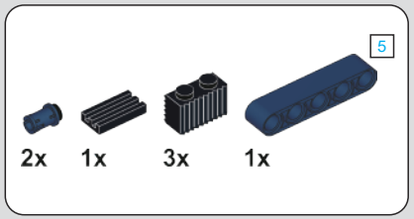

941

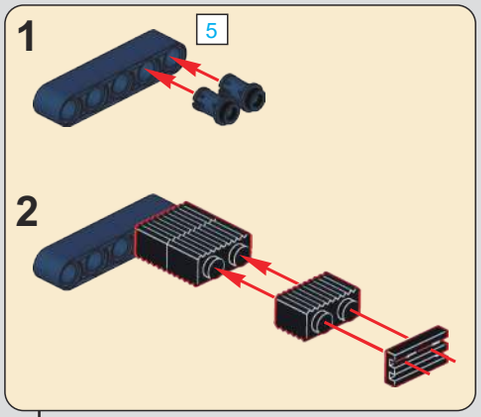

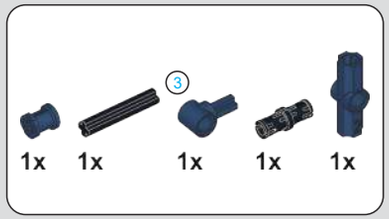

942

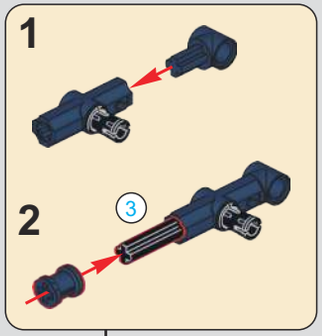

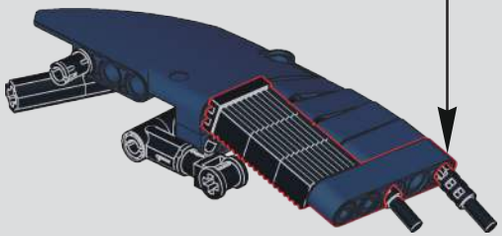

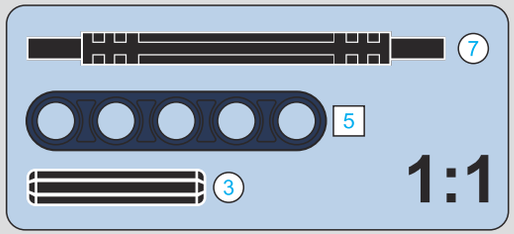

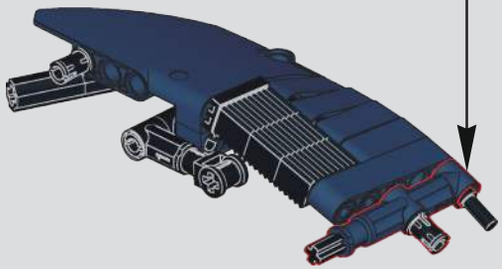

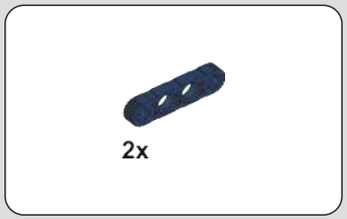

943

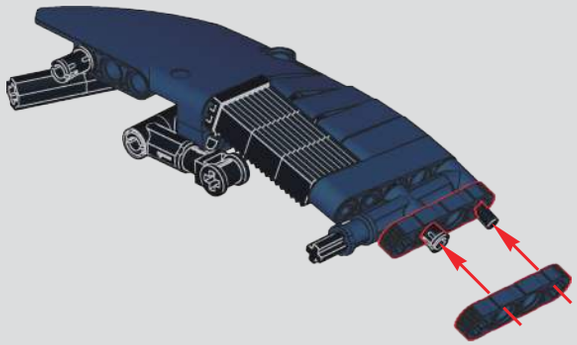

944

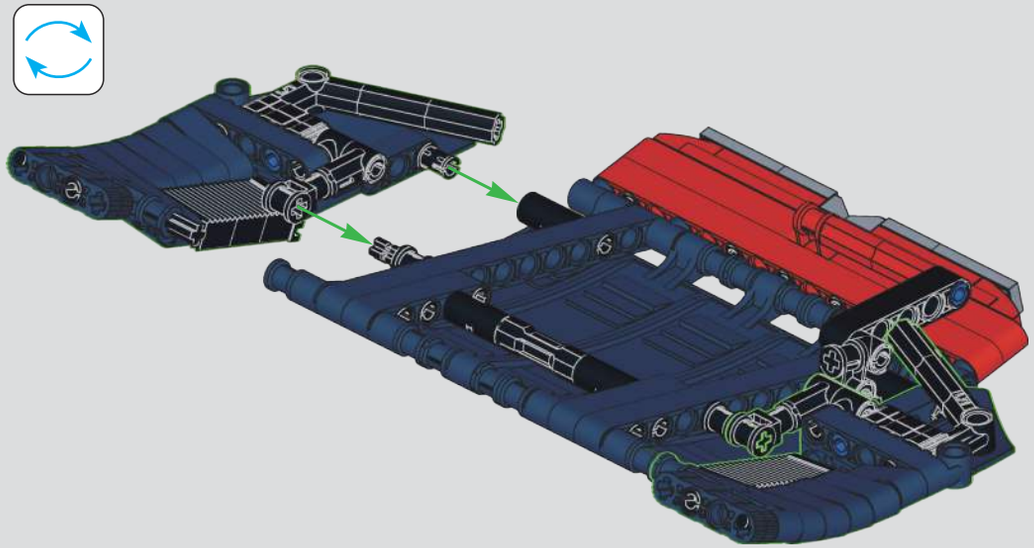

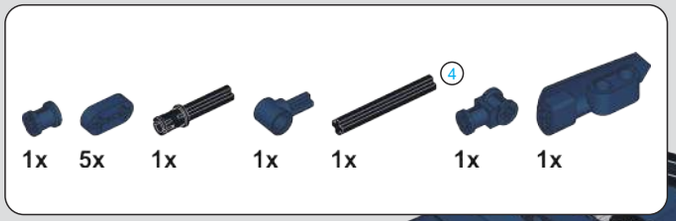

945

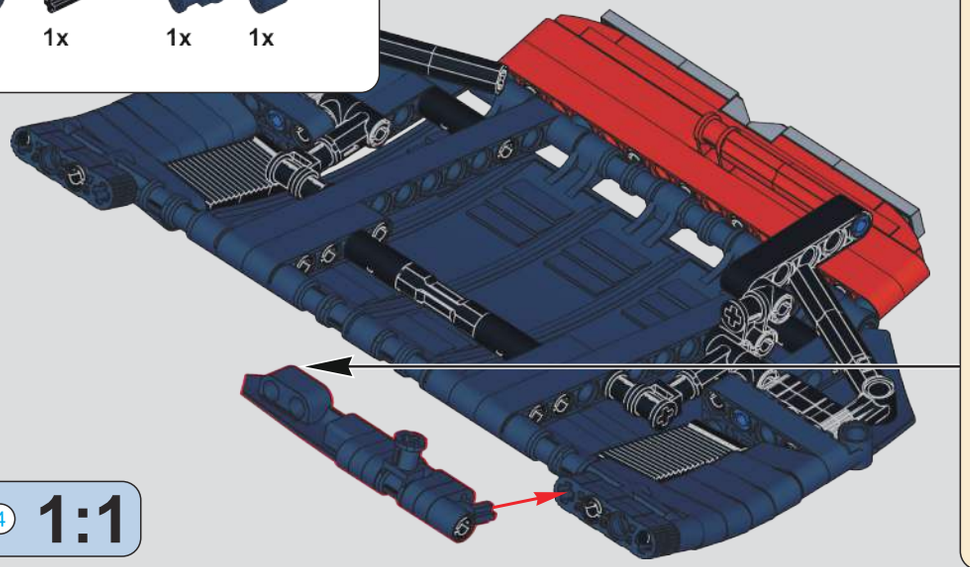

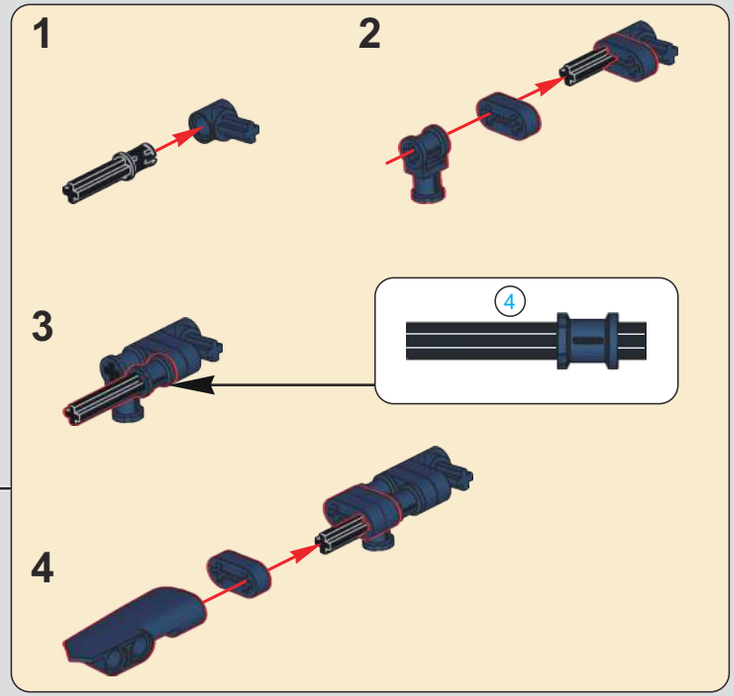

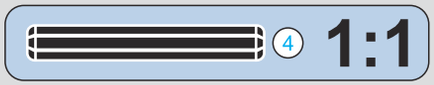

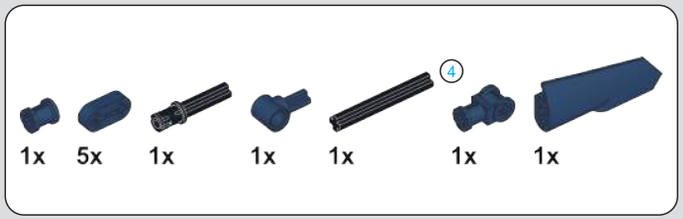

946

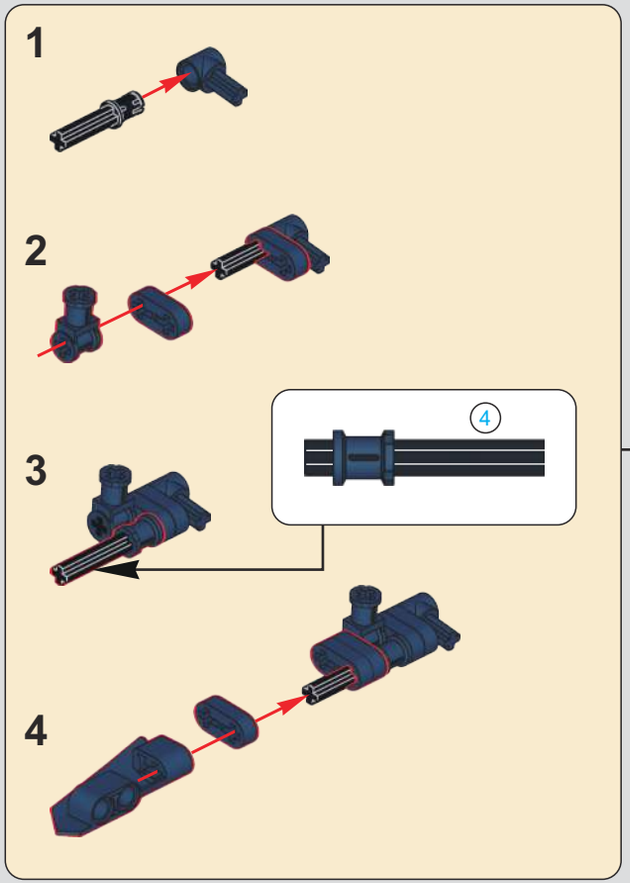

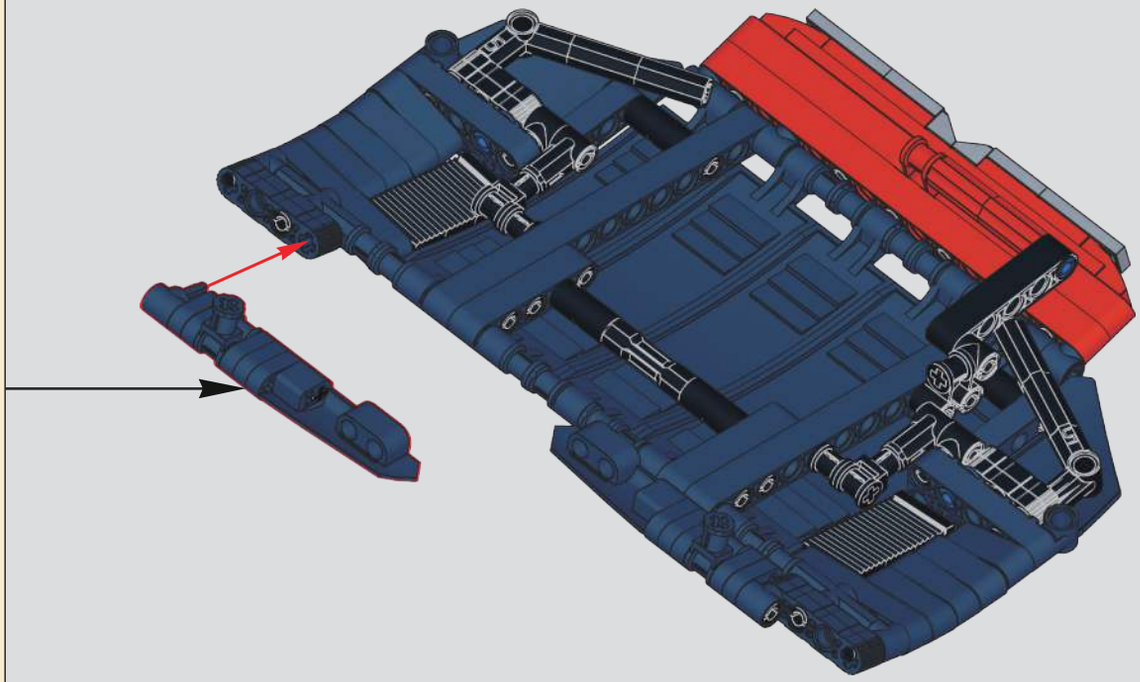

947

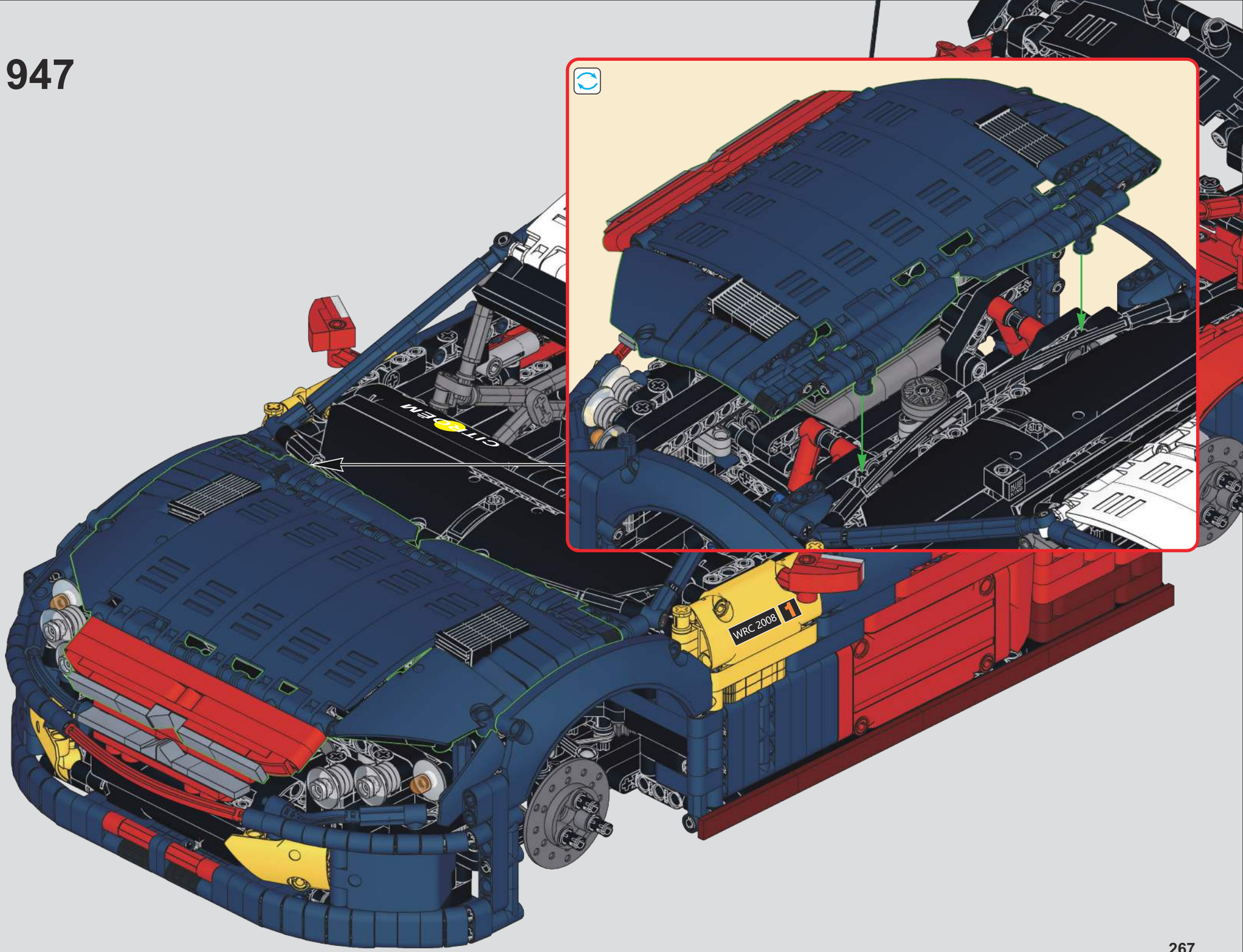

948

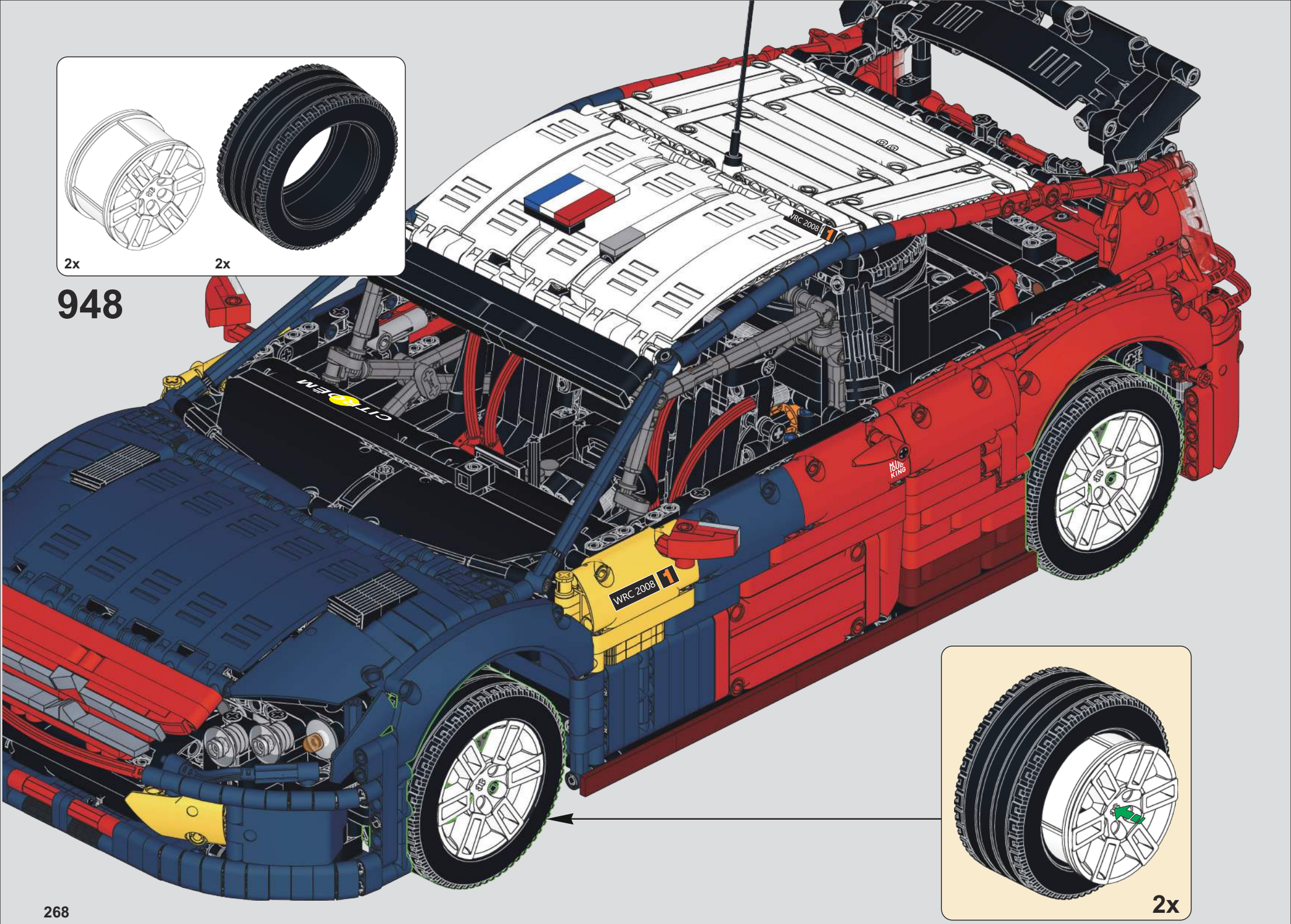

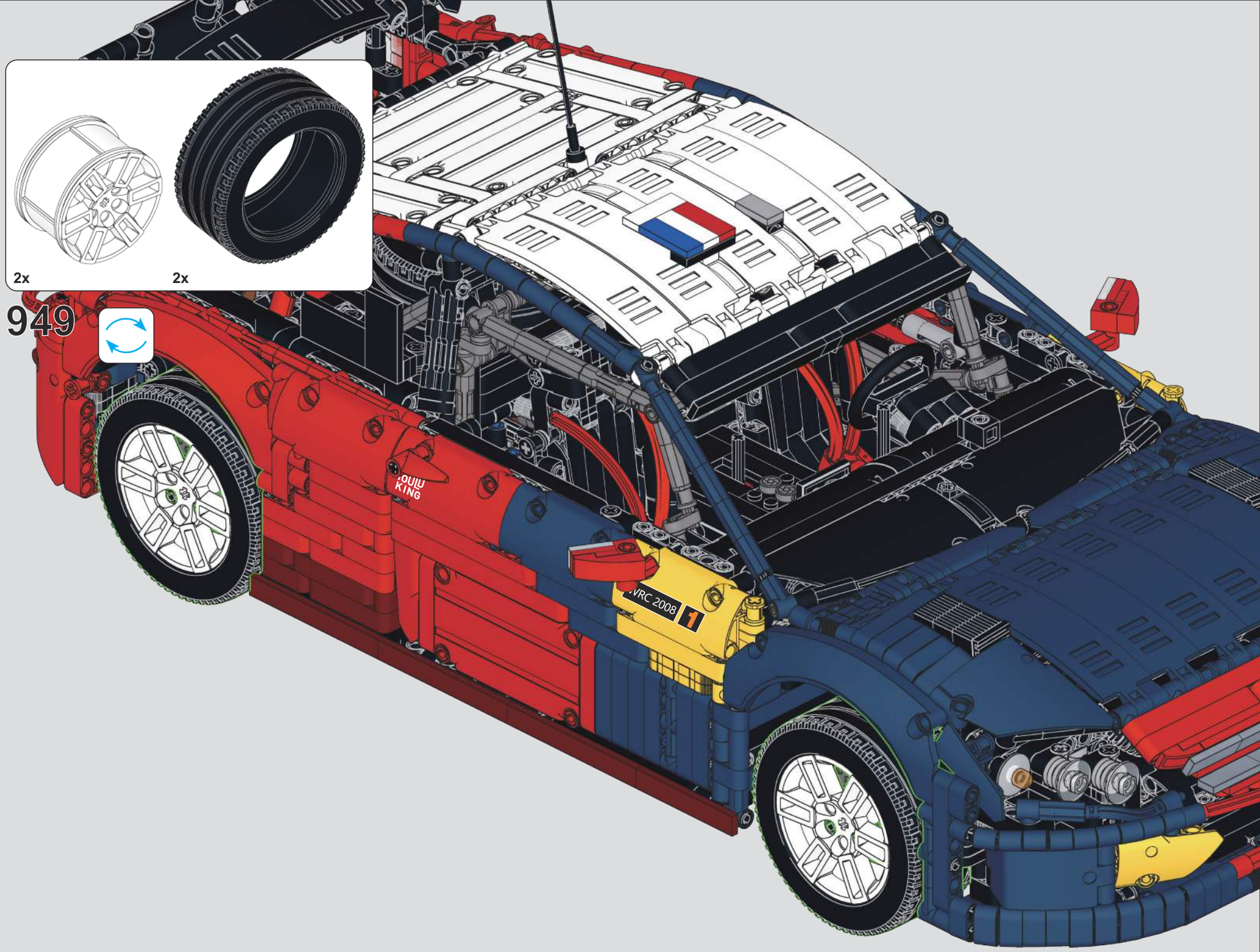
2x
2x
949
VRC 2008
1

950

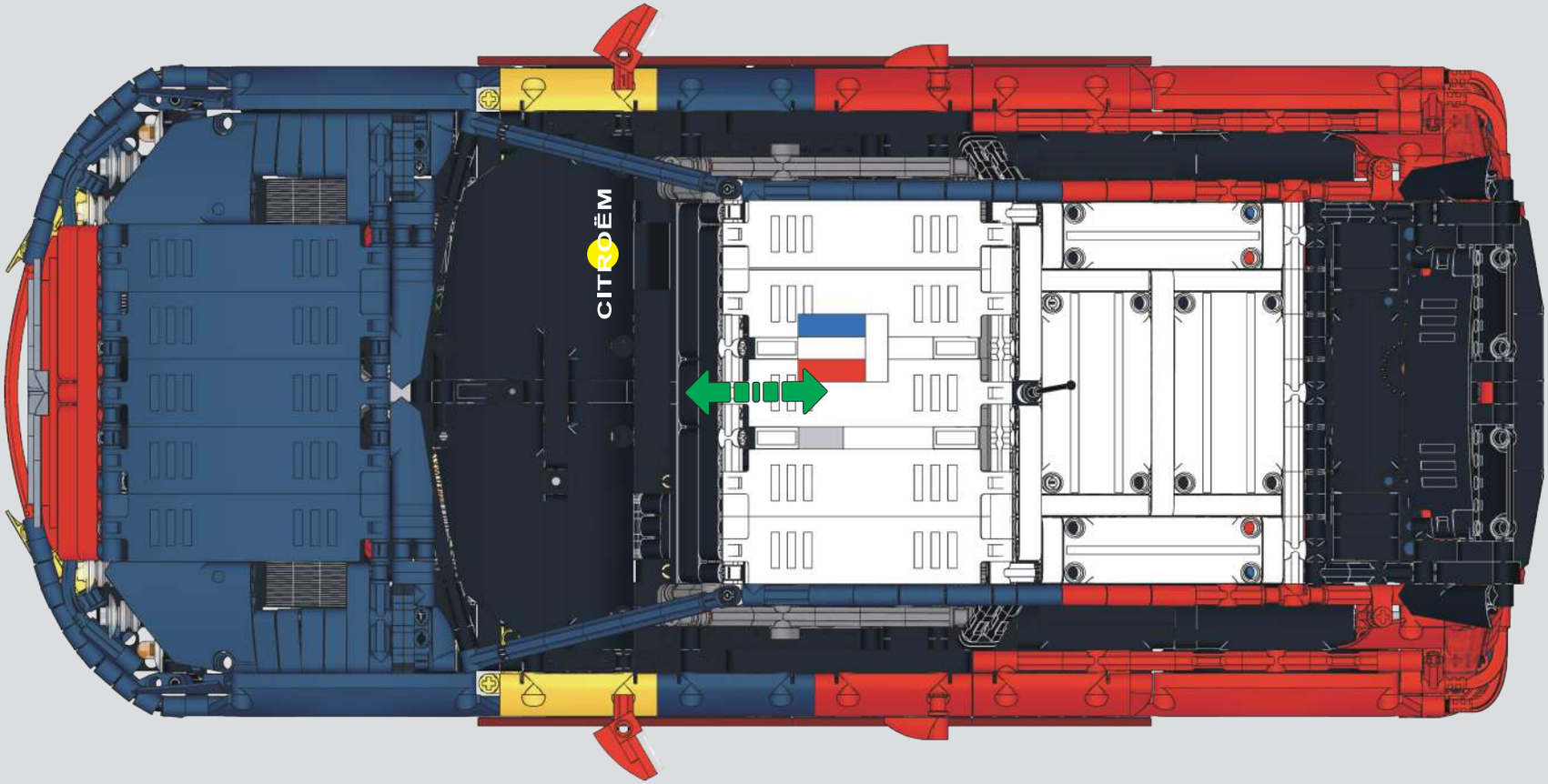

可手动推动车辆前进后退

The vehicle can be manually pushed forward and backward.

Das Fahrzeug kann manuell vorwärts und rückwärts geschoben werden.

Le véhicule peut être poussé manuellement en avant et en arrière.

Il veicolo può essere spinto manualmente avanti e indietro.

El vehículo se puede empujar manualmente hacia adelante y hacia atrás.

車両は手動で前進および後退させることができます。

951

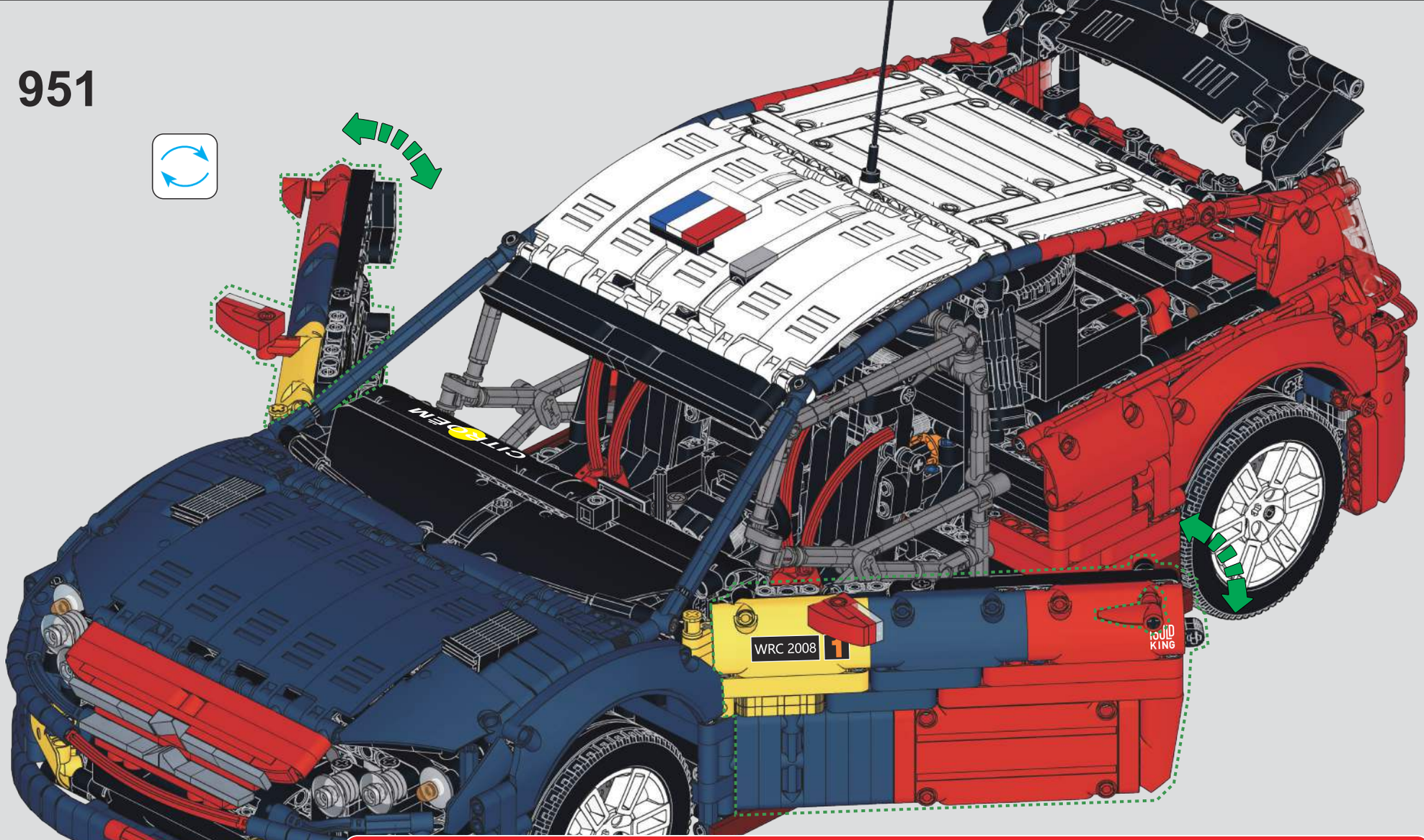

手动旋转车门把手，可控制车门打开关闭。

Manually rotate the car door handle to control opening and closing of the door.

Drehen Sie den Türgriff manuell, um die Tür zu öffnen und zu schließen.

Tournez manuellement la poignée de la porte pour contrôler l’ ouverture et la fermeture de la porte.

Ruotare manualmente la maniglia della porta per controllare l’ apertura e la chiusura della porta.

Gire manualmente la manija de la puerta para controlar la apertura y cierre de la puerta.

車のドアハンドルを手動で回して、ドアの開閉を制御します。

952

可手动打开后备箱，可将备用轮胎取出。

The trunk can be manually opened, and the spare tire can be removed.

Der Kofferraum kann manuell geöffnet werden, und das Ersatzrad kann entnommen werden.

Le coffre peut être ouvert manuellement, et le pneu de secours peut être retiré.

Il bagagliaio può essere aperto manualmente, e la ruota di scorta può essere rimossa.

El maletero se puede abrir manualmente, y se puede sacar la rueda de repuesto.

トランクは手動で開けることができ、スペアタイヤを取り出すことができます。

953

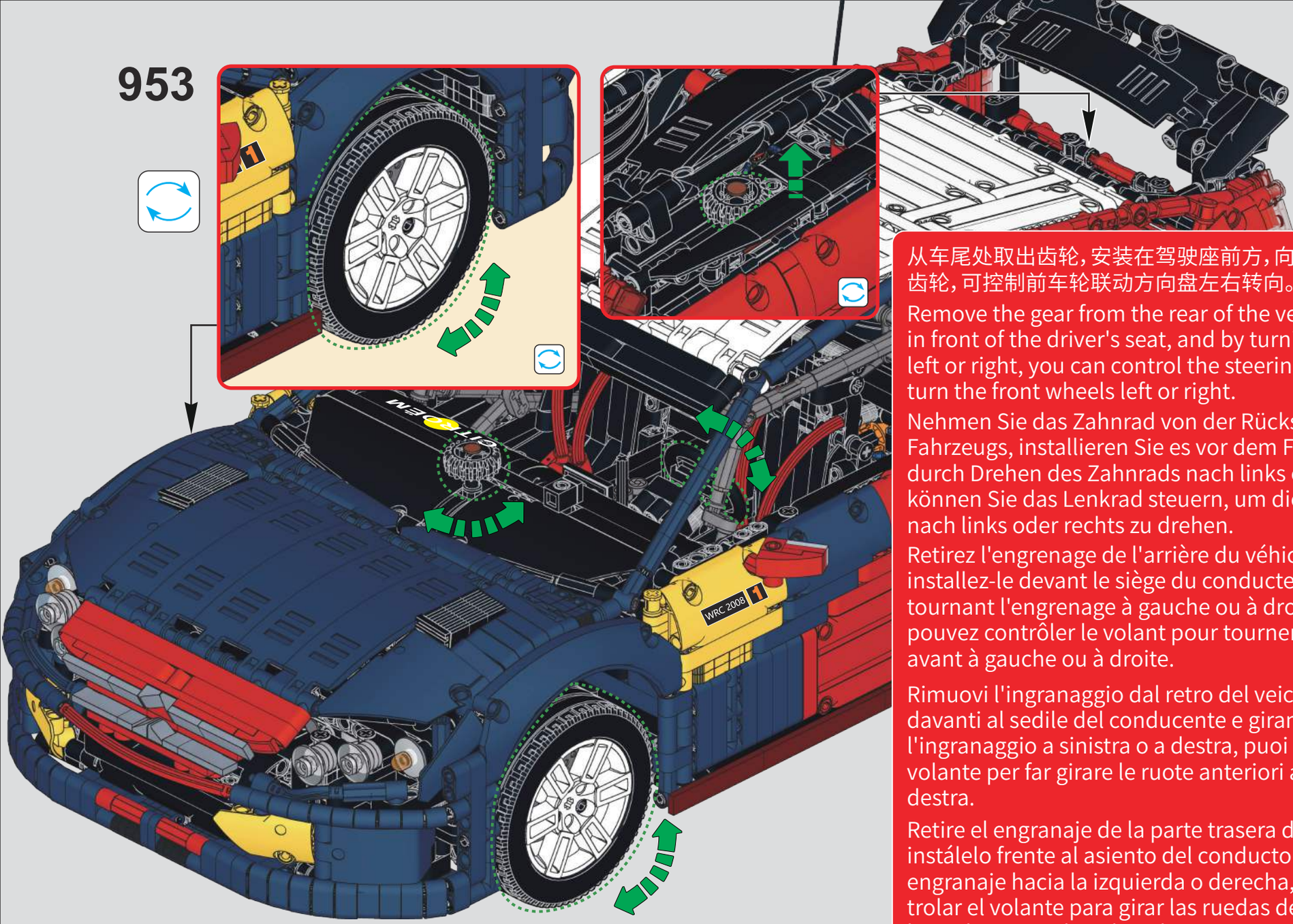

从车尾处取出齿轮，安装在驾驶座前方，向左或向右旋转齿轮，可控制前车轮联动方向盘左右转向。

Remove the gear from the rear of the vehicle, install it in front of the driver's seat, and by turning the gear left or right, you can control the steering wheel to turn the front wheels left or right.

Nehmen Sie das Zahnrad von der Rückseite des Fahrzeugs, installieren Sie es vor dem Fahrersitz, und durch Drehen des Zahnrads nach links oder rechts können Sie das Lenkrad steuern, um die Vorderräder nach links oder rechts zu drehen.

Retirez l'engrenage de l'arrière du véhicule, installez-le devant le siège du conducteur, et en tournant l'engrenage à gauche ou à droite, vous pouvez contrôler le volant pour tourner les roues avant à gauche ou à droite.

Rimuovi l'ingranaggio dal retro del veicolo, installalo davanti al sedile del conducente e girando l'ingranaggio a sinistra o a destra, puoi controllare il volante per far girare le ruote anteriori a sinistra o a destra.

Retire el engranaje de la parte trasera del vehículo, instálelo frente al asiento del conductor y, al girar el engranaje hacia la izquierda o derecha, puede controlar el volante para girar las ruedas delanteras hacia la izquierda o derecha.

車の後部からギアを取り出し、運転席の前に設置し、ギアを左または右に回すことで、ステアリングホイールを操作して前輪を左または右に向けることができます。

954

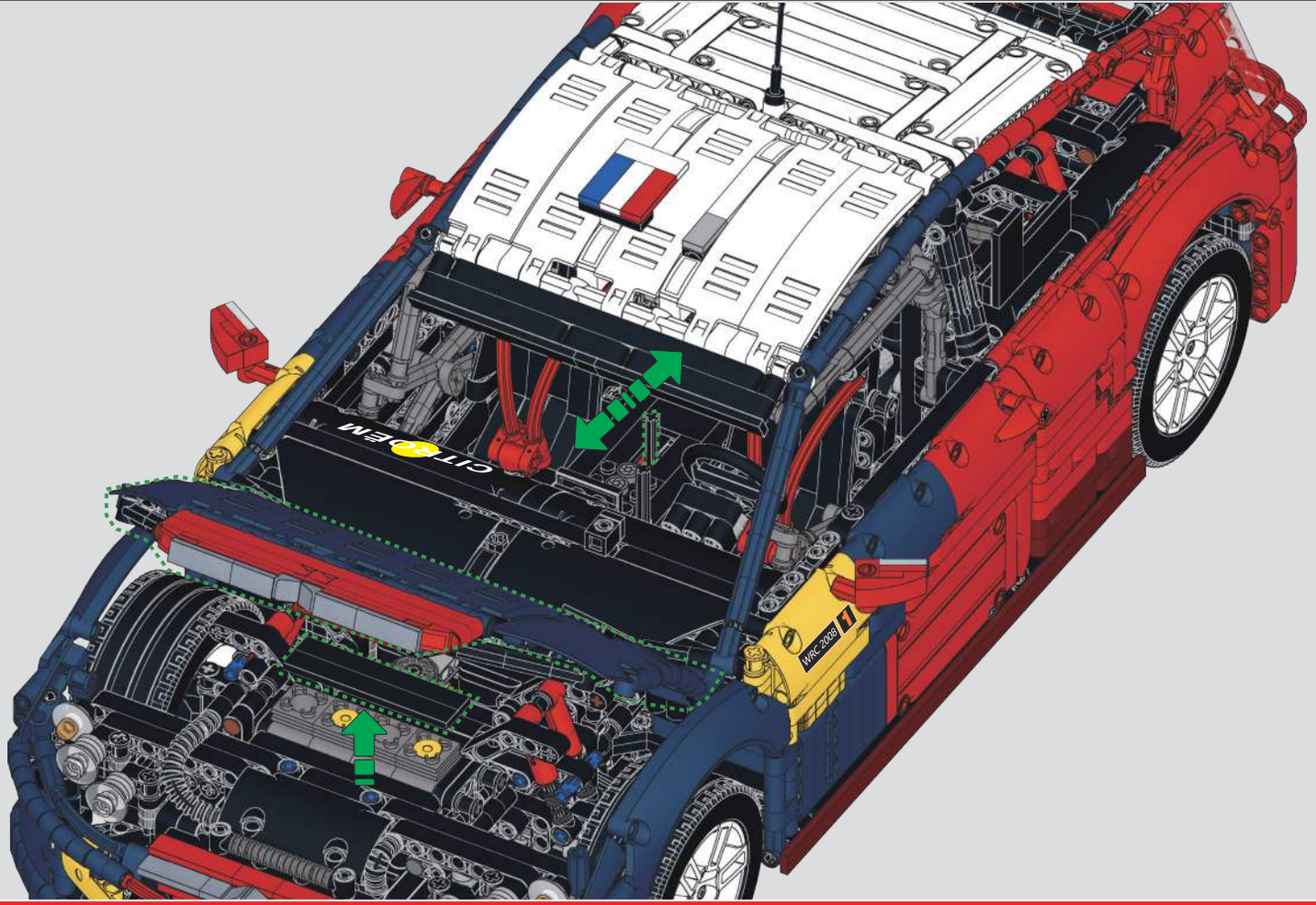

将前车盖打开，拿掉发动机上面两个黑色胶条，往后推动驾驶室内换挡杆，然后手动推动车辆，发动机可联动。

Open the front hood, remove the two black strips on the engine, push the gear shift lever inside the cabin backward, then manually push the vehicle, and the engine will be interconnected.

Öffnen Sie die Motorhaube, entfernen Sie die beiden schwarzen Streifen auf dem Motor, schieben Sie den Schalthebel in der Kabine nach hinten, schieben Sie das Fahrzeug manuell, und der Motor wird verbunden sein.

Ouvrez le capot avant, retirez les deux bandes noires sur le moteur, poussez le levier de vitesses à l'intérieur de la cabine vers l'arrière, poussez manuellement le véhicule, et le moteur sera interconnecté.

Apri il cofano anteriore, rimuovi le due strisce nere sul motore, spingi indietro la leva del cambio all'interno della cabina, poi spingi manualmente il veicolo, e il motore sarà interconnesso.

Abre el capó delantero, quita las dos tiras negras sobre el motor, empuja hacia atrás la palanca de cambios dentro de la cabina, luego empuja manualmente el vehículo, y el motor estará interconectado.

フロントフードを開け、エンジン上の2つの黒いストリップを取り除き、運転室内のシフトレバーを後ろに押し、その後手動で車両を押して、エンジンが連動します。

955

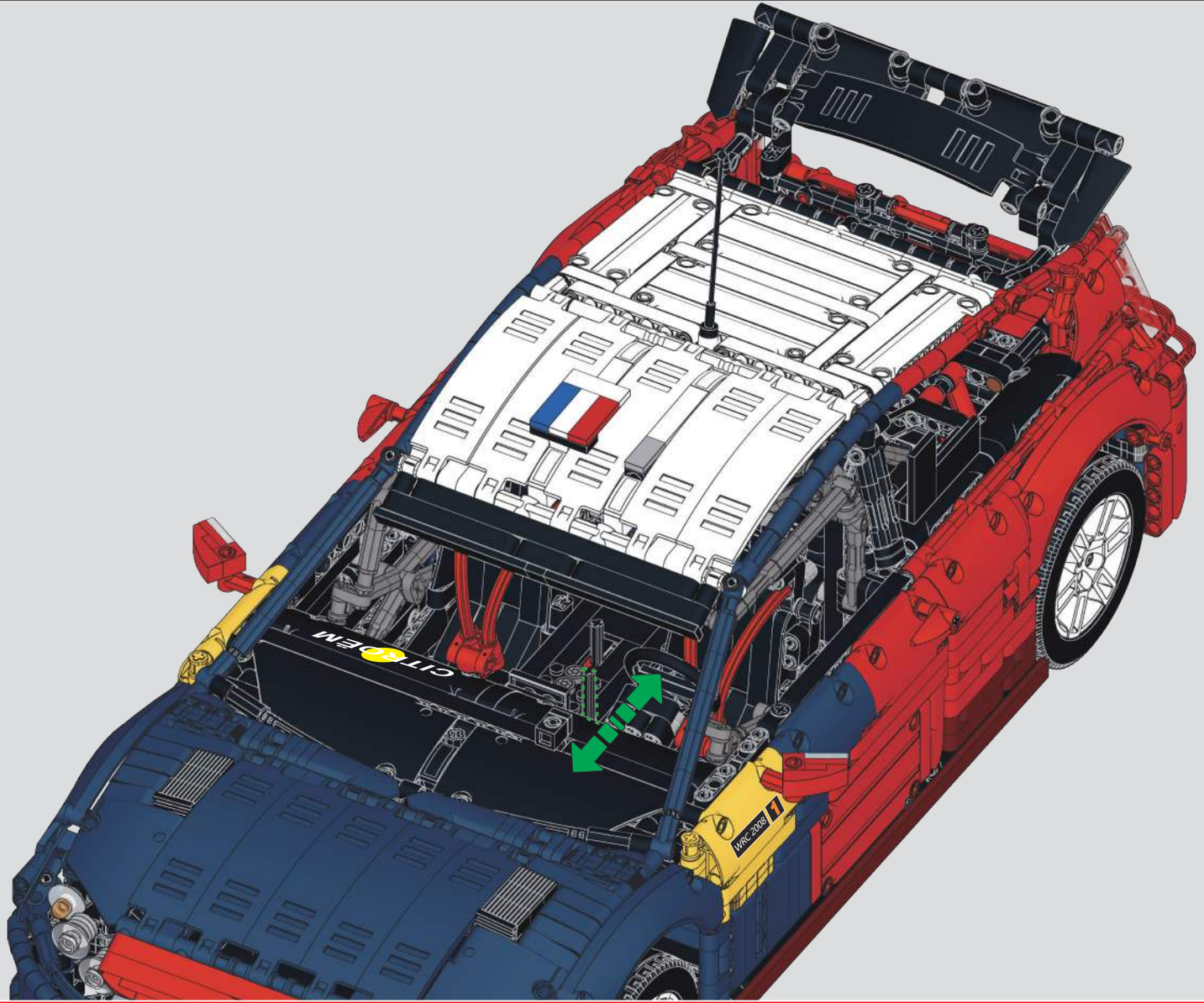

可前后拨动驾驶座处拨片进行换挡

The shift paddle at the driver's seat can be moved forward and backward to change gears.

Der Schalthebel am Fahrersitz kann vor- und zurückbewegt werden, um die Gänge zu wechseln.

Le levier de vitesse au siège du conducteur peut être déplacé vers l'avant et l'arrière pour changer les vitesses.

La leva del cambio presso il sedile del conducente può essere spostata avanti e indietro per cambiare marcia.

El paddle de cambio en el asiento del conductor se puede mover hacia adelante y hacia atrás para cambiar de marcha.

運転席のシフトパドルを前後に動かしてギアを変更できます。

956

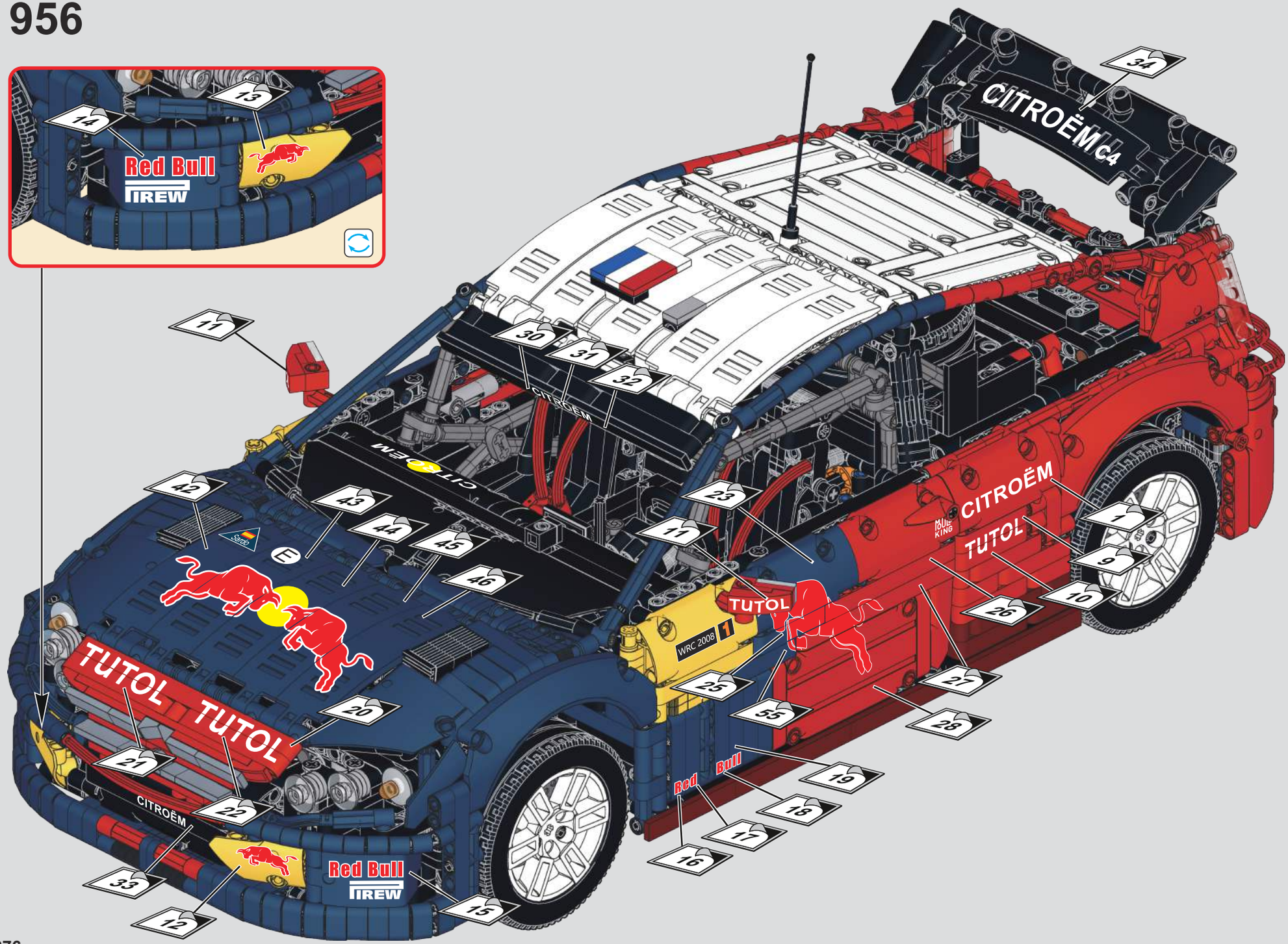
Red Bull
PIREW
CITROËM C4
CITROËM
TUTOL
WRC 2008
1
Red Bull
PIREW
34
14
13
11
30
31
32
42
43
44
45
46
23
11
1
9
10
26
27
28
25
55
19
18
17
16
20
21
22
33
12
15

957

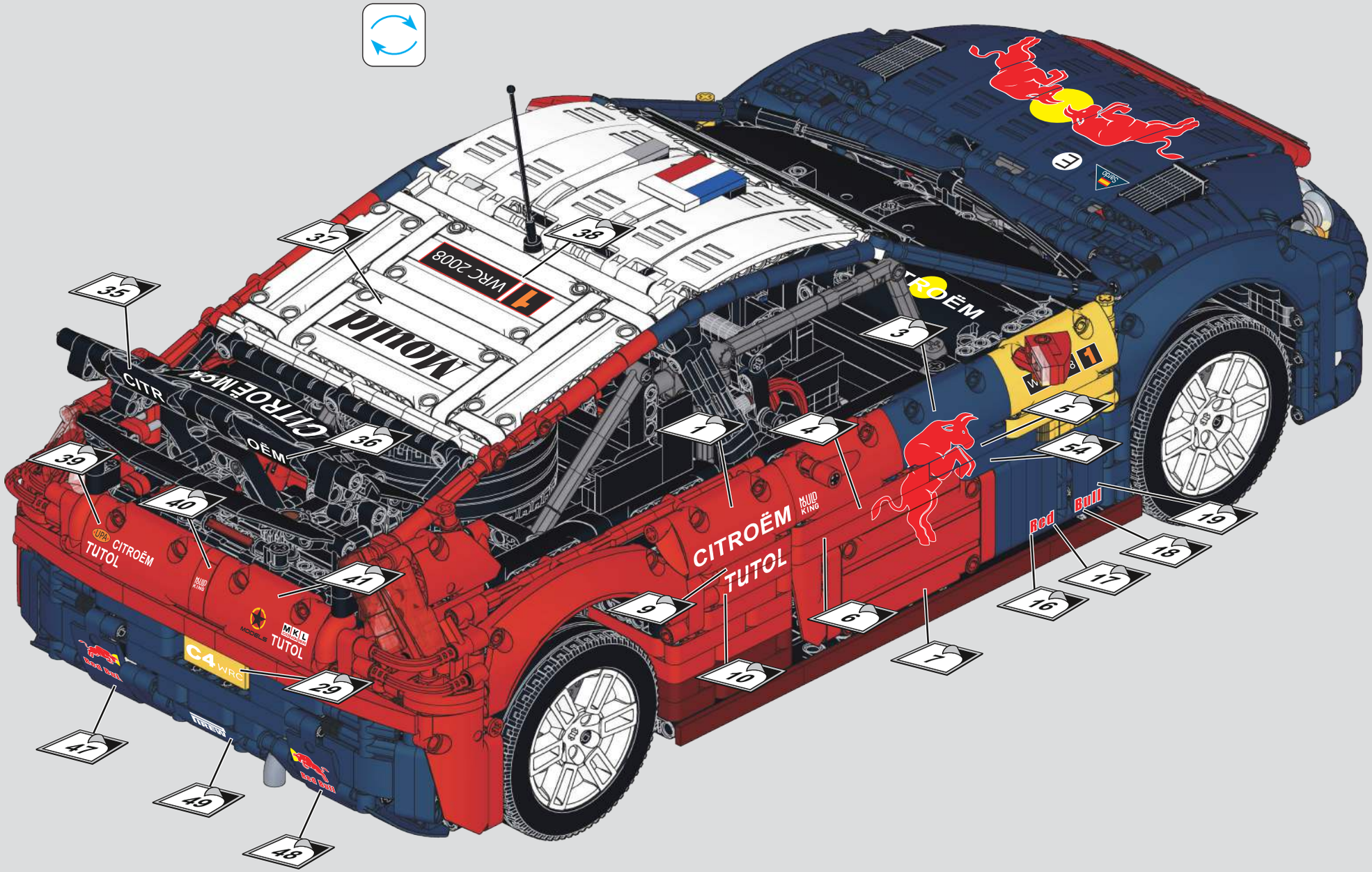
35
37
38
36
39
40
41
29
47
49
48
1
4
3
5
54
19
18
17
16
6
7
9
10
WRC 2008
Mobil
CITROËM
CITROËM
TUTOL
CITROËM
TUTOL
TUTOL
Red Bull
C4 WRC
MKL
MODELL
HUID KING
PIRELLI

958

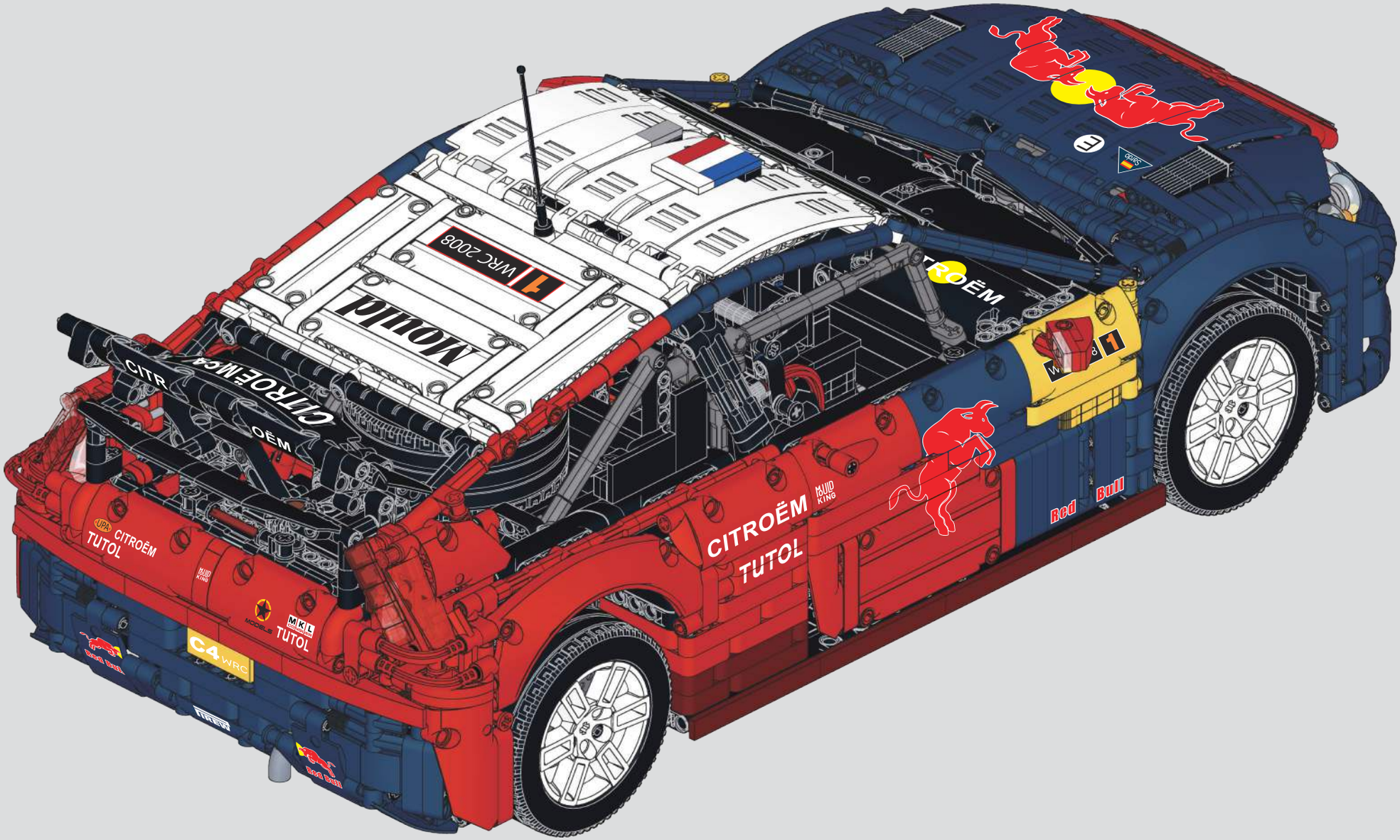
CITROËM
TUTOL
Red Bull
C4 WRC
PIRELLI
CITROËM
TUTOL
CITROËM
TUTOL
Mobil
WRC 2008
CITROËM C4
CITROËM

959

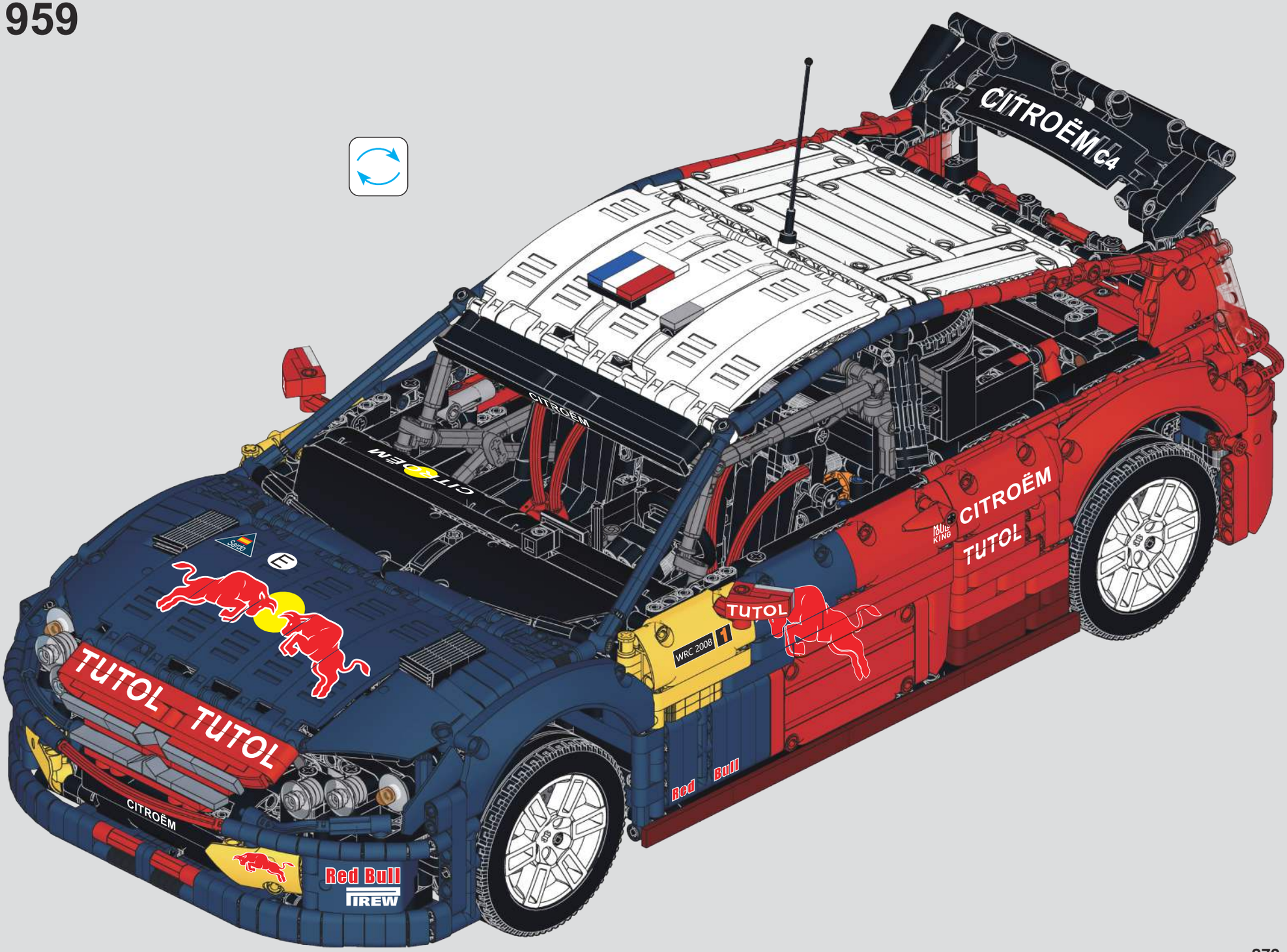
CITROËN C4
CITROËN
CITROËN
CITROËN
TUTOL
TUTOL
TUTOL
TUTOL
WRC 2008
1
Red Bull
Red Bull
PIREW

MOULD KING®

宇 星 模 王