宇星工程系列

MODELS NO. 气动机场救援车

Pneumatic Airport Rescue Vehicle

MOULD KING®

宇星横王

19004

6653+ Pcs/Pza

OPEN

Qr code APP (APP二维码)

Need the apple version 9.0 and above,the android version 5.0 and above.

* This APP supports most of the mainstream Android models on the market, but due to the large number of Android models, different models of systems and hardware reasons, there may be some models do not support, specificaccording to the actual test!

广东宇星科技

微信扫描二维码，关注公众号。获取第一手的新品资讯，享受便捷的补件服务。

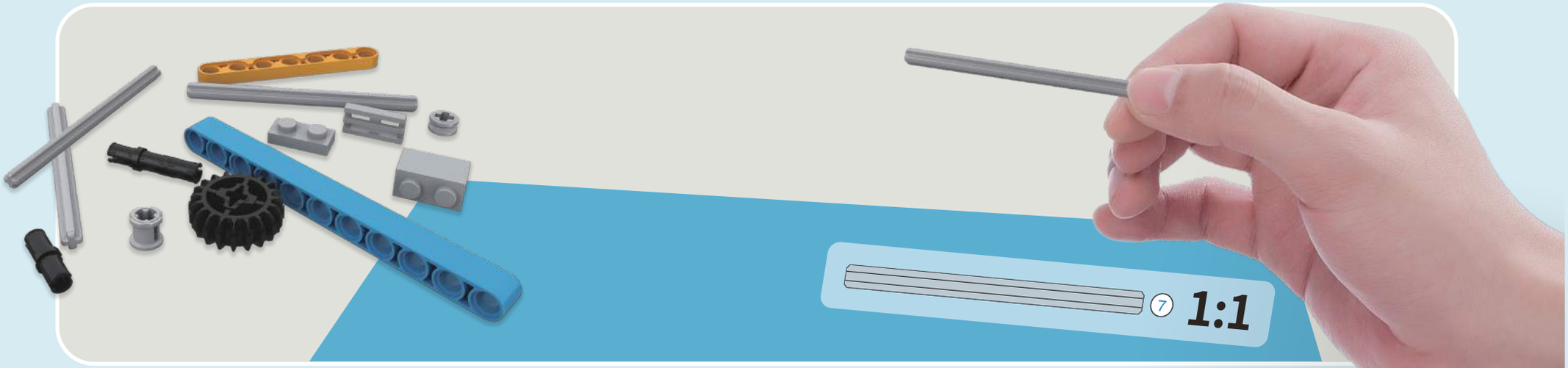

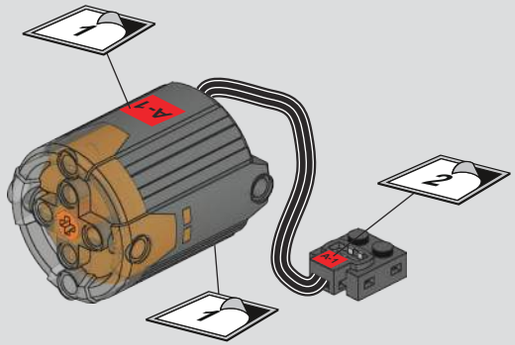
1
A-1
2
1

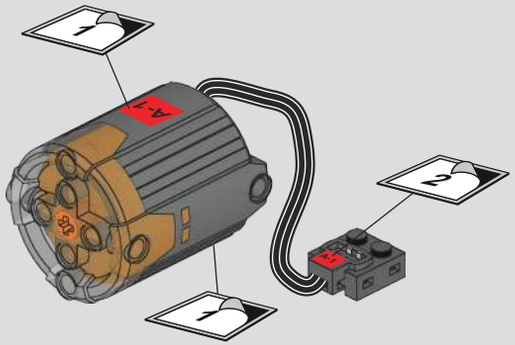
1
A-1
2
1

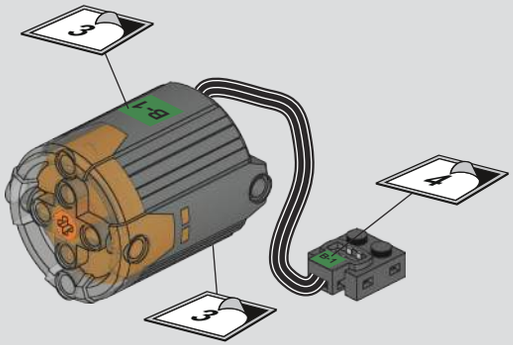
3
B-1
4
3

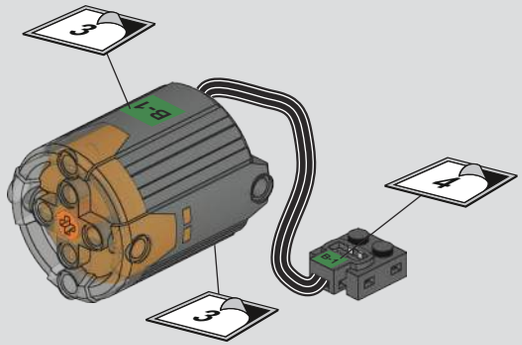
3
B-1
4
3

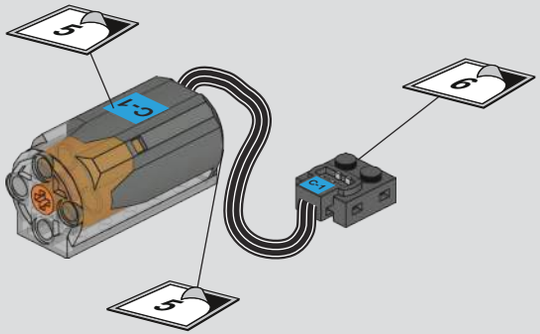
5
C-1
6
5

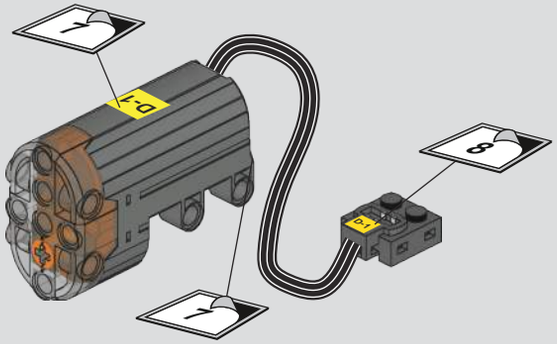
7
D-1
8
7

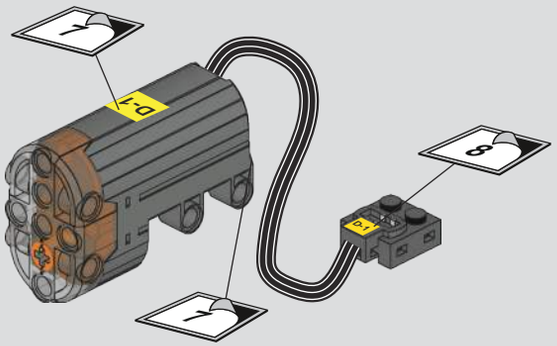
7
D-1
8
7

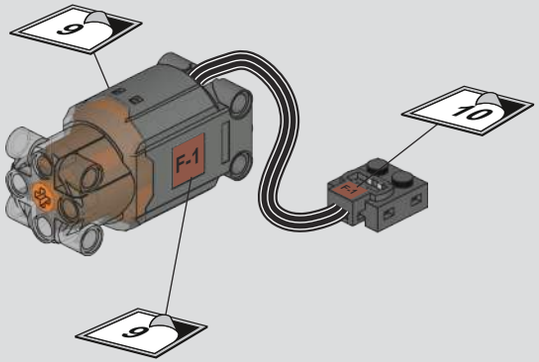
9
F-1
10
9

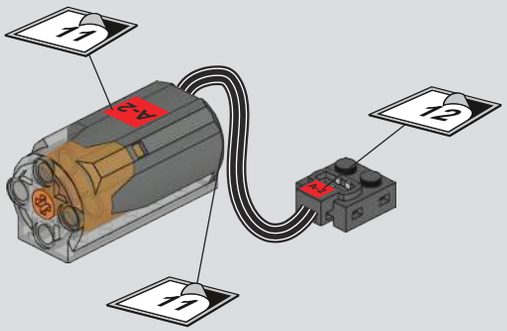
11
A-2
12
11

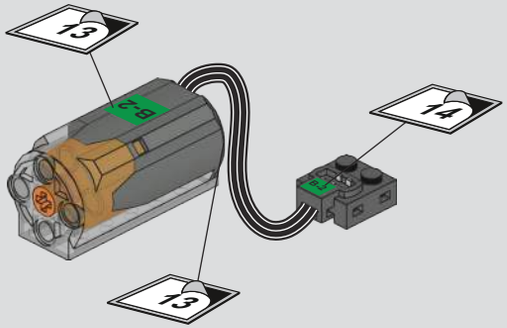
13
B-2
14
13

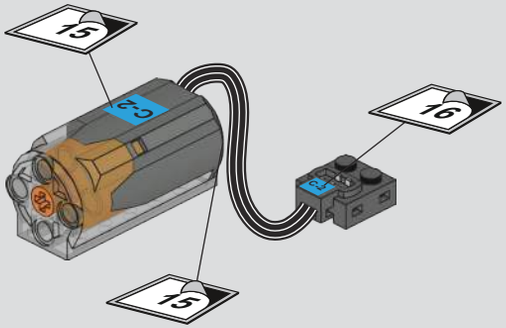
15
C-2
16
15

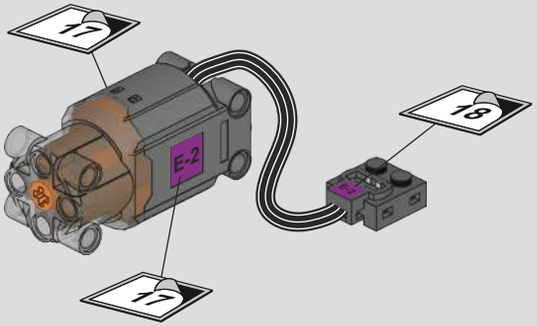
17
E-2
18
17

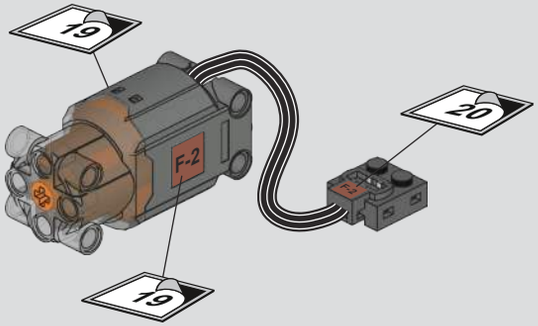
19
F-2
20
19

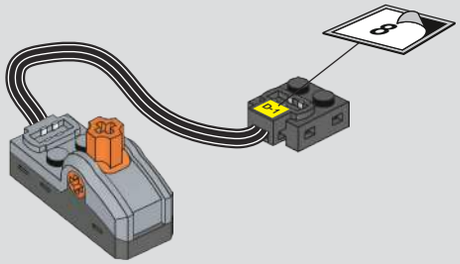
8

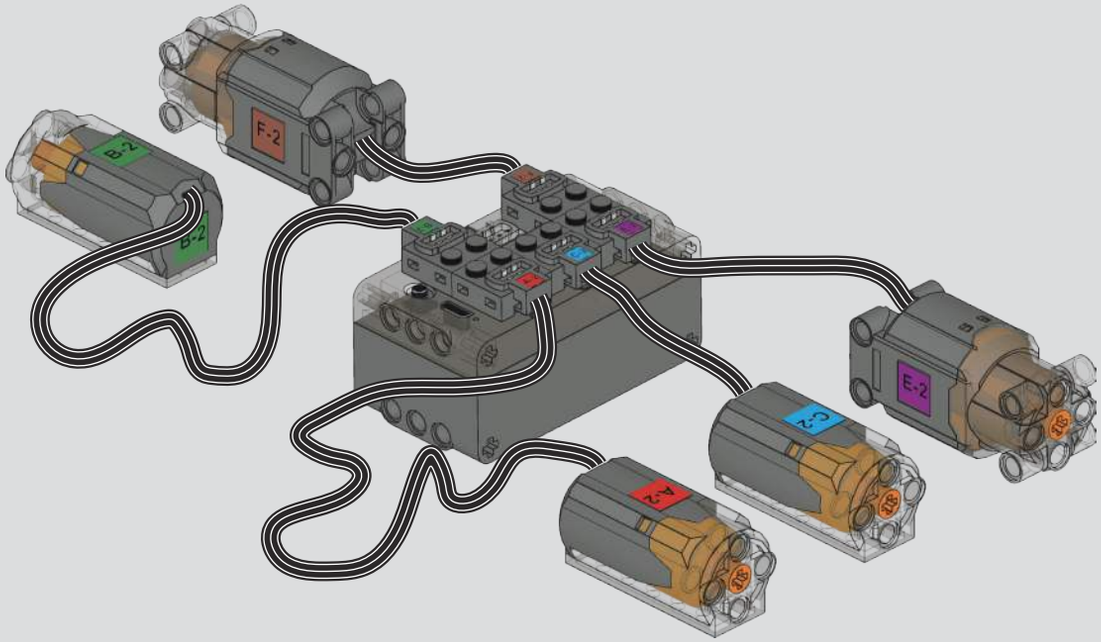
F-2
B-2
B-2
E-2
C-2
A-2

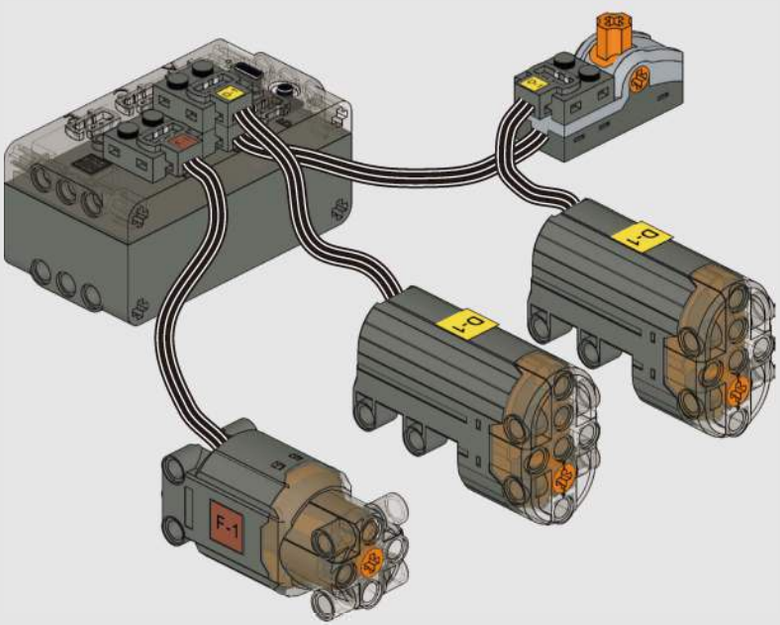
F-1
D-1
D-1

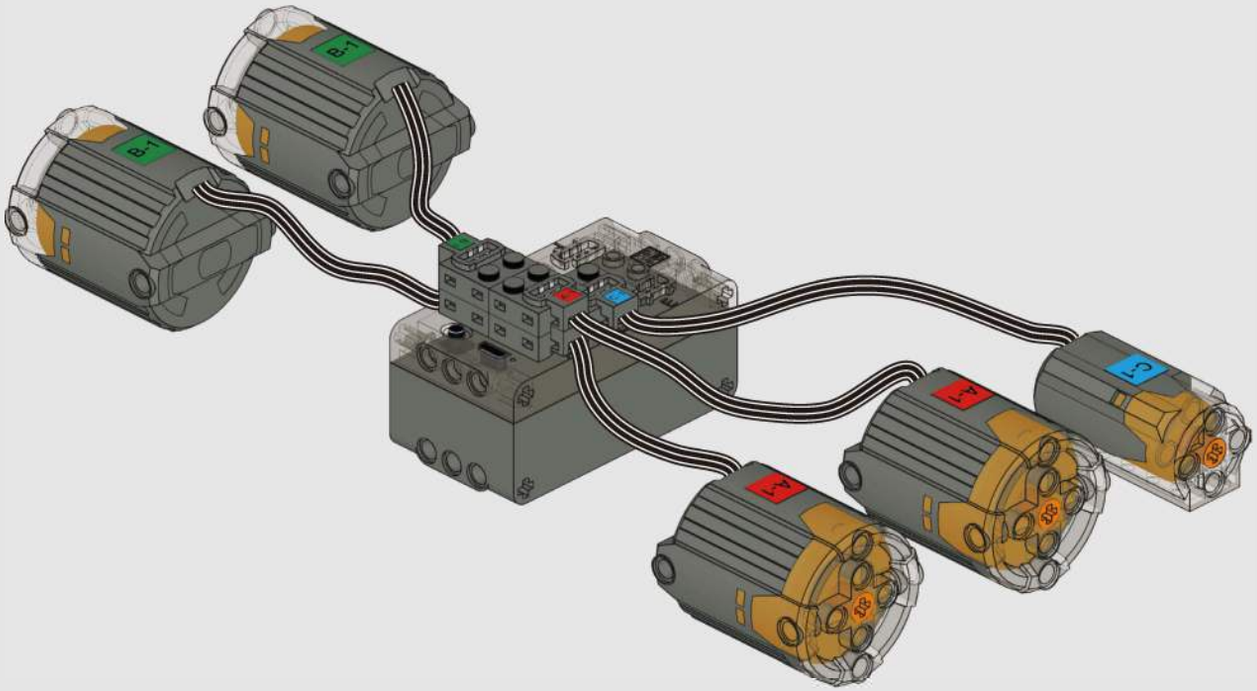
B-1
B-1
A-1
A-1
C-1

0

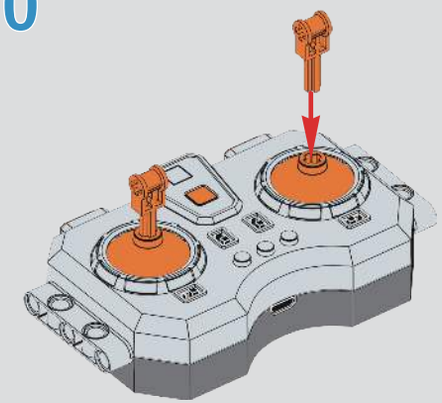

1

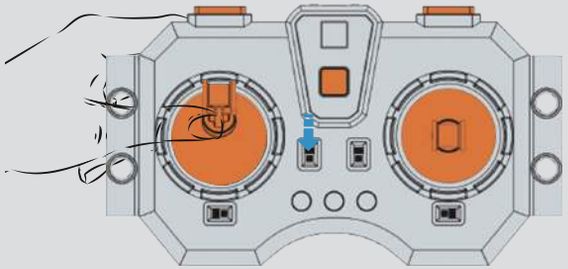

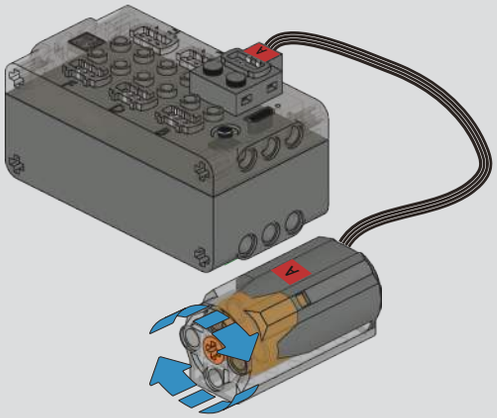

2

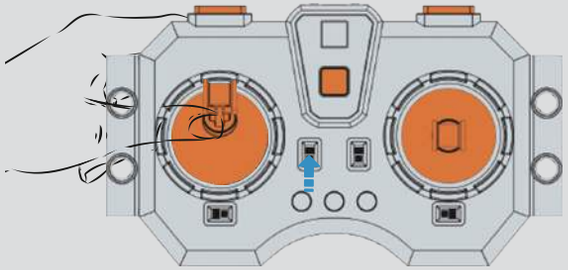

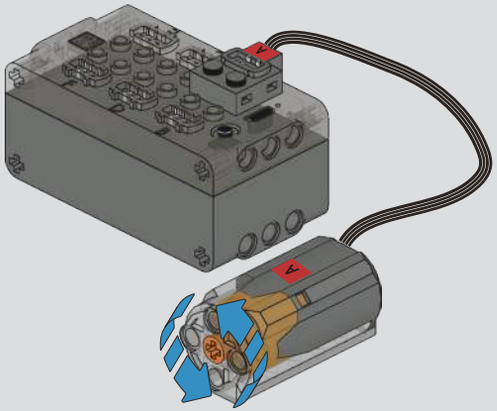

3

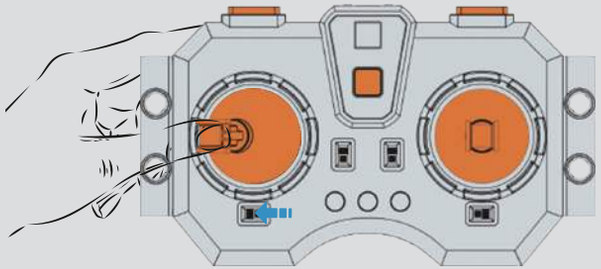

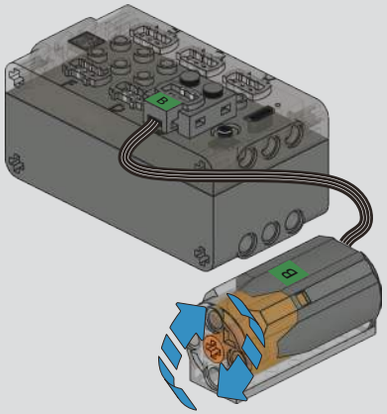

4

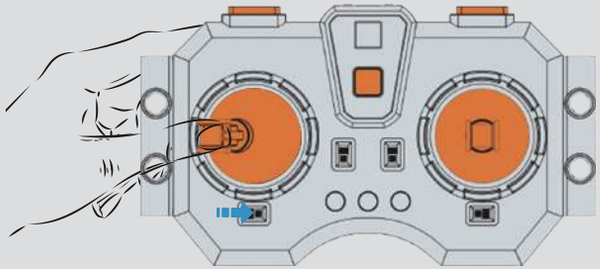

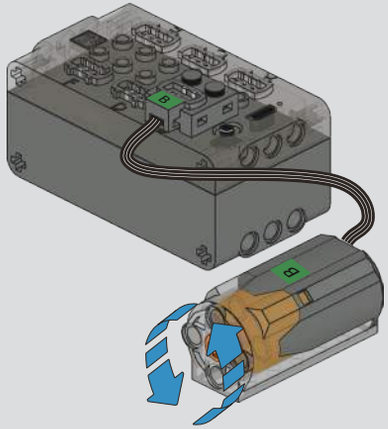

5

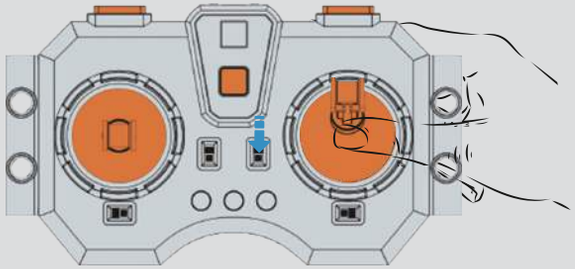

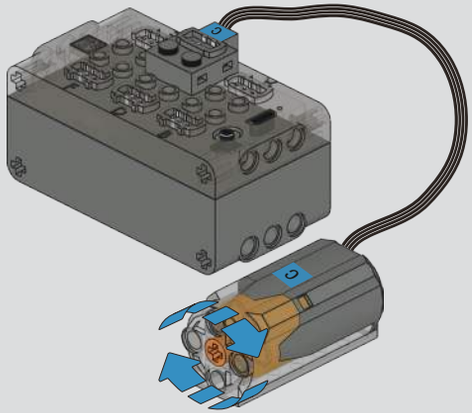

6

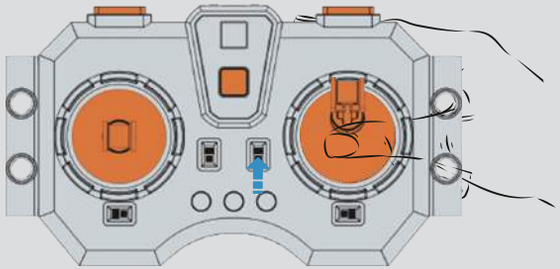

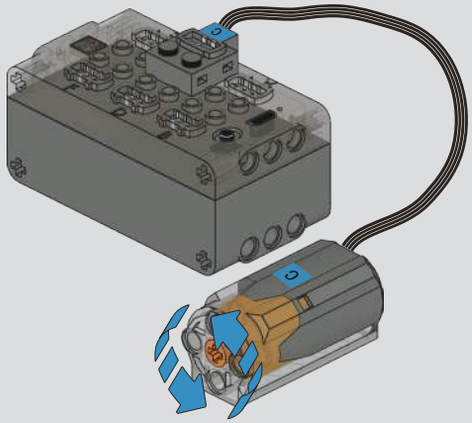

7

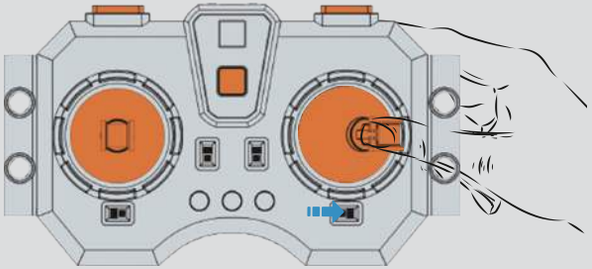

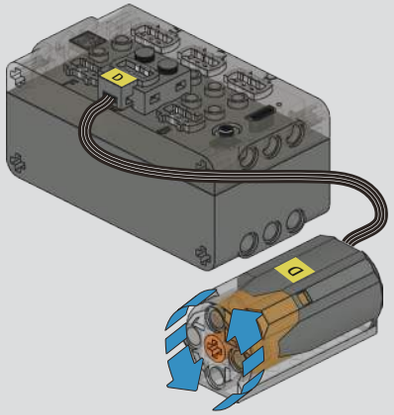

8

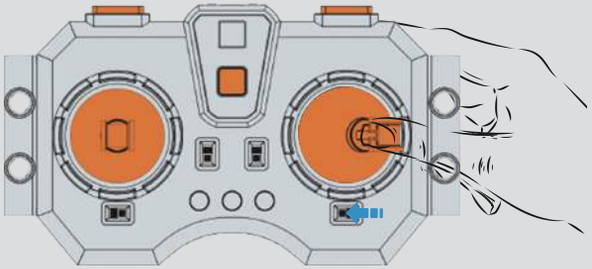

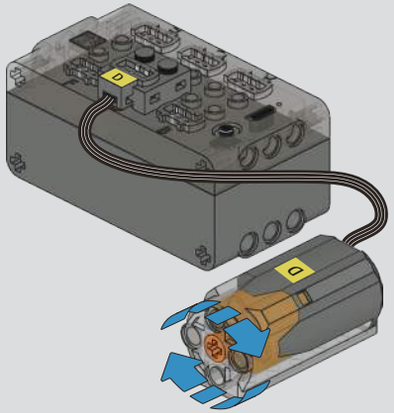

9

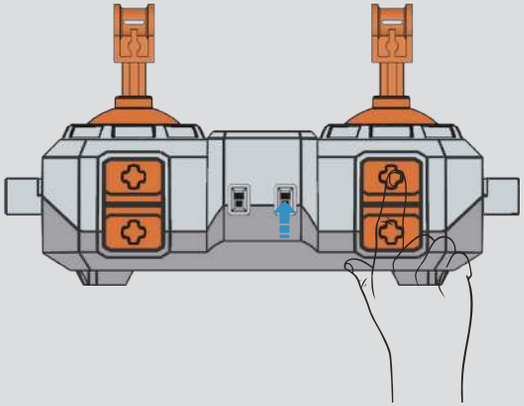

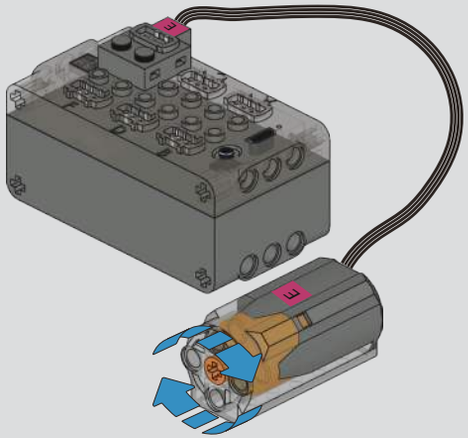

10

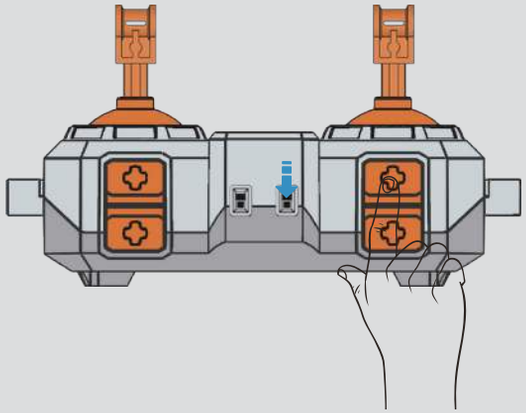

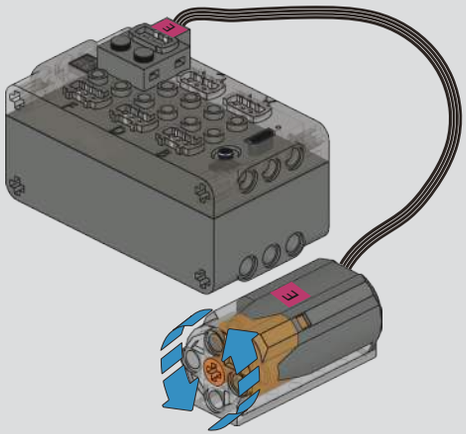

11

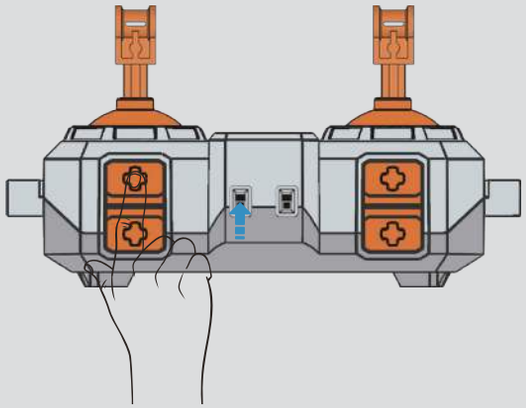

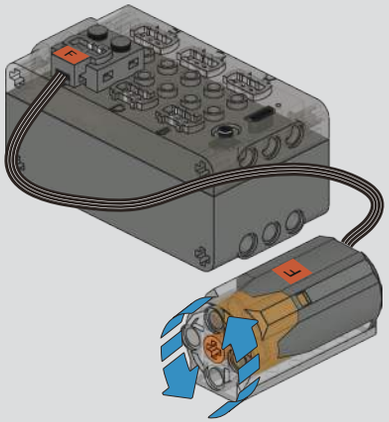

12

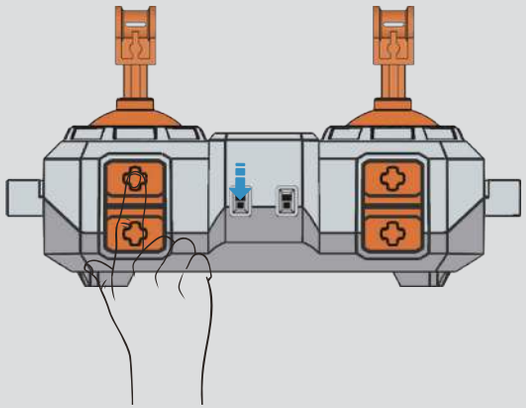

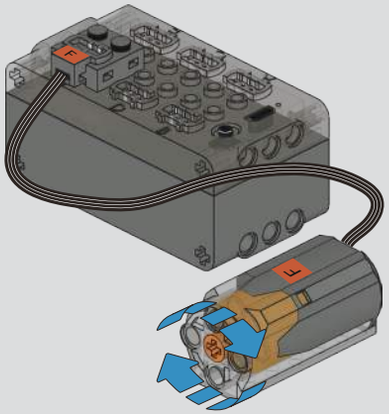

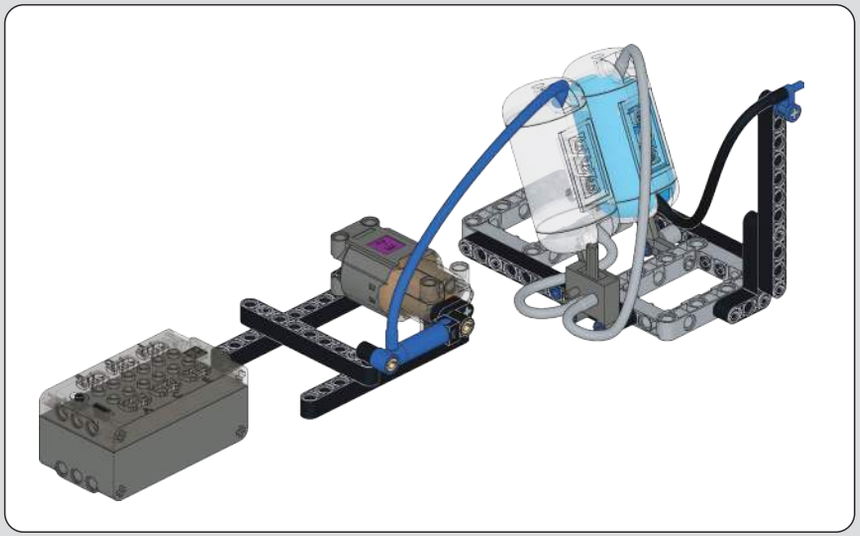

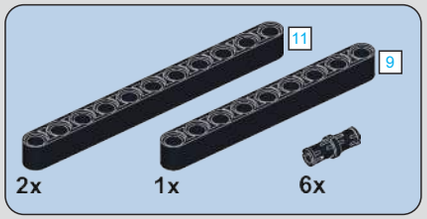
11
9
2x
1x
6x

0-1

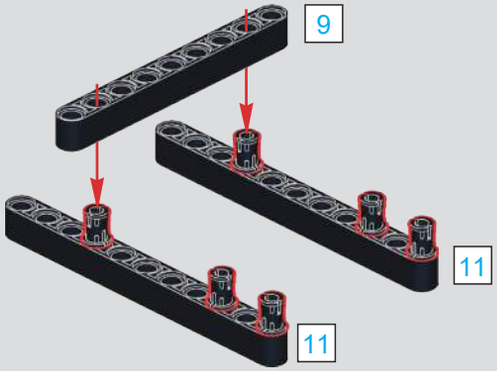
9
11
11

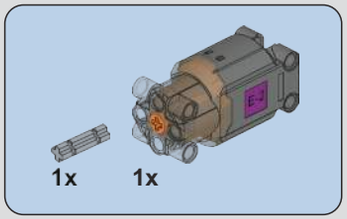
1x
1x

0-2

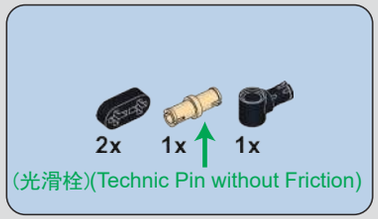
2x
1x
1x
(光滑栓)(Technic Pin without Friction)

0-3

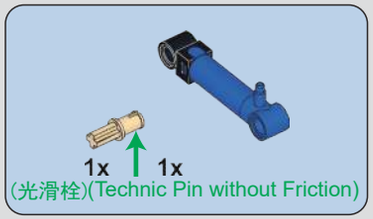
1x
1x
(光滑栓)(Technic Pin without Friction)

0-4

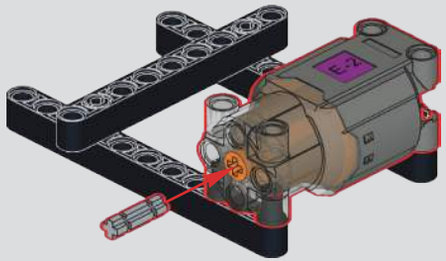

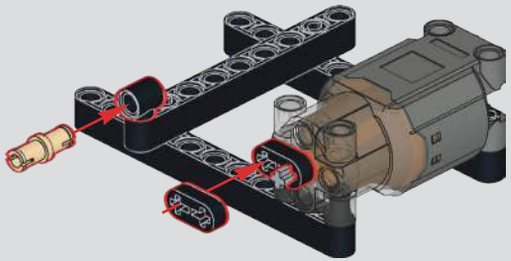

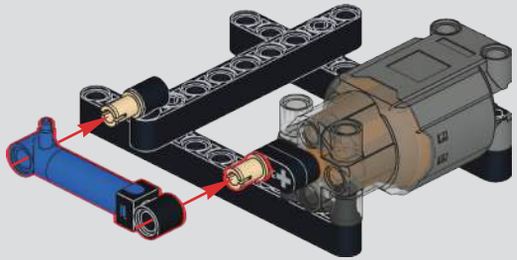

11
9
1:1

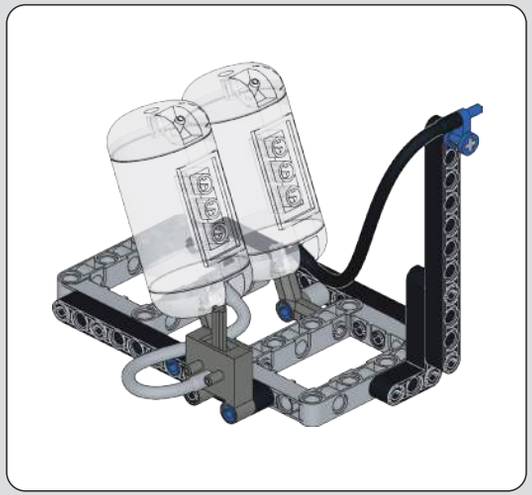

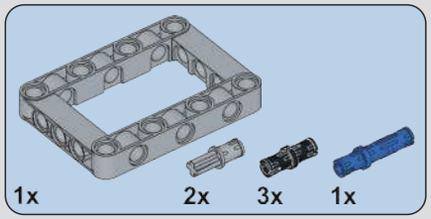

0-5

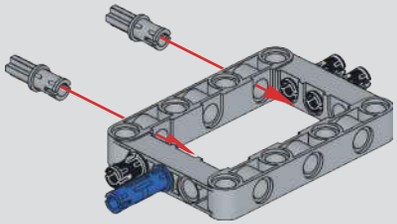

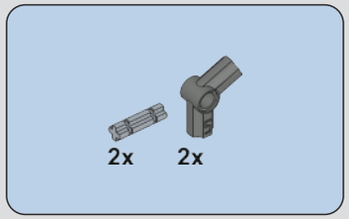

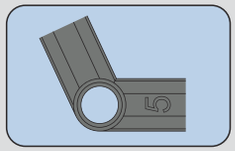

0-6

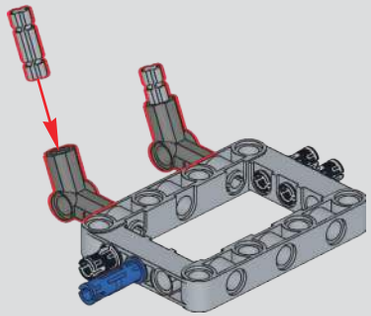

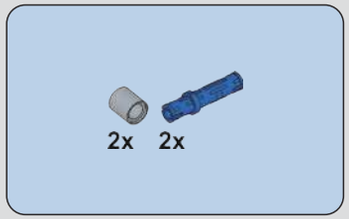

0-7

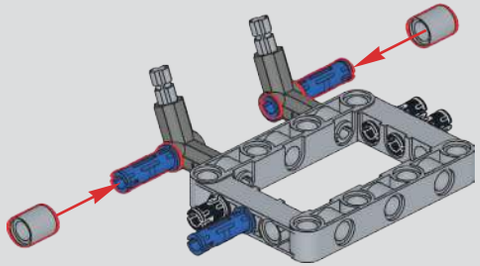

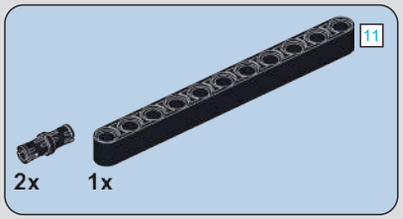

0-8

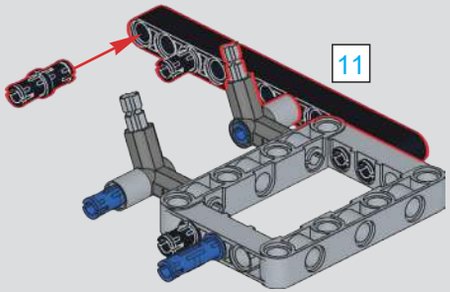

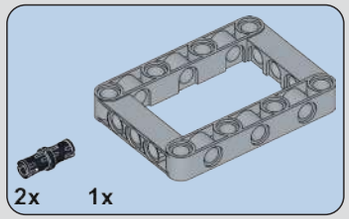

0-9

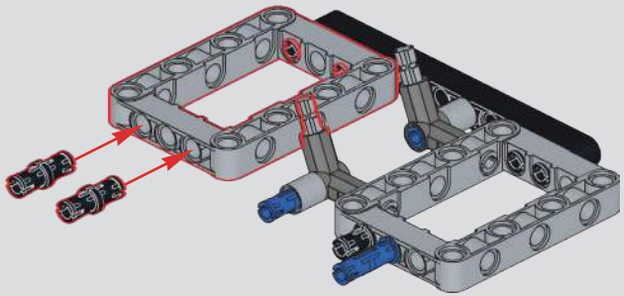

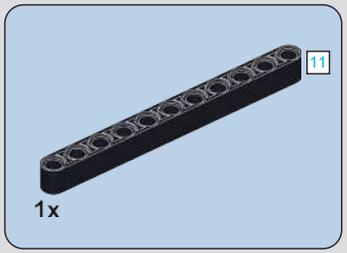

0-10

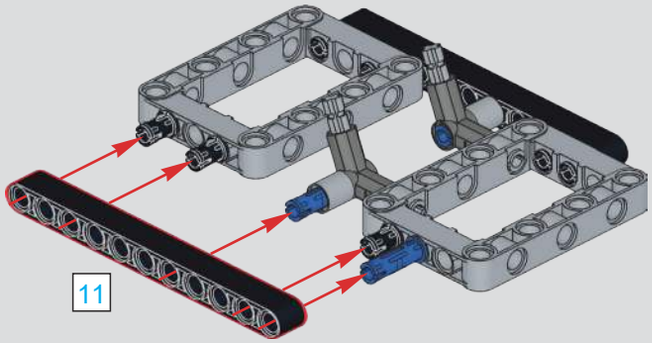

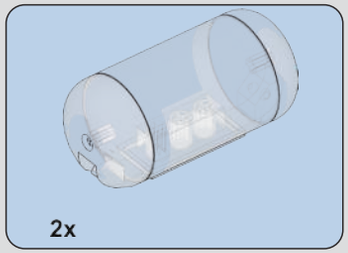

0-11

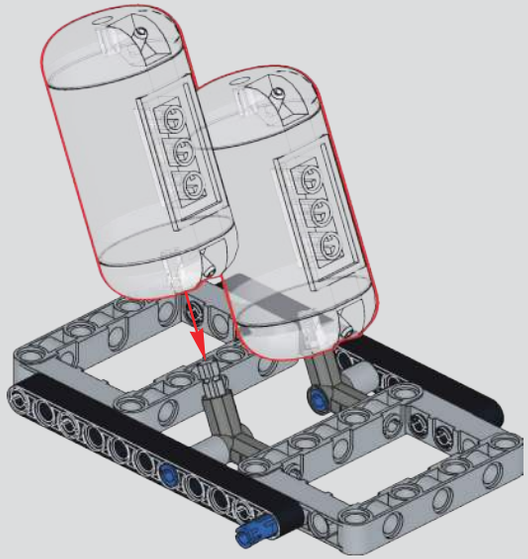

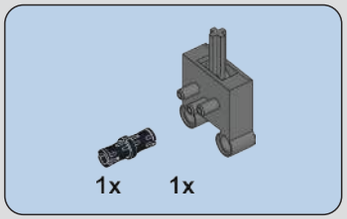

0-12

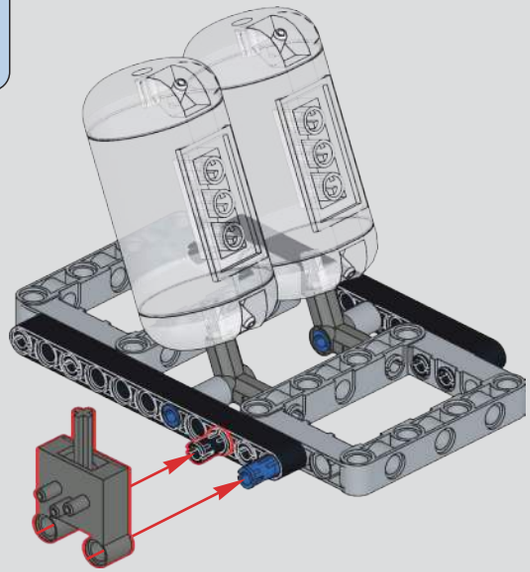

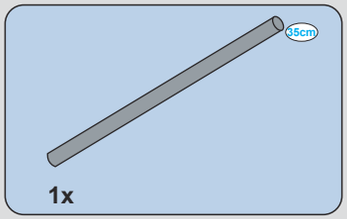

0-13

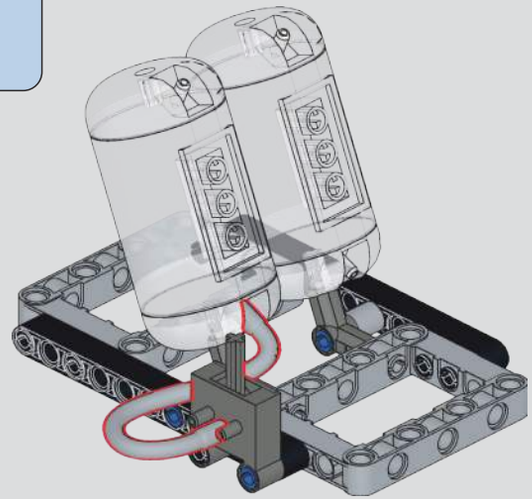

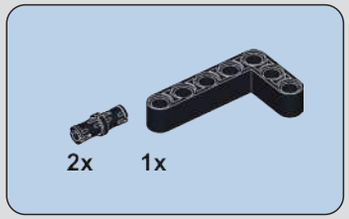

0-14

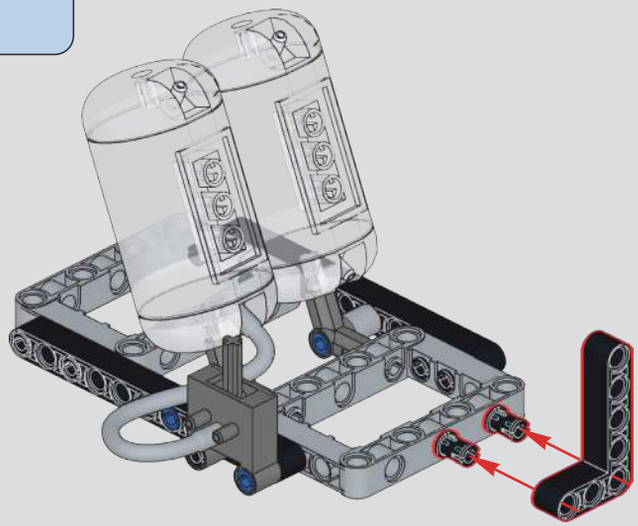

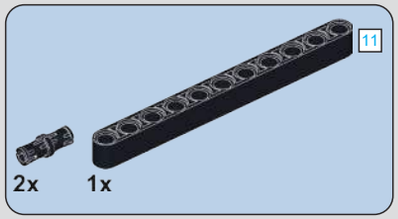

0-15

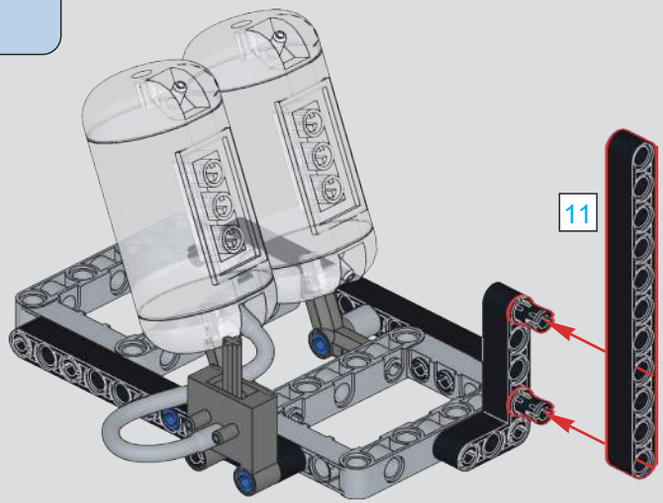

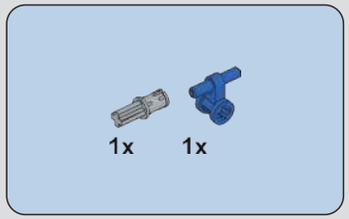

0-15

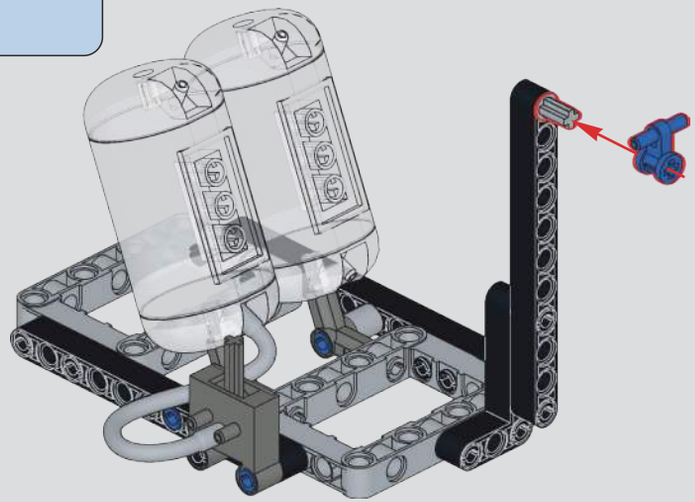

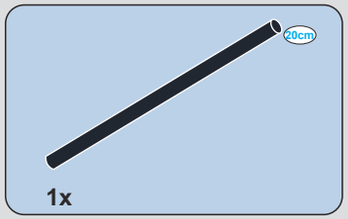

0-16

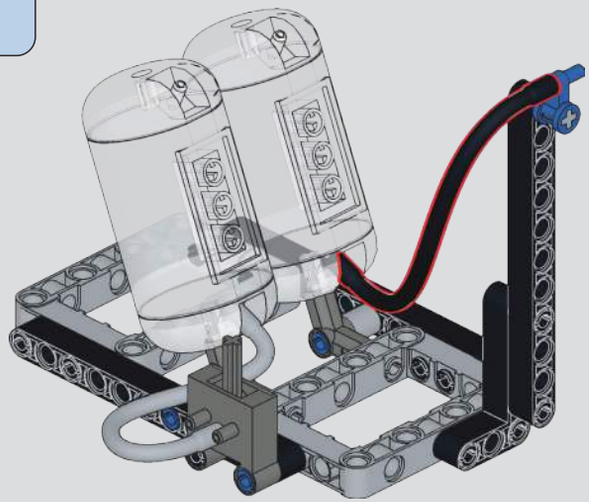

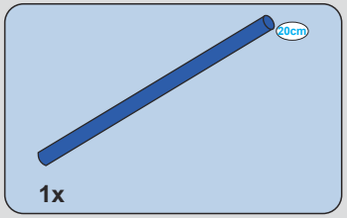

0-17

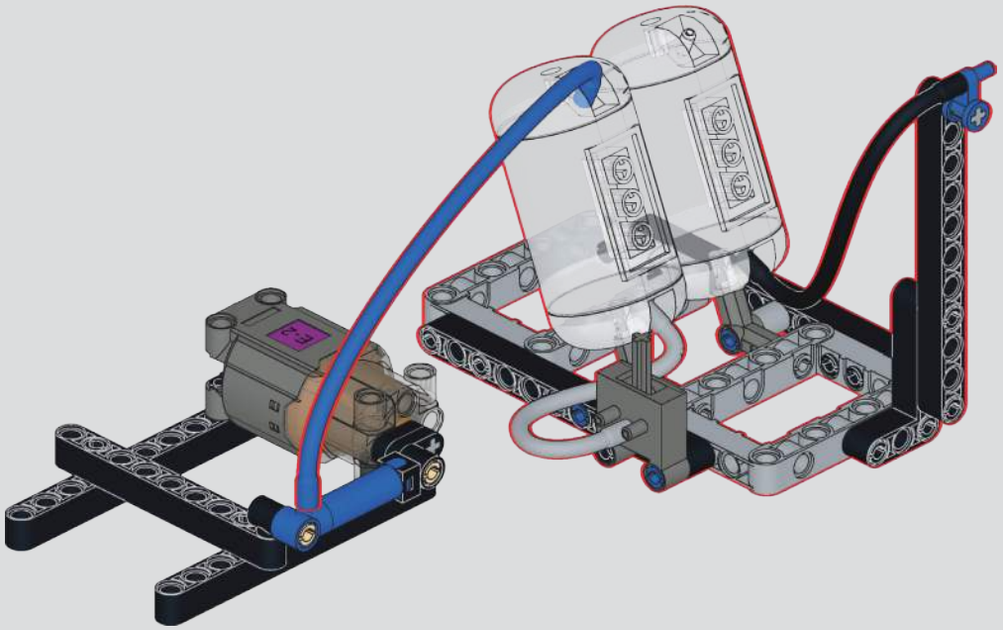

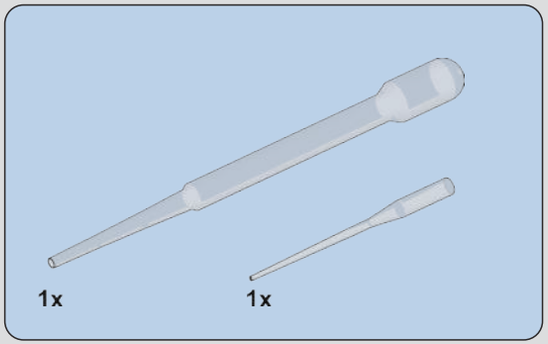

0-18

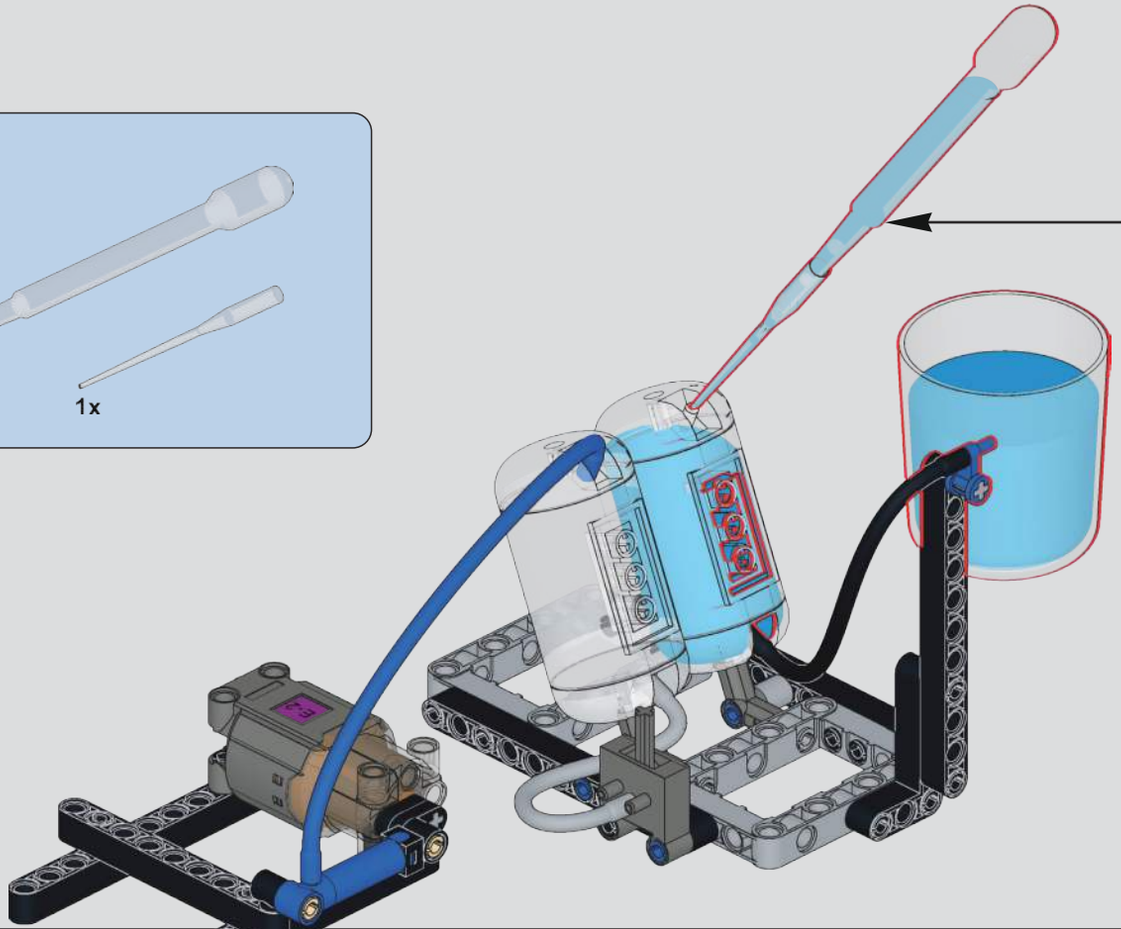

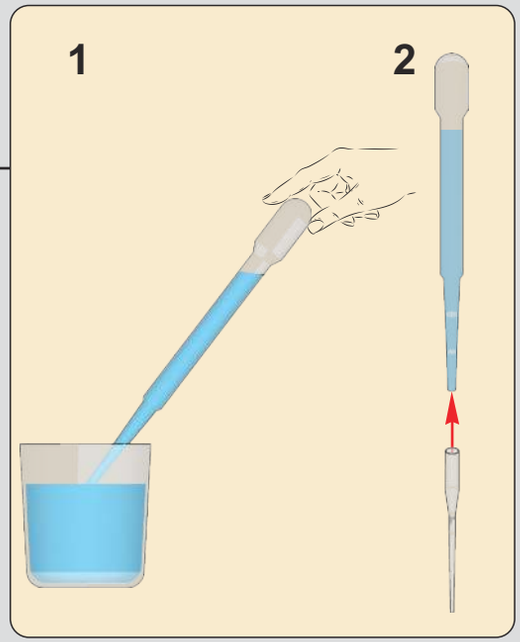

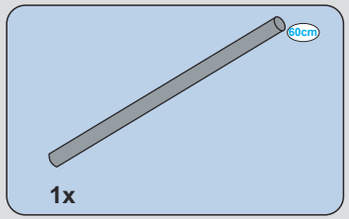

0-19

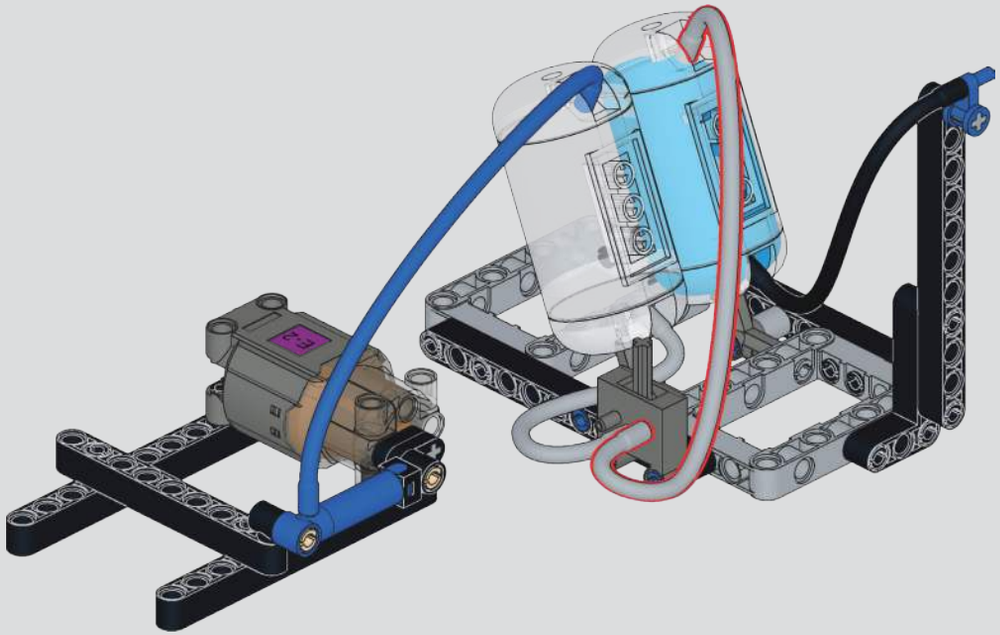

拼装前必须检测确认气泵，气挺杆，控制开关正常工作.测试完请将零件拆开，拼装需要用到.

Before assembly,the air pump, air lifter, and control switch must be checked and confirmed to work normally. Please disassemble the parts after testing.

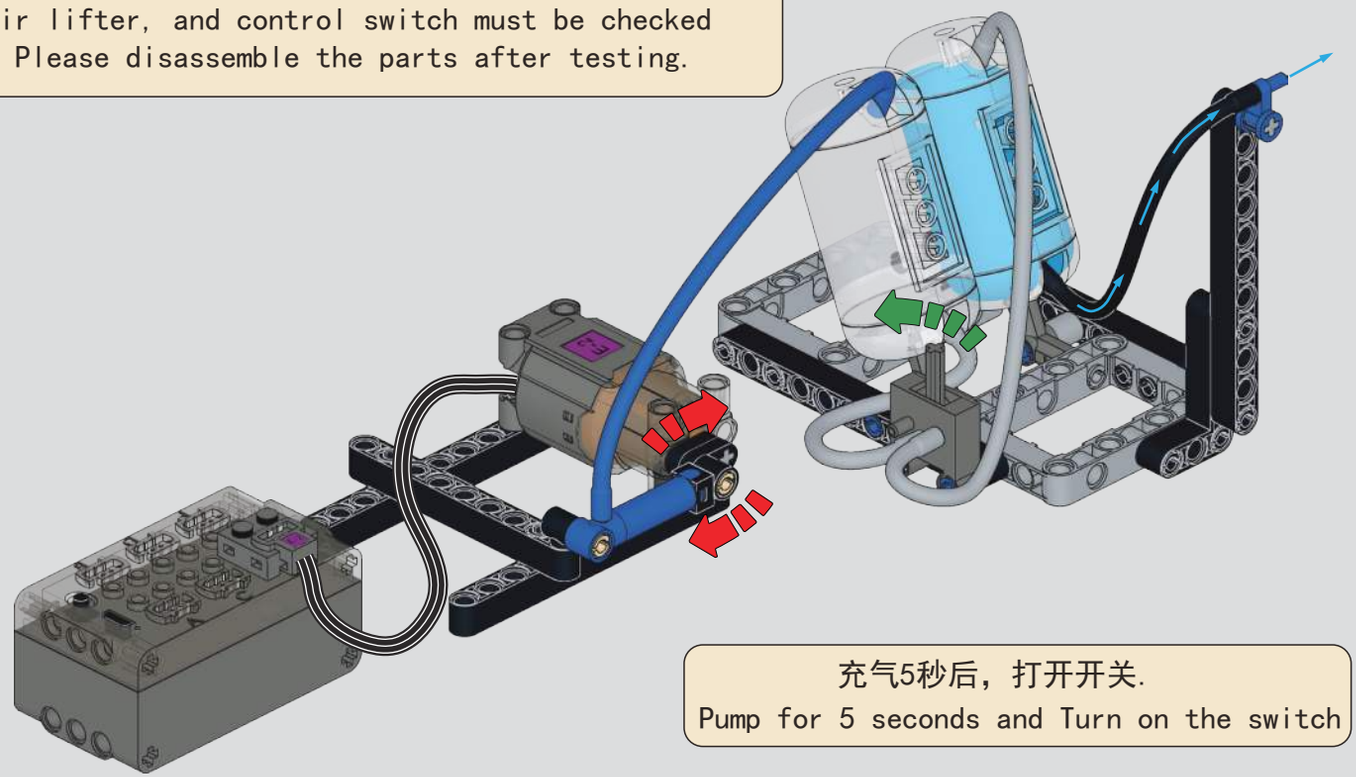

充气5秒后，打开开关.

Pump for 5 seconds and Turn on the switch

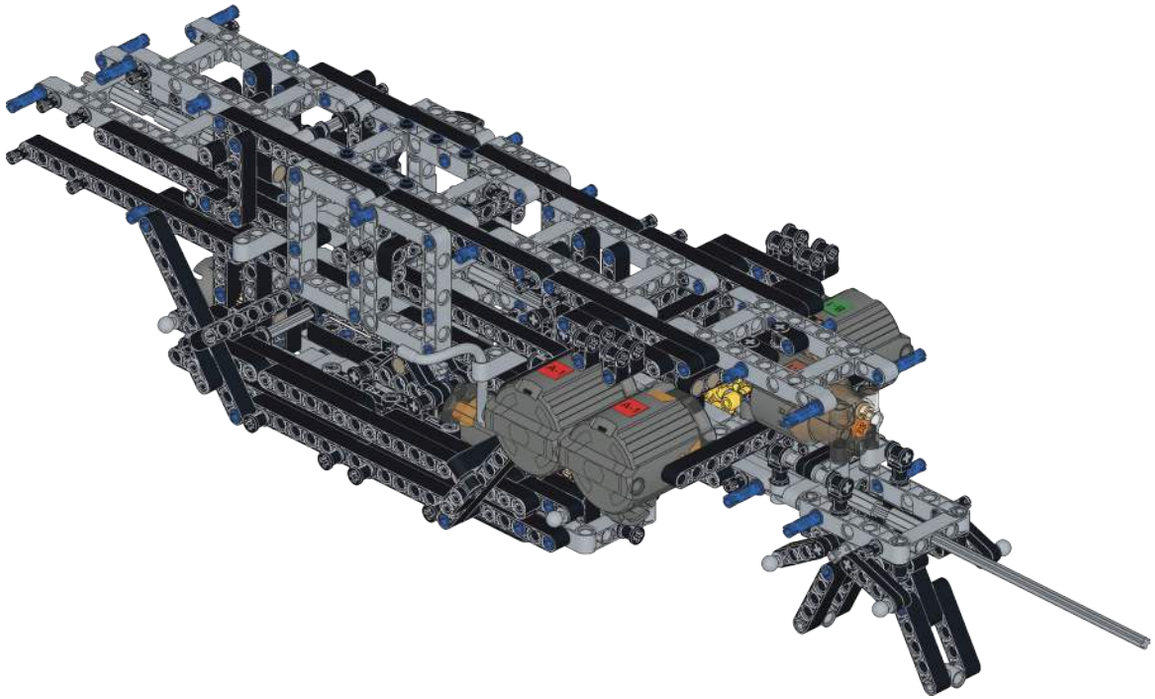

1:1

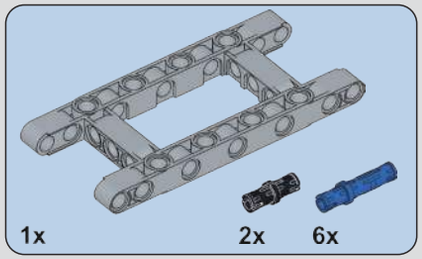

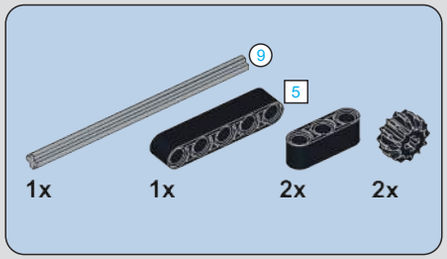

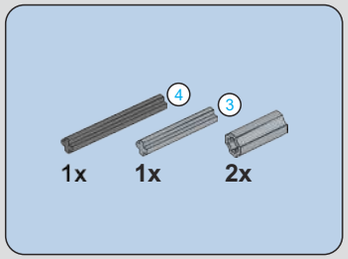

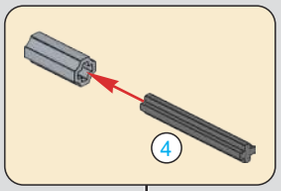

1

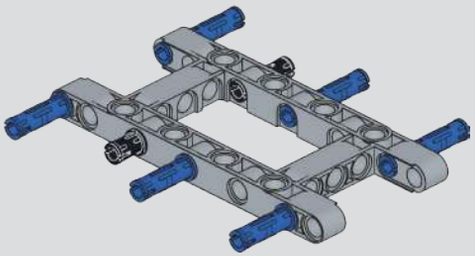

2

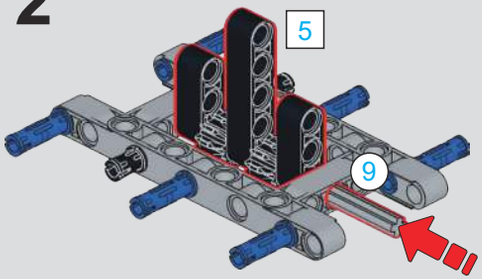

3

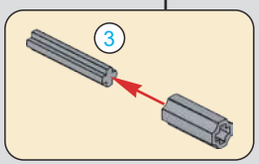

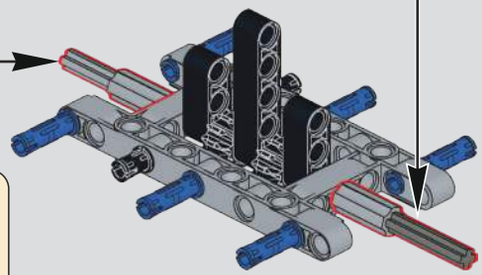

1:1

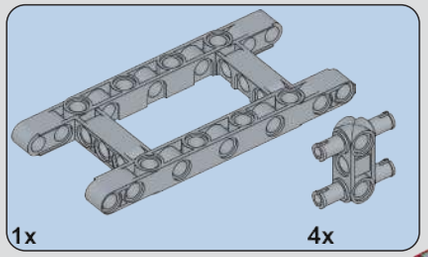

4

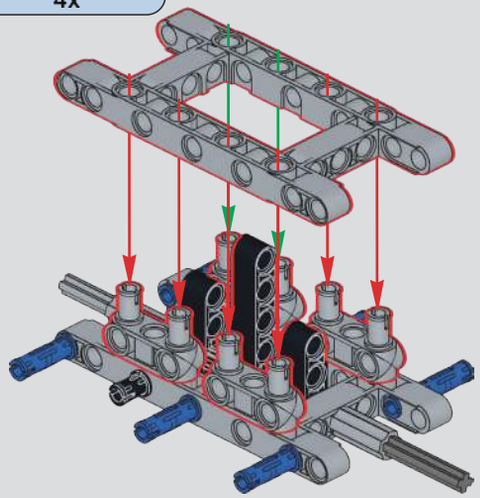

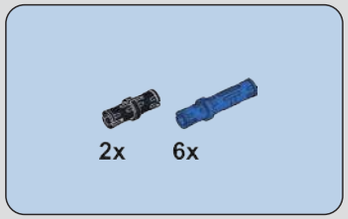

5

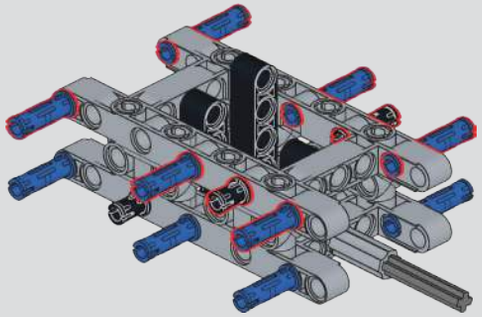

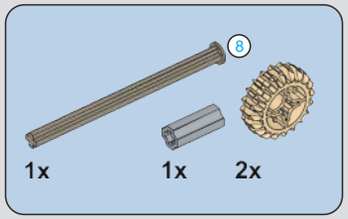

6

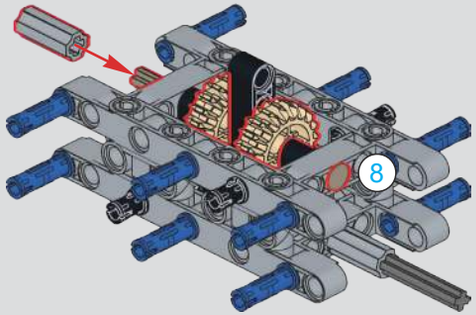

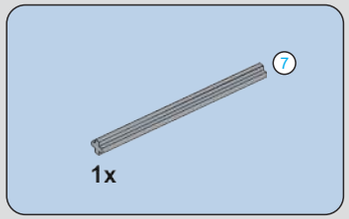

7

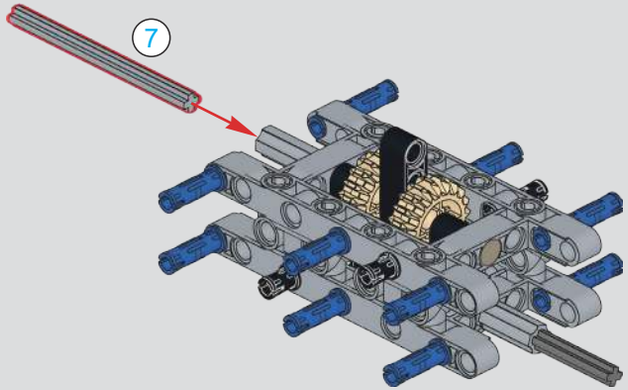

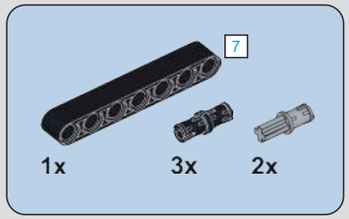

8

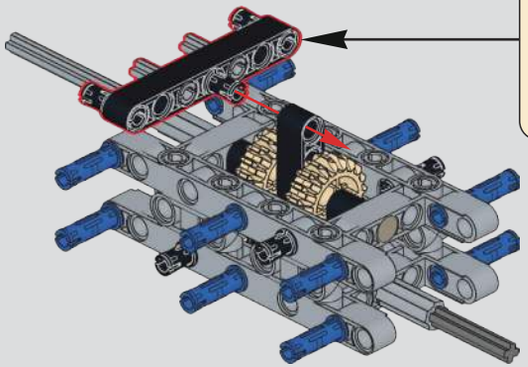

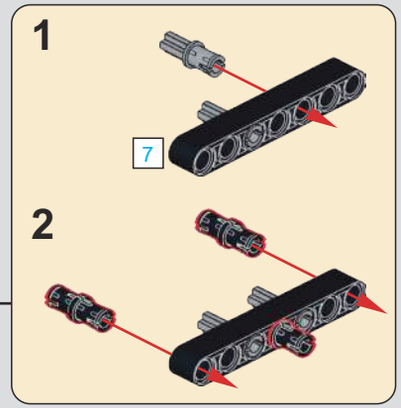

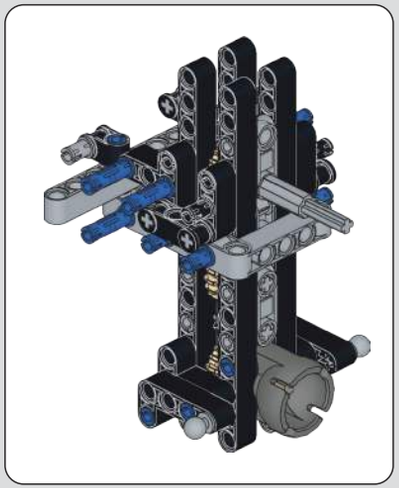

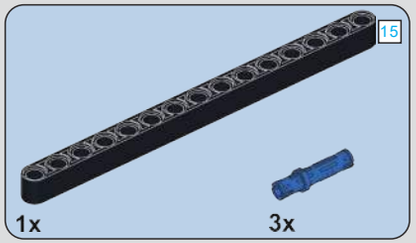

9

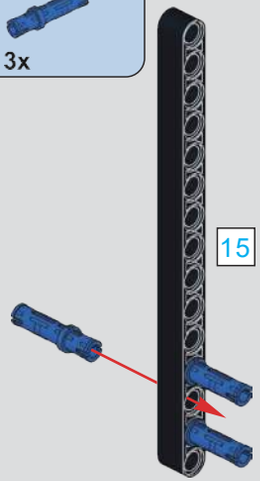

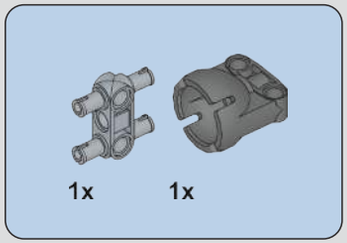

10

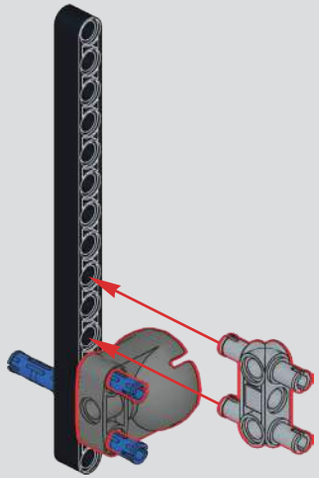

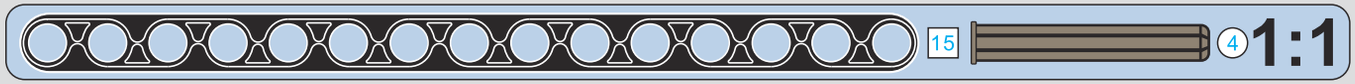

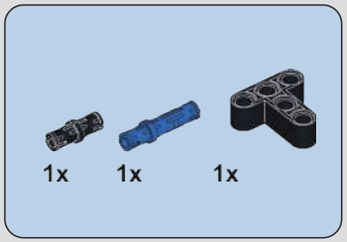

11

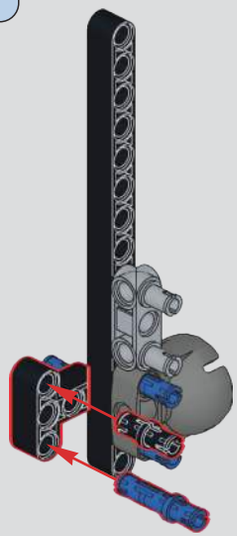

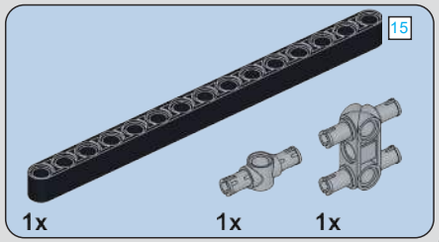

12

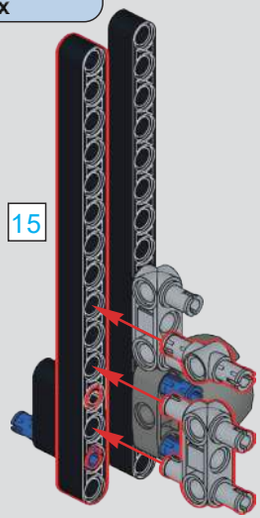

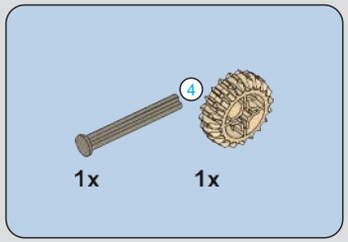

13

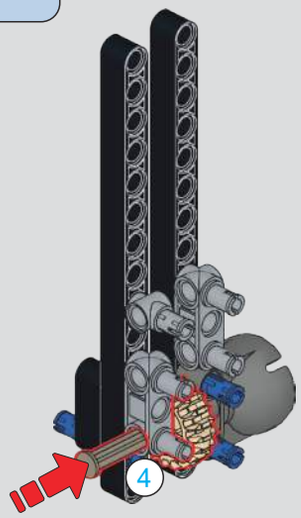

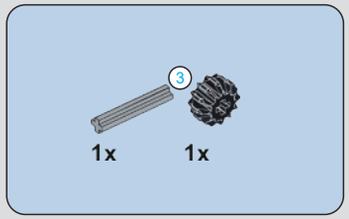

14

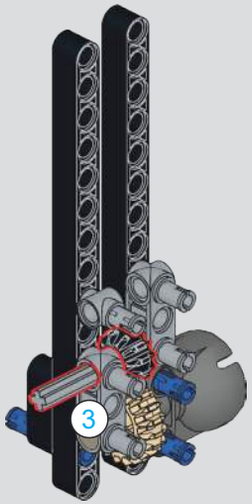

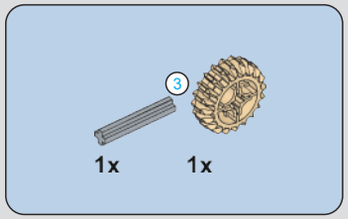

15

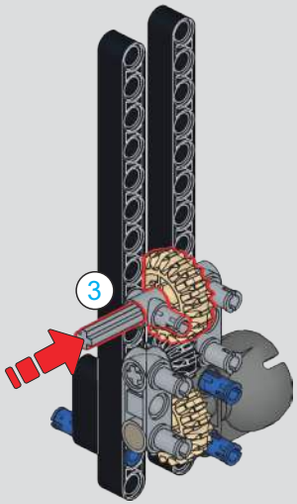

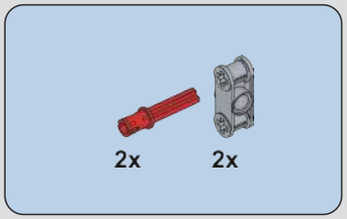

16

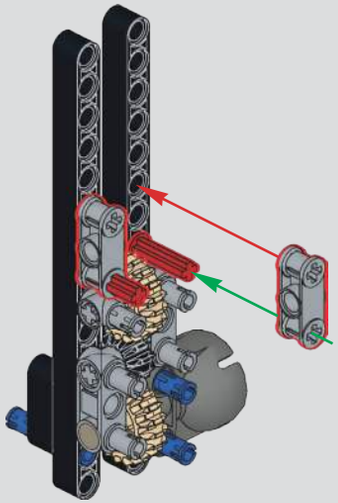

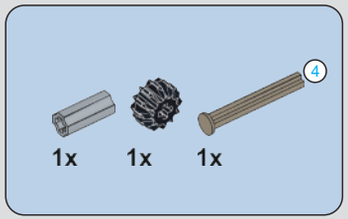

17

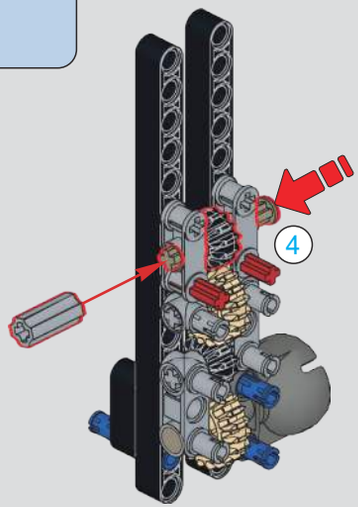

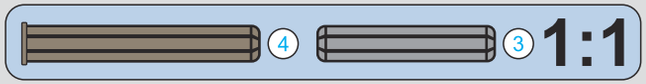

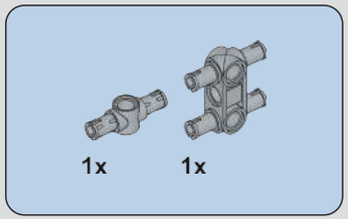

18

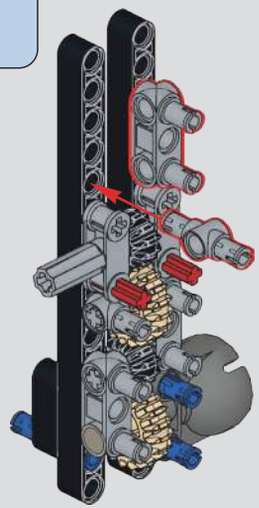

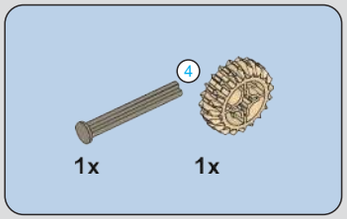

19

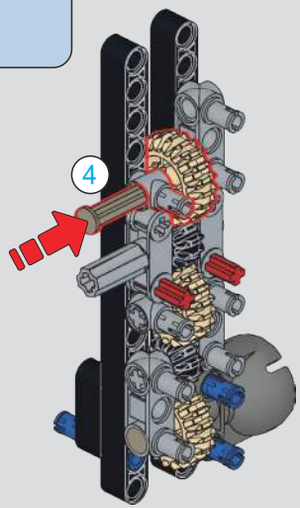

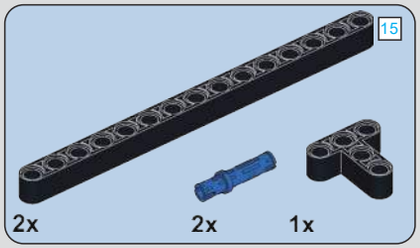

20

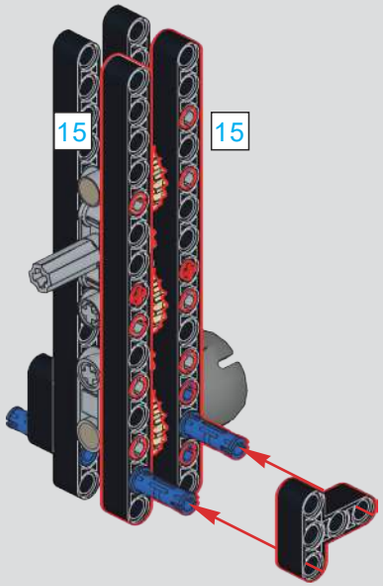

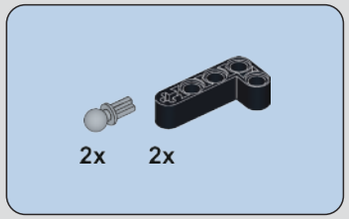

21

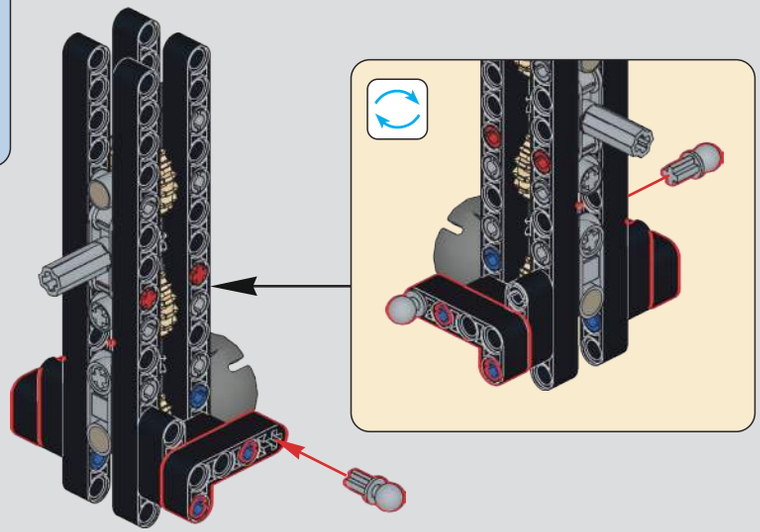

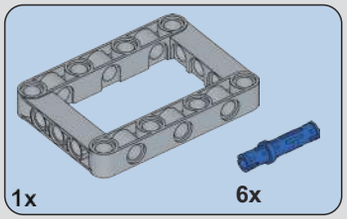

22

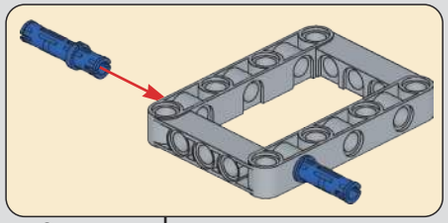

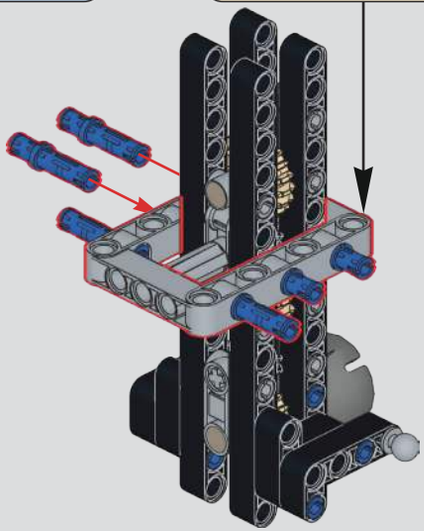

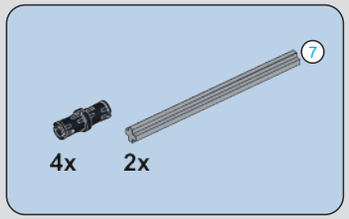

23

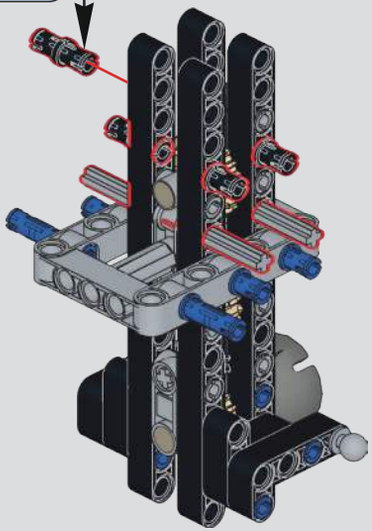

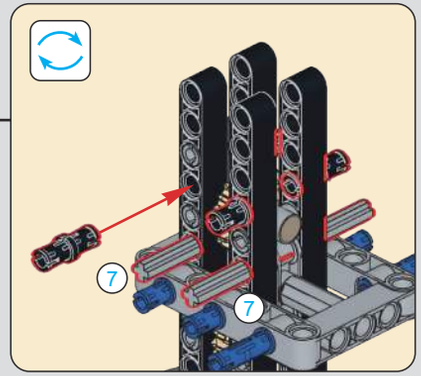

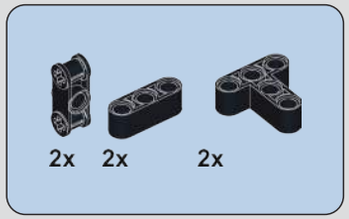

24

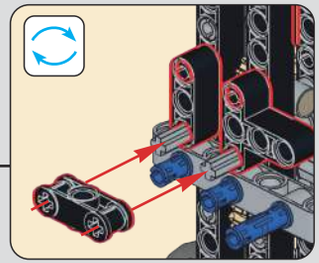

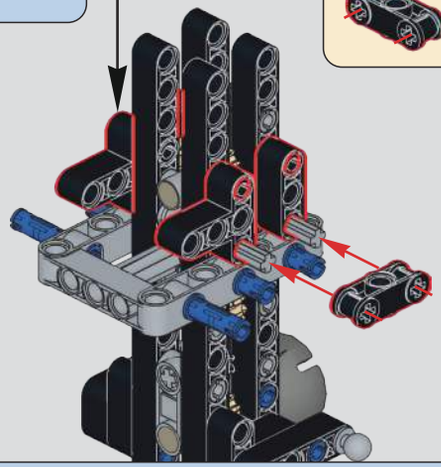

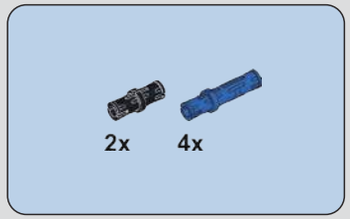

25

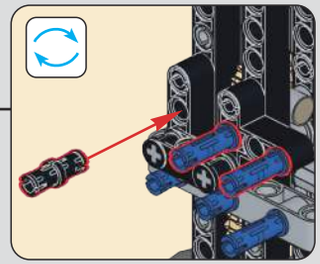

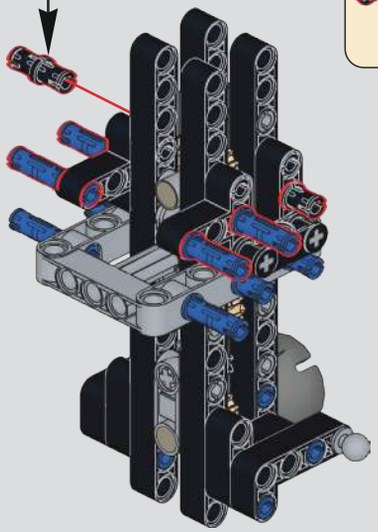

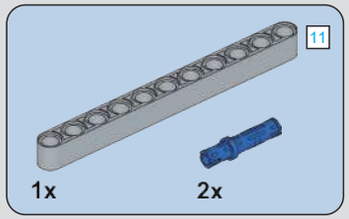

26

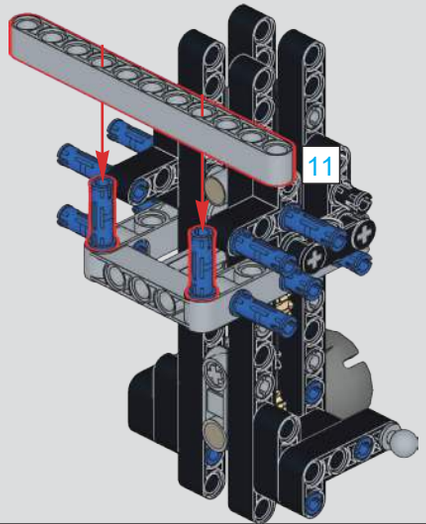

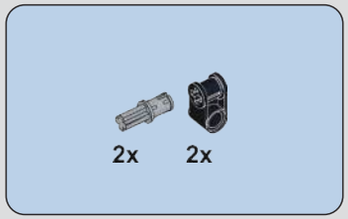

27

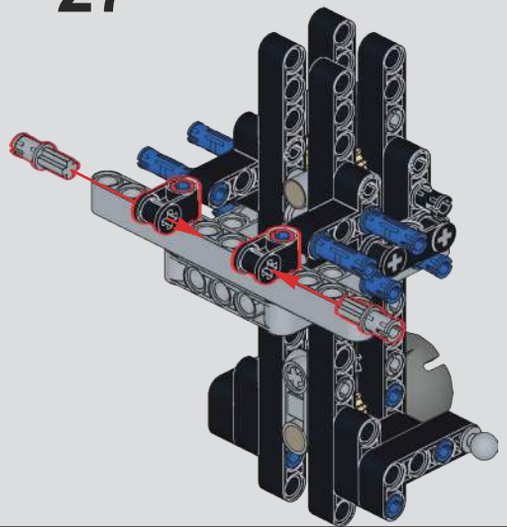

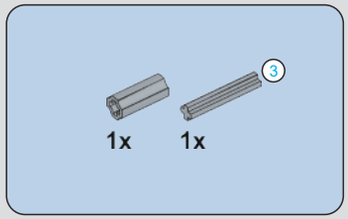

28

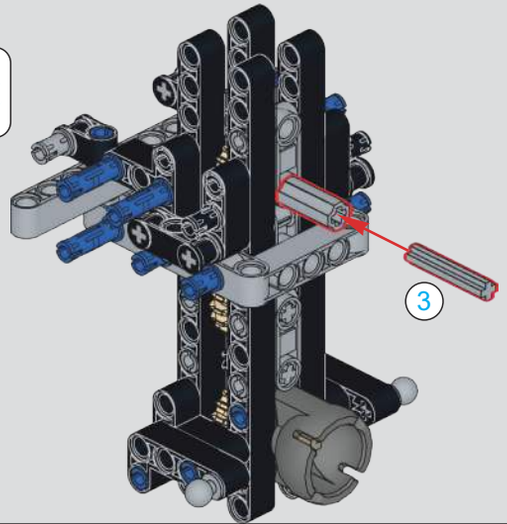

29

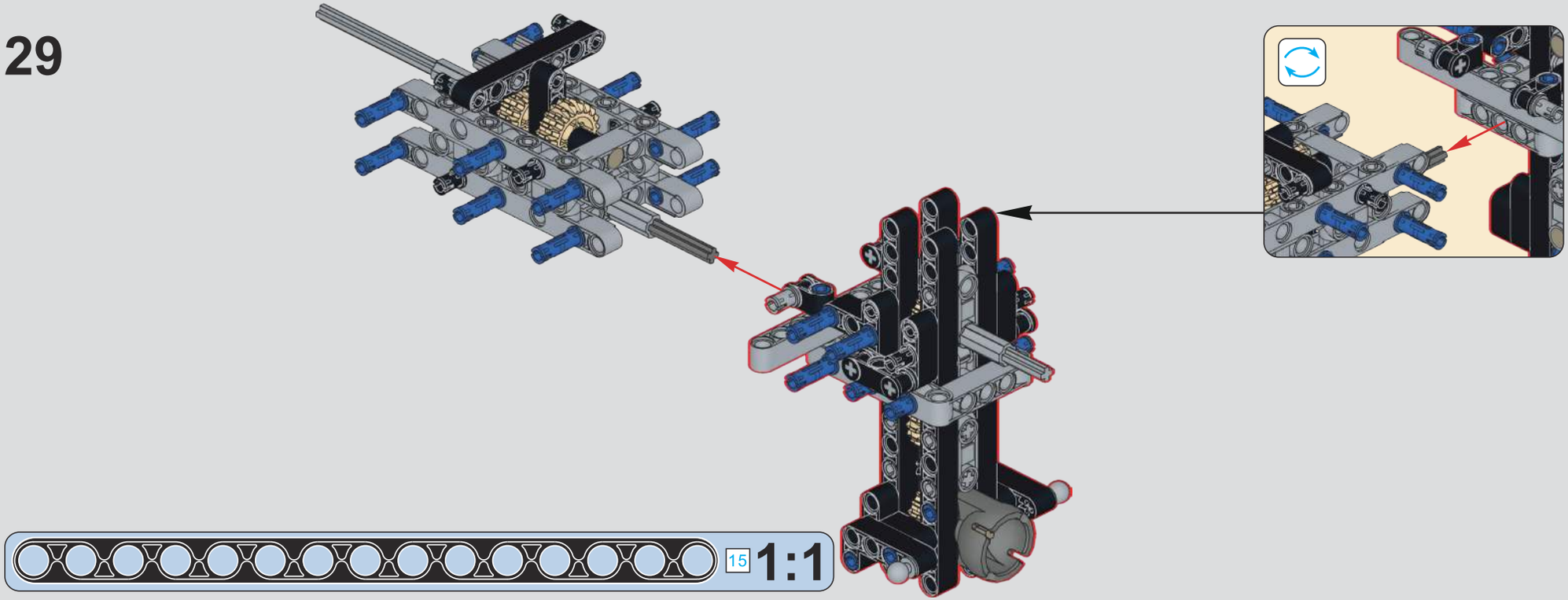

30

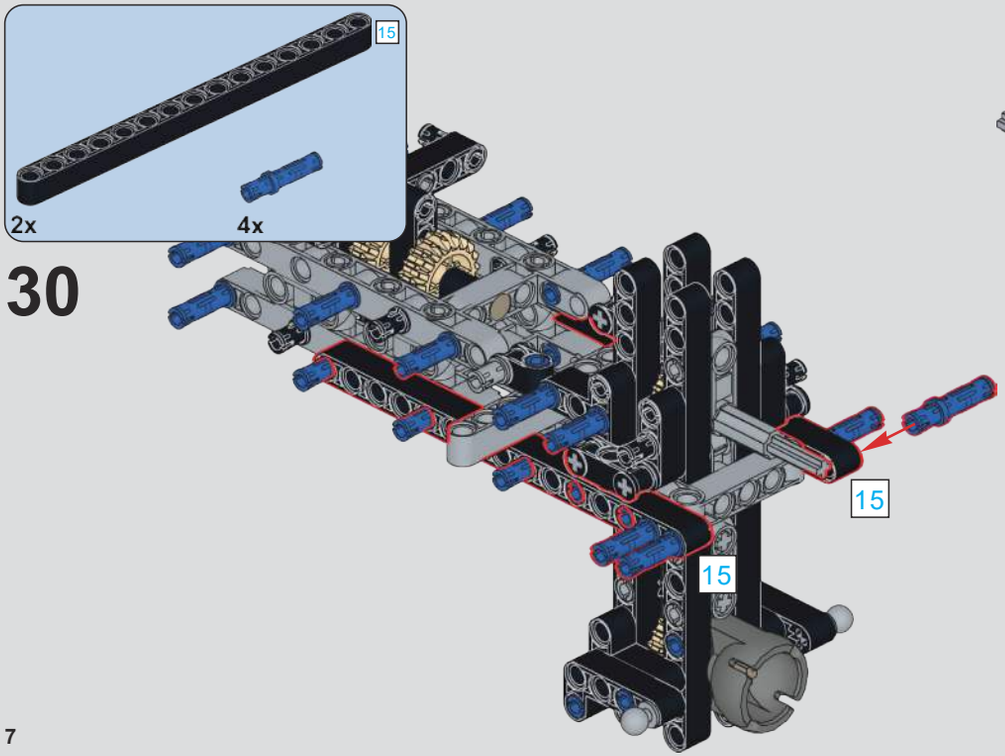

31

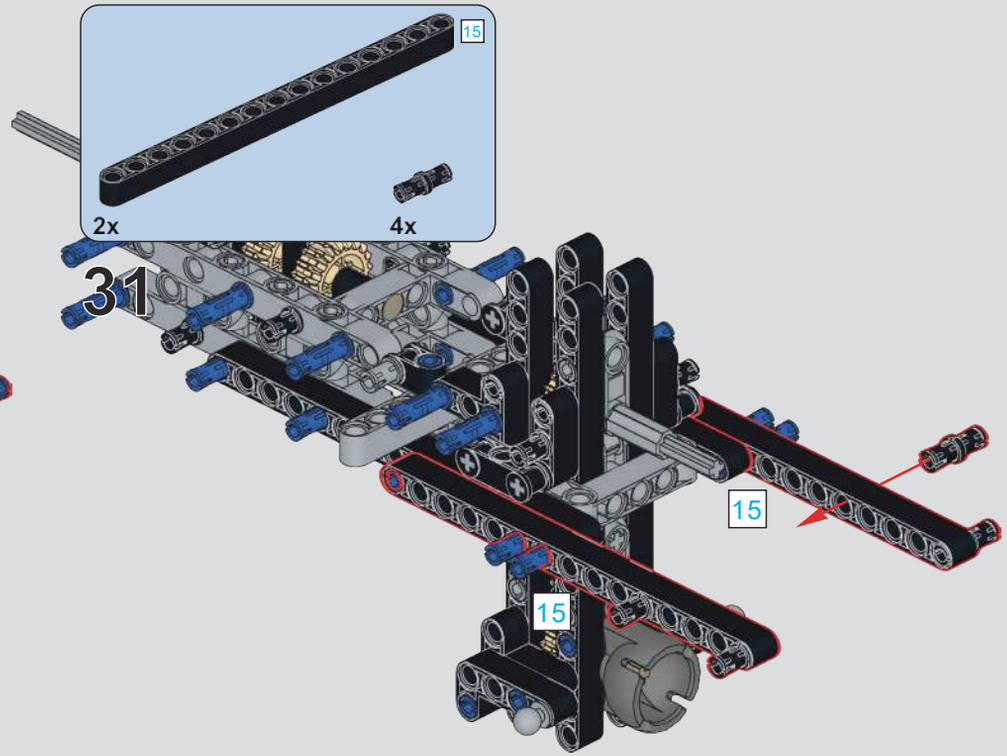

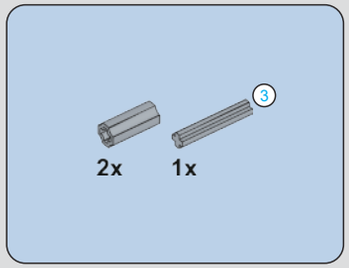

32

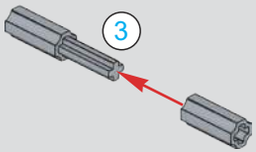

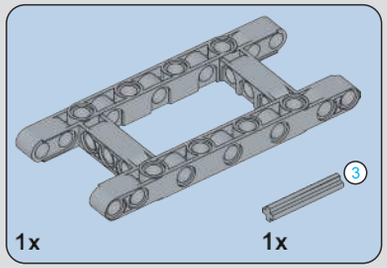

33

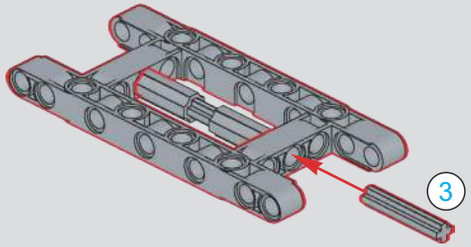

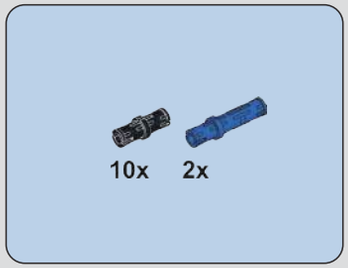

34

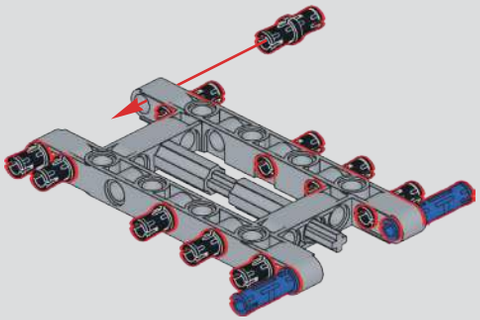

35

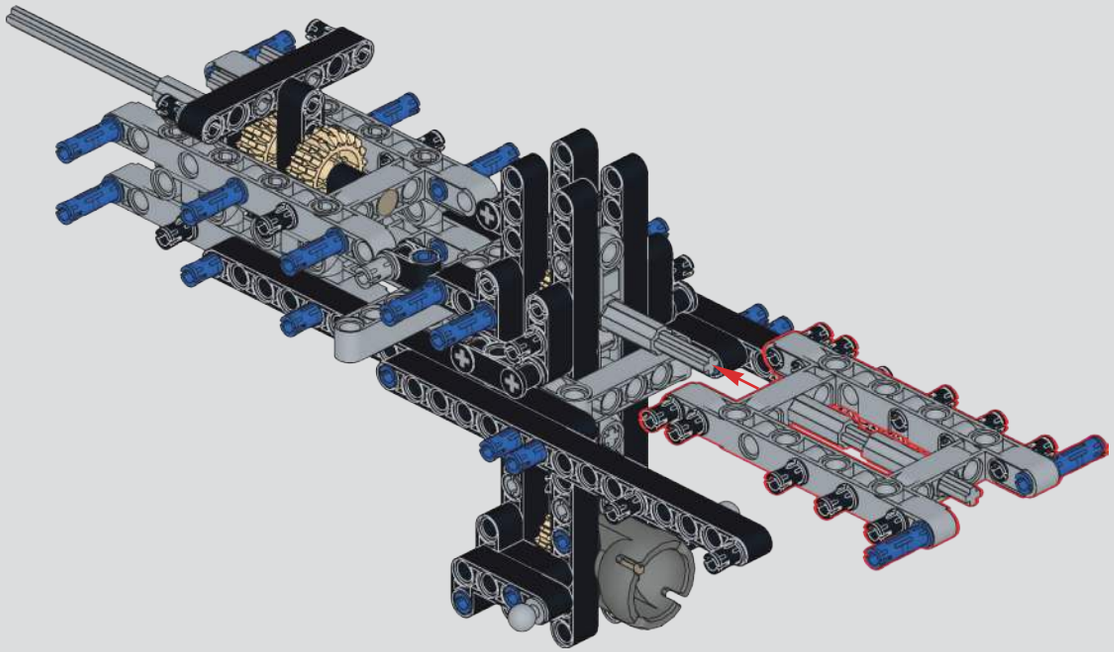

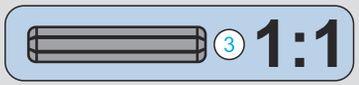

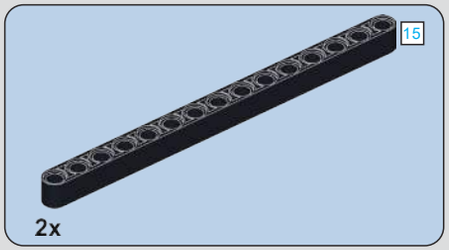

36

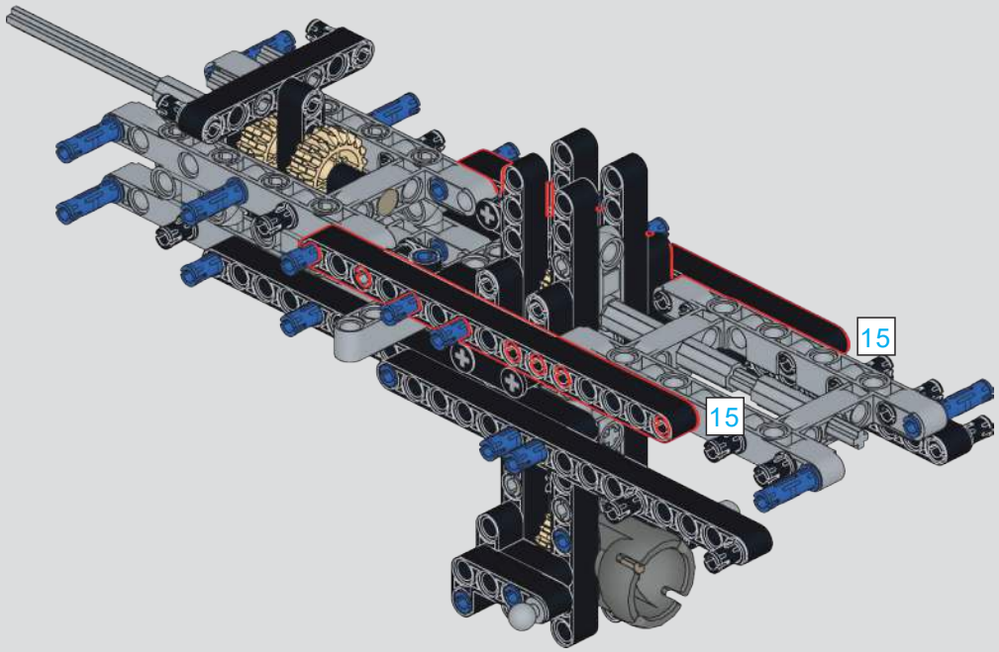

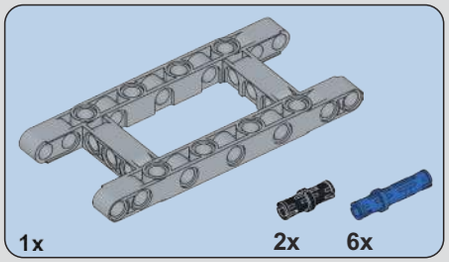

37

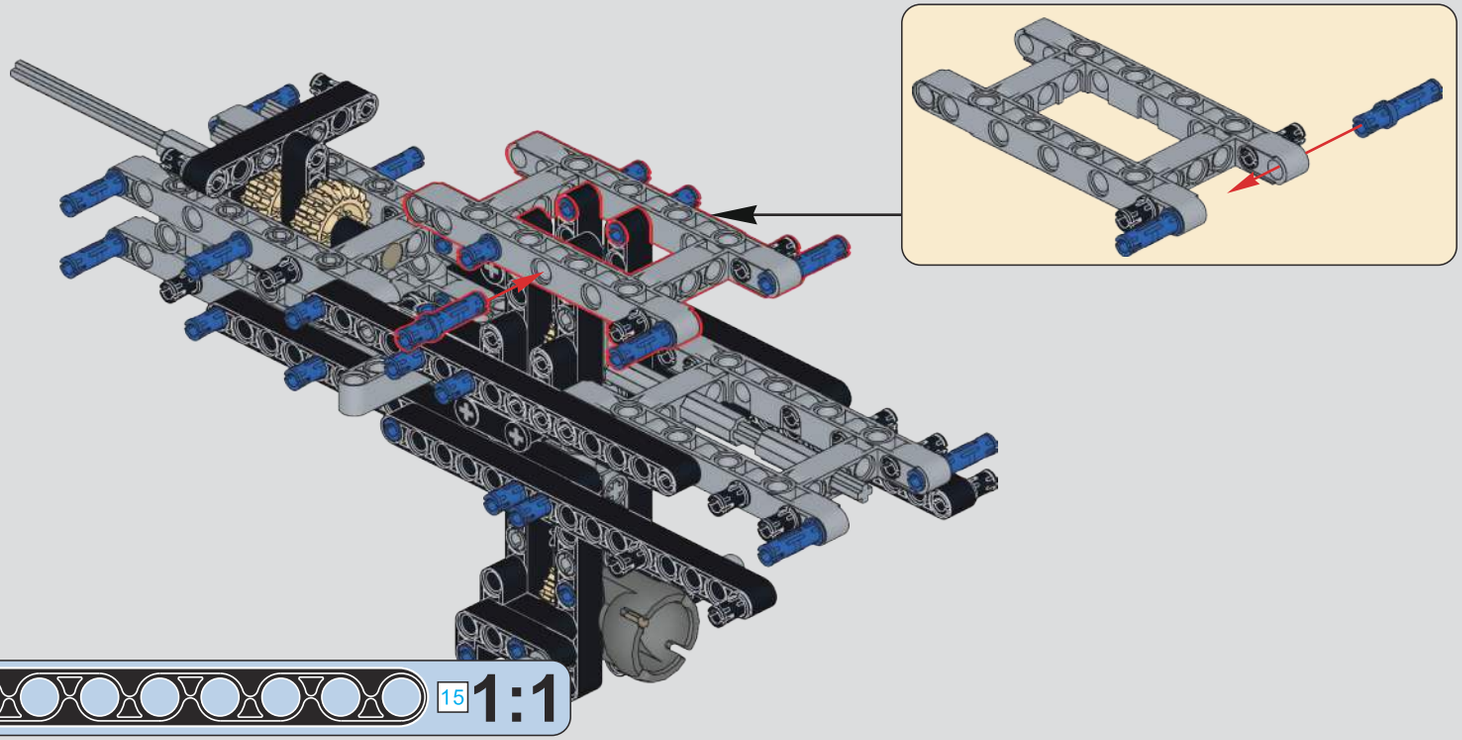

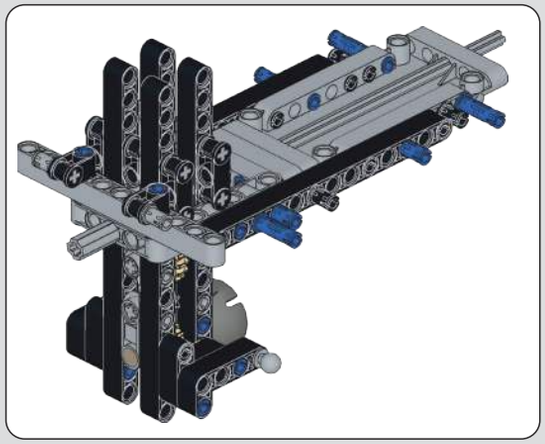

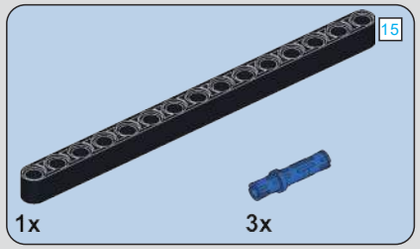

38

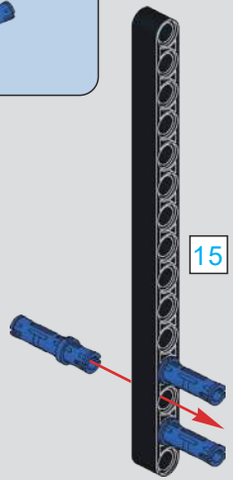

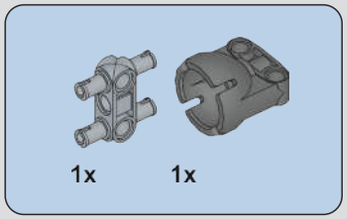

39

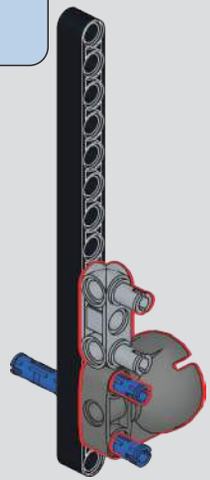

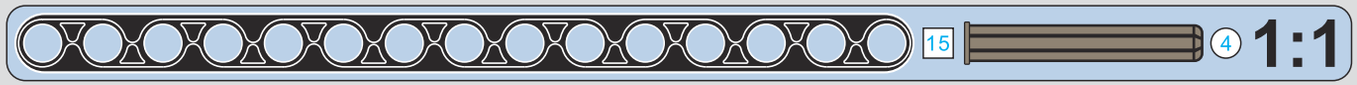

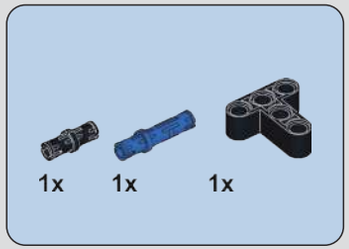

40

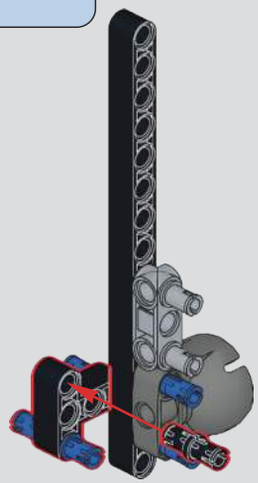

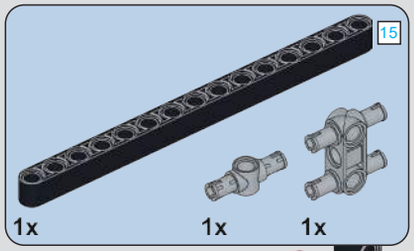

41

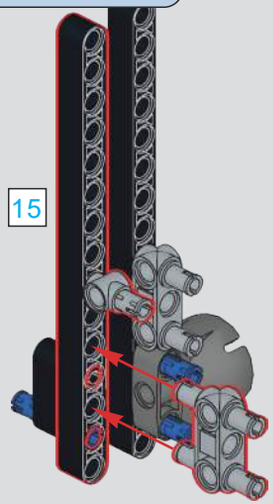

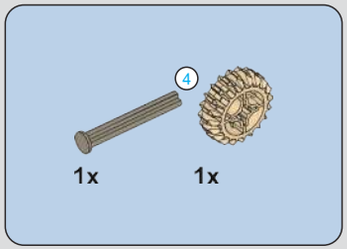

42

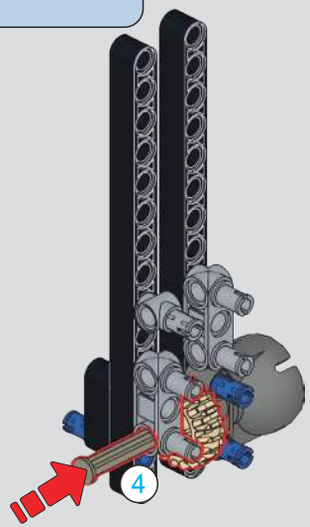

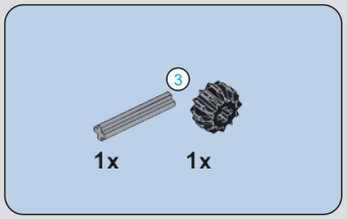

43

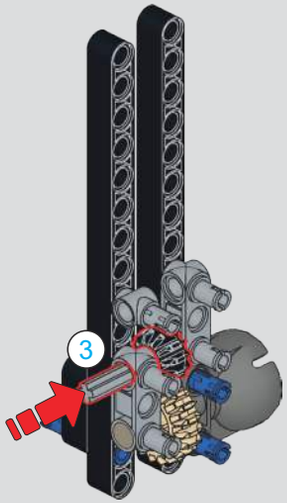

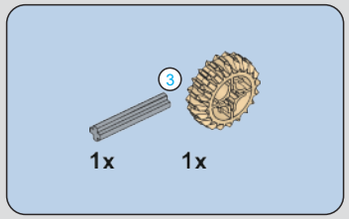

44

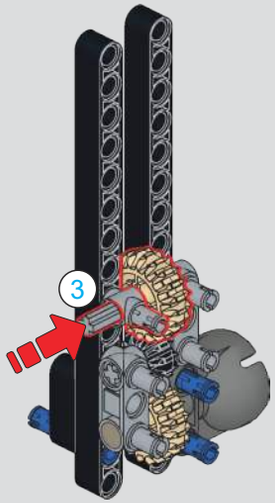

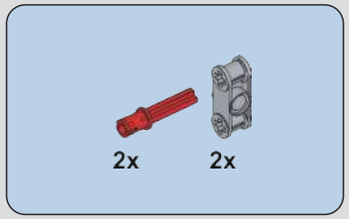

45

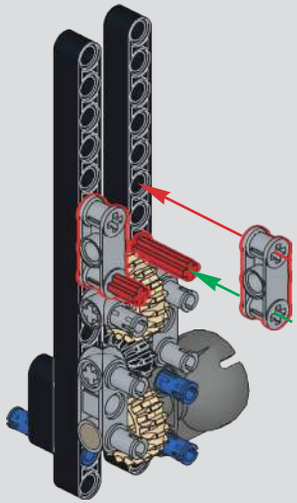

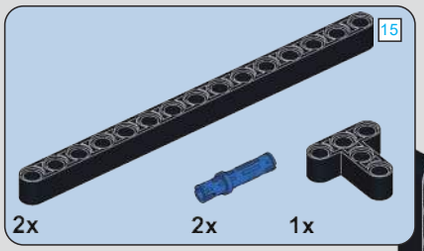

46

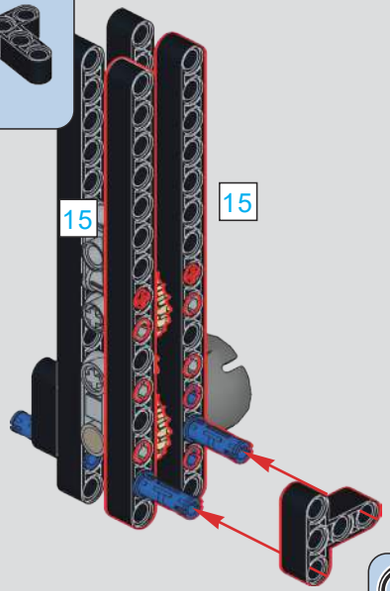

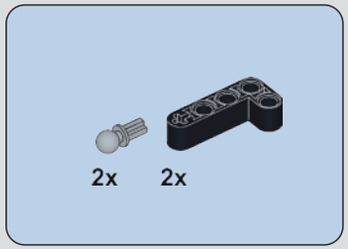

47

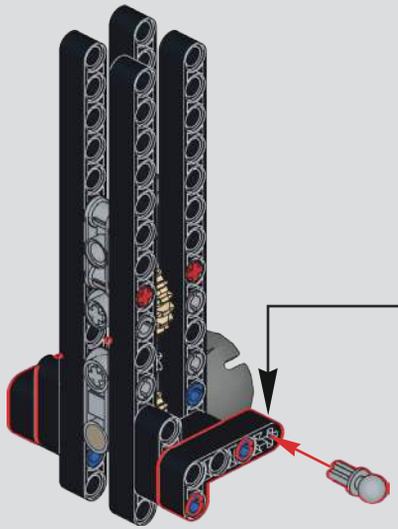

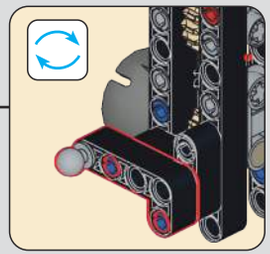

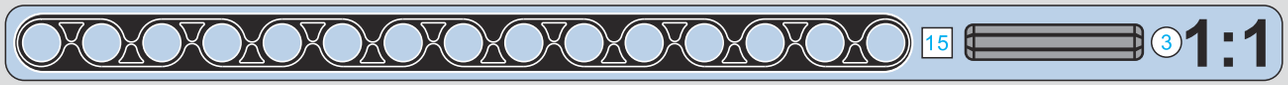

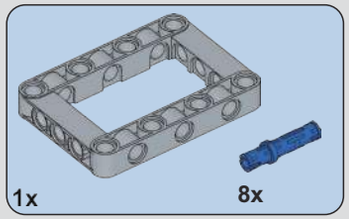

48

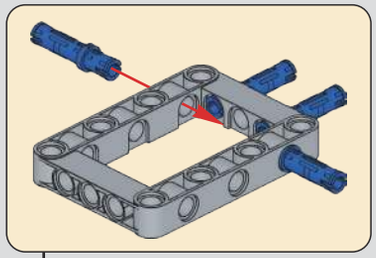

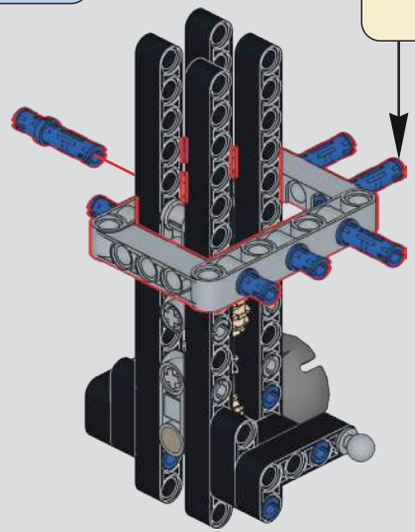

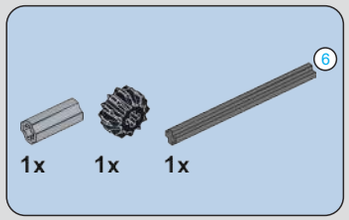

49

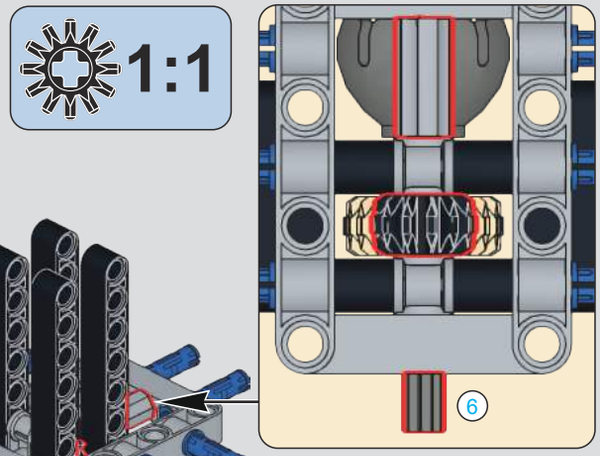

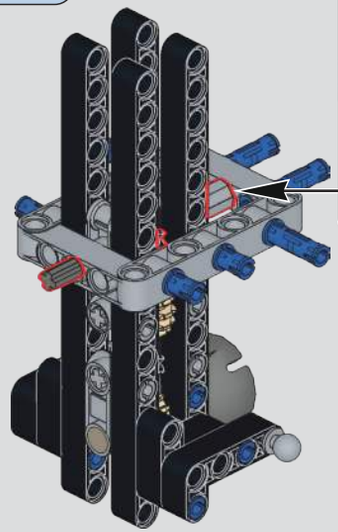

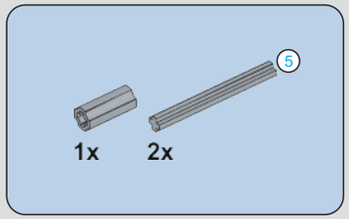

50

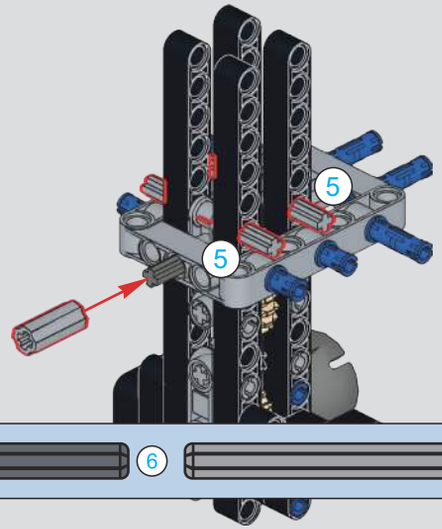

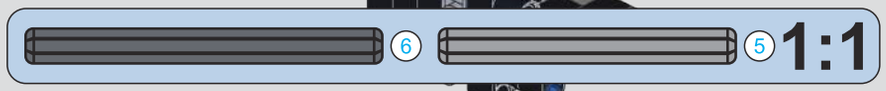

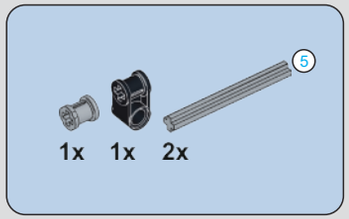

51

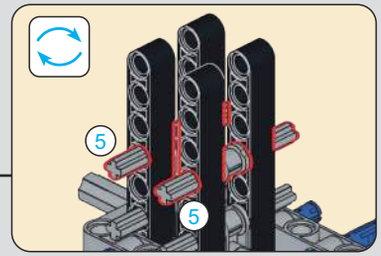

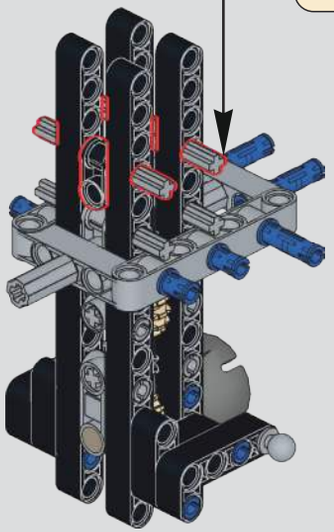

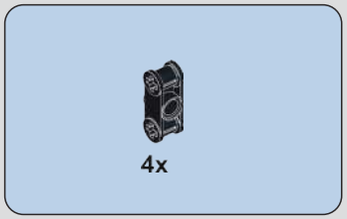

52

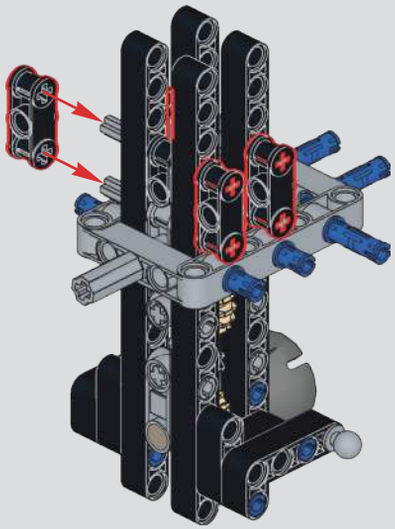

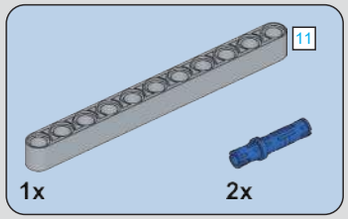

53

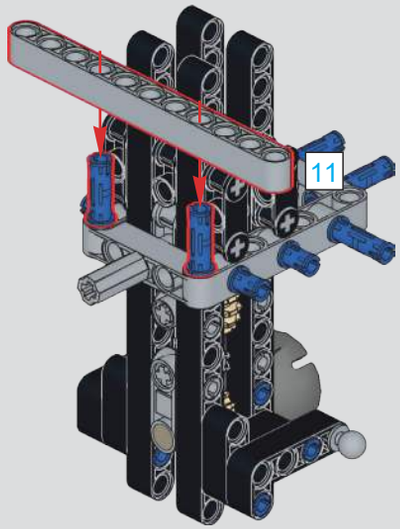

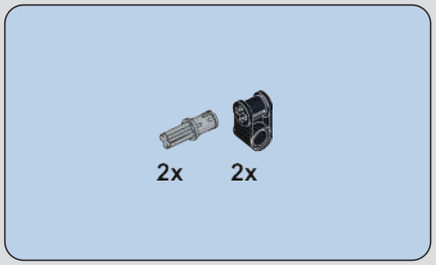

54

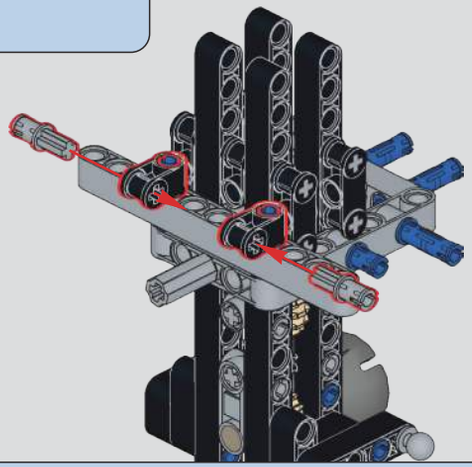

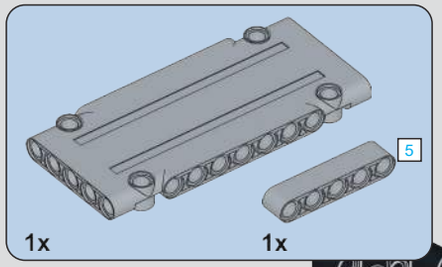

55

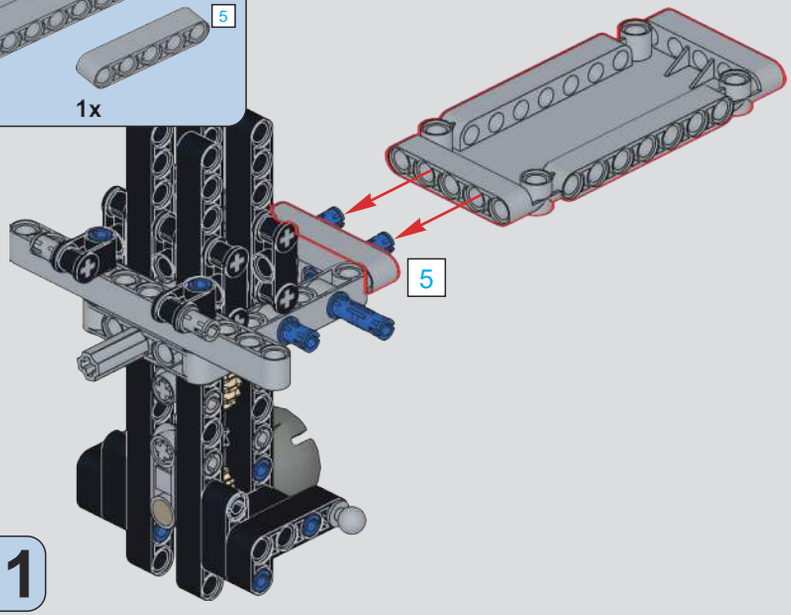

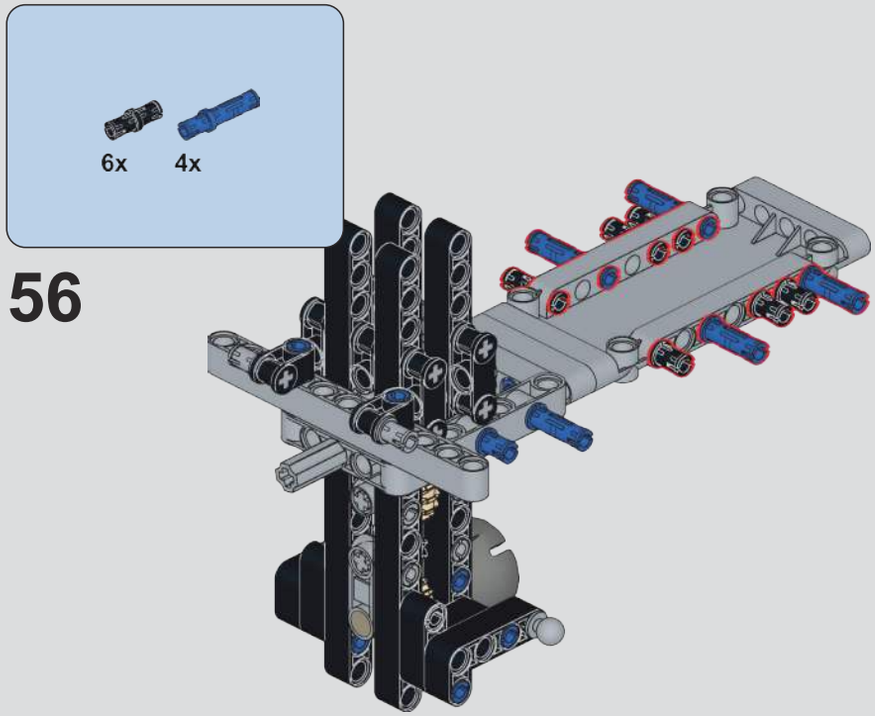

56

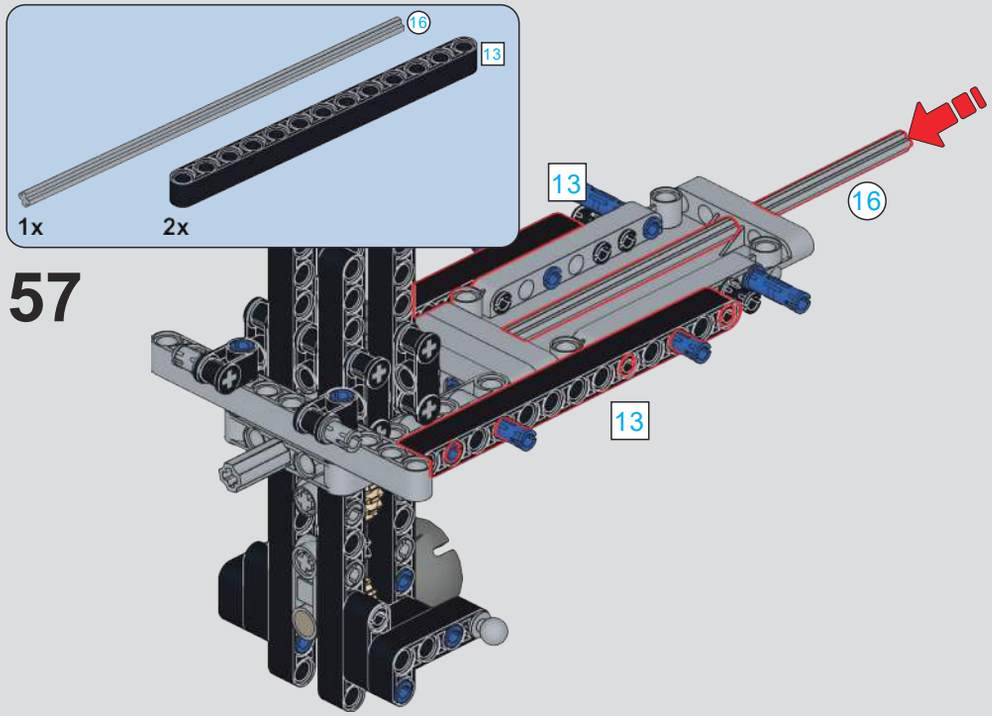

57

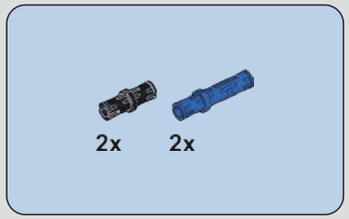

58

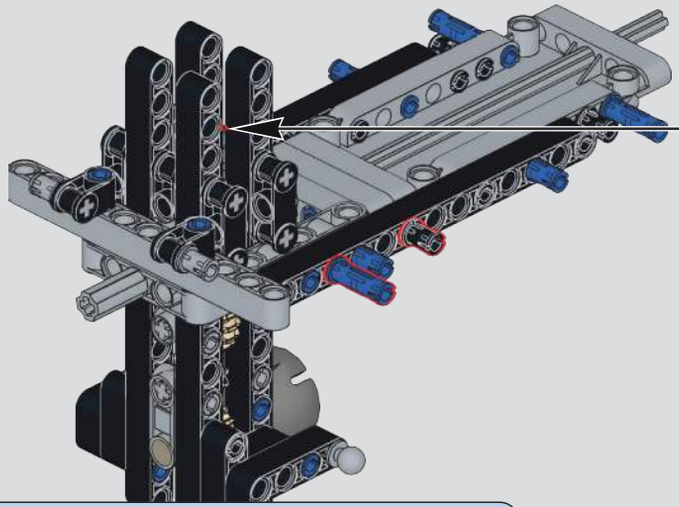

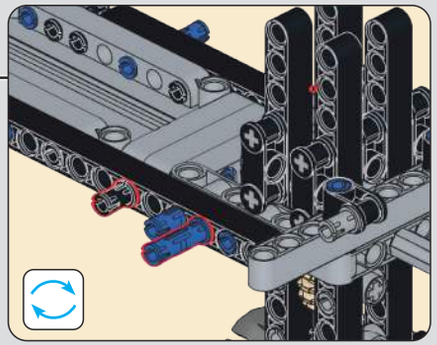

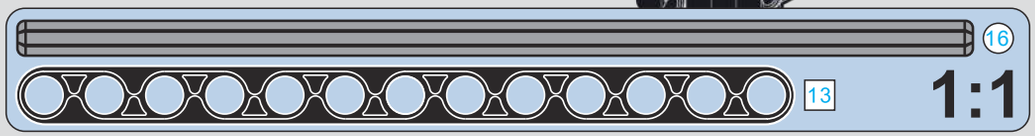

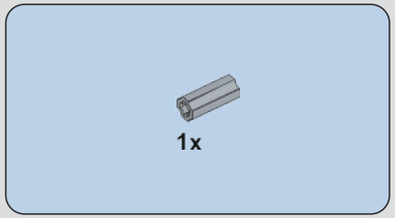

59

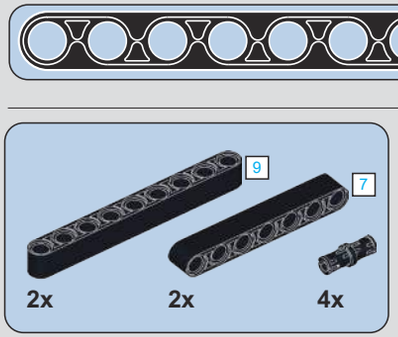

60

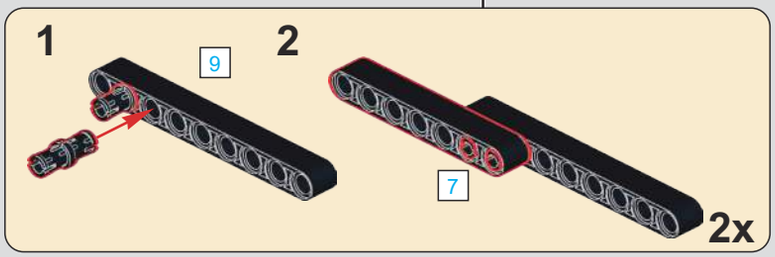

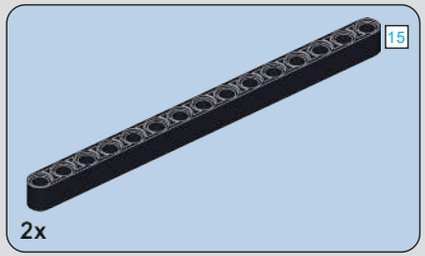

61

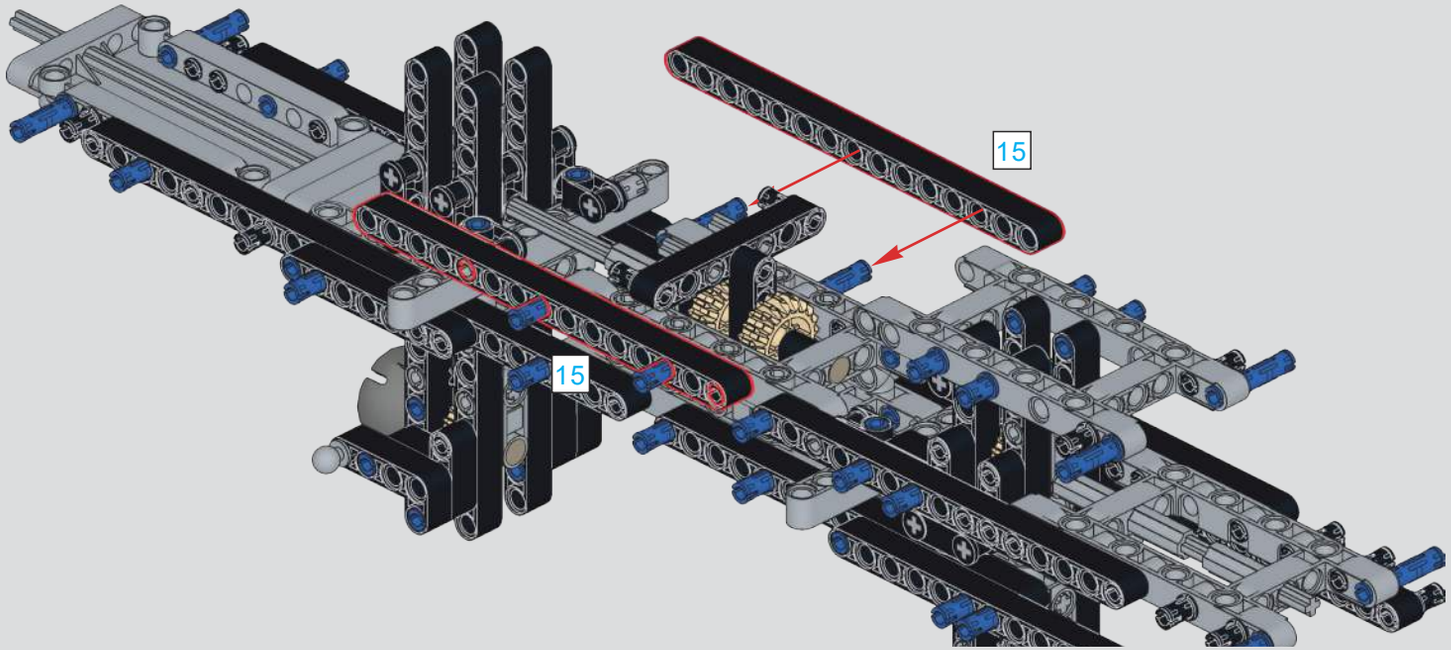

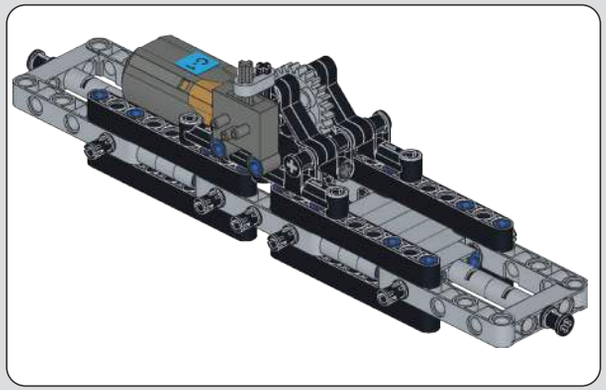

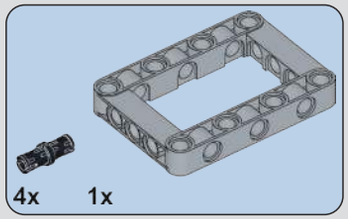

62

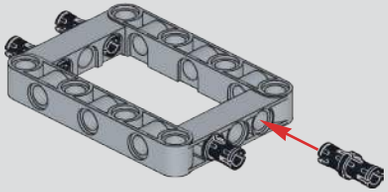

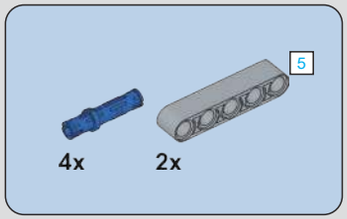

63

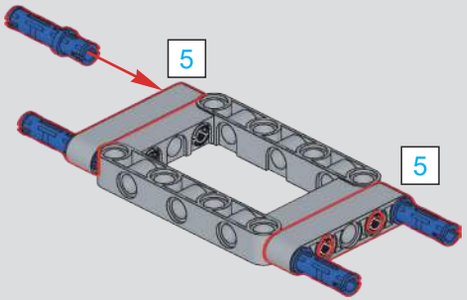

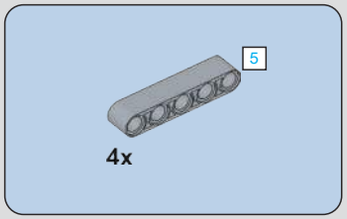

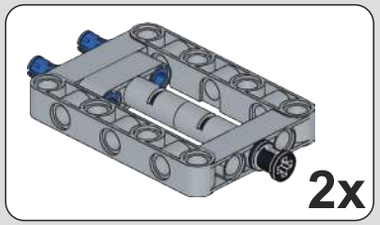

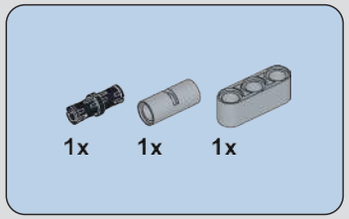

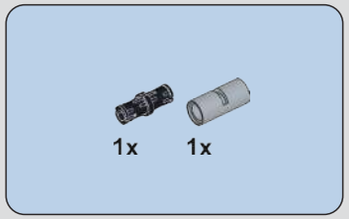

64

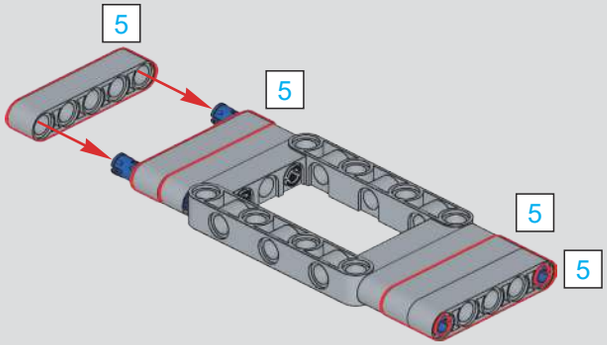

65

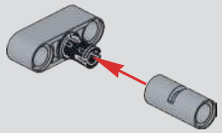

66

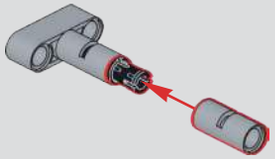

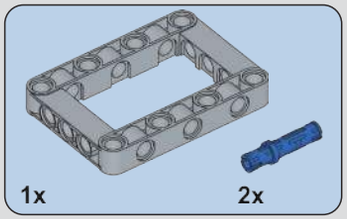

67

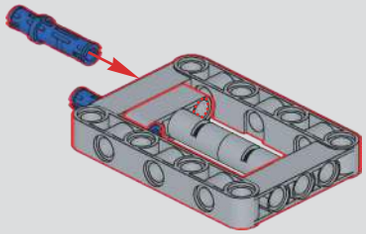

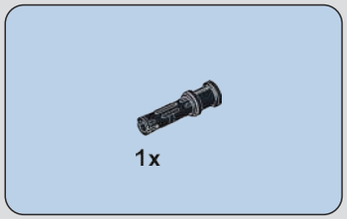

68

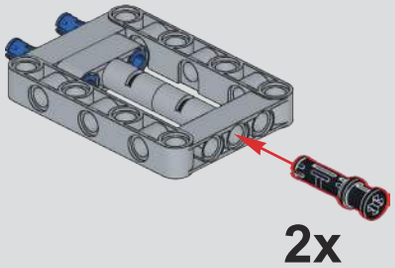

69

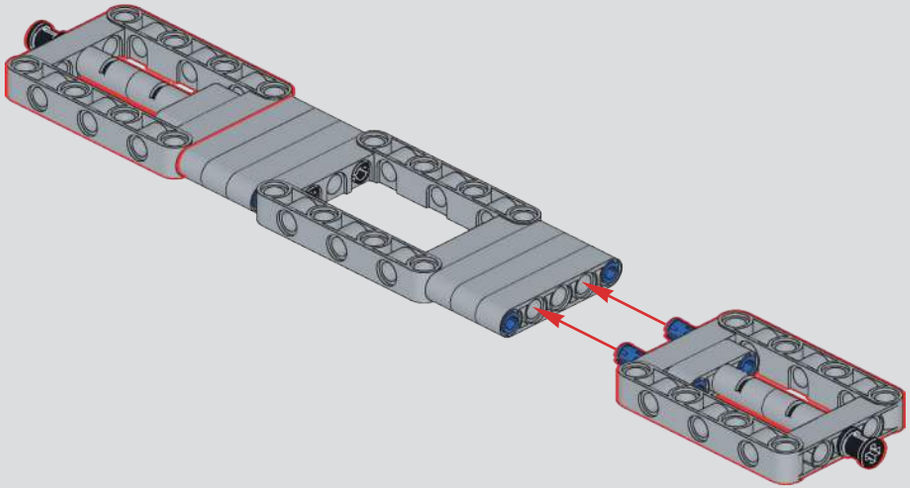

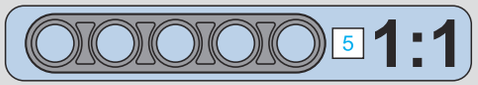

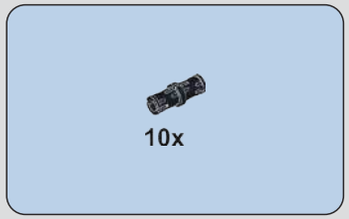

70

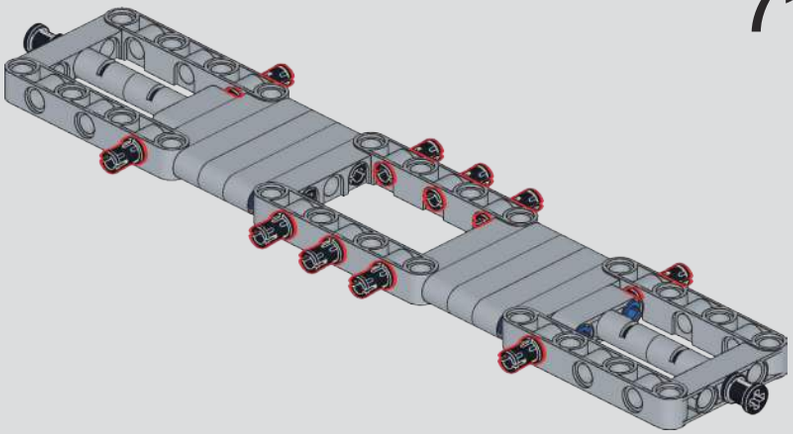

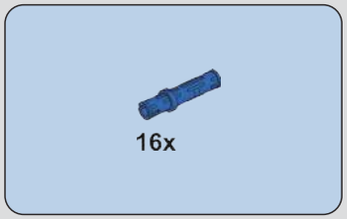

71

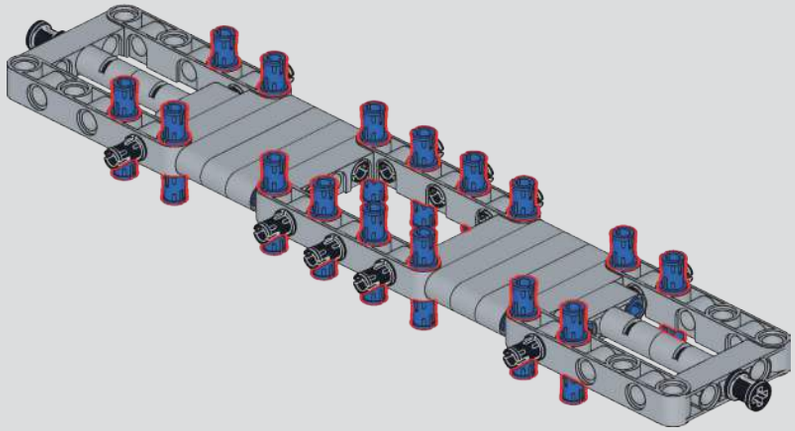

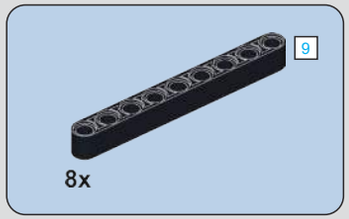

72

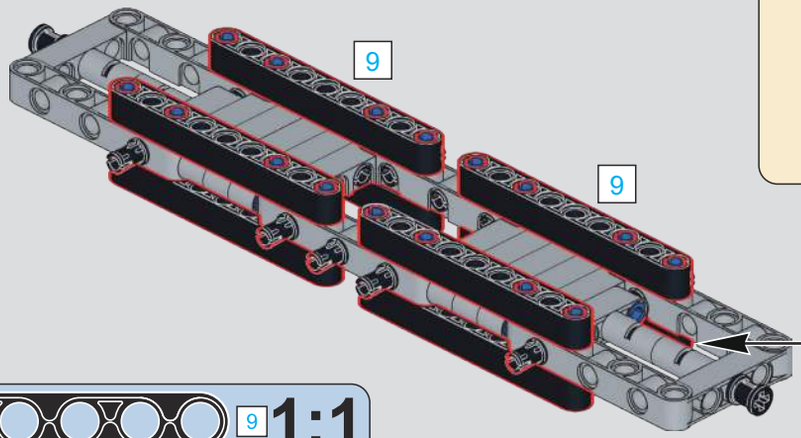

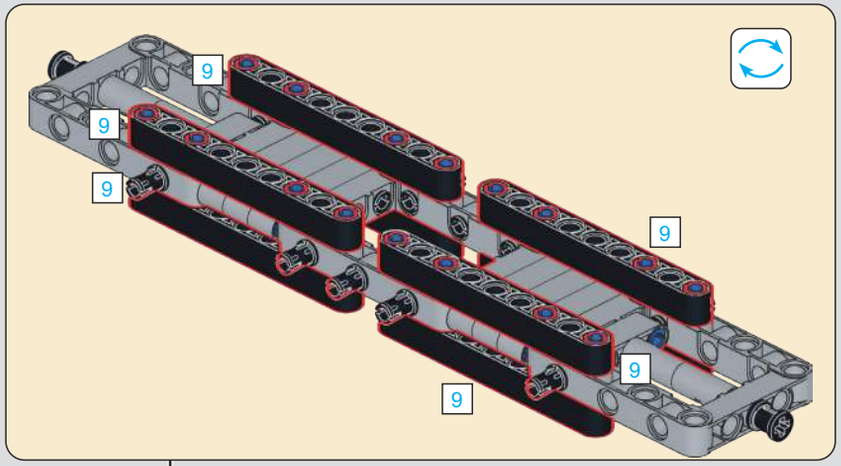

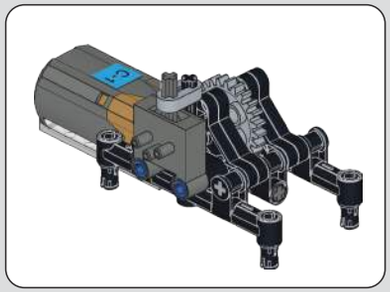

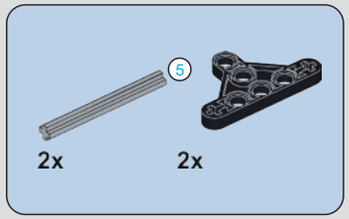

73

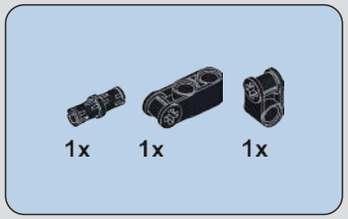

74

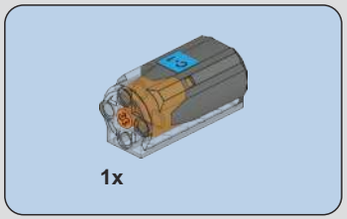

75

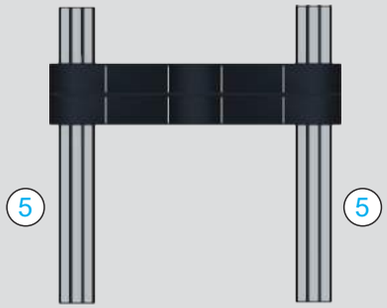

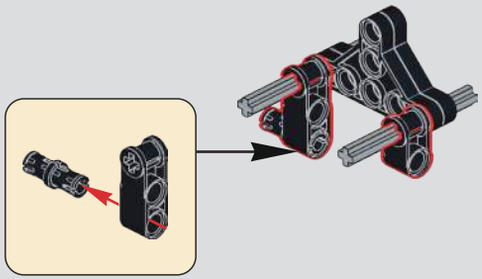

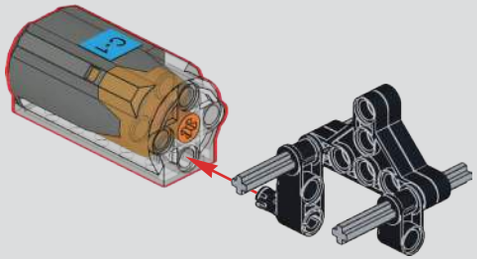

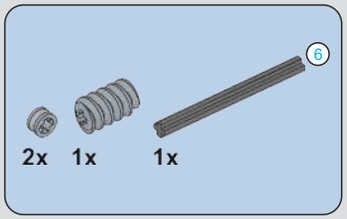

76

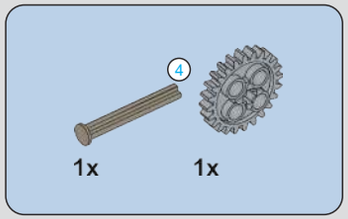

77

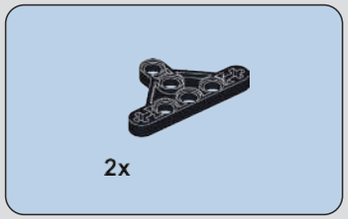

78

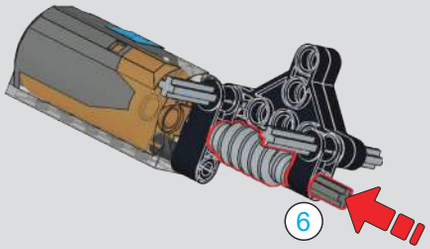

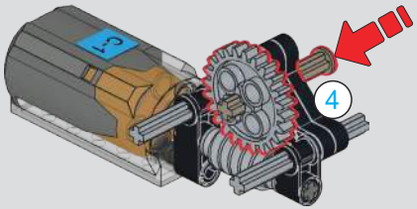

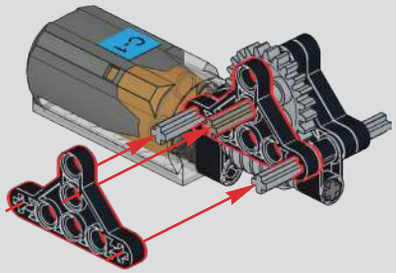

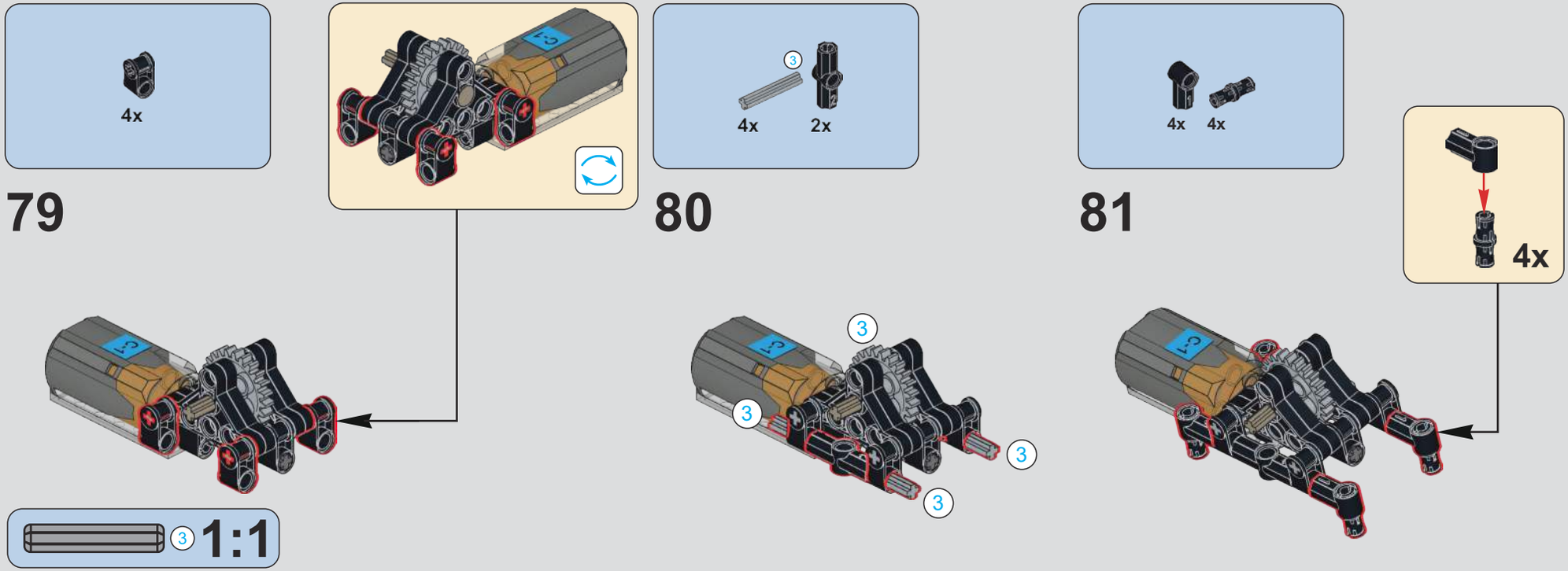
4x
79
3
4x
2x
80
4x
4x
81
4x
3
1:1
3
3
3
3

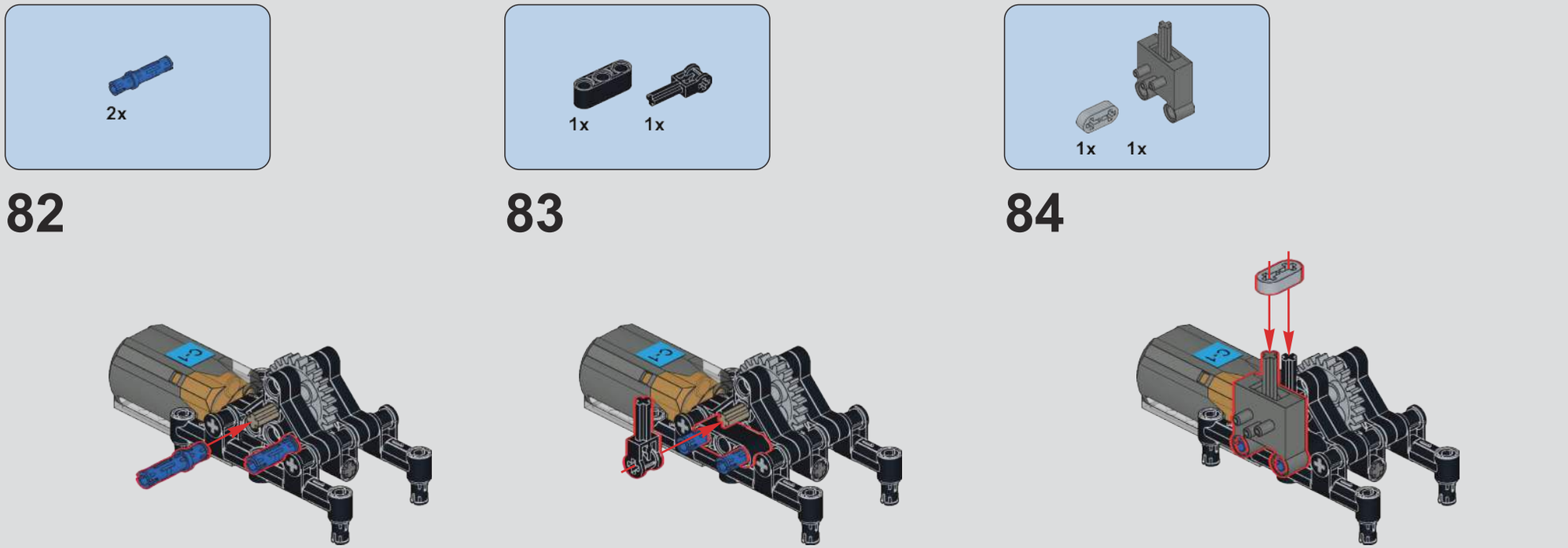
2x
82
1x
1x
83
1x
1x
84

85

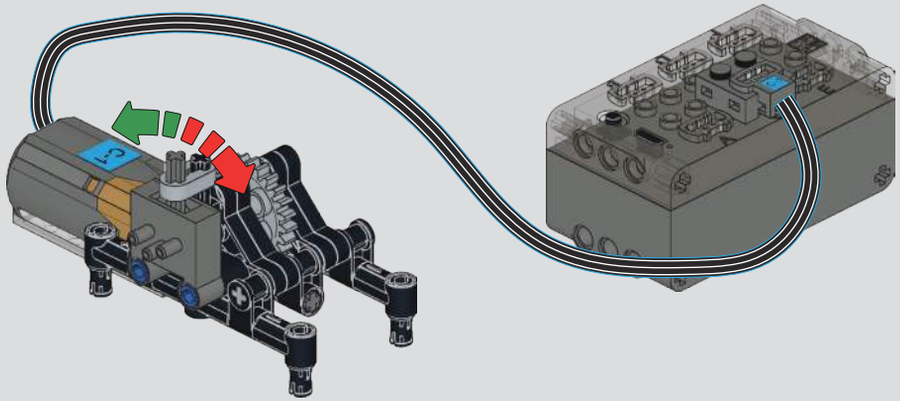

86

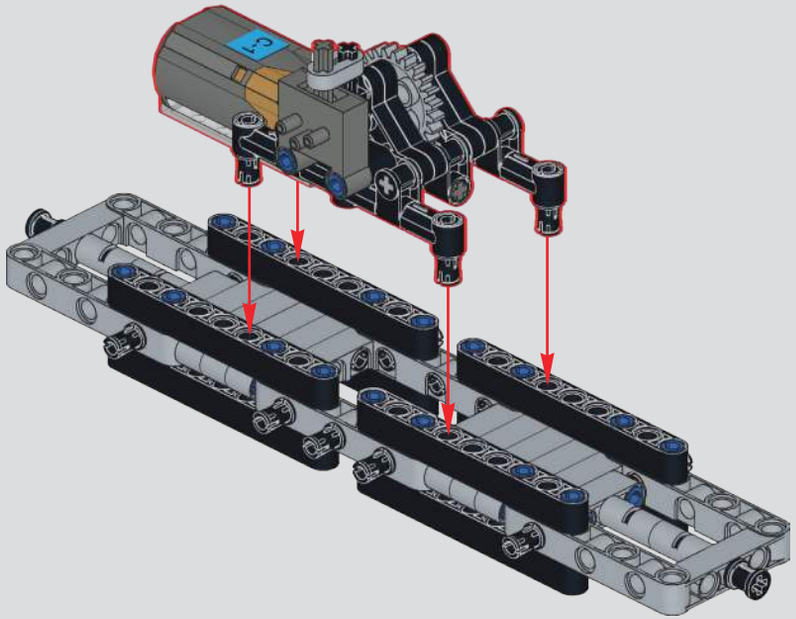

87

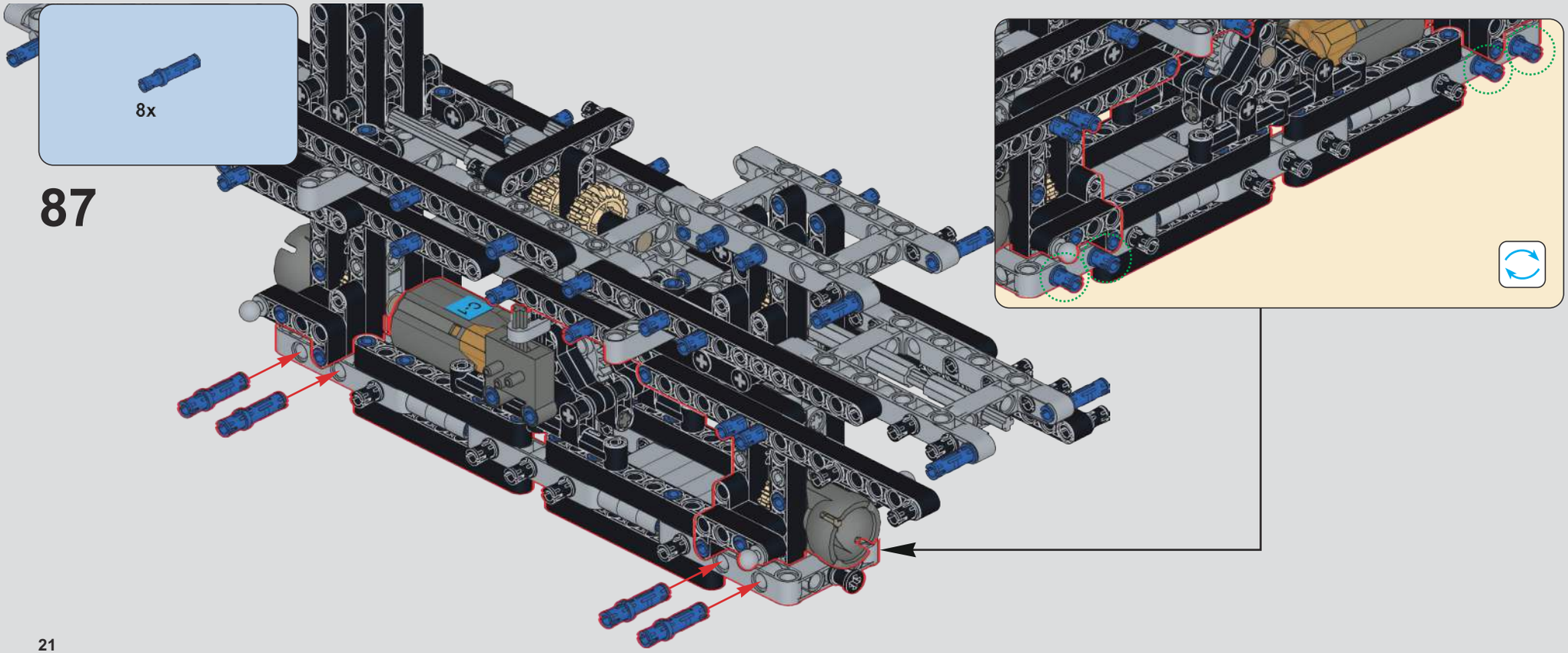

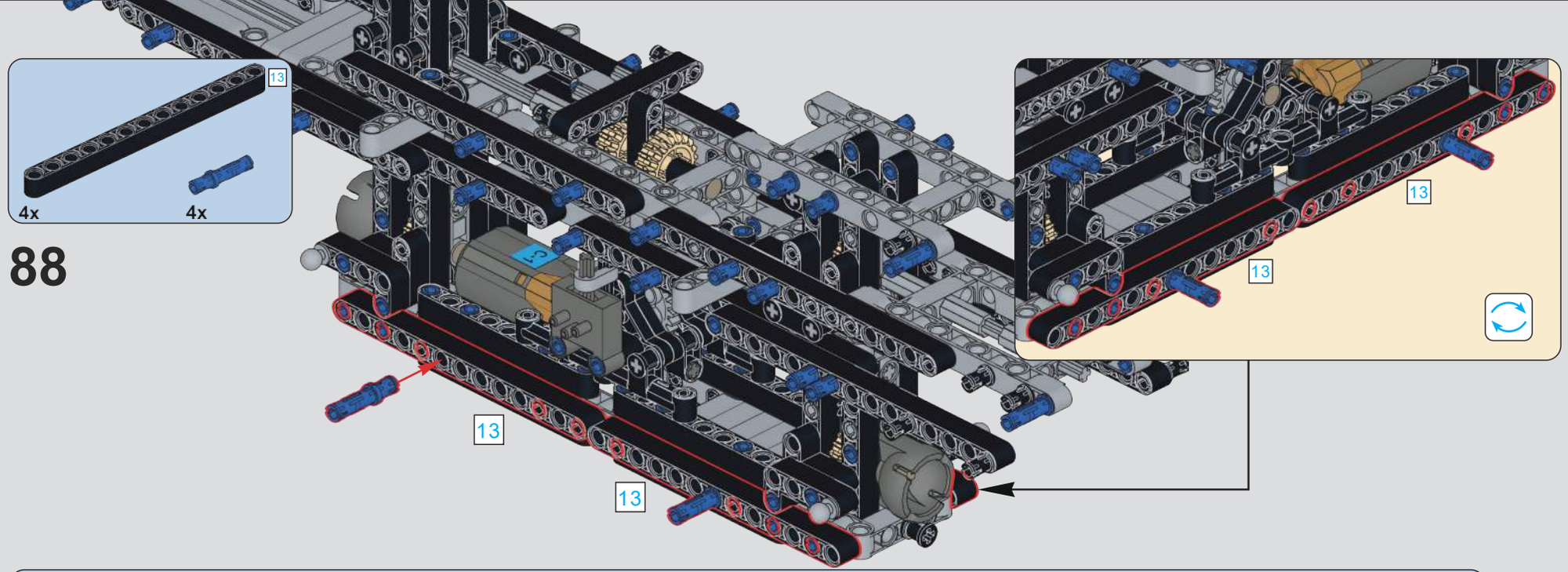

88

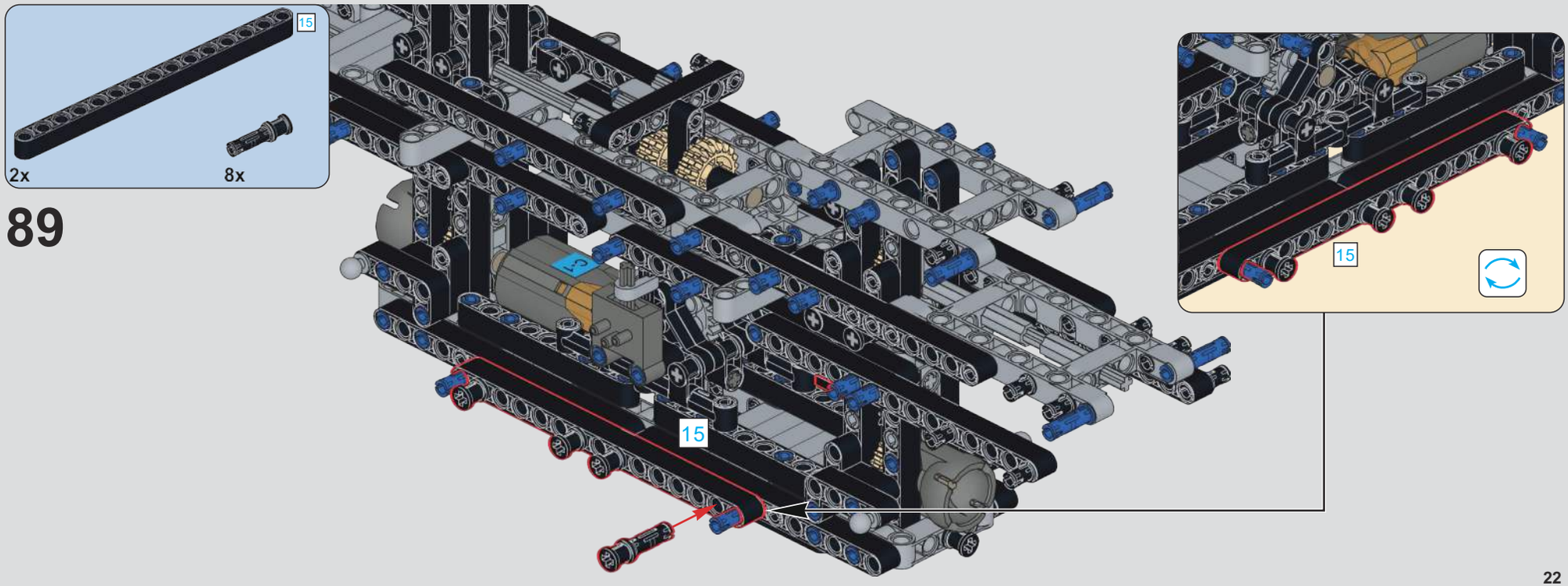

89

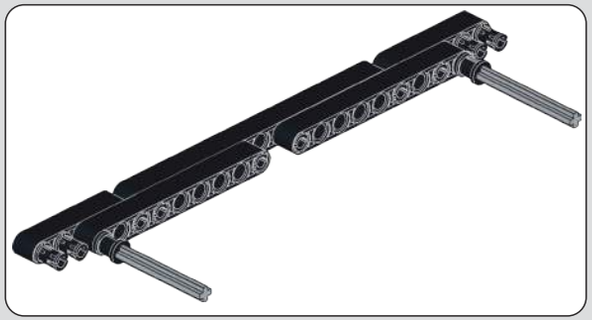

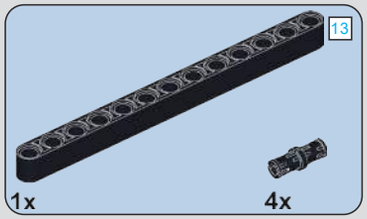

90

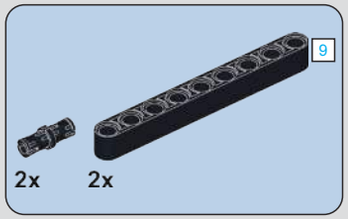

91

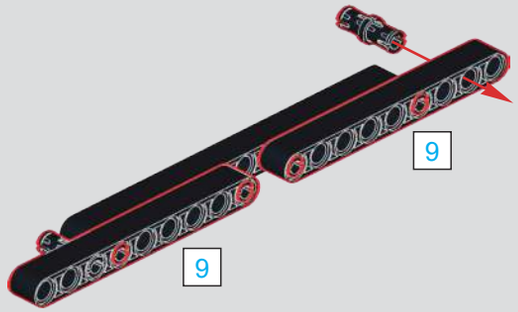

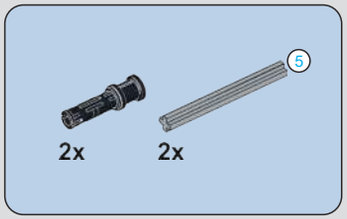

92

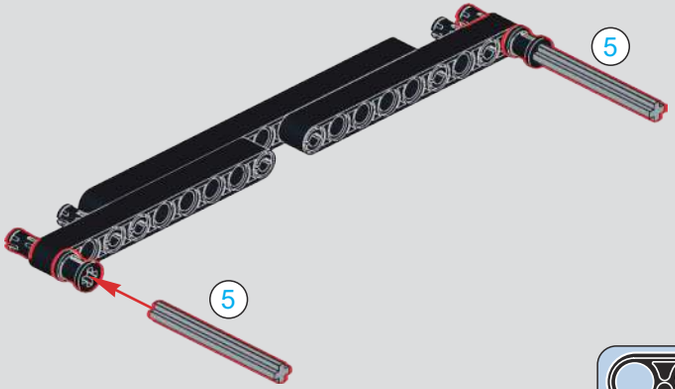

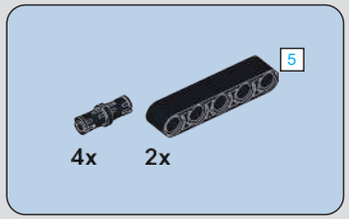

93

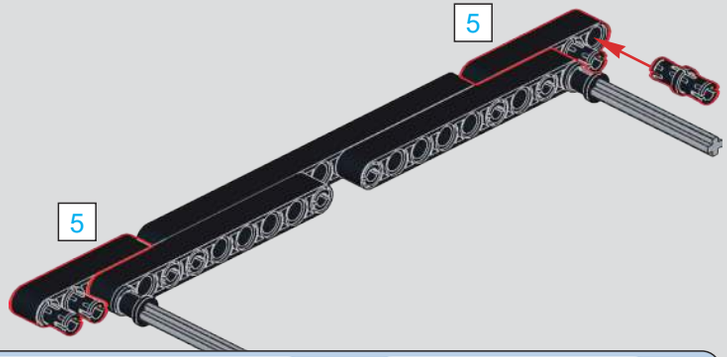

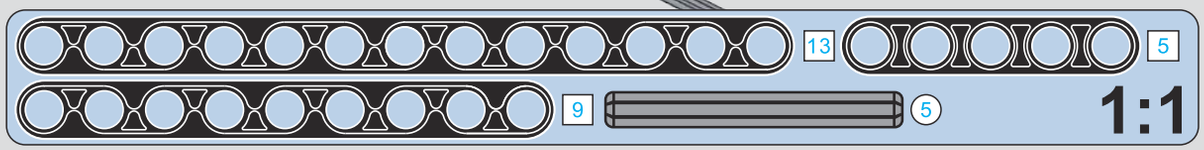

94

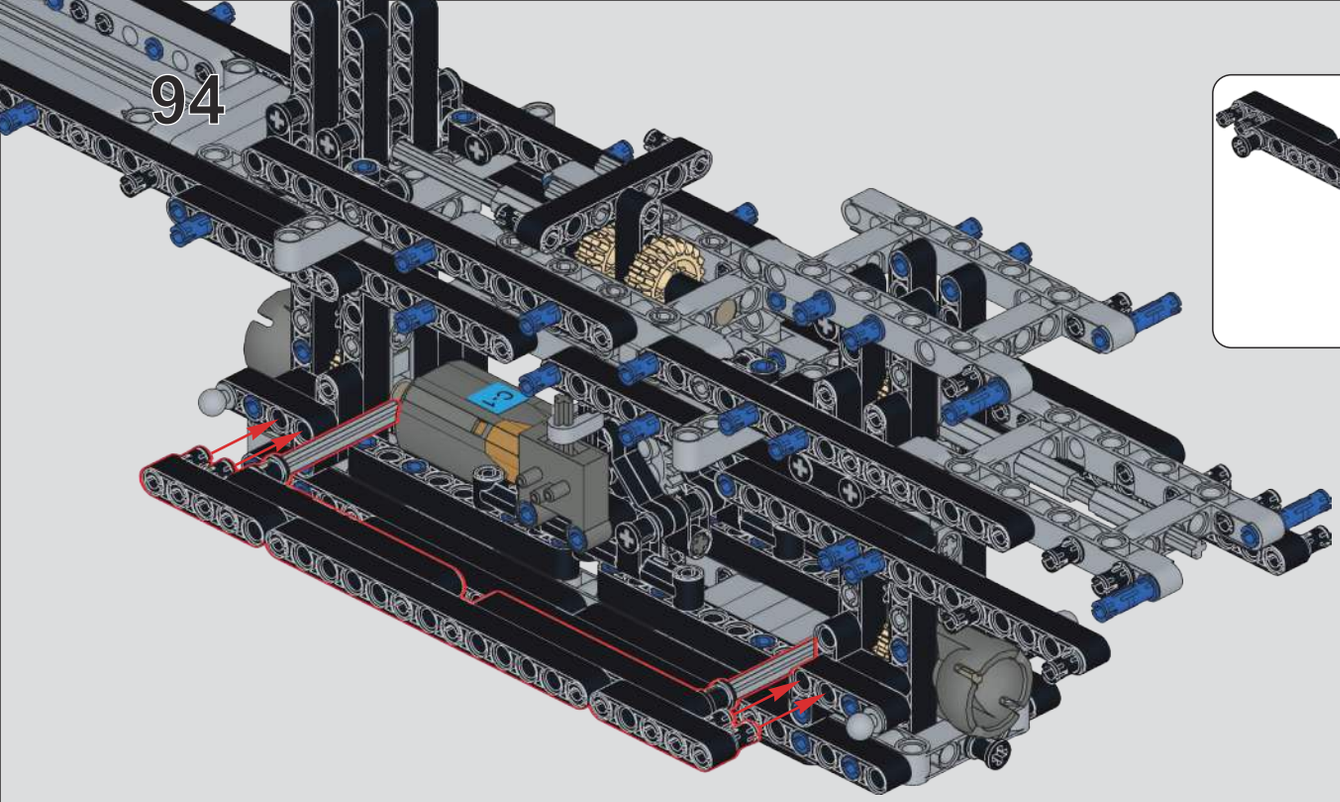

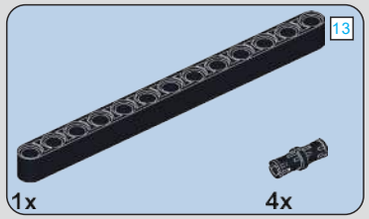

95

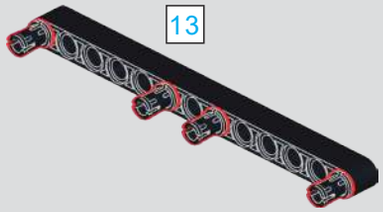

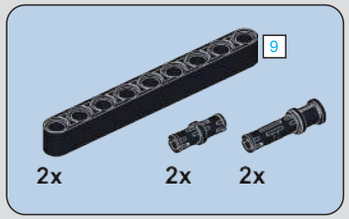

96

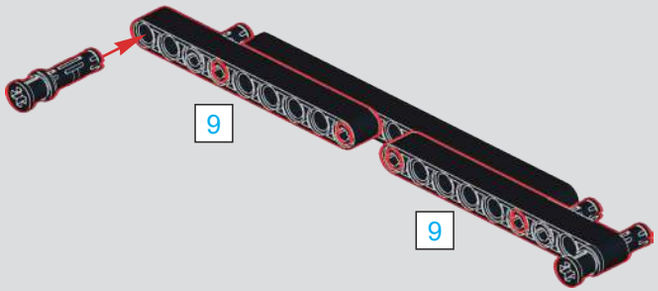

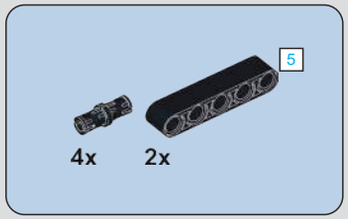

97

98

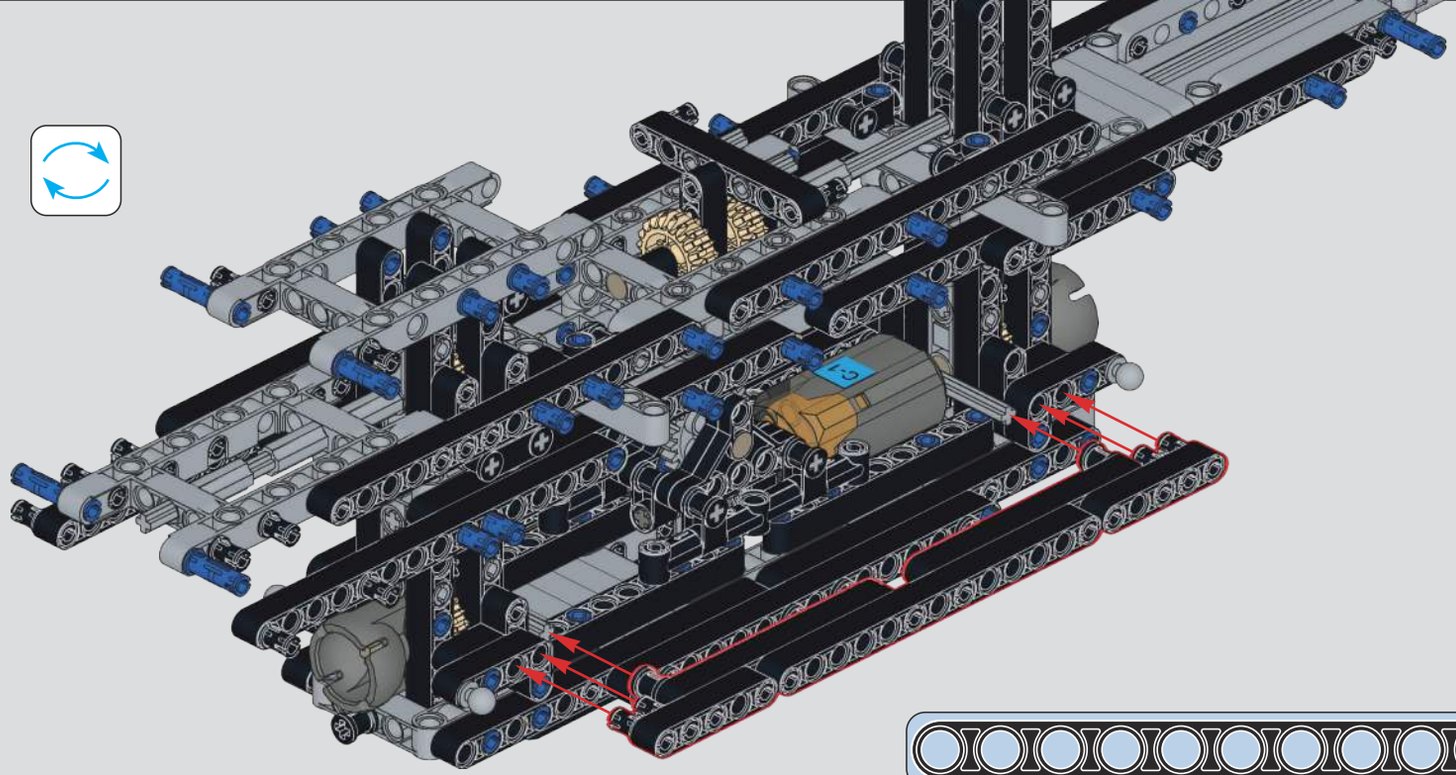

11 1:1

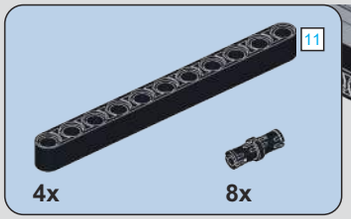

99

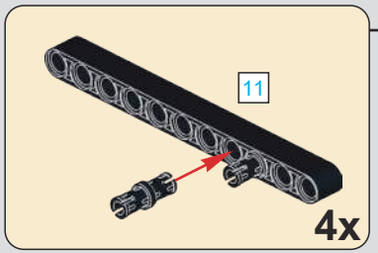

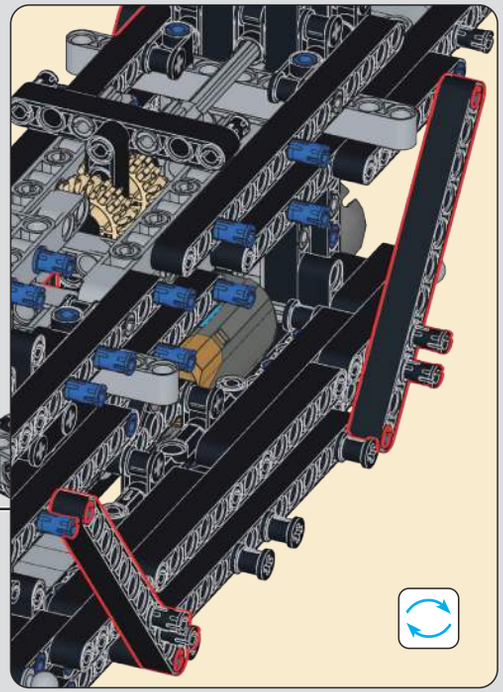

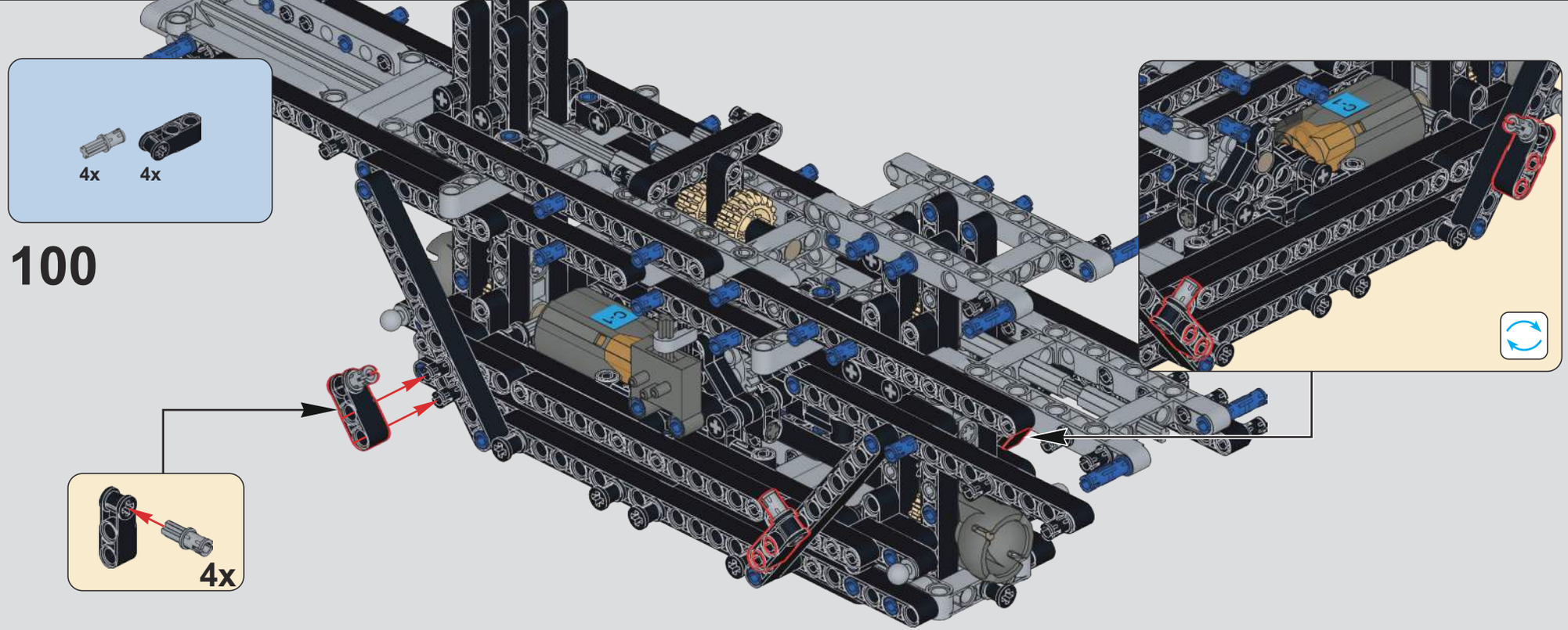
4x
4x
100
4x

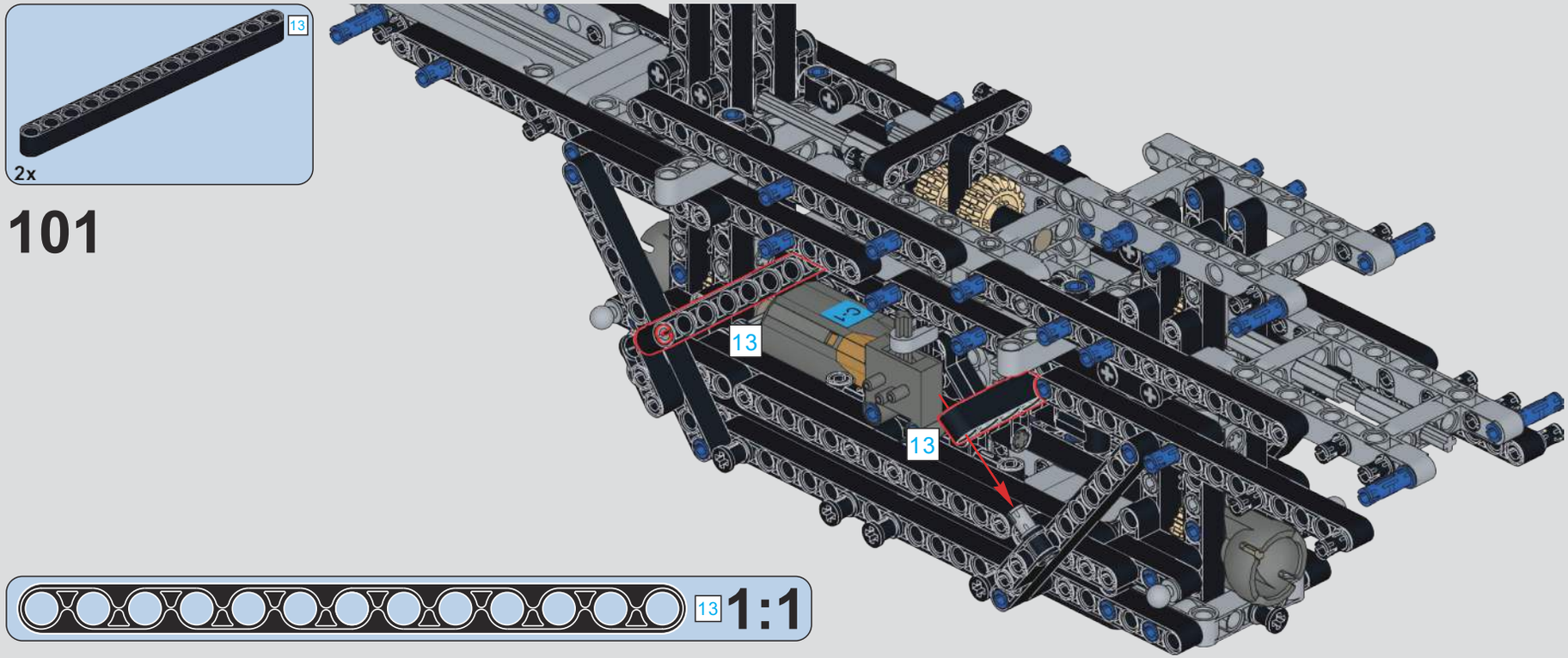
13
2x
101
13
13
13
1:1

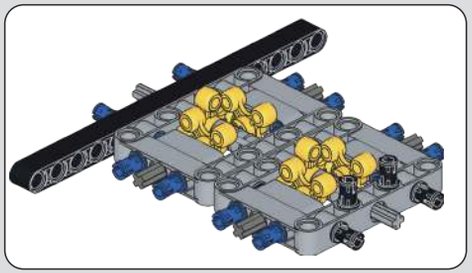

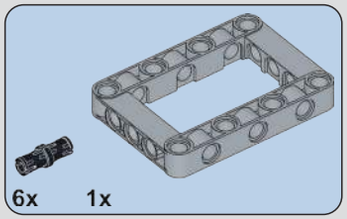

102

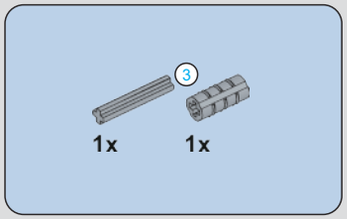

103

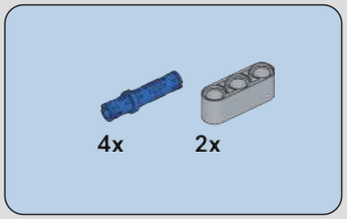

104

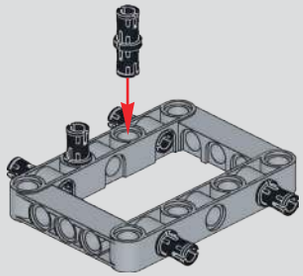

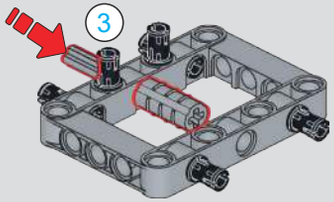

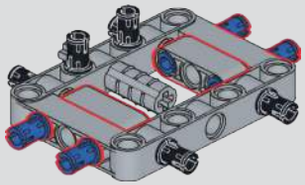

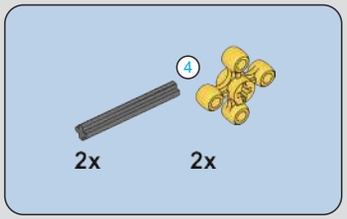

105

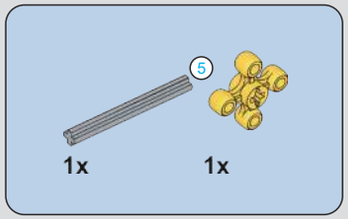

106

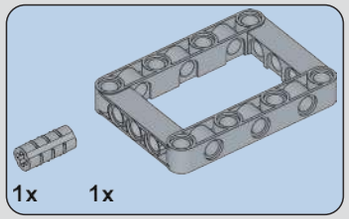

107

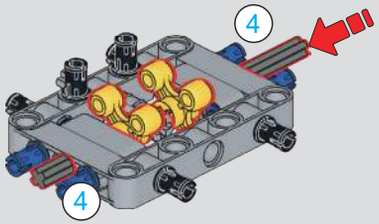

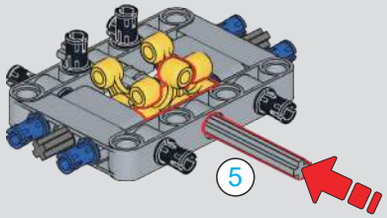

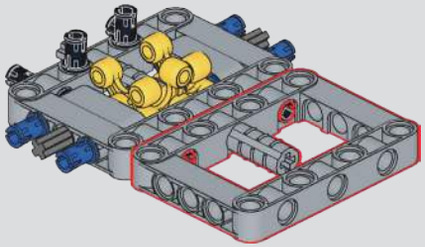

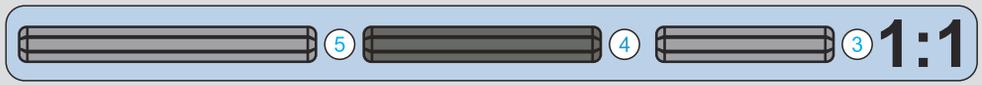

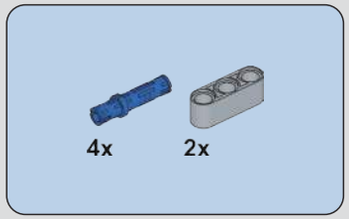

108

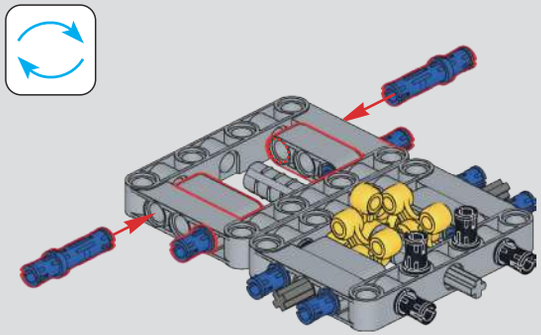

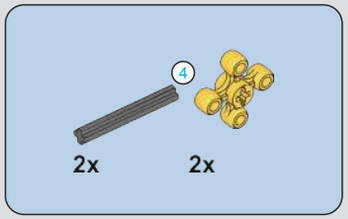

109

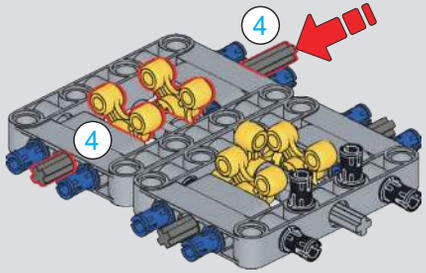

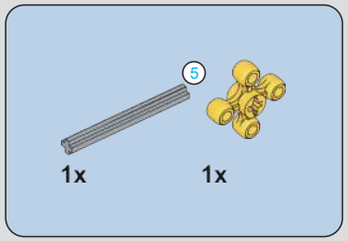

110

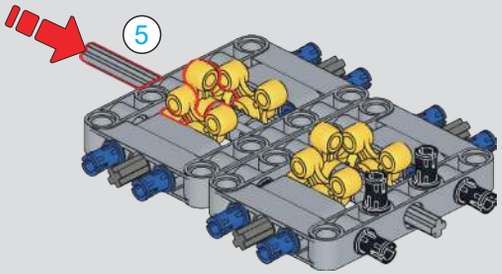

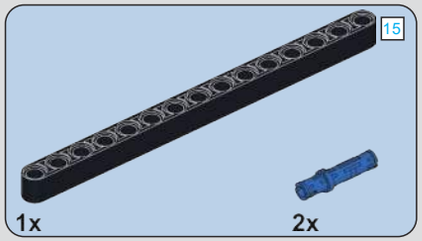

111

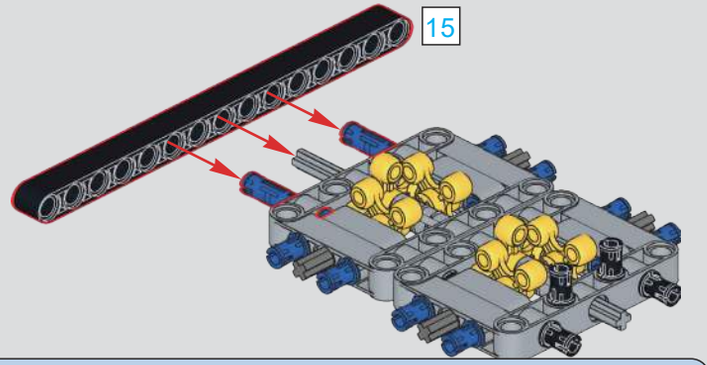

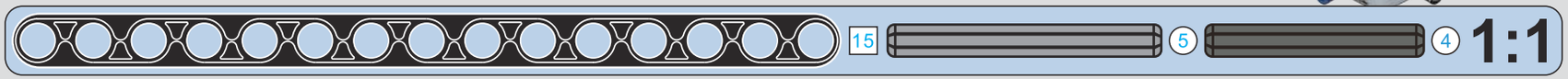

112

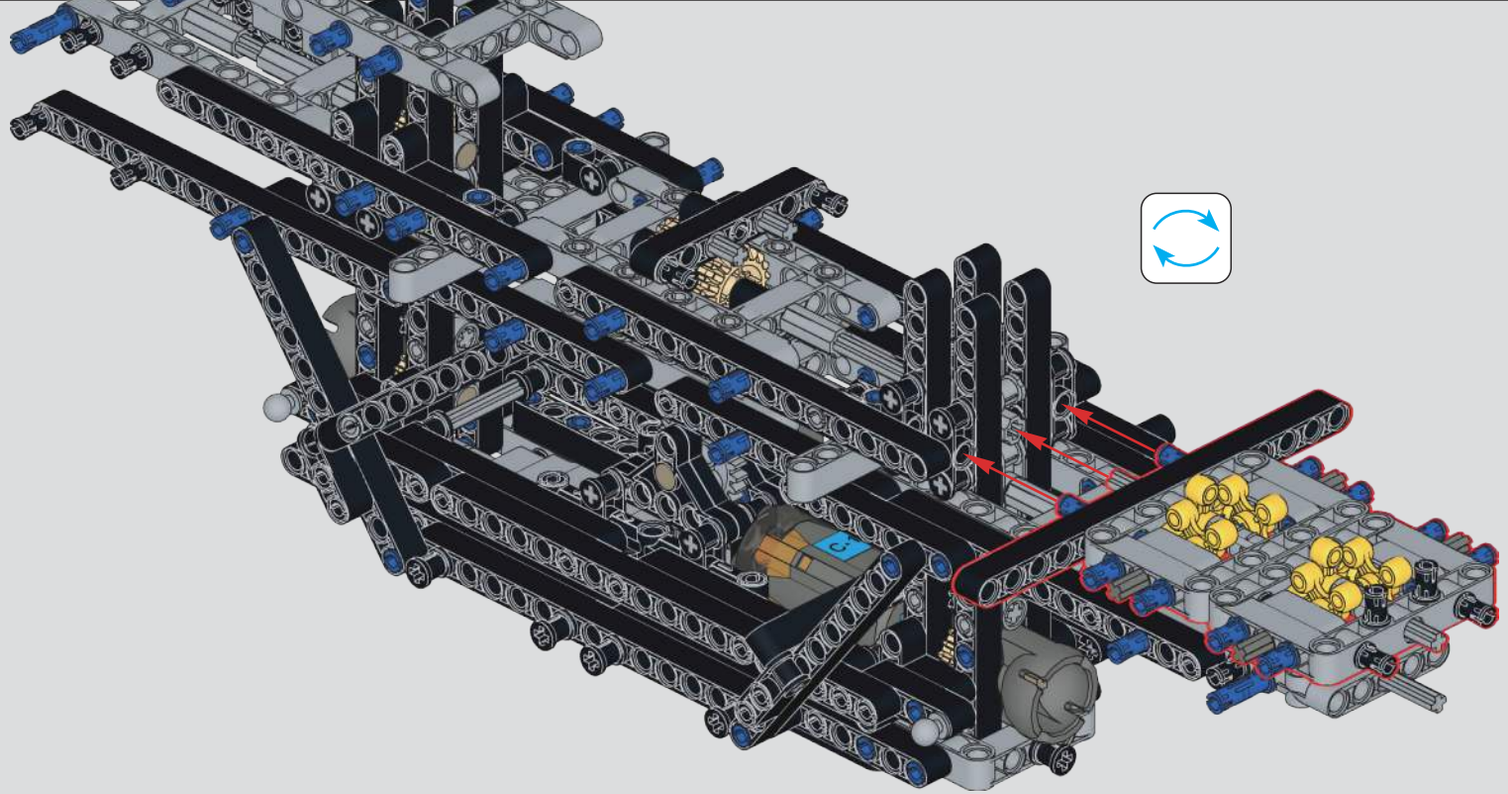

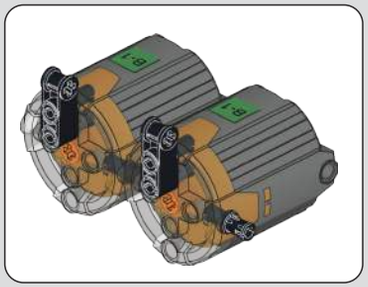

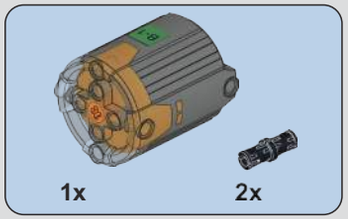

113

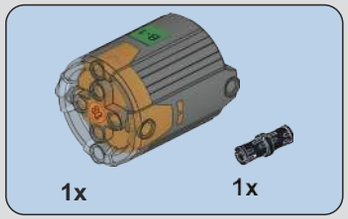

114

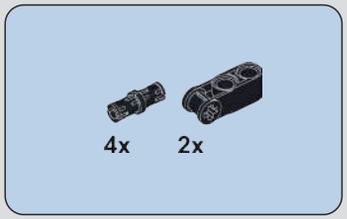

115

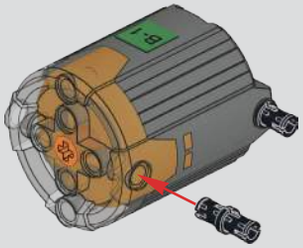

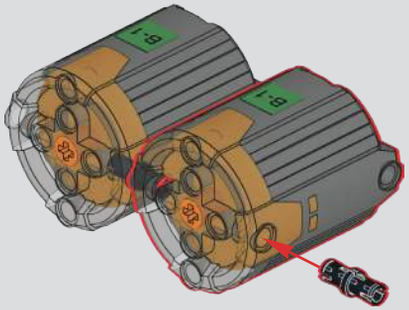

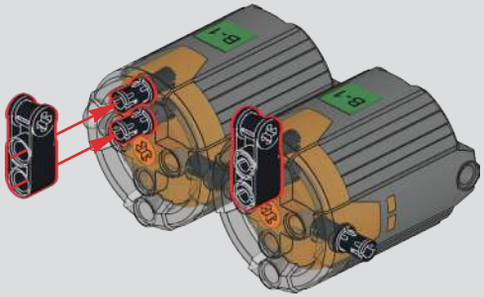

116

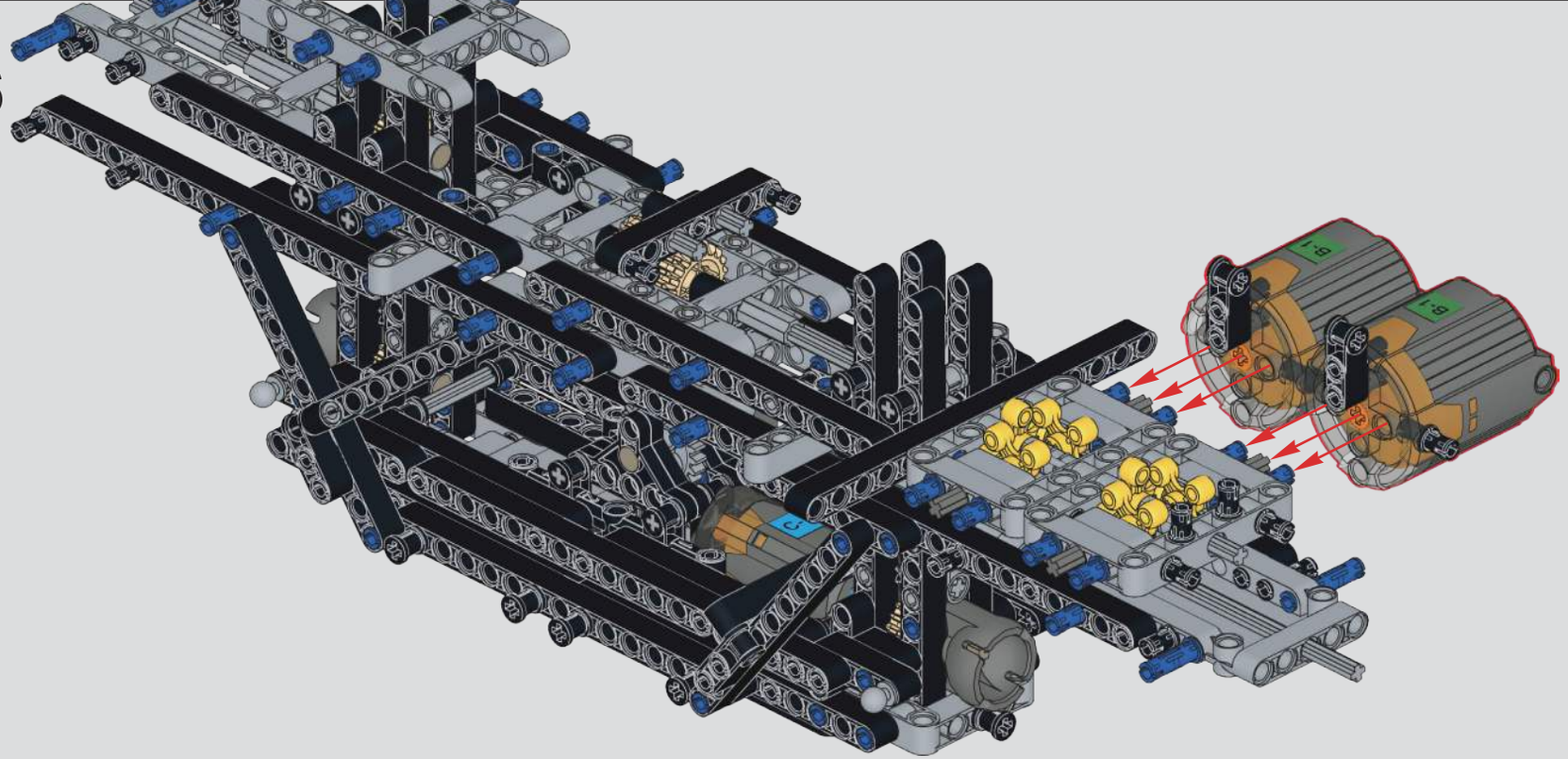

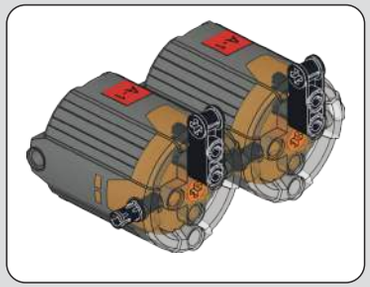

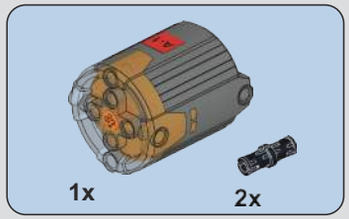

117

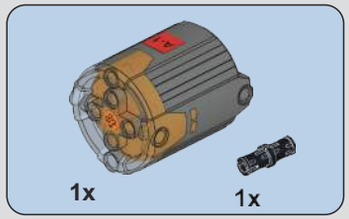

118

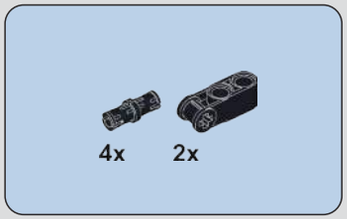

119

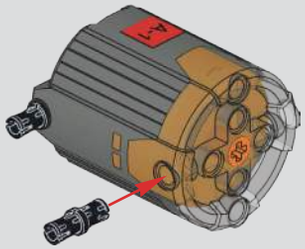

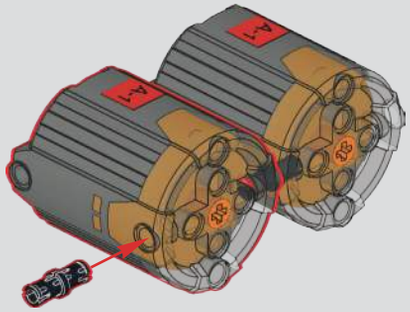

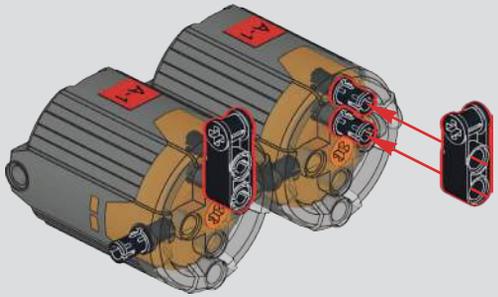

120

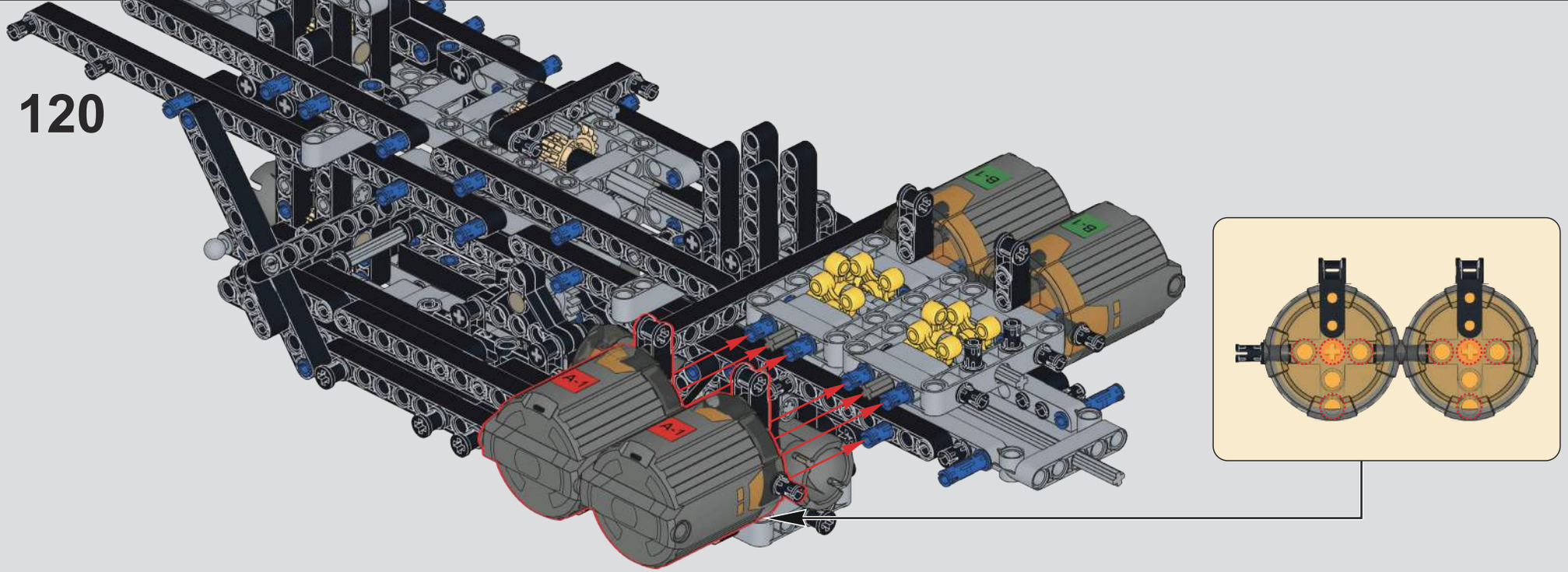

121

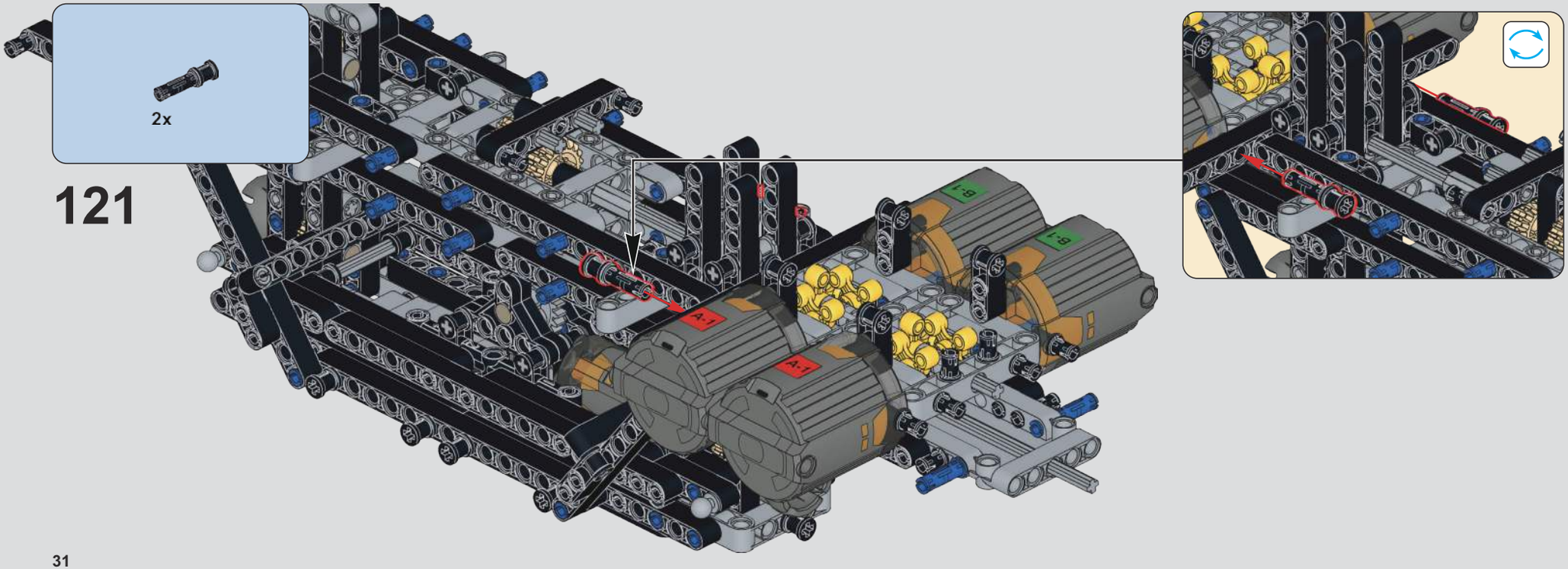

122

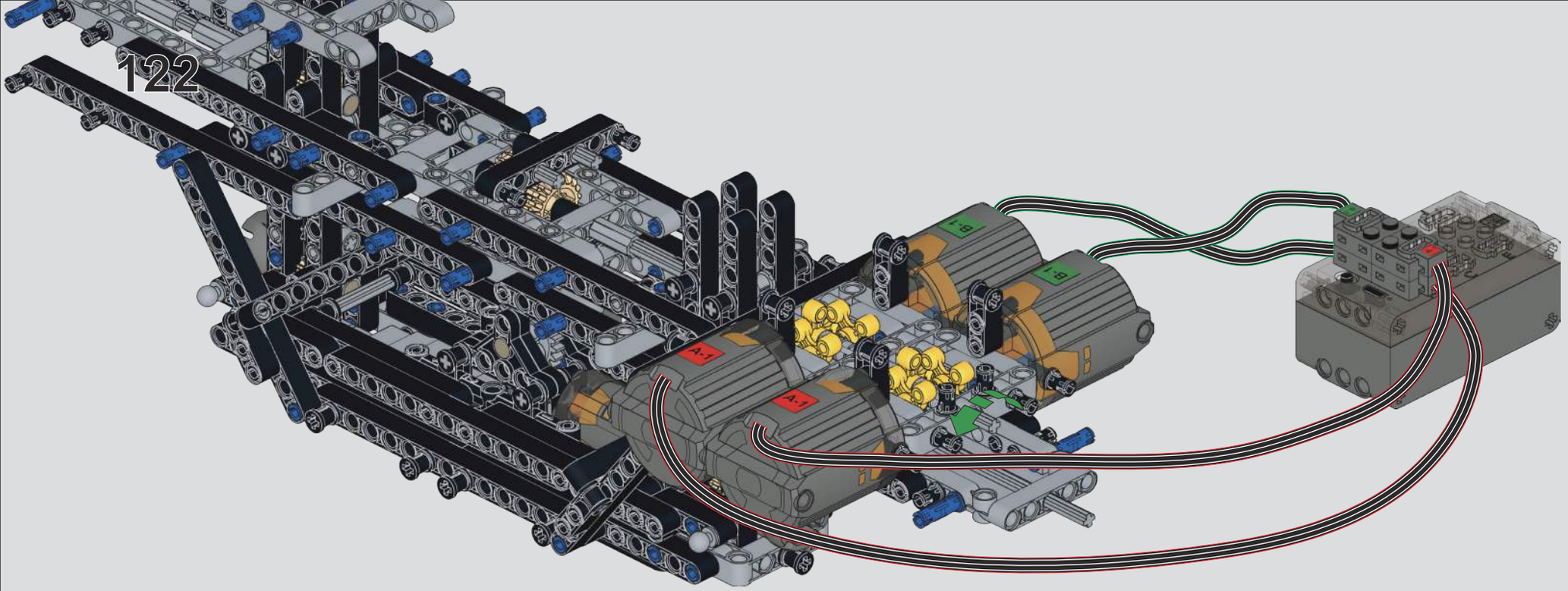

123

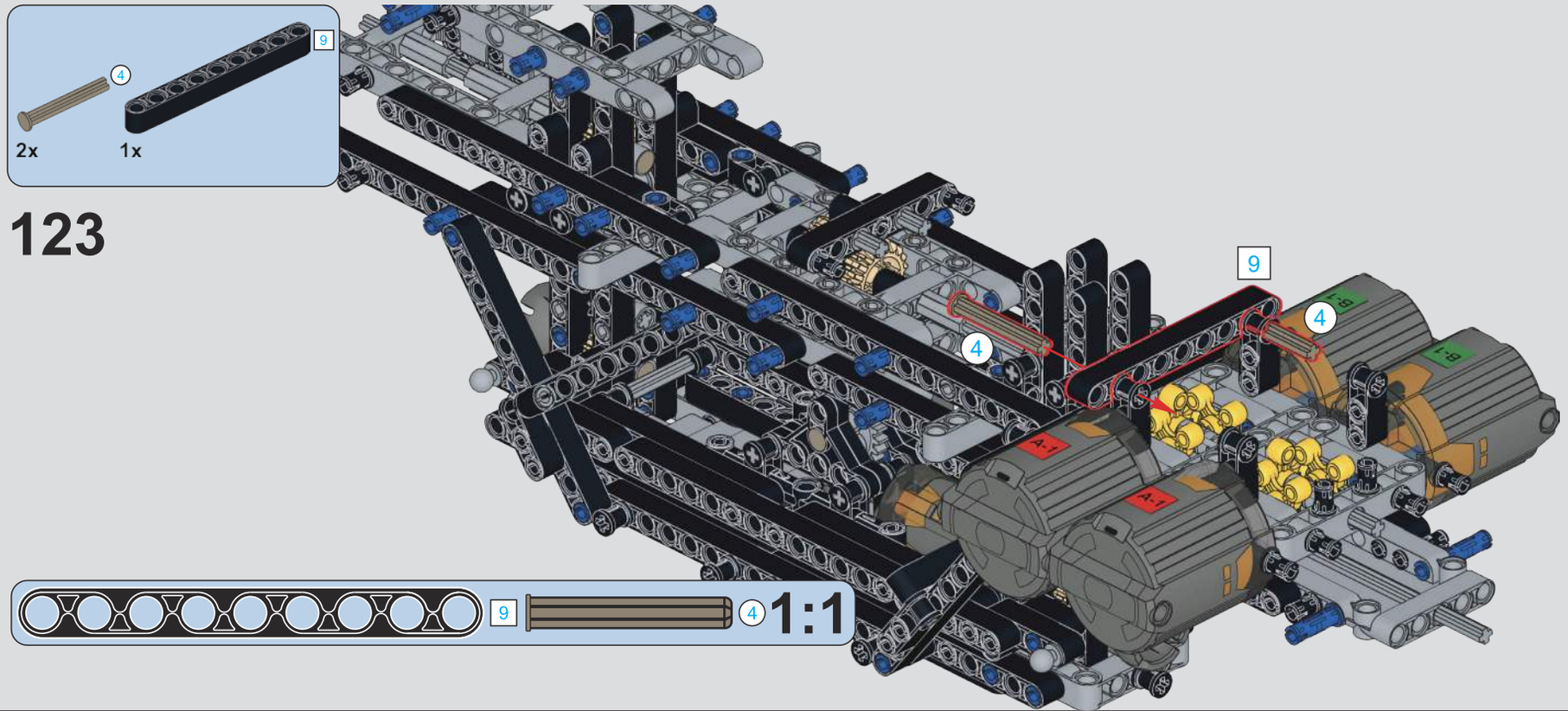

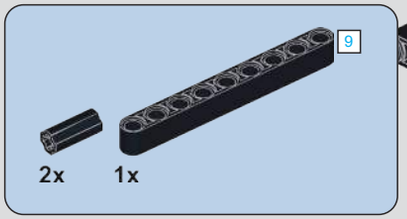

124

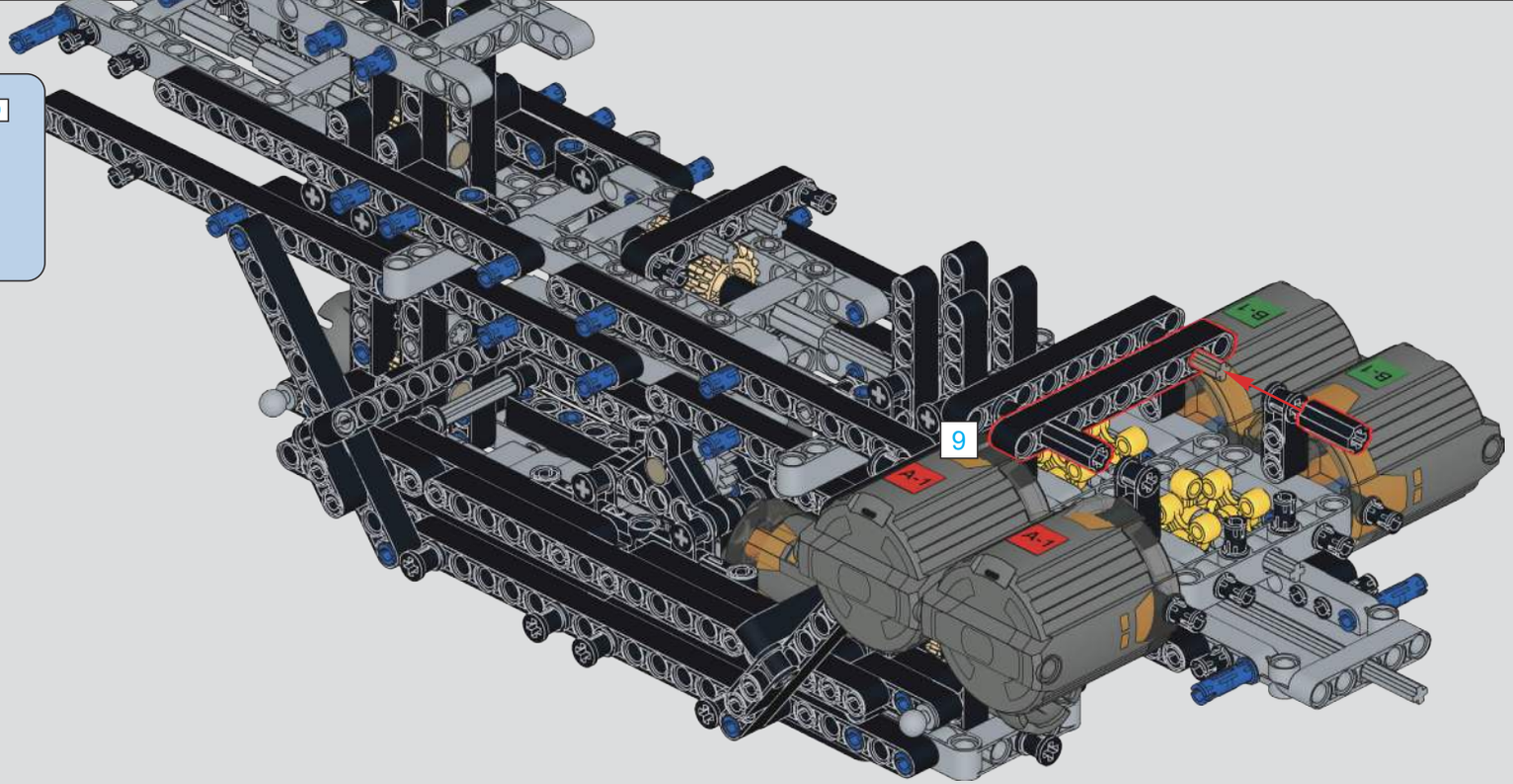

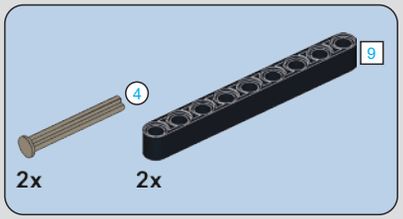

125

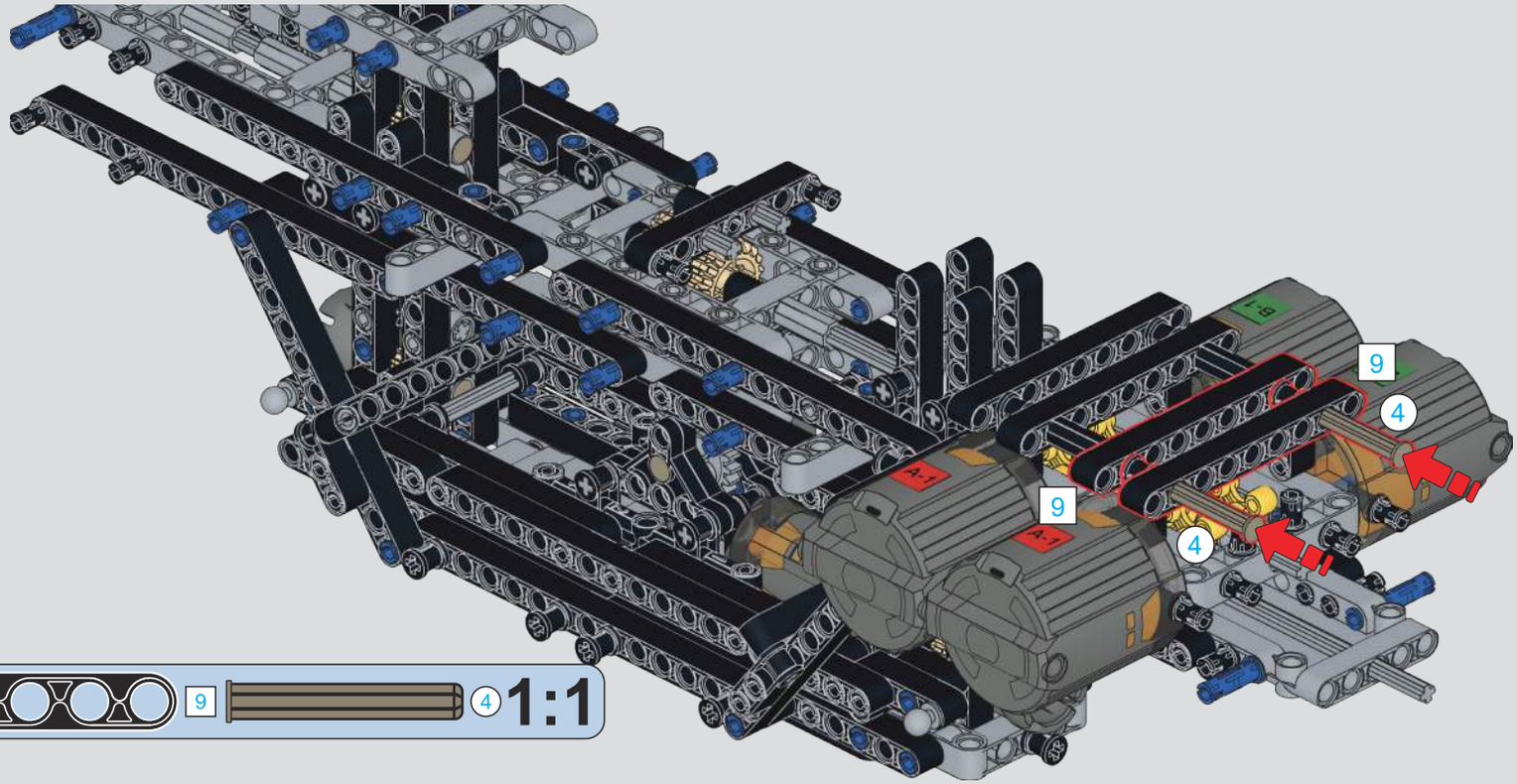

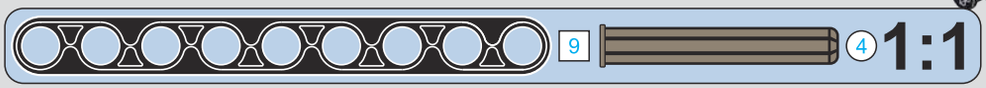

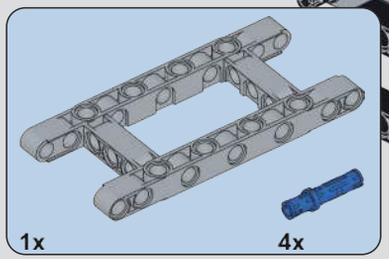

126

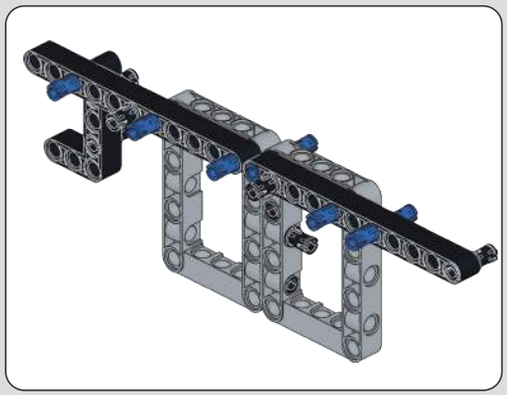

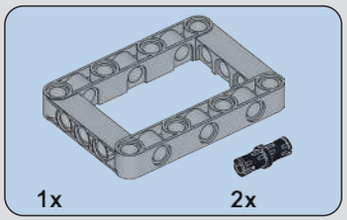

127

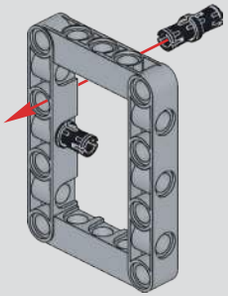

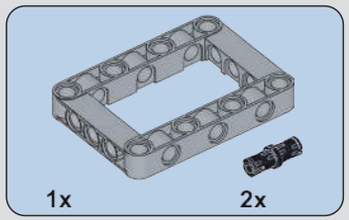

128

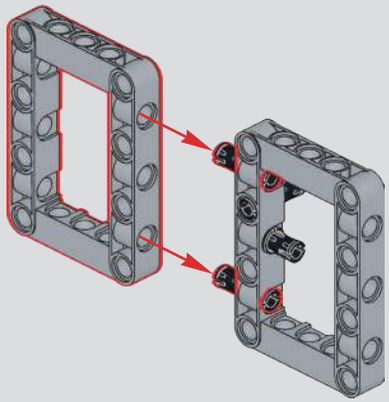

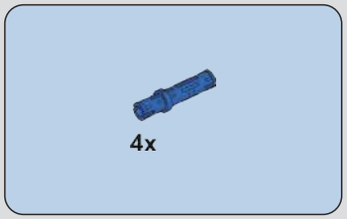

129

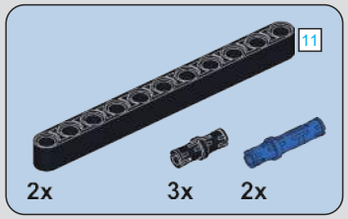

130

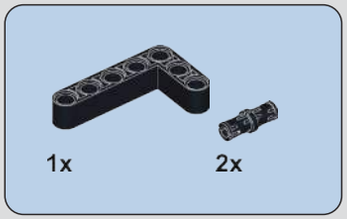

131

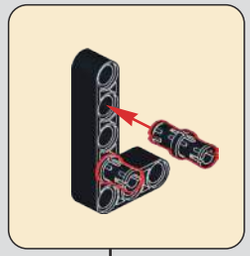

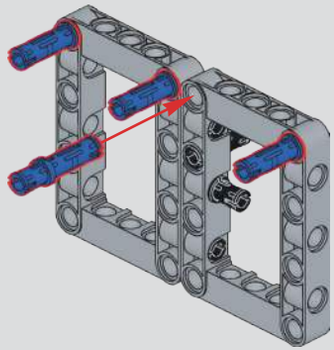

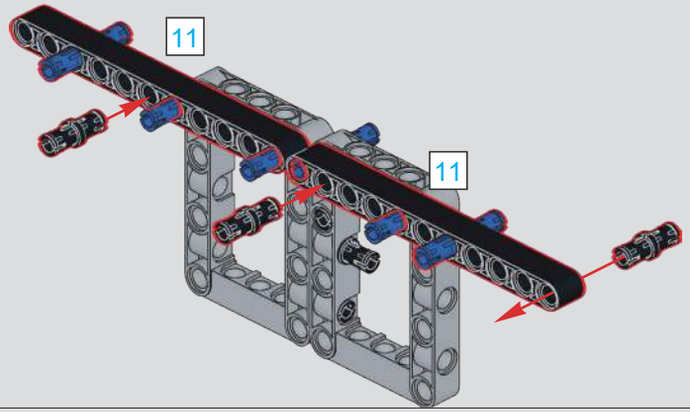

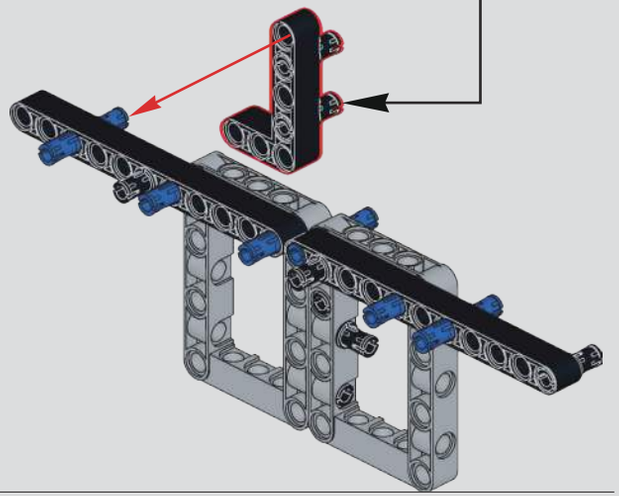

132

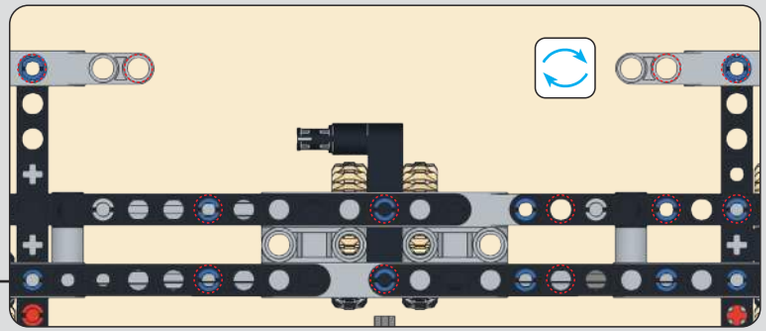

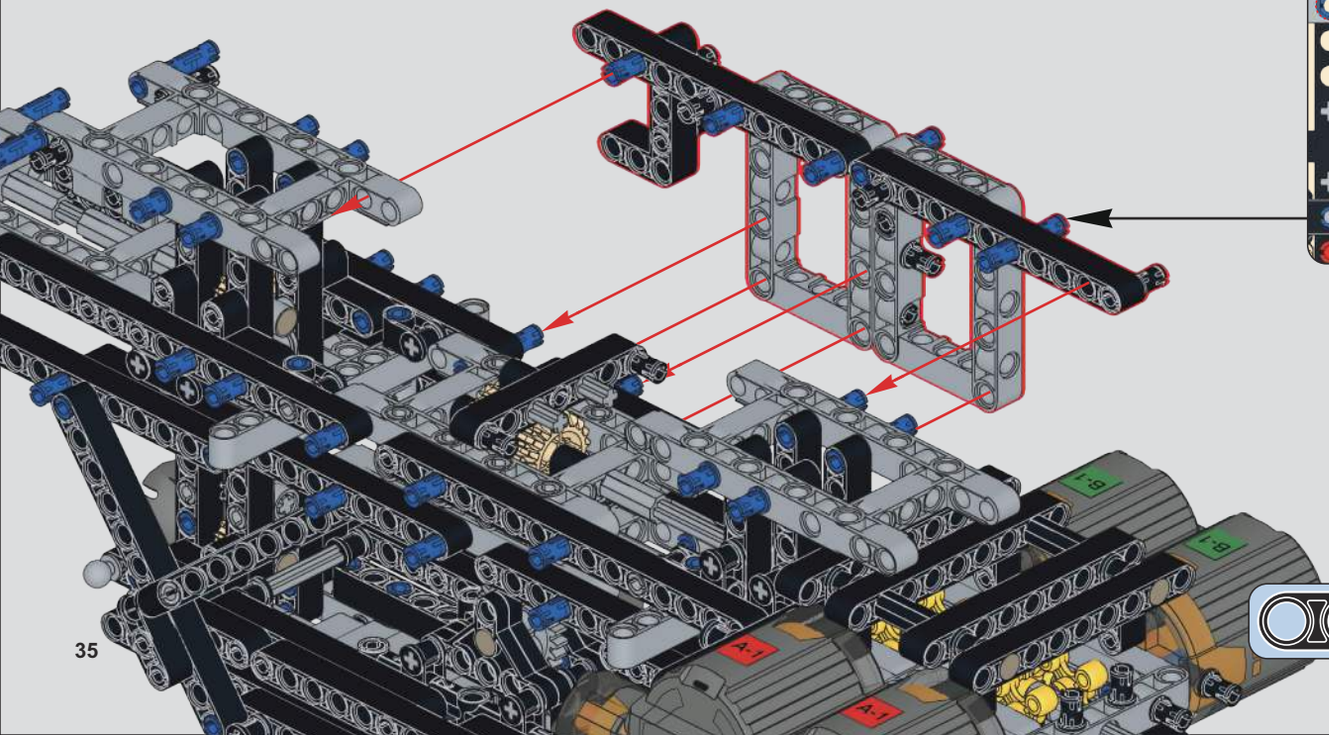

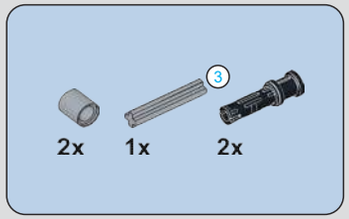

133

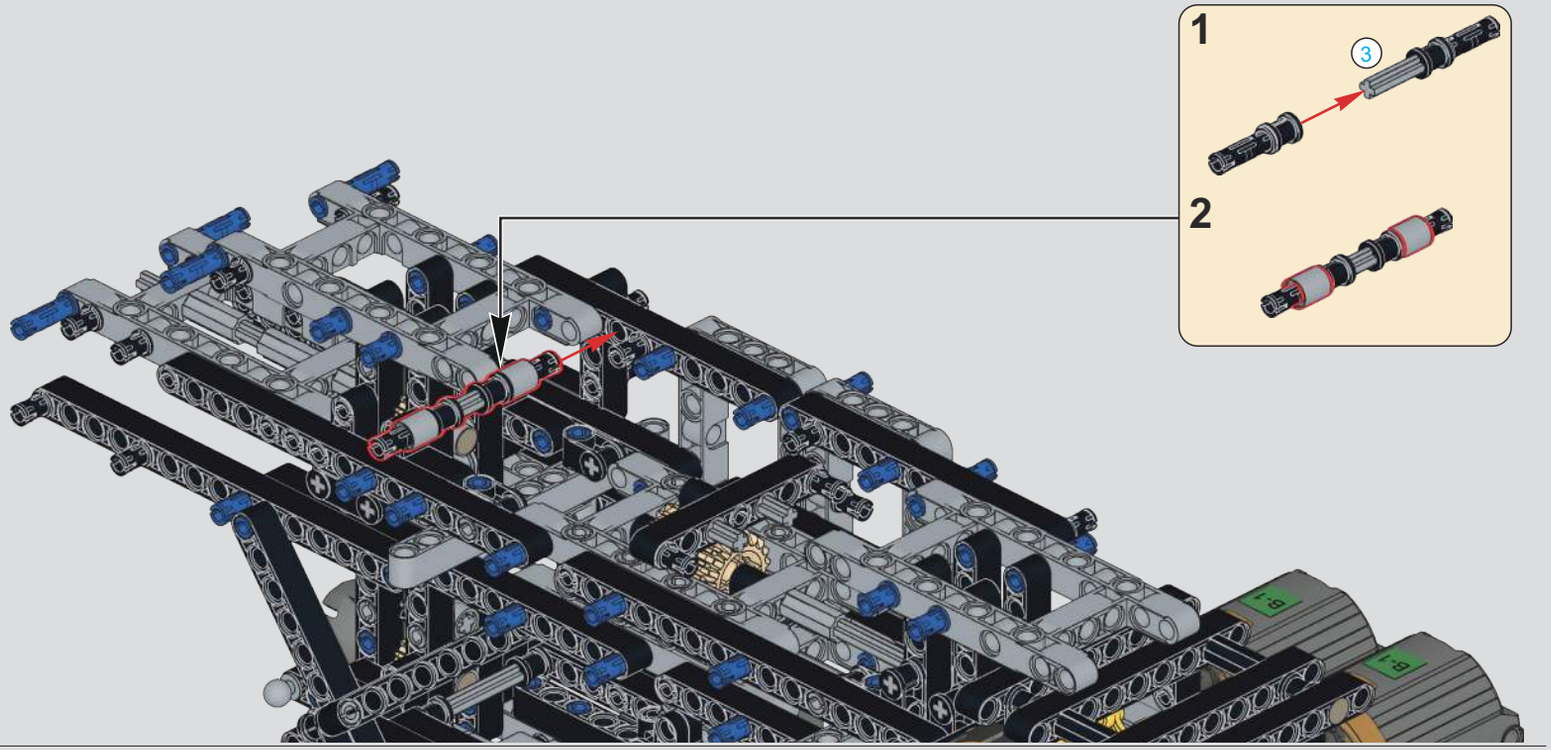

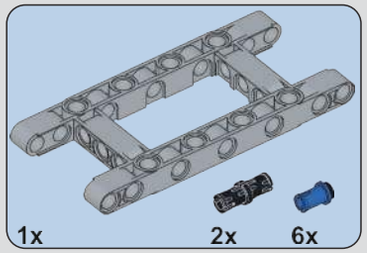

134

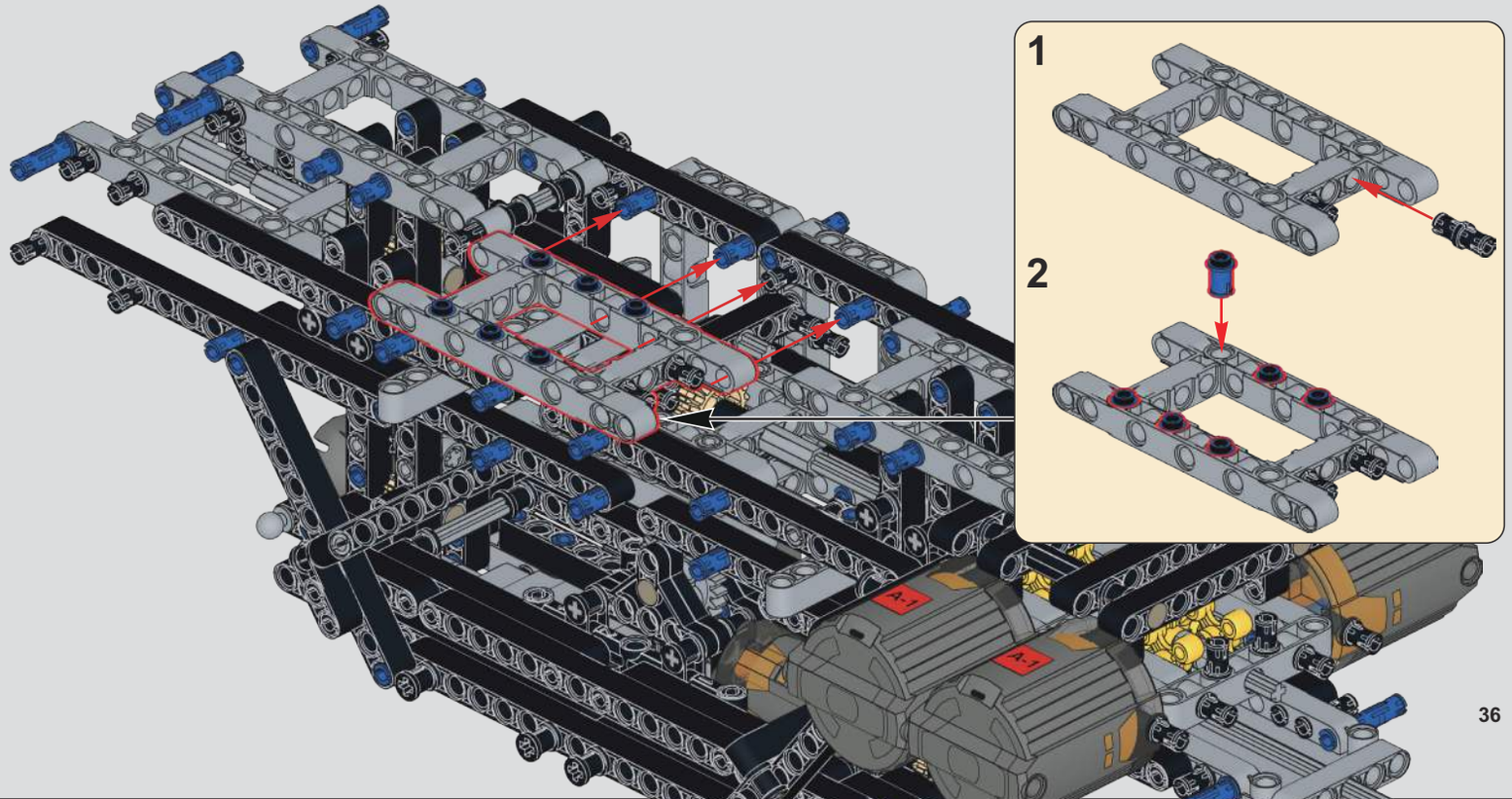

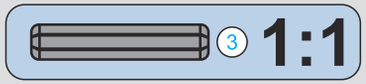

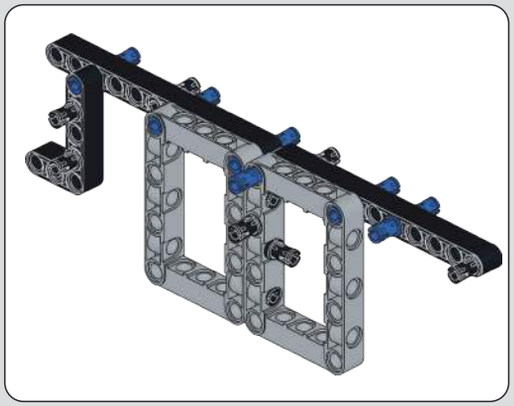

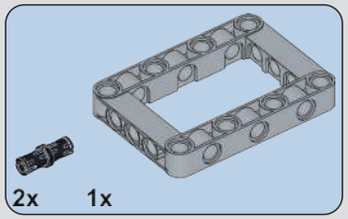

135

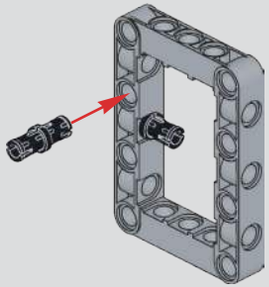

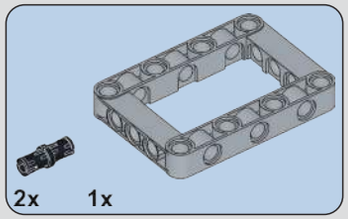

136

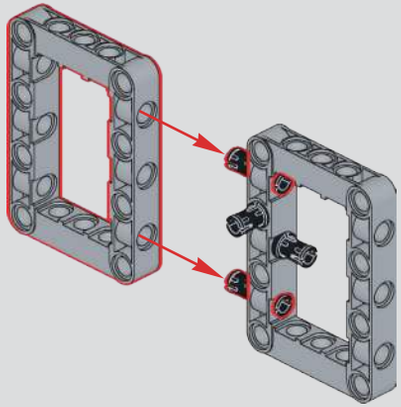

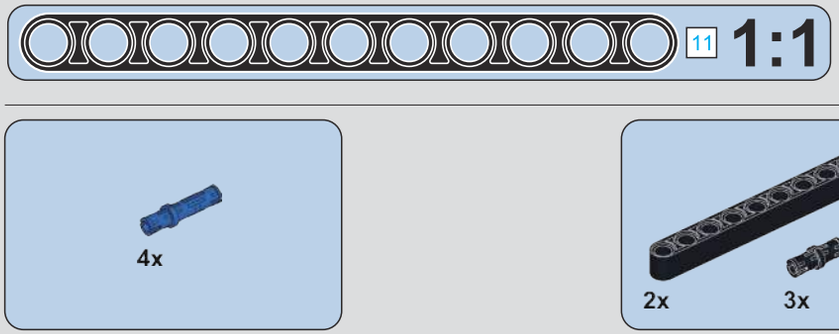

137

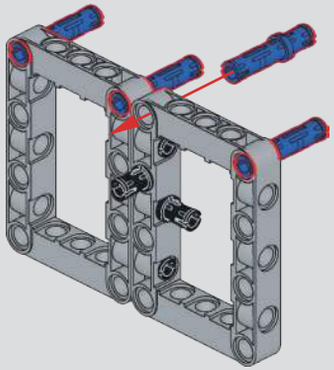

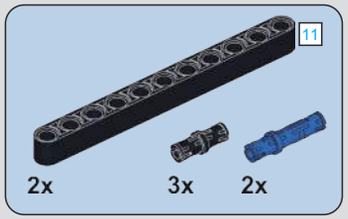

138

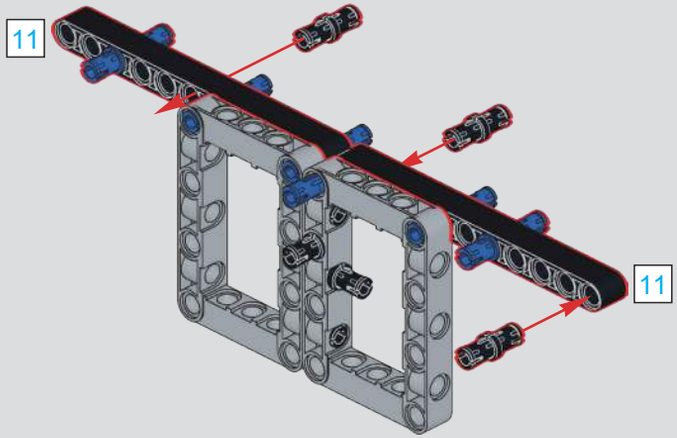

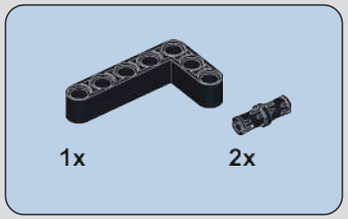

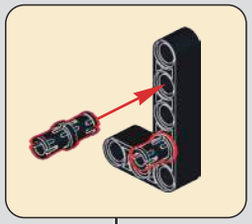

139

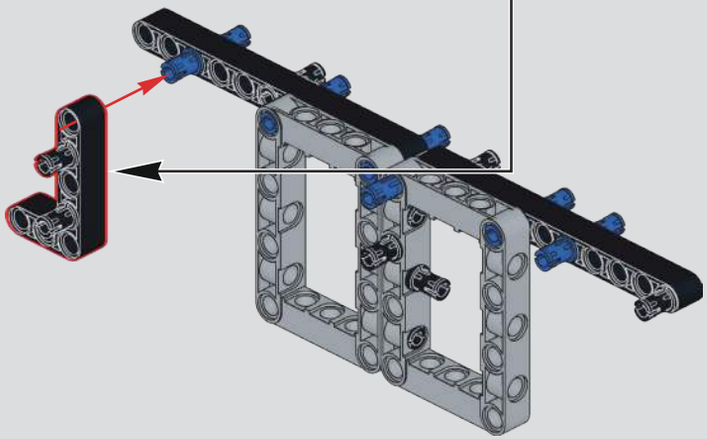

140

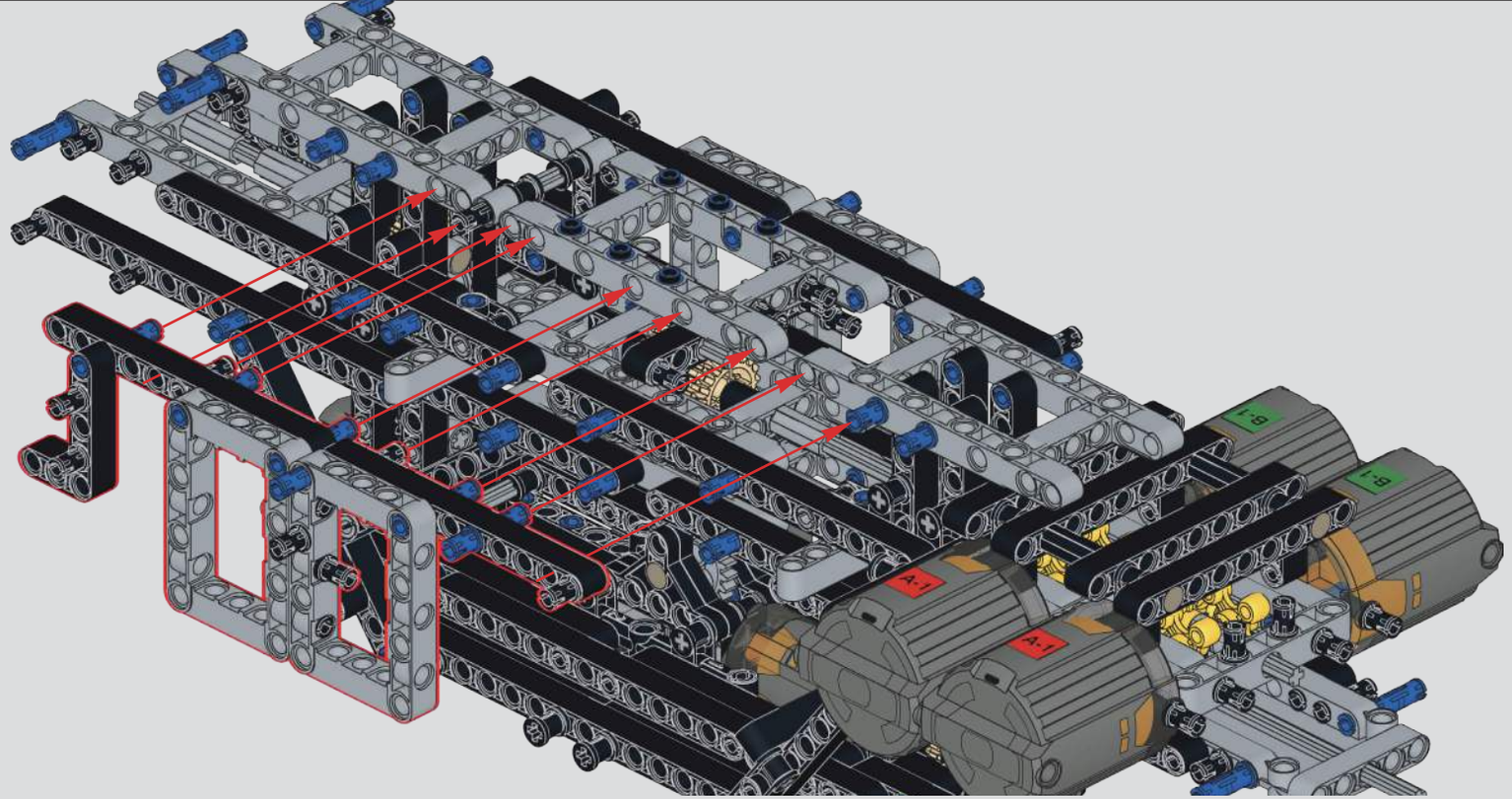

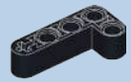

2x

141

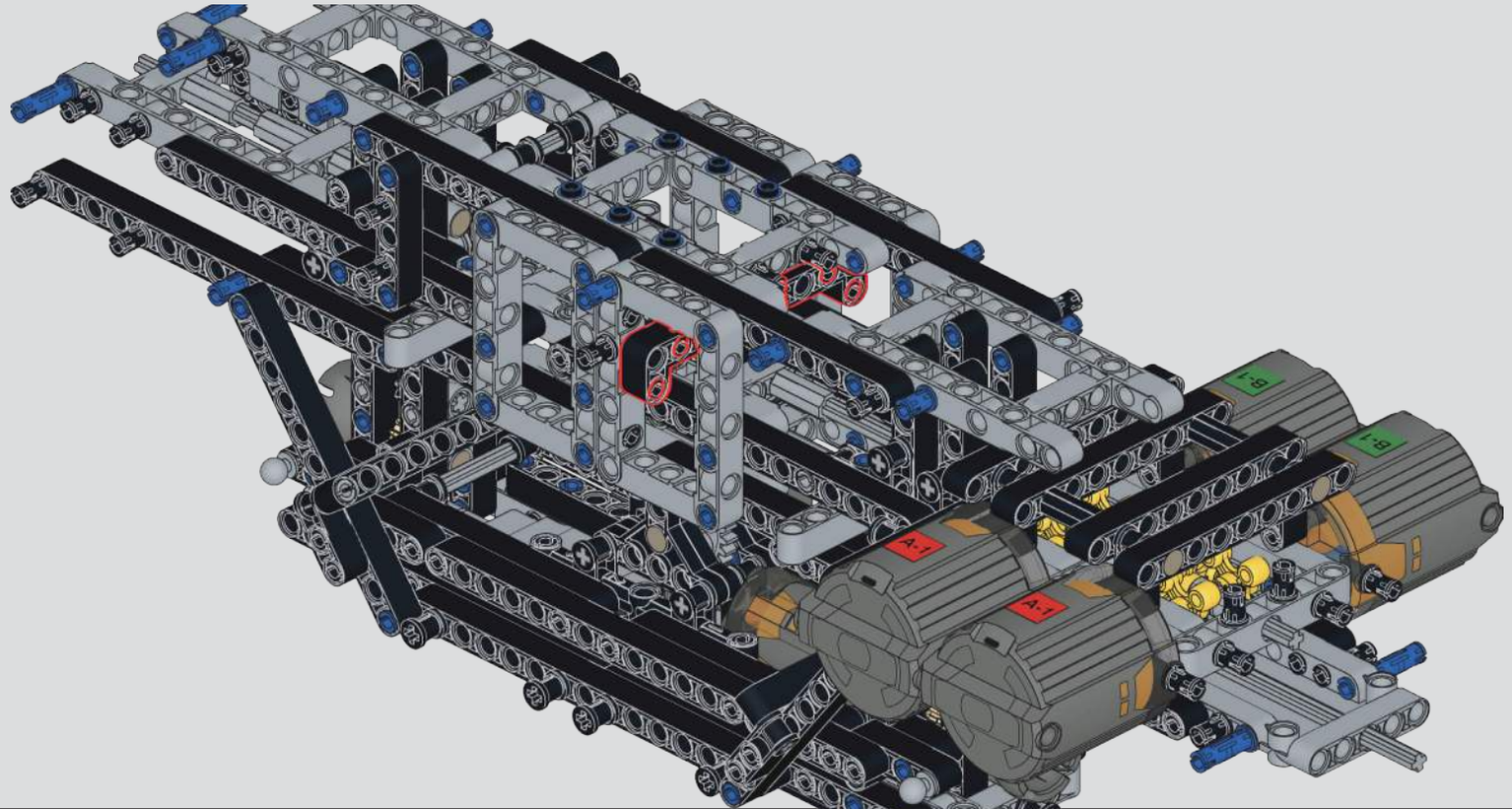

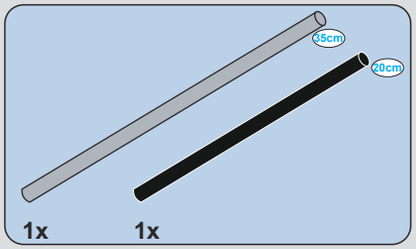

142

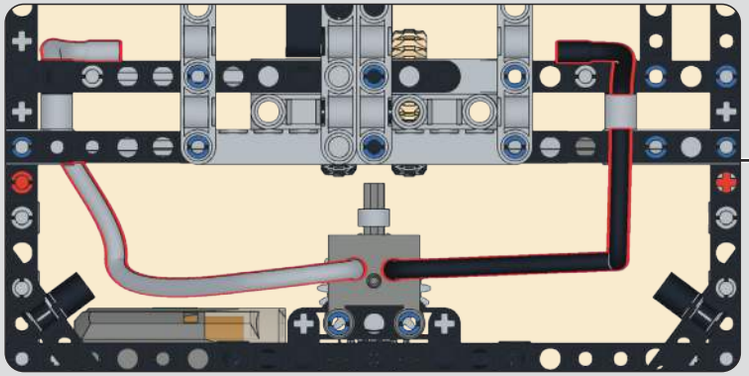

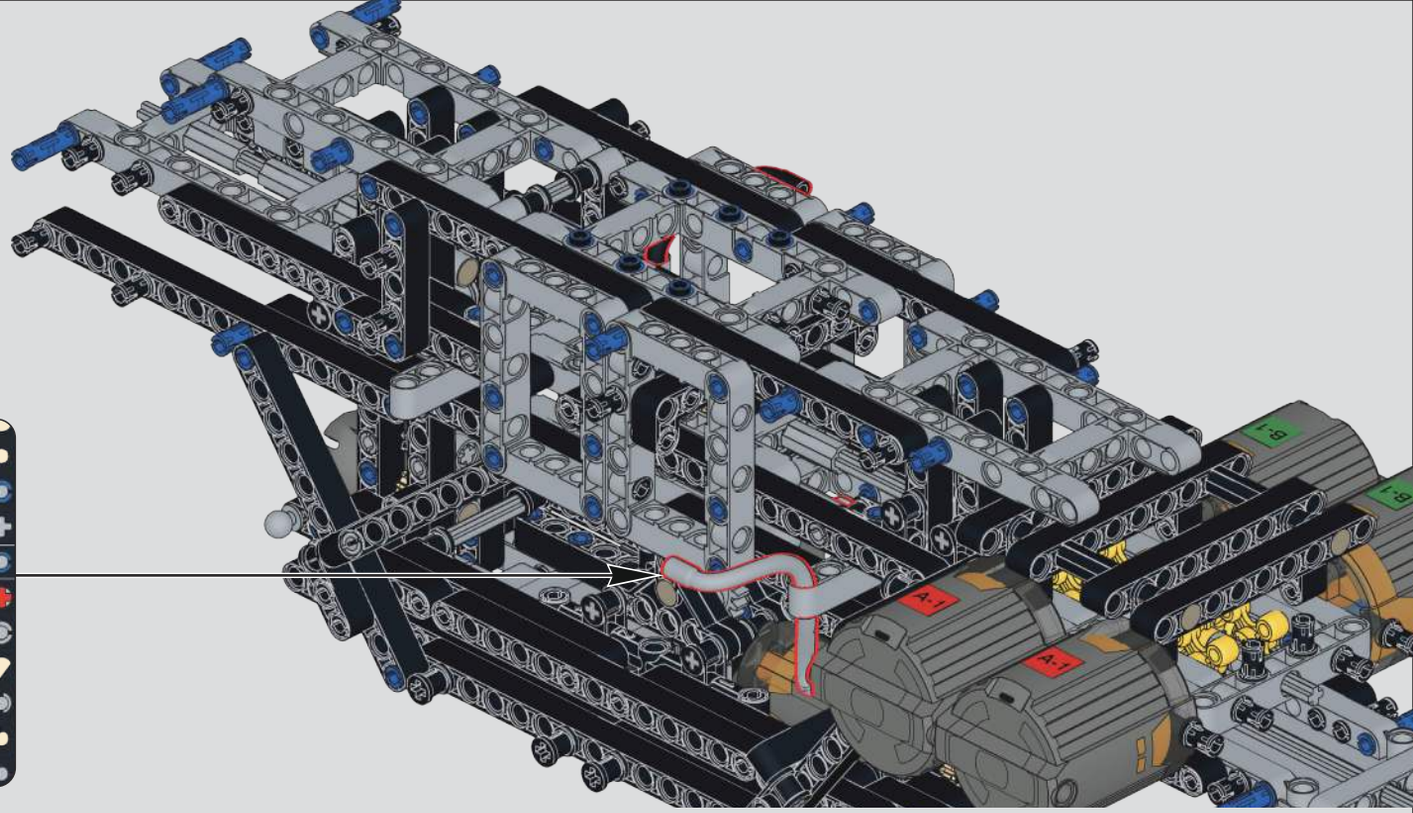

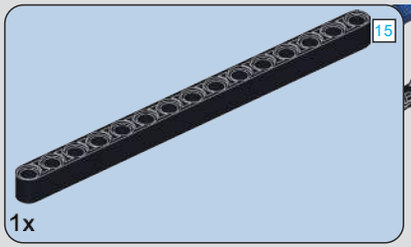

143

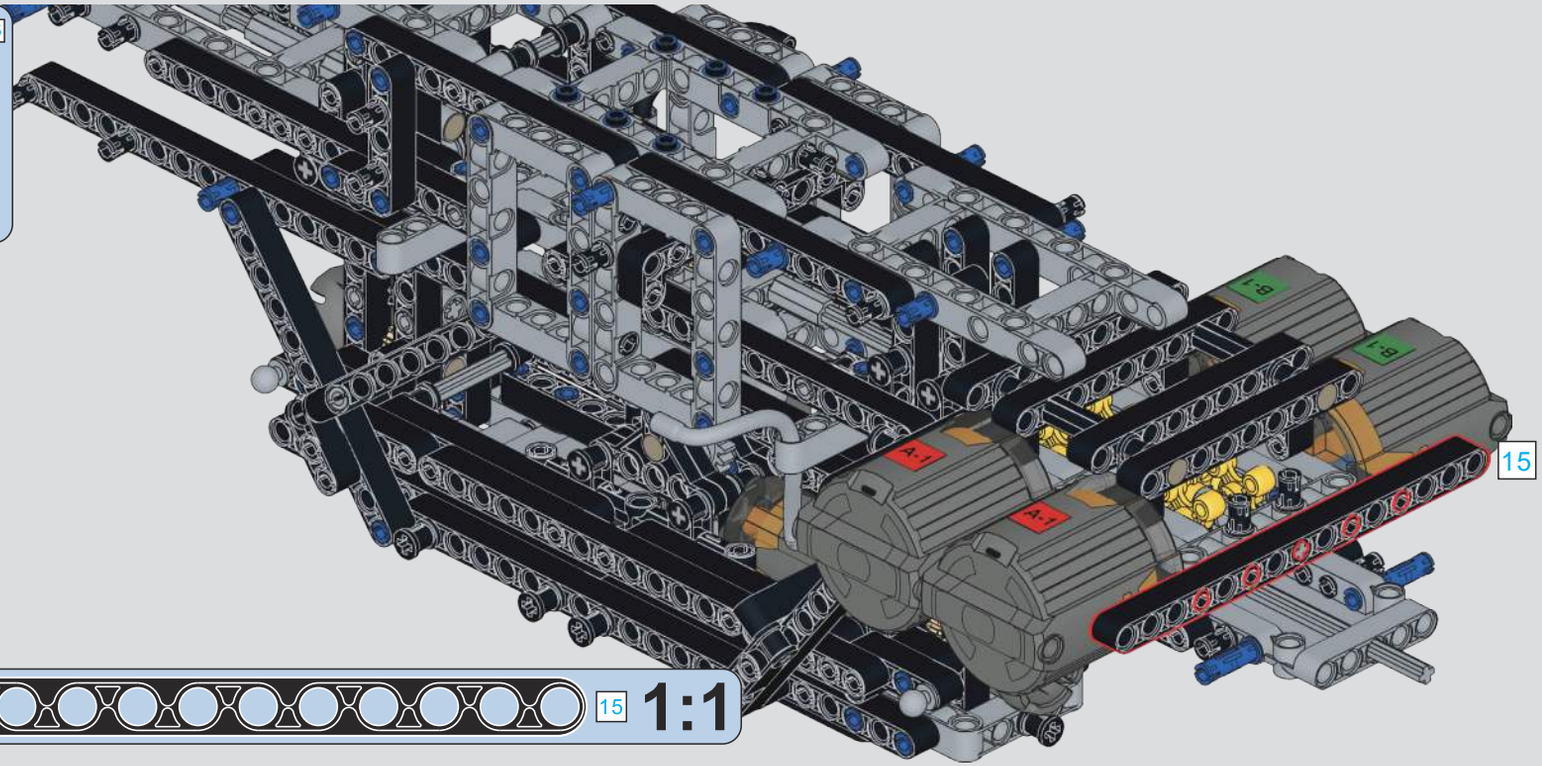

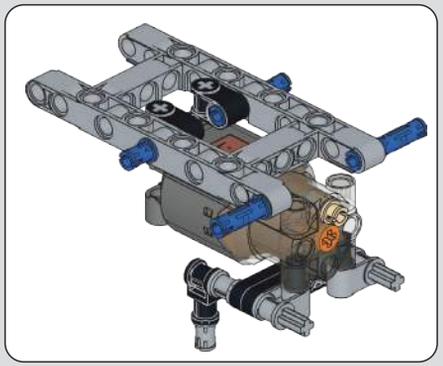

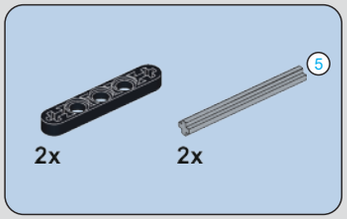

144

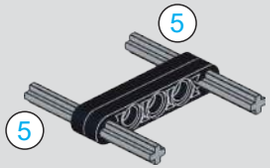

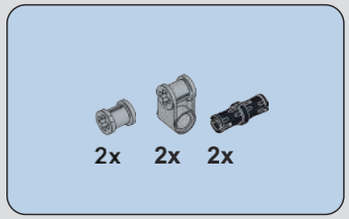

145

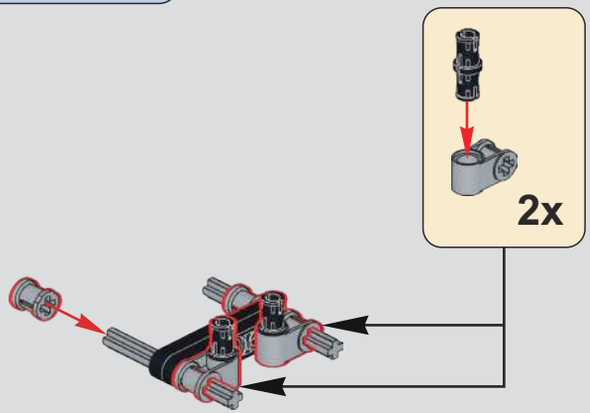

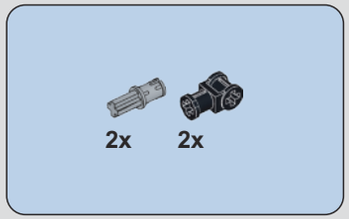

146

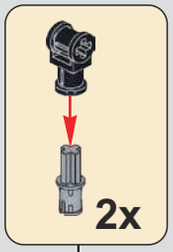

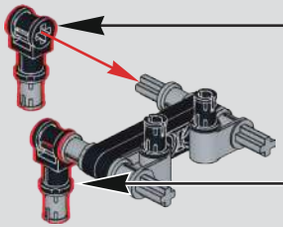

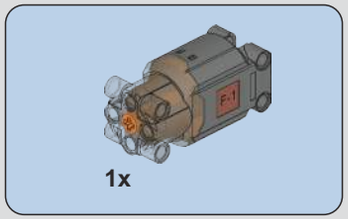

147

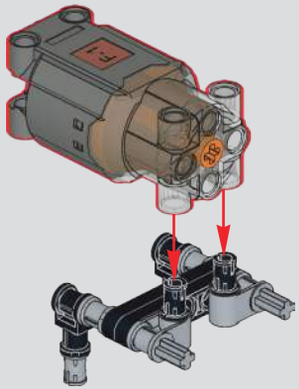

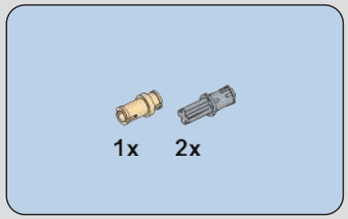

148

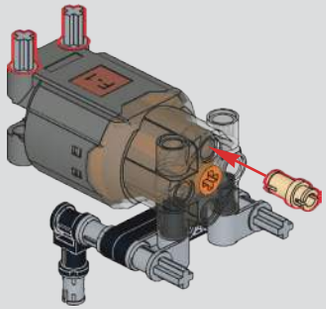

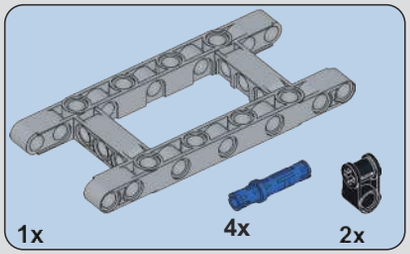

149

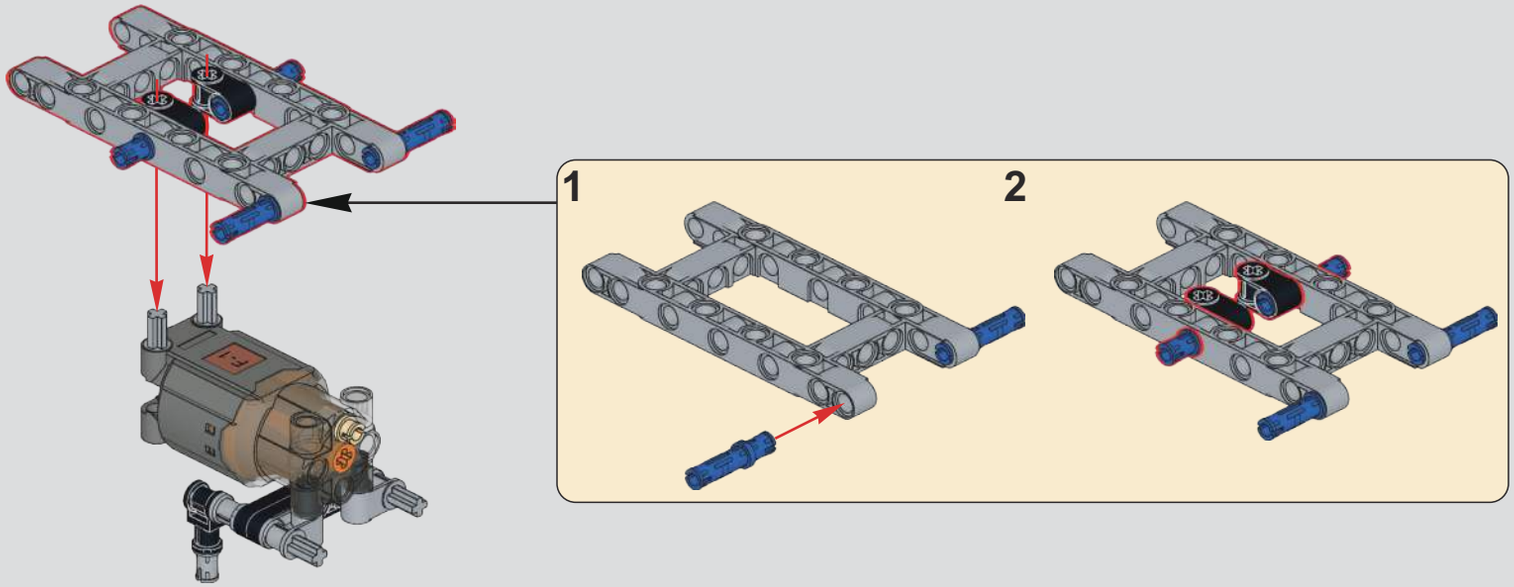

150

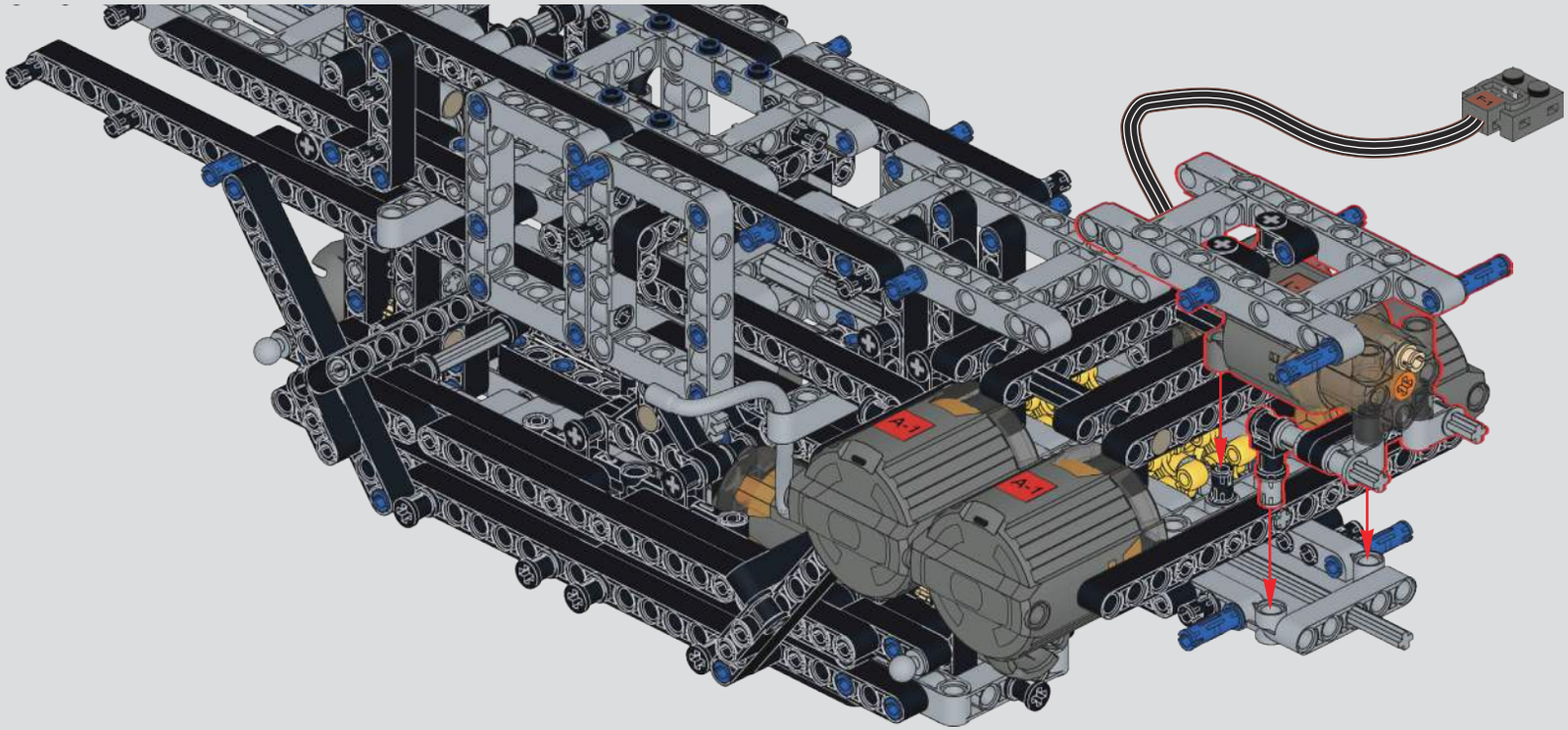

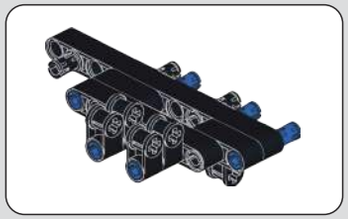

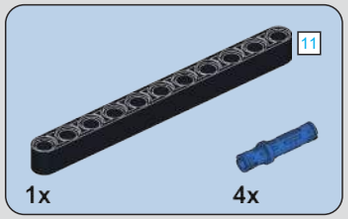

151

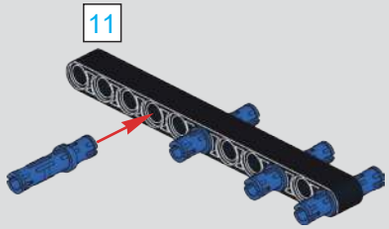

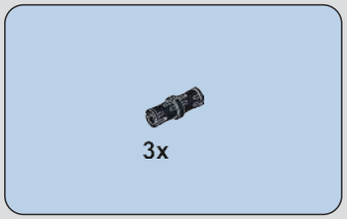

152

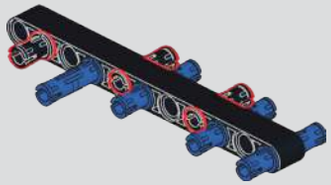

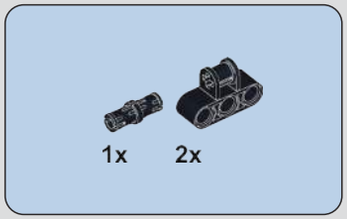

153

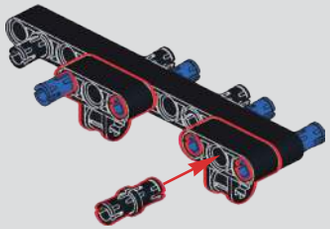

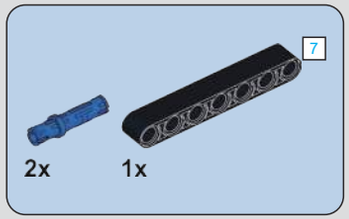

154

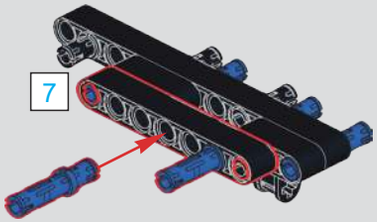

155

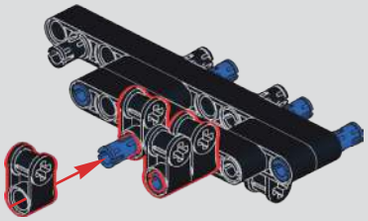

156

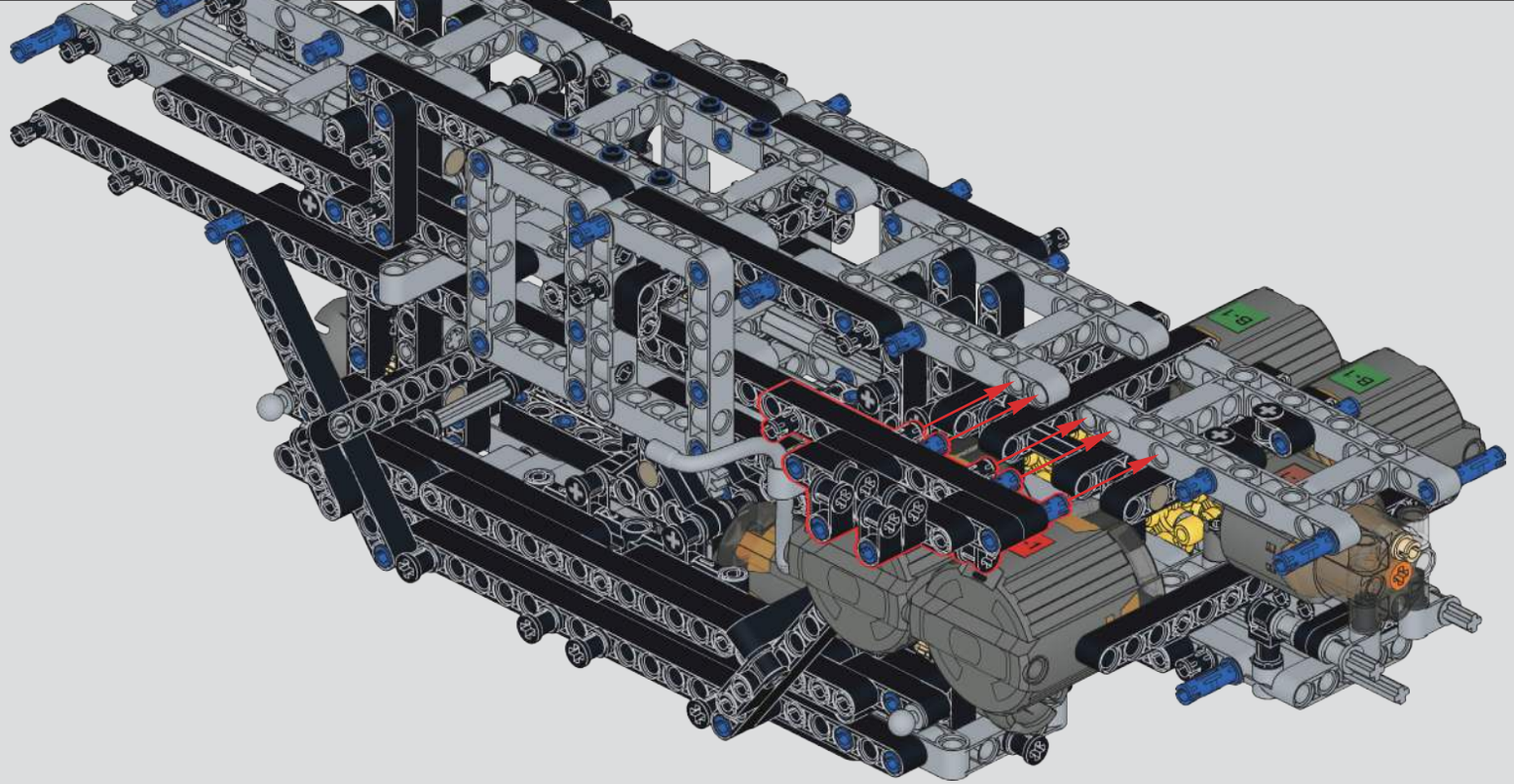

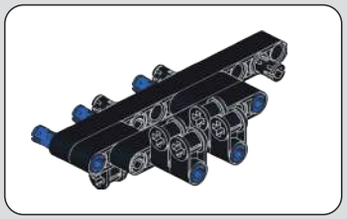

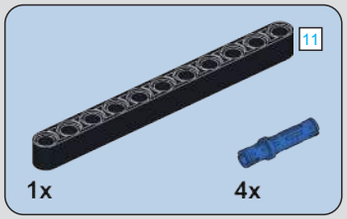

157

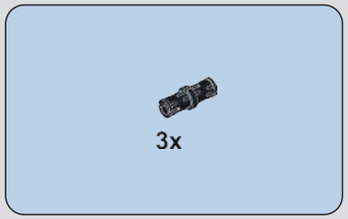

158

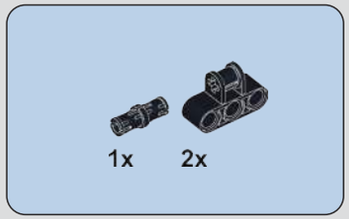

159

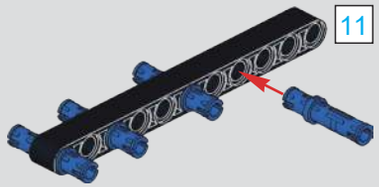

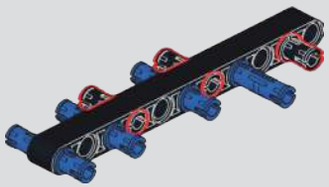

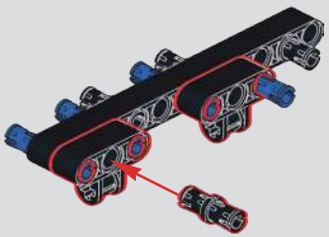

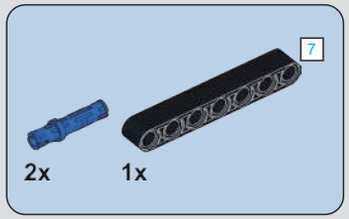

160

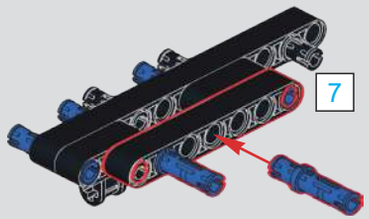

161

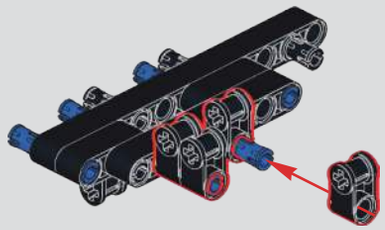

162

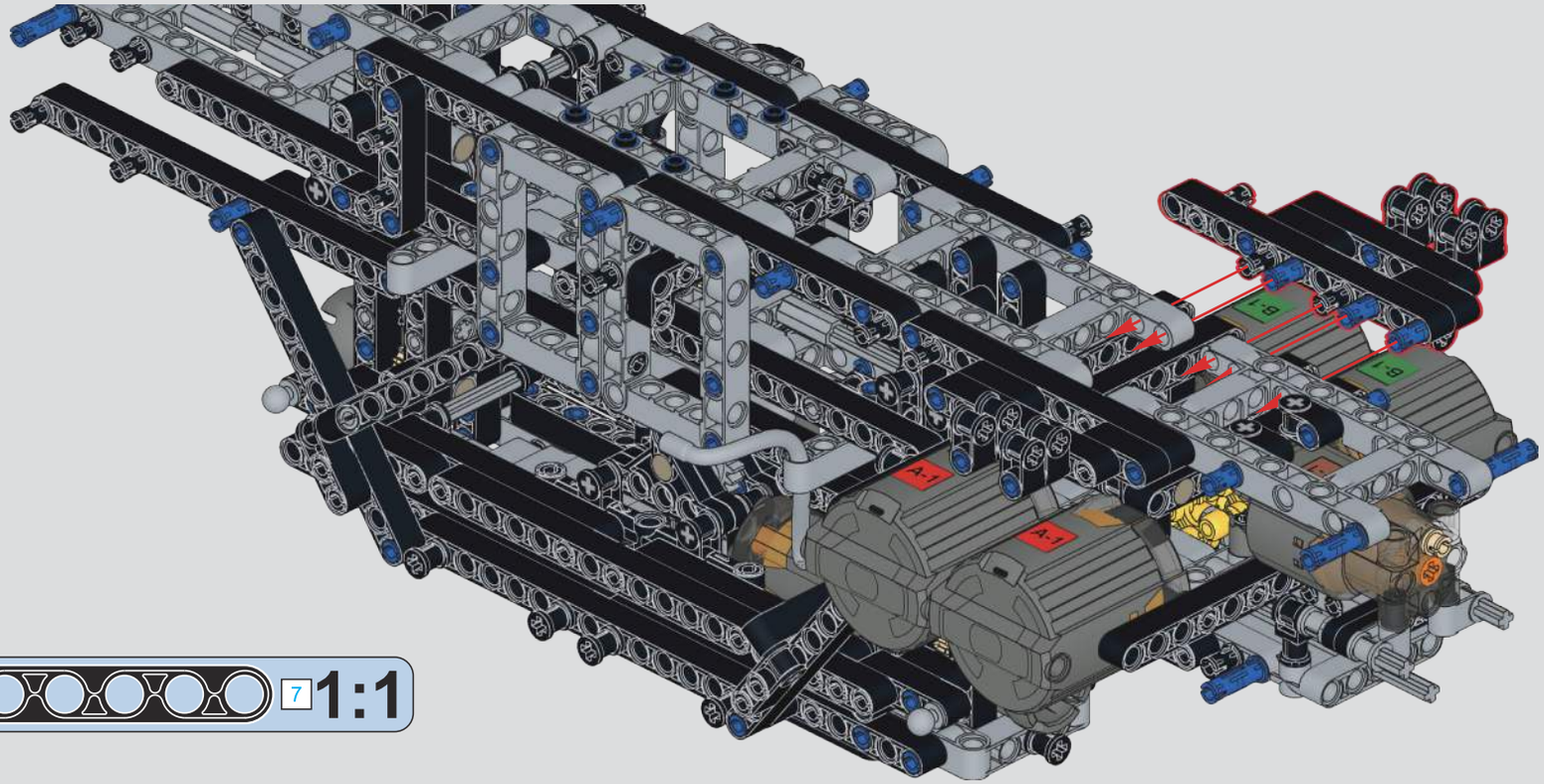

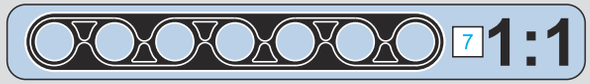

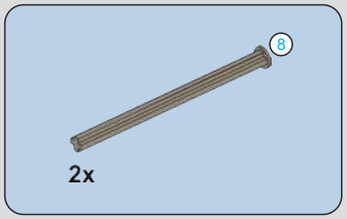

163

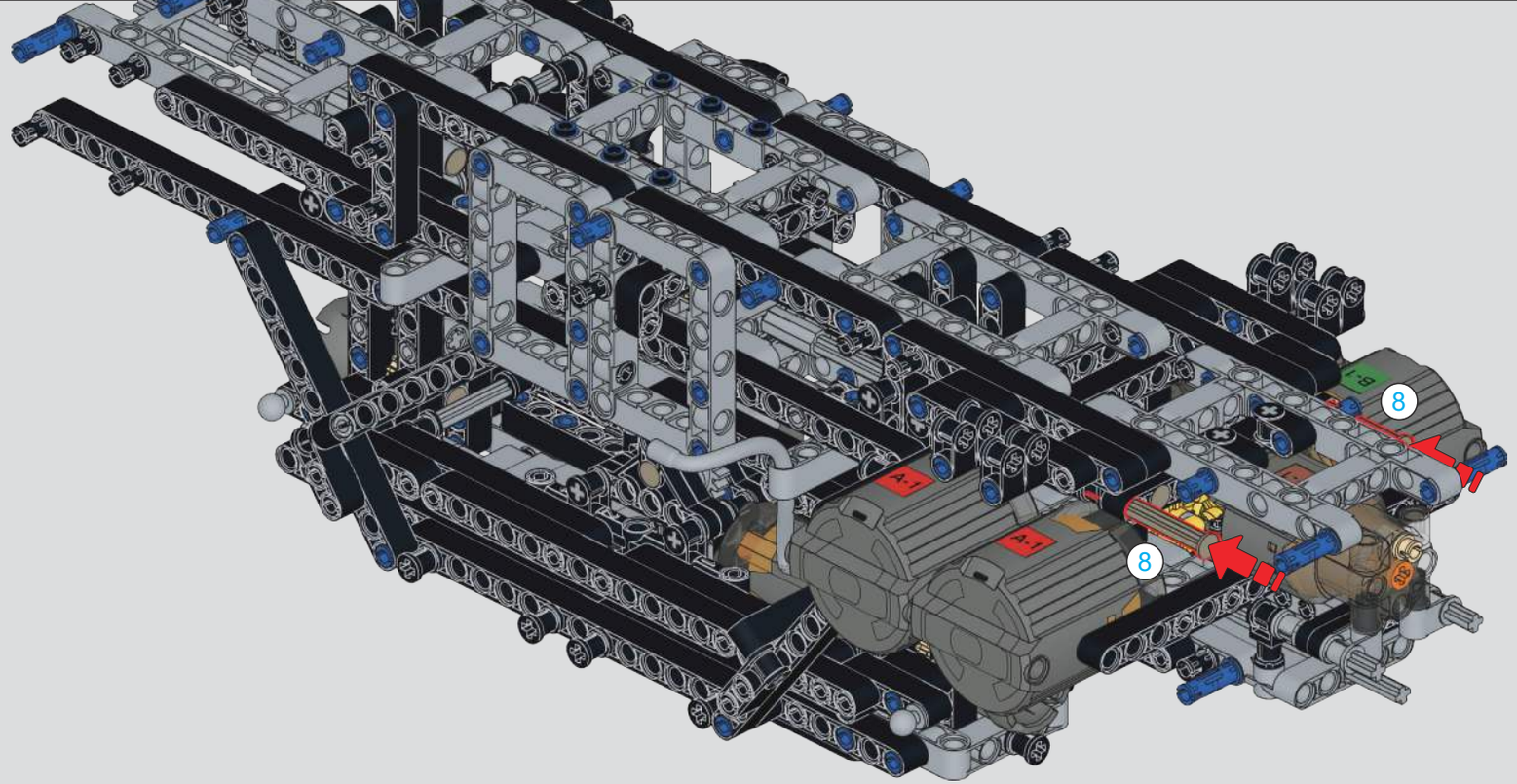

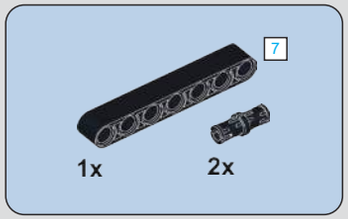

164

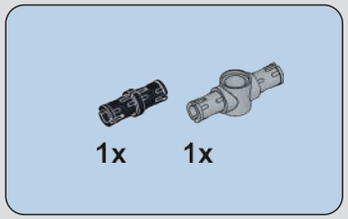

165

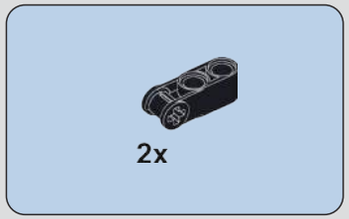

166

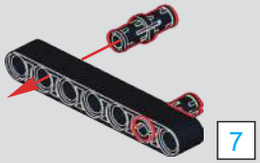

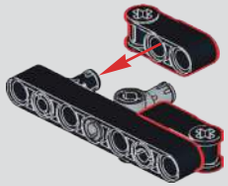

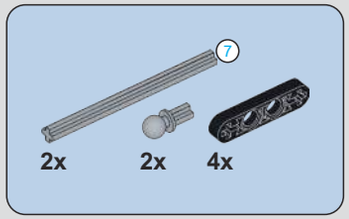

167

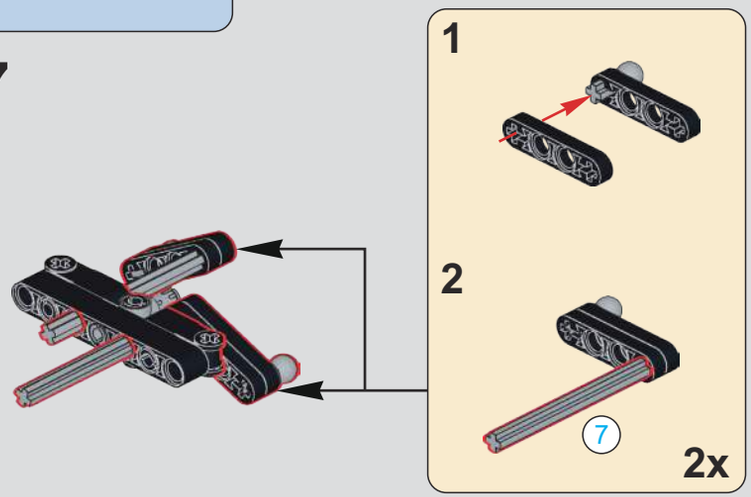

168

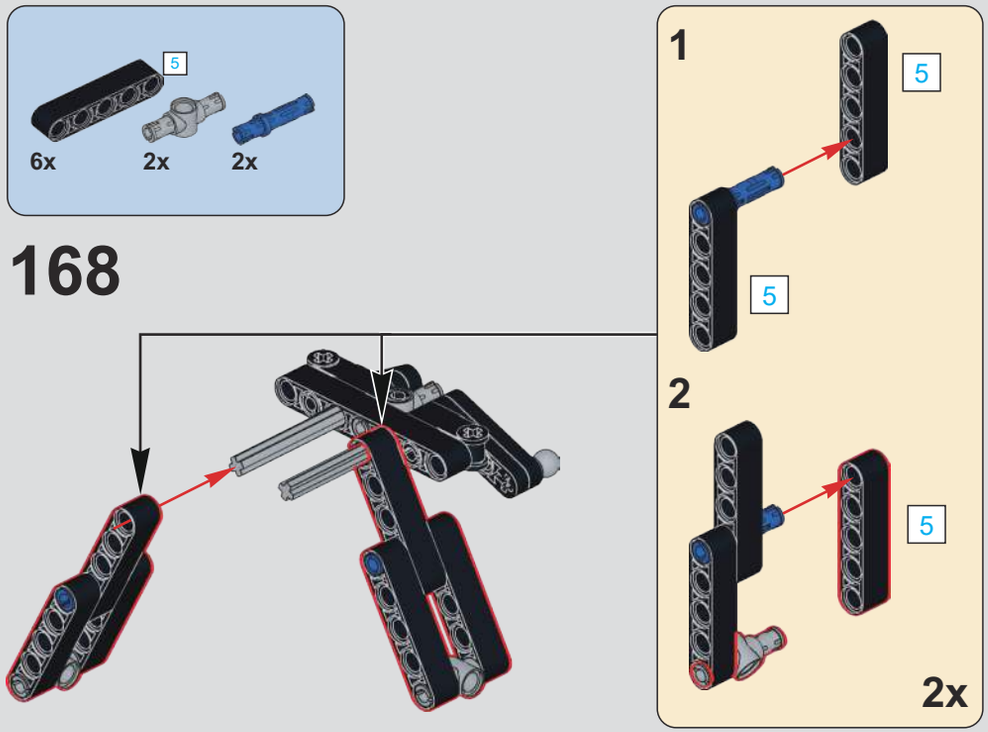

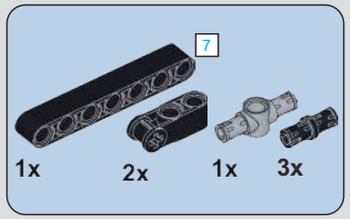

169

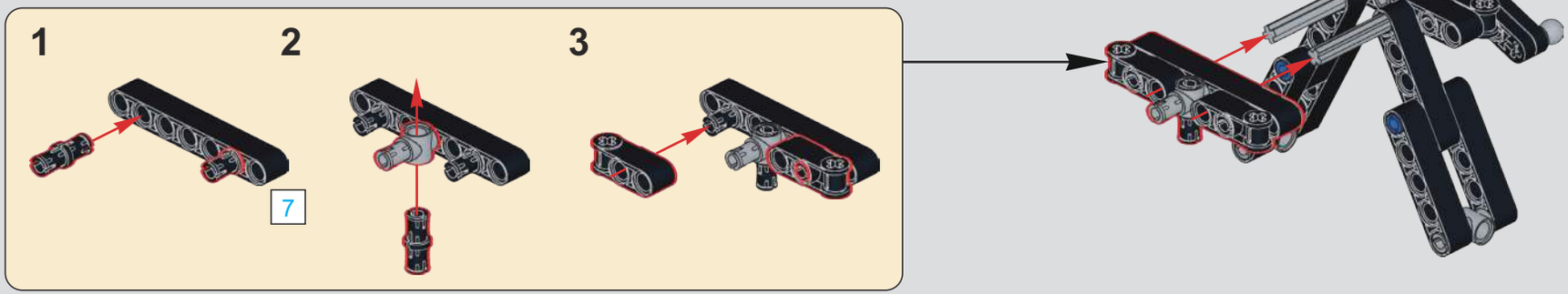

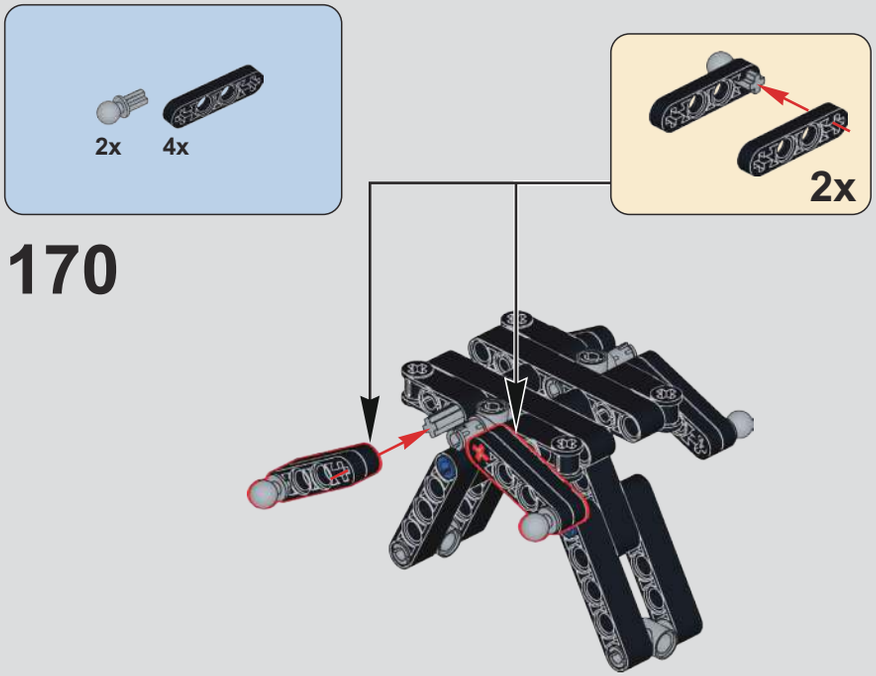

170

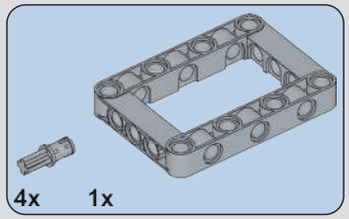

171

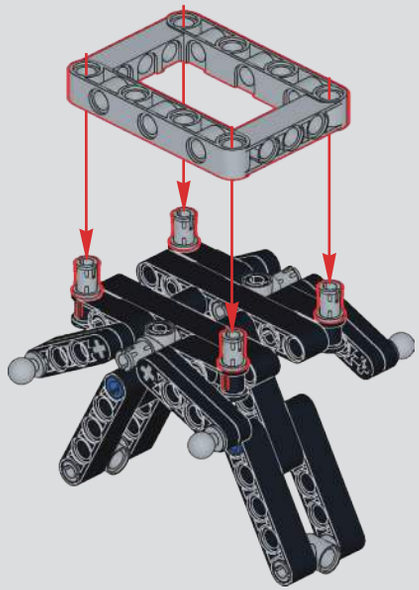

172

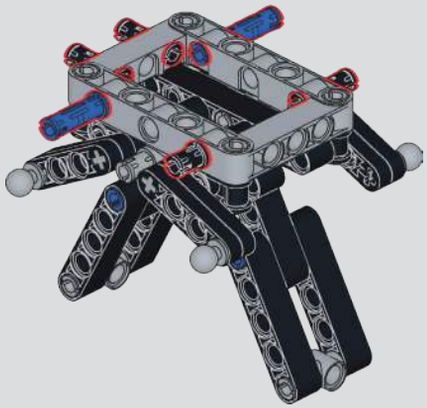

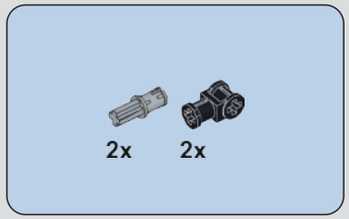

173

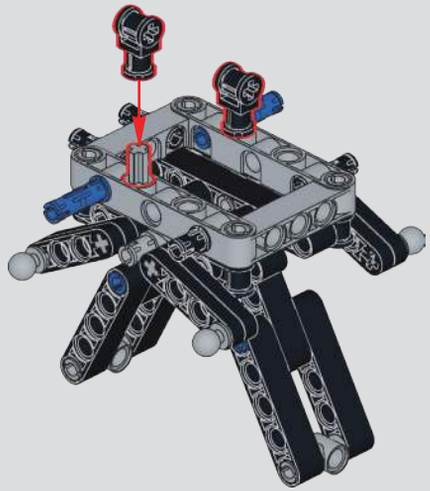

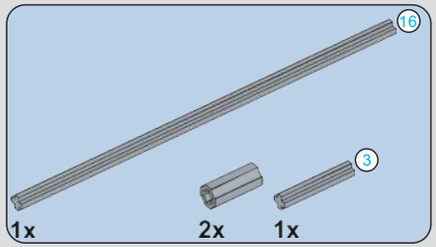

174

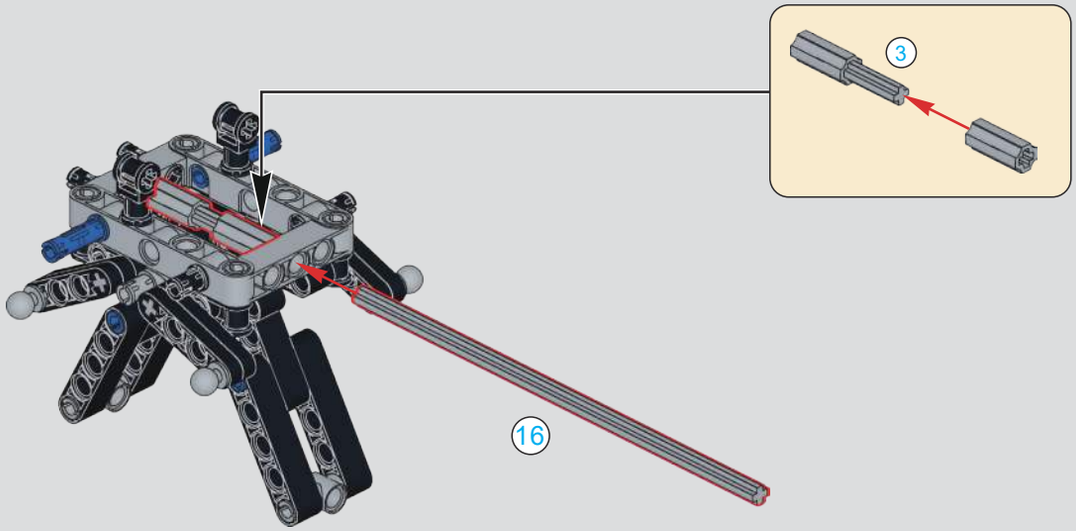

175

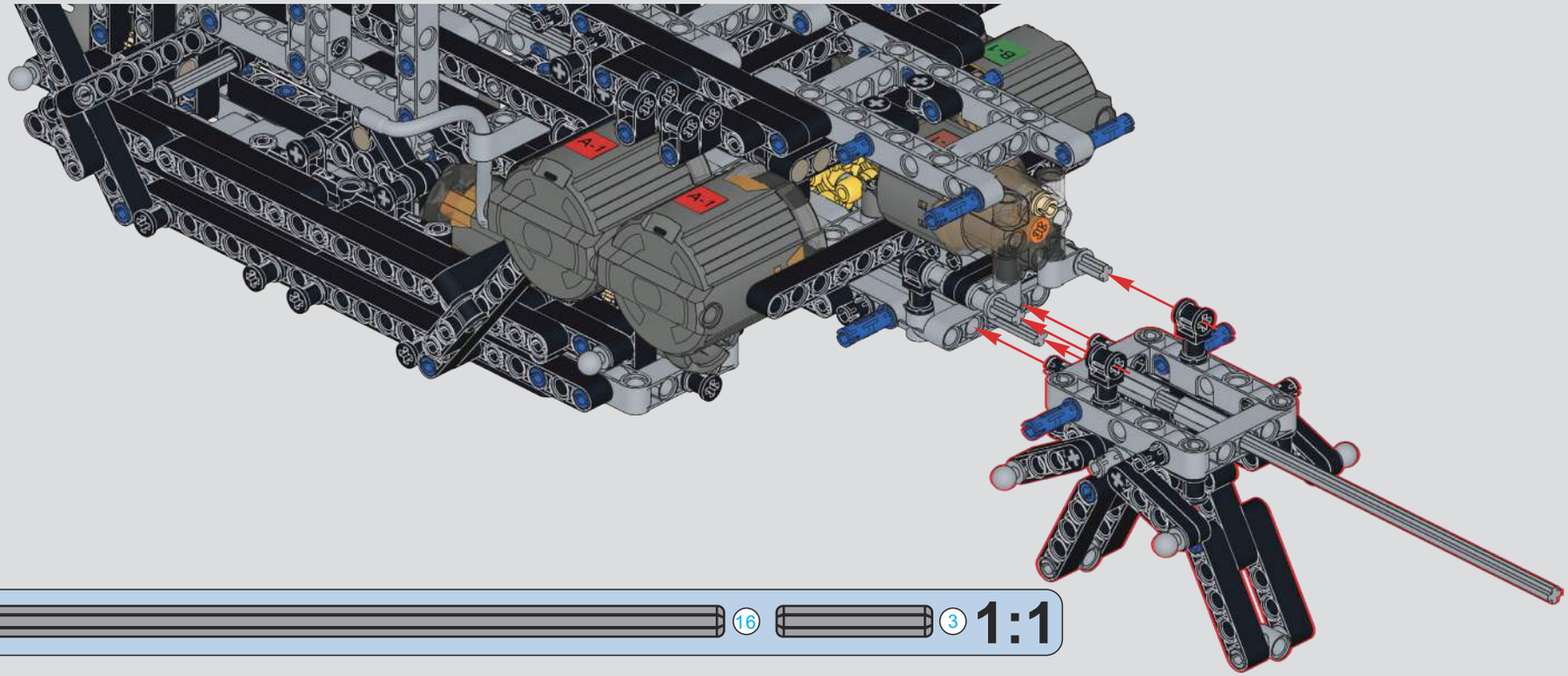

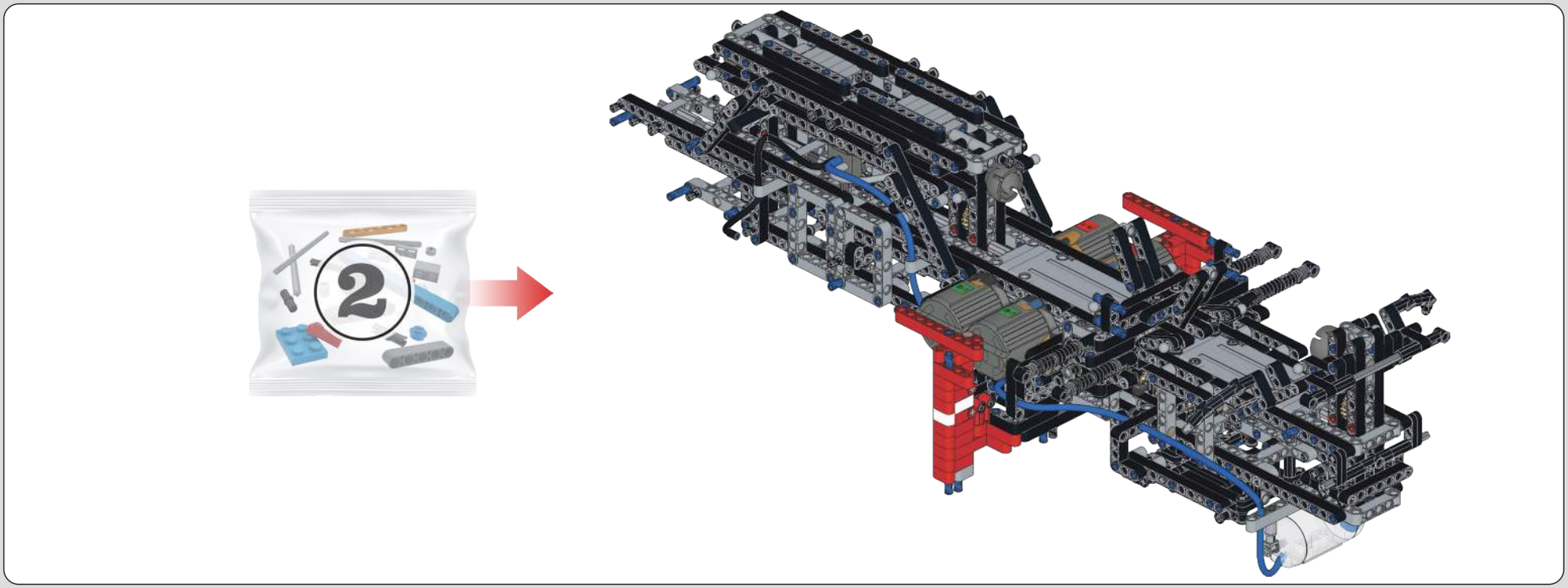

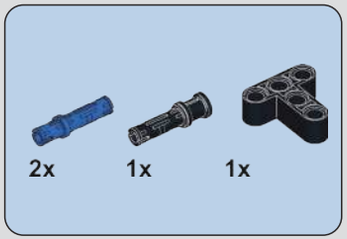

176

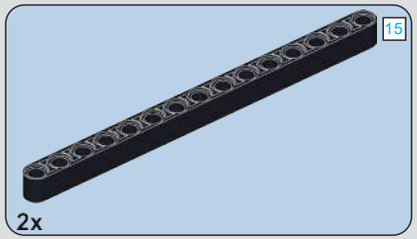

177

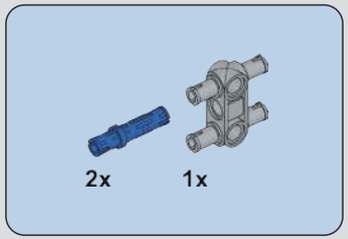

178

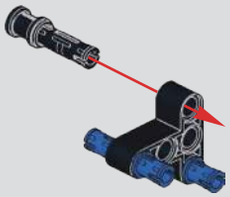

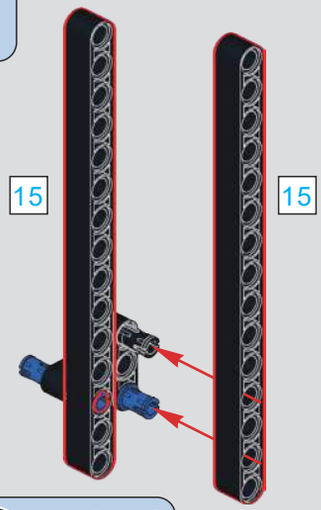

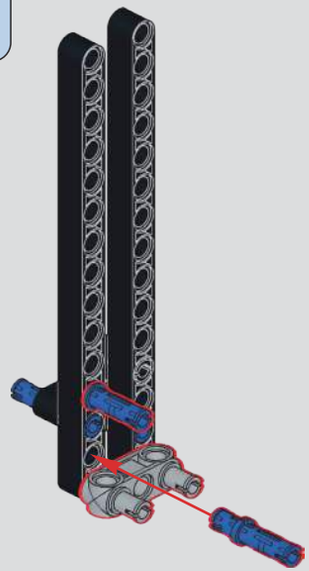

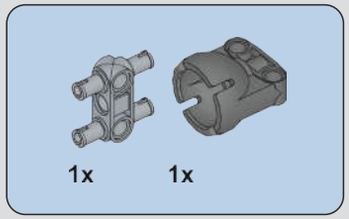

179

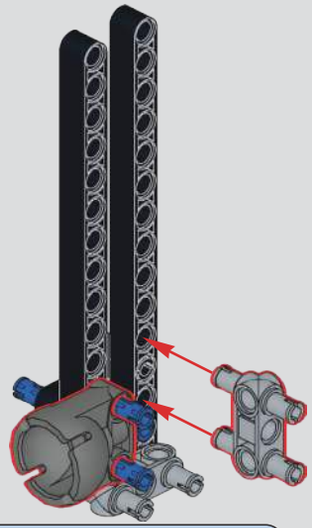

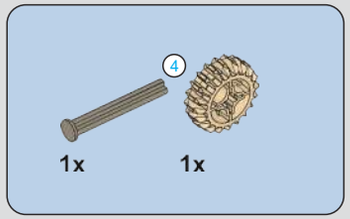

180

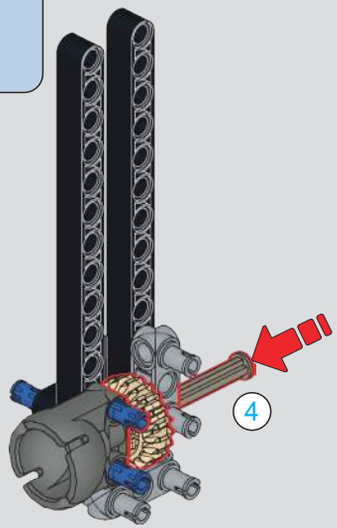

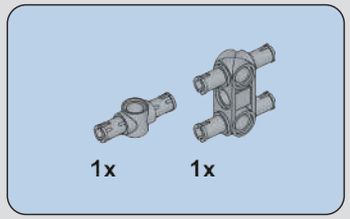

181

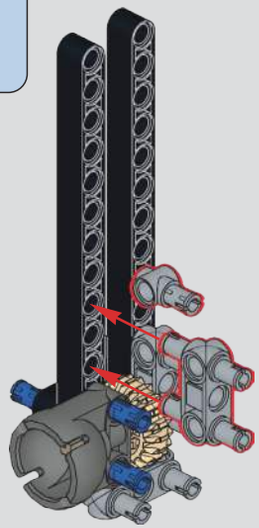

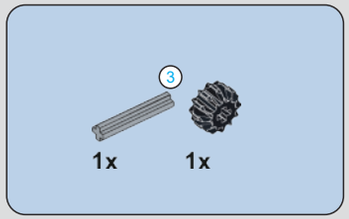

182

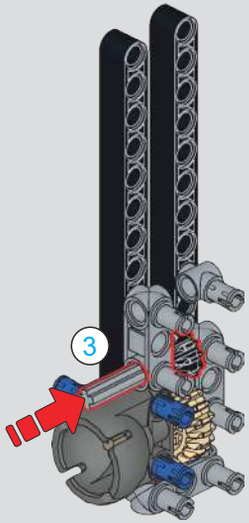

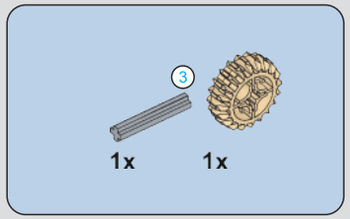

183

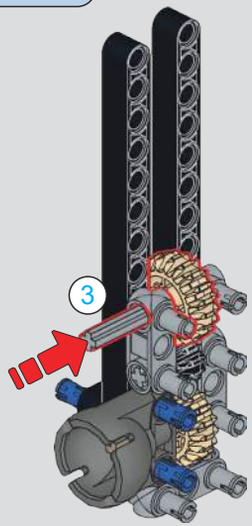

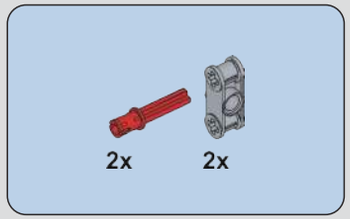

184

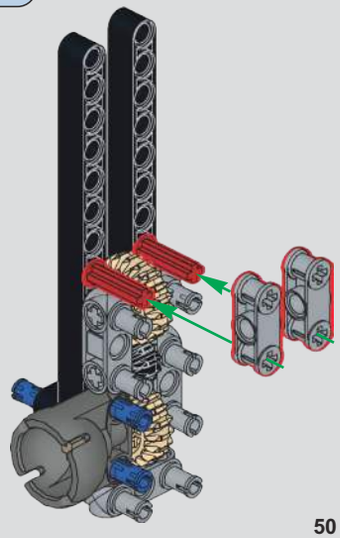

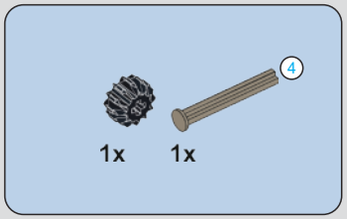

185

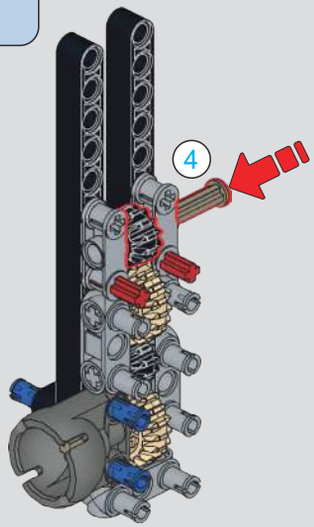

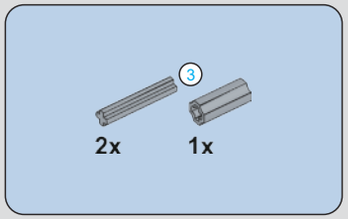

186

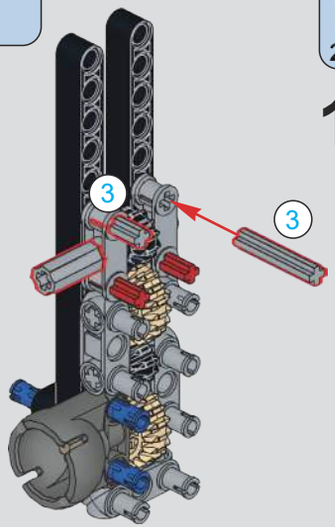

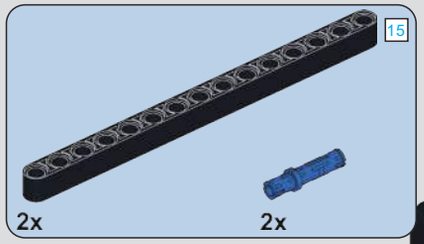

187

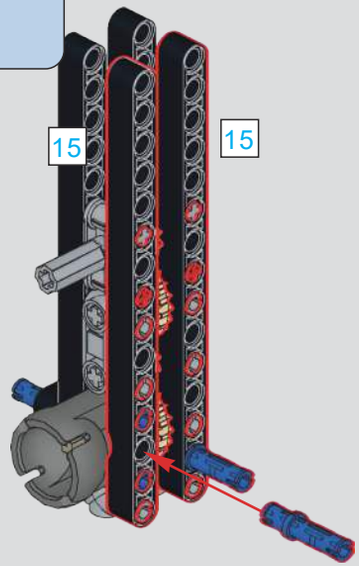

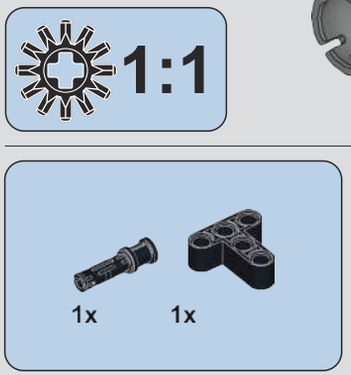

188

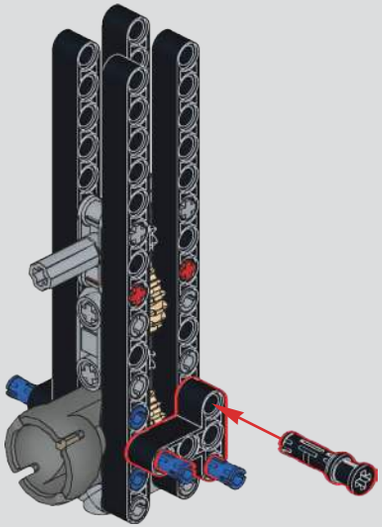

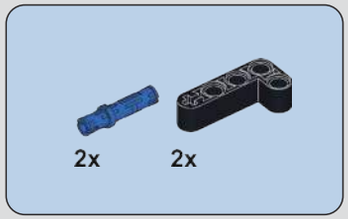

189

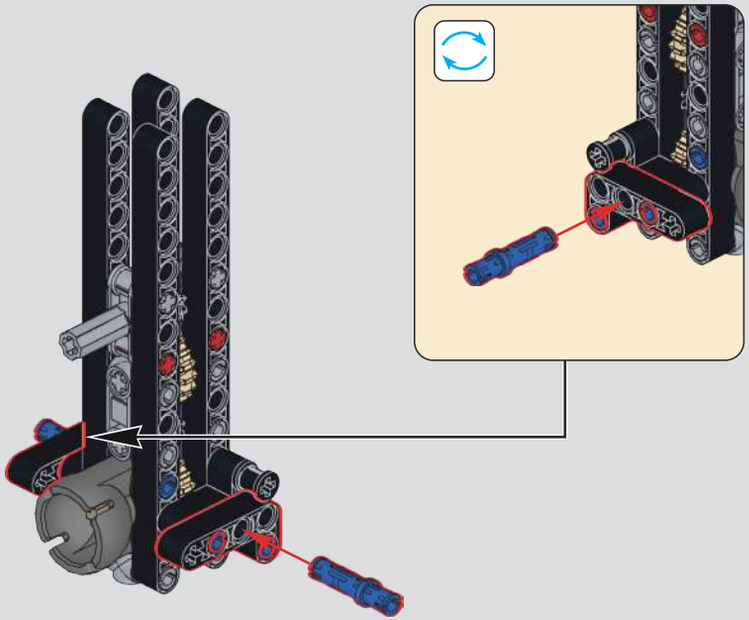

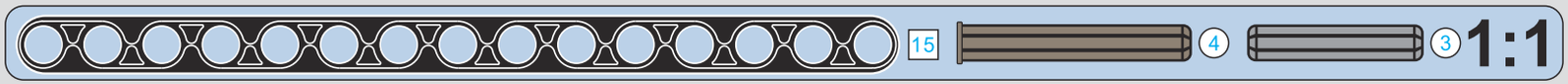

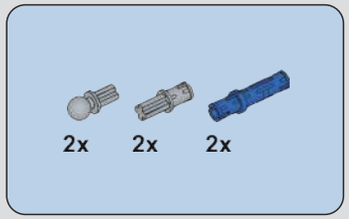

190

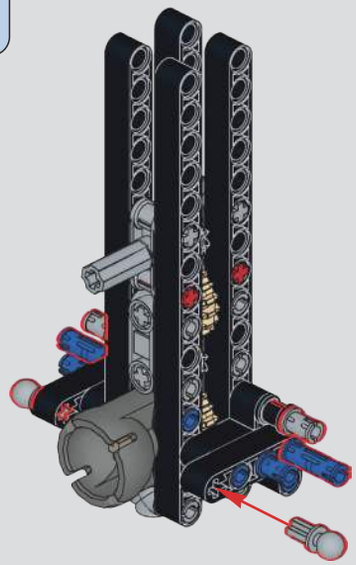

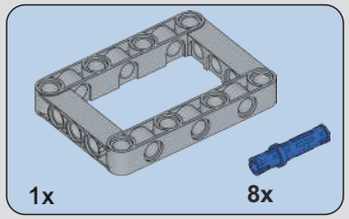

191

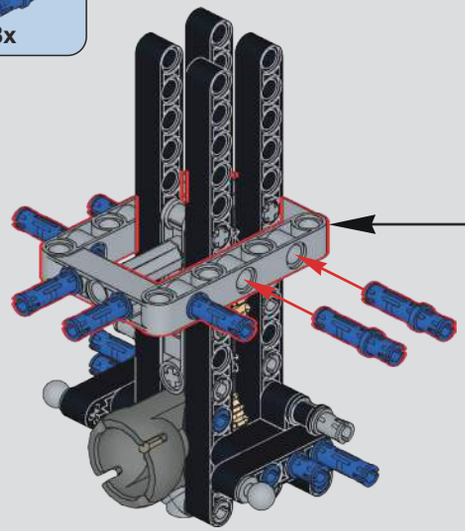

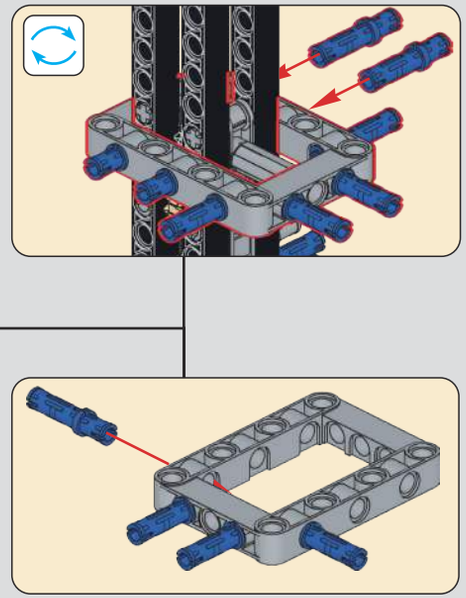

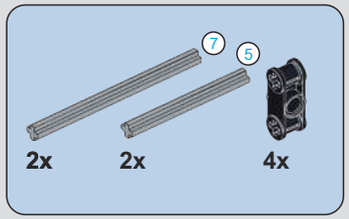

192

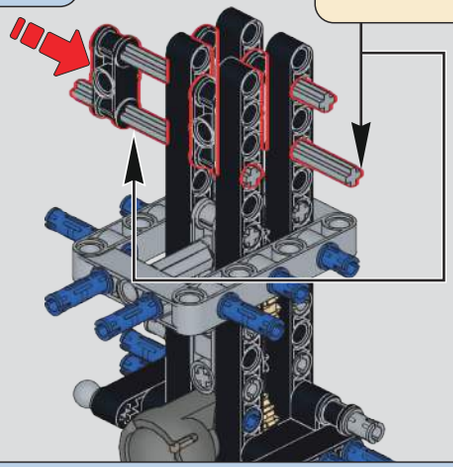

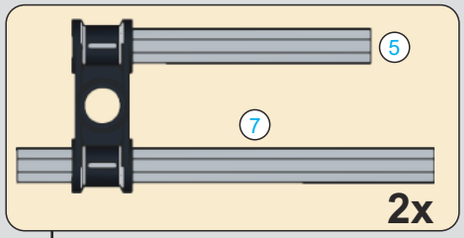

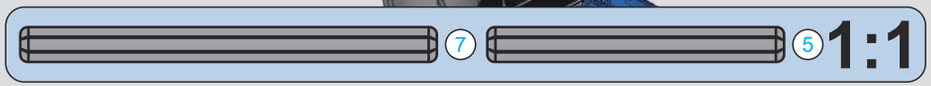

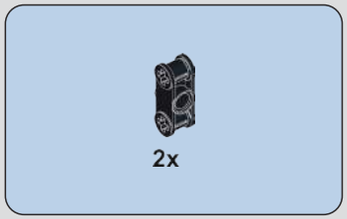

193

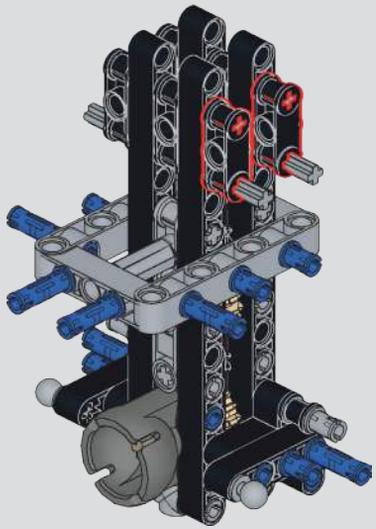

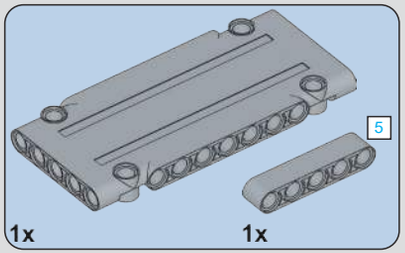

194

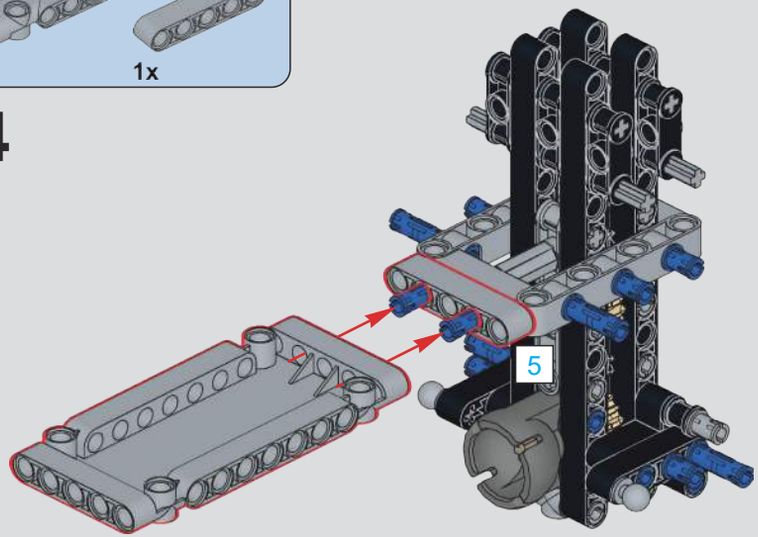

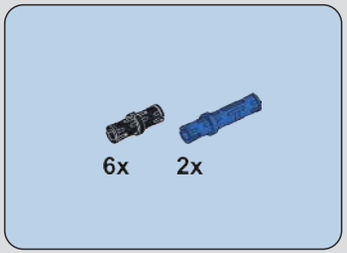

195

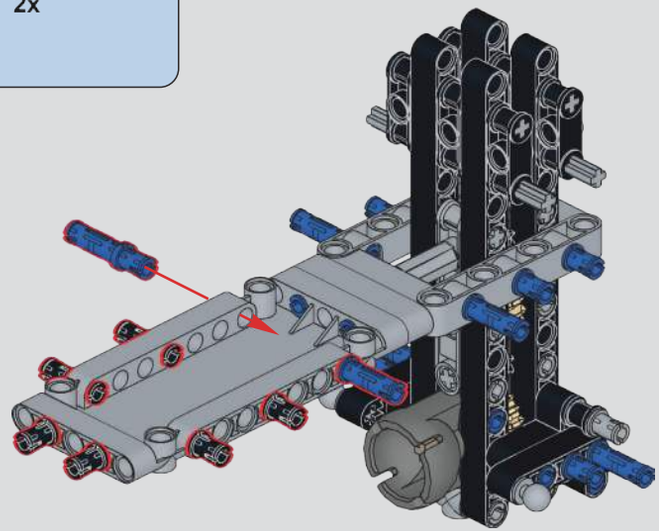

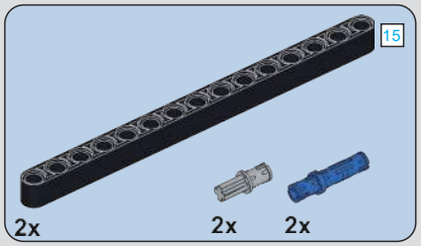

196

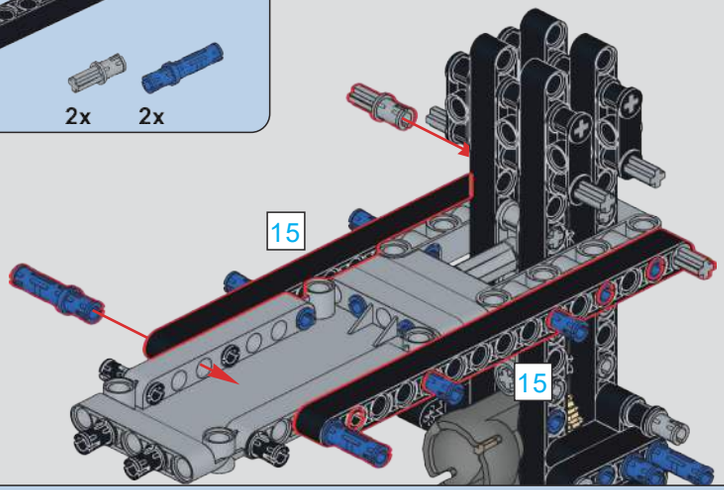

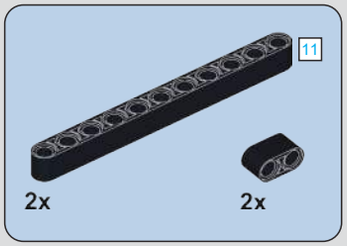

197

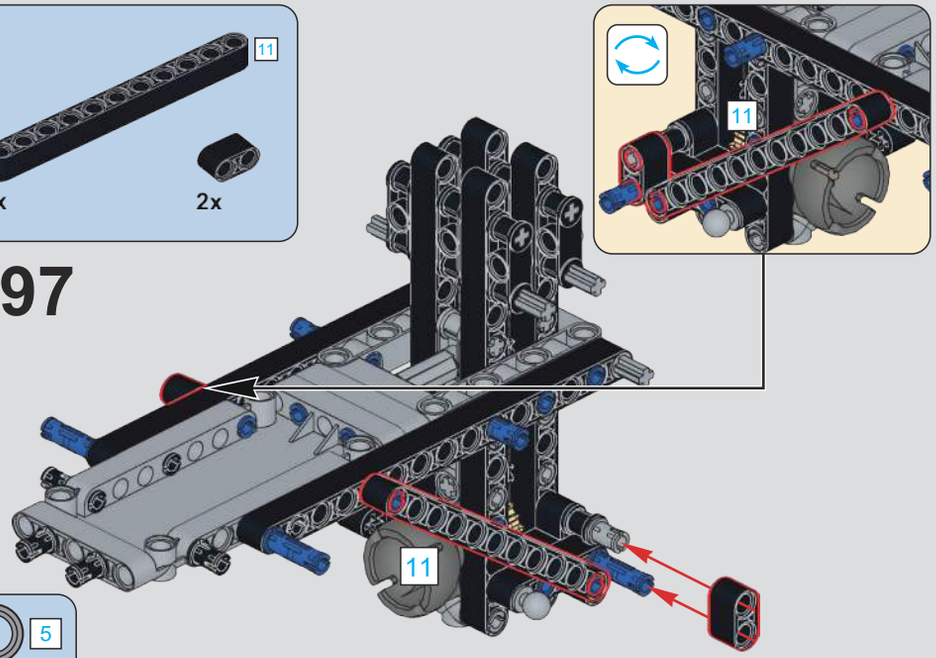

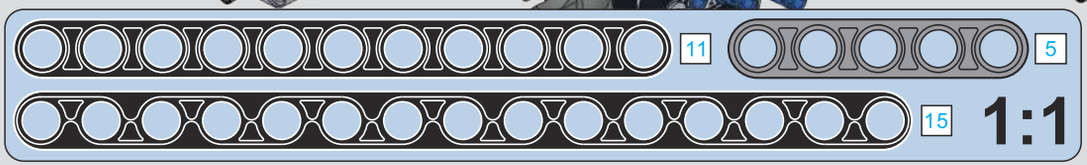

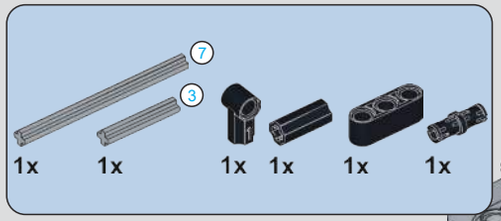

198

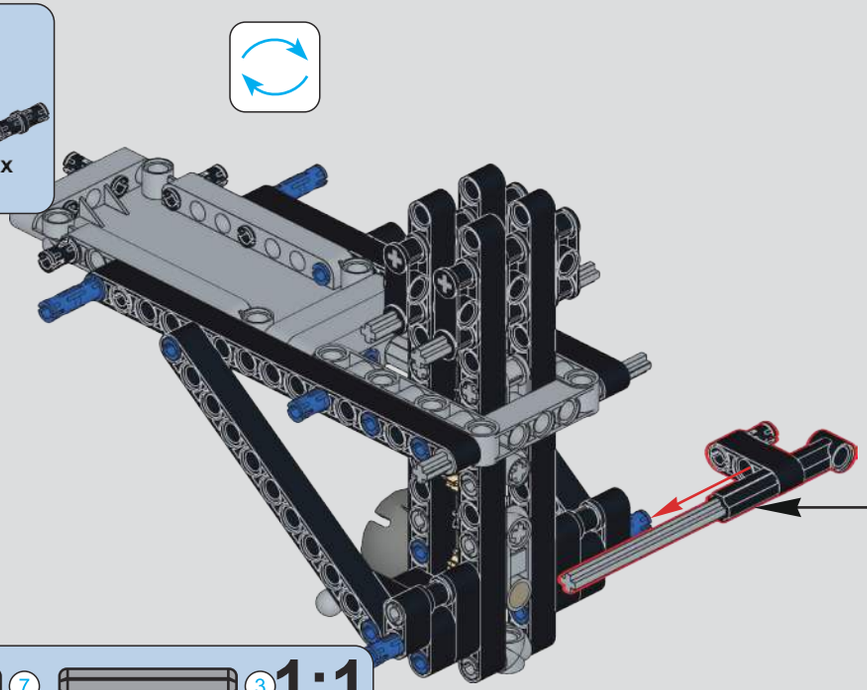

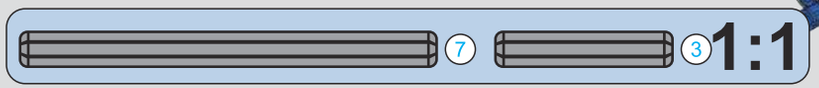

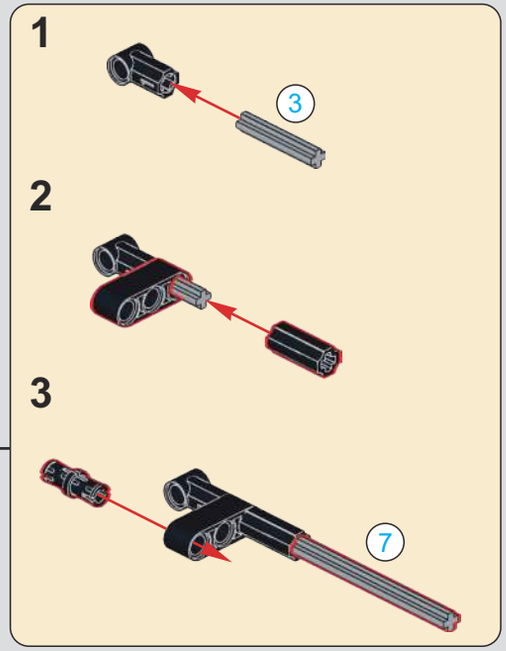

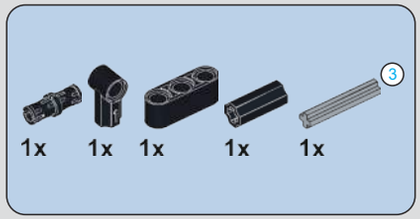

199

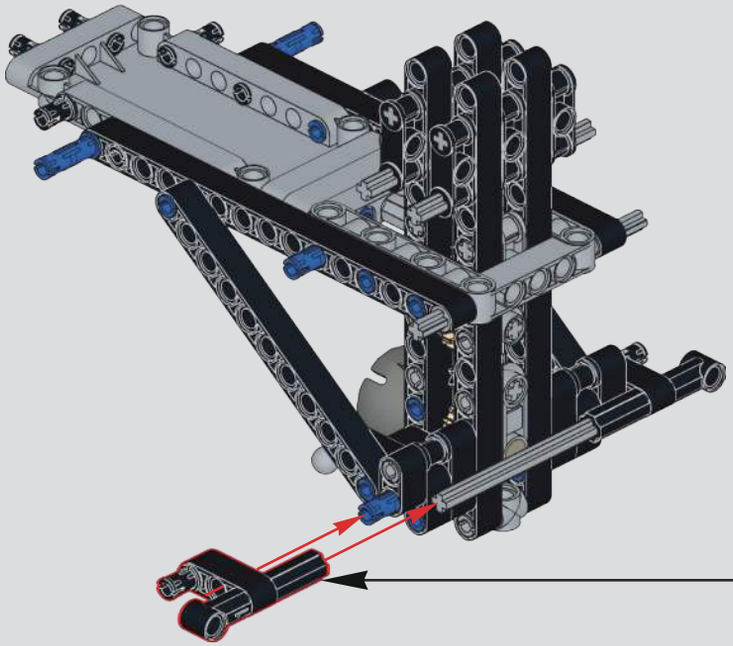

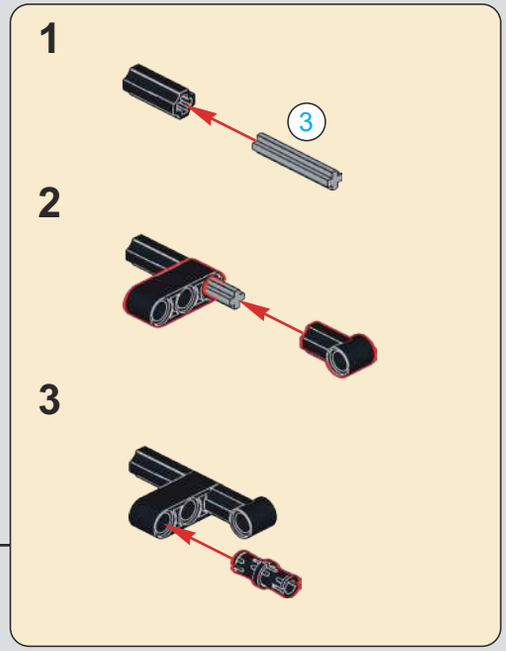

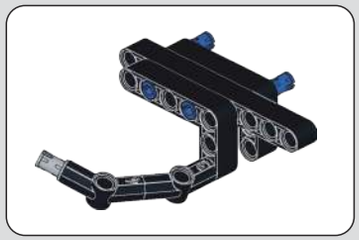

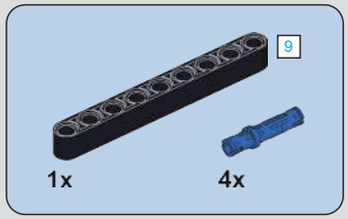

200

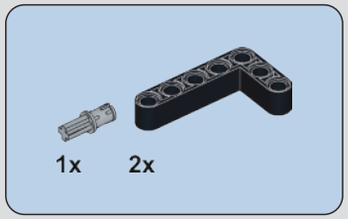

201

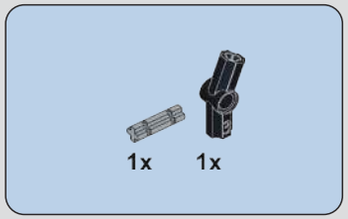

202

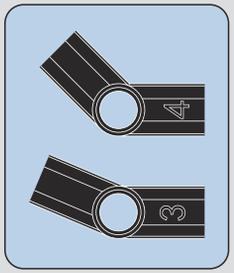

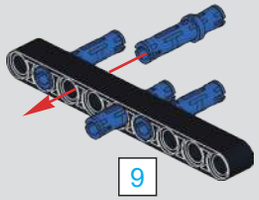

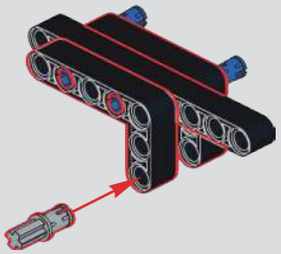

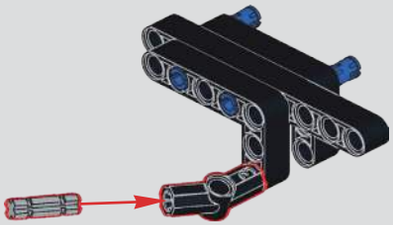

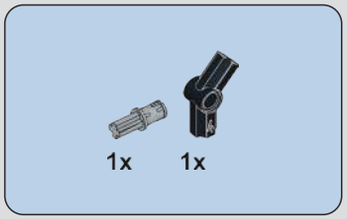

203

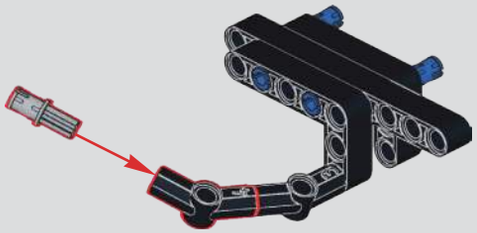

204

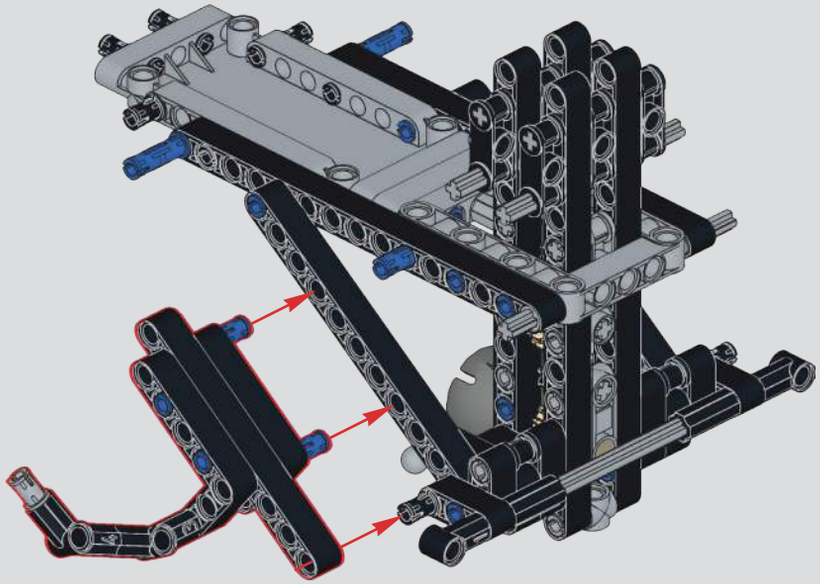

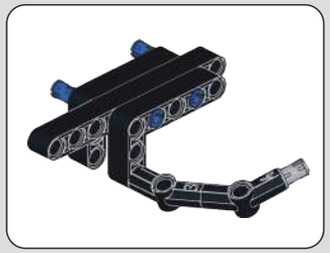

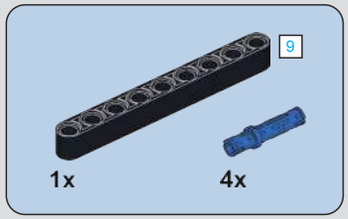

205

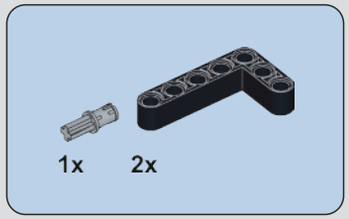

206

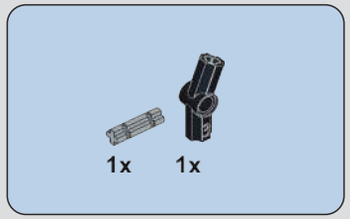

207

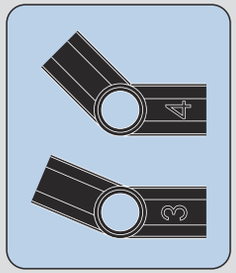

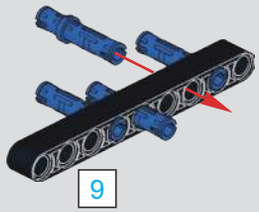

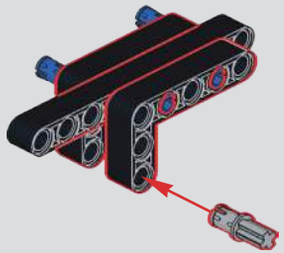

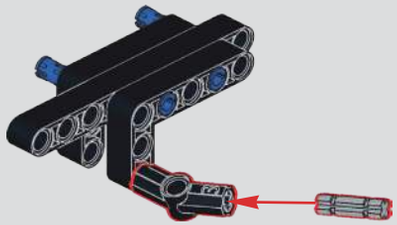

208

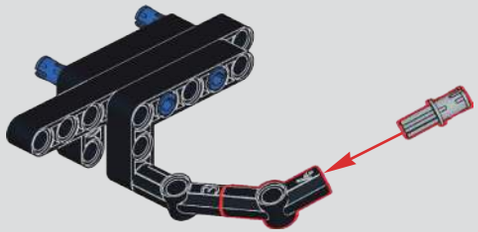

209

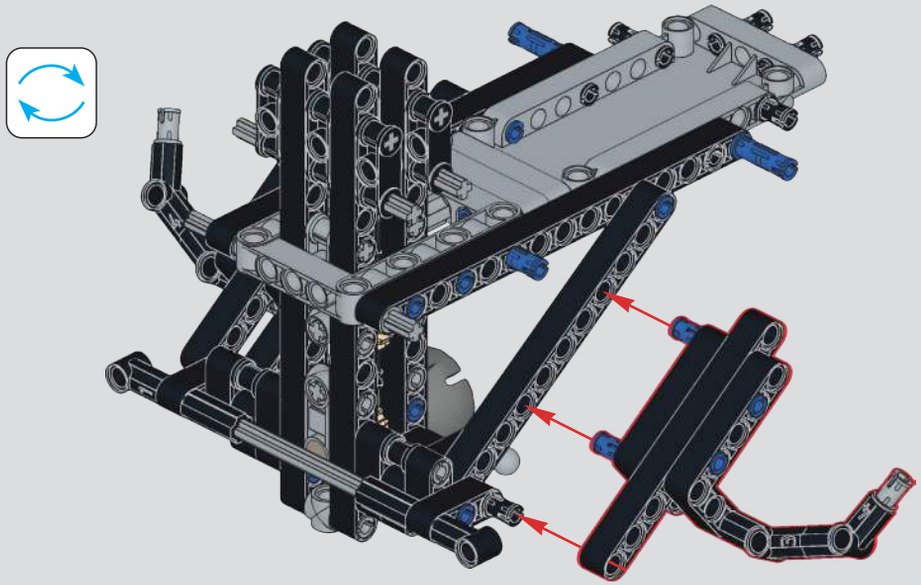

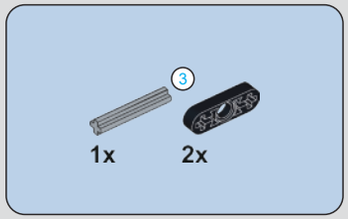

210

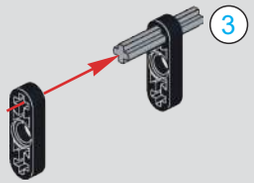

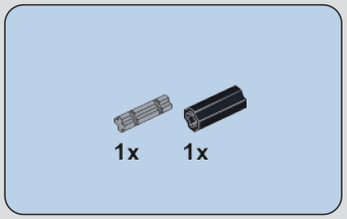

211

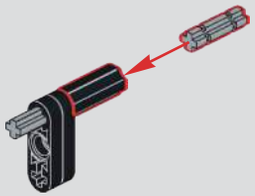

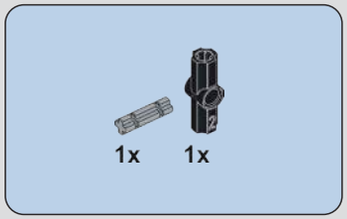

212

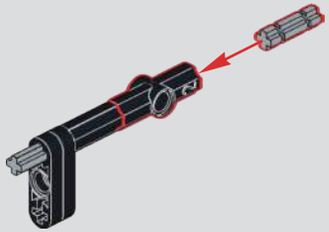

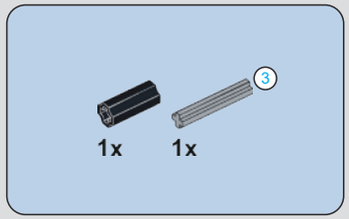

213

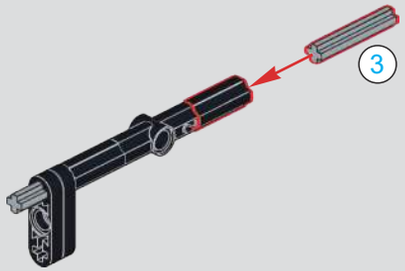

214

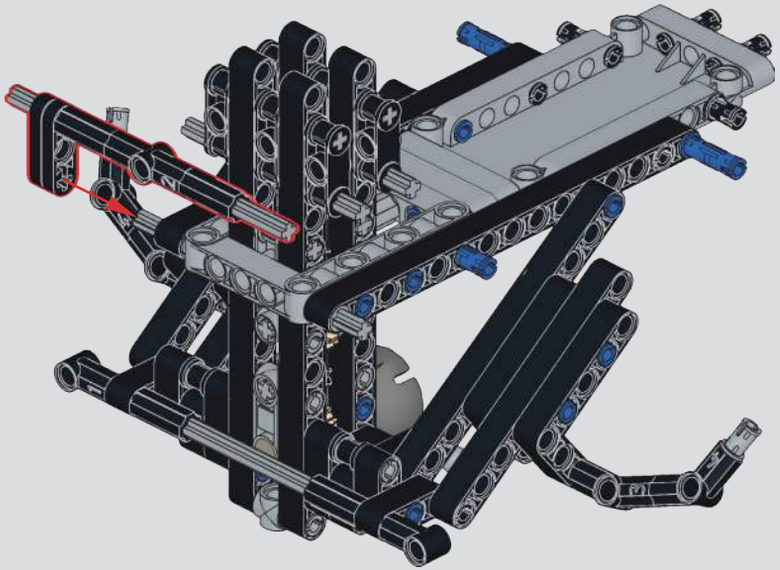

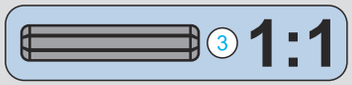

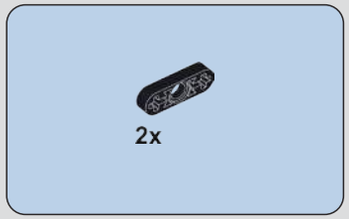

215

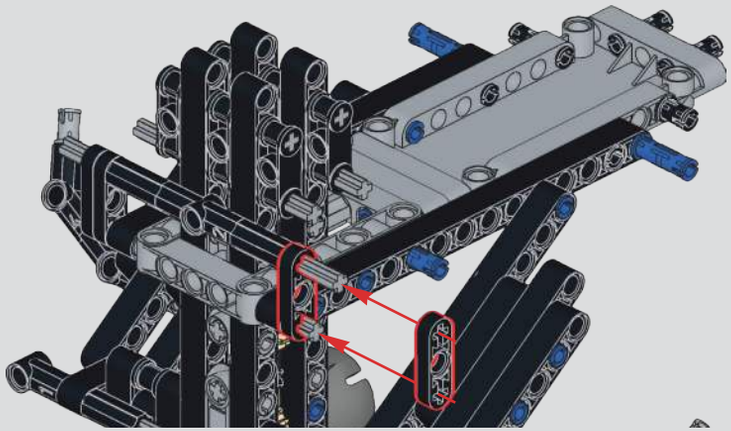

216

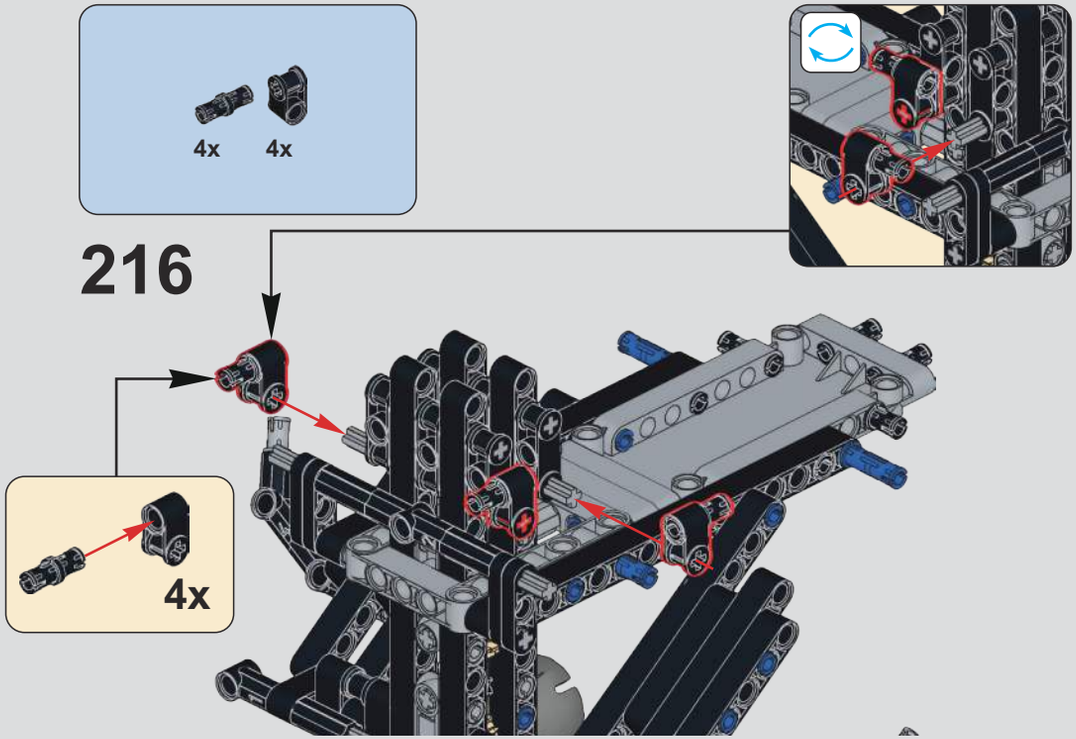

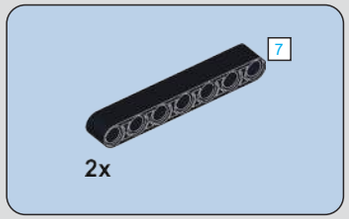

217

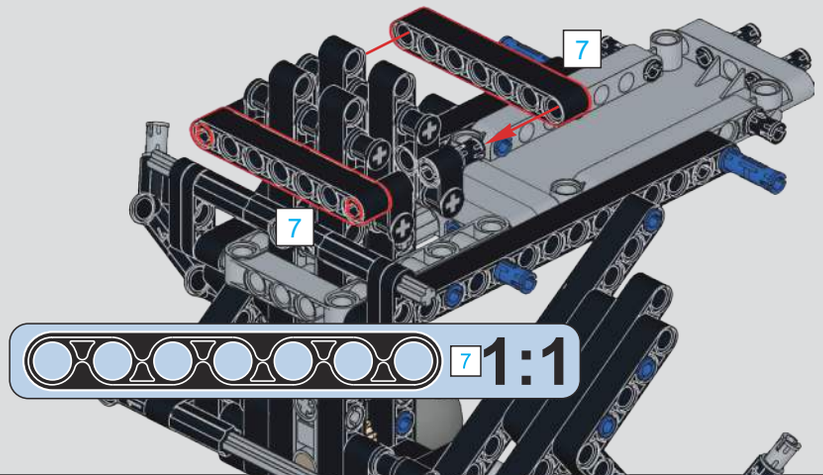

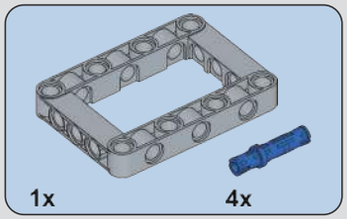

218

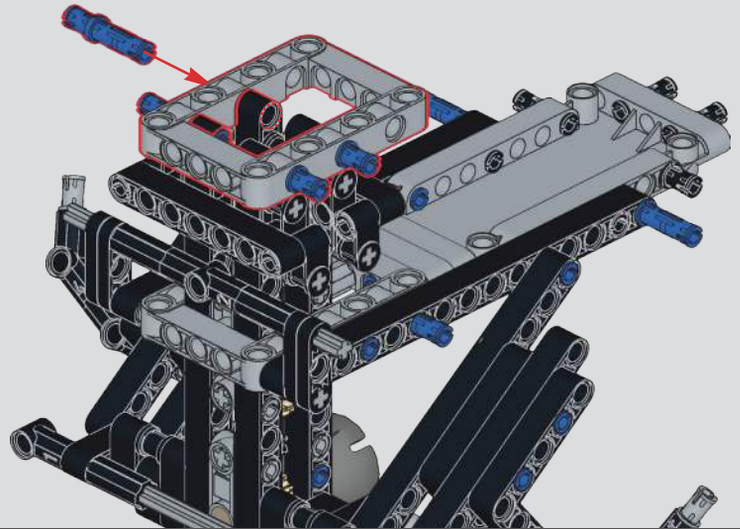

219

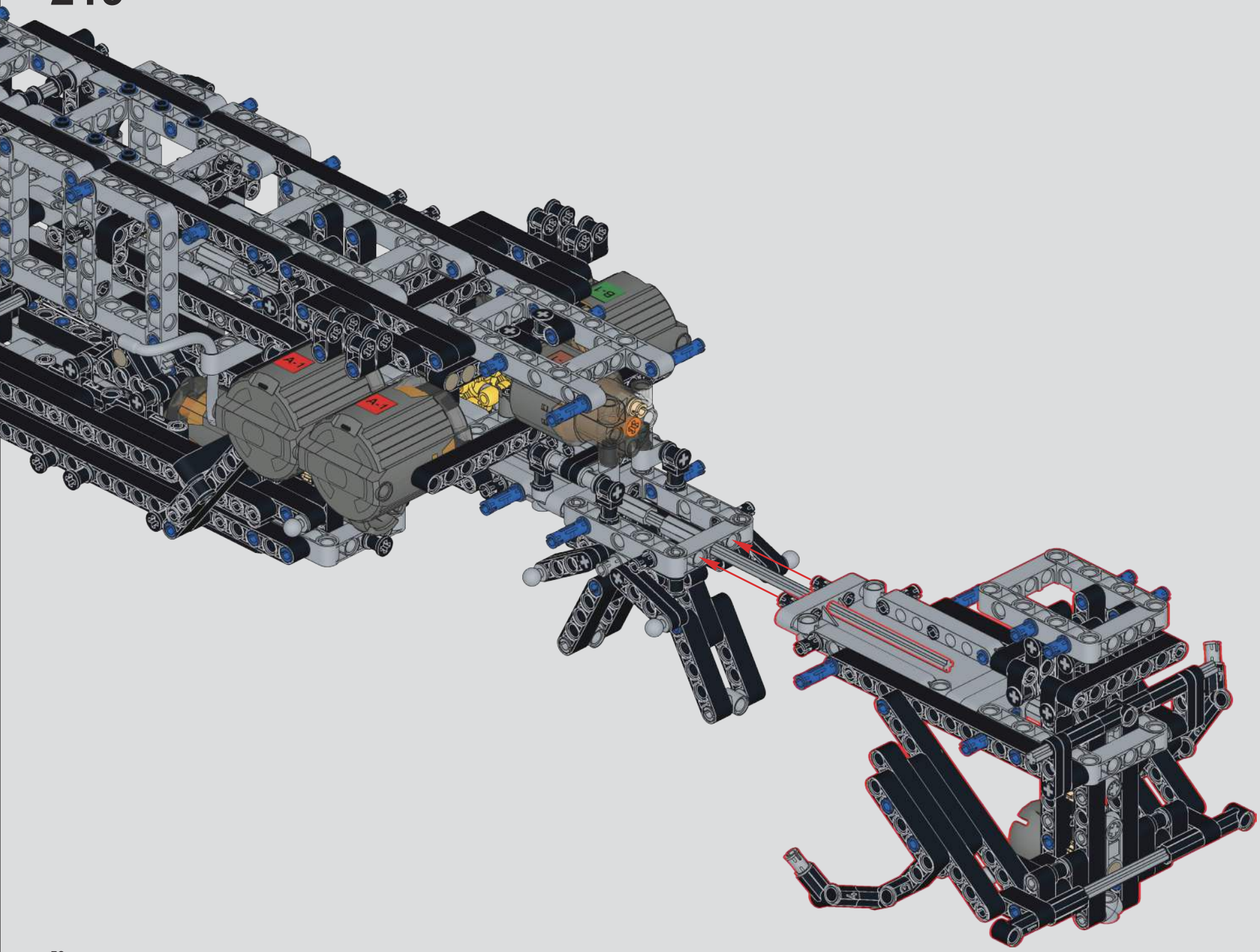

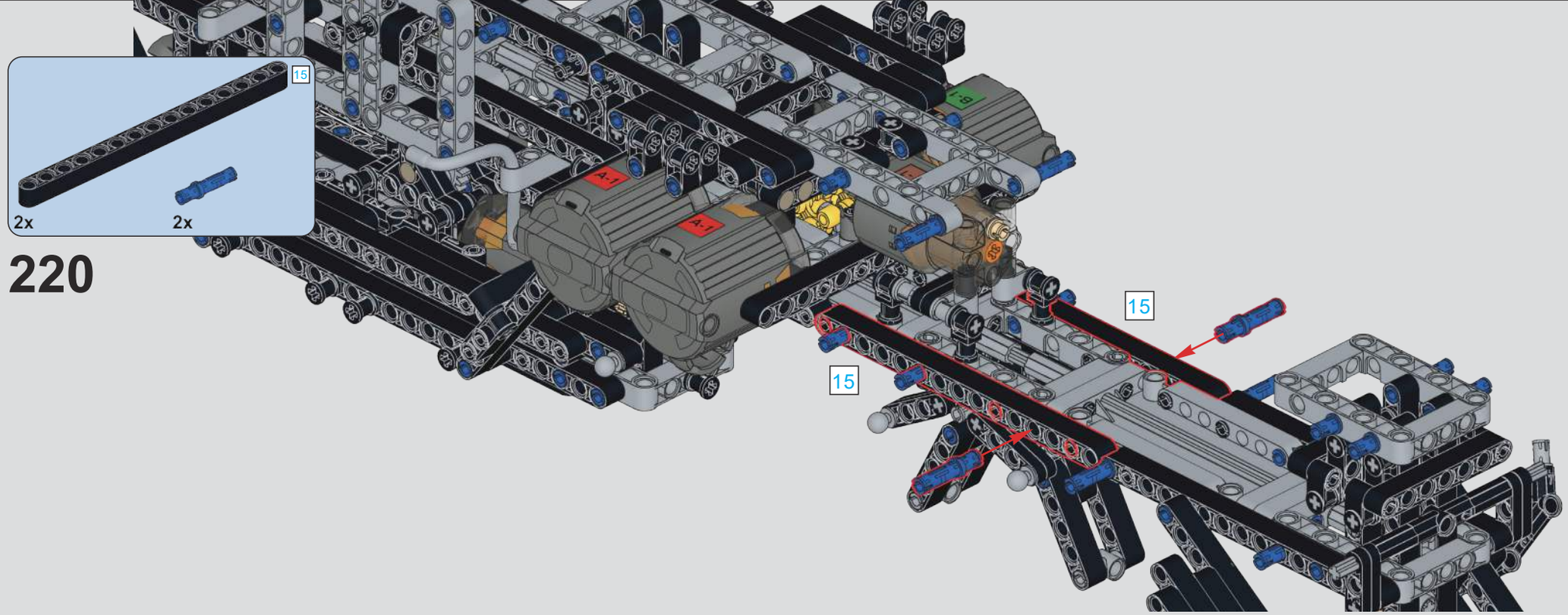

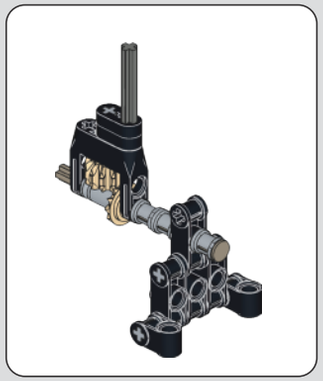

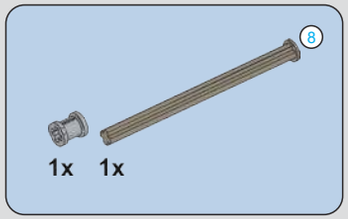

221

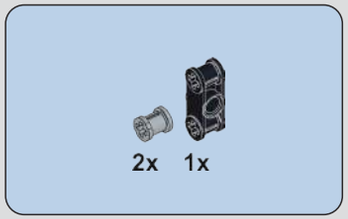

222

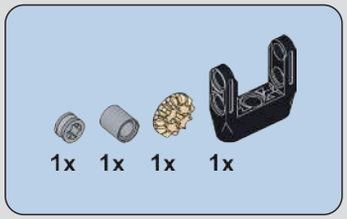

223

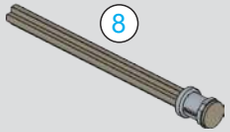

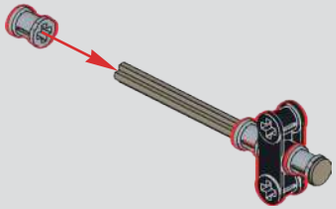

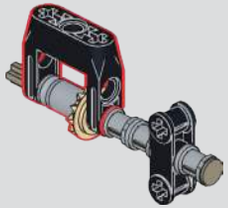

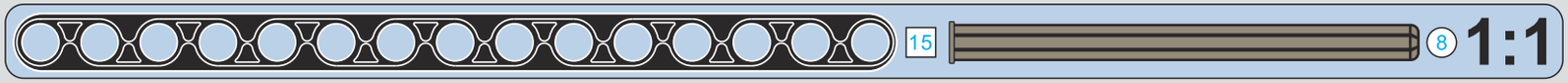

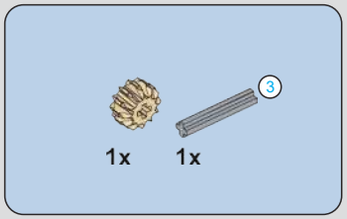

224

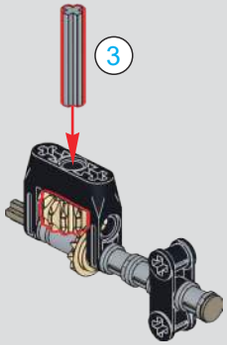

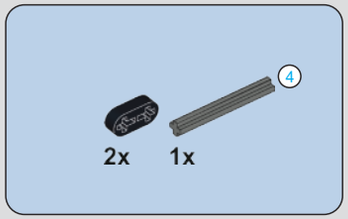

225

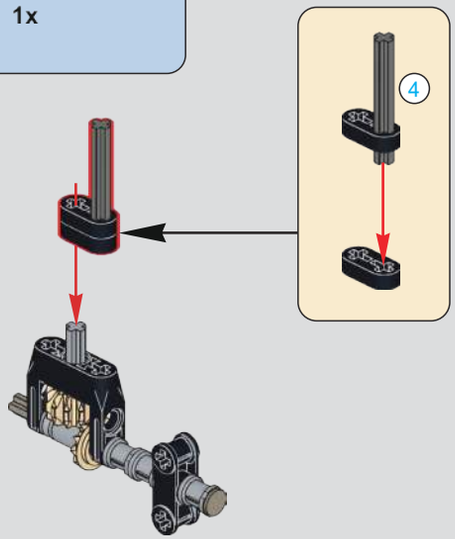

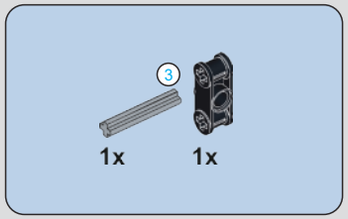

226

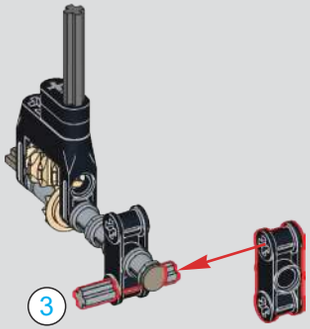

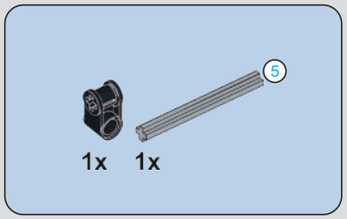

227

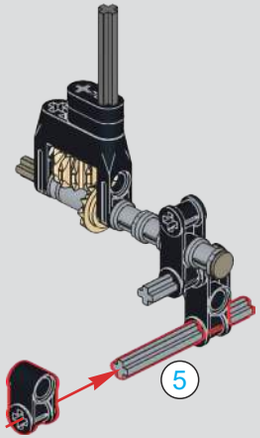

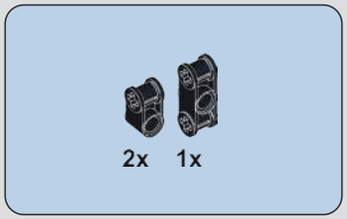

228

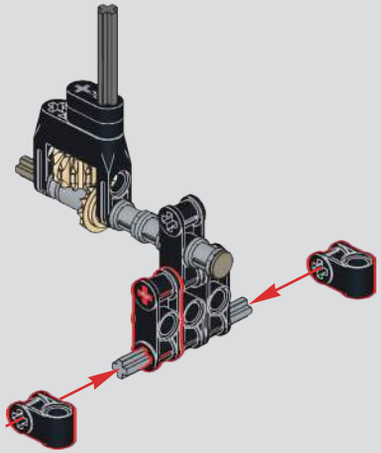

229

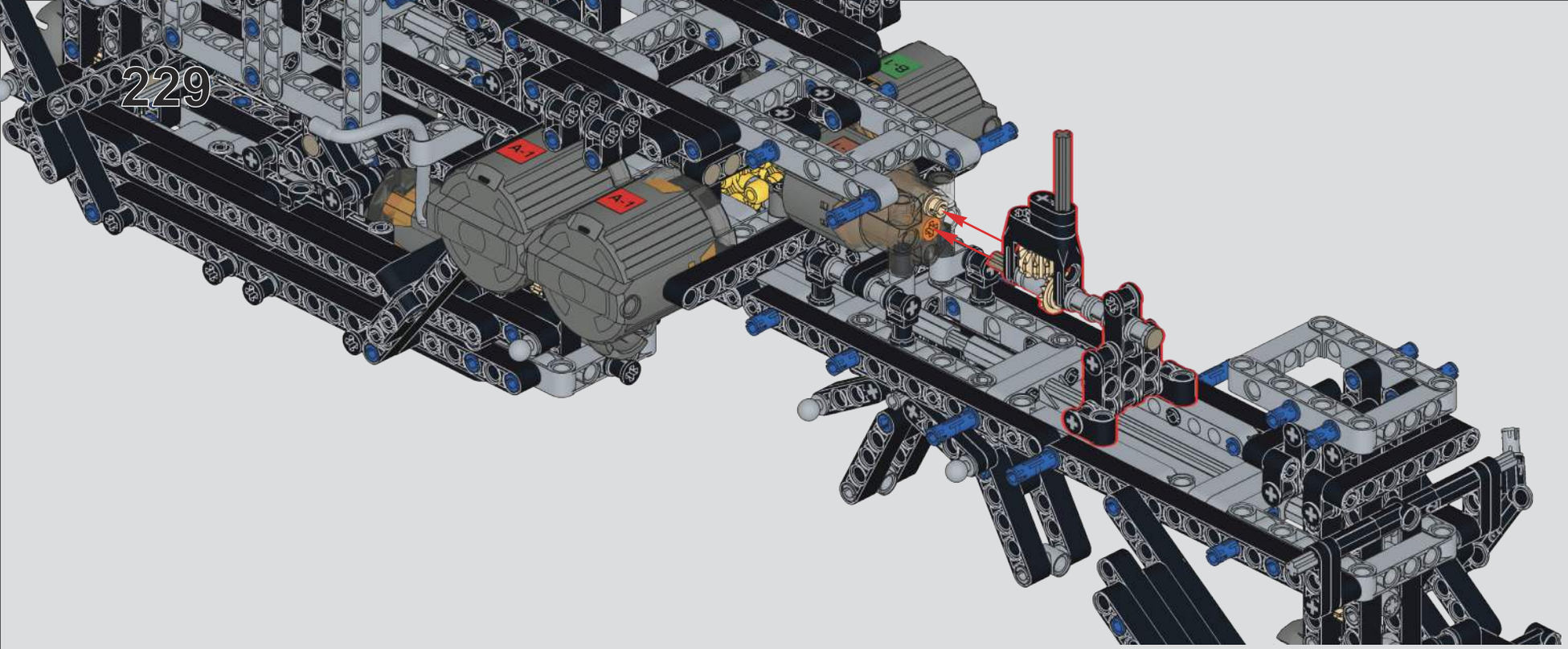

230

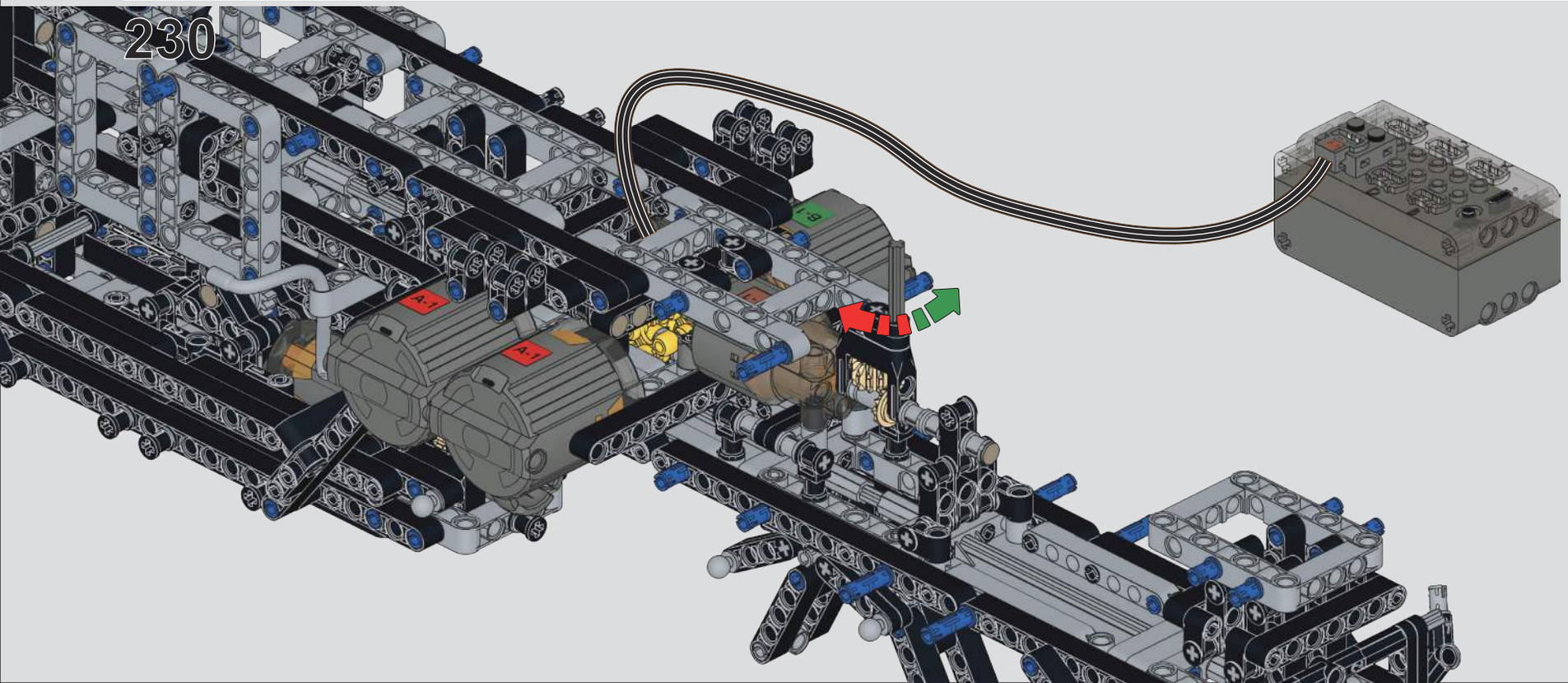

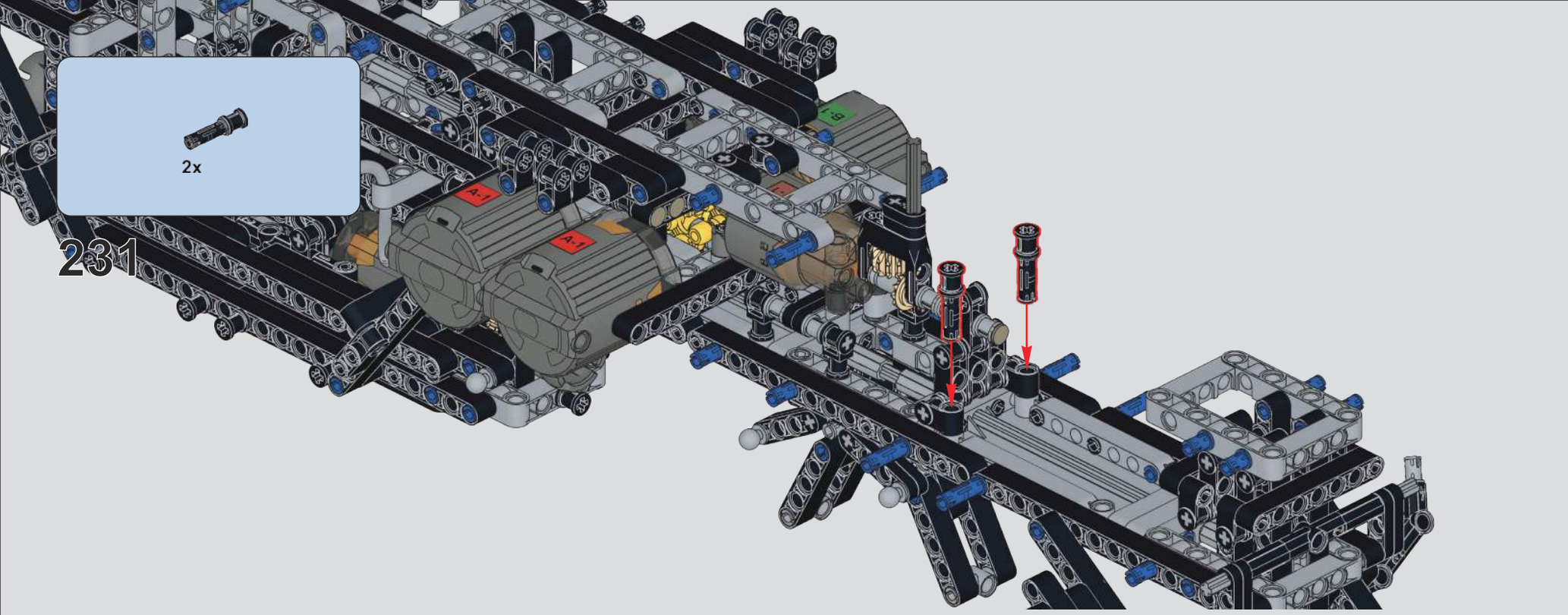
2x
231

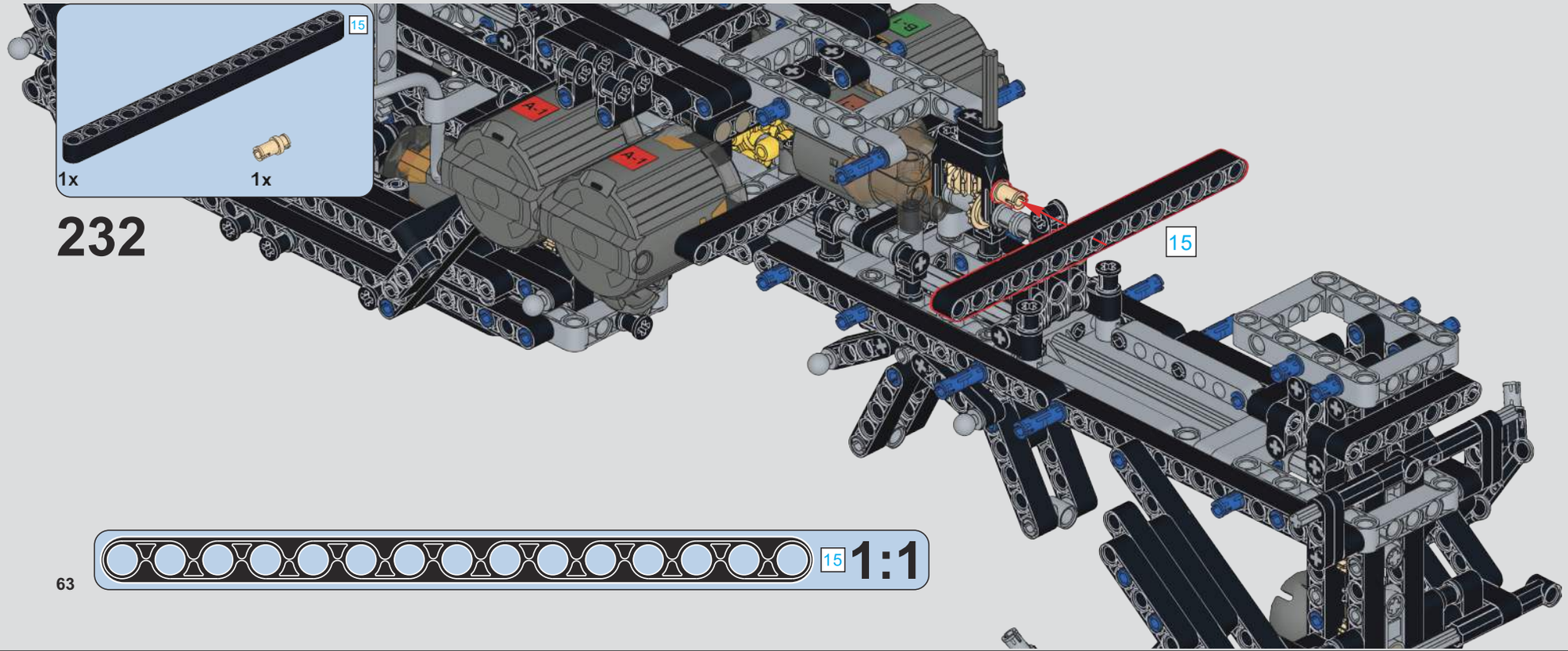
15
1x
1x
232
15
15
1:1

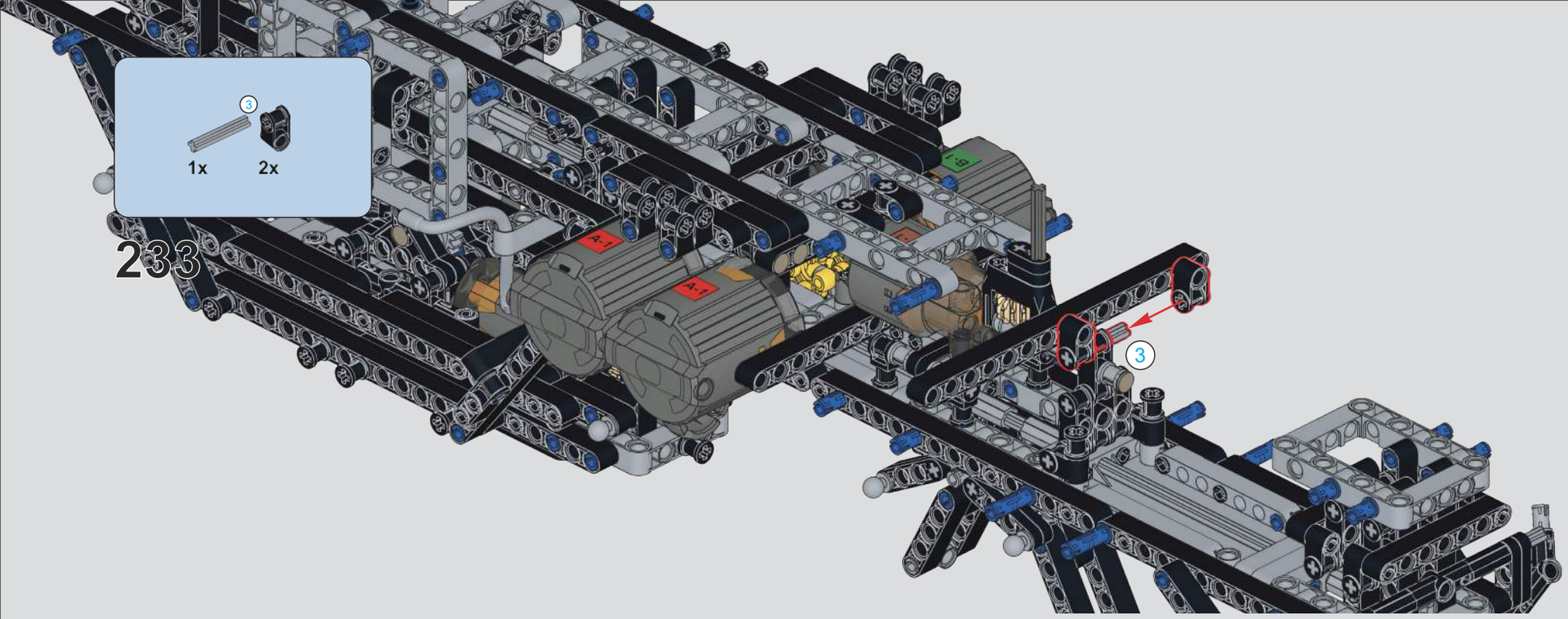
3
1x
2x
233
3

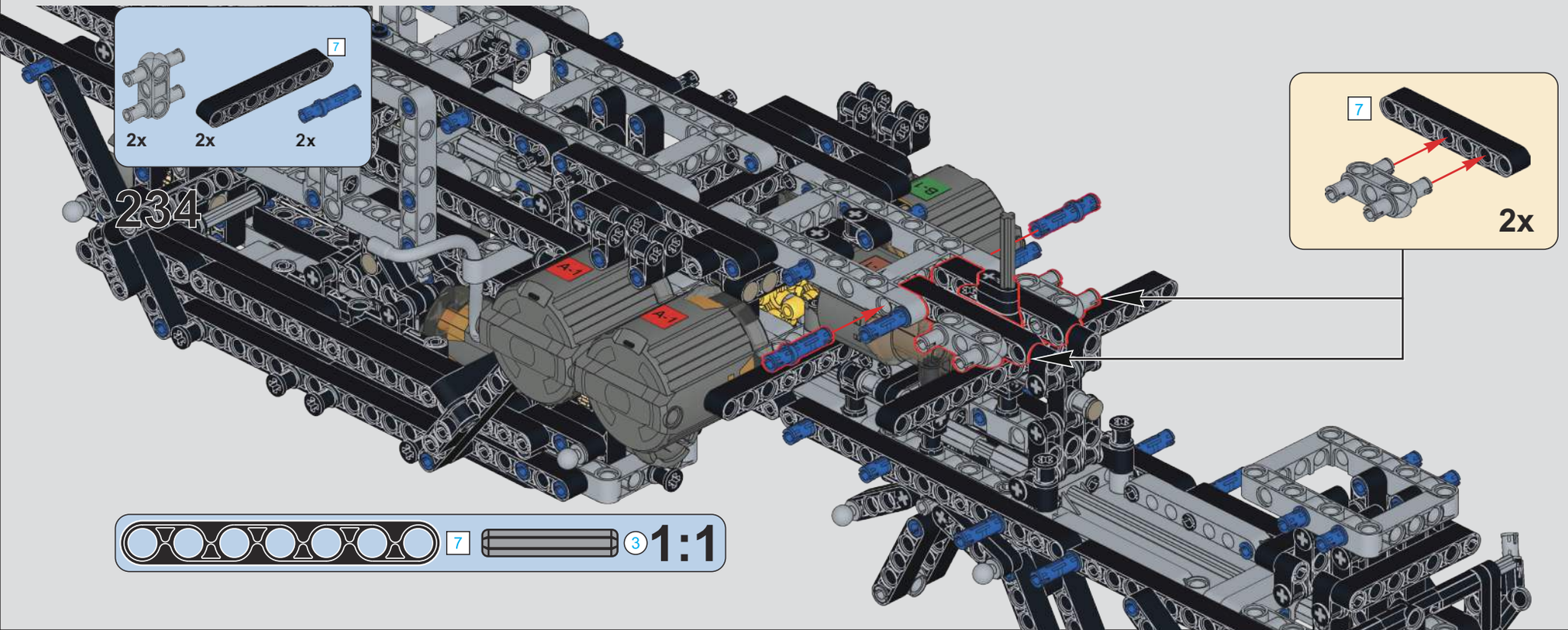
7
2x
2x
2x
234
7
2x
7
3
1:1

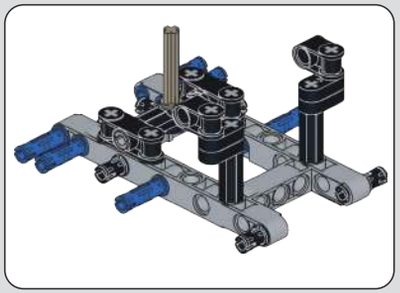

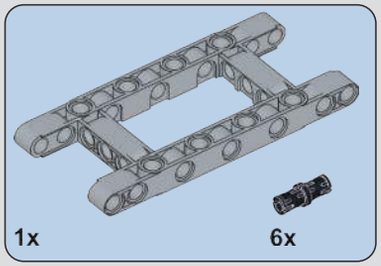

235

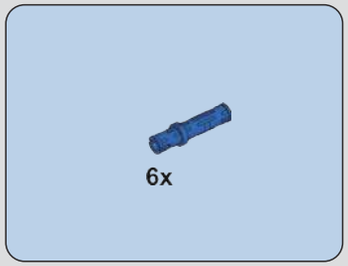

236

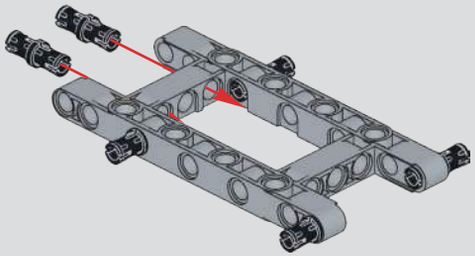

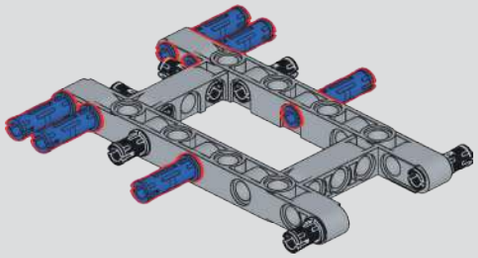

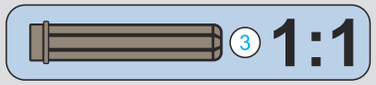

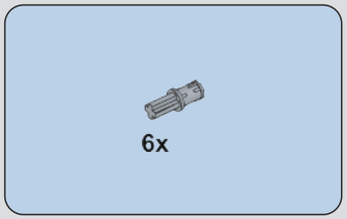

237

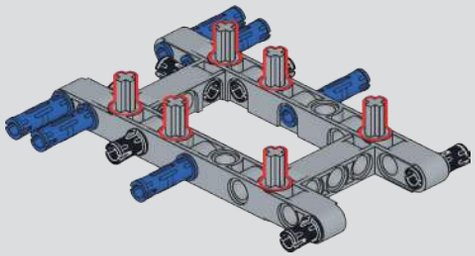

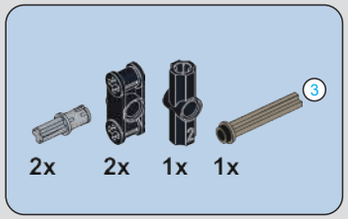

238

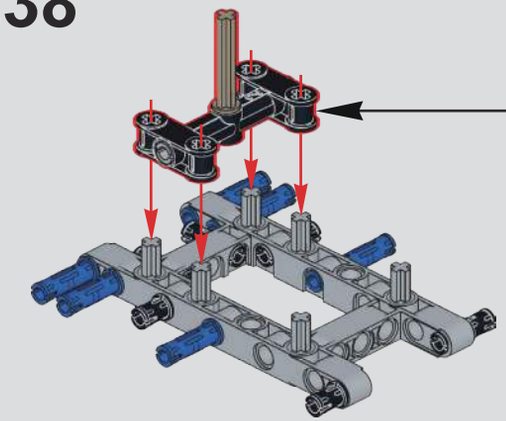

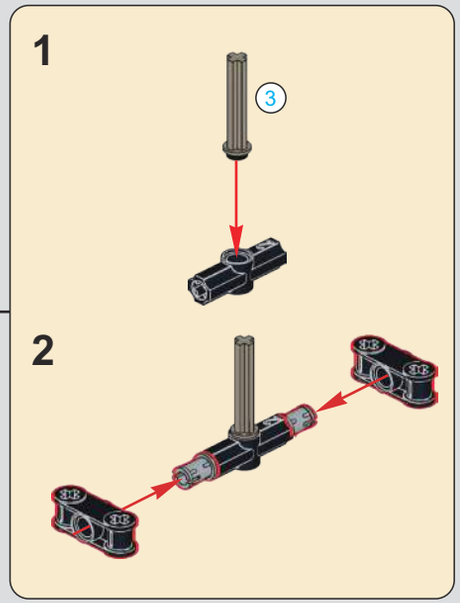

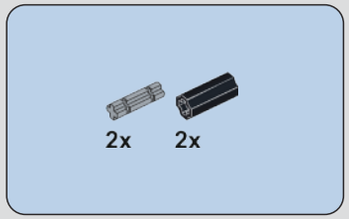

239

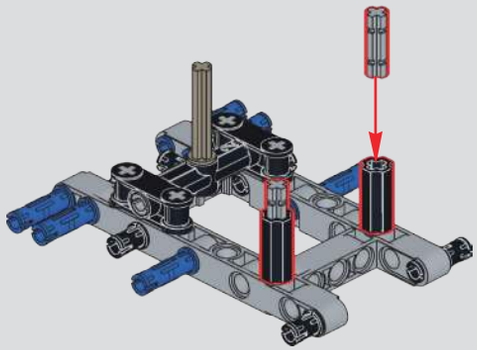

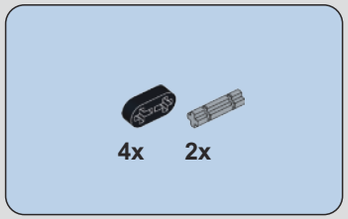

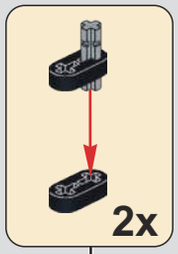

240

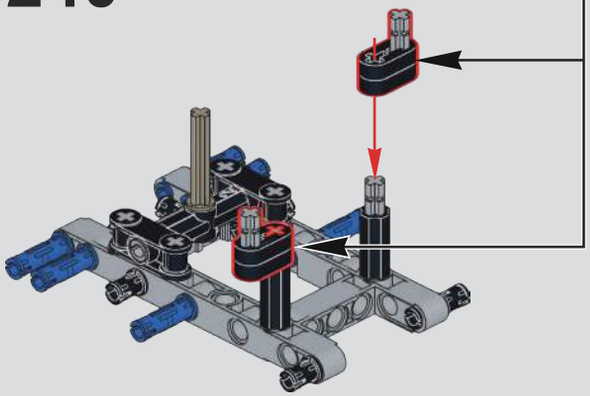

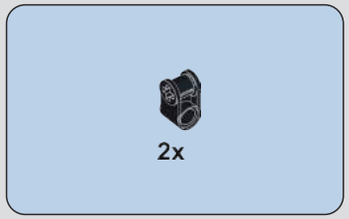

241

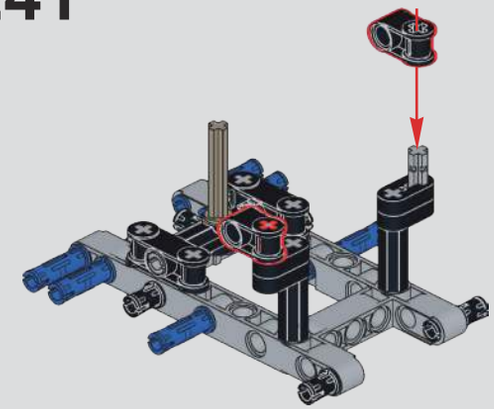

242

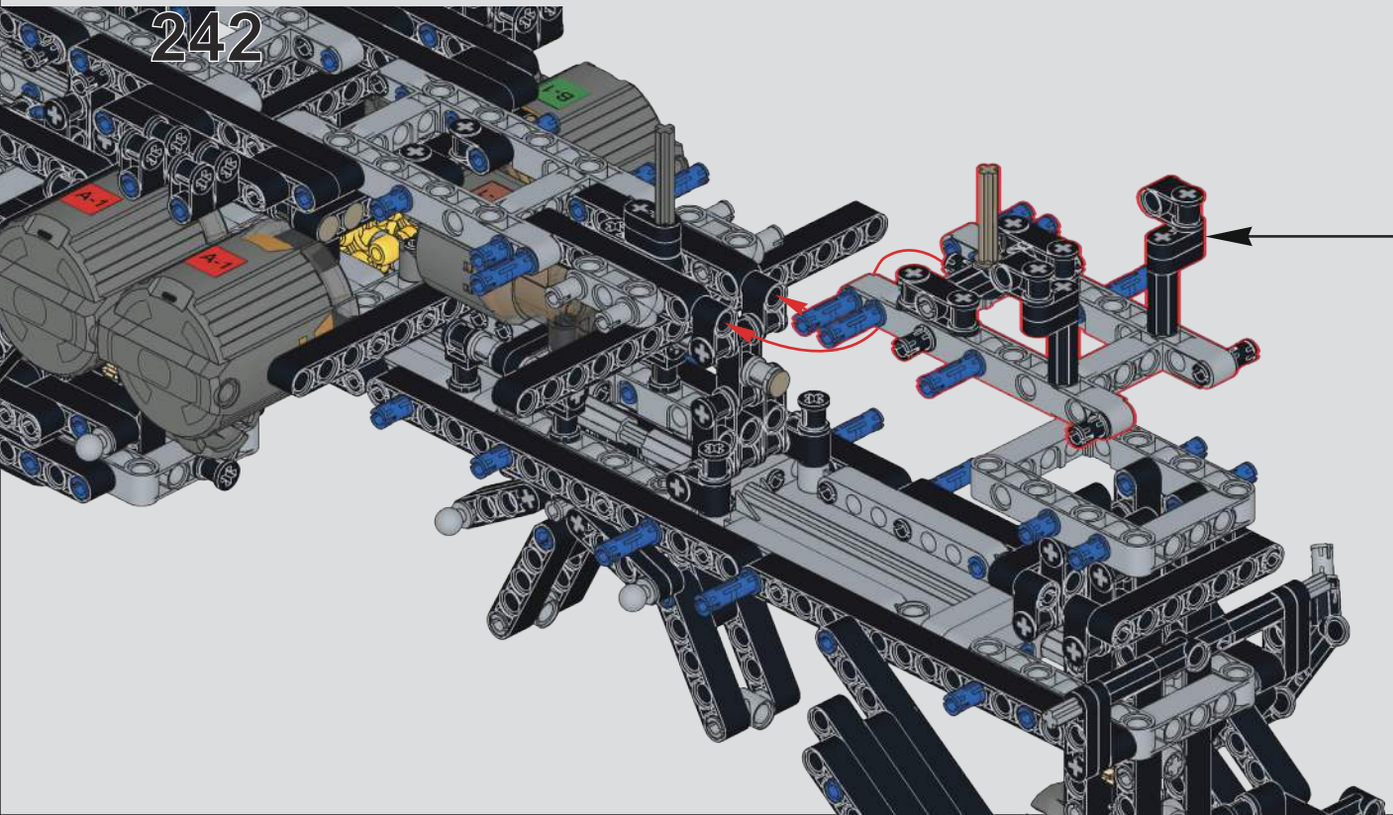

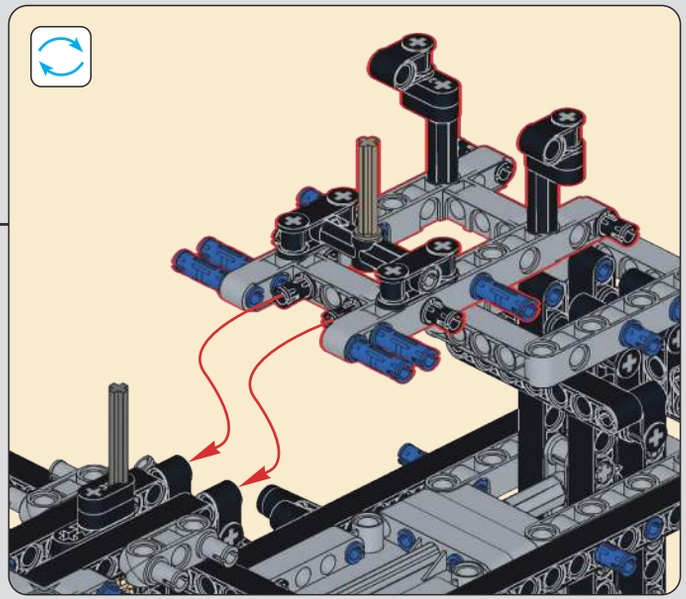

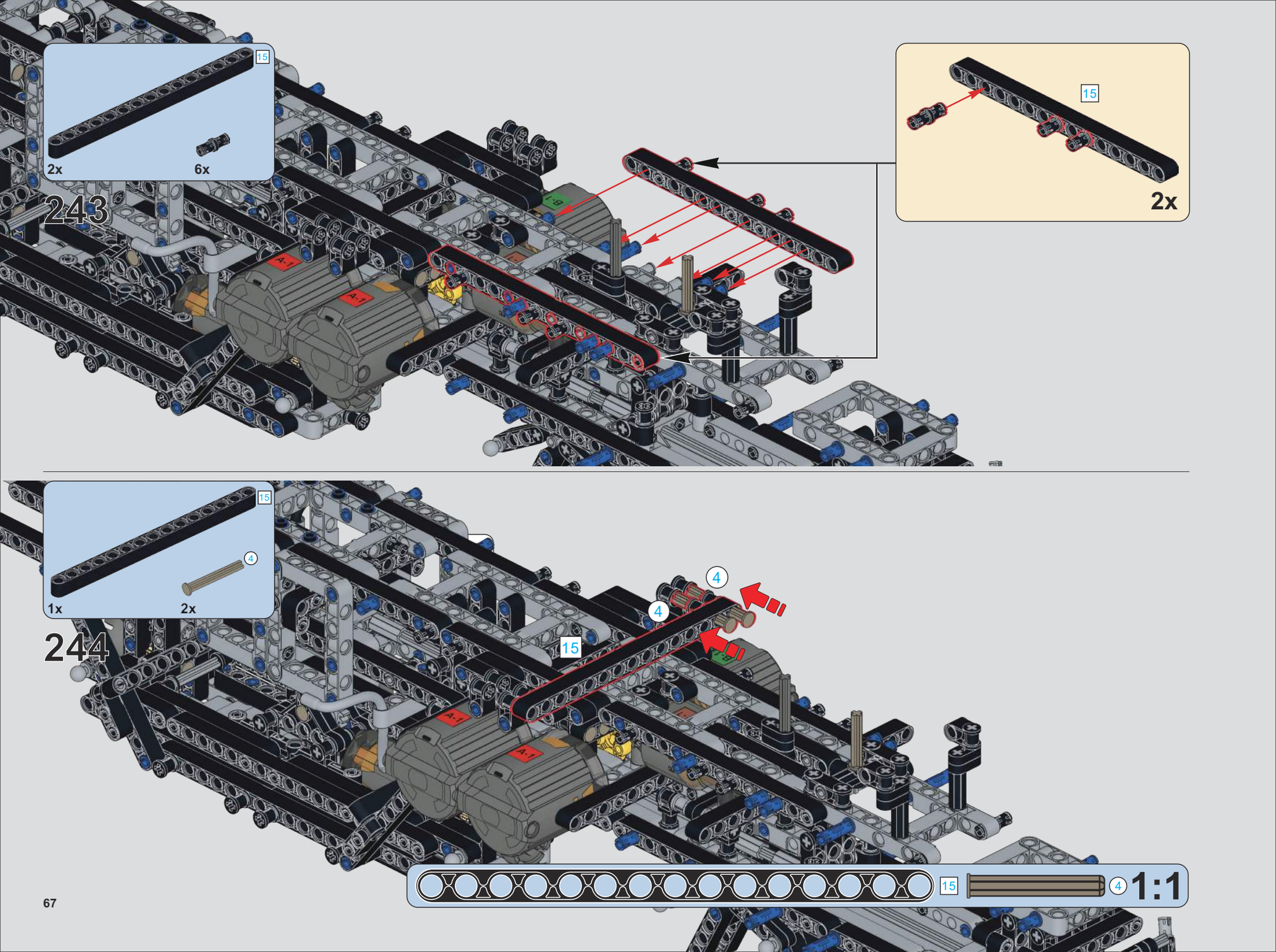
15
2x
6x
243
15
2x
15
1x
4
2x
244
4
4
15
15
4
1:1

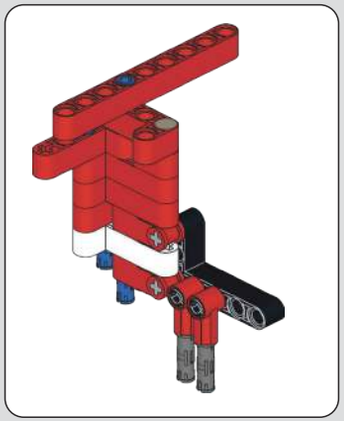

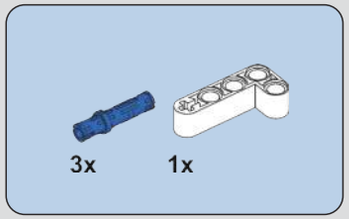

245

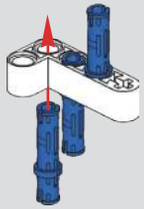

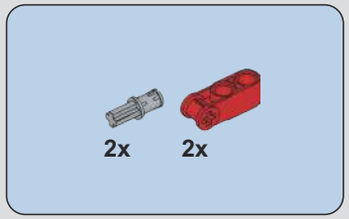

246

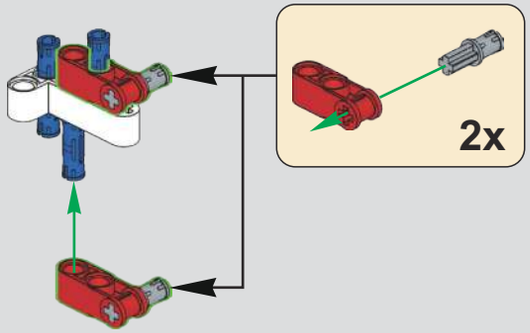

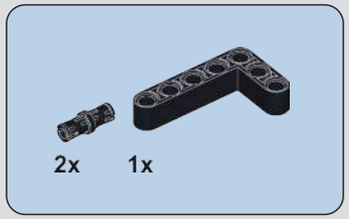

247

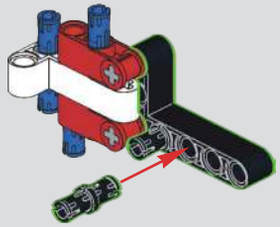

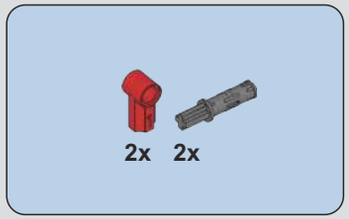

248

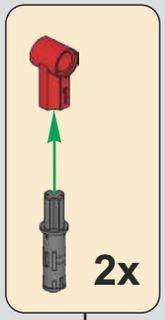

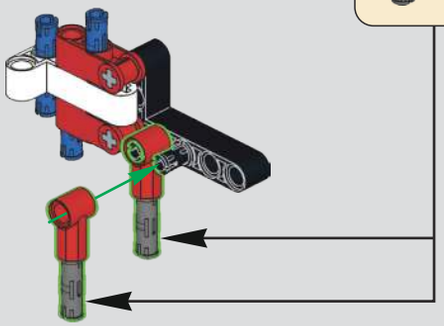

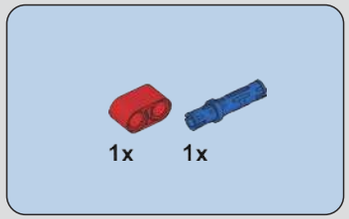

249

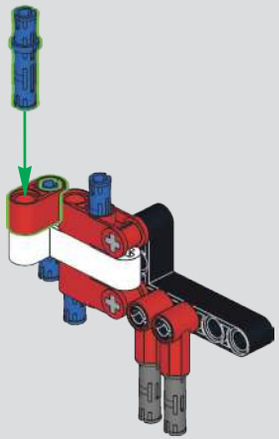

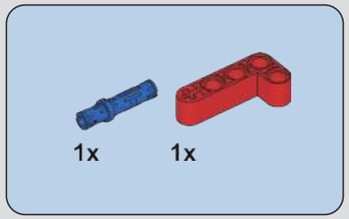

250

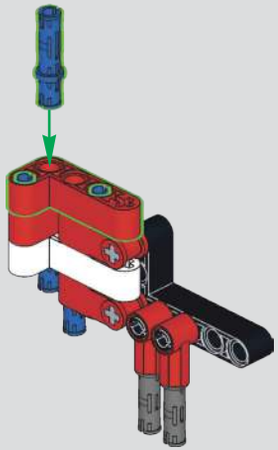

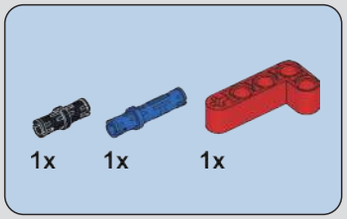

251

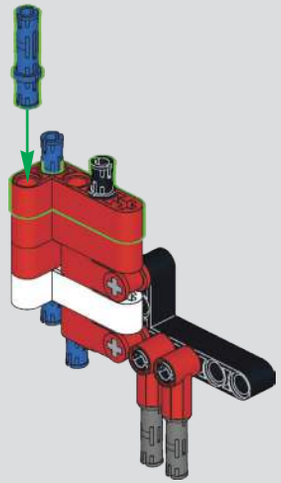

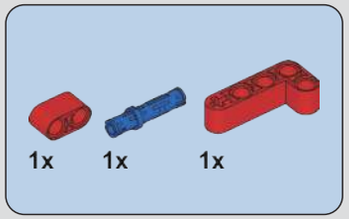

252

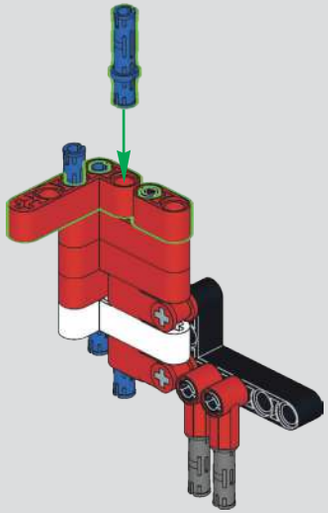

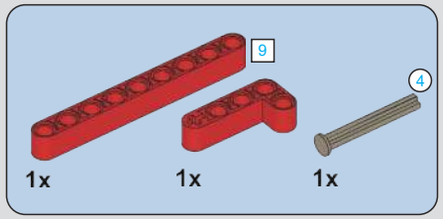

253

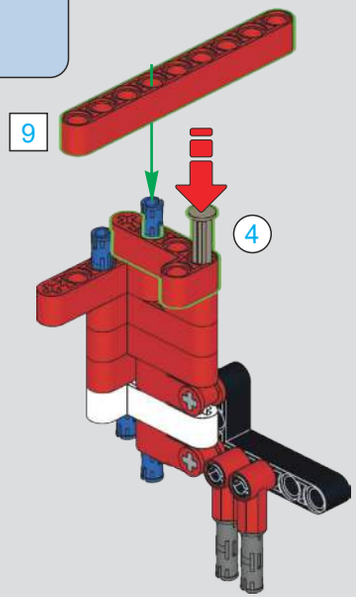

254

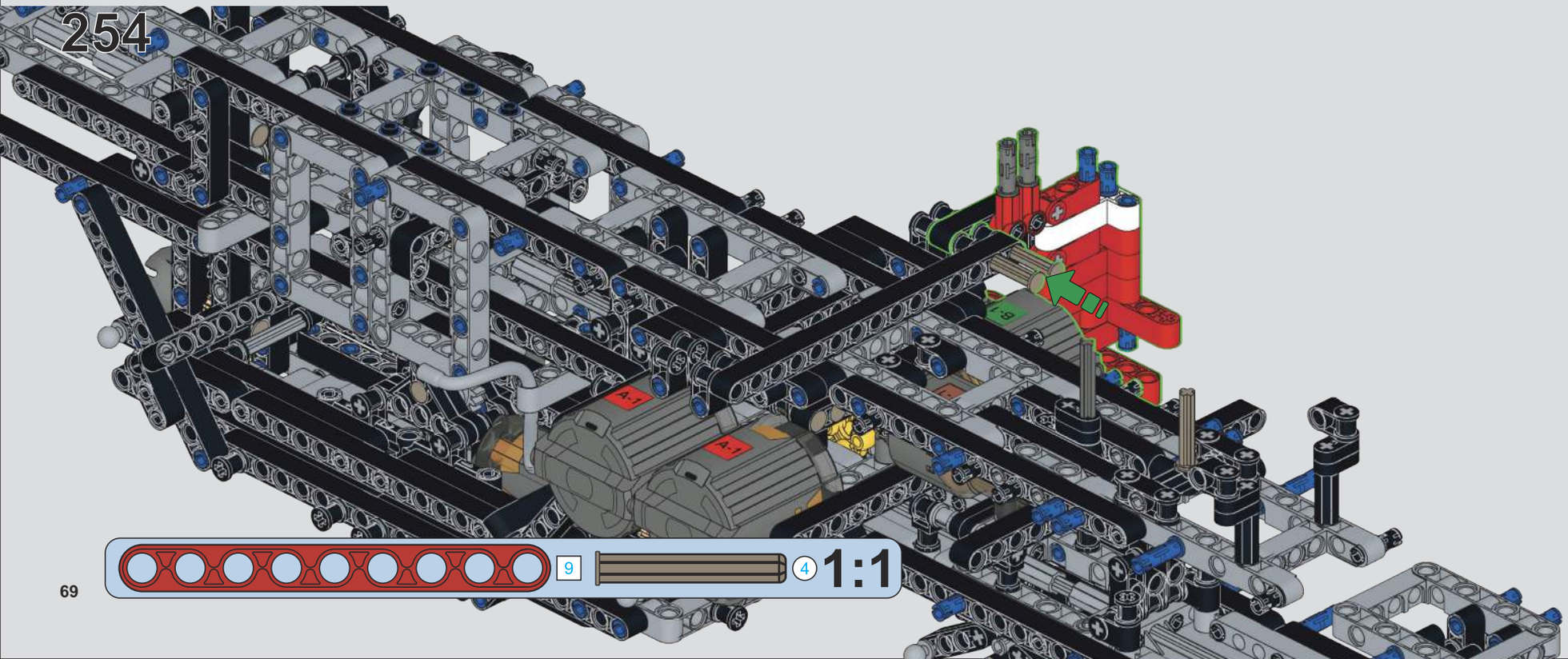

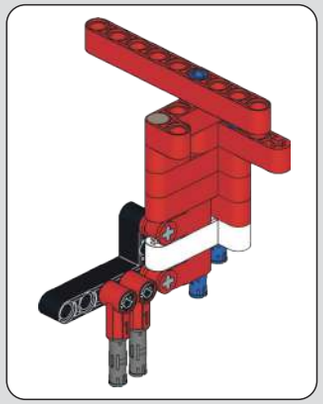

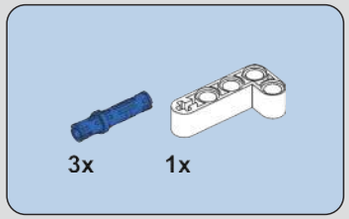

255

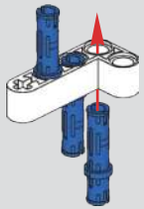

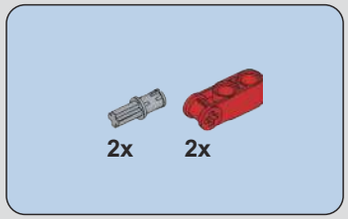

256

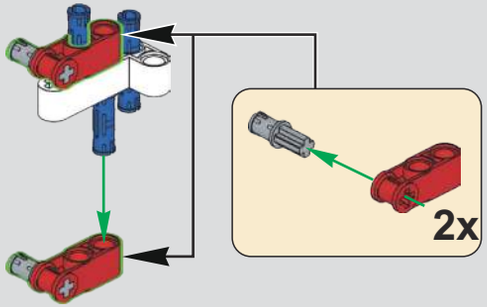

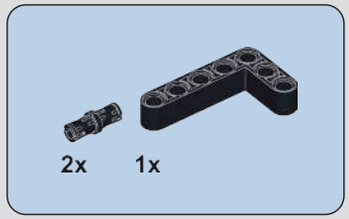

257

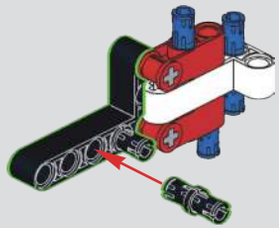

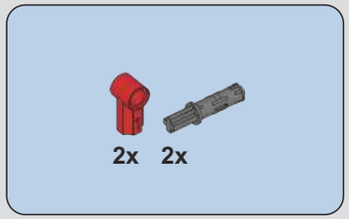

258

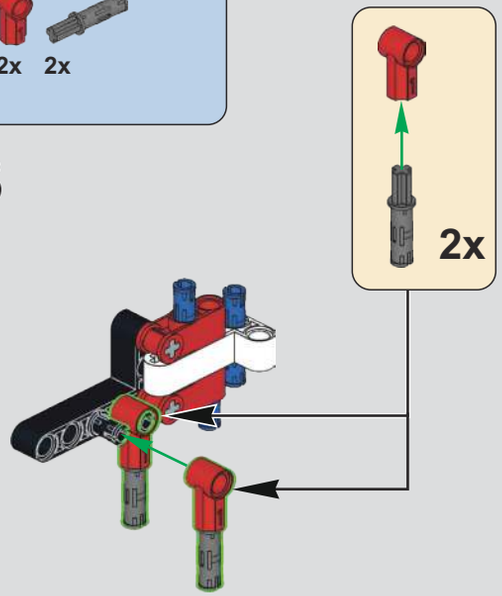

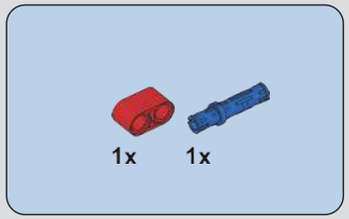

259

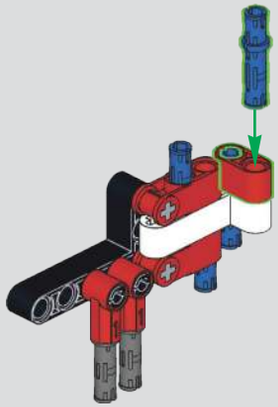

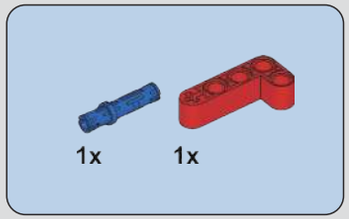

260

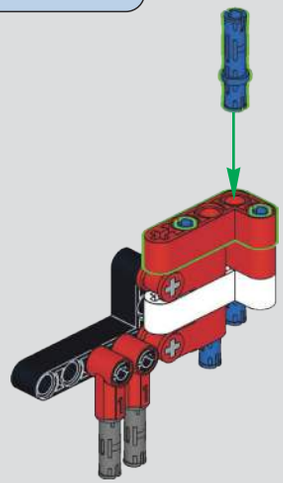

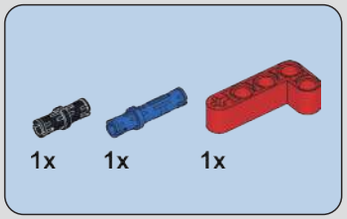

261

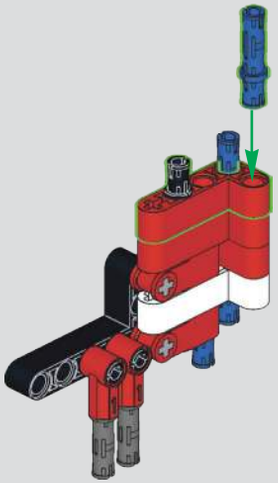

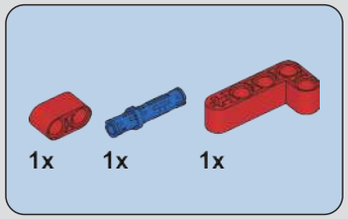

262

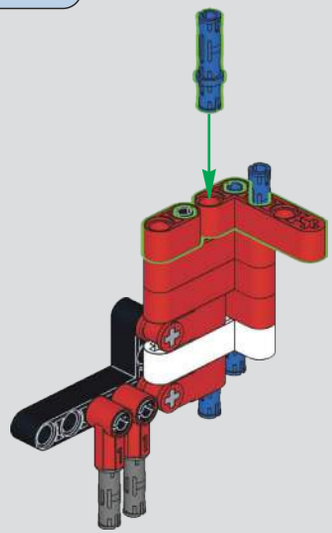

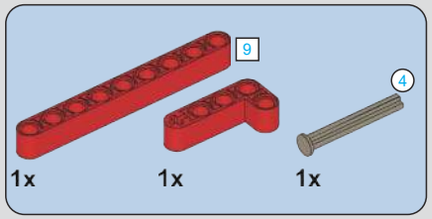

263

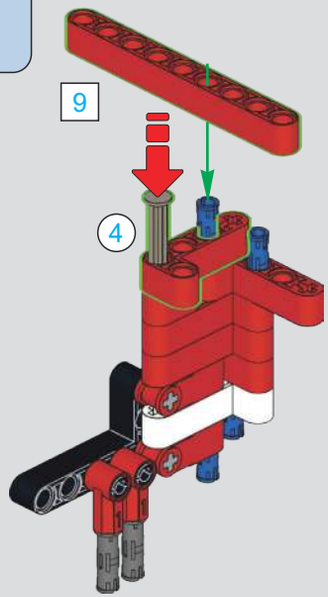

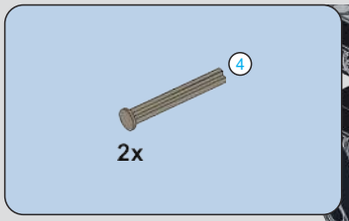

264

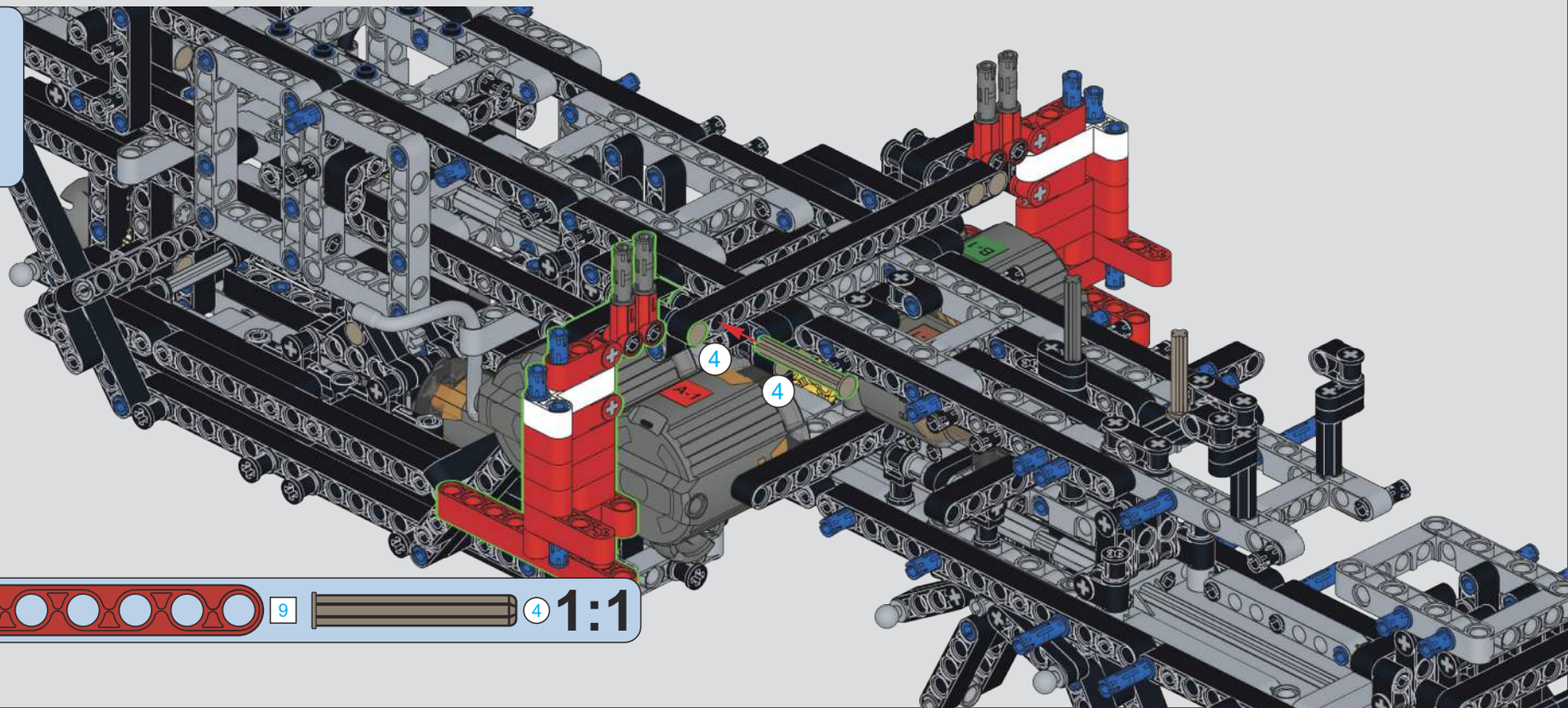

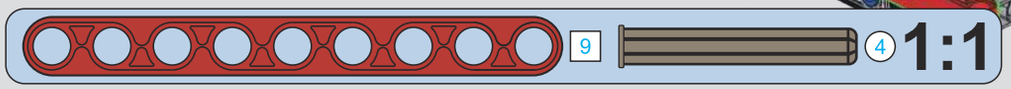

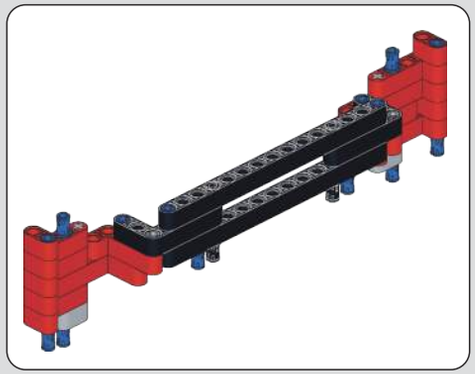

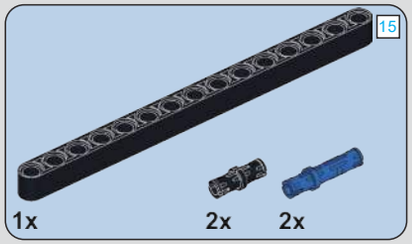

265

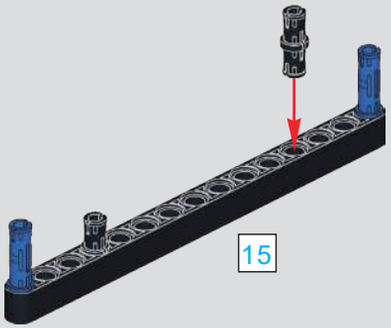

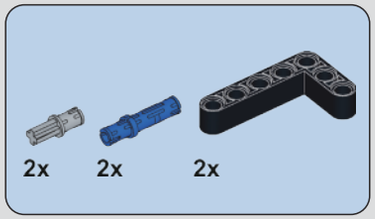

266

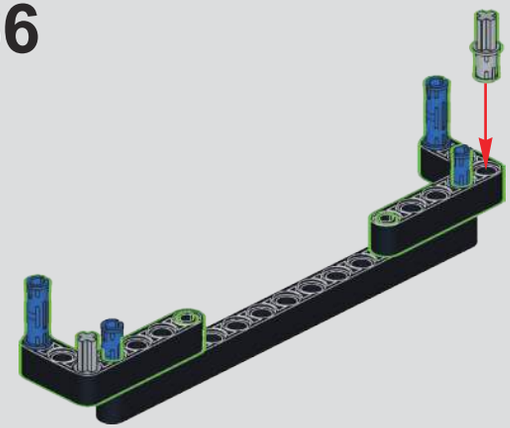

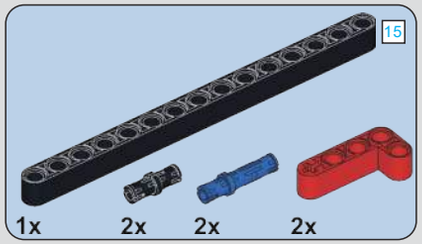

267

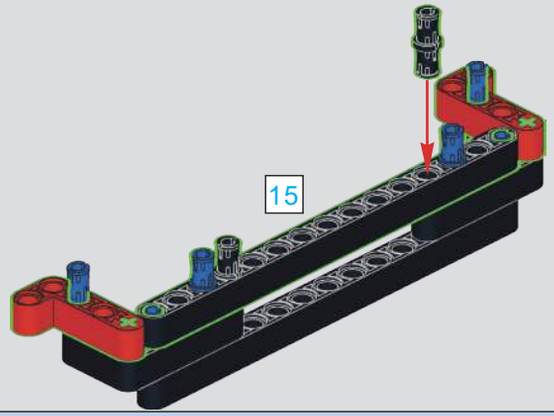

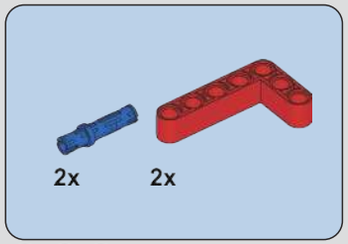

268

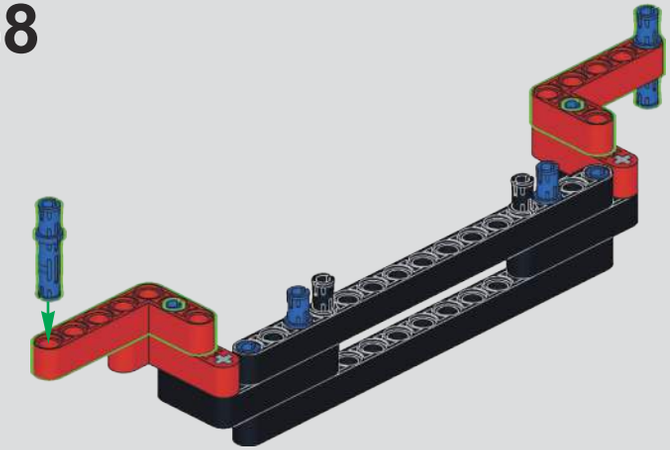

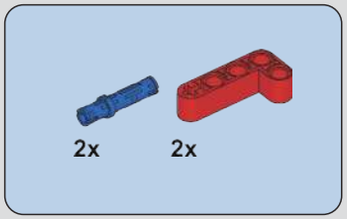

269

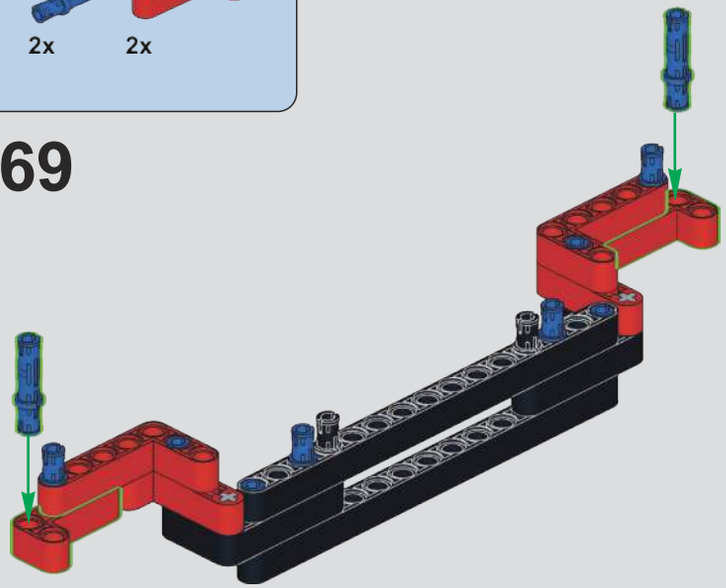

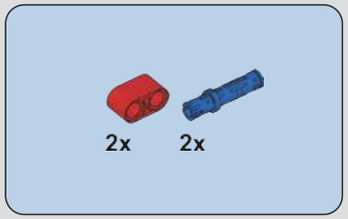

270

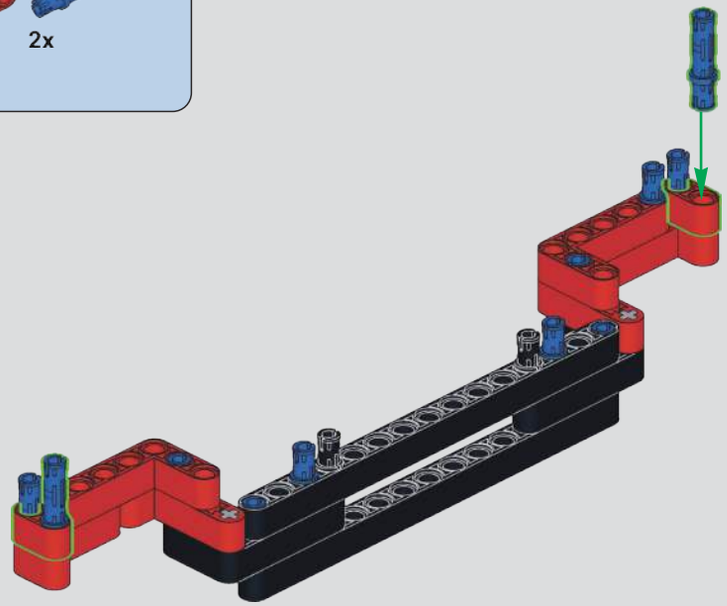

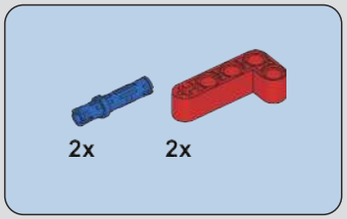

271

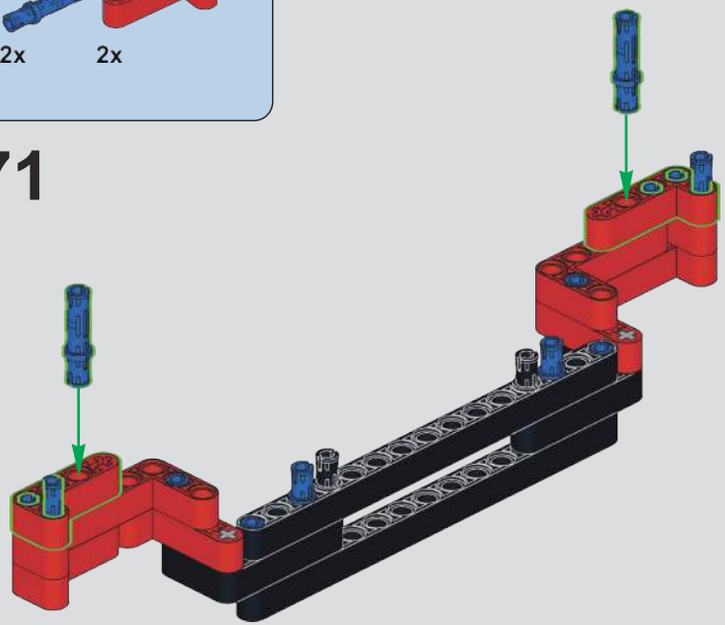

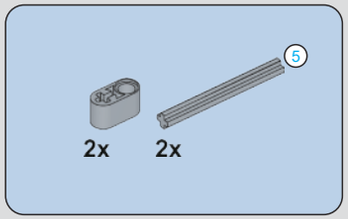

272

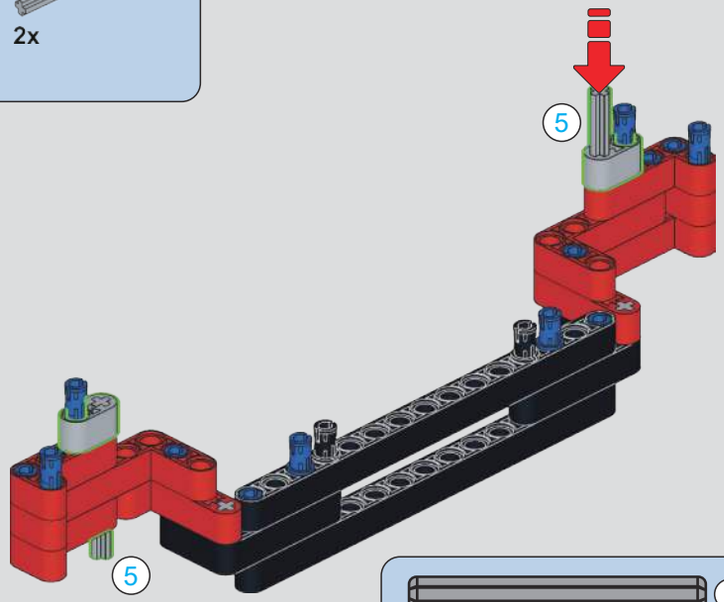

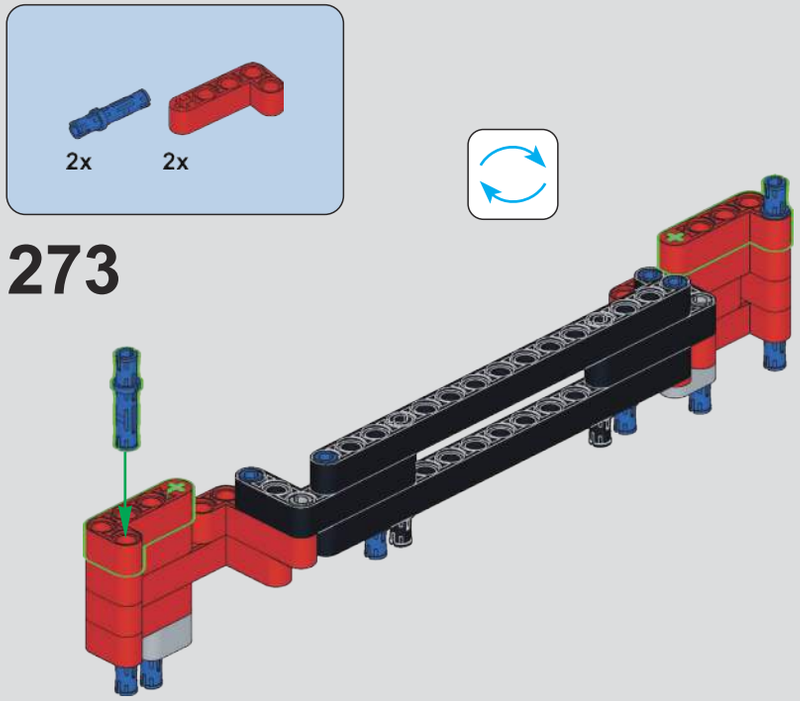

273

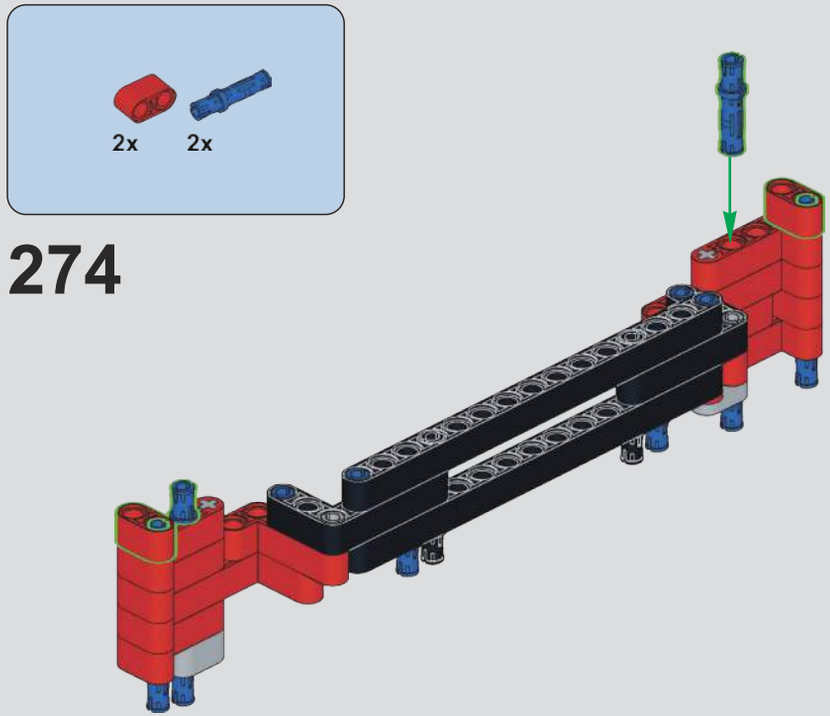

274

275

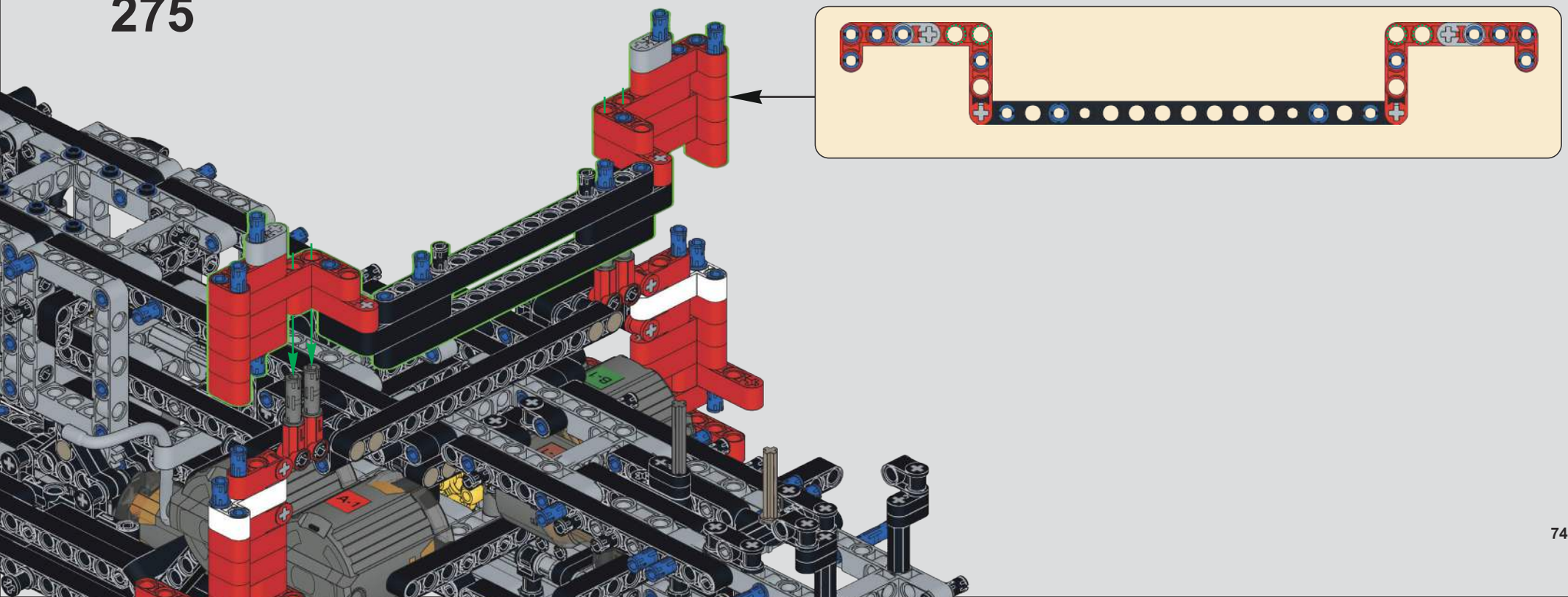

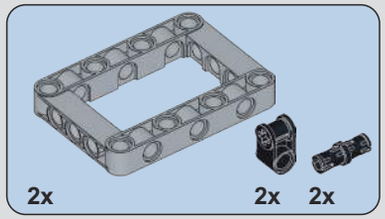

276

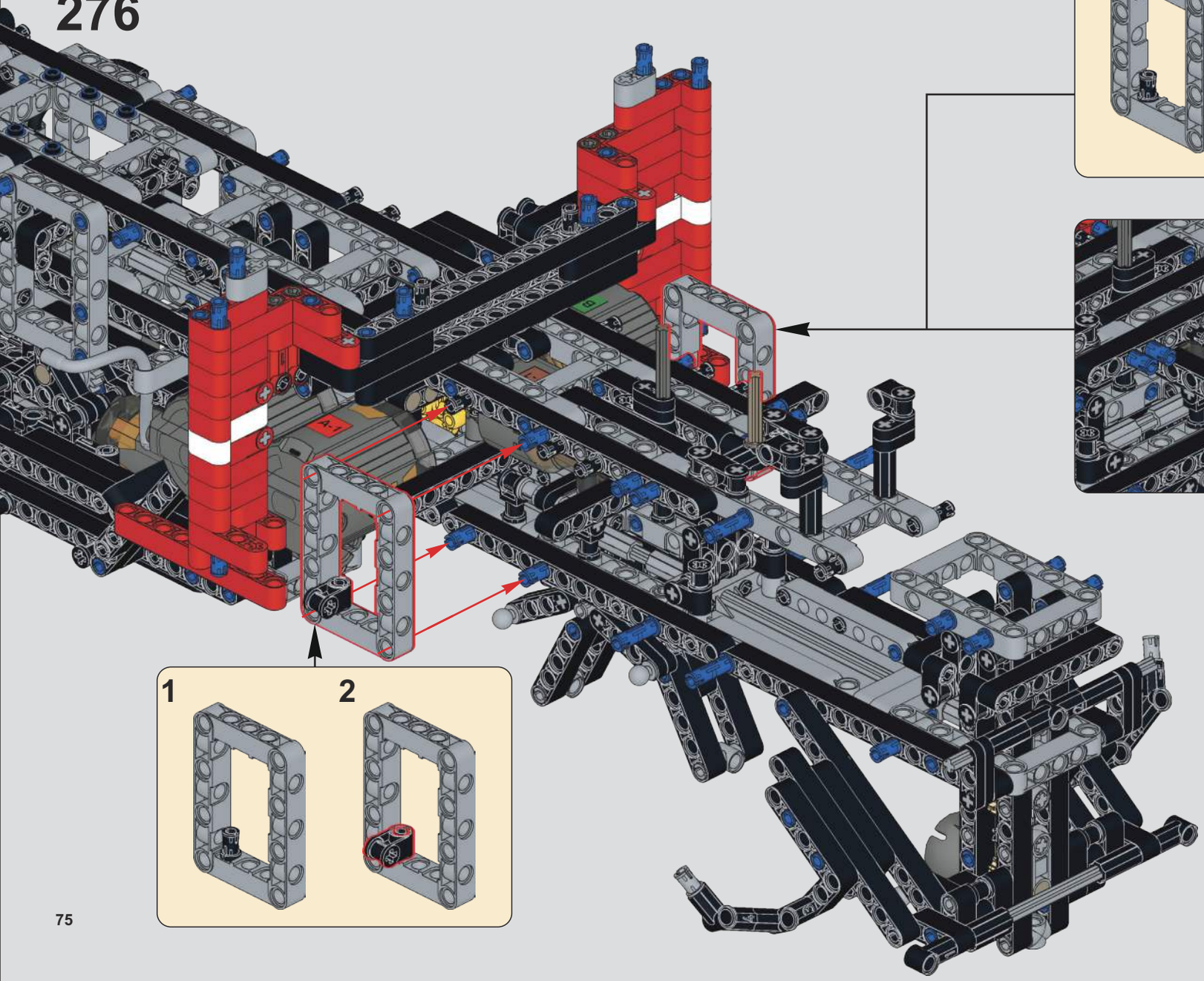

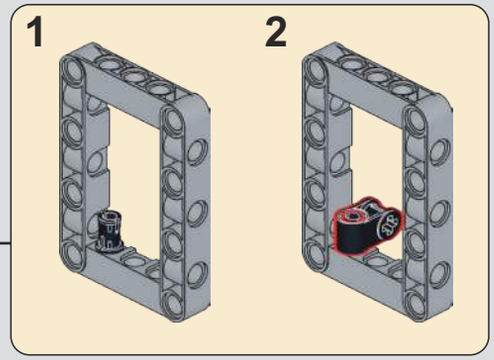

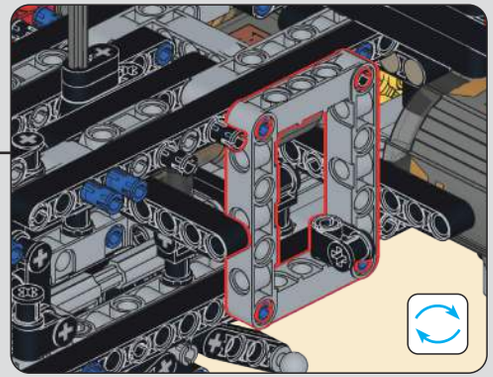

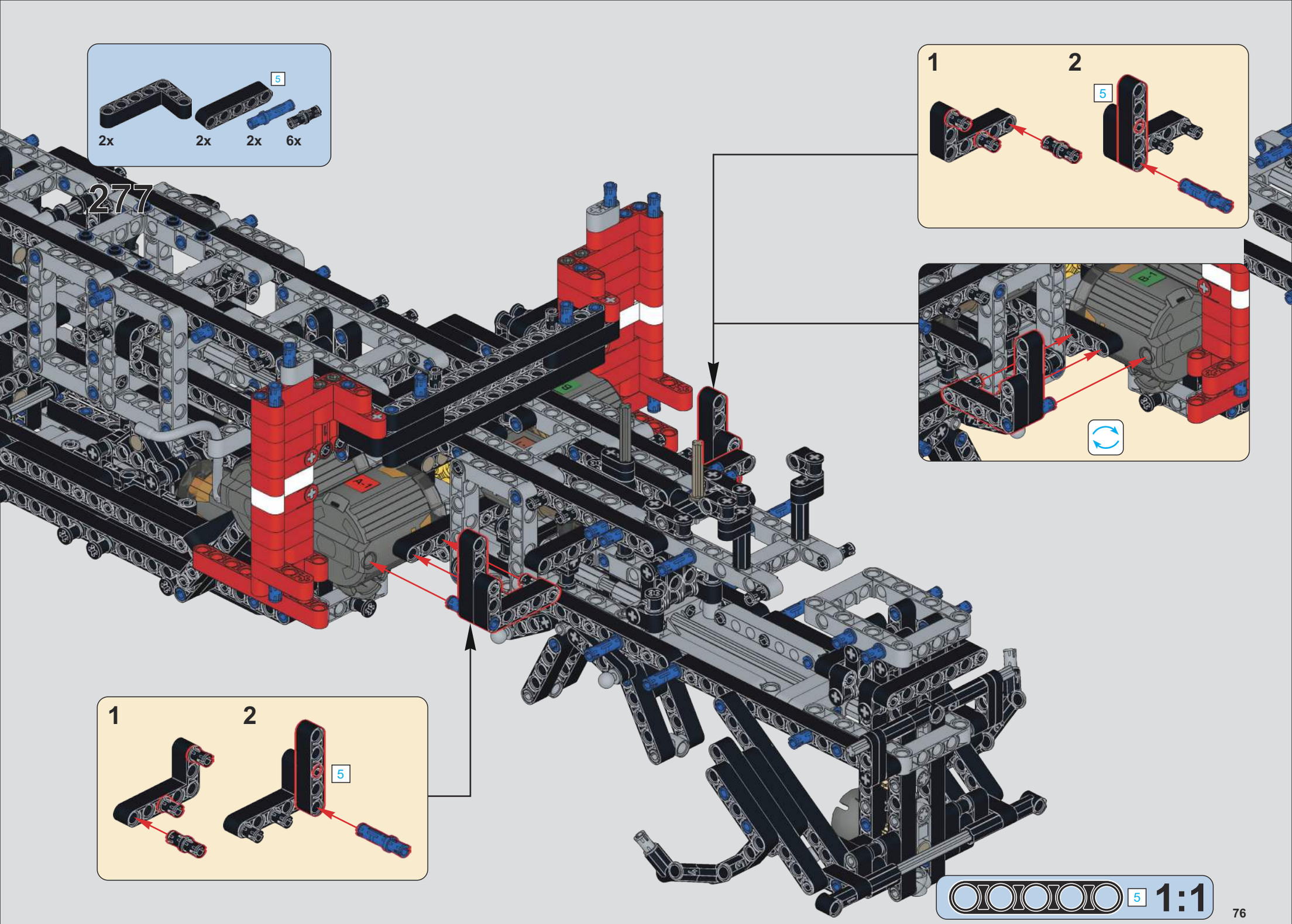
277
5
2x
2x
2x
6x
1
2
5
1
2
5
5
1:1

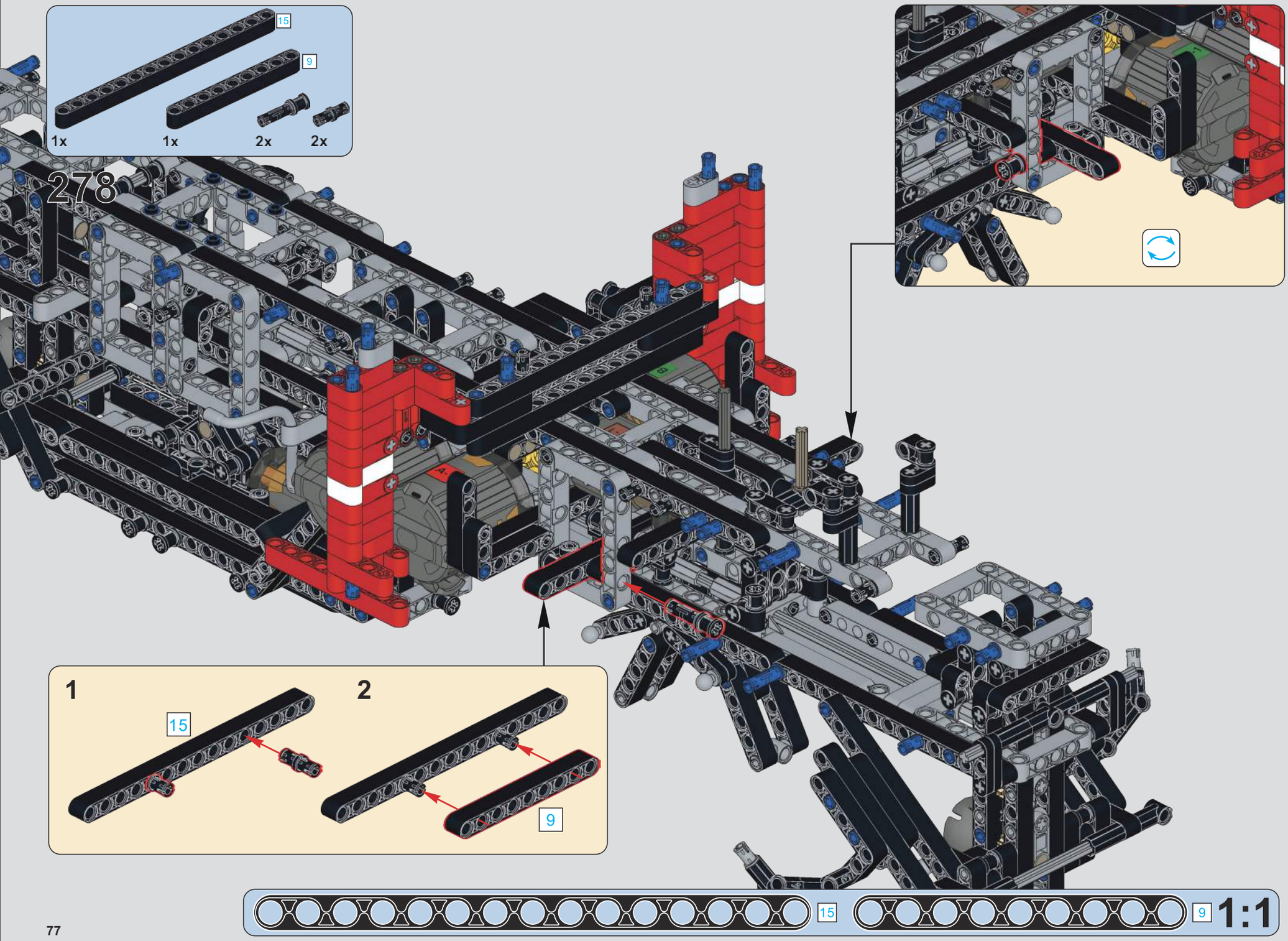
15
9
1x
1x
2x
2x
278
1
15
2
9
15
9
1:1

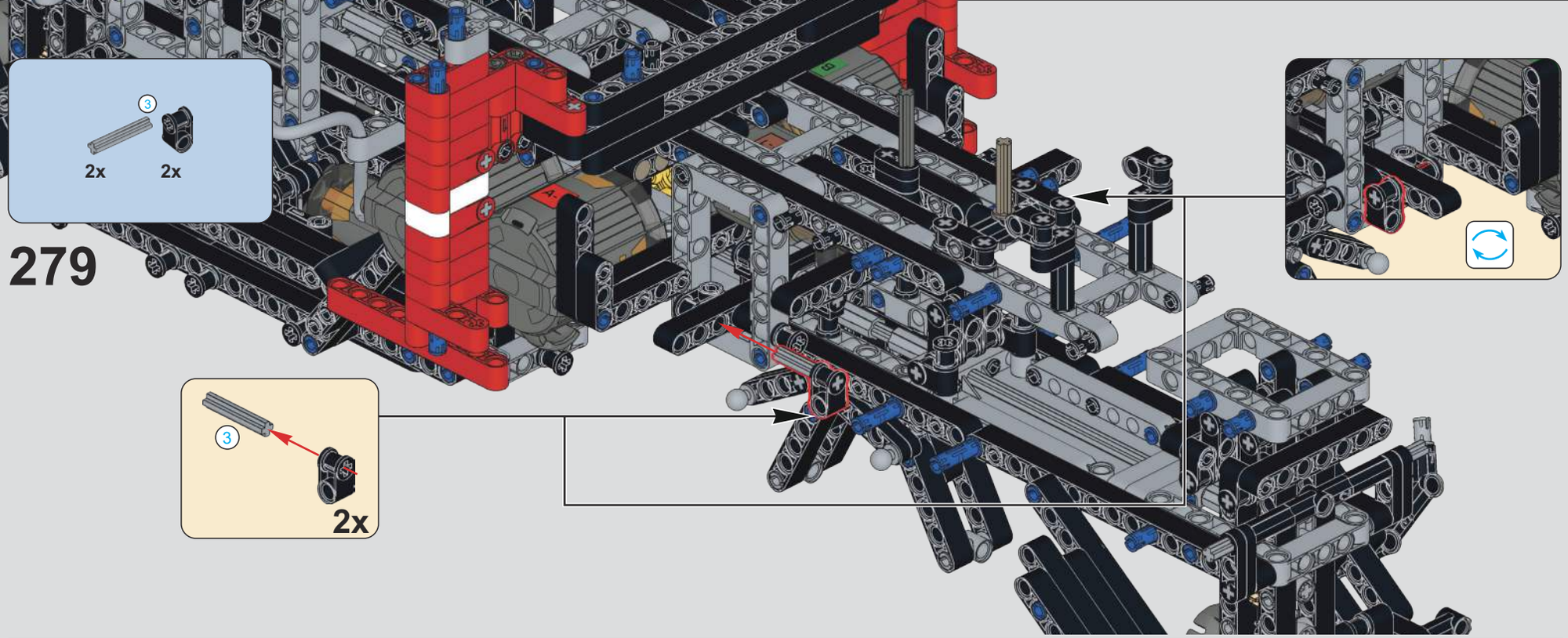

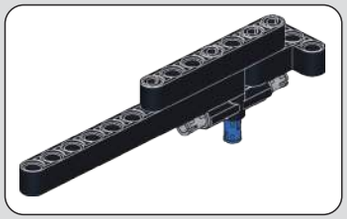

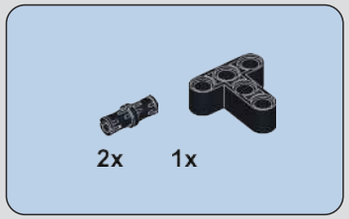

280

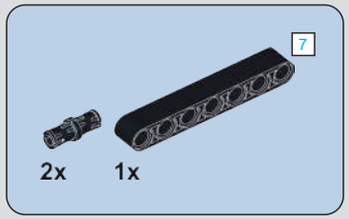

281

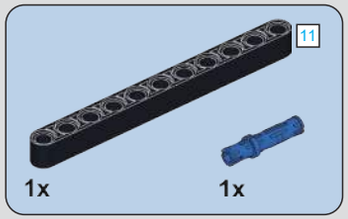

282

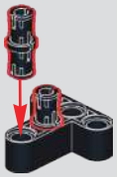

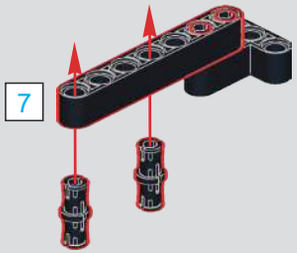

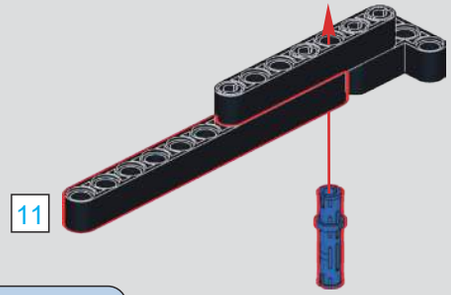

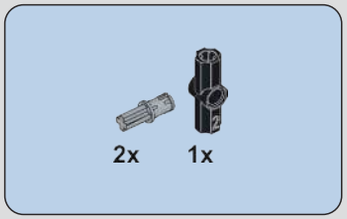

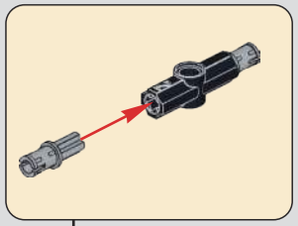

283

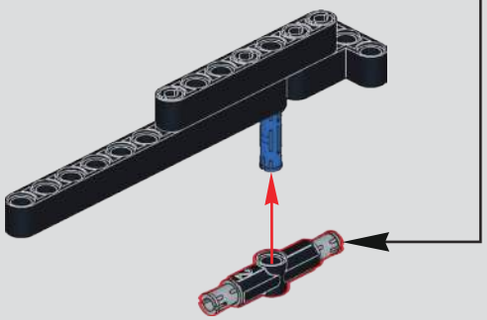

284

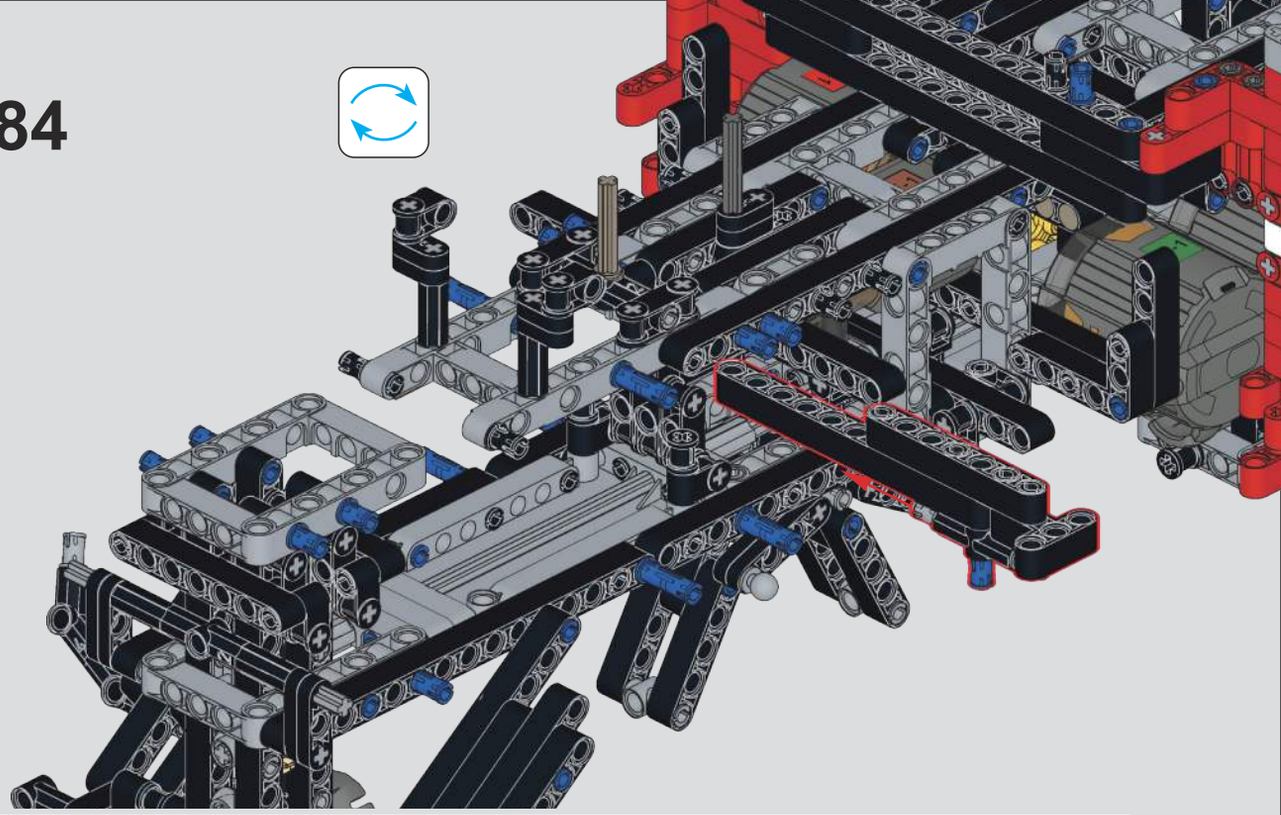

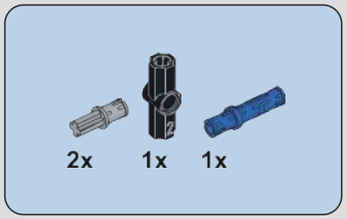

285

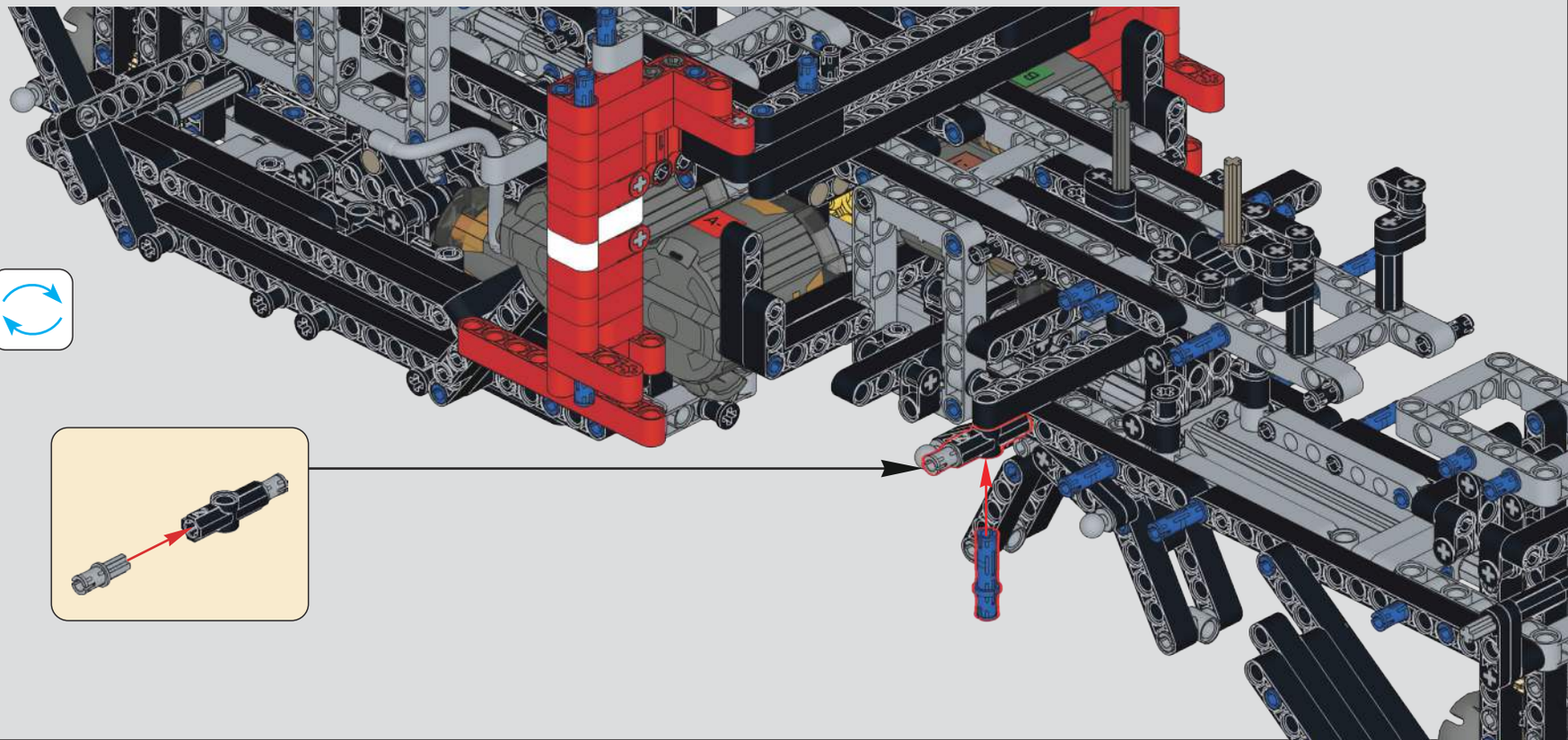

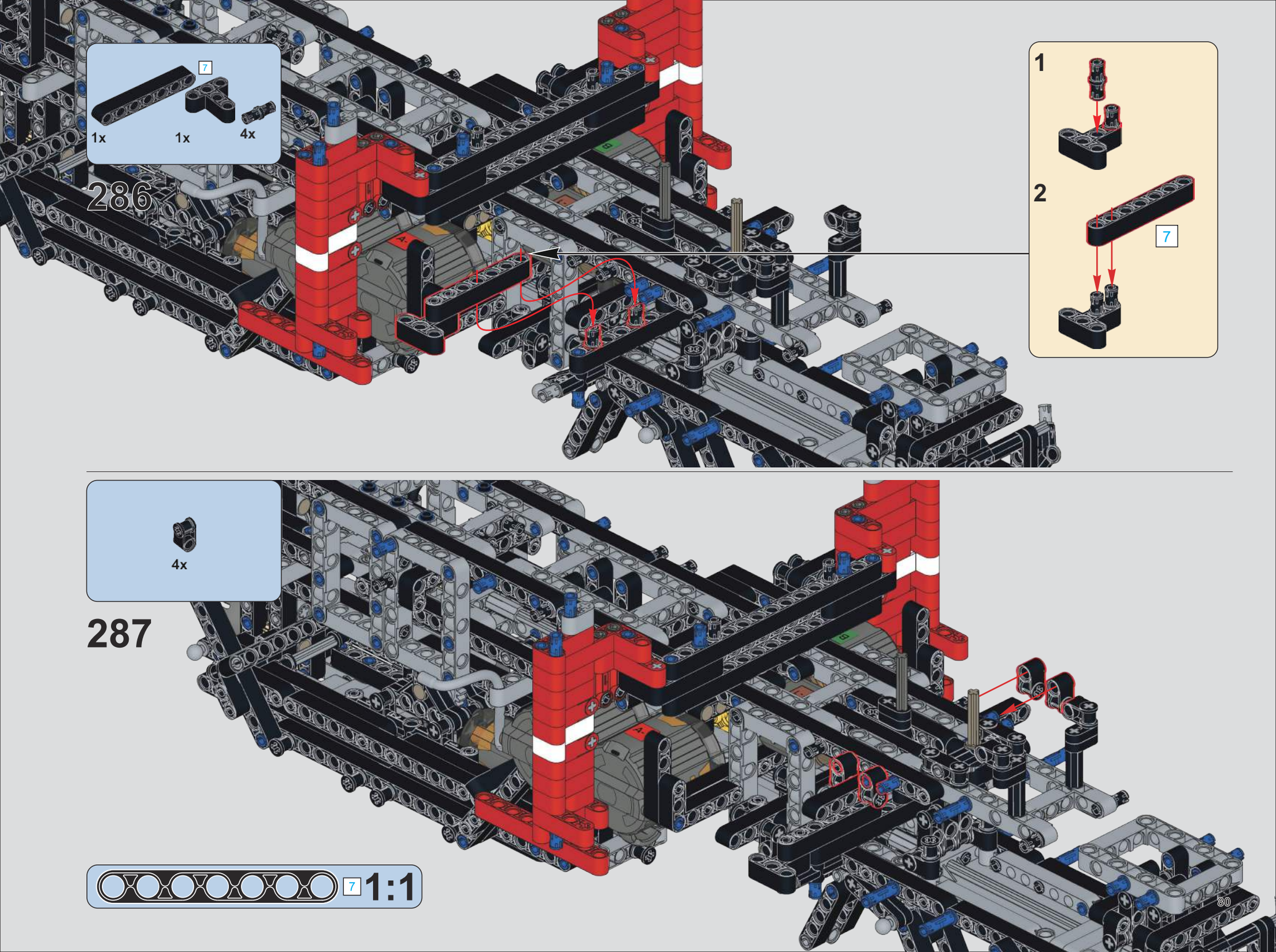
7
1x
1x
4x
286
1
2
7
4x
287
7
1:1

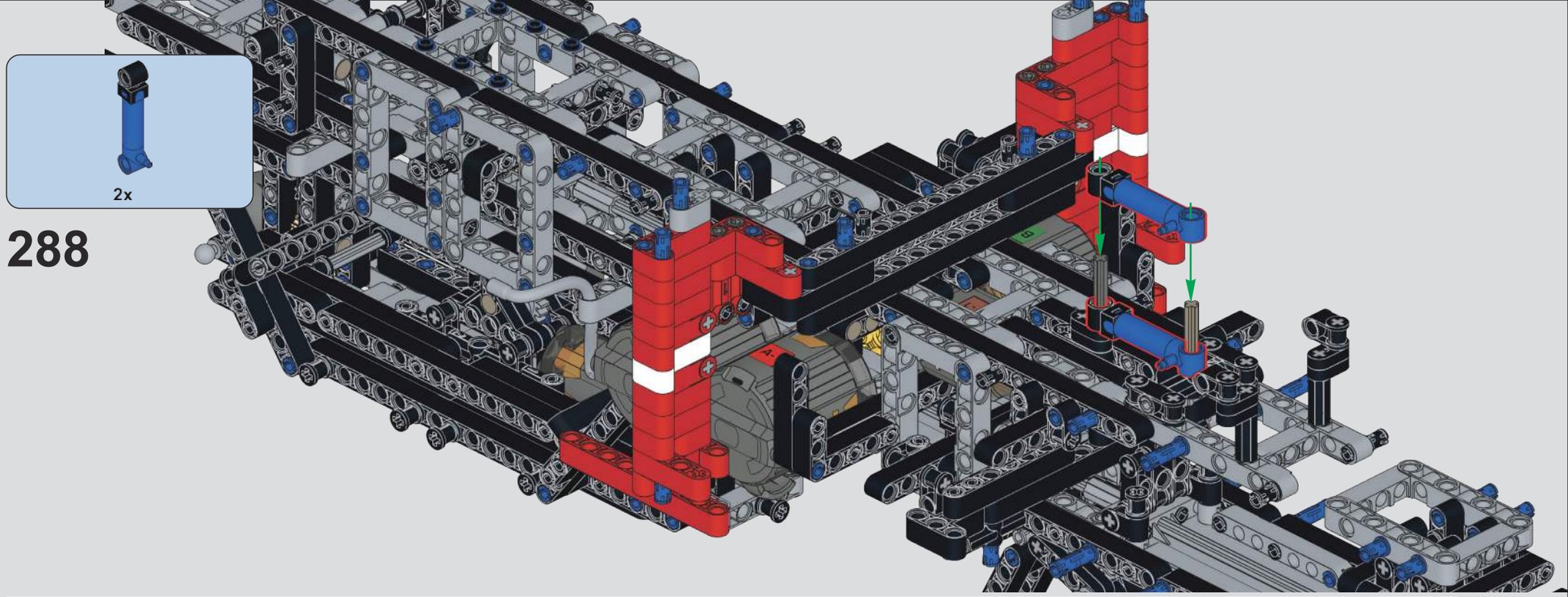

288

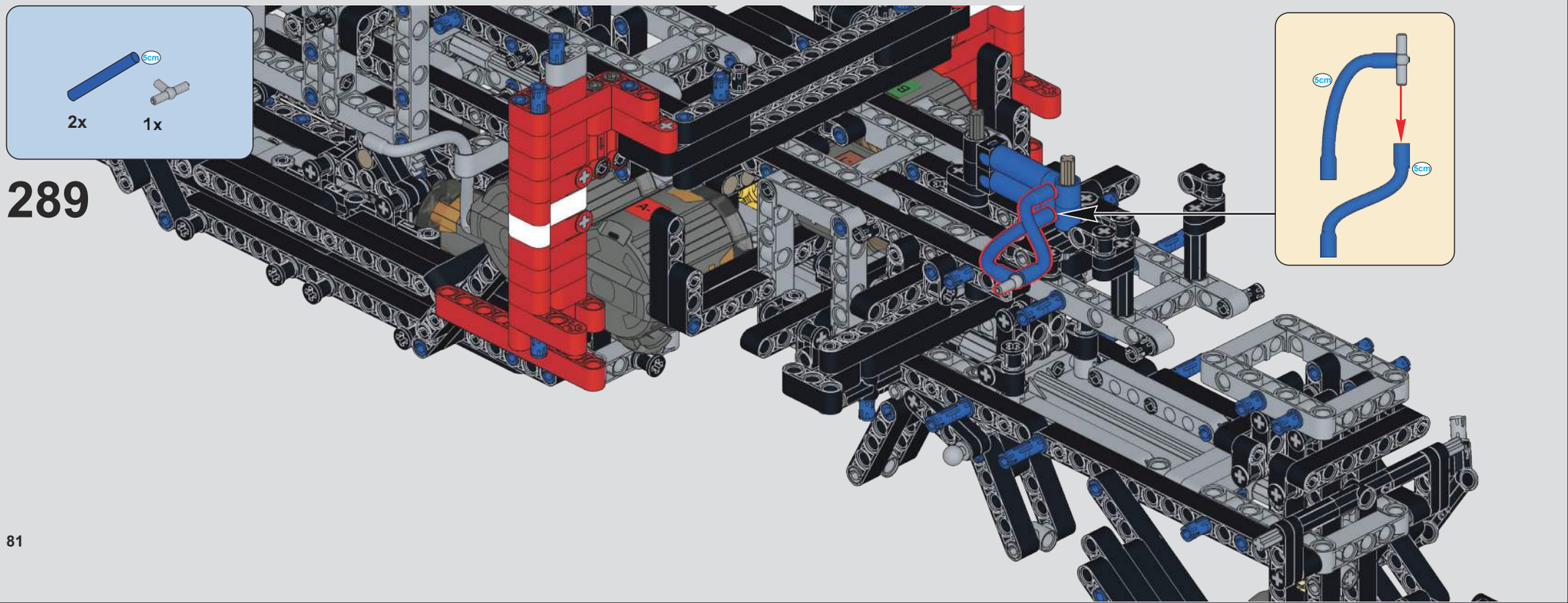

289

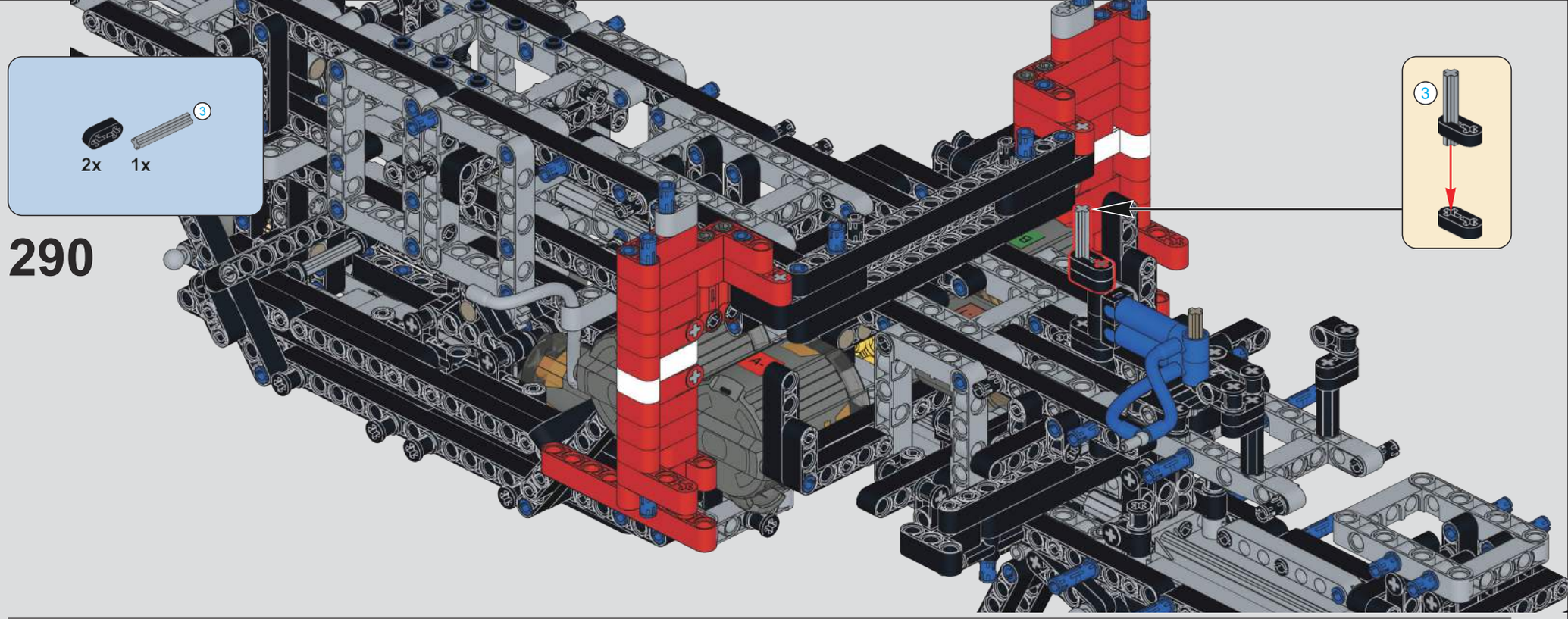

290

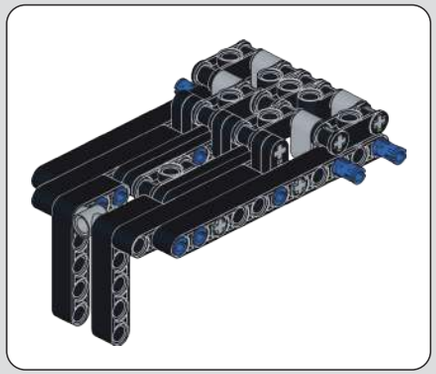

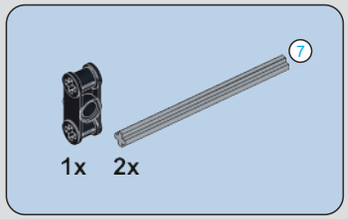

291

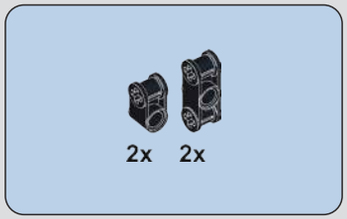

292

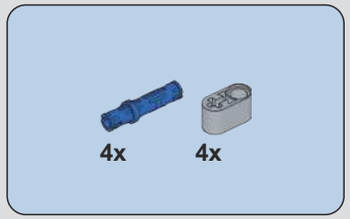

293

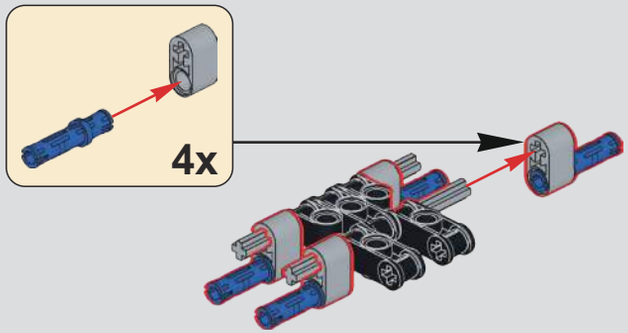

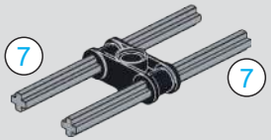

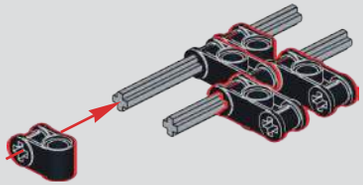

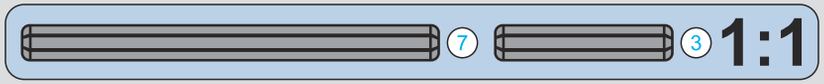

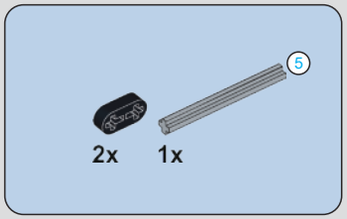

294

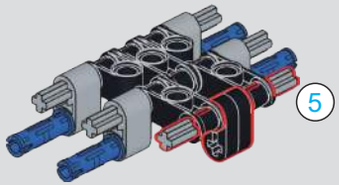

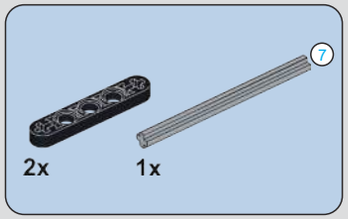

295

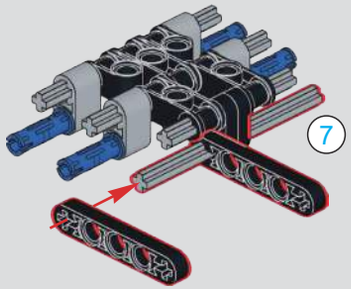

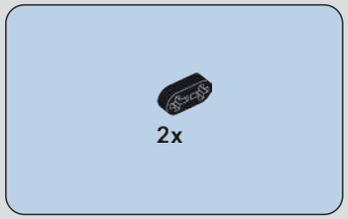

296

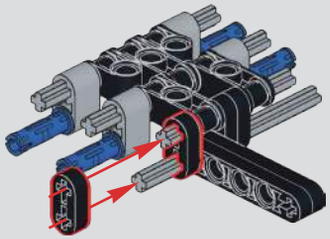

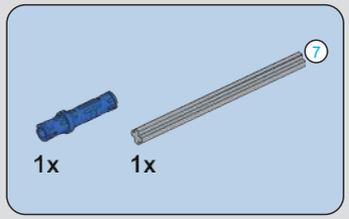

297

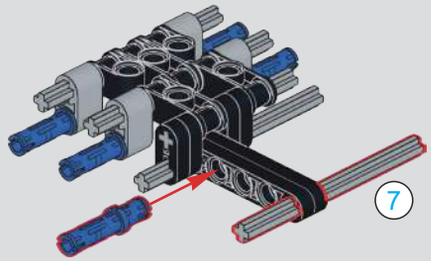

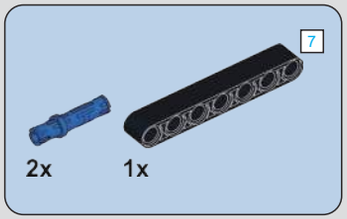

298

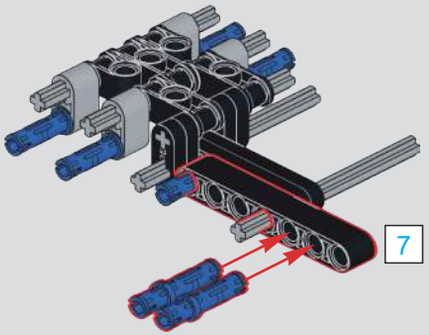

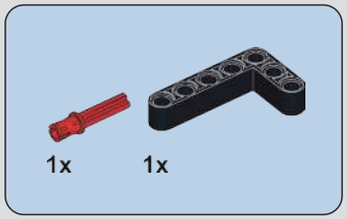

299

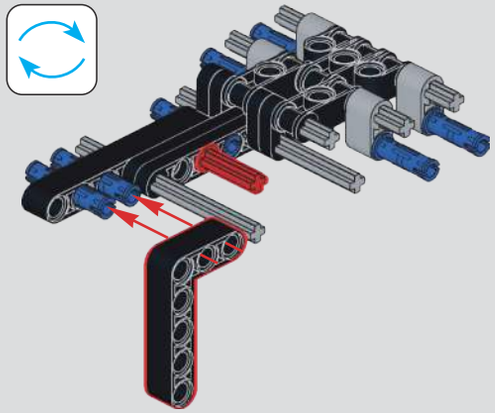

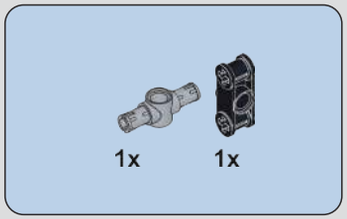

300

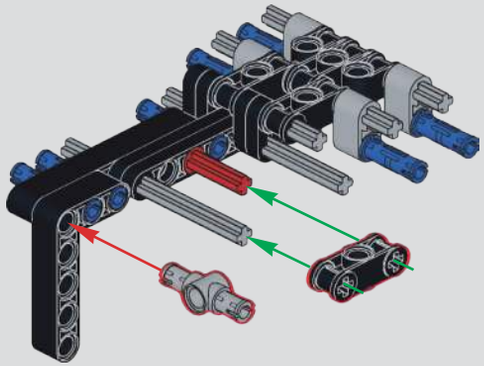

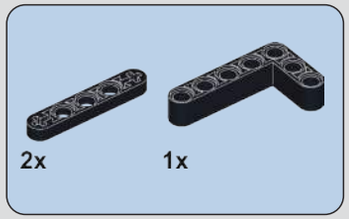

301

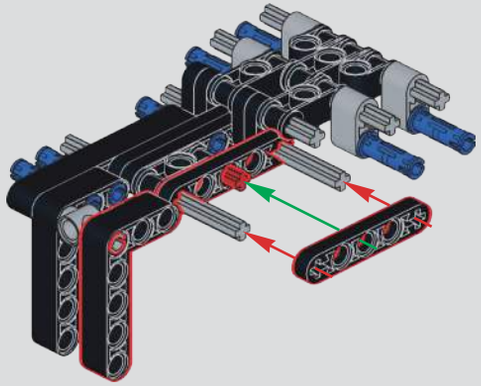

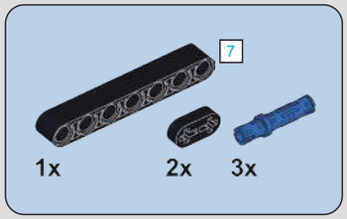

302

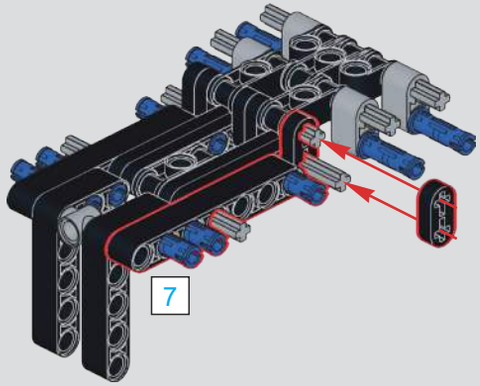

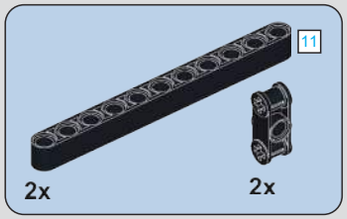

303

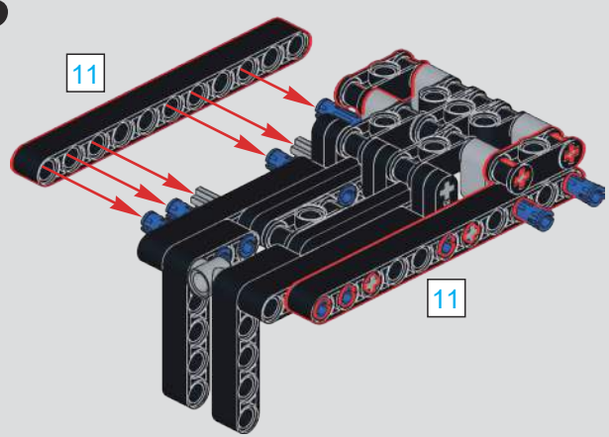

304

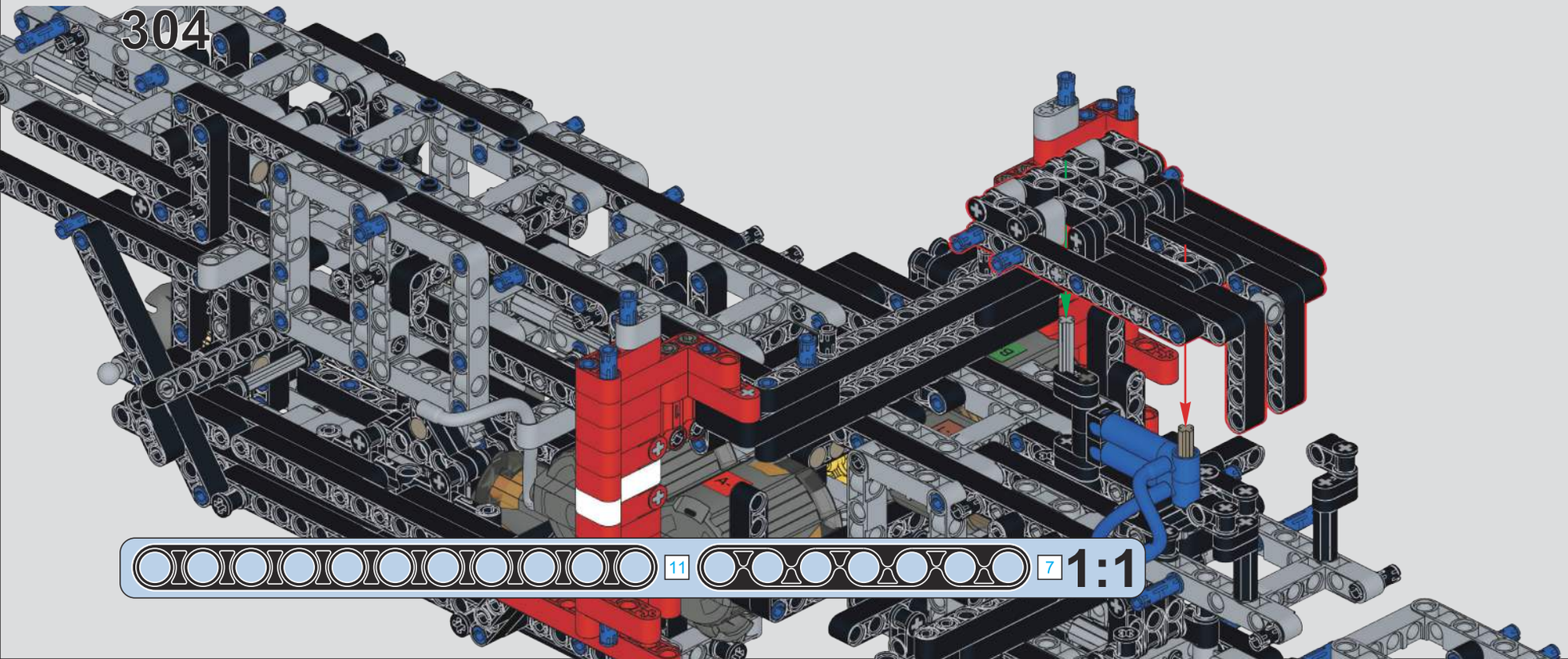

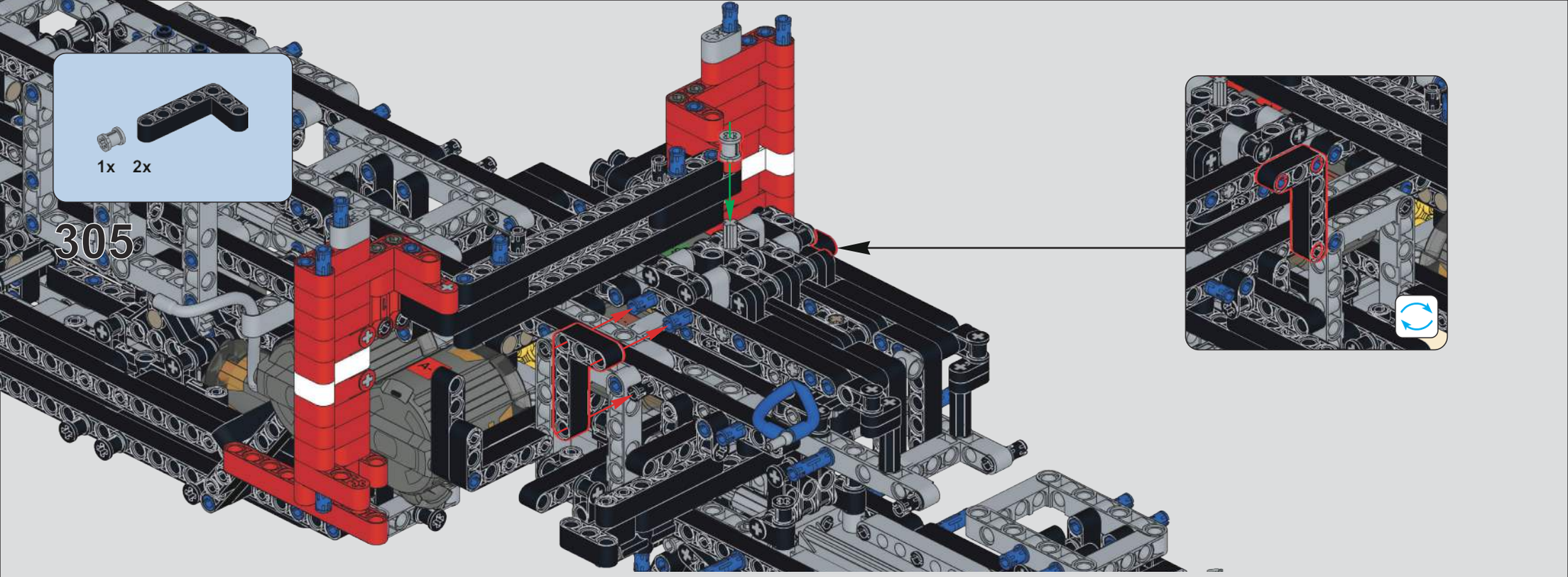
1x
2x
305

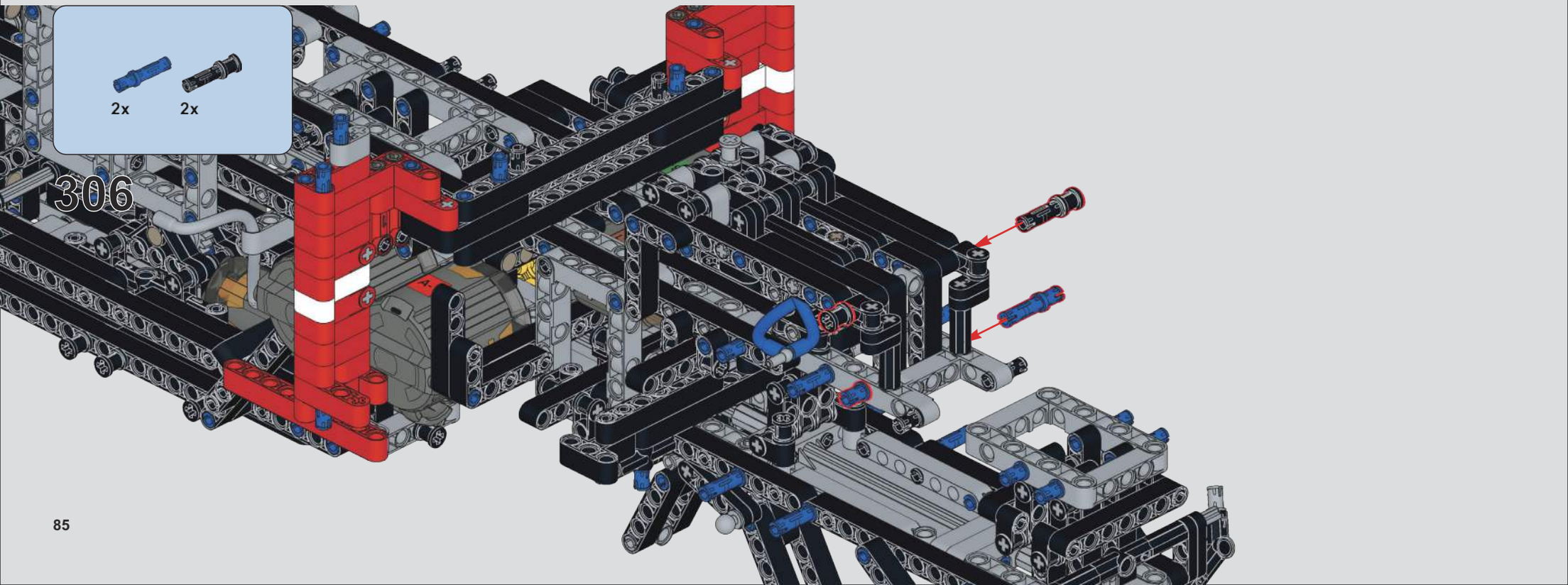
2x
2x
306

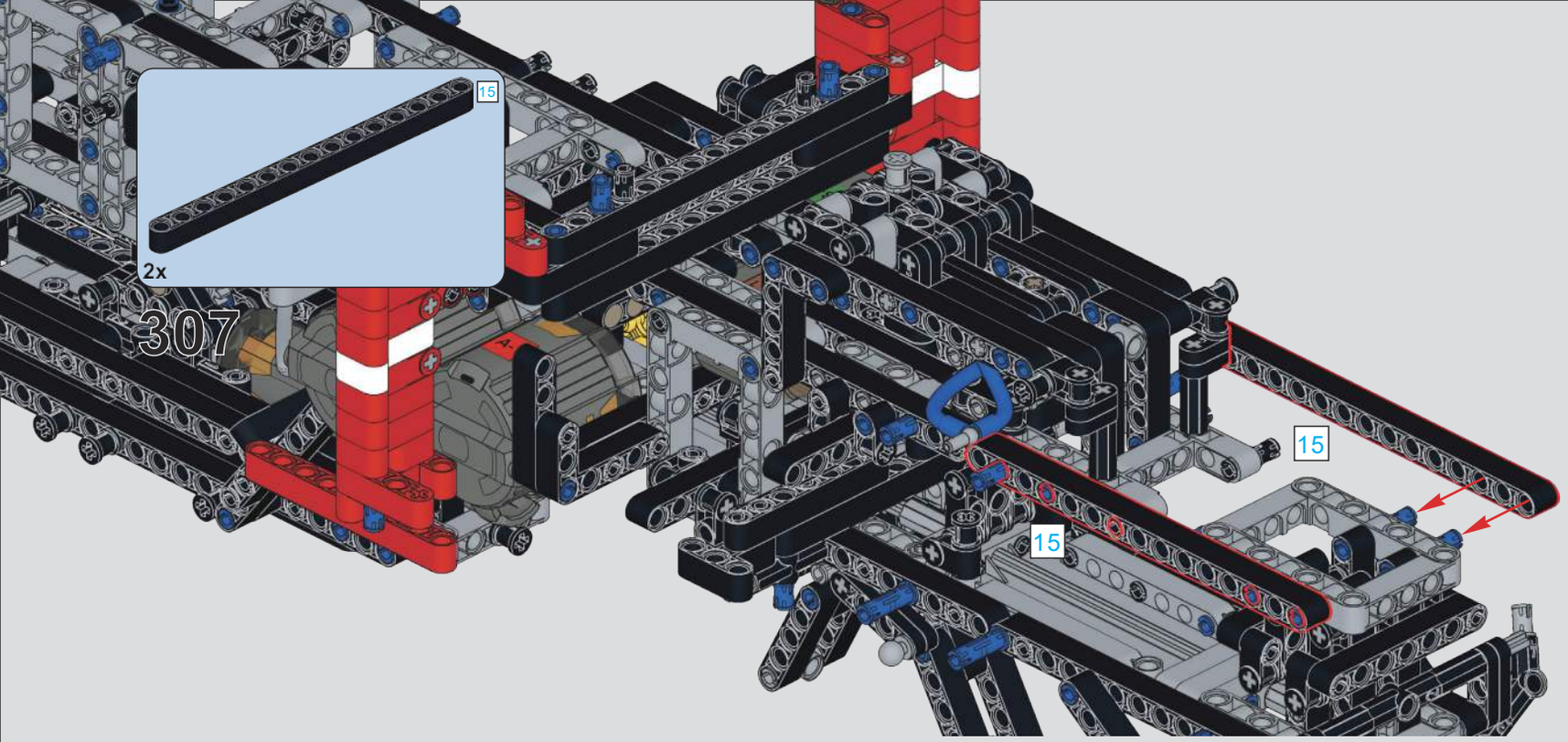

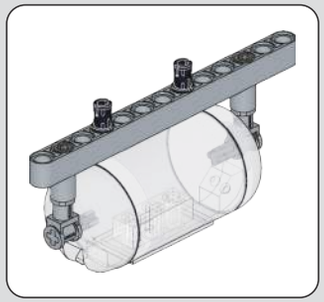

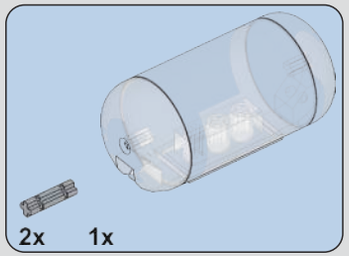

308

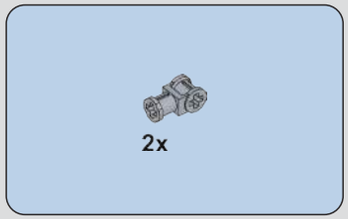

309

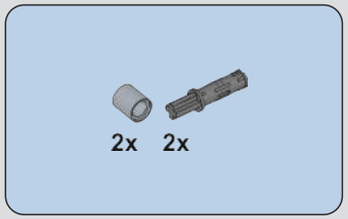

310

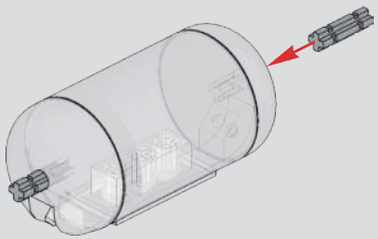

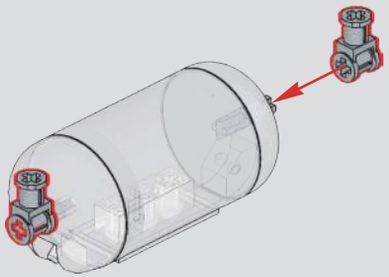

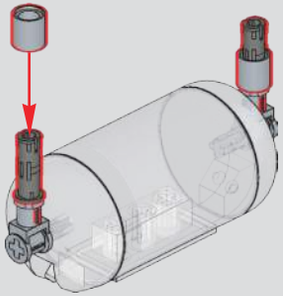

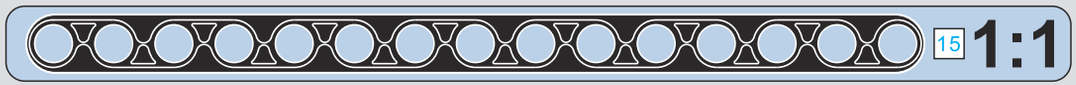

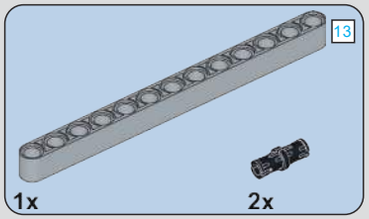

311

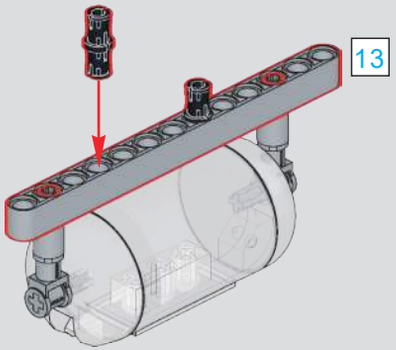

312

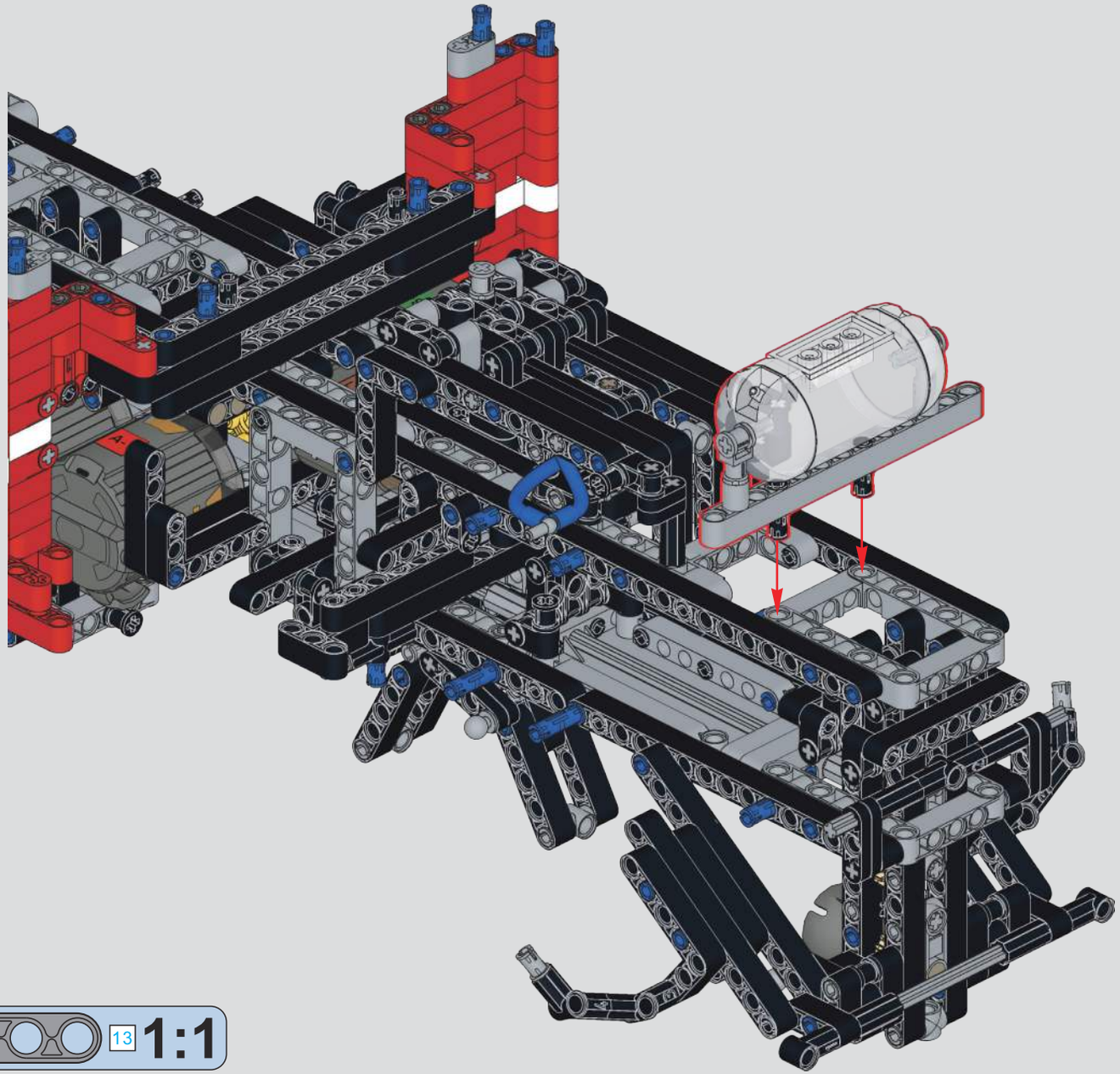

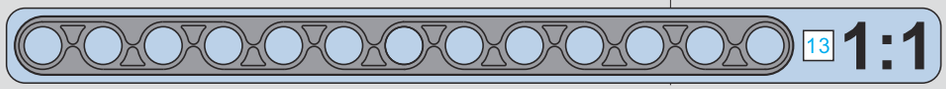

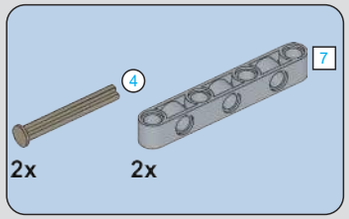

313

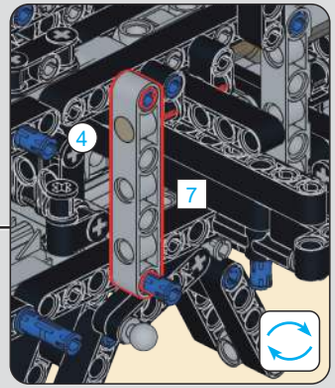

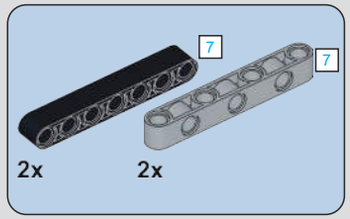

314

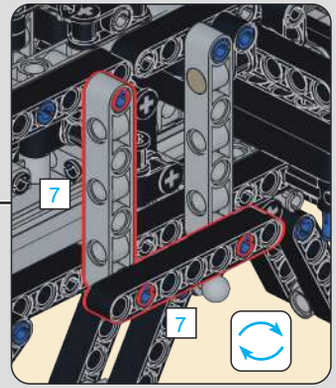

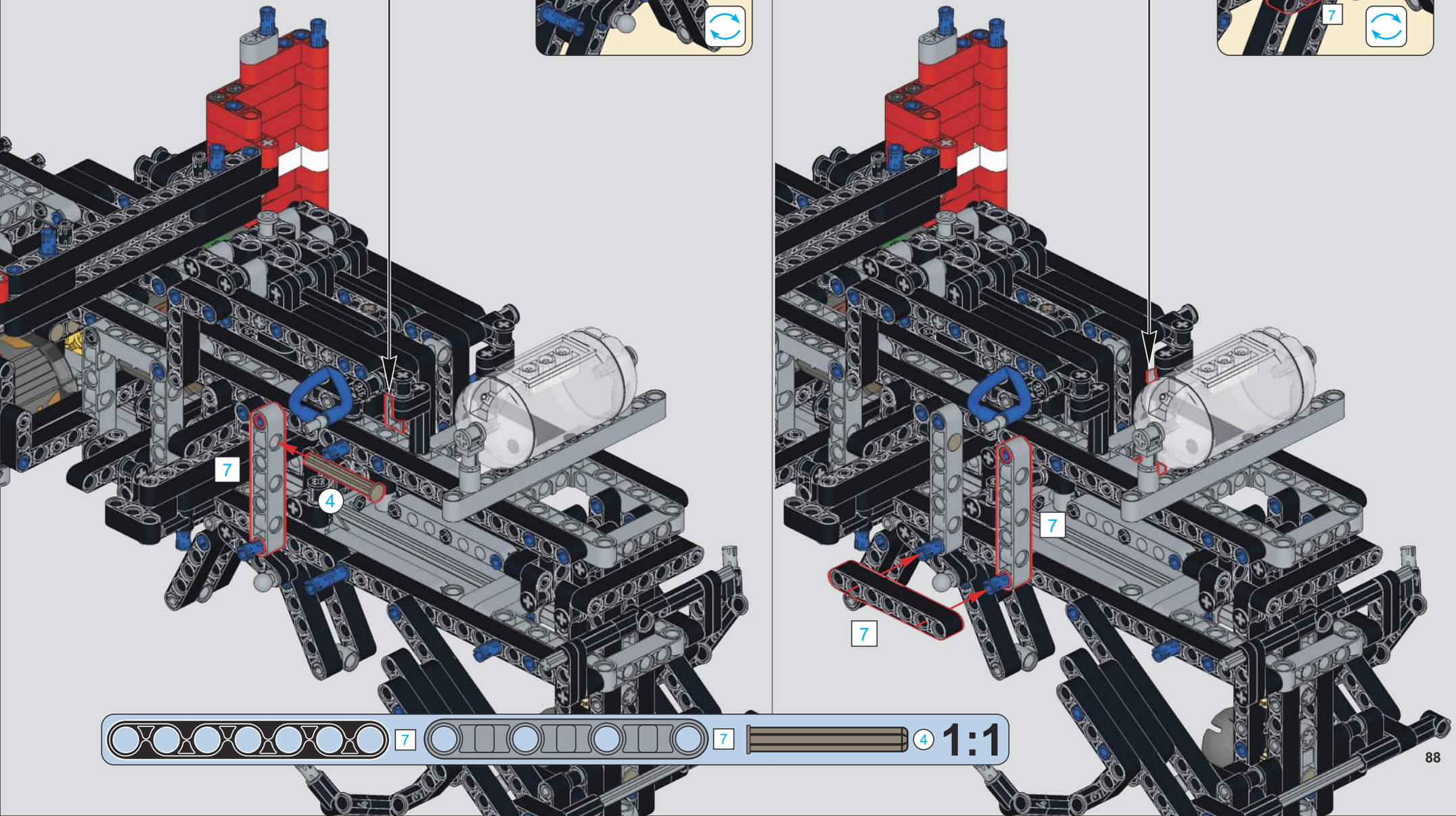

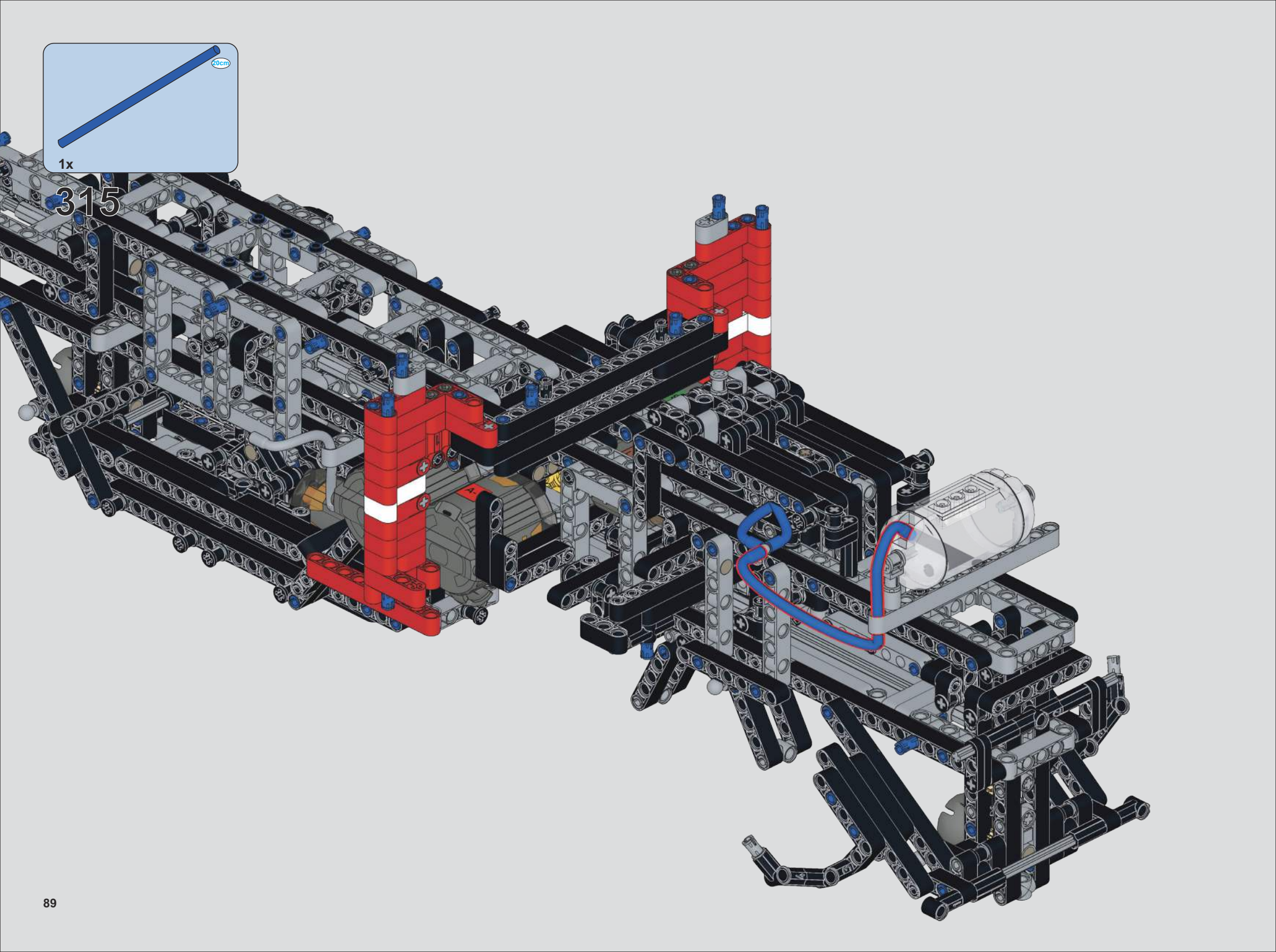
20cm
1x
315

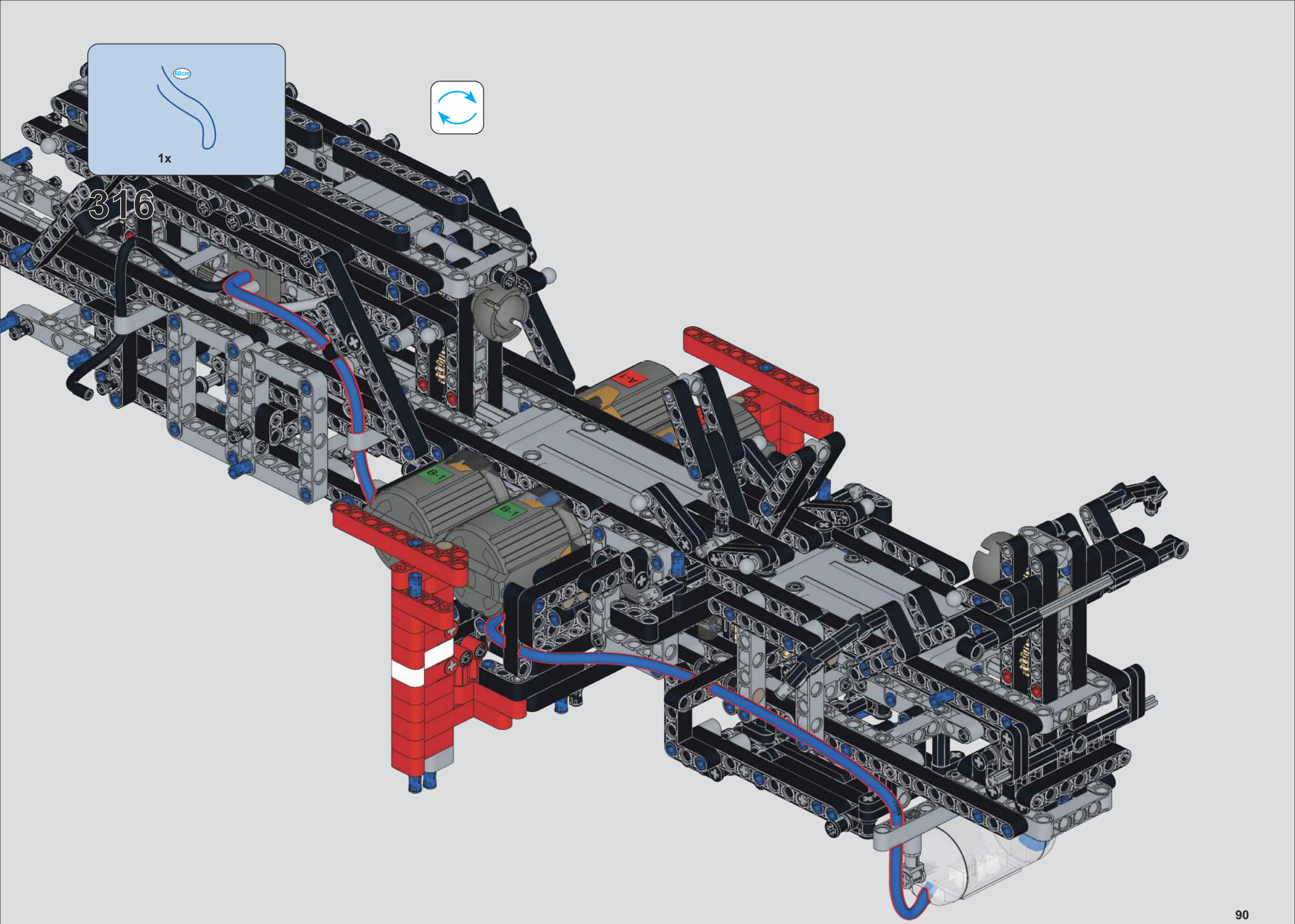
60cm
1x
316
A-1
B-1
B-1

2x

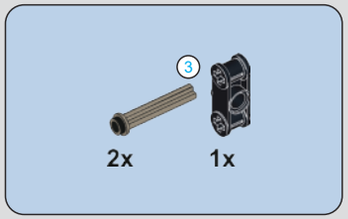
3
2x
1x

317

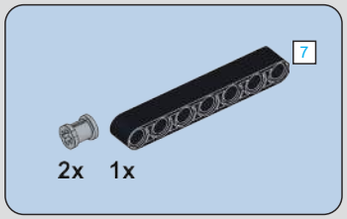
7
2x
1x

318

3
3

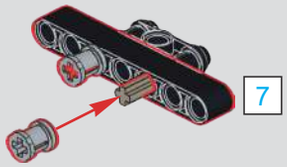
7

7
3
1:1

（软避震配件）
(Soft suspension accessories)
2x
2x
2x
（光滑栓)(Technic Pin without Friction)

319

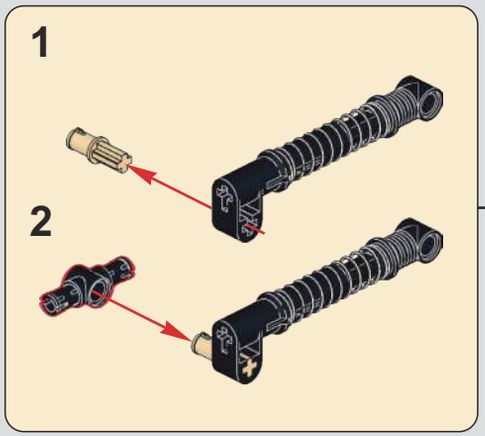
1
2

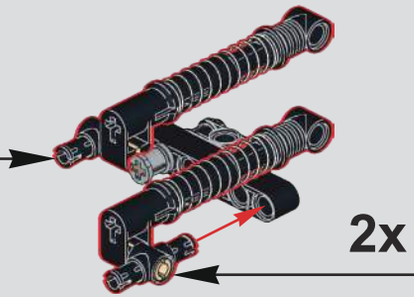
2x

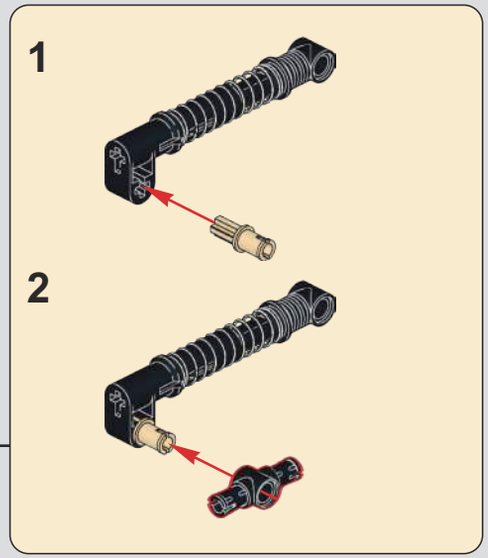
1
2

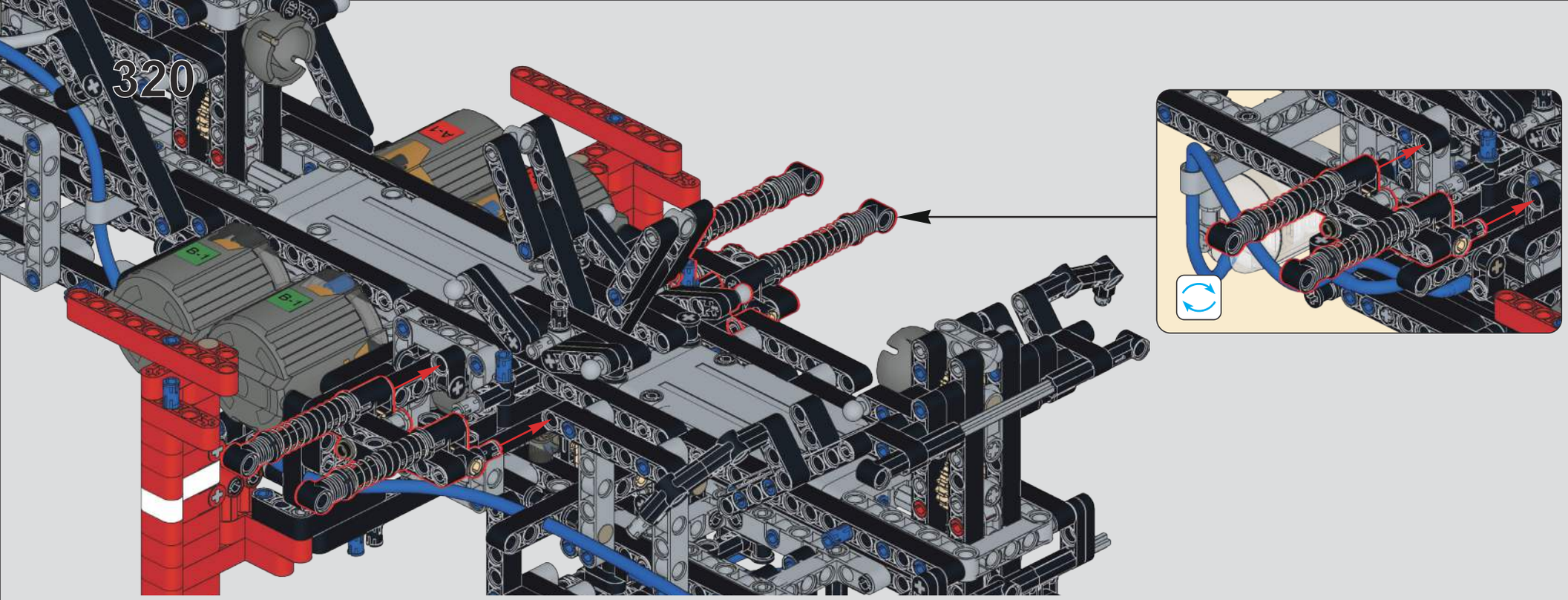

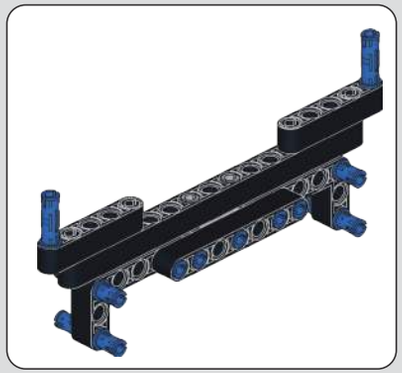

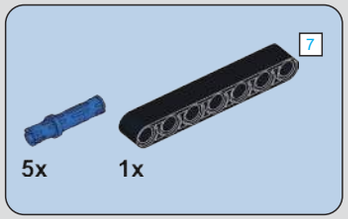

321

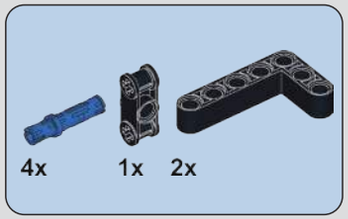

322

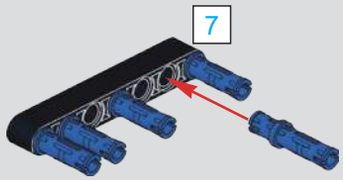

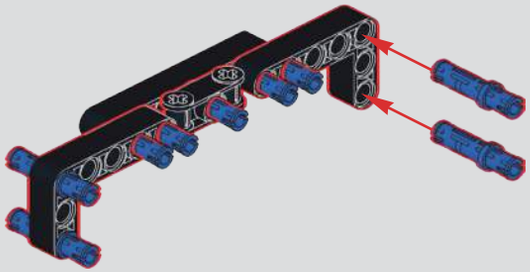

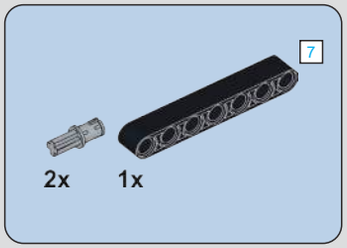

323

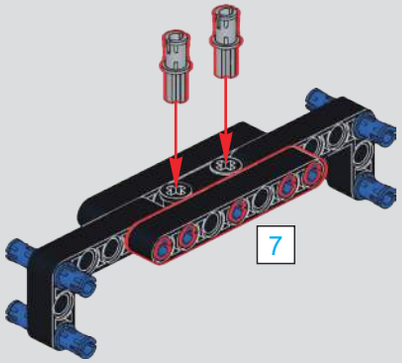

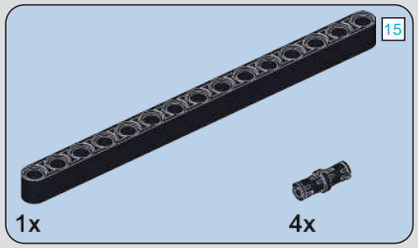

324

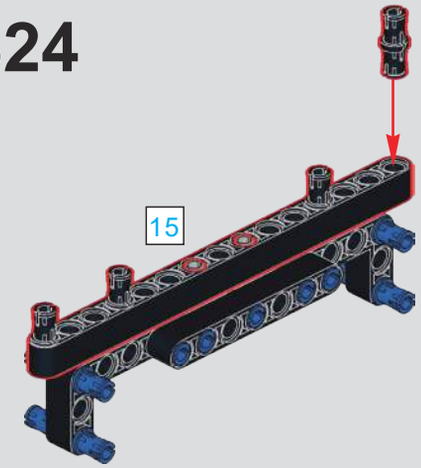

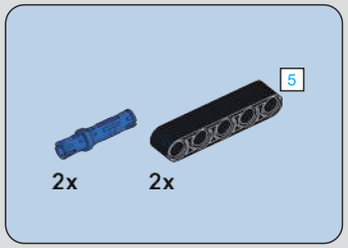

325

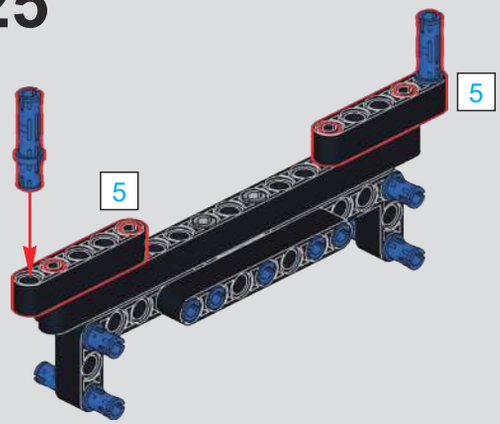

326

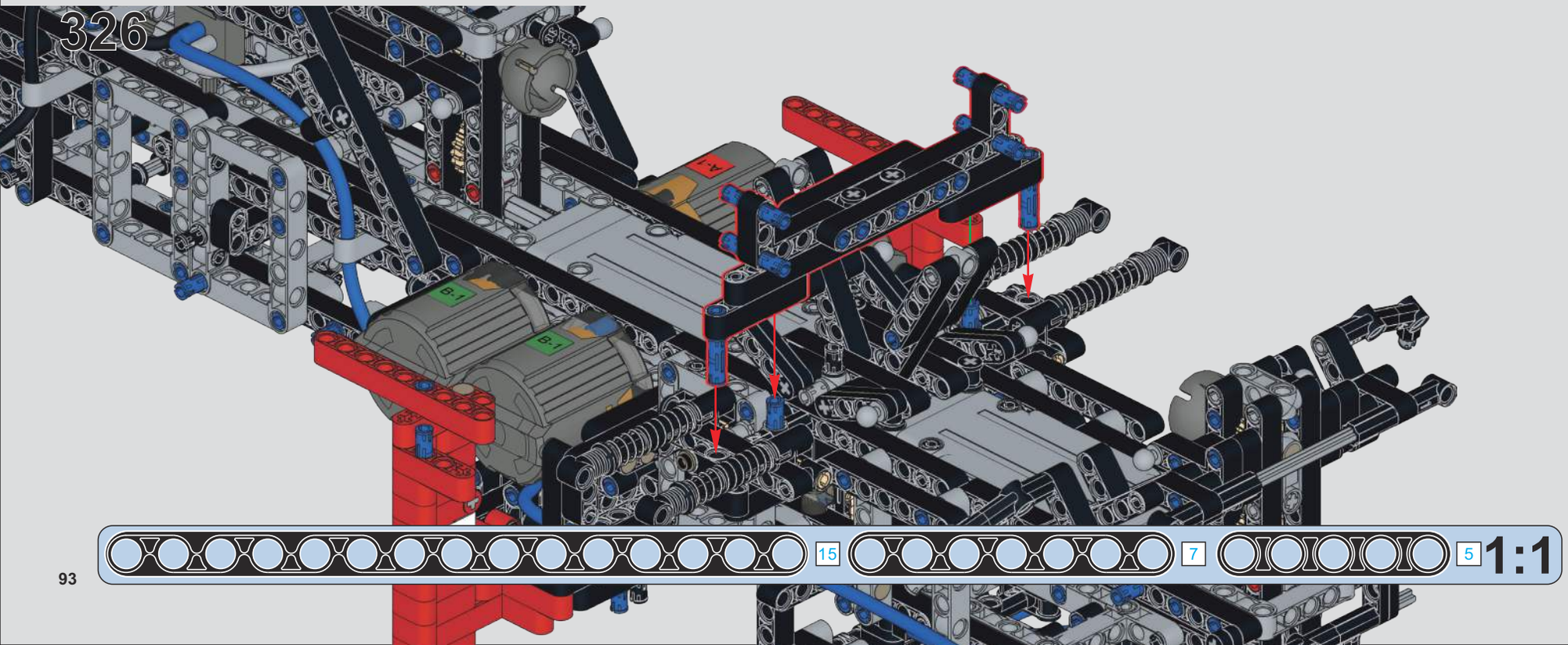

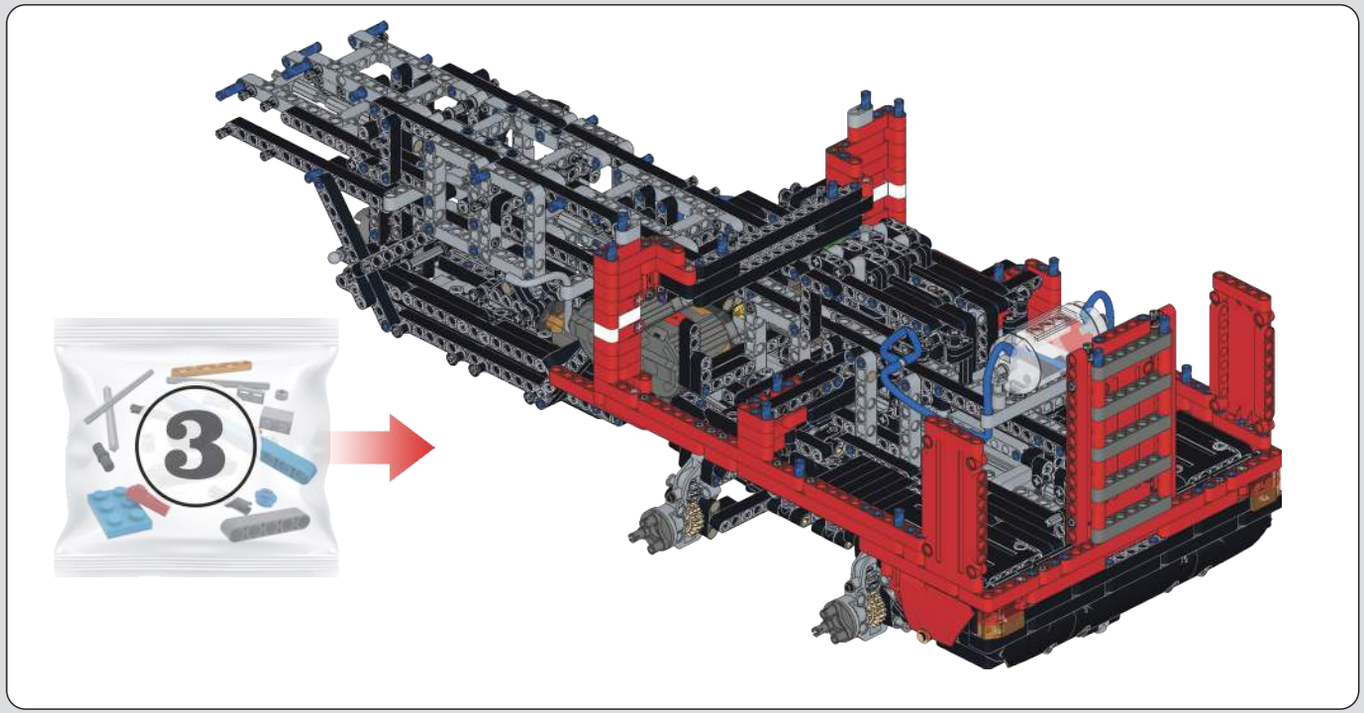

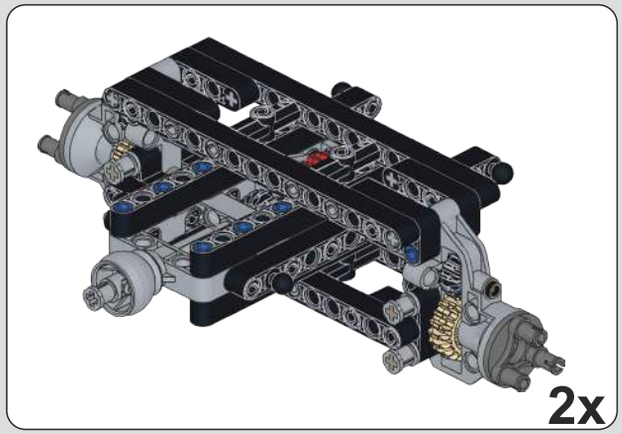

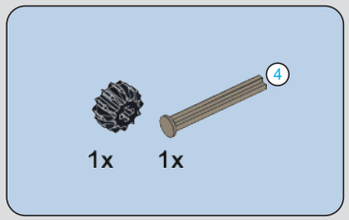

327

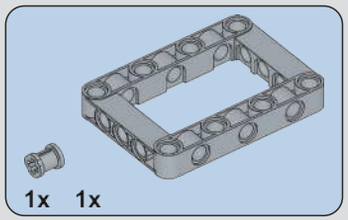

328

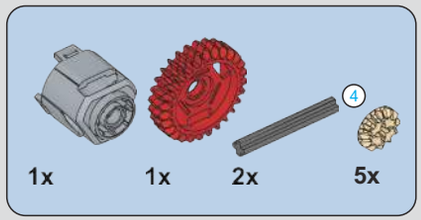

329

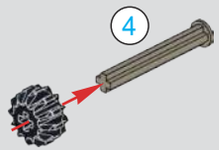

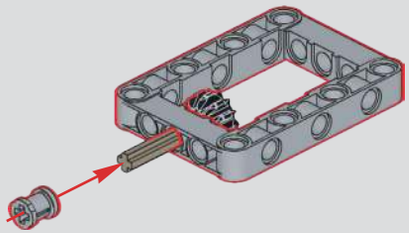

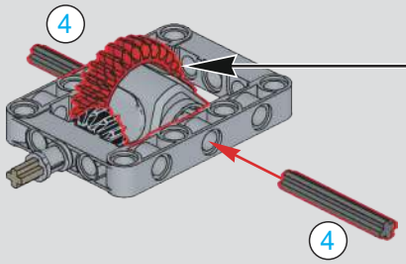

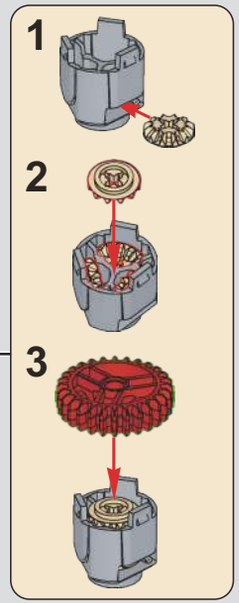

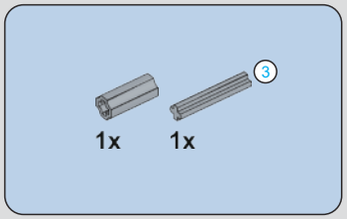

330

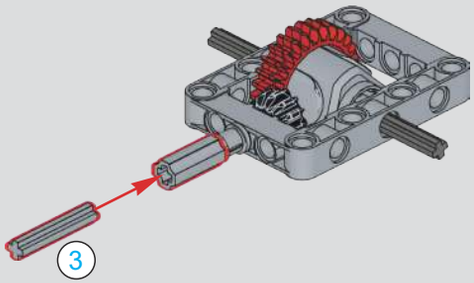

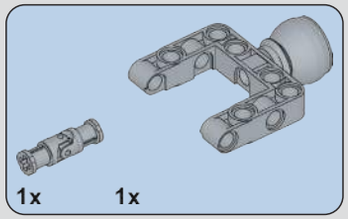

331

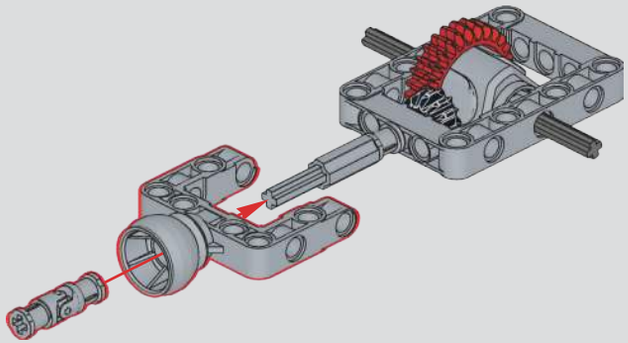

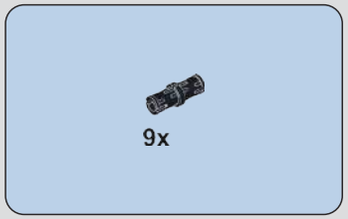

332

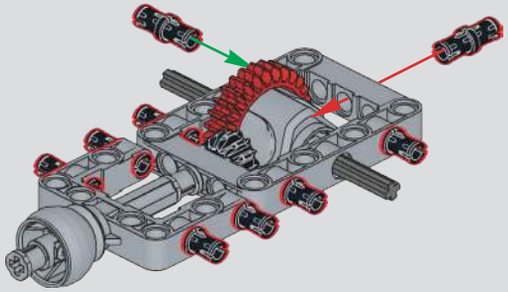

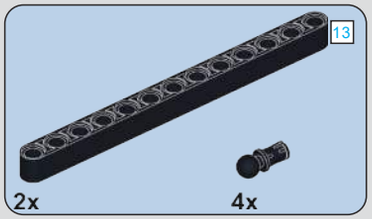

333

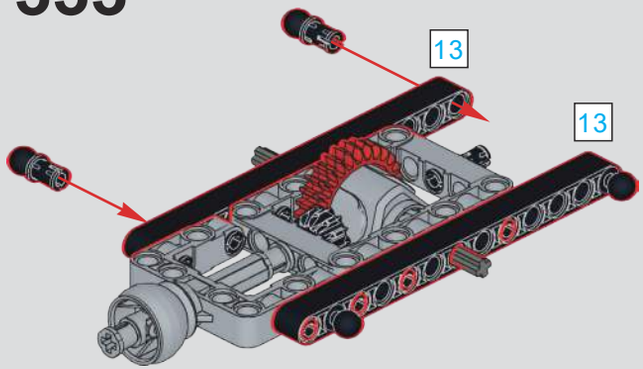

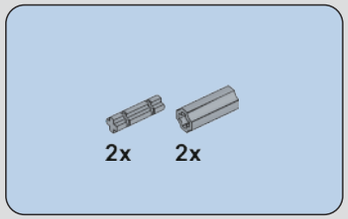

334

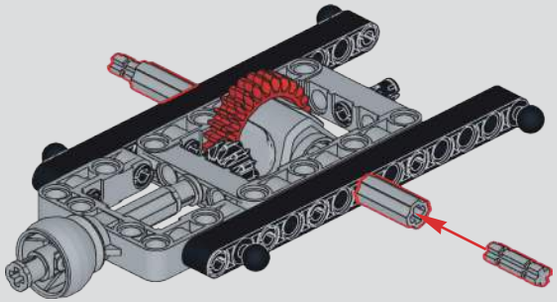

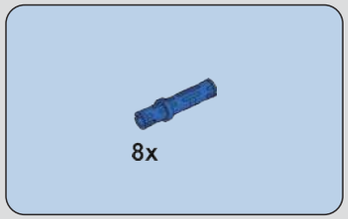

335

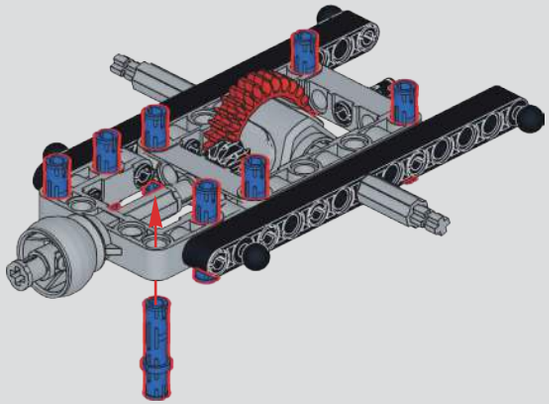

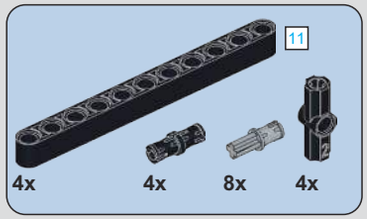

336

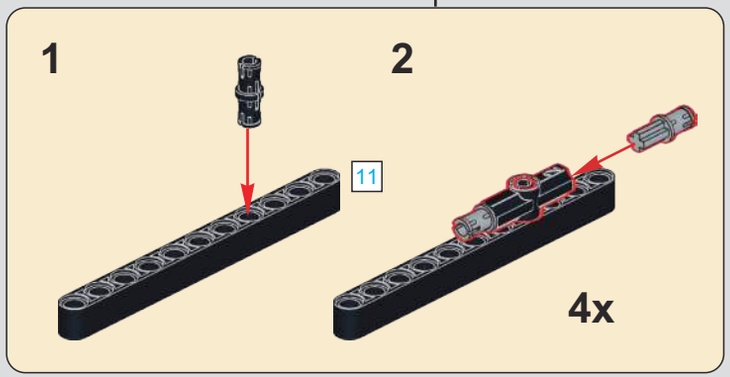

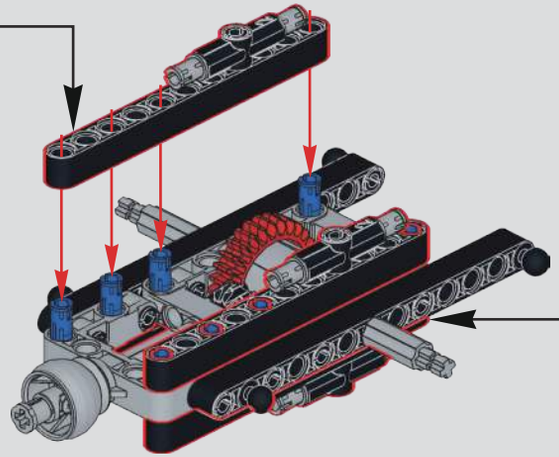

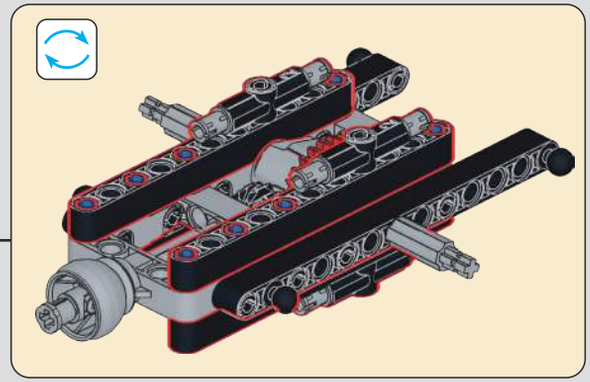

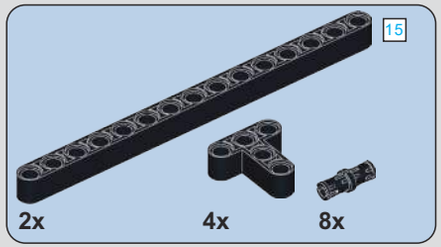

337

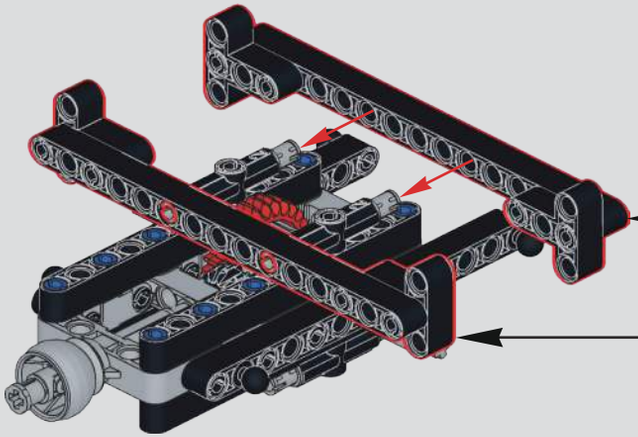

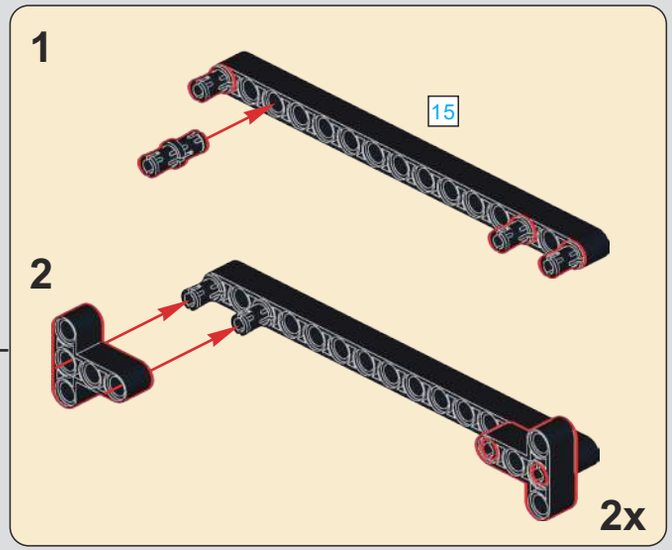

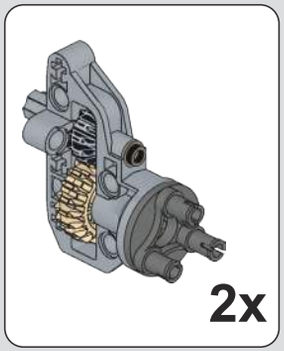

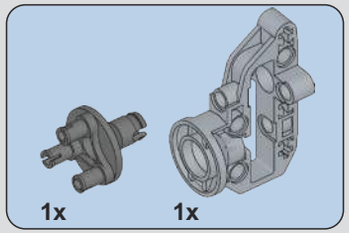

338

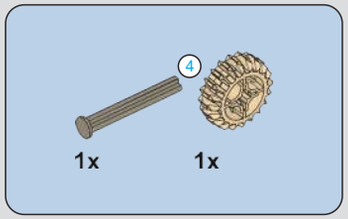

339

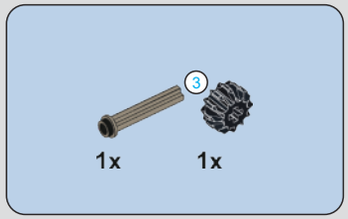

340

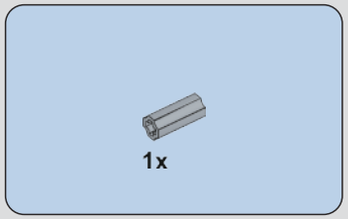

341

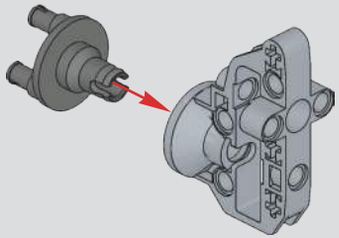

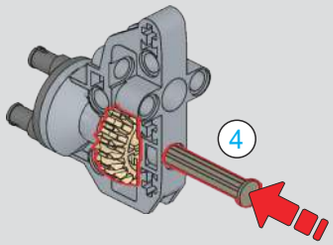

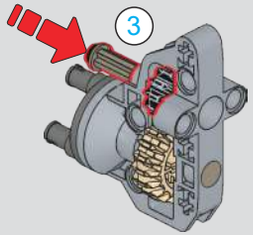

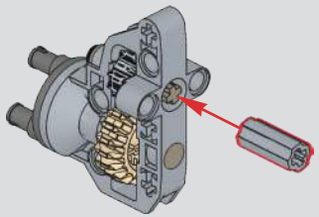

2x

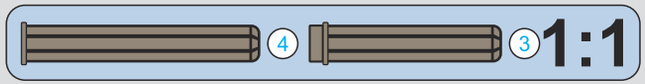

342

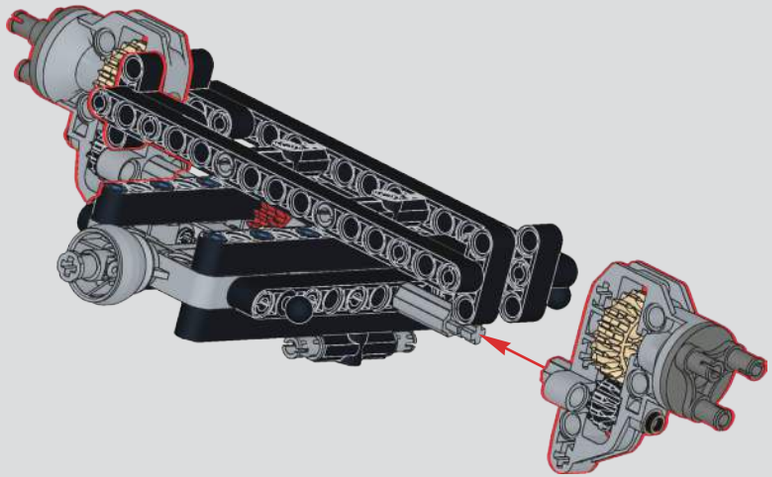

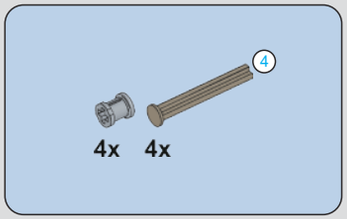

343

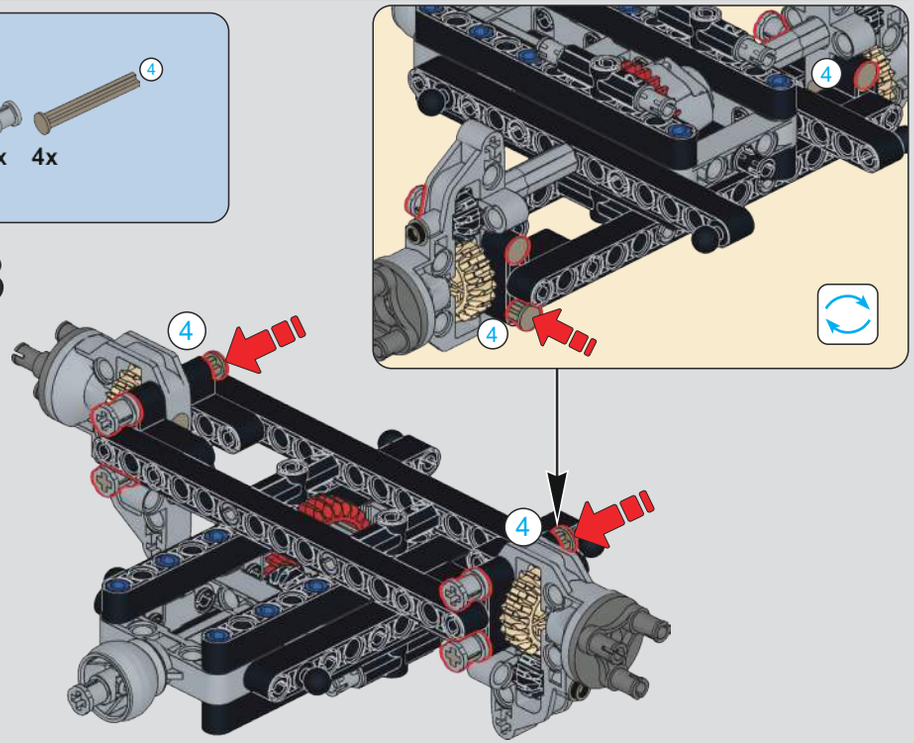

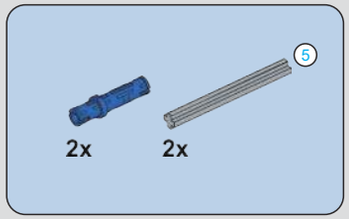

344

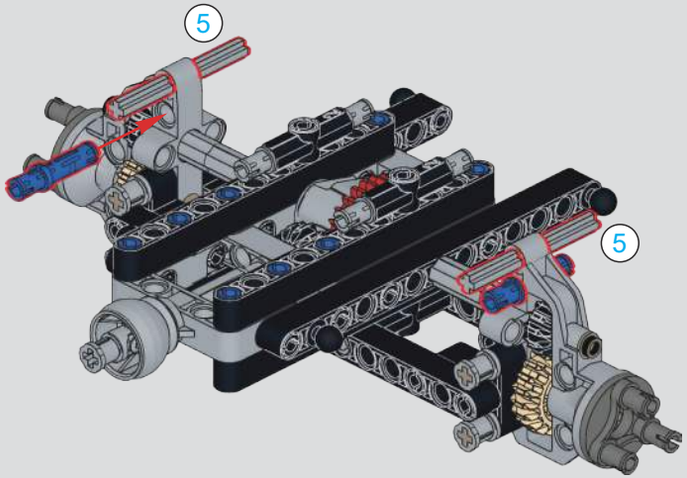

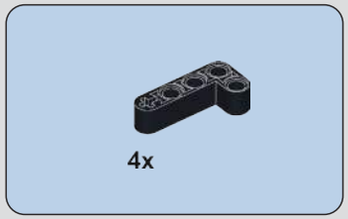

345

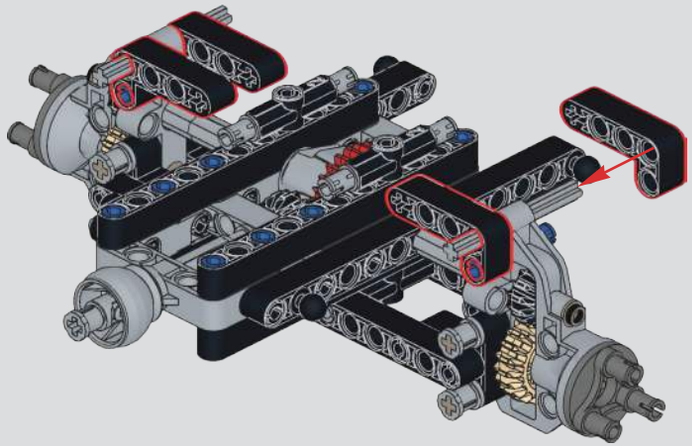

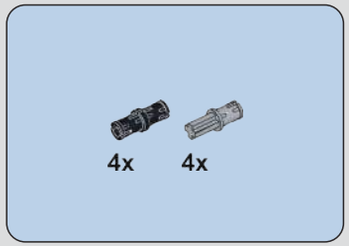

346

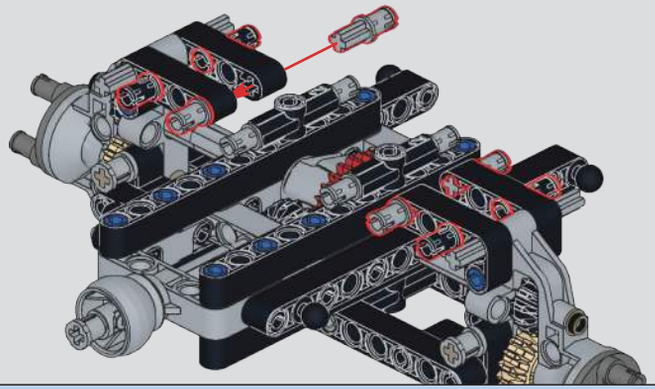

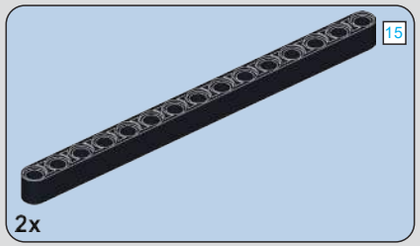

347

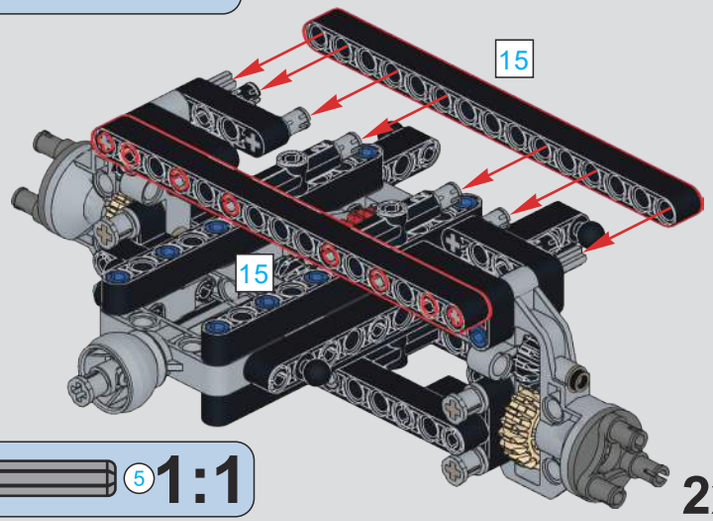

2x

348

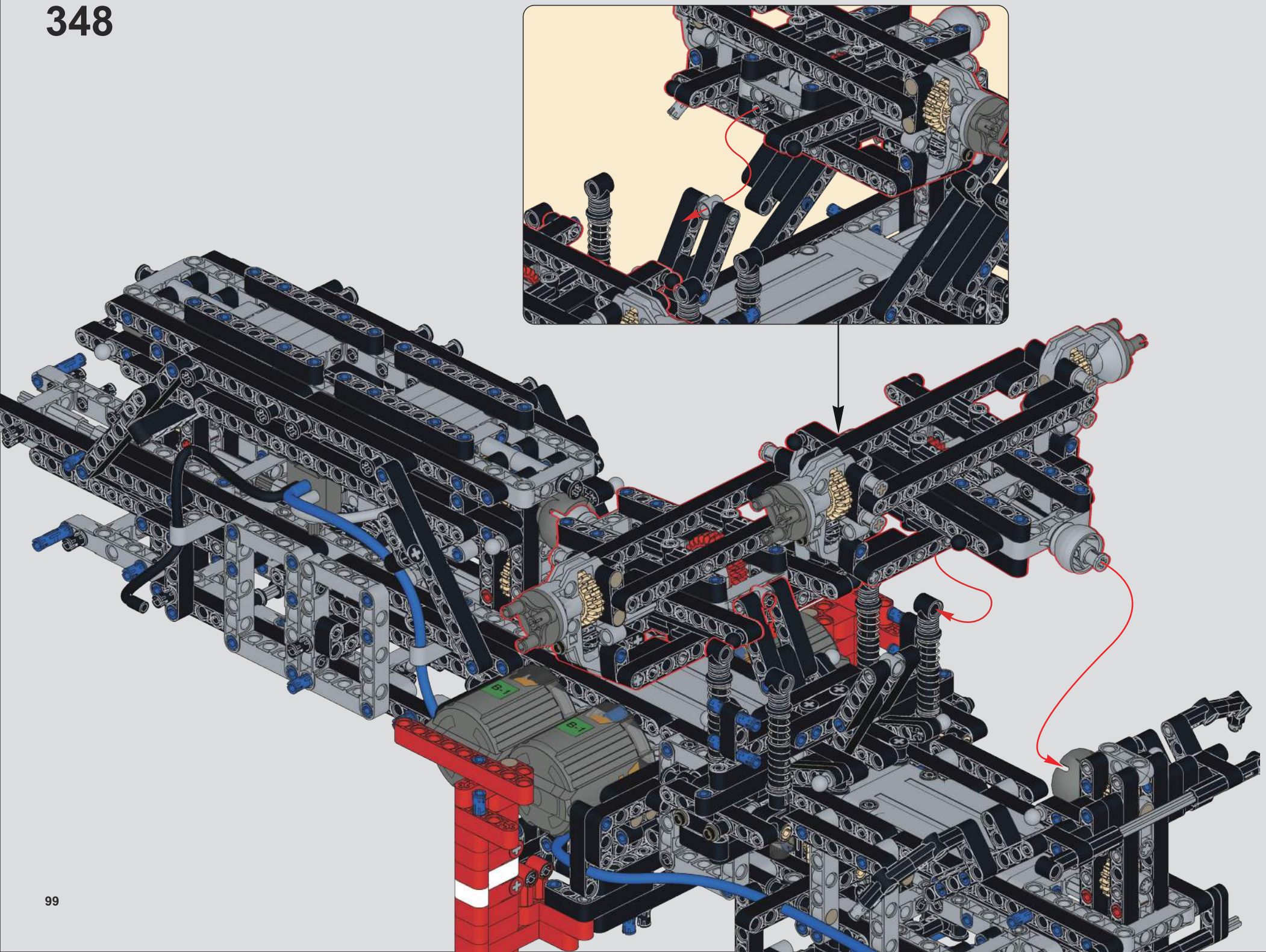

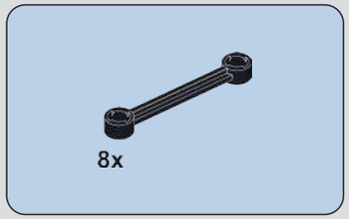

349

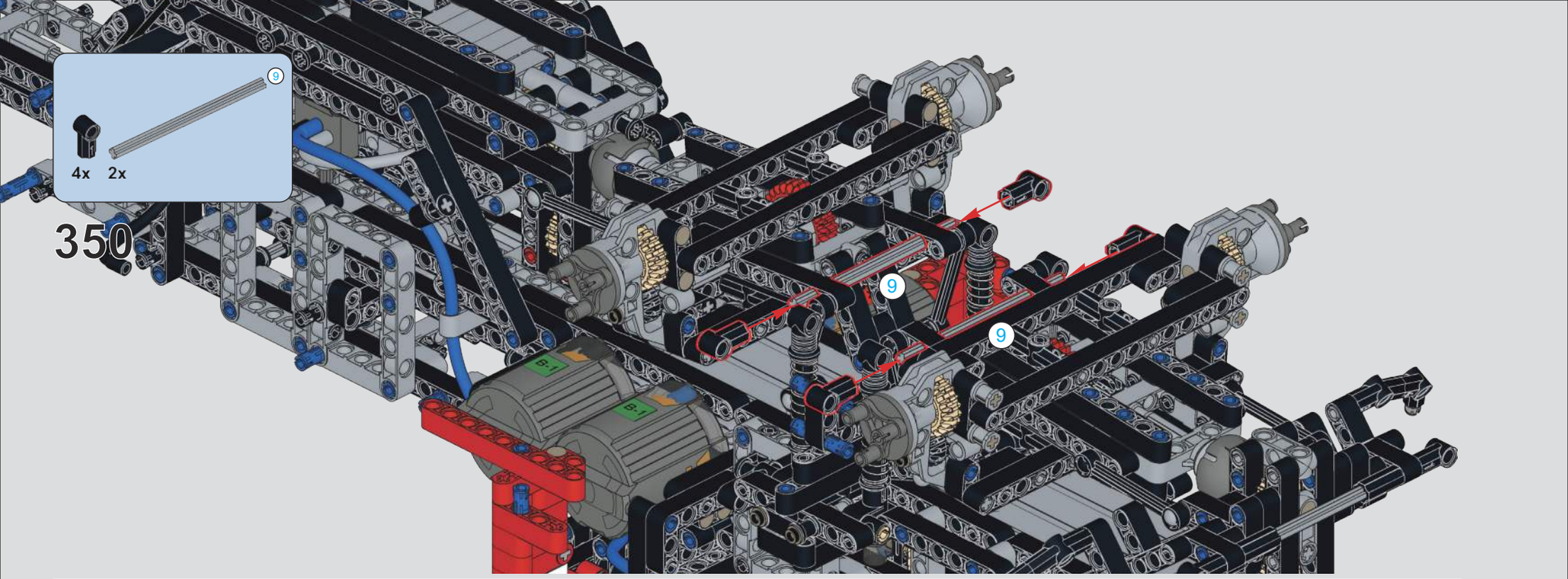
9
4x 2x
350
9
9

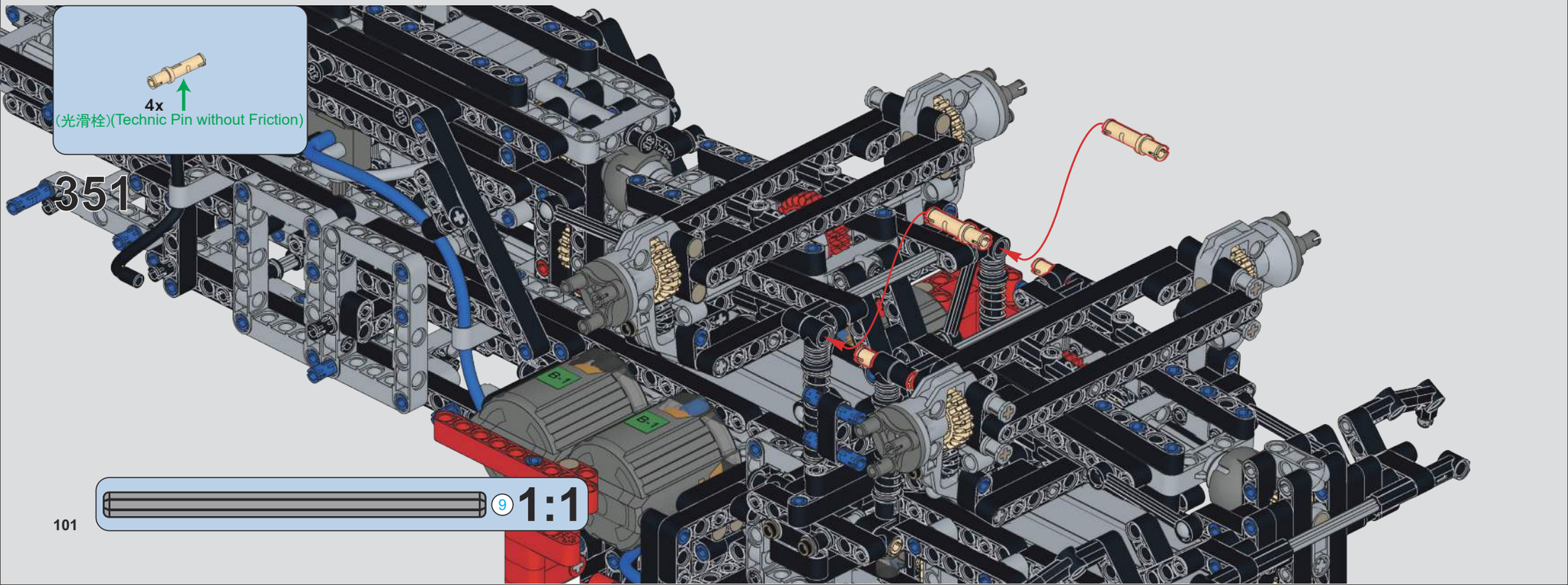
4x
(光滑栓)(Technic Pin without Friction)
351
9
1:1

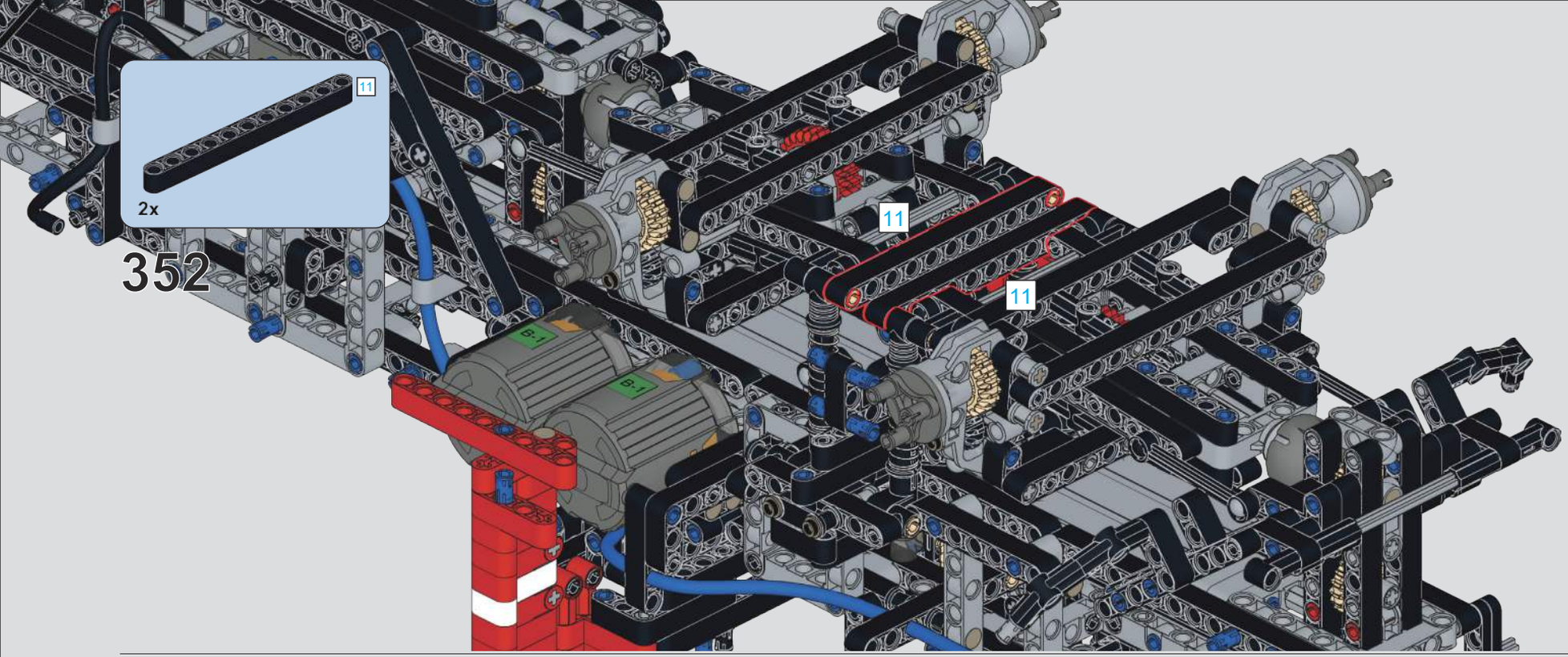
11
2x
352
11
11
G-1
G-1

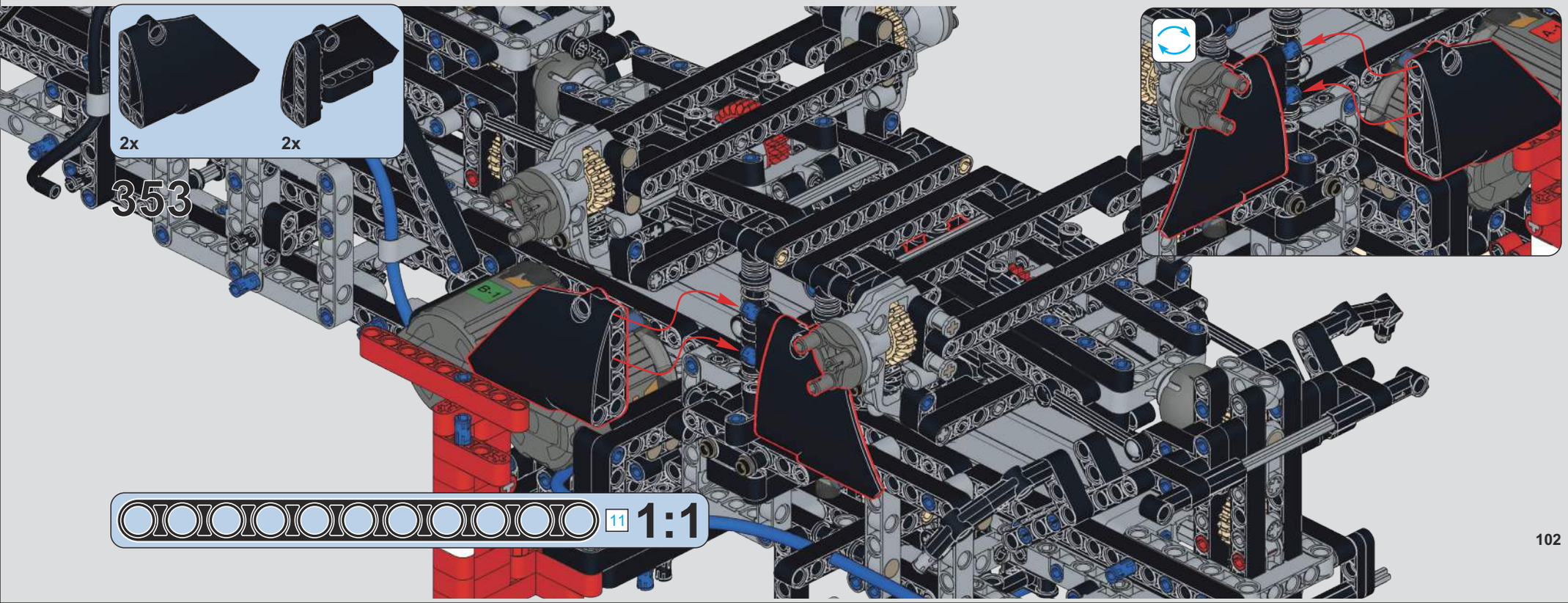
2x
2x
353
G-1
A-1
11
1:1

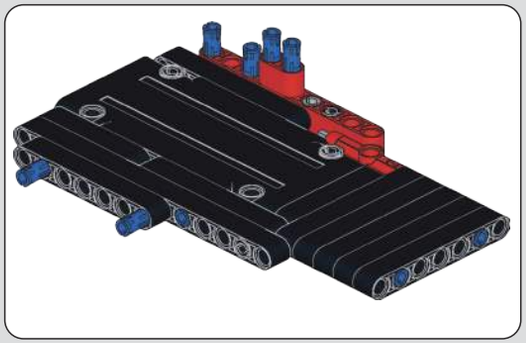

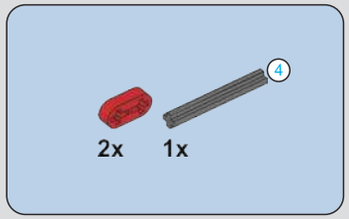

354

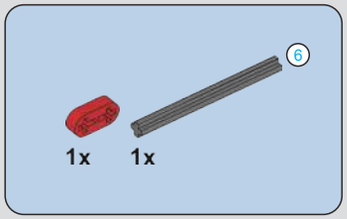

355

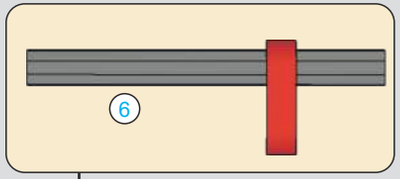

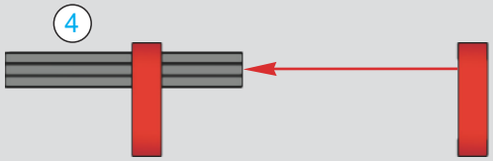

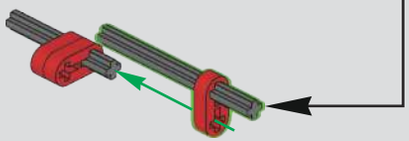

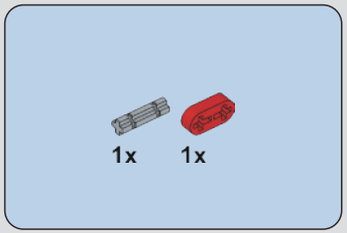

356

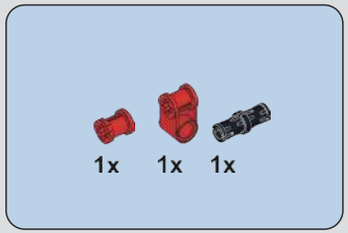

357

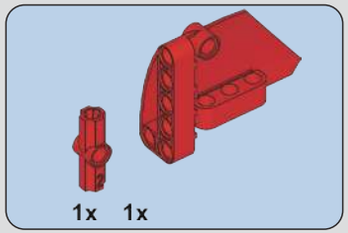

358

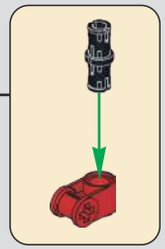

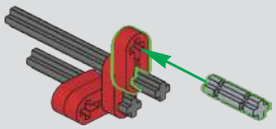

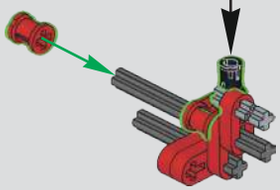

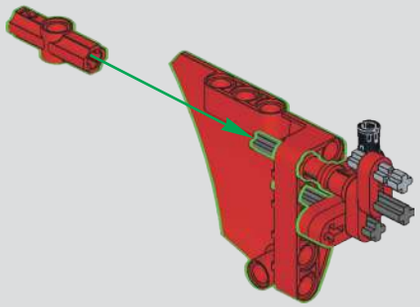

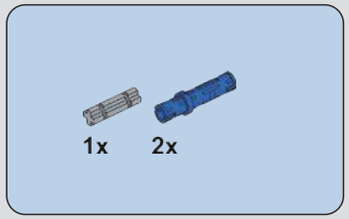

359

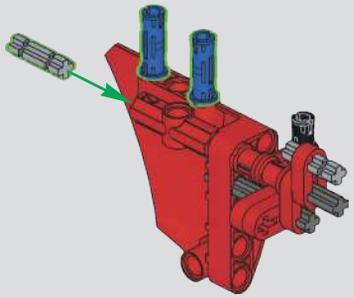

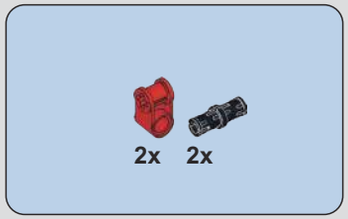

360

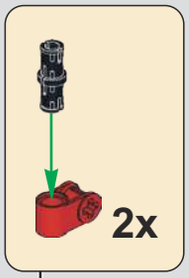

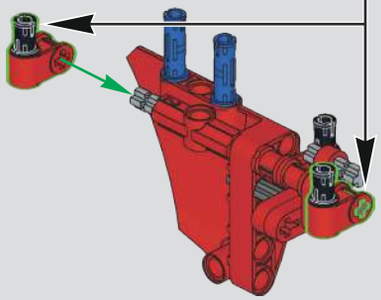

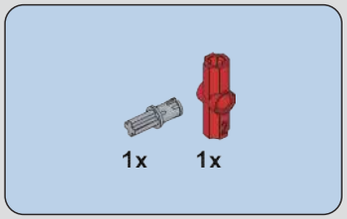

361

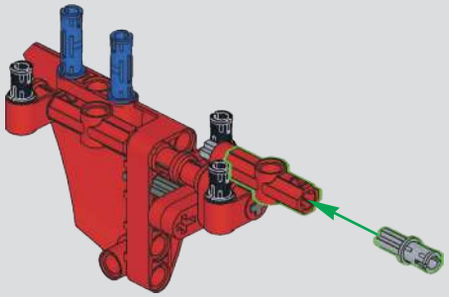

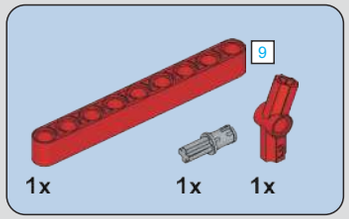

362

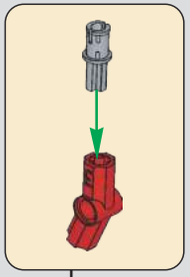

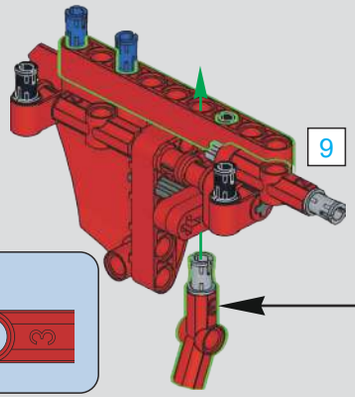

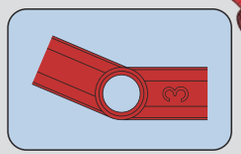

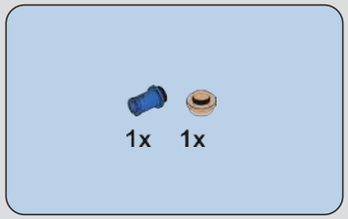

363

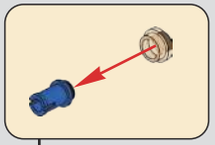

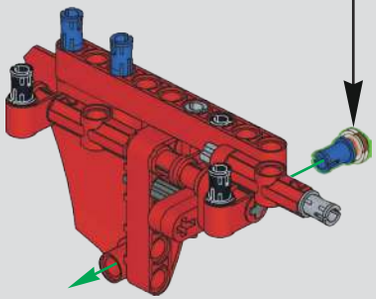

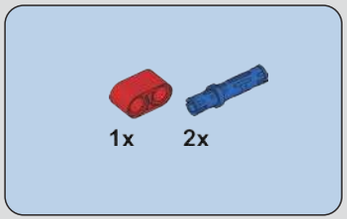

364

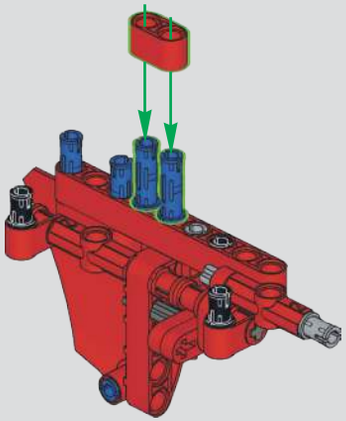

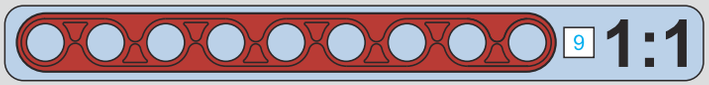

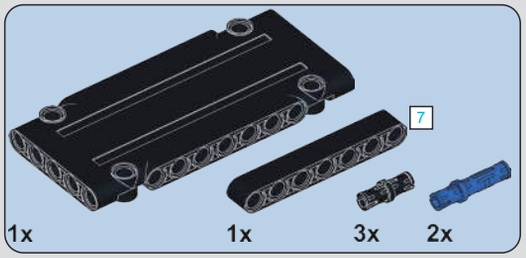

365

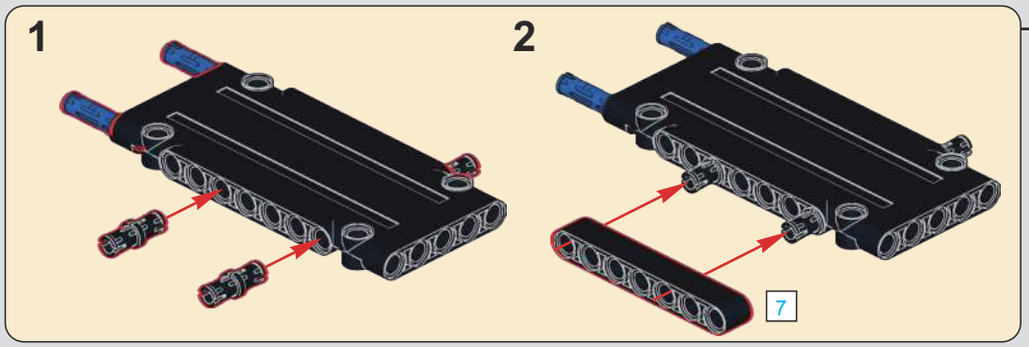

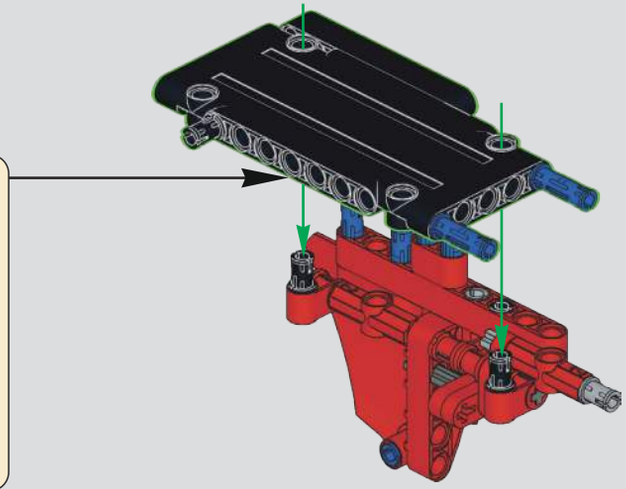

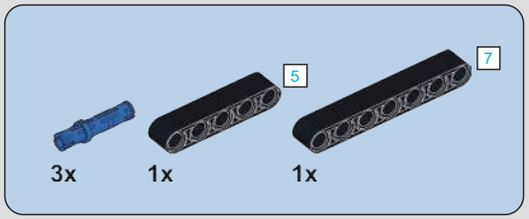

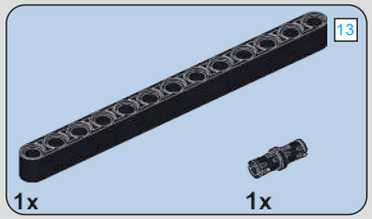

366

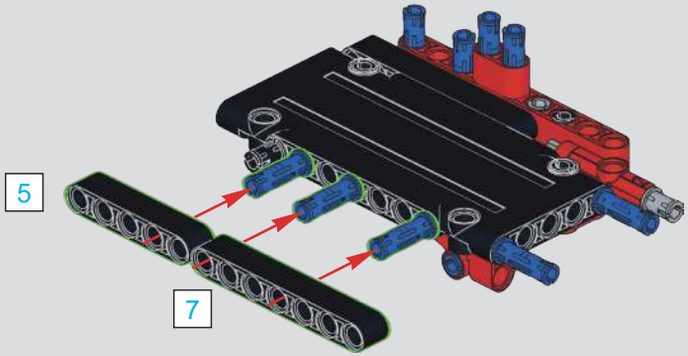

367

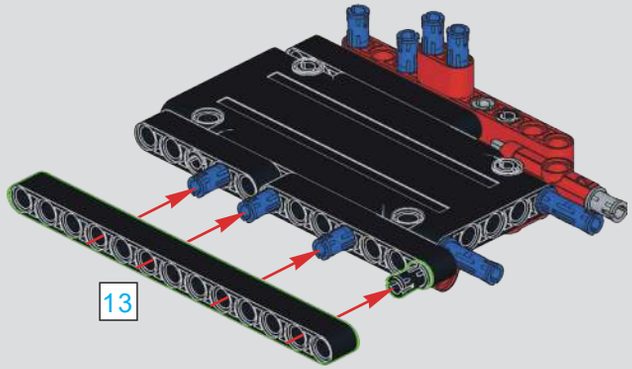

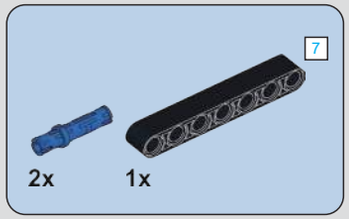

368

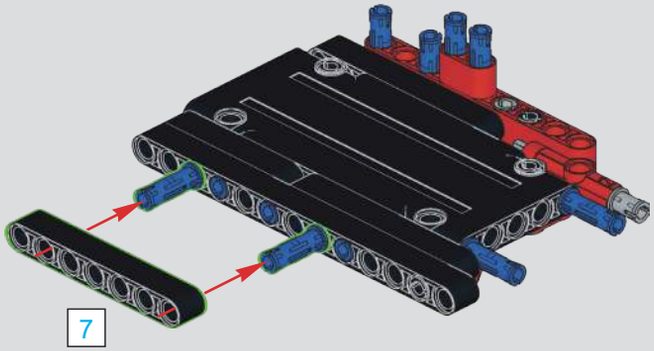

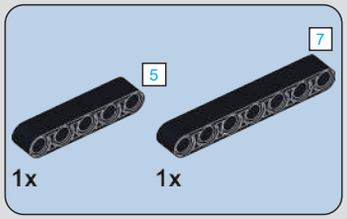

369

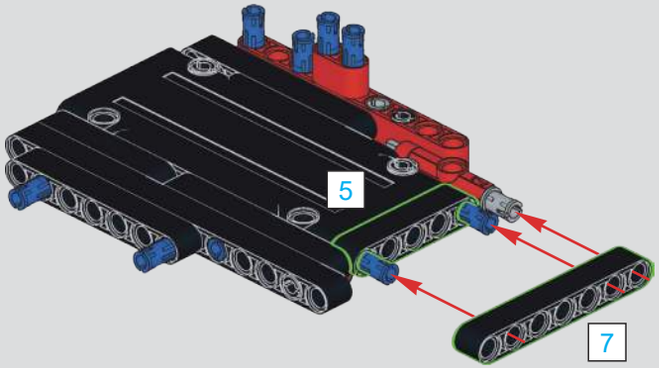

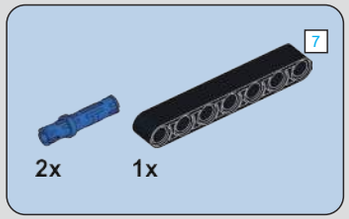

370

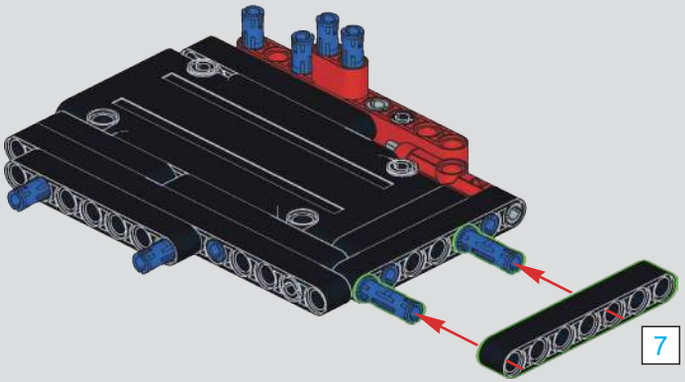

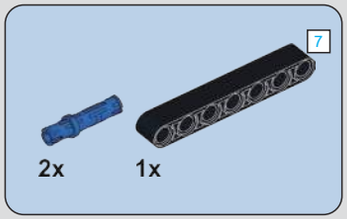

371

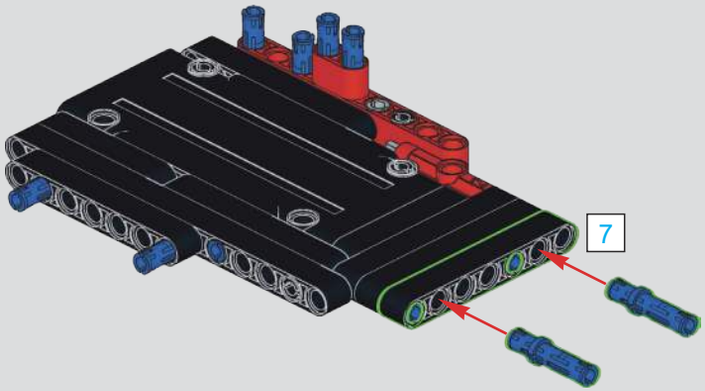

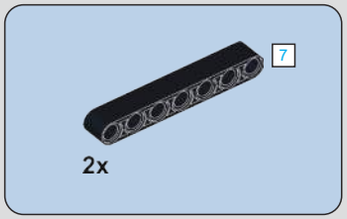

372

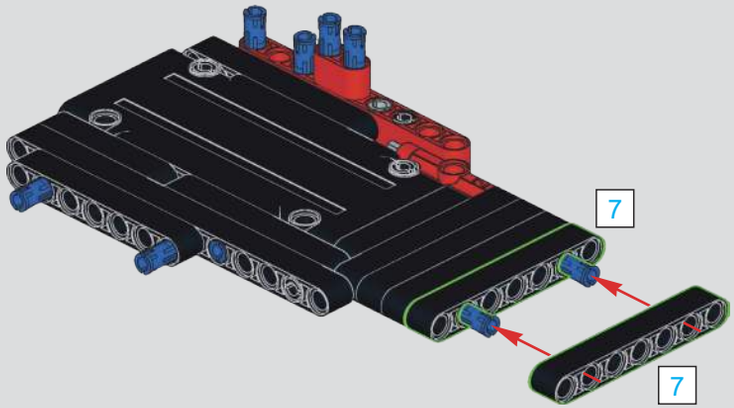

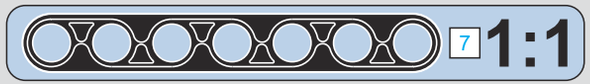

373

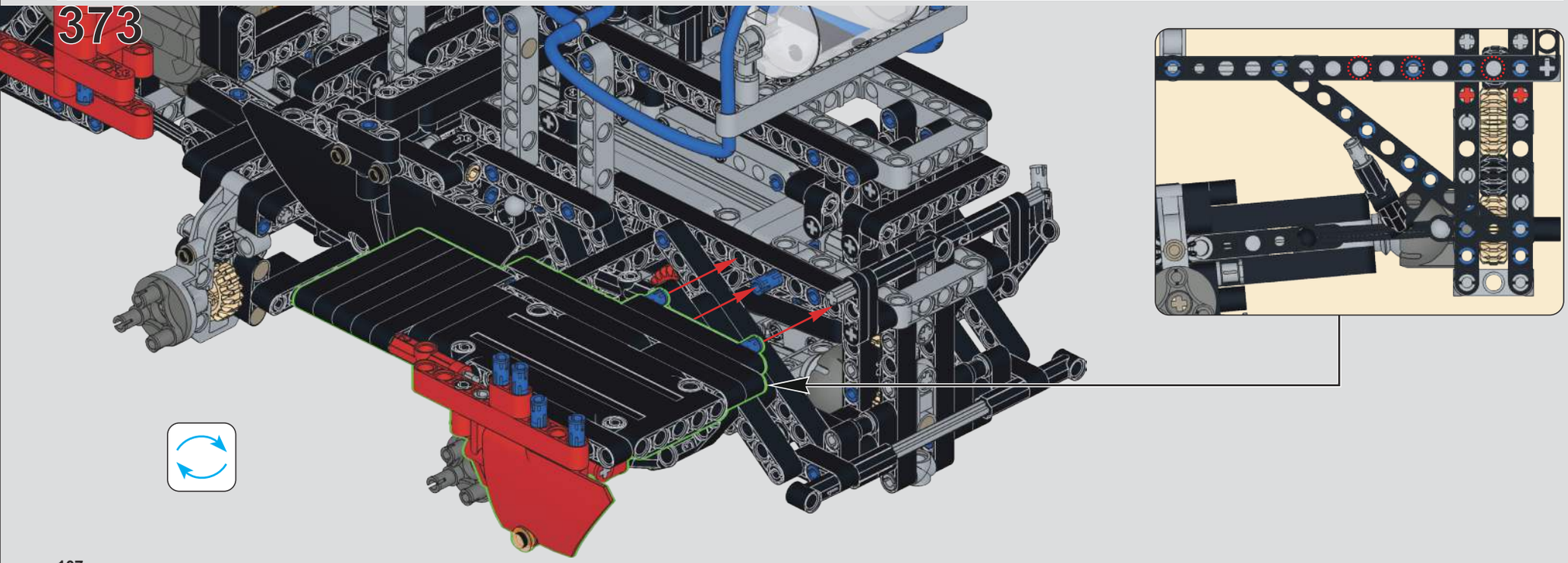

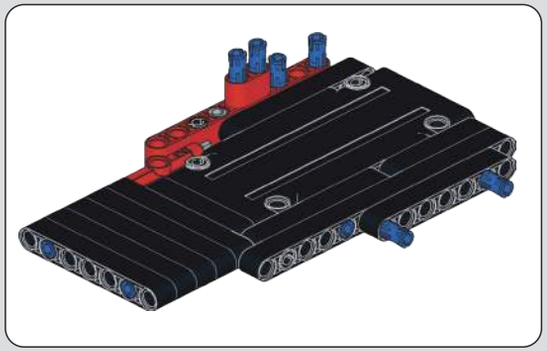

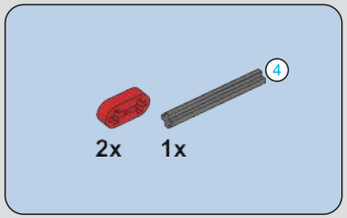

374

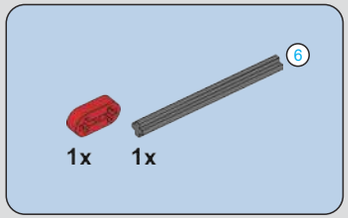

375

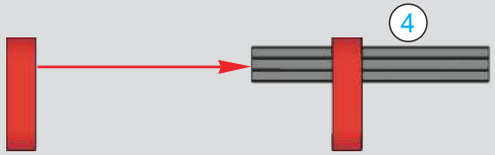

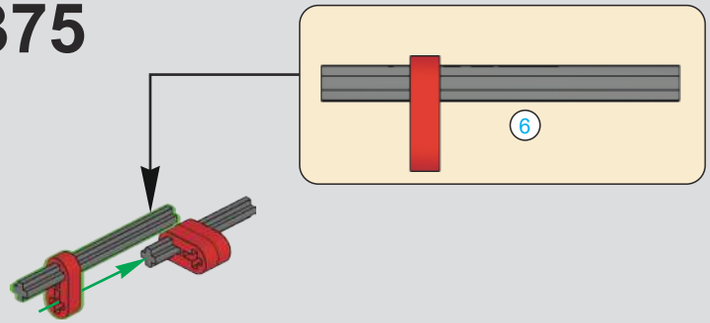

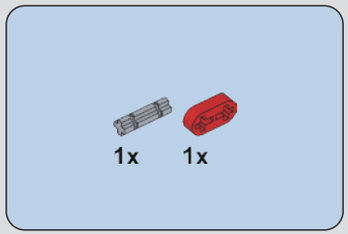

376

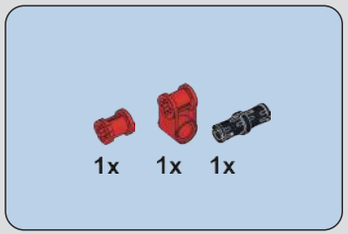

377

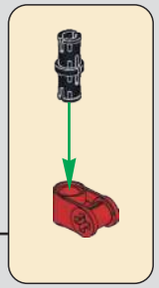

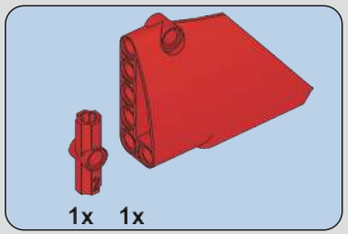

378

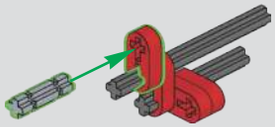

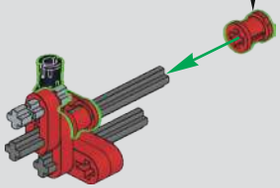

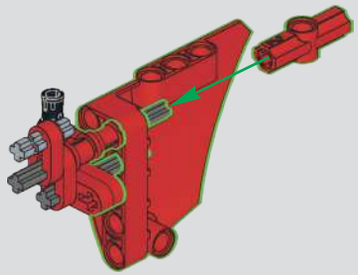

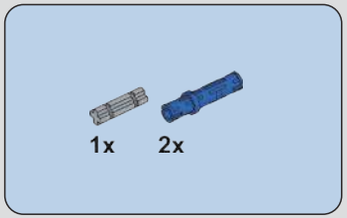

379

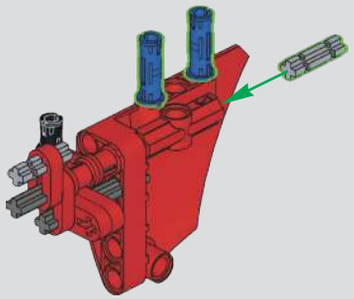

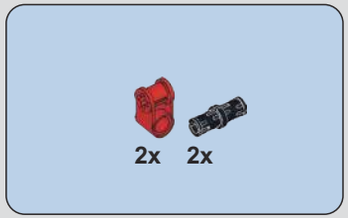

380

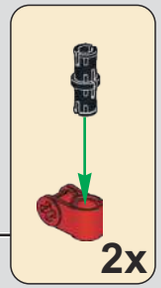

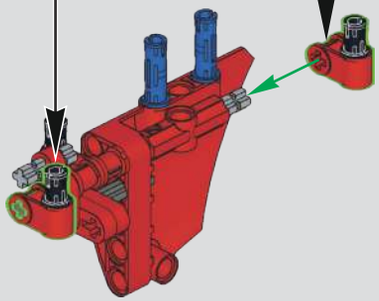

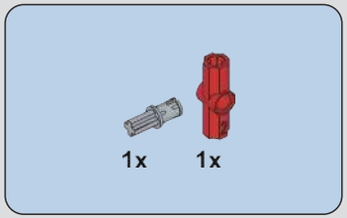

381

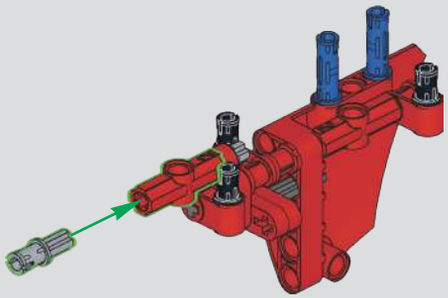

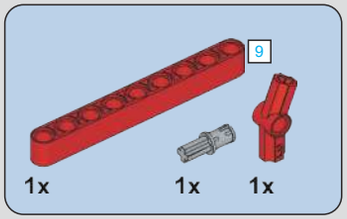

382

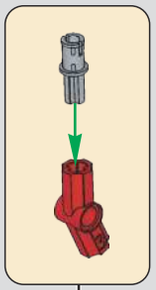

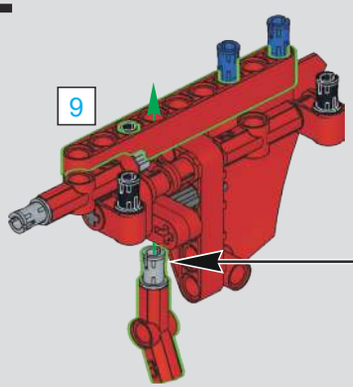

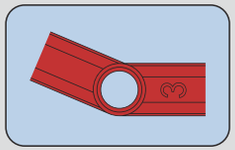

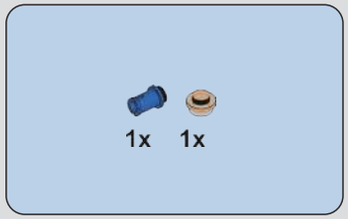

383

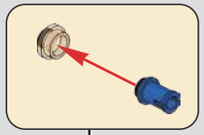

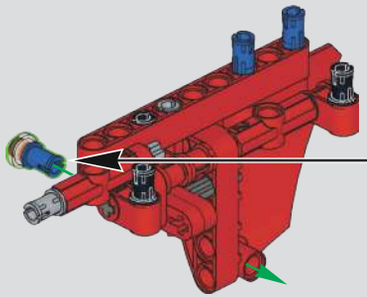

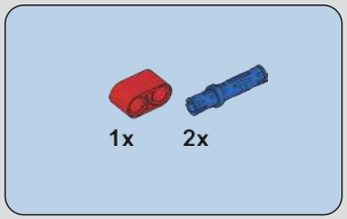

384

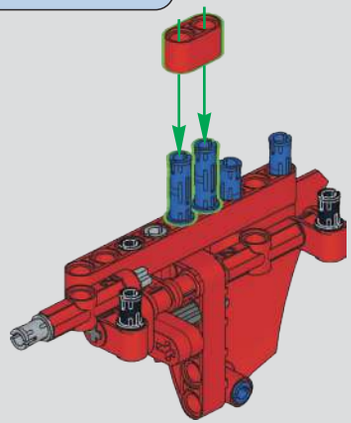

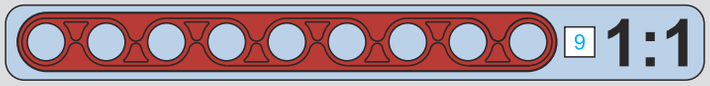

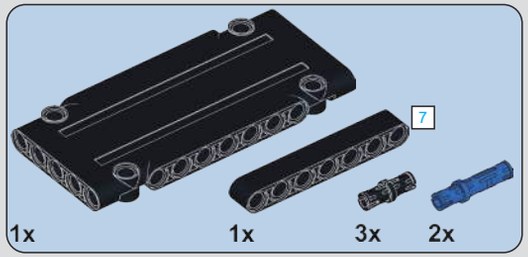

385

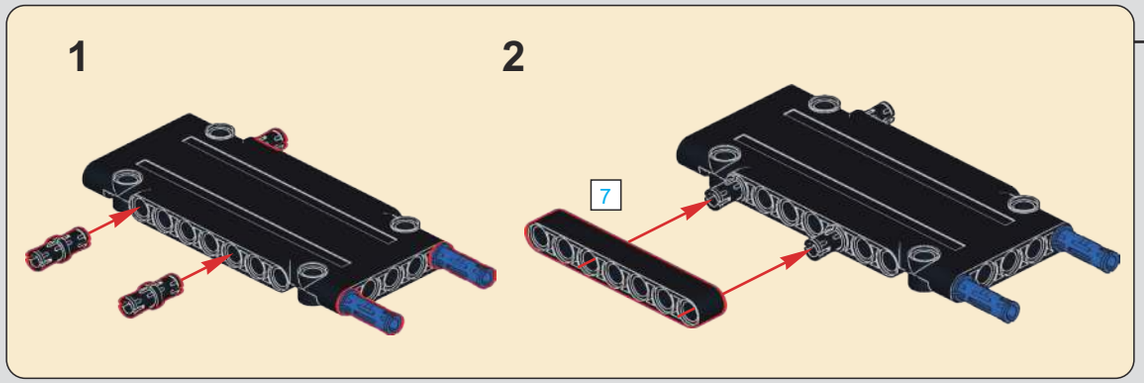

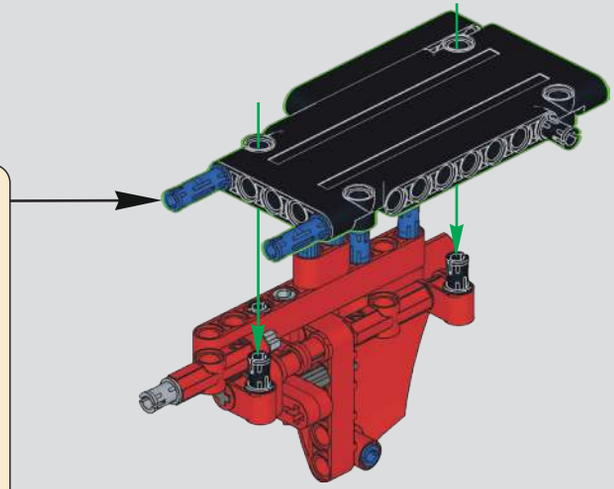

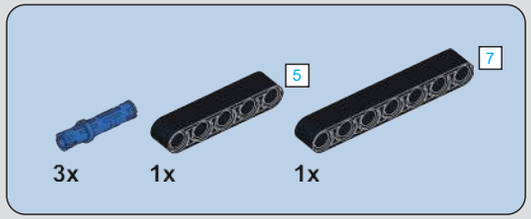

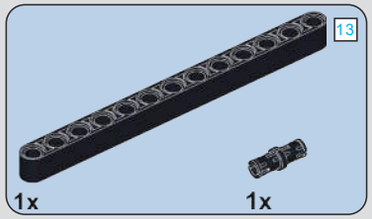

386

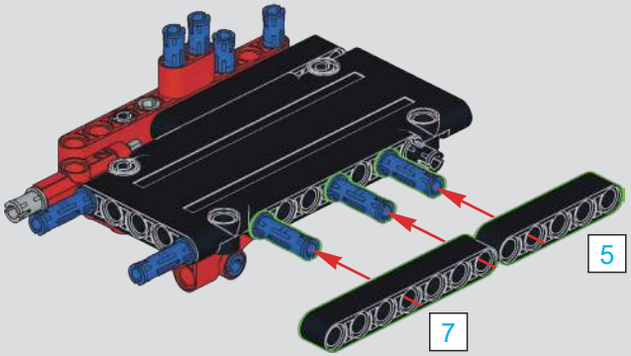

387

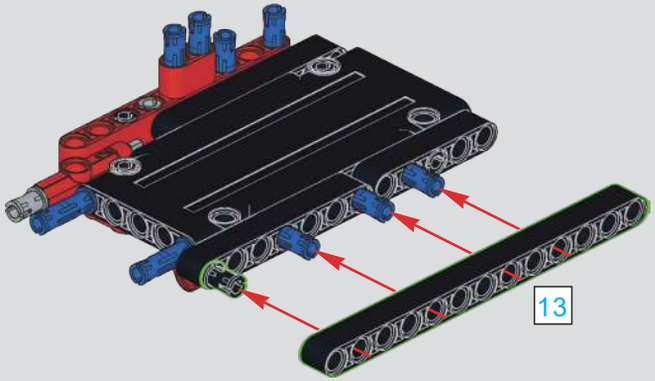

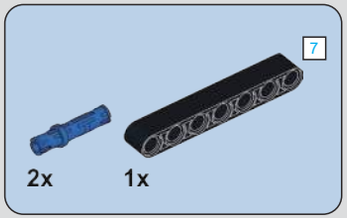

388

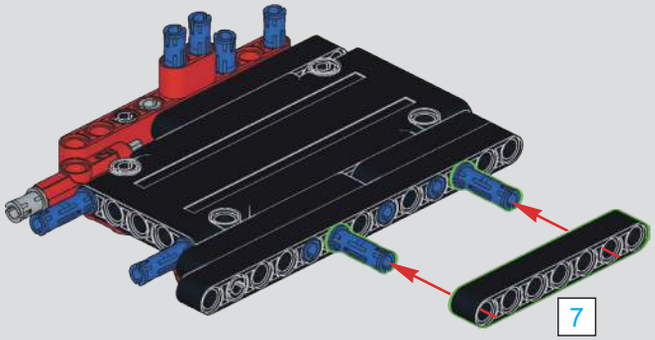

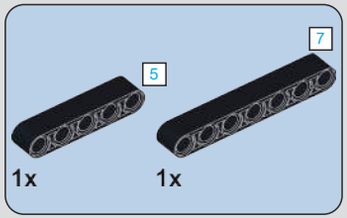

389

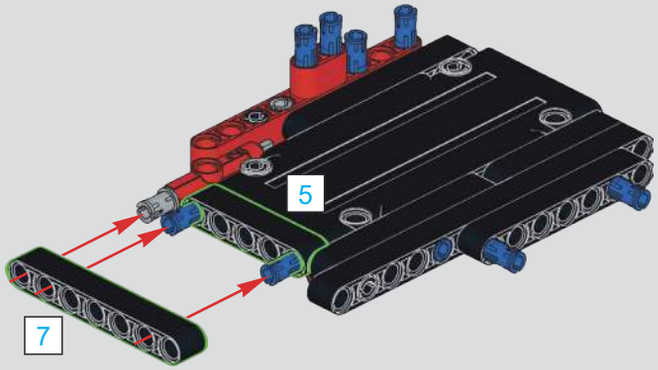

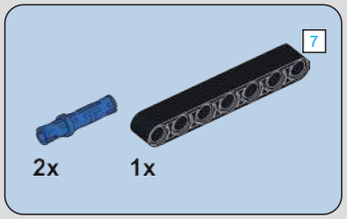

390

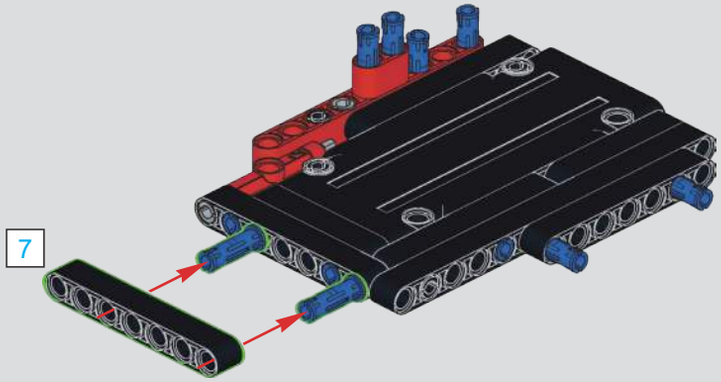

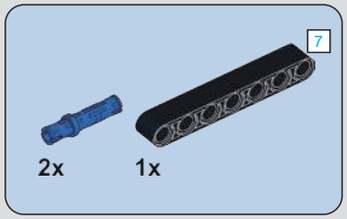

391

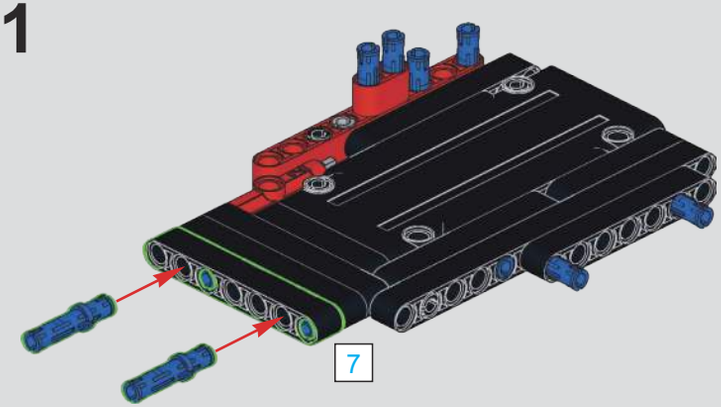

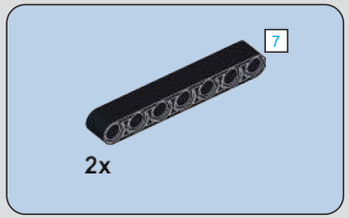

392

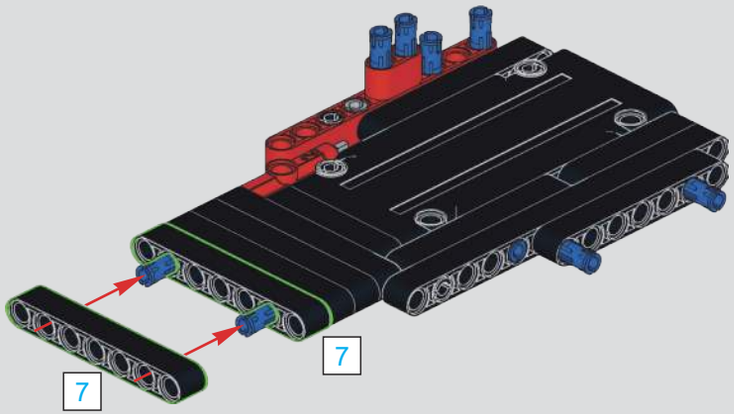

393

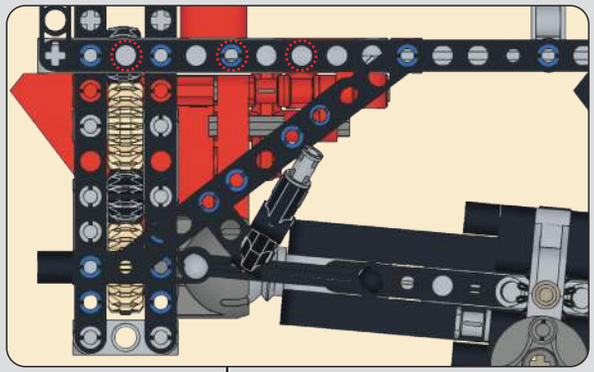

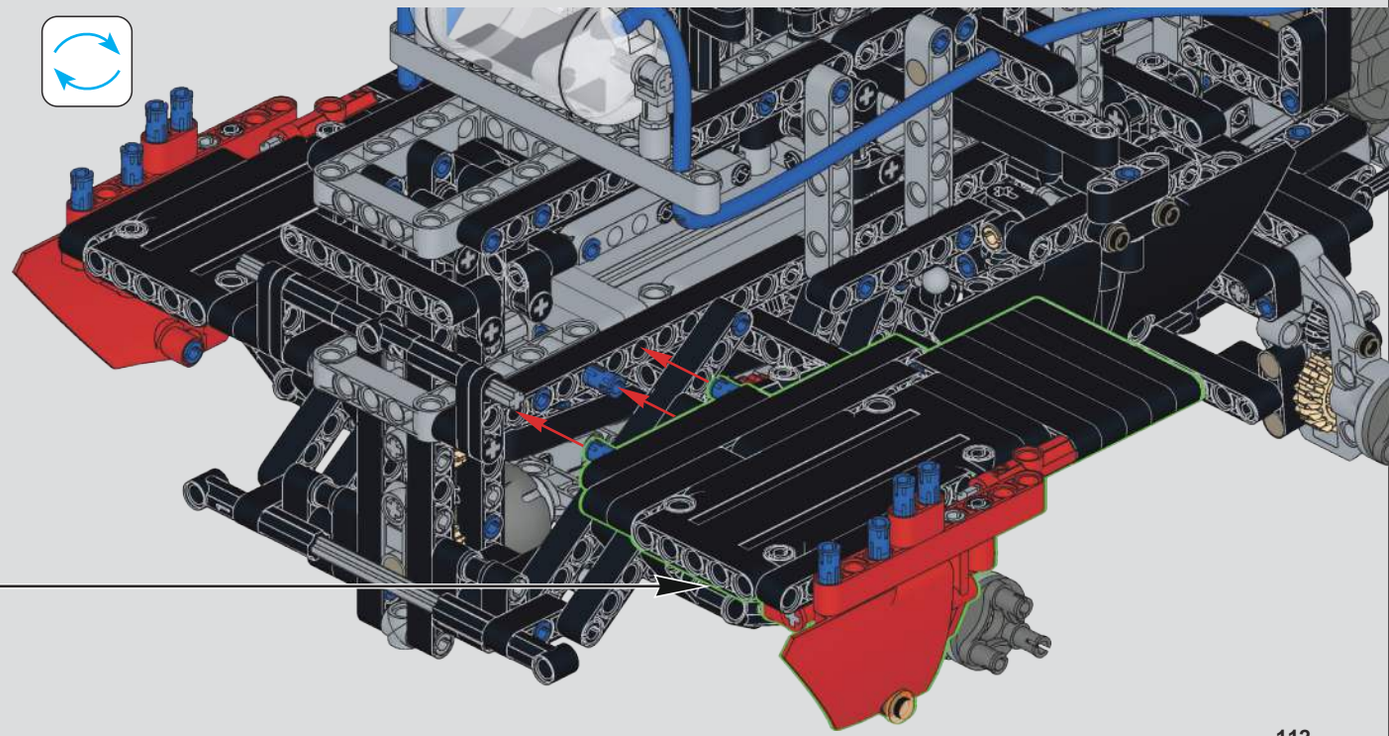

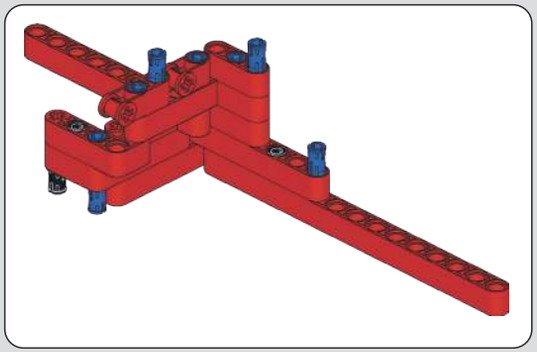

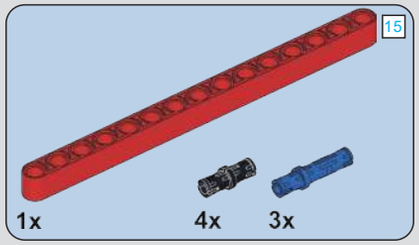

394

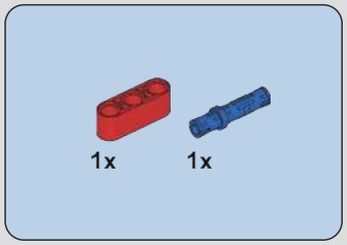

395

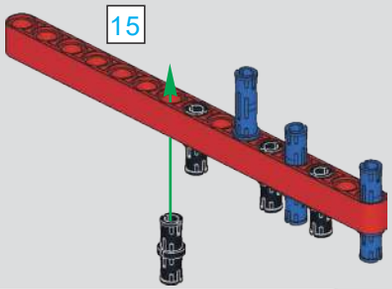

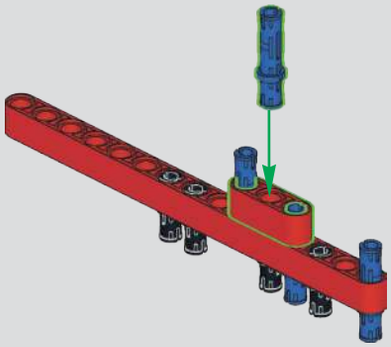

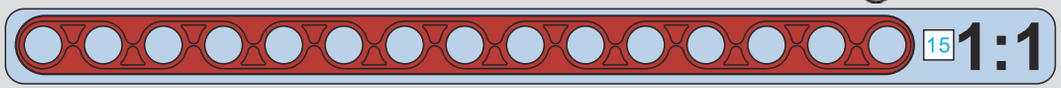

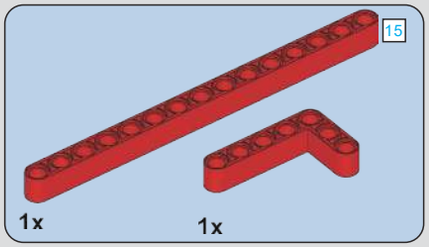

396

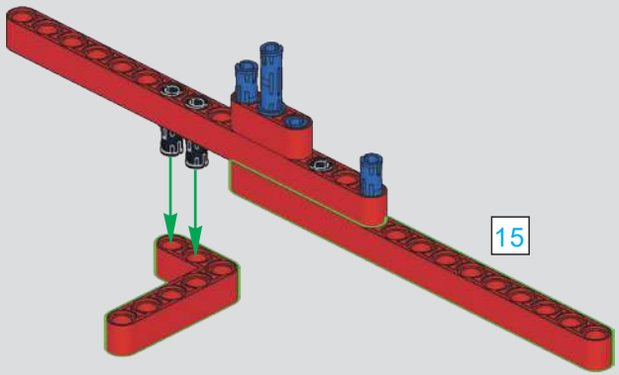

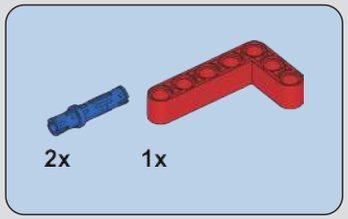

397

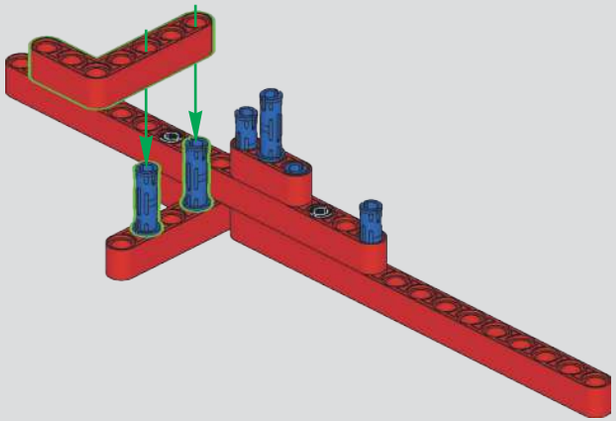

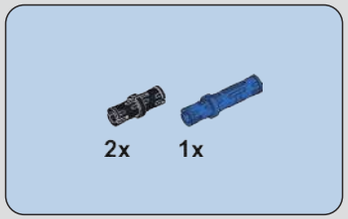

398

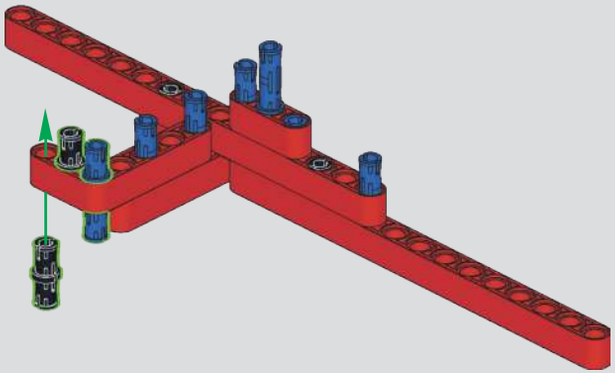

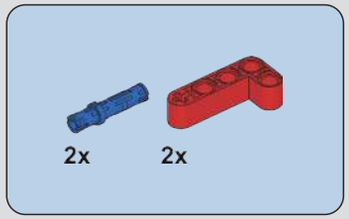

399

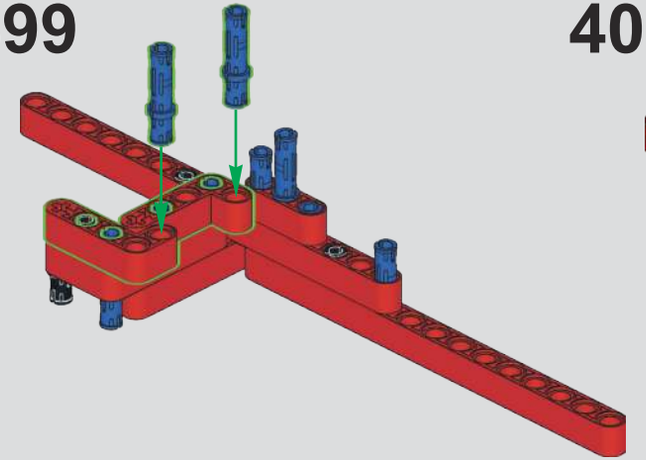

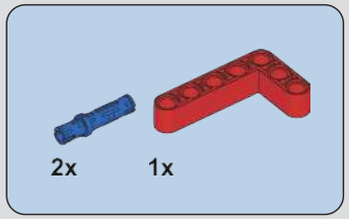

400

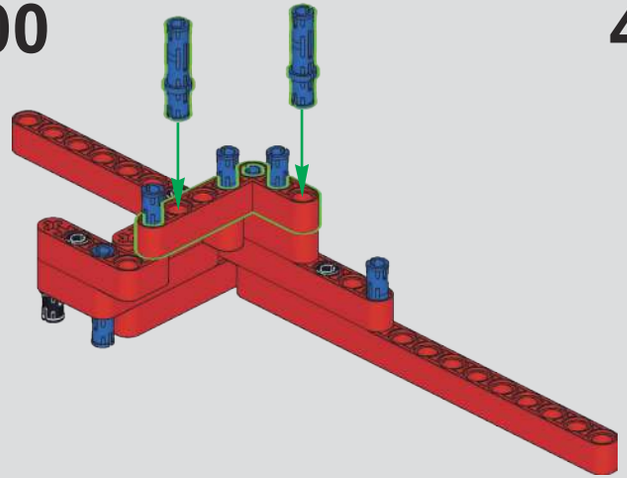

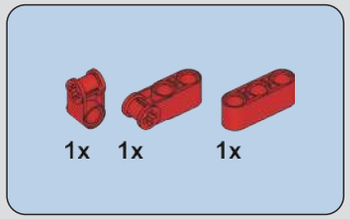

401

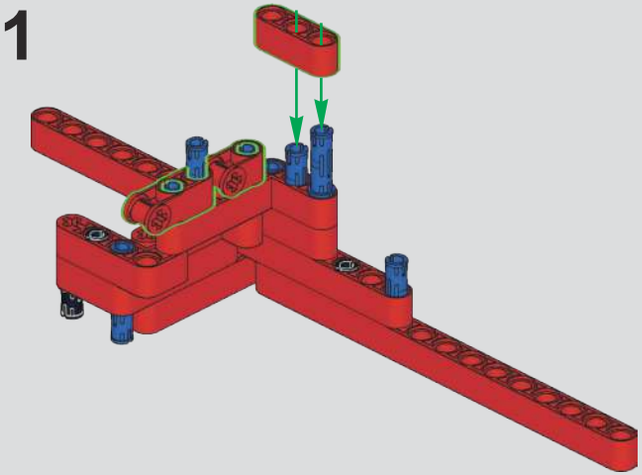

402

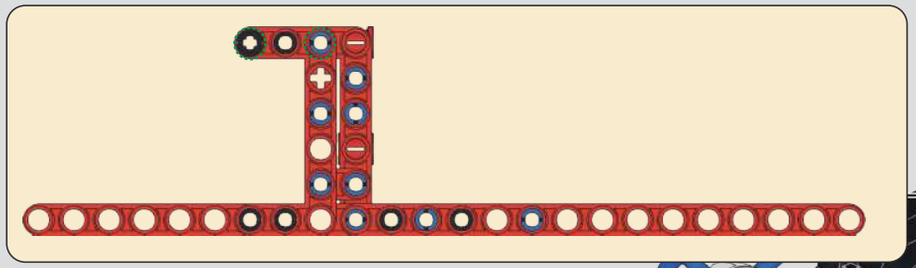

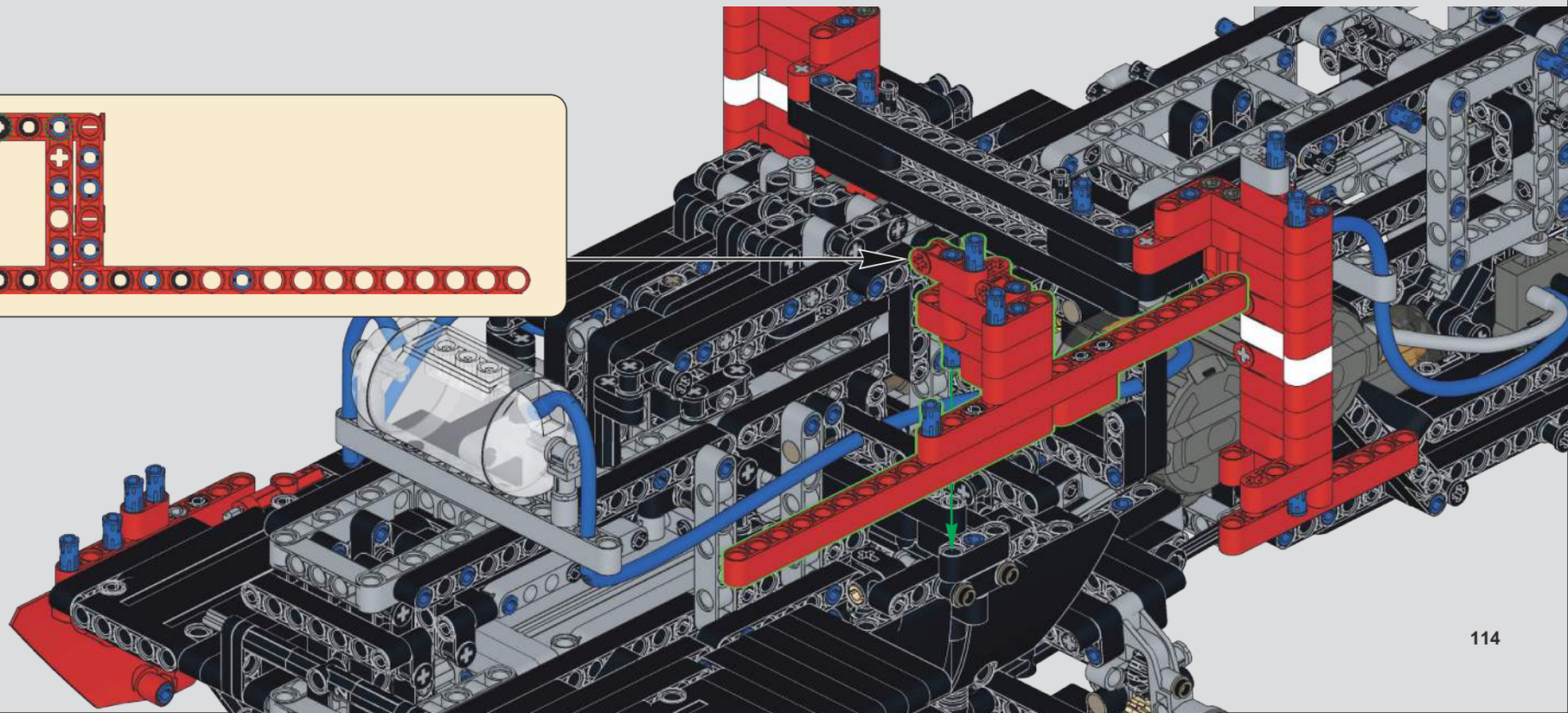

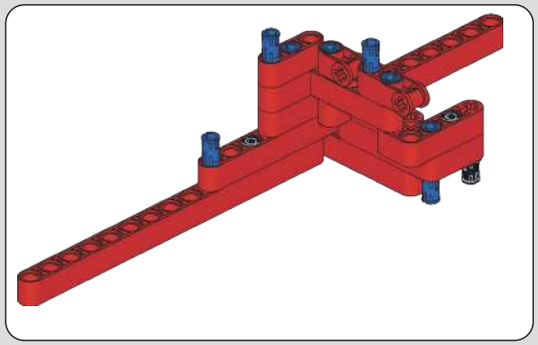

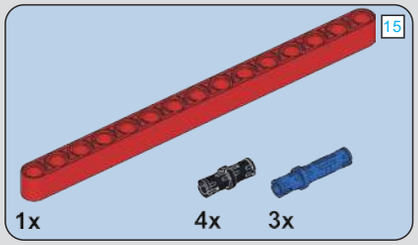

403

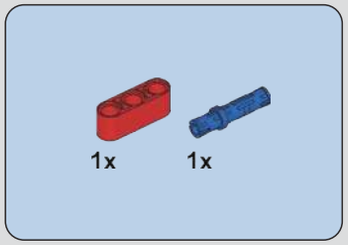

404

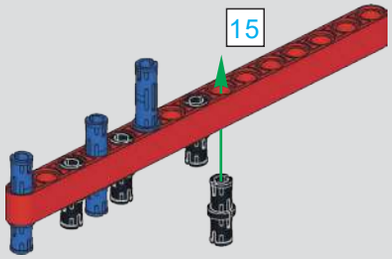

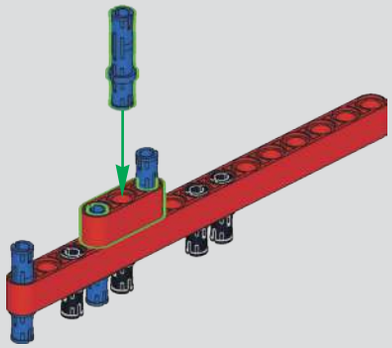

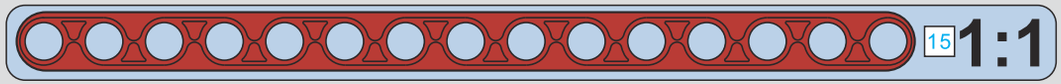

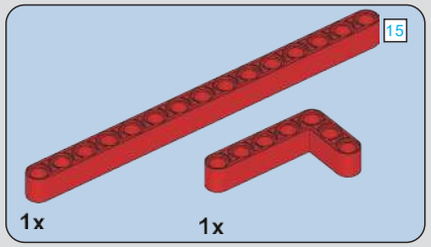

405

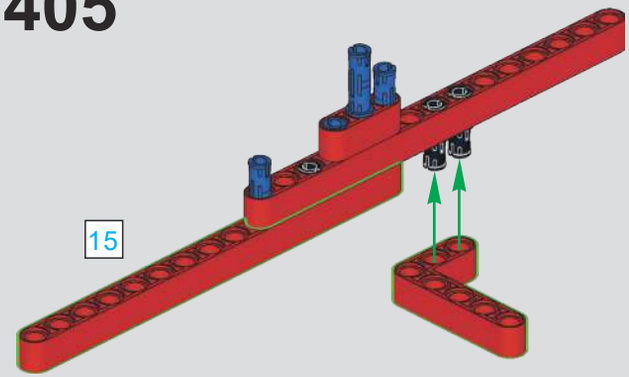

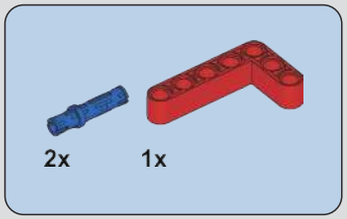

406

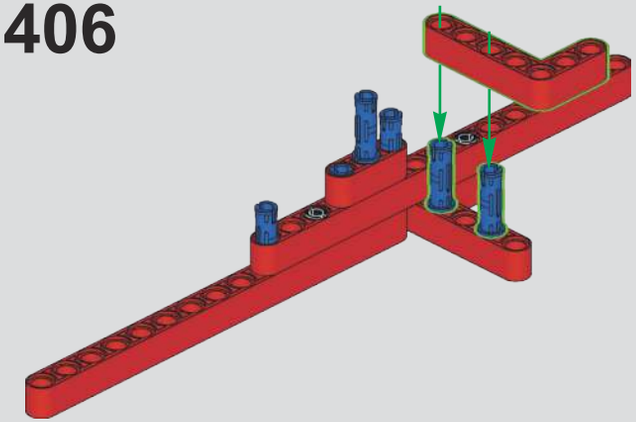

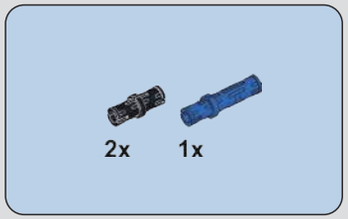

407

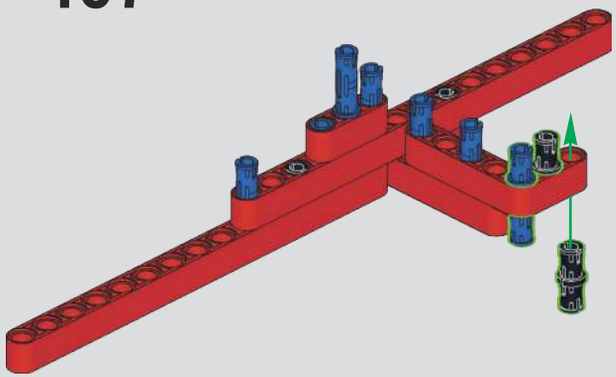

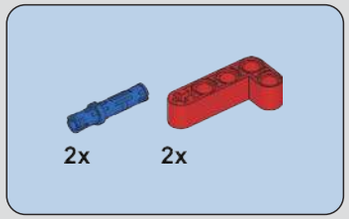

408

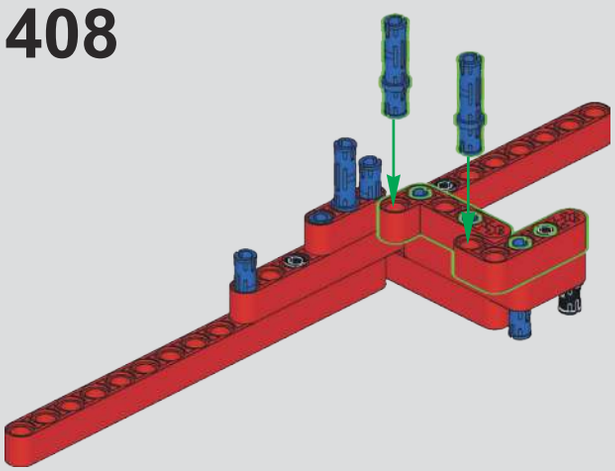

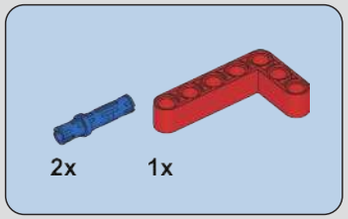

409

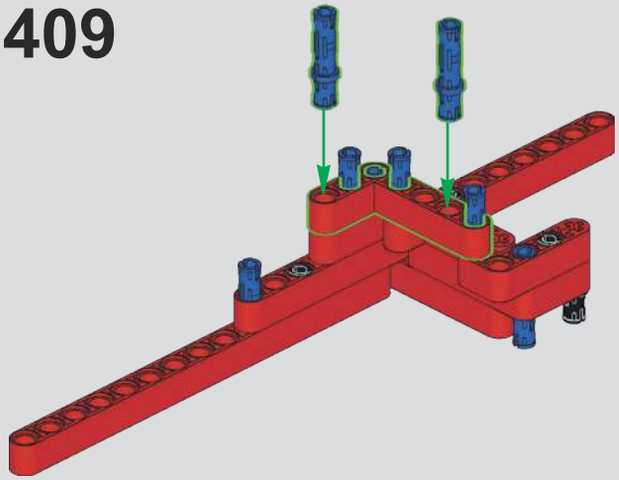

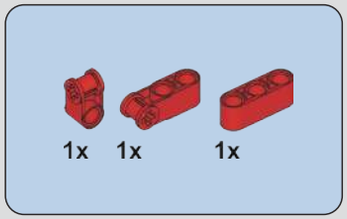

410

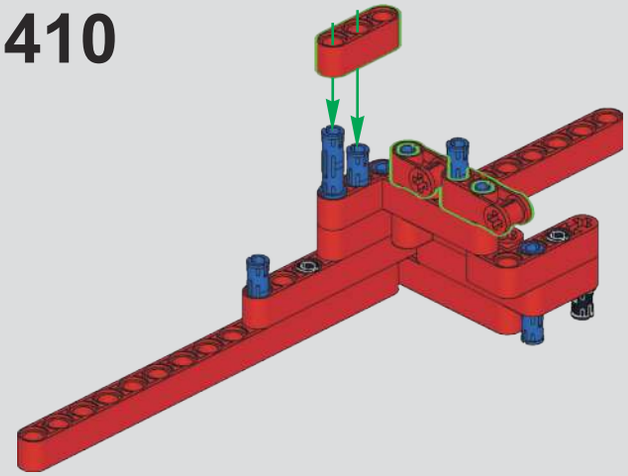

411

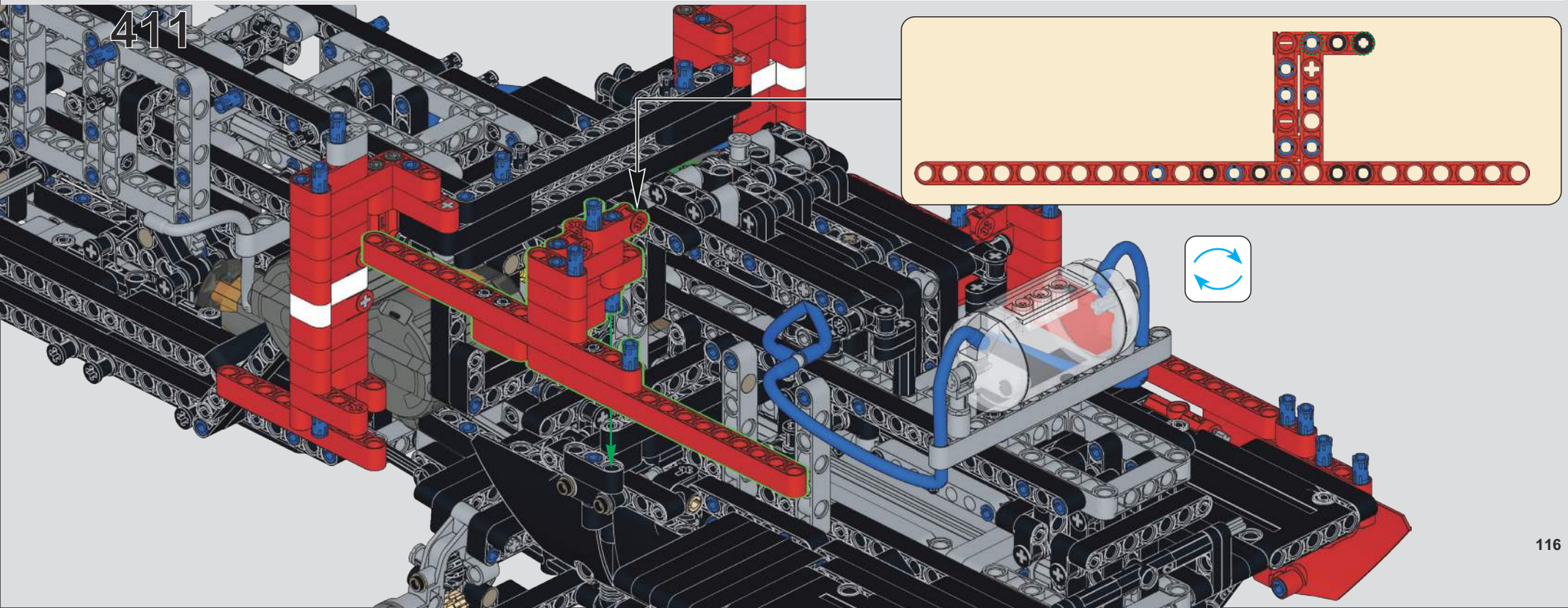

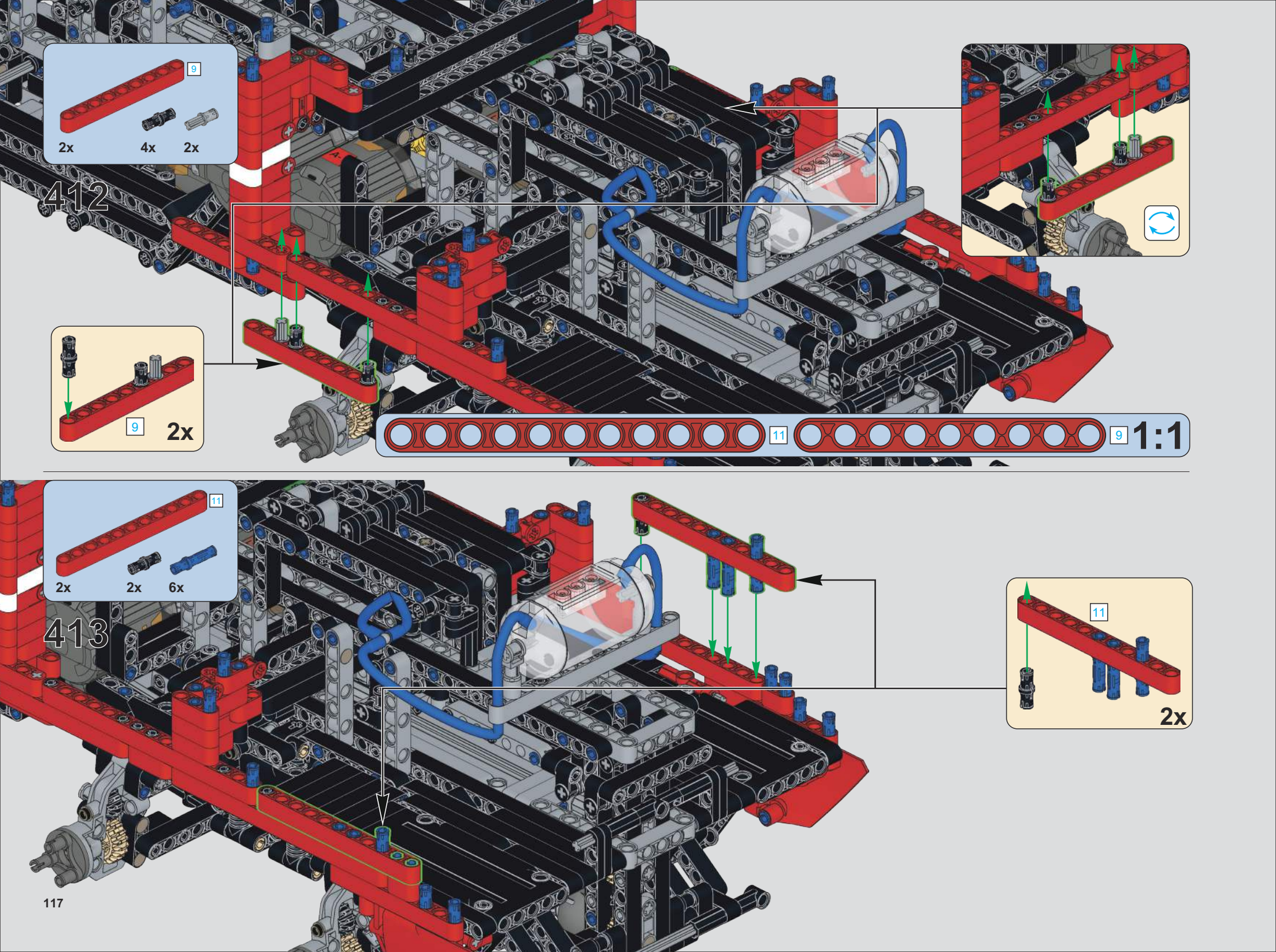
412
9
2x
4x
2x
9
2x
11
9
1:1
413
11
2x
2x
6x
11
2x

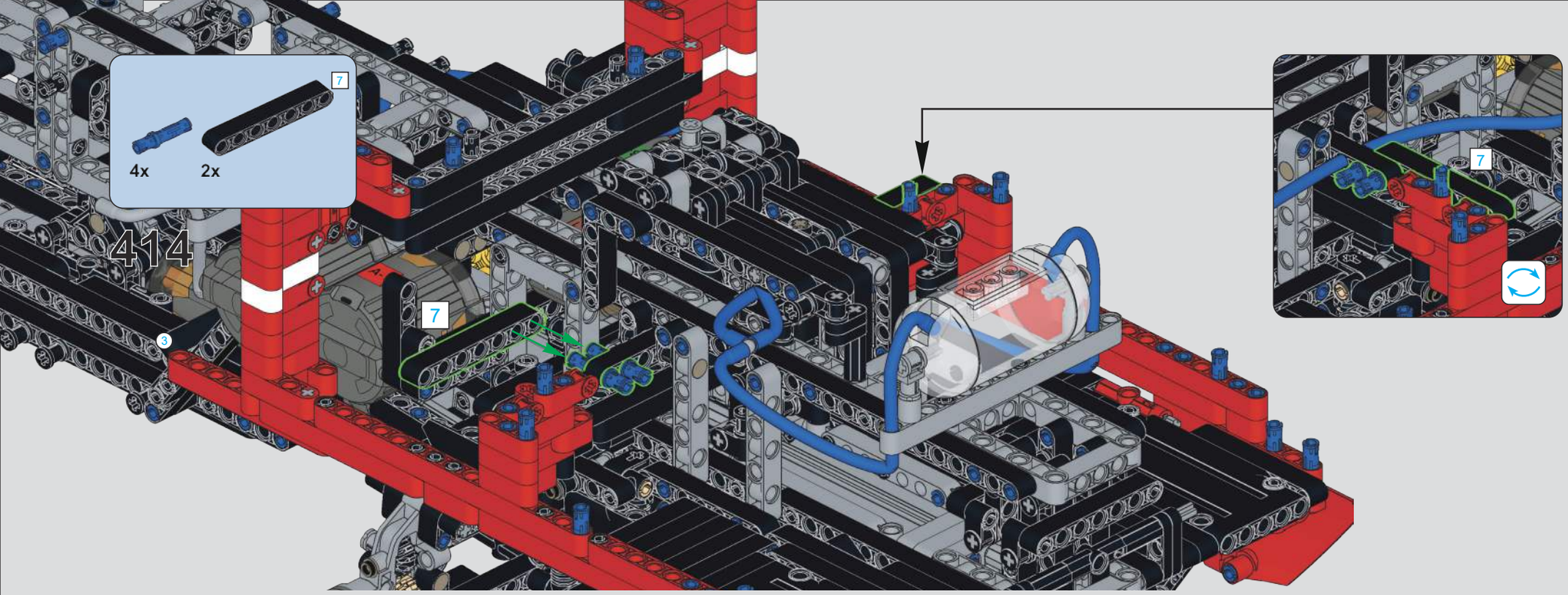
414
7
4x
2x
7
3
7

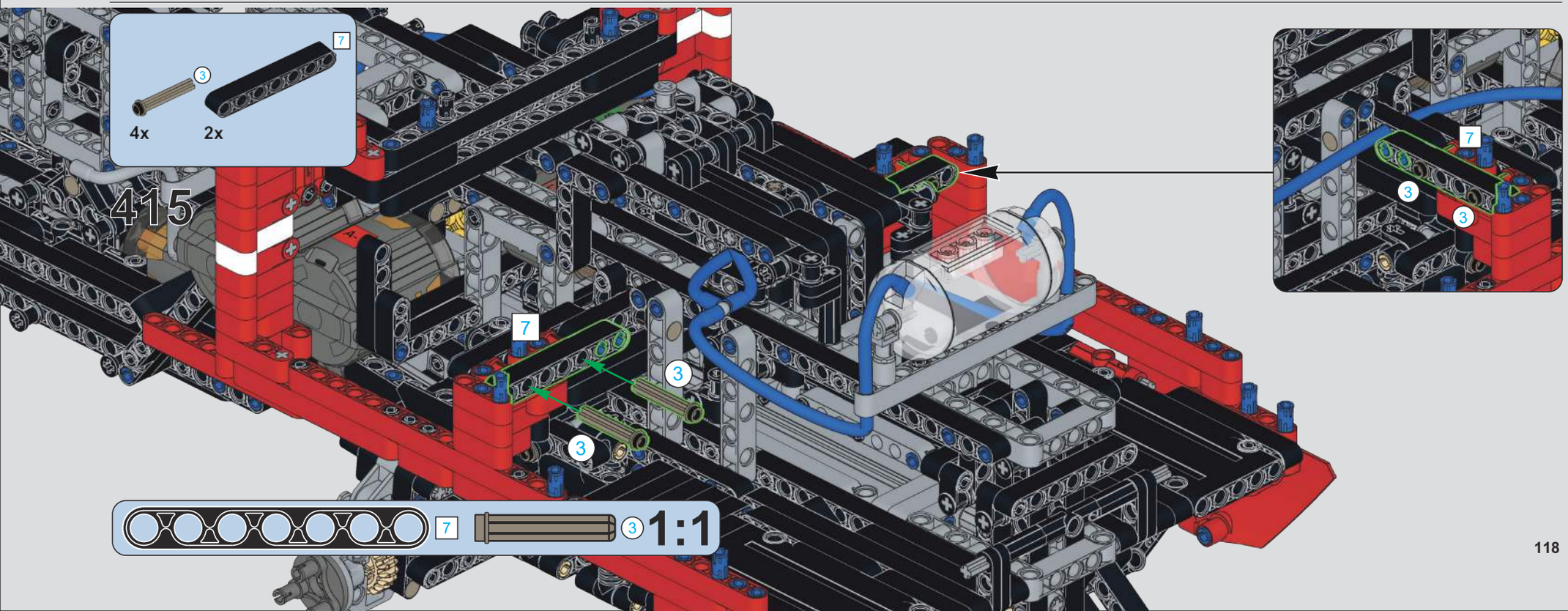
415
7
4x
3
2x
7
3
3
7
3
3
7
3
1:1

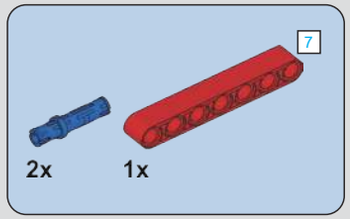

416

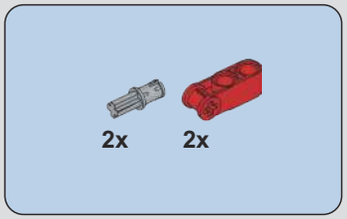

417

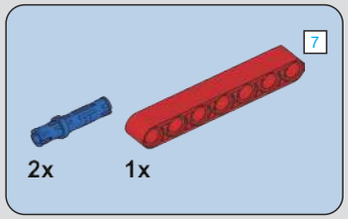

418

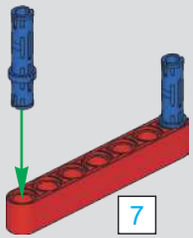

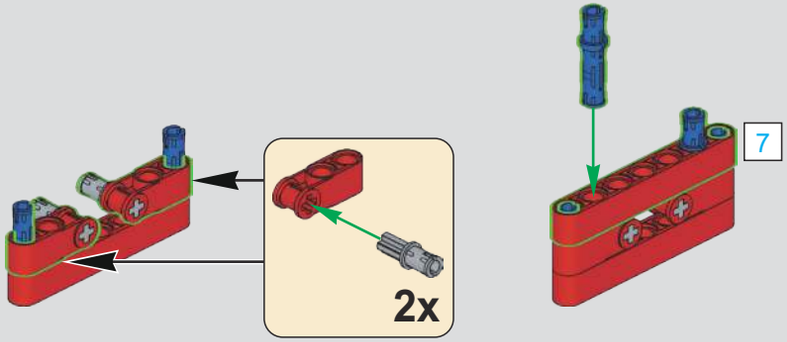

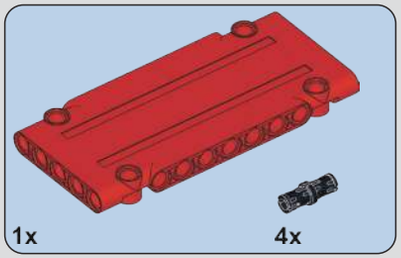

419

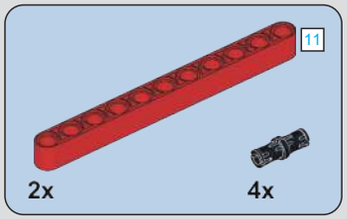

420

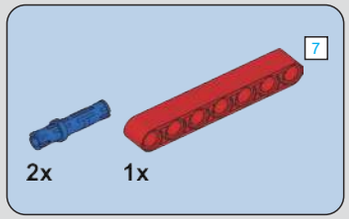

421

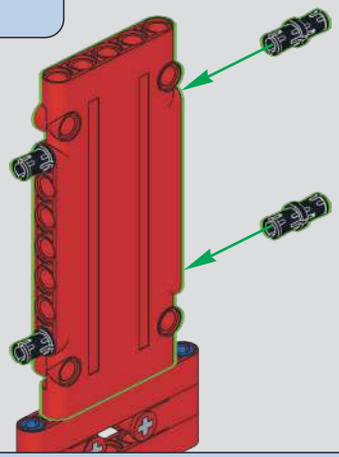

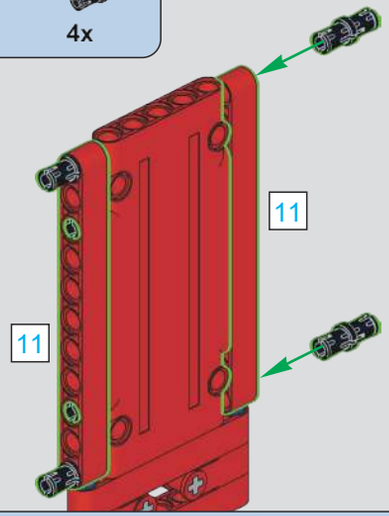

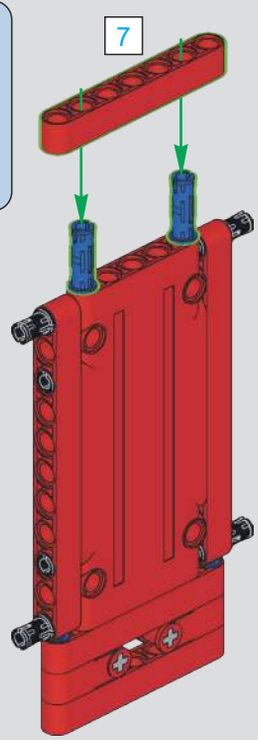

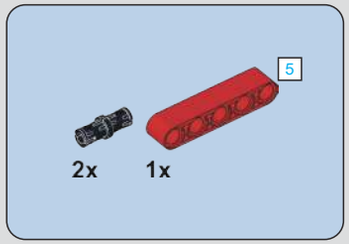

422

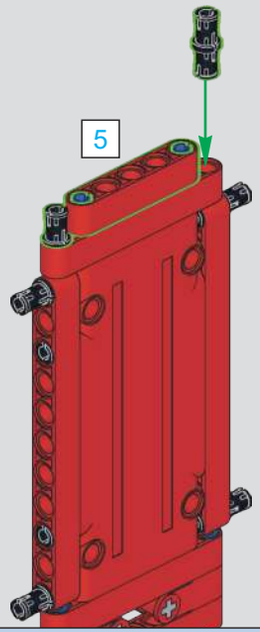

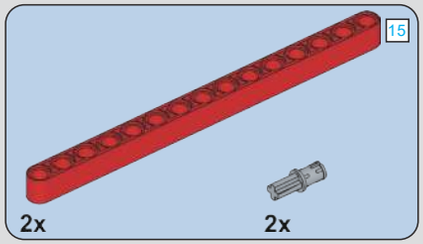

423

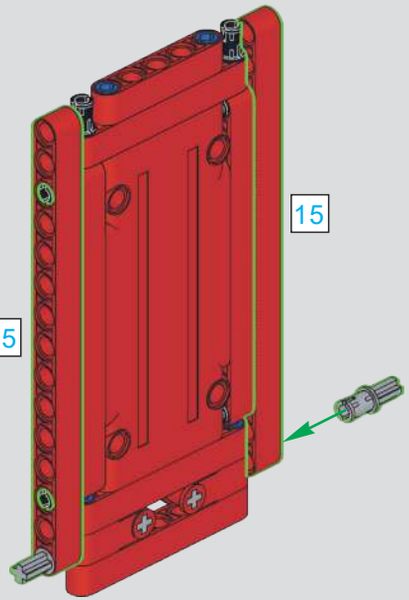

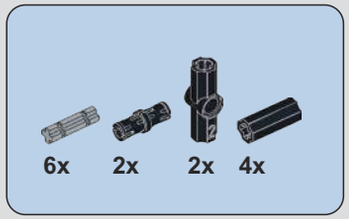

424

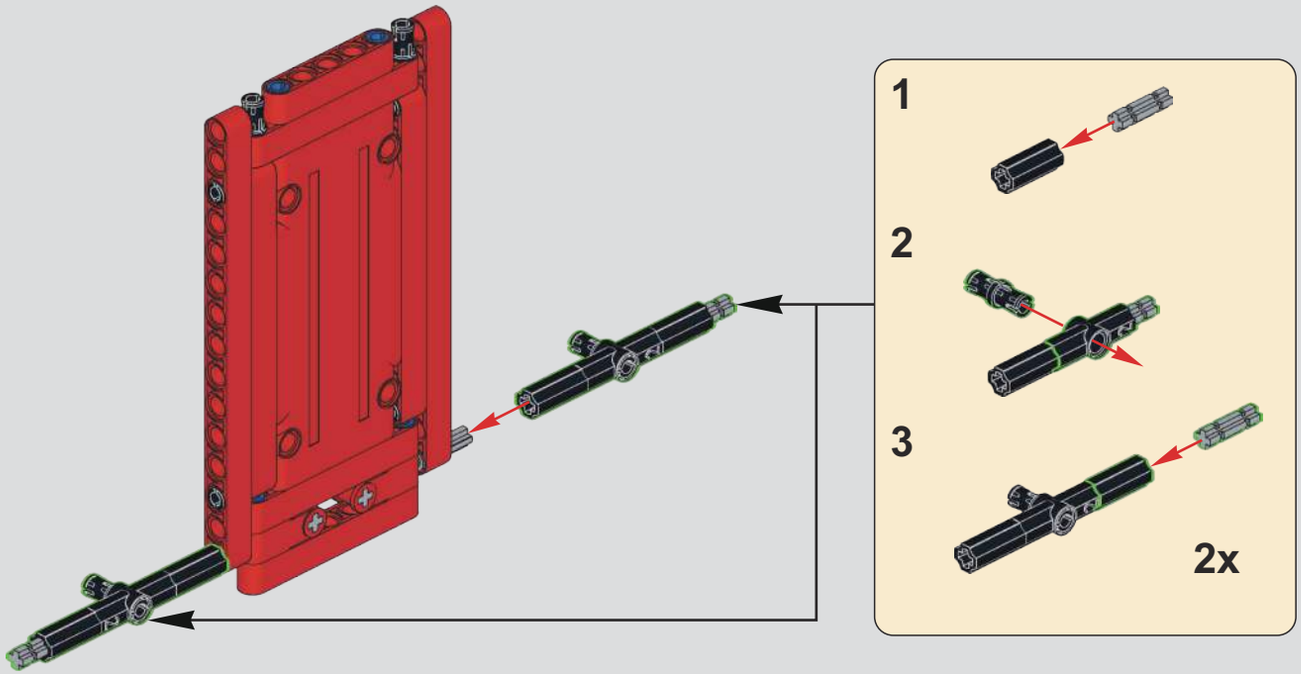

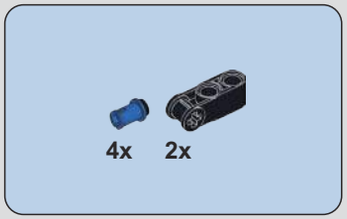

425

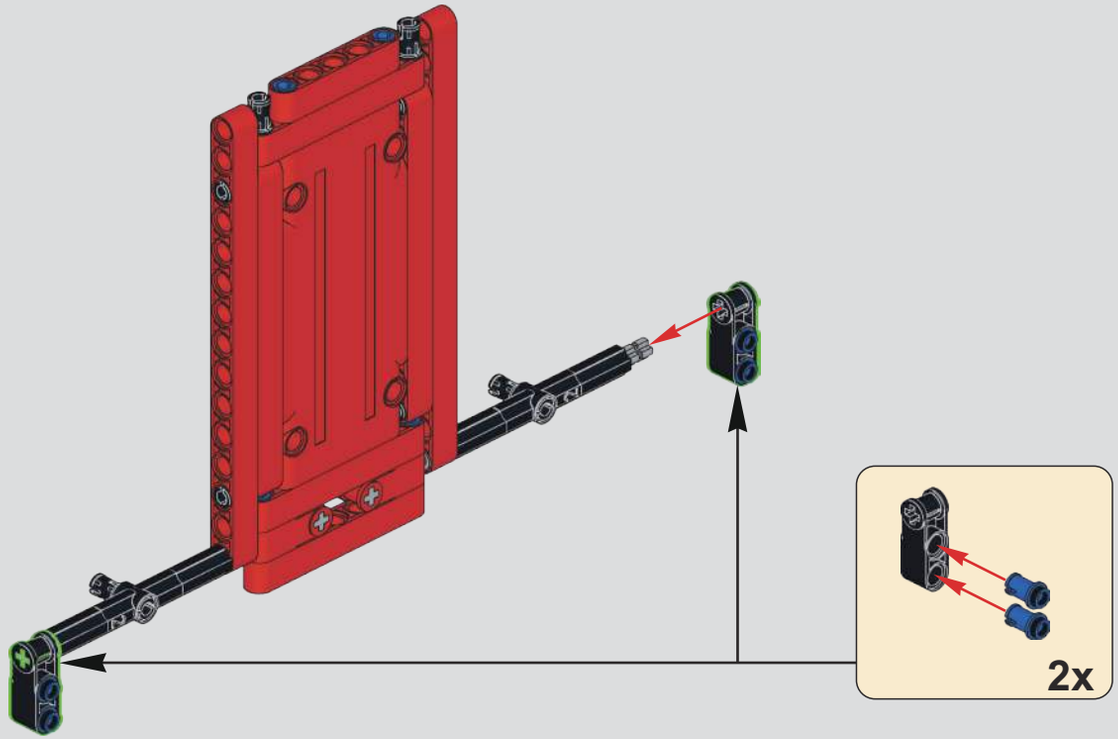

426

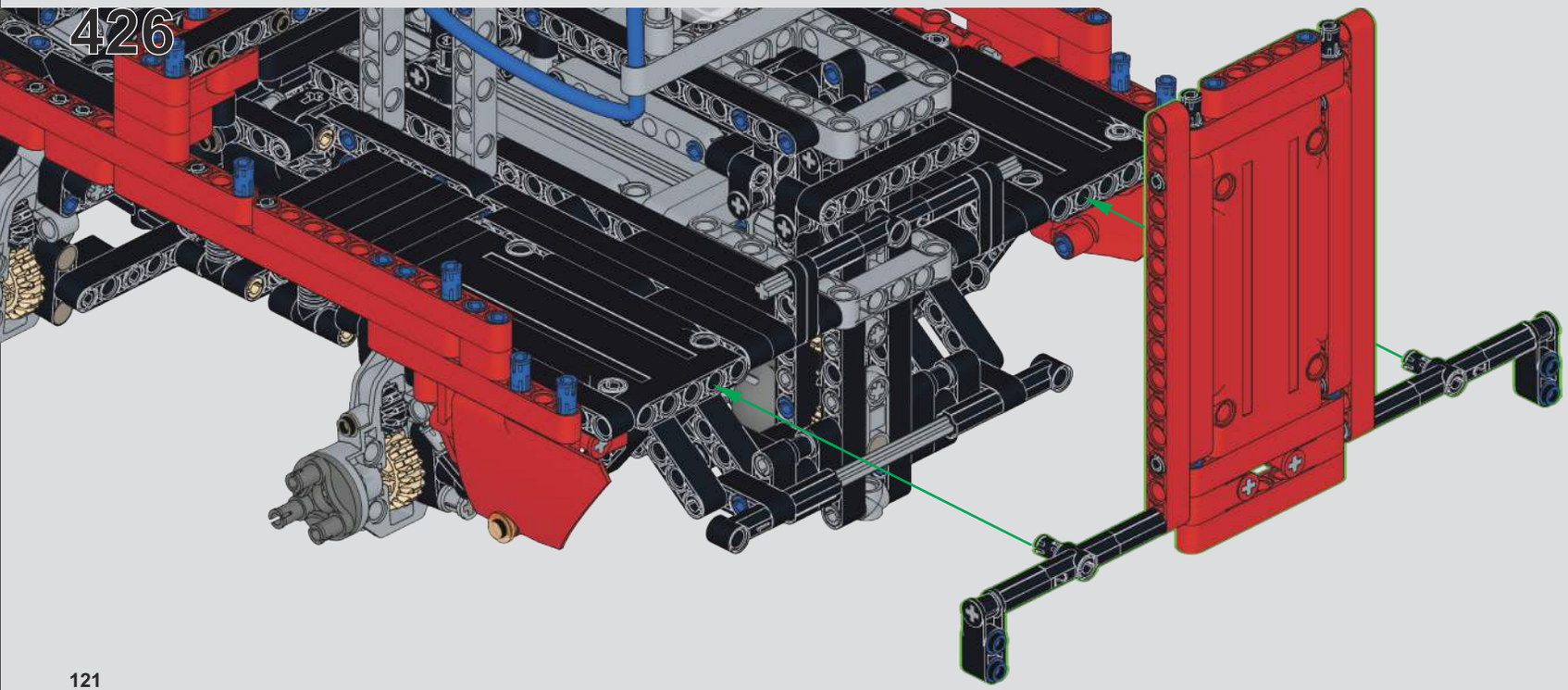

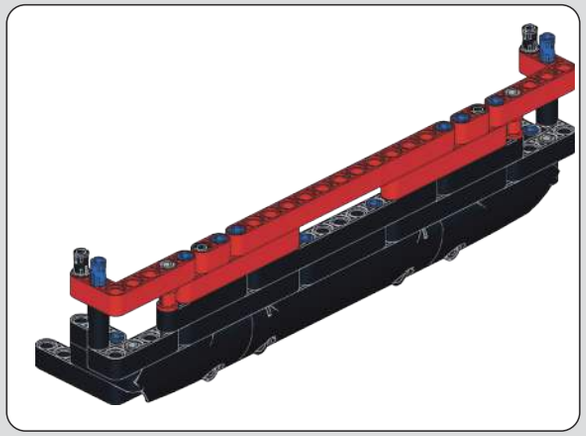

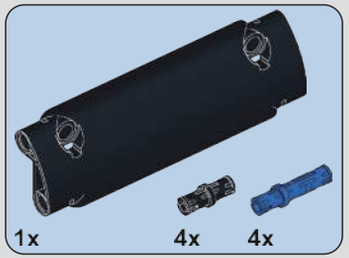

427

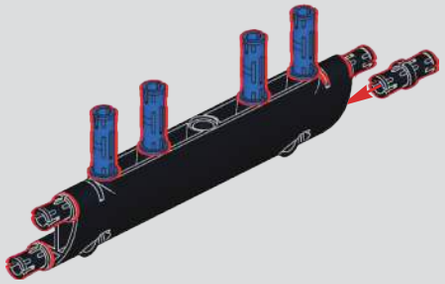

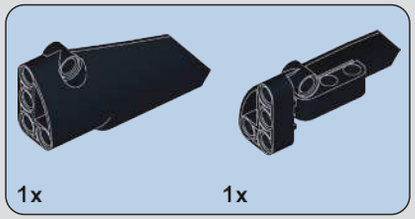

428

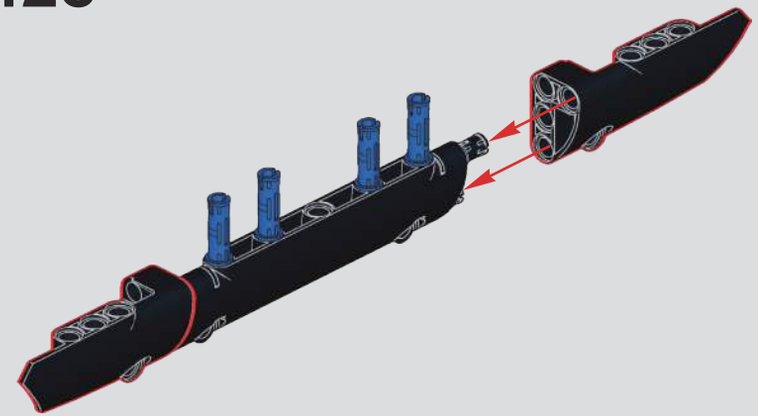

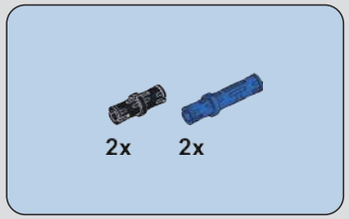

429

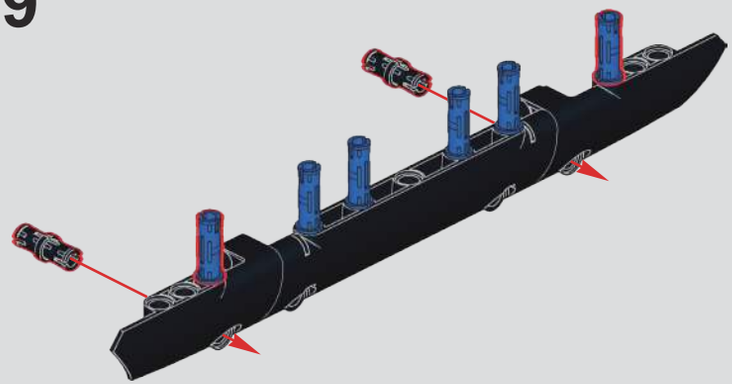

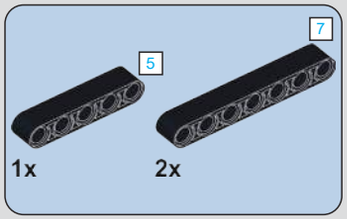

430

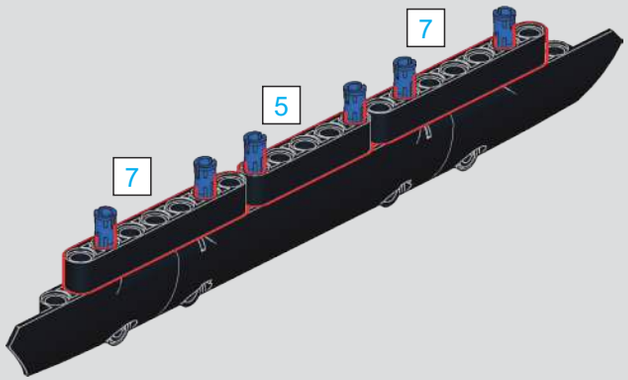

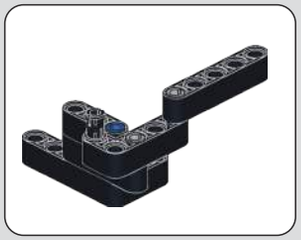

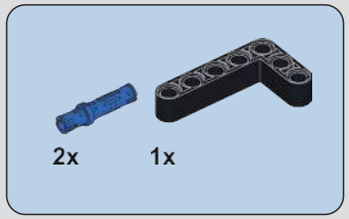

431

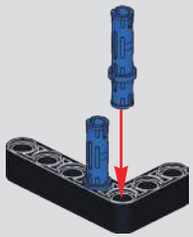

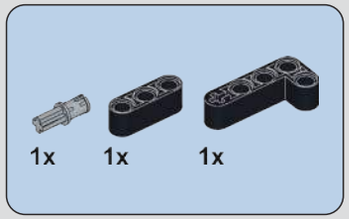

432

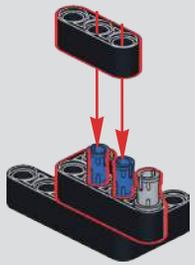

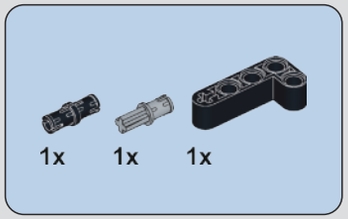

433

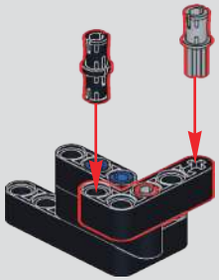

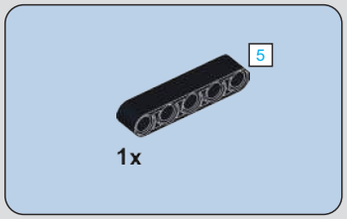

434

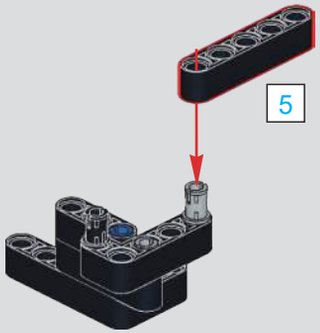

435

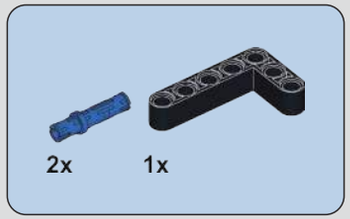

436

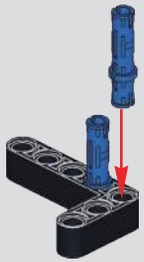

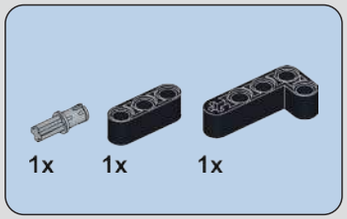

437

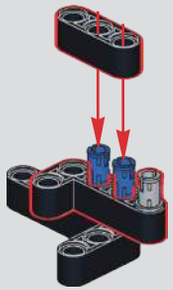

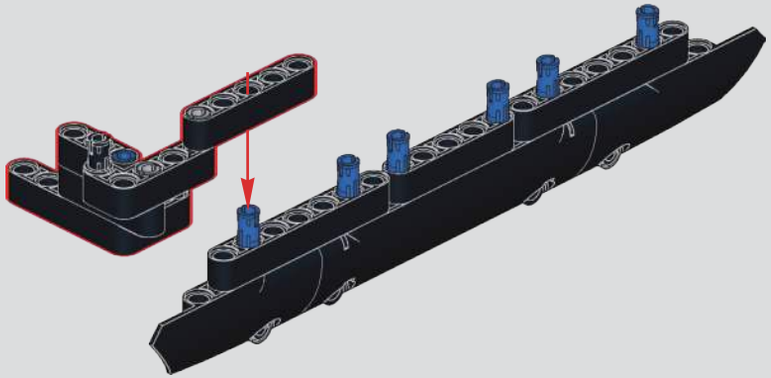

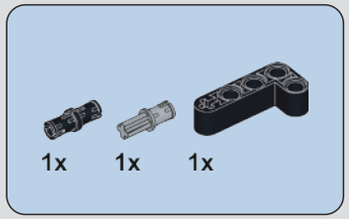

438

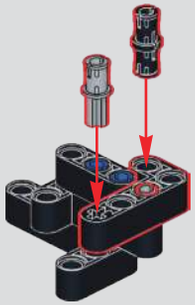

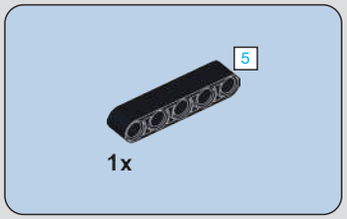

439

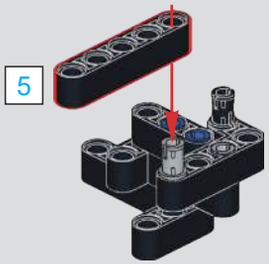

440

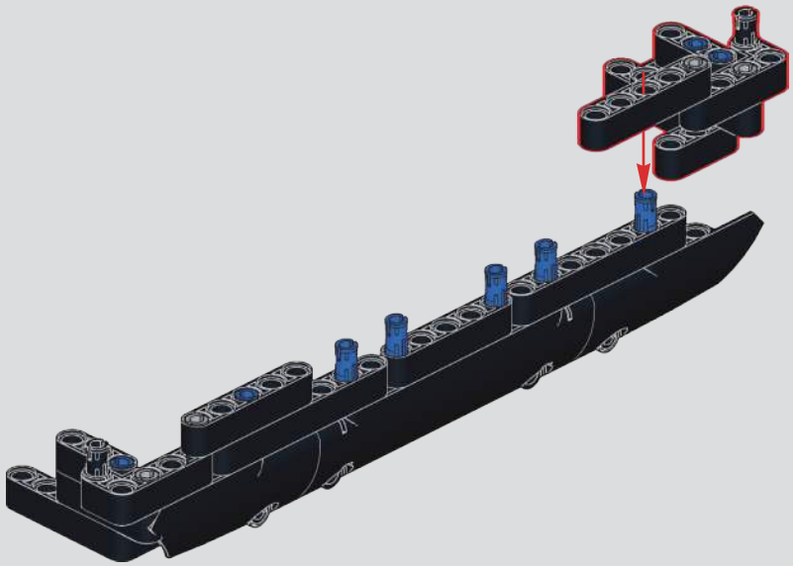

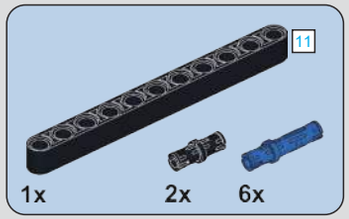

441

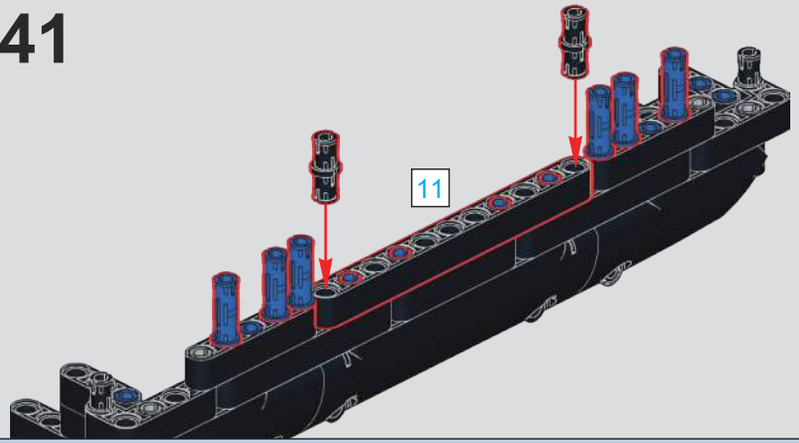

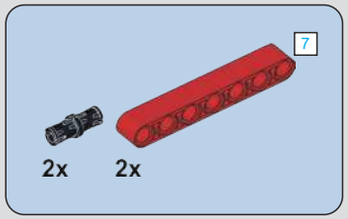

442

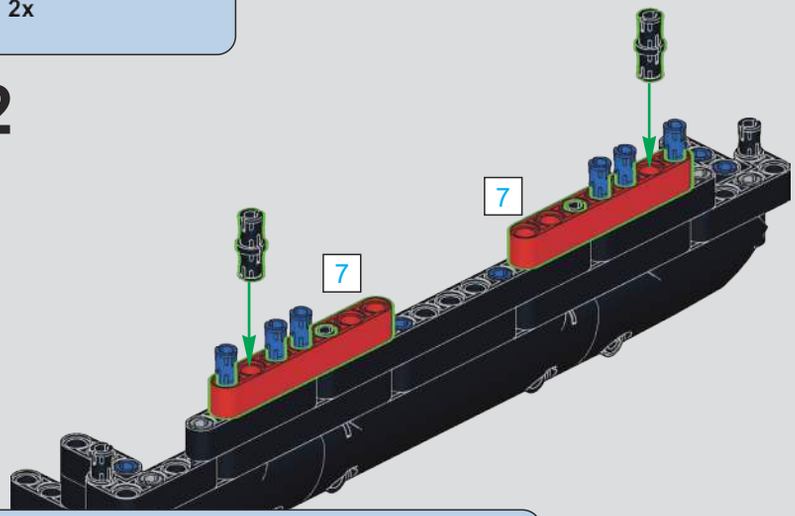

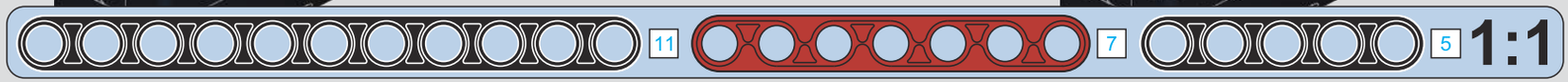

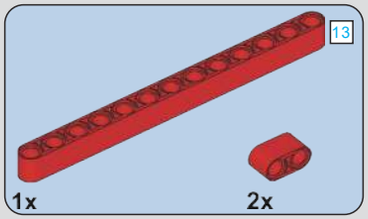

443

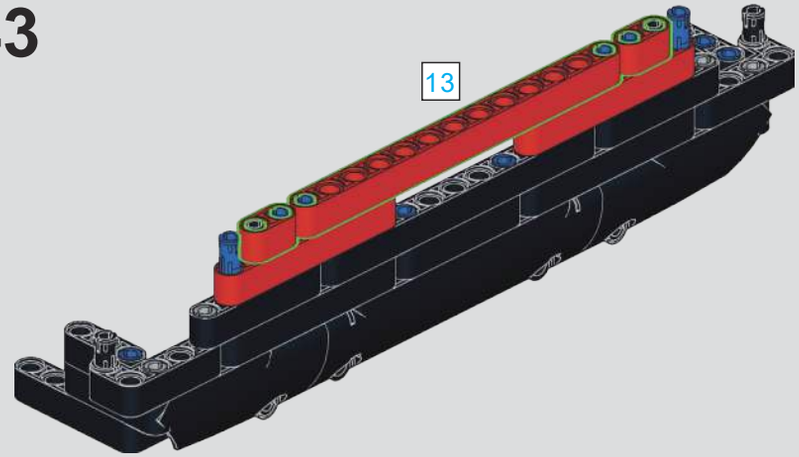

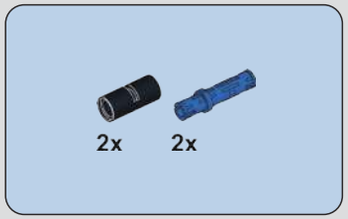

444

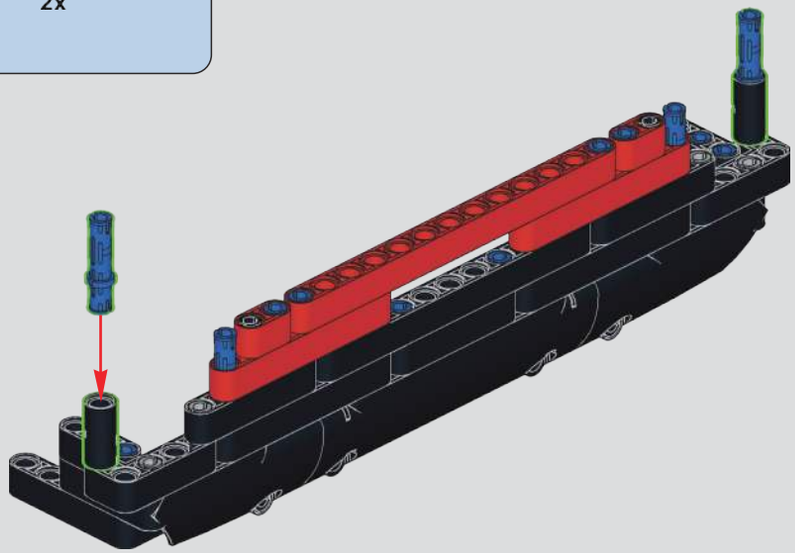

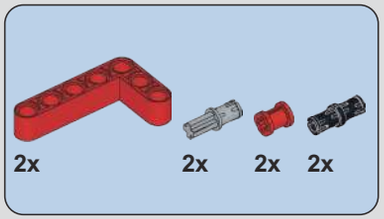

445

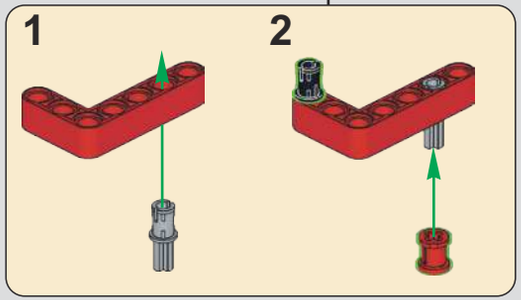

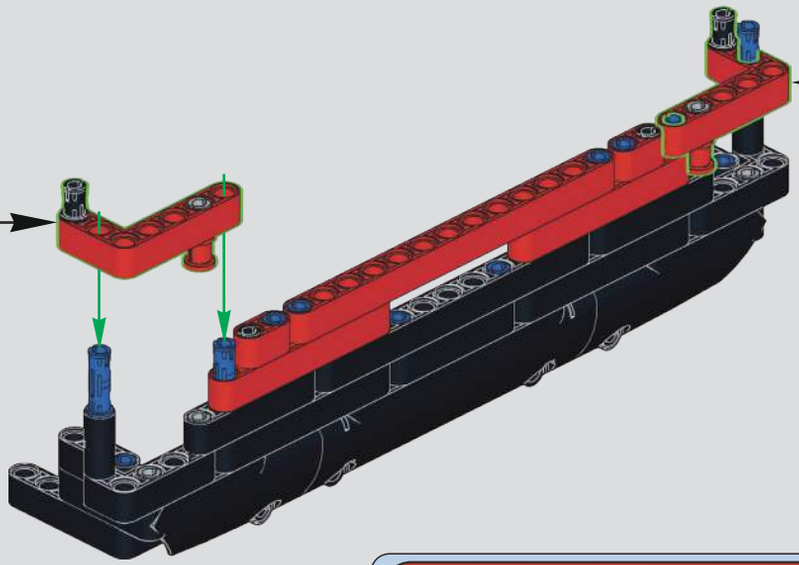

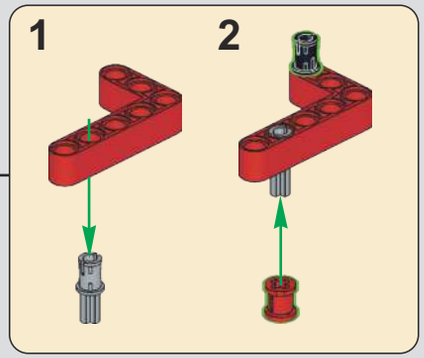

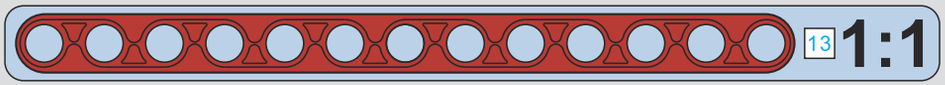

446

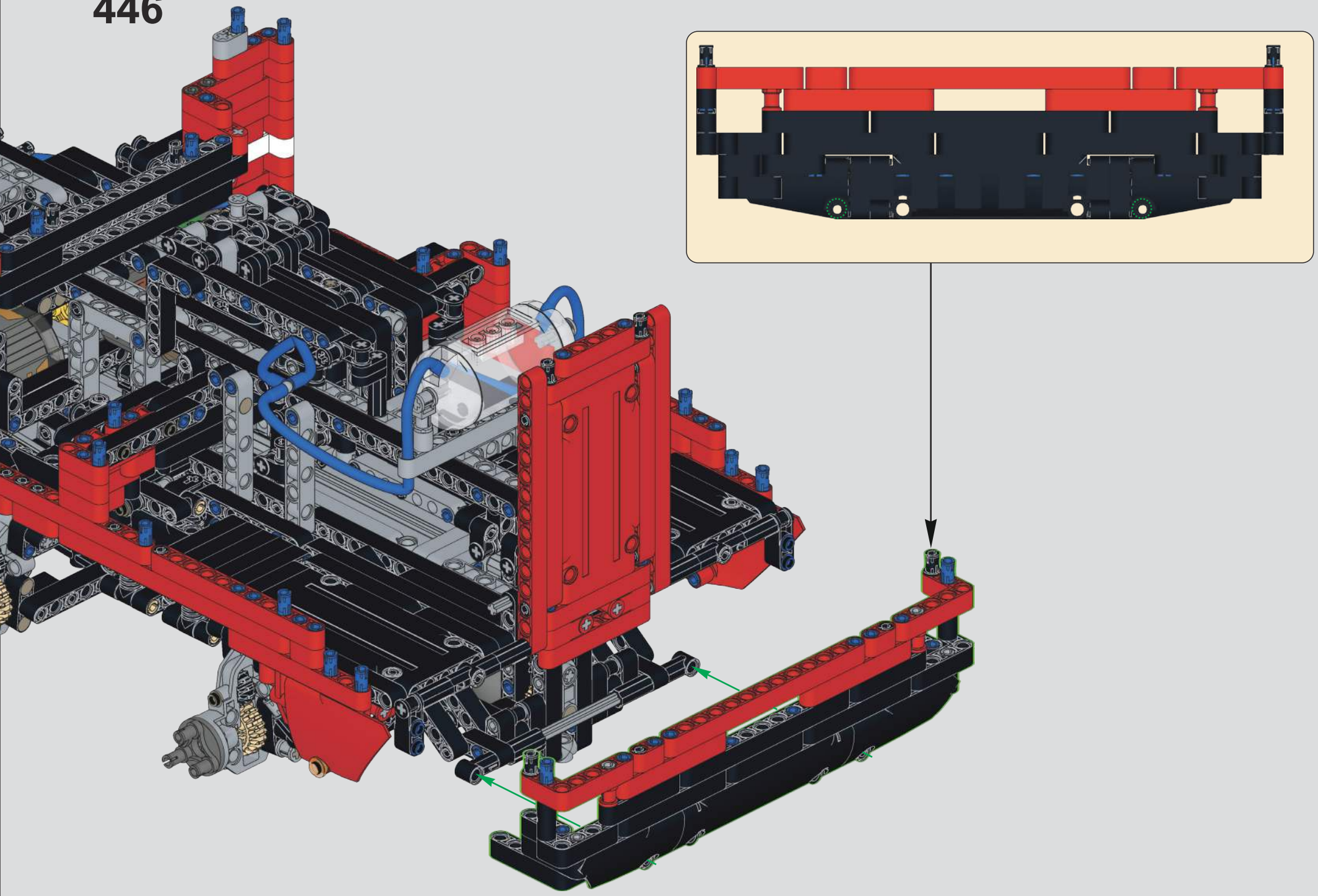

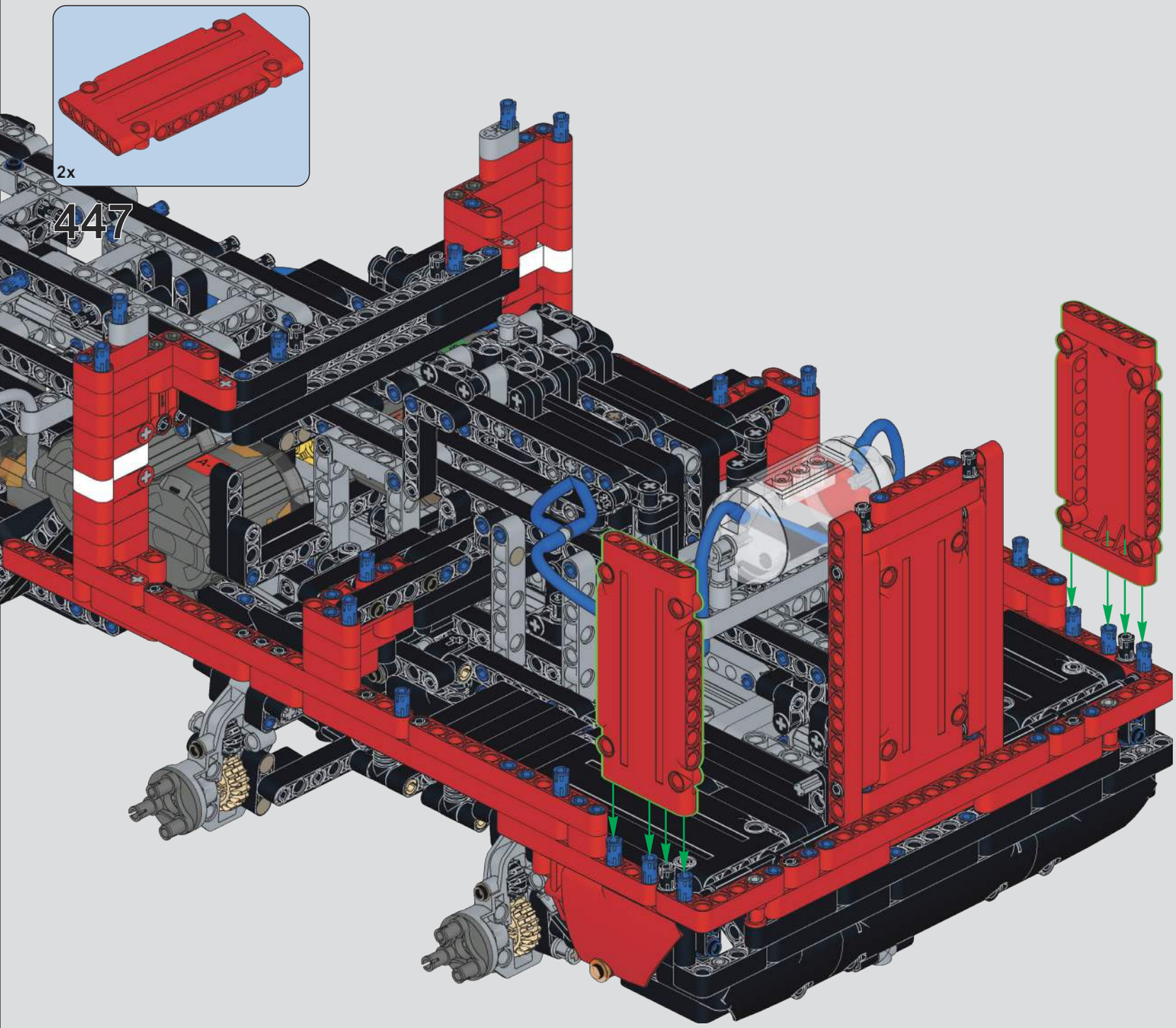
2x
447

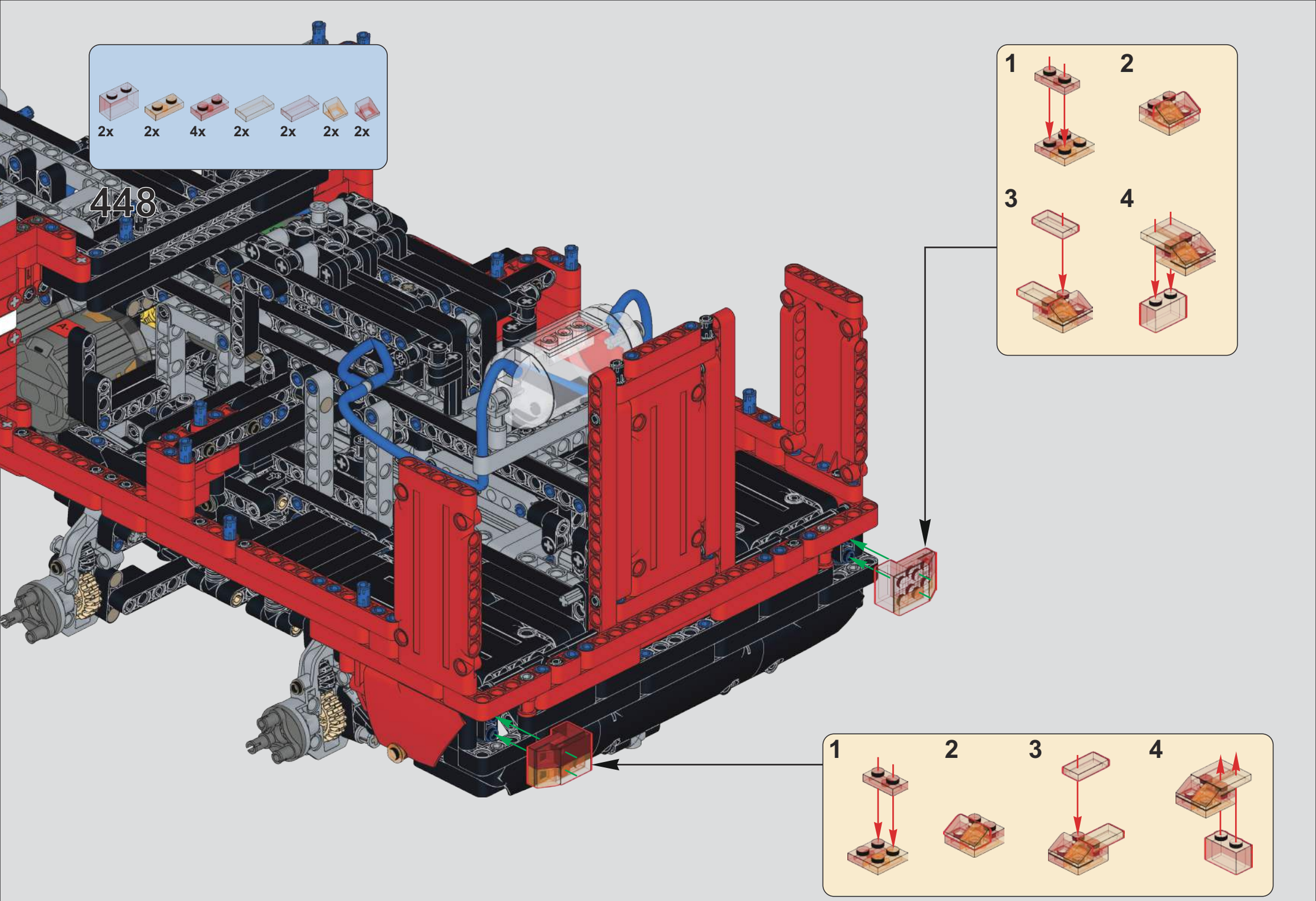
2x
2x
4x
2x
2x
2x
2x
448
1
2
3
4
1
2
3
4

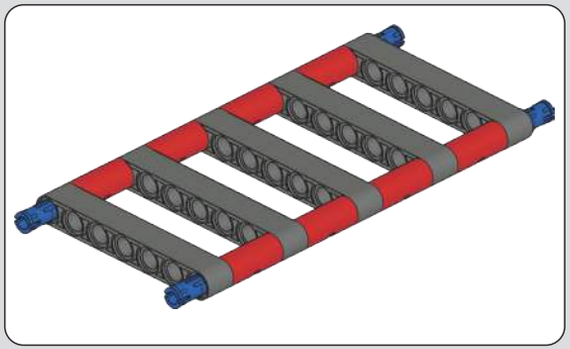

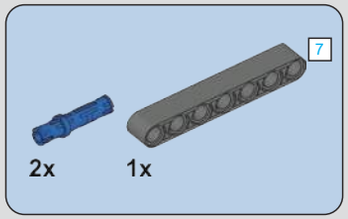

449

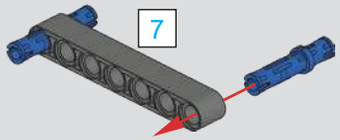

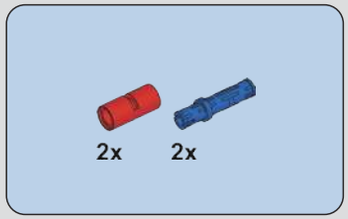

450

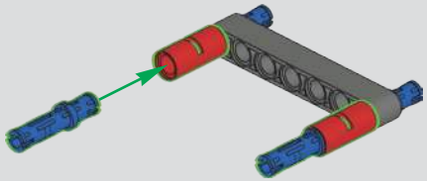

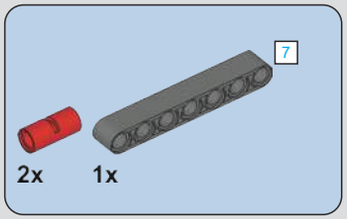

451

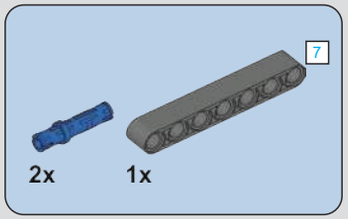

452

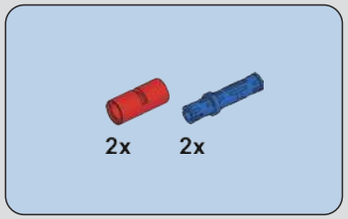

453

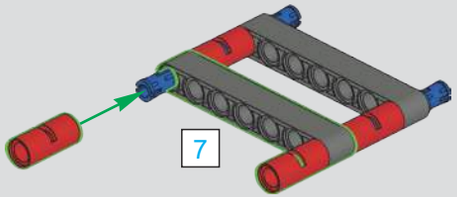

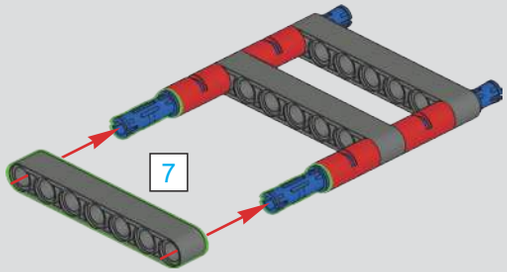

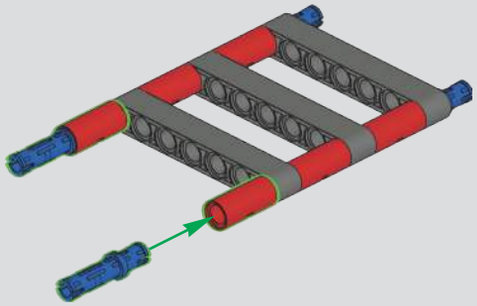

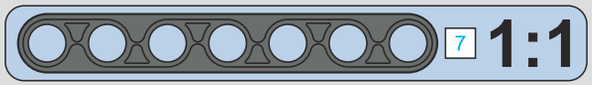

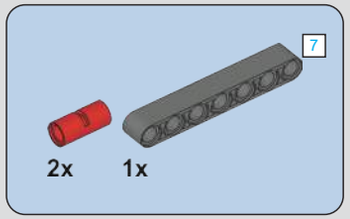

454

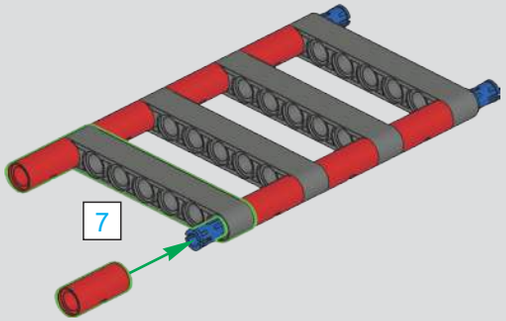

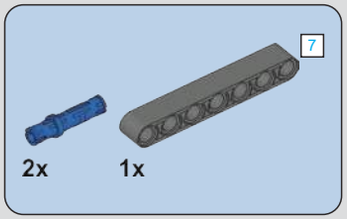

455

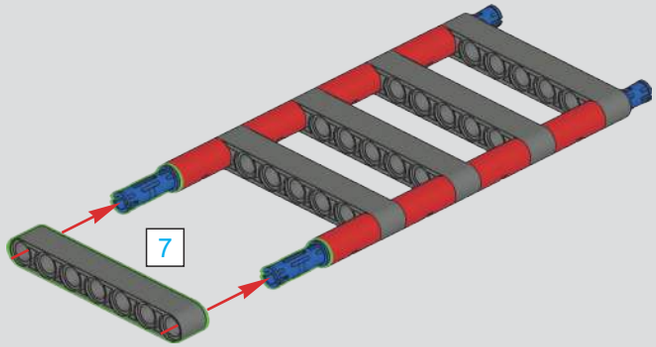

456

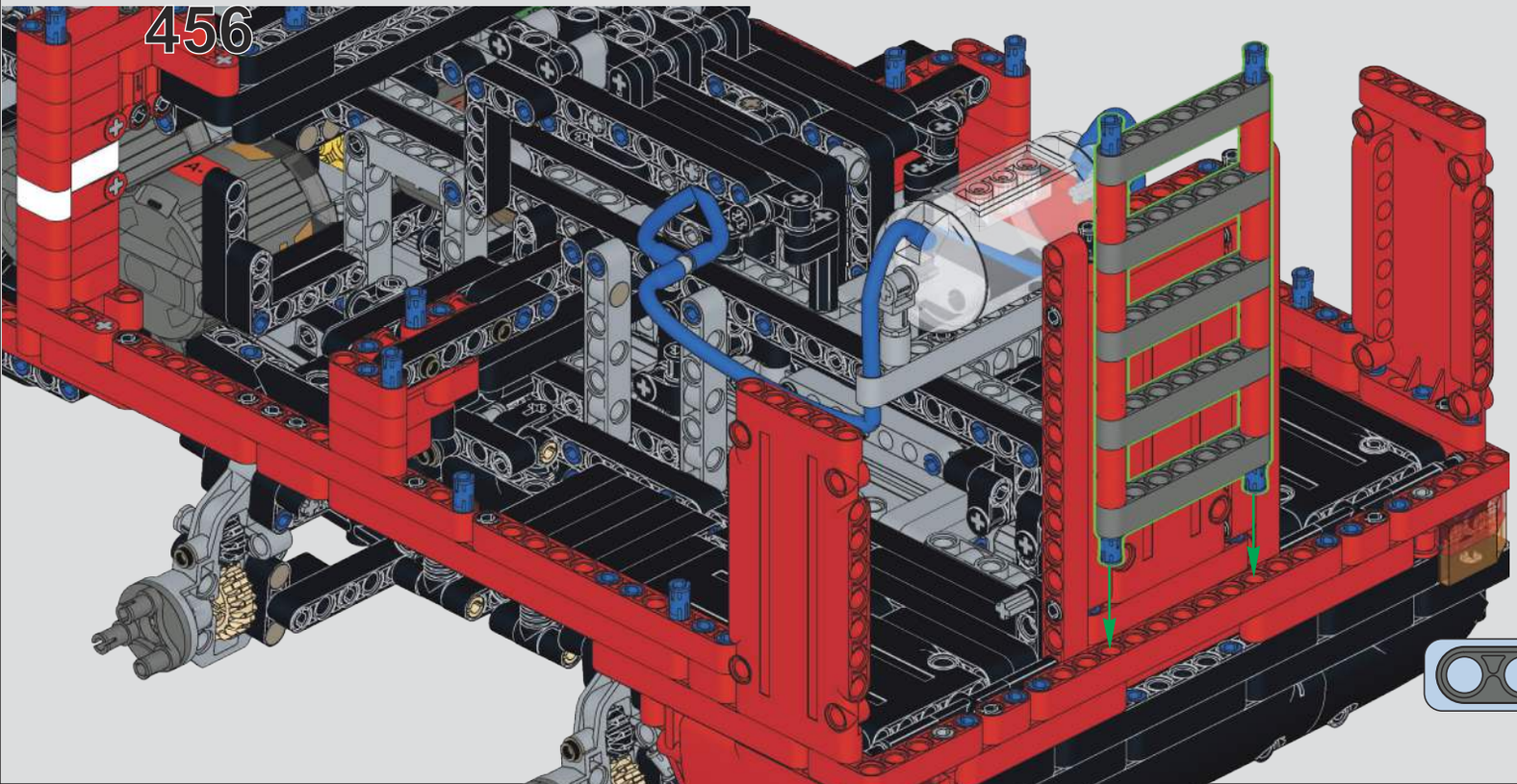

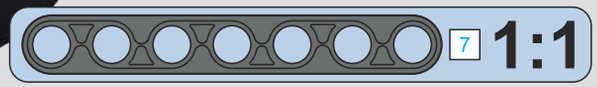

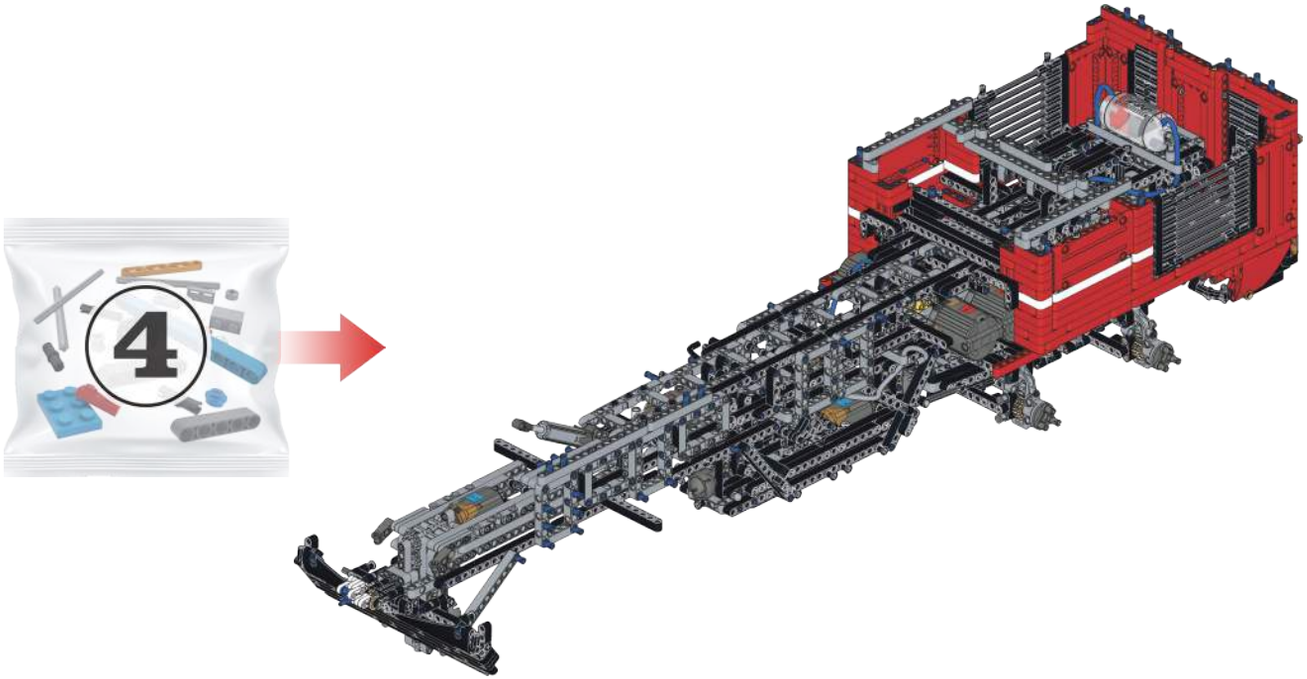

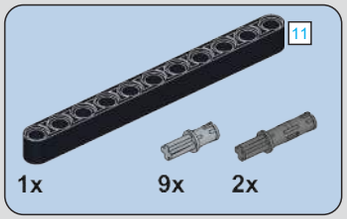

457

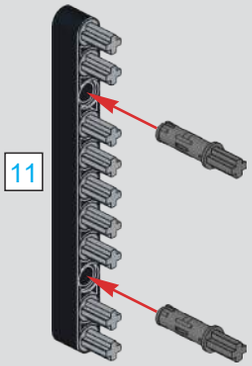

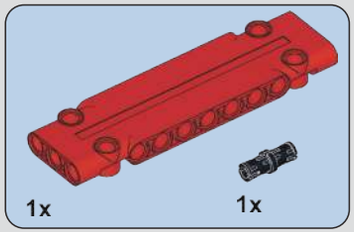

458

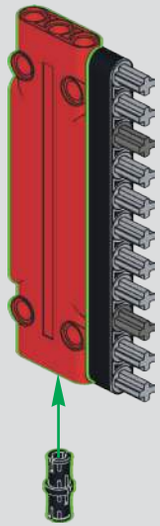

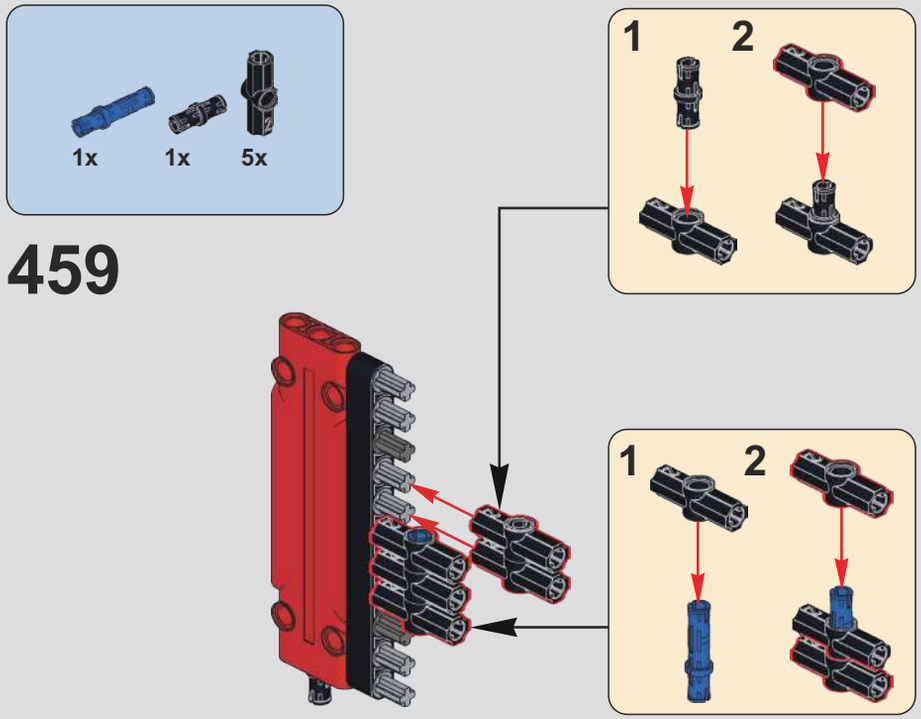
1x
1x
5x
459
1
2
1
2

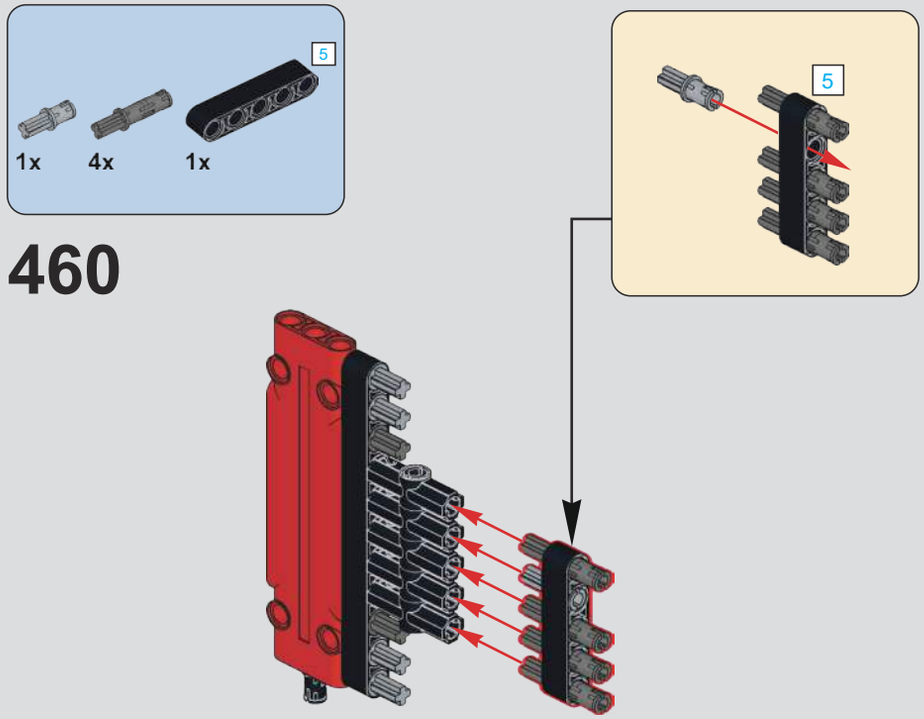
5
1x
4x
1x
460
5

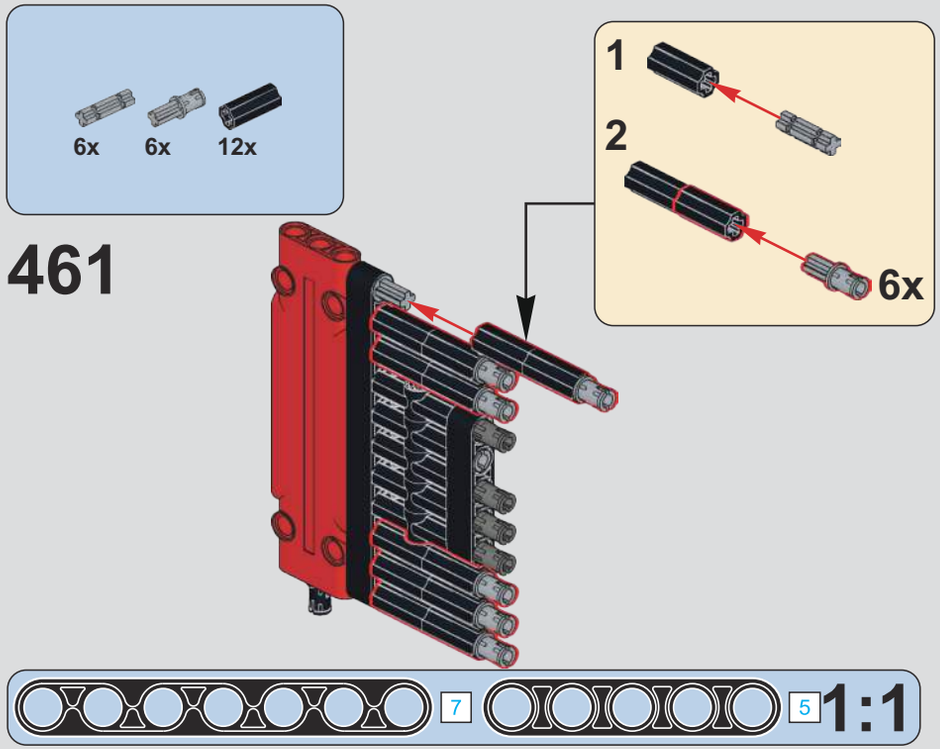
6x
6x
12x
461
1
2
6x
7
5
1:1

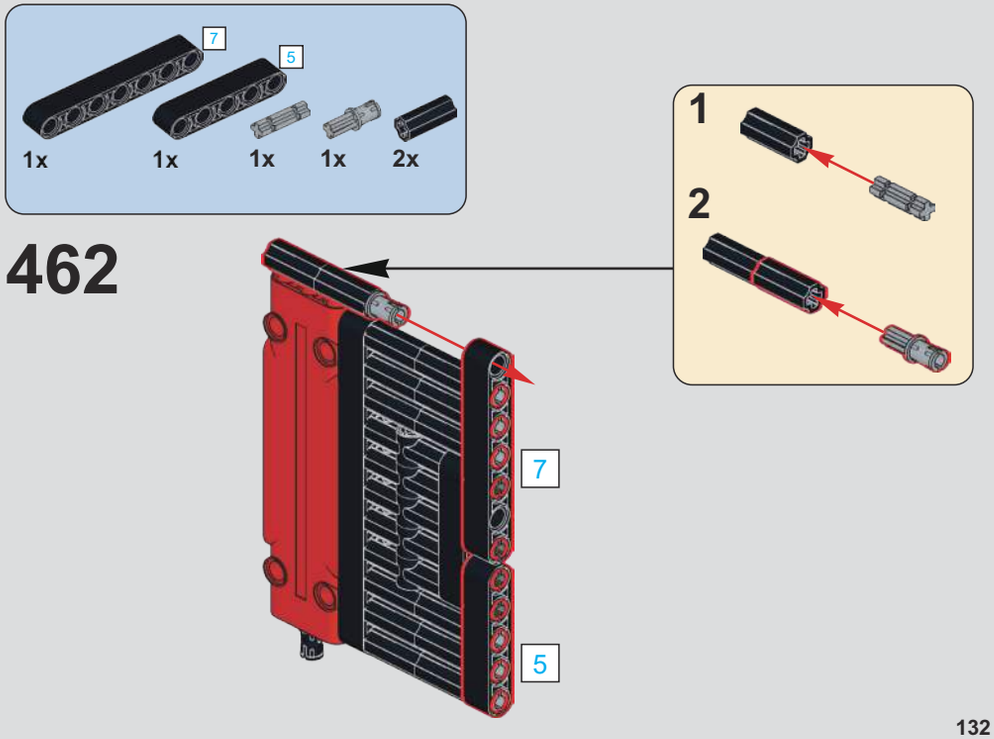
7
5
1x
1x
1x
1x
2x
462
1
2
7
5

463

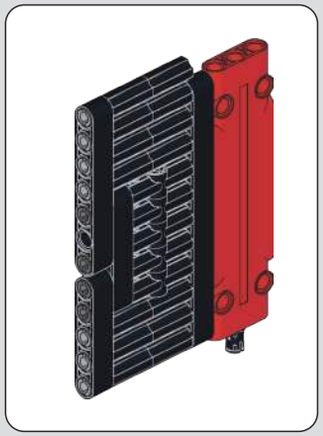

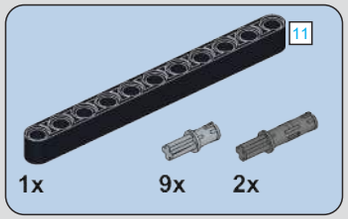

464

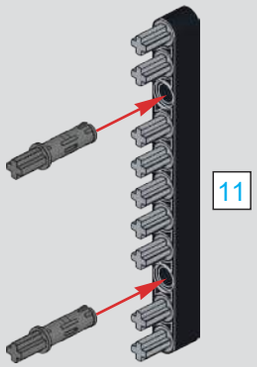

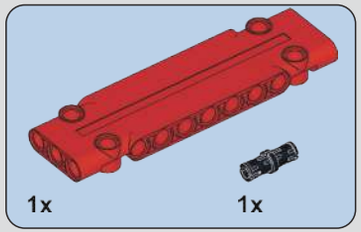

465

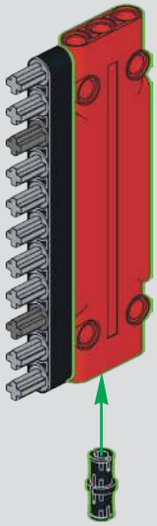

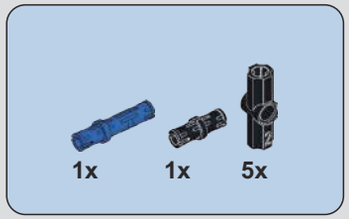

466

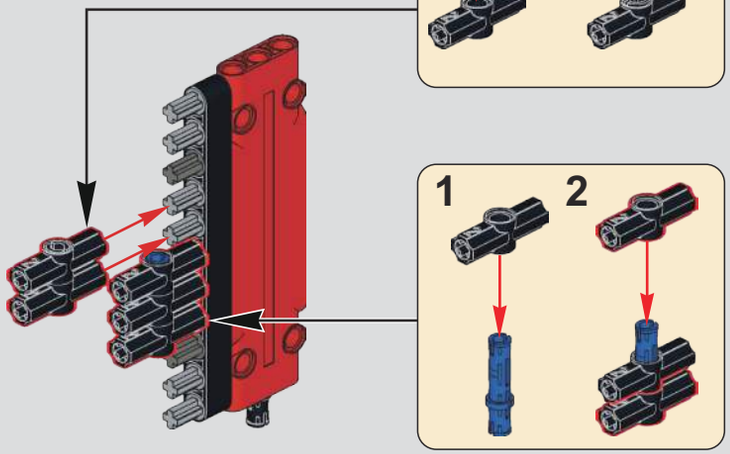

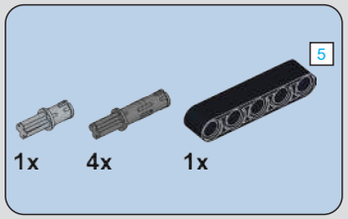

467

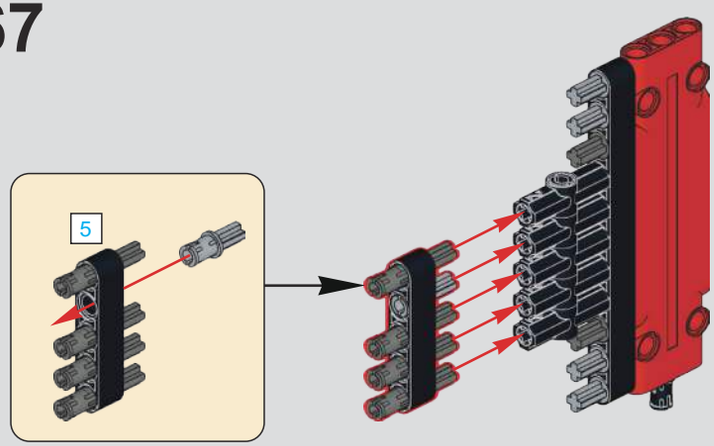

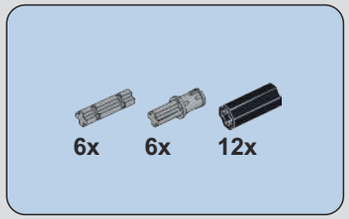

468

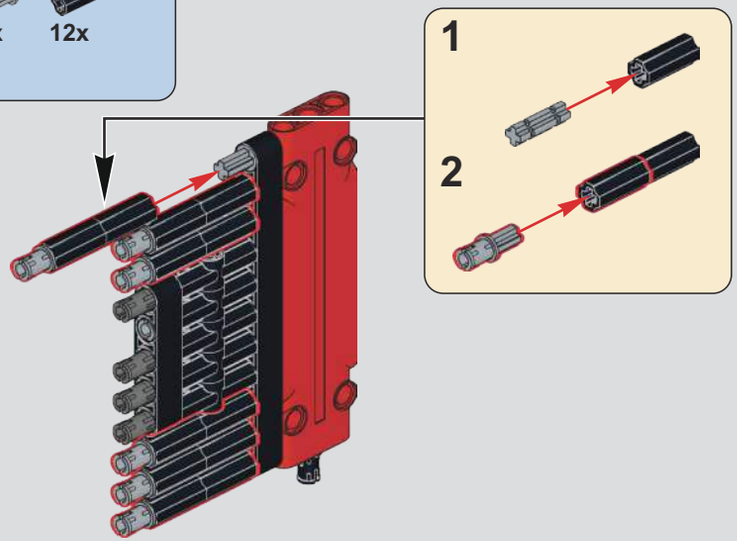

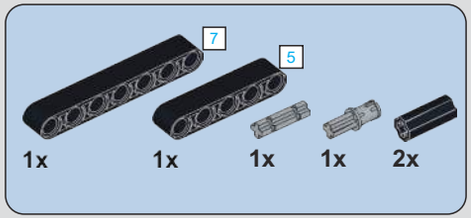

469

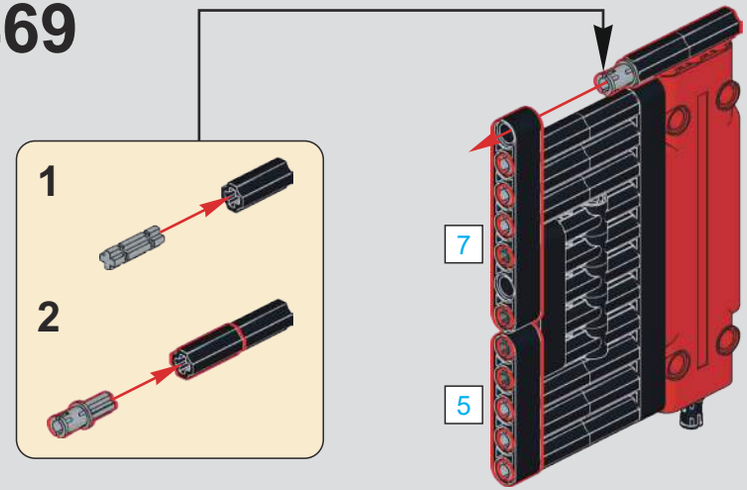

470

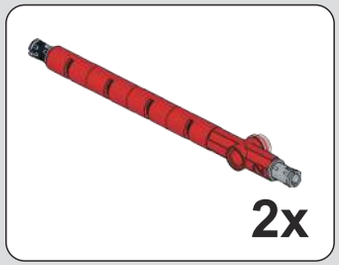

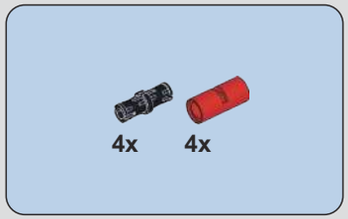

471

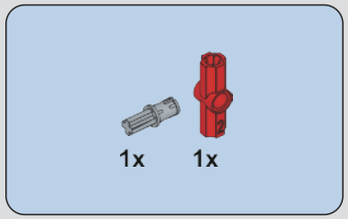

472

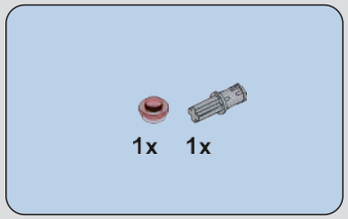

473

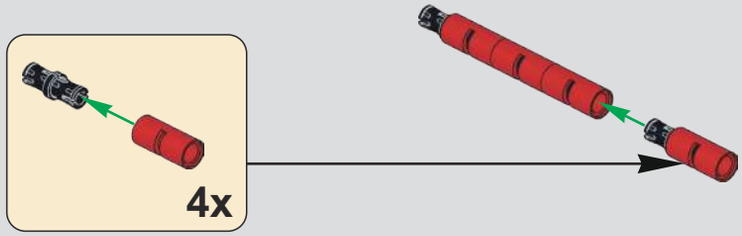

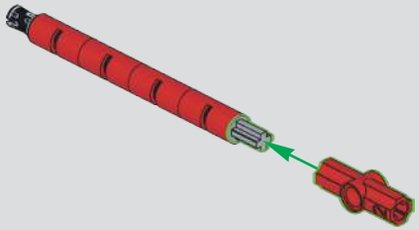

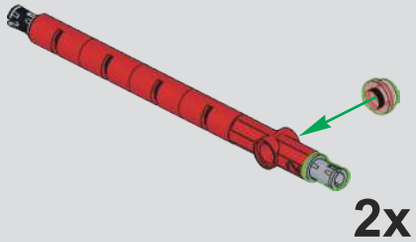

474

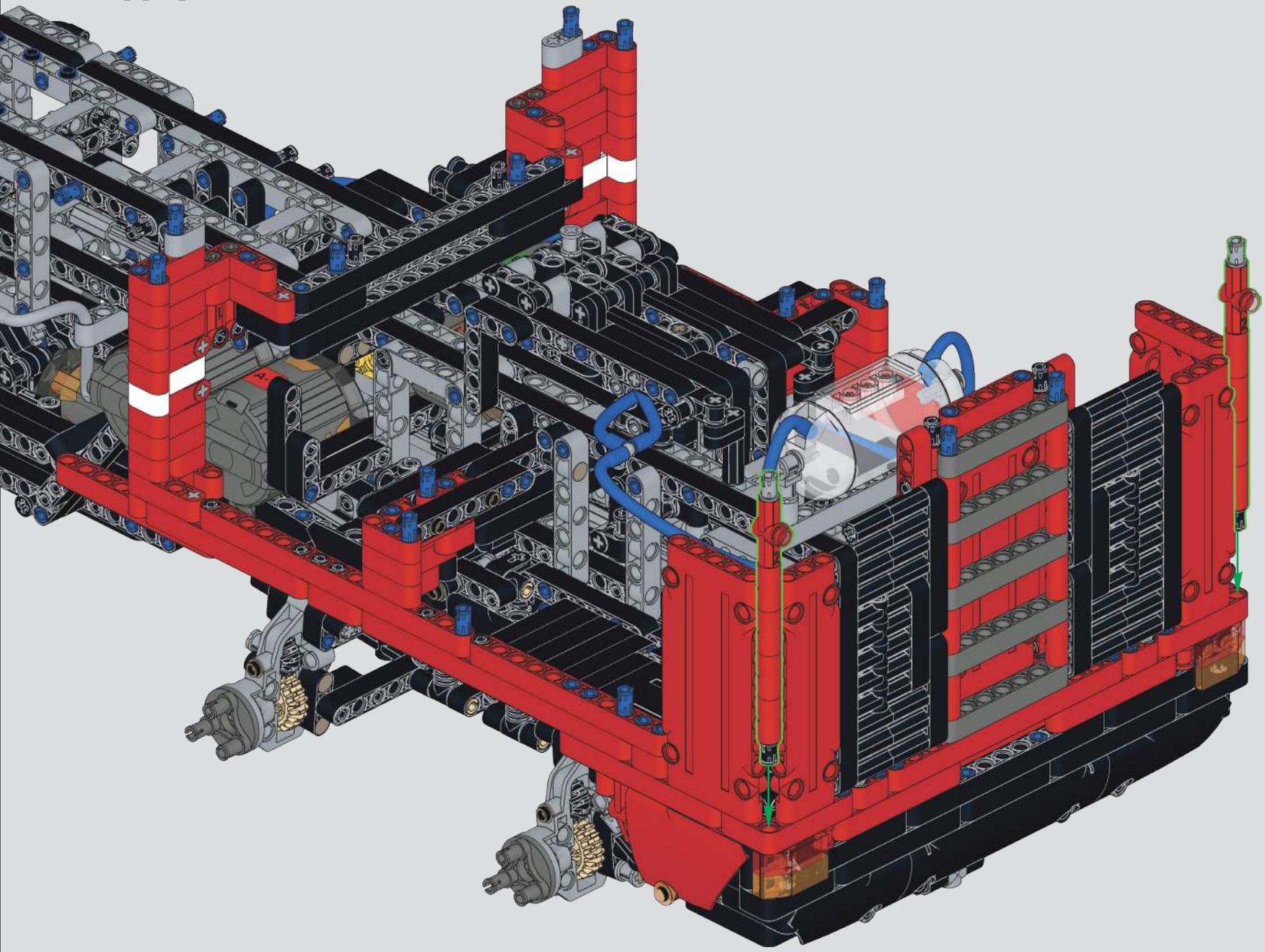

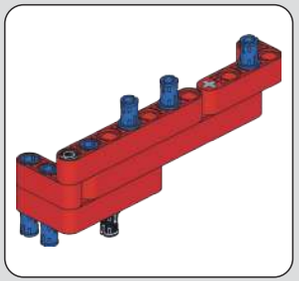

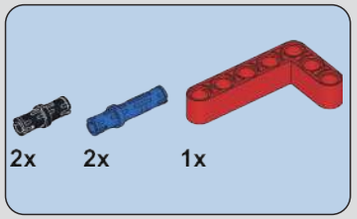

475

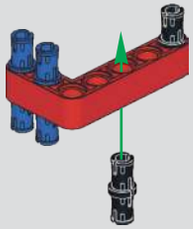

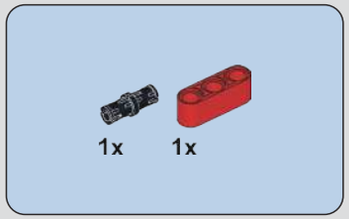

476

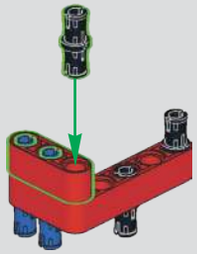

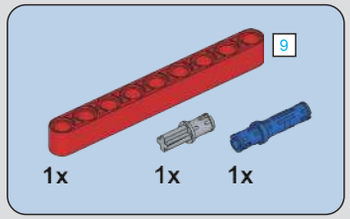

477

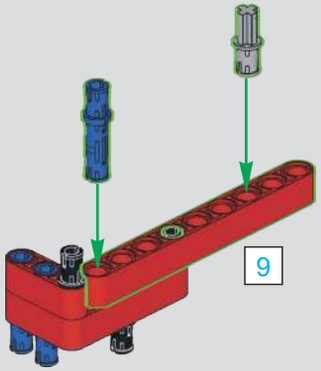

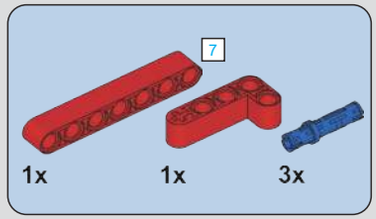

478

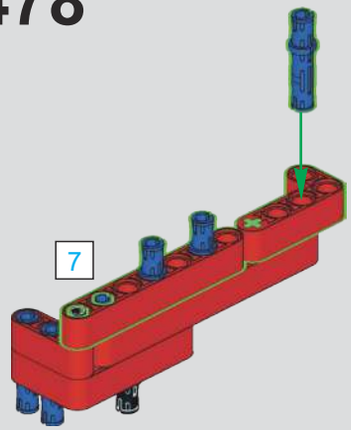

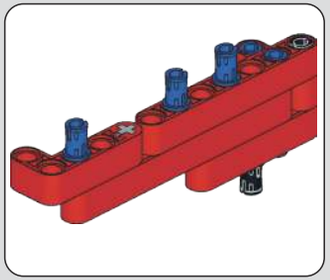

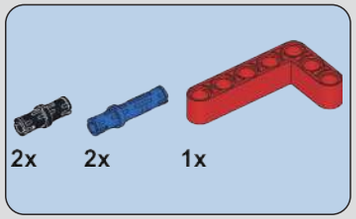

479

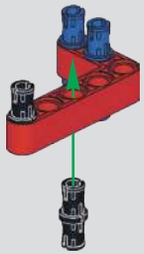

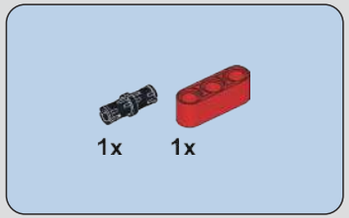

480

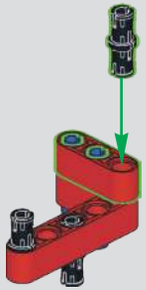

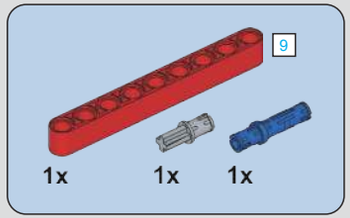

481

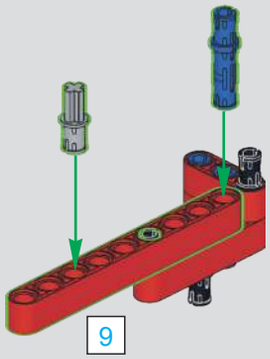

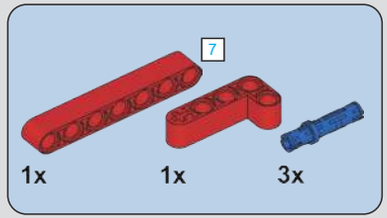

482

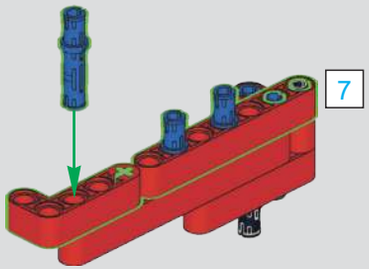

483

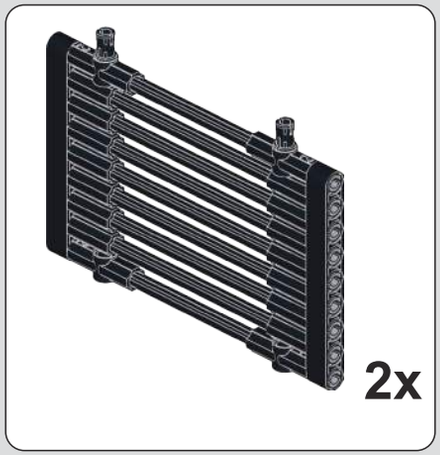

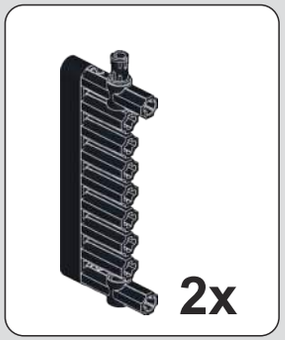

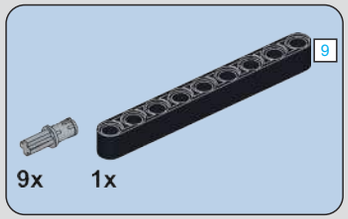

484

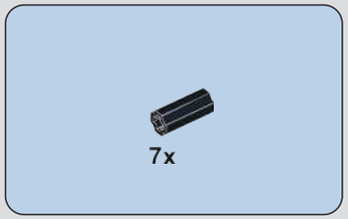

485

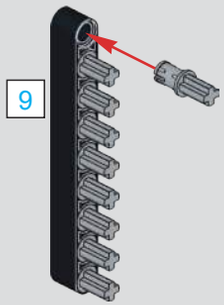

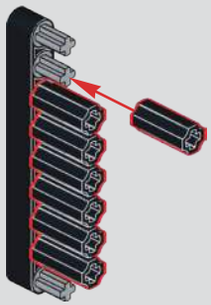

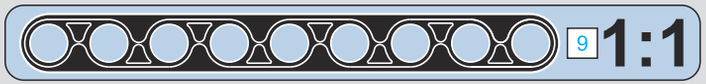

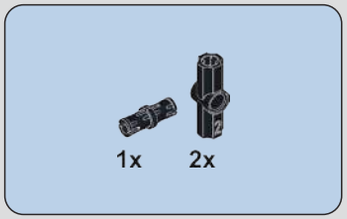

486

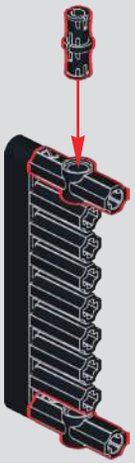

2x

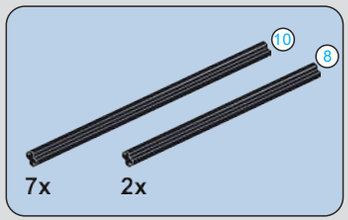

487

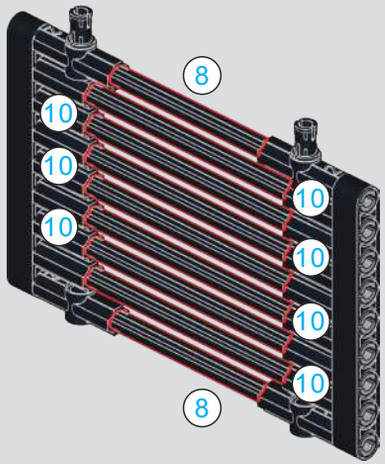

2x

488

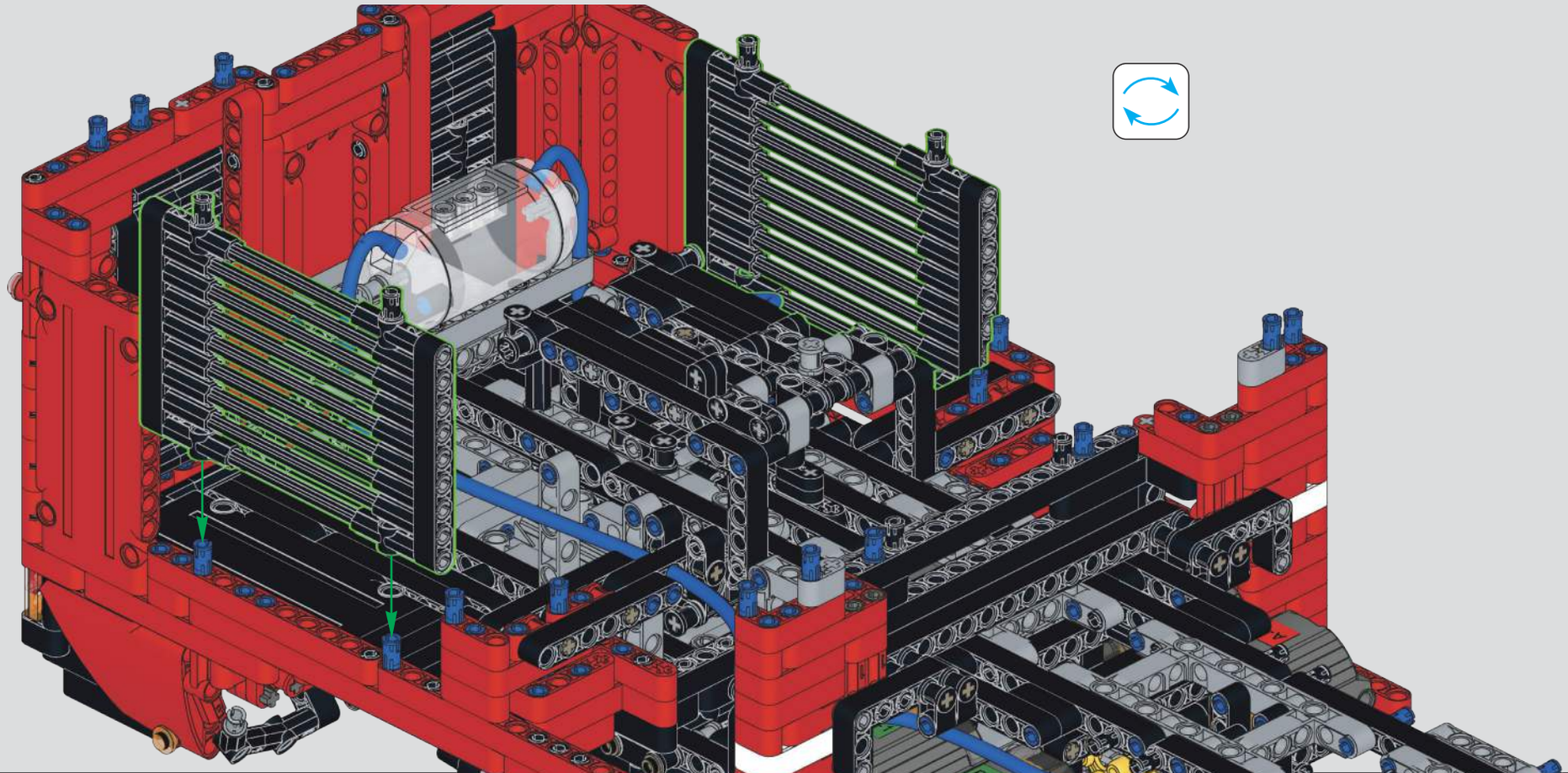

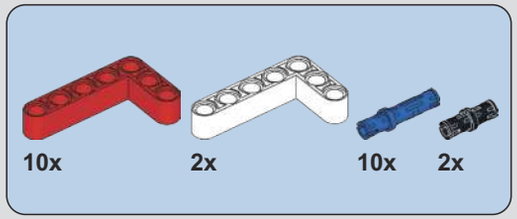

489

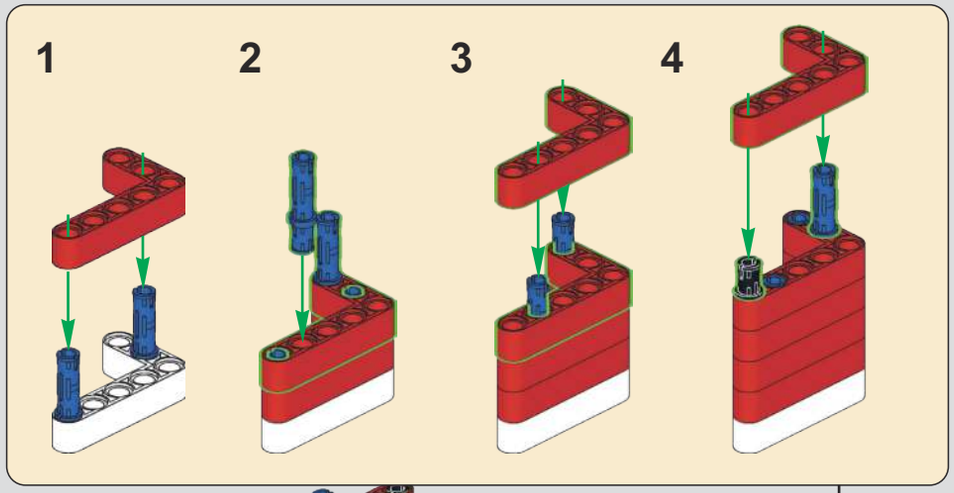

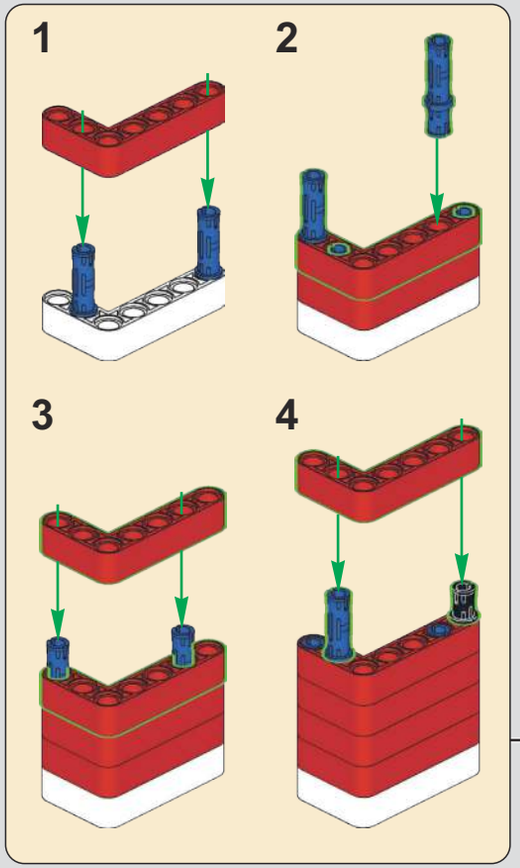

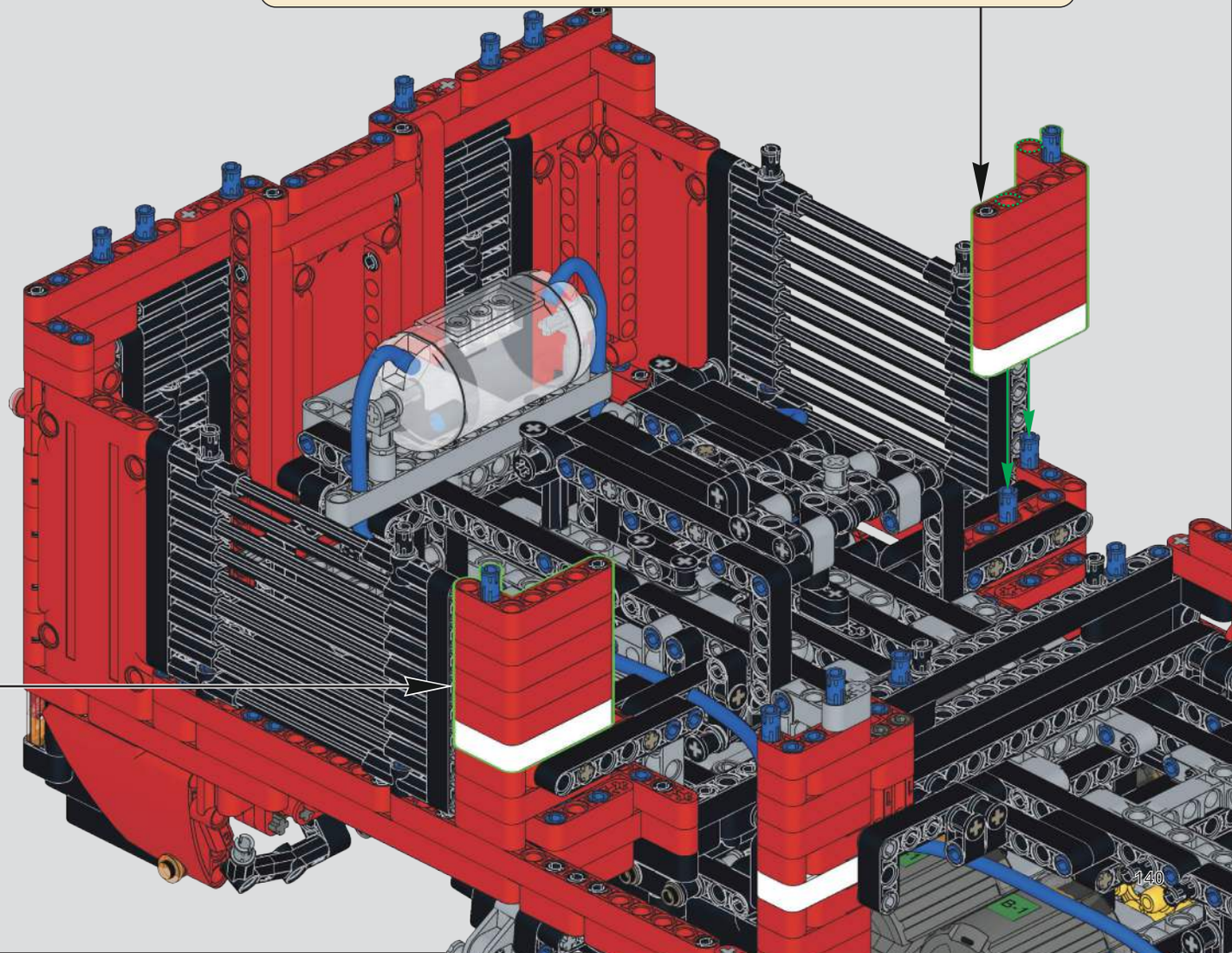

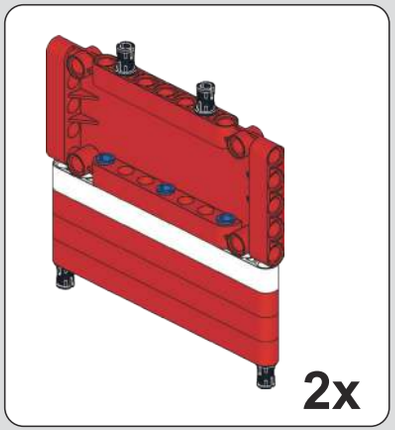

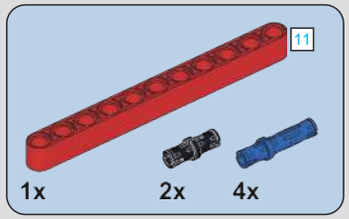

490

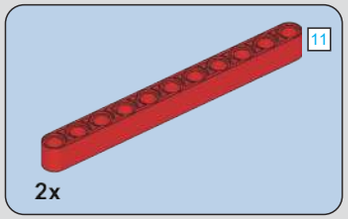

491

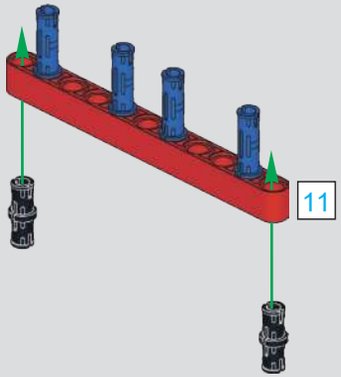

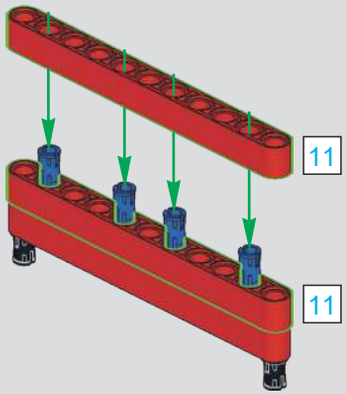

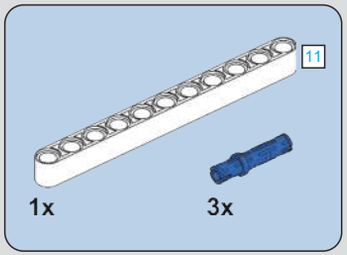

492

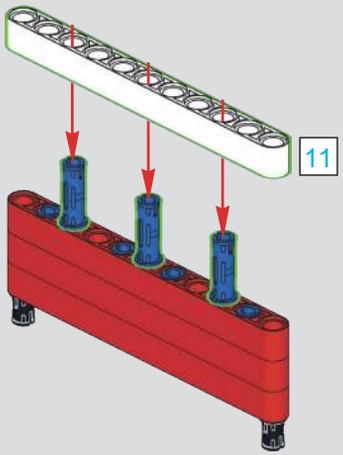

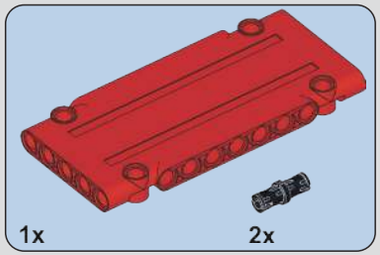

493

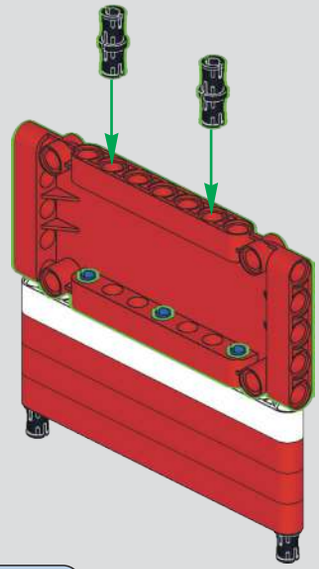

2x

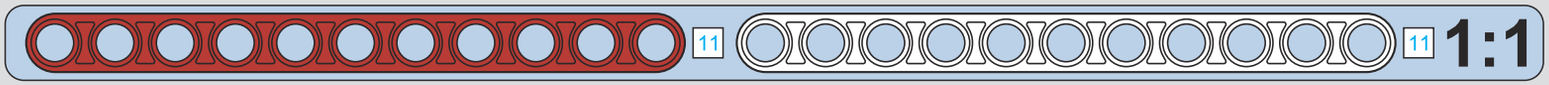

494

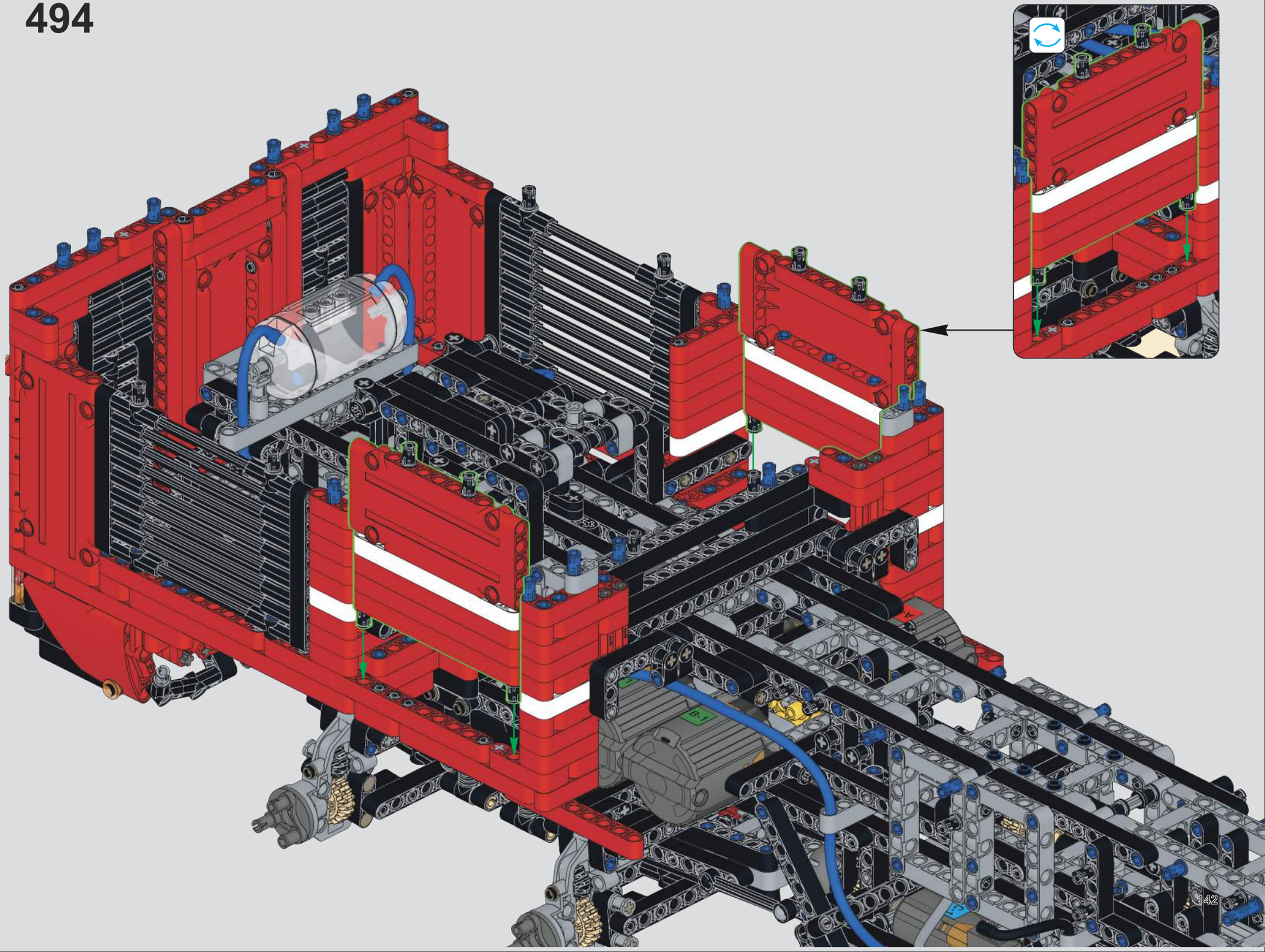

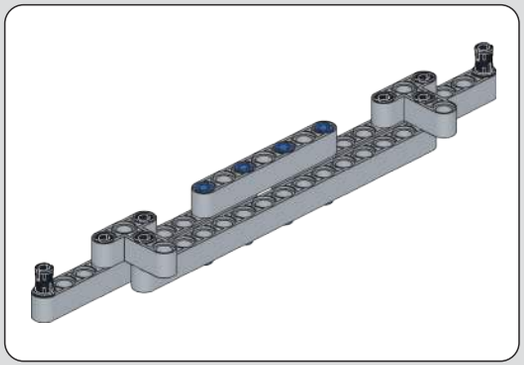

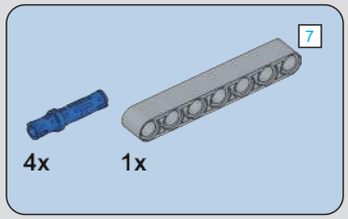

495

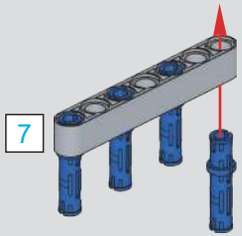

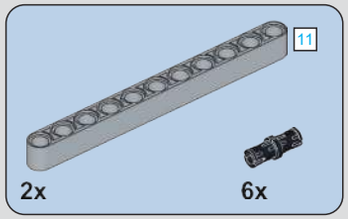

496

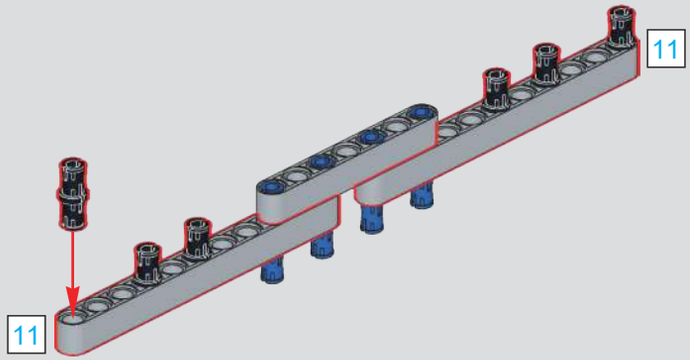

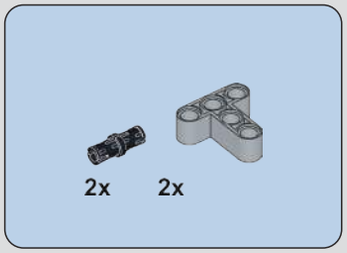

497

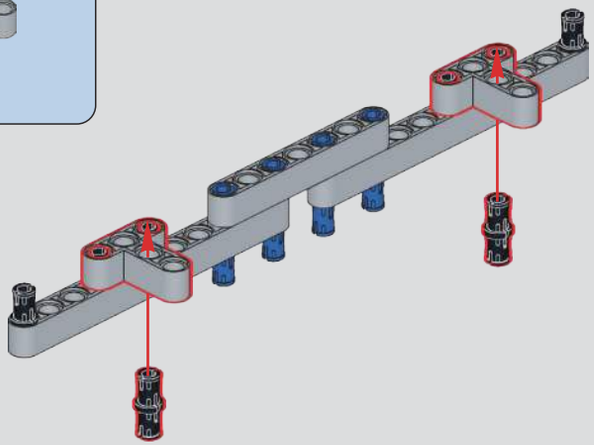

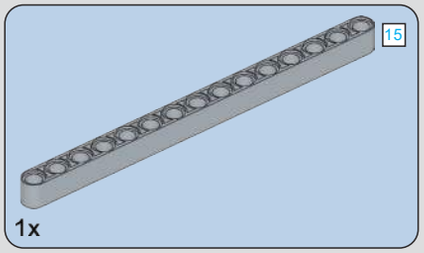

498

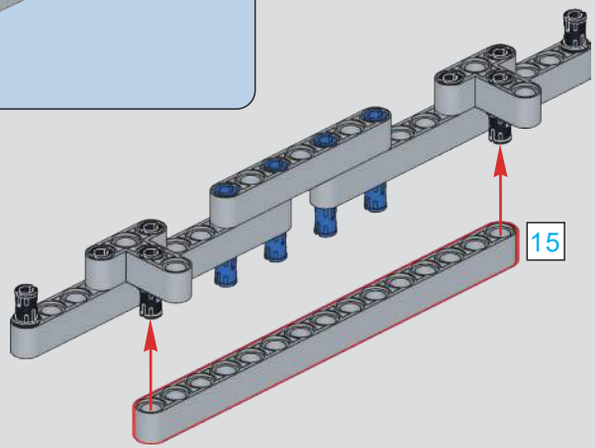

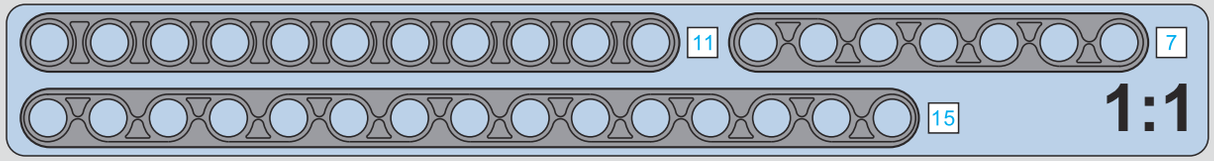

499

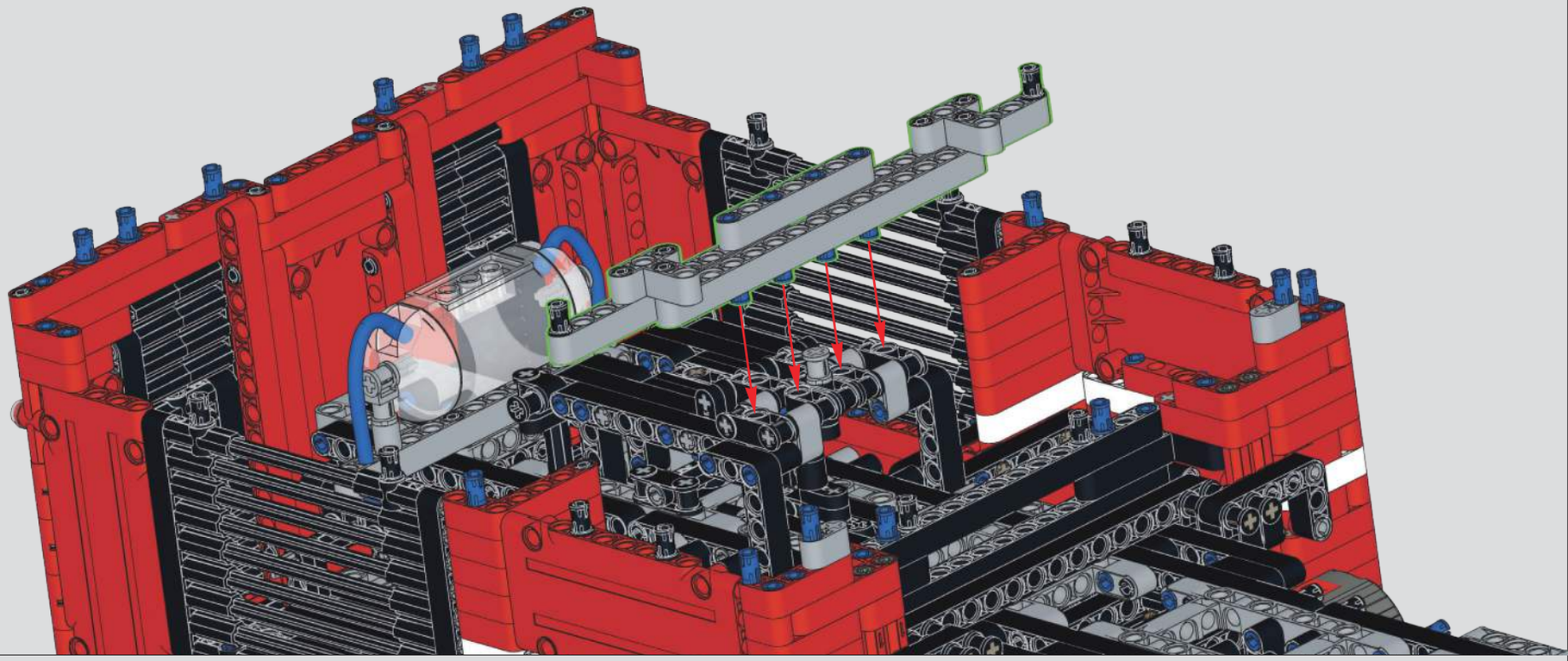

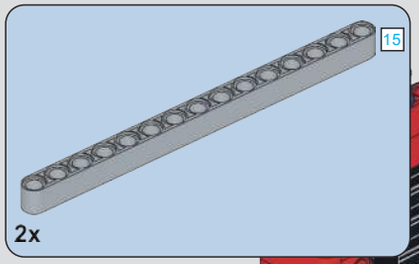

500

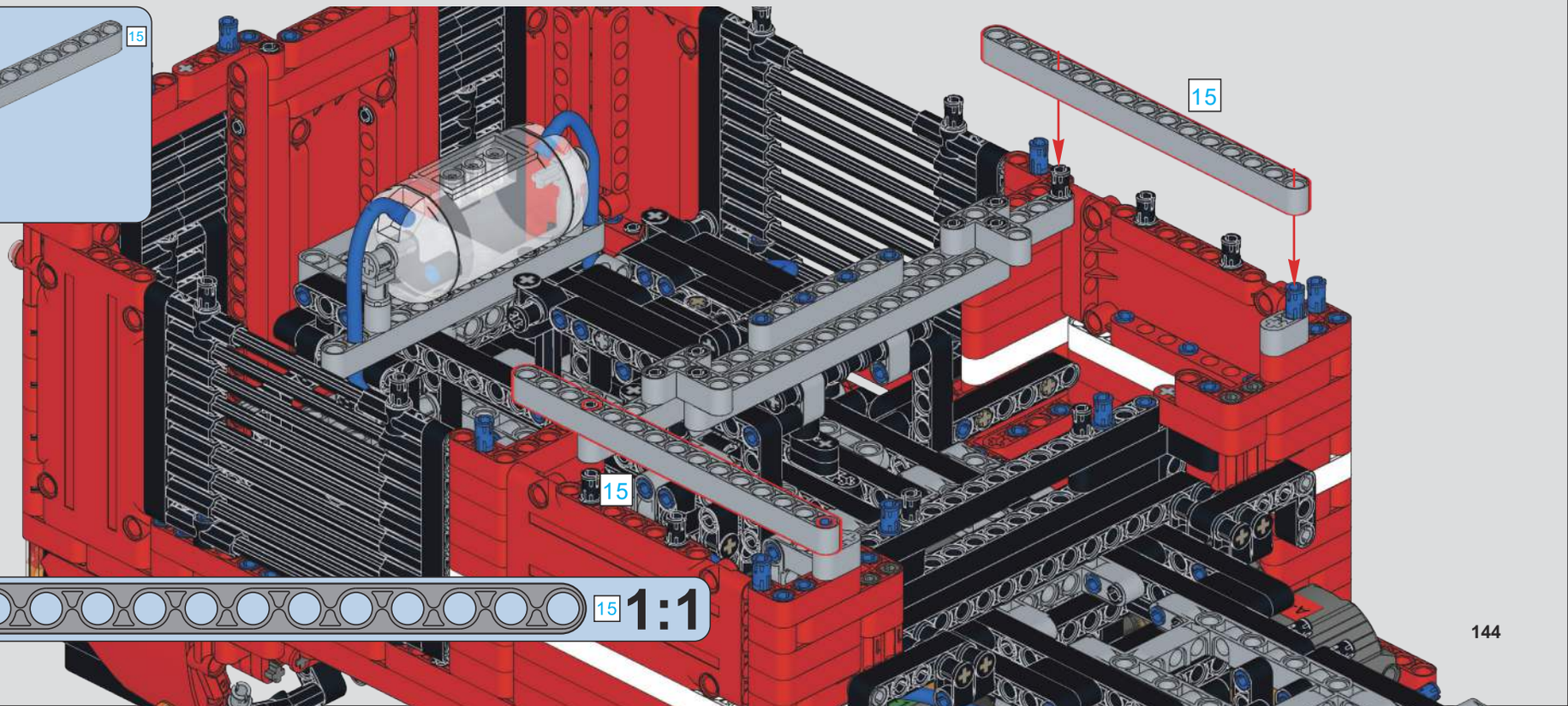

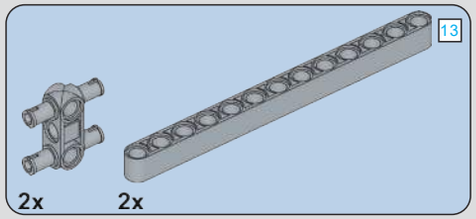

501

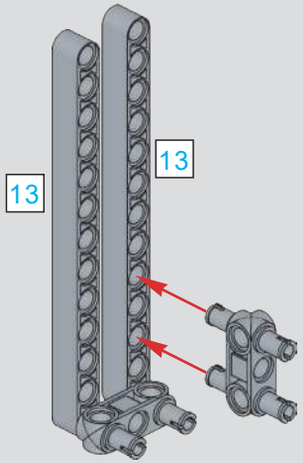

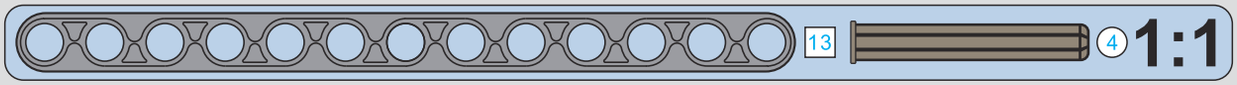

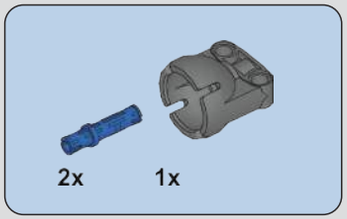

502

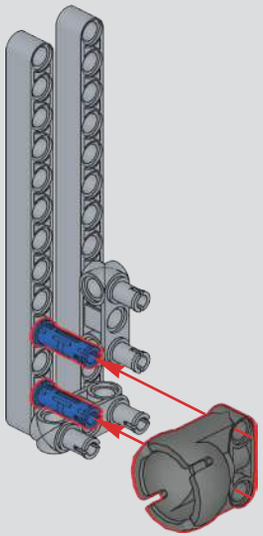

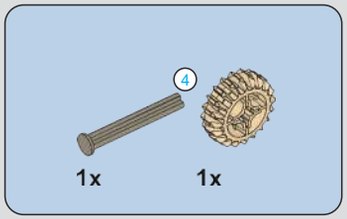

503

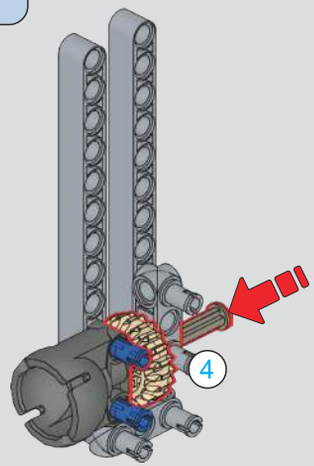

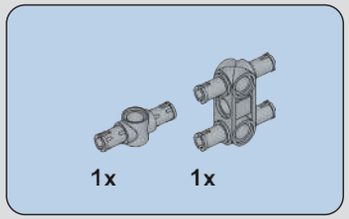

504

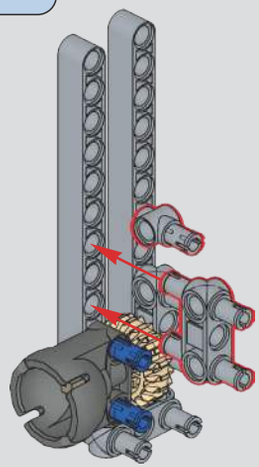

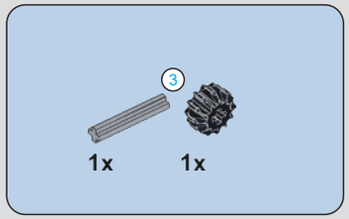

505

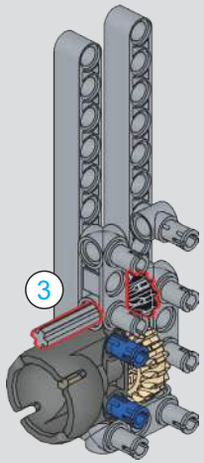

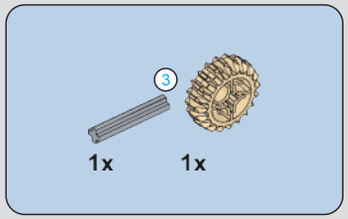

506

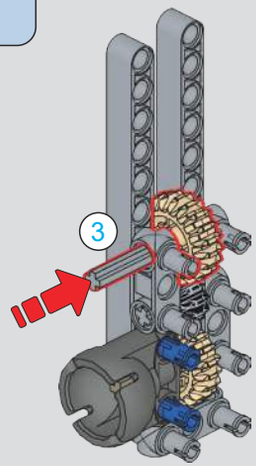

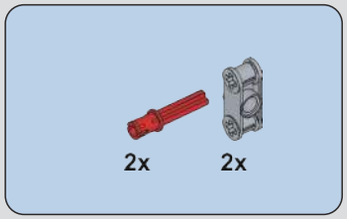

507

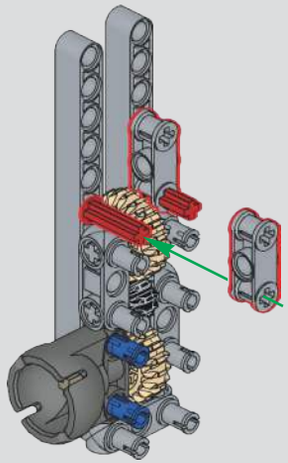

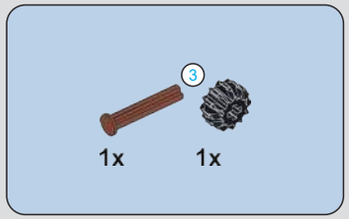

508

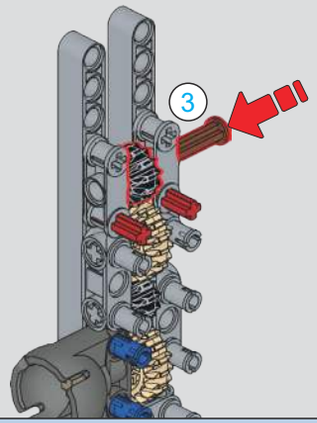

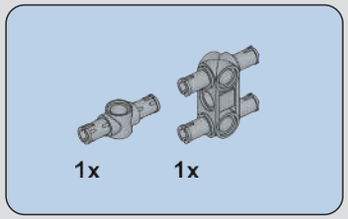

509

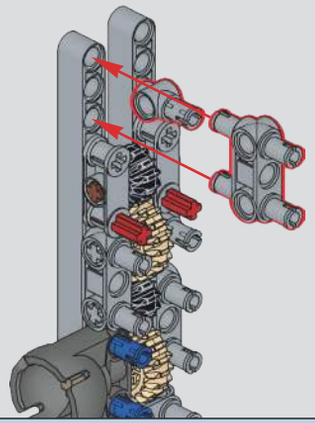

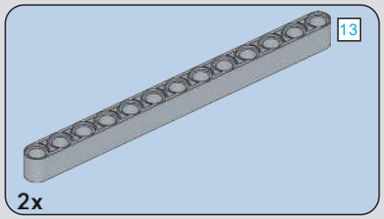

510

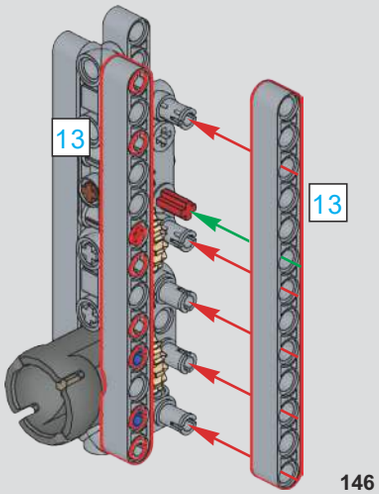

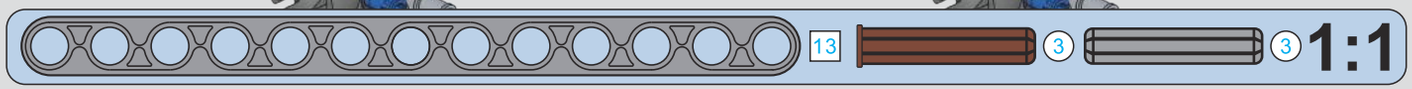

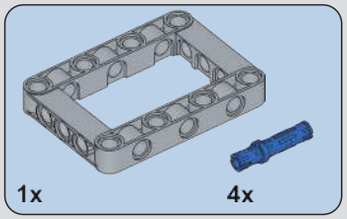

511

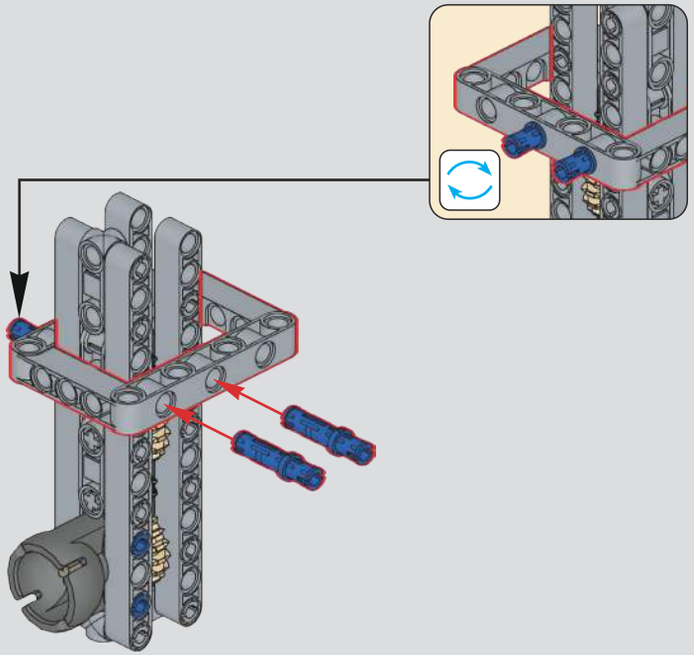

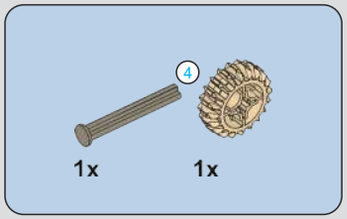

512

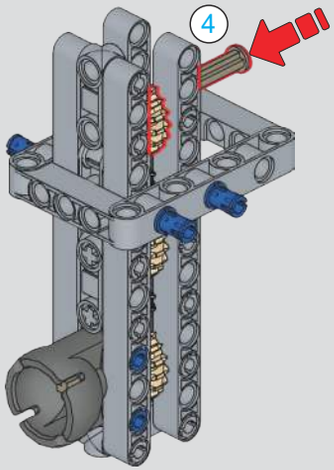

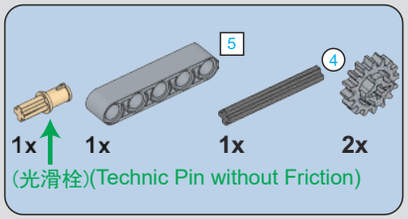

513

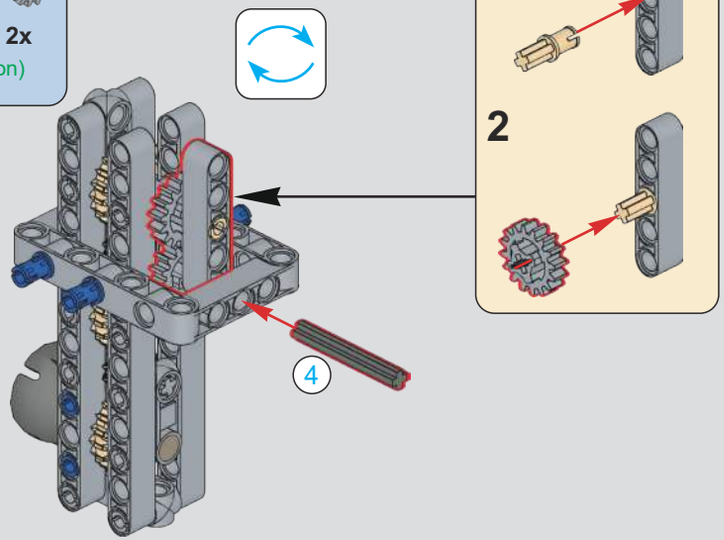

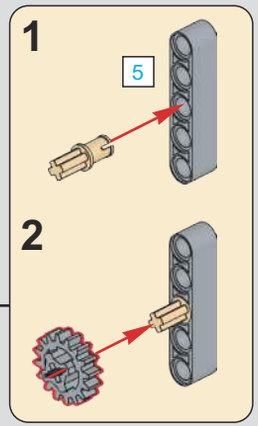

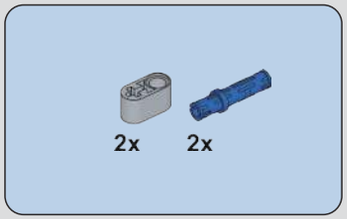

514

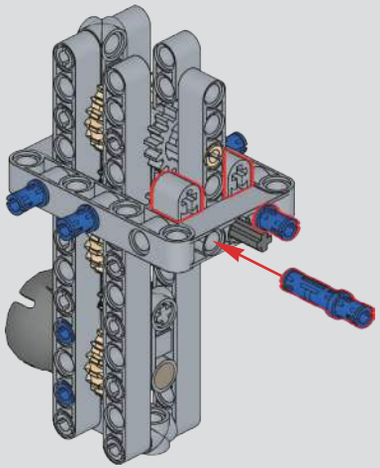

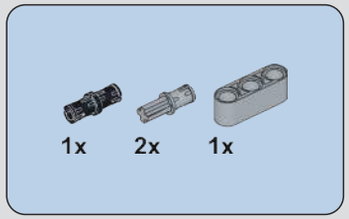

515

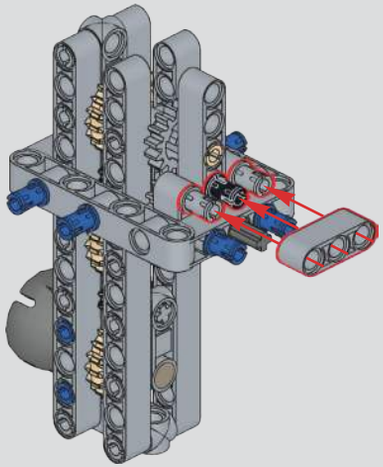

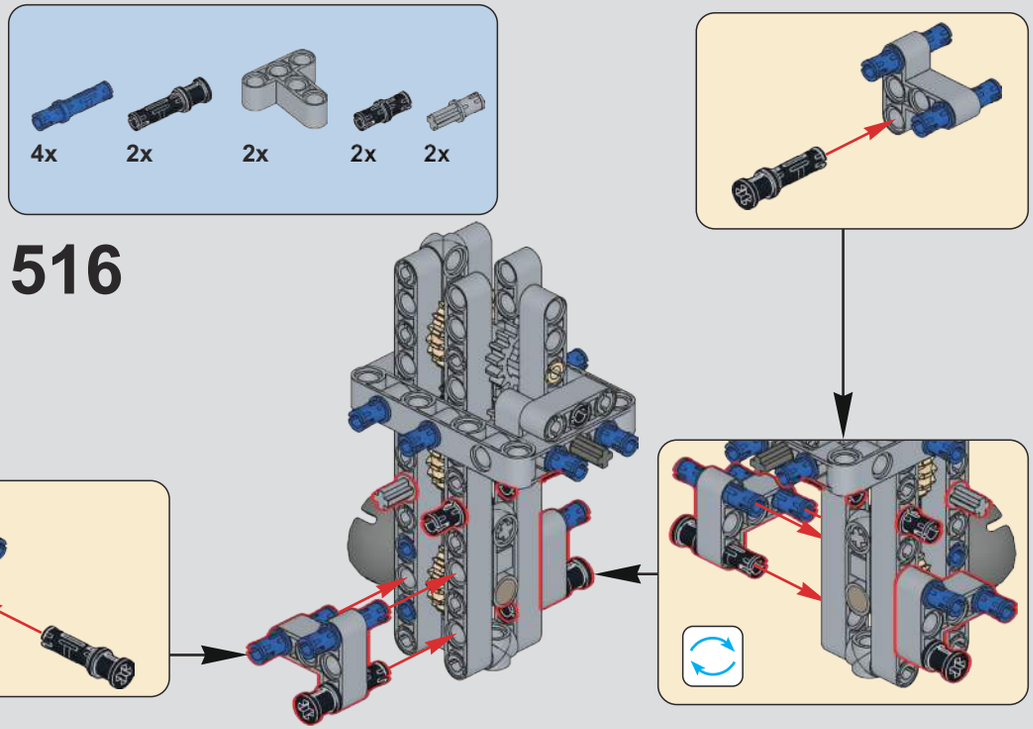

516

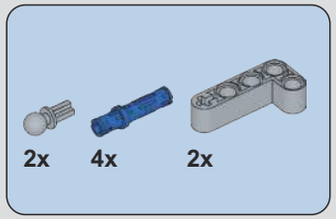

517

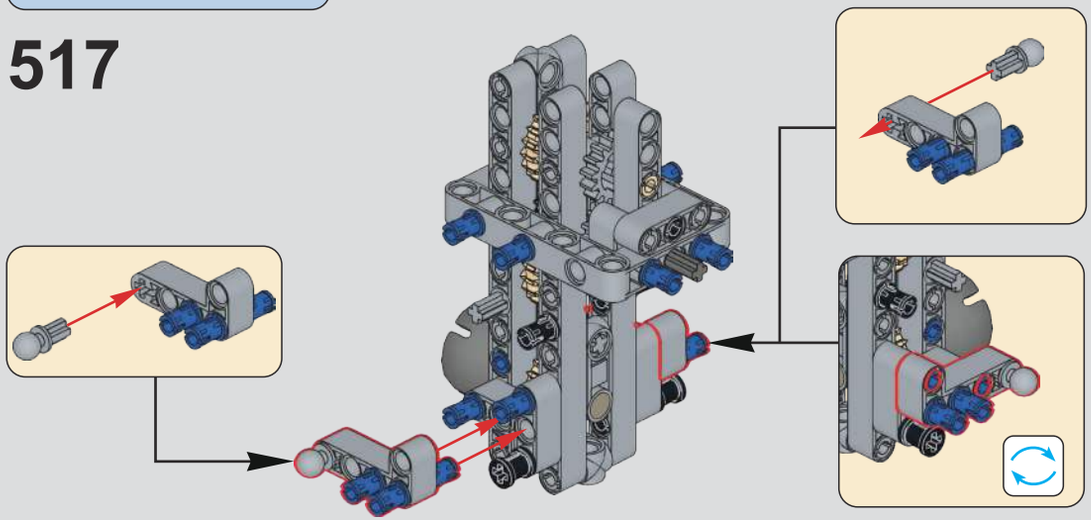

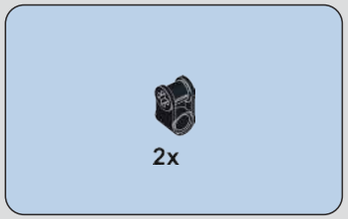

518

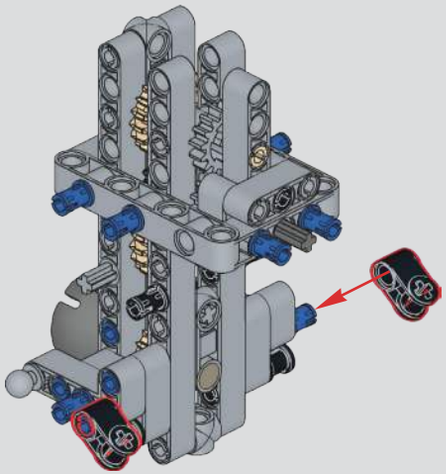

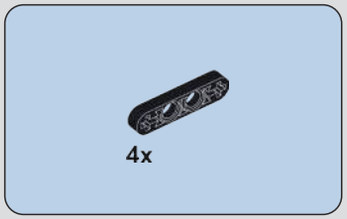

519

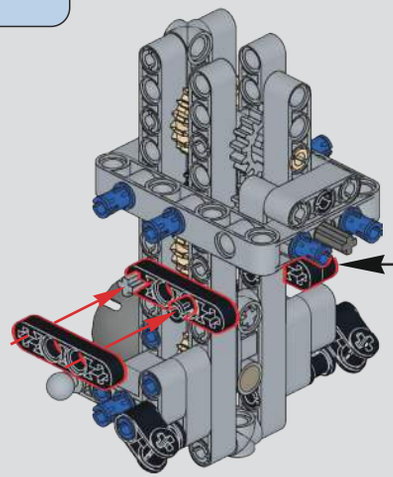

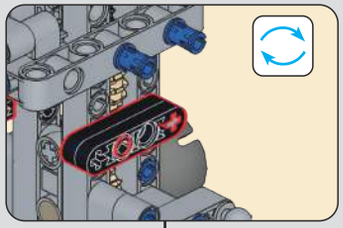

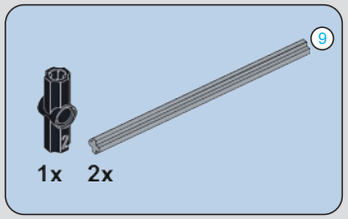

520

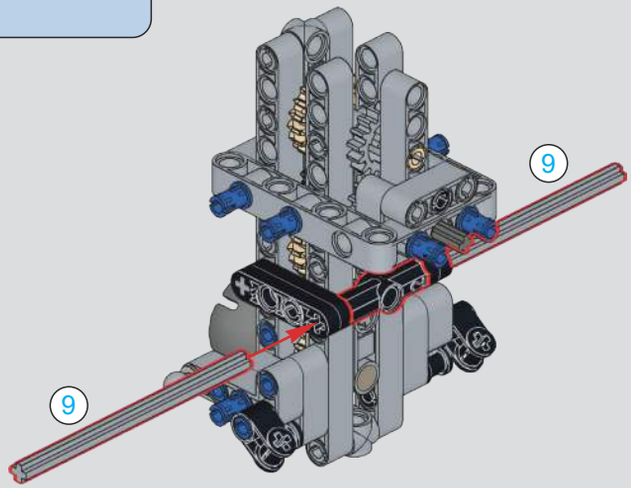

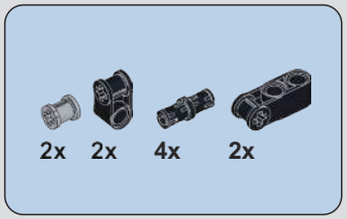

521

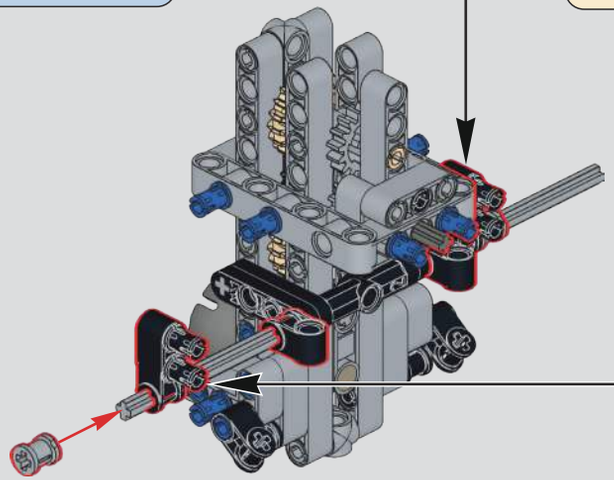

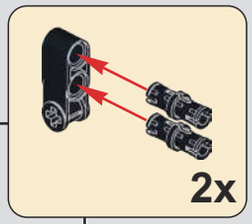

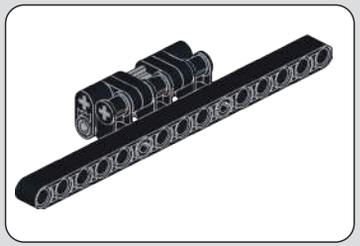

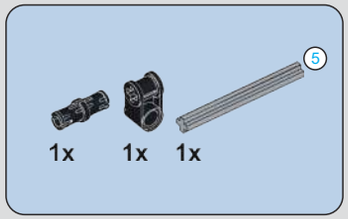

522

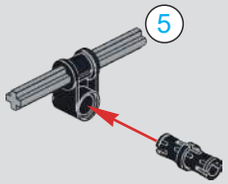

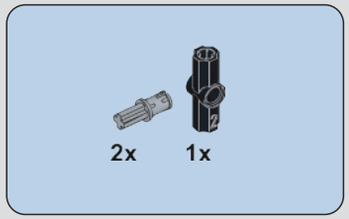

523

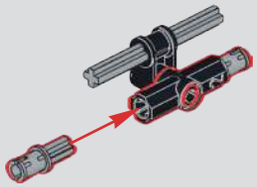

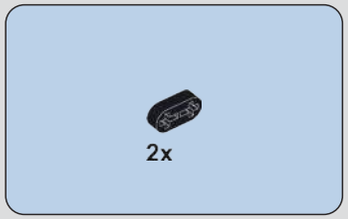

524

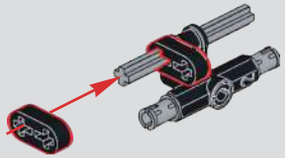

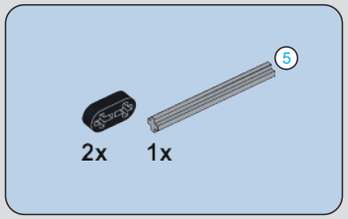

525

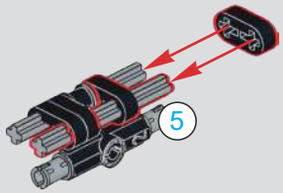

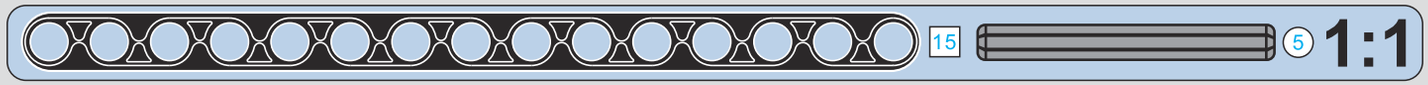

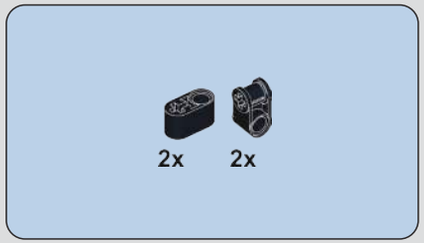

526

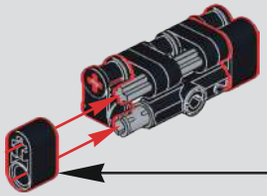

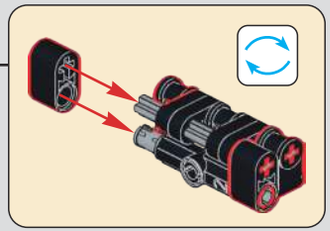

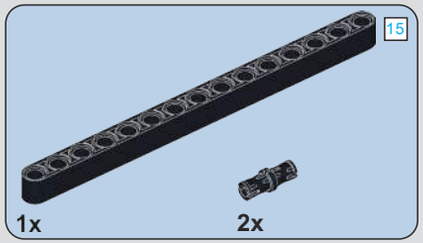

527

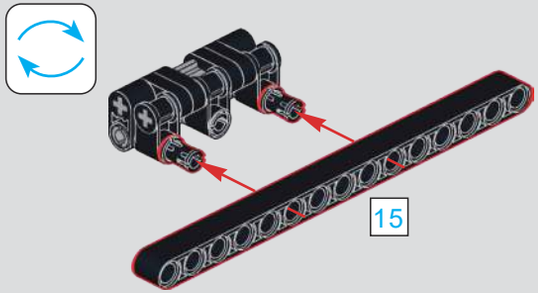

528

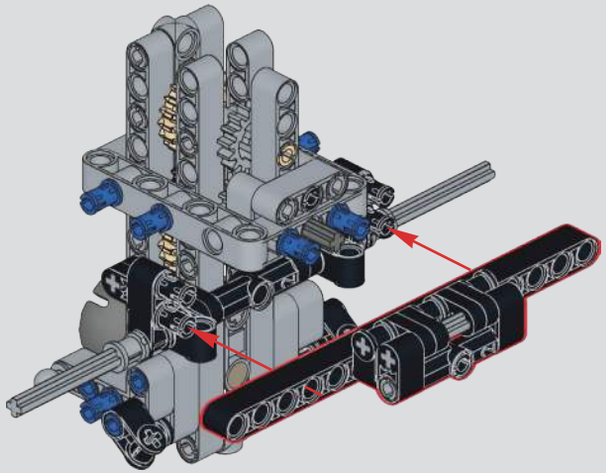

529

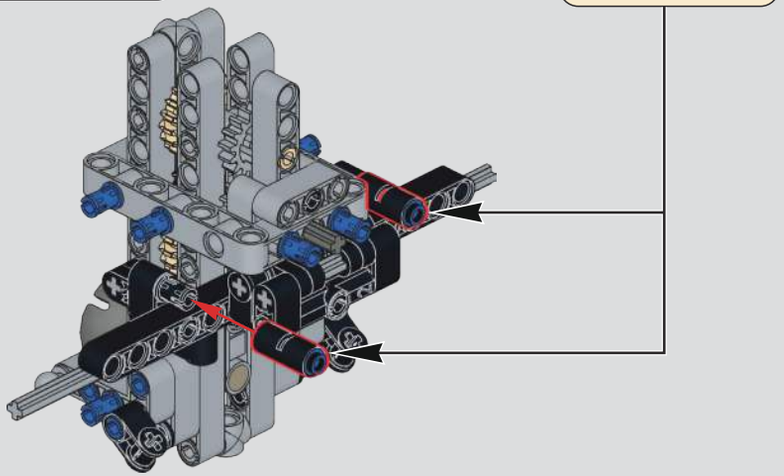

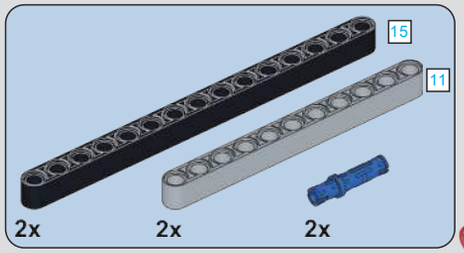

530

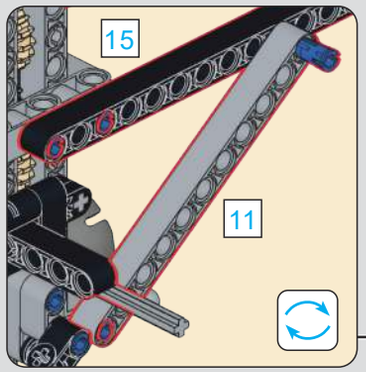

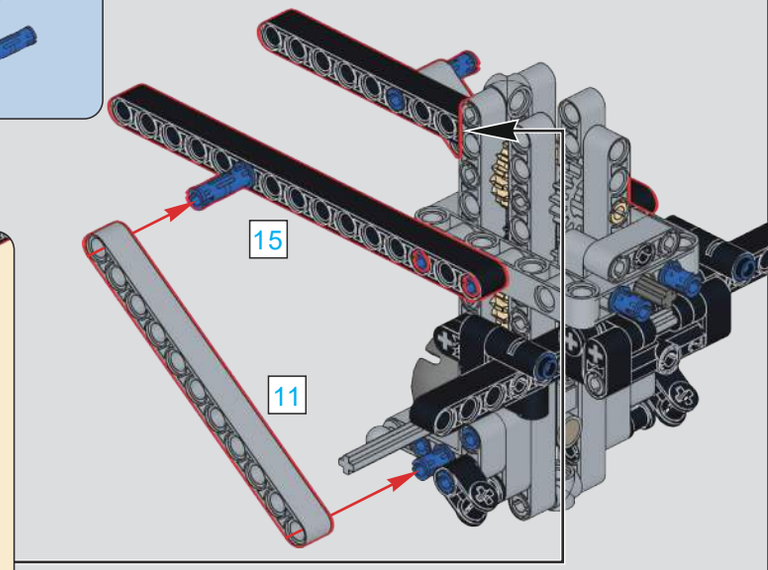

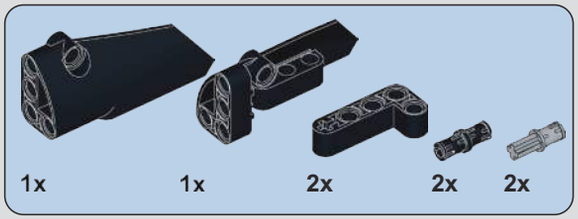

531

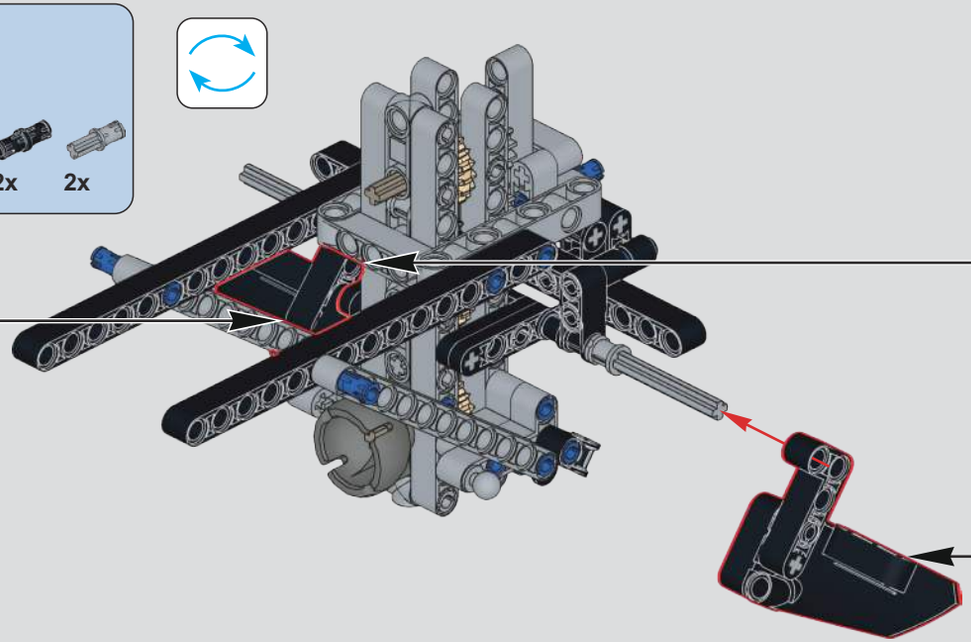

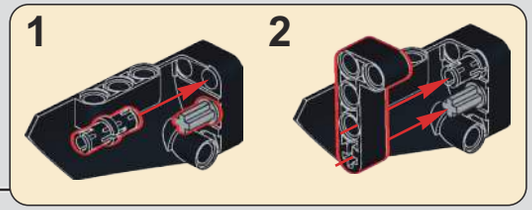

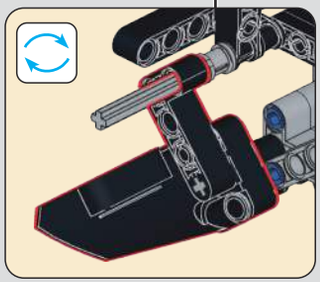

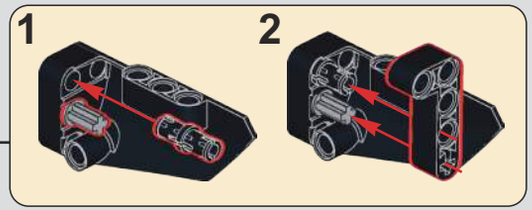

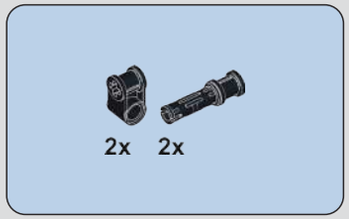

532

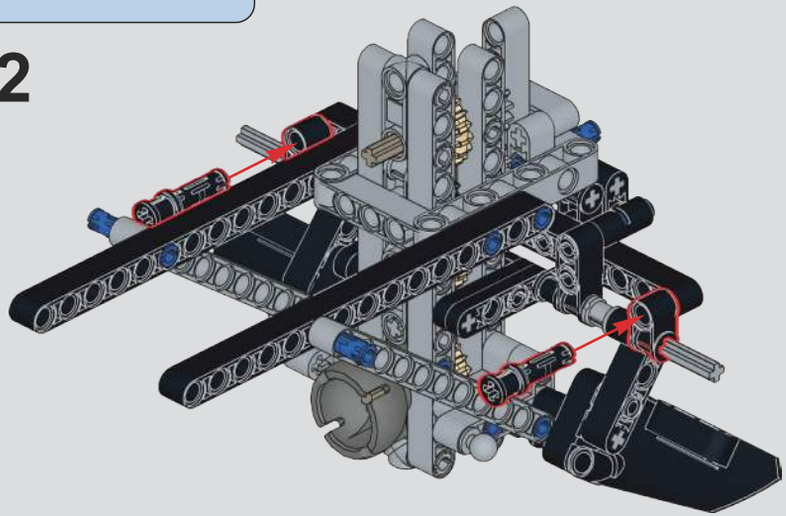

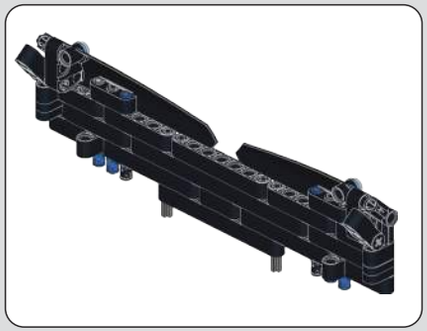

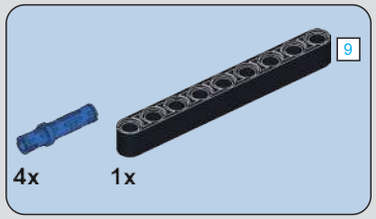

533

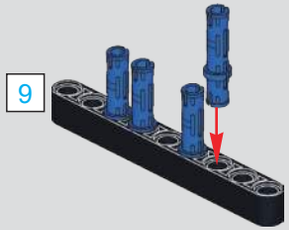

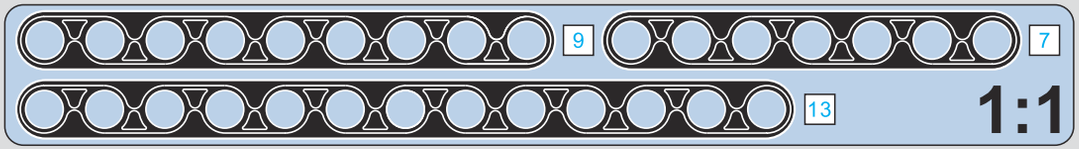

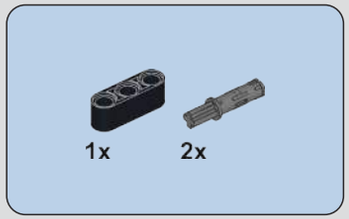

534

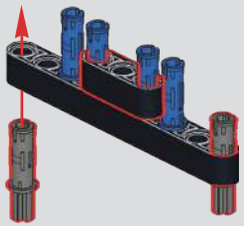

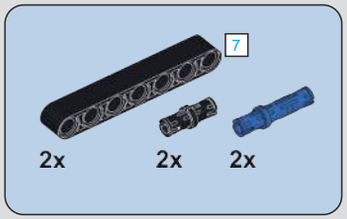

535

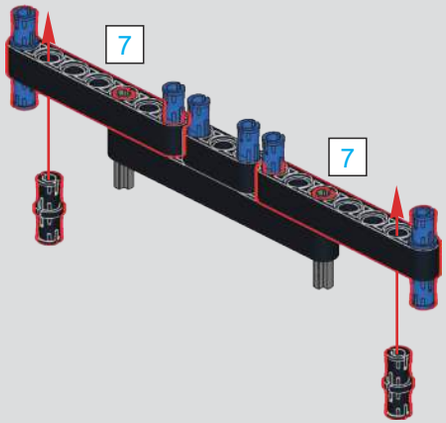

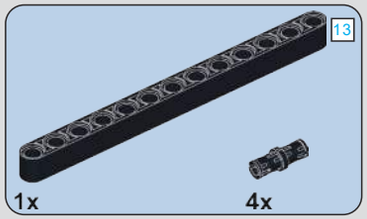

536

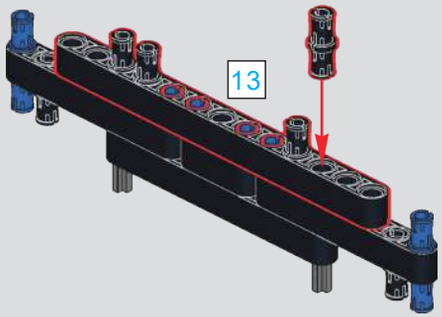

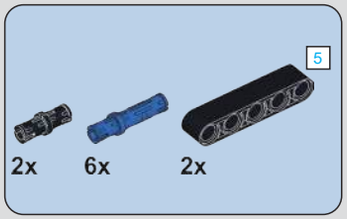

537

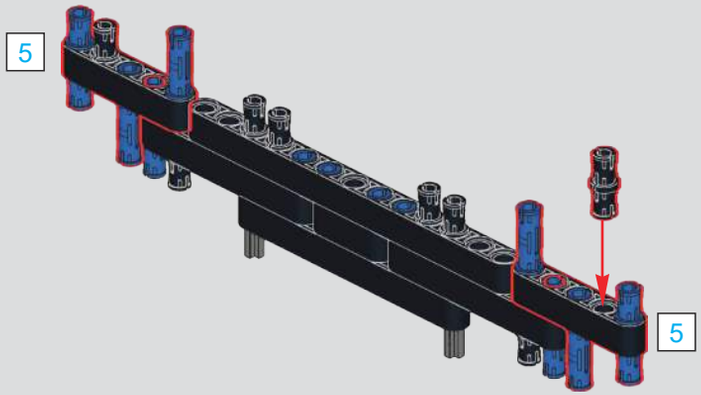

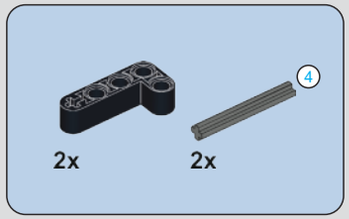

538

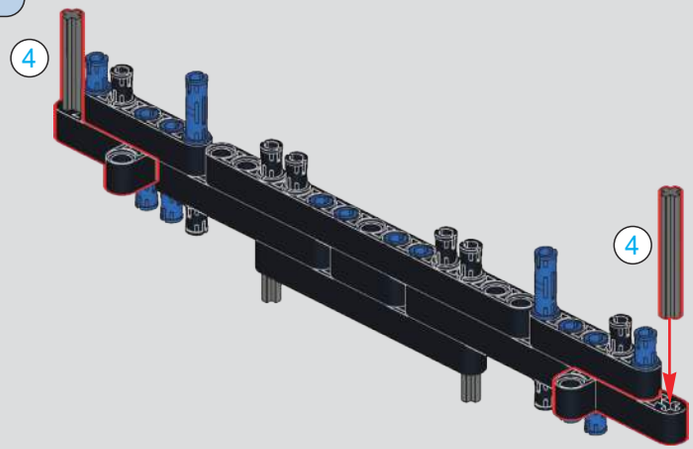

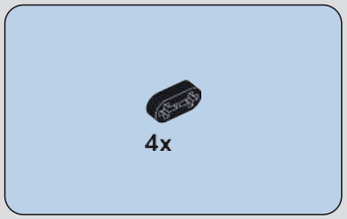

539

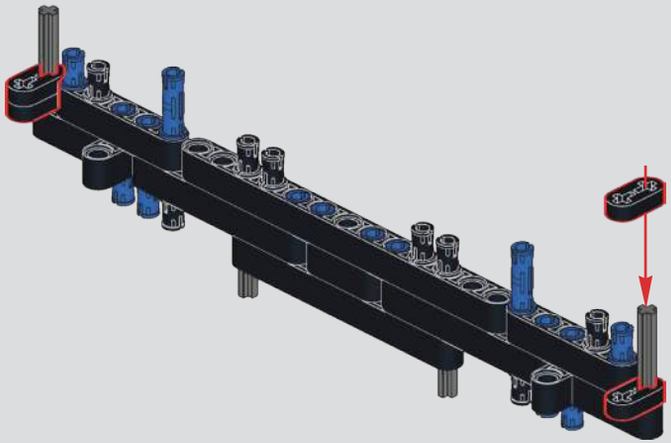

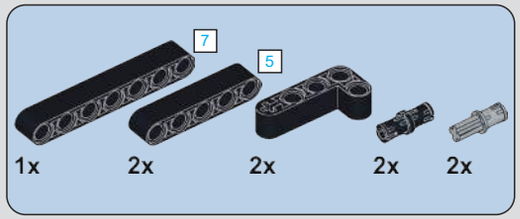

540

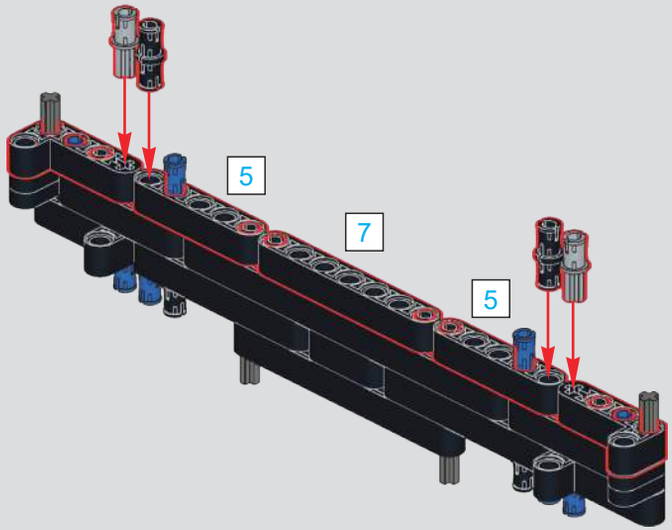

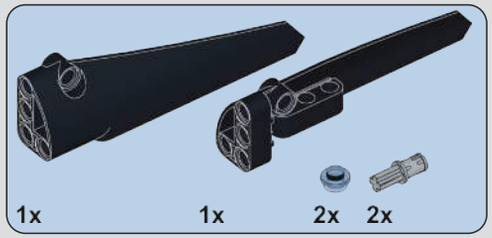

541

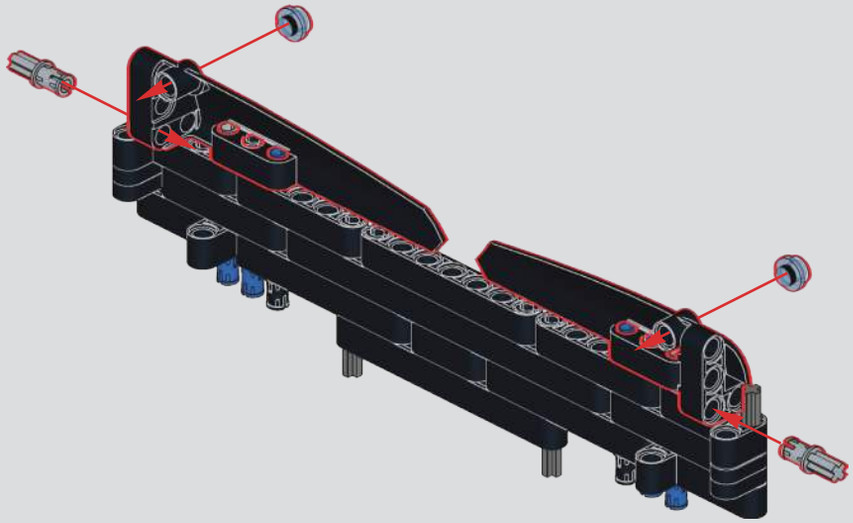

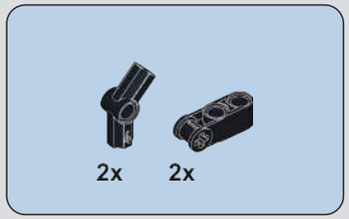

542

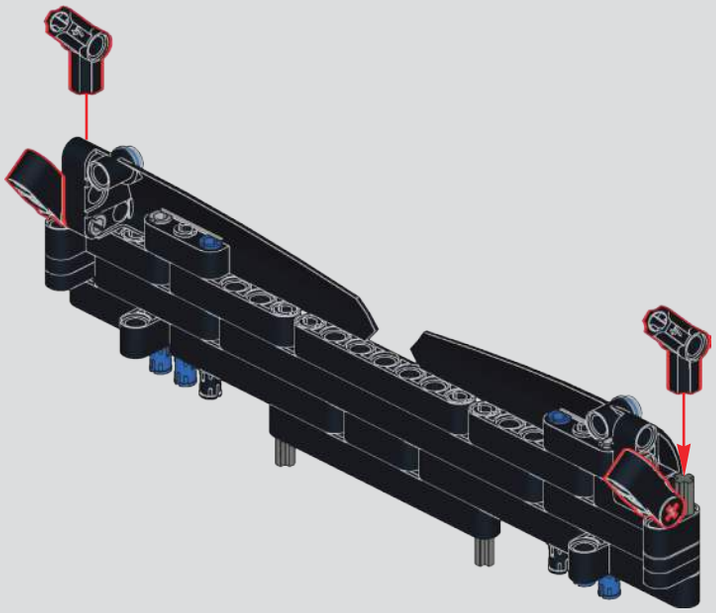

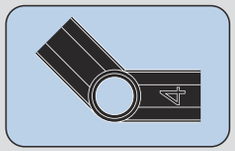

543

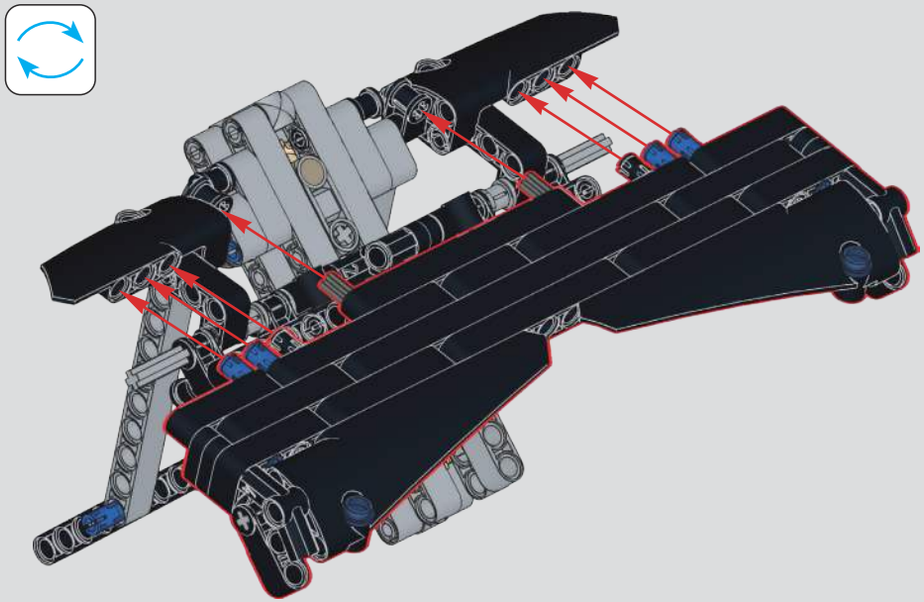

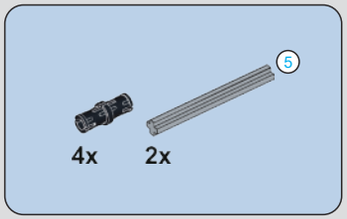

544

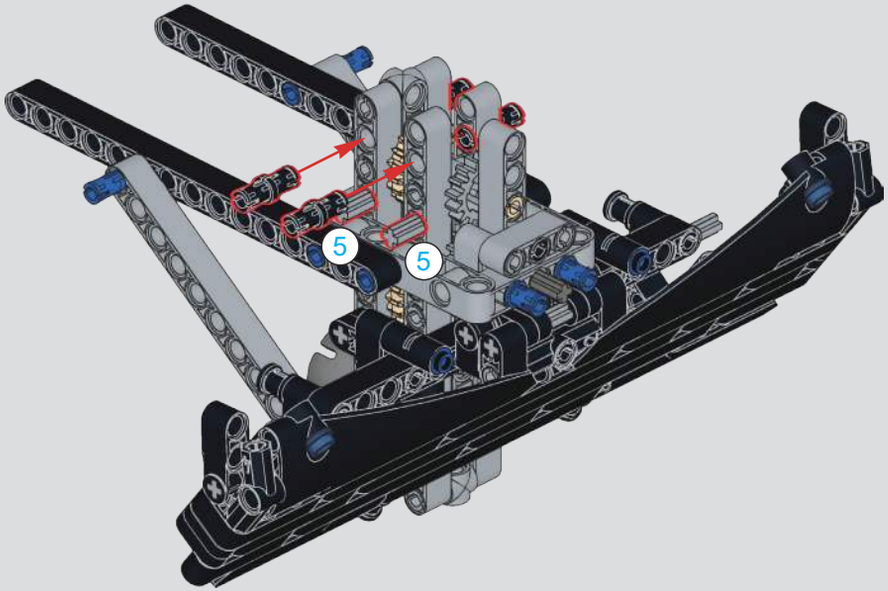

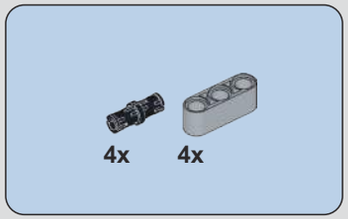

545

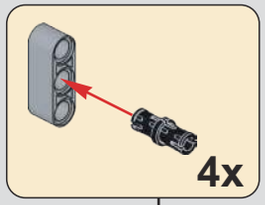

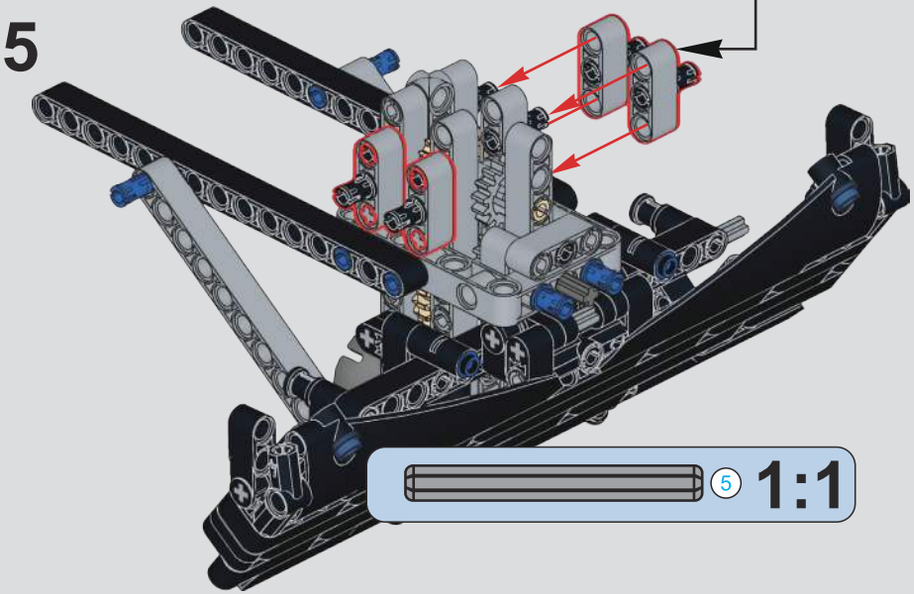

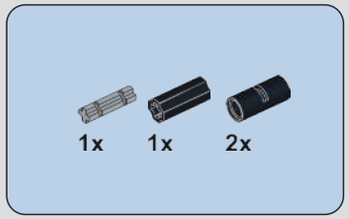

546

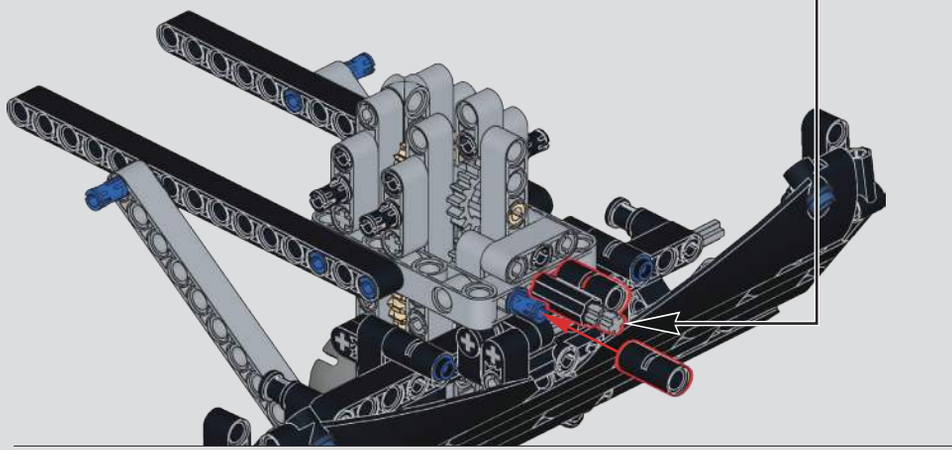

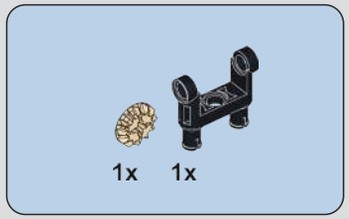

547

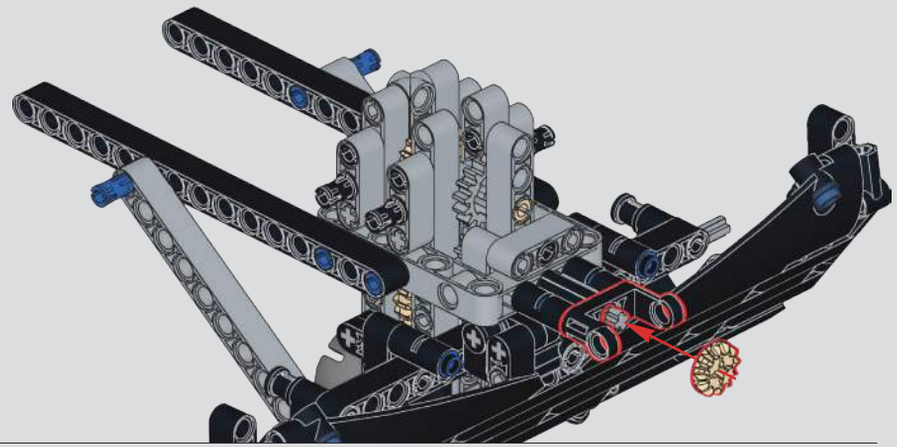

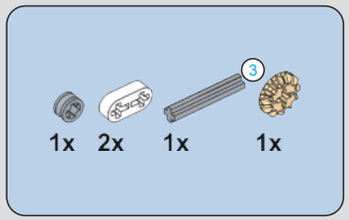

548

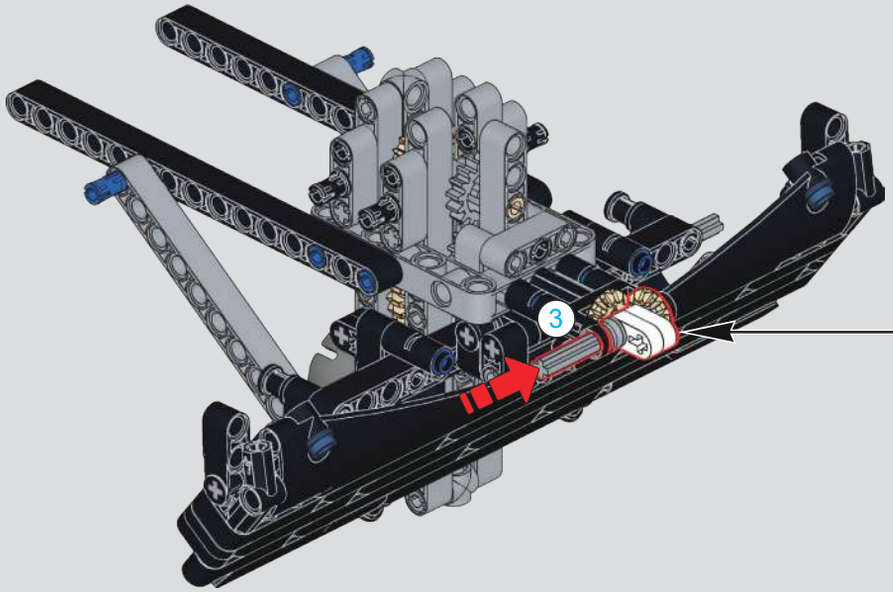

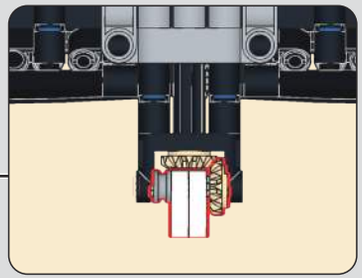

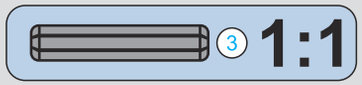

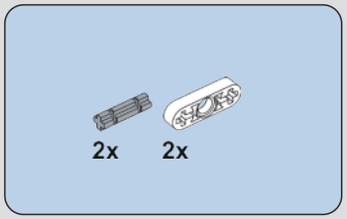

549

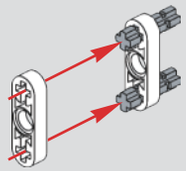

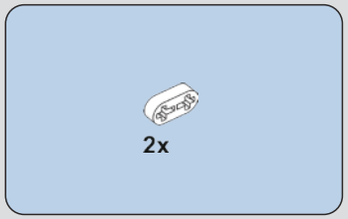

550

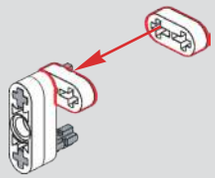

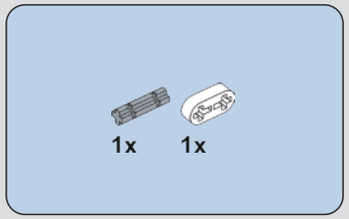

551

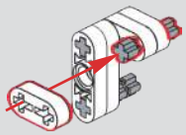

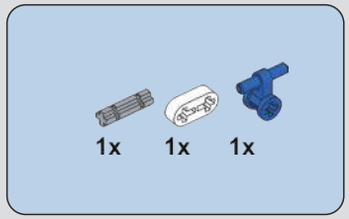

552

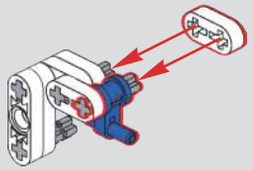

553

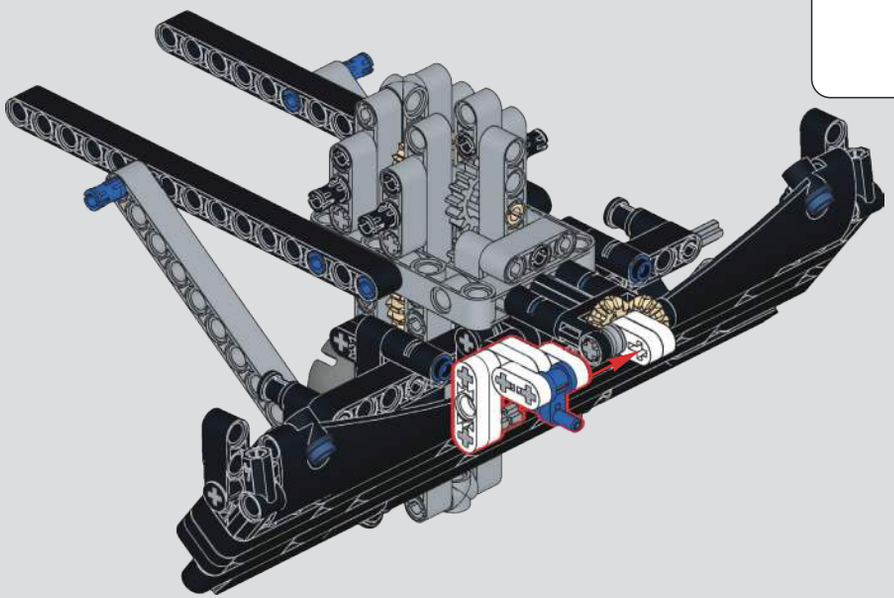

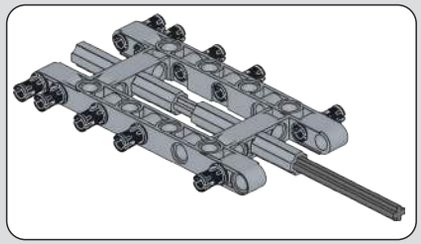

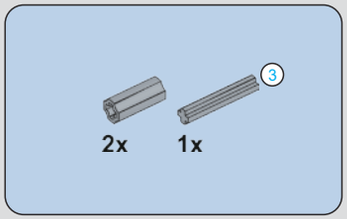

554

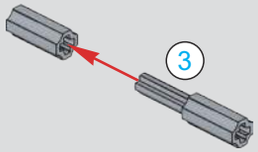

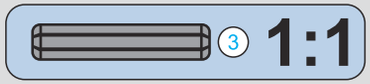

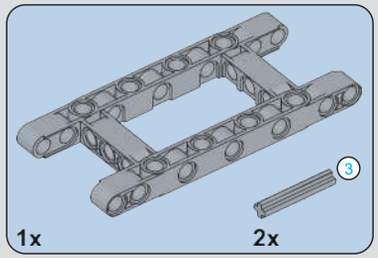

555

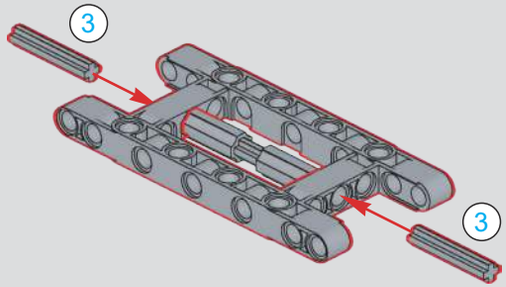

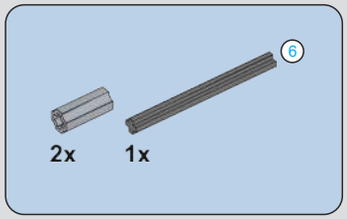

556

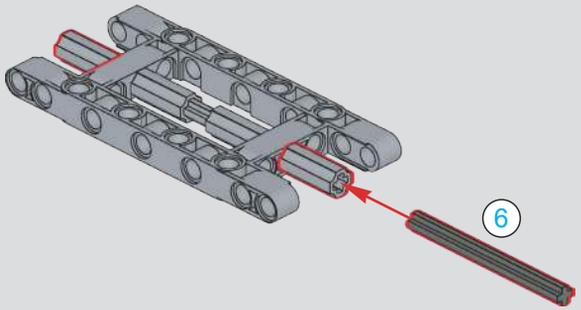

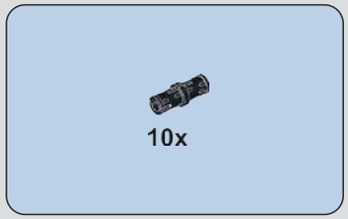

557

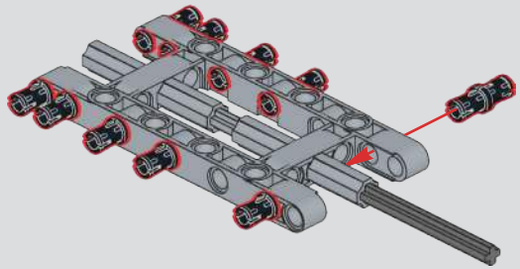

558

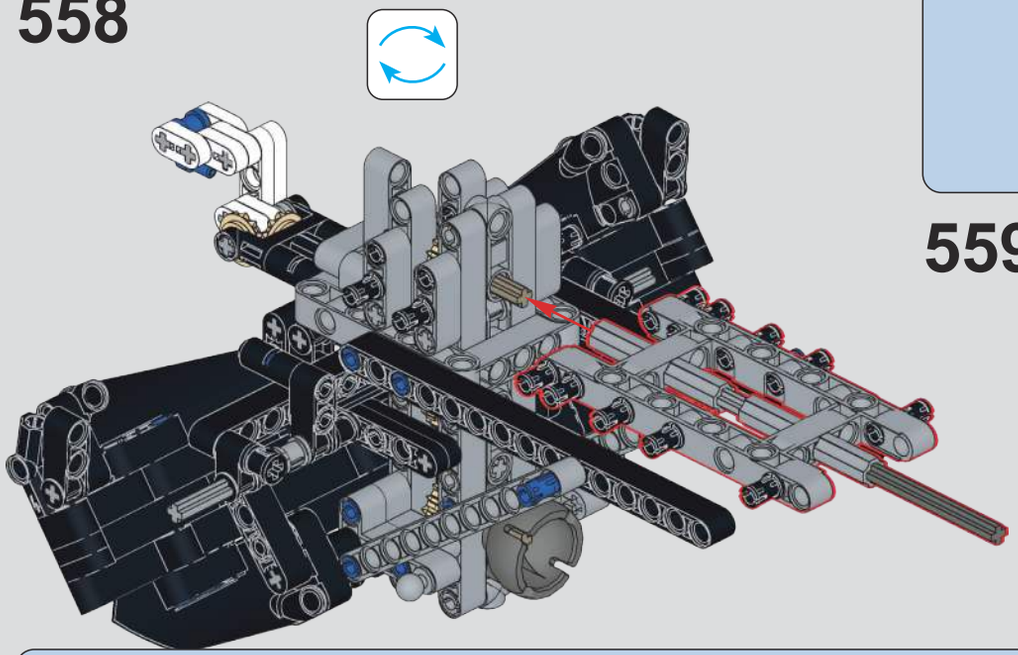

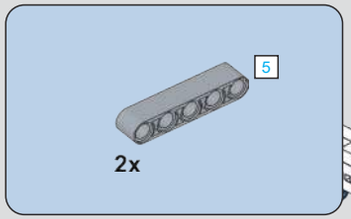

559

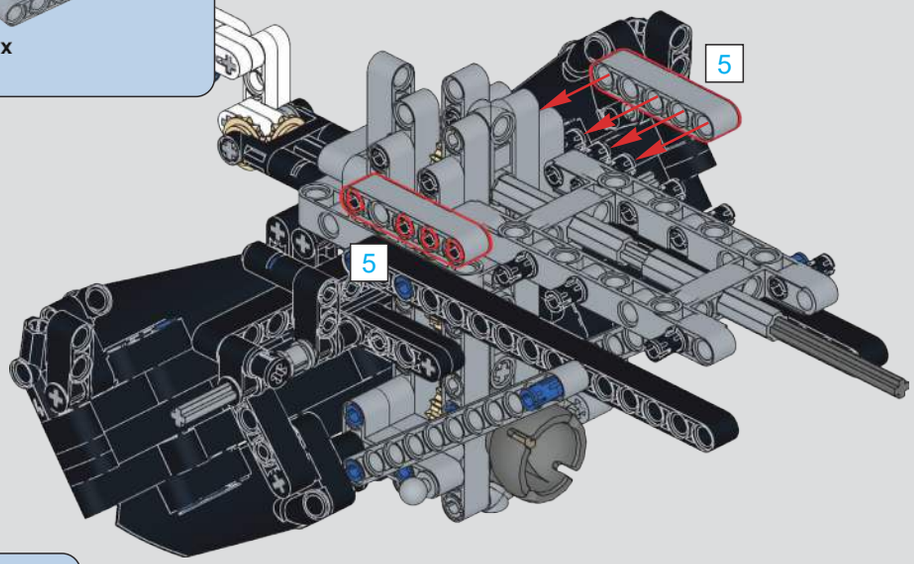

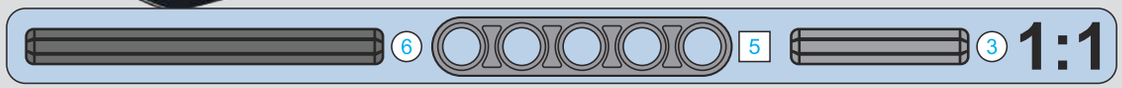

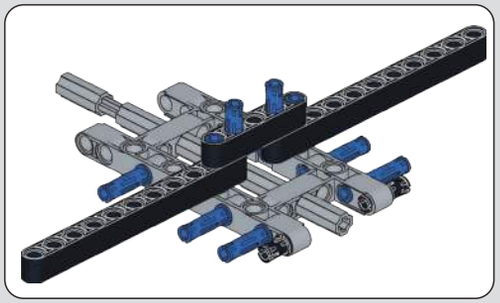

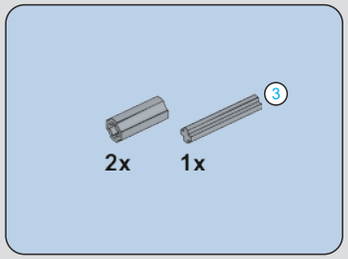

560

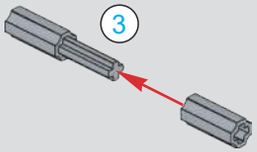

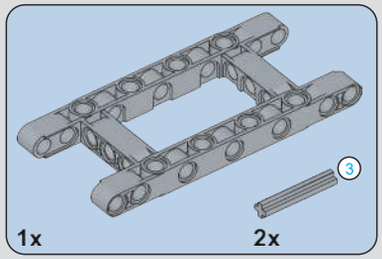

561

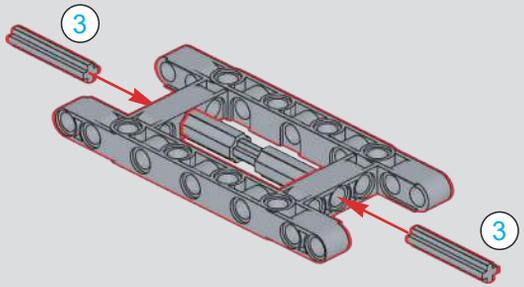

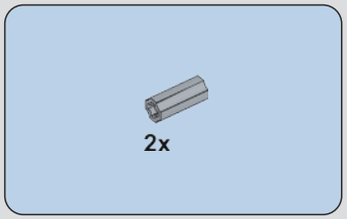

562

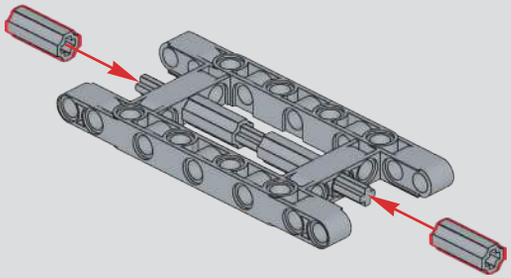

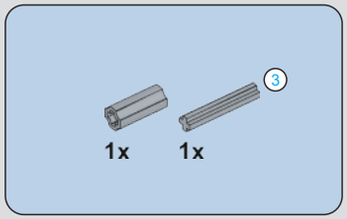

563

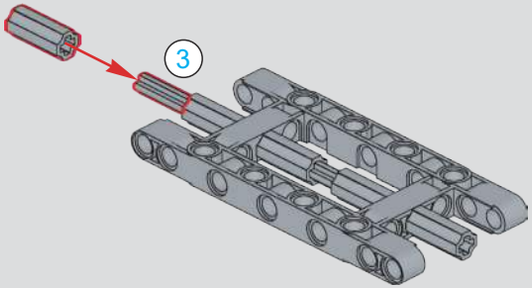

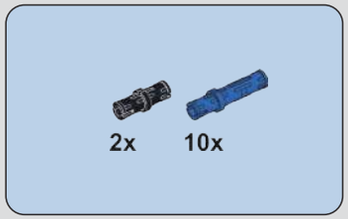

564

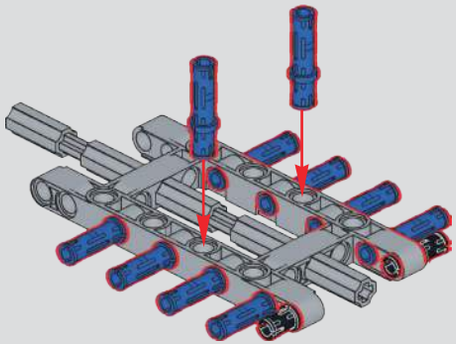

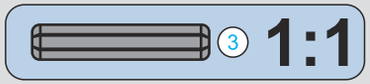

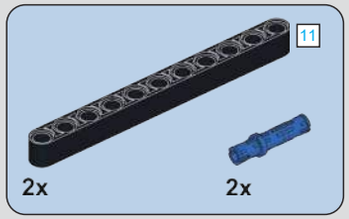

565

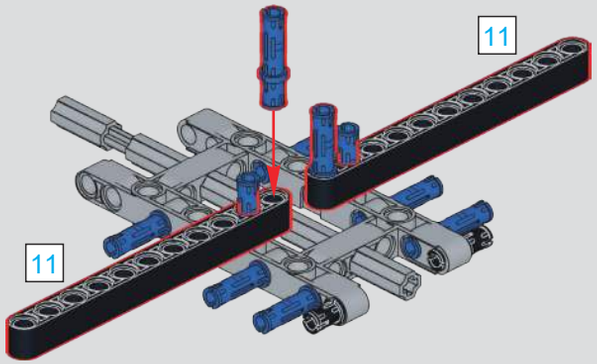

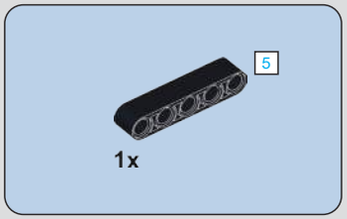

566

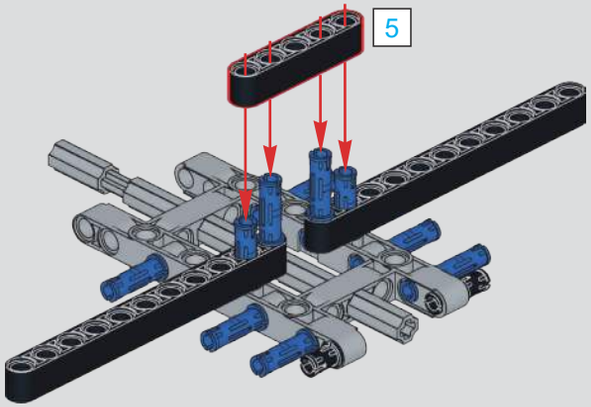

567

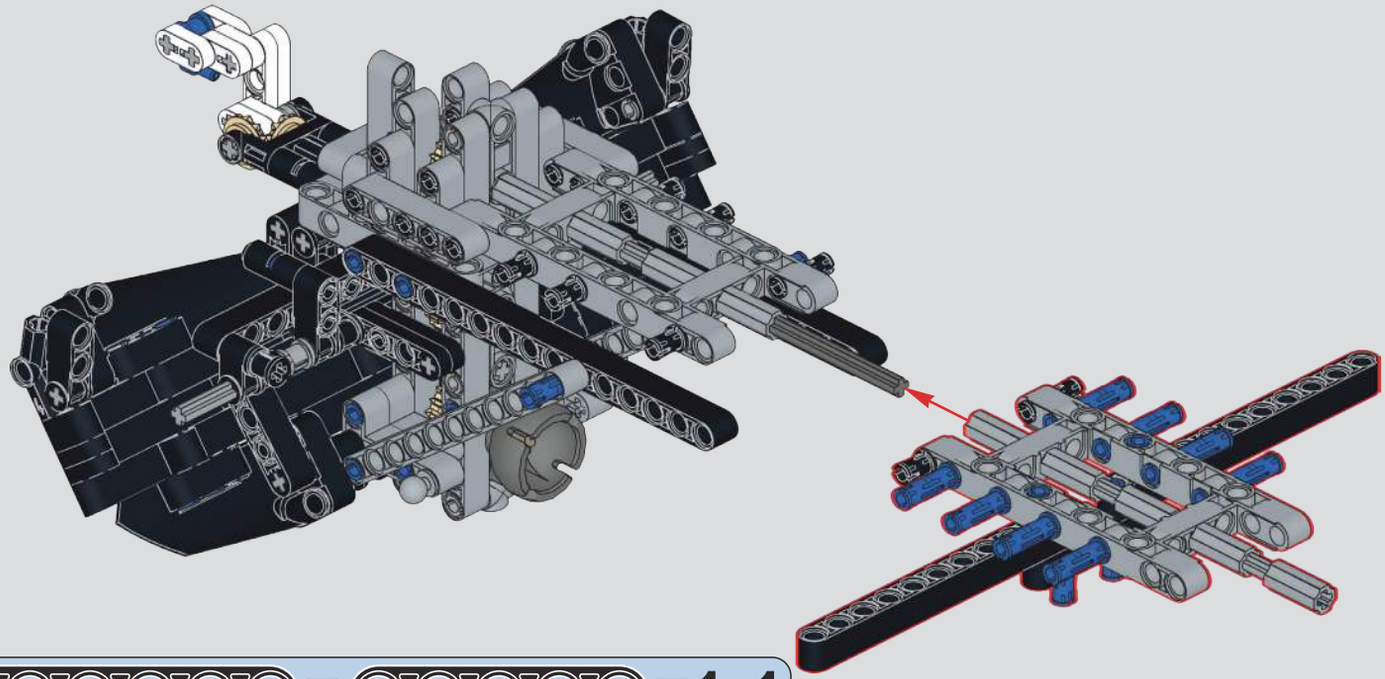

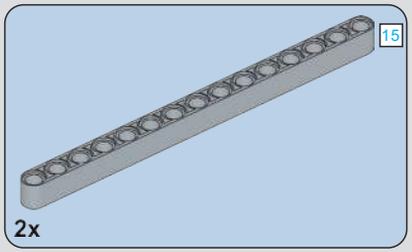

568

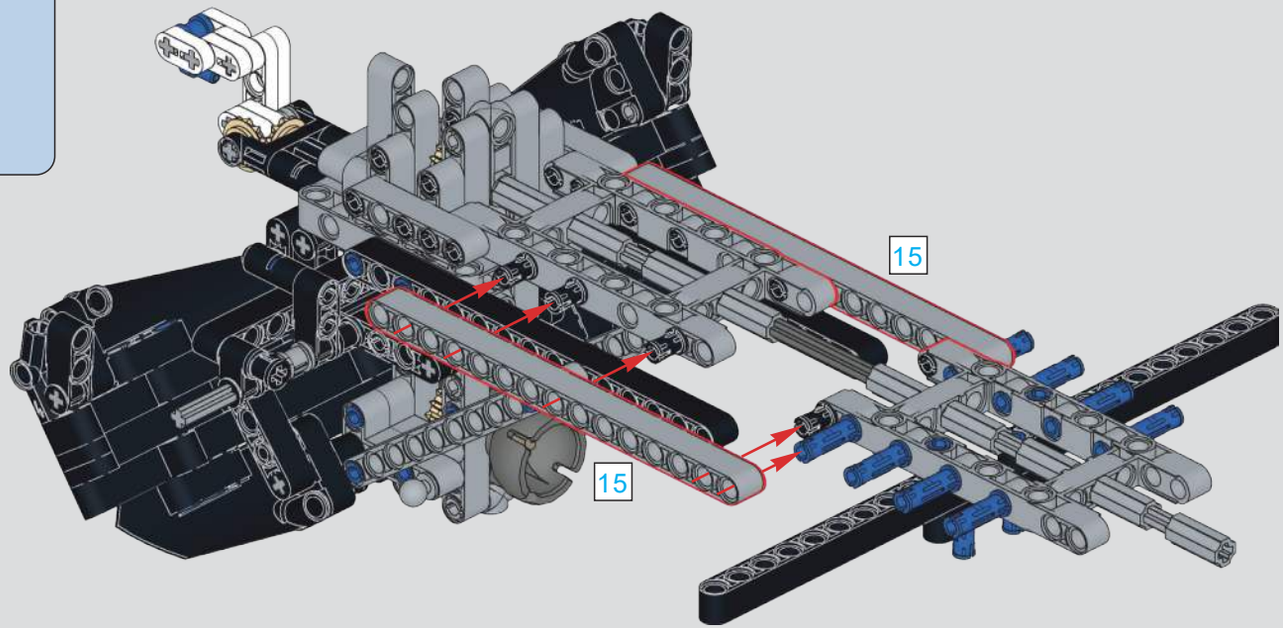

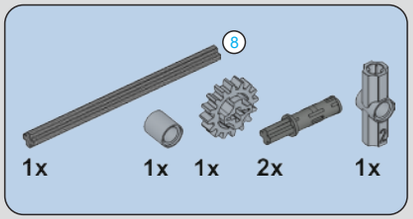

569

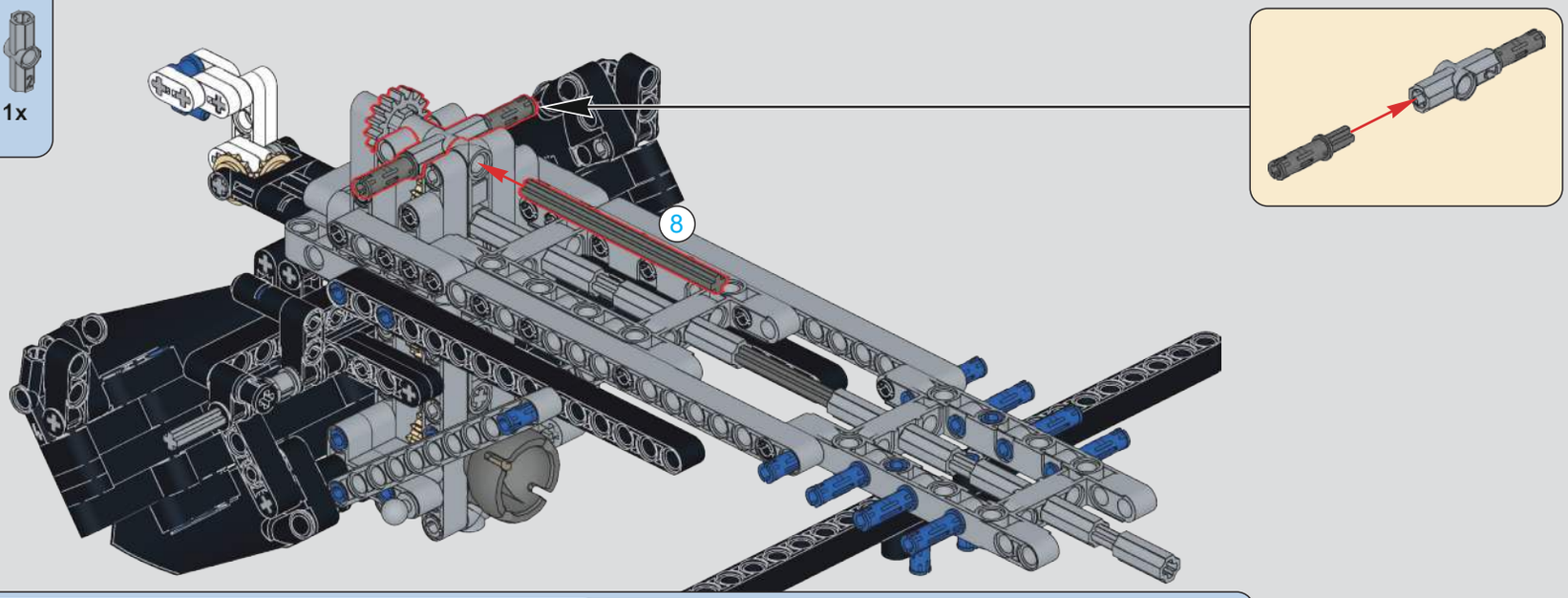

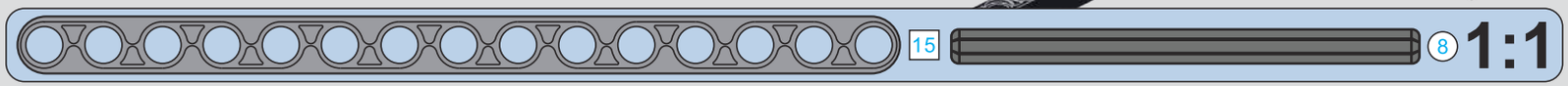

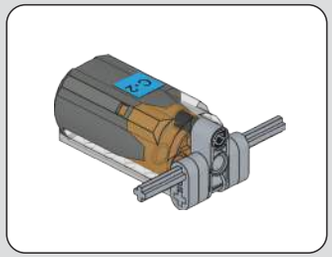

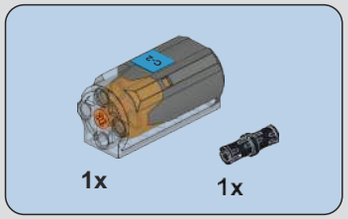

570

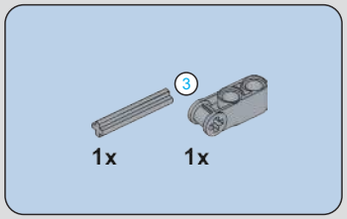

571

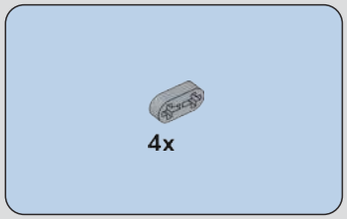

572

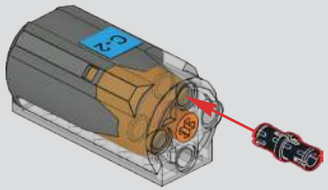

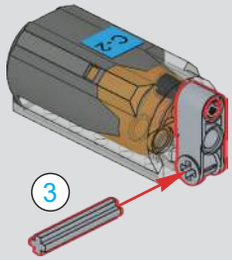

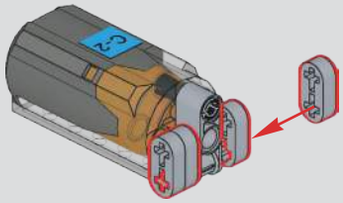

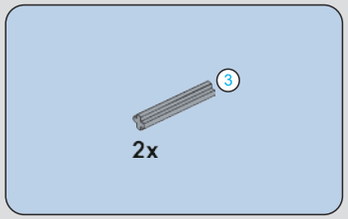

573

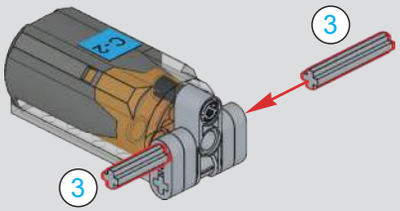

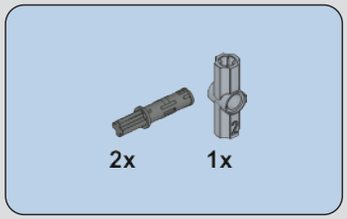

574

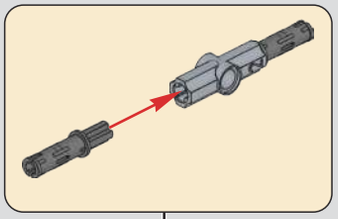

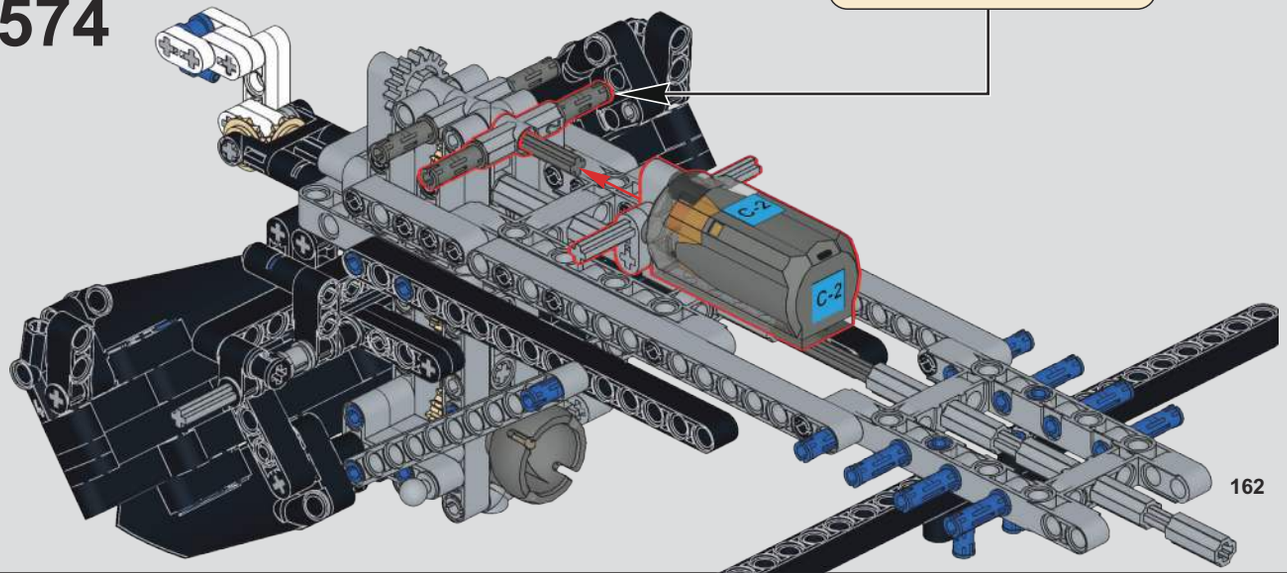

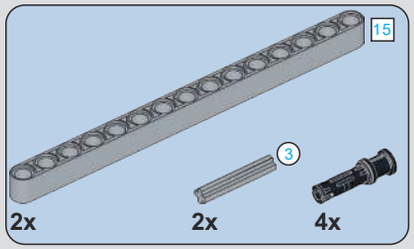

575

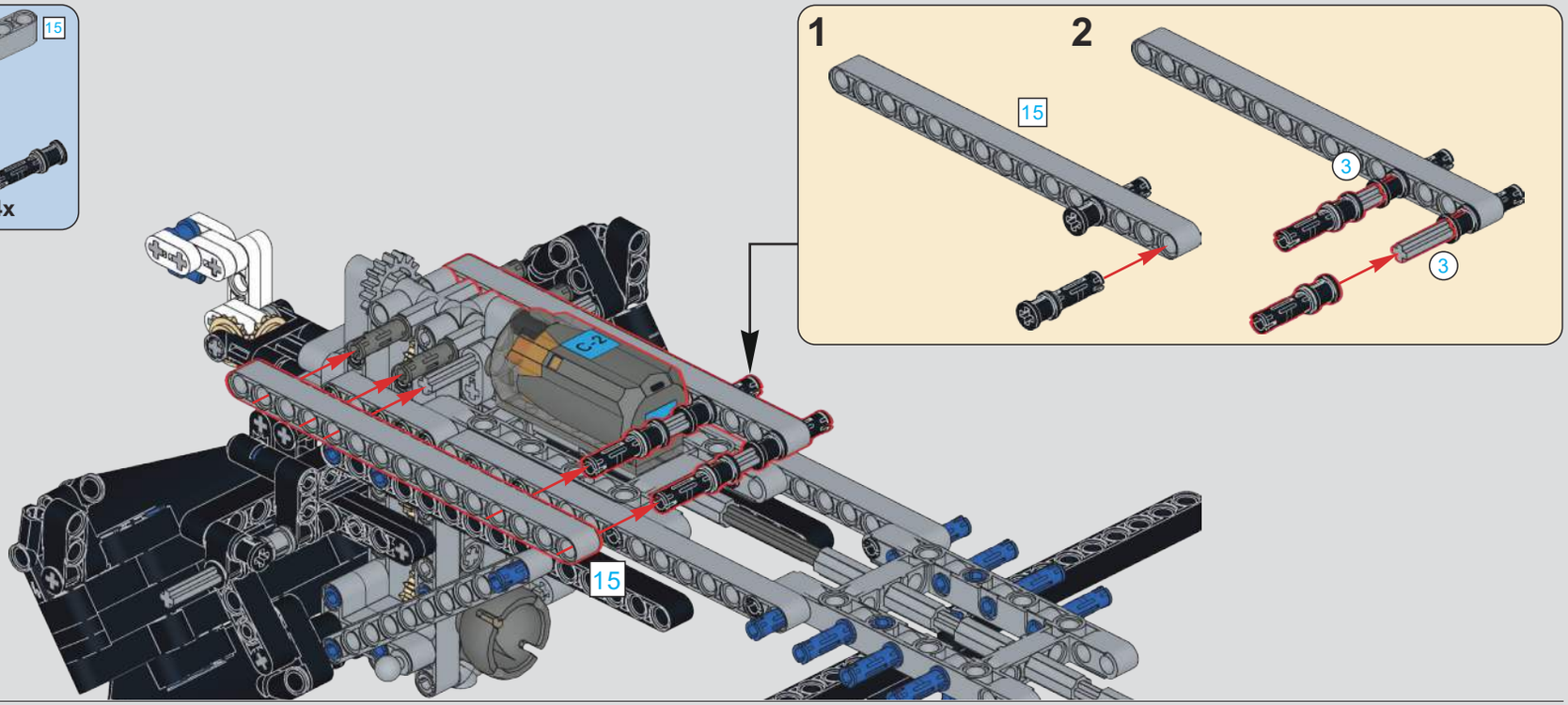

576

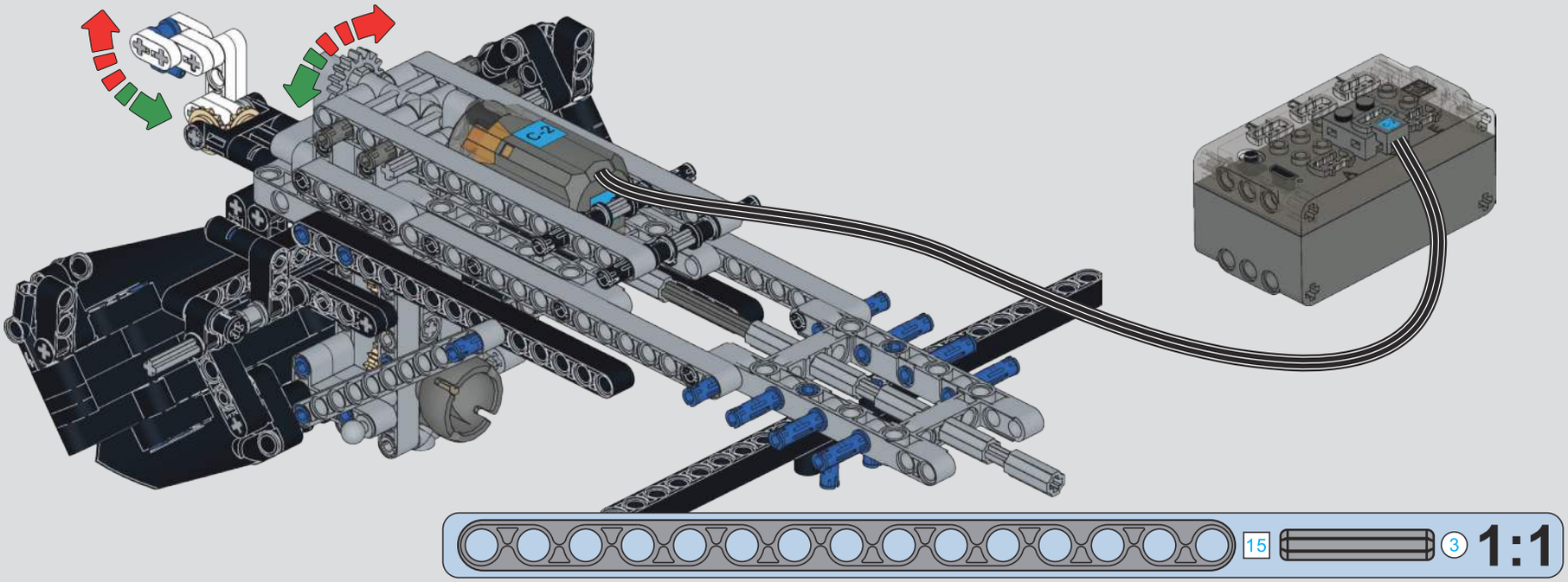

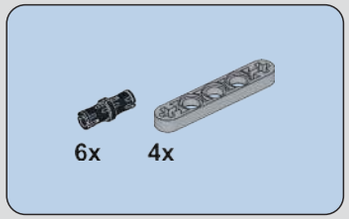

577

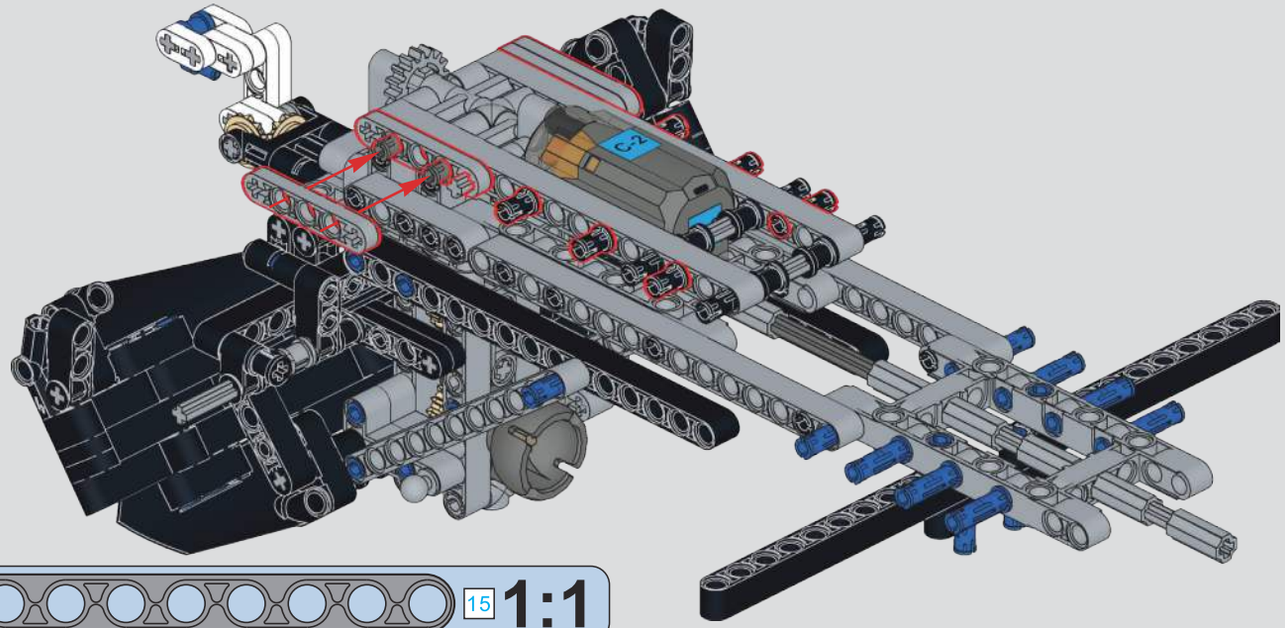

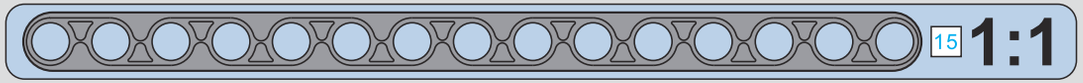

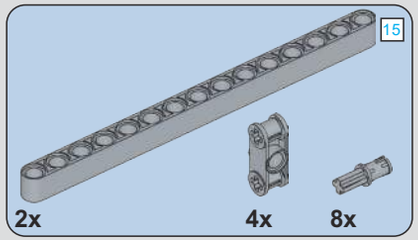

578

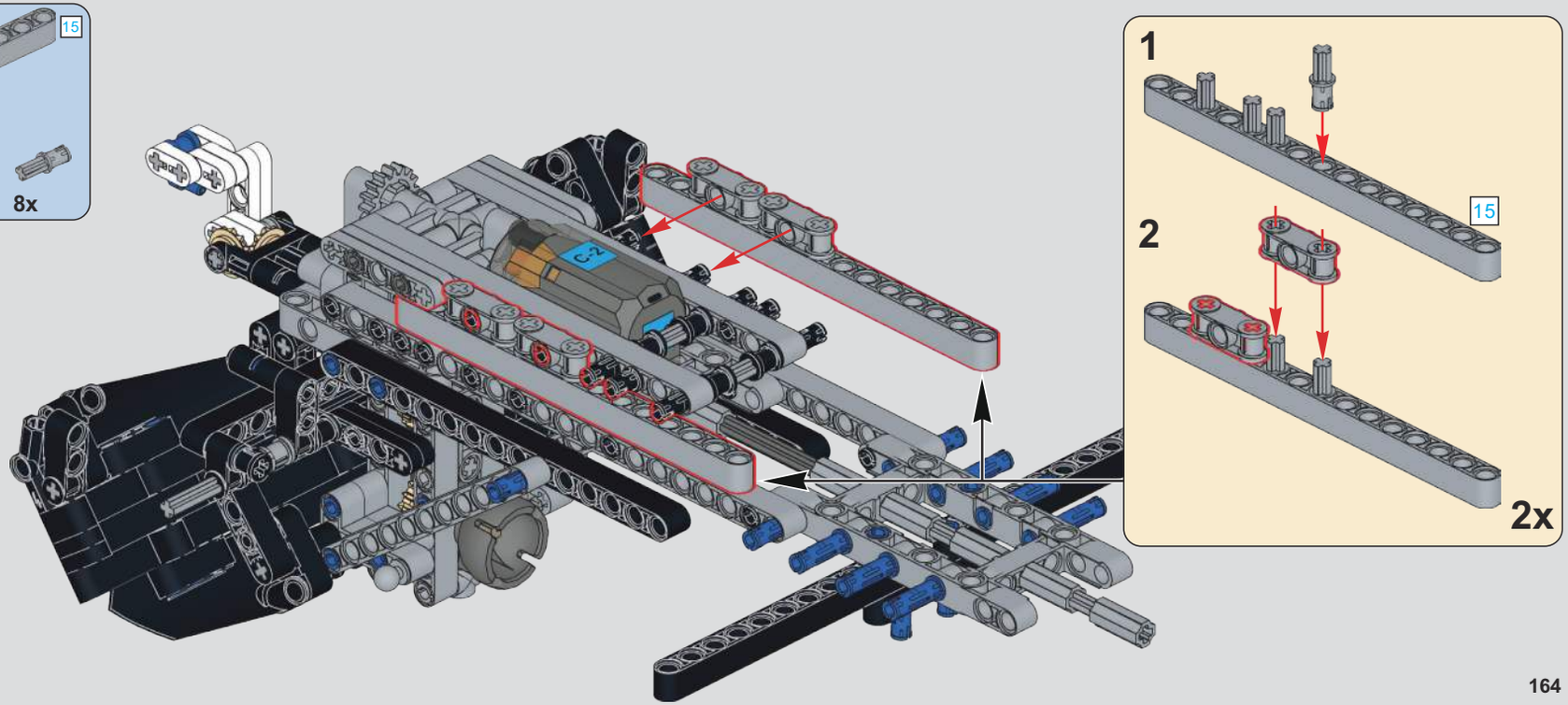

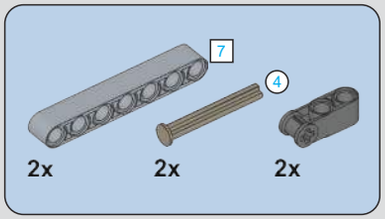

579

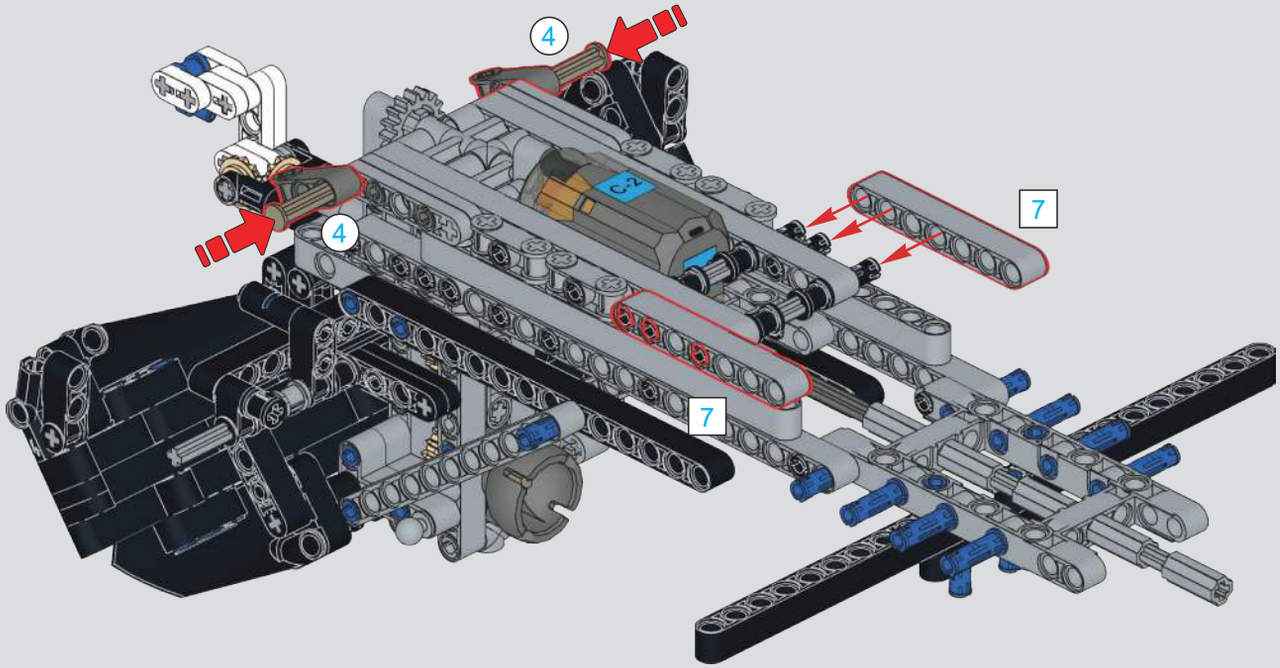

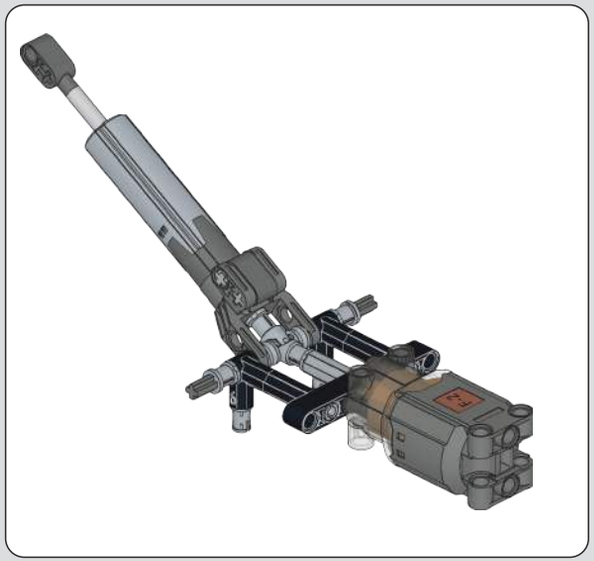

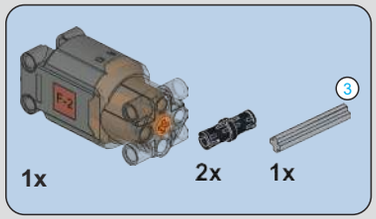

580

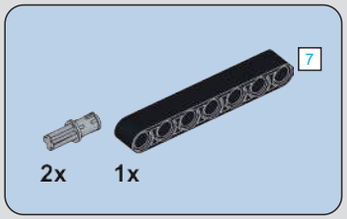

581

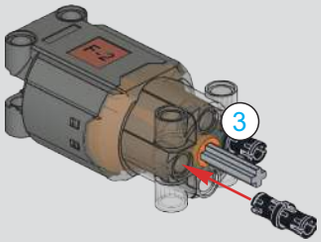

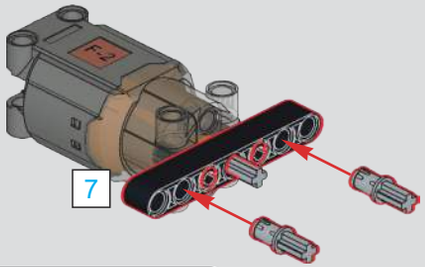

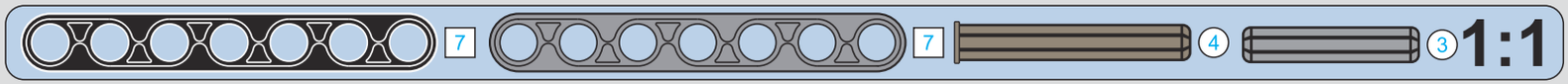

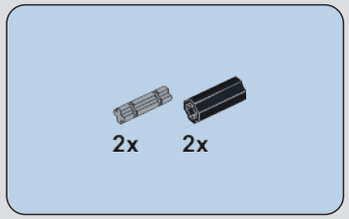

582

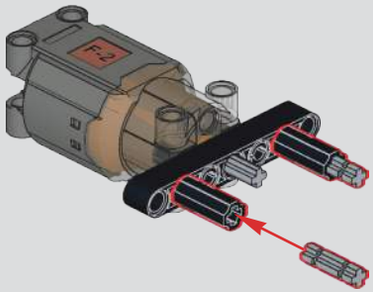

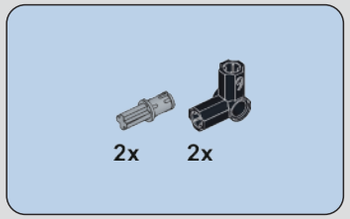

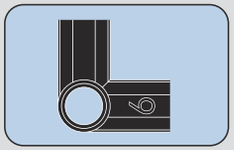

583

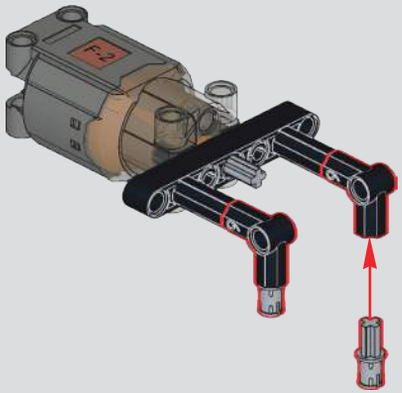

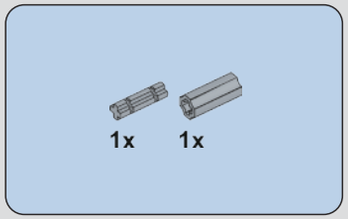

584

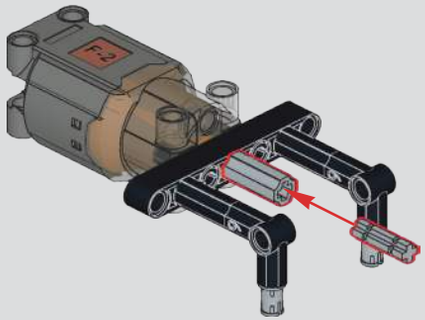

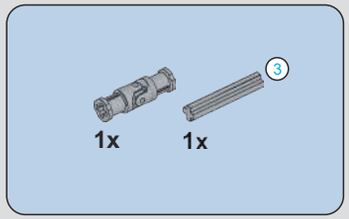

585

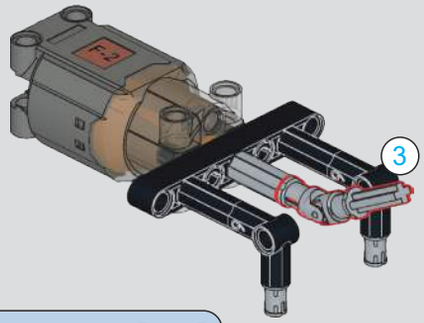

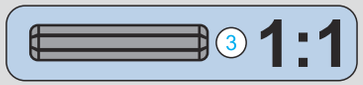

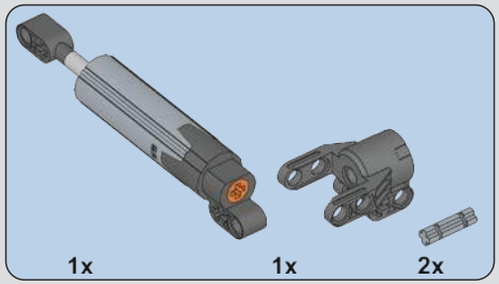

586

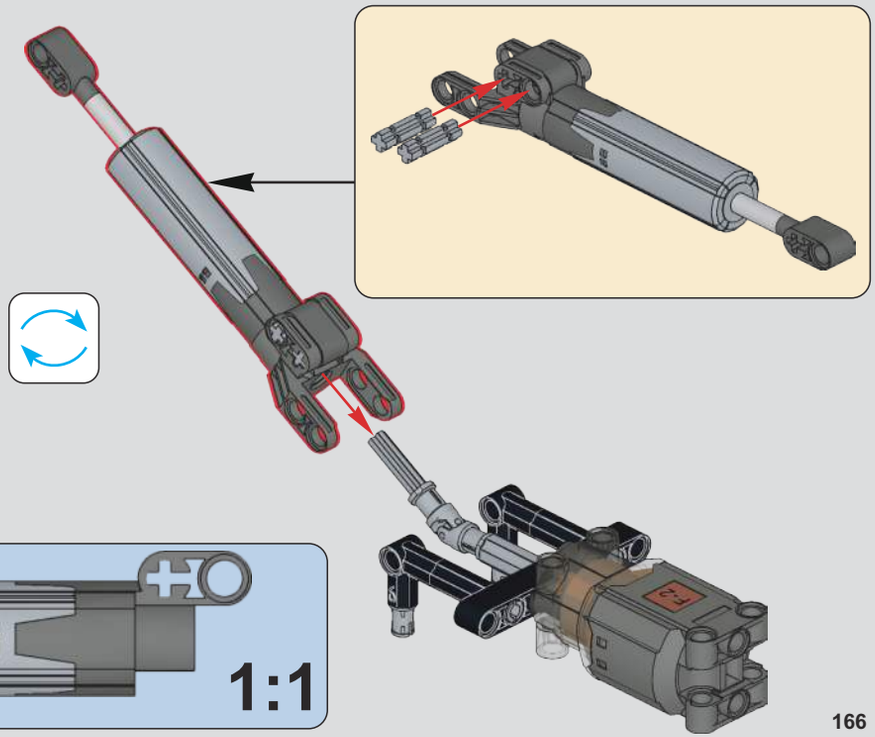

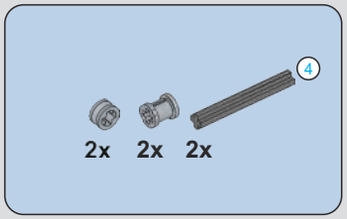

587

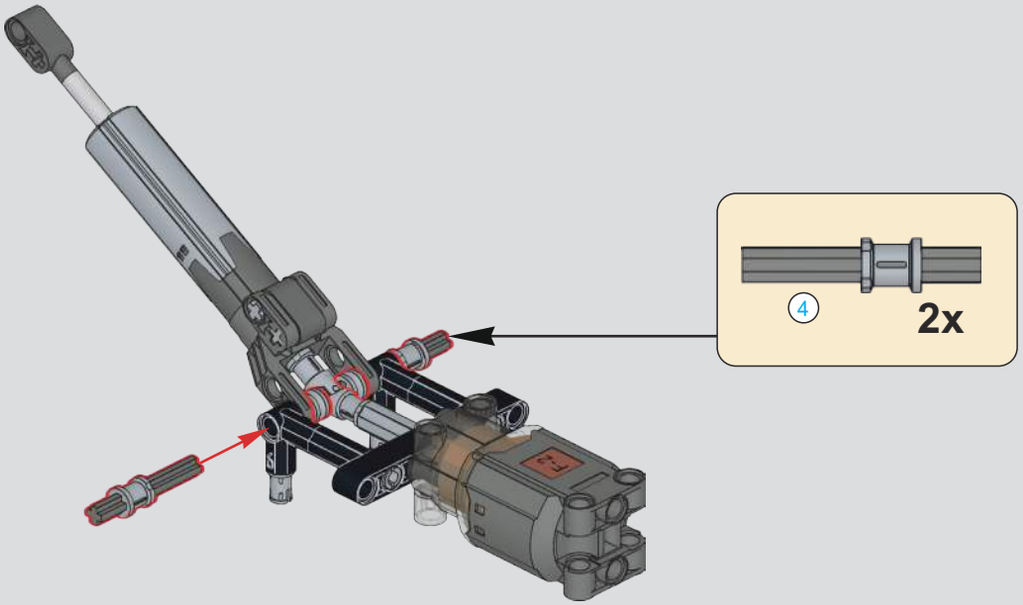

588

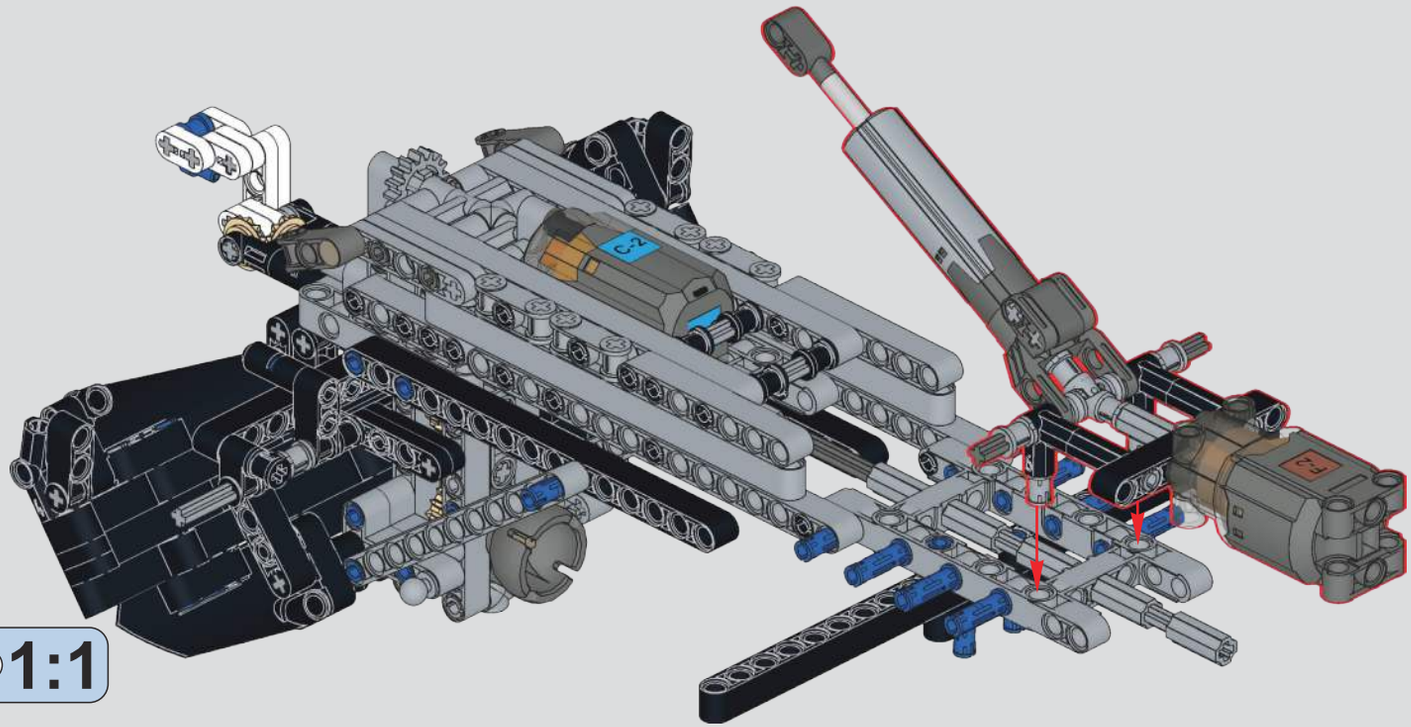

589

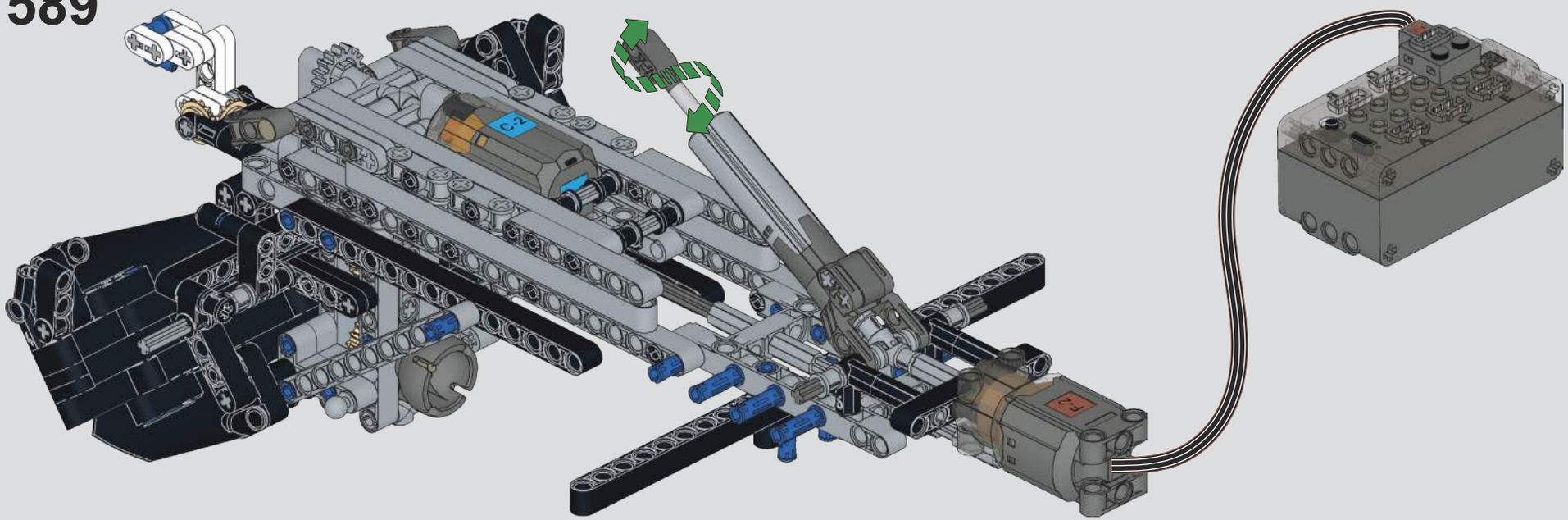

590

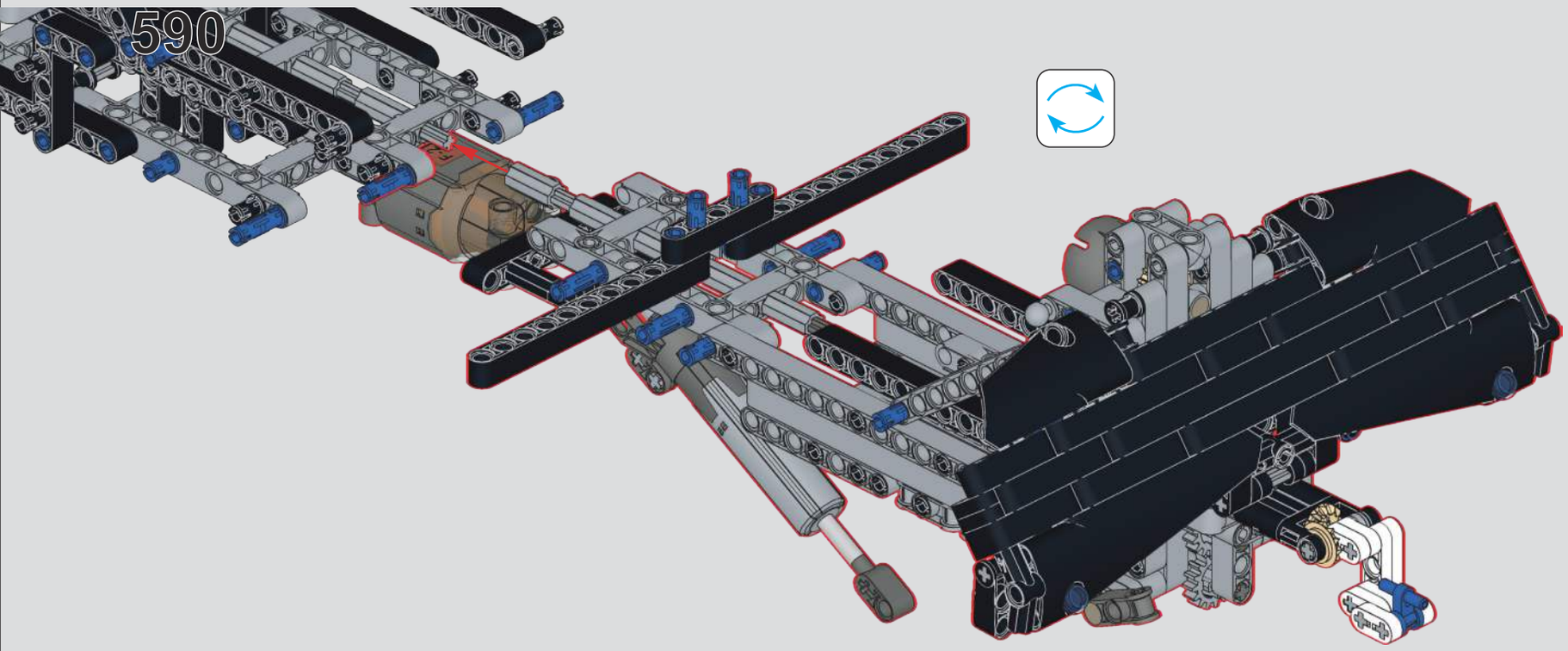

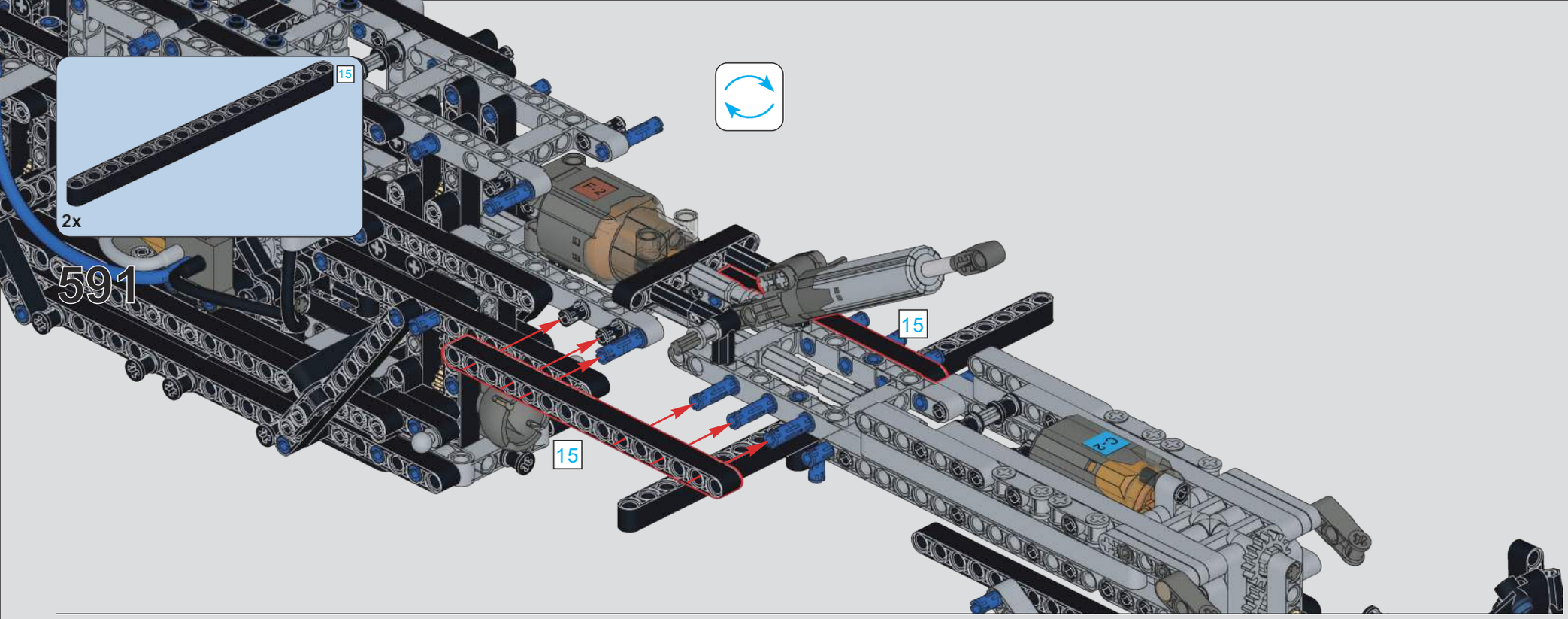

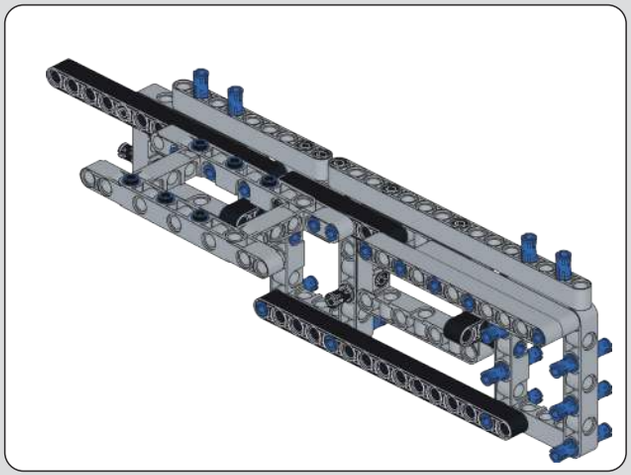

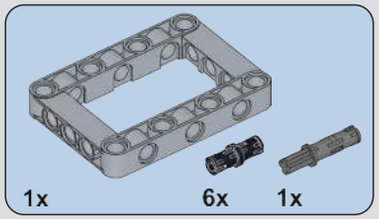

592

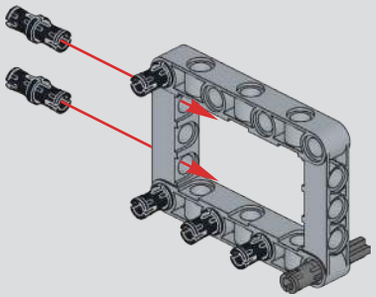

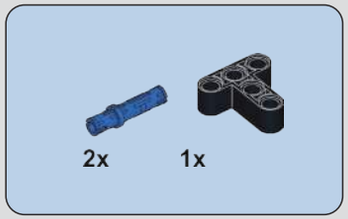

593

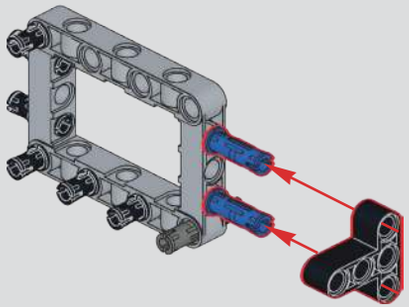

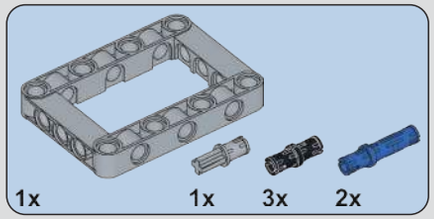

594

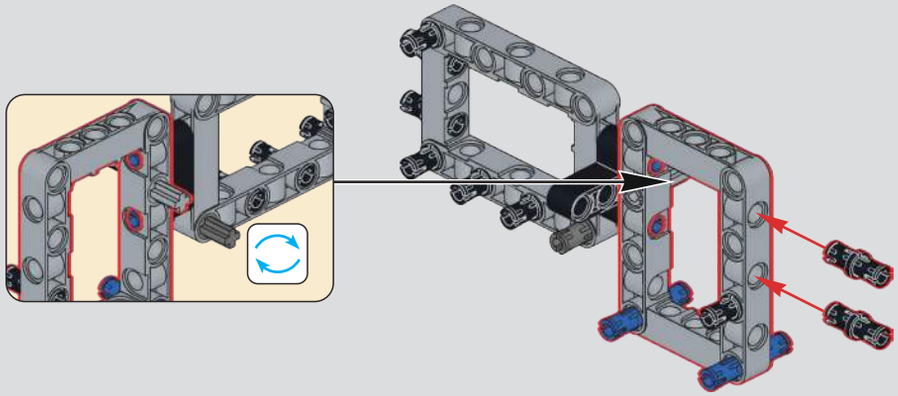

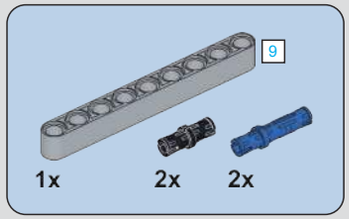

595

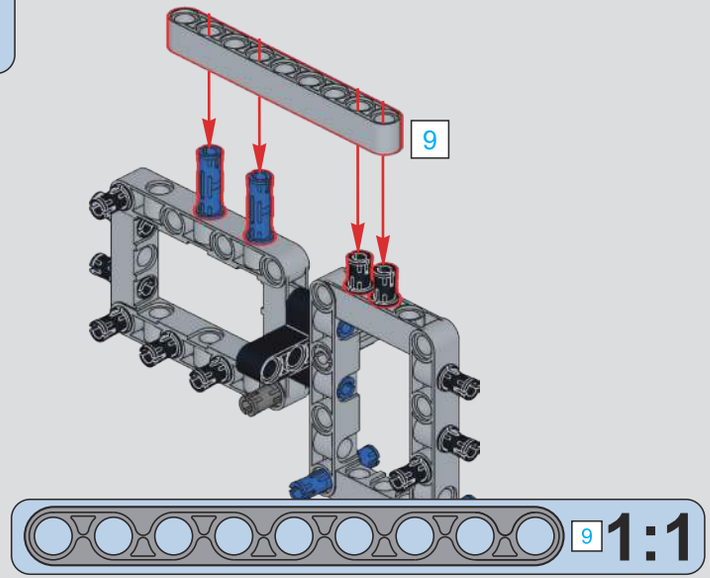

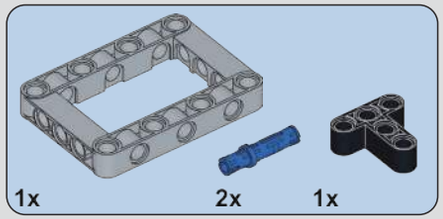

596

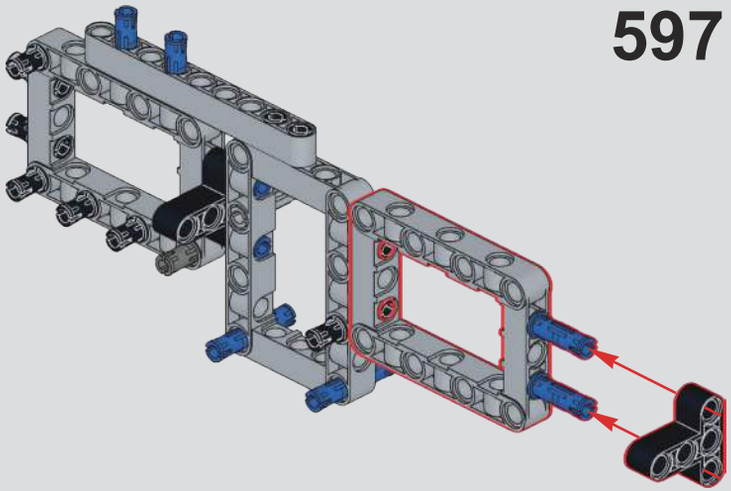

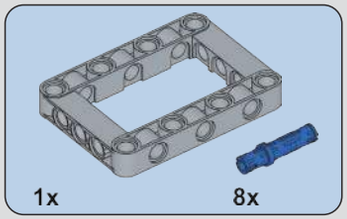

597

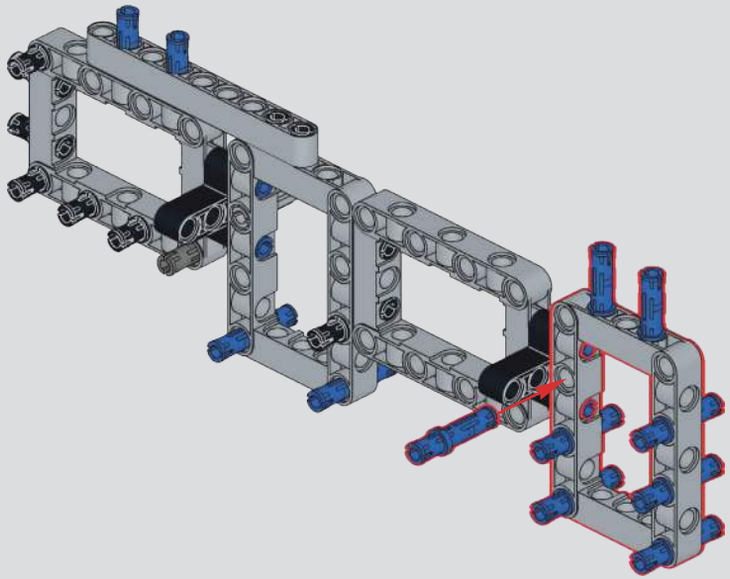

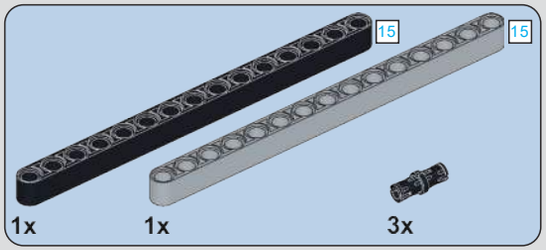

598

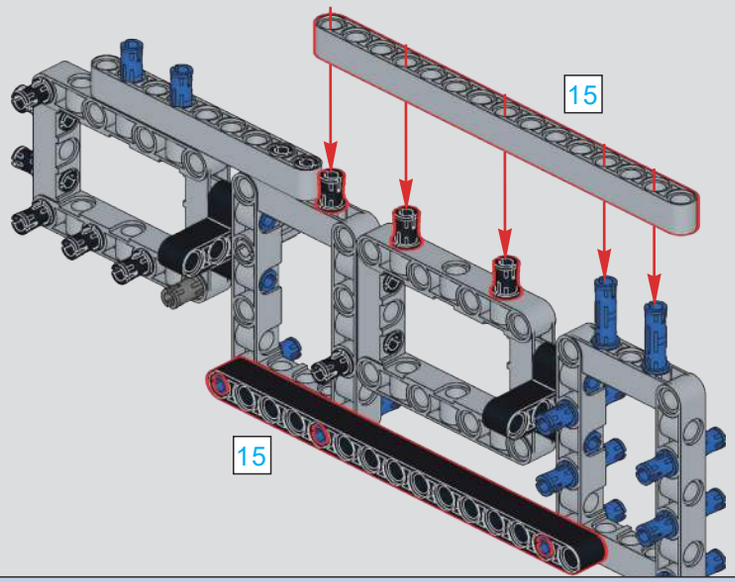

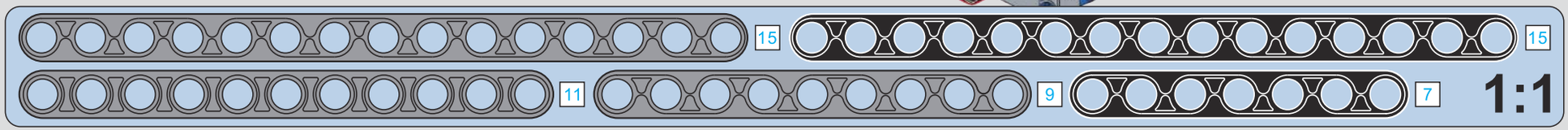

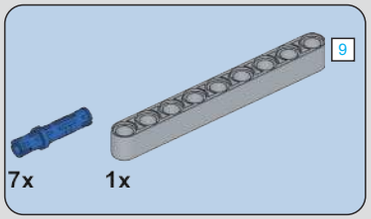

599

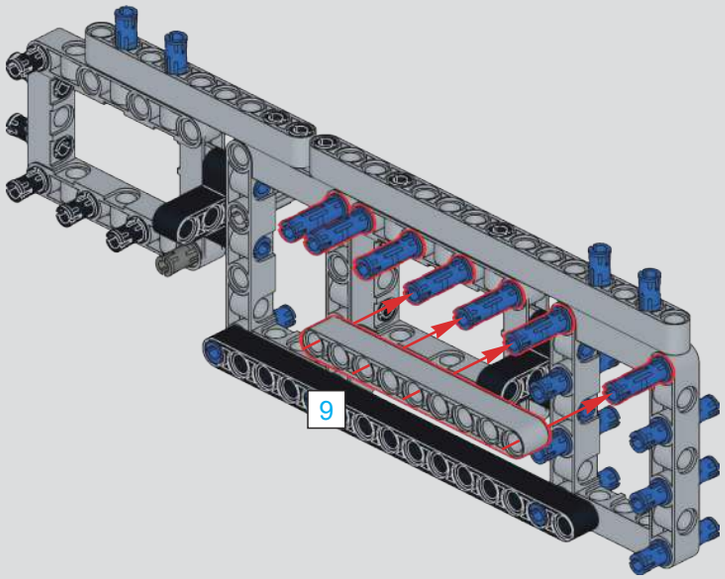

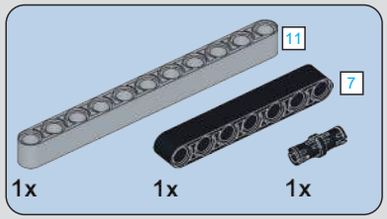

600

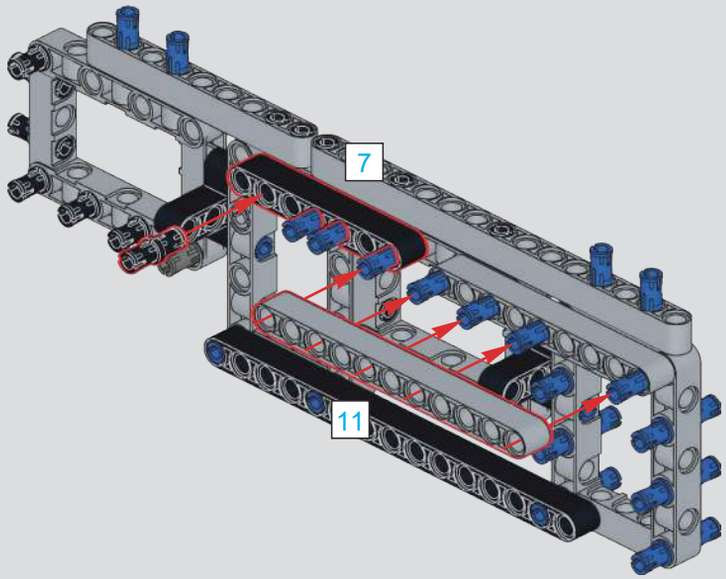

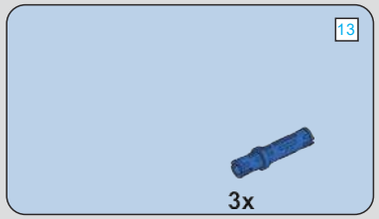

601

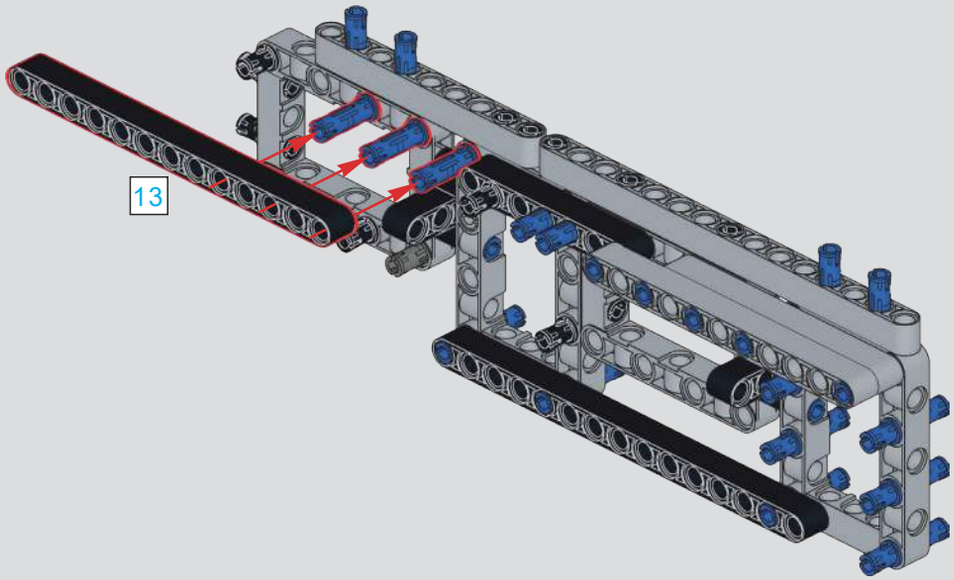

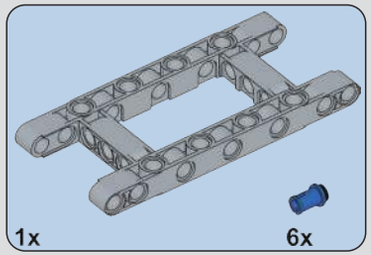

602

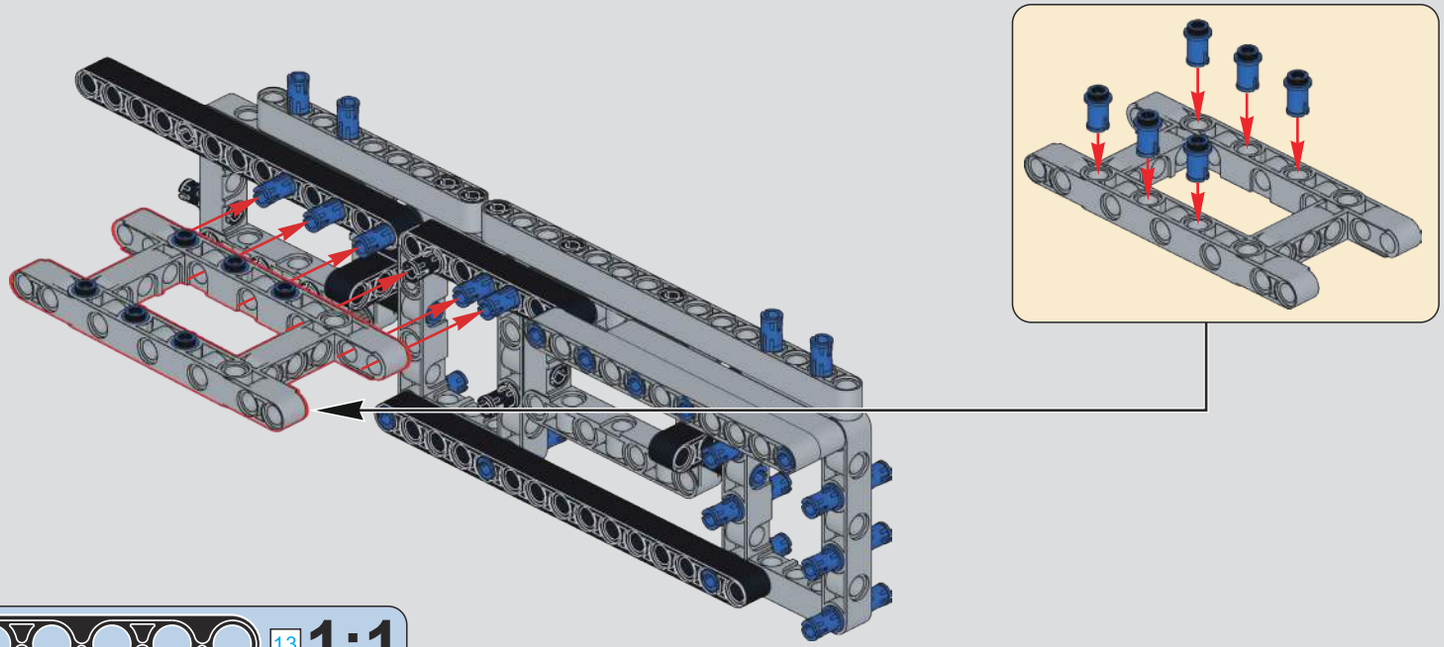

603

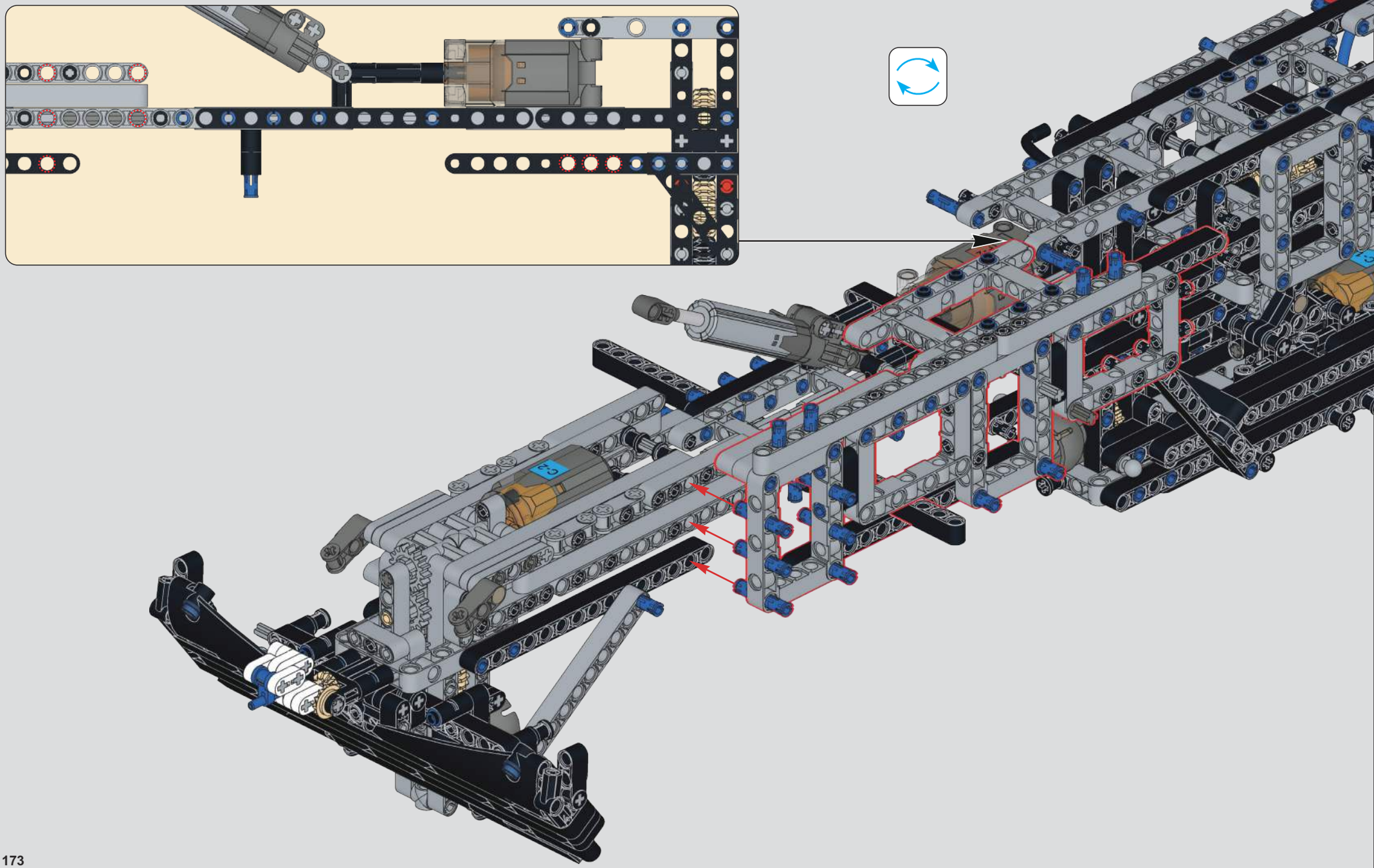

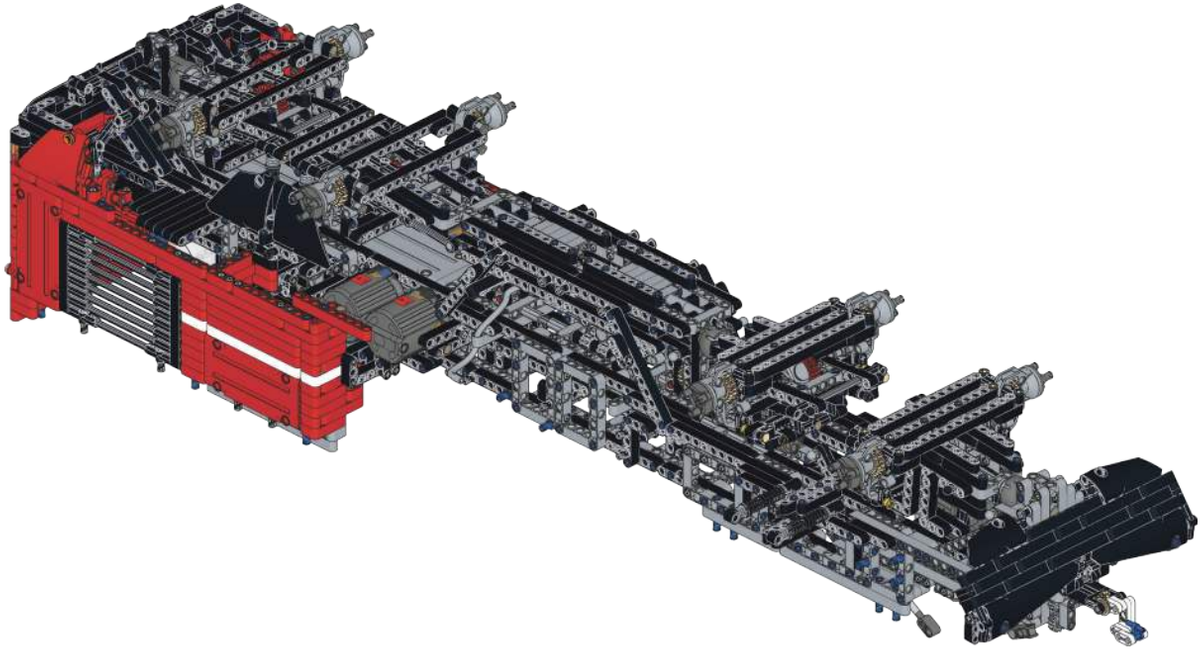

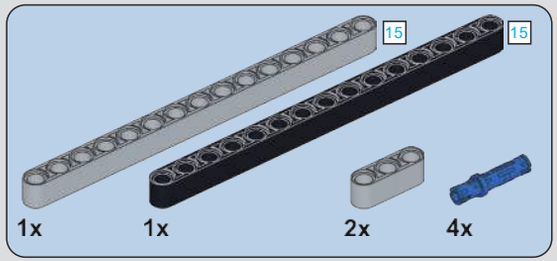

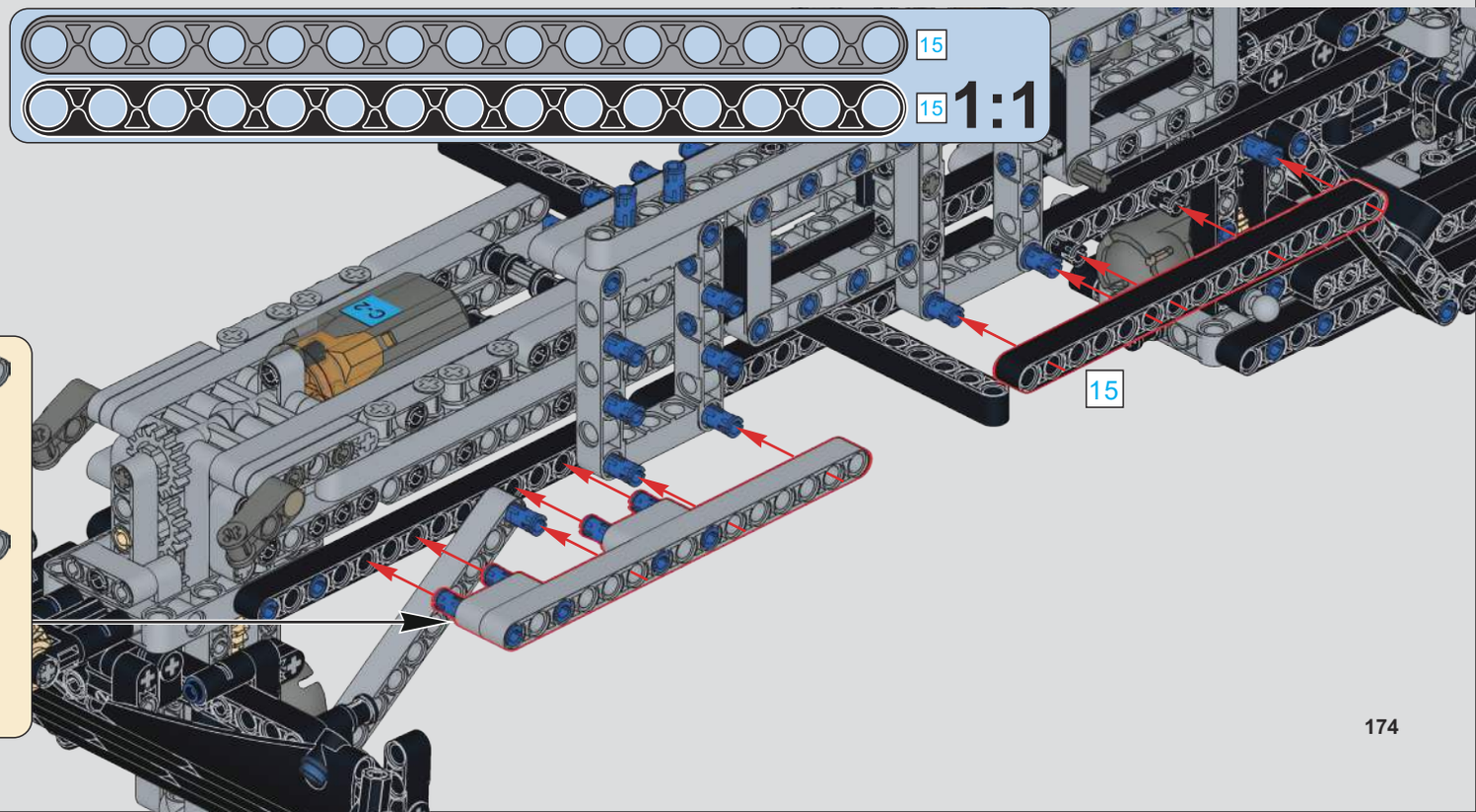

604

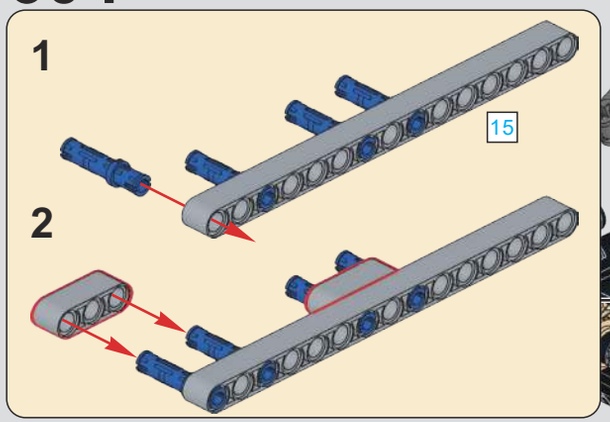

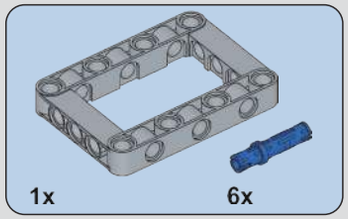

605

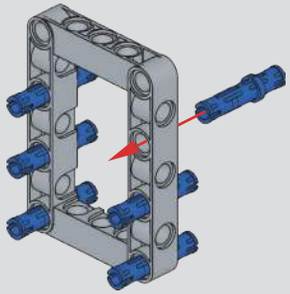

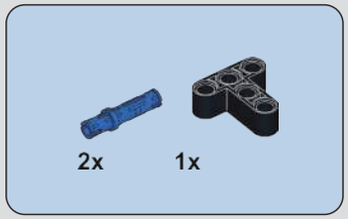

606

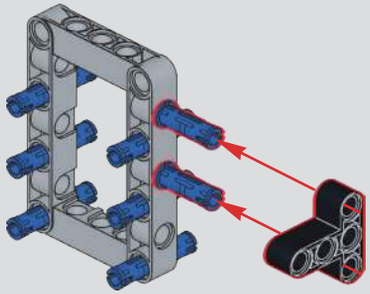

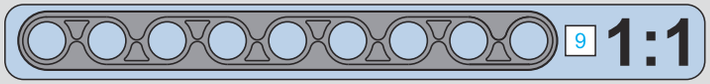

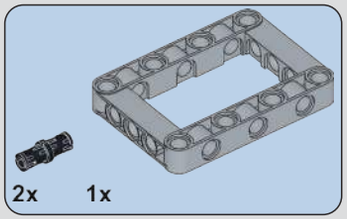

607

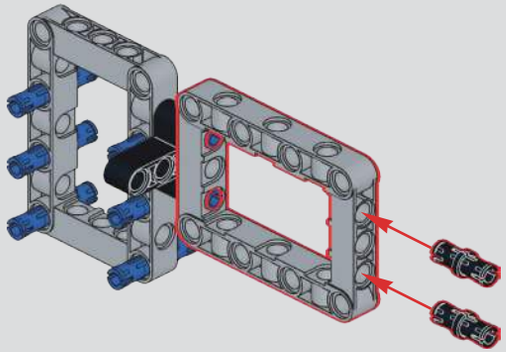

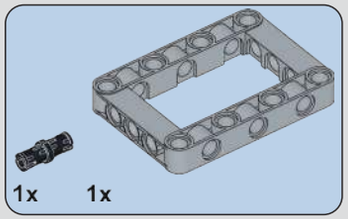

608

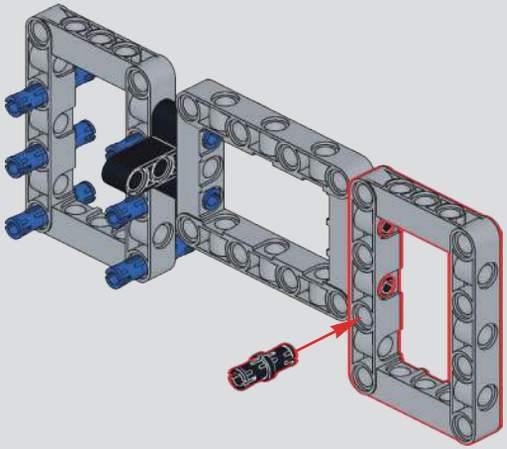

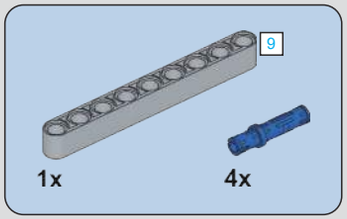

609

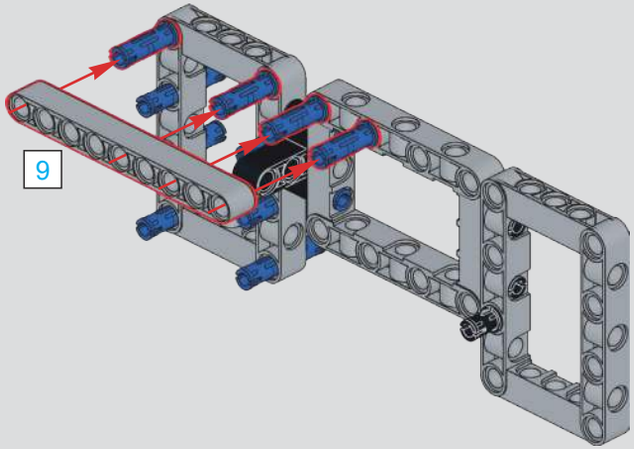

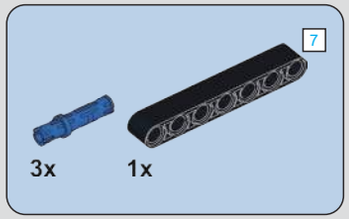

610

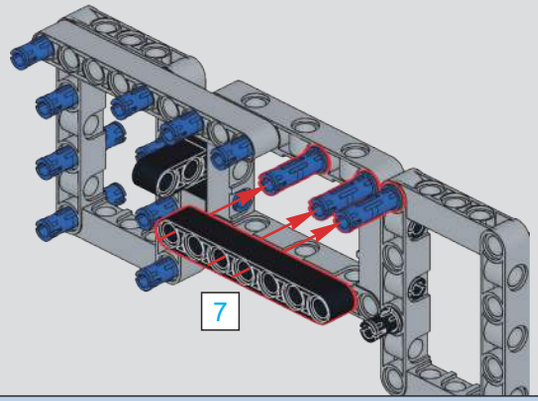

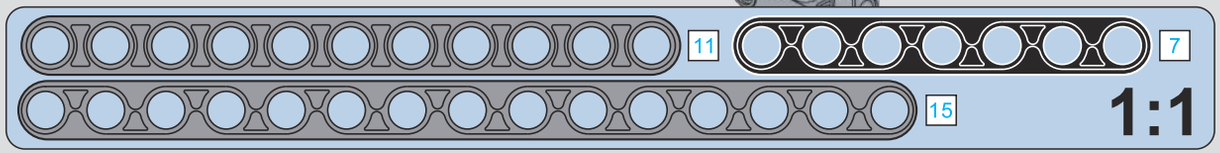

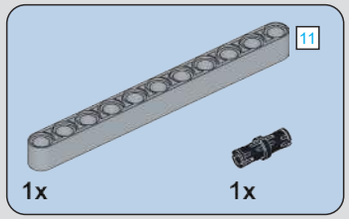

611

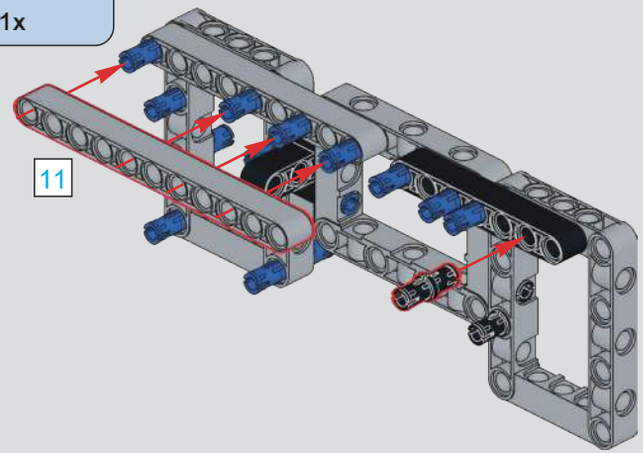

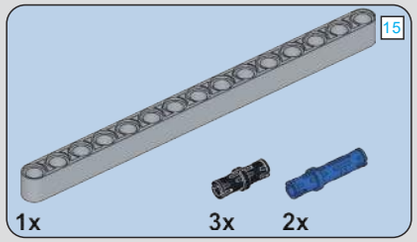

612

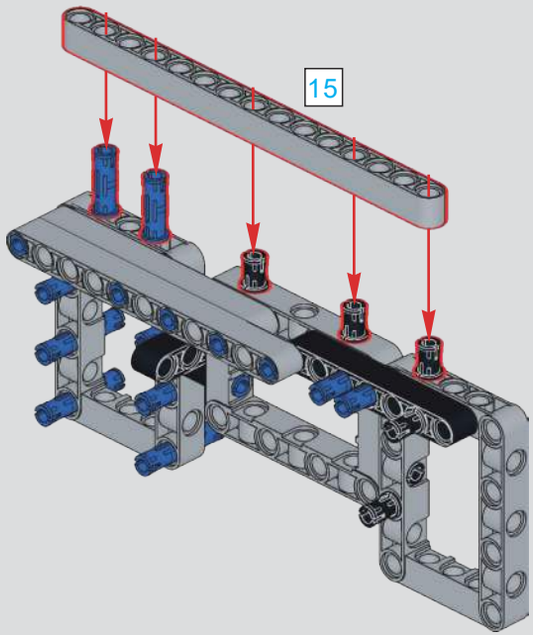

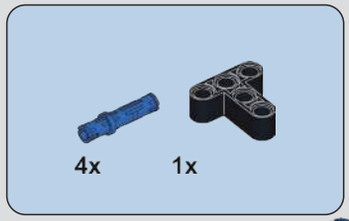

613

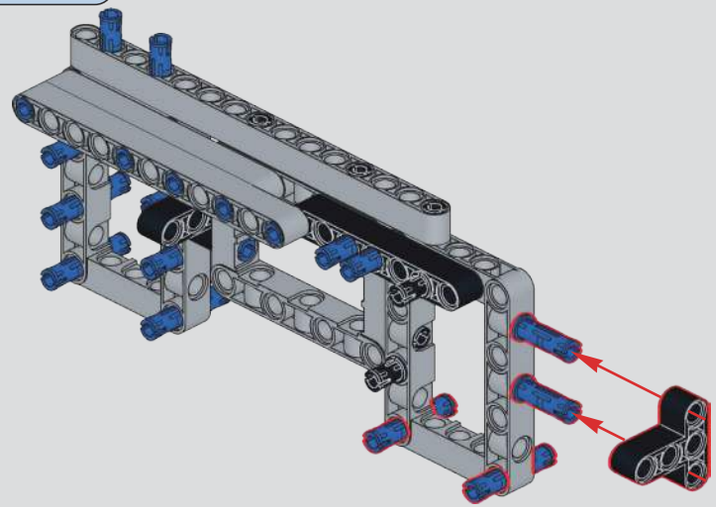

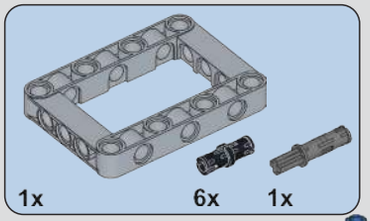

614

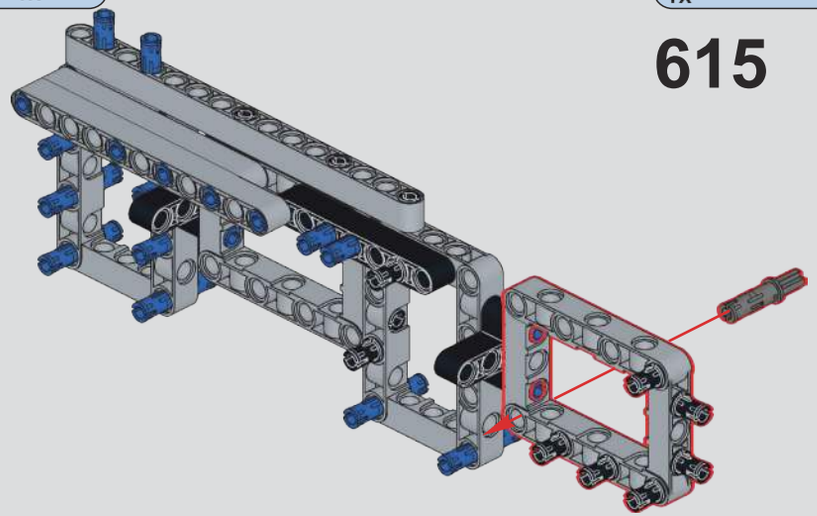

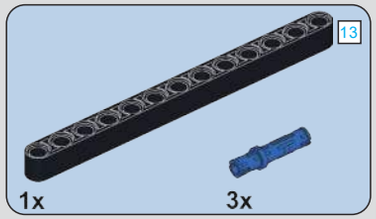

615

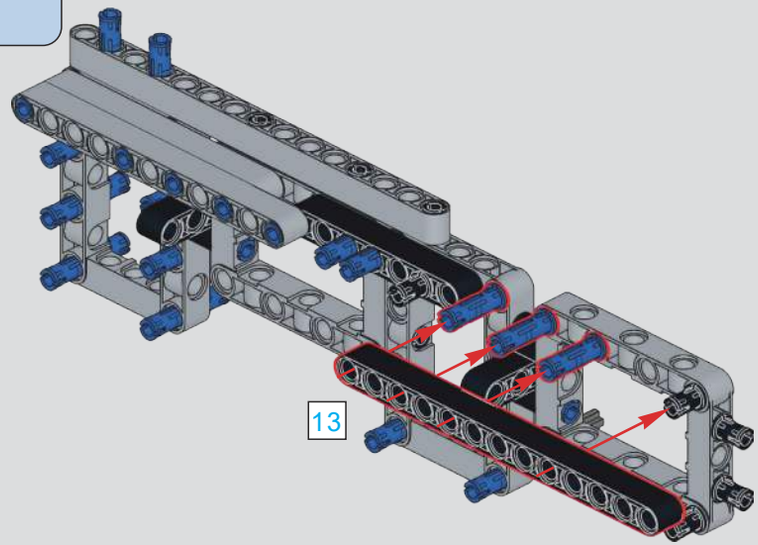

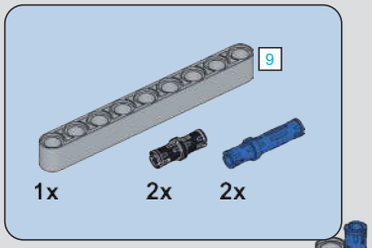

616

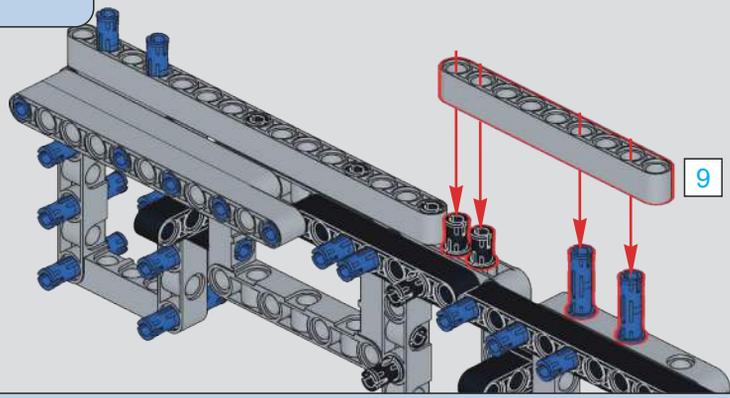

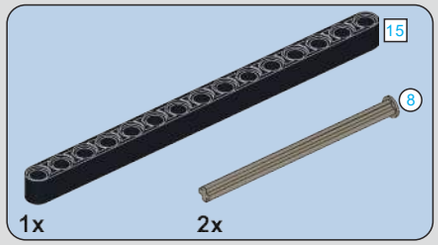

617

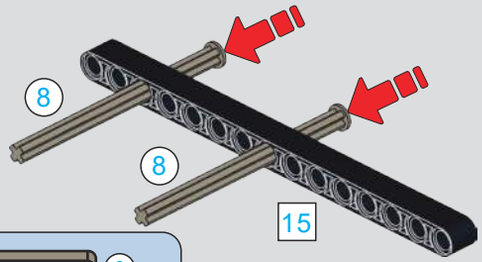

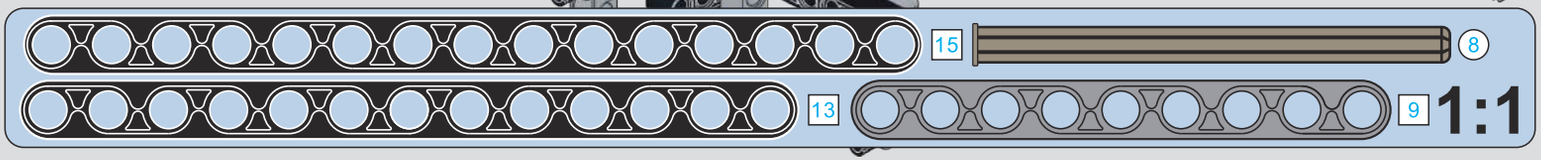

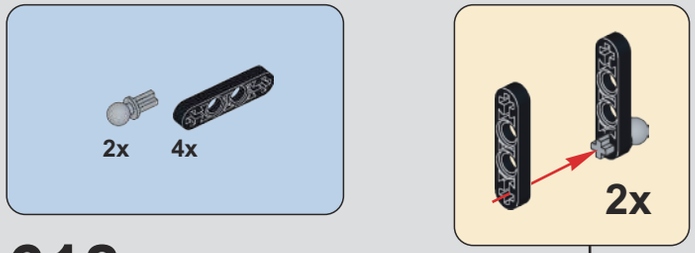

618

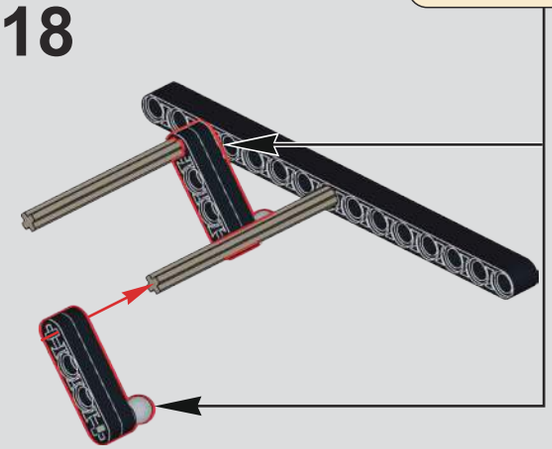

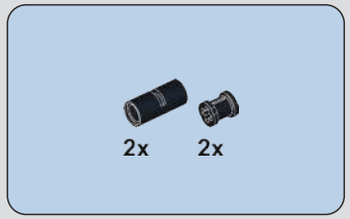

619

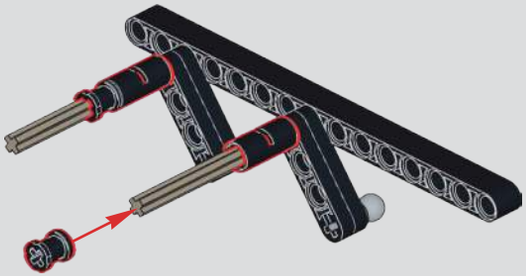

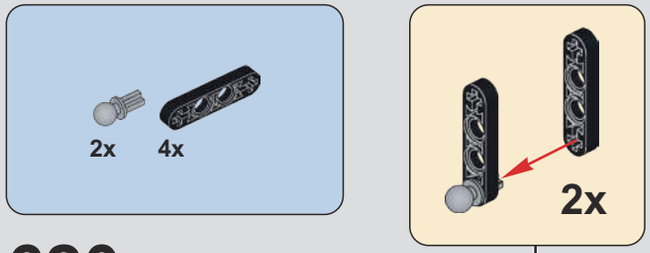

620

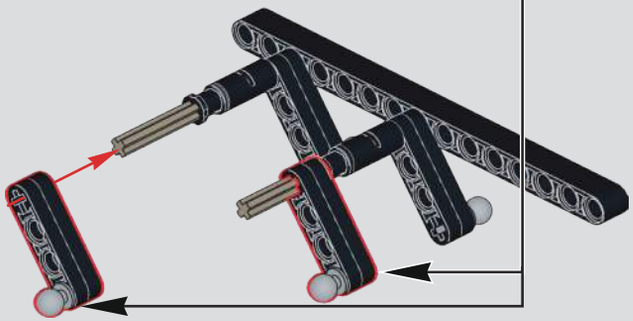

621

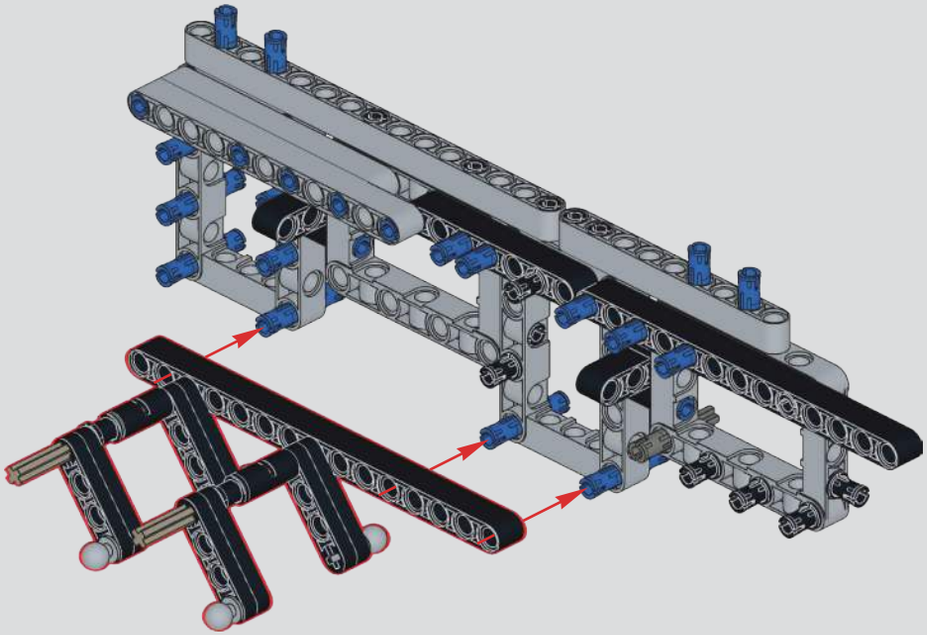

622

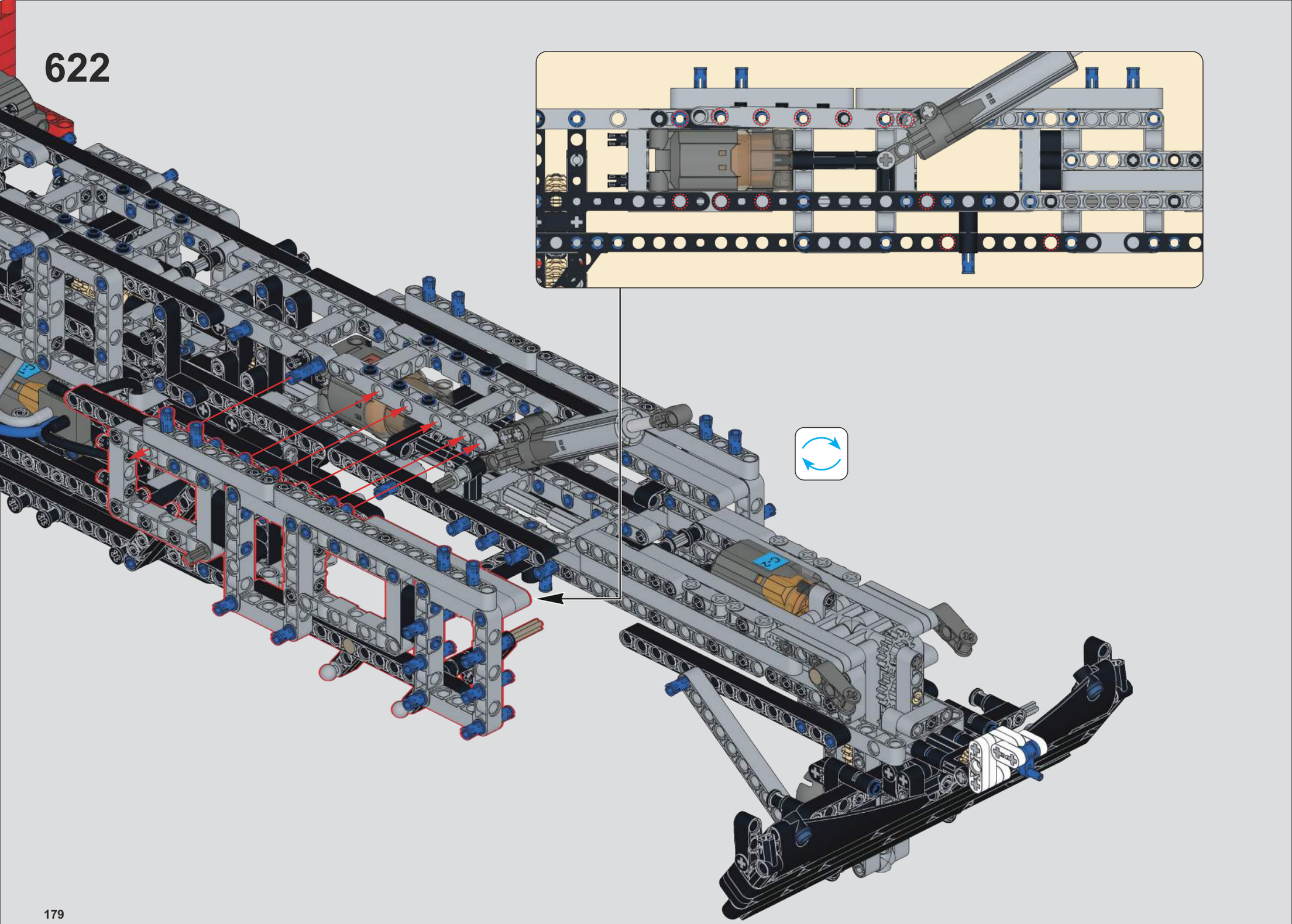

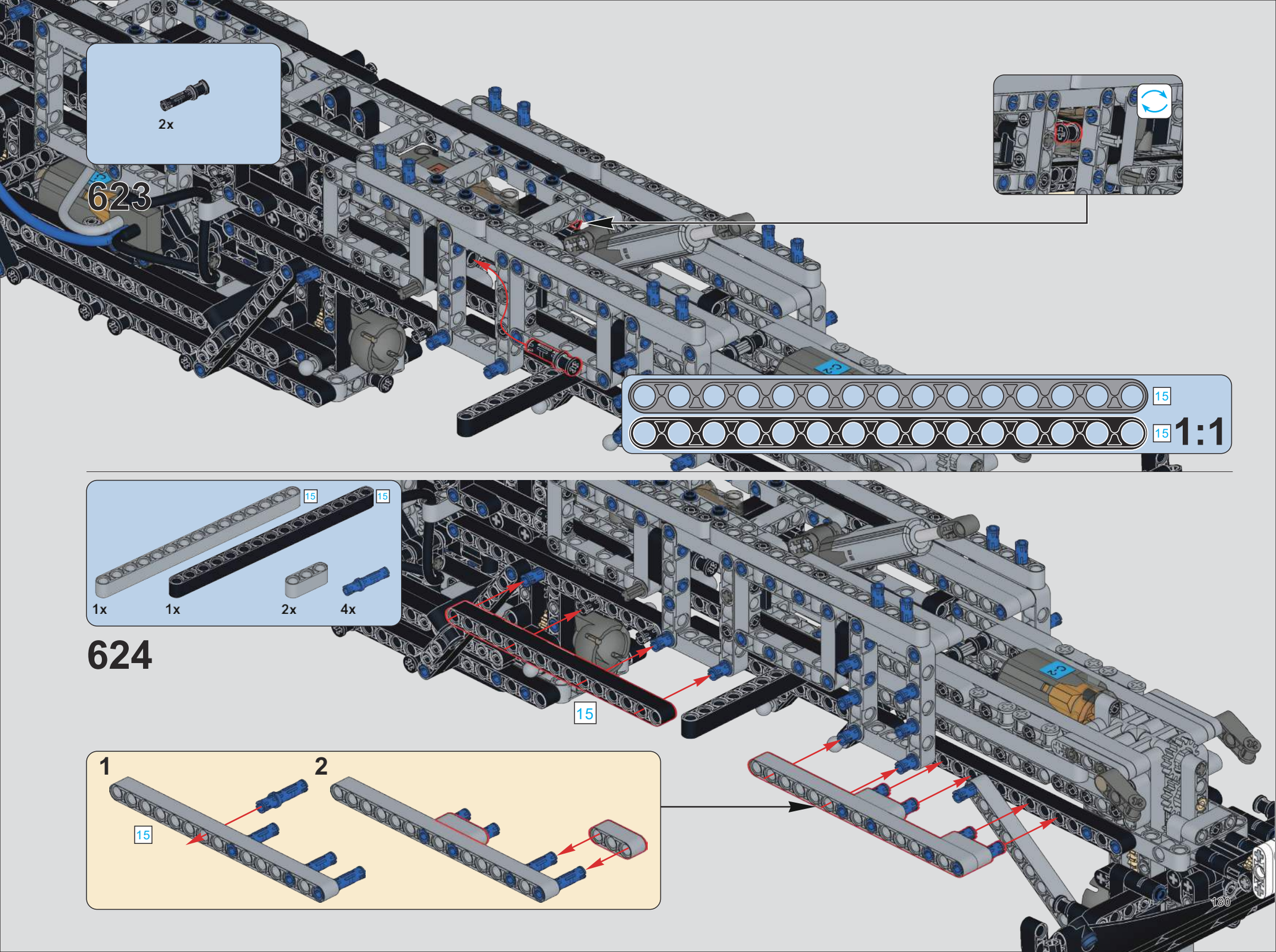
2x
623
15
15
1:1
15
15
1x
1x
2x
4x
624
15
1
2
15

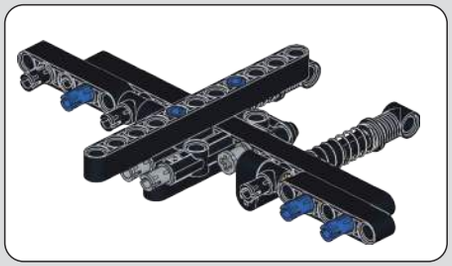

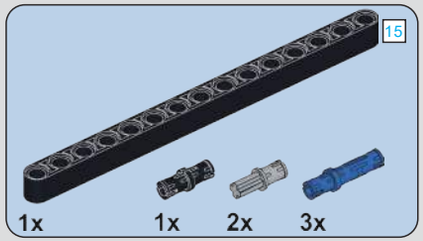

625

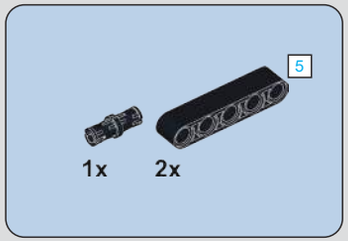

626

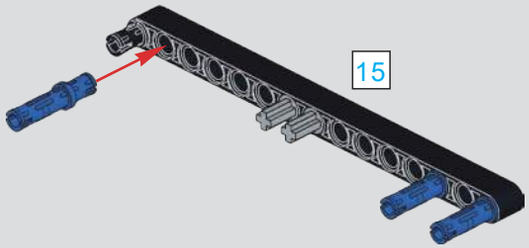

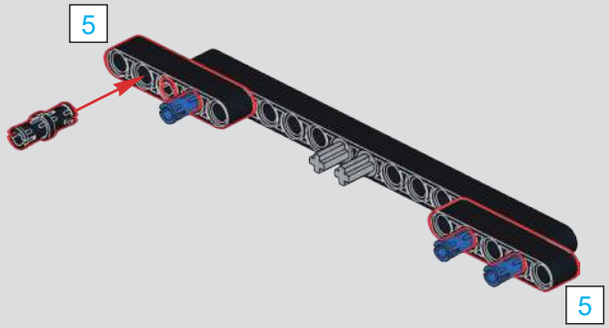

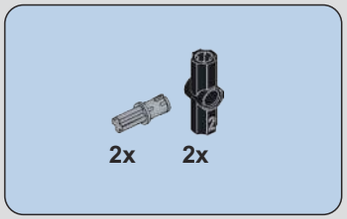

627

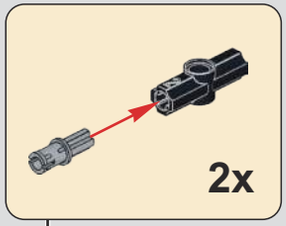

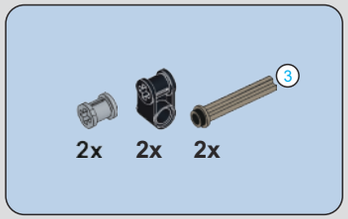

628

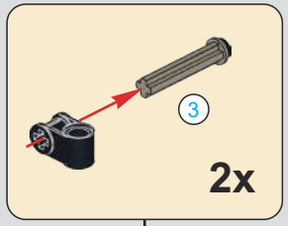

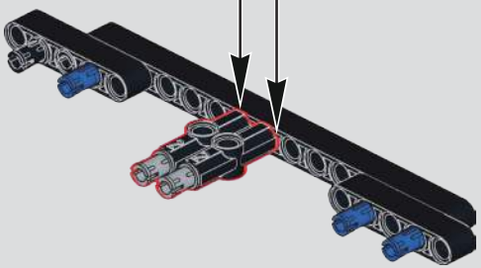

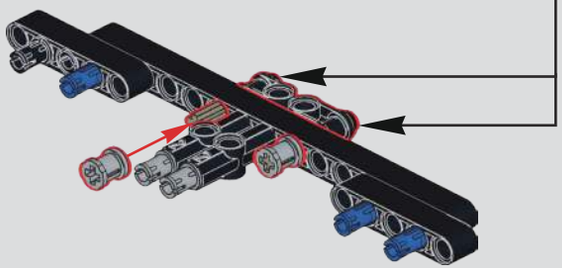

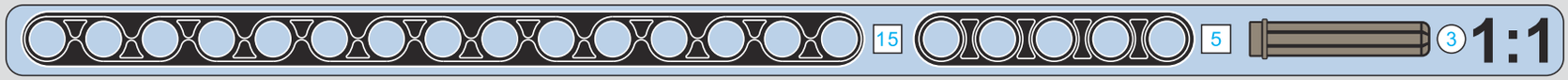

(软避震配件)
(Soft suspension accessories)
2x
2x
2x
(光滑栓)(Technic Pin without Friction)

629

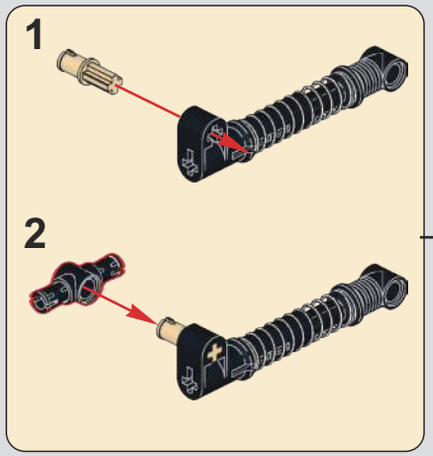
1
2

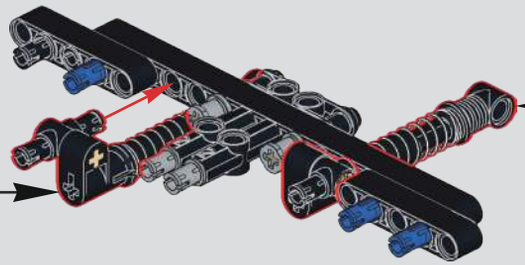

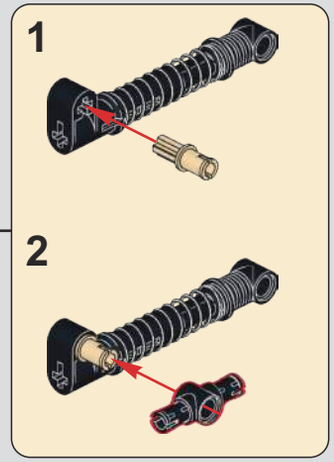
1
2

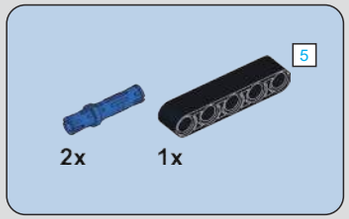
5
2x
1x

630

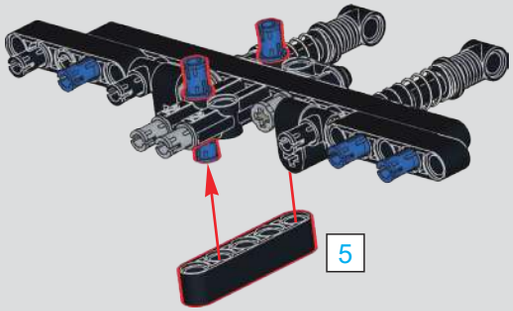
5

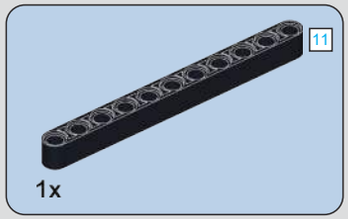
11
1x

631

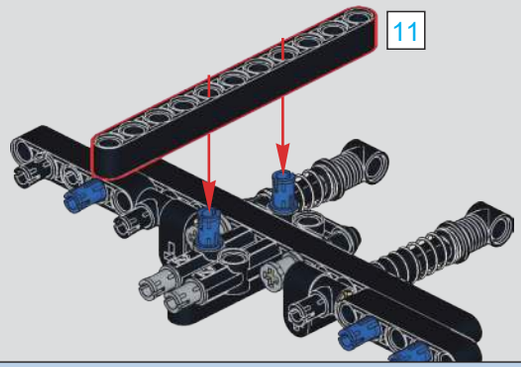
11

11
5
1:1

632

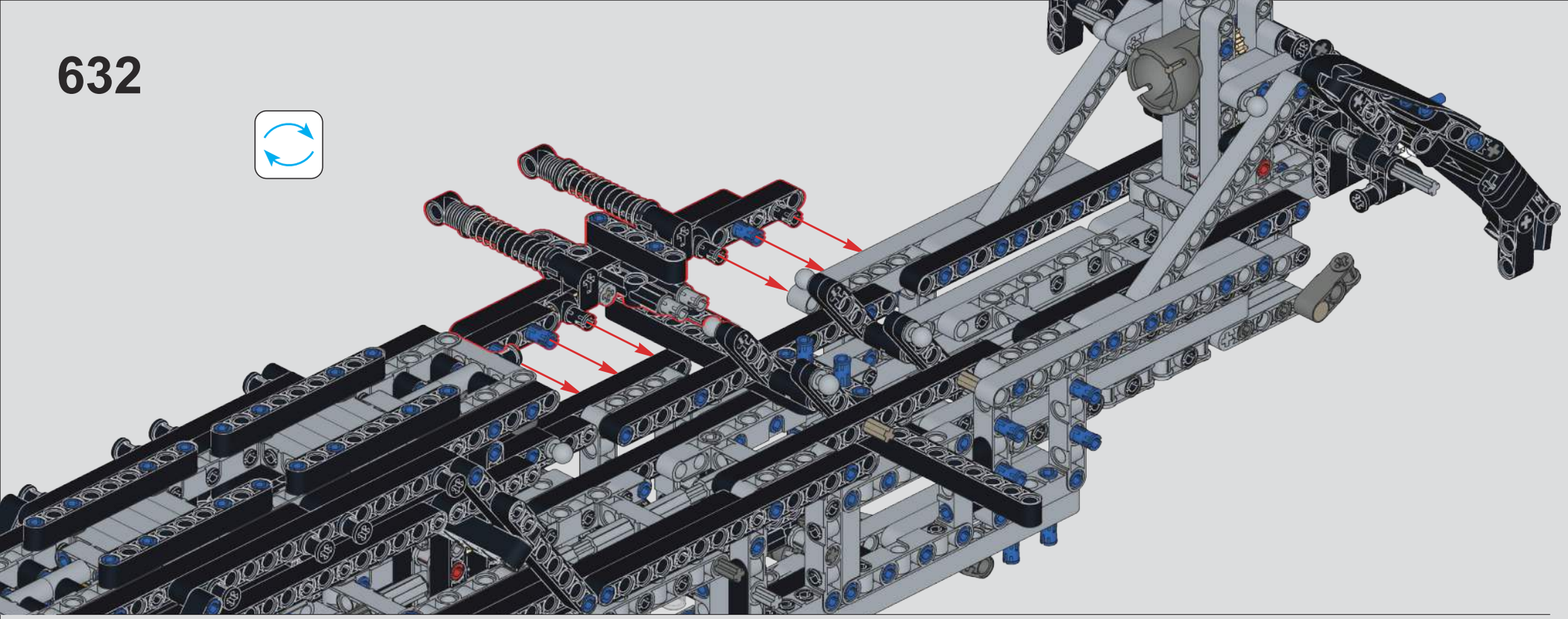

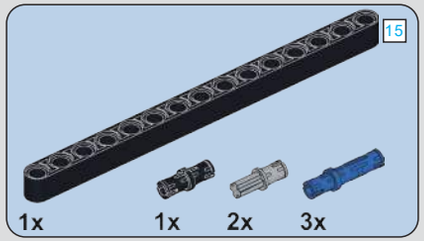

633

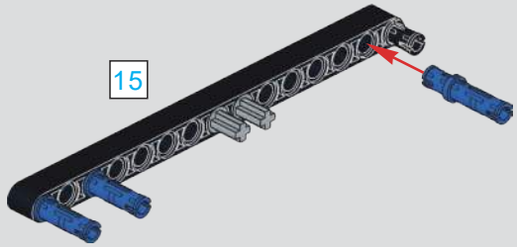

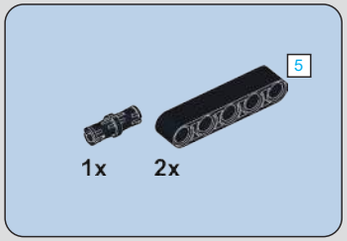

634

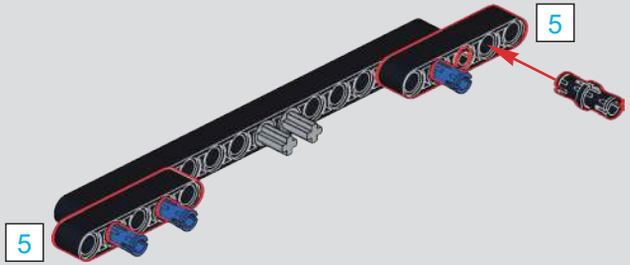

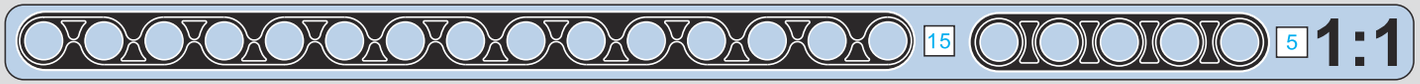

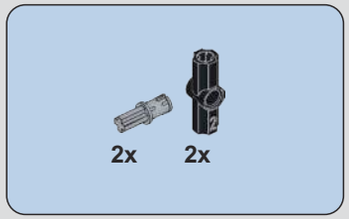
2x
2x

635

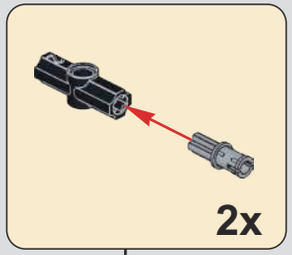
2x

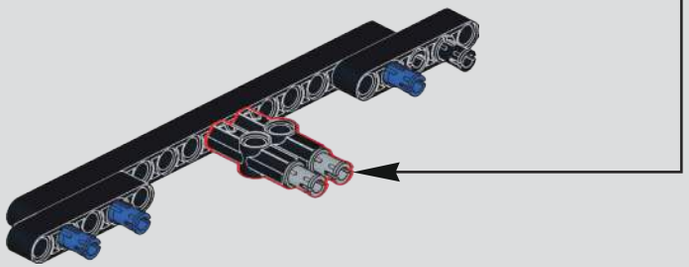

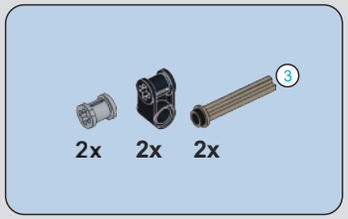
2x
2x
2x
3

636

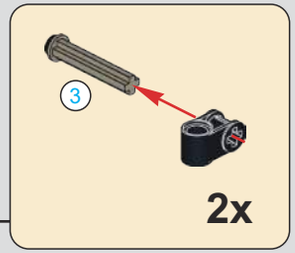
3
2x

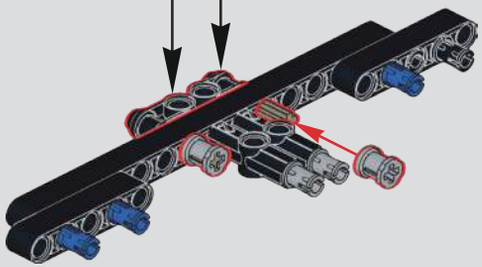

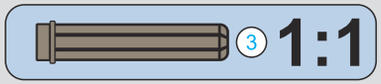
3
1:1

(软避震配件)
(Soft suspension accessories)
2x
2x
2x
(光滑栓)(Technic Pin without Friction)

637

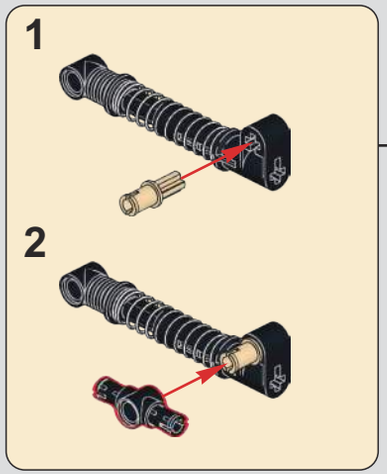
1
2

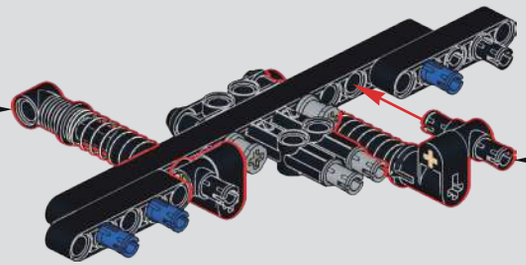

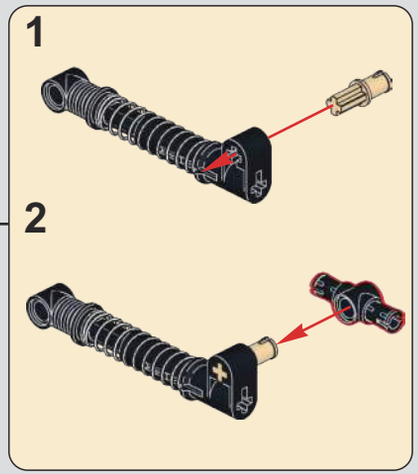
1
2

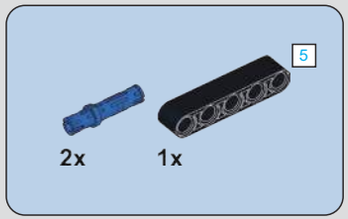

638

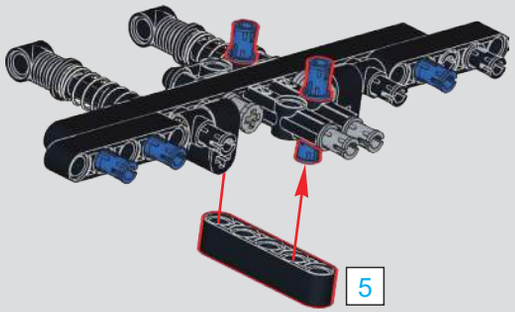

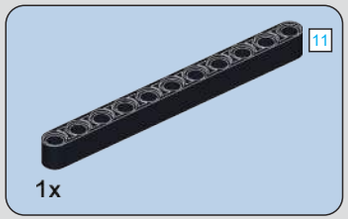

639

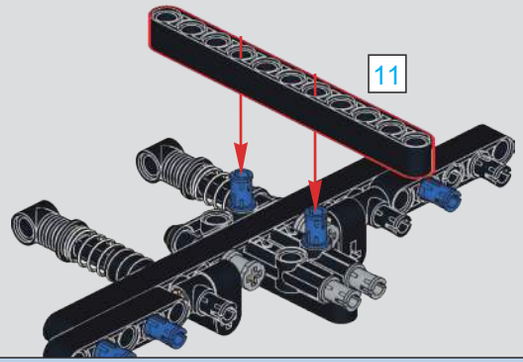

640

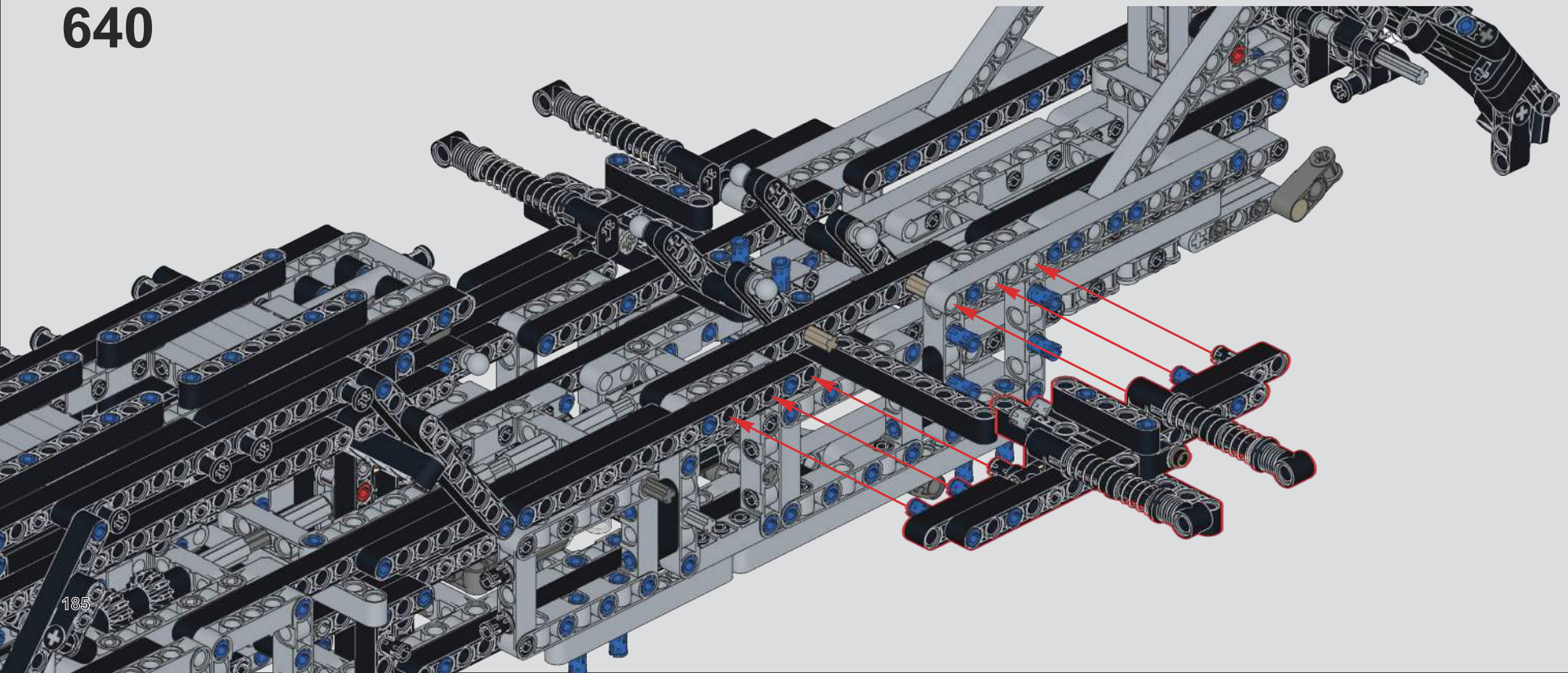

641

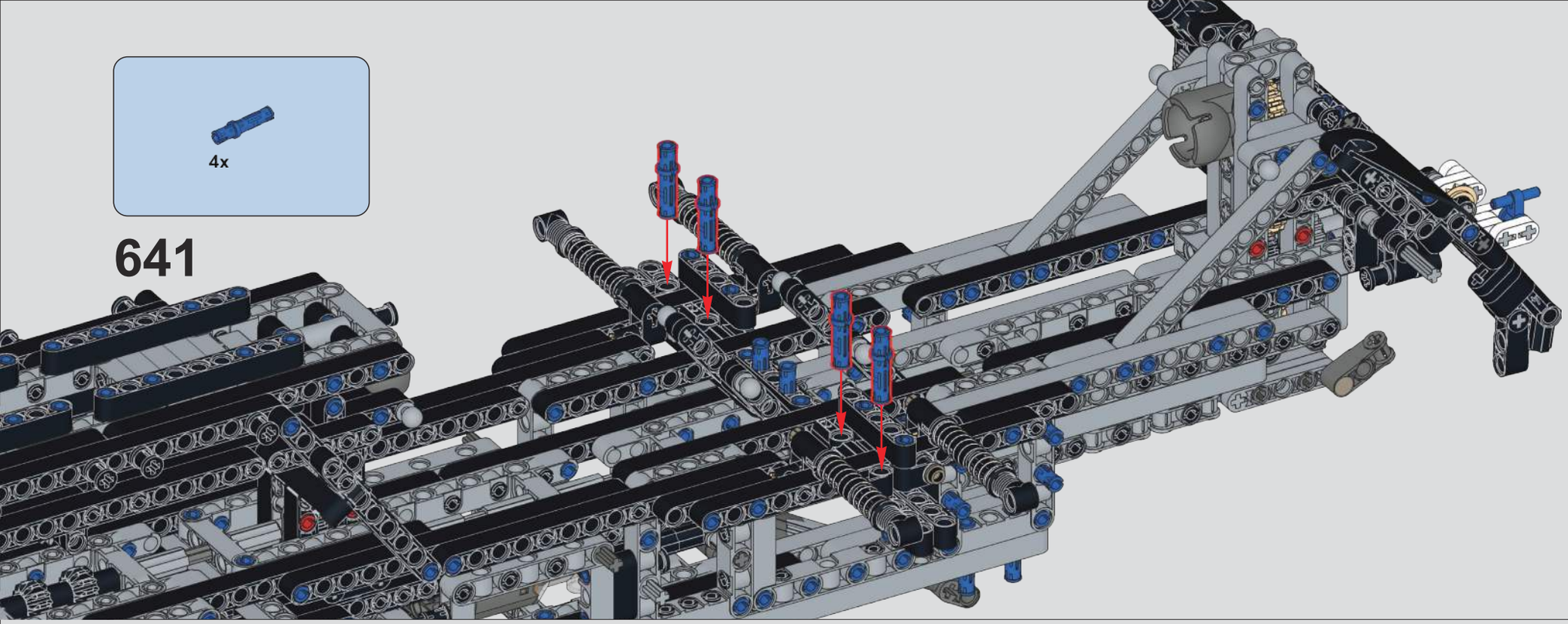

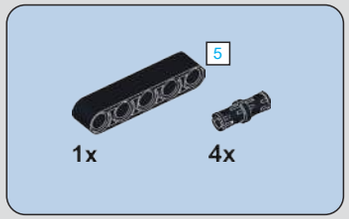

642

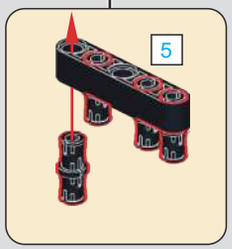

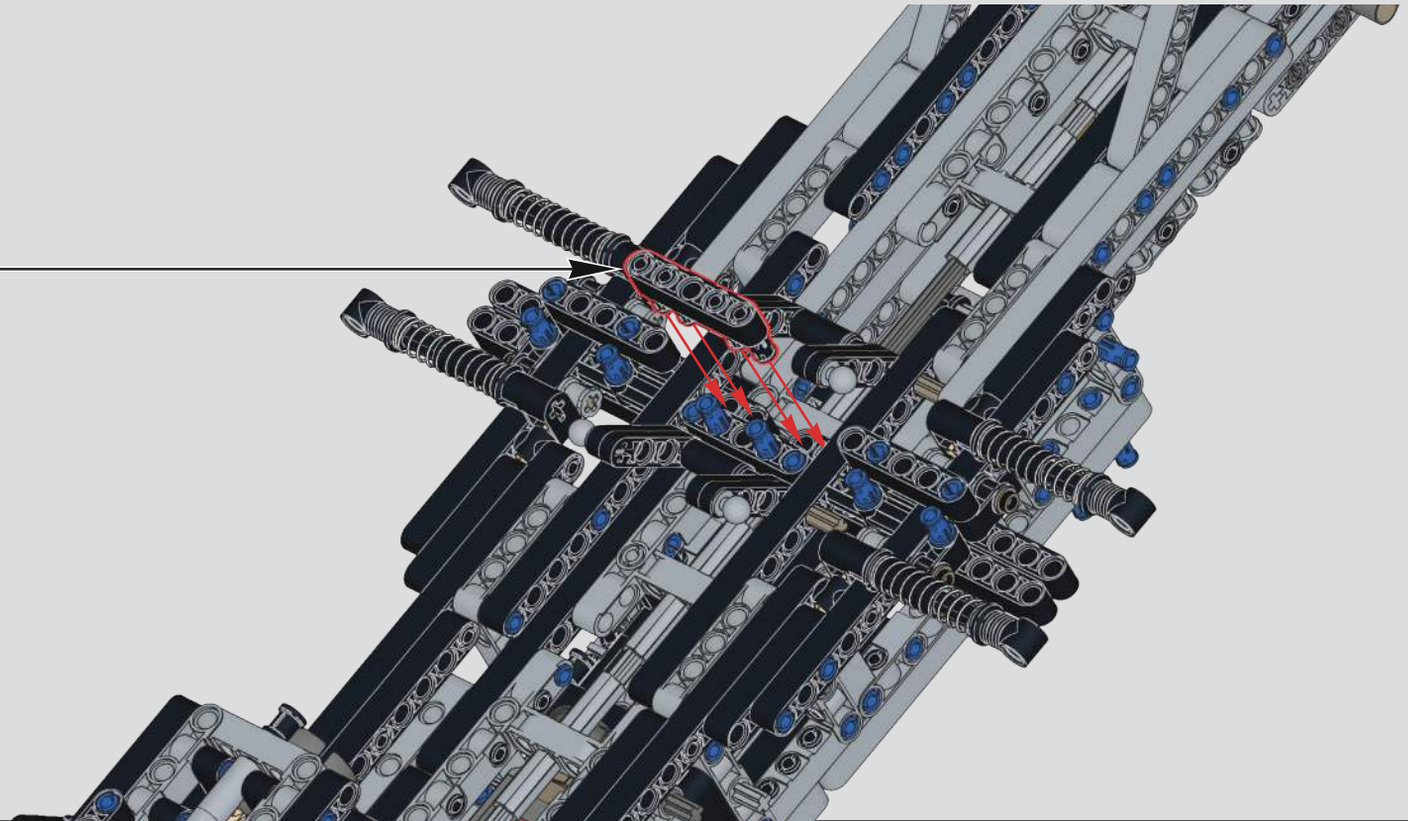

5 1:1

643

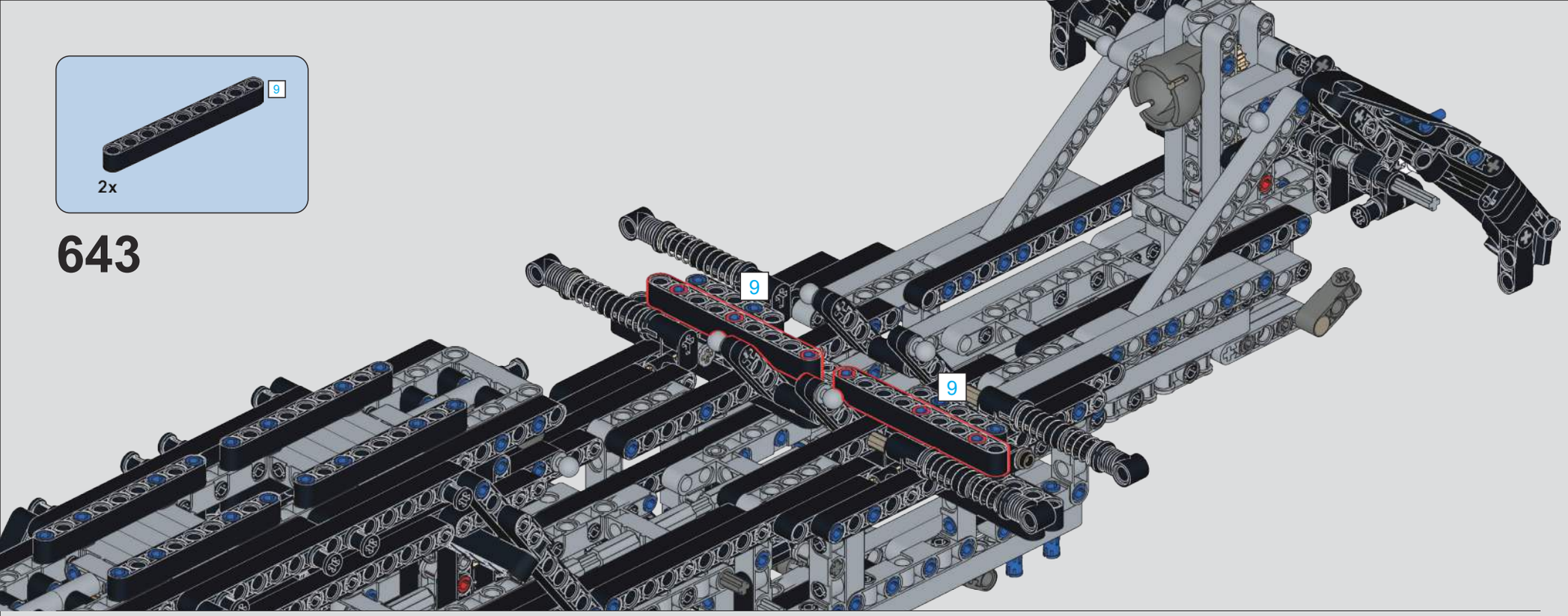

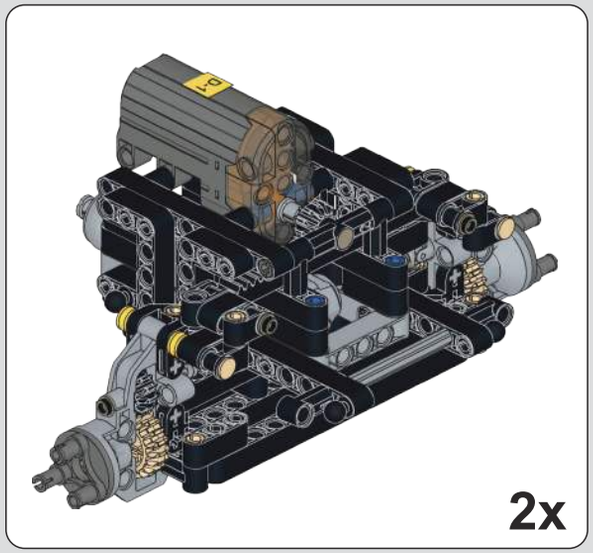

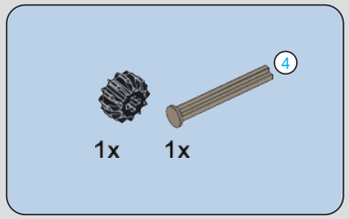

644

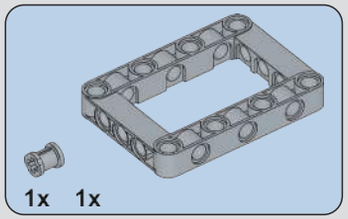

645

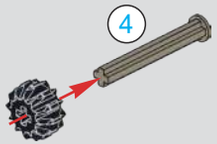

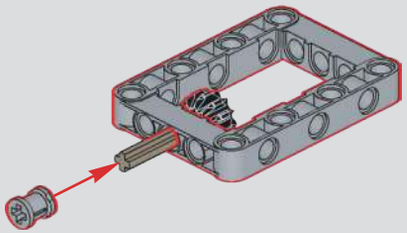

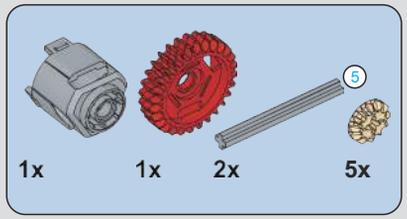

646

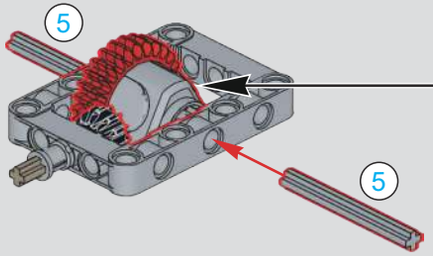

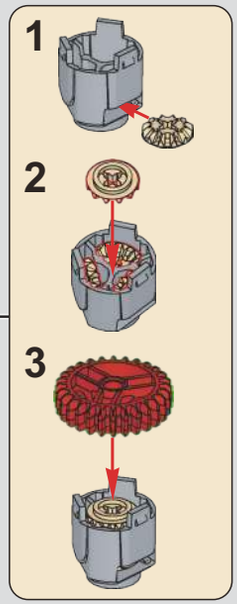

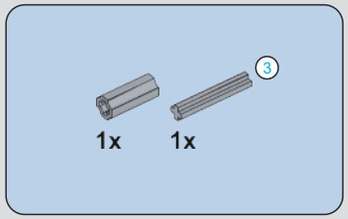

647

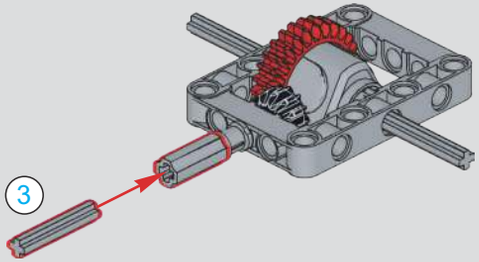

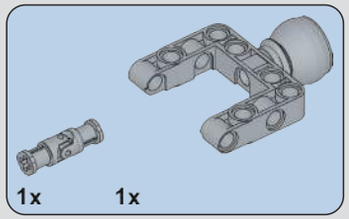

648

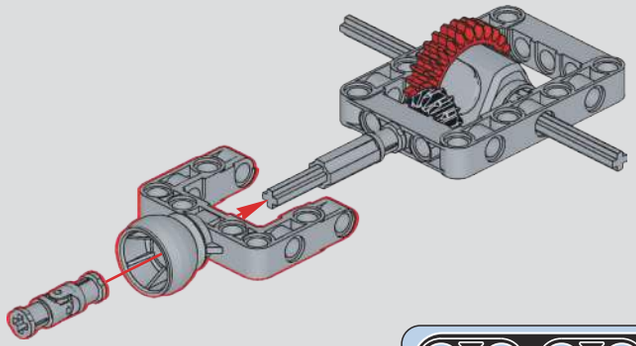

649

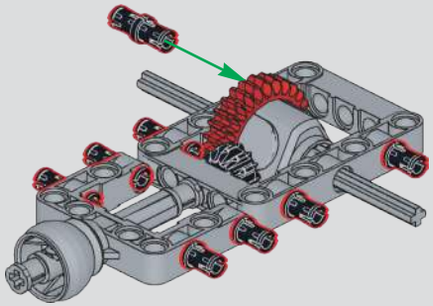

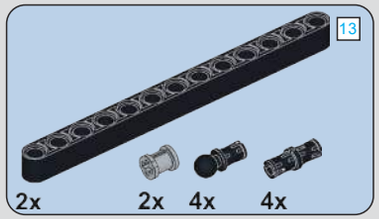

650

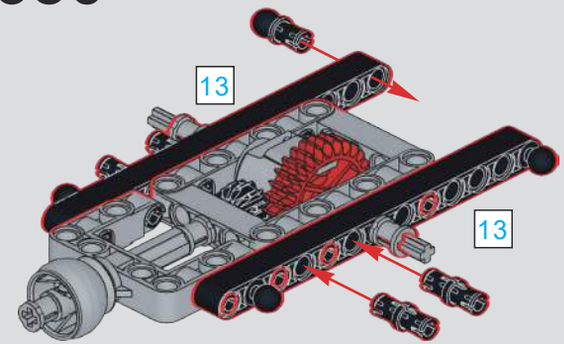

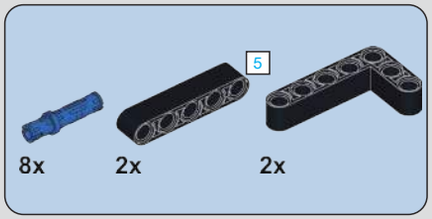

651

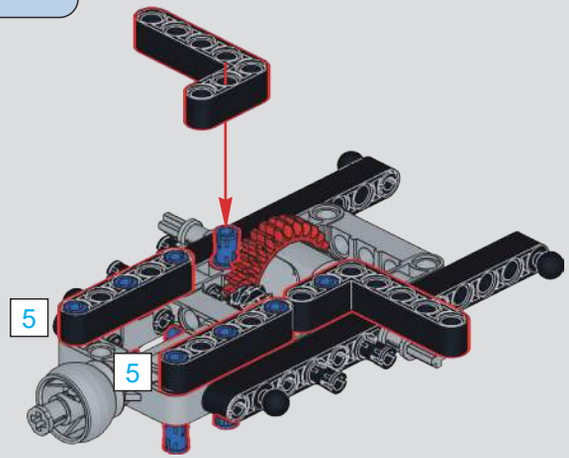

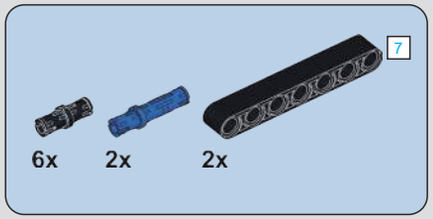

652

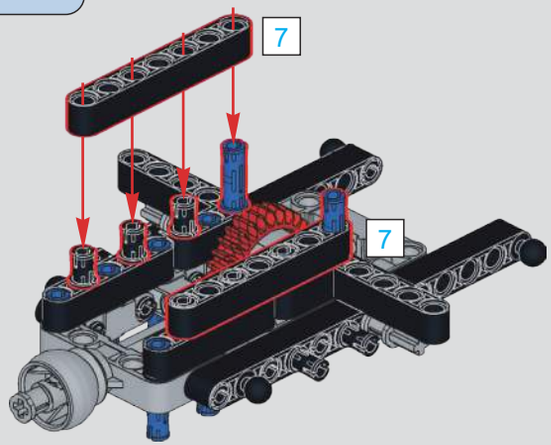

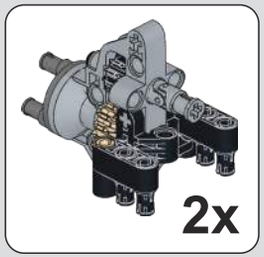

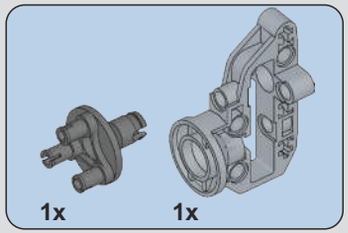

653

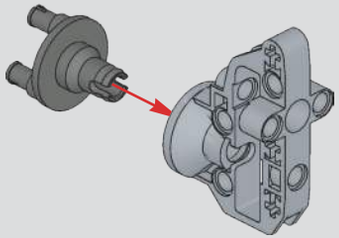

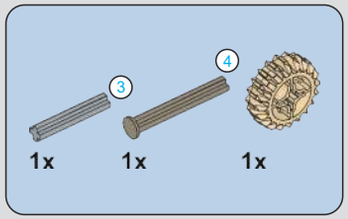

654

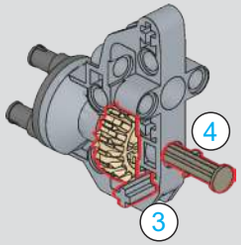

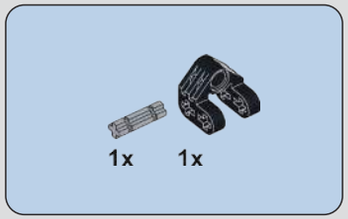

655

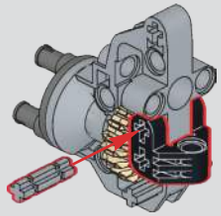

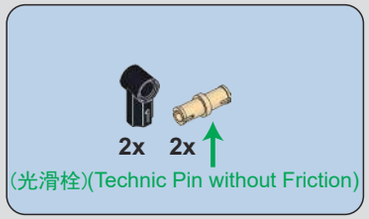

656

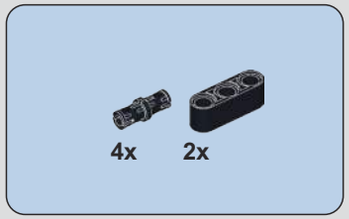

657

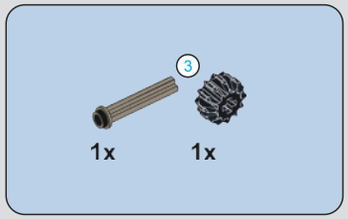

658

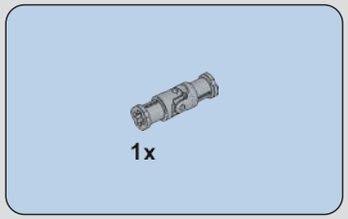

659

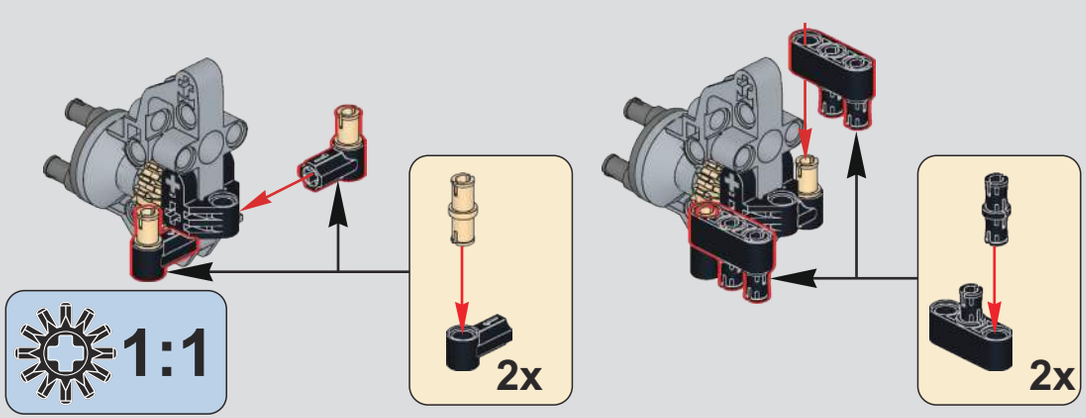

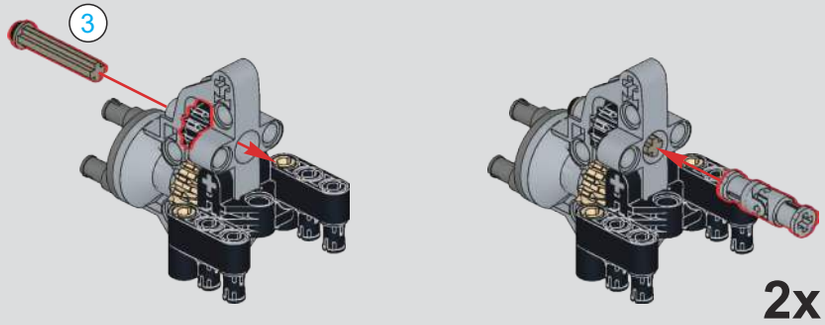

660

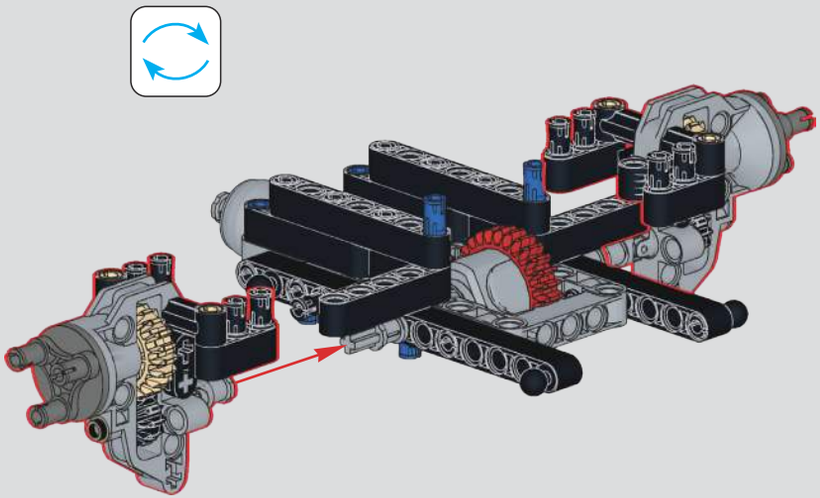

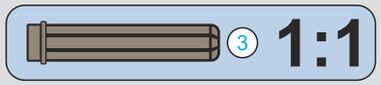

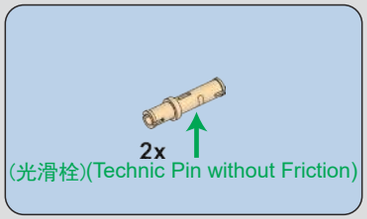

661

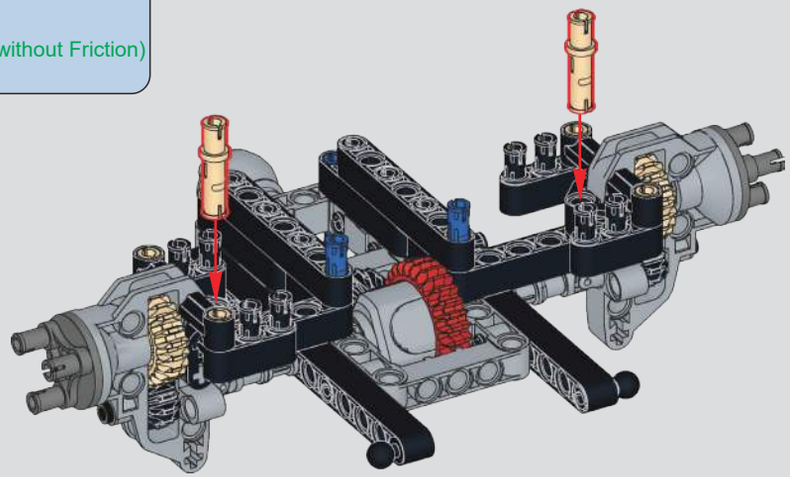

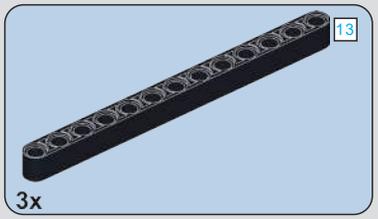

662

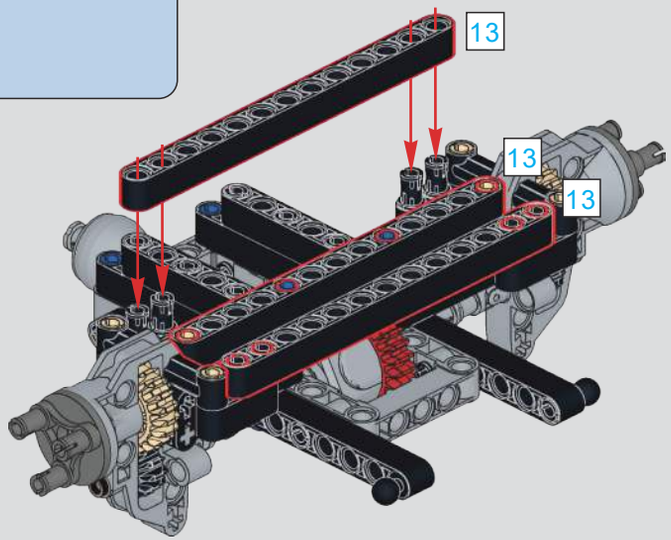

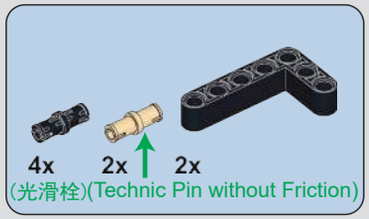

663

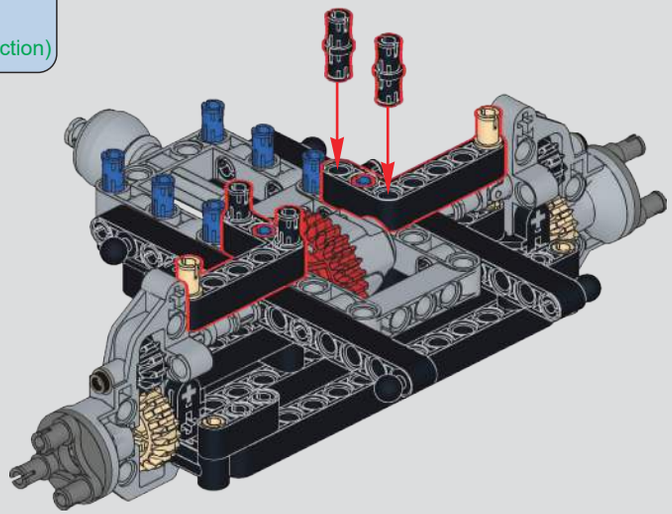

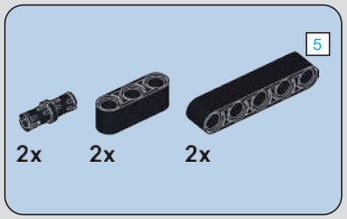

664

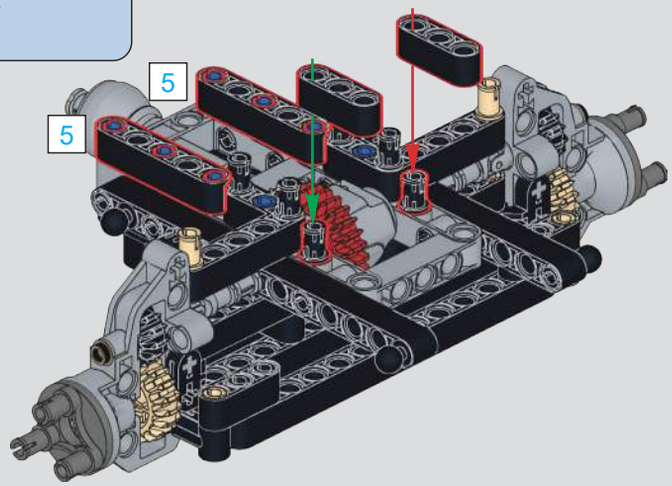

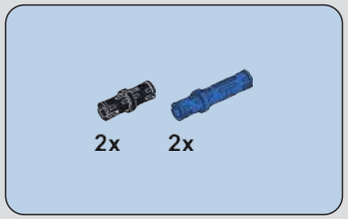

665

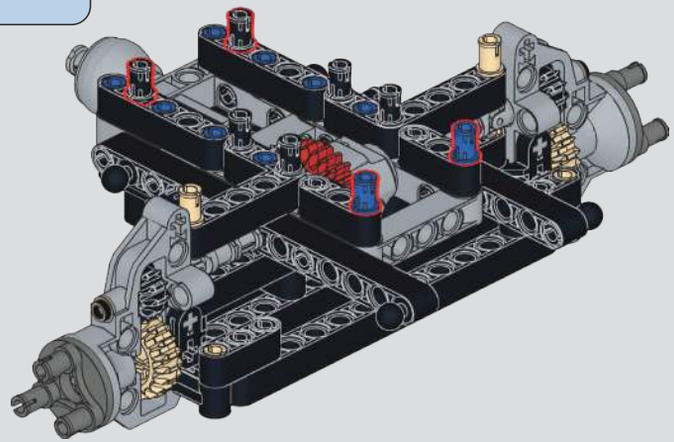

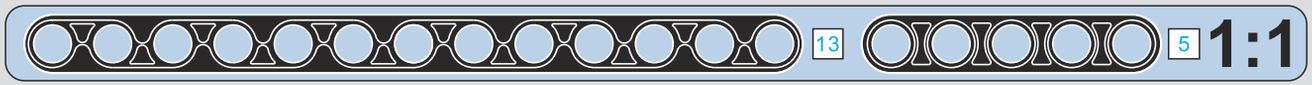

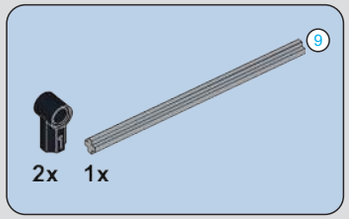

666

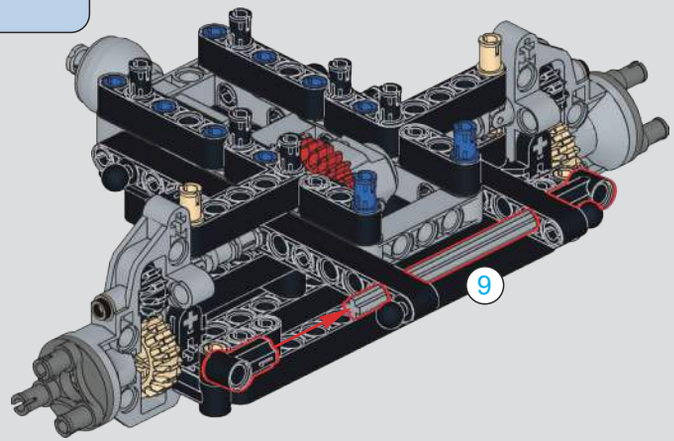

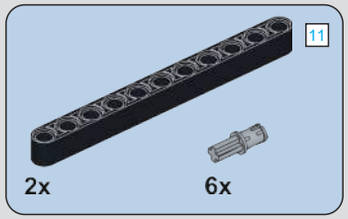

667

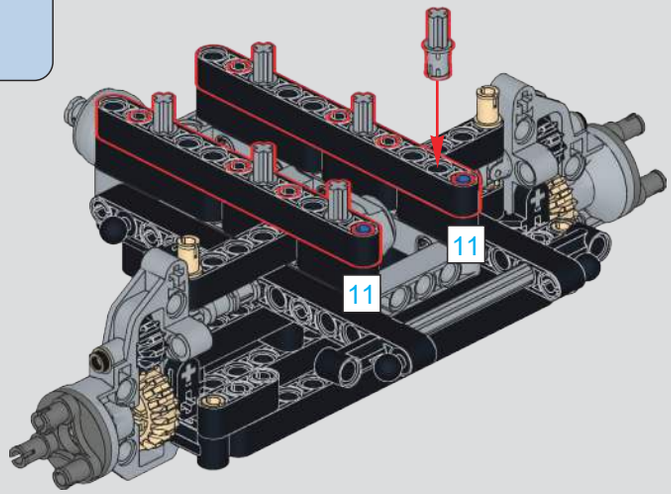

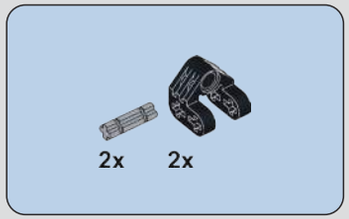

668

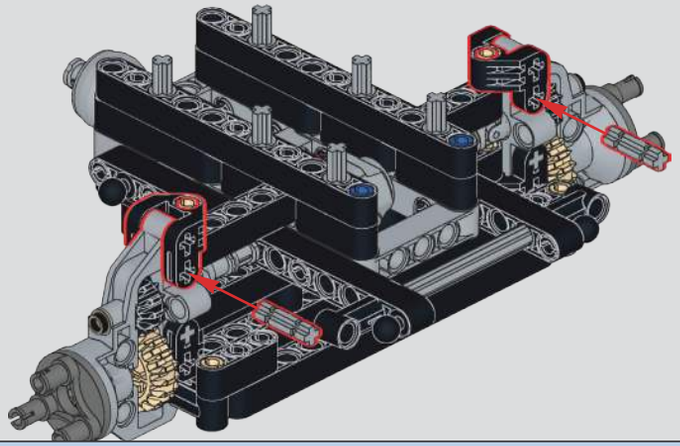

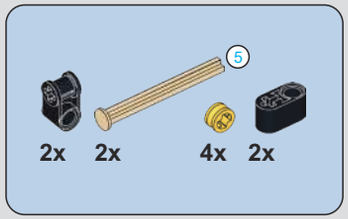

669

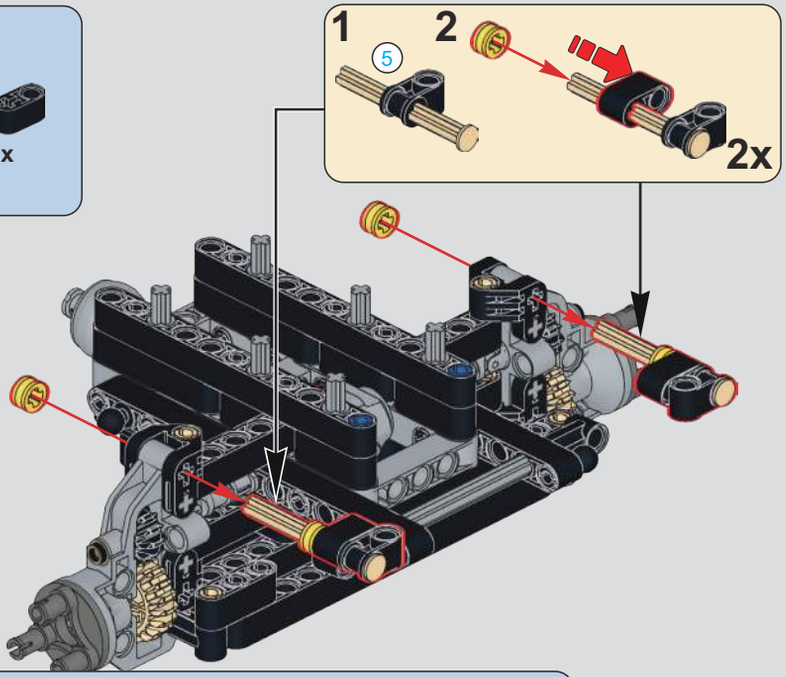

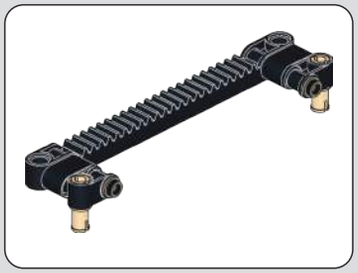

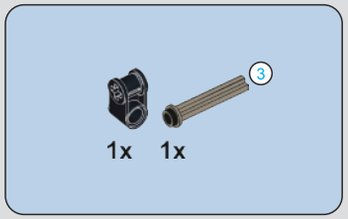

670

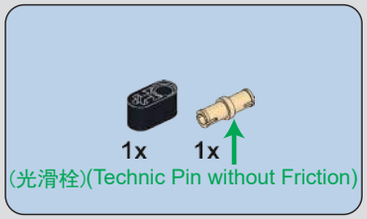

671

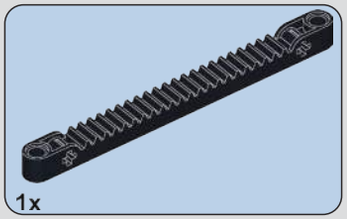

672

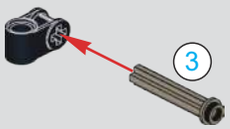

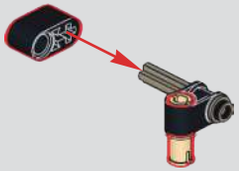

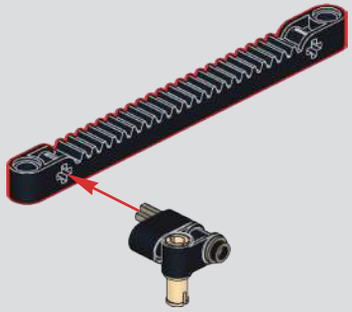

674

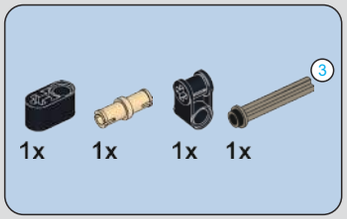

673

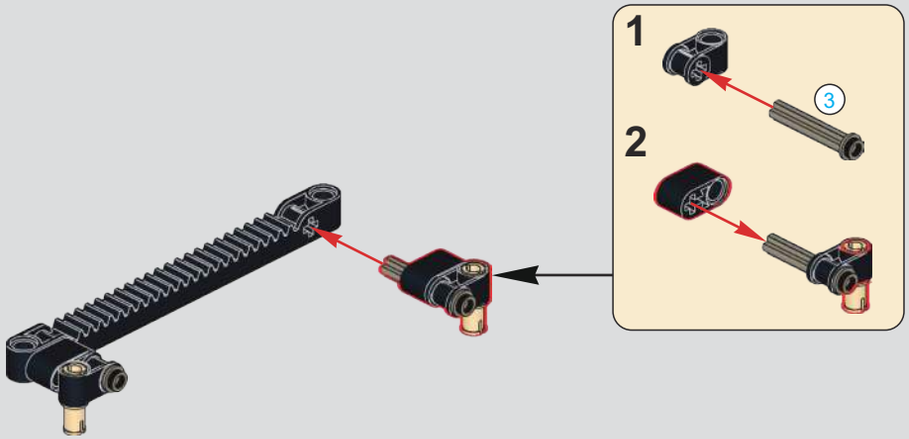

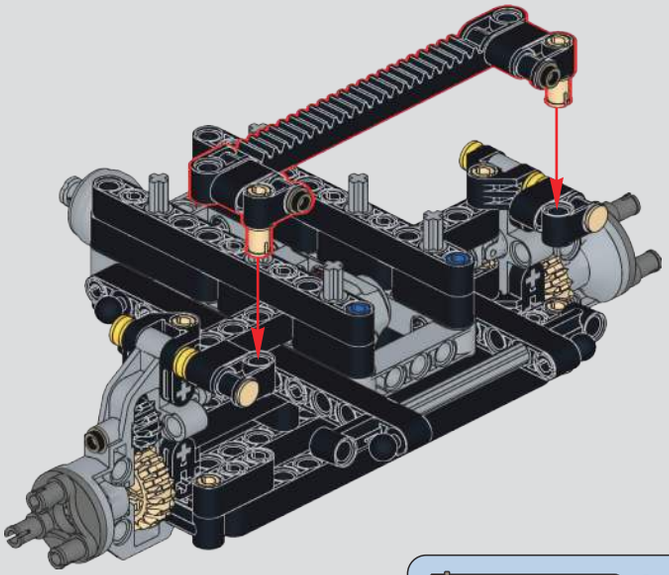

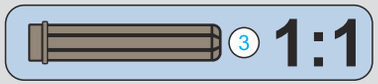

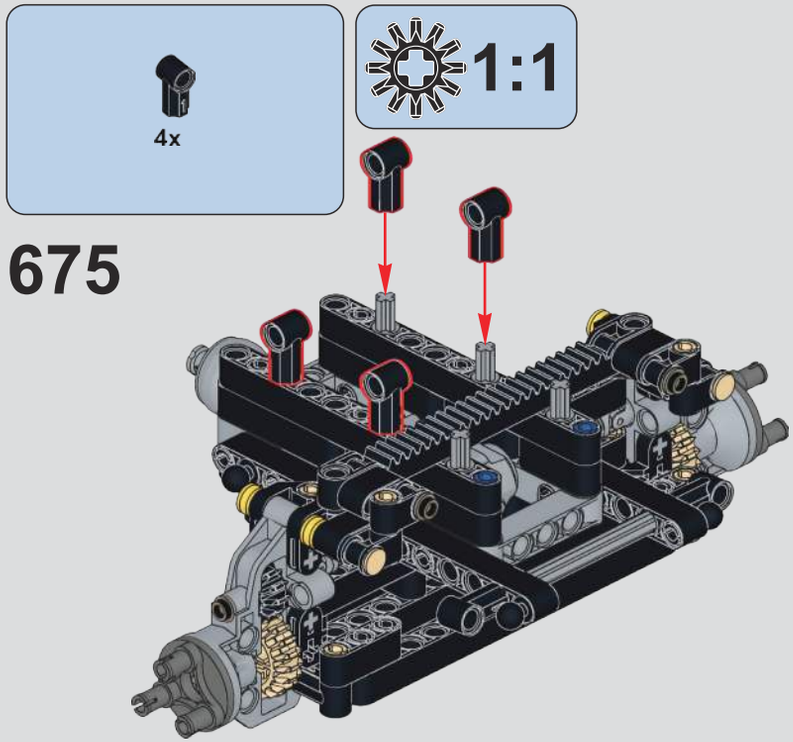
4x
1:1
675

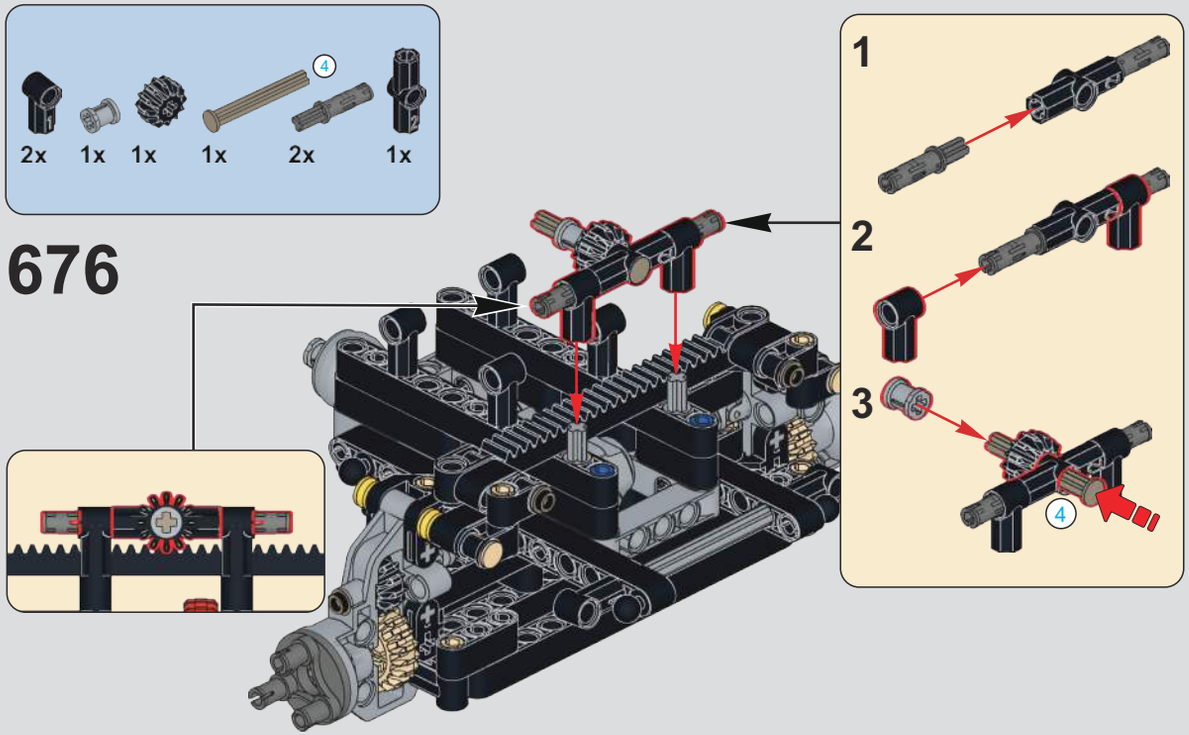
2x
1x
1x
1x
4
2x
1x
676
1
2
3
4

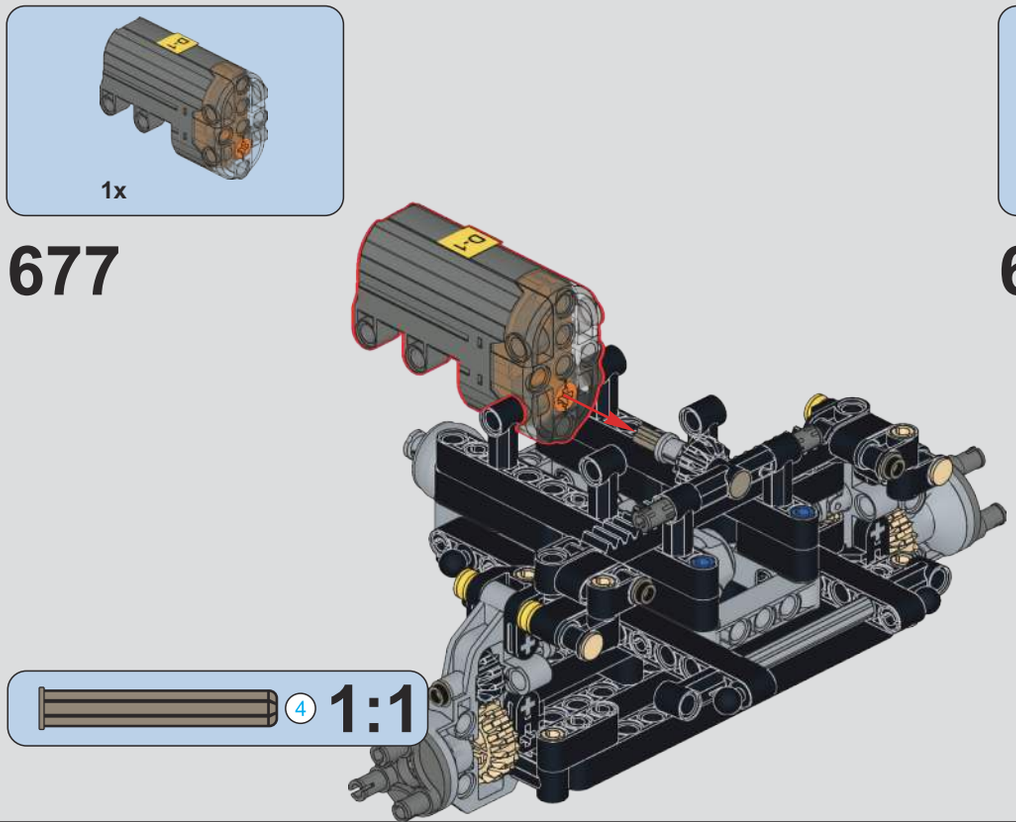
1x
677
4
1:1

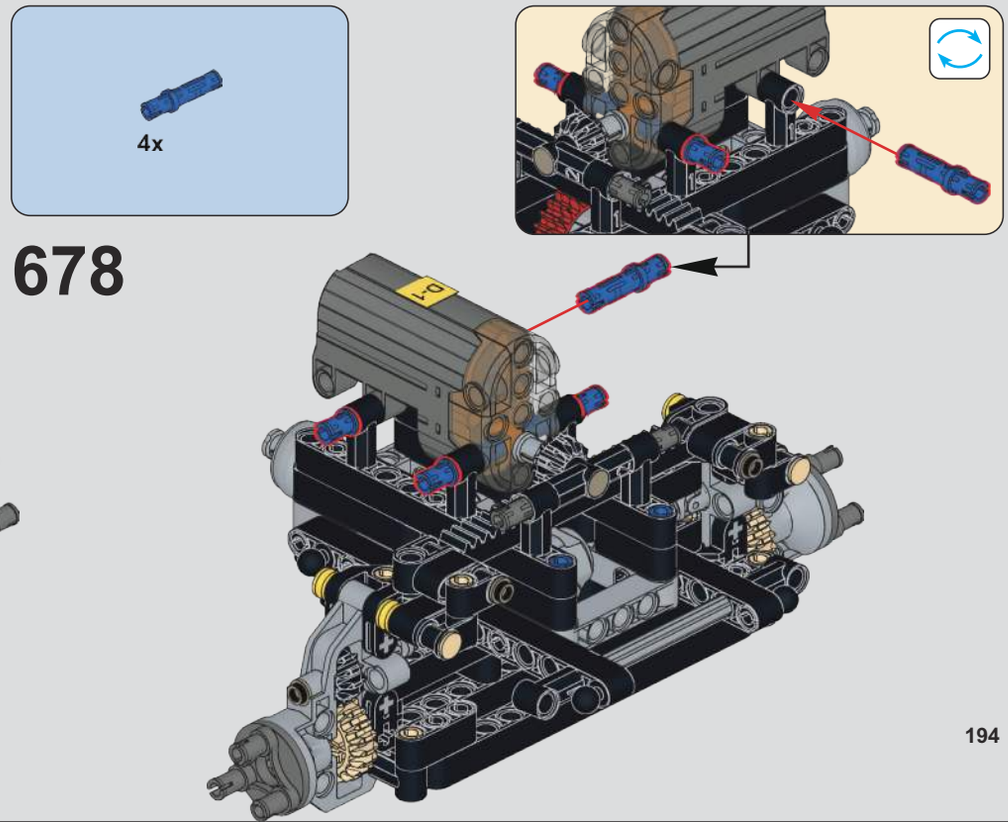
4x
678

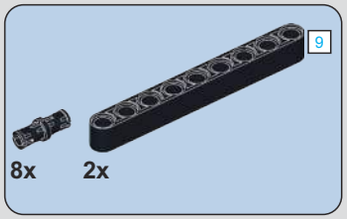

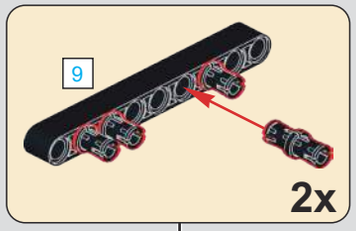

679

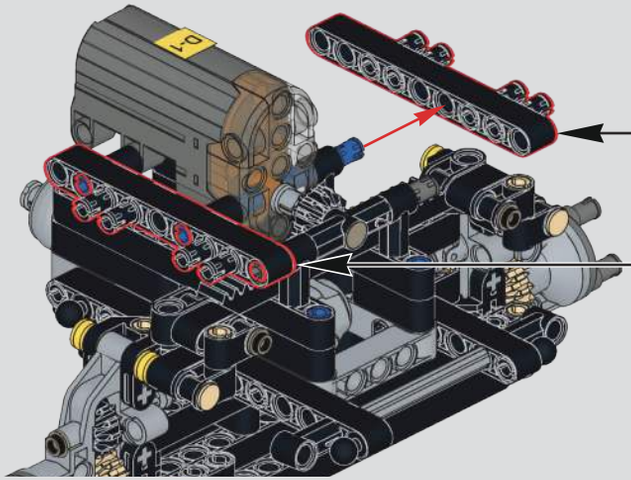

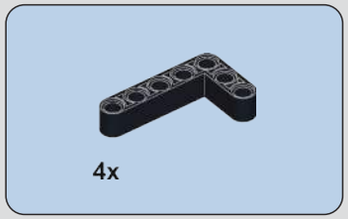

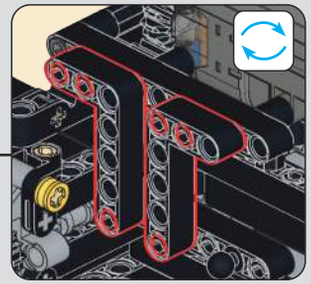

680

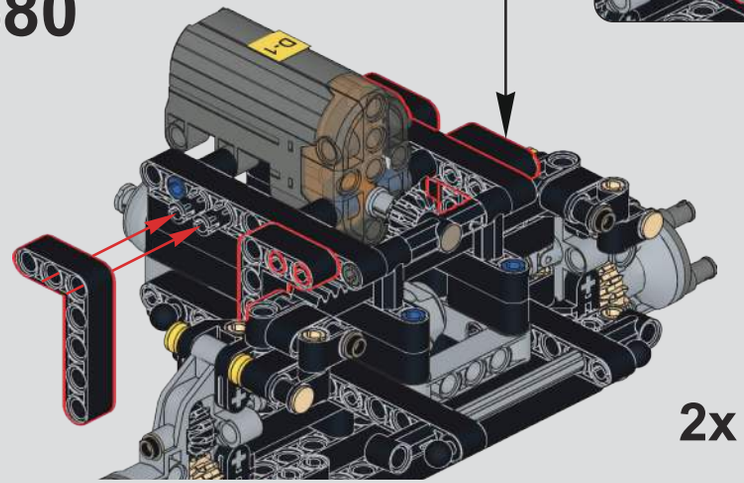

681

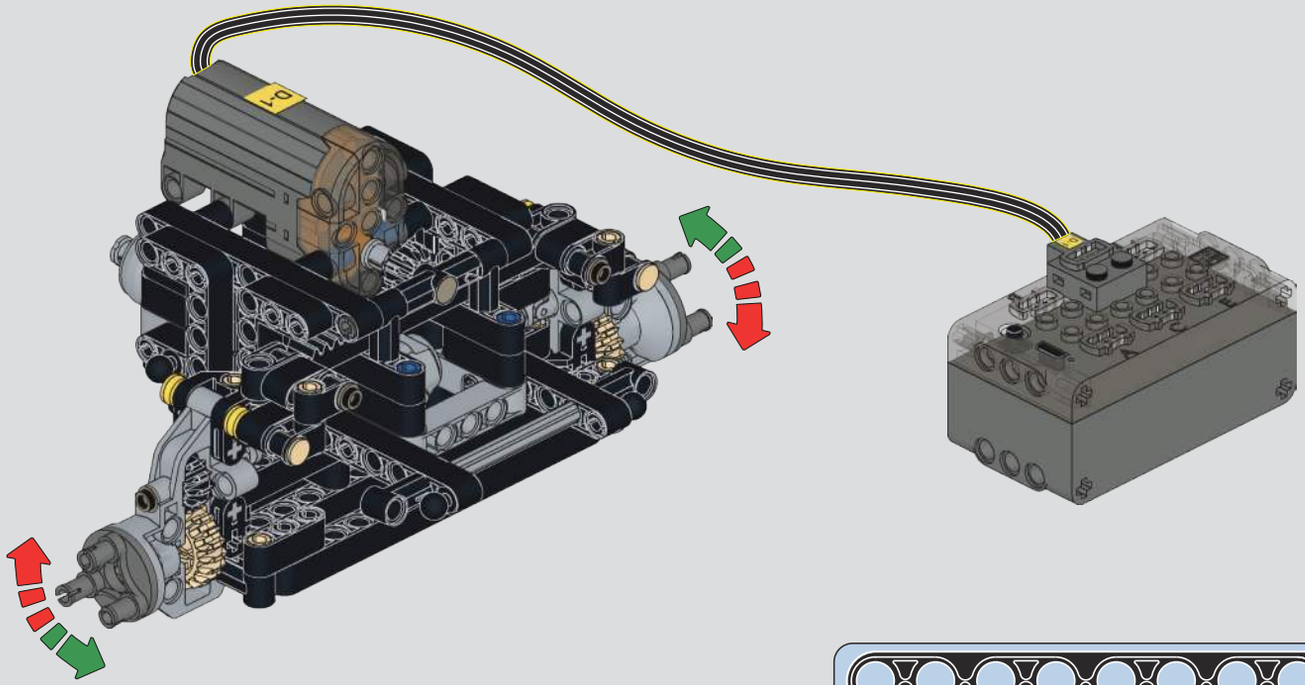

682

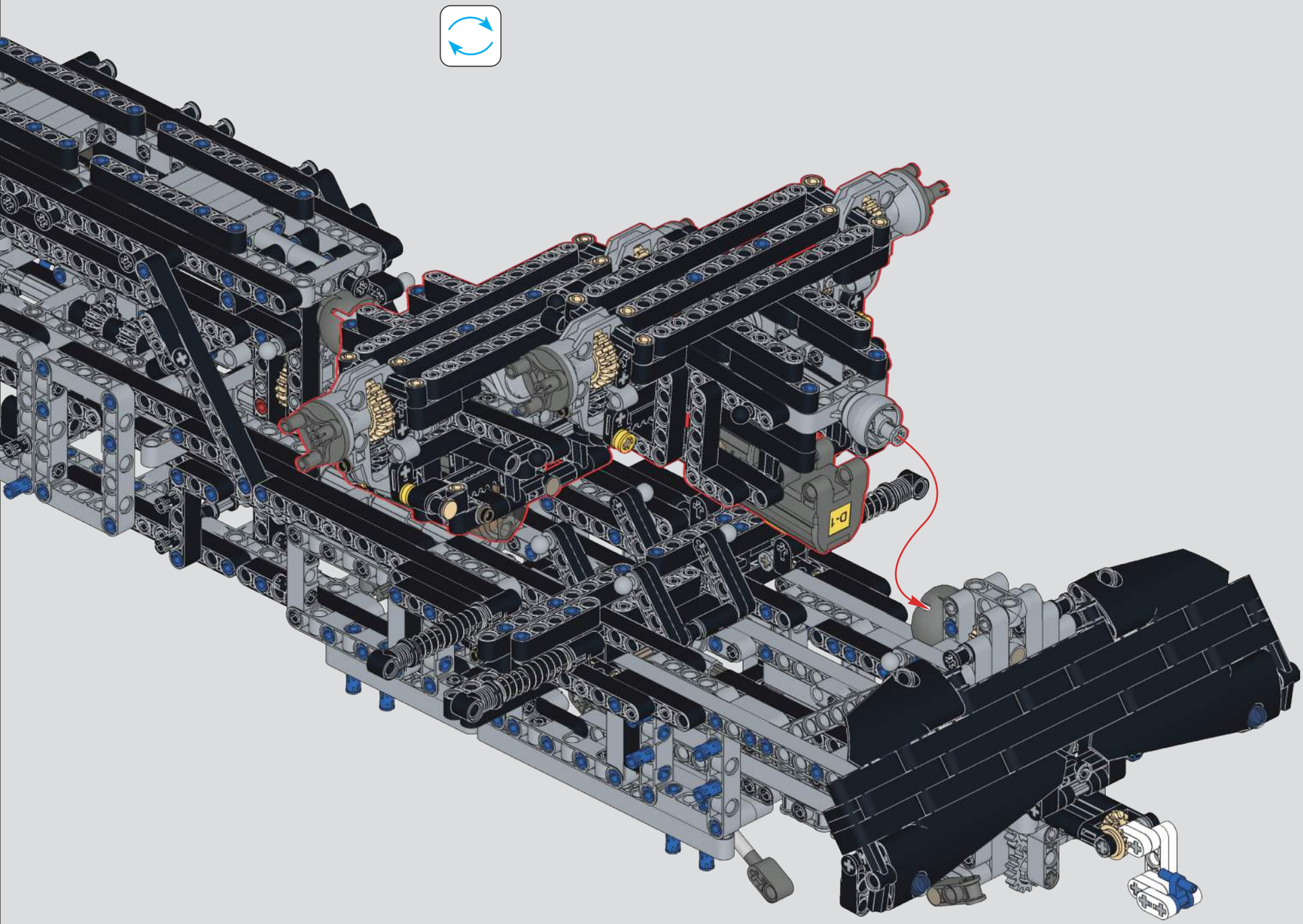

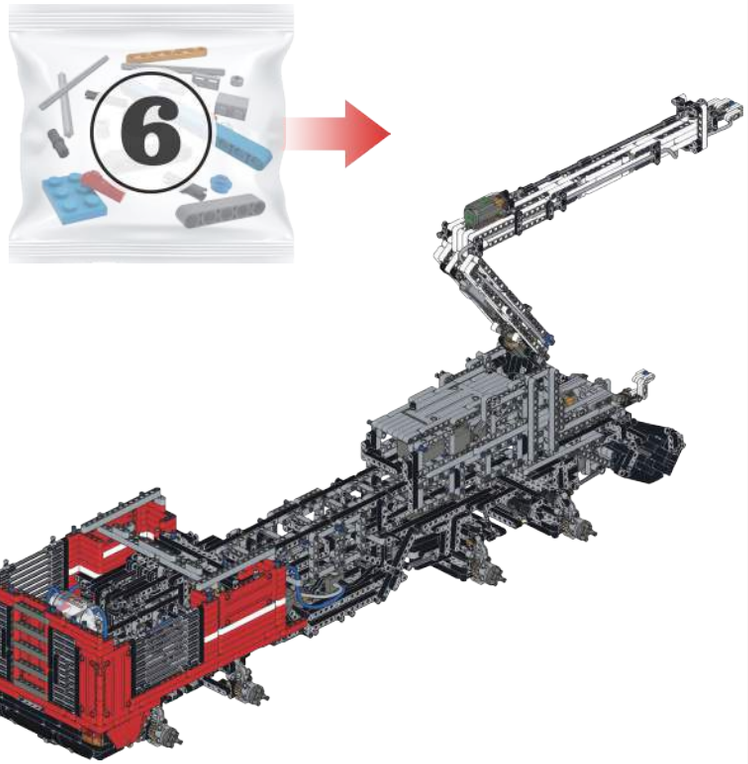
6

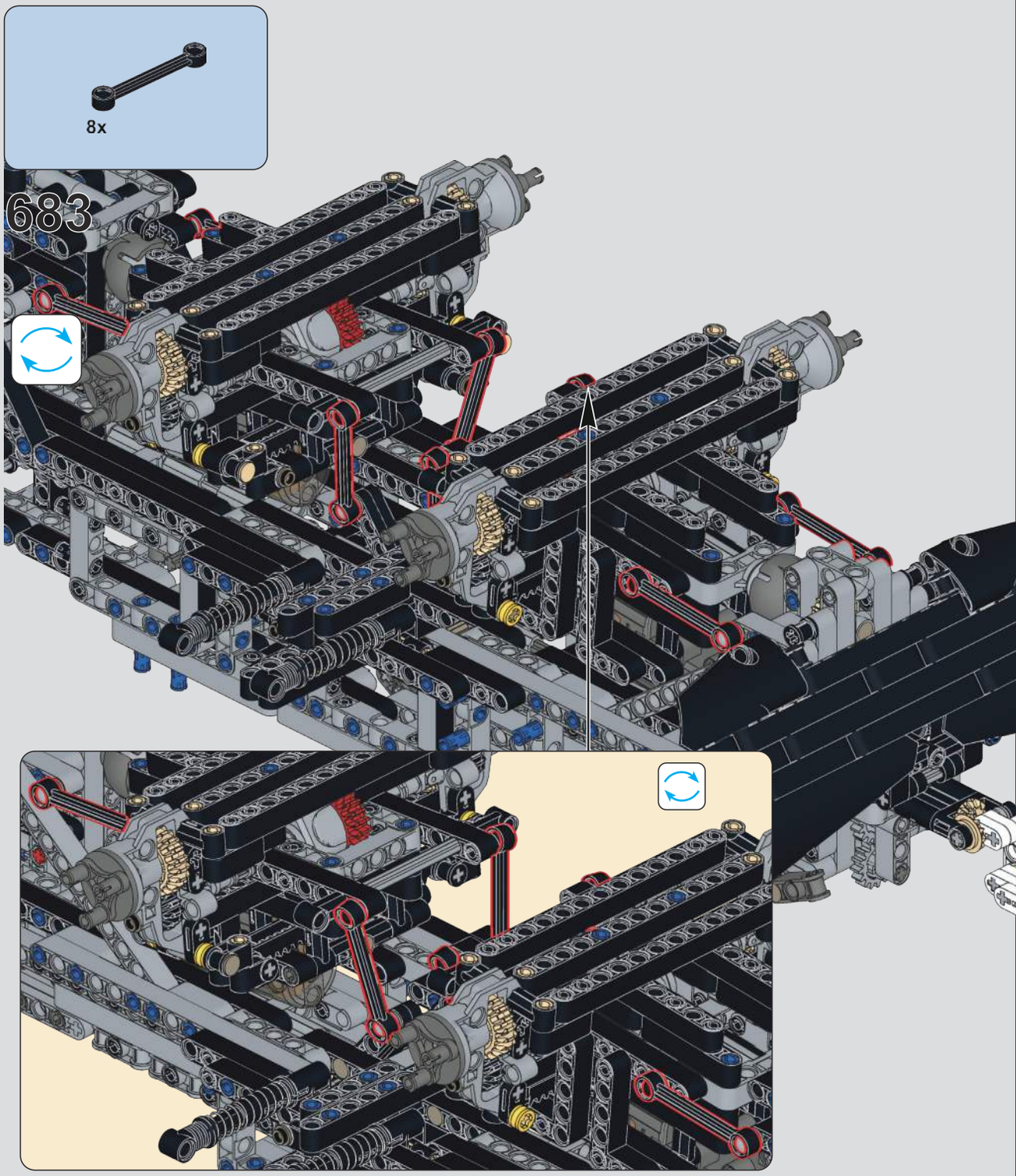
8x
683

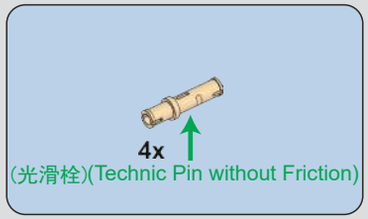

684

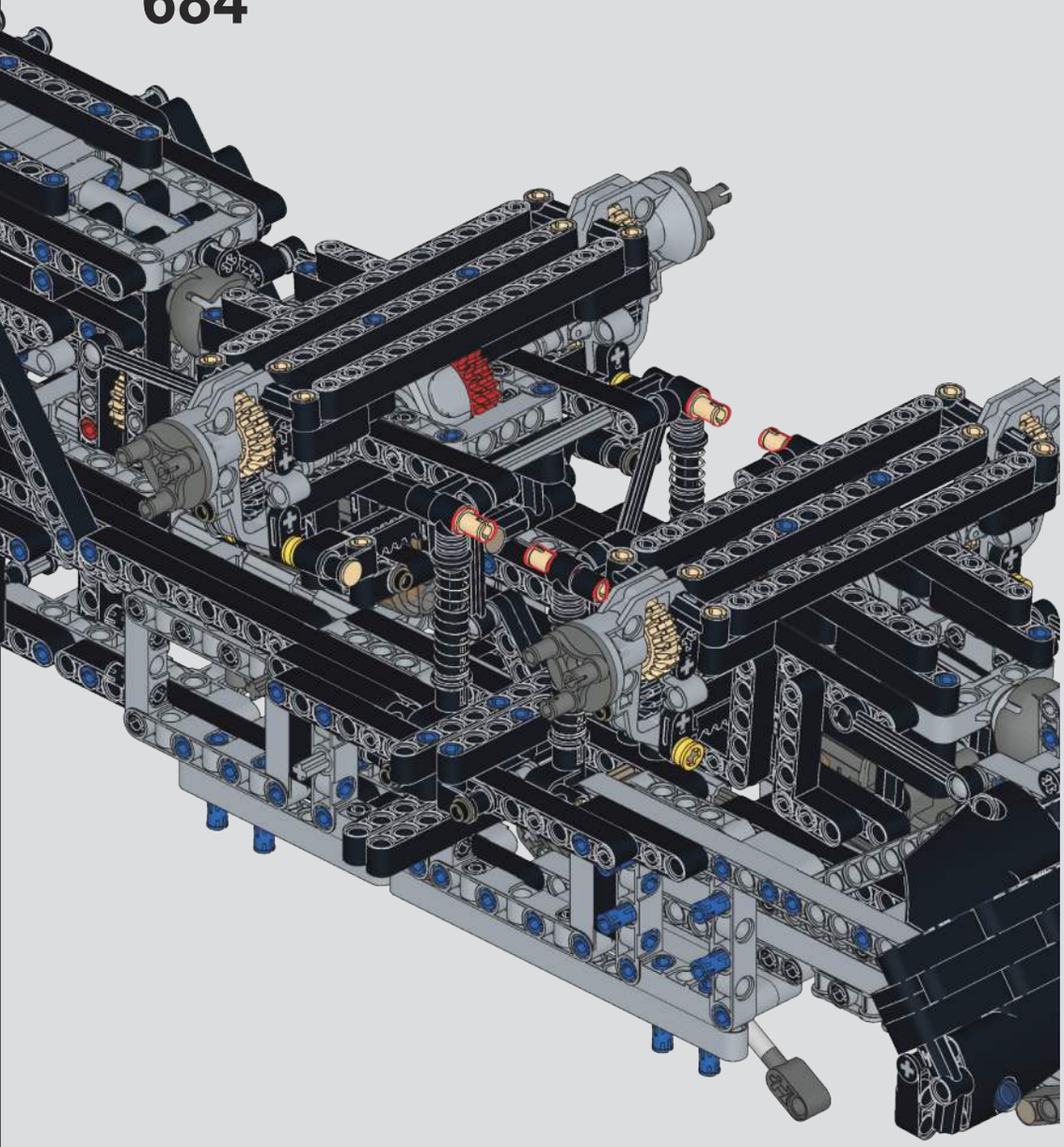

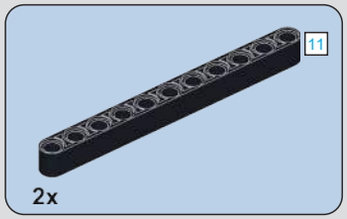

685

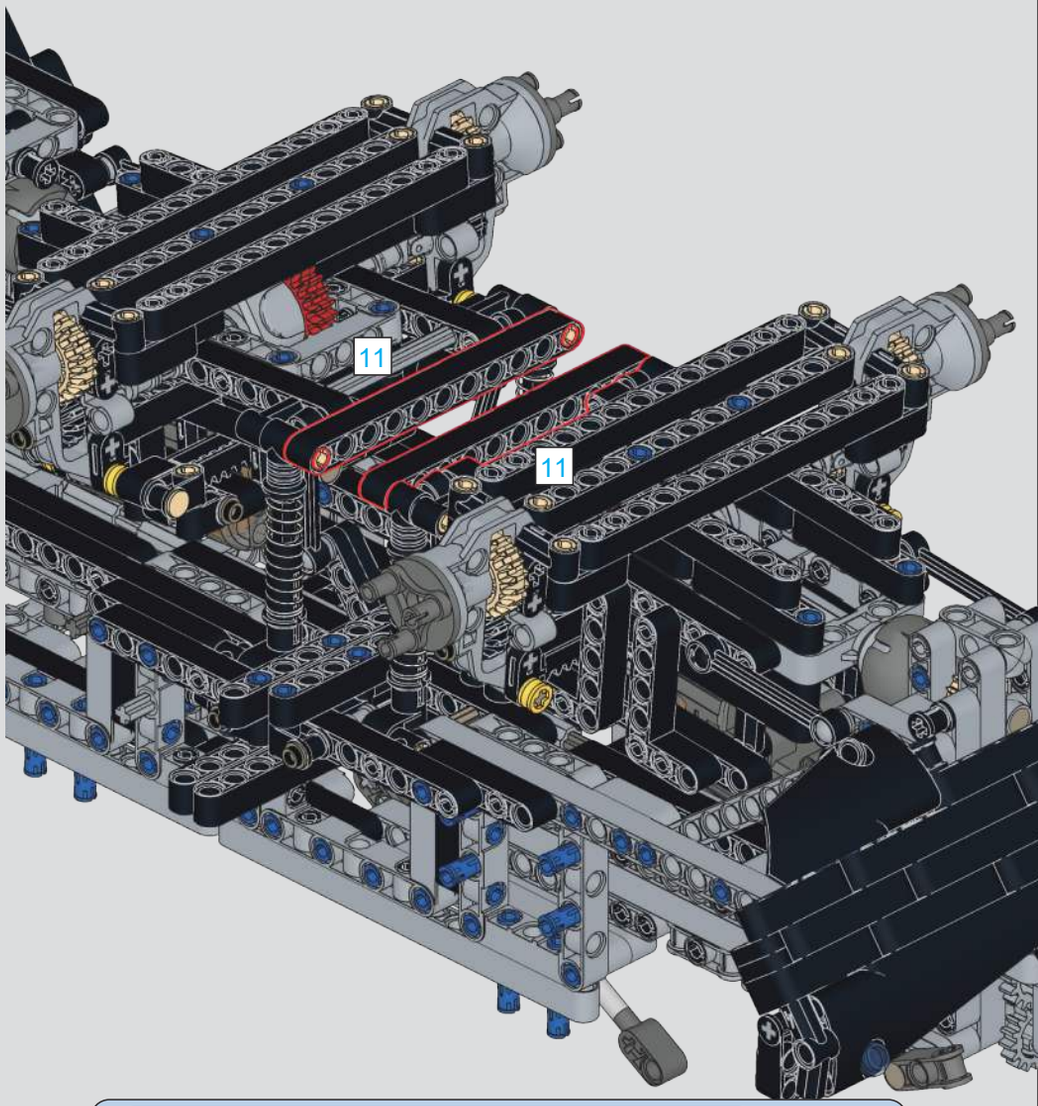

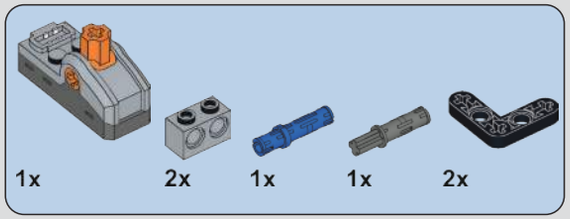

686

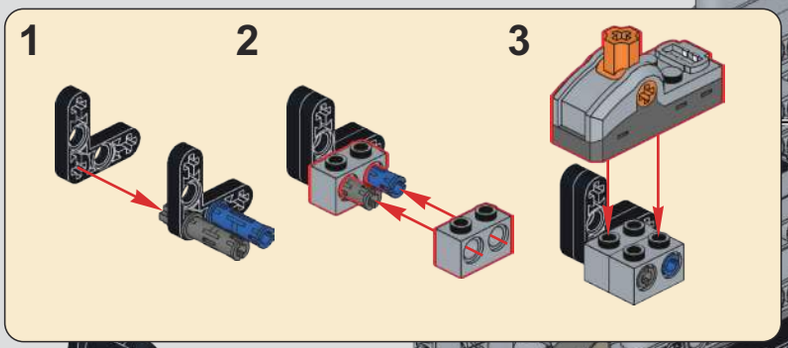

687

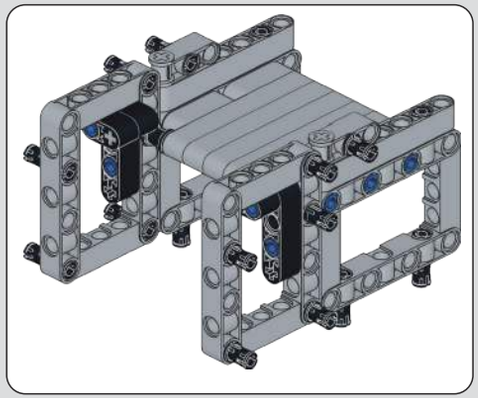

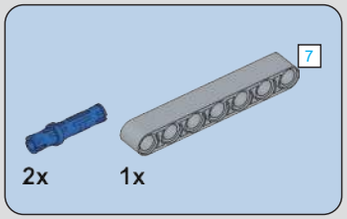

688

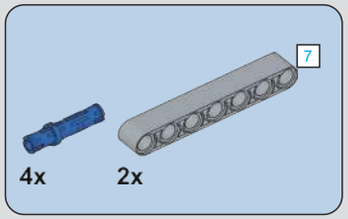

689

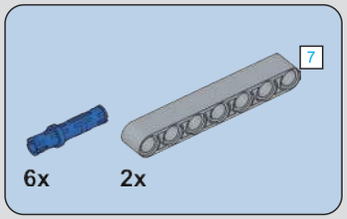

690

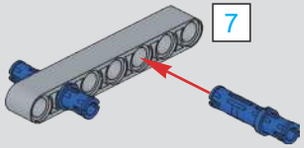

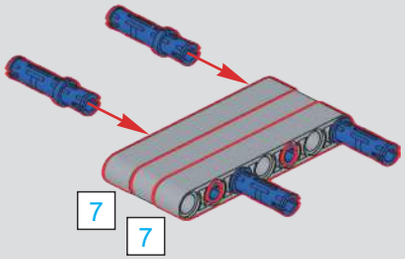

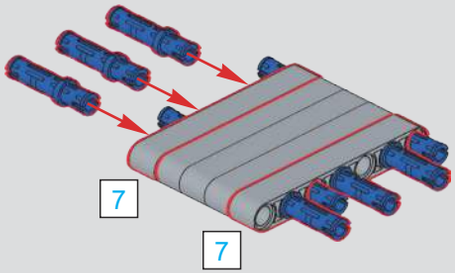

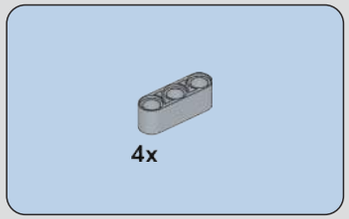

691

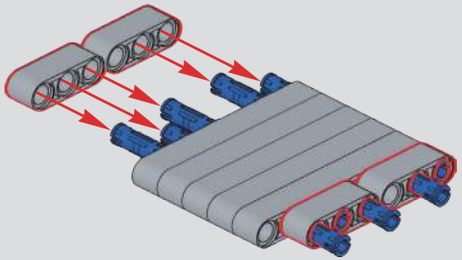

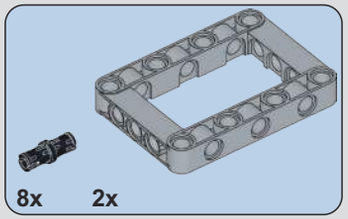

692

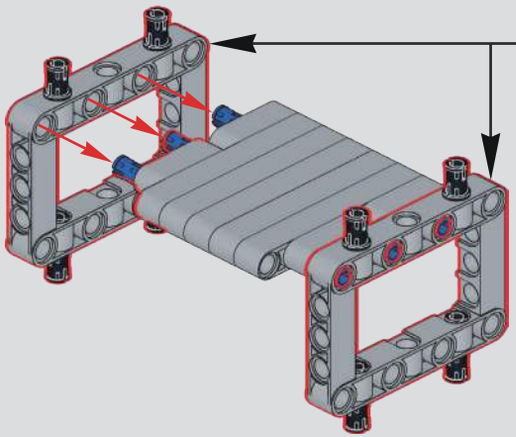

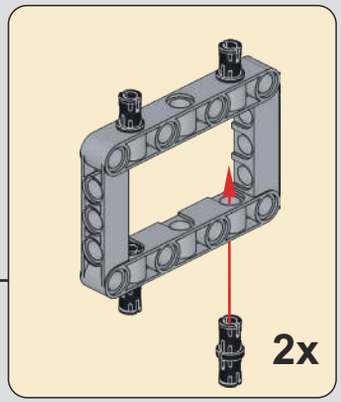

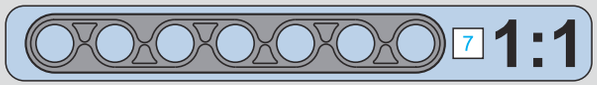

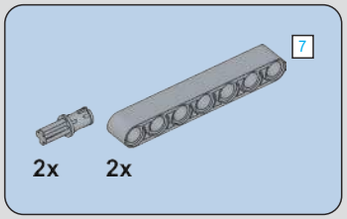

693

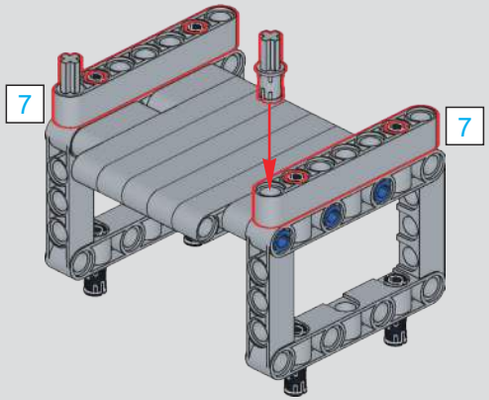

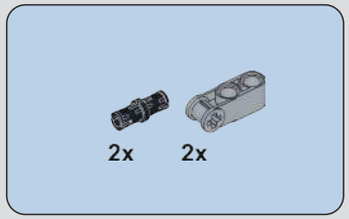

694

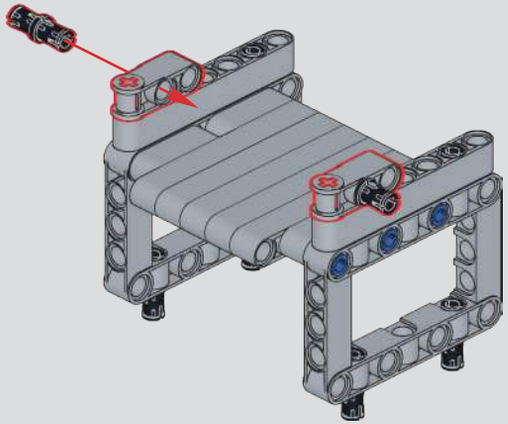

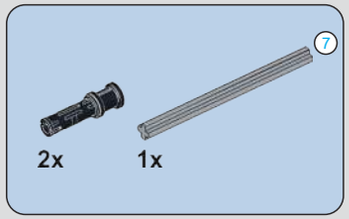

695

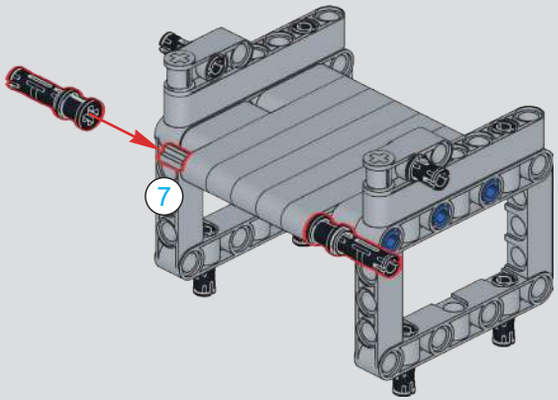

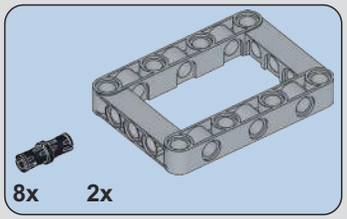

696

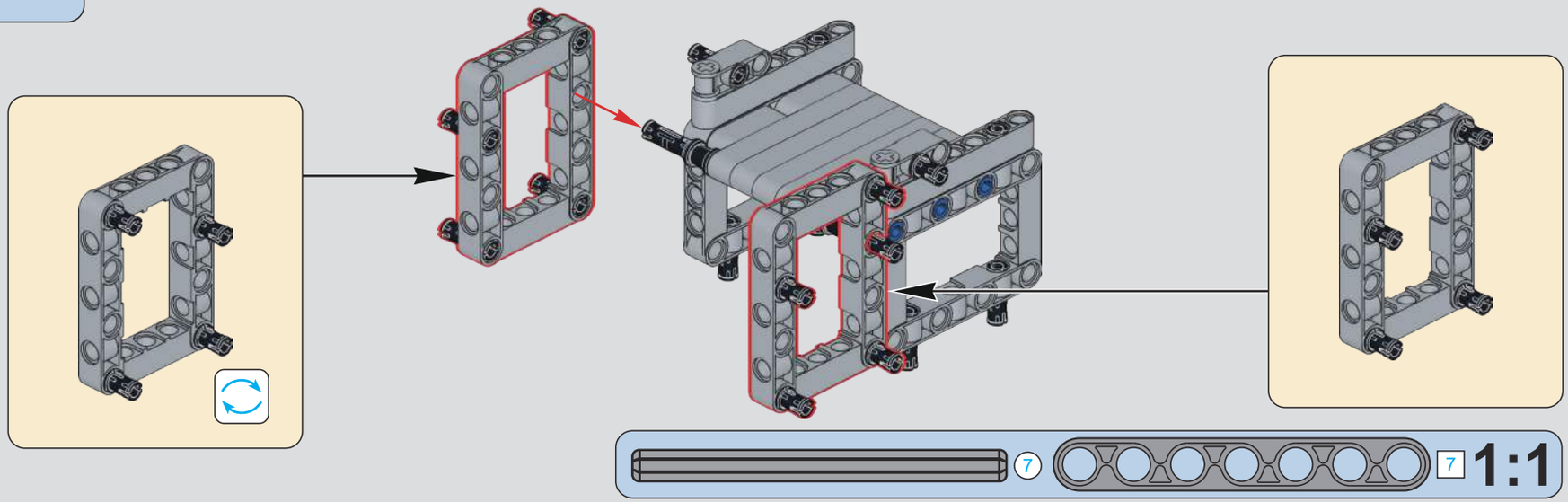

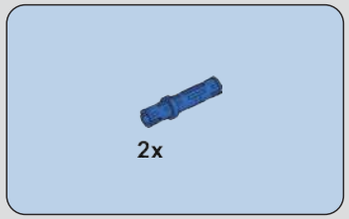

697

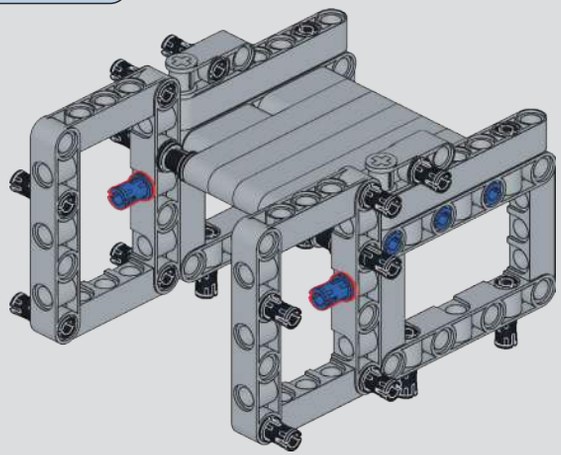

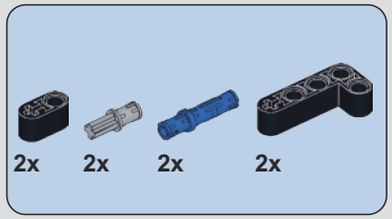

698

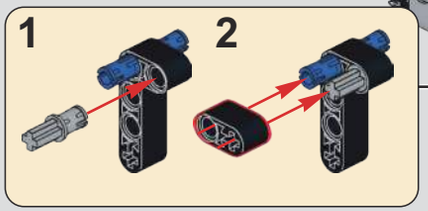

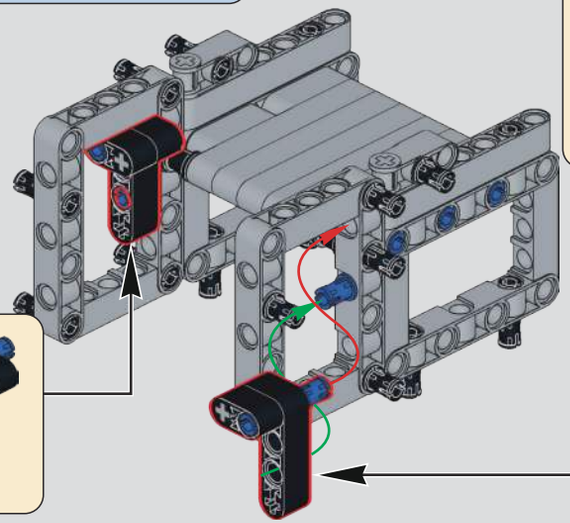

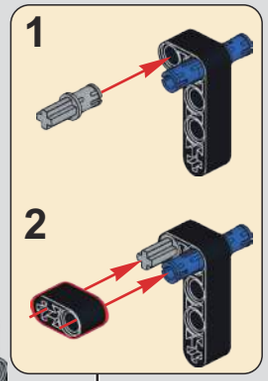

699

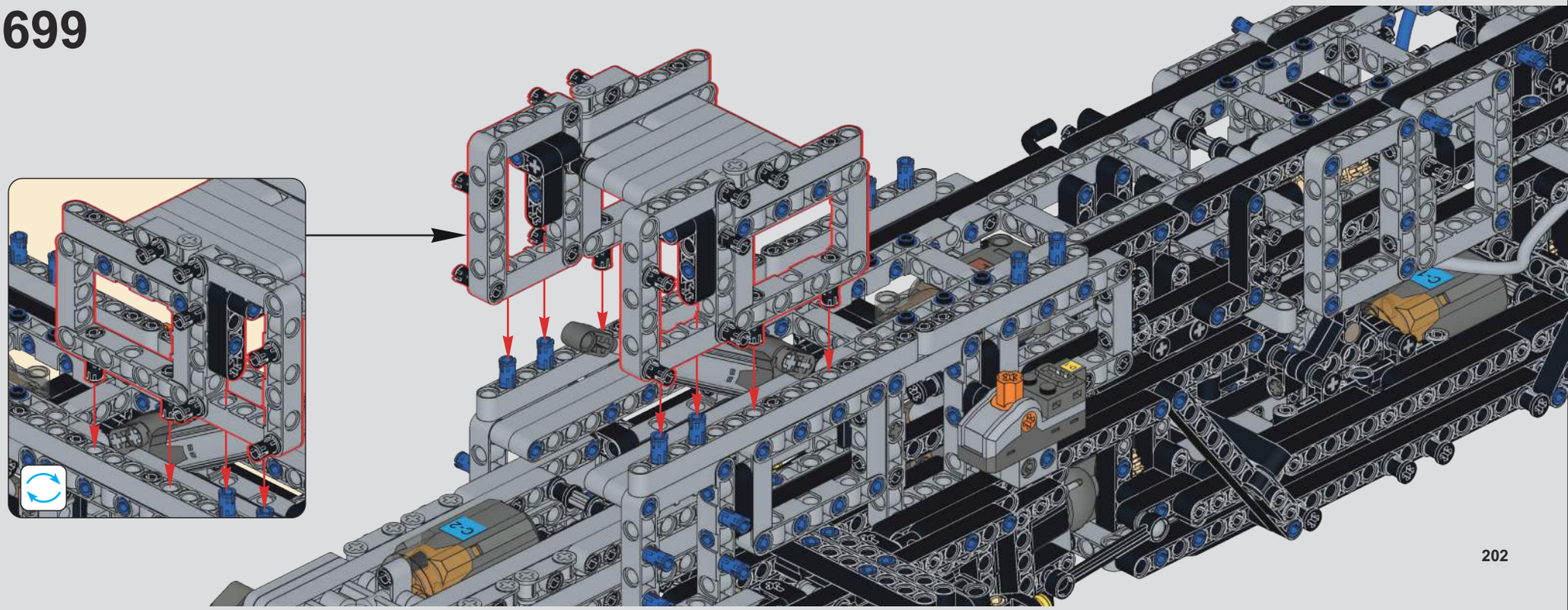

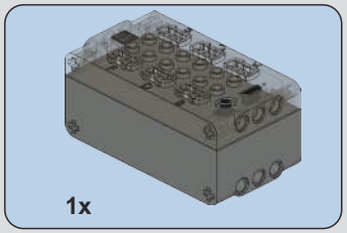

700

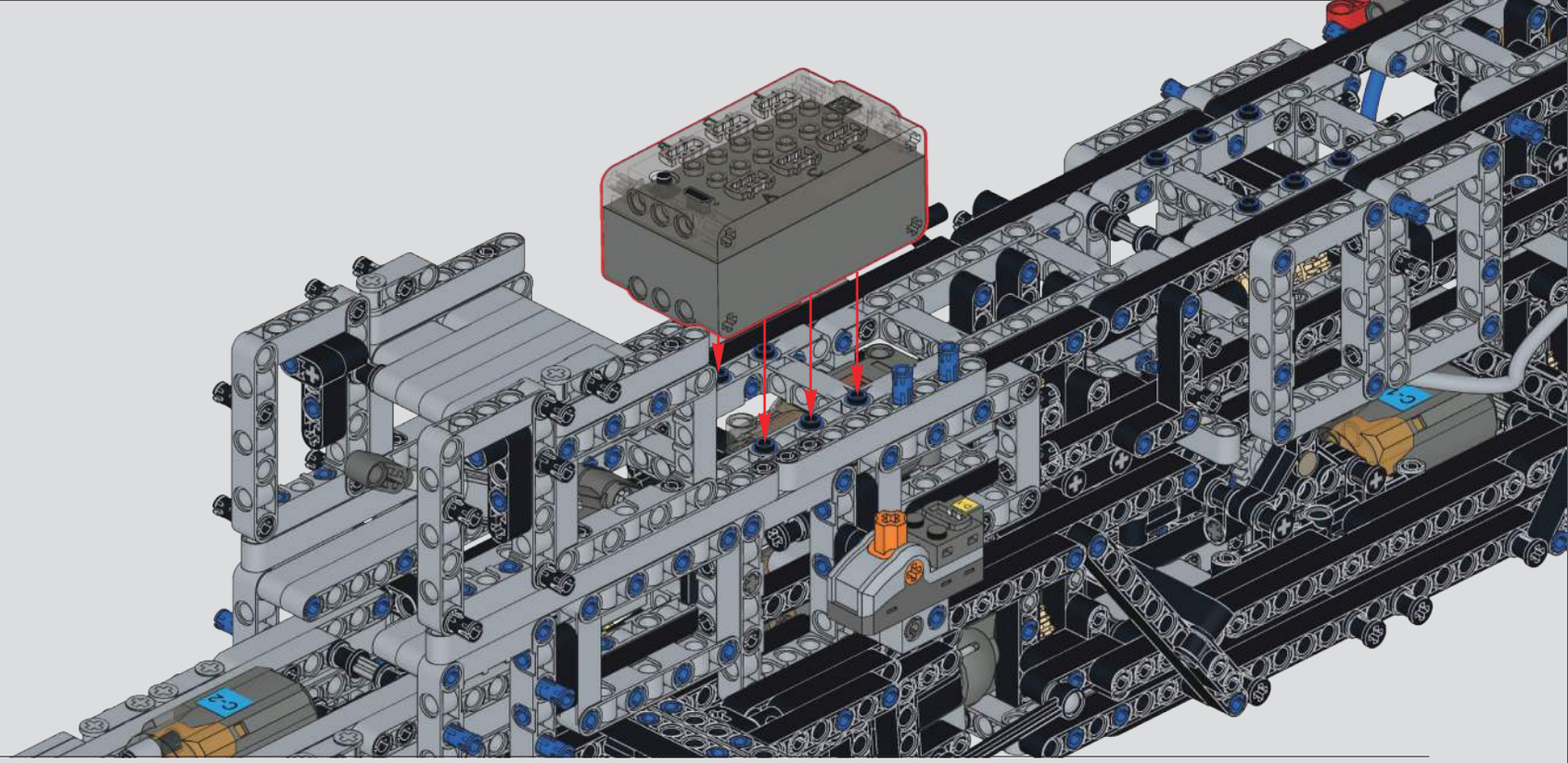

701

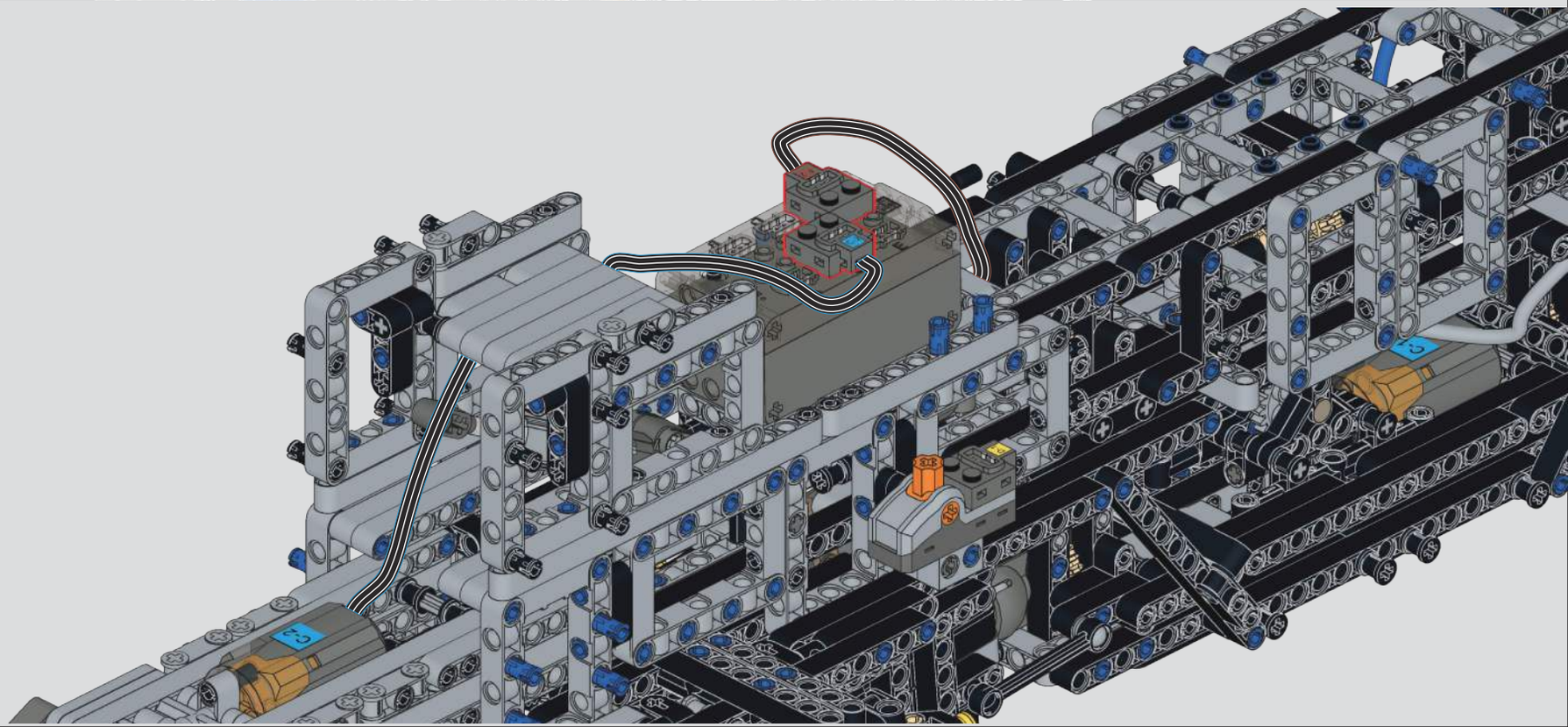

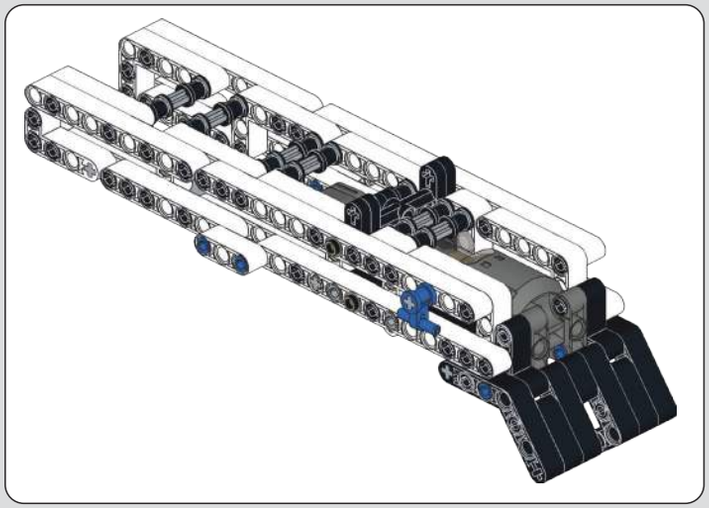

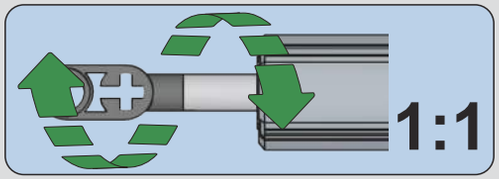

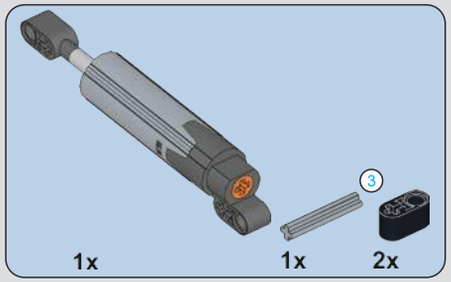

702

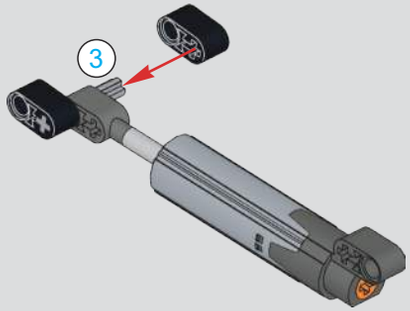

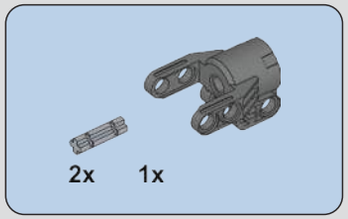

703

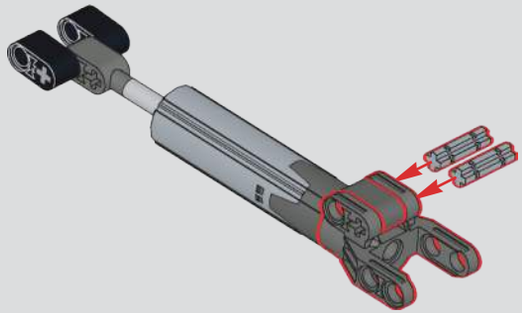

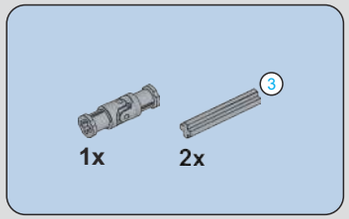

704

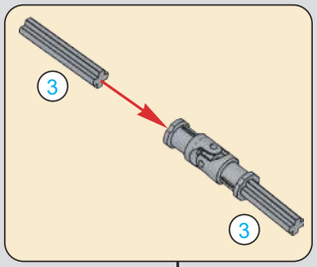

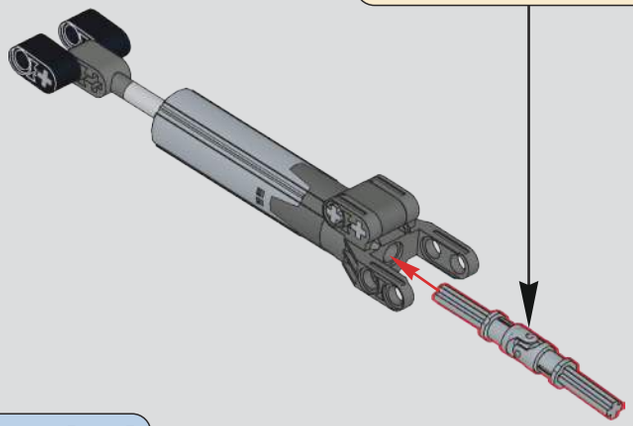

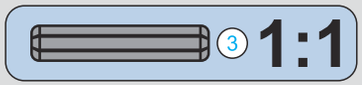

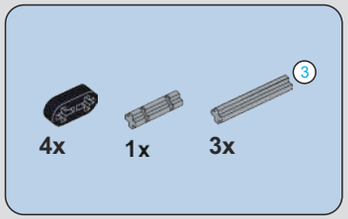

705

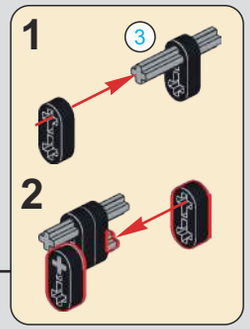

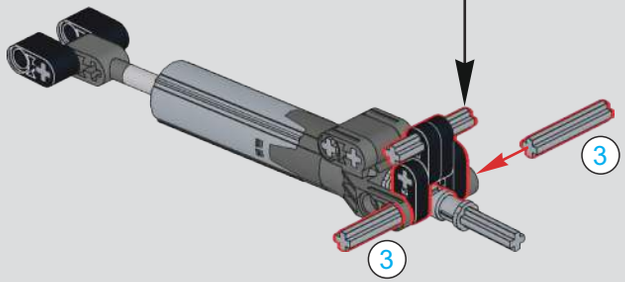

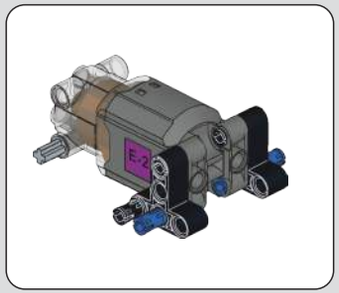

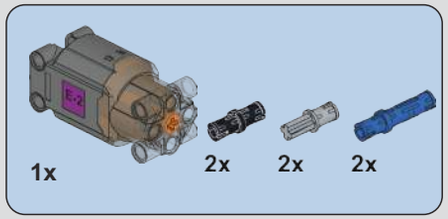

706

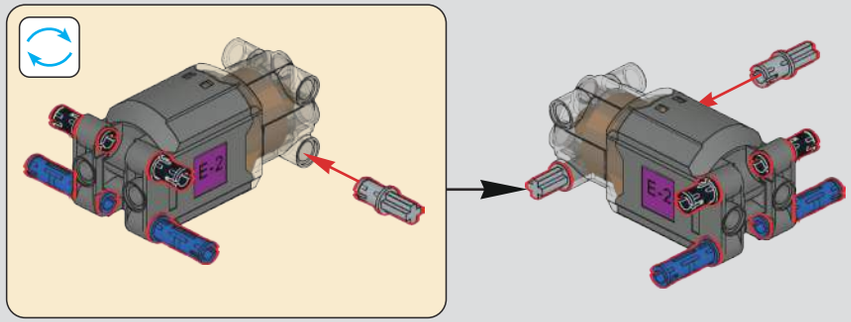

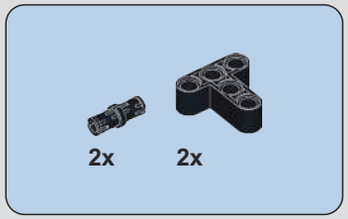

707

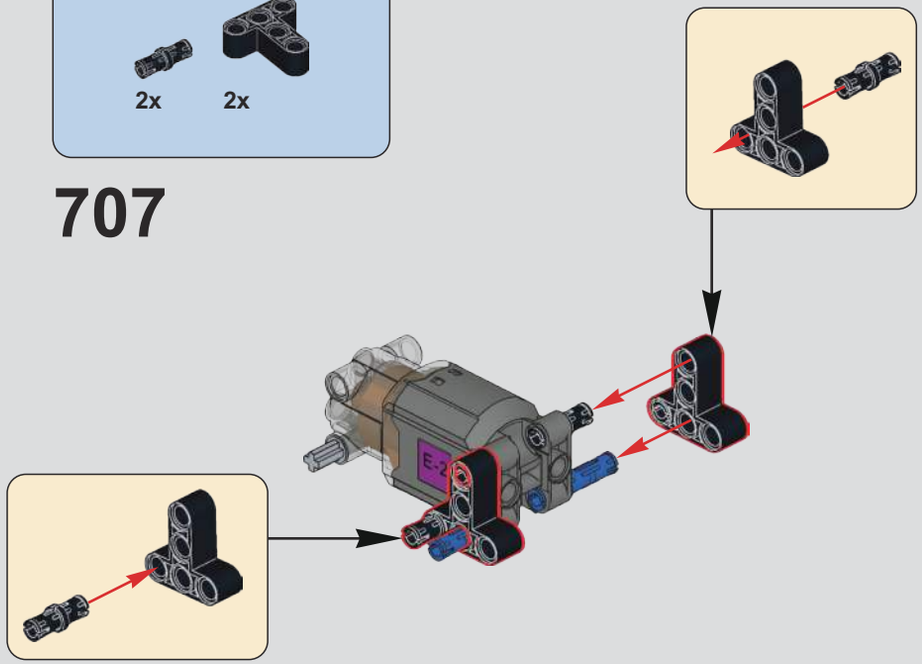

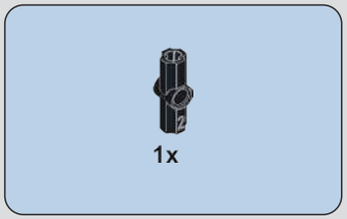

708

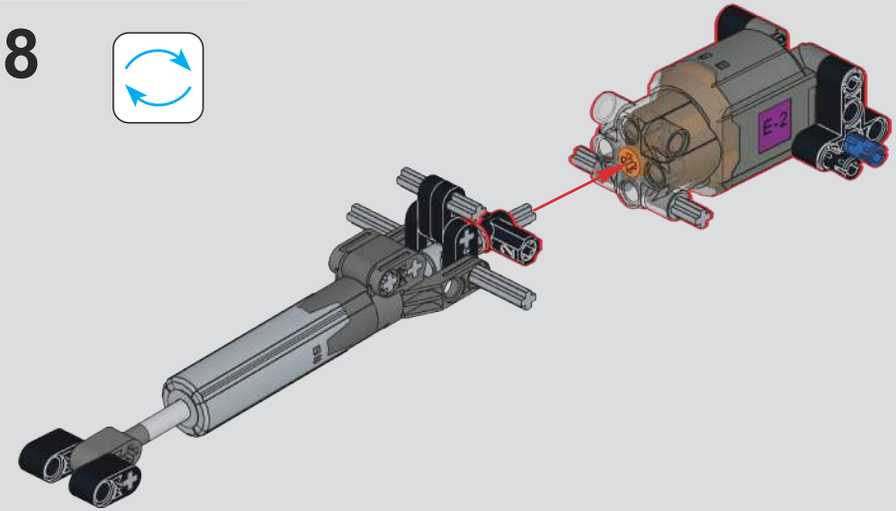

709

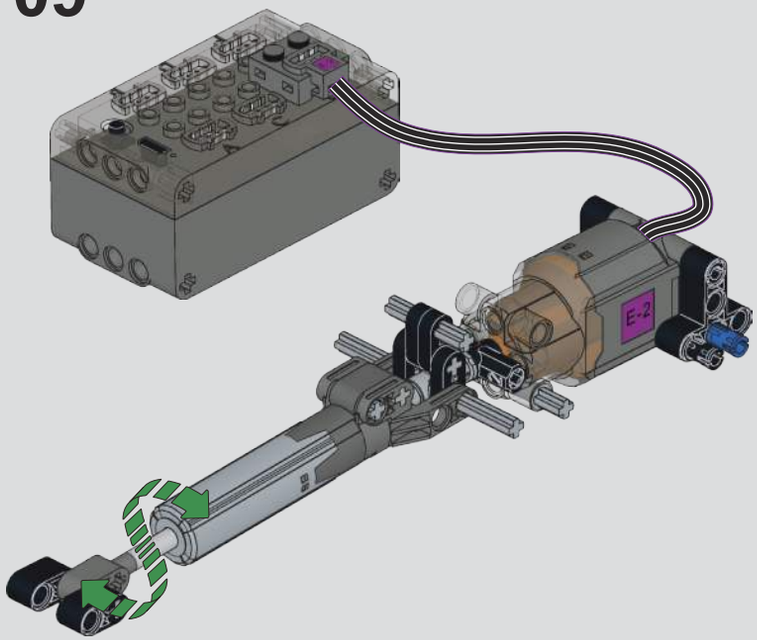

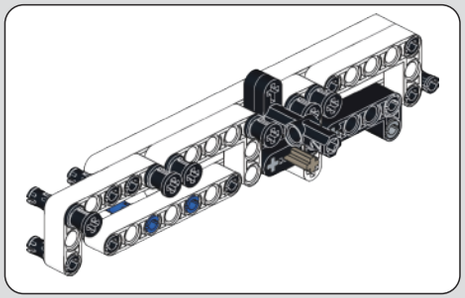

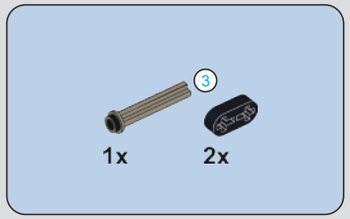

711

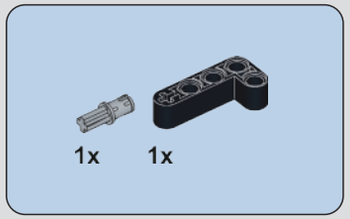

712

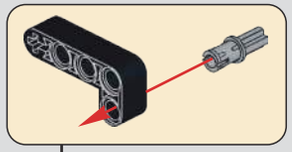

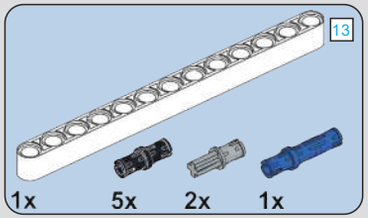

710

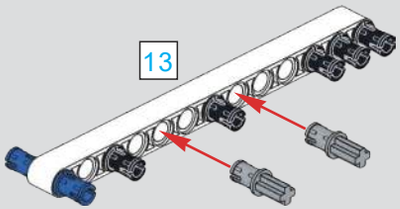

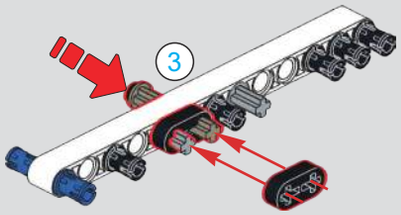

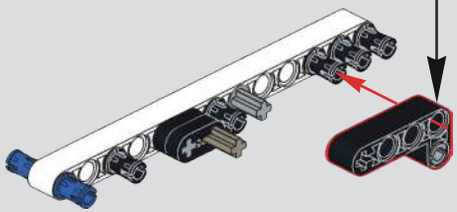

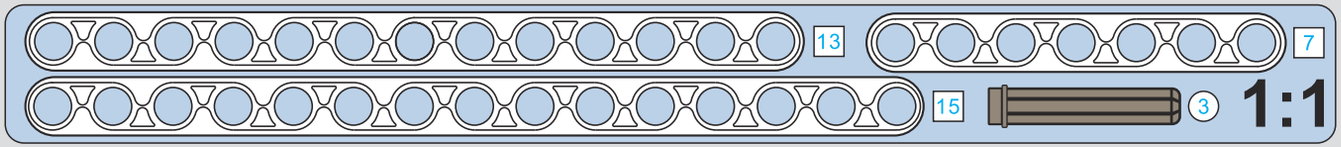

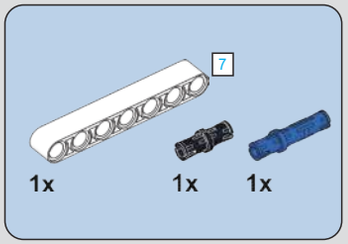

713

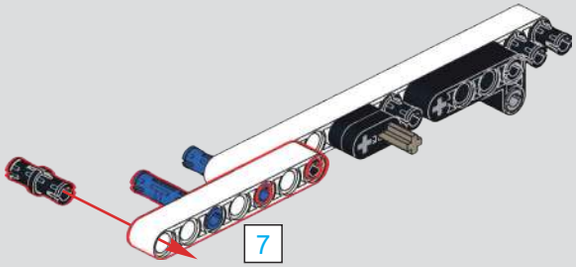

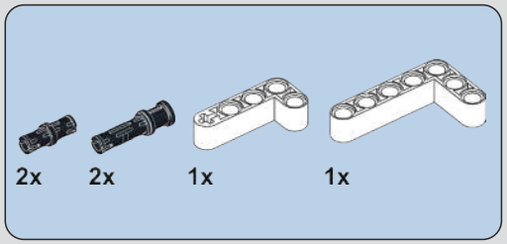

714

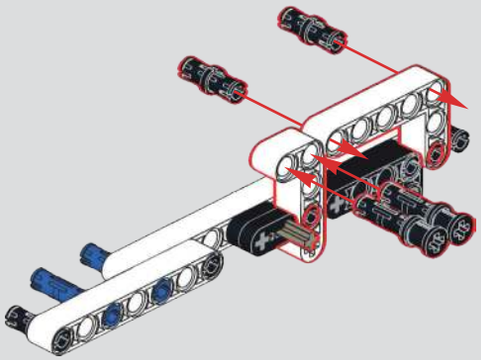

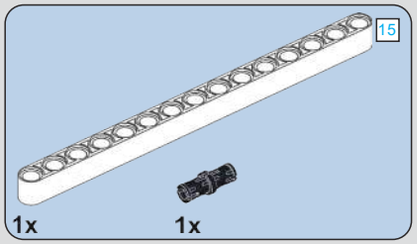

715

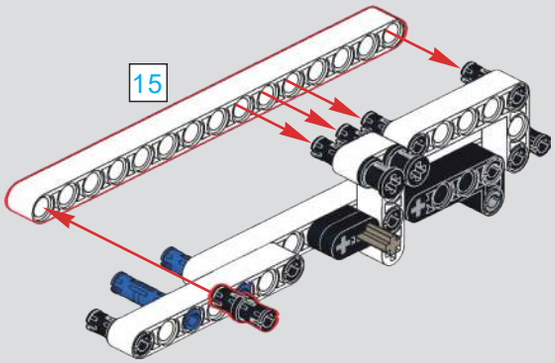

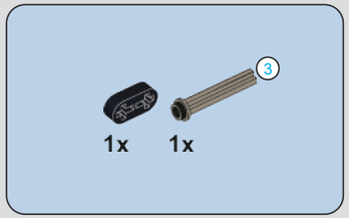

716

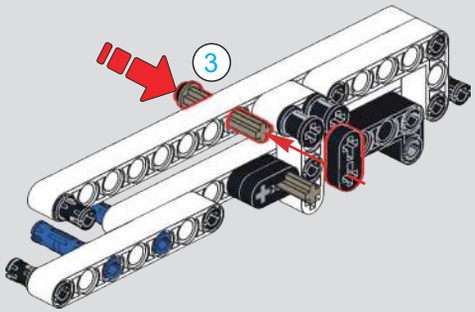

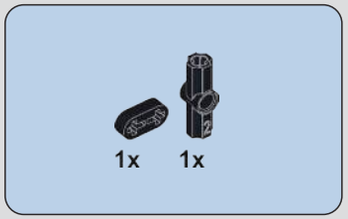

717

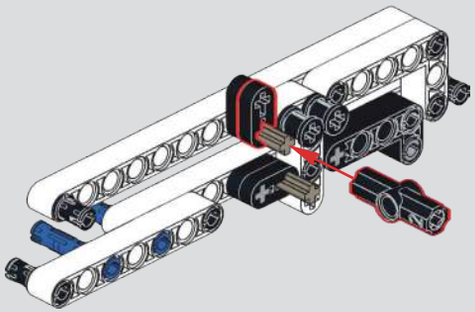

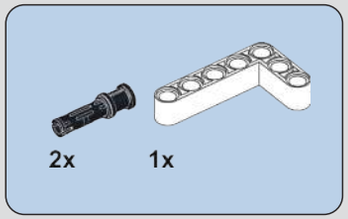

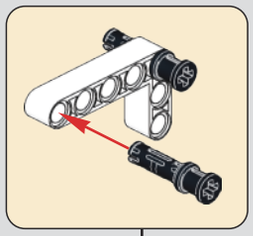

718

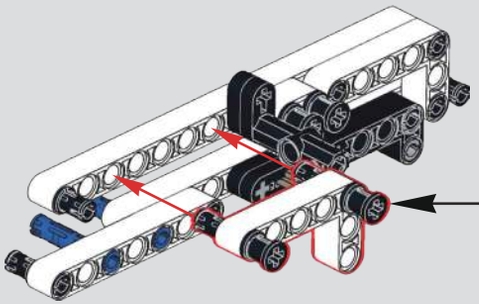

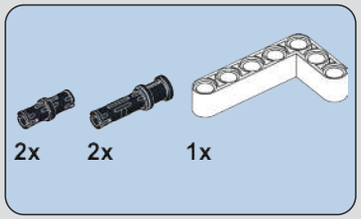

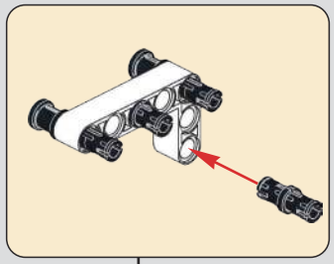

719

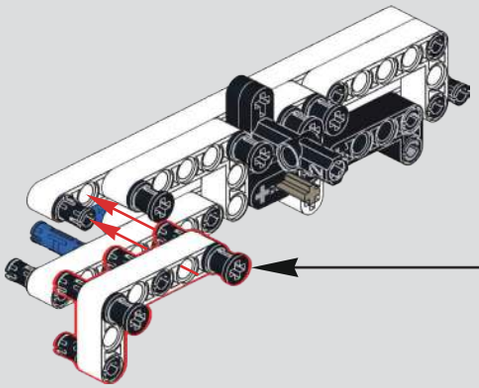

720

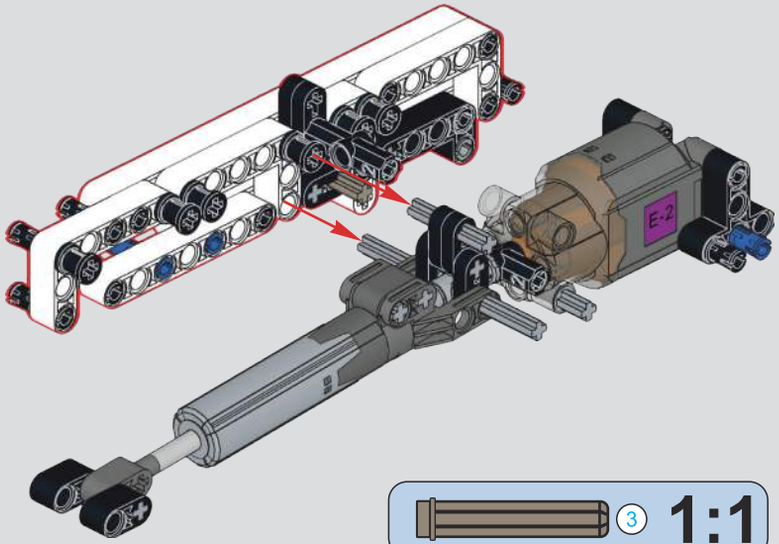

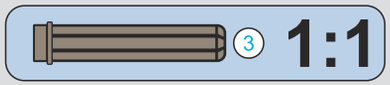

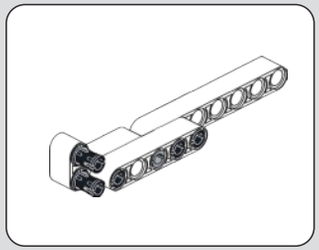

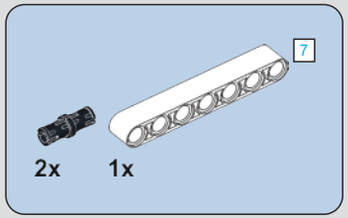

721

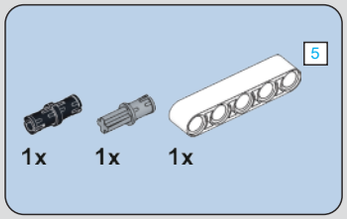

722

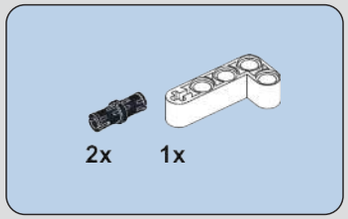

723

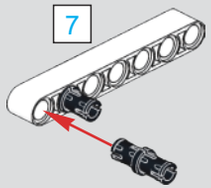

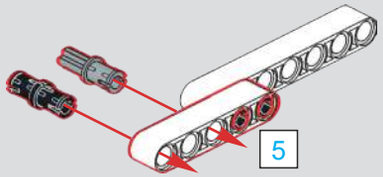

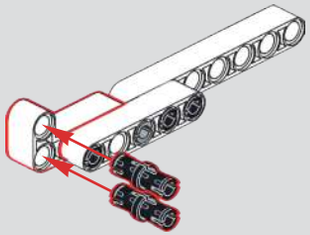

724

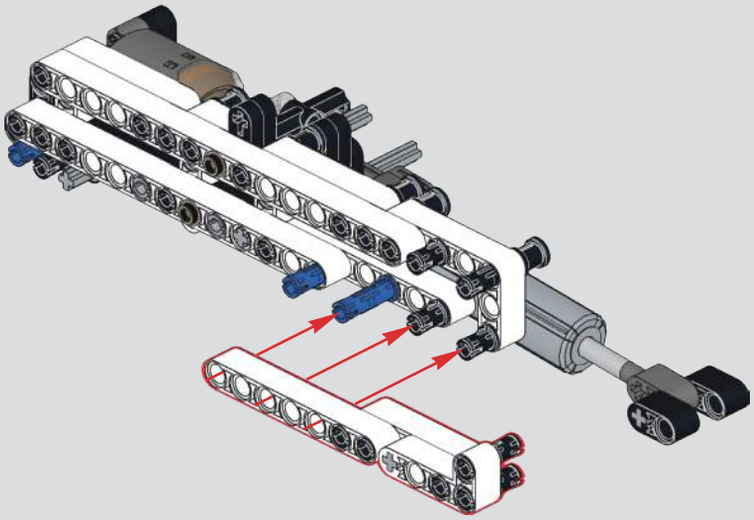

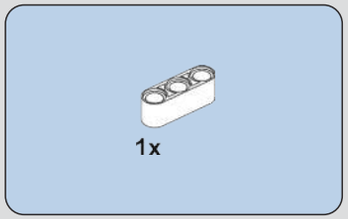

725

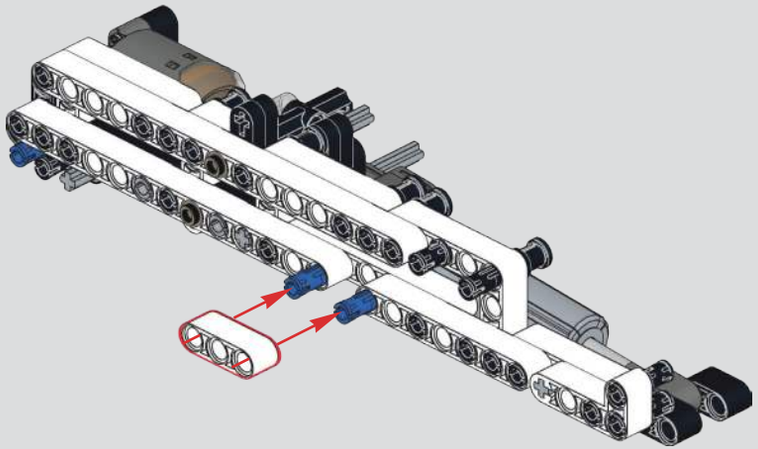

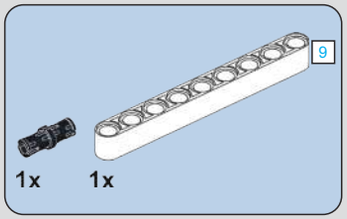

726

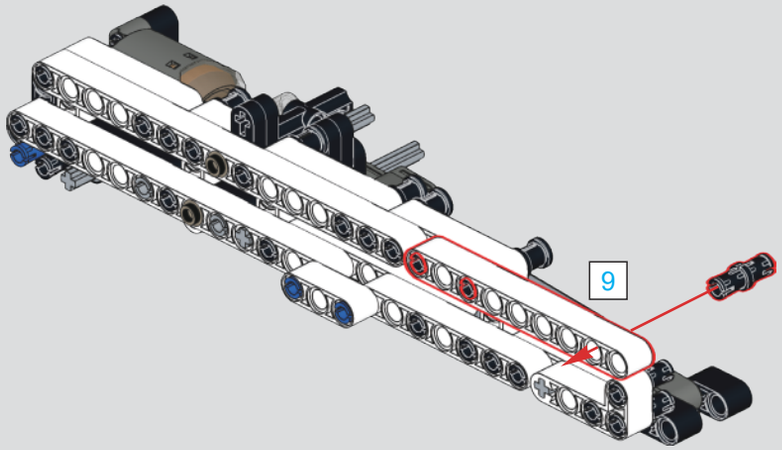

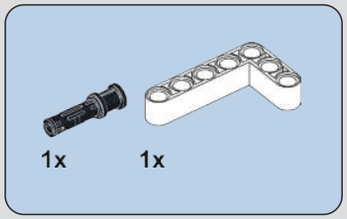

727

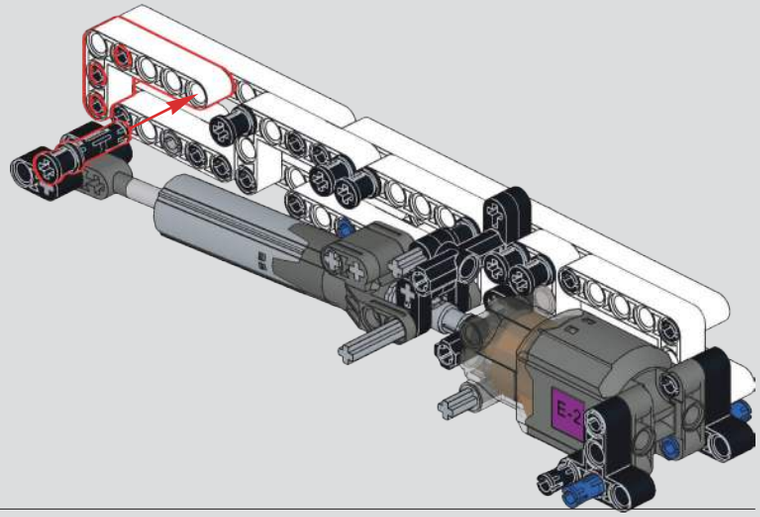

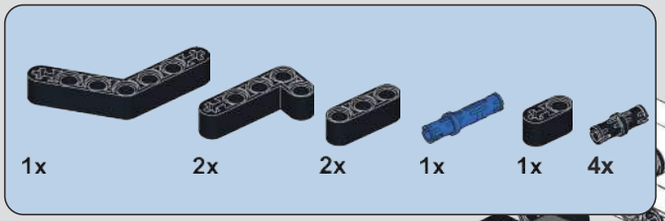

728

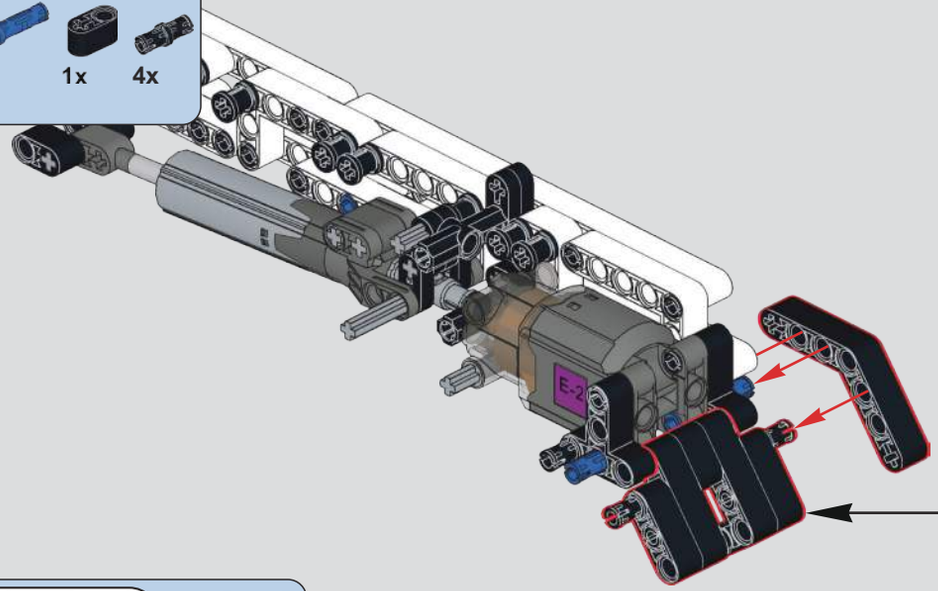

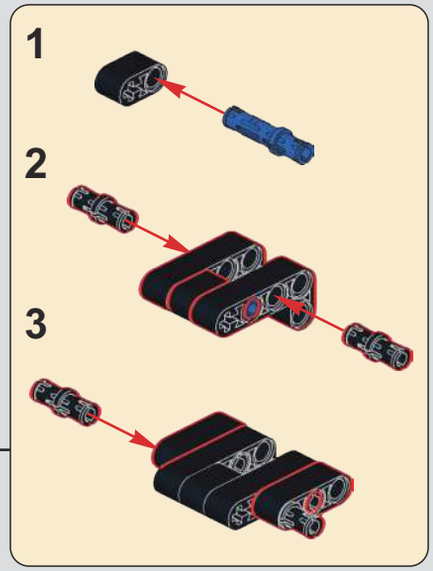

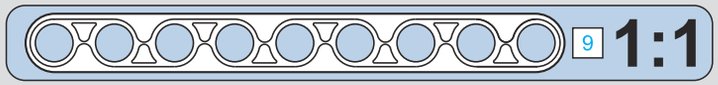

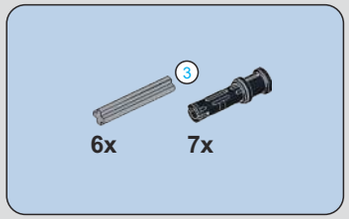

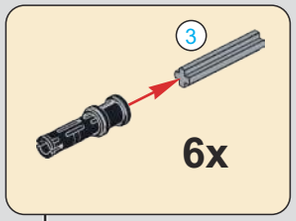

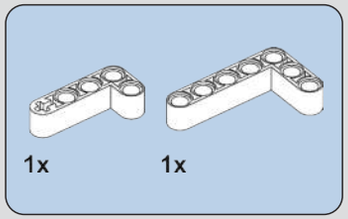

729

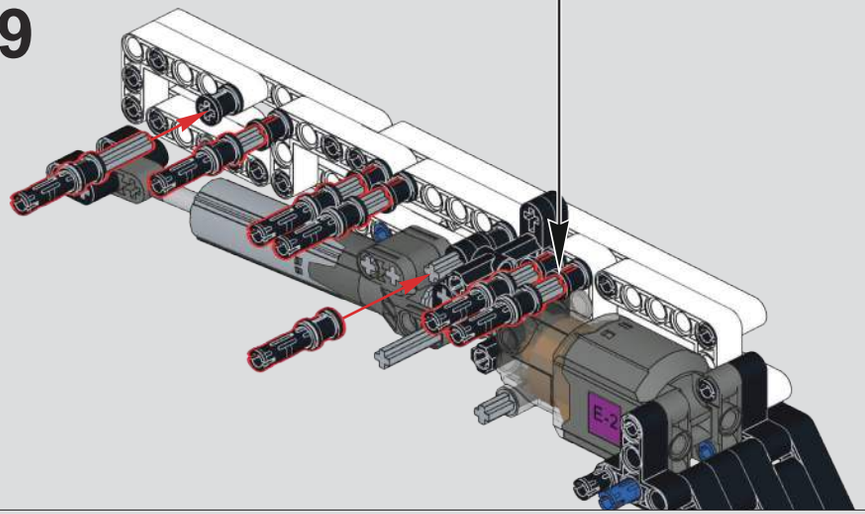

730

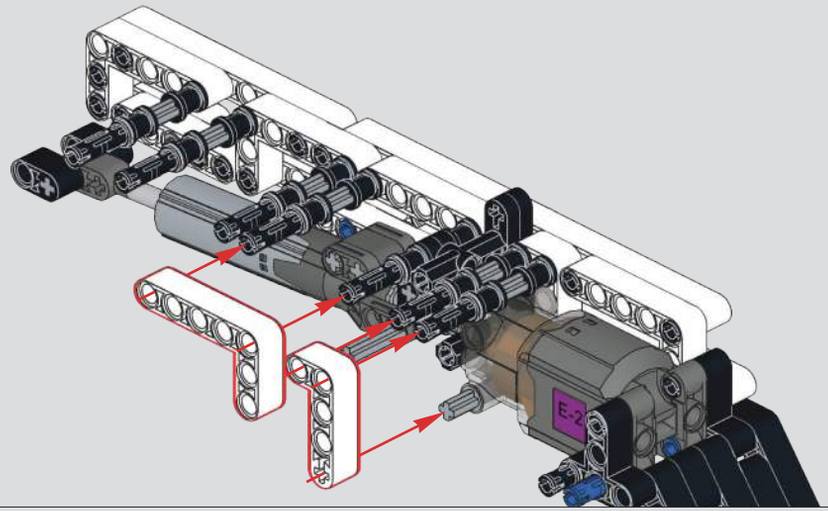

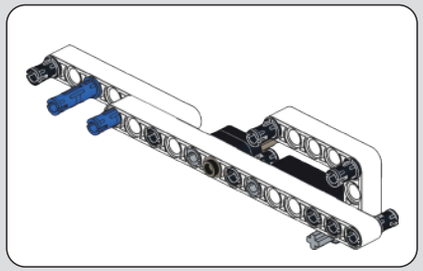

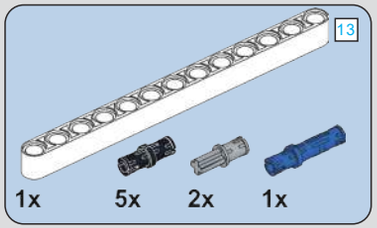

731

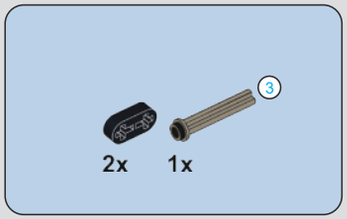

732

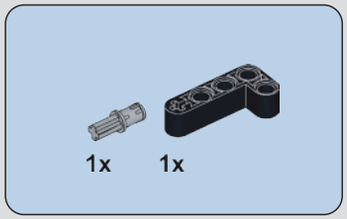

733

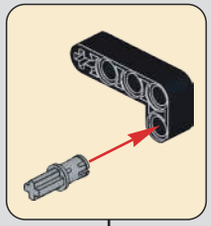

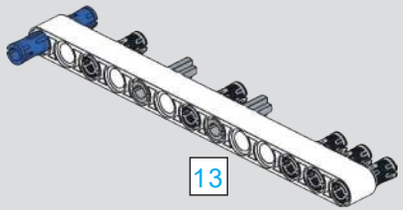

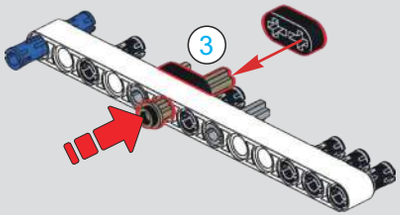

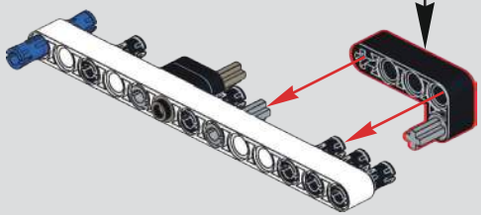

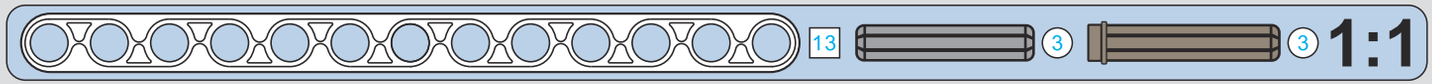

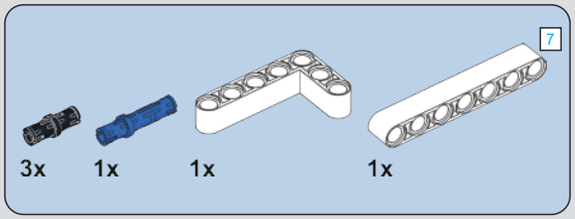

734

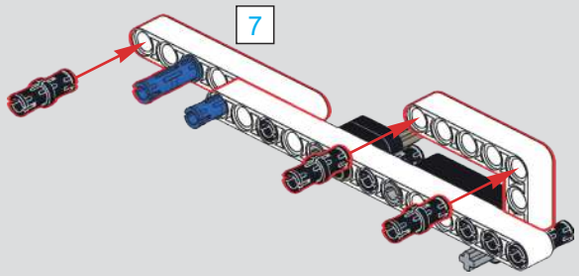

735

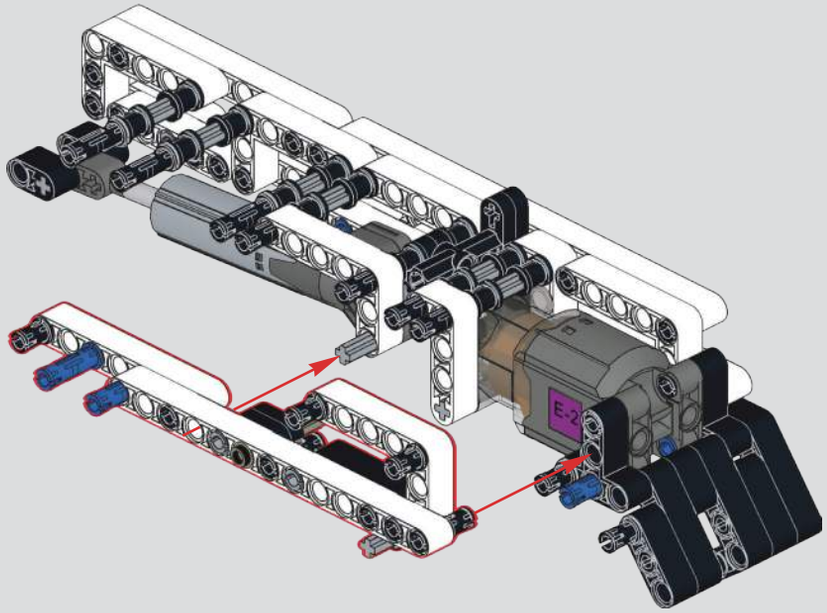

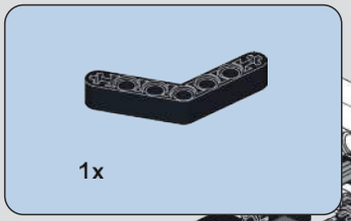

736

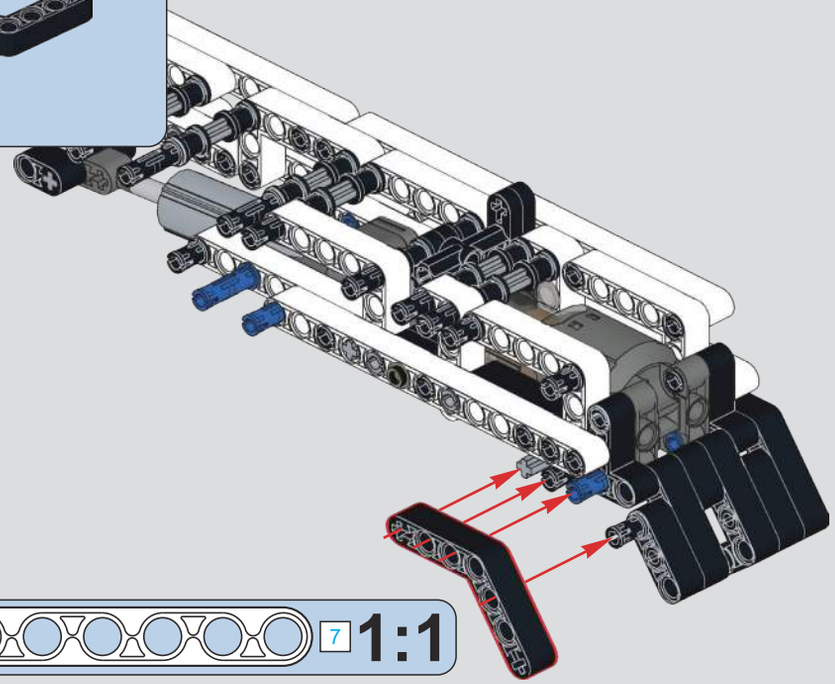

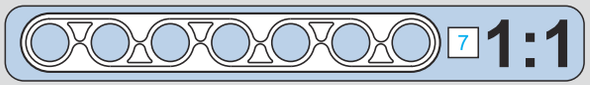

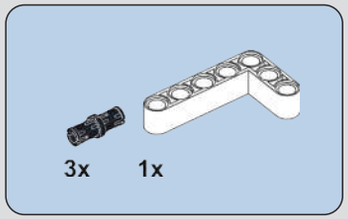

737

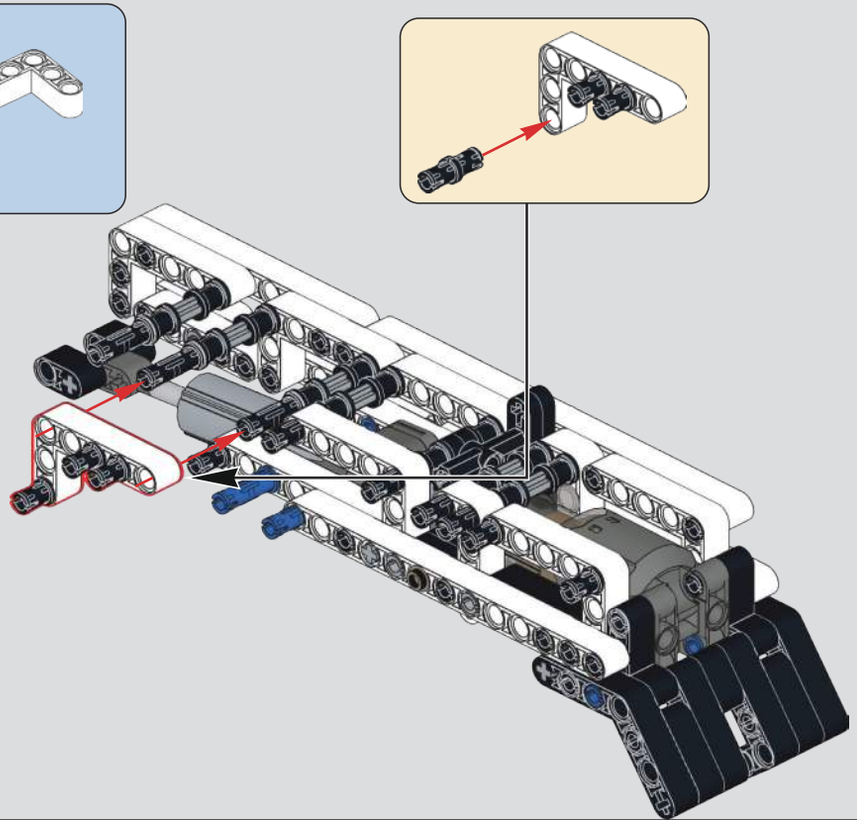

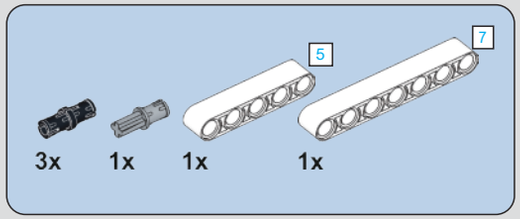

738

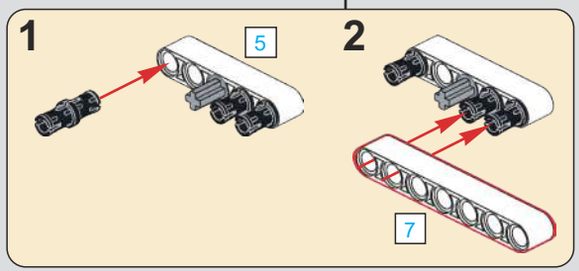

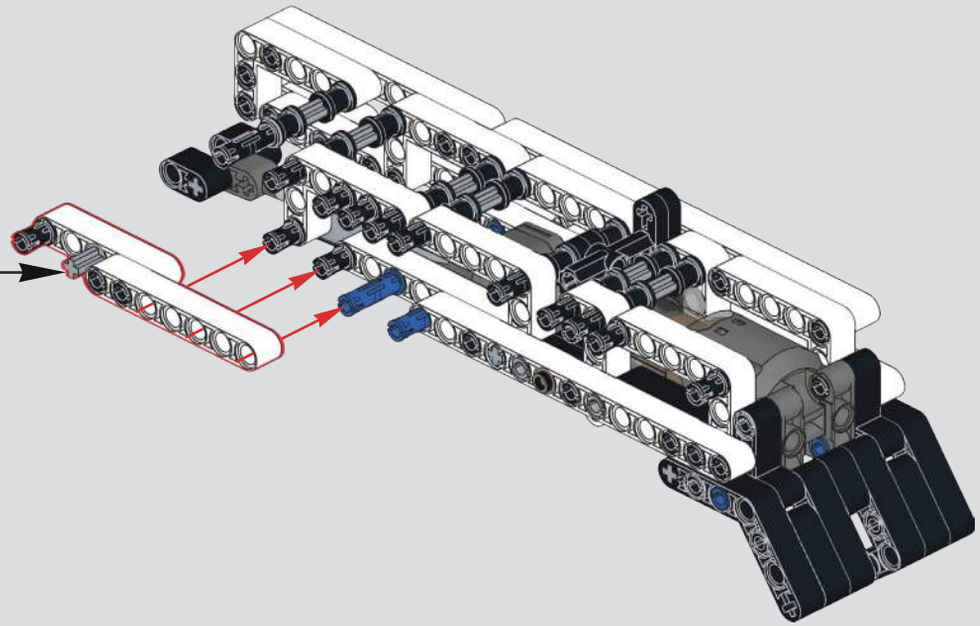

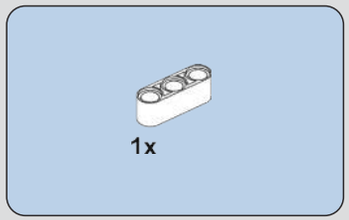

739

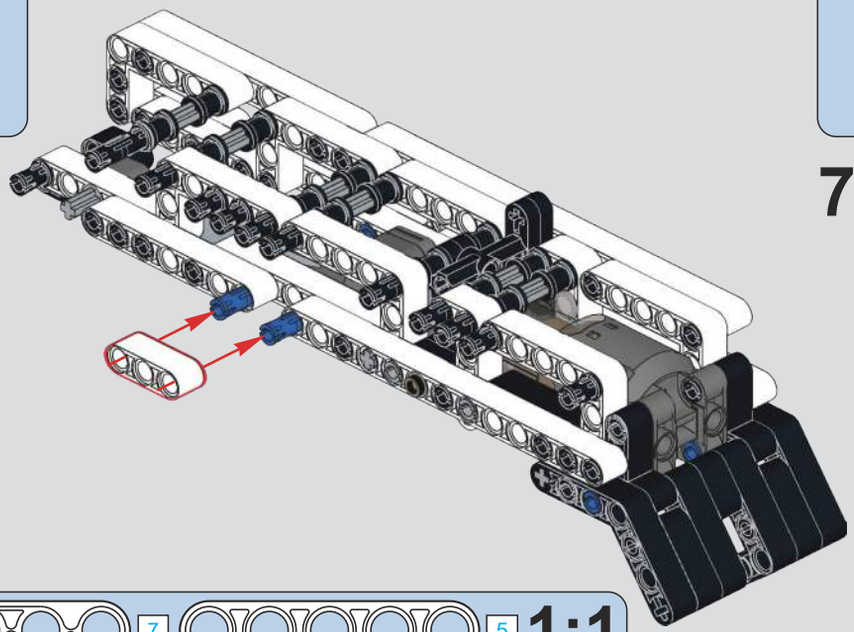

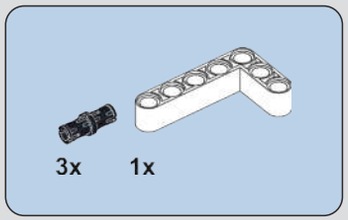

740

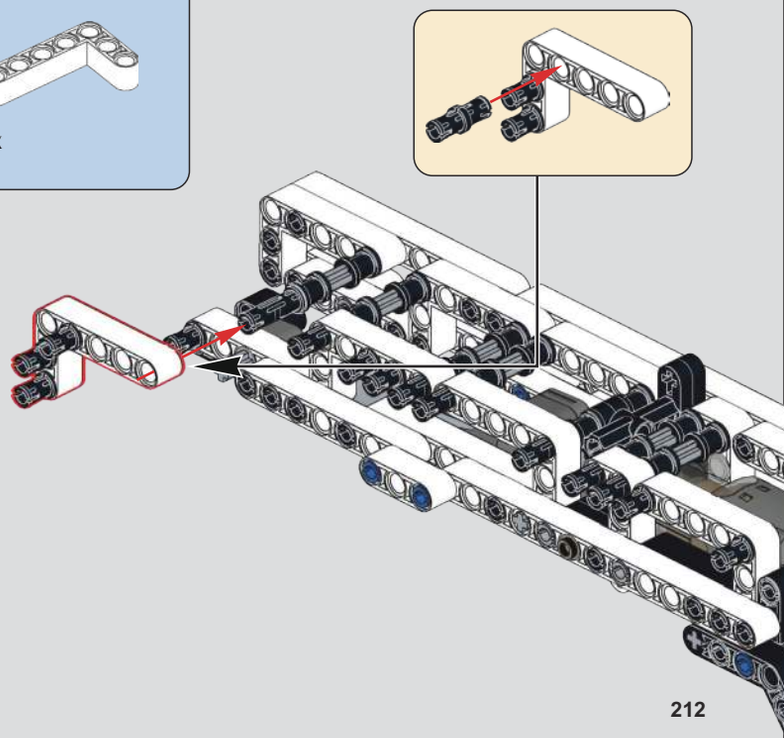

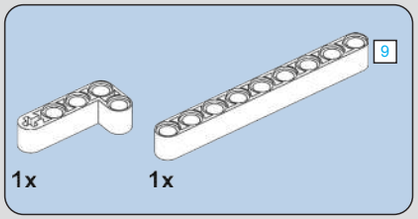

741

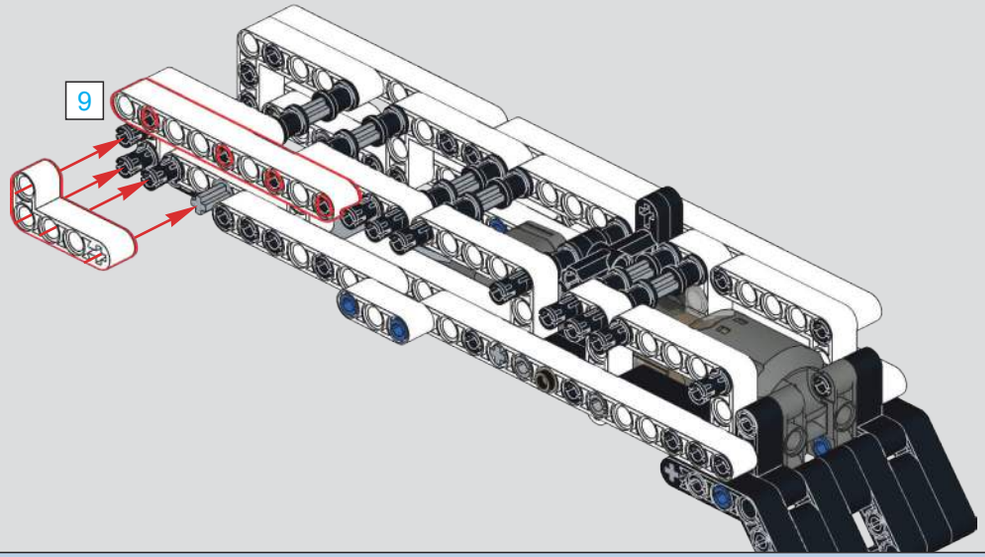

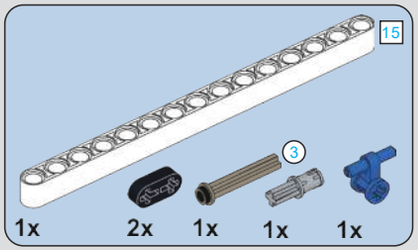

742

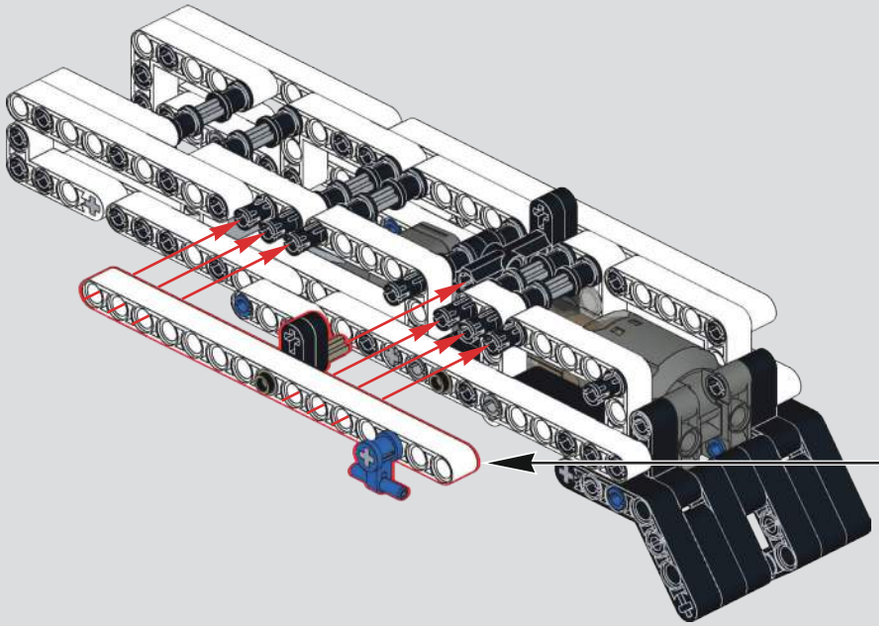

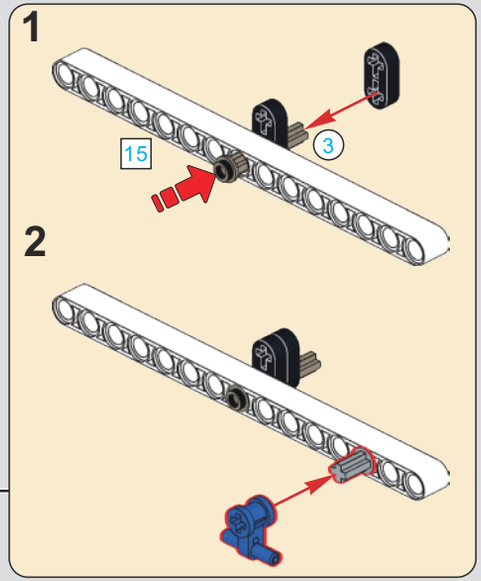

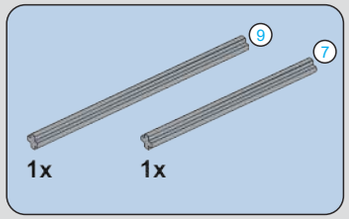

743

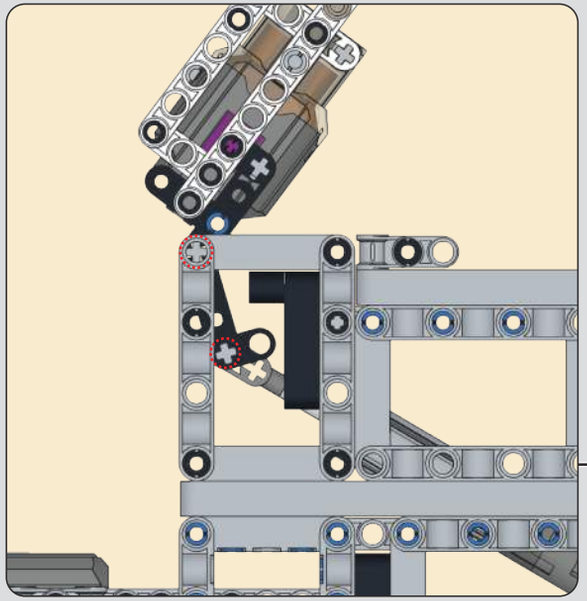

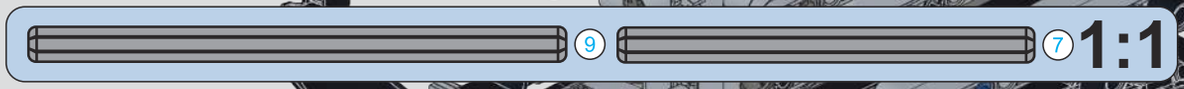

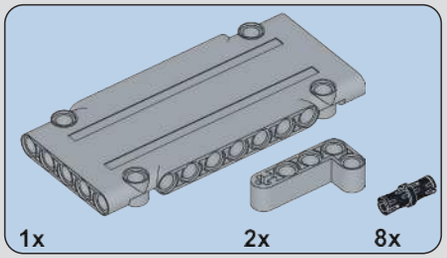

744

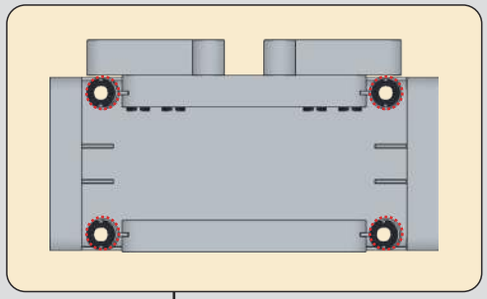

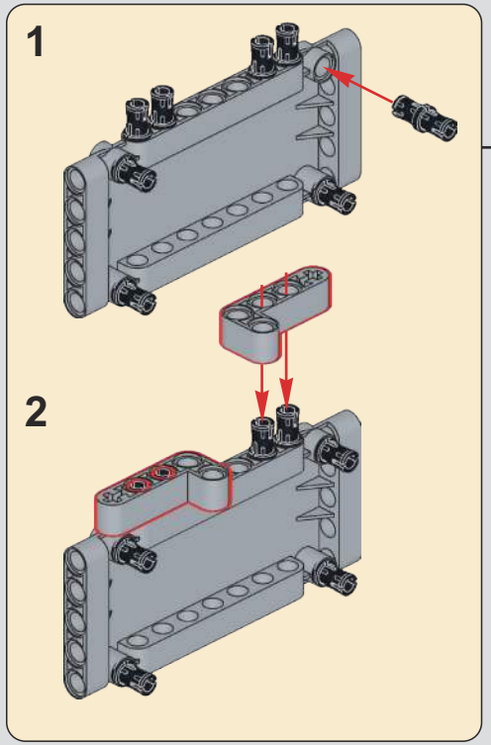

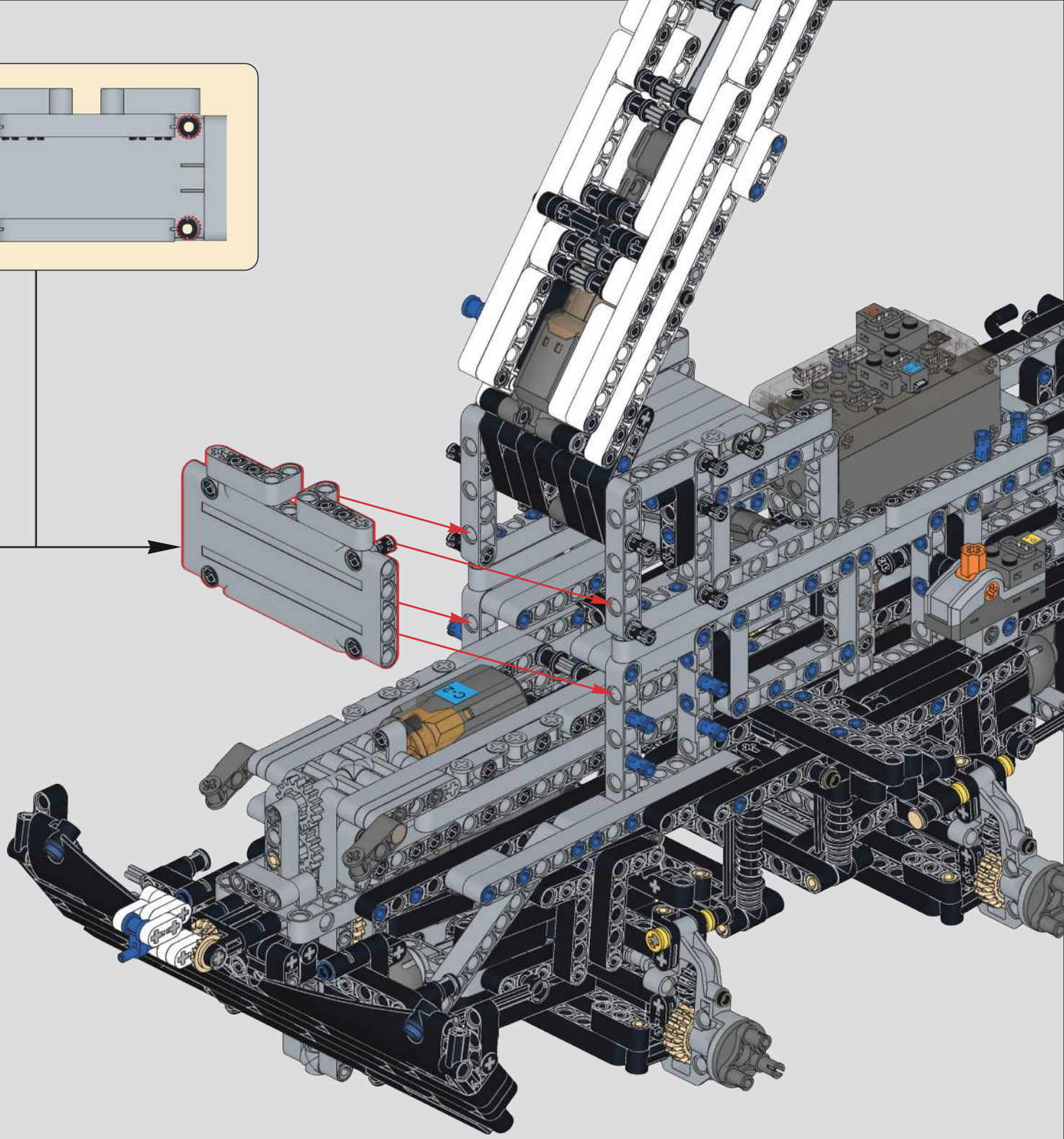

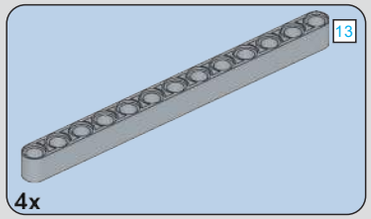

745

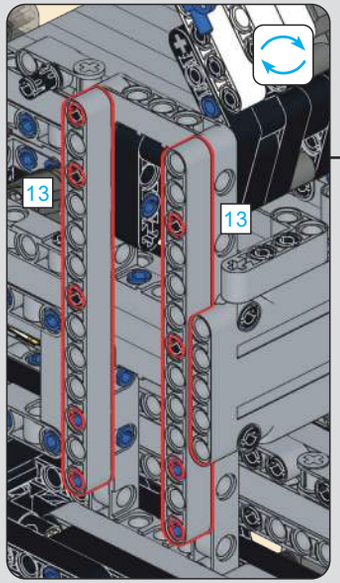

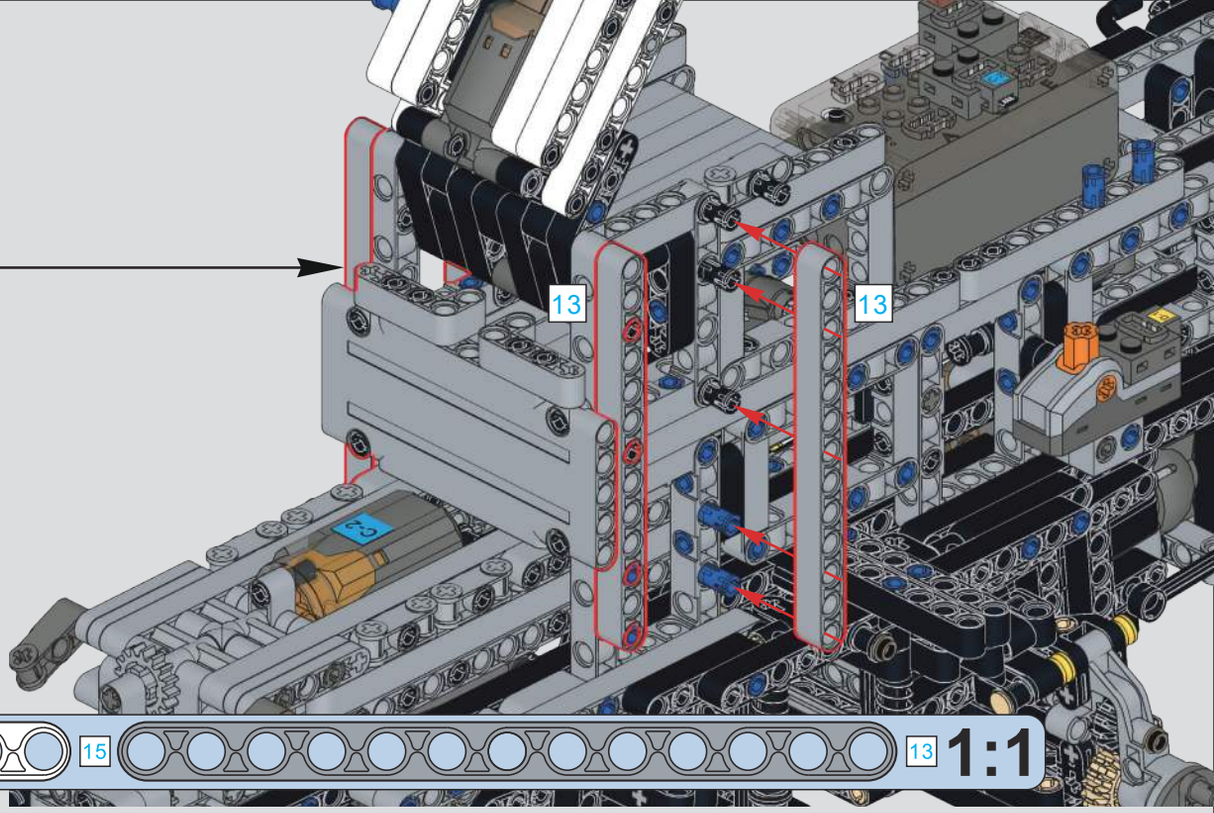

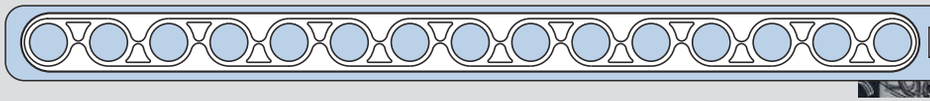

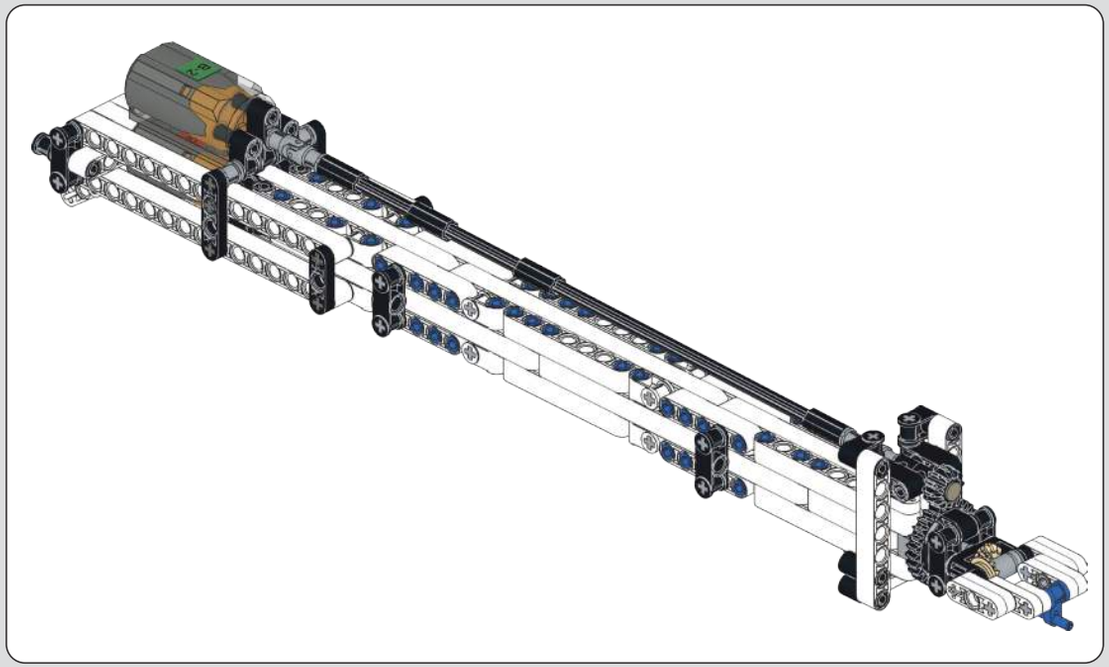

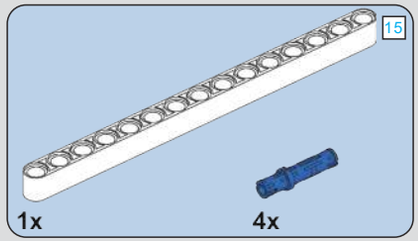

746

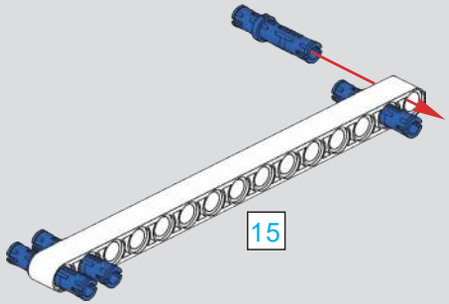

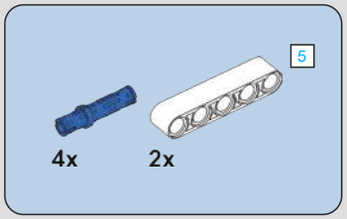

747

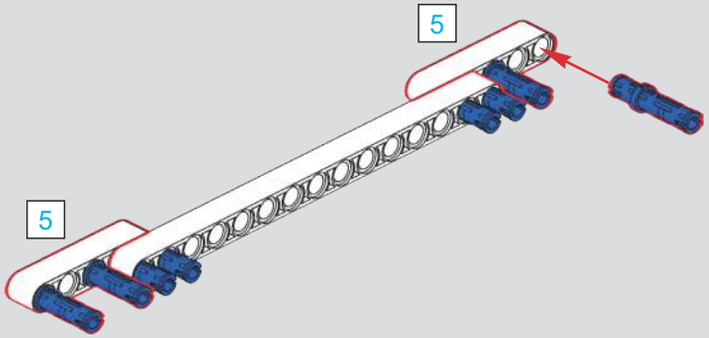

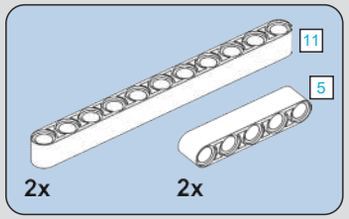

748

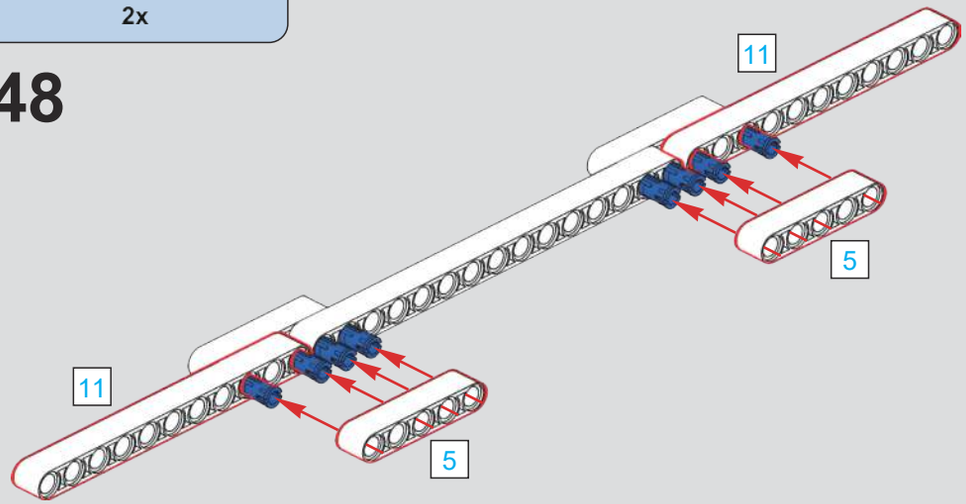

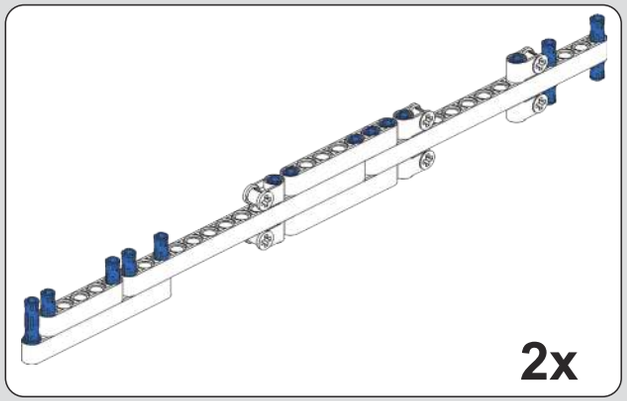

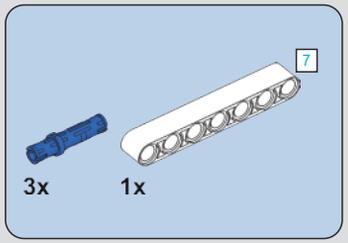

749

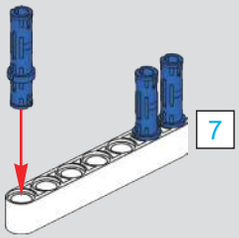

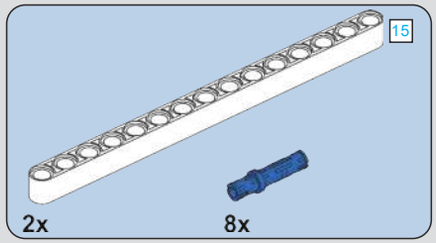

750

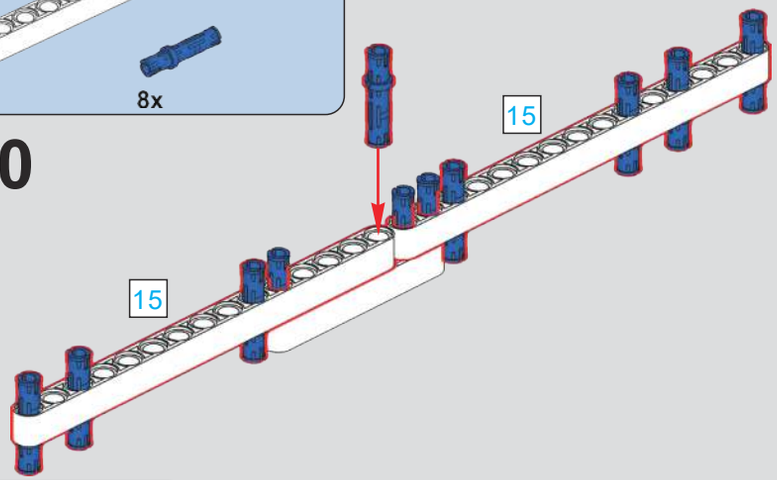

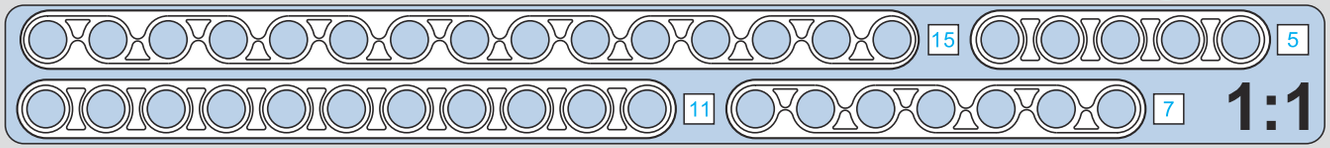

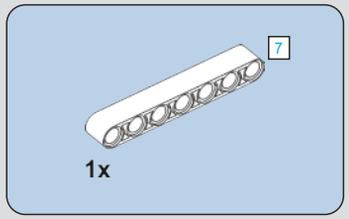

751

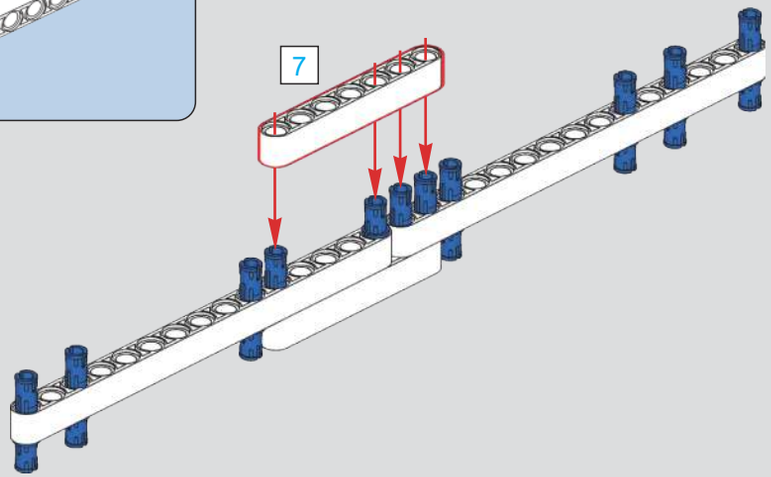

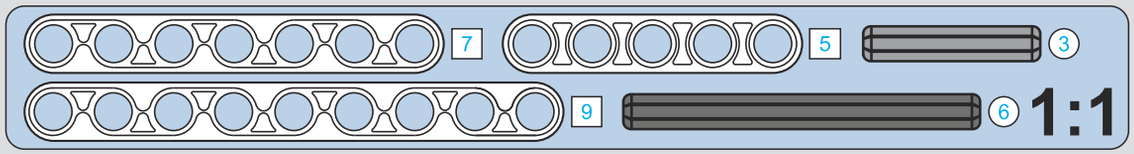

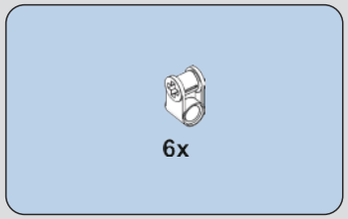

752

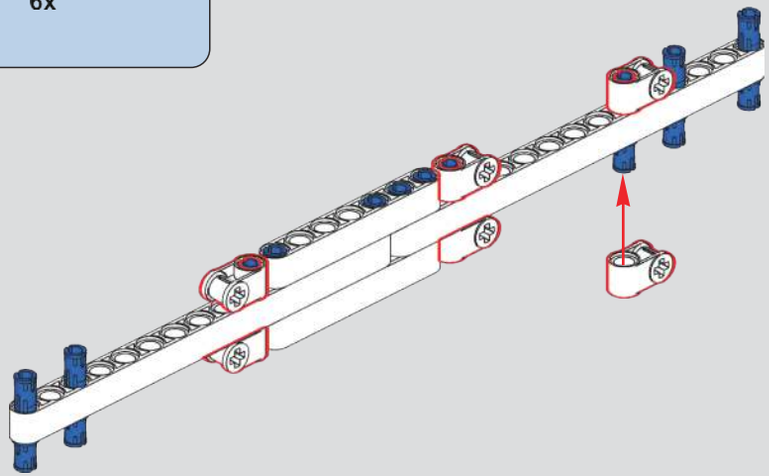

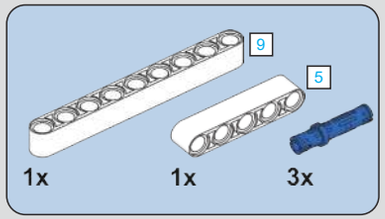

753

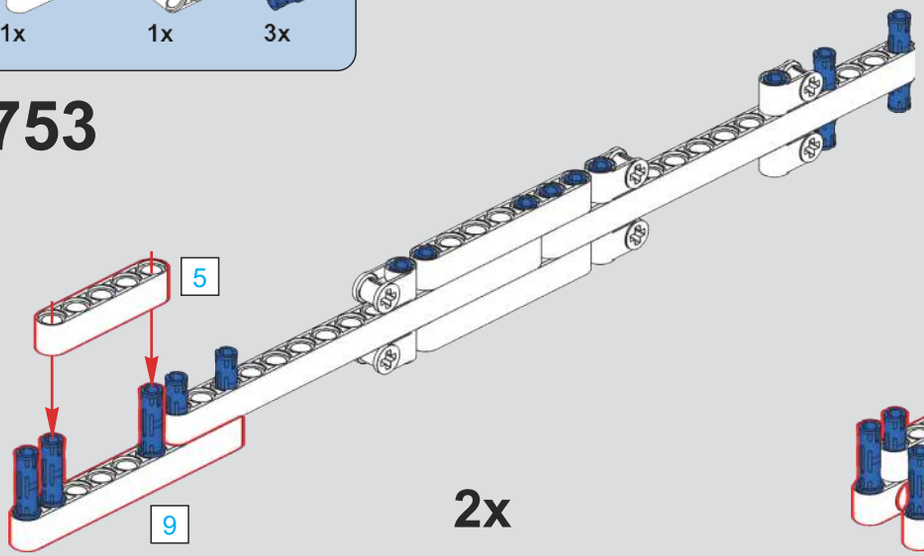

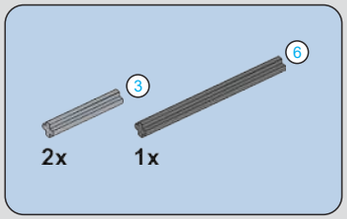

754

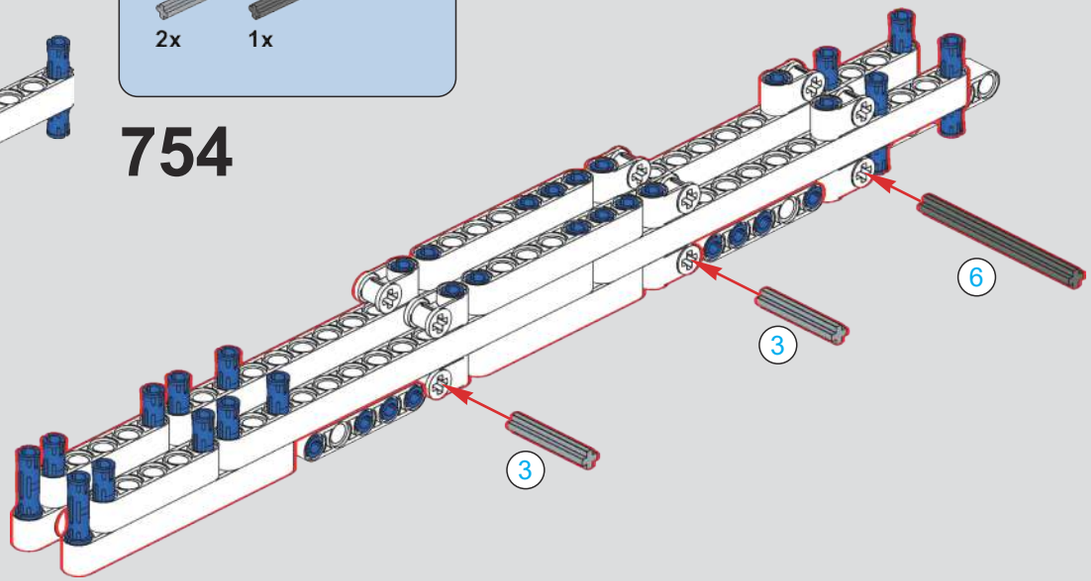

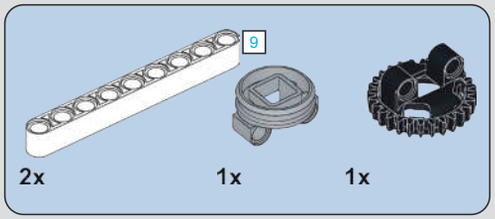

755

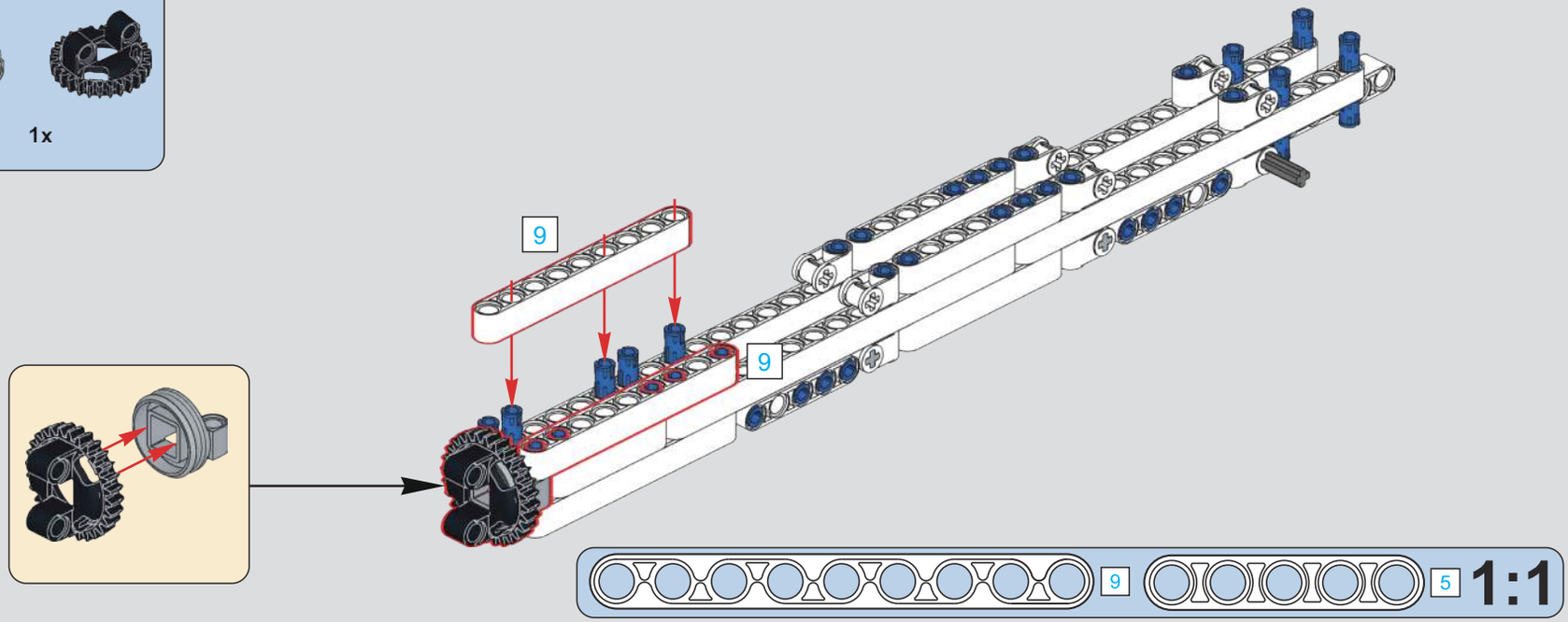

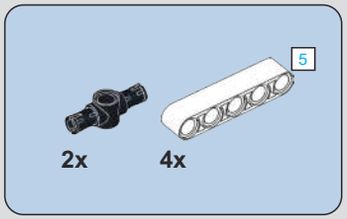

756

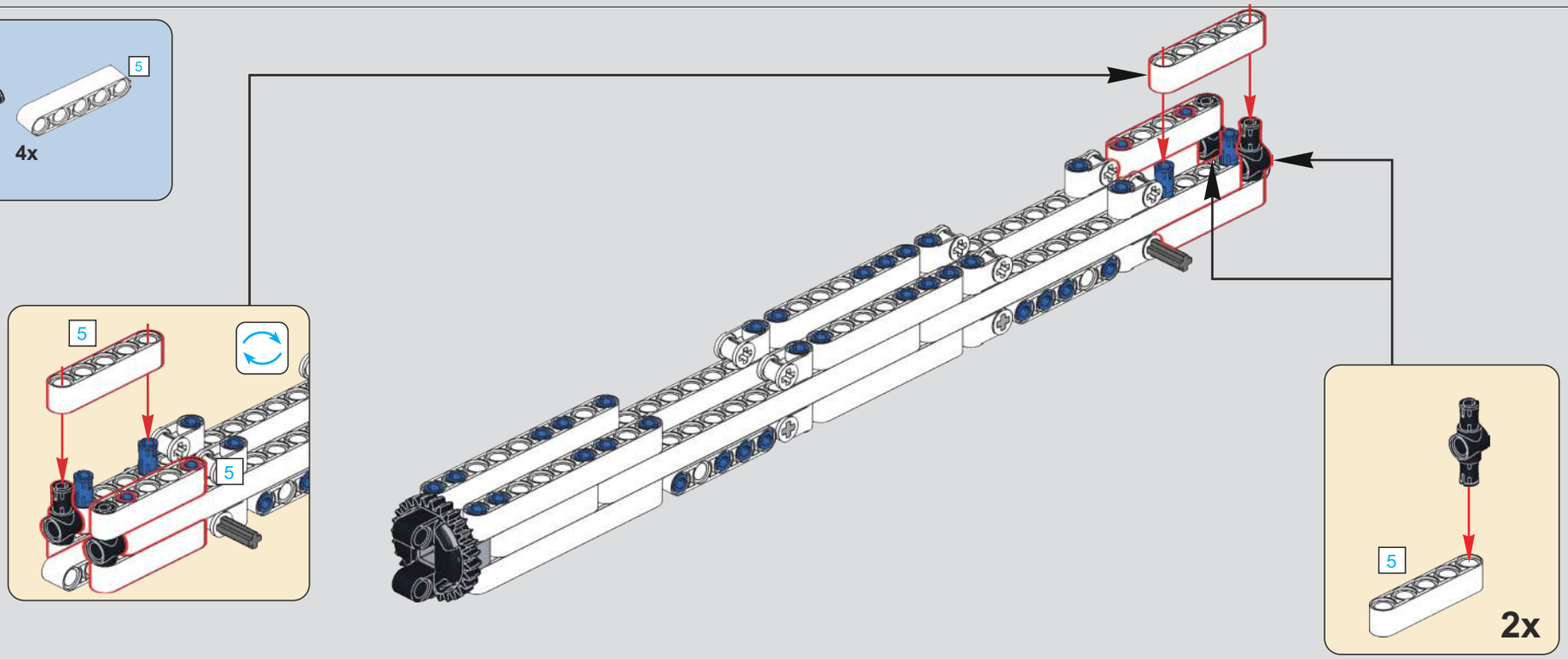

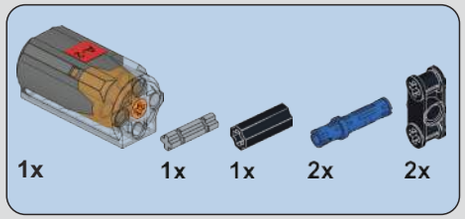

757

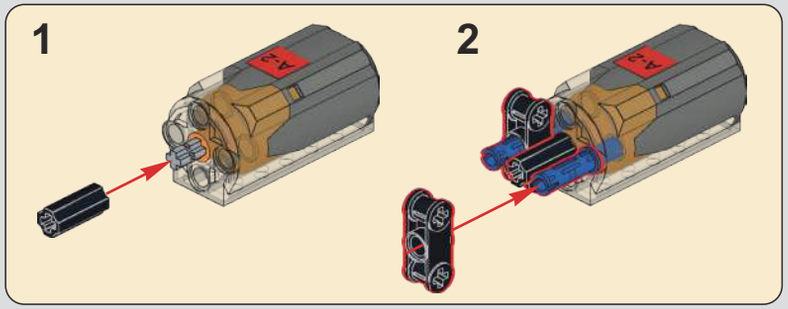

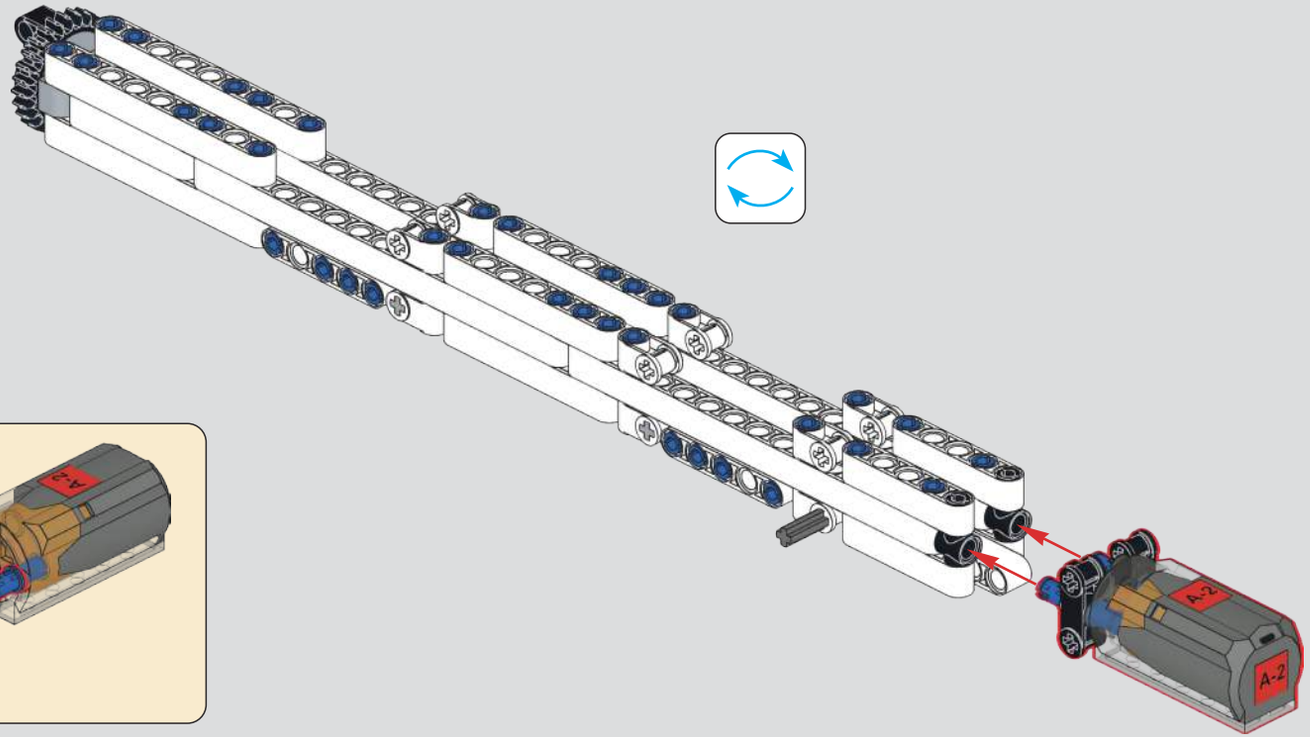

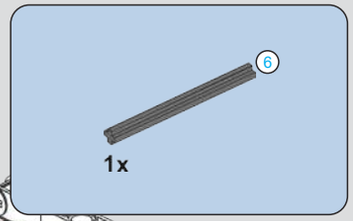

758

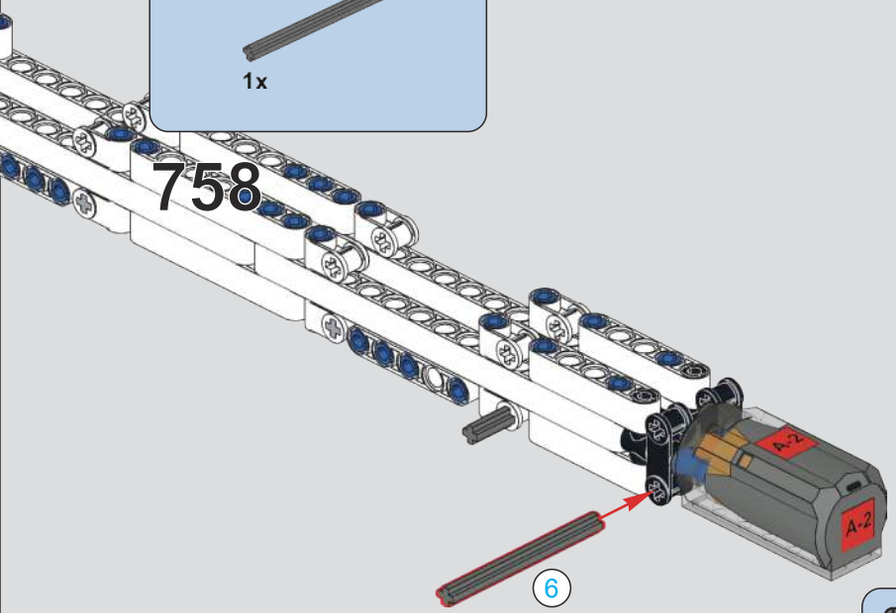

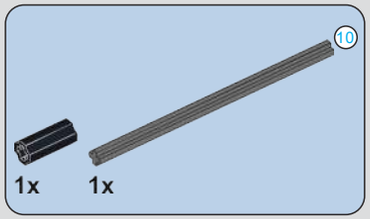

759

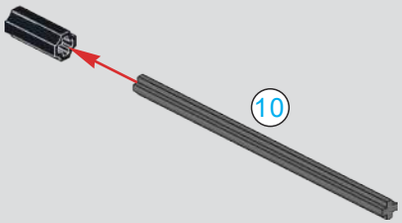

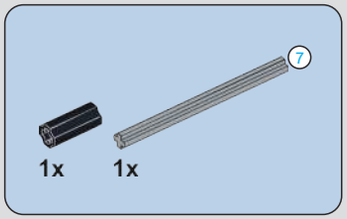

760

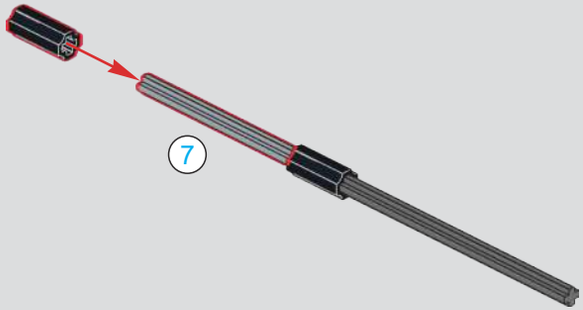

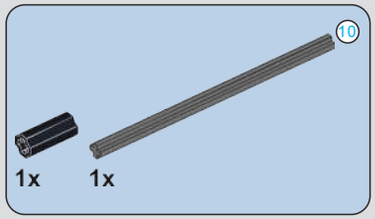

761

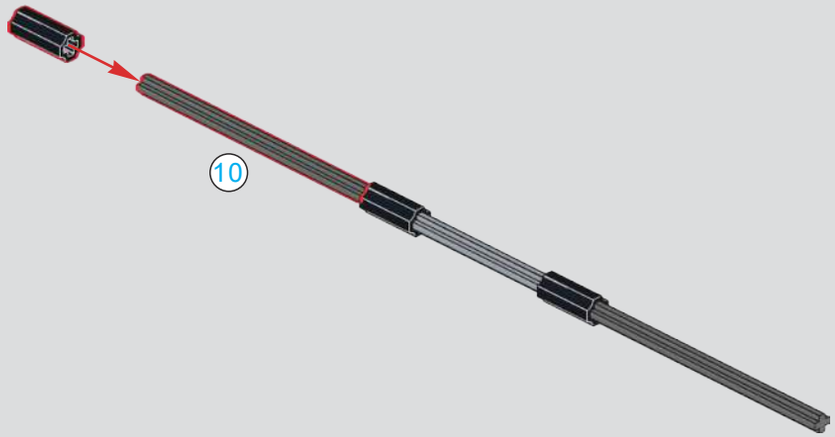

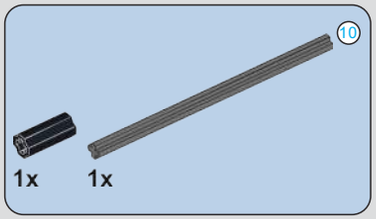

762

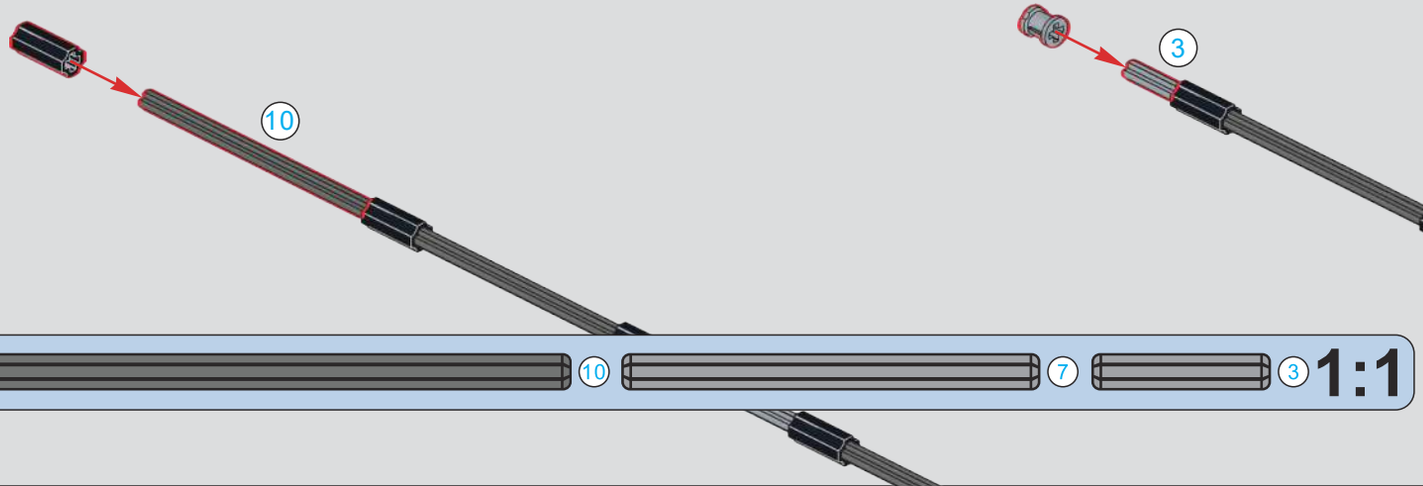

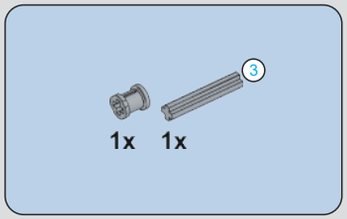

763

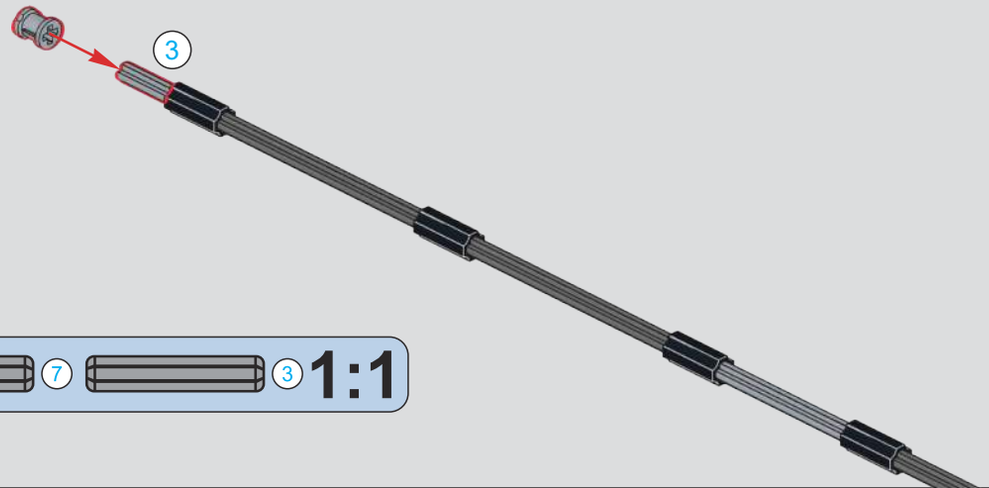

764

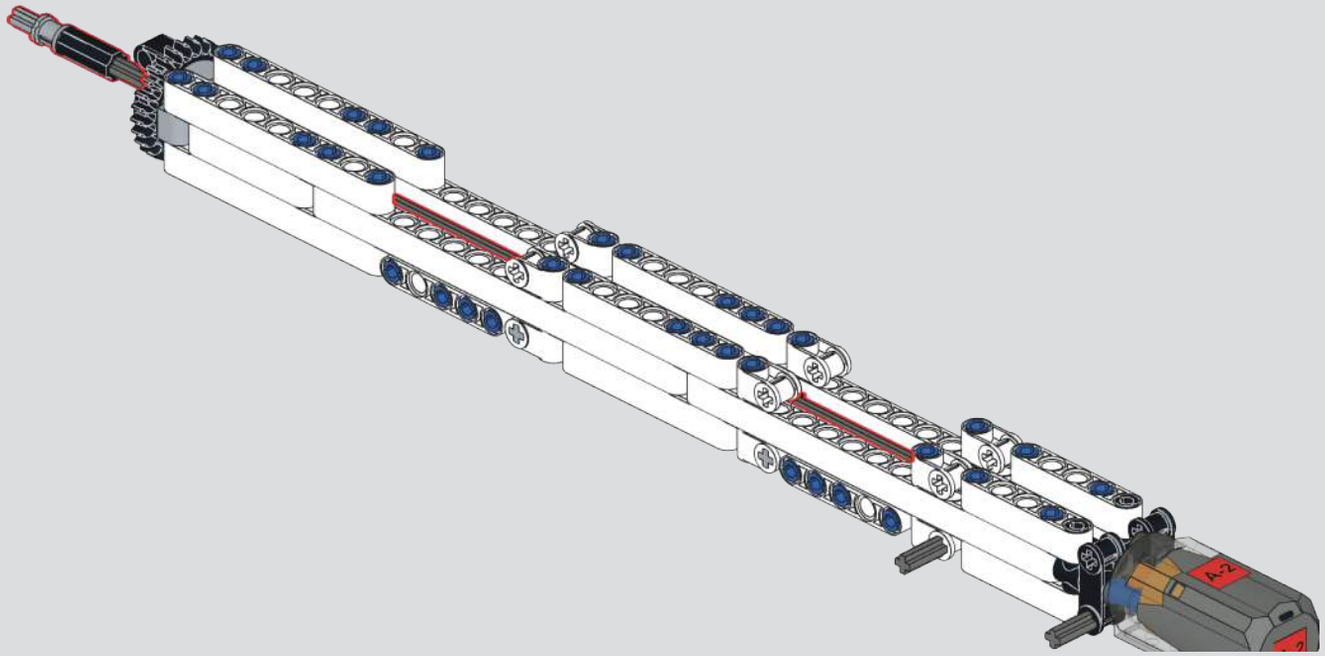

765

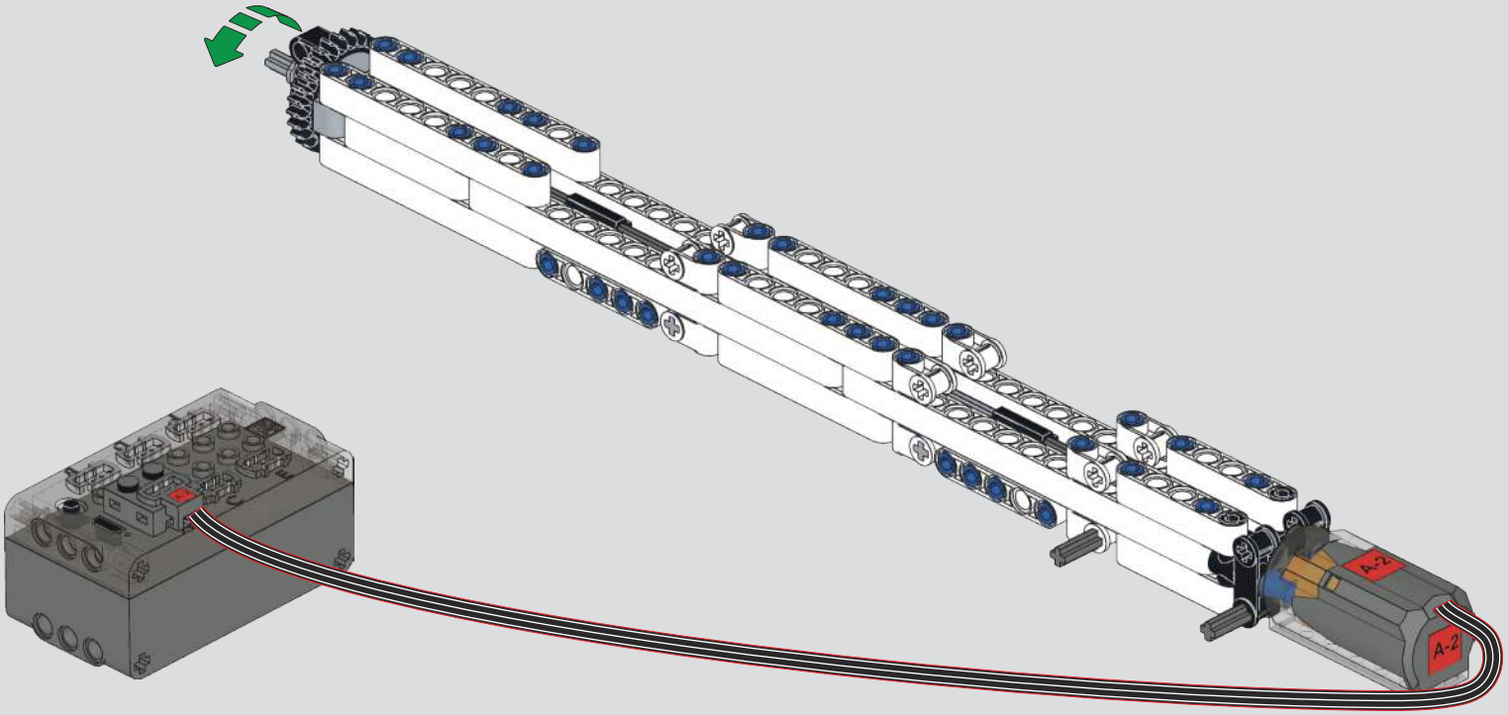

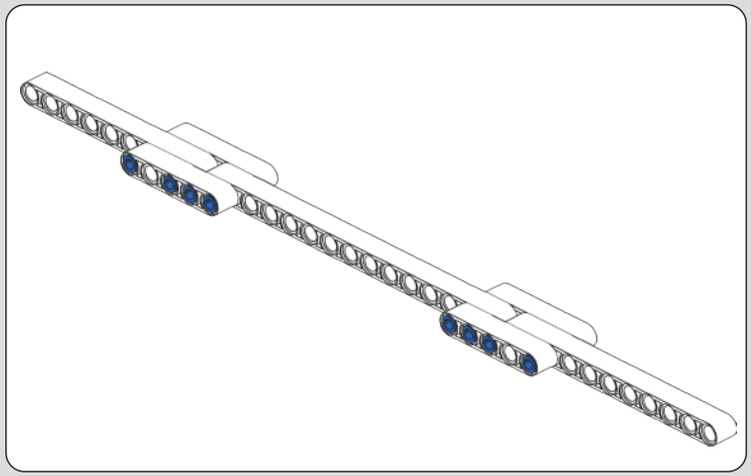

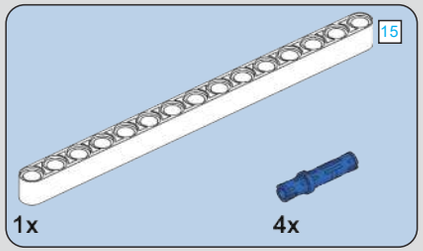

766

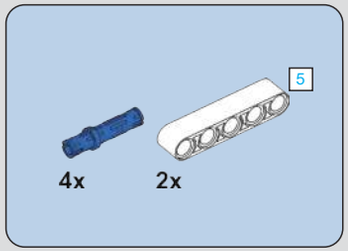

767

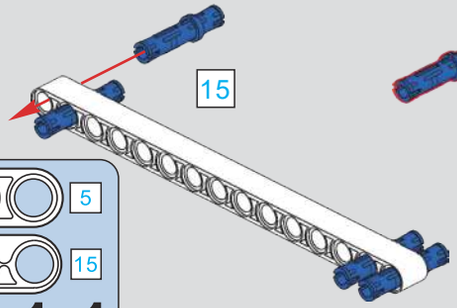

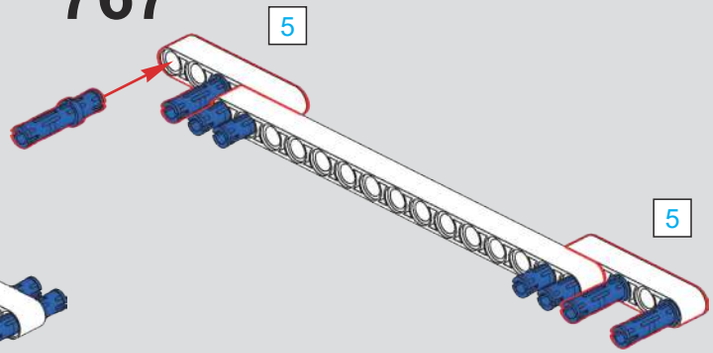

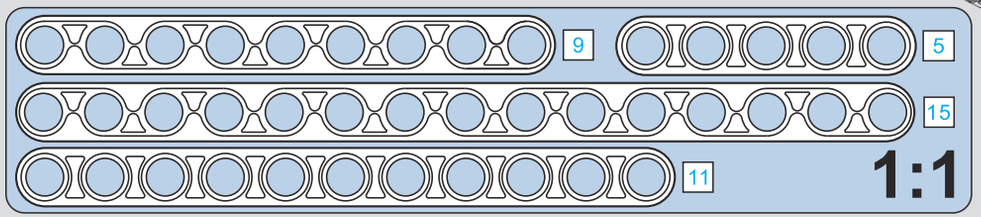

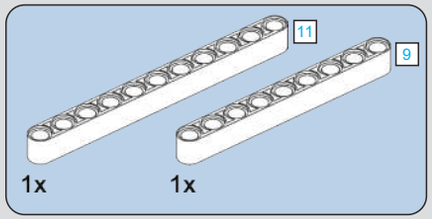

768

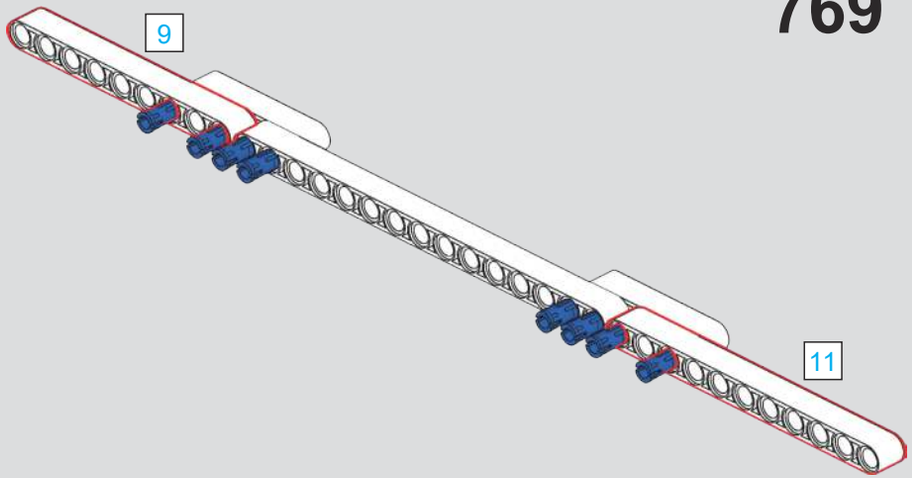

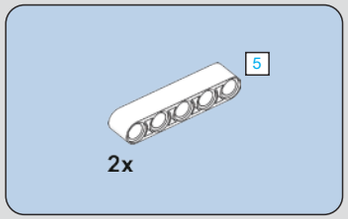

769

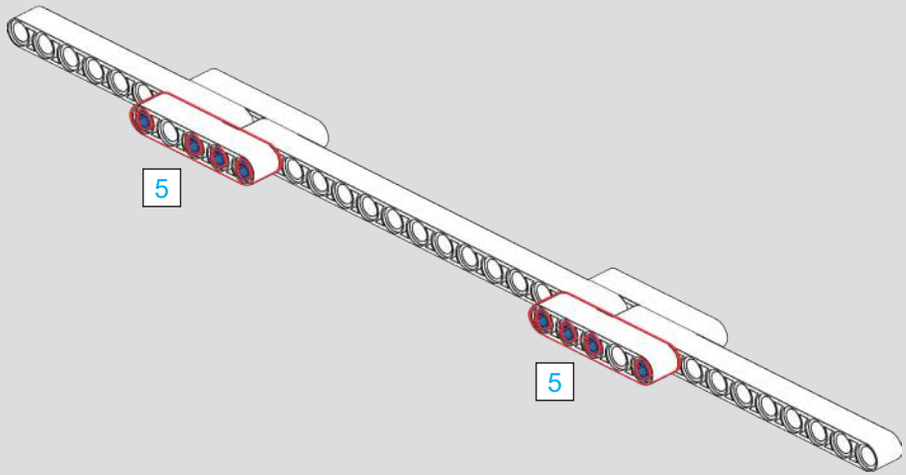

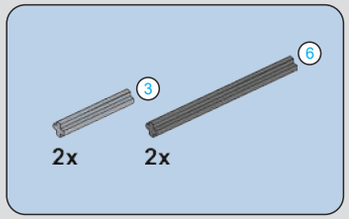

770

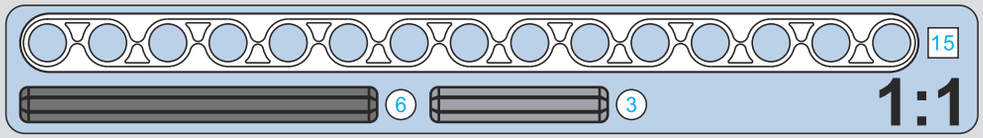

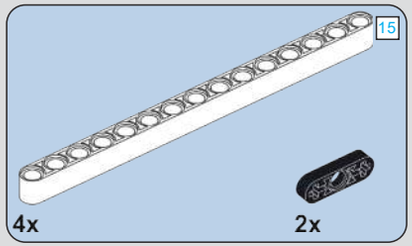

771

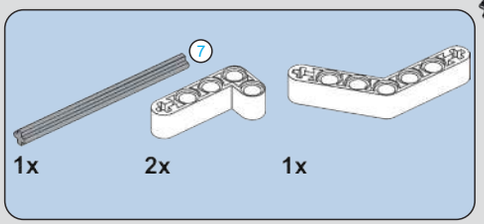

772

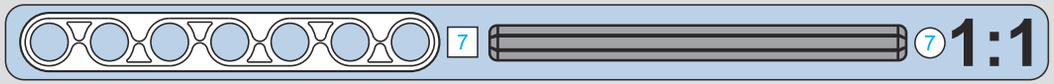

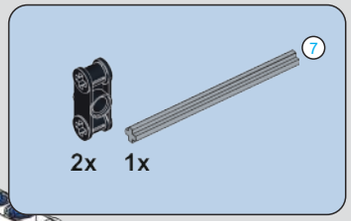

773

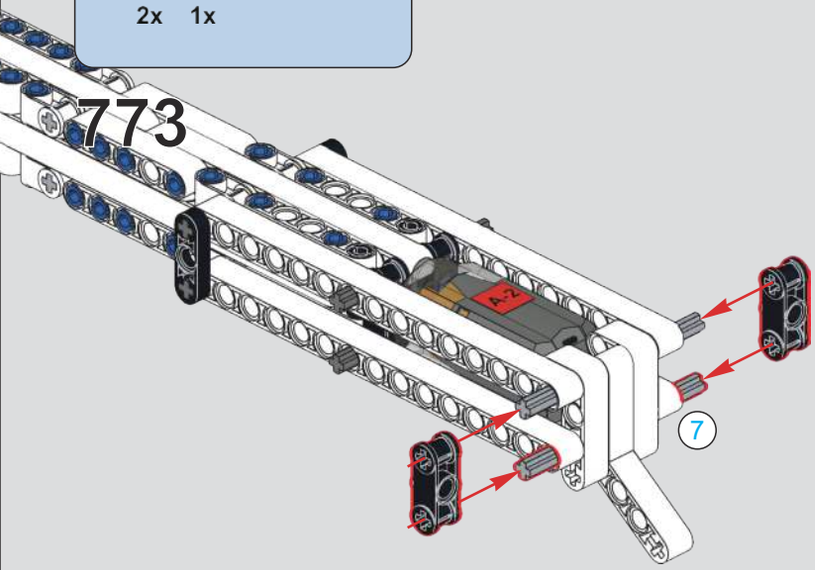

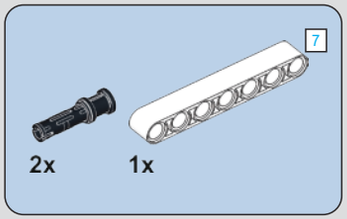

774

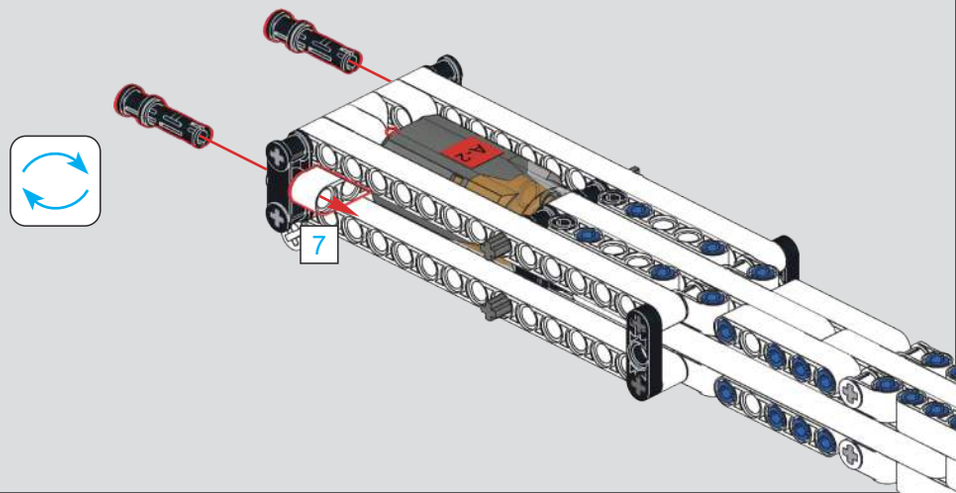

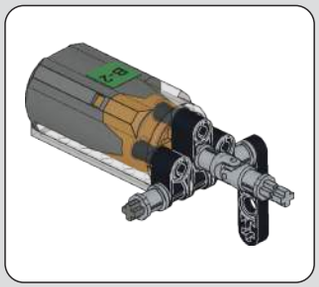

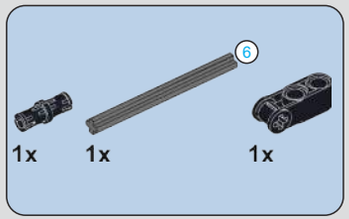

775

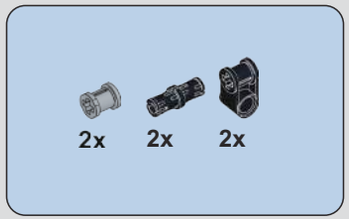

776

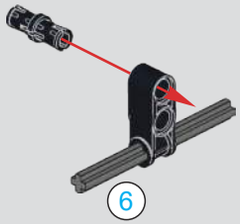

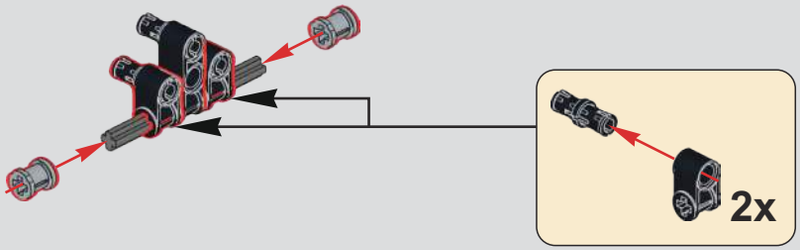

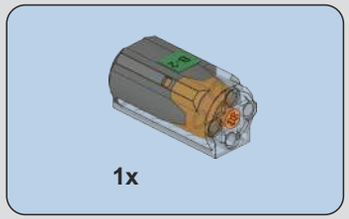

777

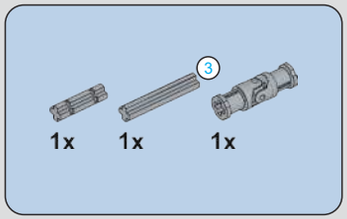

778

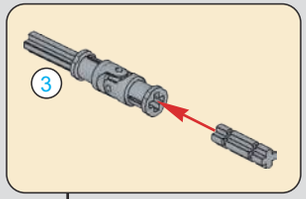

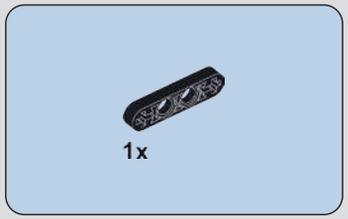

779

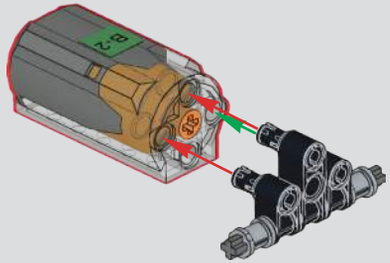

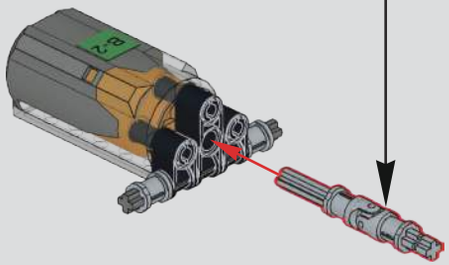

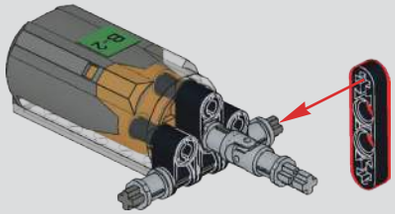

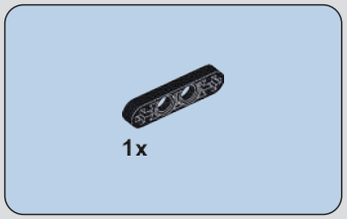

780

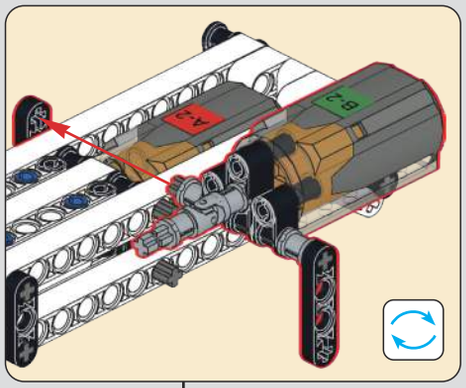

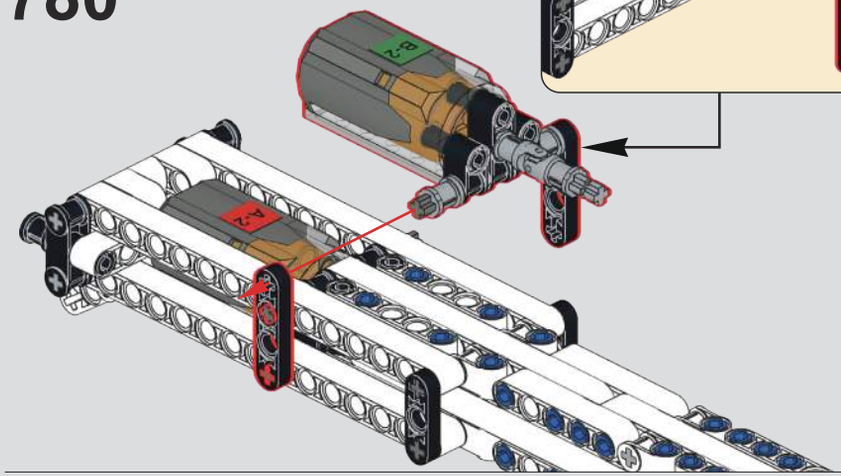

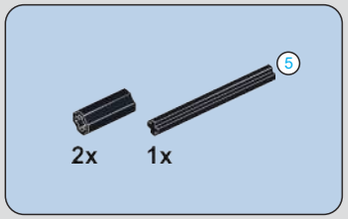

781

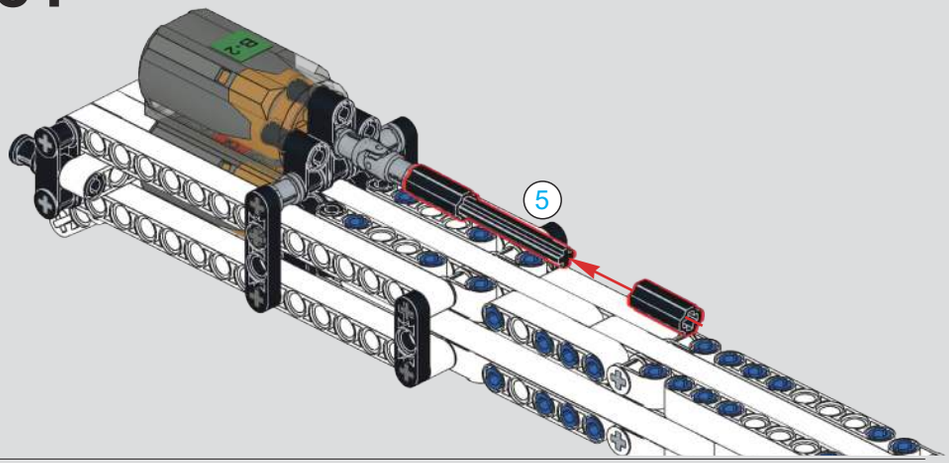

782

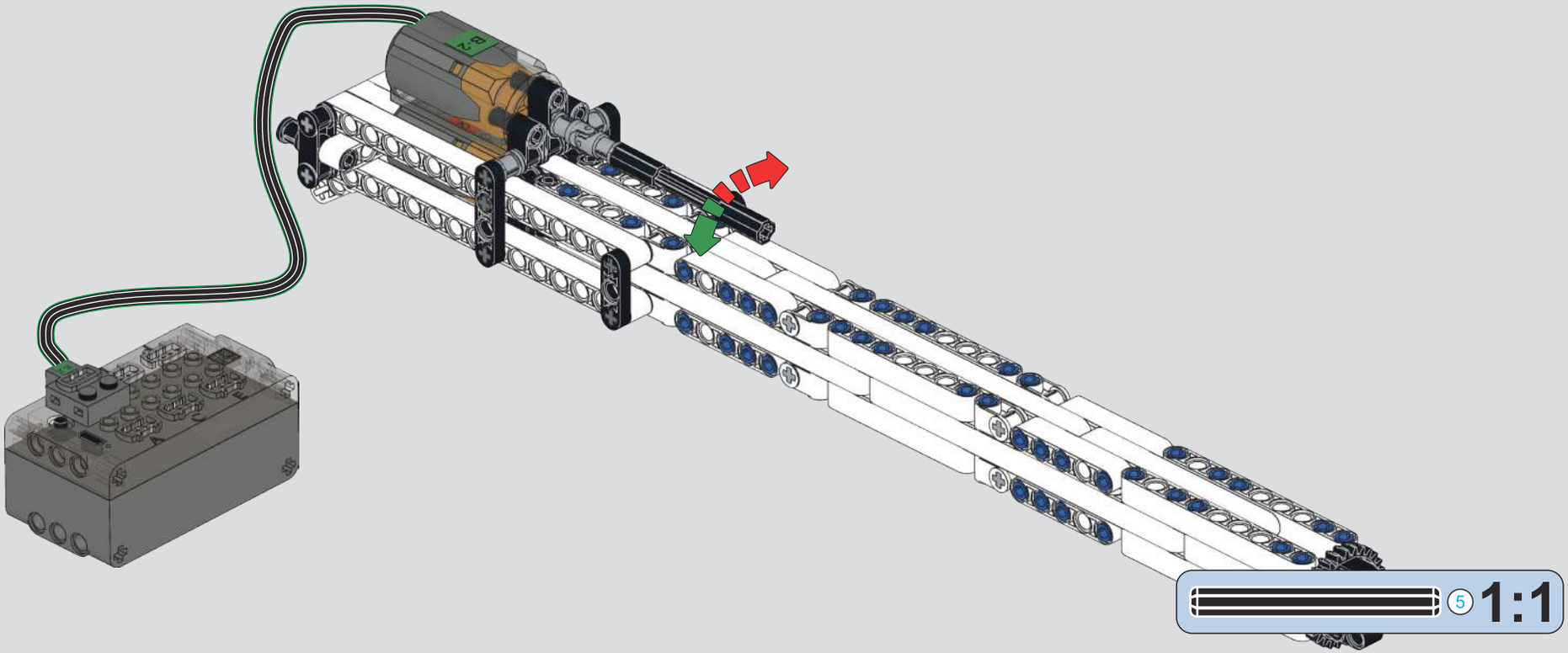

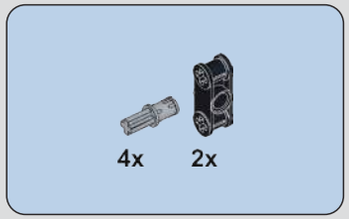

783

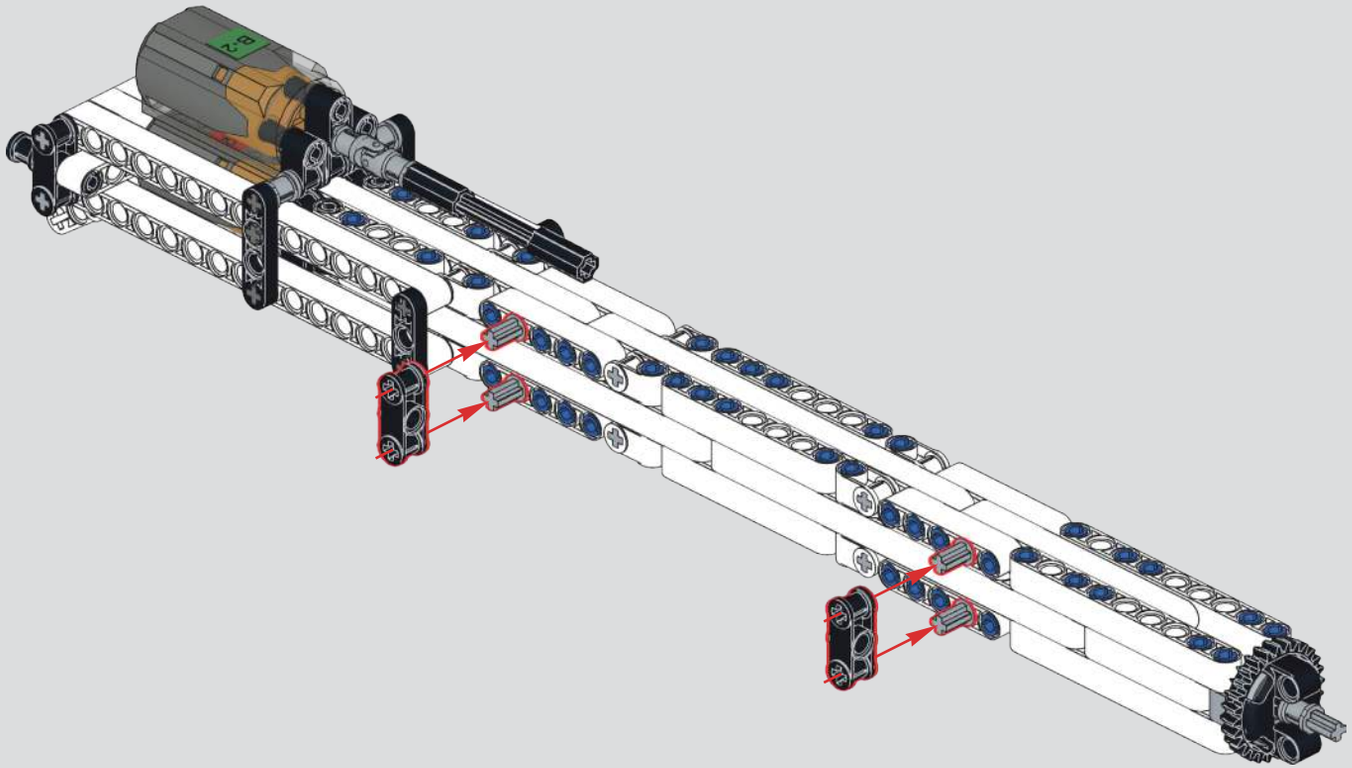

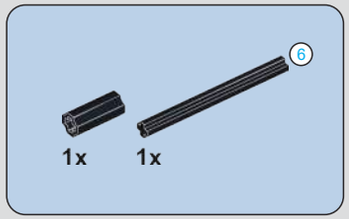

784

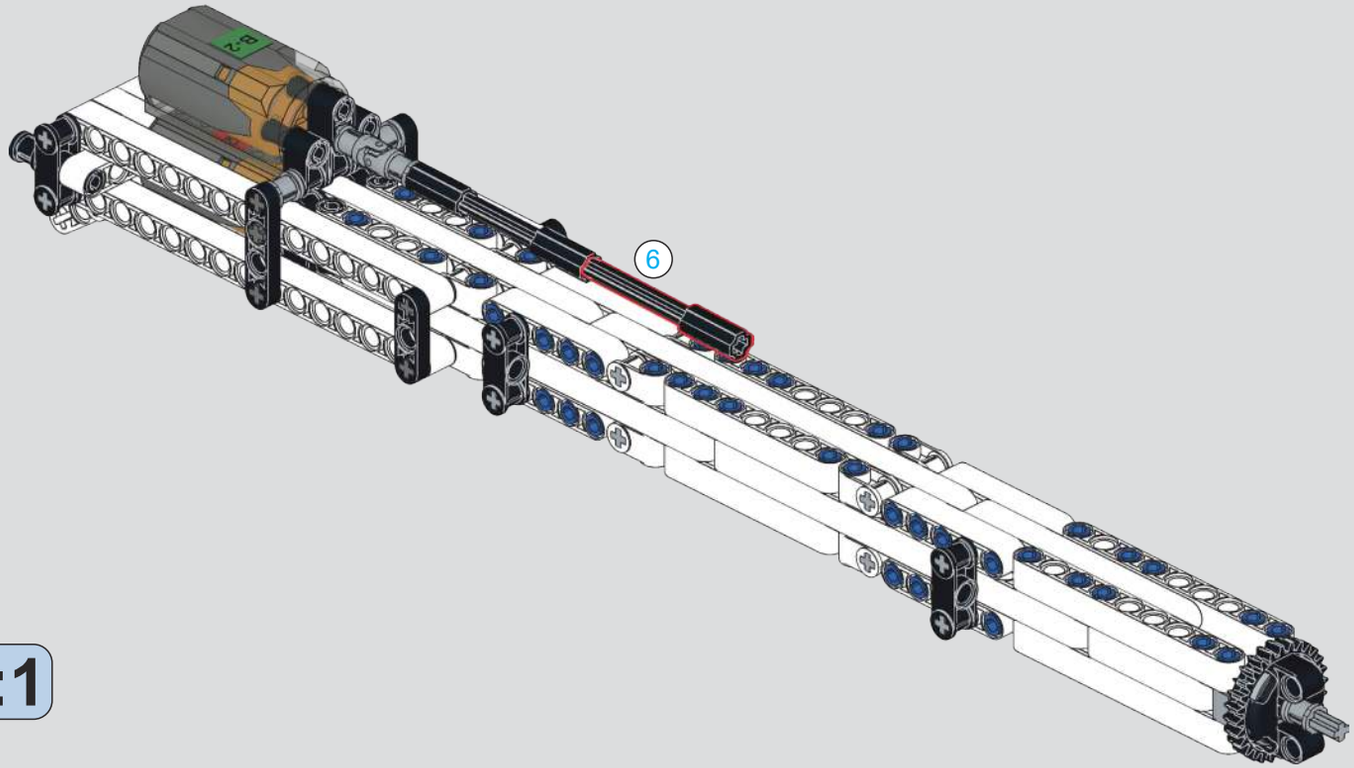

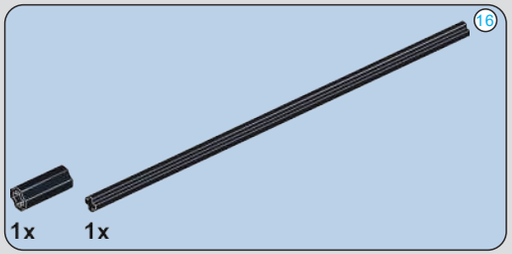

785

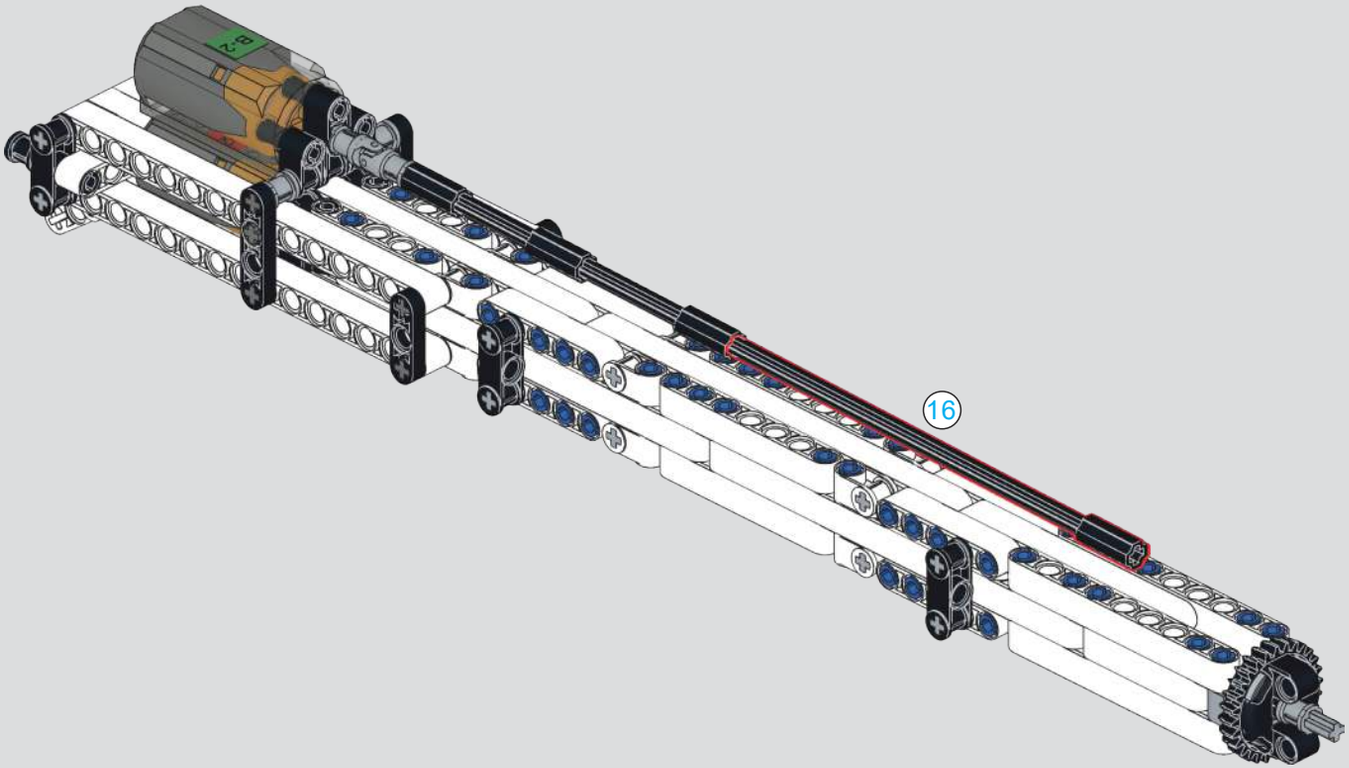

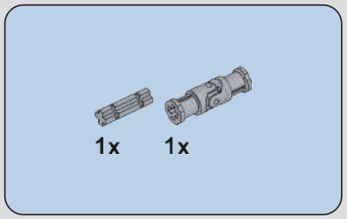

786

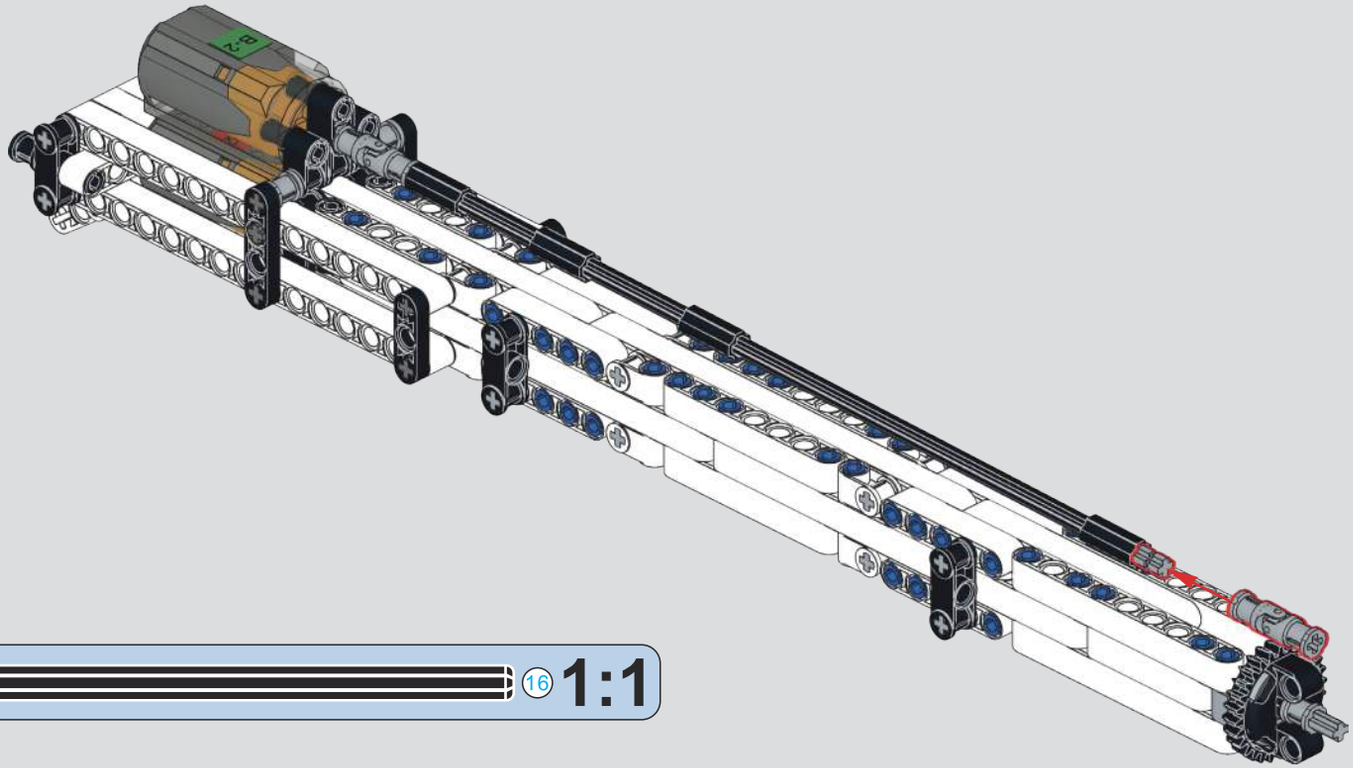

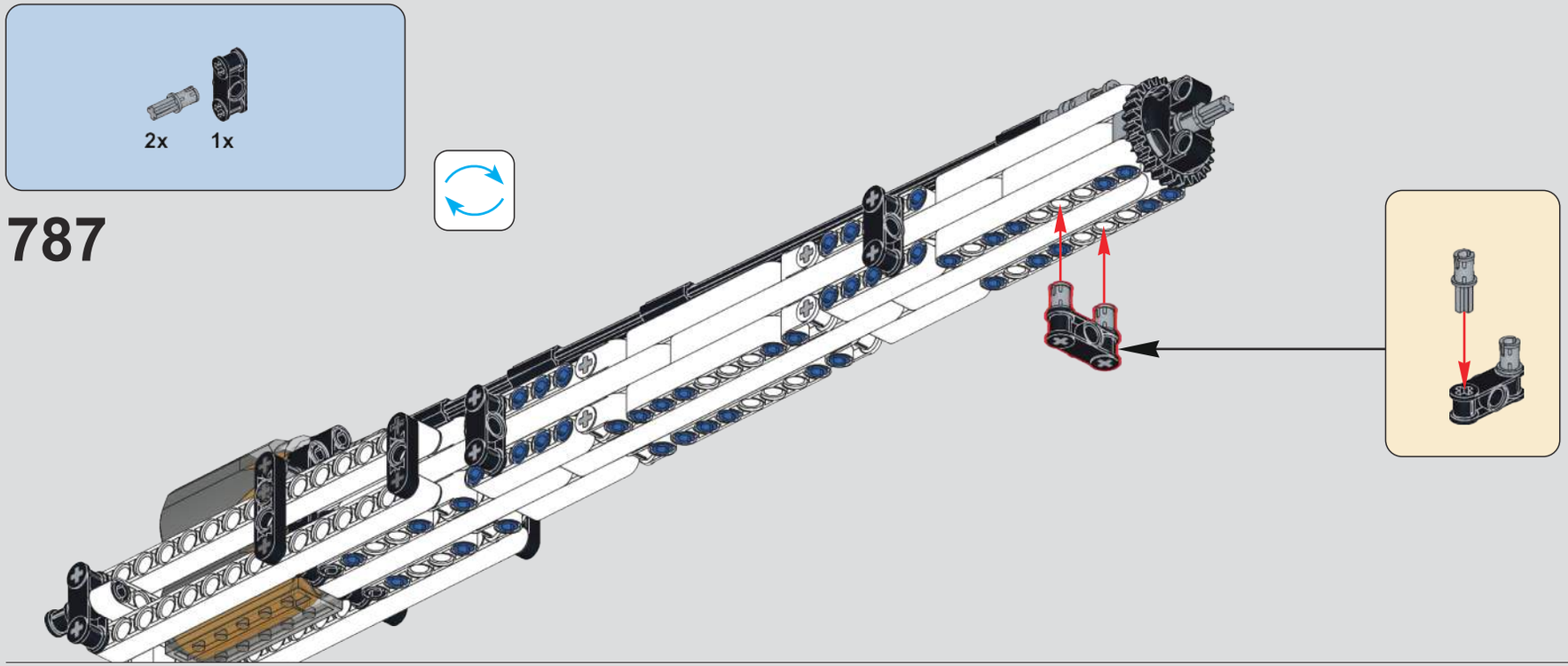
2x
1x
787

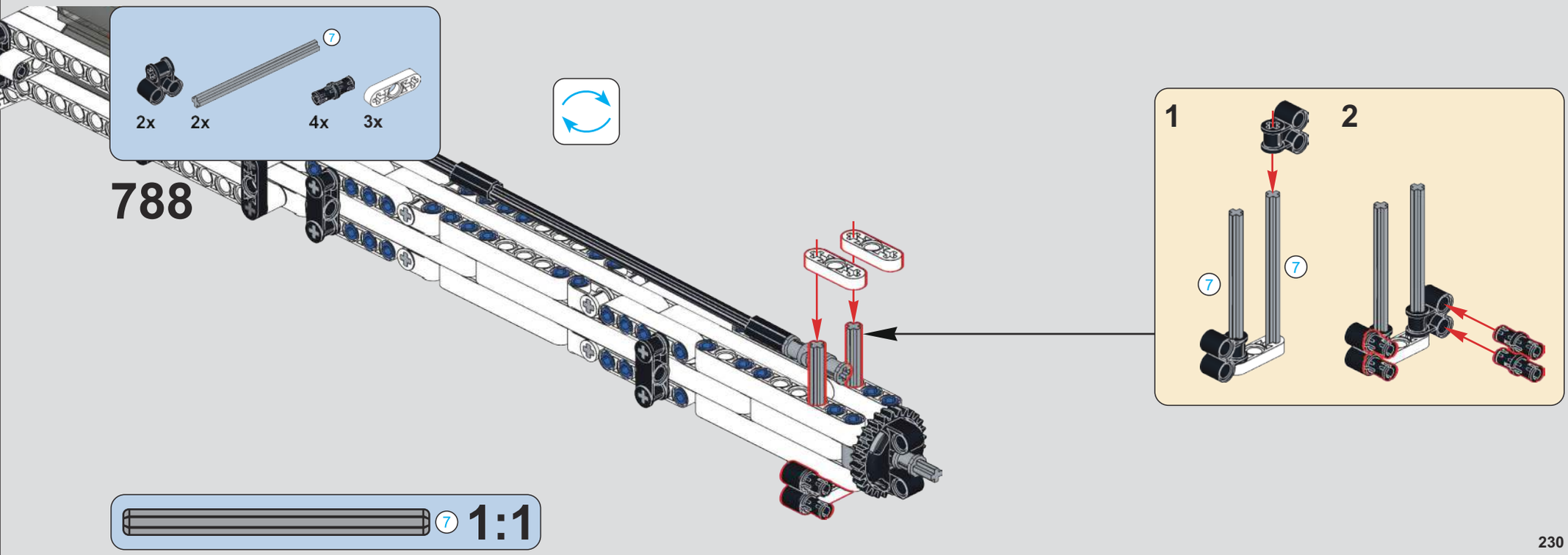
7
2x
2x
4x
3x
788
1
2
7
7
7
1:1

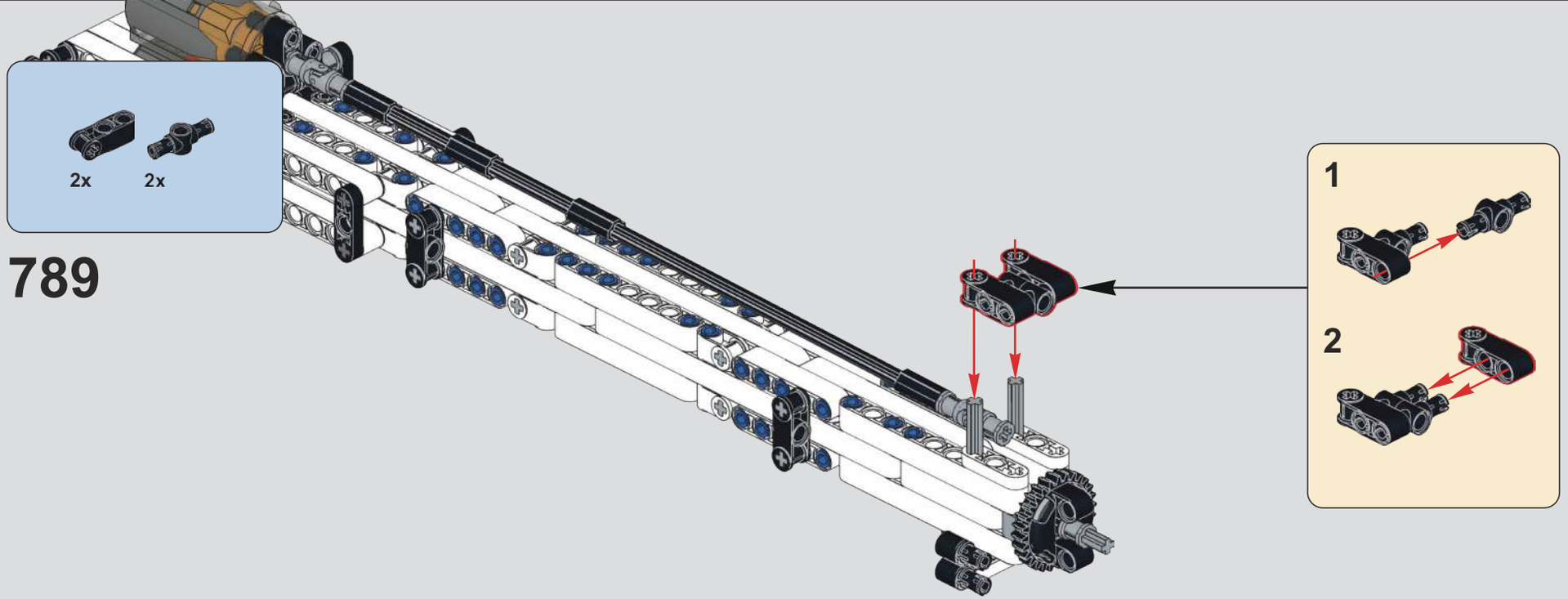
2x
2x
789
1
2

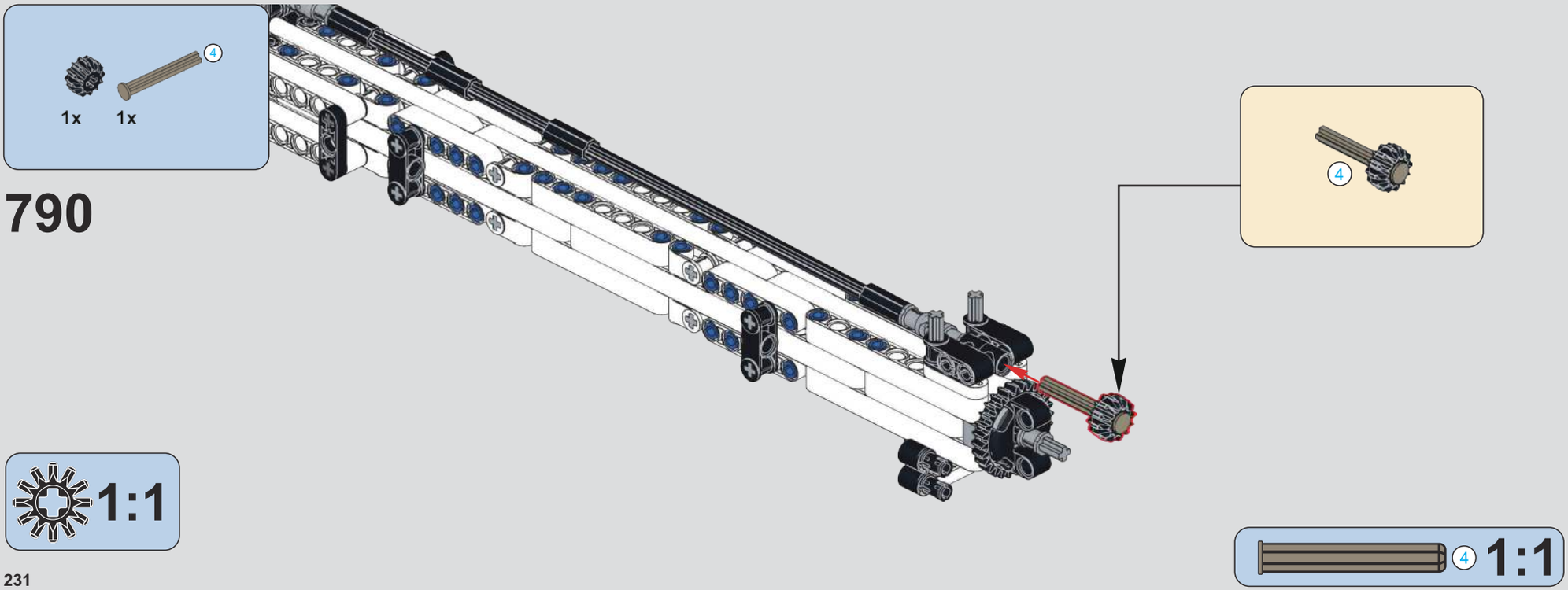
4
1x
1x
790
4
1:1
4
1:1

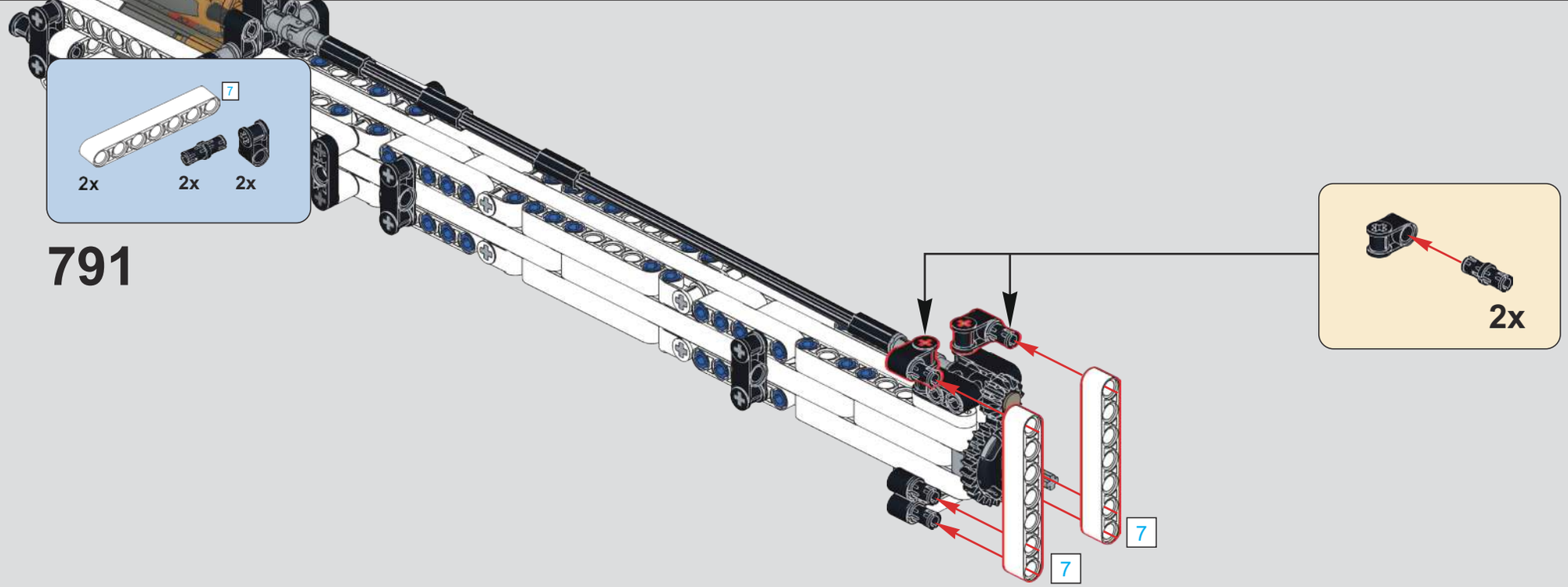
7
2x
2x
2x
791
2x
7
7

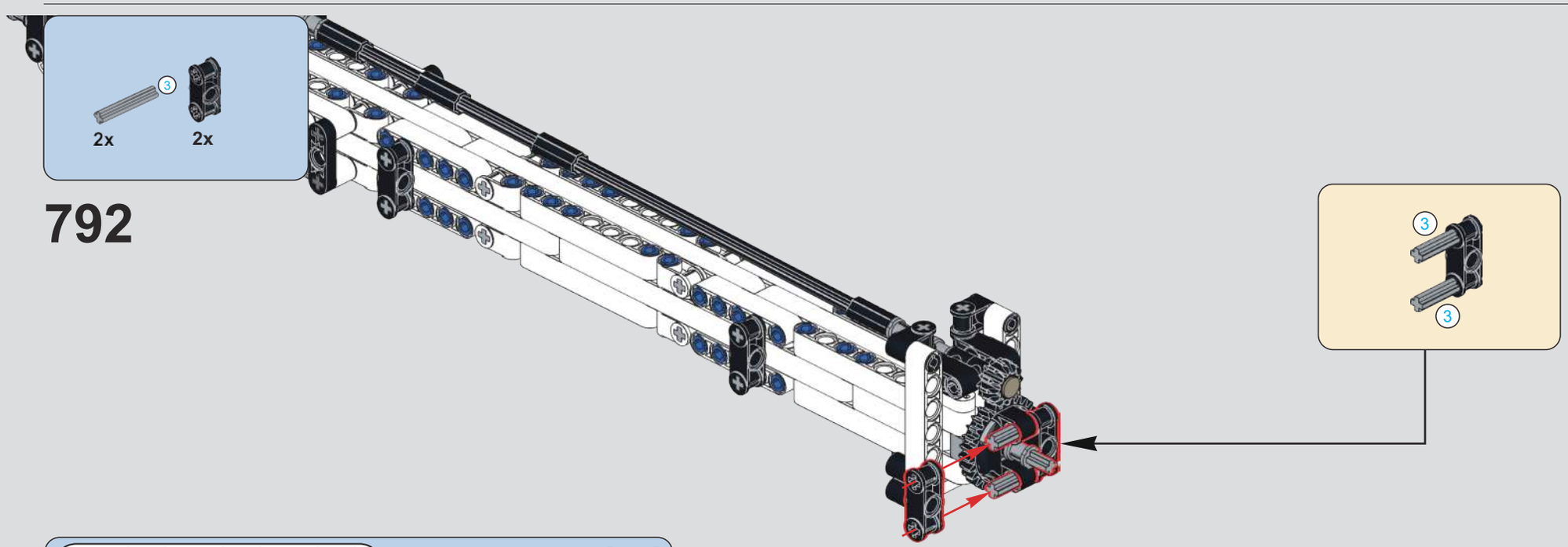
3
2x
2x
792
3
3

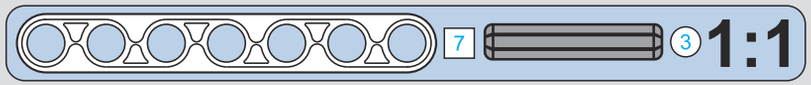
7
3
1:1

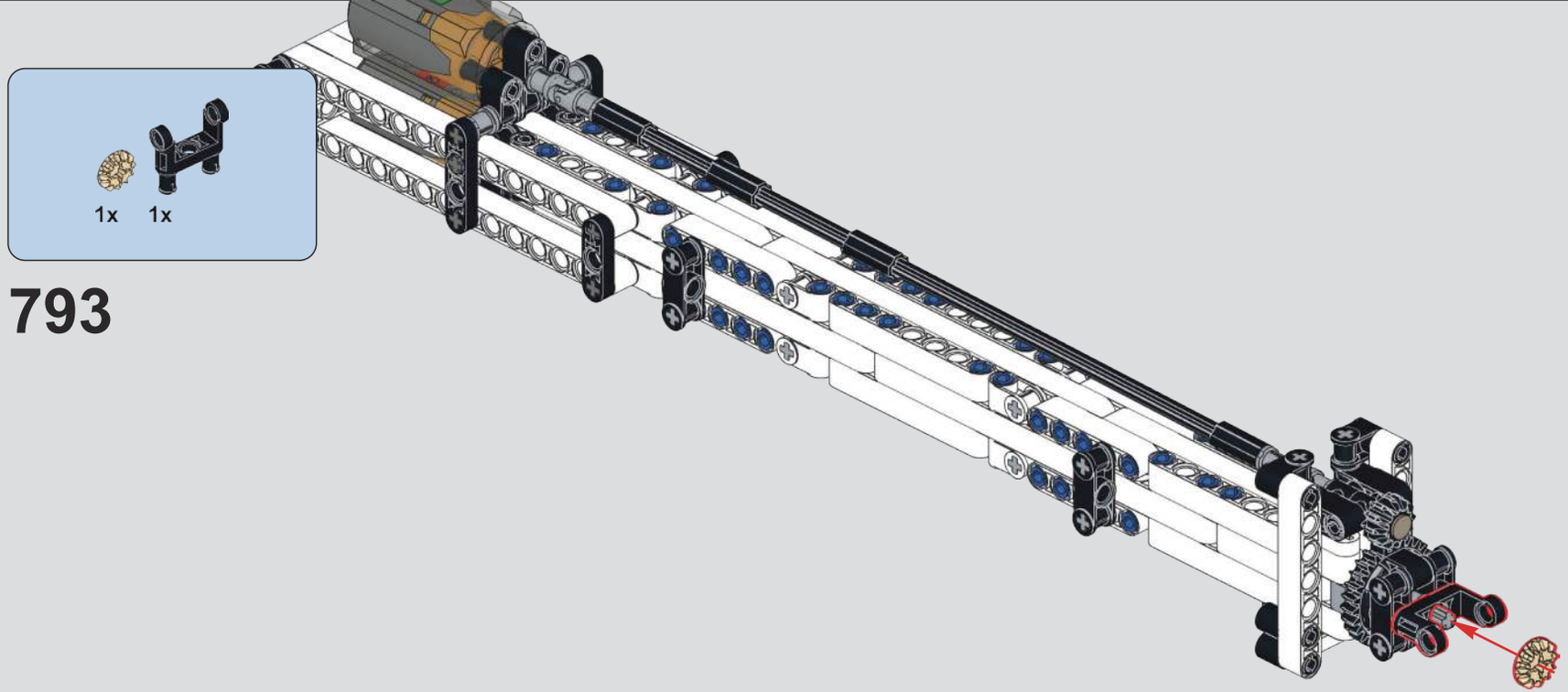

793

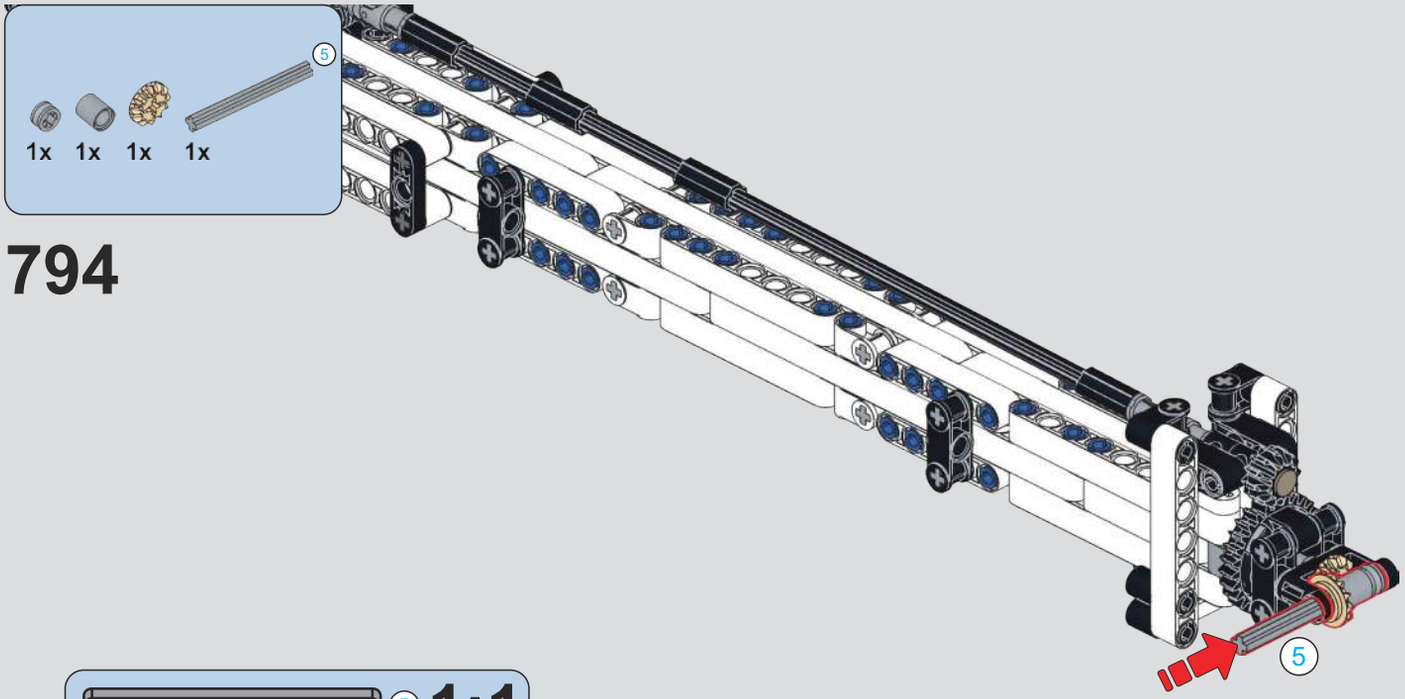

794

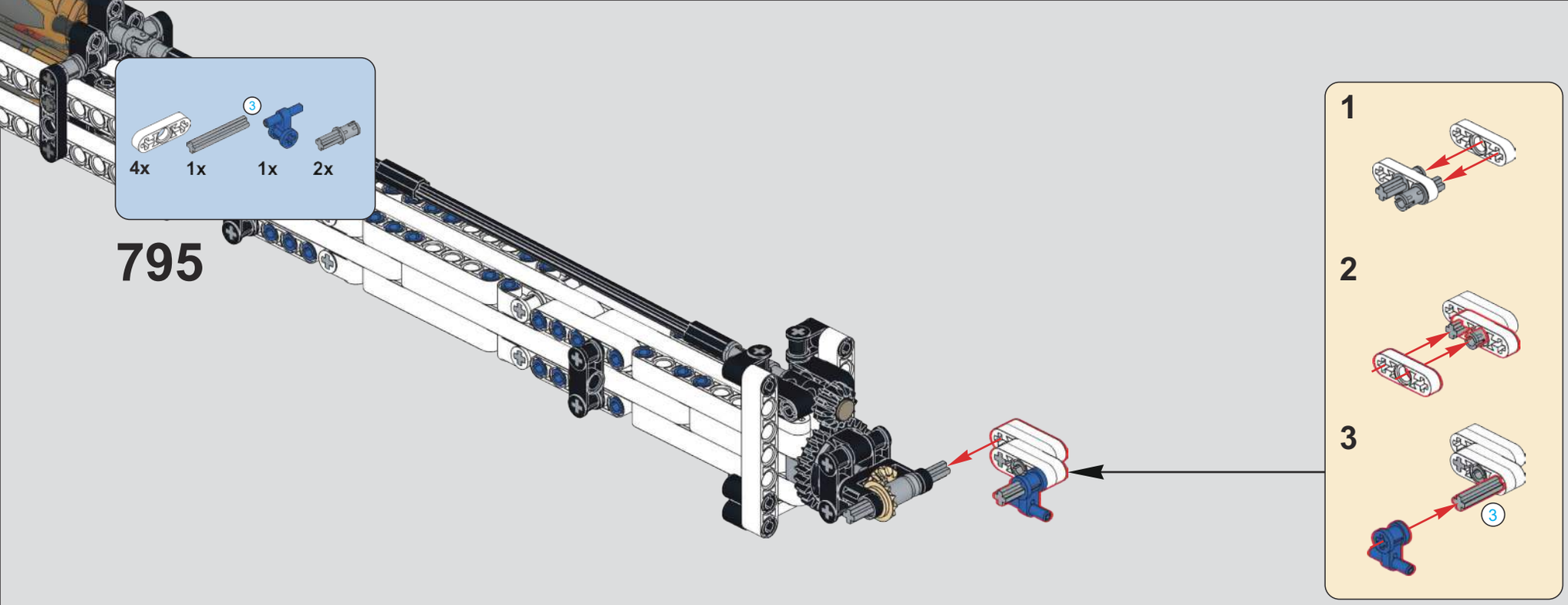

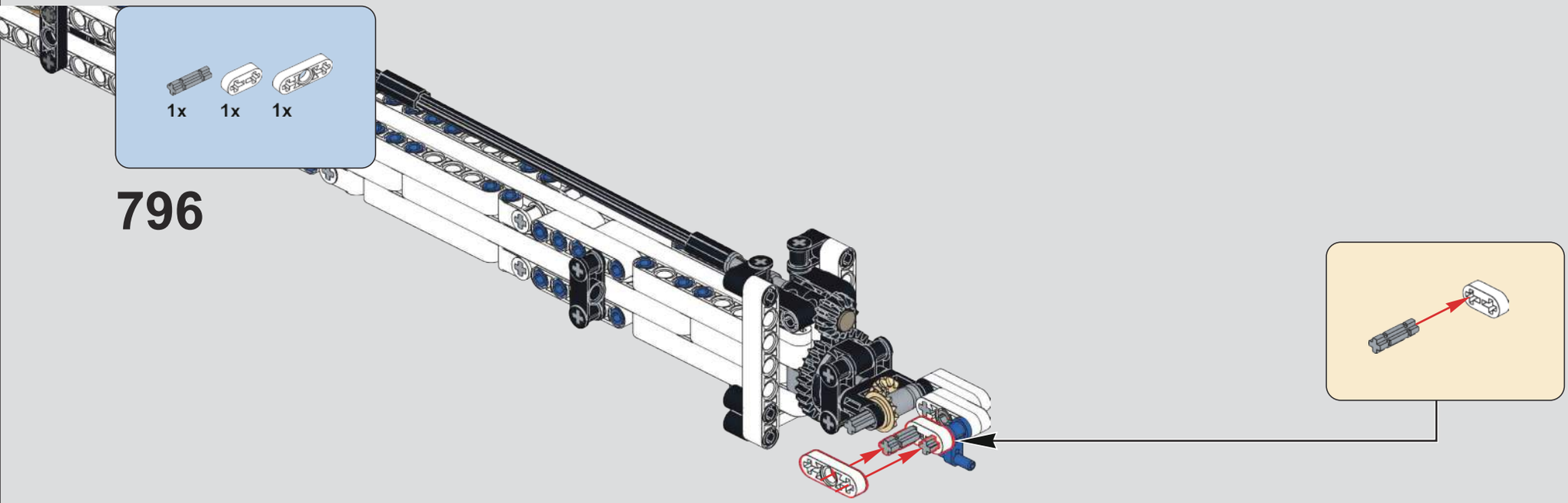

3 1:1

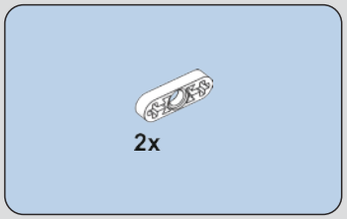

797

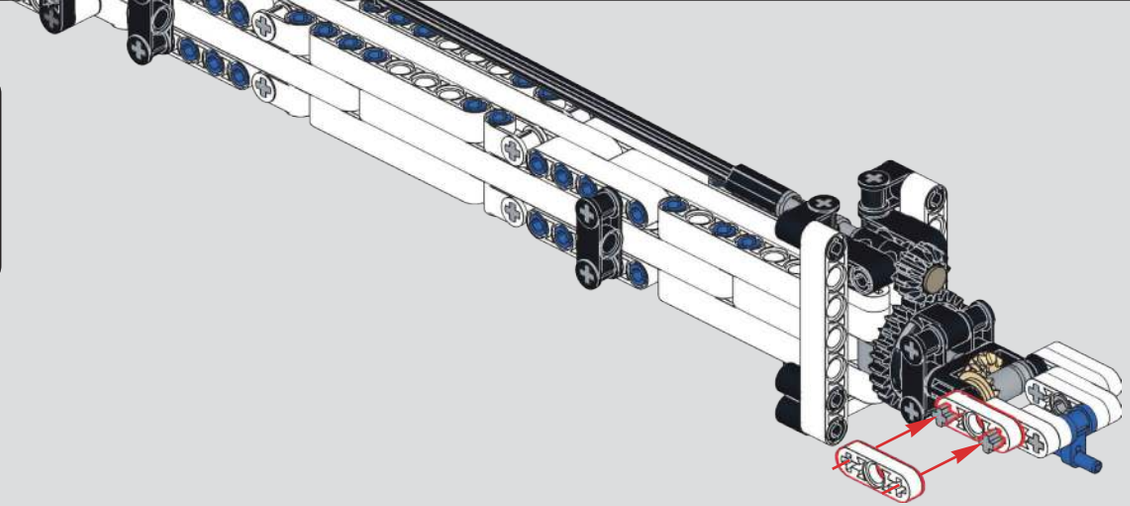

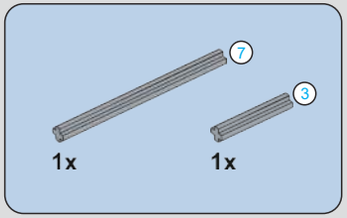

798

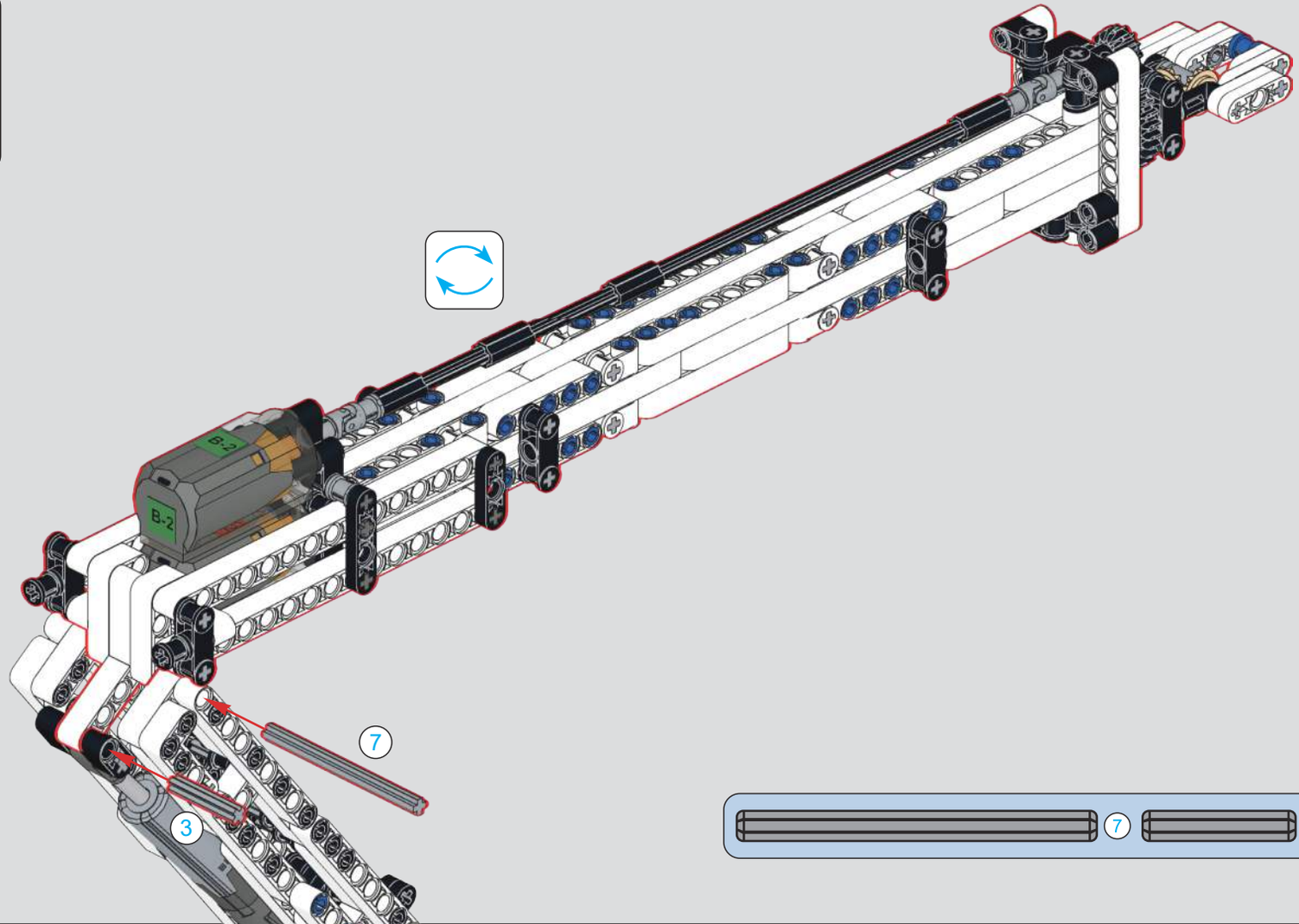

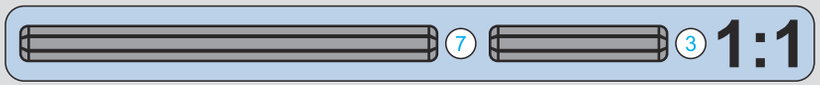

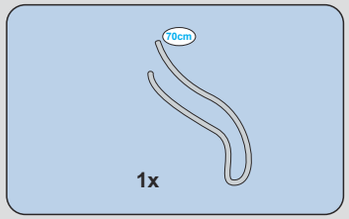

799

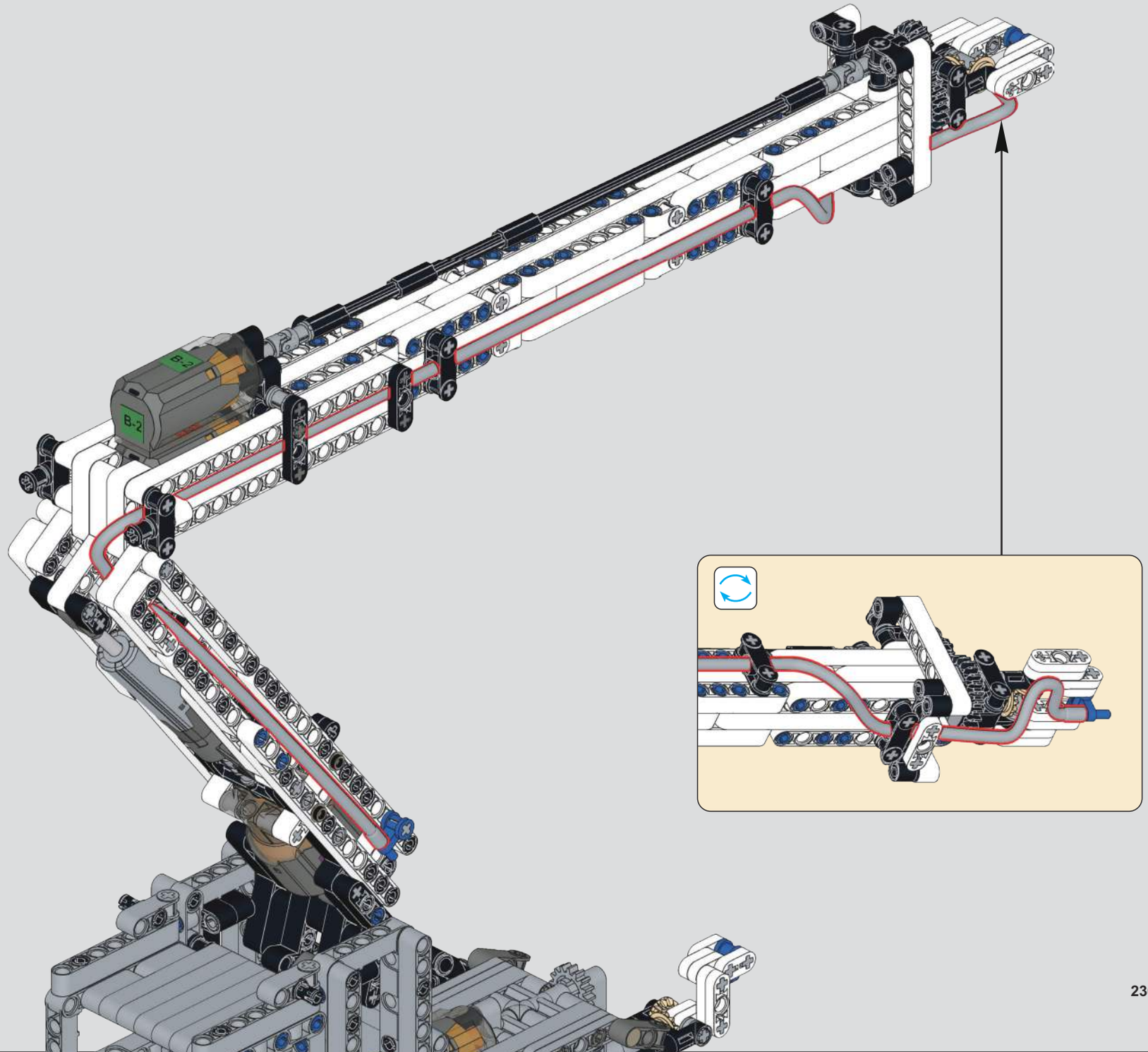

800

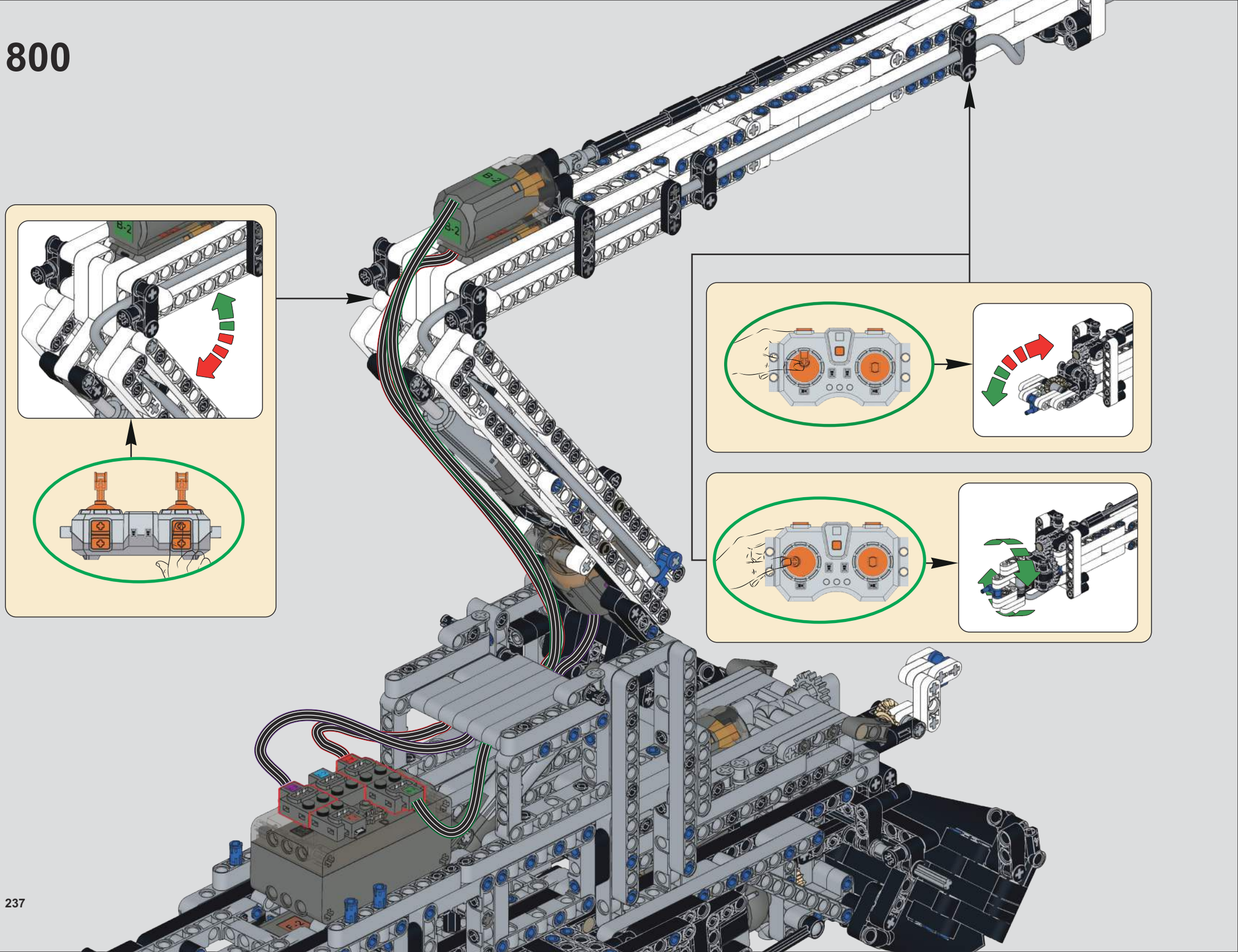

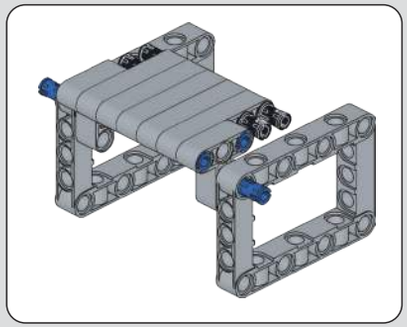

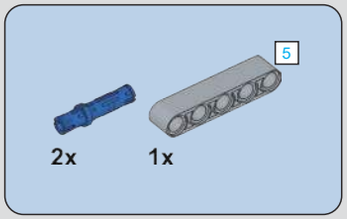

801

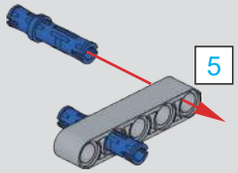

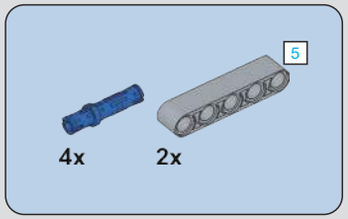

802

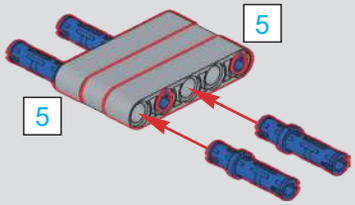

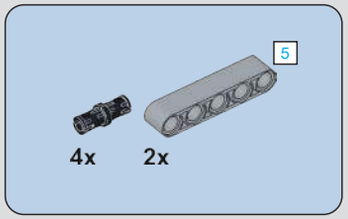

803

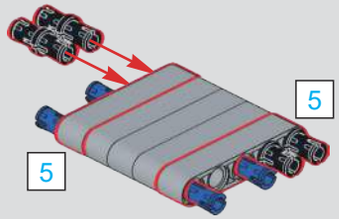

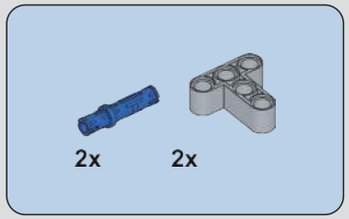

804

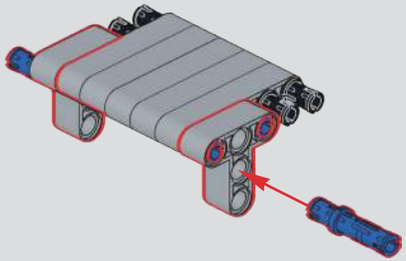

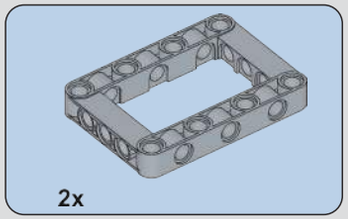

805

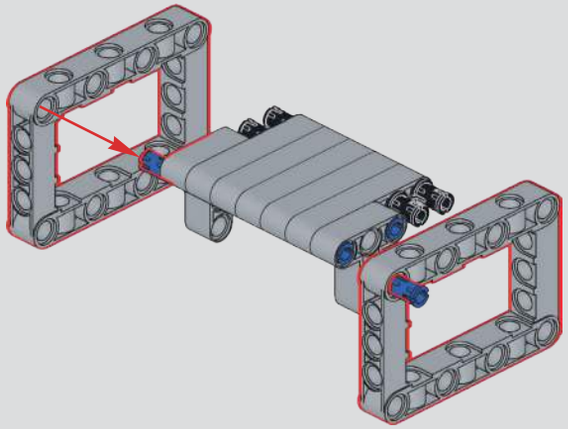

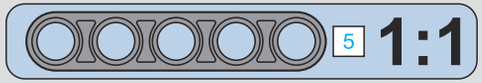

806

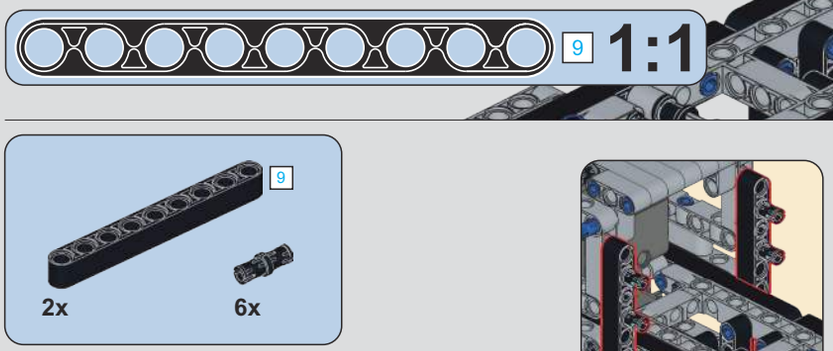

807

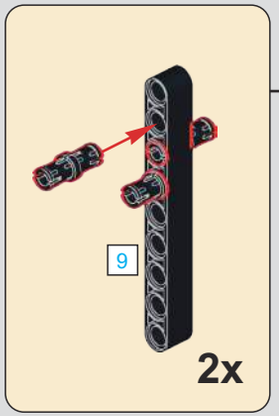

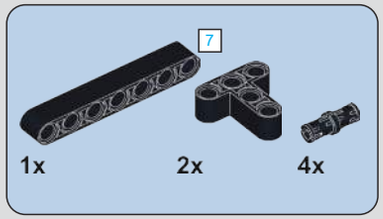
7
1x
2x
4x

808

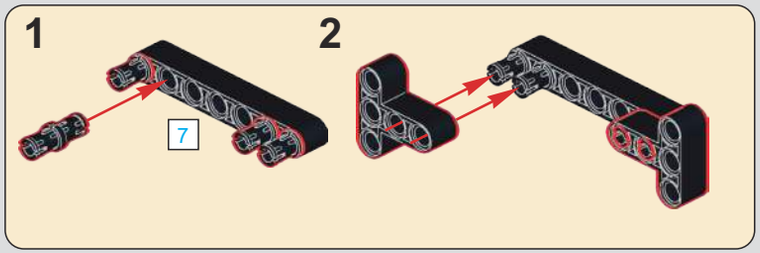
1
2
7

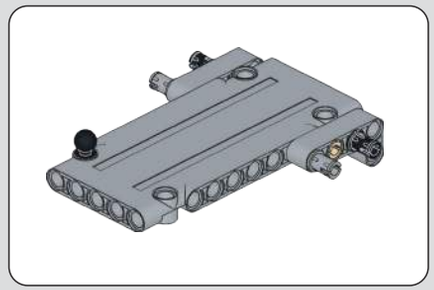

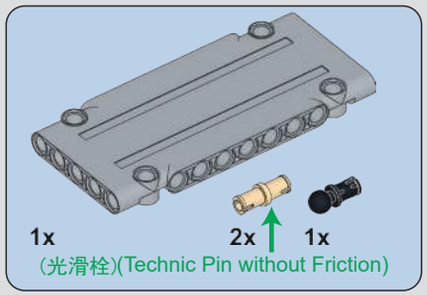
1x
2x
1x
(光滑栓)(Technic Pin without Friction)

809

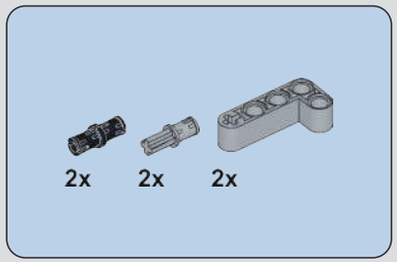
2x
2x
2x

810

7
1:1

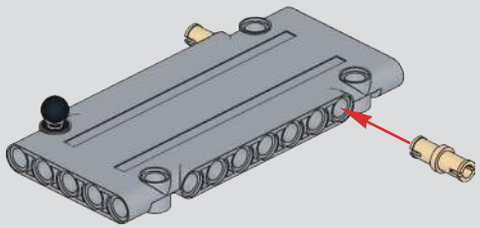

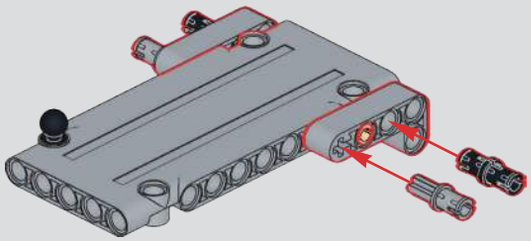

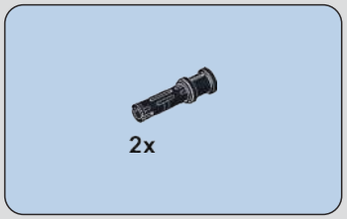

811

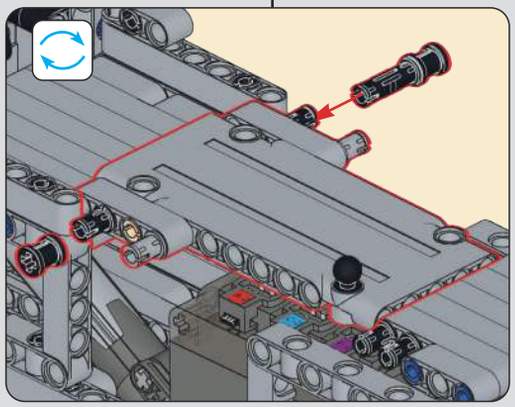

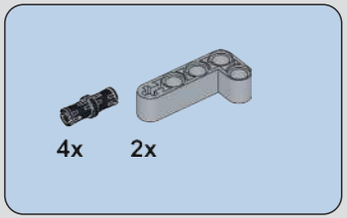

812

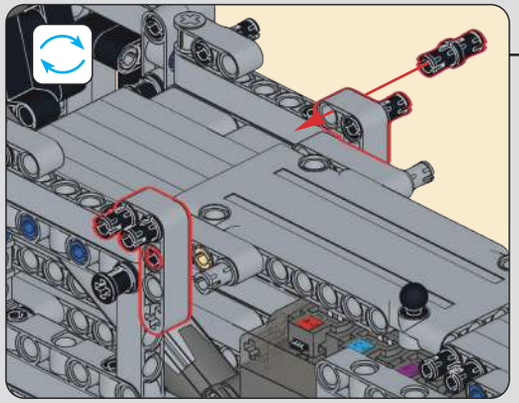

813

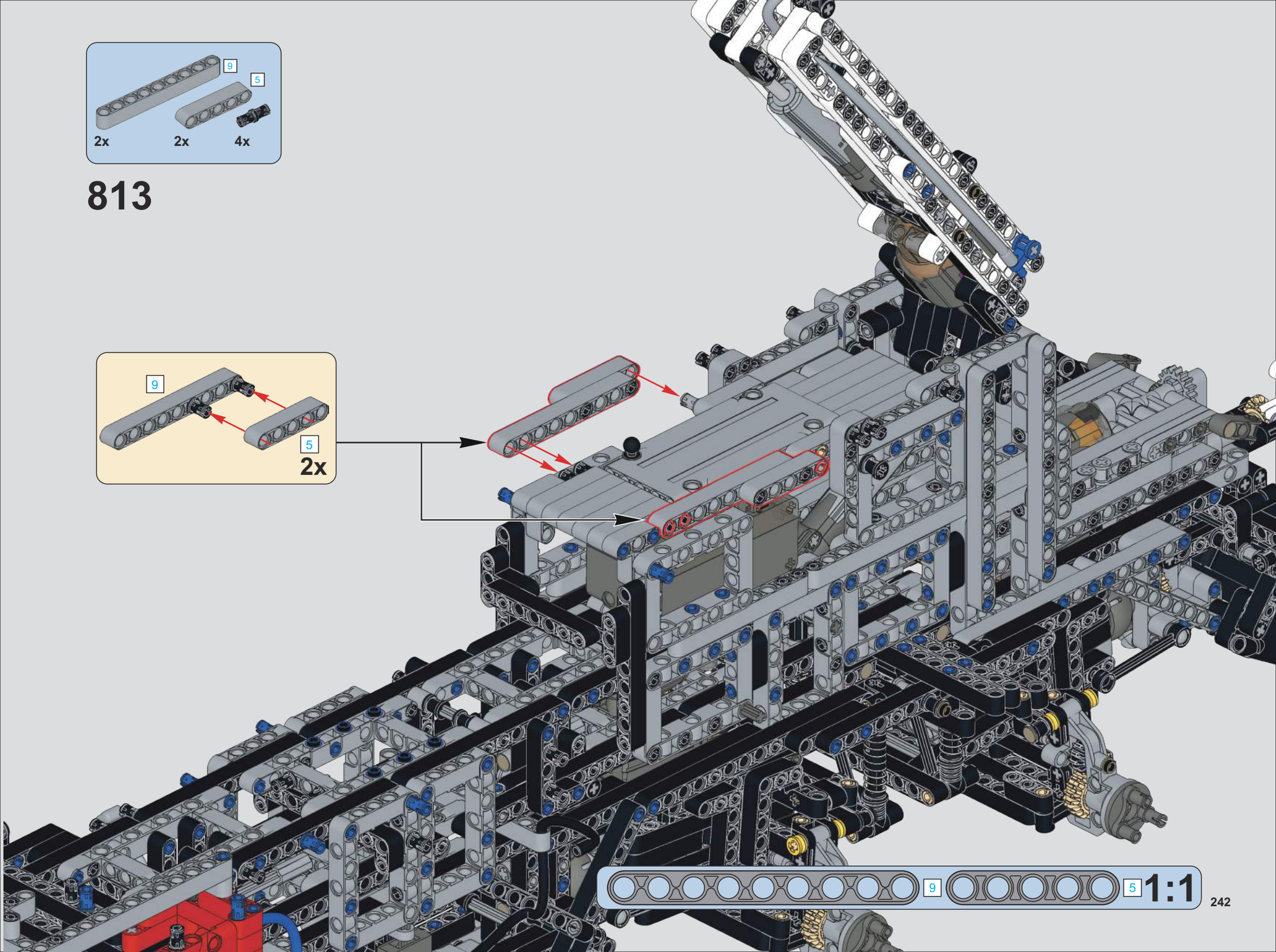

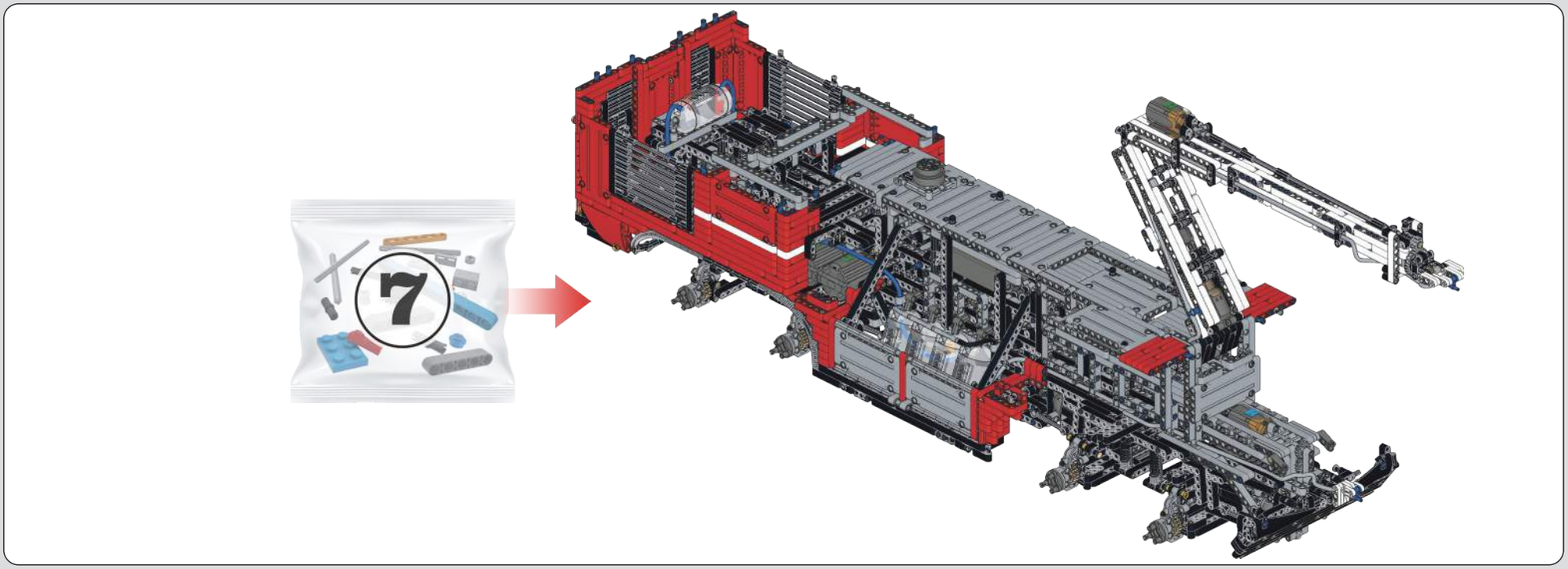

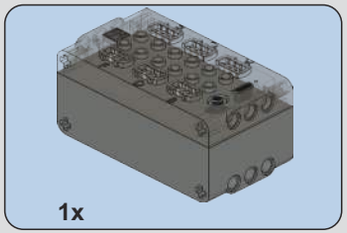

814

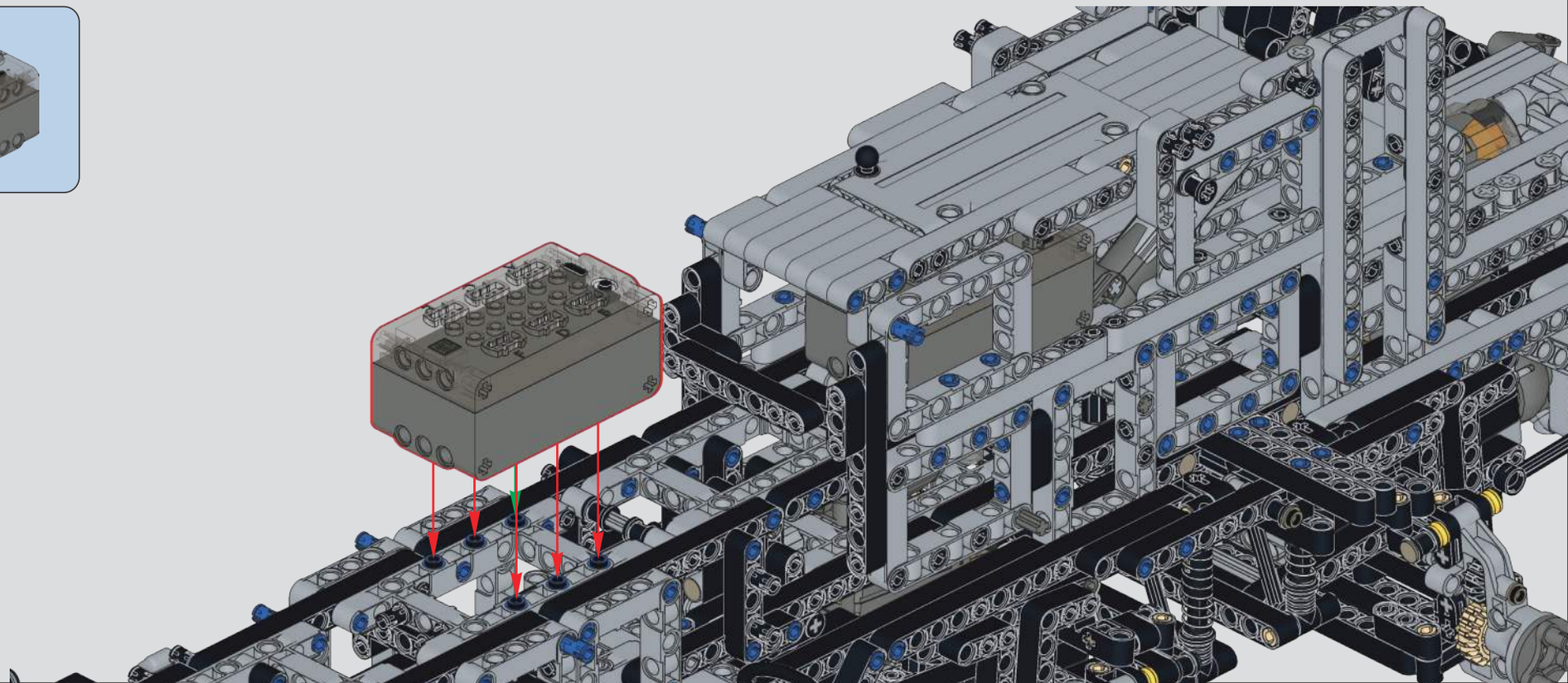

815

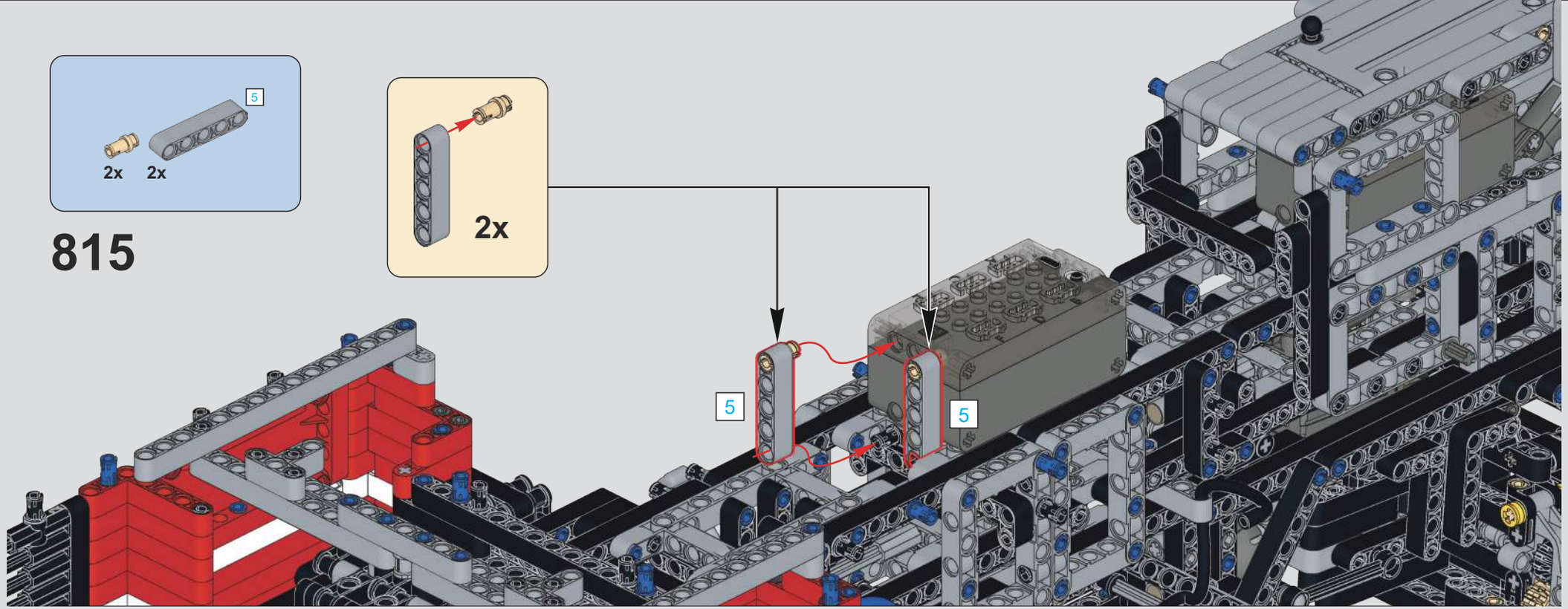

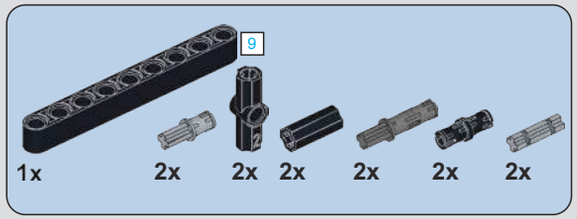

816

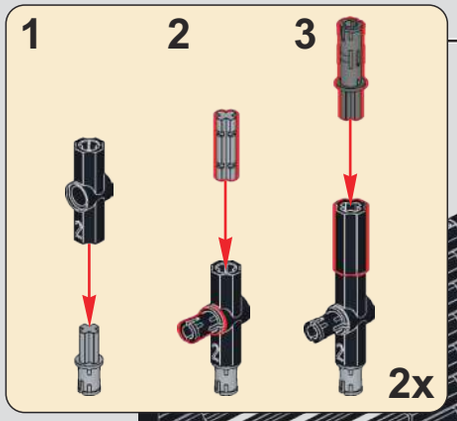

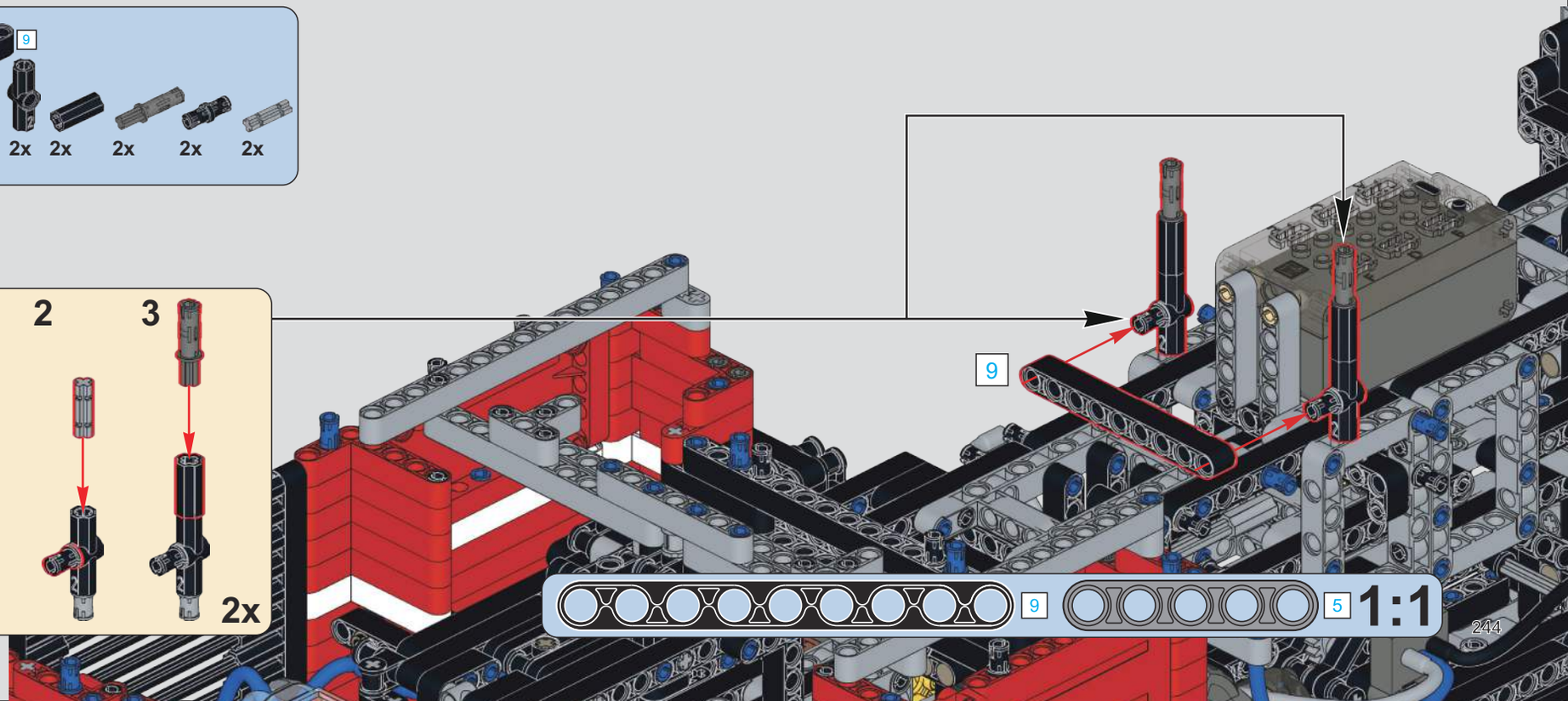

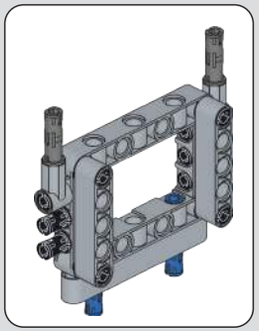

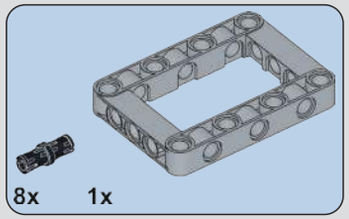

817

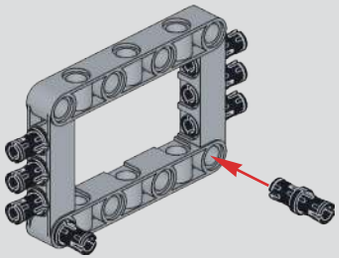

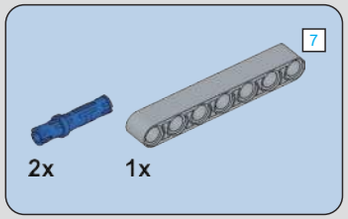

818

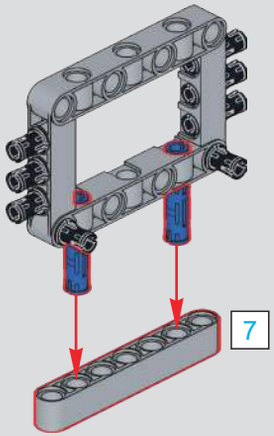

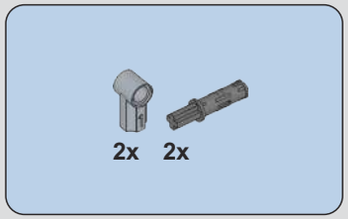

819

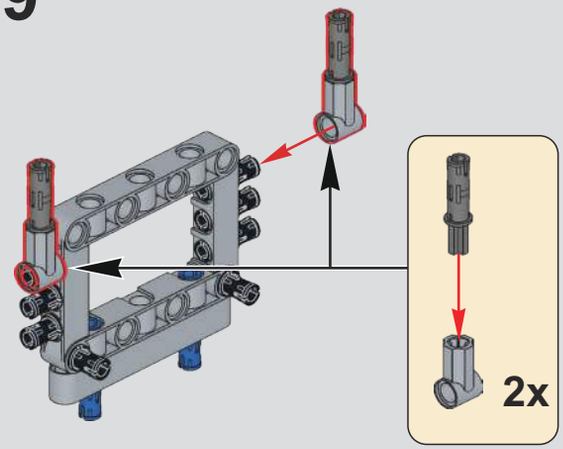

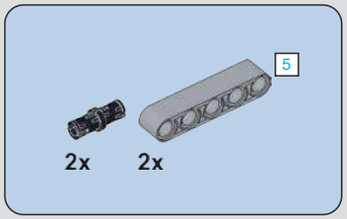

820

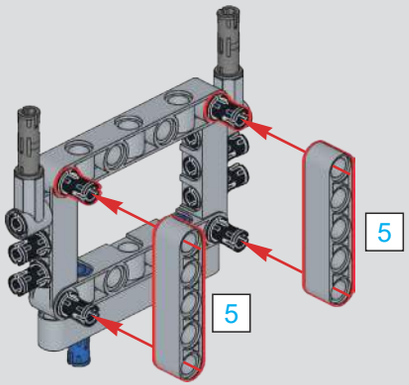

821

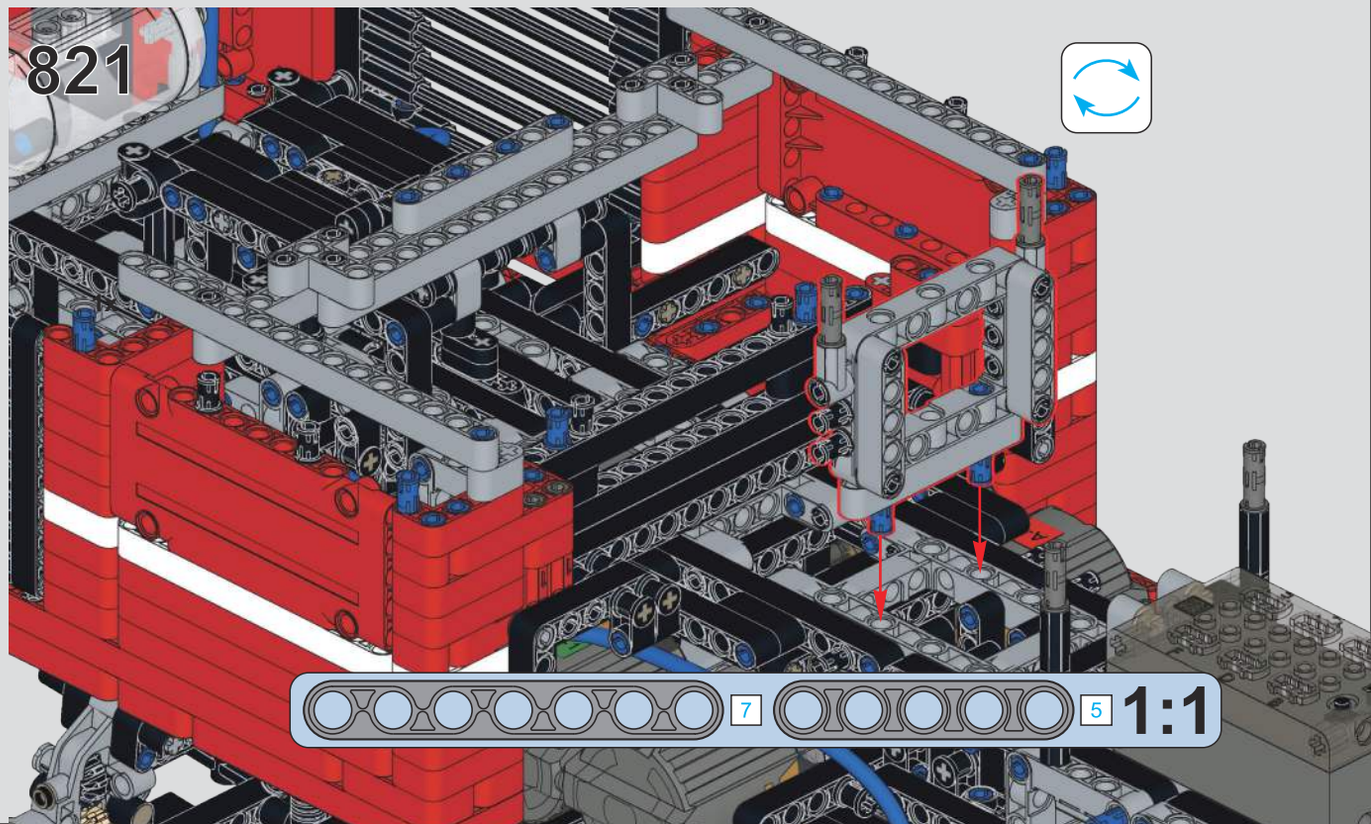

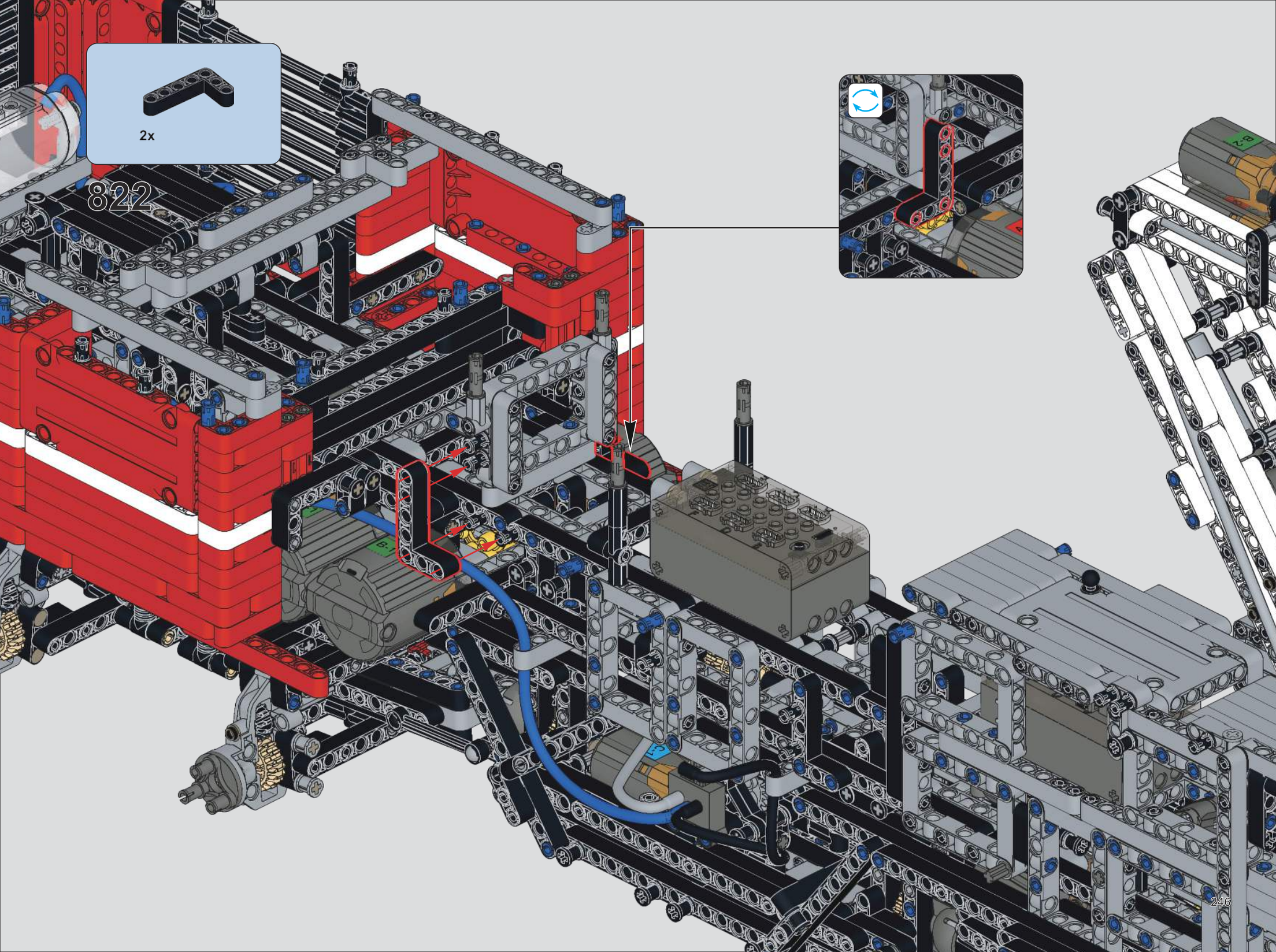
2x
822

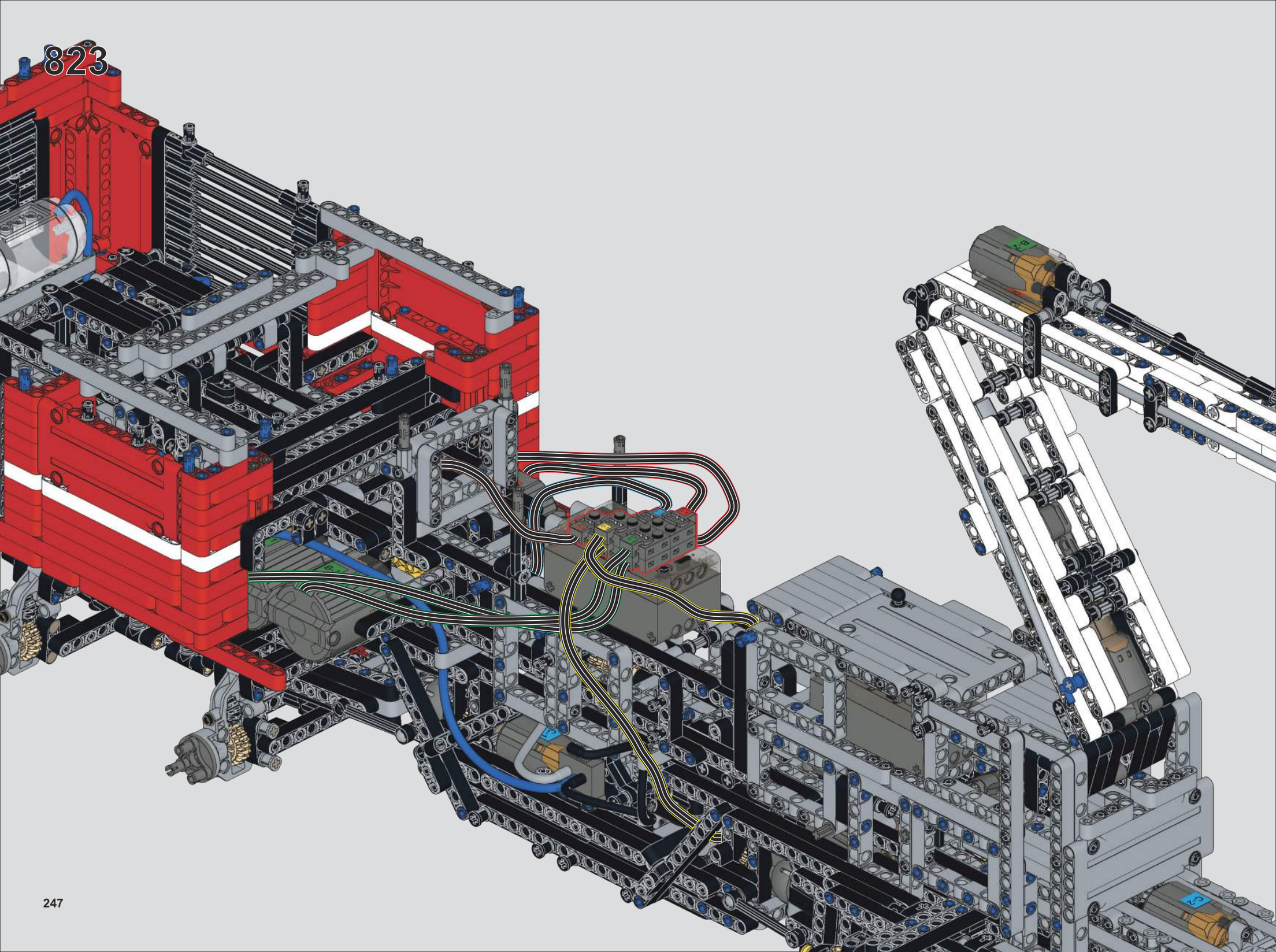
823

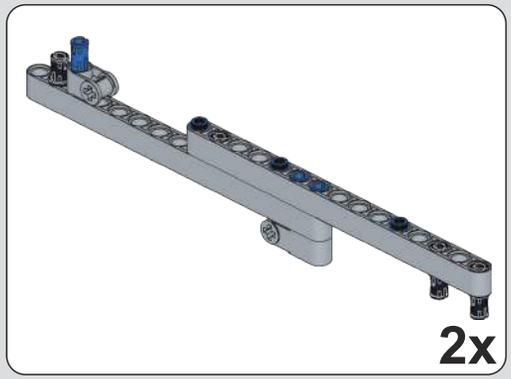

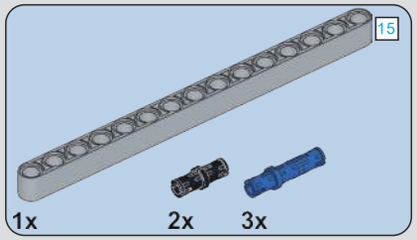

824

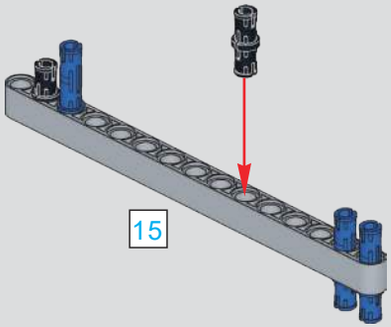

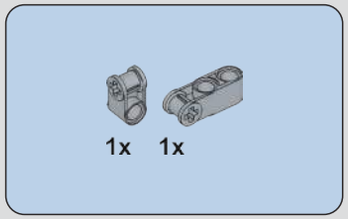

825

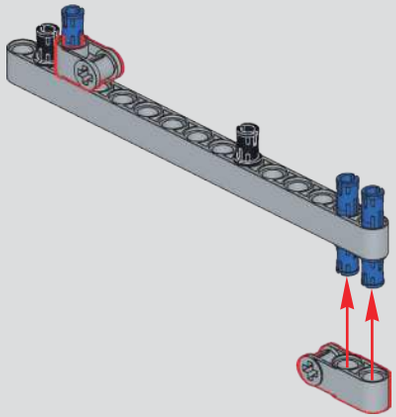

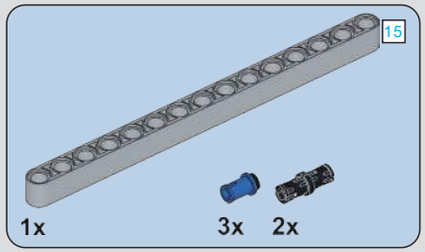

826

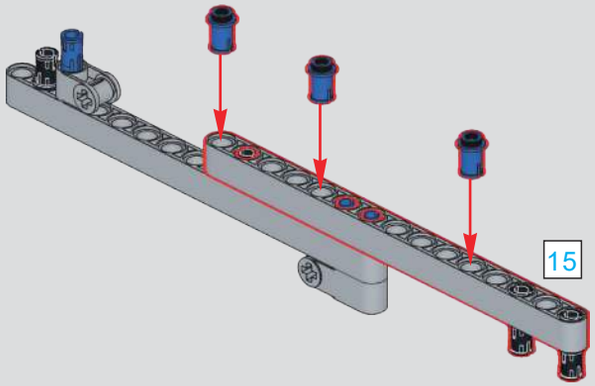

2x

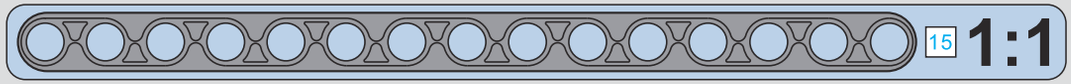

827

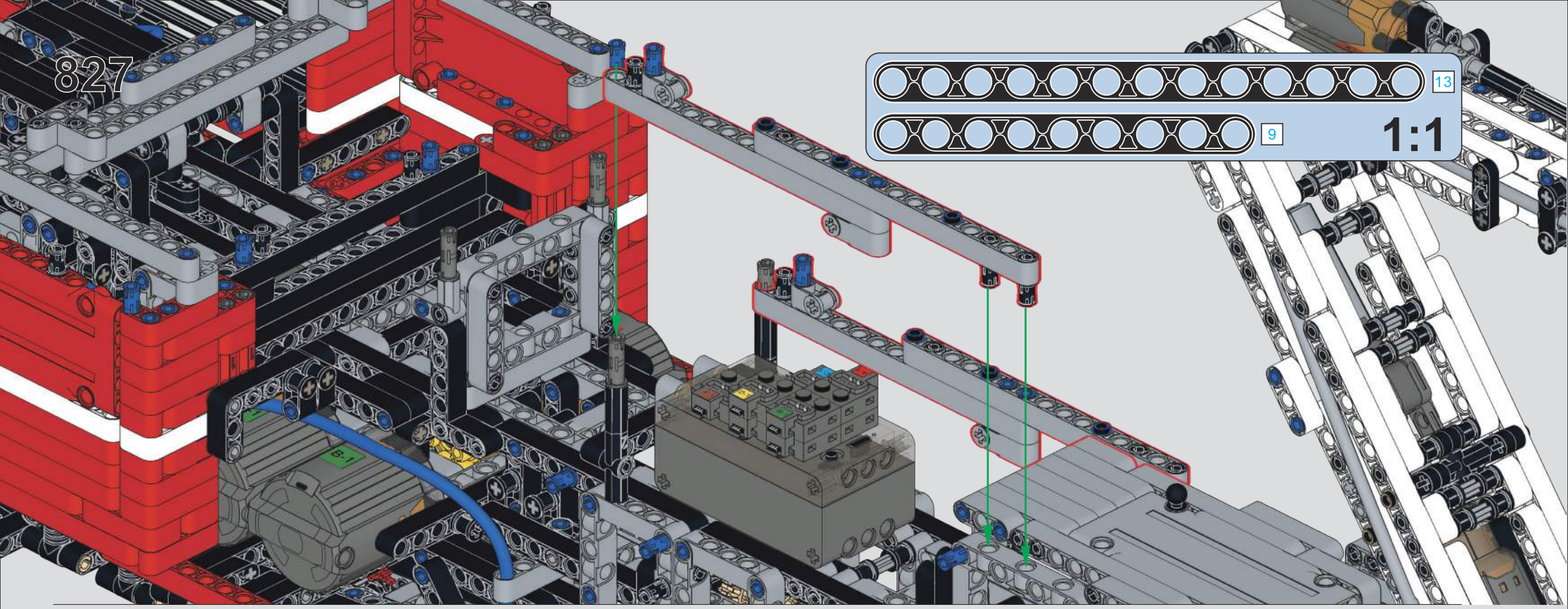

828

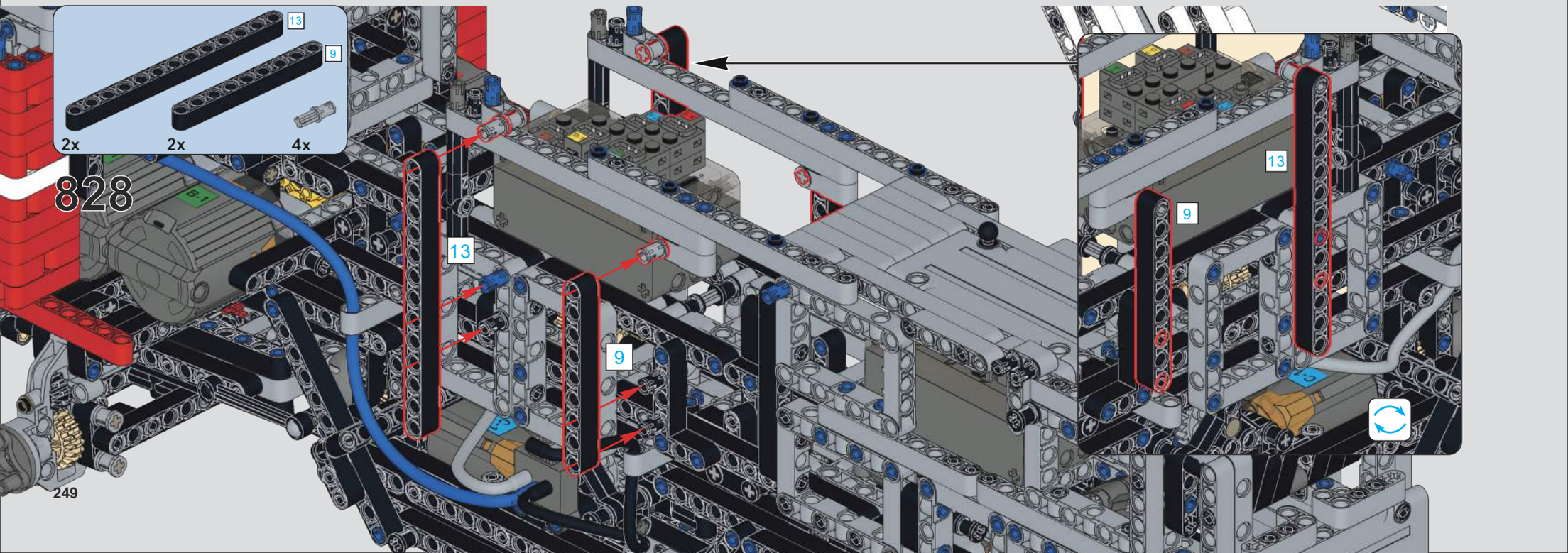

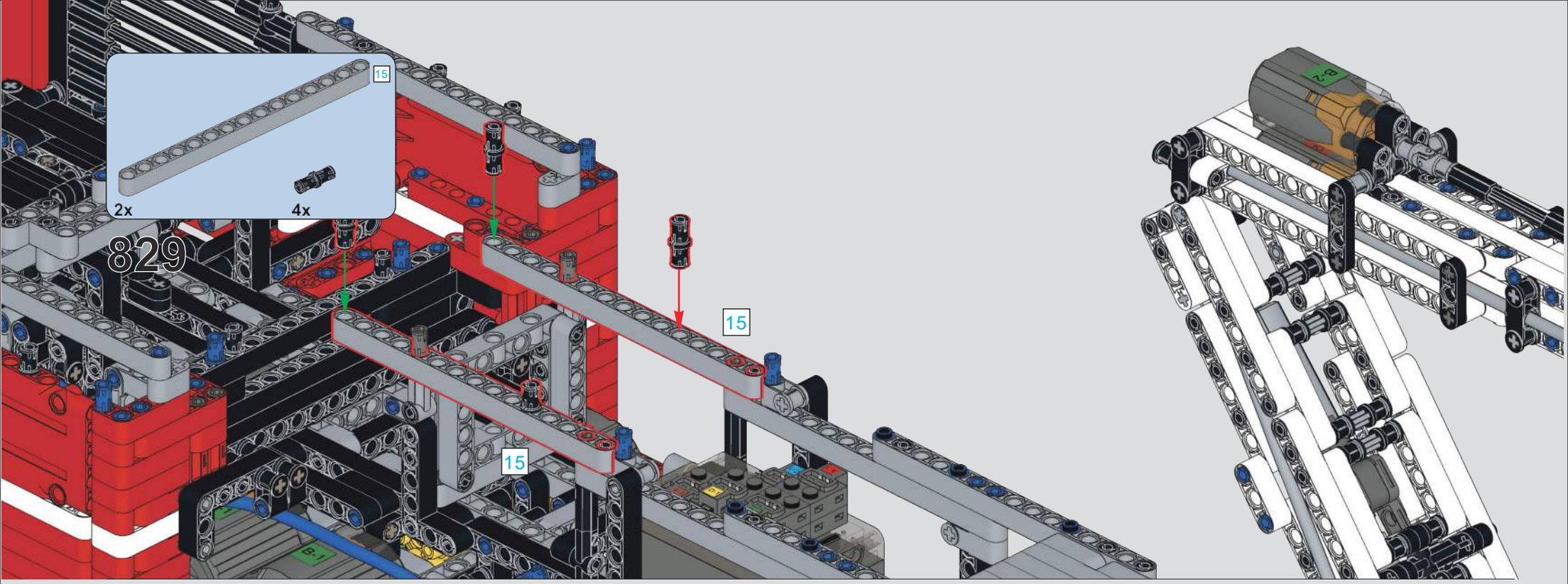
15
2x
4x
829
15
15

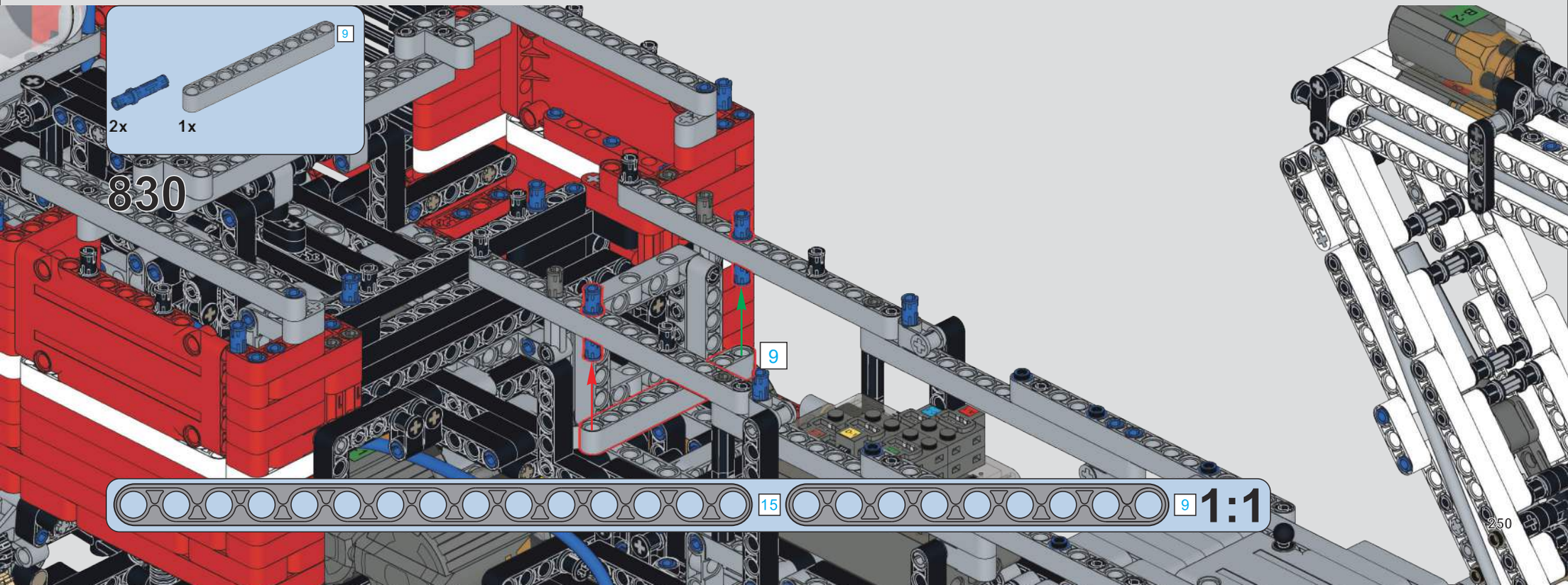
9
2x
1x
830
9
15
9
1:1

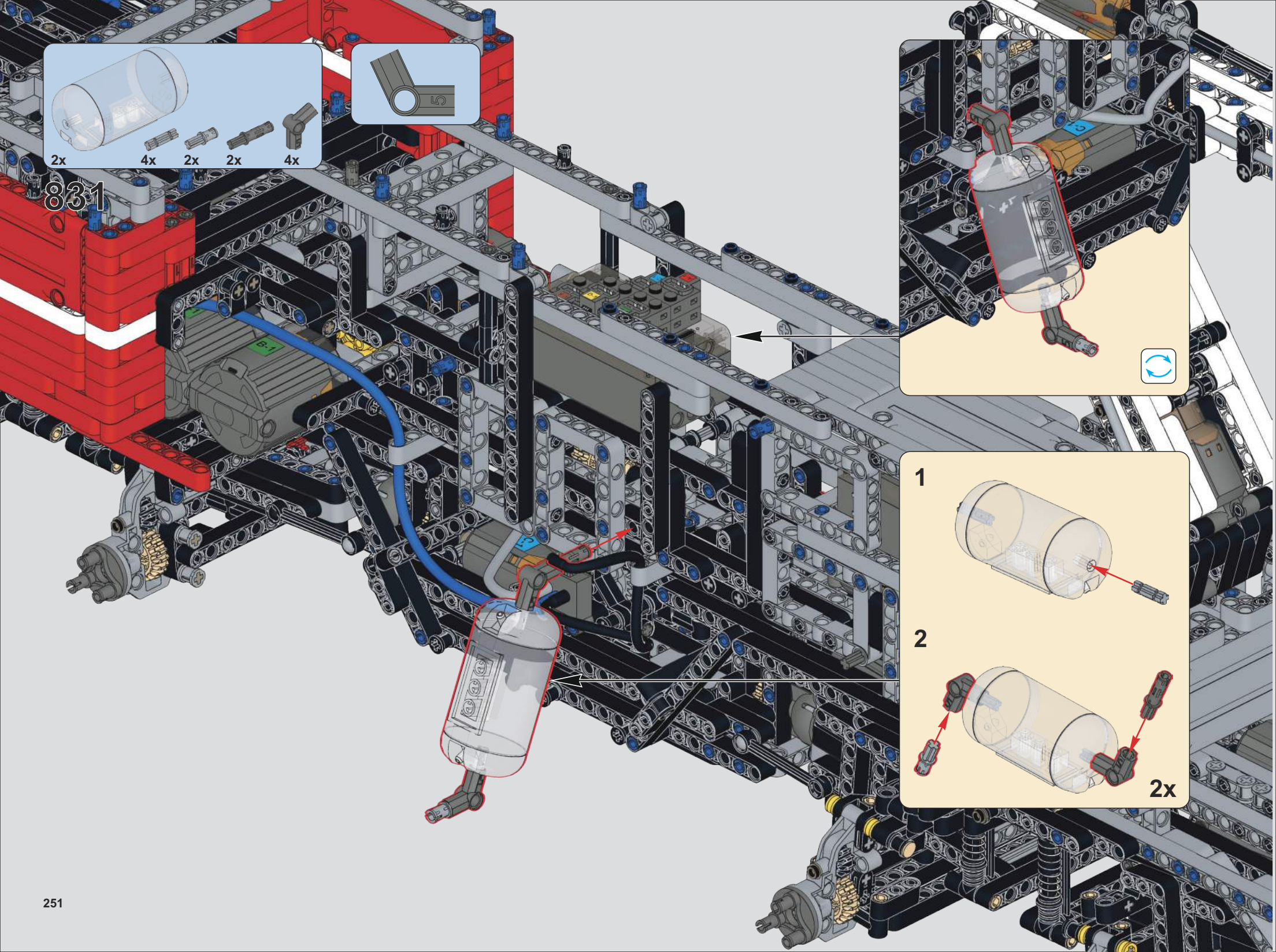
2x
4x
2x
2x
4x
5
831
1
2
2x

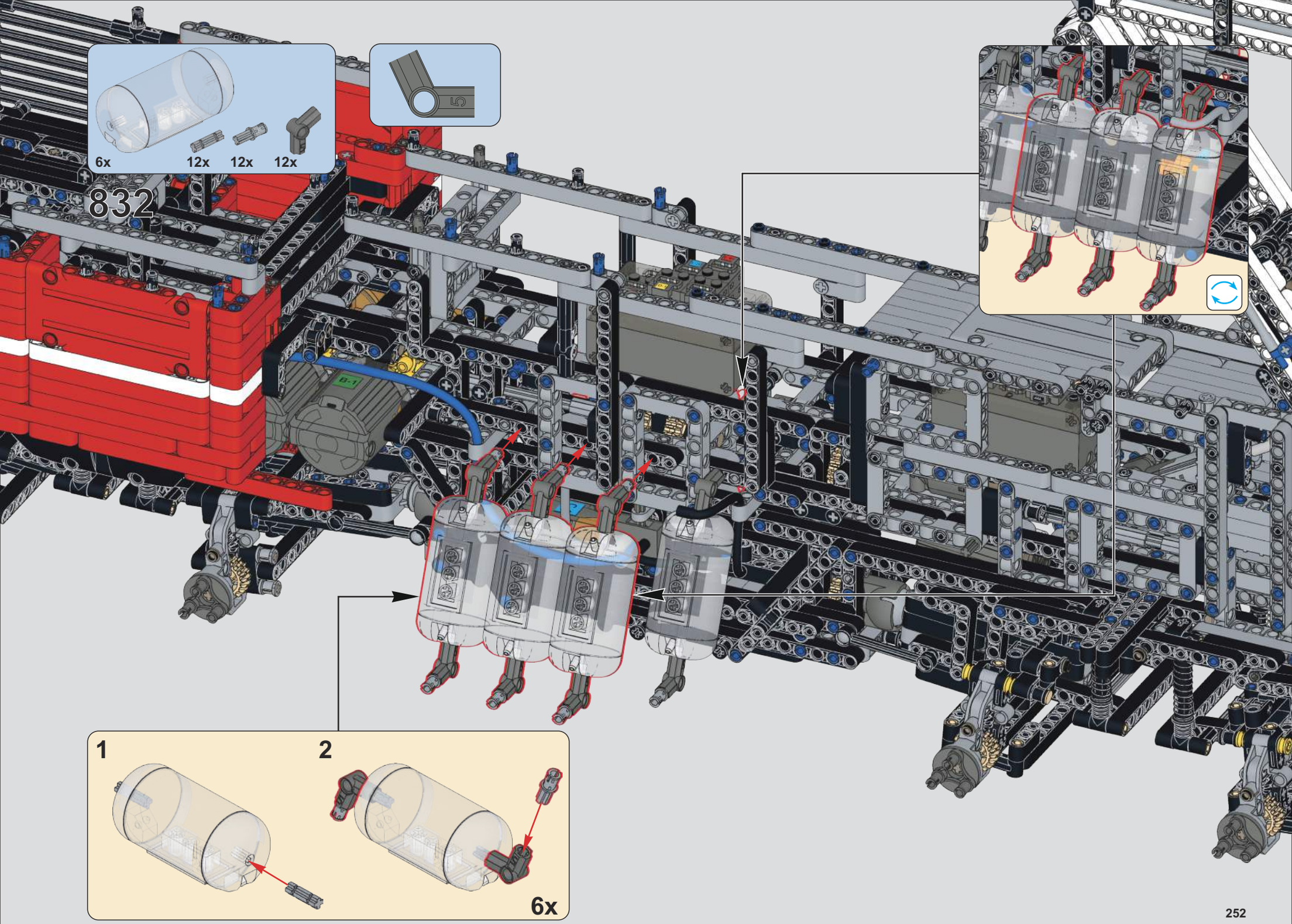
6x
12x
12x
12x
832
1
2
6x

833

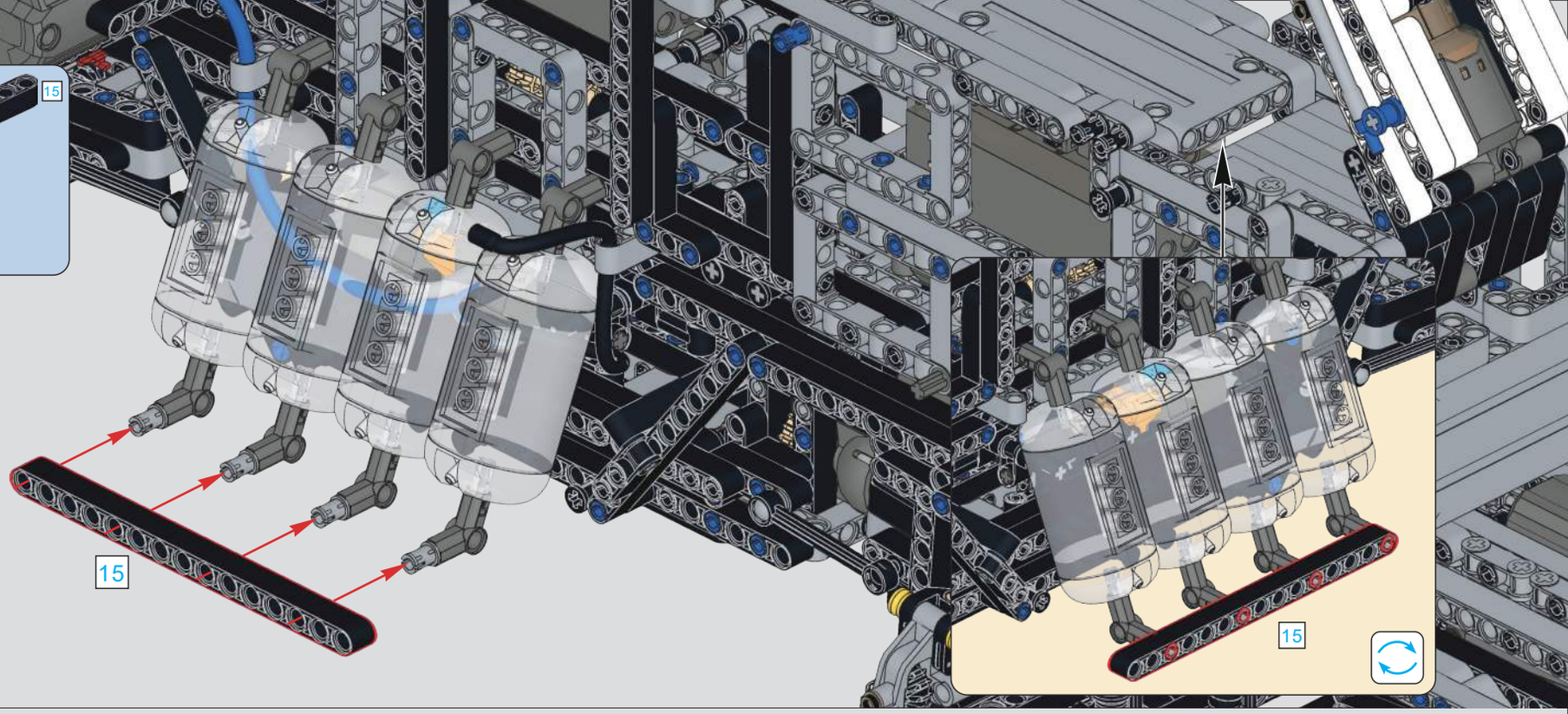

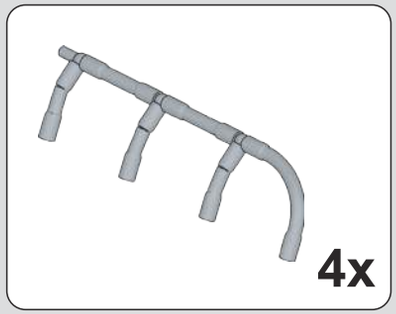

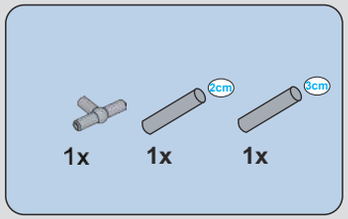

834

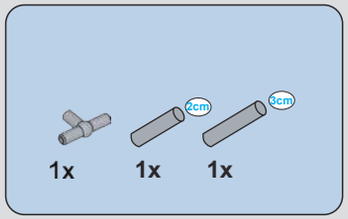

835

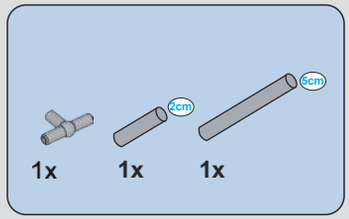

836

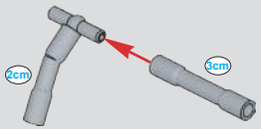

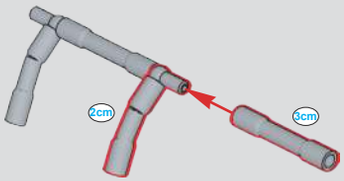

4x

837

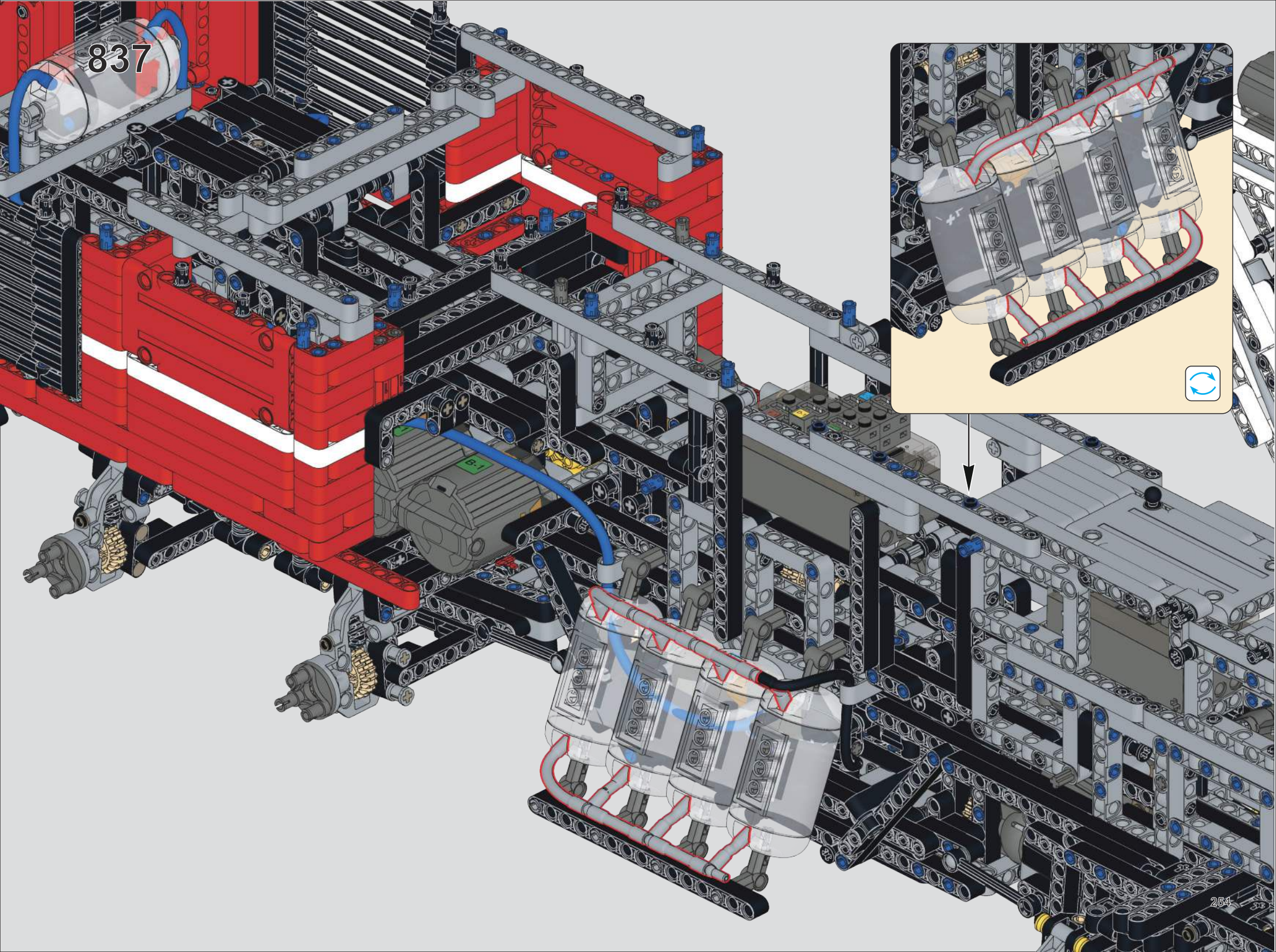

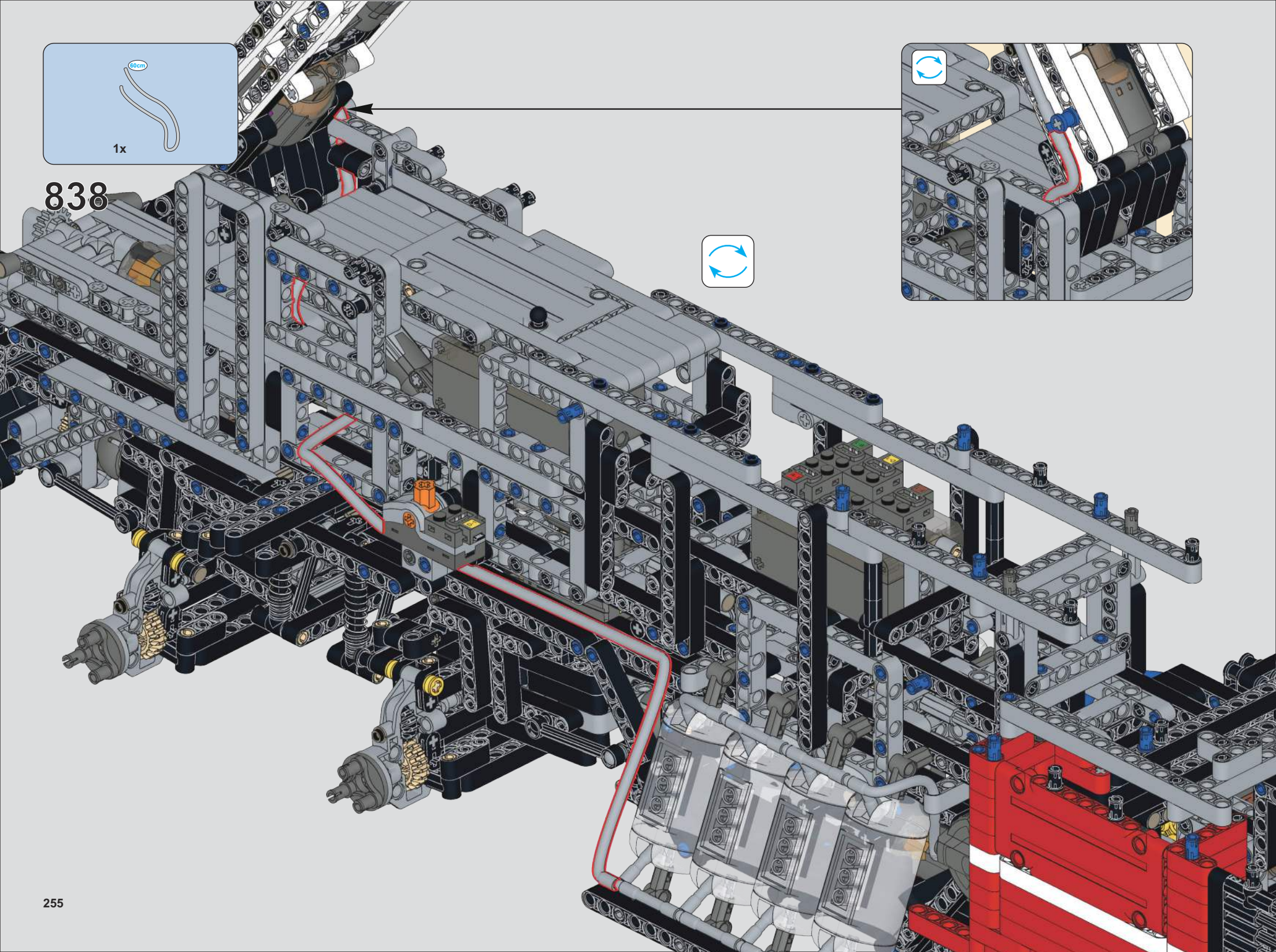
60cm
1x
838

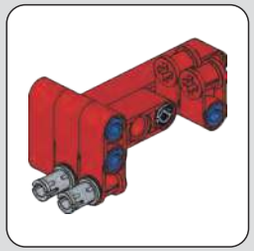

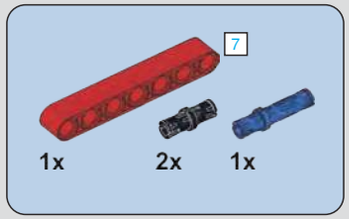

839

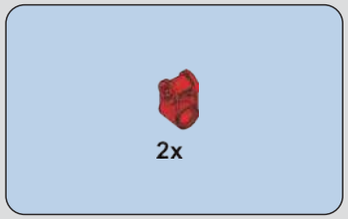

840

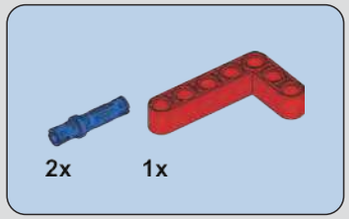

841

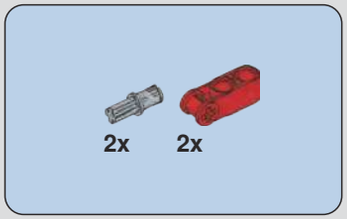

842

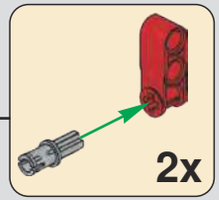

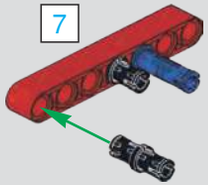

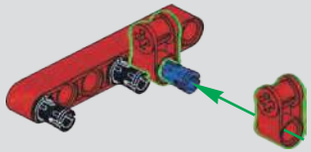

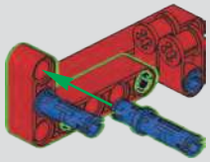

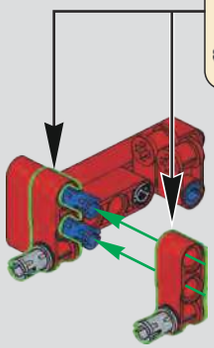

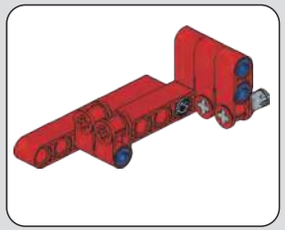

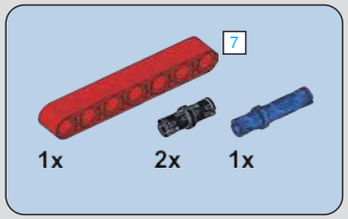

843

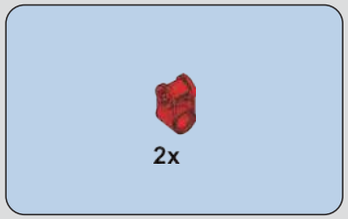

844

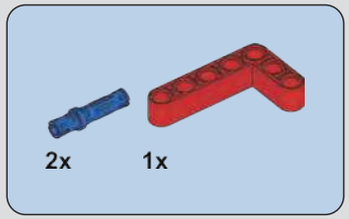

845

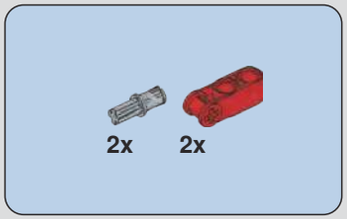

846

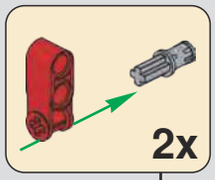

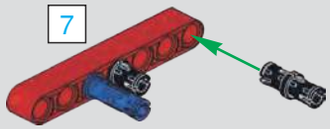

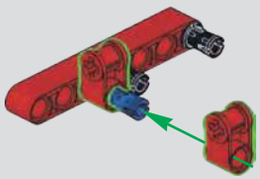

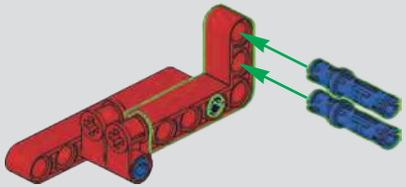

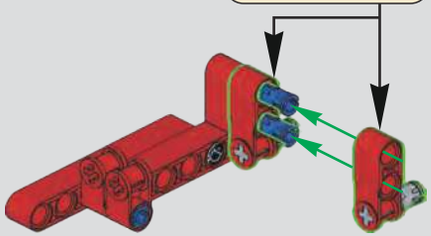

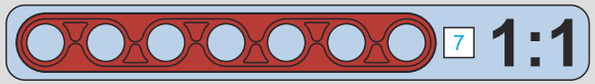

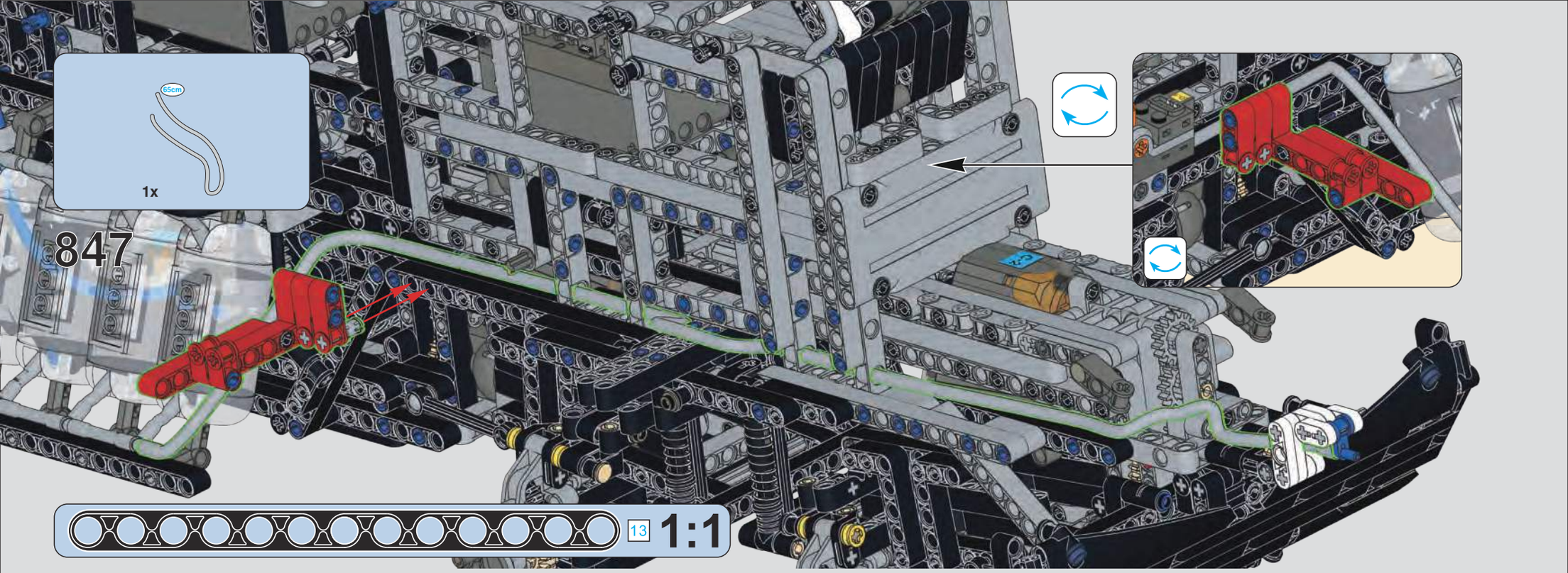
65cm
1x
847
13
1:1

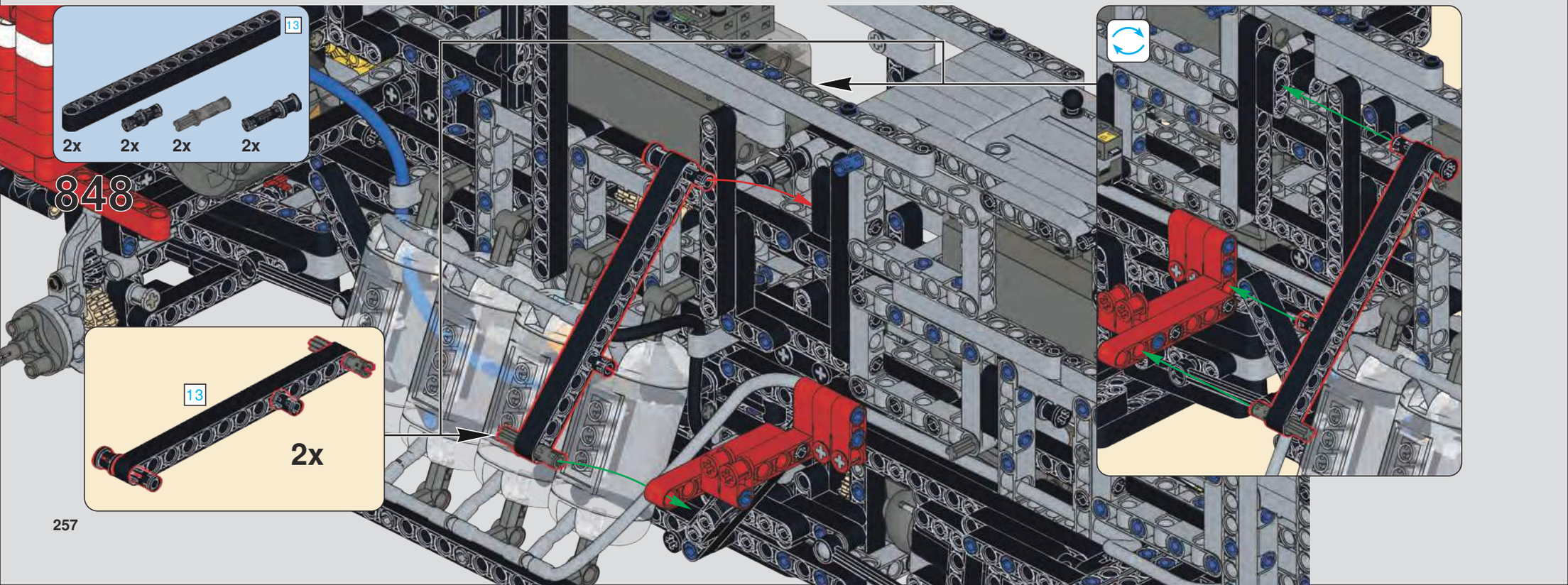
13
2x
2x
2x
2x
848
13
2x

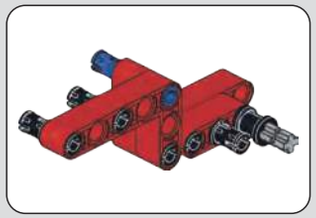

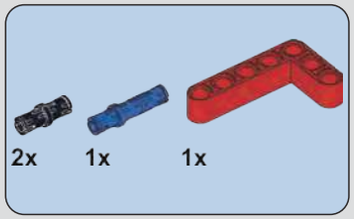

849

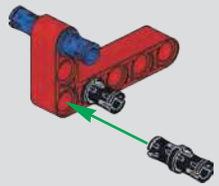

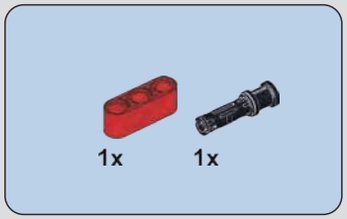

850

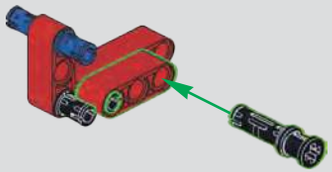

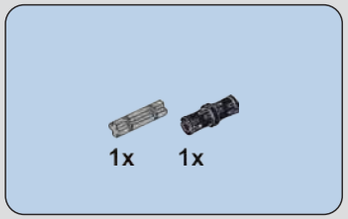

851

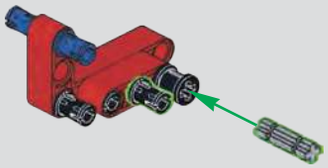

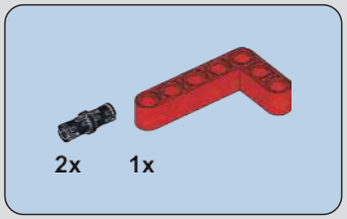

852

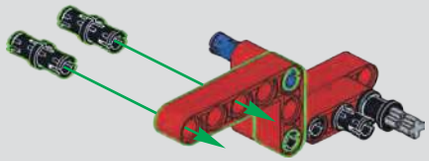

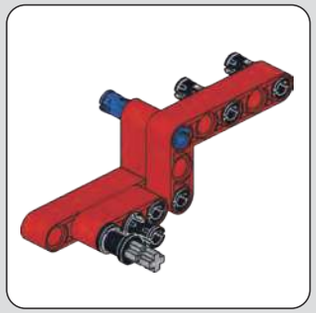

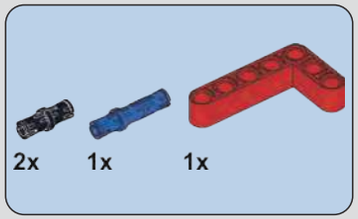

853

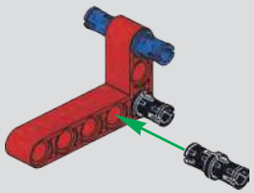

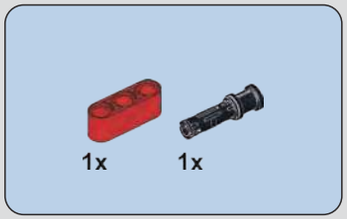

854

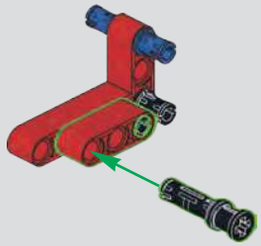

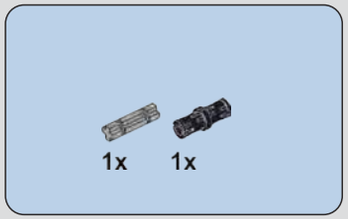

855

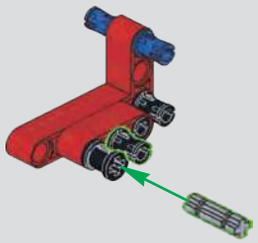

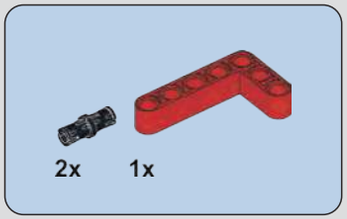

856

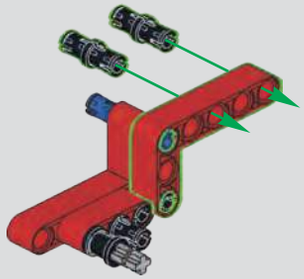

857

858

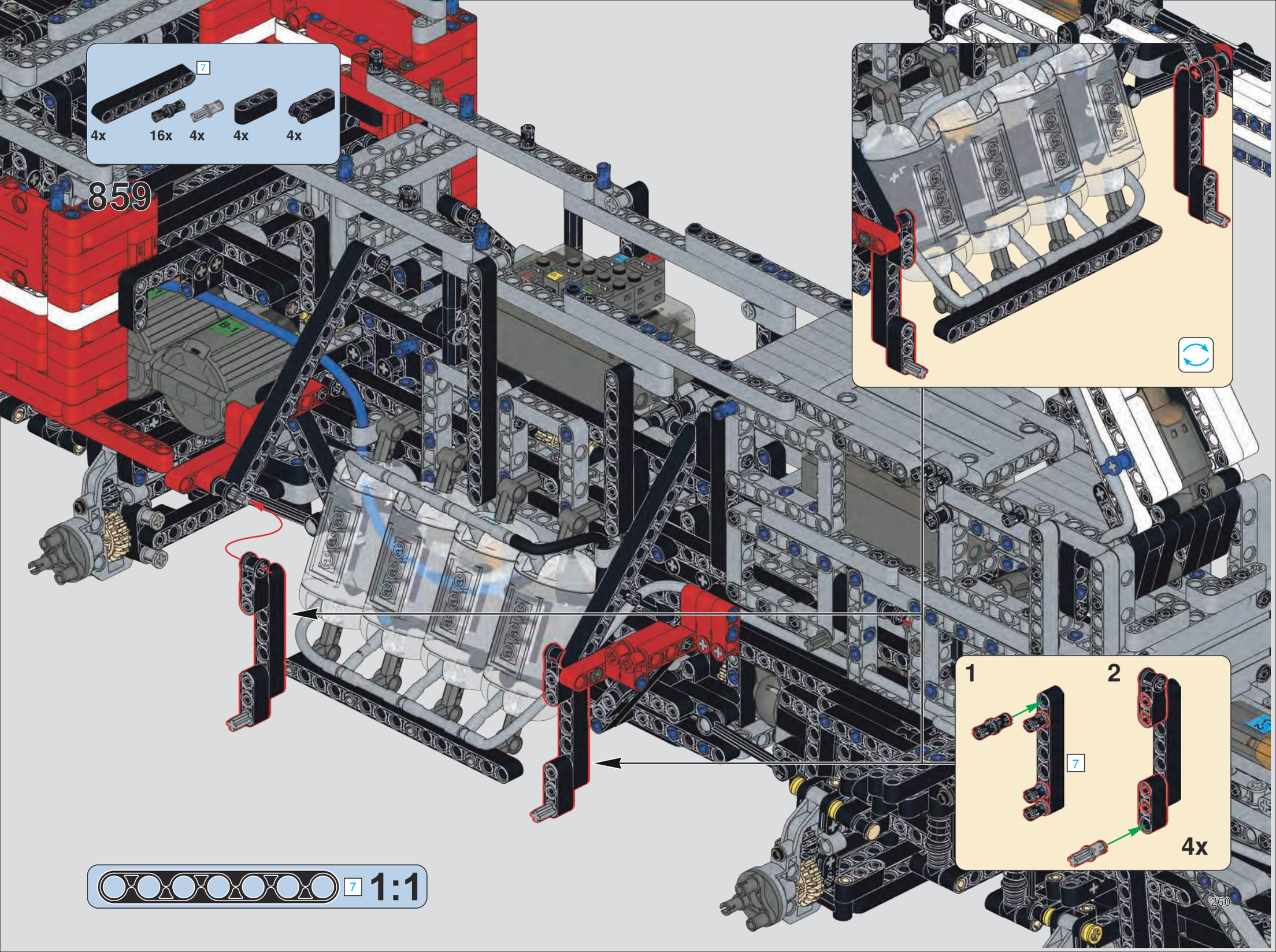
7
4x
16x
4x
4x
4x
859
1
2
7
4x
7
1:1
260

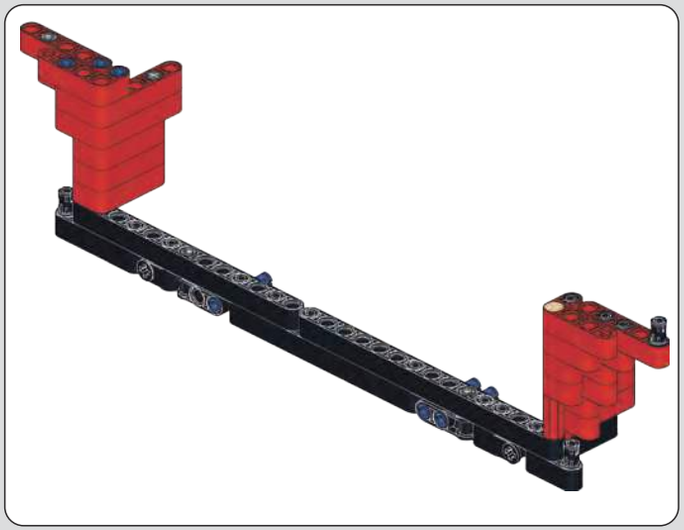

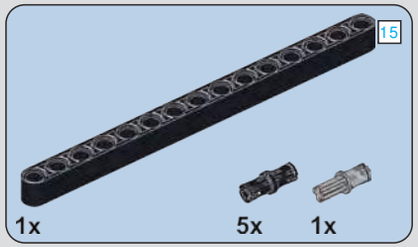

860

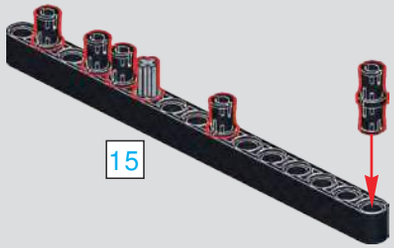

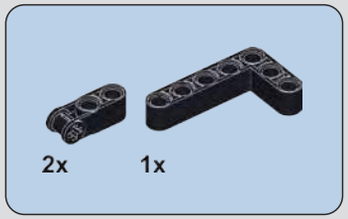

861

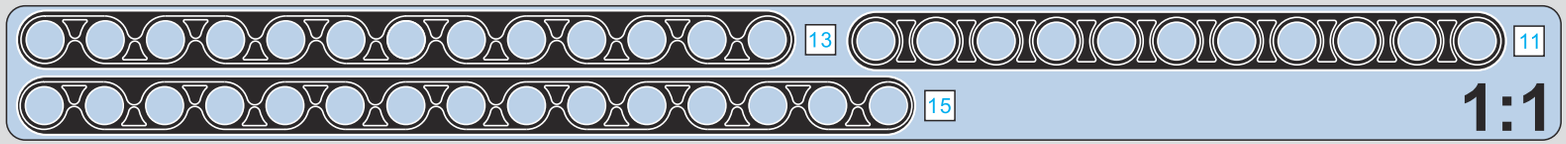

862

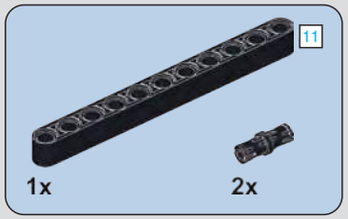

863

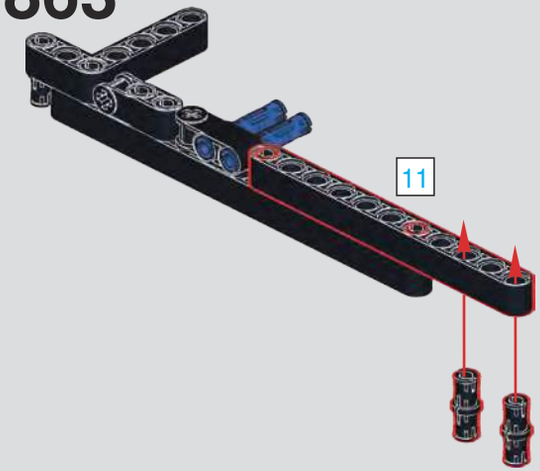

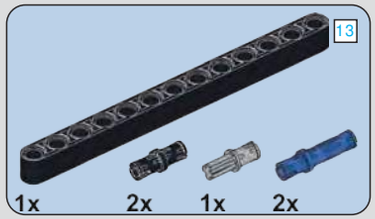

864

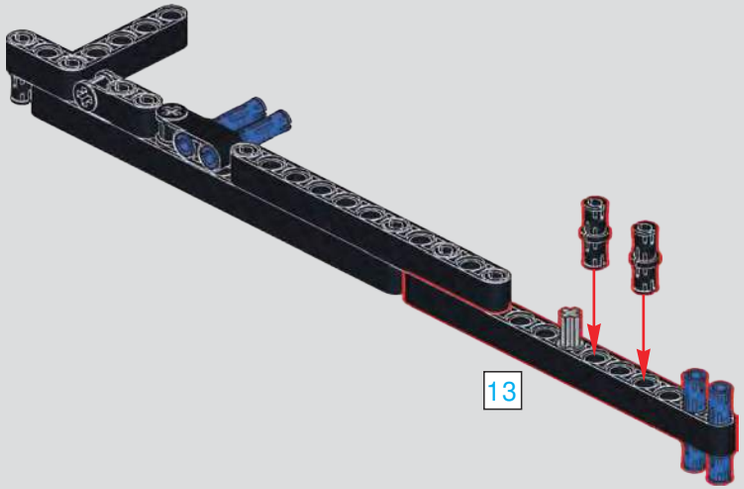

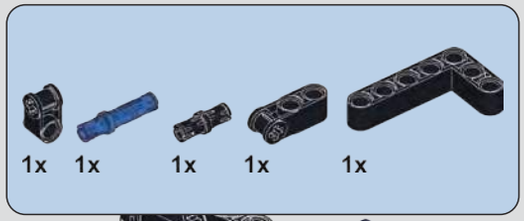

865

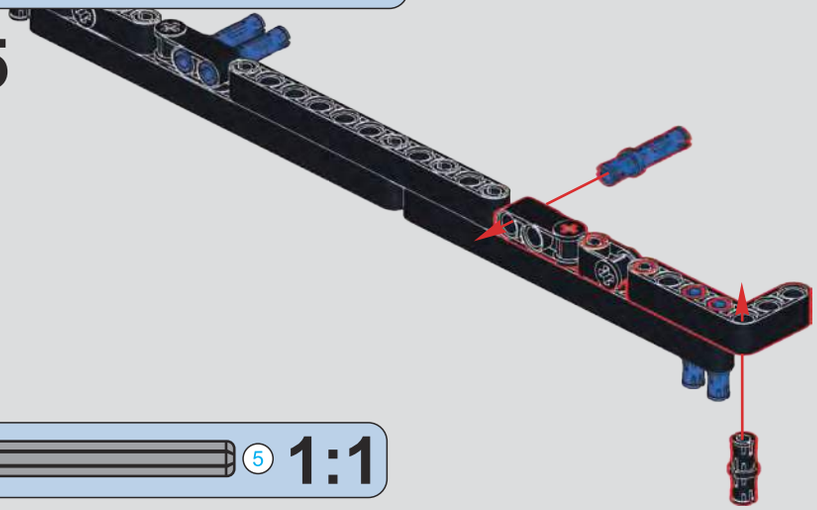

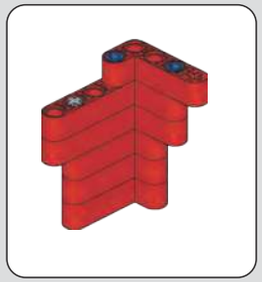

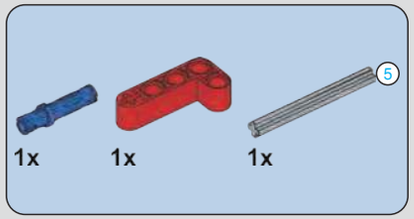

866

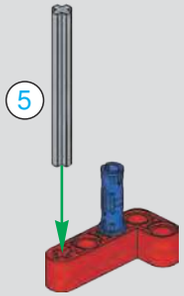

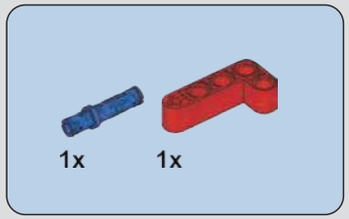

867

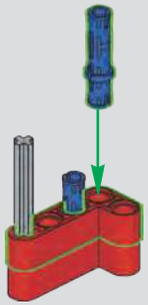

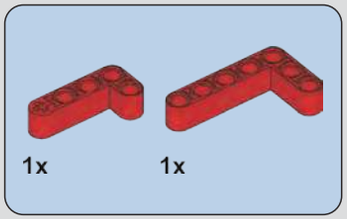

868

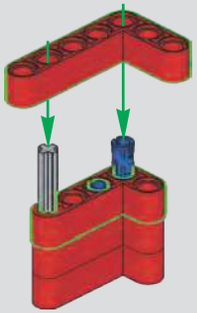

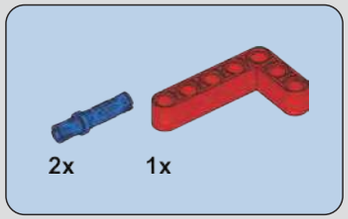

869

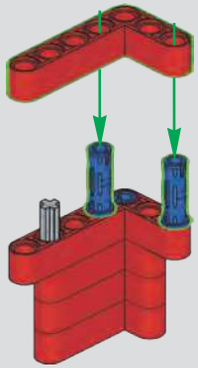

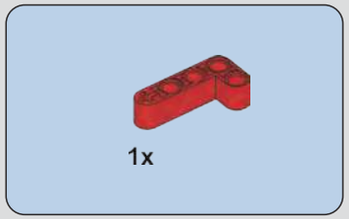

870

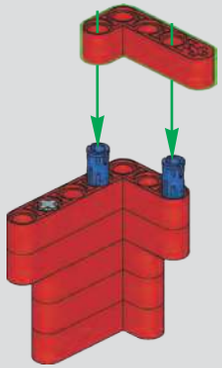

871

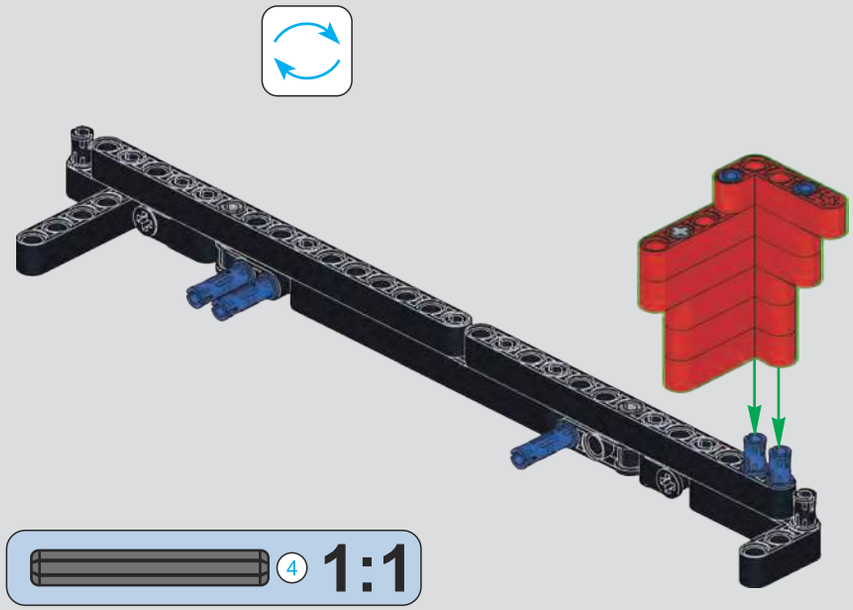

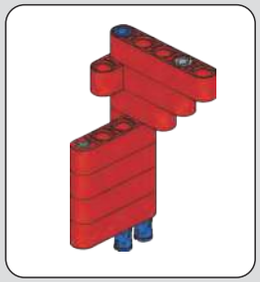

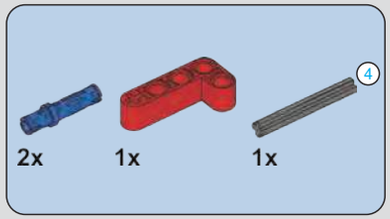

872

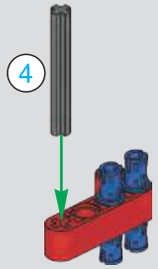

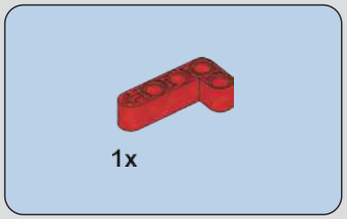

873

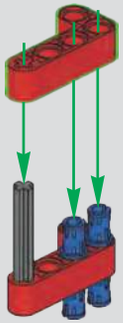

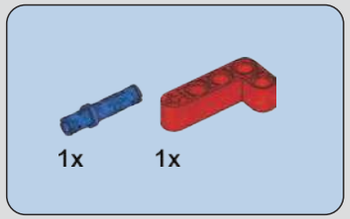

874

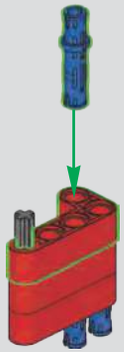

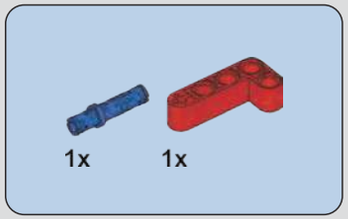

875

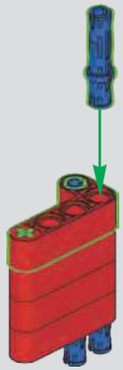

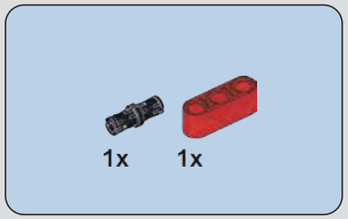

876

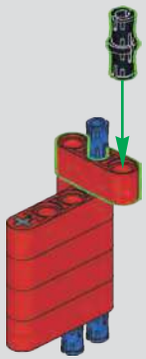

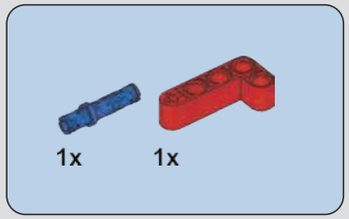

877

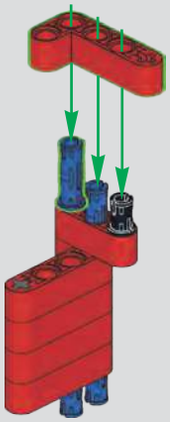

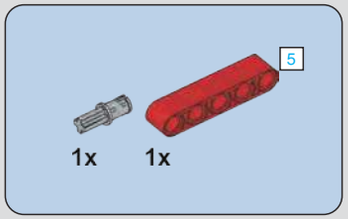

878

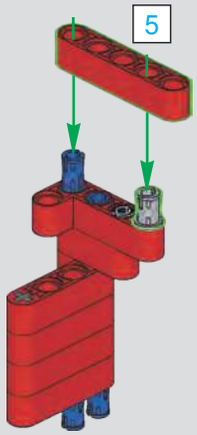

879

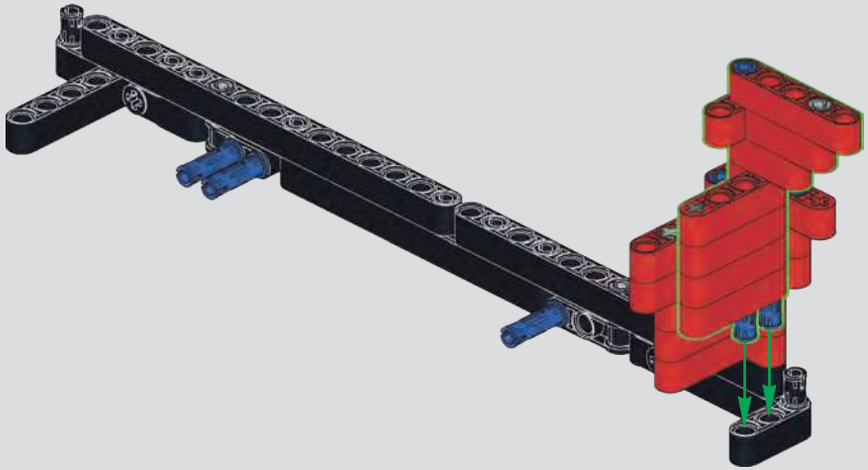

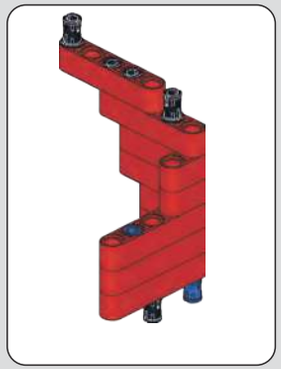

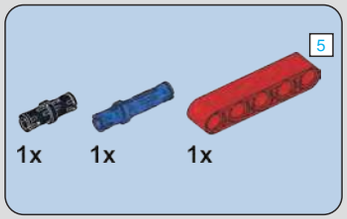

880

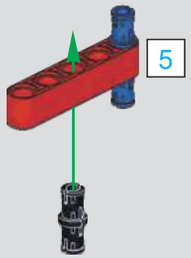

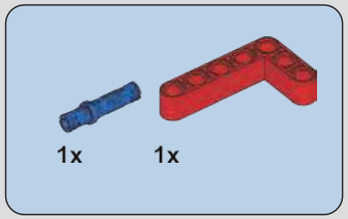

881

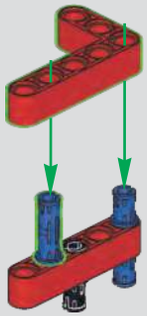

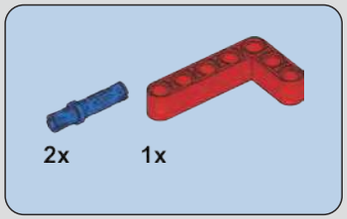

882

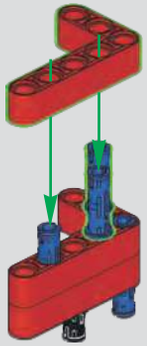

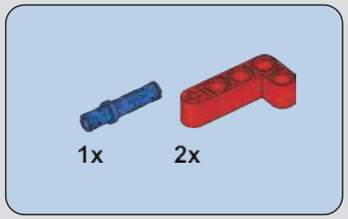

883

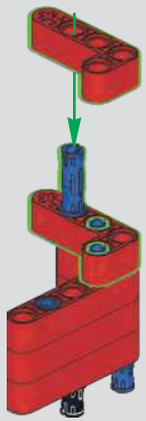

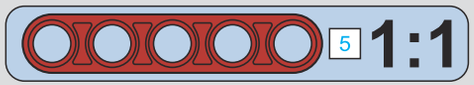

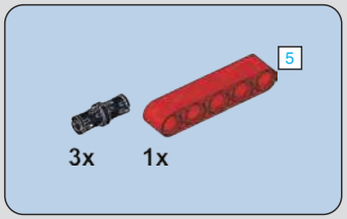

884

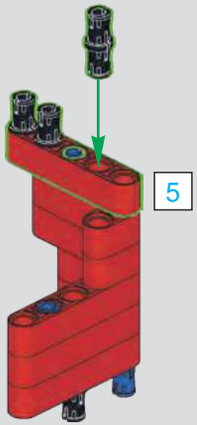

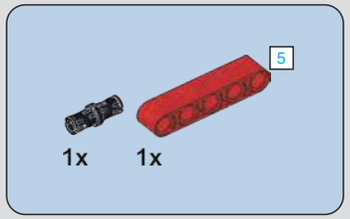

885

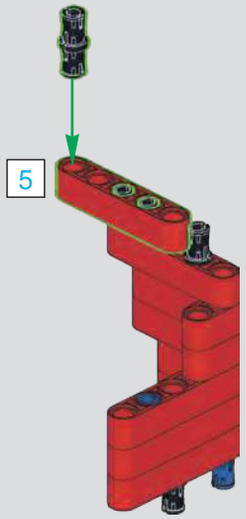

886

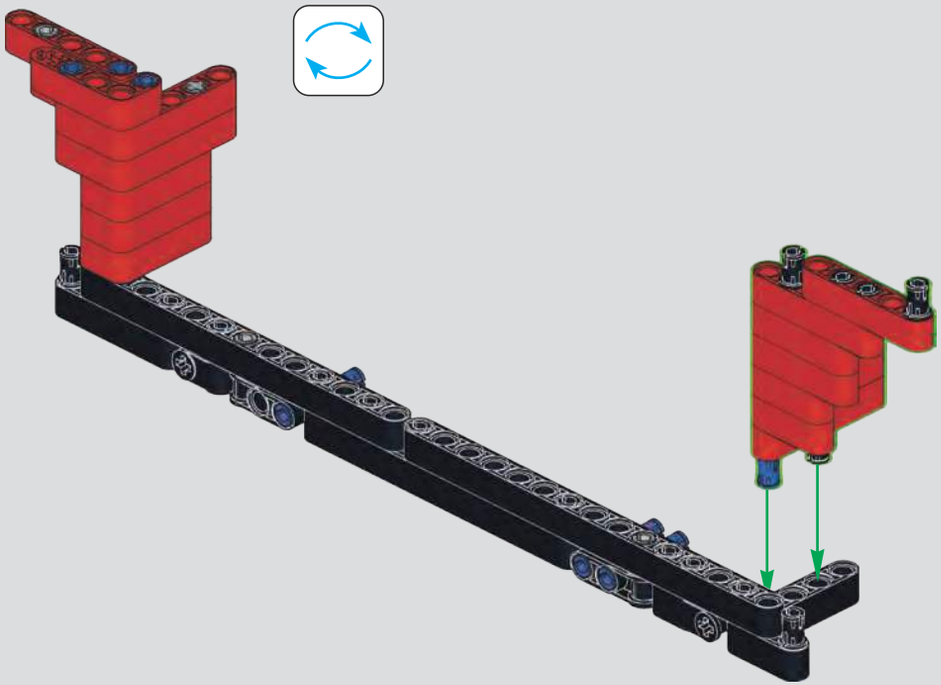

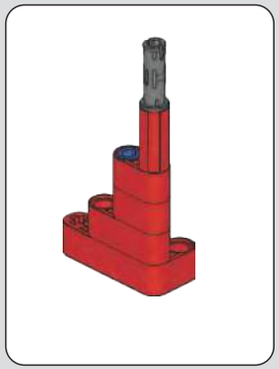

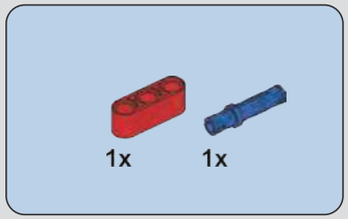

887

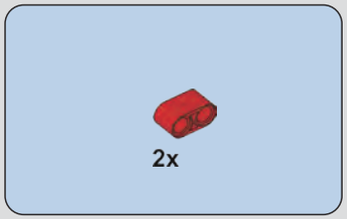

888

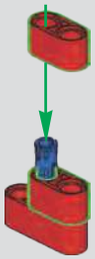

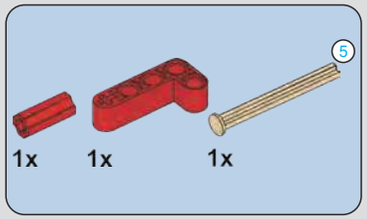

889

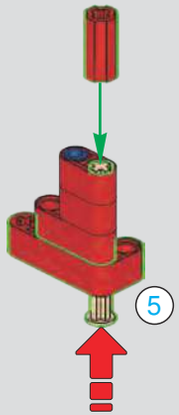

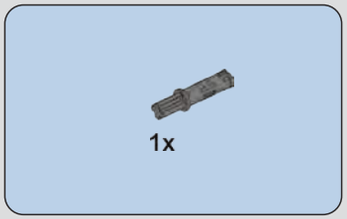

890

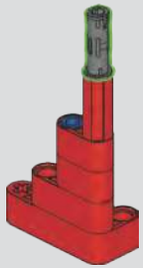

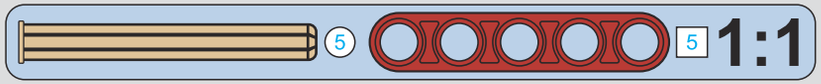

891

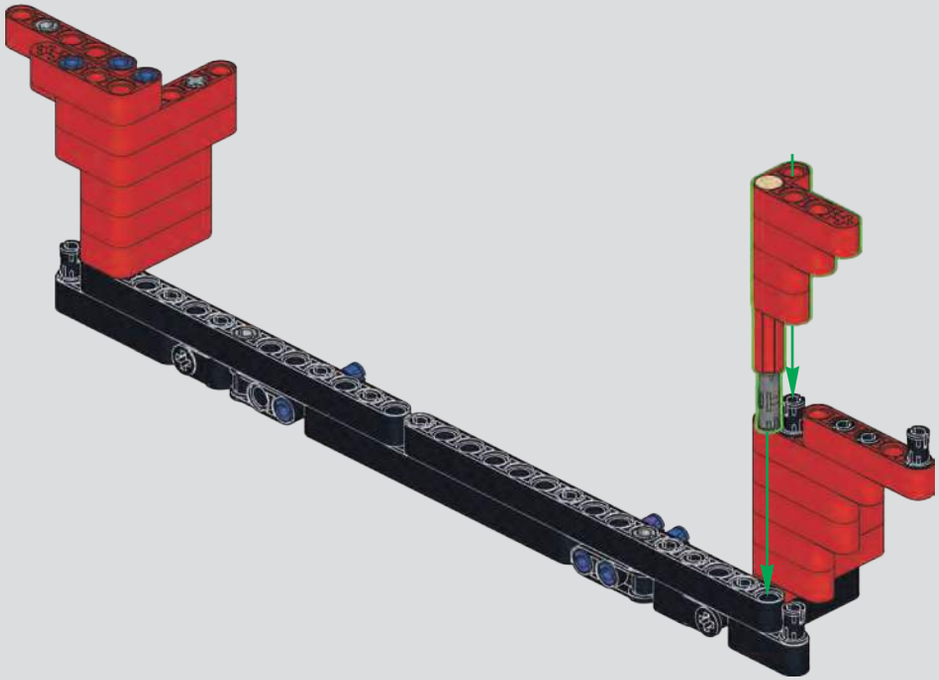

892

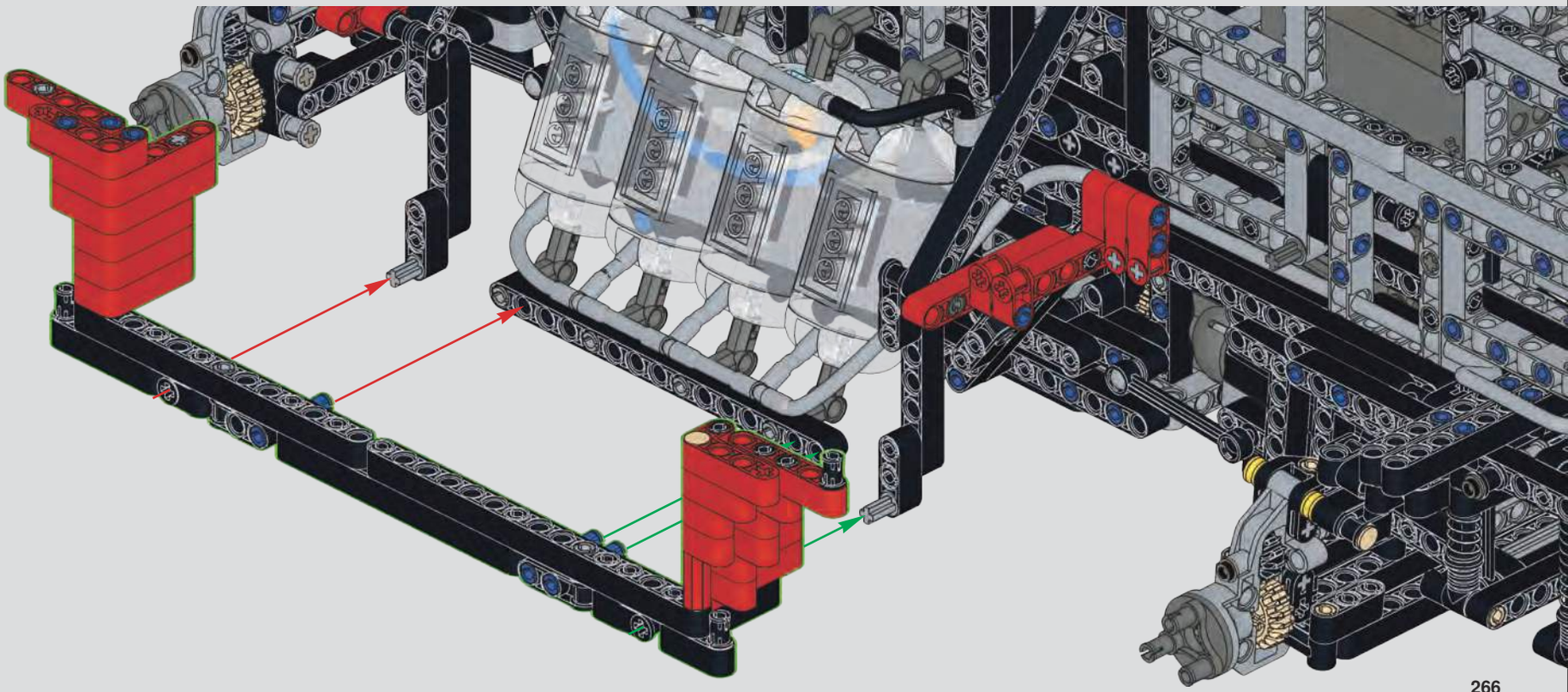

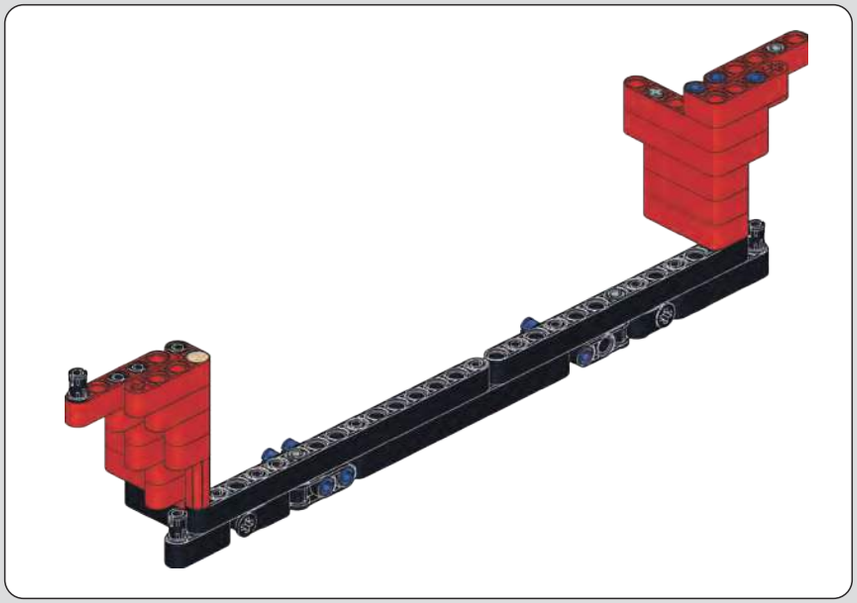

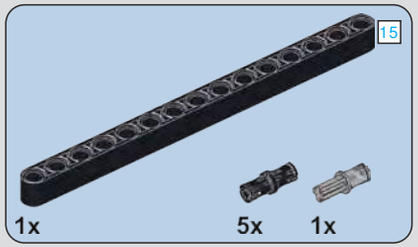

893

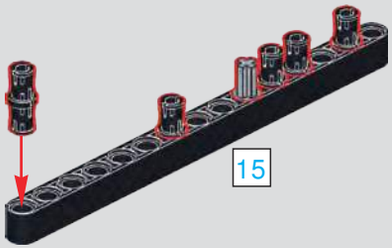

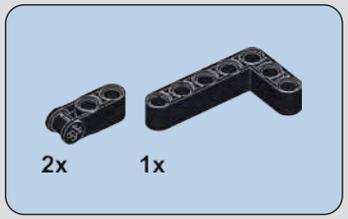

894

895

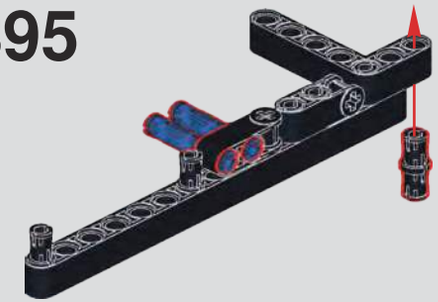

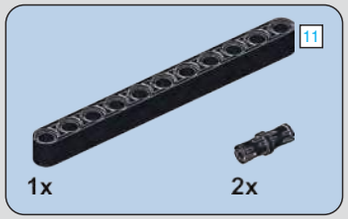

896

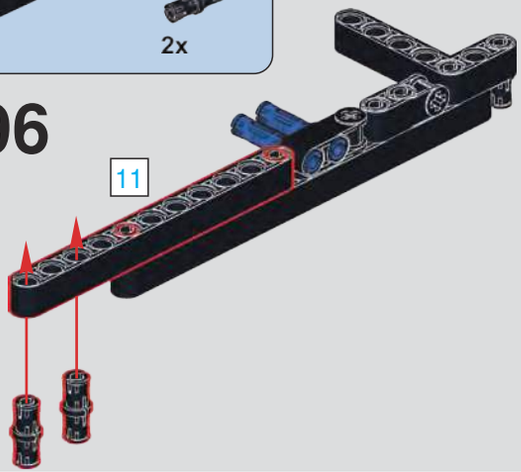

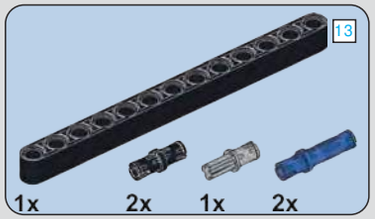

897

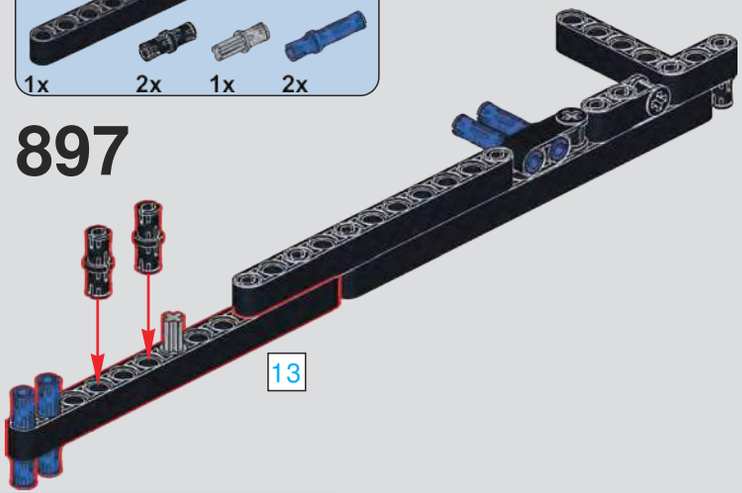

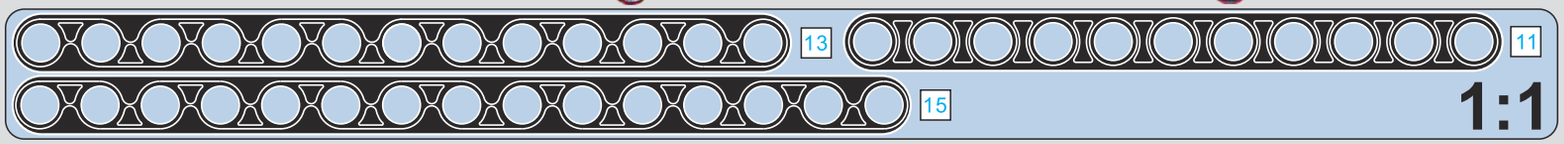

898

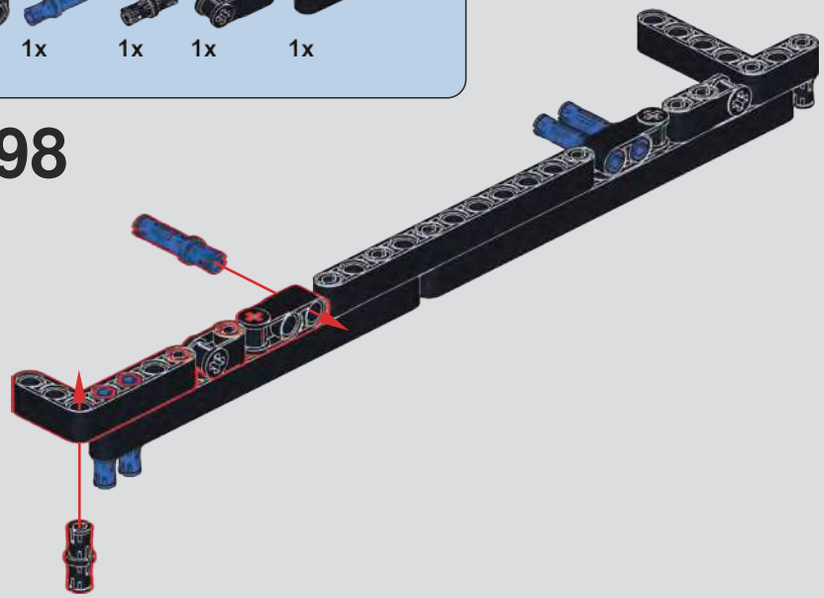

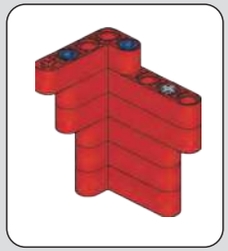

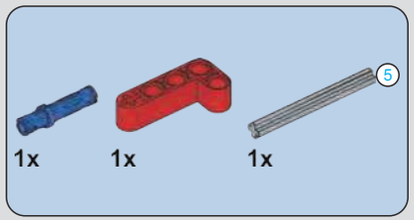

899

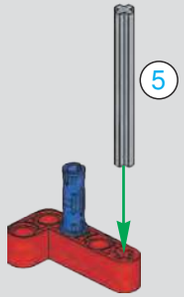

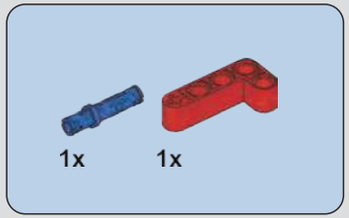

900

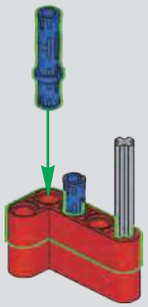

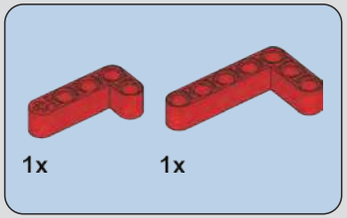

901

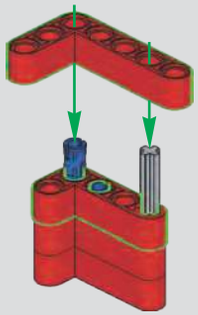

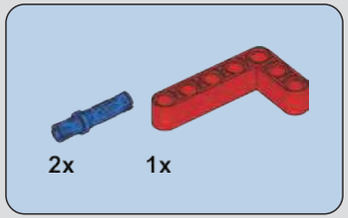

902

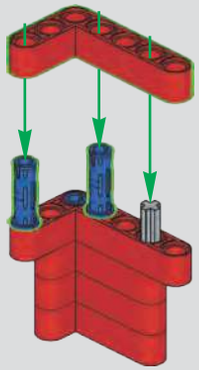

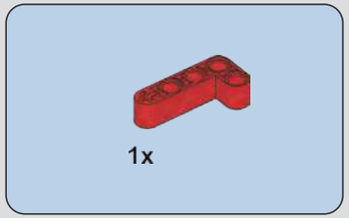

903

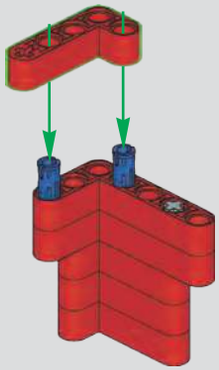

904

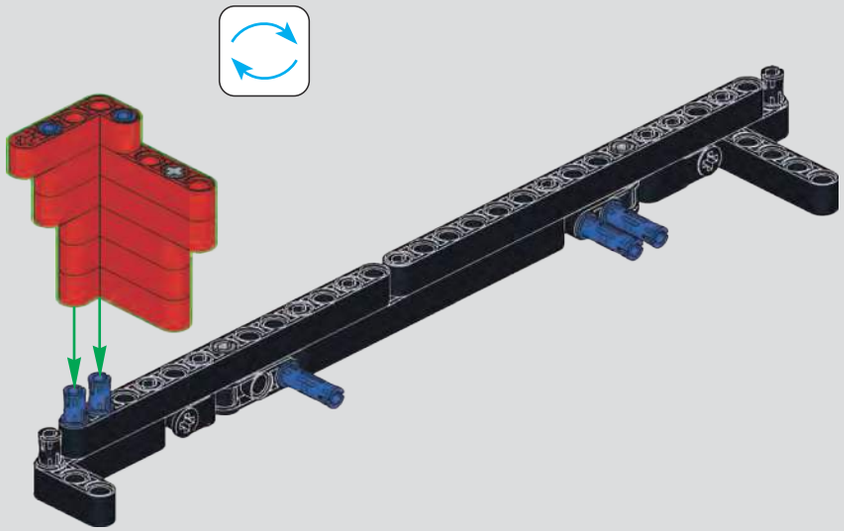

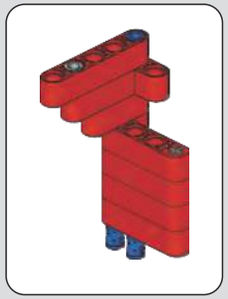

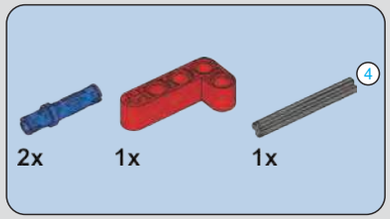

905

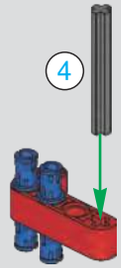

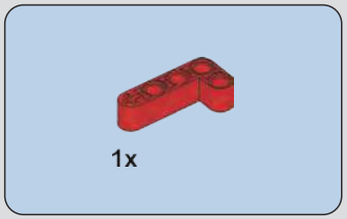

906

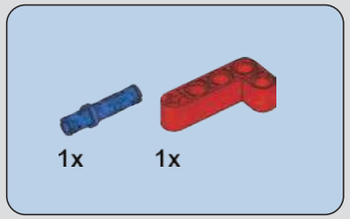

907

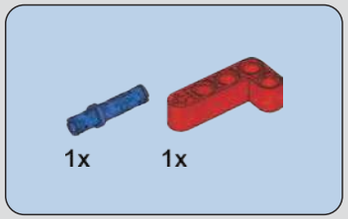

908

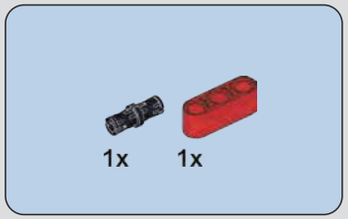

909

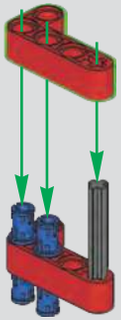

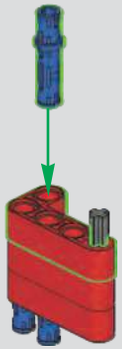

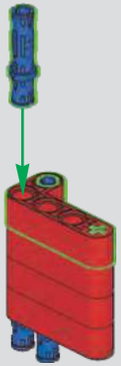

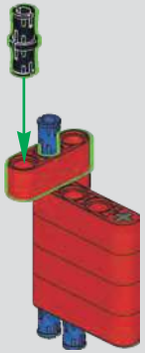

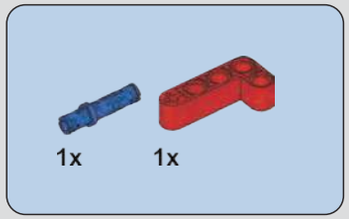

910

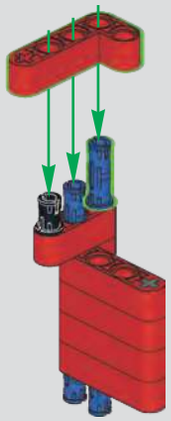

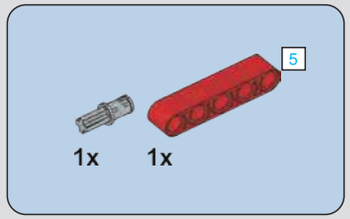

911

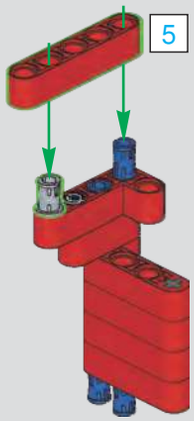

912

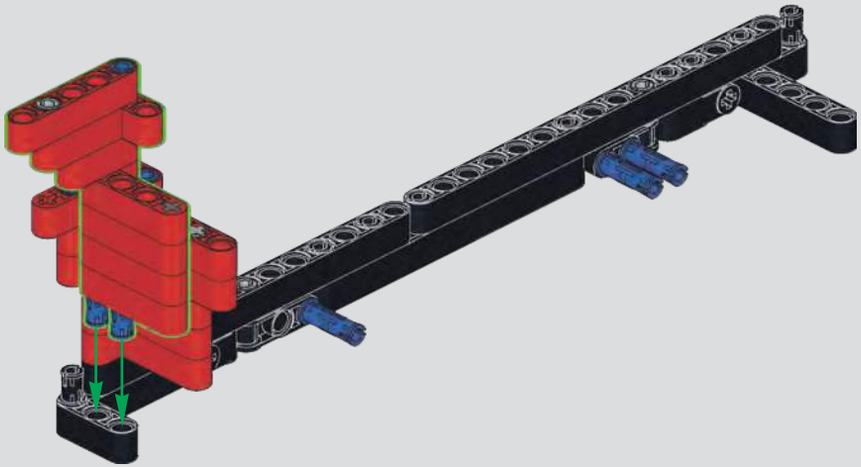

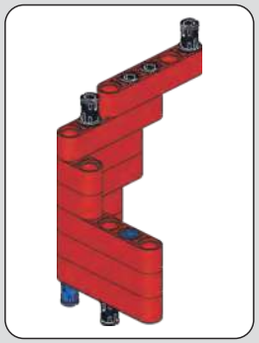

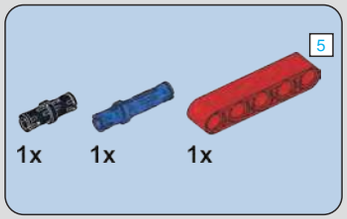

913

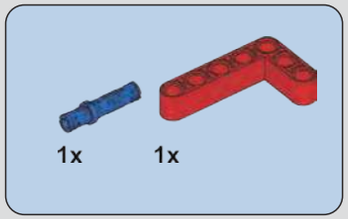

914

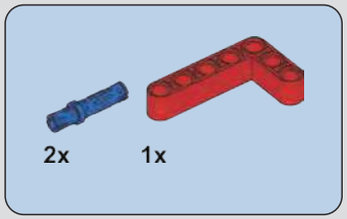

915

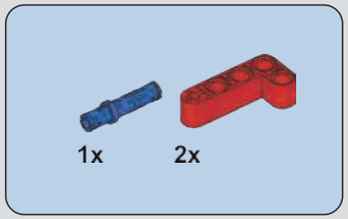

916

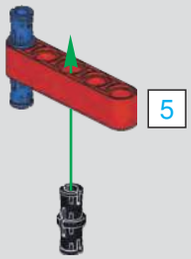

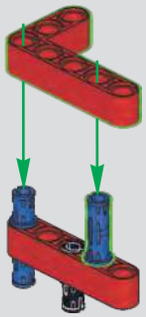

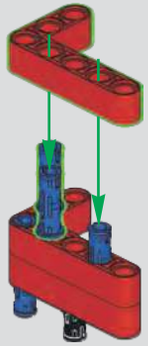

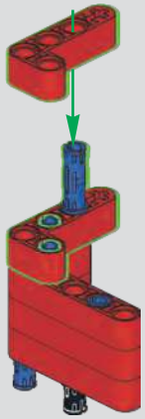

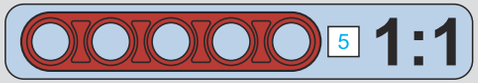

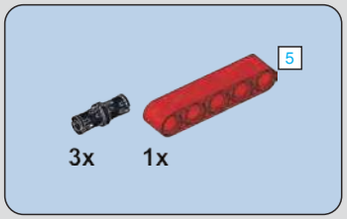

917

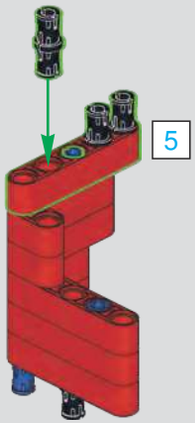

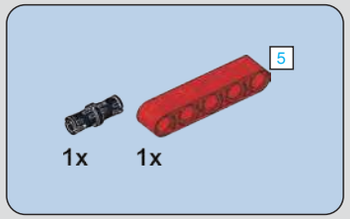

918

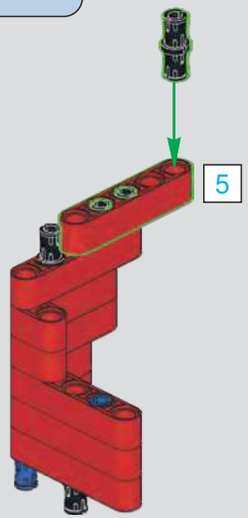

919

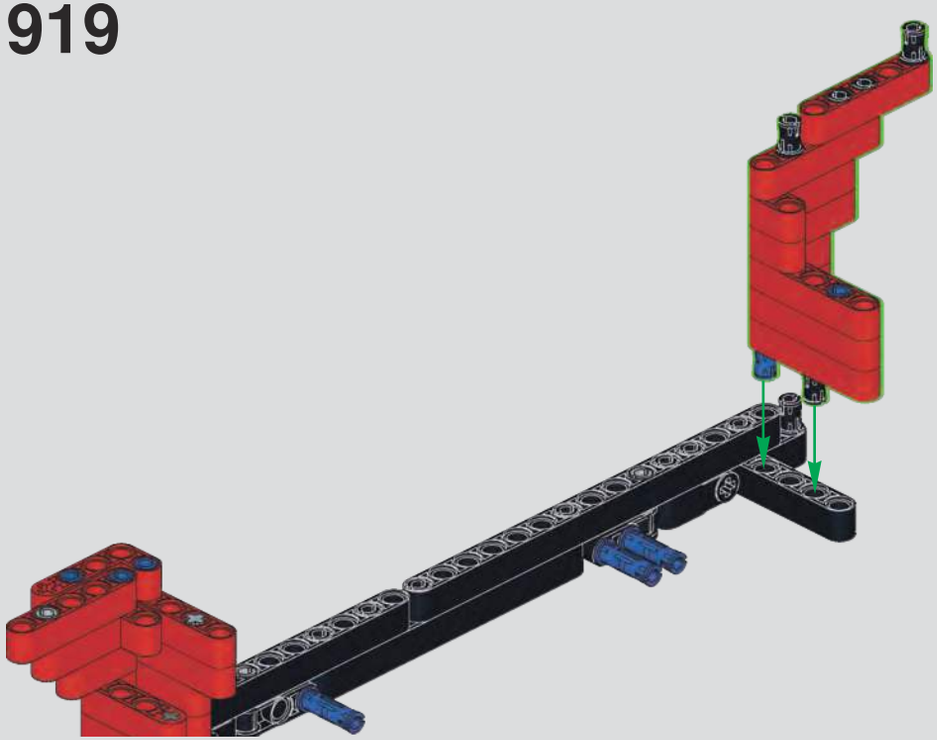

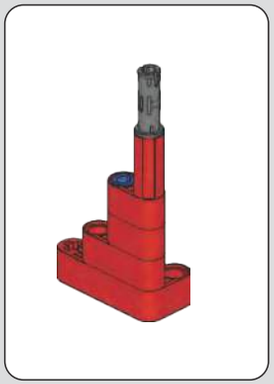

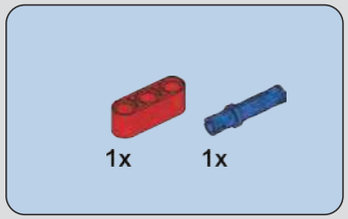

920

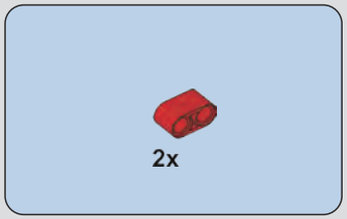

921

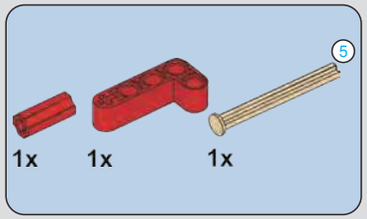

922

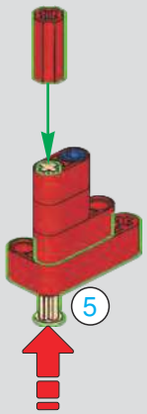

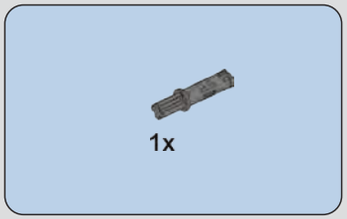

923

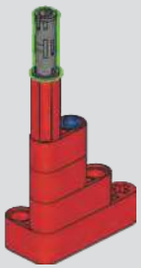

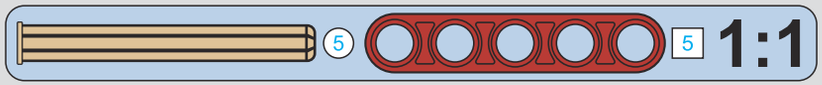

924

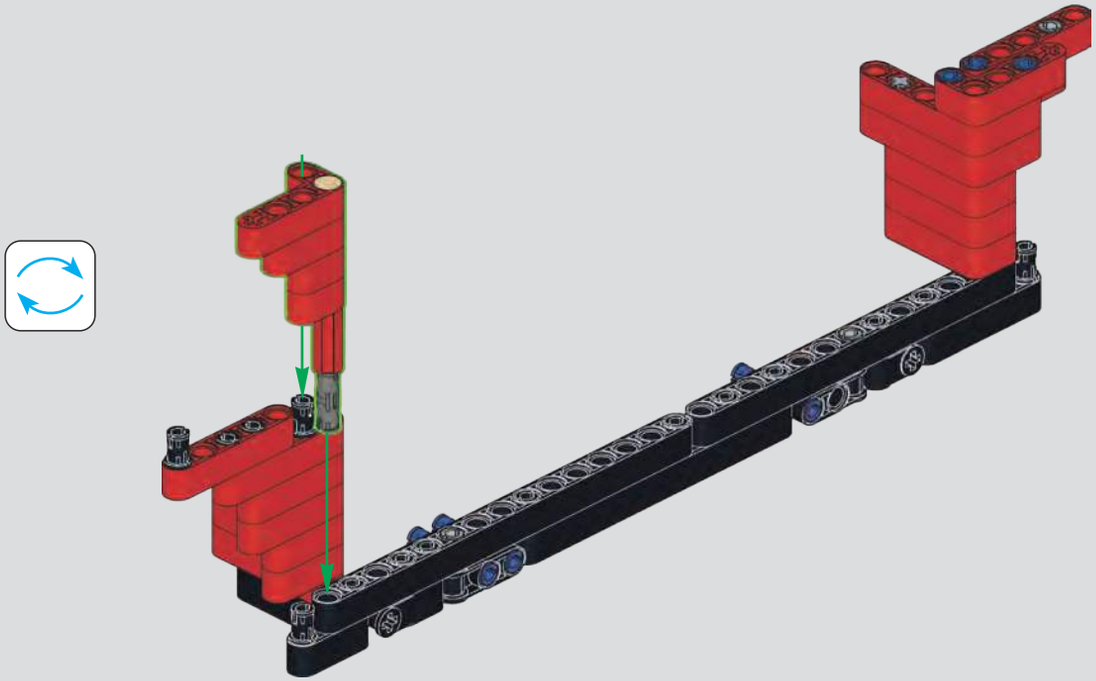

925

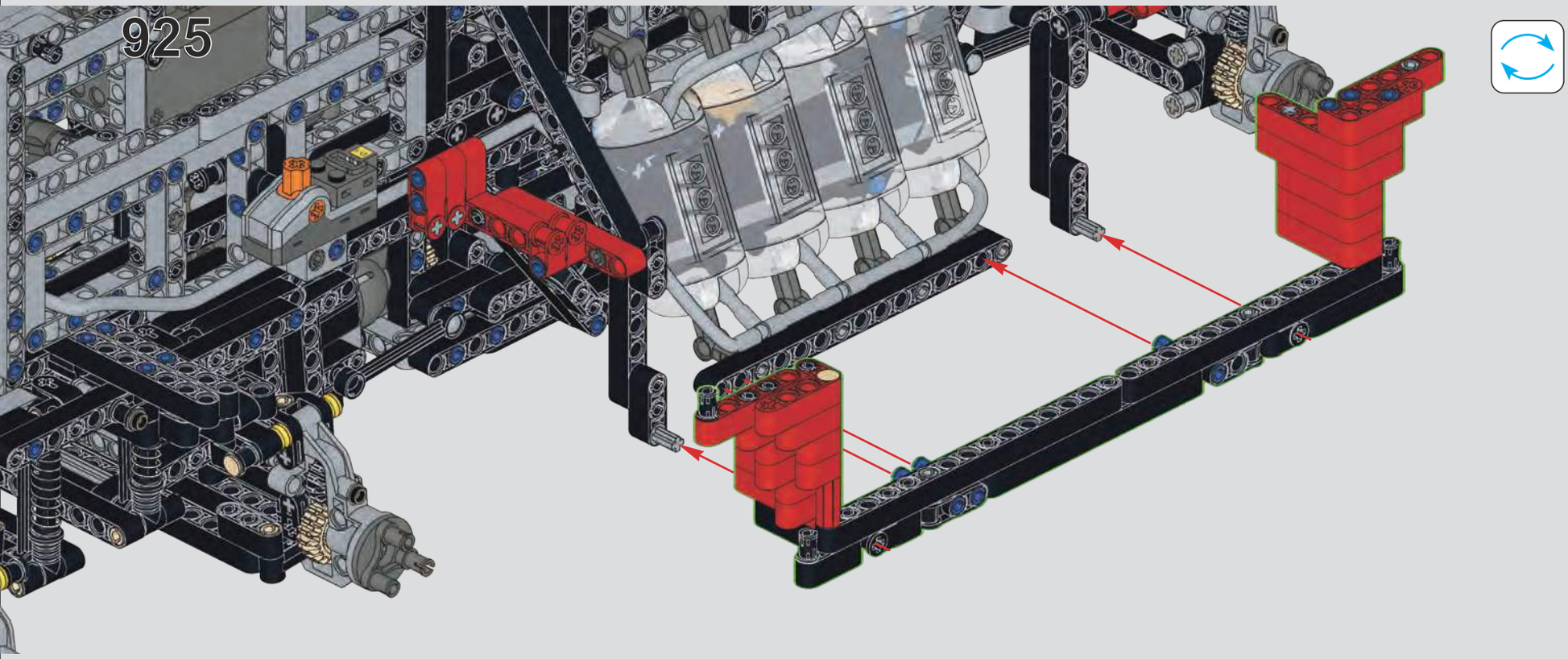

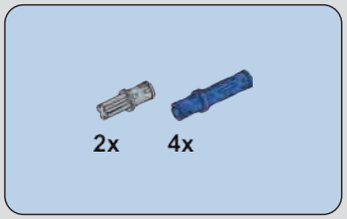

926

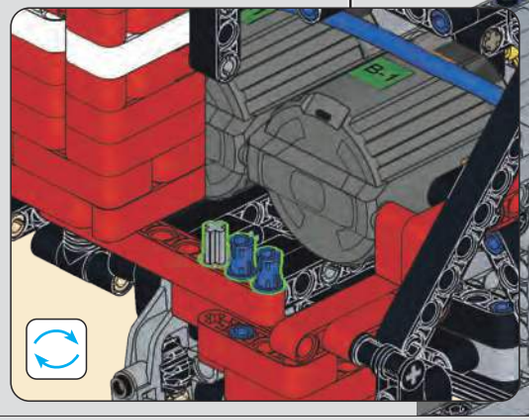

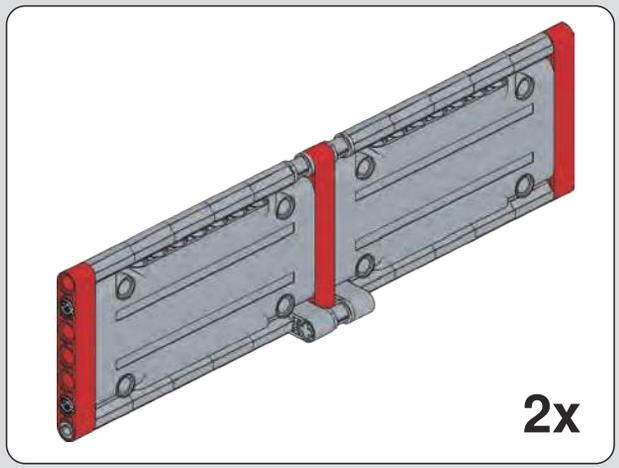

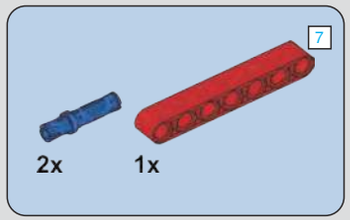

927

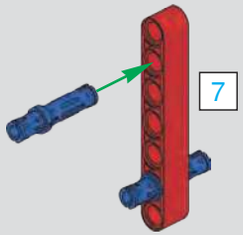

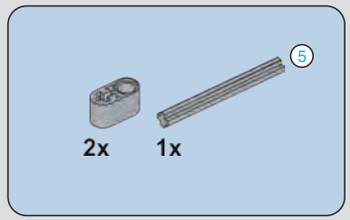

928

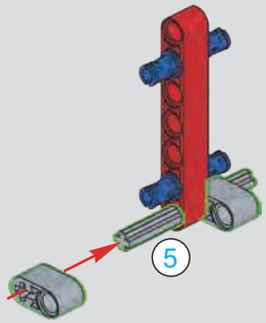

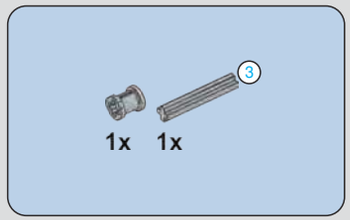

929

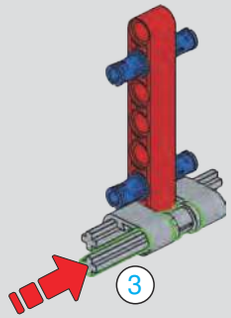

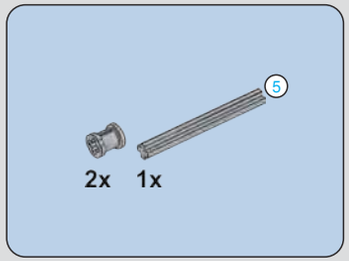

930

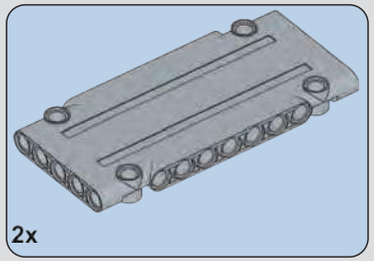

931

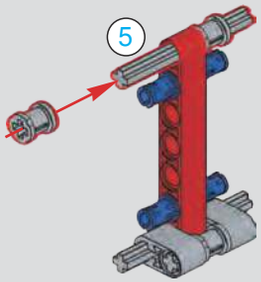

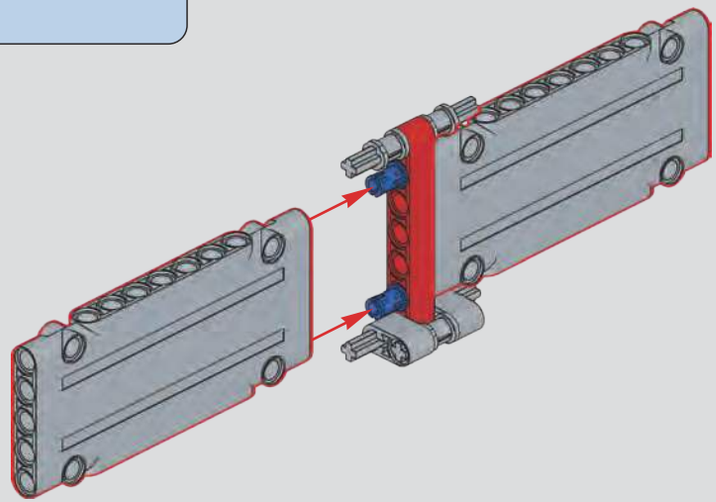

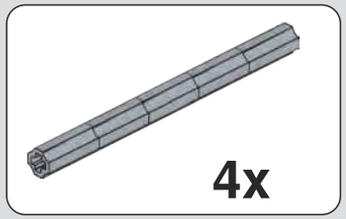

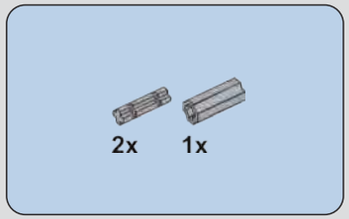

932

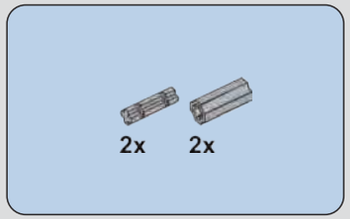

933

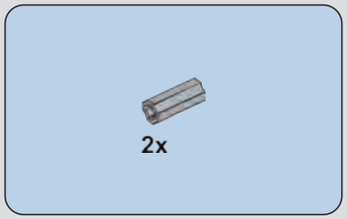

934

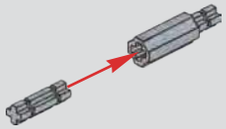

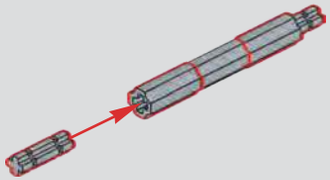

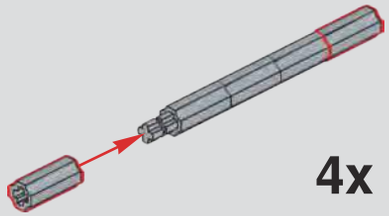

935

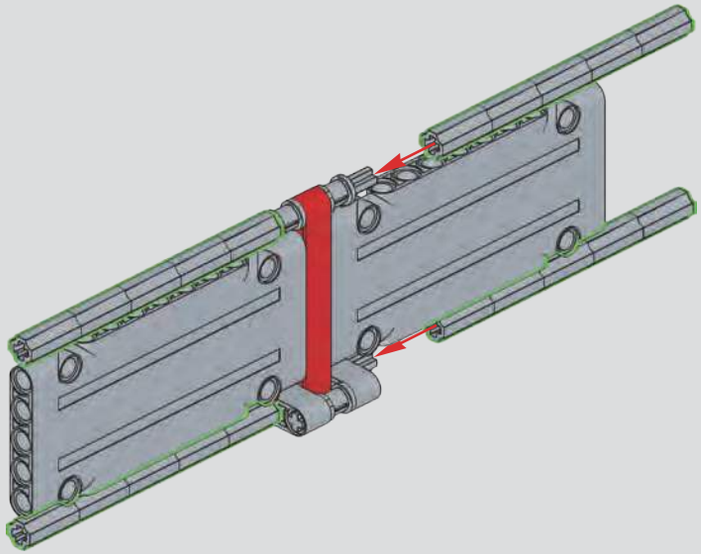

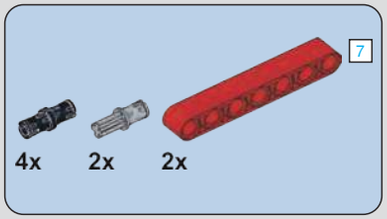

936

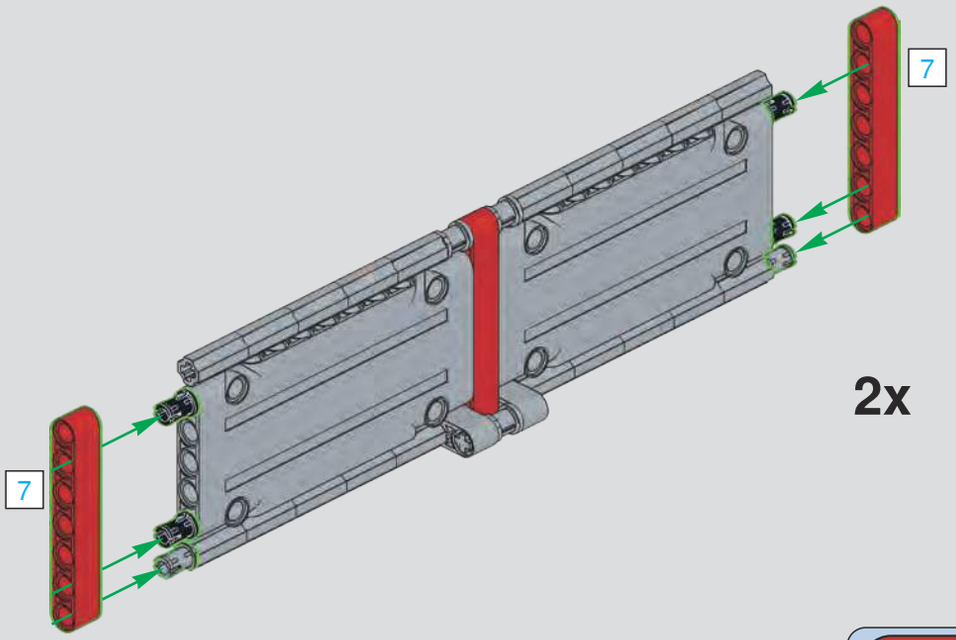

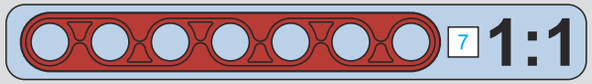

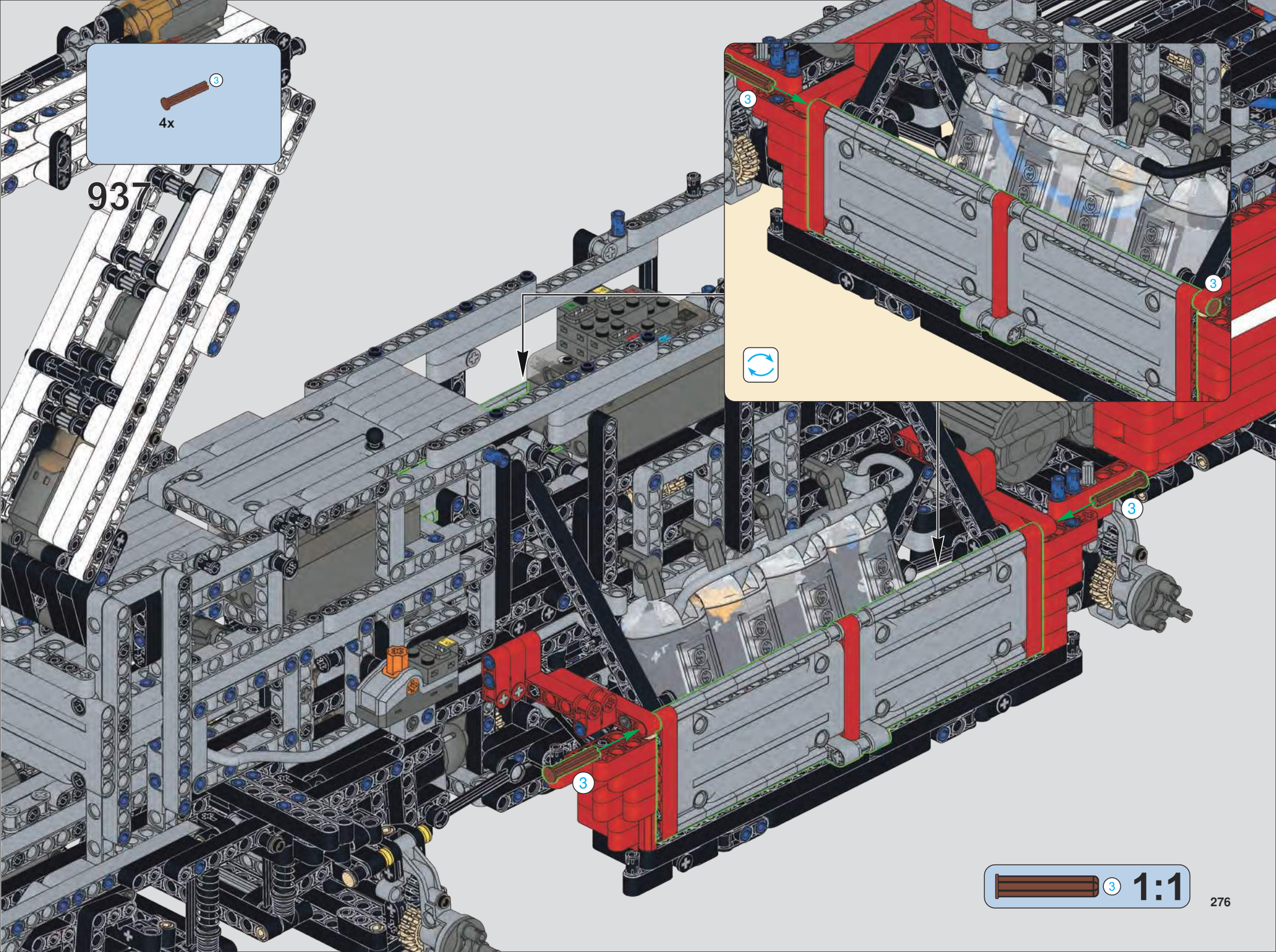
3
4x
937
3
3
3
3
3
1:1

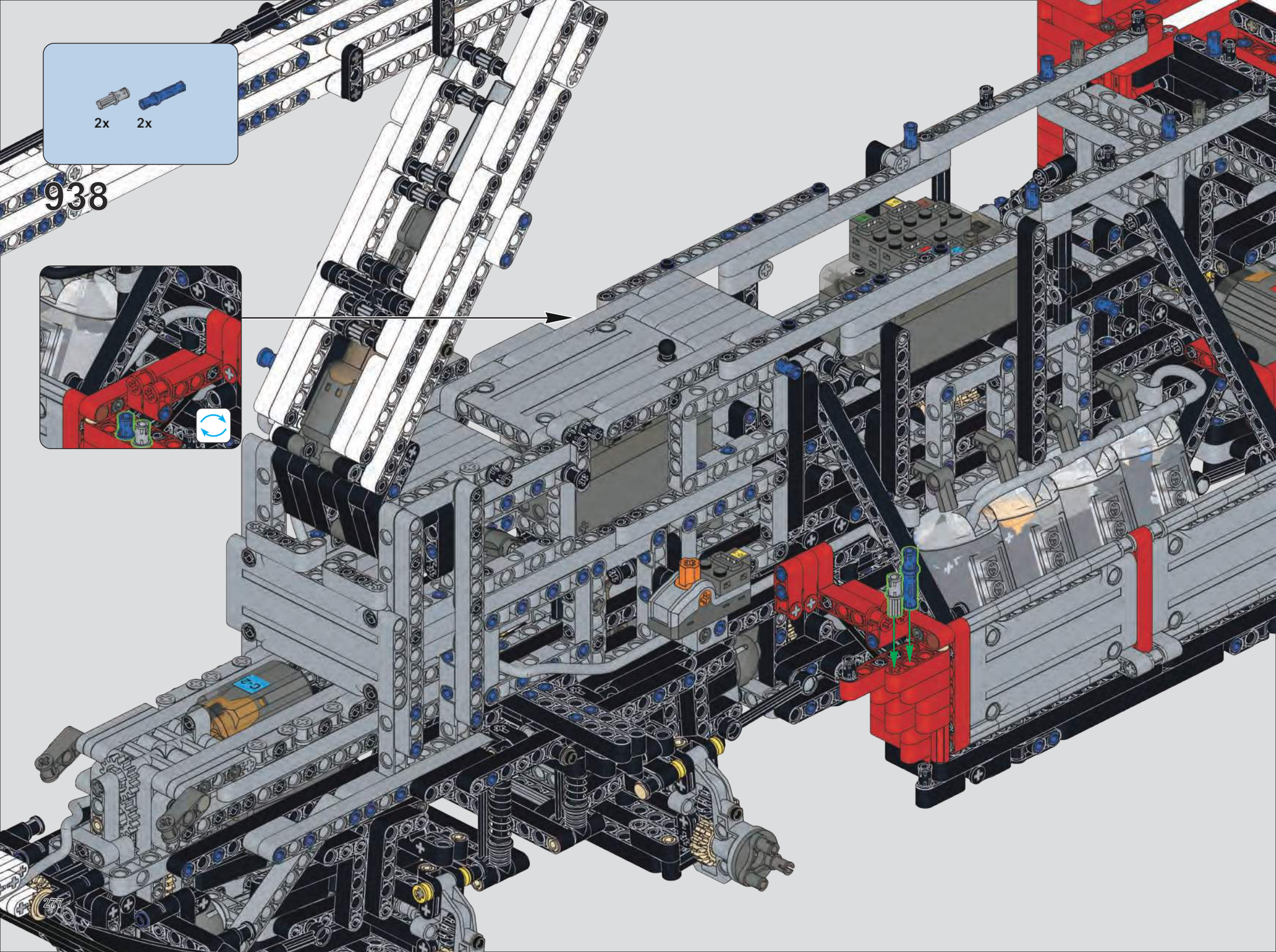
2x
2x
938

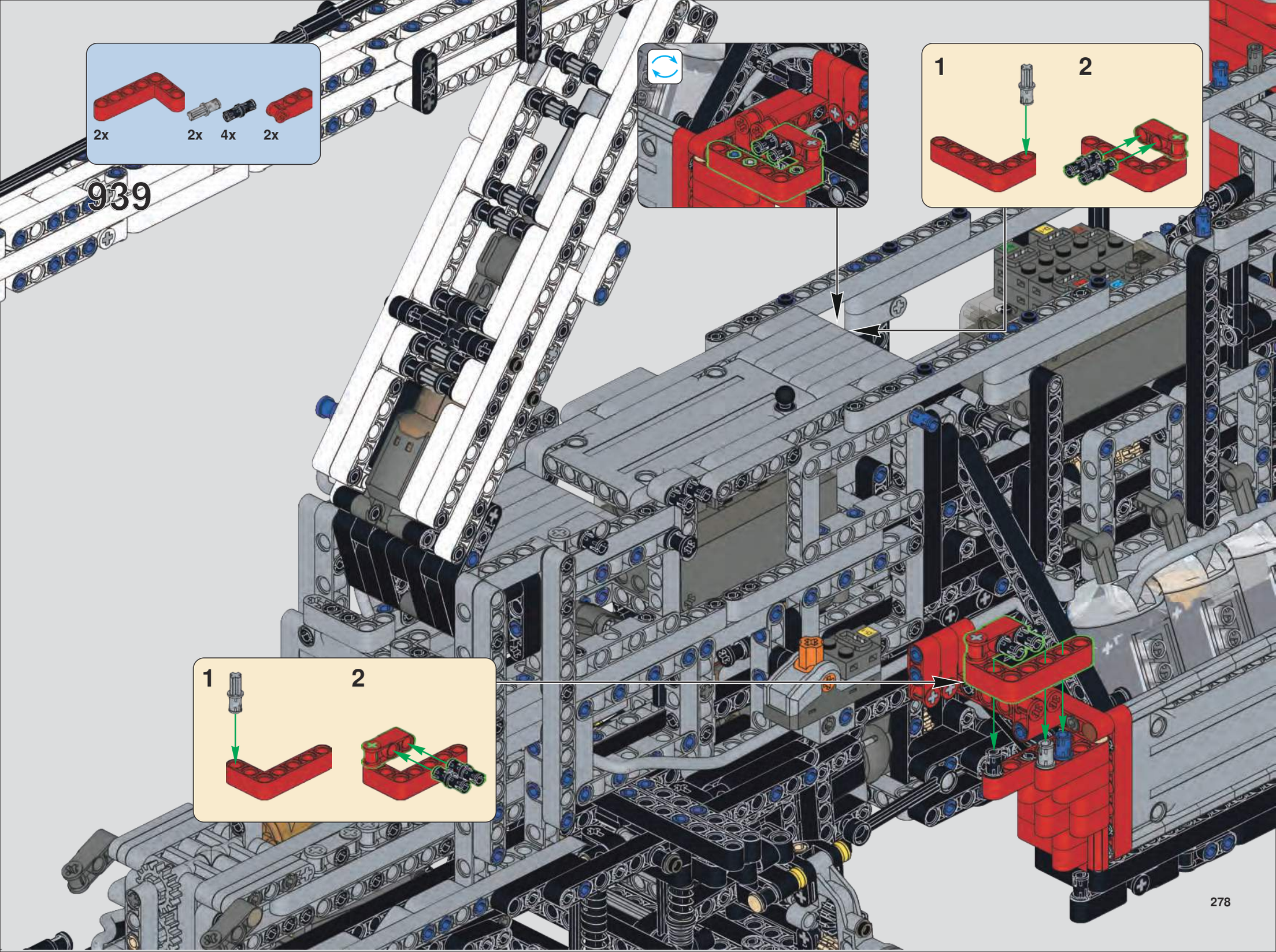
939
2x
2x
4x
2x
1
2
1
2

940

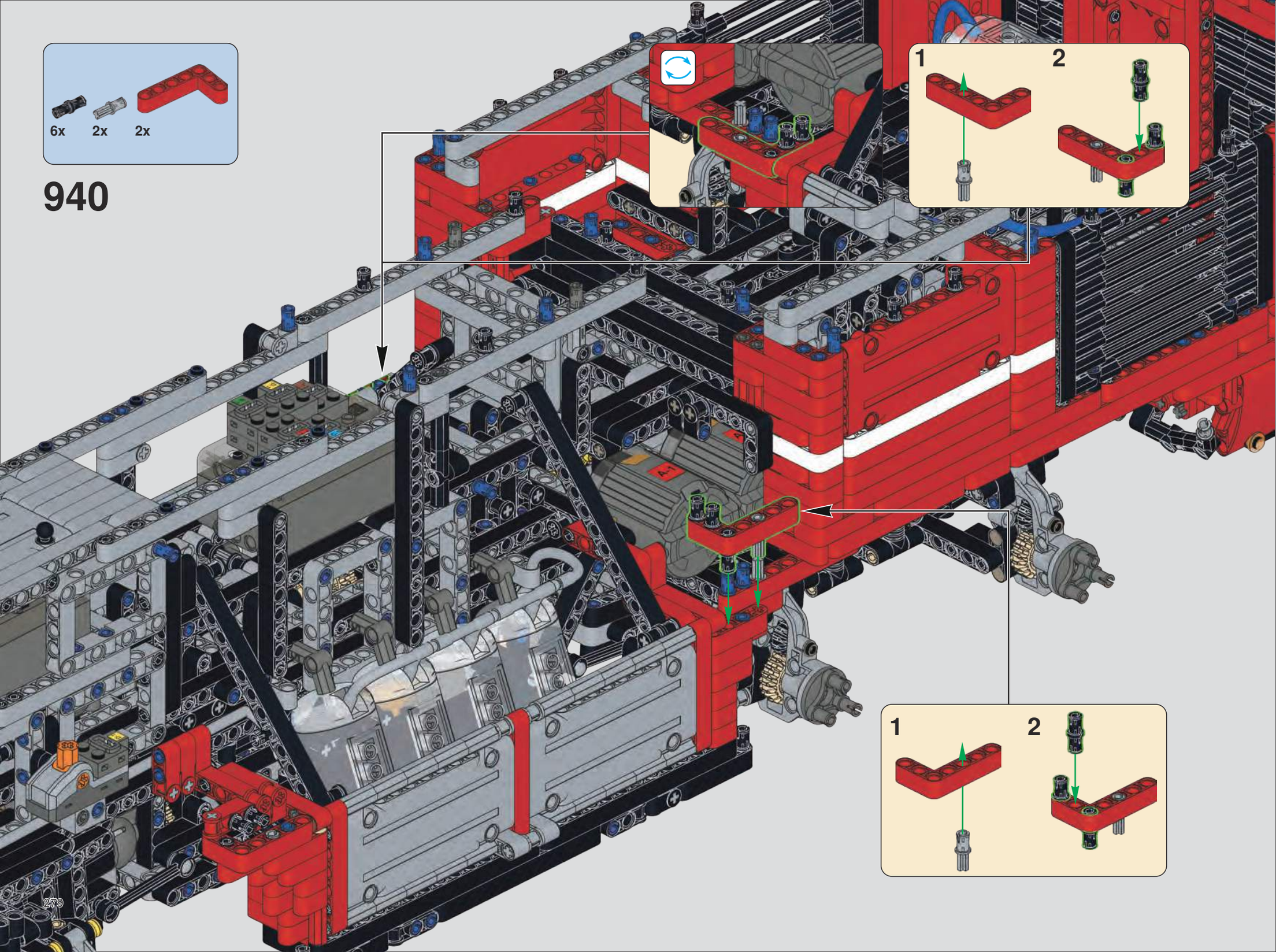

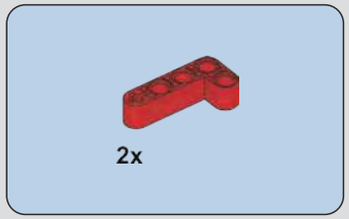

941

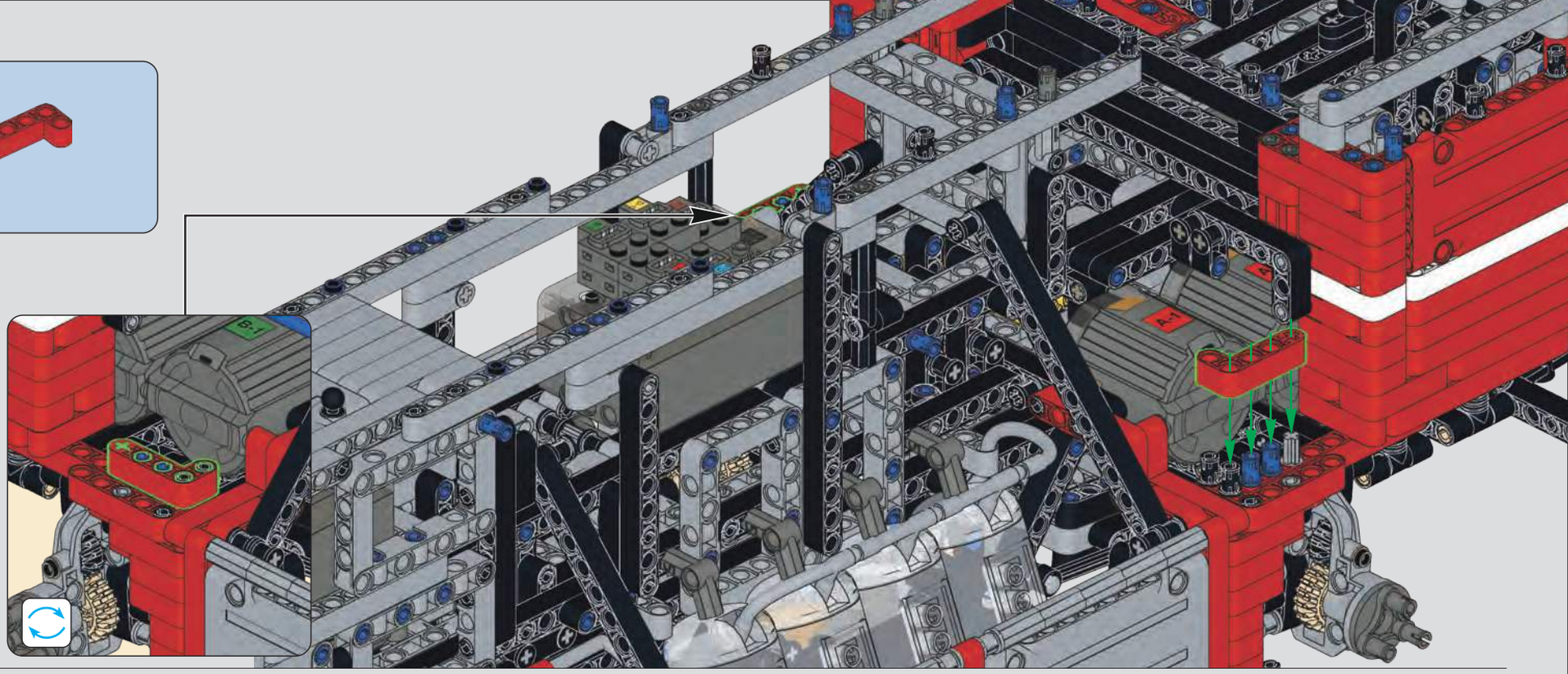

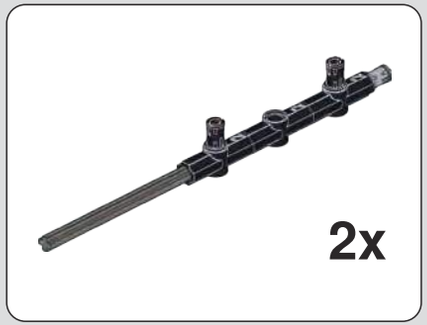

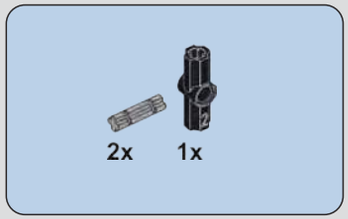

942

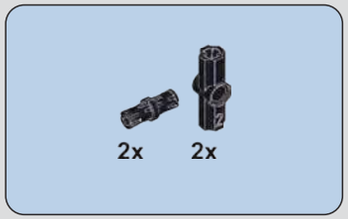

943

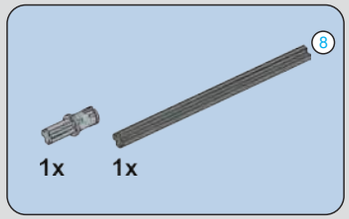

944

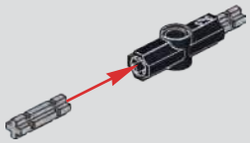

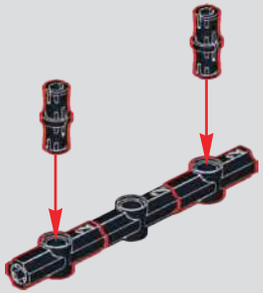

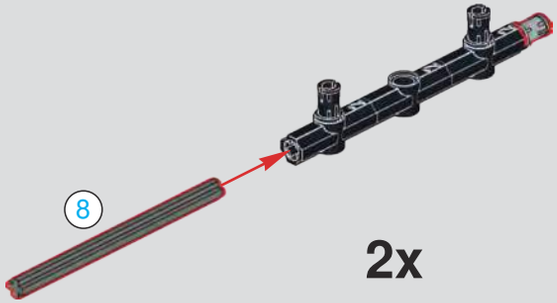

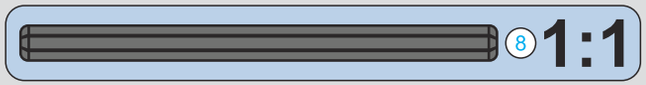

945

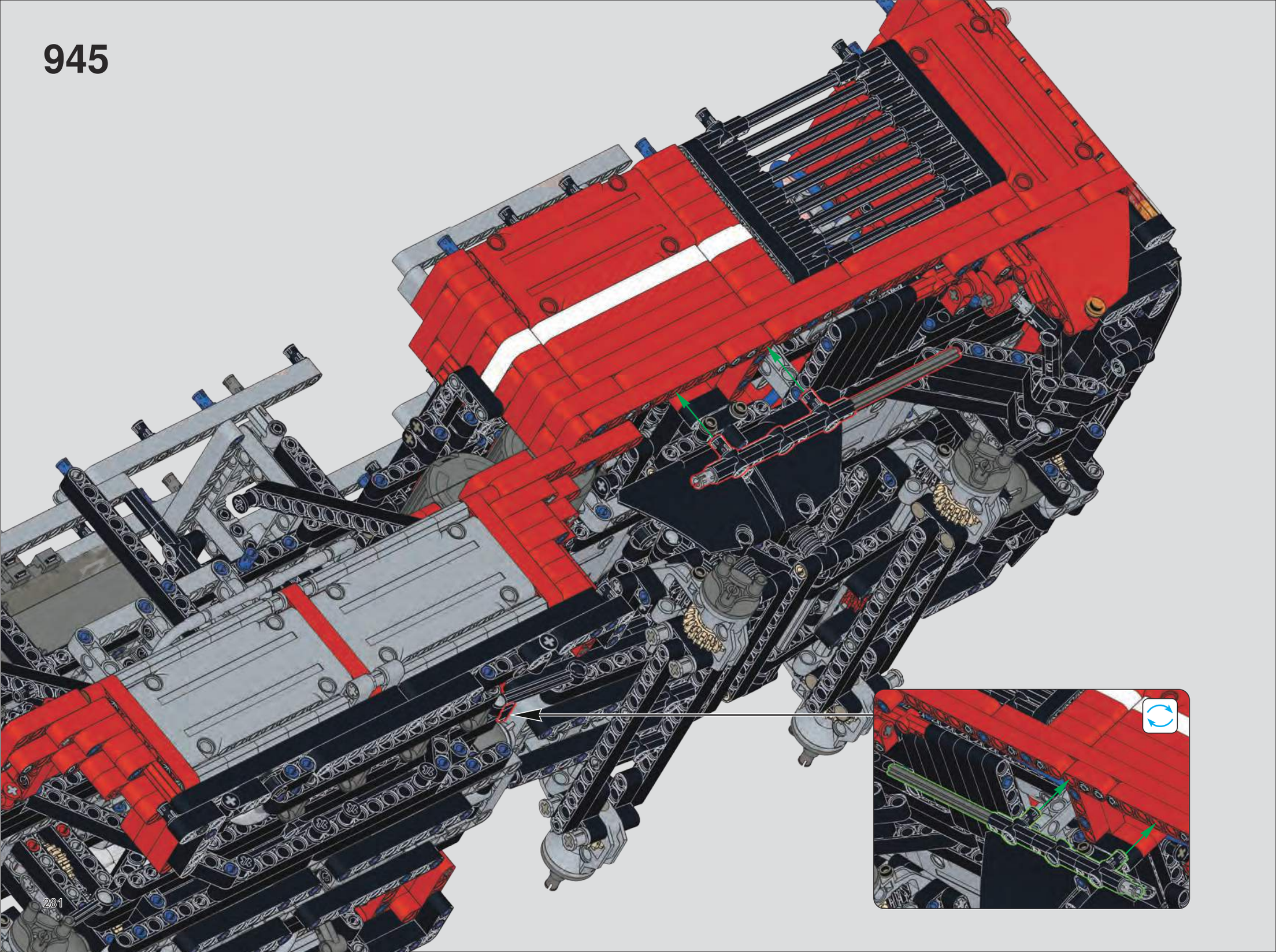

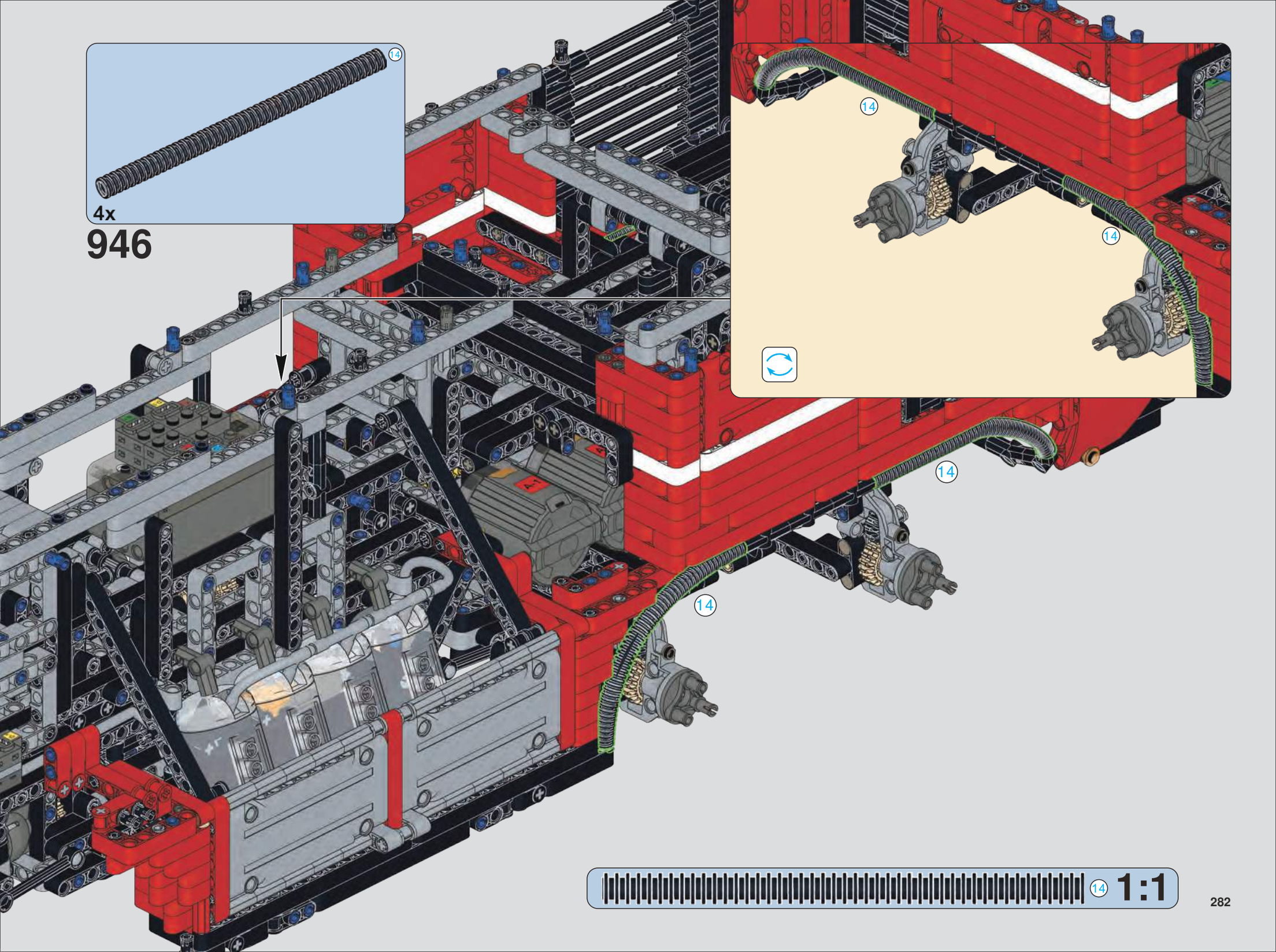
14
4x
946
14
14
14
14
14
1:1

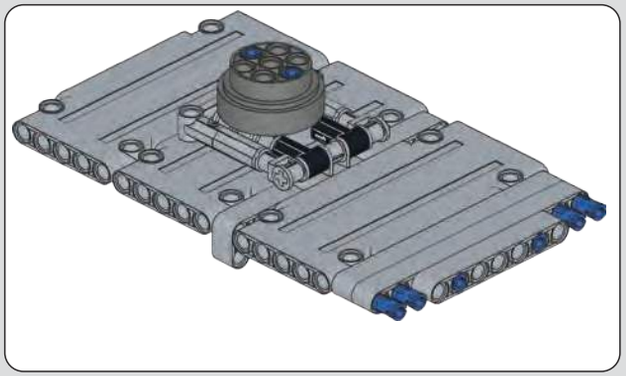

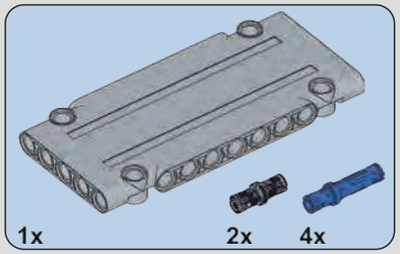

947

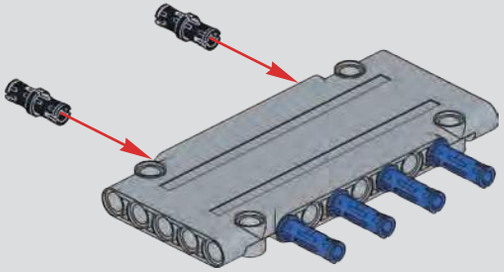

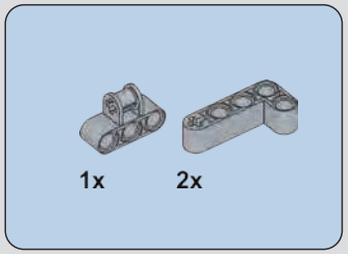

948

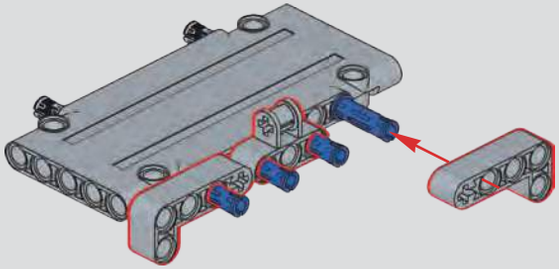

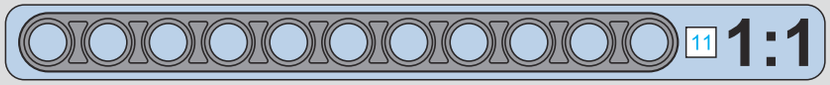

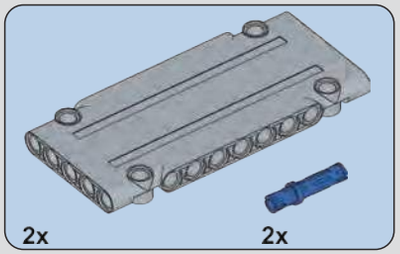

949

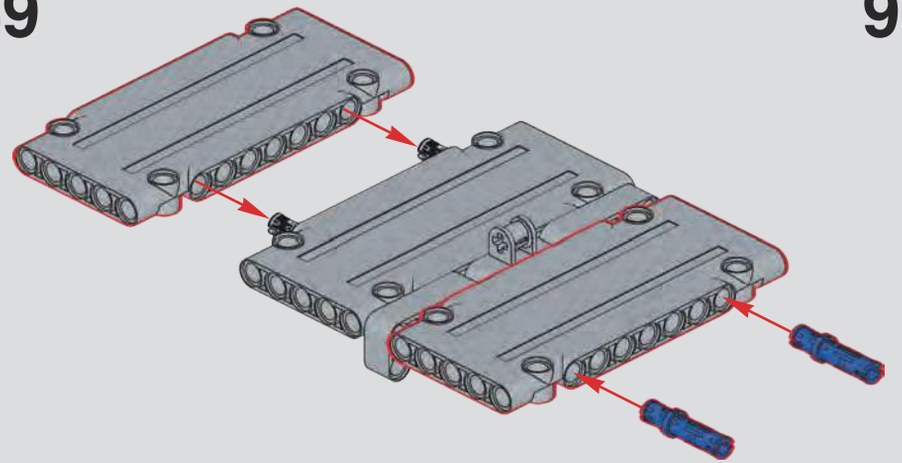

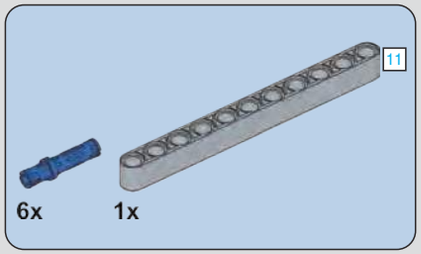

950

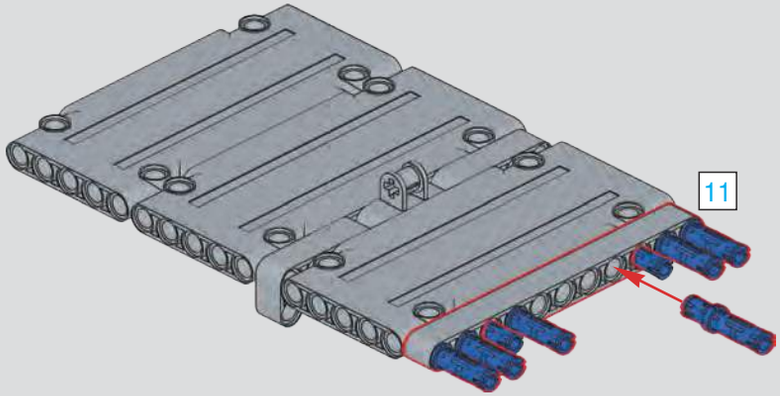

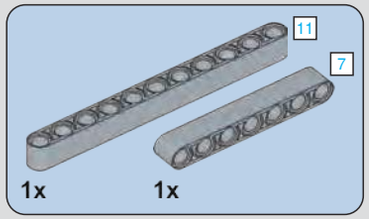

951

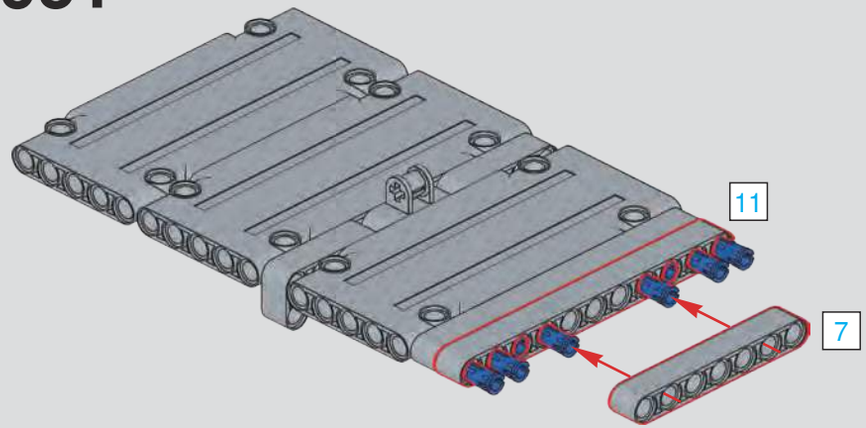

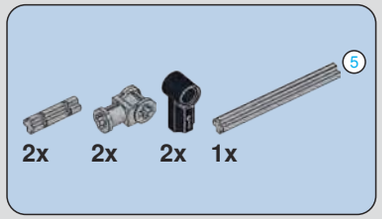

952

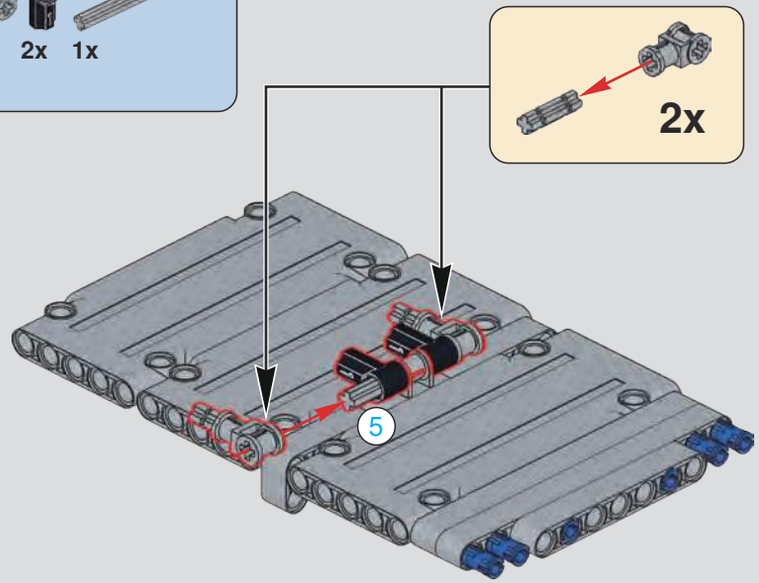

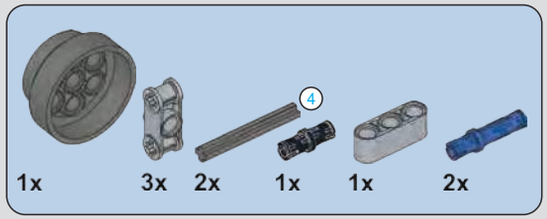

953

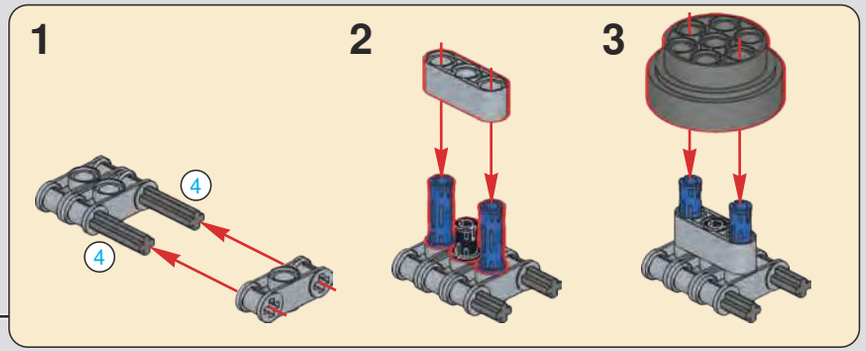

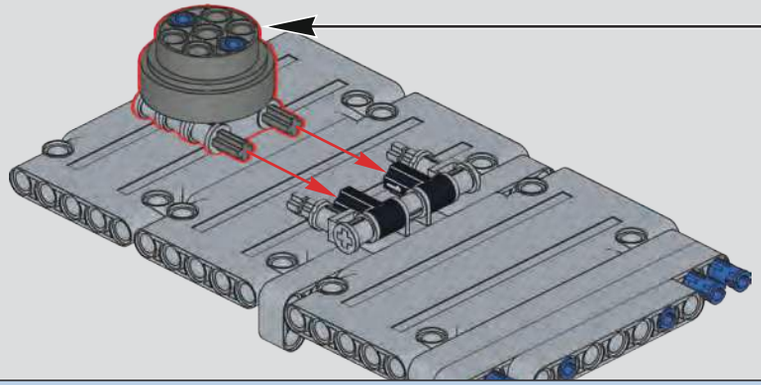

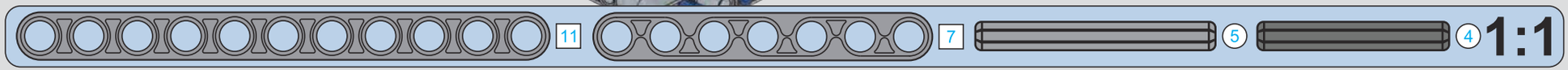

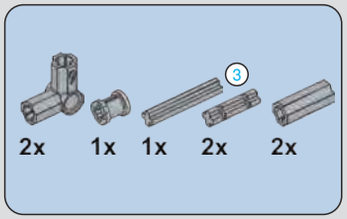

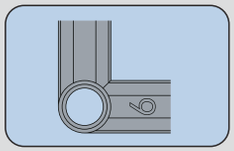

954

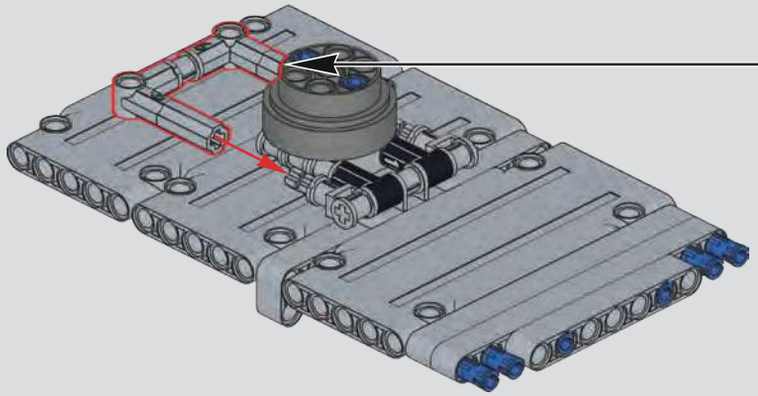

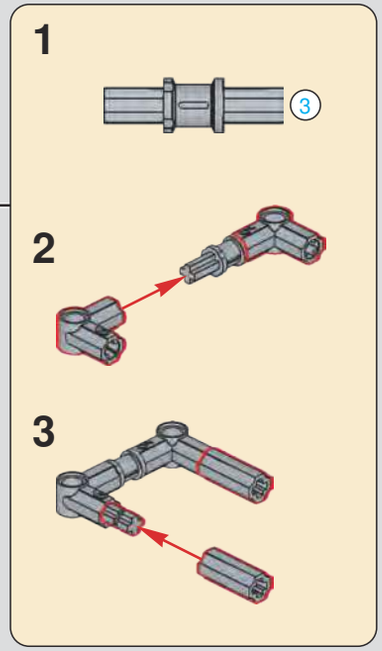

955

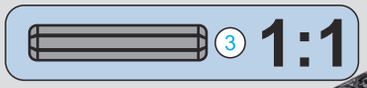

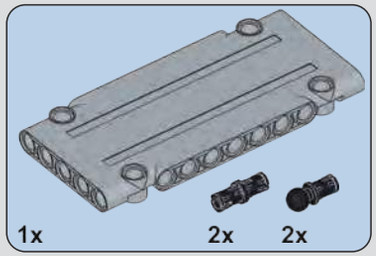

956

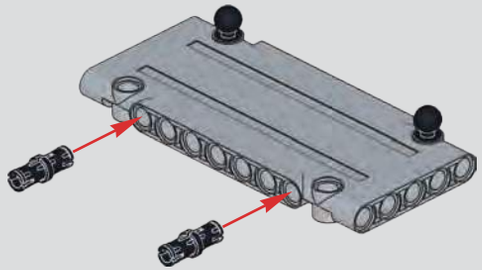

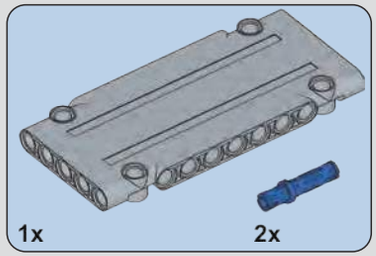

957

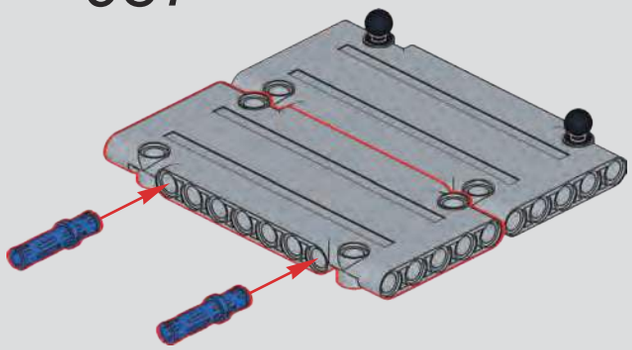

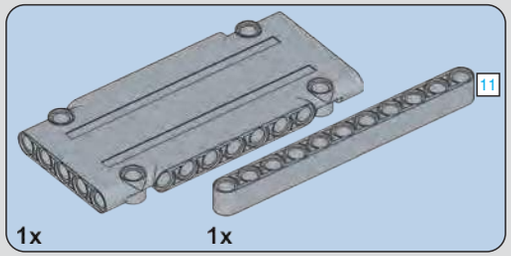

958

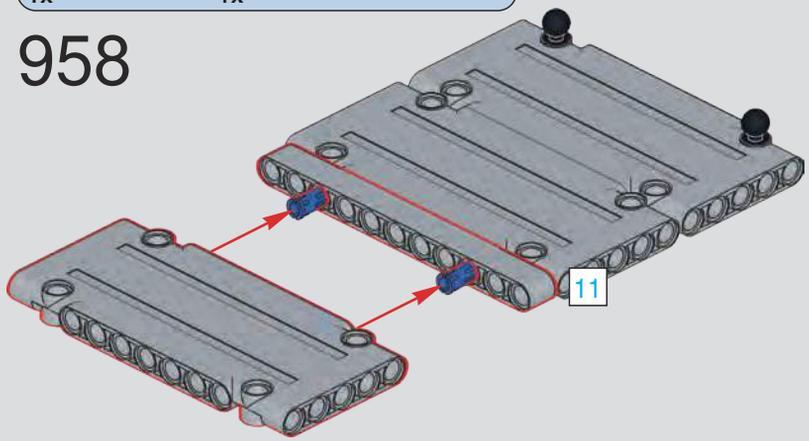

959

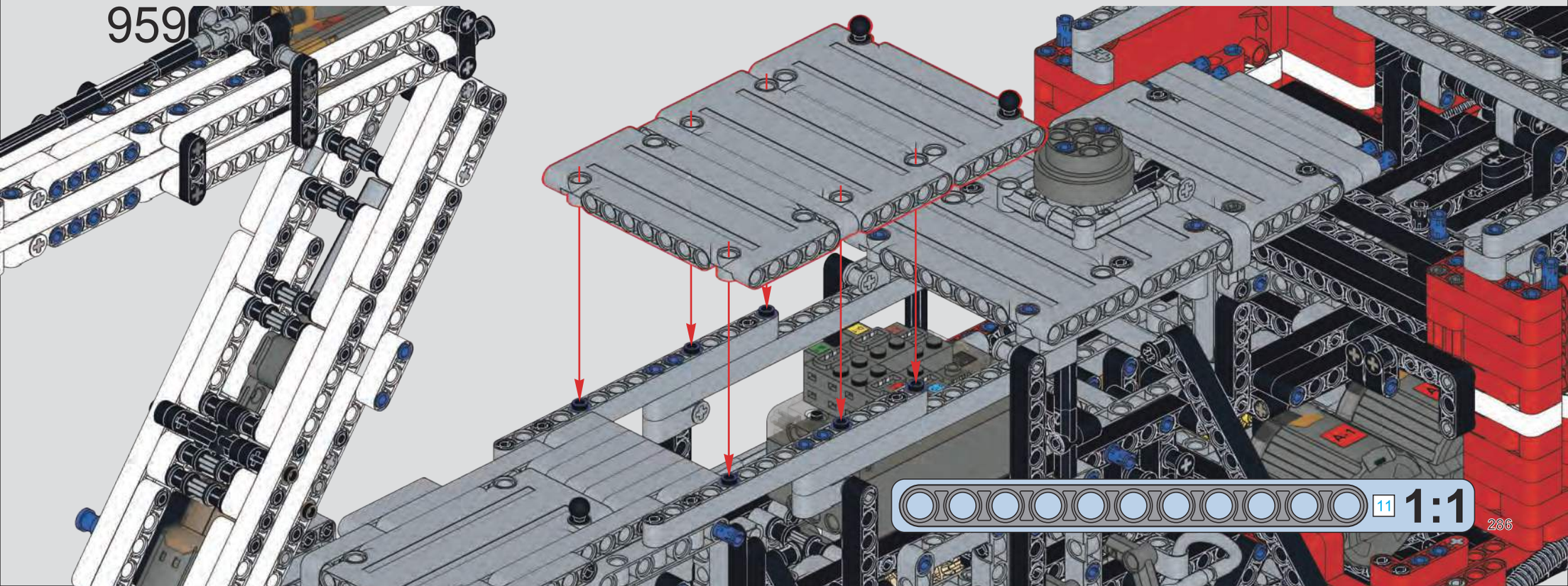

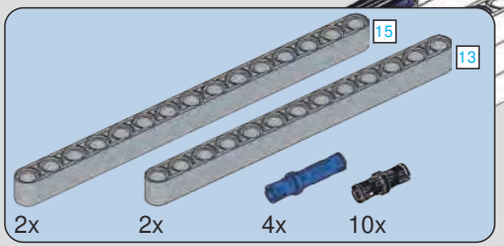

960

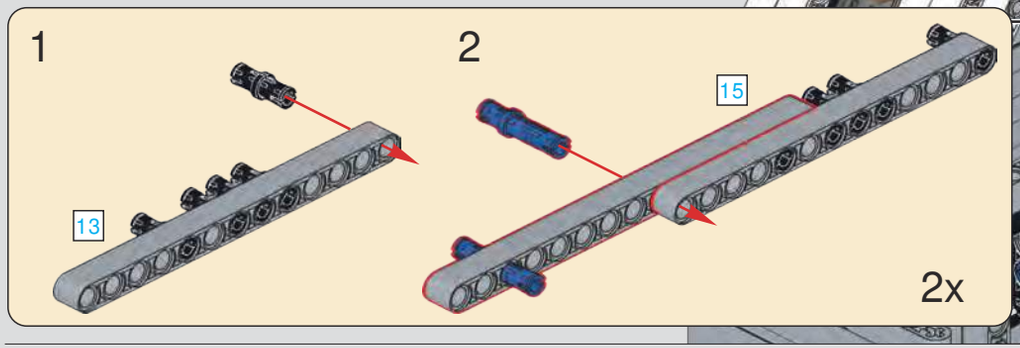

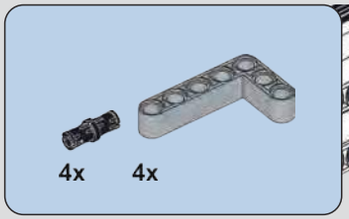

961

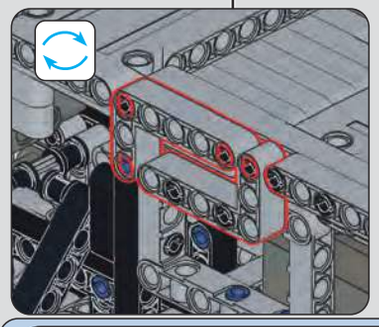

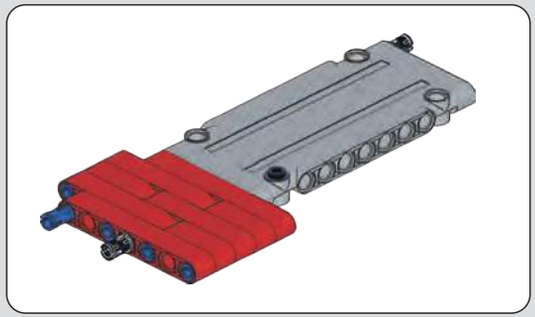

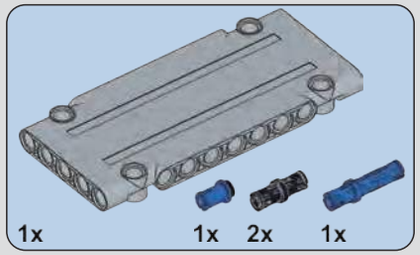

962

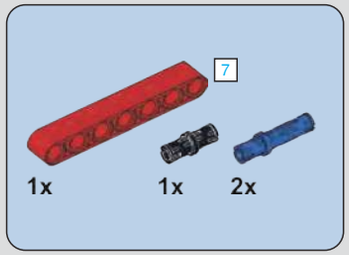

963

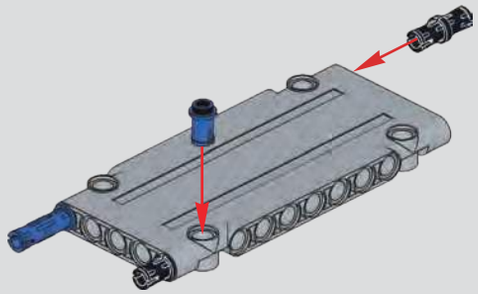

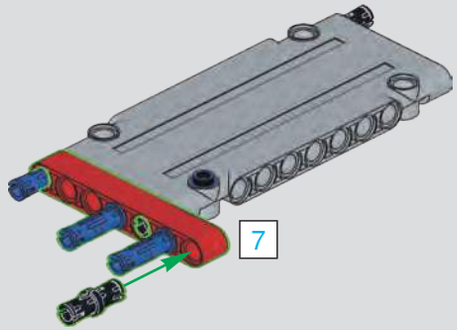

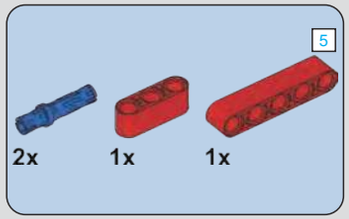

964

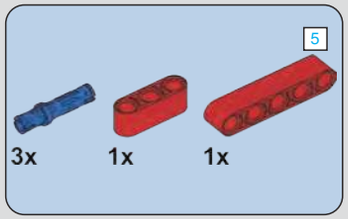

965

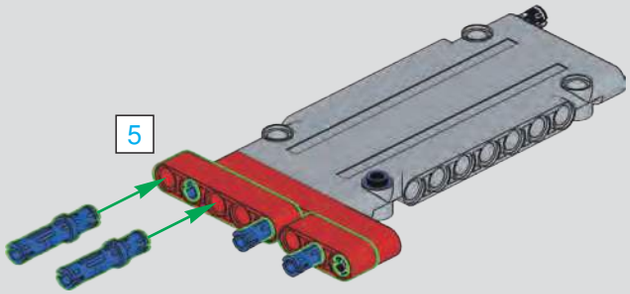

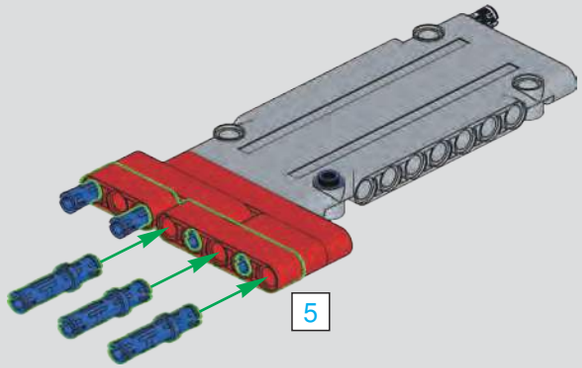

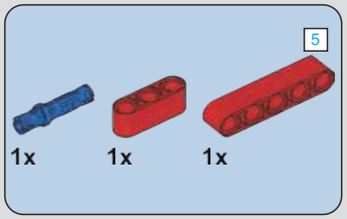

966

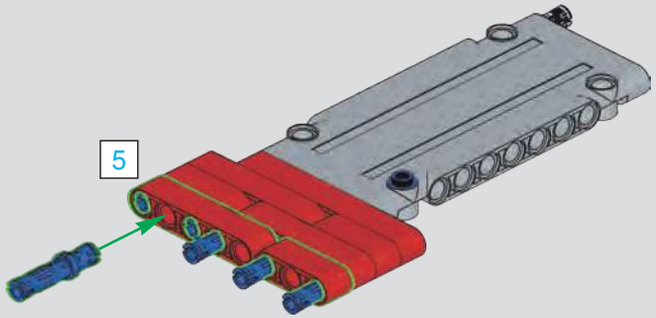

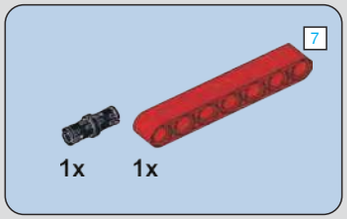

967

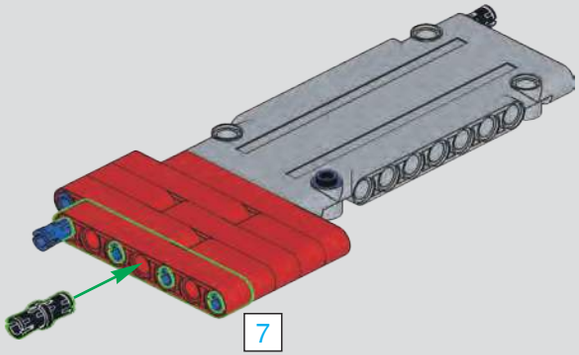

968

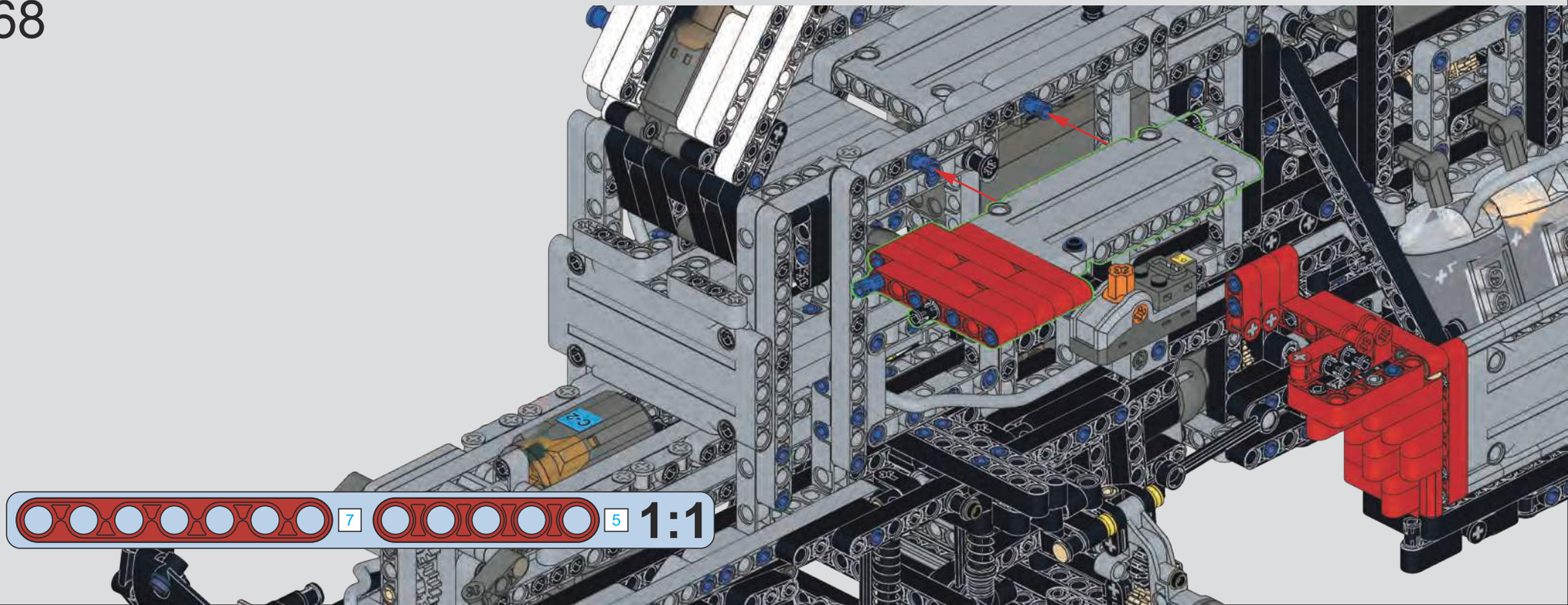

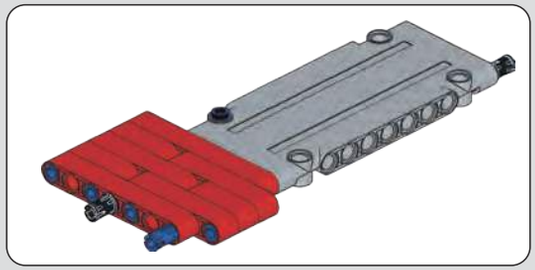

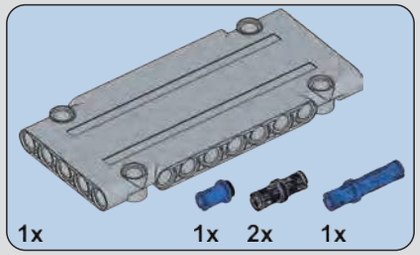

969

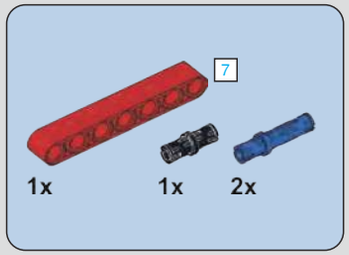

970

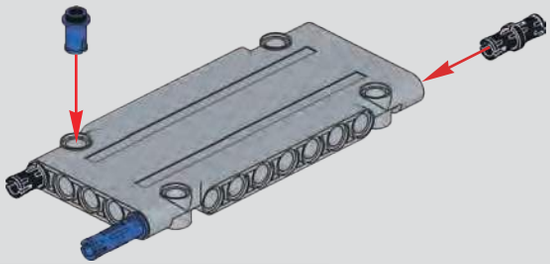

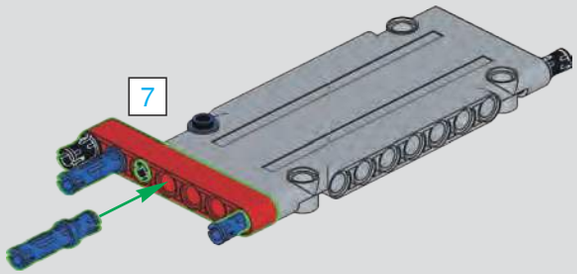

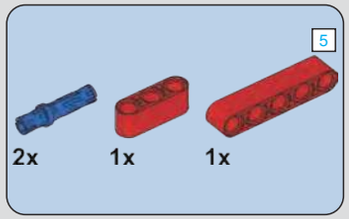

971

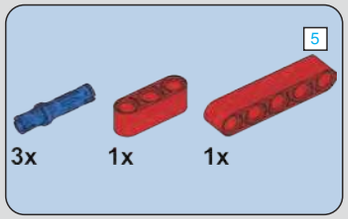

972

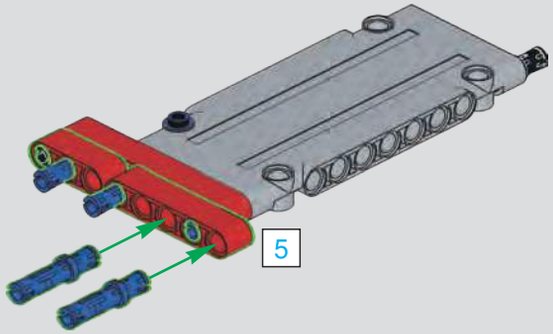

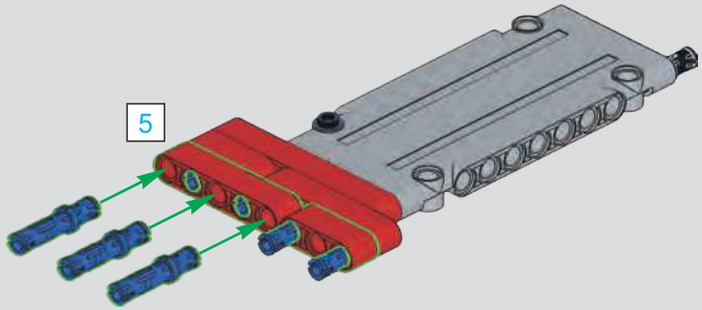

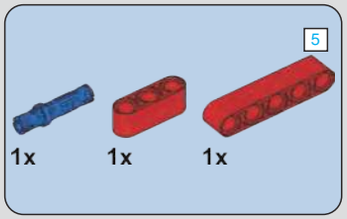

973

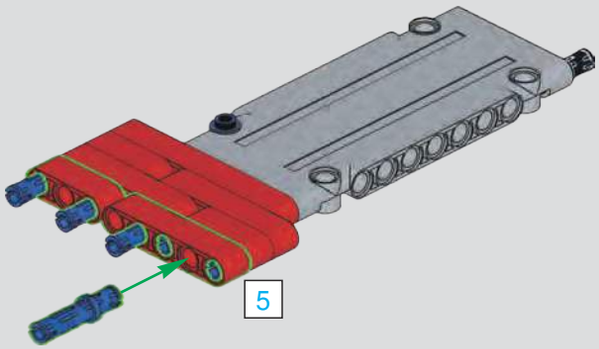

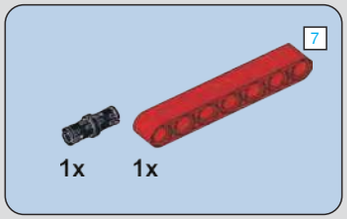

974

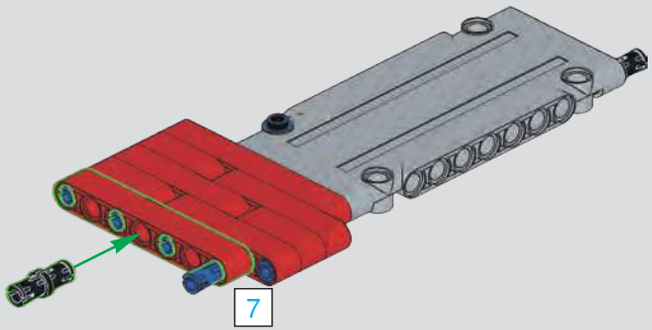

975

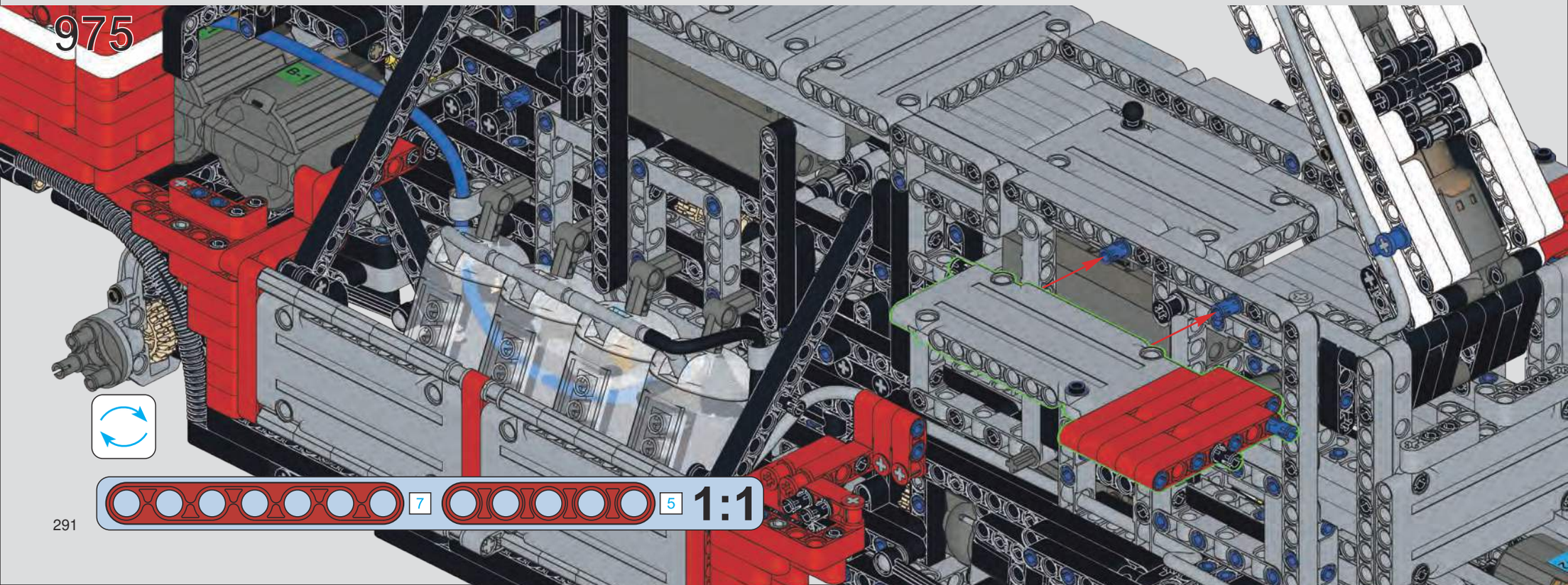

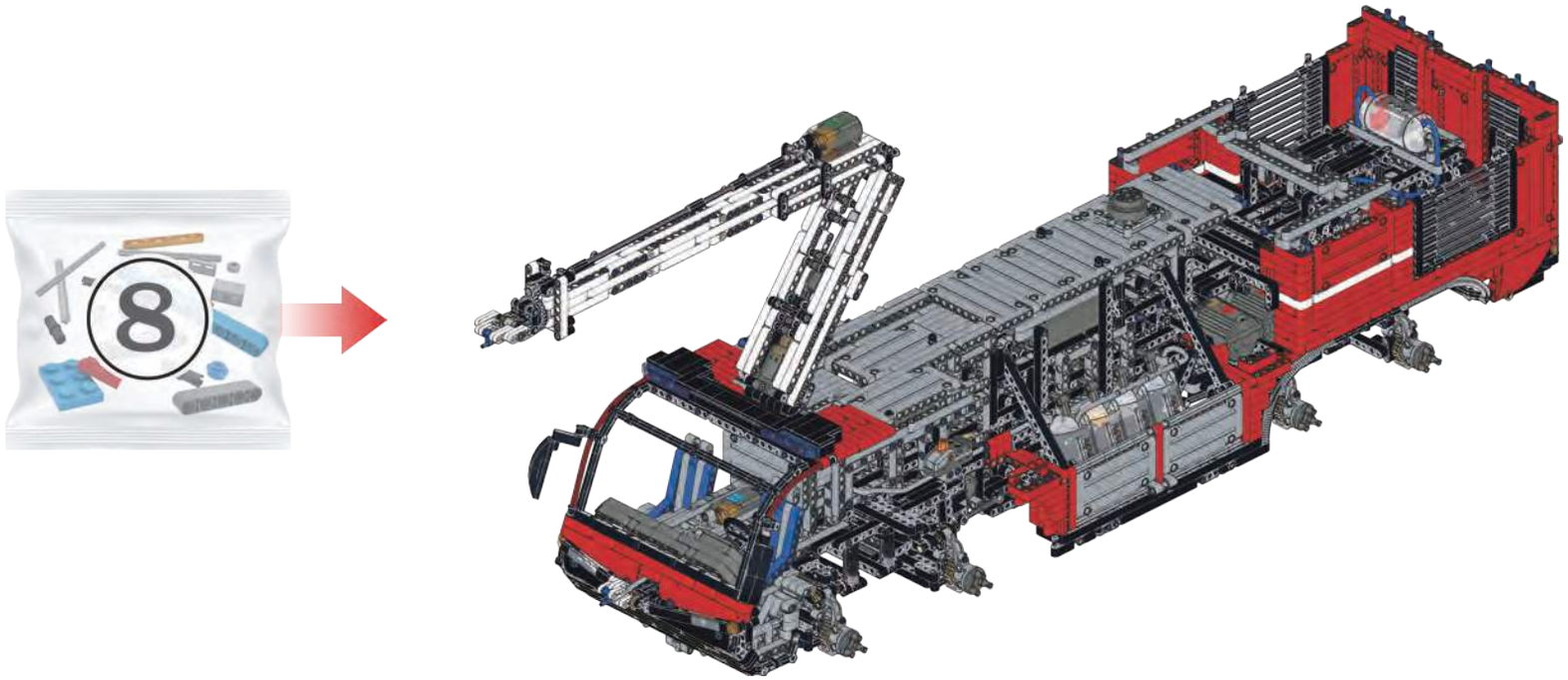

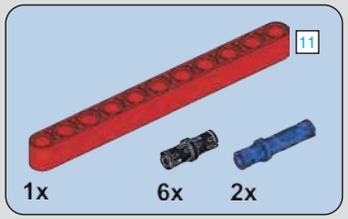

976

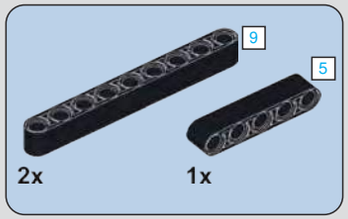

977

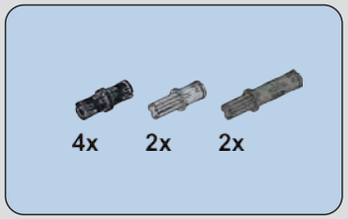

978

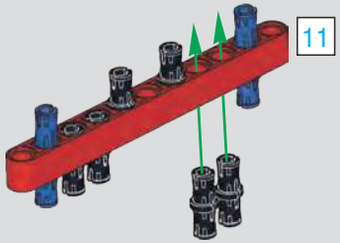

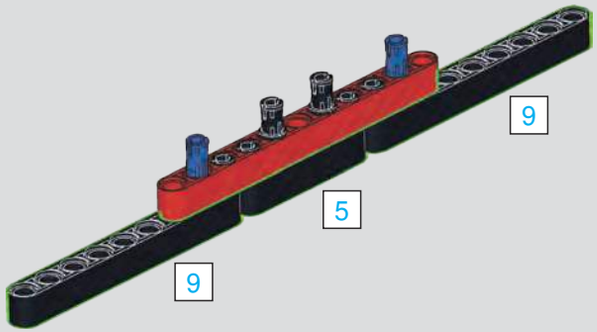

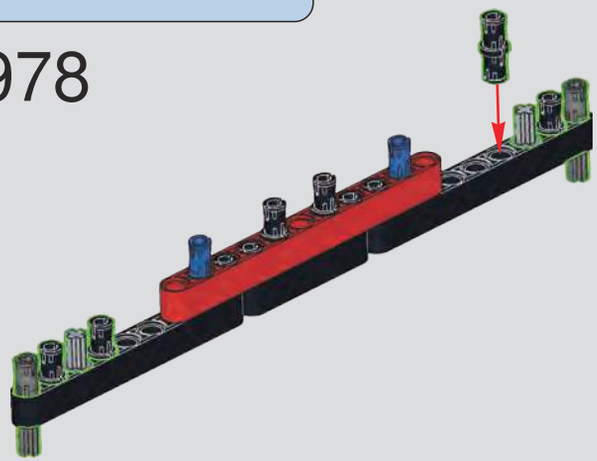

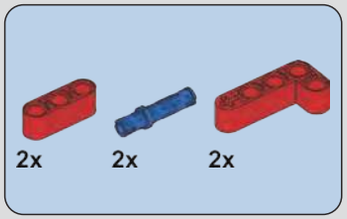

979

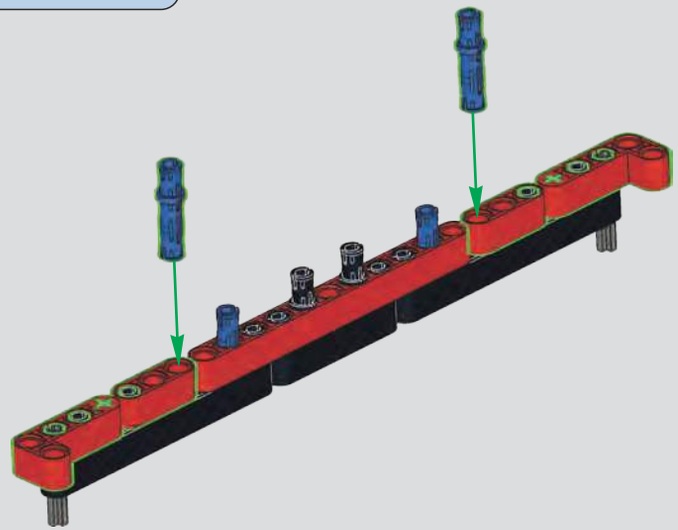

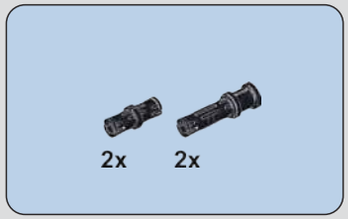

980

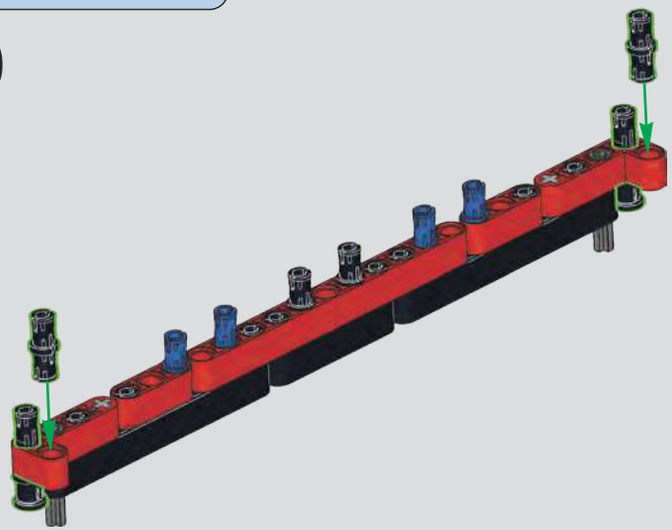

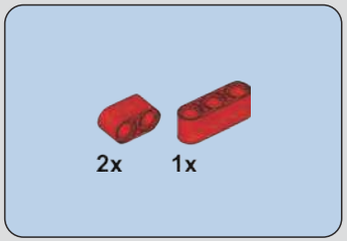

981

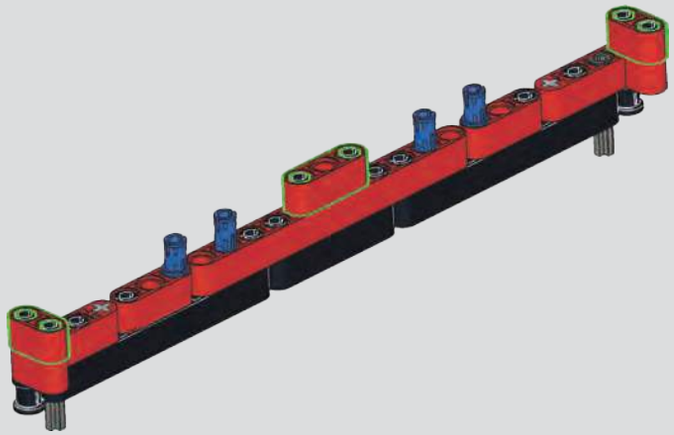

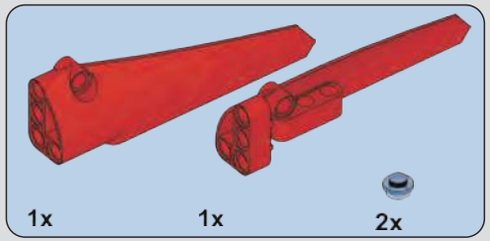

982

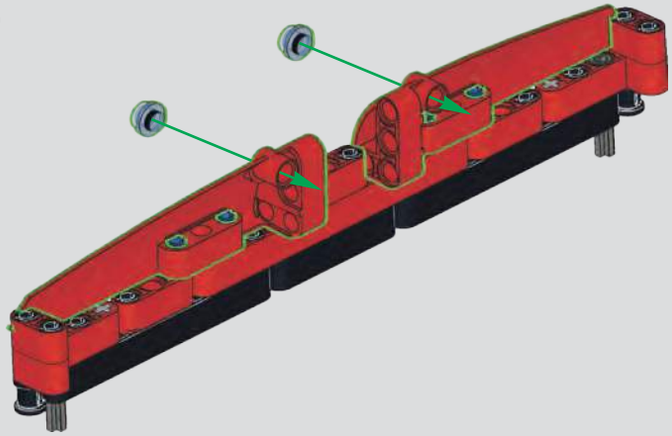

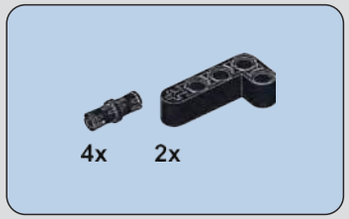

983

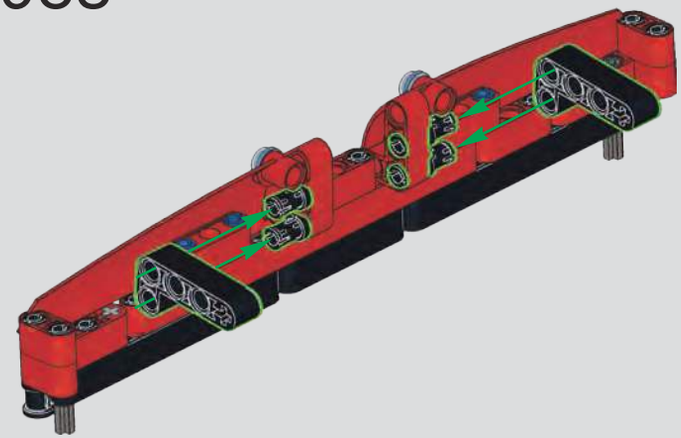

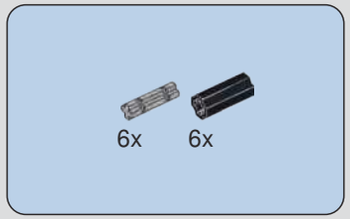

984

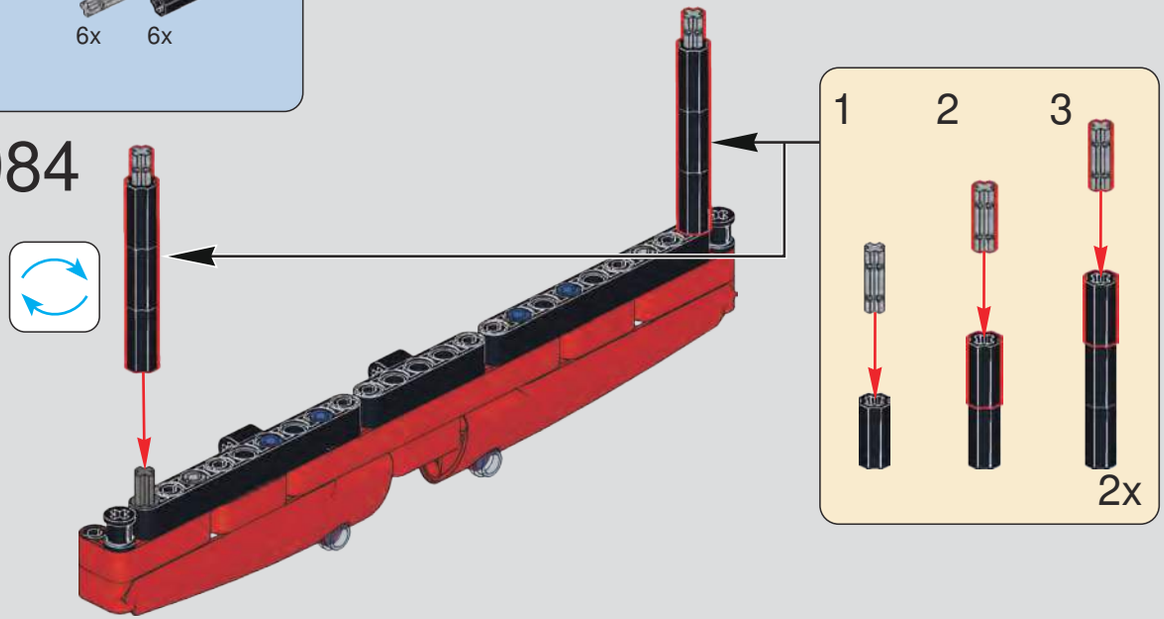

985

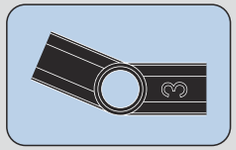

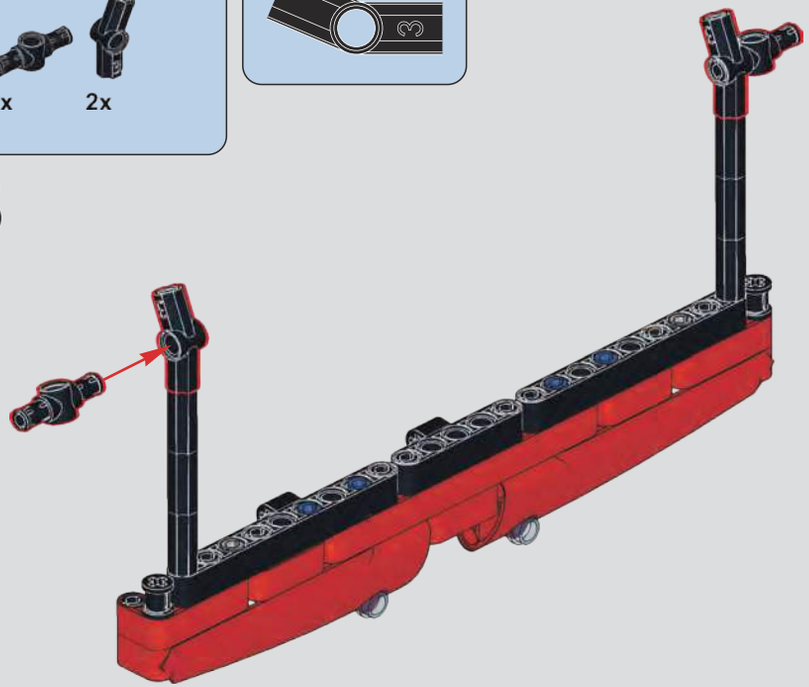

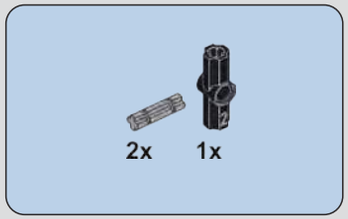

986

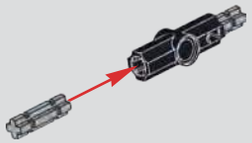

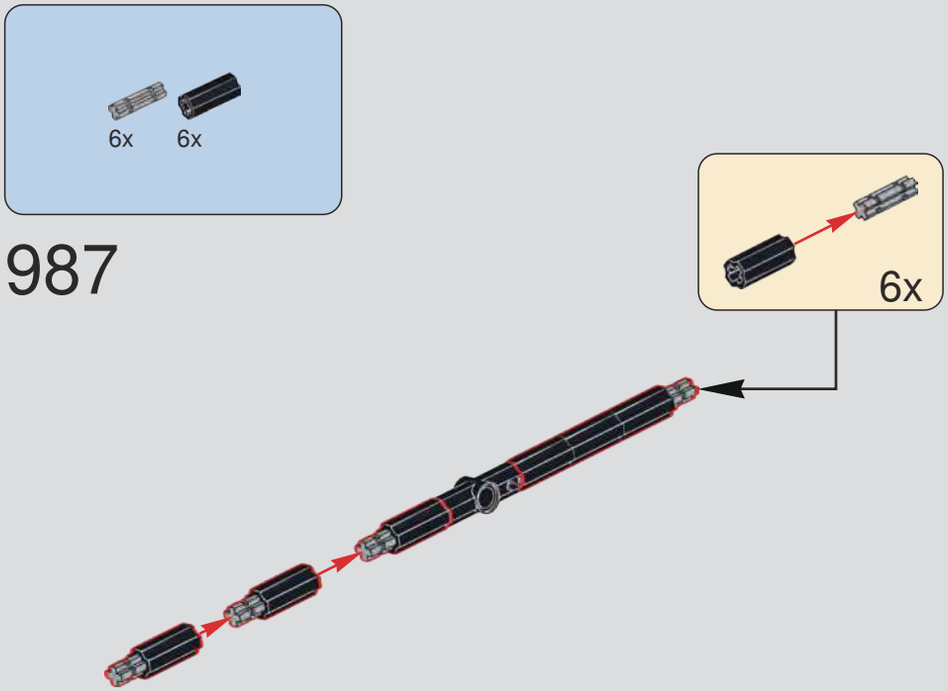
6x
6x
987
6x

2x
2x
988

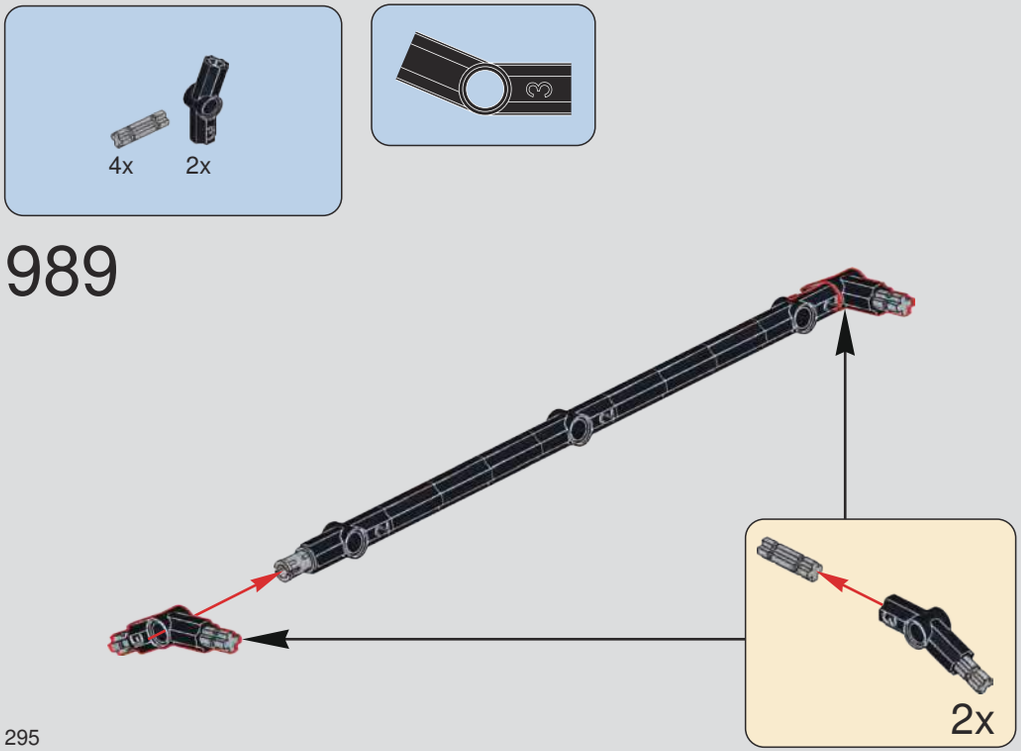
4x
2x
989
2x

990

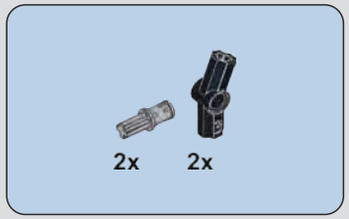

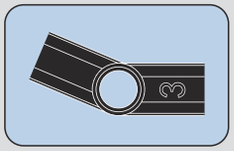

991

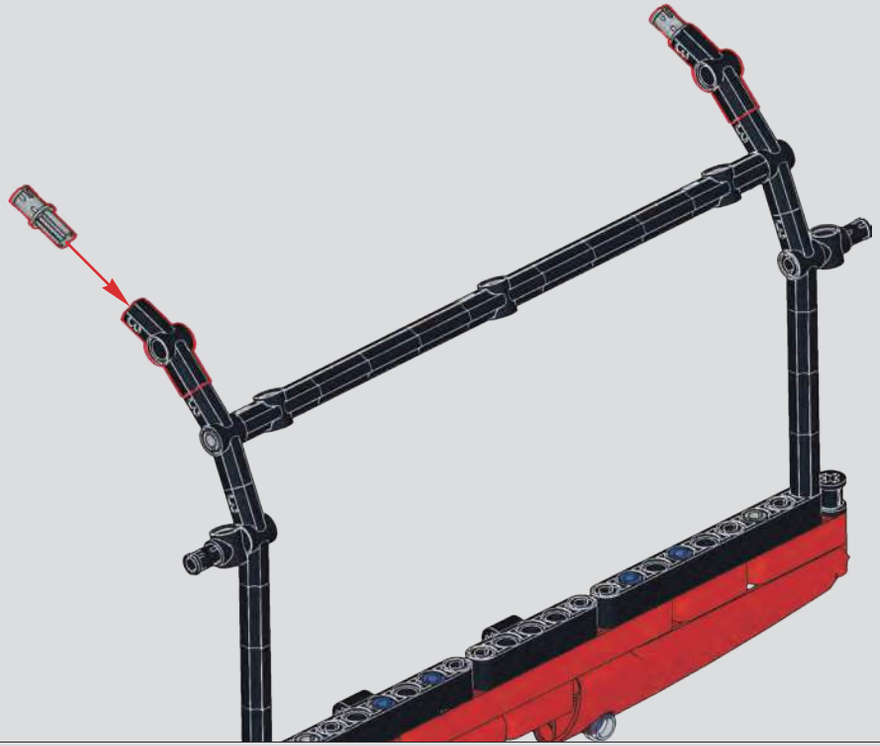

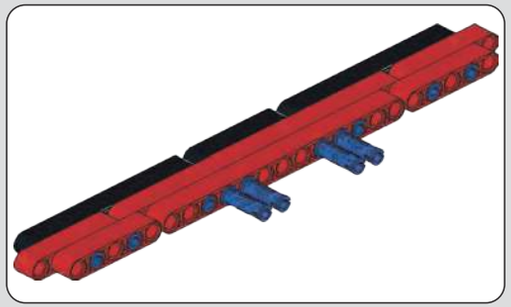

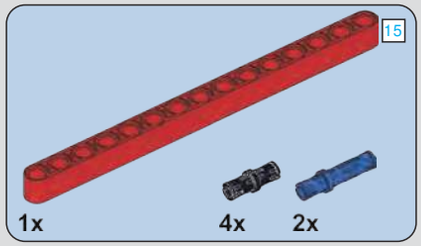

992

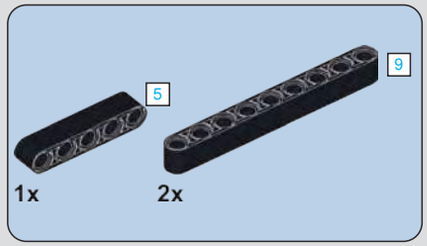

993

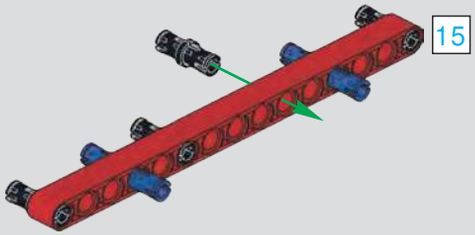

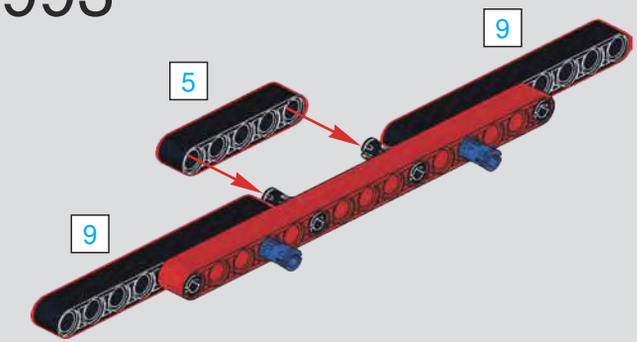

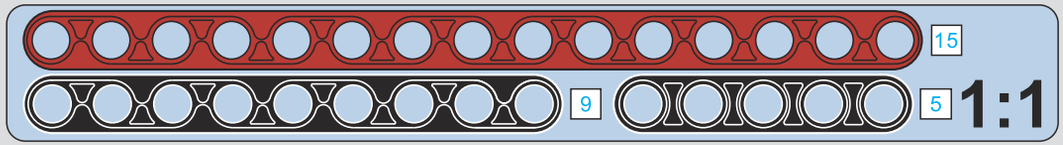

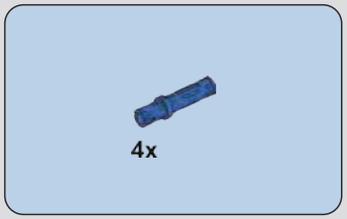

994

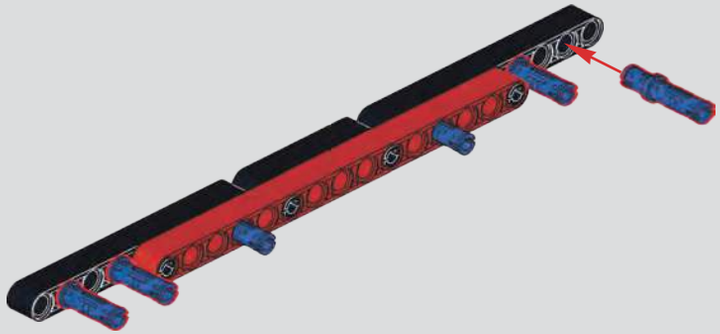

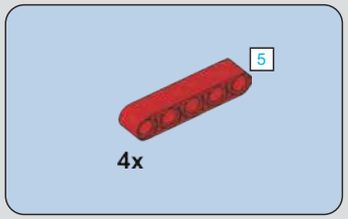

995

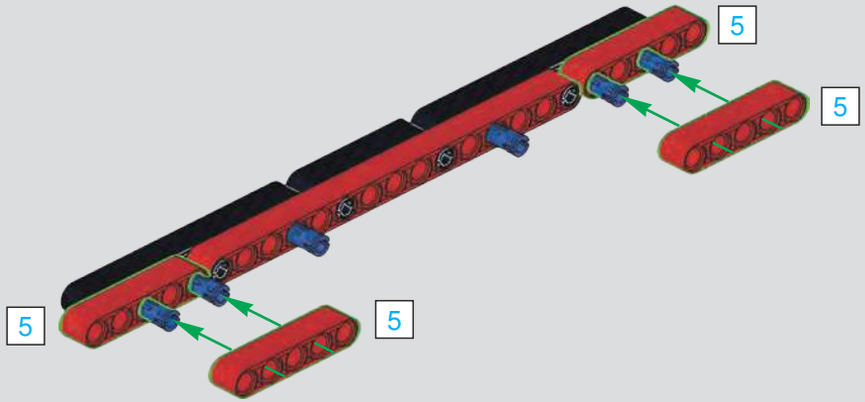

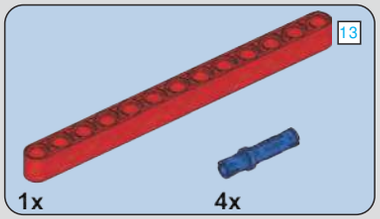

996

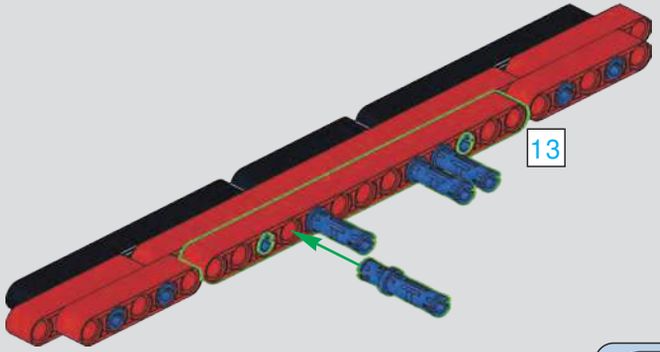

997

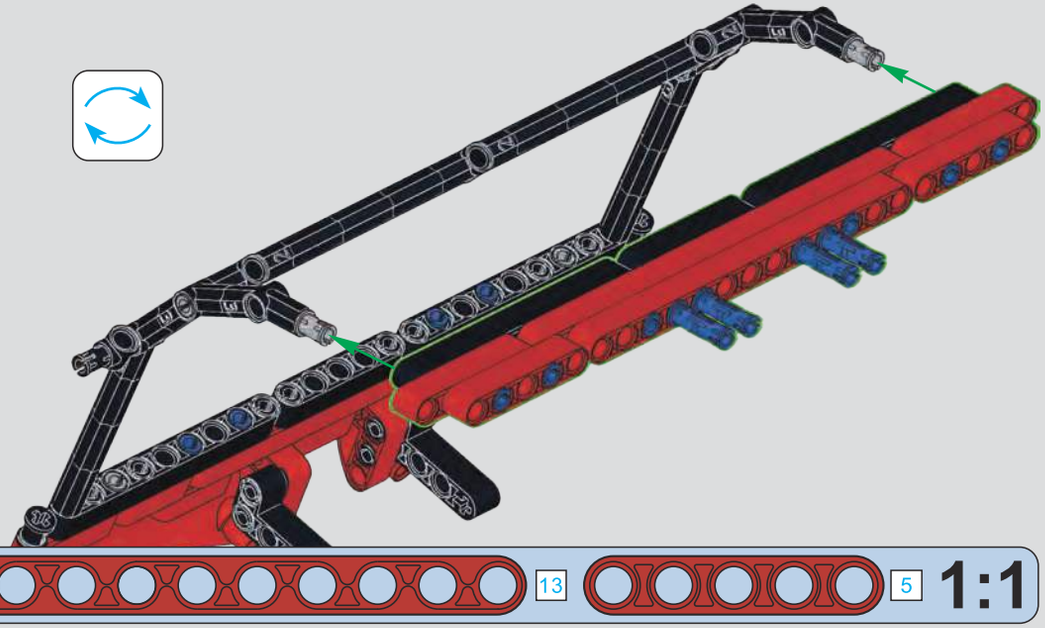

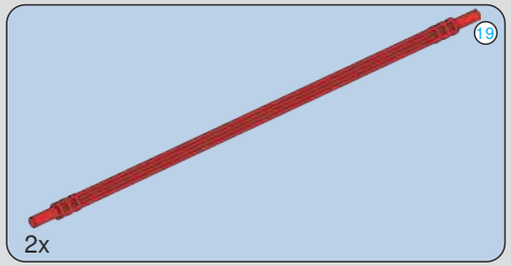

998

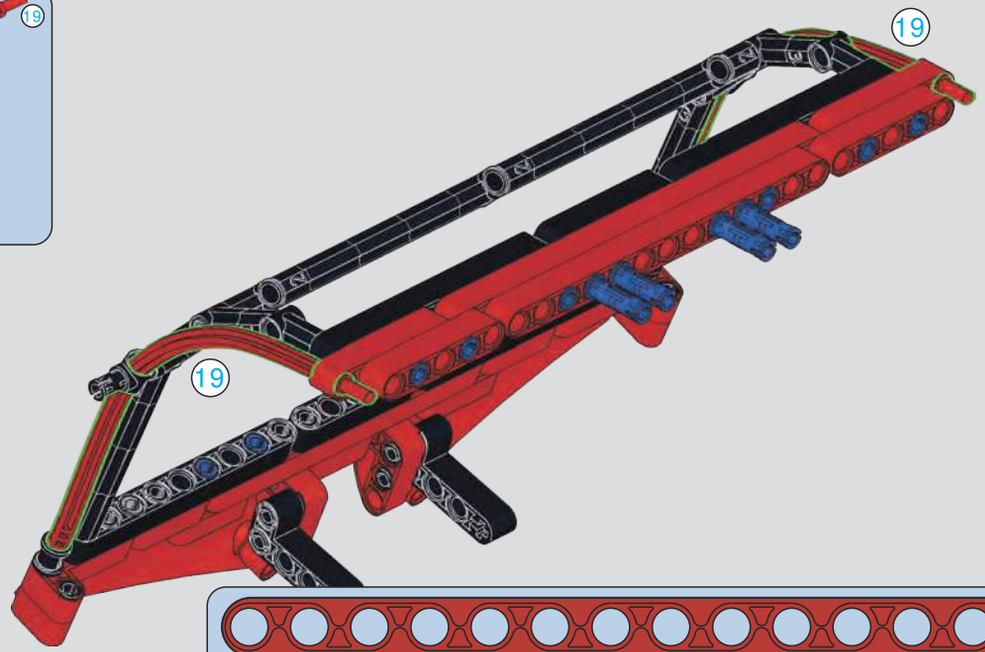

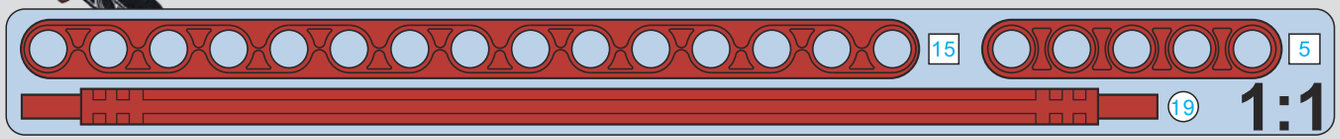

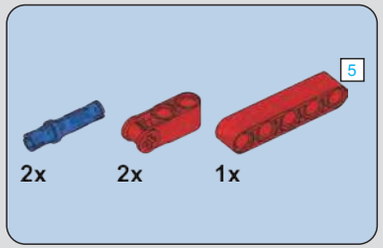

999

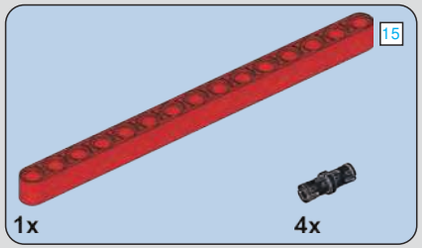

1000

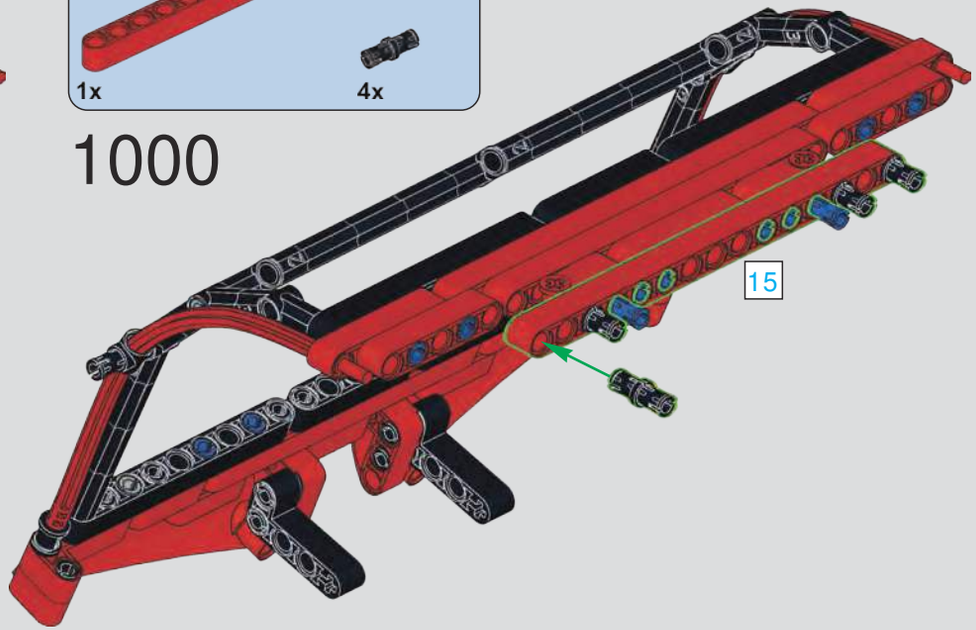

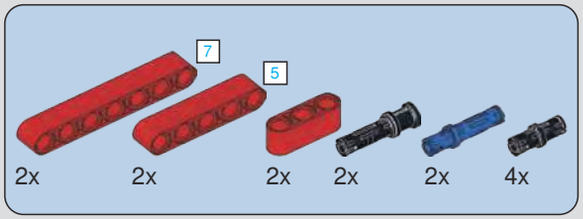

1001

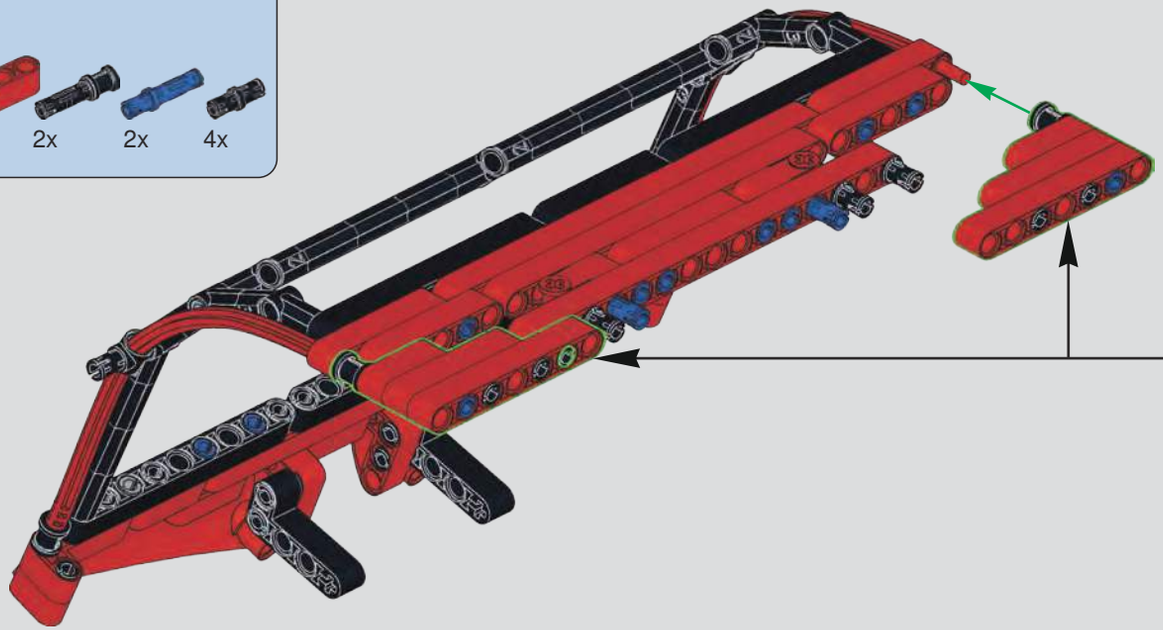

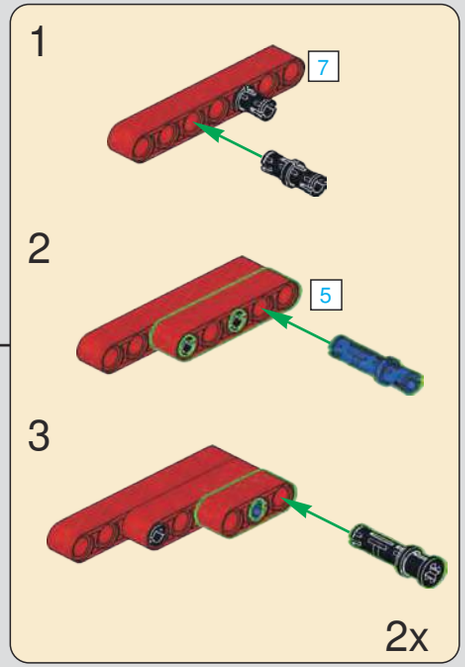

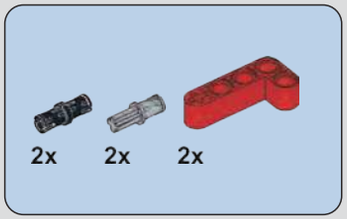

1002

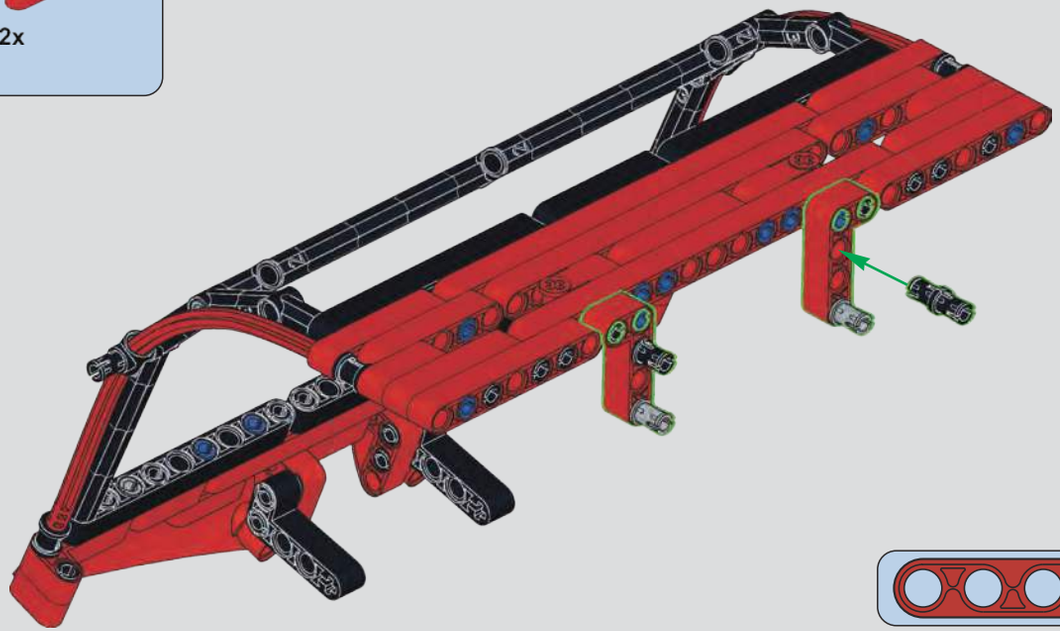

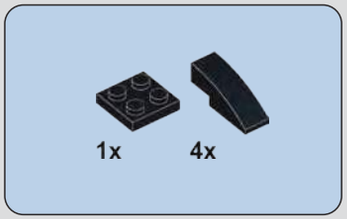

1003

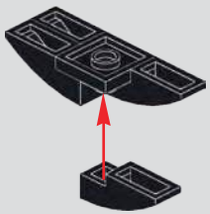

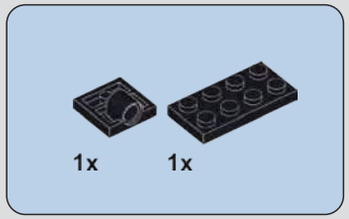

1004

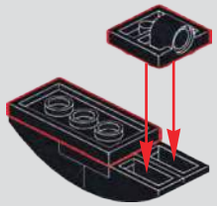

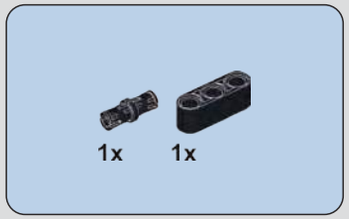

1005

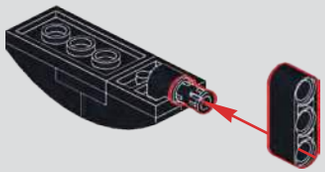

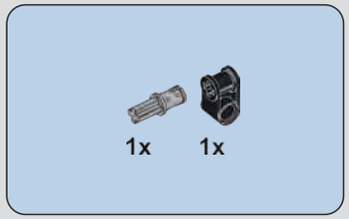

1006

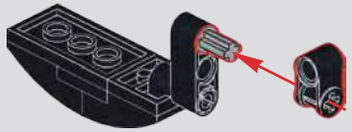

2x

1007

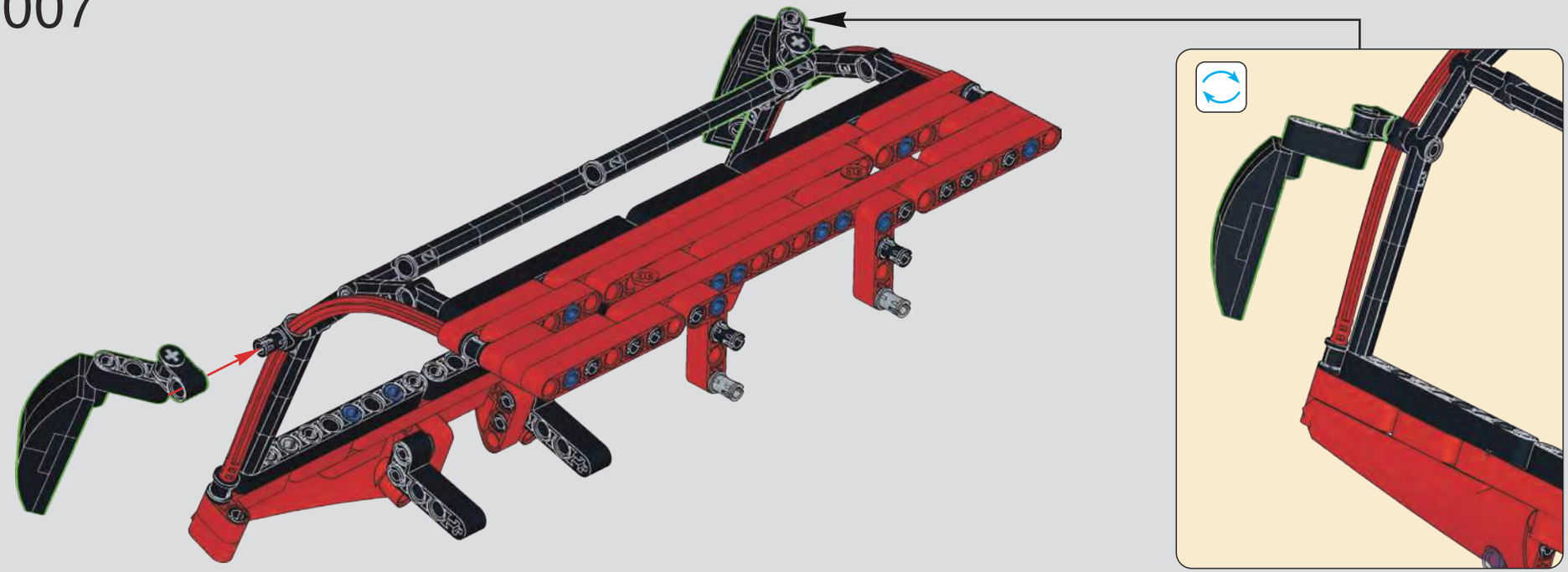

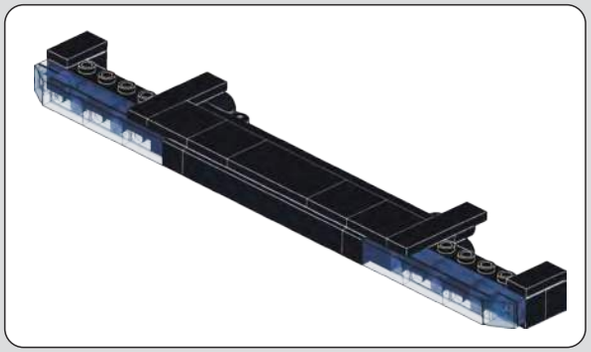

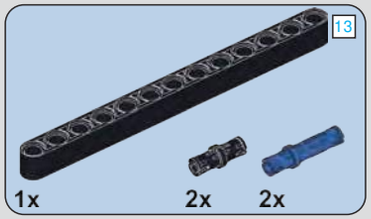

1008

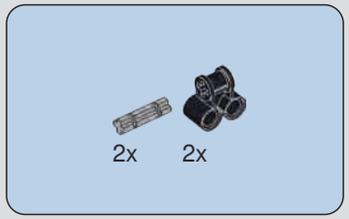

1009

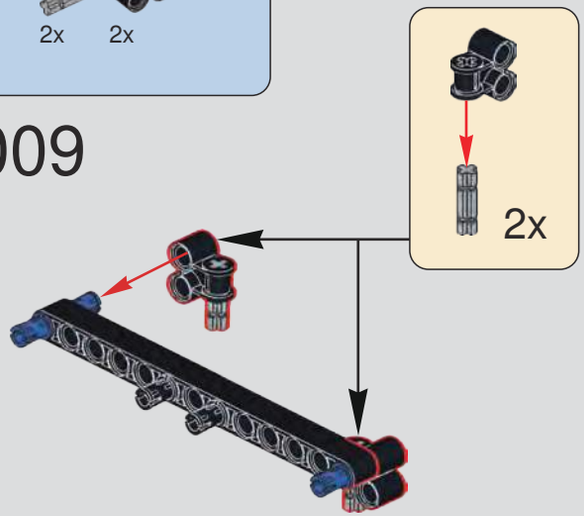

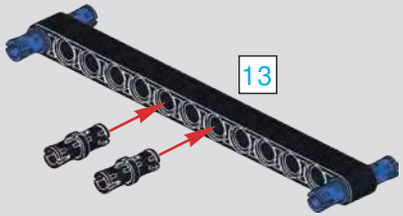

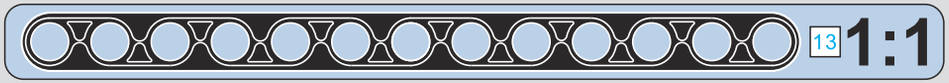

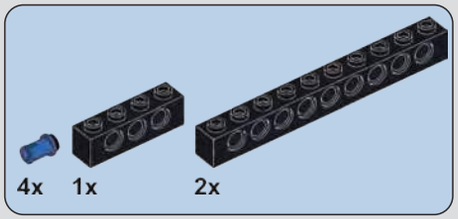

1010

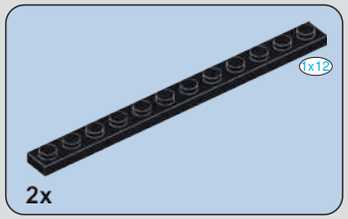

1011

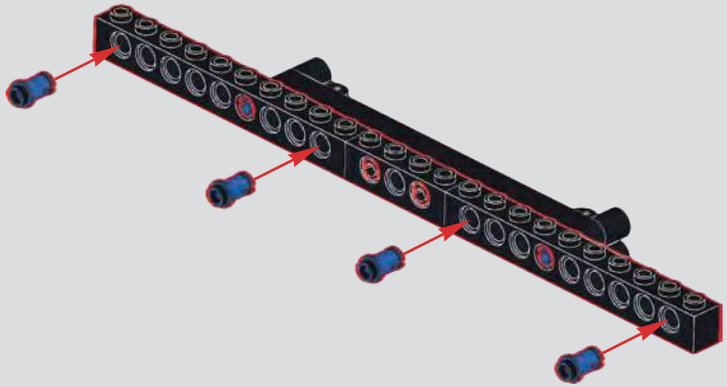

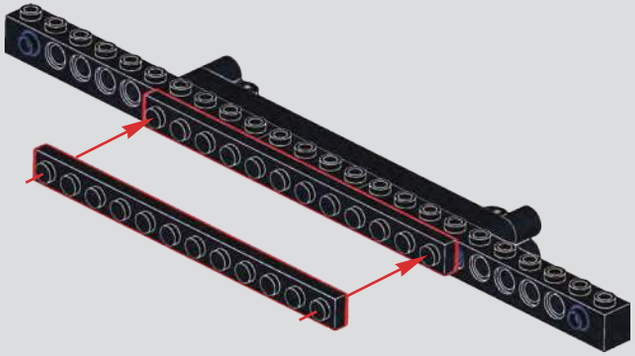

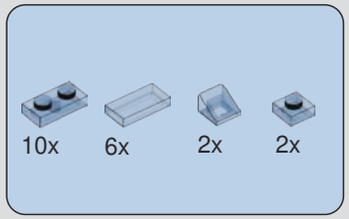

1012

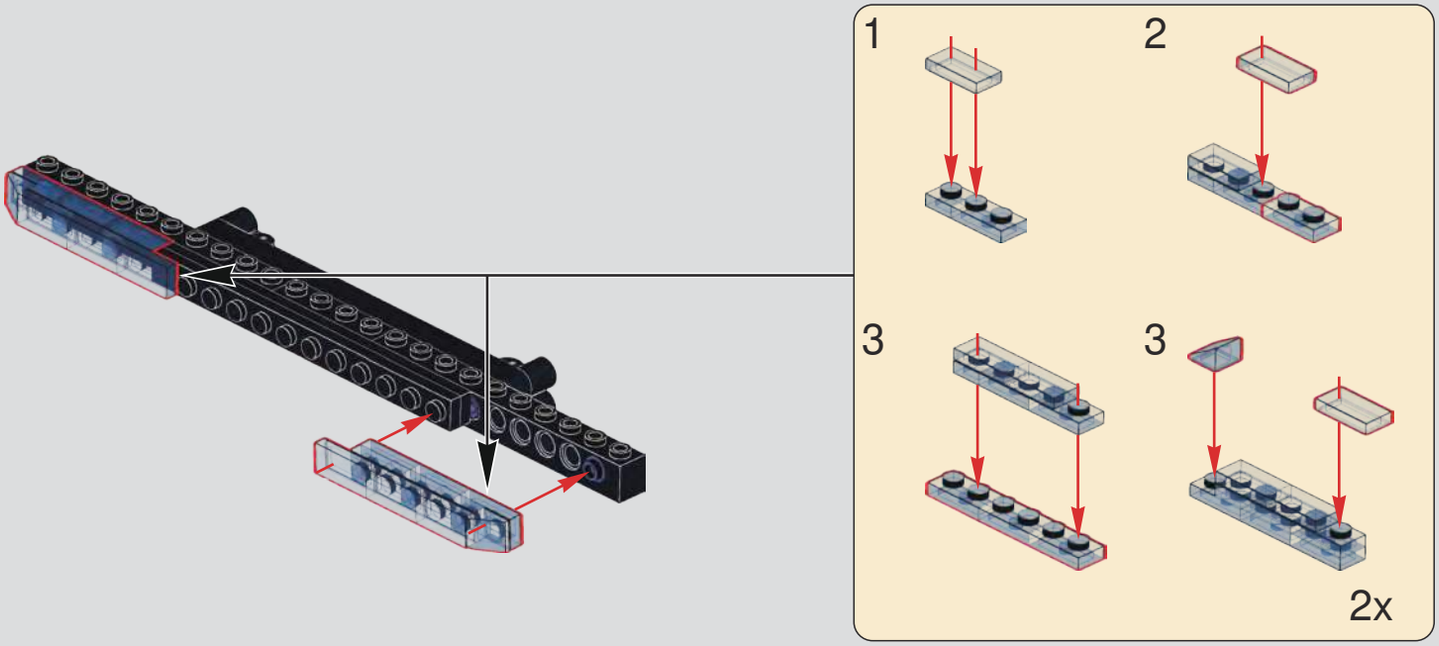

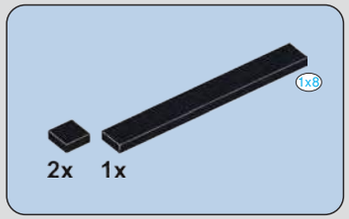

1013

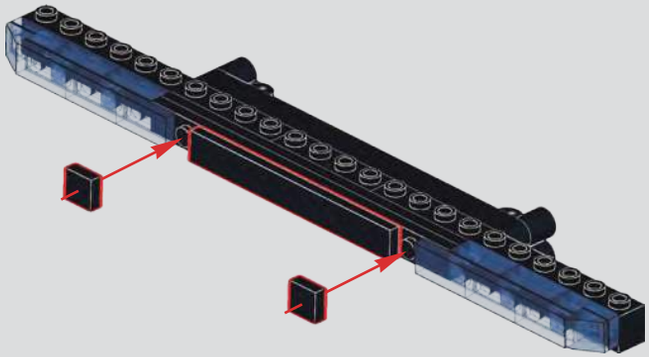

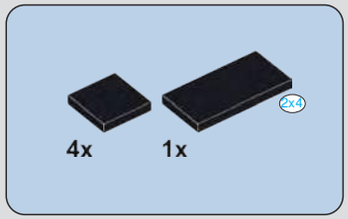

1014

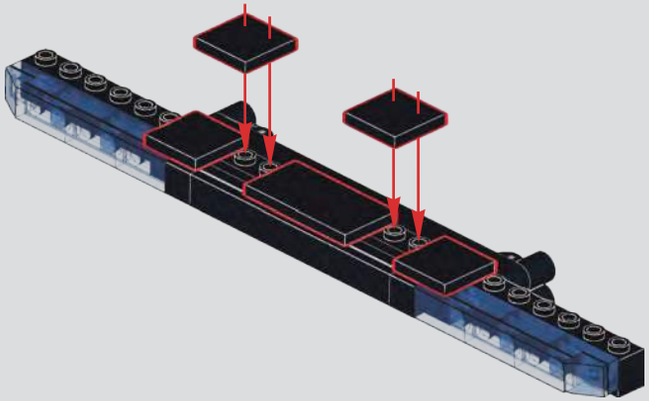

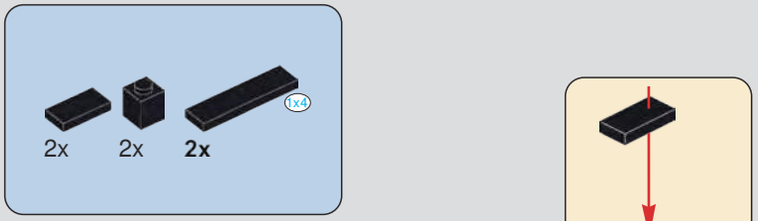

1015

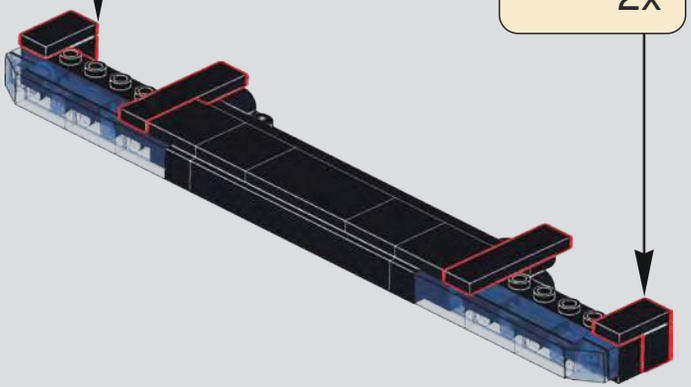

1016

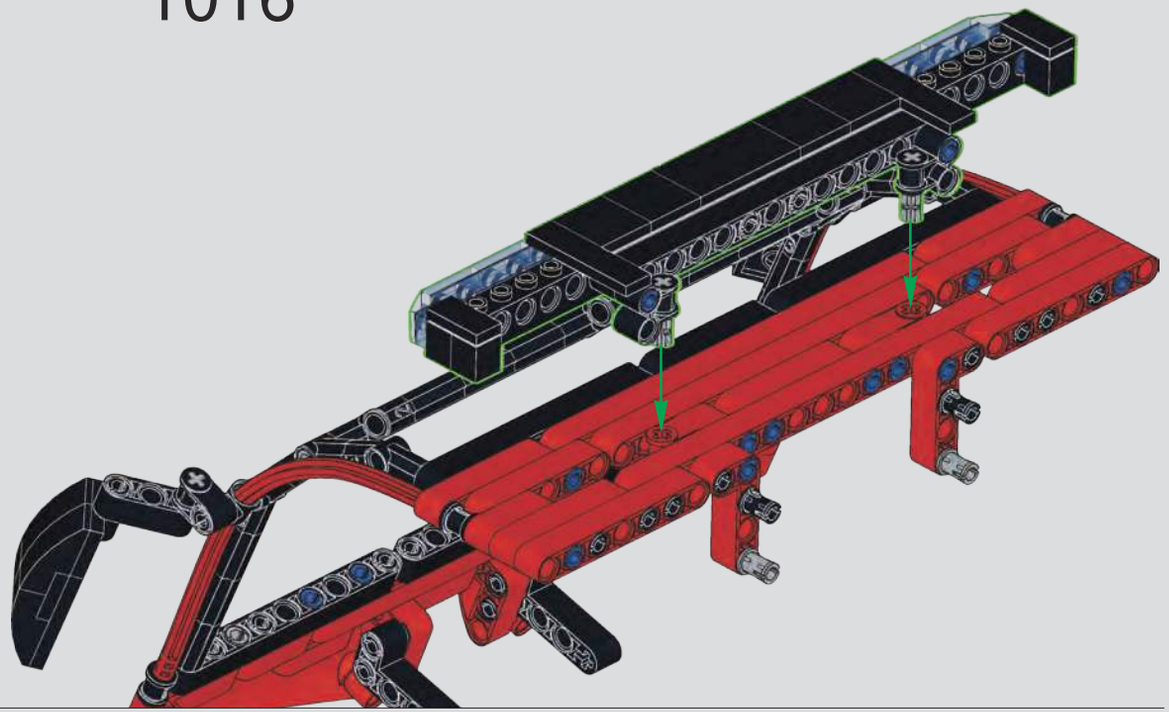

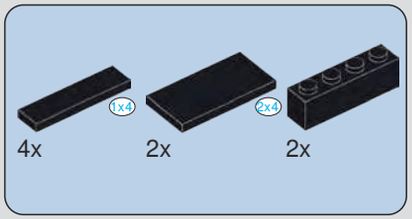

1017

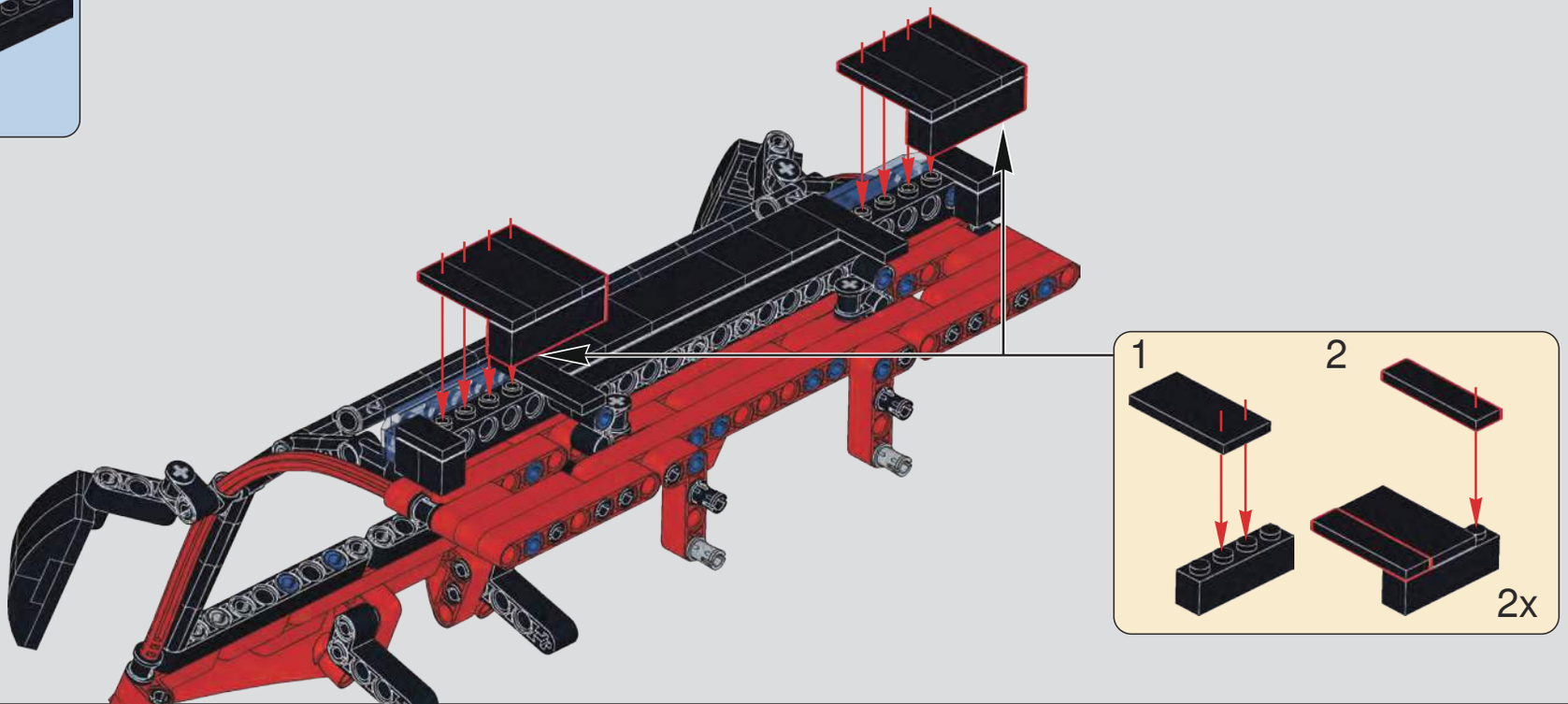

1018

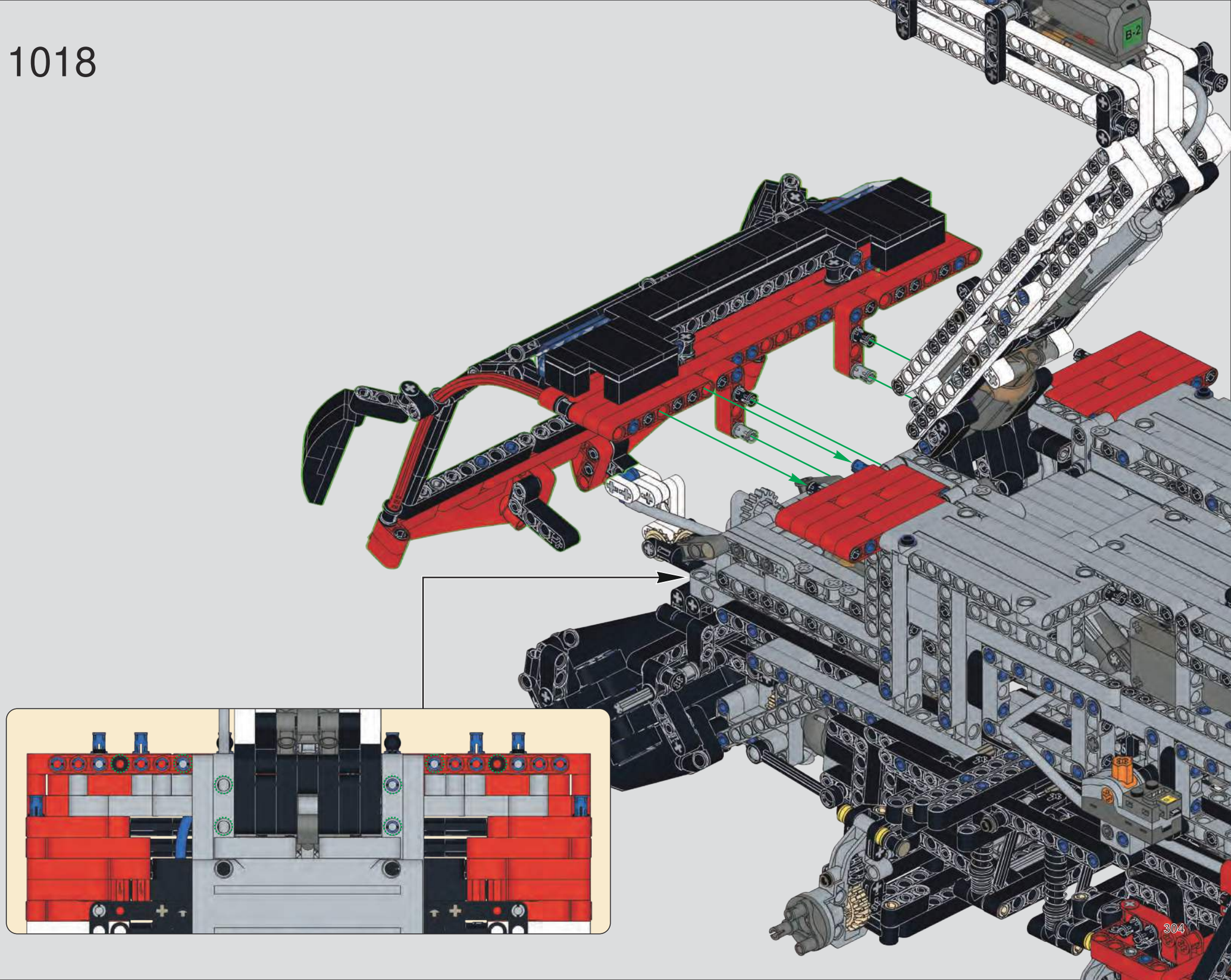

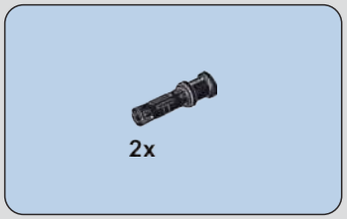

1019

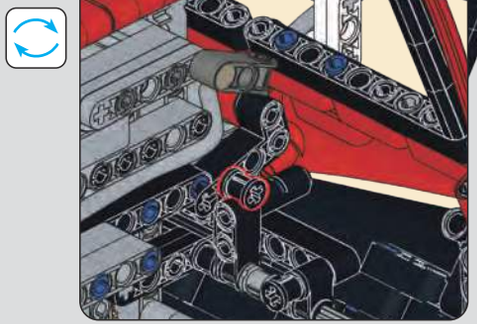

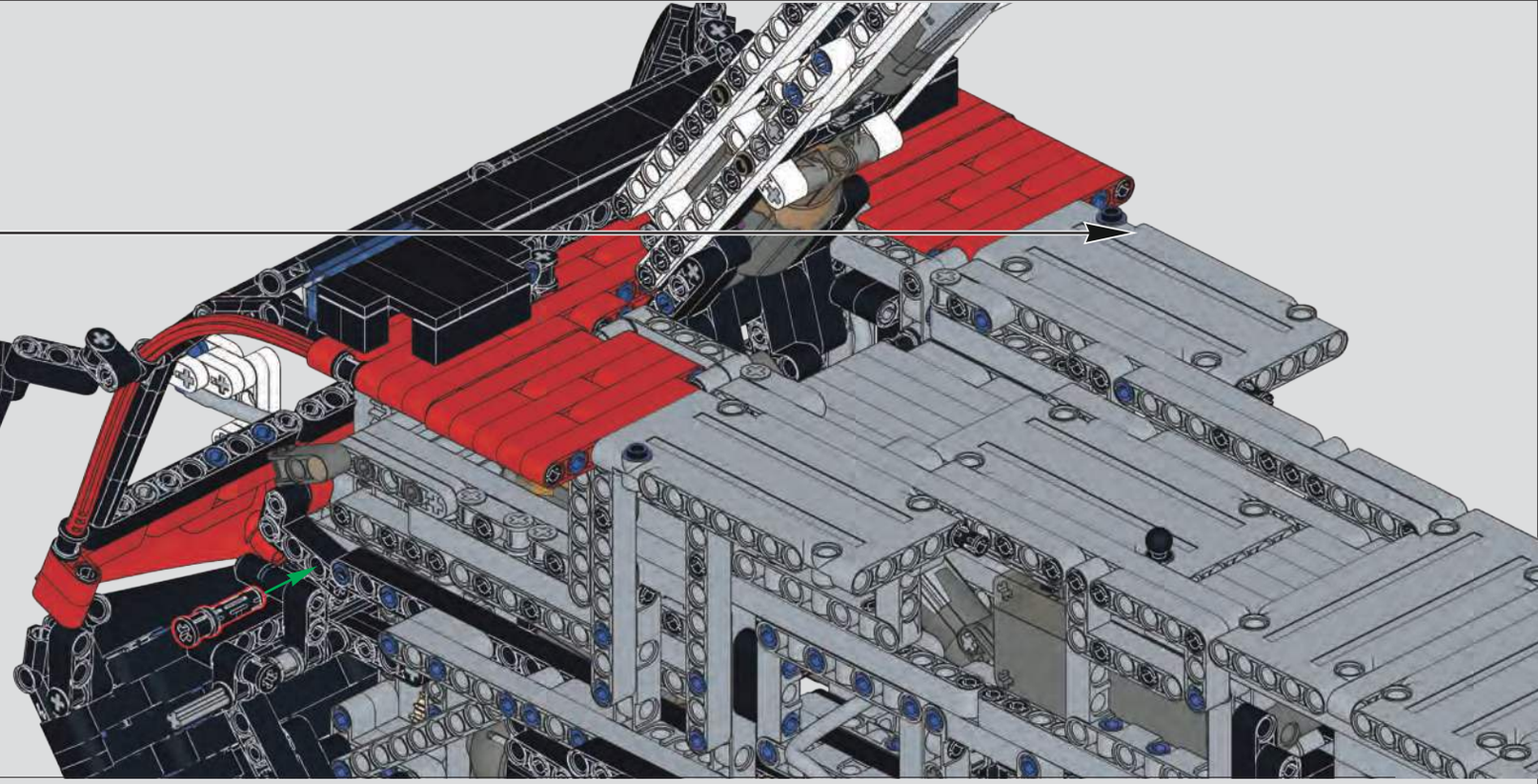

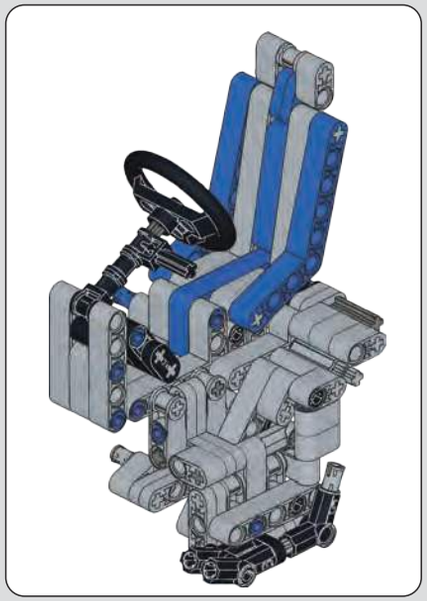

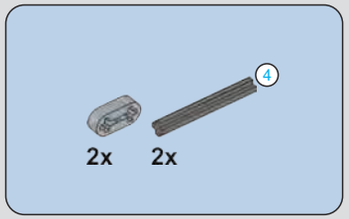

1020

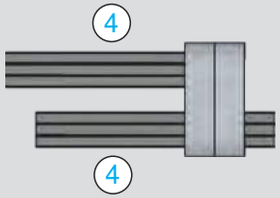

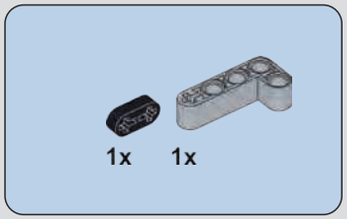

1021

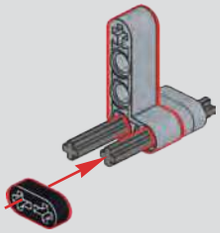

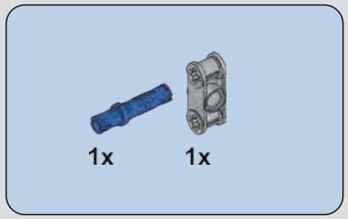

1022

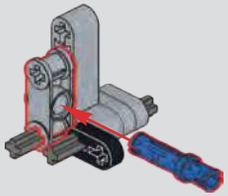

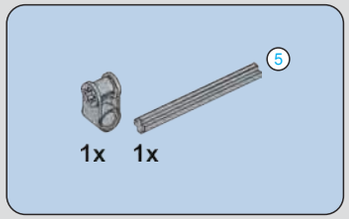

1023

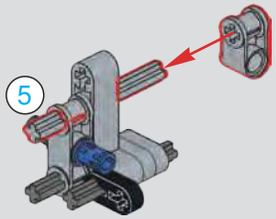

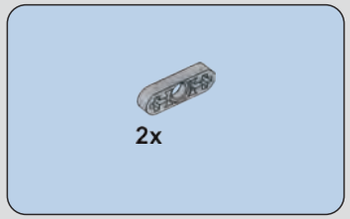

1024

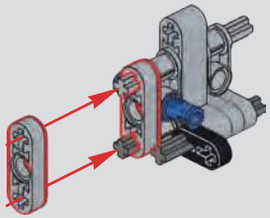

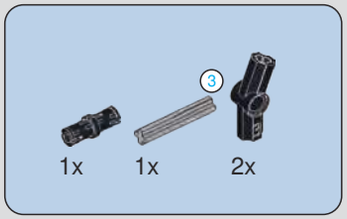

1025

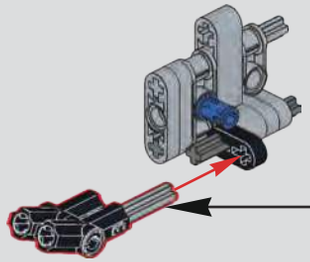

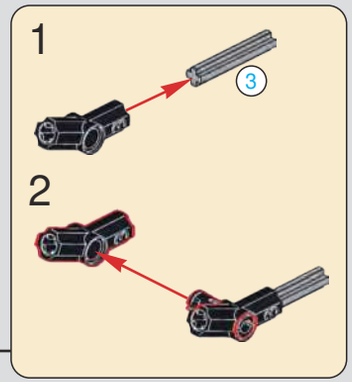

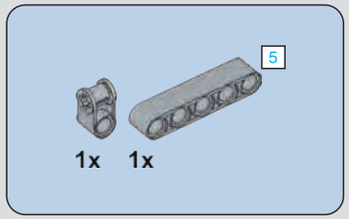

1026

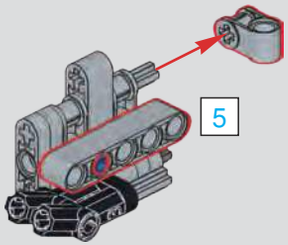

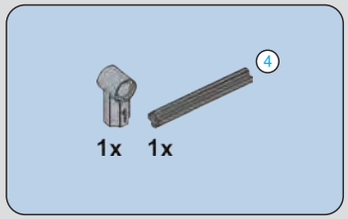

1027

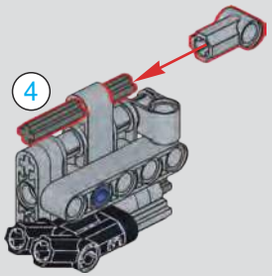

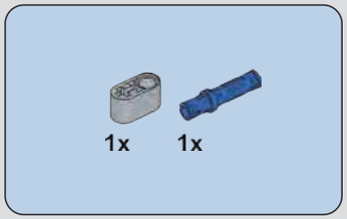

1028

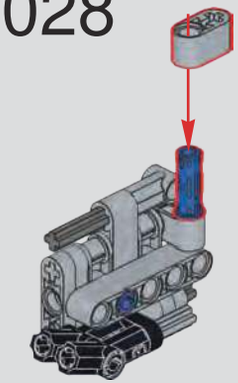

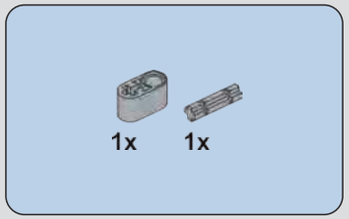

1029

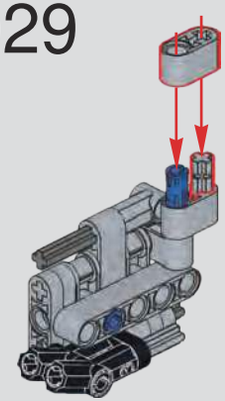

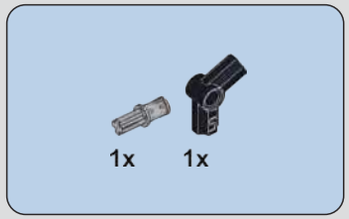

1030

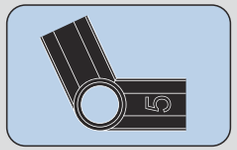

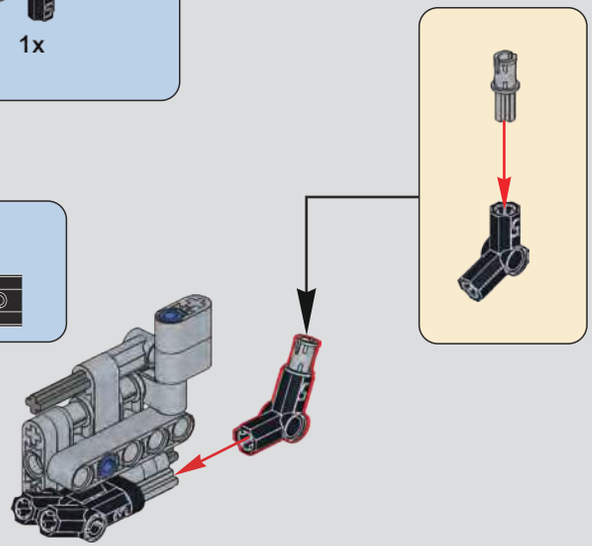

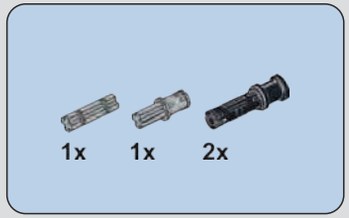

1031

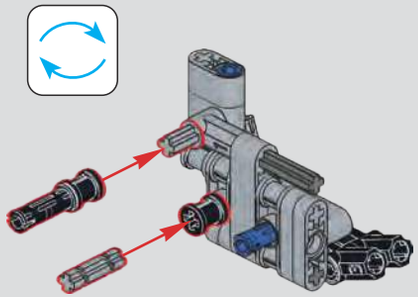

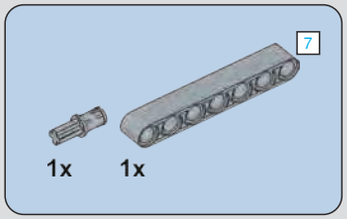

1032

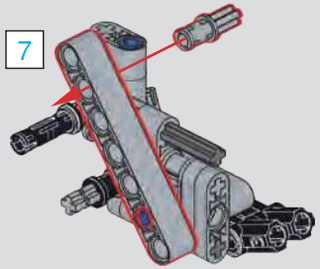

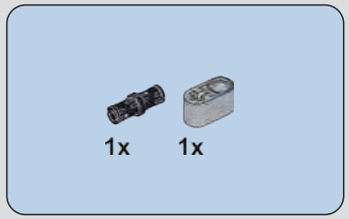

1033

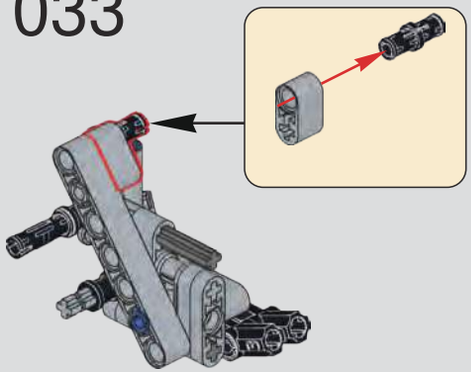

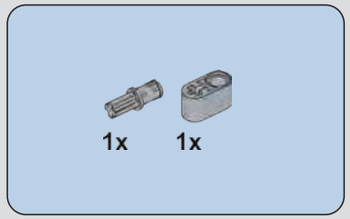

1034

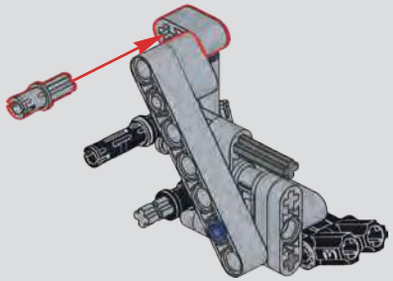

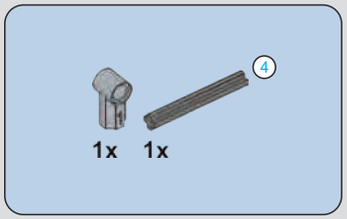

1035

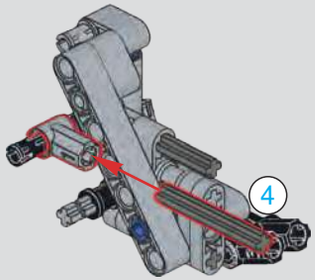

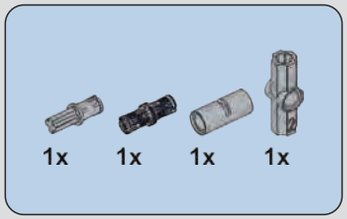

1036

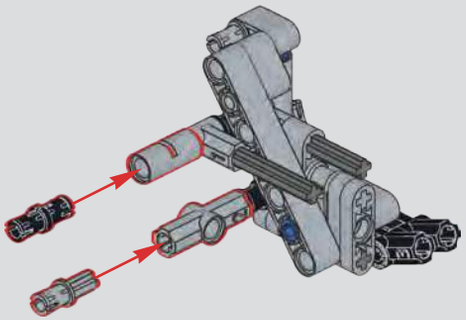

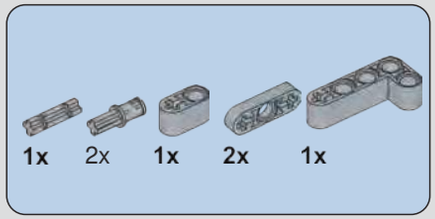

1037

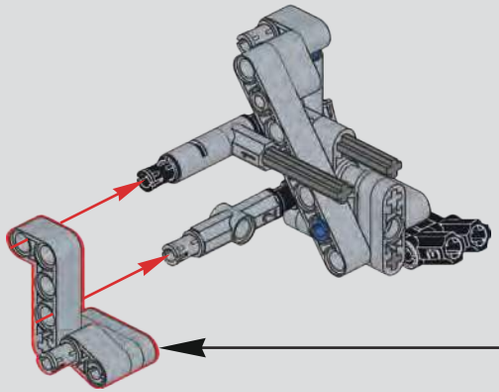

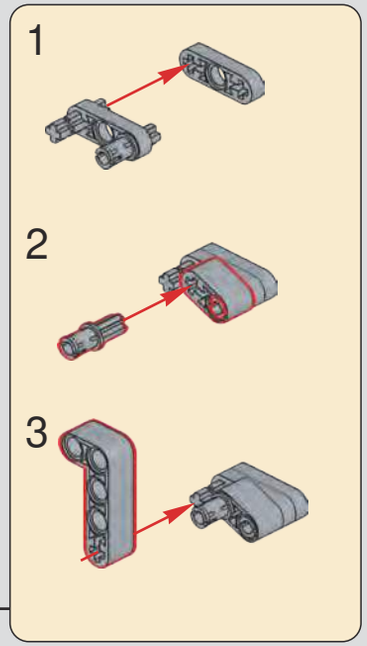

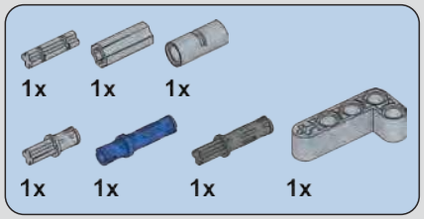

1038

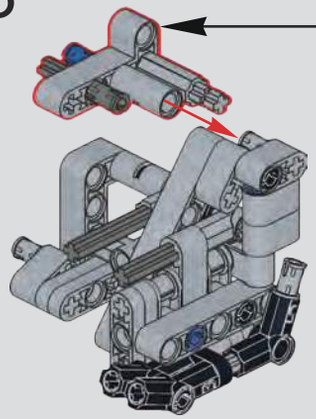

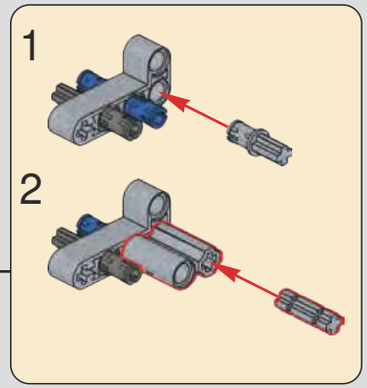

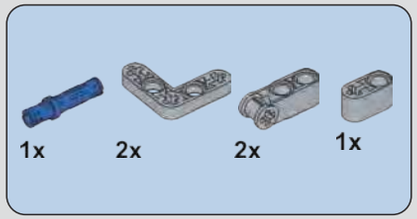

1039

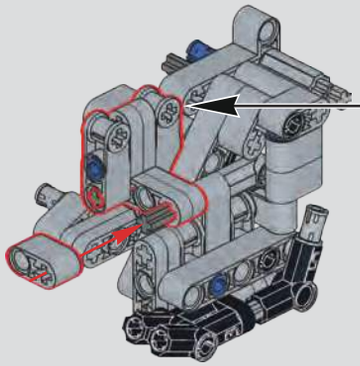

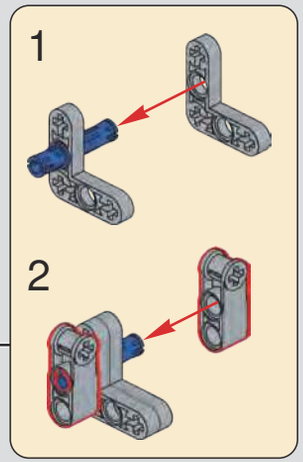

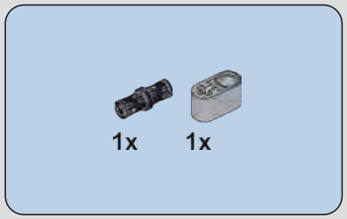

1040

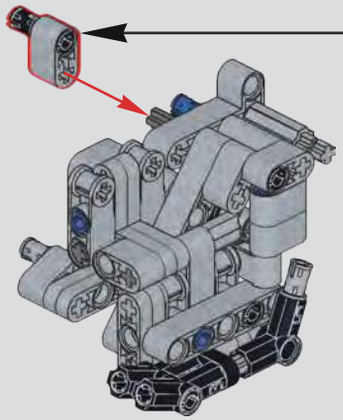

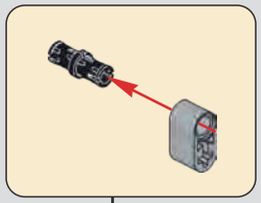

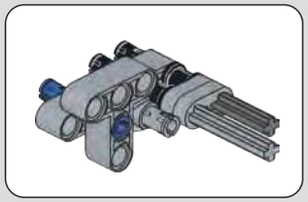

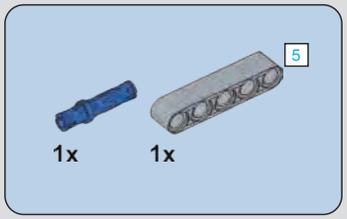

1041

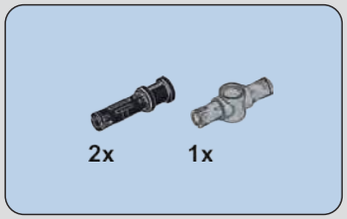

1042

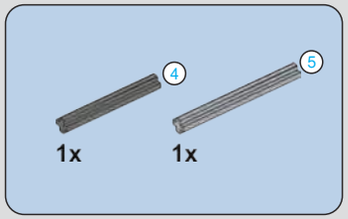

1043

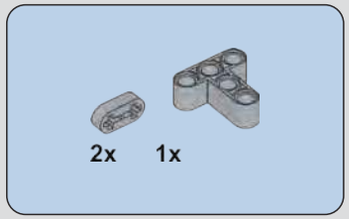

1044

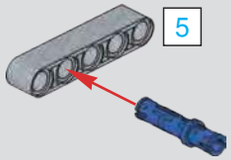

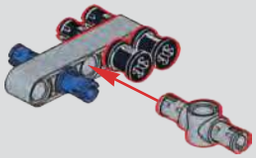

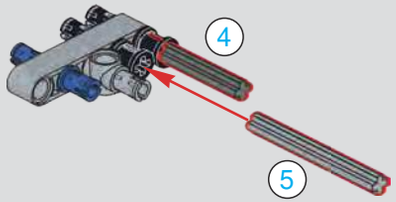

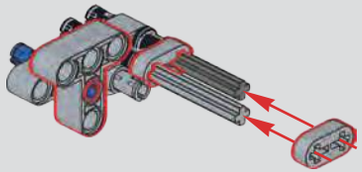

1045

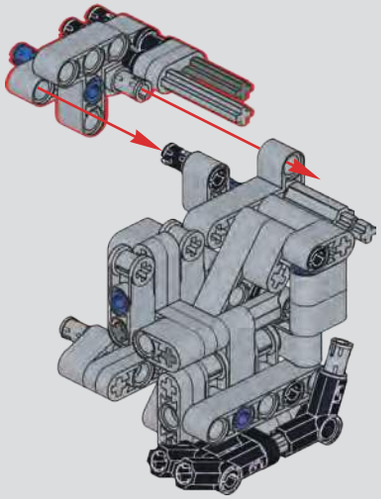

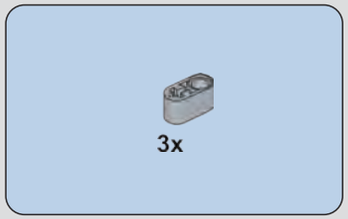

1046

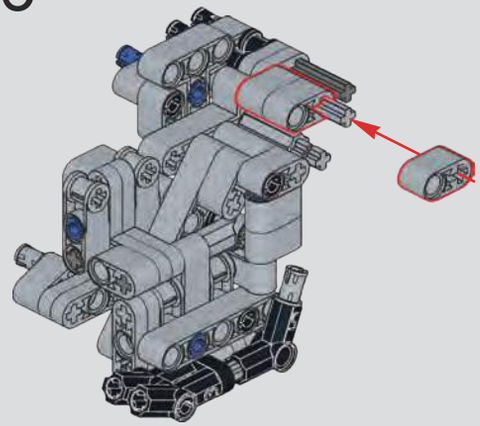

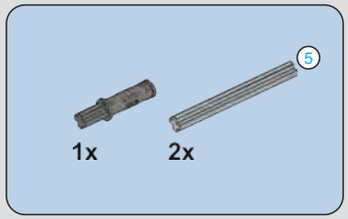

1047

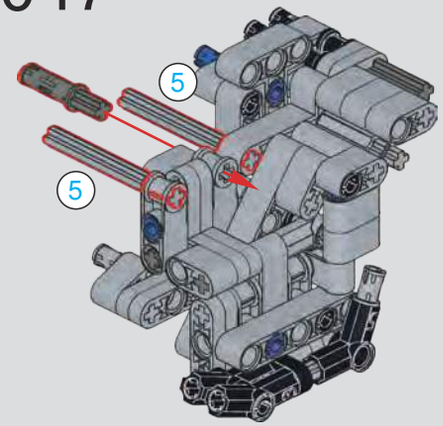

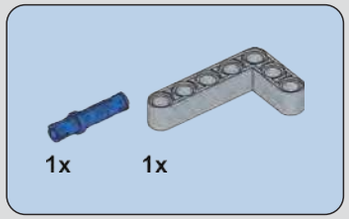

1048

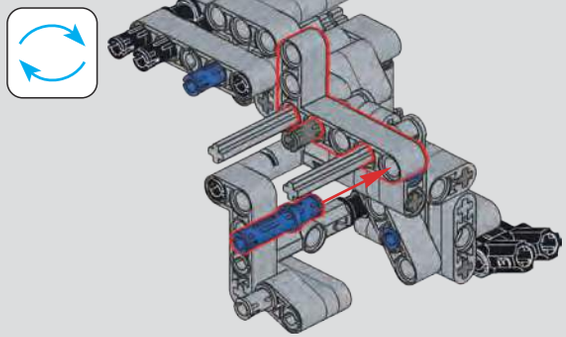

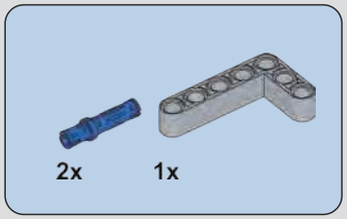

1049

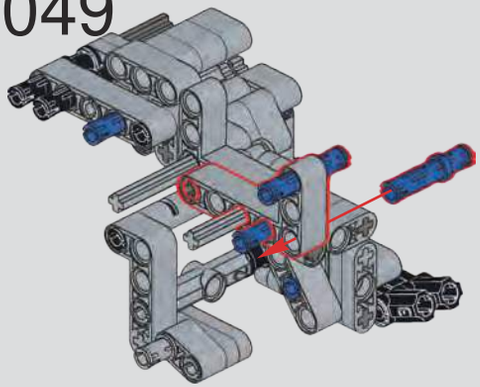

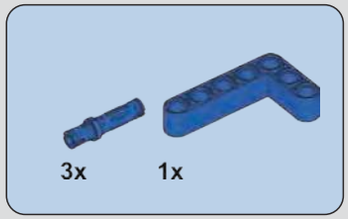

1050

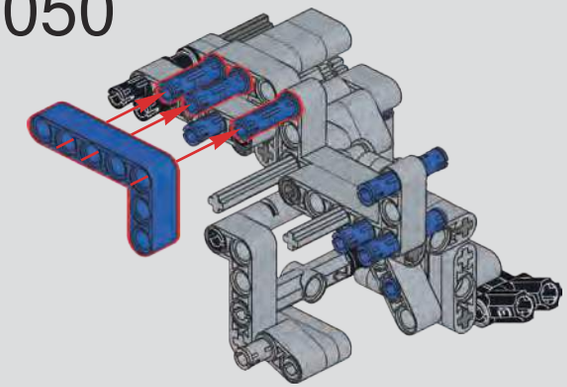

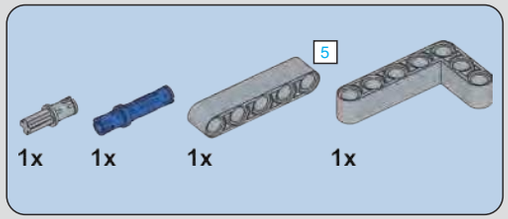

1051

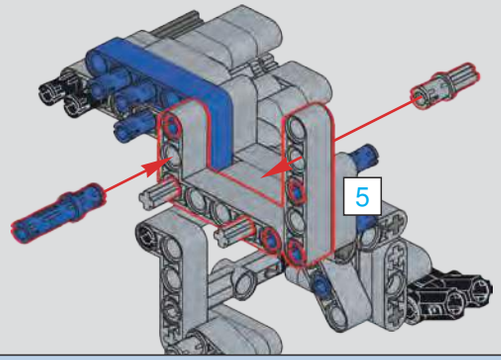

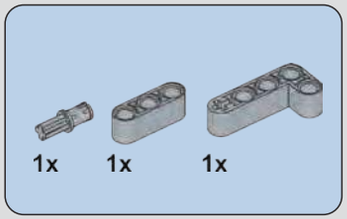

1052

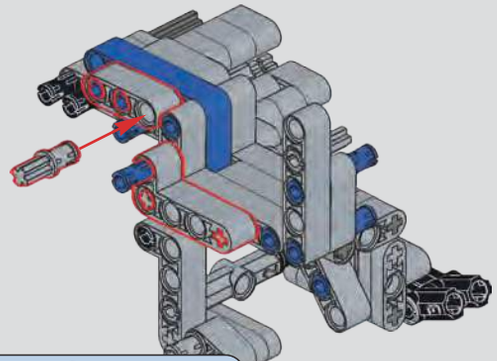

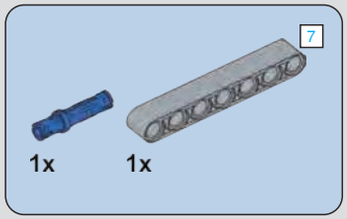

1053

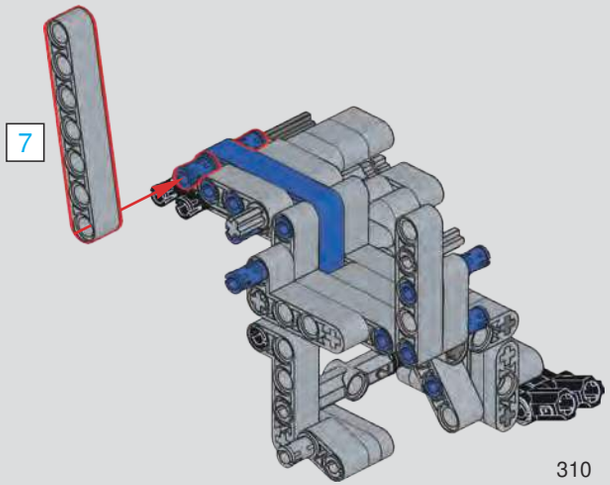

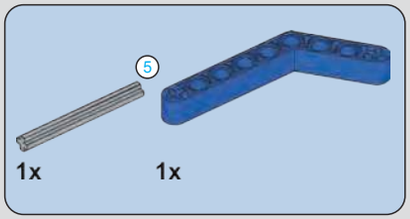

1054

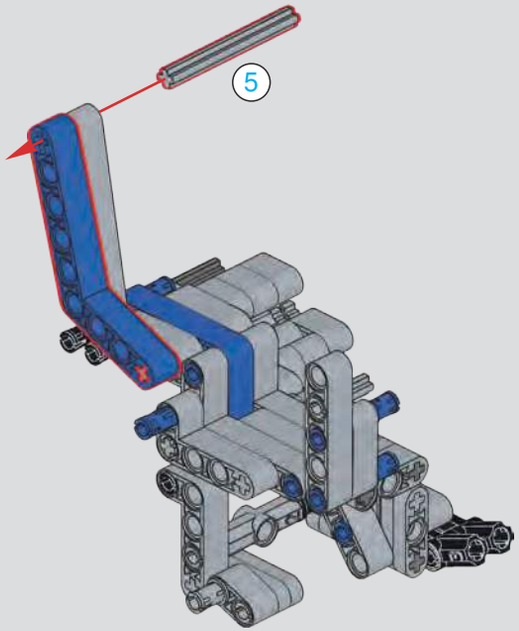

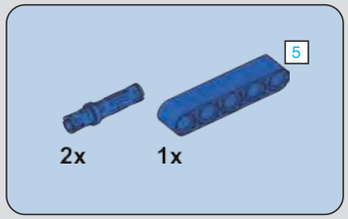

1055

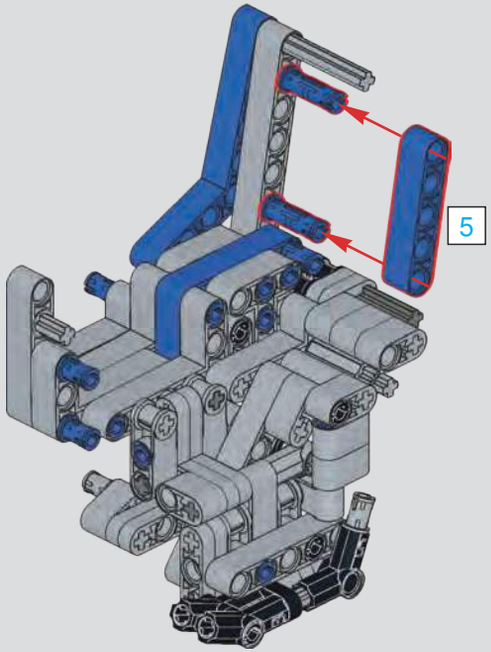

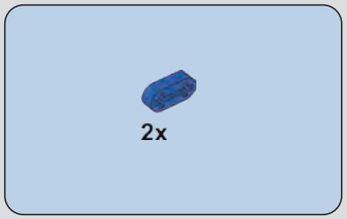

1056

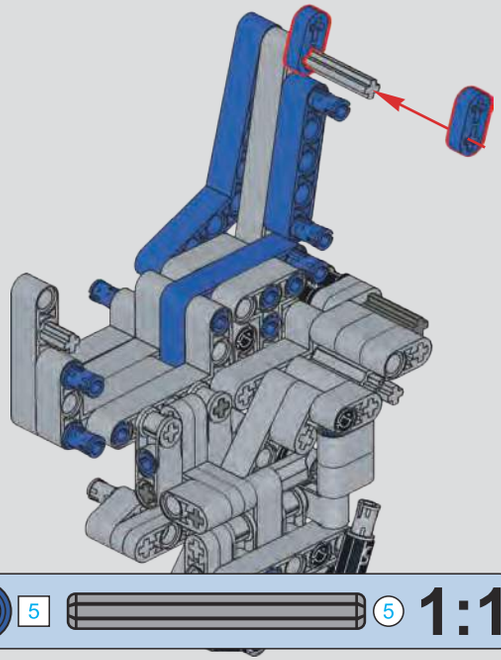

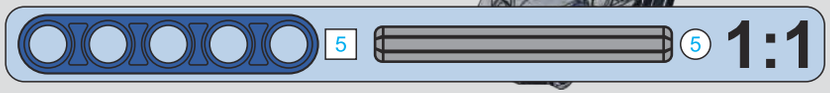

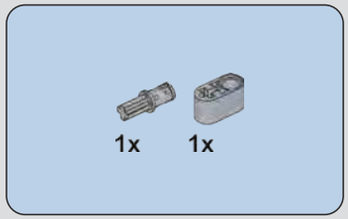

1057

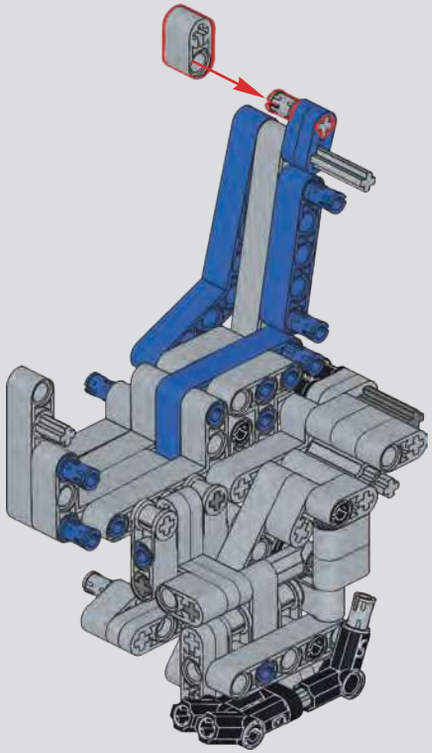

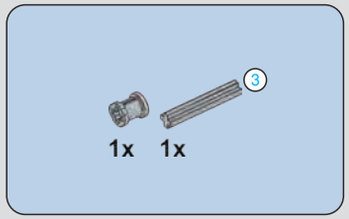

1058

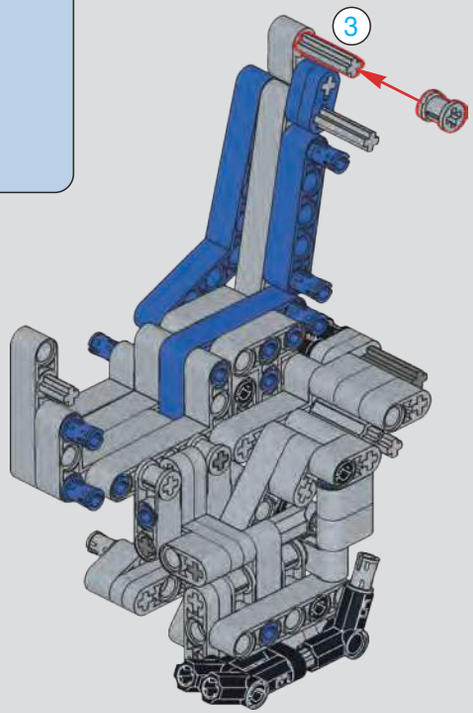

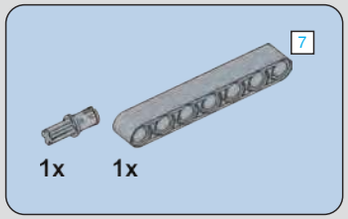

1059

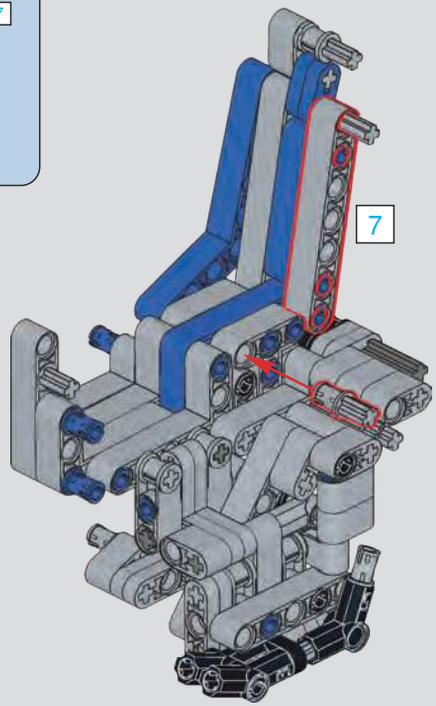

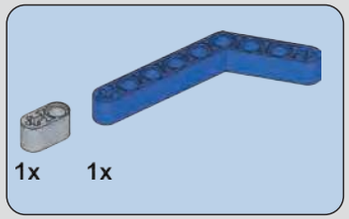

1060

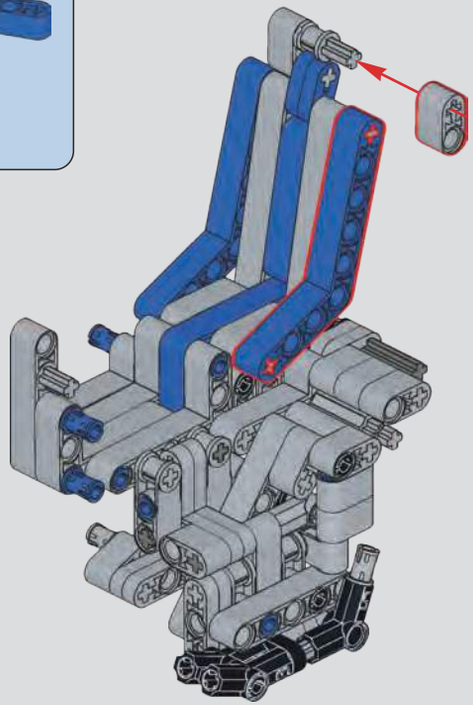

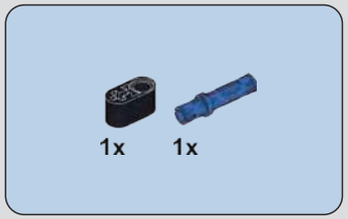

1061

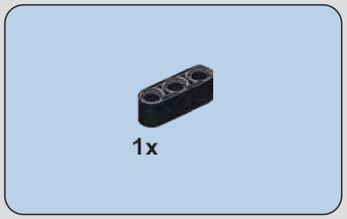

1062

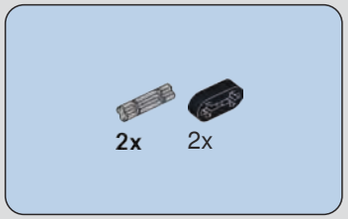

1063

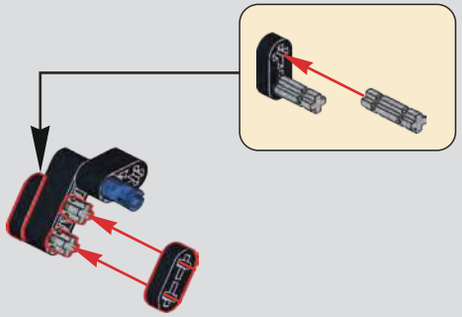

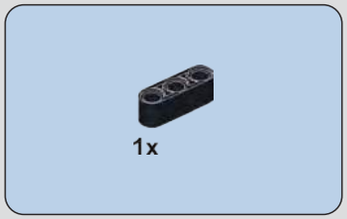

1064

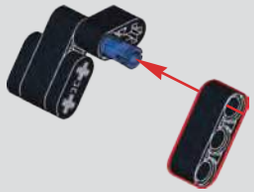

1065

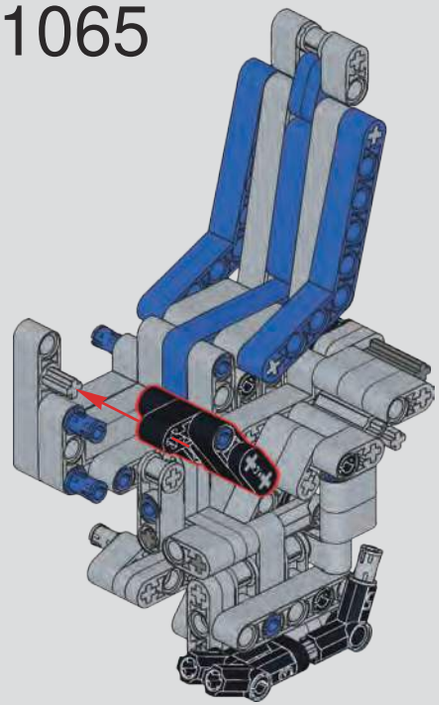

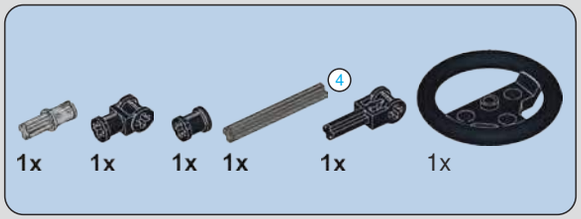

1066

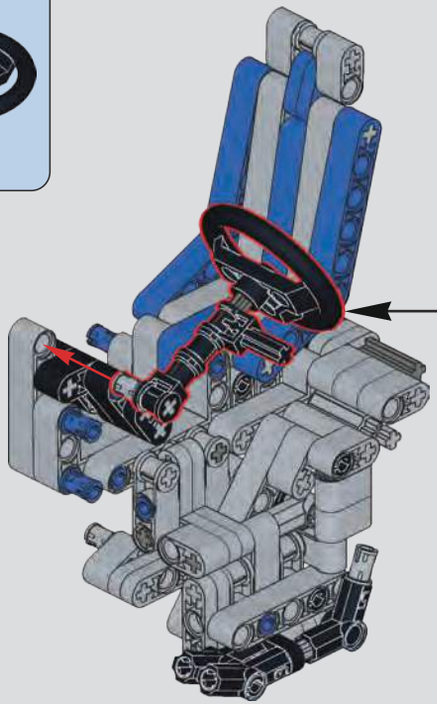

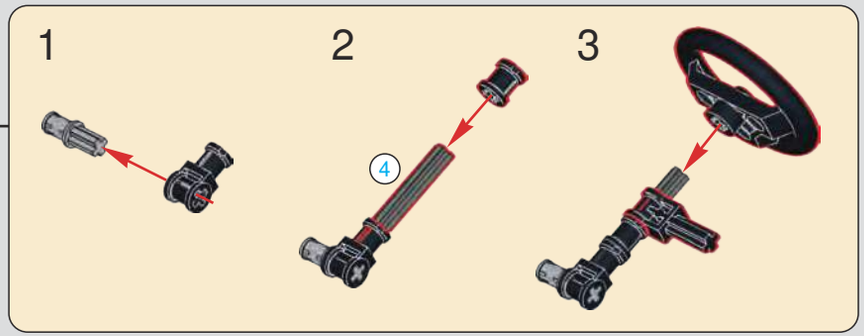

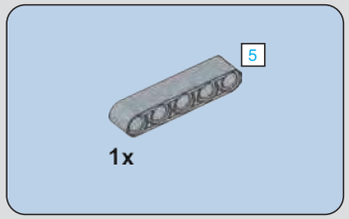

1067

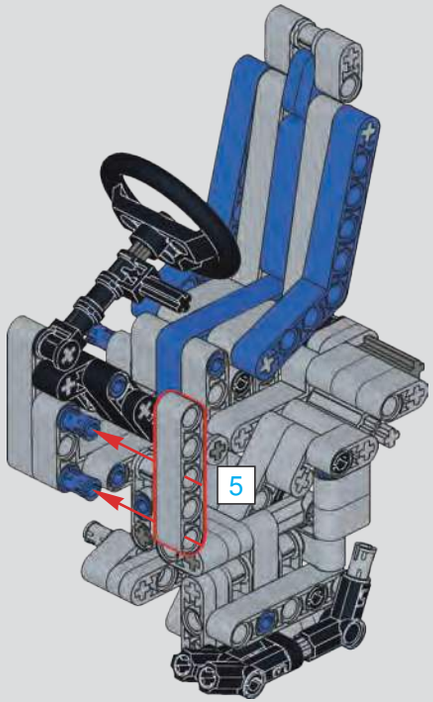

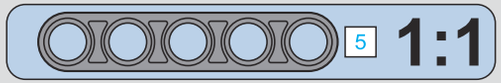

1068

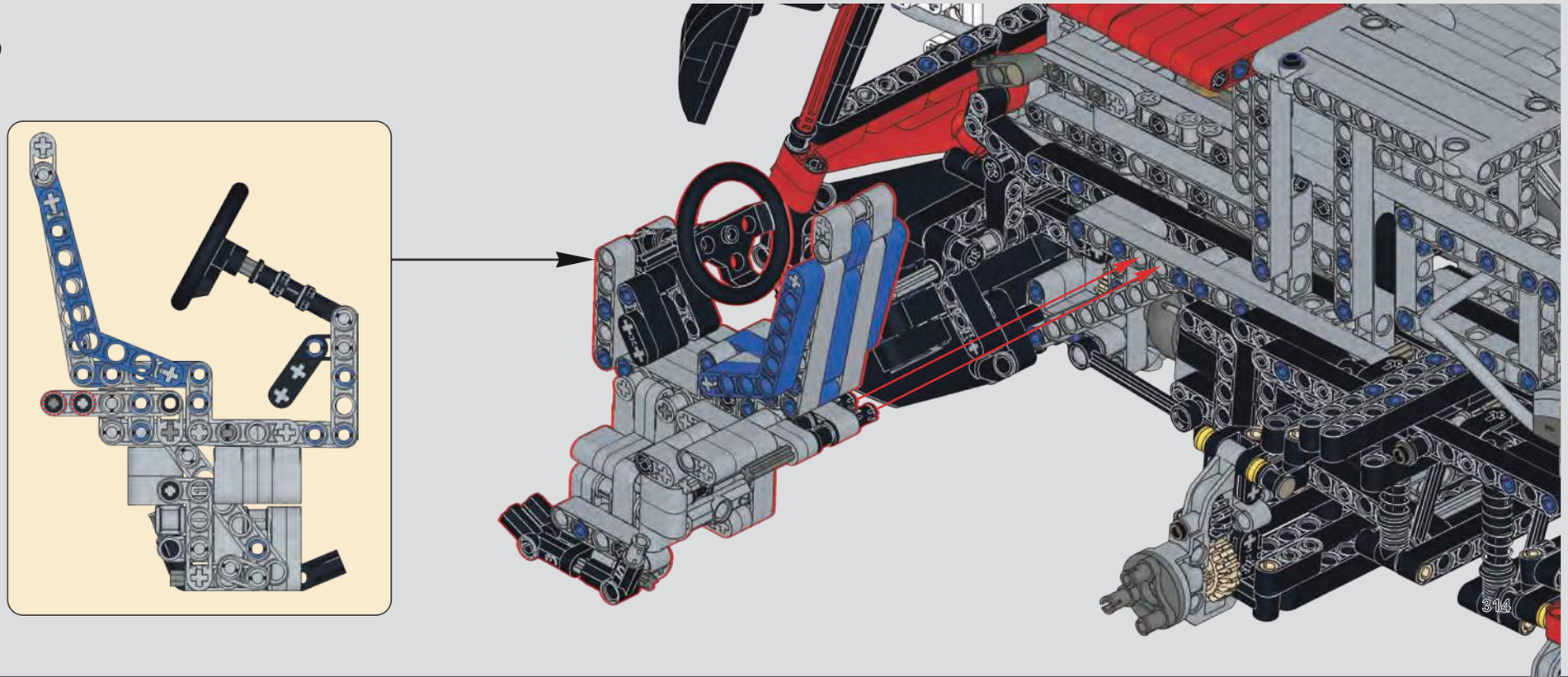

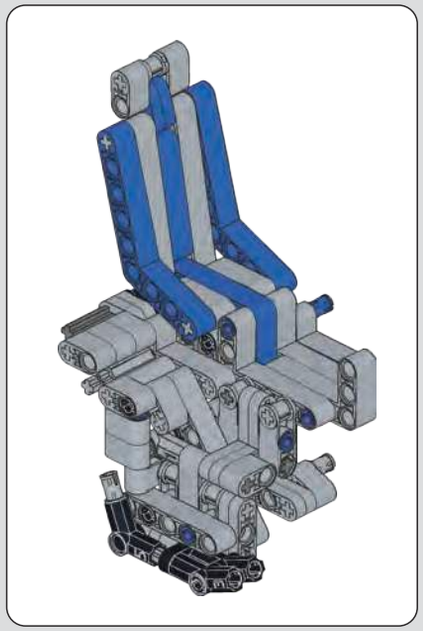

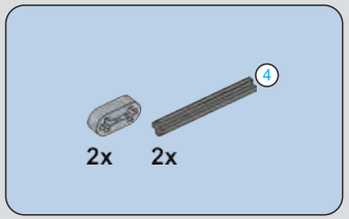

1069

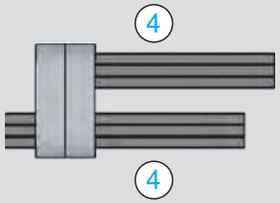

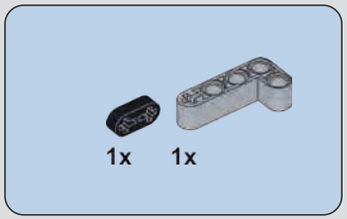

1070

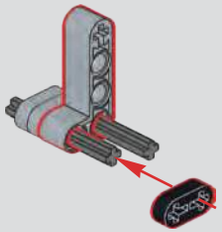

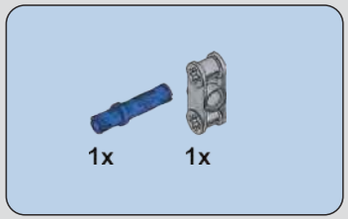

1071

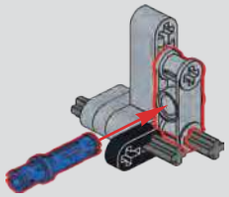

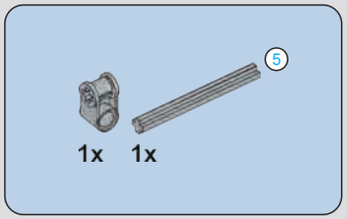

1072

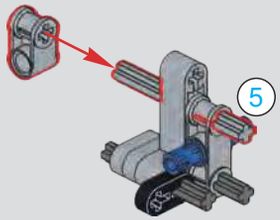

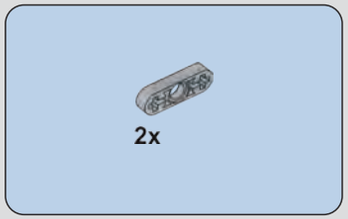

1073

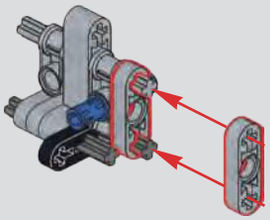

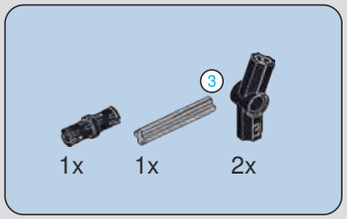

1074

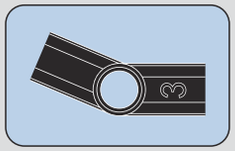

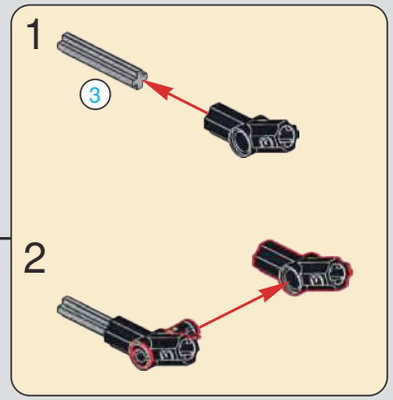

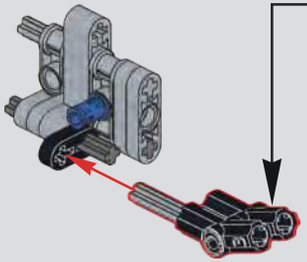

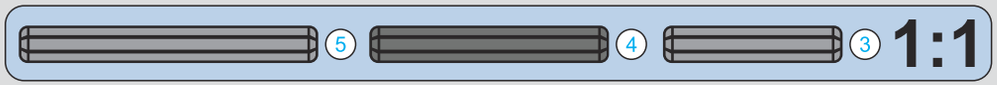

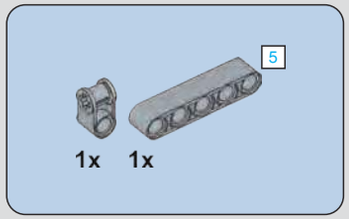

1075

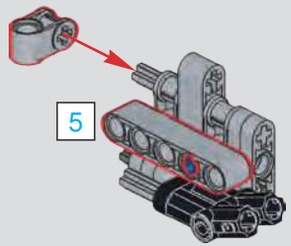

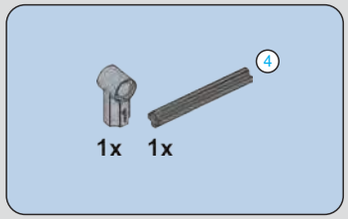

1076

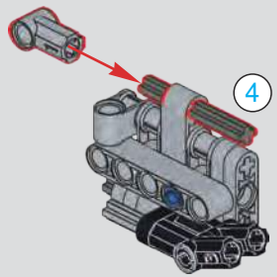

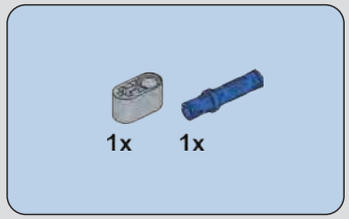

1077

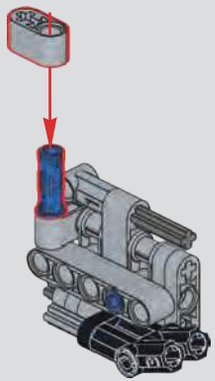

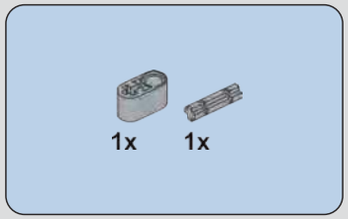

1078

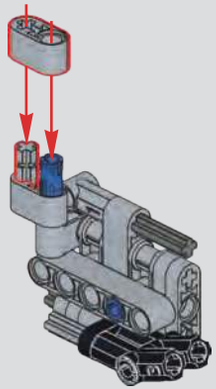

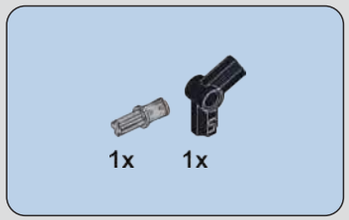

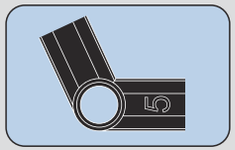

1079

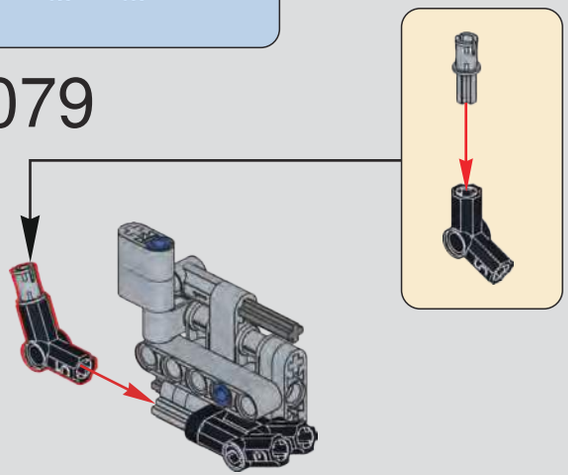

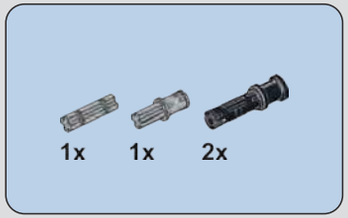

1080

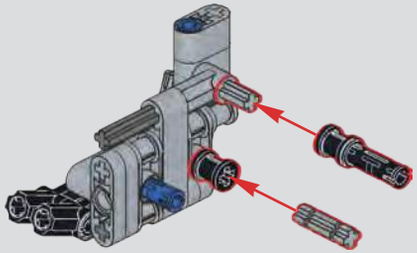

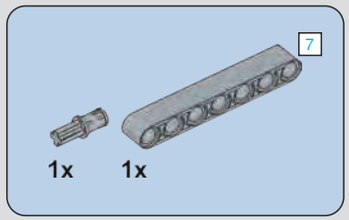

1081

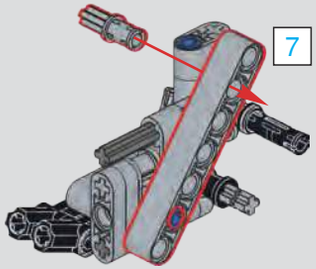

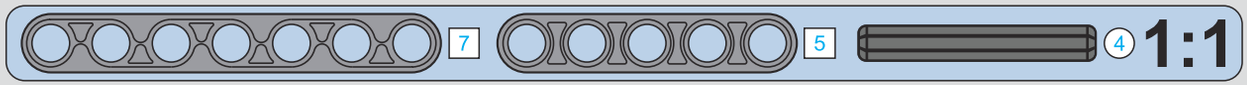

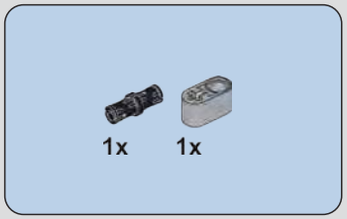

1082

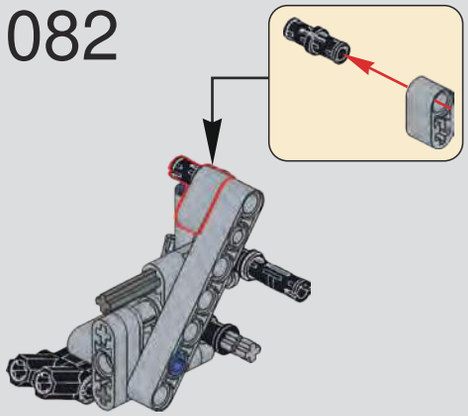

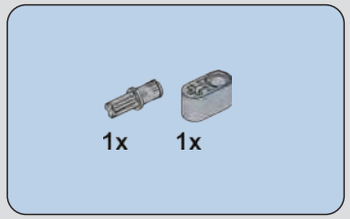

1083

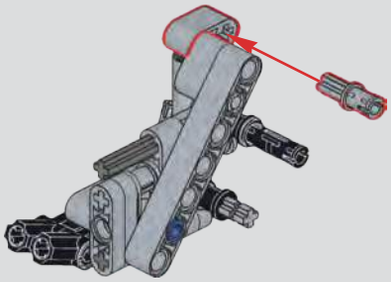

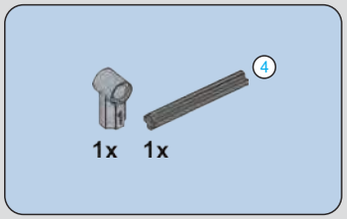

1084

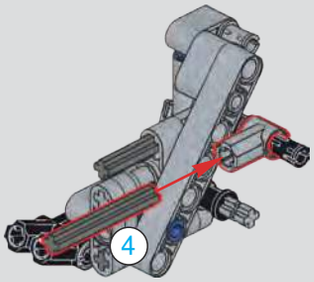

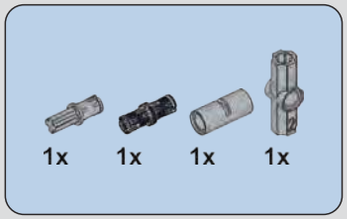

1085

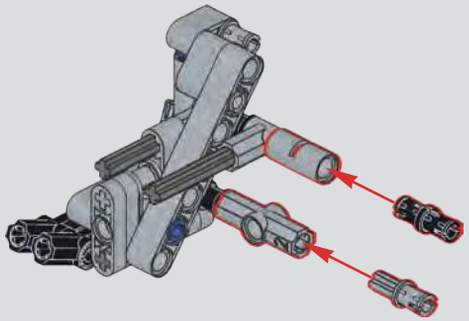

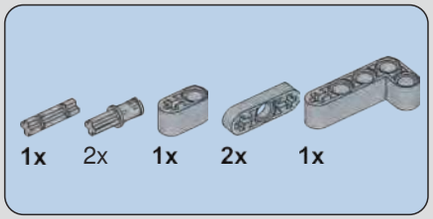

1086

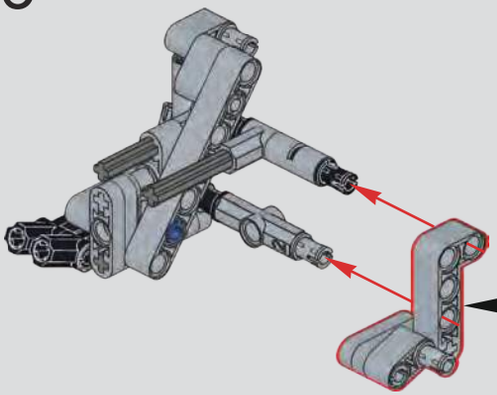

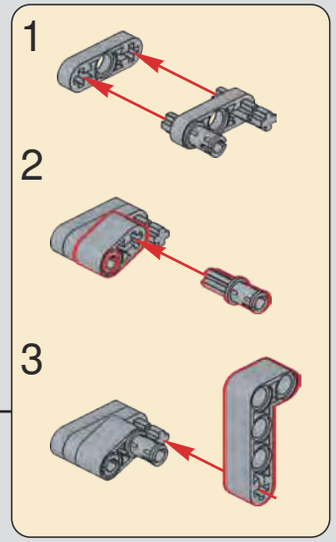

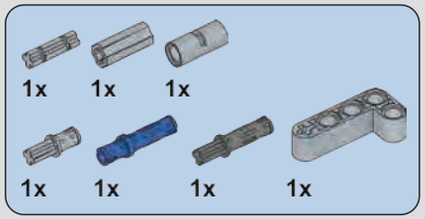

1087

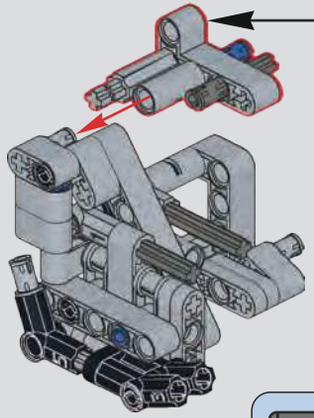

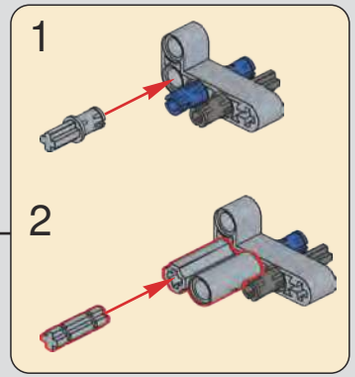

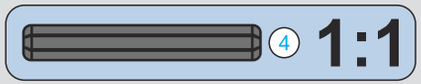

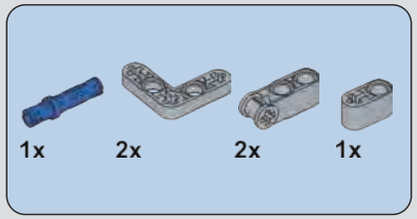

1088

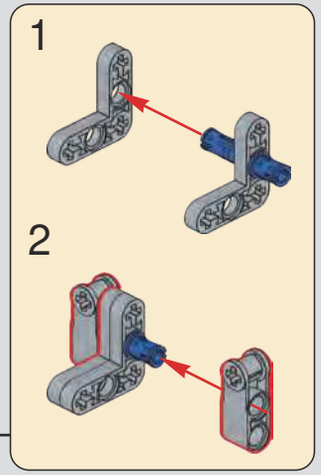

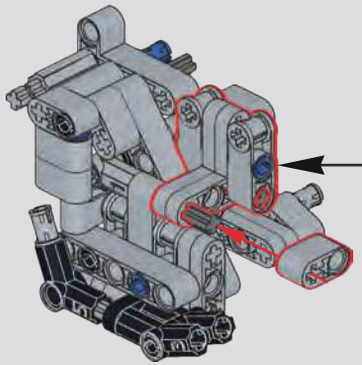

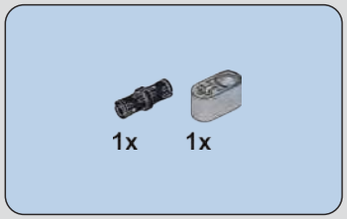

1089

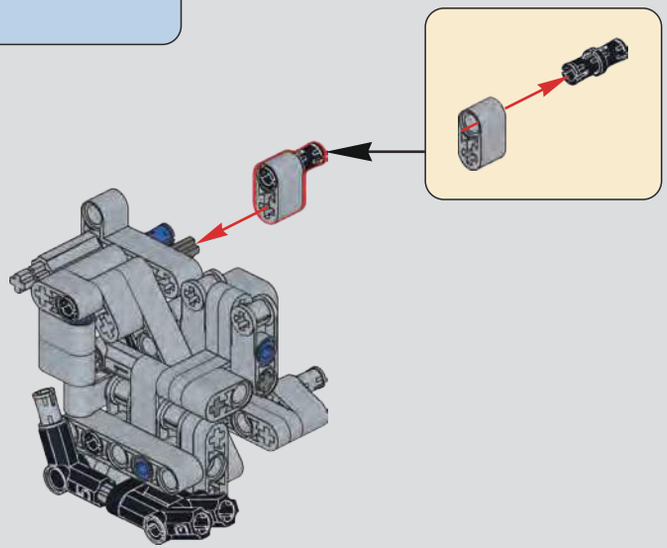

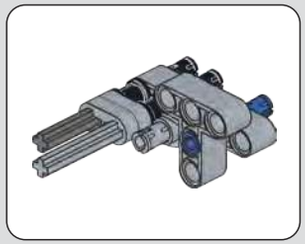

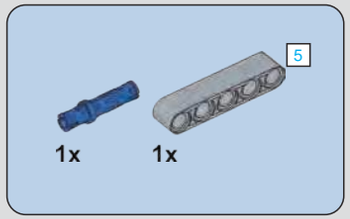

1090

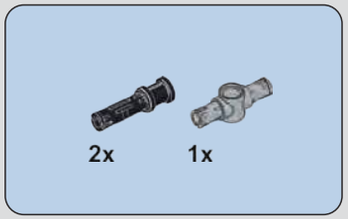

1091

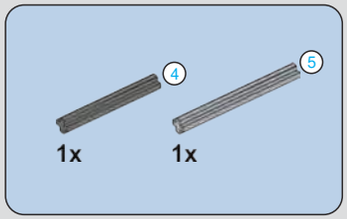

1092

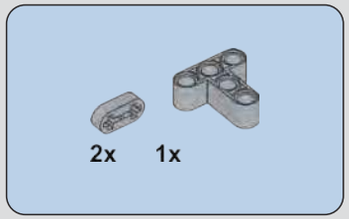

1093

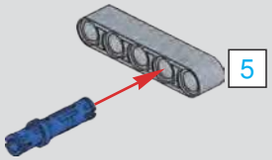

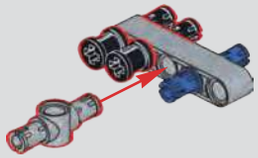

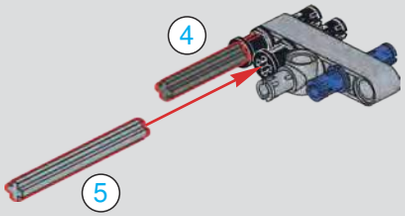

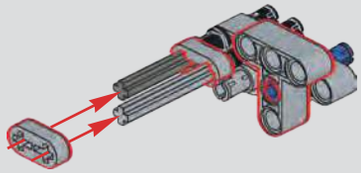

1094

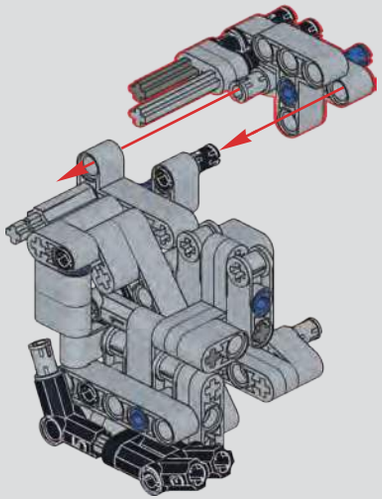

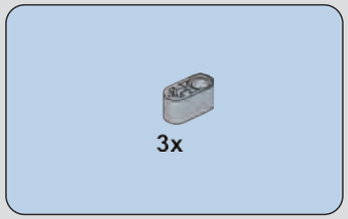

1095

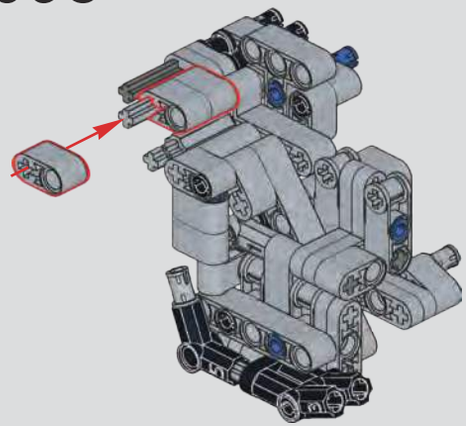

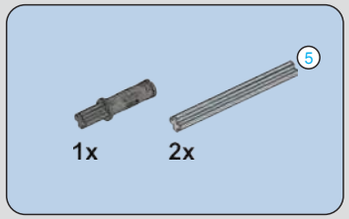

1096

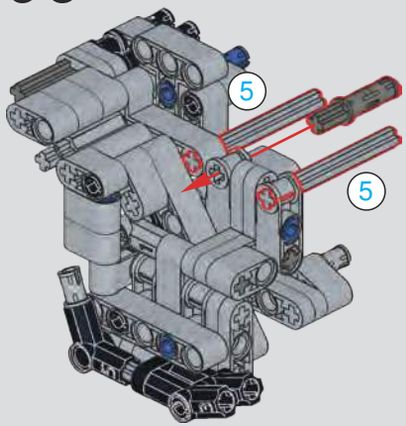

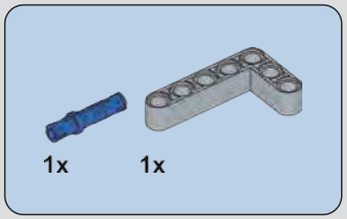

1097

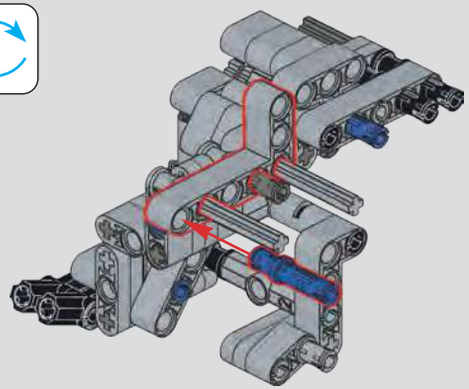

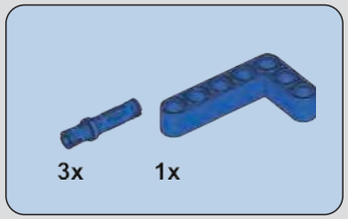

1098

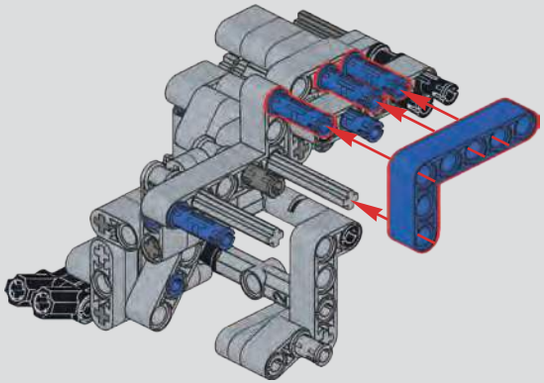

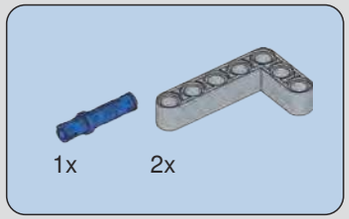

1099

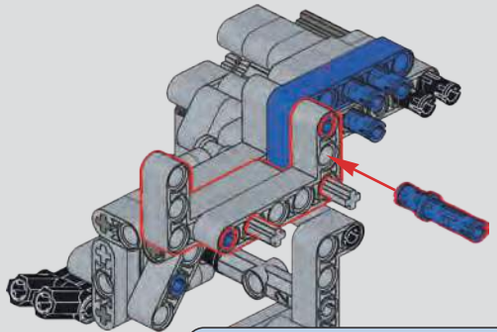

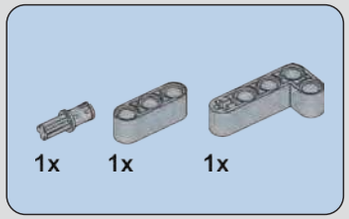

1100

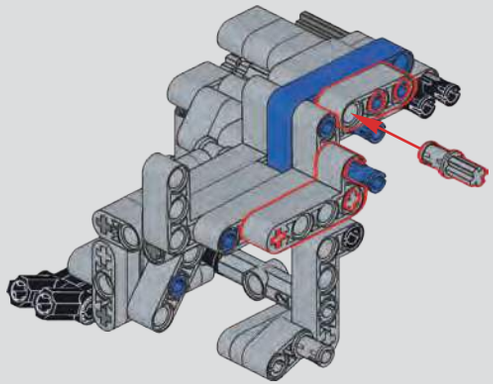

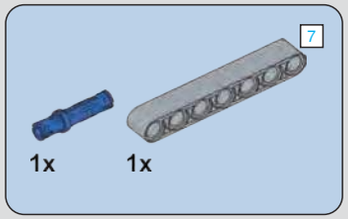

1101

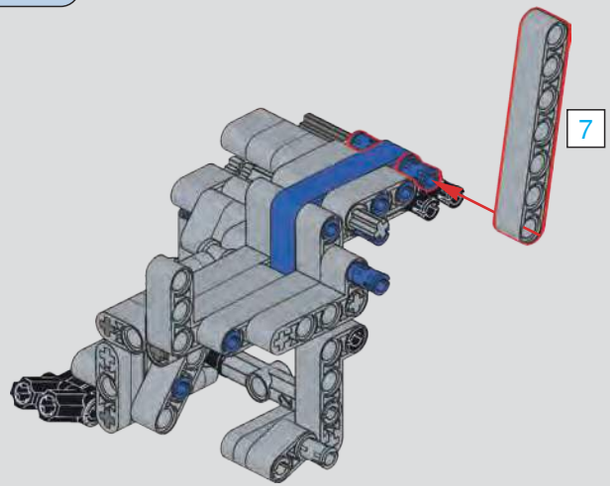

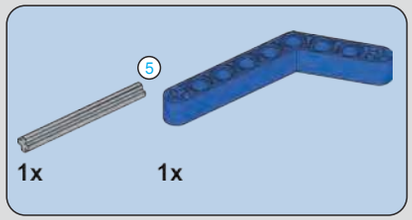

1102

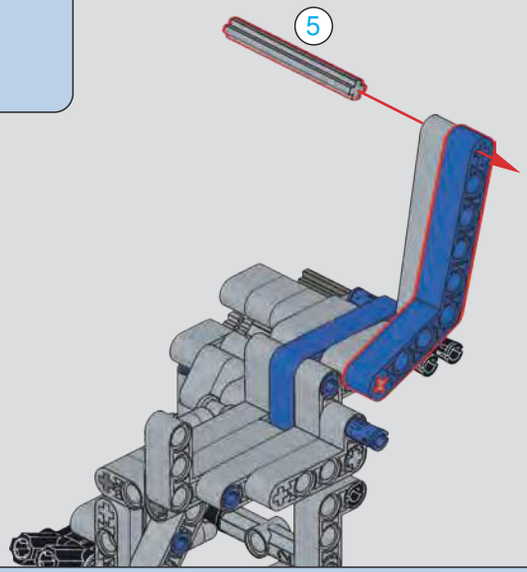

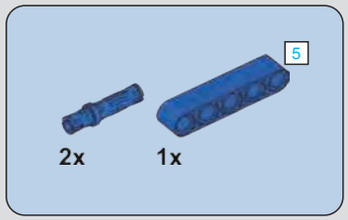

1103

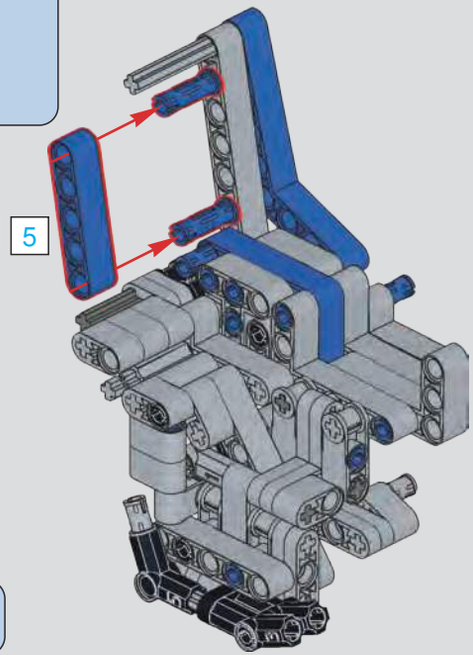

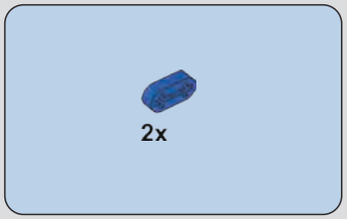

1104

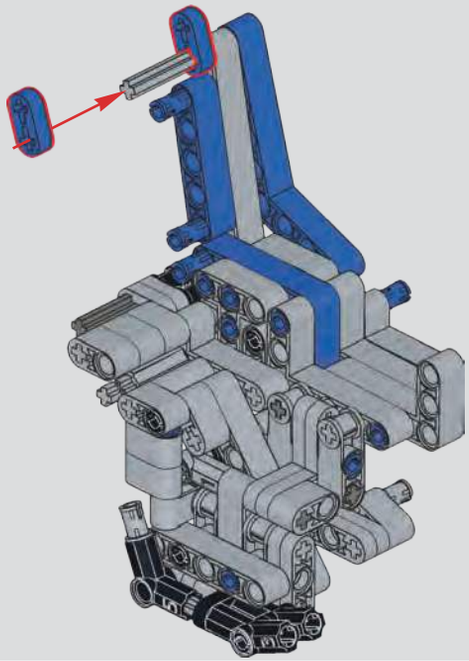

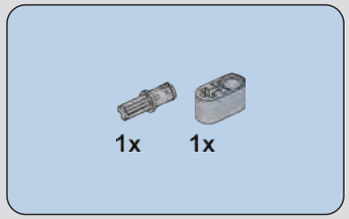

1105

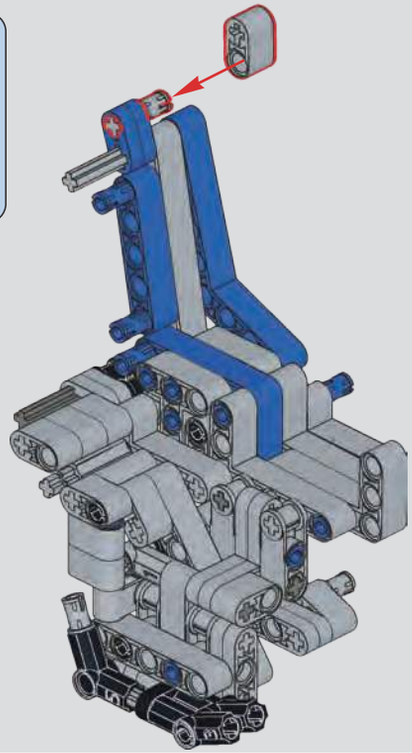

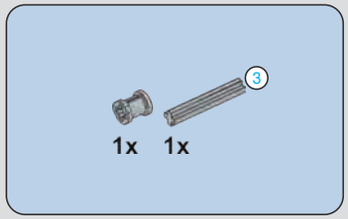

1106

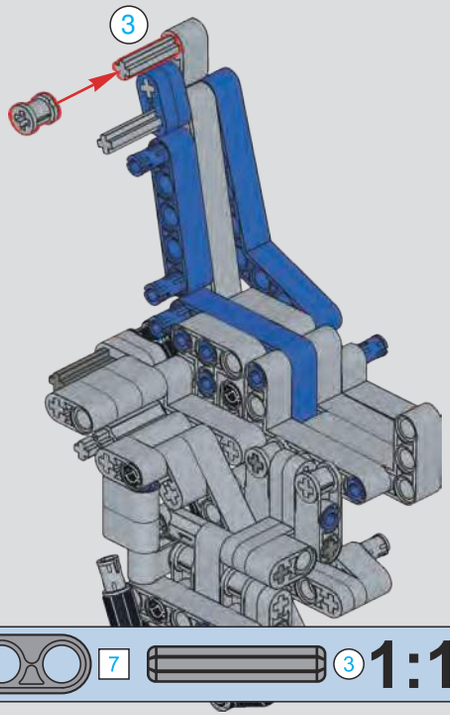

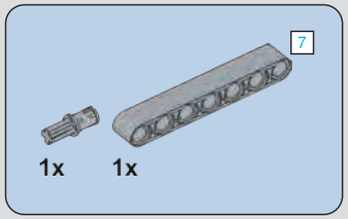

1107

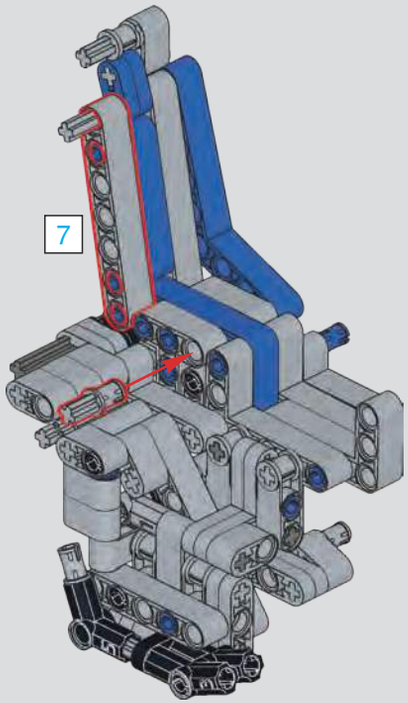

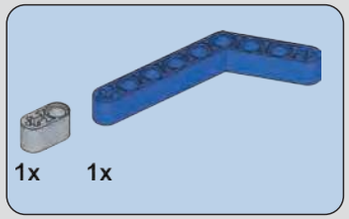

1108

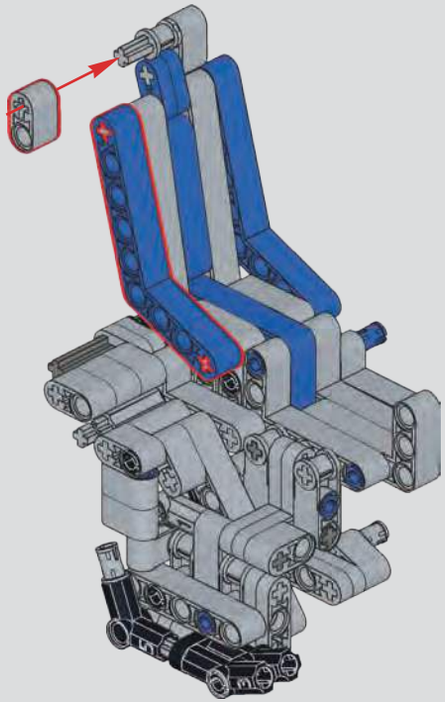

1109

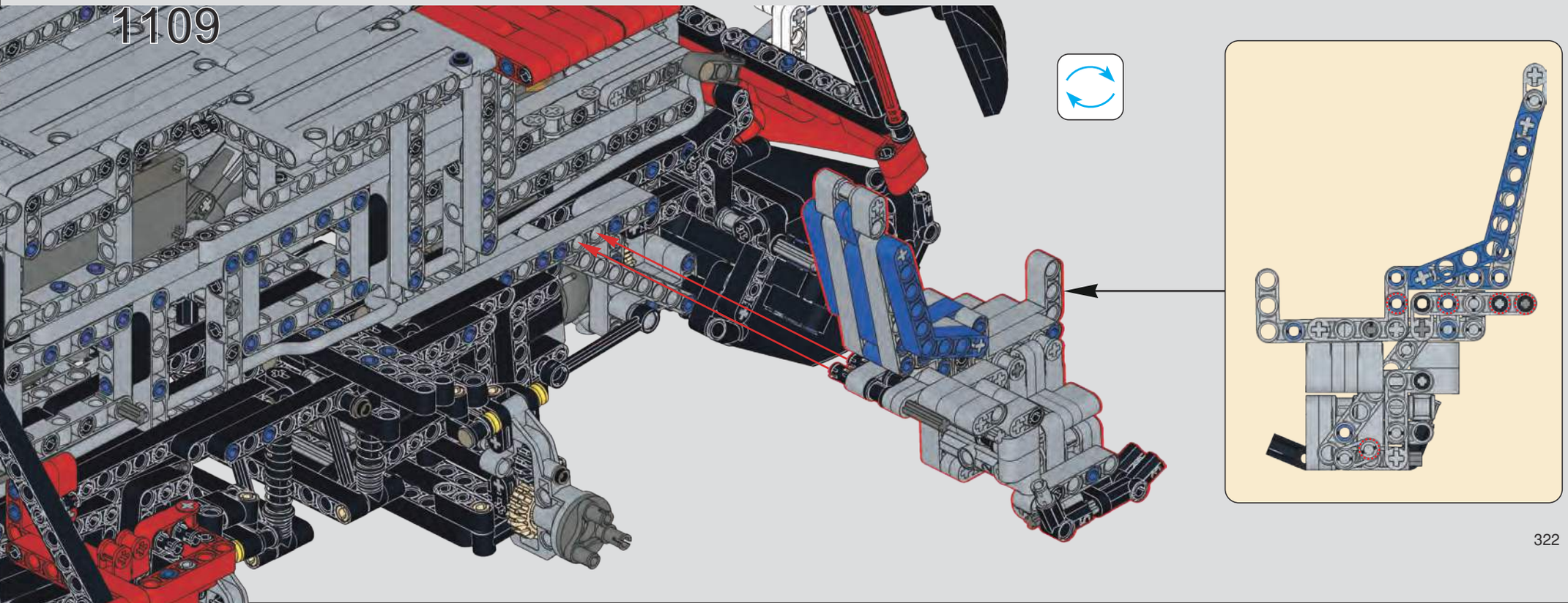

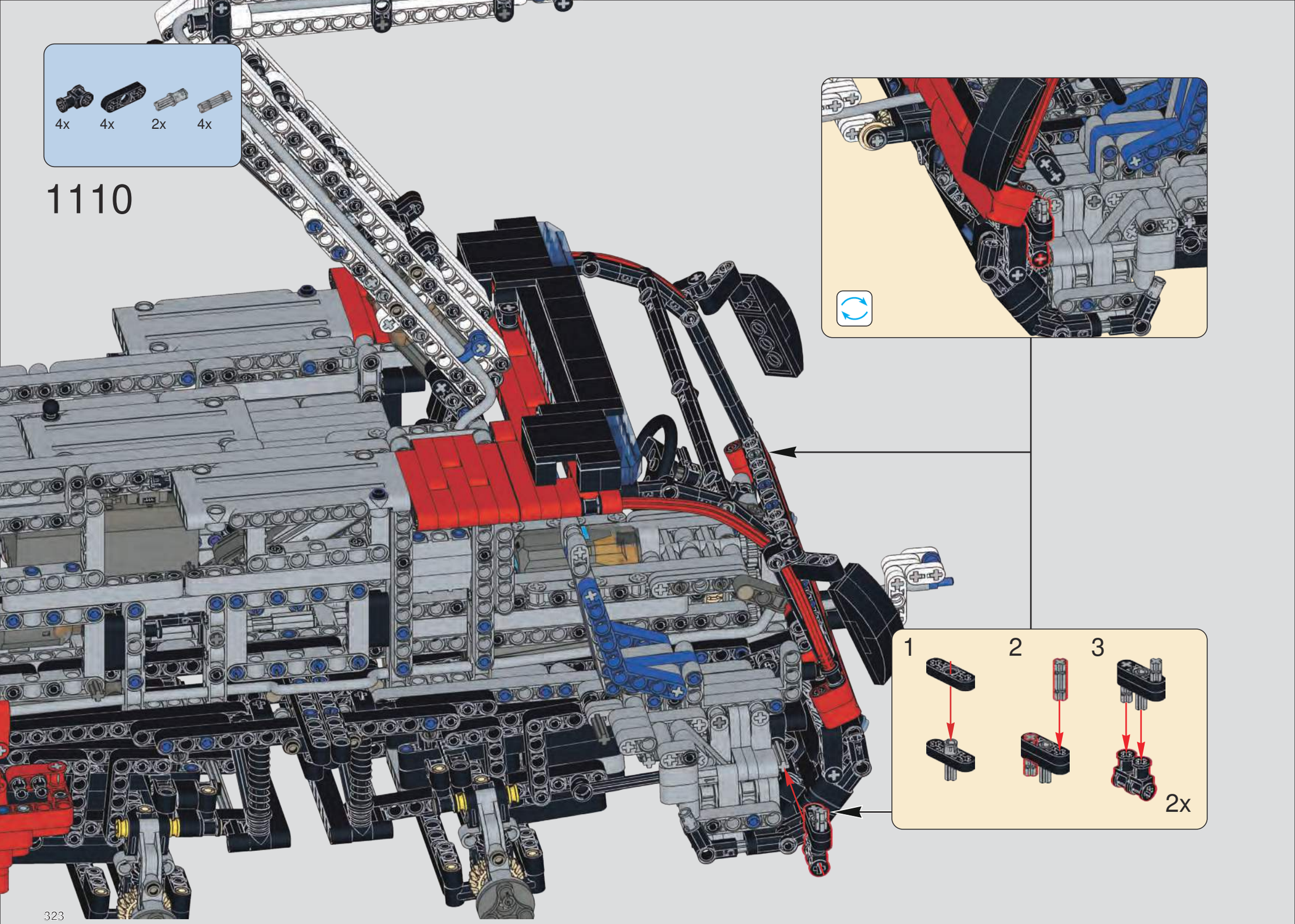
4x
4x
2x
4x
1110
1
2
3
2x

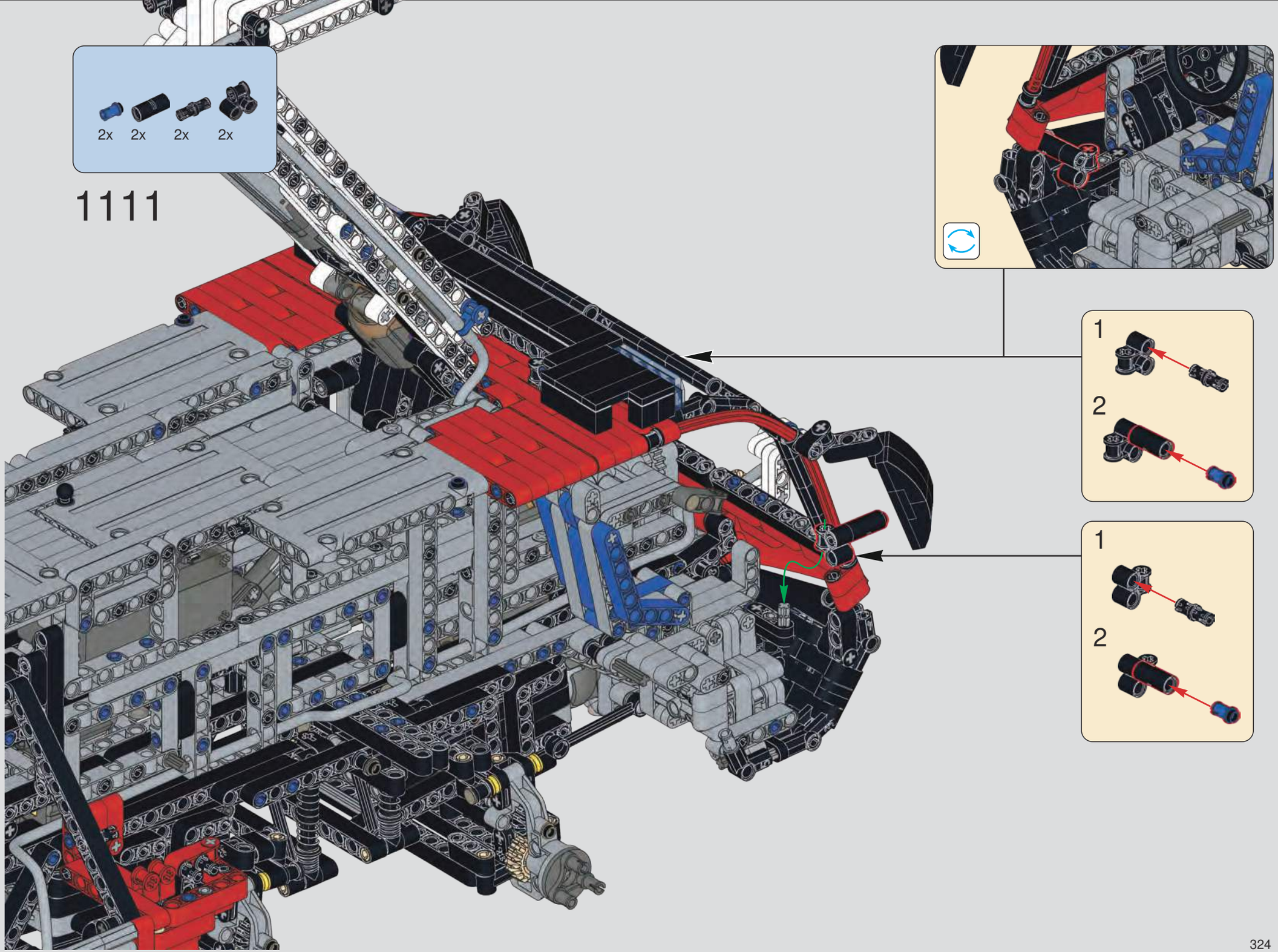
2x 2x 2x 2x
1111
1
2
1
2

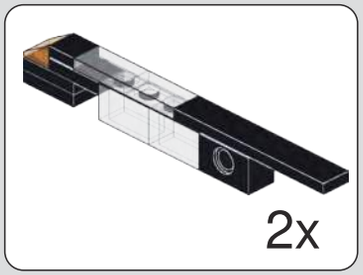

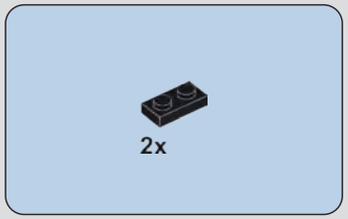

1112

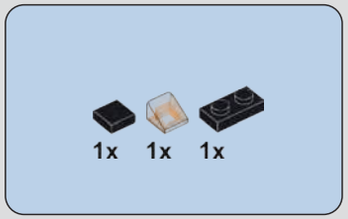

1113

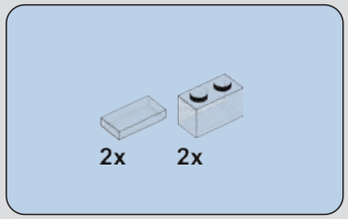

1114

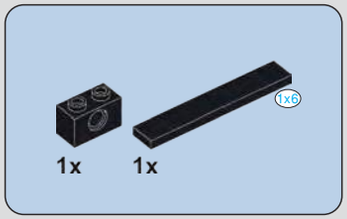

1115

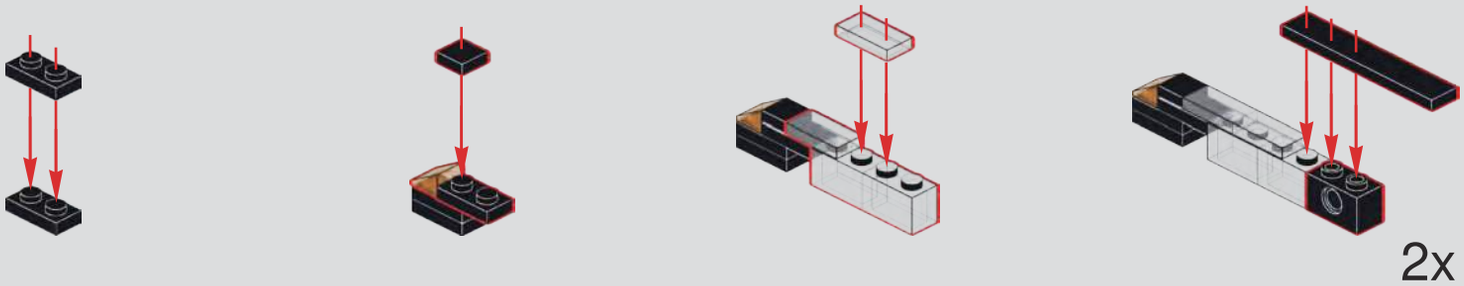

1116

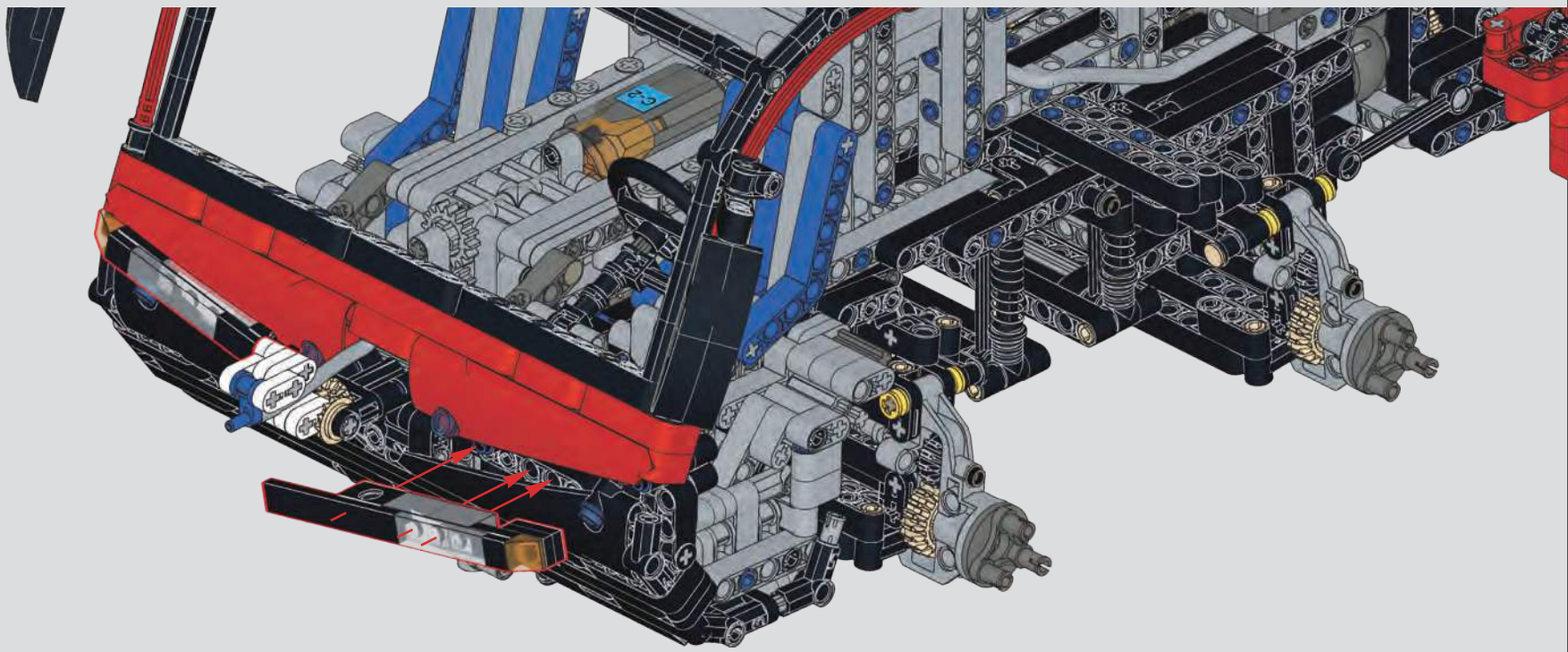

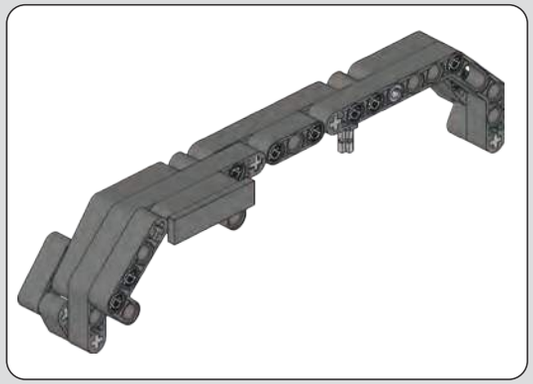

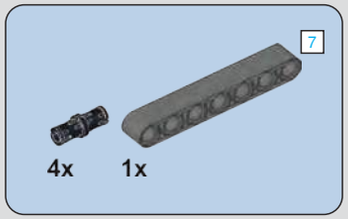

1117

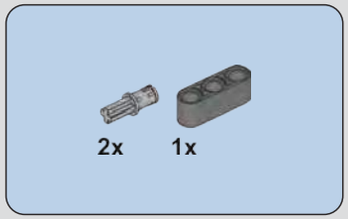

1118

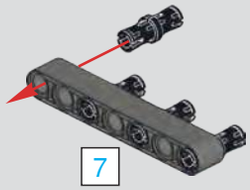

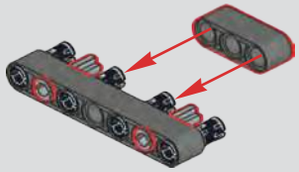

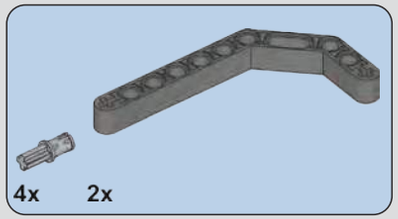

1119

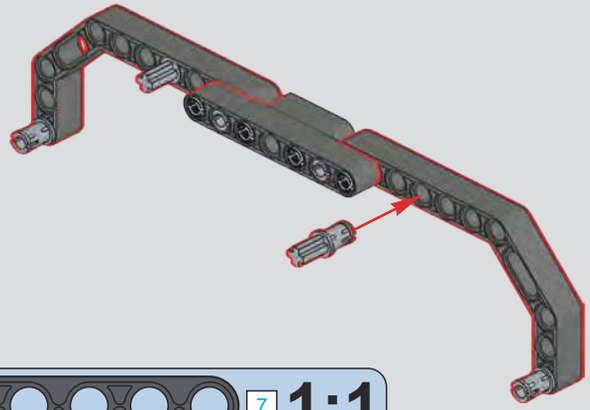

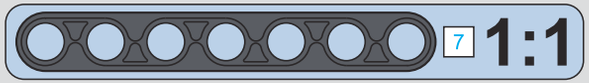

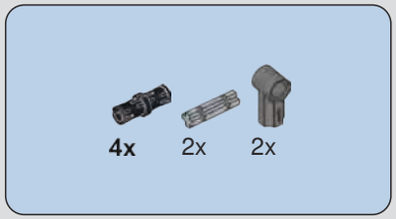

1120

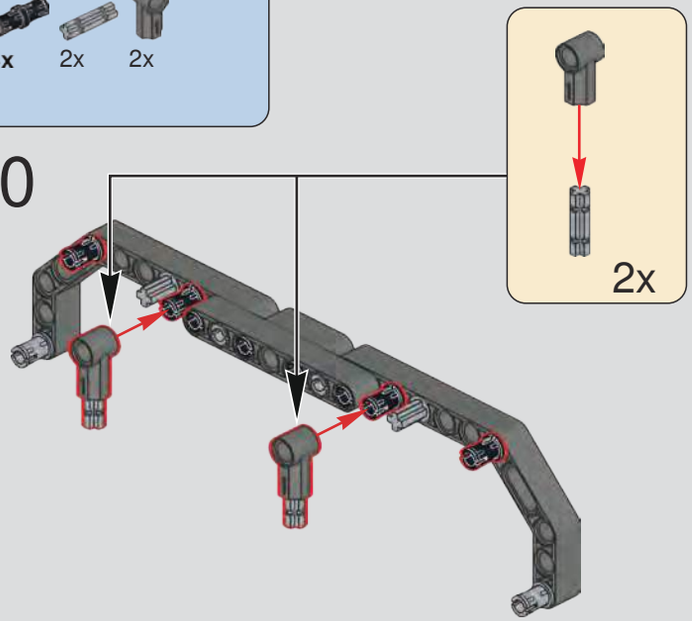

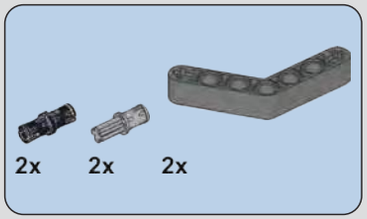

1121

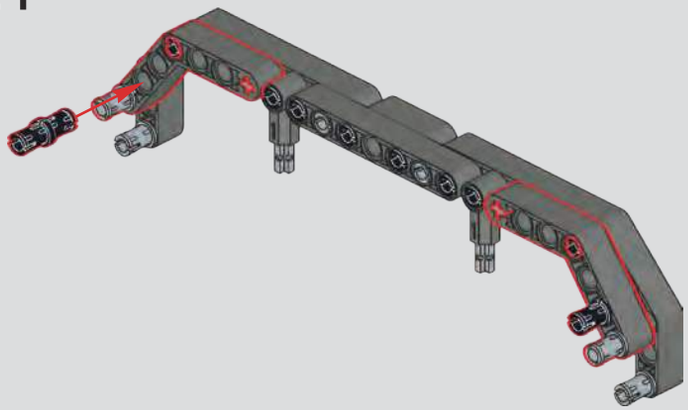

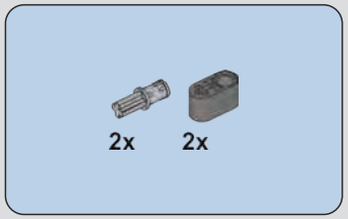

1122

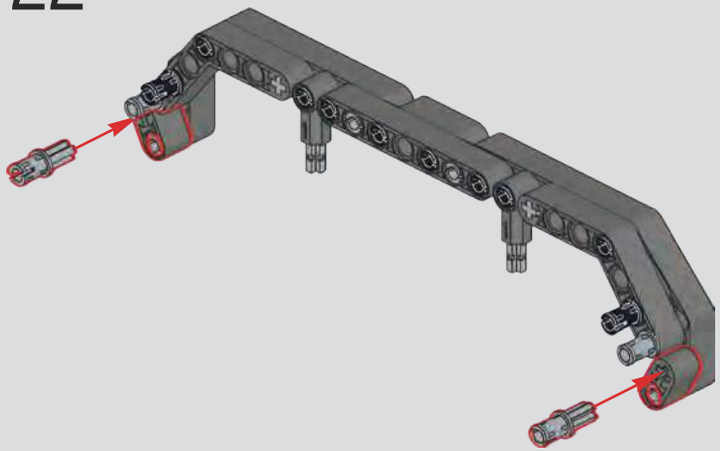

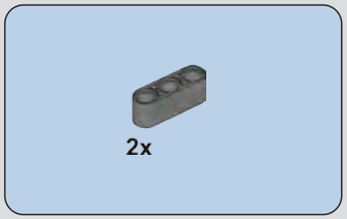

1123

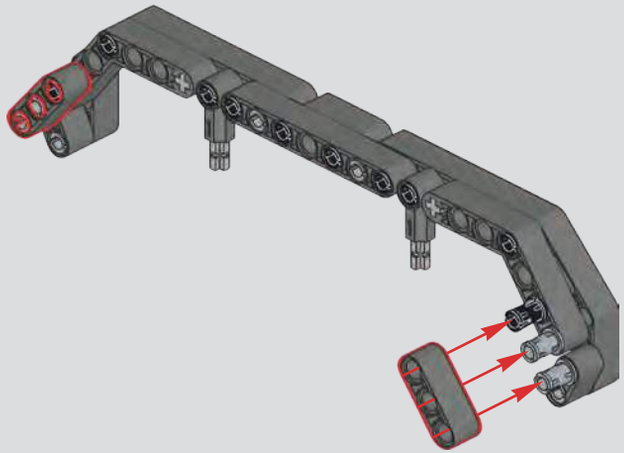

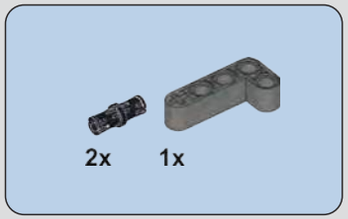

1124

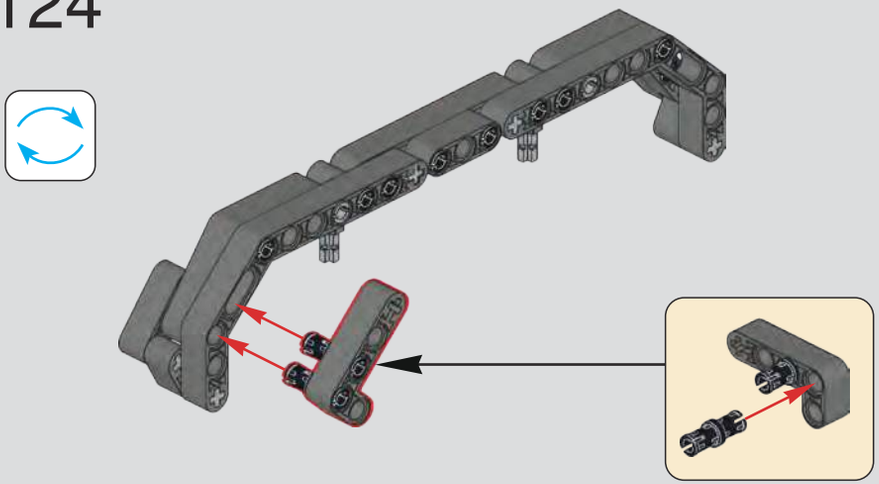

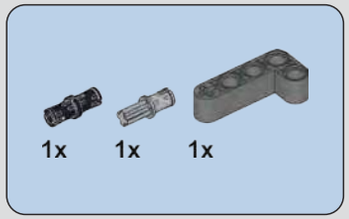

1125

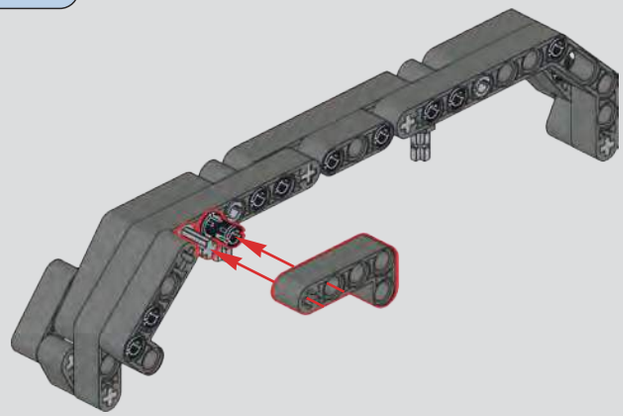

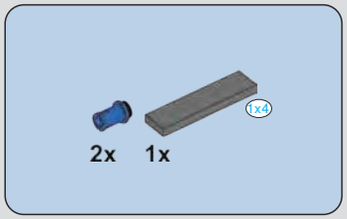

1126

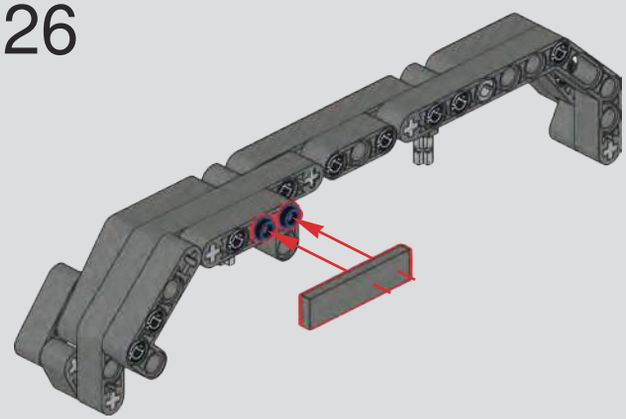

1127

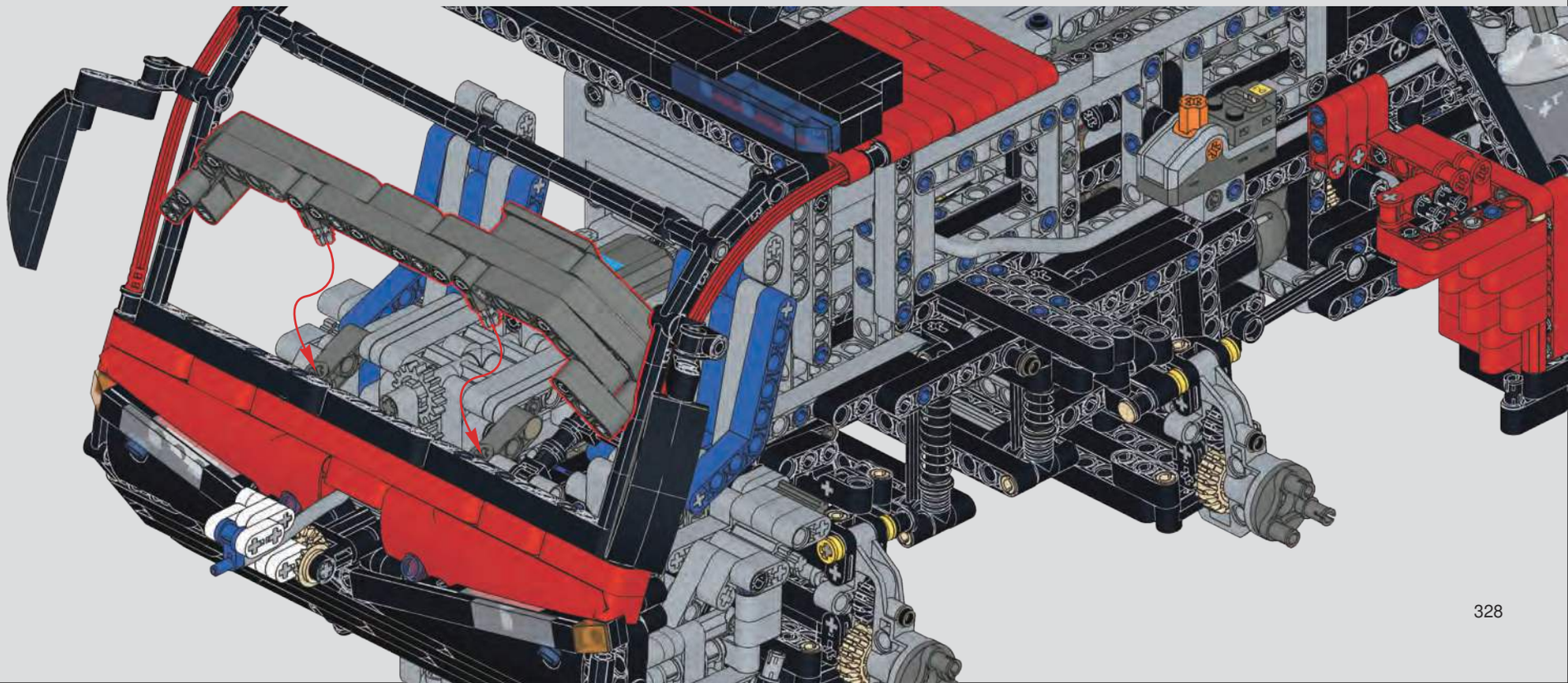

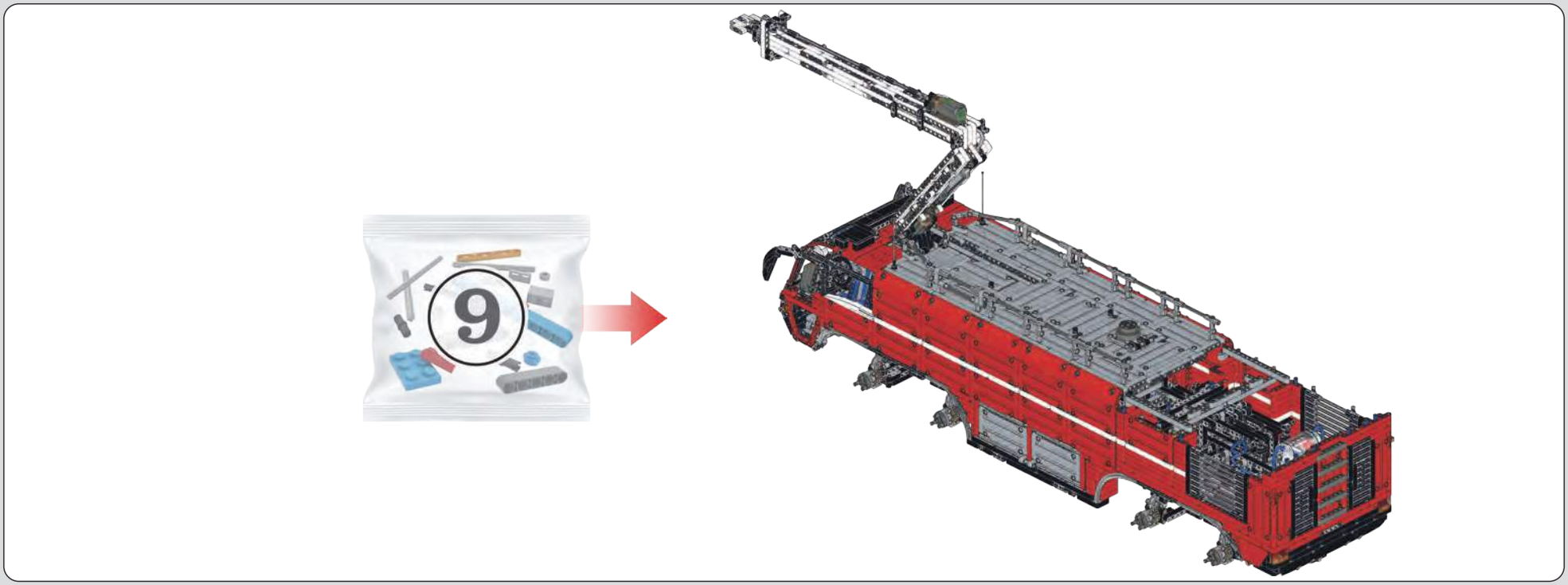

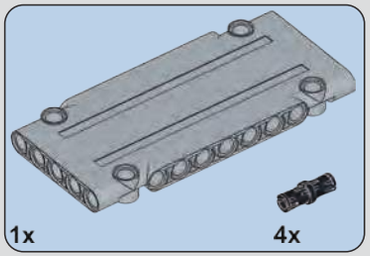

1128

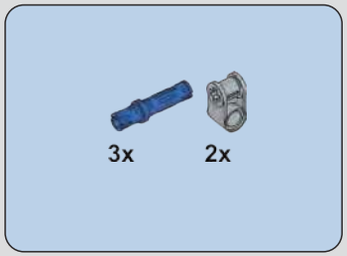

1129

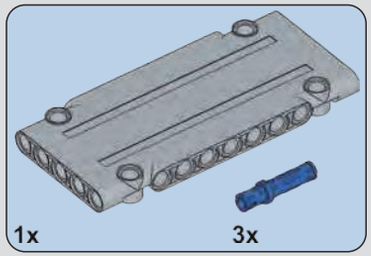

1130

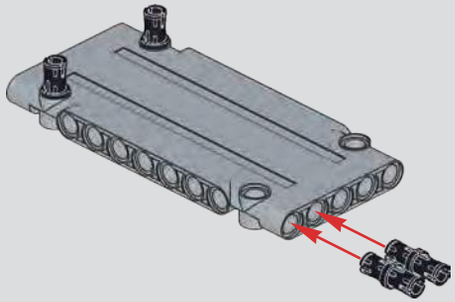

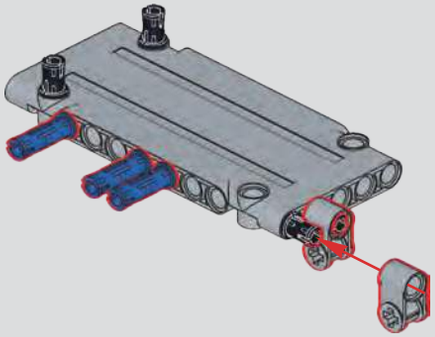

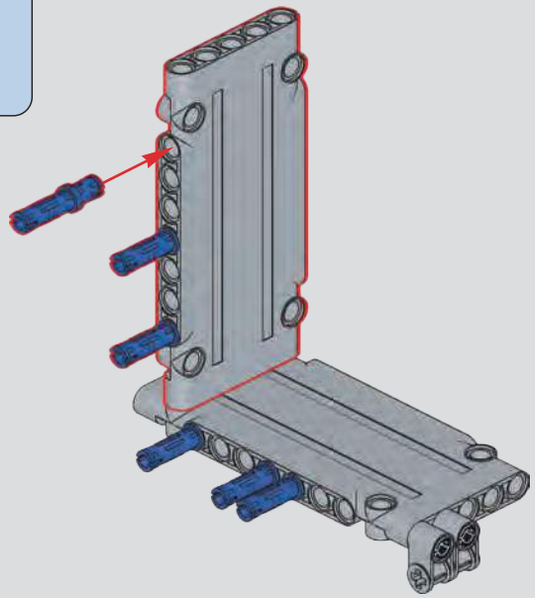

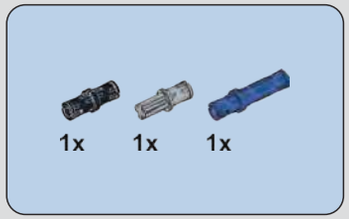

1131

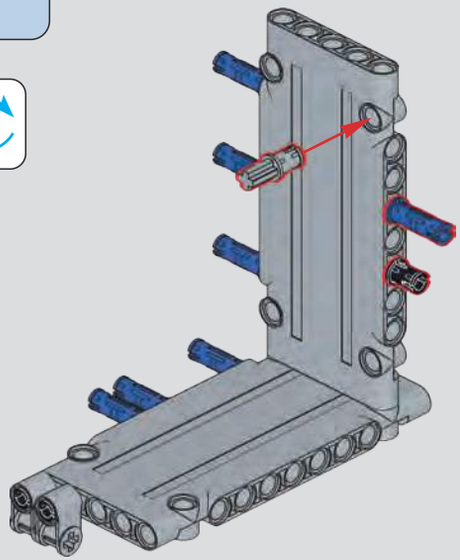

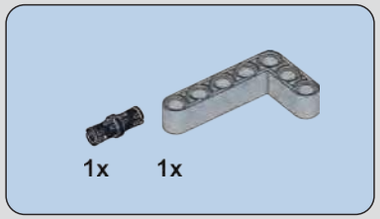

1132

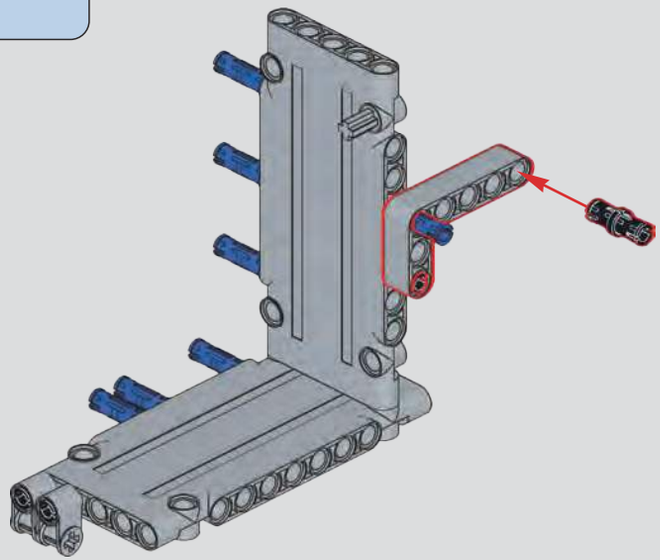

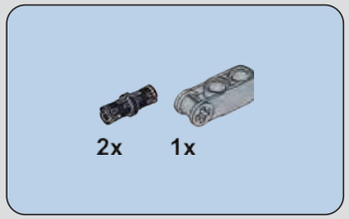

1133

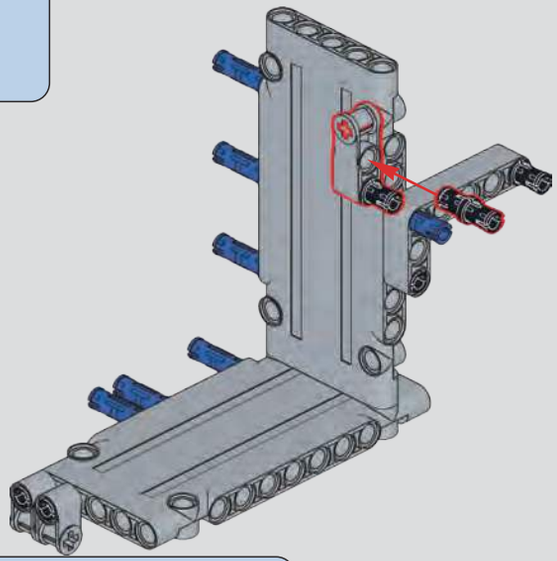

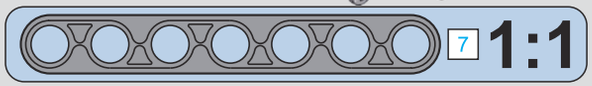

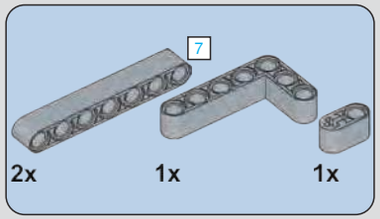

1134

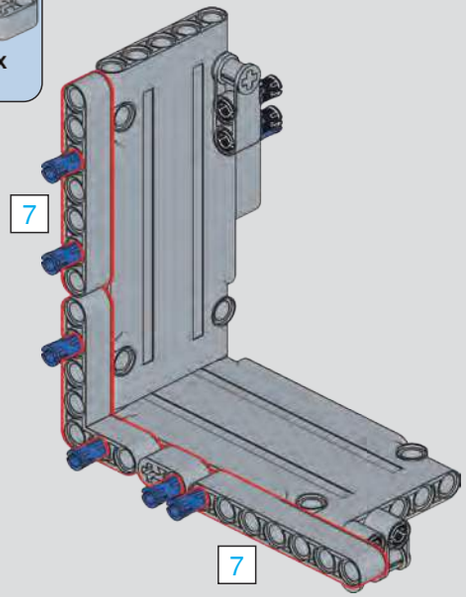

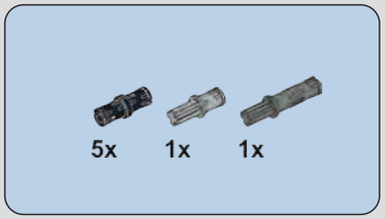

1135

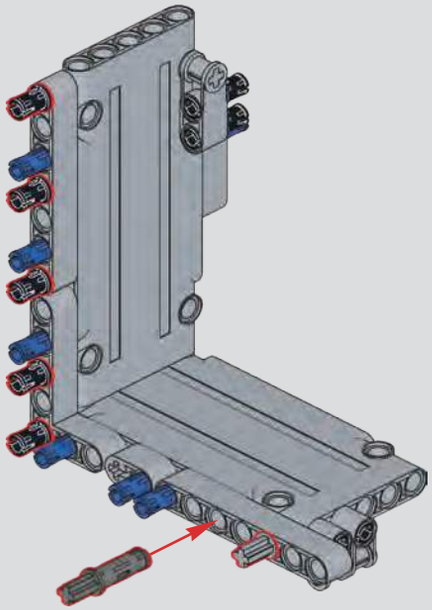

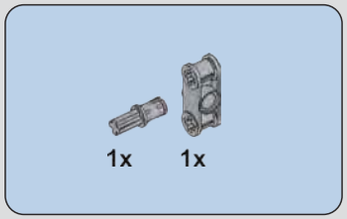

1136

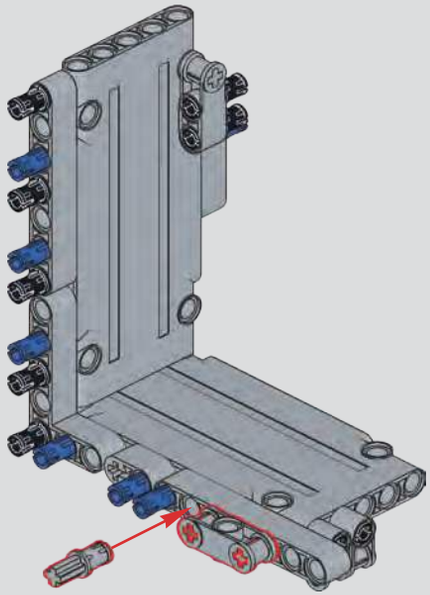

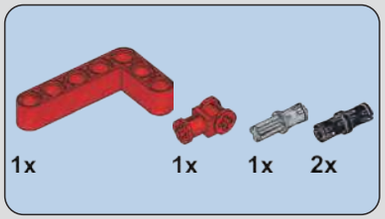

1137

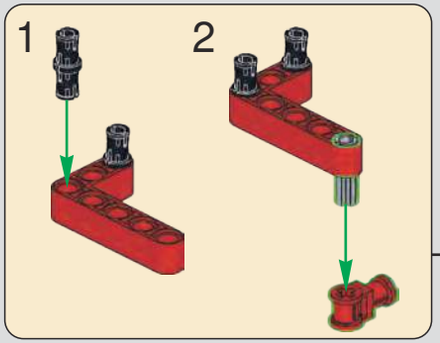

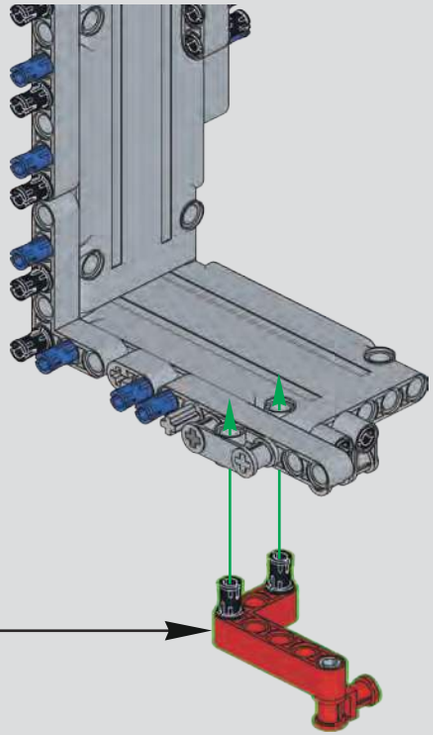

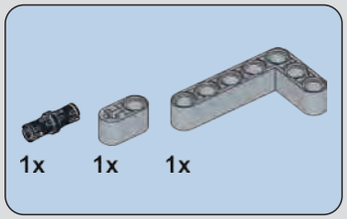

1138

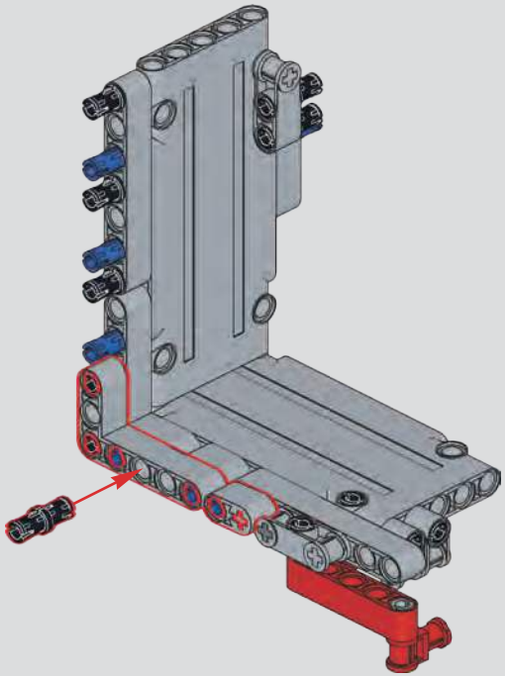

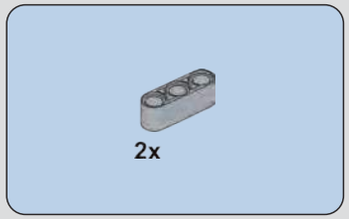

1139

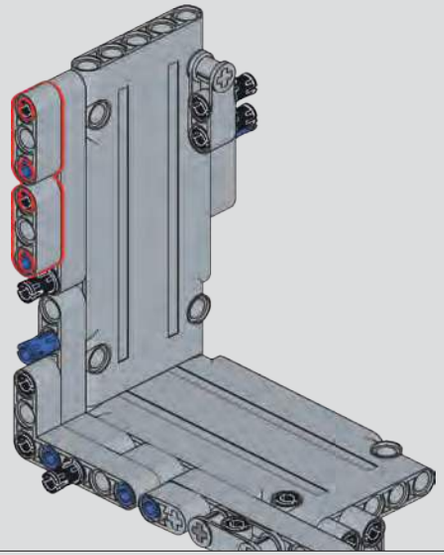

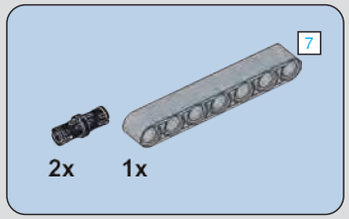

1140

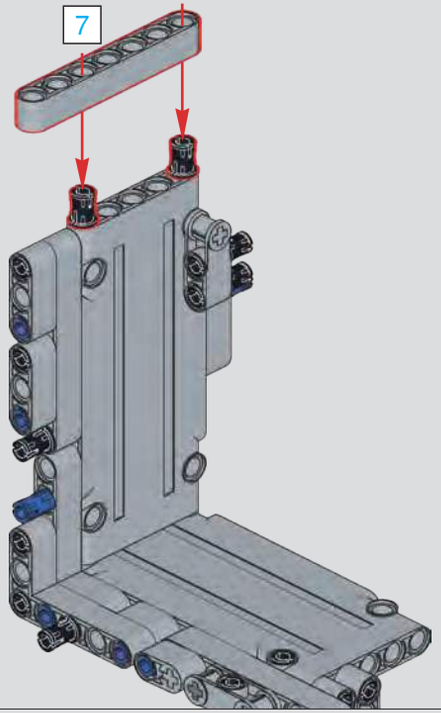

1141

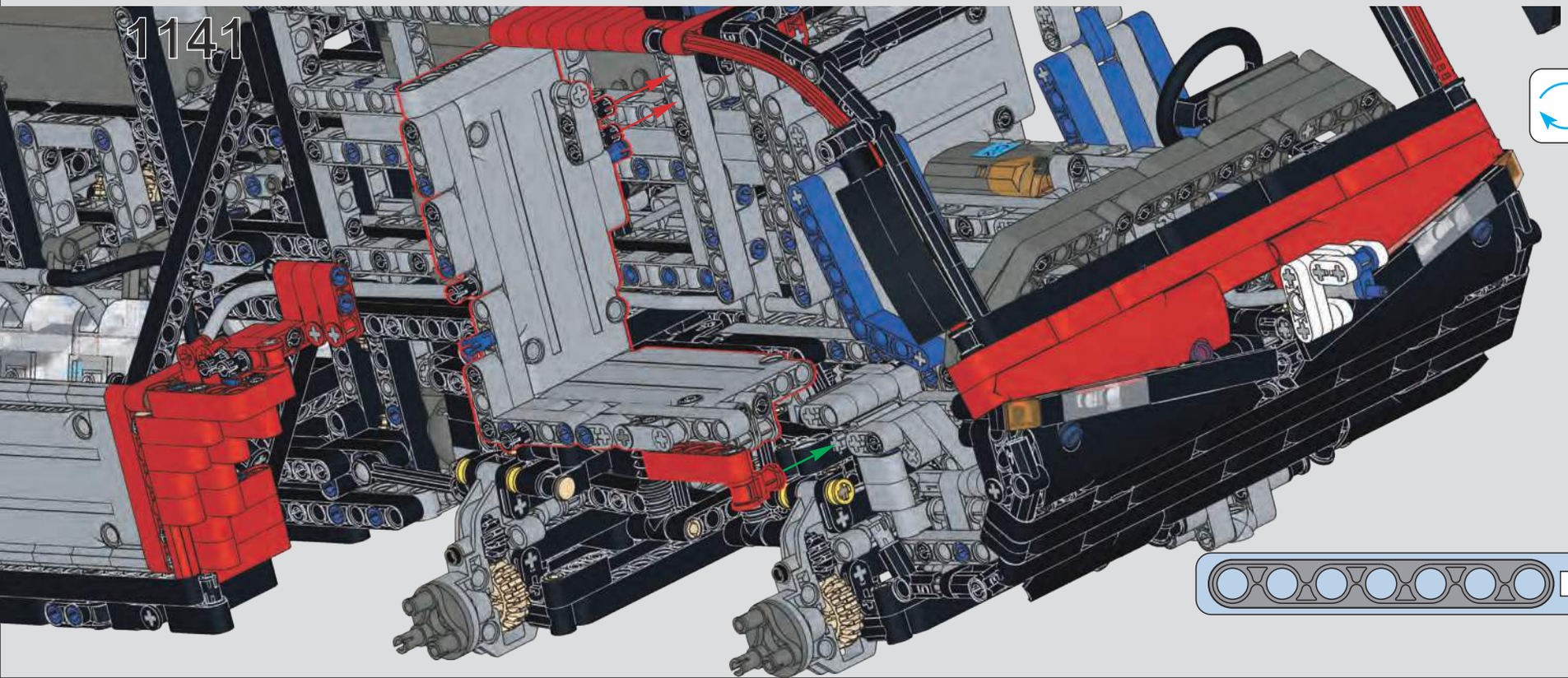

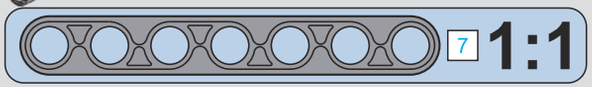

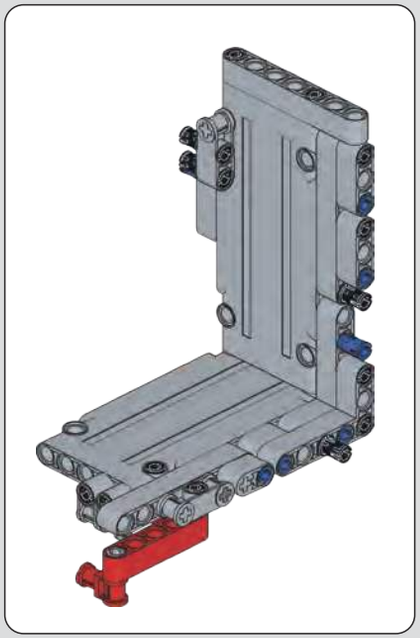

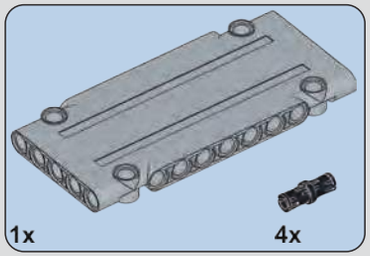

1142

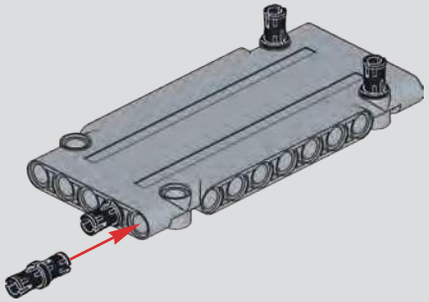

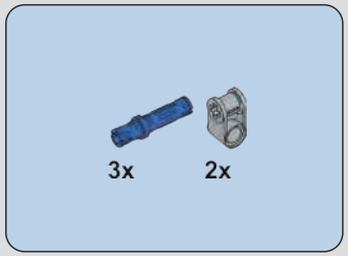

1143

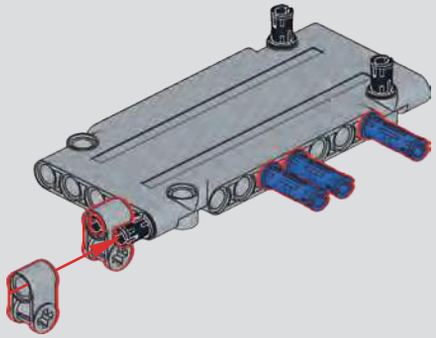

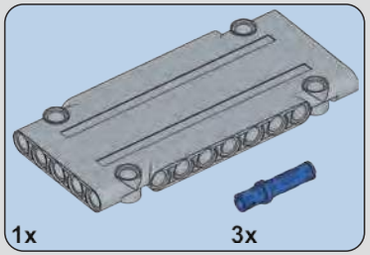

1144

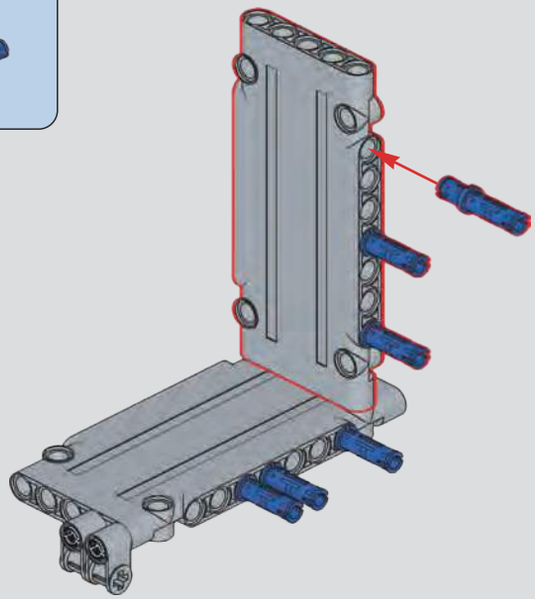

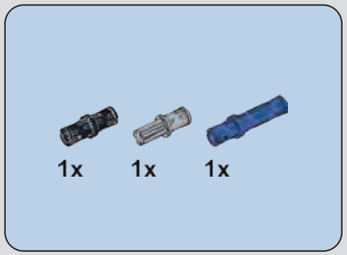

1145

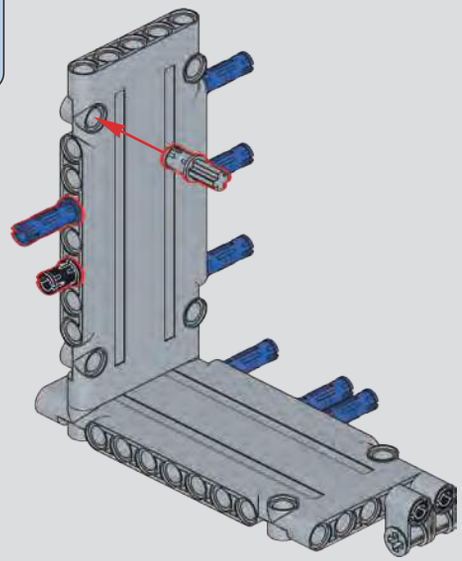

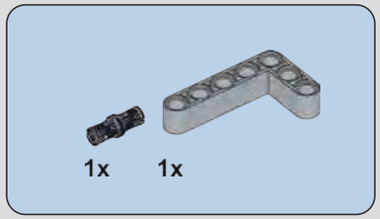

1146

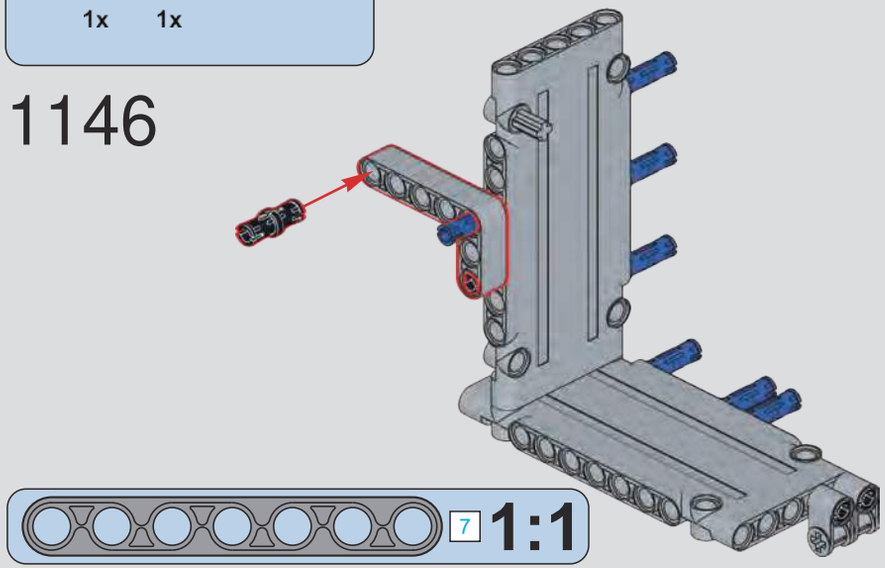

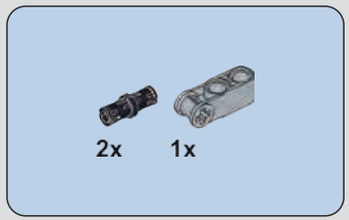

1147

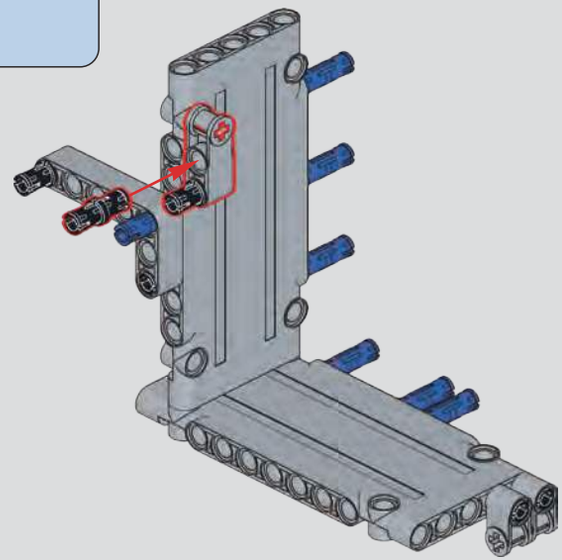

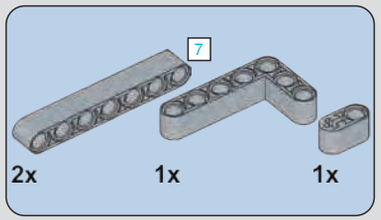

1148

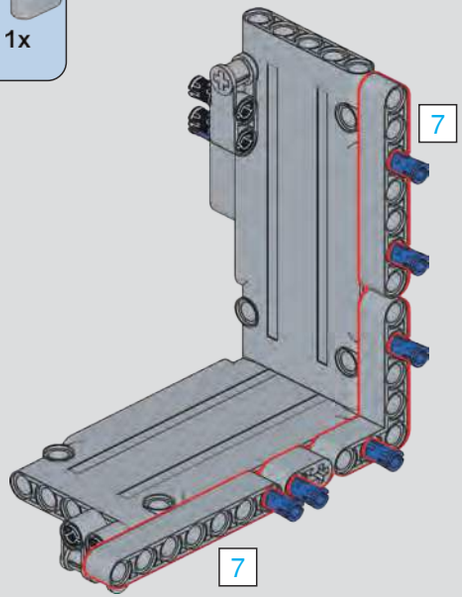

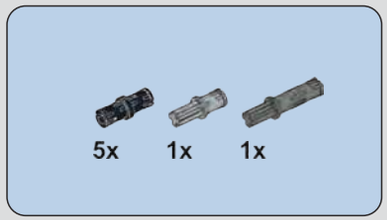

1149

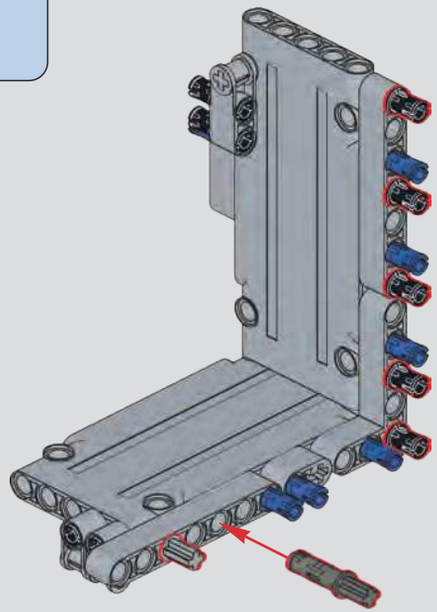

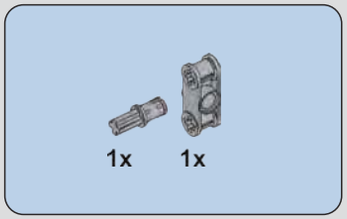

1150

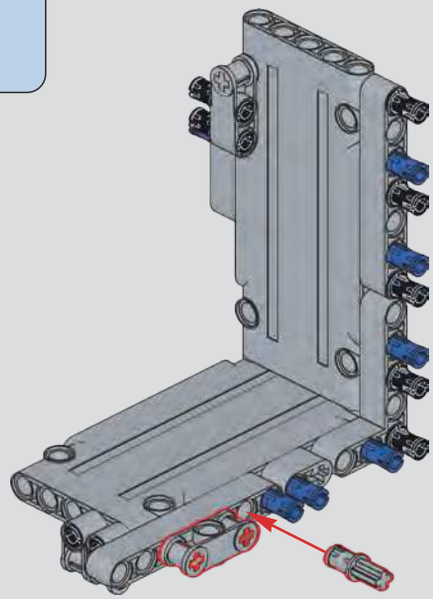

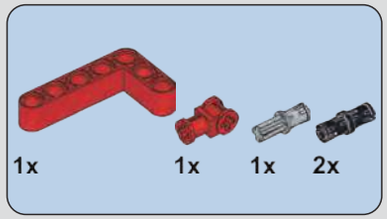

1151

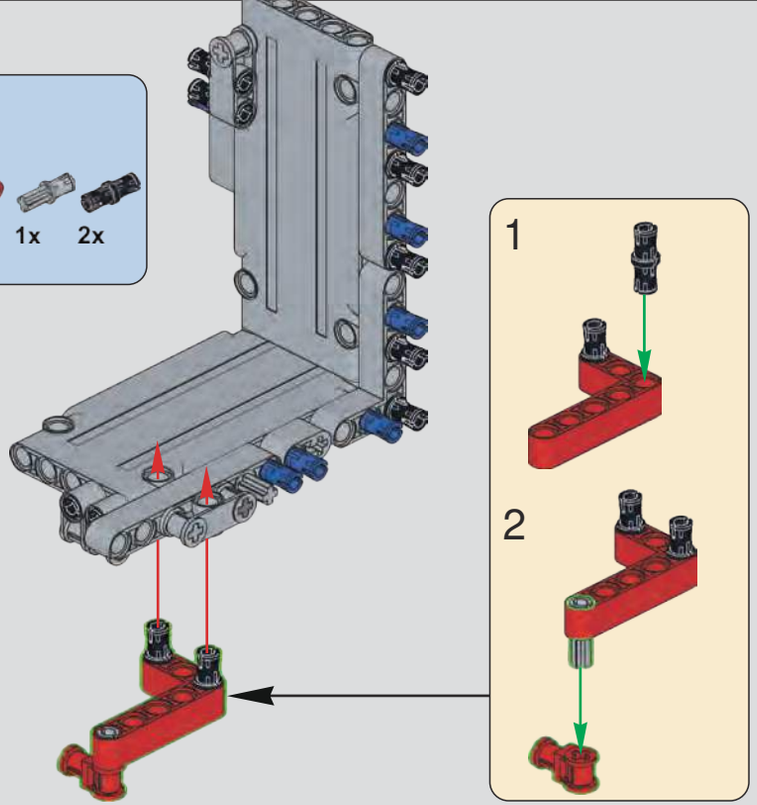

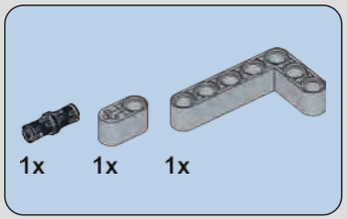

1152

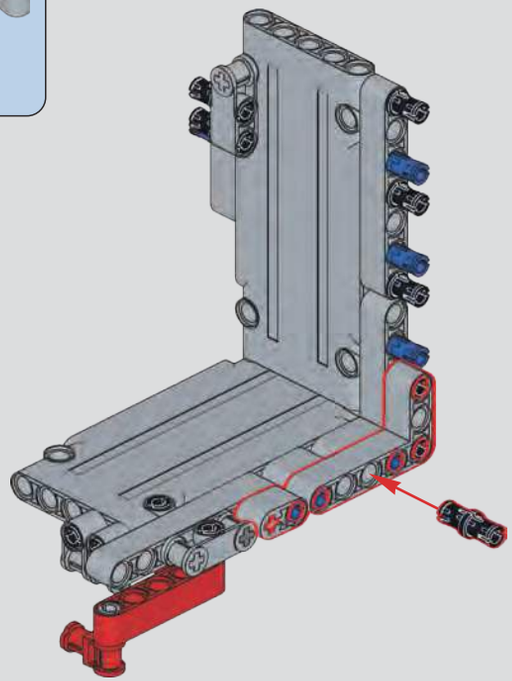

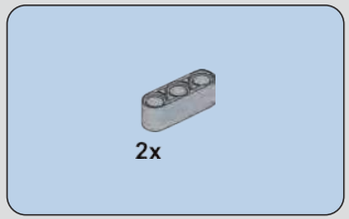

1153

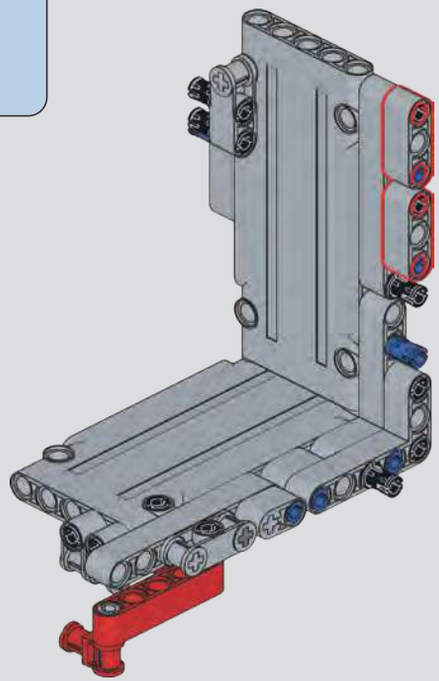

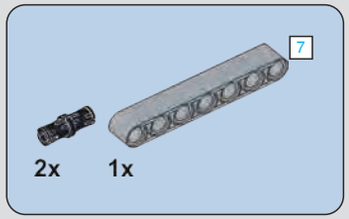

1154

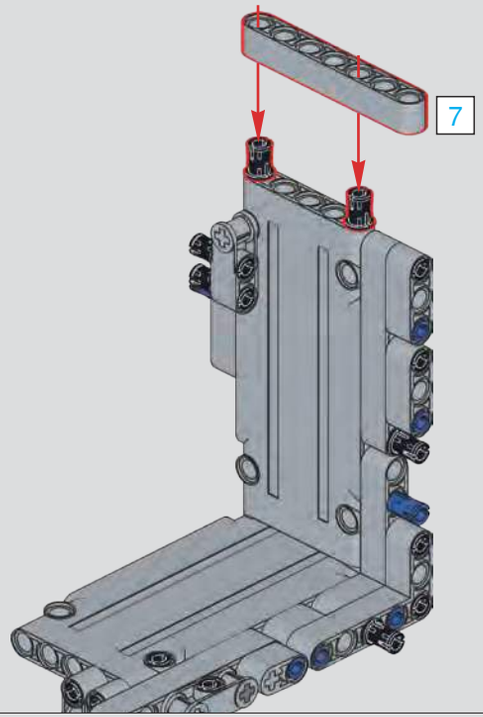

1155

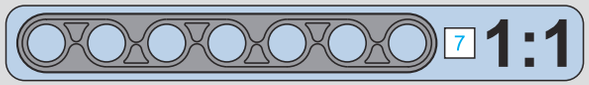

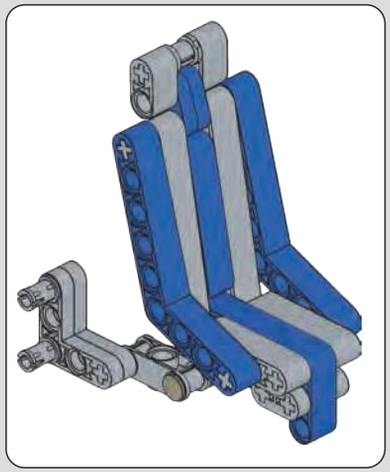

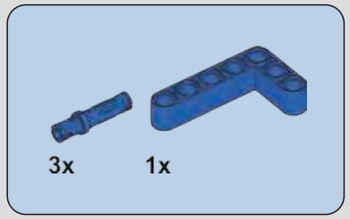

1156

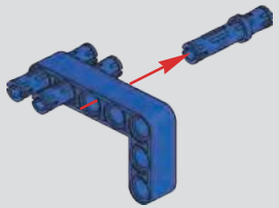

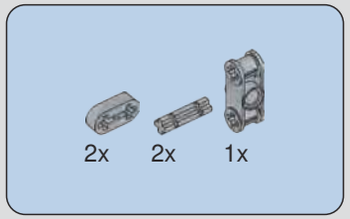

1157

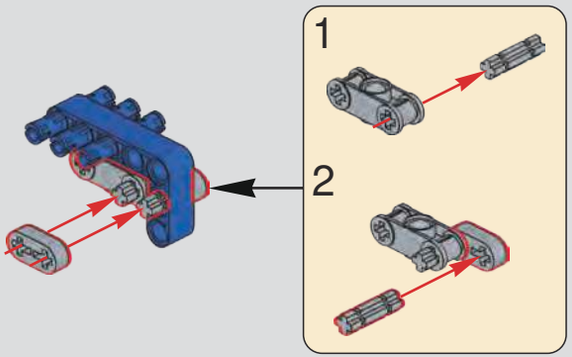

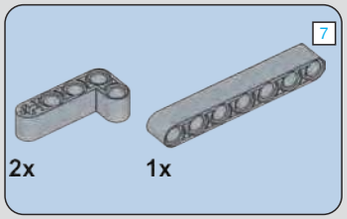

1158

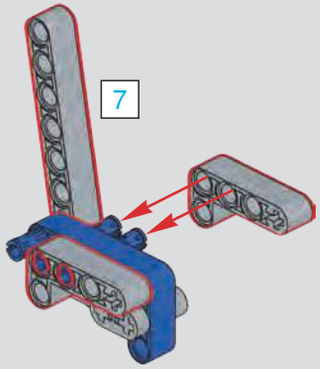

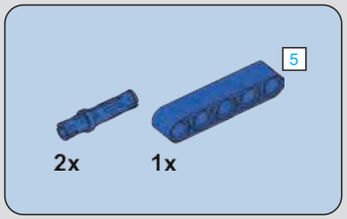

1159

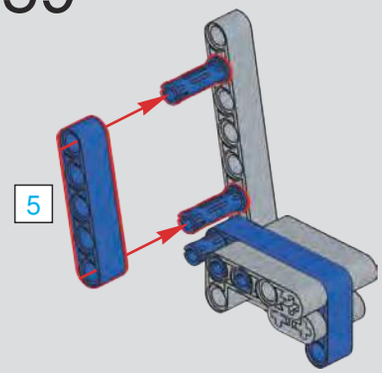

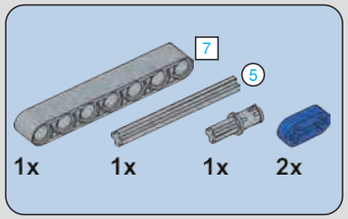

1160

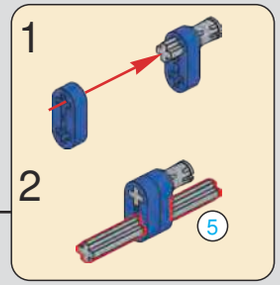

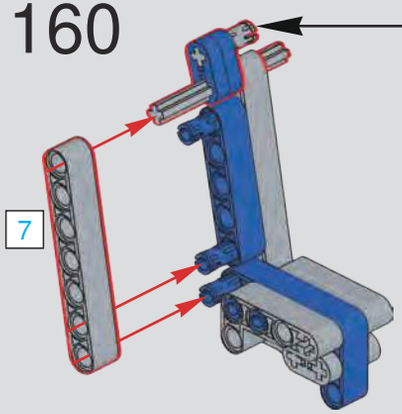

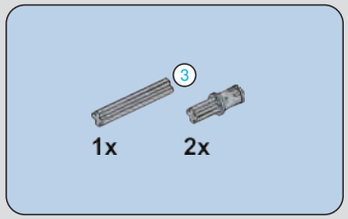

1161

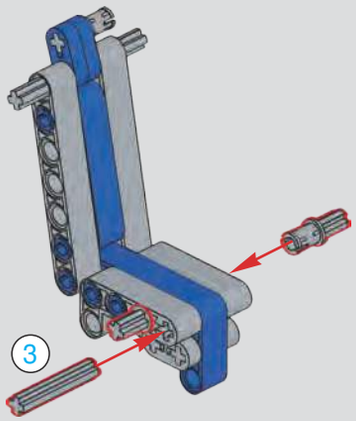

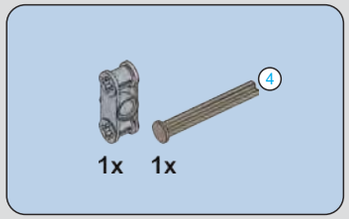

1162

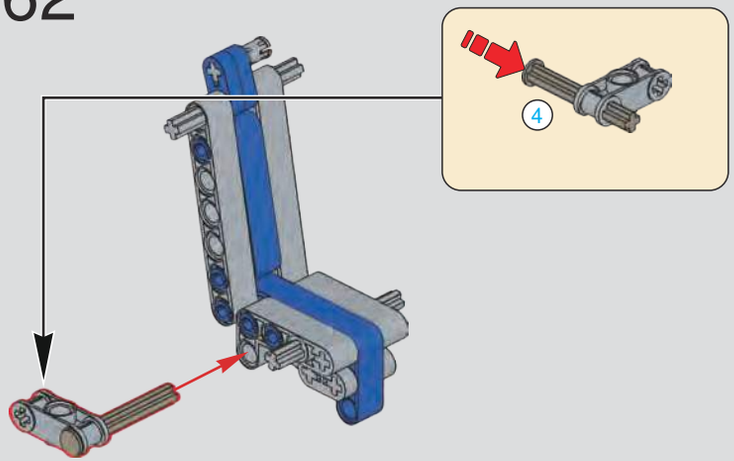

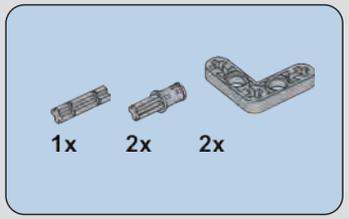

1163

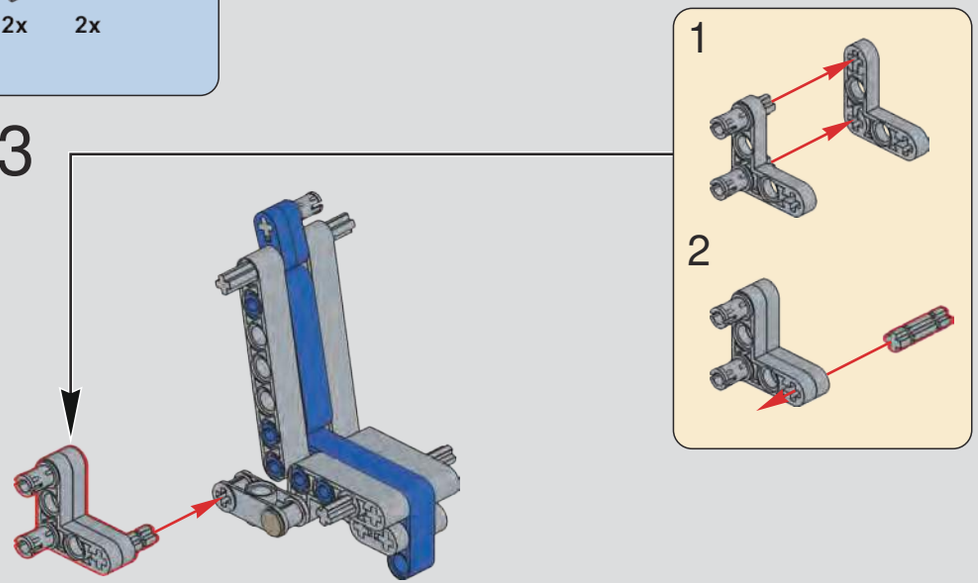

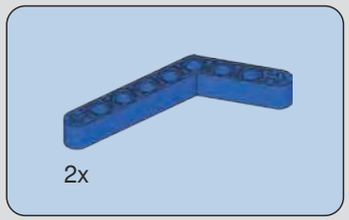

1164

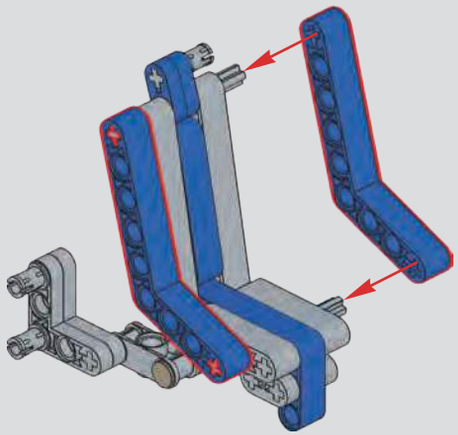

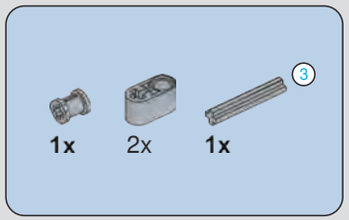

1165

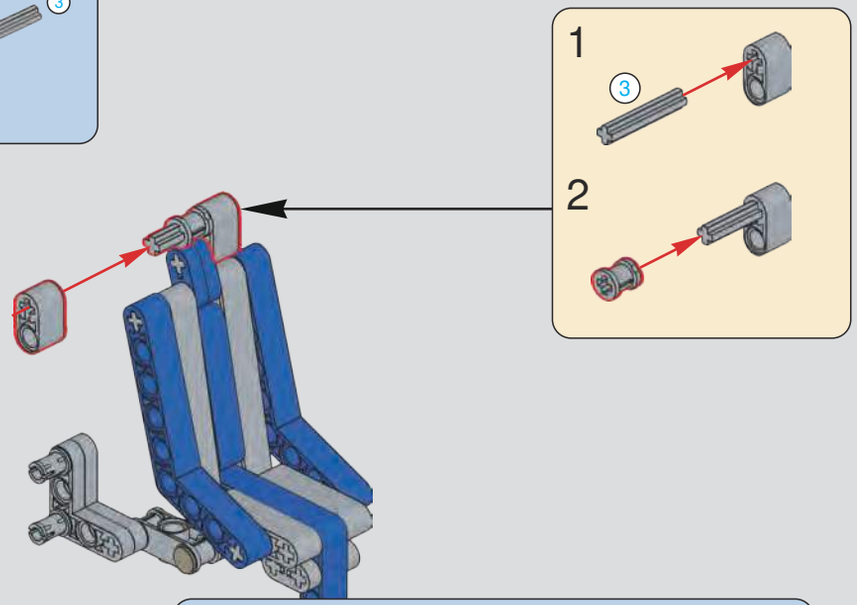

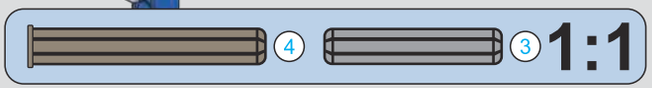

1166

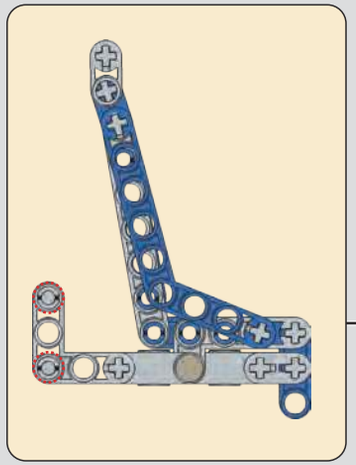

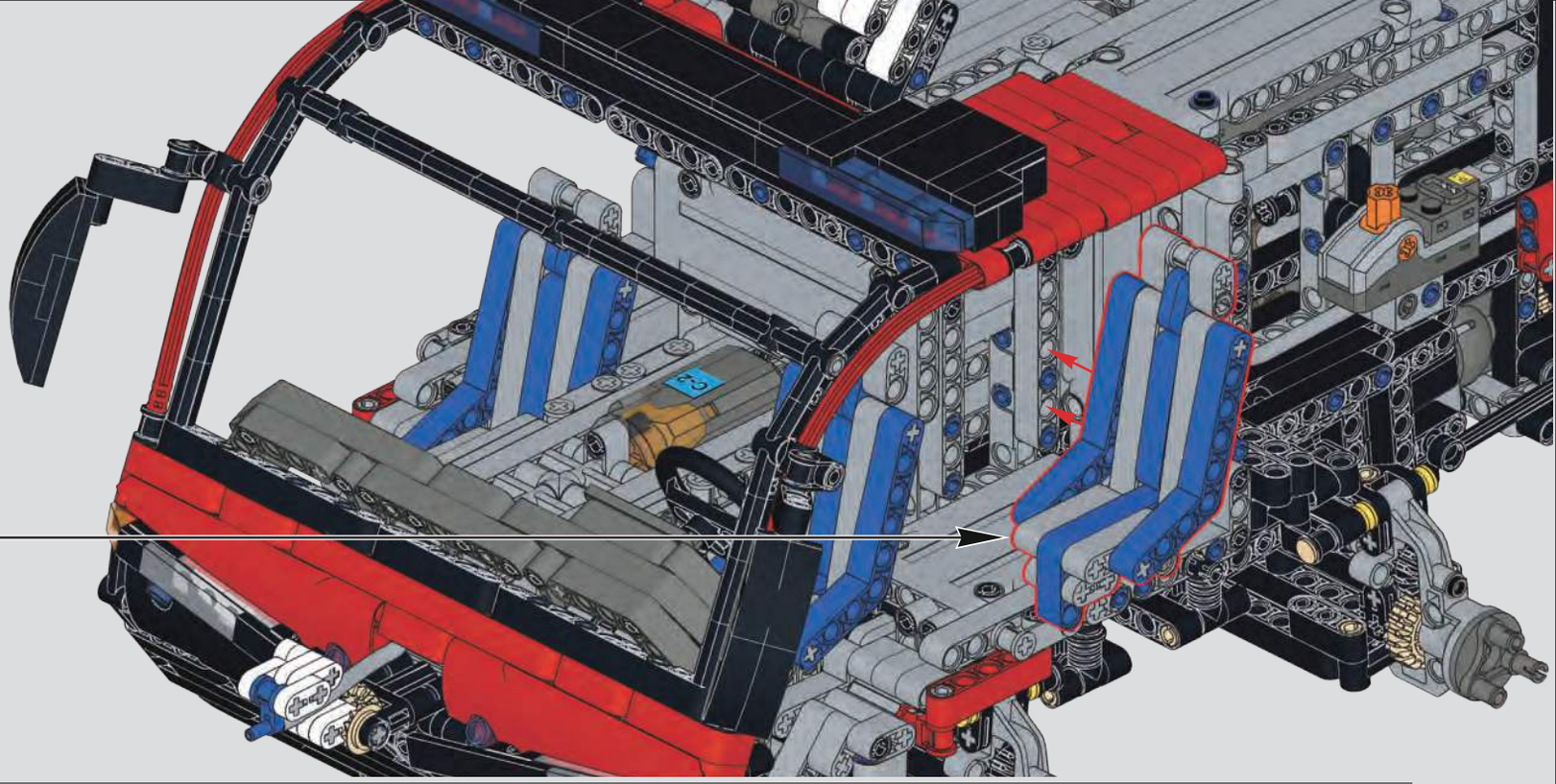

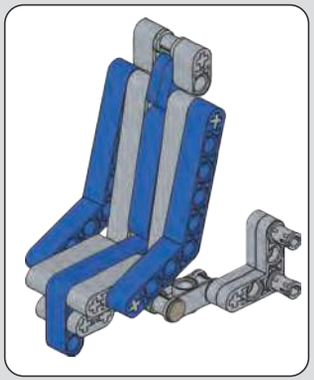

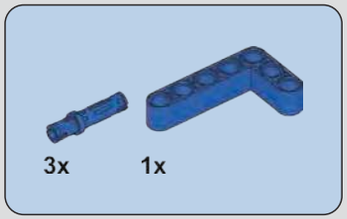

1167

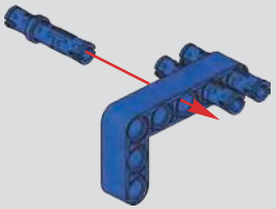

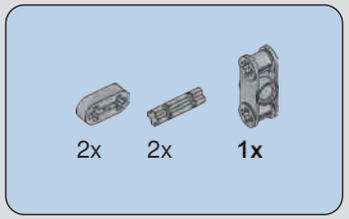

1168

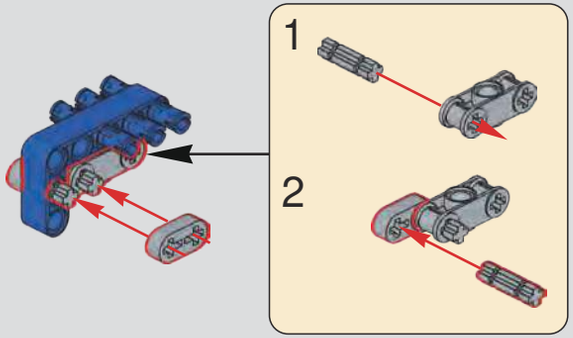

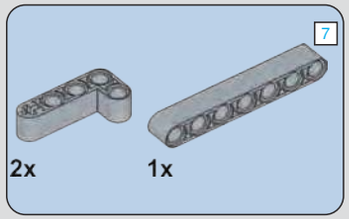

1169

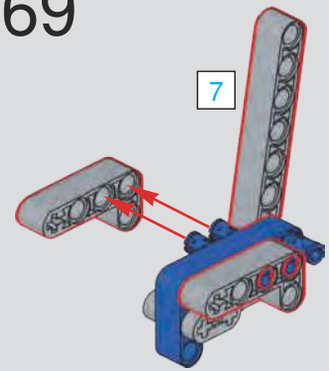

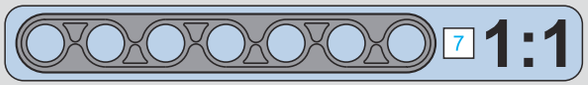

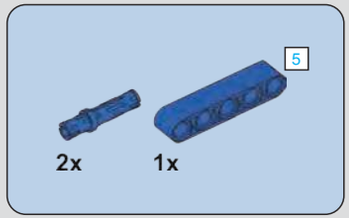

1170

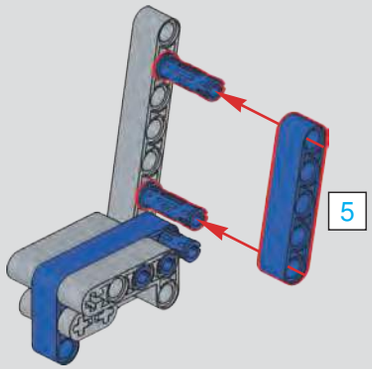

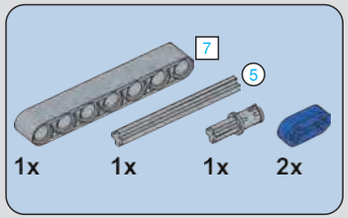

1171

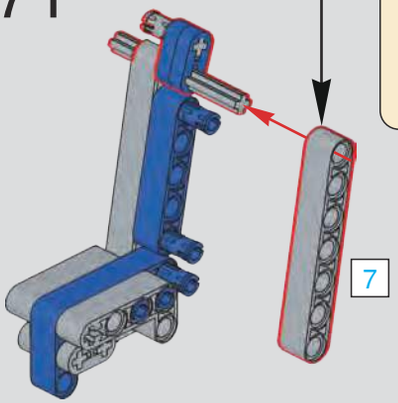

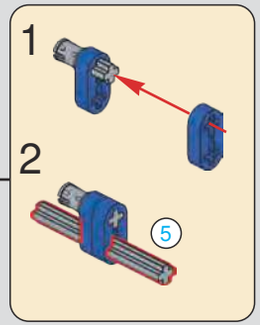

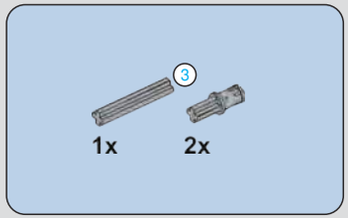

1172

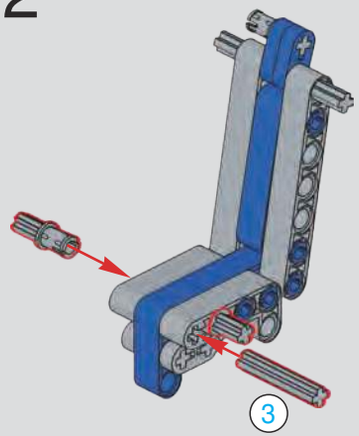

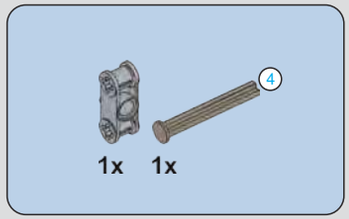

1173

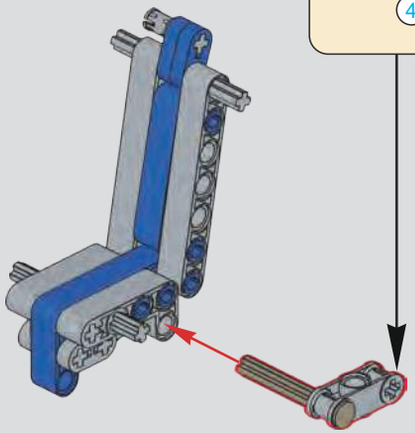

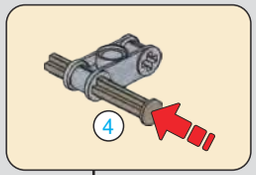

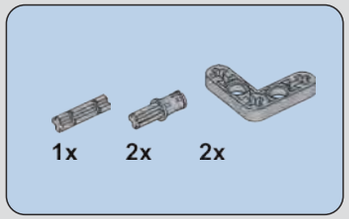

1174

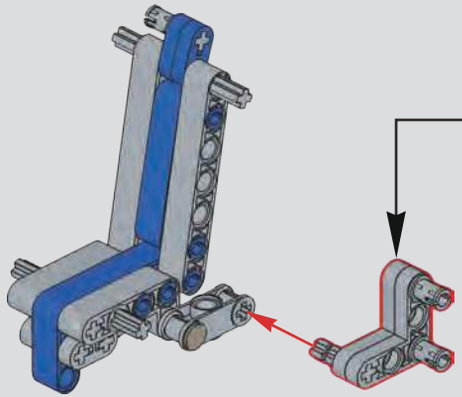

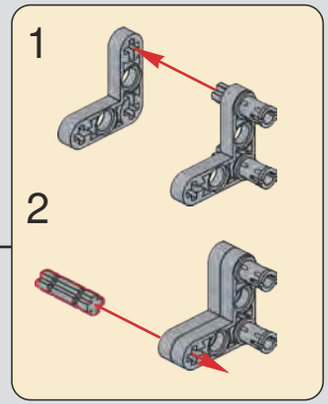

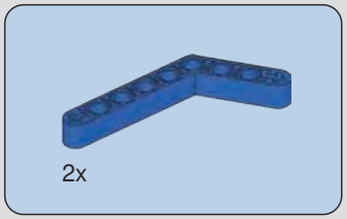

1175

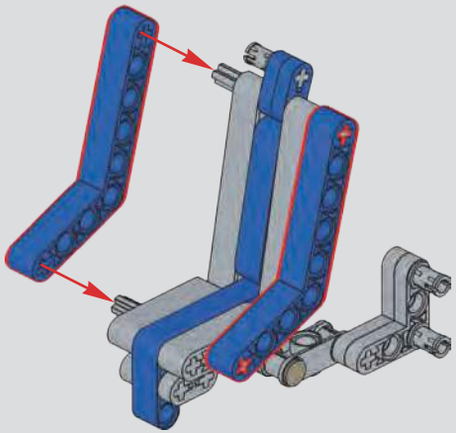

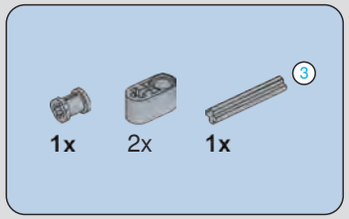

1176

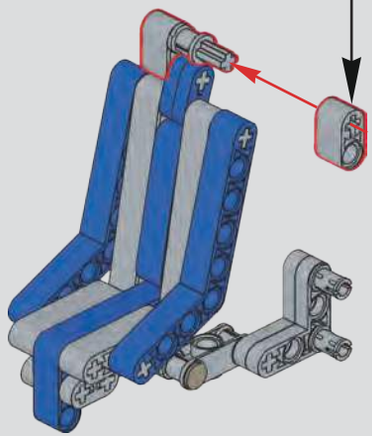

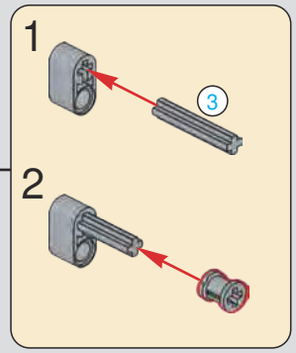

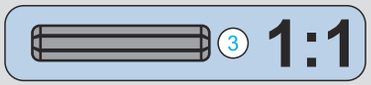

1177

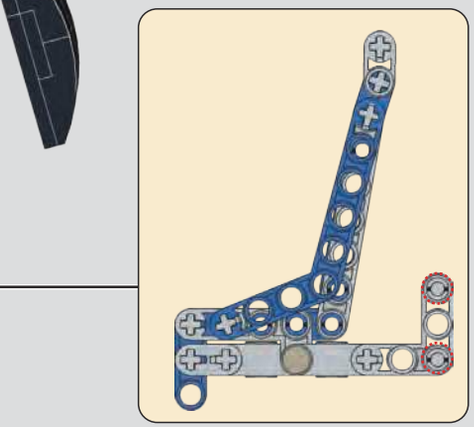

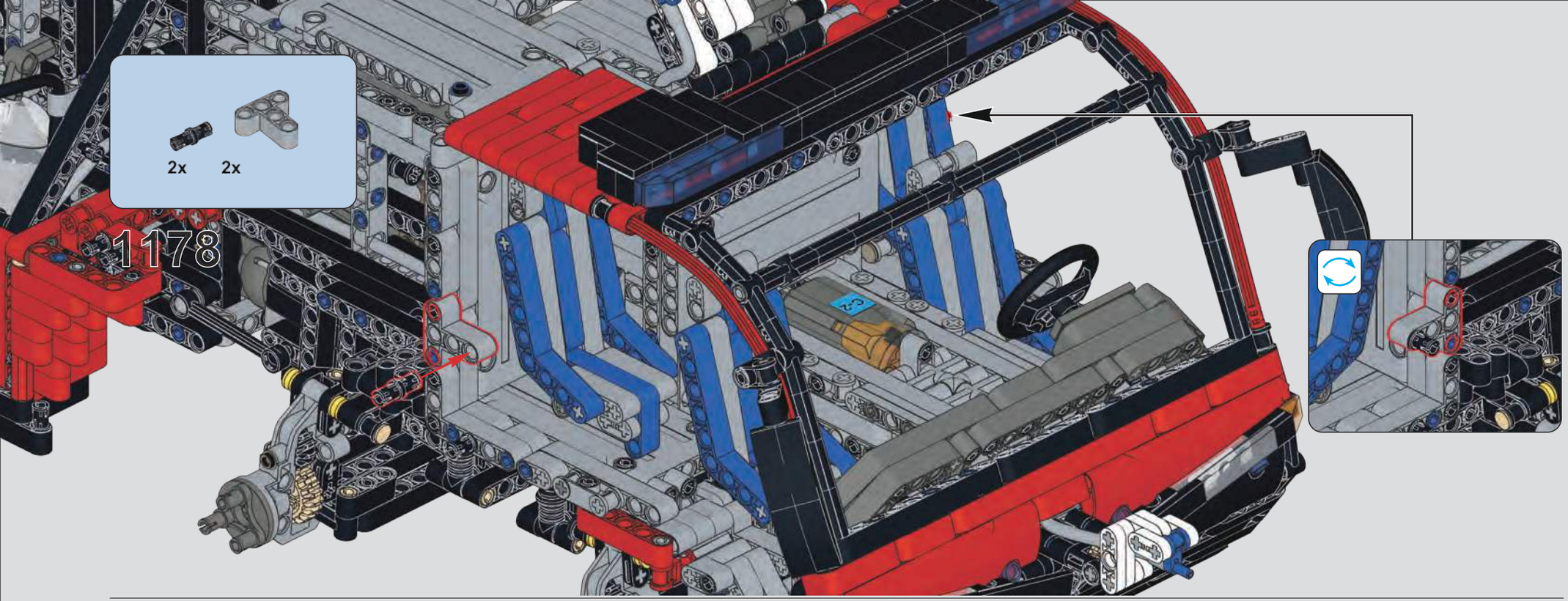

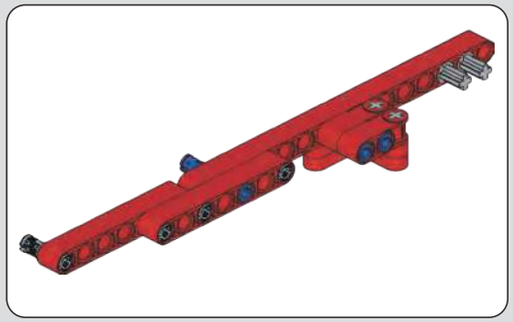

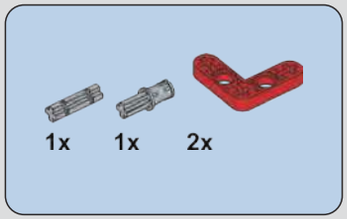

1179

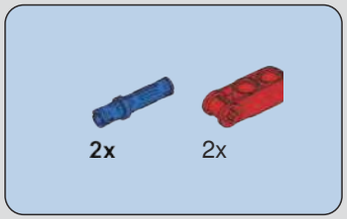

1180

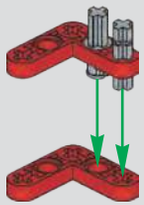

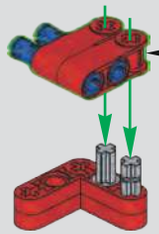

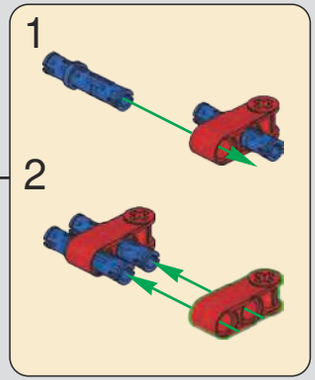

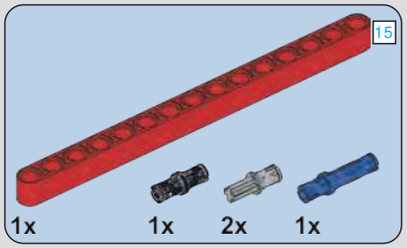

1181

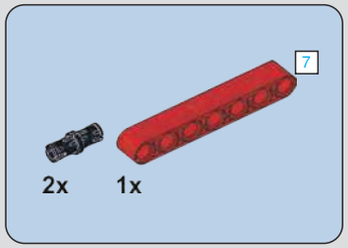

1182

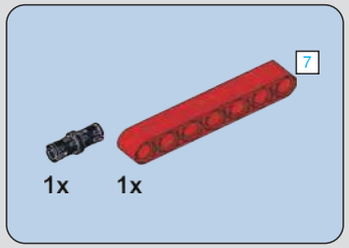

1183

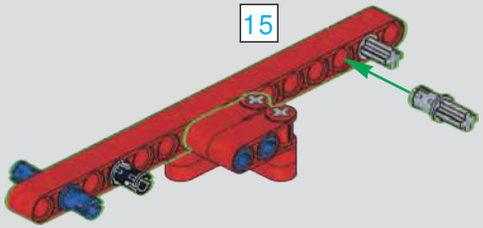

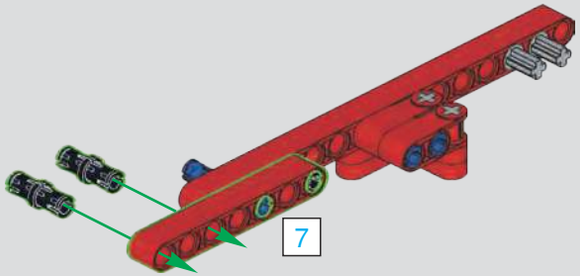

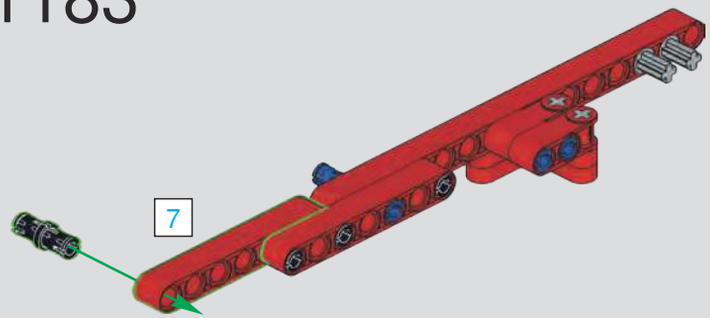

1184

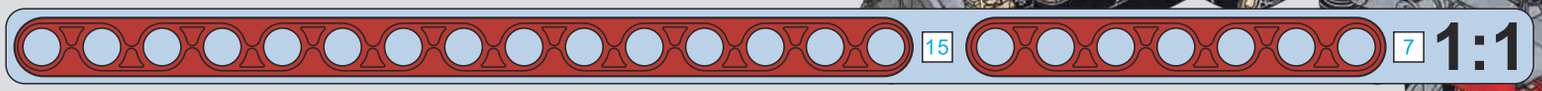

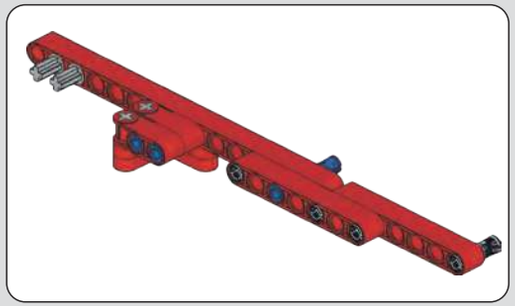

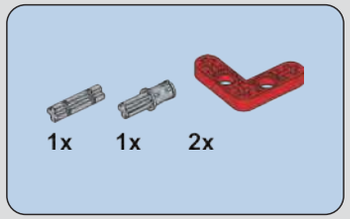

1185

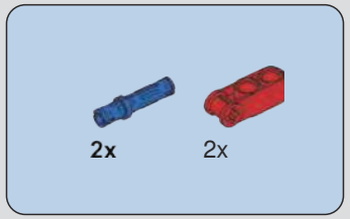

1186

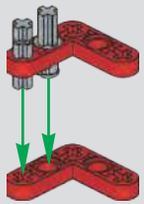

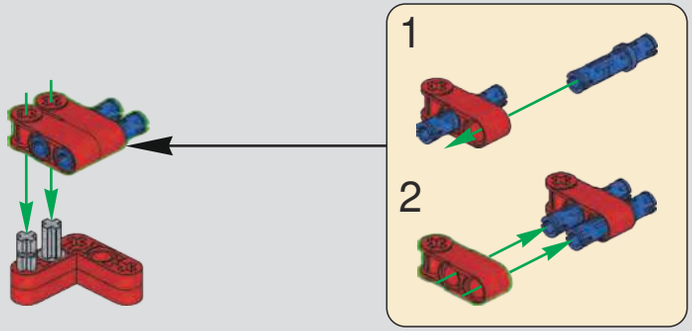

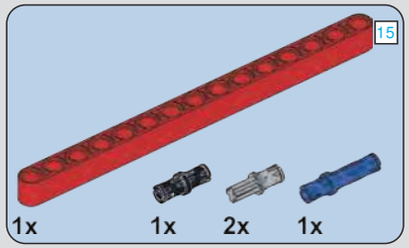

1187

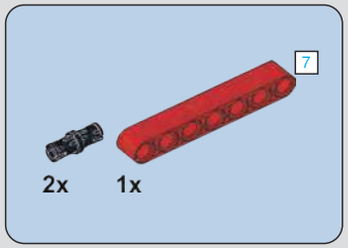

1188

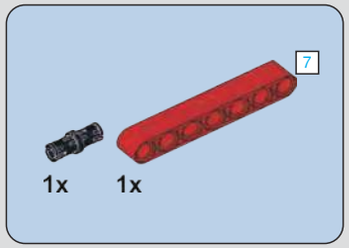

1189

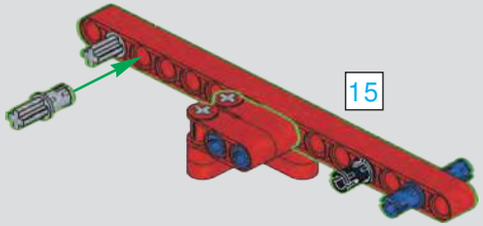

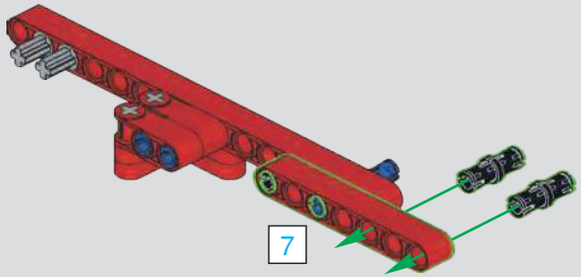

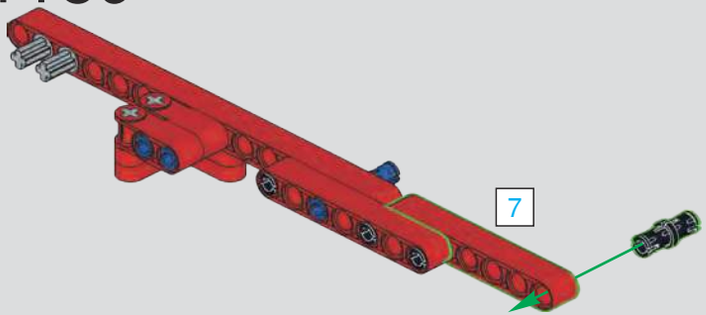

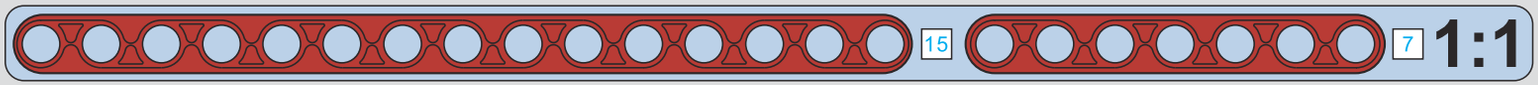

1190

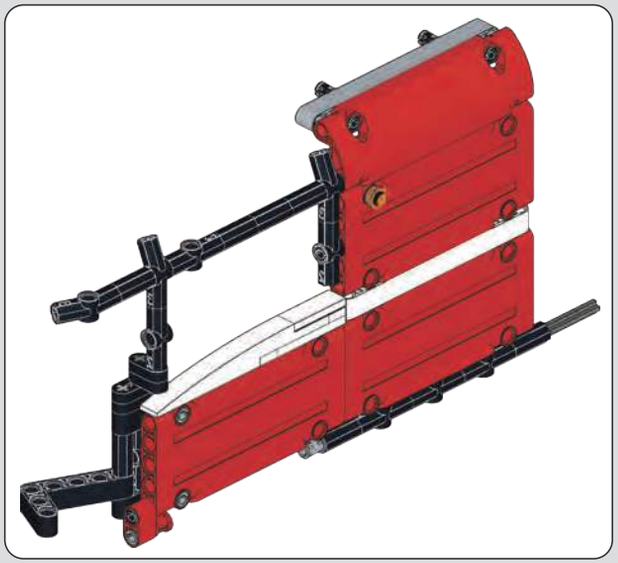

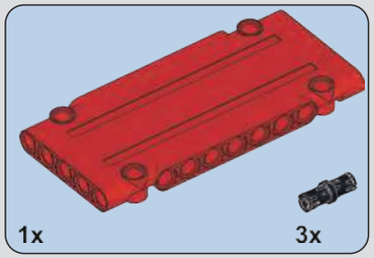

1191

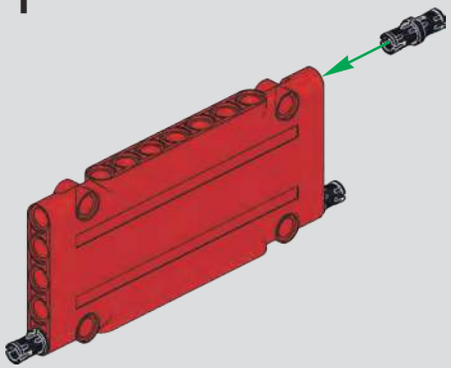

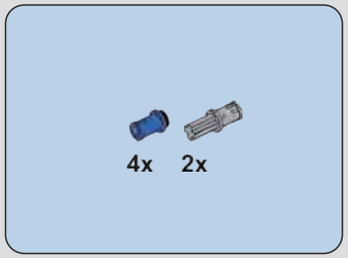

1192

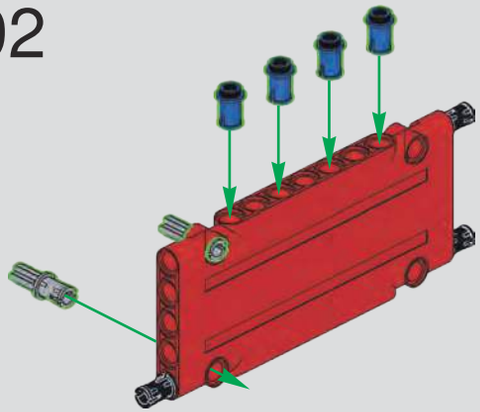

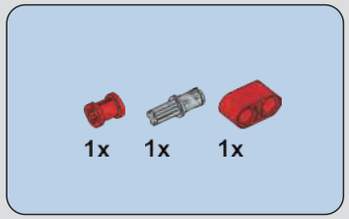

1193

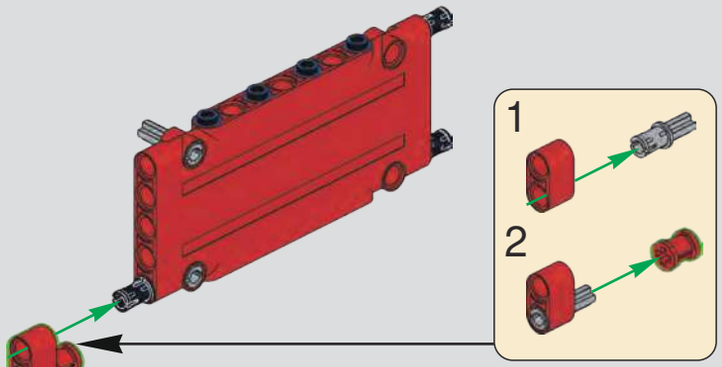

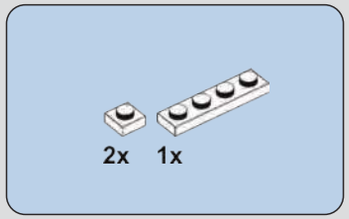

1194

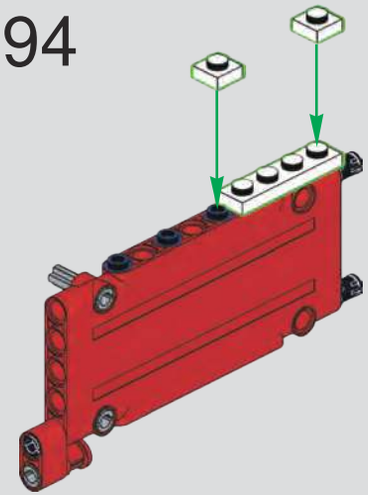

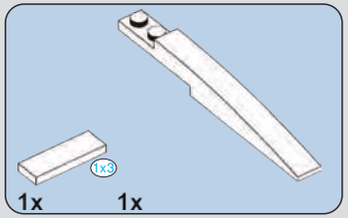

1195

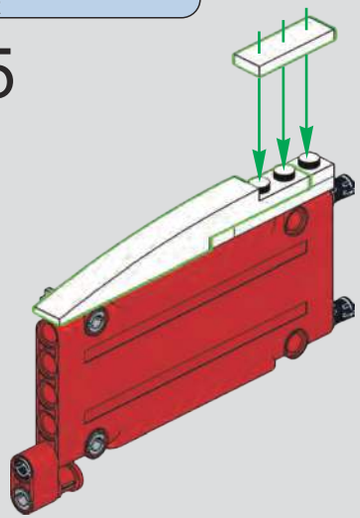

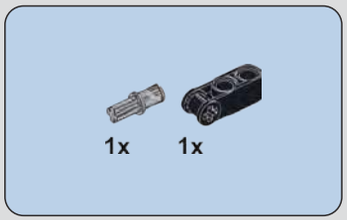

1196

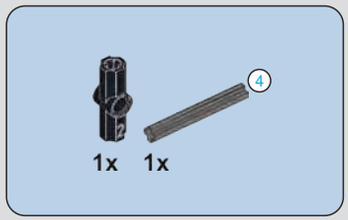

1197

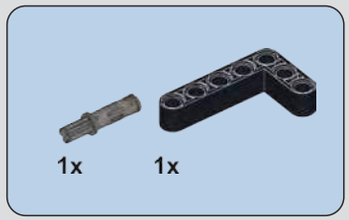

1198

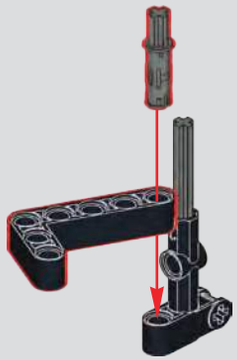

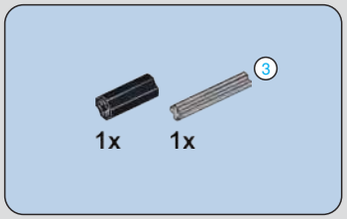

1199

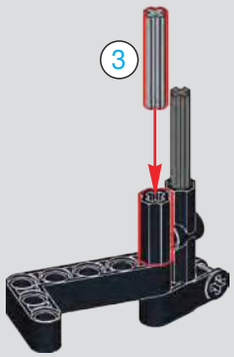

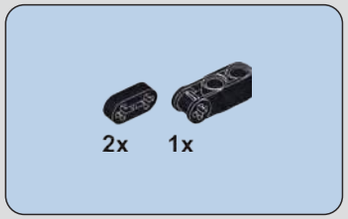

1200

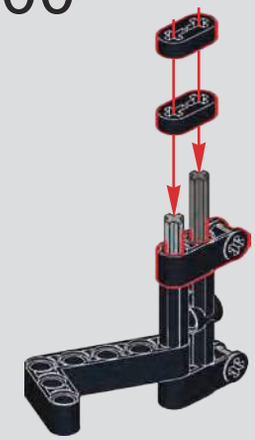

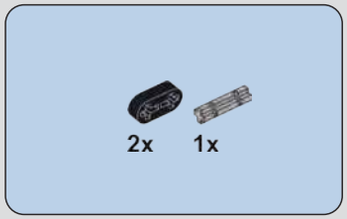

1201

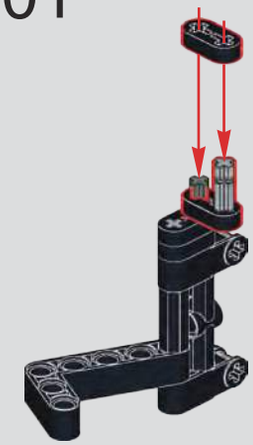

1202

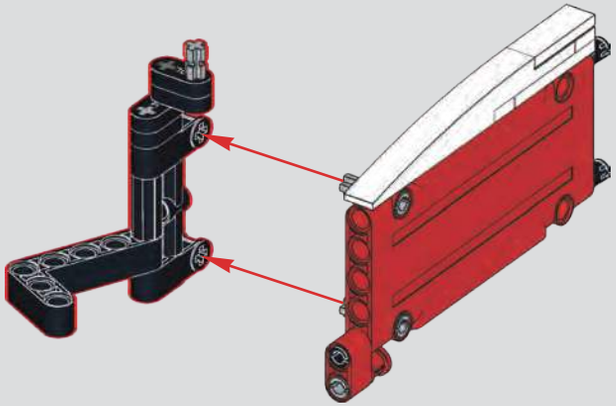

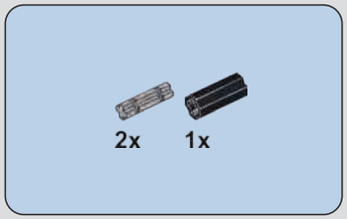

1203

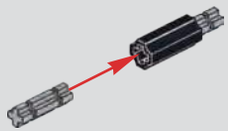

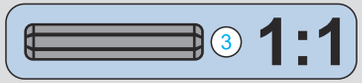

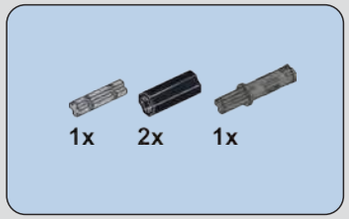

1204

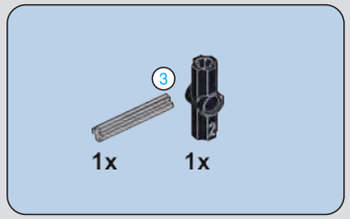

1205

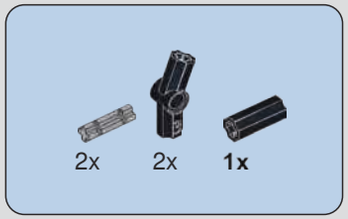

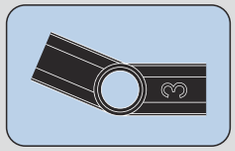

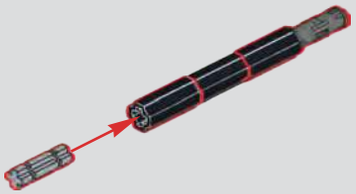

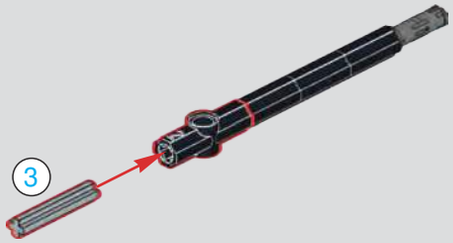

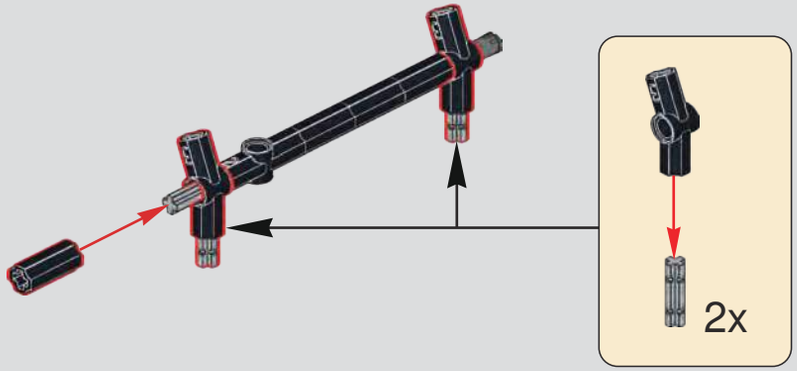

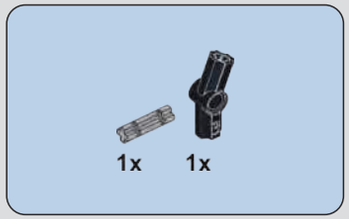

1207

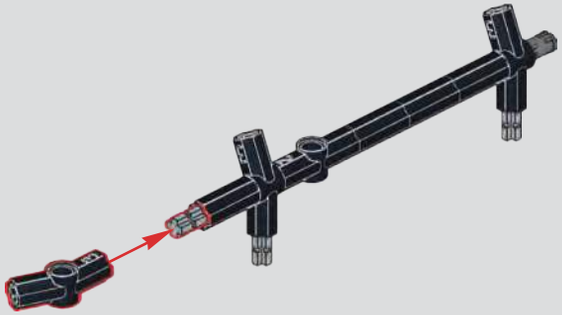

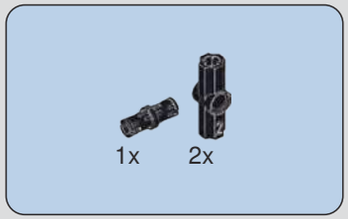

1208

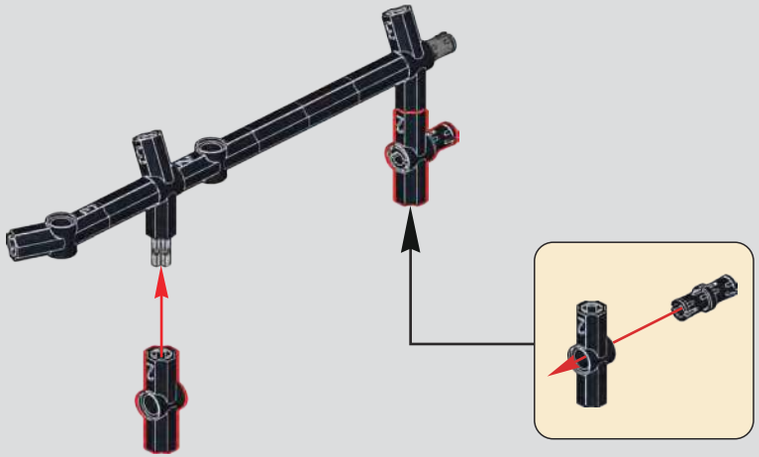

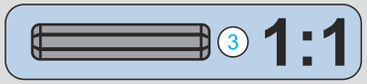

1209

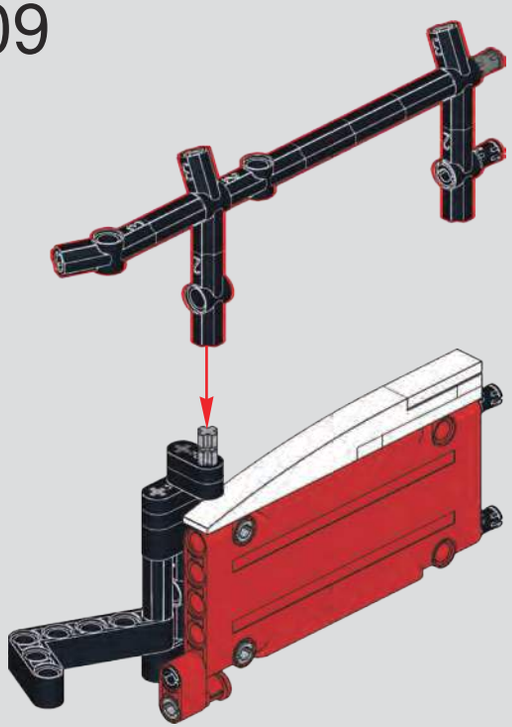

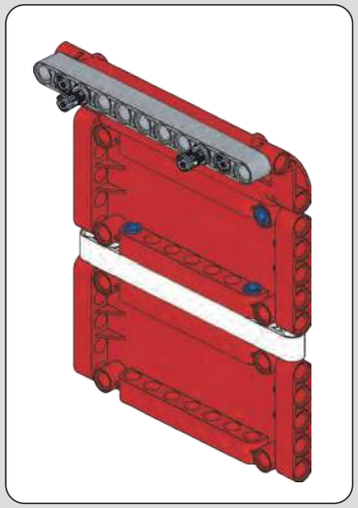

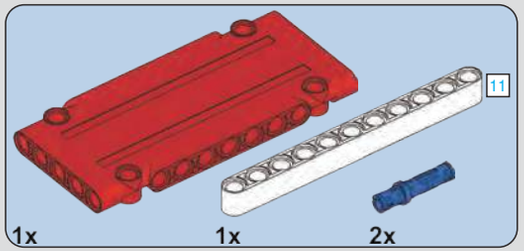

1210

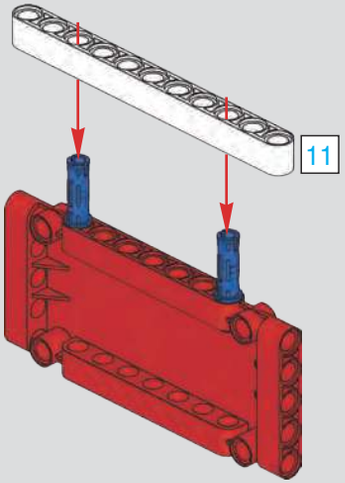

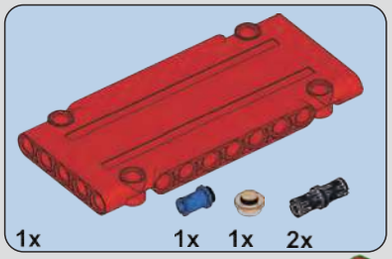

1211

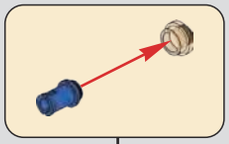

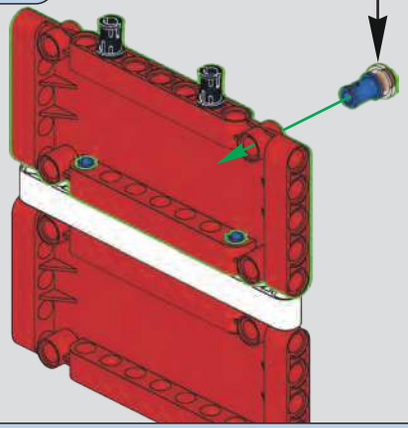

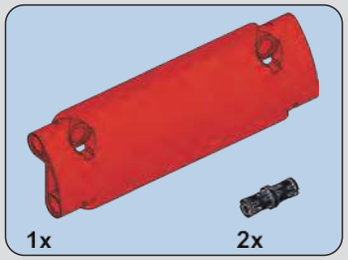

1212

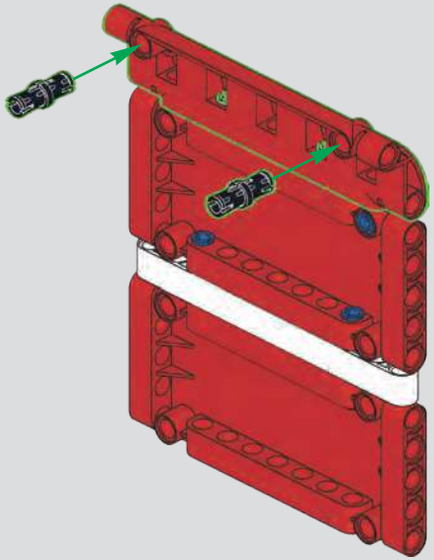

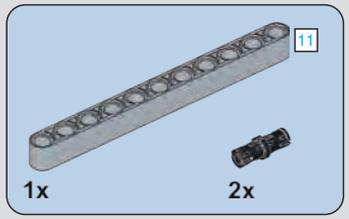

1213

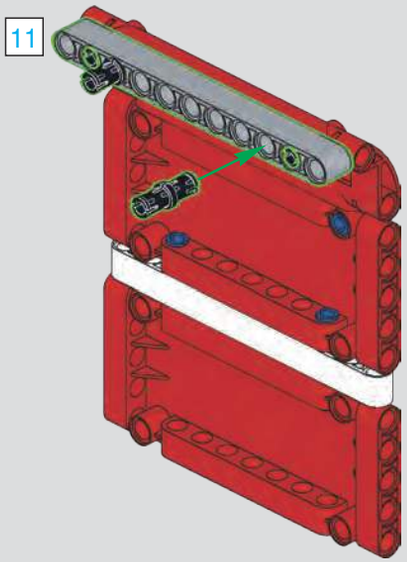

1214

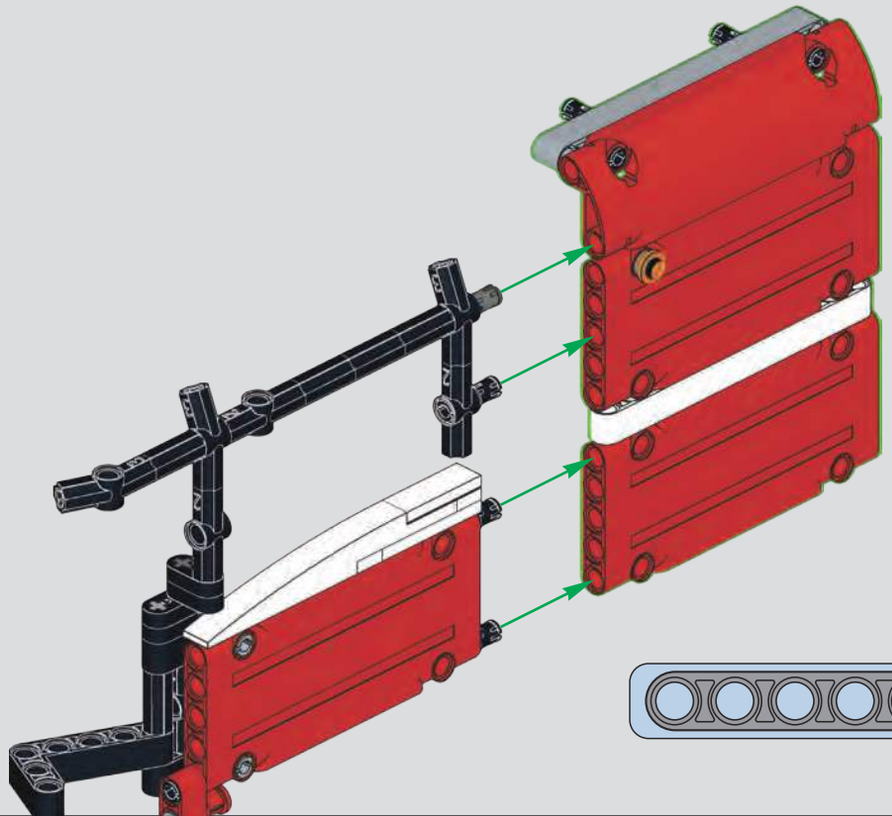

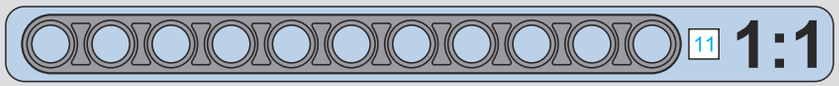

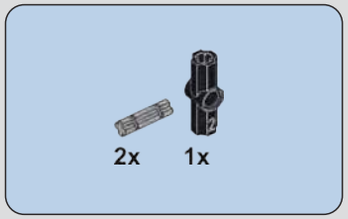

1215

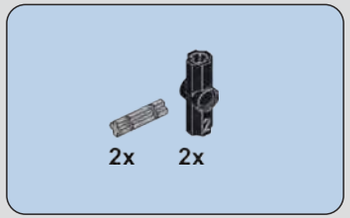

1216

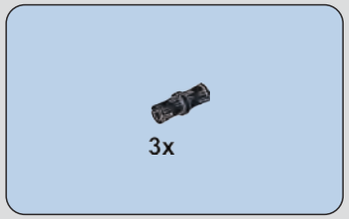

1217

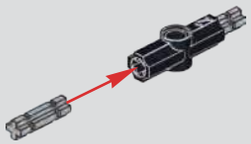

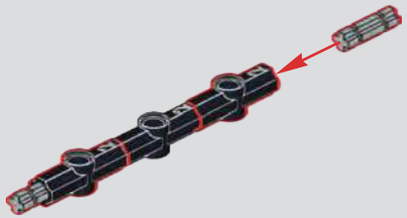

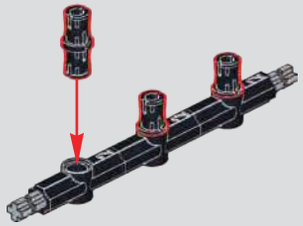

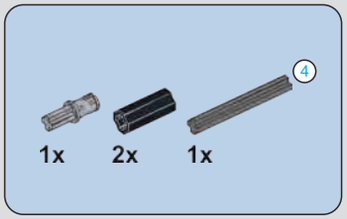

1218

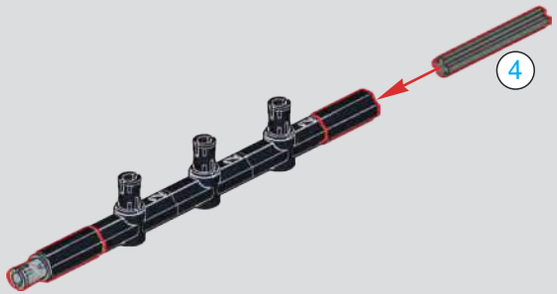

1219

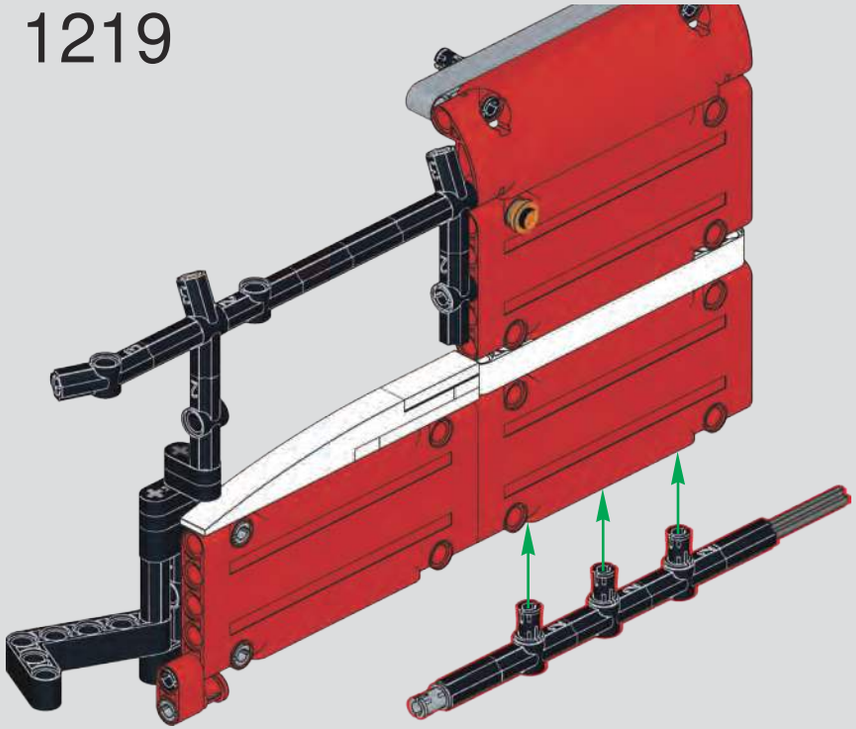

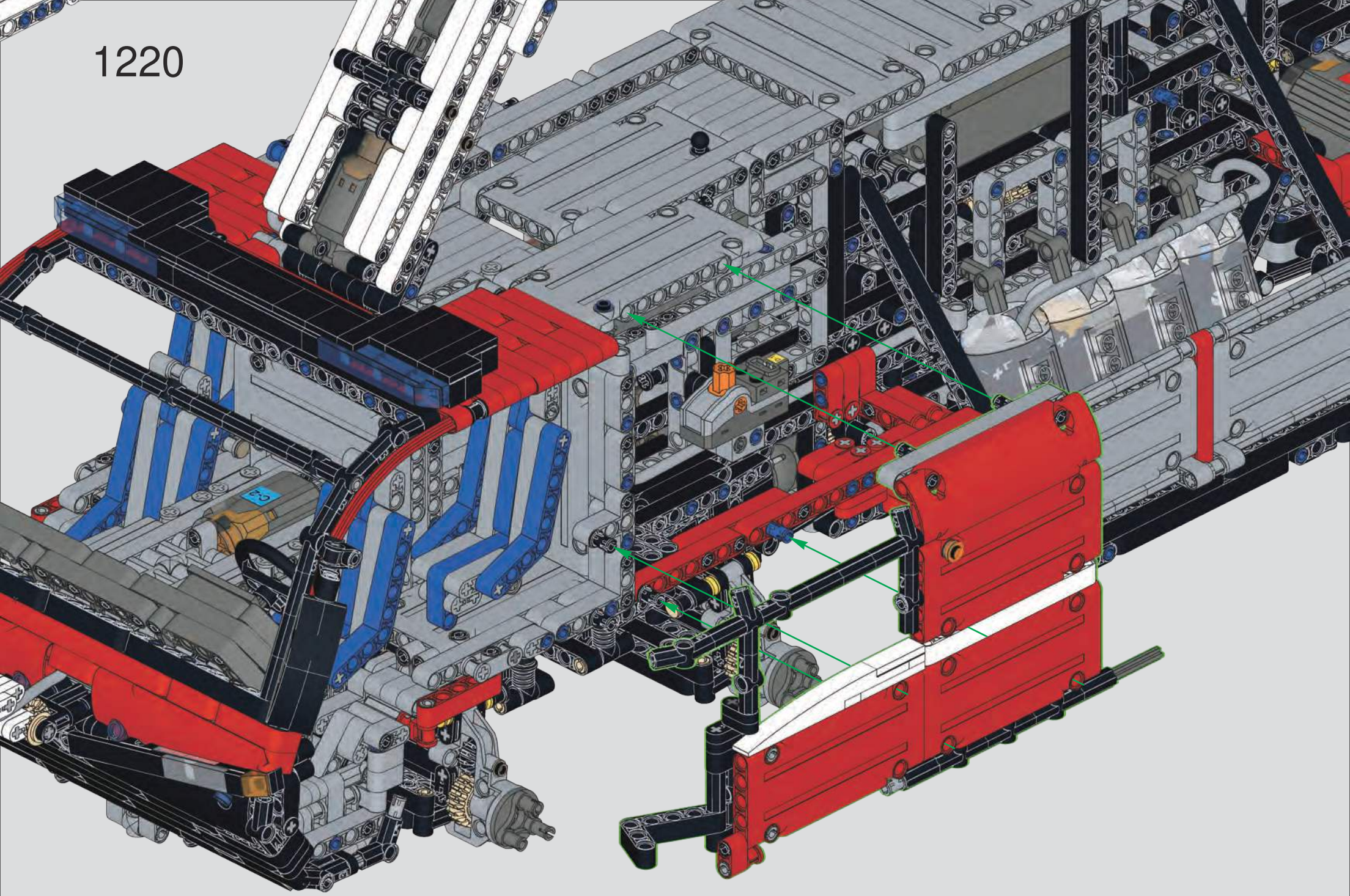
1220

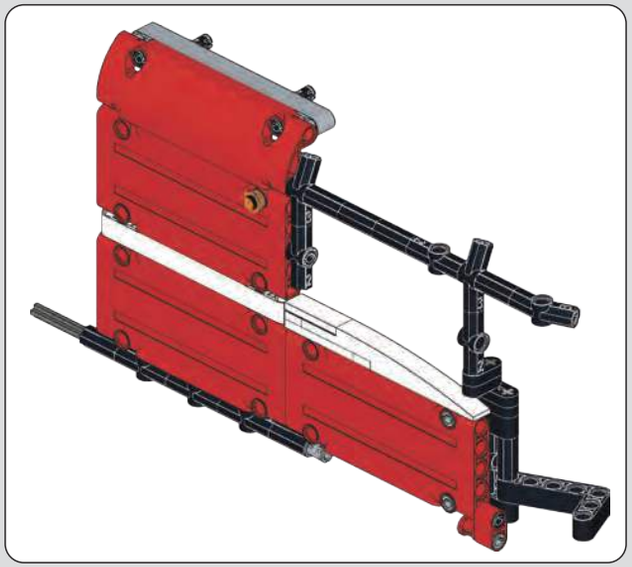

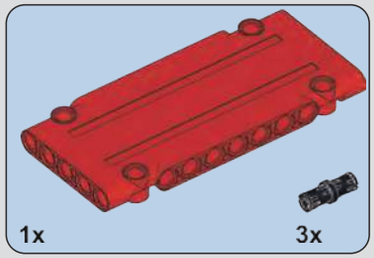

1221

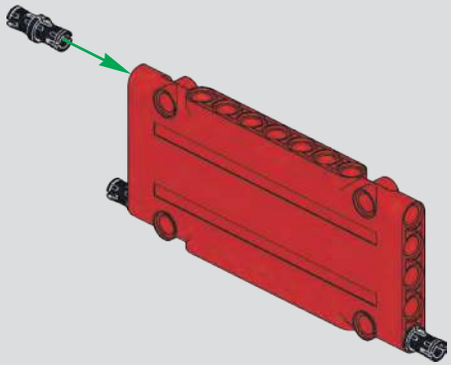

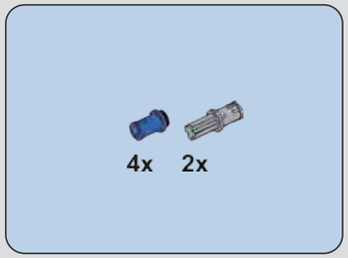

1222

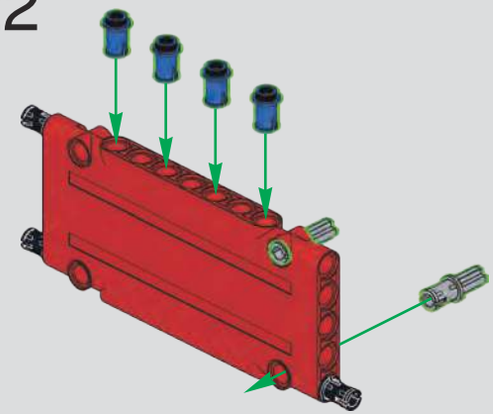

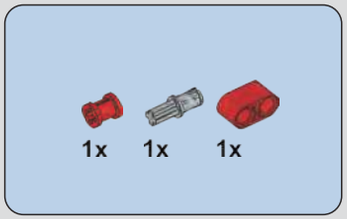

1223

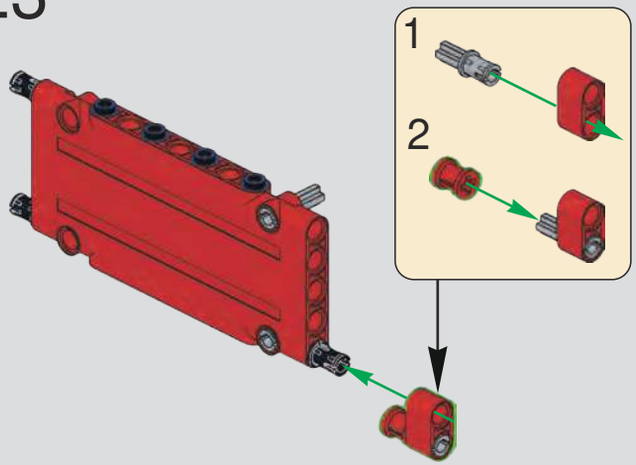

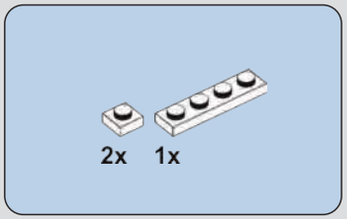

1224

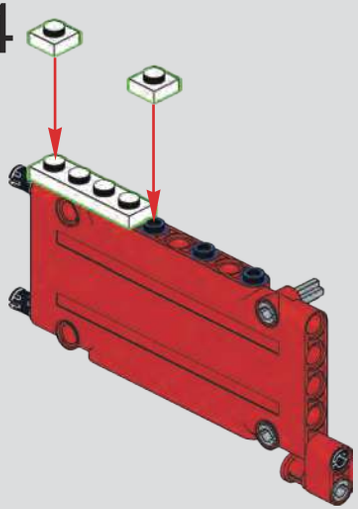

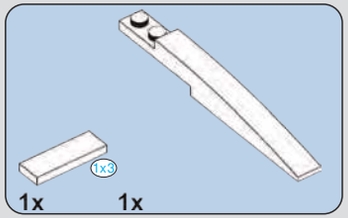

1225

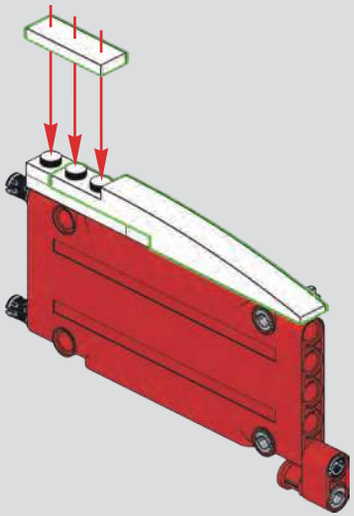

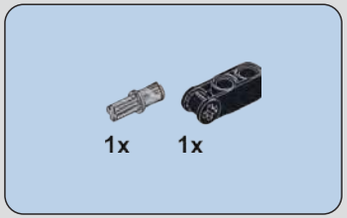

1226

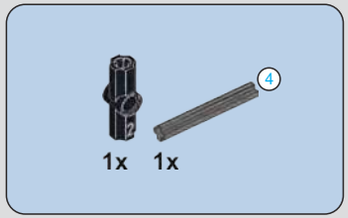

1227

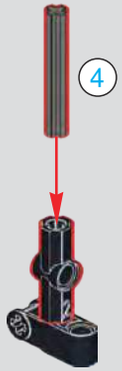

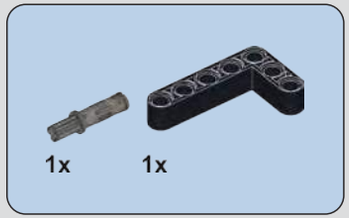

1228

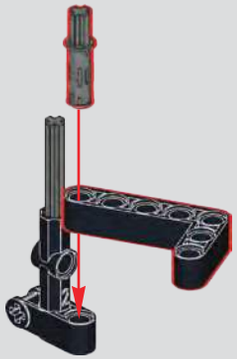

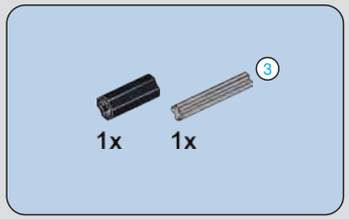

1229

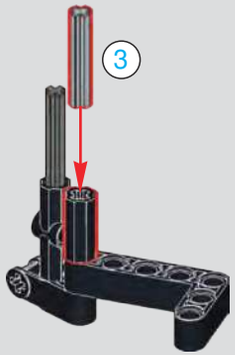

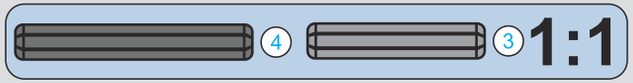

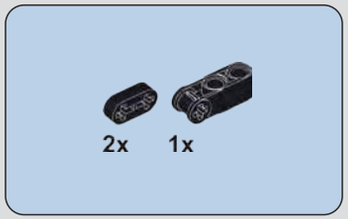

1230

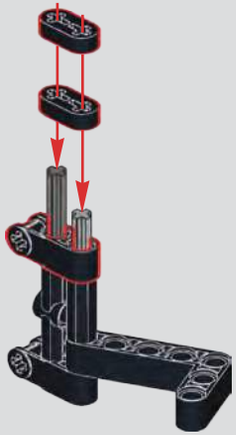

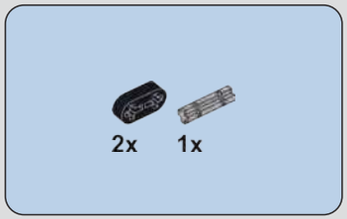

1231

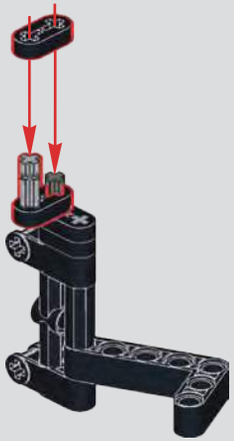

1232

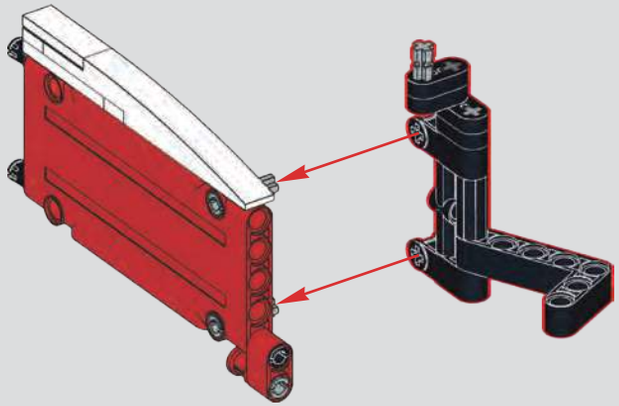

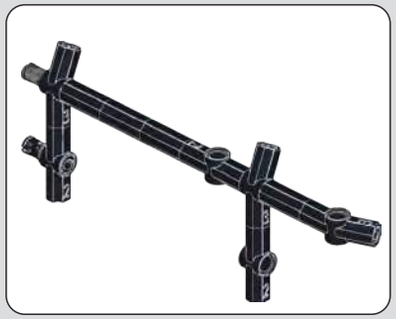

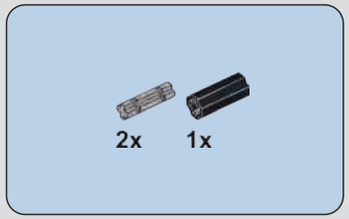

1233

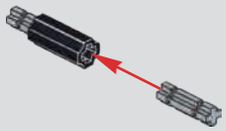

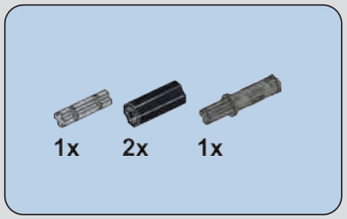

1234

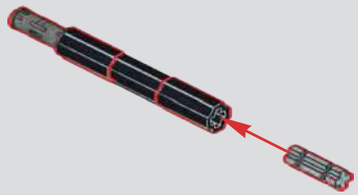

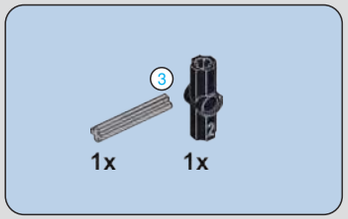

1235

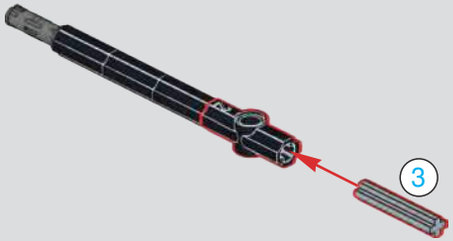

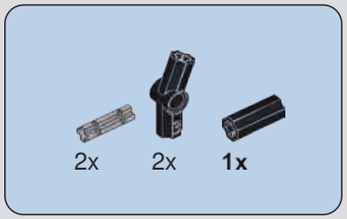

1236

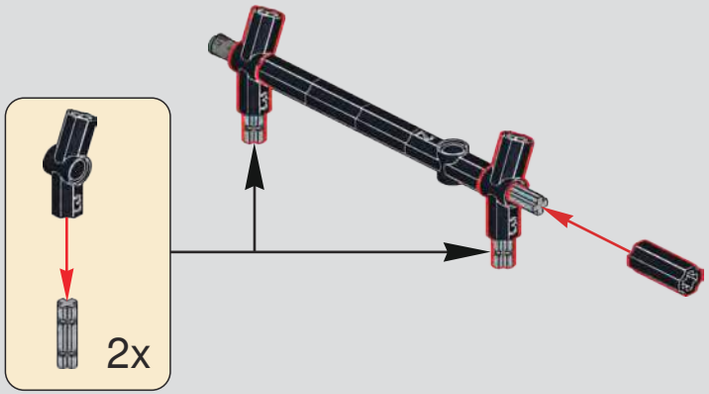

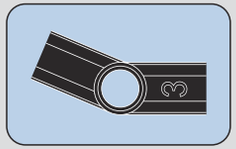

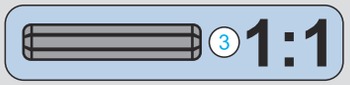

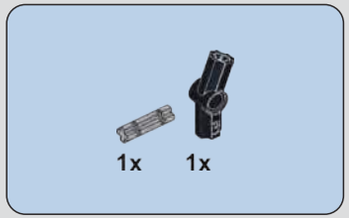

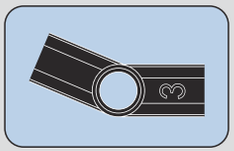

1237

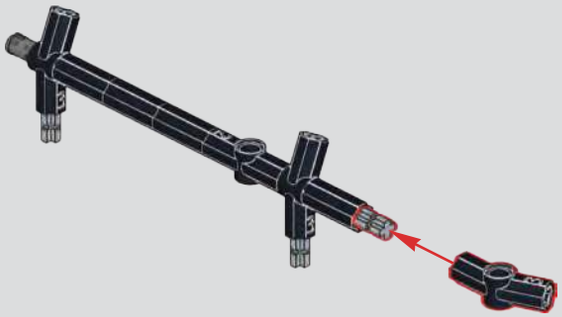

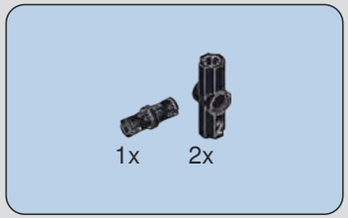

1238

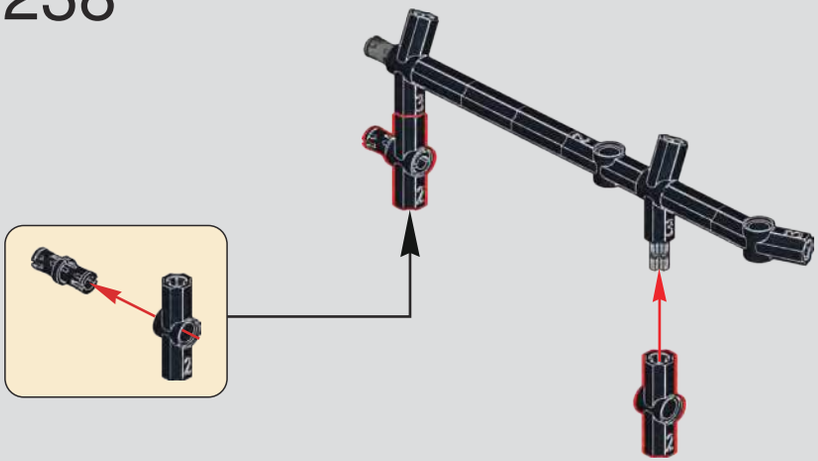

1239

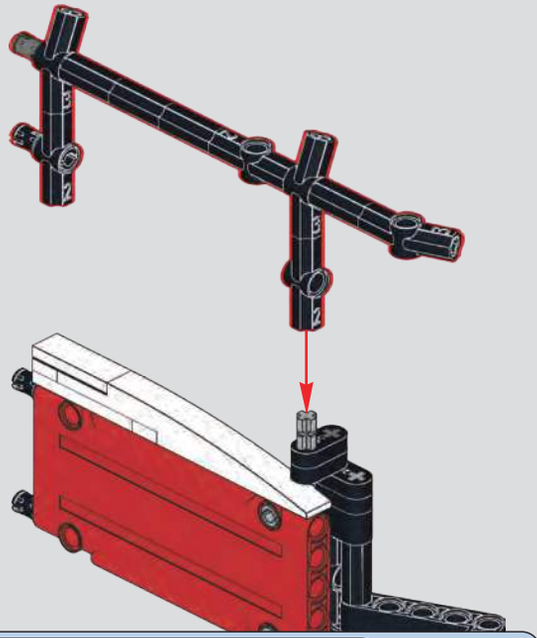

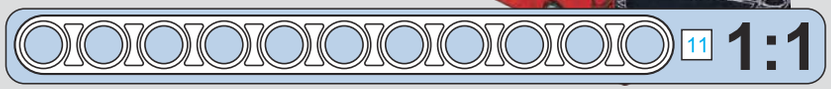

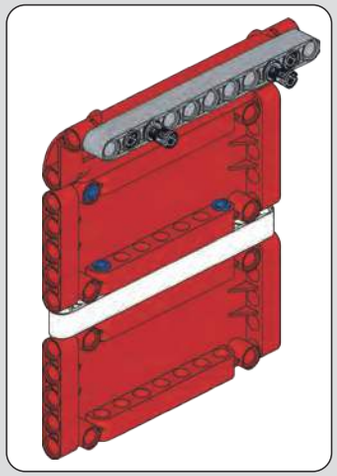

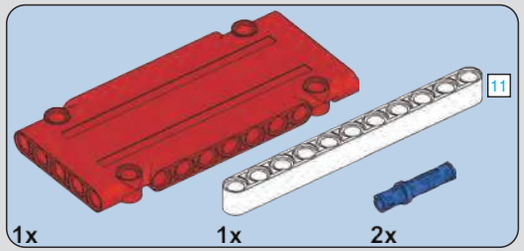

1240

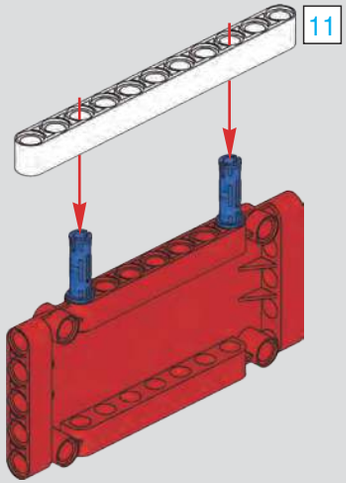

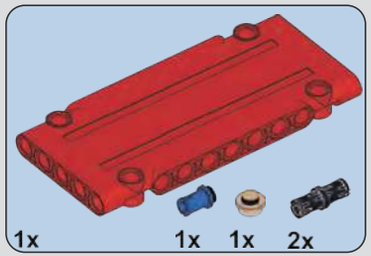

1241

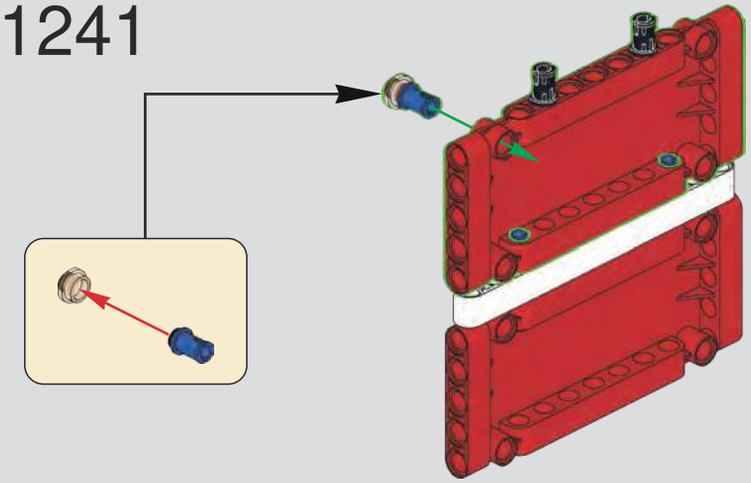

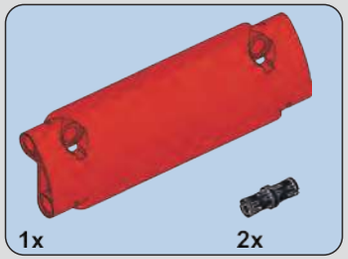

1242

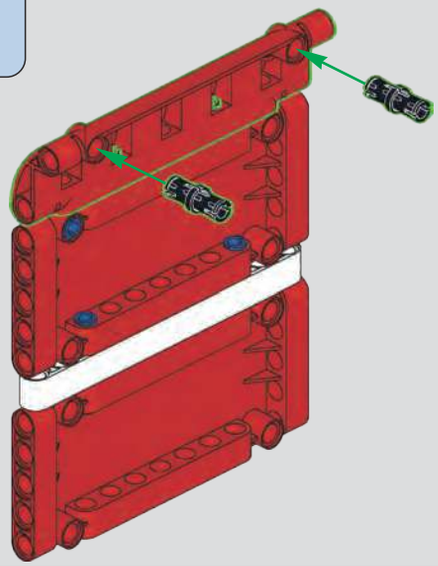

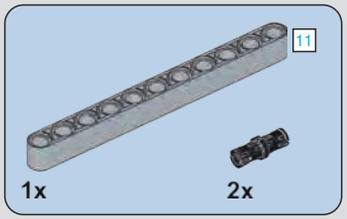

1243

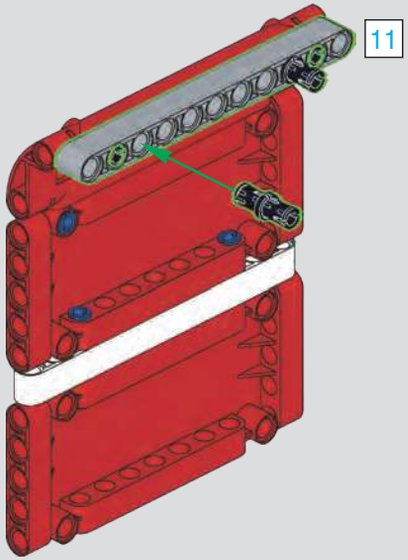

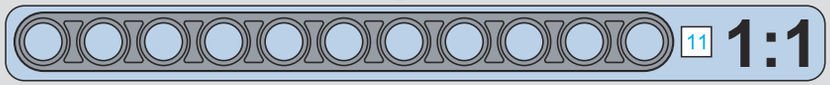

1244

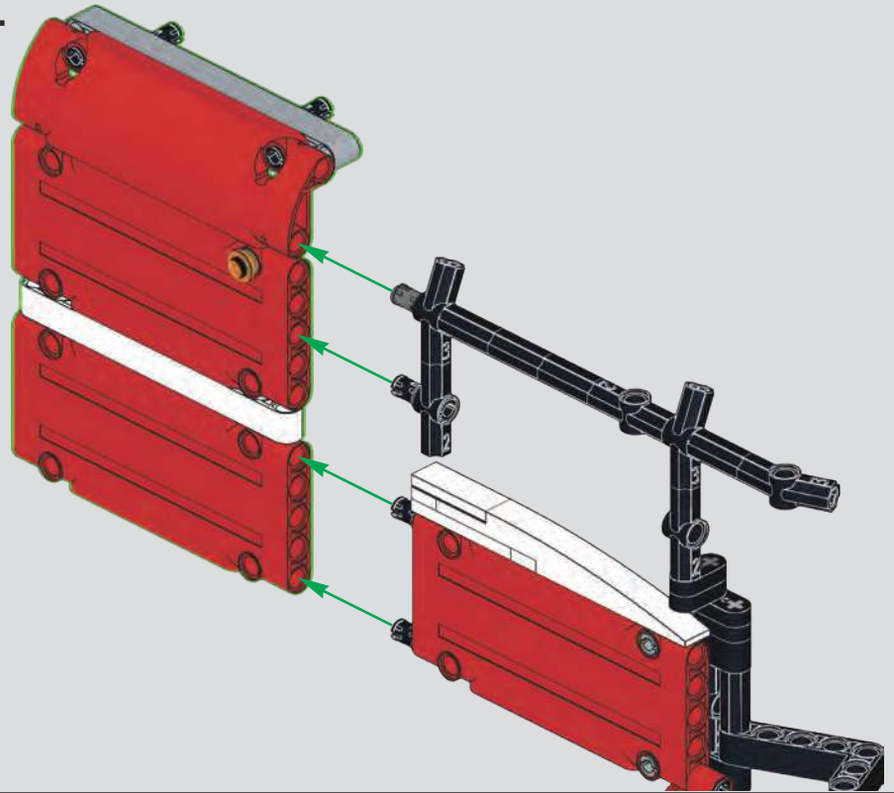

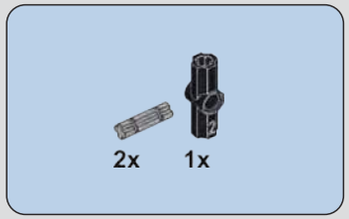

1245

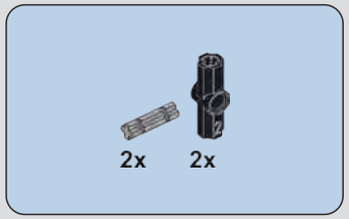

1246

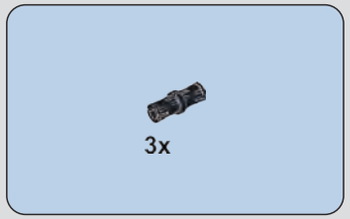

1247

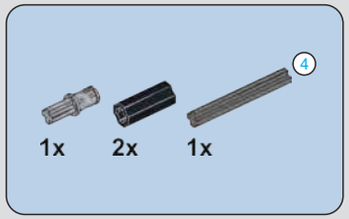

1248

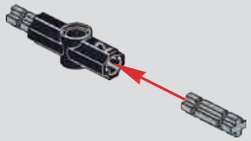

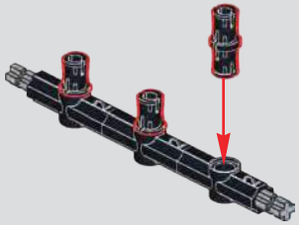

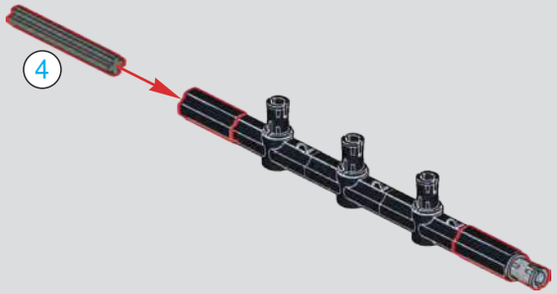

1249

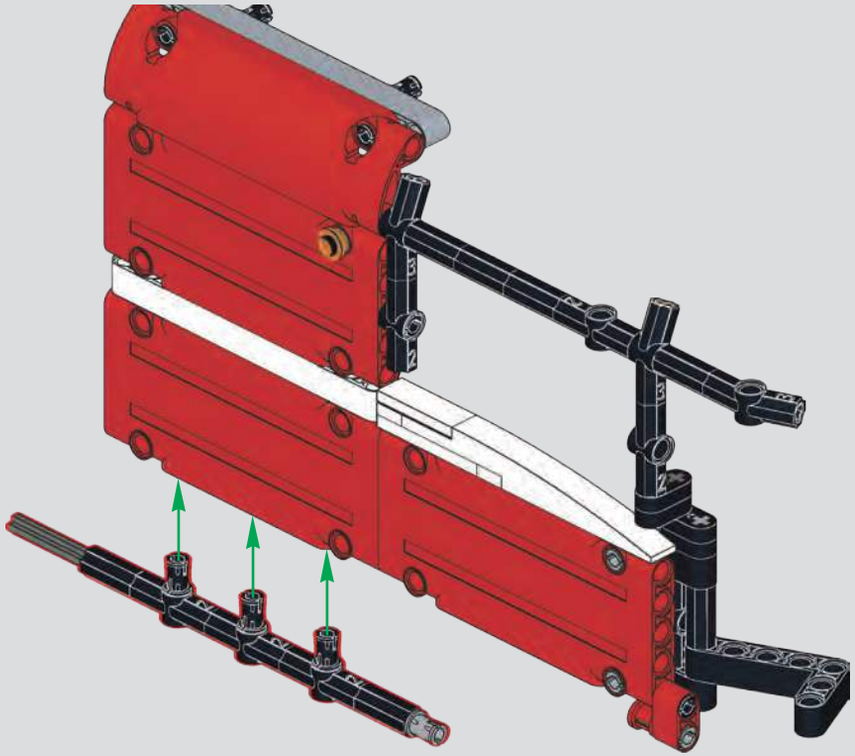

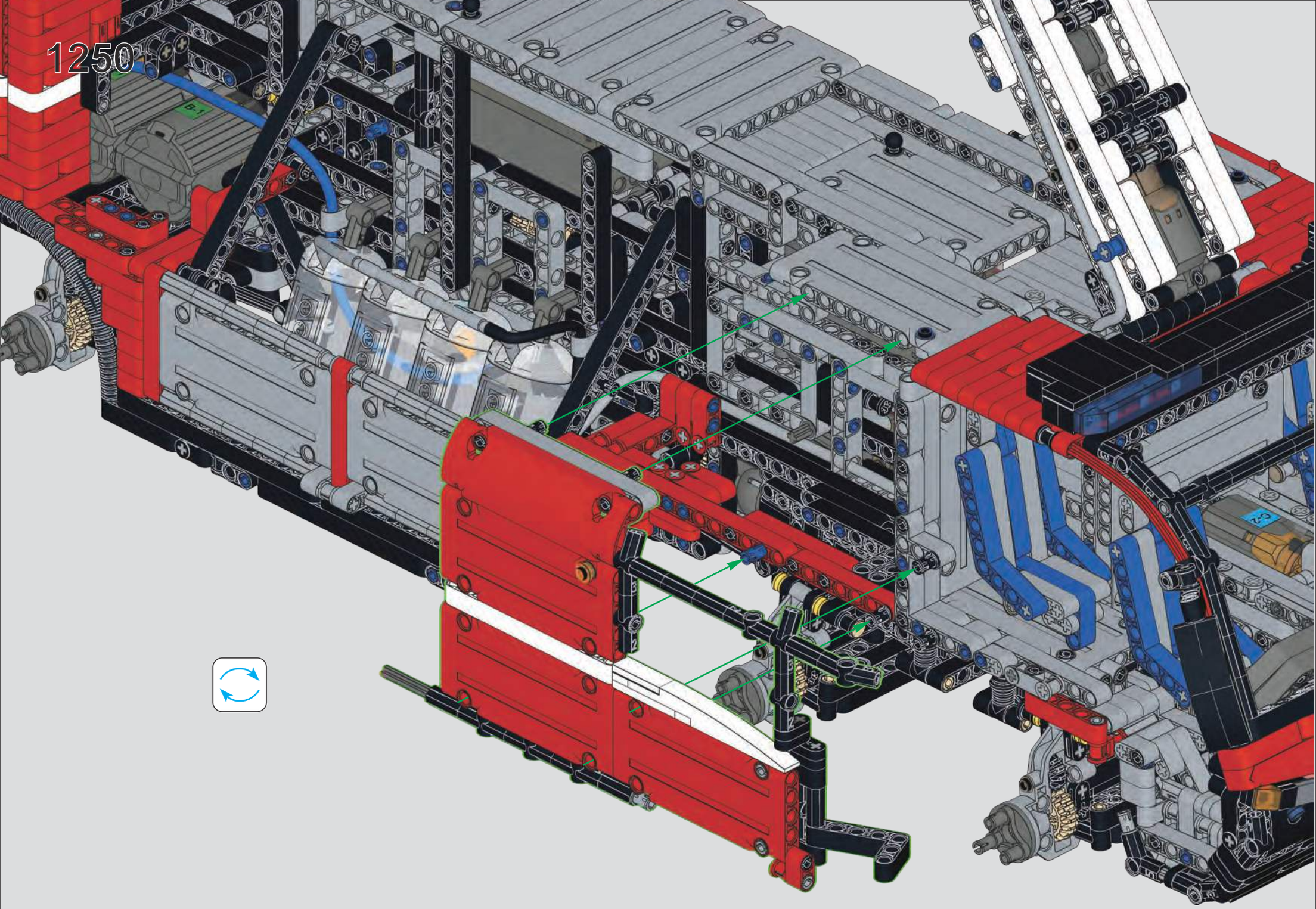
1250
B-1
C-2

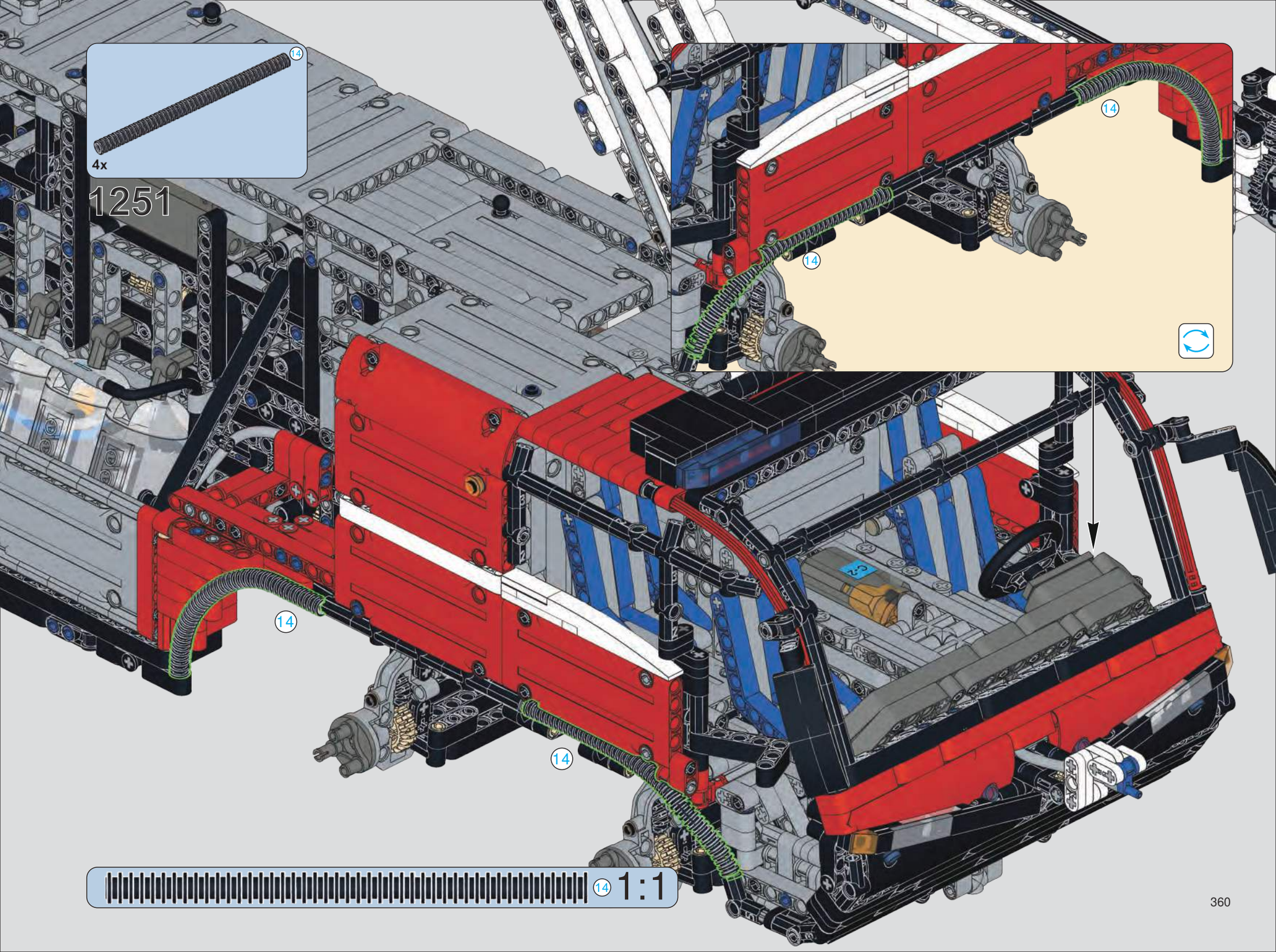
14
4x
1251
14
14
14
14
1:1

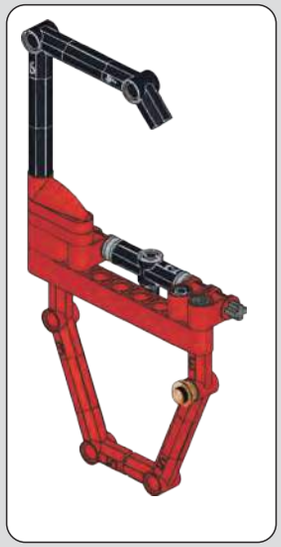

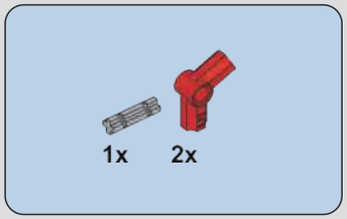

1252

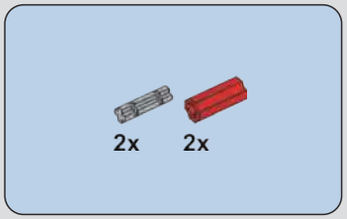

1253

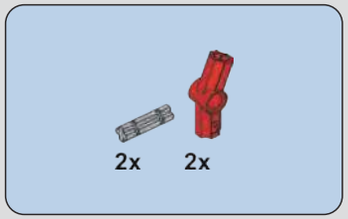

1254

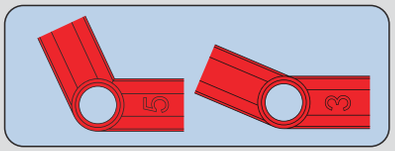

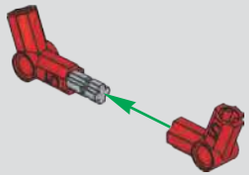

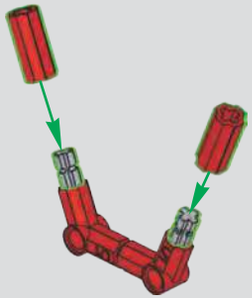

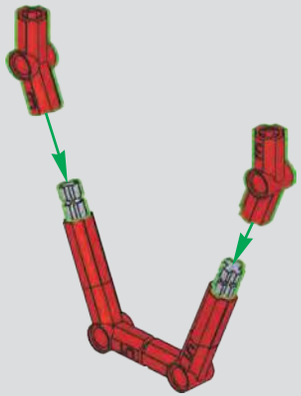

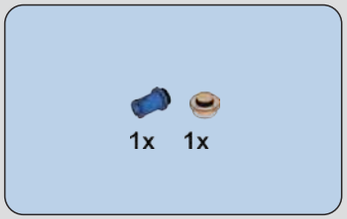

1255

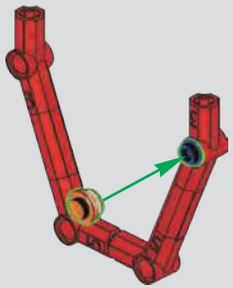

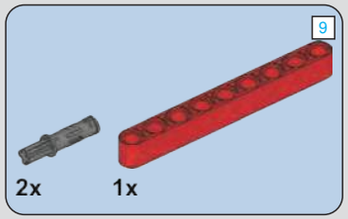

1256

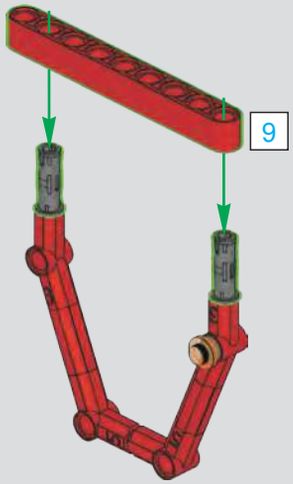

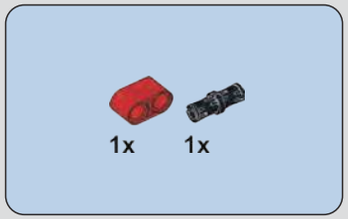

1257

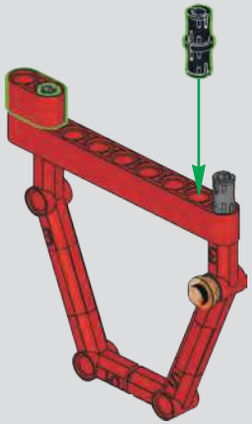

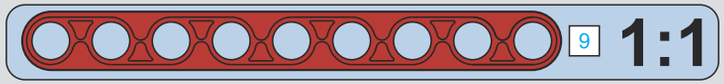

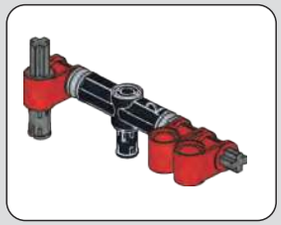

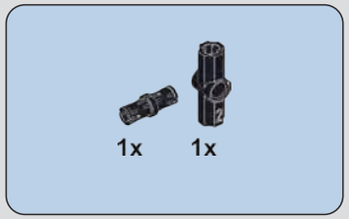

1258

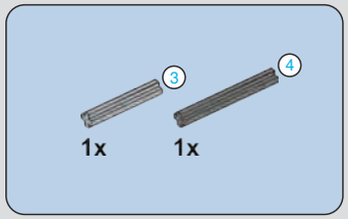

1259

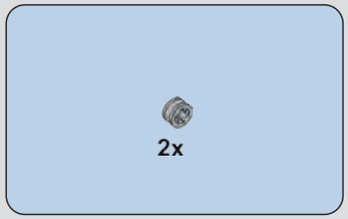

1260

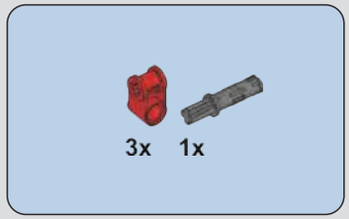

1261

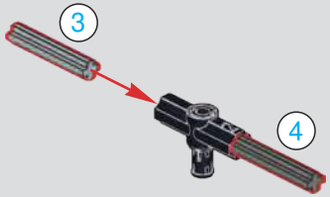

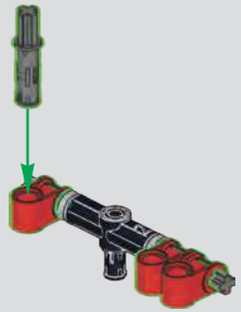

1262

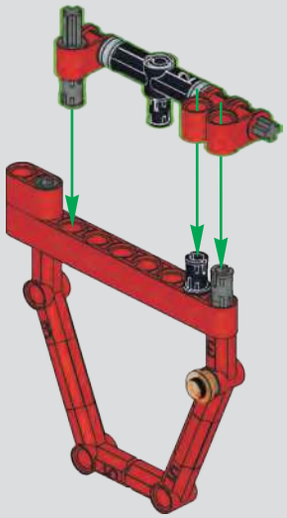

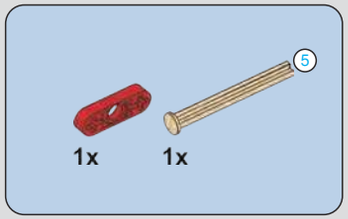

1263

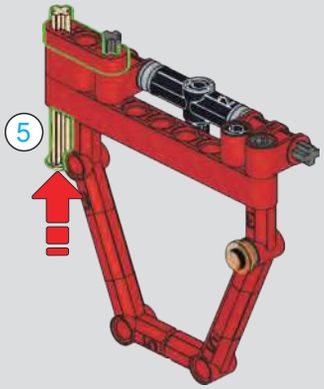

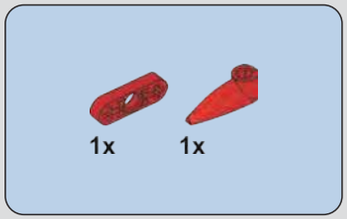

1264

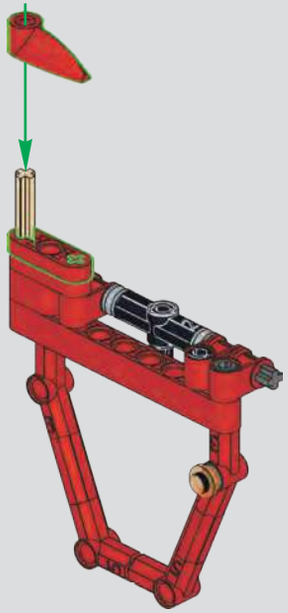

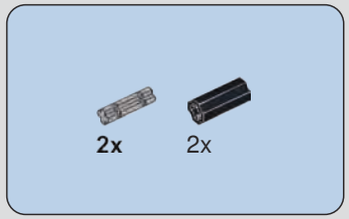

1265

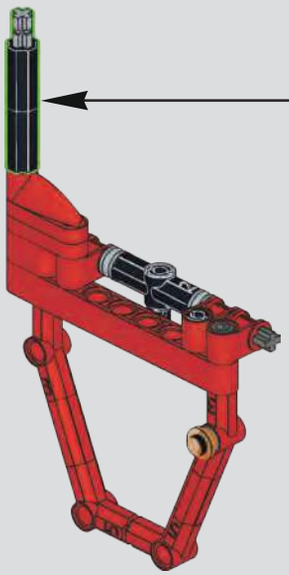

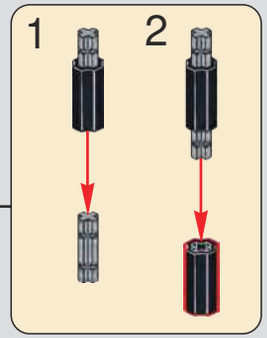

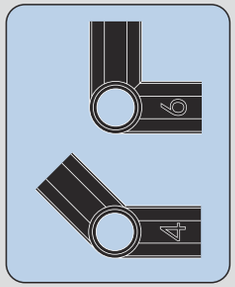

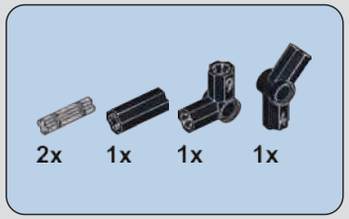

1266

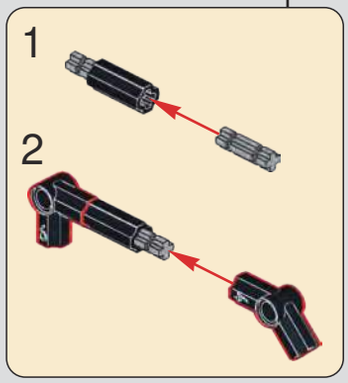

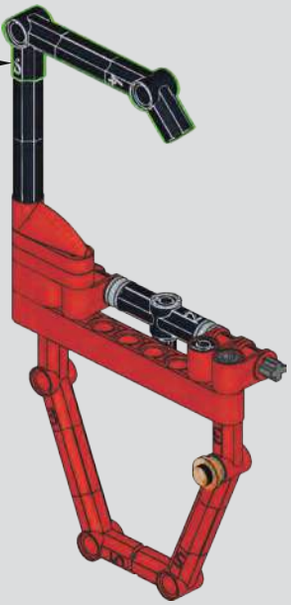

1267

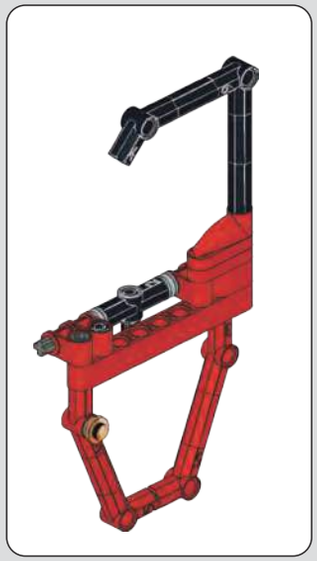

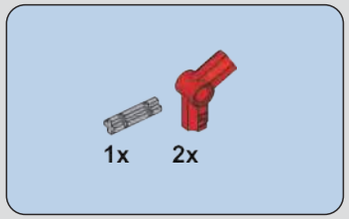

1268

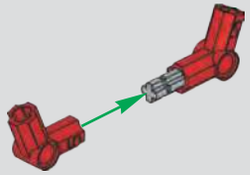

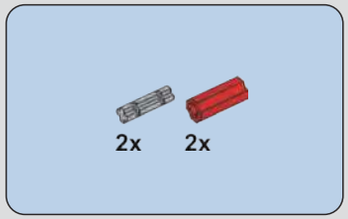

1269

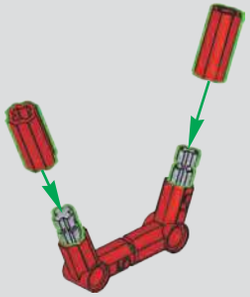

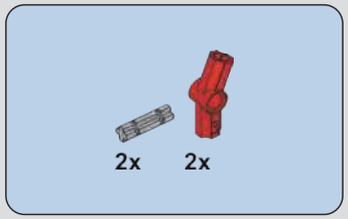

1270

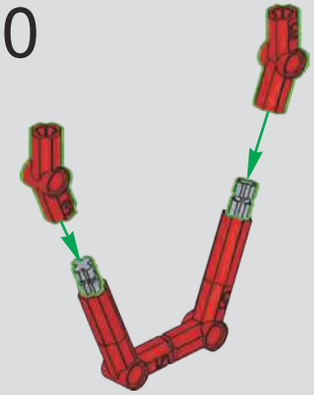

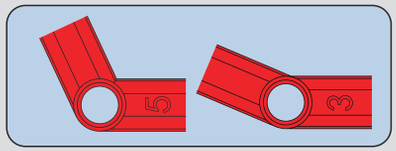

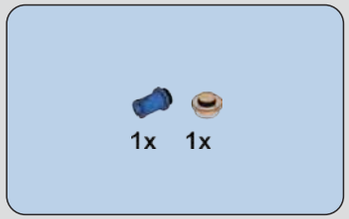

1271

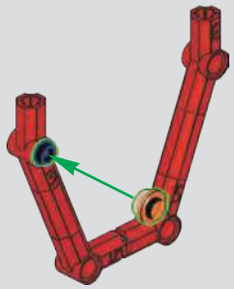

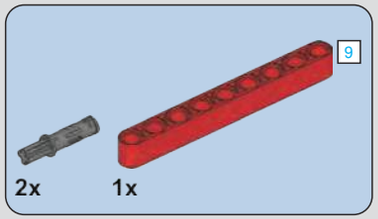

1272

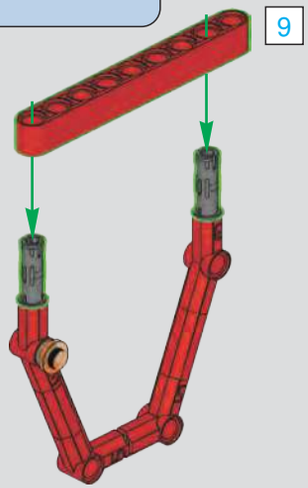

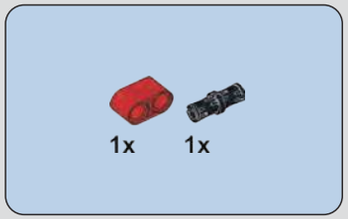

1273

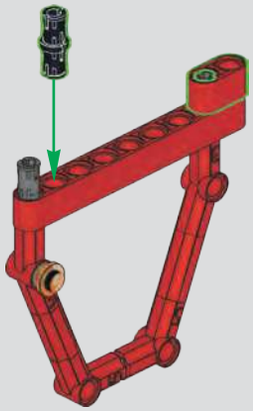

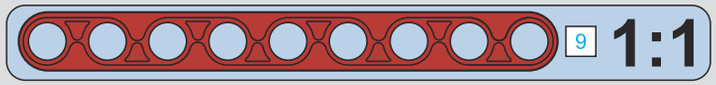

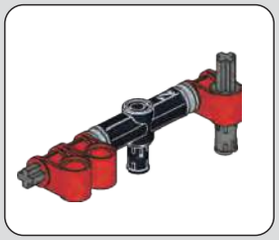

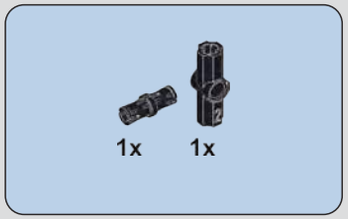

1274

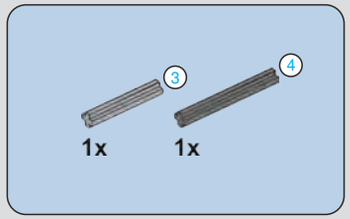

1275

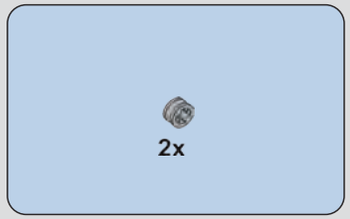

1276

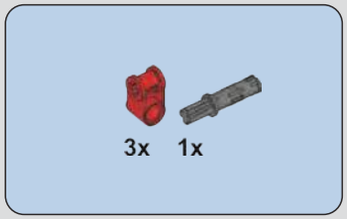

1277

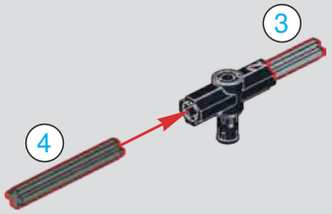

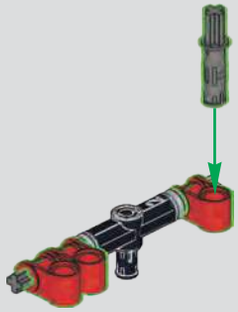

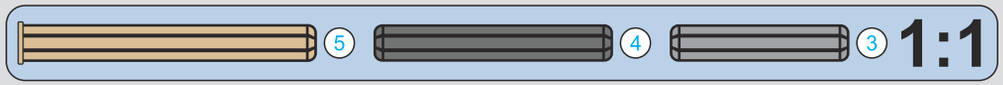

1278

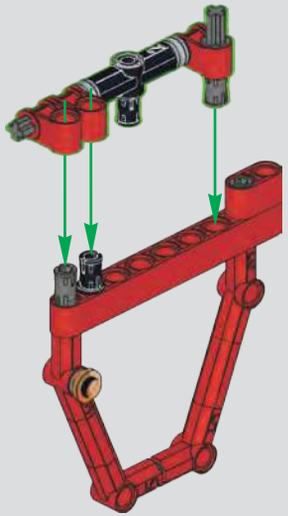

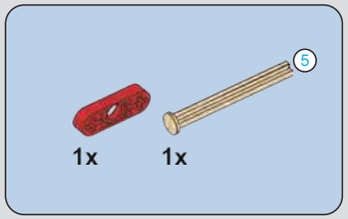

1279

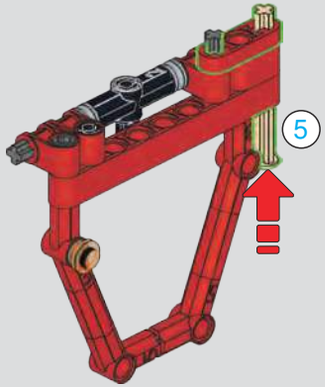

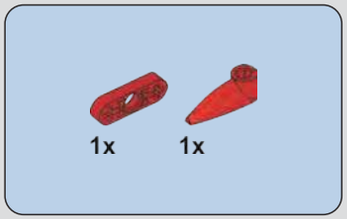

1280

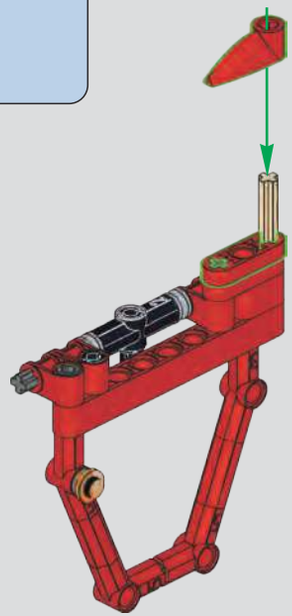

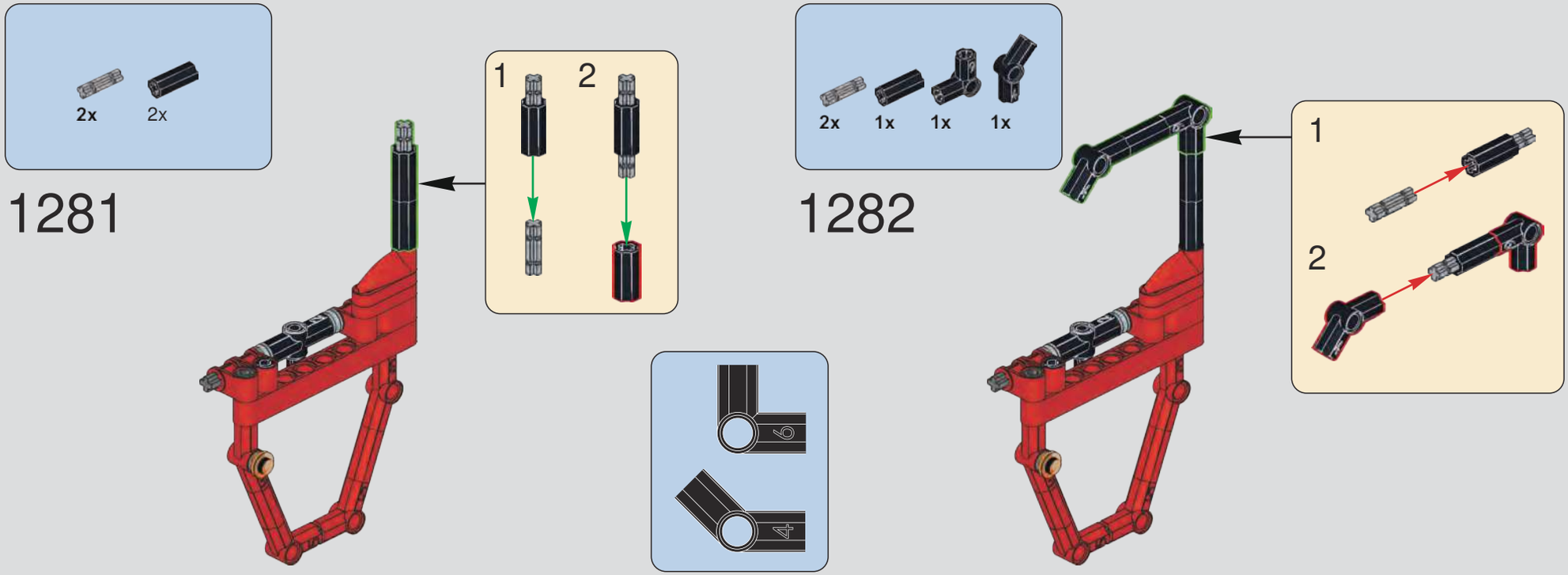

1283

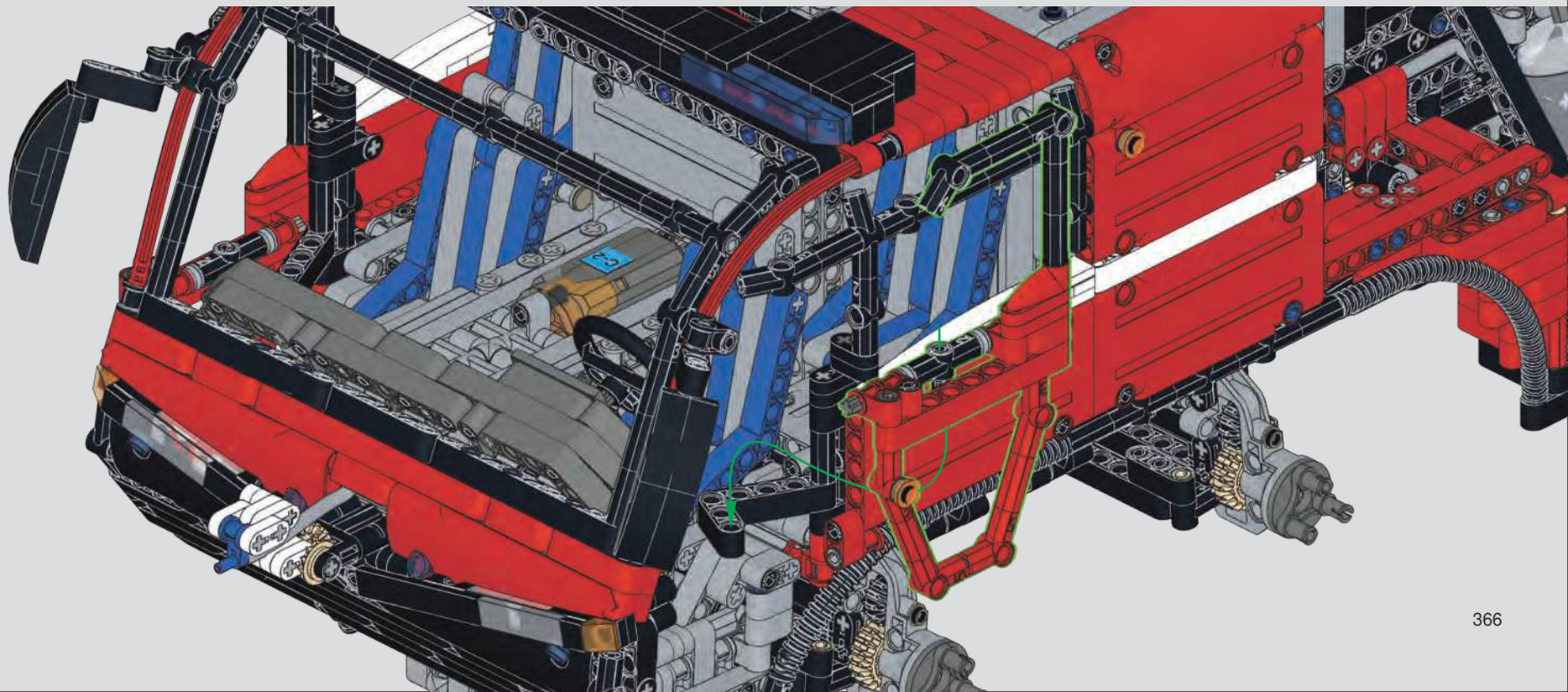

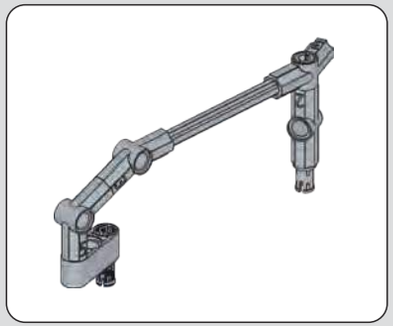

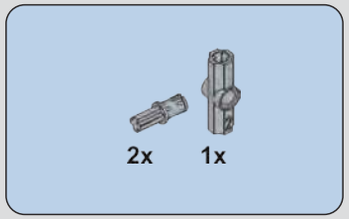

1284

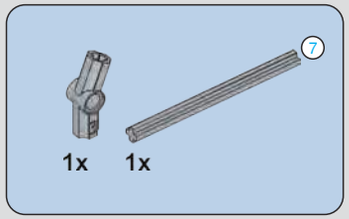

1285

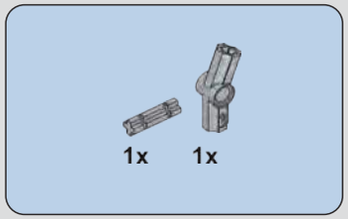

1286

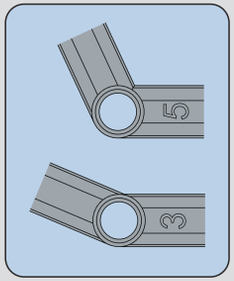

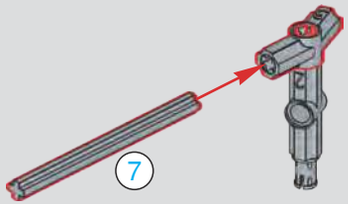

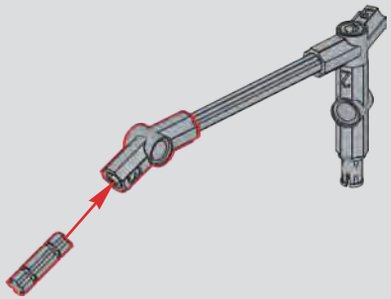

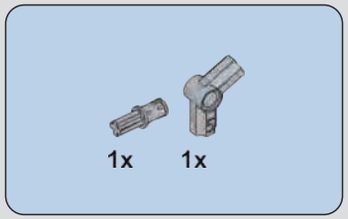

1287

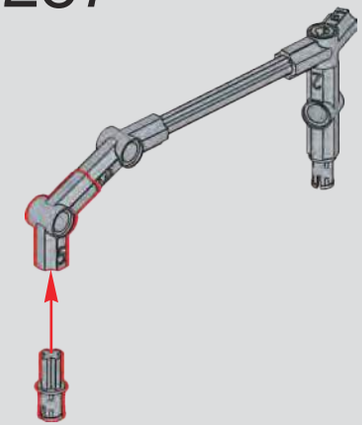

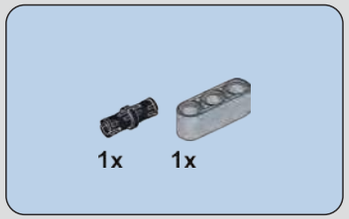

1288

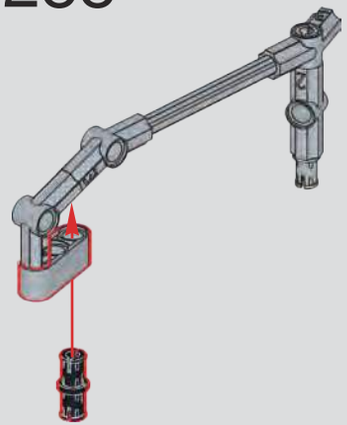

1289

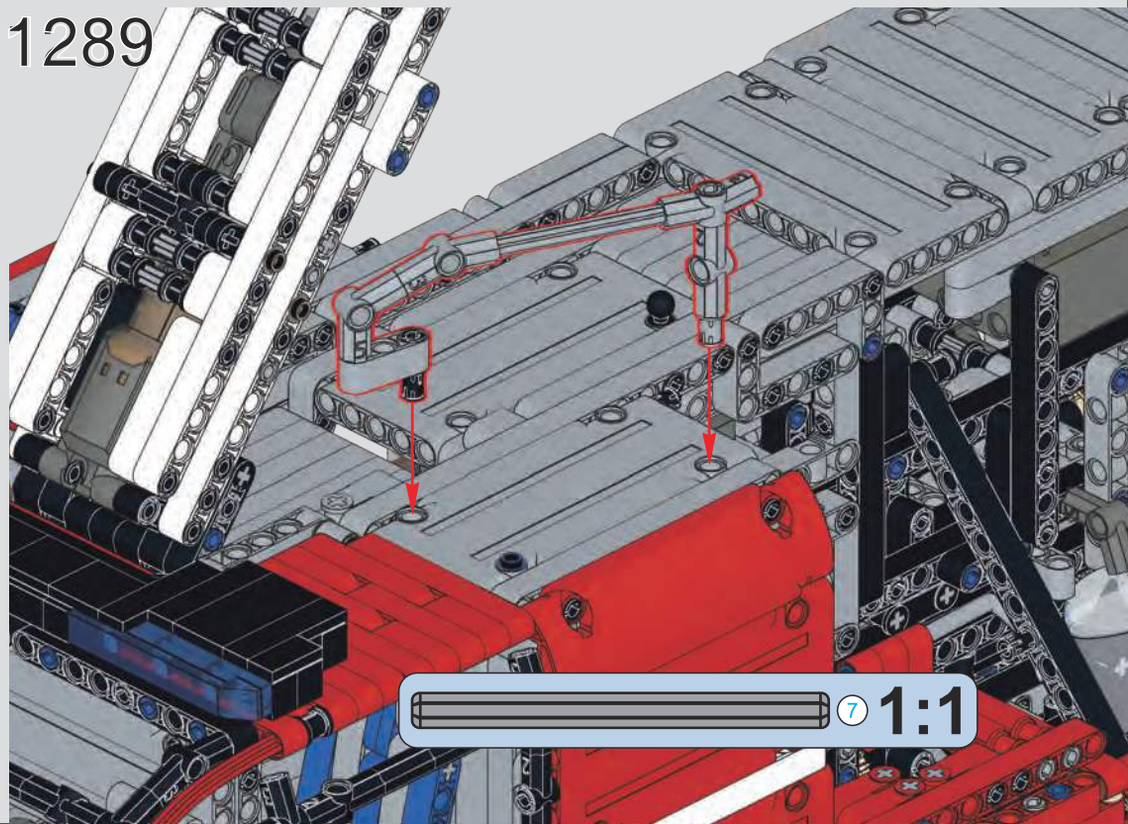

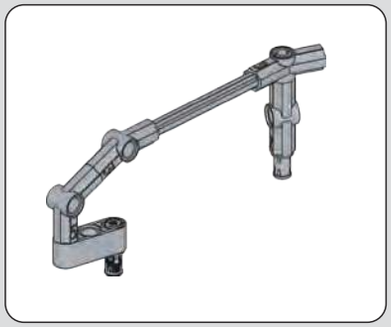

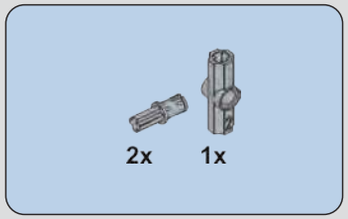

1290

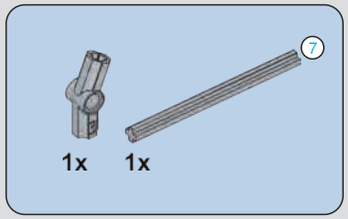

1291

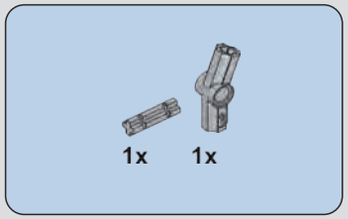

1292

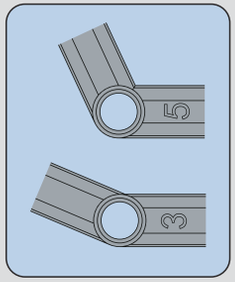

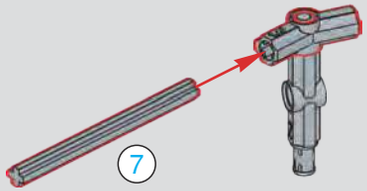

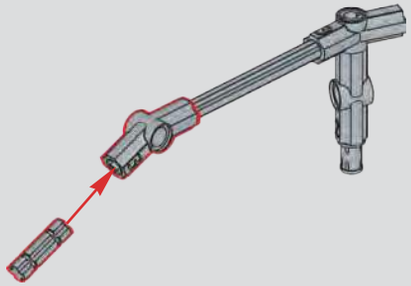

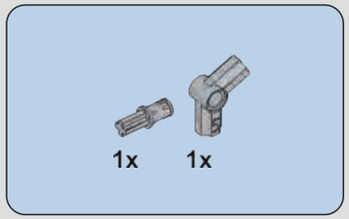

1293

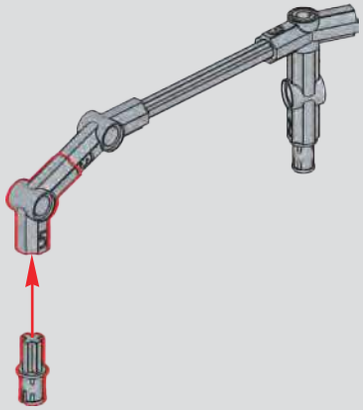

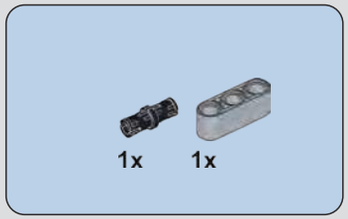

1294

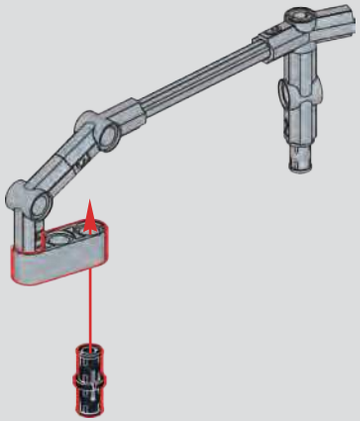

1295

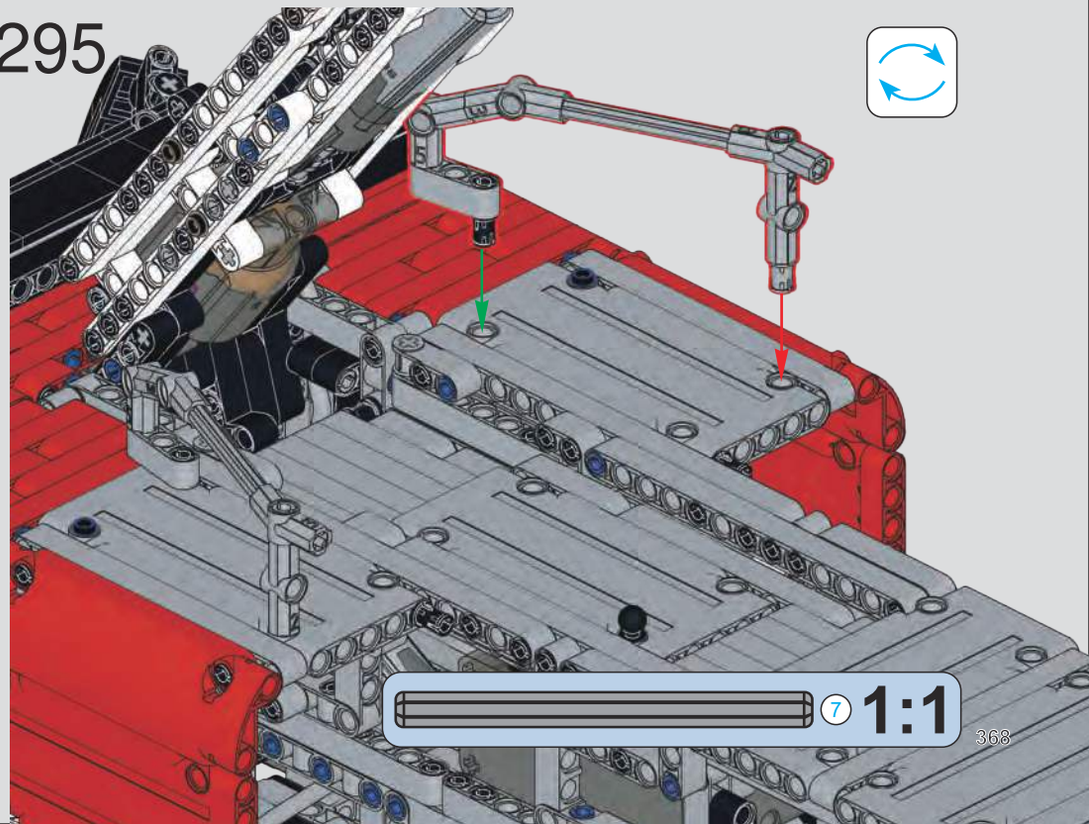

1296

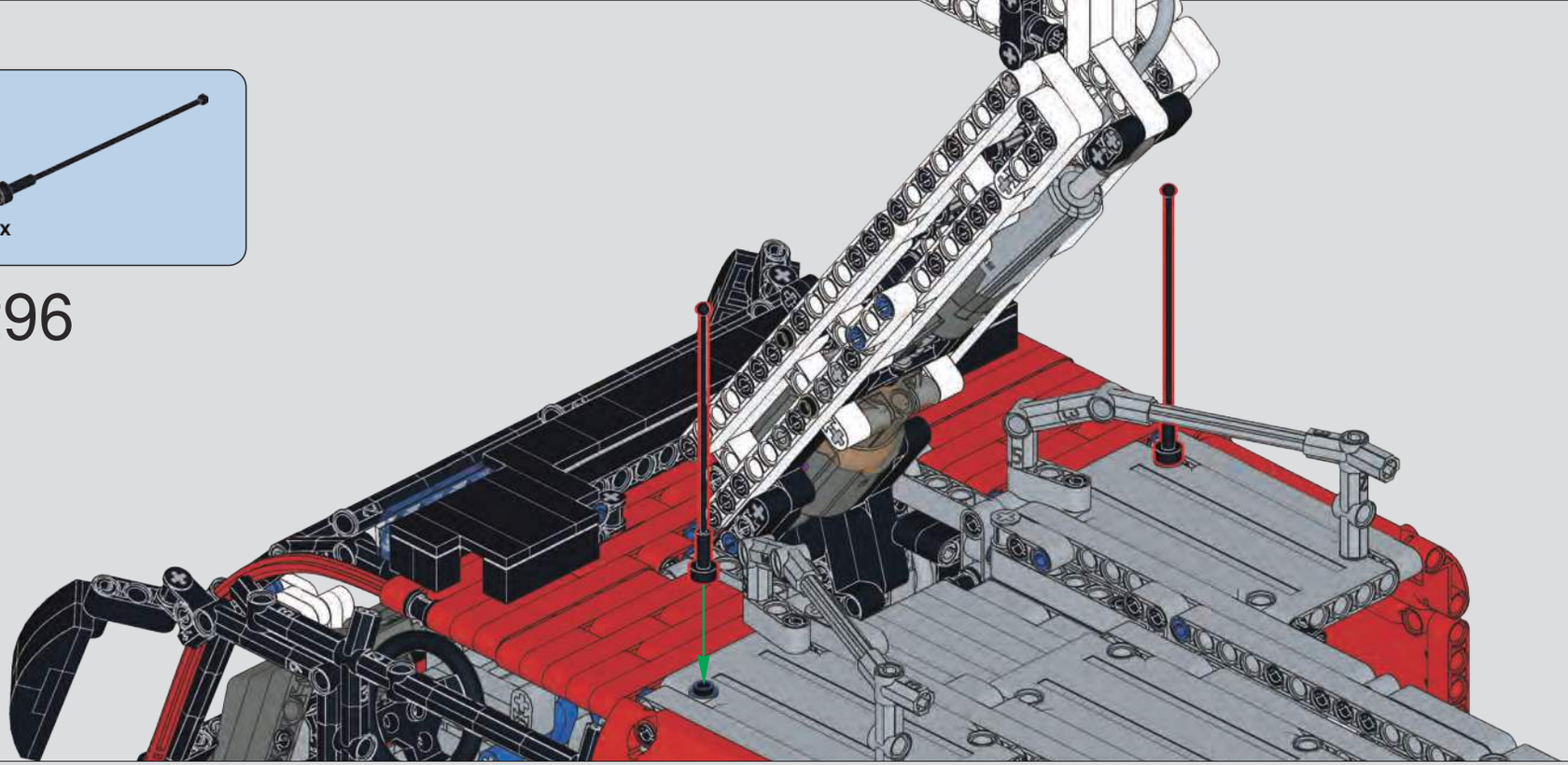

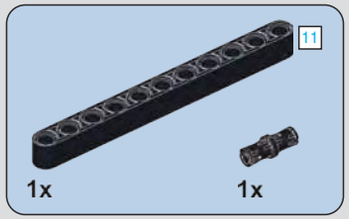

1297

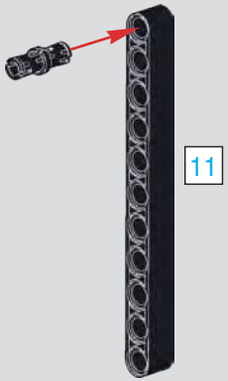

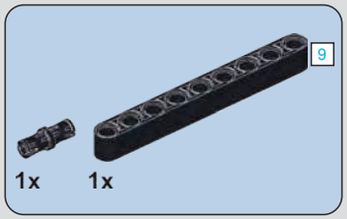

1298

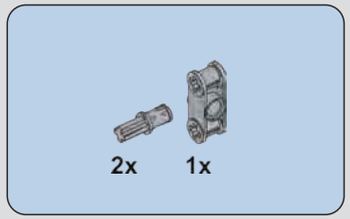

1299

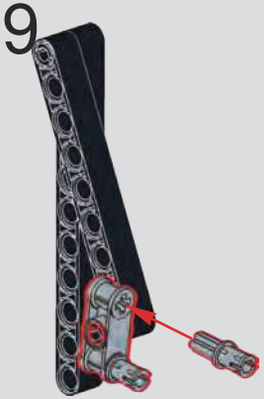

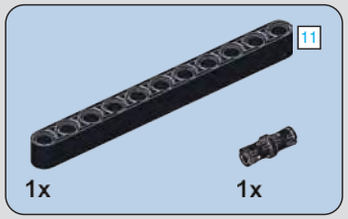

1300

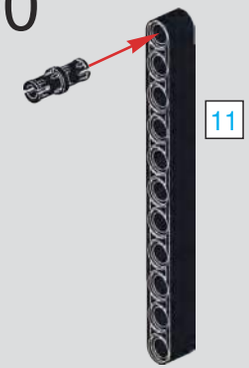

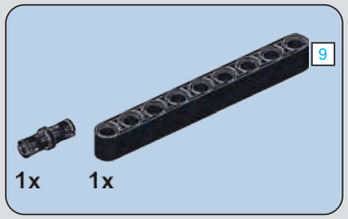

1301

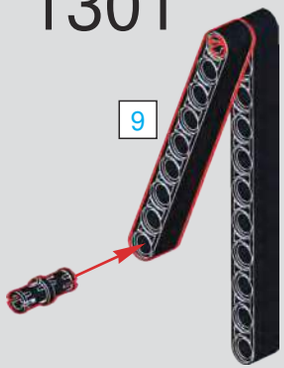

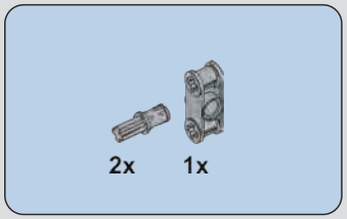

1302

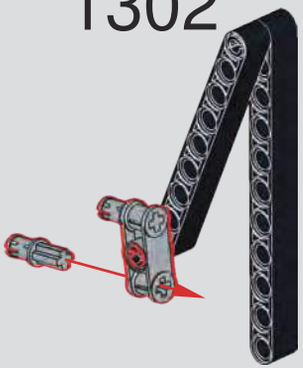

1303

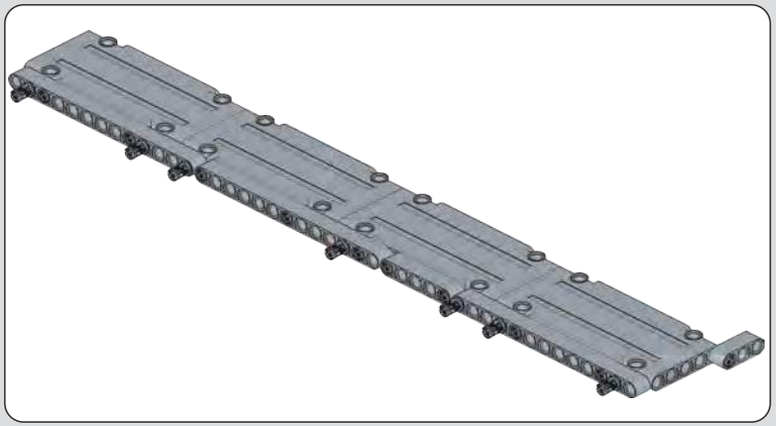

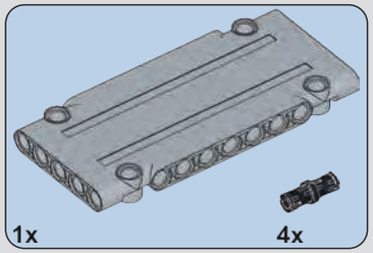

1304

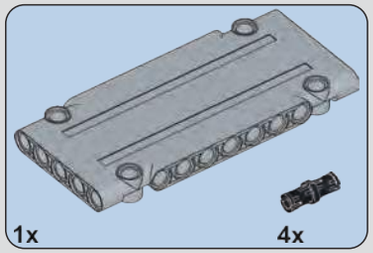

1305

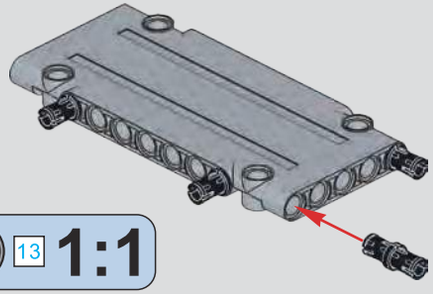

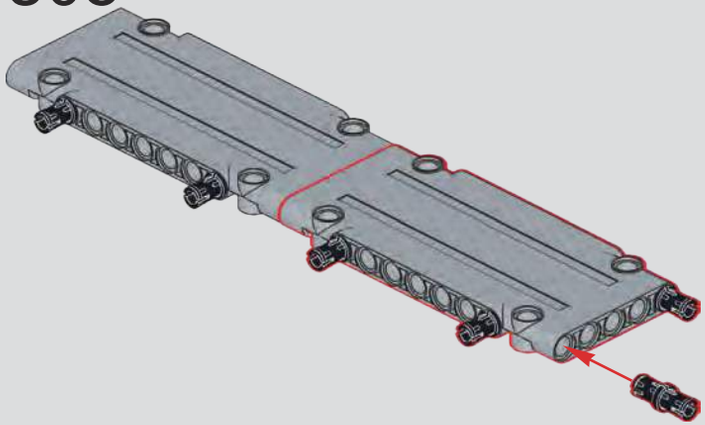

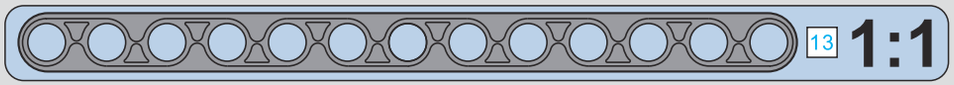

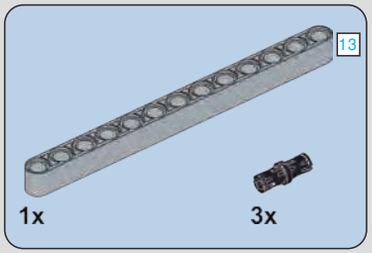

1306

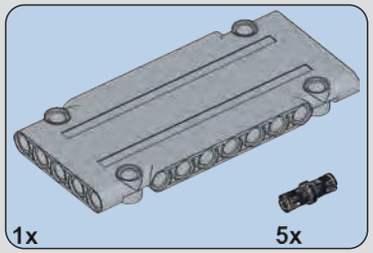

1307

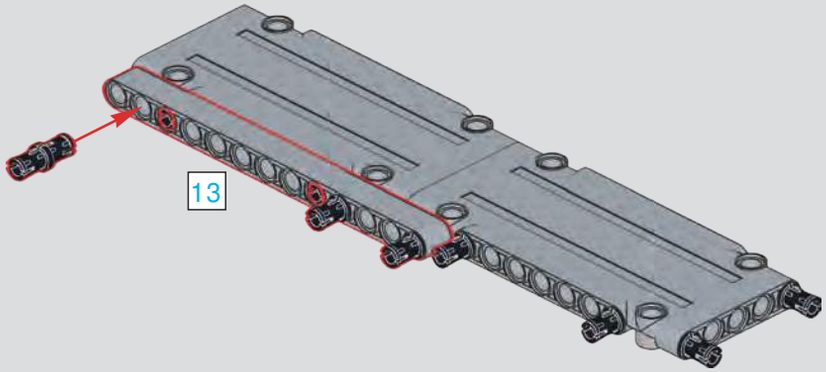

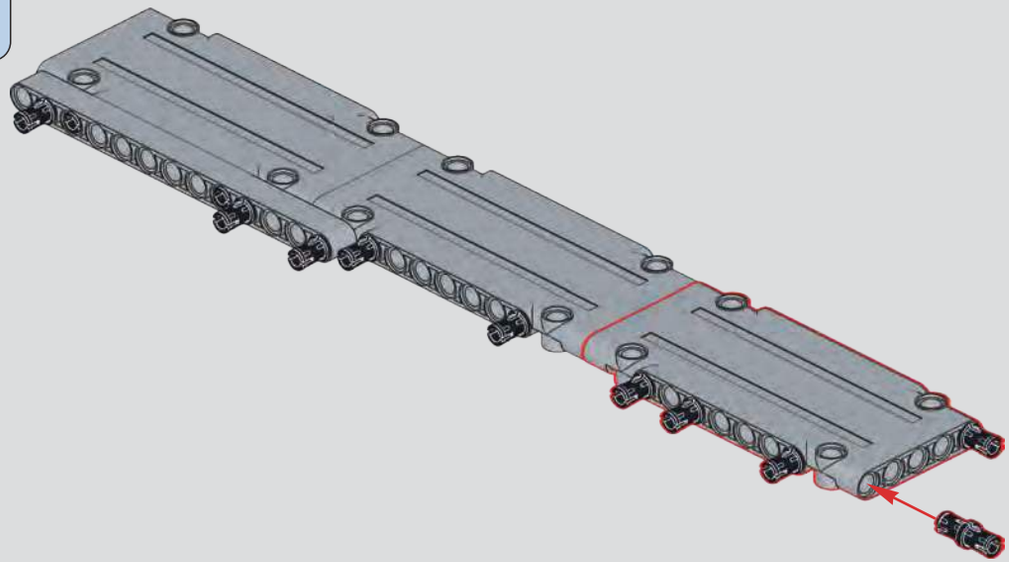

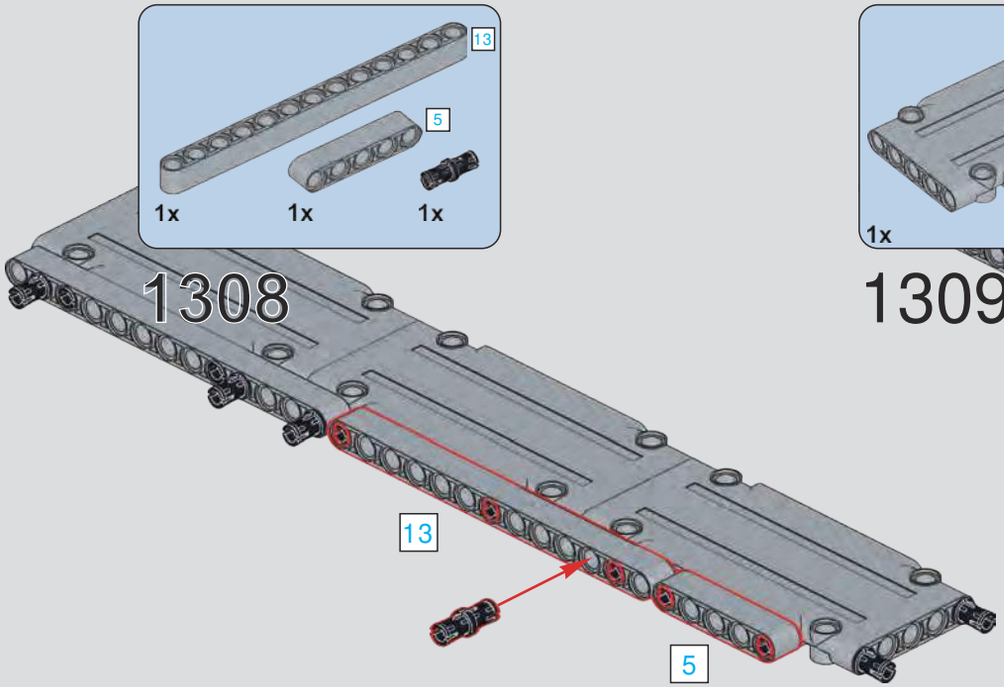

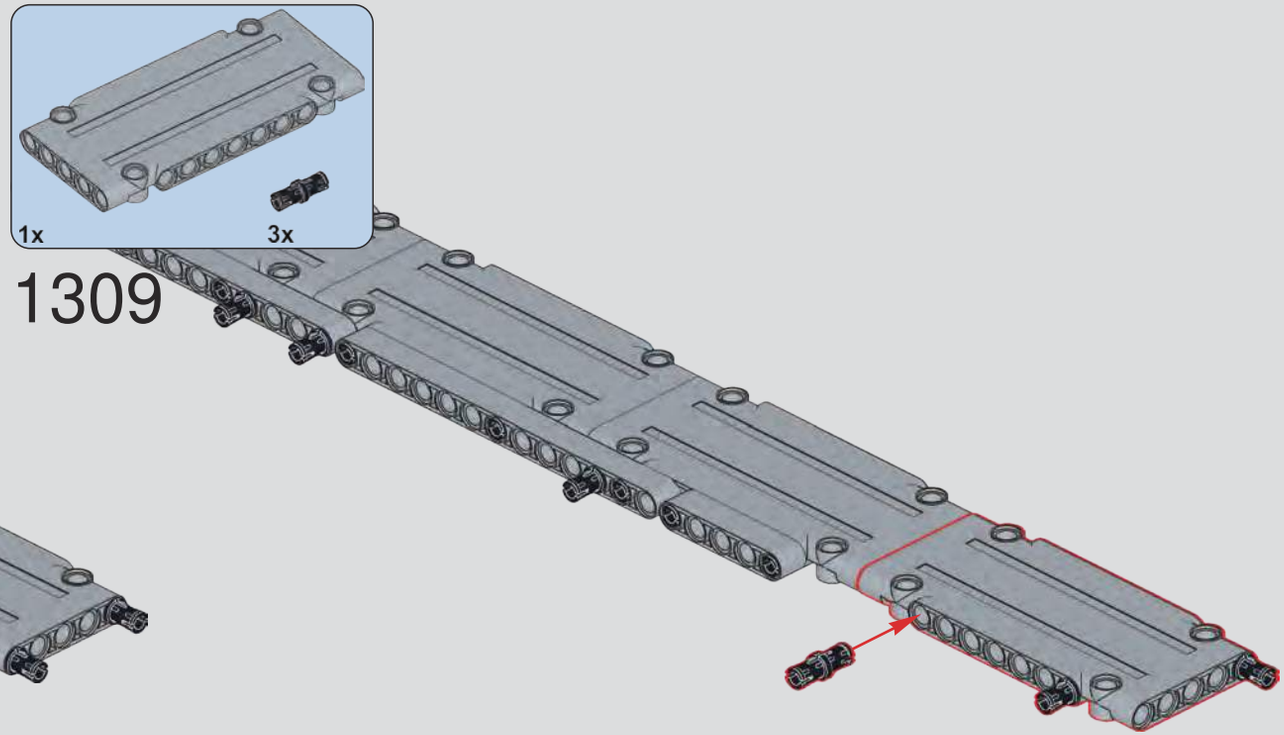

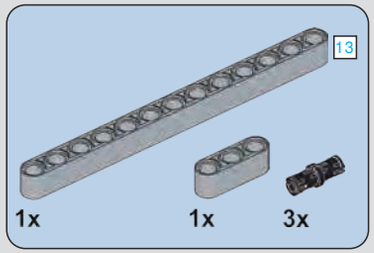

1310

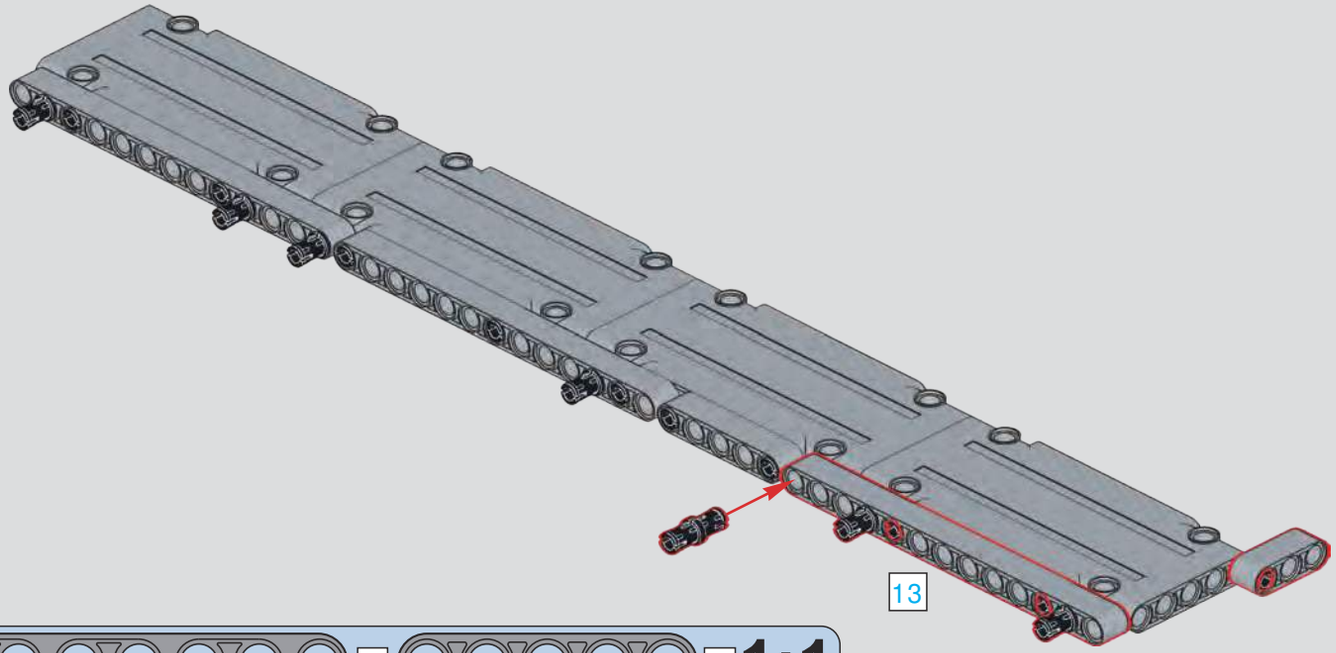

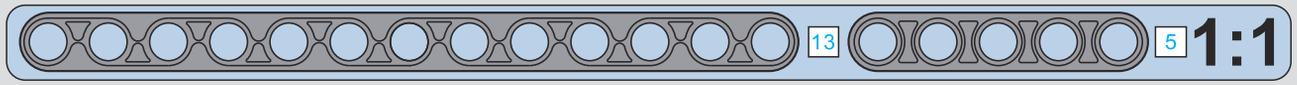

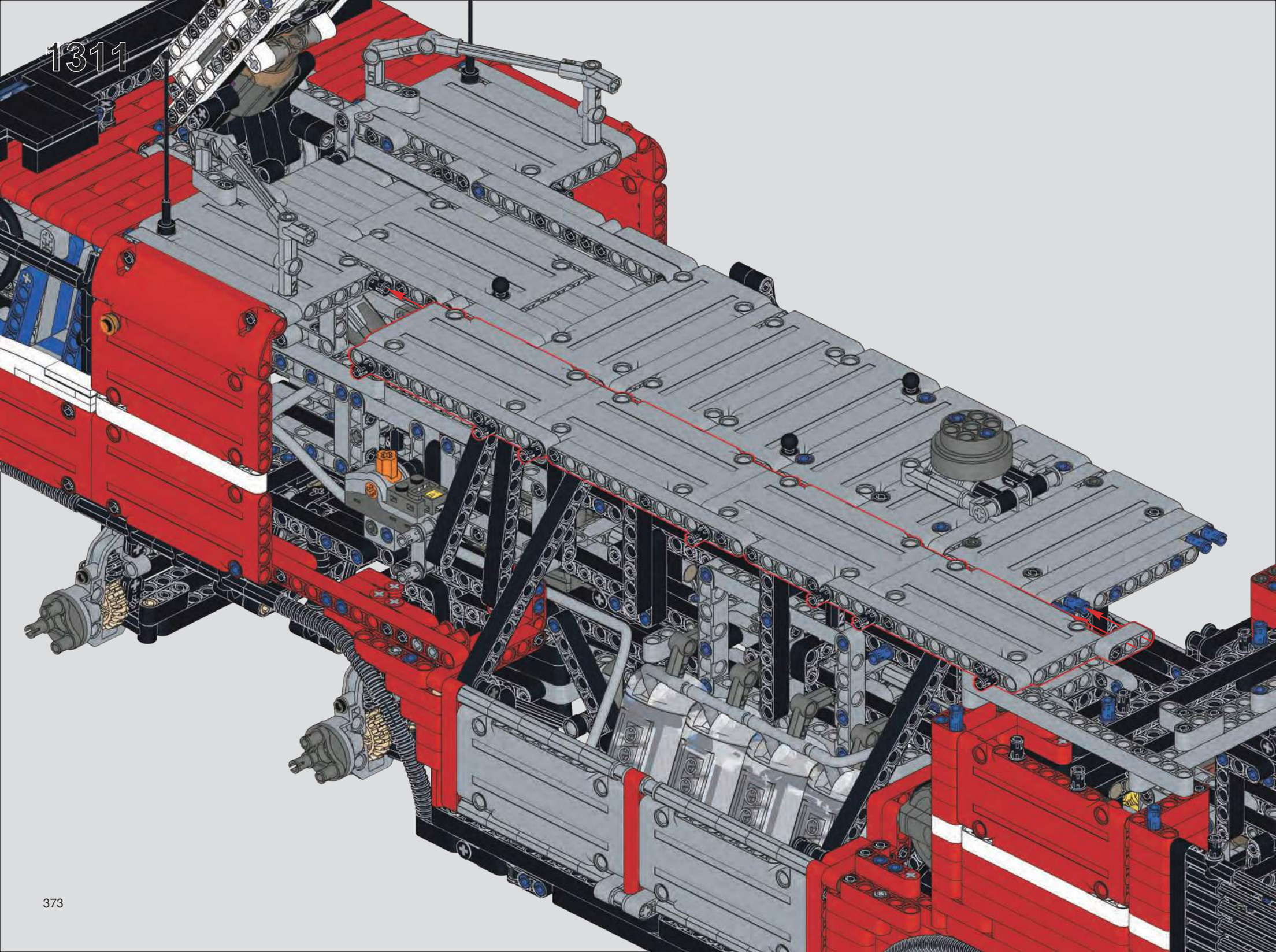
1311

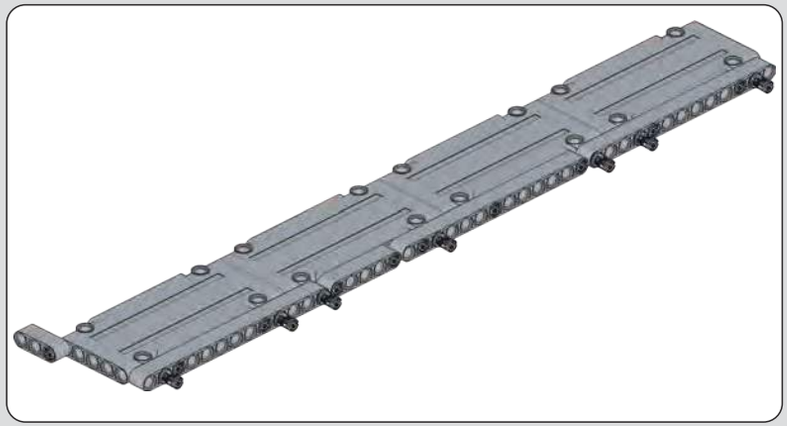

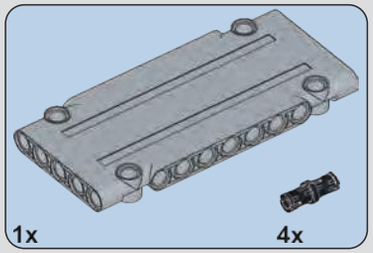

1312

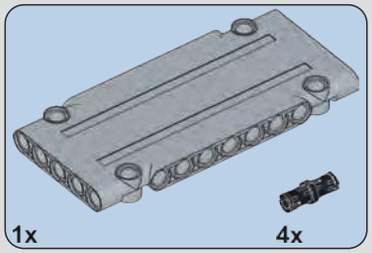

1313

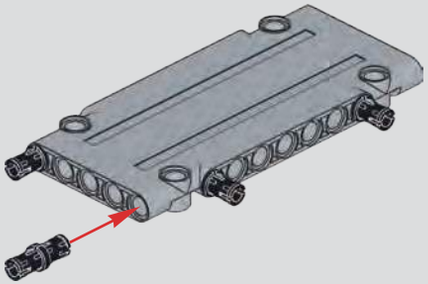

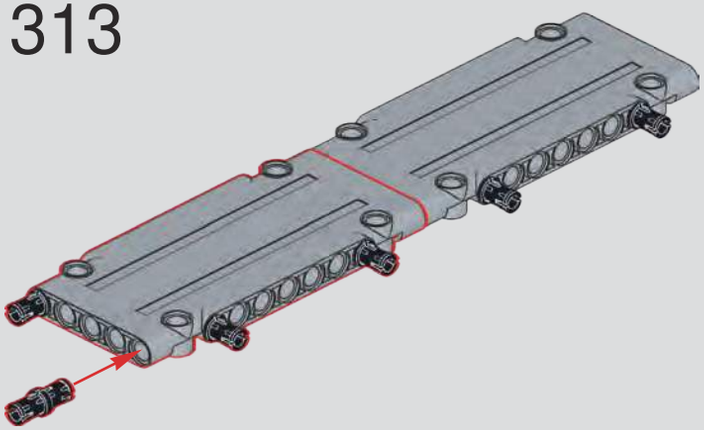

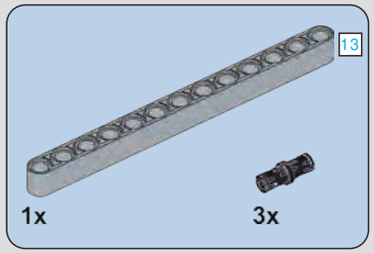

1314

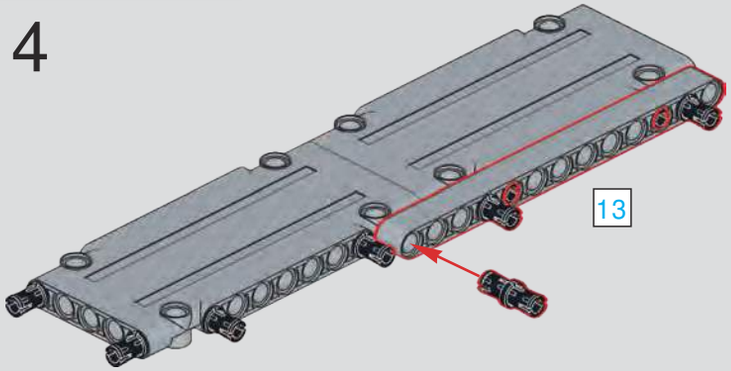

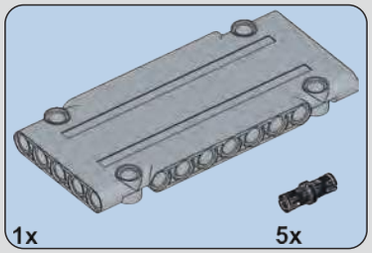

1315

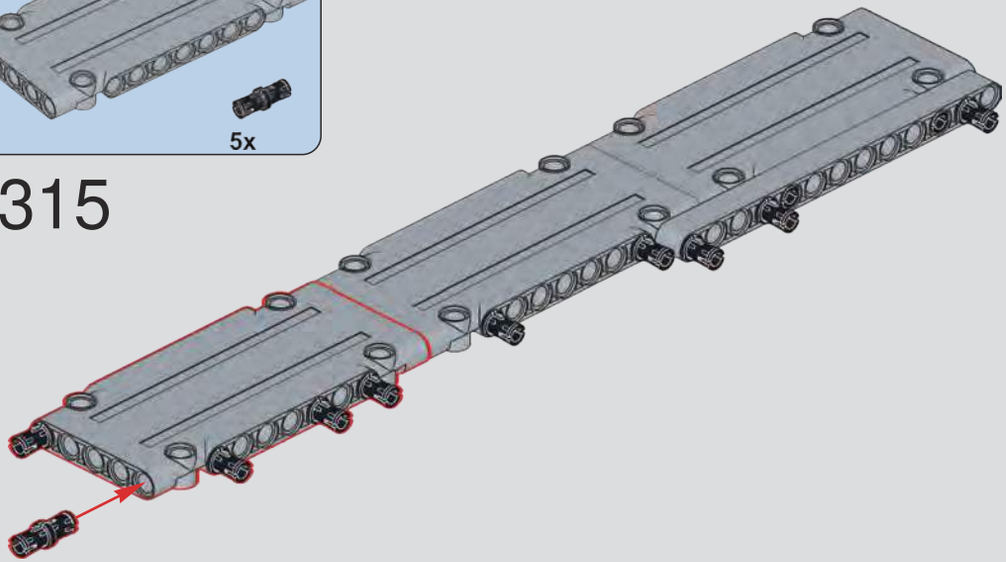

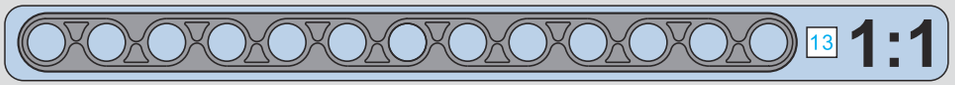

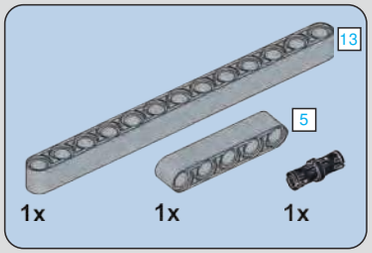

1316

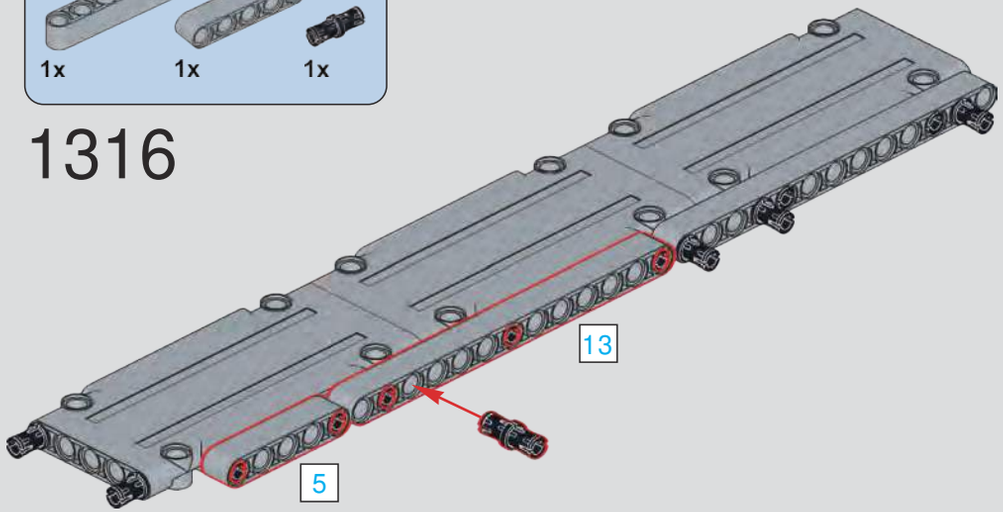

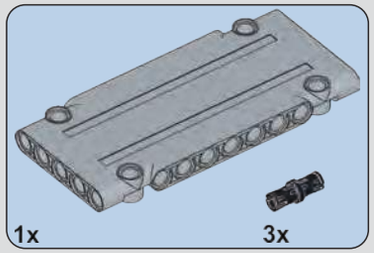

1317

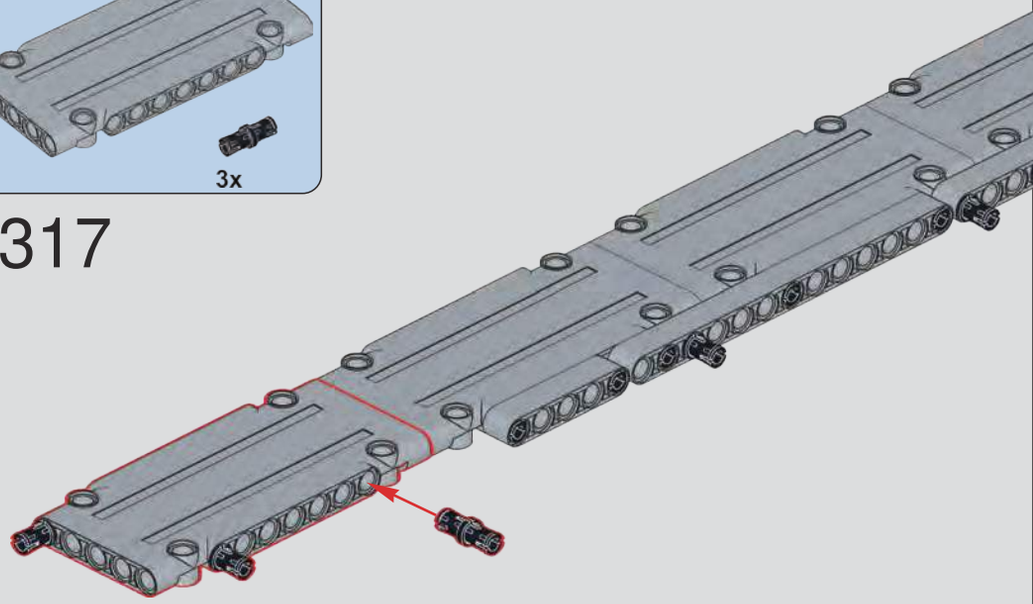

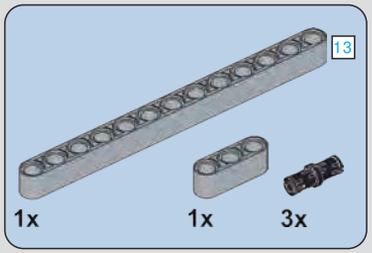

1318

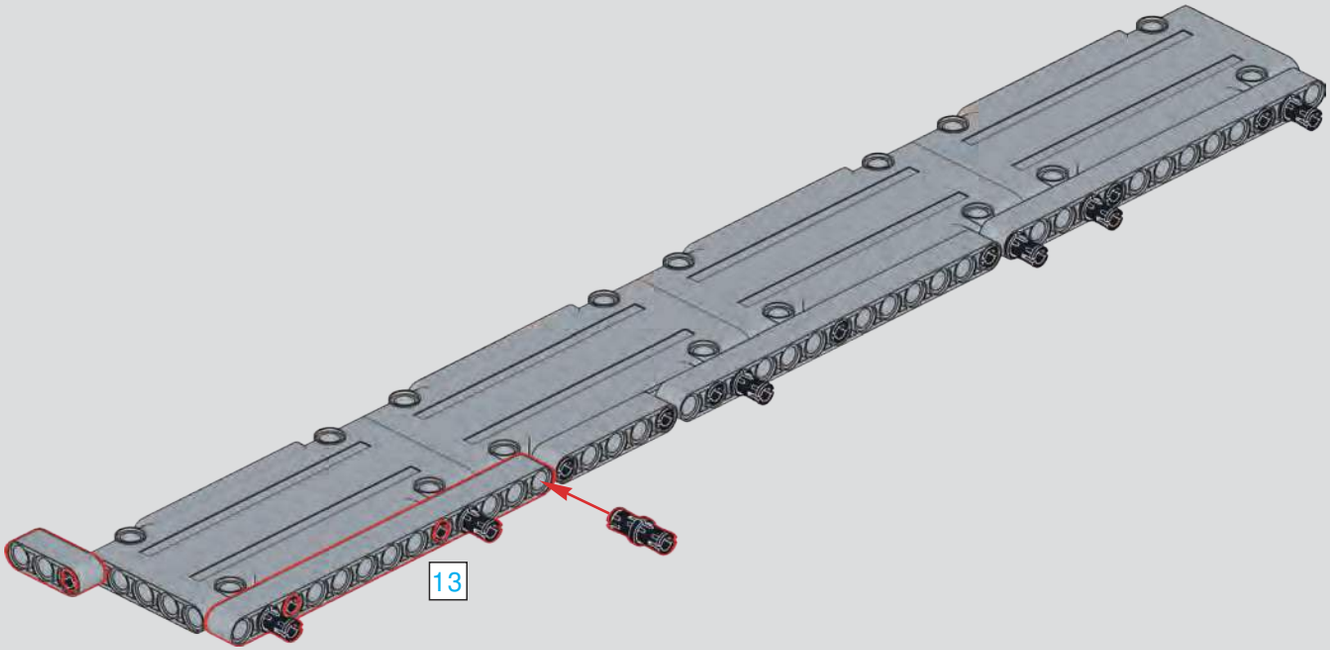

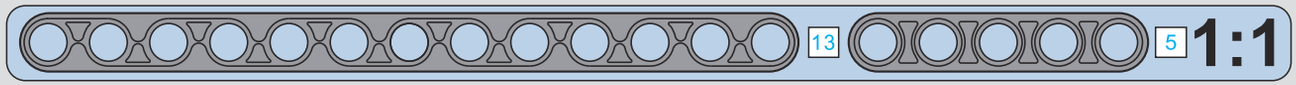

1319

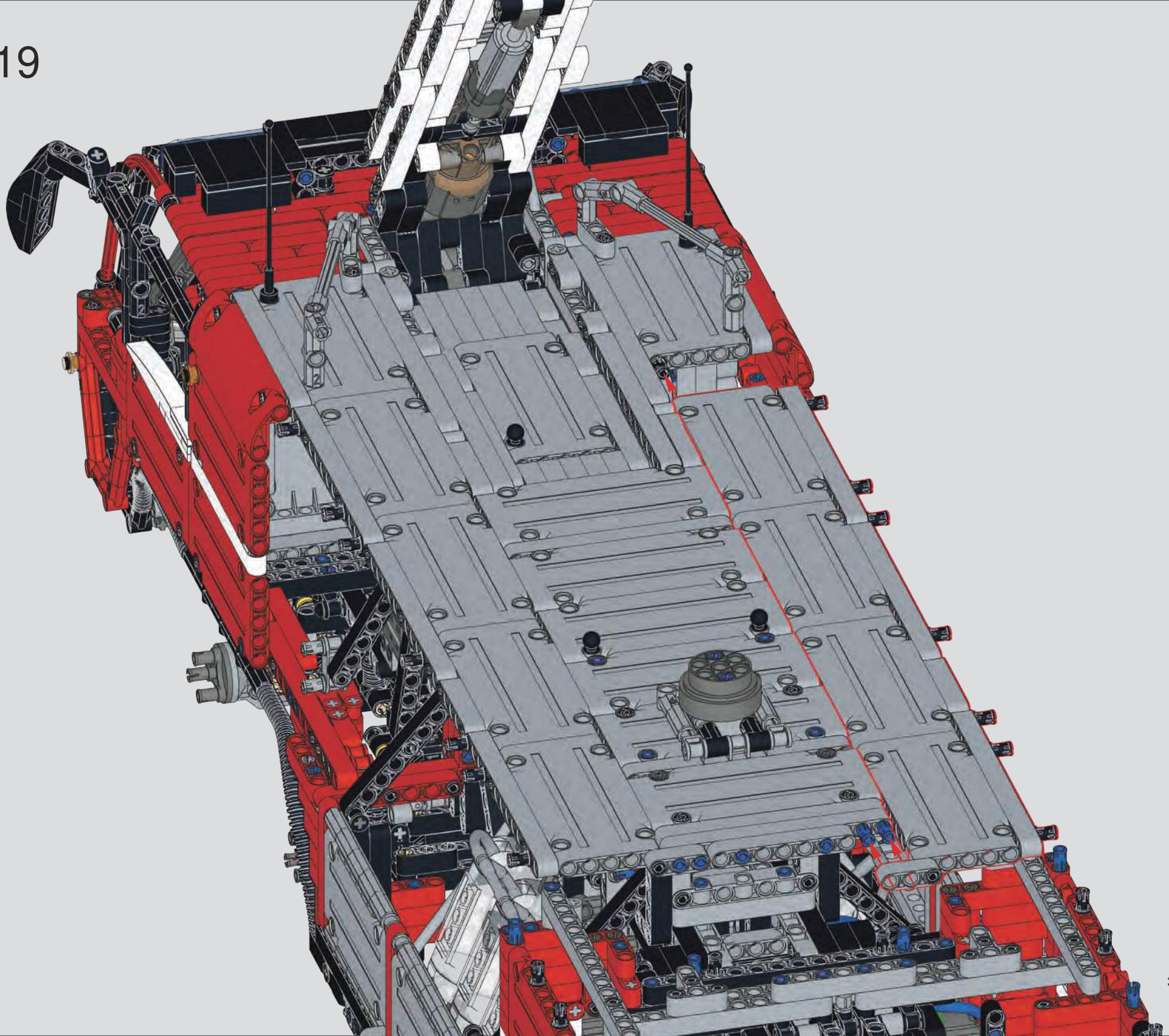

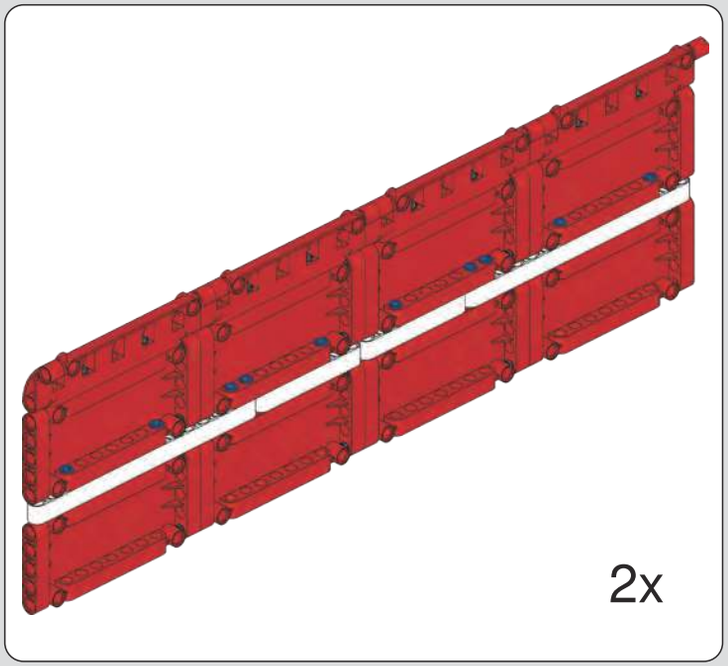

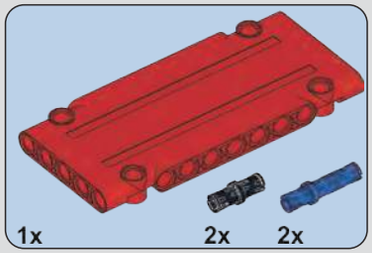

1320

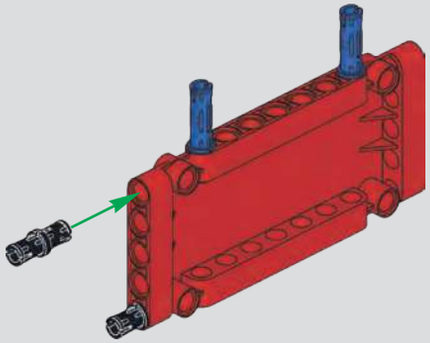

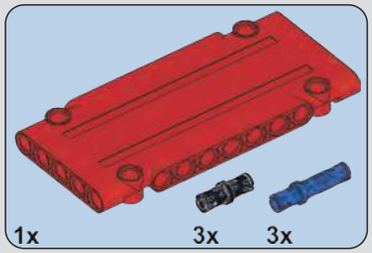

1321

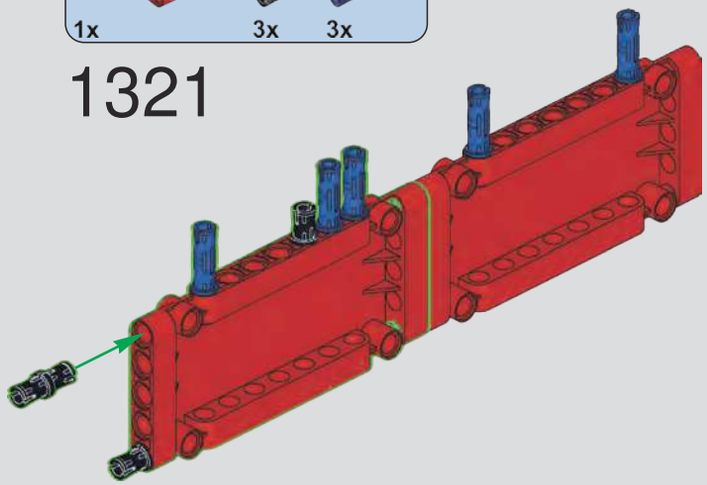

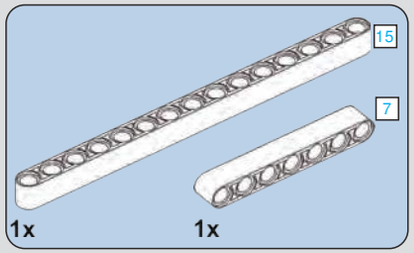

1322

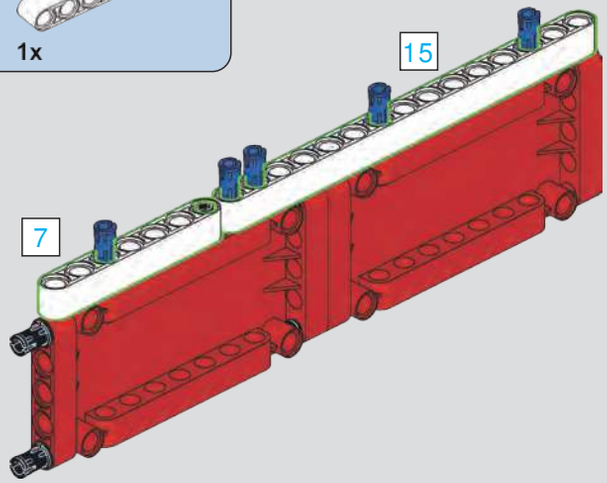

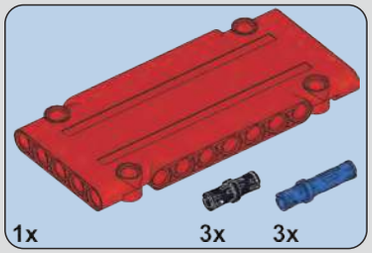

1323

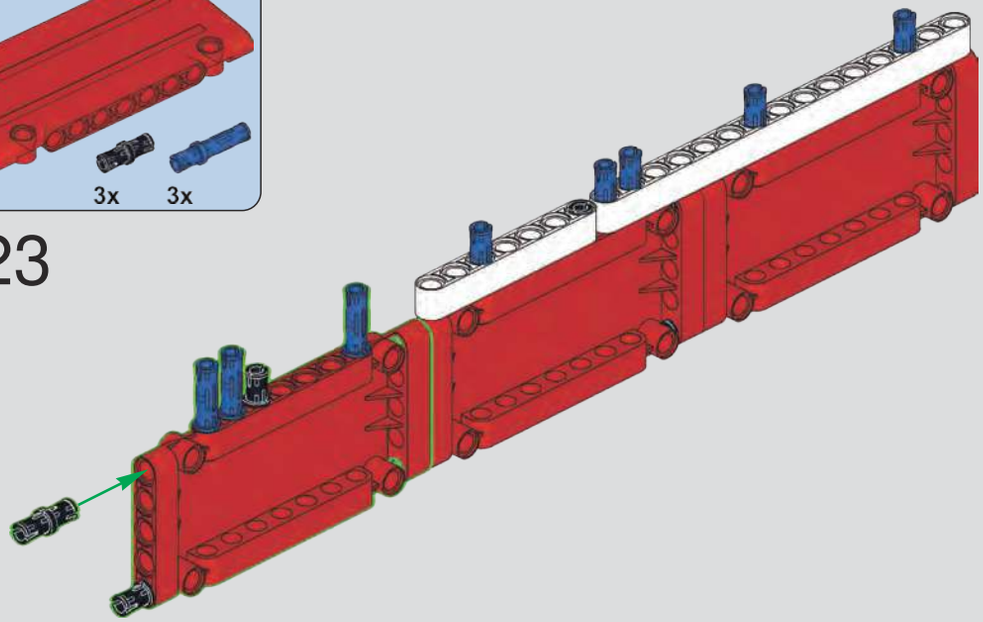

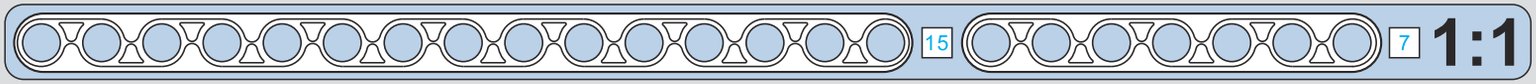

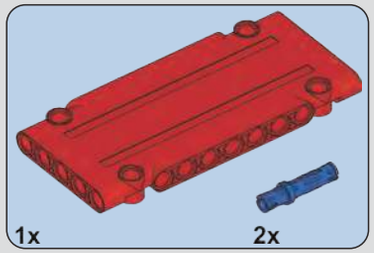

1324

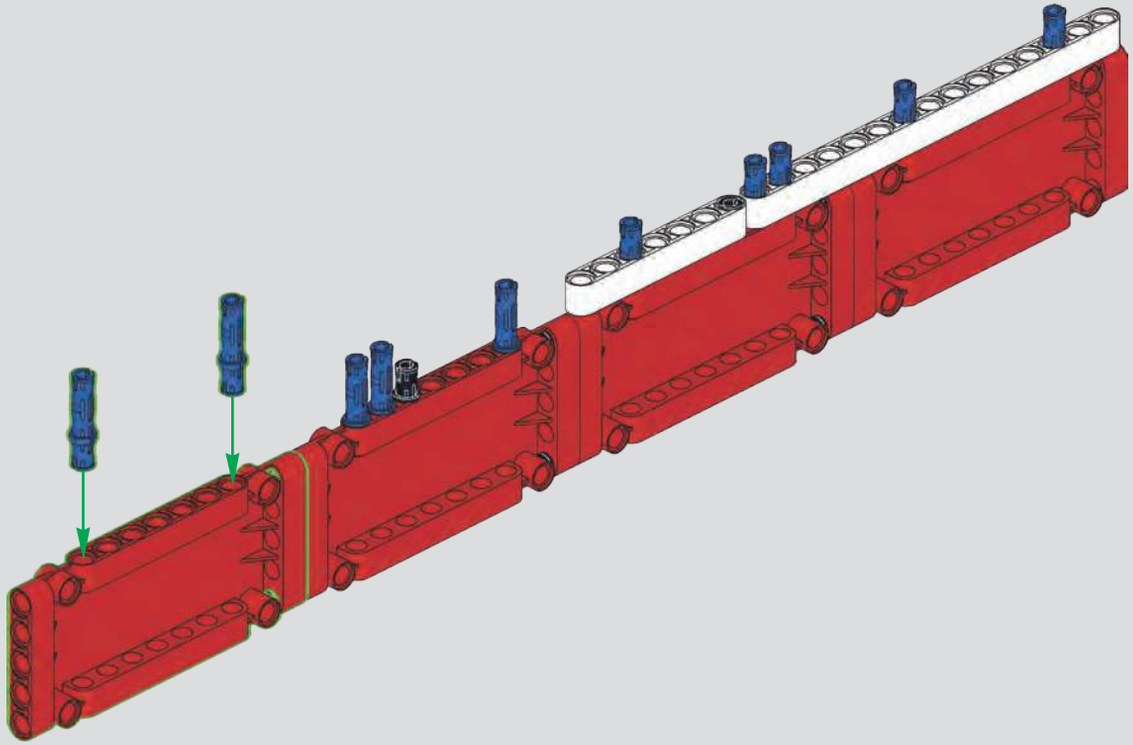

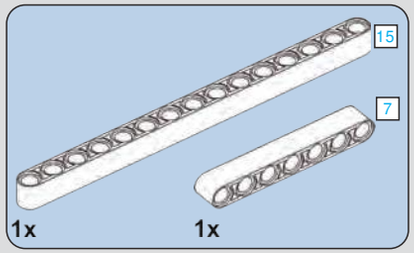

1325

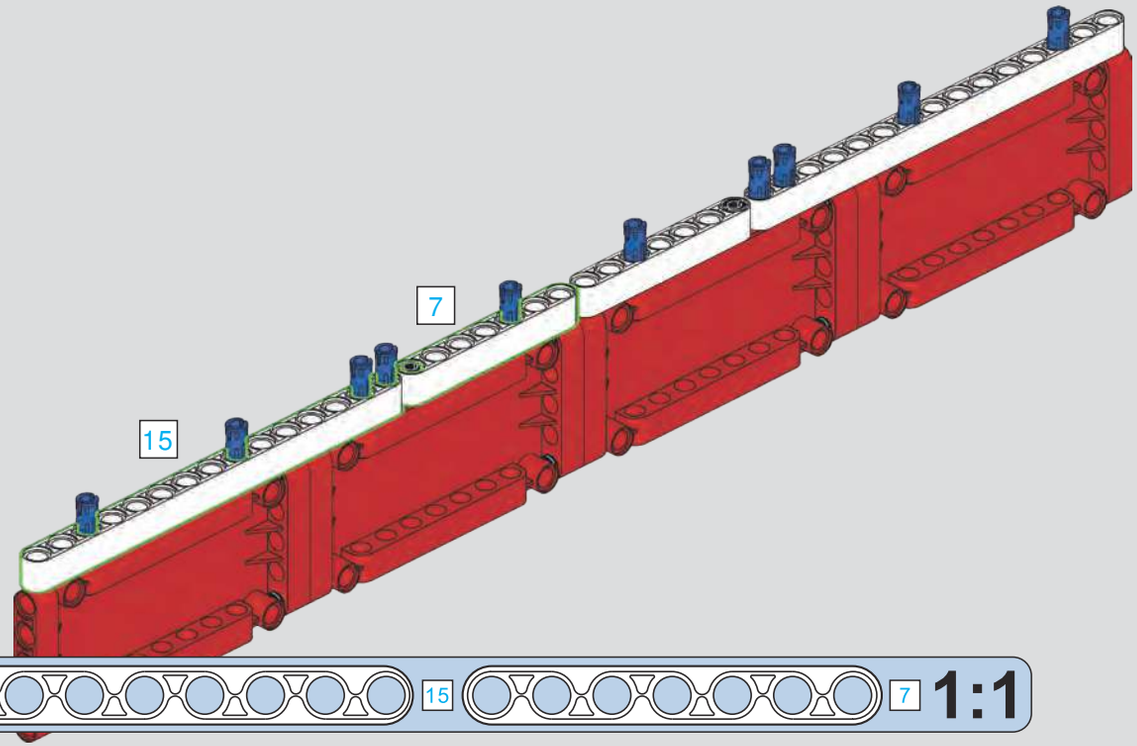

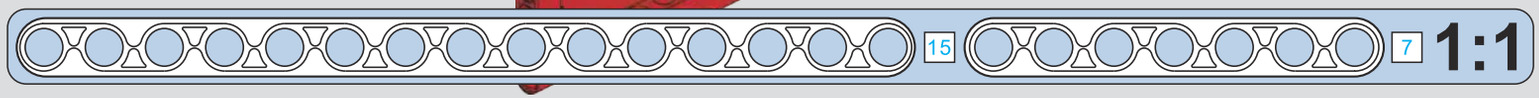

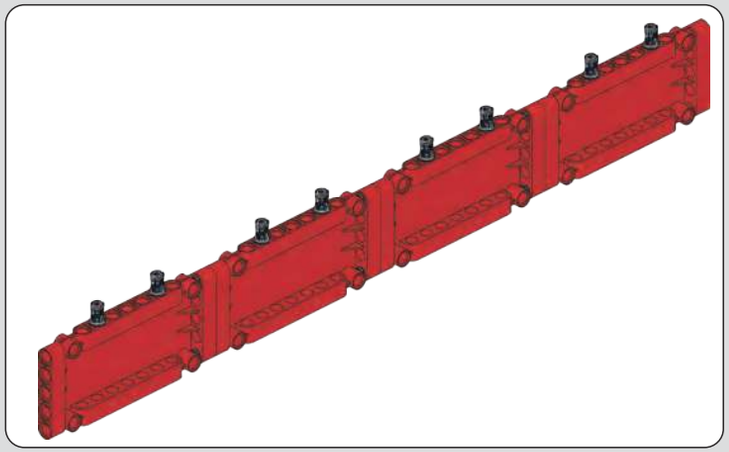

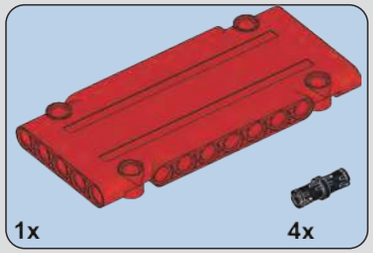

1326

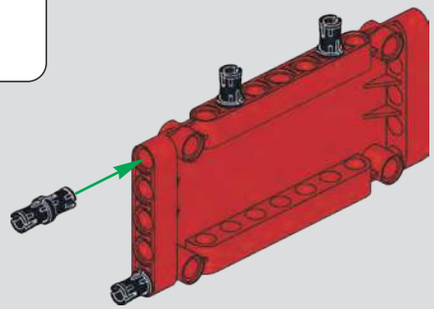

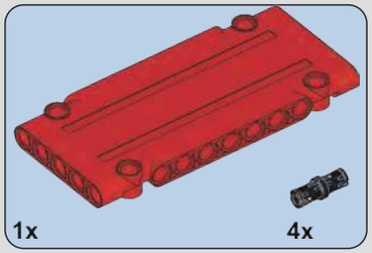

1327

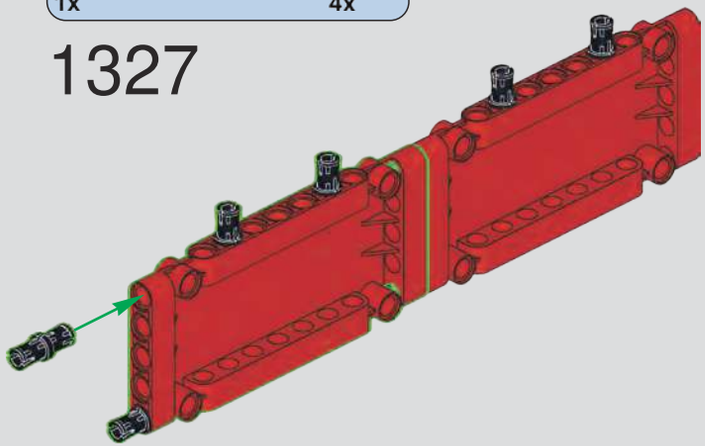

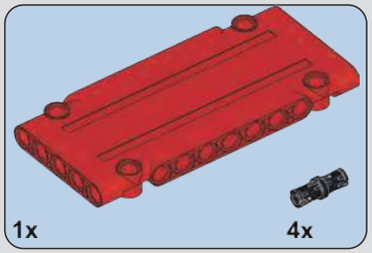

1328

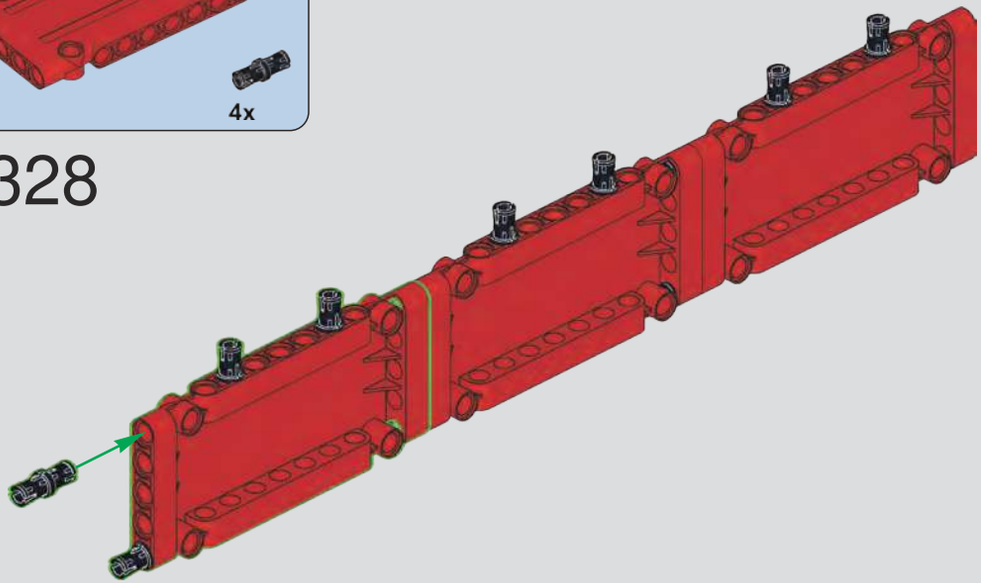

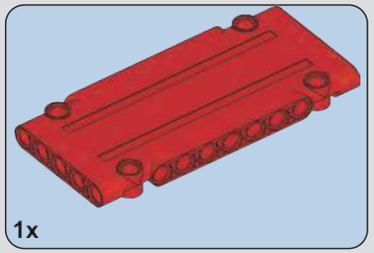

1329

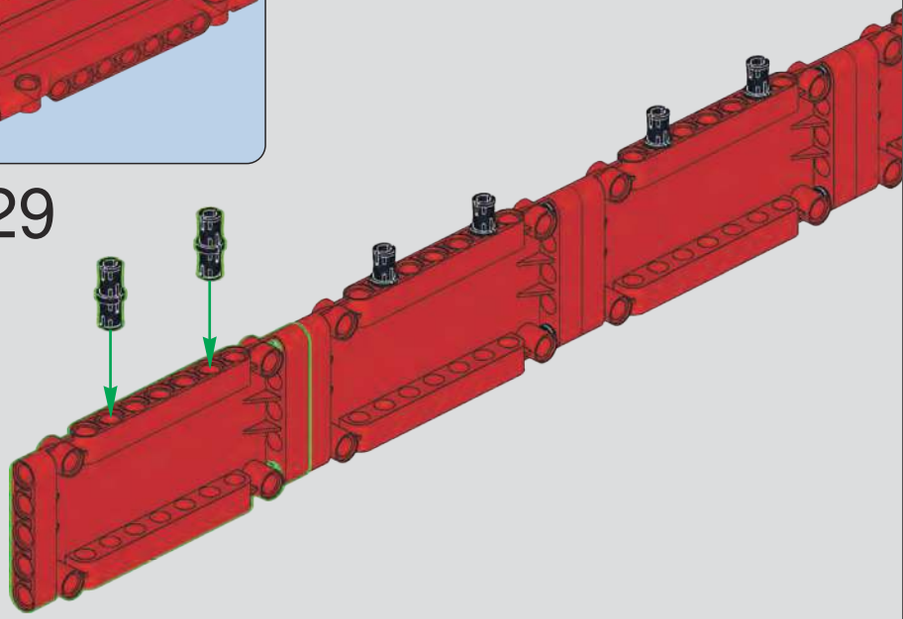

1330

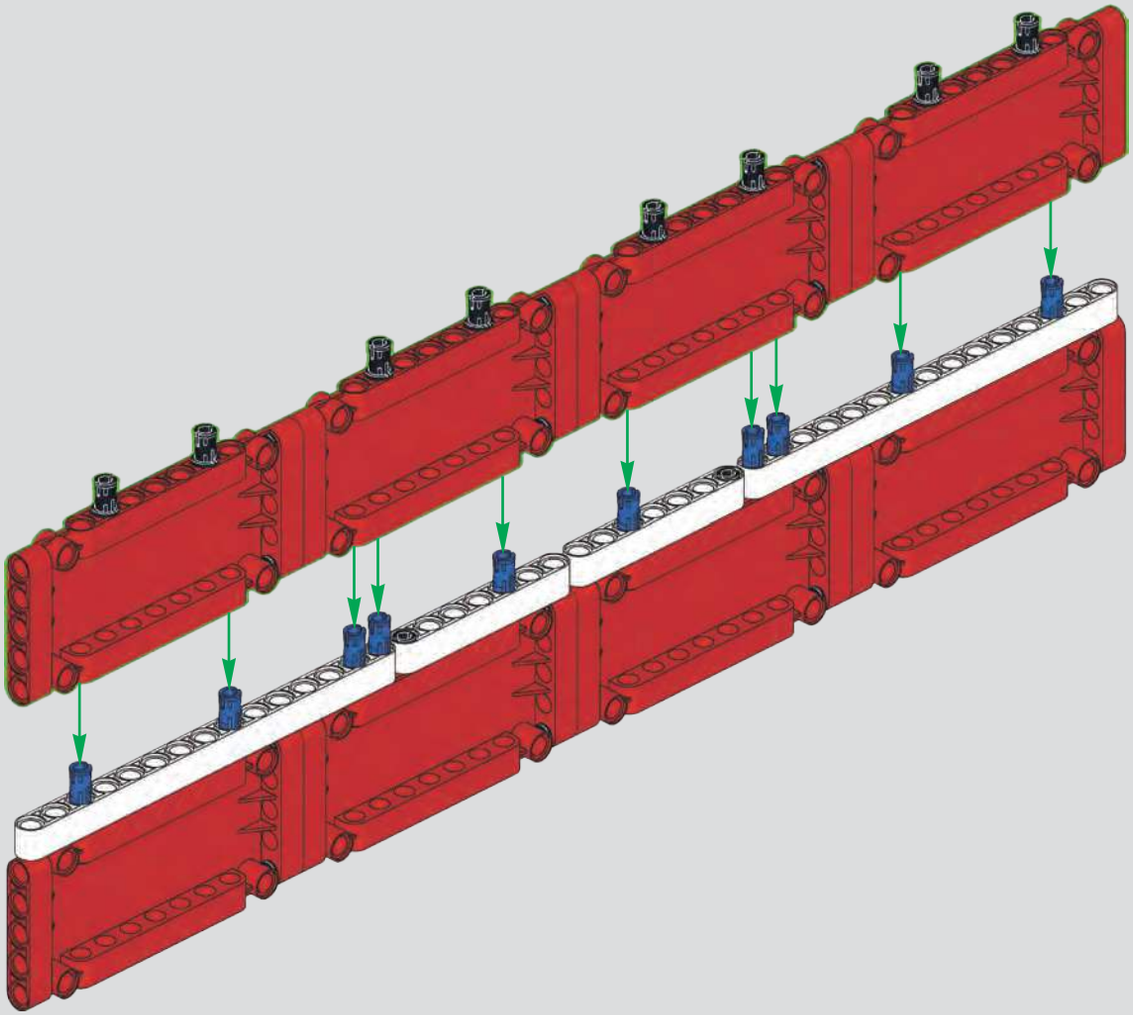

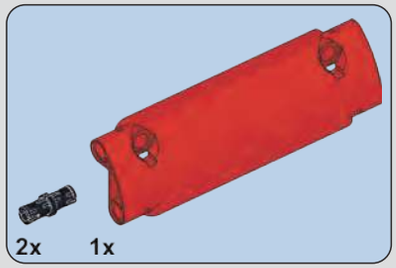

1331

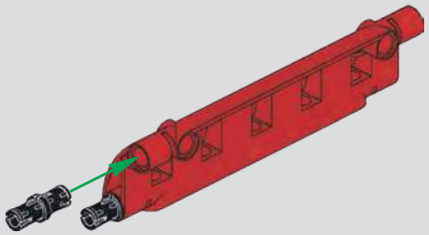

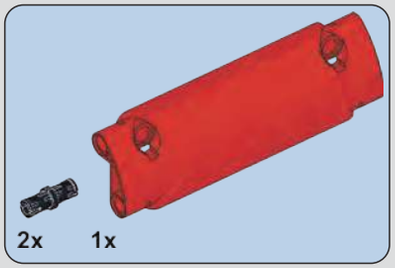

1332

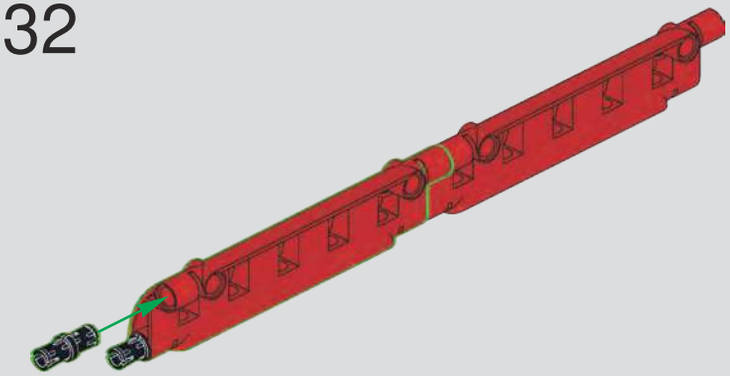

1333

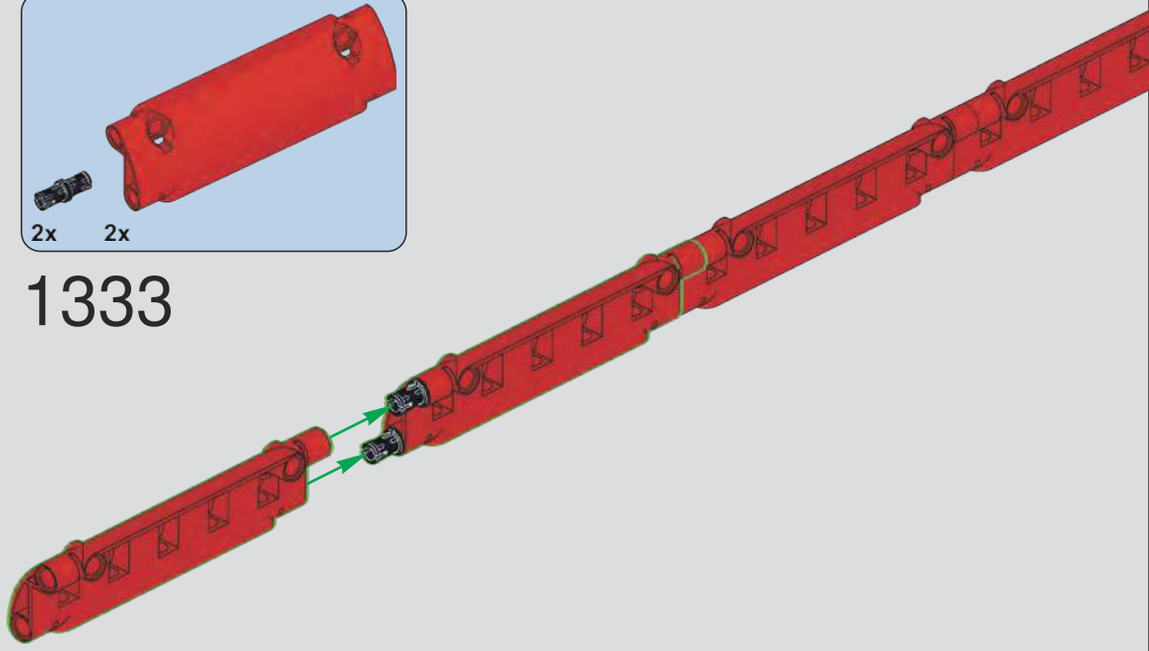

1334

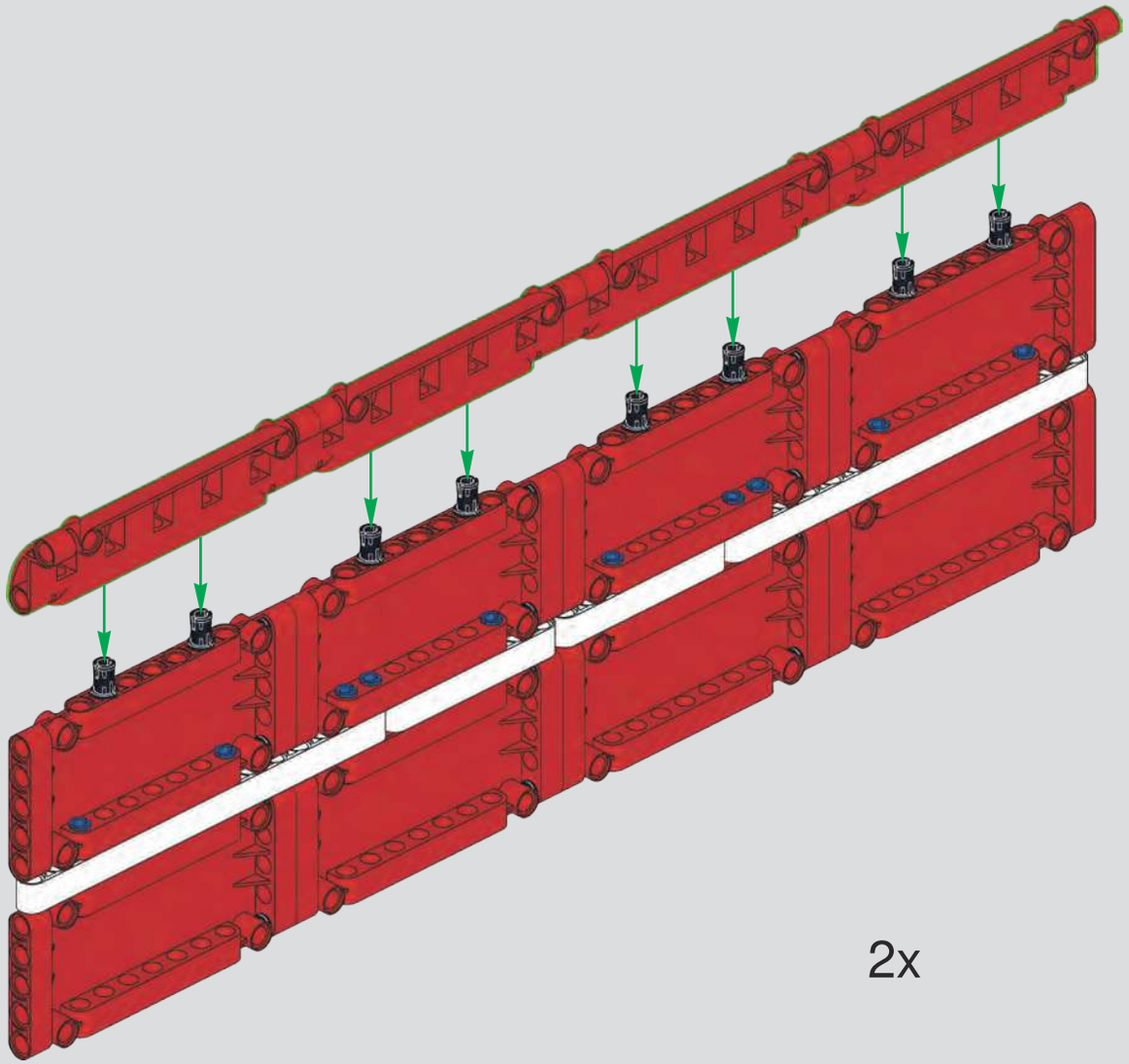

2x

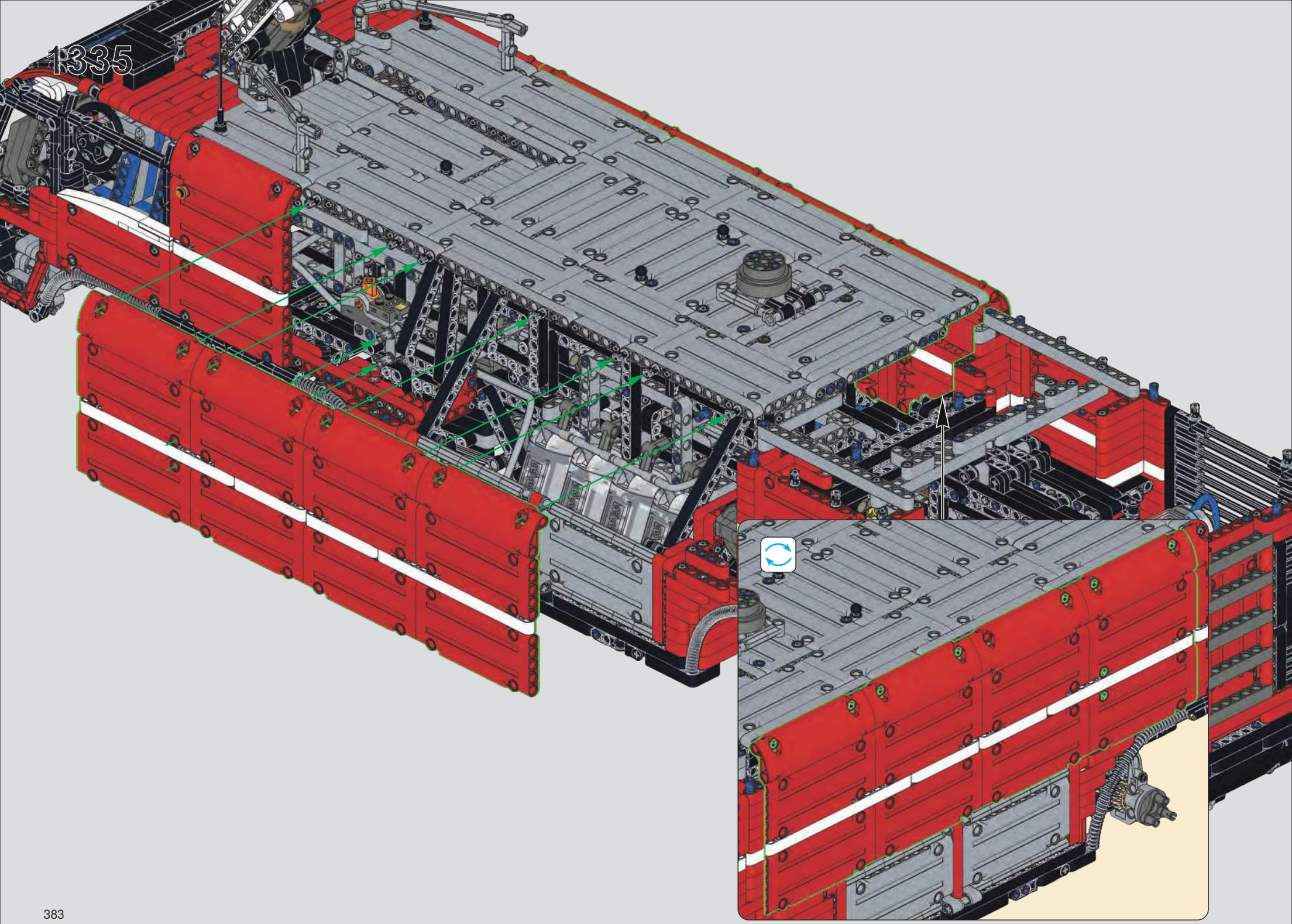
1335

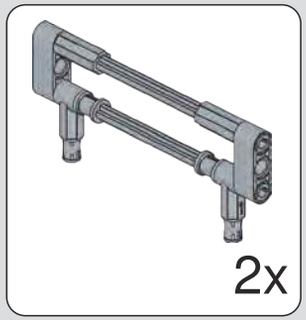

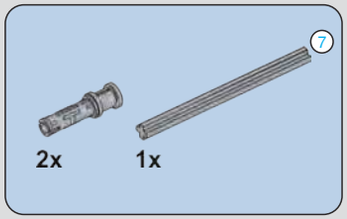

1336

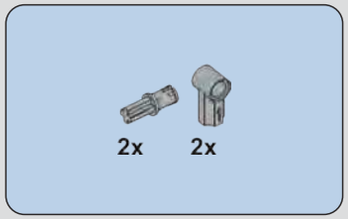

1337

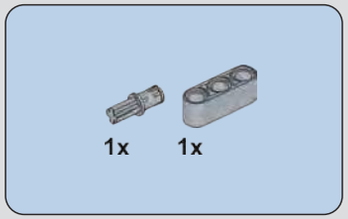

1338

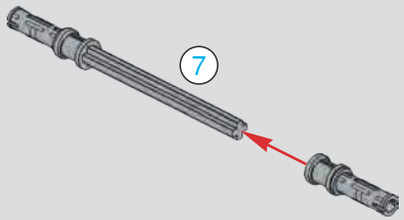

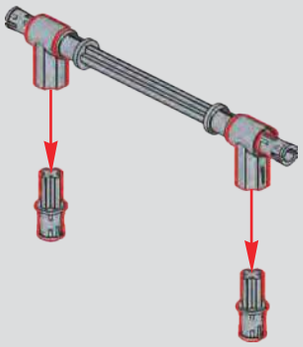

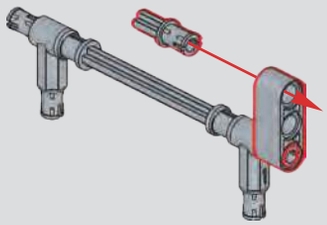

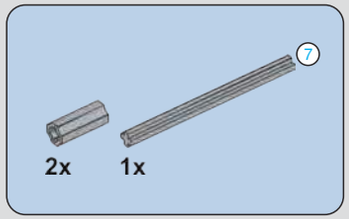

1339

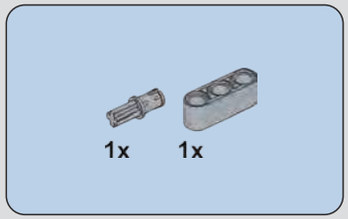

1340

1341

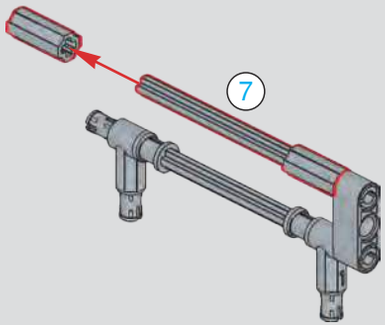

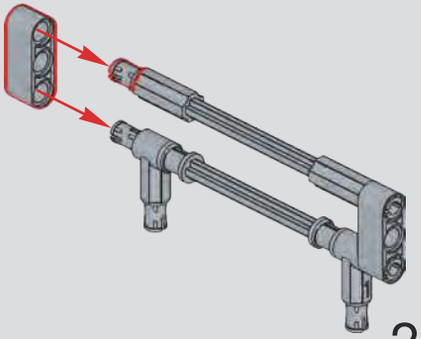

2x

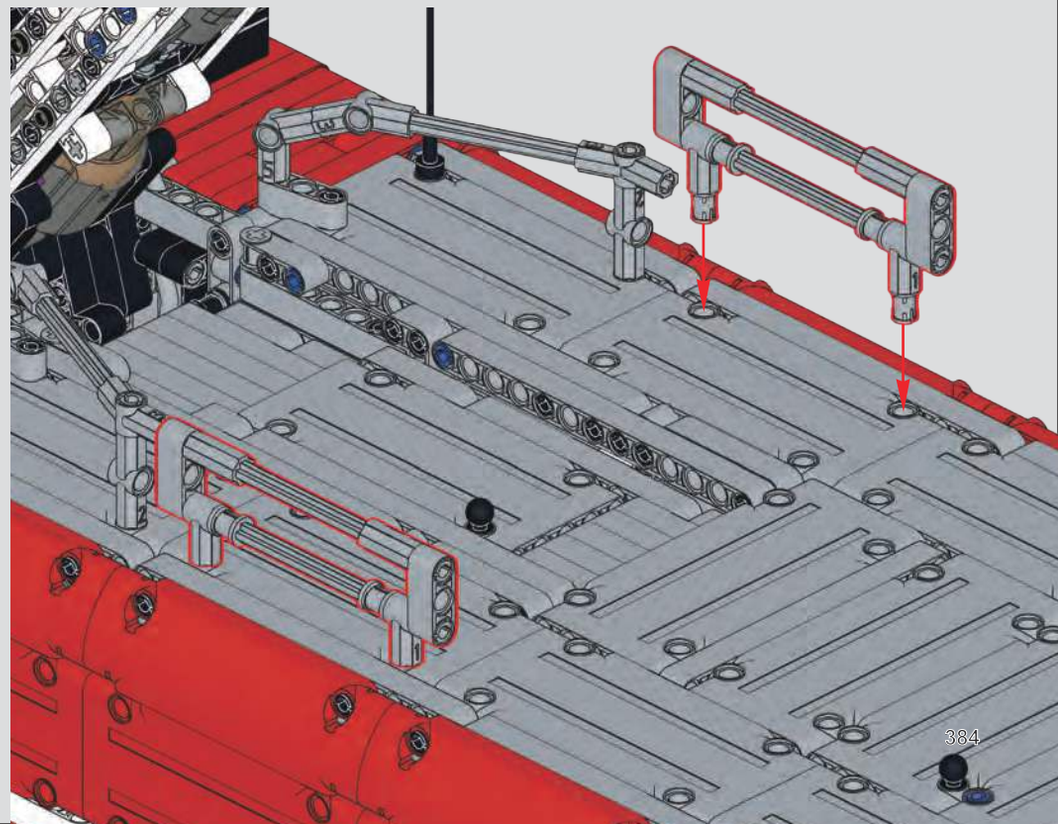

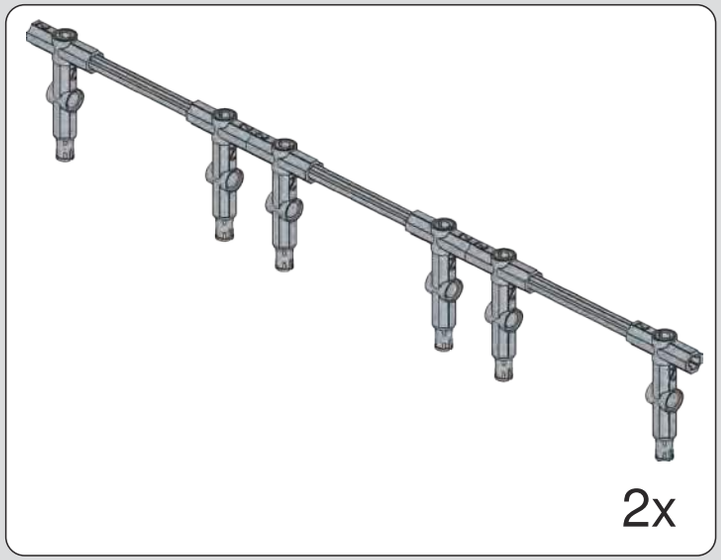

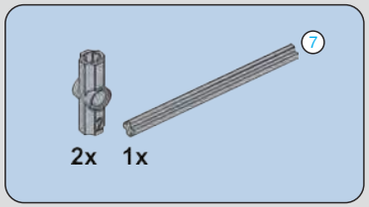

1342

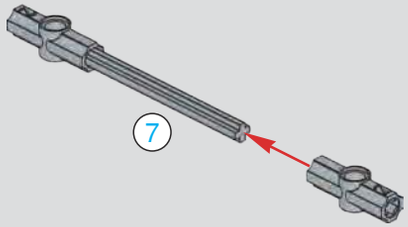

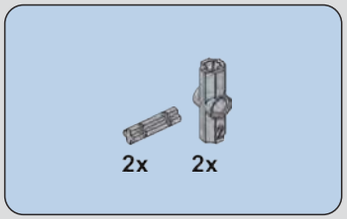

1343

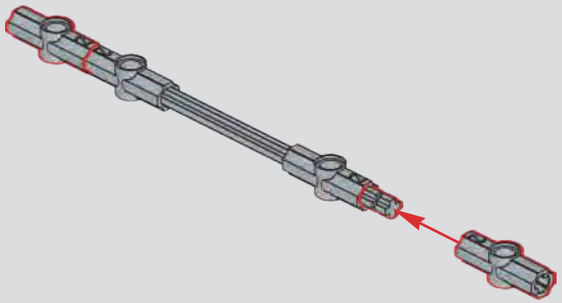

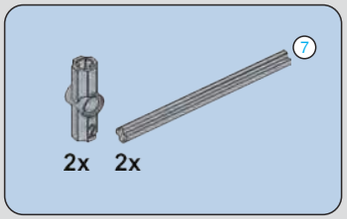

1344

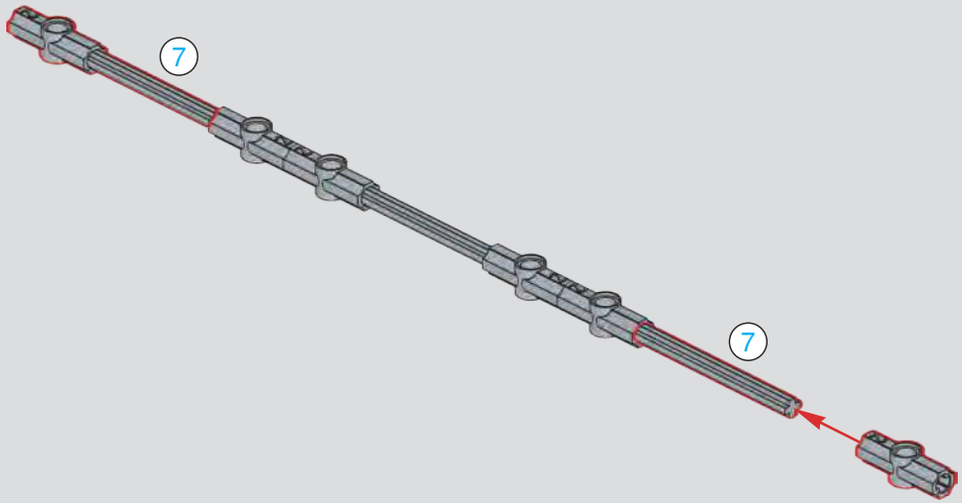

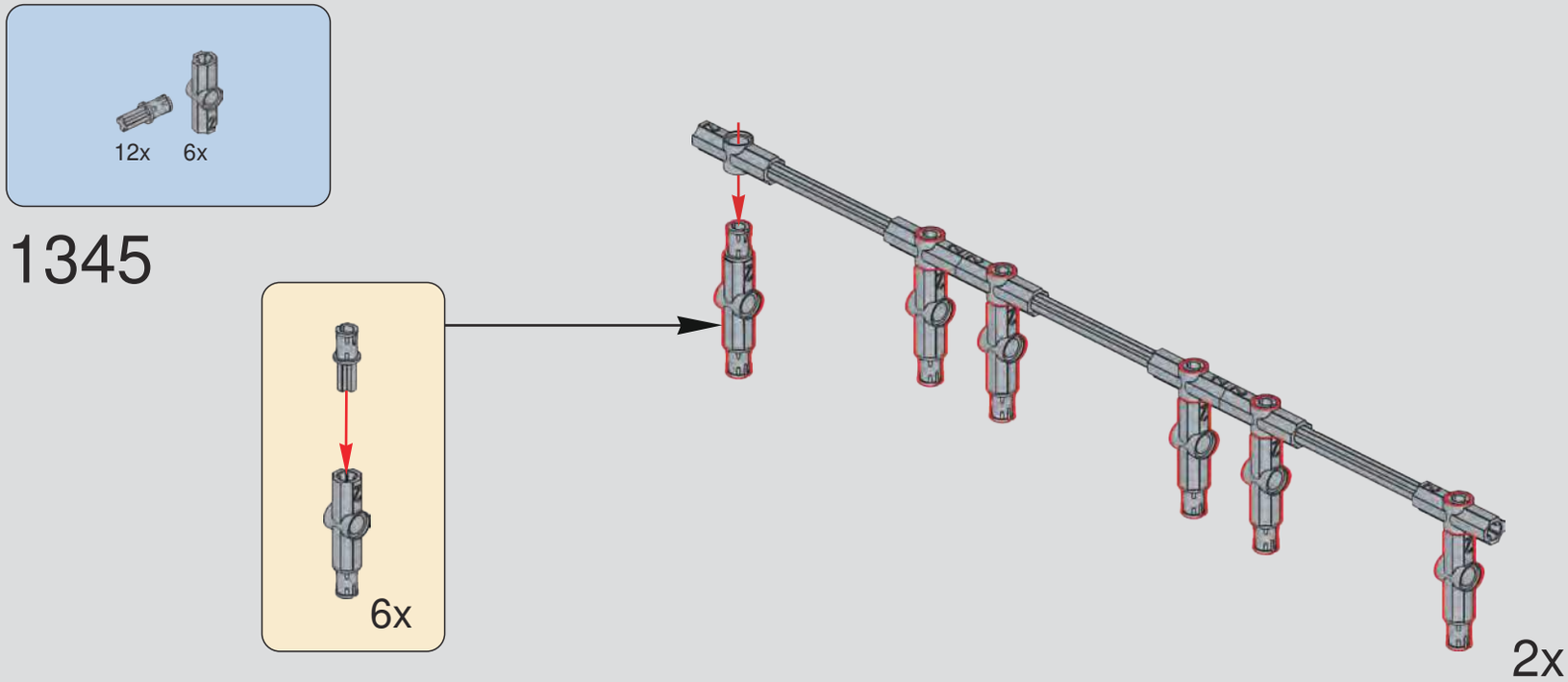

1346

10

MOLD KING
Department Fighter Fire
Airport City

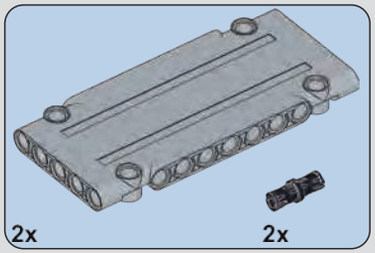
2x
2x

1347

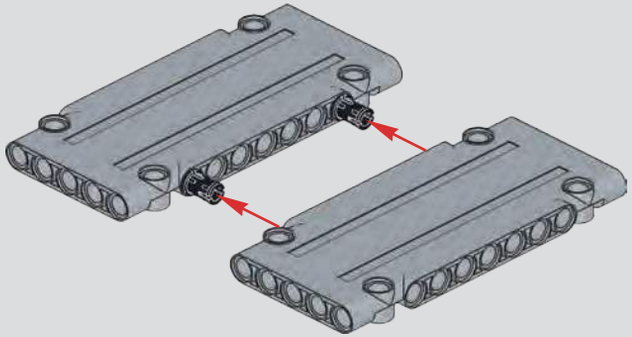

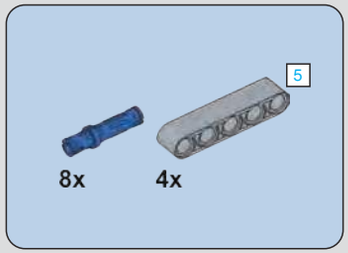
5
8x
4x

1348

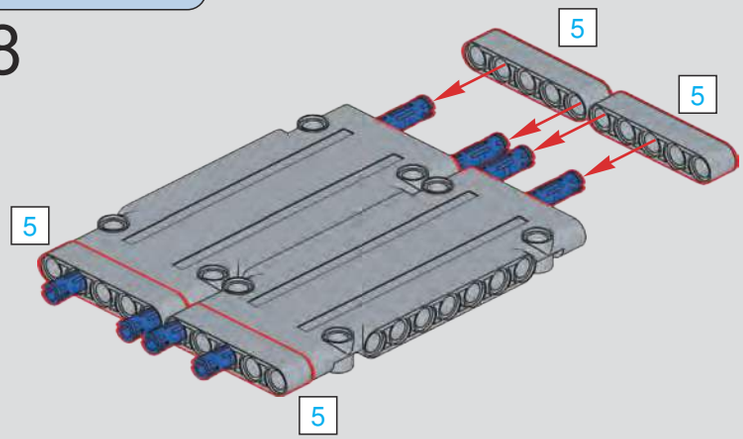
5
5
5
5

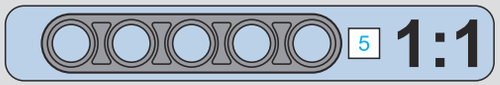
5
1:1

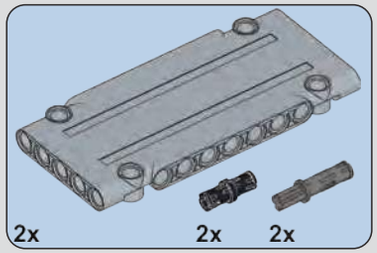

1349

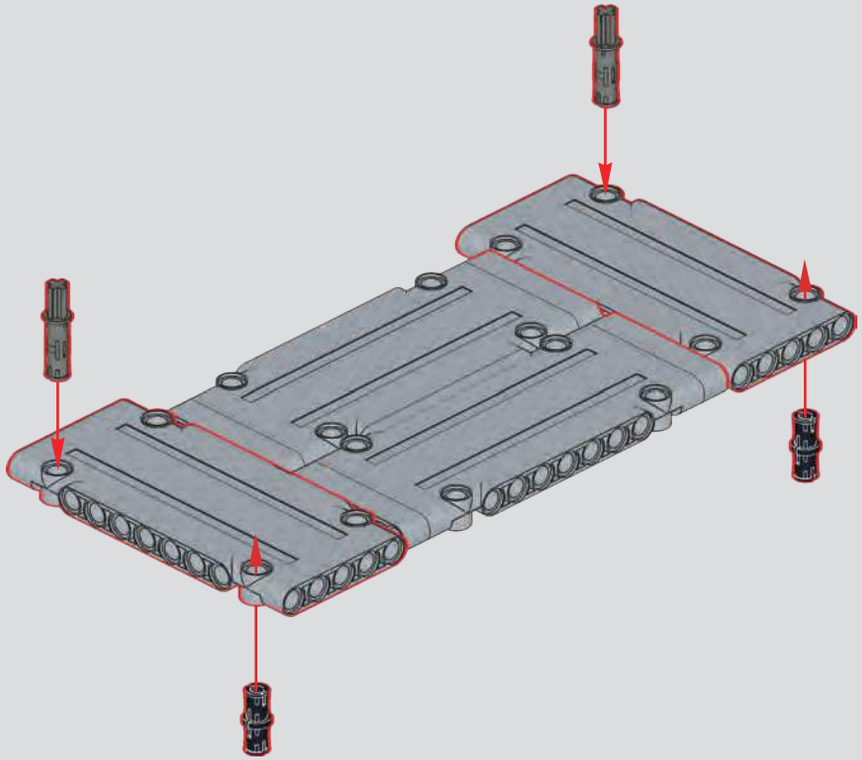

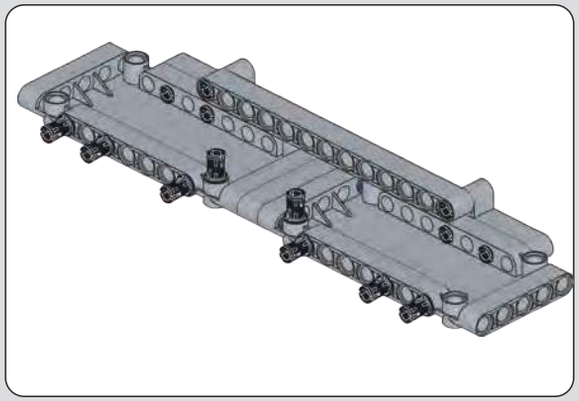

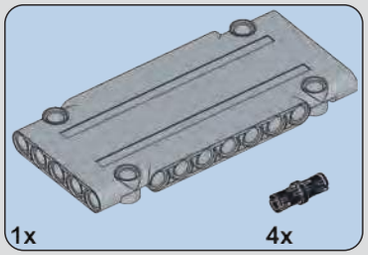

1350

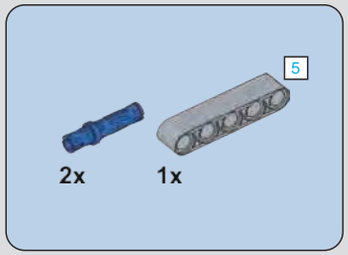

1351

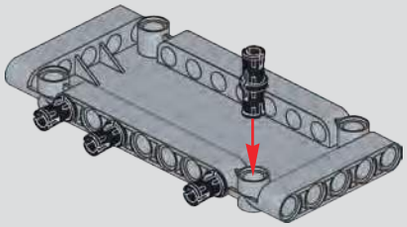

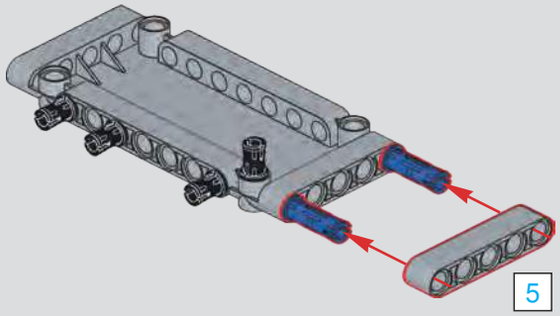

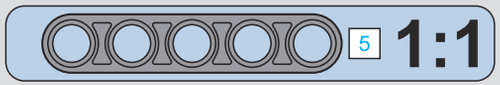

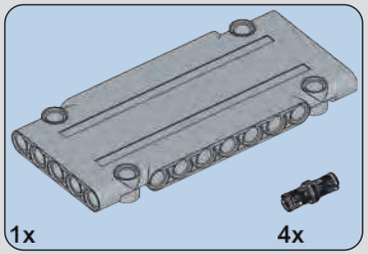

1352

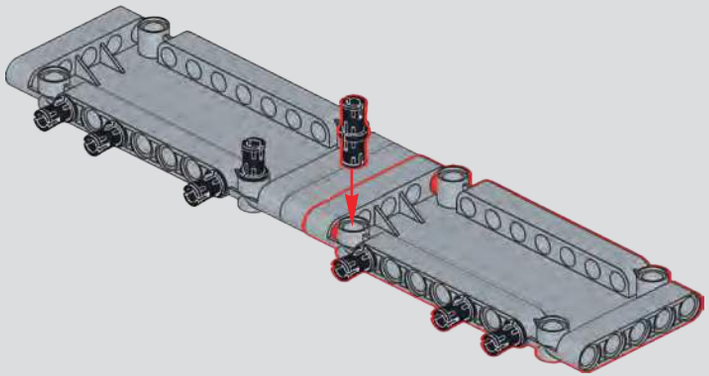

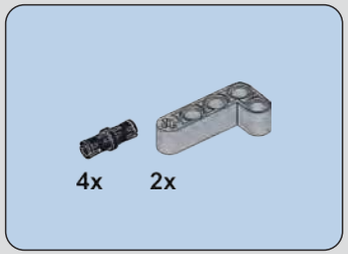

1353

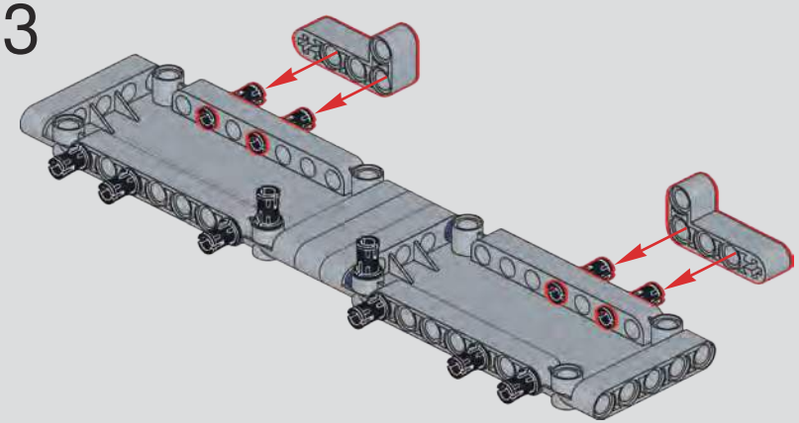

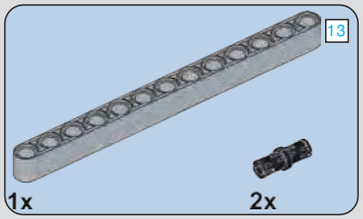

1354

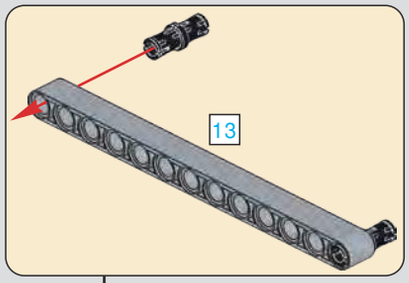

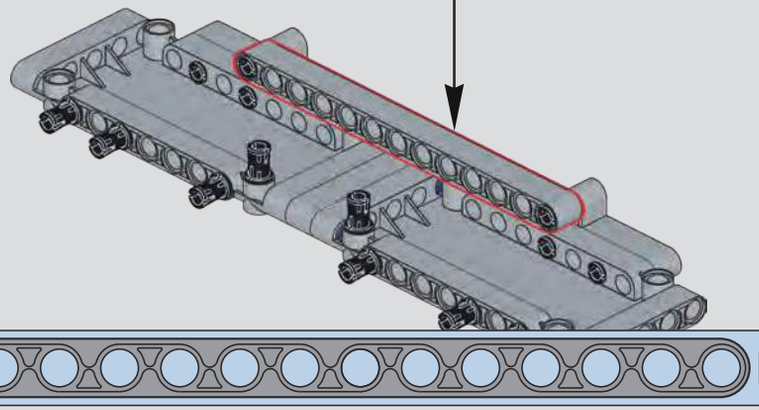

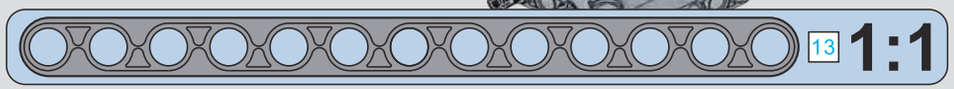

1355

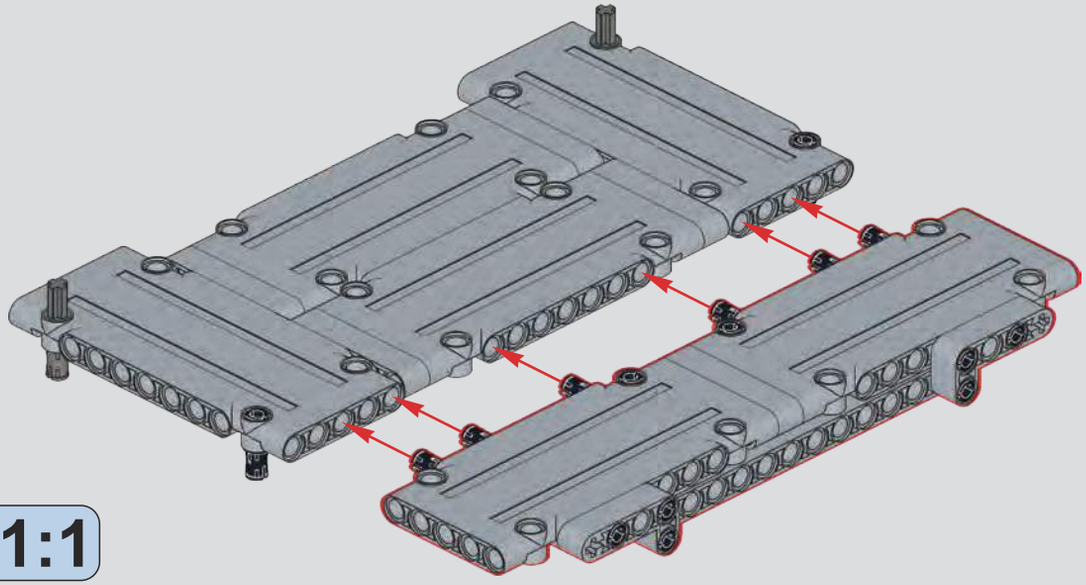

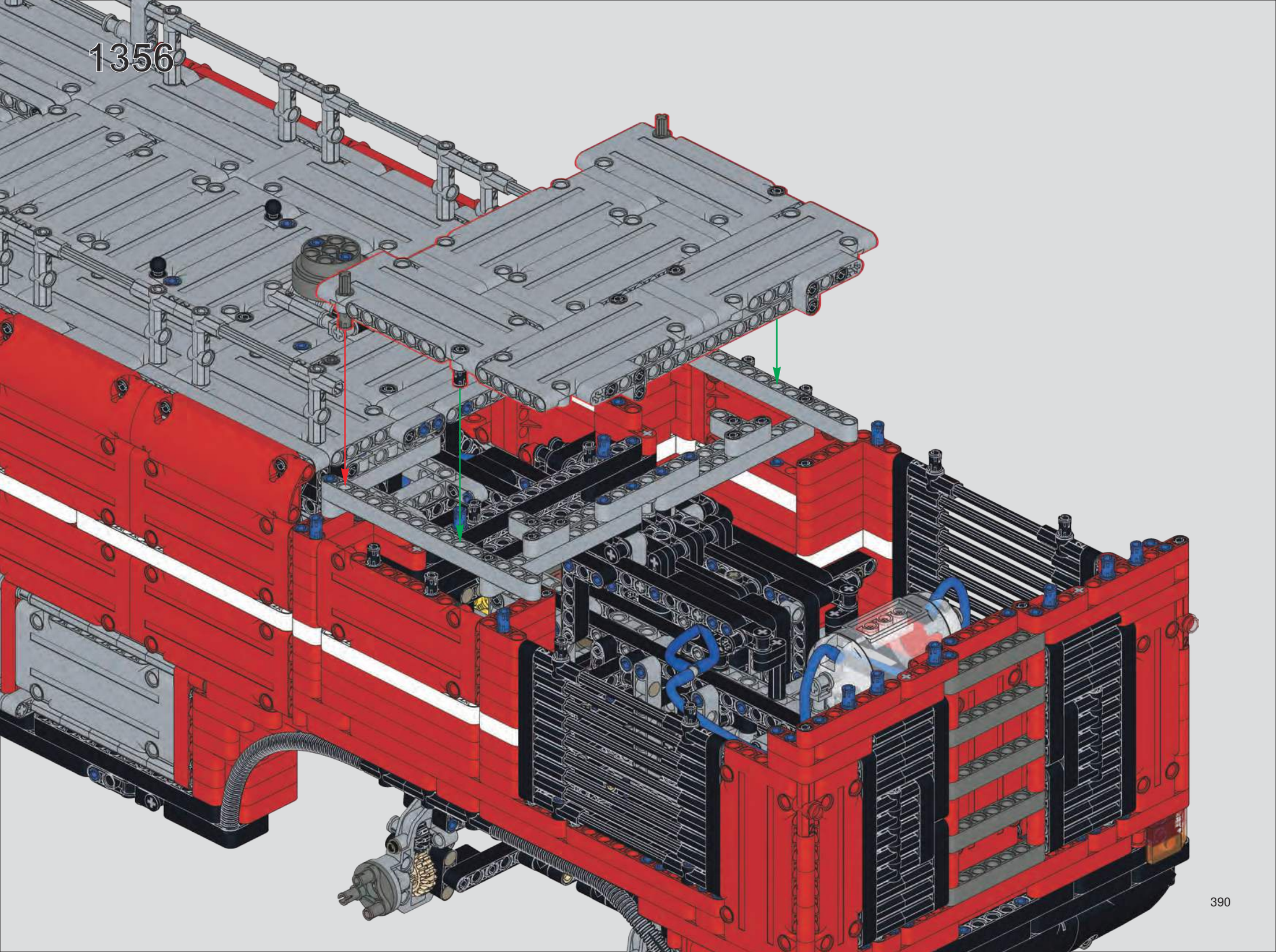
1356

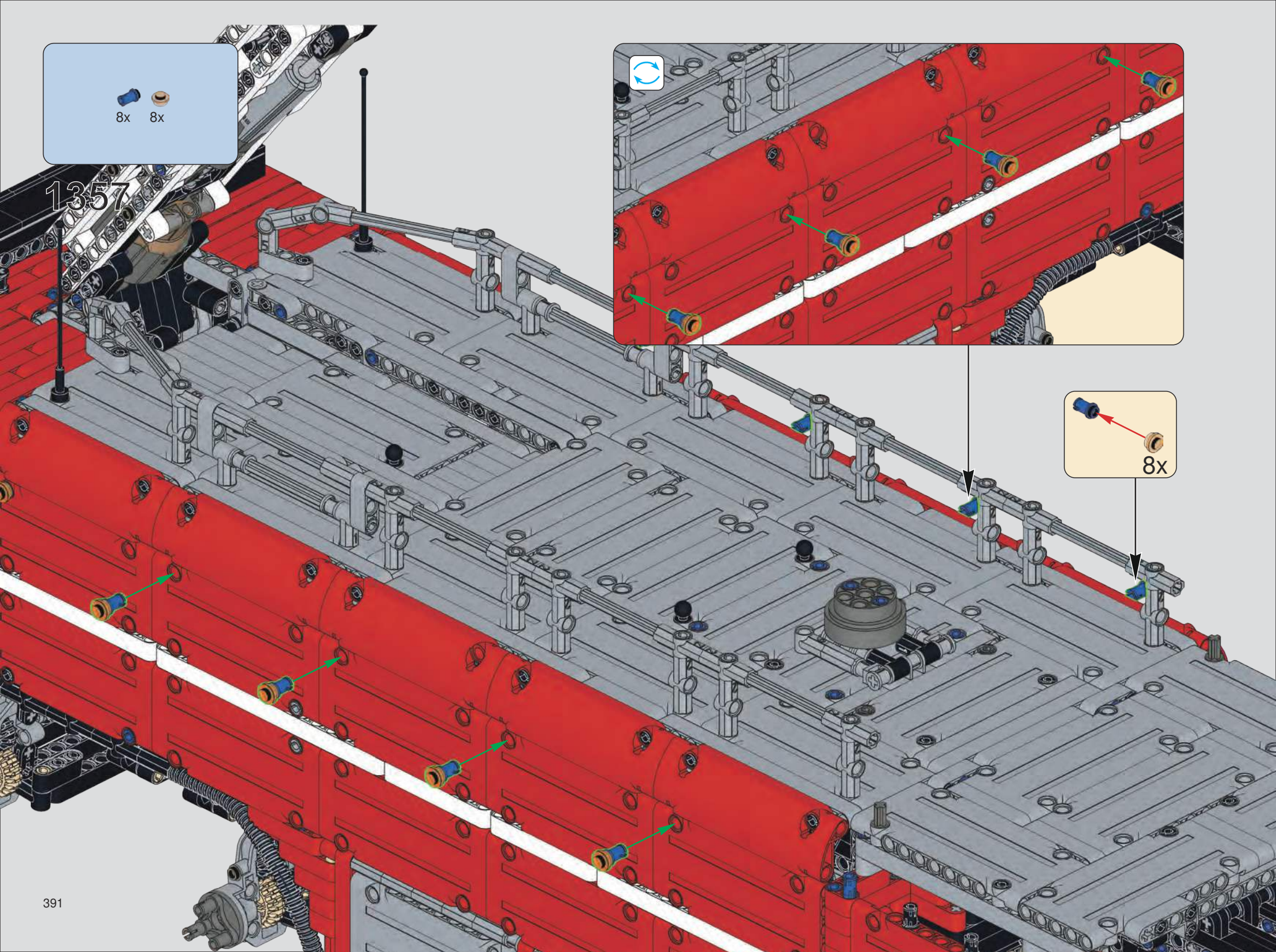
8x
8x
1357
8x

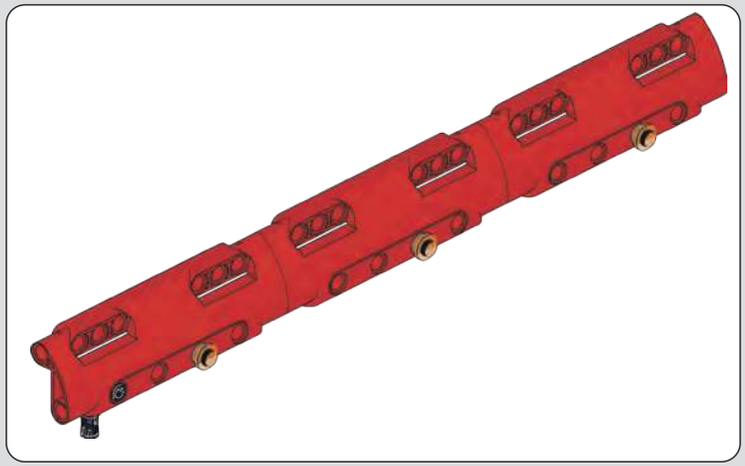

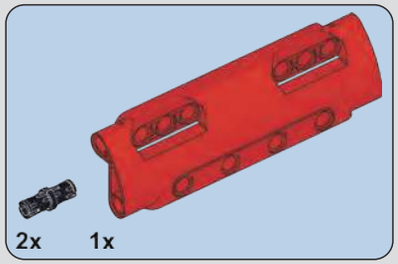

1358

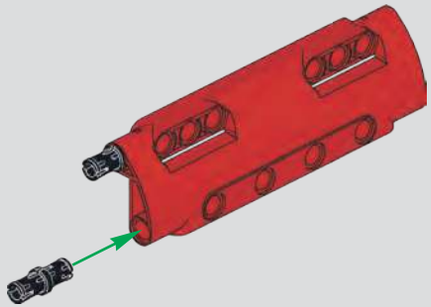

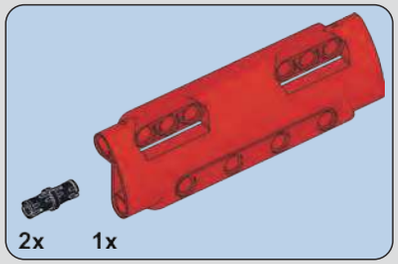

1359

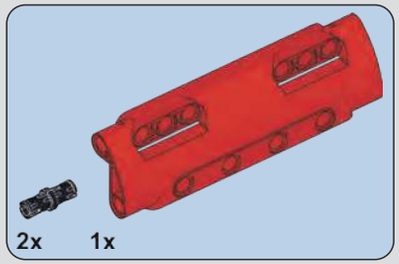

1360

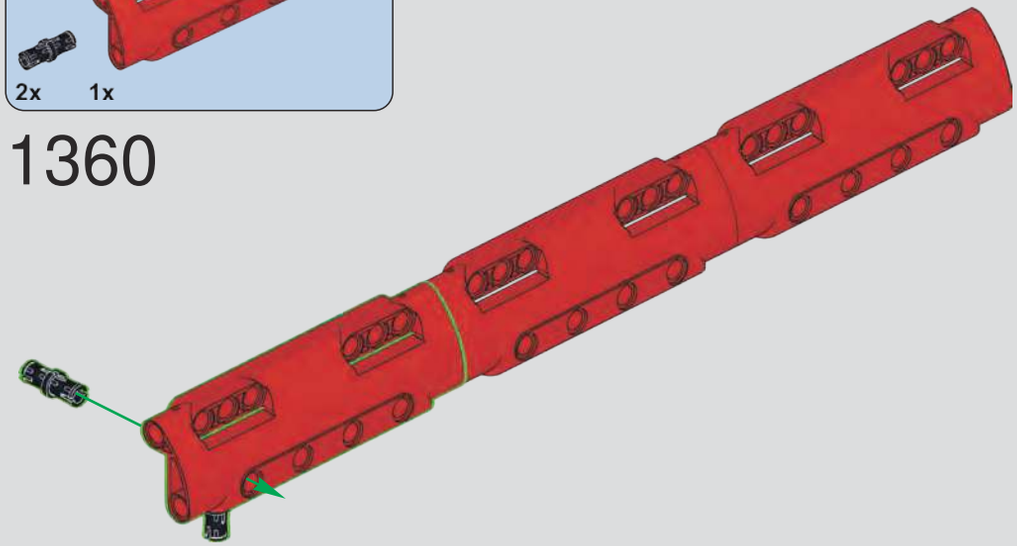

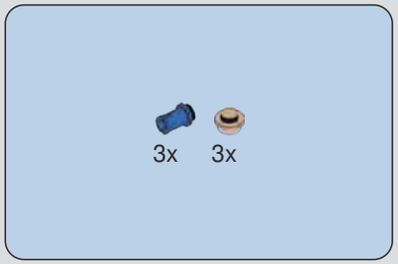

1361

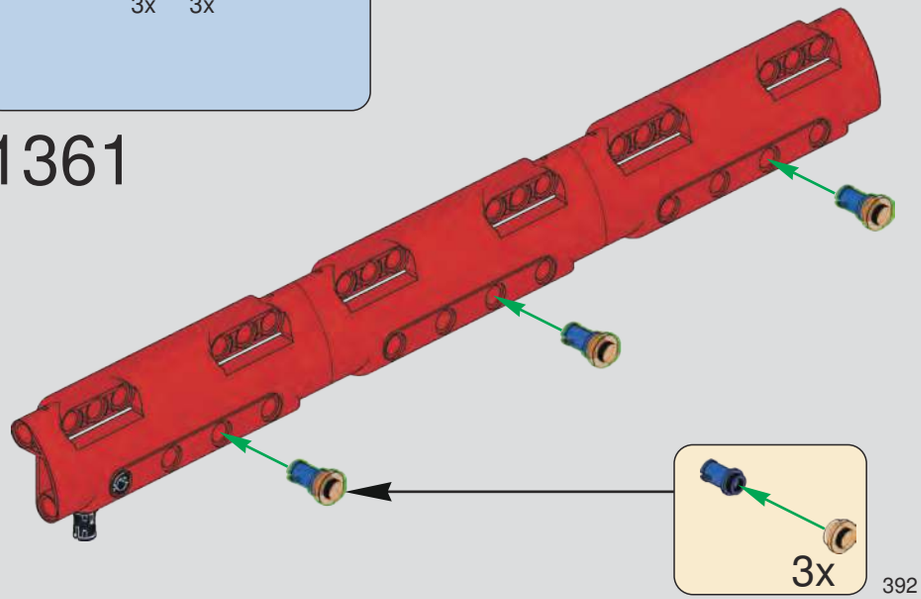

1362

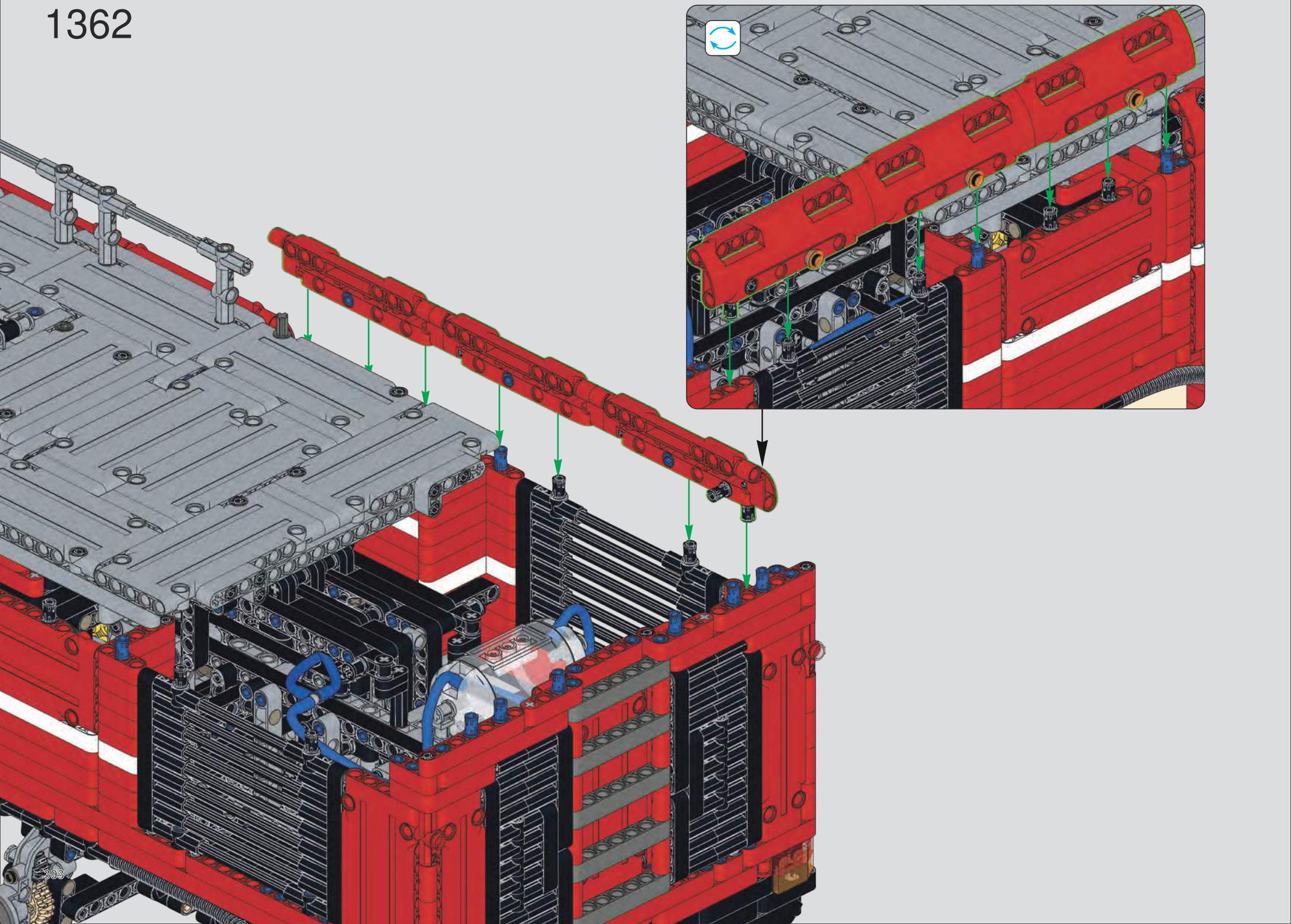

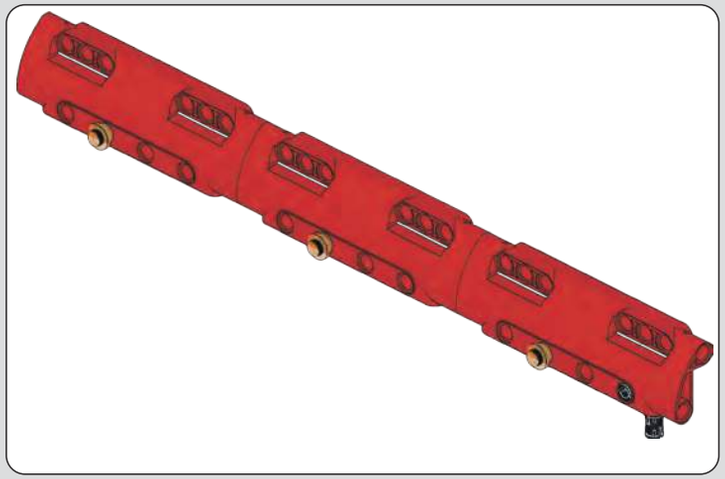

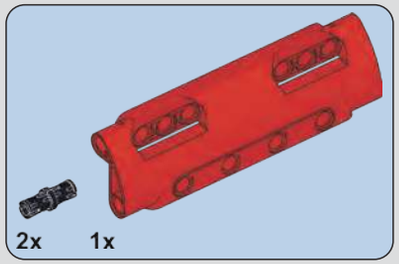

1363

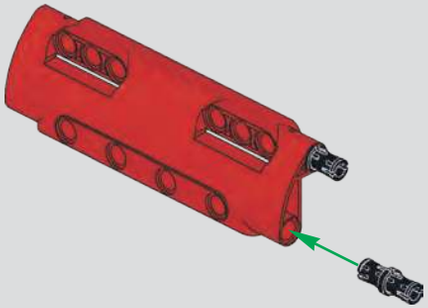

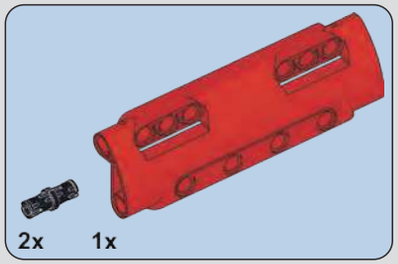

1364

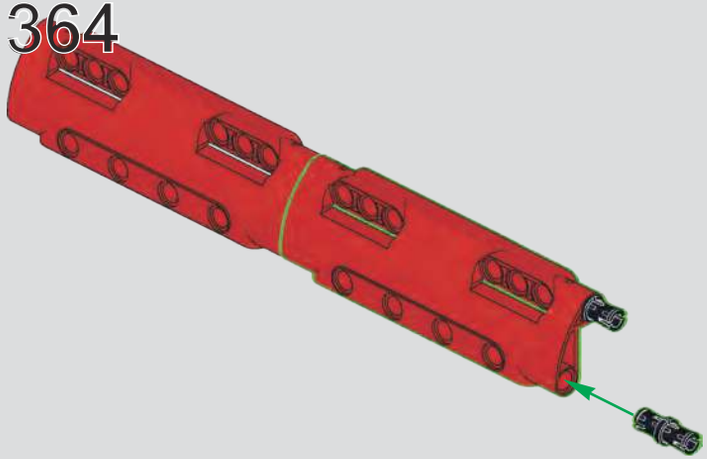

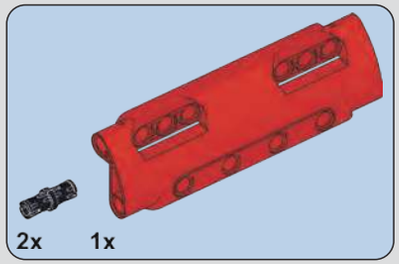

1365

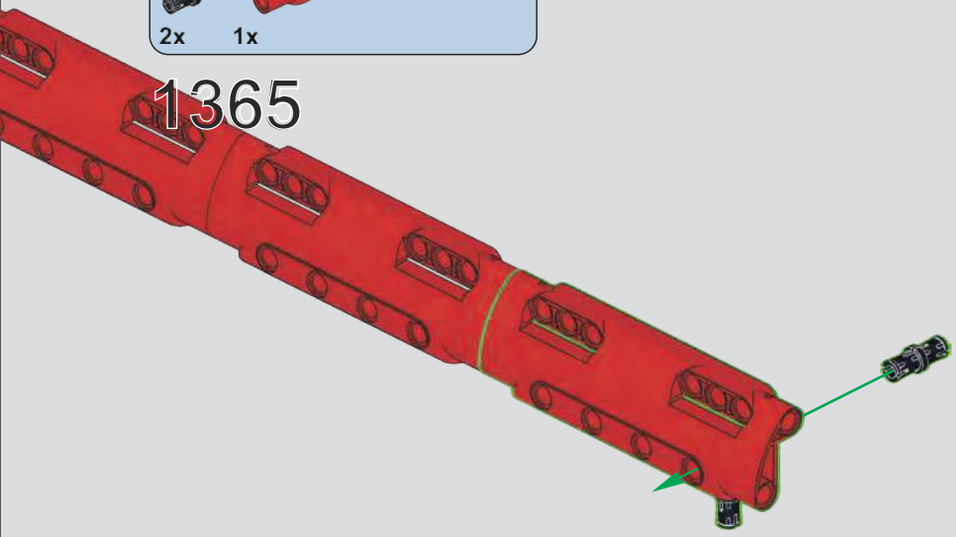

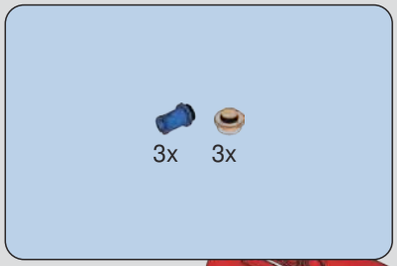

1366

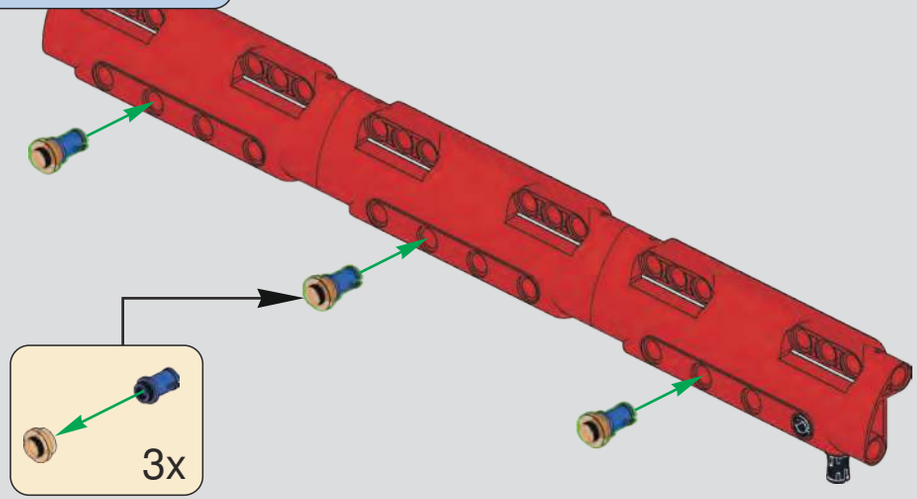

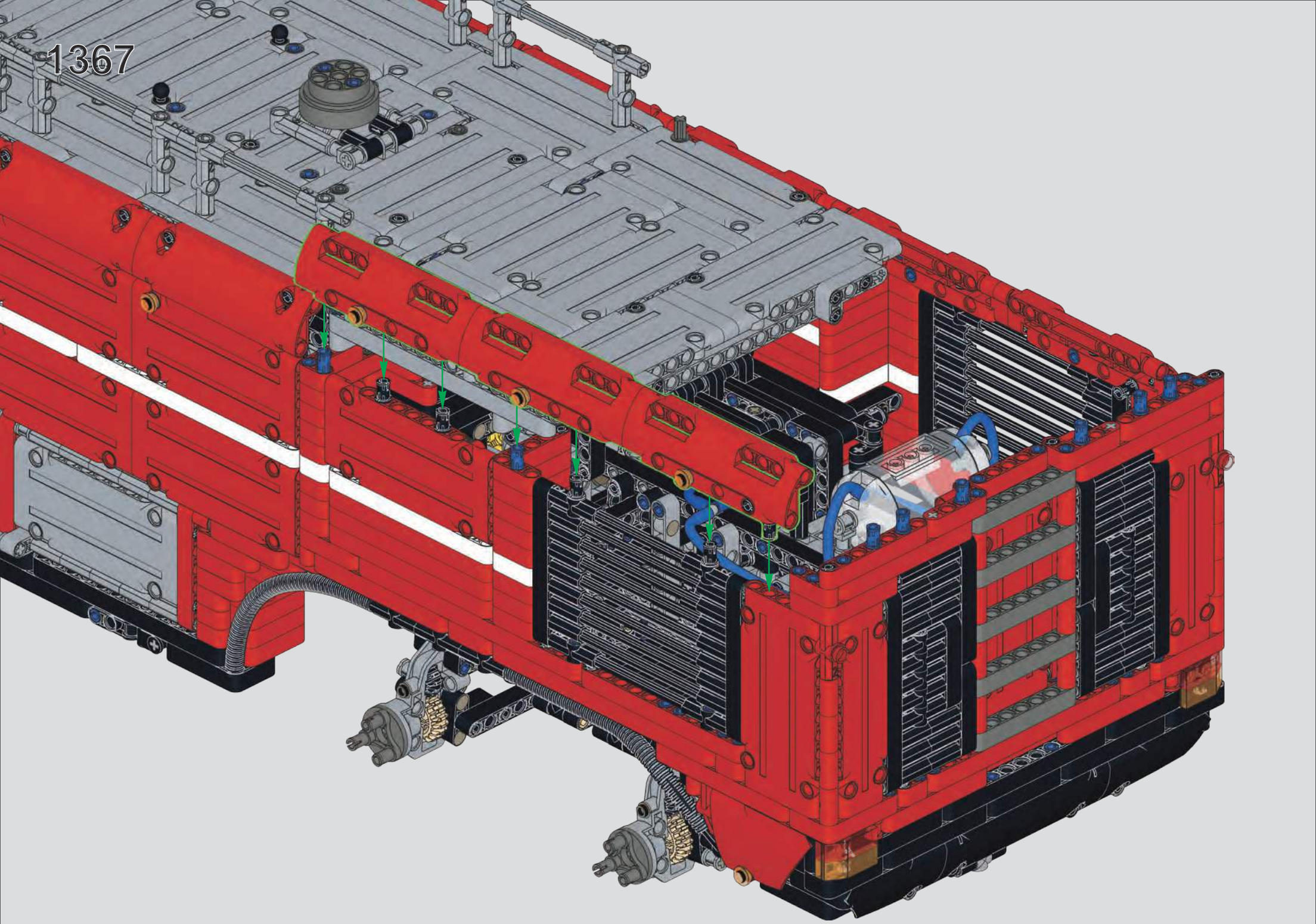
1367

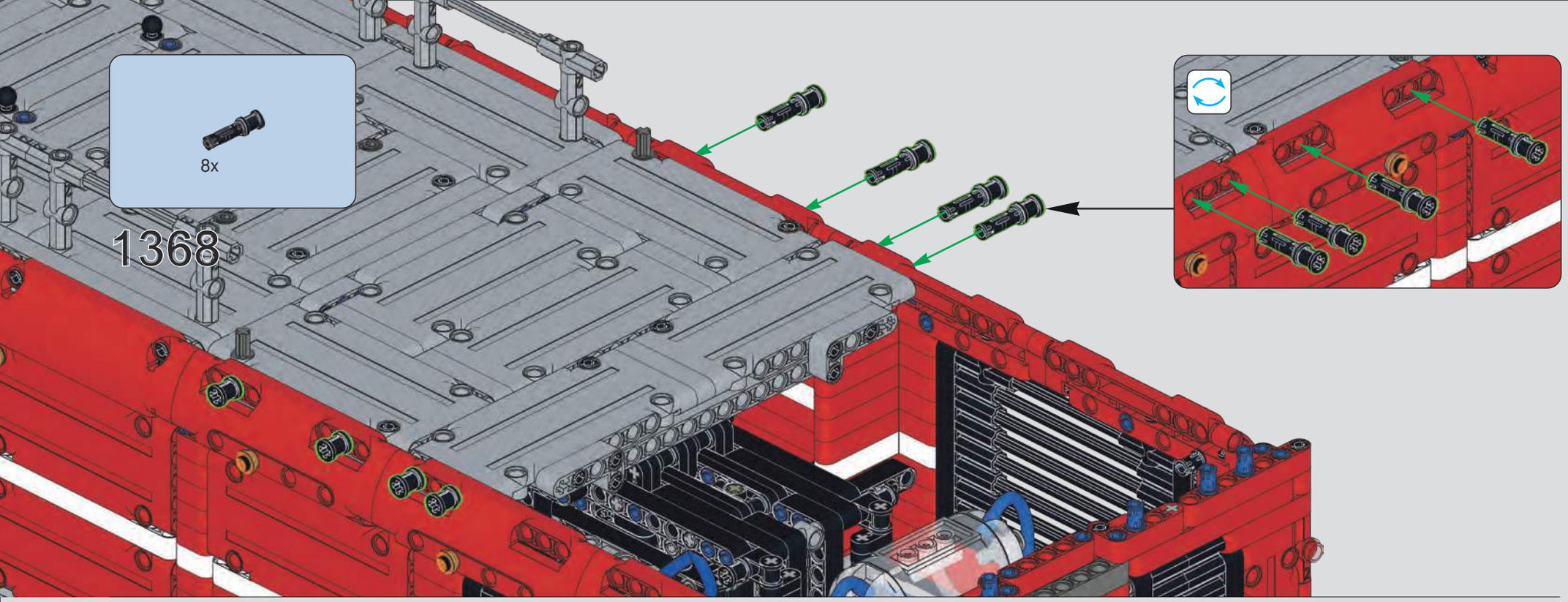
8x
1368

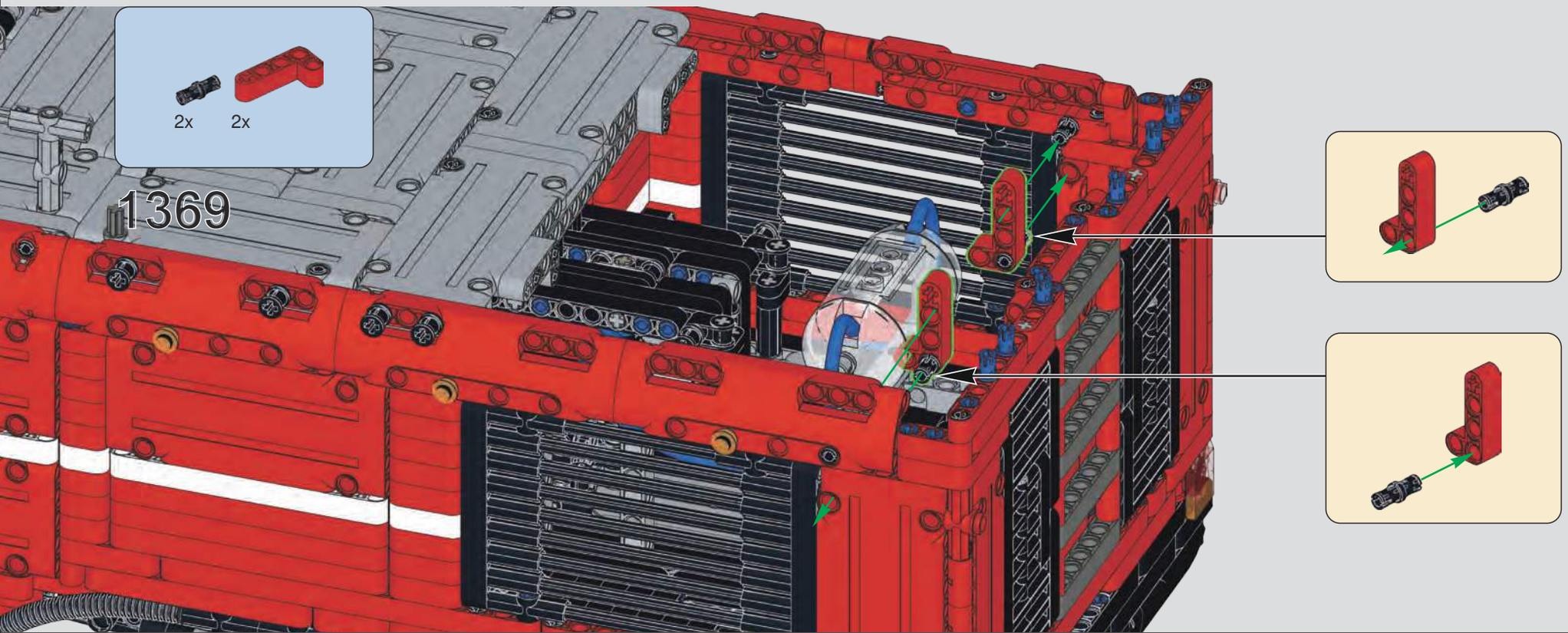
2x
2x
1369

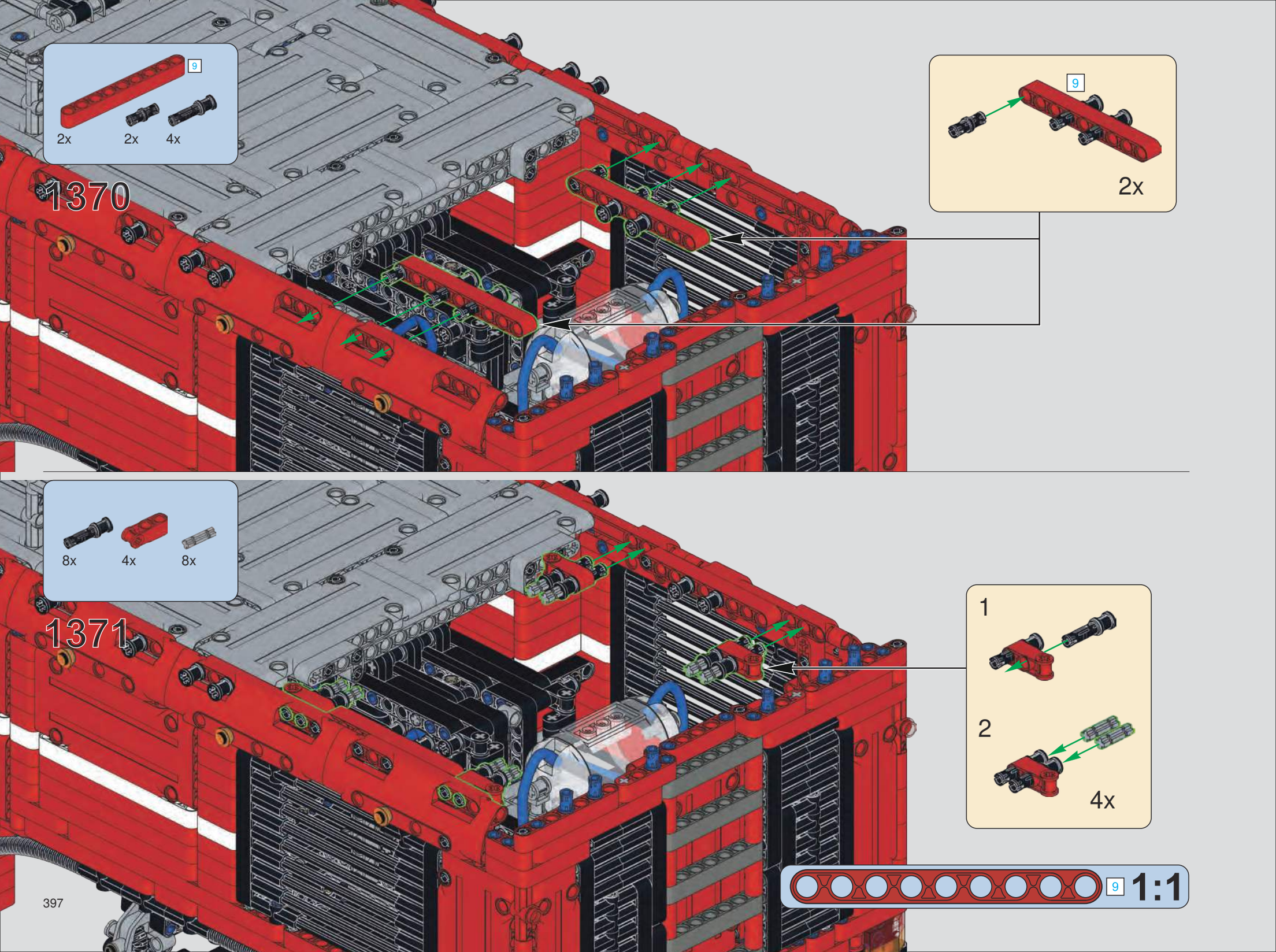
9
2x
2x
4x
1370
9
2x
8x
4x
8x
1371
1
2
4x
9
1:1

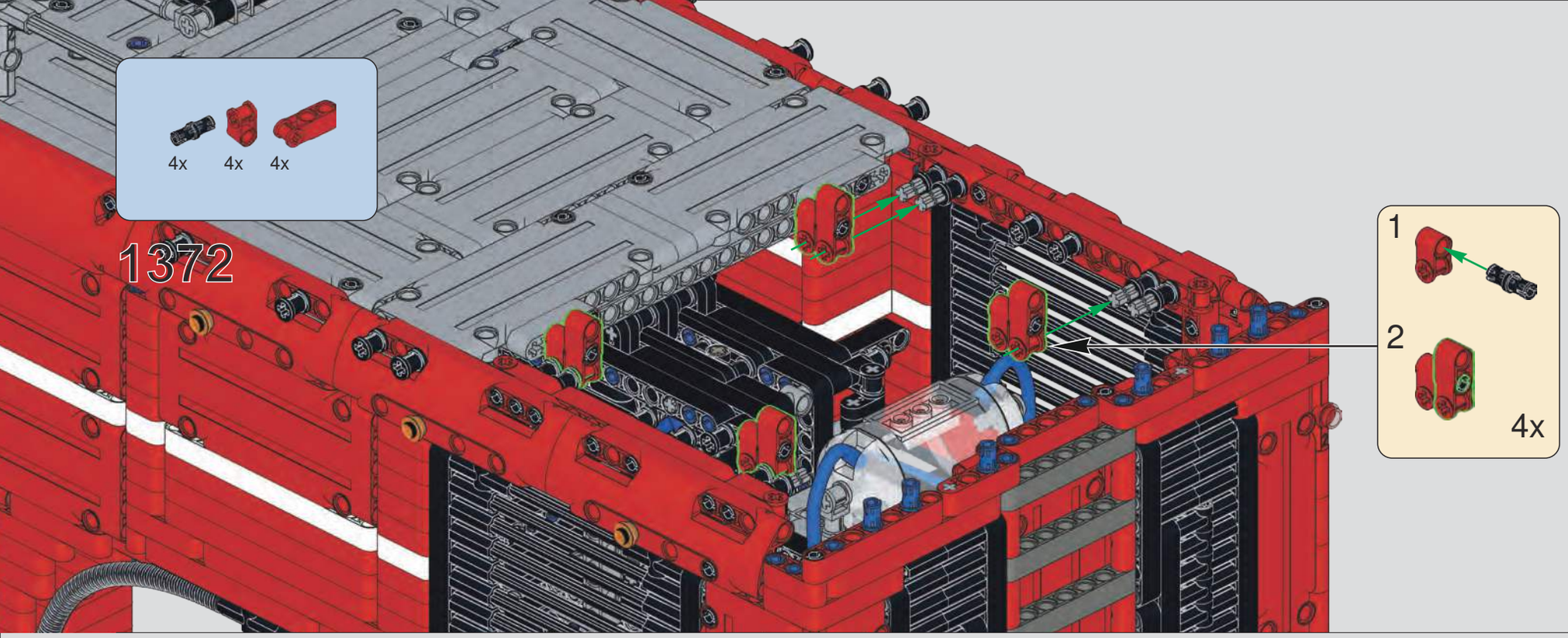
4x
4x
4x
1372
1
2
4x

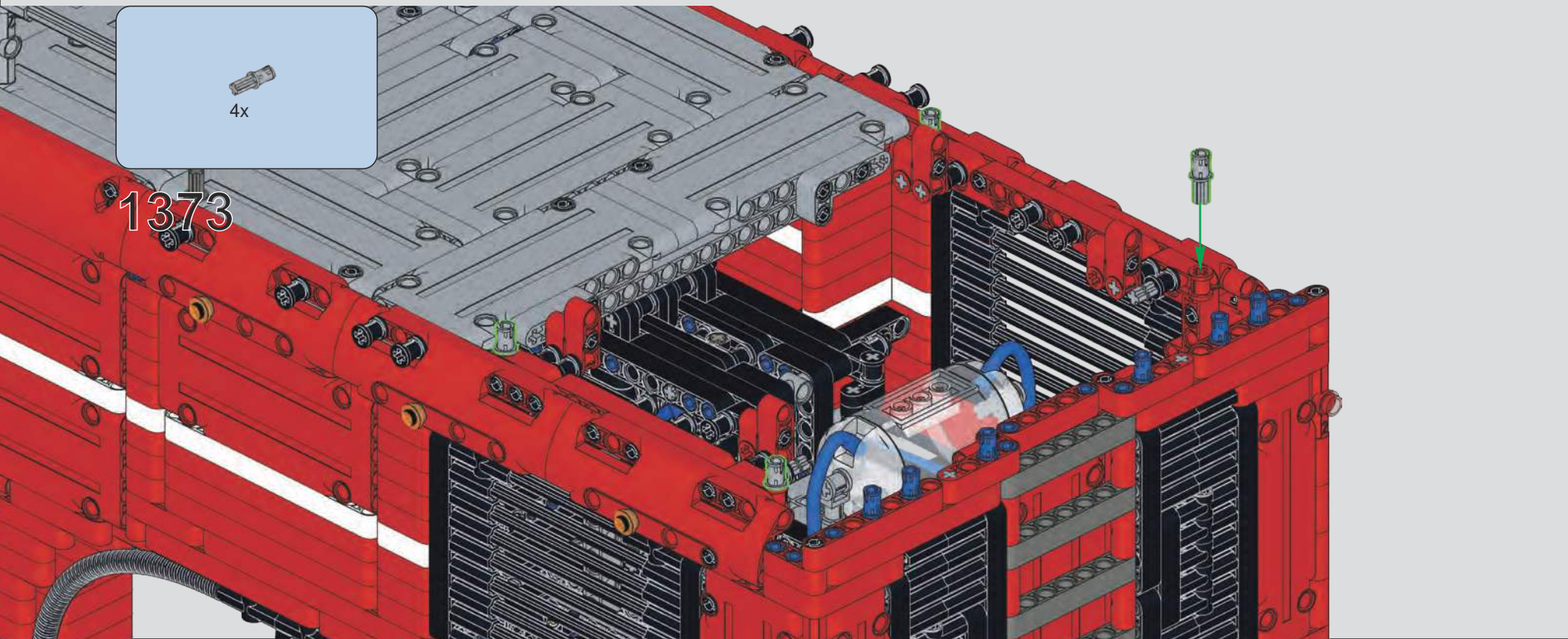
4x
1373

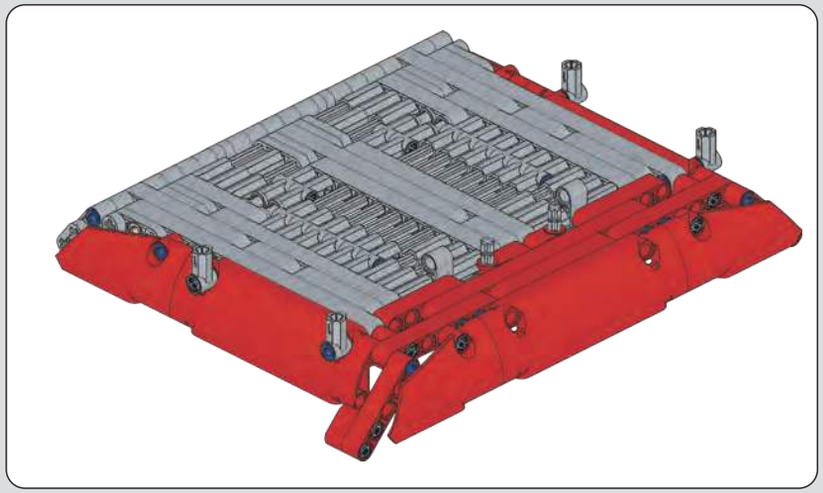

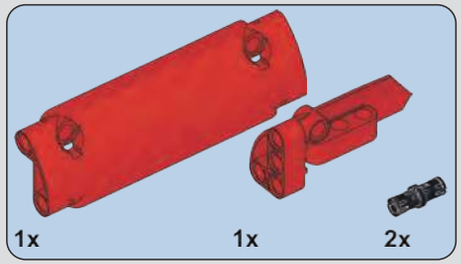

1374

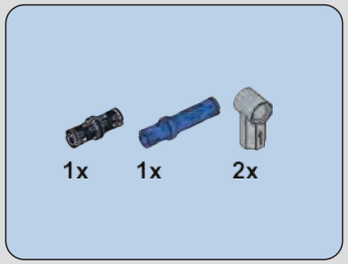

1375

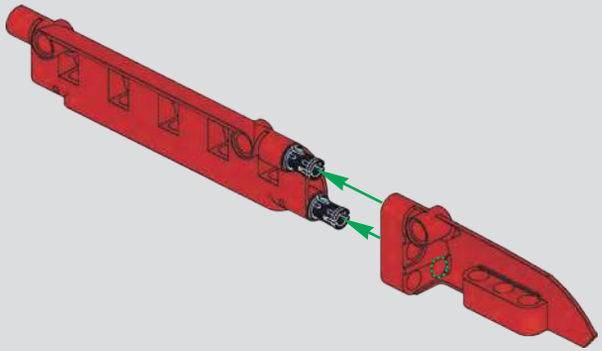

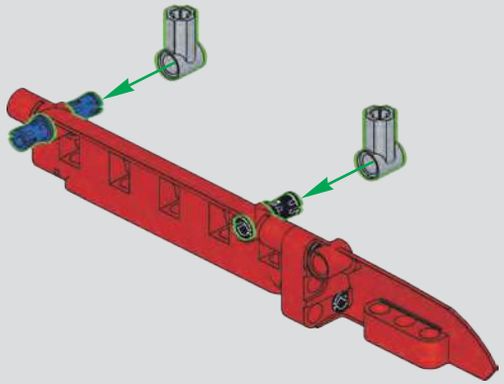

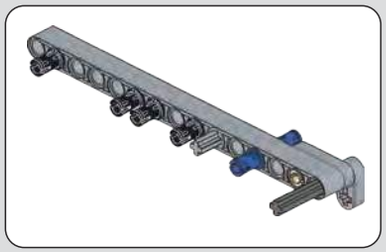

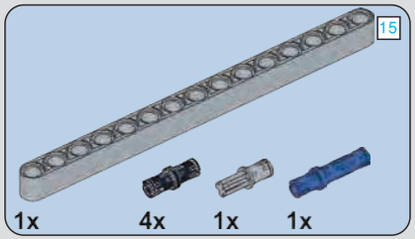

1376

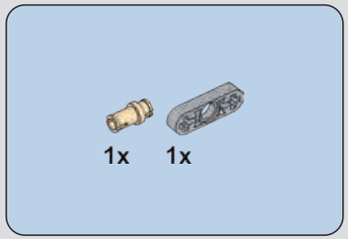

1377

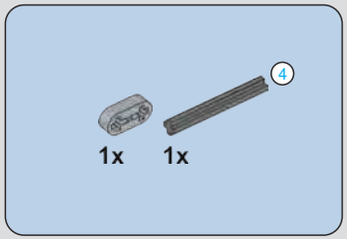

1378

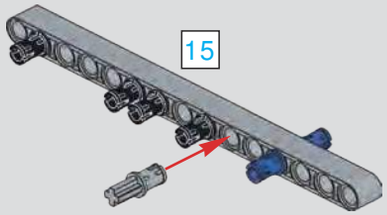

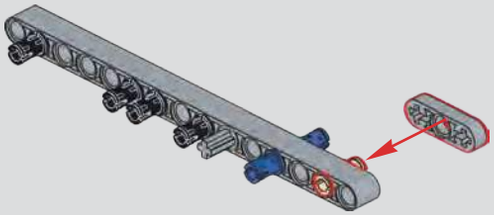

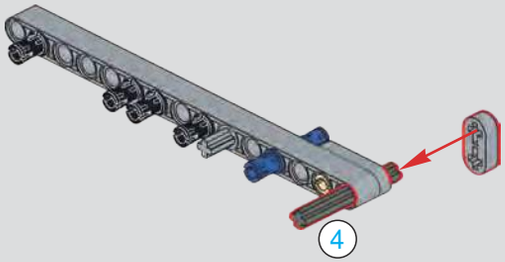

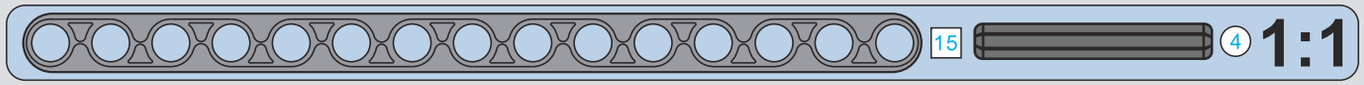

1379

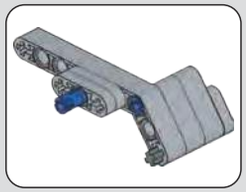

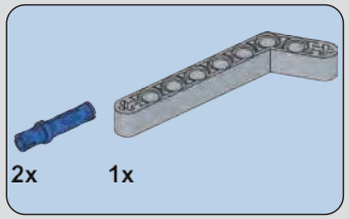

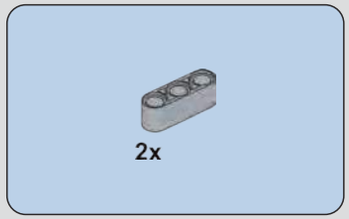

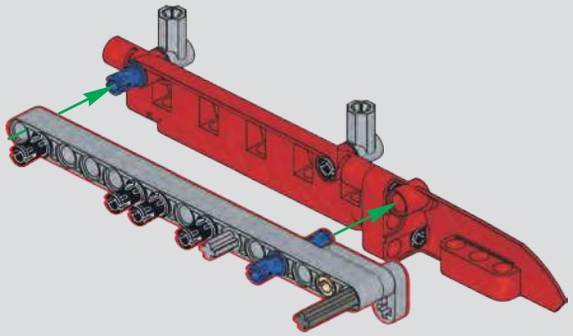

1380

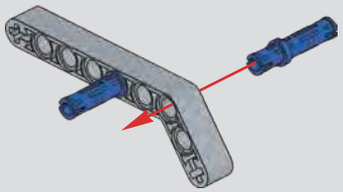

1381

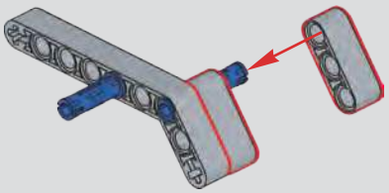

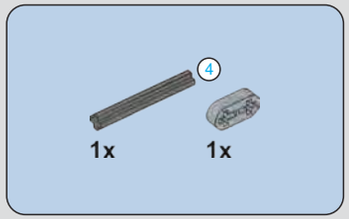

1382

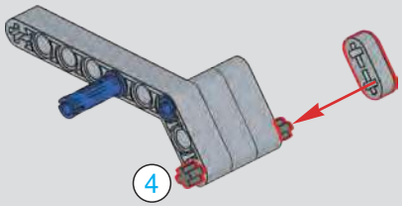

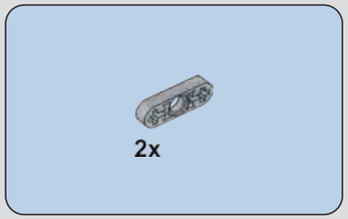

1383

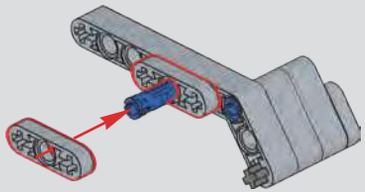

1384

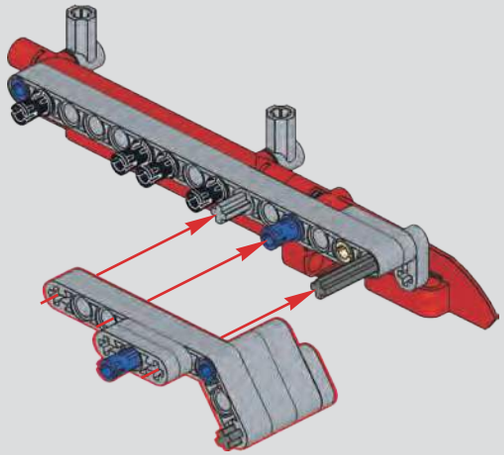

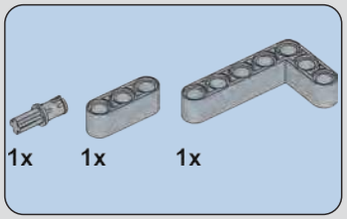

1385

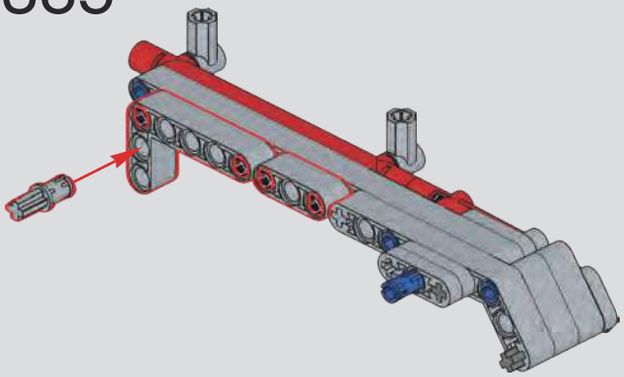

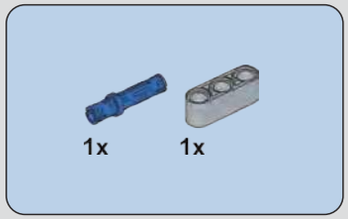

1386

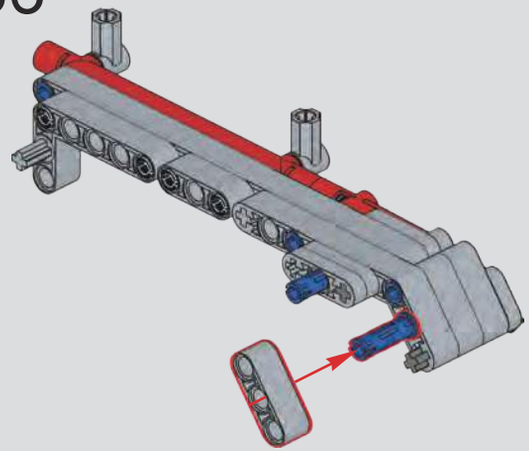

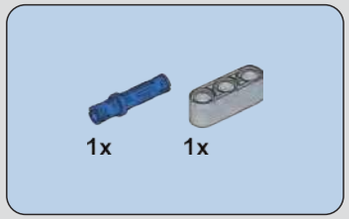

1387

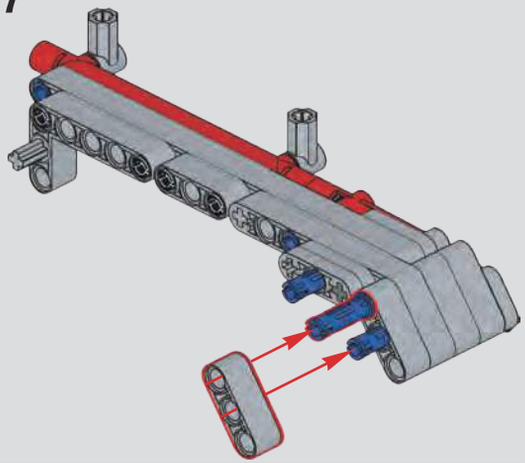

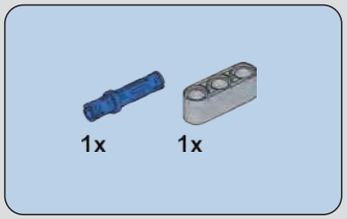

1388

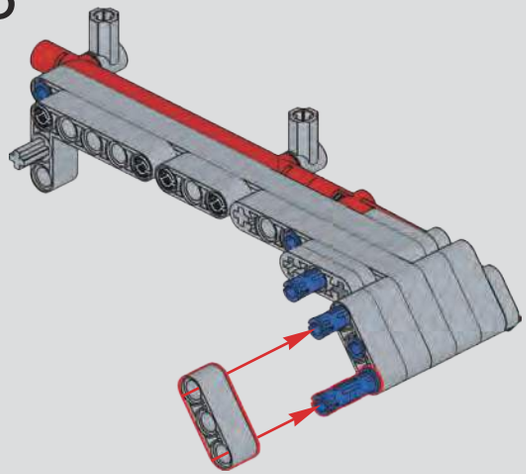

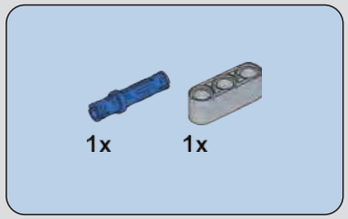

1389

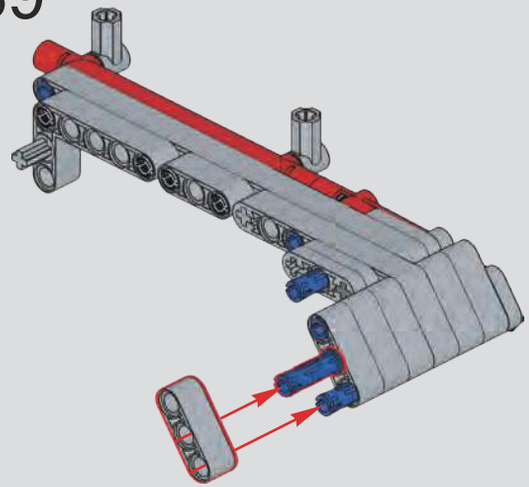

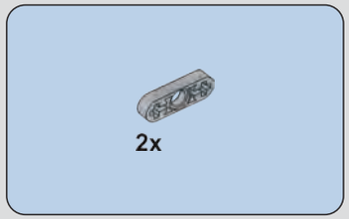

1390

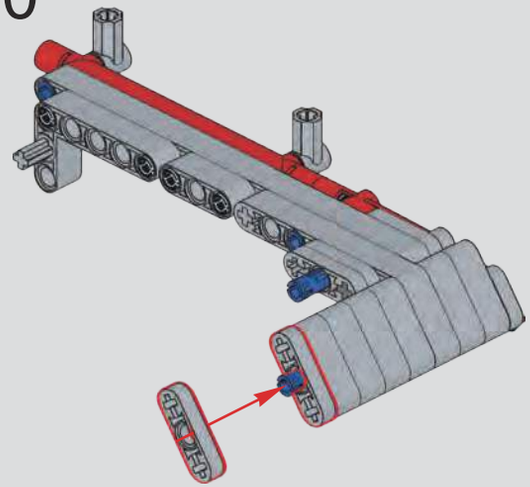

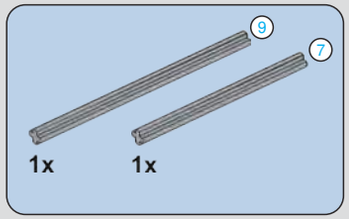

1391

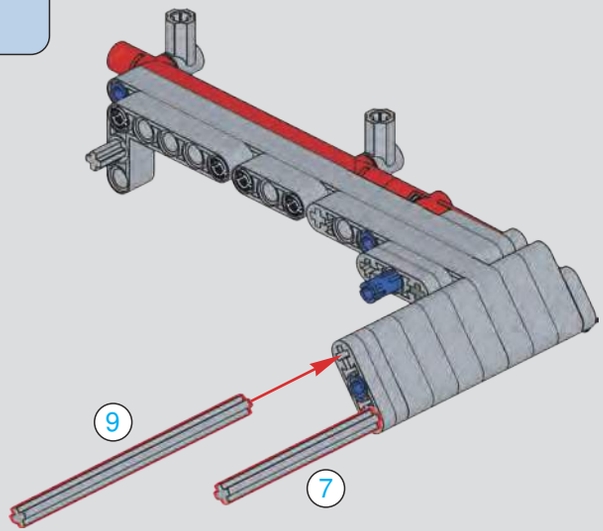

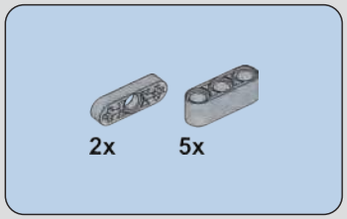

1392

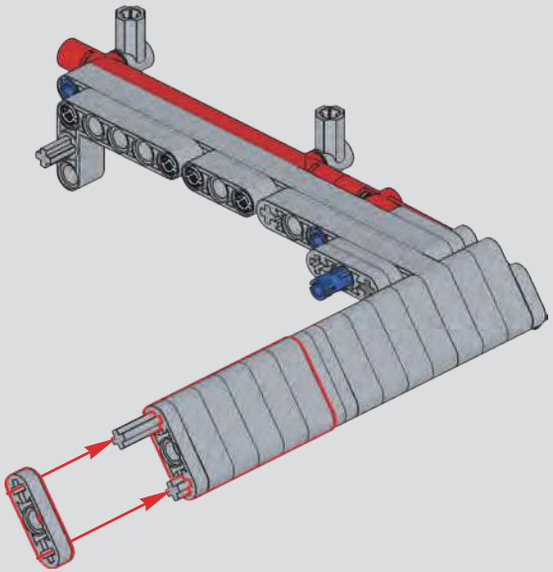

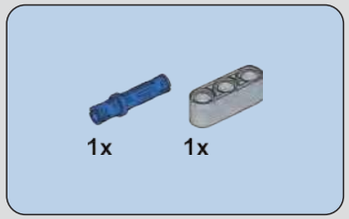

1393

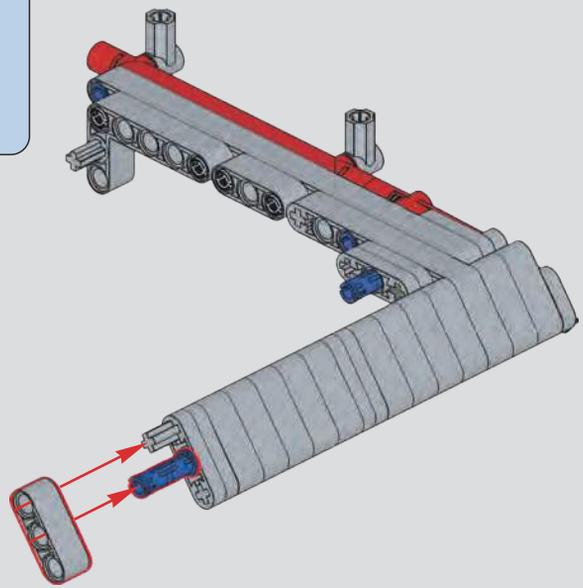

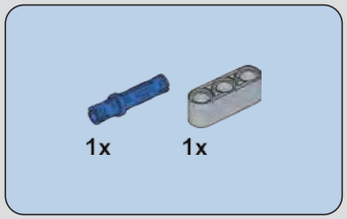

1394

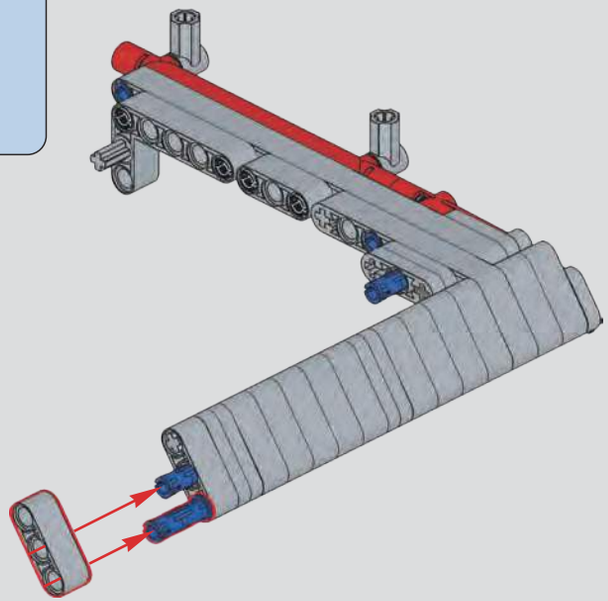

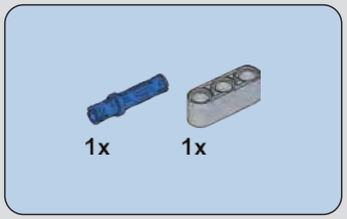

1395

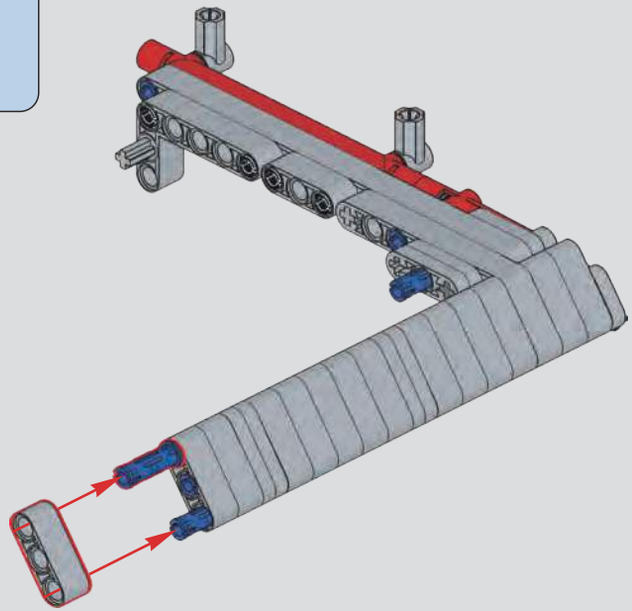

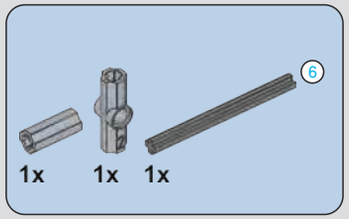

1396

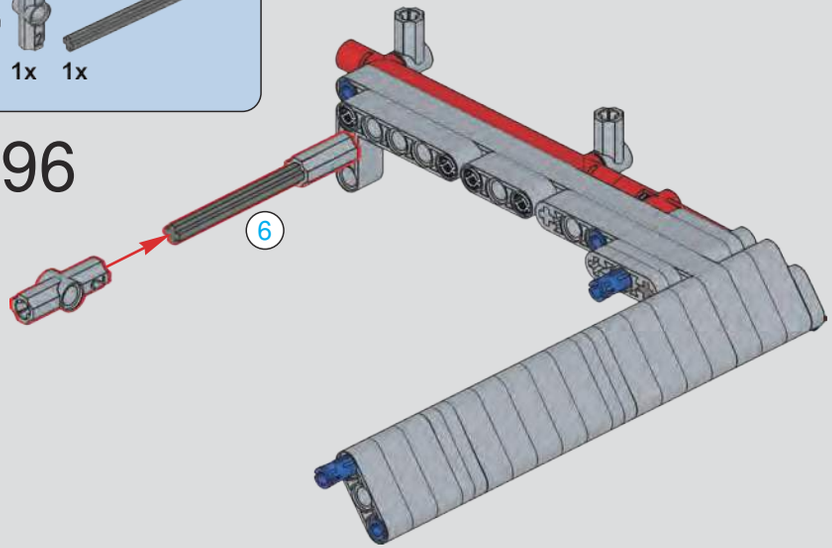

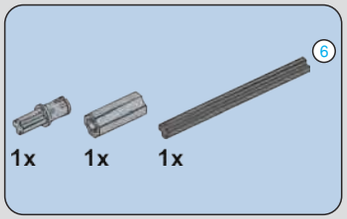

1397

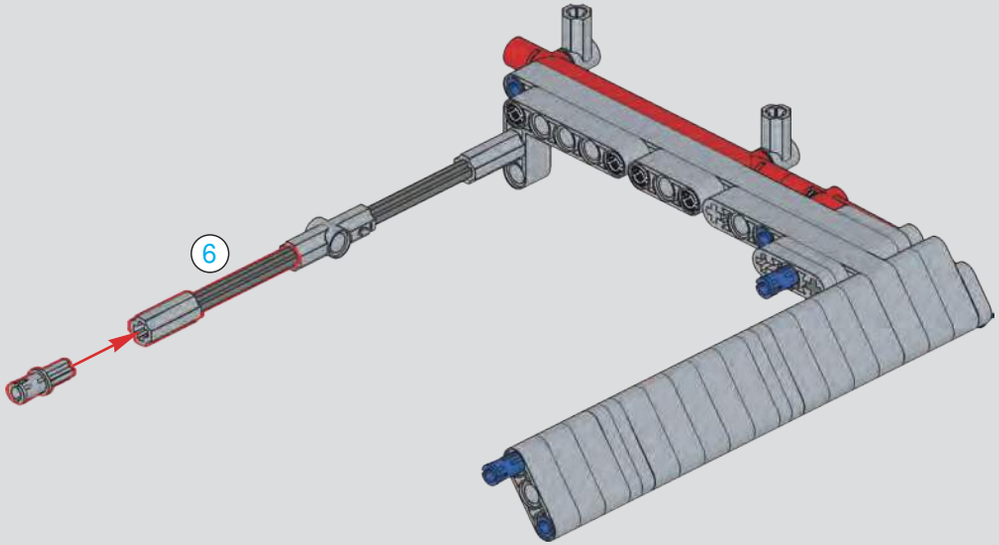

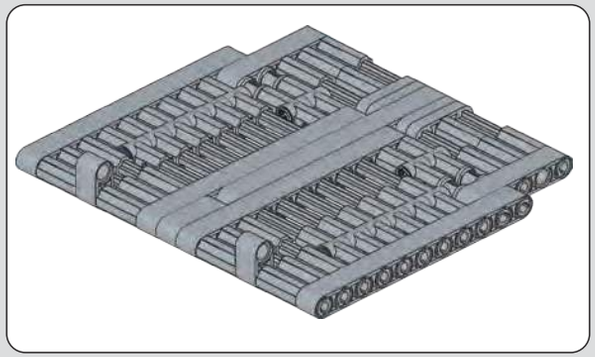

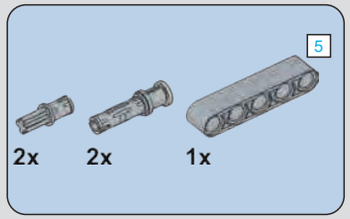

1398

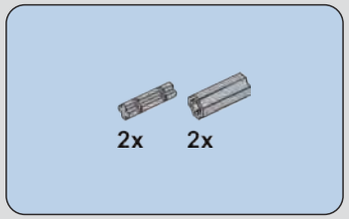

1399

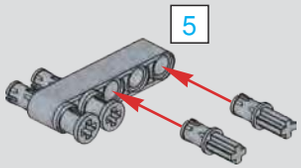

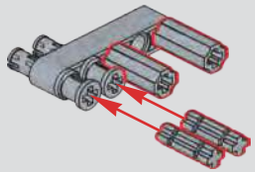

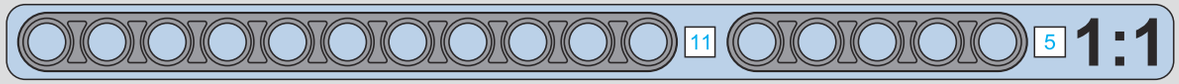

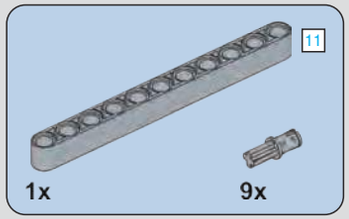

1400

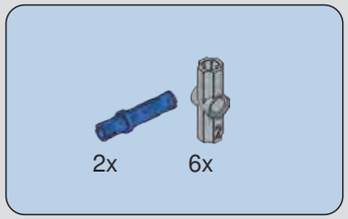

1401

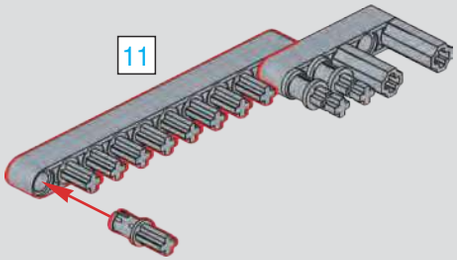

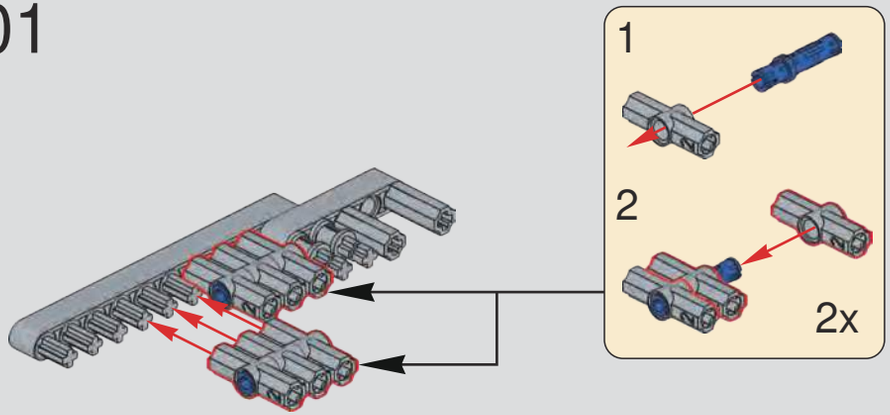

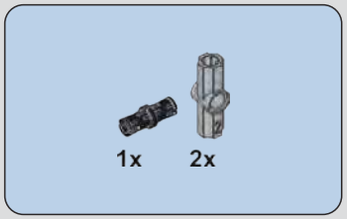

1402

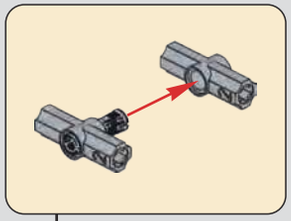

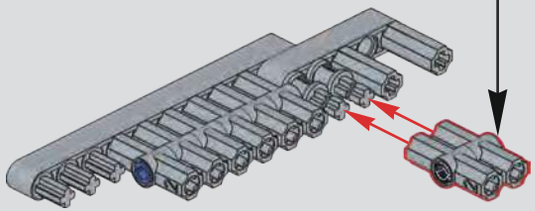

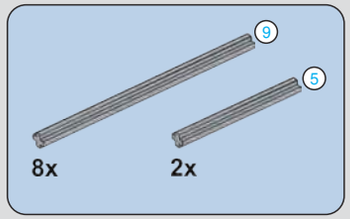

1403

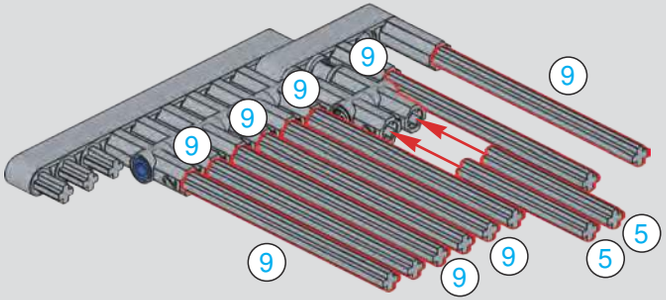

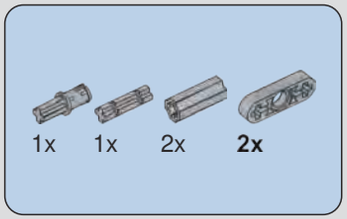

1404

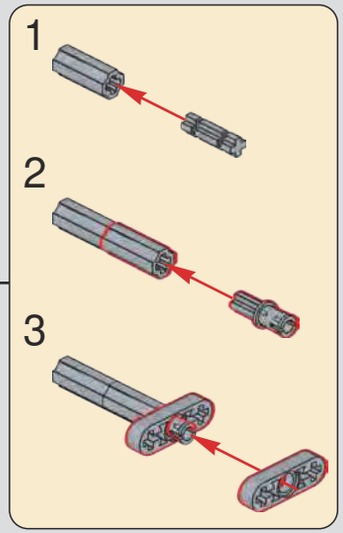

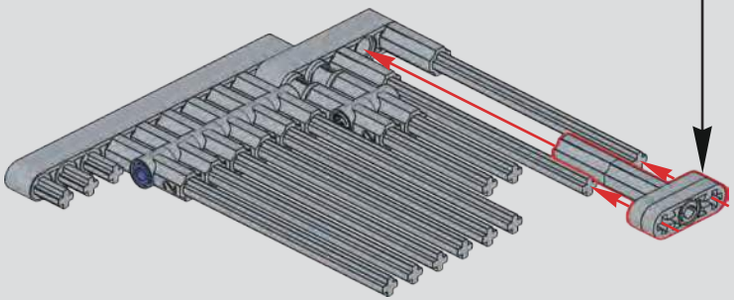

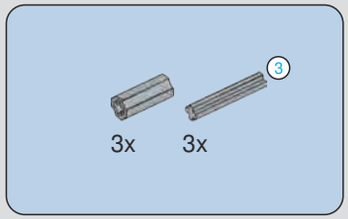

1405

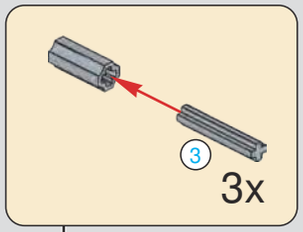

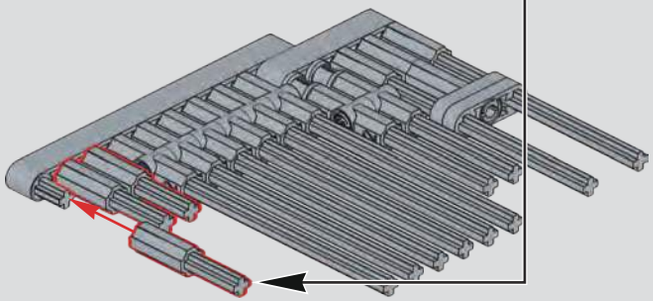

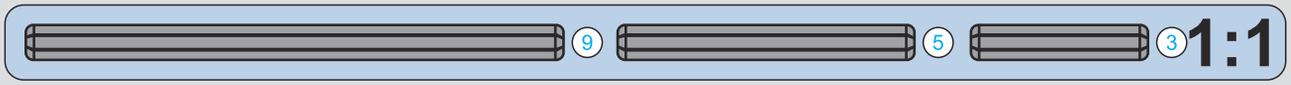

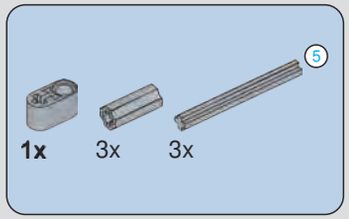

1406

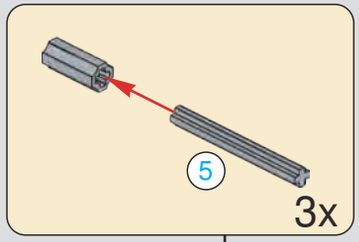

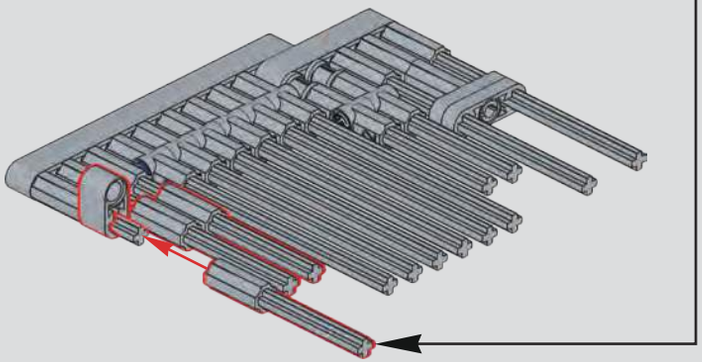

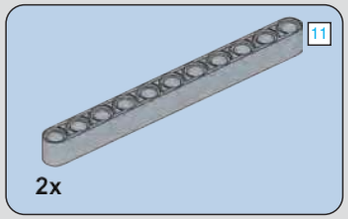

1407

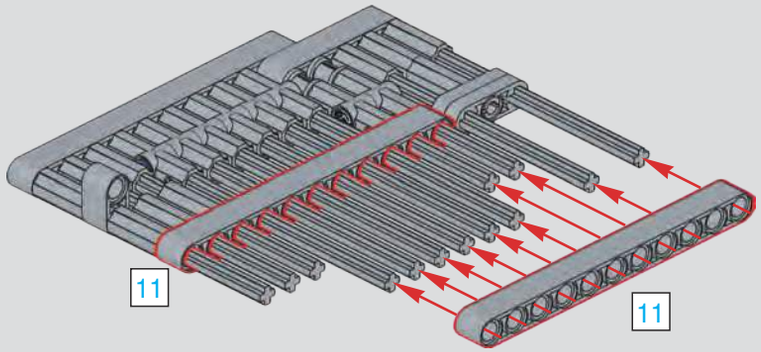

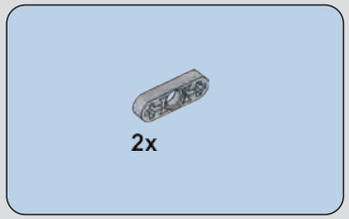

1408

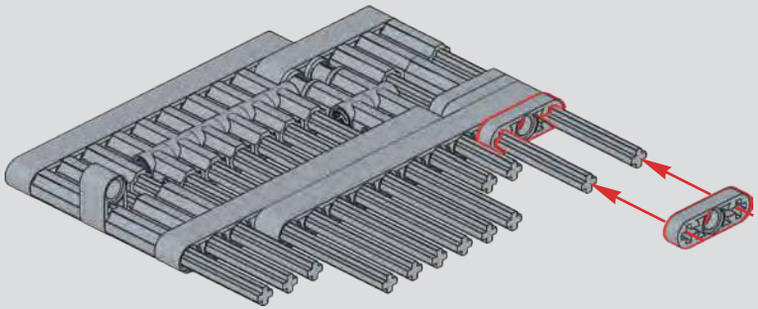

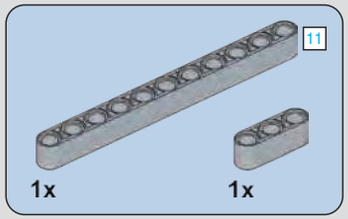

1409

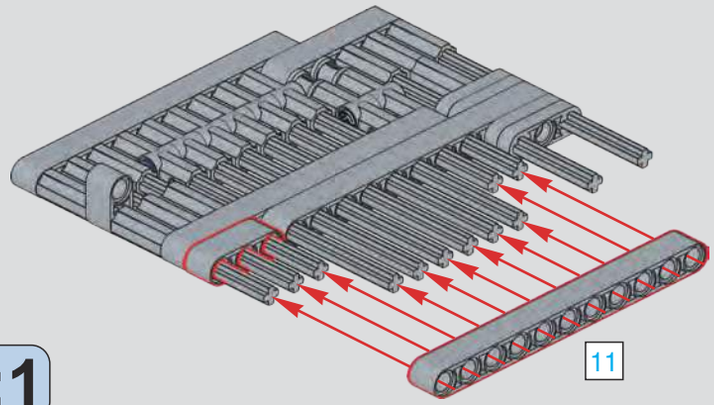

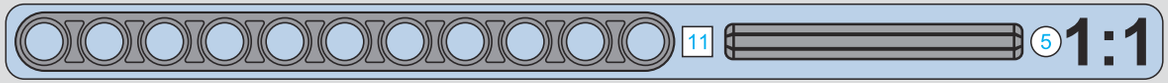

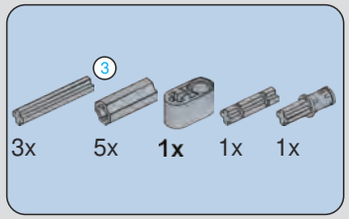

1410

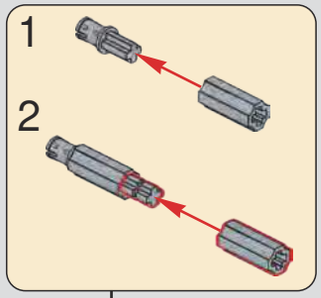

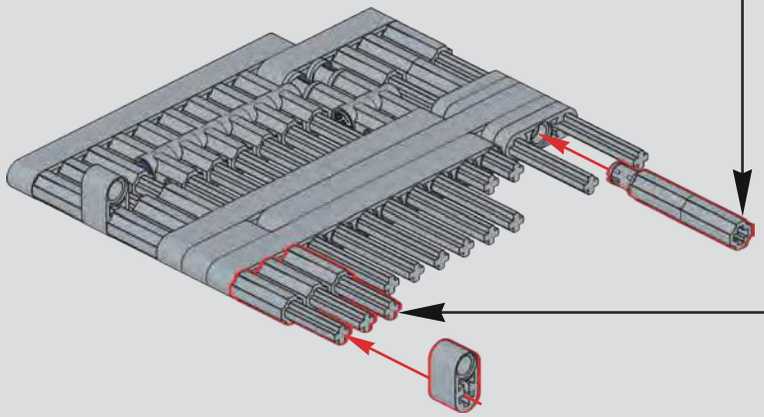

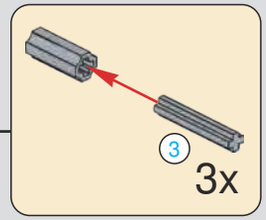

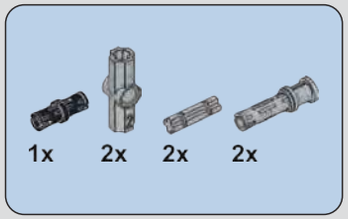

1411

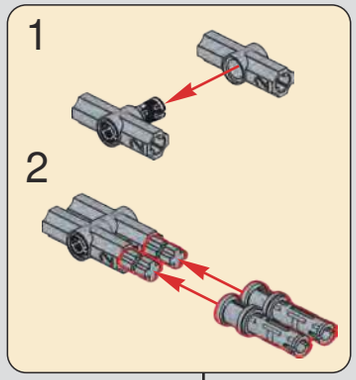

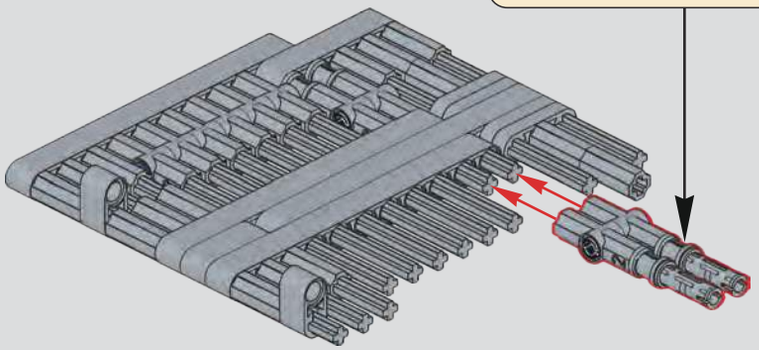

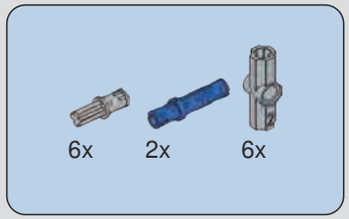

1412

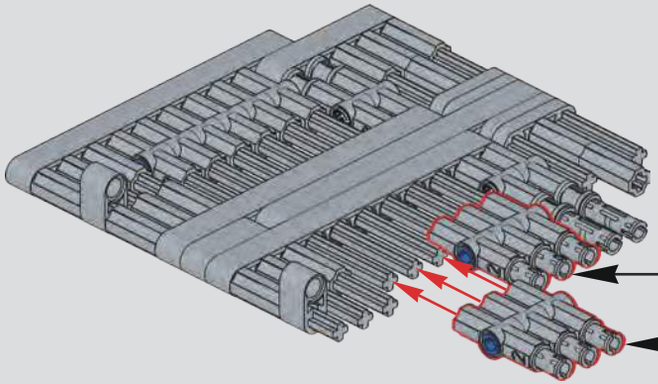

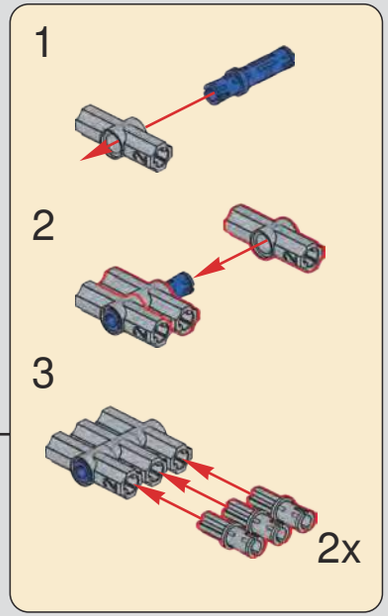

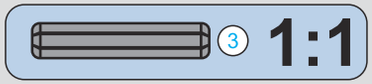

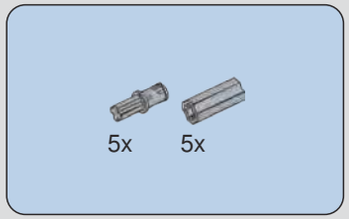

1413

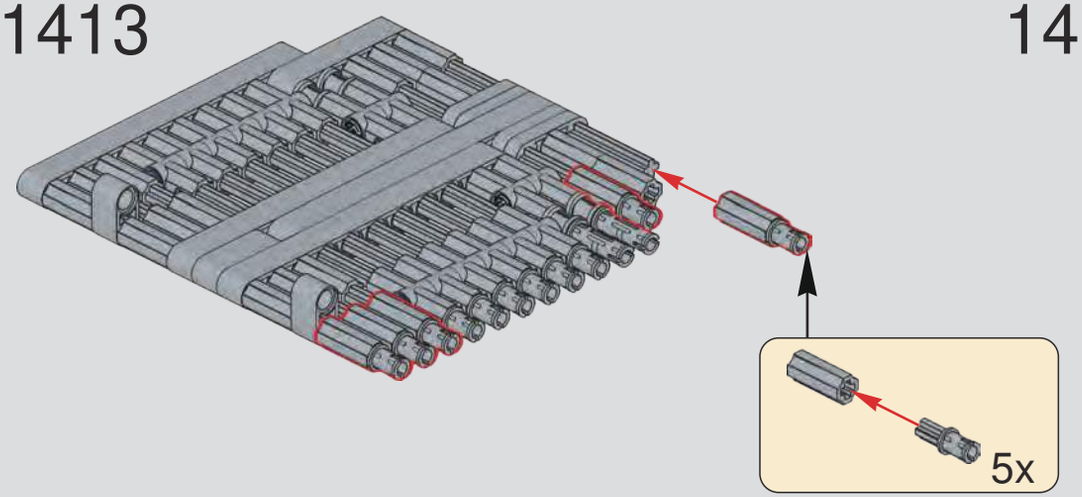

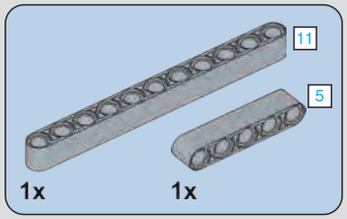

1414

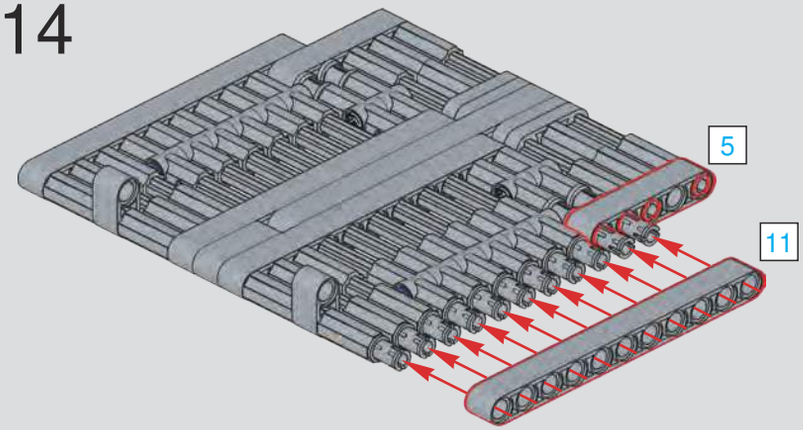

1415

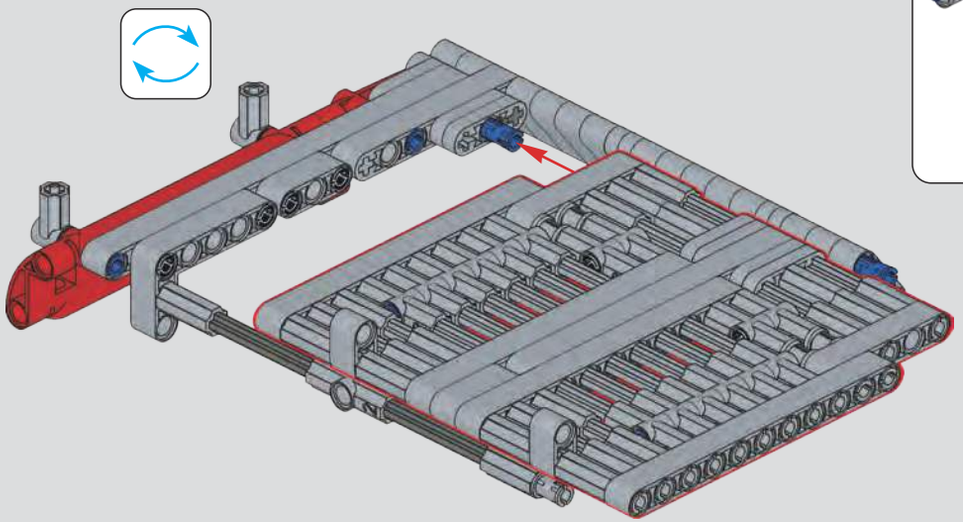

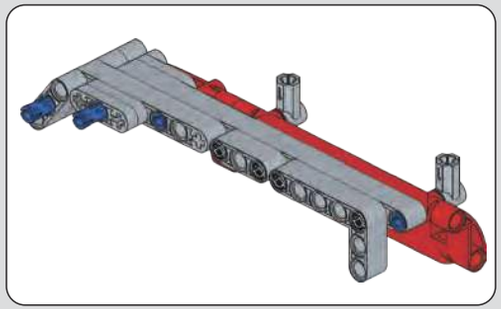

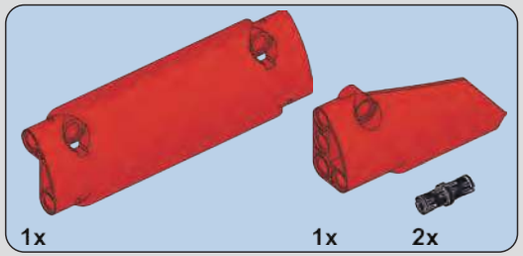

1416

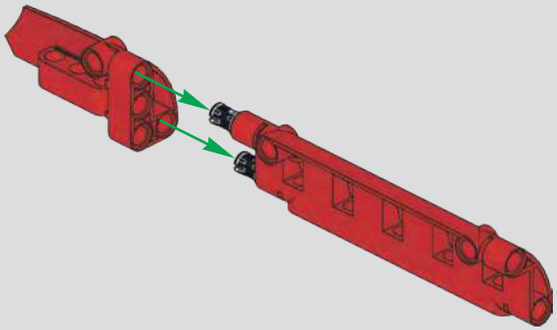

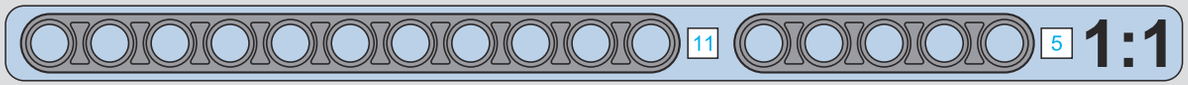

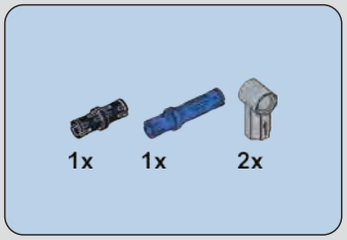

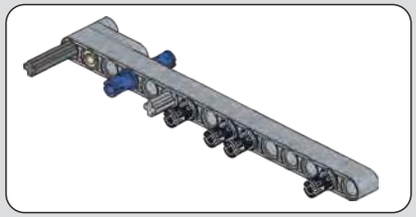

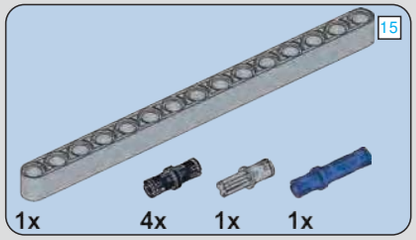

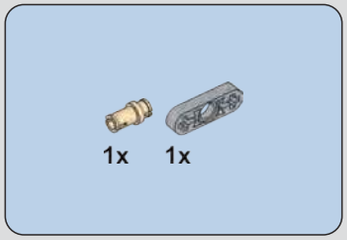

1417

1418

1419

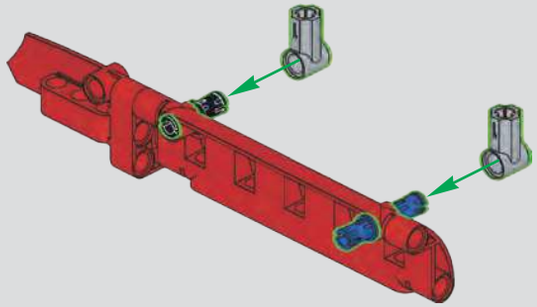

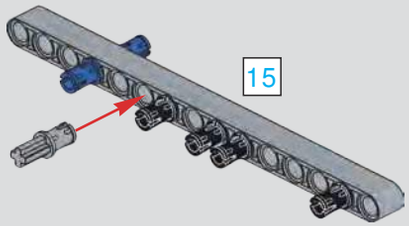

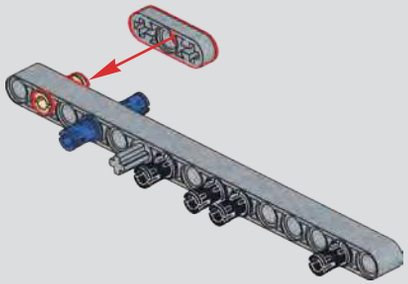

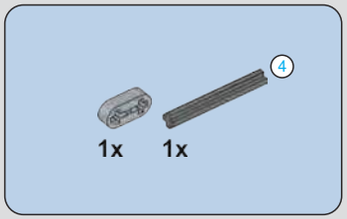

1421

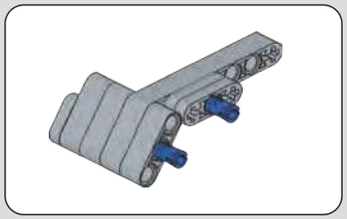

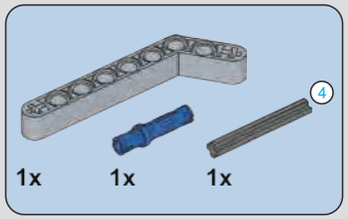

1420

1422

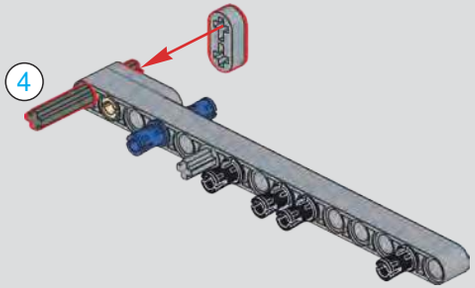

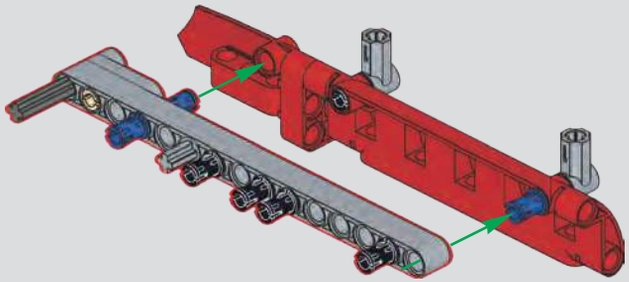

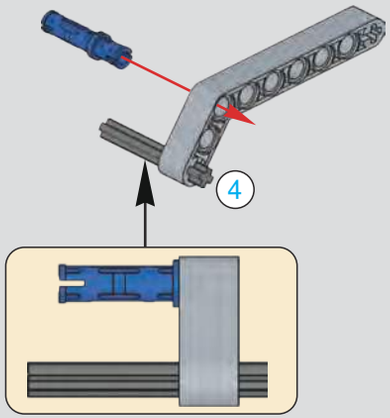

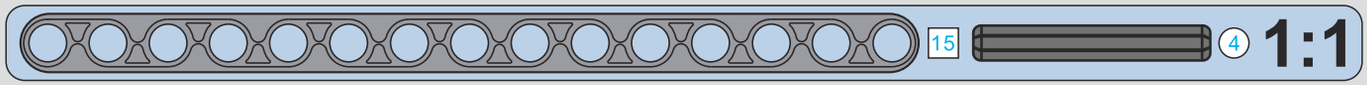

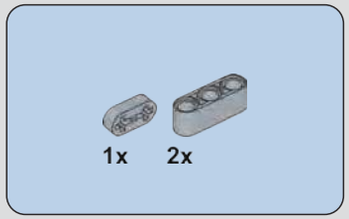

1423

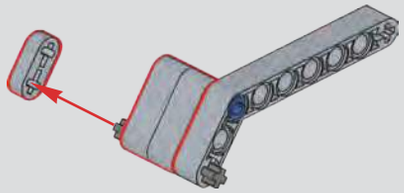

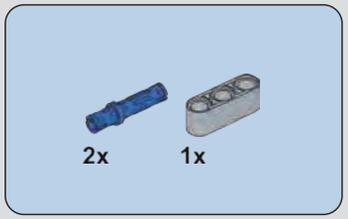

1424

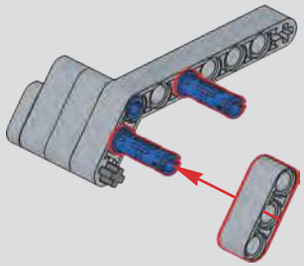

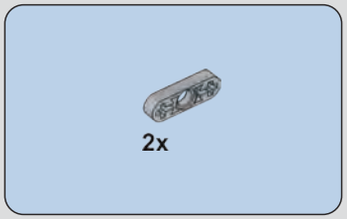

1425

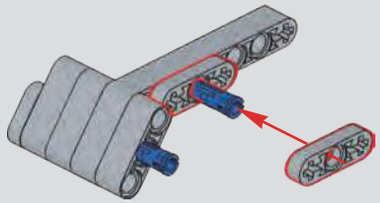

1426

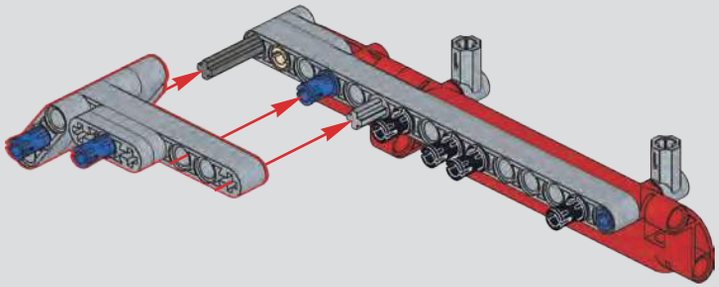

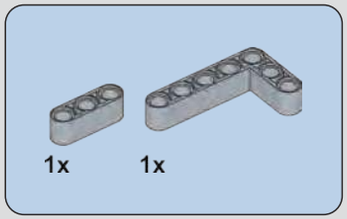

1427

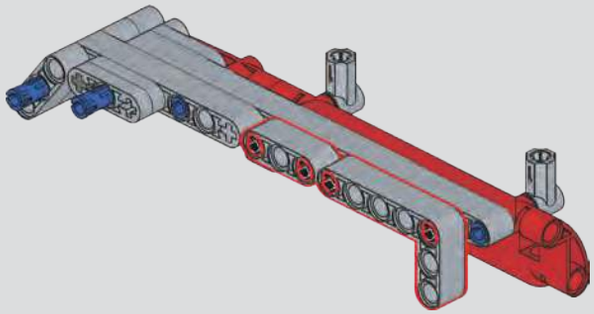

1428

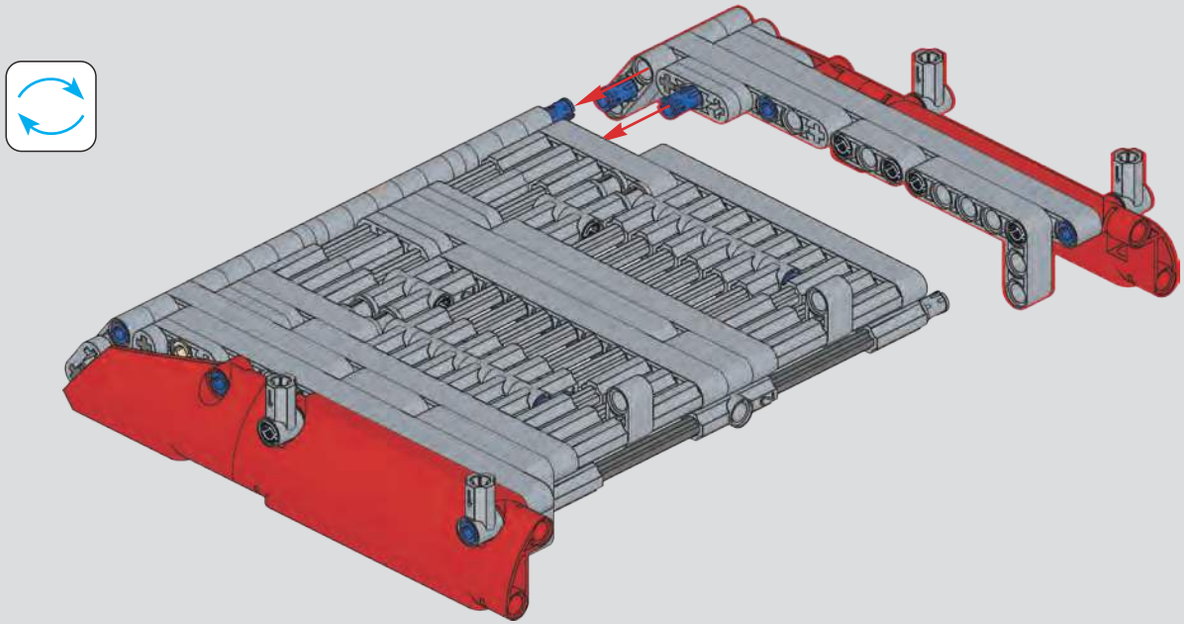

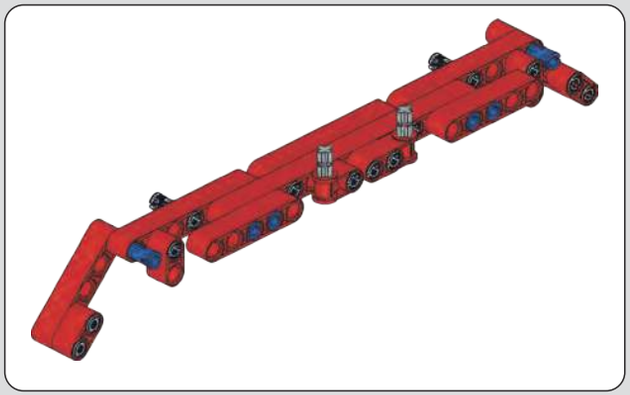

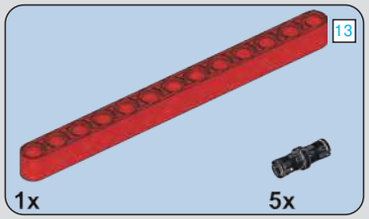

1429

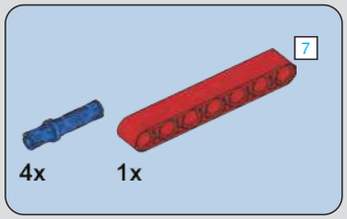

1430

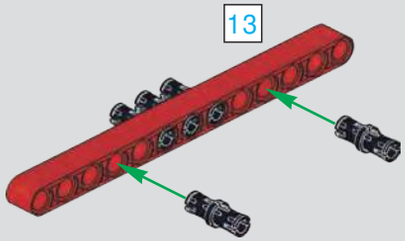

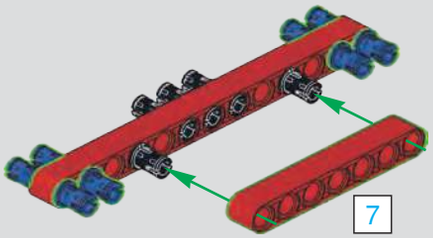

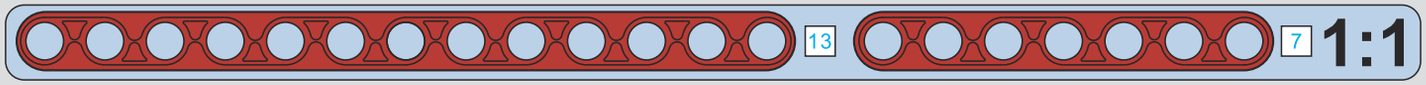

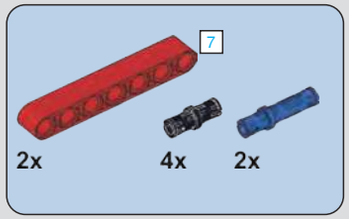

1431

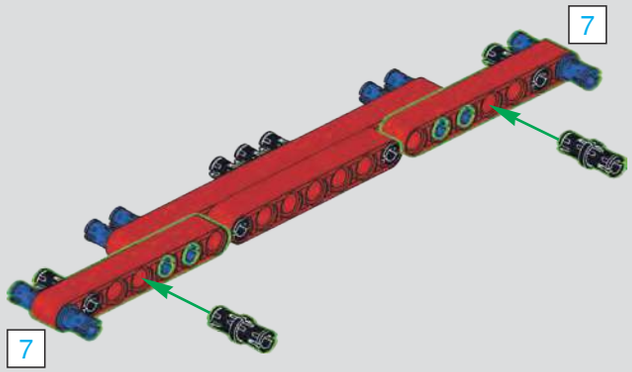

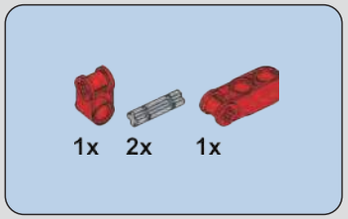

1432

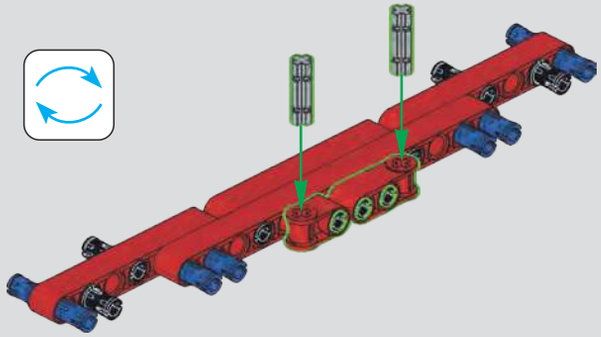

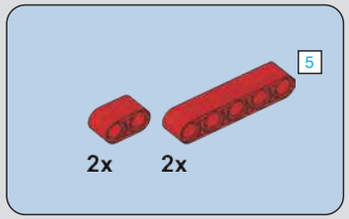

1433

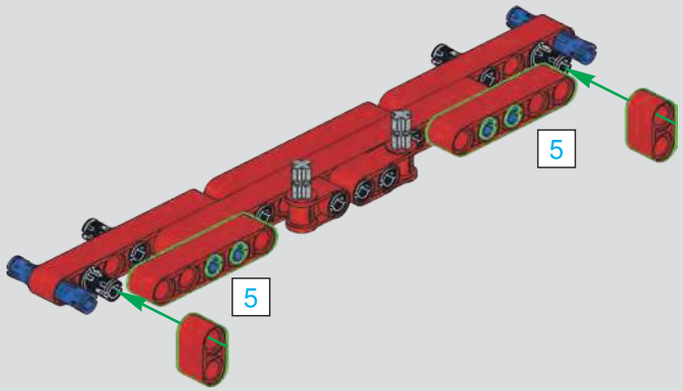

1434

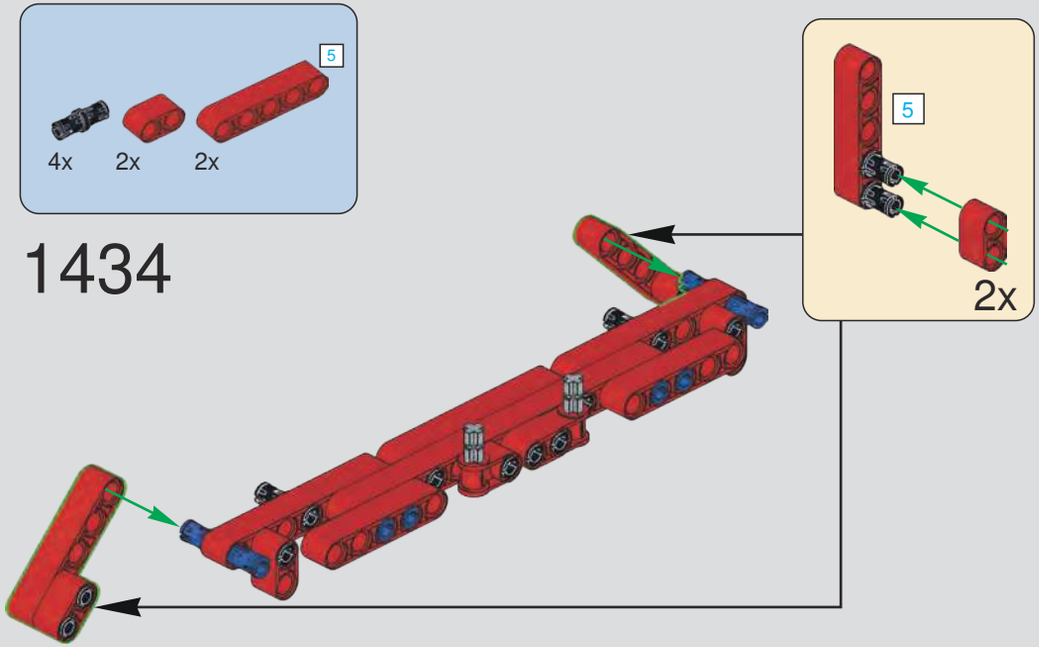

1435

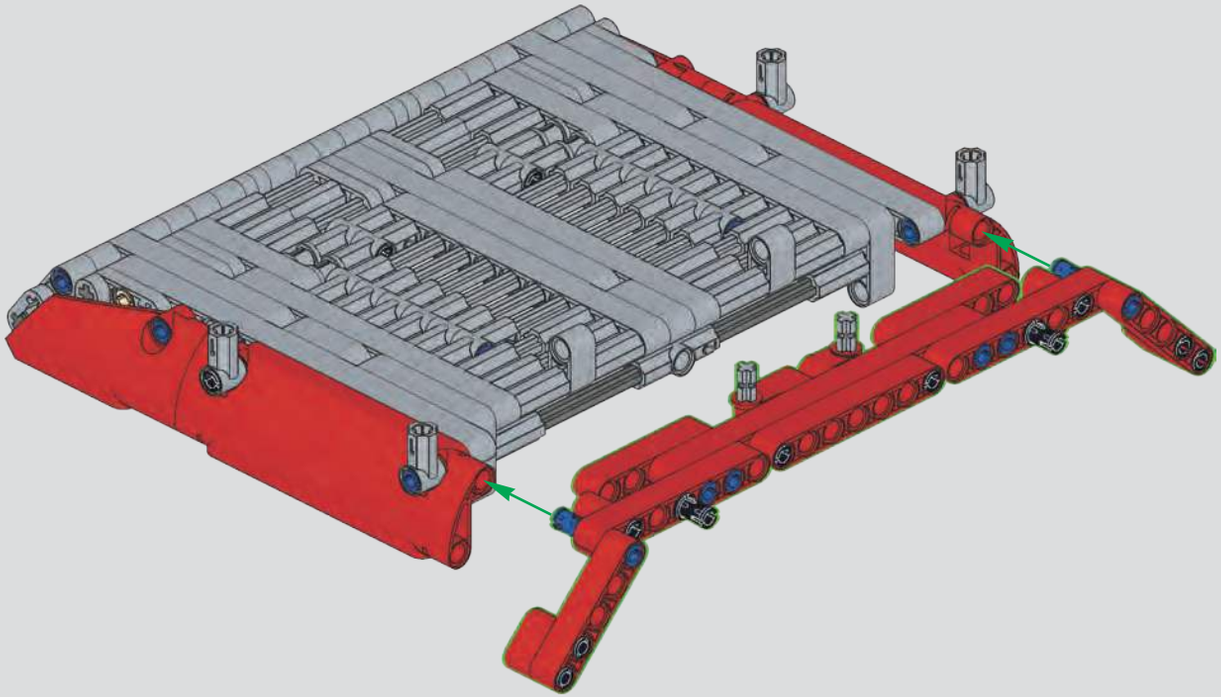

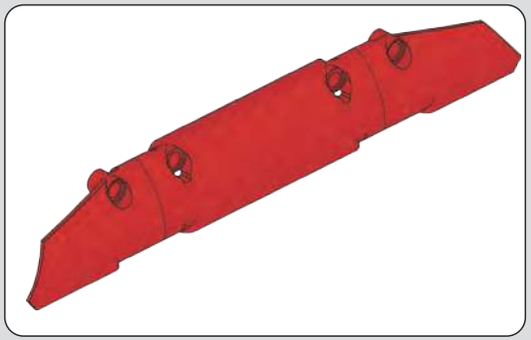

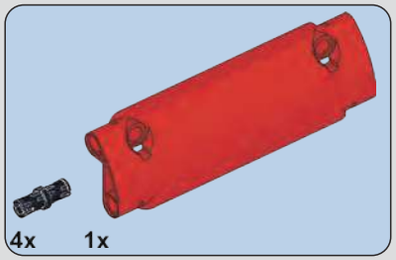

1436

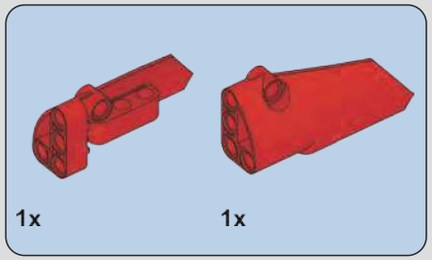

1437

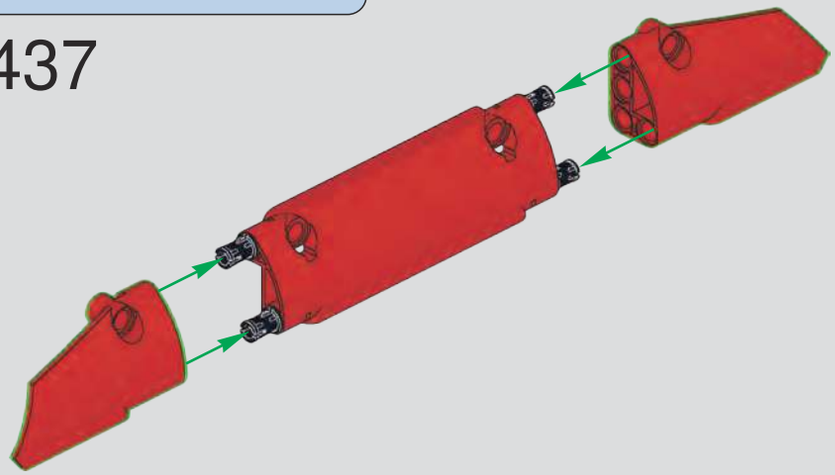

1438

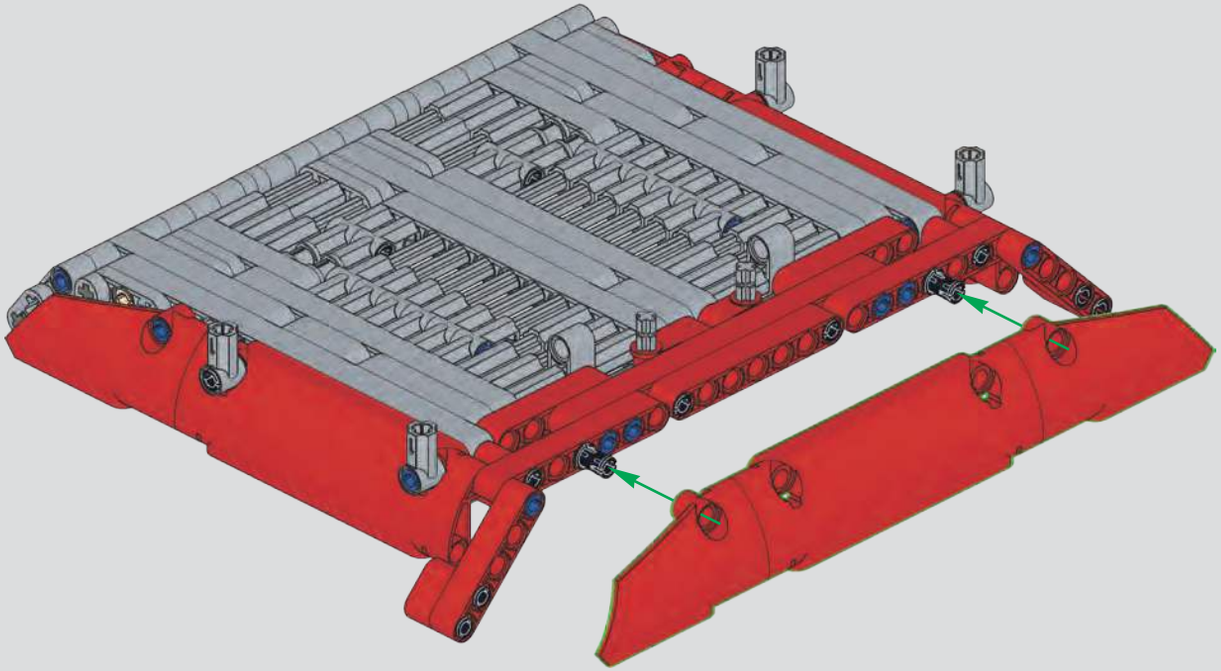

1439

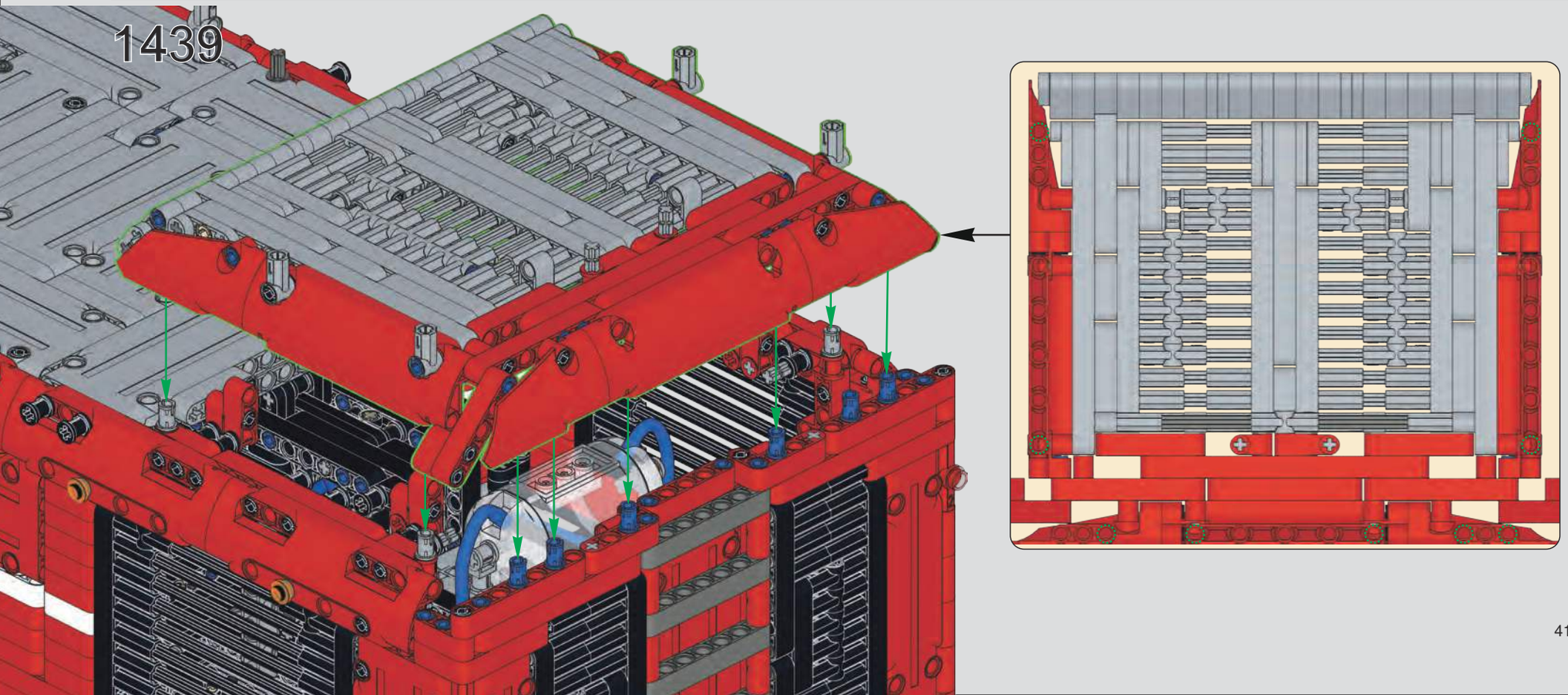

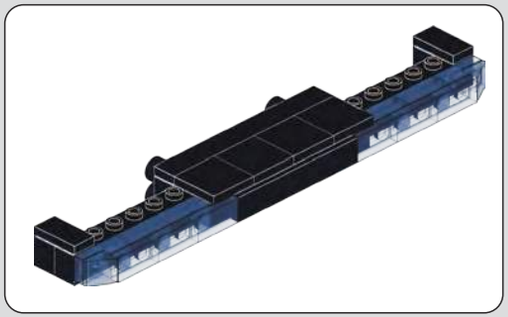

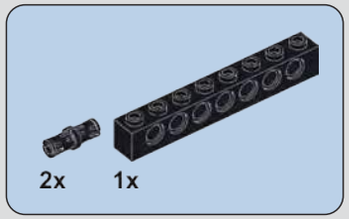

1440

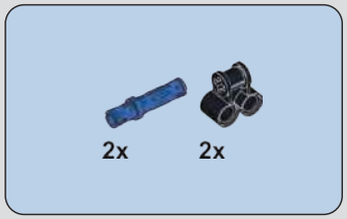

1441

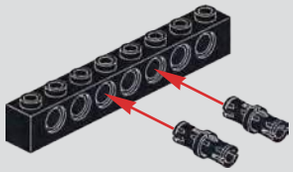

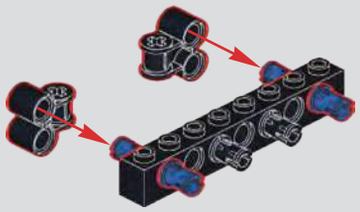

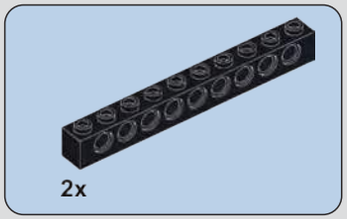

1442

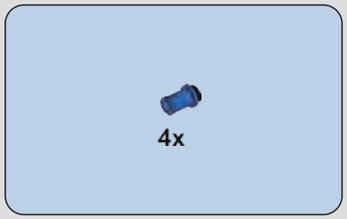

1443

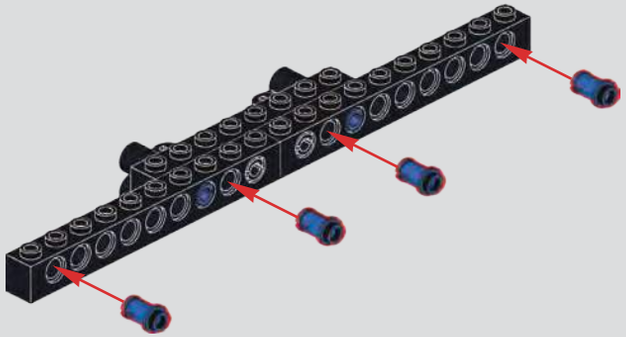

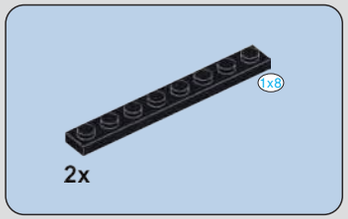

1444

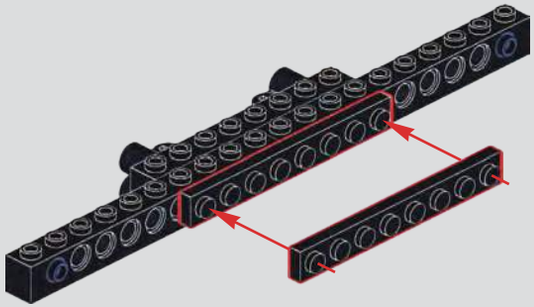

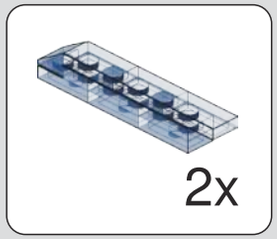

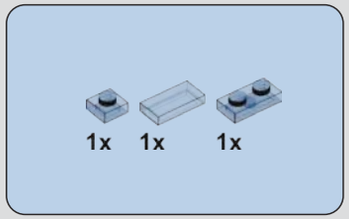

1445

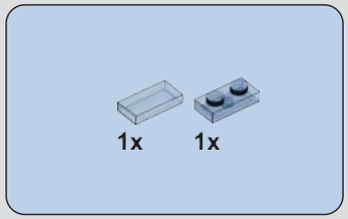

1446

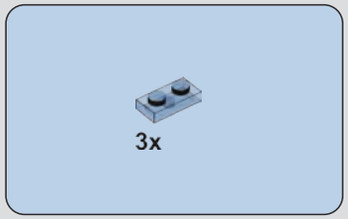

1447

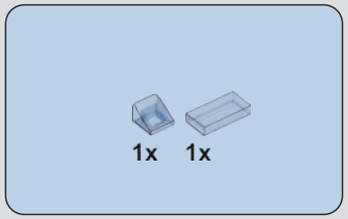

1448

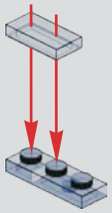

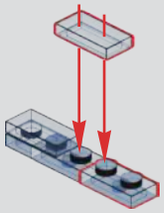

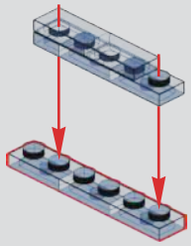

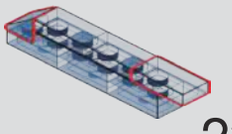

2x

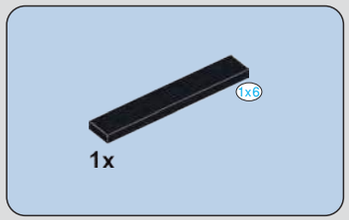

1449

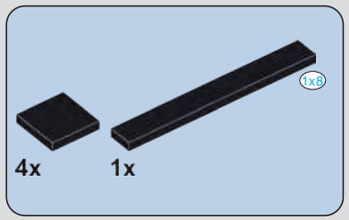

1450

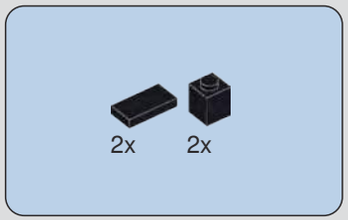

1451

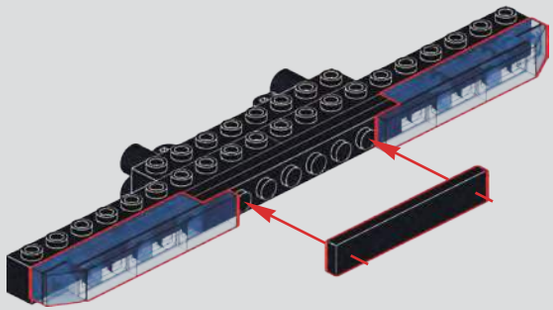

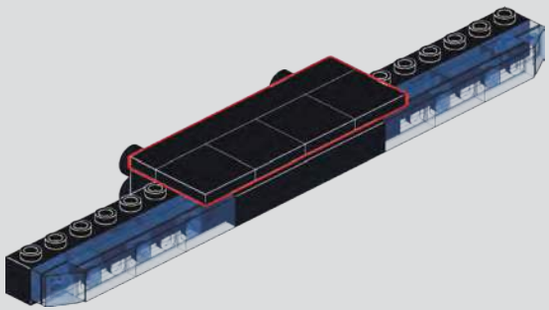

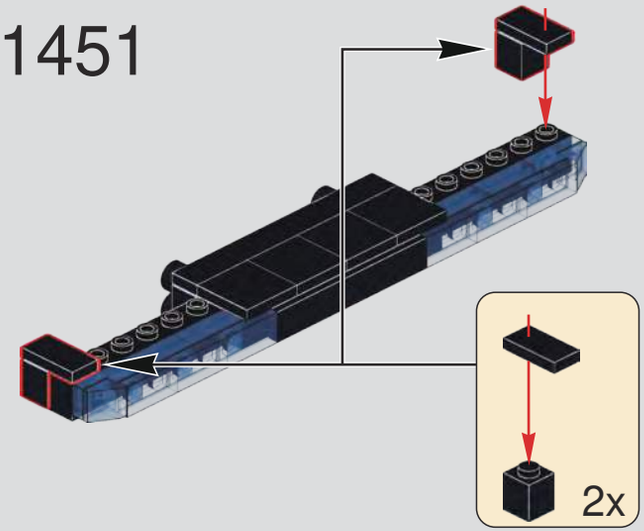

1452

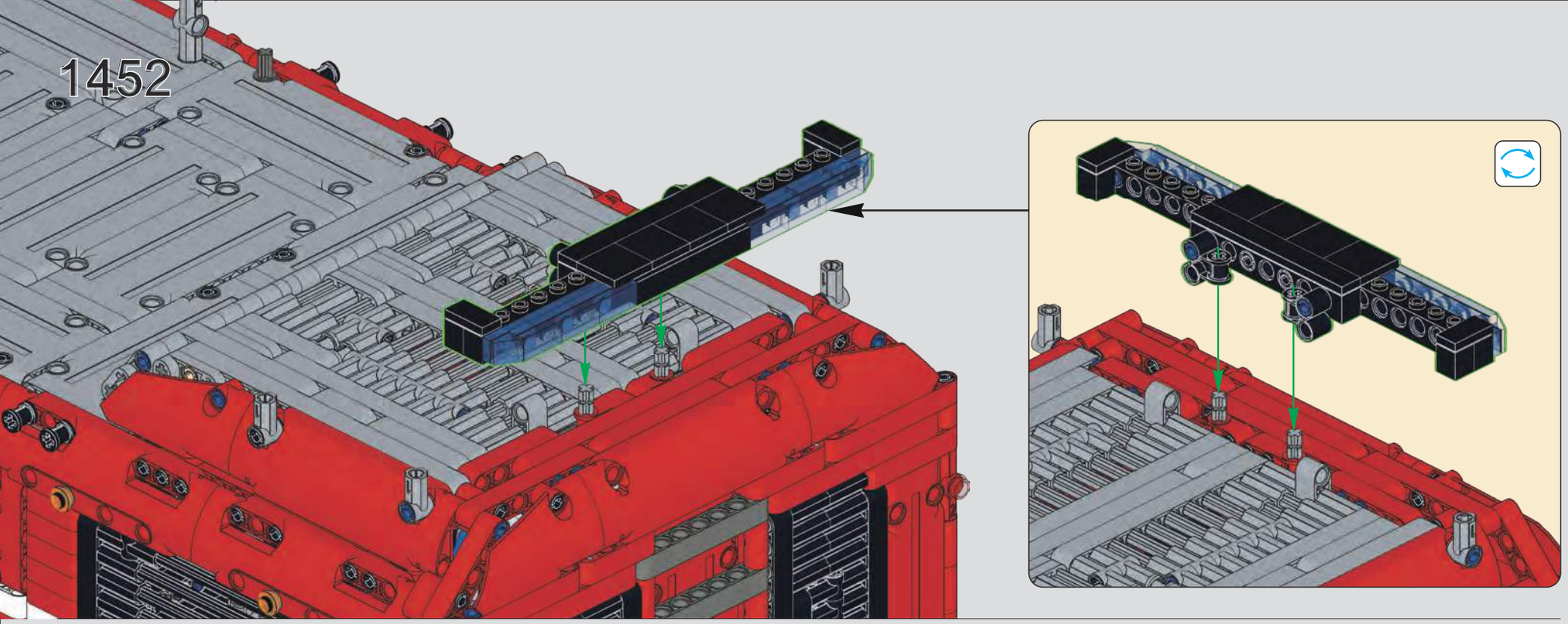

1453

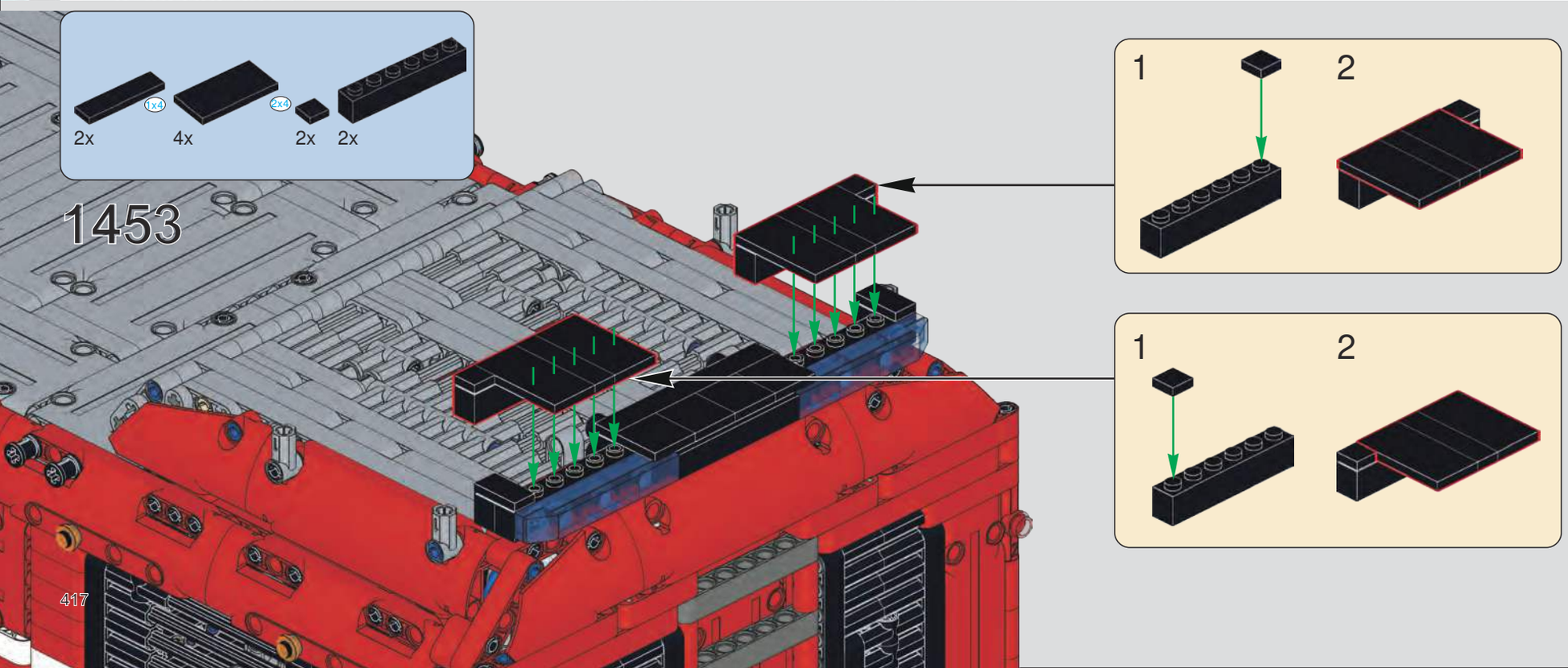

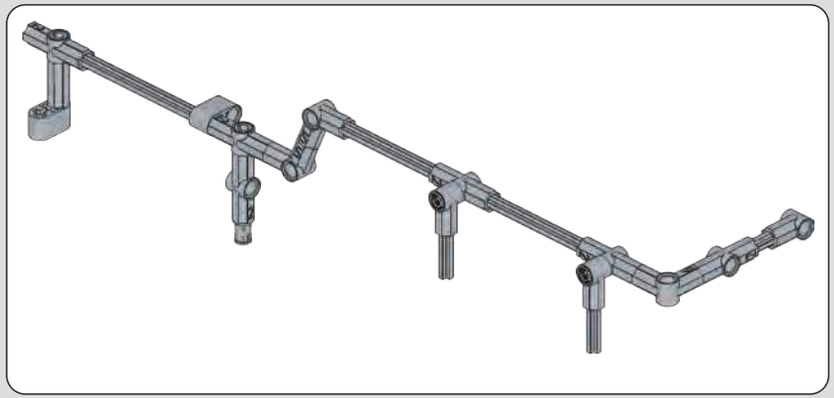

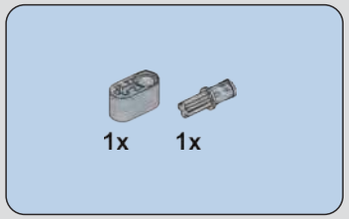

1454

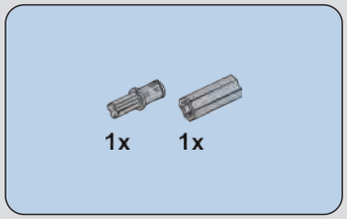

1455

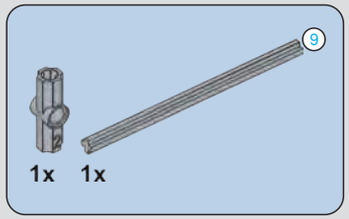

1456

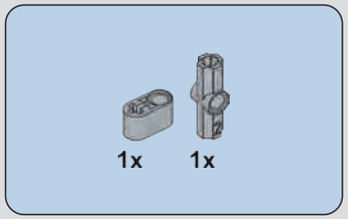

1457

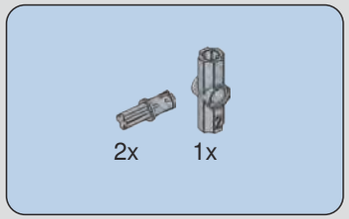

1458

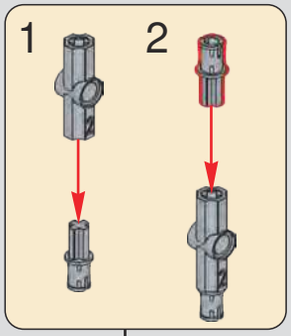

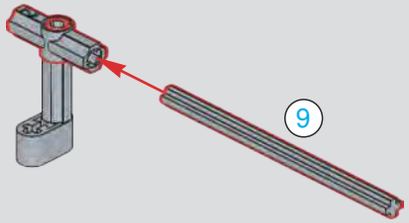

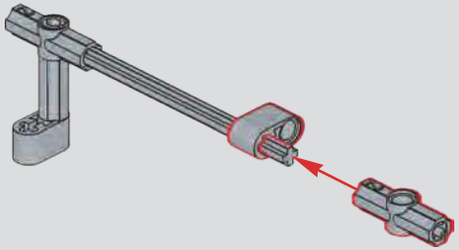

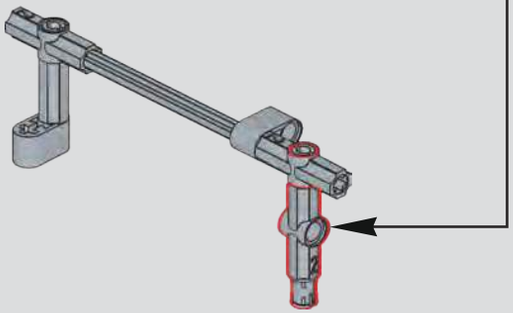

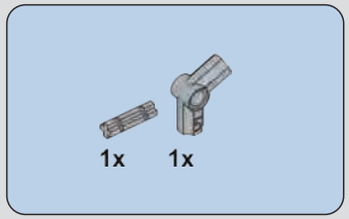

1459

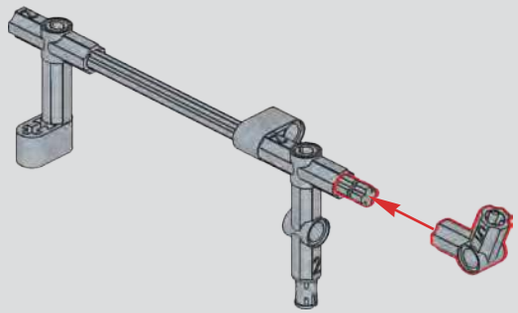

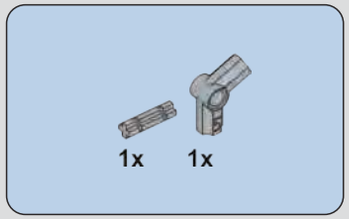

1460

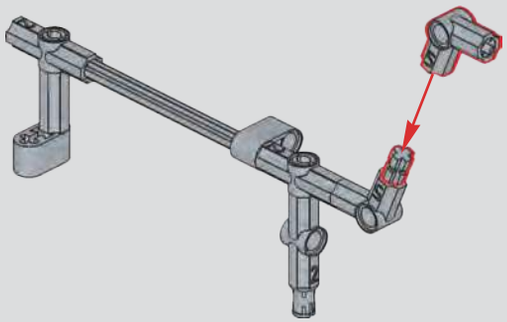

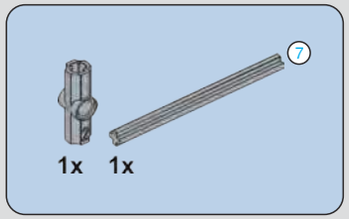

1461

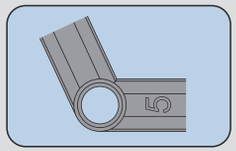

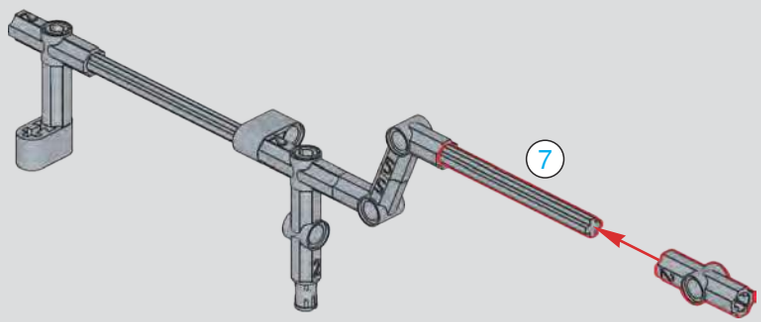

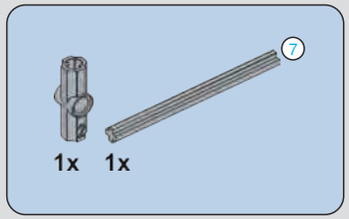

1462

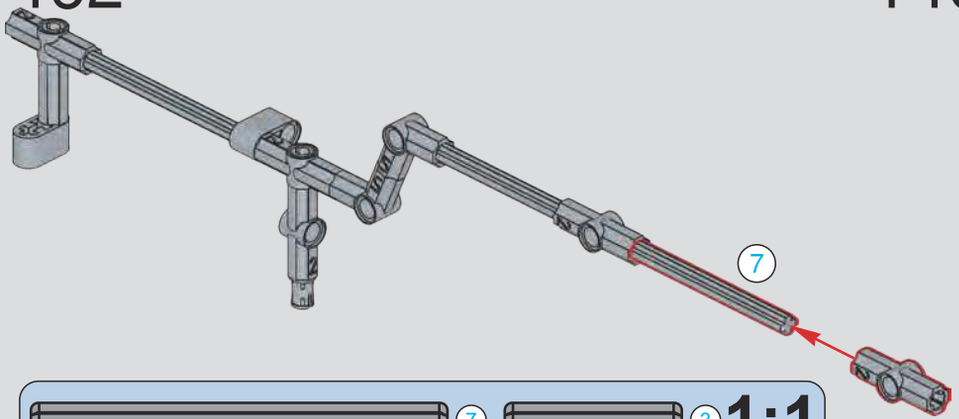

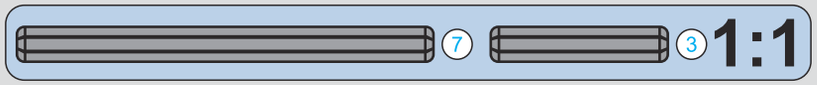

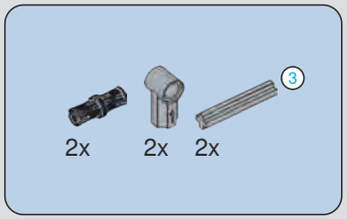

1463

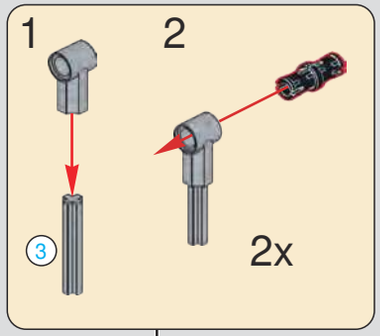

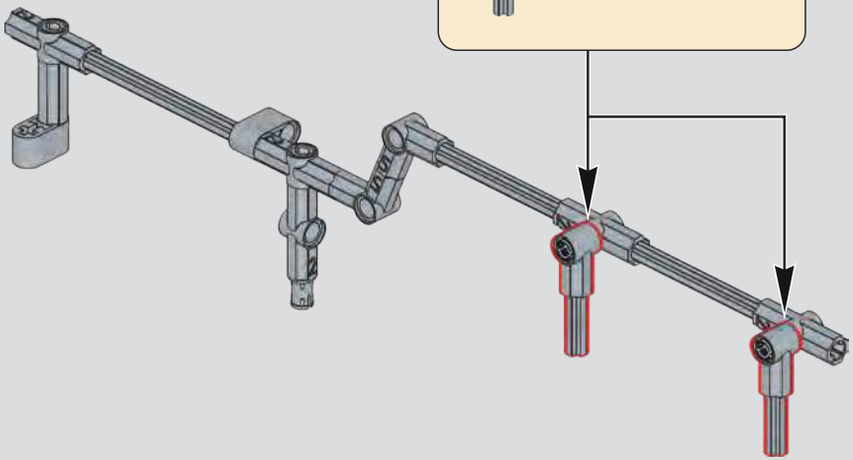

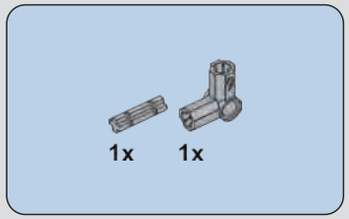

1464

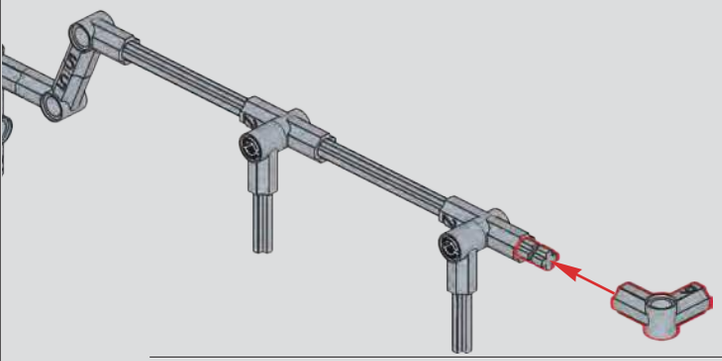

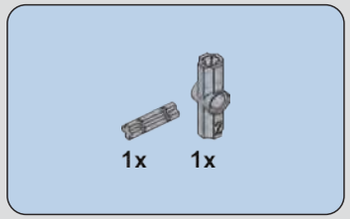

1465

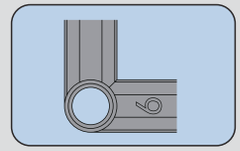

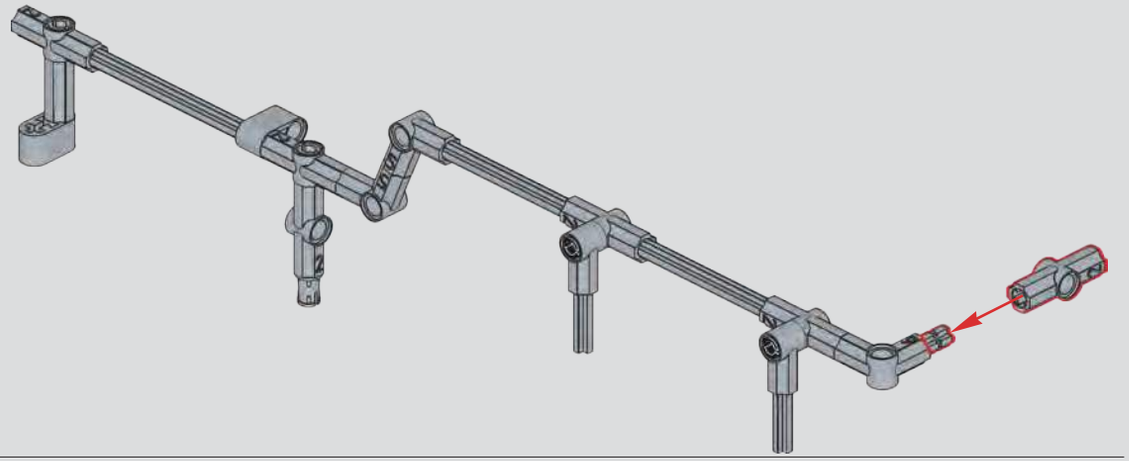

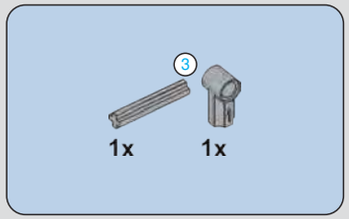

1466

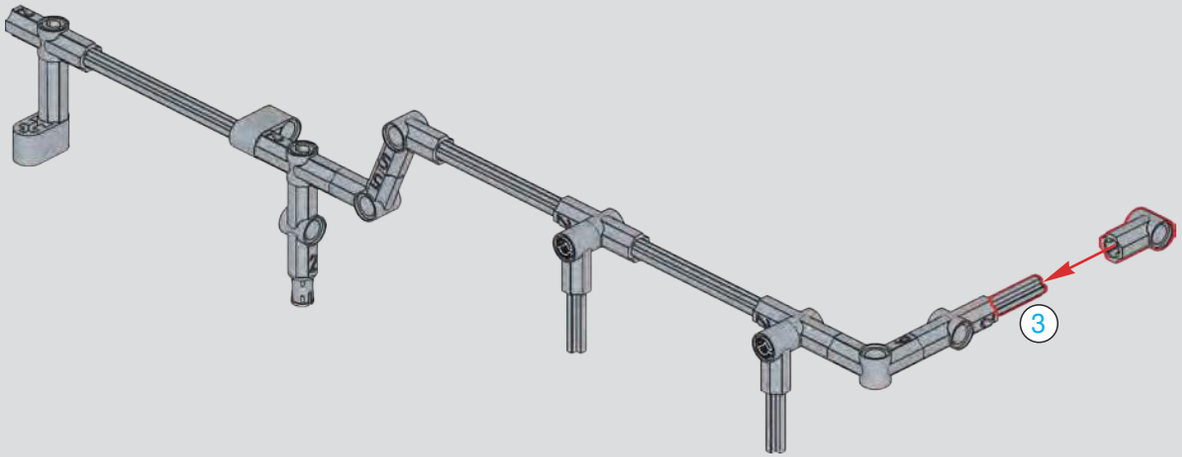

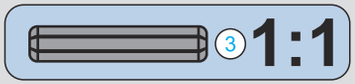

1467

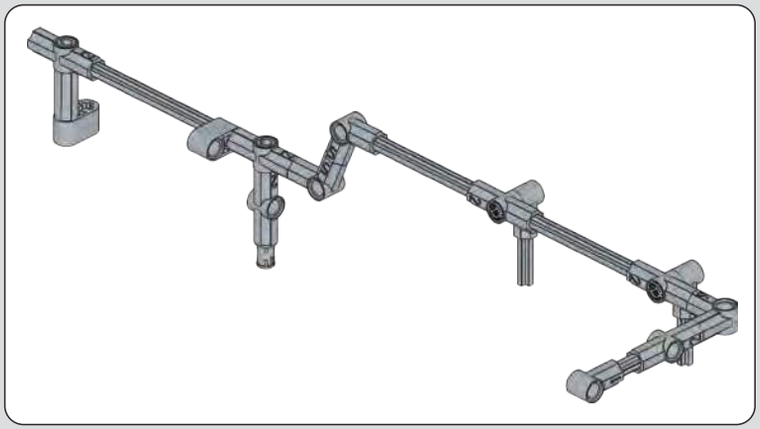

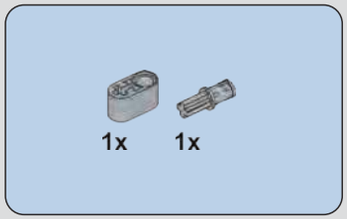

1468

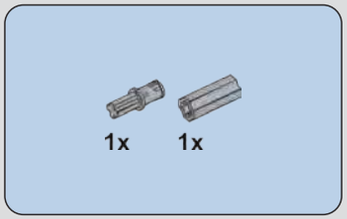

1469

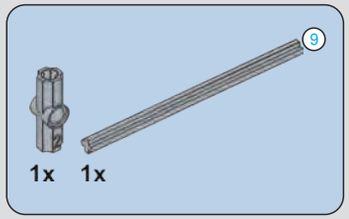

1470

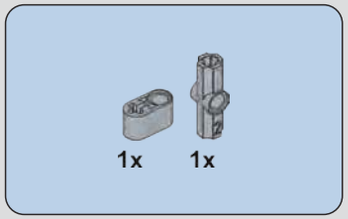

1471

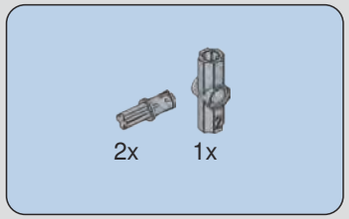

1472

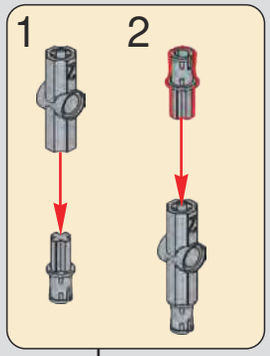

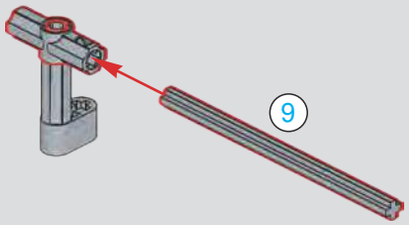

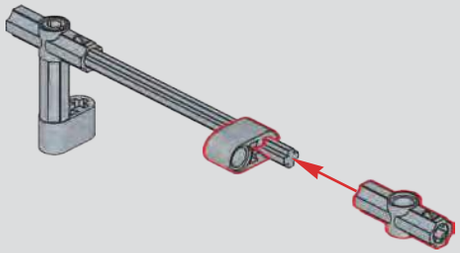

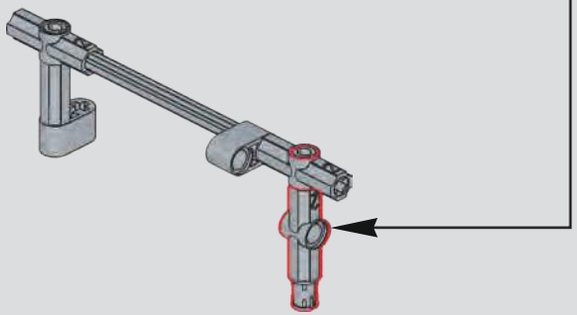

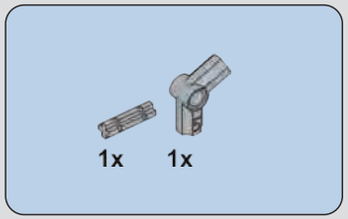

1473

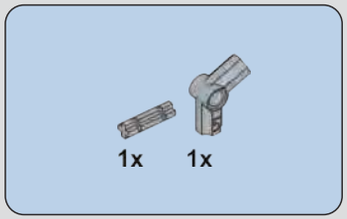

1474

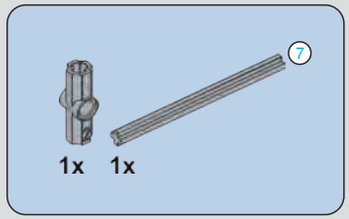

1475

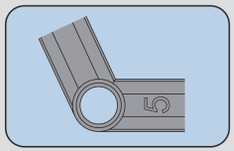

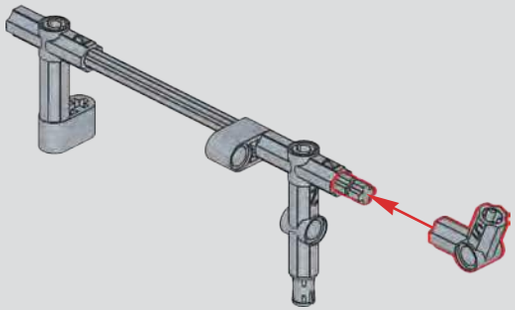

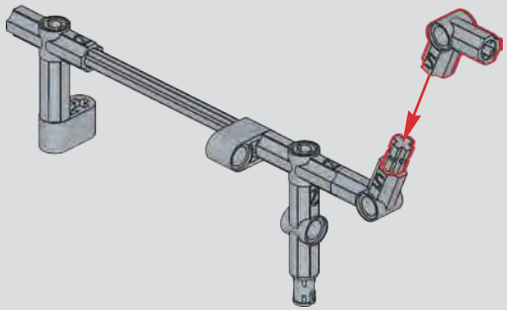

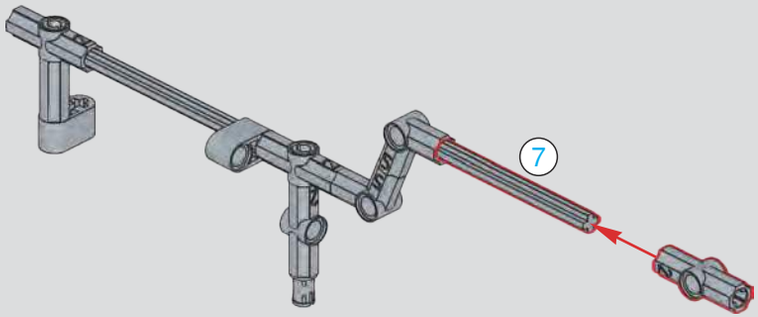

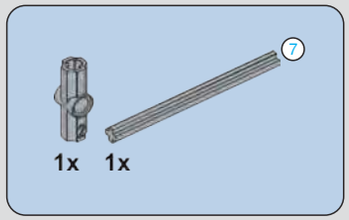

1476

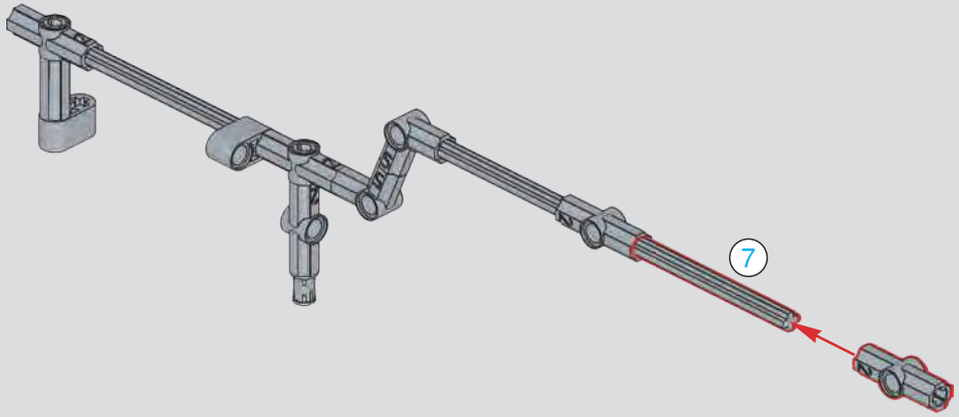

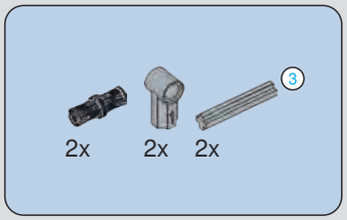

1477

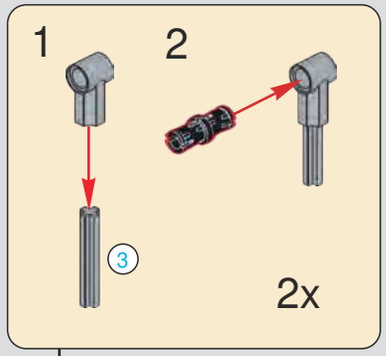

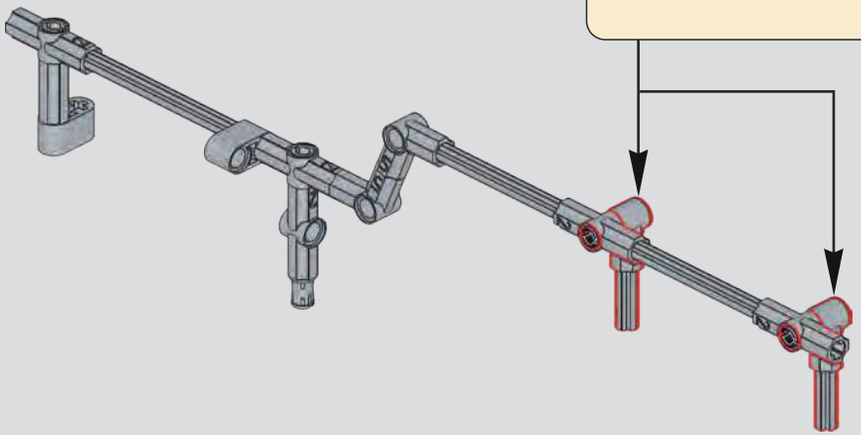

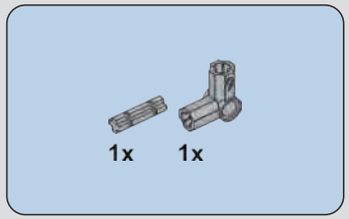

1478

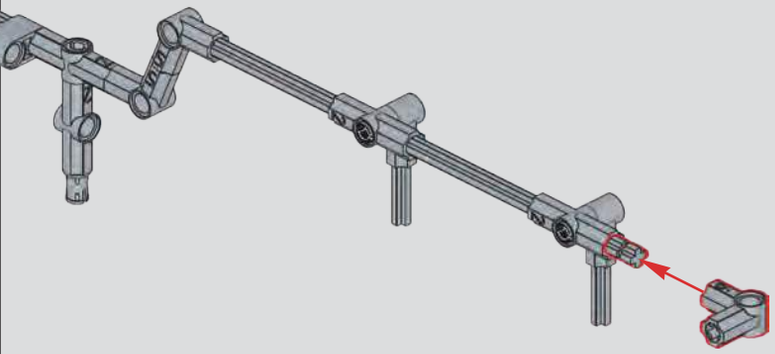

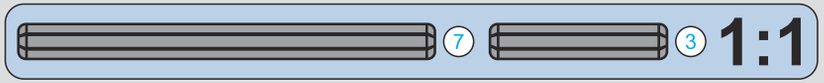

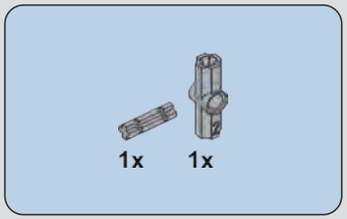

1479

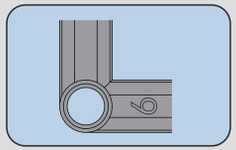

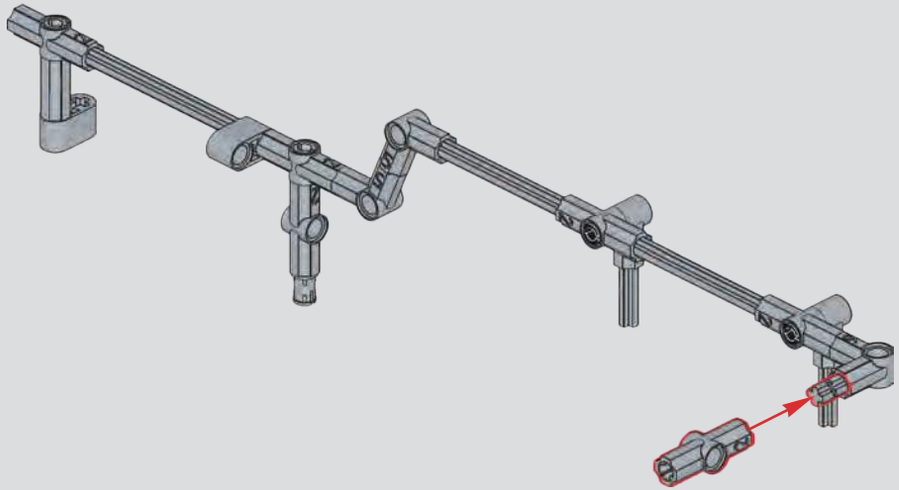

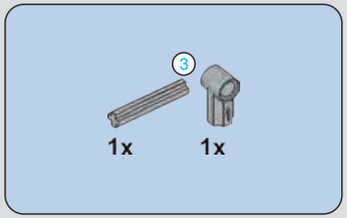

1480

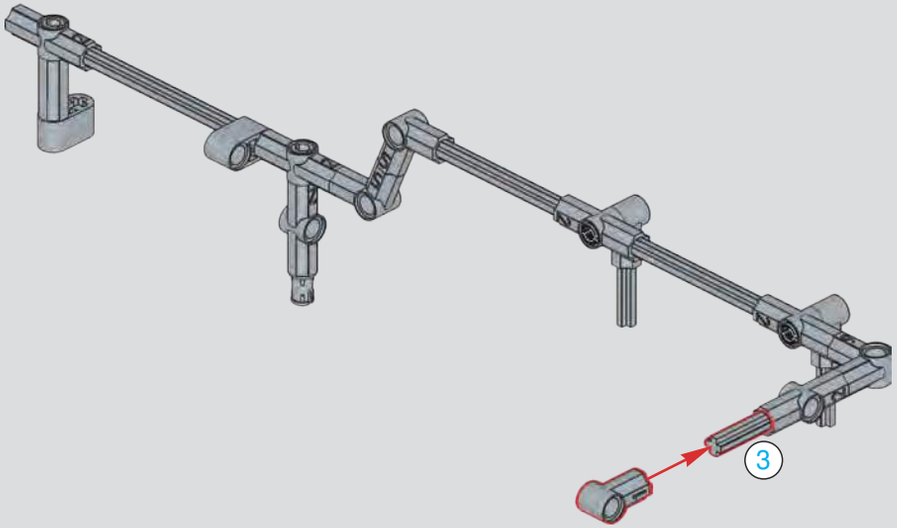

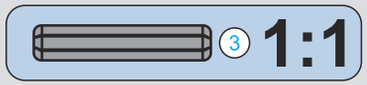

1481

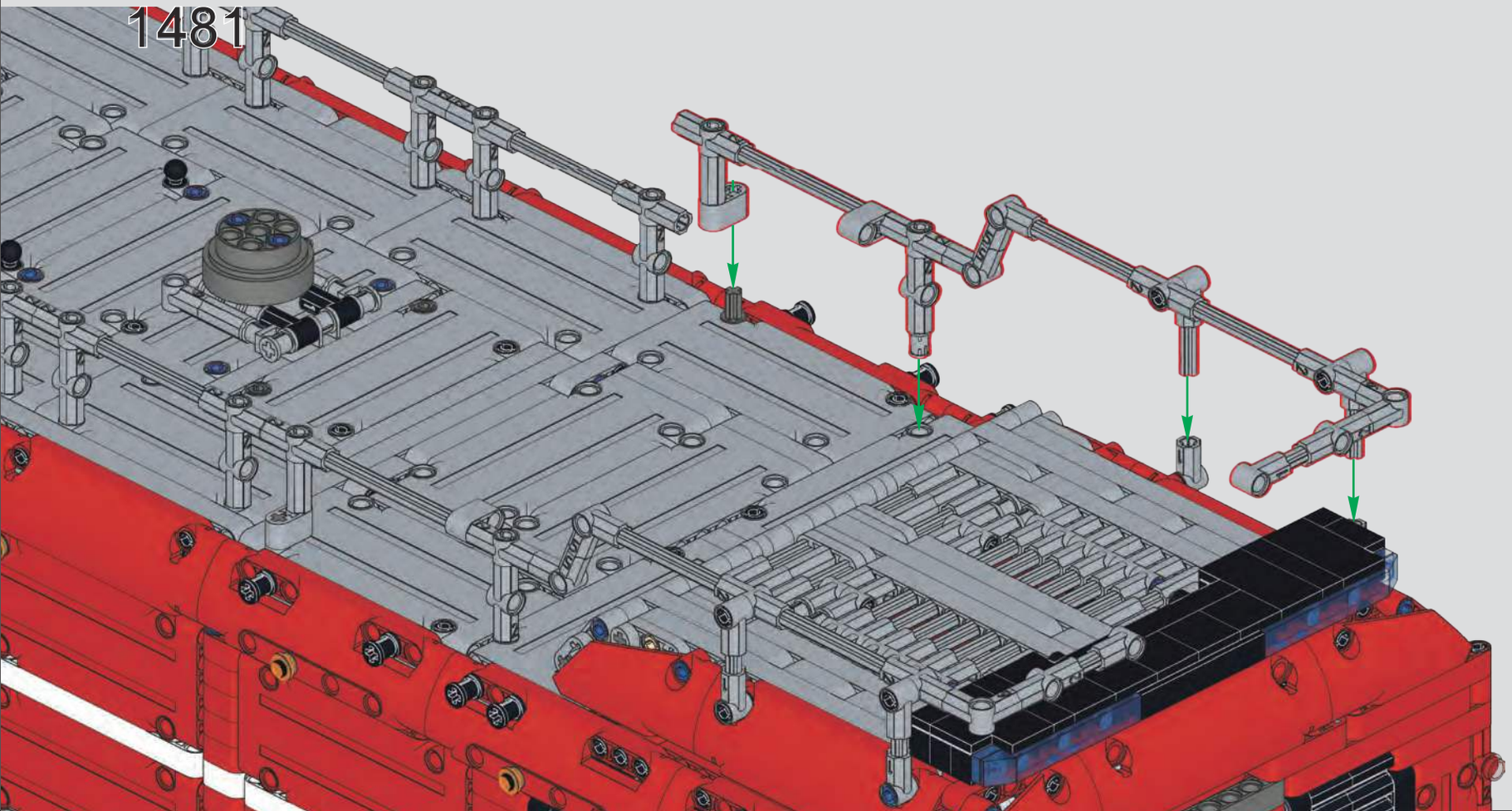

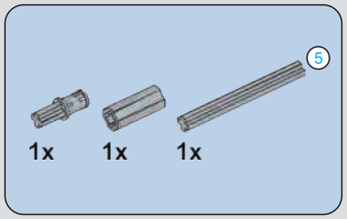

1482

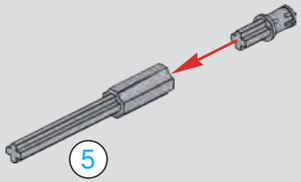

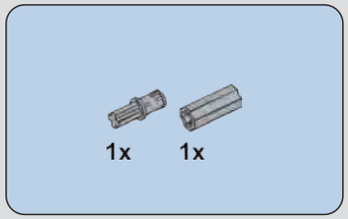

1483

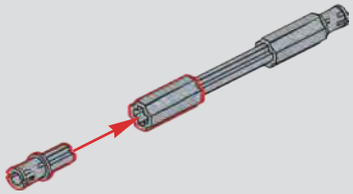

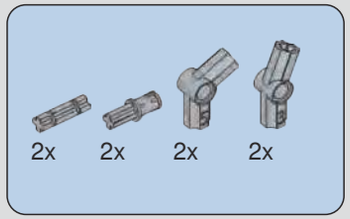

1484

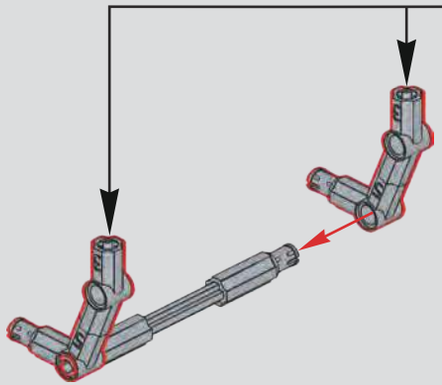

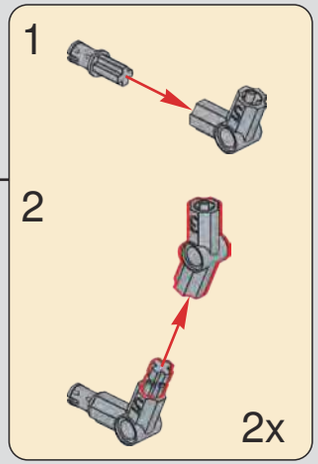

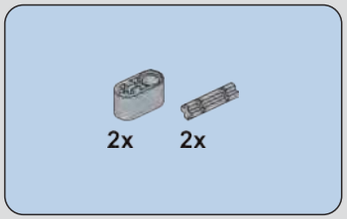

1485

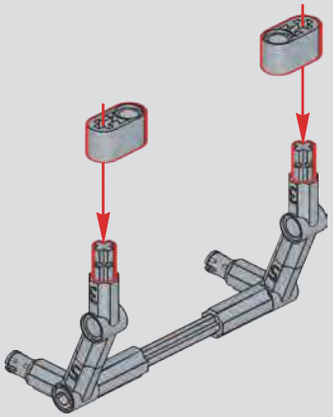

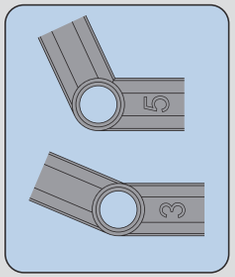

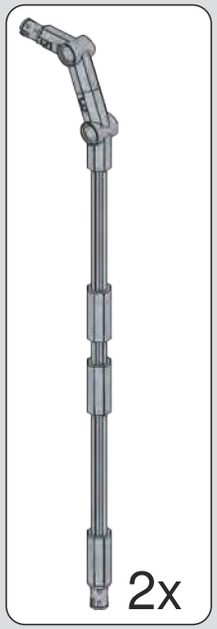

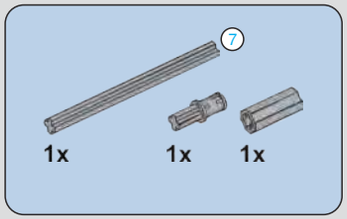

1486

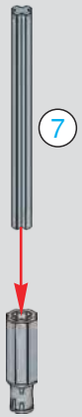

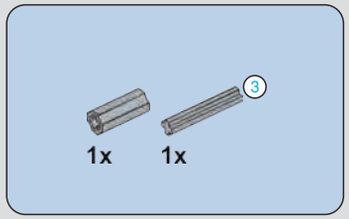

1487

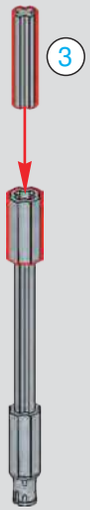

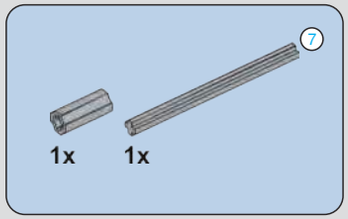

1488

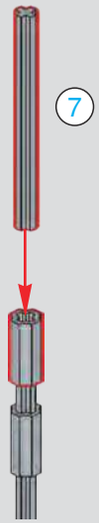

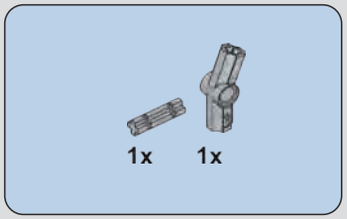

1489

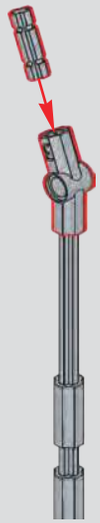

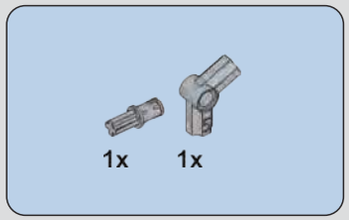

1490

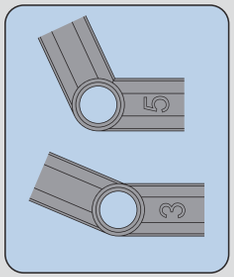

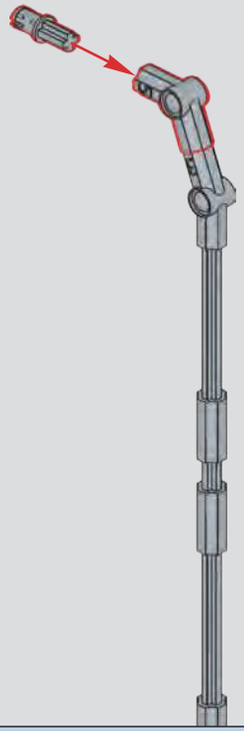

2x

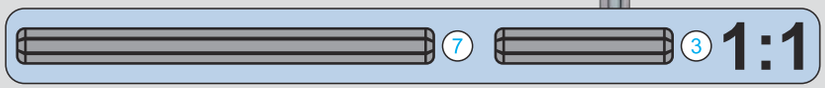

1491

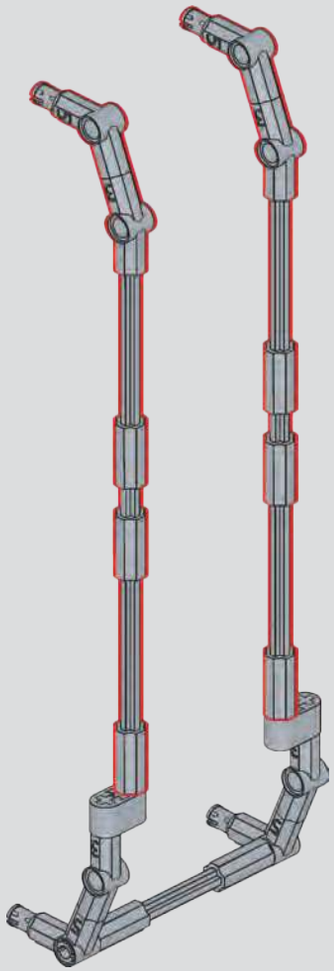

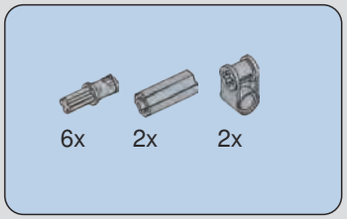

1492

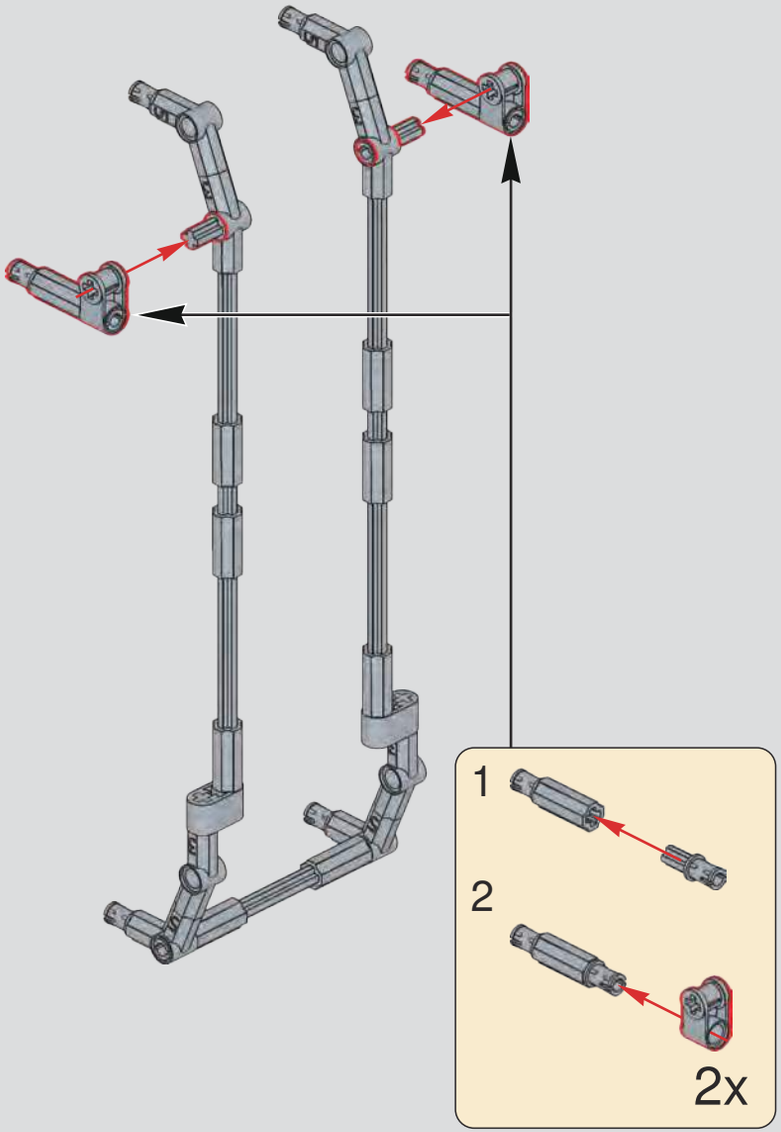

1493

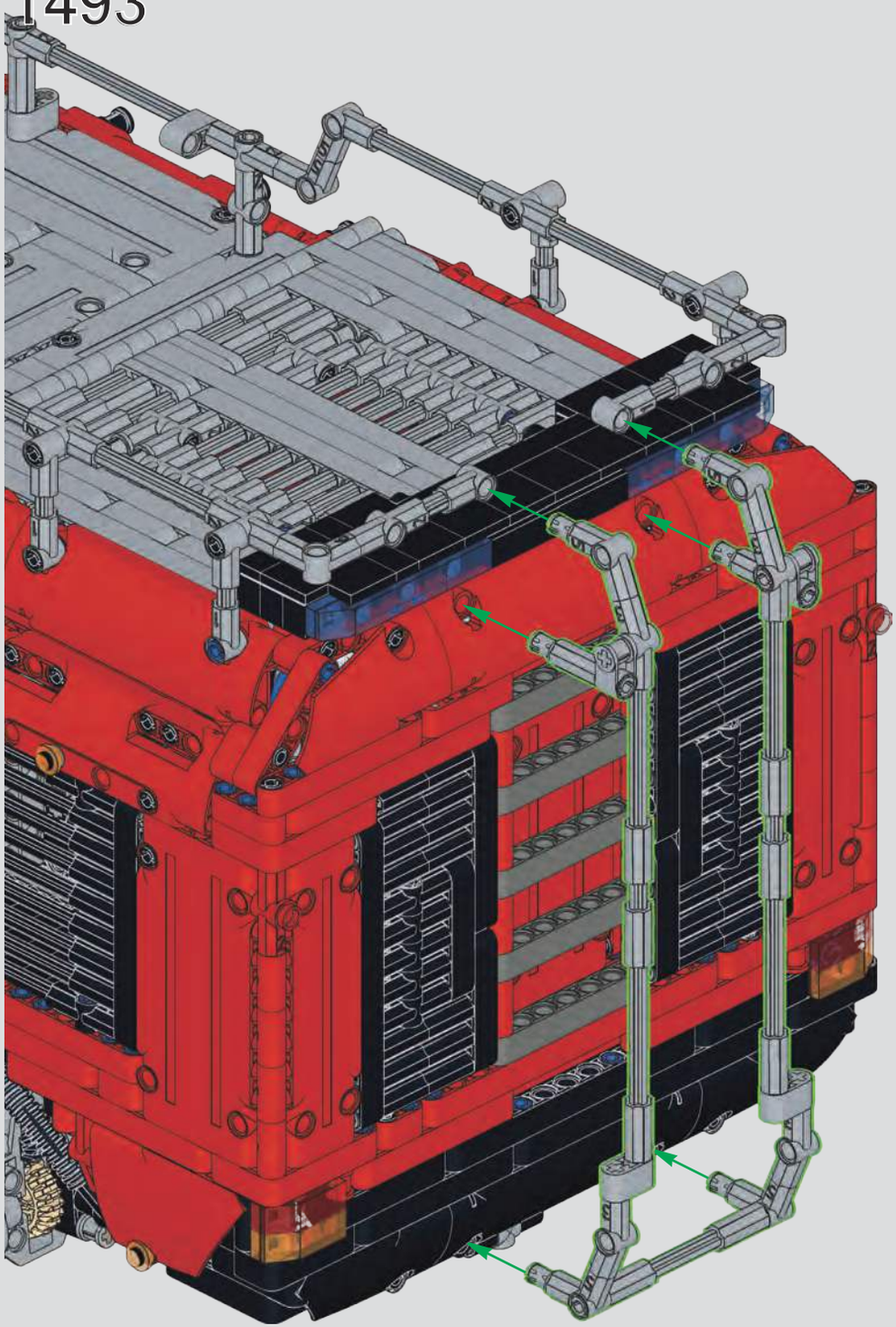

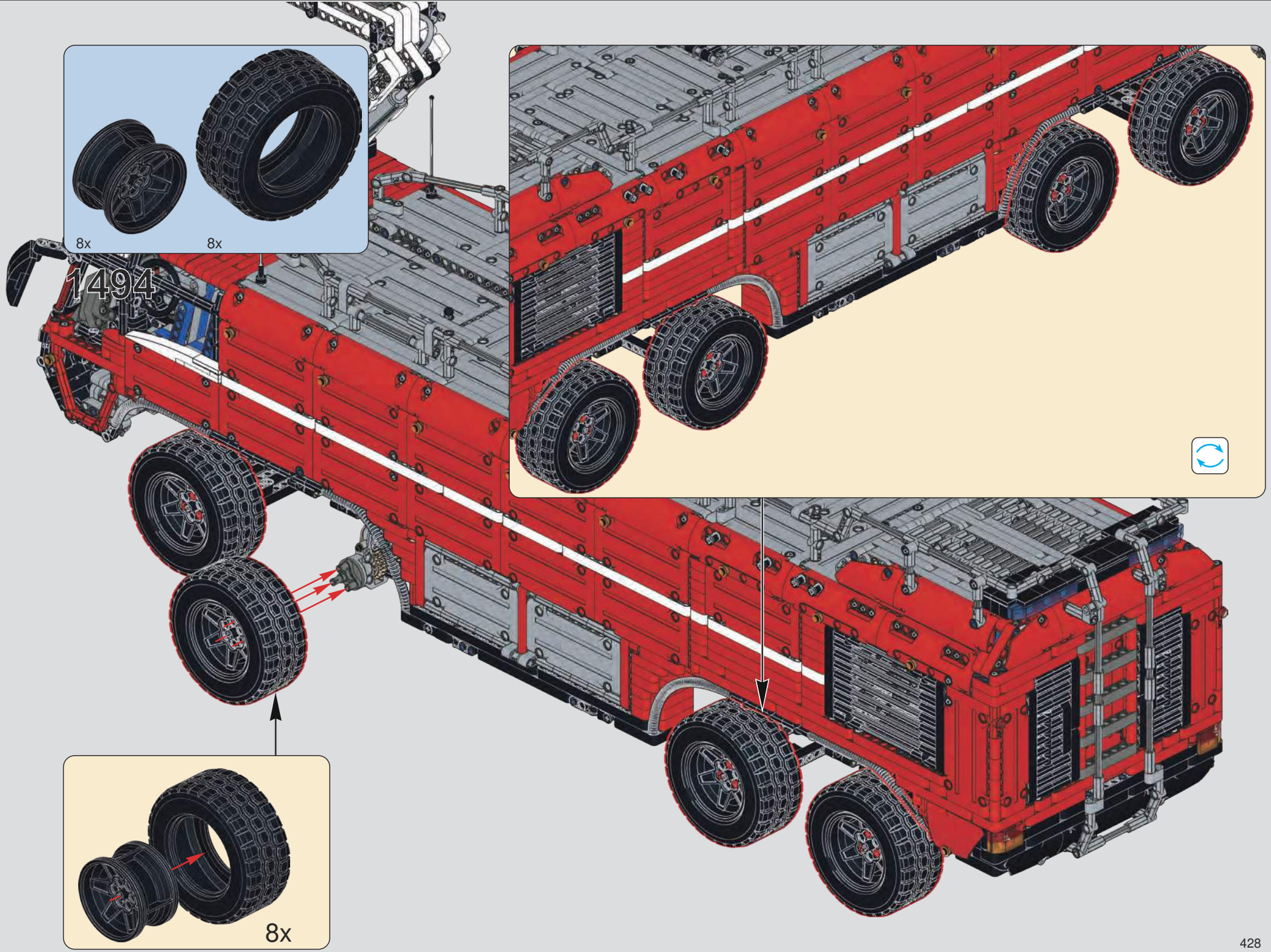
8x
8x
1494
8x

1495

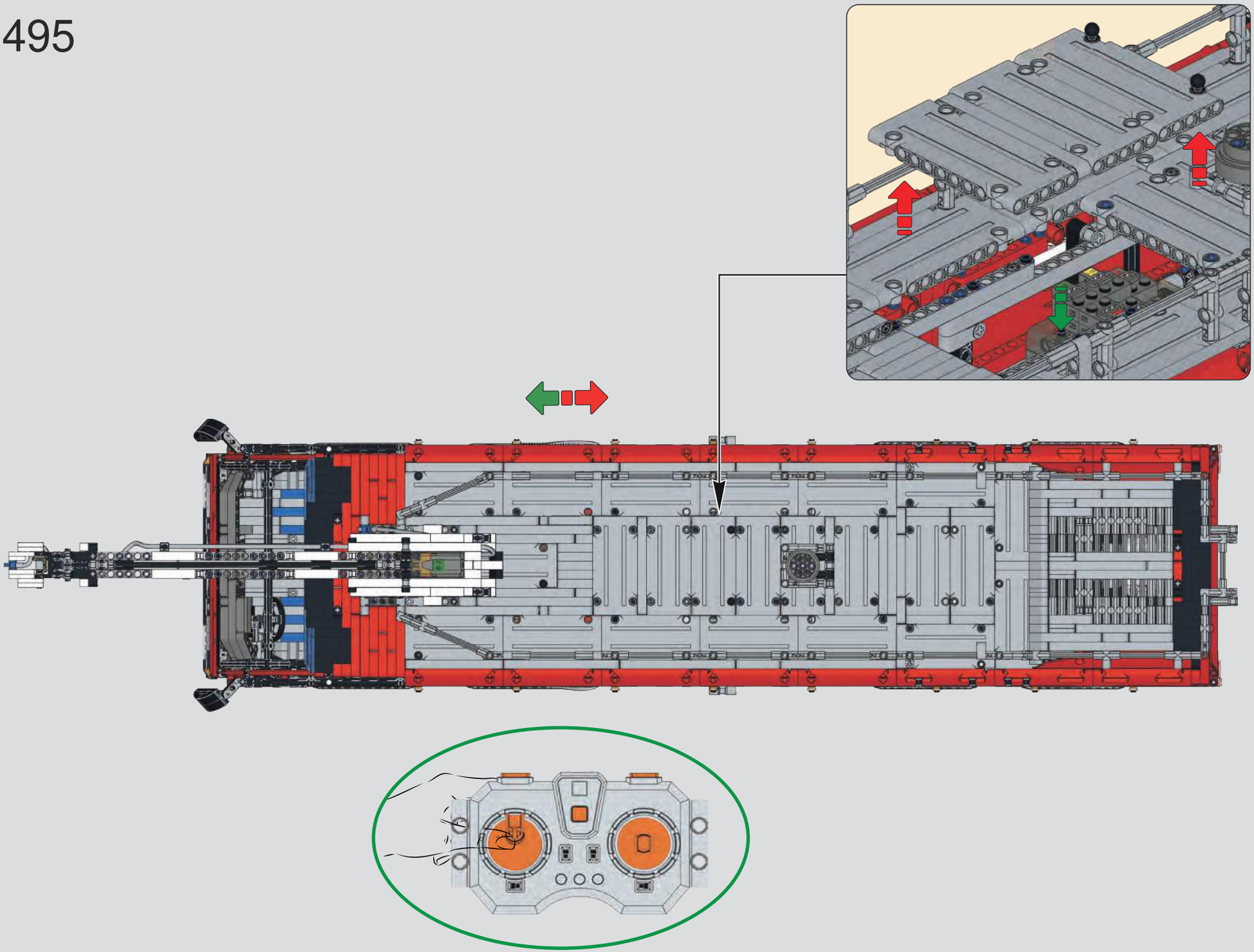

1496

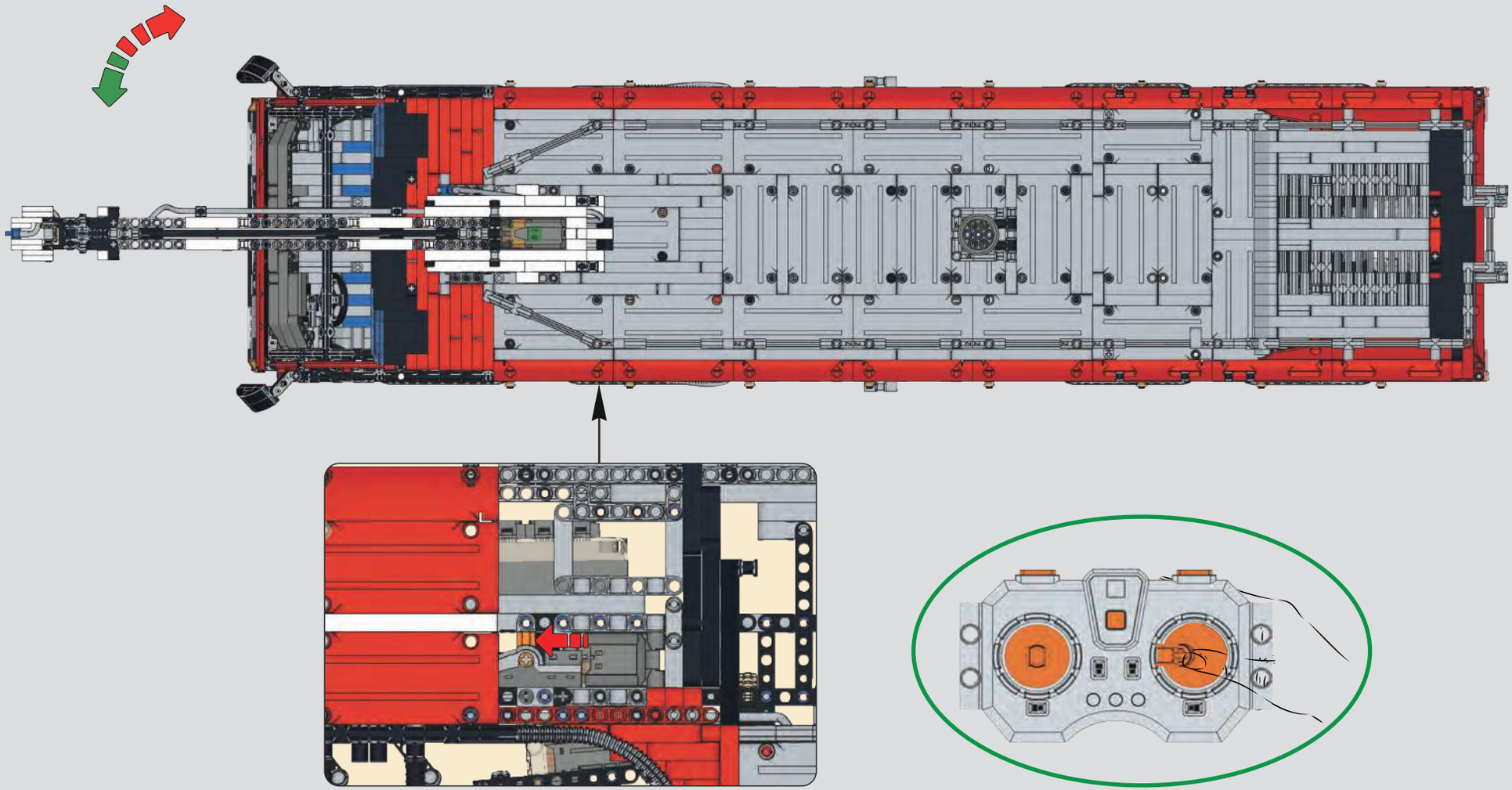

1497

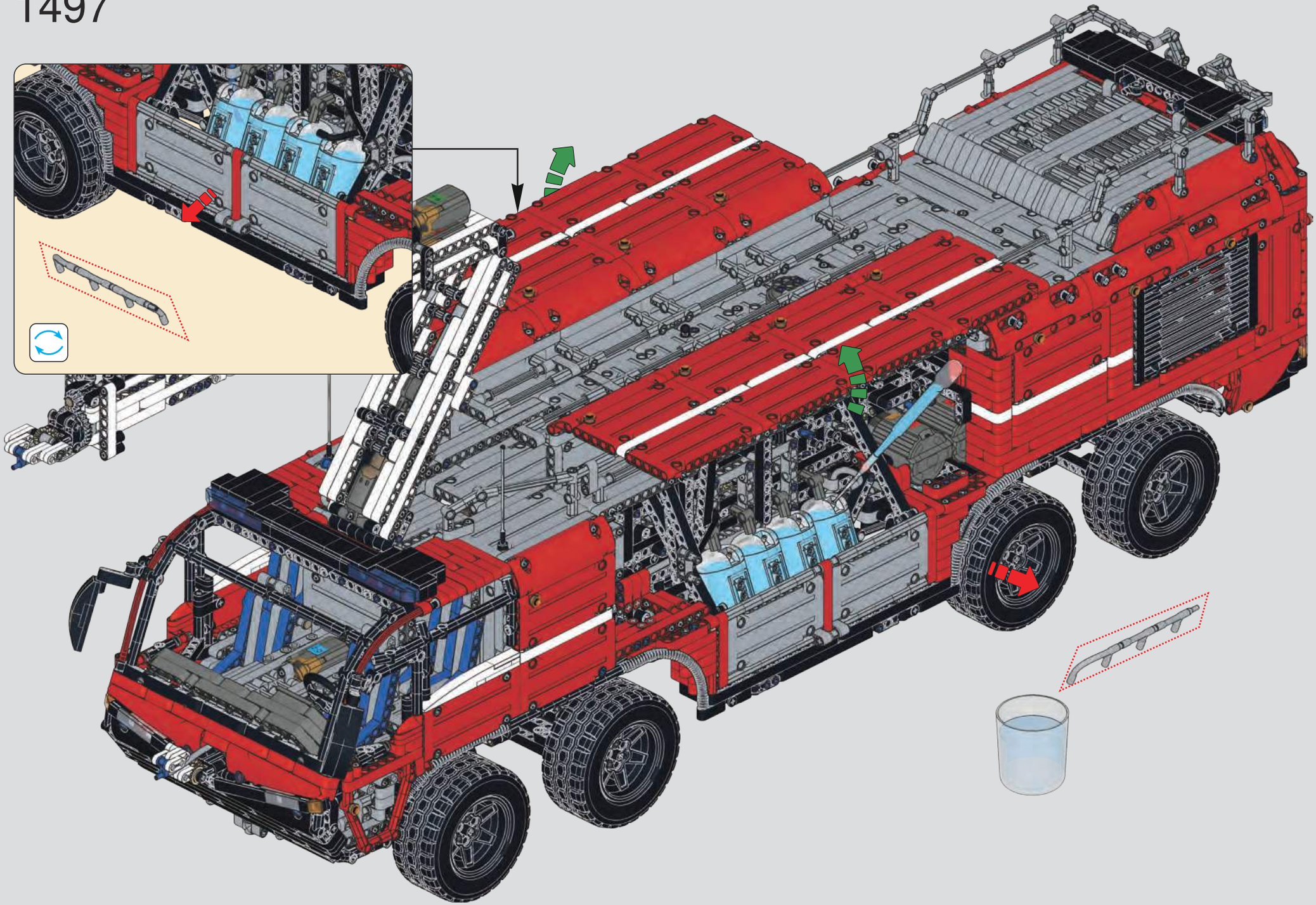

1498

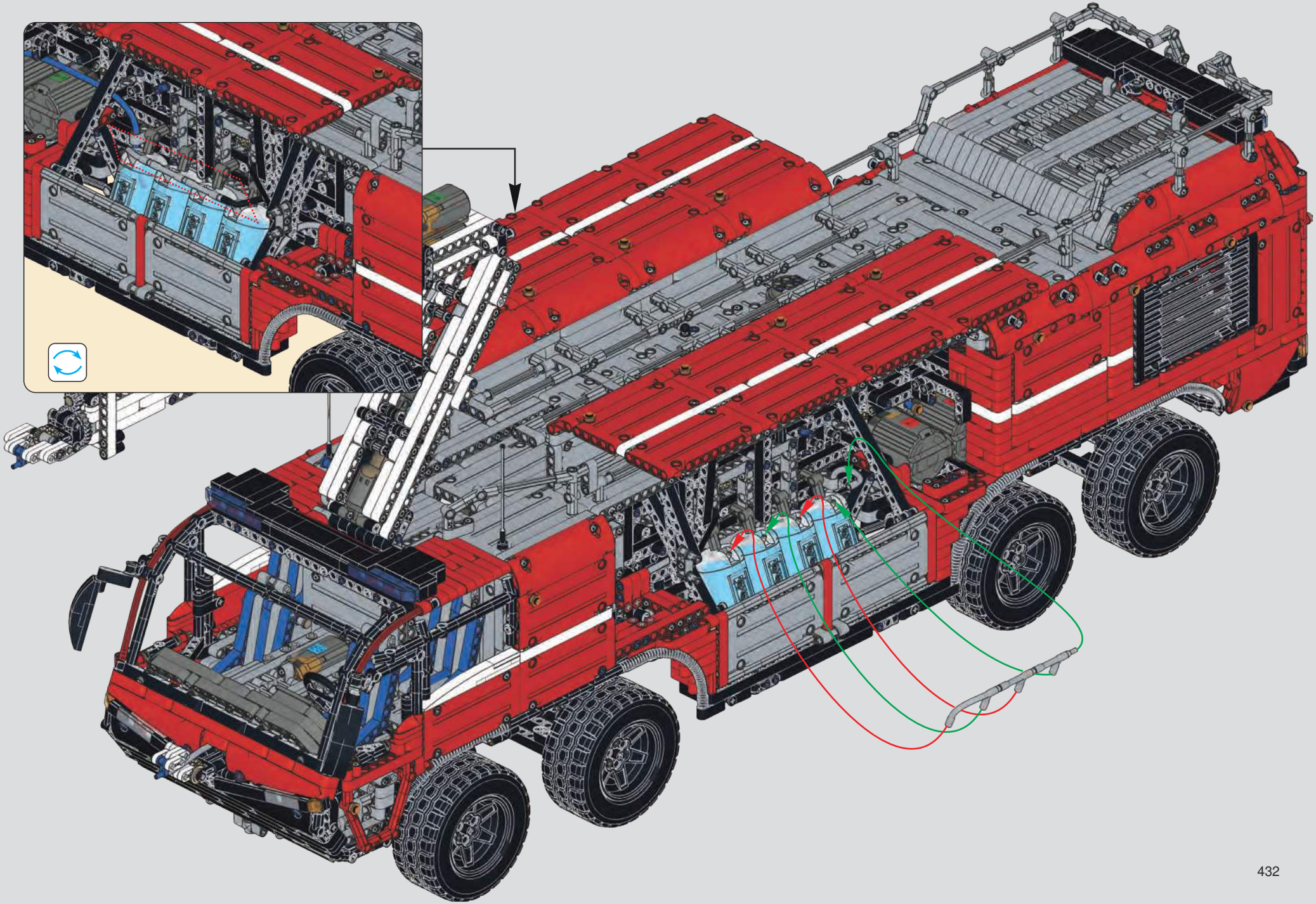

1499

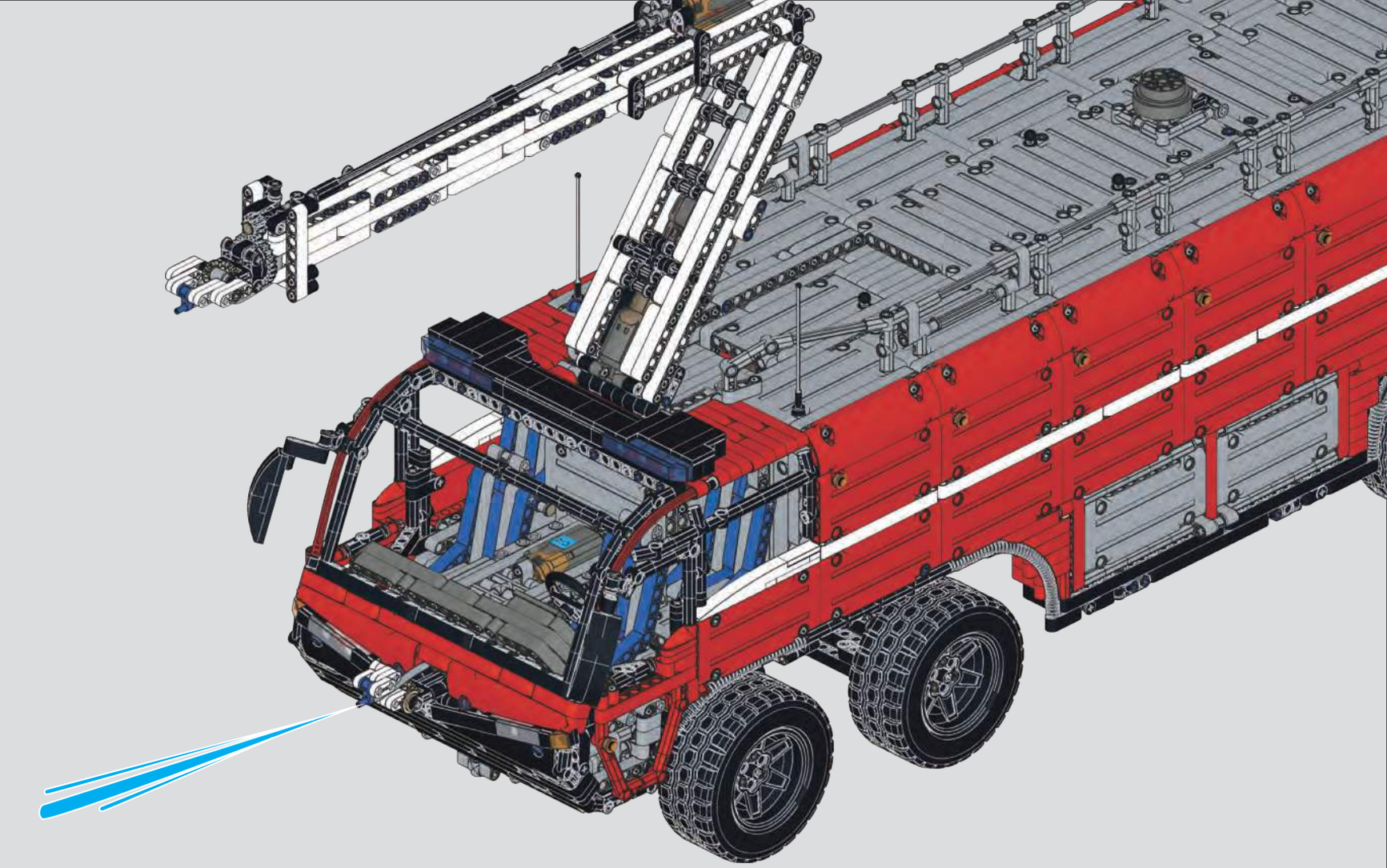

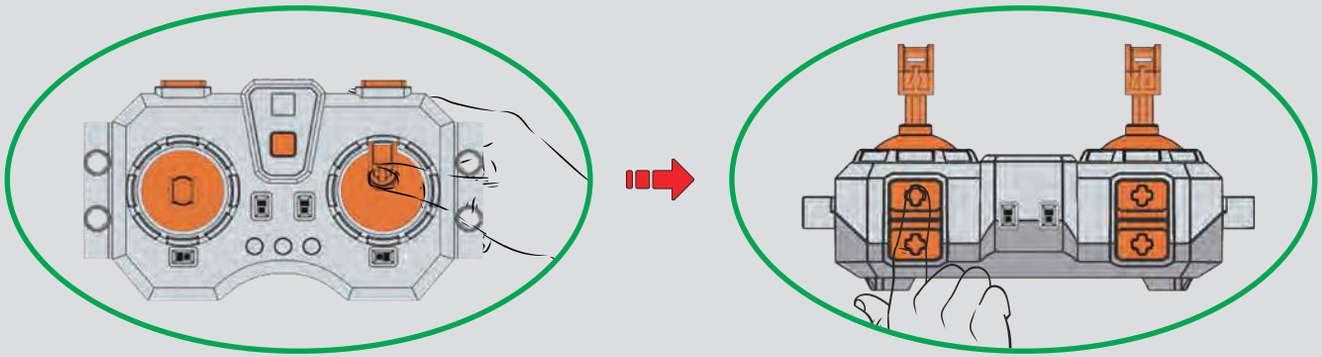

充气10秒
Pump 10 seconds

1500

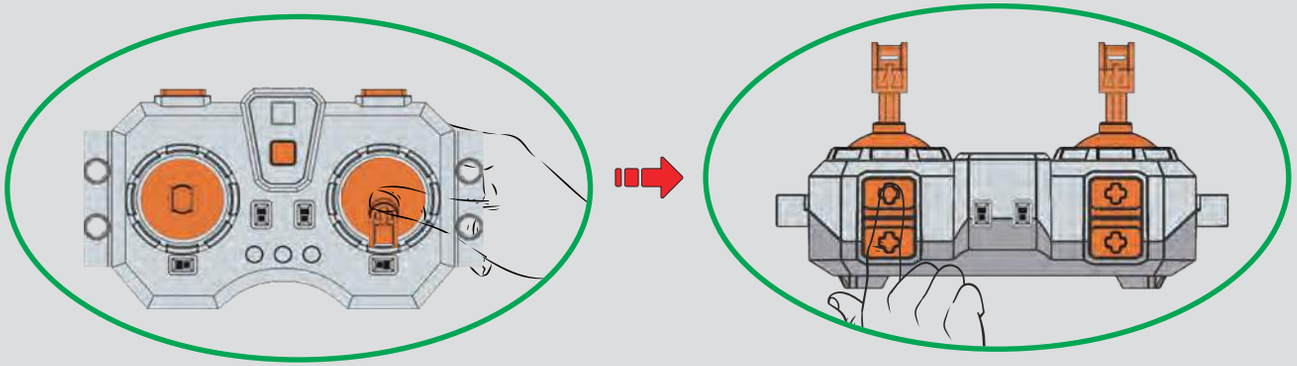

充气10秒
Pump 10 seconds

1501

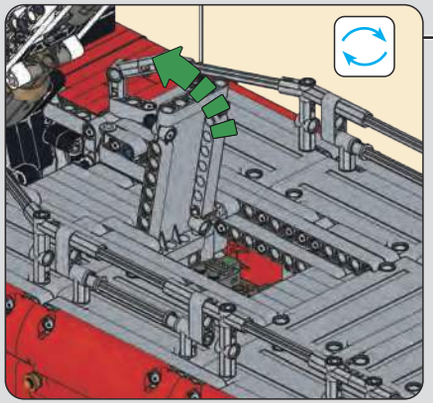

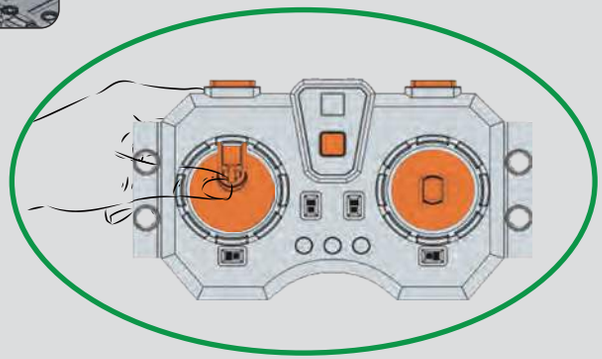

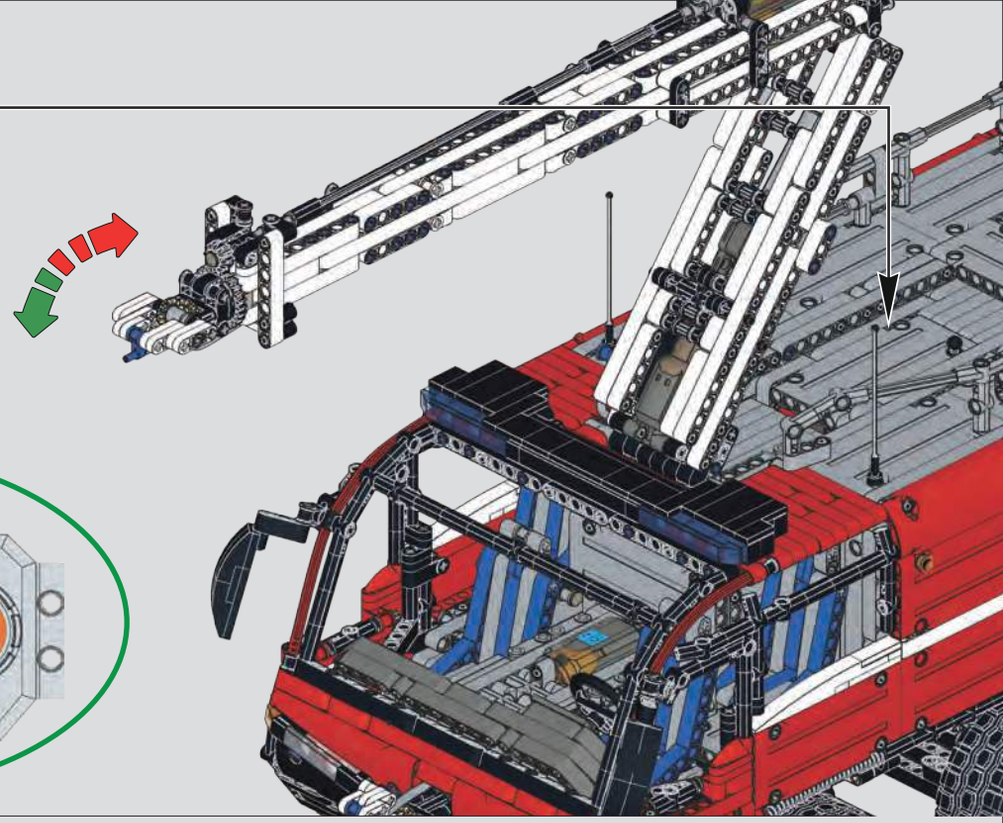

1502

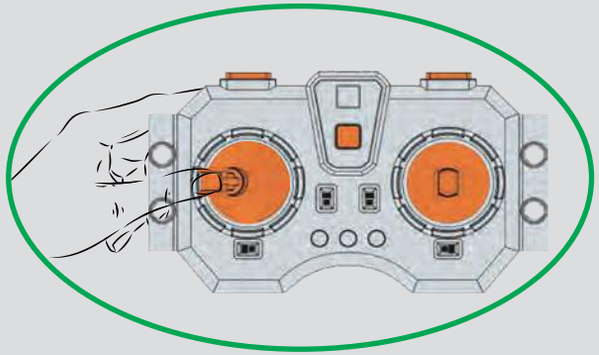

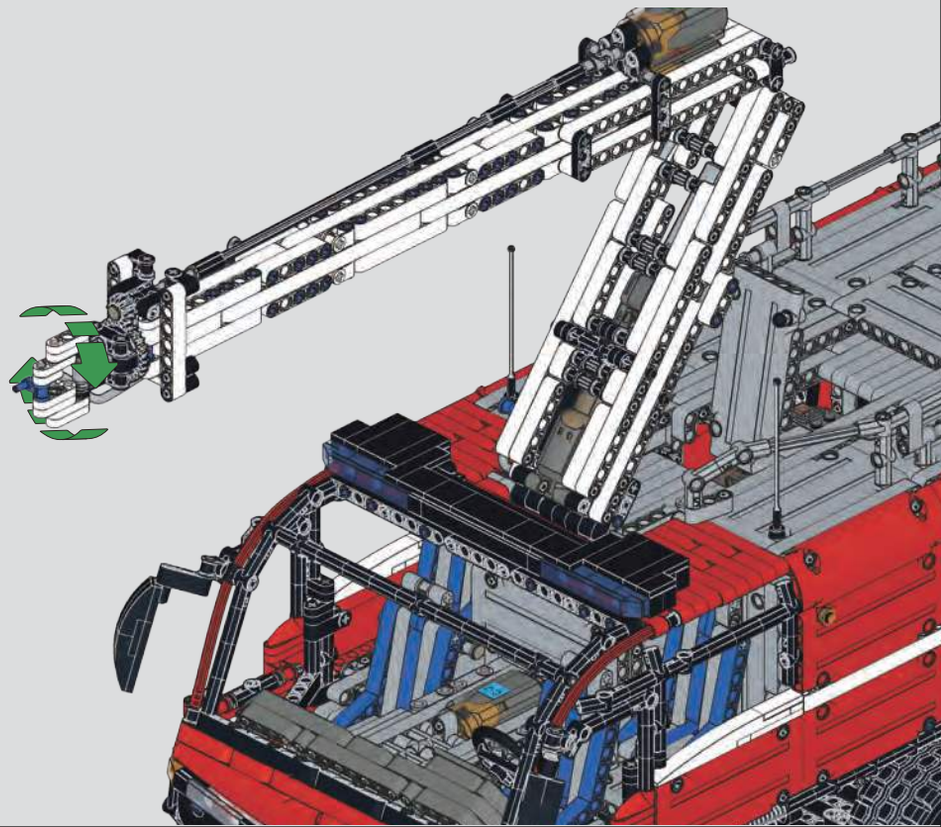

1503

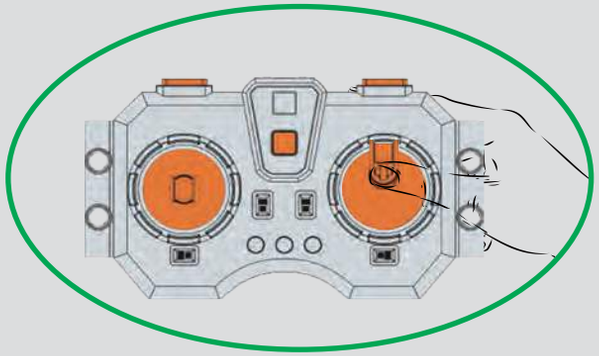

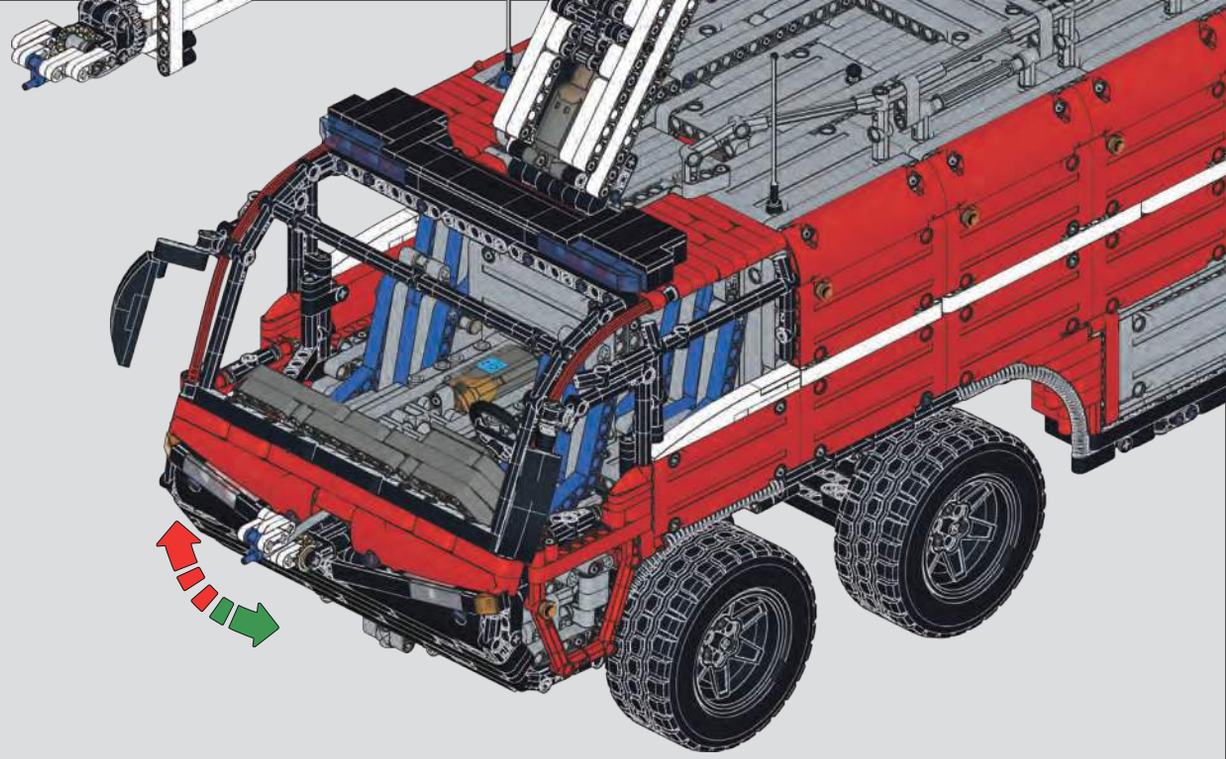

1504

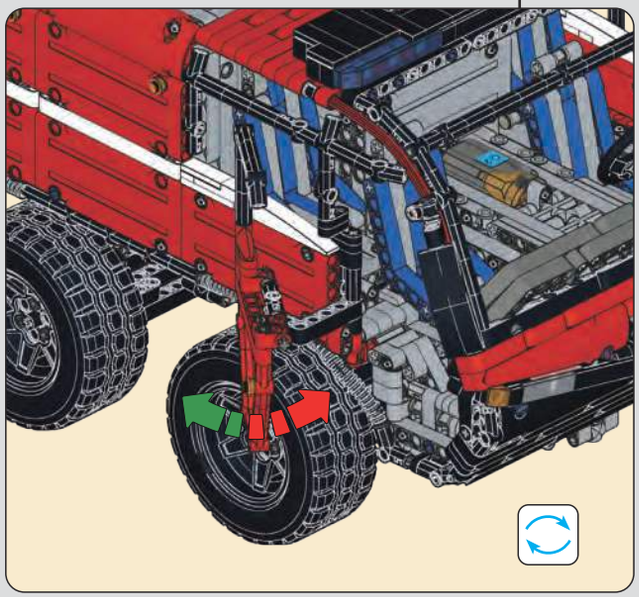

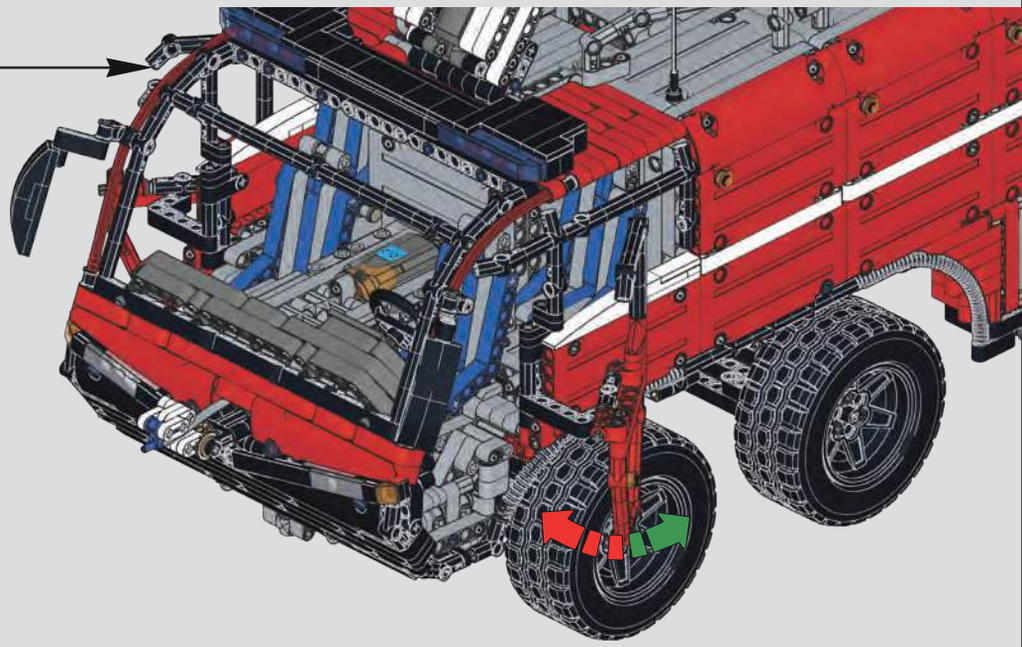

1505

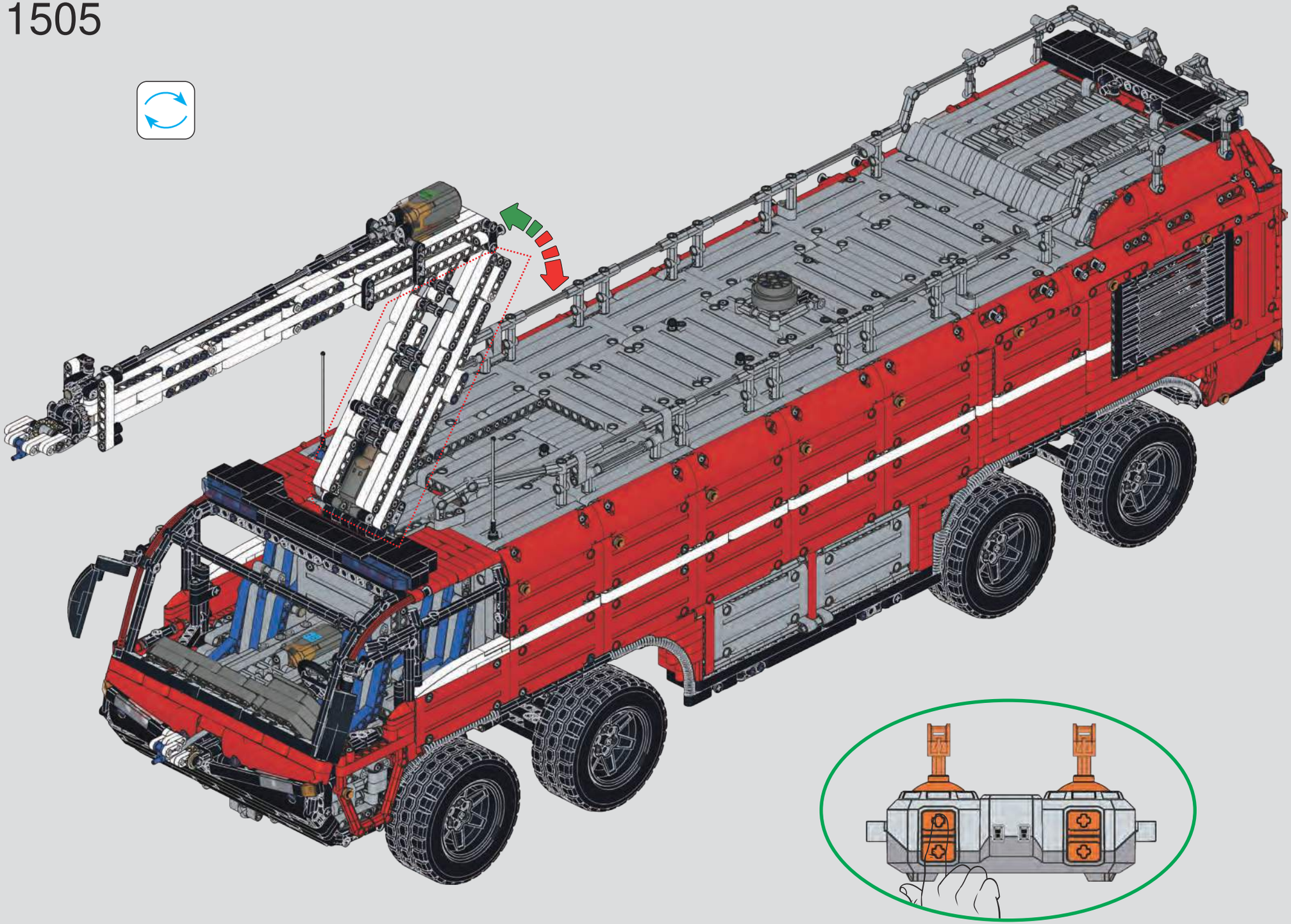

1506

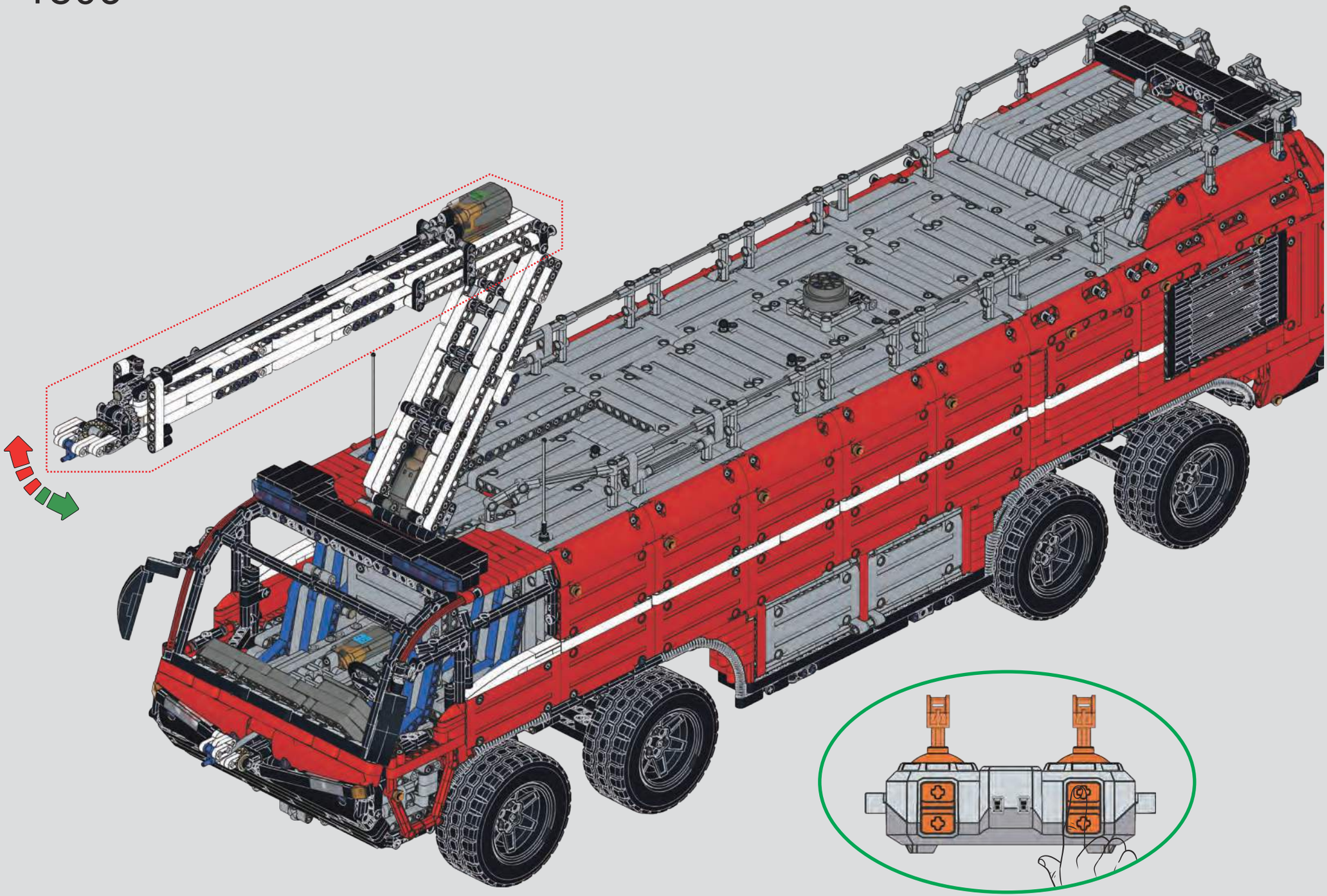

1507

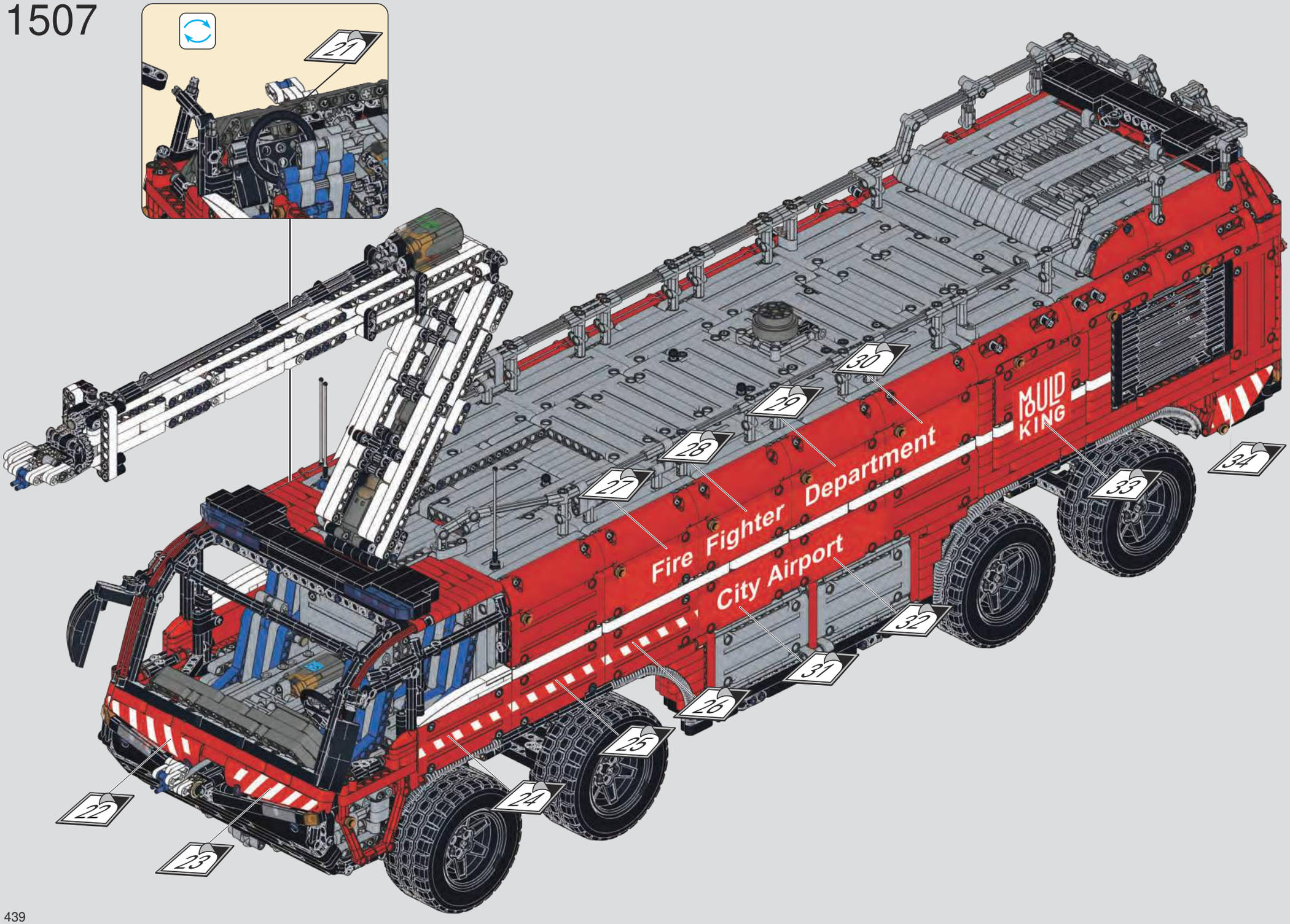
21
22
23
24
25
26
27
28
29
30
31
32
33
34
Fire Fighter Department
City Airport
MOULD KING

1508

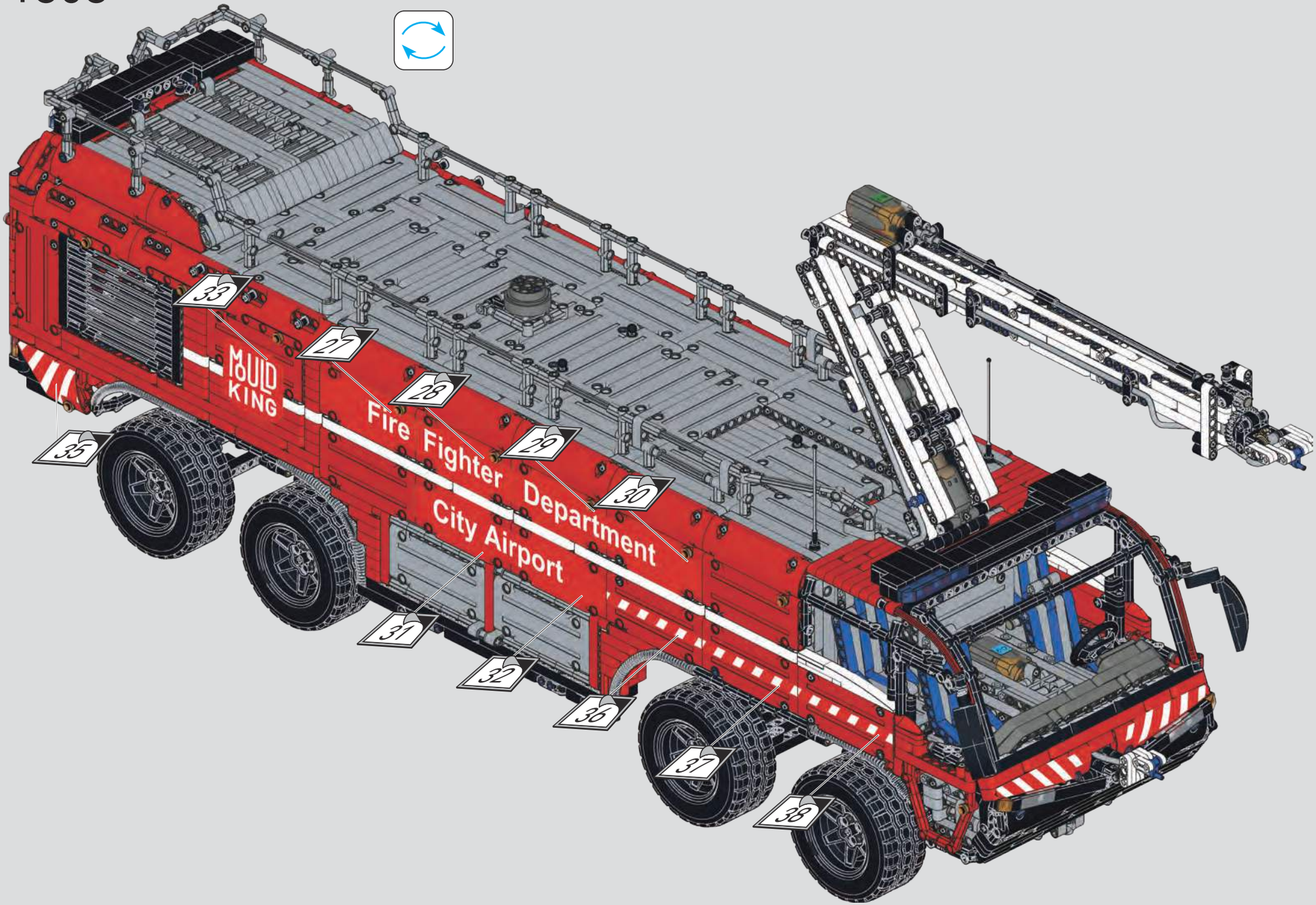
33
27
28
29
30
35
31
32
36
37
38
MOULD KING
Fire Fighter Department
City Airport

MOULD KING®

宇 | 星 | 模 | 王

附赠加水滴管
Free water dropper