MOULD KING®

宇星模王

宇星军事系列

MILITARY NO. 长剑-10巡航导弹车 CJ-10

20008

5056+ Pcs/Pza

MODEL KING

CONTROL

OPEN

Customer Service
客 户 服 务
www.yx-mk.com

Qr code APP (APP二维码)

Need the apple version 9.0 and above,the android version 5.0 and above.

* This APP supports most of the mainstream Android models on the market, but due to the large number of Android models, different models of systems and hardware reasons, there may be some models do not support, specificaccording to the actual test!

广东宇星科技

微信扫描二维码，关注公众号，获取第一手的新品资讯，享受便捷的补件服务。

酷砖家
BriXpert

酷砖家系列是宇星设立的全新子品牌/系列，本系列所有套装均由国内外顶级设计师操刀设计或授权,旨在为消费者带来高水准的积木设计套装和与众不同的拼搭体验。

BriXpert series is a new sub-brand/series set up by Mould King. Models of this series are all designed or authorized by top designers/MOCers around the world, aiming at bringing consumers with high-level brick sets and a unique building experience.

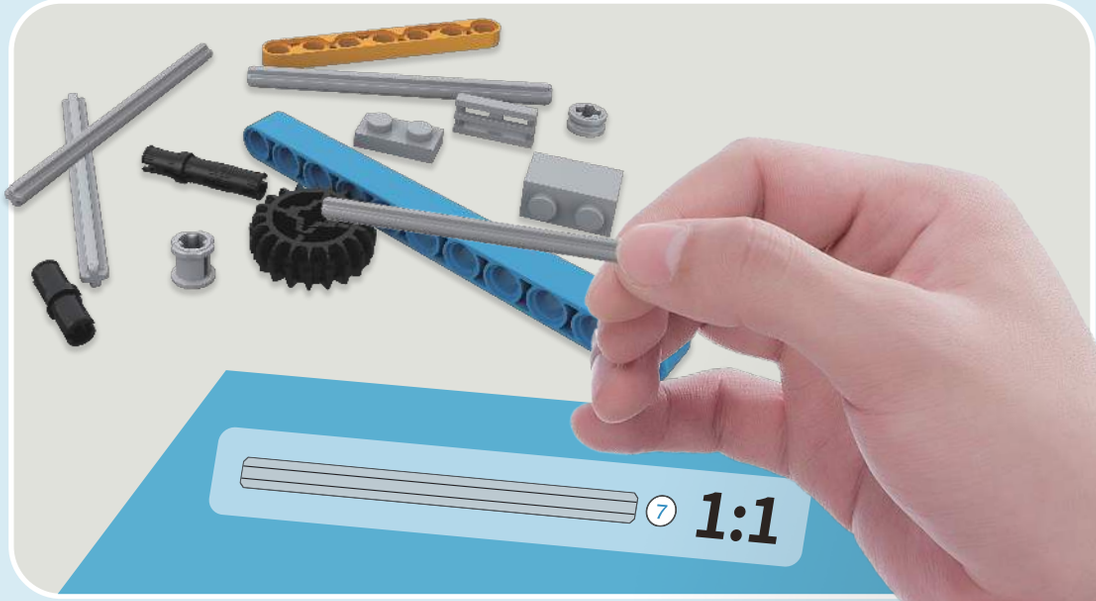

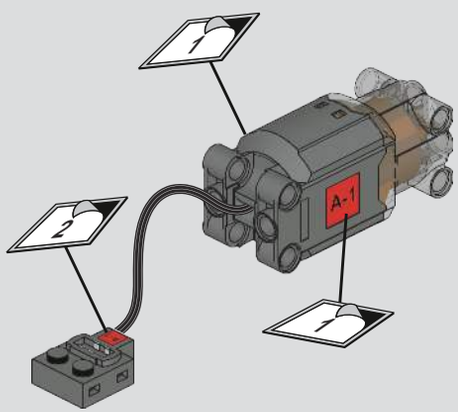
1
2
A-1
1

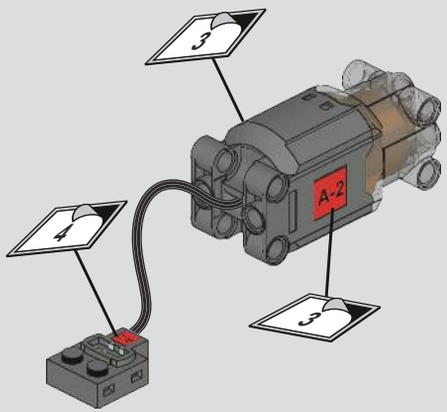
3
4
A-2
3

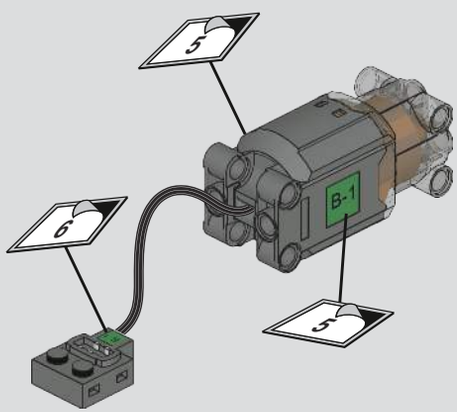
5
6
B-1
5

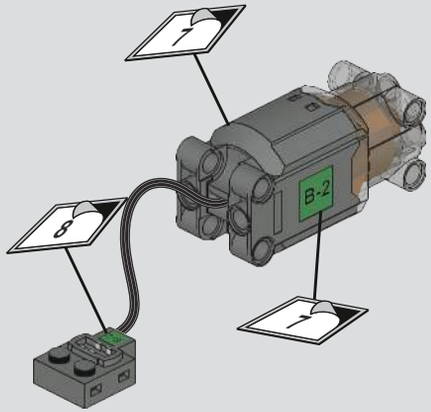
7
8
B-2
7

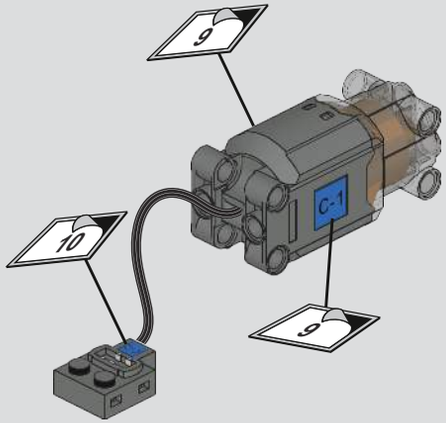
9
10
C-1
9

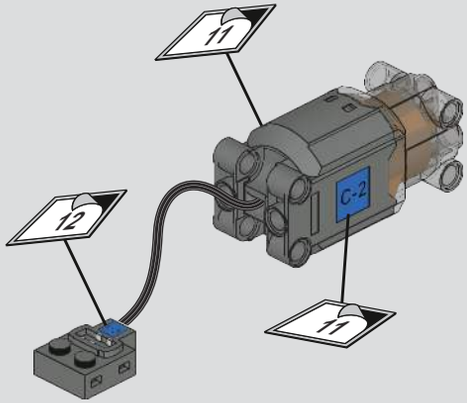
11
12
C-2
11

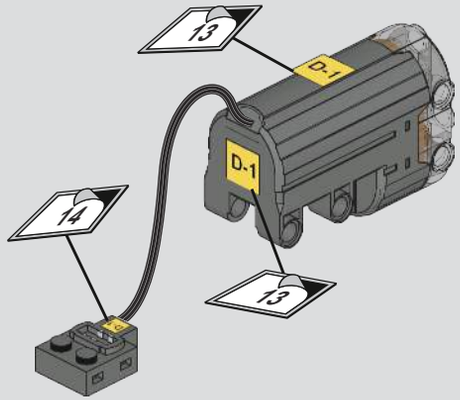
13
D-1
D-1
14
13

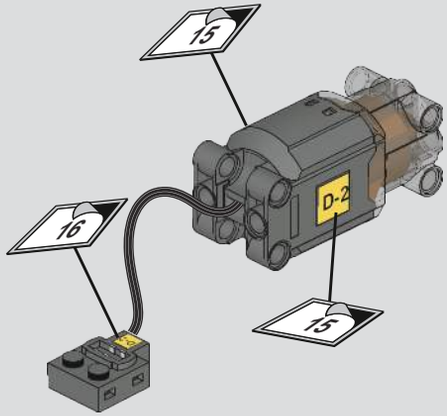
15
16
D-2
15

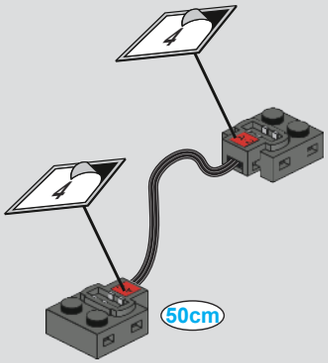
4
4
50cm

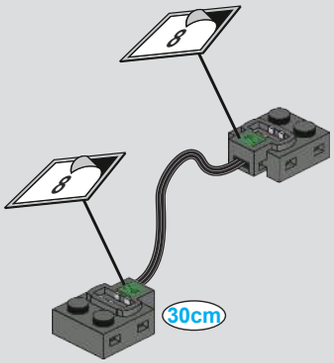
8
8
30cm

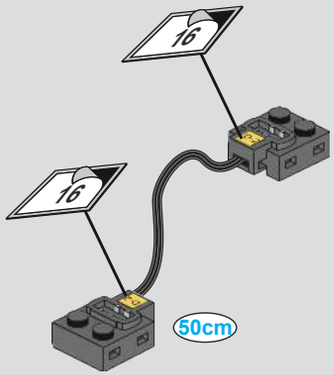
16
16
50cm

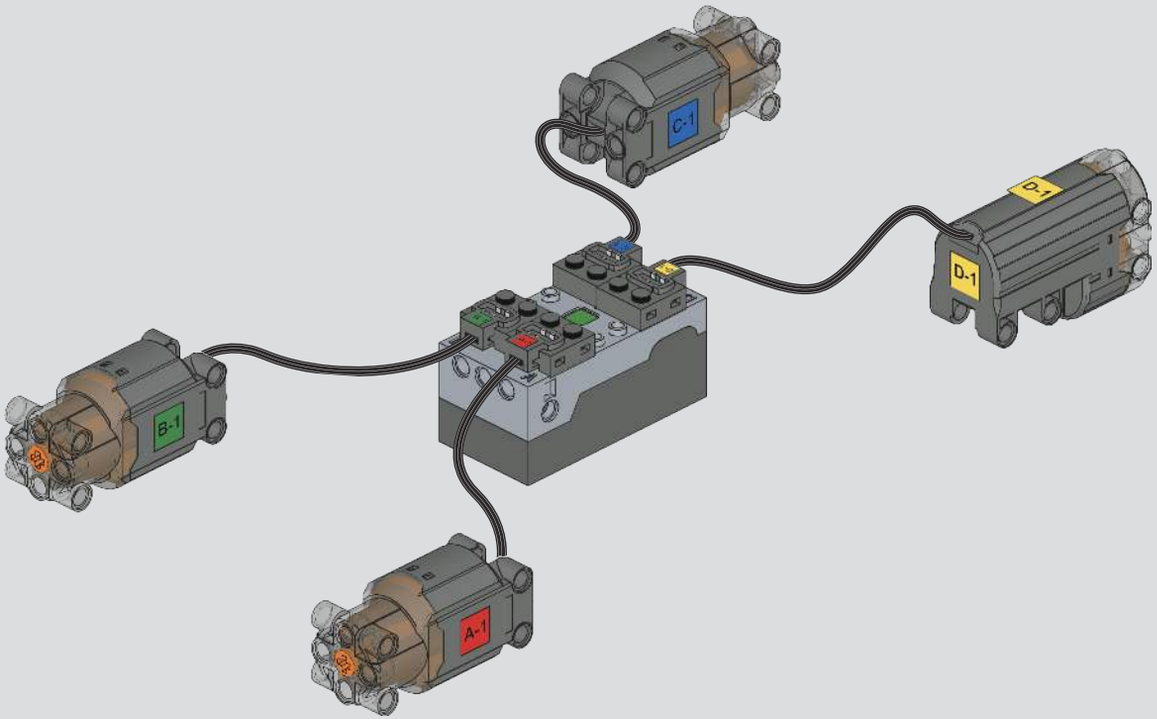
C-1
D-1
B-1
A-1

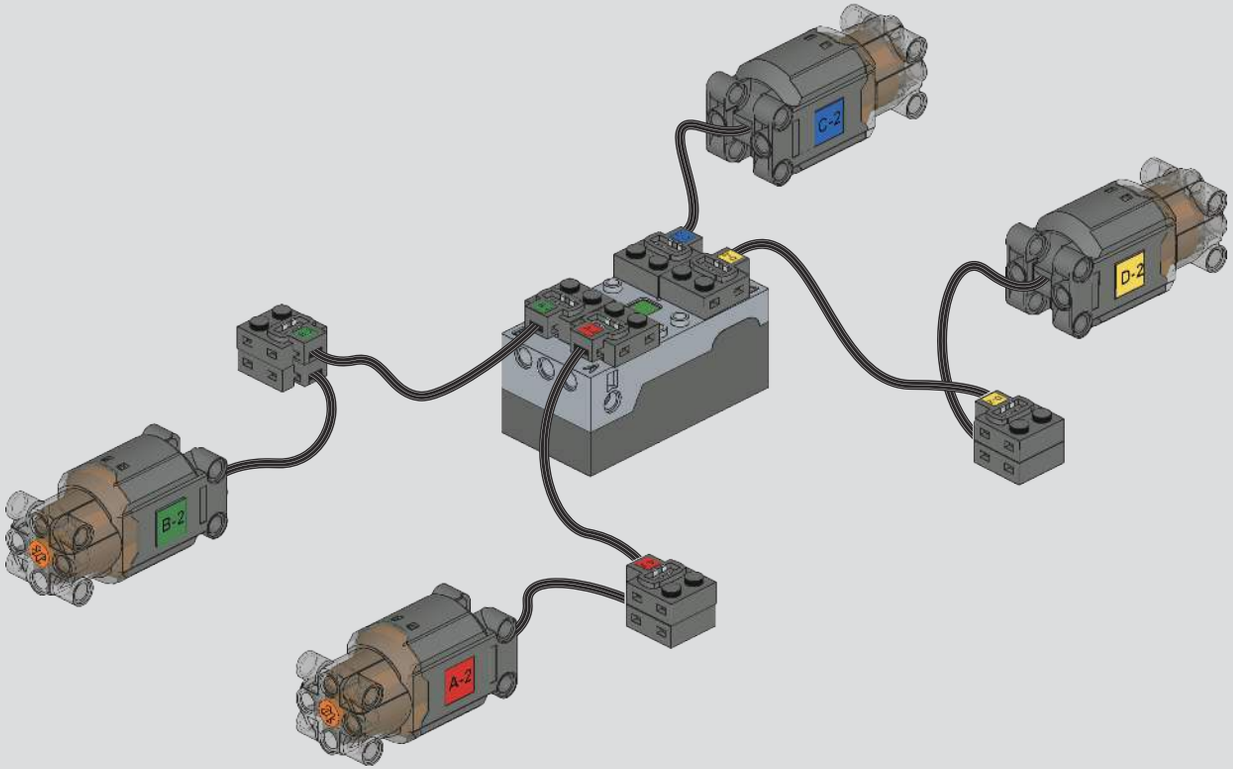
C-2
D-2
B-2
A-2

1

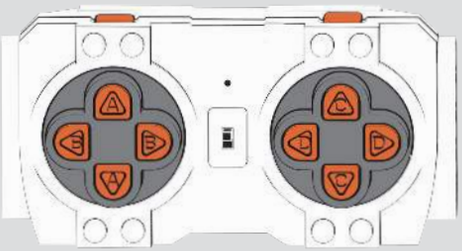

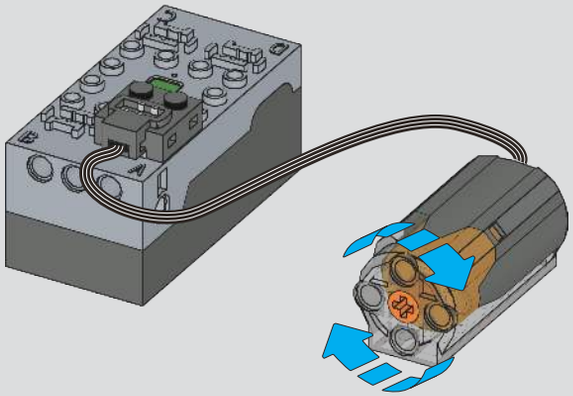

2

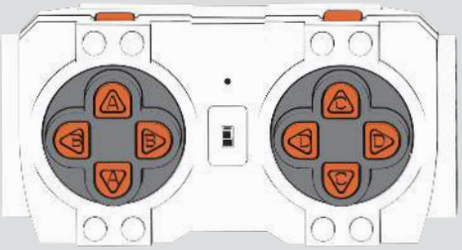

同时长按3秒

Press and hold for
3 seconds at the same time

3

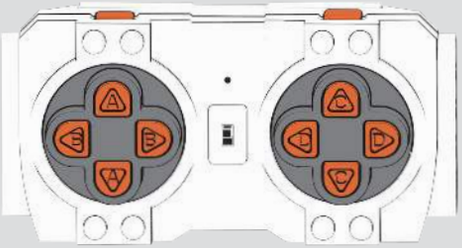

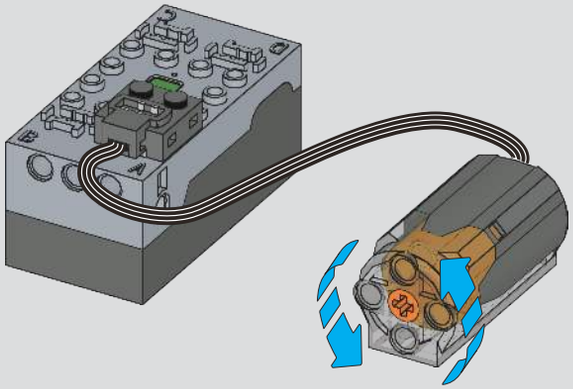

1

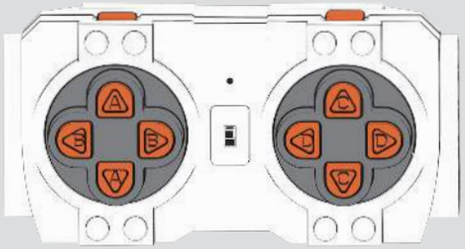

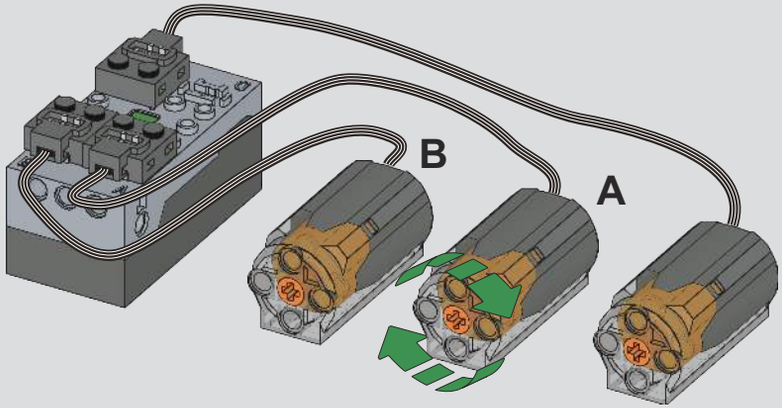

2

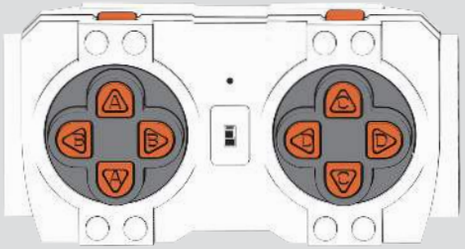

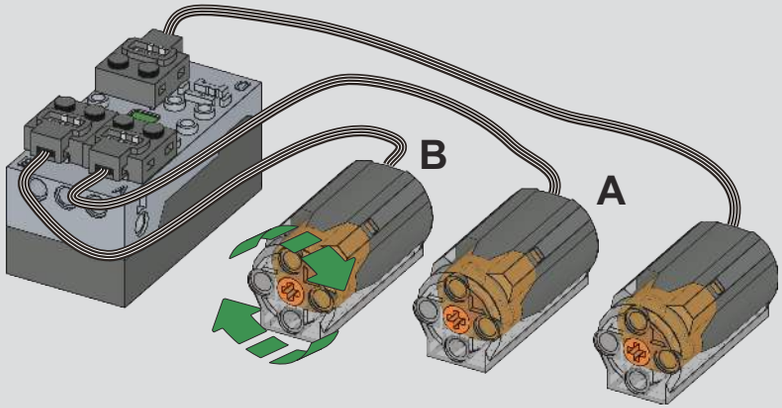

3

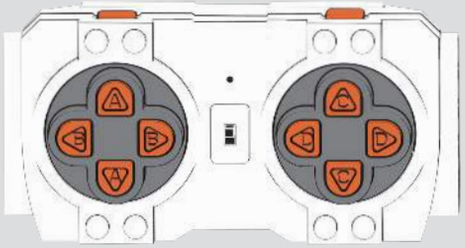

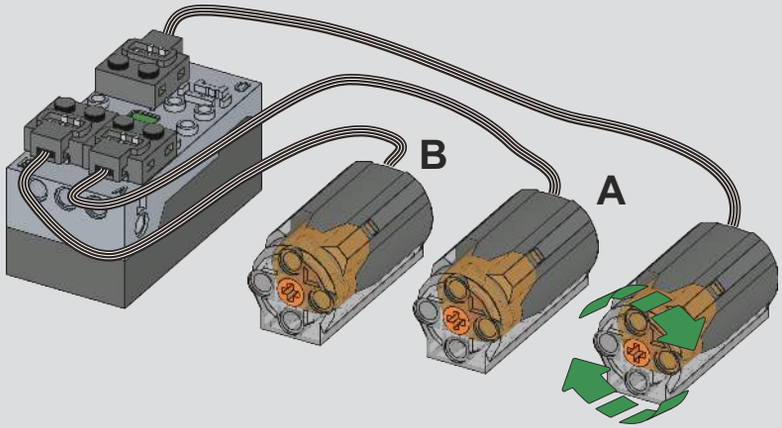

4

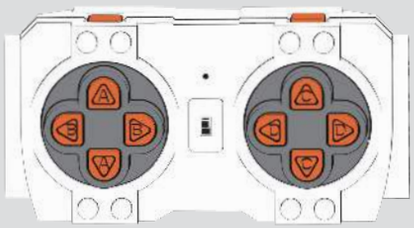

4-1

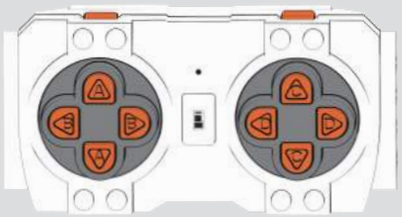

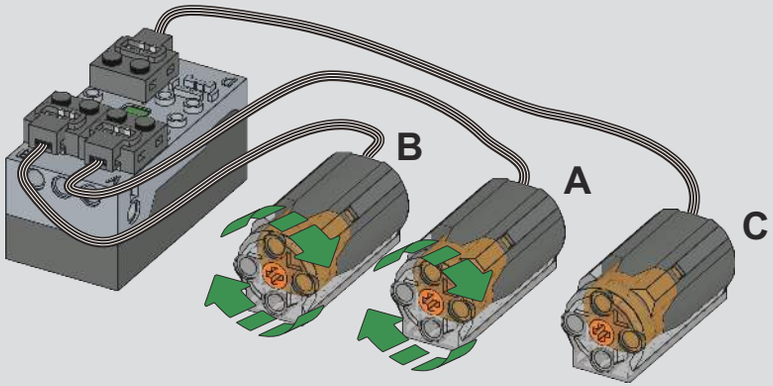

5

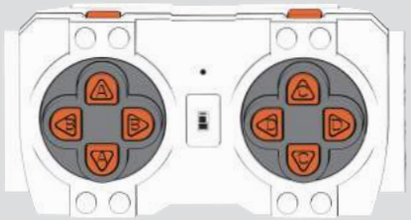

5-1

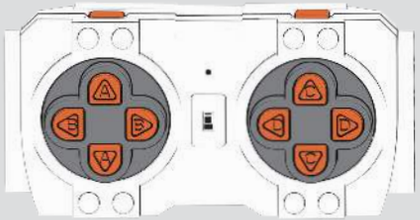

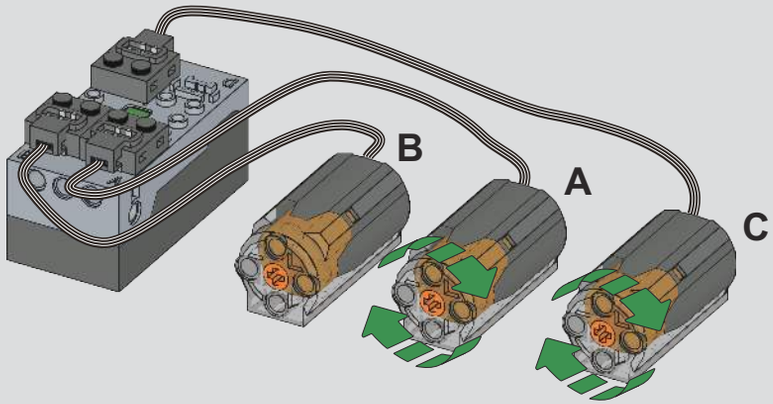

6

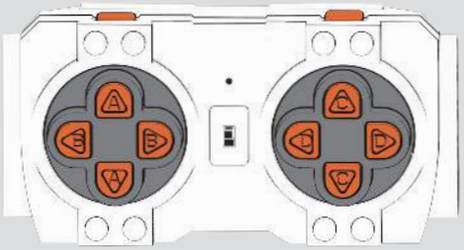

6-1

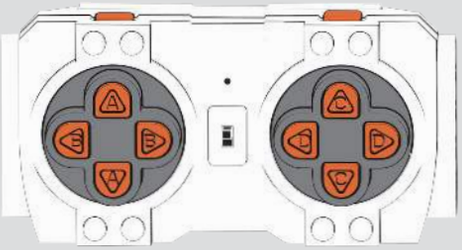

6-2

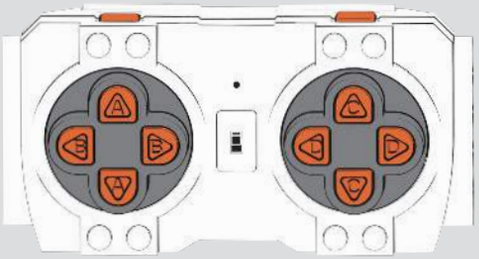

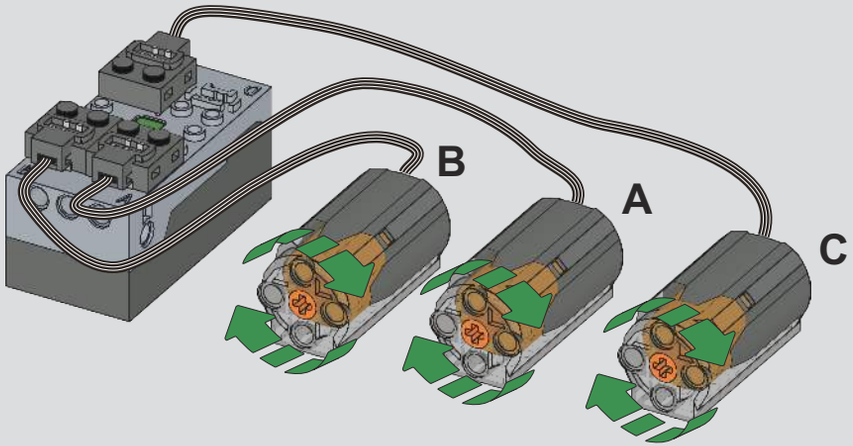

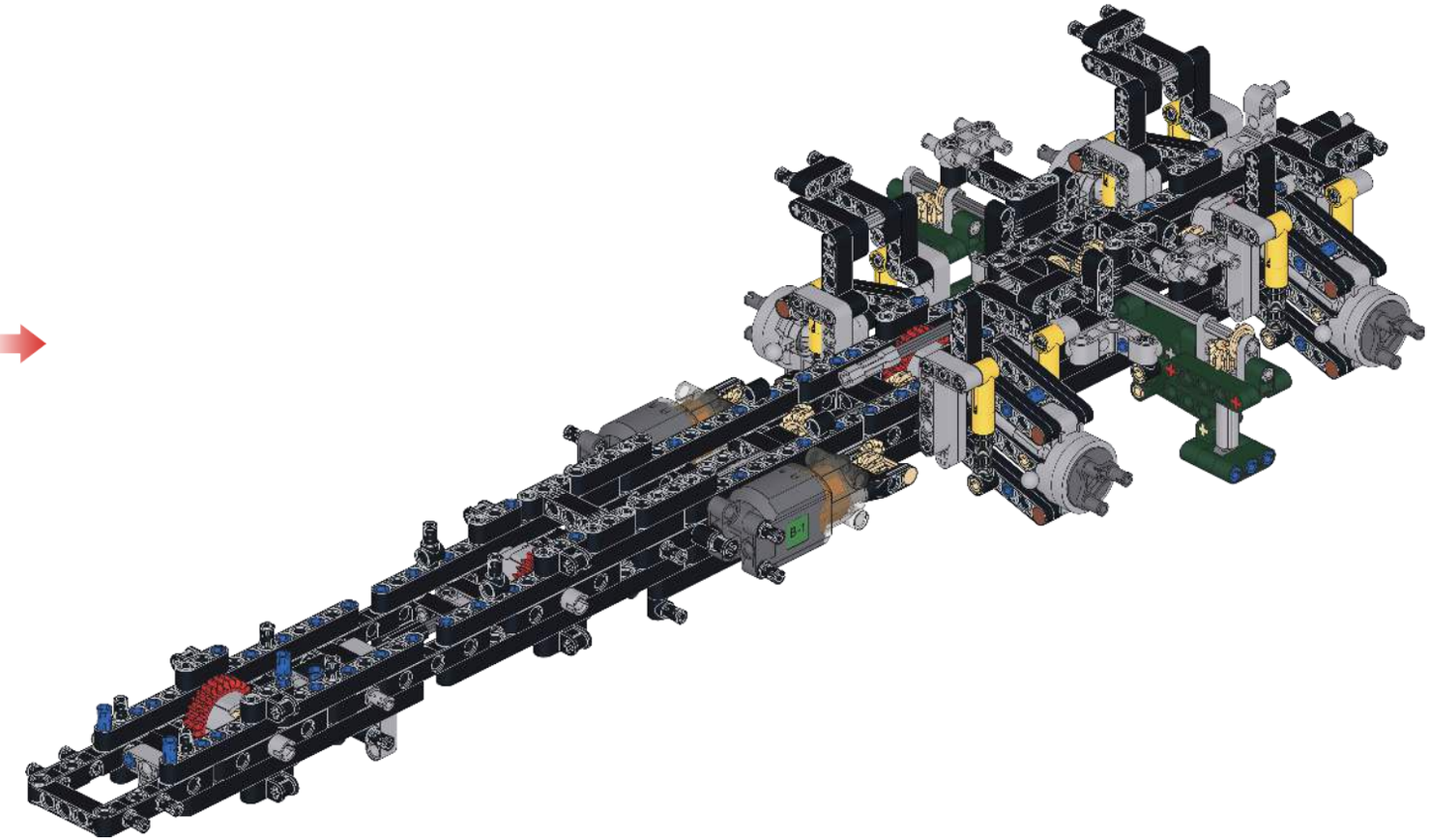

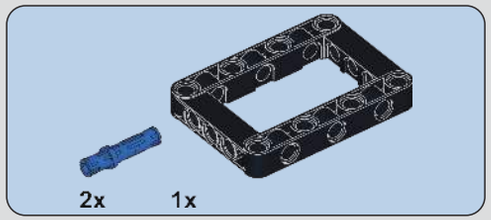

1

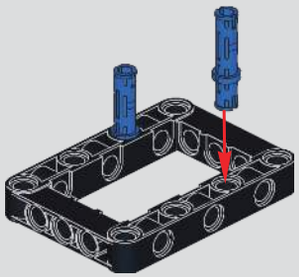

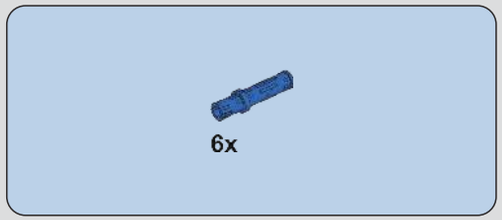

2

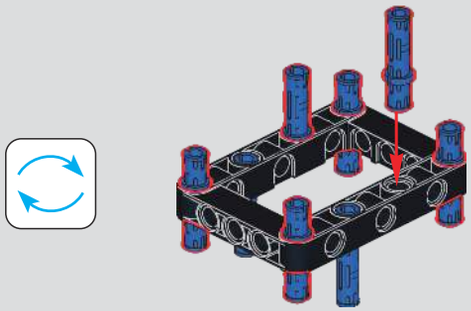

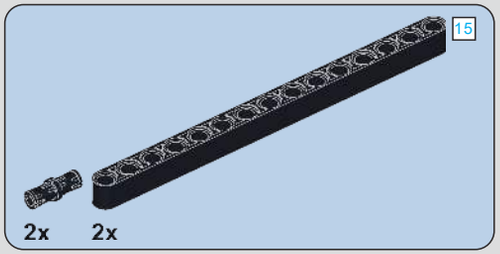

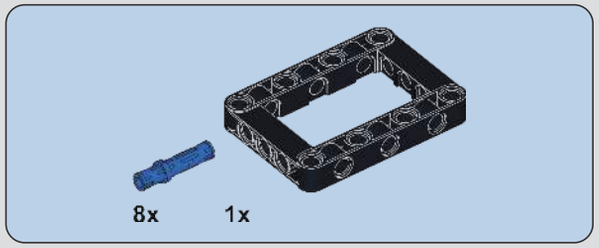

3

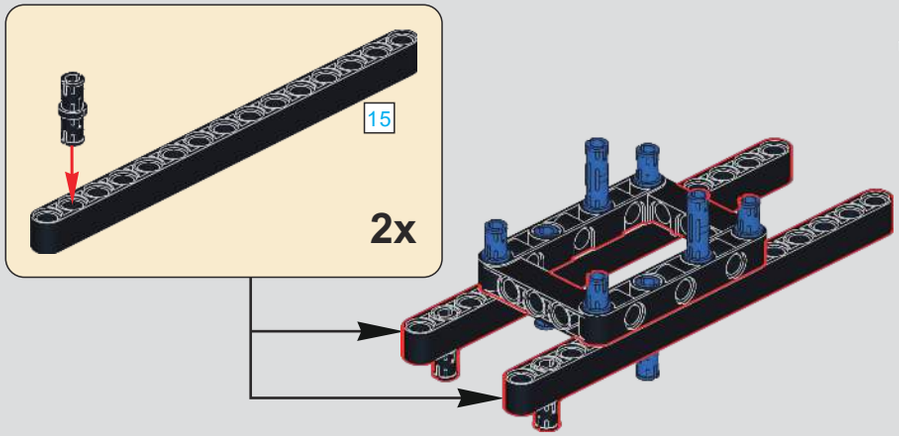

4

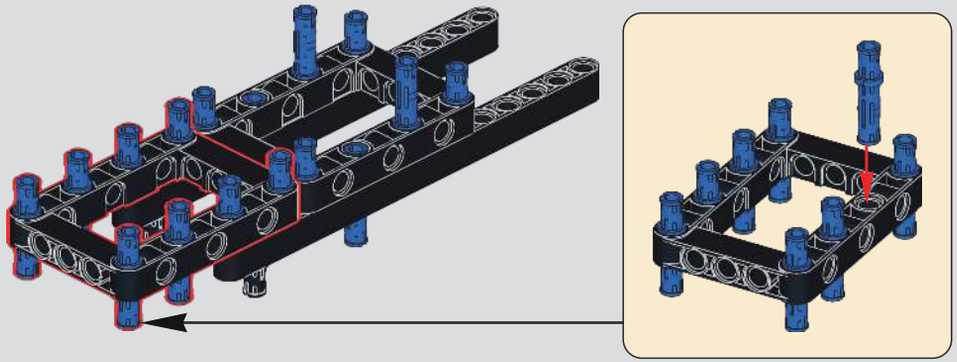

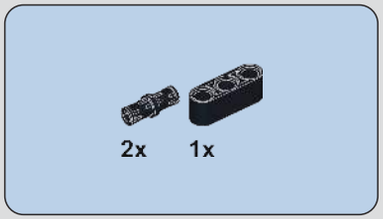

5

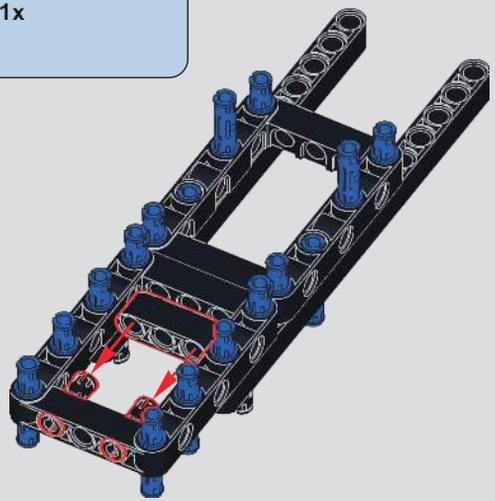

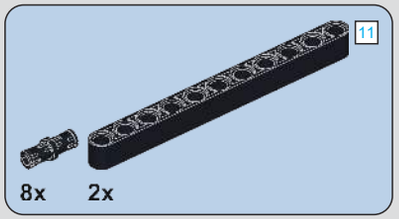

6

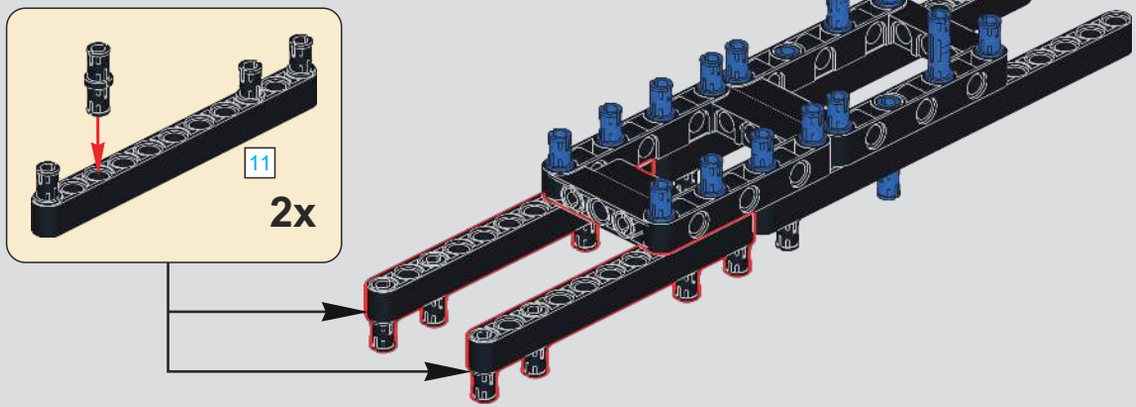

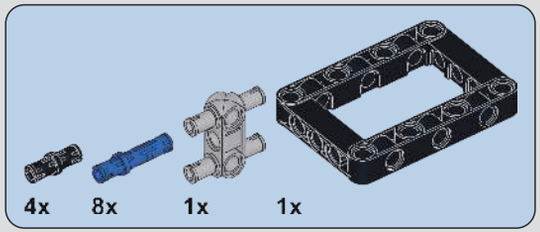

7

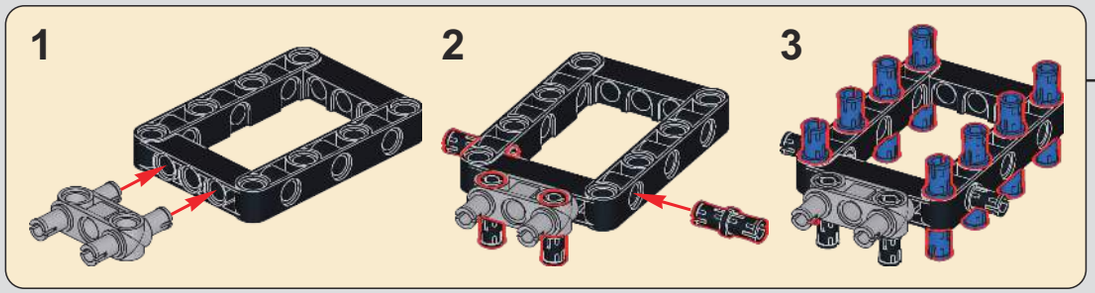

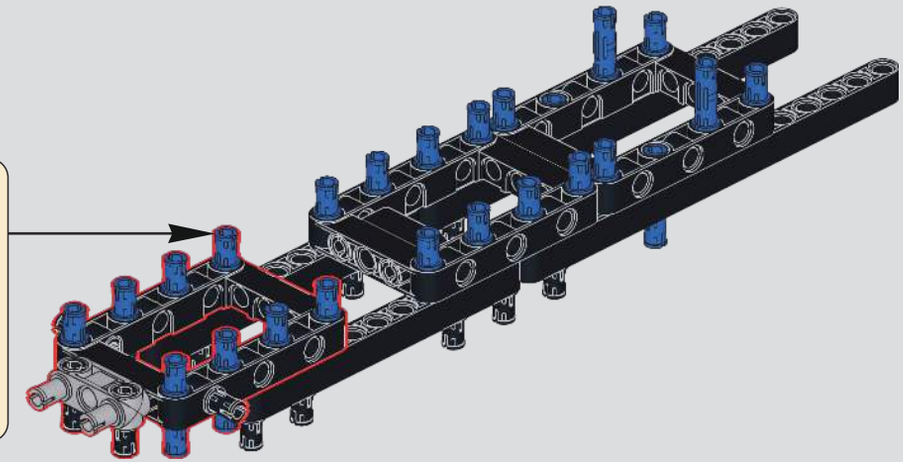

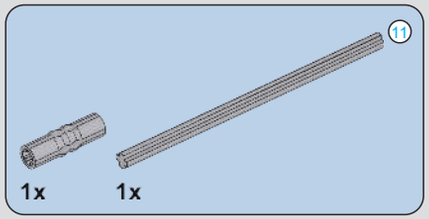

8

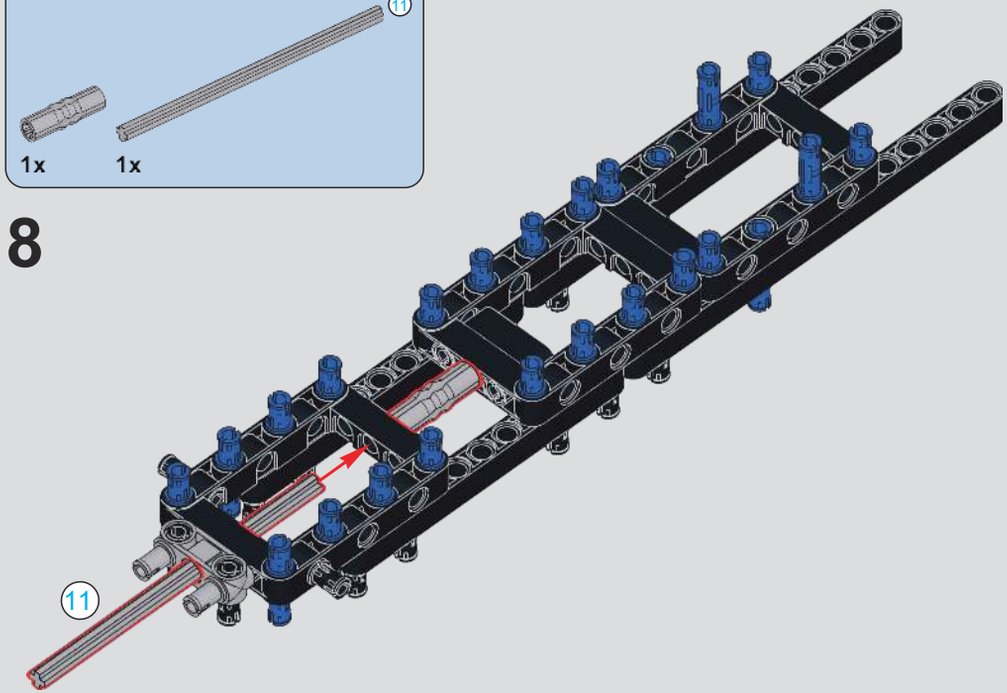

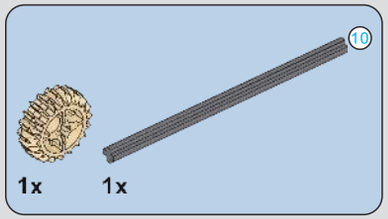

9

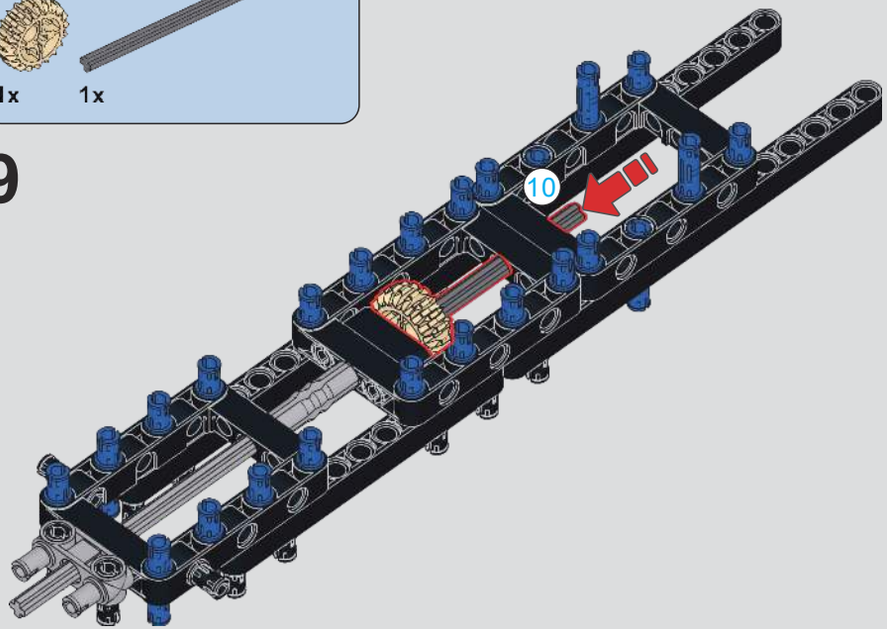

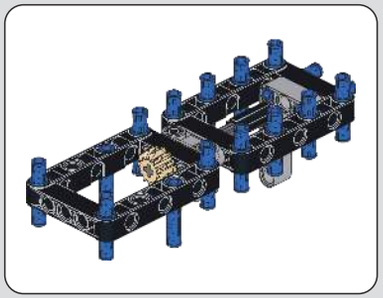

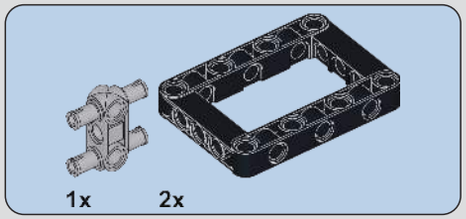

10

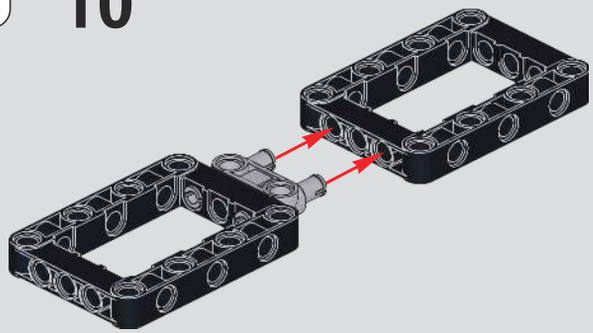

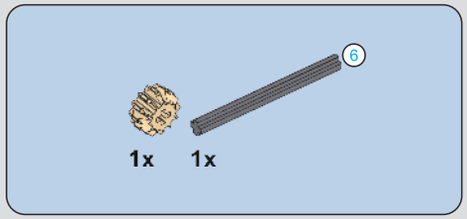

11

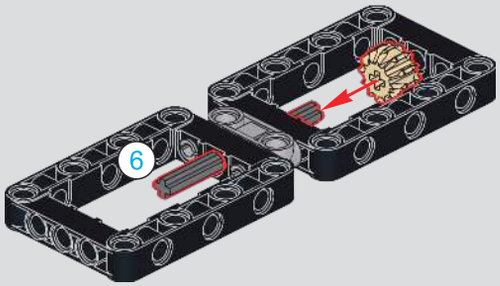

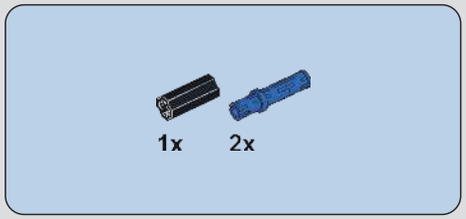

12

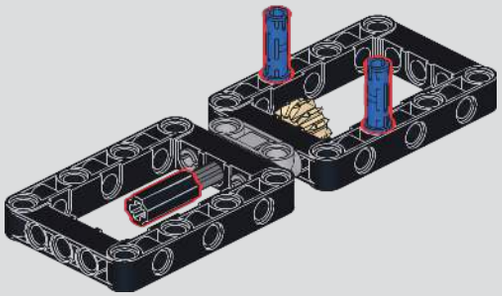

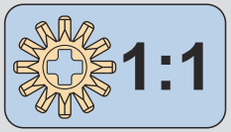

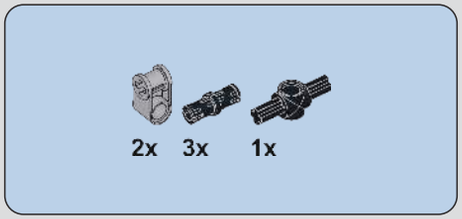

13

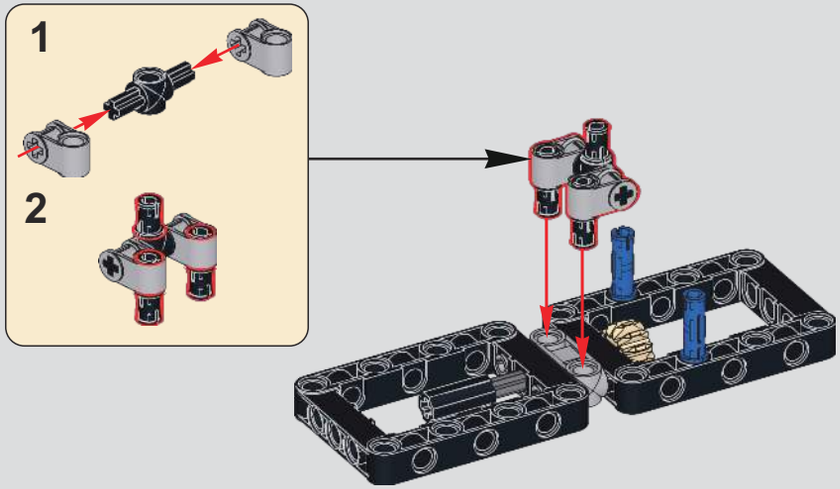

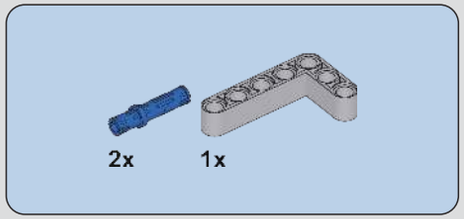

14

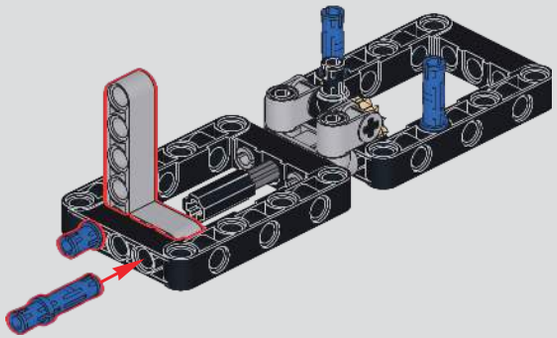

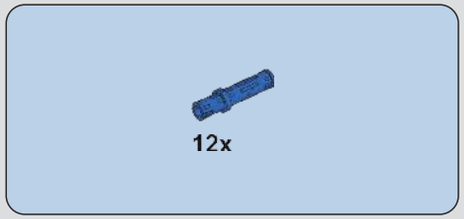

15

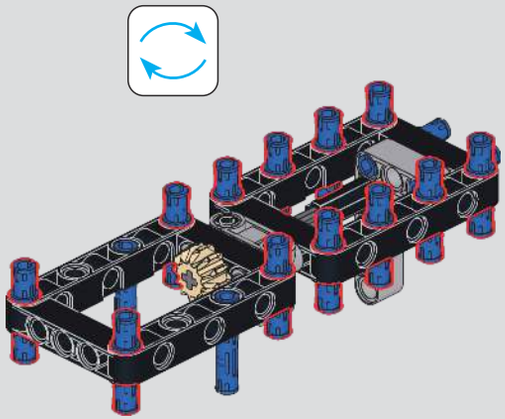

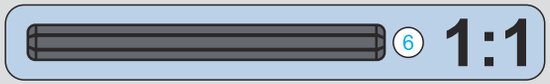

16

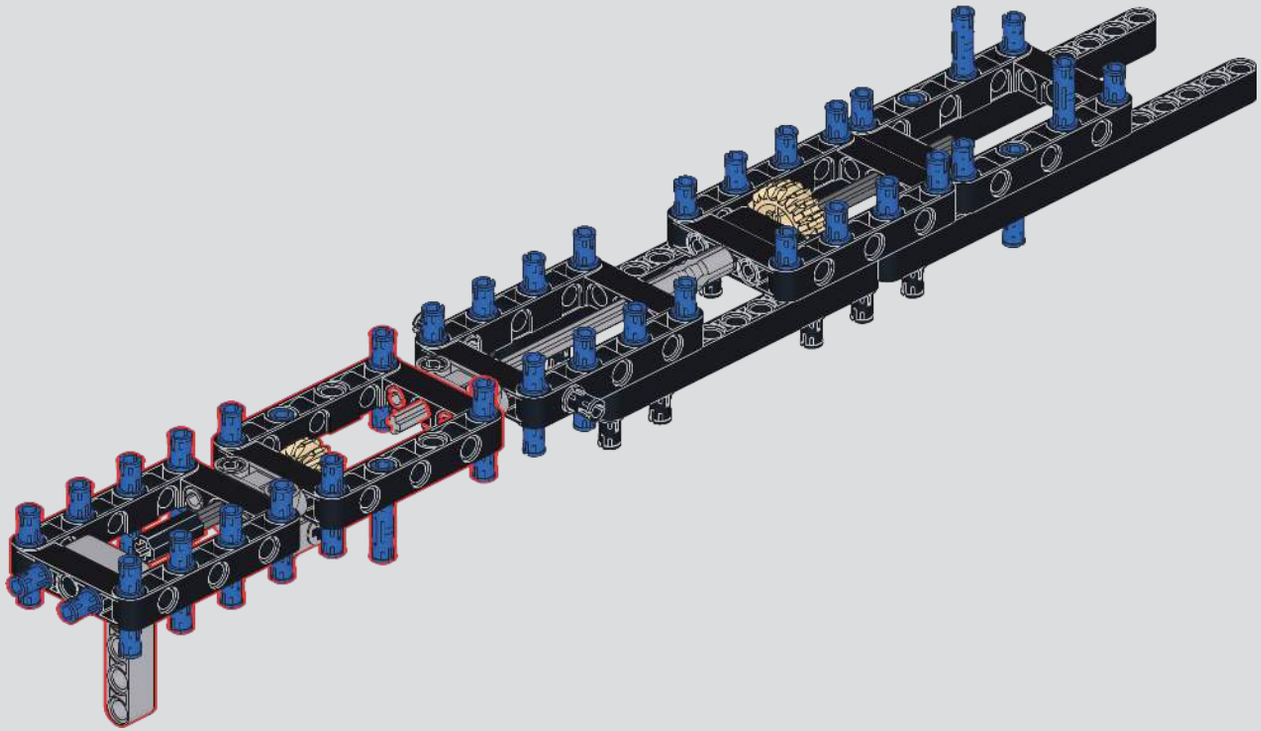

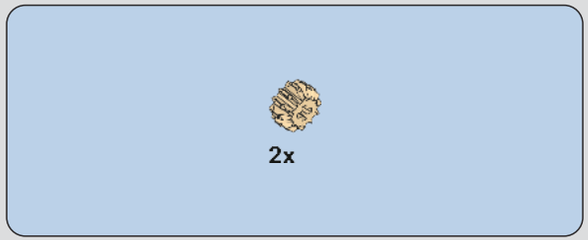

17

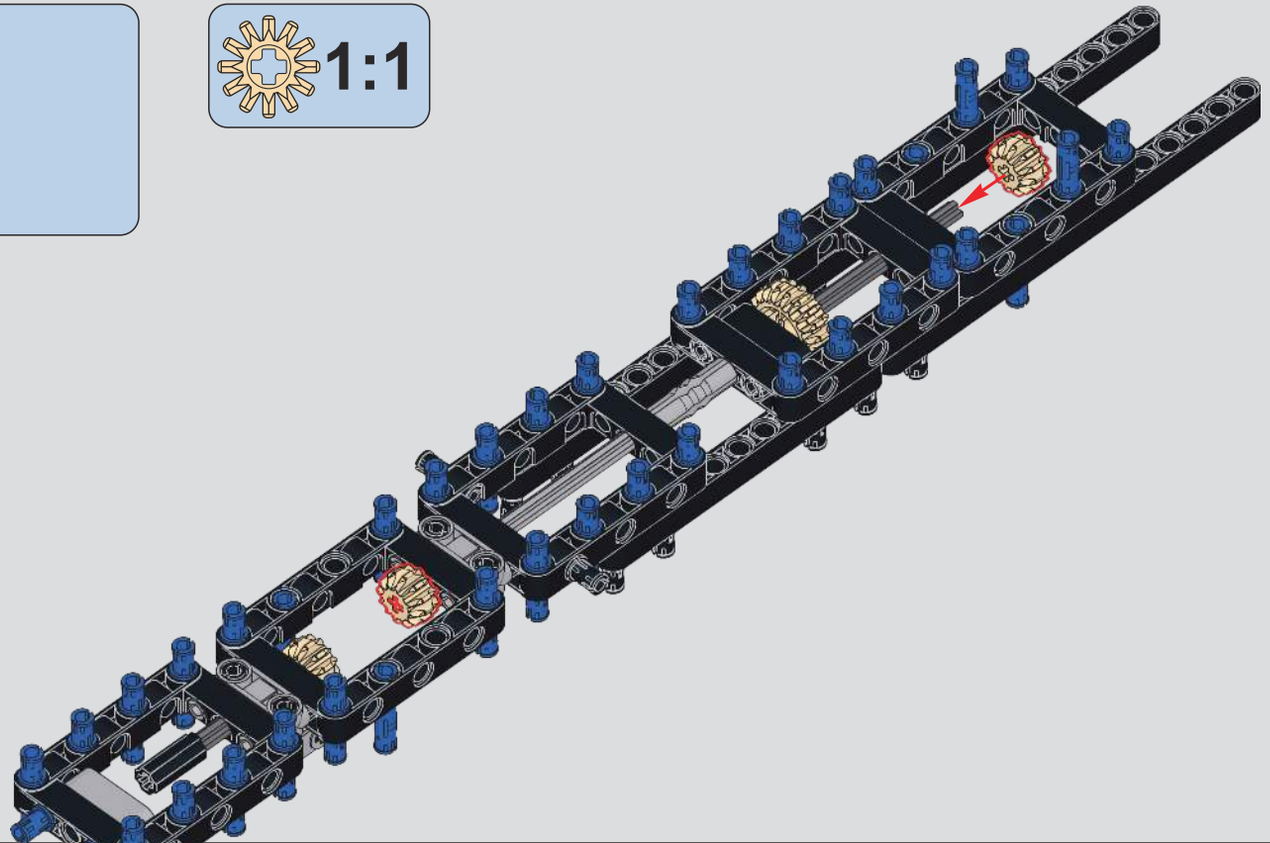

18

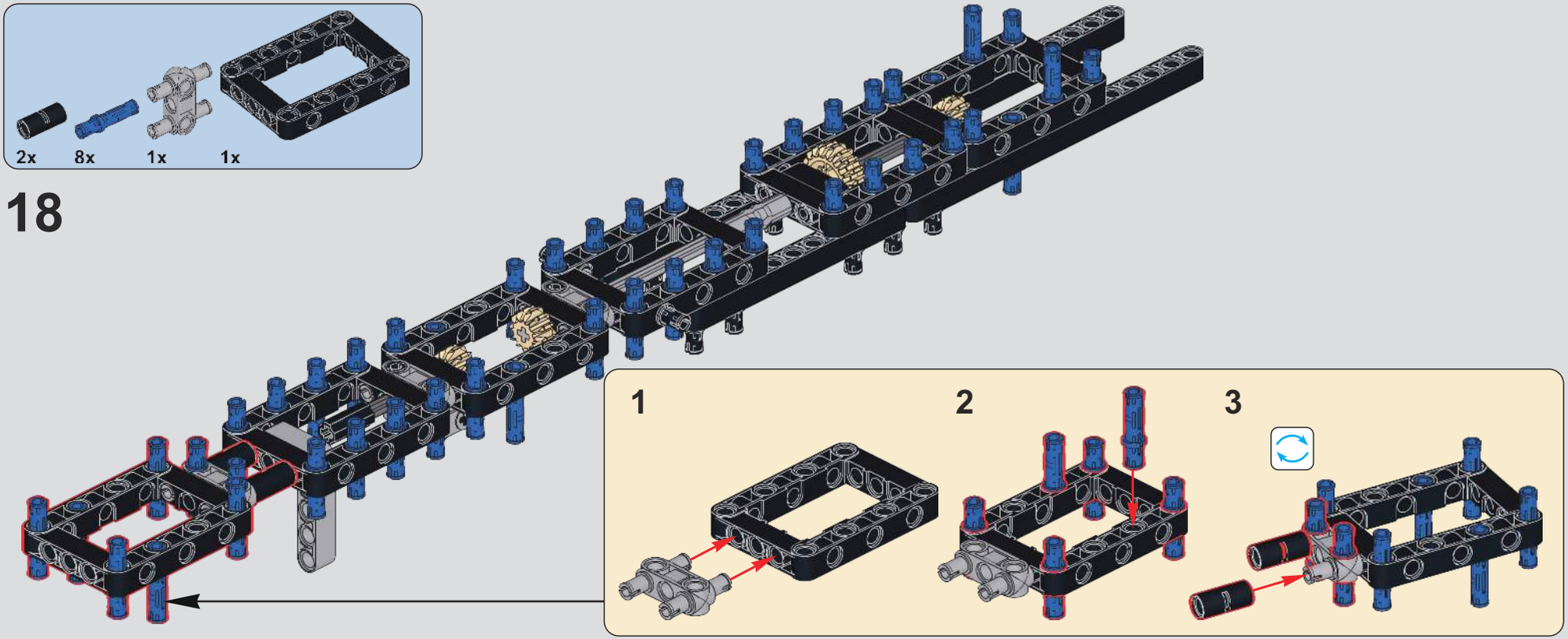

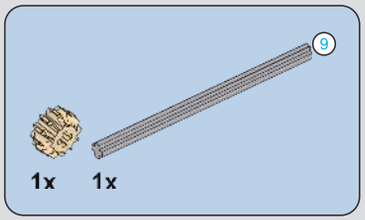

19

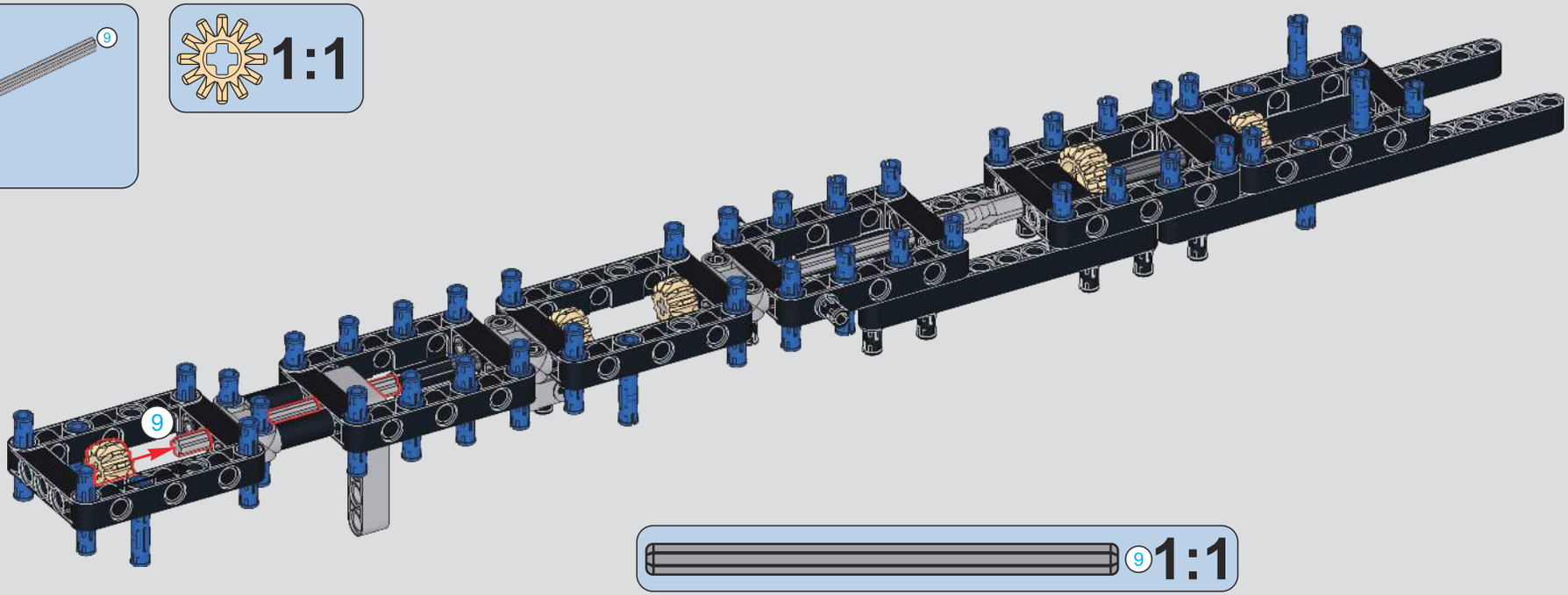

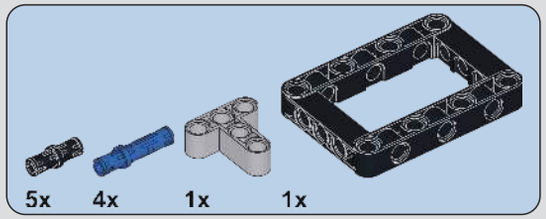

20

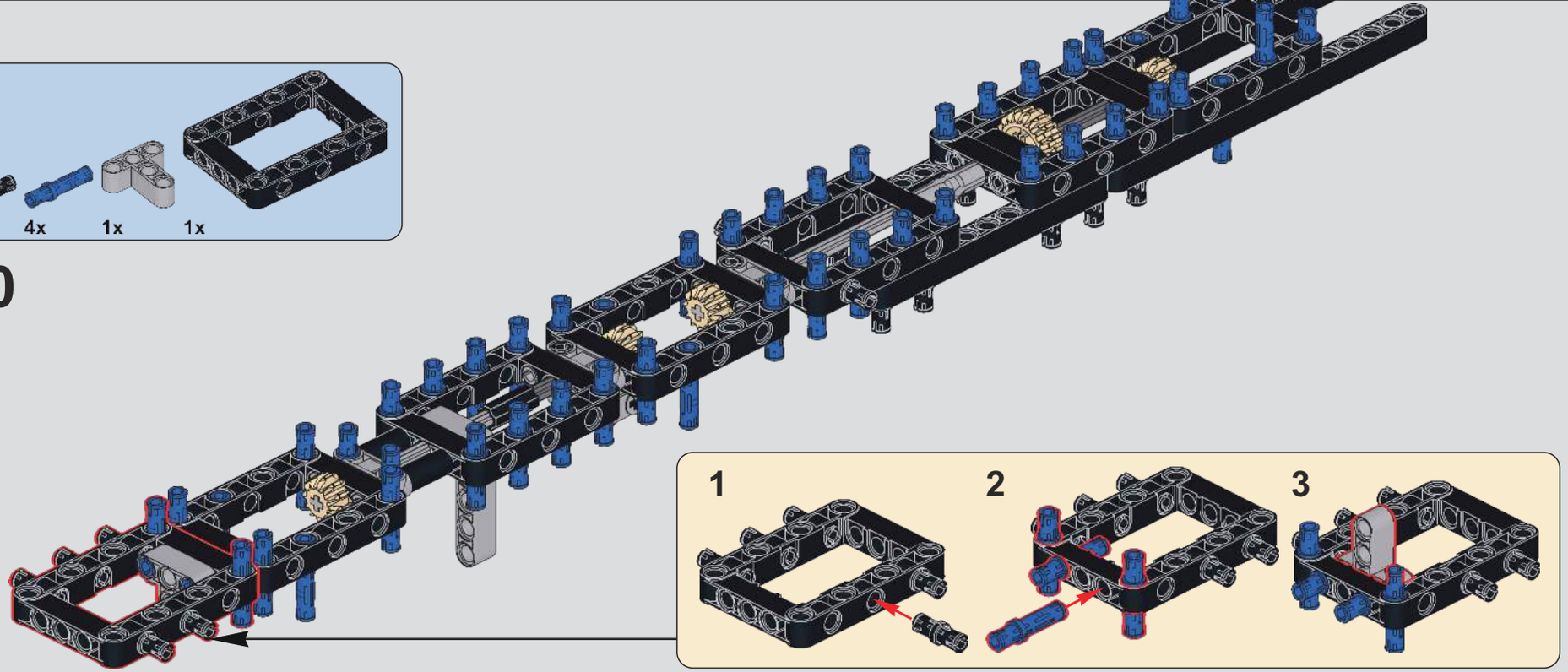

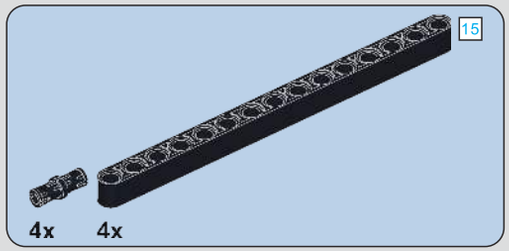

21

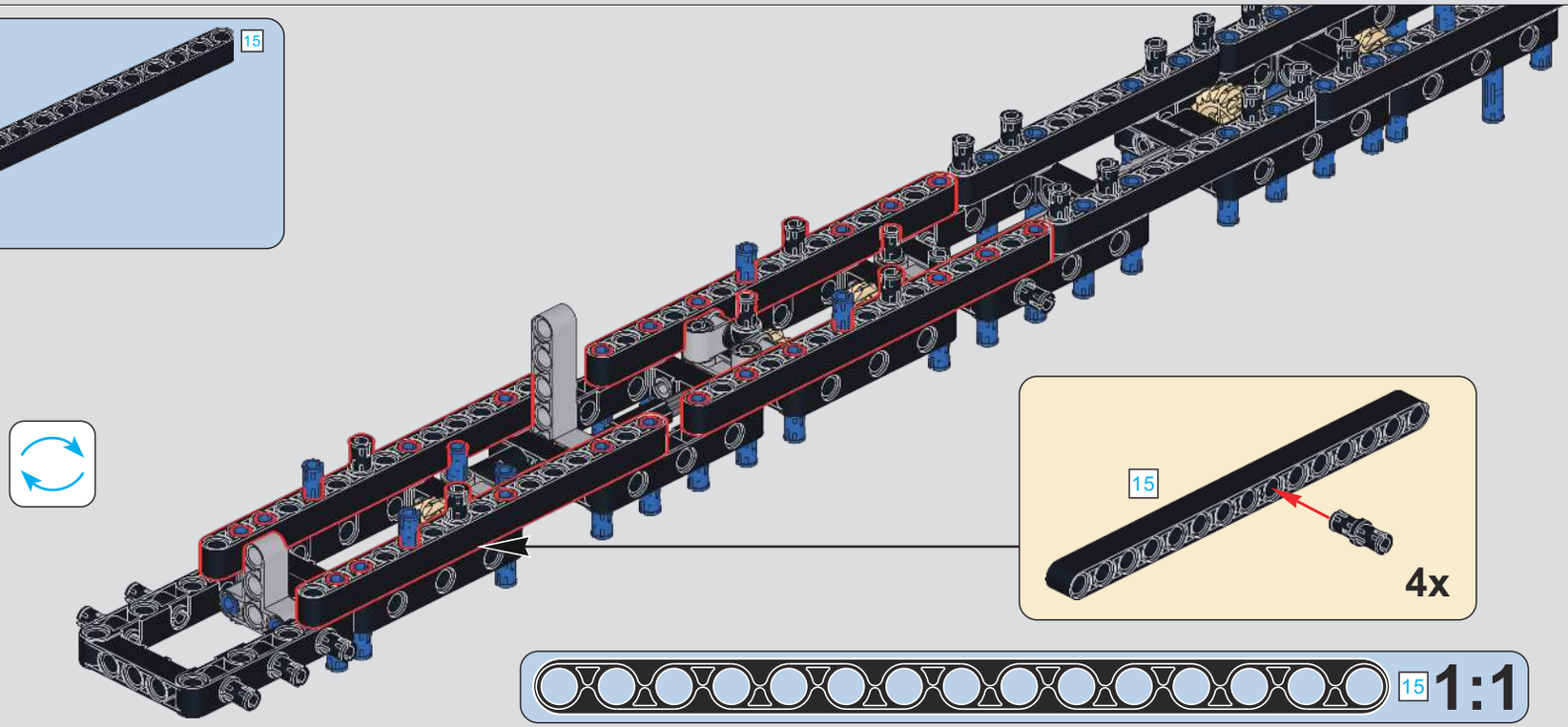

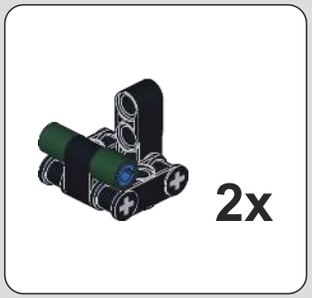

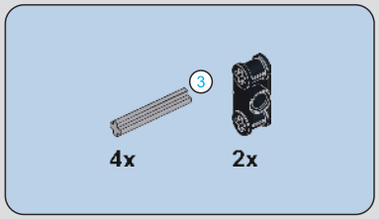

22

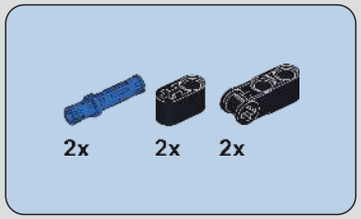

23

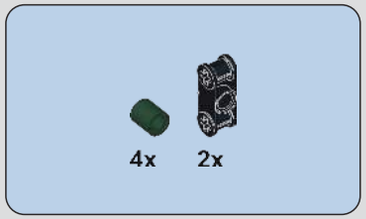

24

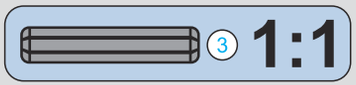

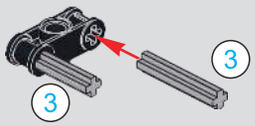

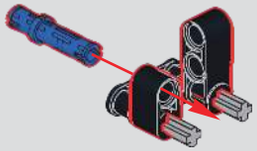

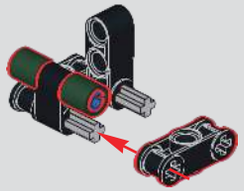

25

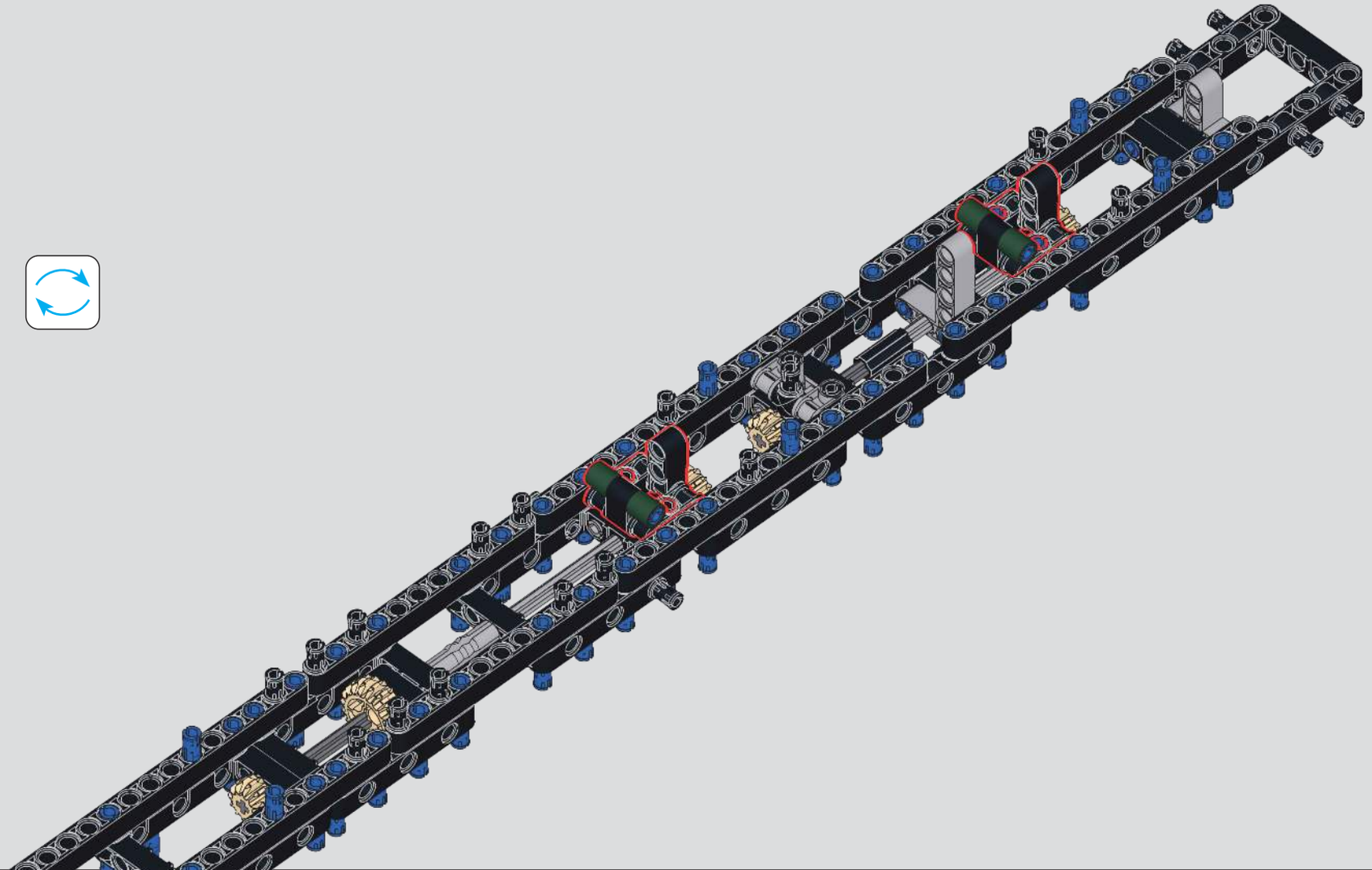

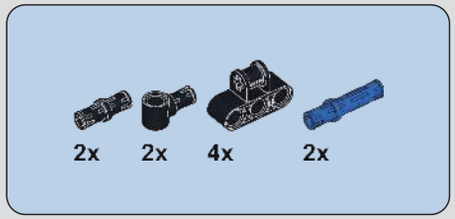

26

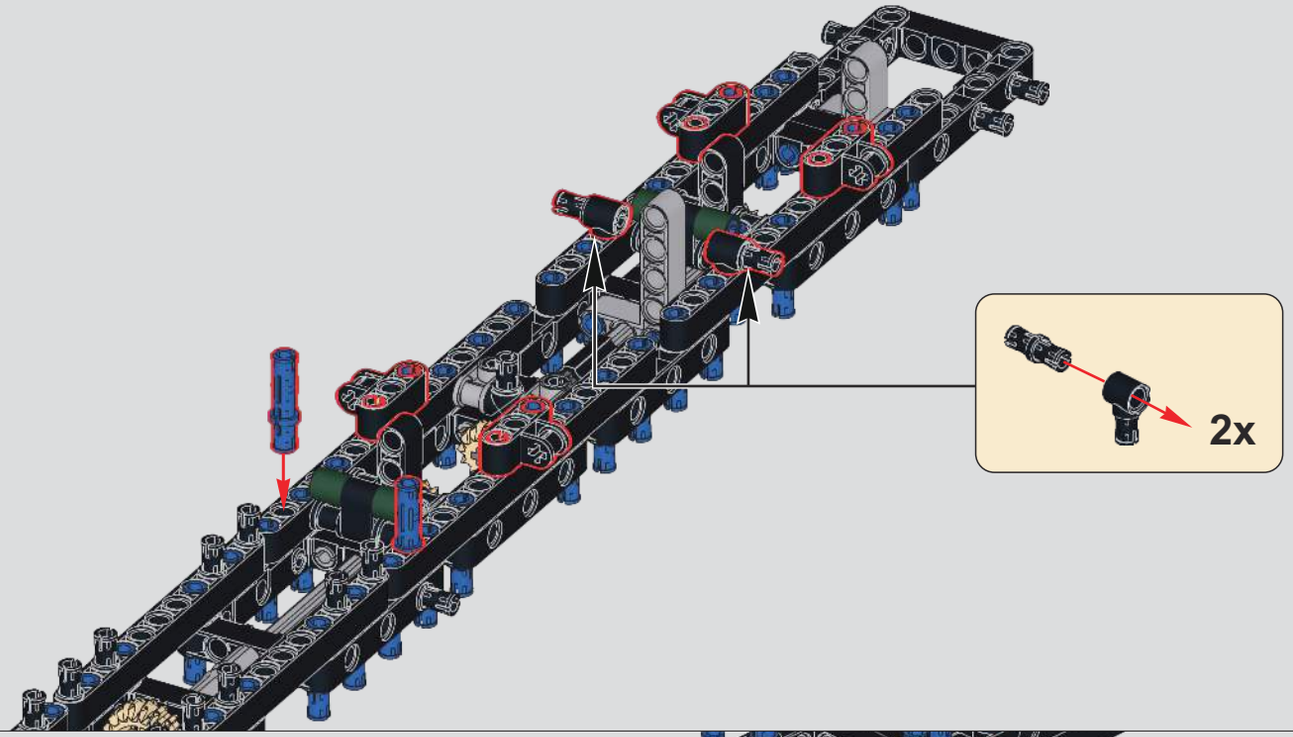

27

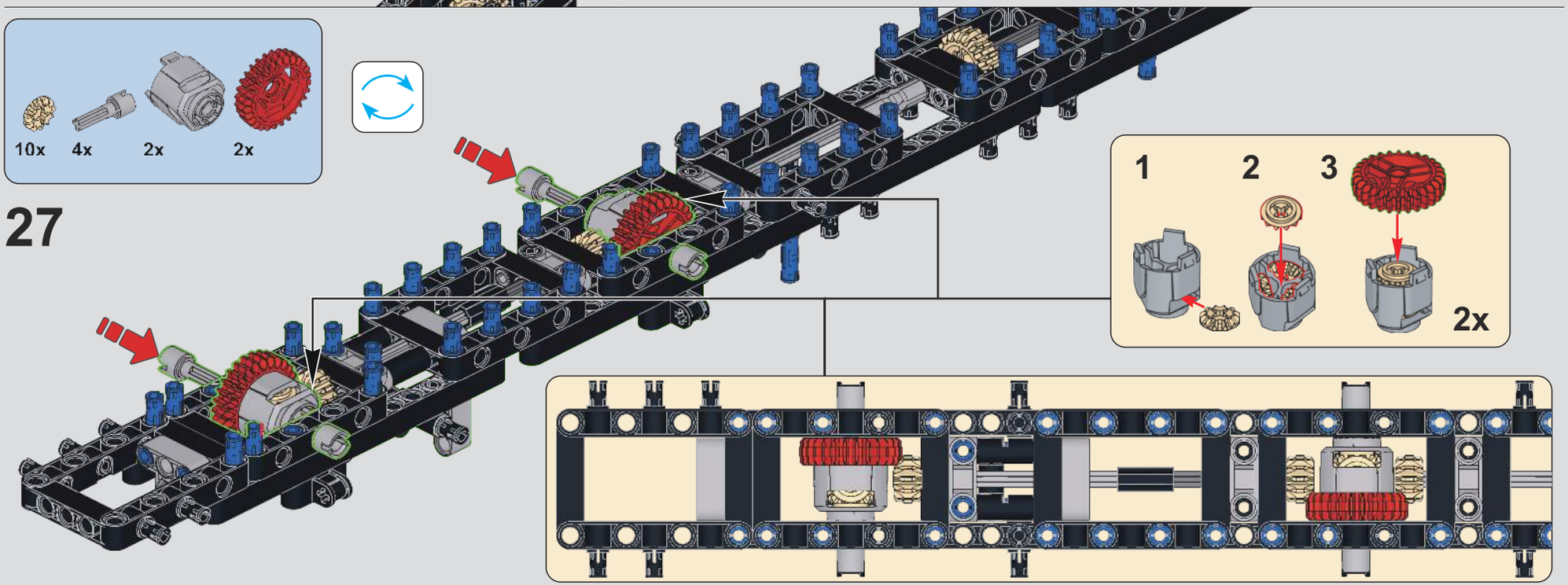

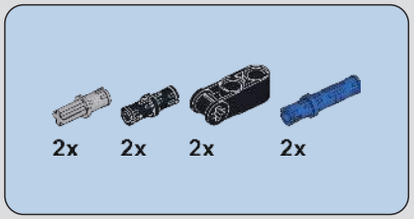

28

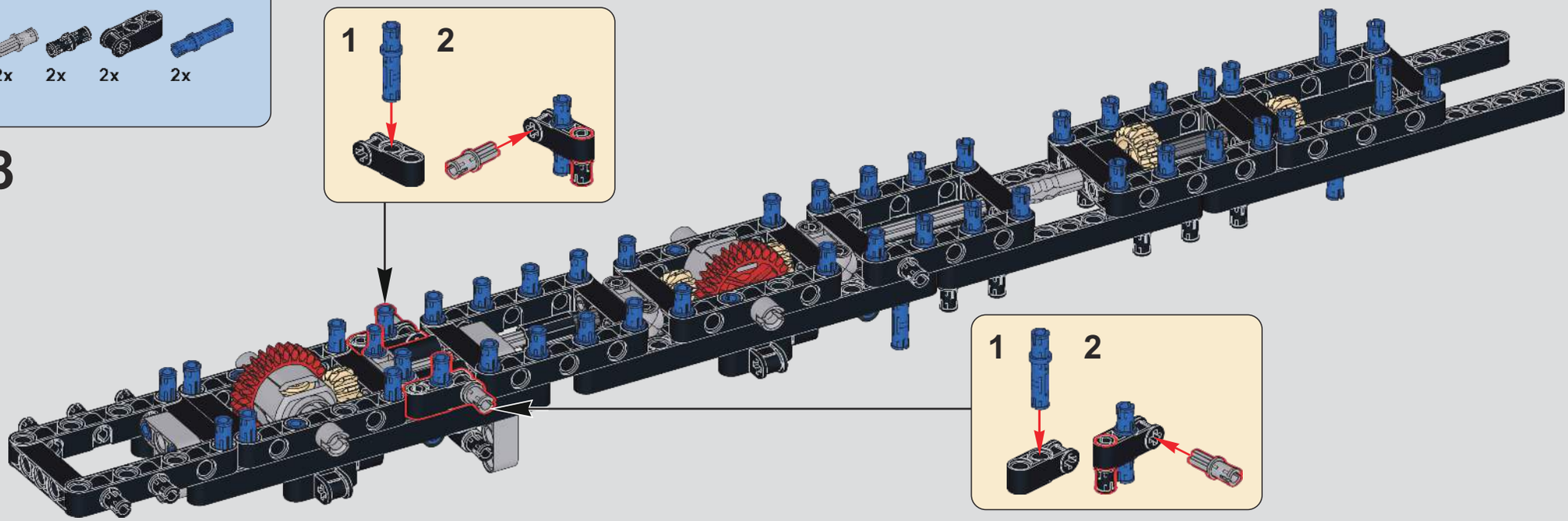

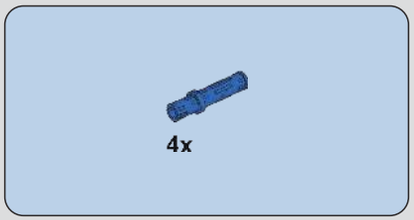

29

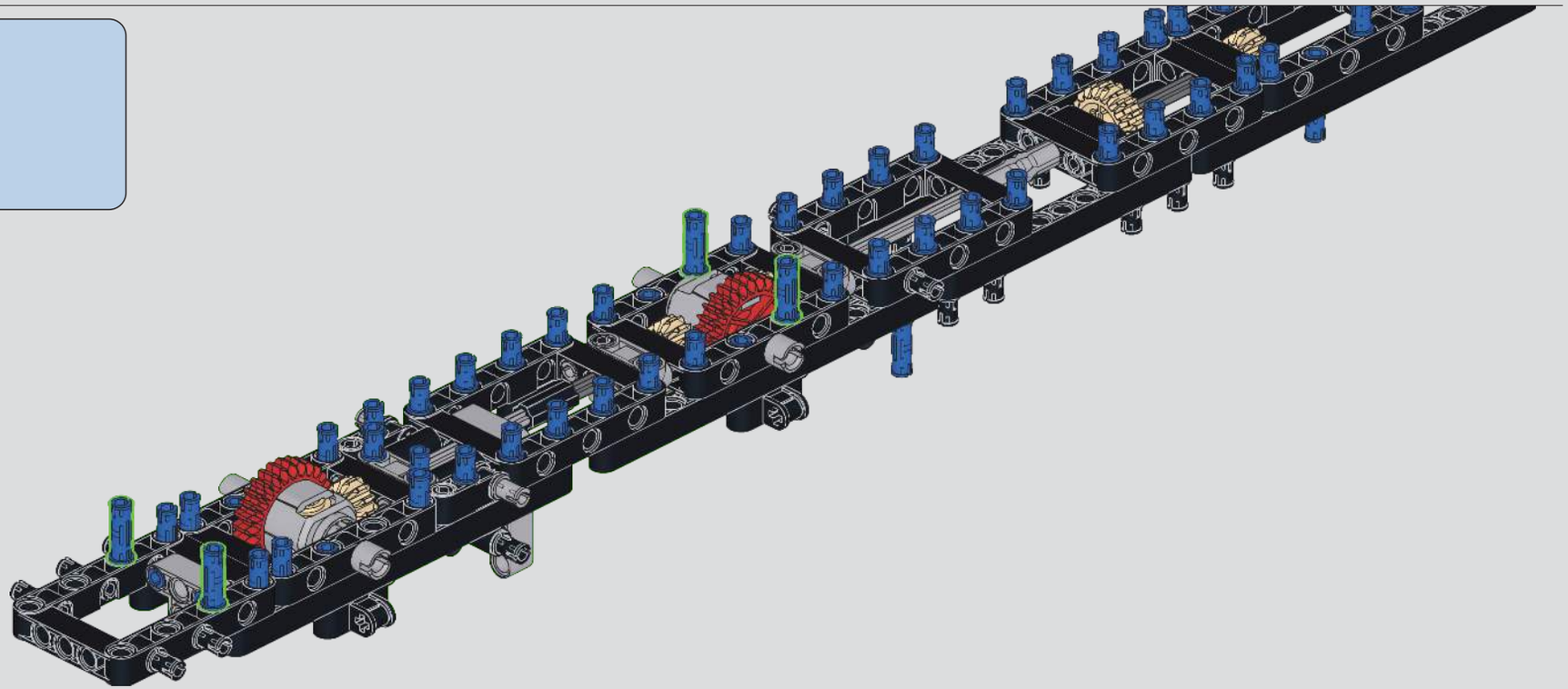

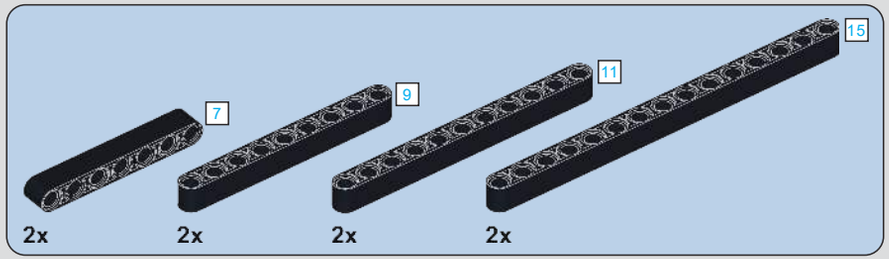

30

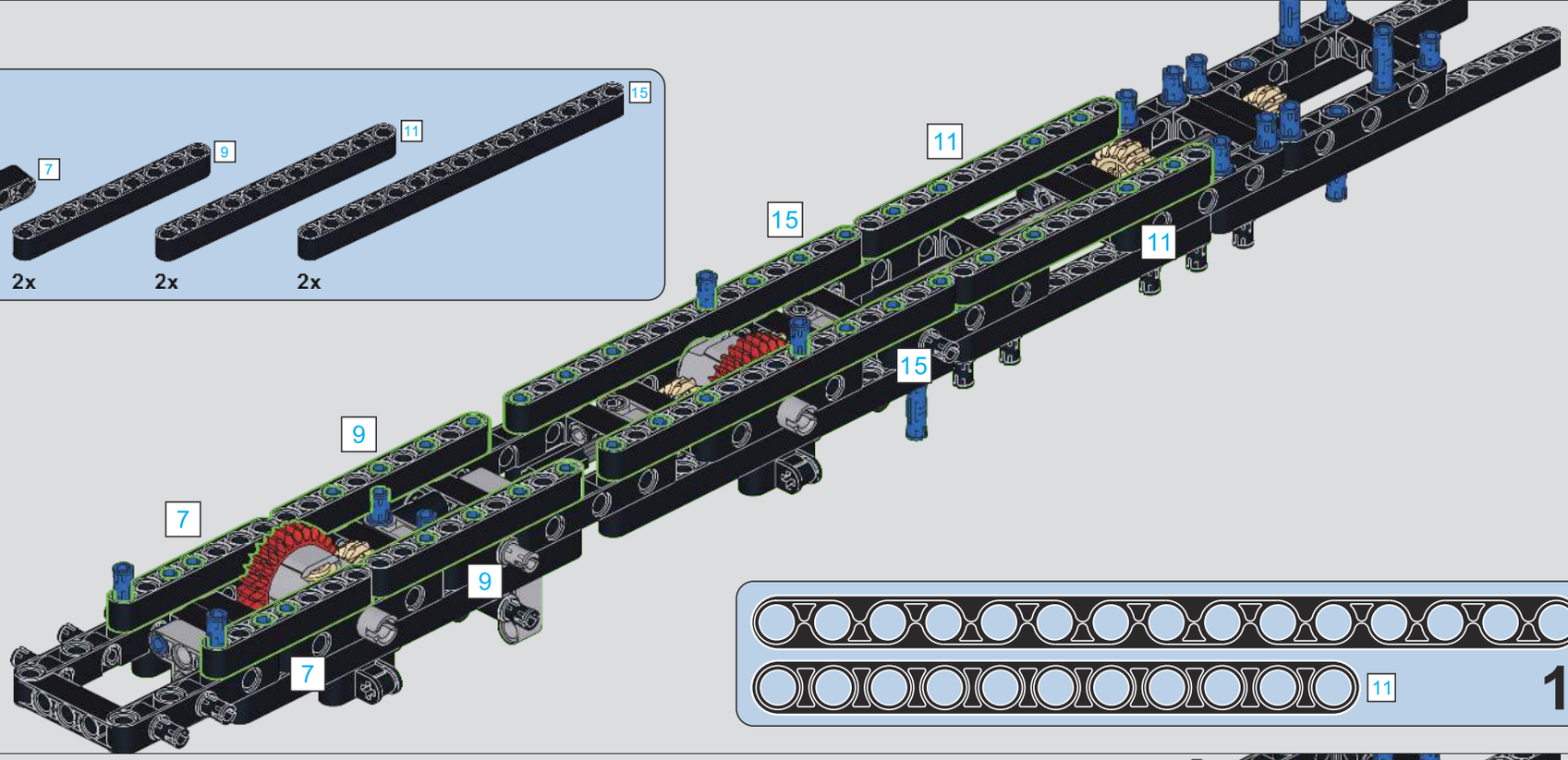

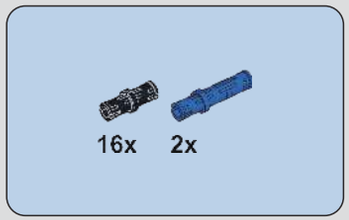

31

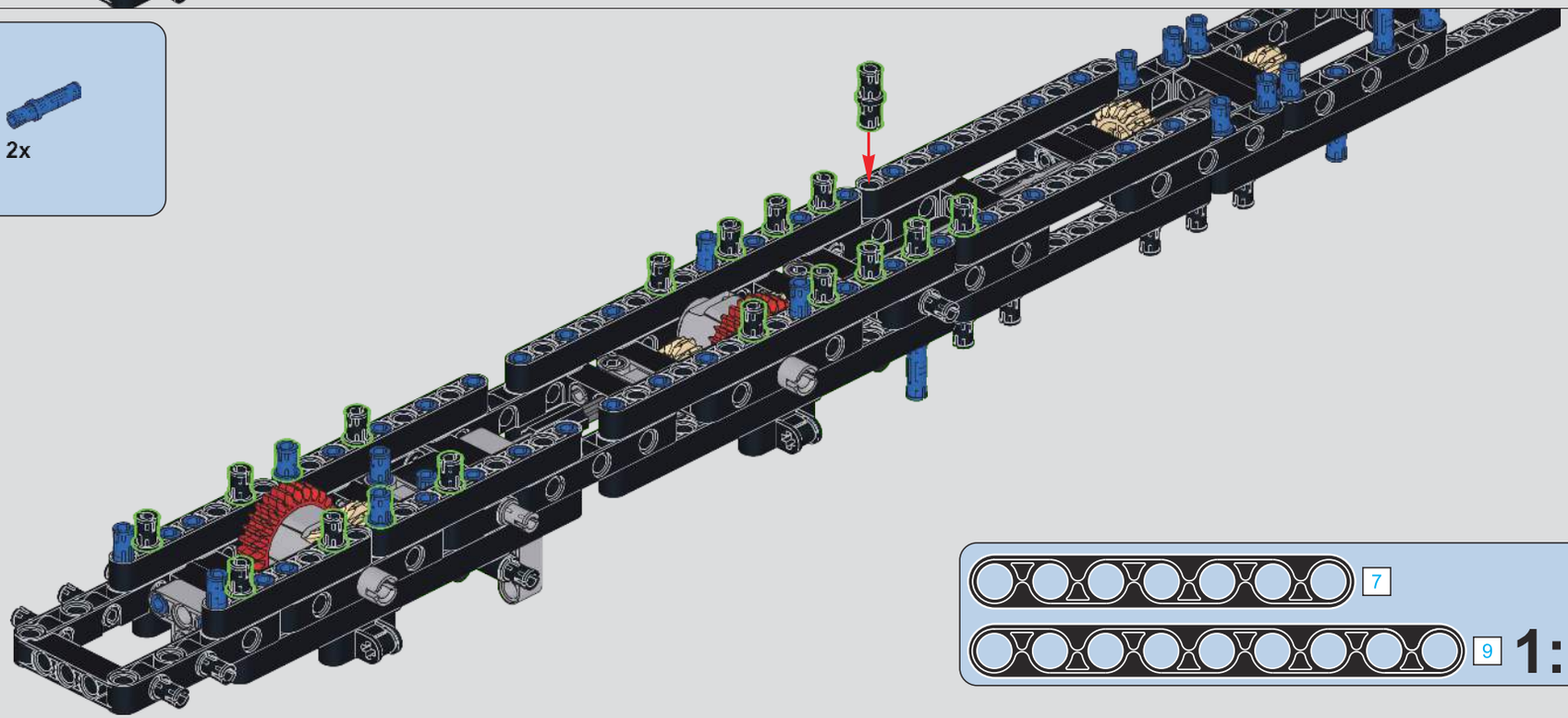

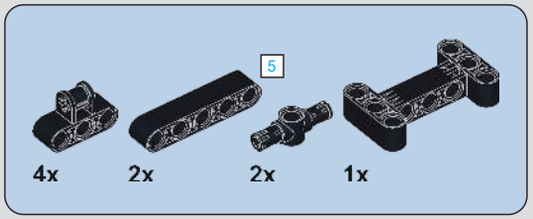

32

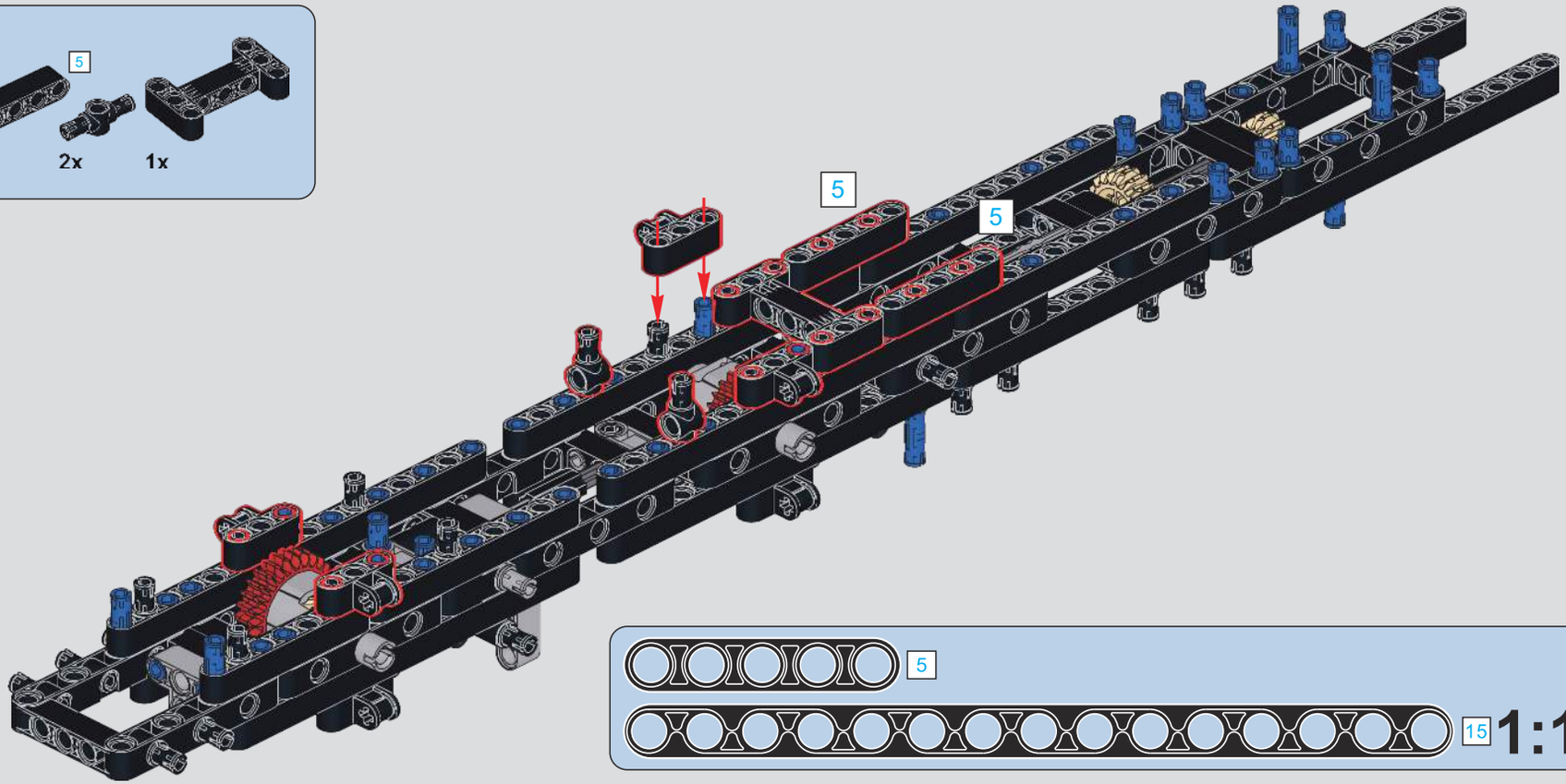

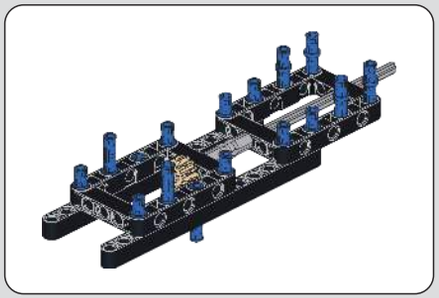

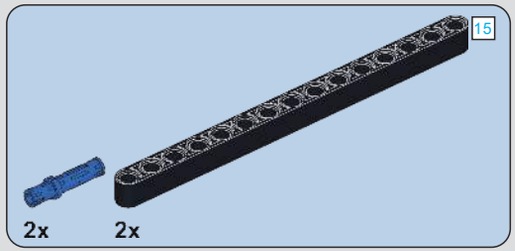

33

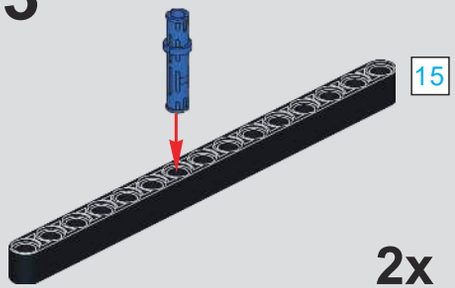

2x

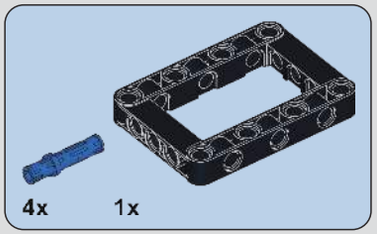

34

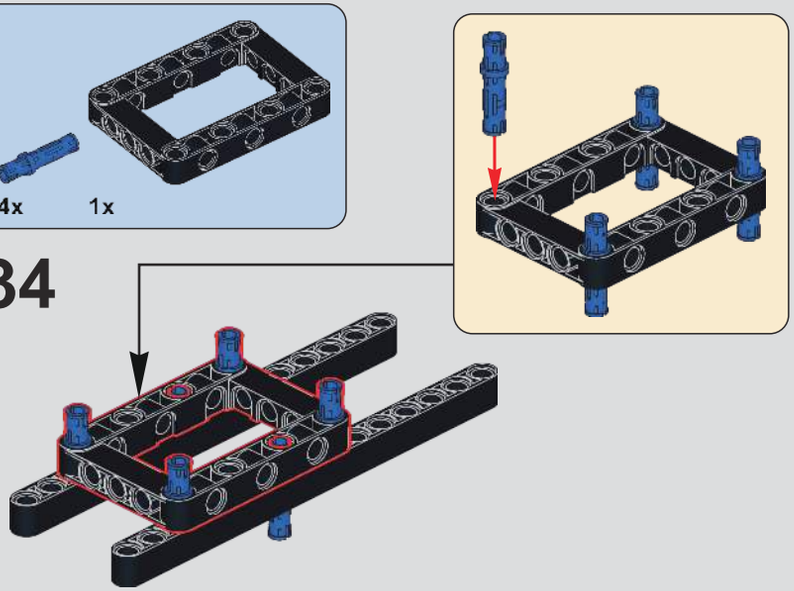

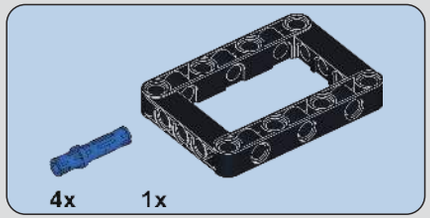

35

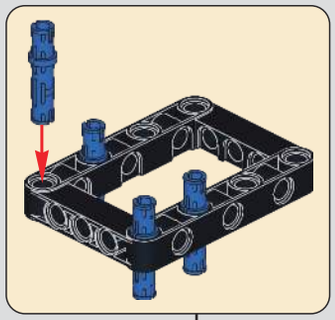

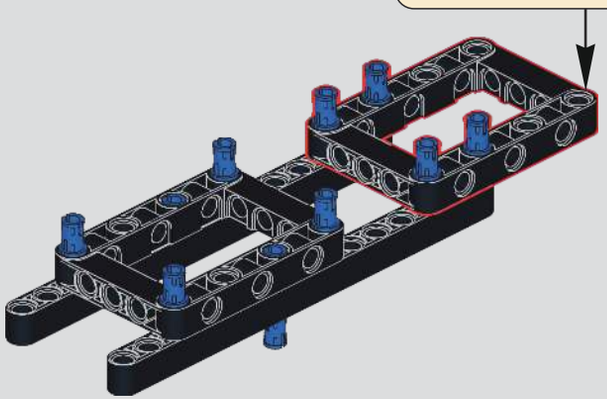

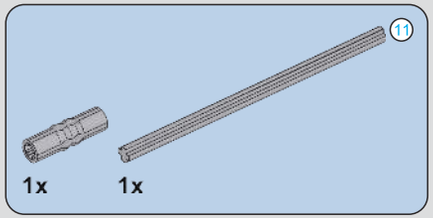

36

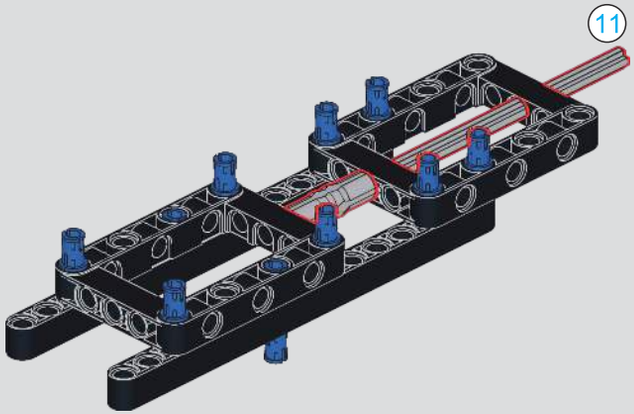

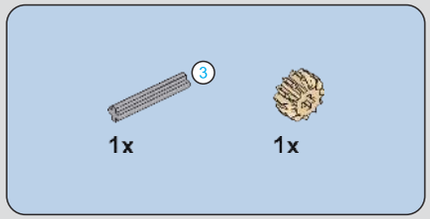

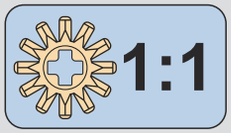

37

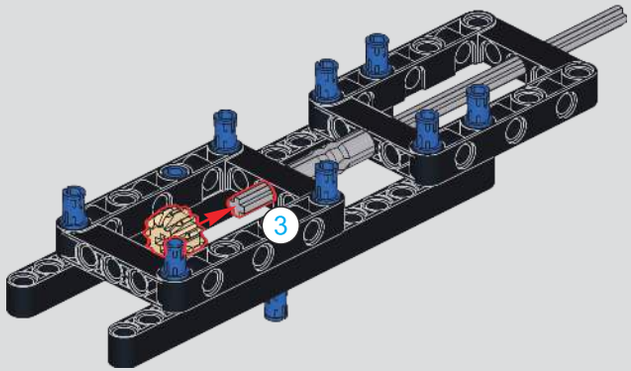

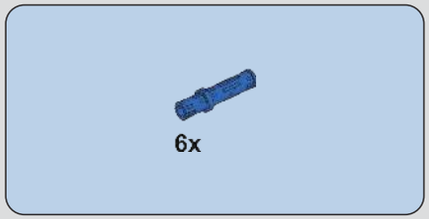

38

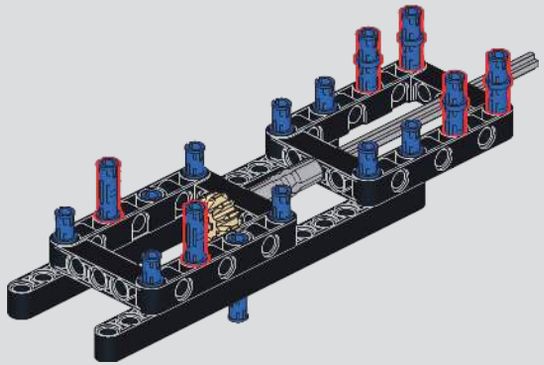

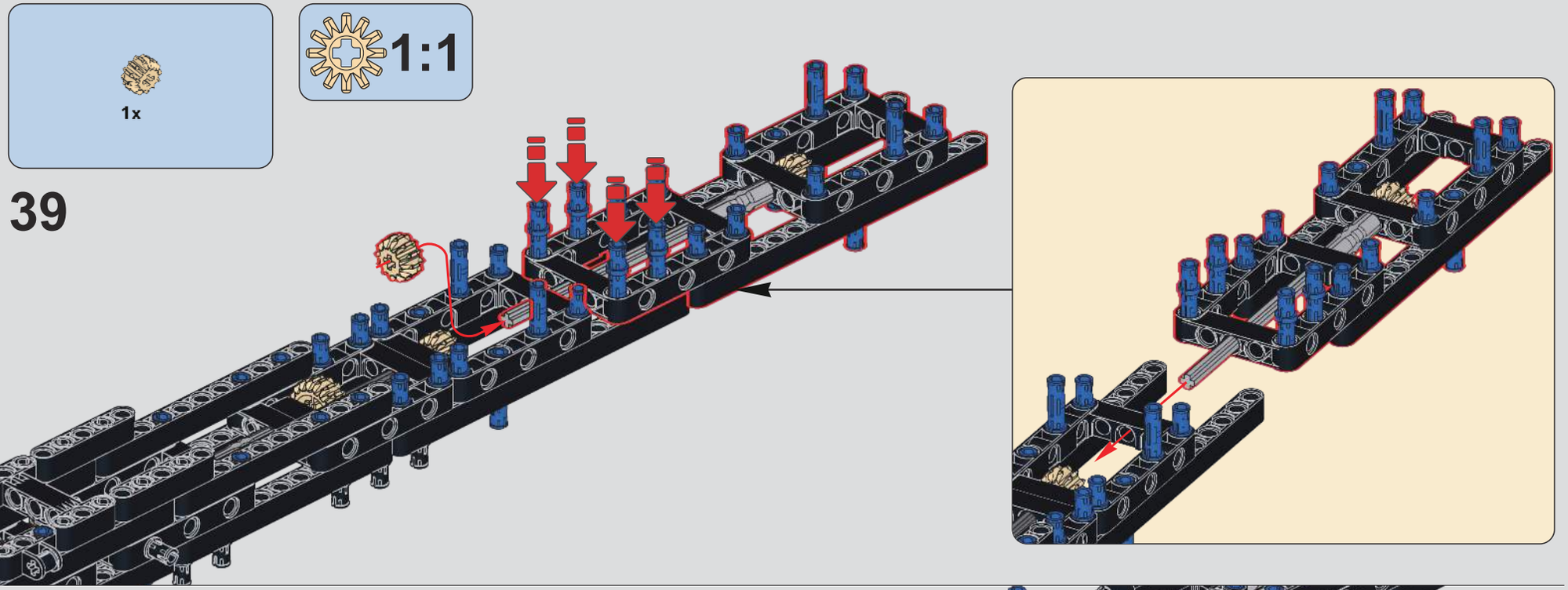
1x
1:1
39

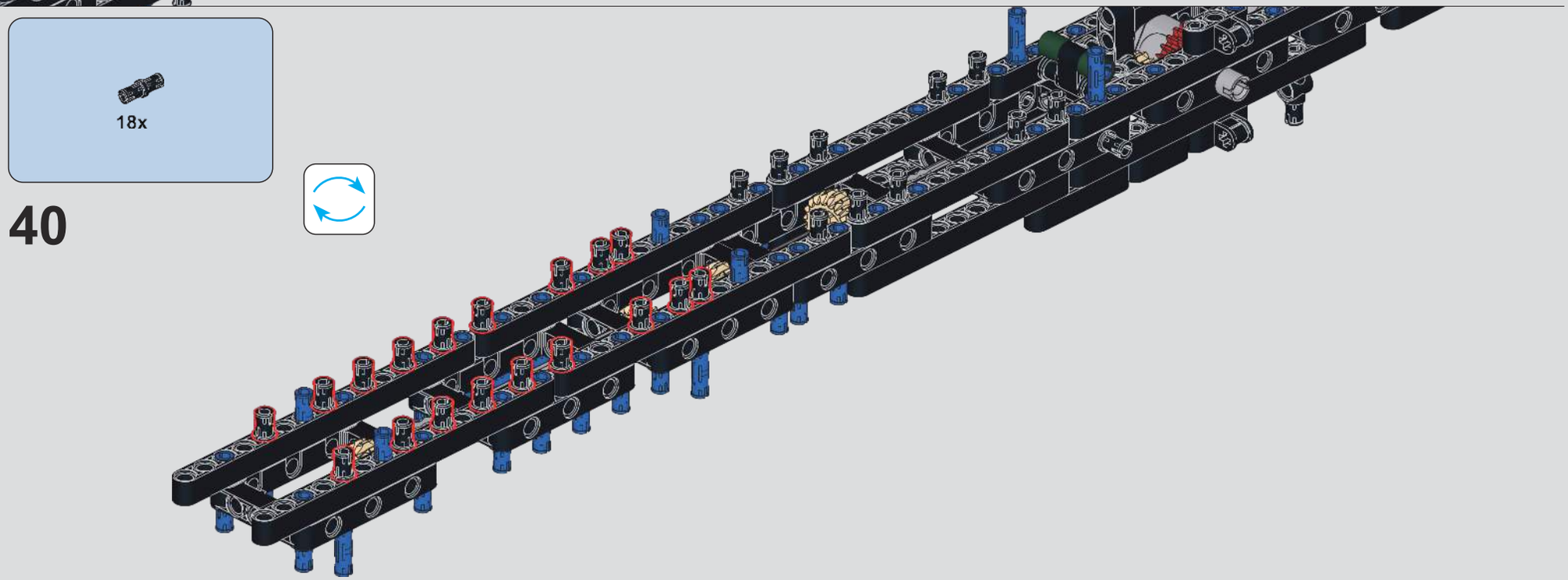
18x
40

41

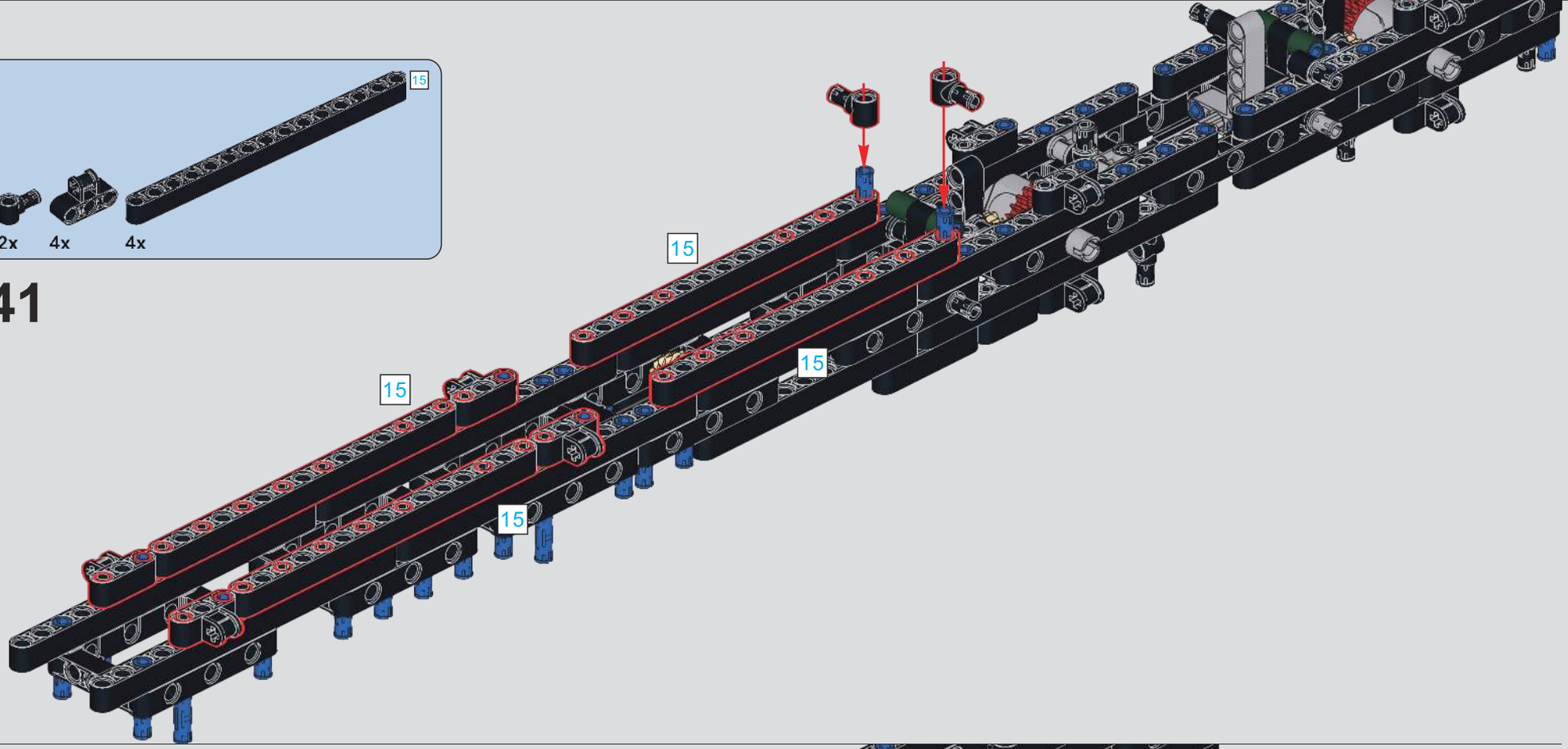

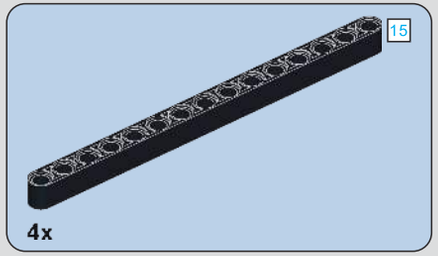

42

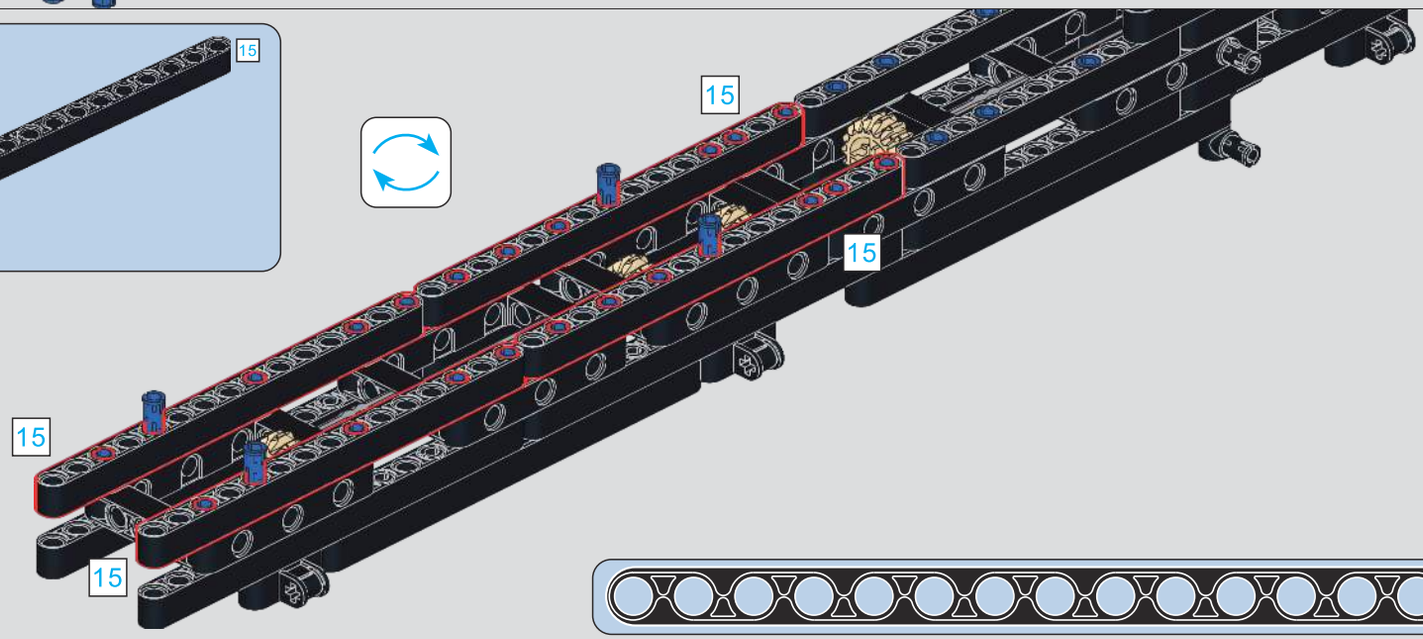

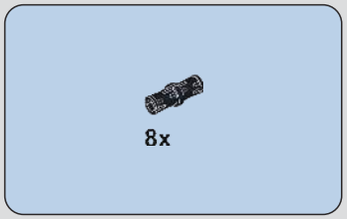

43

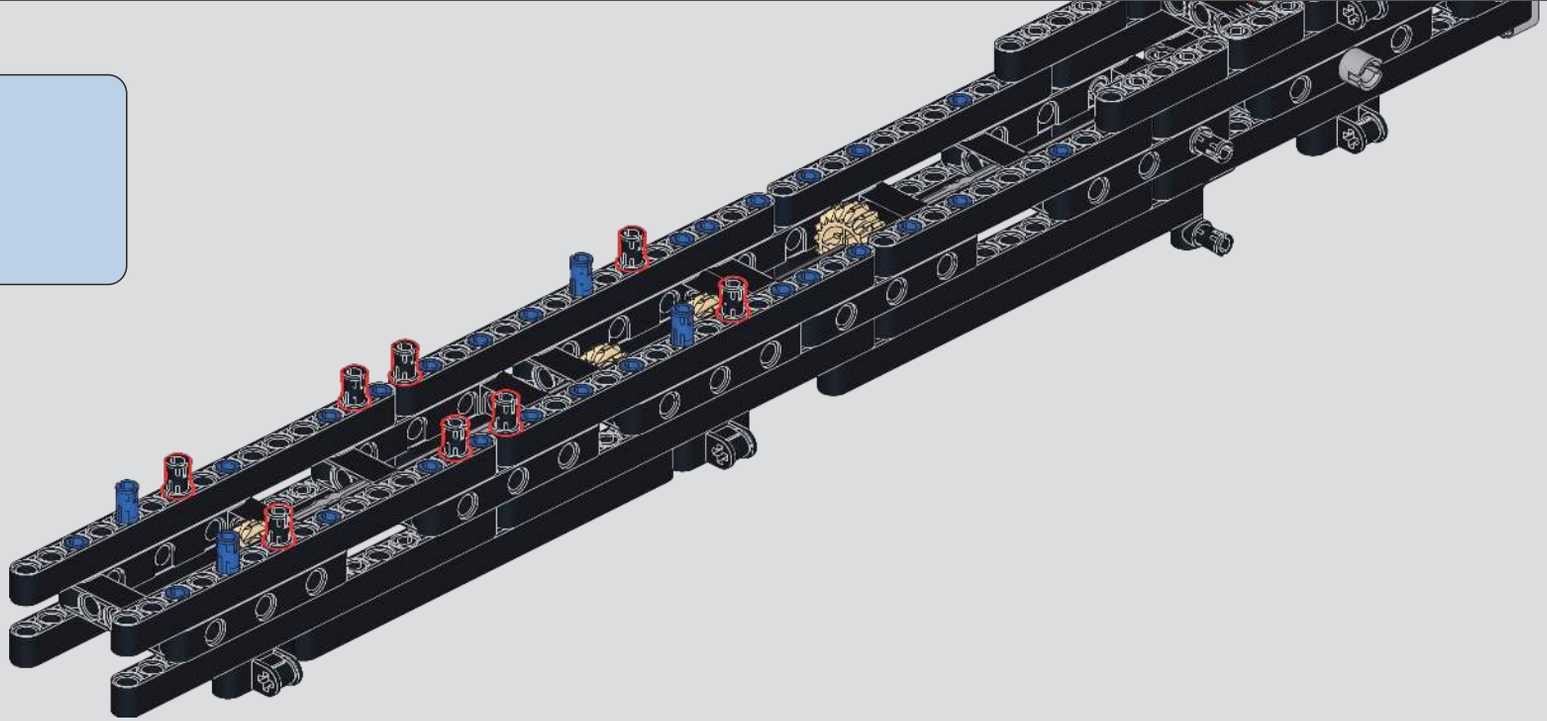

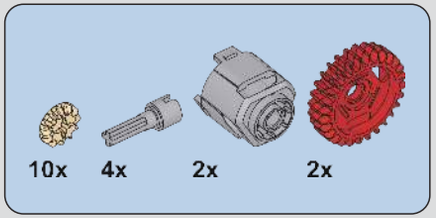

44

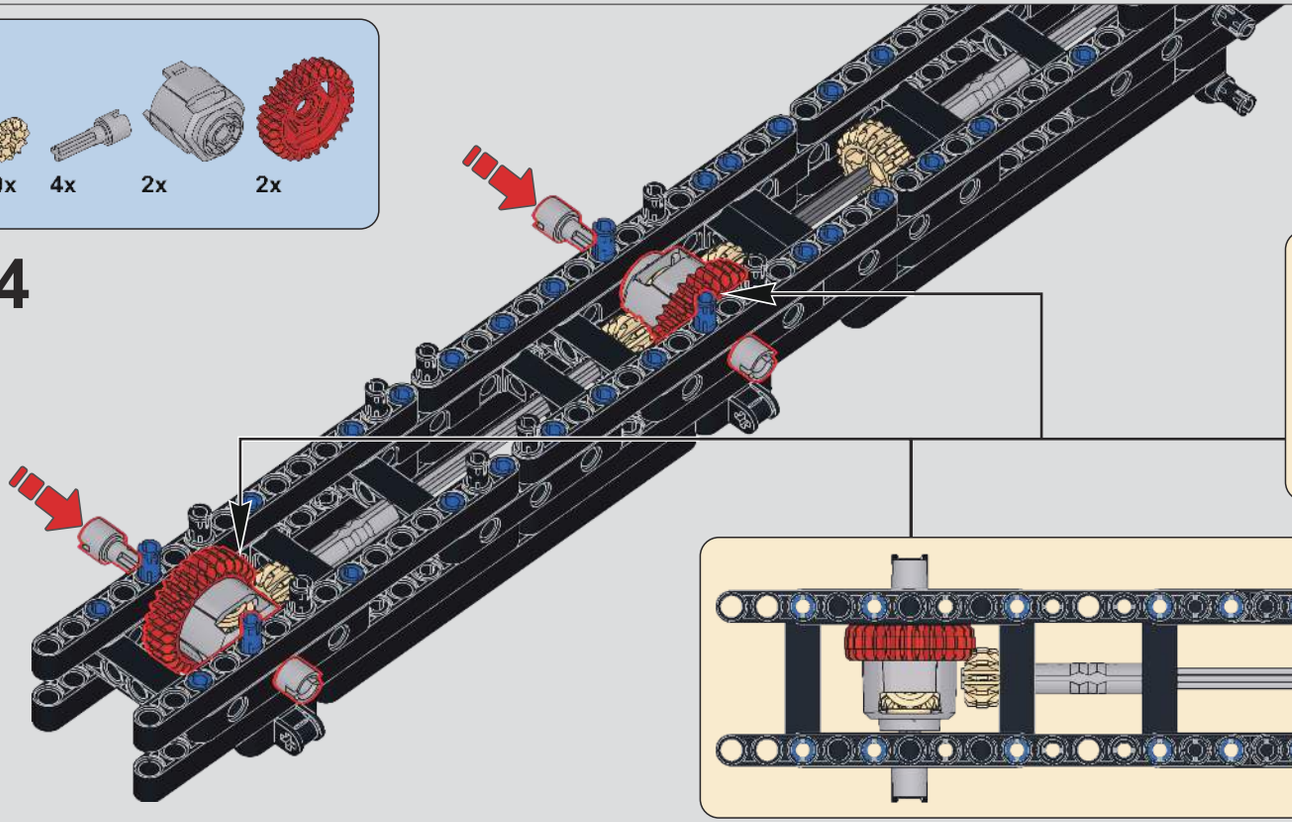

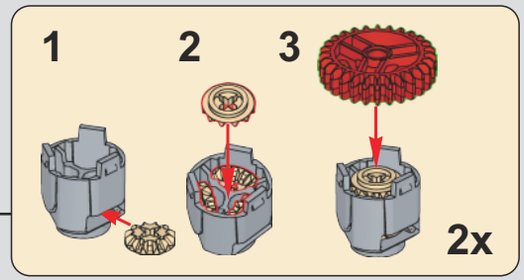

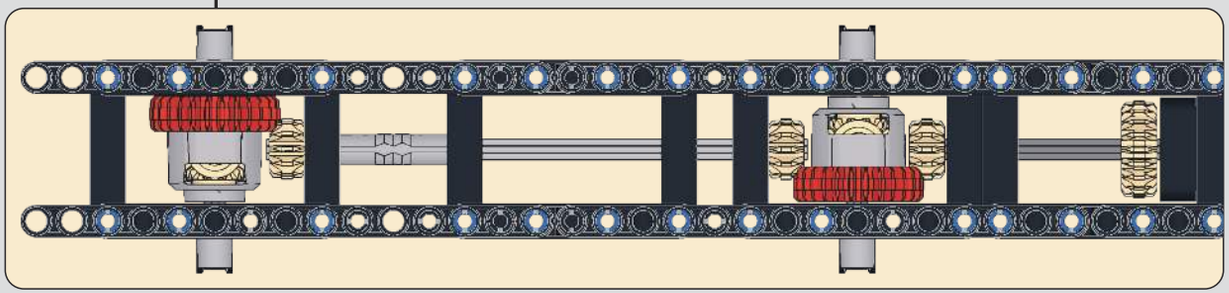

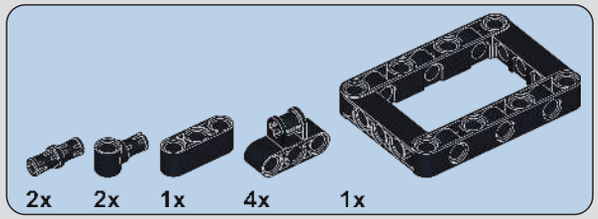

45

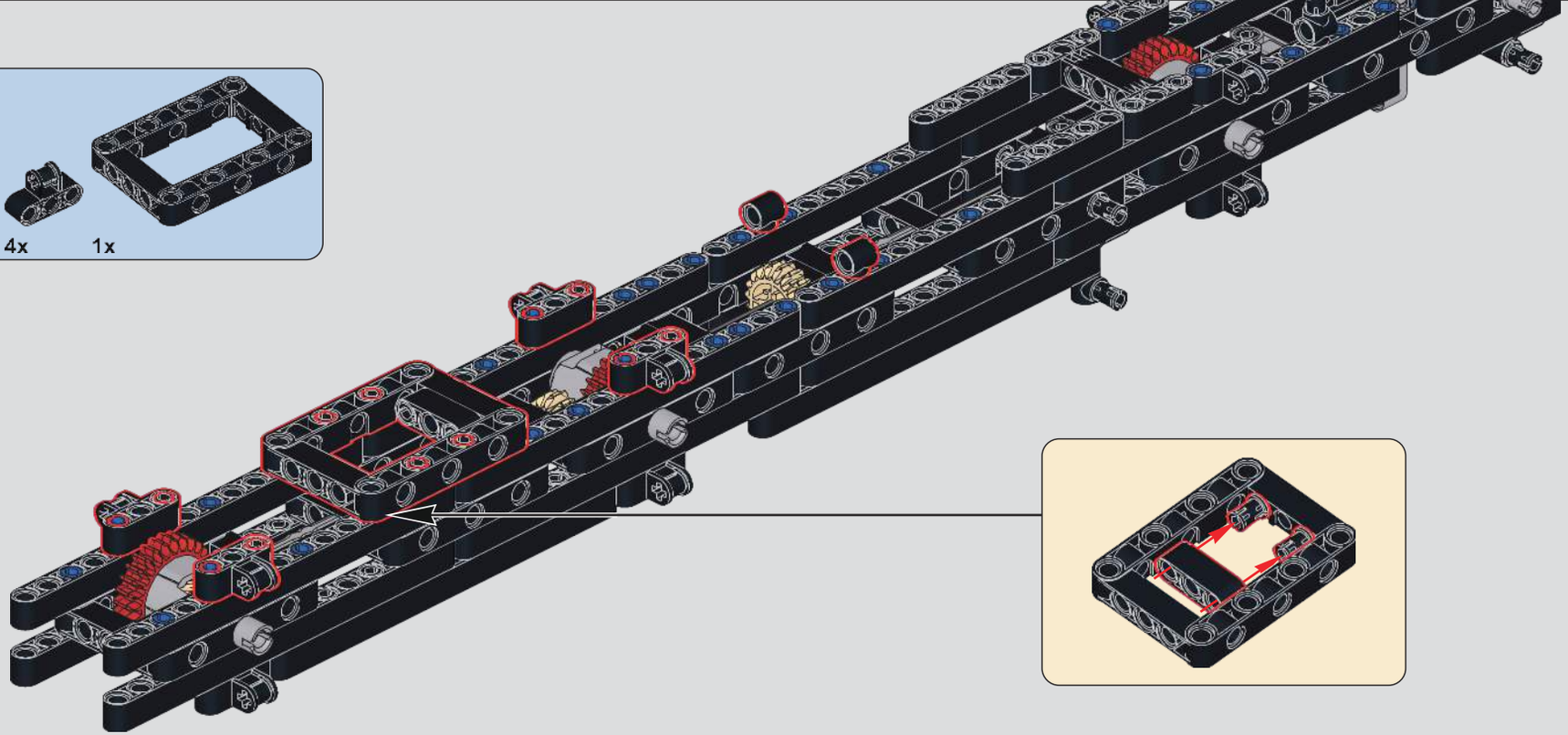

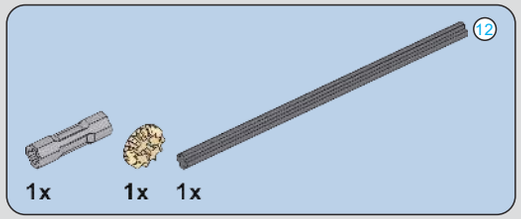

46

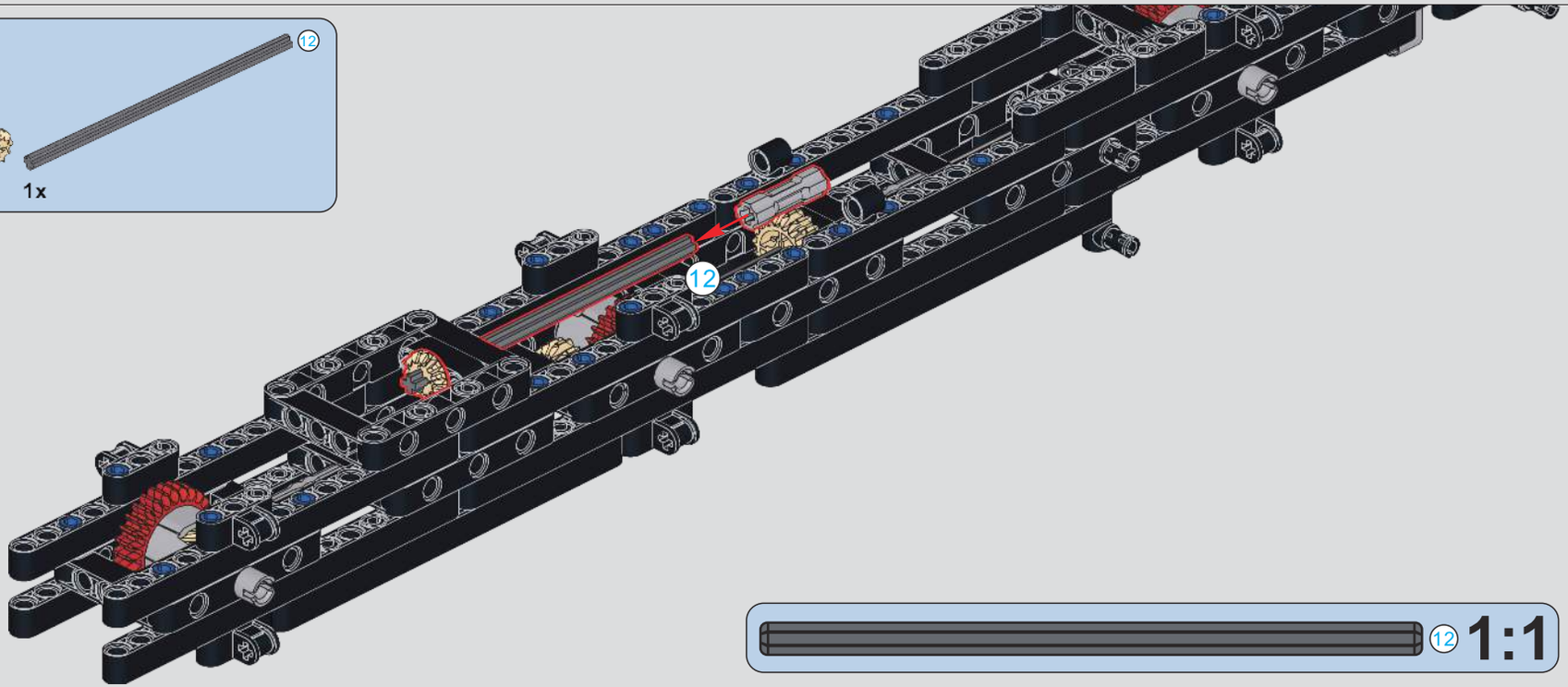

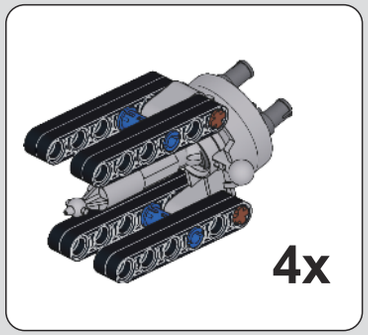

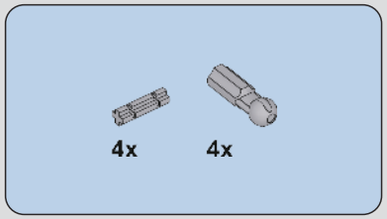

47

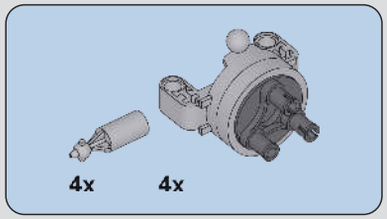

48

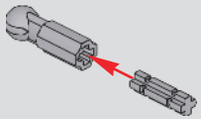

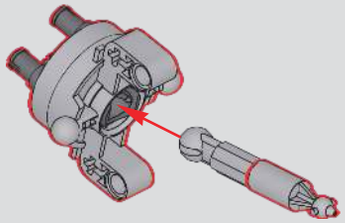

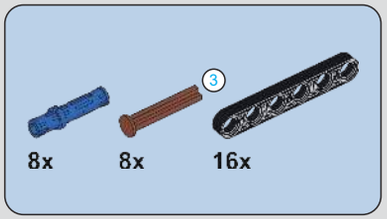

49

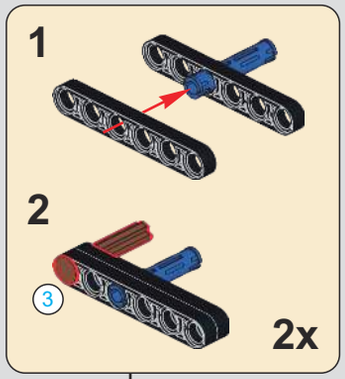

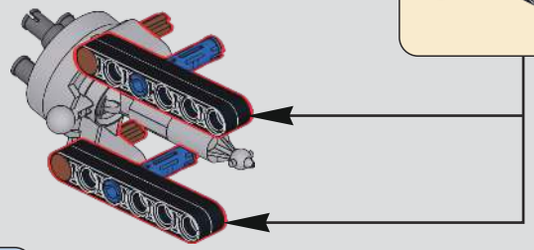

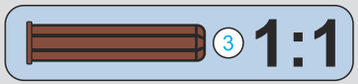

50

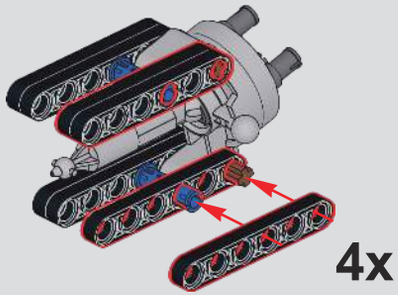

51

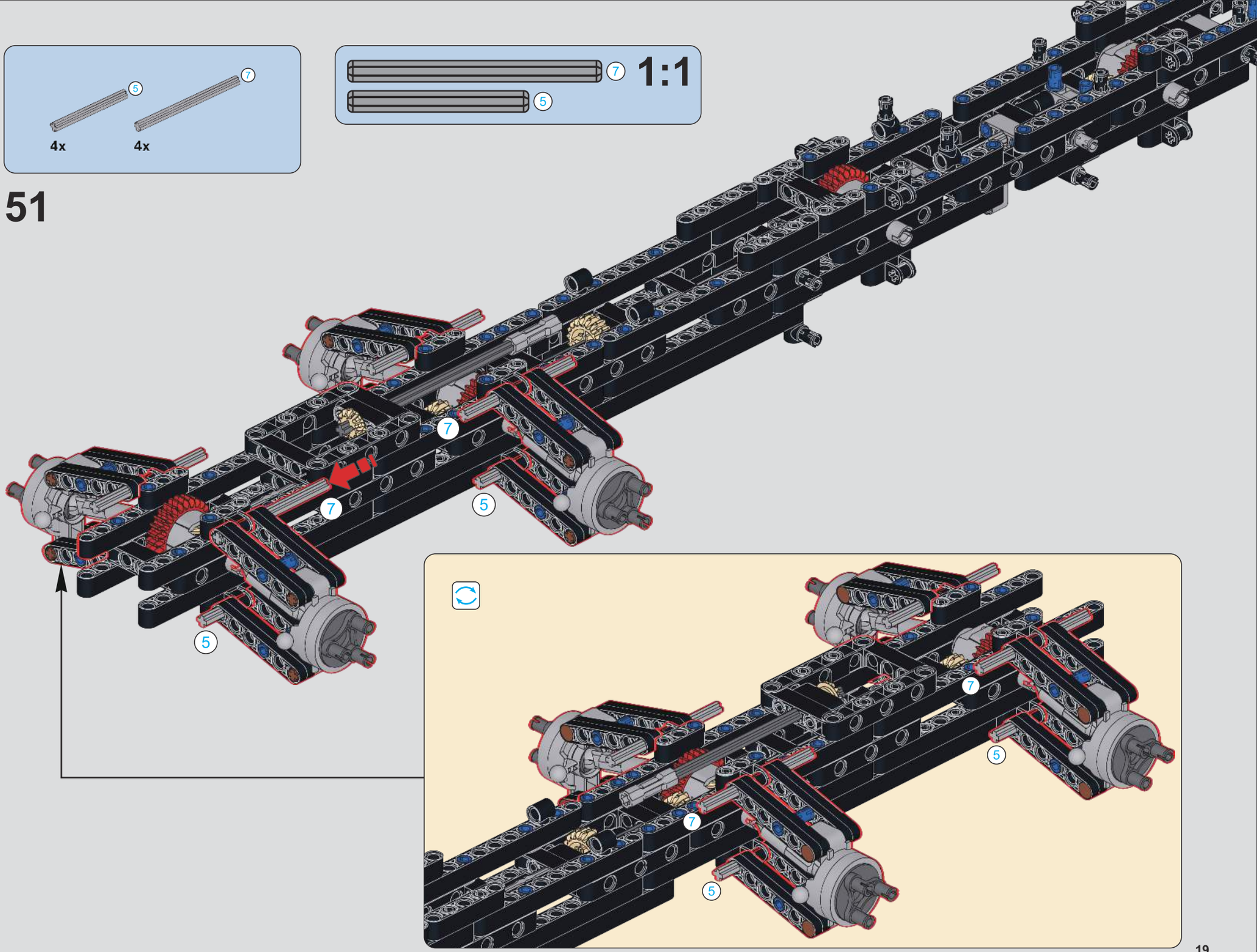

52

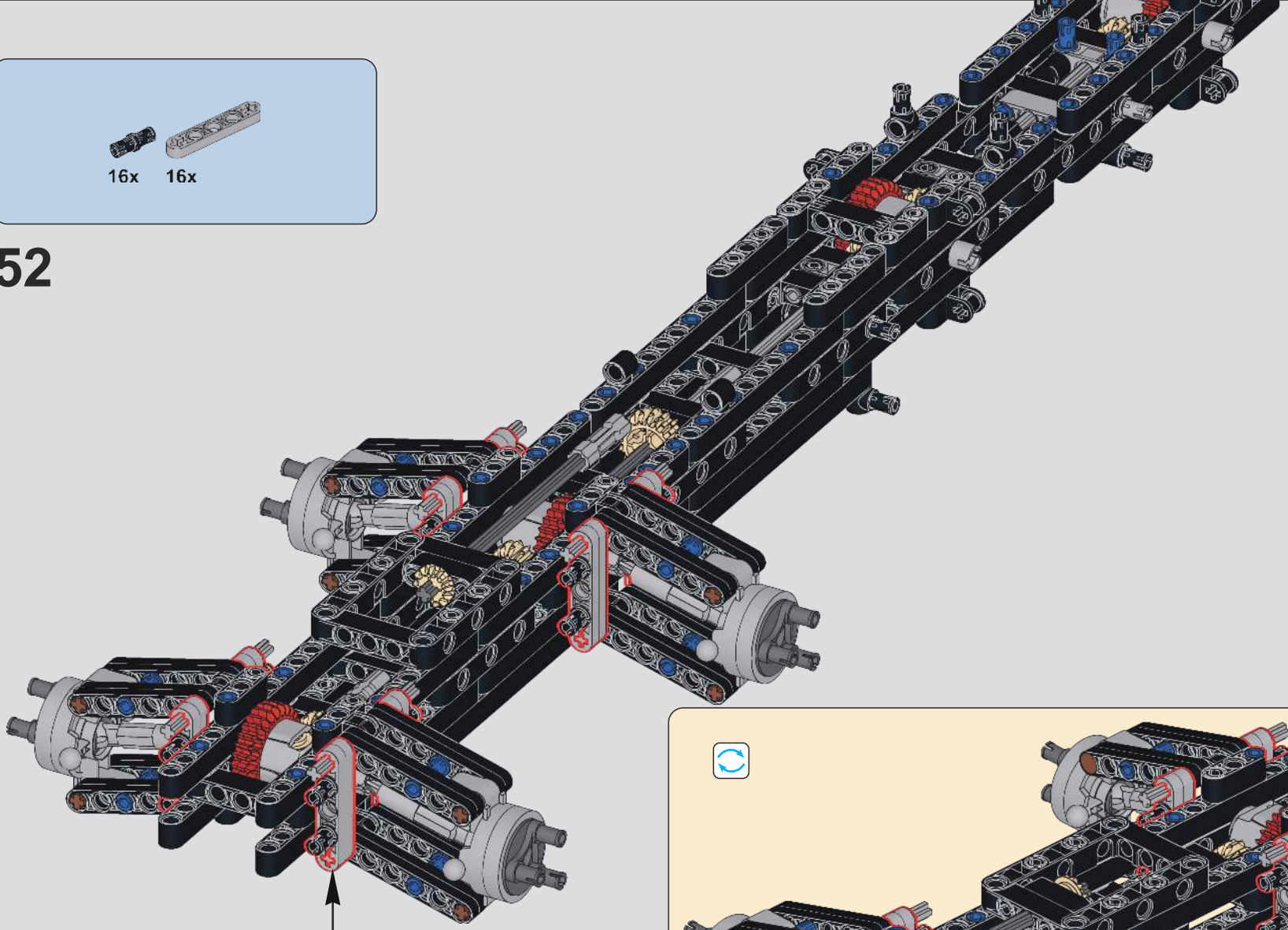

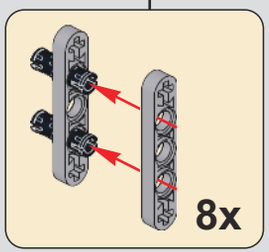

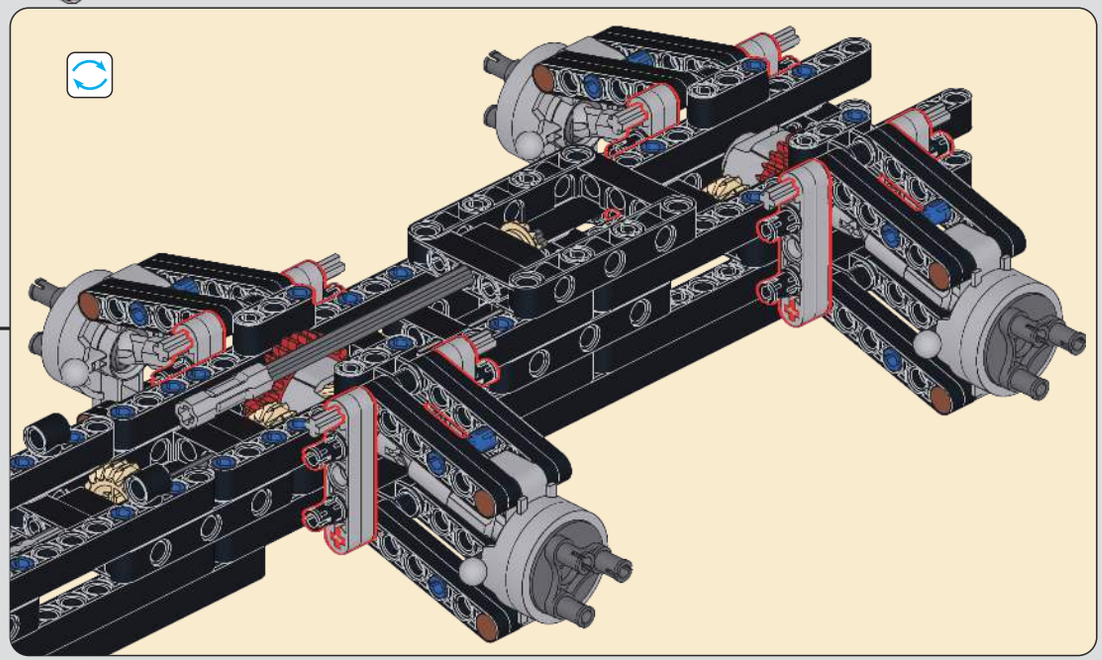

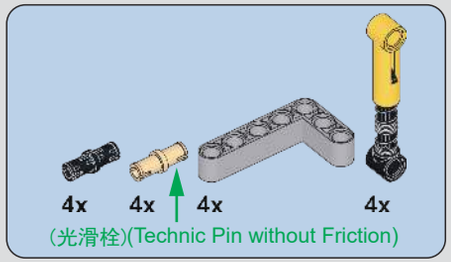

53

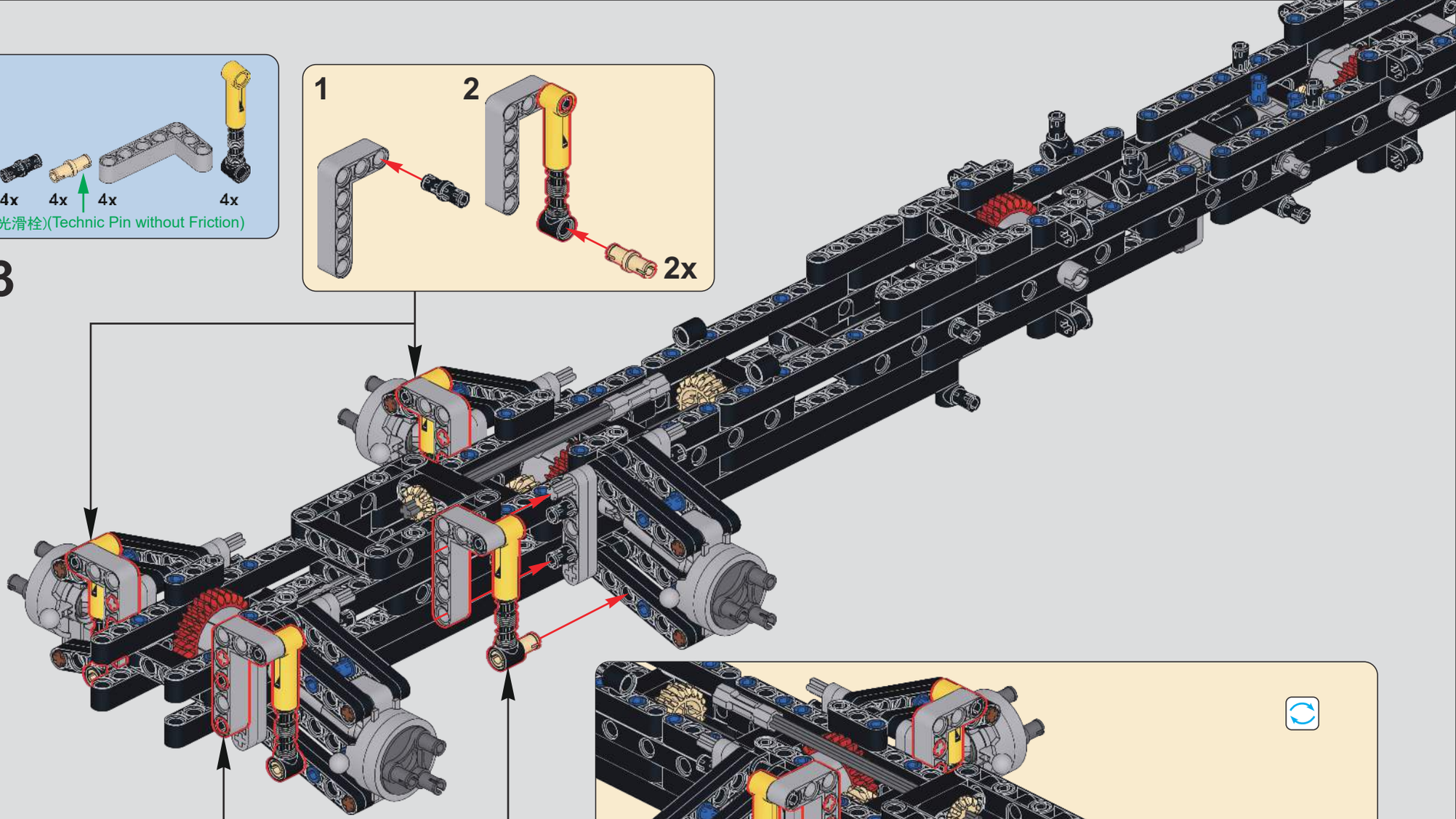

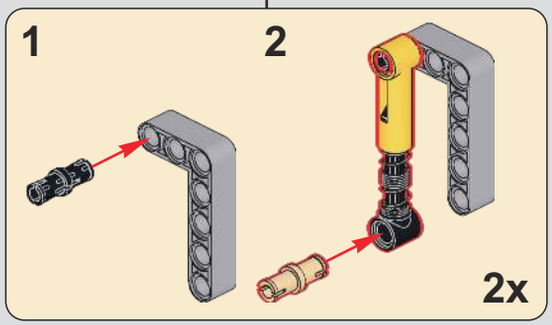

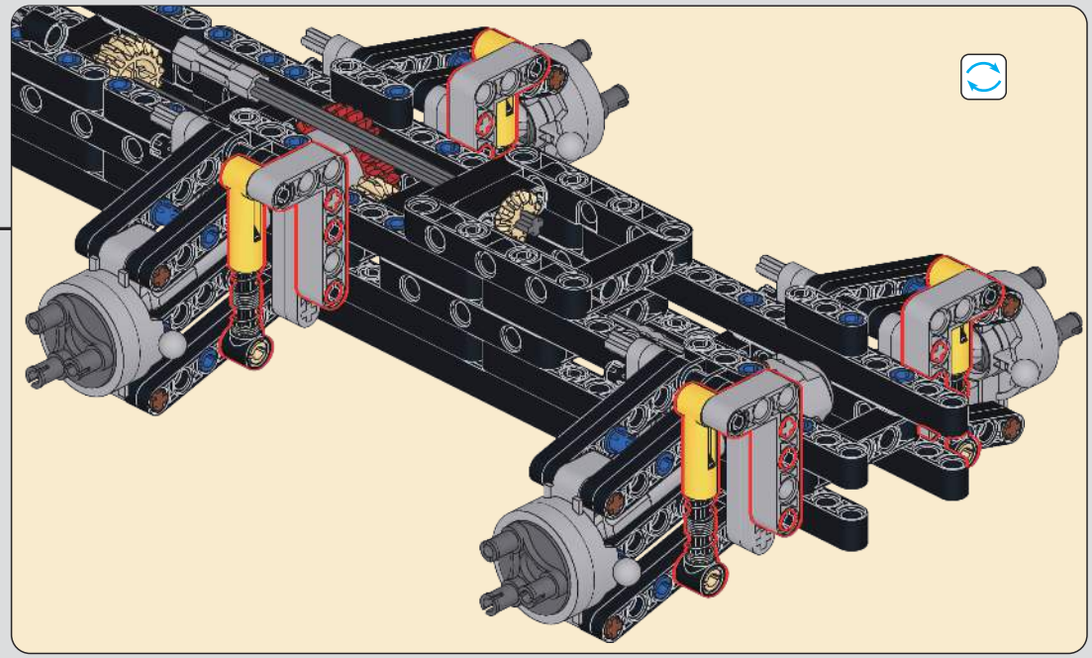

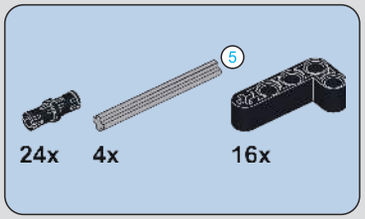

54

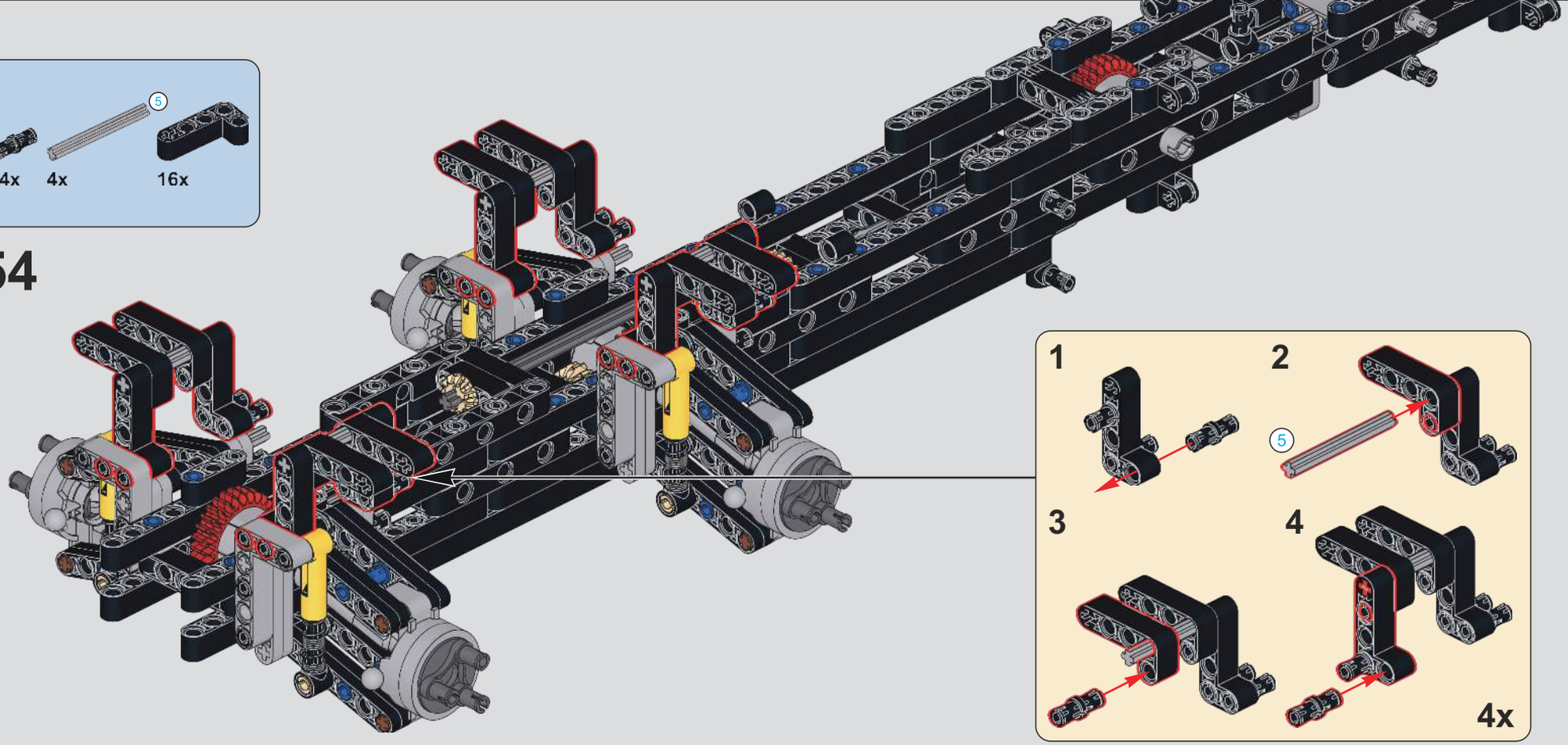

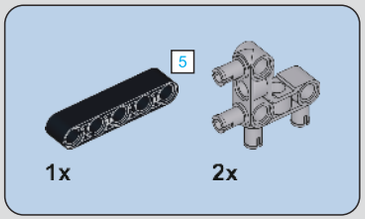

55

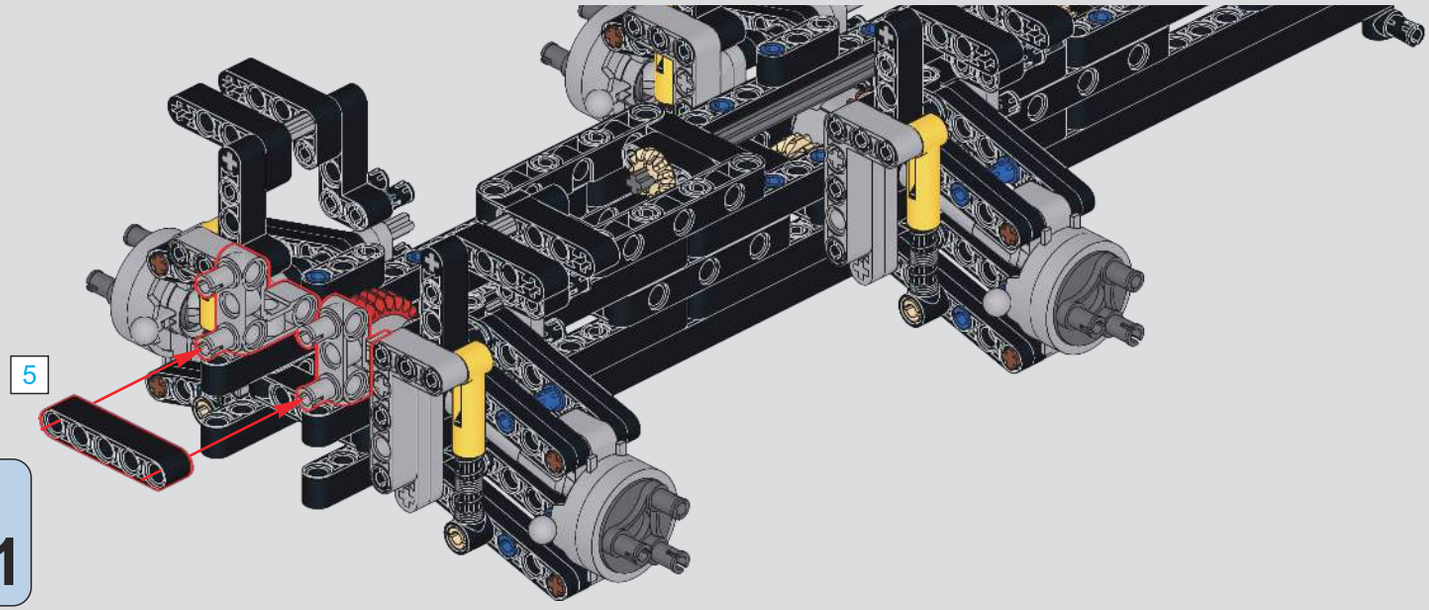

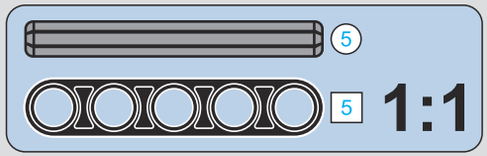

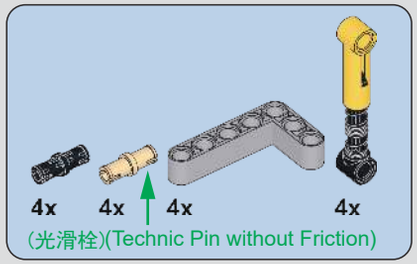

56

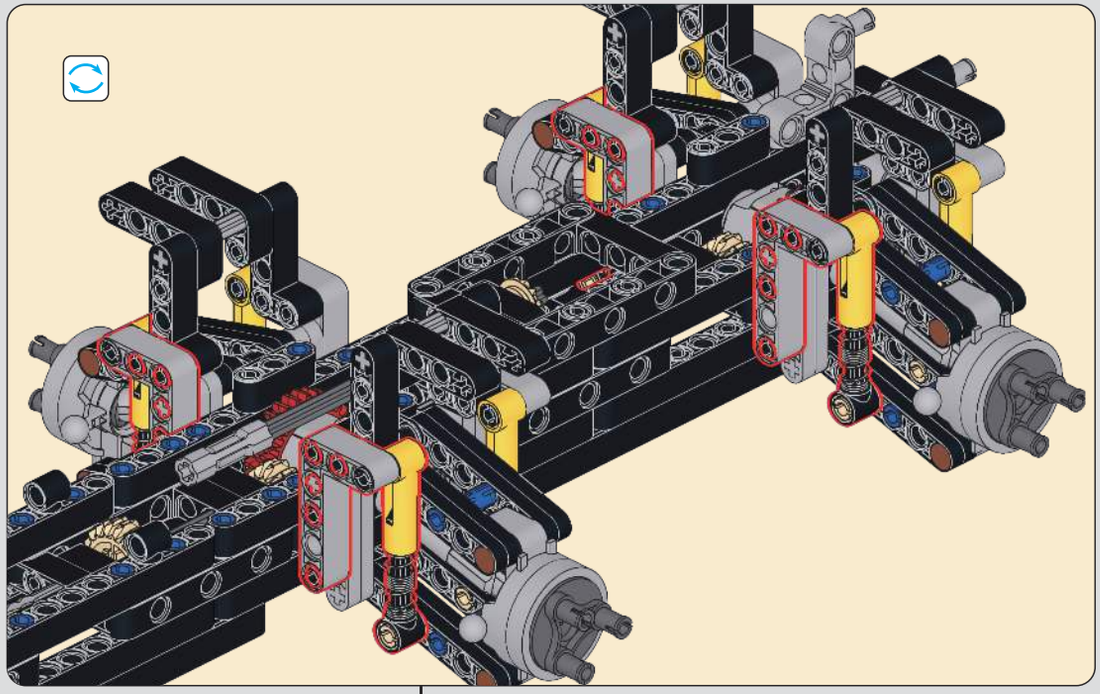

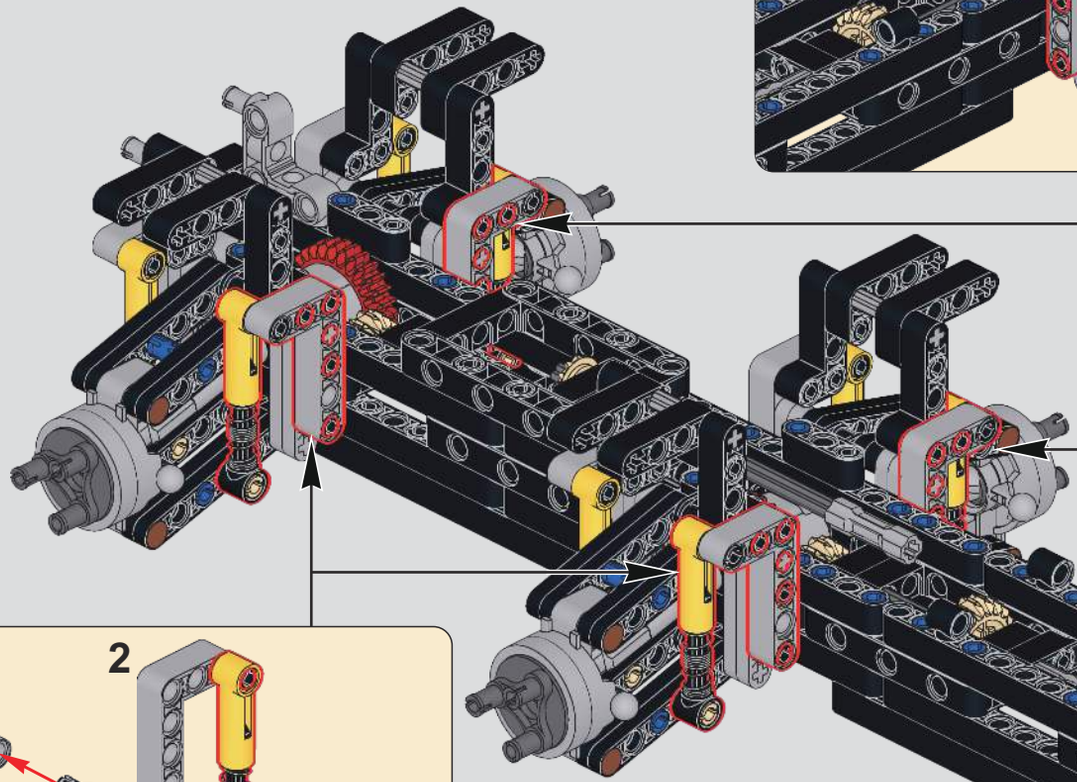

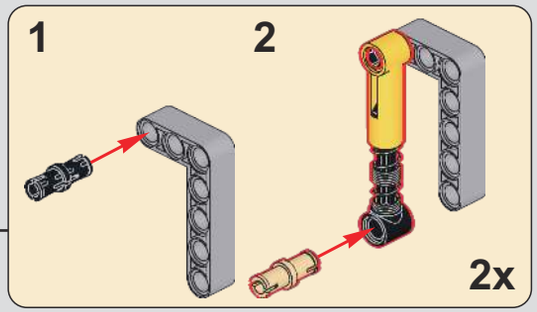

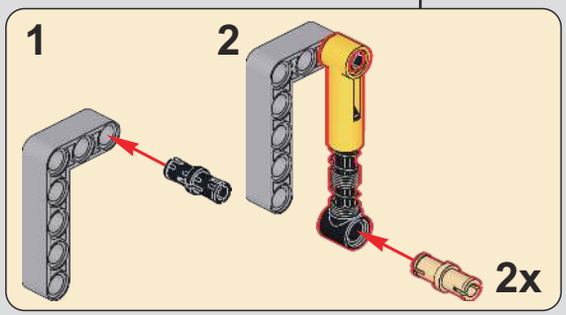

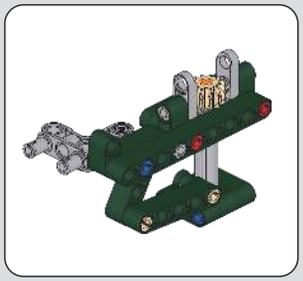

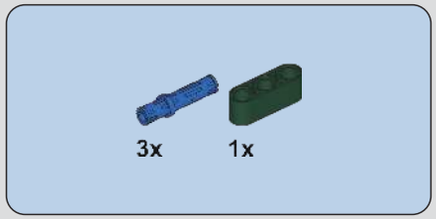

57

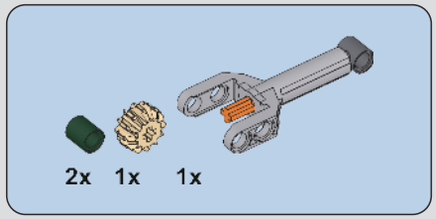

58

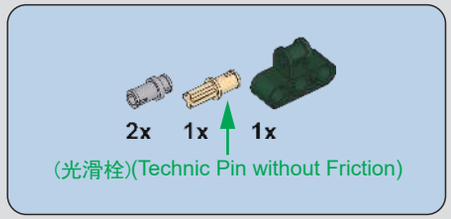

59

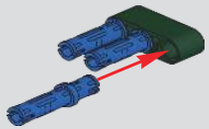

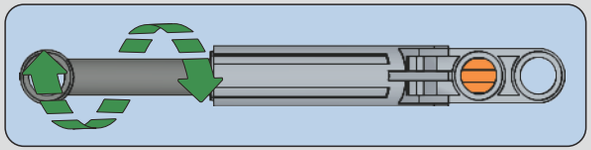

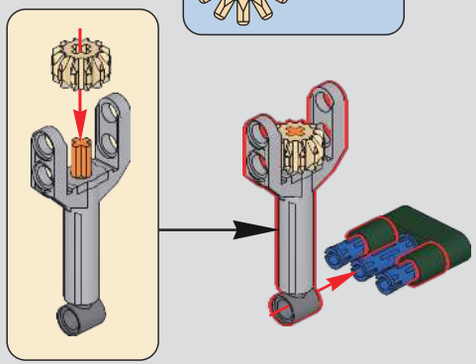

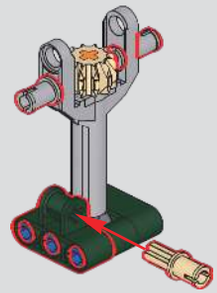

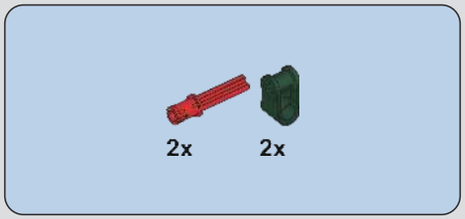

60

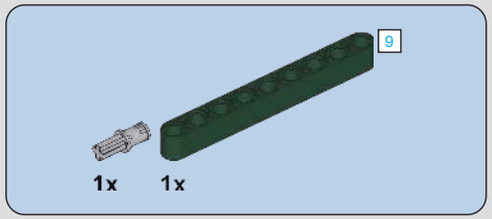

61

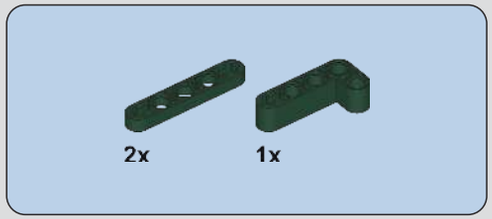

62

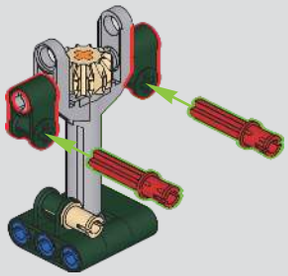

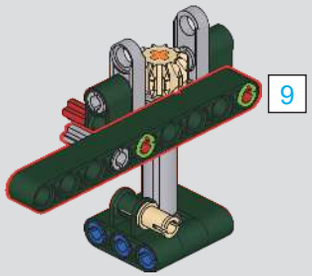

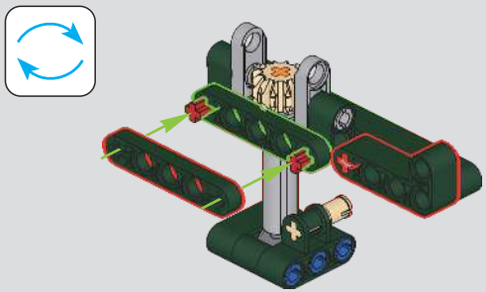

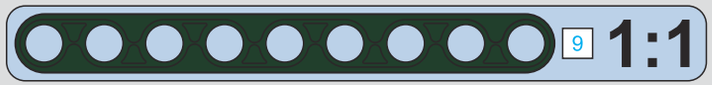

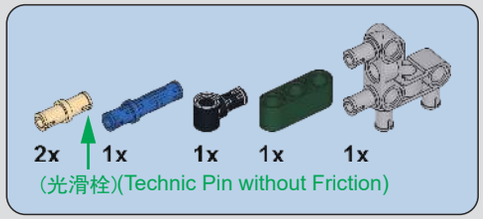

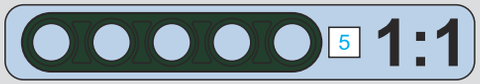

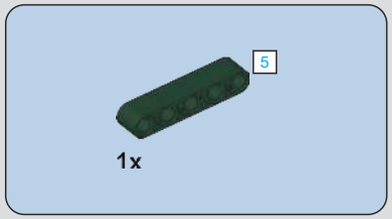

63

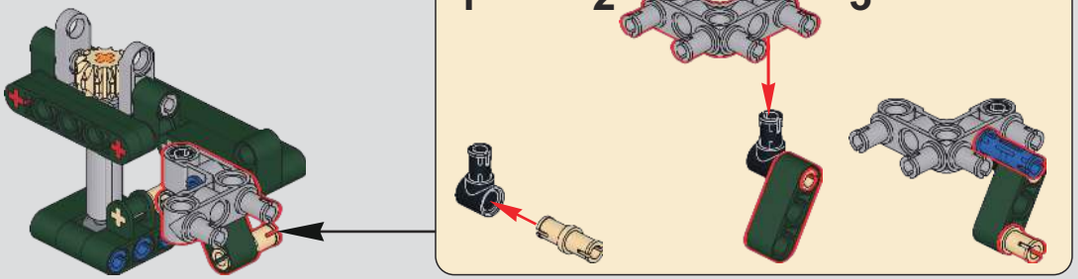

64

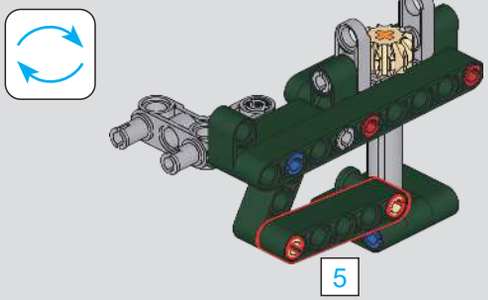

65

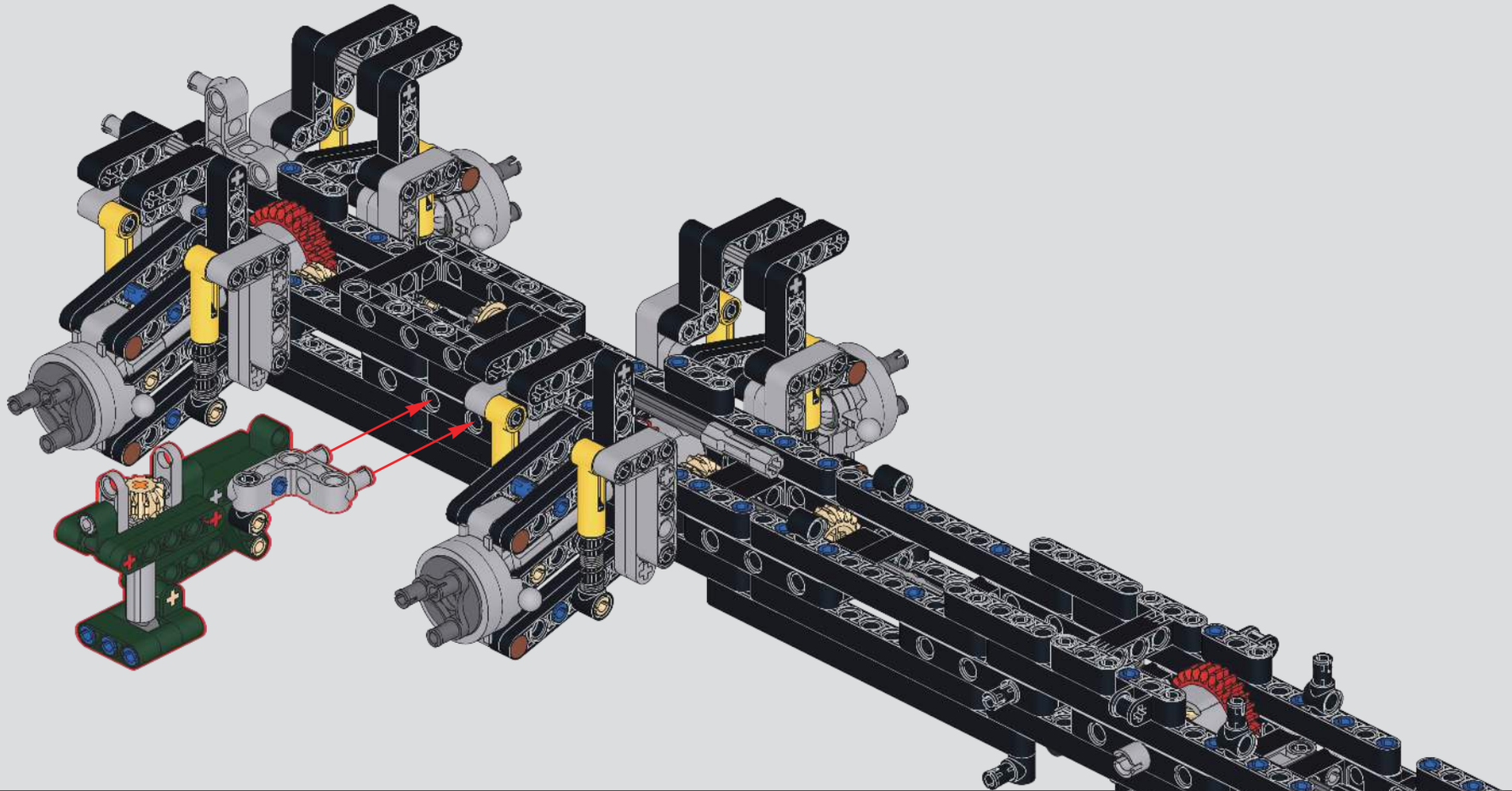

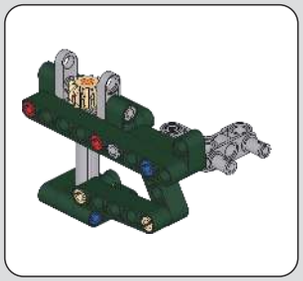

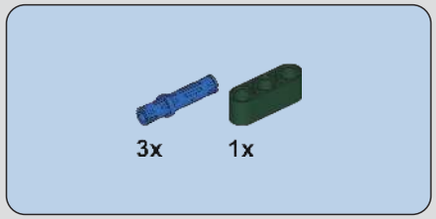

66

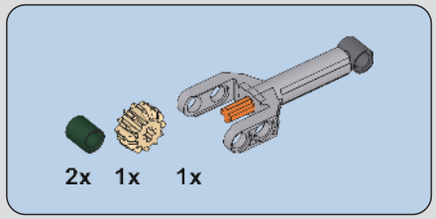

67

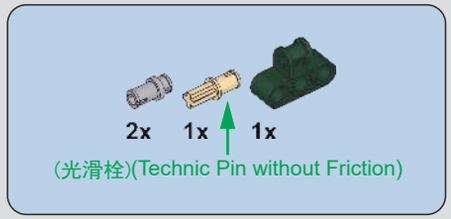

68

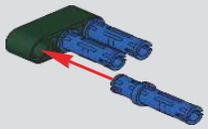

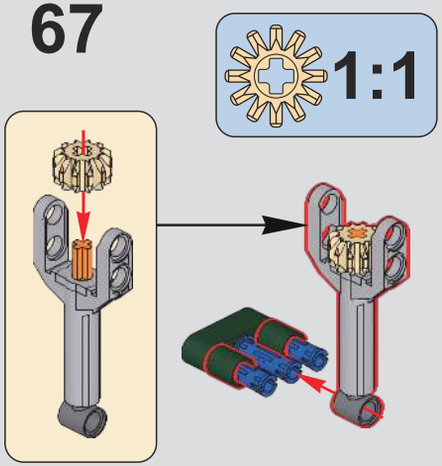

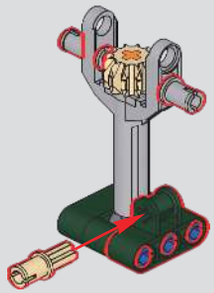

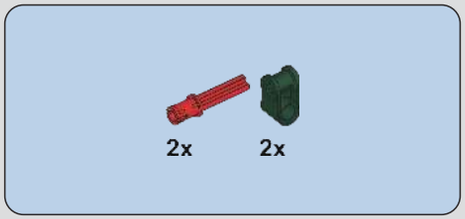

69

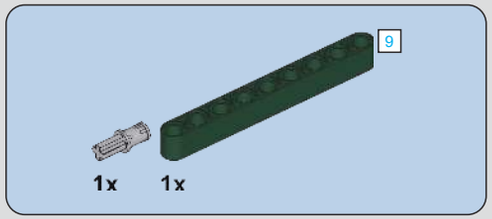

70

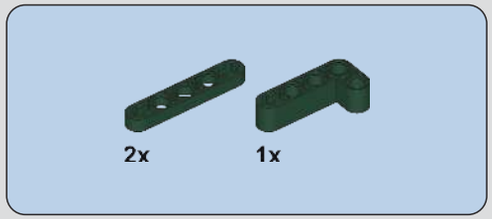

71

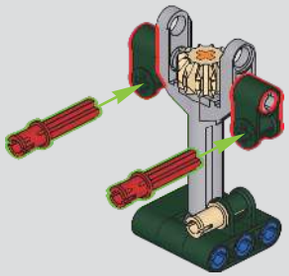

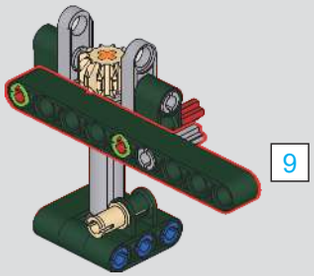

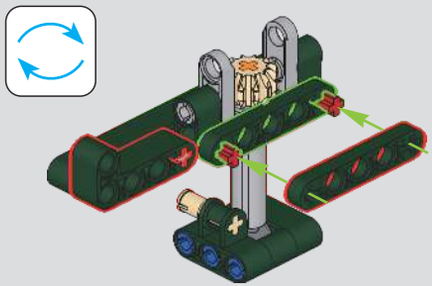

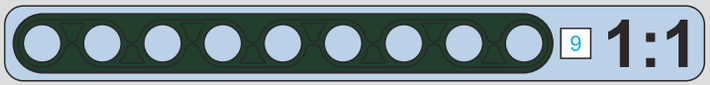

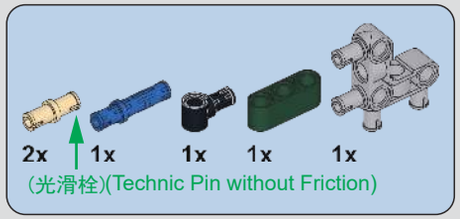

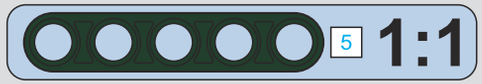

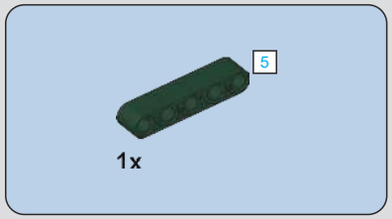

72

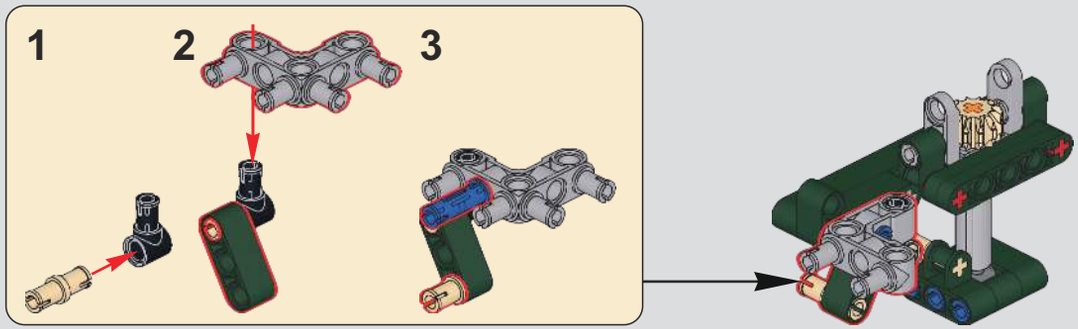

73

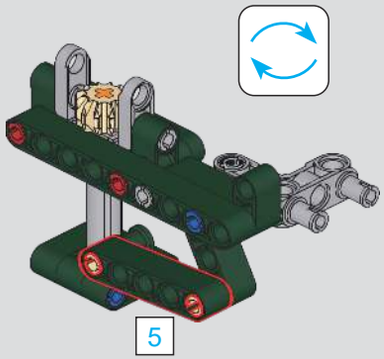

74

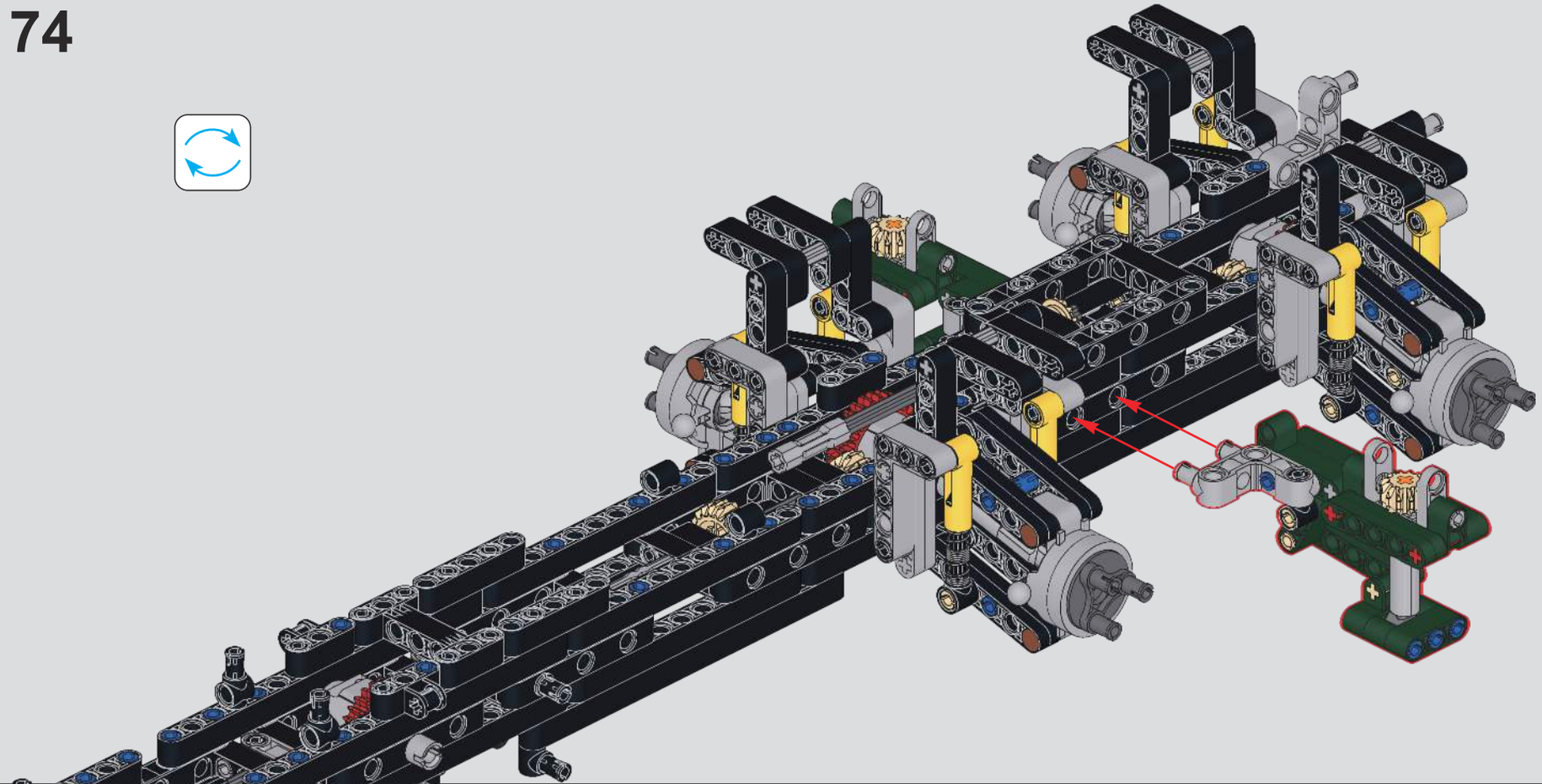

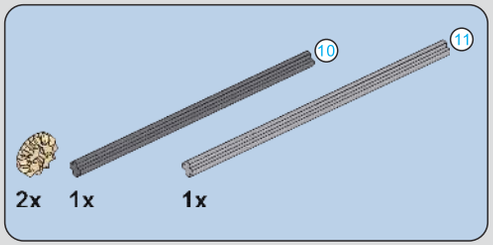

75

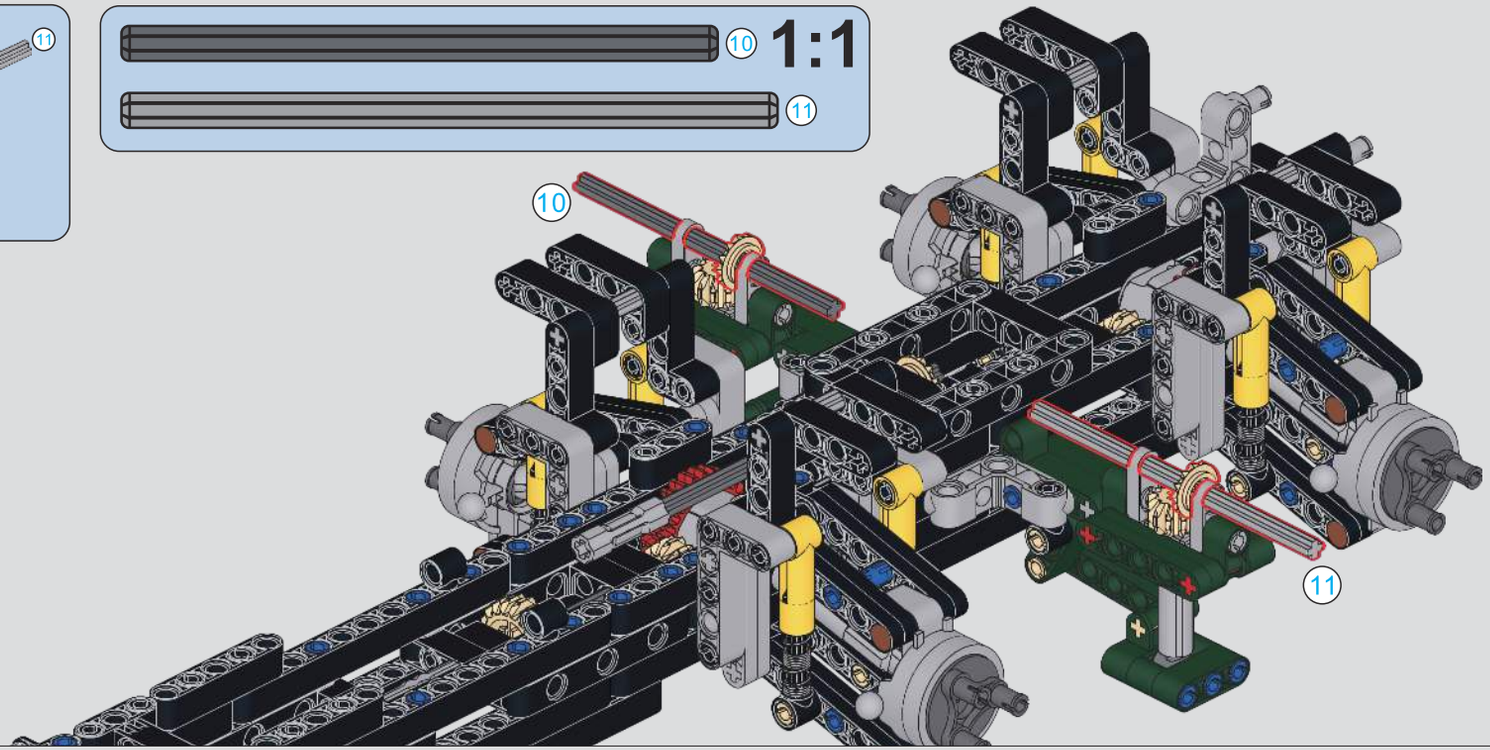

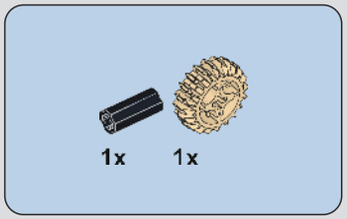

76

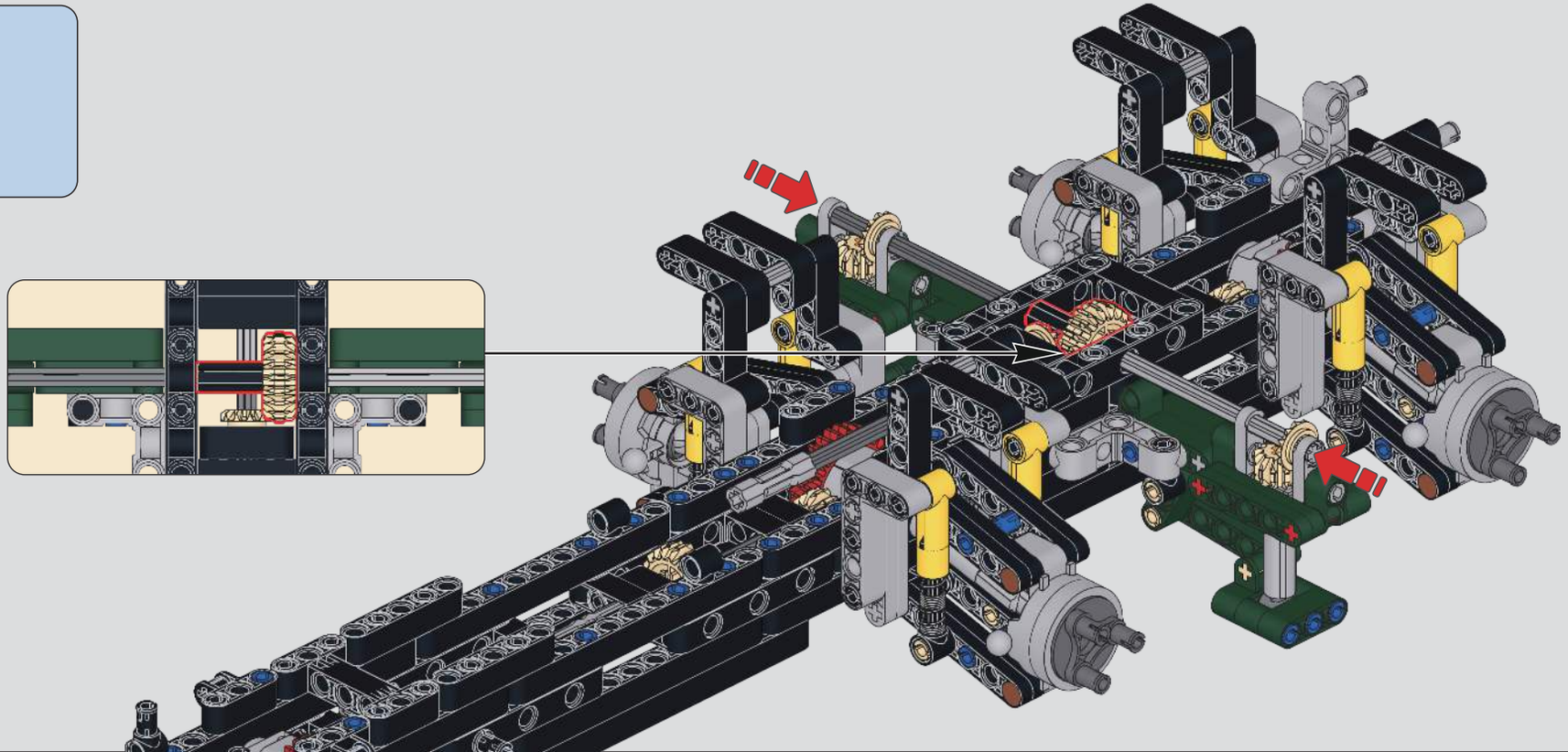

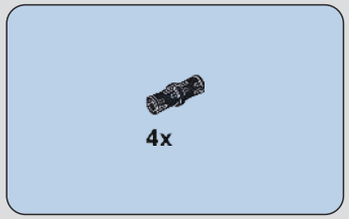

77

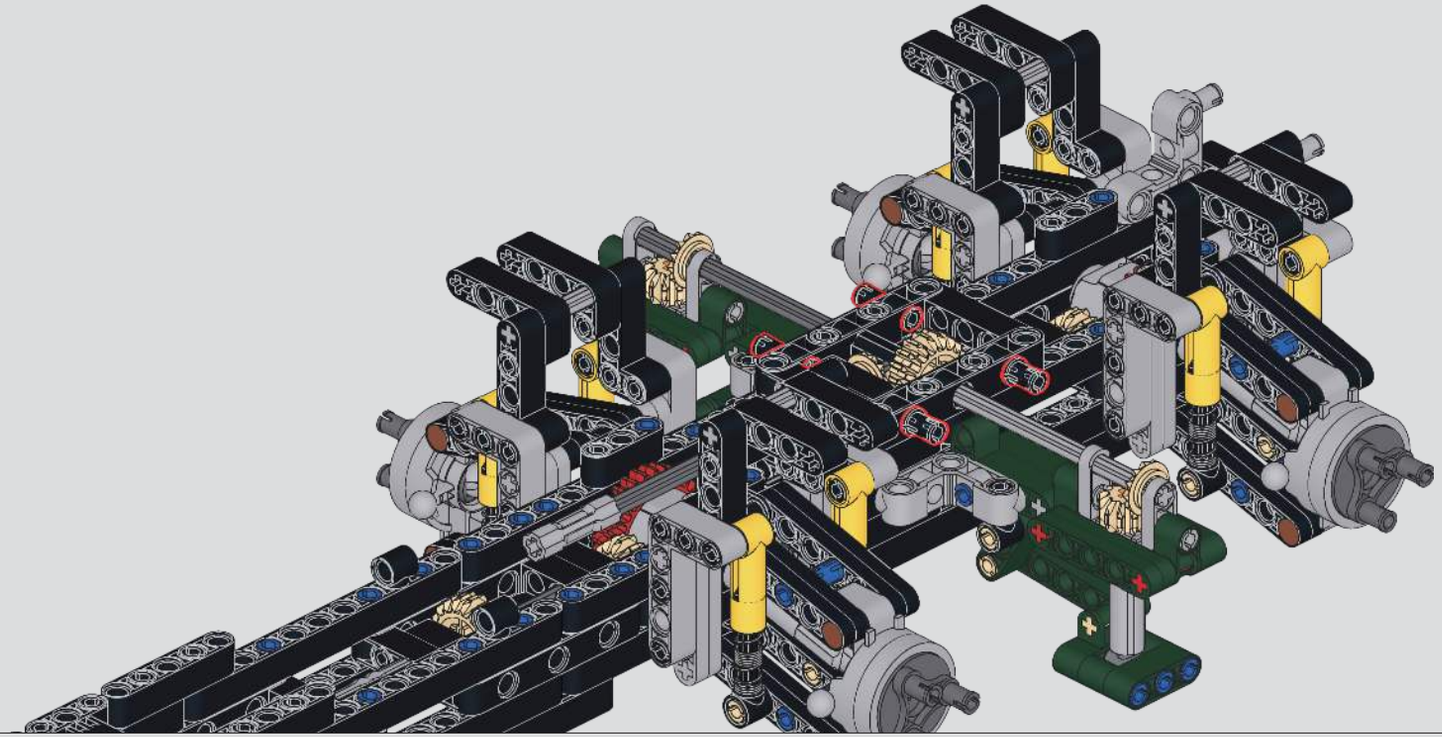

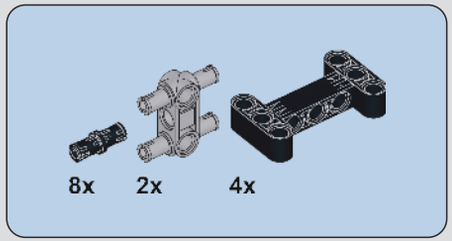

78

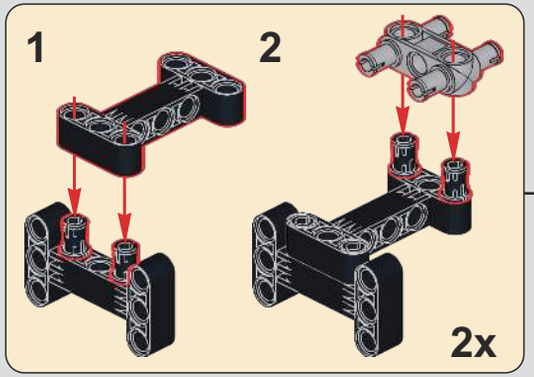

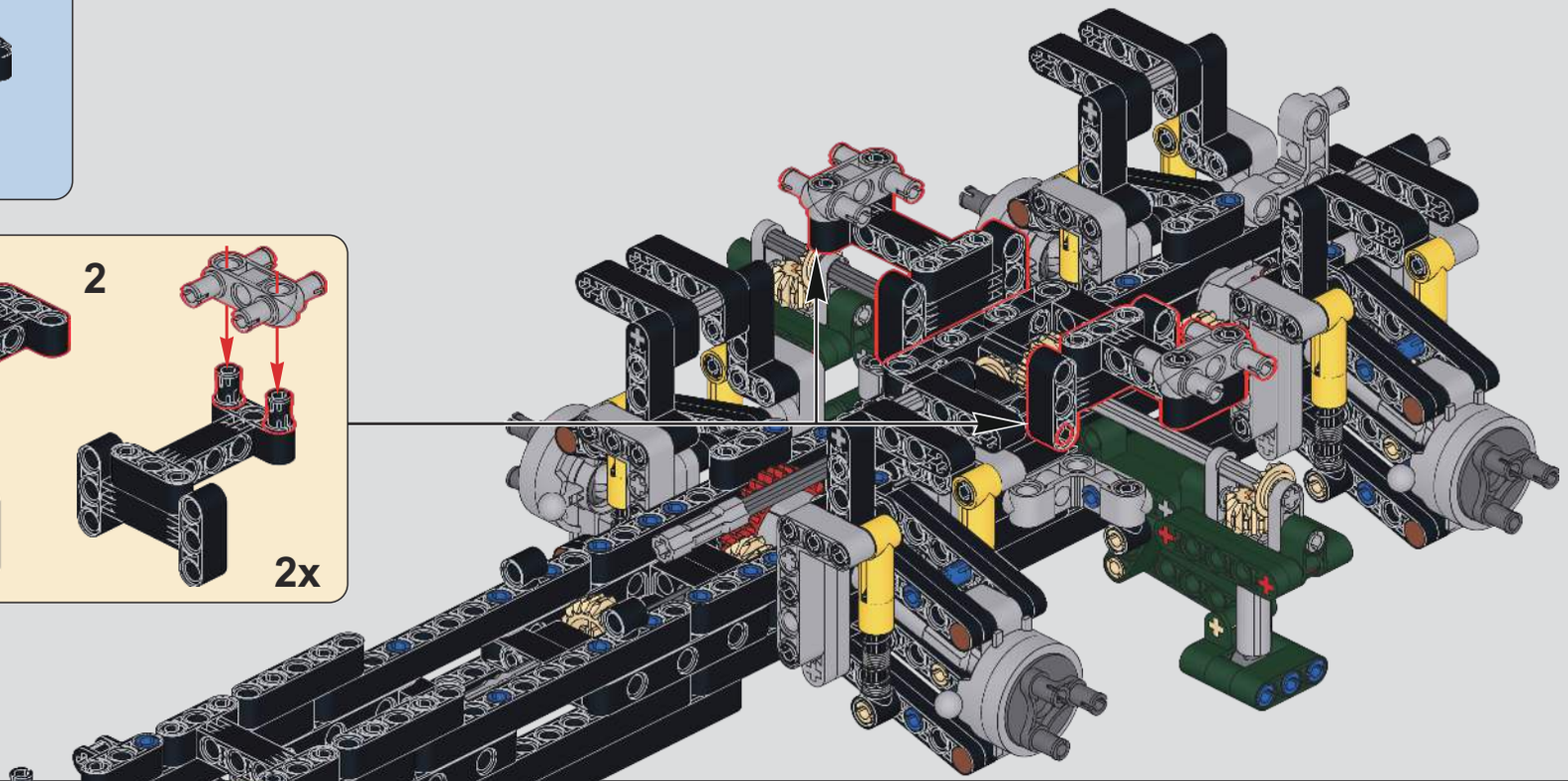

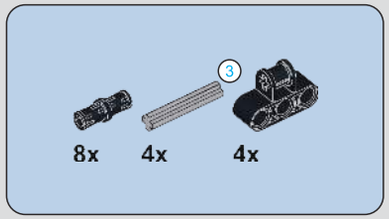

79

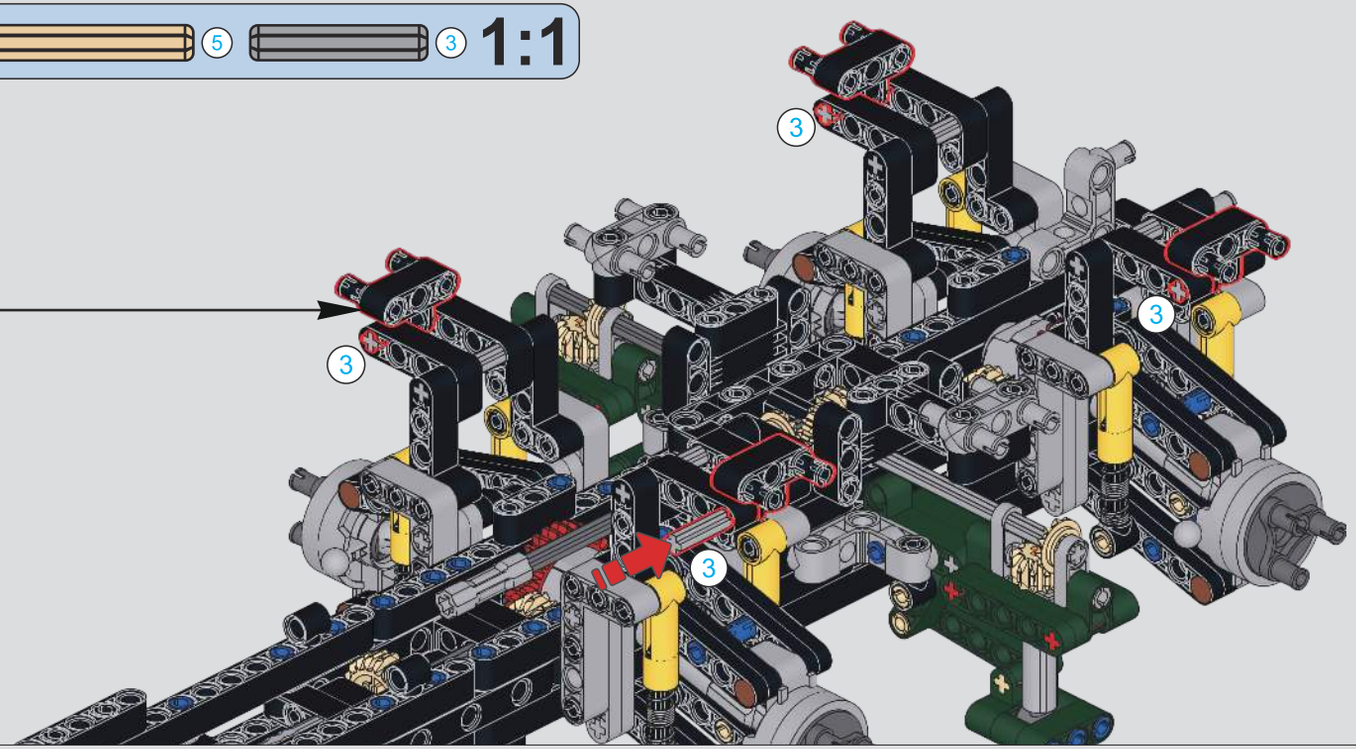

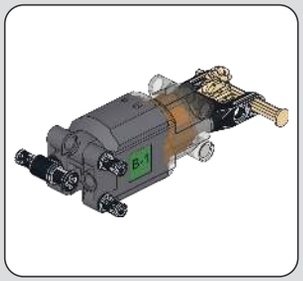

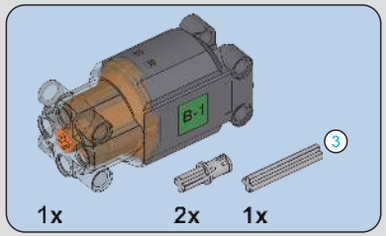

80

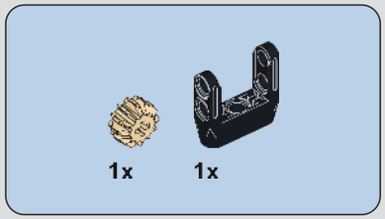

81

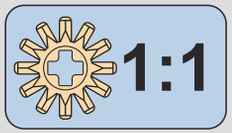

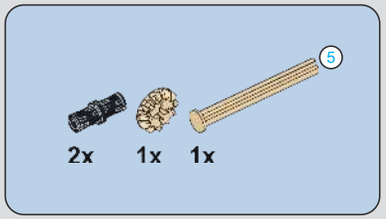

82

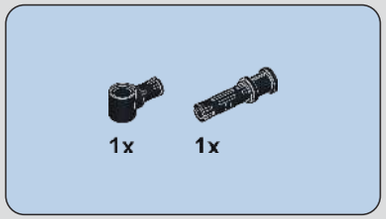

83

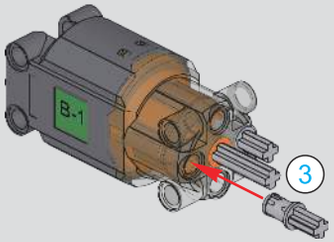

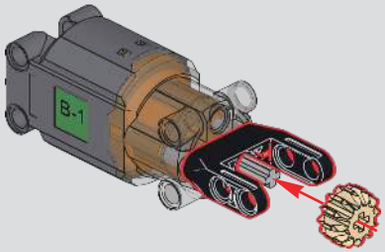

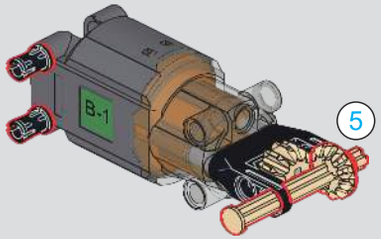

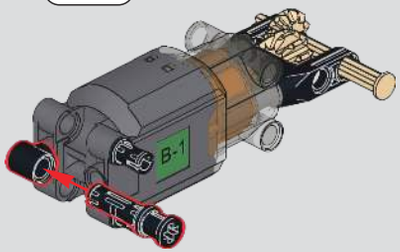

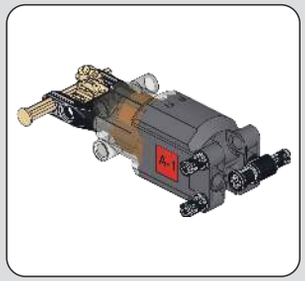

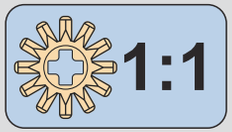

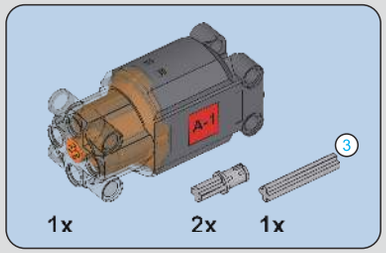

84

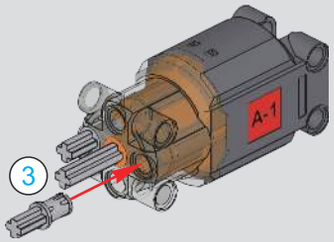

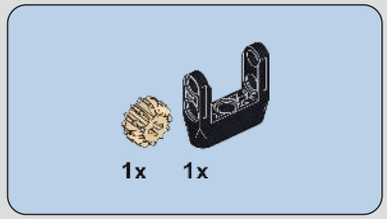

85

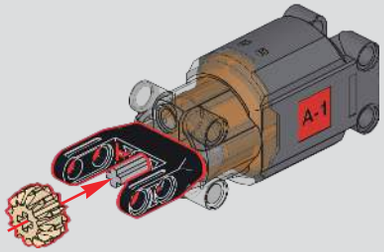

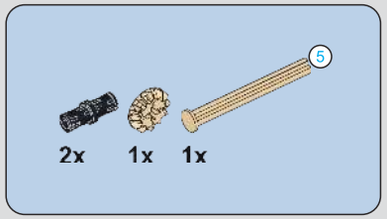

86

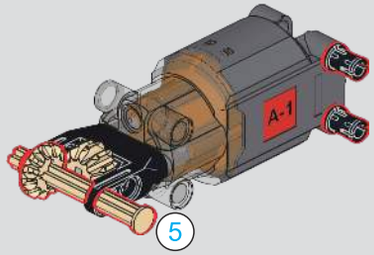

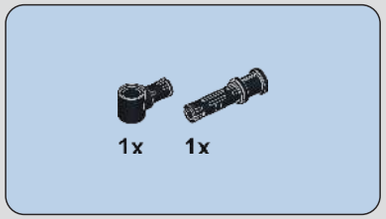

87

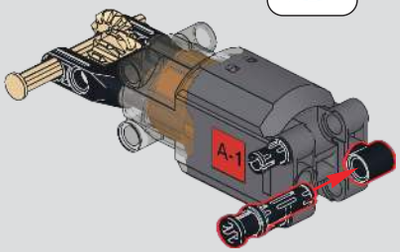

88

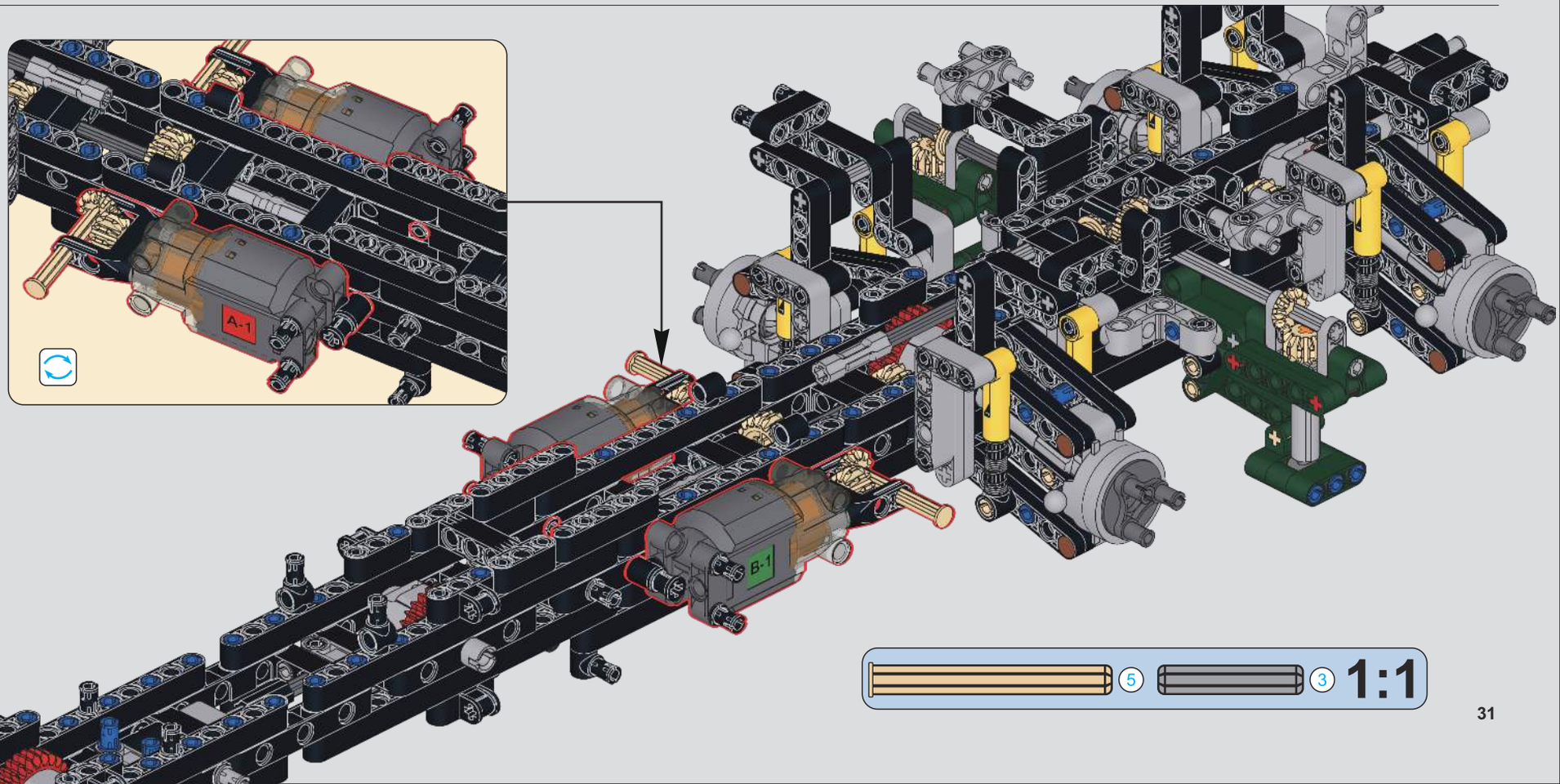

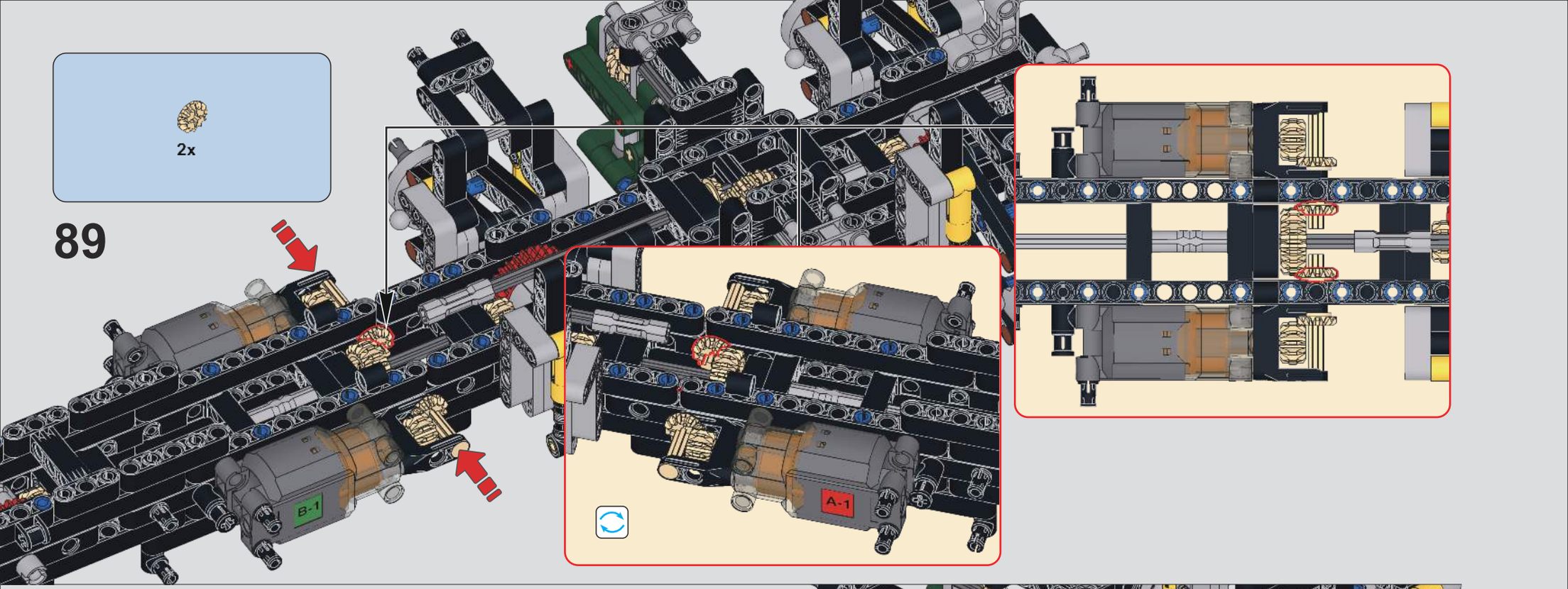
2x
89
B-1
A-1

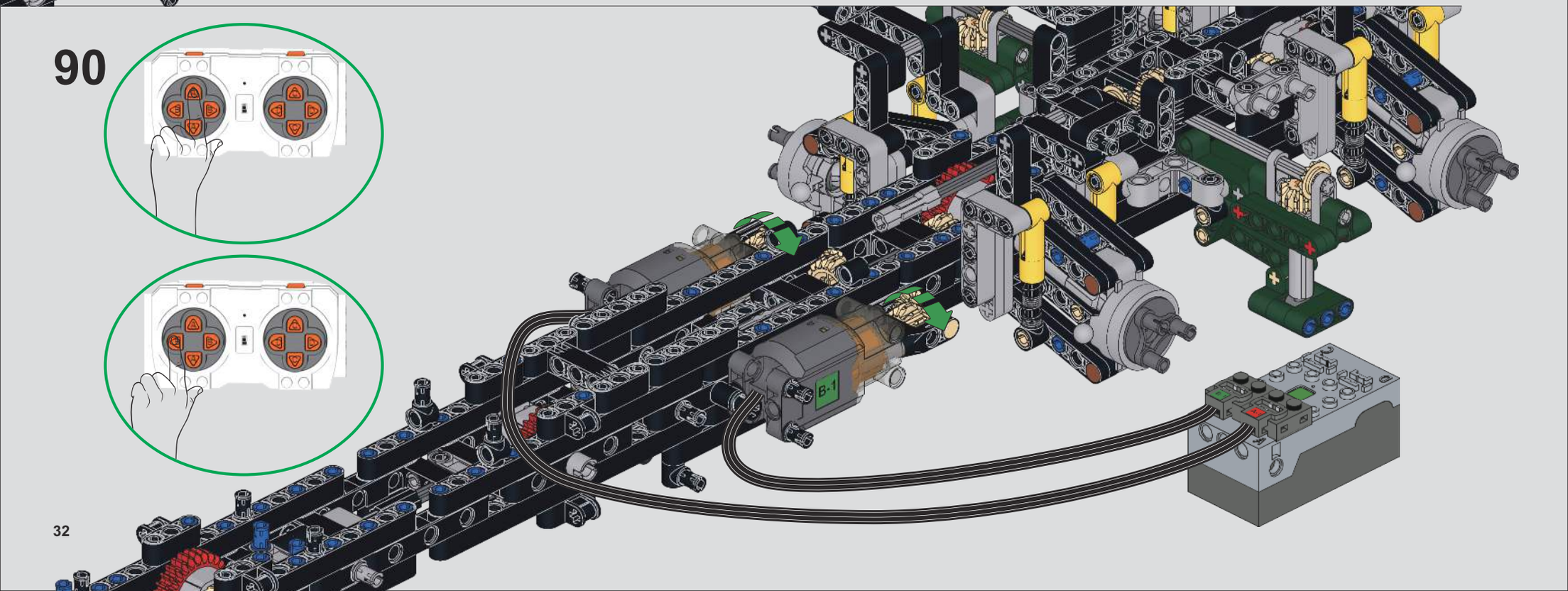
90
B-1

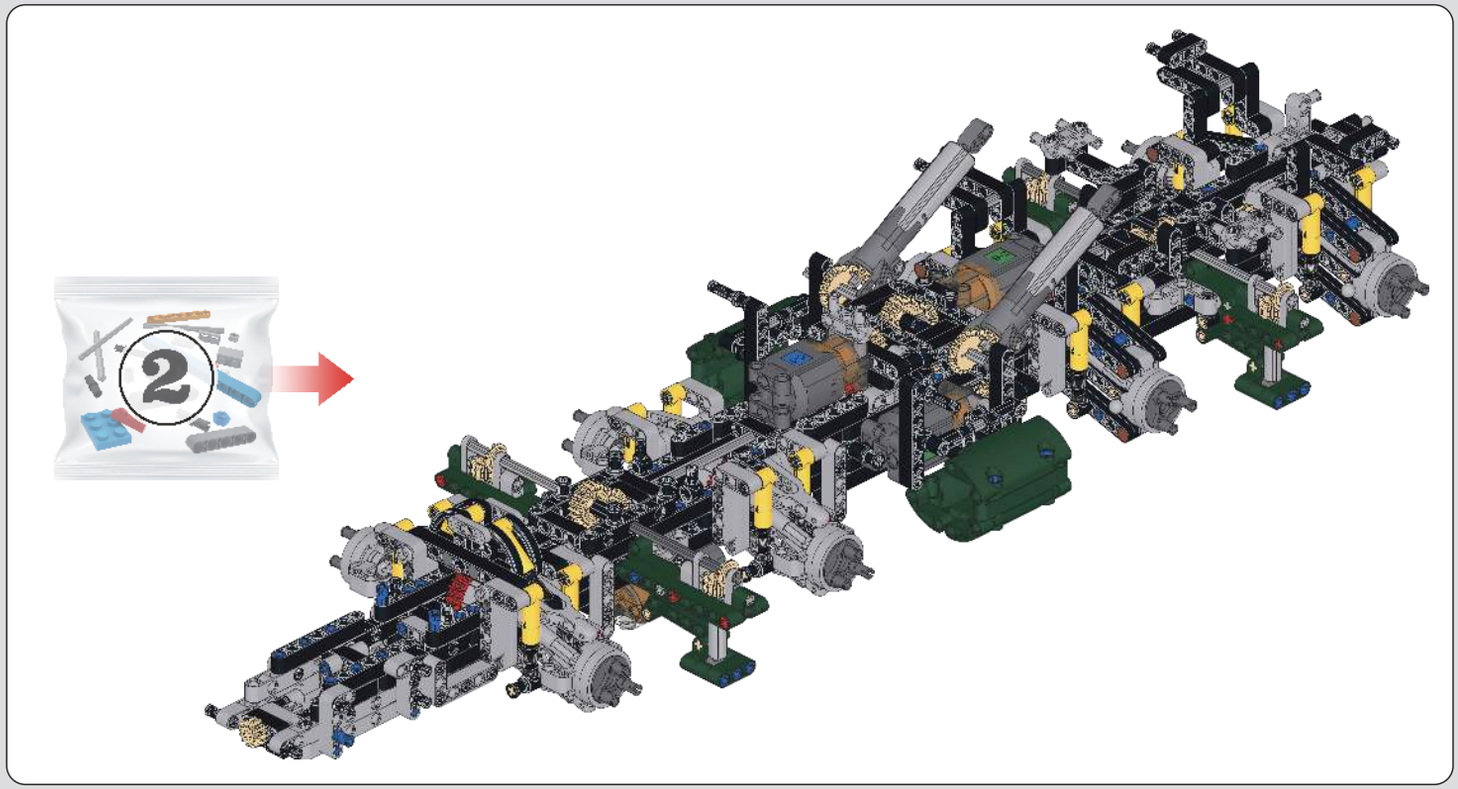

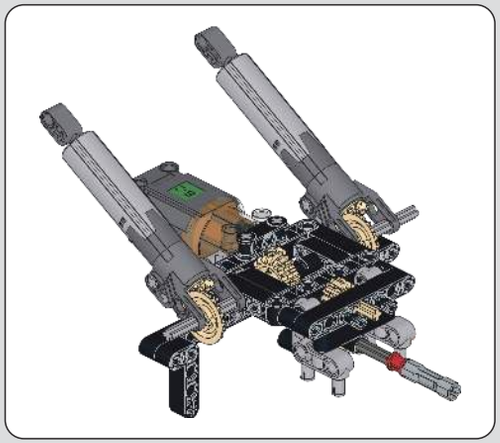

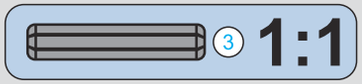

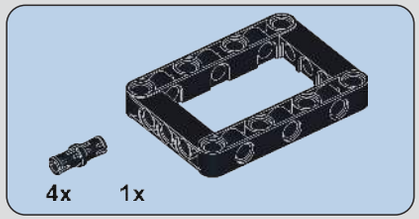

91

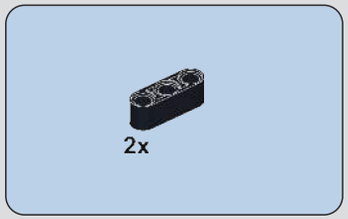

92

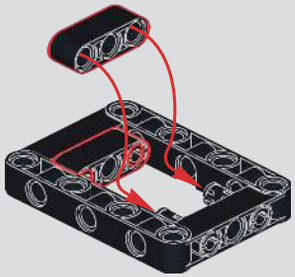

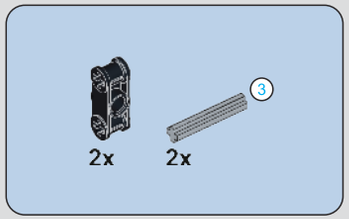

93

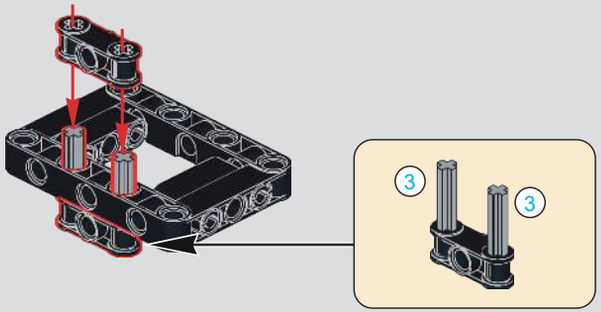

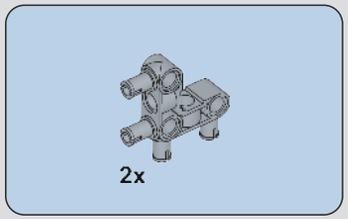

94

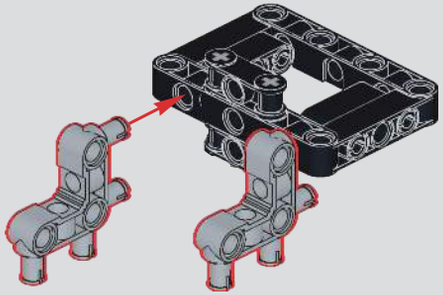

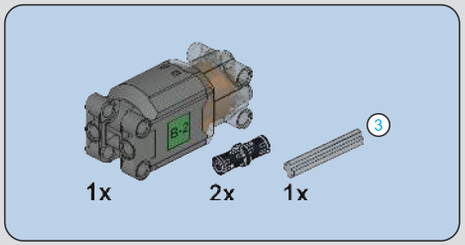

95

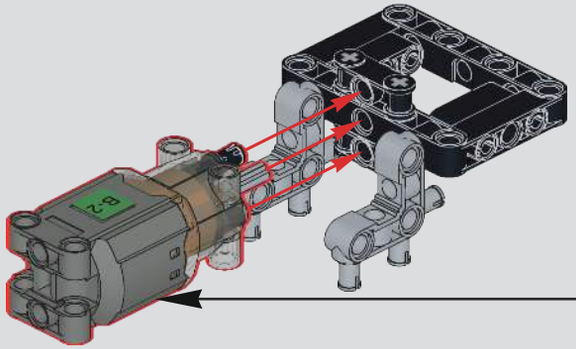

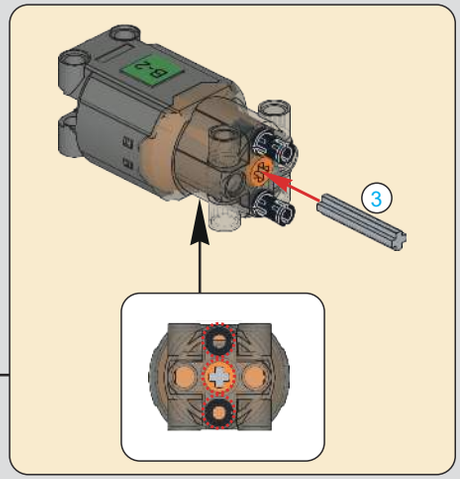

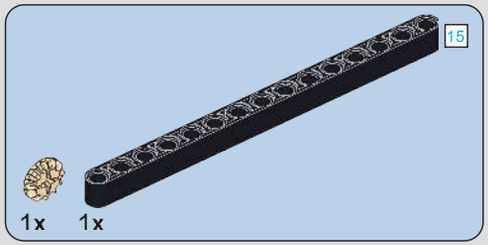

96

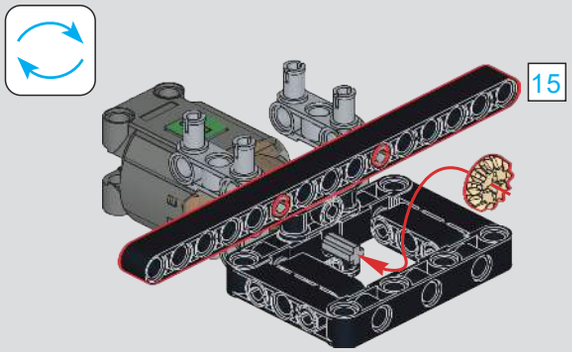

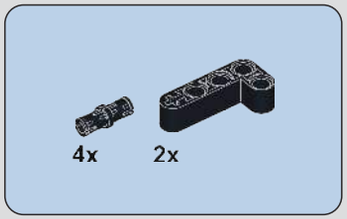

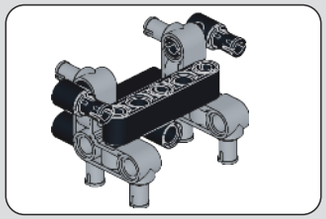

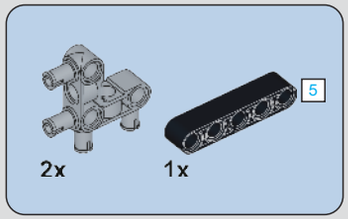

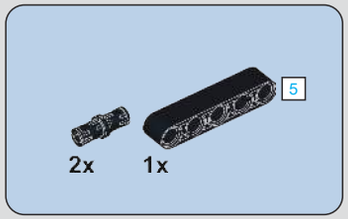

97

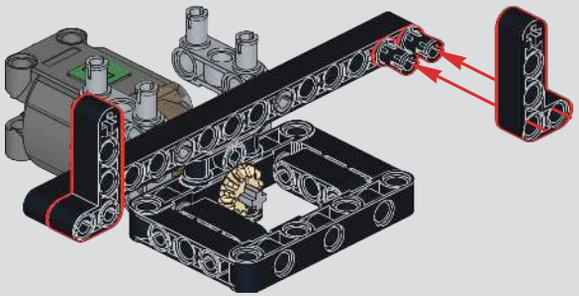

98

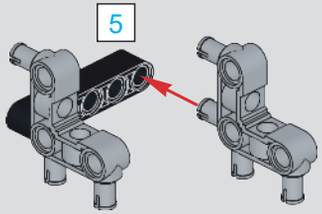

99

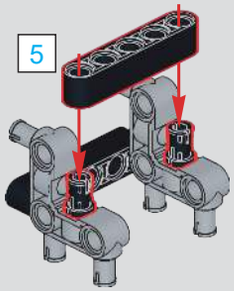

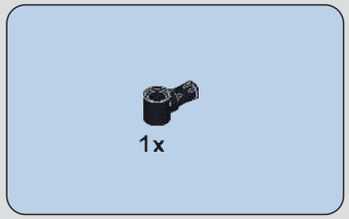

100

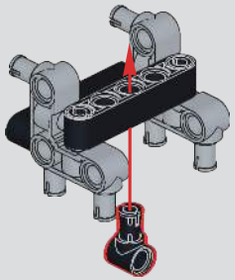

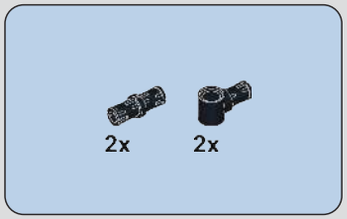

101

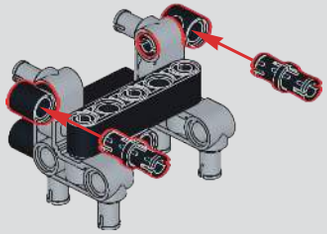

102

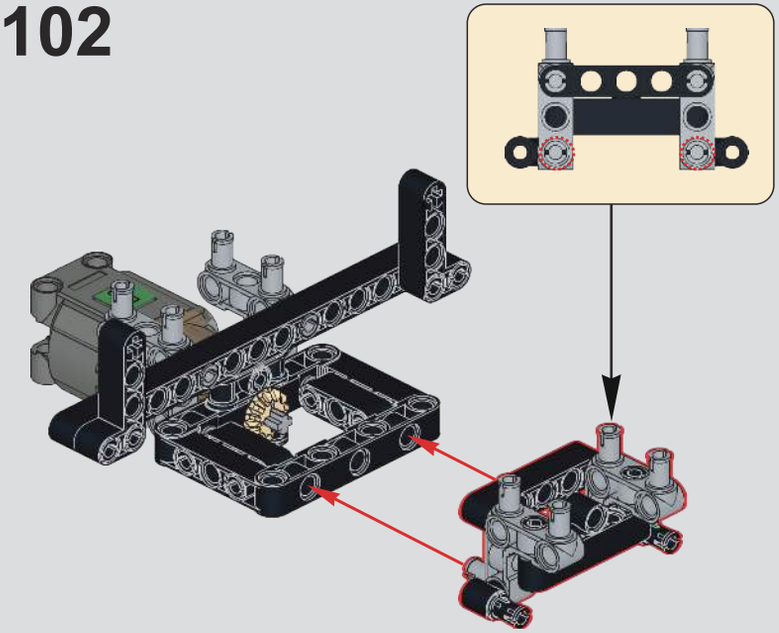

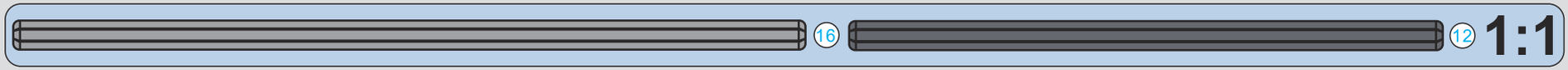

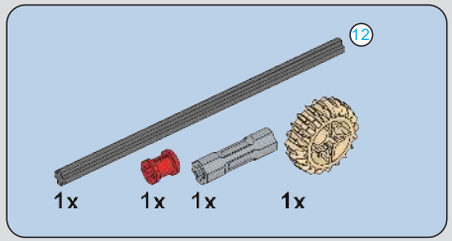

103

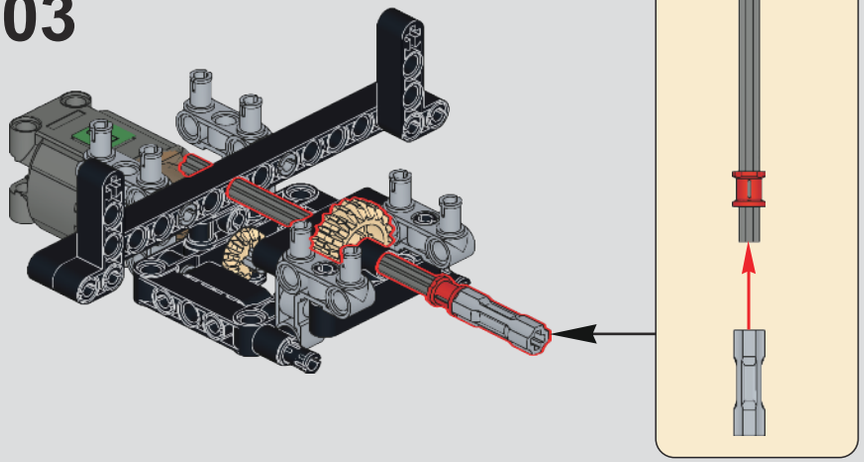

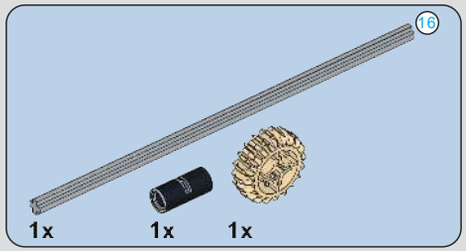

104

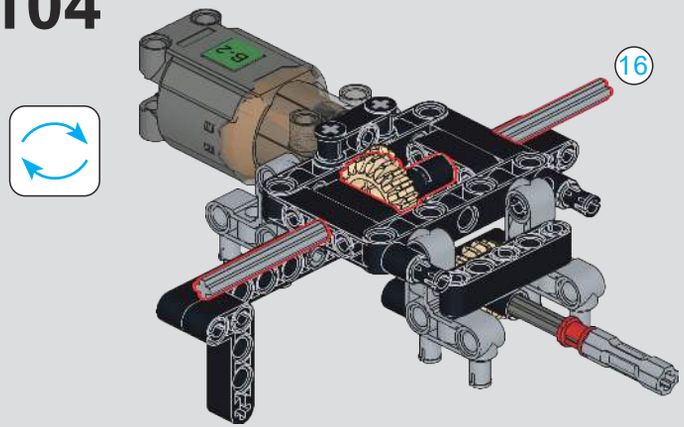

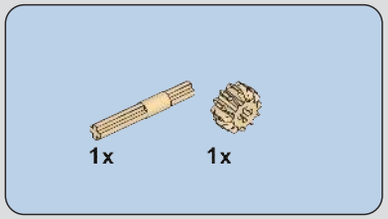

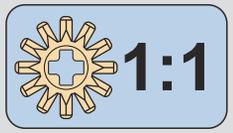

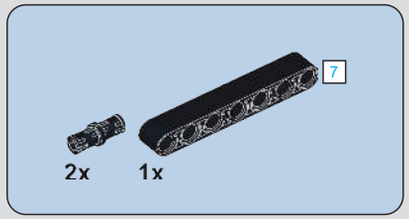

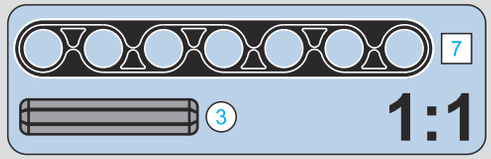

105

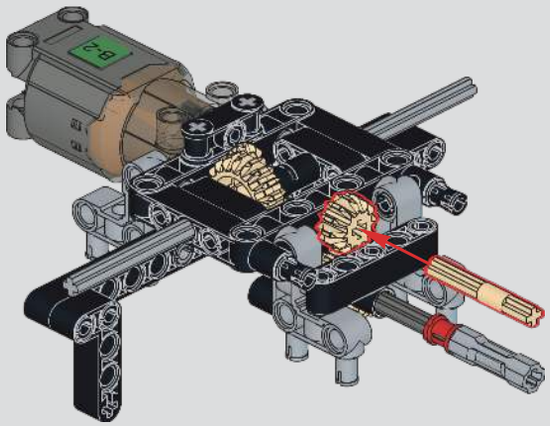

106

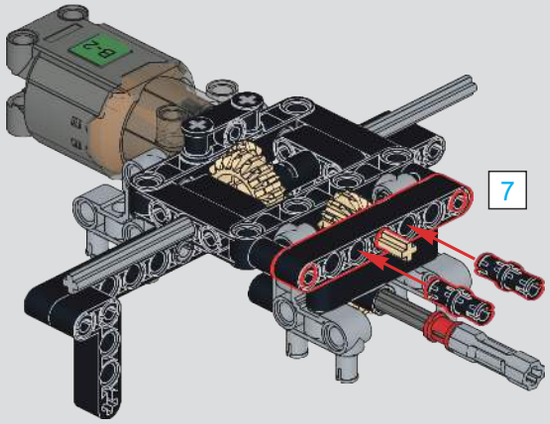

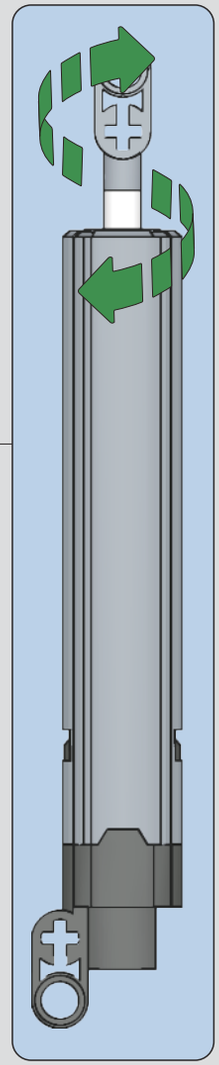

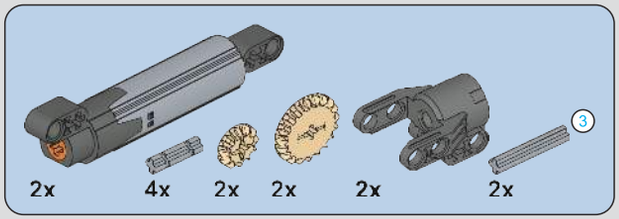

107

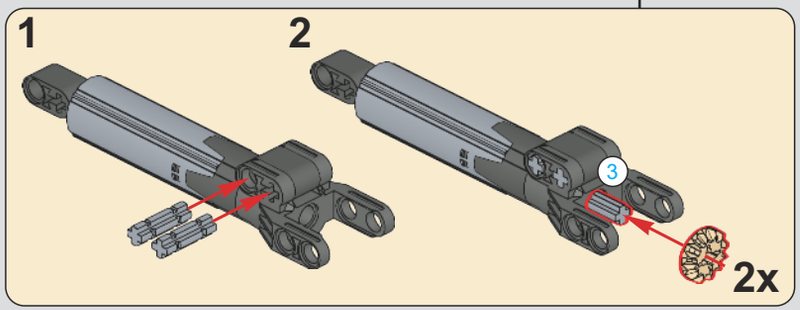

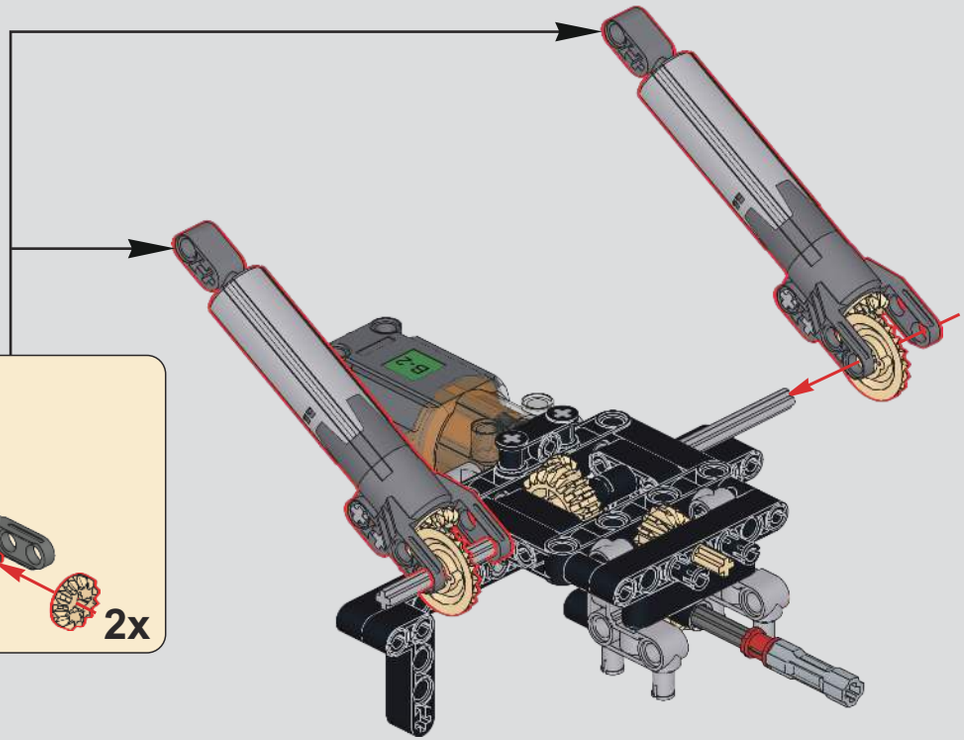

108

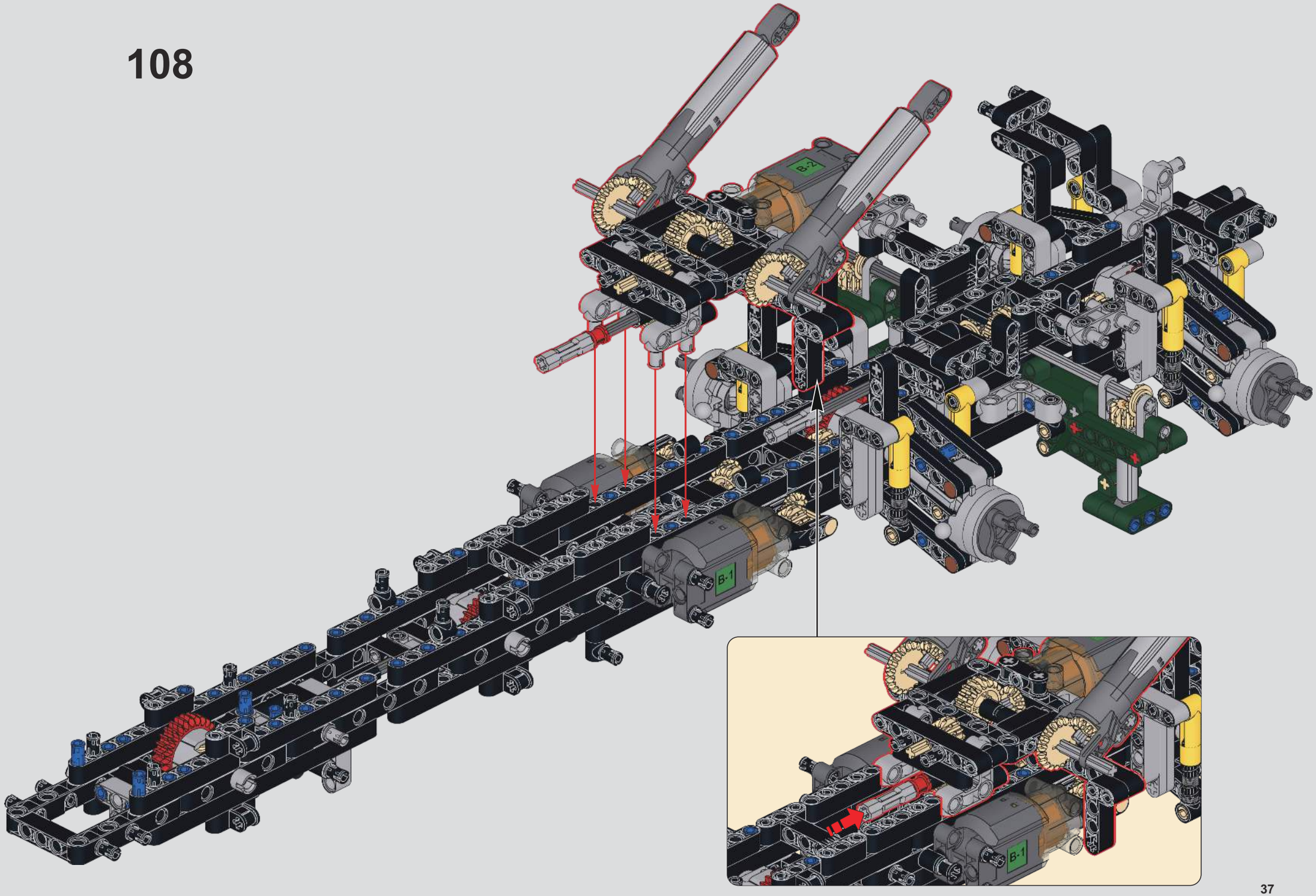

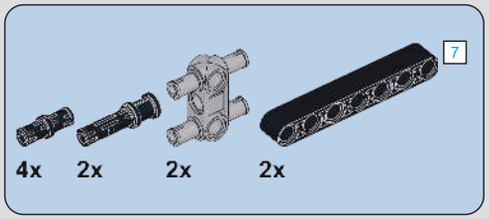

109

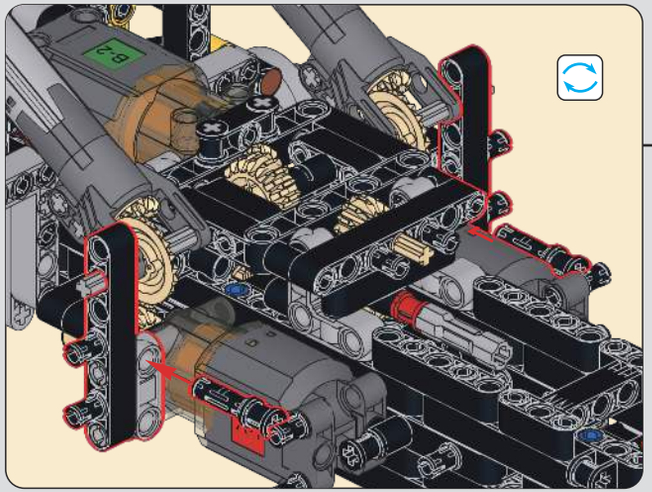

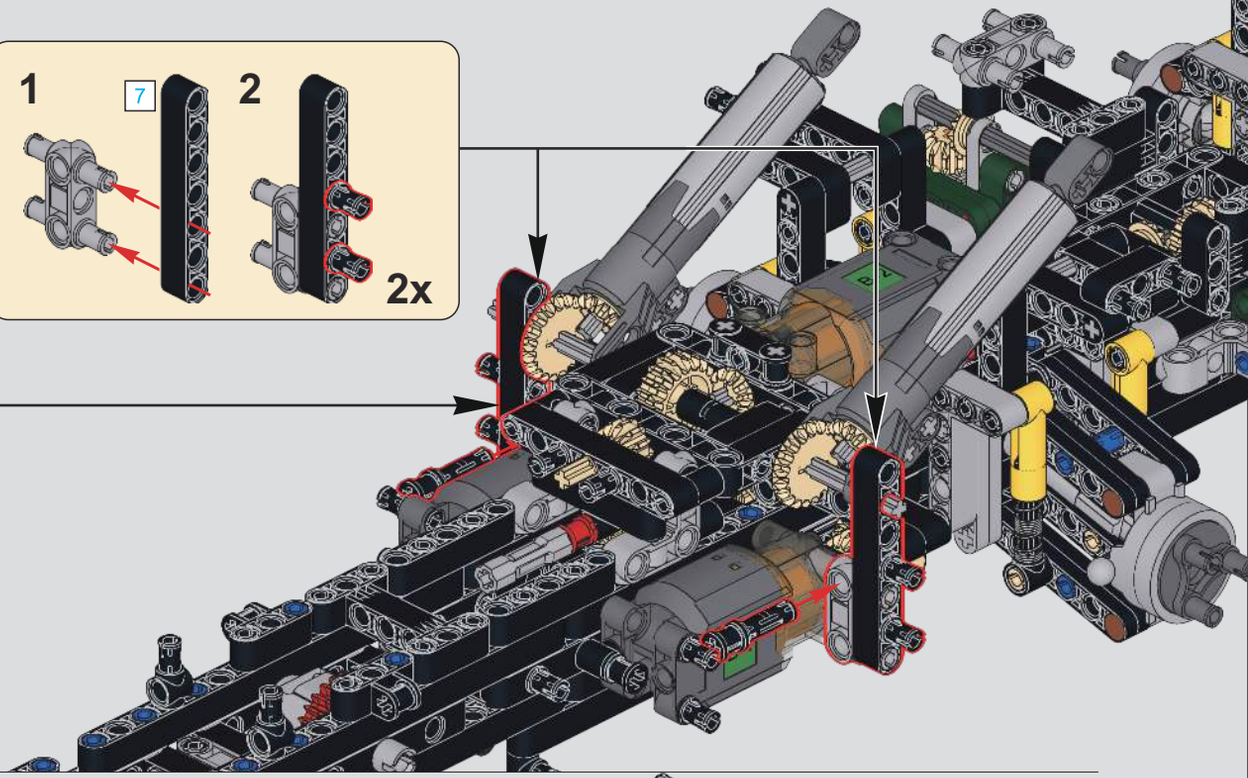

110

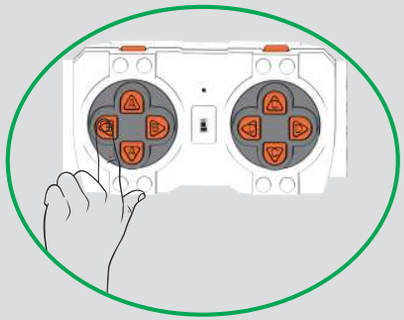

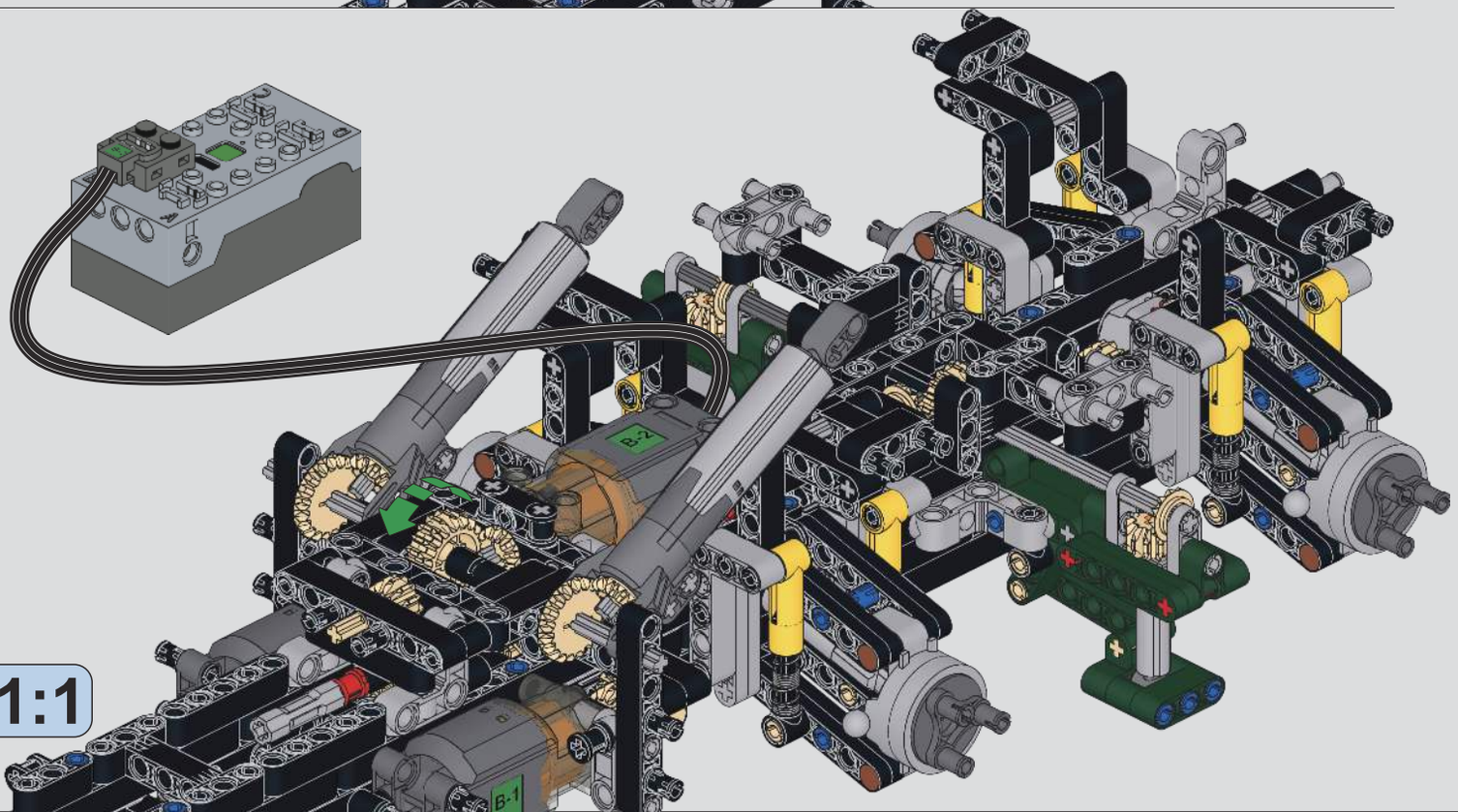

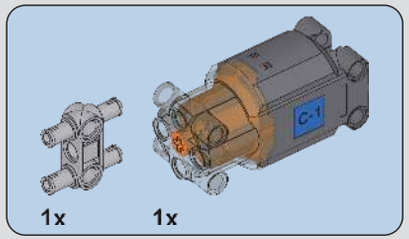

111

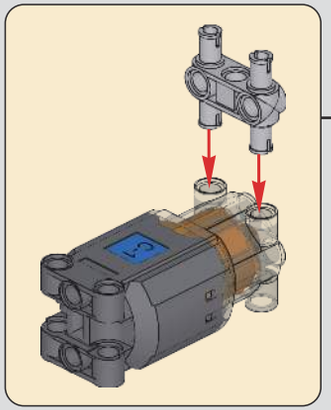

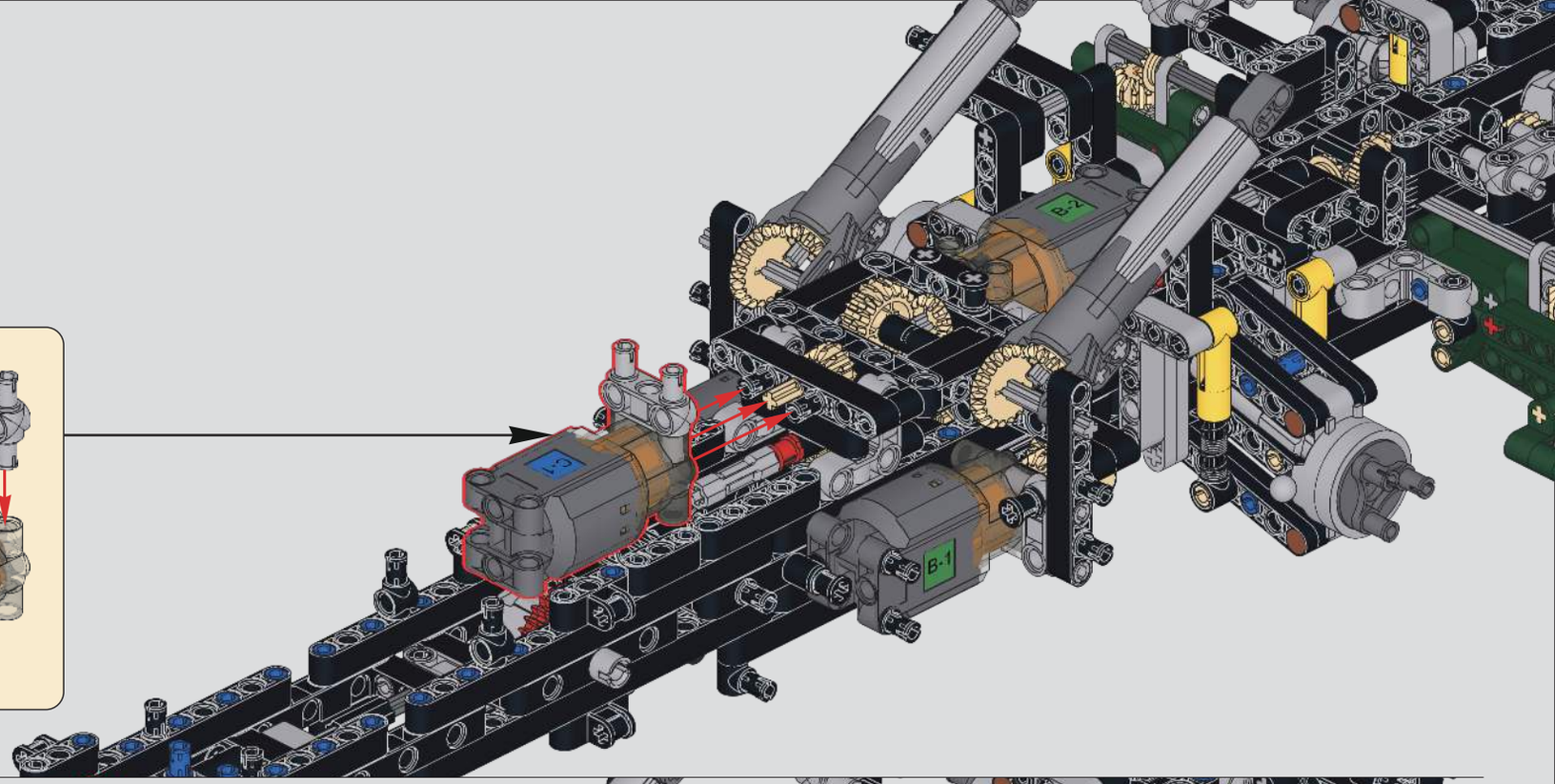

112

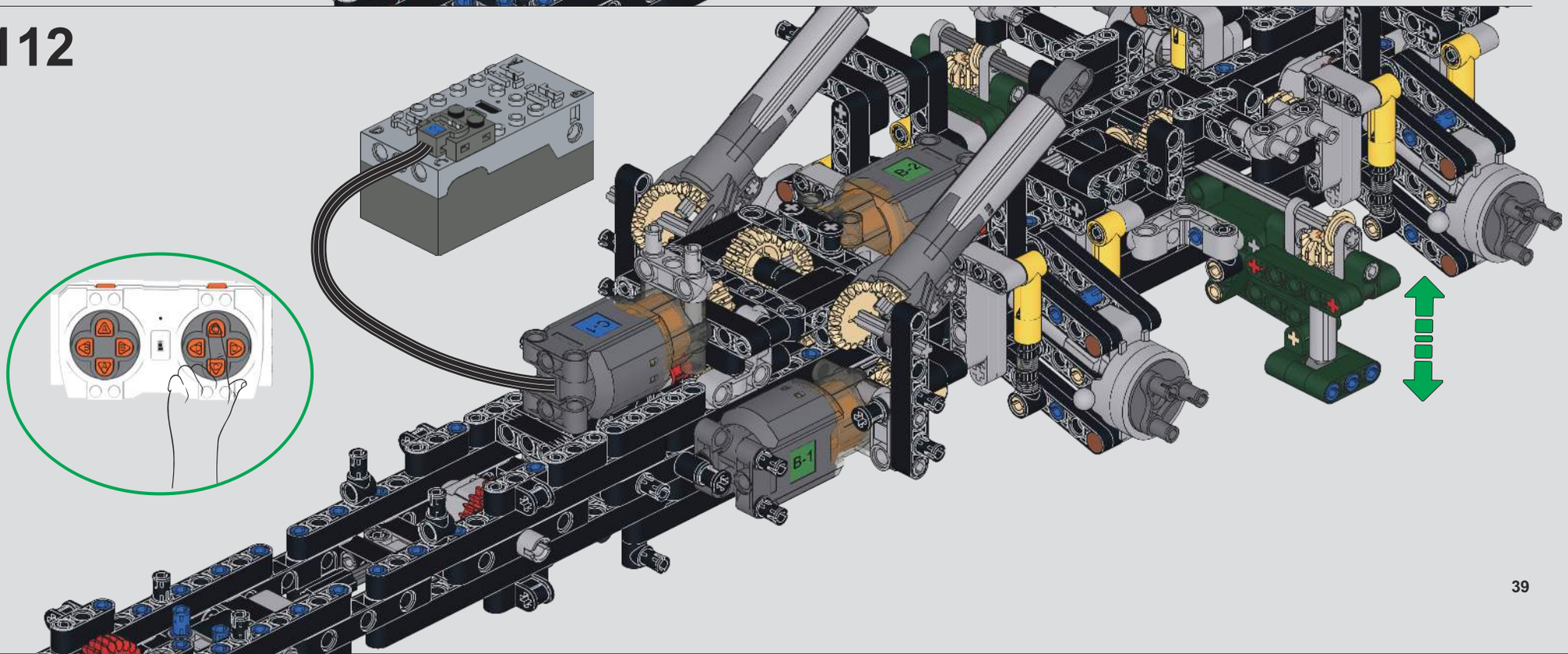

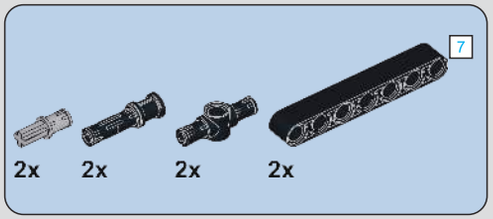

113

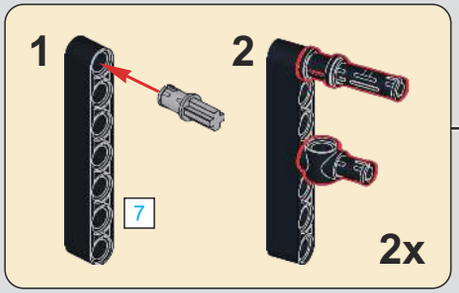

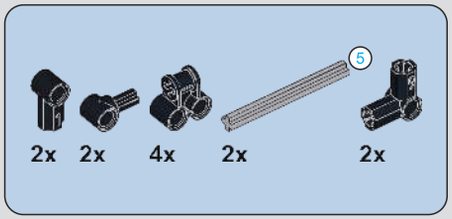

114

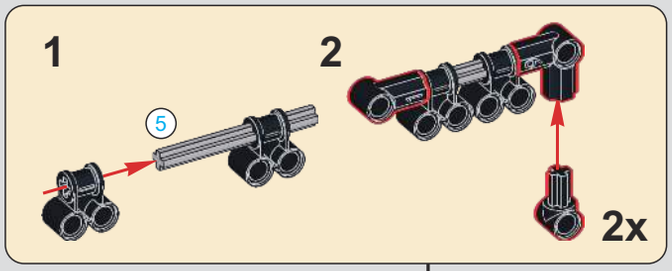

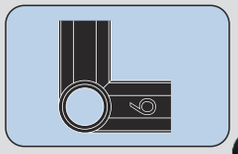

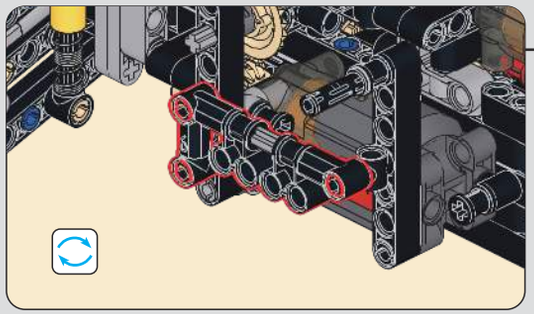

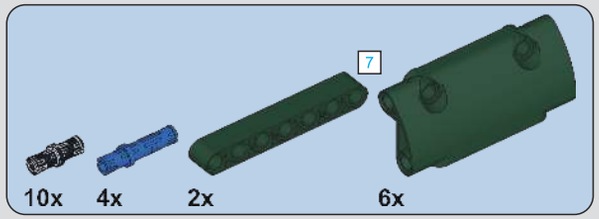

115

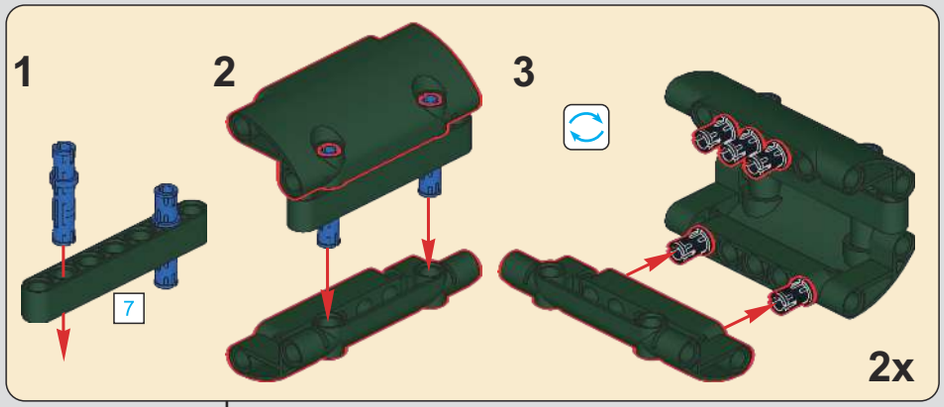

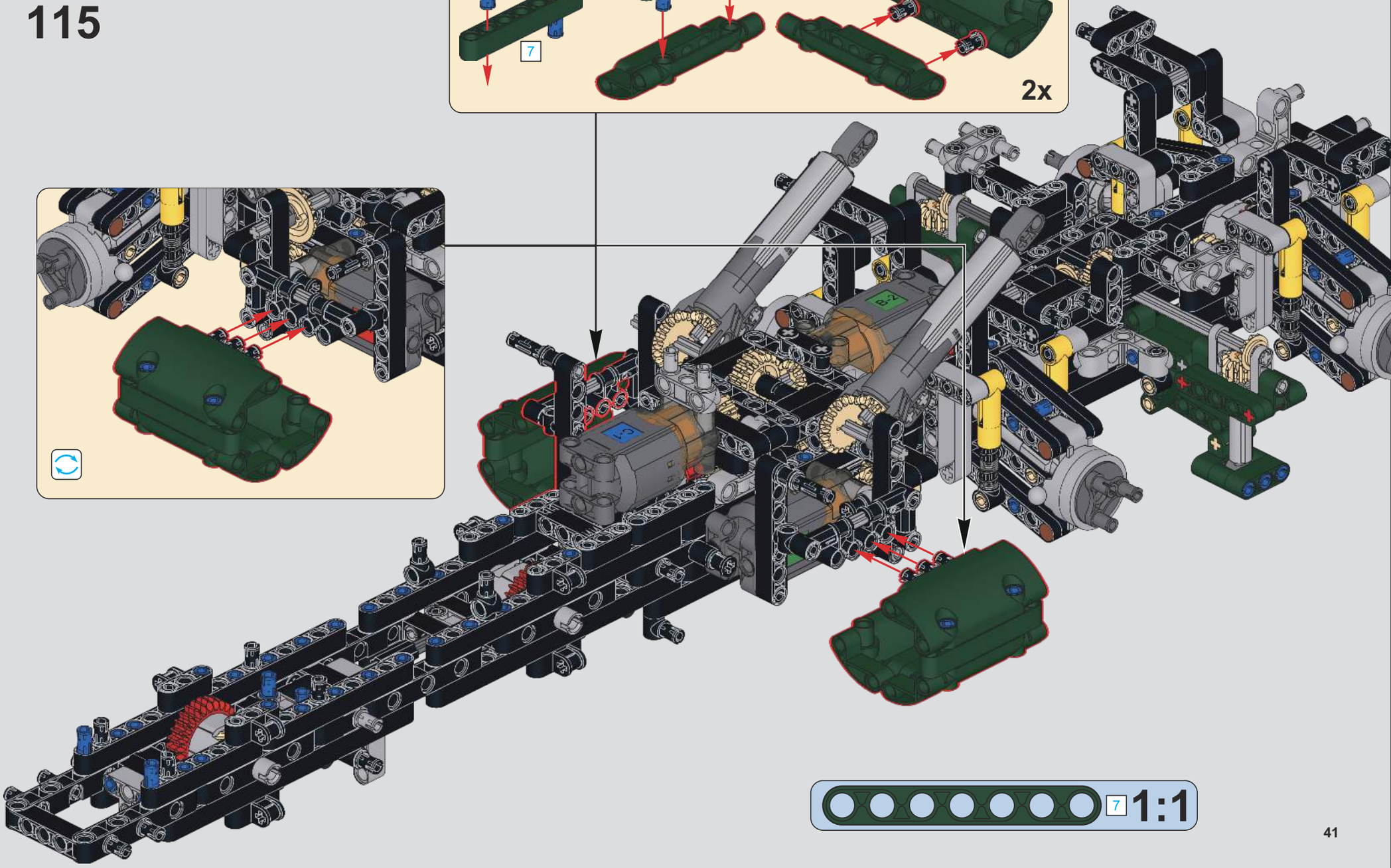

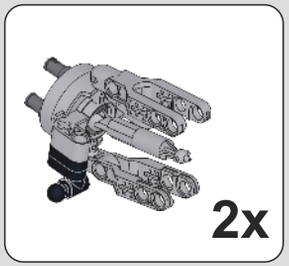

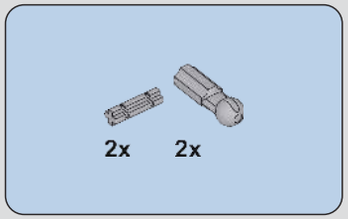

116

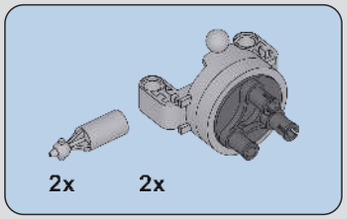

117

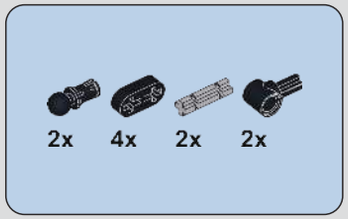

118

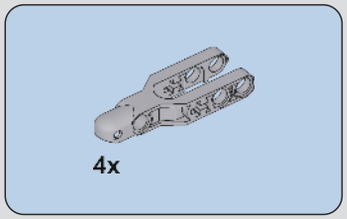

119

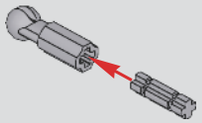

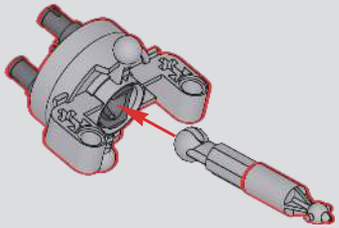

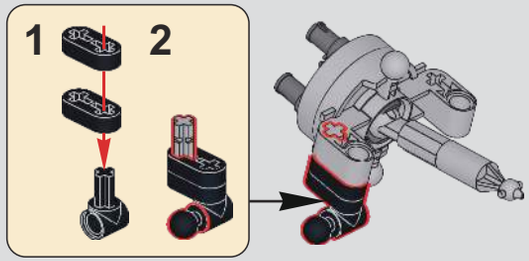

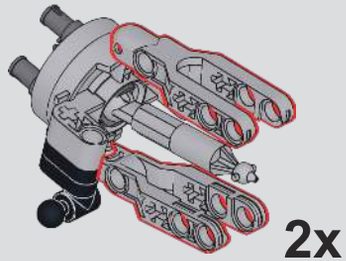

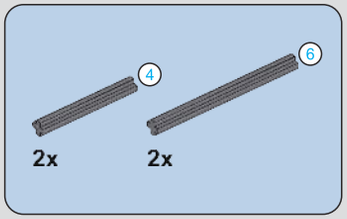

120

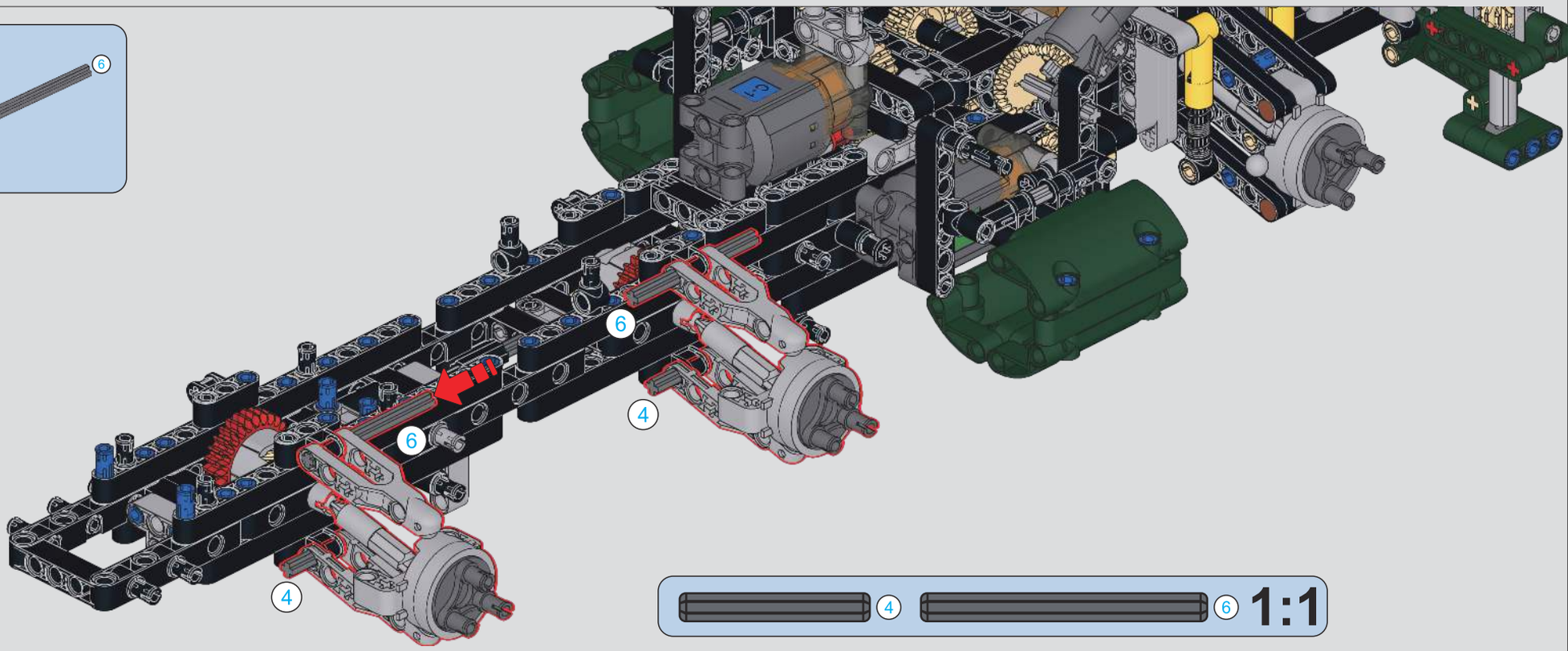

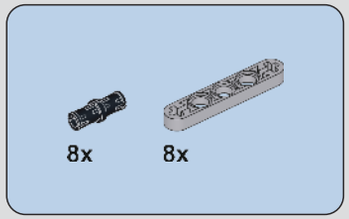

121

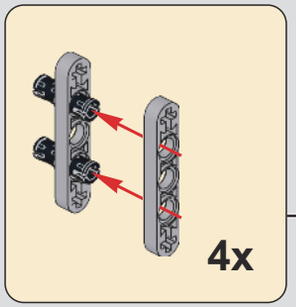

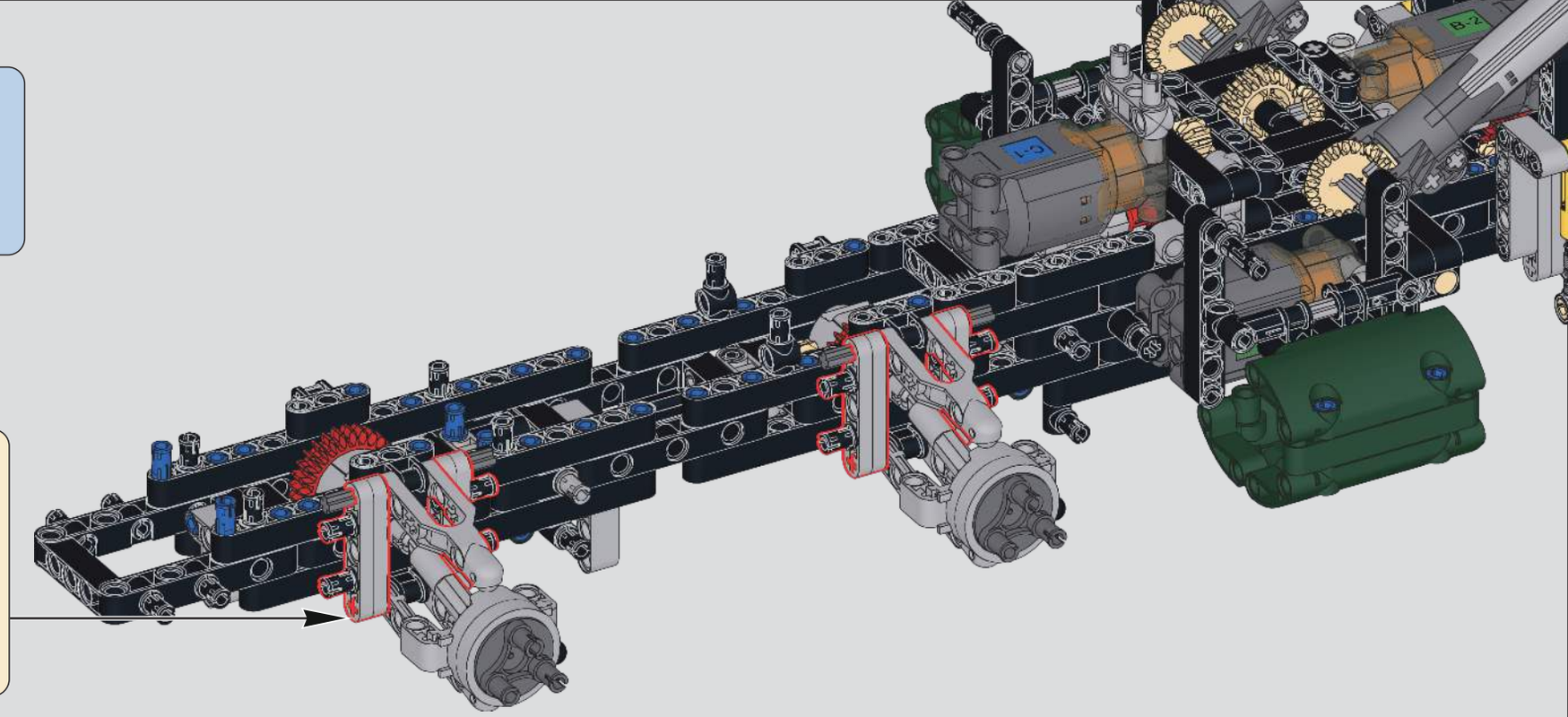

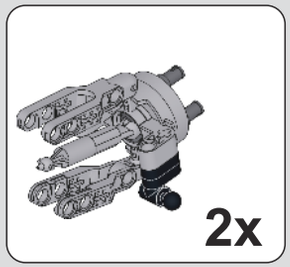

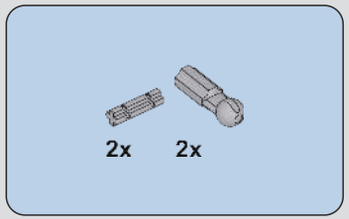

122

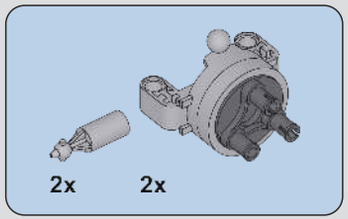

123

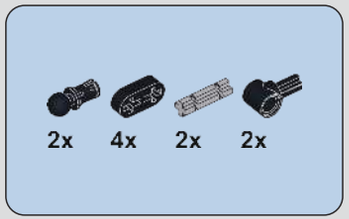

124

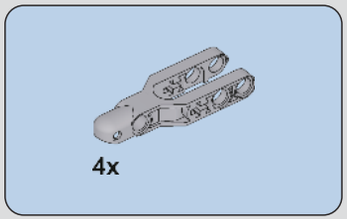

125

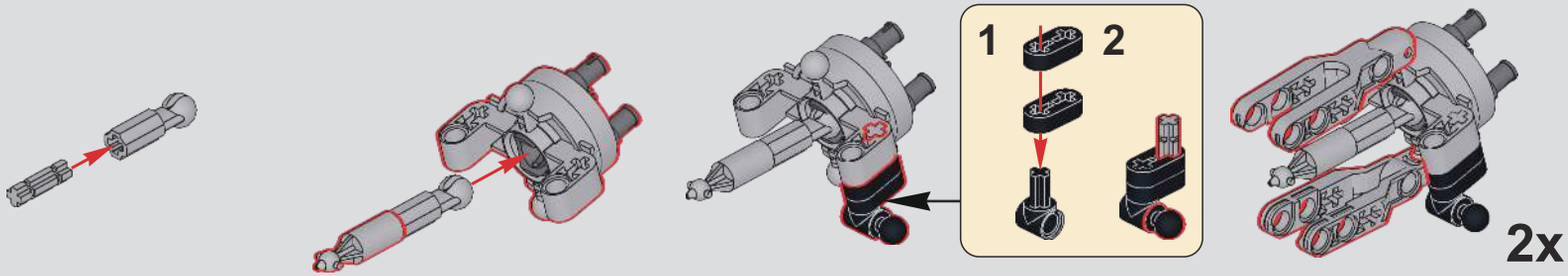

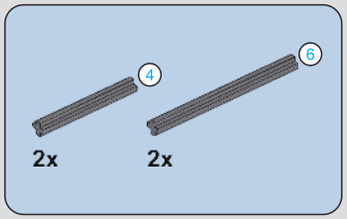

126

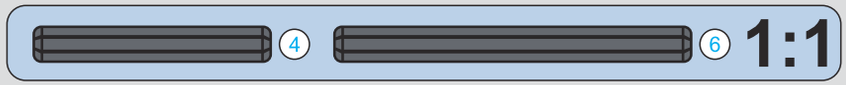

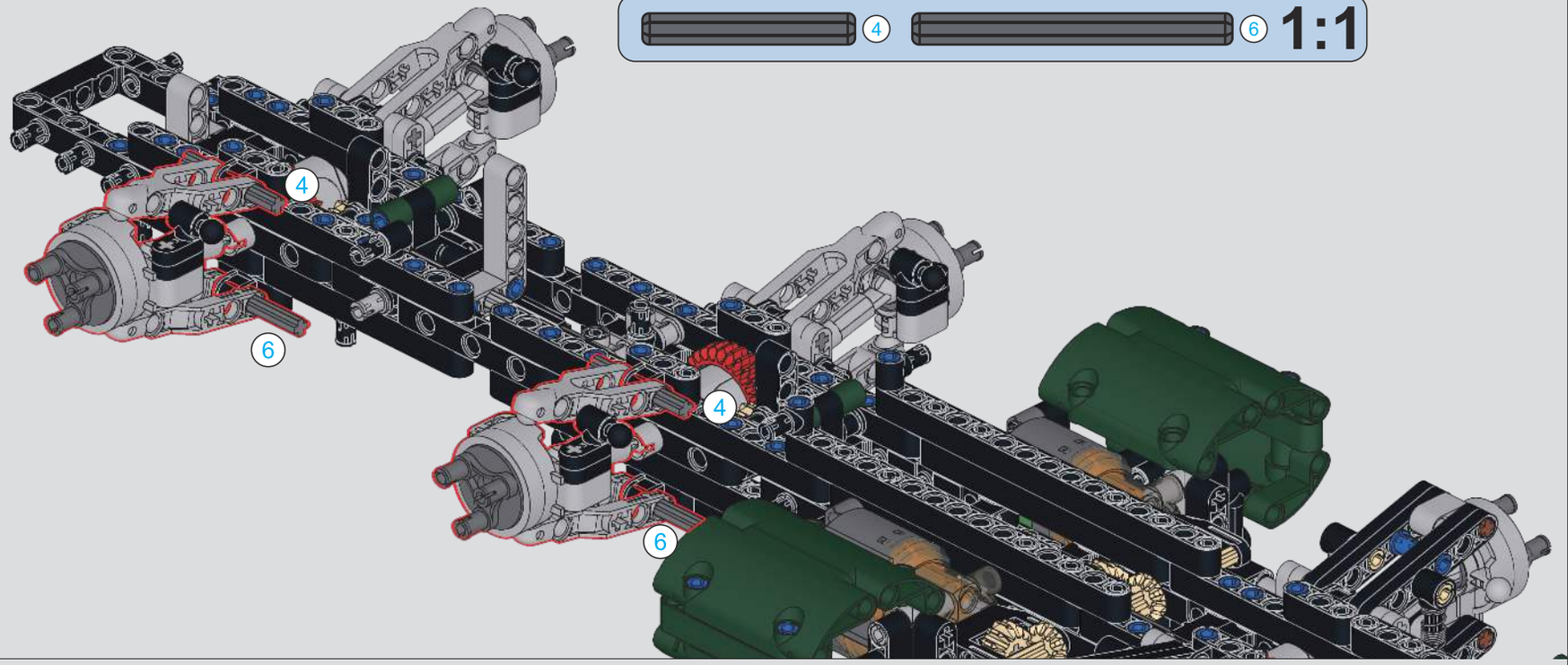

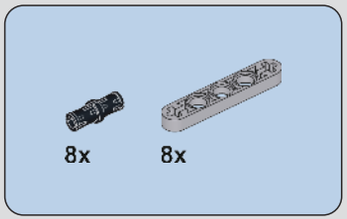

127

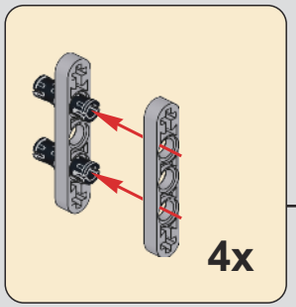

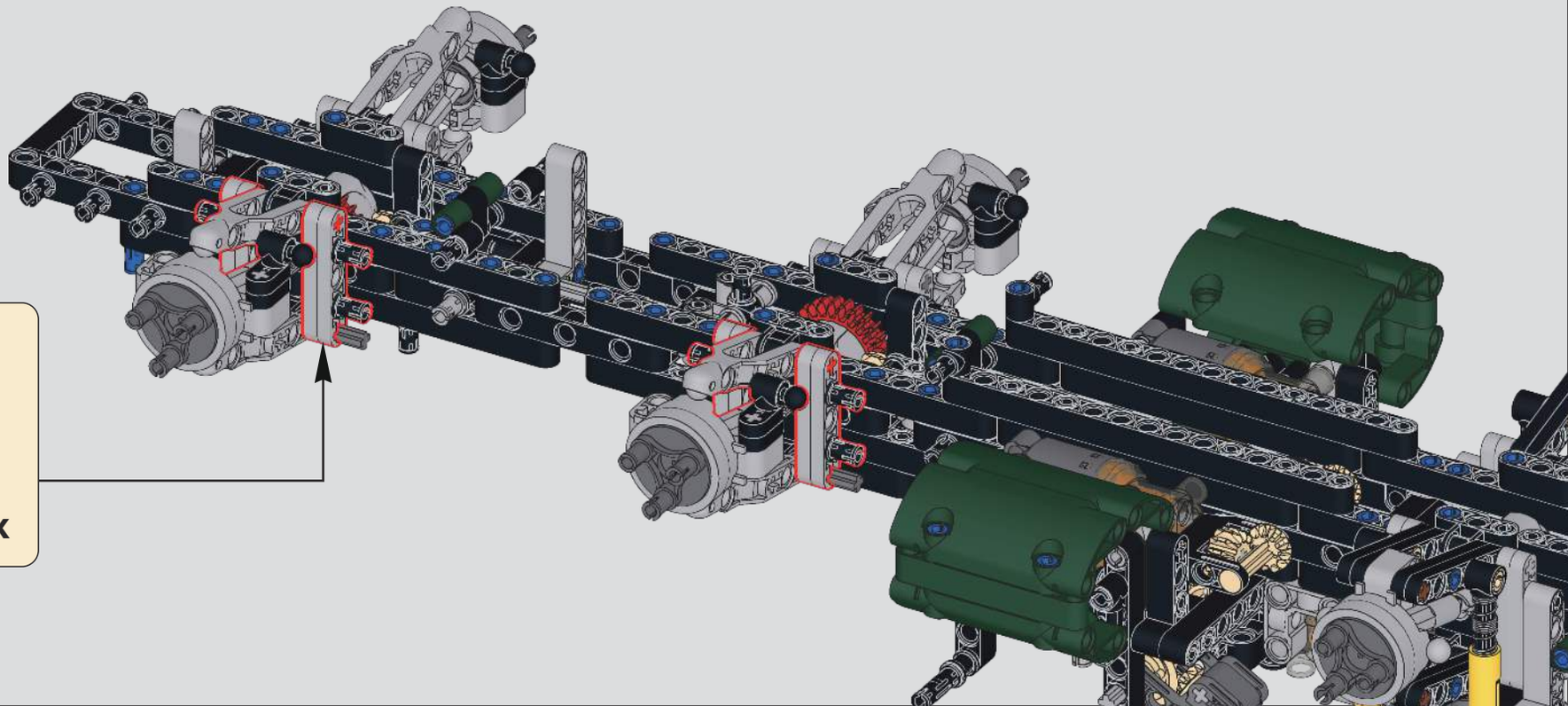

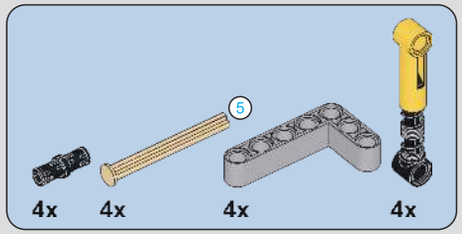

128

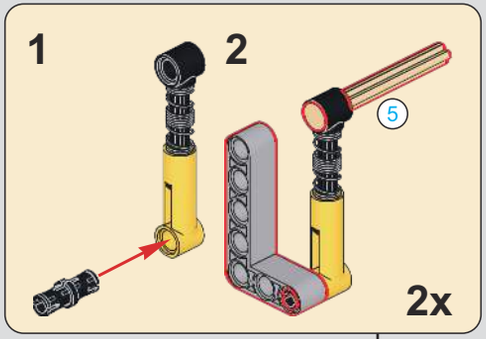

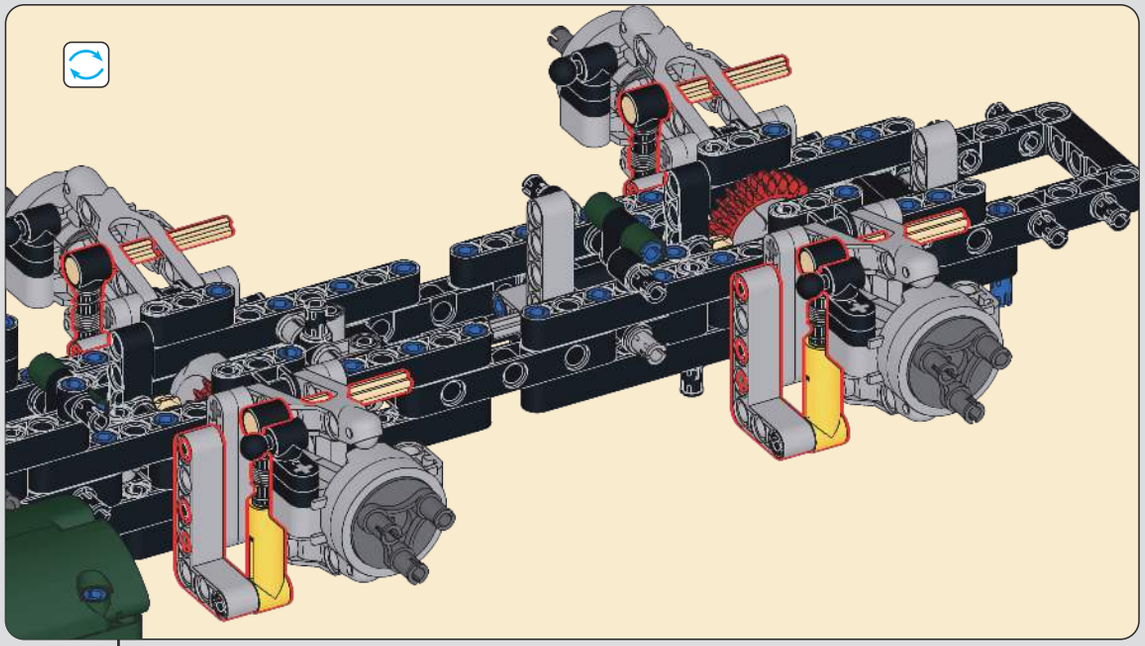

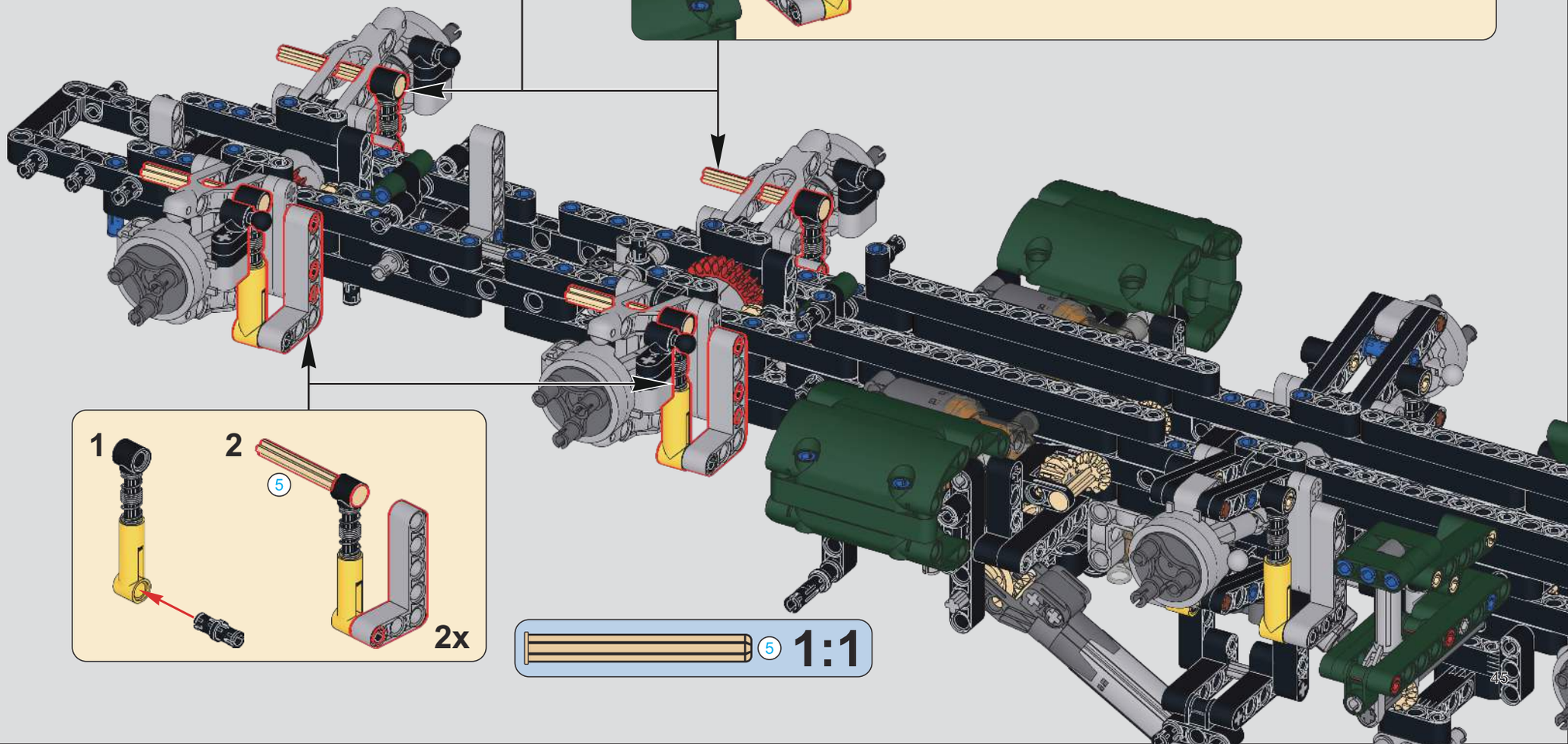

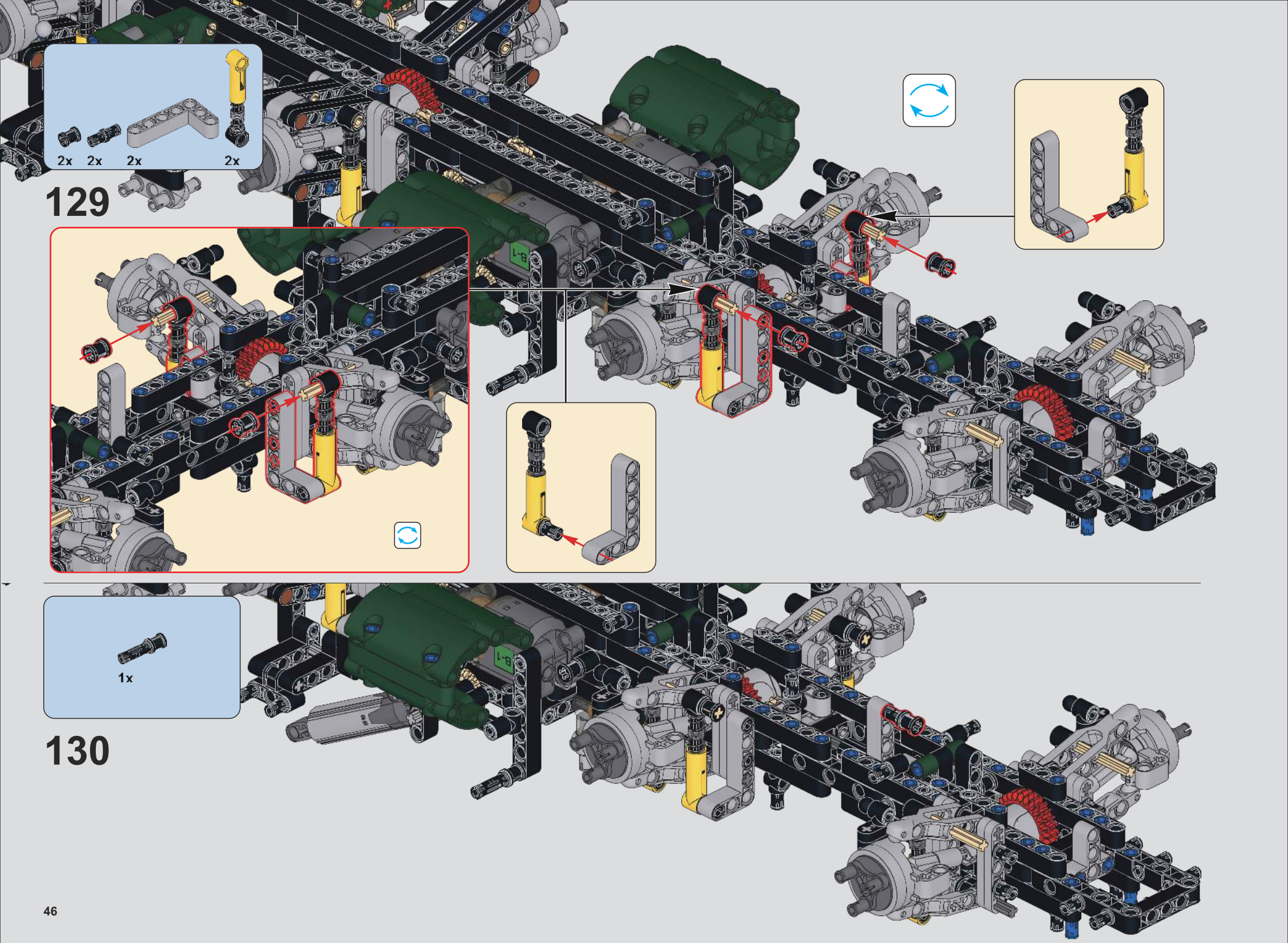
2x
2x
2x
2x
129
1x
130

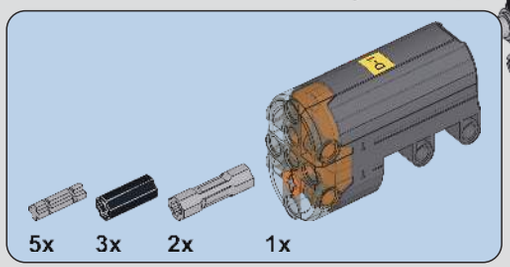

131

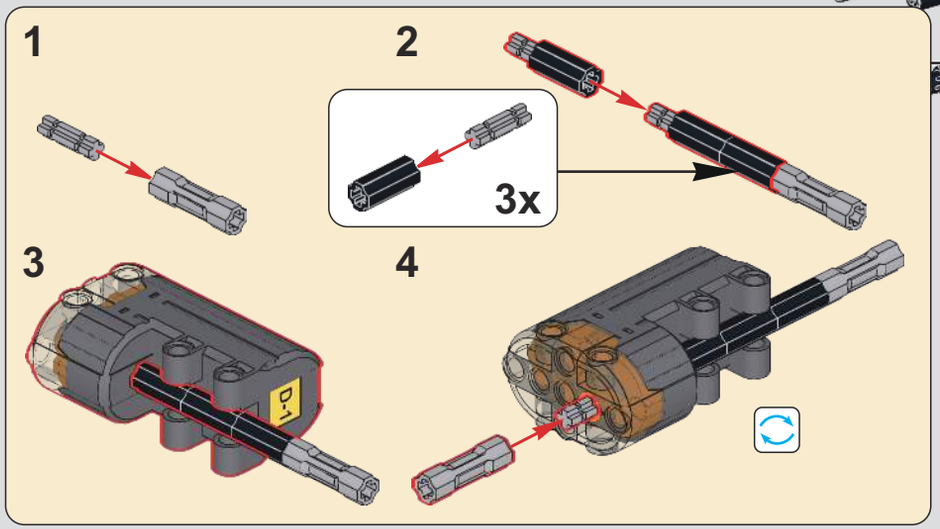

132

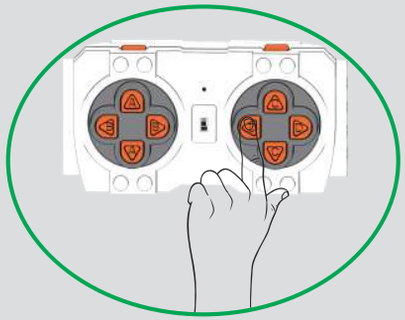

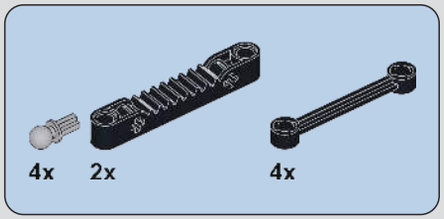

133

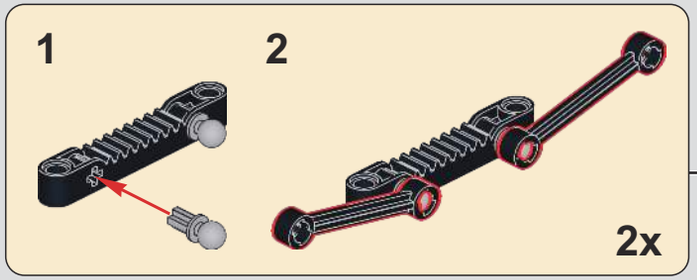

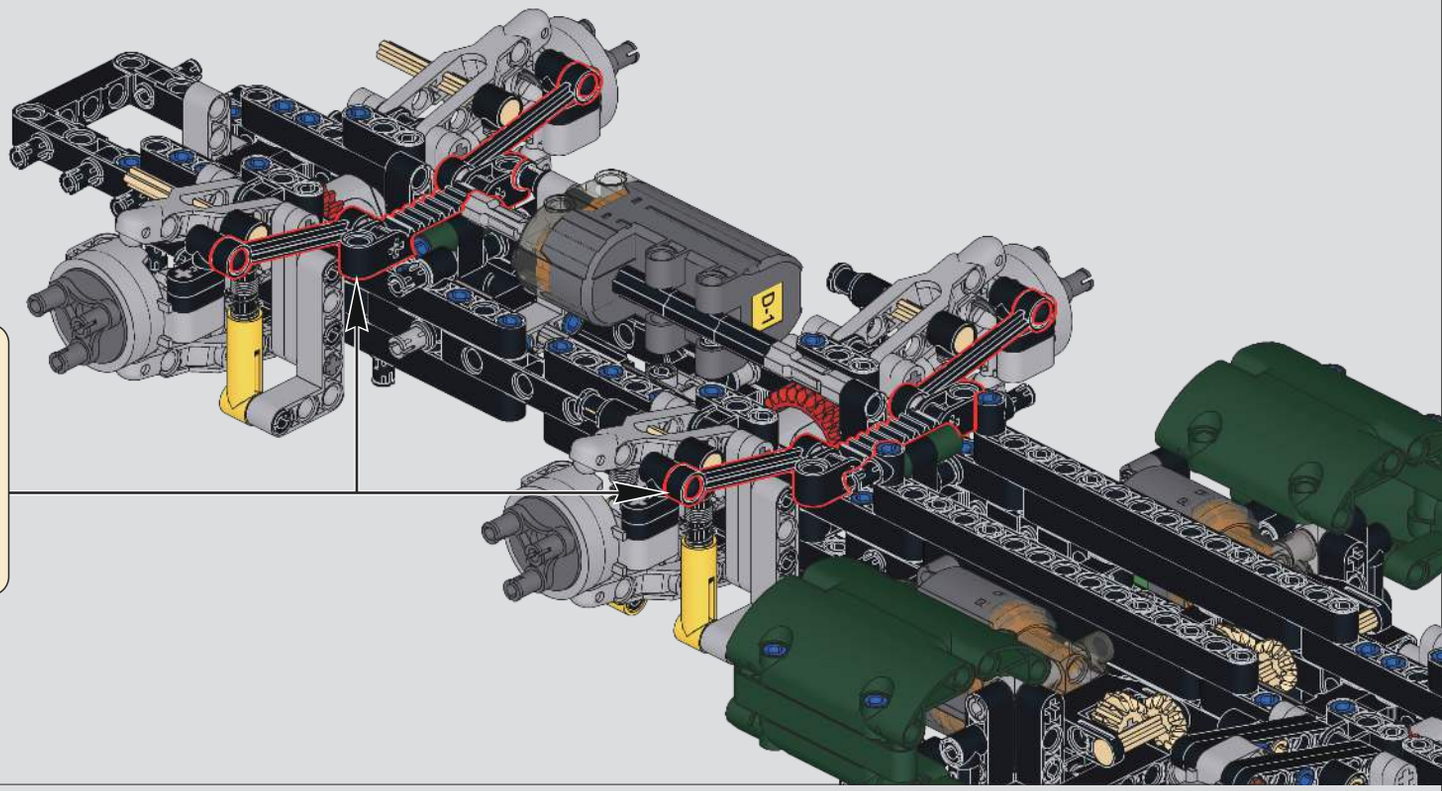

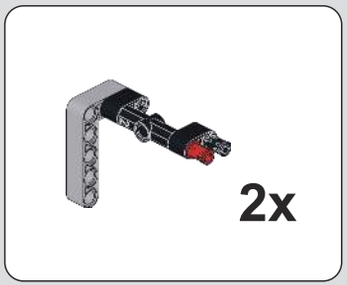

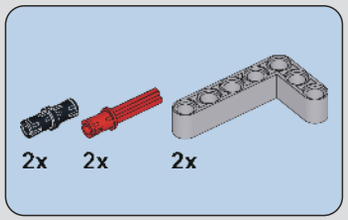

134

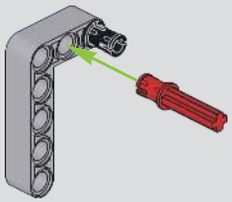

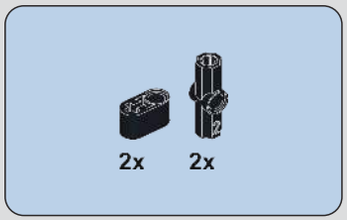

135

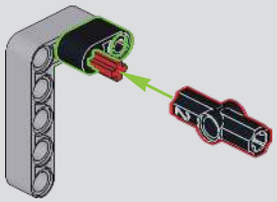

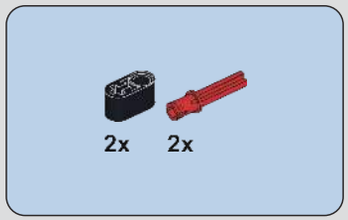

136

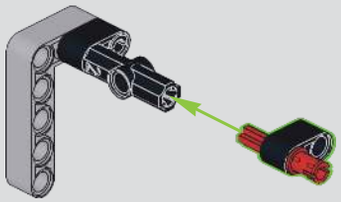

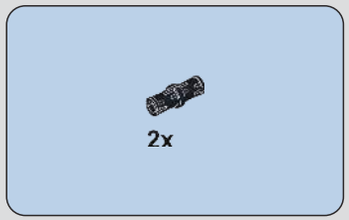

137

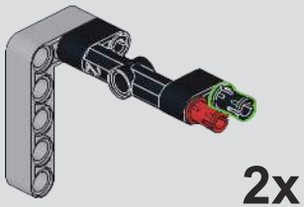

138

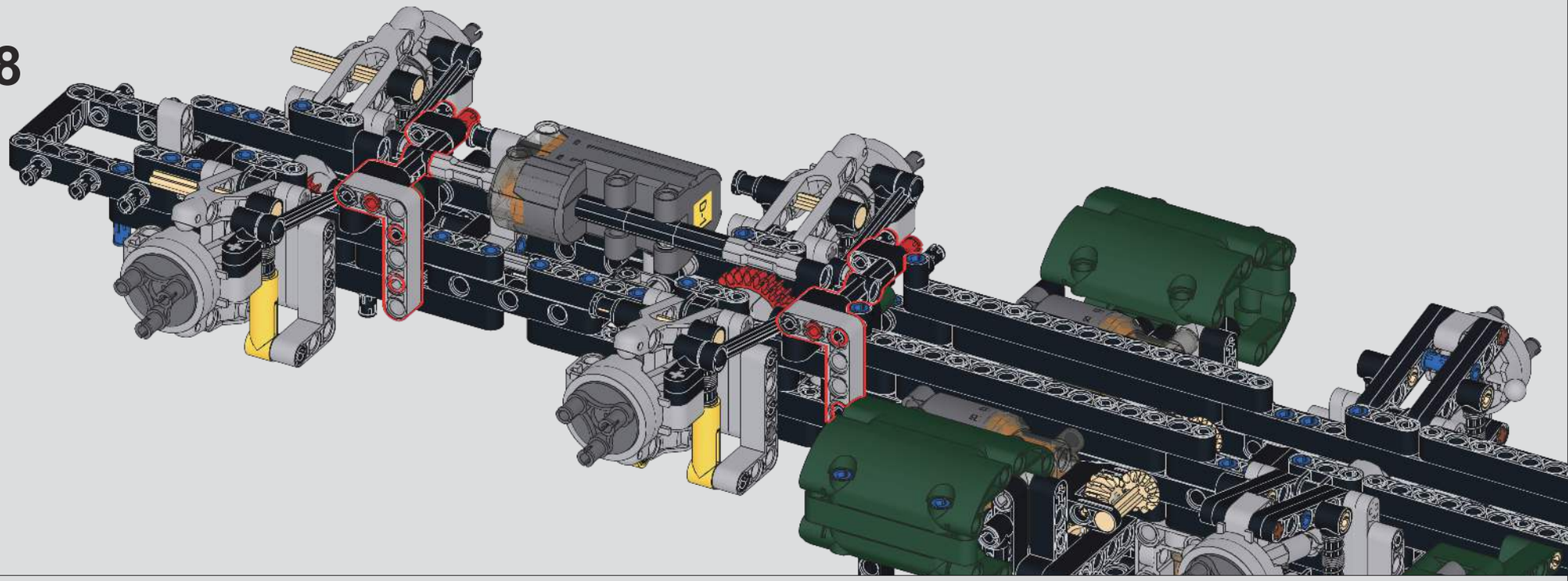

139

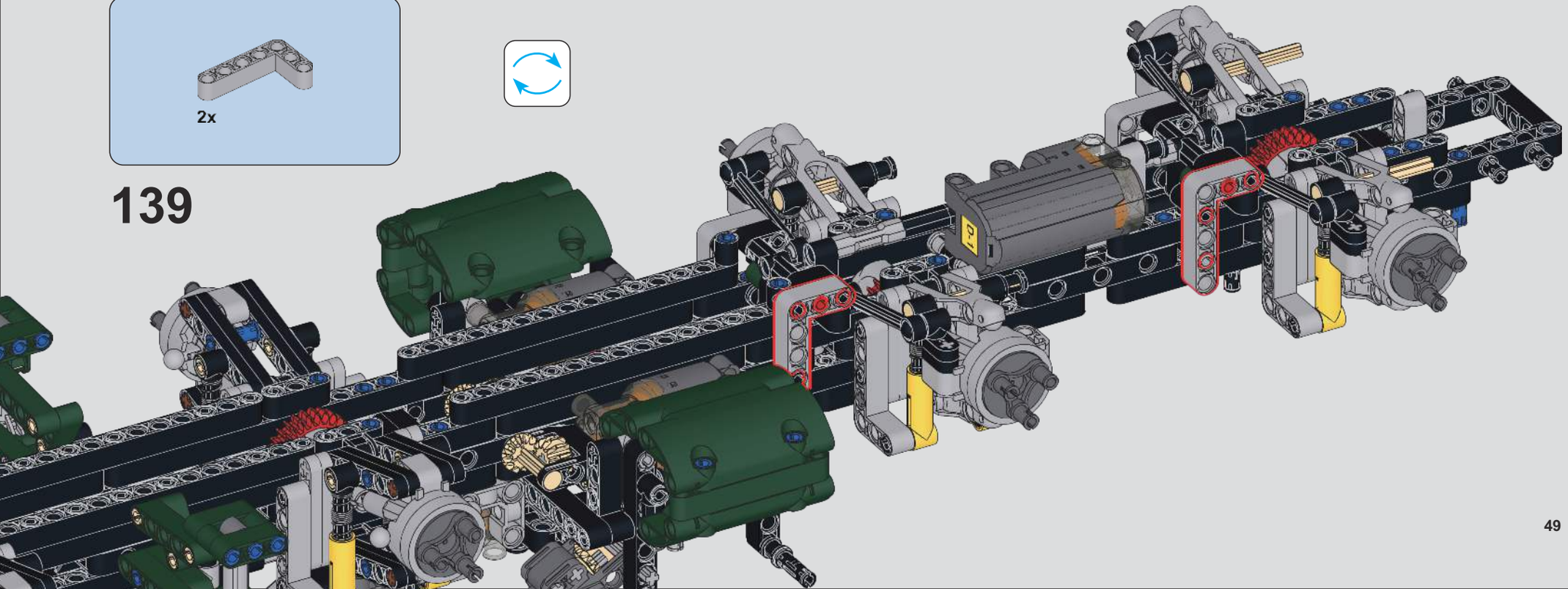

140

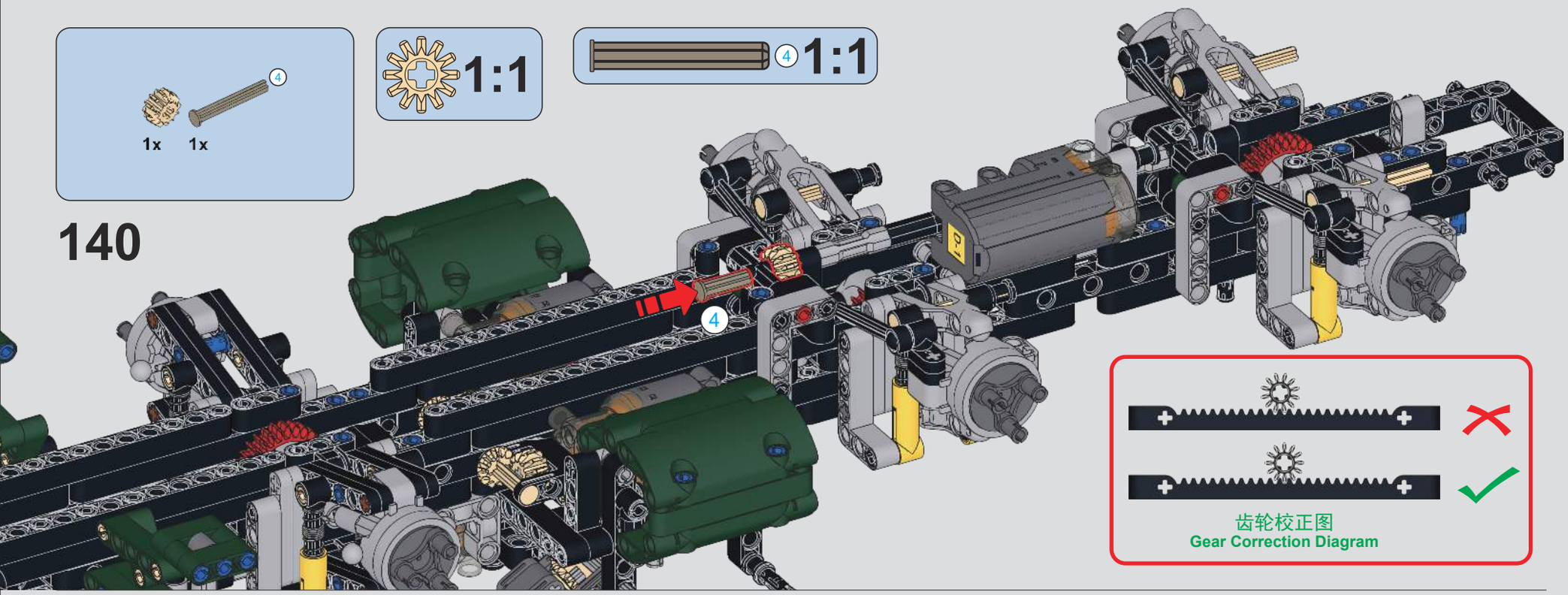

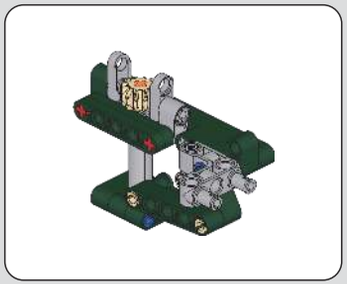

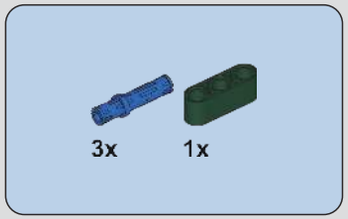

141

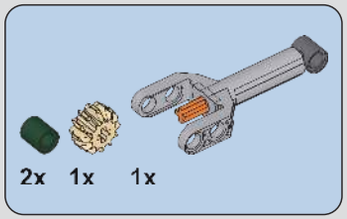

142

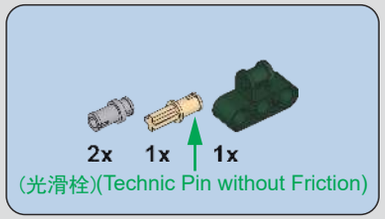

143

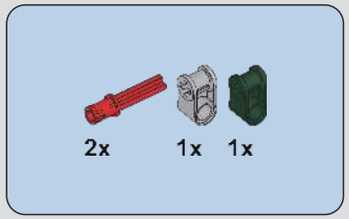

144

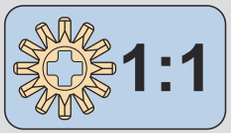

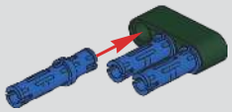

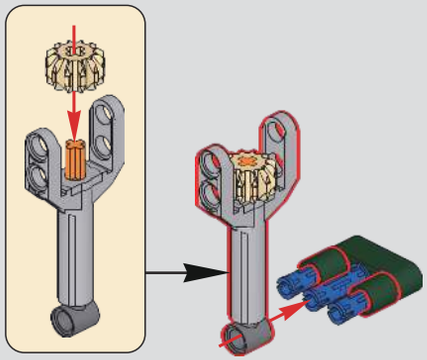

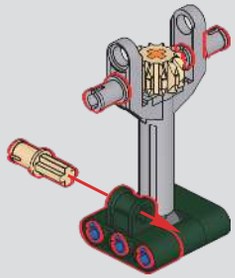

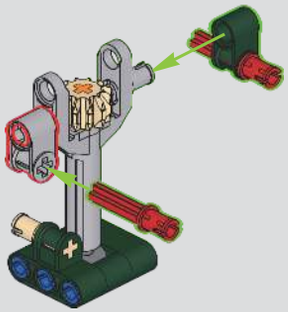

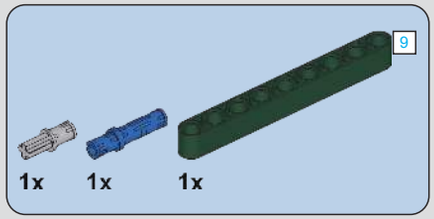

145

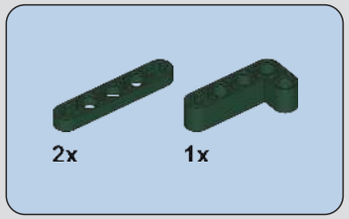

146

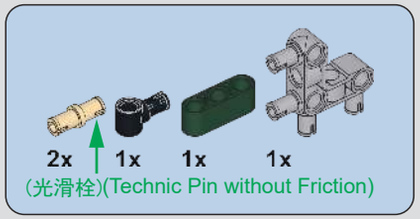

147

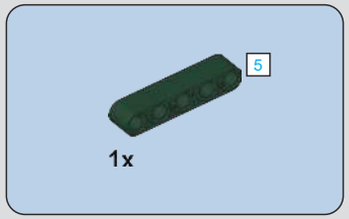

148

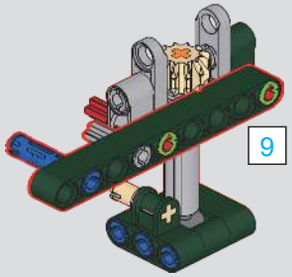

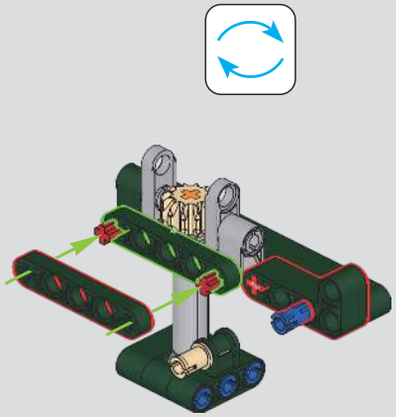

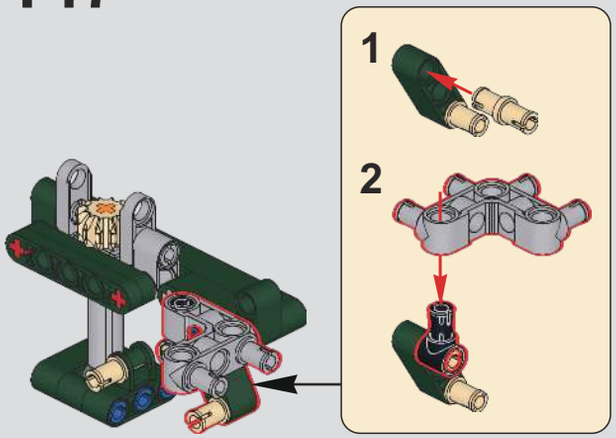

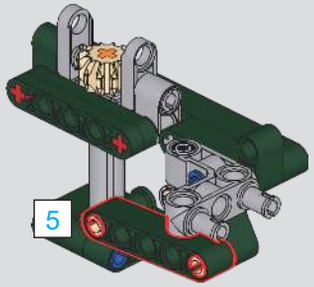

149

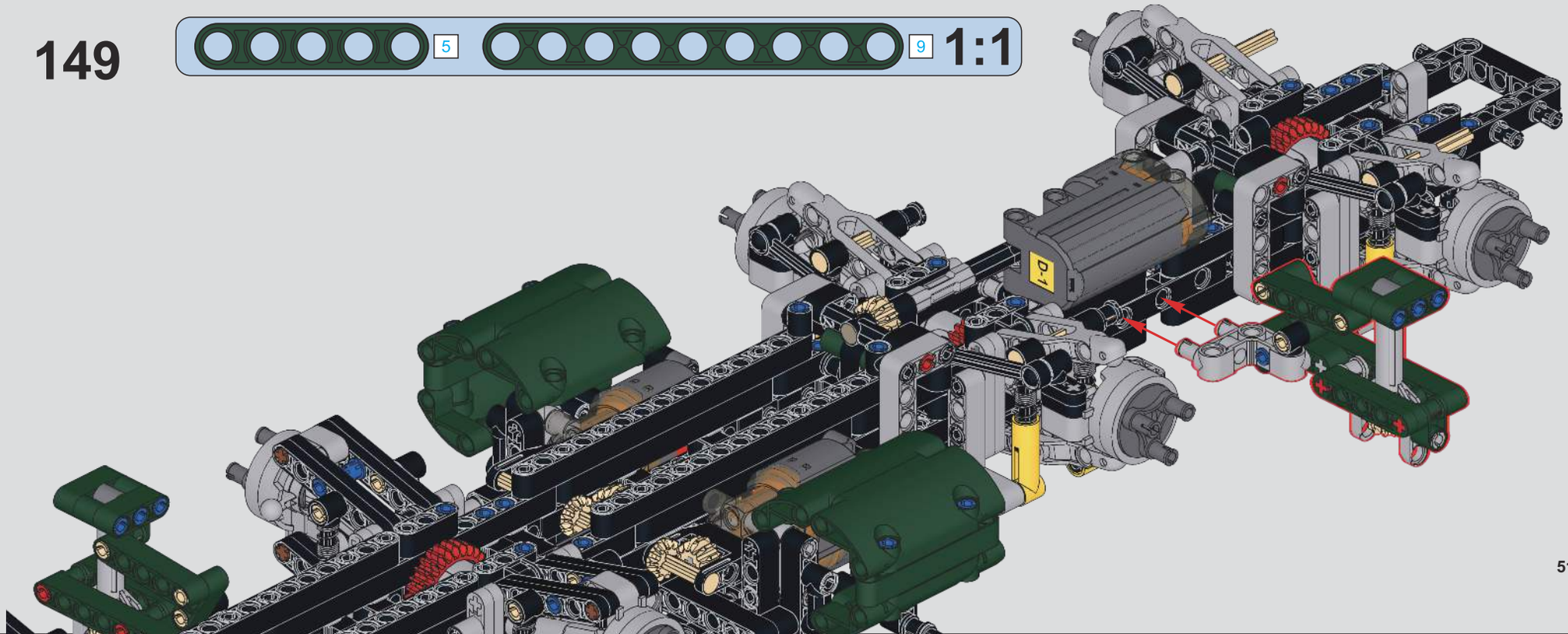

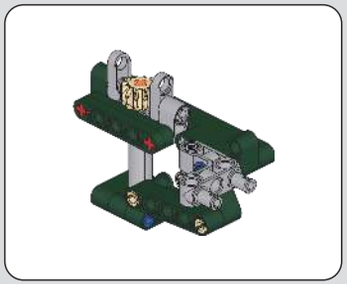

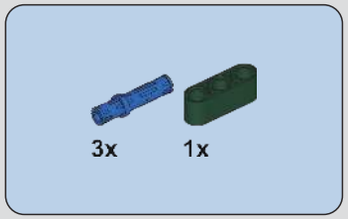

150

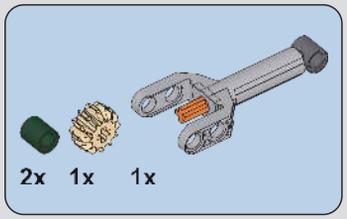

151

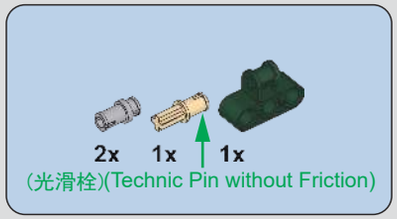

152

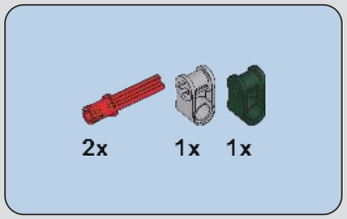

153

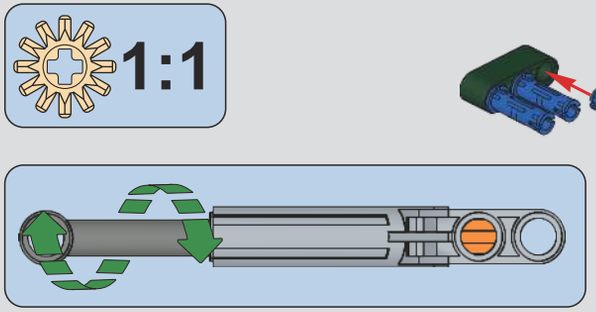

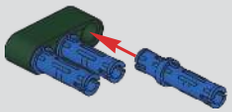

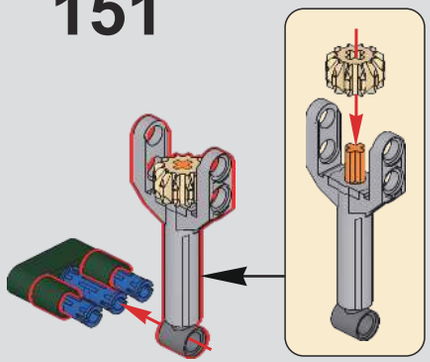

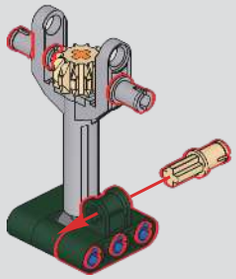

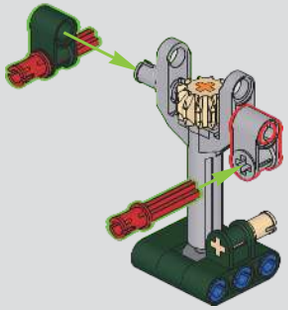

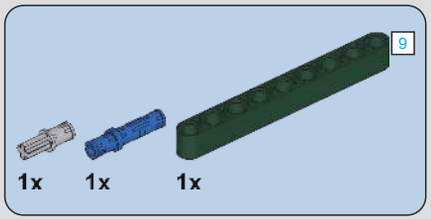

154

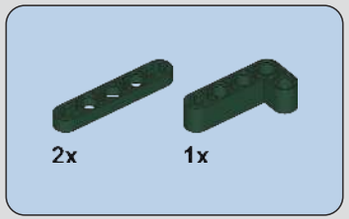

155

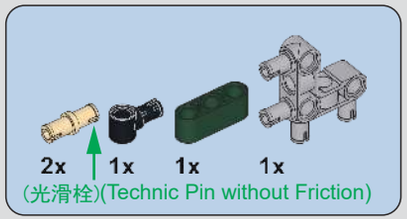

156

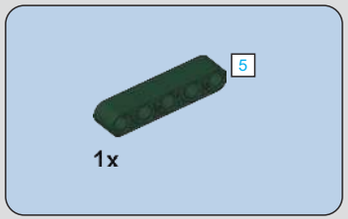

157

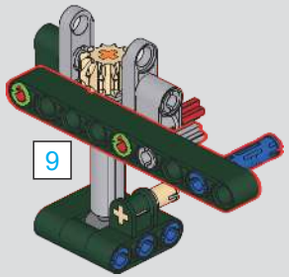

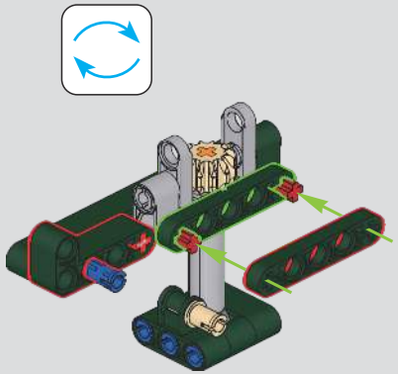

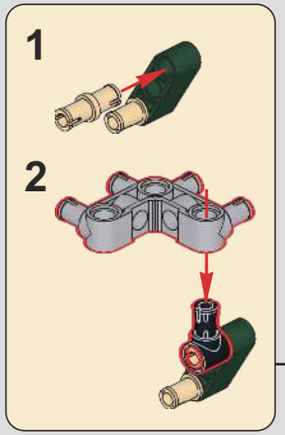

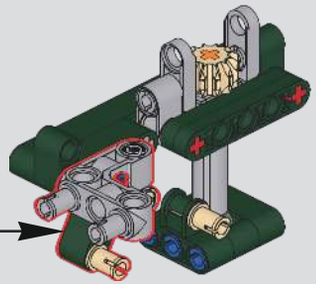

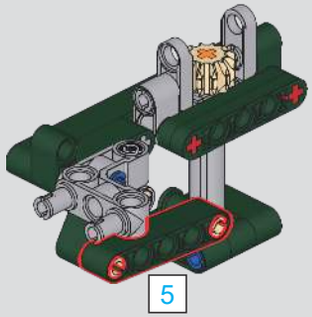

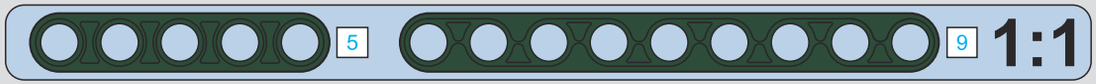

158

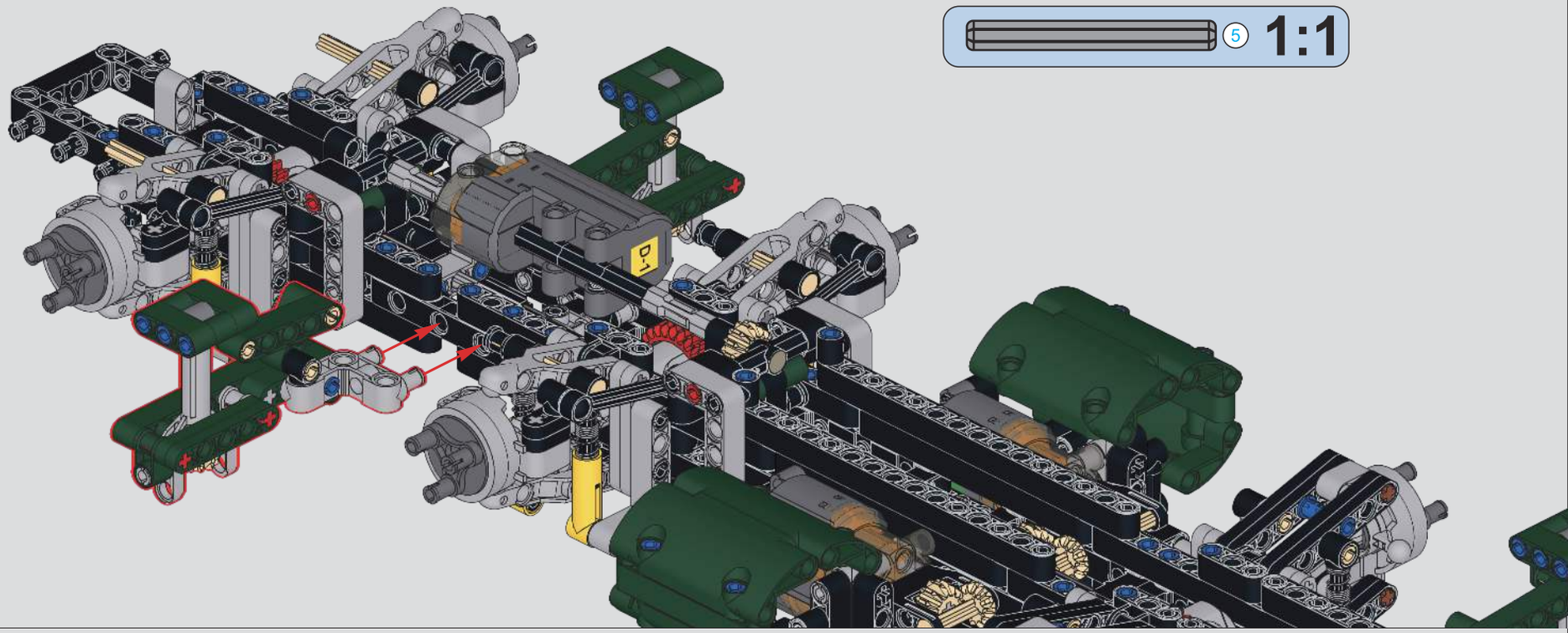

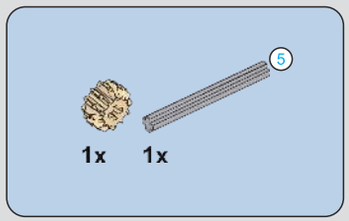

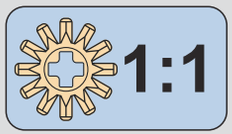

159

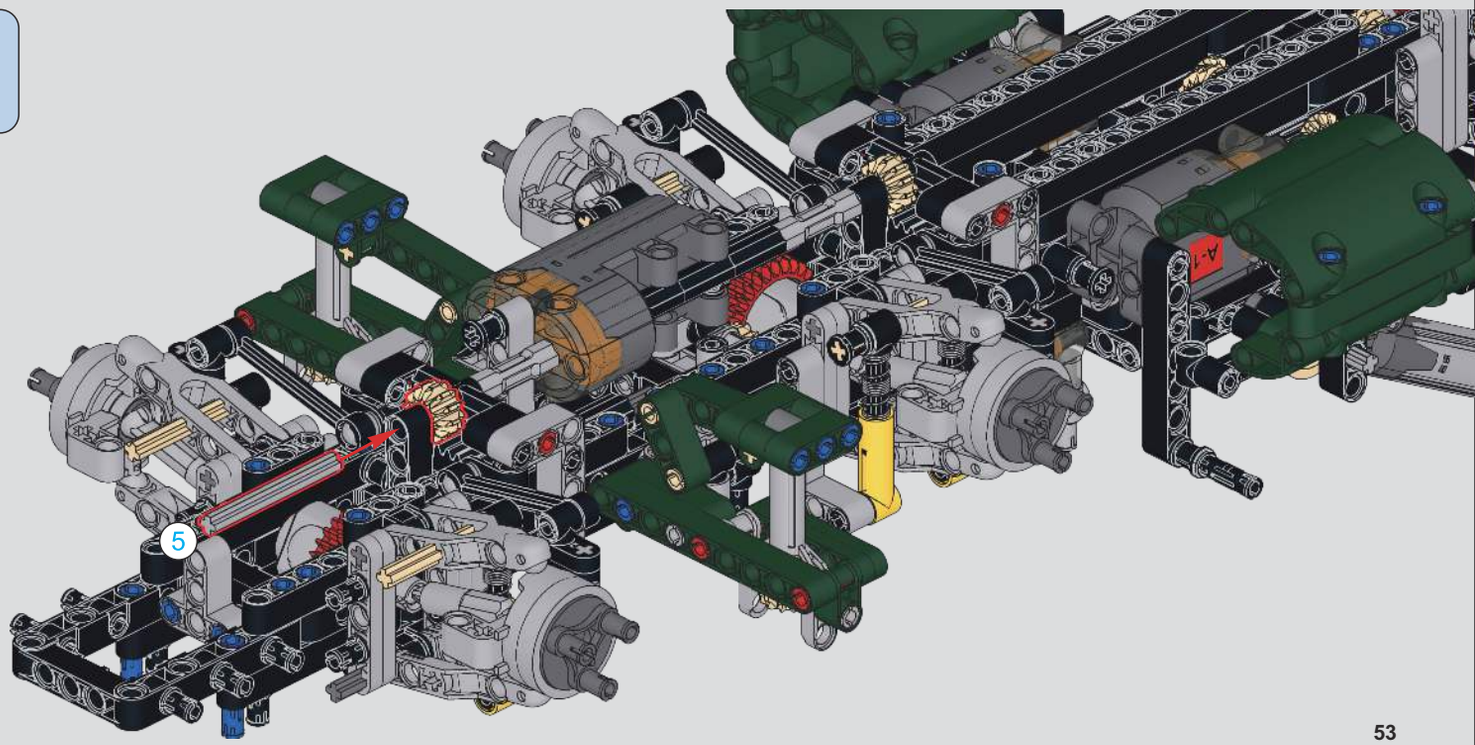

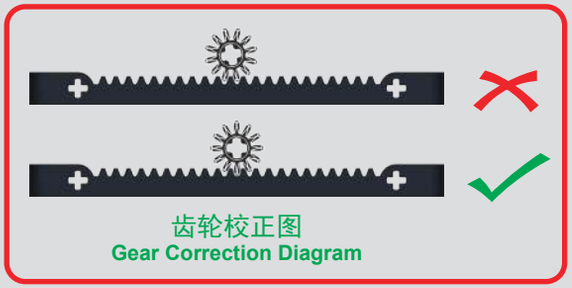

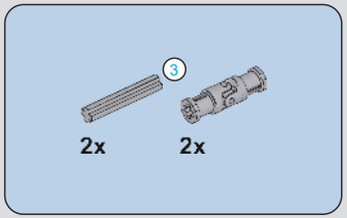

160

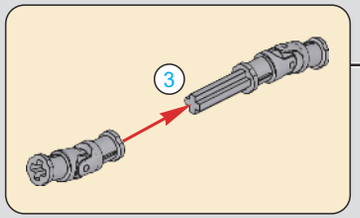

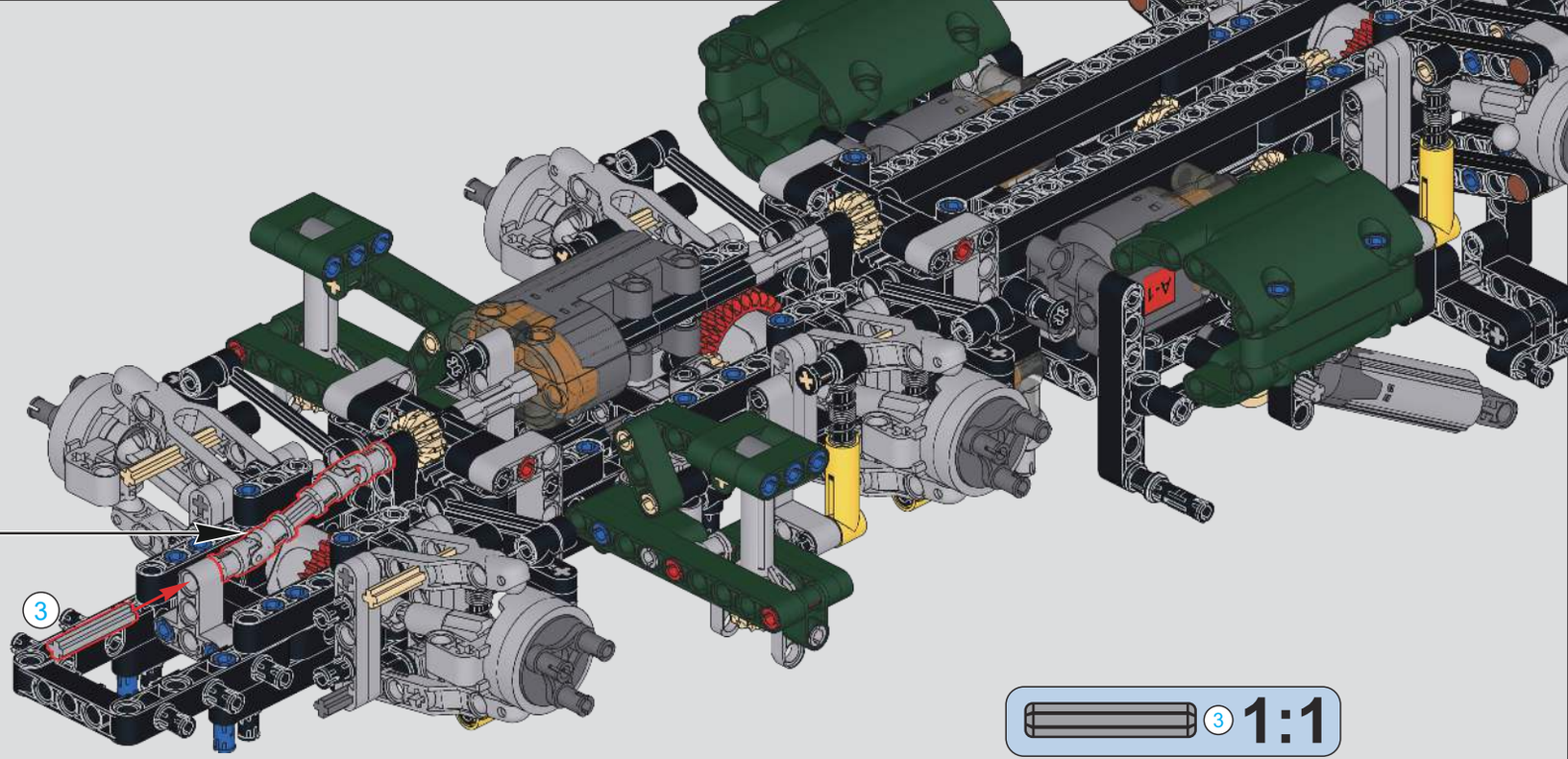

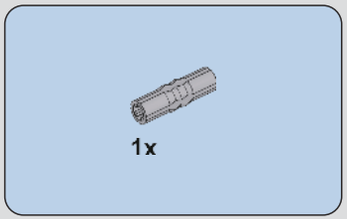

161

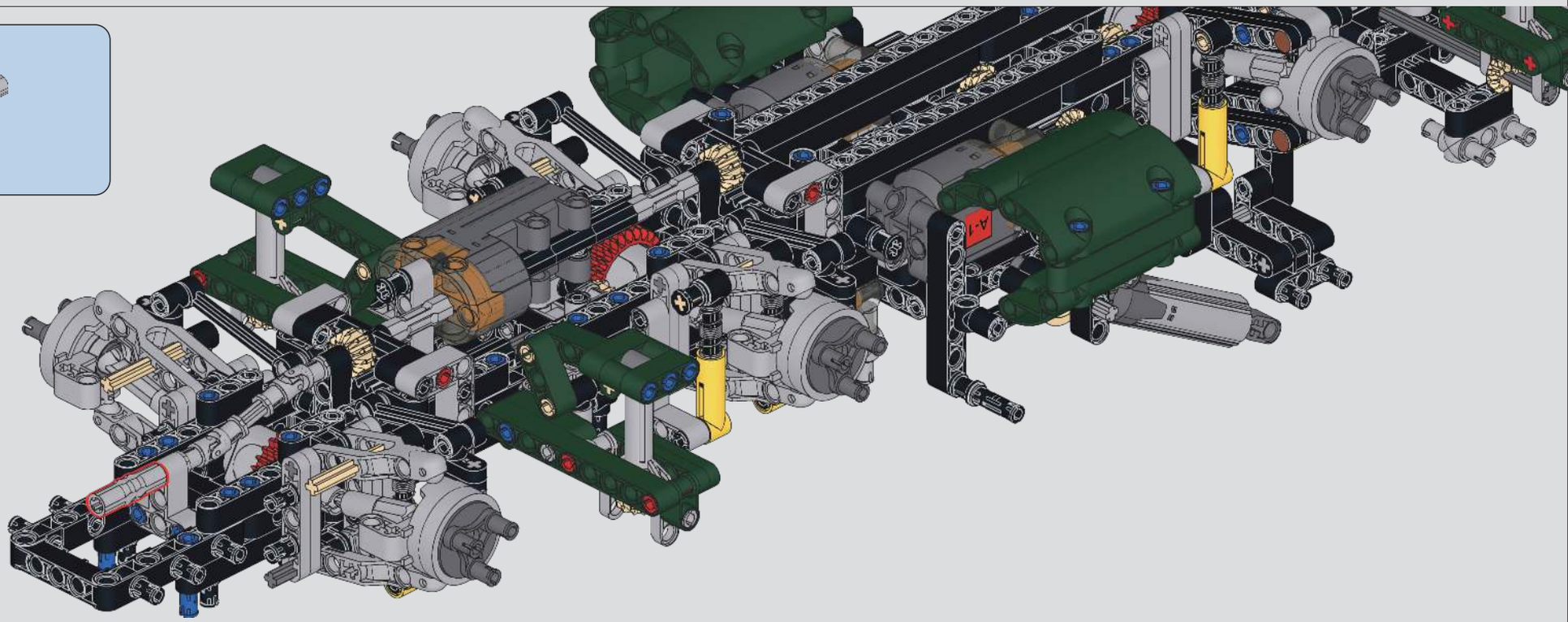

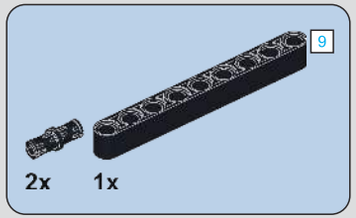

162

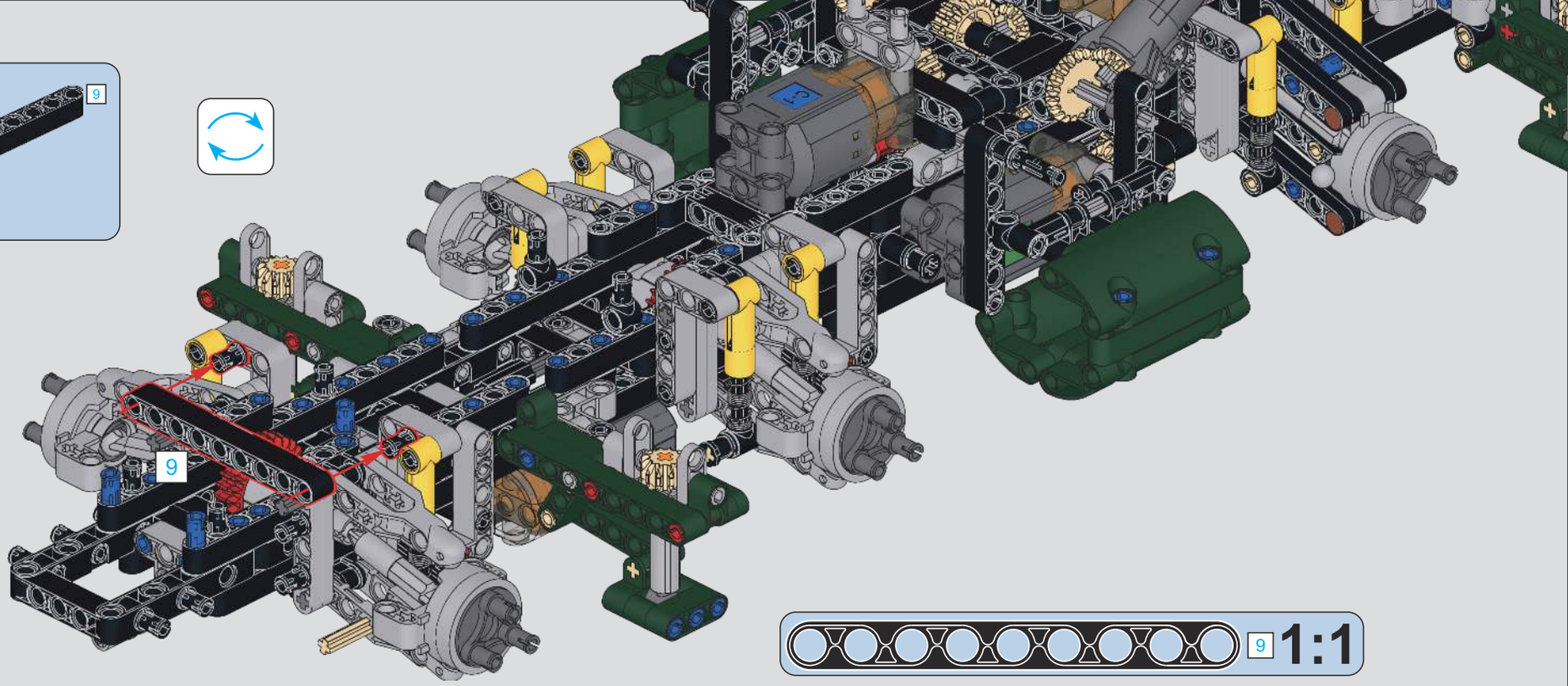

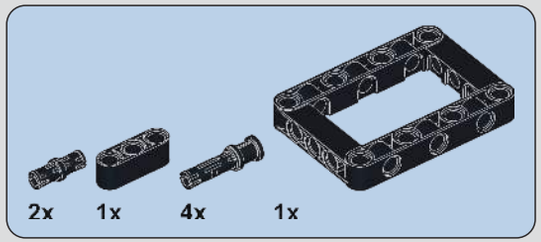

163

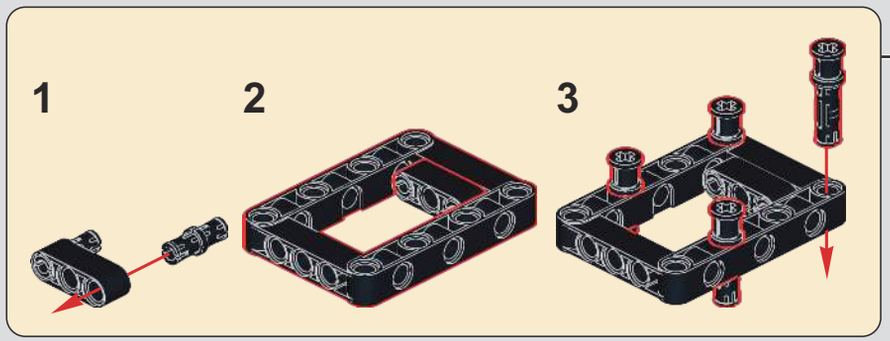

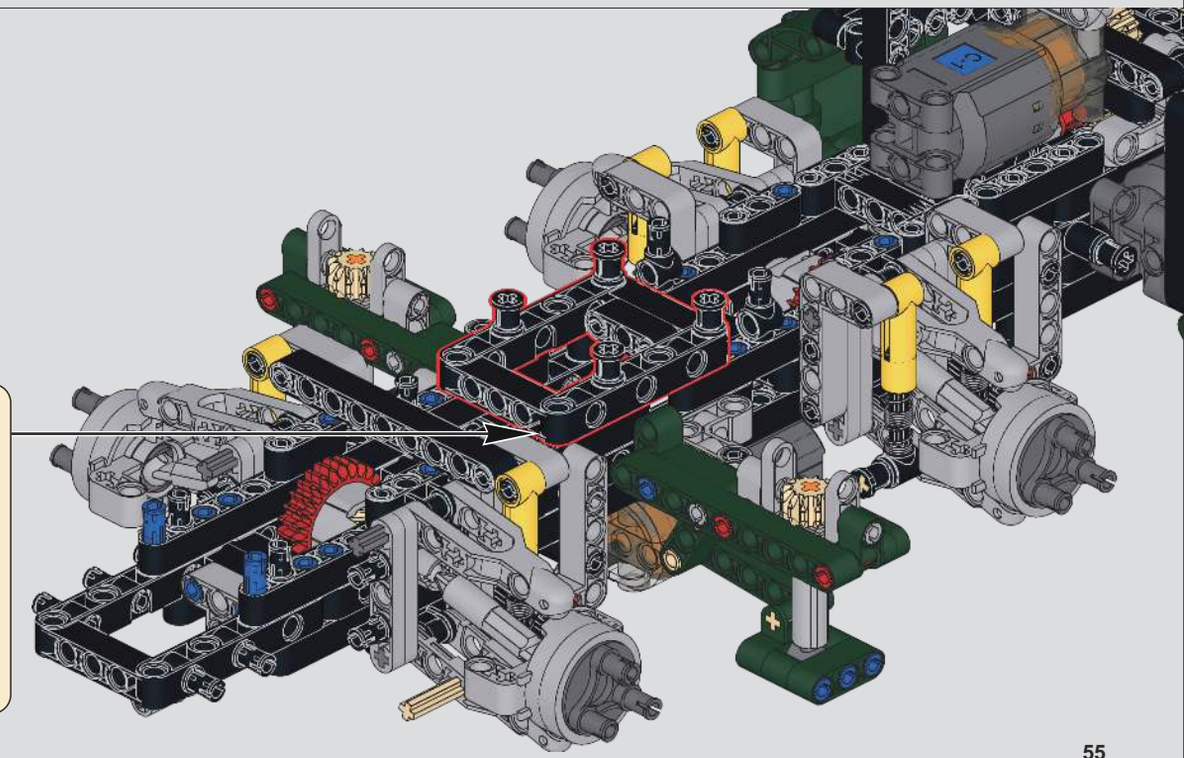

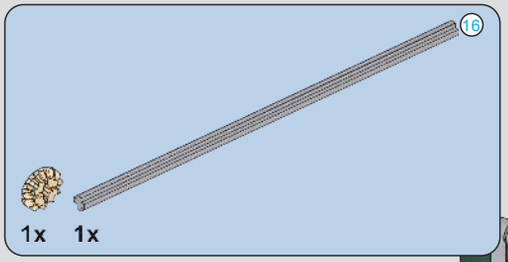

164

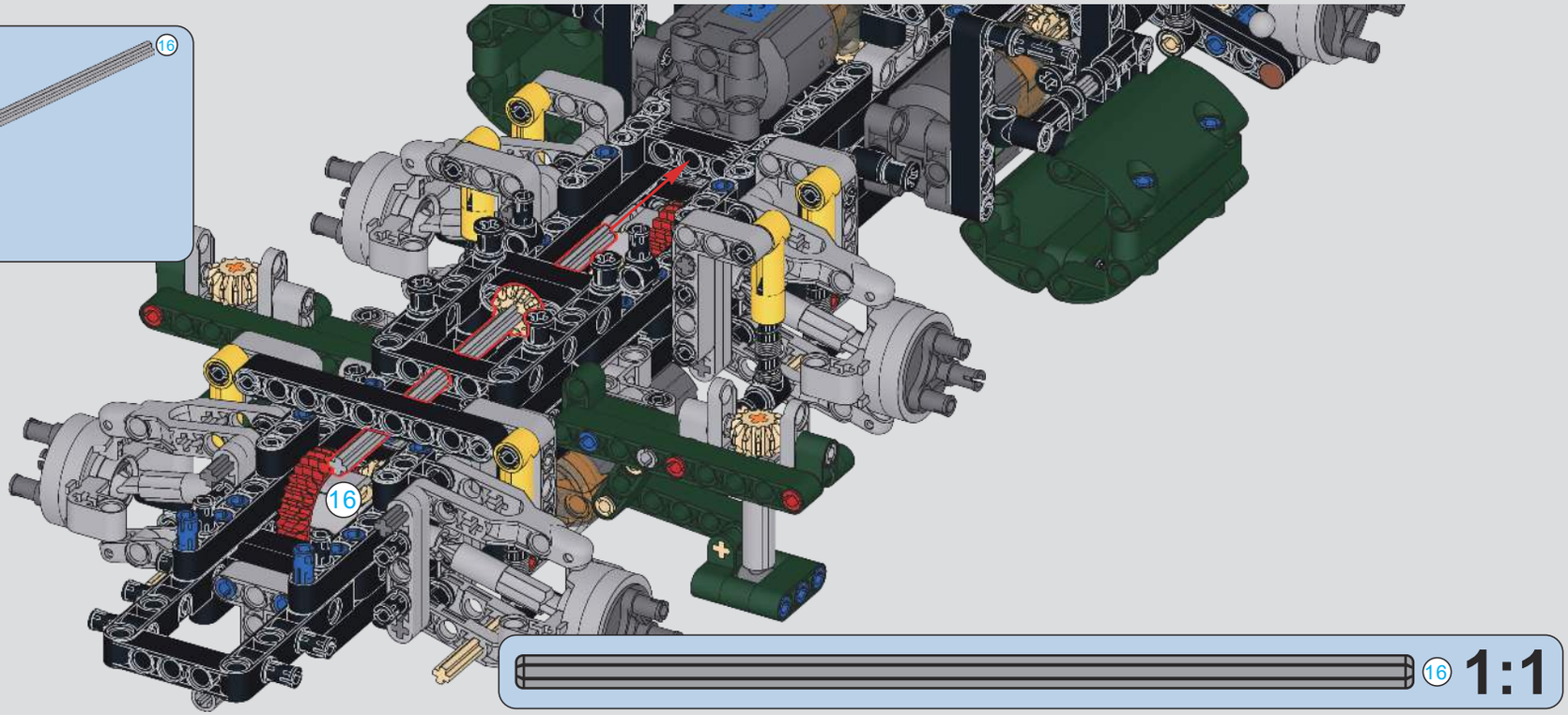

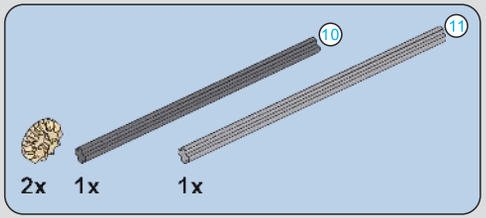

165

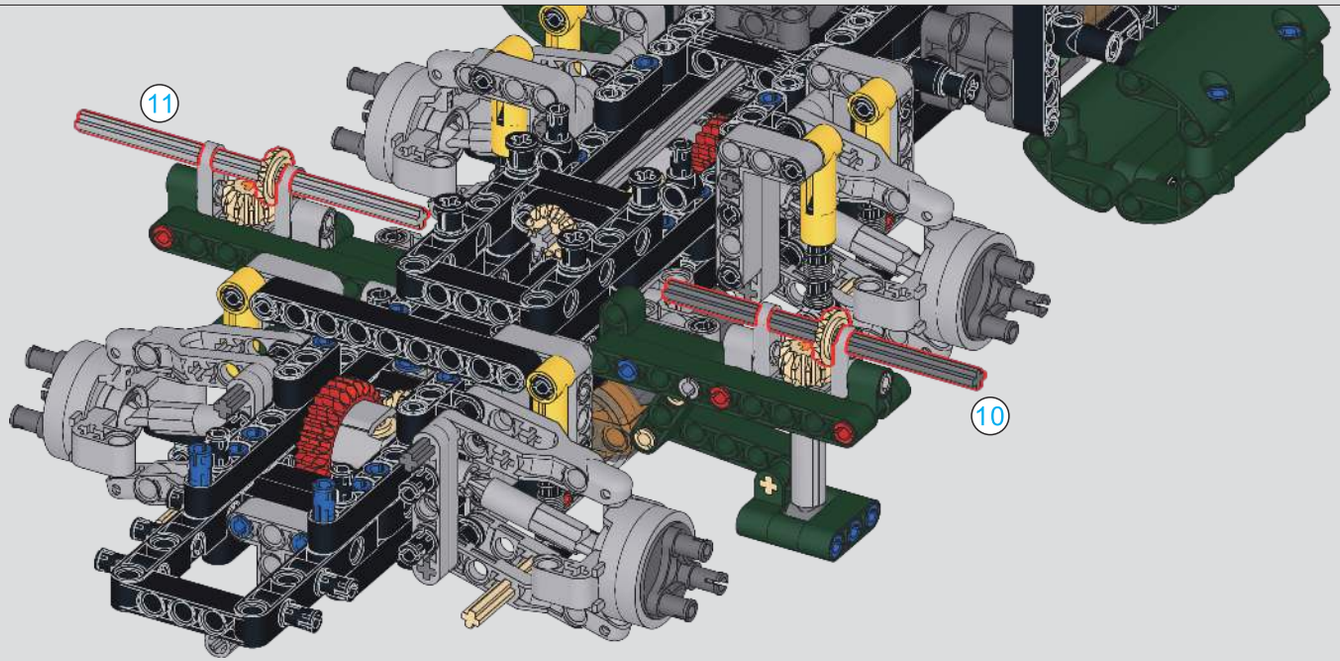

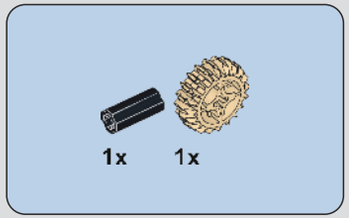

166

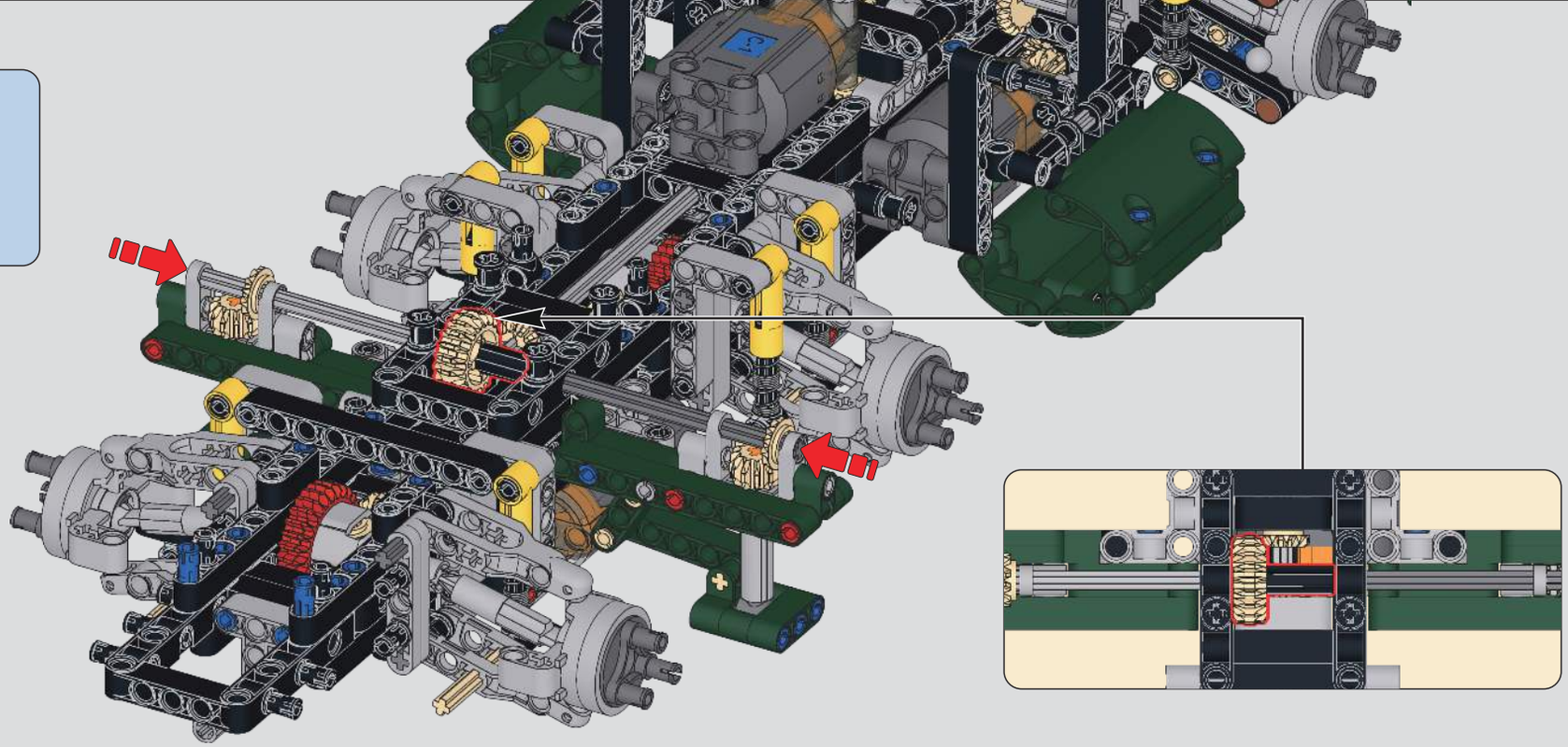

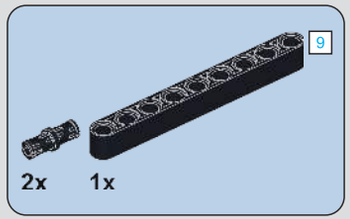

167

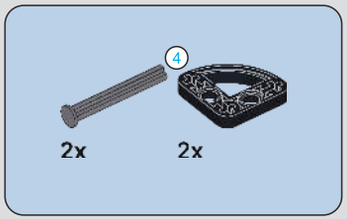

168

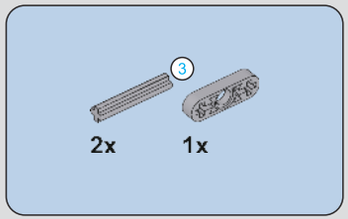

169

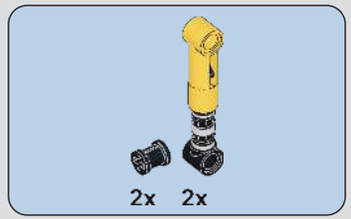

170

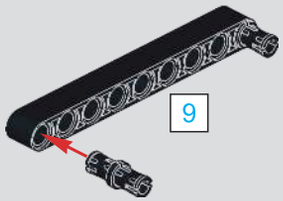

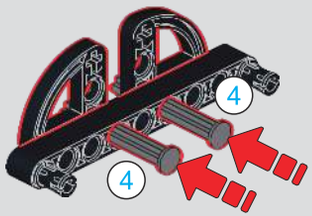

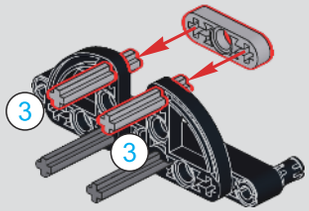

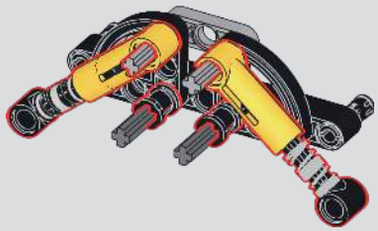

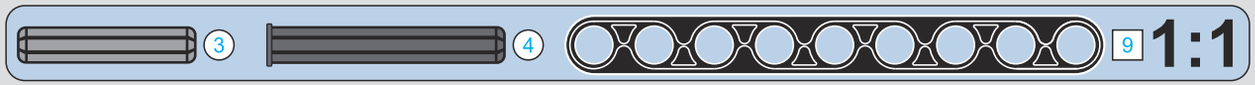

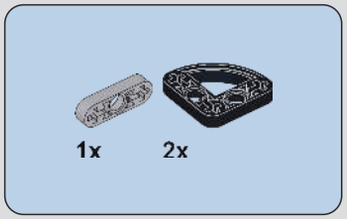

171

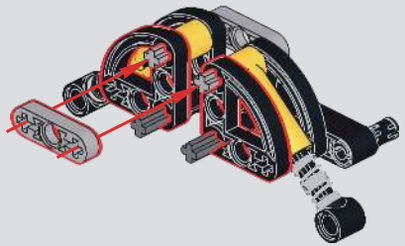

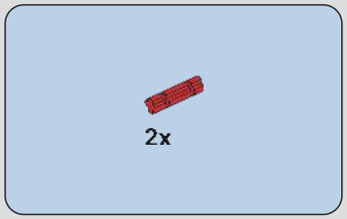

172

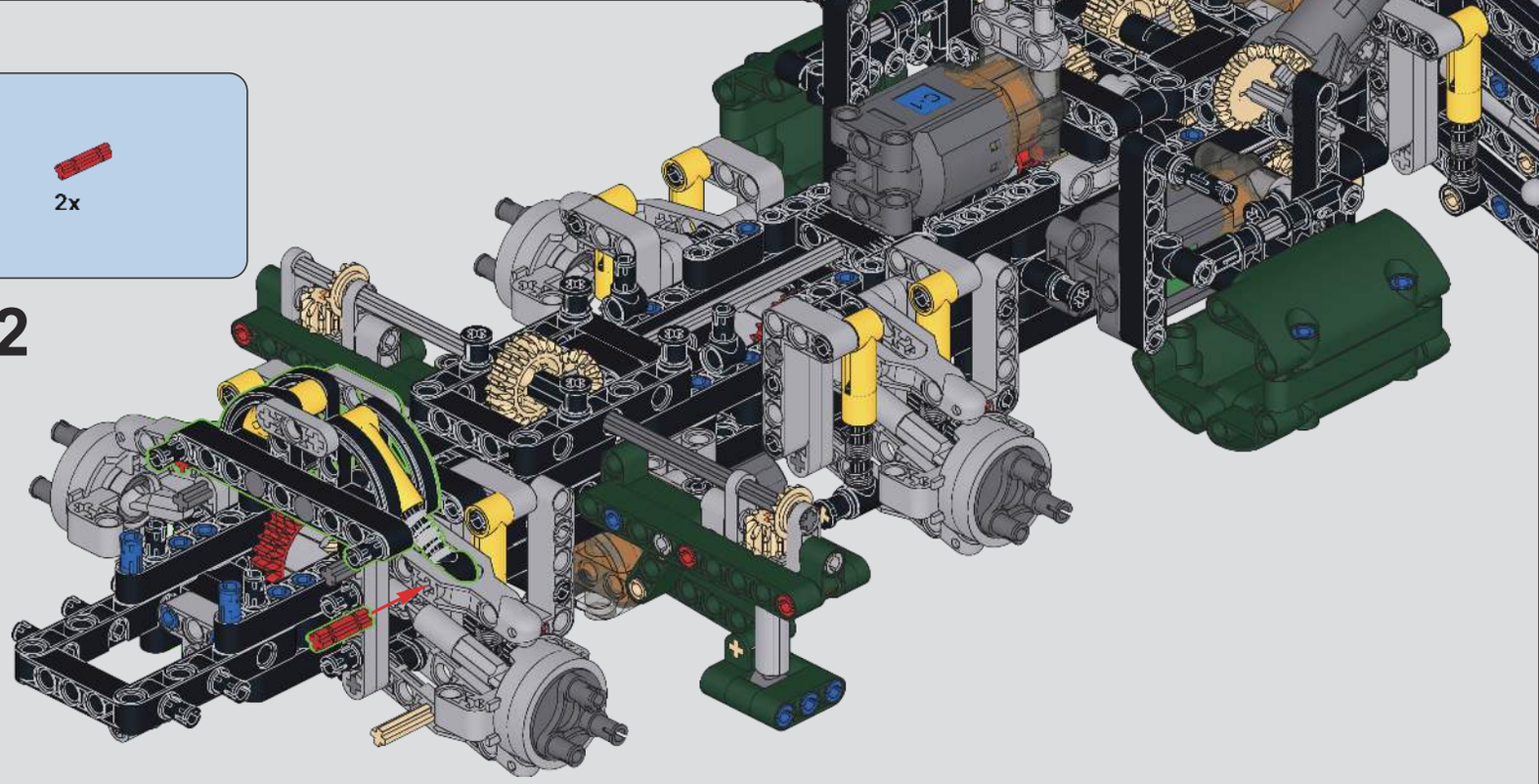

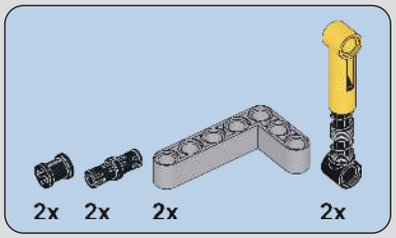

173

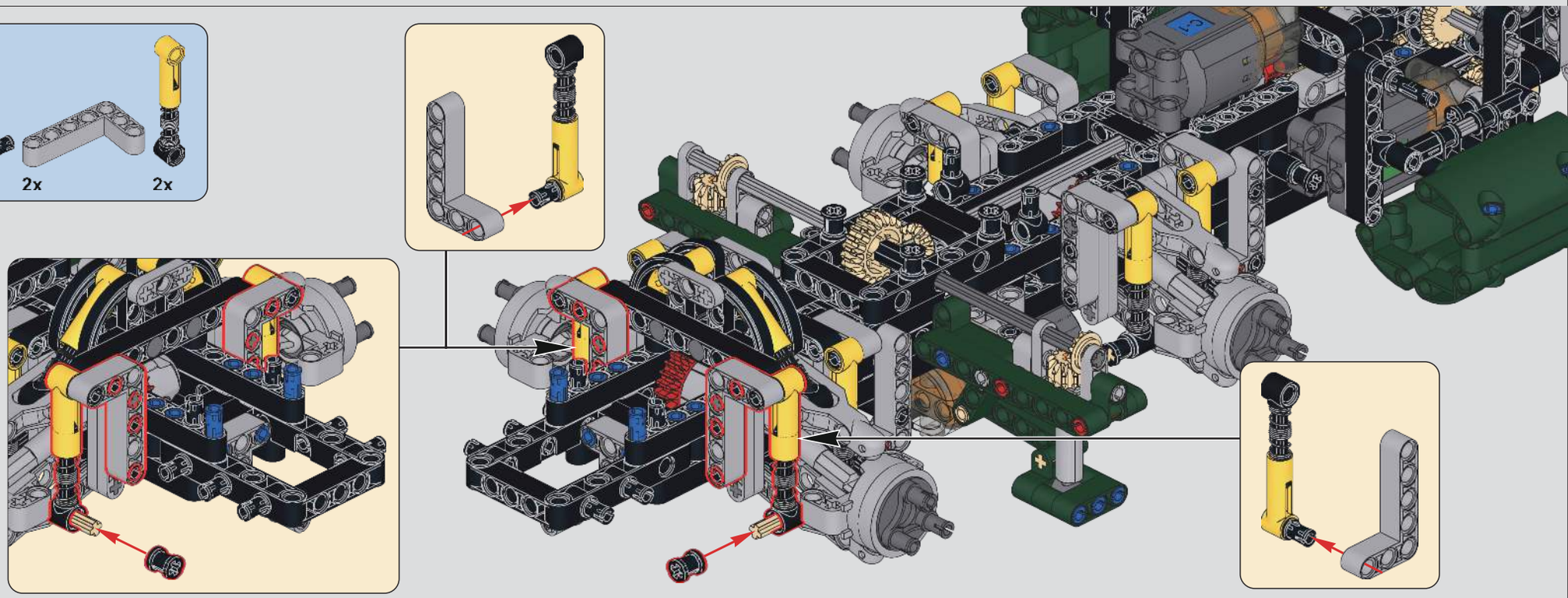

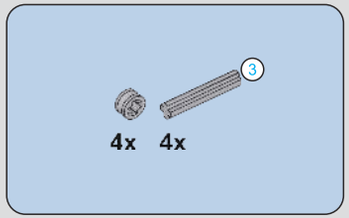

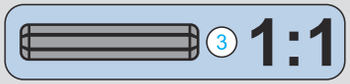

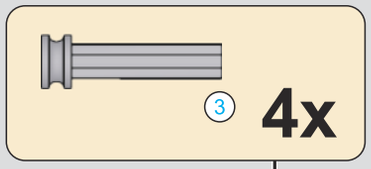

174

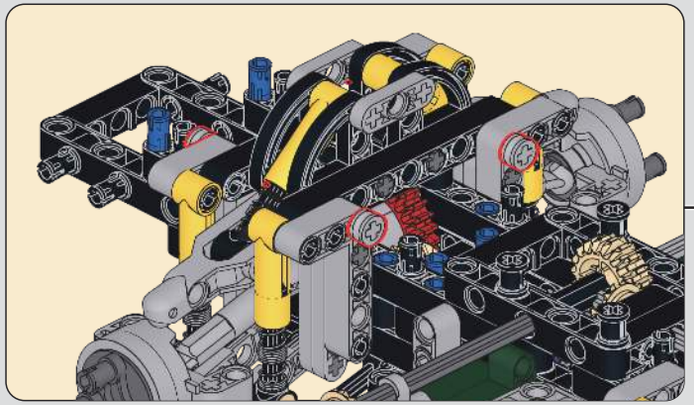

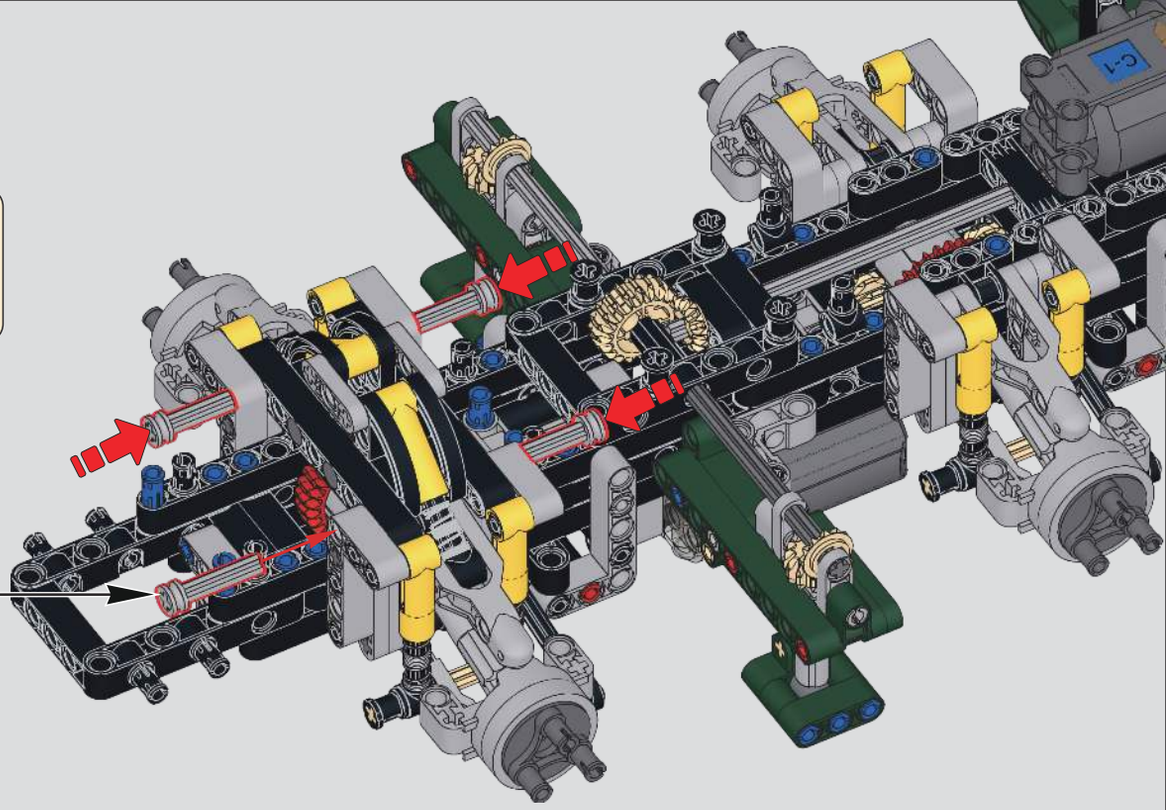

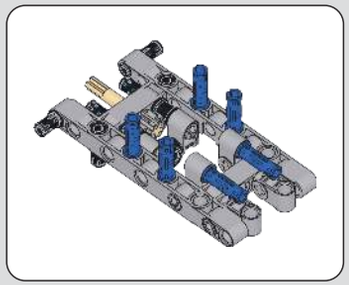

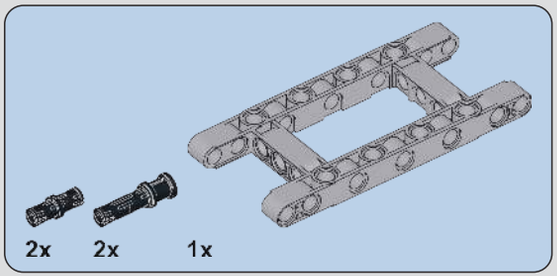

175

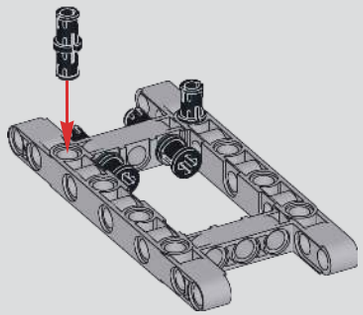

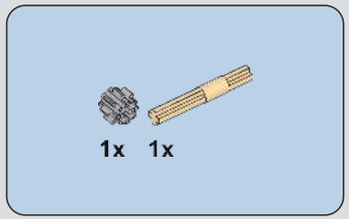

176

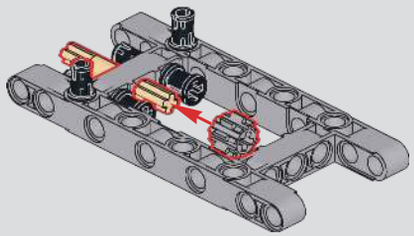

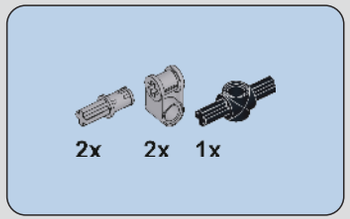

177

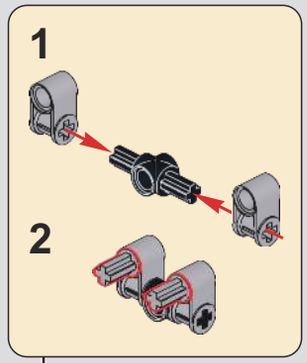

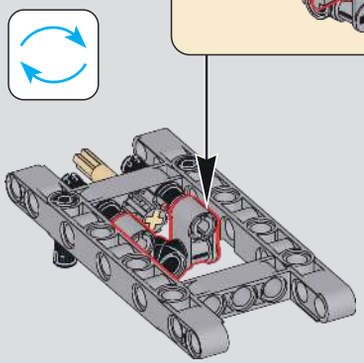

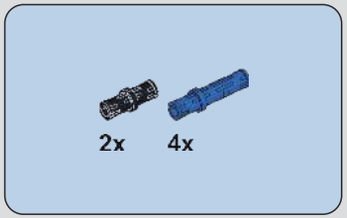

178

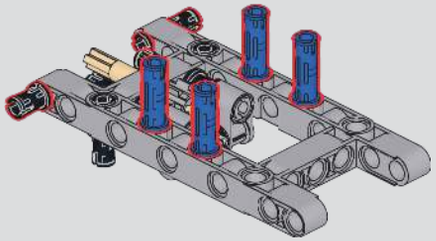

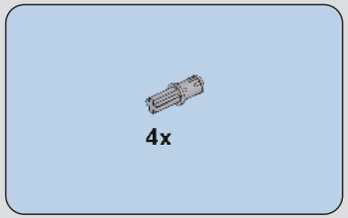

179

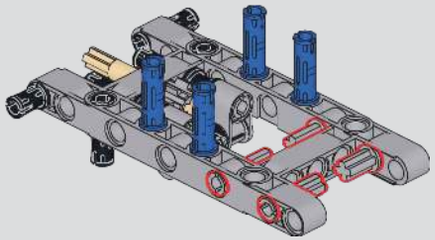

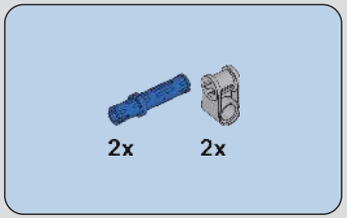

180

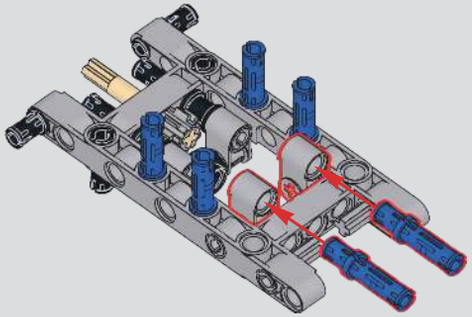

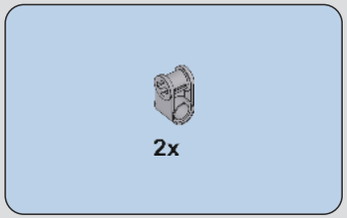

181

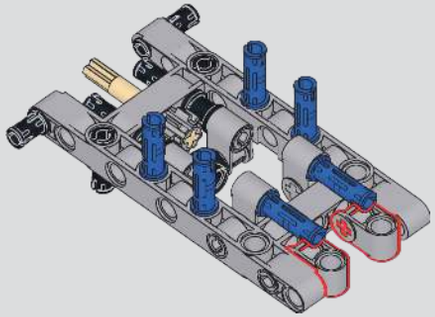

182

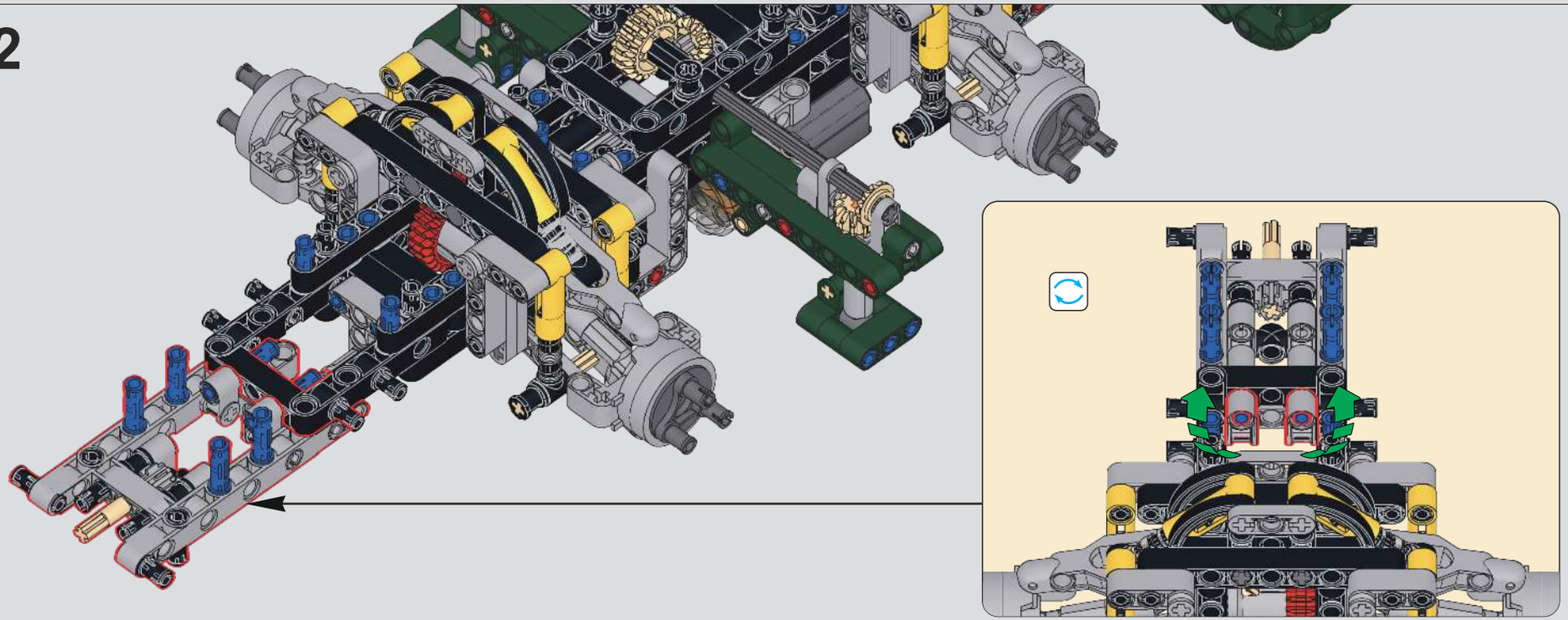

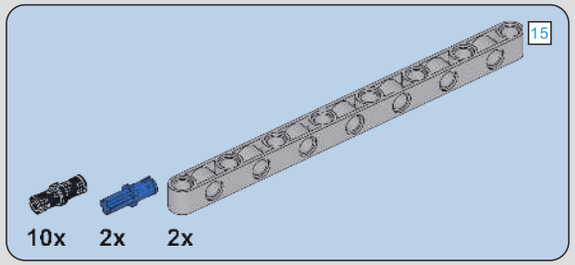

183

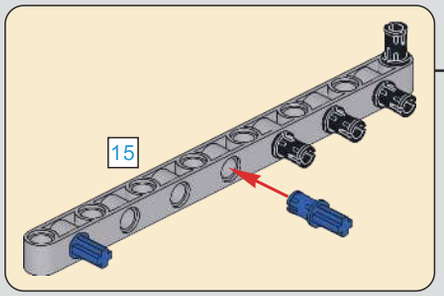

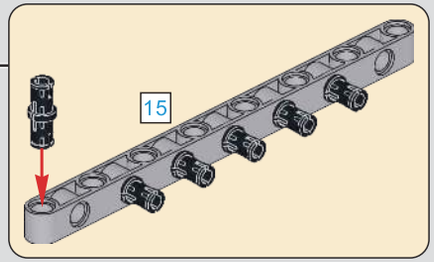

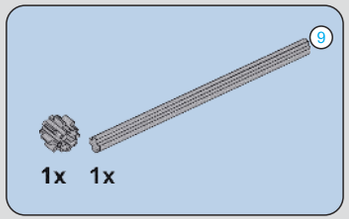

1:1

184

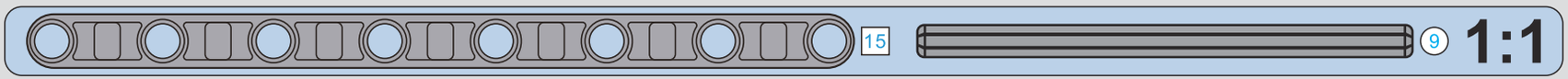

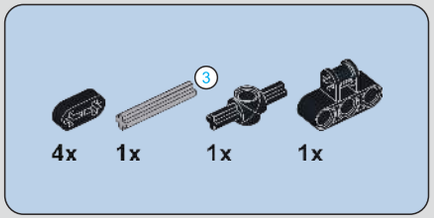

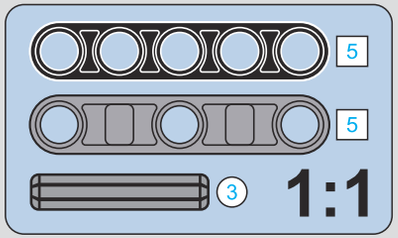

185

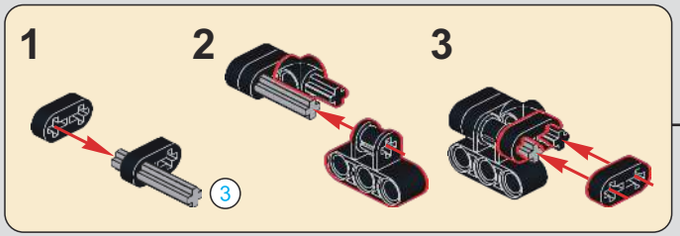

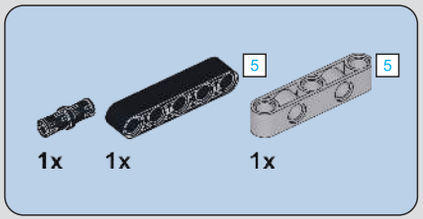

186

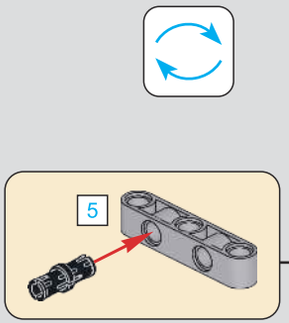

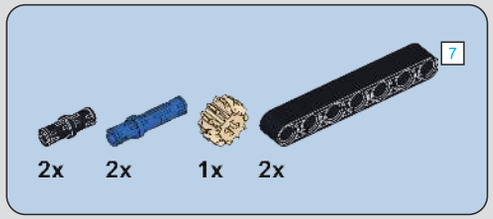

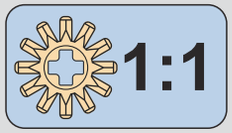

187

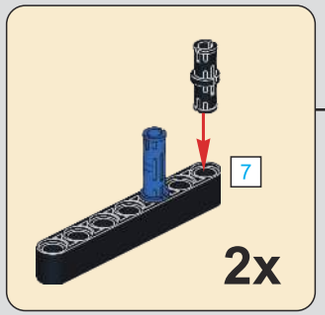

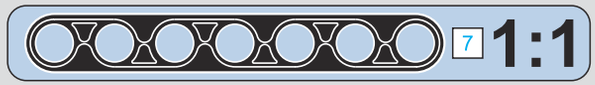

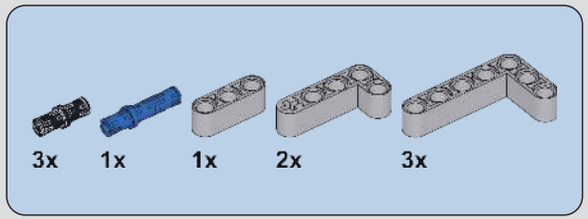

188

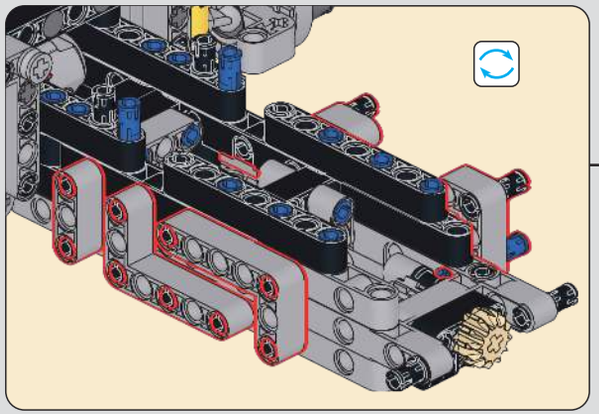

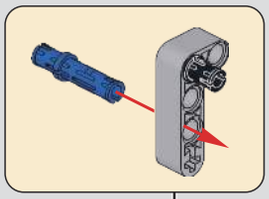

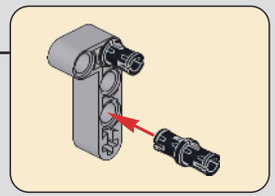

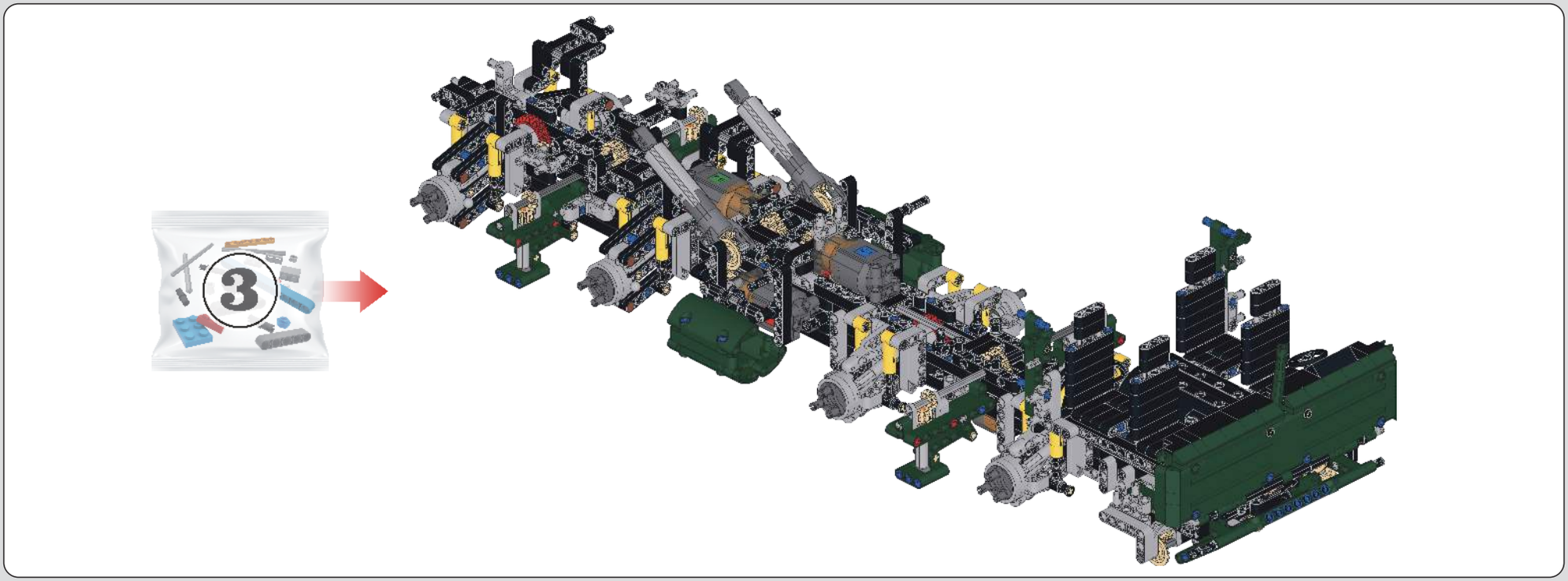

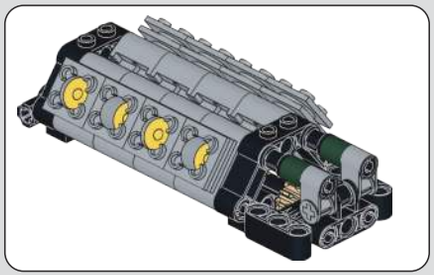

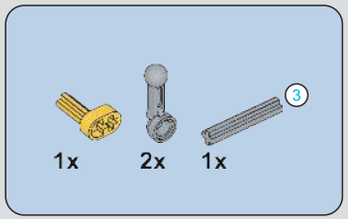

189

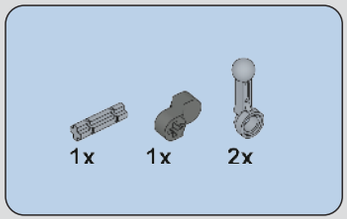

190

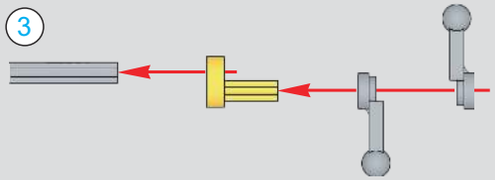

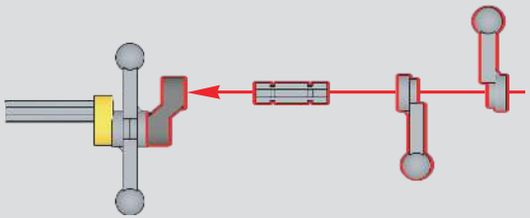

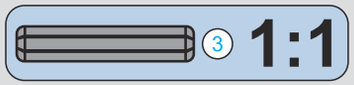

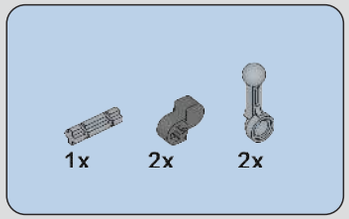

191

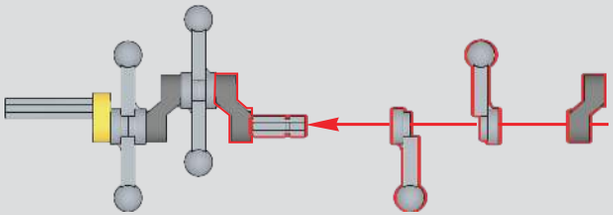

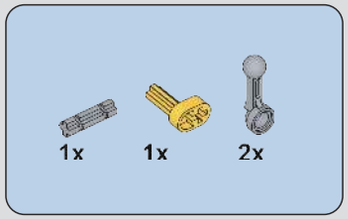

192

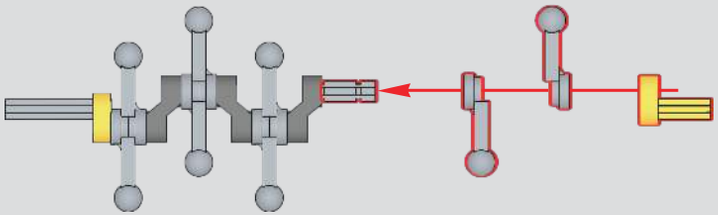

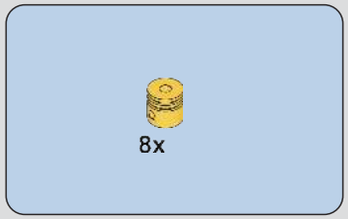

193

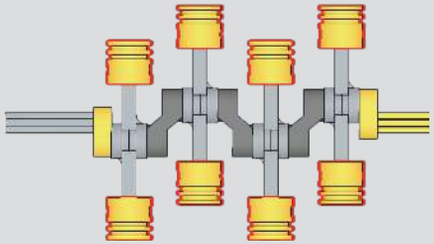

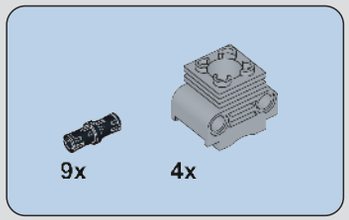

194

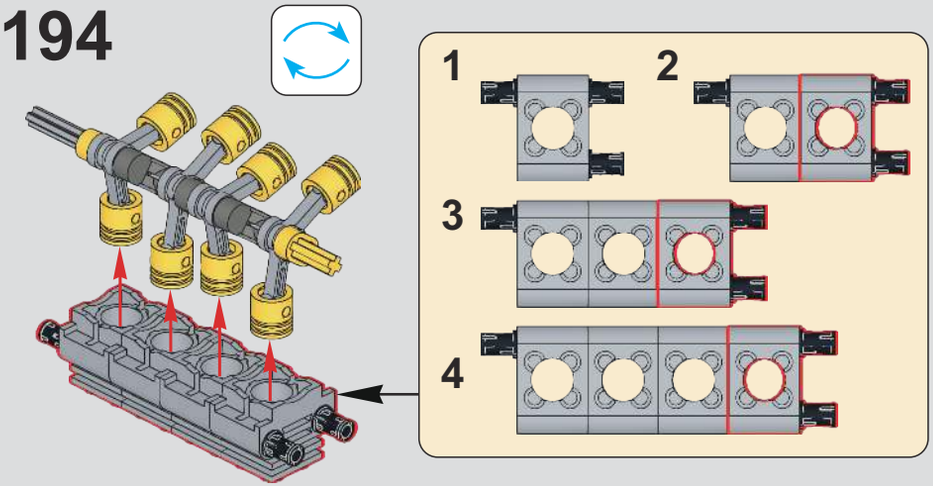

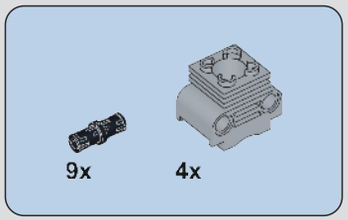

195

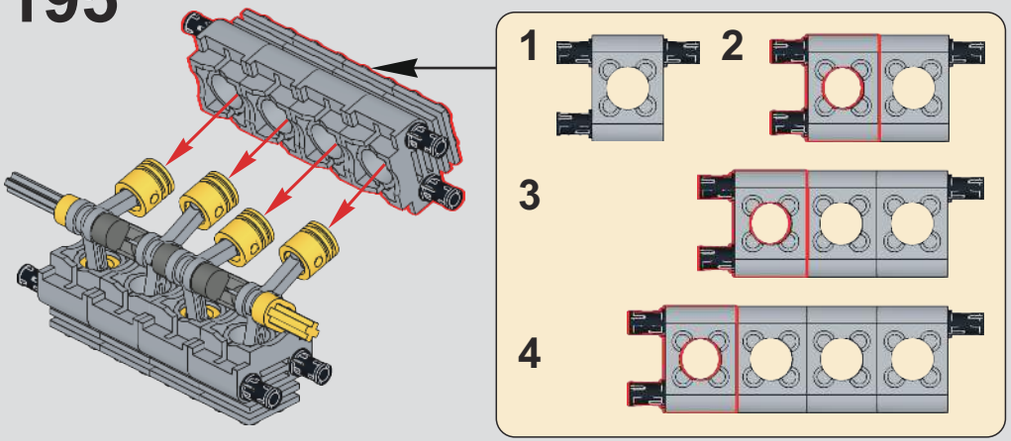

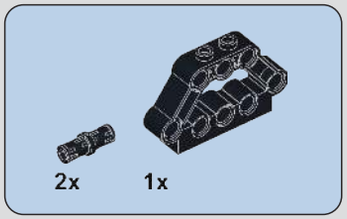

196

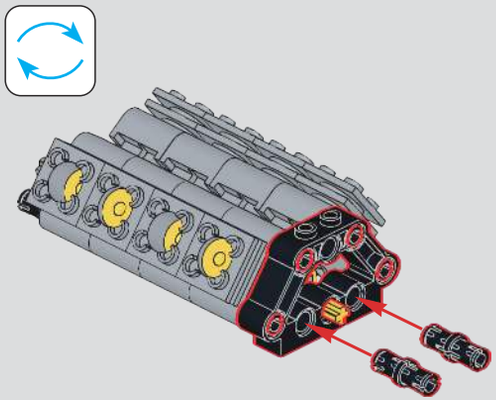

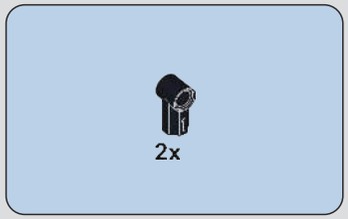

197

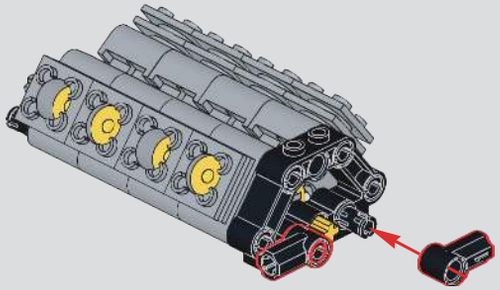

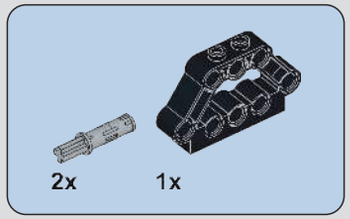

198

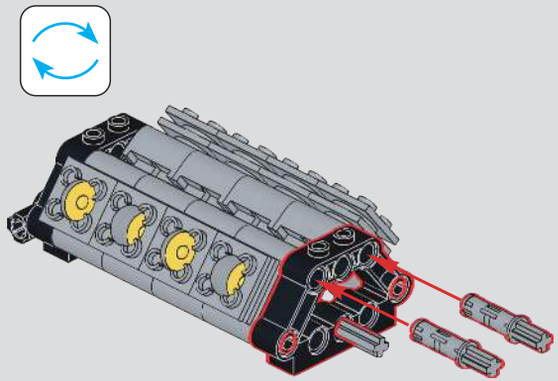

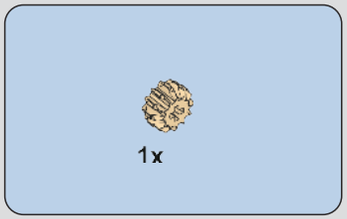

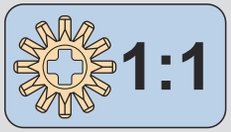

199

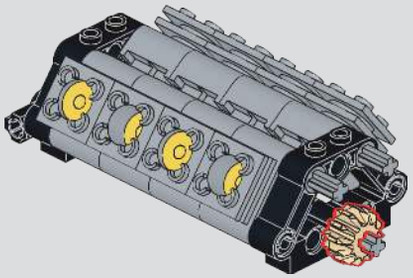

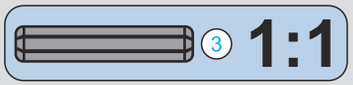

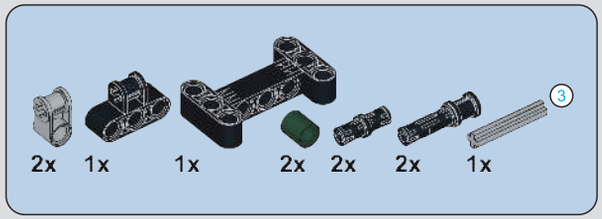

200

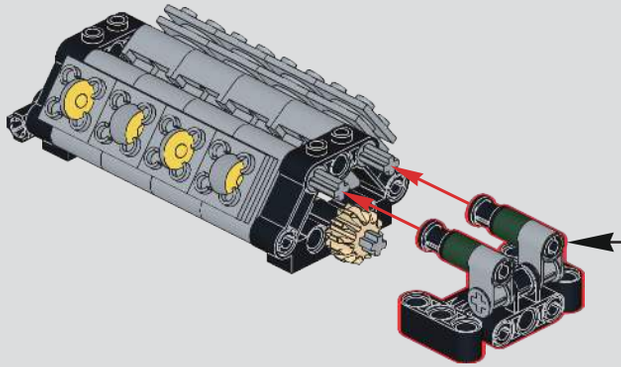

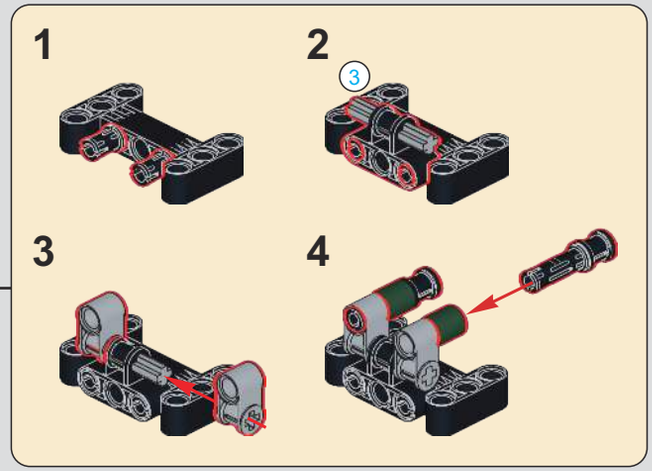

201

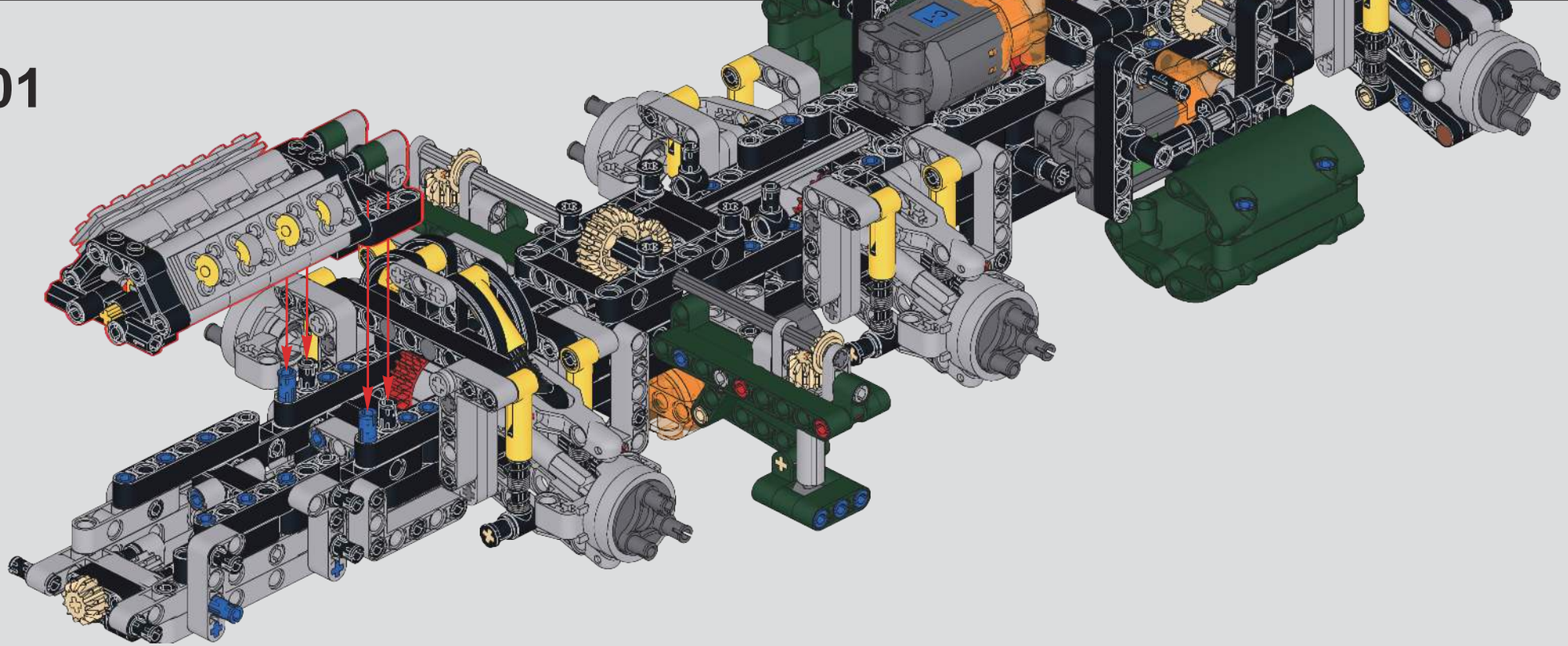

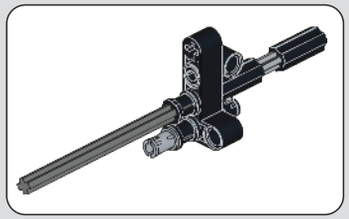

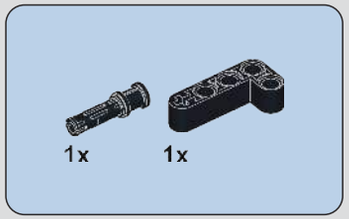

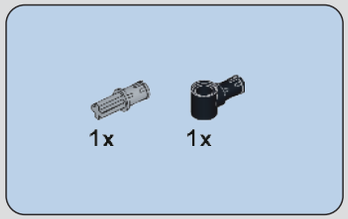

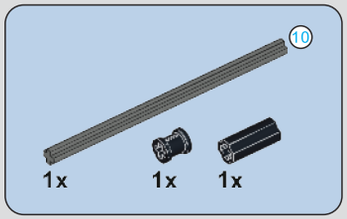

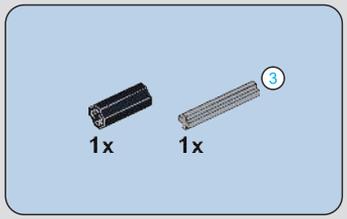

202

203

204

205

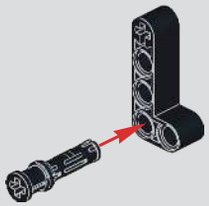

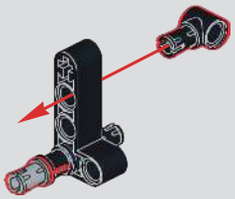

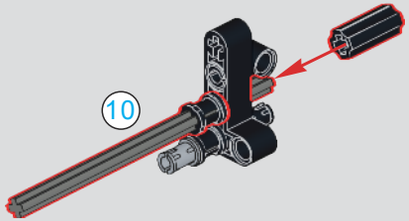

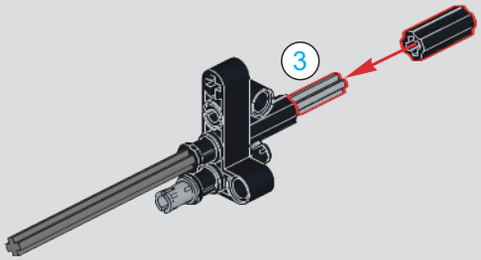

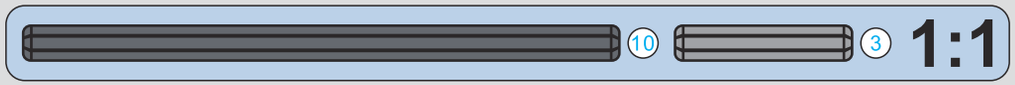

206

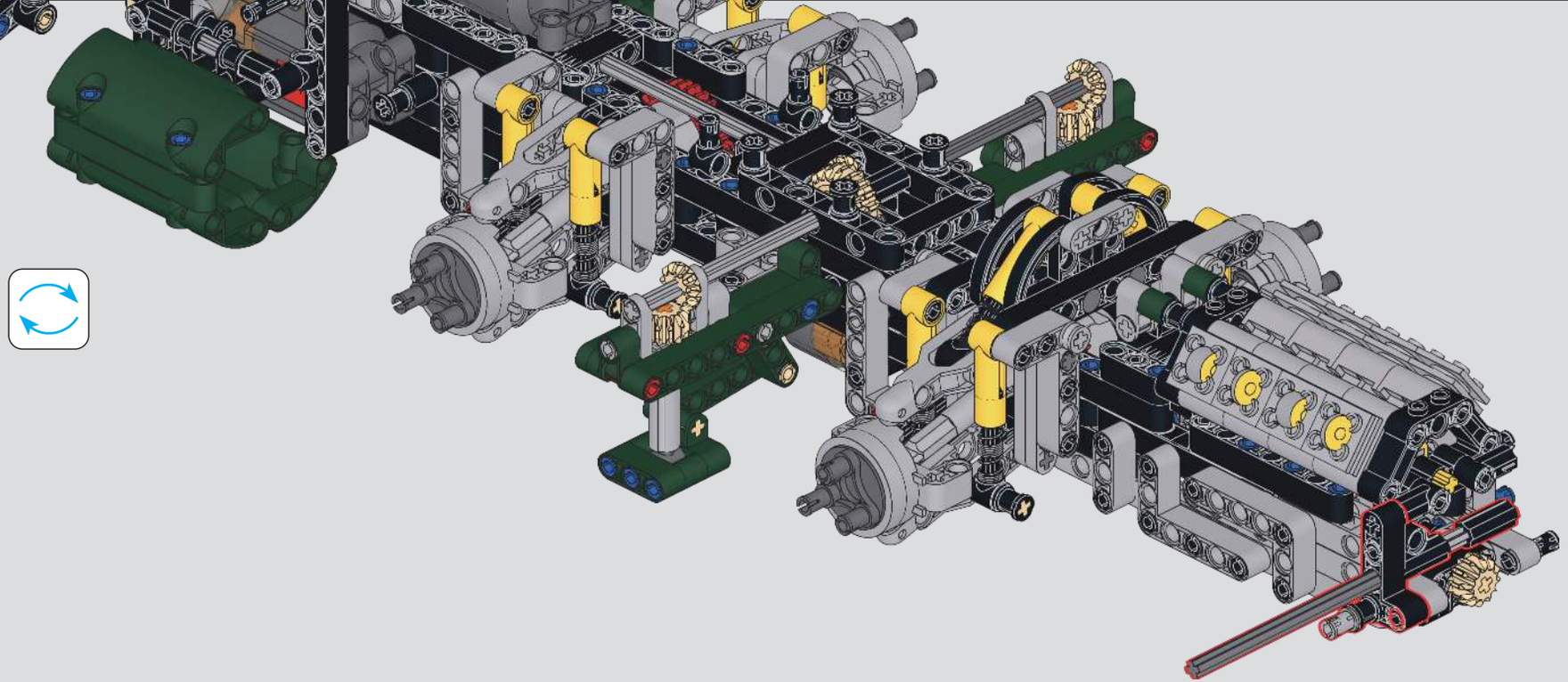

207

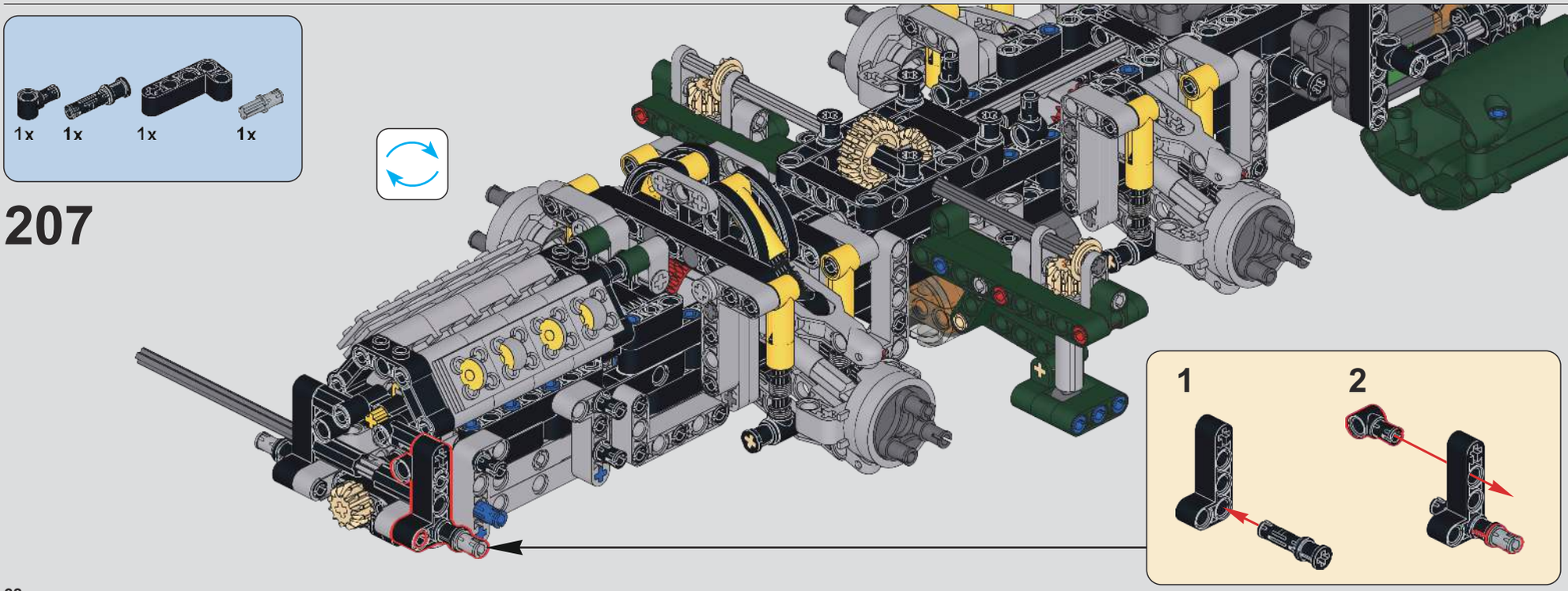

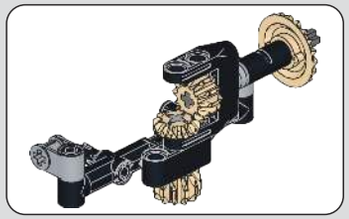

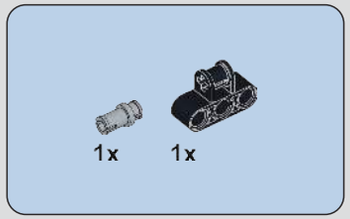

208

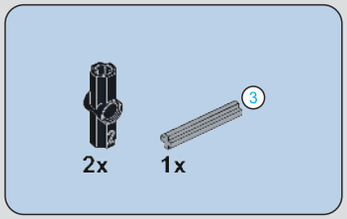

209

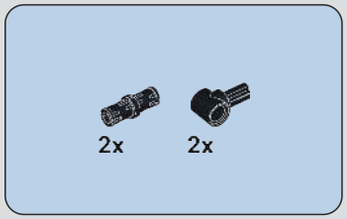

210

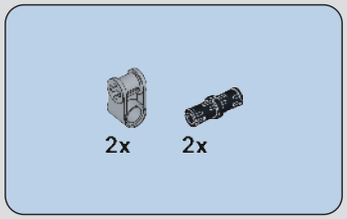

211

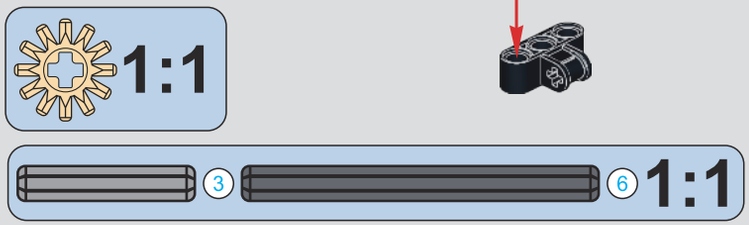

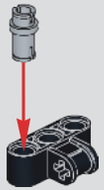

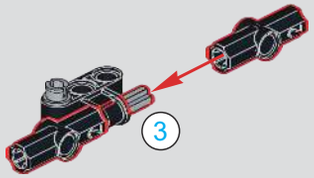

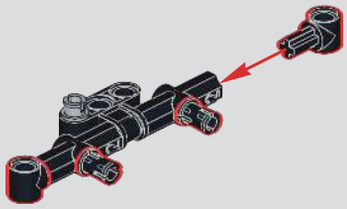

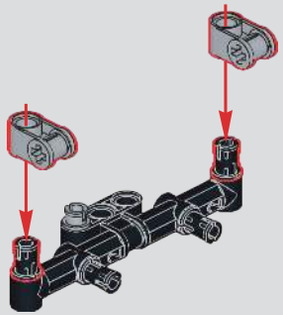

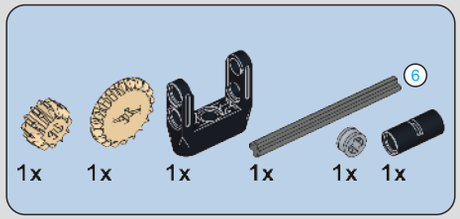

212

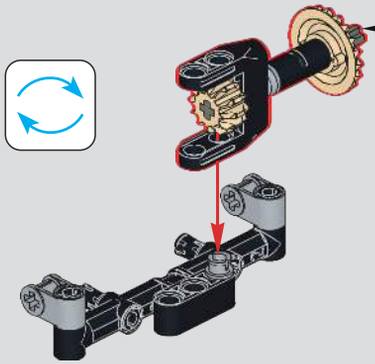

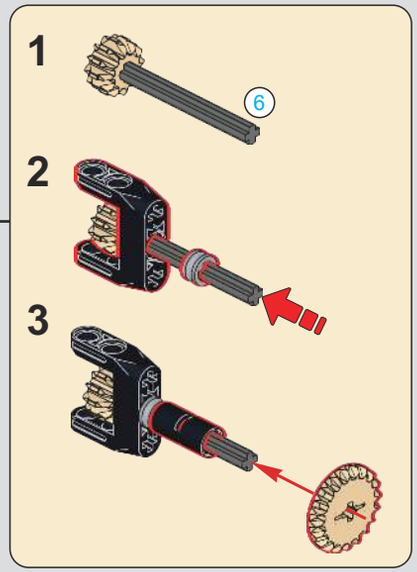

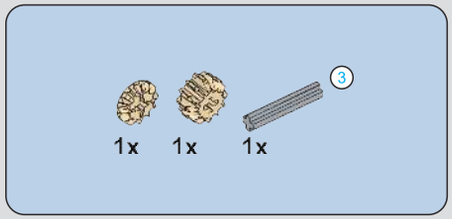

213

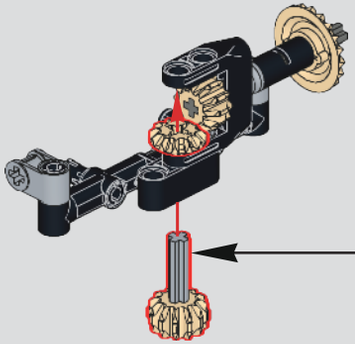

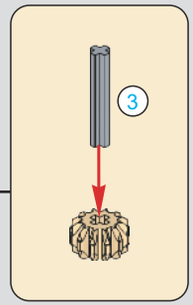

214

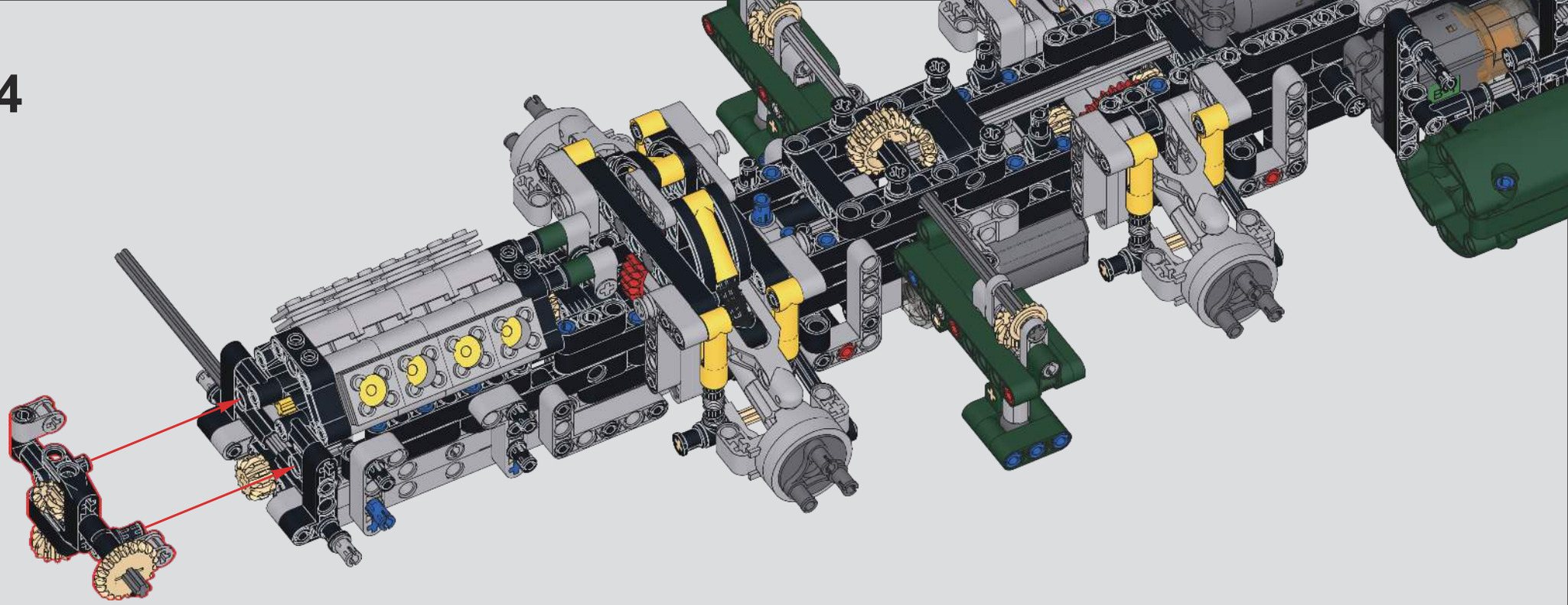

215

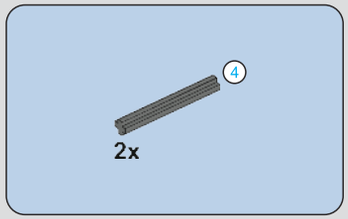

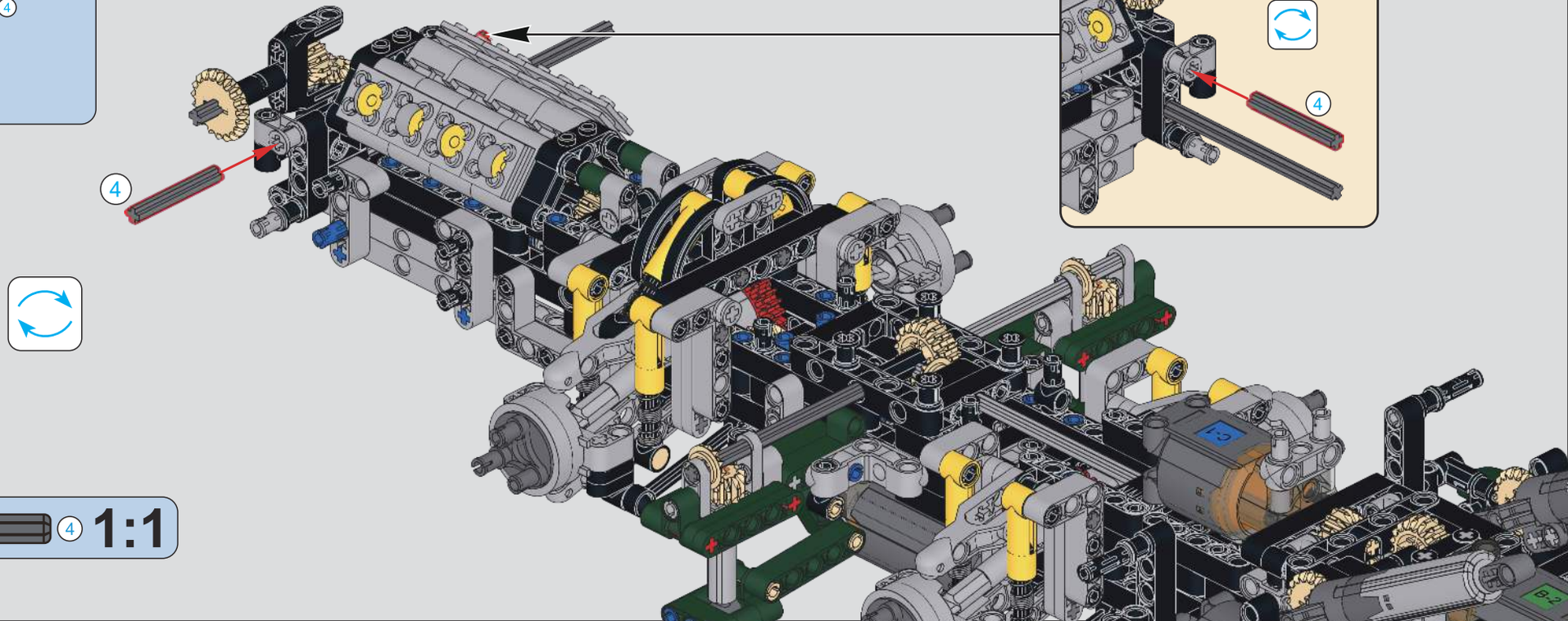

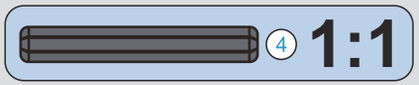

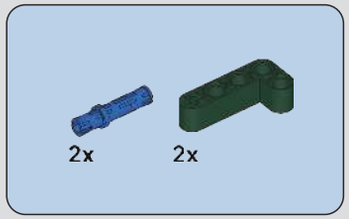

216

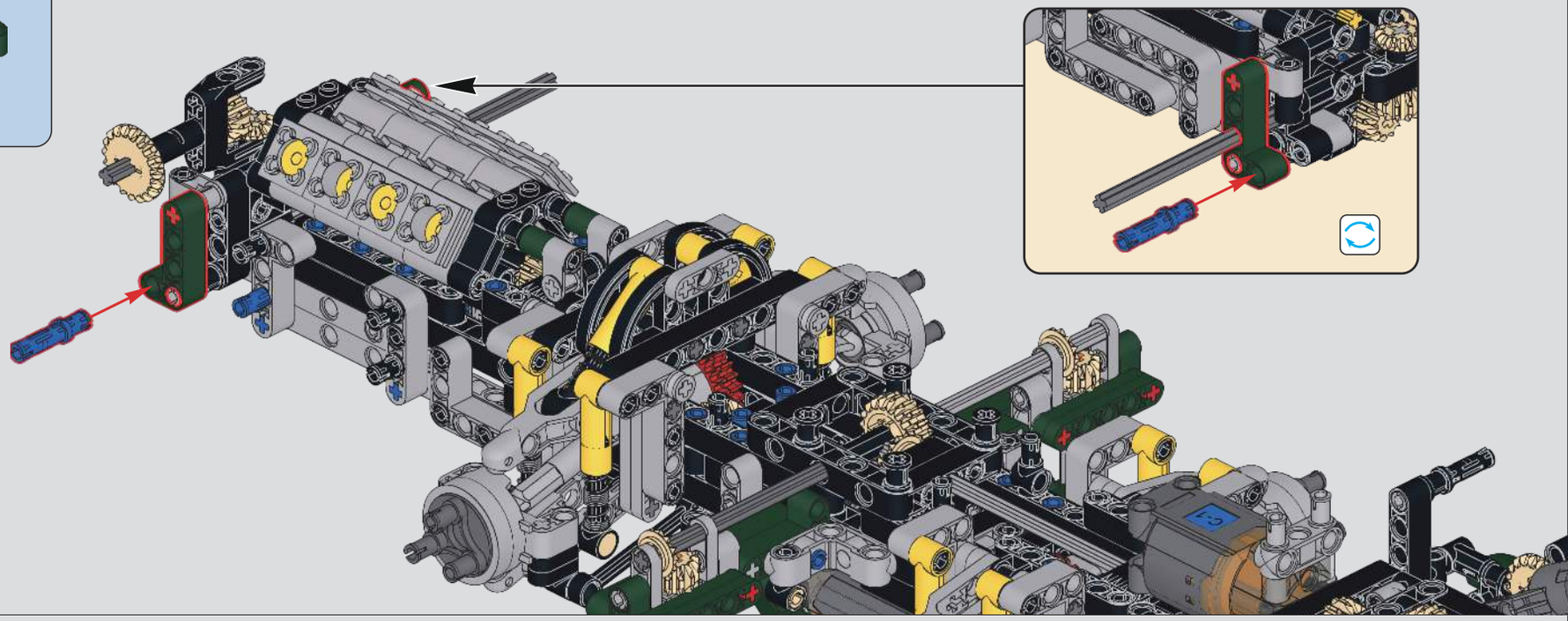

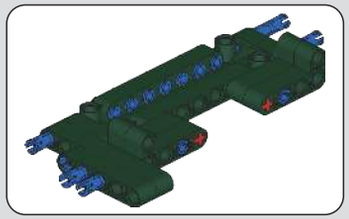

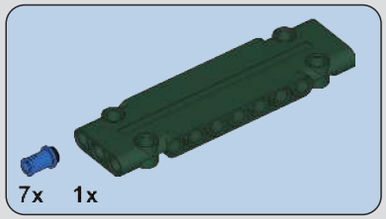

217

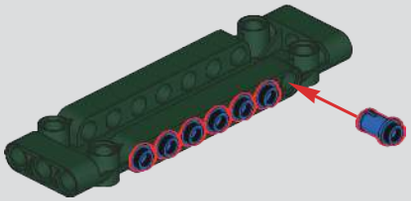

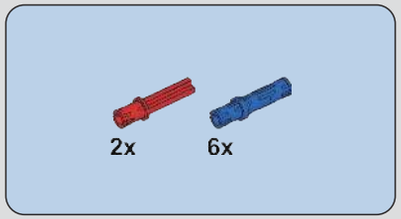

218

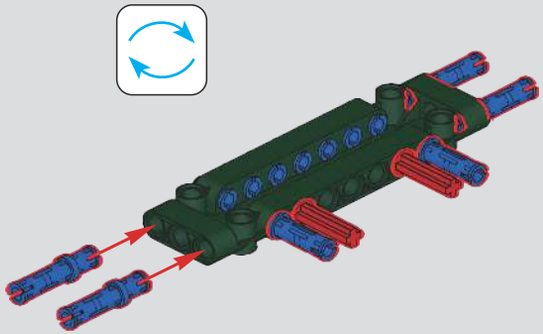

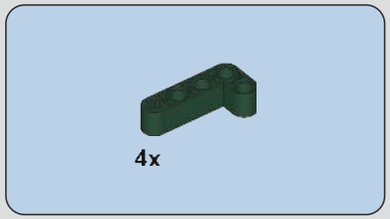

219

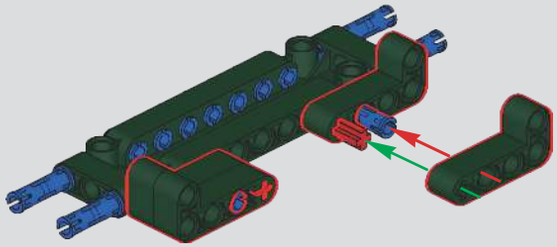

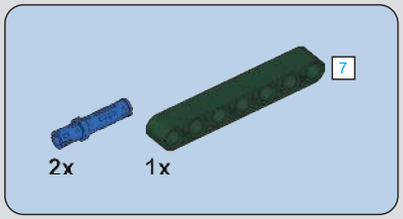

220

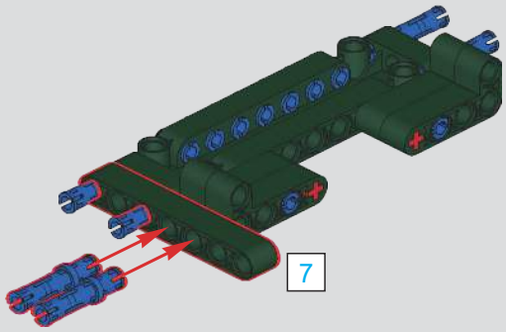

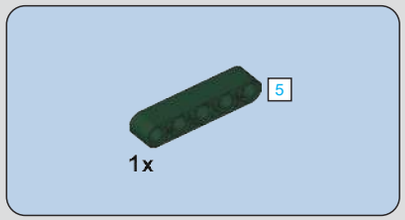

221

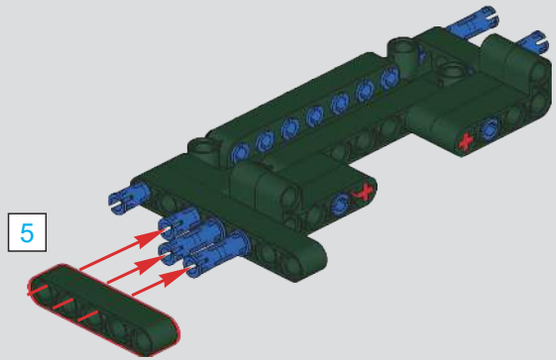

222

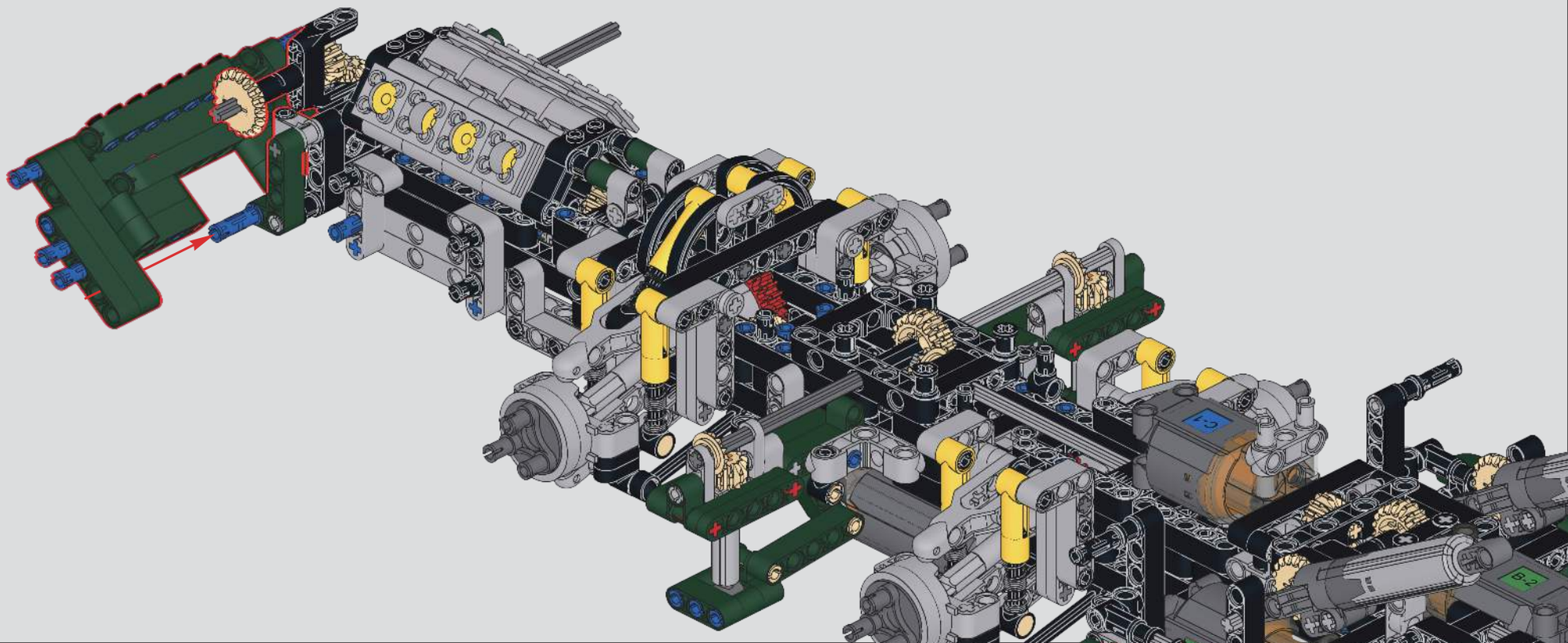

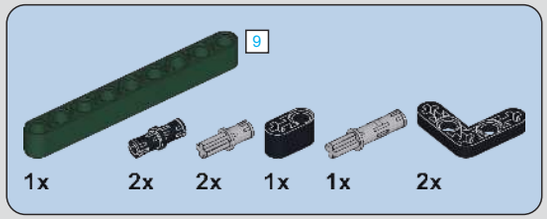

223

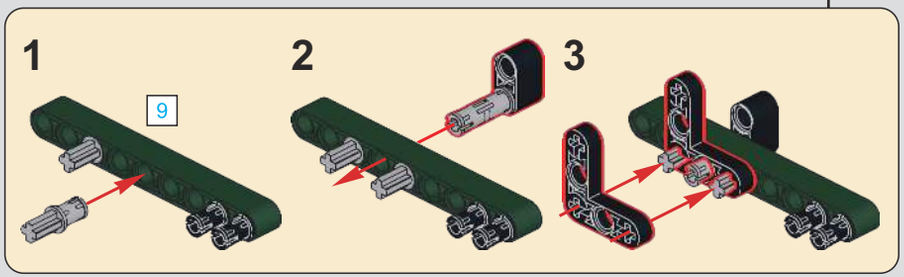

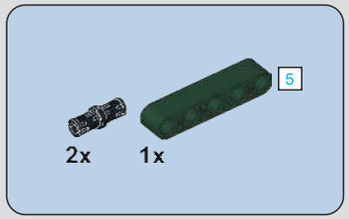

224

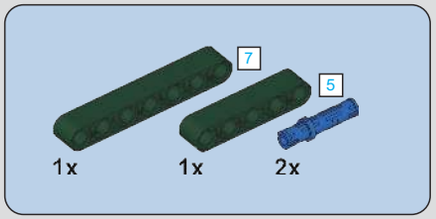

225

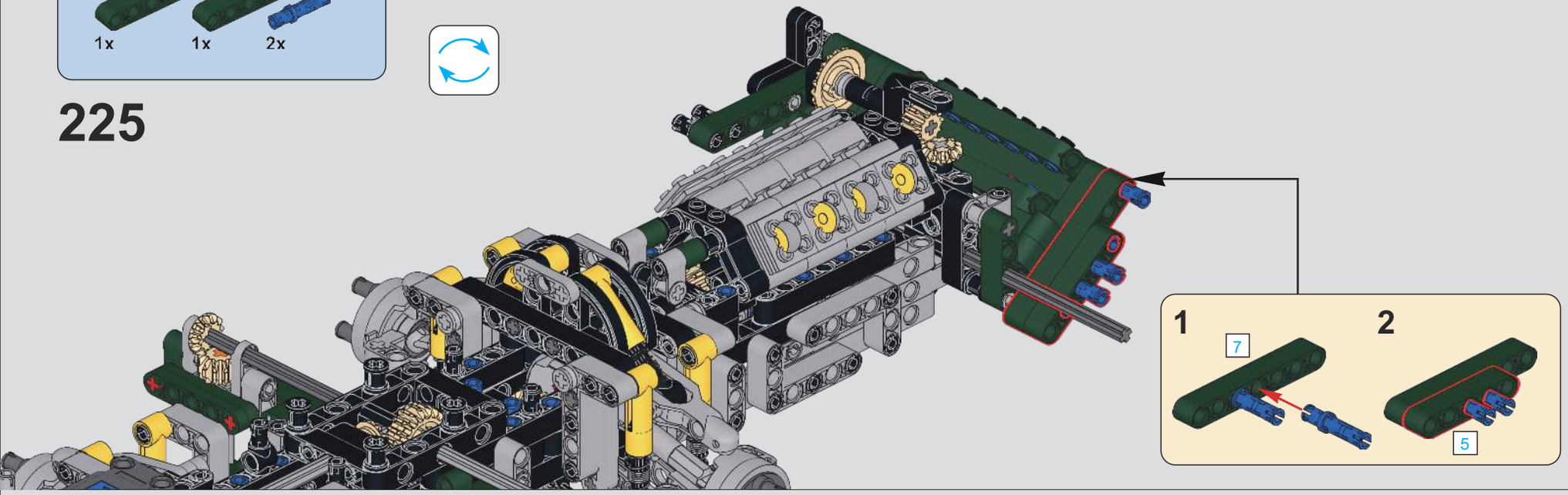

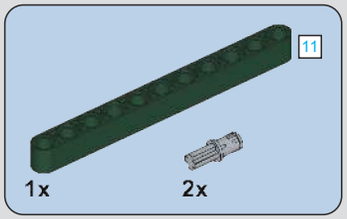

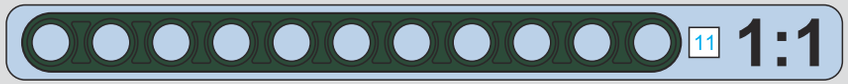

226

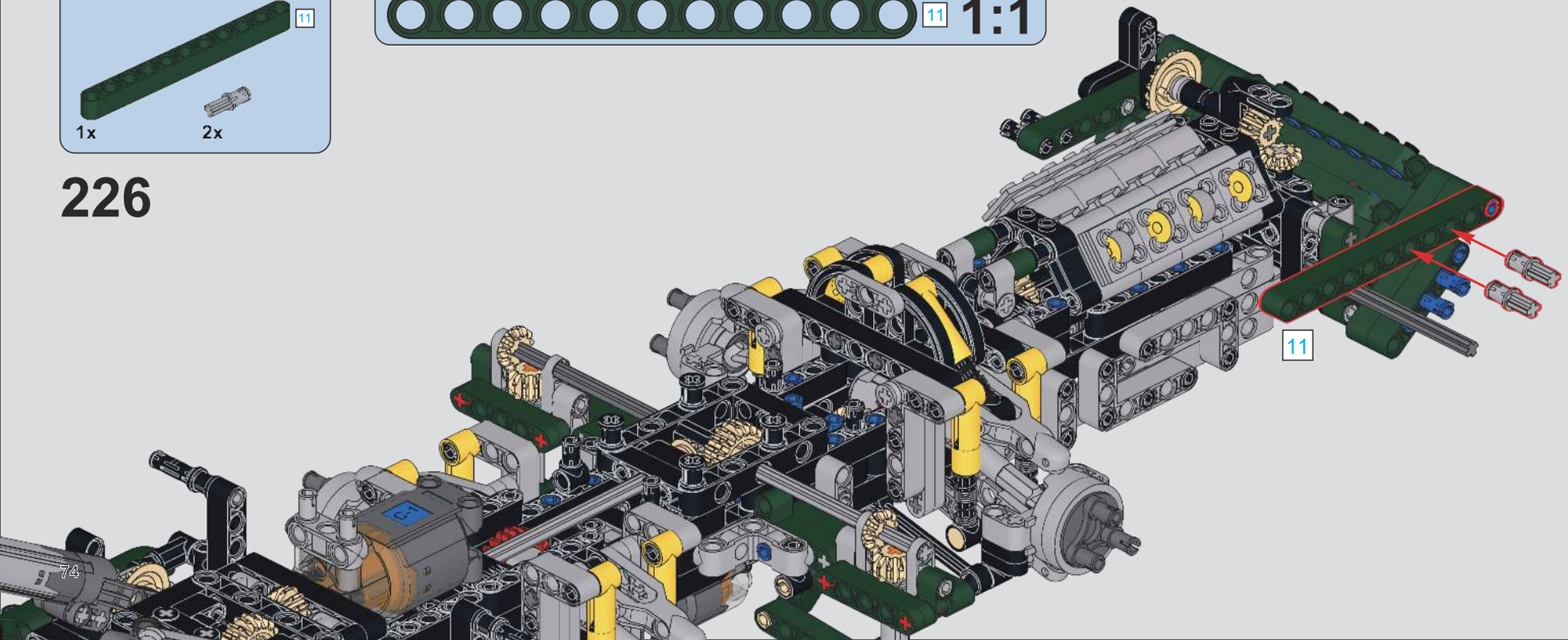

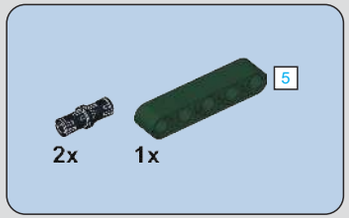

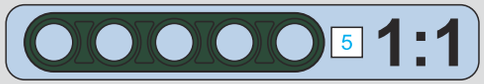

227

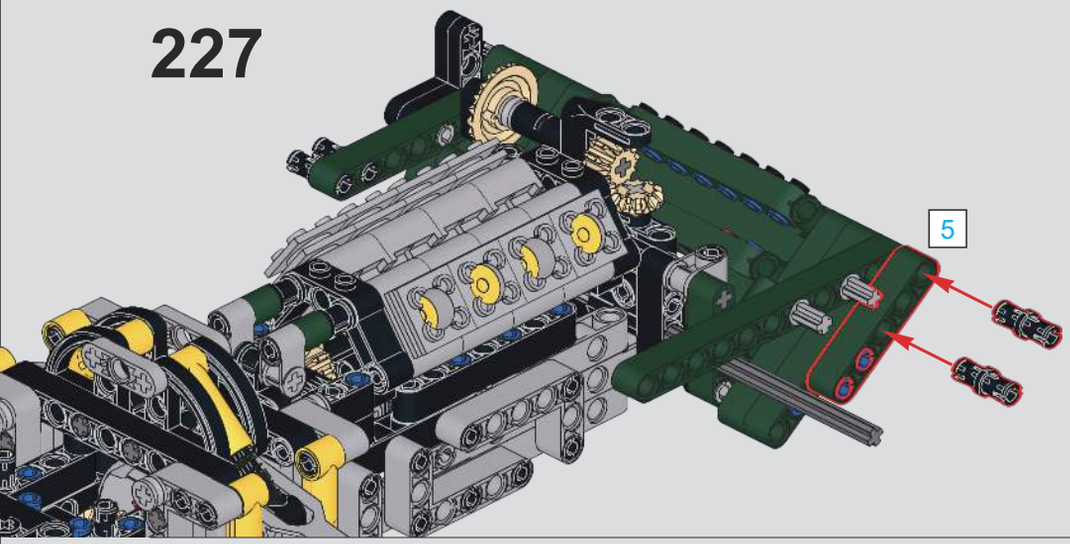

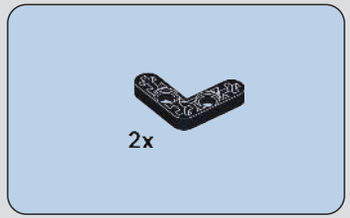

228

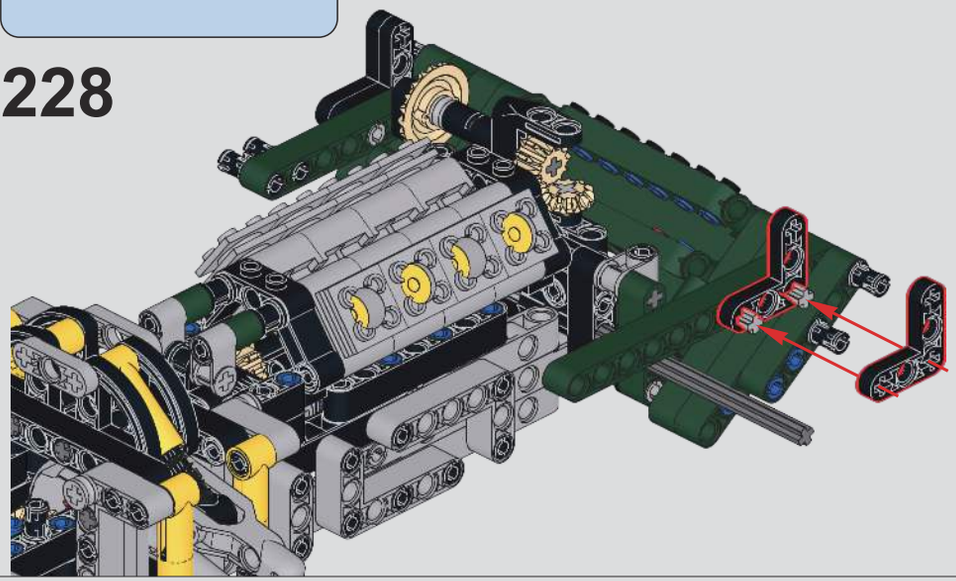

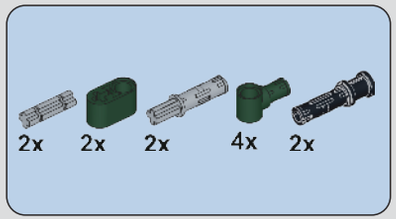

229

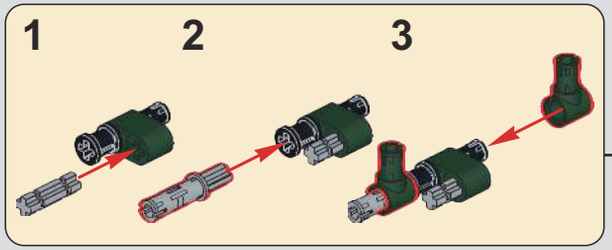

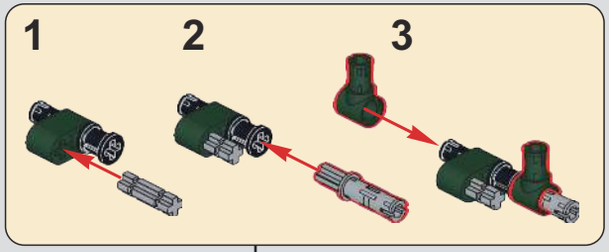

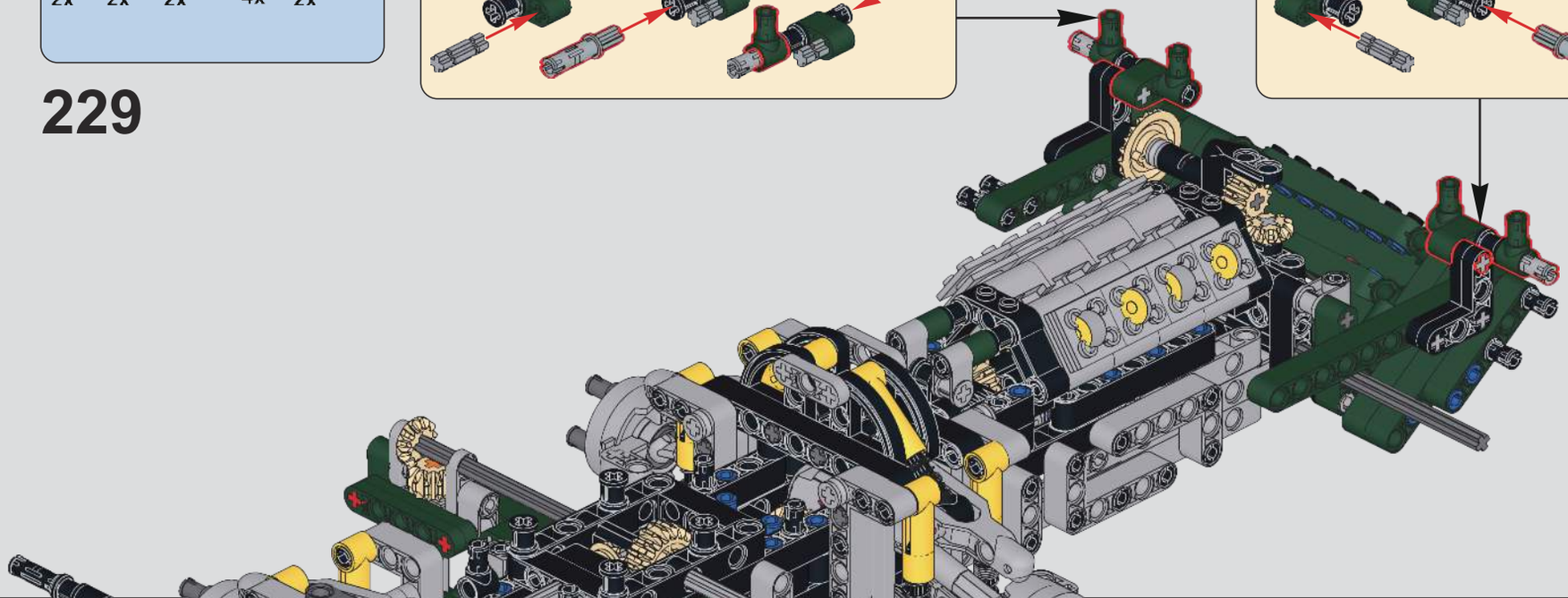

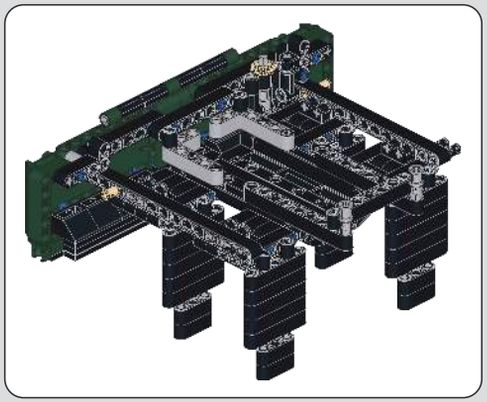

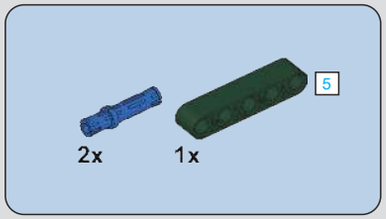

230

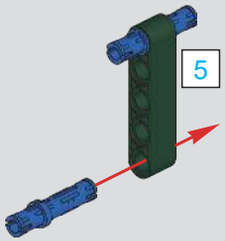

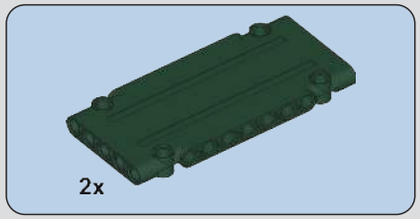

231

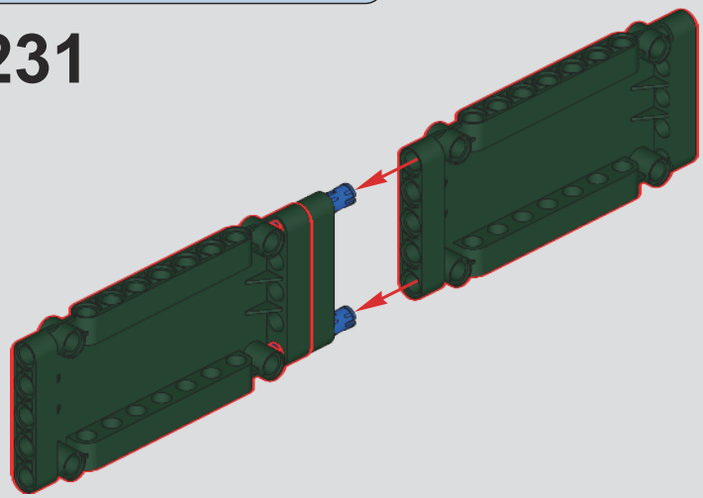

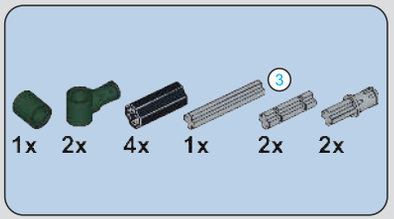

232

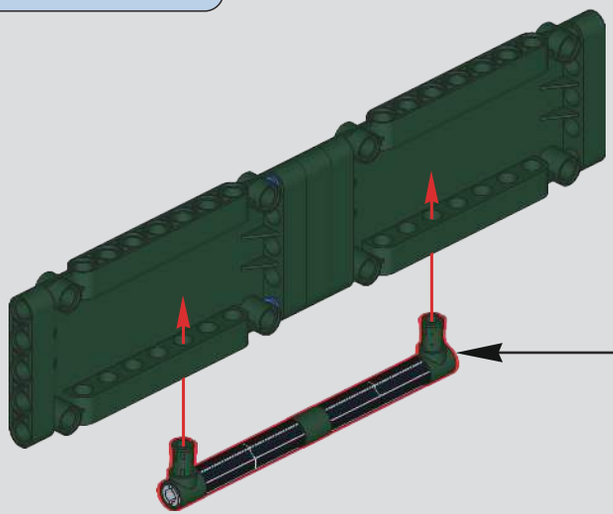

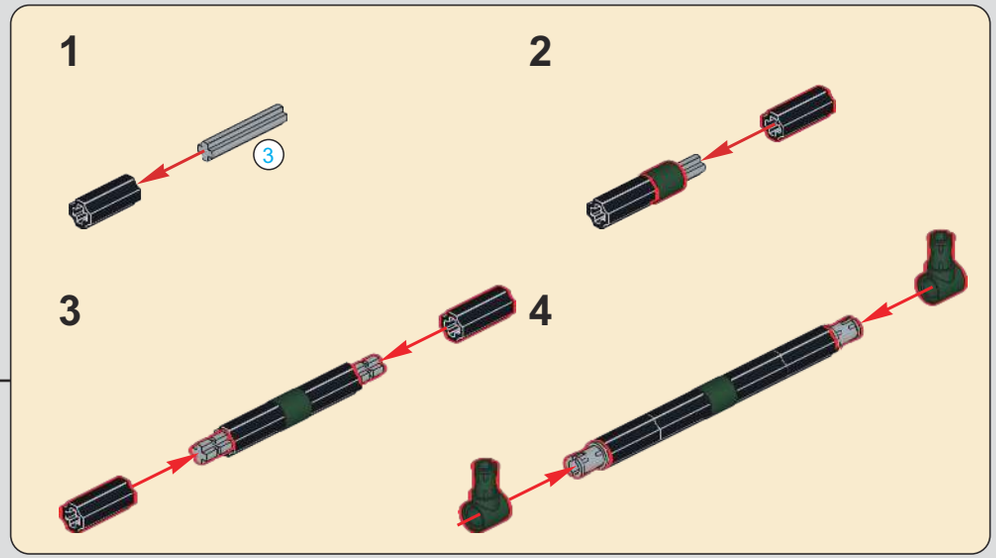

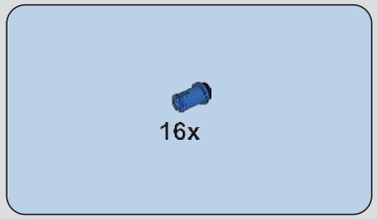

233

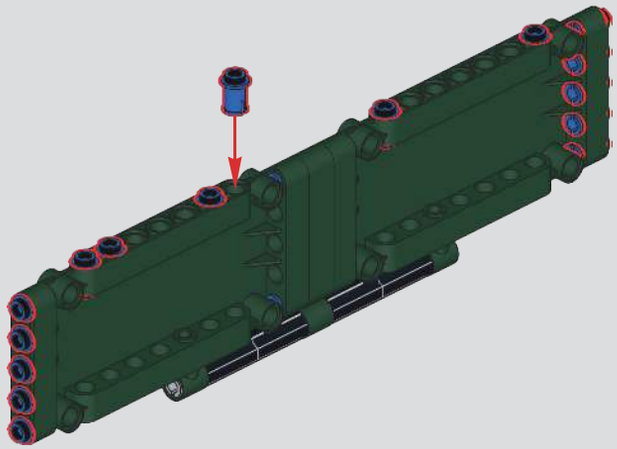

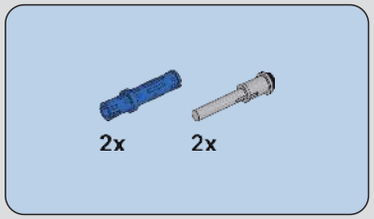

234

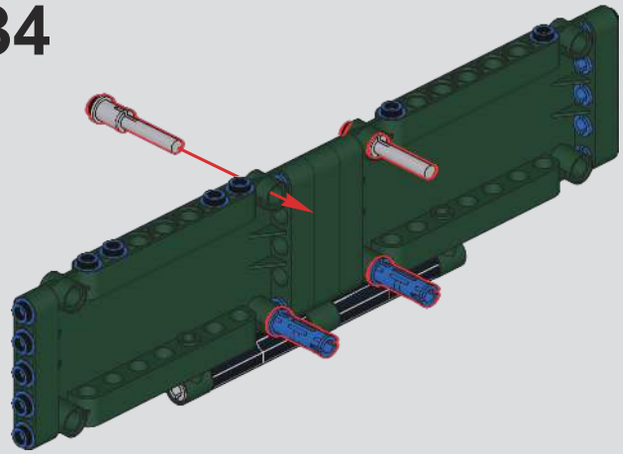

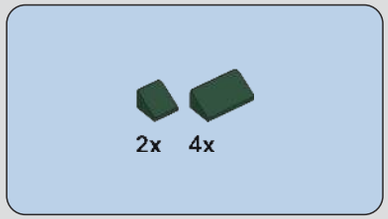

235

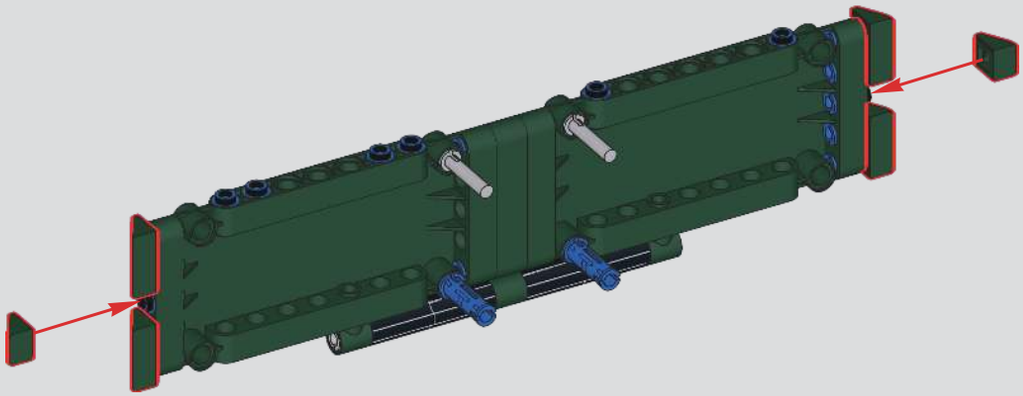

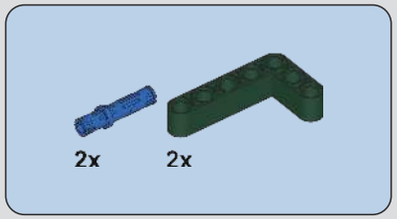

236

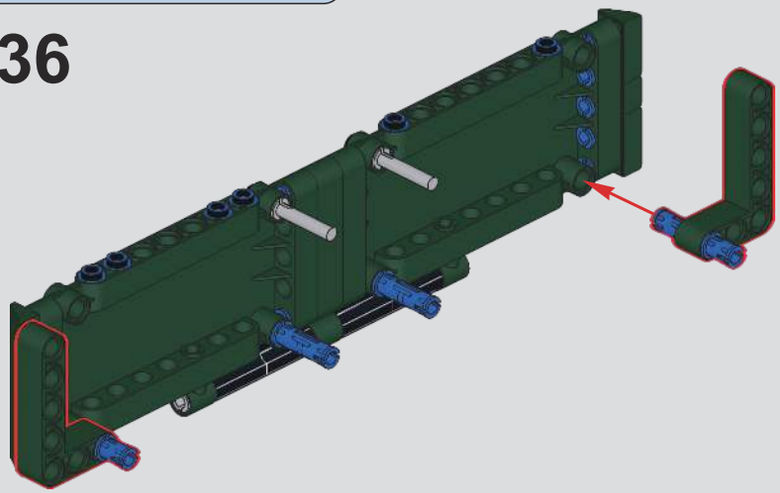

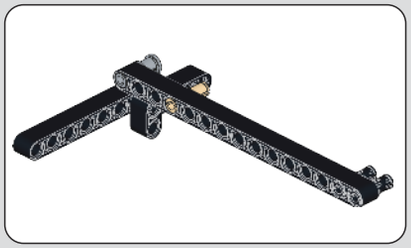

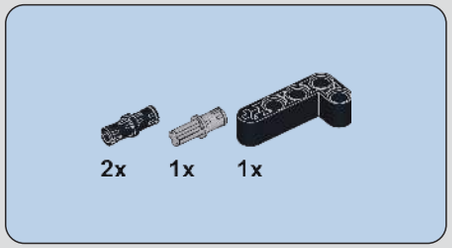

237

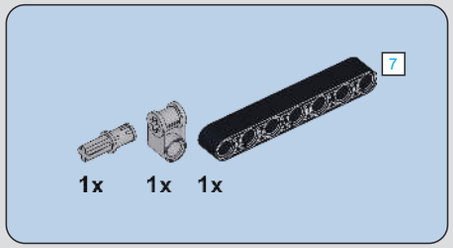

238

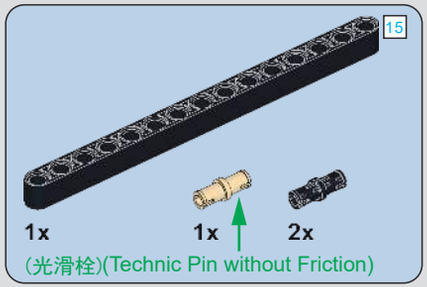

239

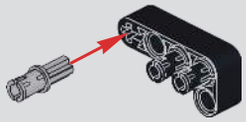

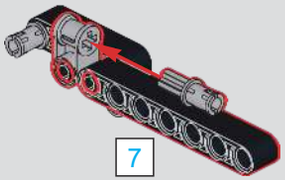

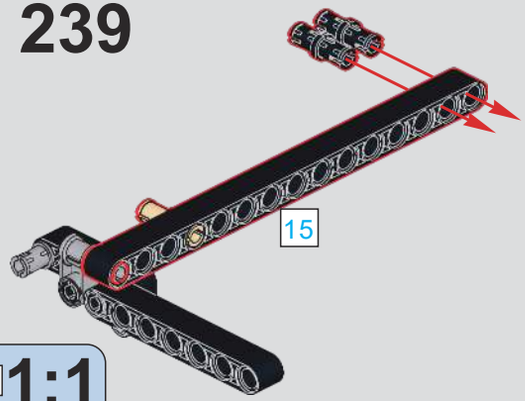

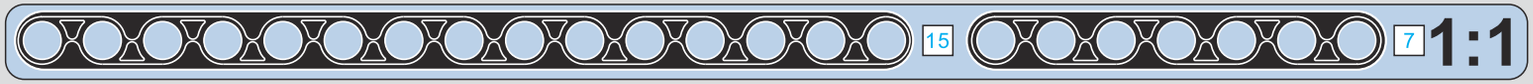

240

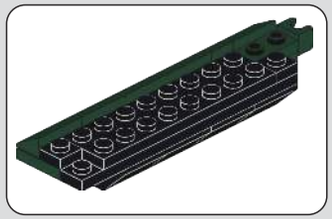

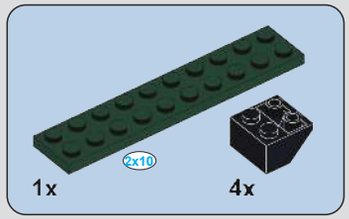

241

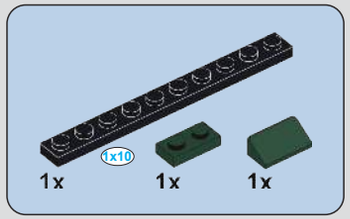

242

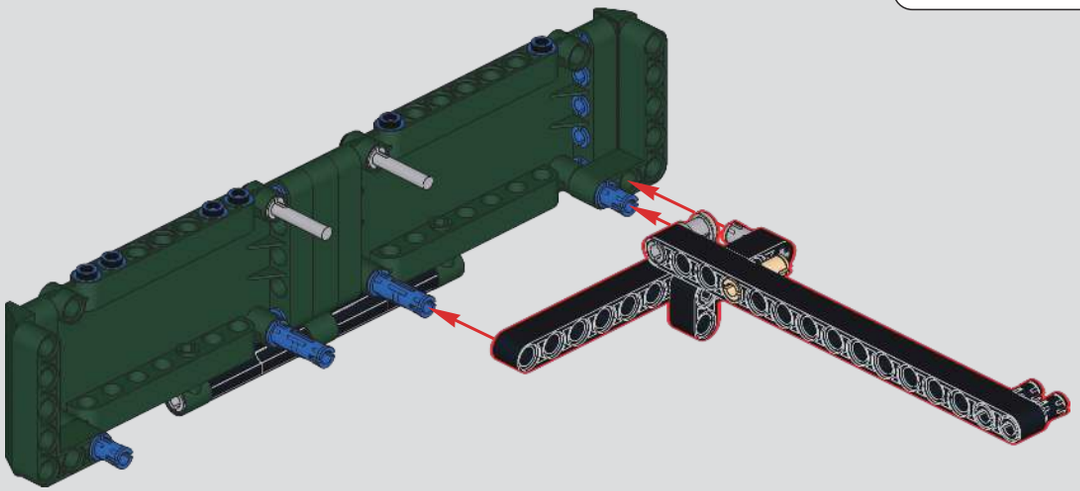

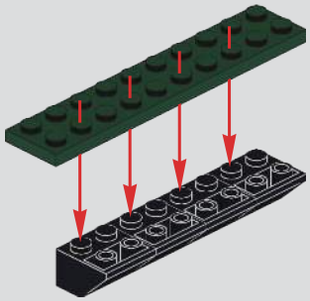

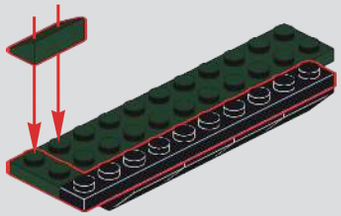

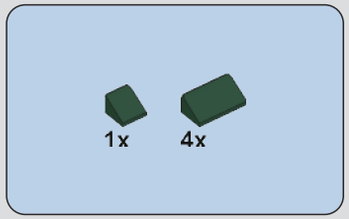

243

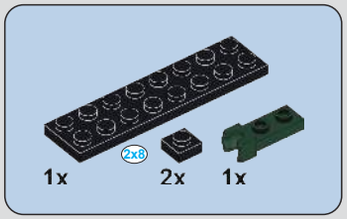

244

245

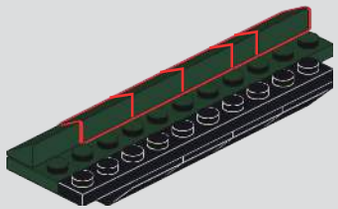

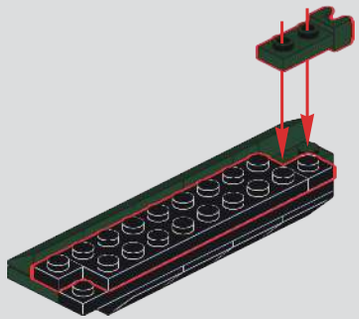

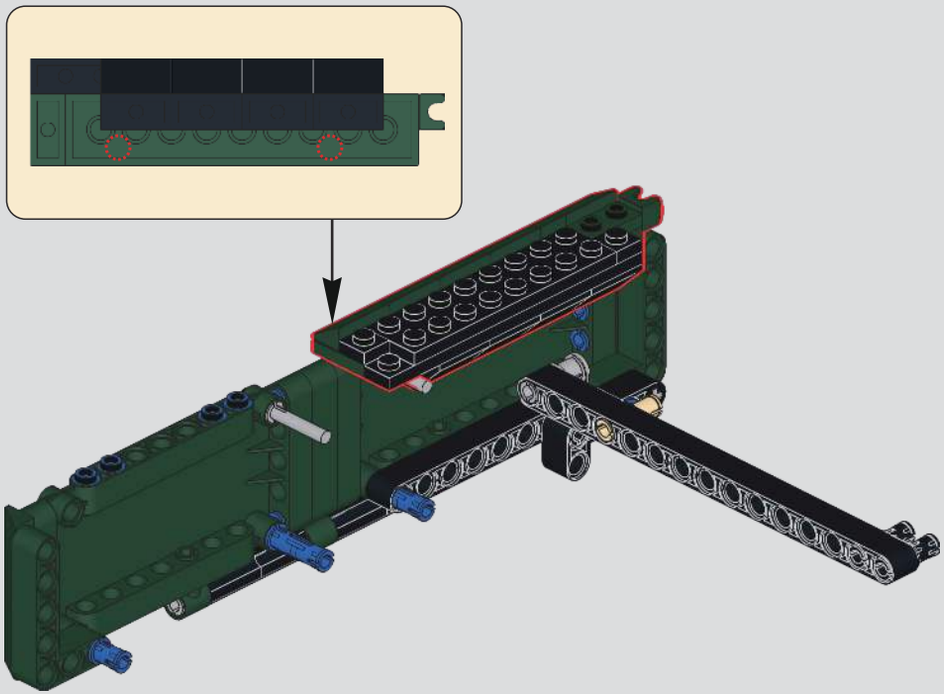

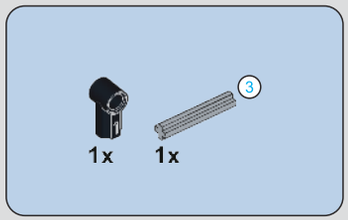

246

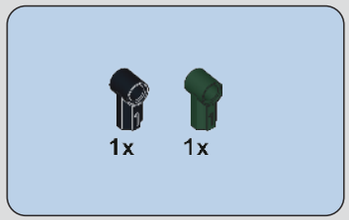

247

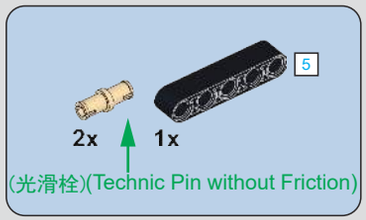

248

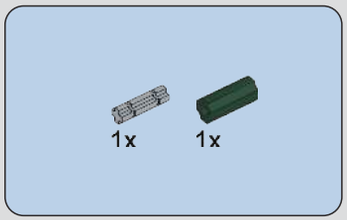

249

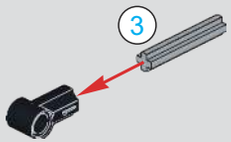

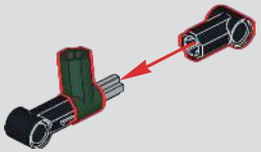

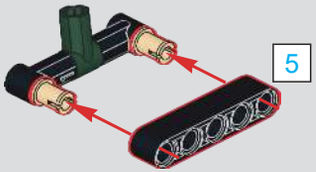

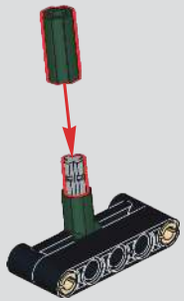

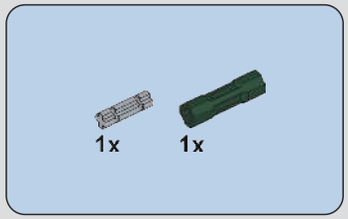

250

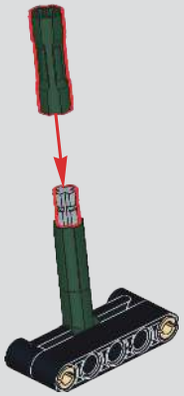

251

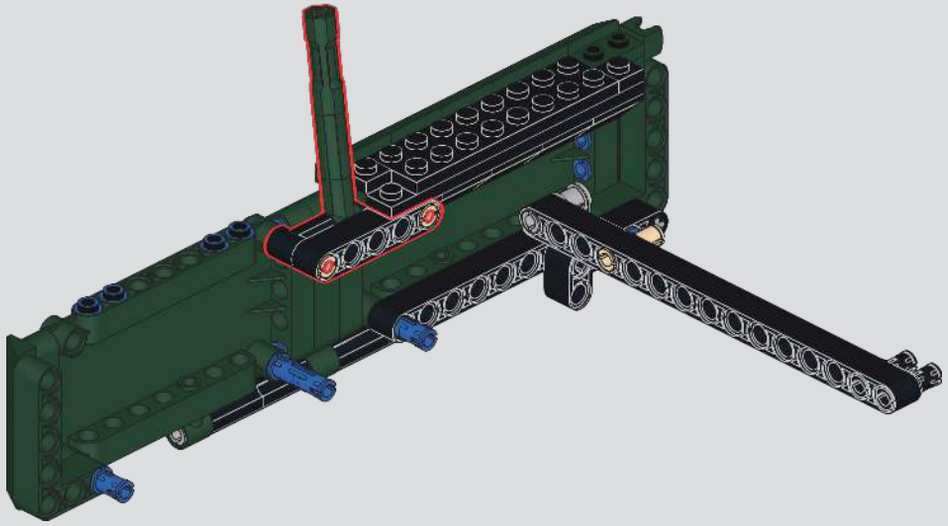

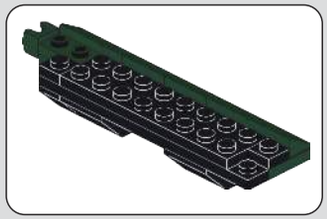

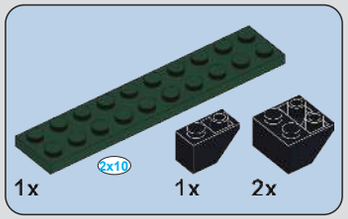

252

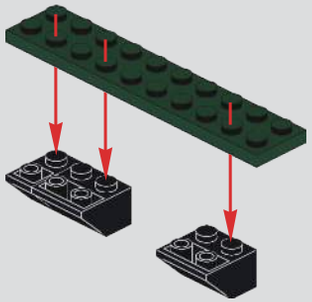

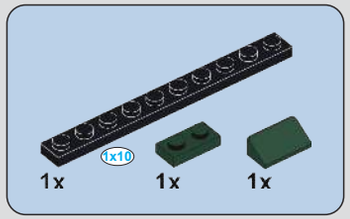

253

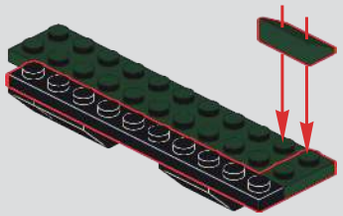

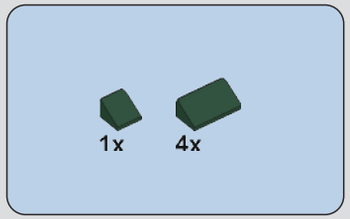

254

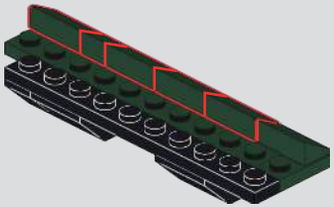

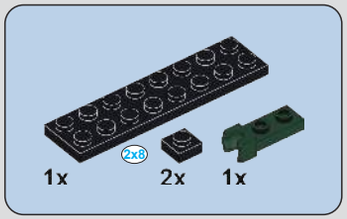

255

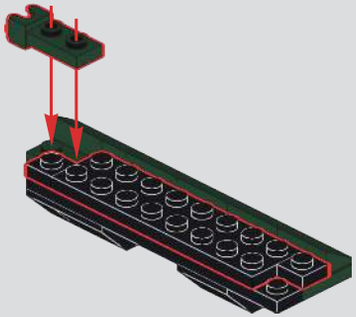

256

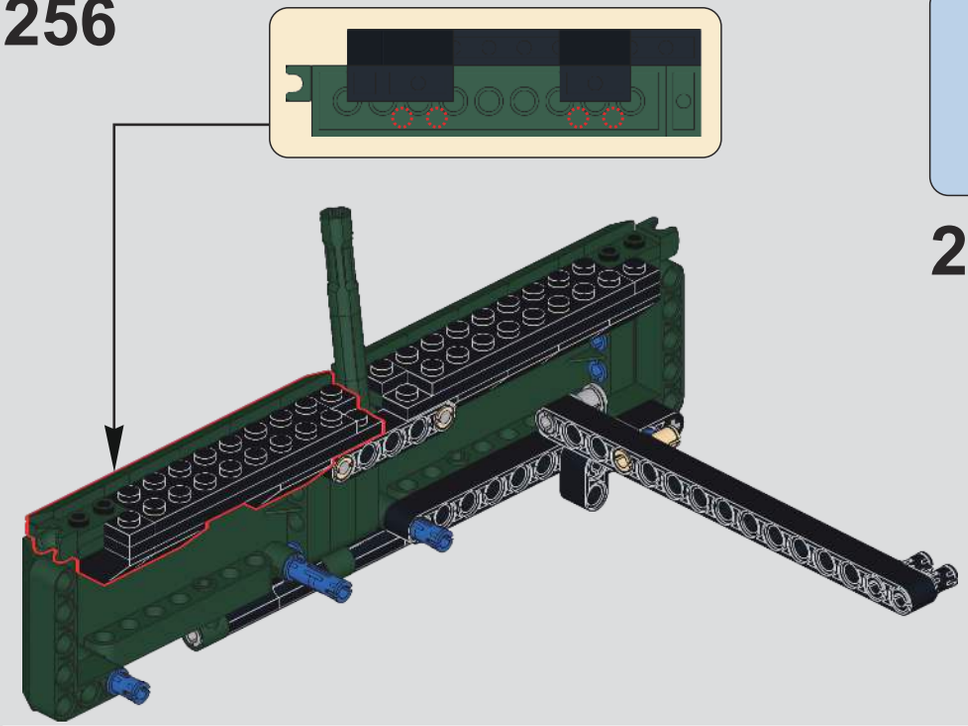

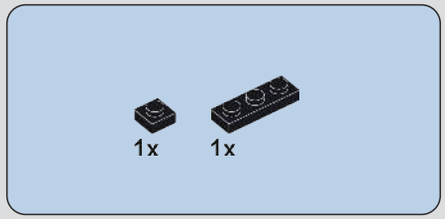

257

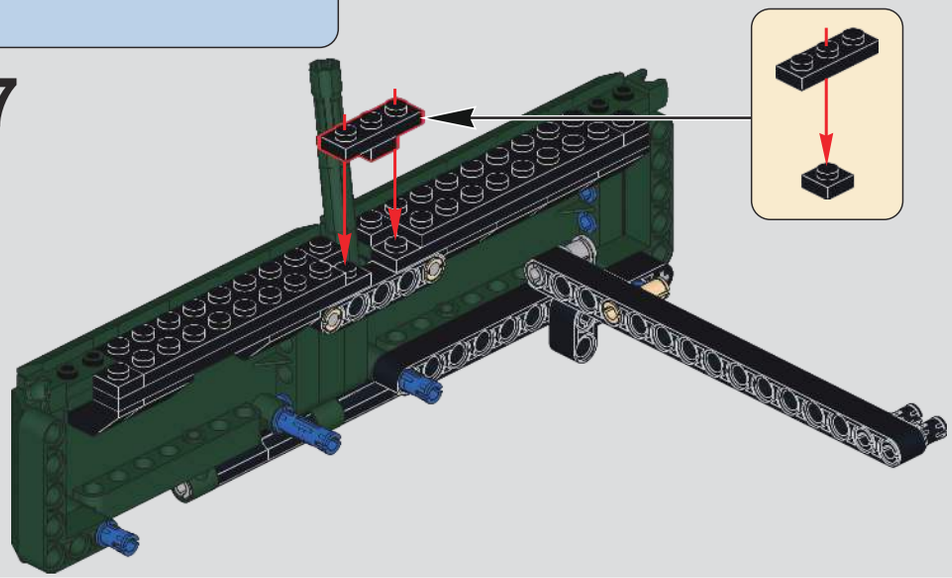

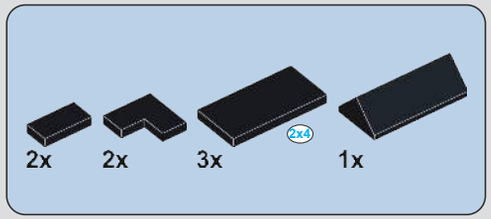

258

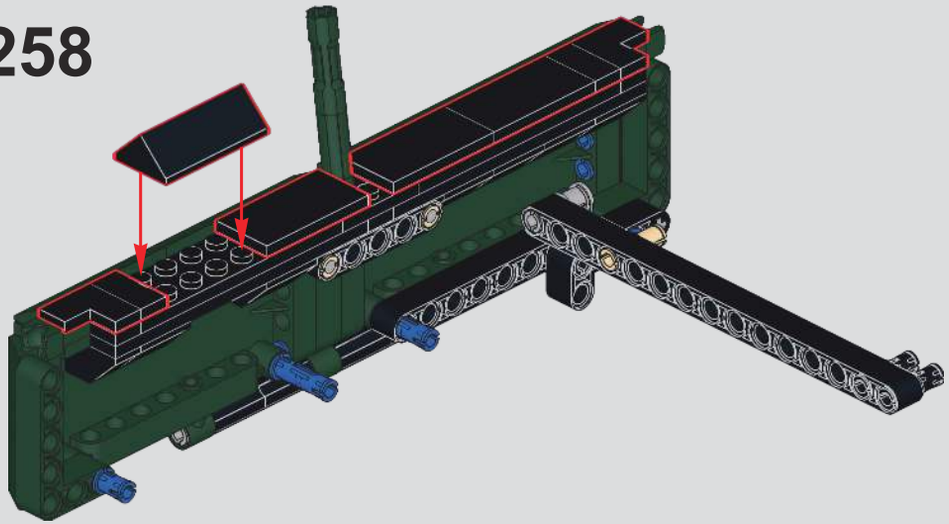

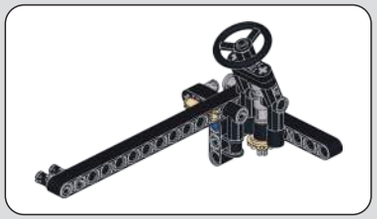

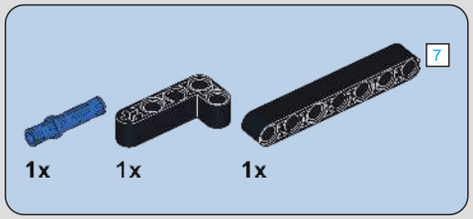

259

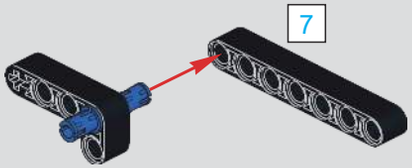

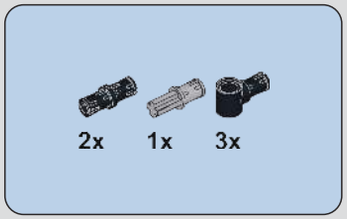

260

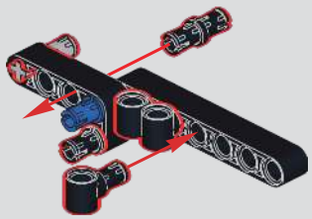

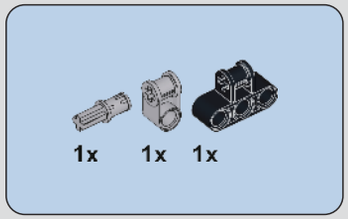

261

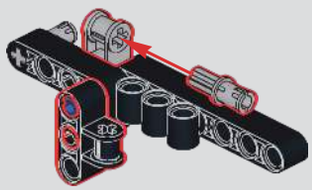

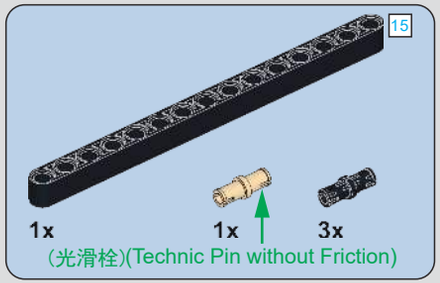

262

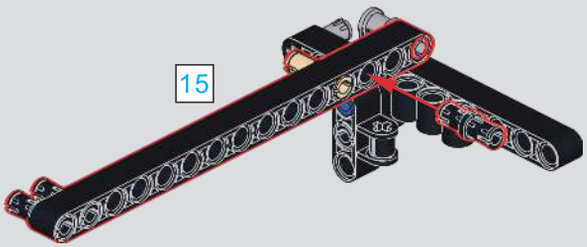

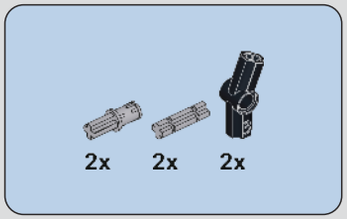

263

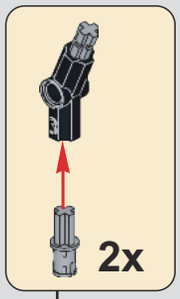

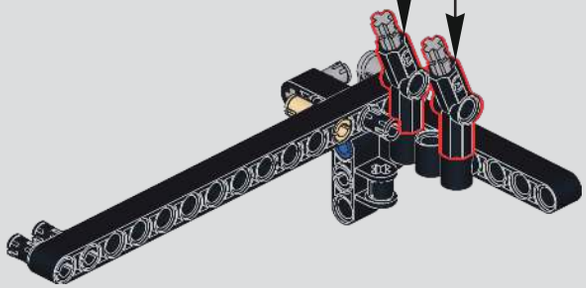

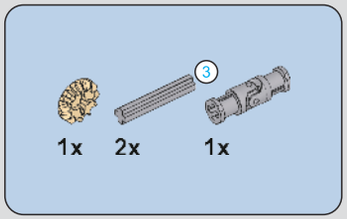

264

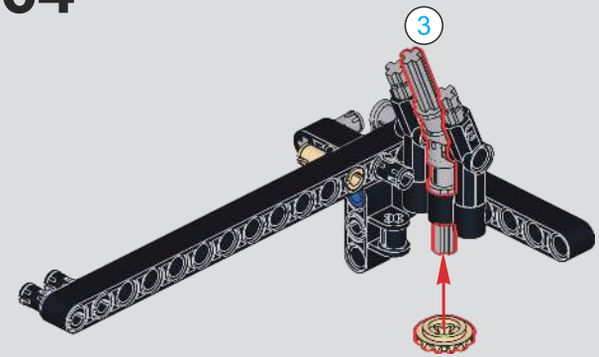

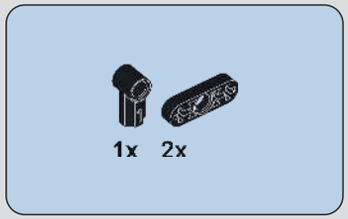

265

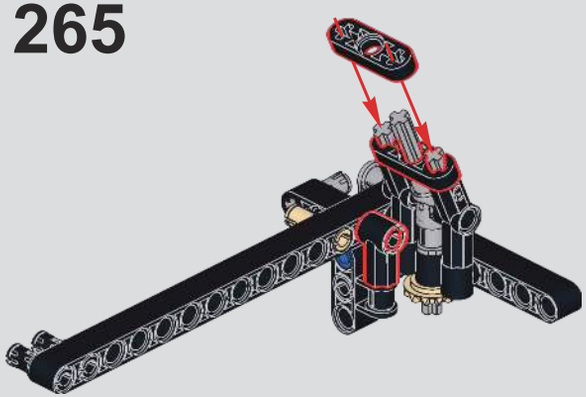

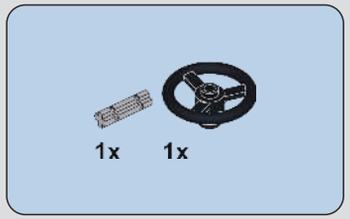

266

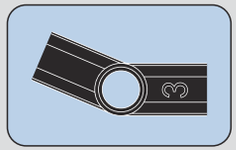

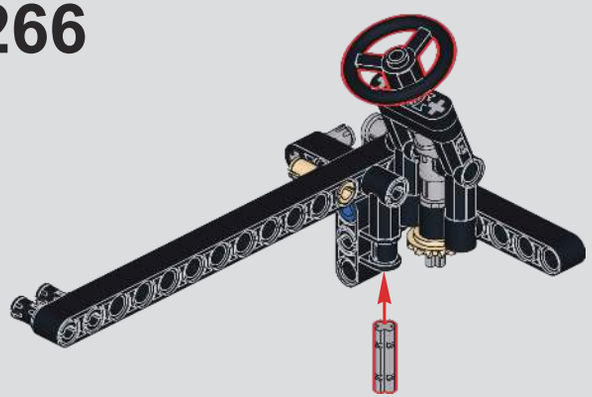

267

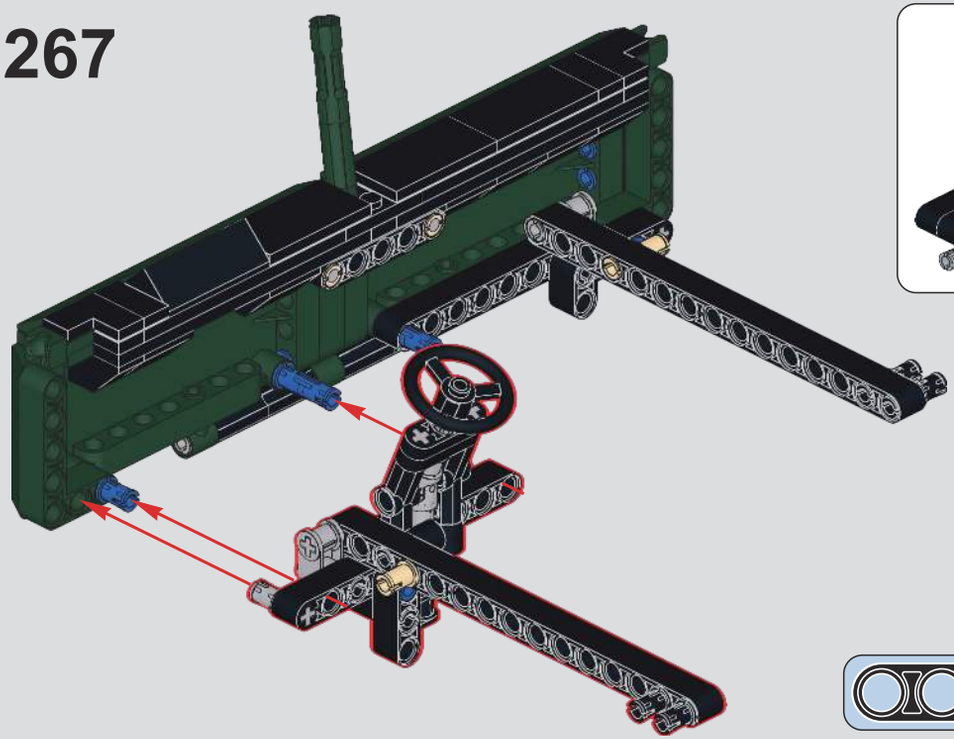

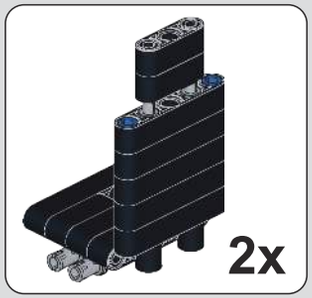

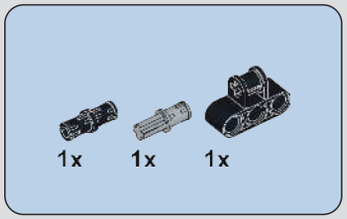

268

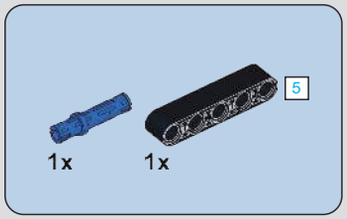

269

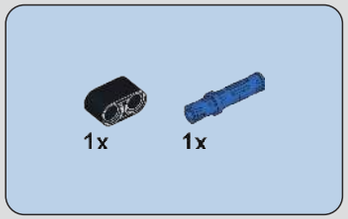

270

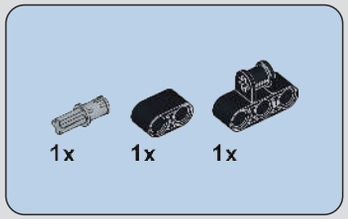

271

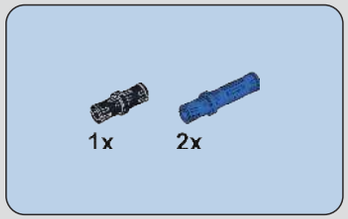

272

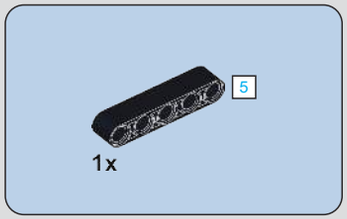

273

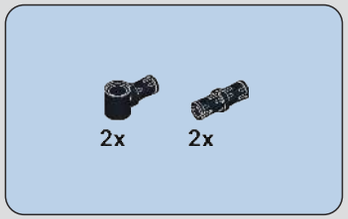

274

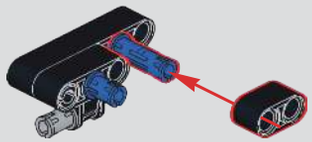

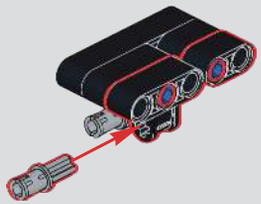

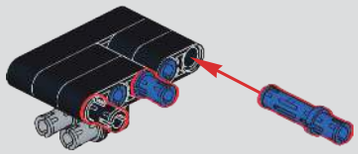

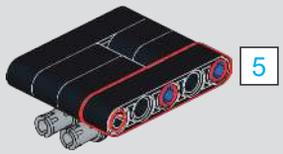

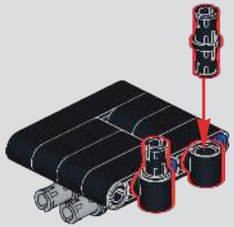

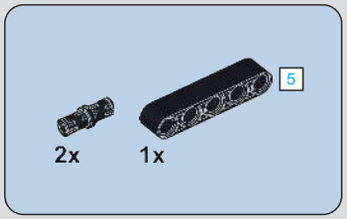

275

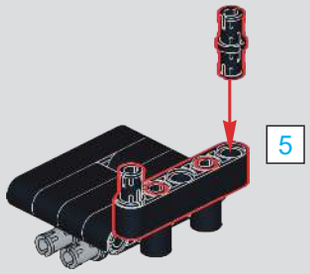

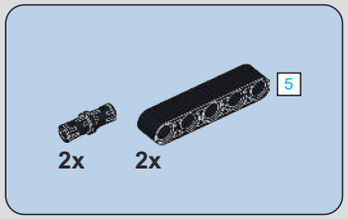

276

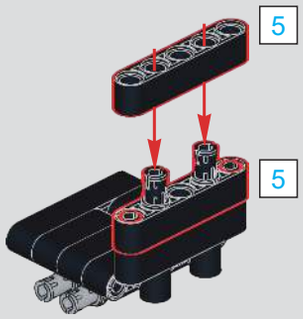

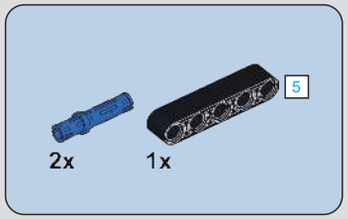

277

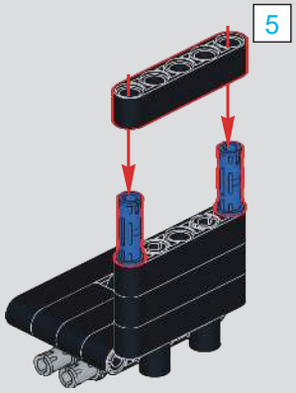

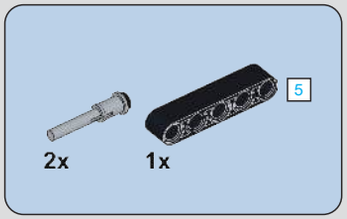

278

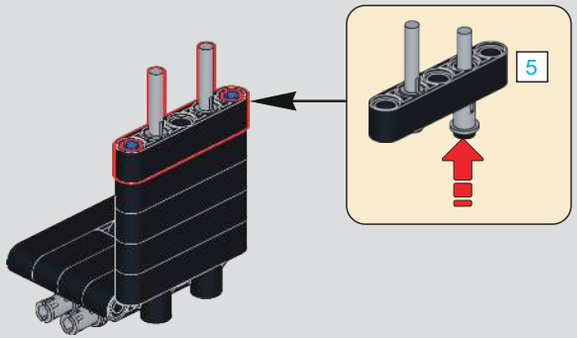

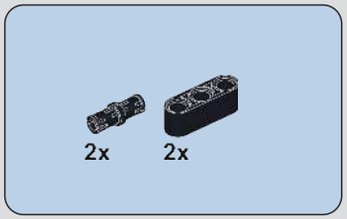

279

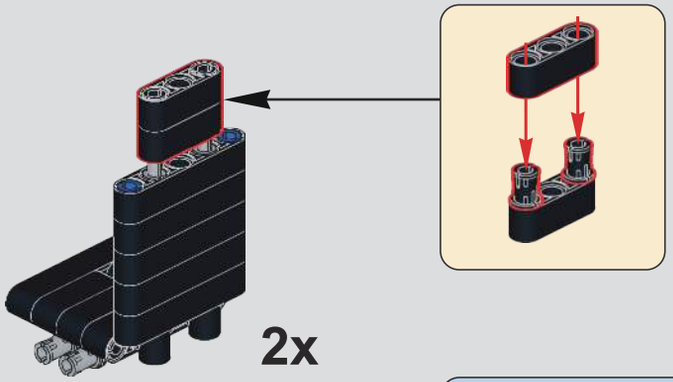

280

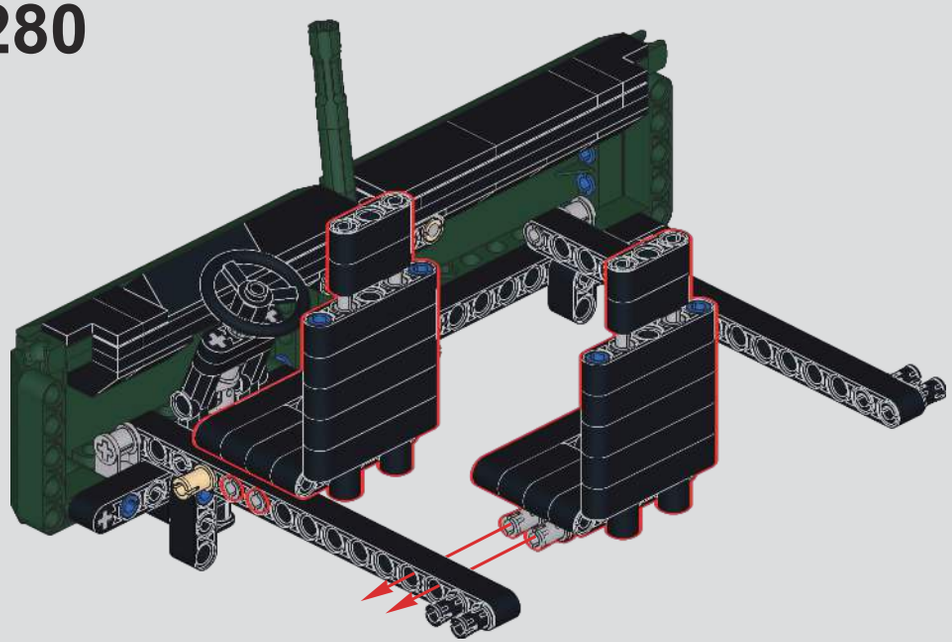

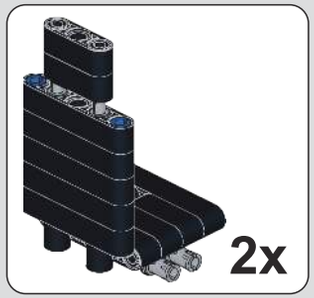

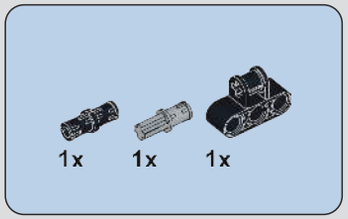

281

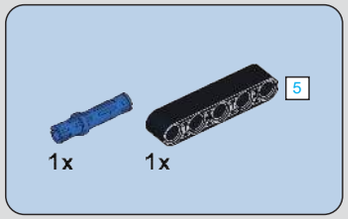

282

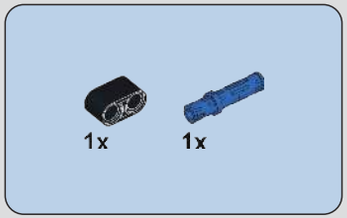

283

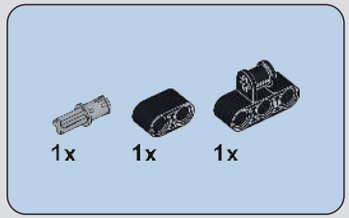

284

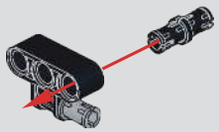

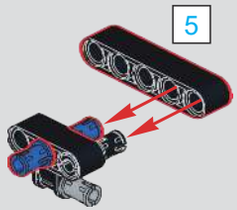

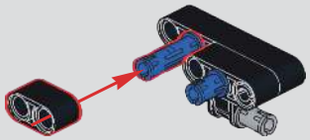

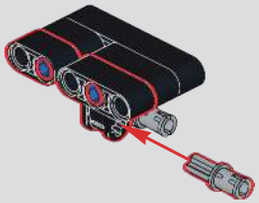

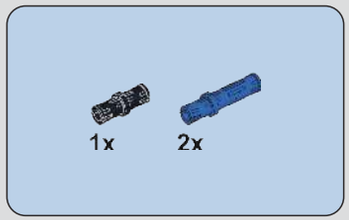

285

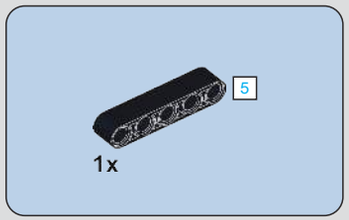

286

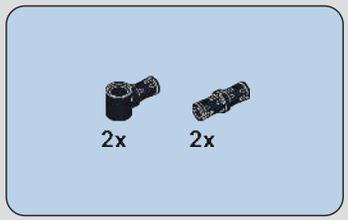

287

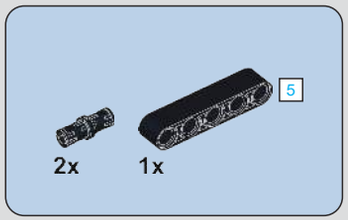

288

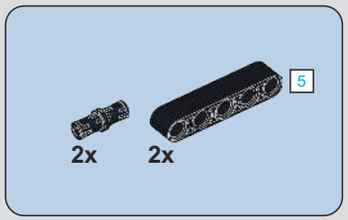

289

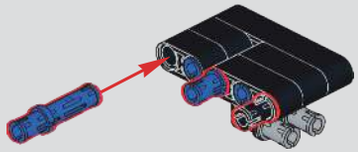

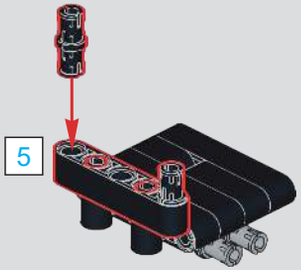

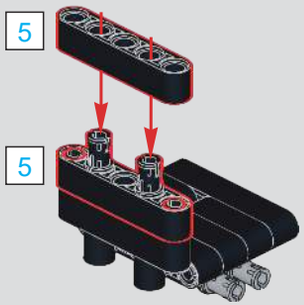

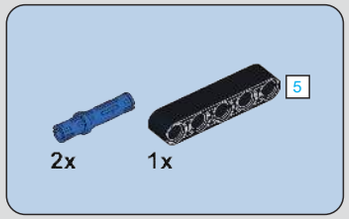

290

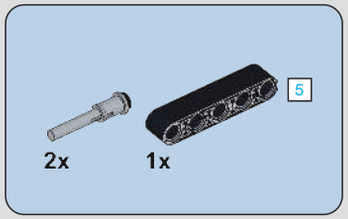

291

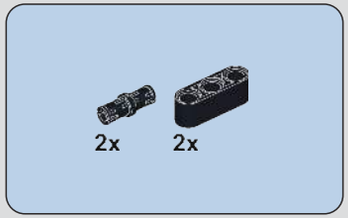

292

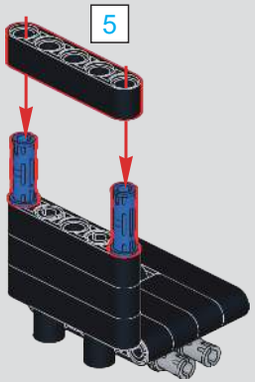

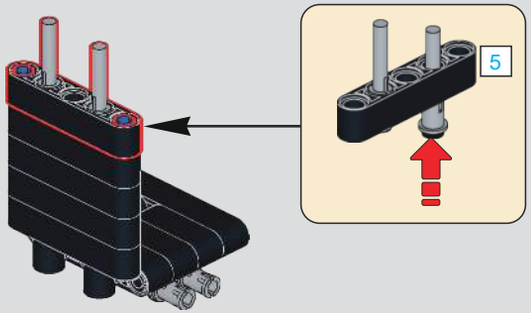

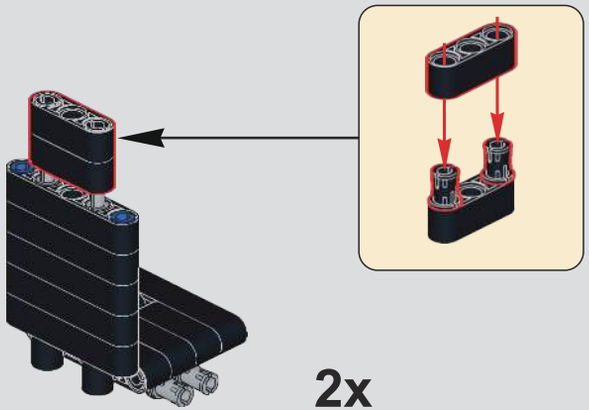

2x

293

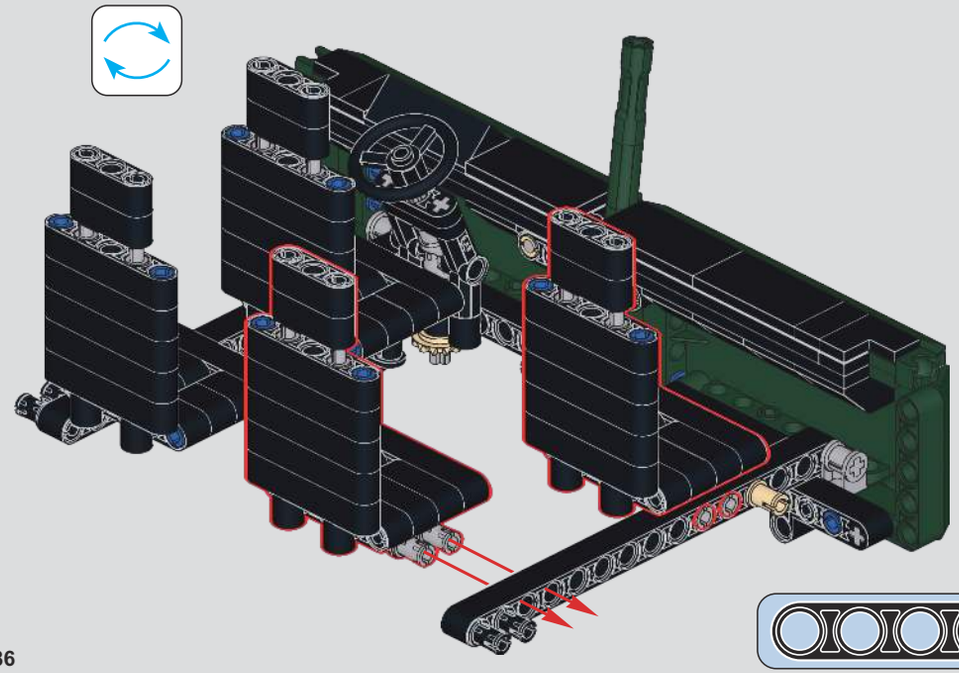

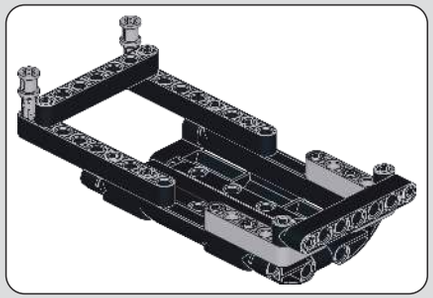

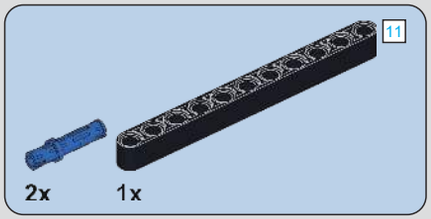

294

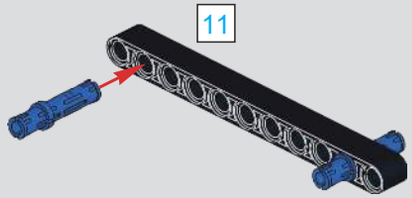

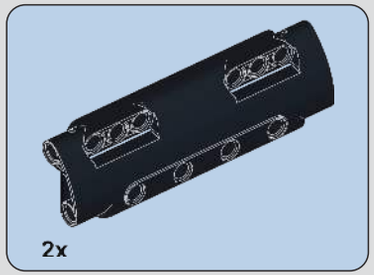

295

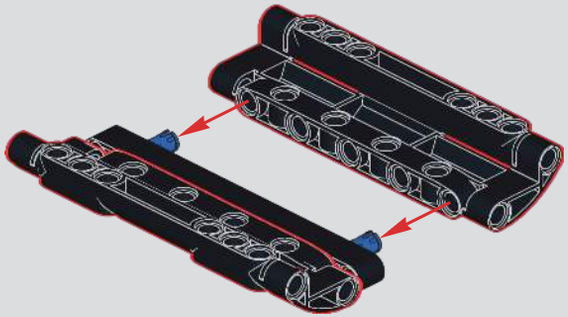

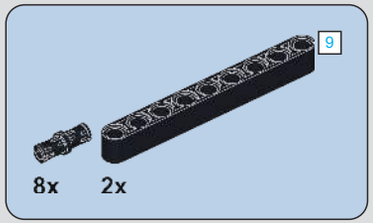

296

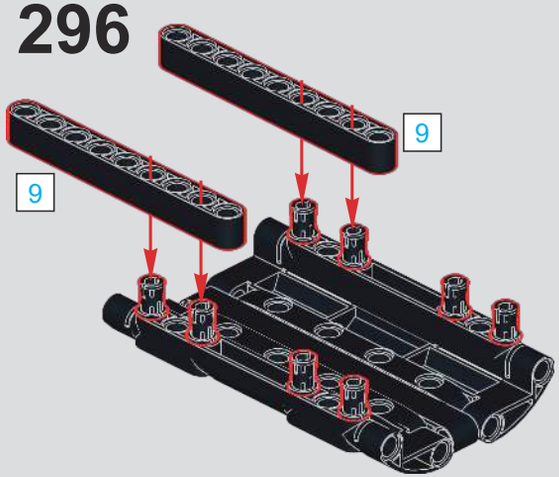

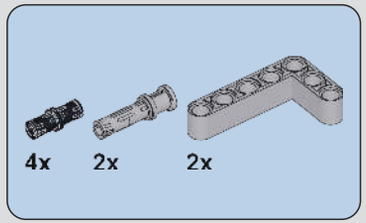

297

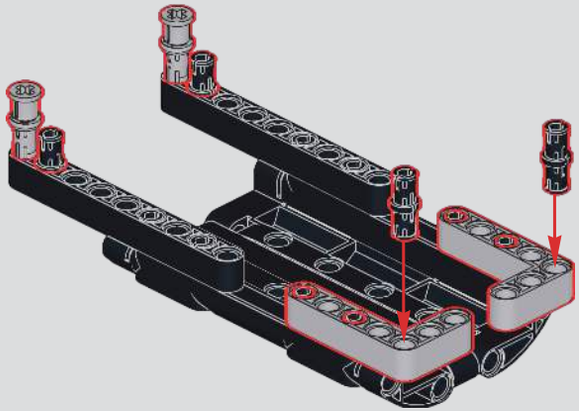

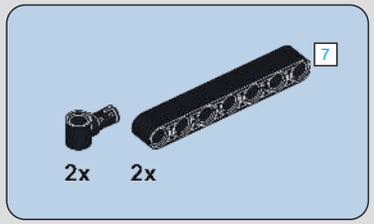

298

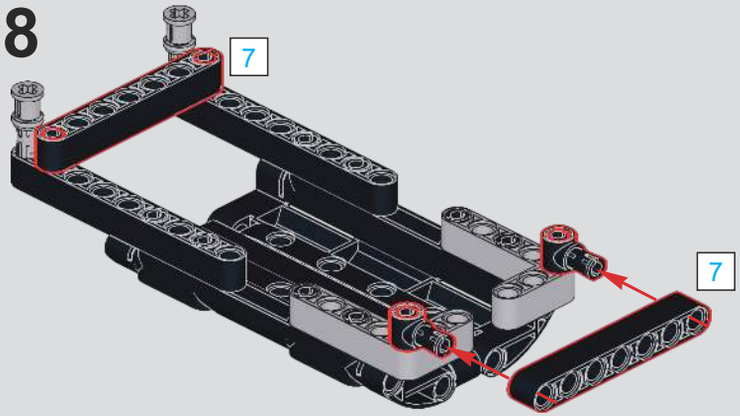

299

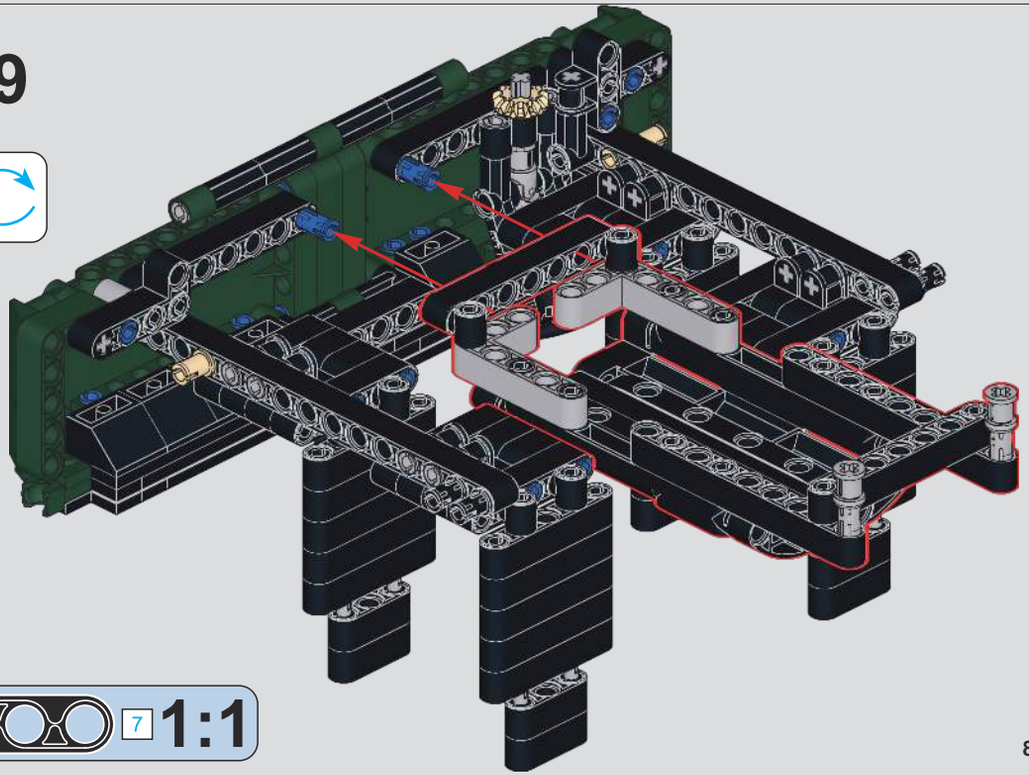

300

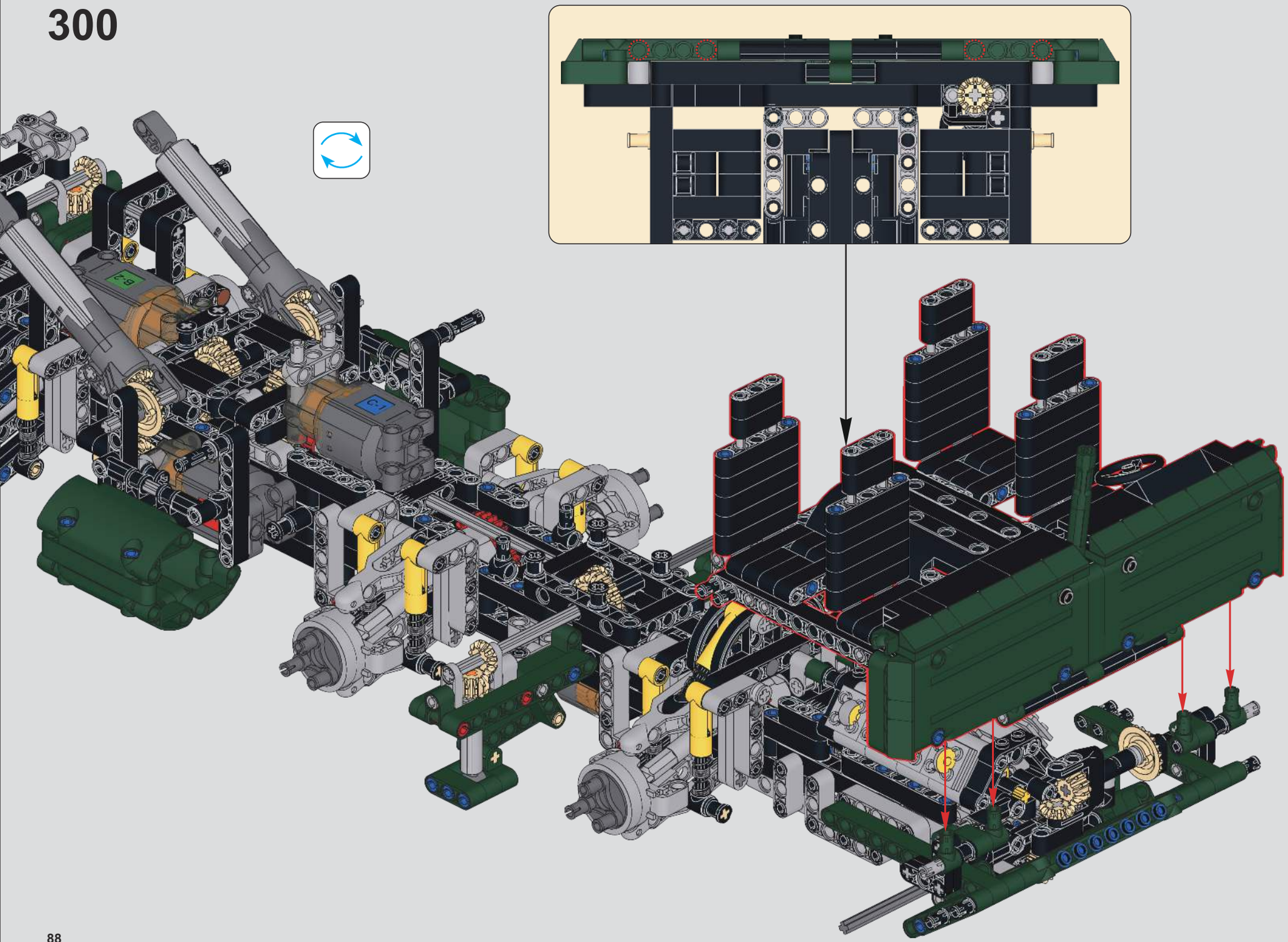

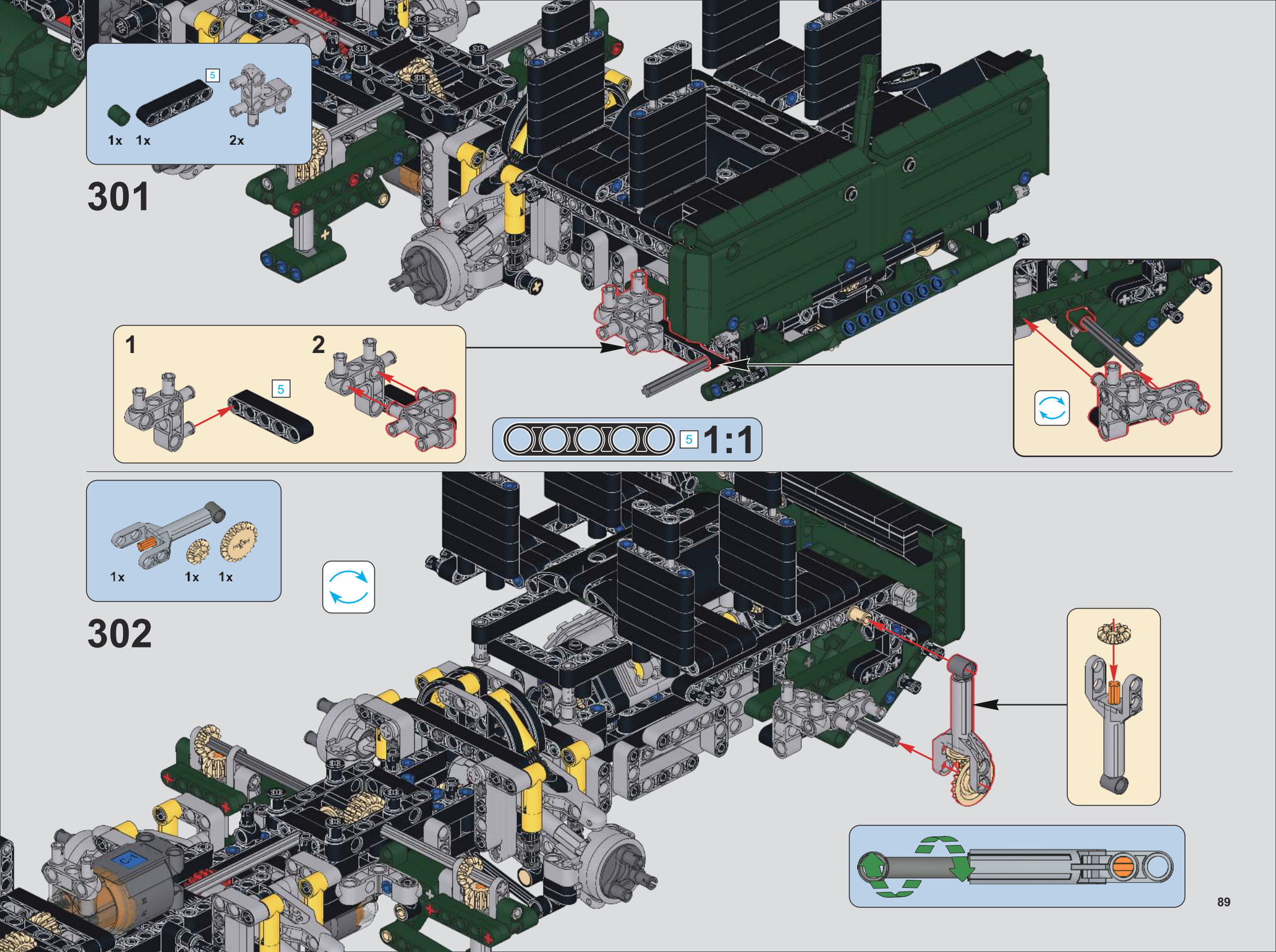
301
5
1x 1x 2x
1
2
5
5
1:1
302
1x 1x 1x

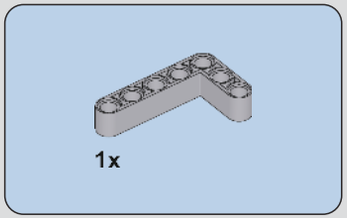

303

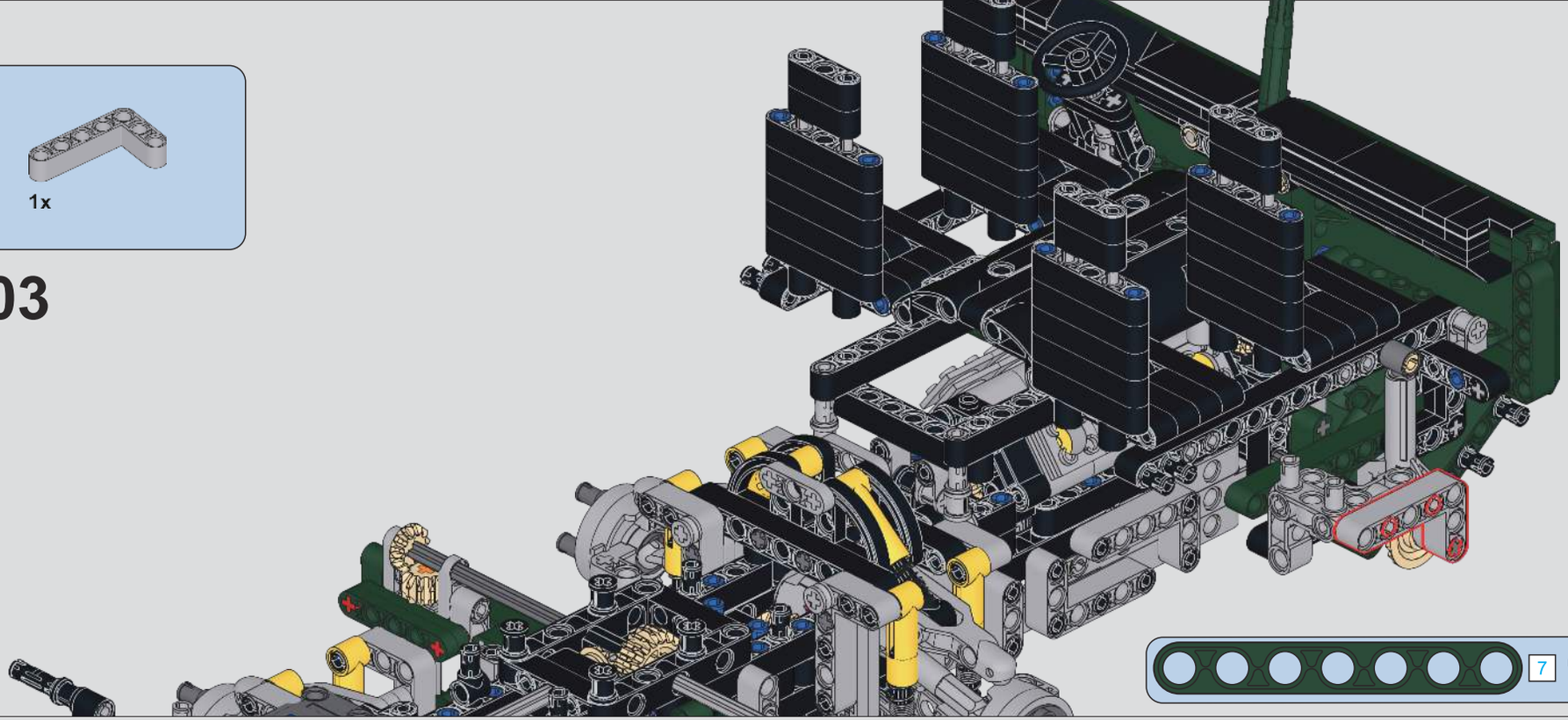

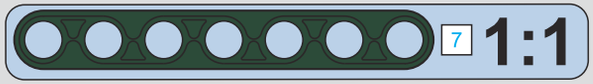

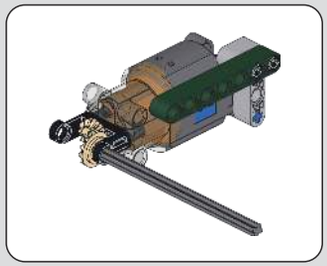

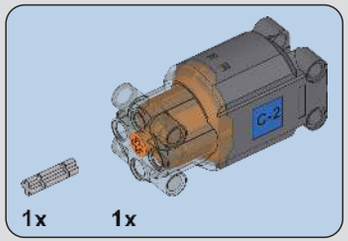

304

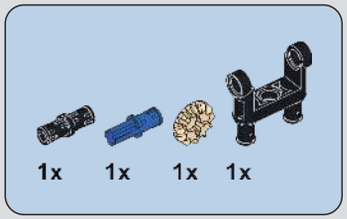

305

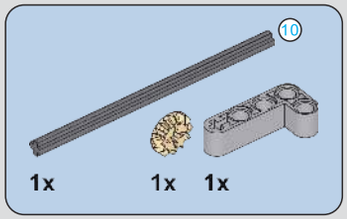

306

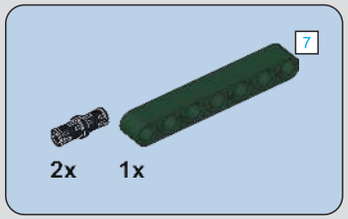

307

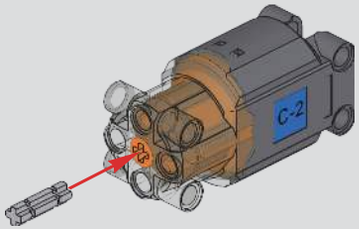

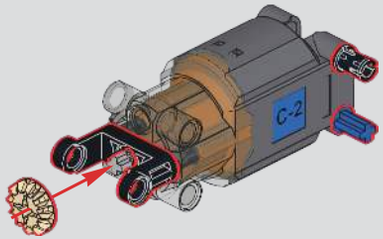

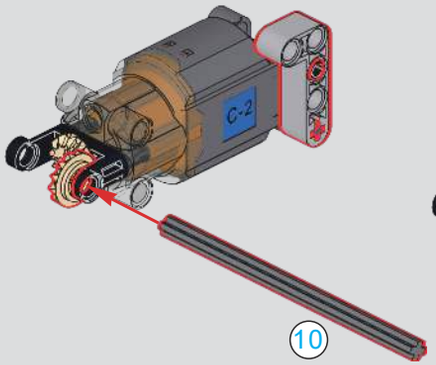

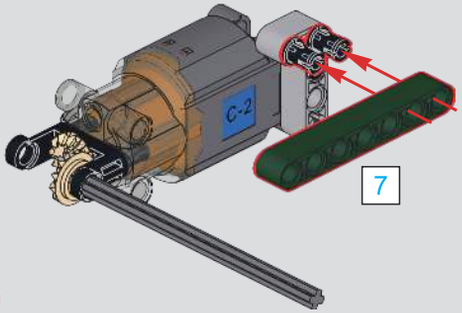

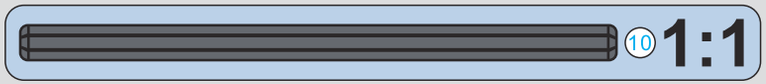

308

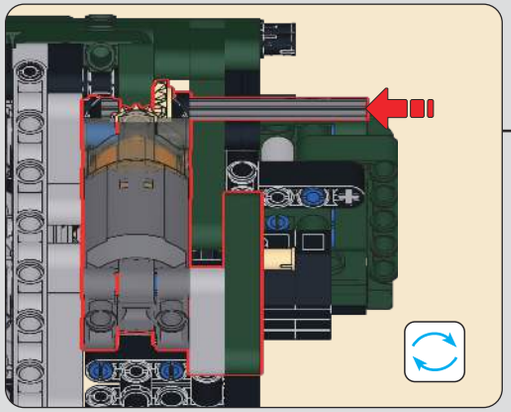

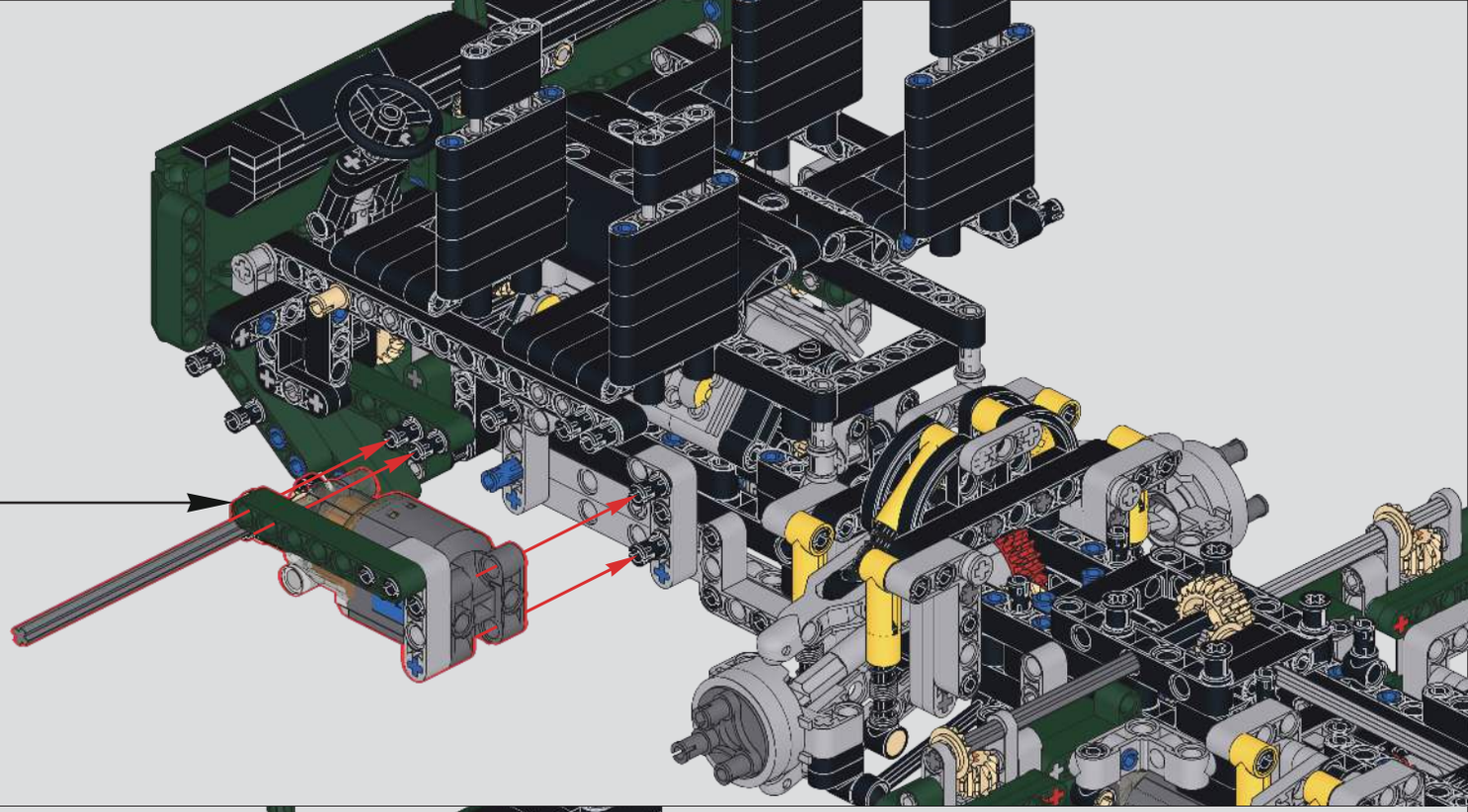

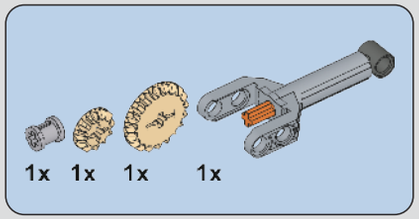

309

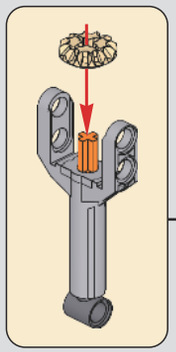

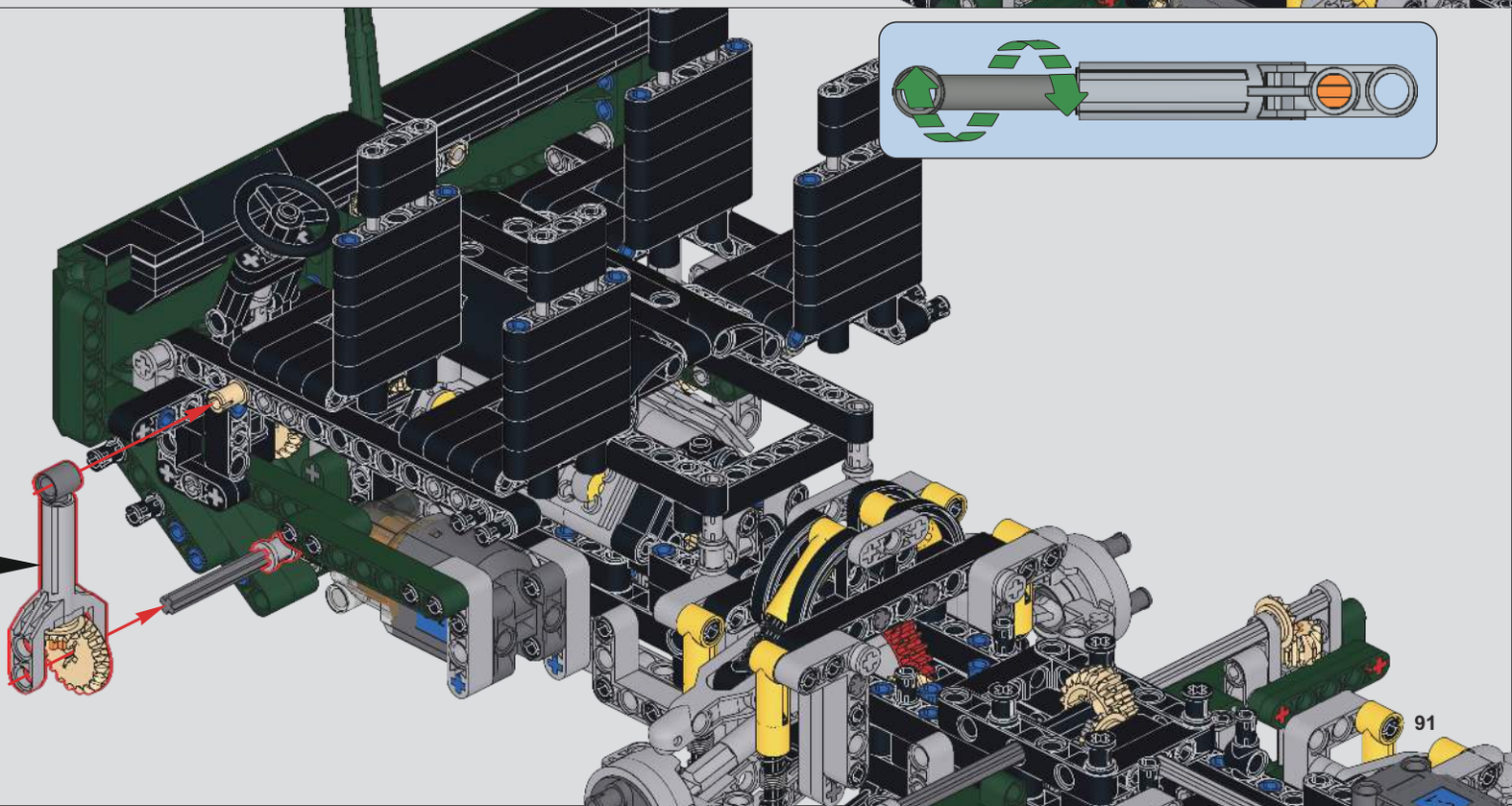

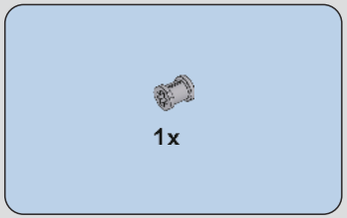

310

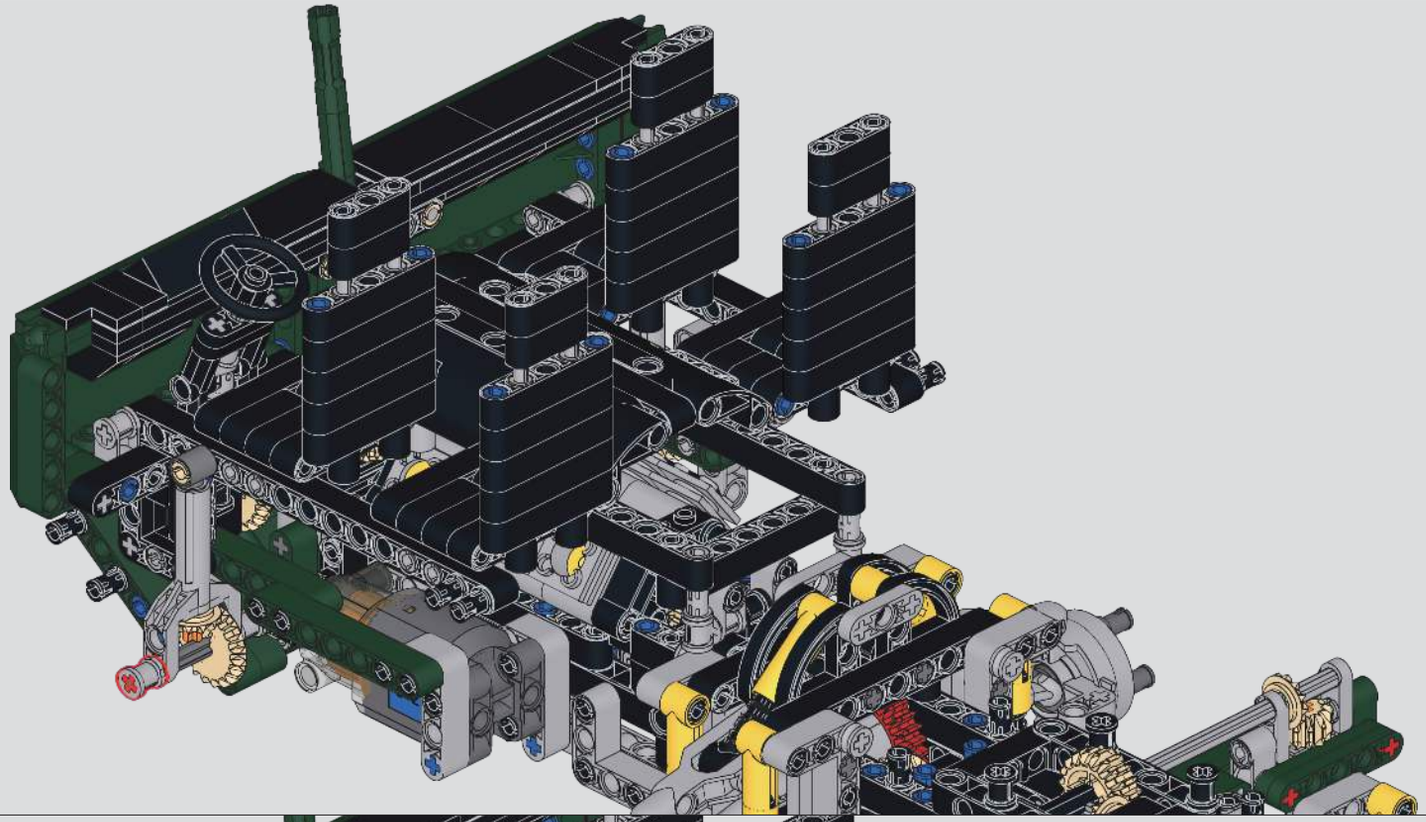

311

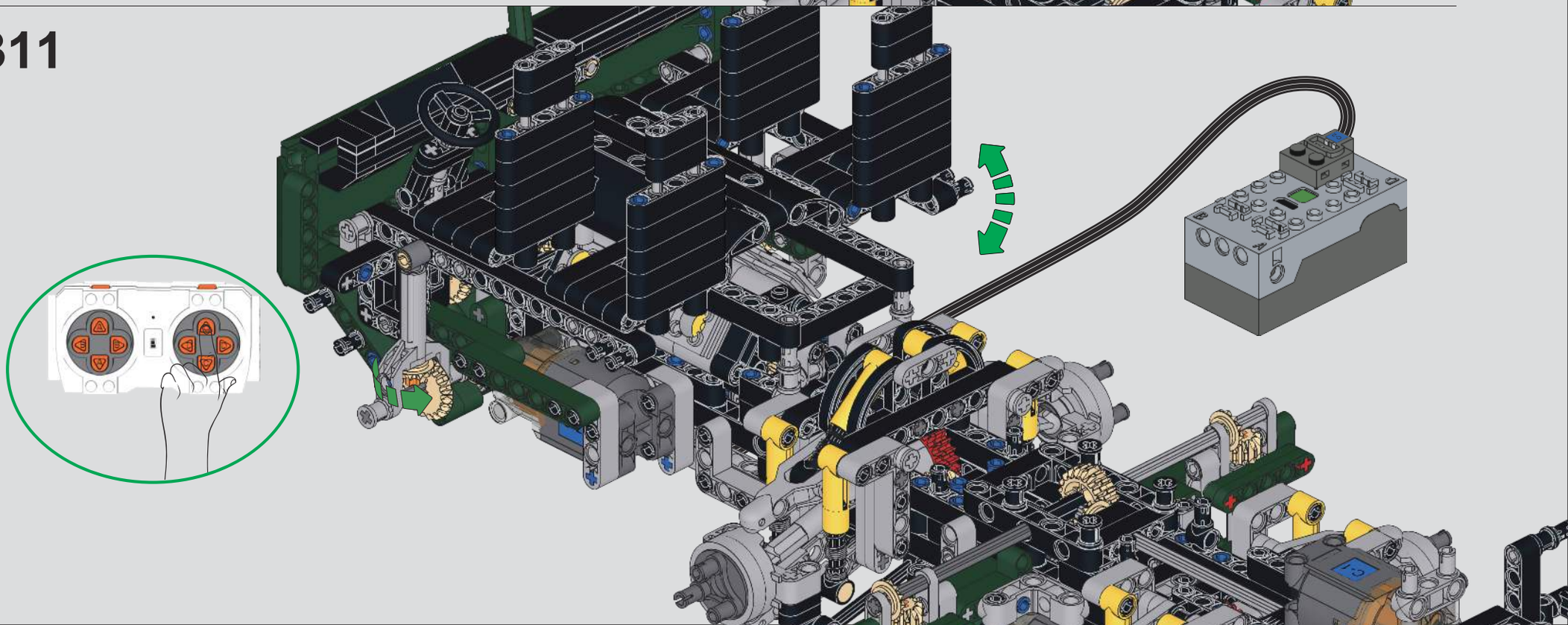

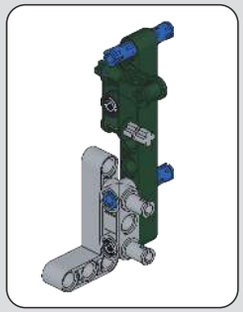

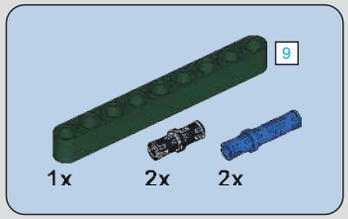

312

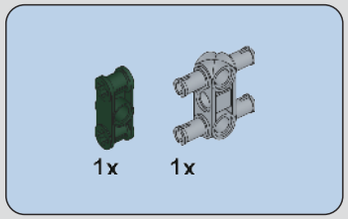

313

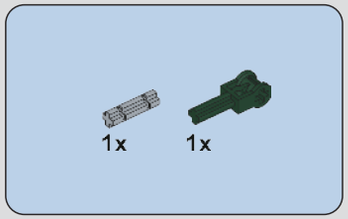

314

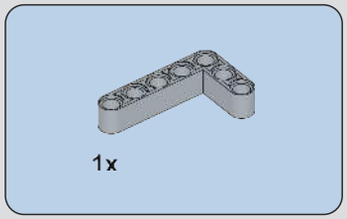

315

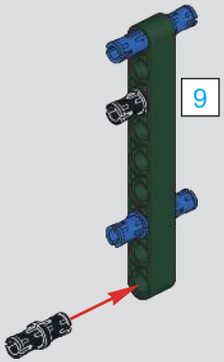

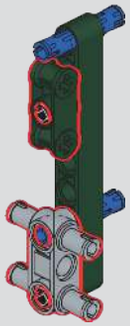

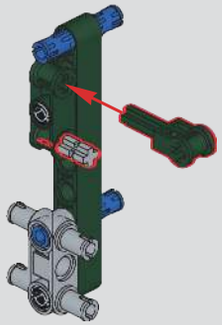

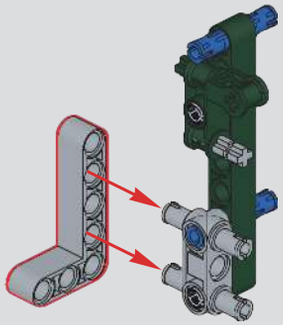

316

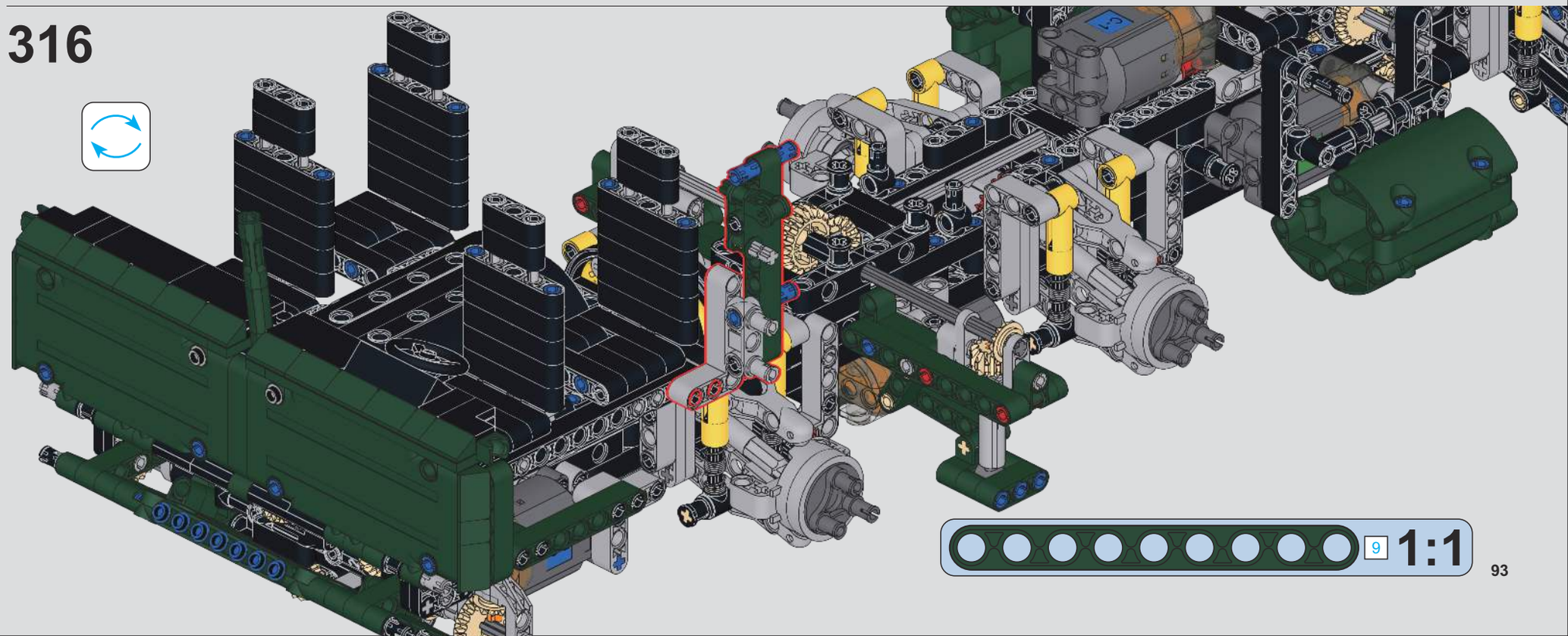

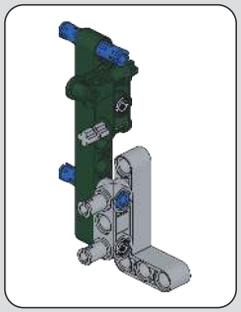

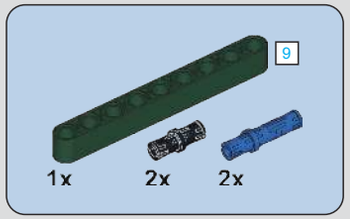

317

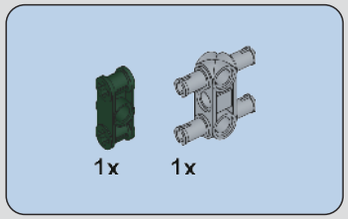

318

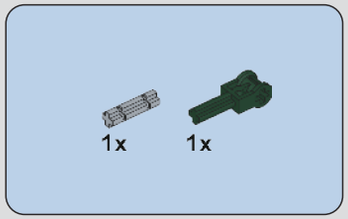

319

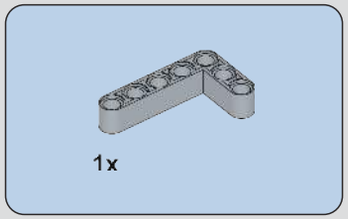

320

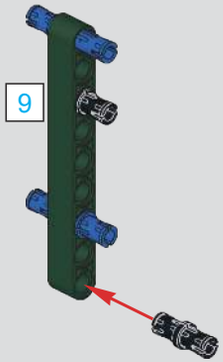

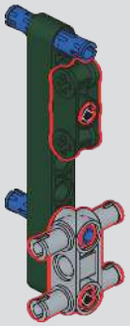

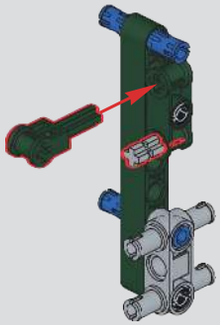

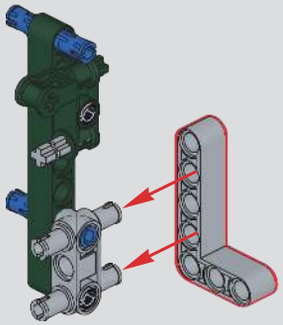

321

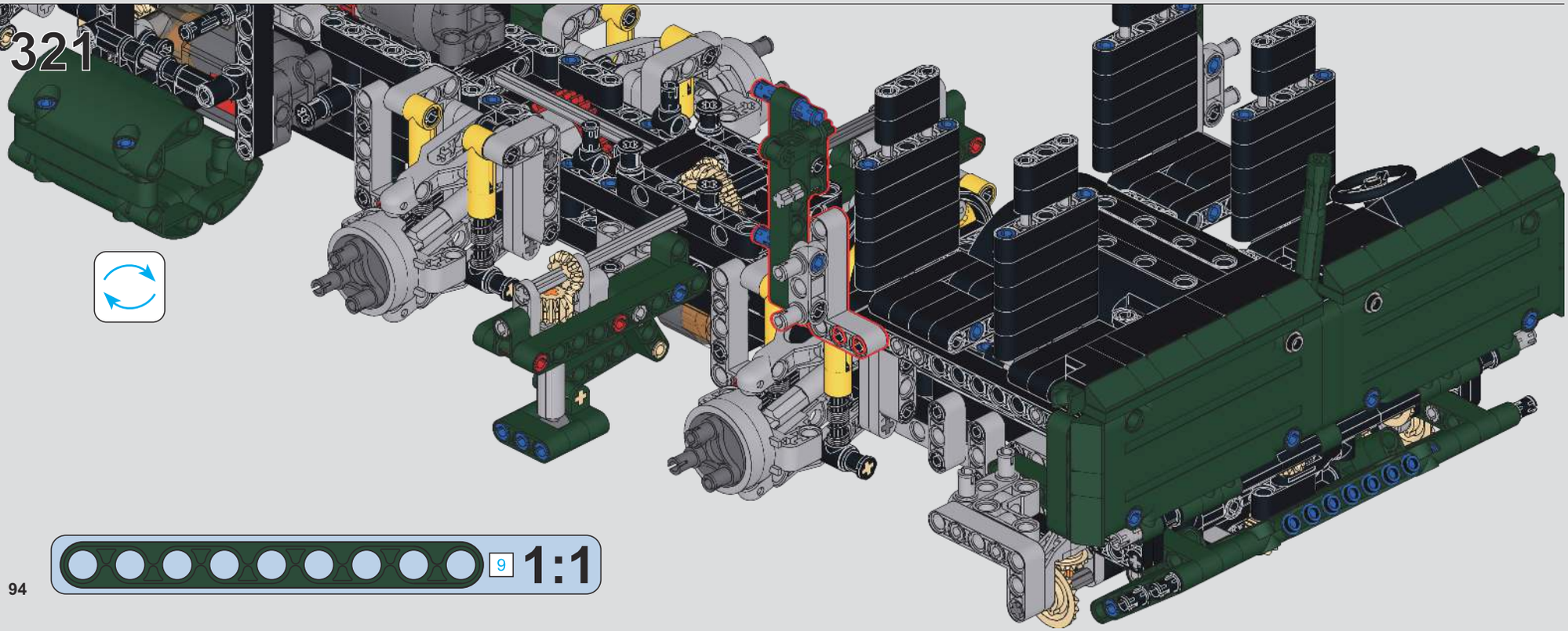

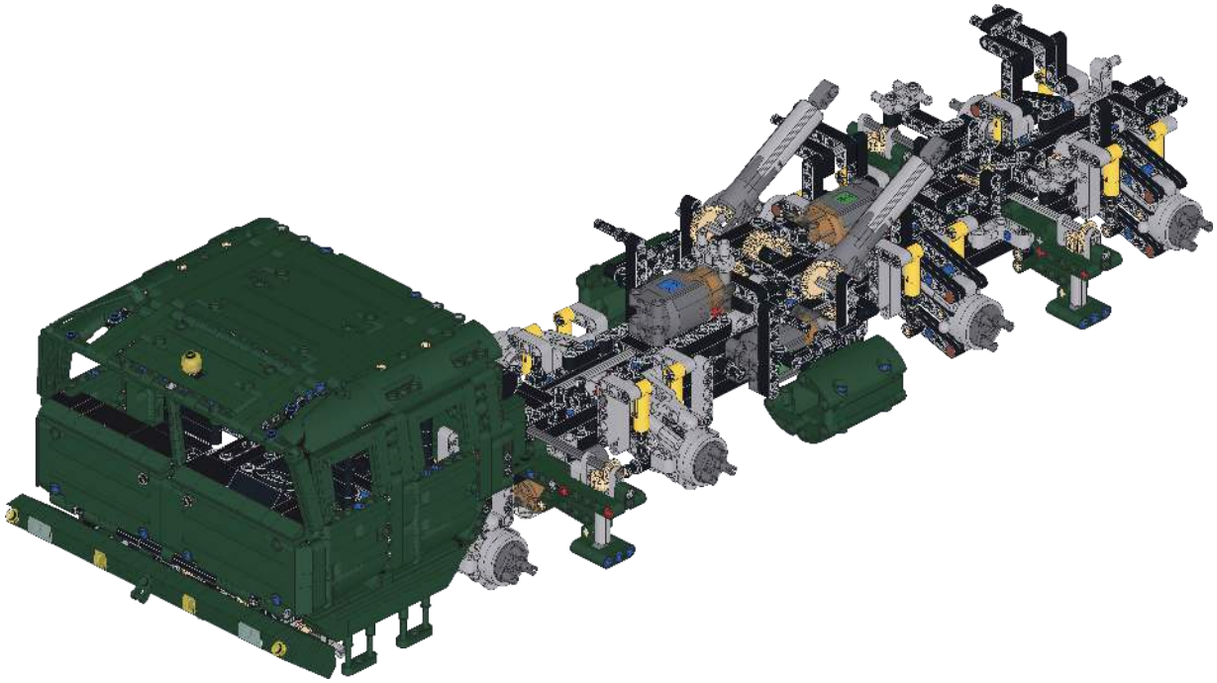

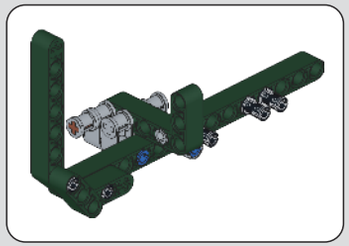

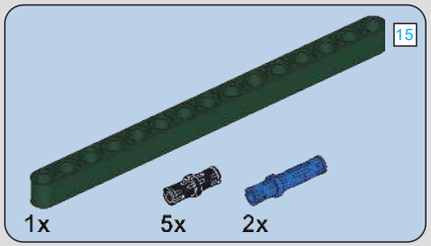

322

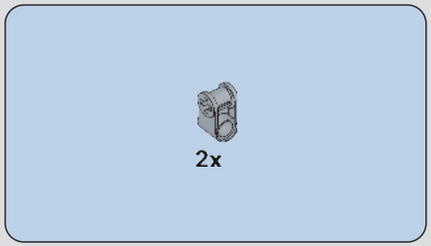

323

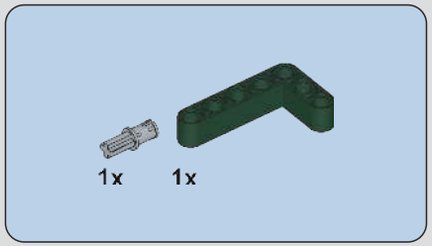

324

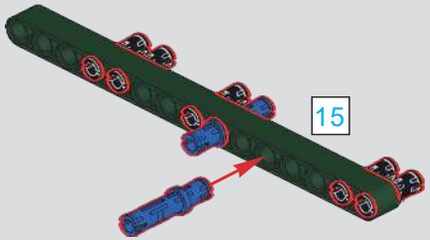

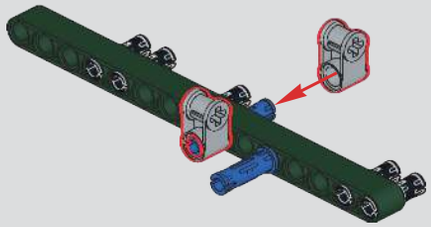

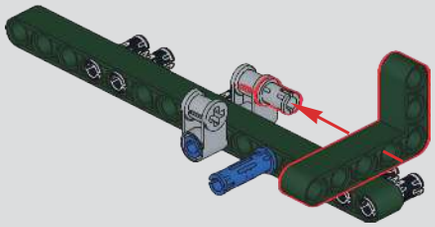

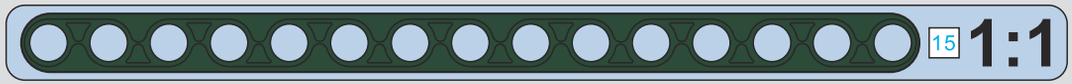

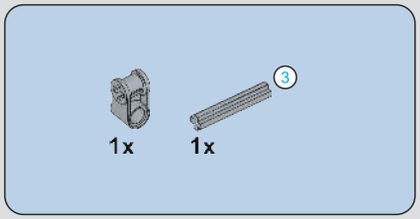

325

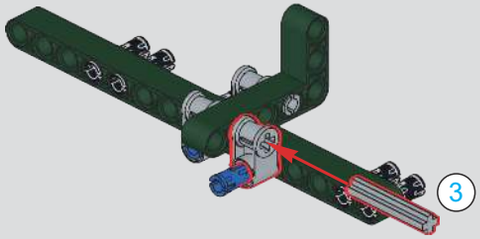

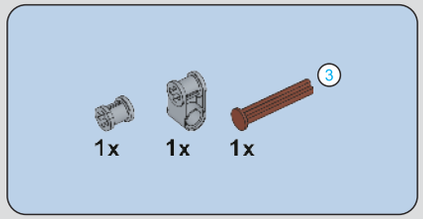

326

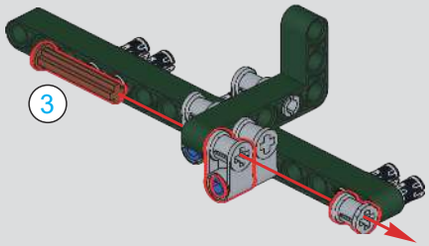

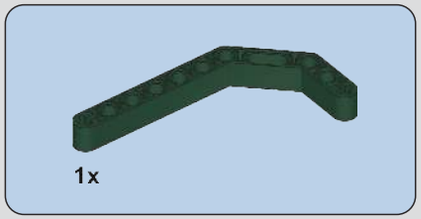

327

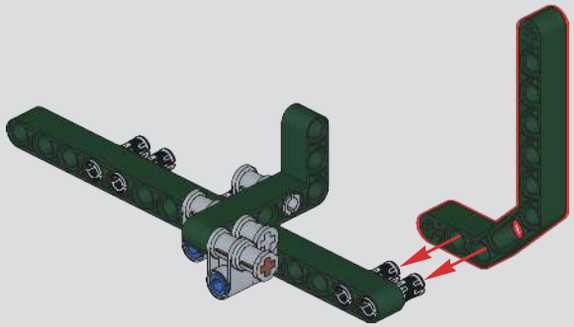

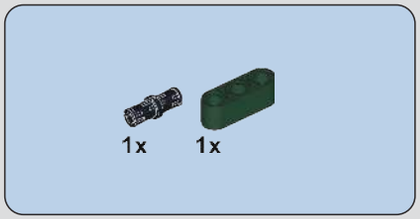

328

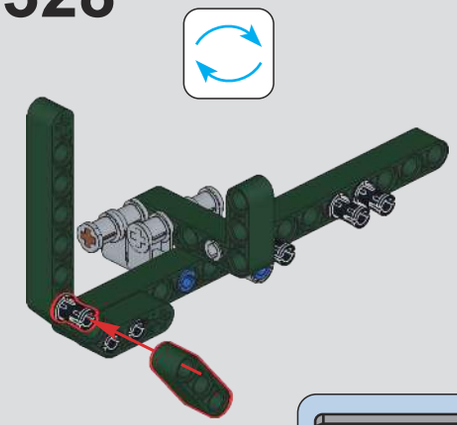

329

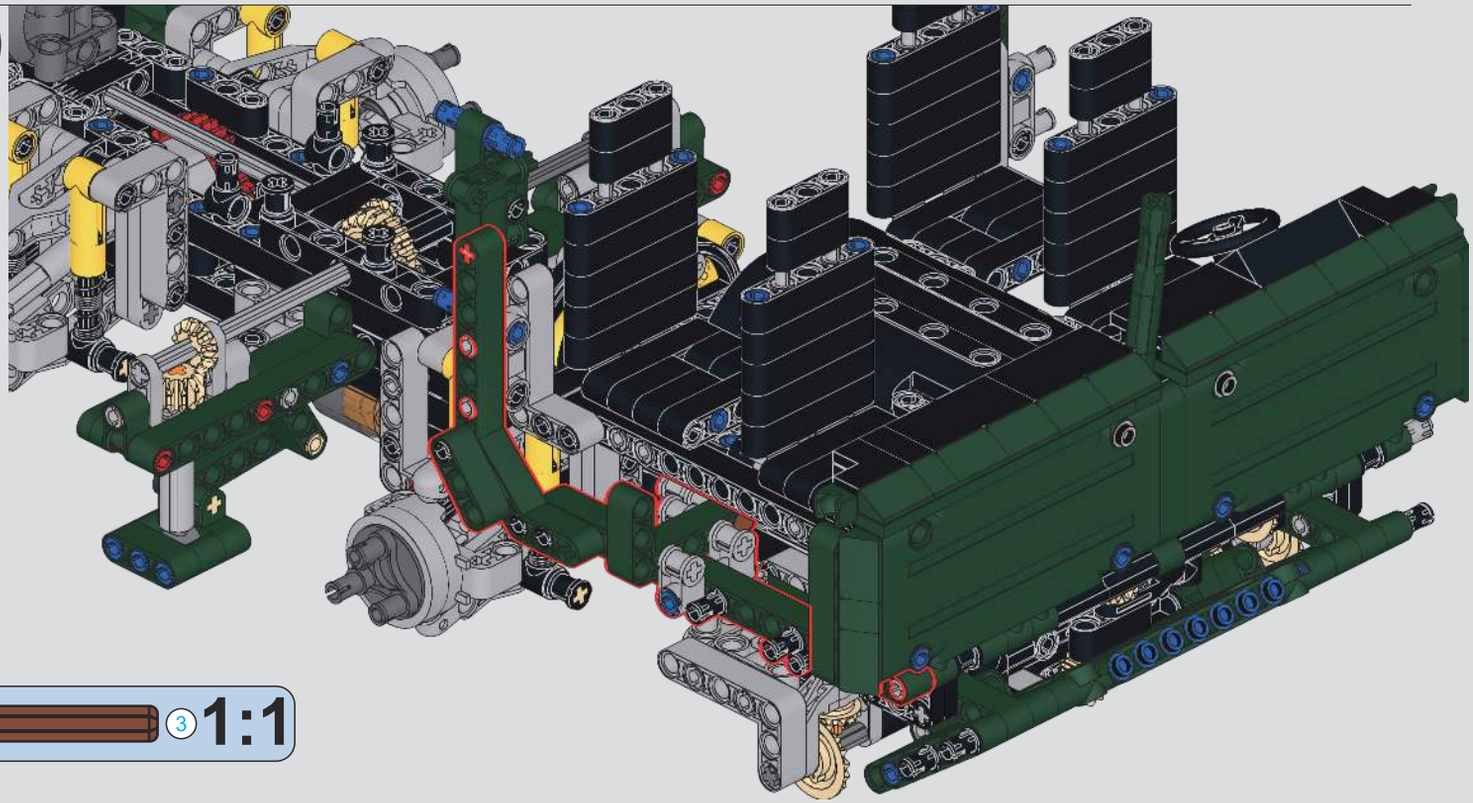

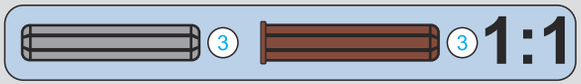

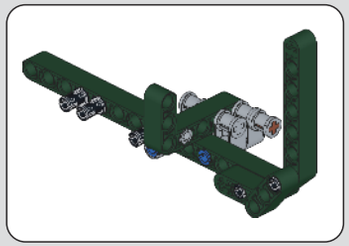

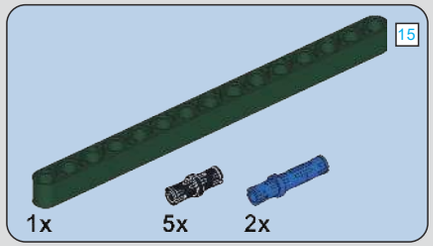

330

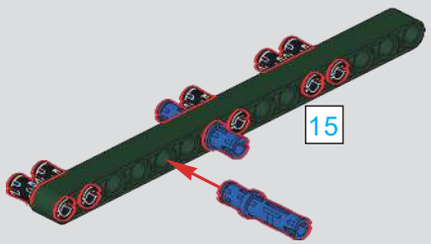

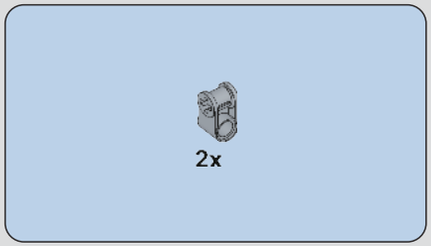

331

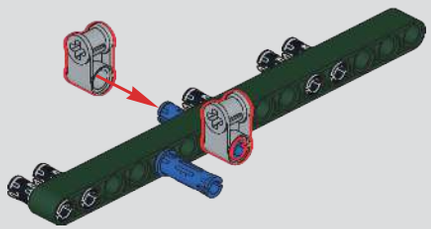

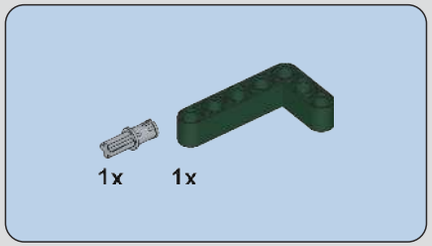

332

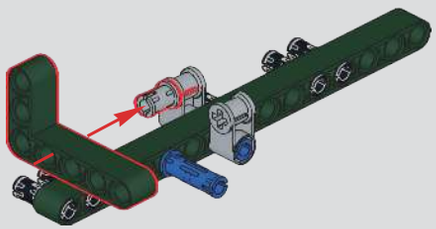

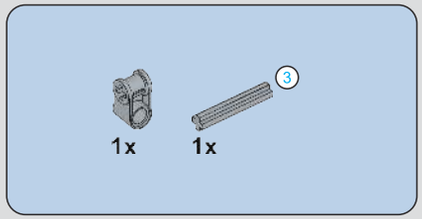

333

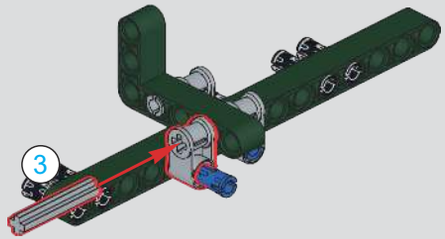

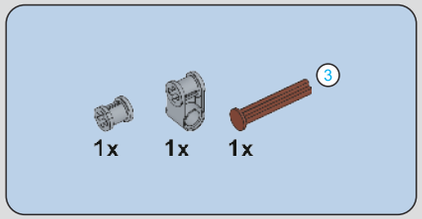

334

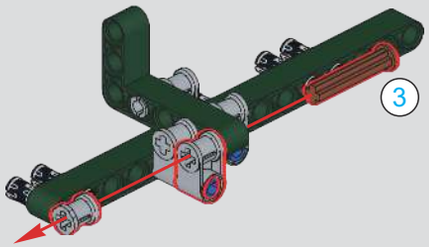

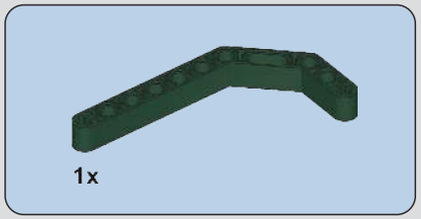

335

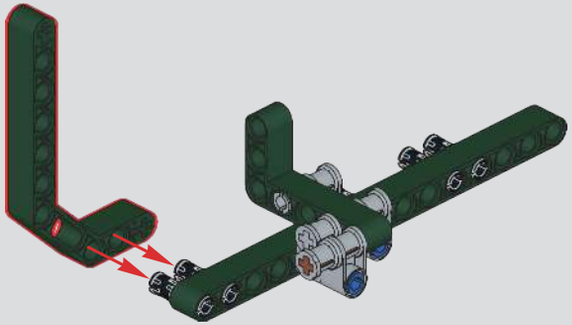

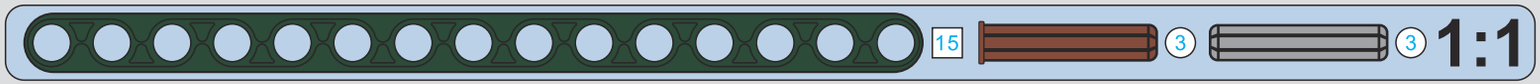

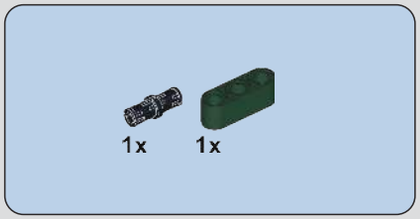

336

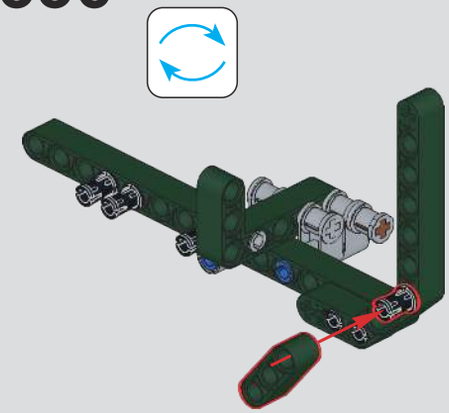

337

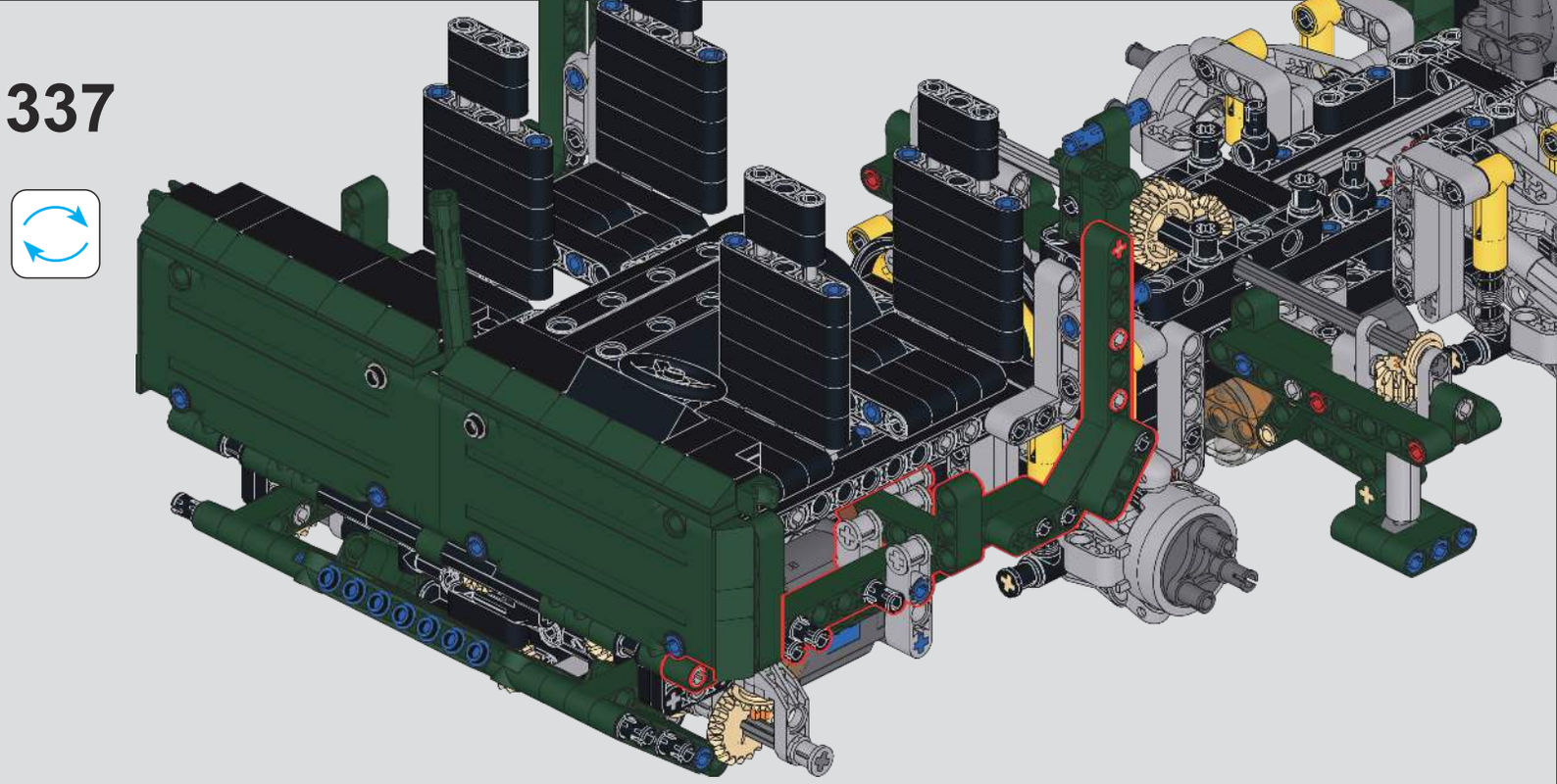

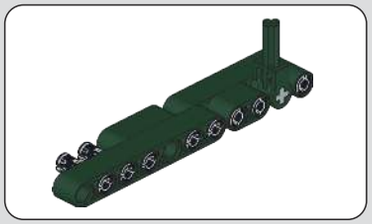

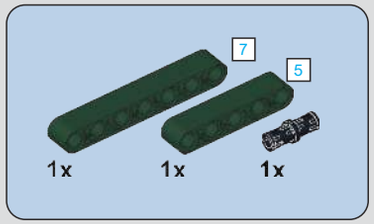

338

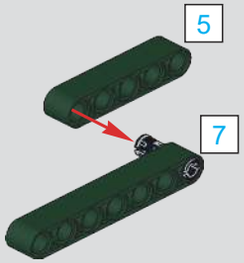

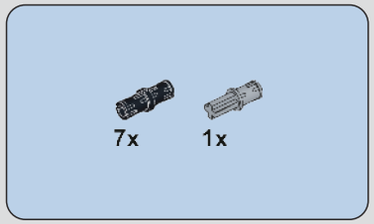

339

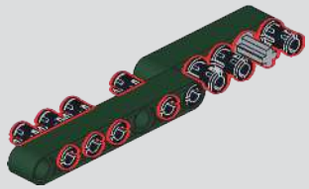

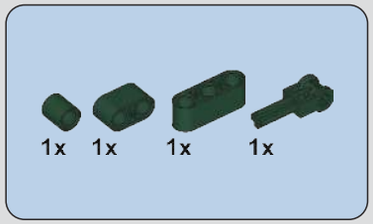

340

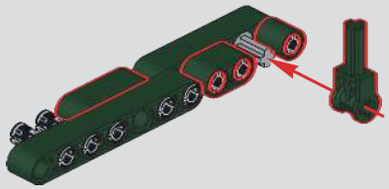

341

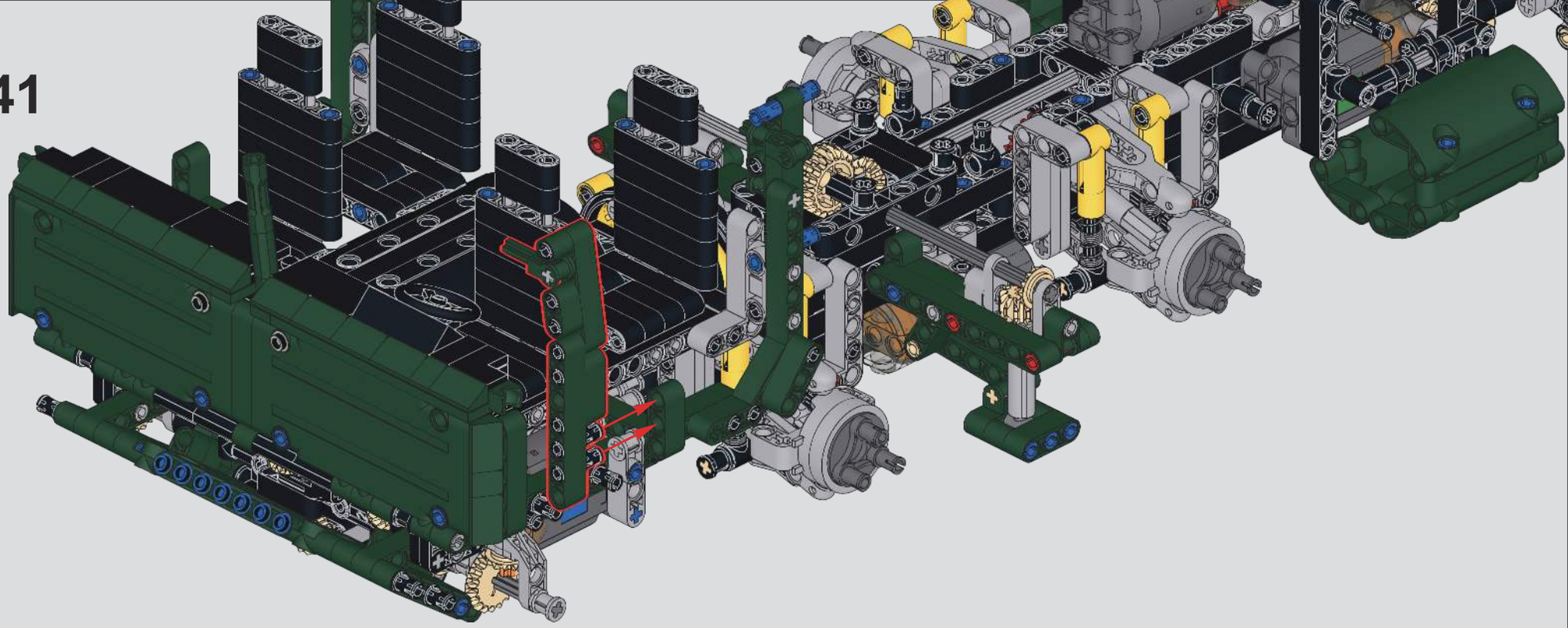

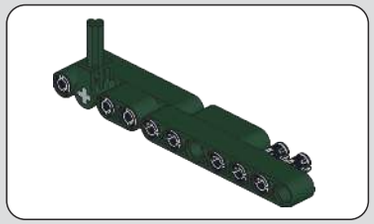

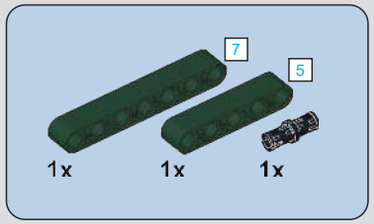

342

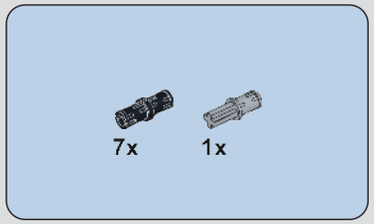

343

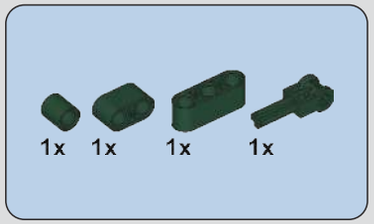

344

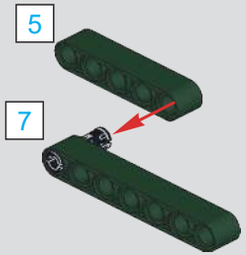

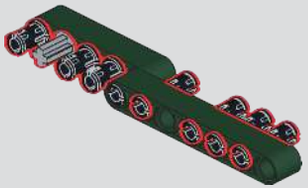

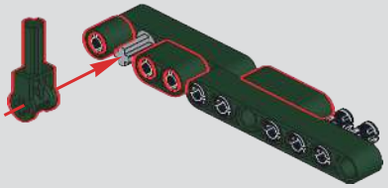

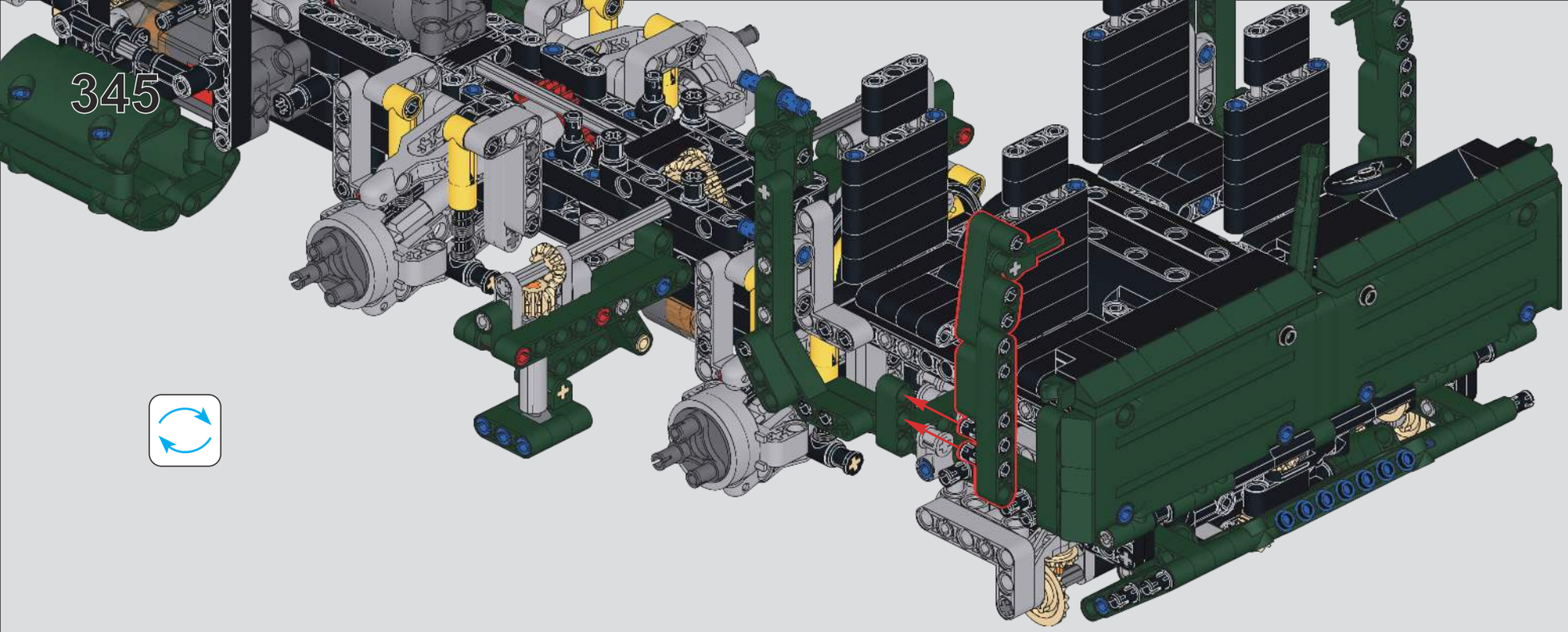

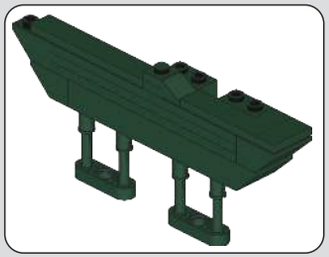

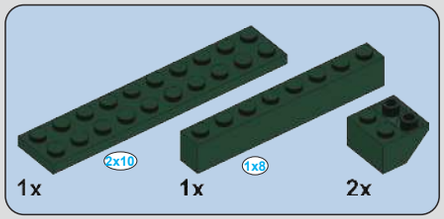

346

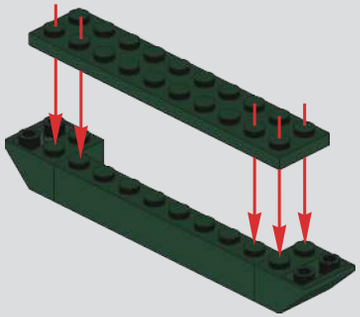

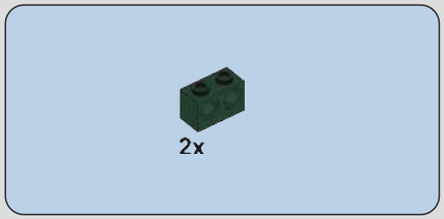

347

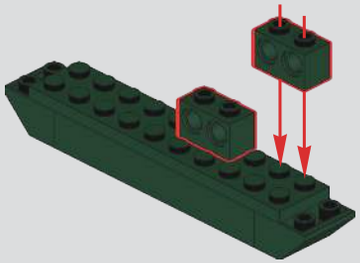

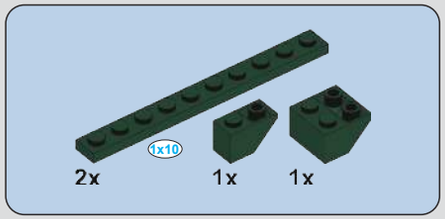

348

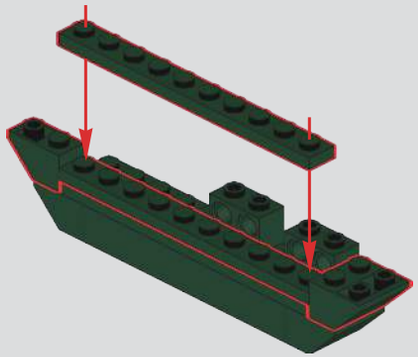

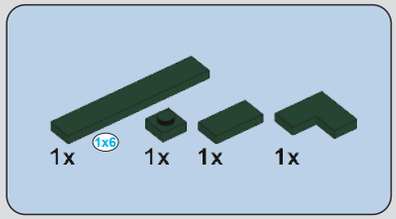

349

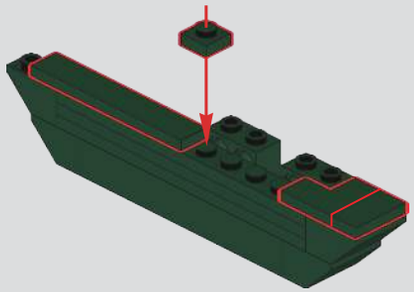

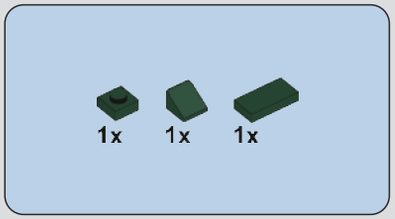

350

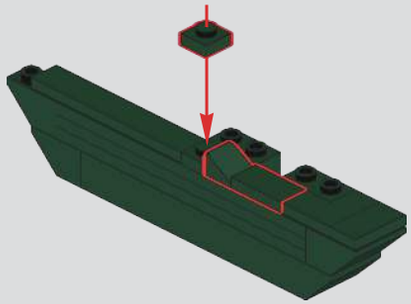

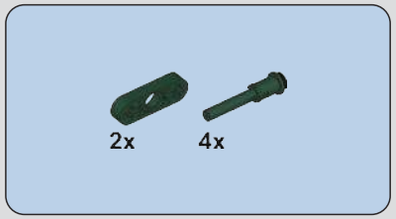

351

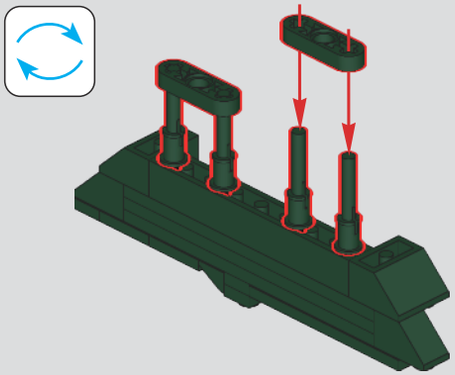

352

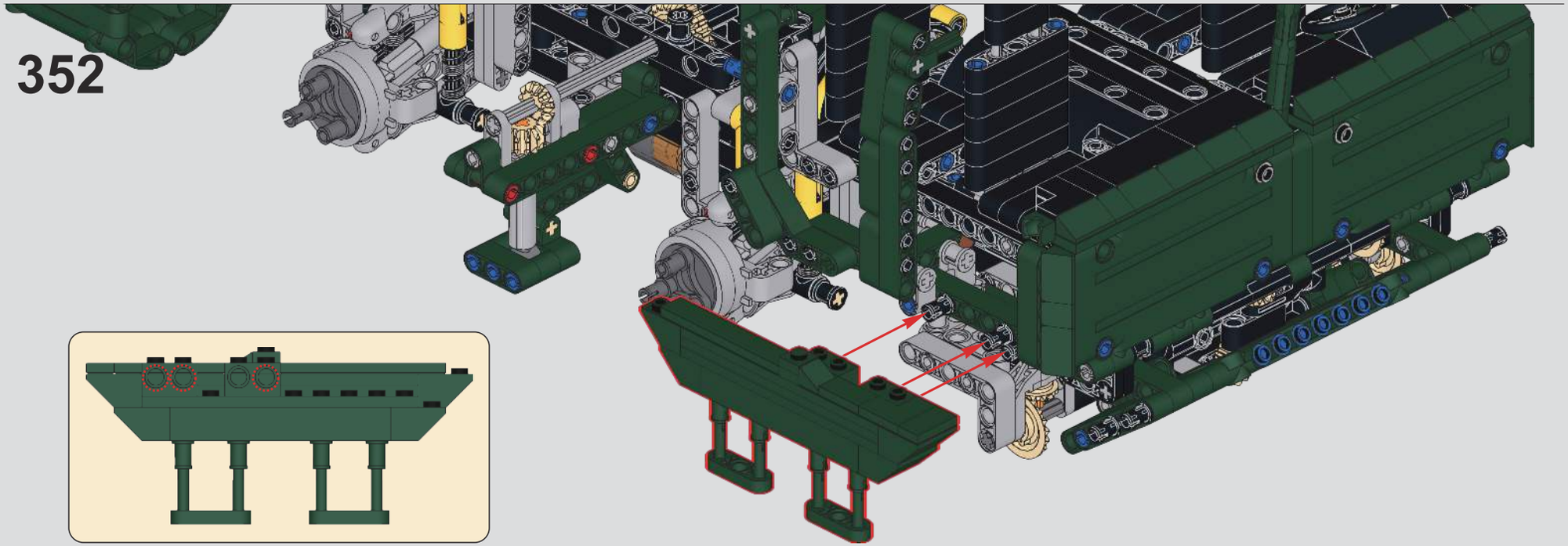

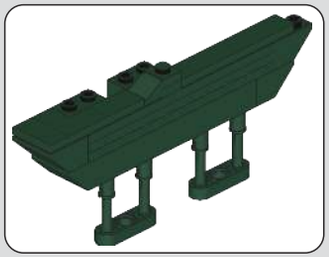

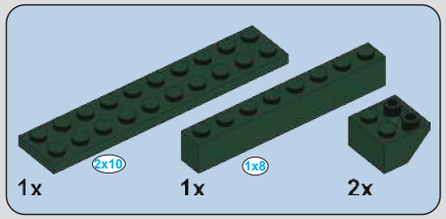

353

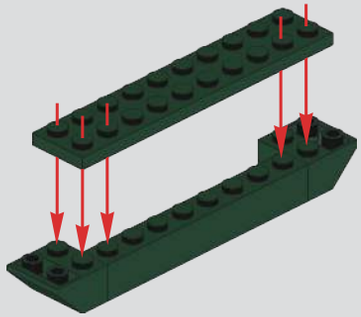

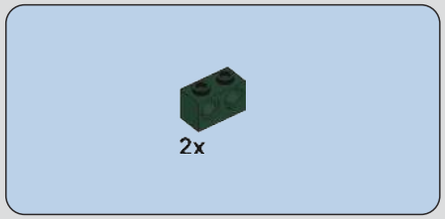

354

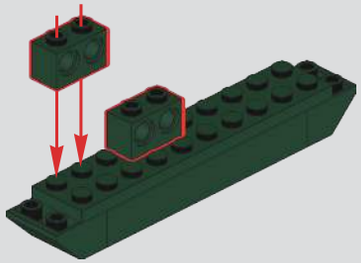

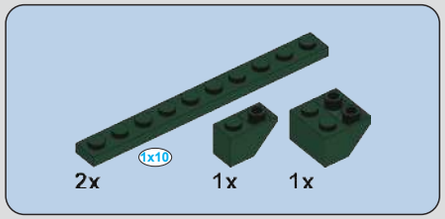

355

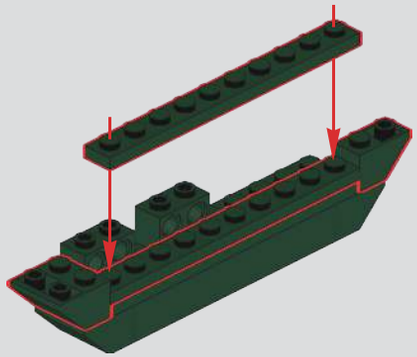

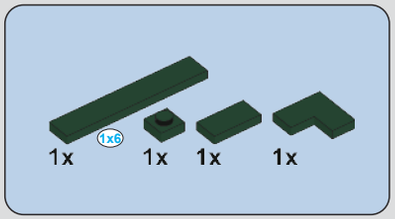

356

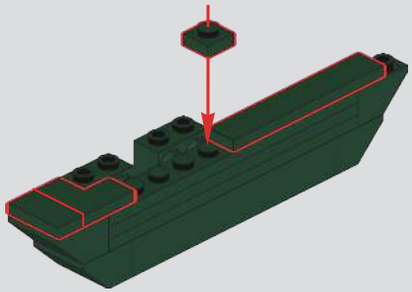

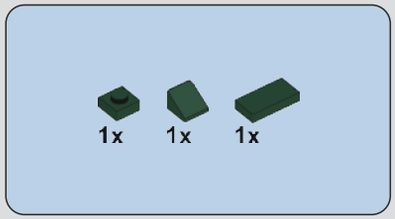

357

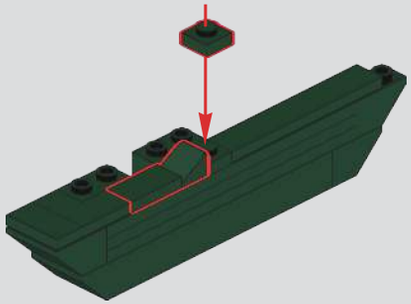

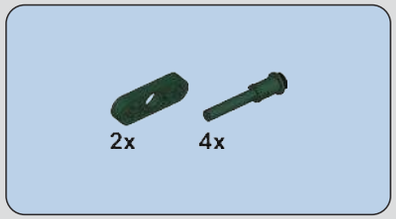

358

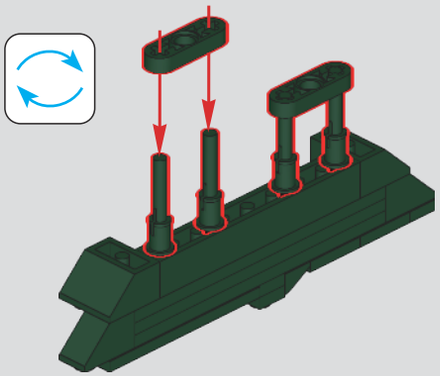

359

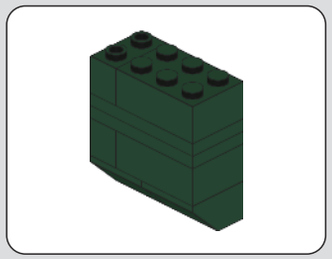

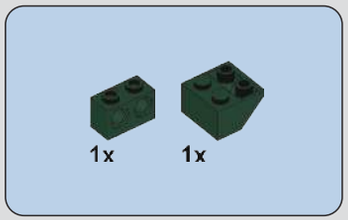

360

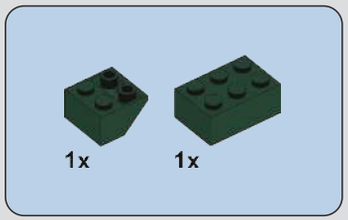

361

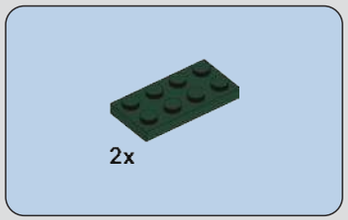

362

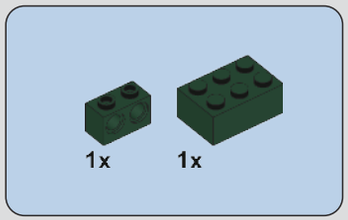

363

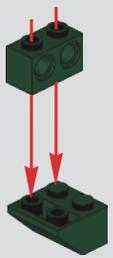

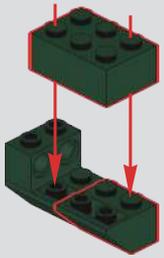

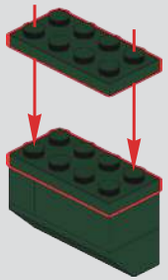

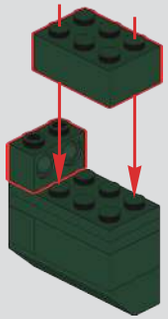

364

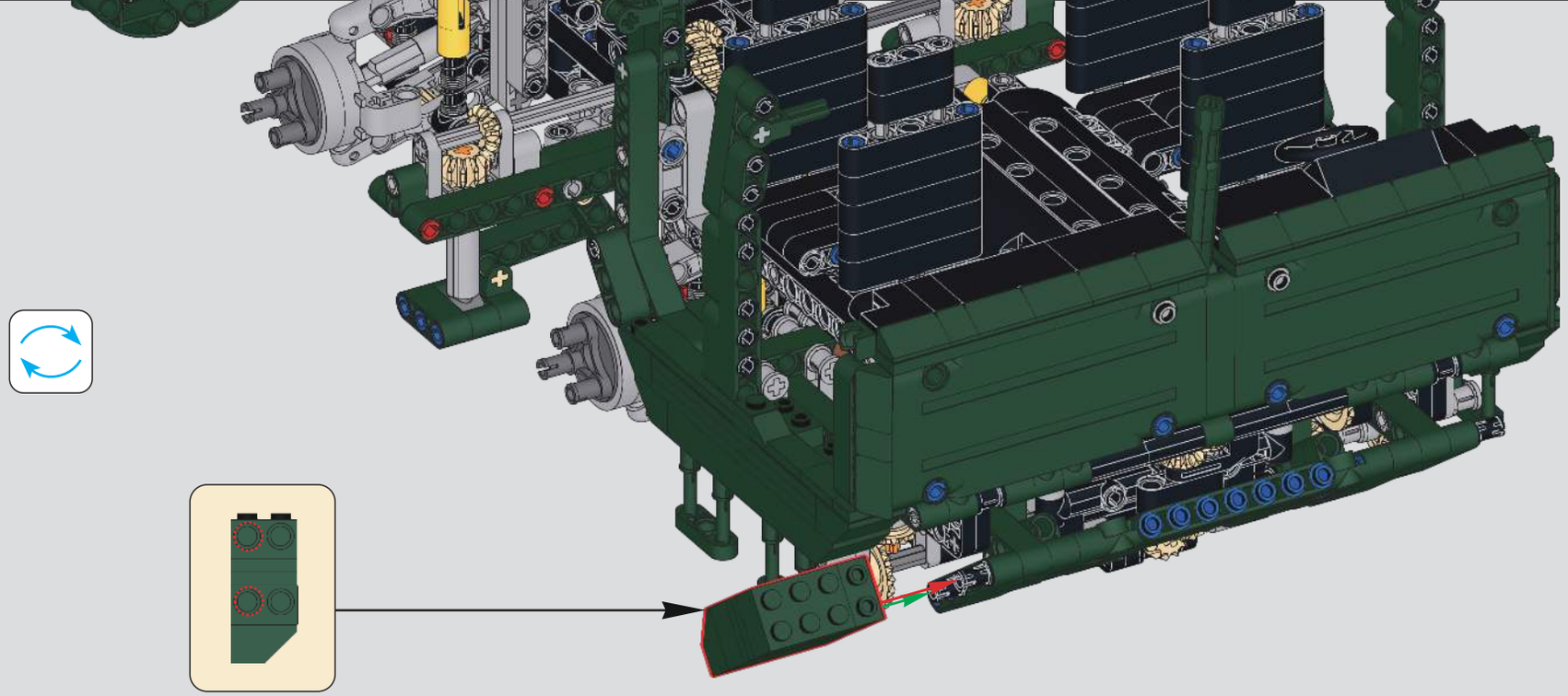

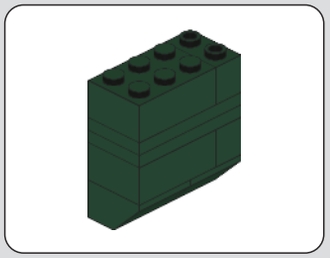

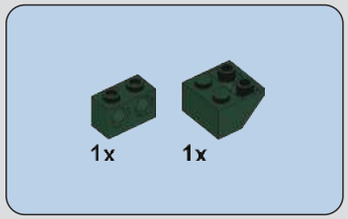

365

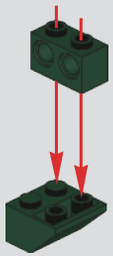

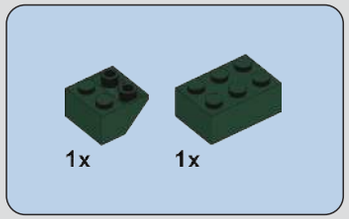

366

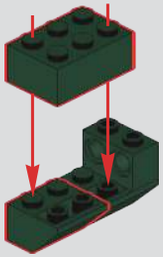

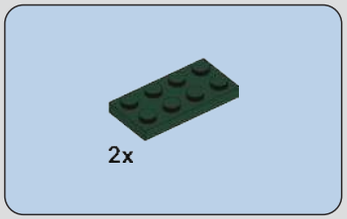

367

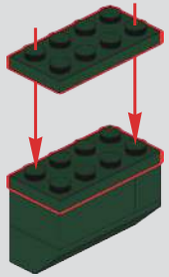

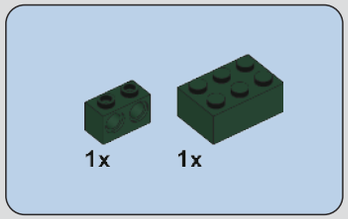

368

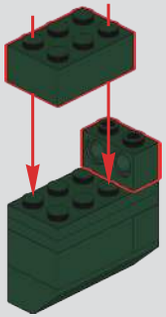

369

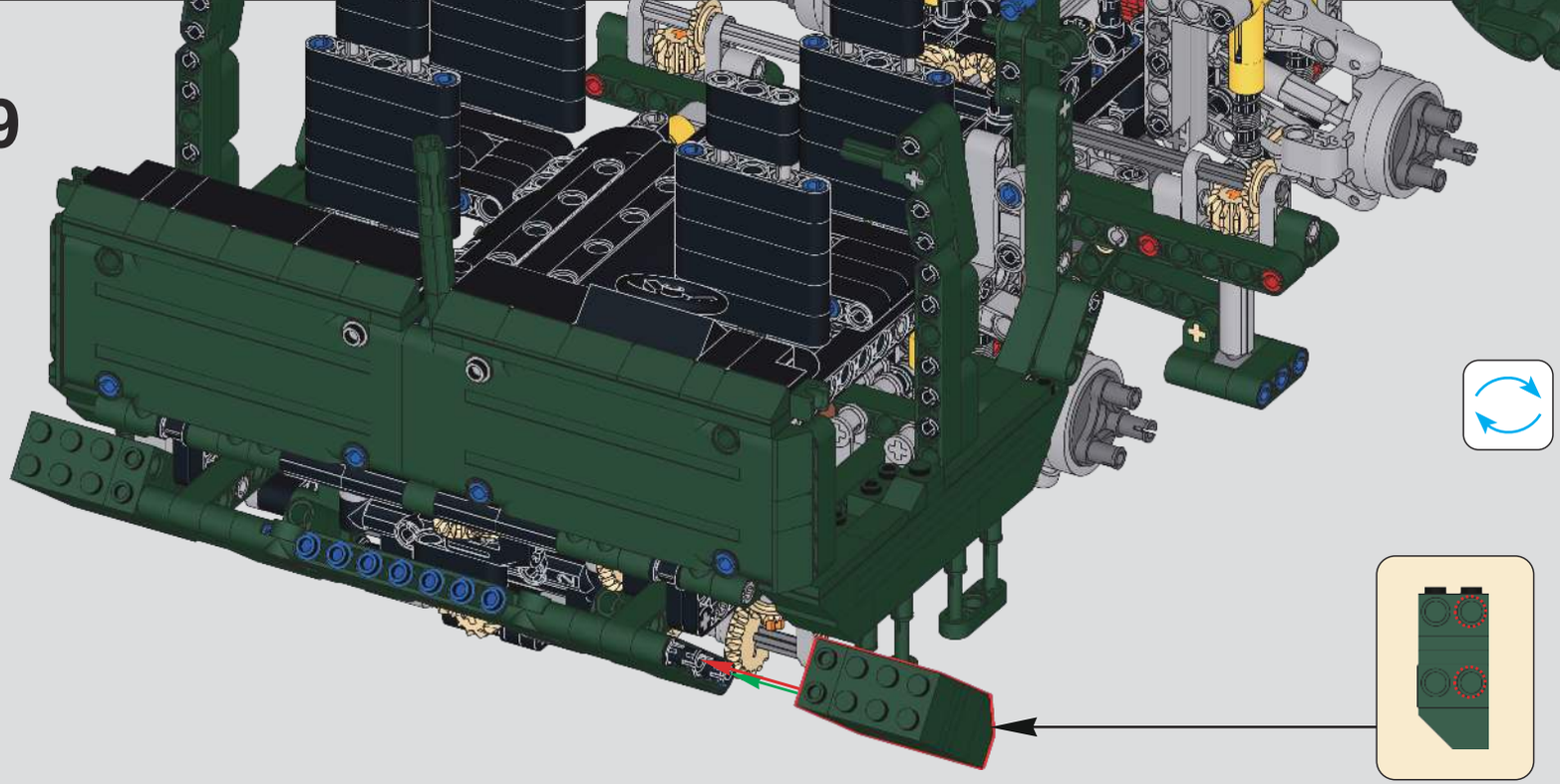

370

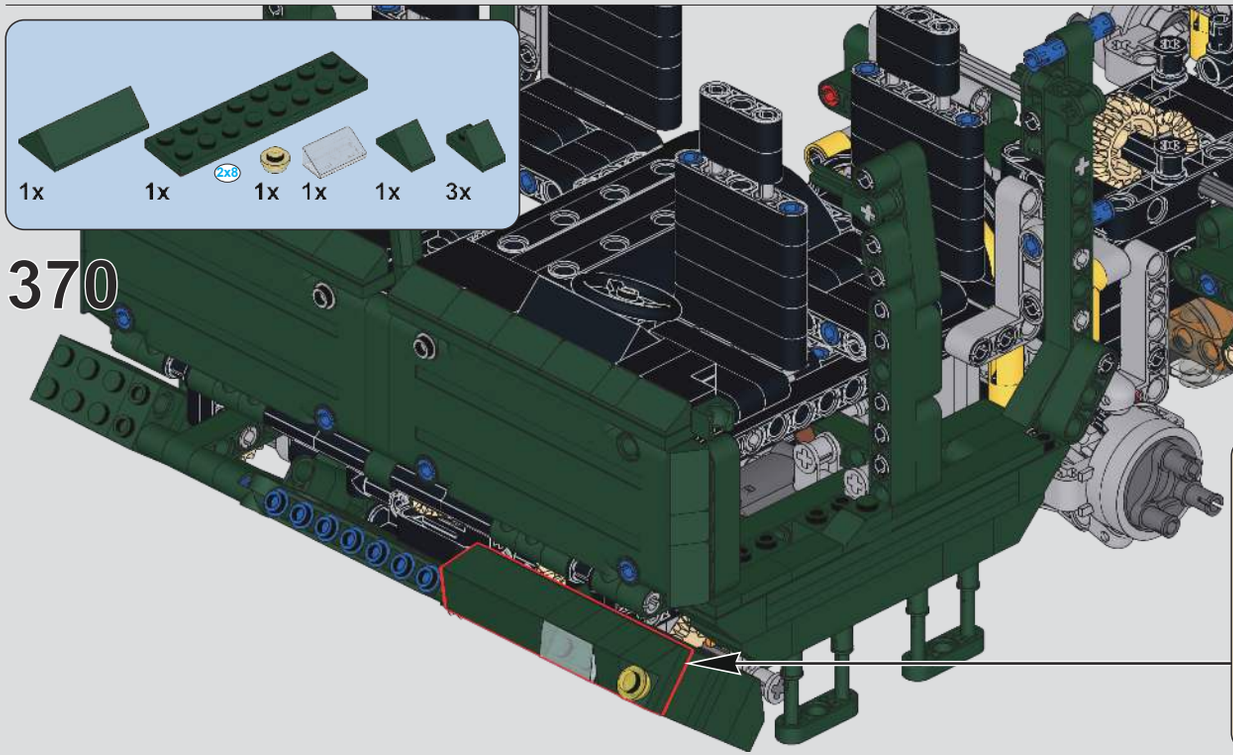

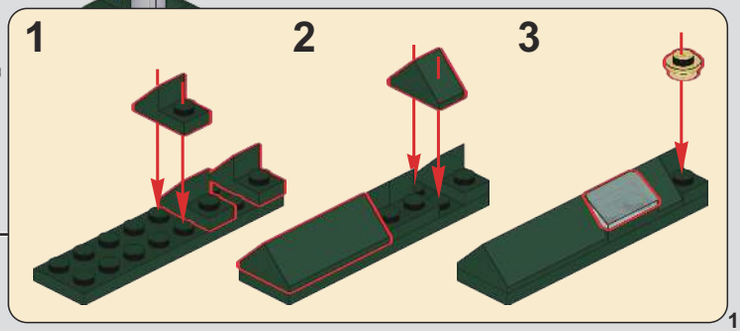

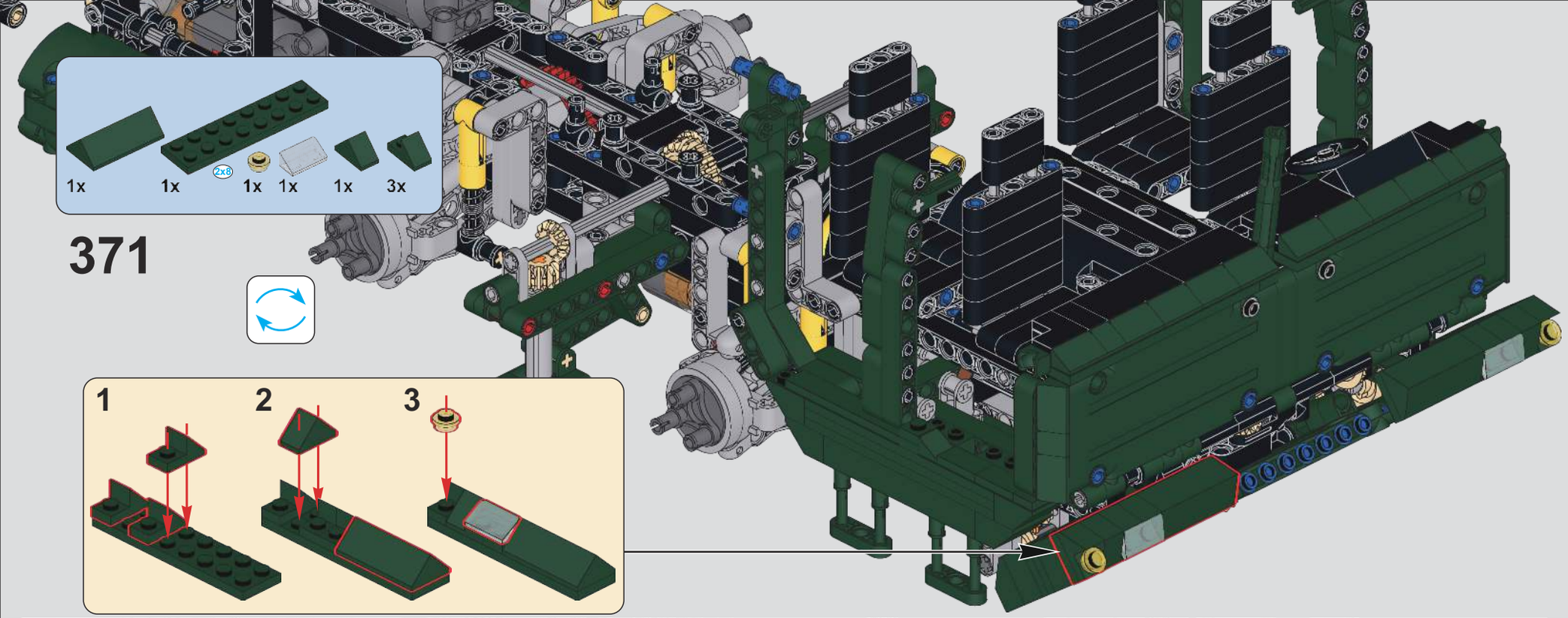
1x
1x
2x8
1x
1x
1x
3x
371
1
2
3

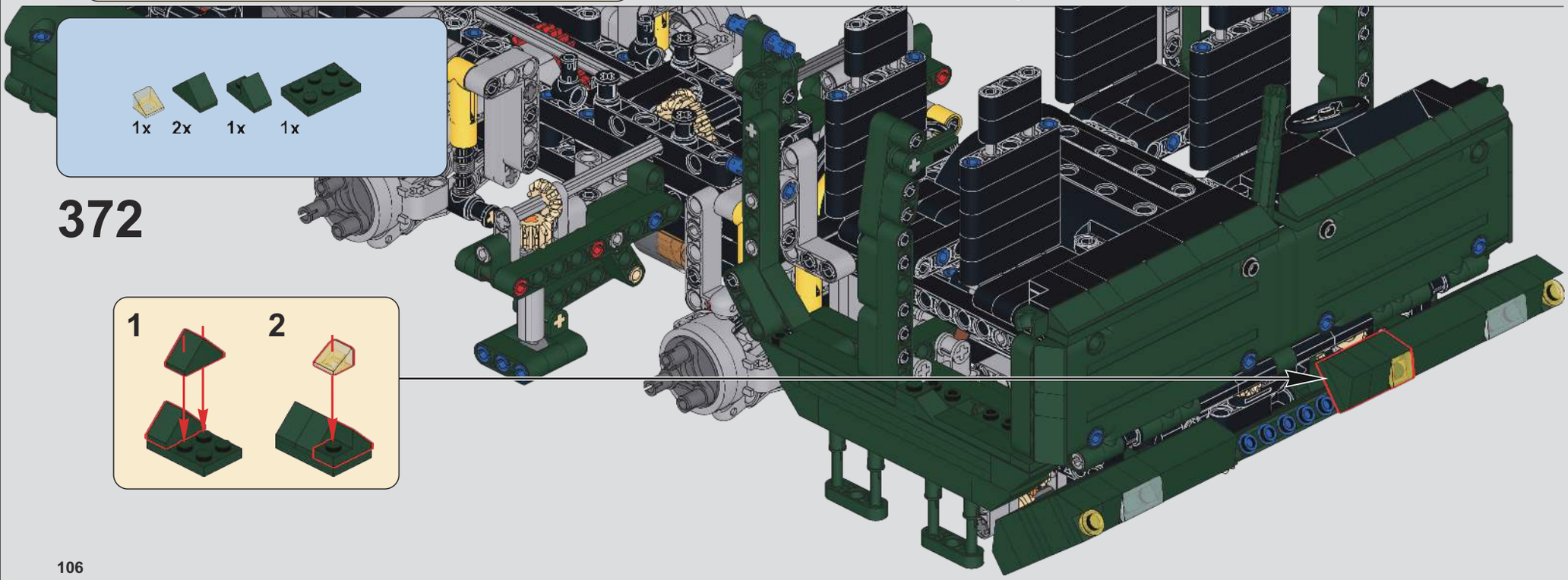
1x
2x
1x
1x
372
1
2

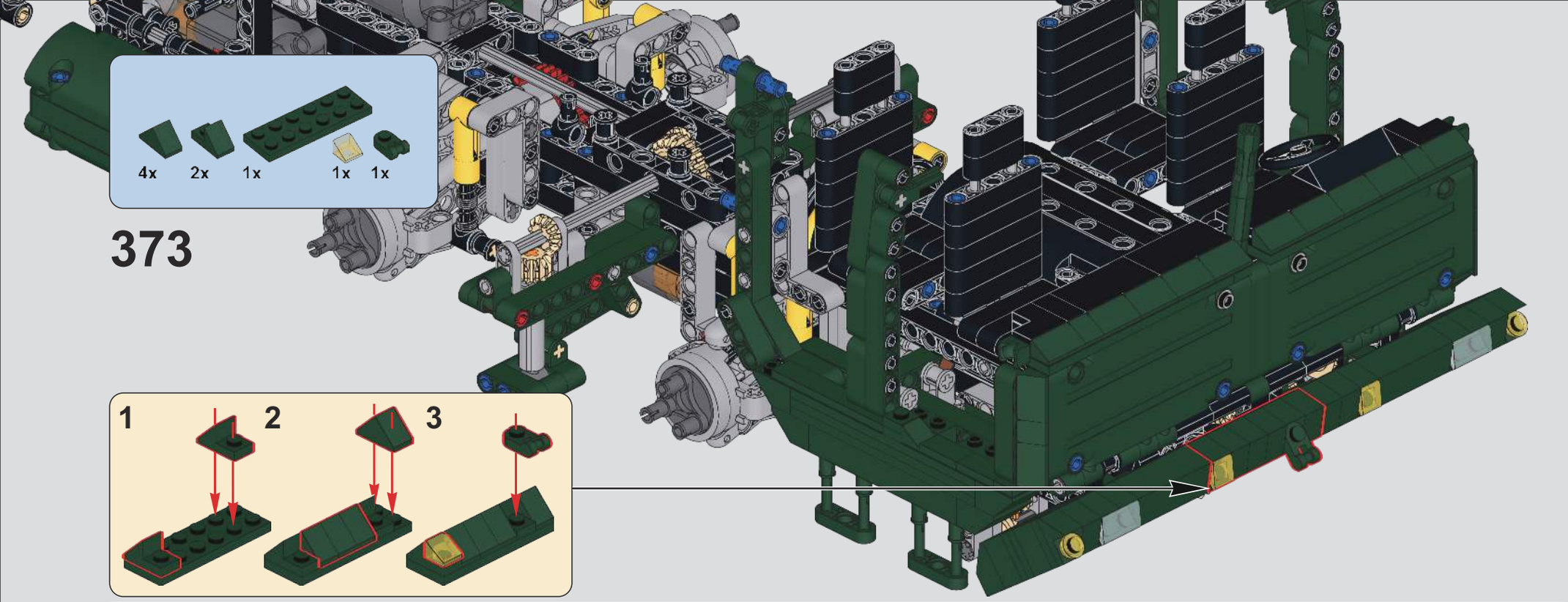

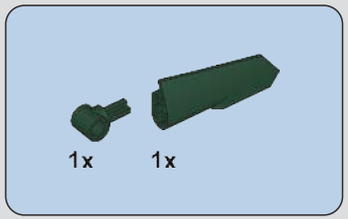

374

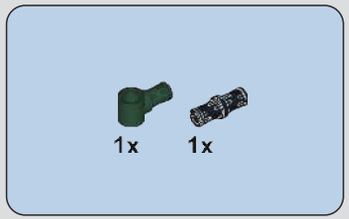

375

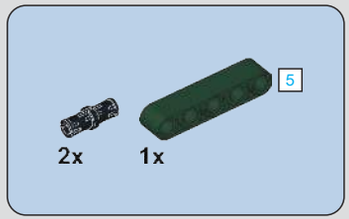

376

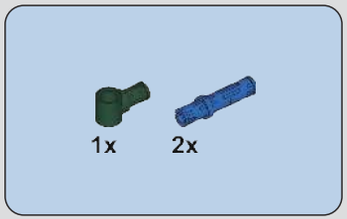

377

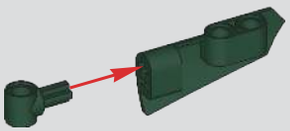

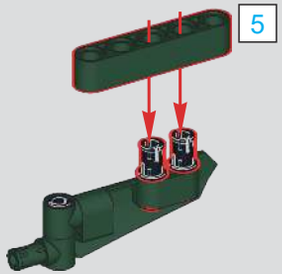

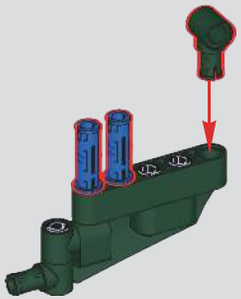

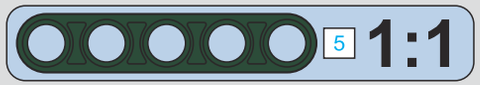

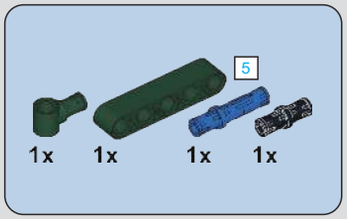

378

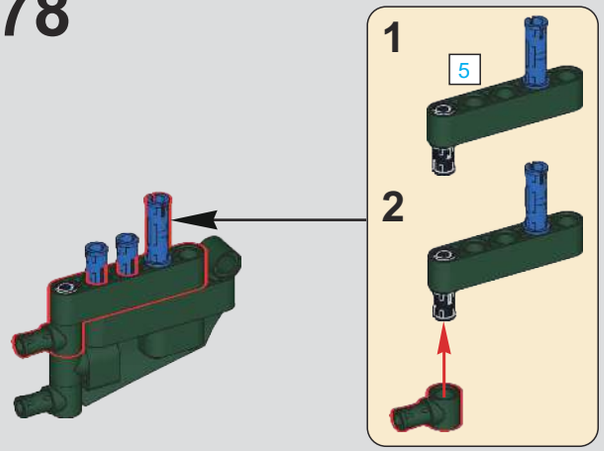

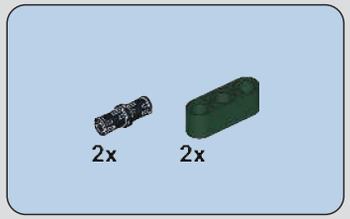

379

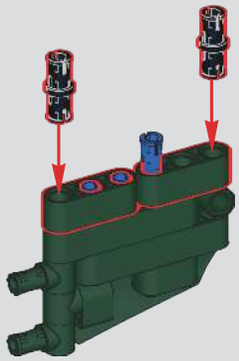

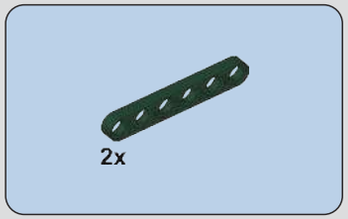

380

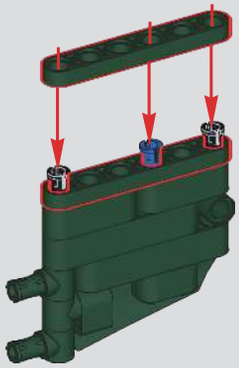

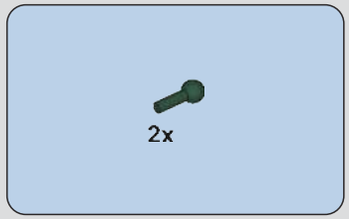

381

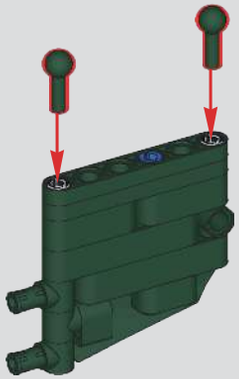

382

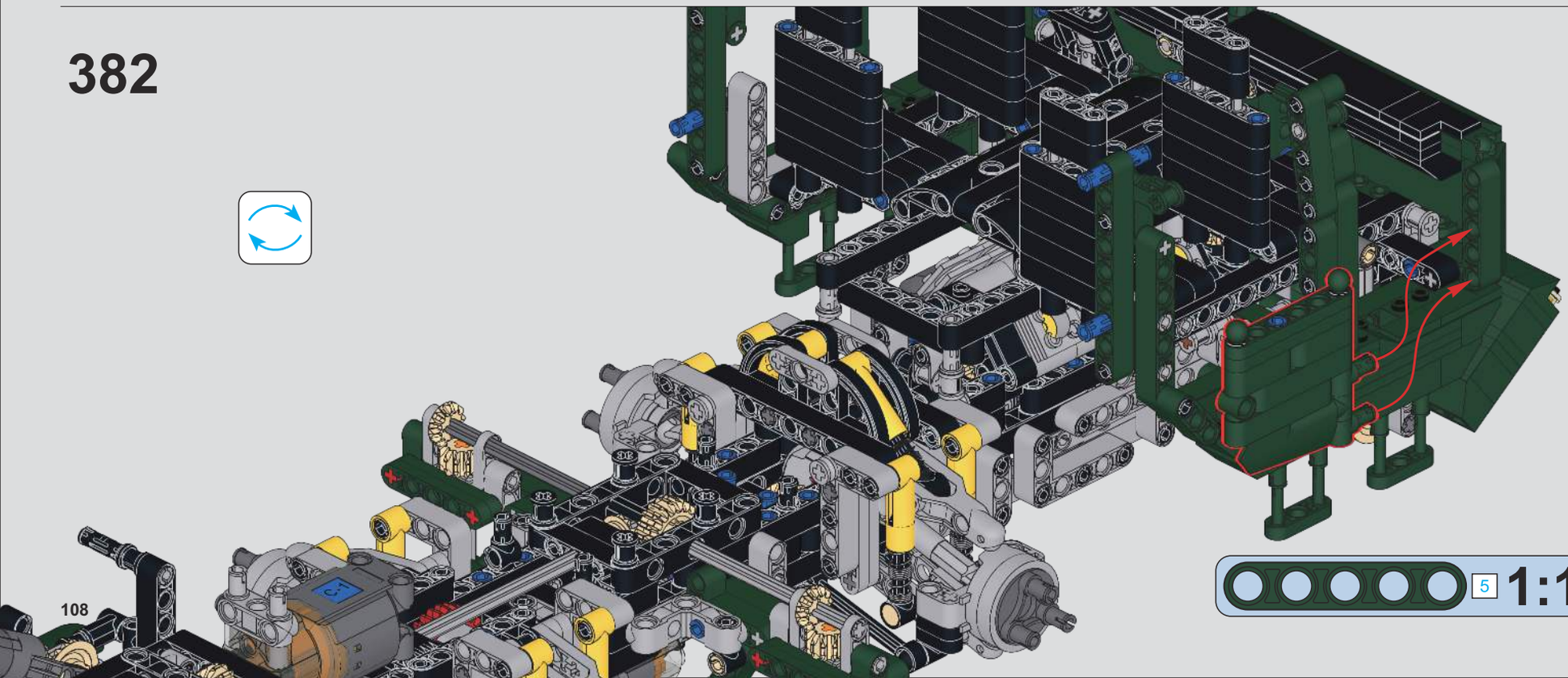

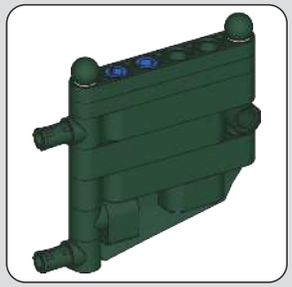

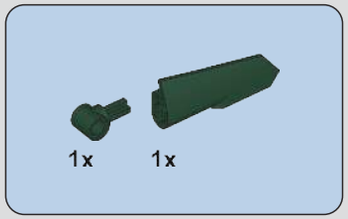

383

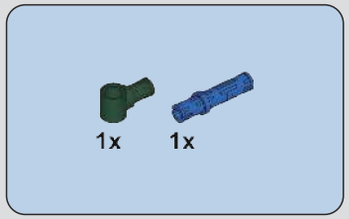

384

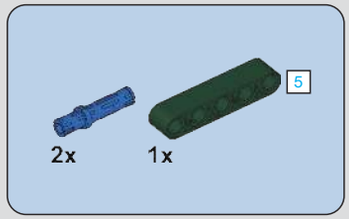

385

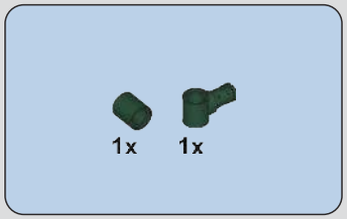

386

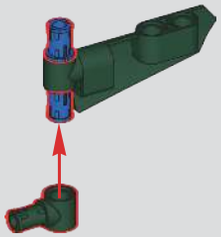

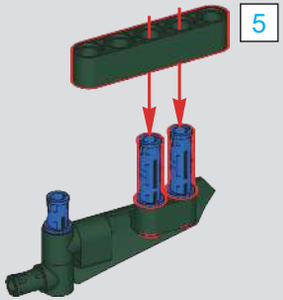

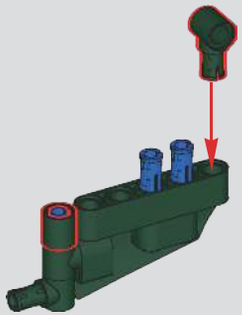

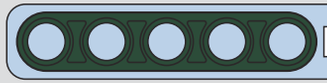

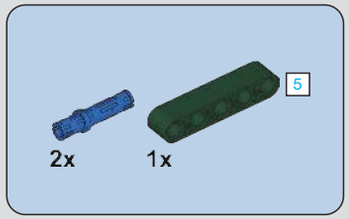

387

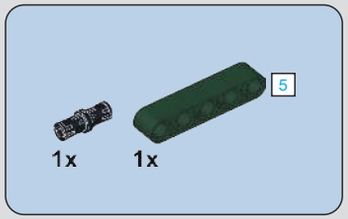

388

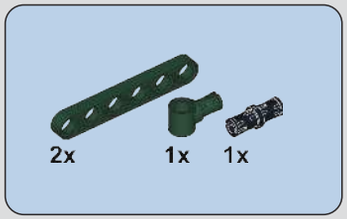

389

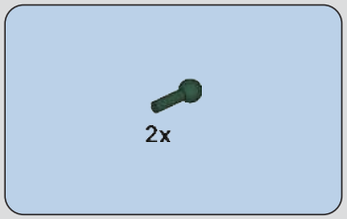

390

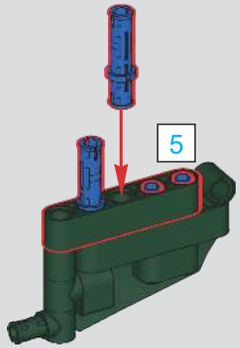

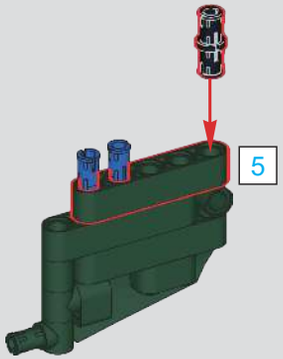

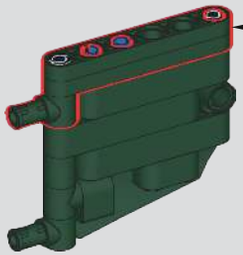

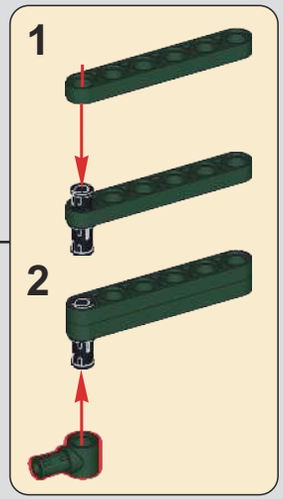

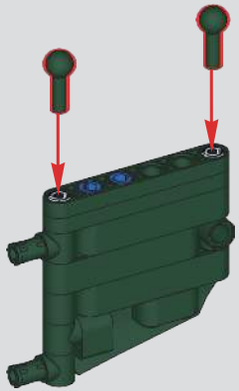

391

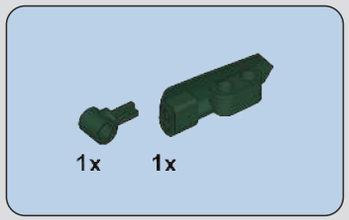

392

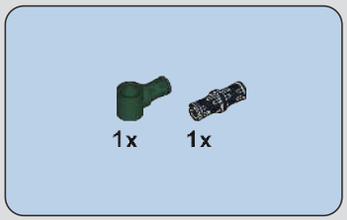

393

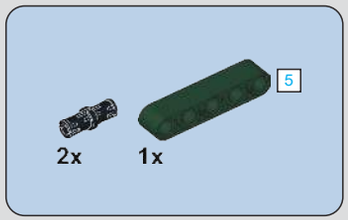

394

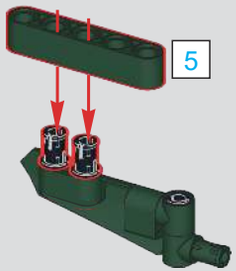

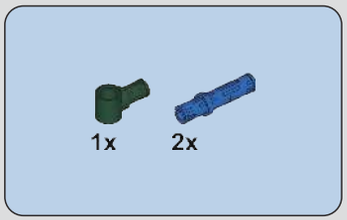

395

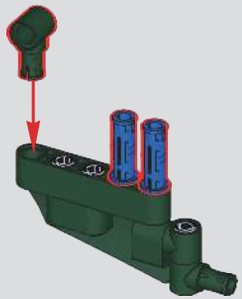

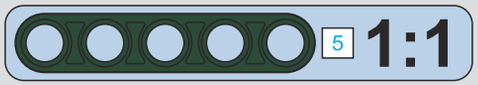

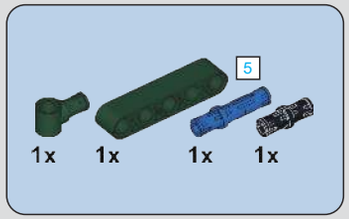

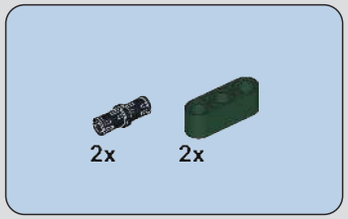

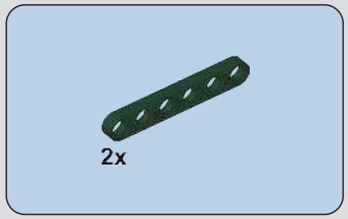

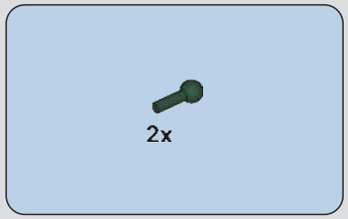

396

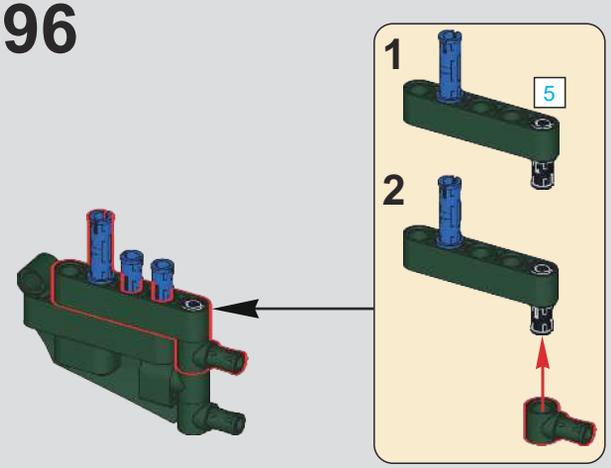

397

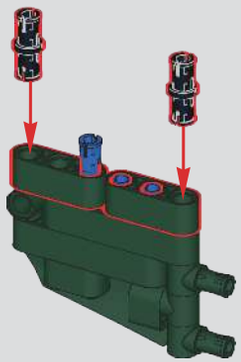

398

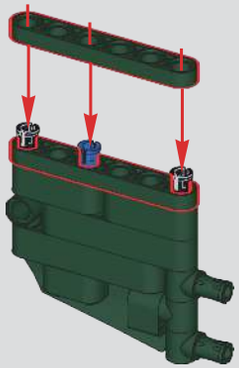

399

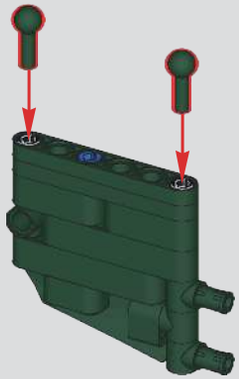

400

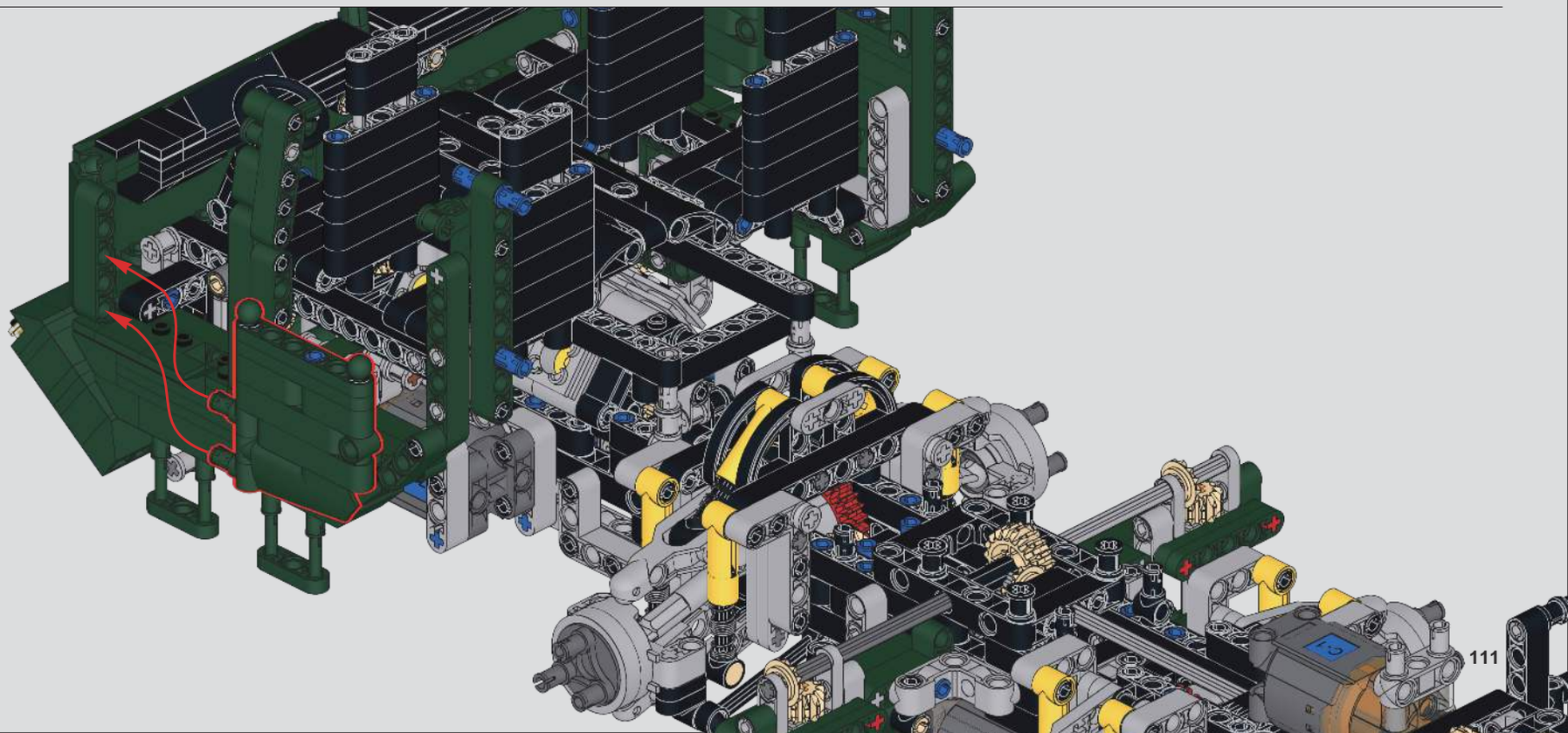

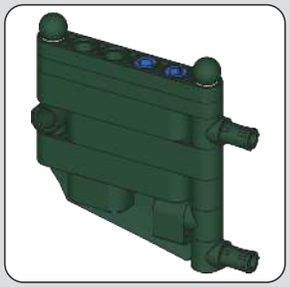

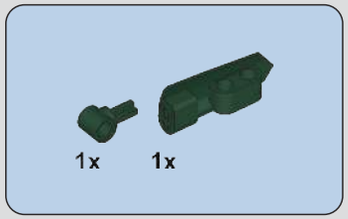

401

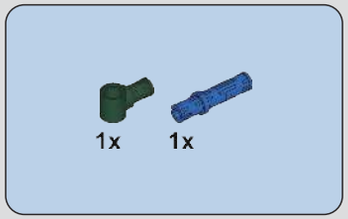

402

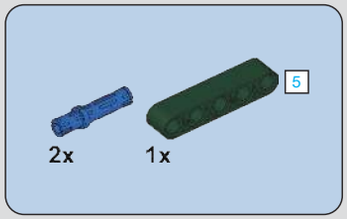

403

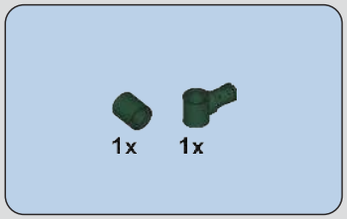

404

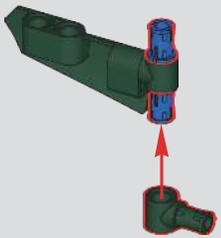

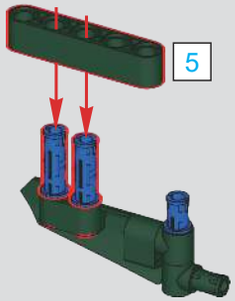

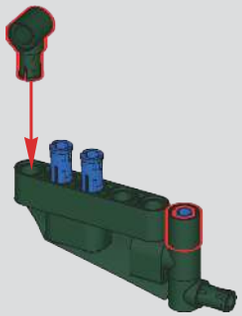

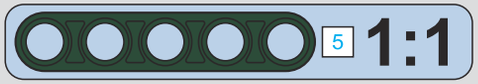

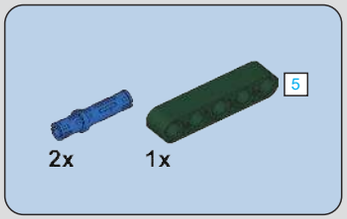

405

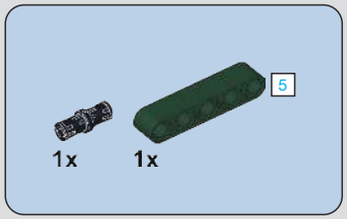

406

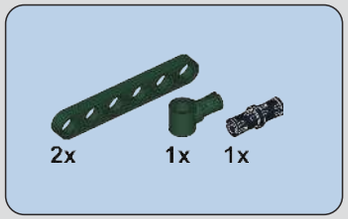

407

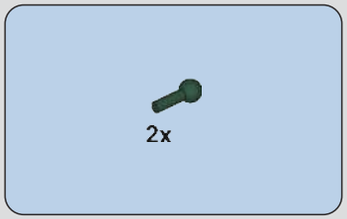

408

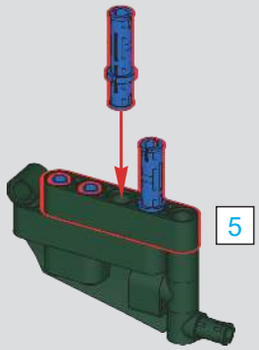

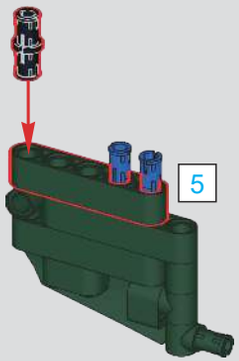

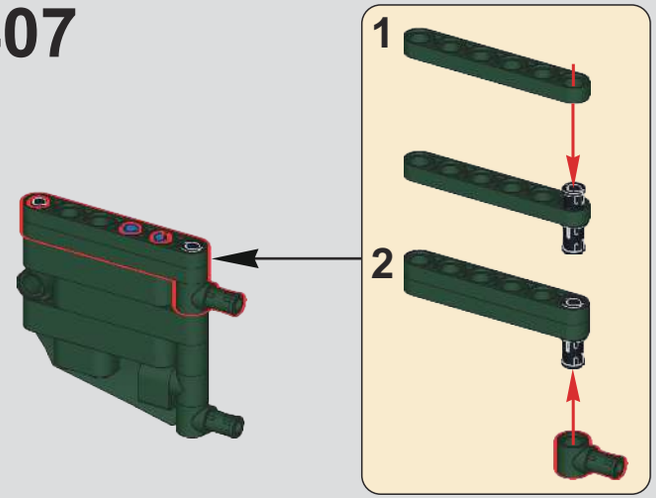

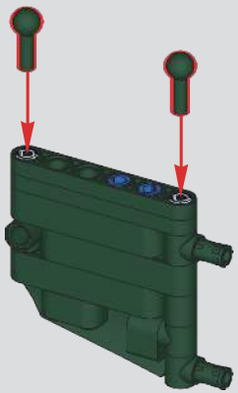

409

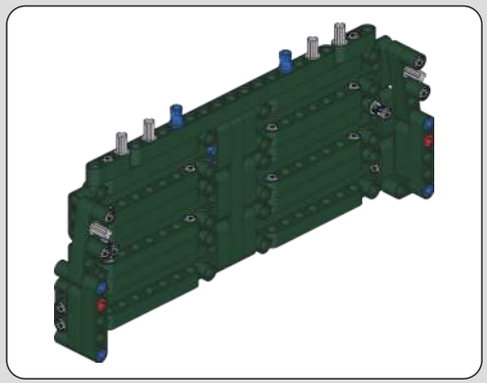

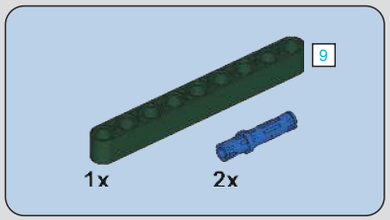

410

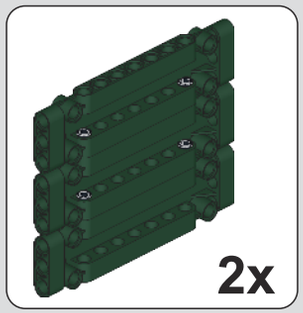

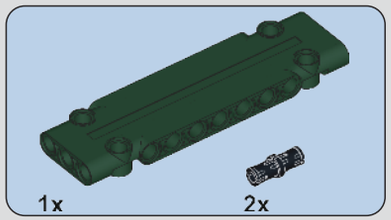

411

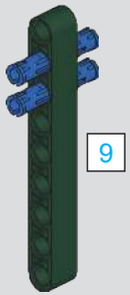

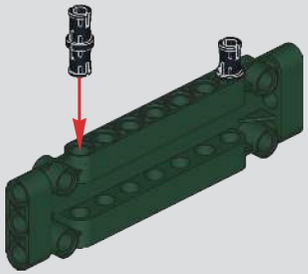

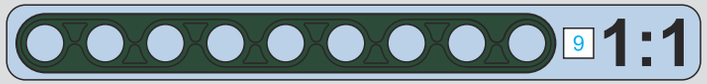

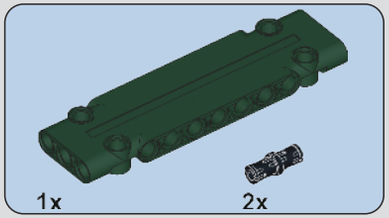

412

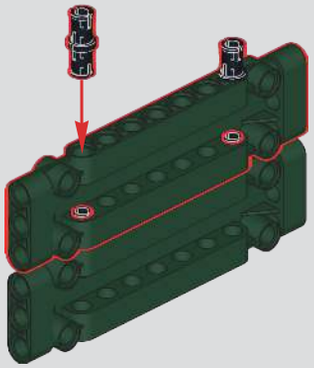

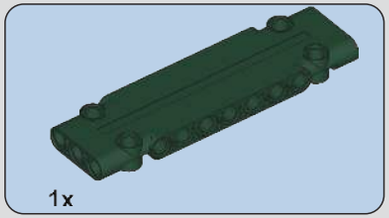

413

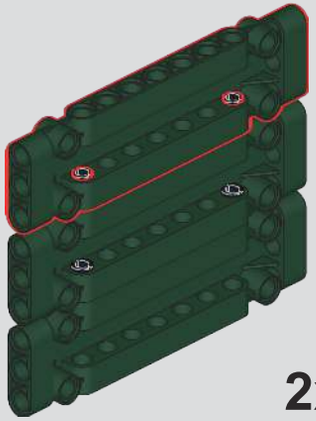

2x

414

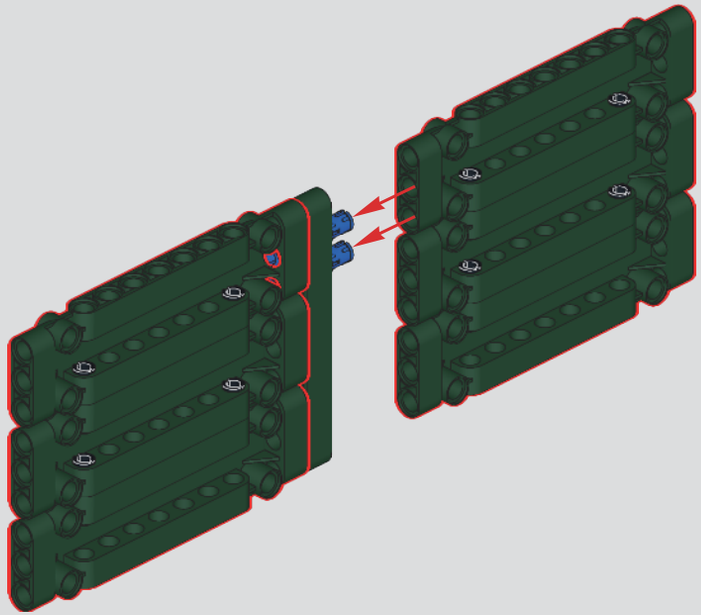

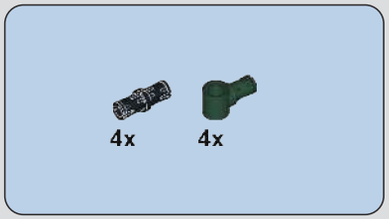

415

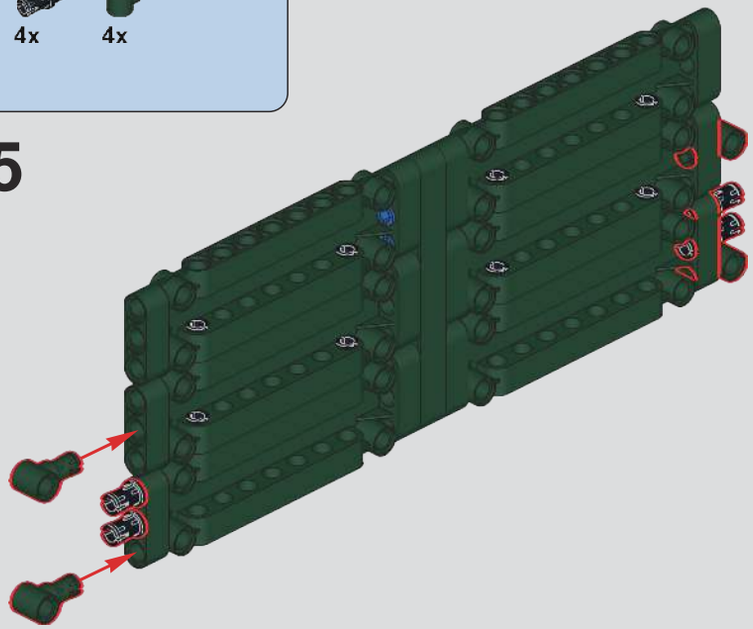

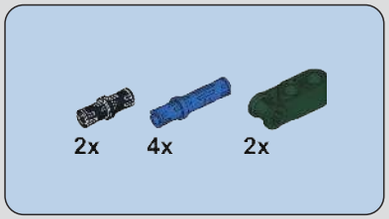

416

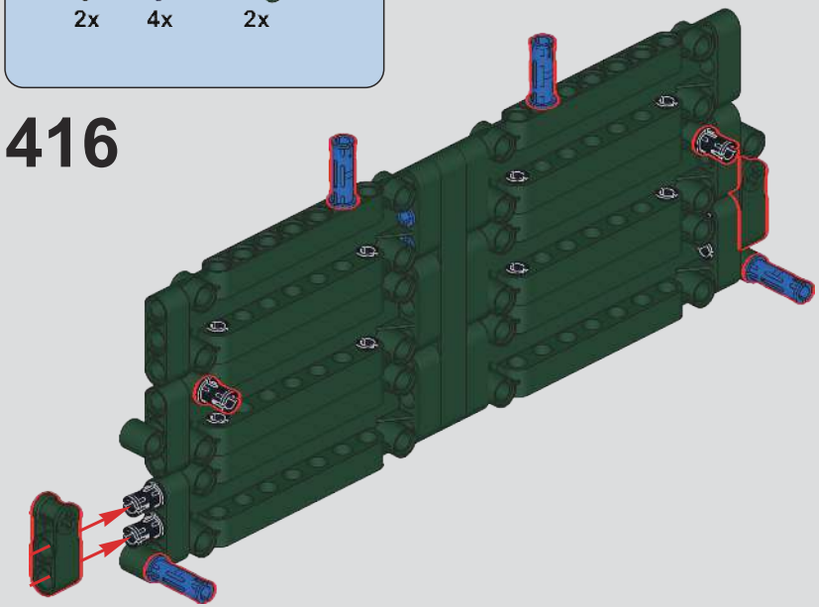

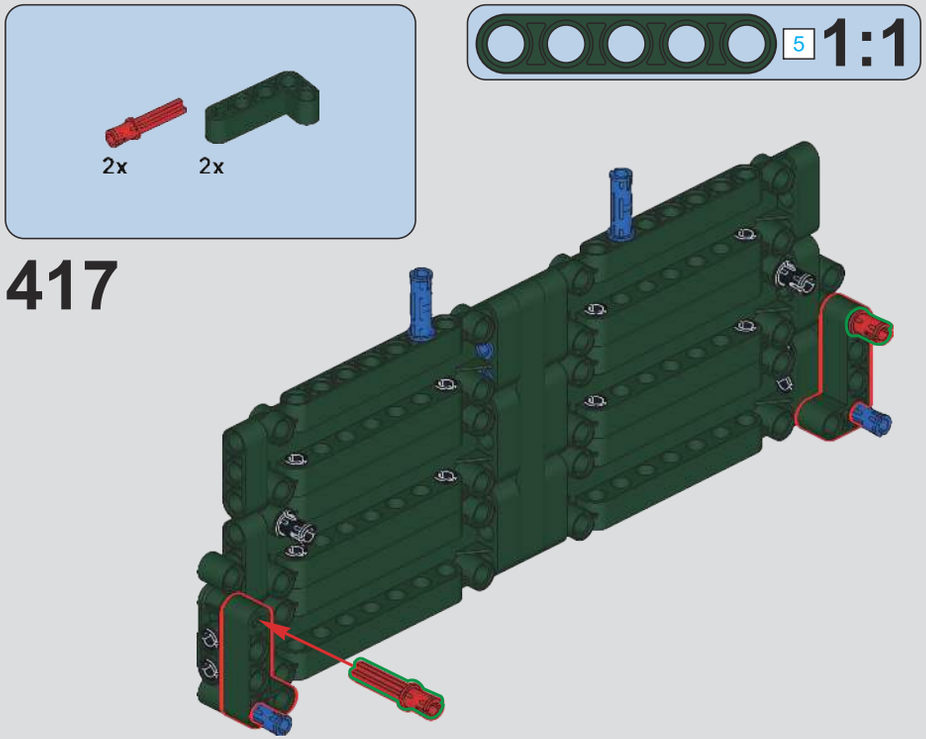

417

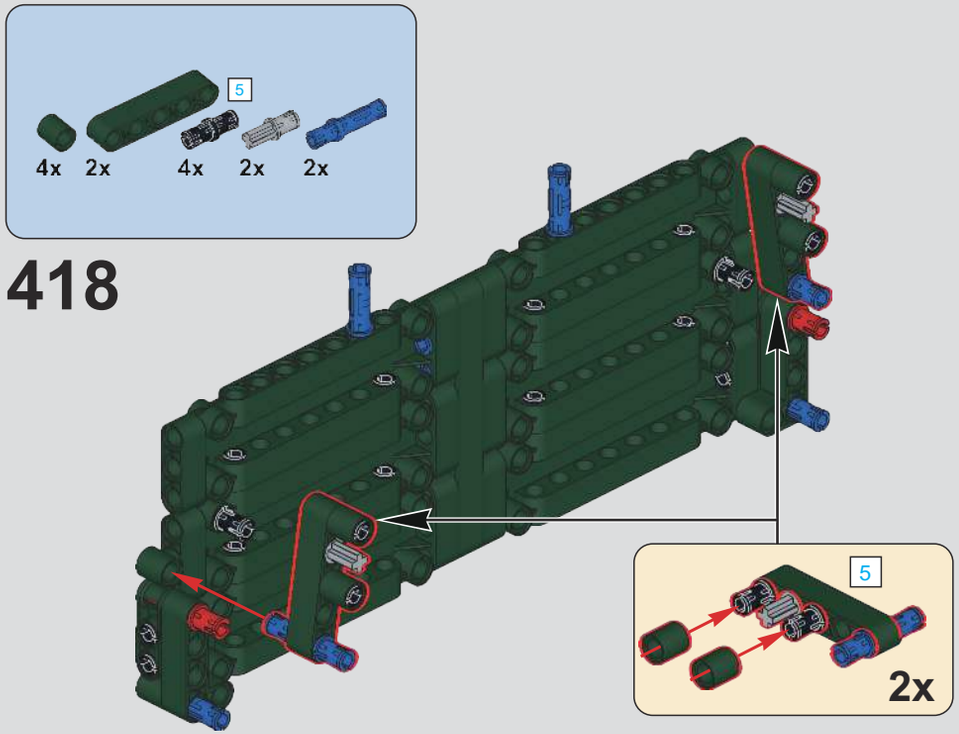

418

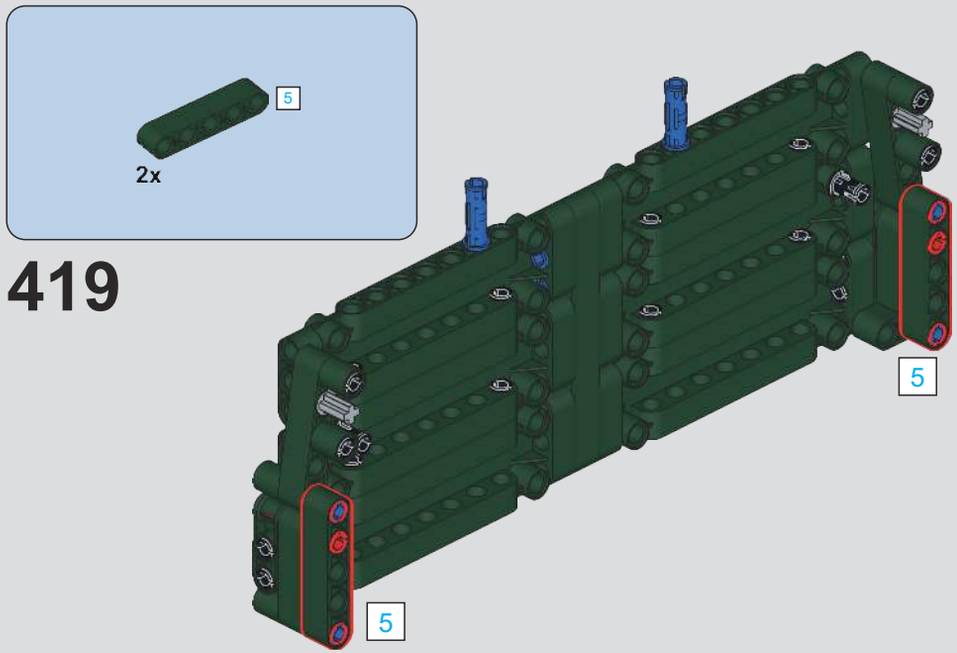

419

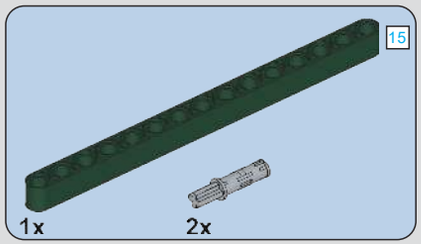

420

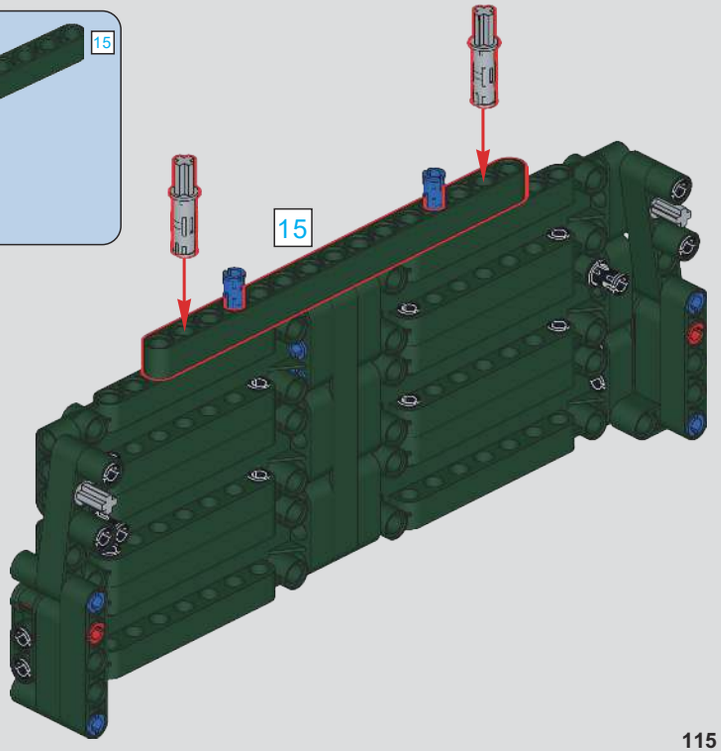

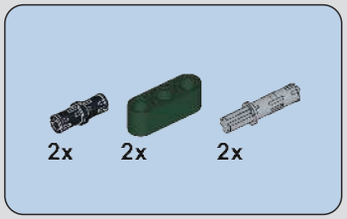

421

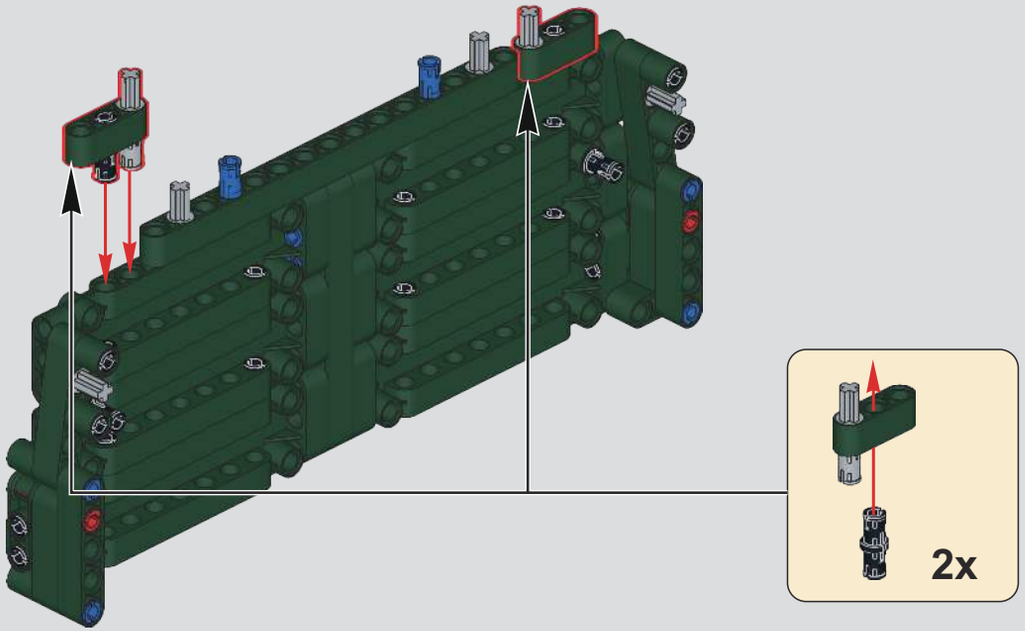

422

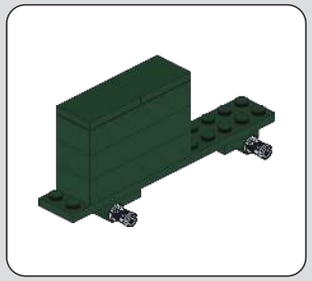

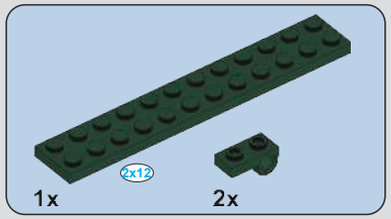

423

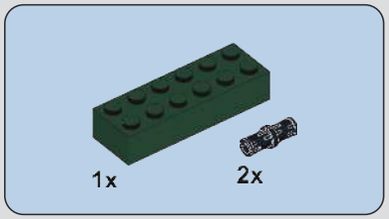

424

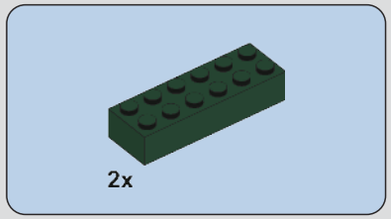

425

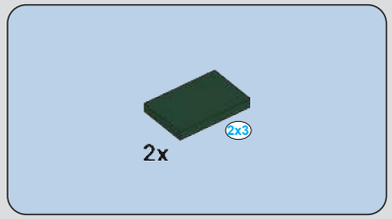

426

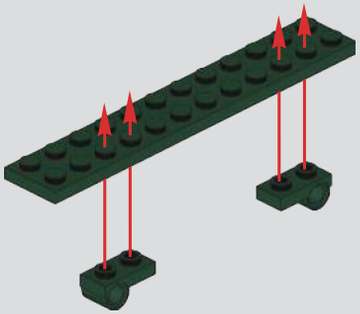

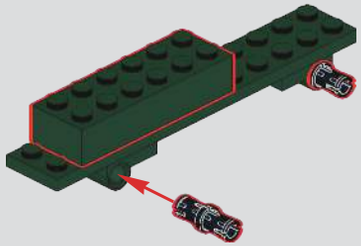

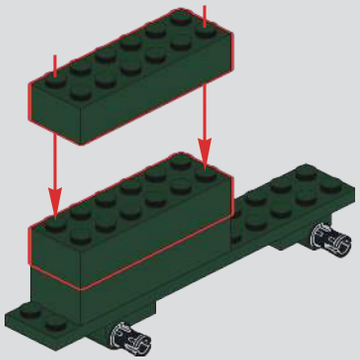

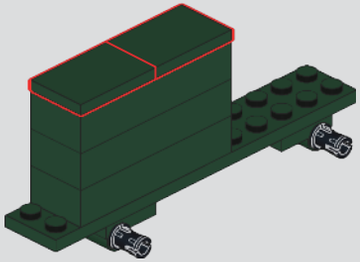

427

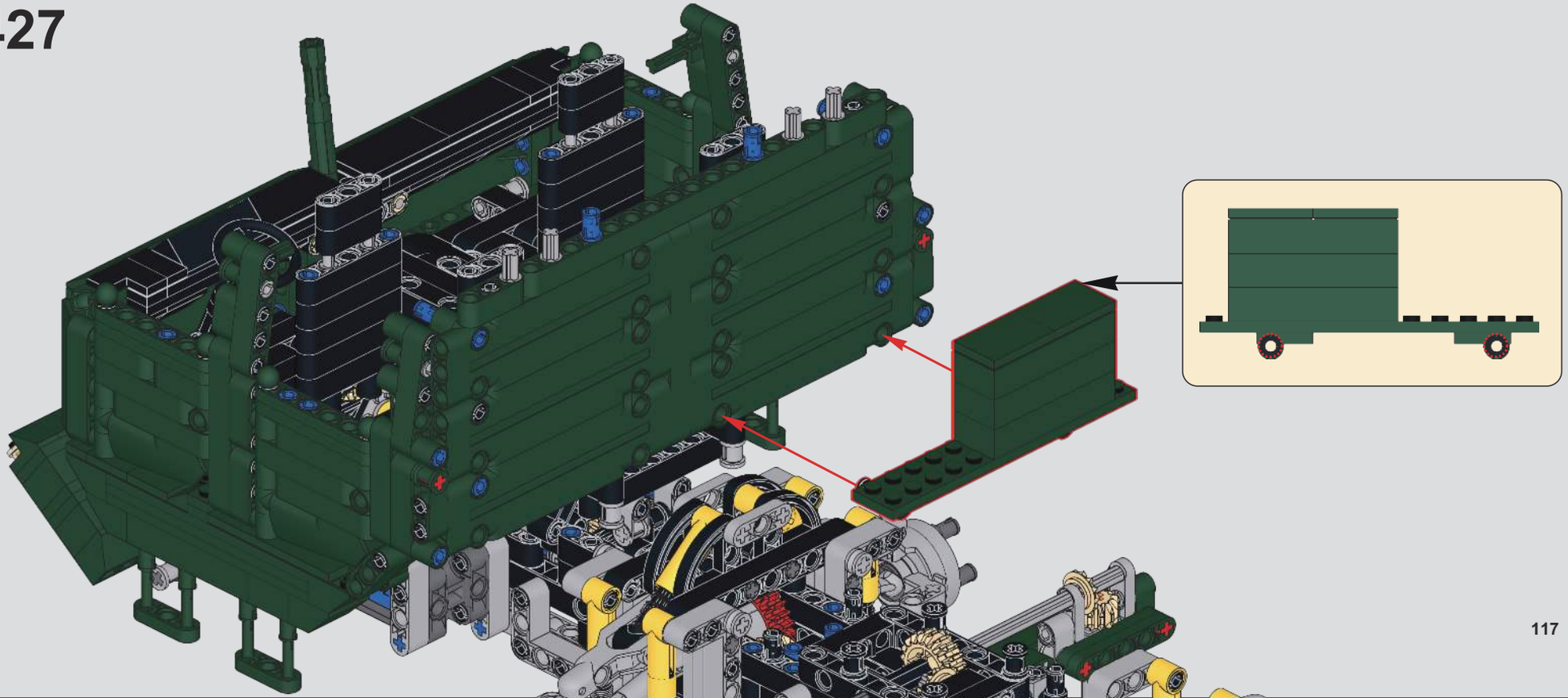

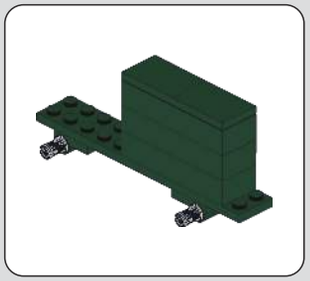

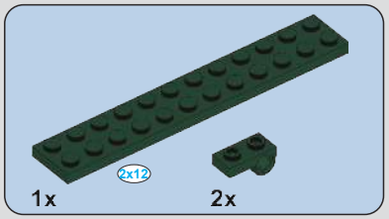

428

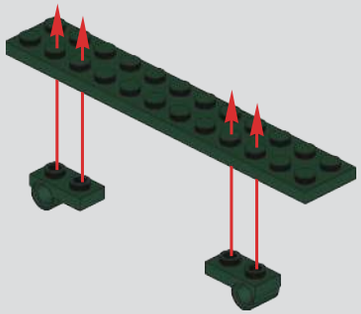

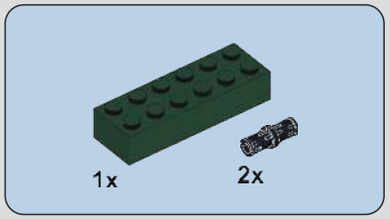

429

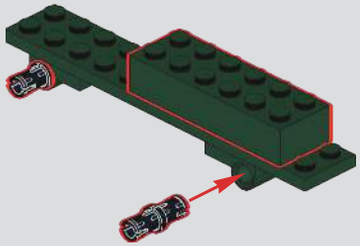

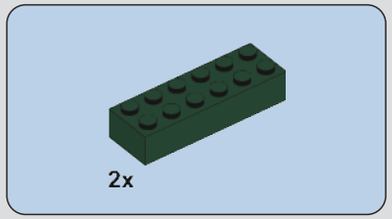

430

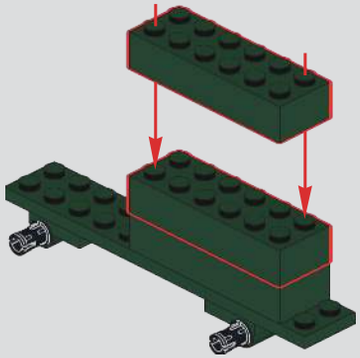

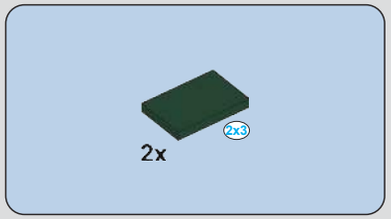

431

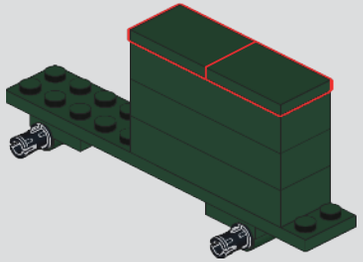

432

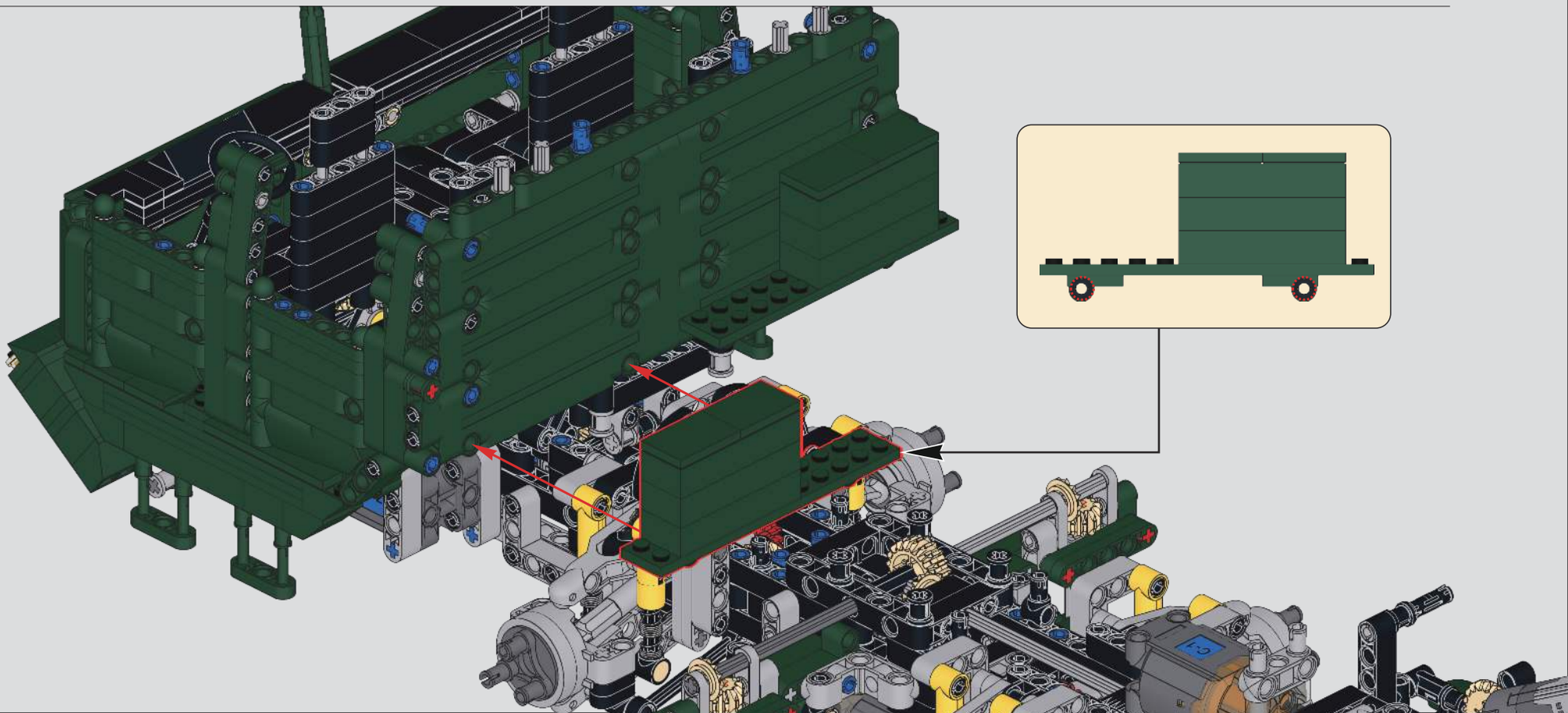

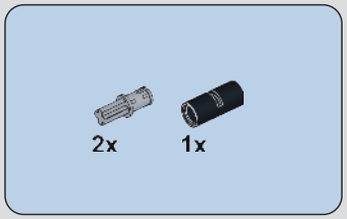

433

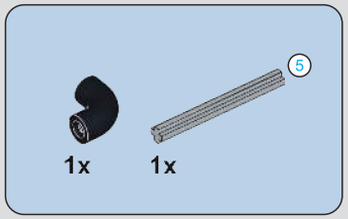

434

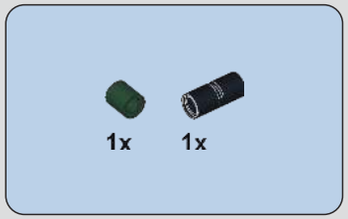

435

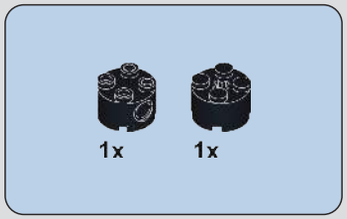

436

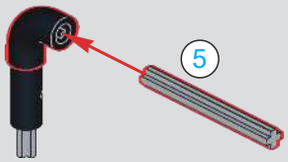

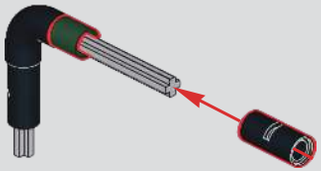

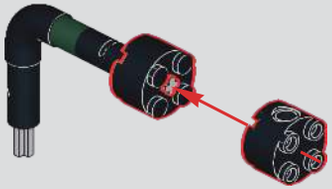

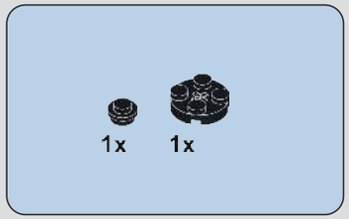

437

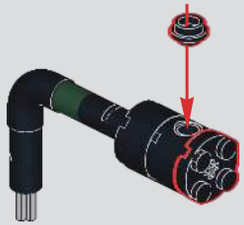

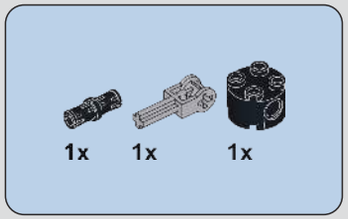

438

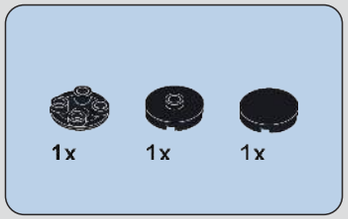

439

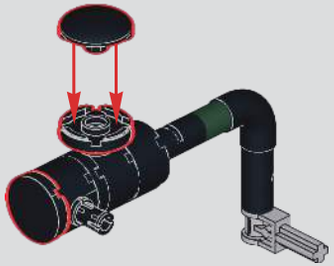

440

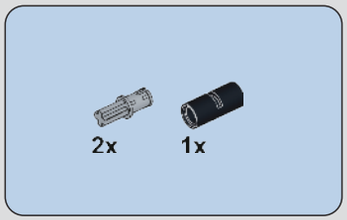

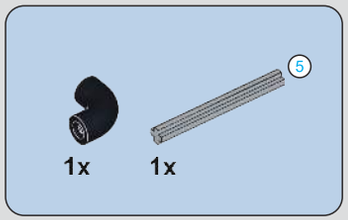

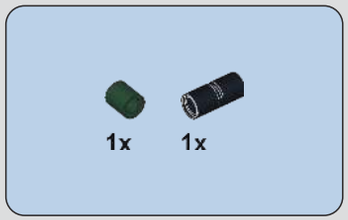

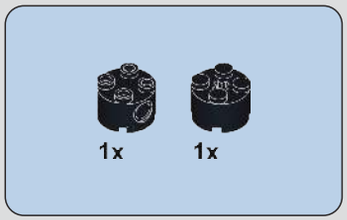

441

442

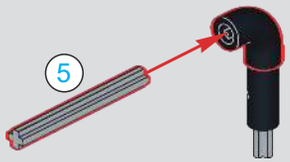

443

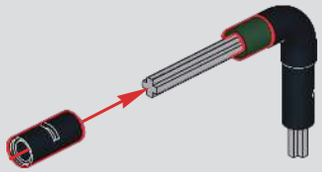

444

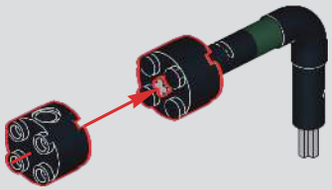

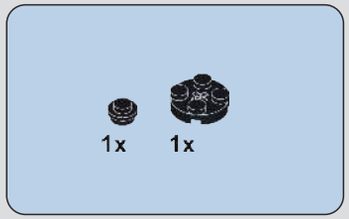

445

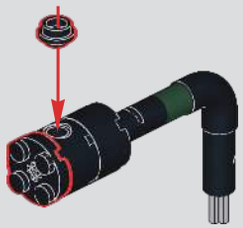

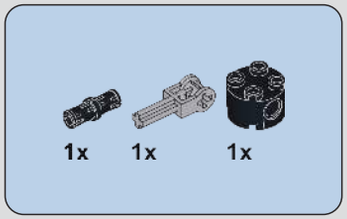

446

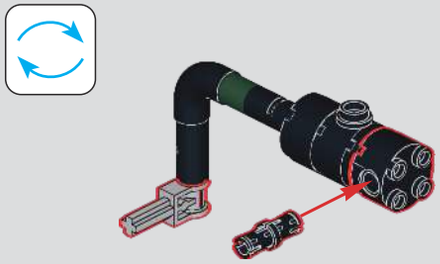

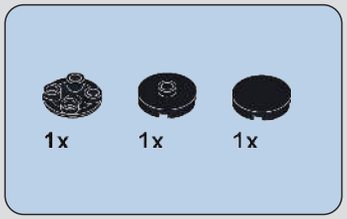

447

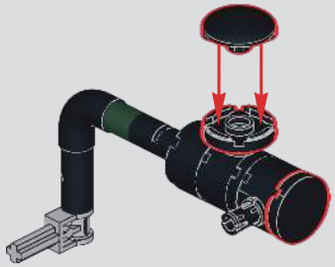

448

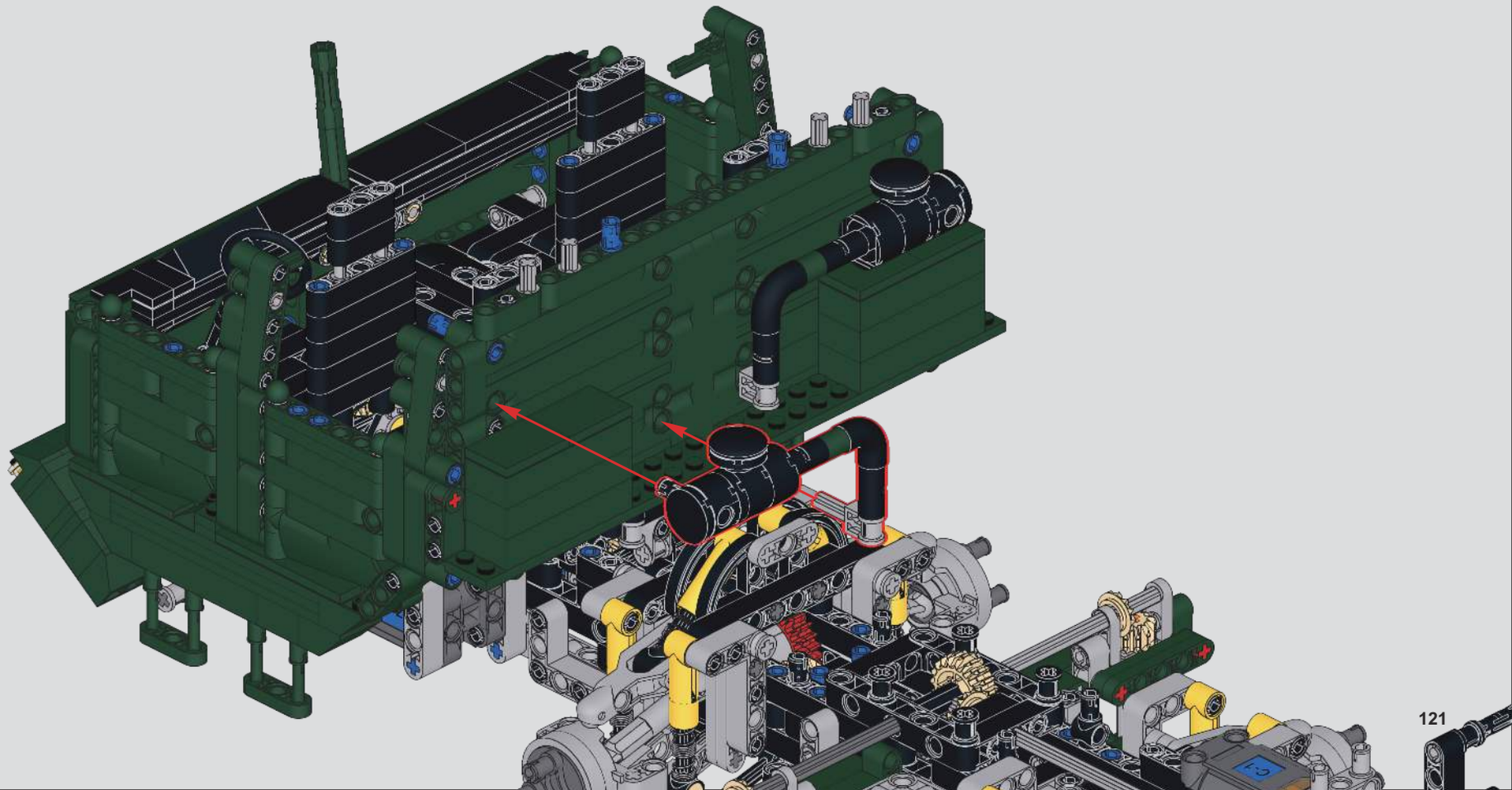

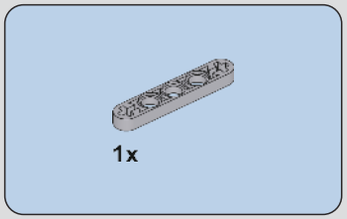

449

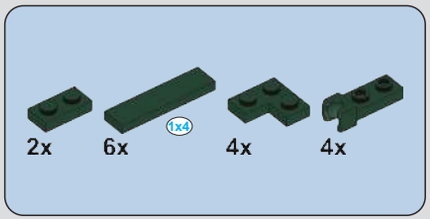

450

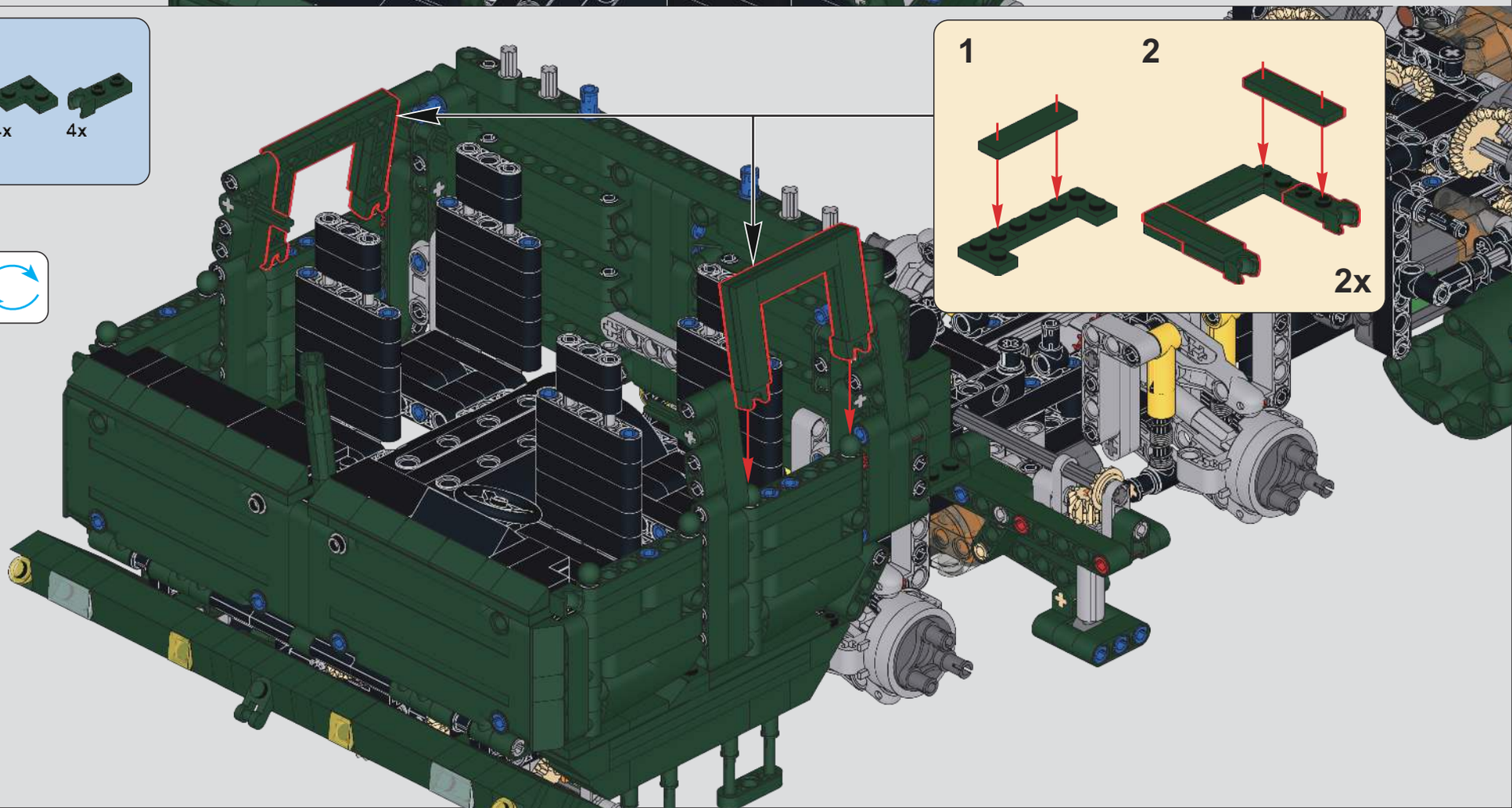

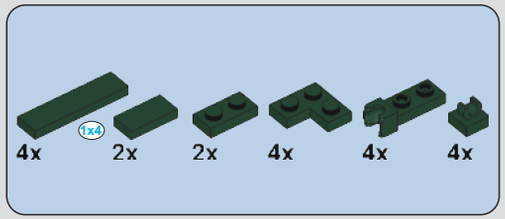

451

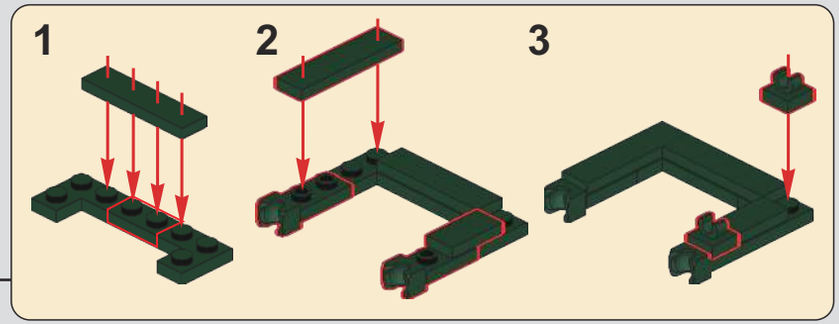

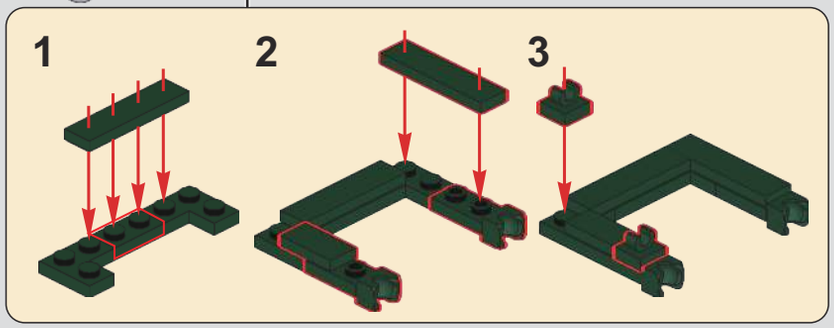

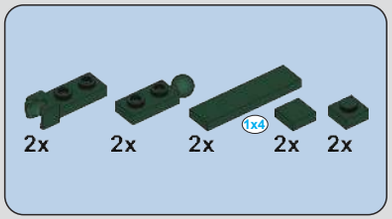

452

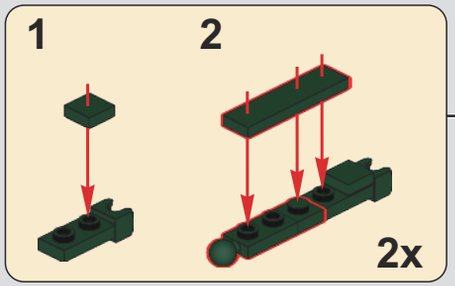

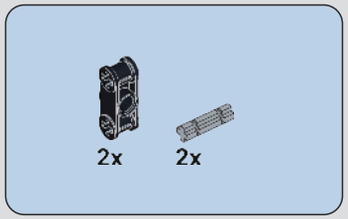

453

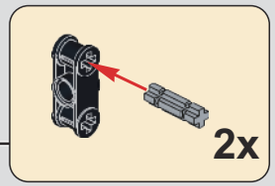

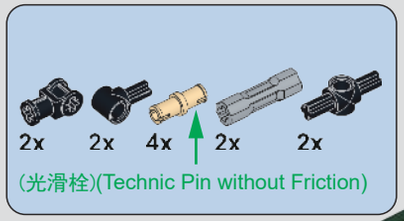

454

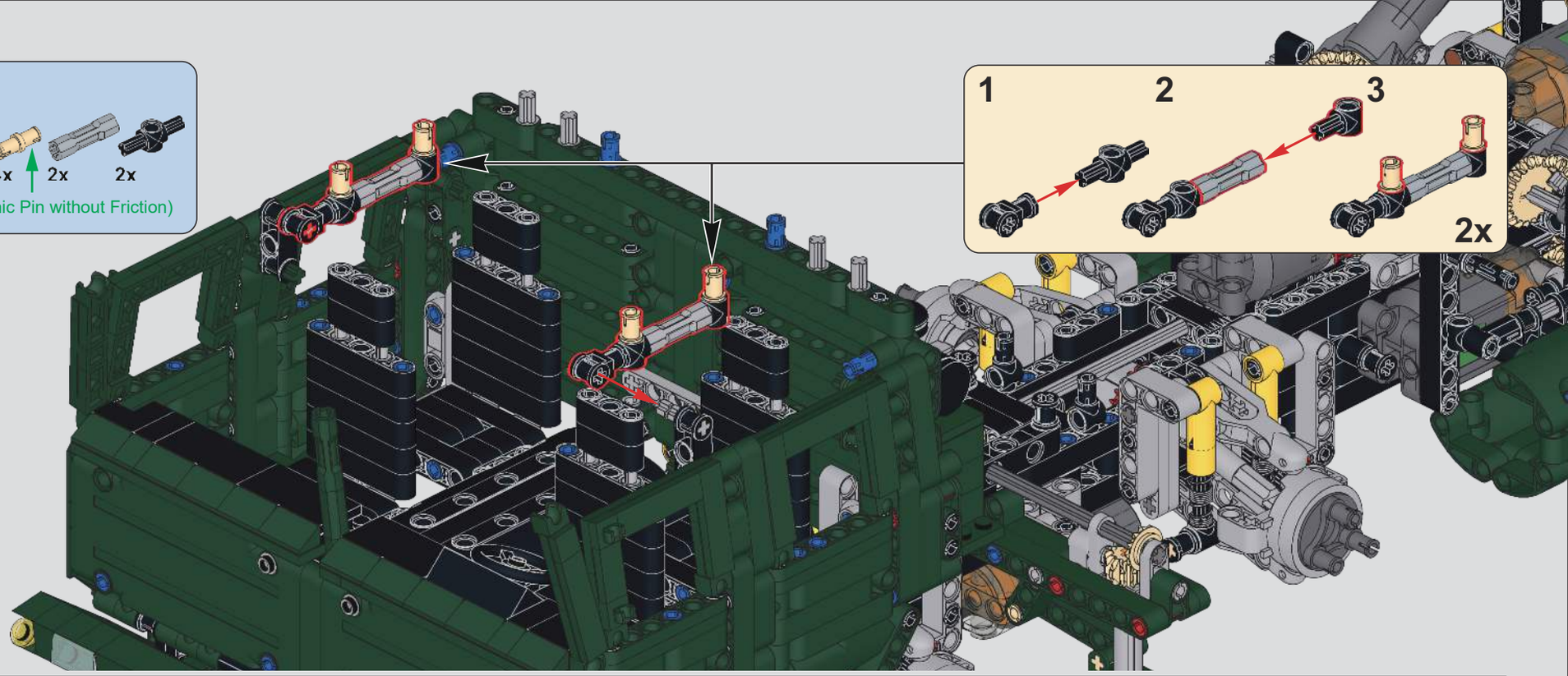

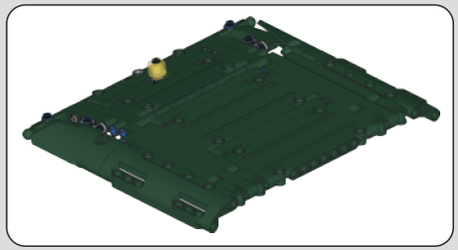

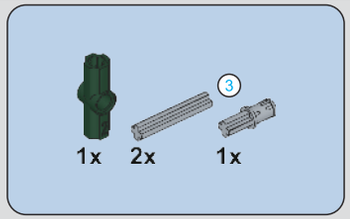

455

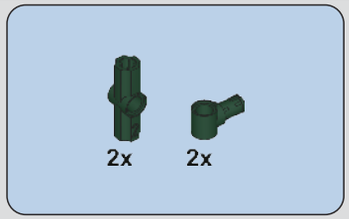

456

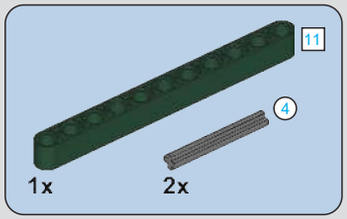

457

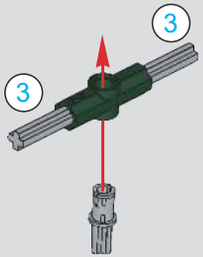

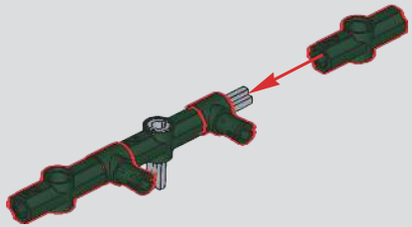

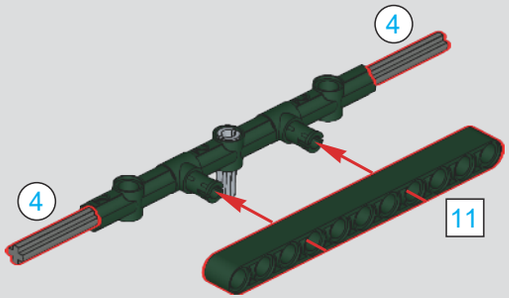

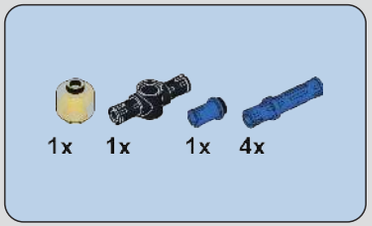

458

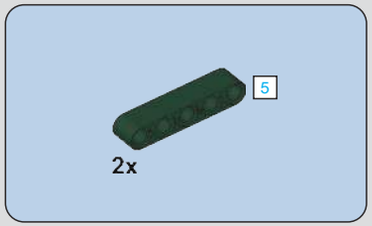

459

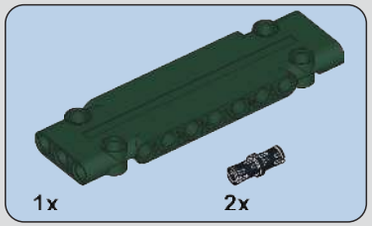

460

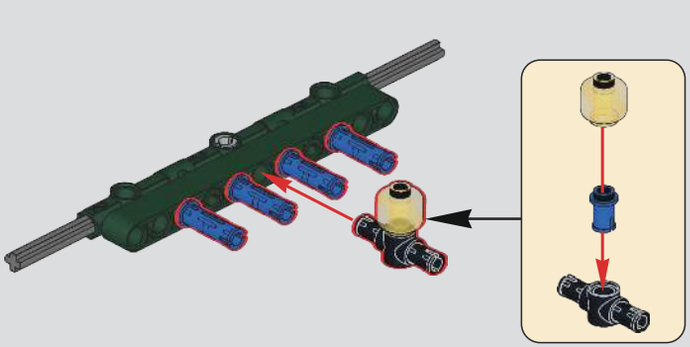

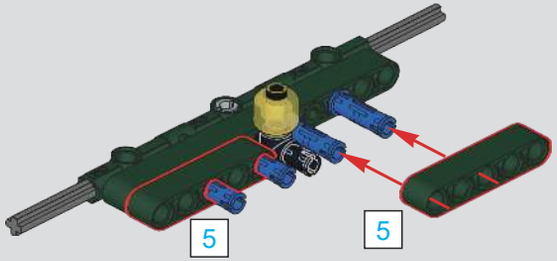

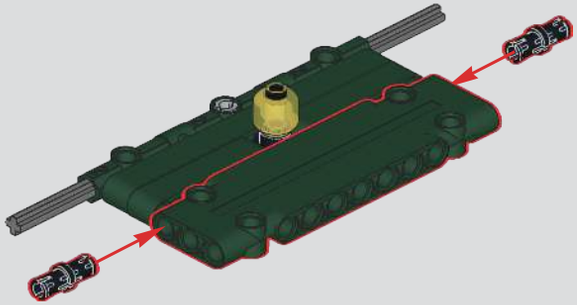

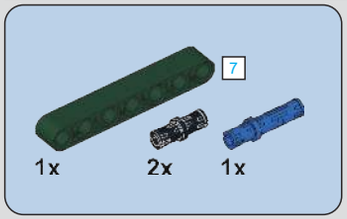

461

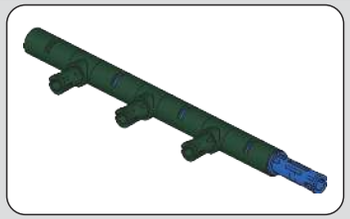

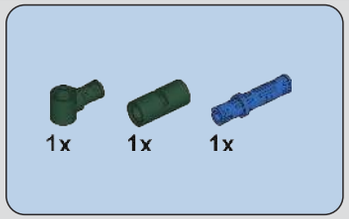

462

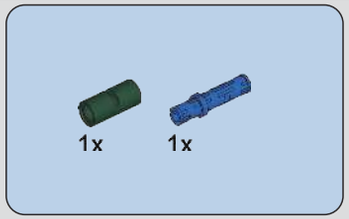

463

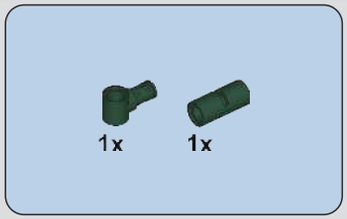

464

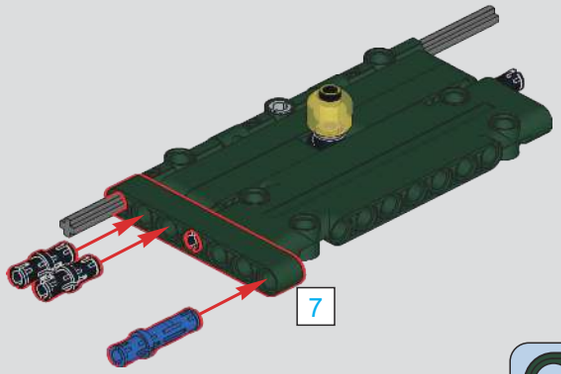

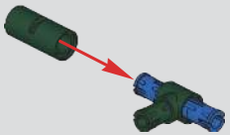

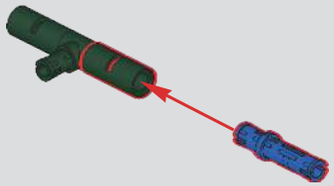

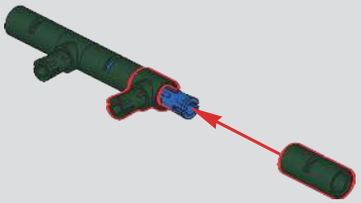

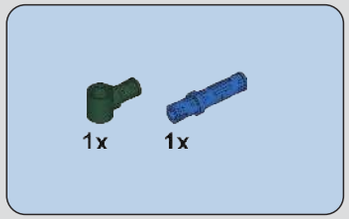

465

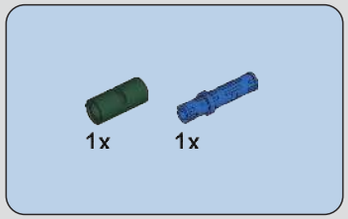

466

467

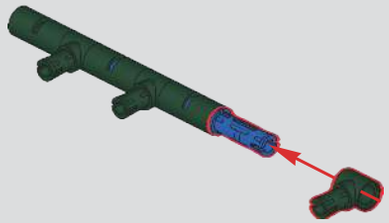

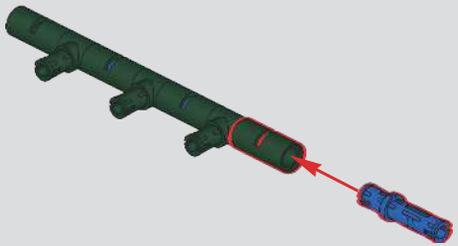

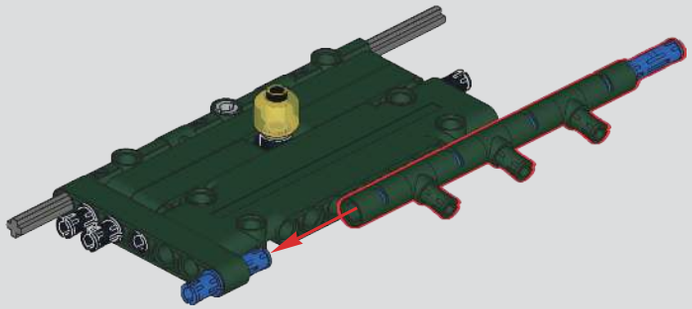

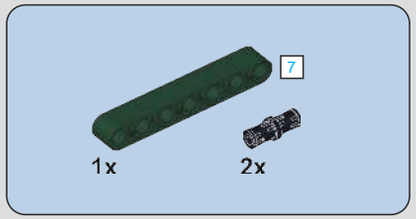

468

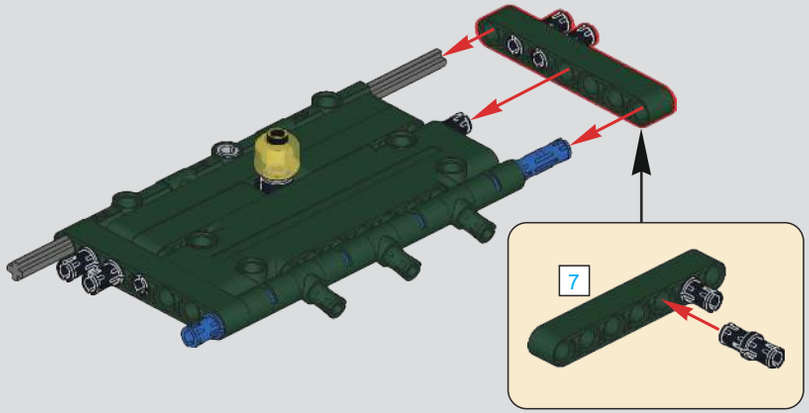

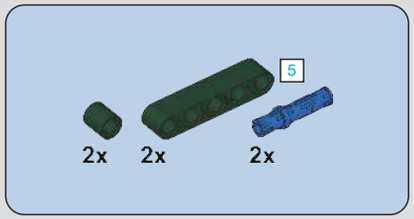

469

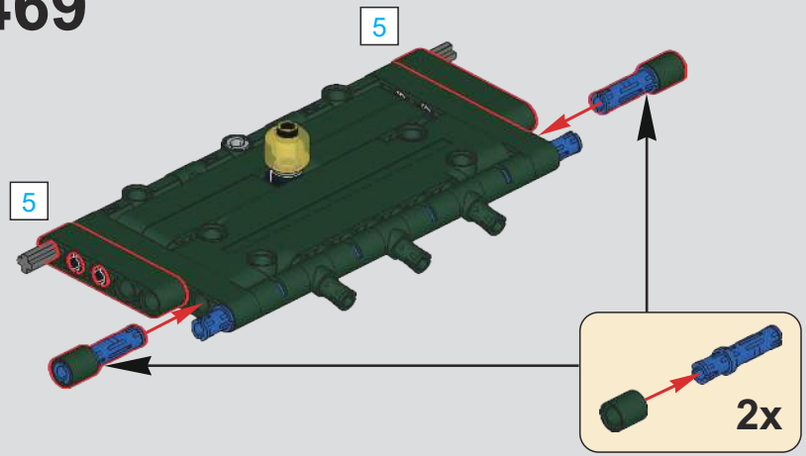

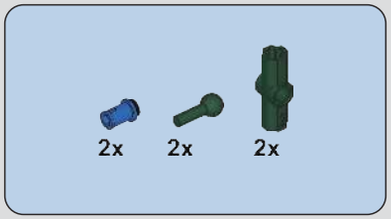

470

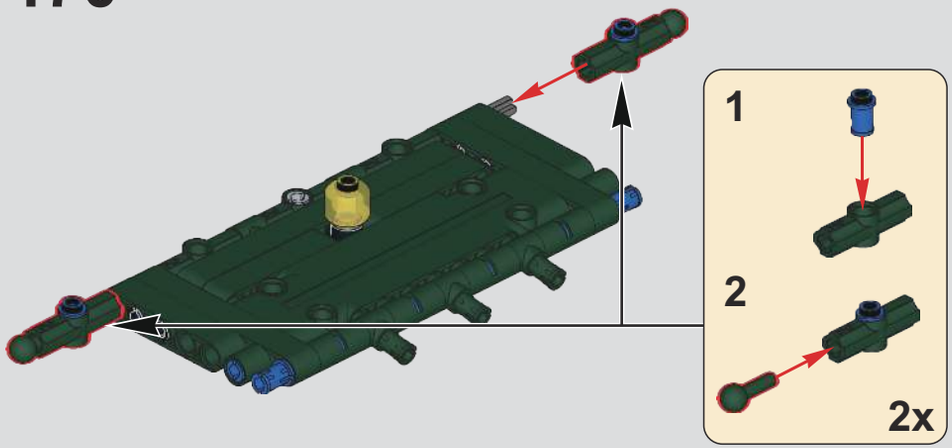

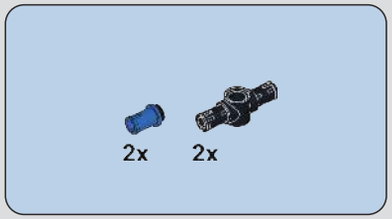

471

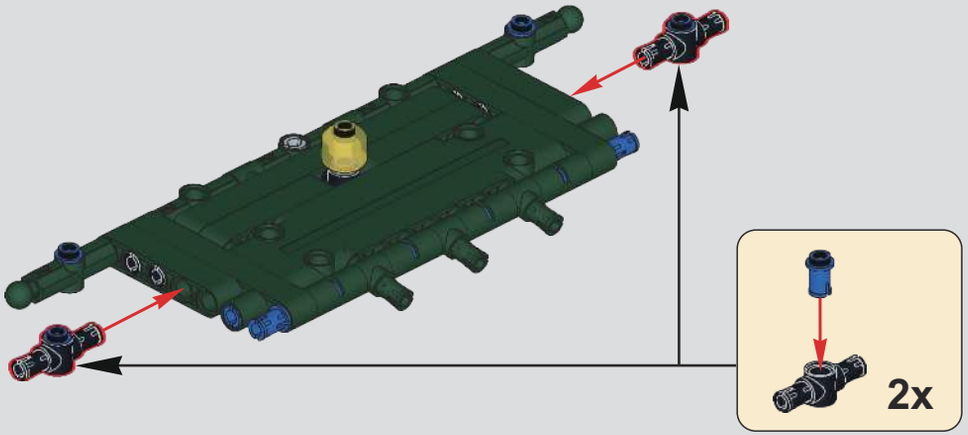

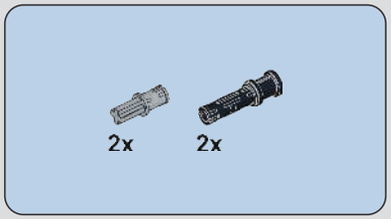

472

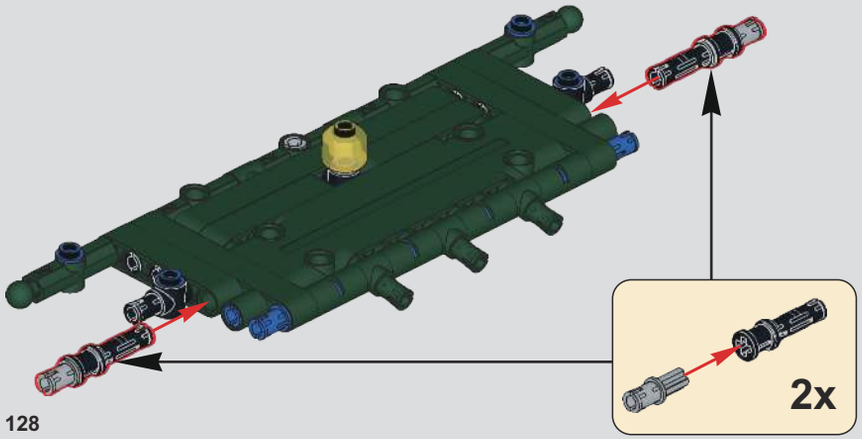

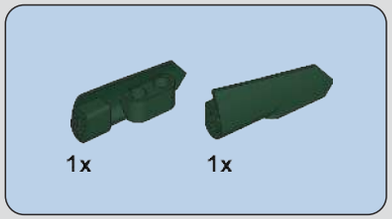

473

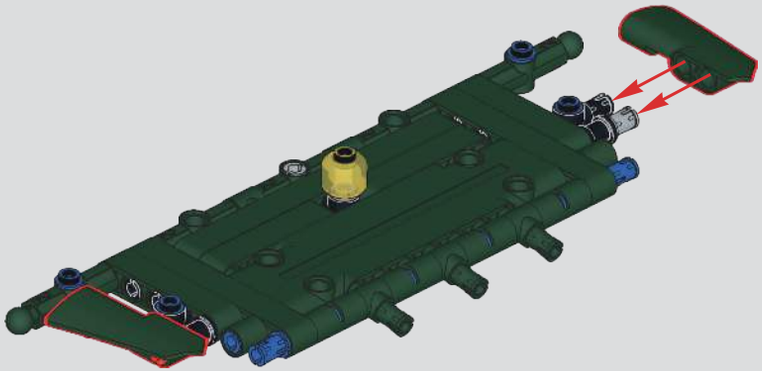

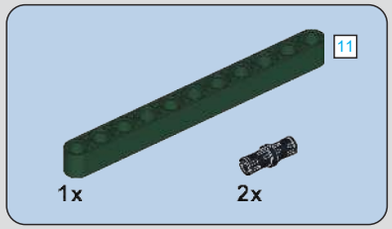

474

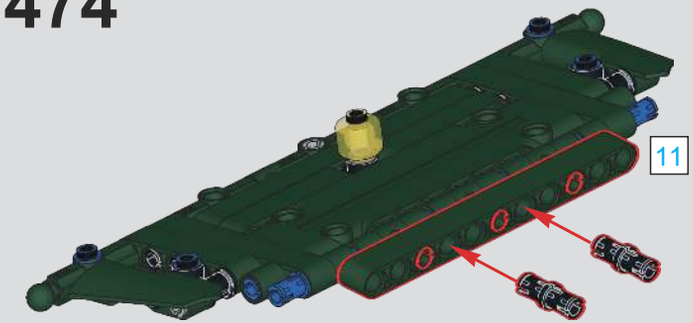

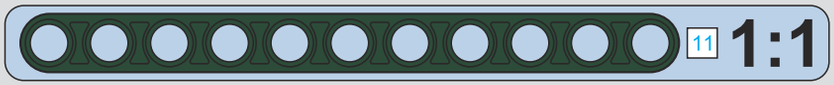

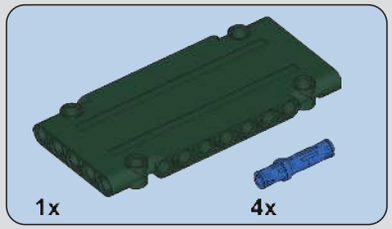

475

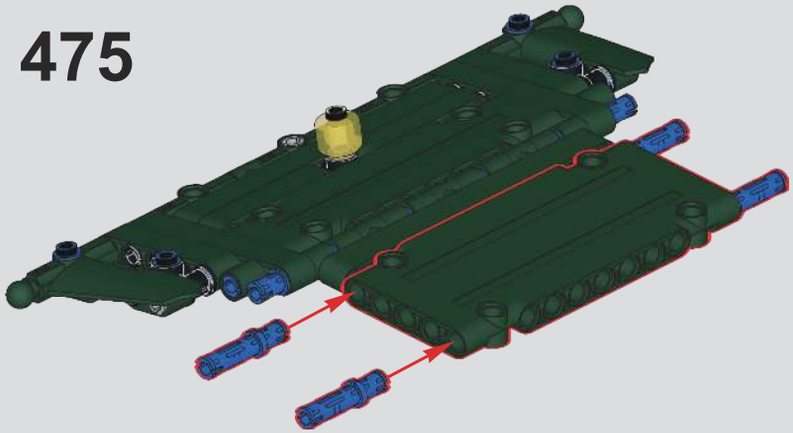

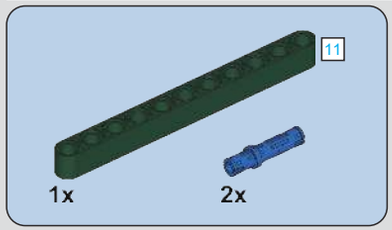

476

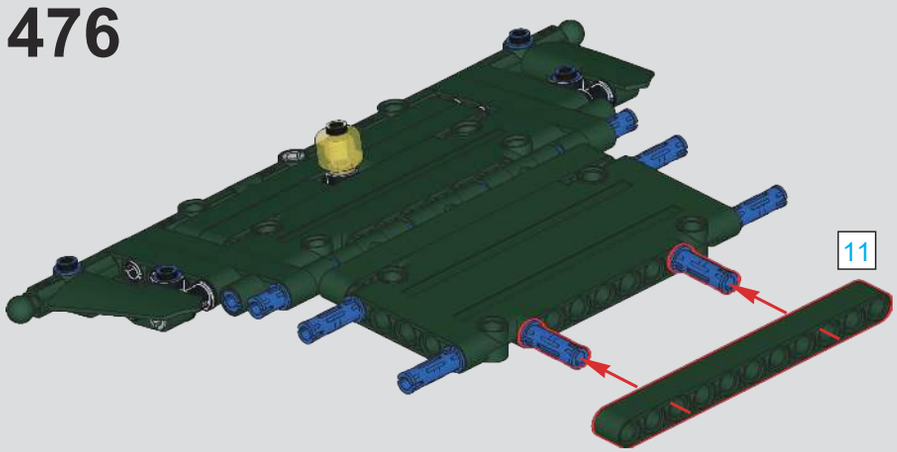

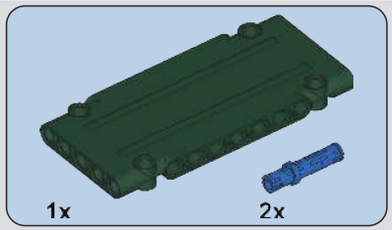

477

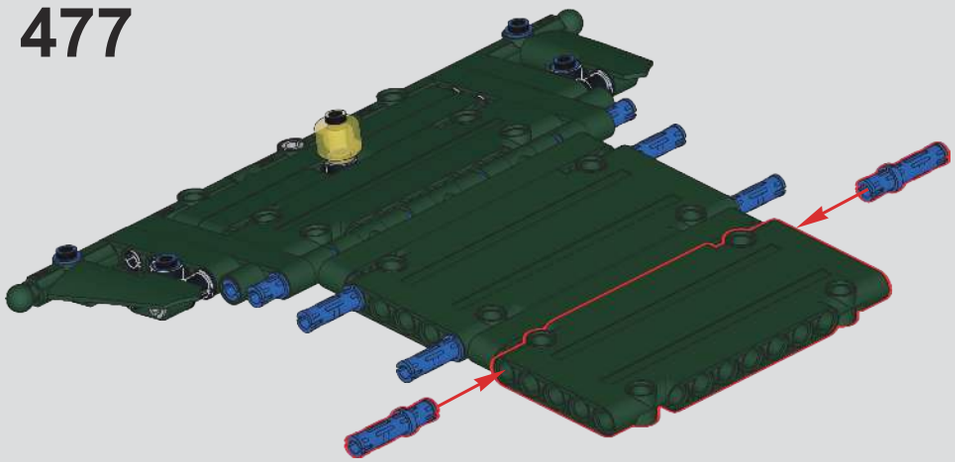

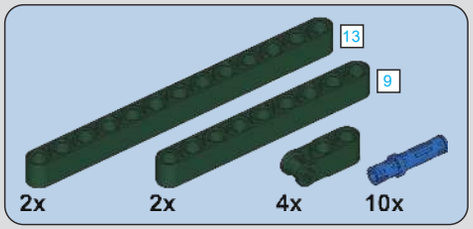

478

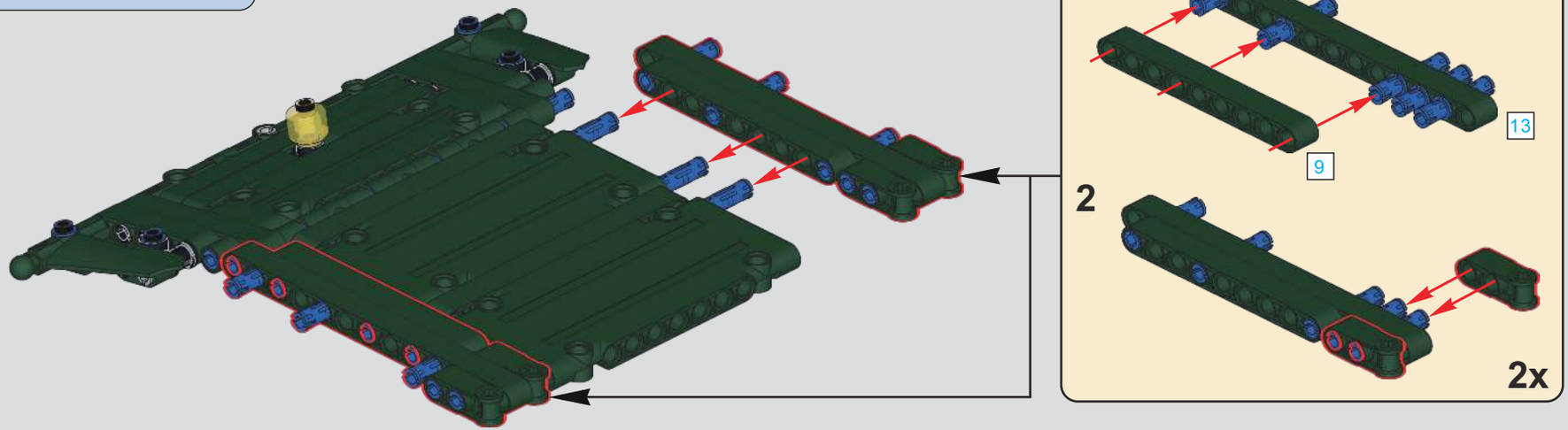

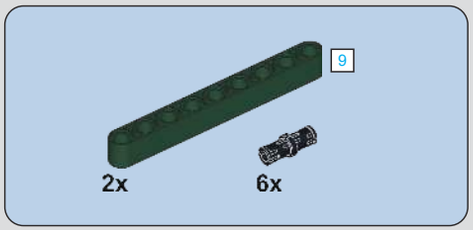

479

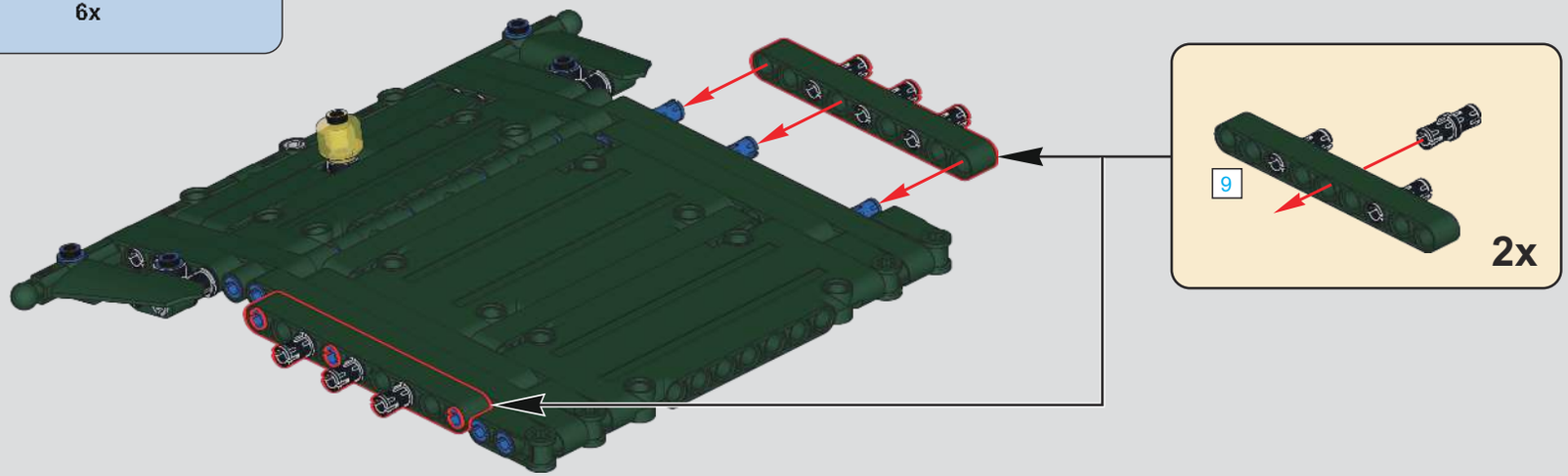

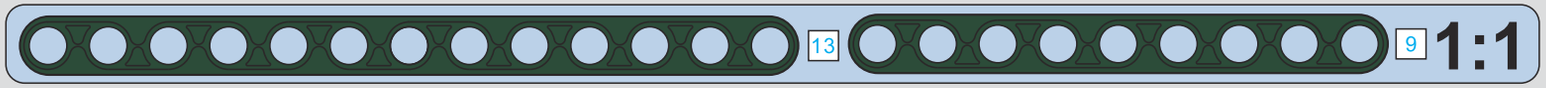

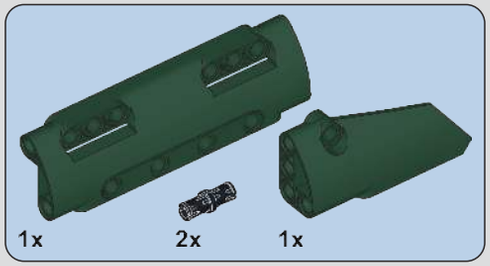

480

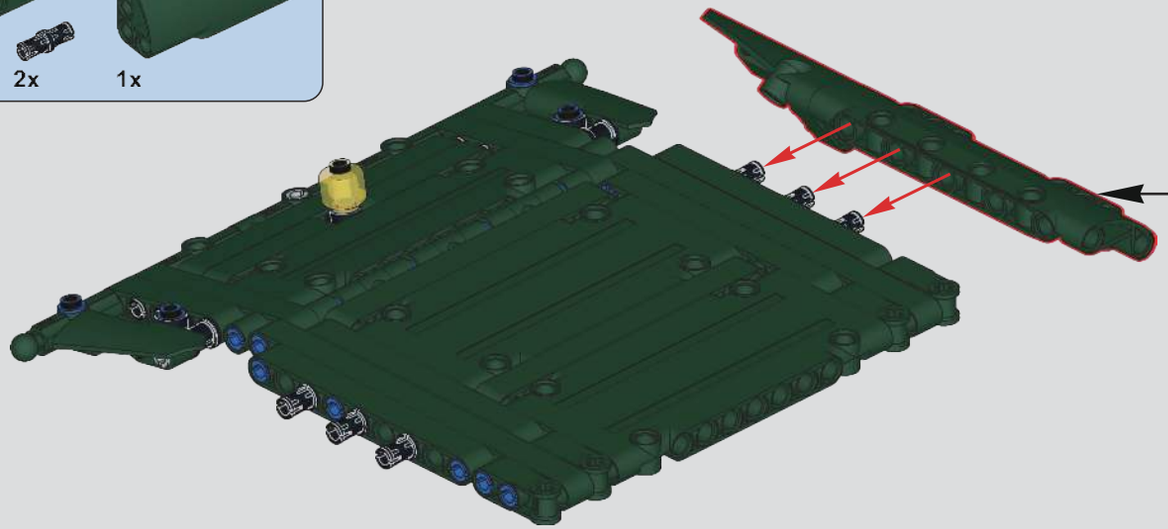

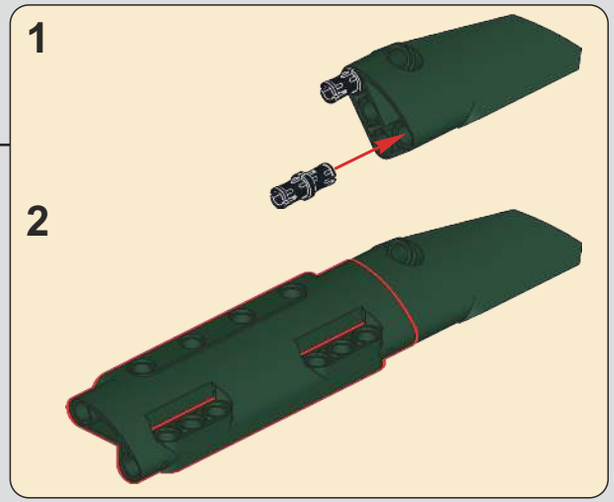

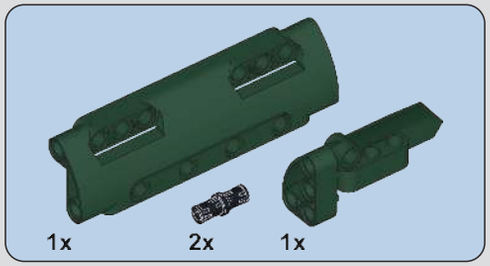

481

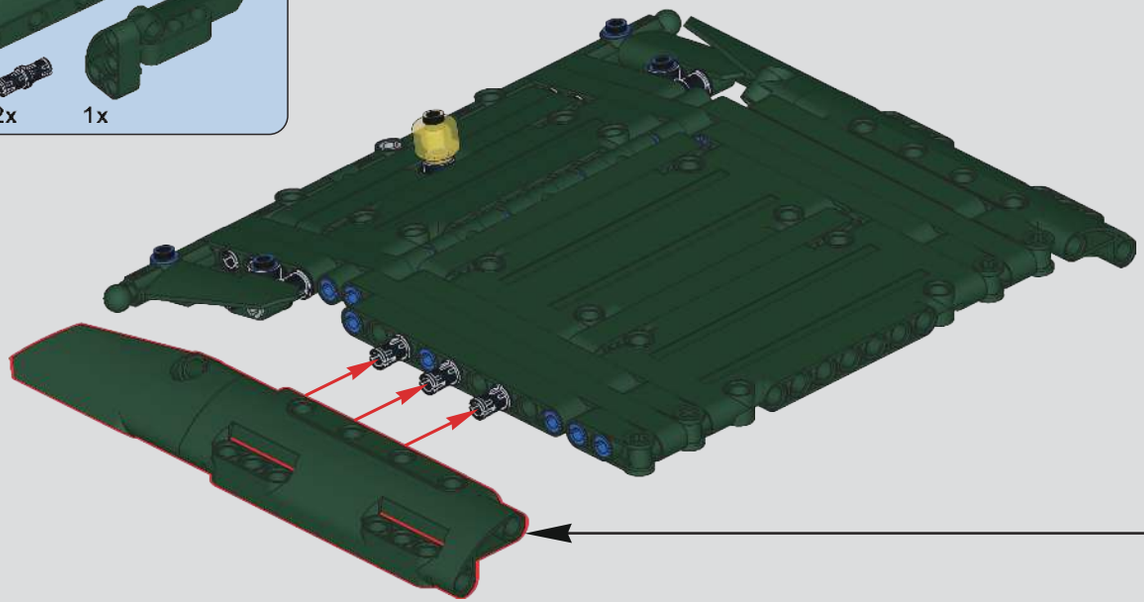

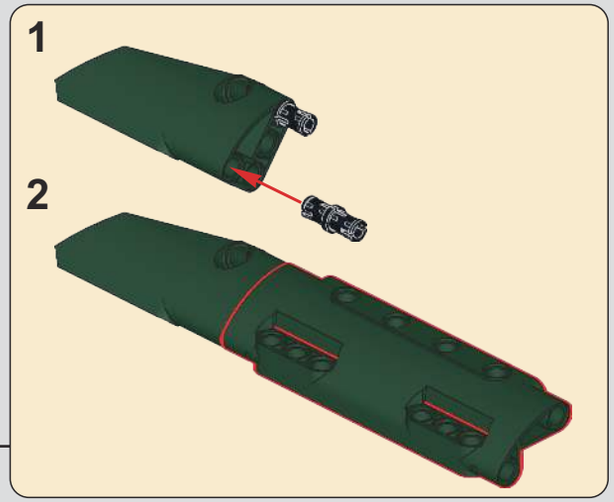

482

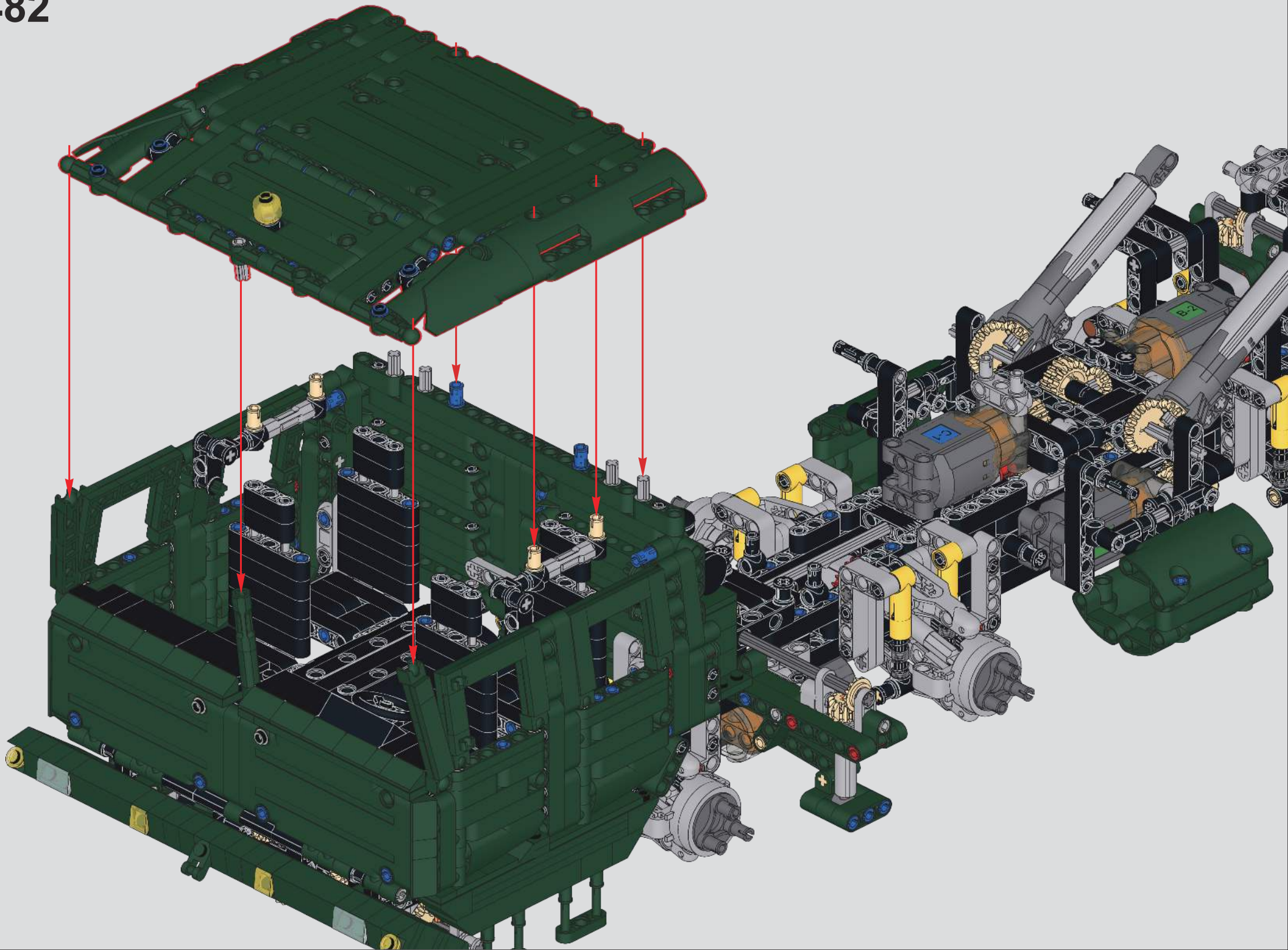

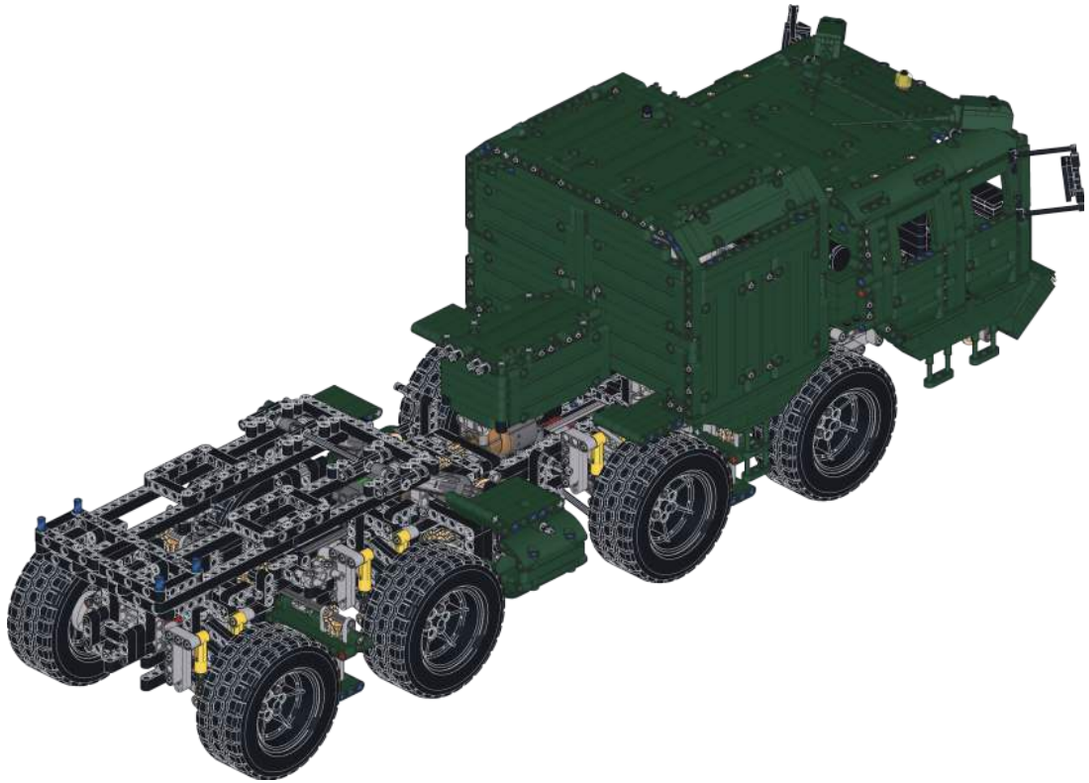

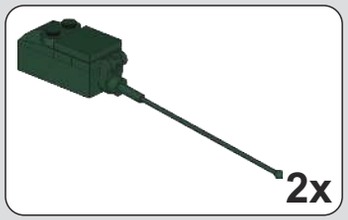

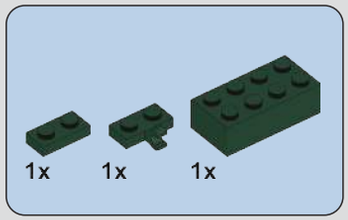

483

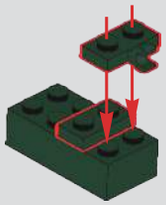

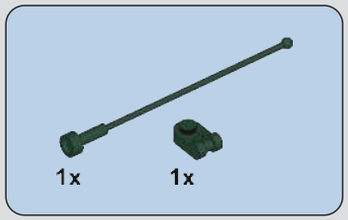

484

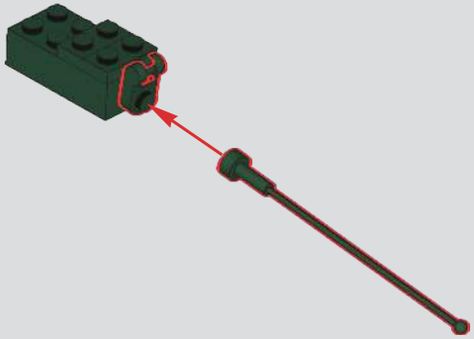

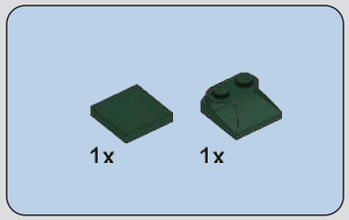

485

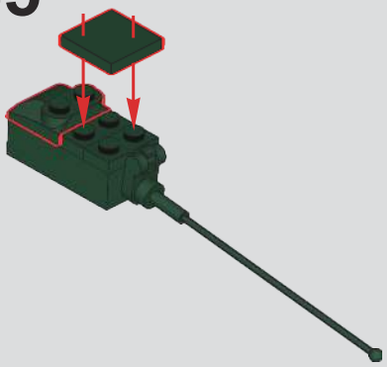

2x

486

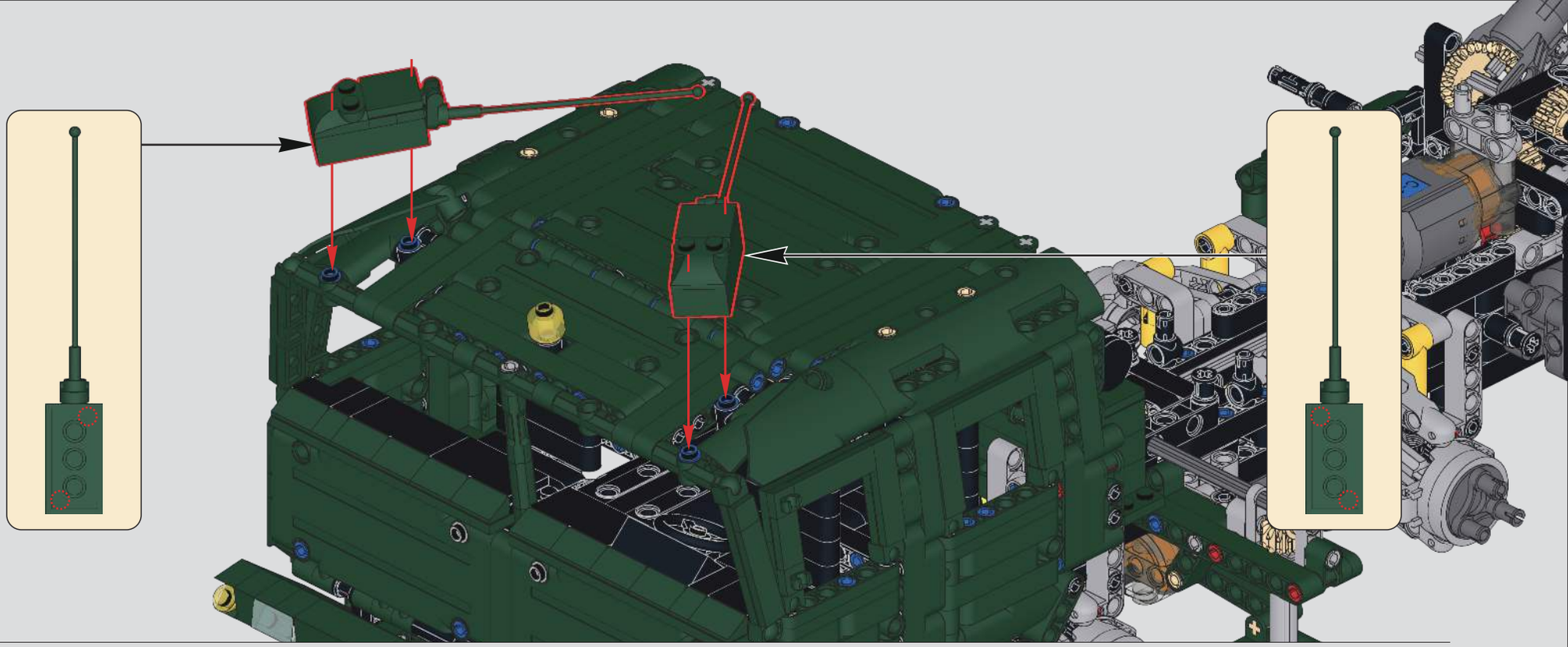

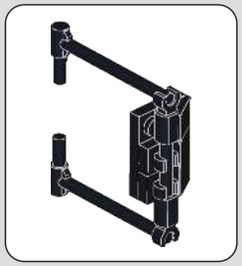

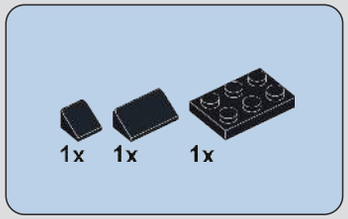

487

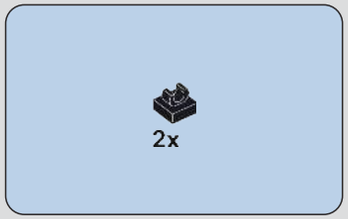

488

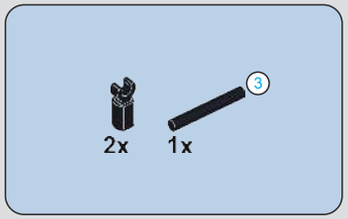

489

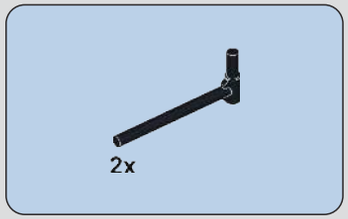

490

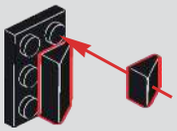

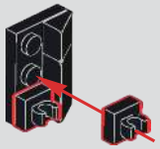

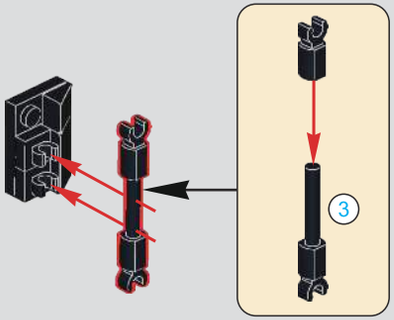

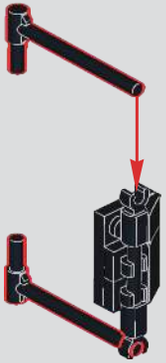

3 1:1

491

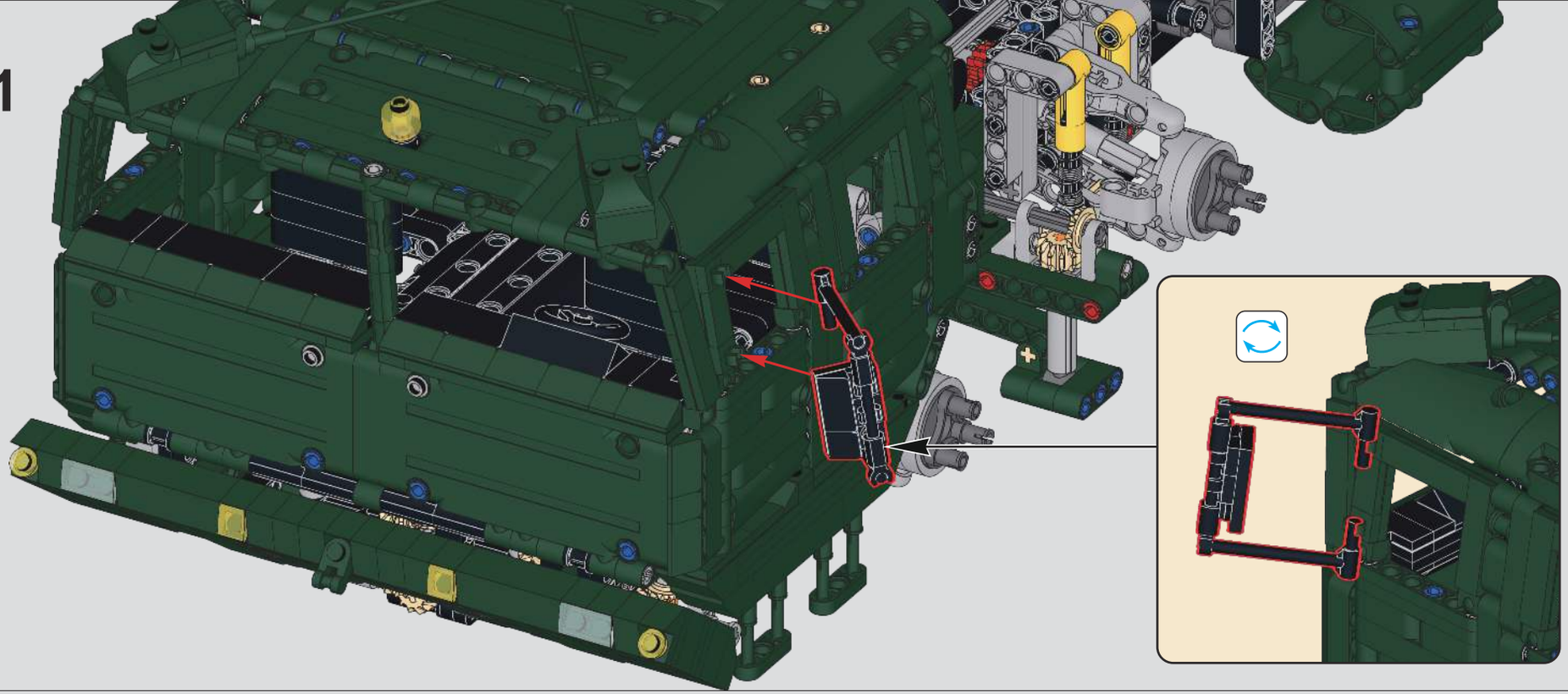

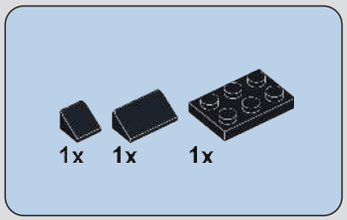

492

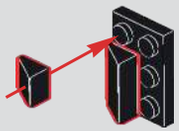

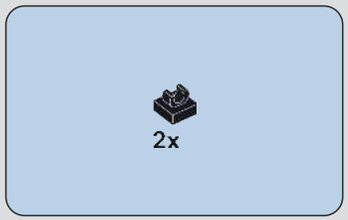

493

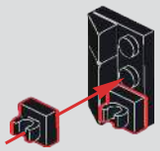

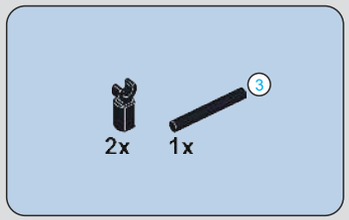

494

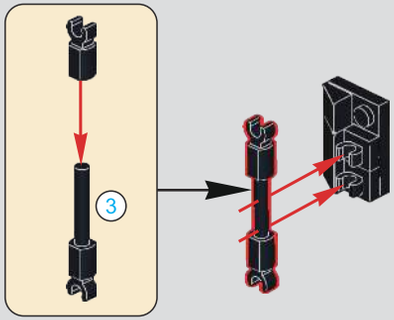

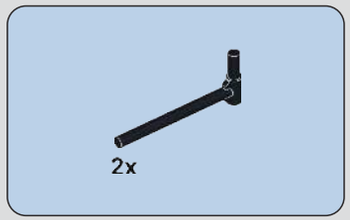

495

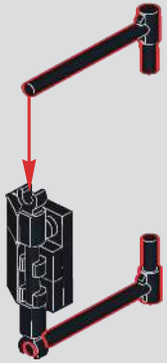

3 1:1

496

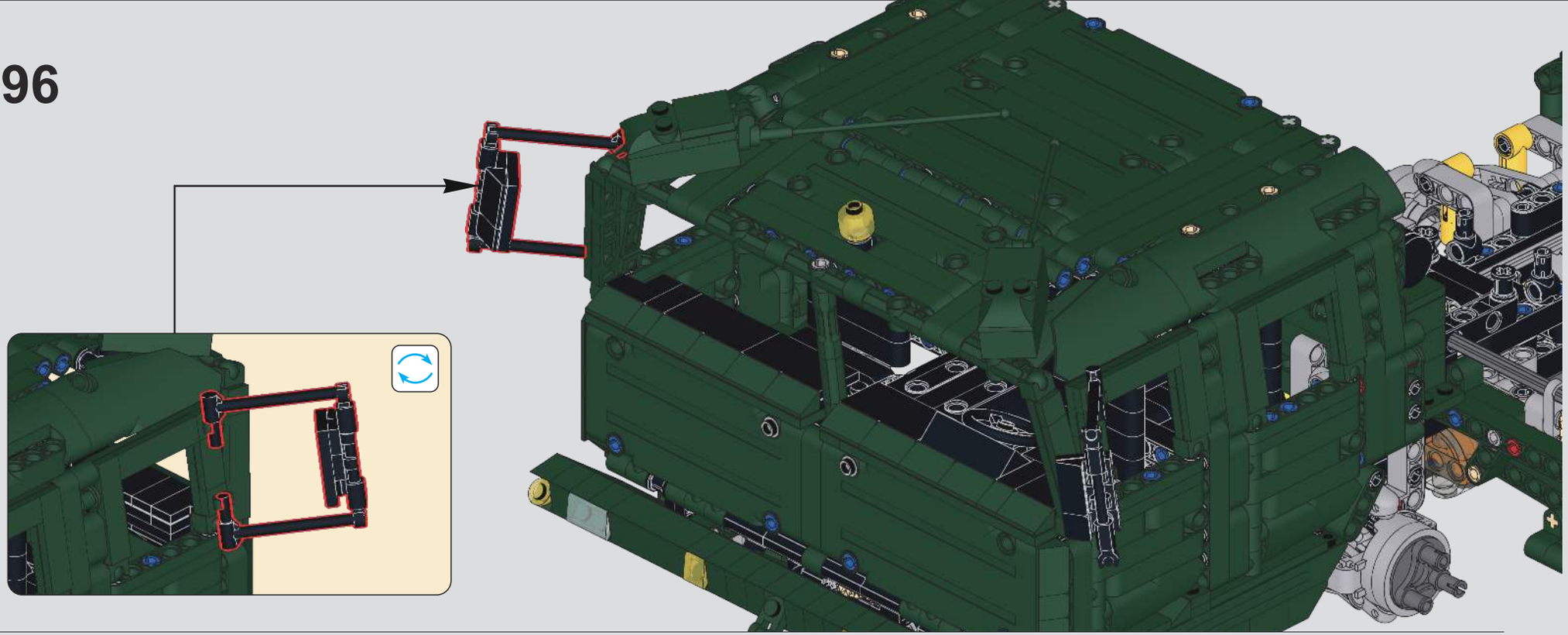

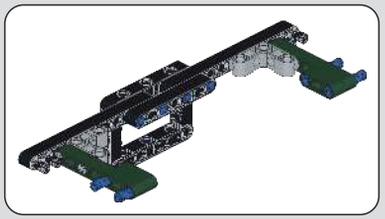

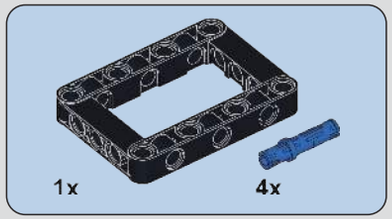

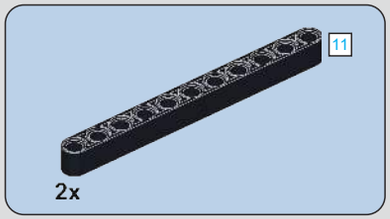

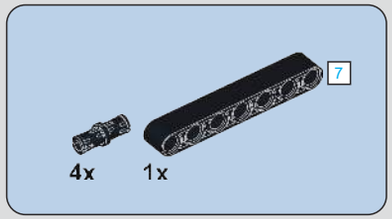

497

498

499

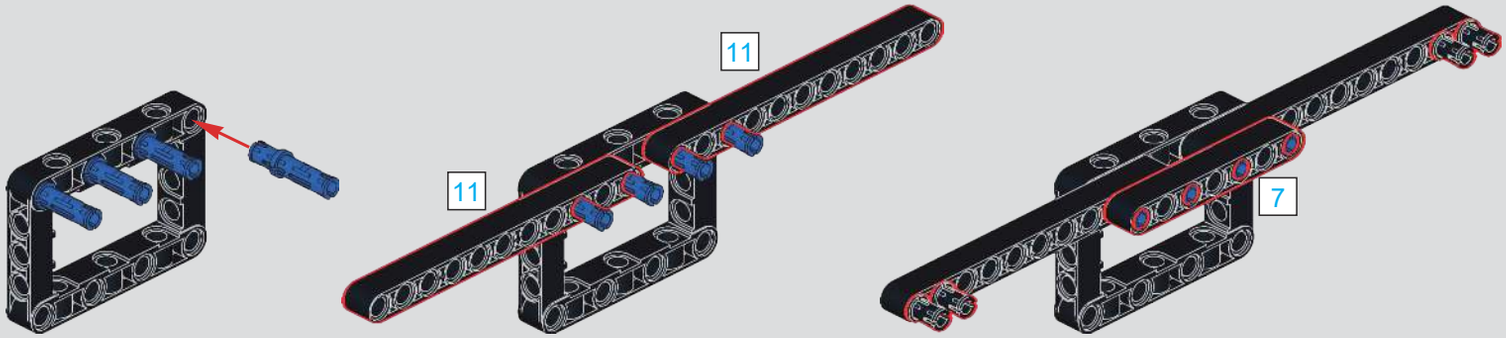

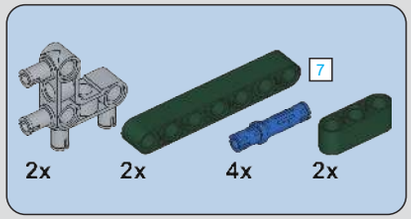

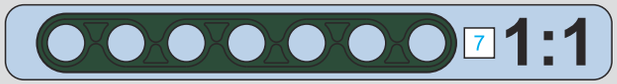

500

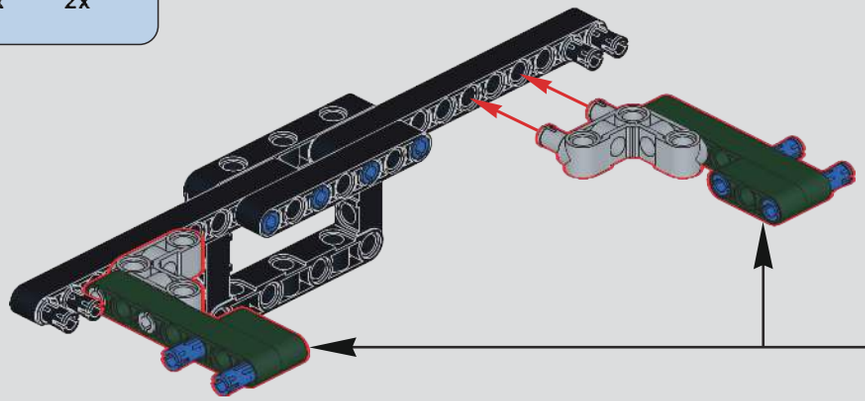

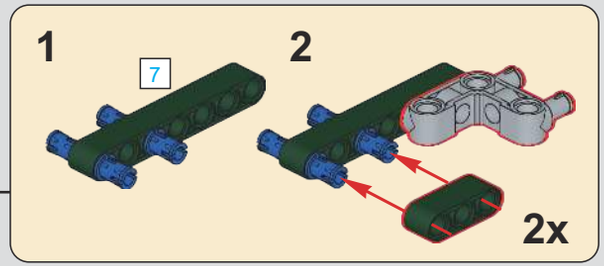

501

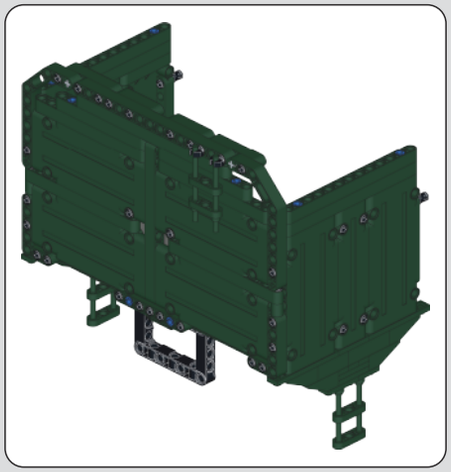

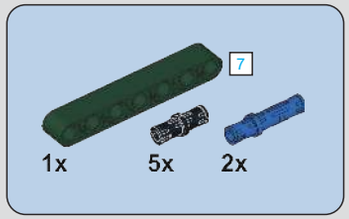

502

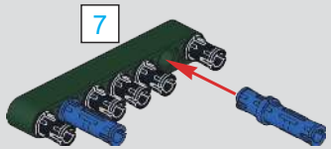

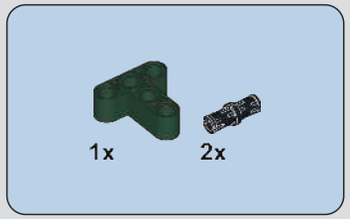

503

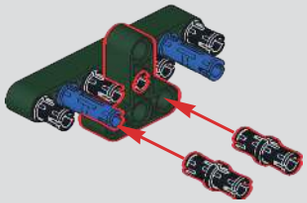

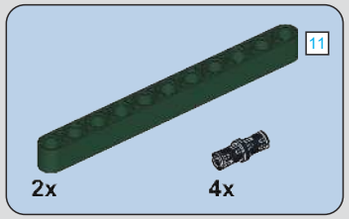

504

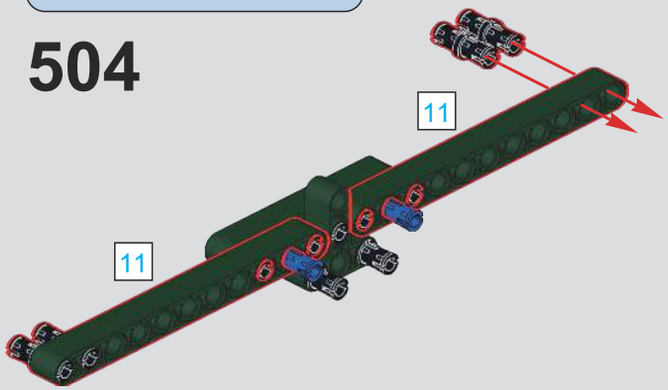

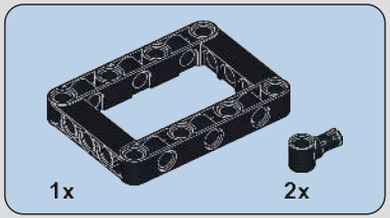

505

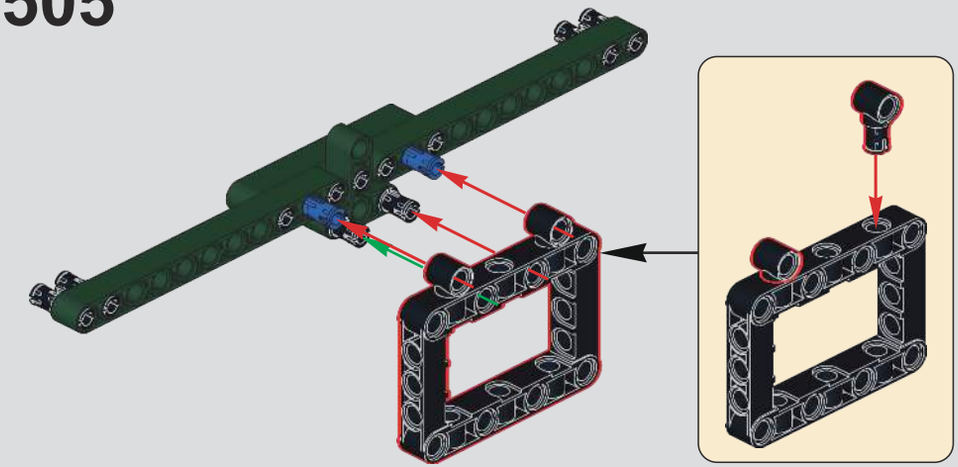

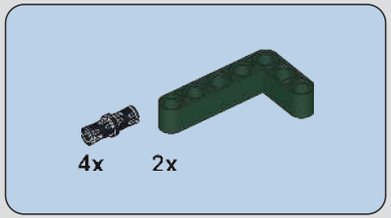

506

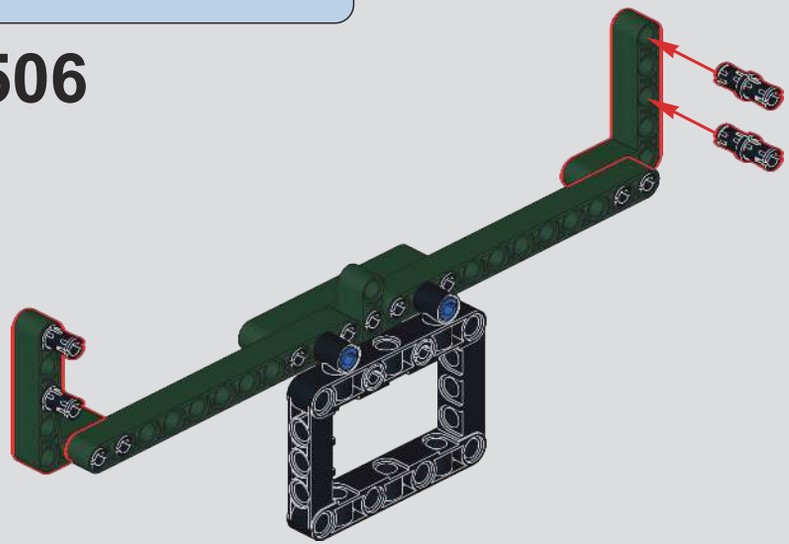

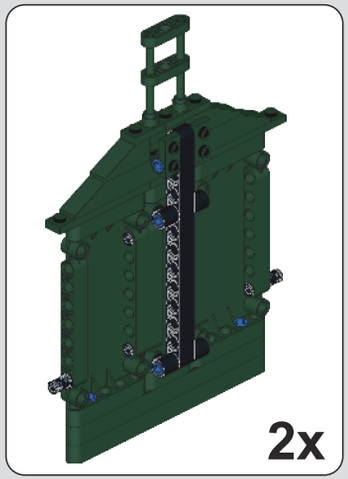

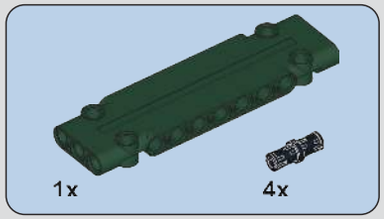

507

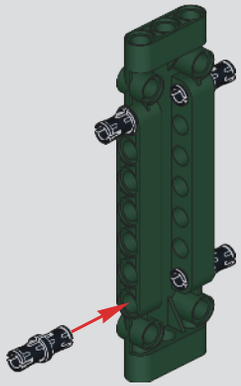

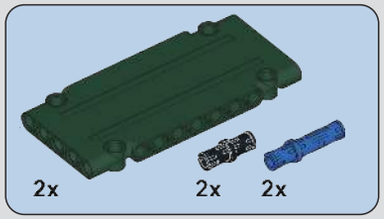

508

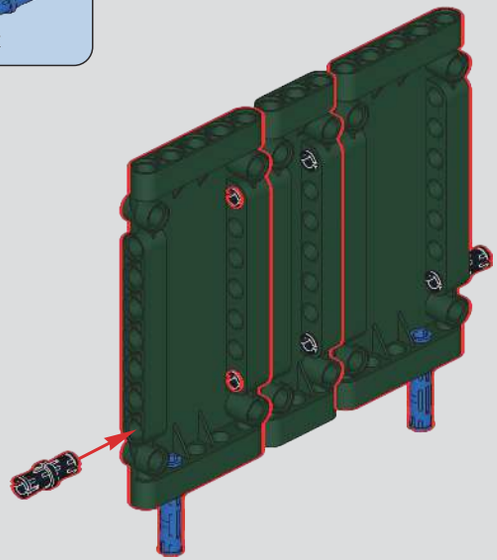

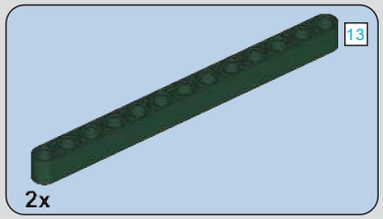

509

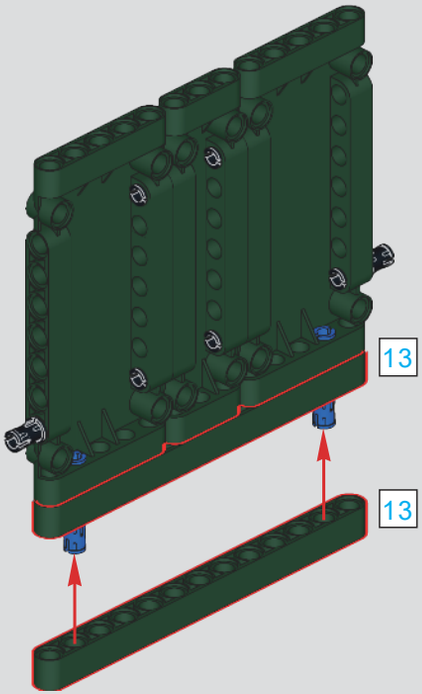

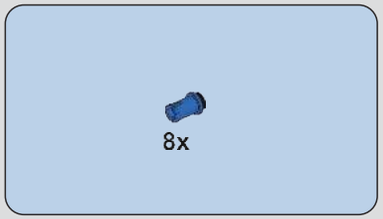

510

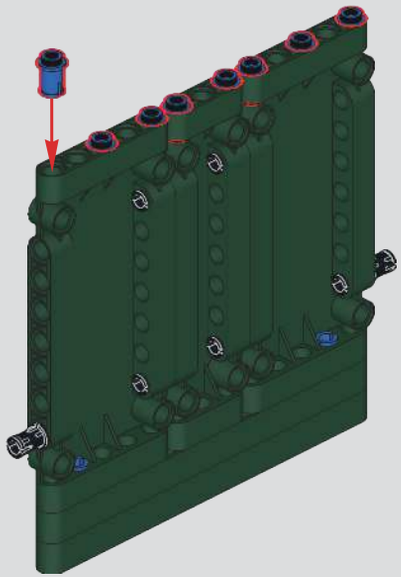

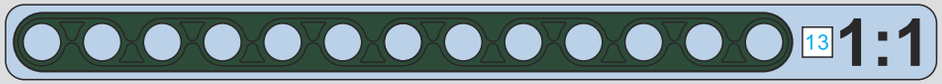

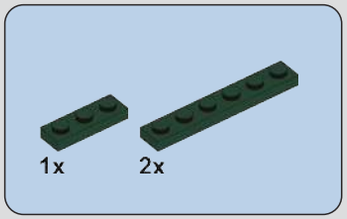

511

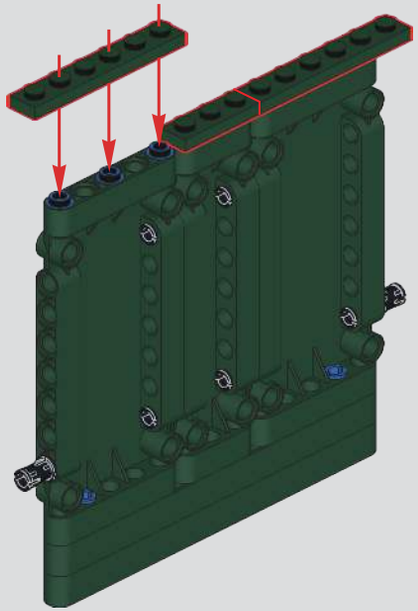

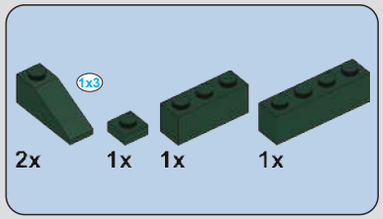

512

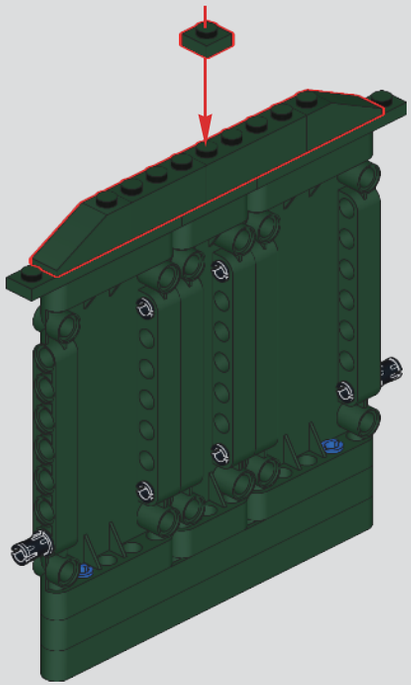

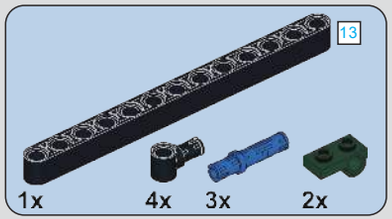

513

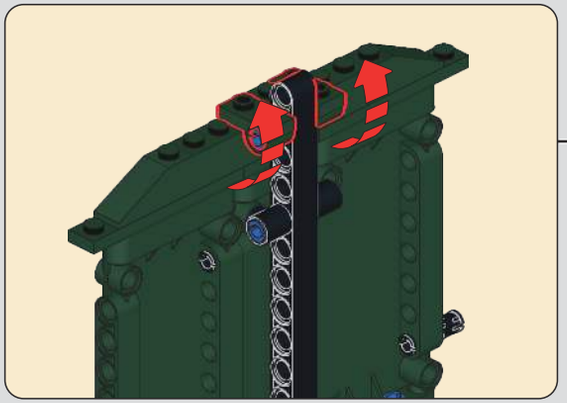

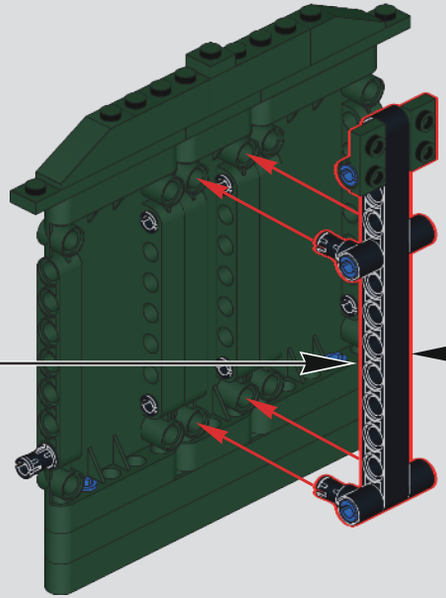

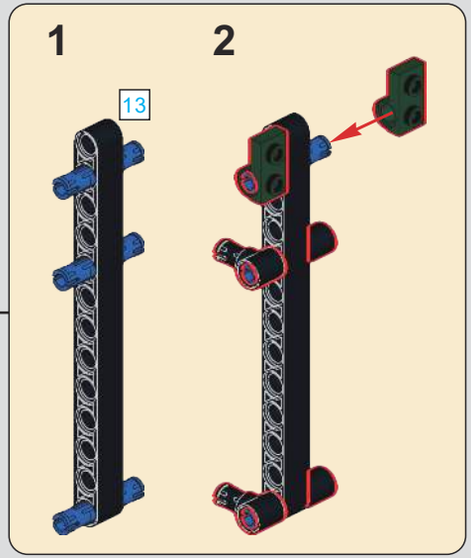

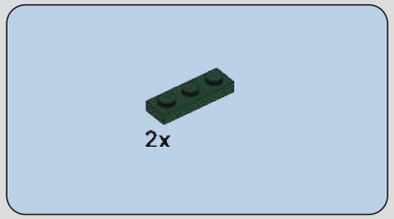

514

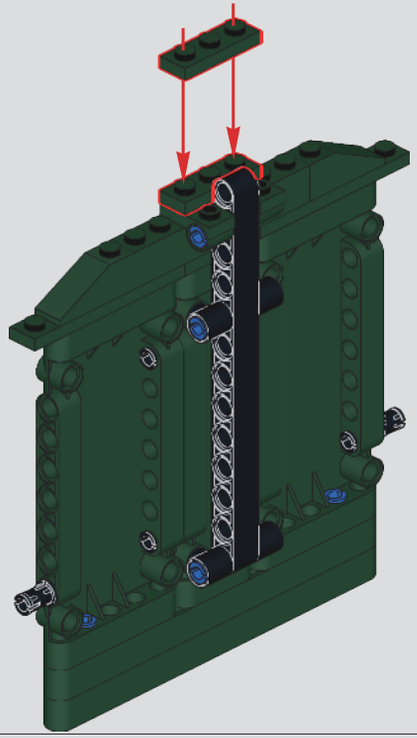

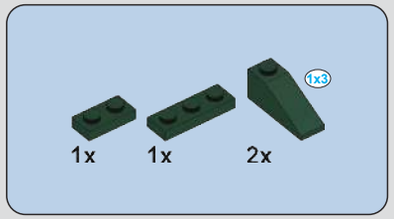

515

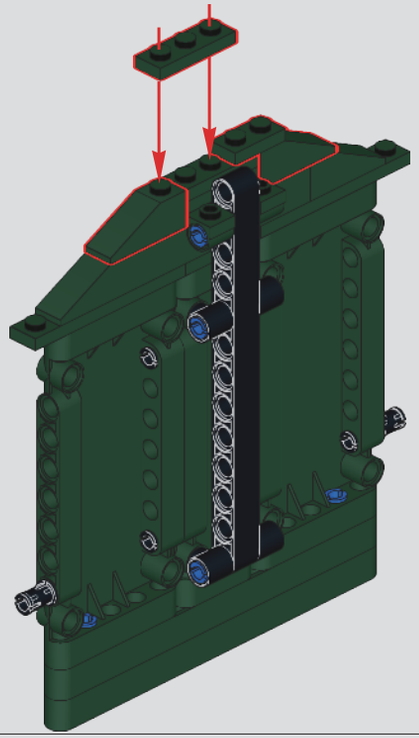

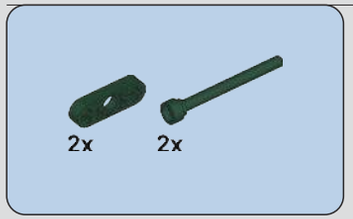

516

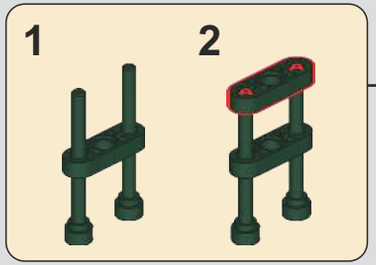

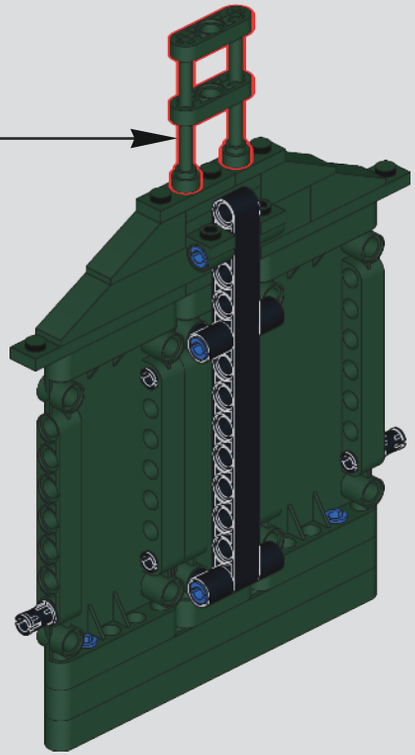

2x

517

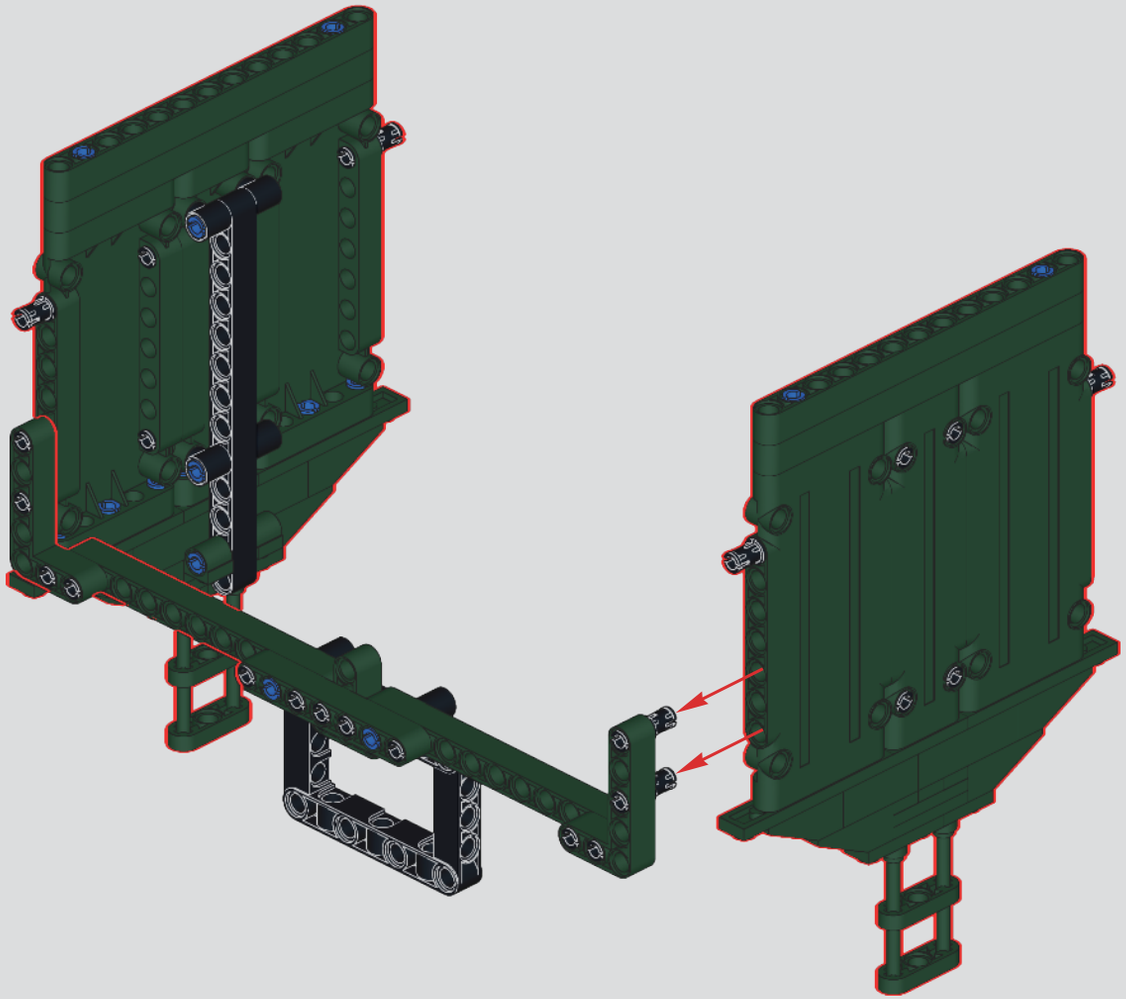

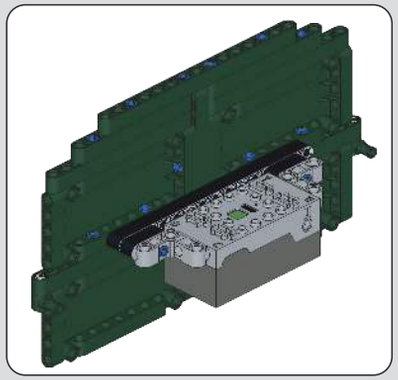

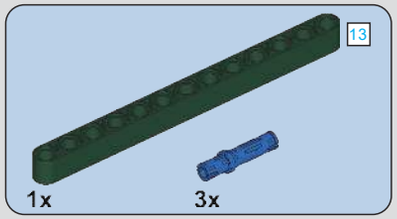

518

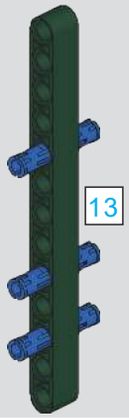

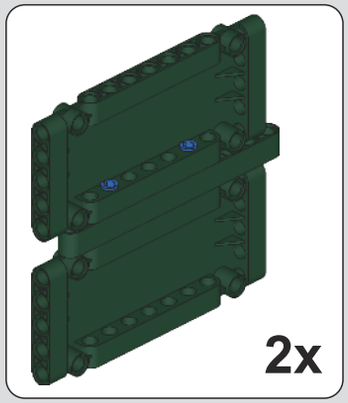

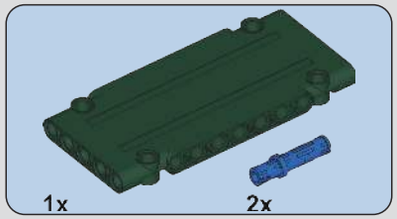

519

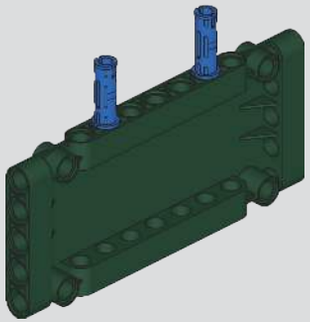

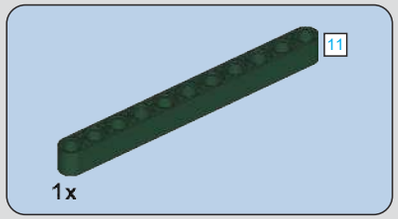

520

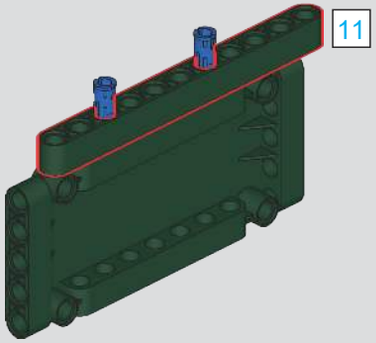

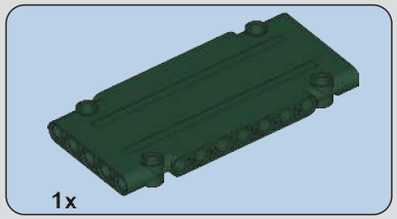

521

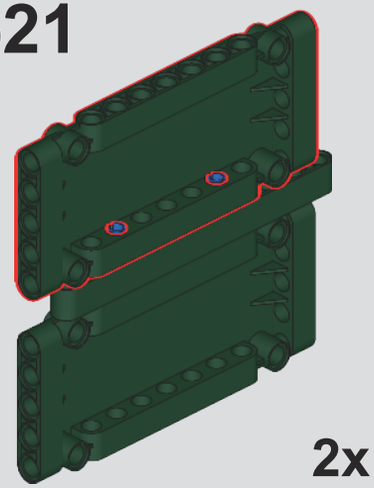

522

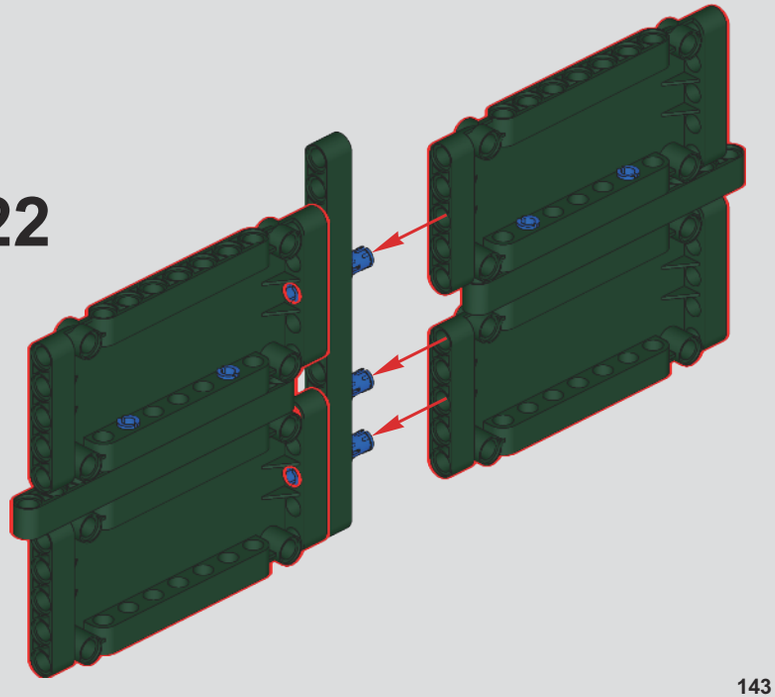

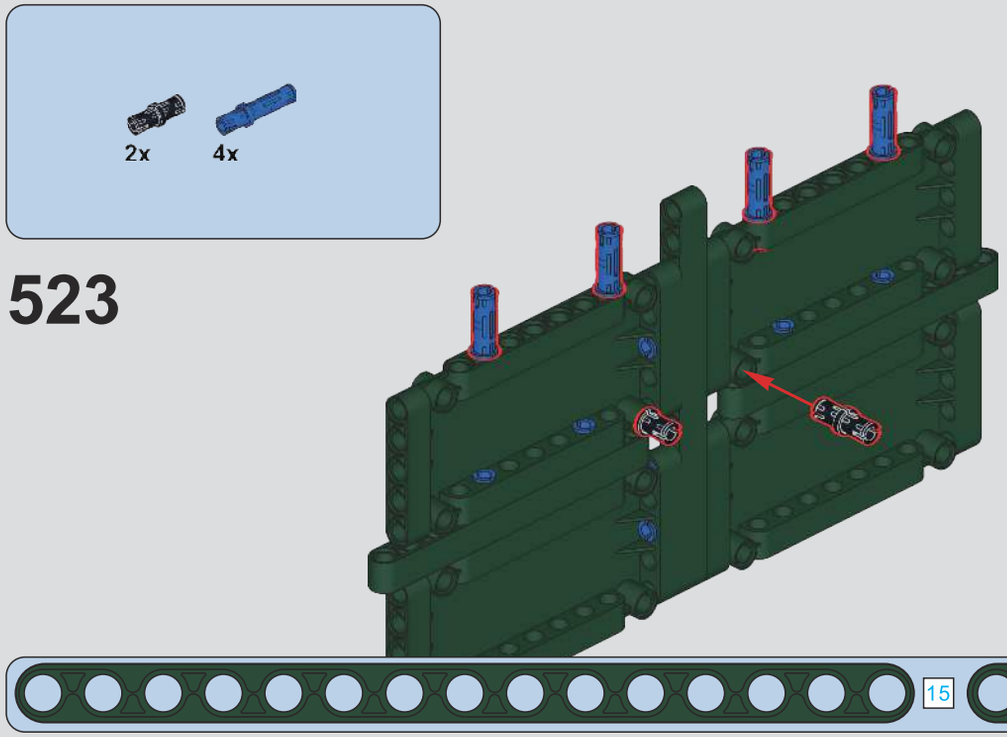
2x
4x
523
15
1:1

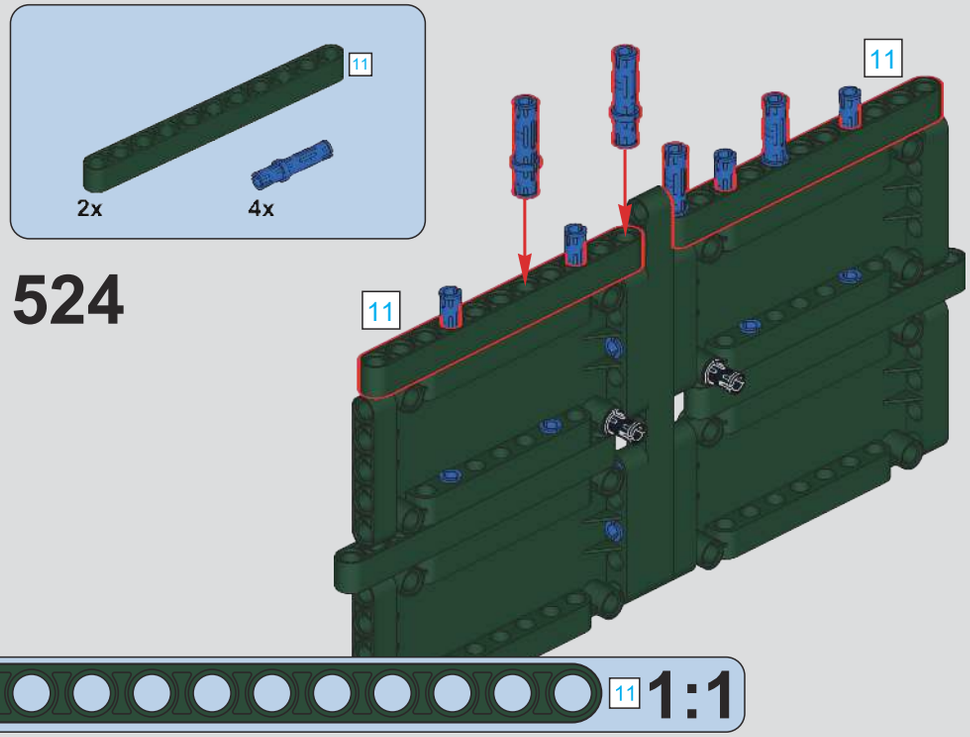
11
2x
4x
524
11
11
11
1:1

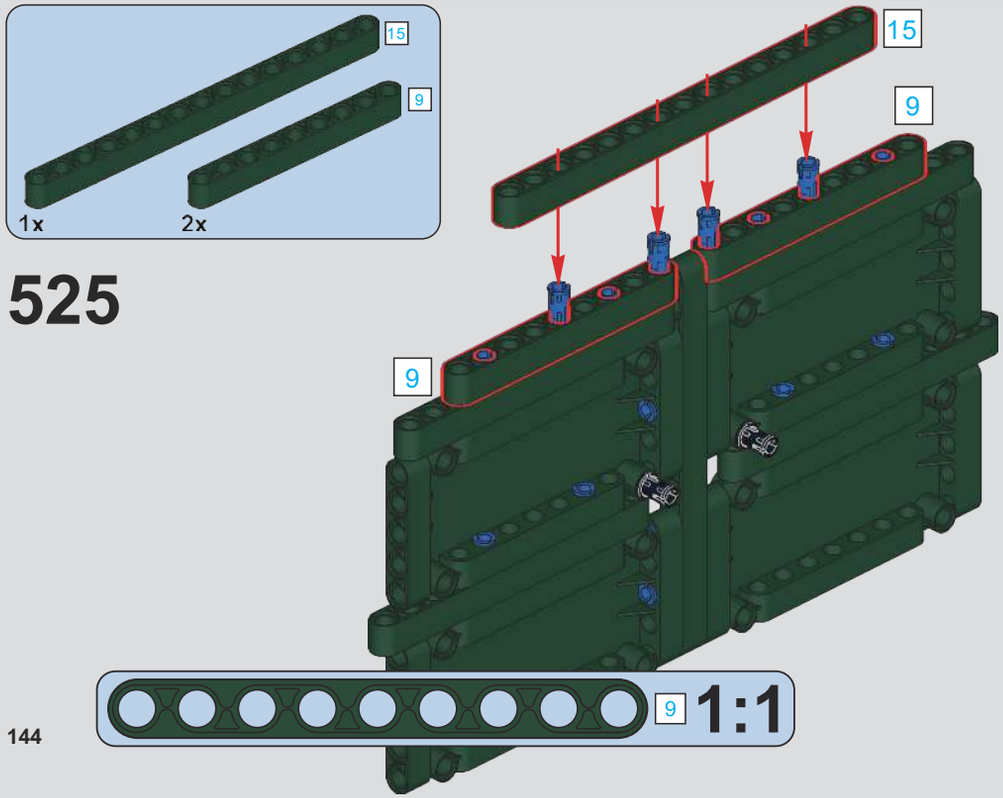
15
9
1x
2x
525
15
9
9
9
1:1

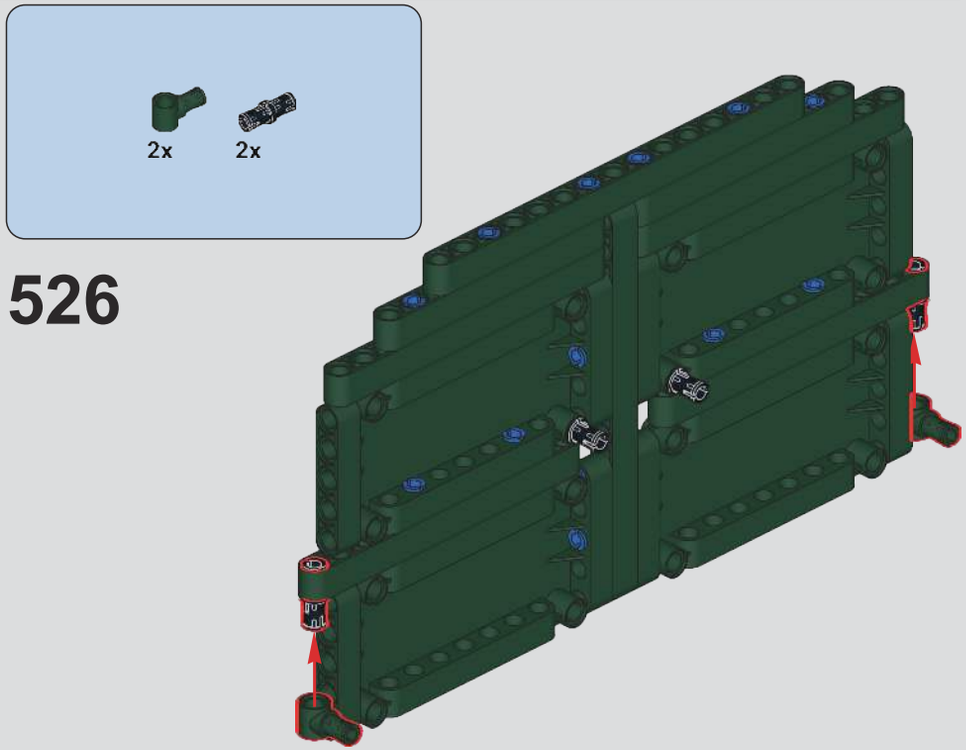
2x
2x
526

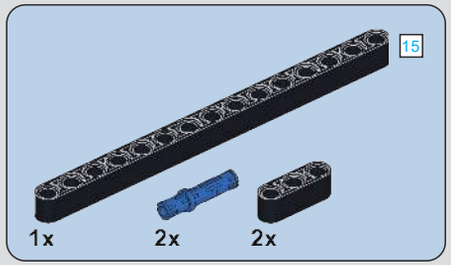

527

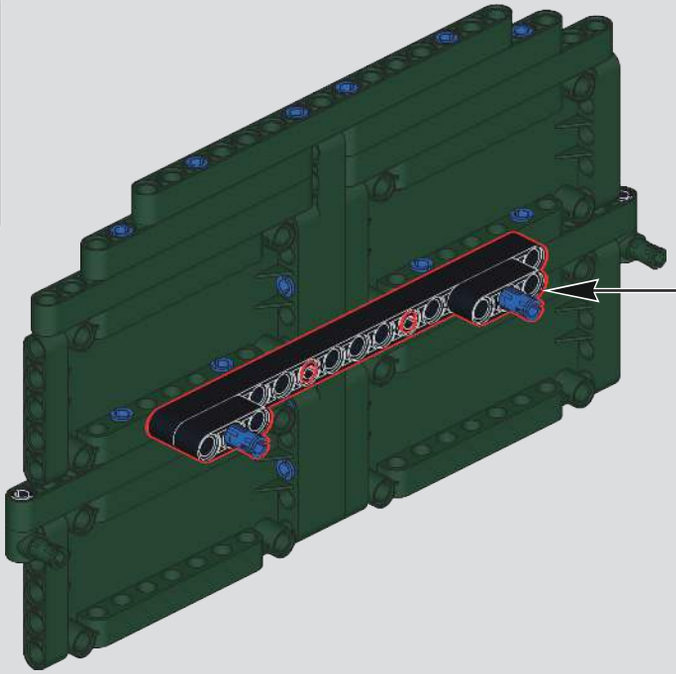

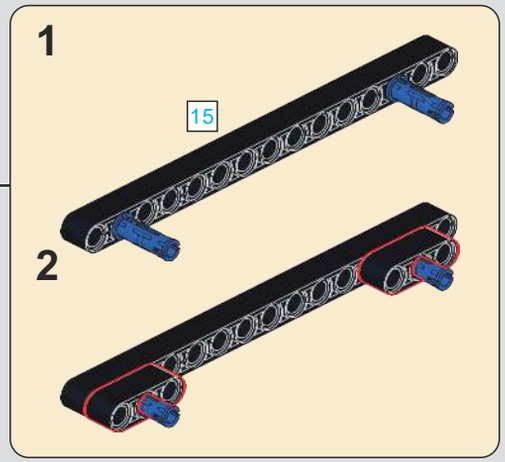

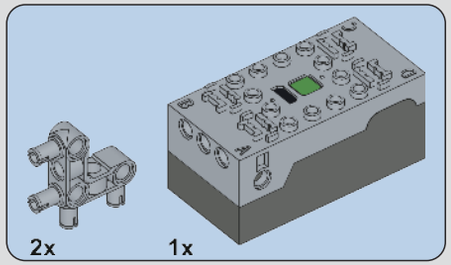

528

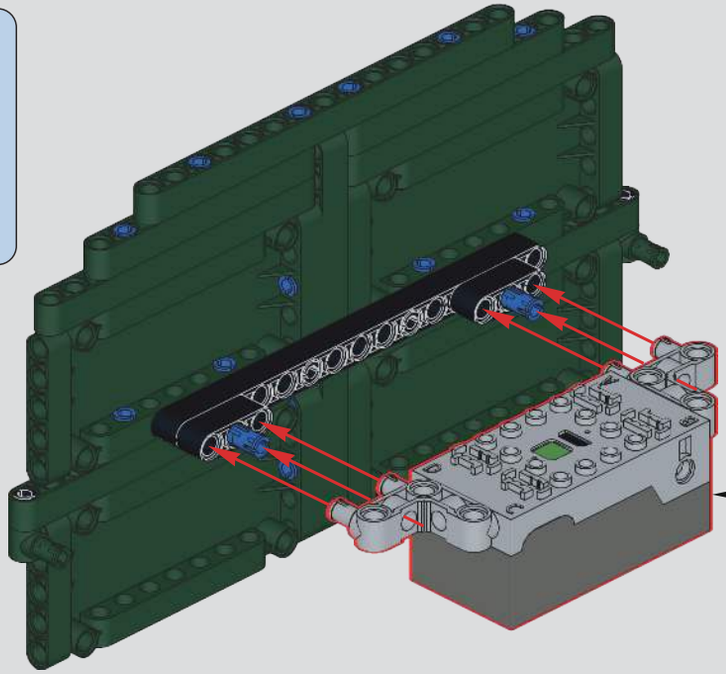

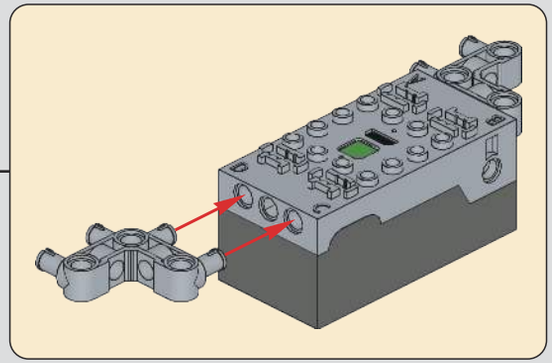

529

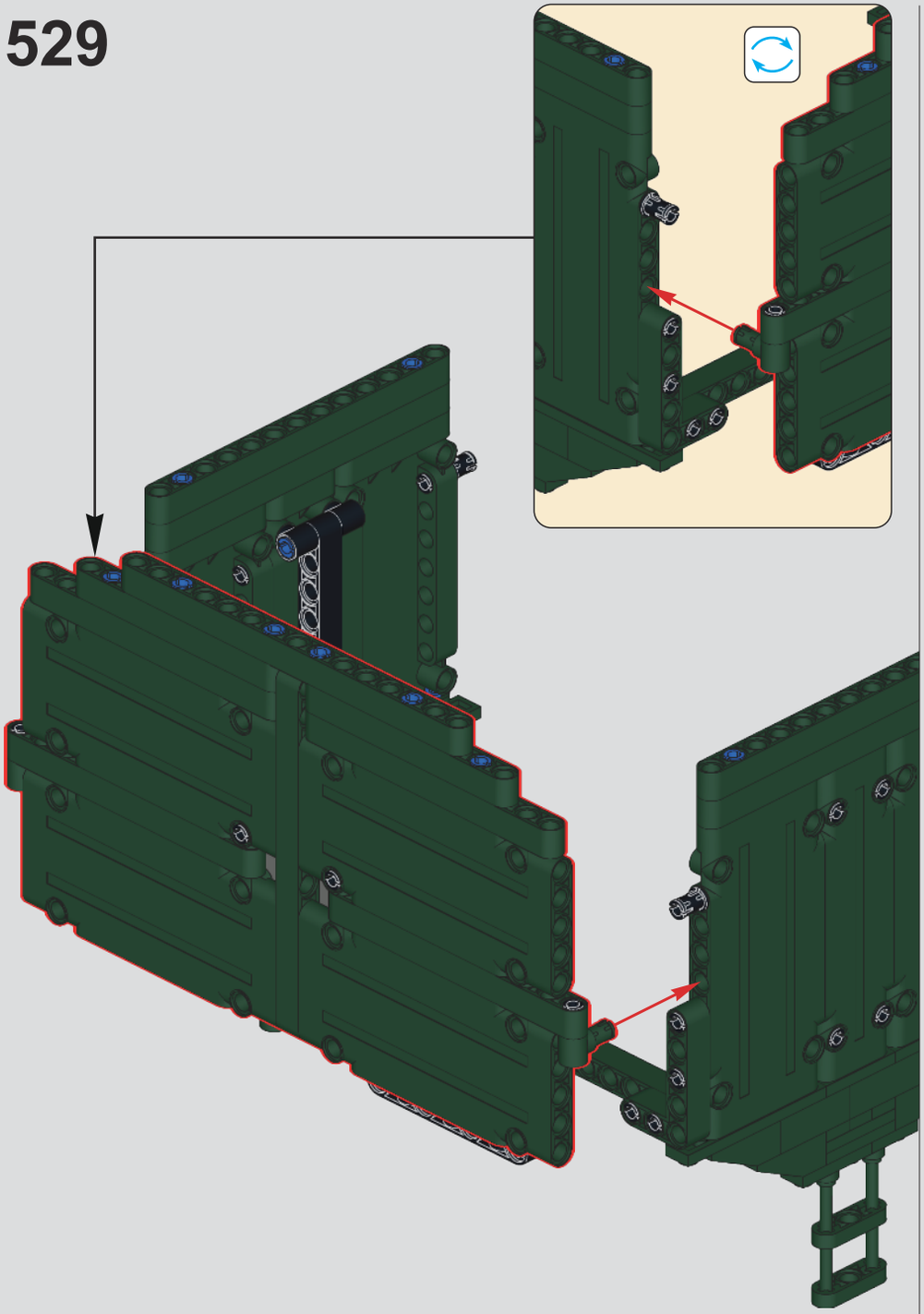

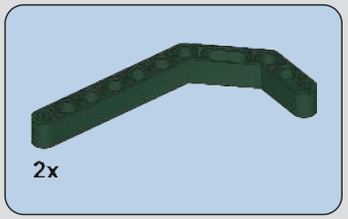

530

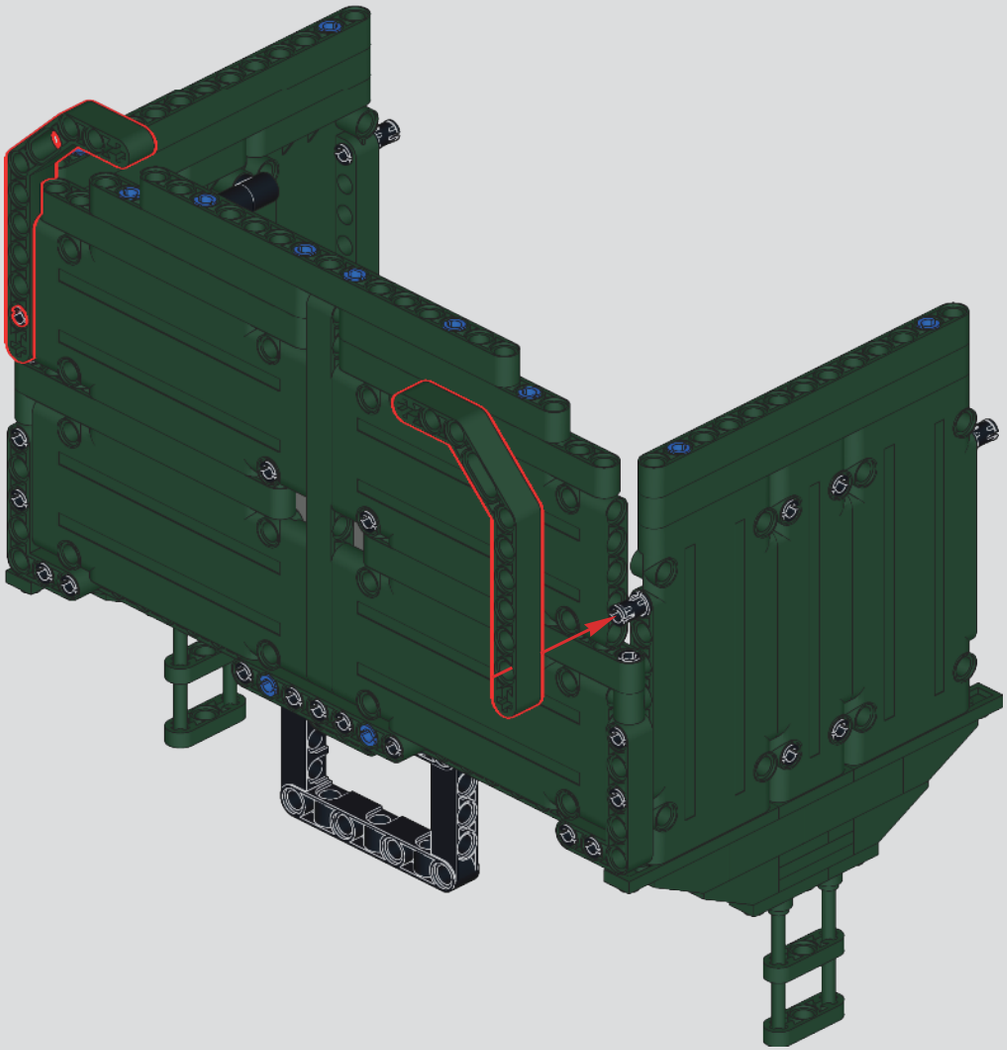

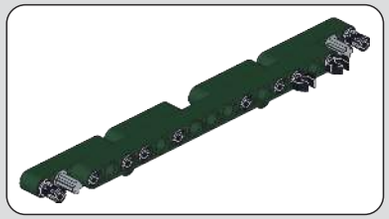

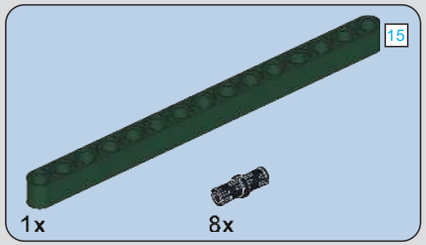

531

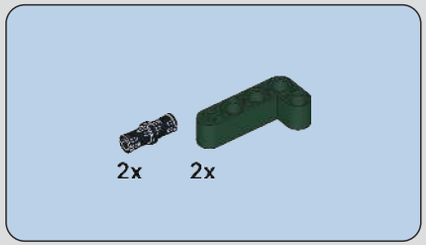

532

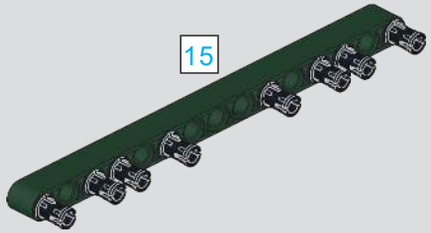

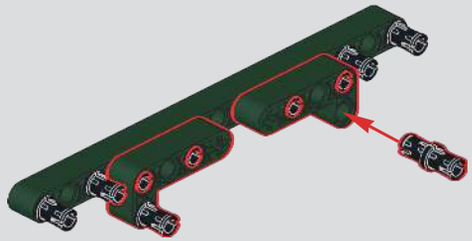

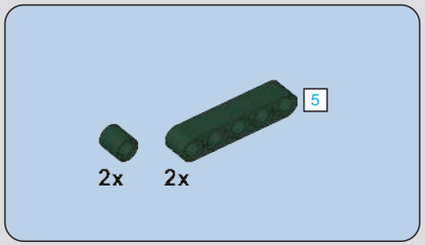

533

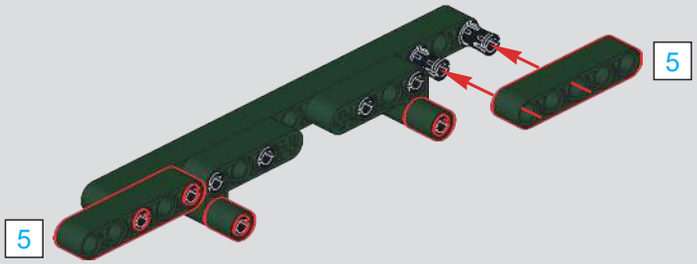

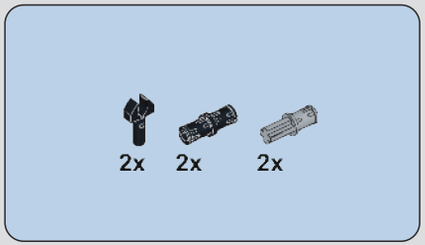

534

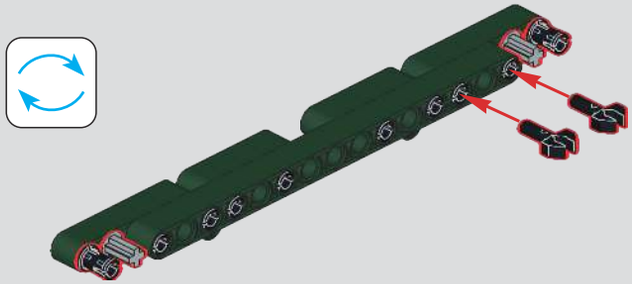

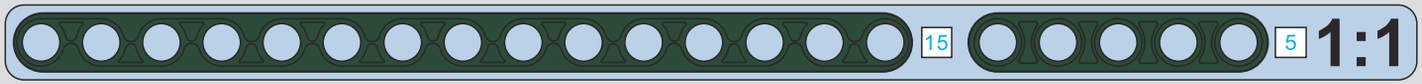

535

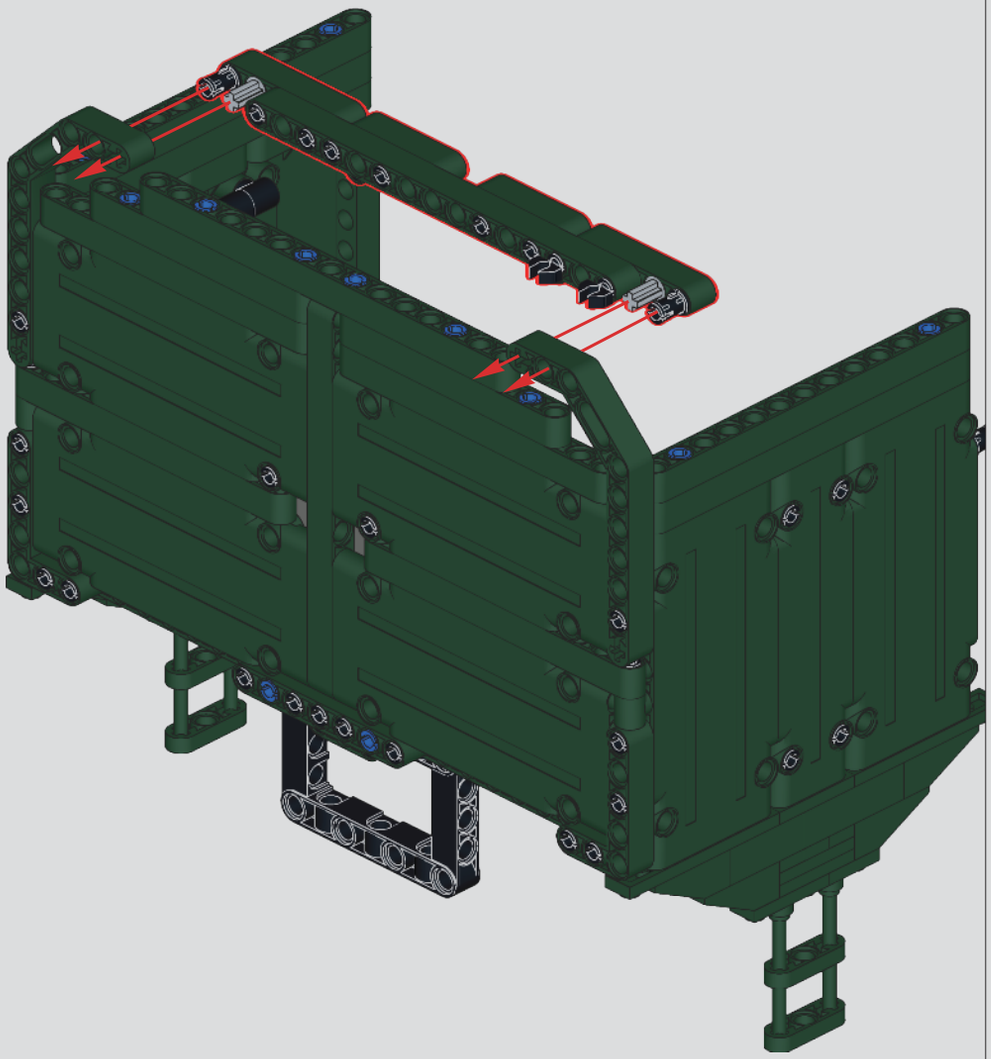

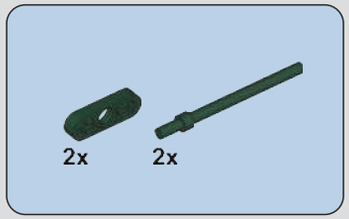

536

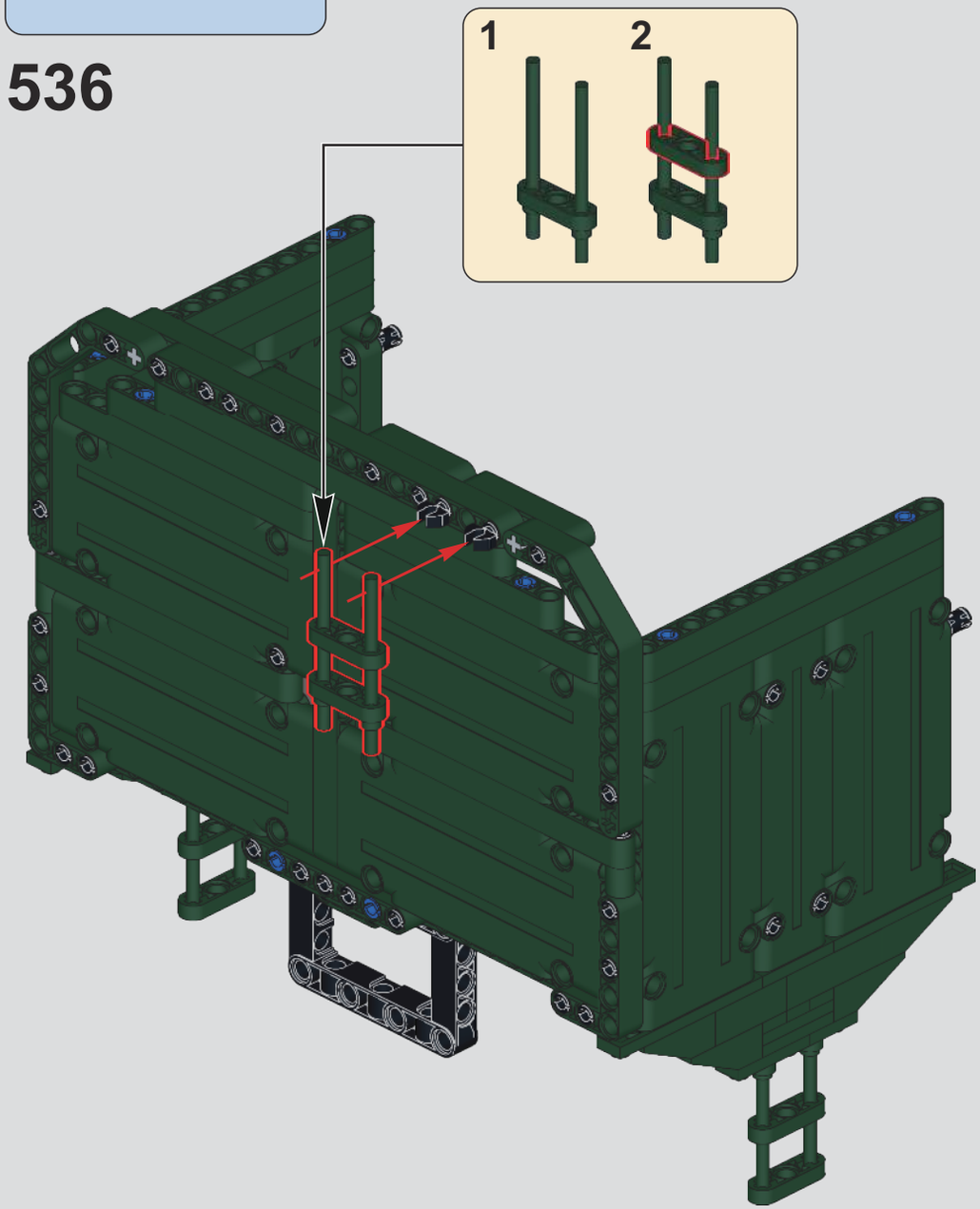

537

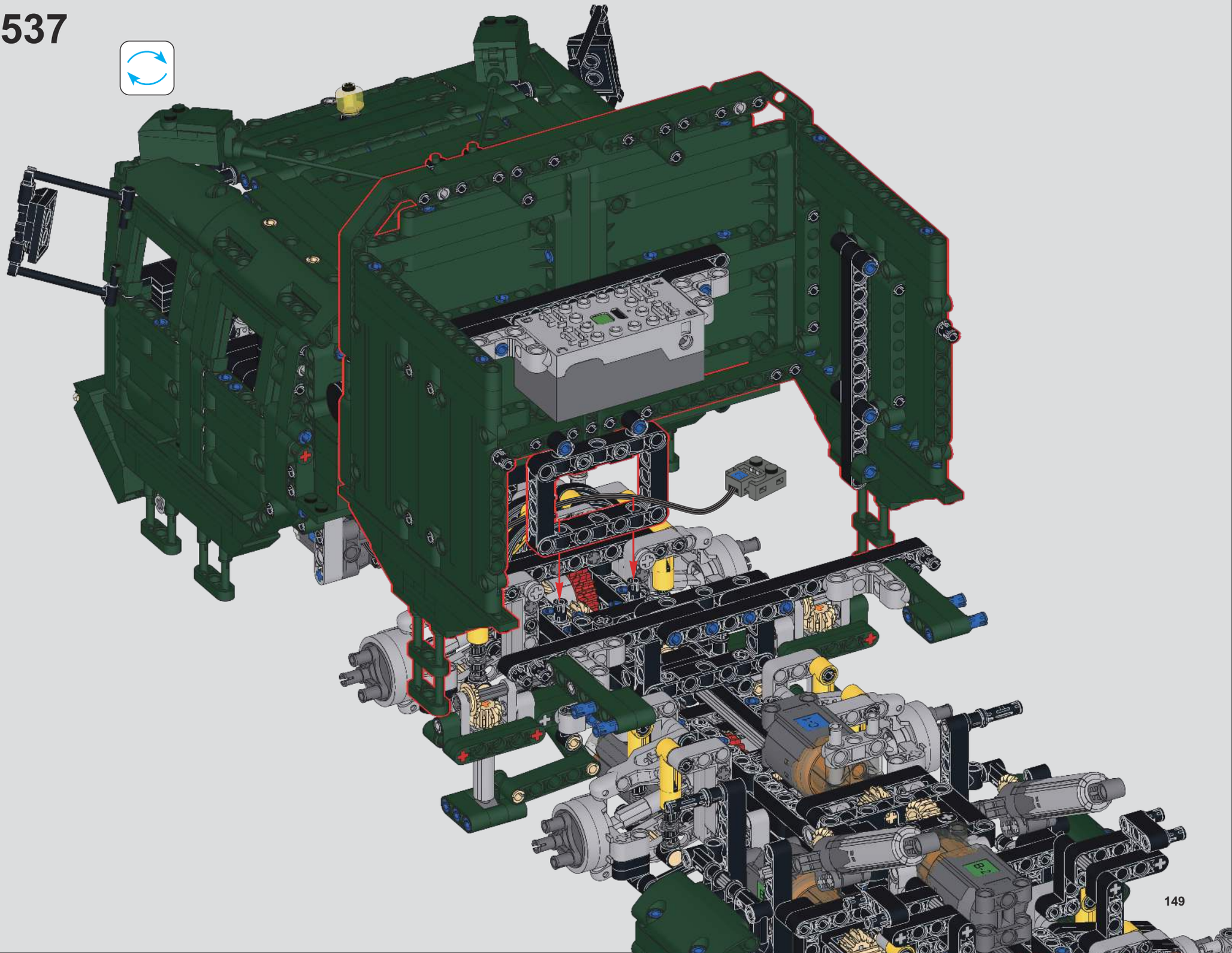

538

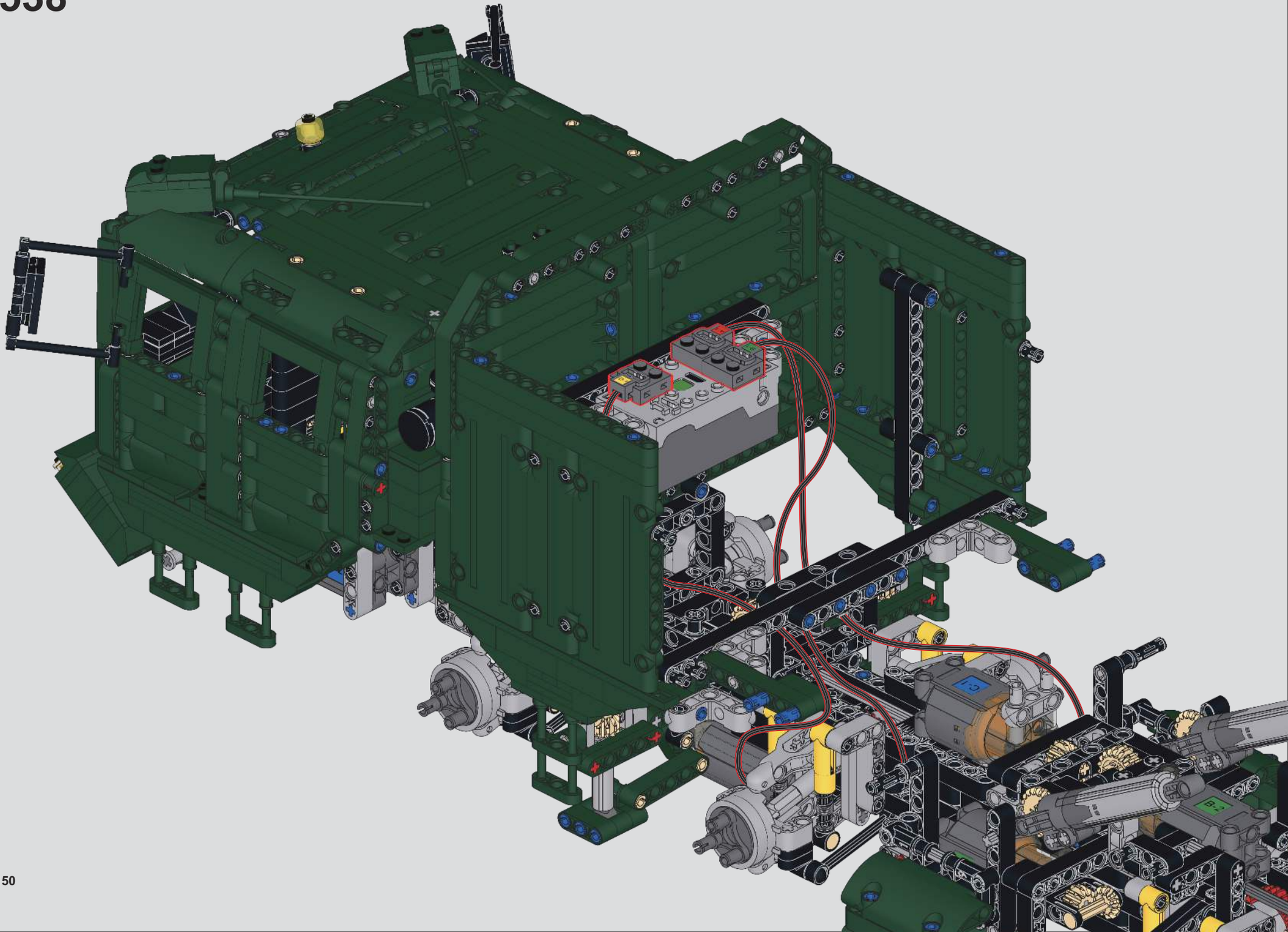

539

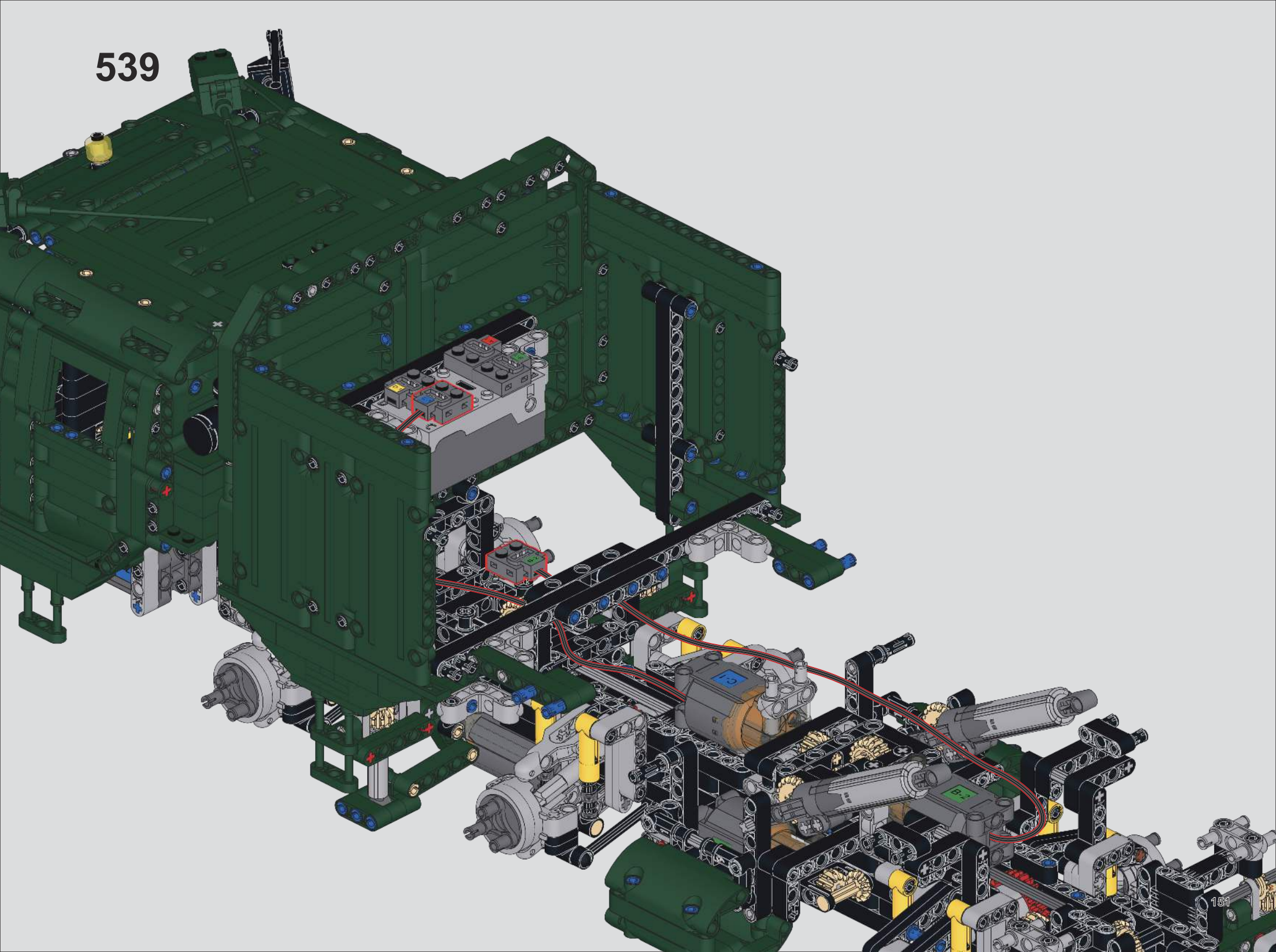

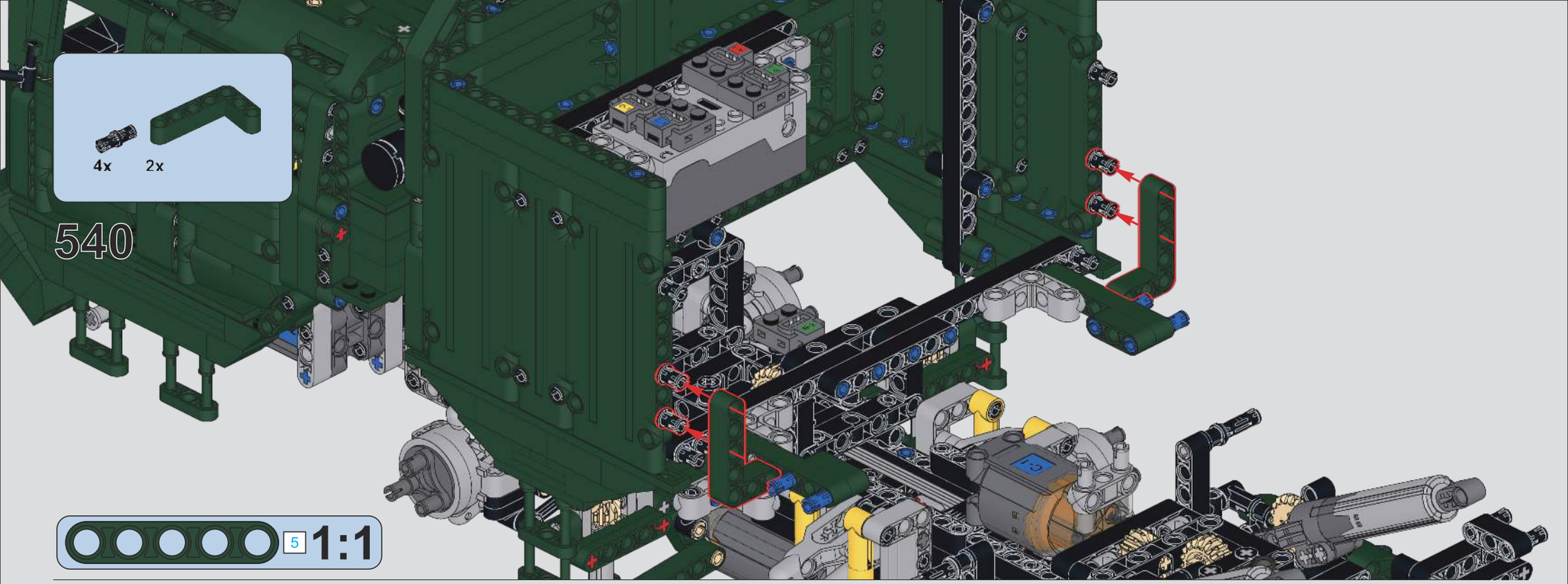
4x
2x
540
5
1:1

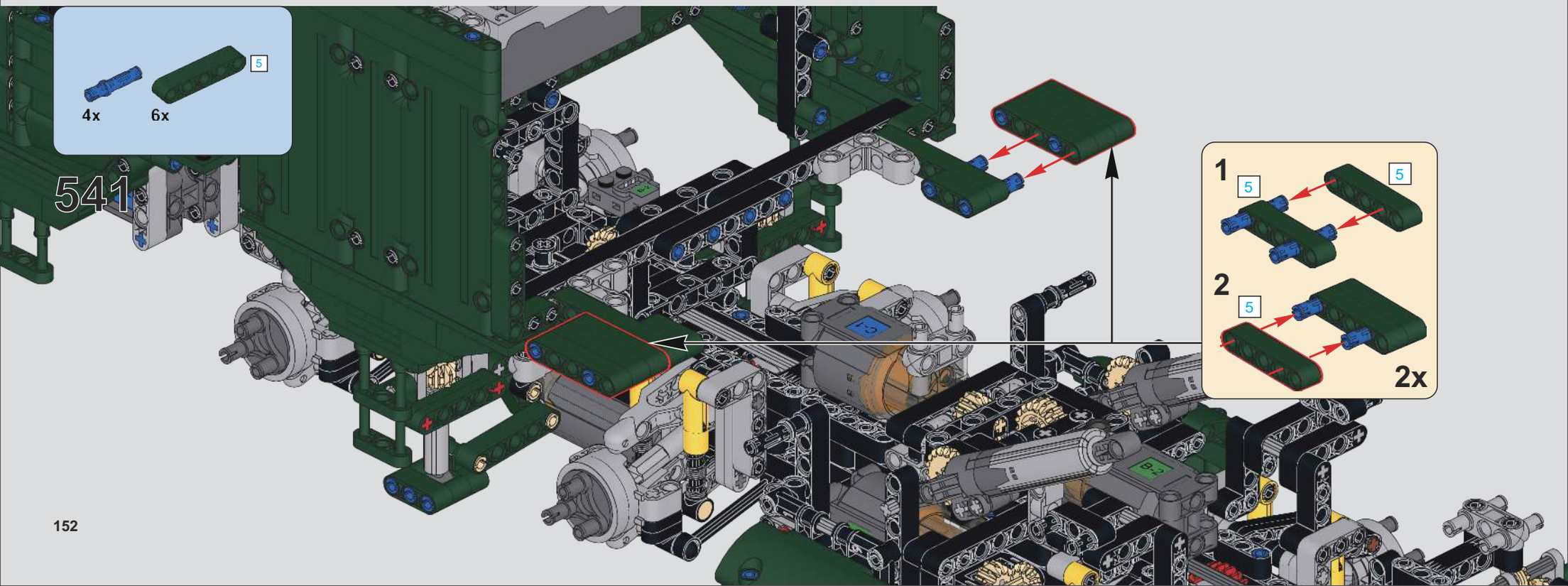
5
4x
6x
541
1
5
5
2
5
2x

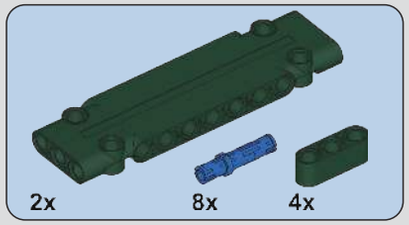

542

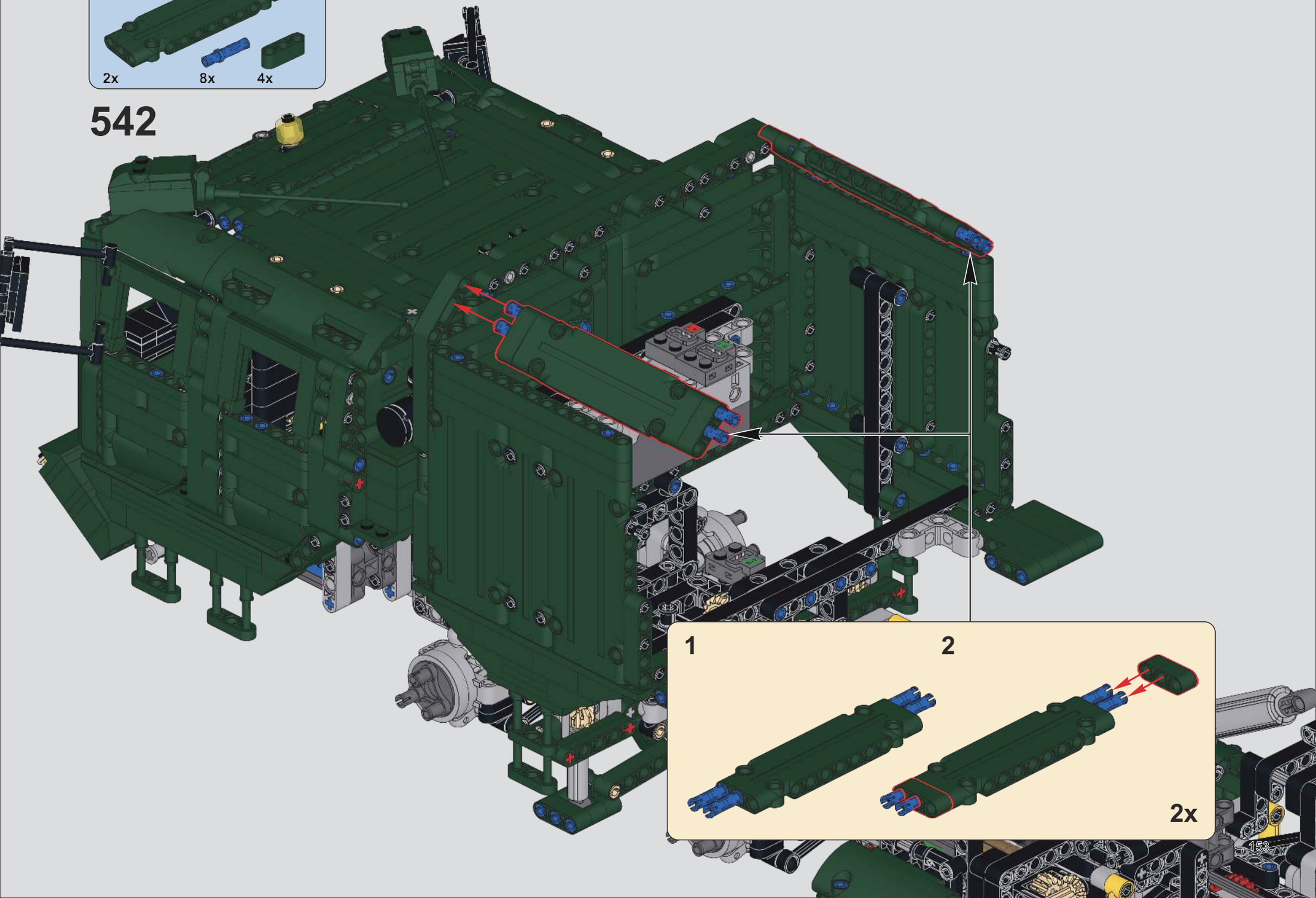

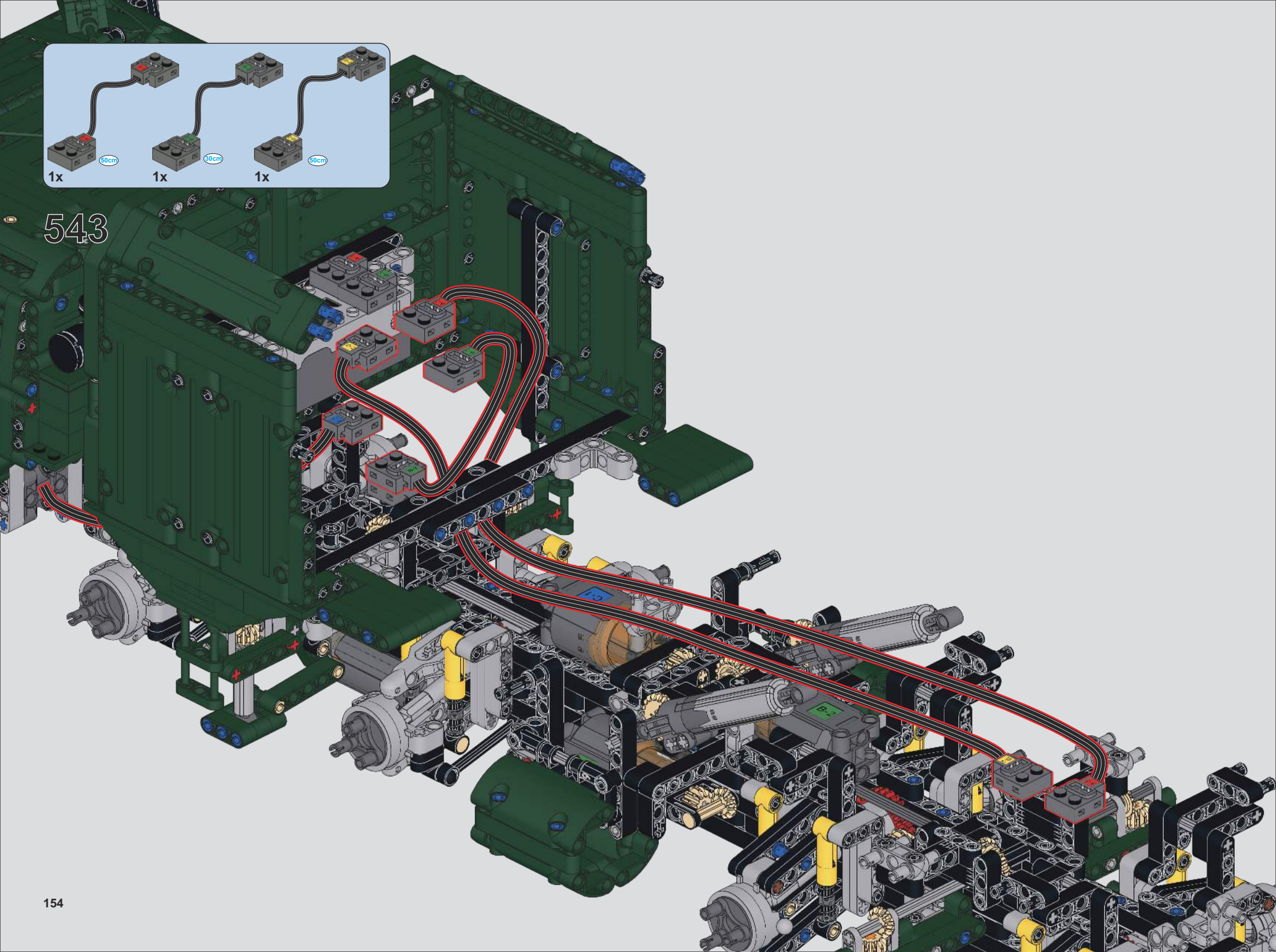
543
50cm
1x
30cm
1x
50cm
1x

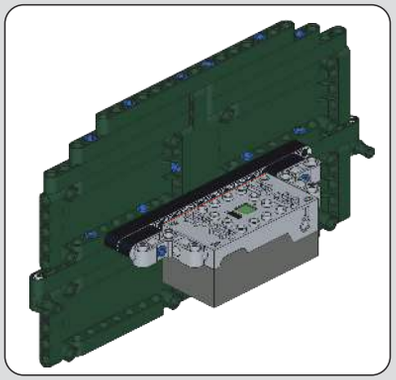

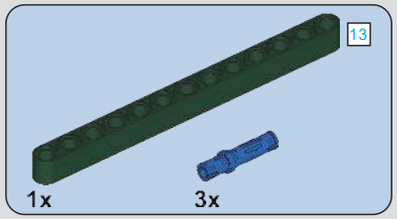

544

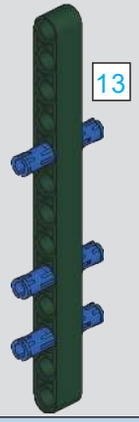

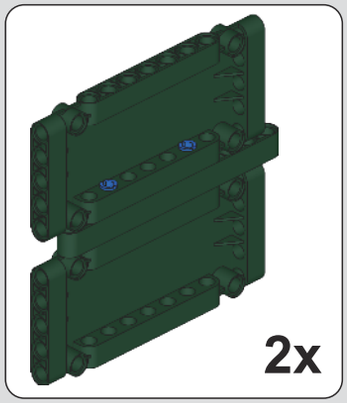

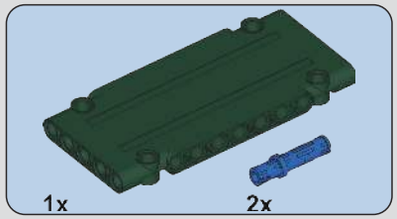

545

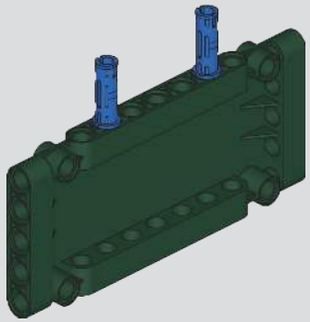

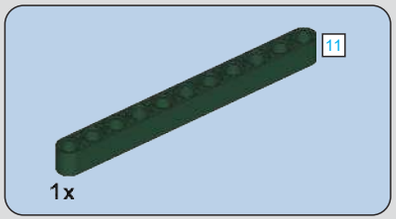

546

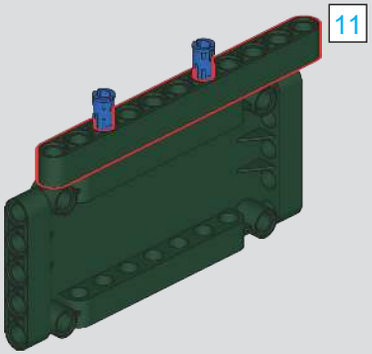

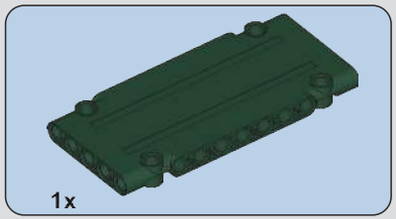

547

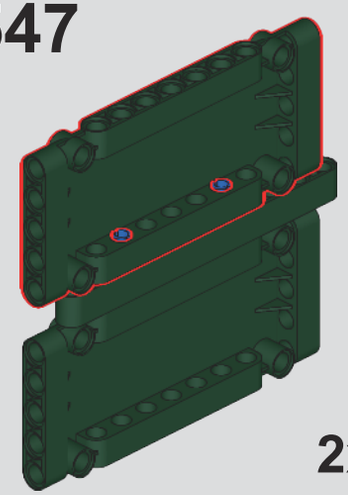

2x

548

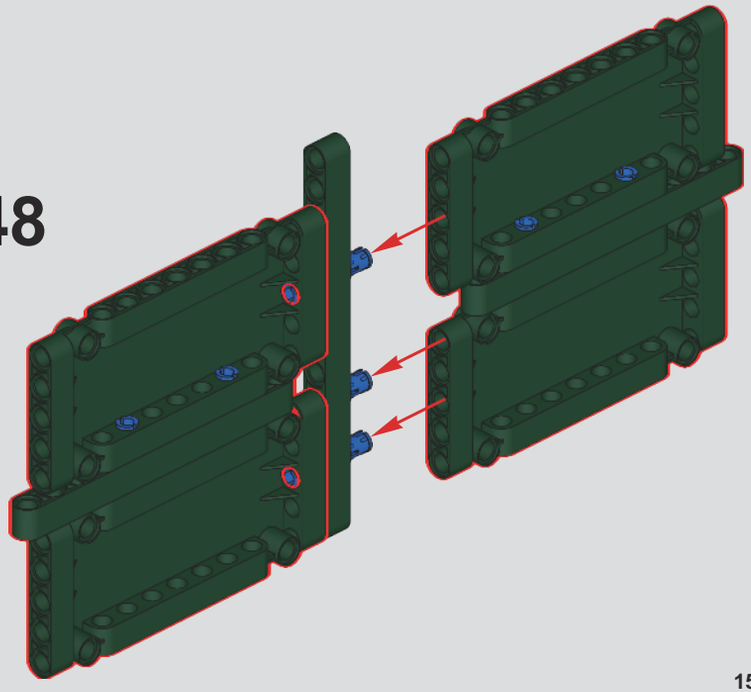

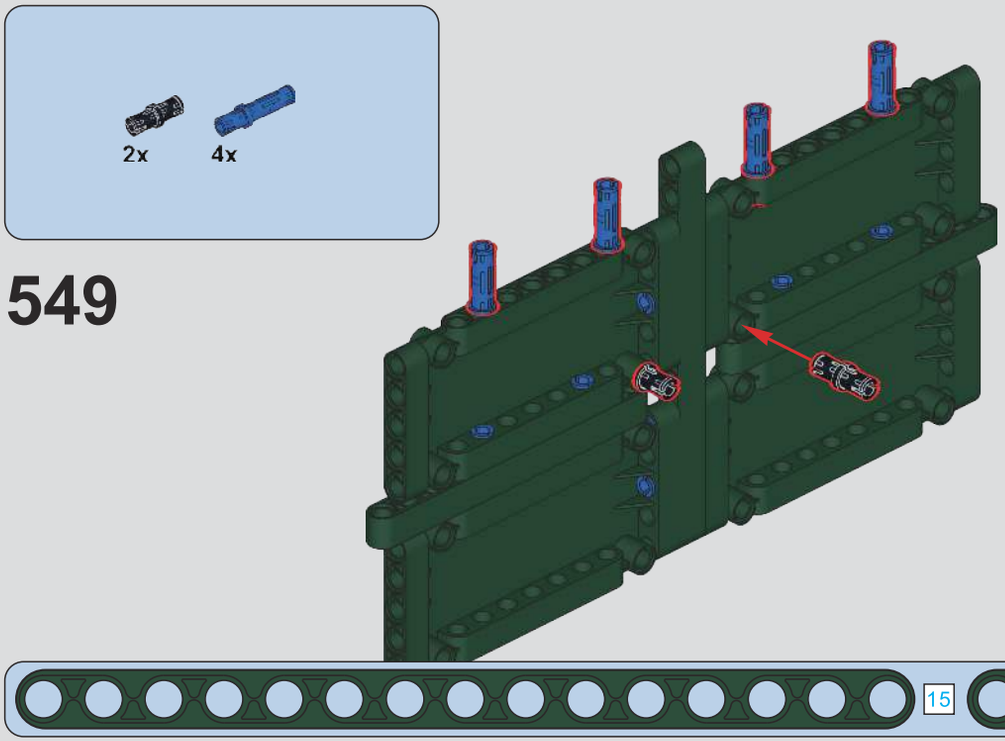
2x
4x
549
15
1:1

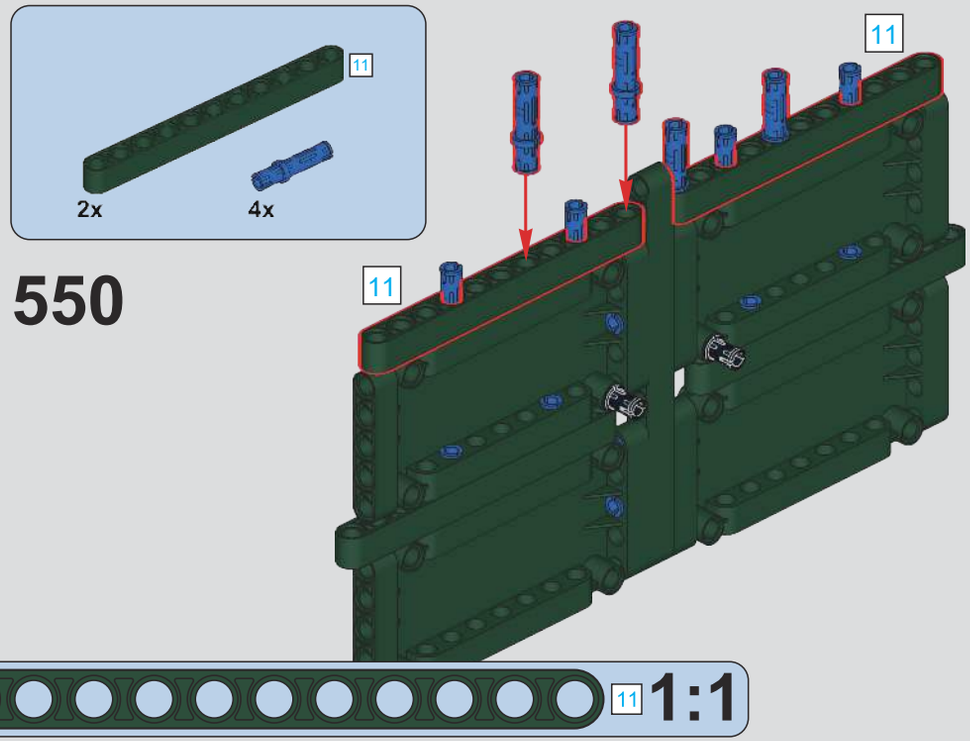
11
2x
4x
550
11
11
11
1:1

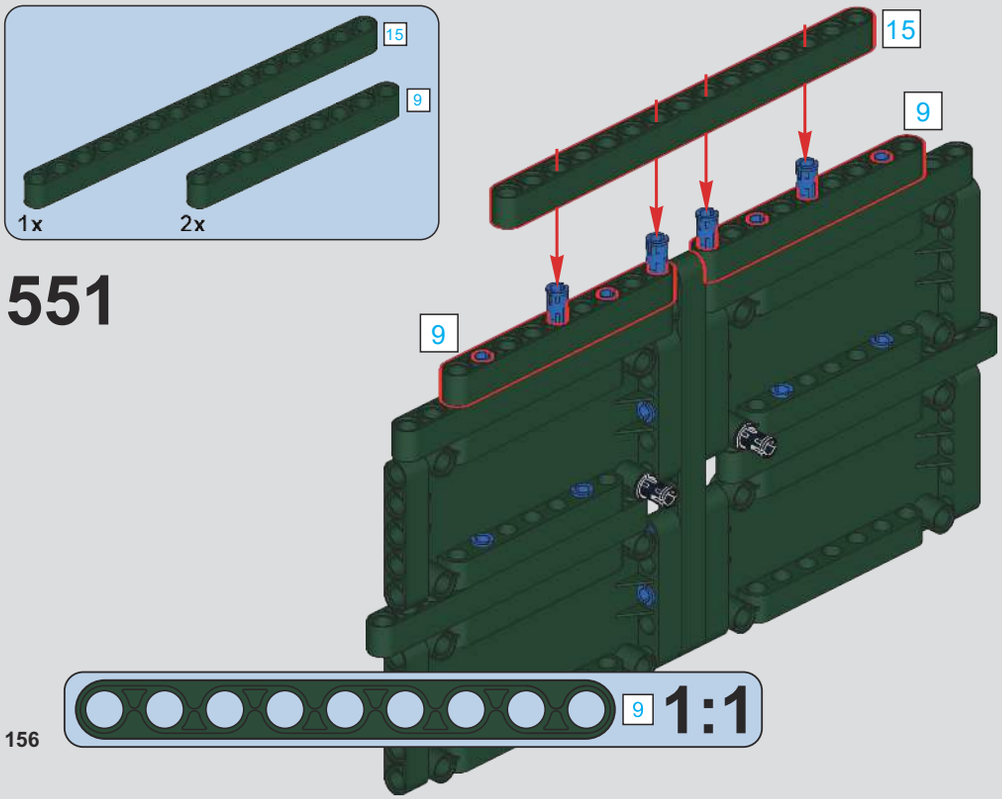
15
9
1x
2x
551
15
9
9
9
1:1

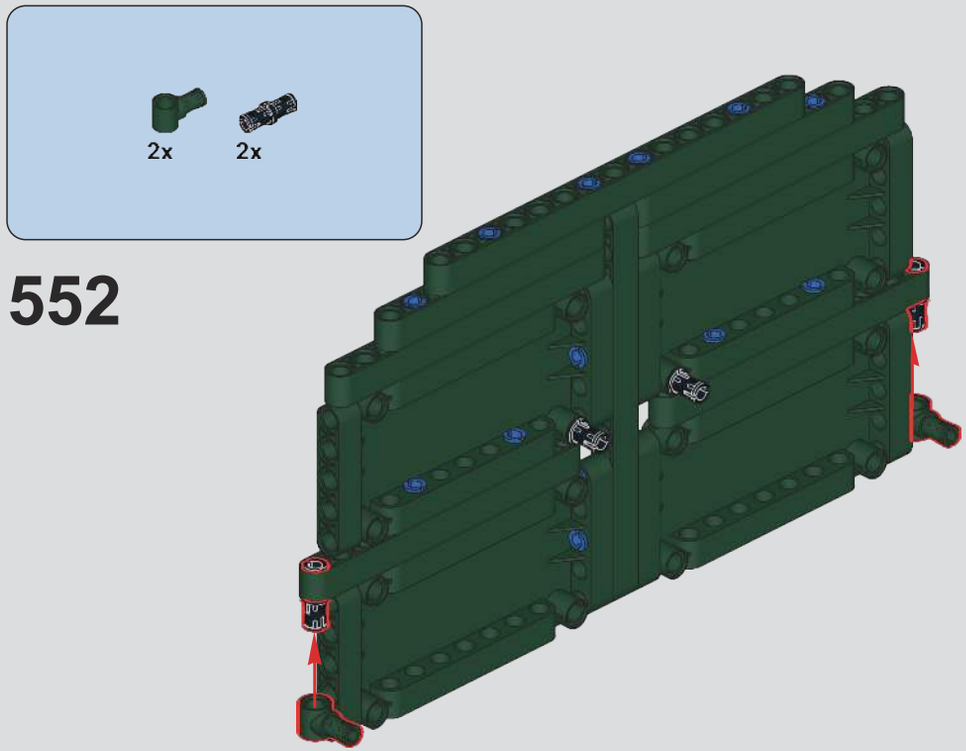
2x
2x
552

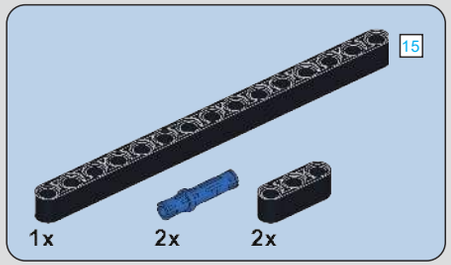

553

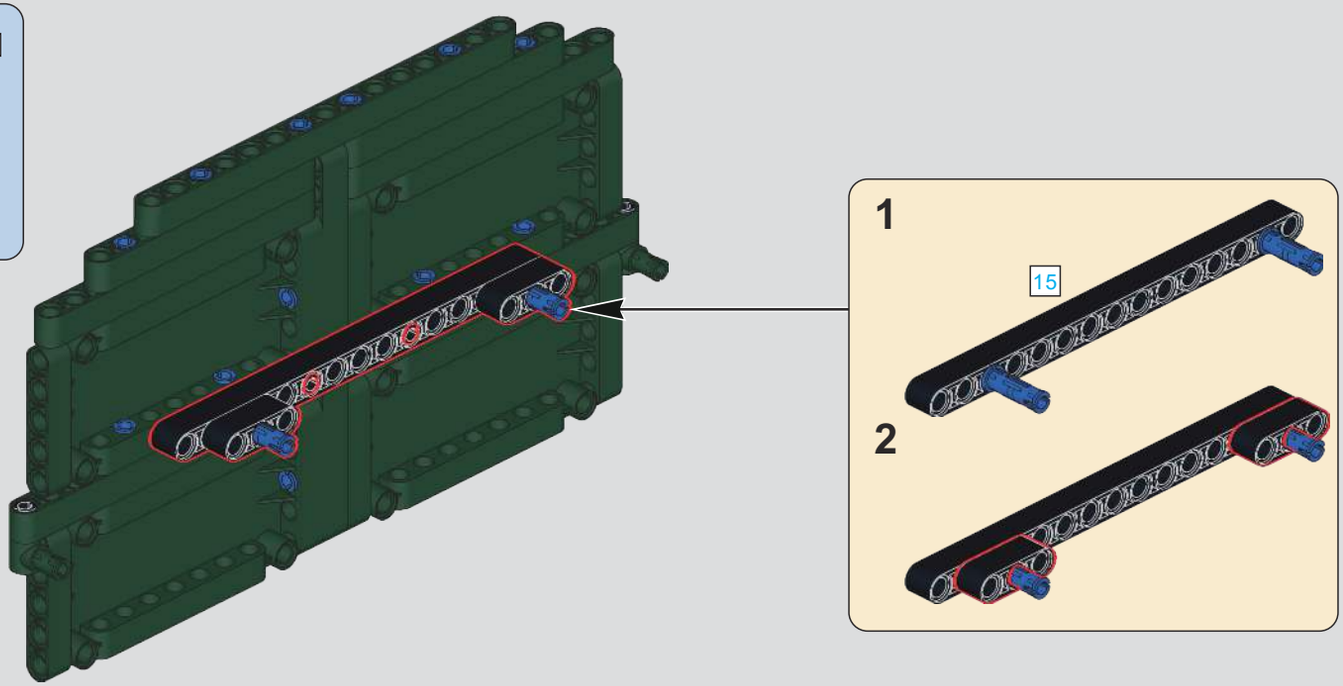

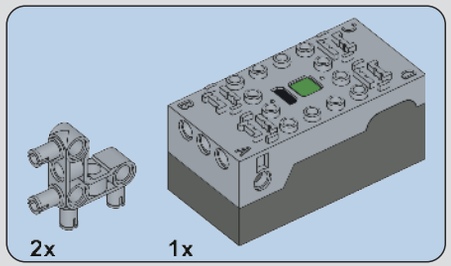

554

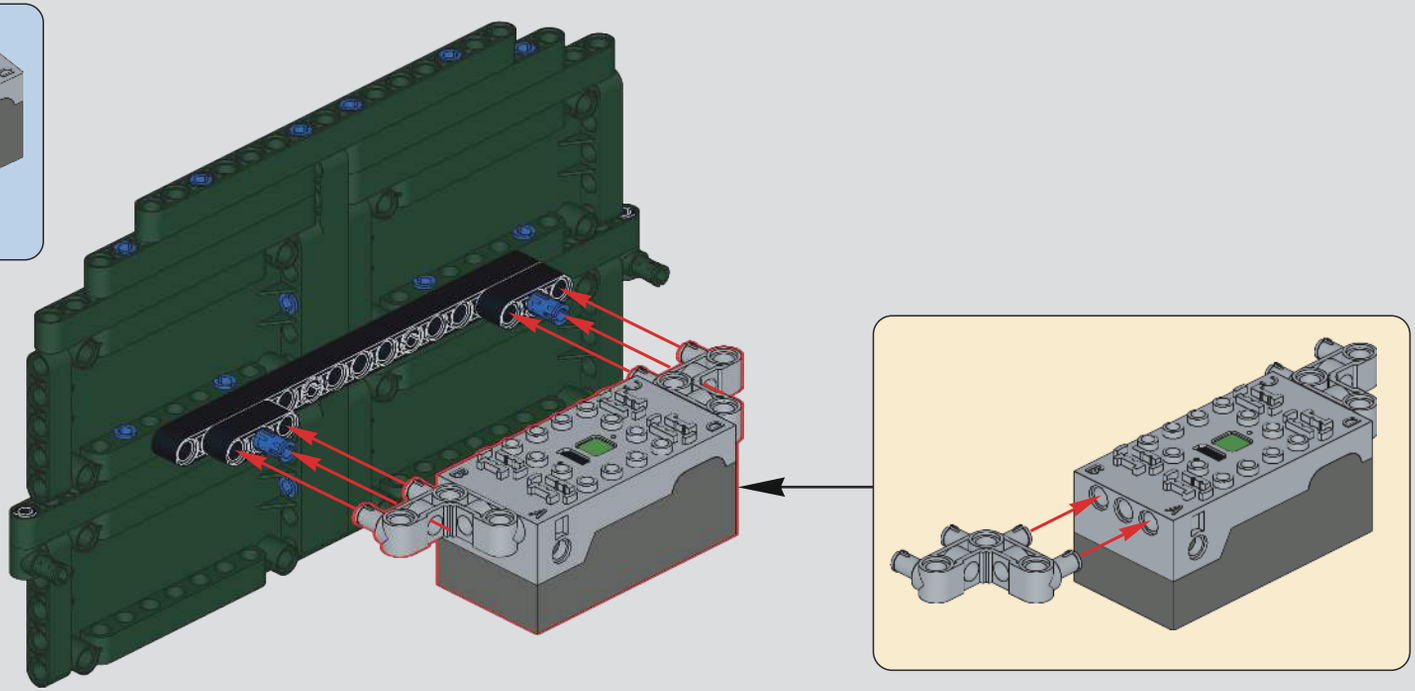

555

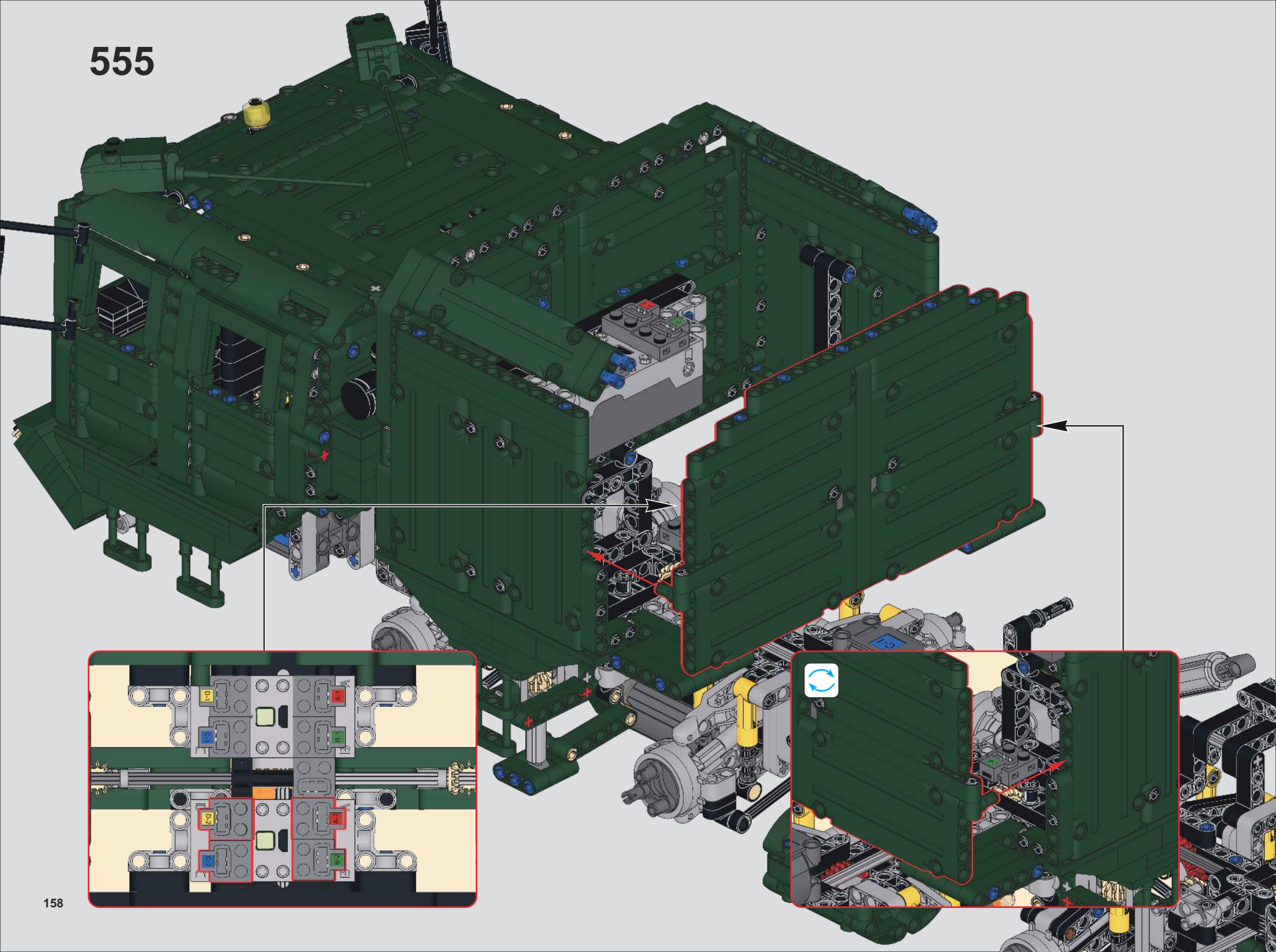

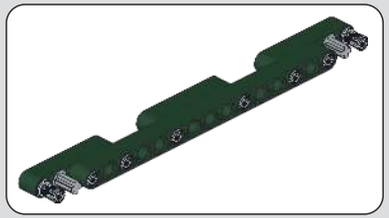

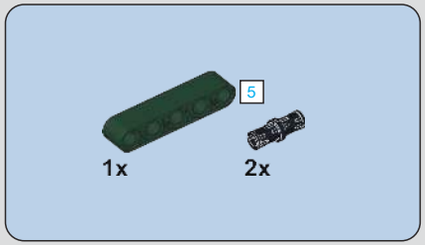

557

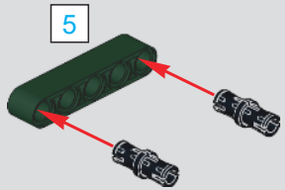

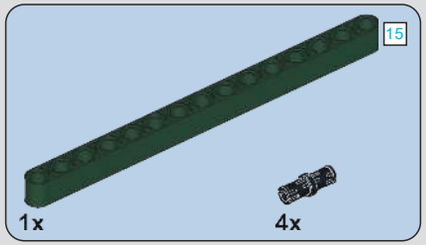

558

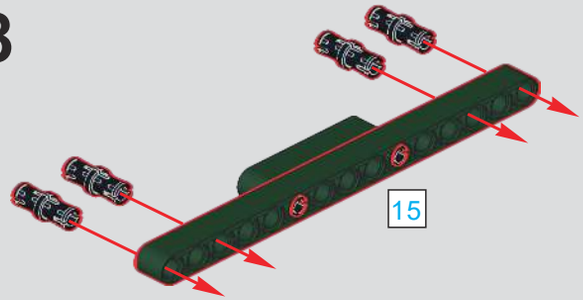

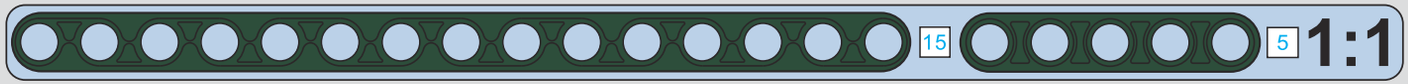

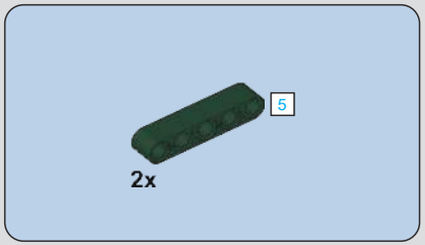

559

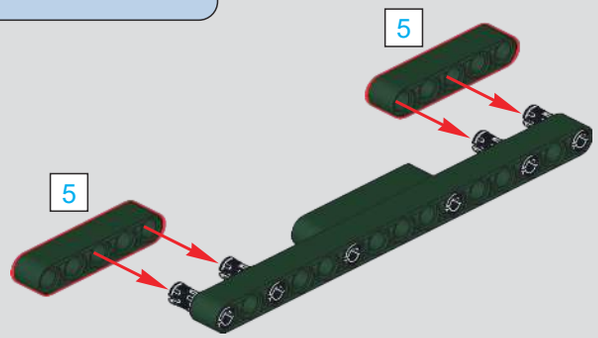

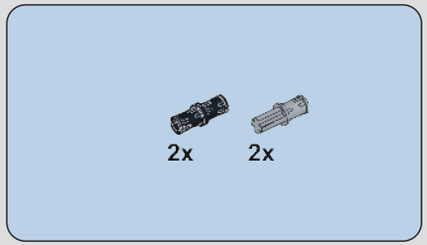

560

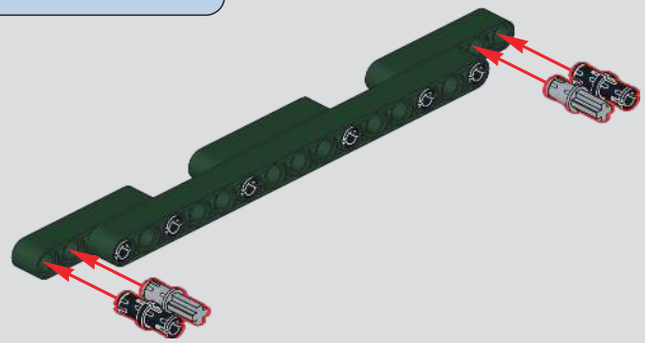

561

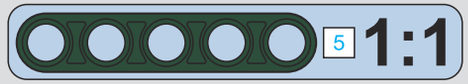

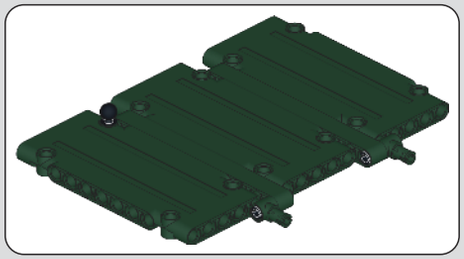

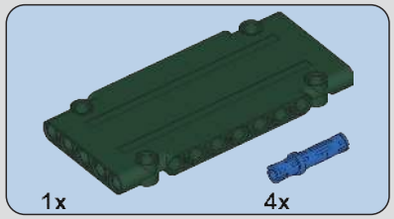

562

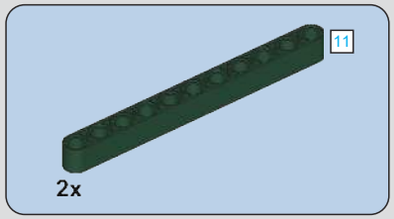

563

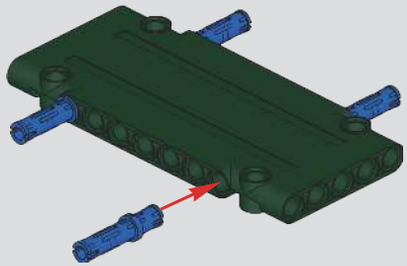

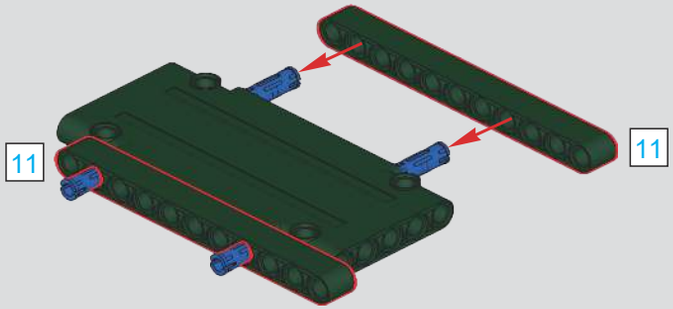

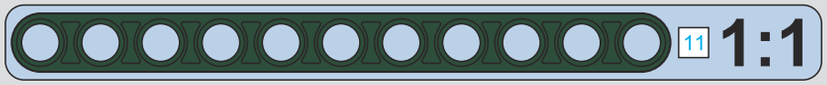

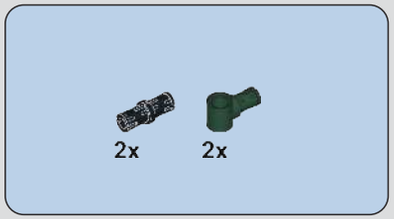

564

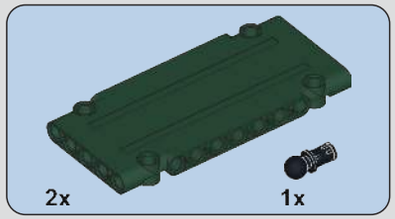

565

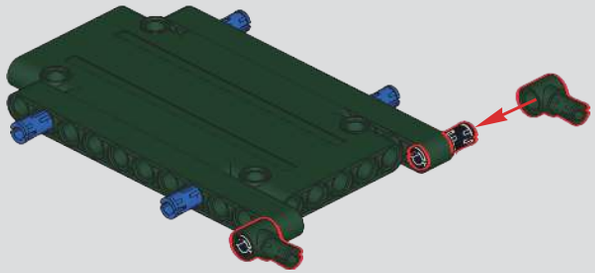

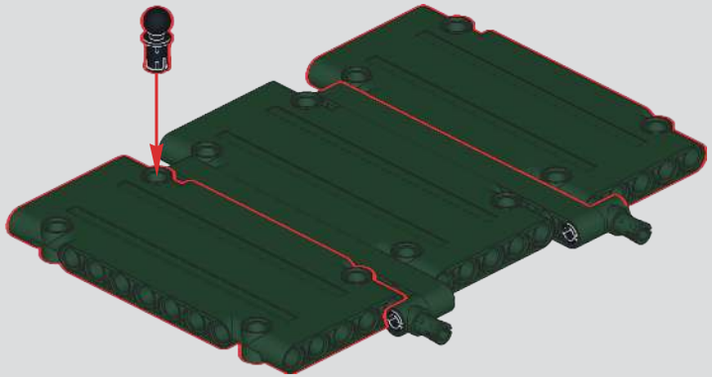

566

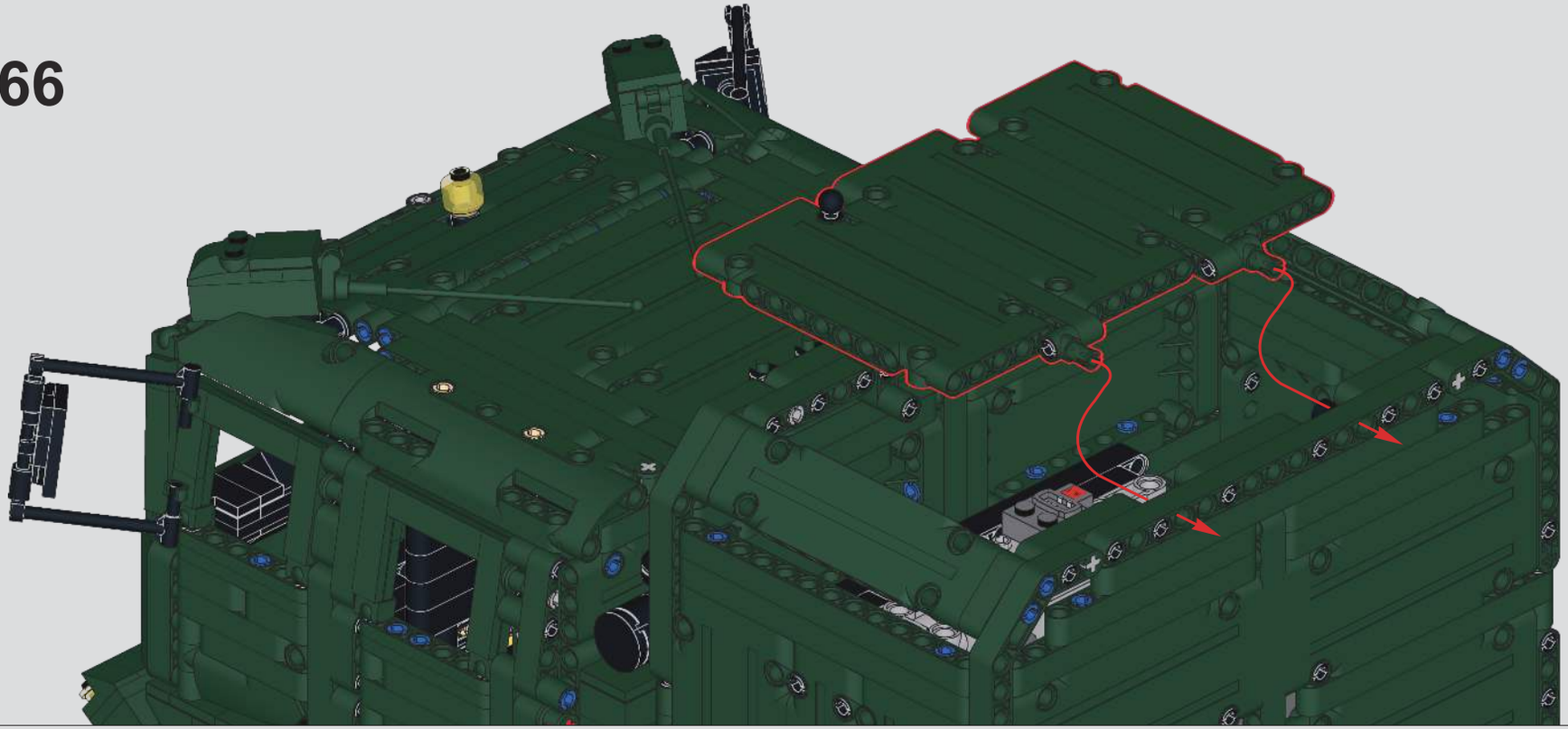

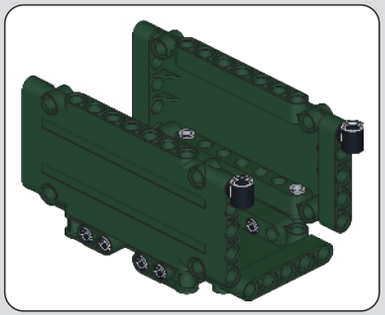

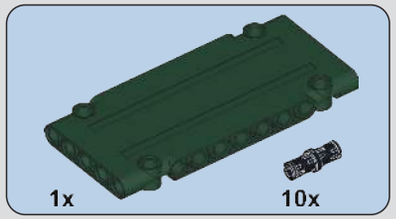

567

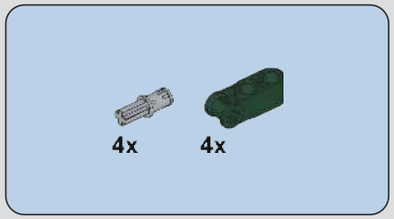

568

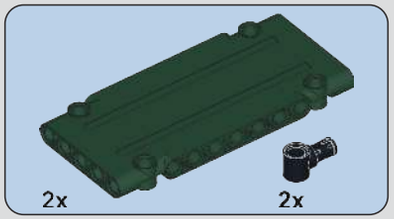

569

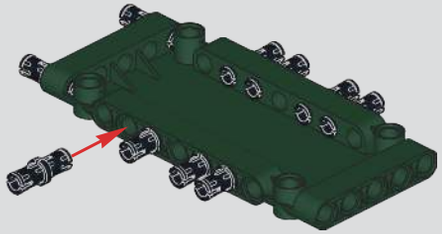

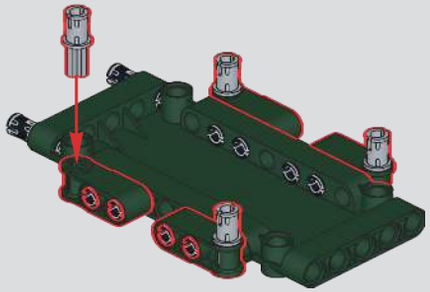

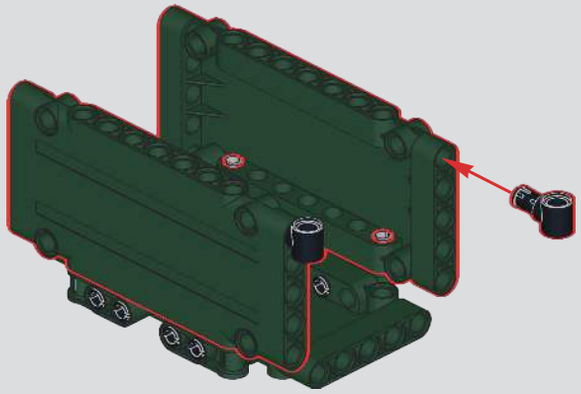

570

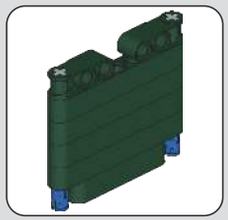

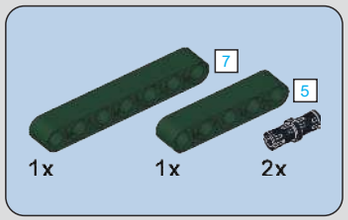

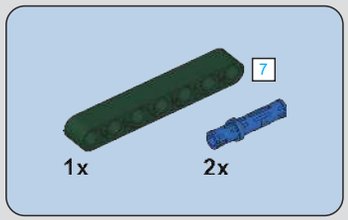

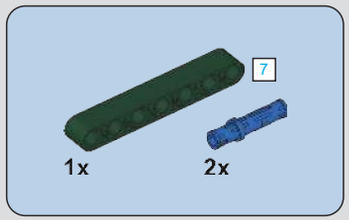

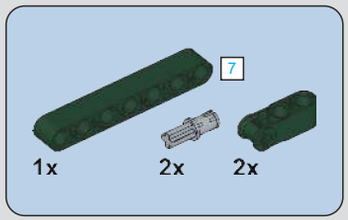

571

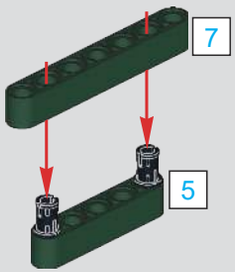

572

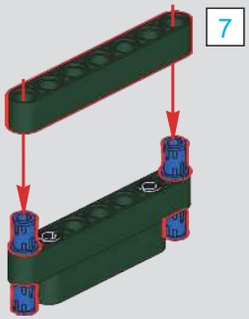

573

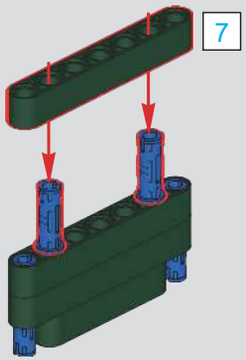

574

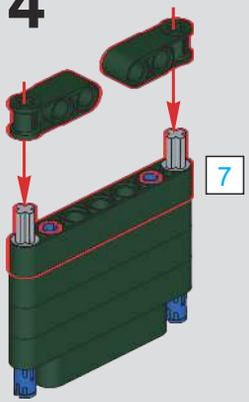

575

576

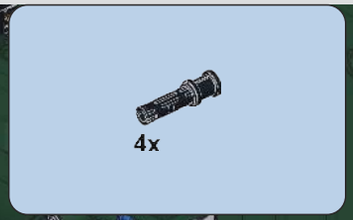

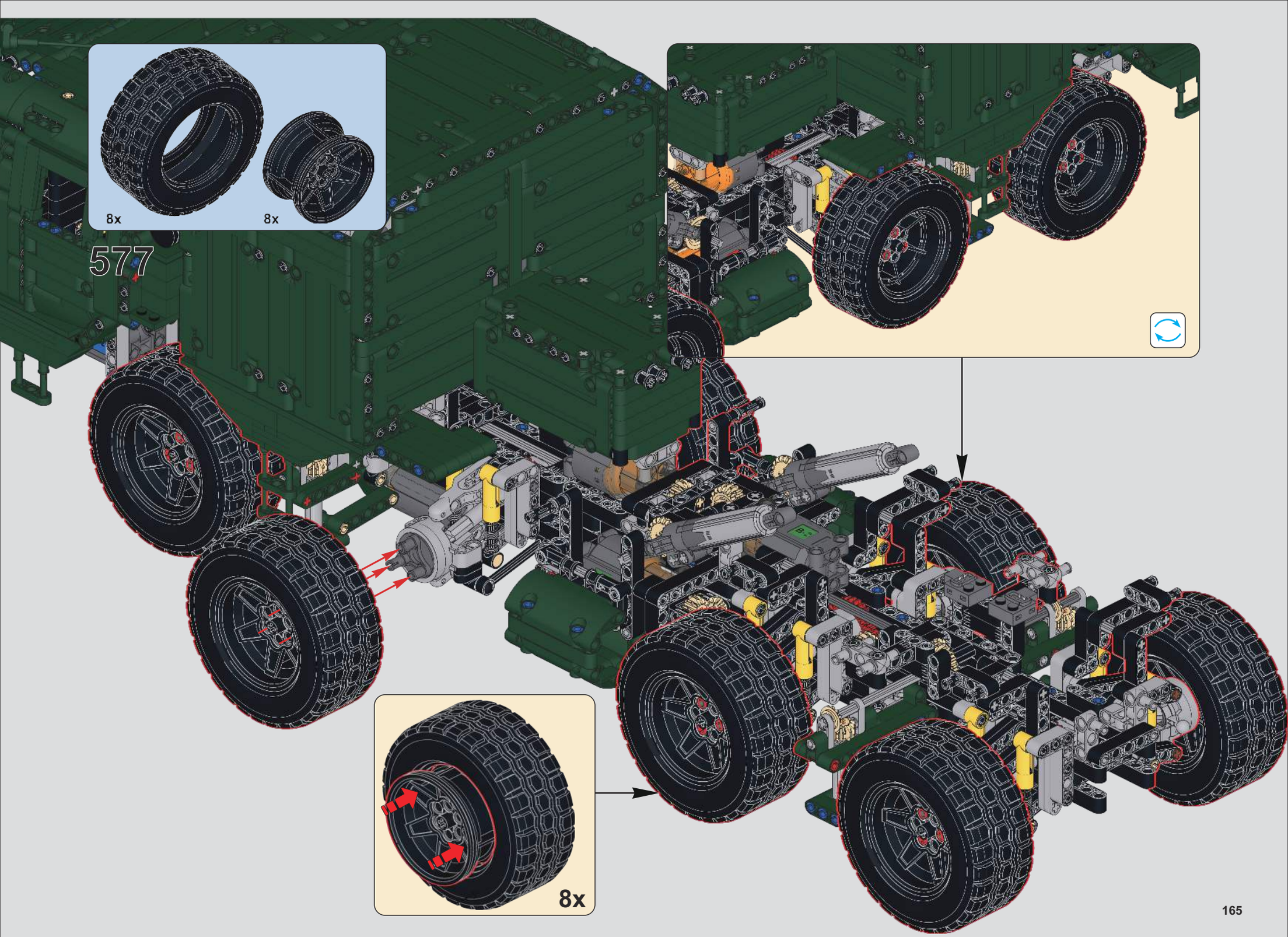
8x
8x
577
8x

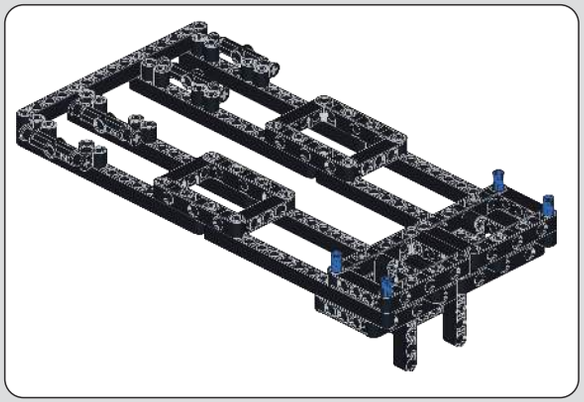

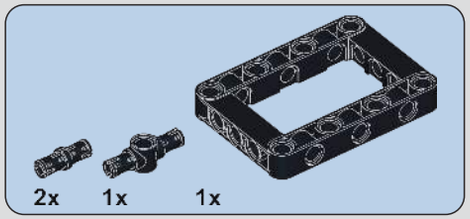

578

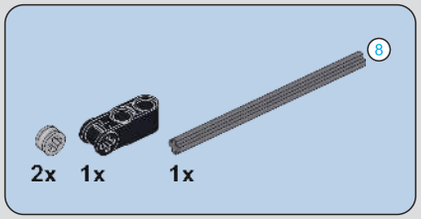

579

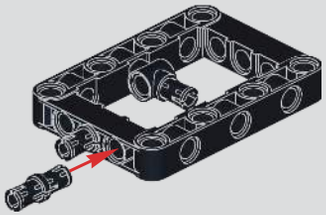

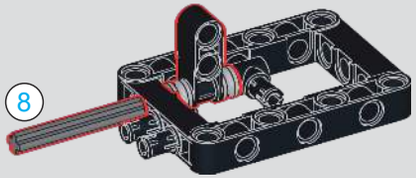

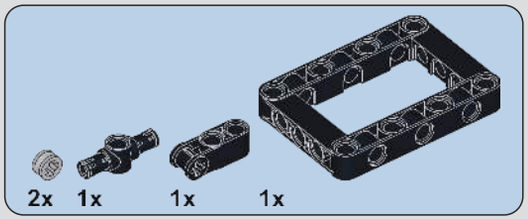

580

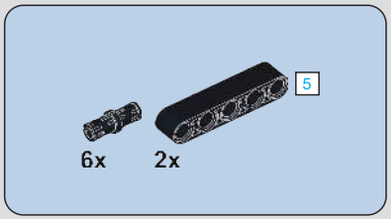

581

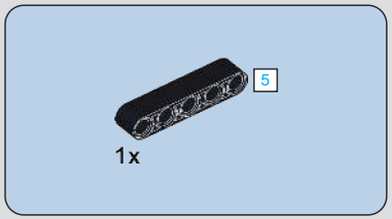

582

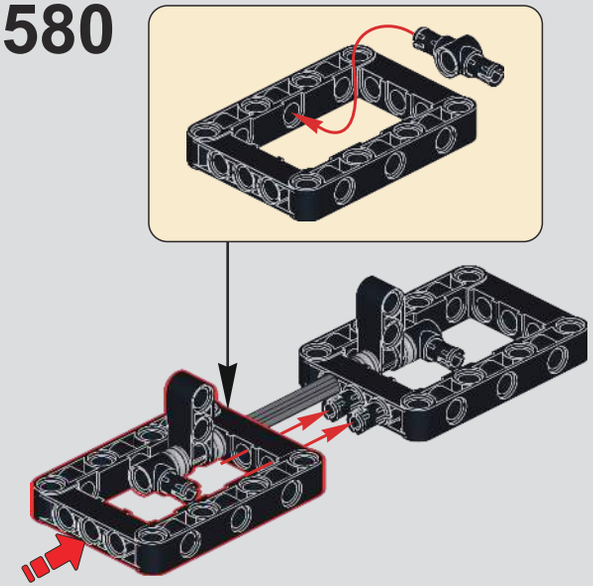

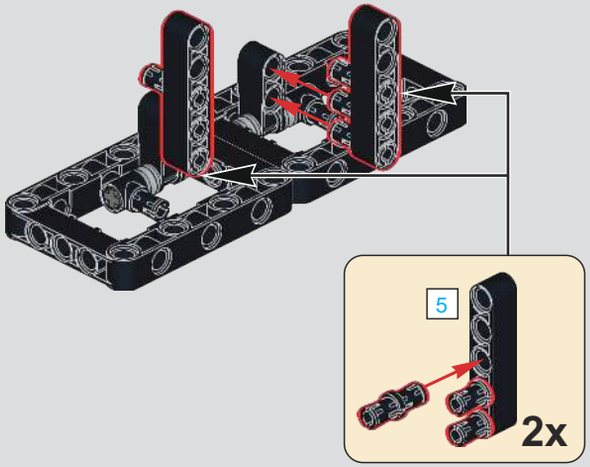

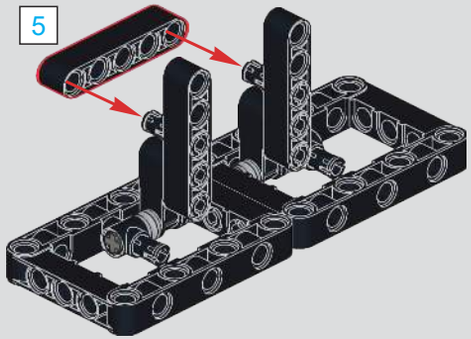

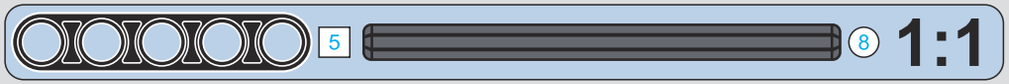

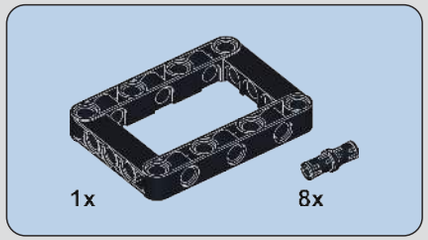

583

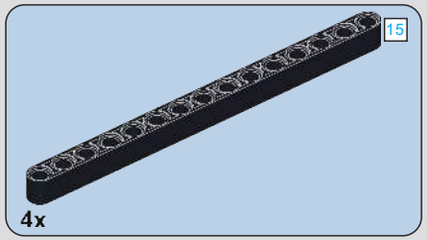

584

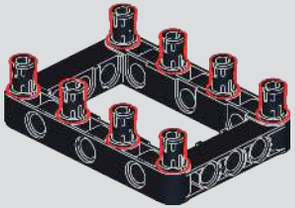

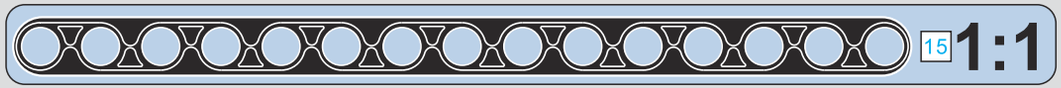

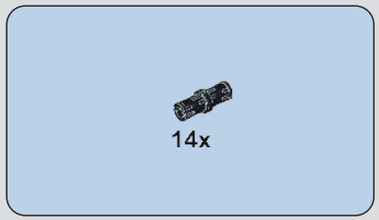

585

2x

586

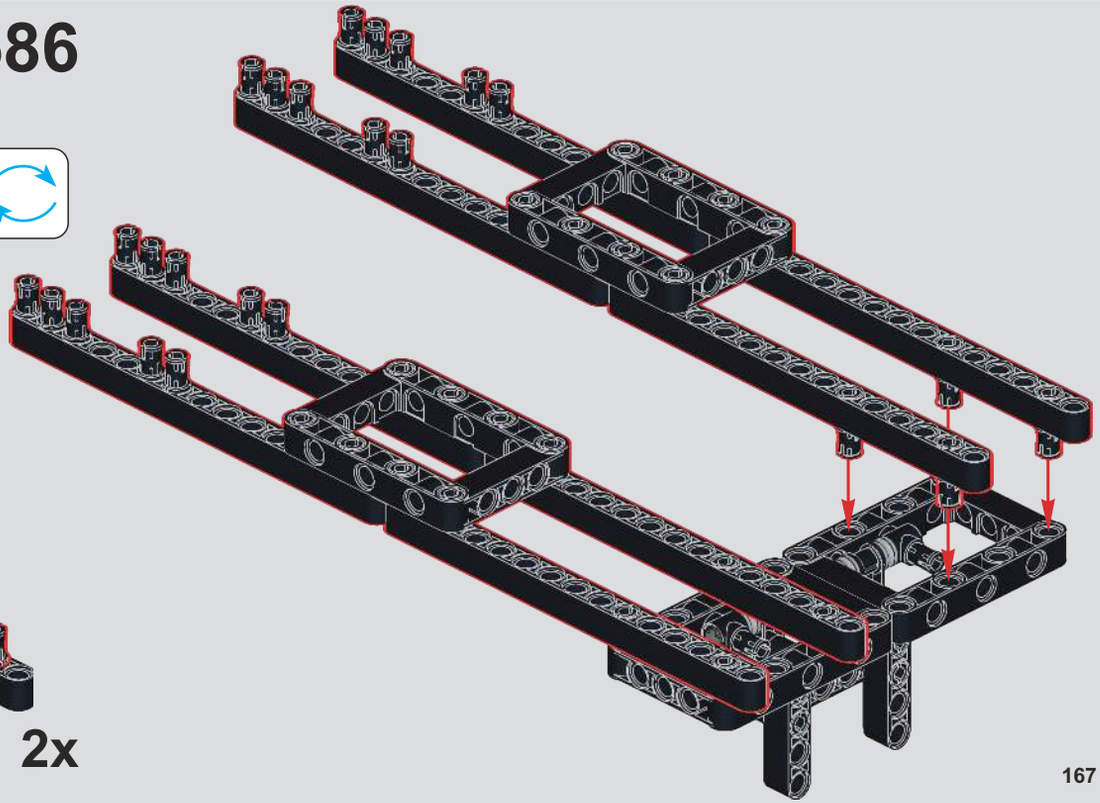

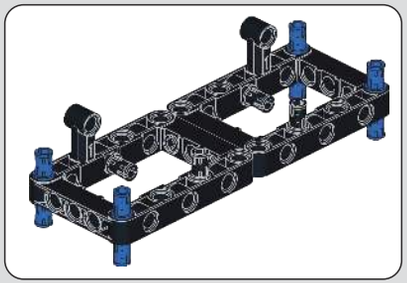

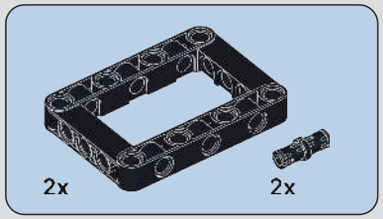

587

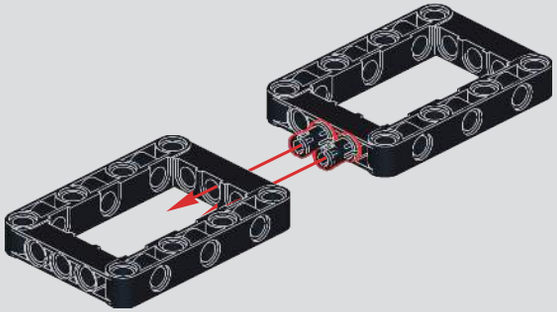

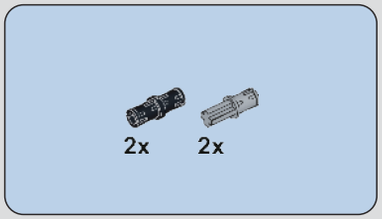

588

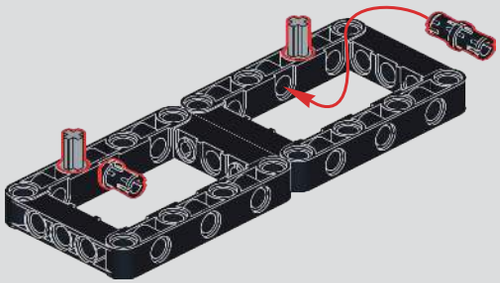

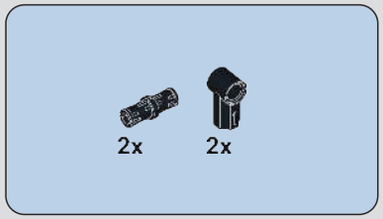

589

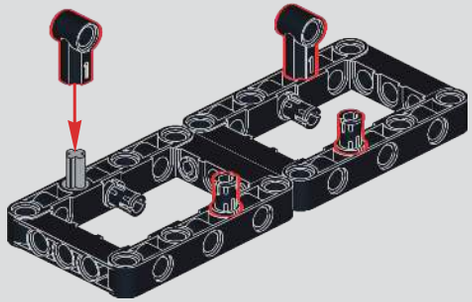

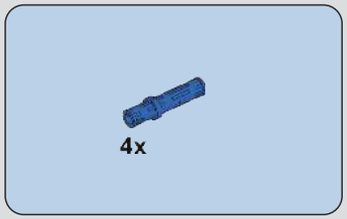

590

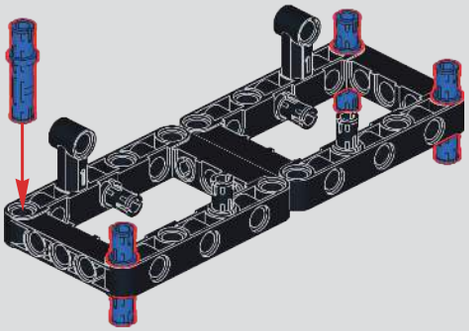

591

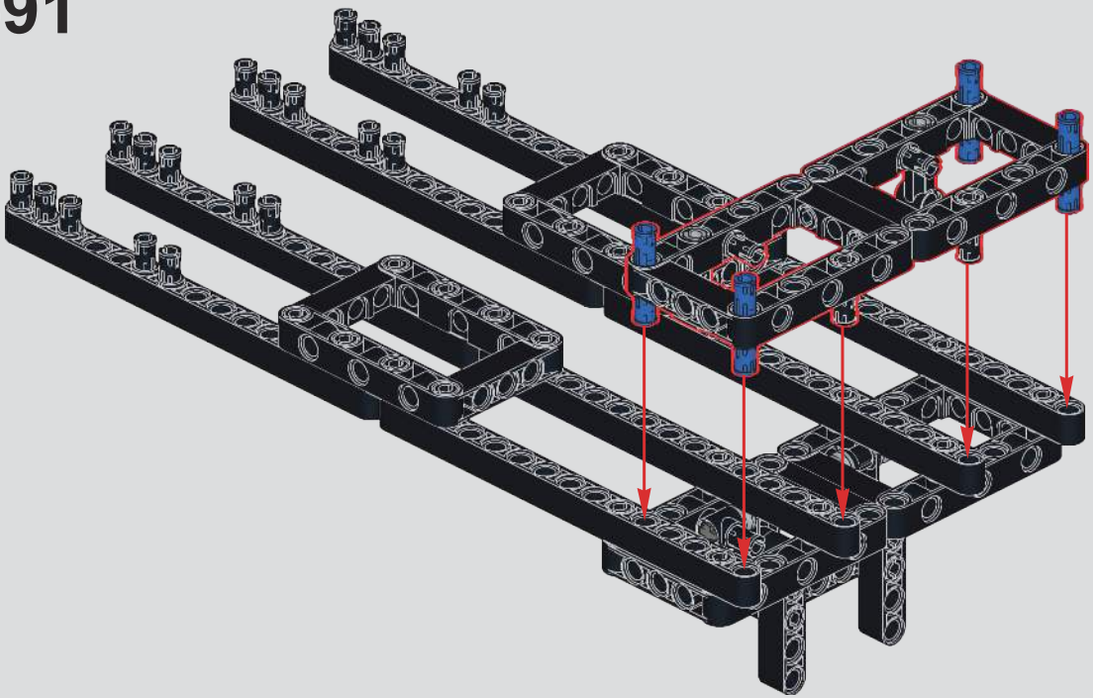

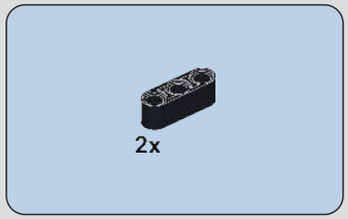

592

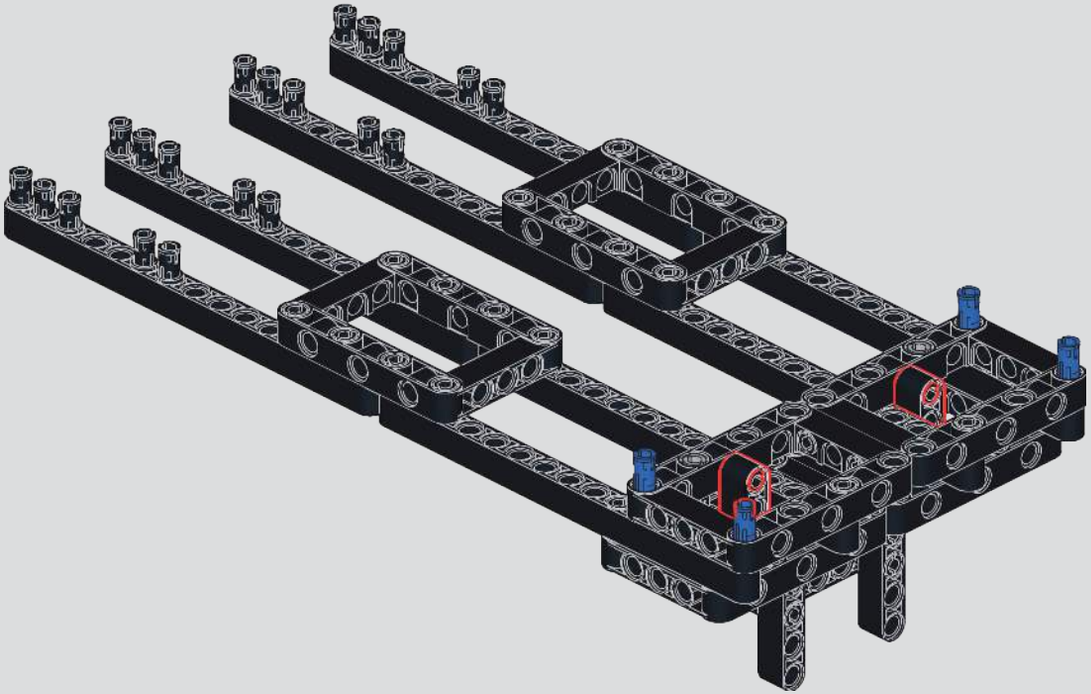

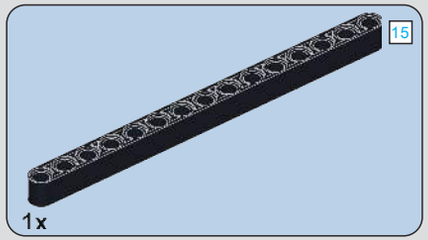

593

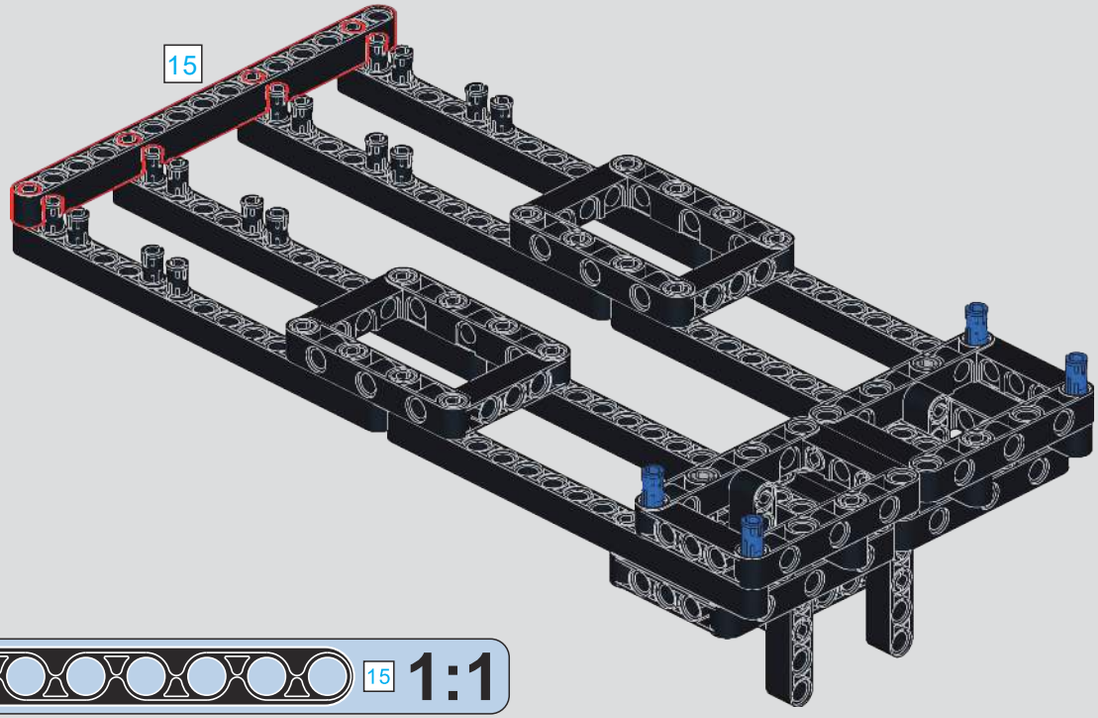

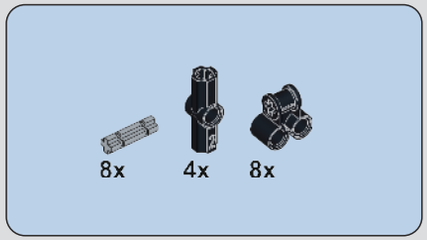

594

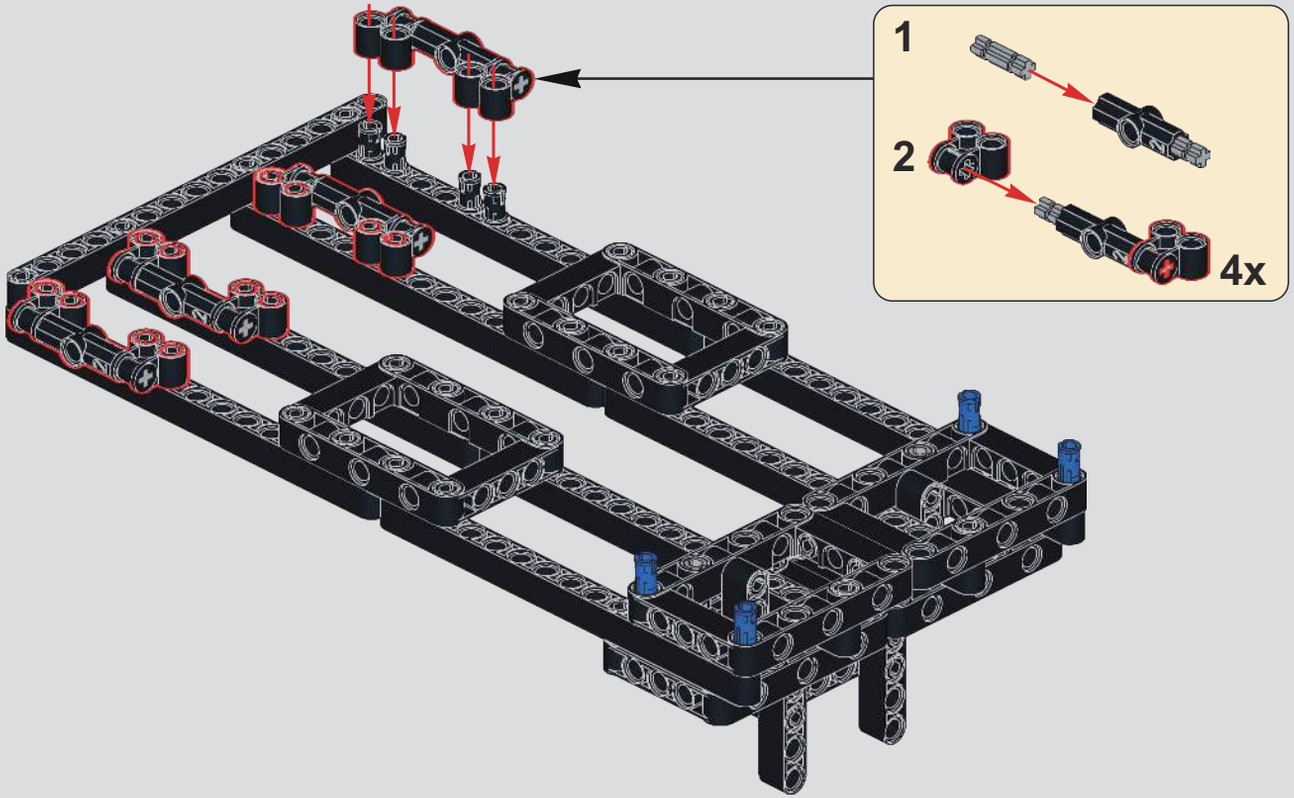

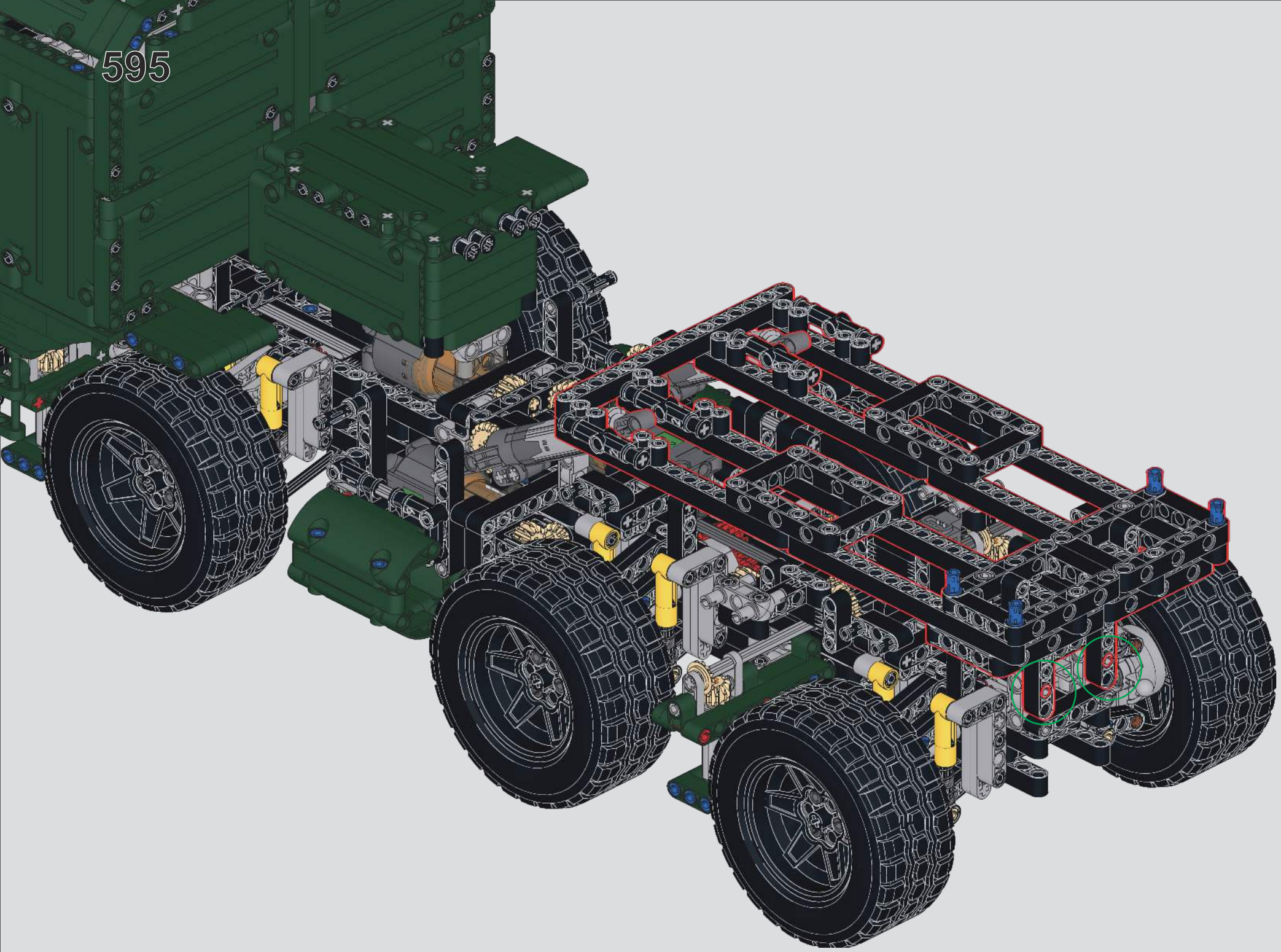
595

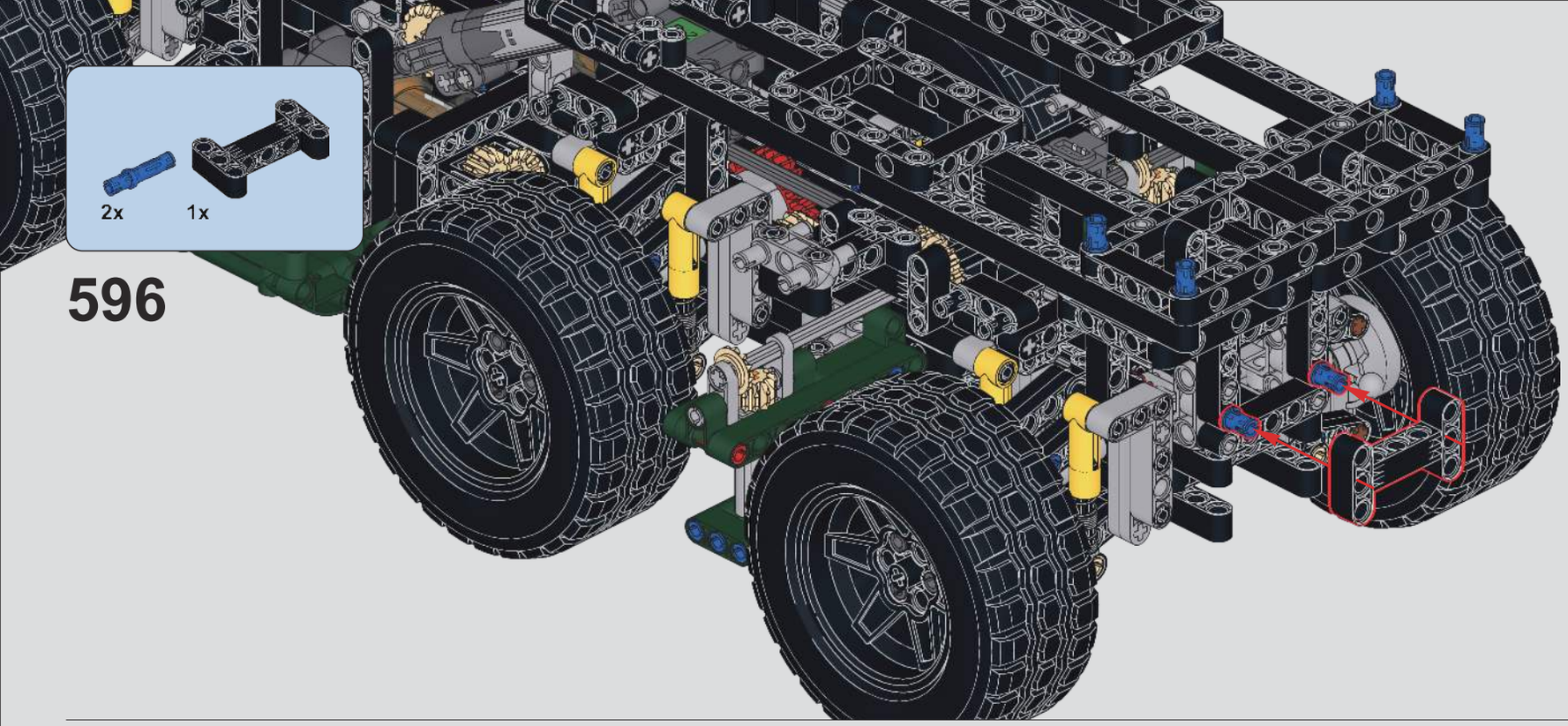
2x
1x
596

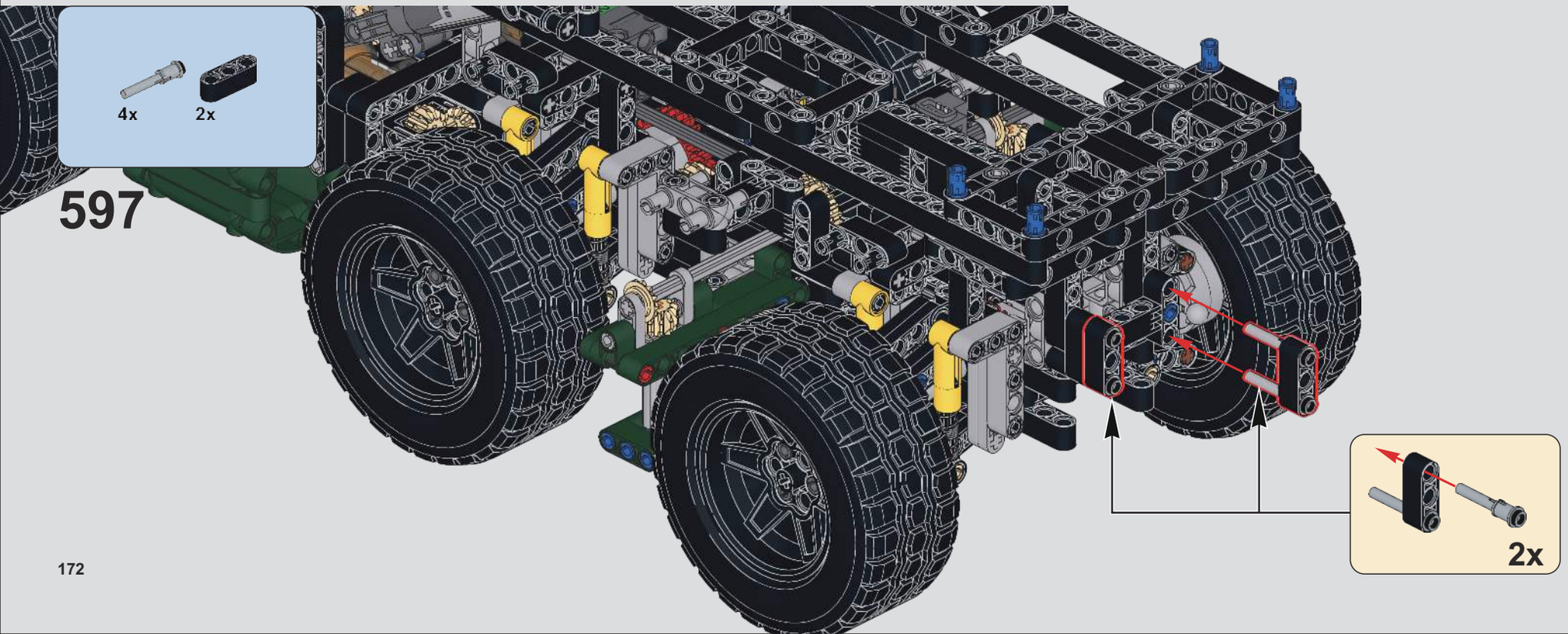
4x
2x
597
2x

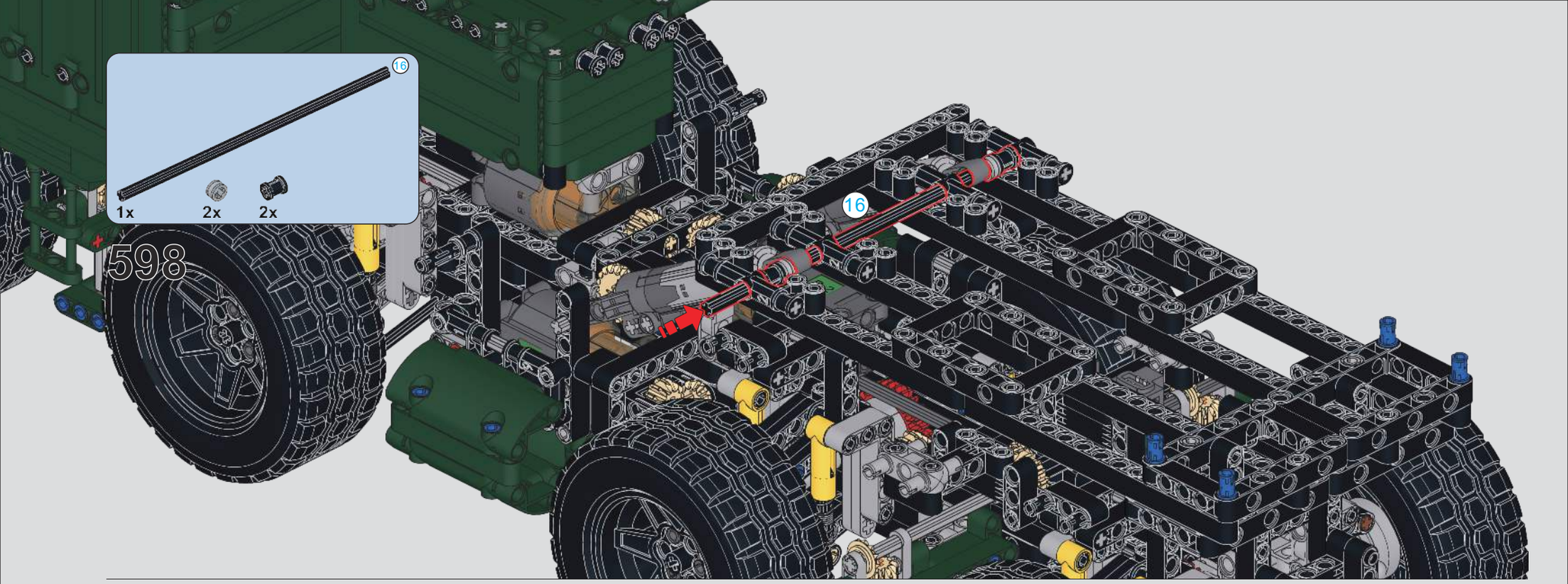

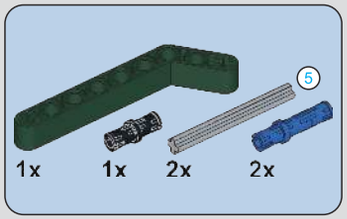

599

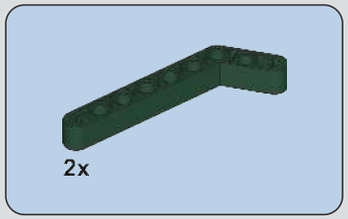

600

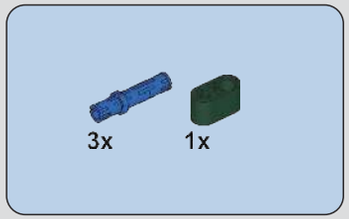

601

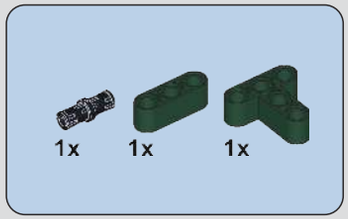

602

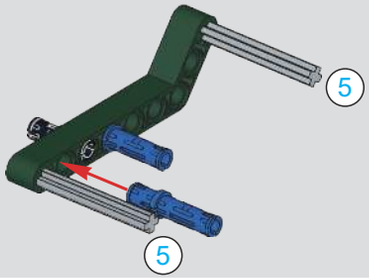

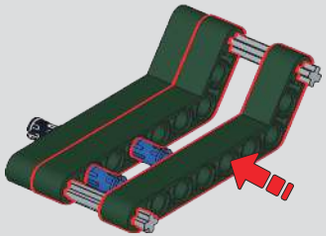

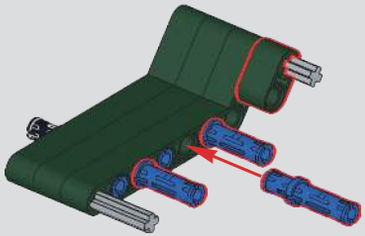

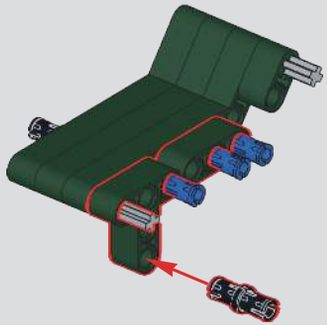

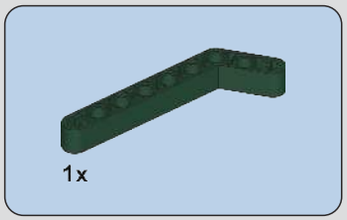

603

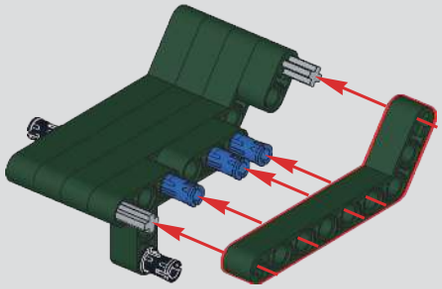

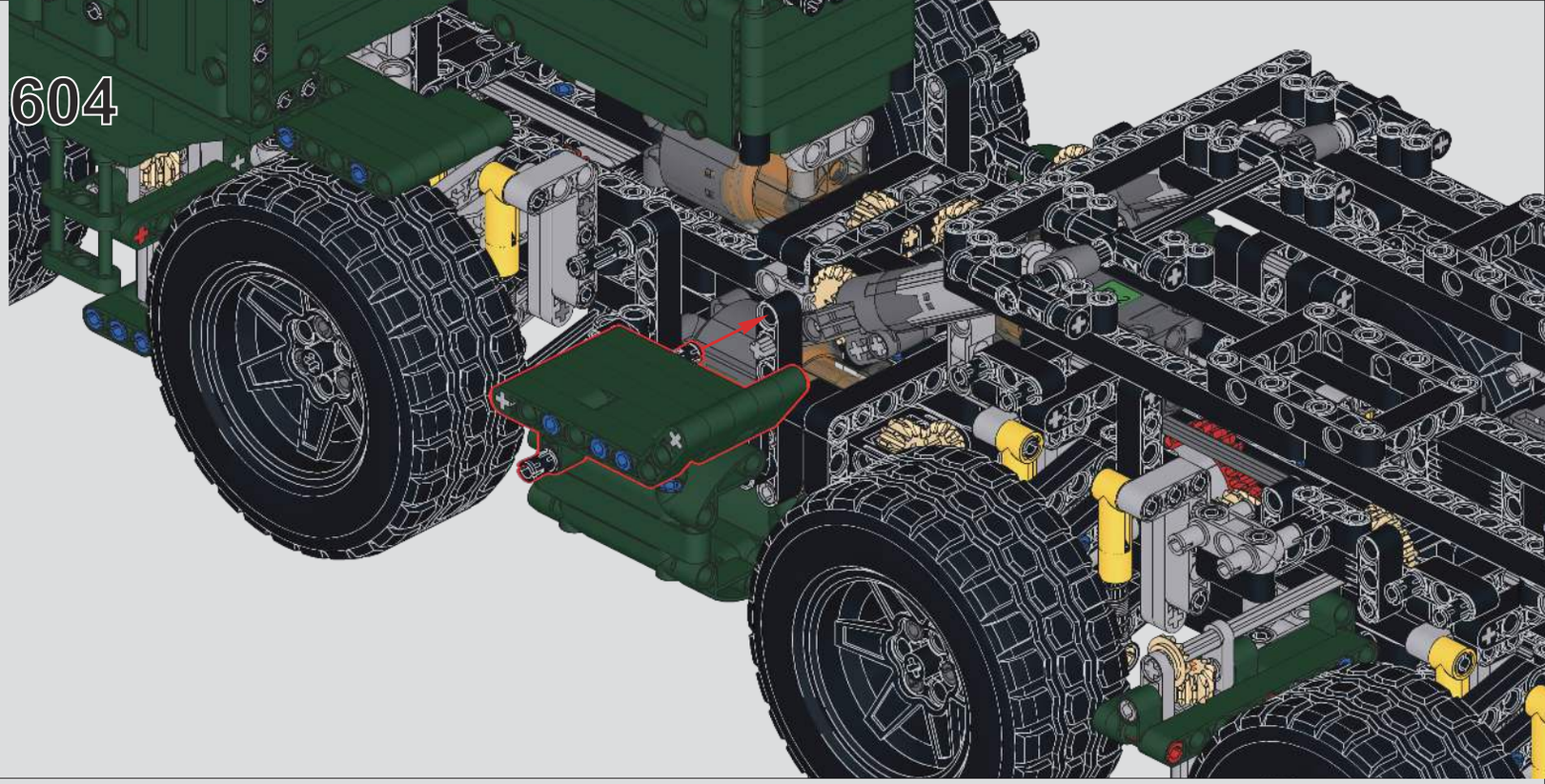

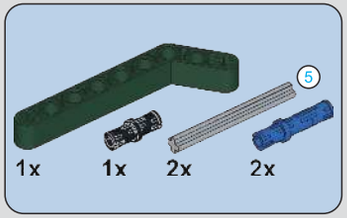

605

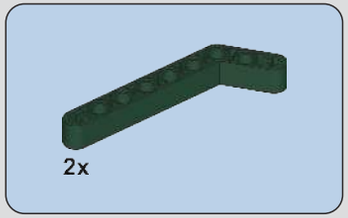

606

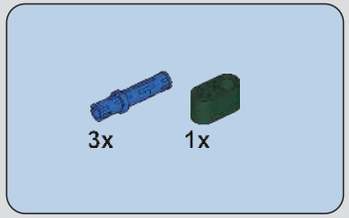

607

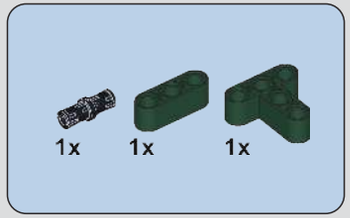

608

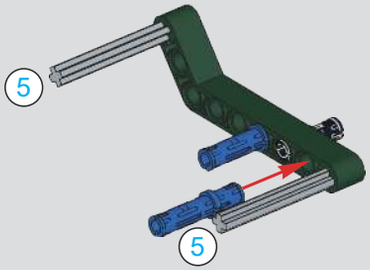

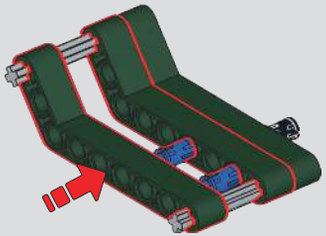

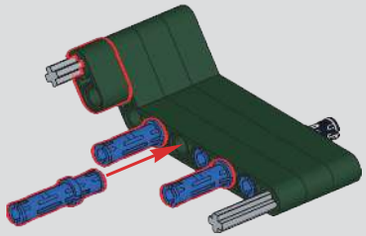

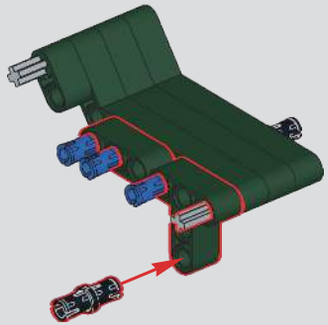

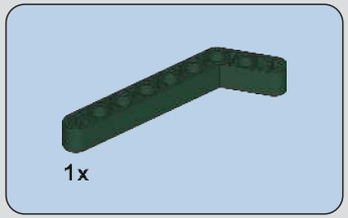

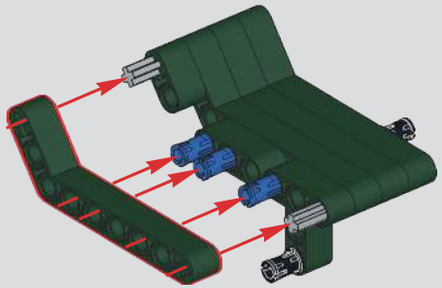

609

610

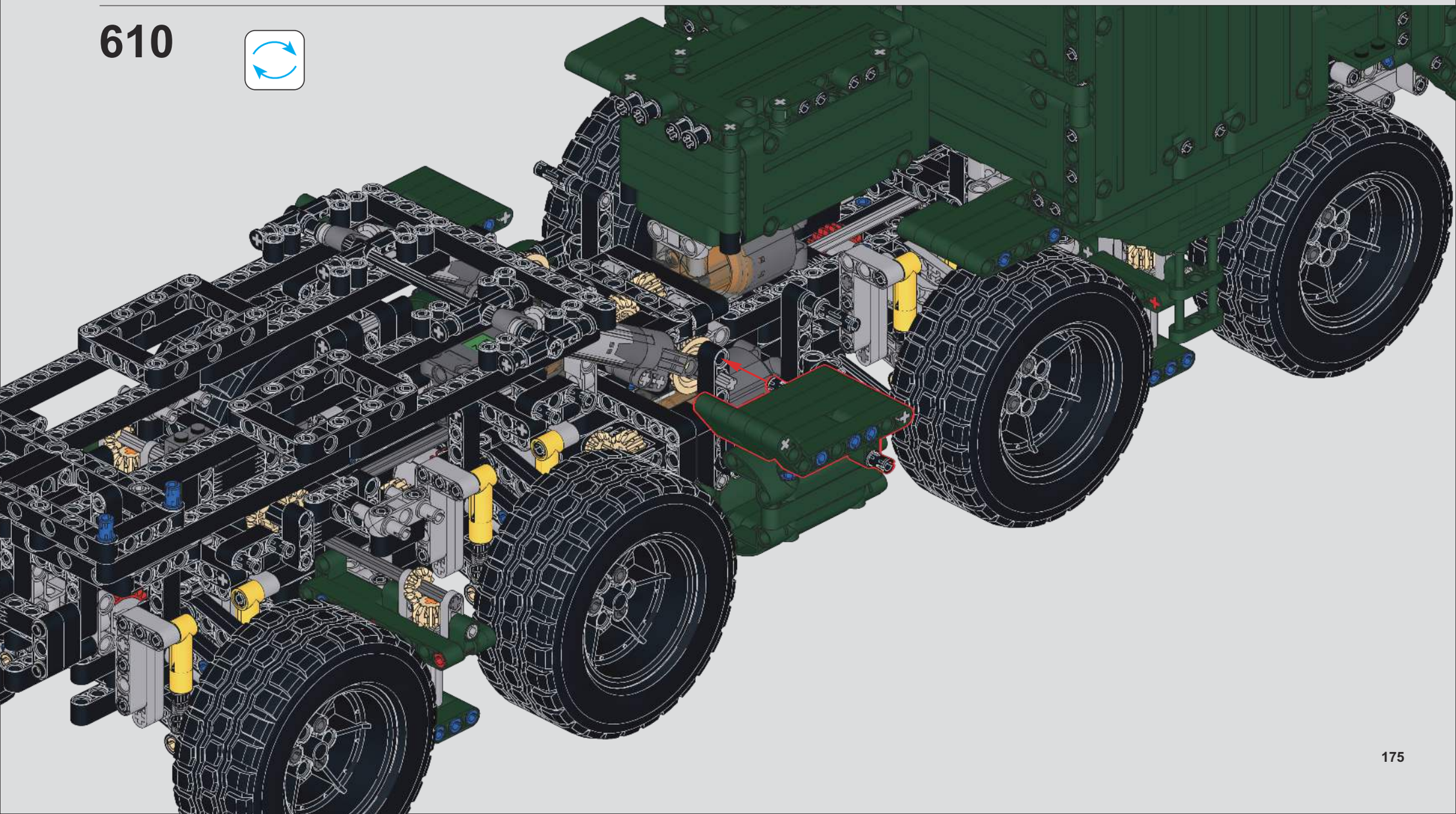

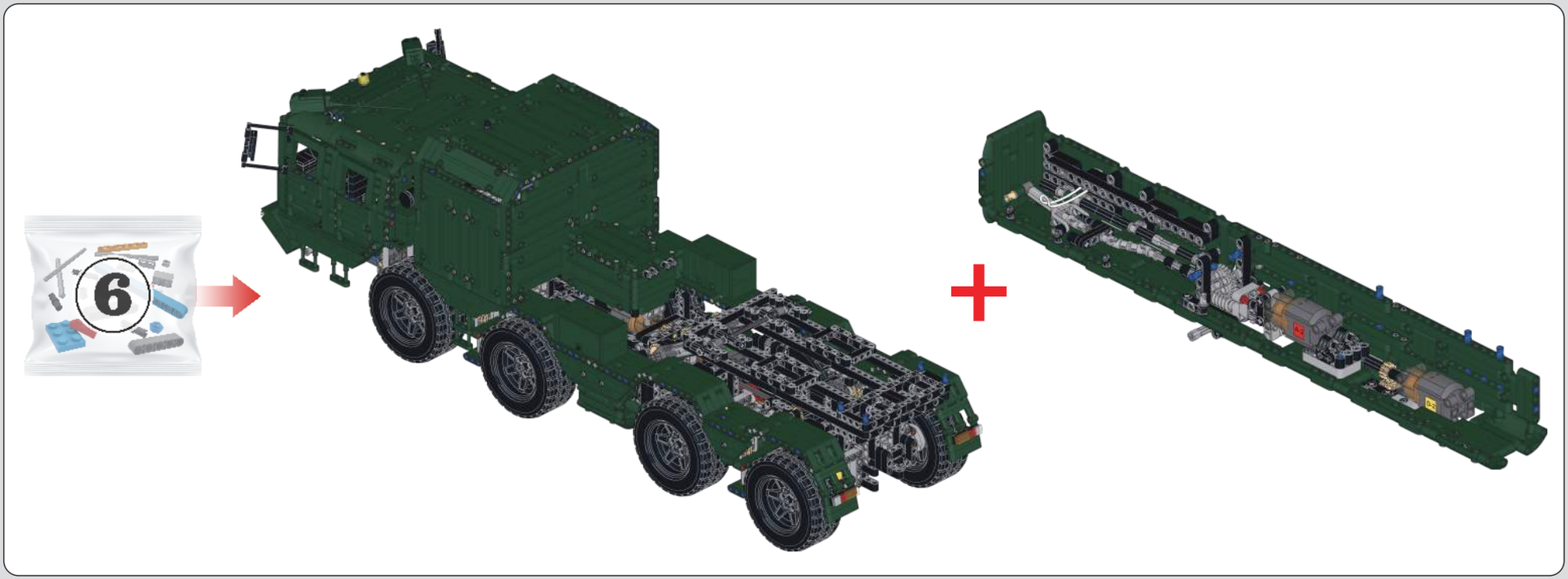

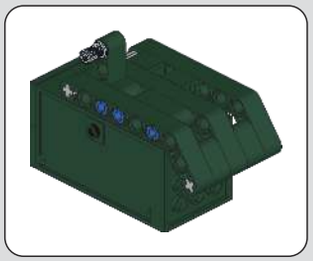

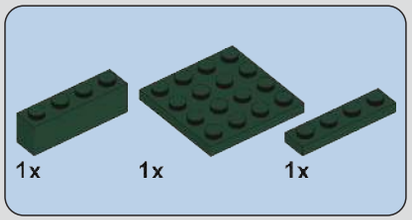

611

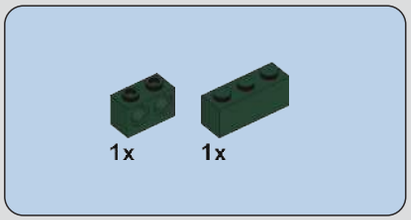

612

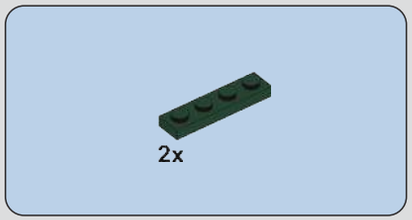

613

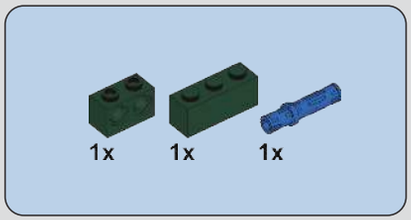

614

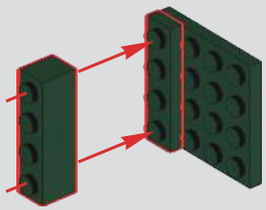

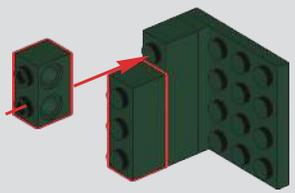

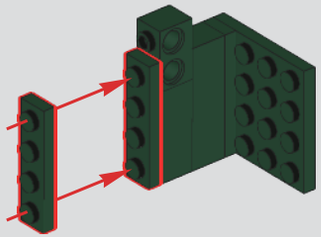

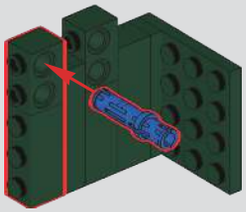

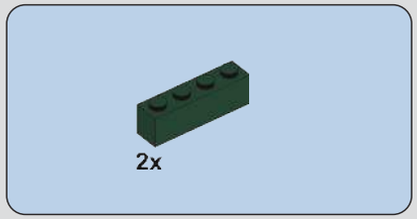

615

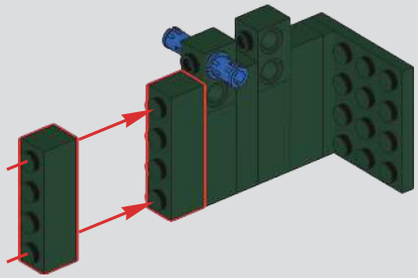

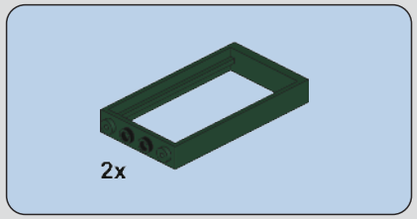

616

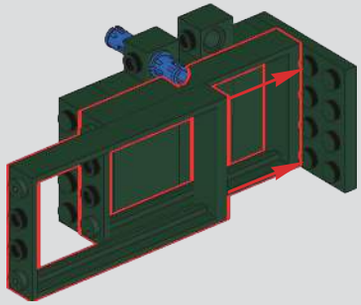

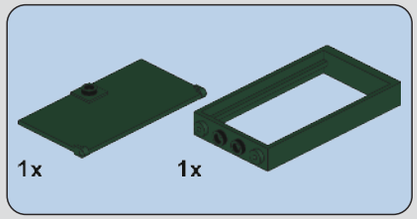

617

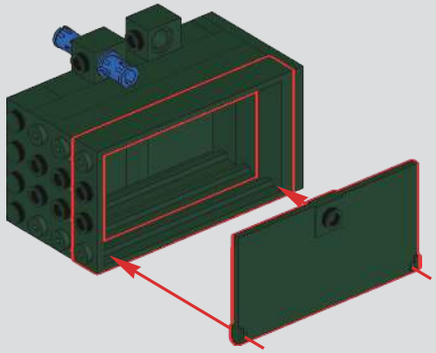

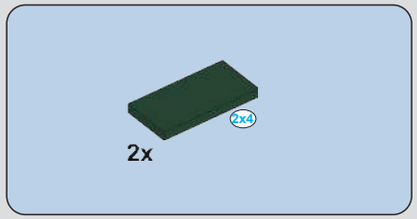

618

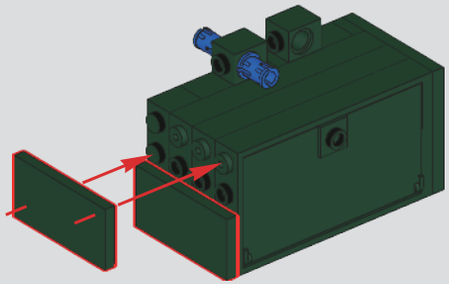

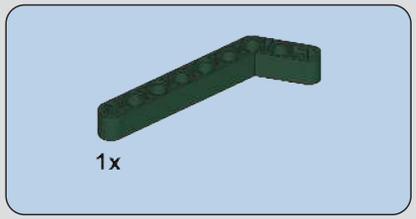

619

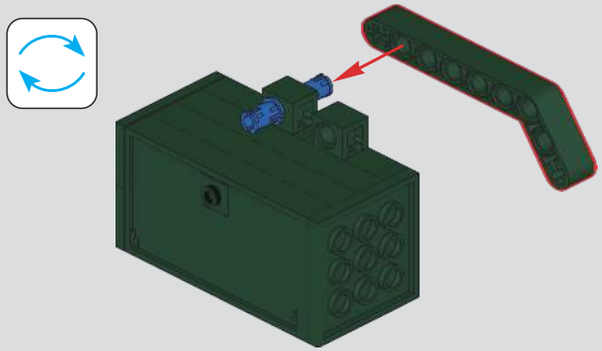

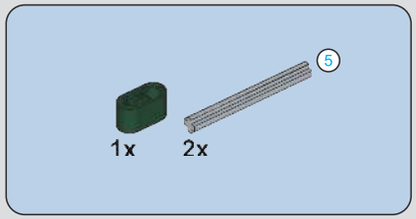

620

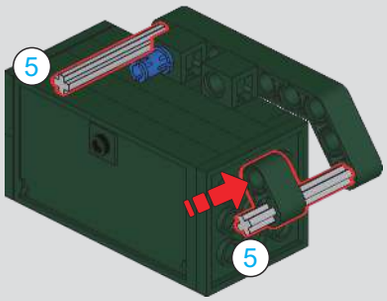

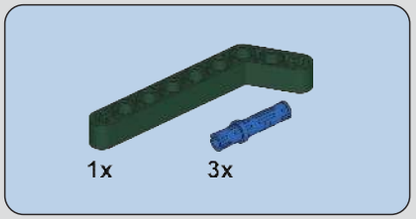

621

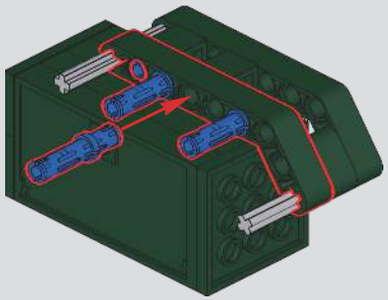

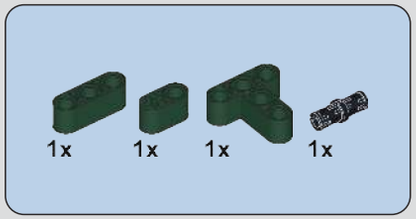

622

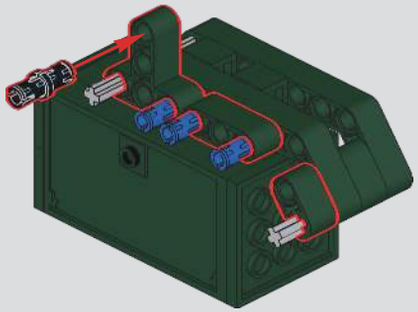

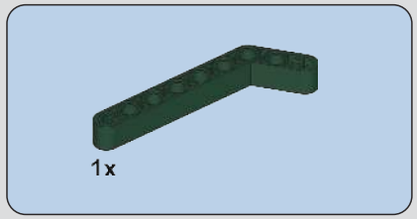

623

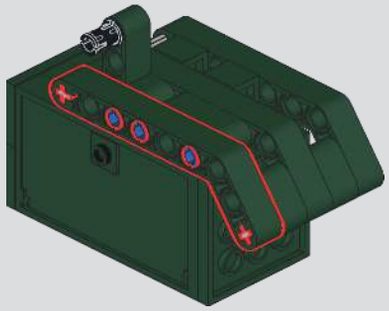

624

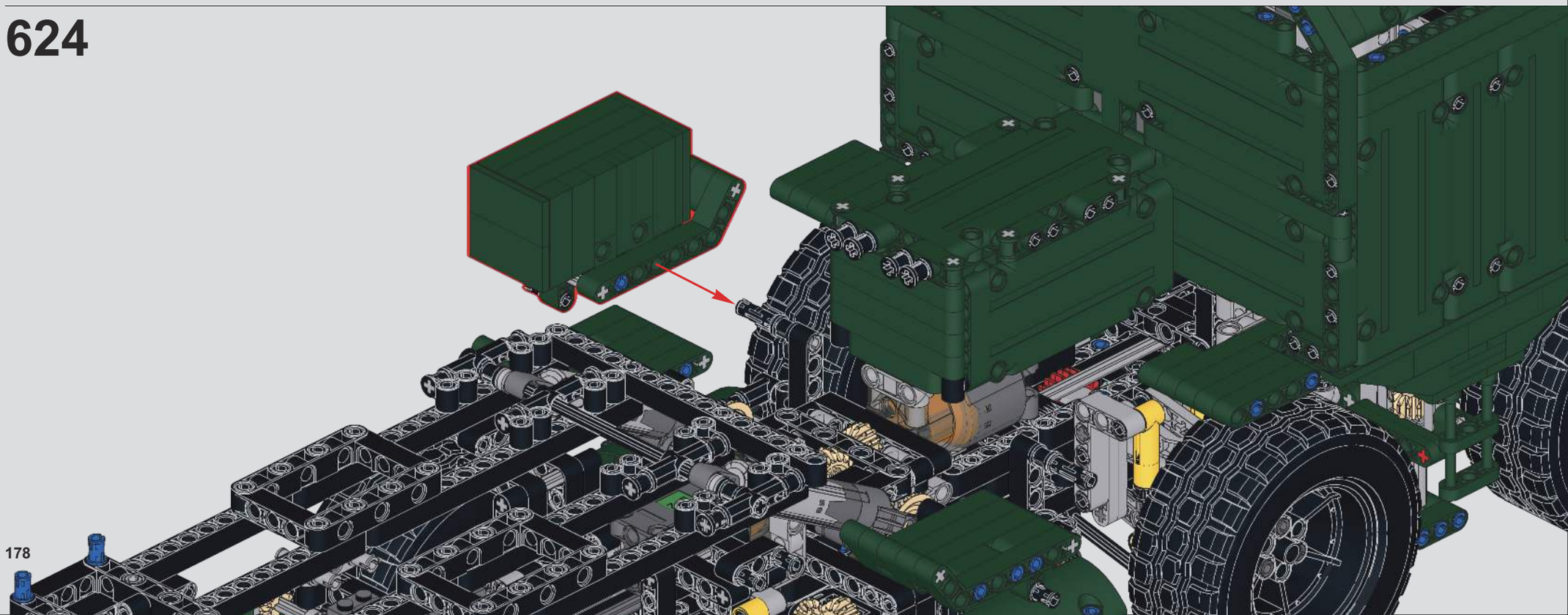

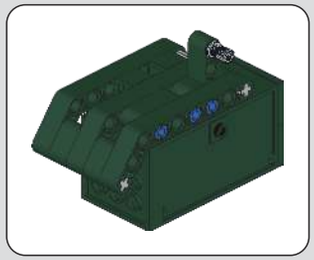

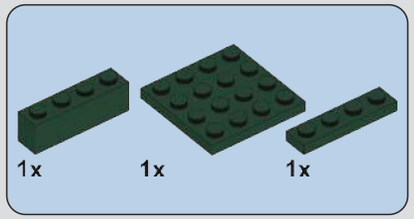

625

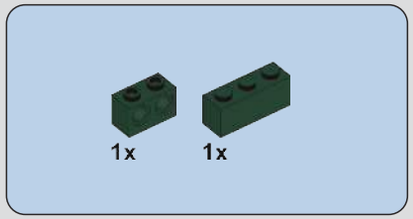

626

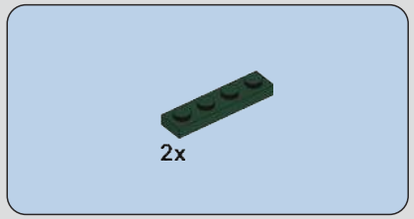

627

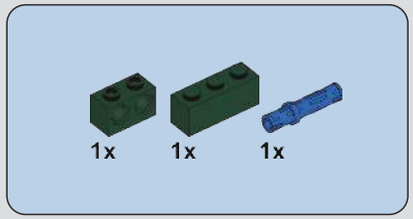

628

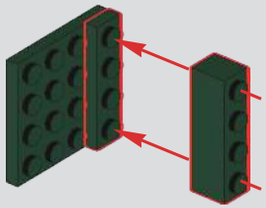

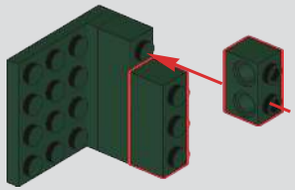

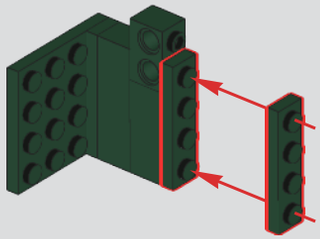

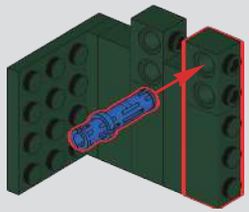

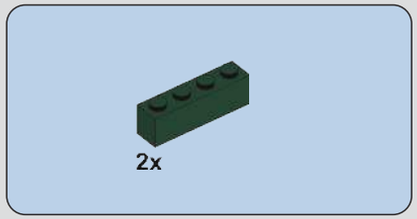

629

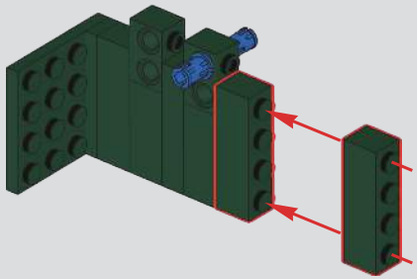

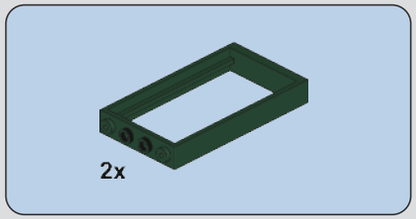

630

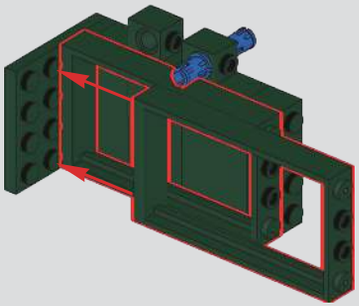

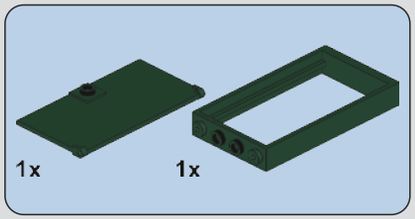

631

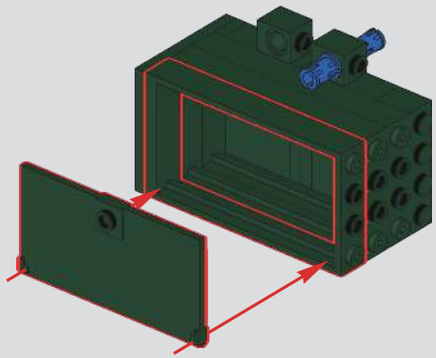

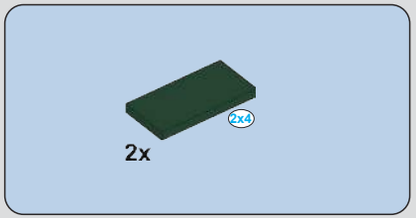

632

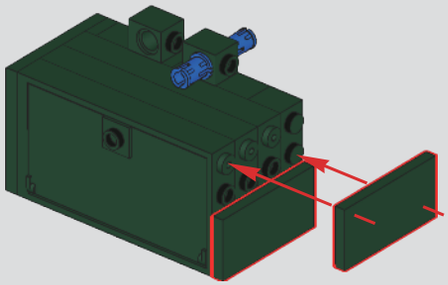

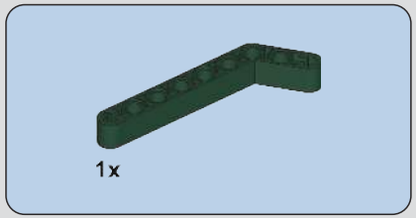

633

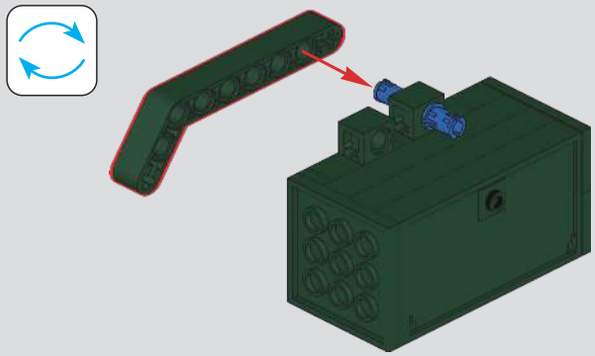

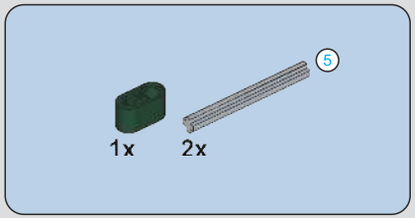

634

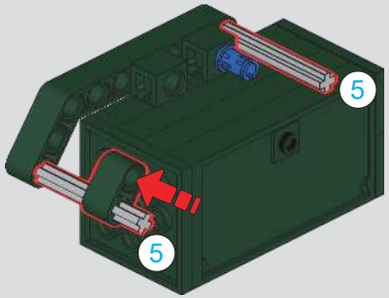

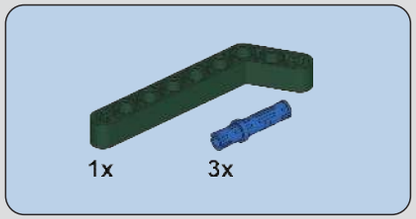

635

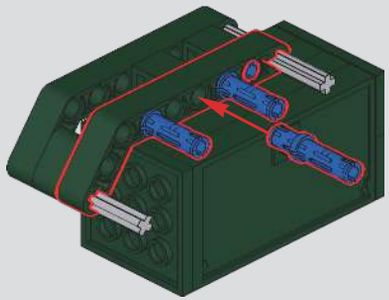

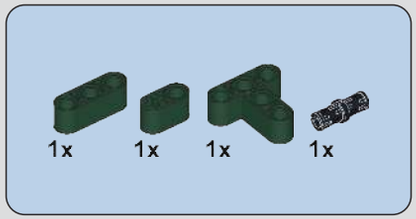

636

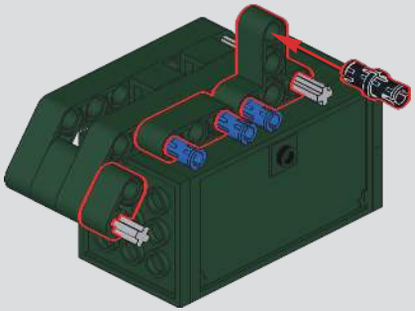

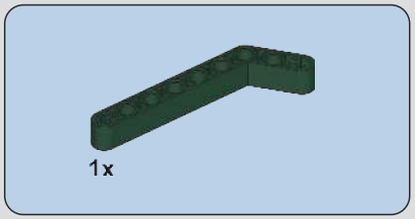

637

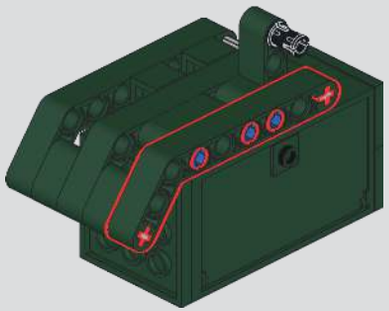

638

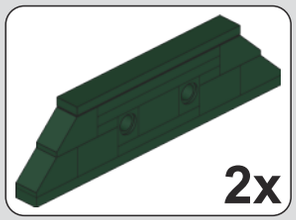

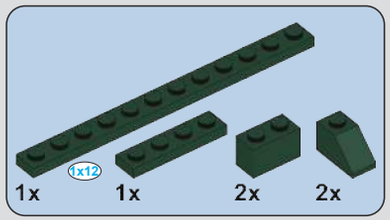

639

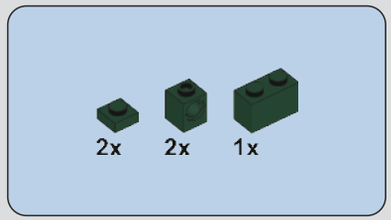

640

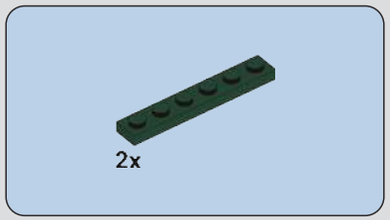

641

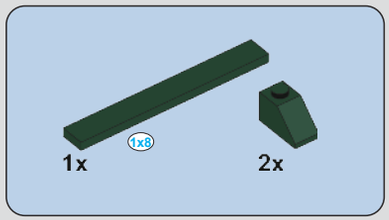

642

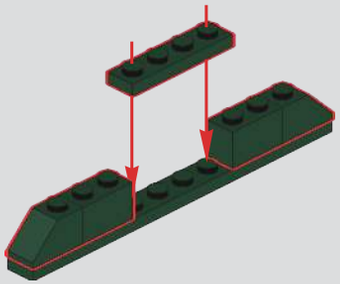

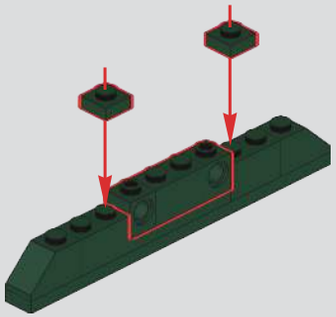

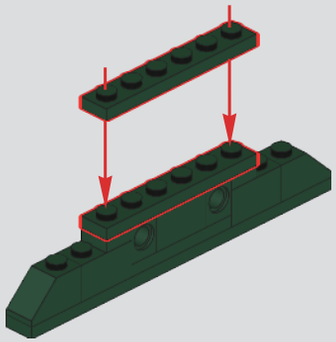

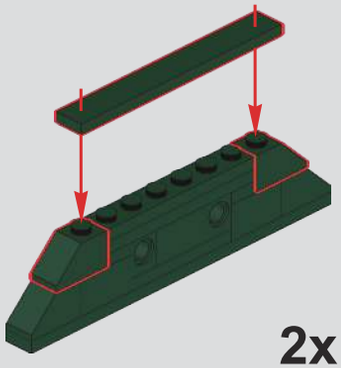

643

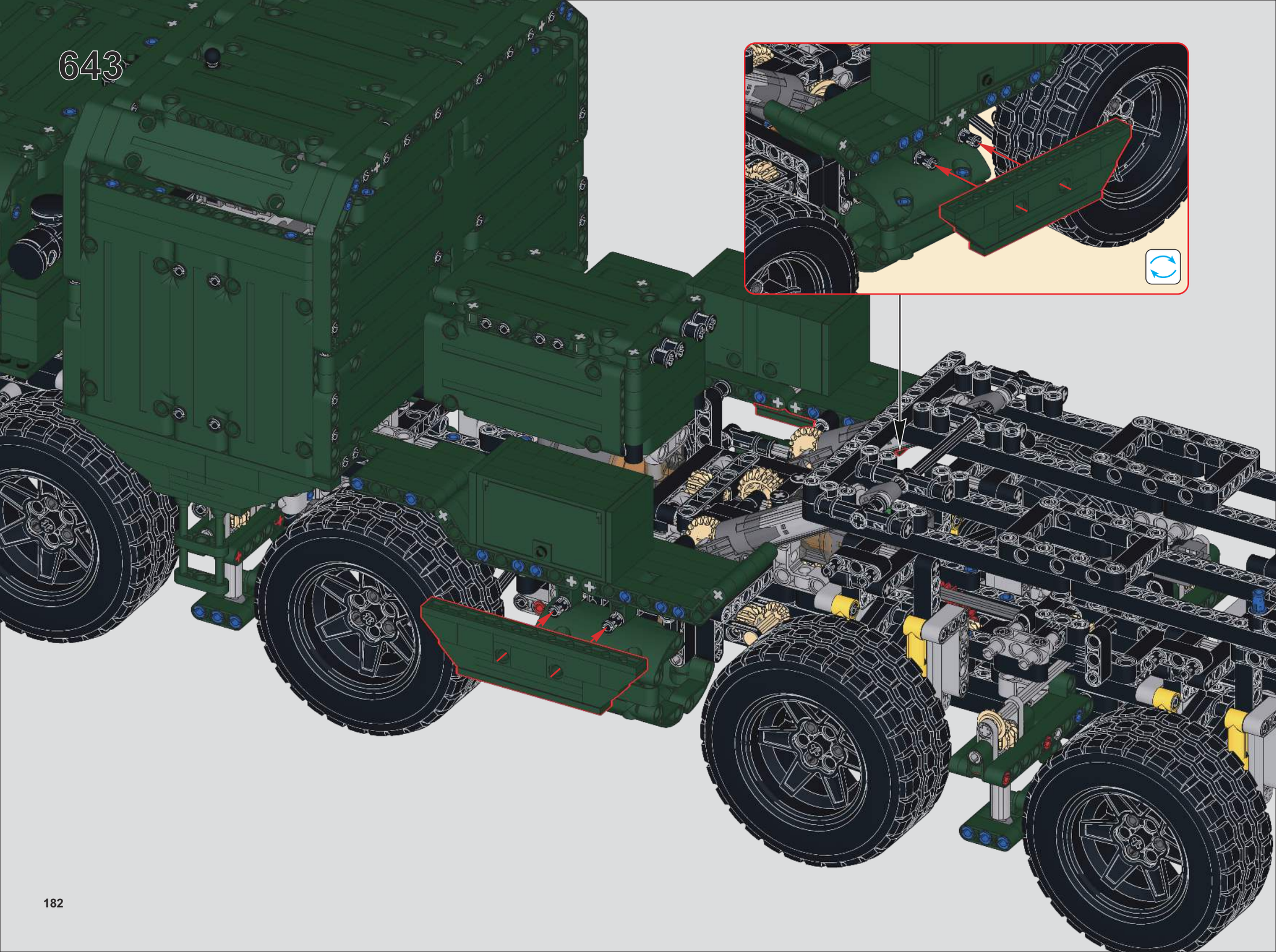

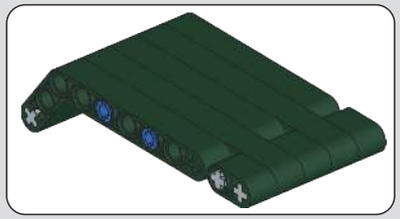

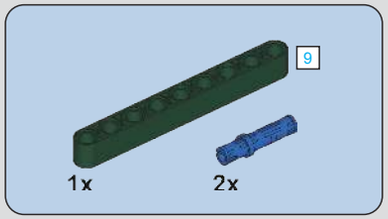

644

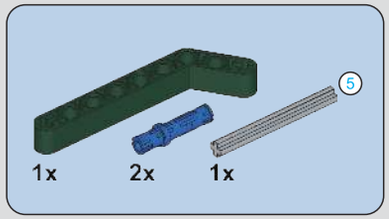

645

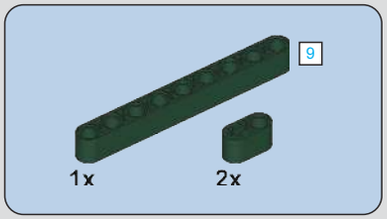

646

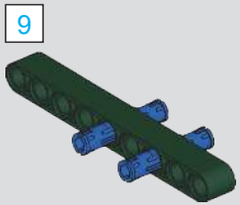

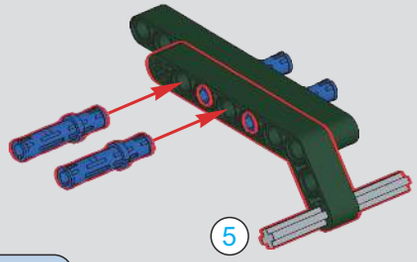

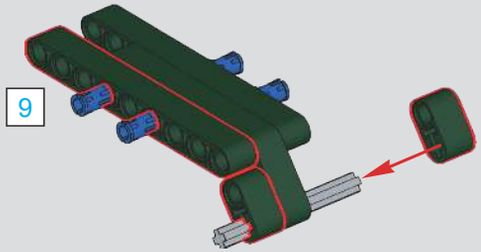

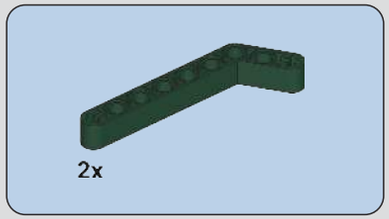

647

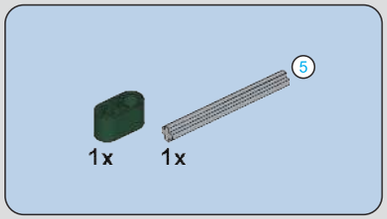

648

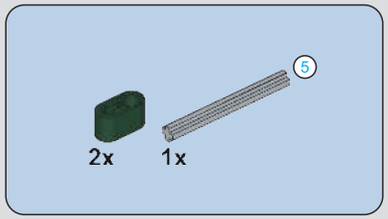

649

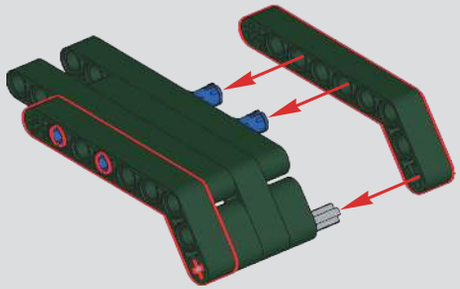

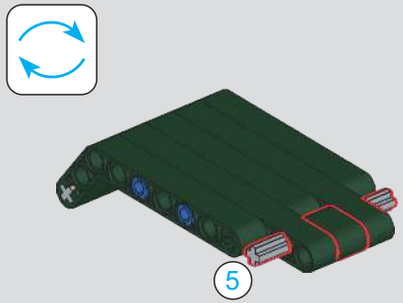

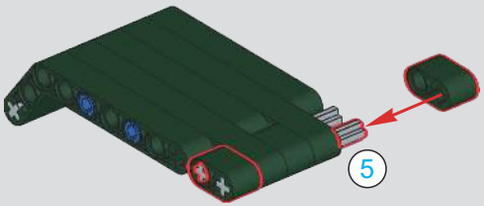

650

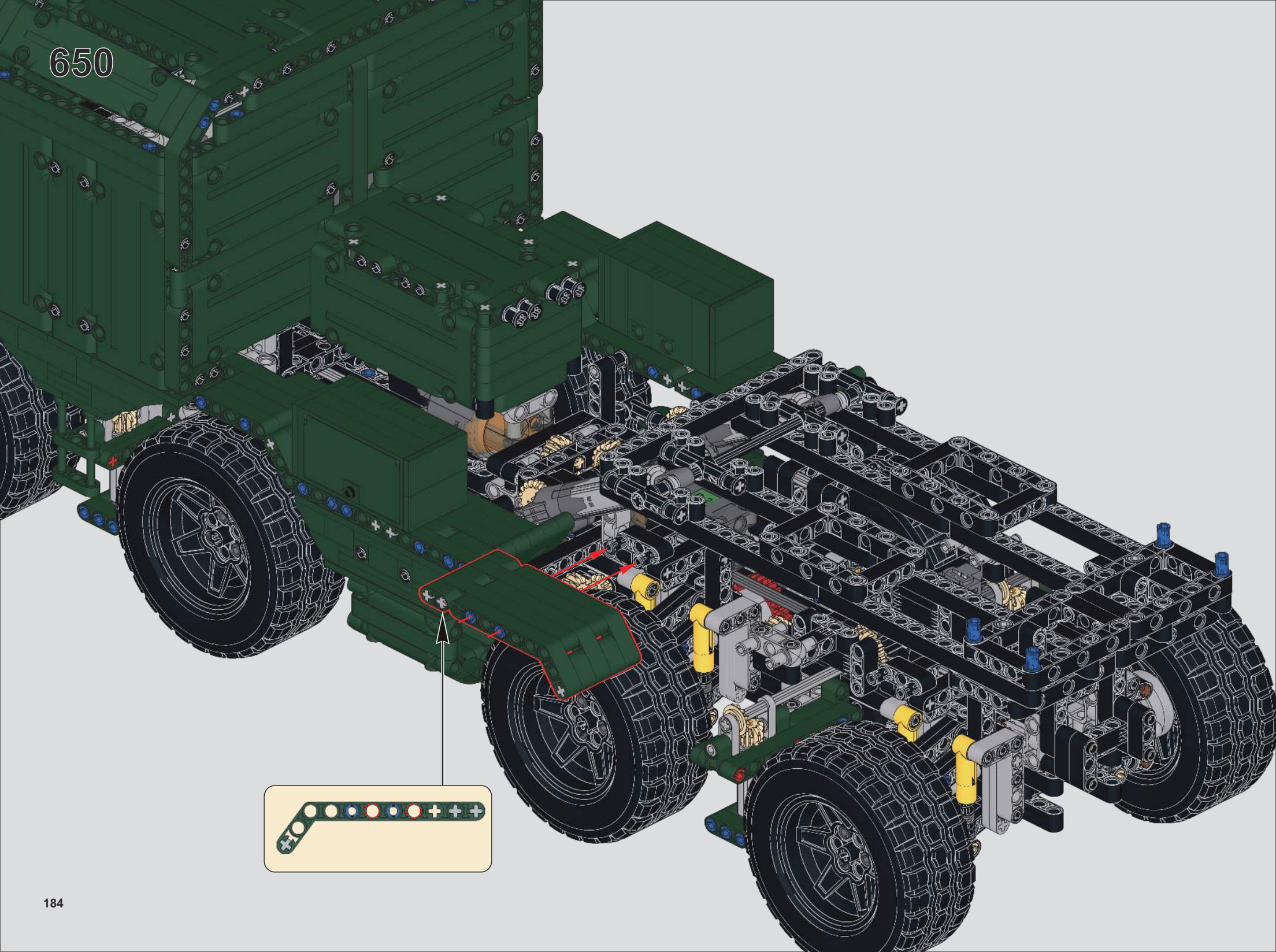

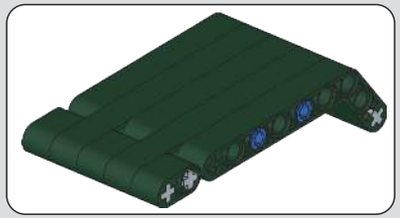

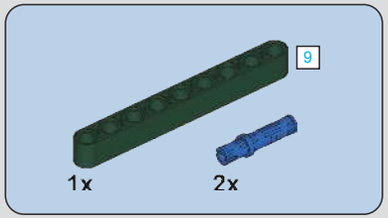

651

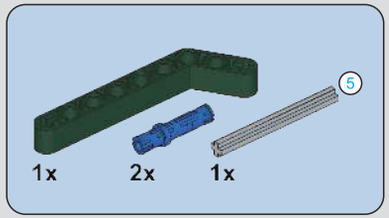

652

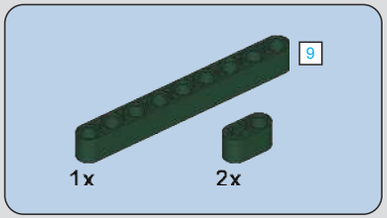

653

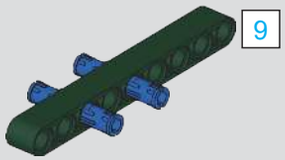

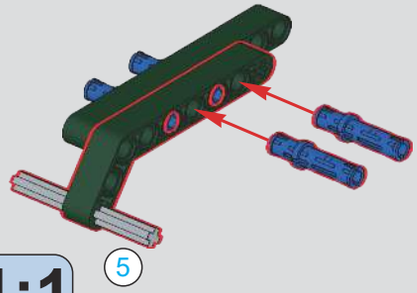

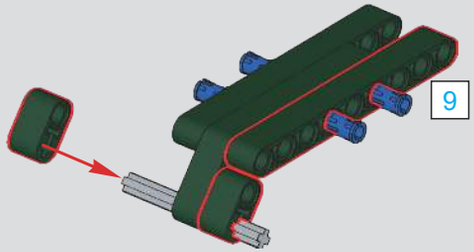

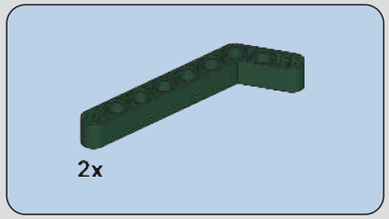

654

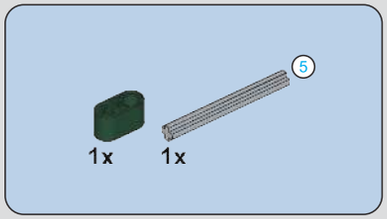

655

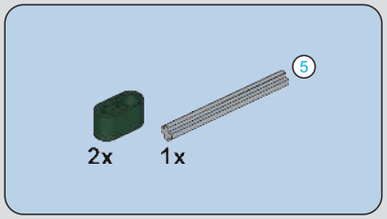

656

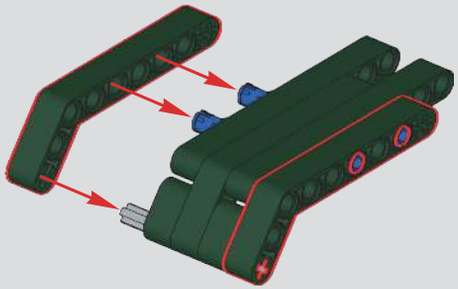

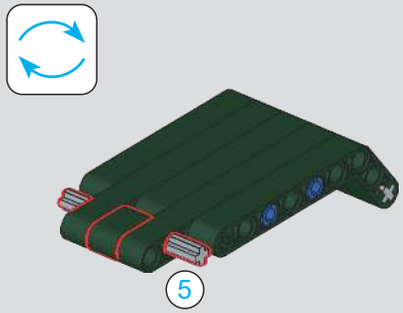

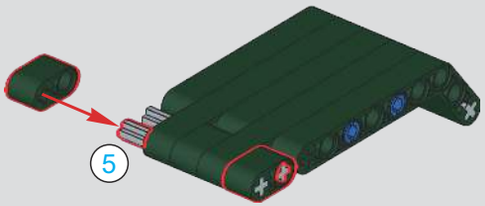

657

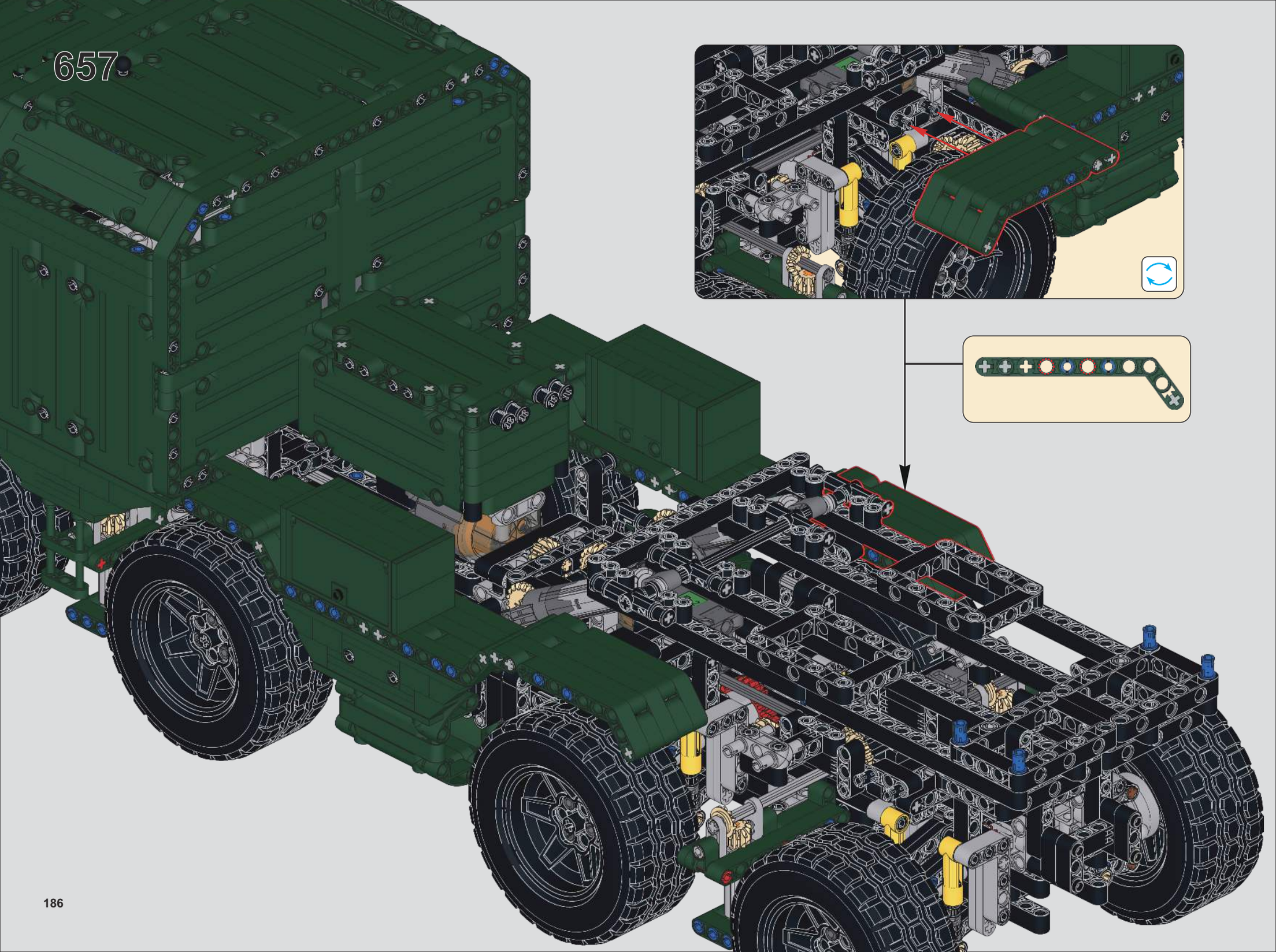

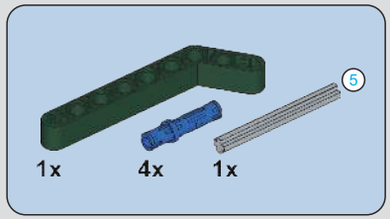

658

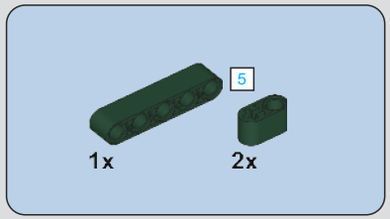

659

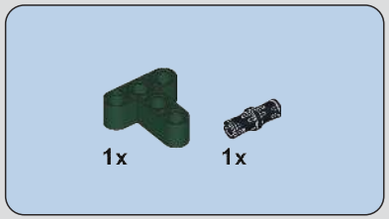

660

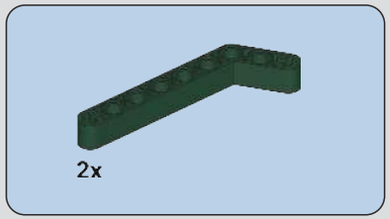

661

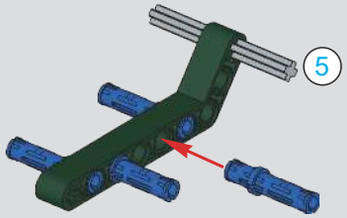

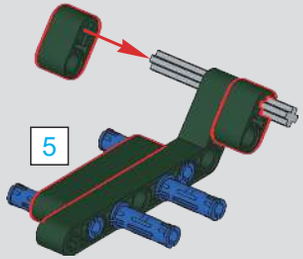

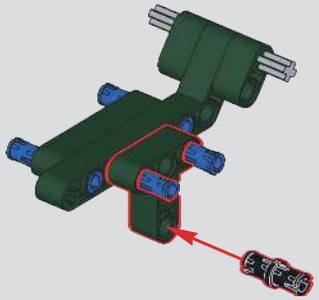

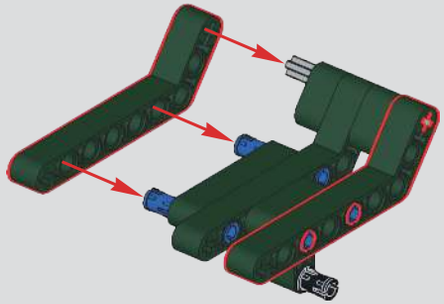

662

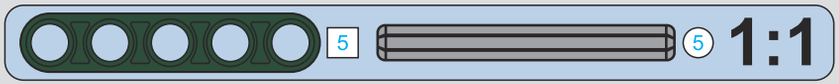

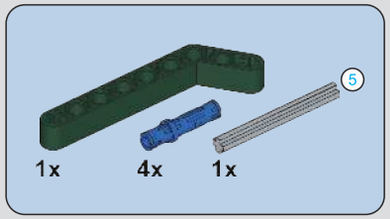

663

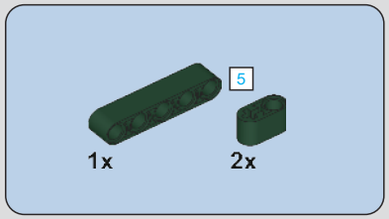

664

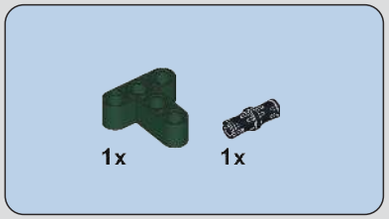

665

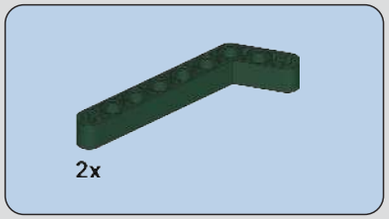

666

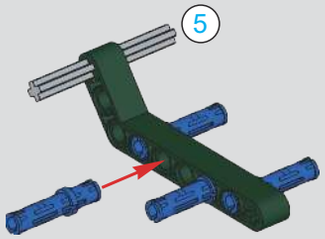

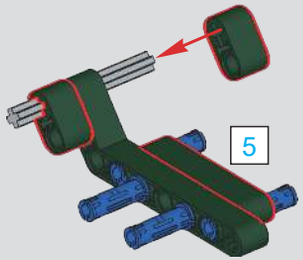

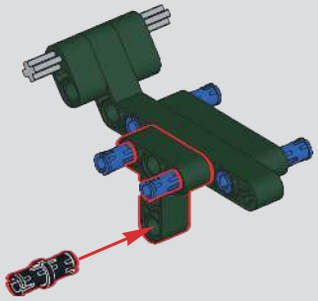

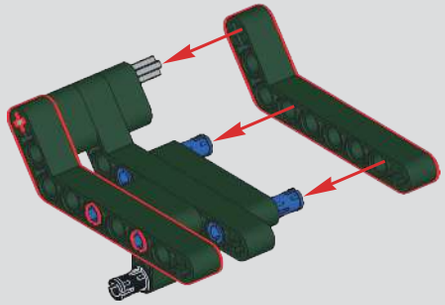

667

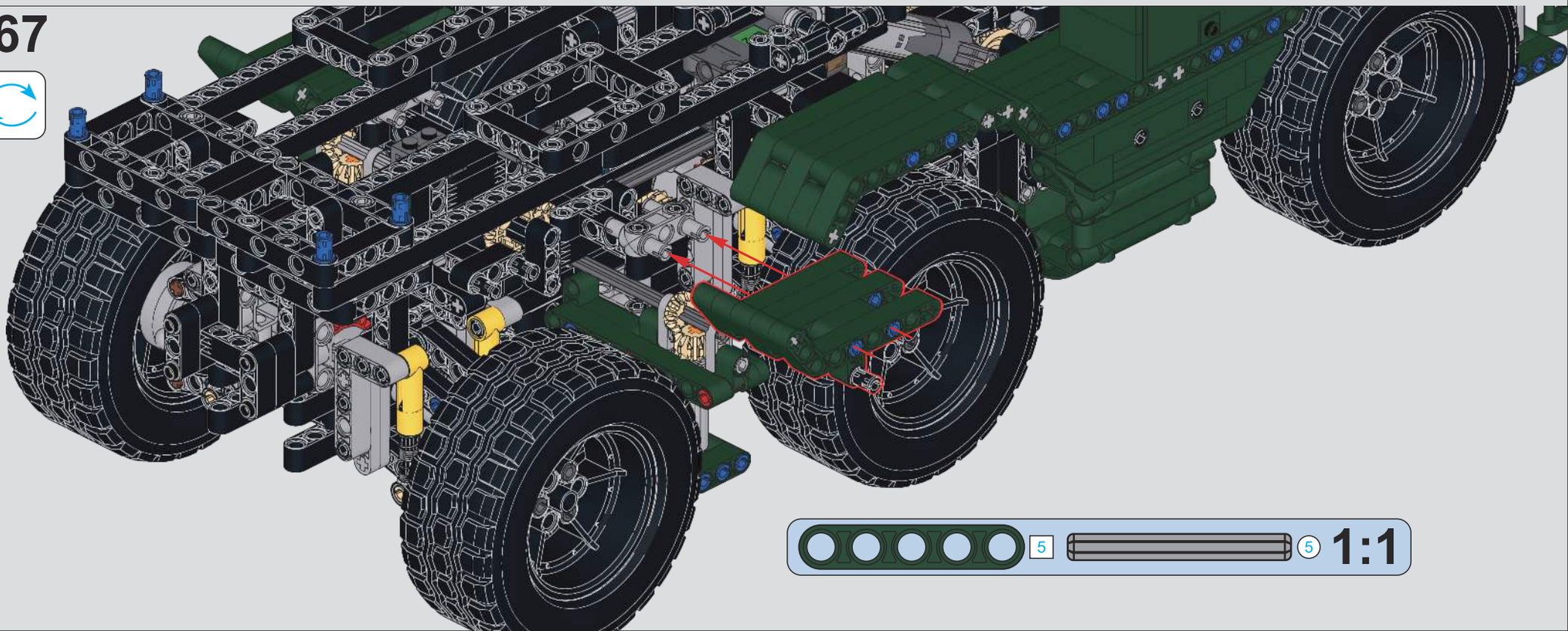

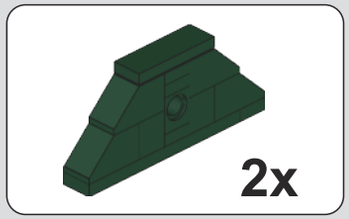

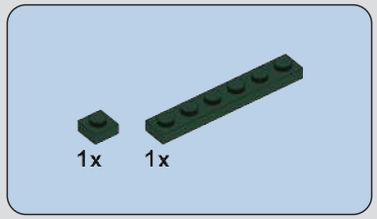

668

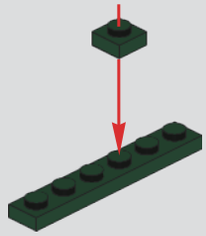

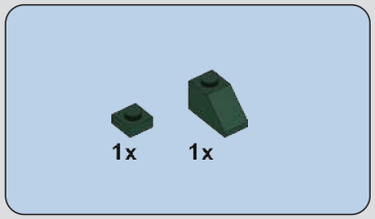

669

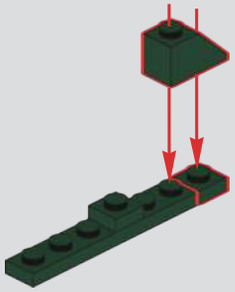

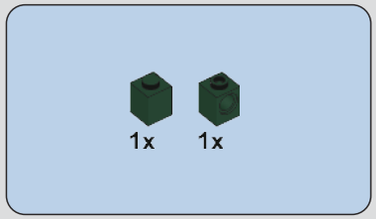

670

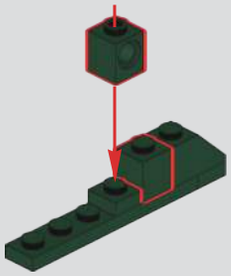

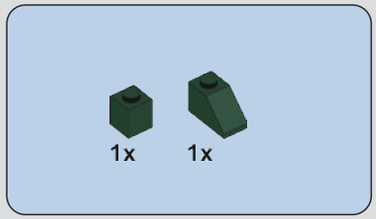

671

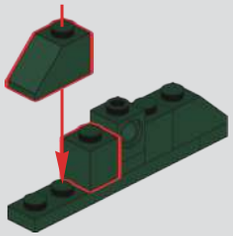

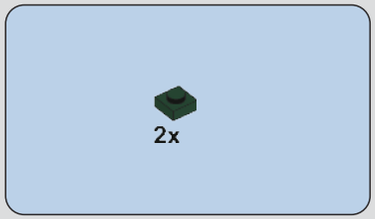

672

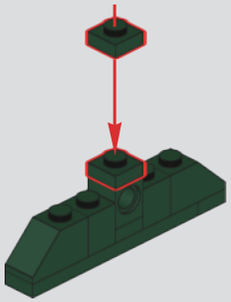

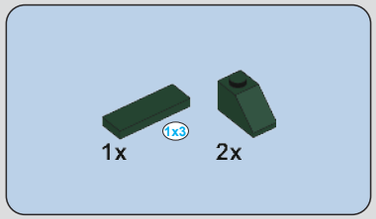

673

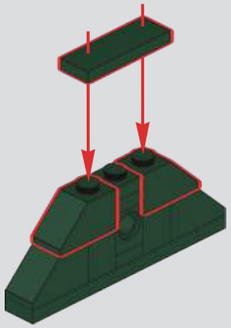

2x

674

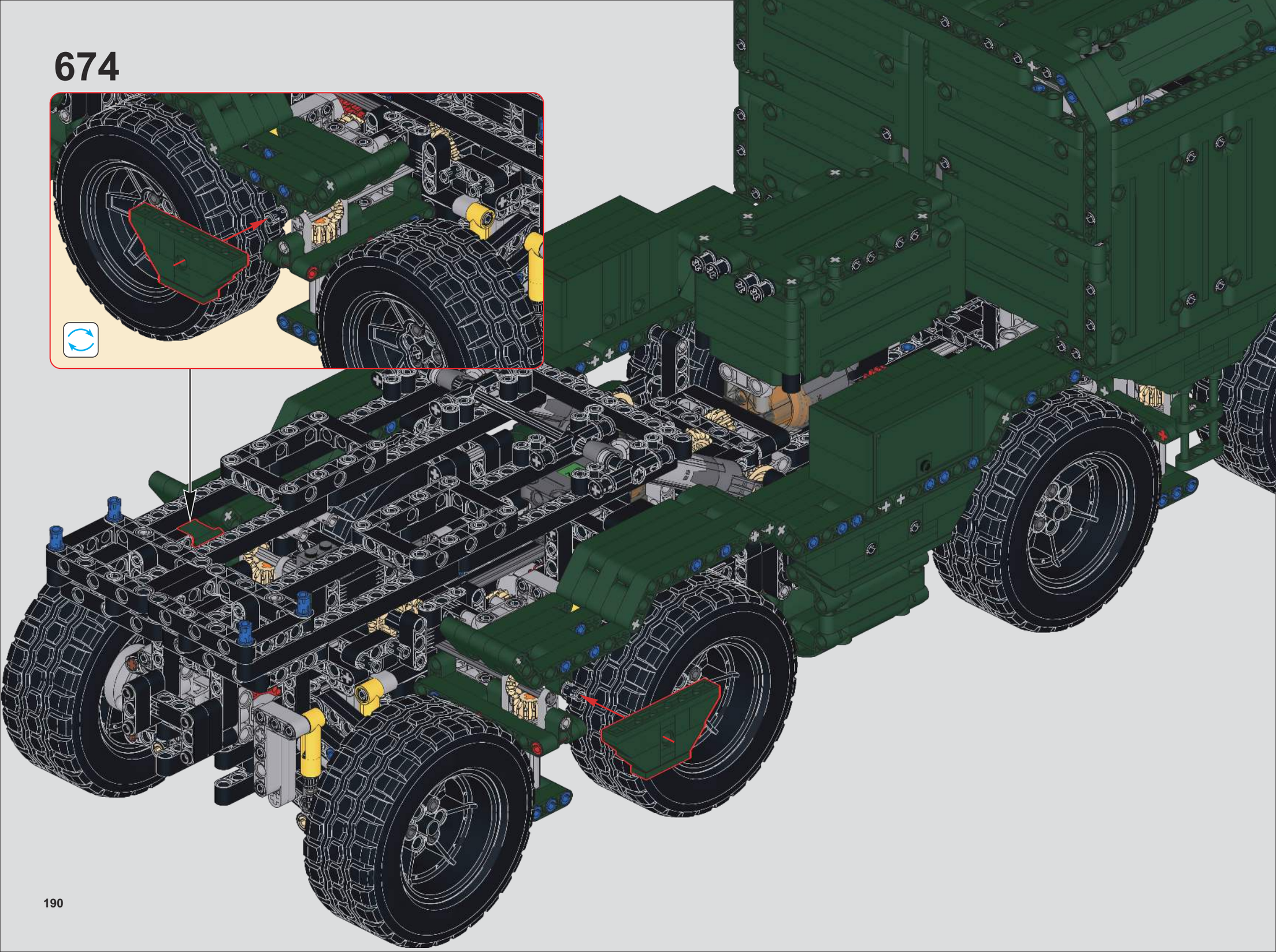

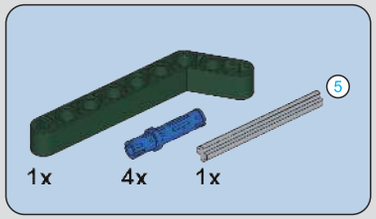

675

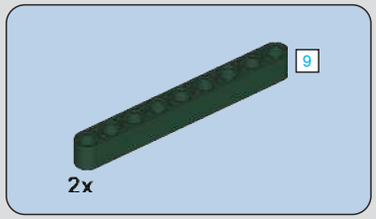

676

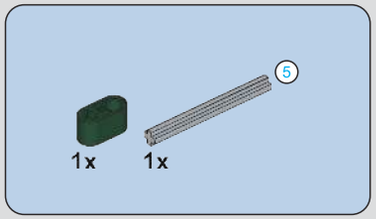

677

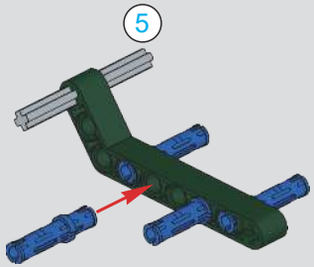

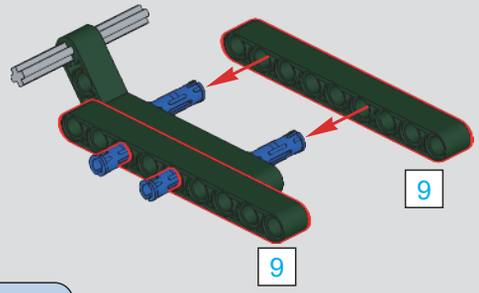

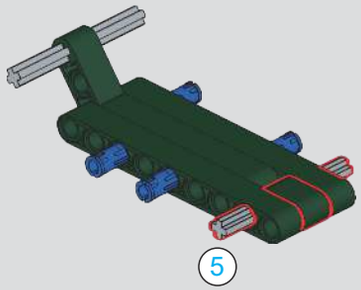

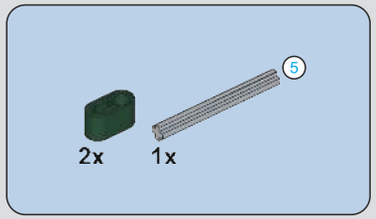

678

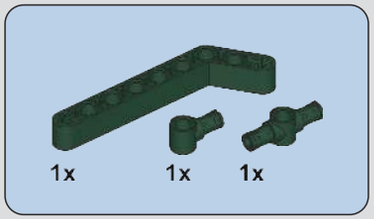

679

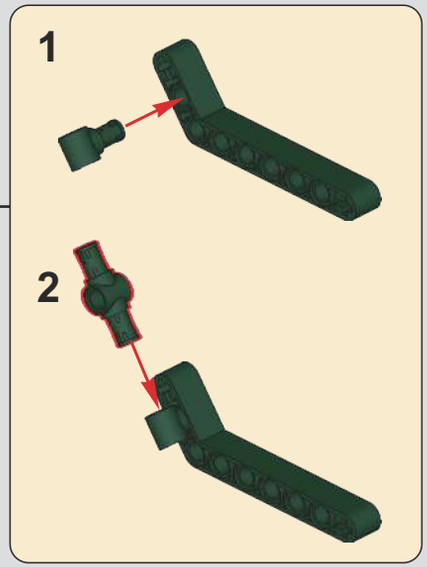

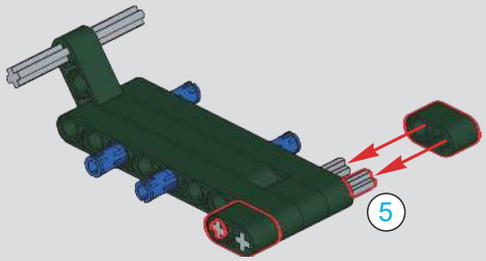

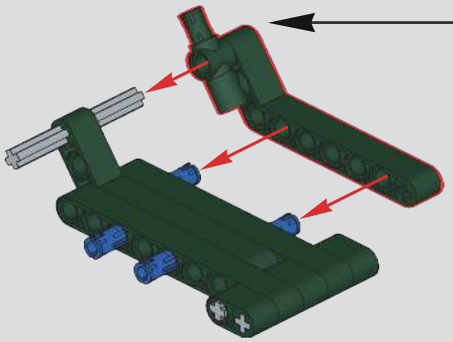

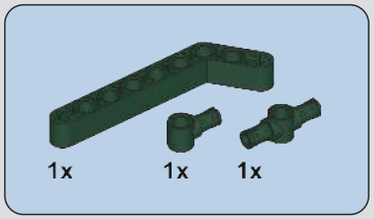

680

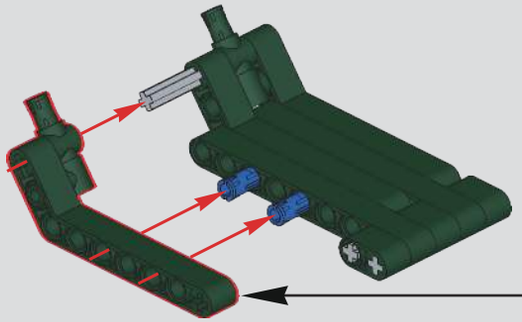

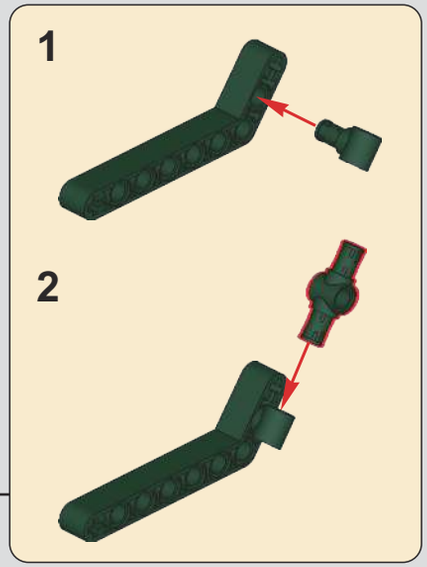

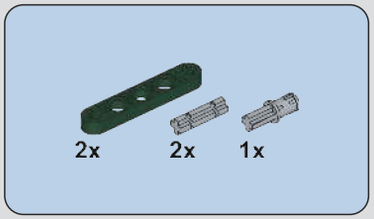

681

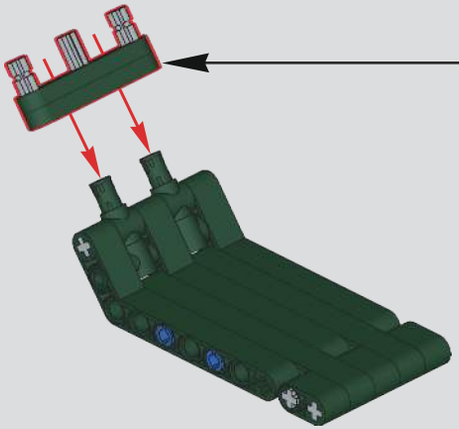

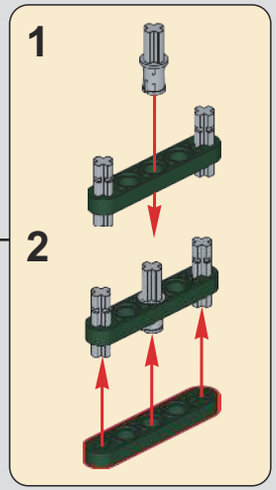

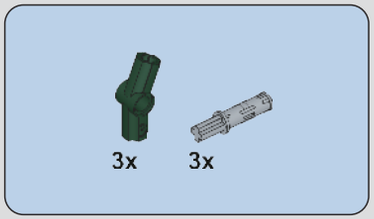

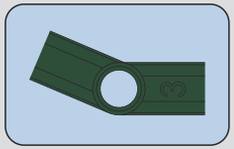

682

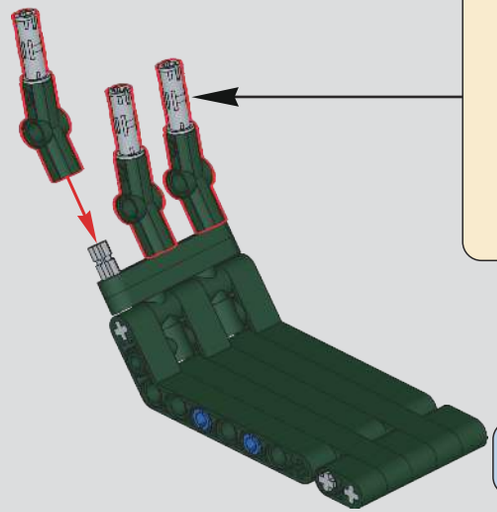

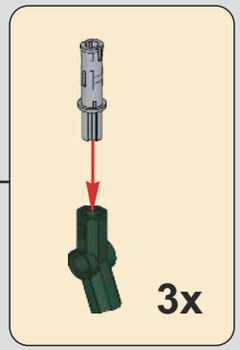

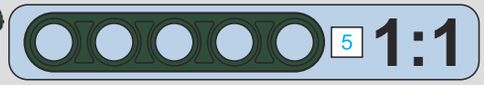

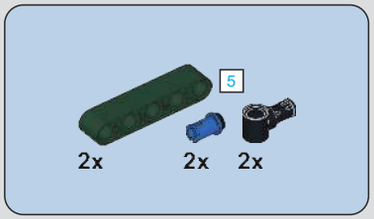

683

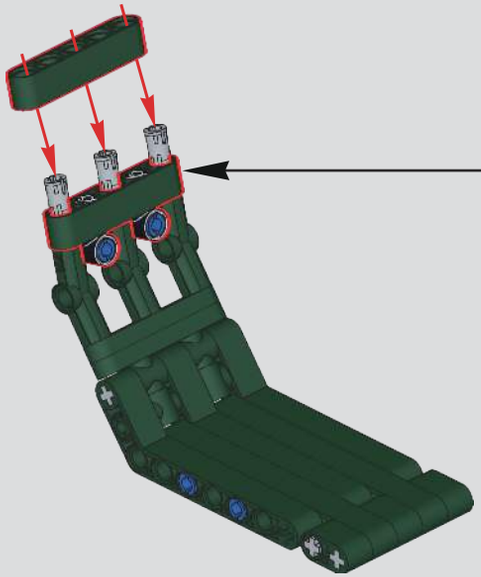

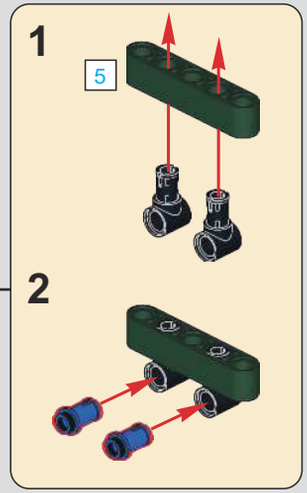

684

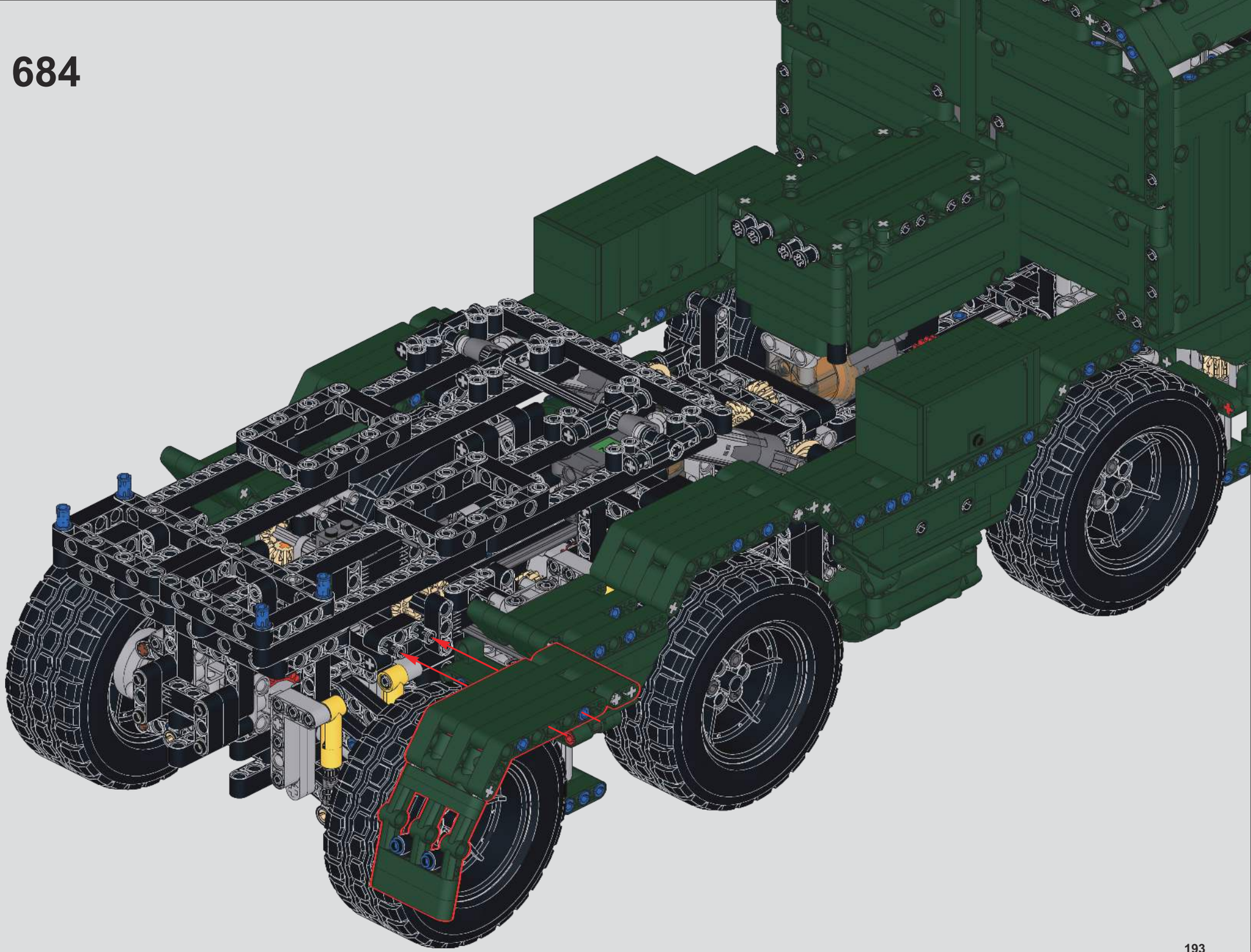

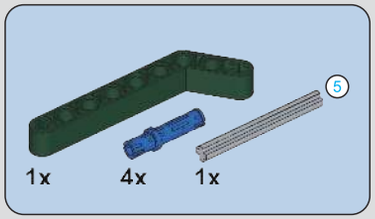

685

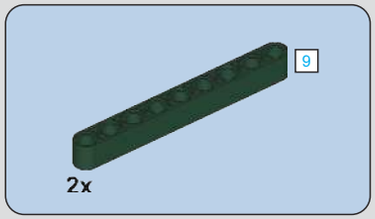

686

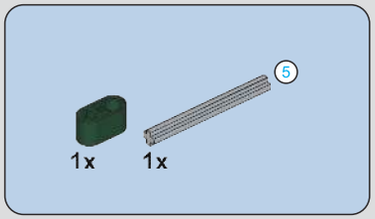

687

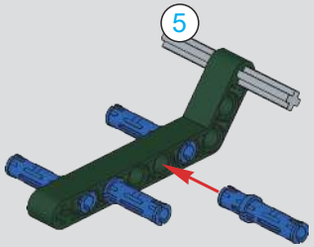

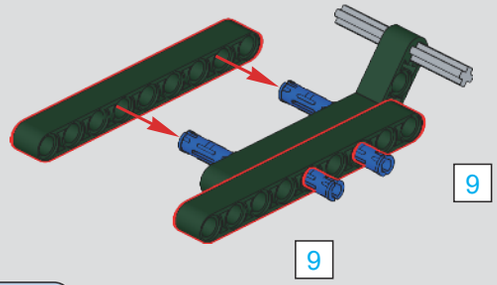

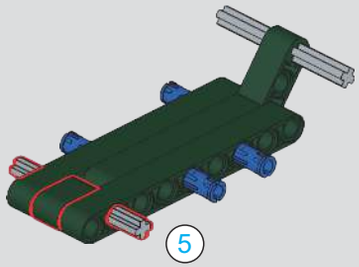

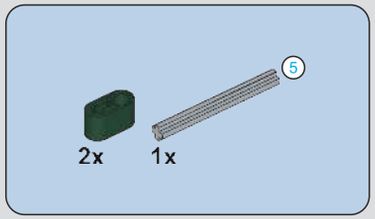

688

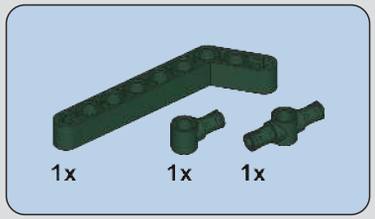

689

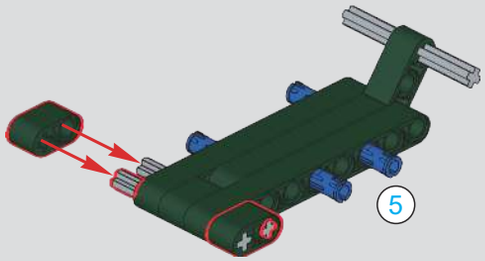

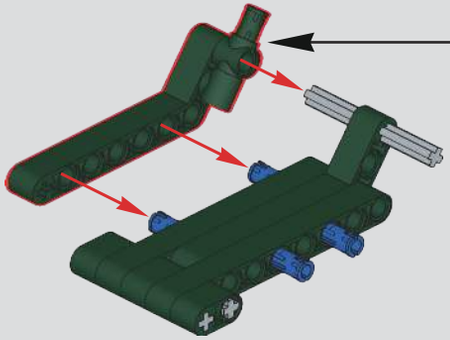

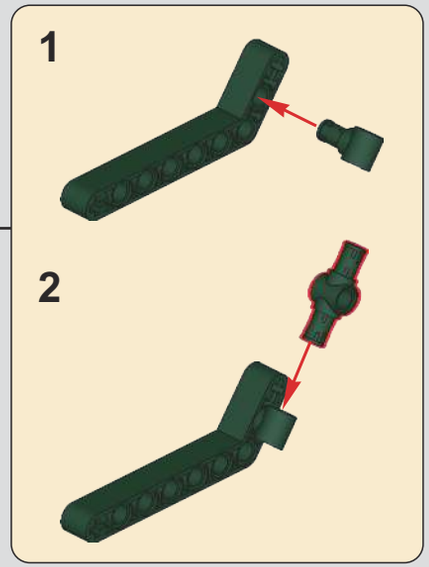

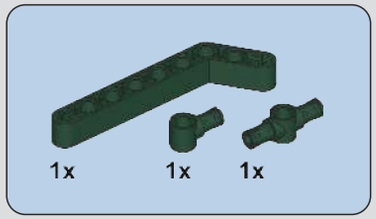

690

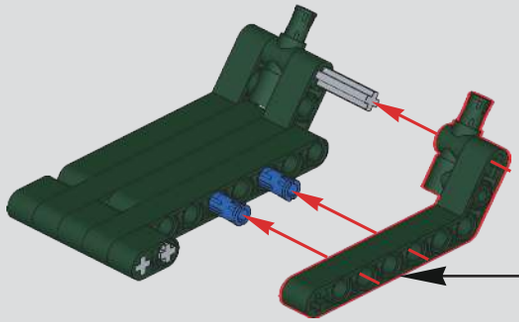

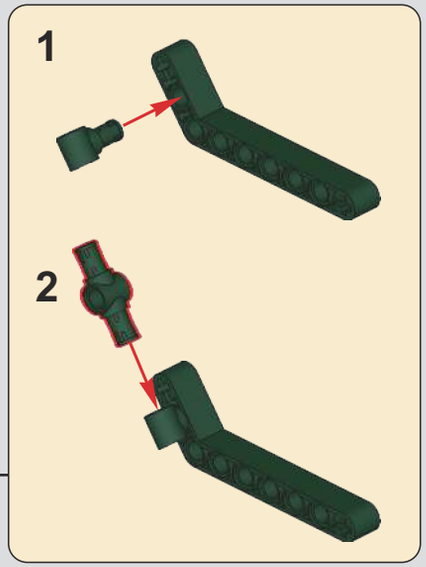

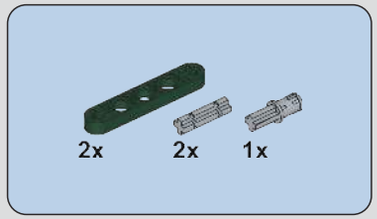

691

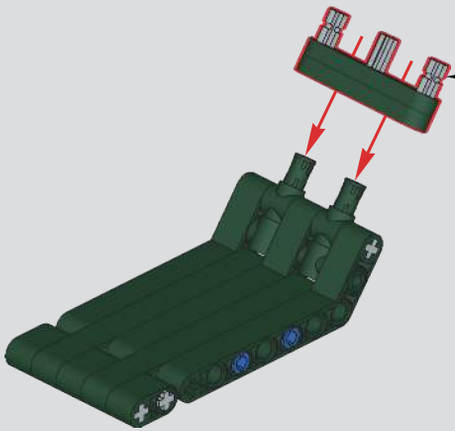

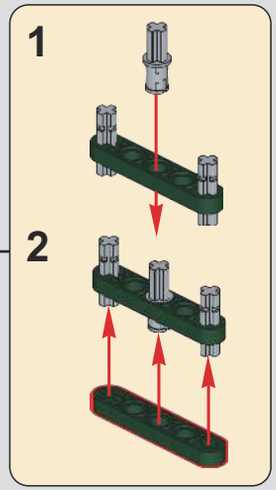

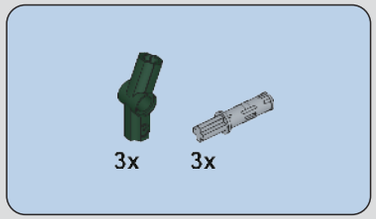

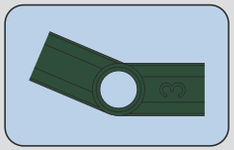

692

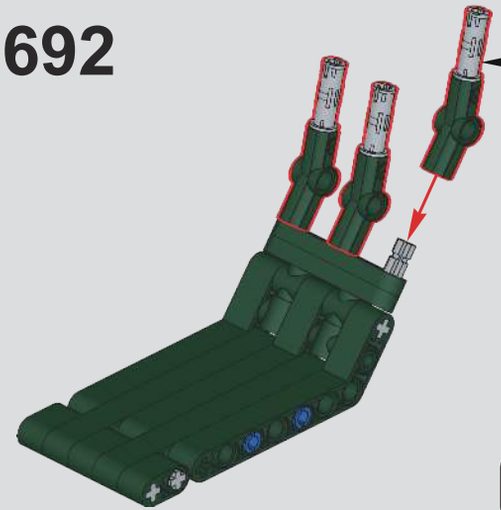

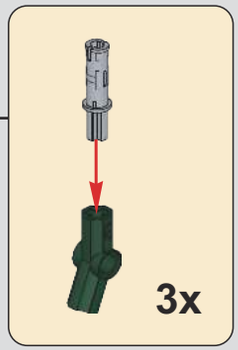

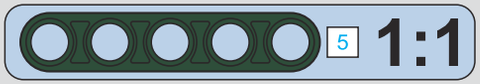

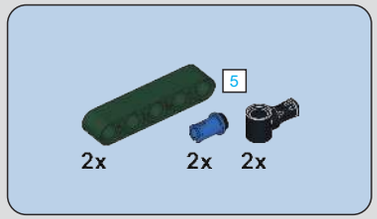

693

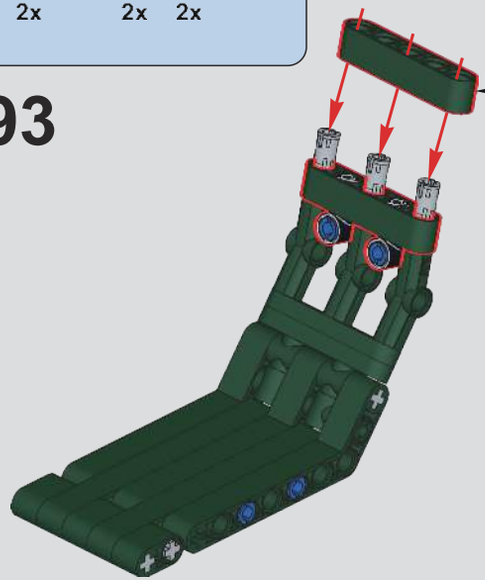

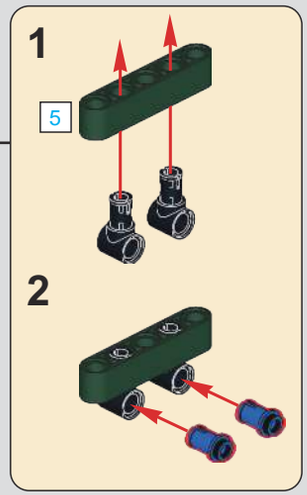

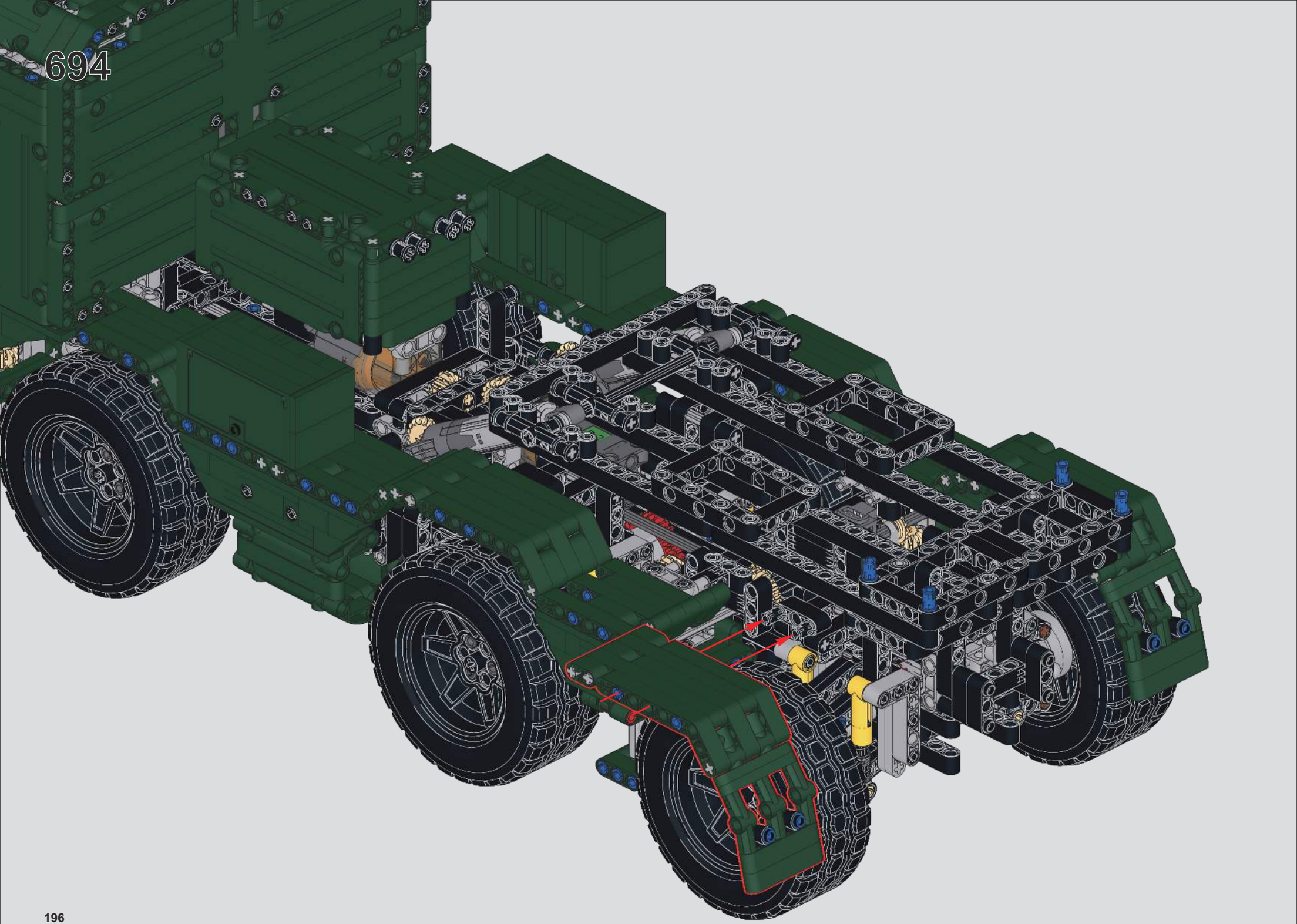
694

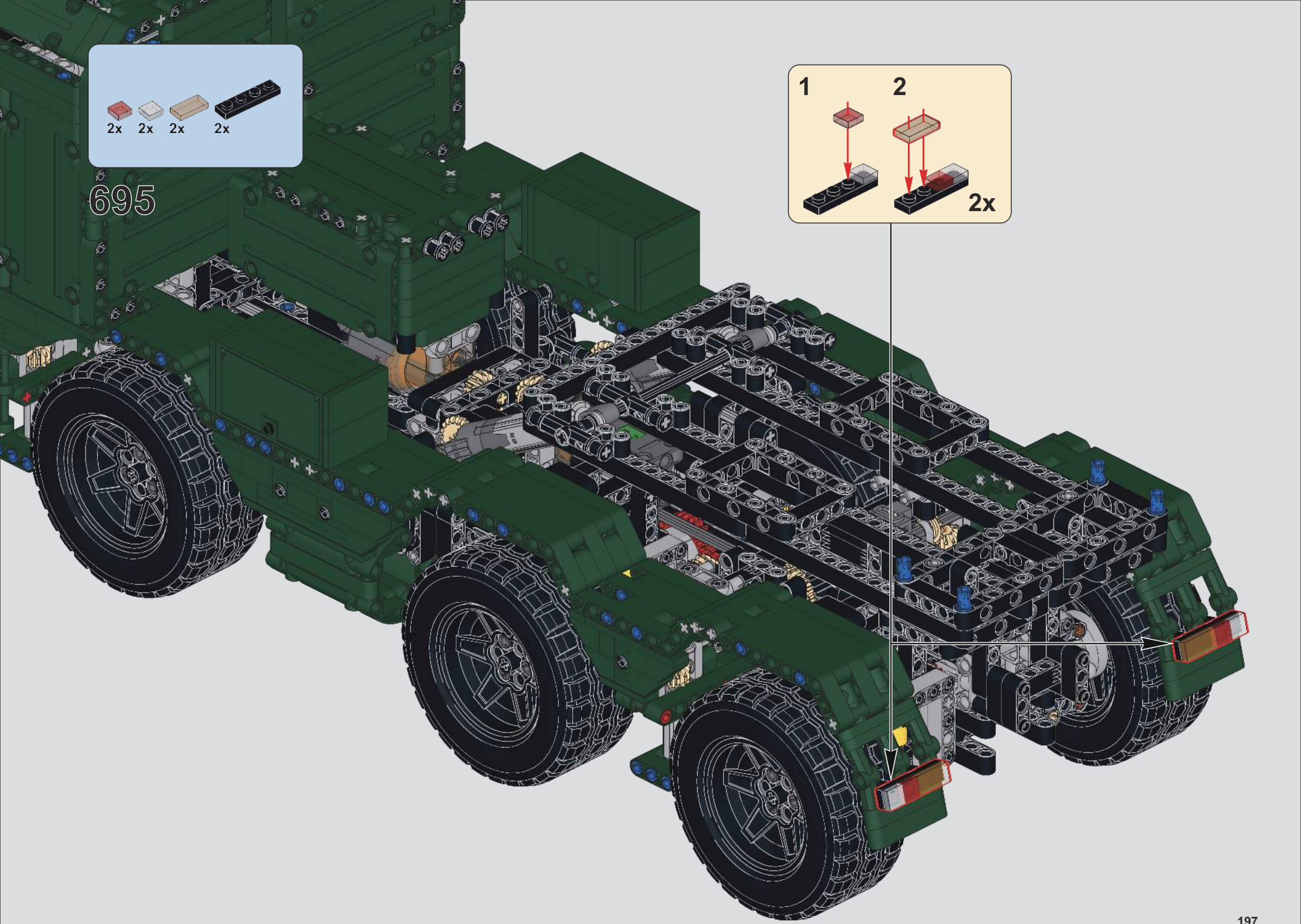
2x 2x 2x 2x
695
1
2
2x

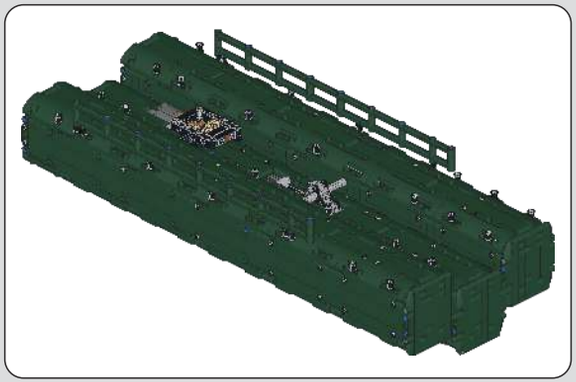

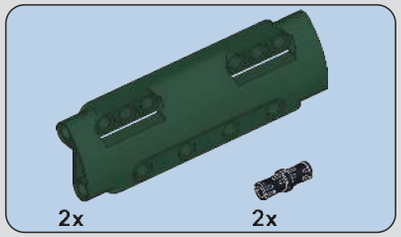

696

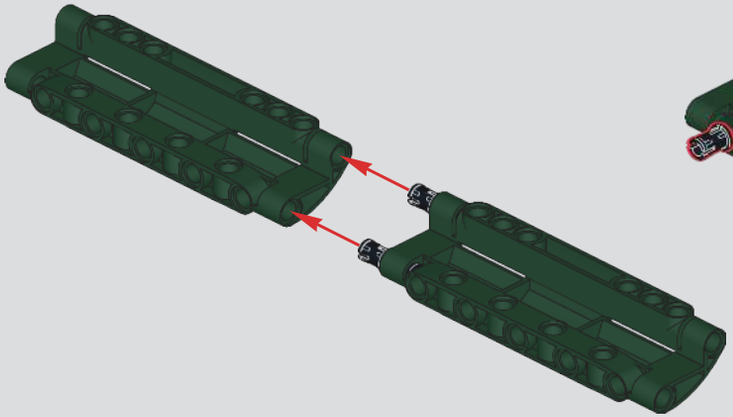

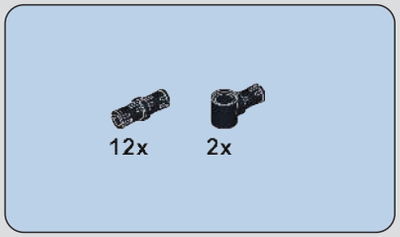

697

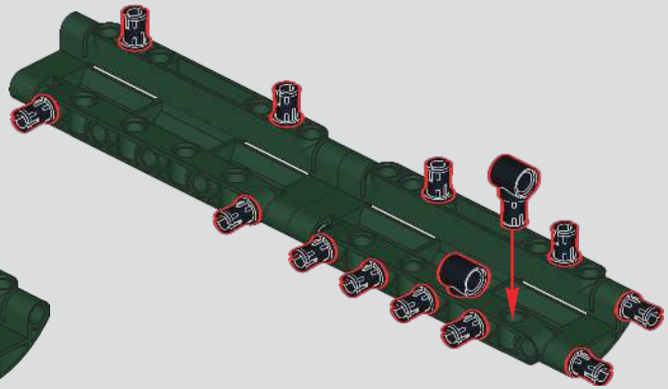

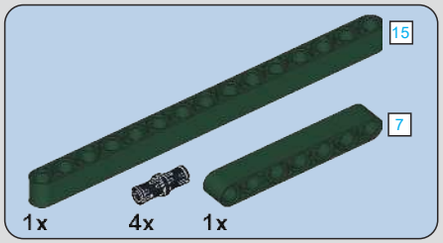

698

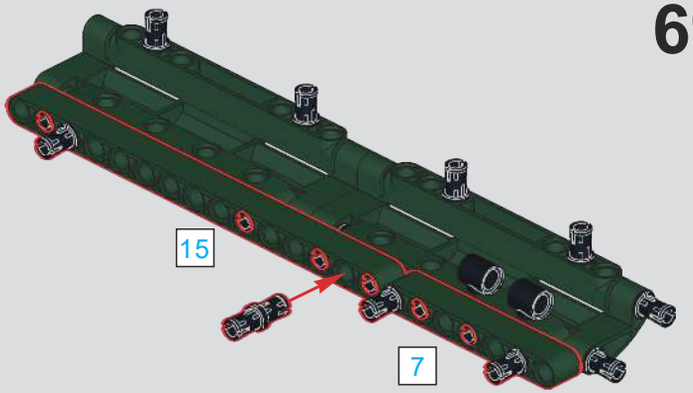

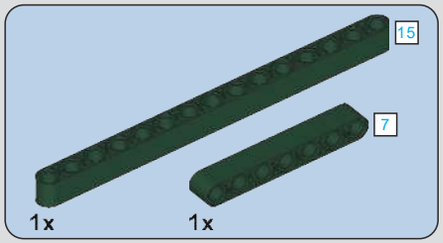

699

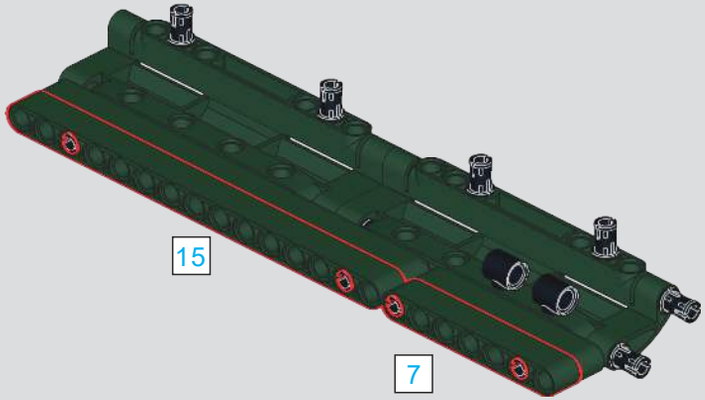

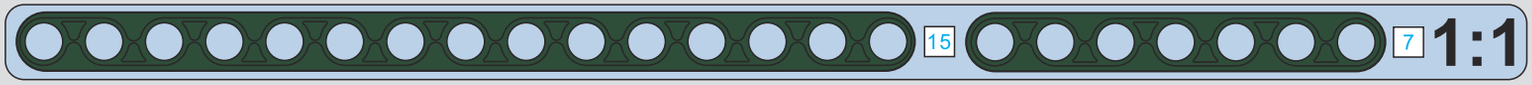

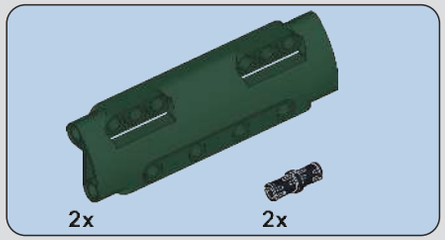

700

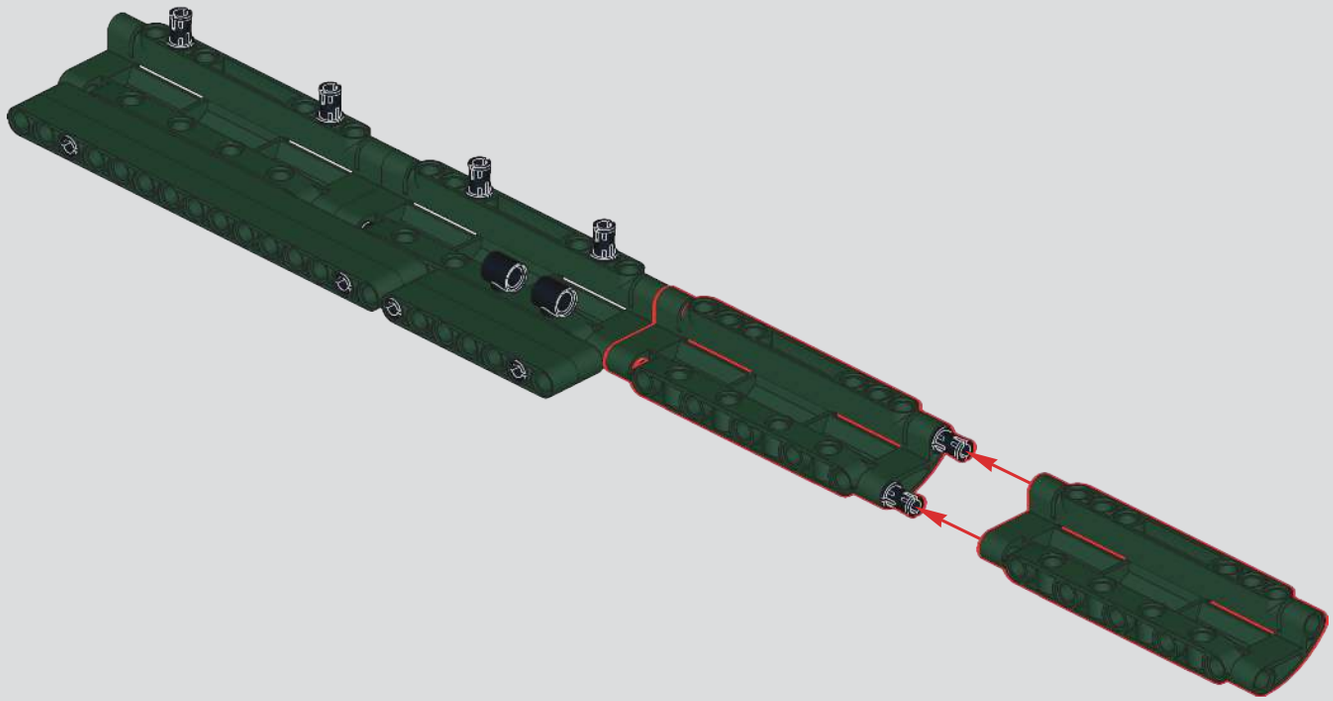

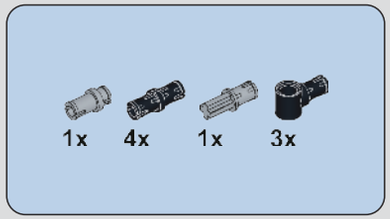

701

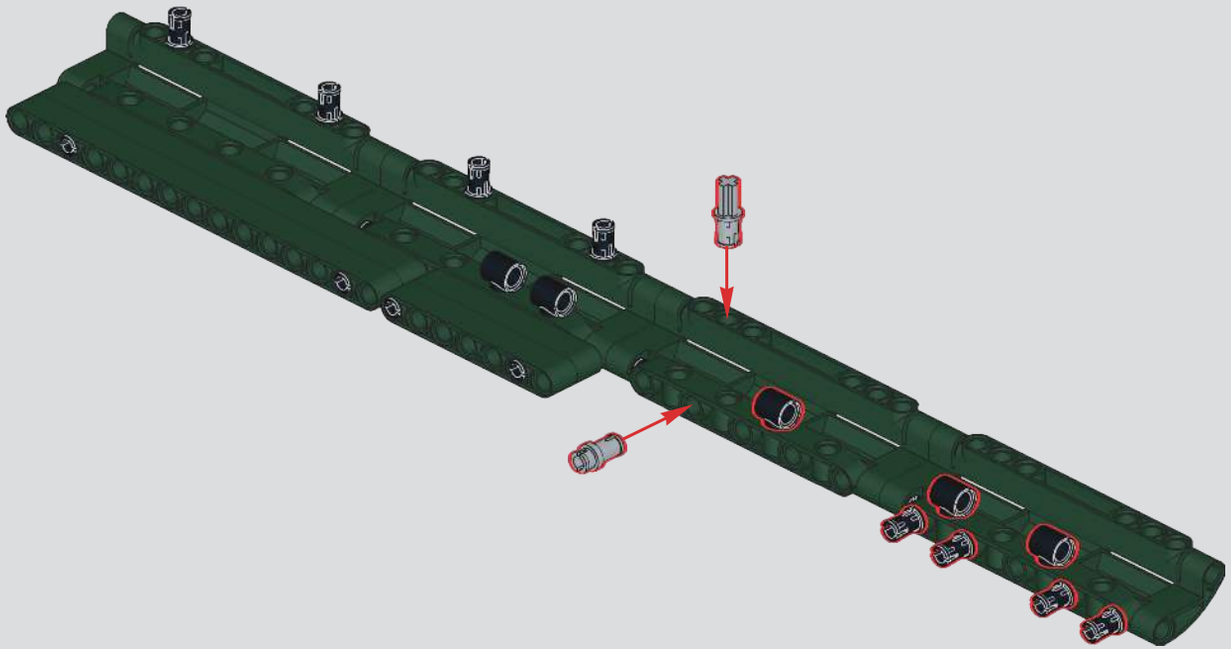

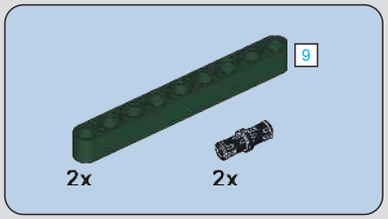

702

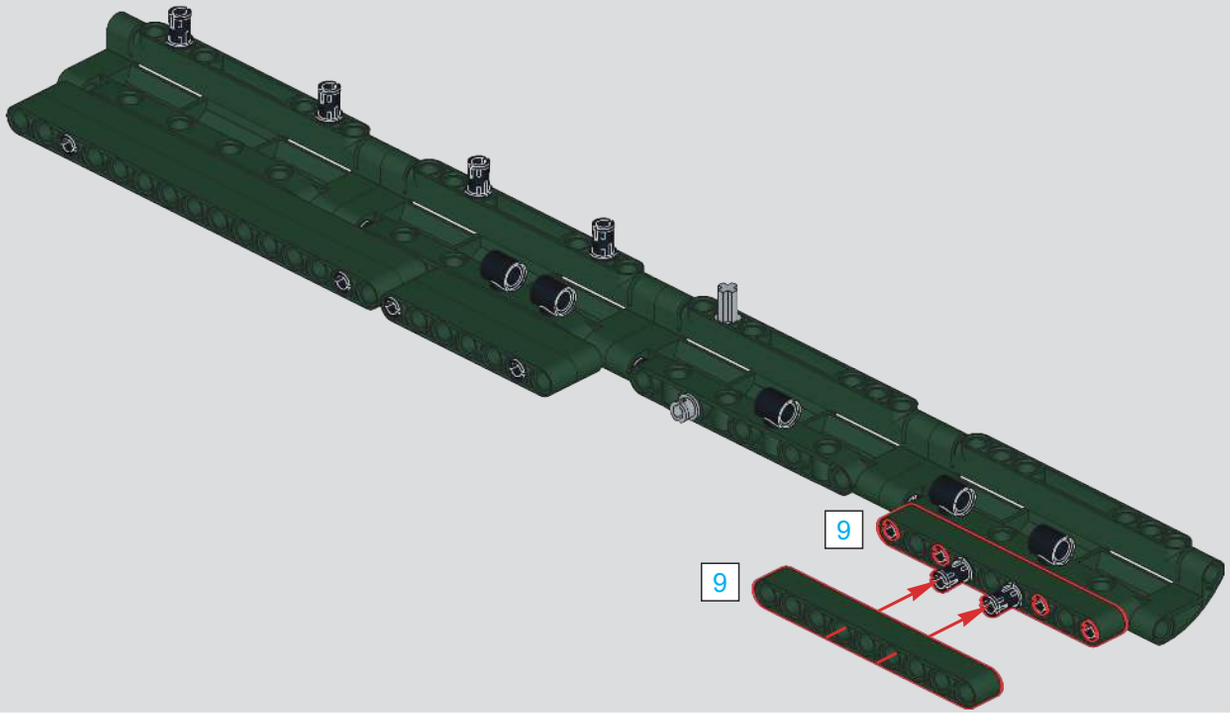

703

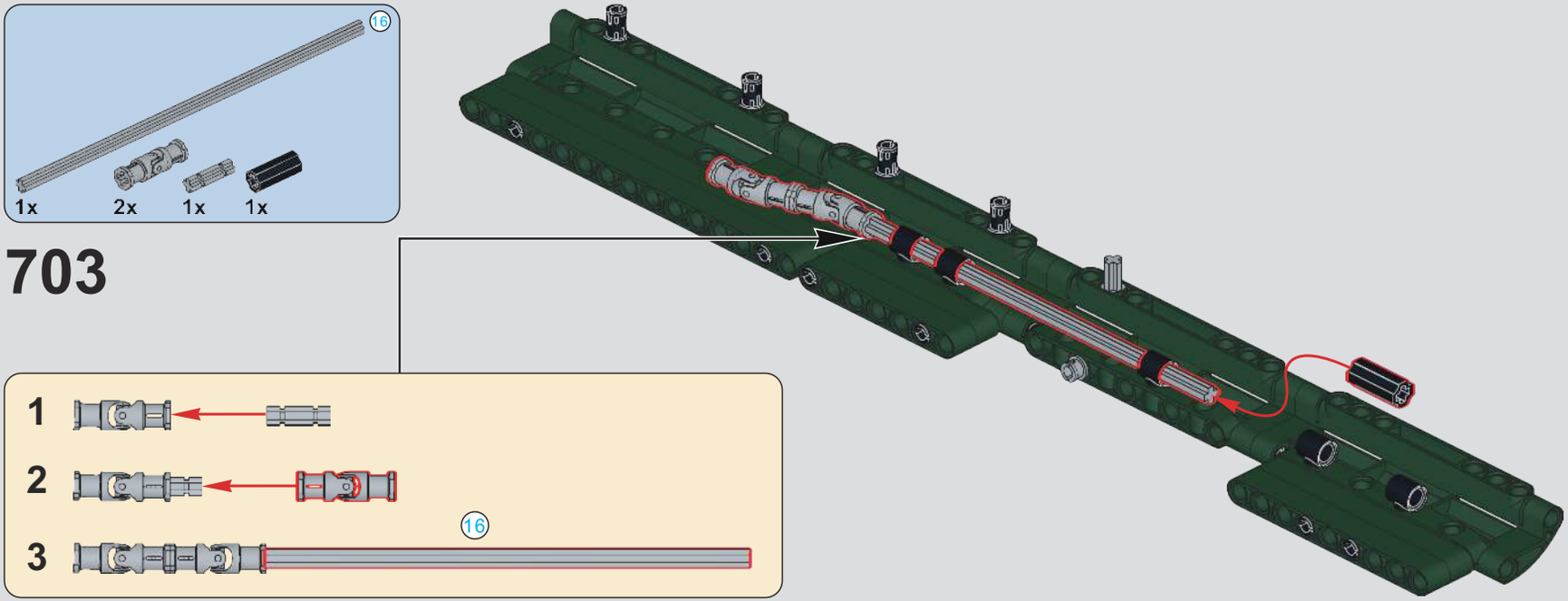

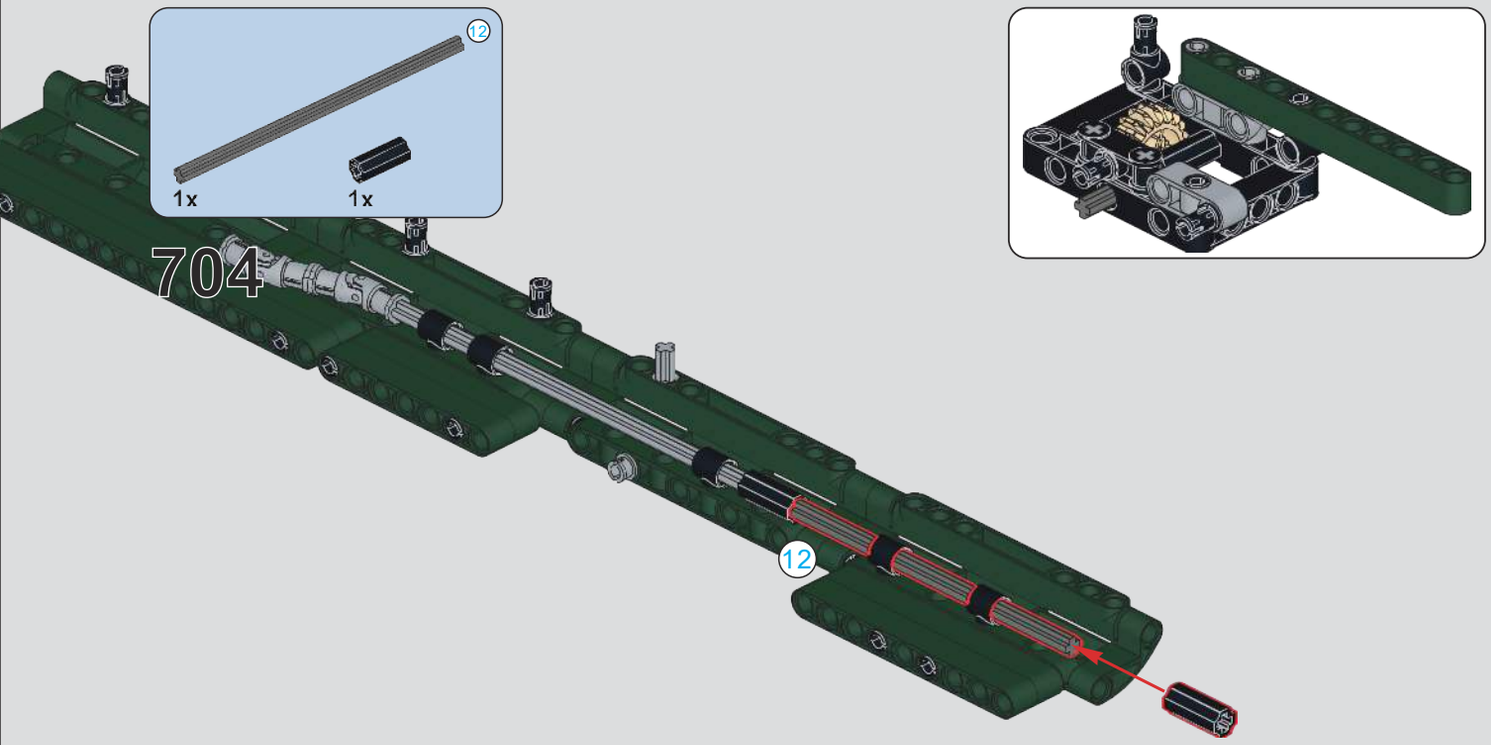

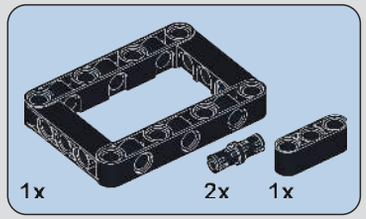

705

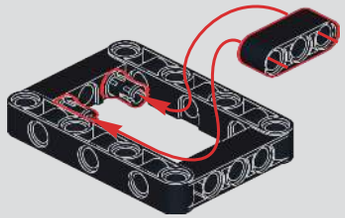

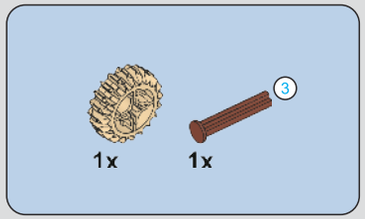

706

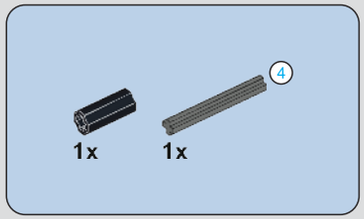

707

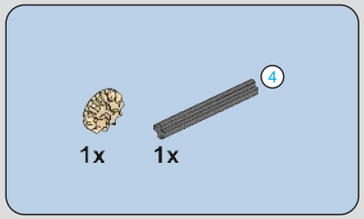

708

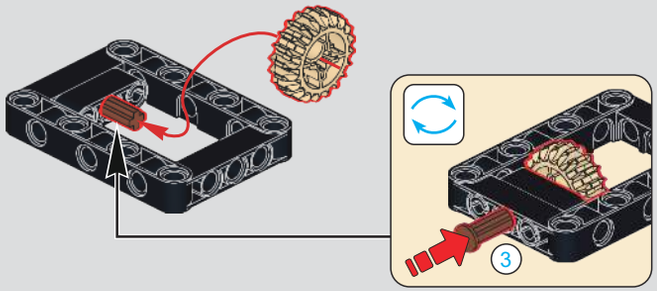

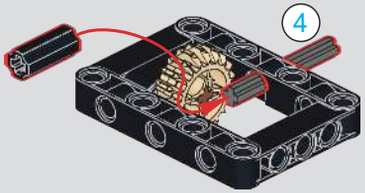

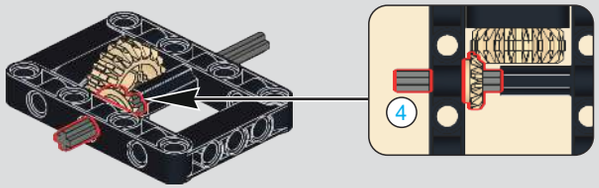

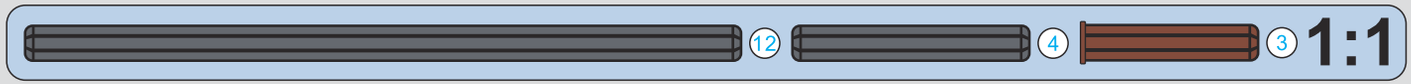

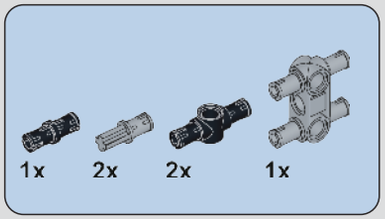

709

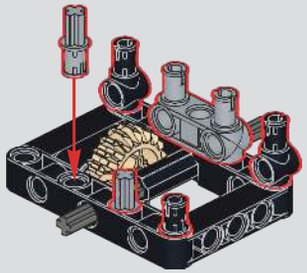

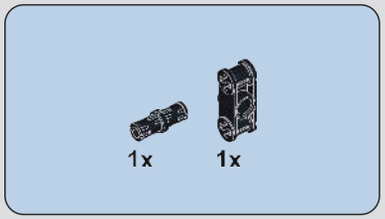

710

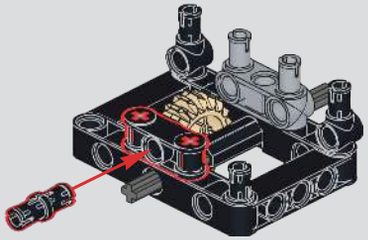

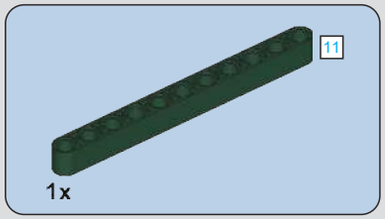

711

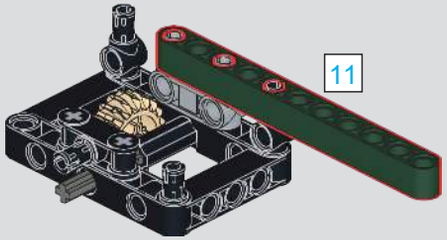

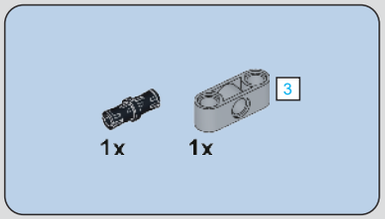

712

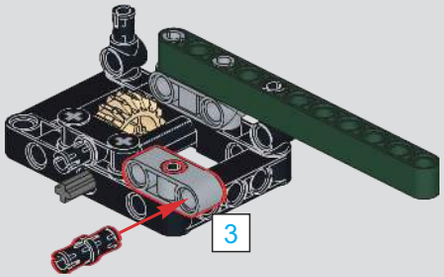

713

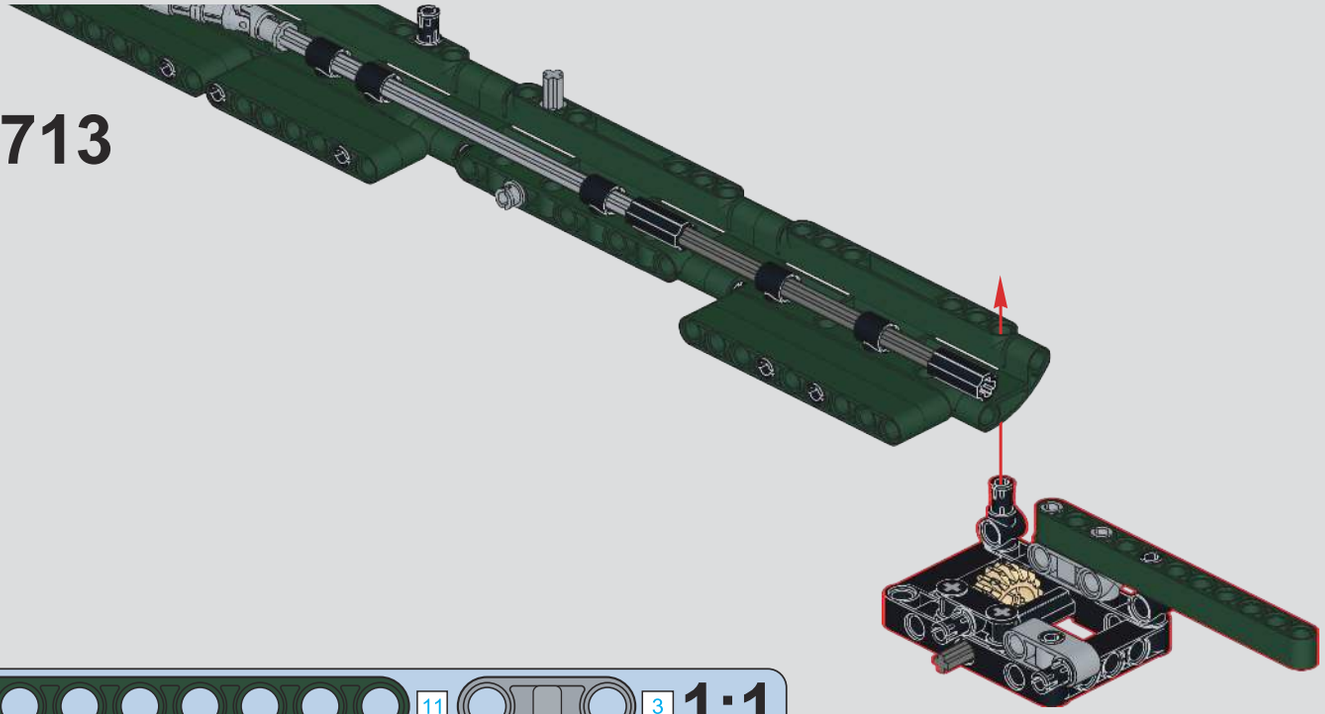

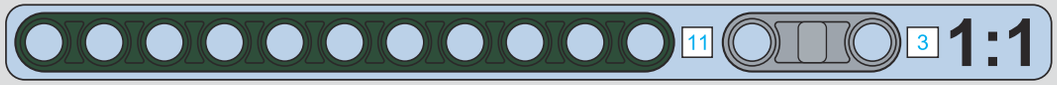

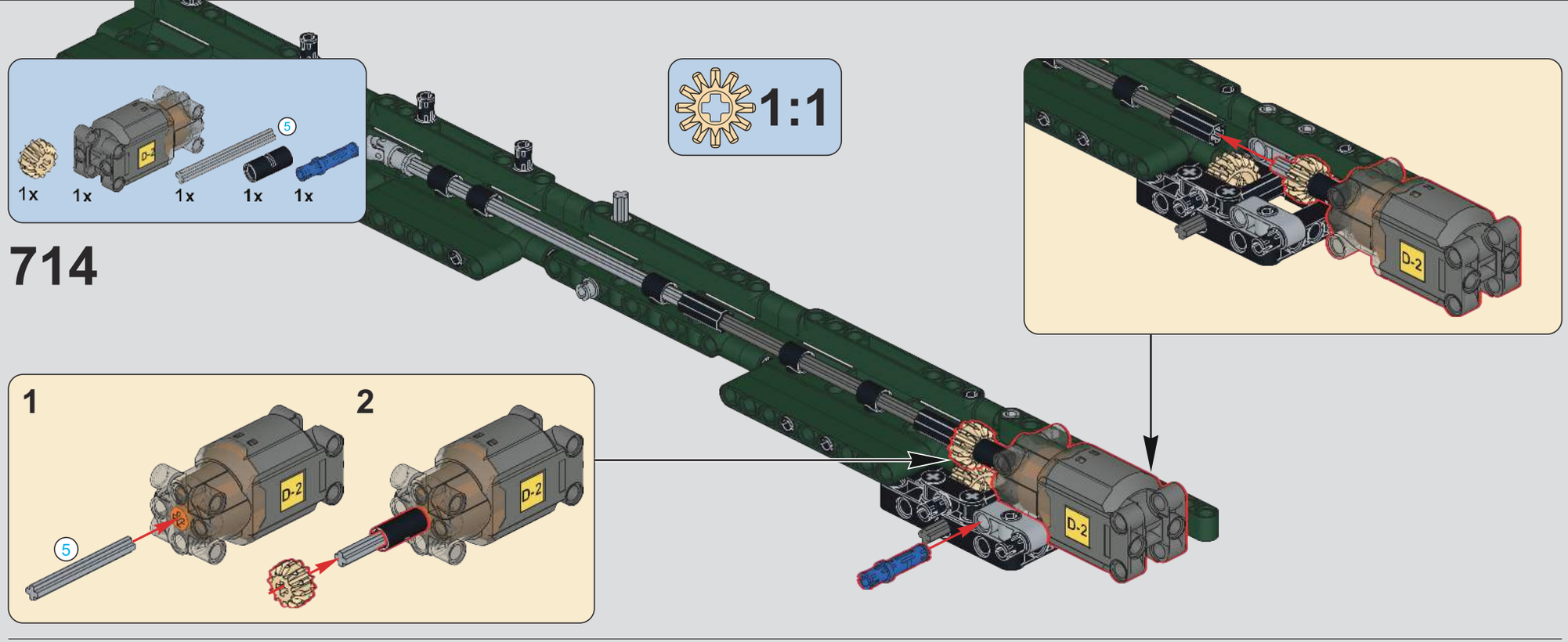
1x
1x
1x
1x
1x
5
1:1
714
1
2
5
D-2

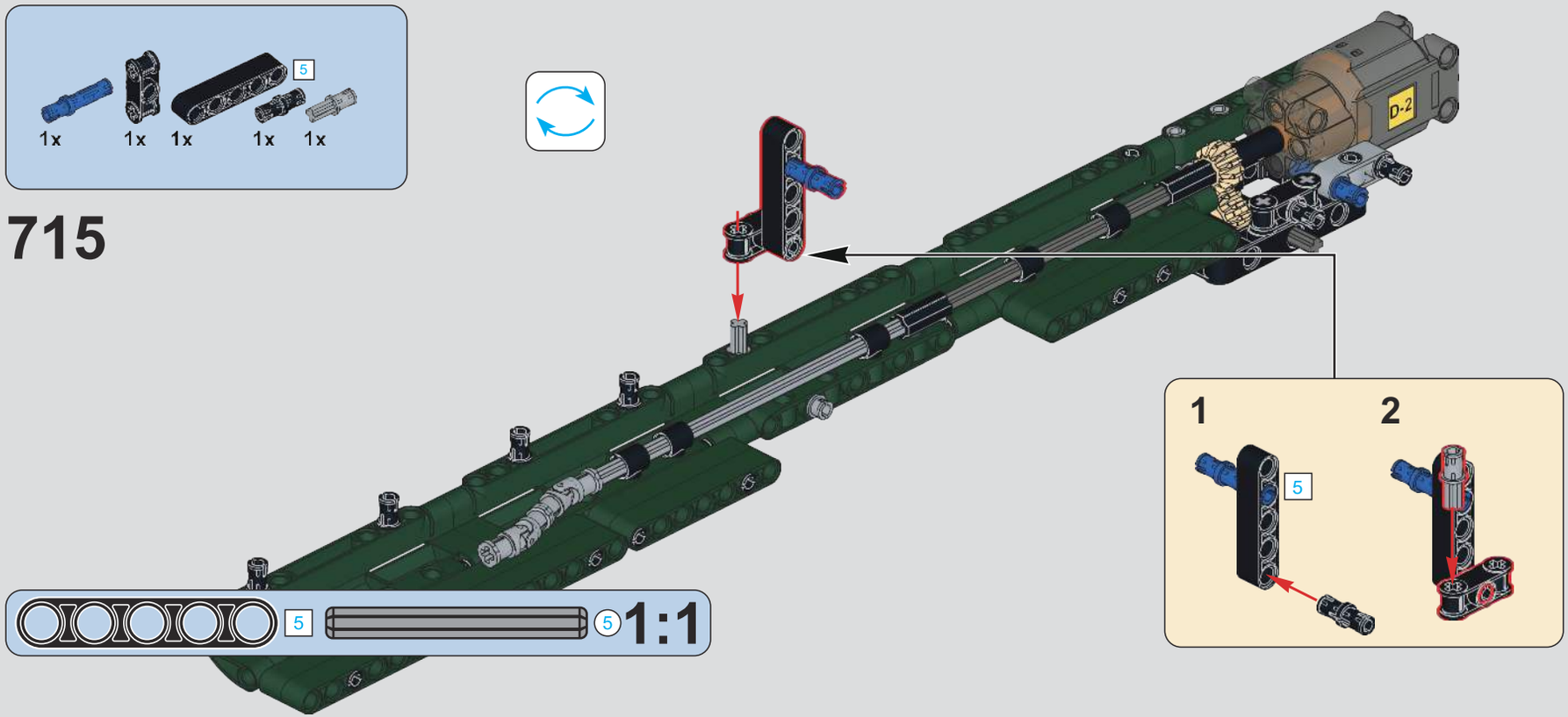
1x
1x
1x
1x
1x
5
715
D-2
1
2
5
5
5
1:1

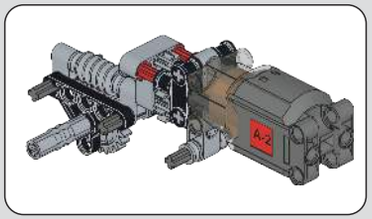

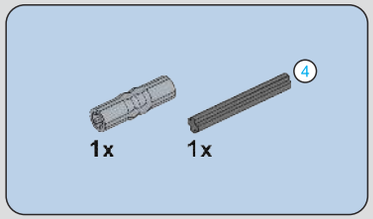

716

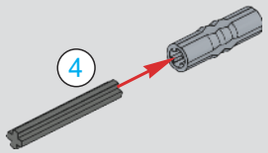

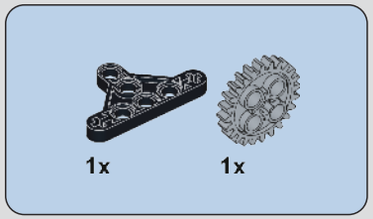

717

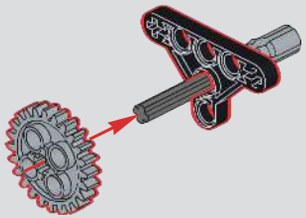

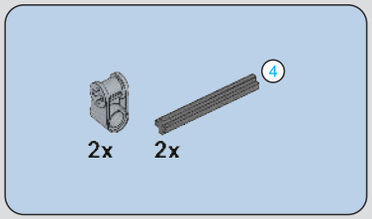

718

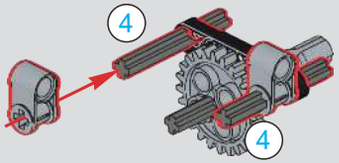

1:1

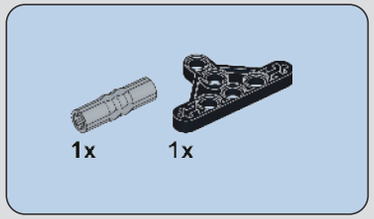

719

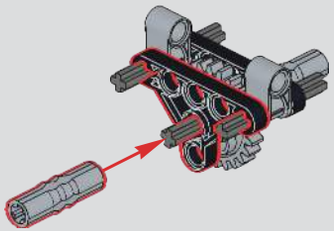

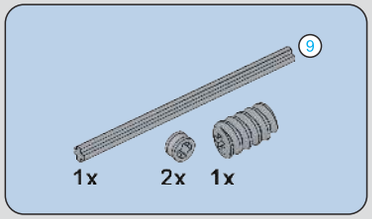

720

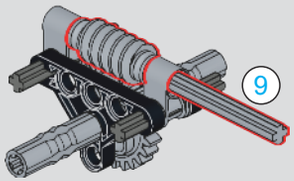

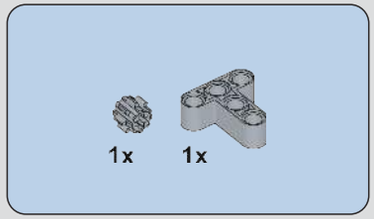

721

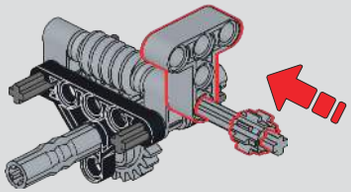

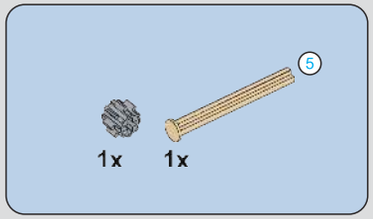

722

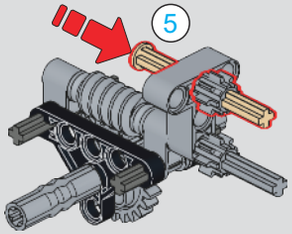

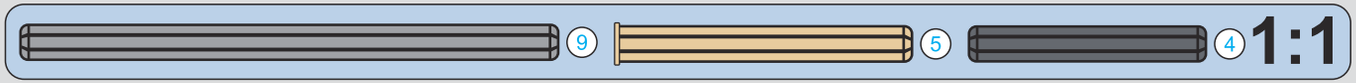

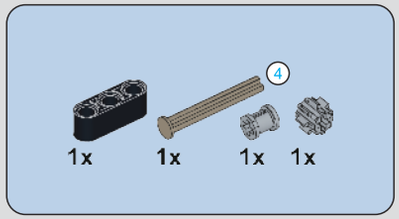

723

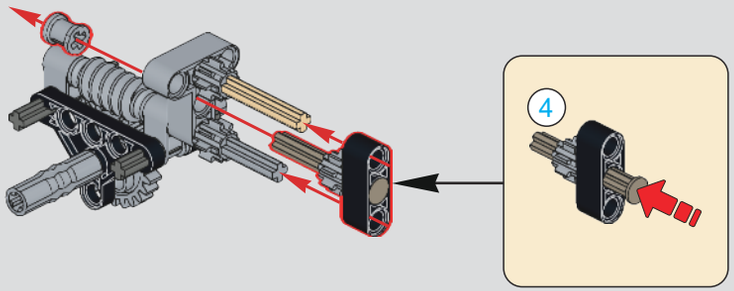

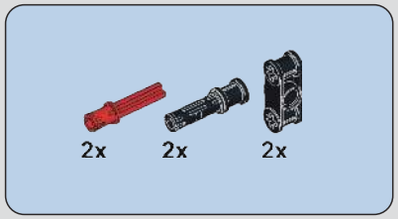

724

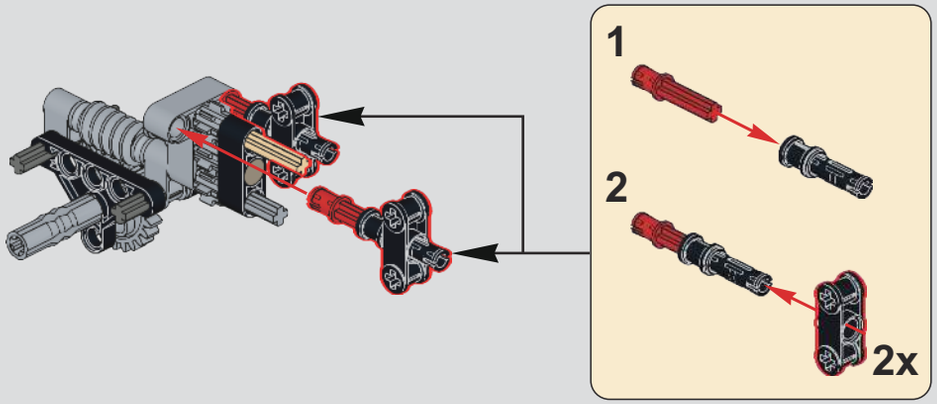

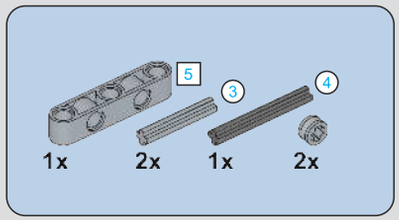

725

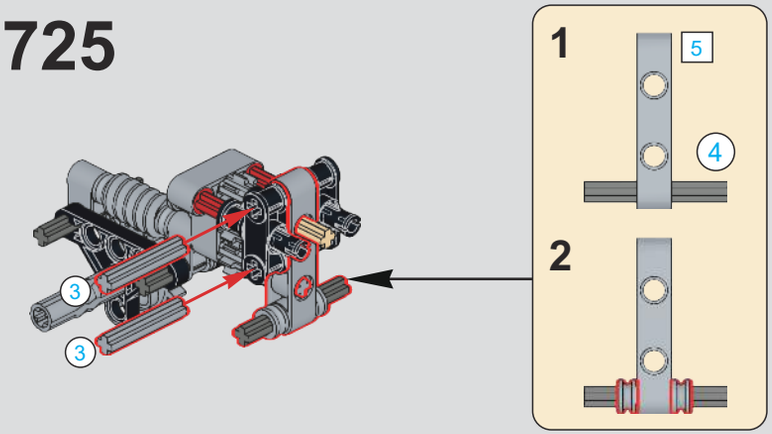

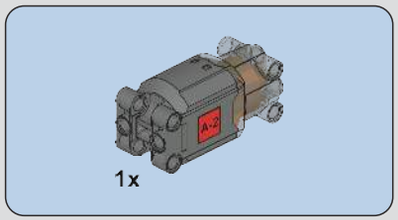

726

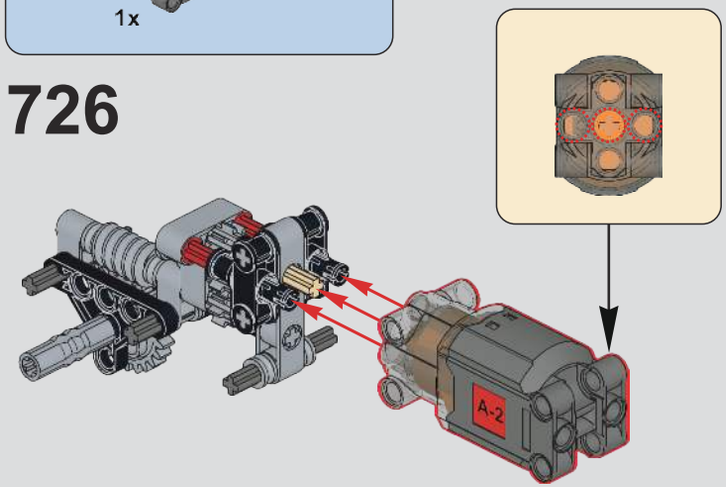

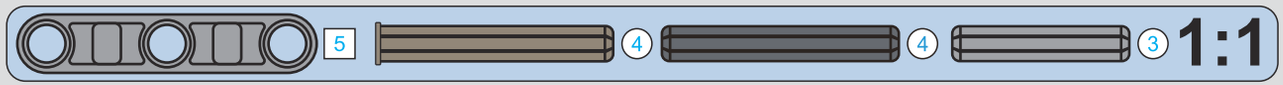

727

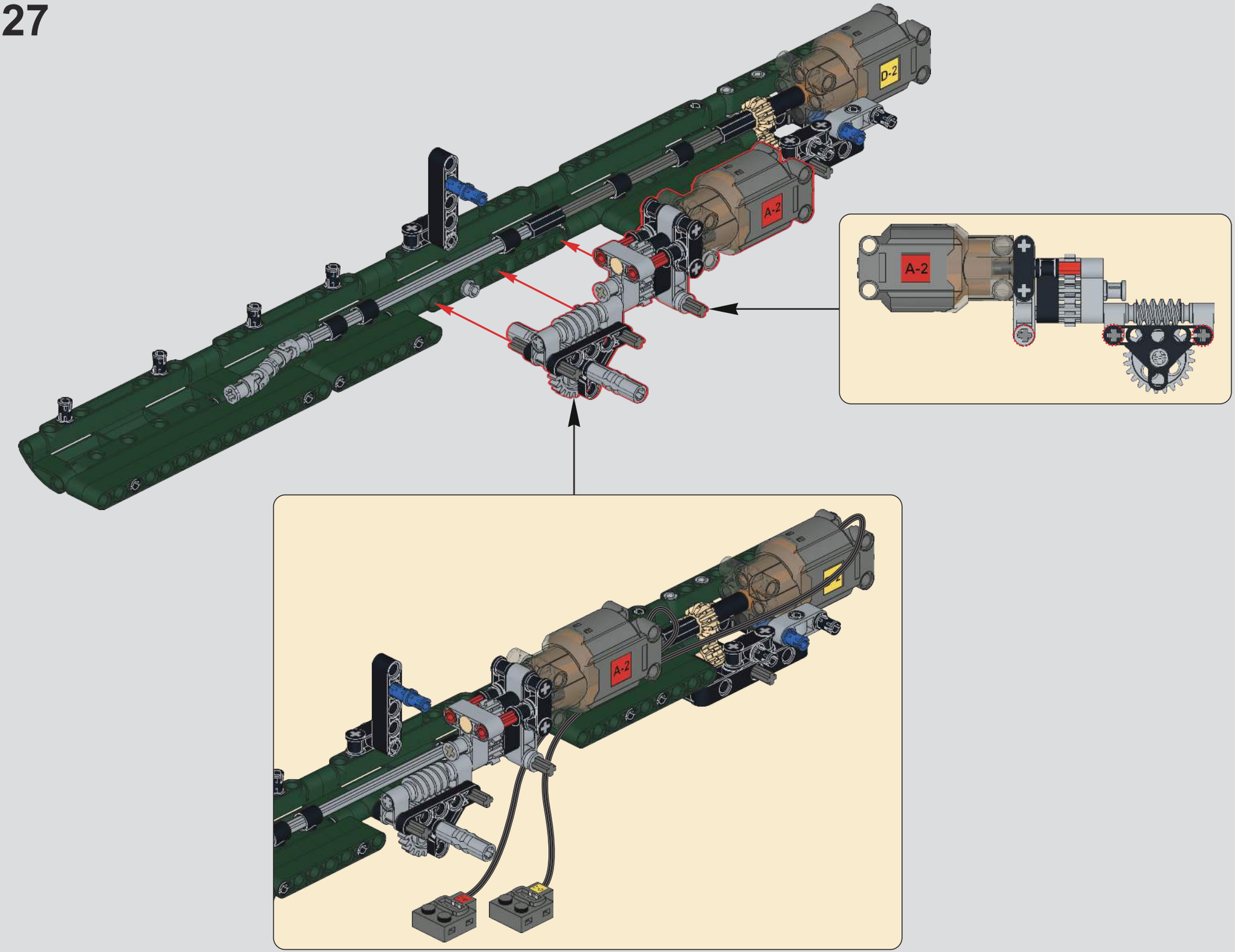

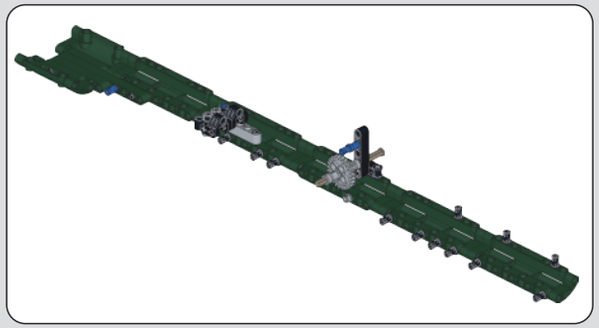

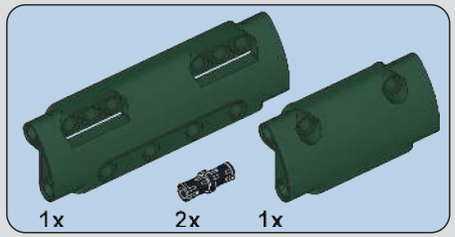

728

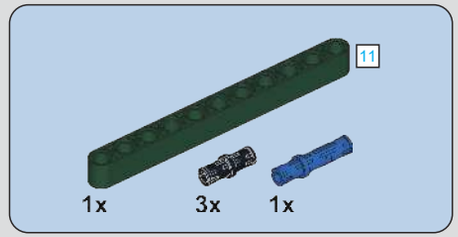

729

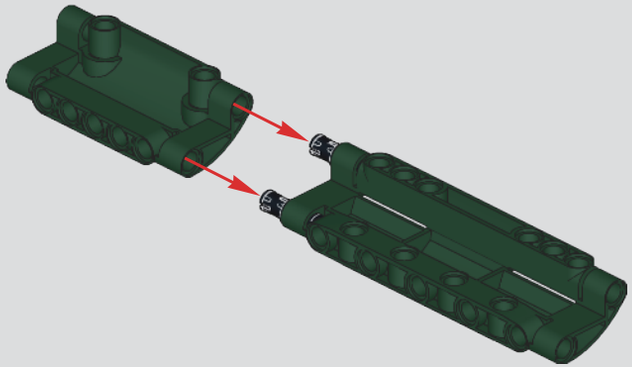

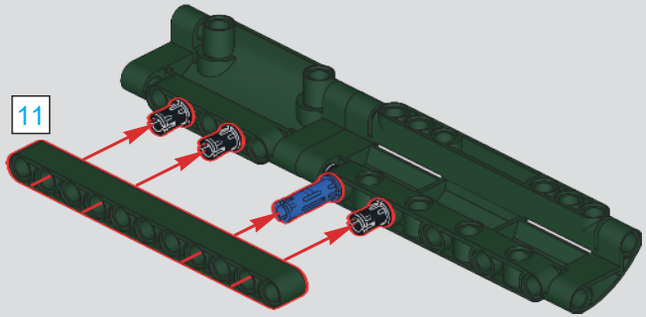

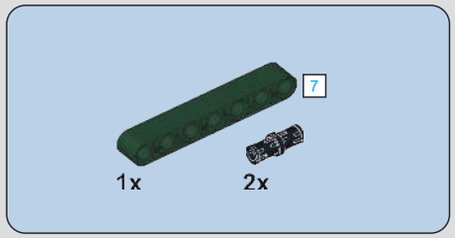

730

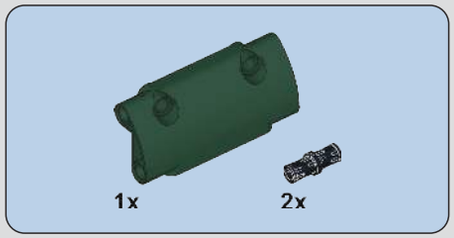

731

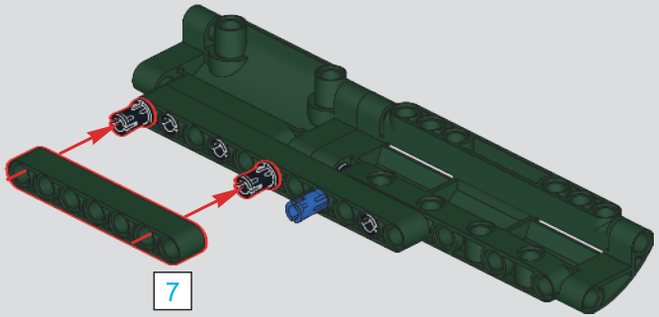

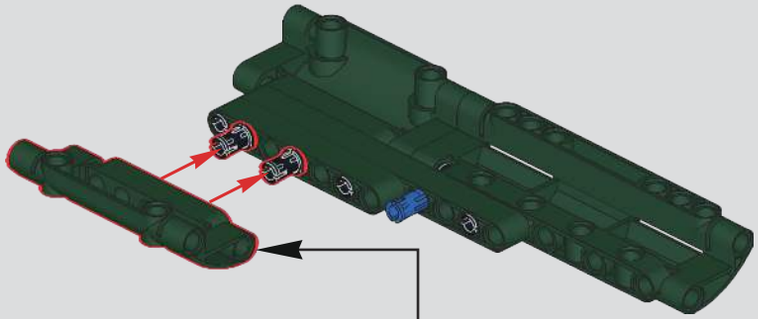

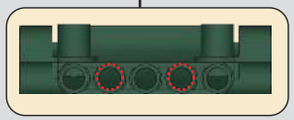

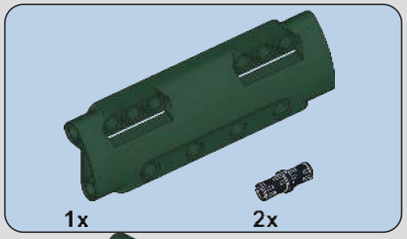

732

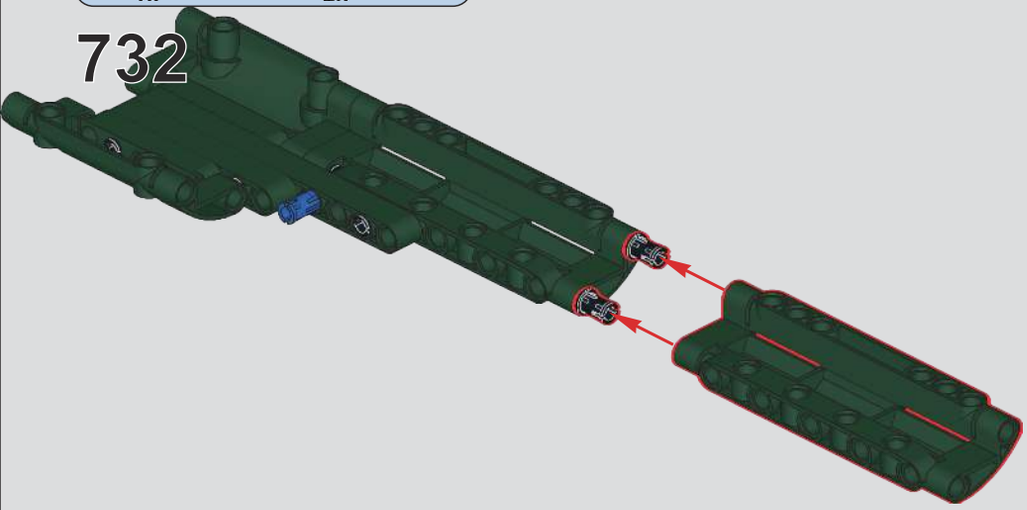

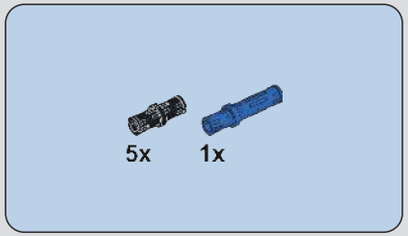

733

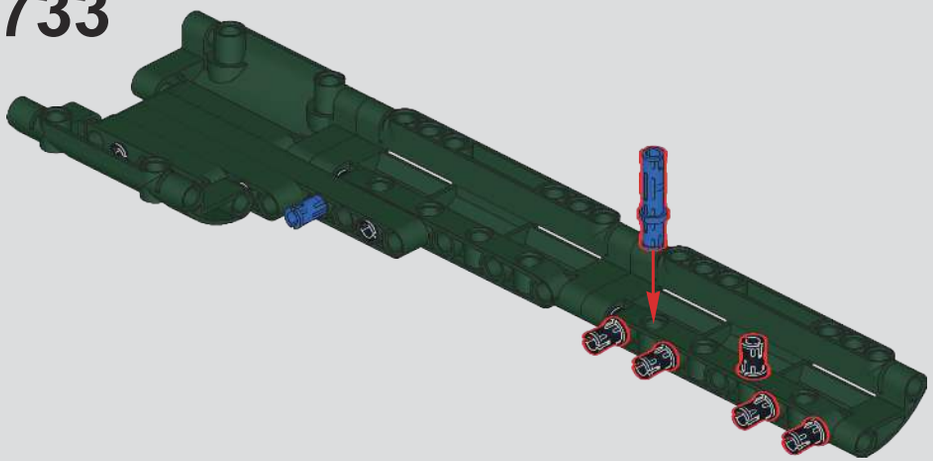

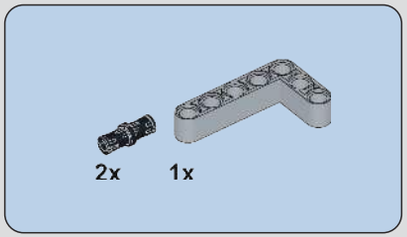

734

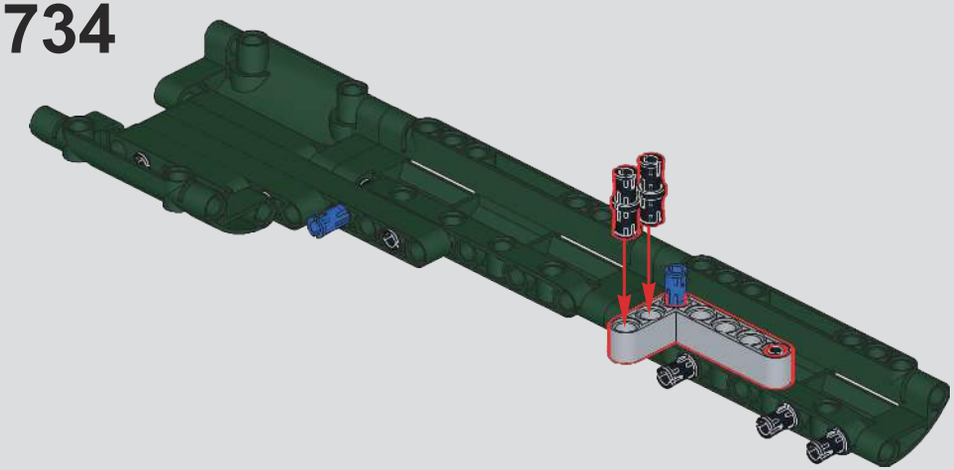

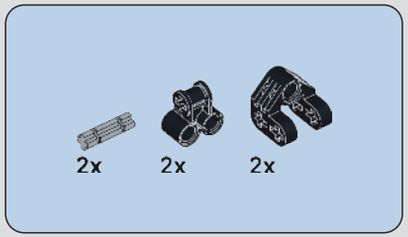

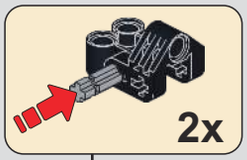

735

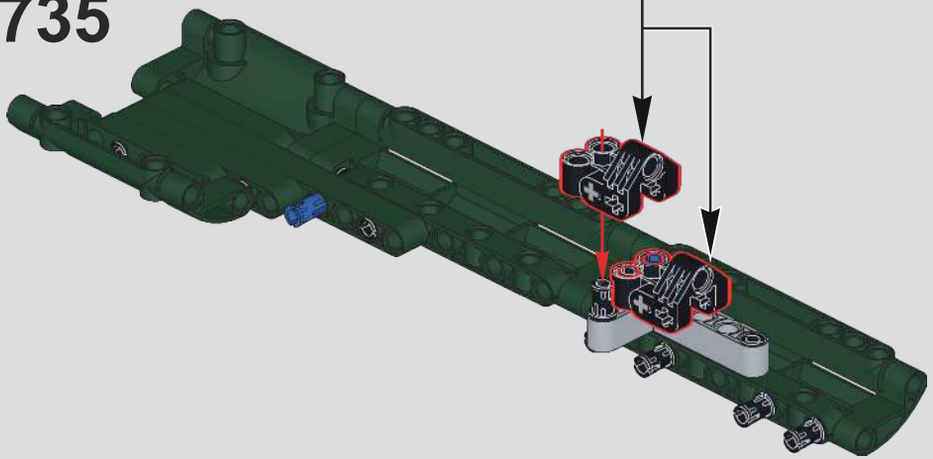

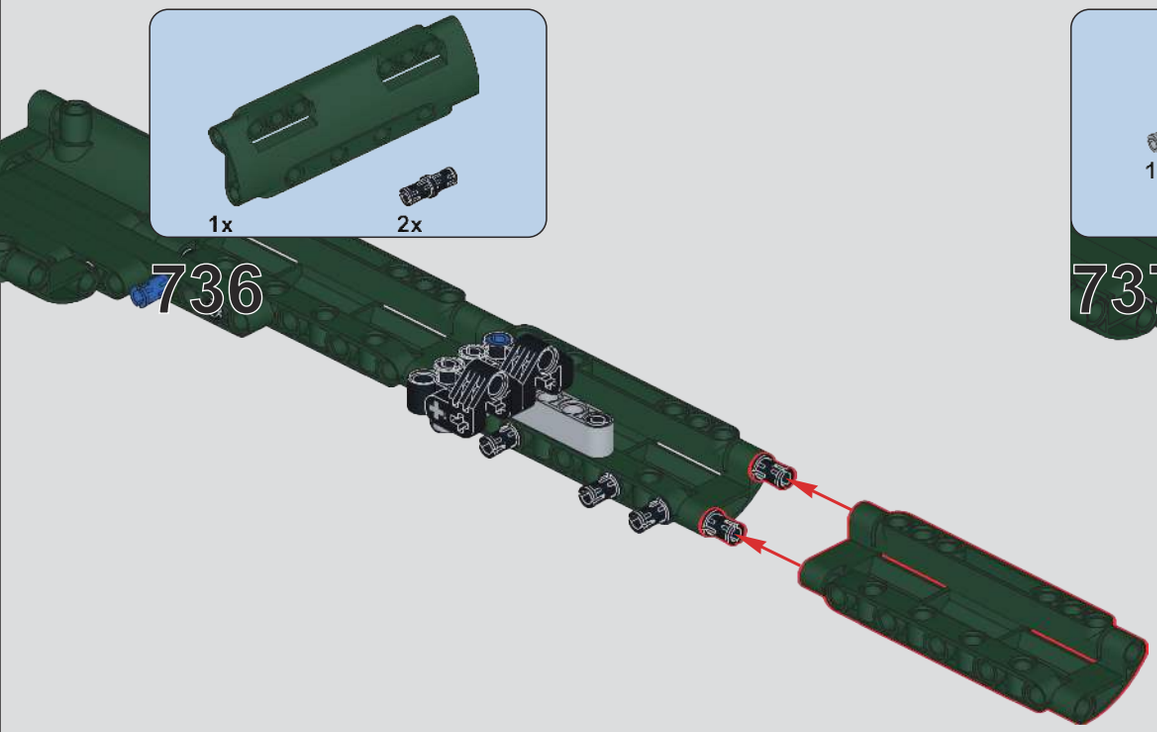

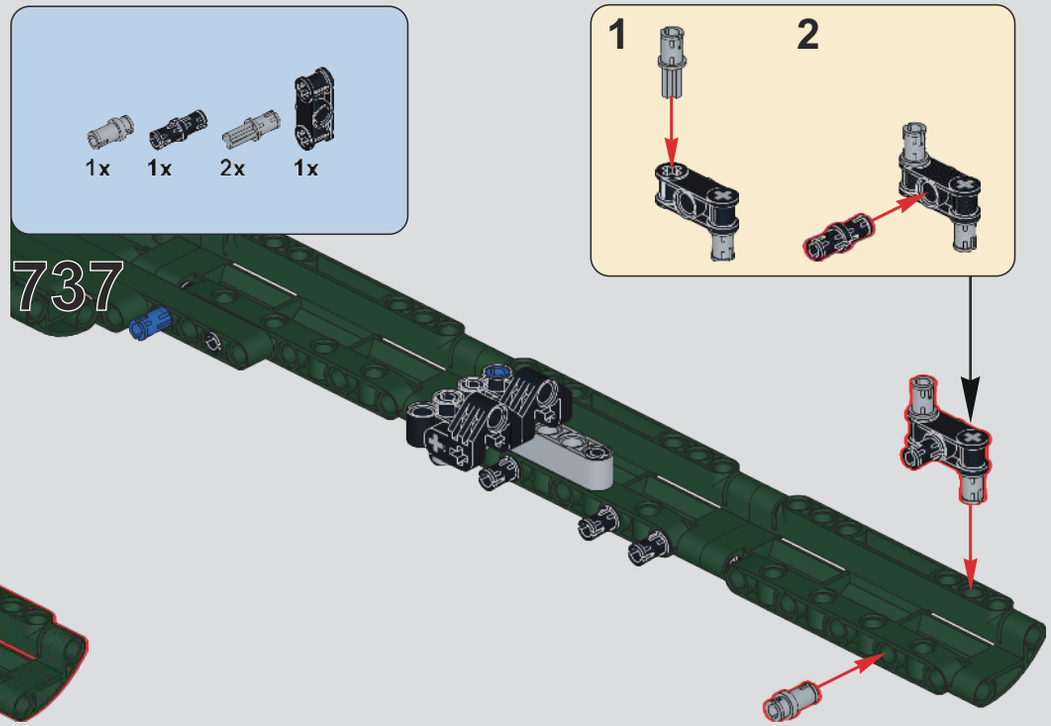

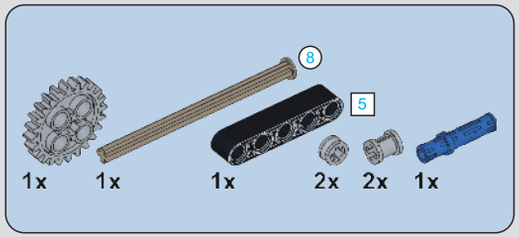

738

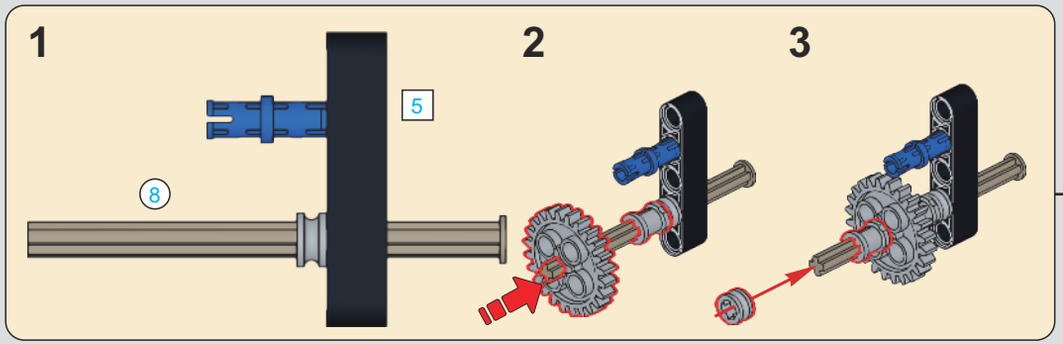

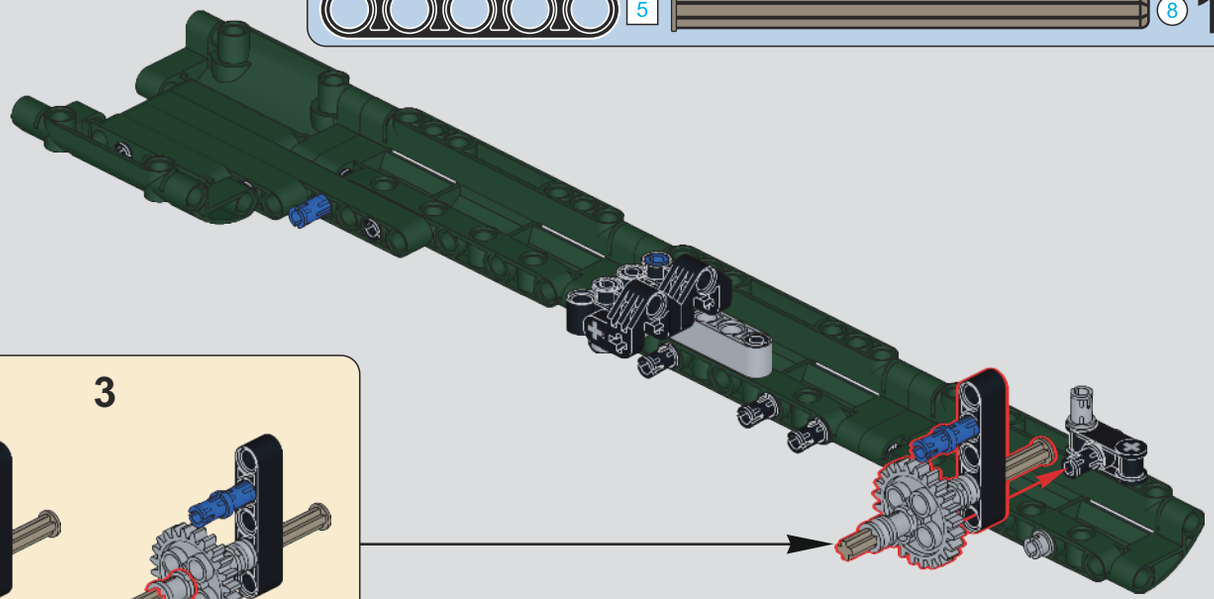

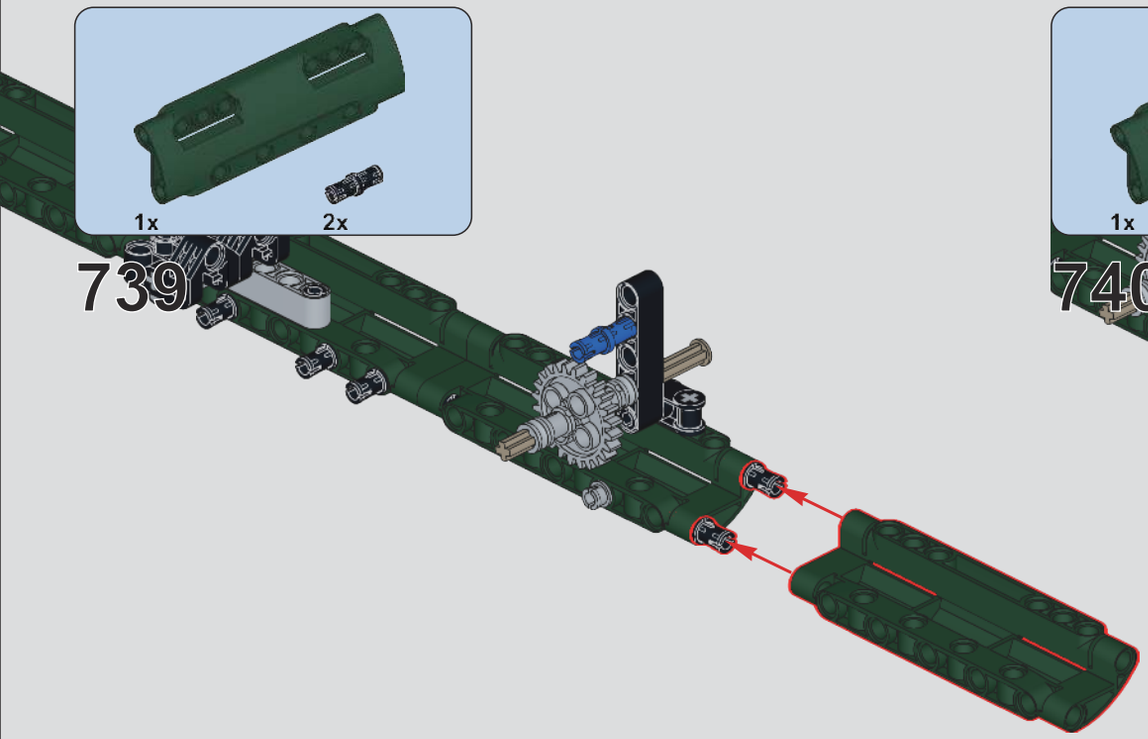
1x
2x
739

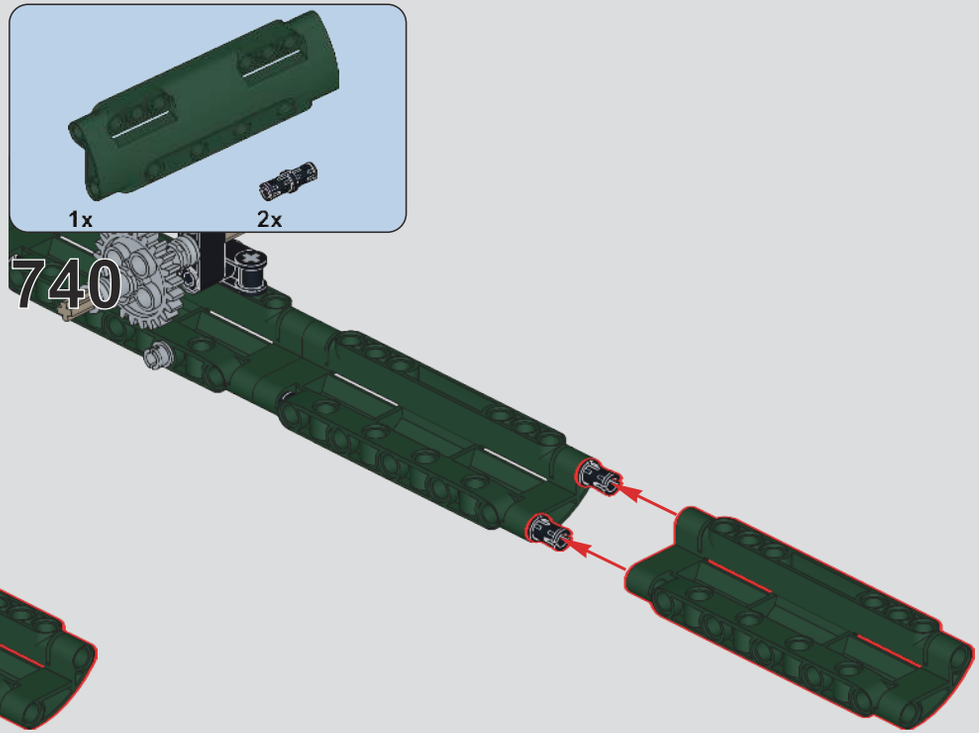
1x
2x
740

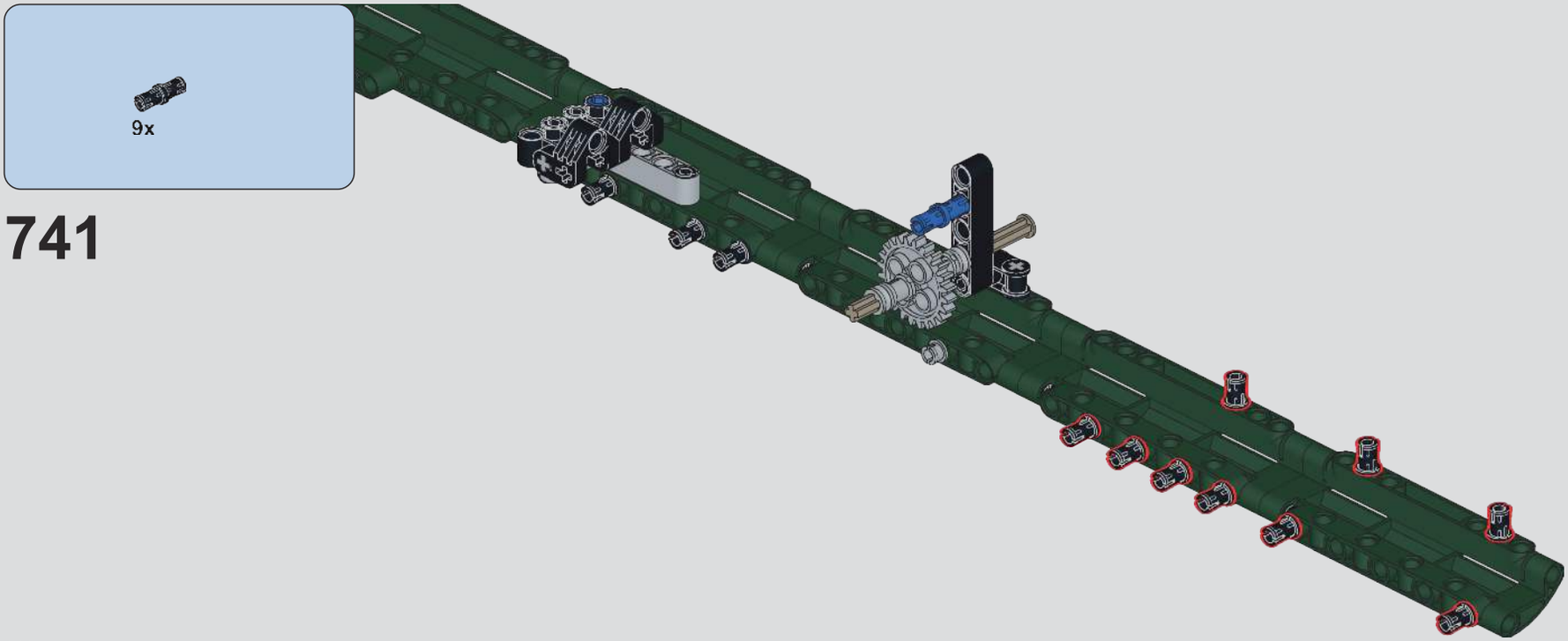
9x
741

742

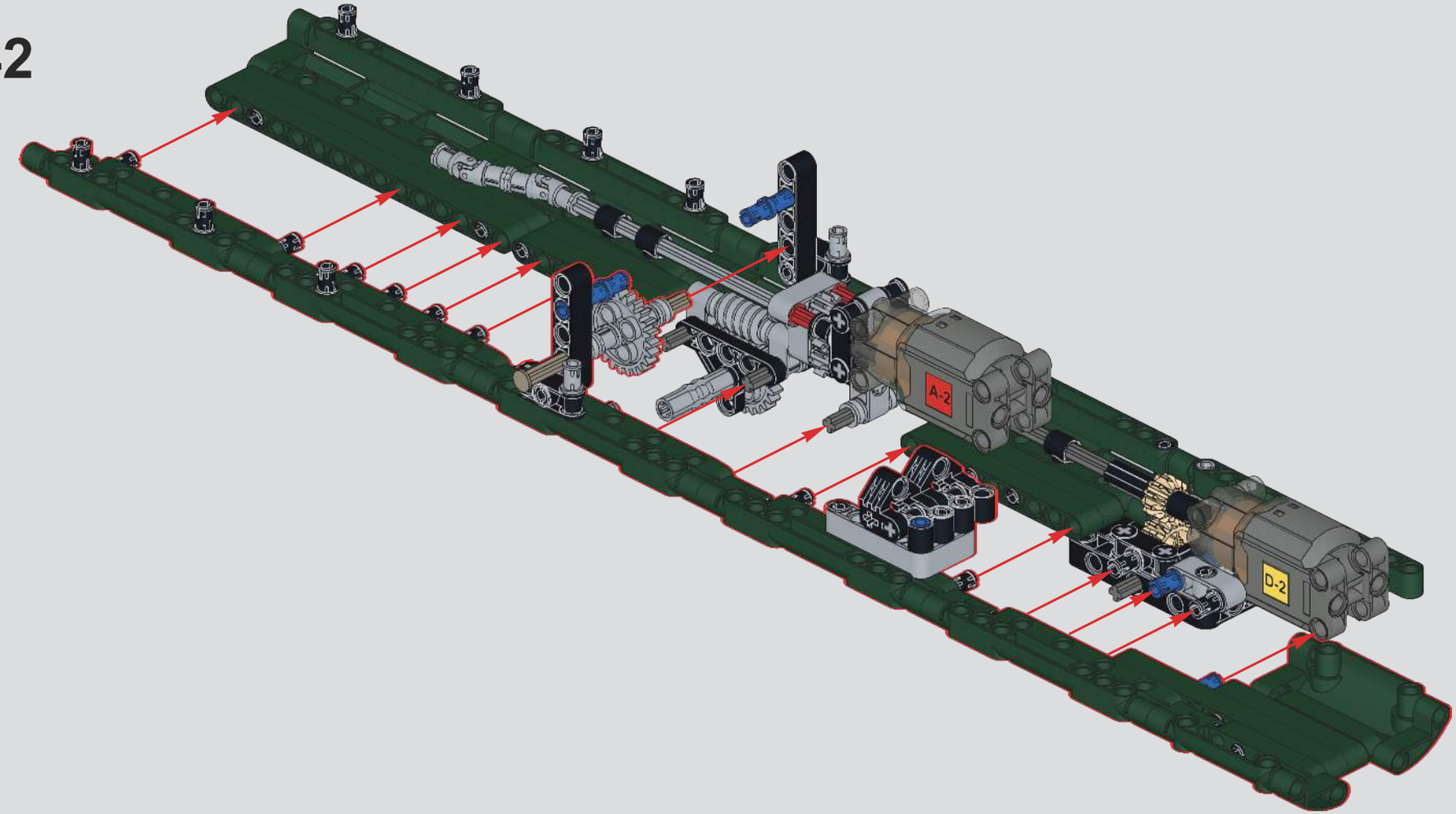

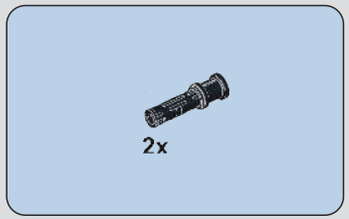

743

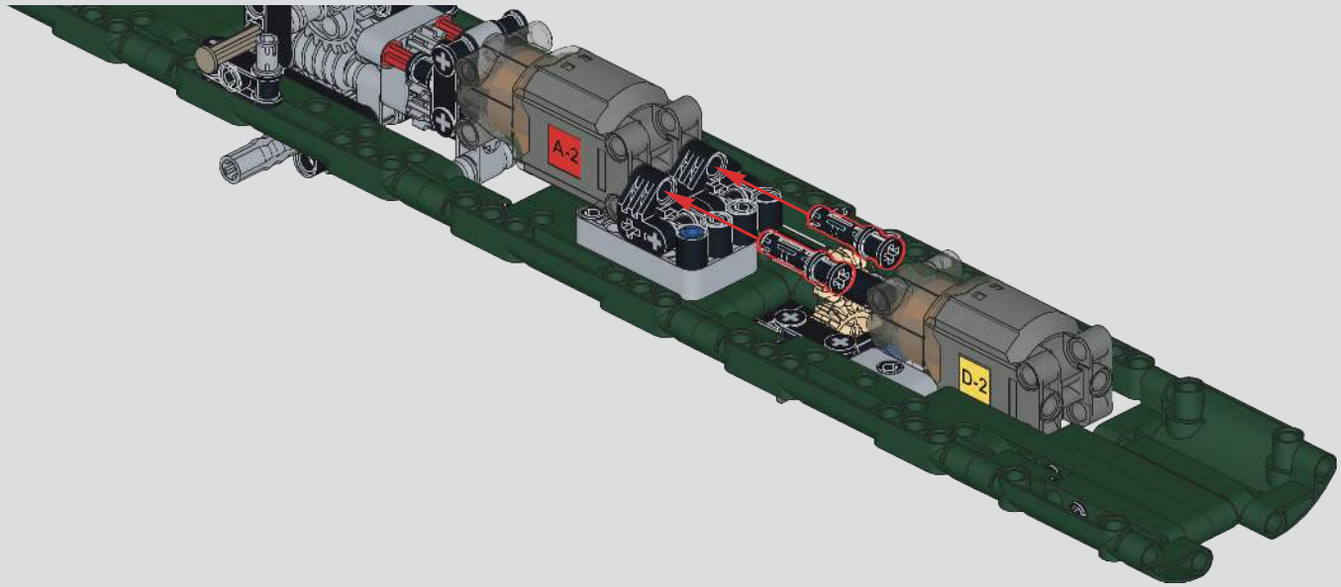

744

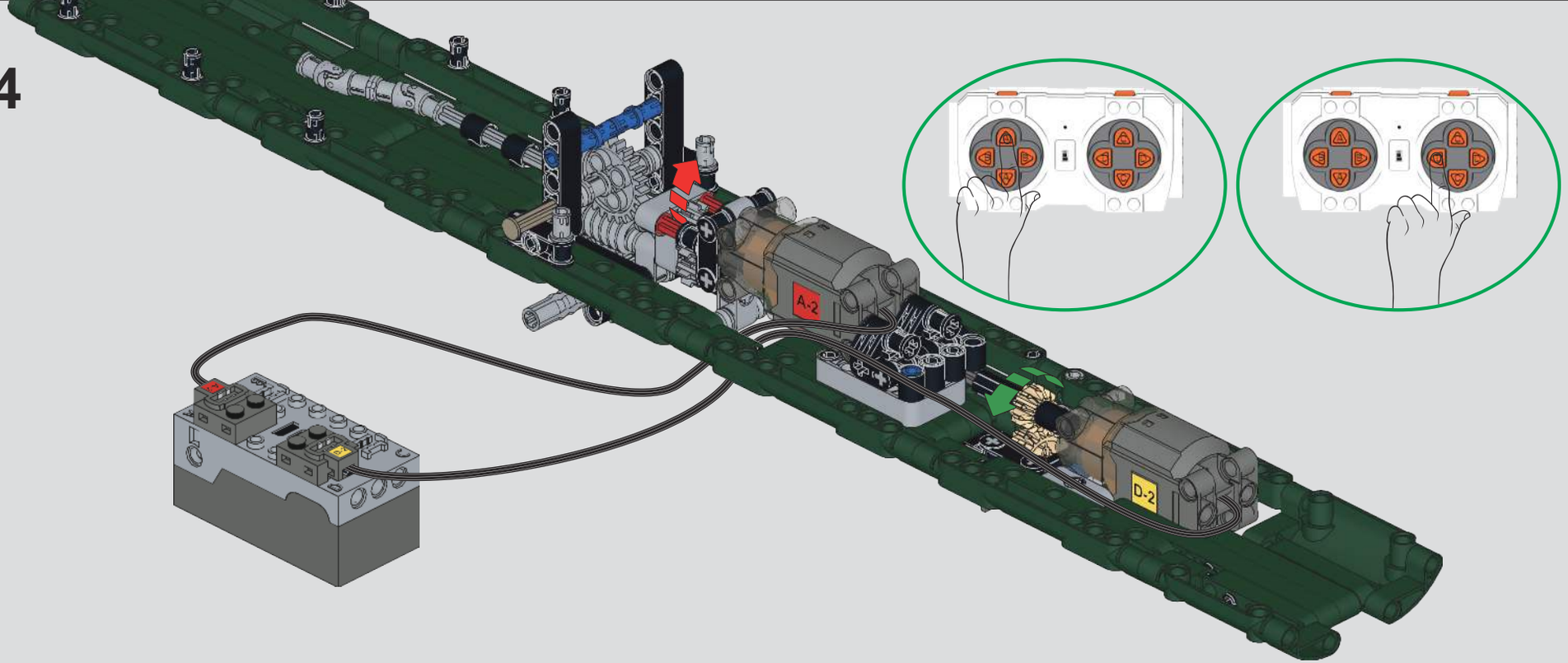

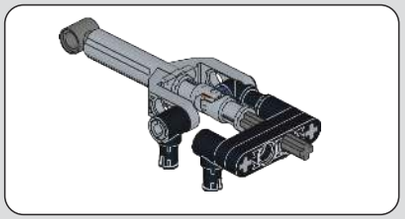

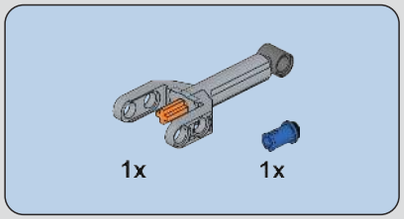

745

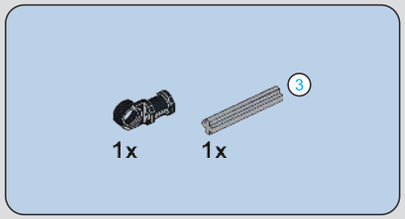

746

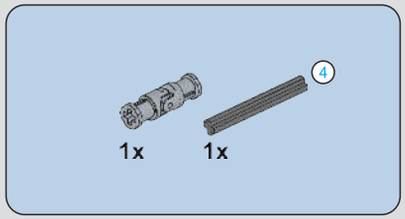

747

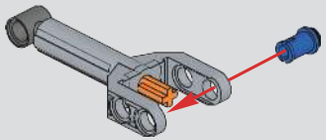

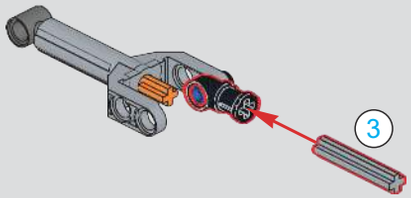

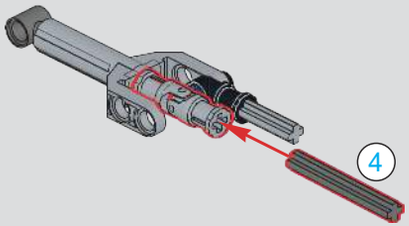

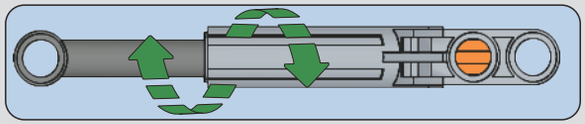

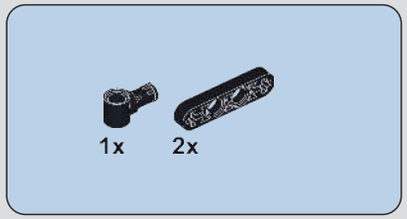

748

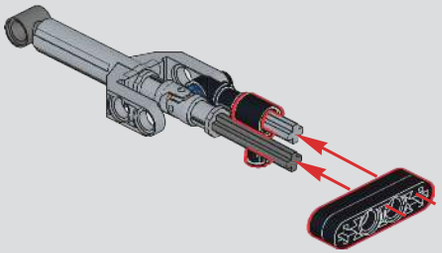

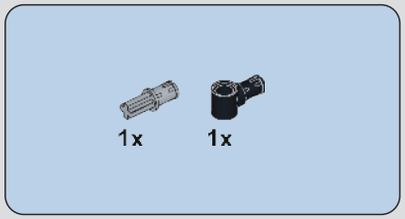

749

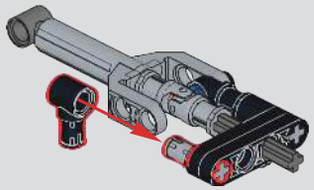

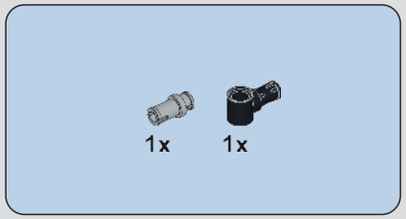

750

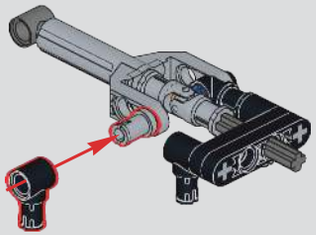

751

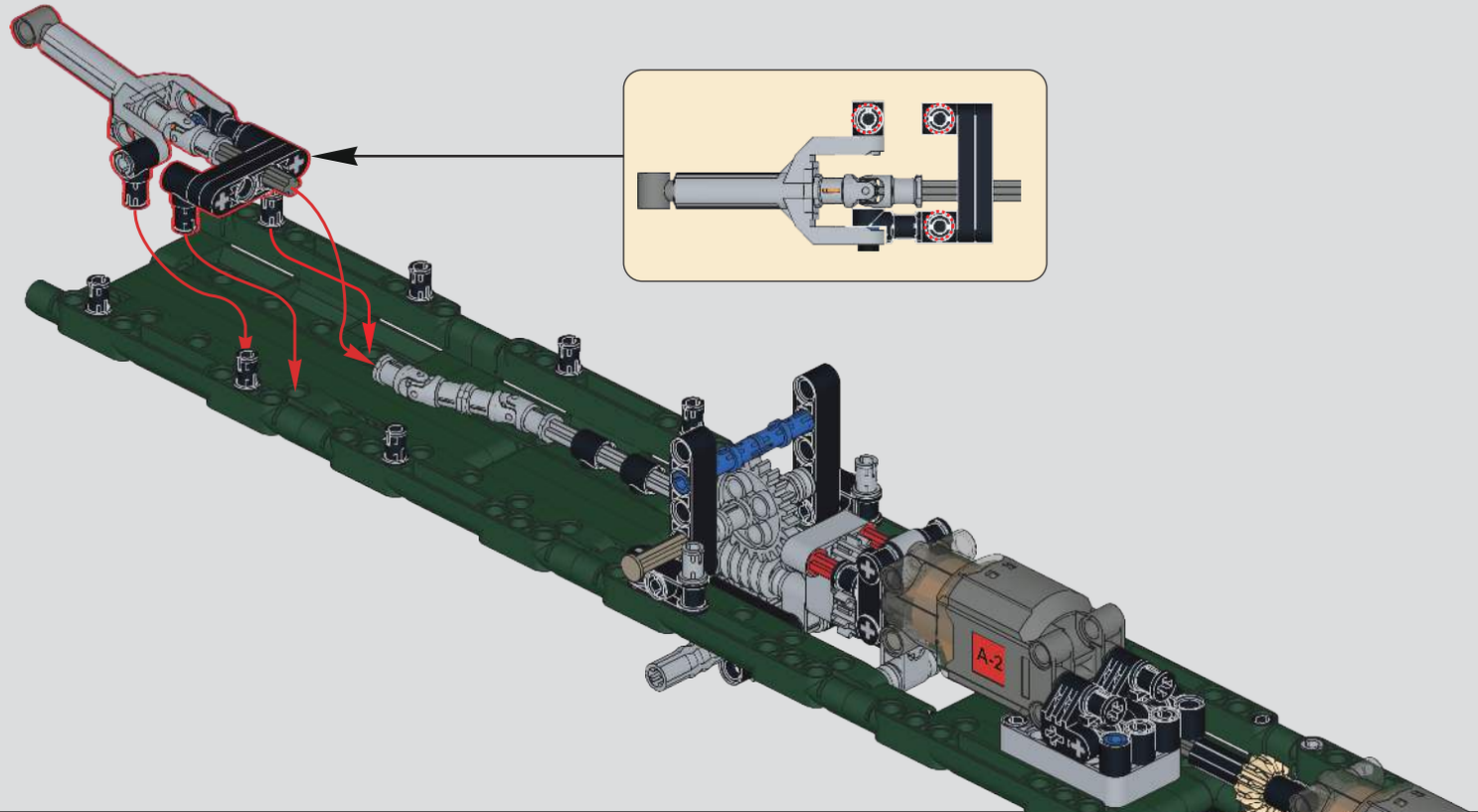

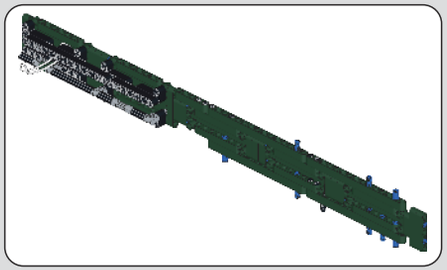

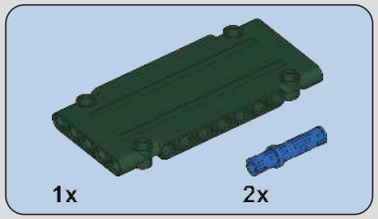

752

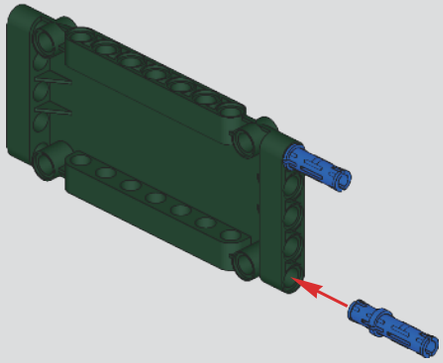

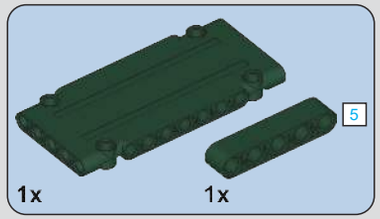

753

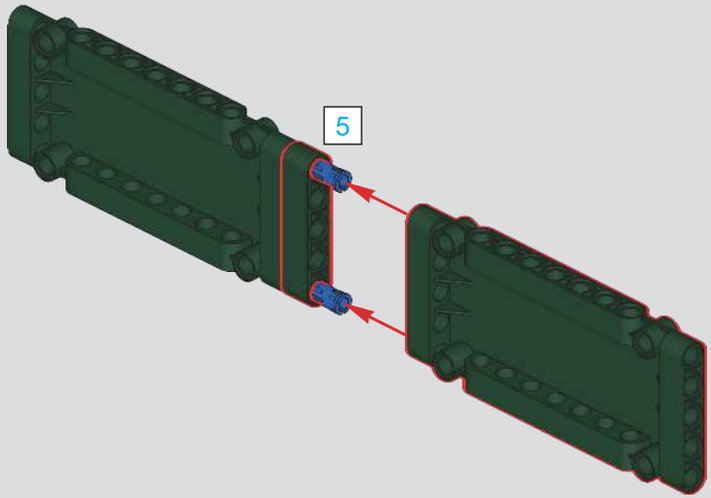

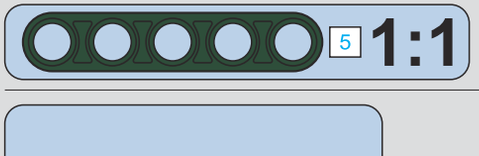

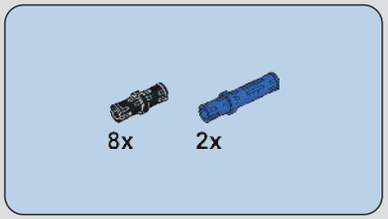

754

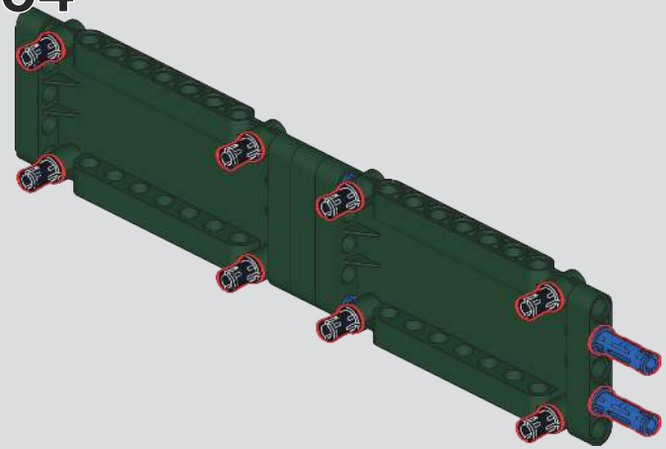

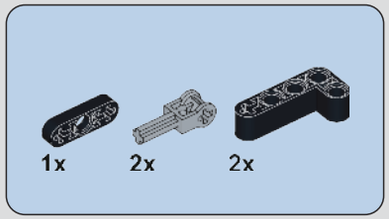

755

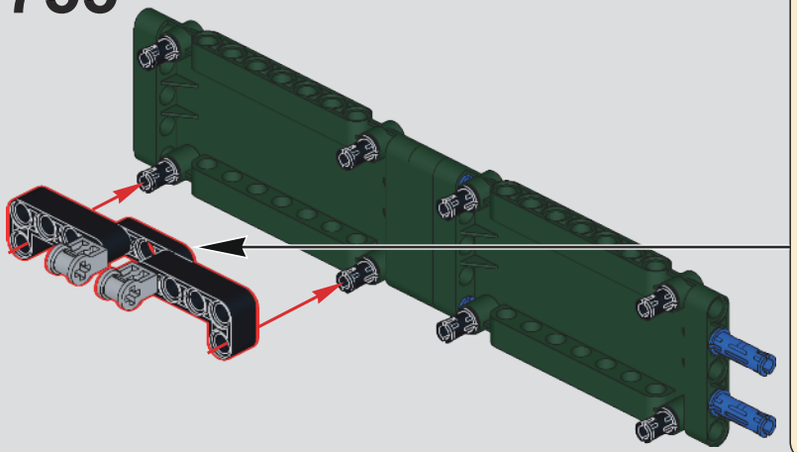

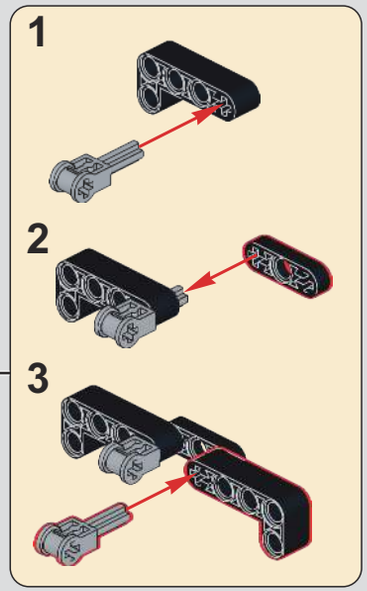

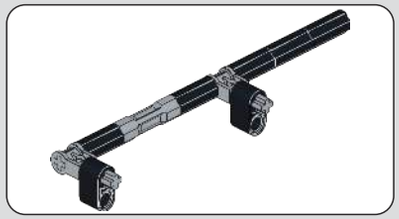

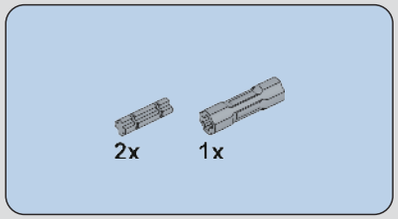

756

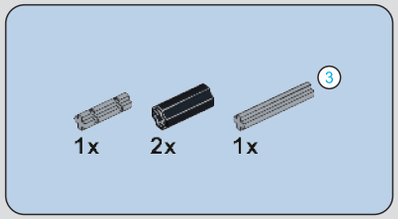

757

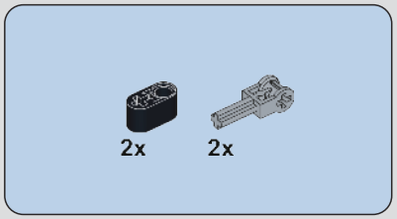

758

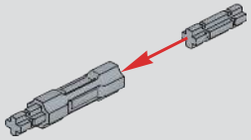

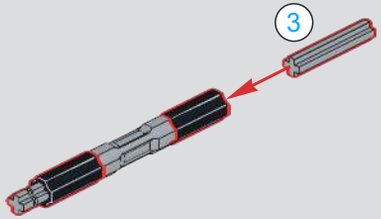

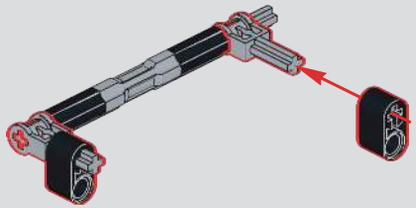

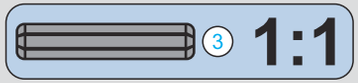

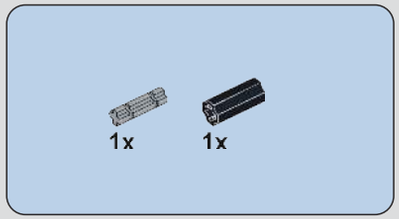

759

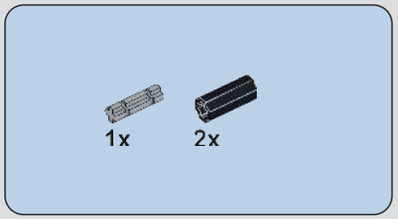

760

761

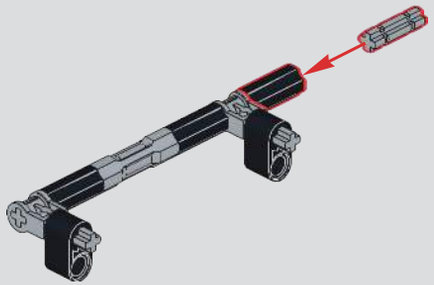

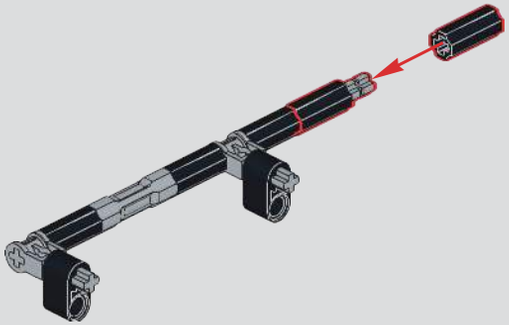

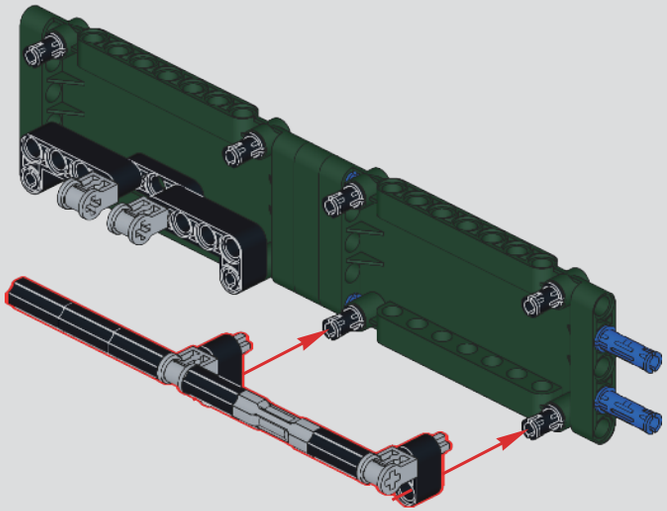

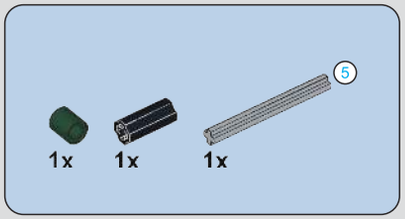

762

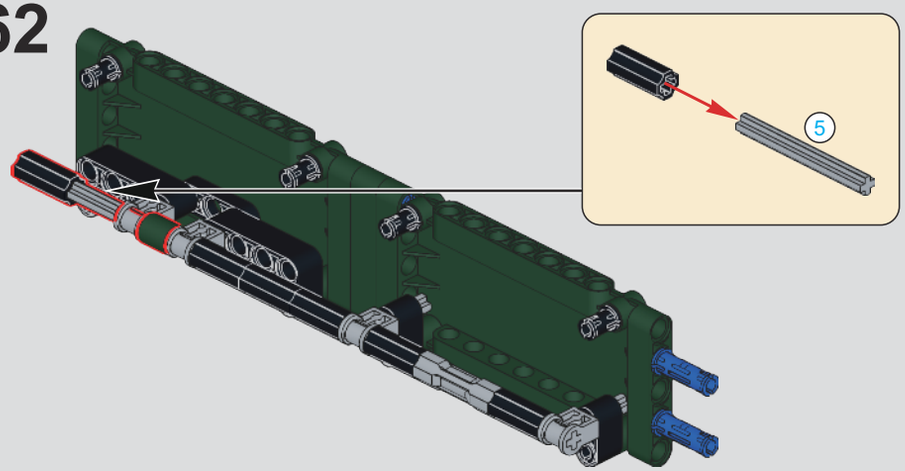

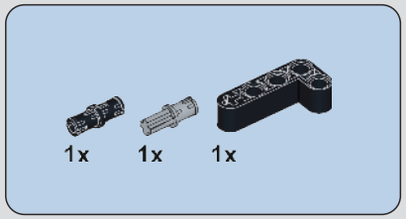

763

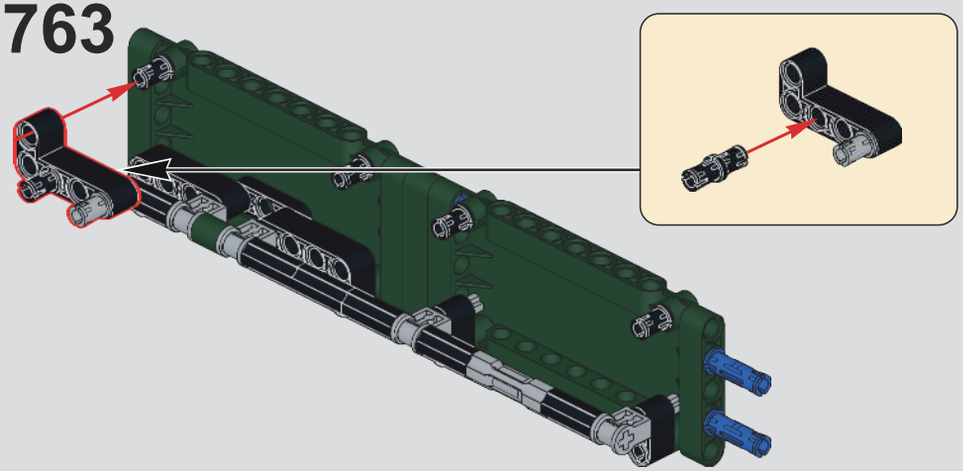

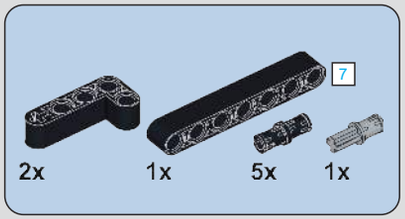

764

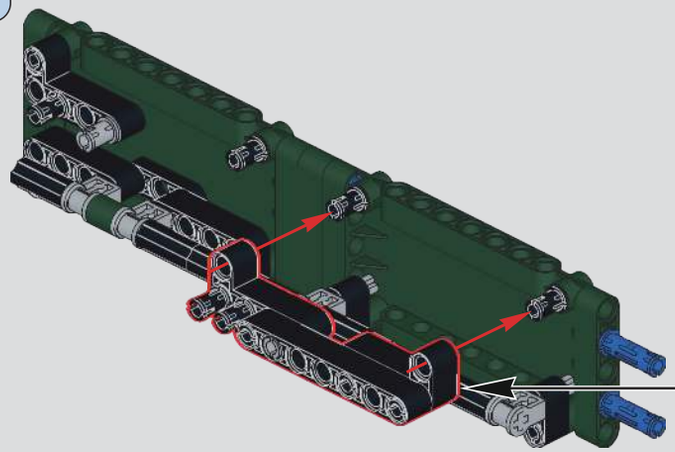

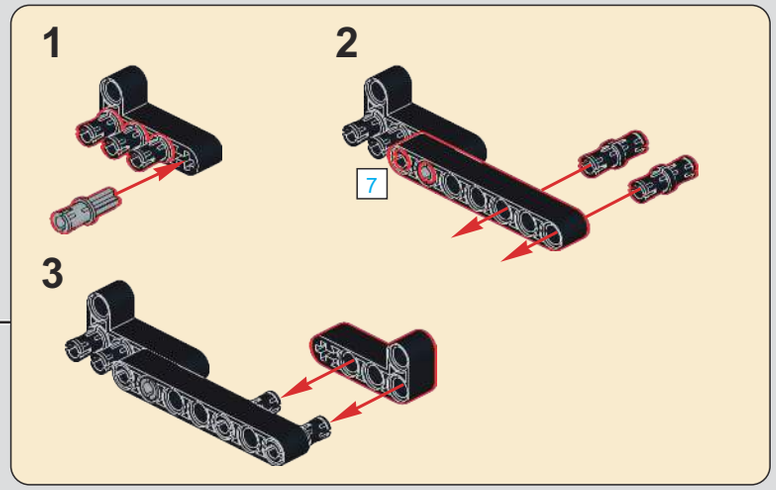

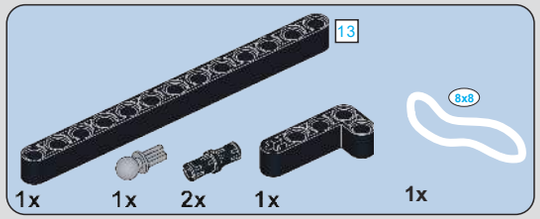

765

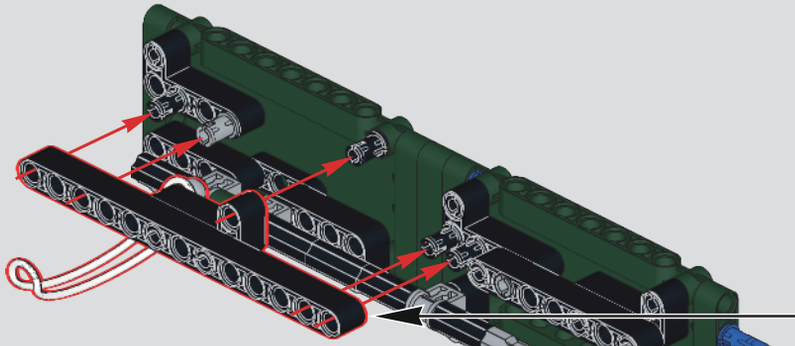

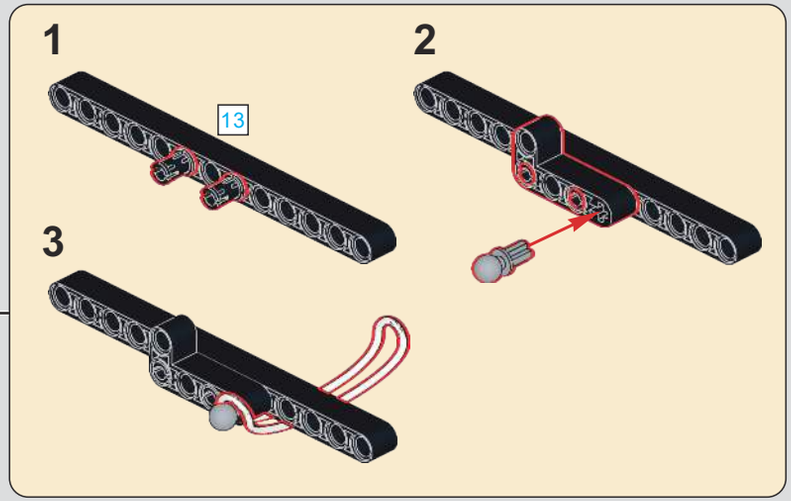

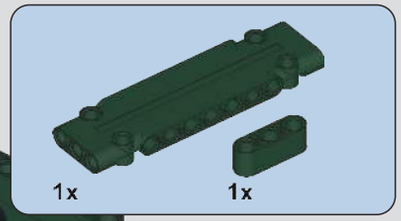

766

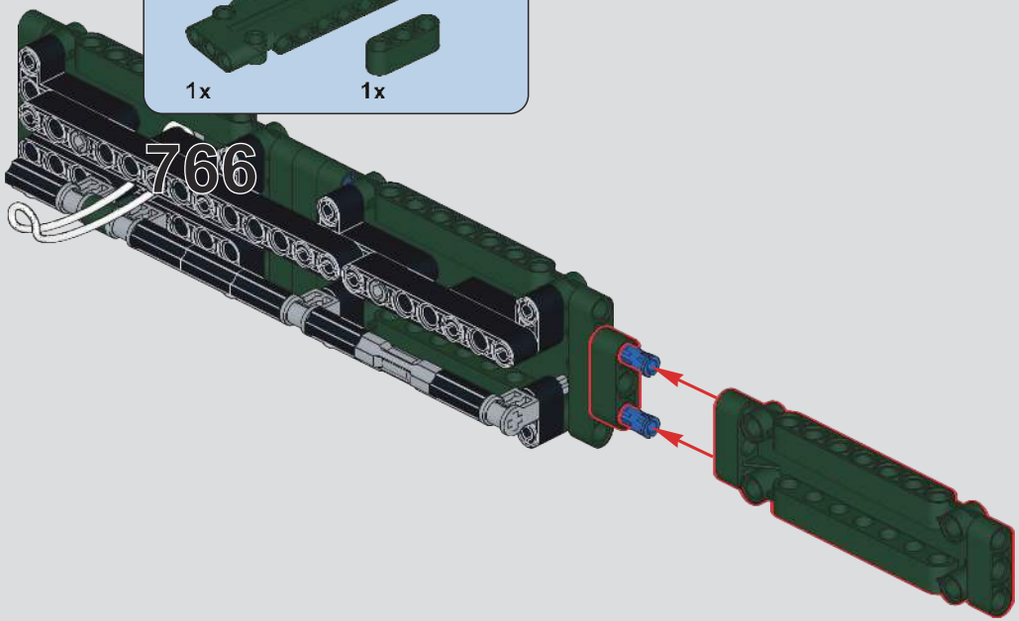

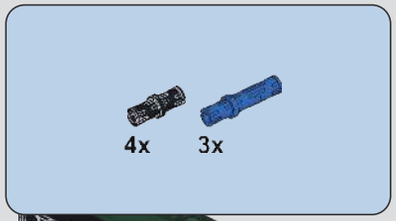

767

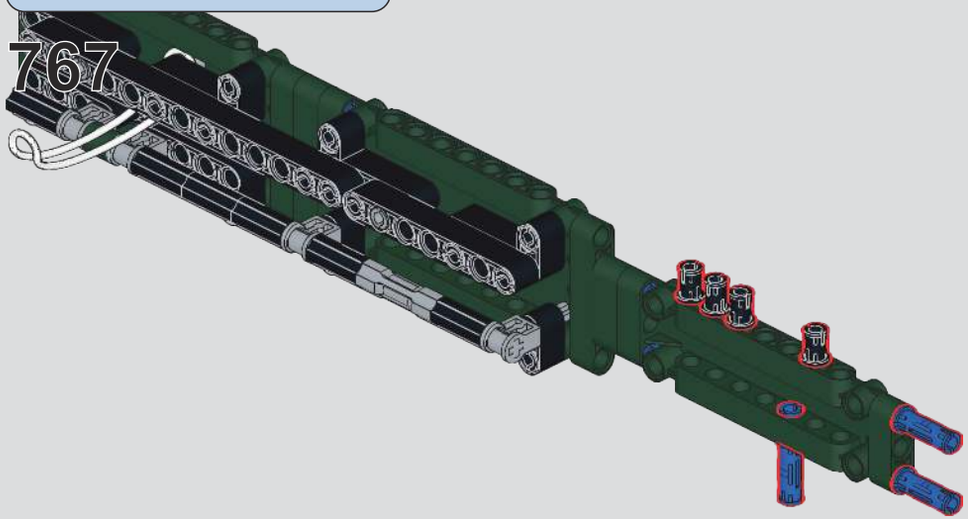

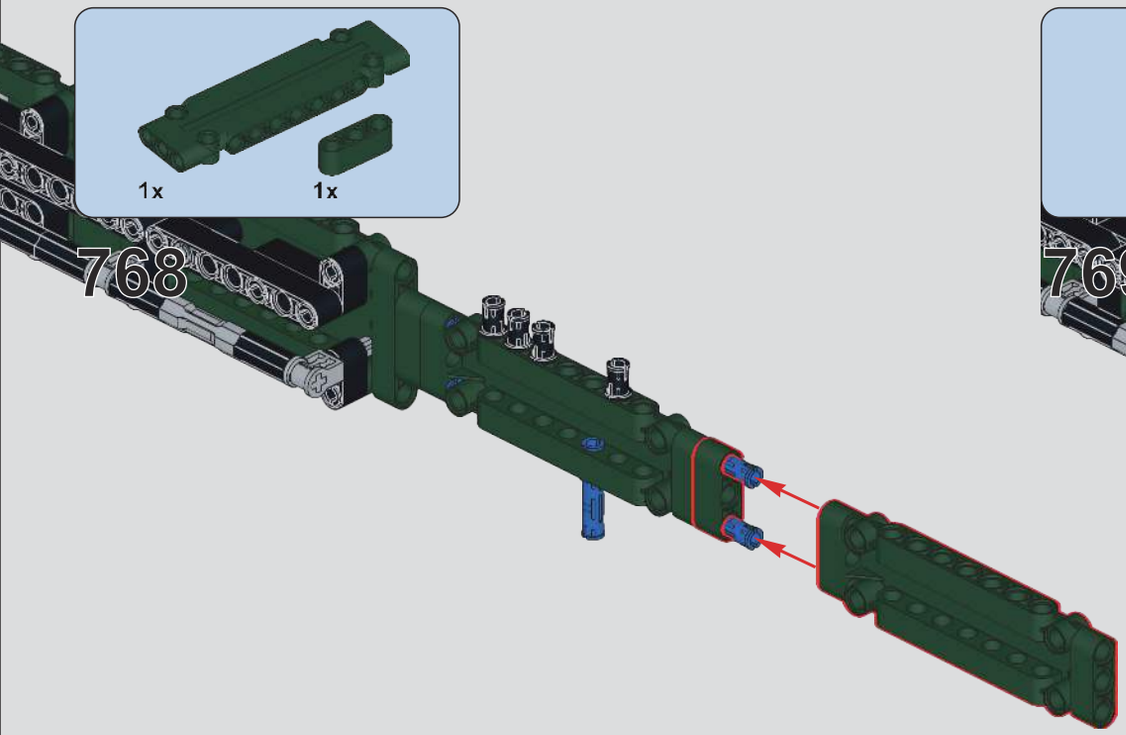

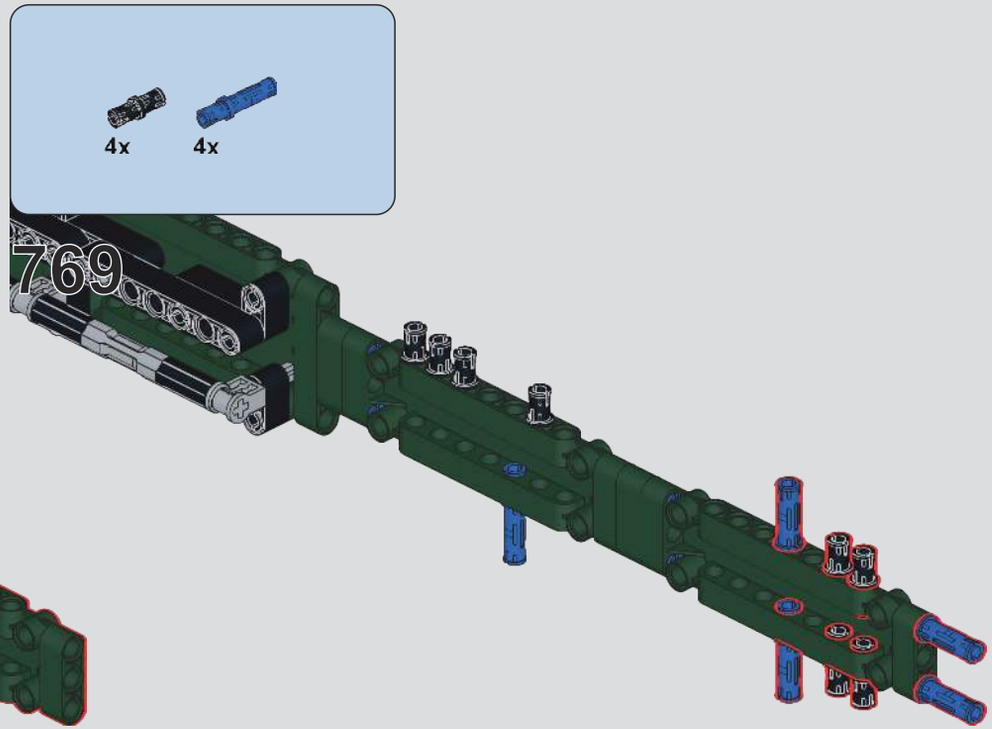

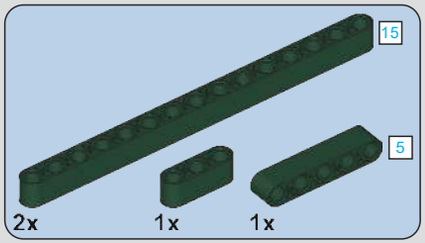

770

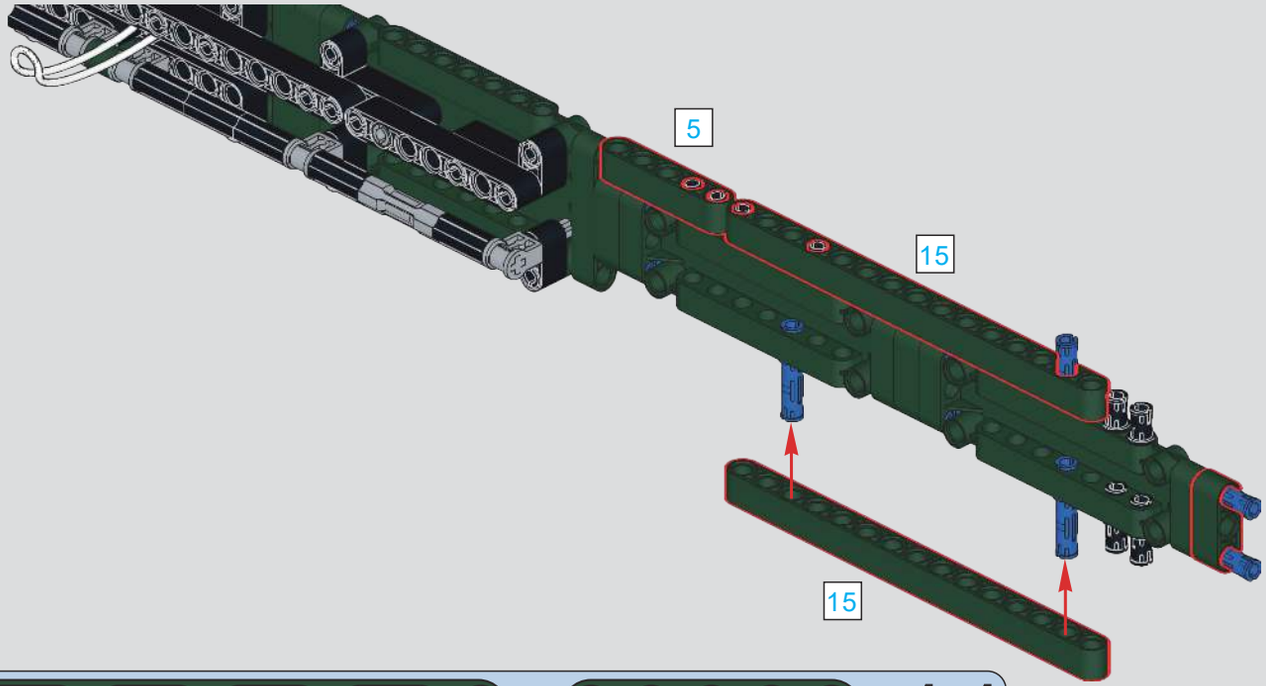

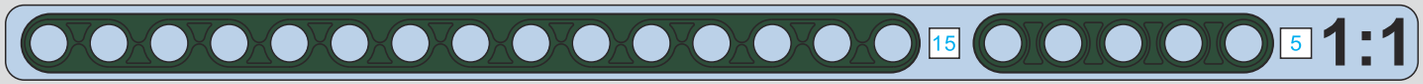

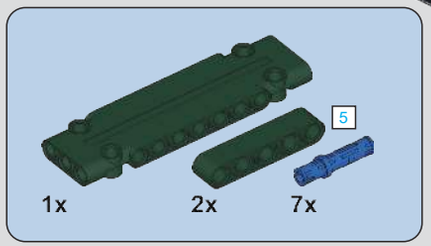

771

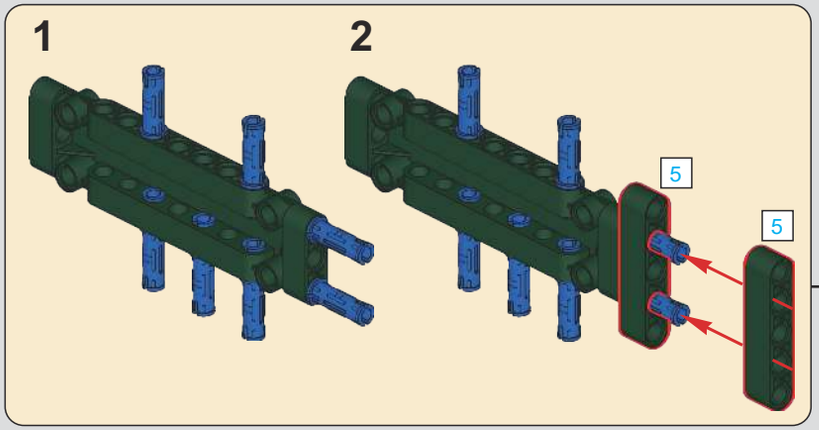

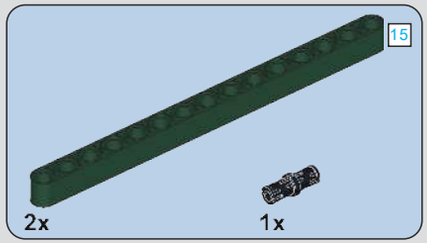

772

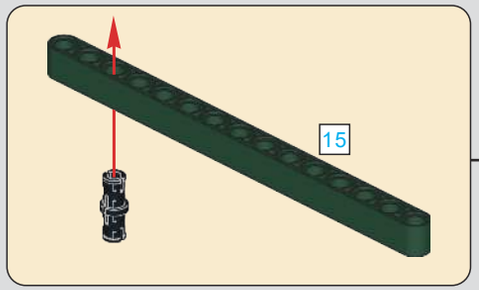

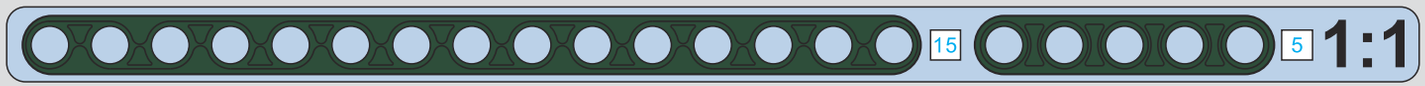

773

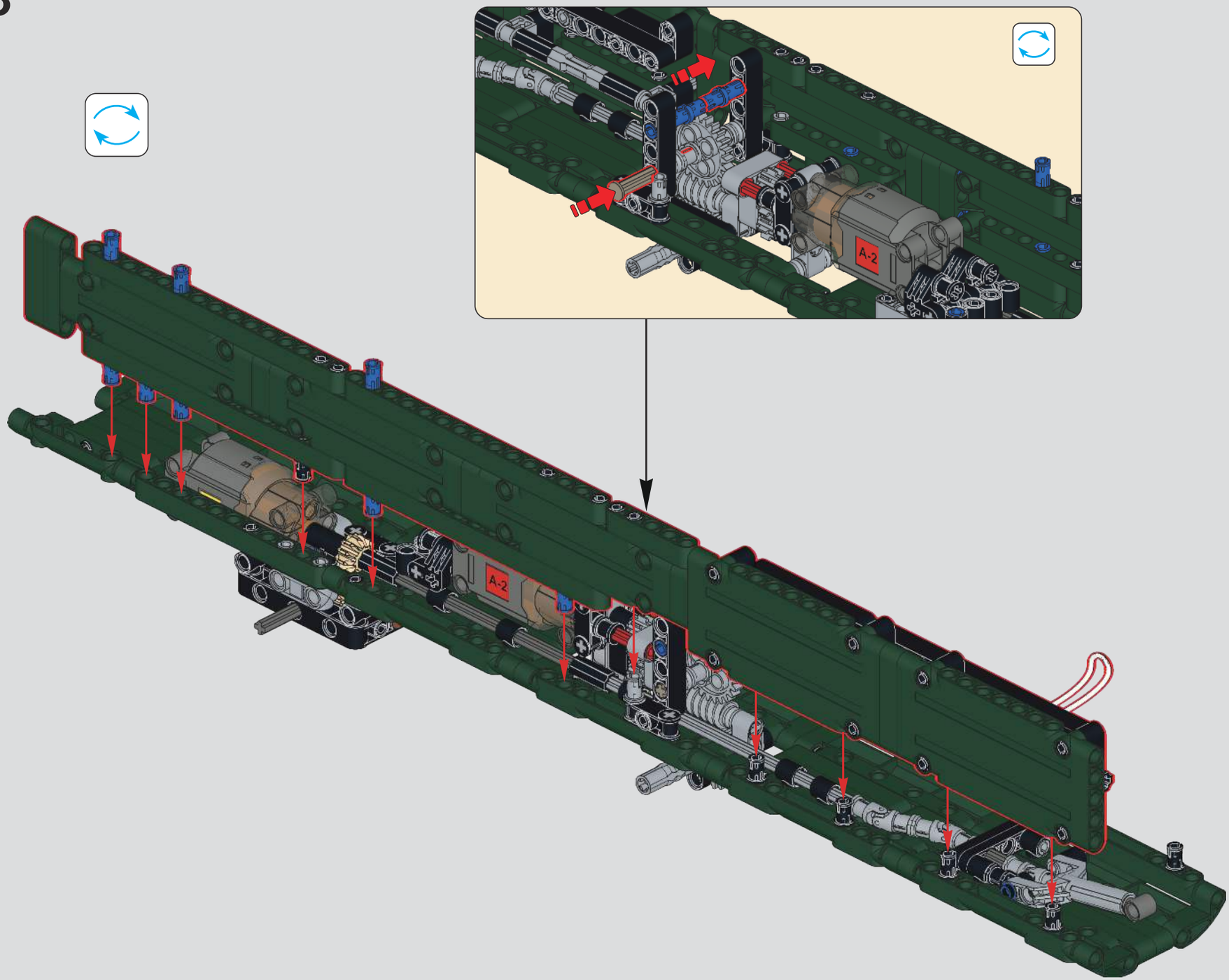

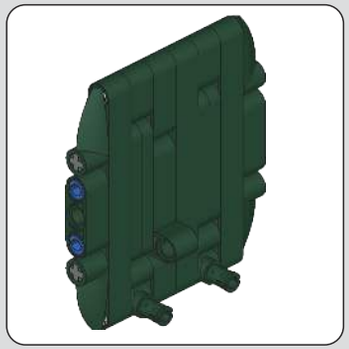

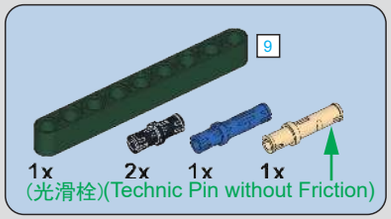

774

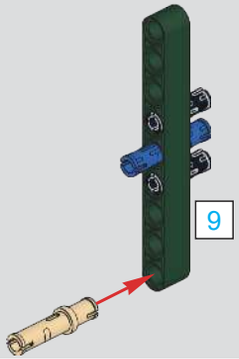

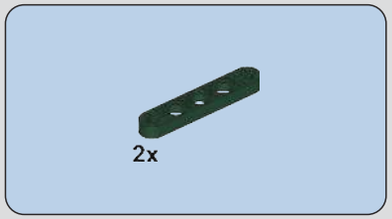

775

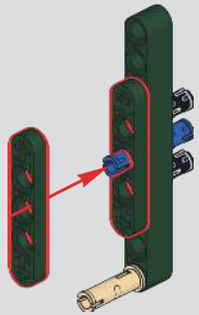

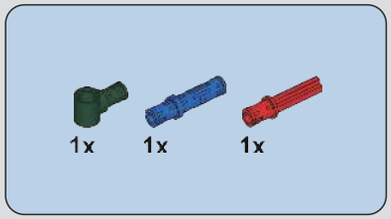

776

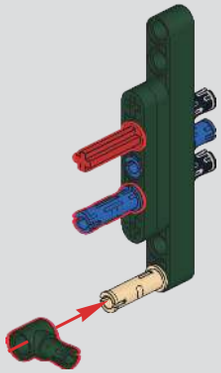

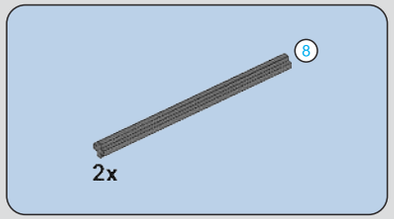

777

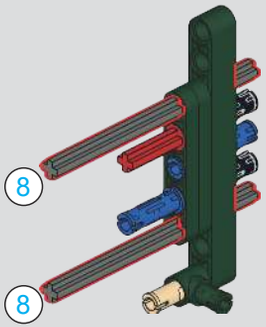

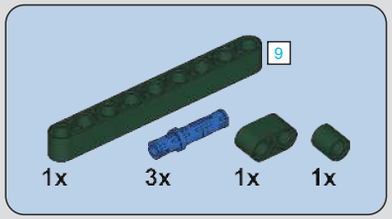

778

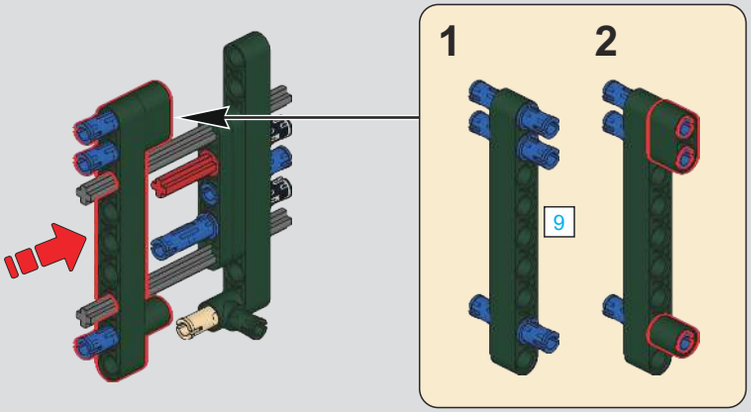

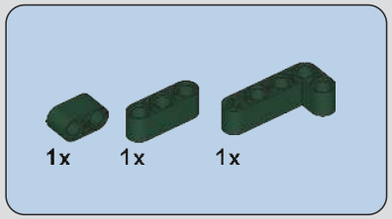

779

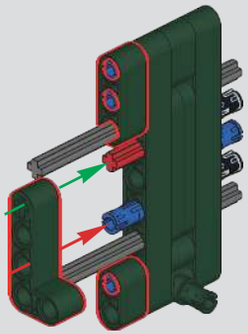

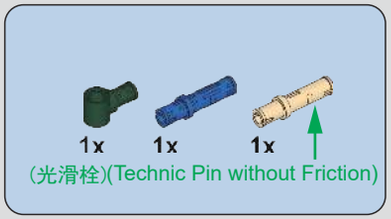

780

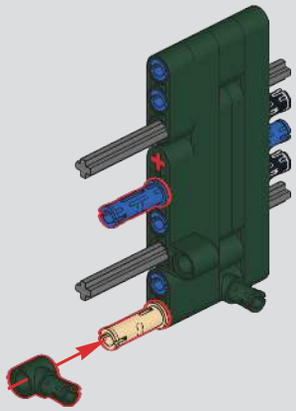

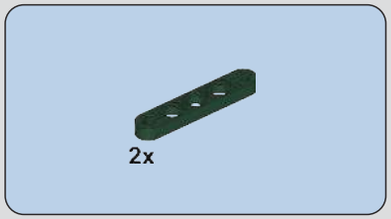

781

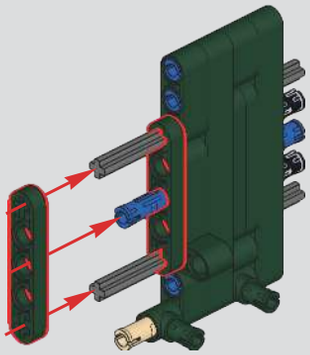

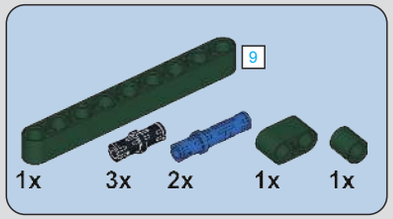

782

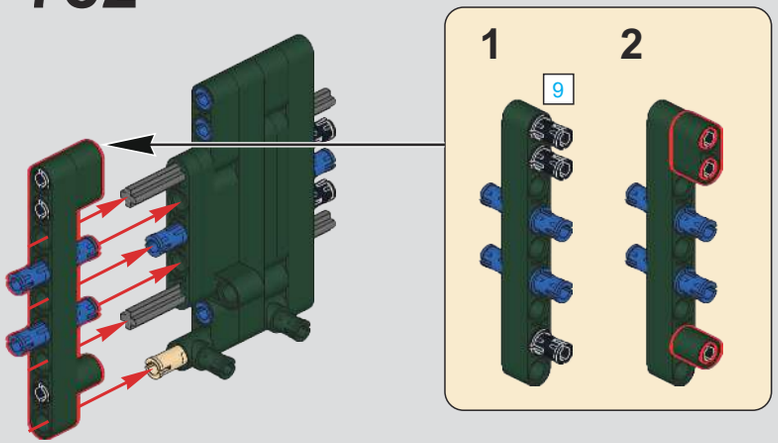

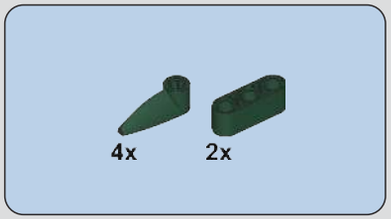

783

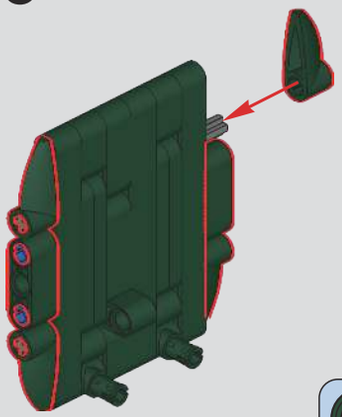

784

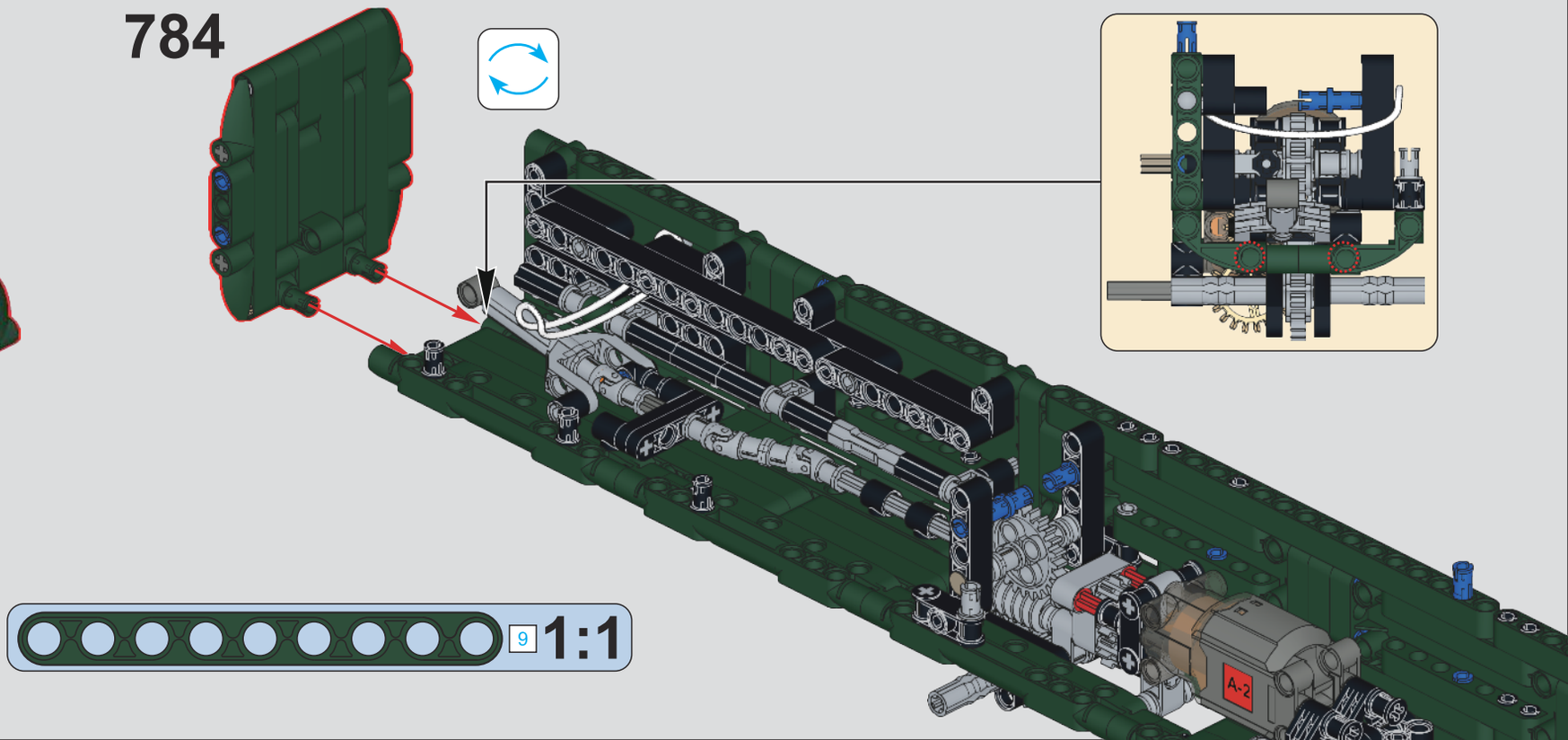

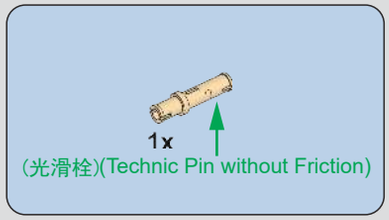

785

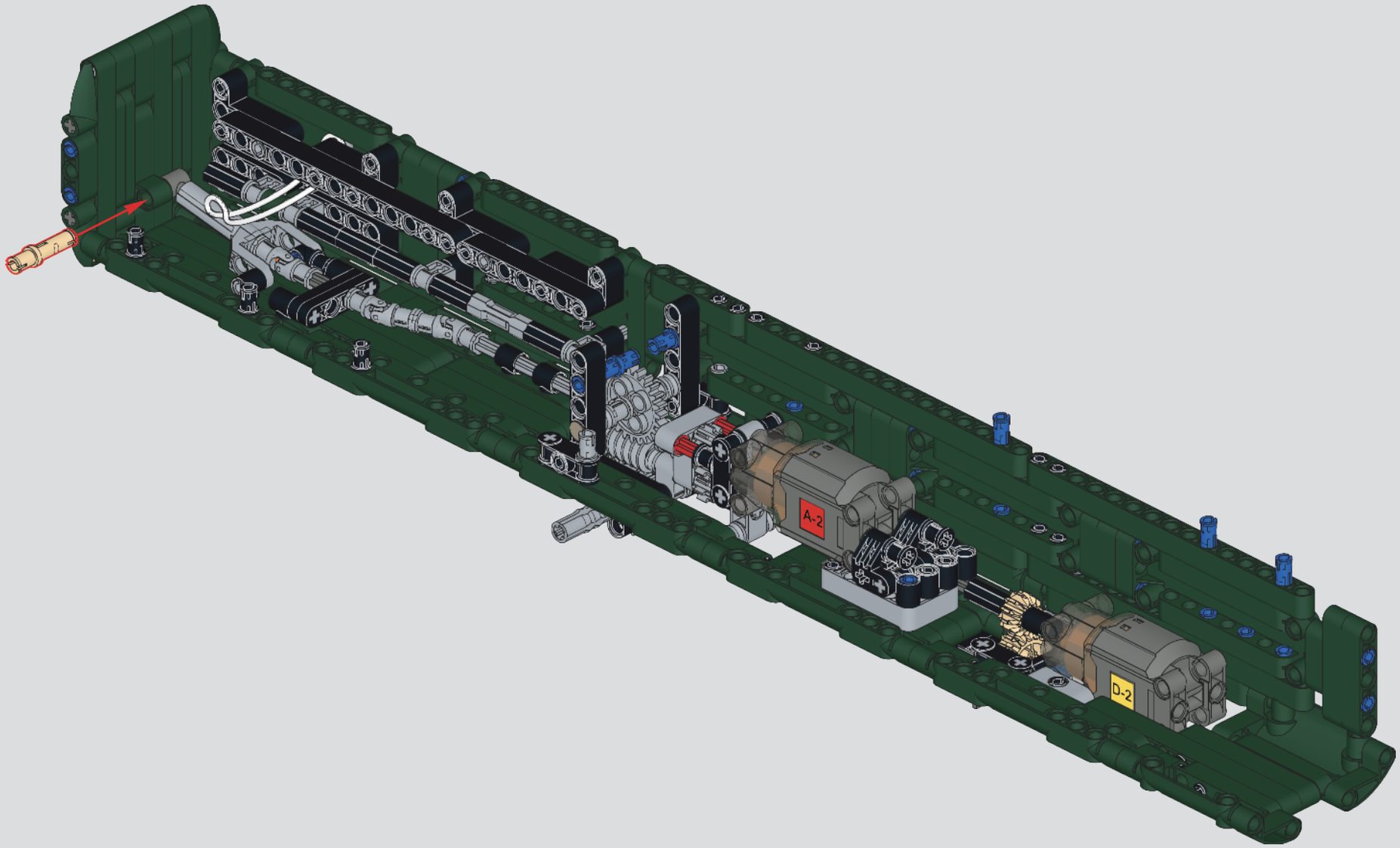

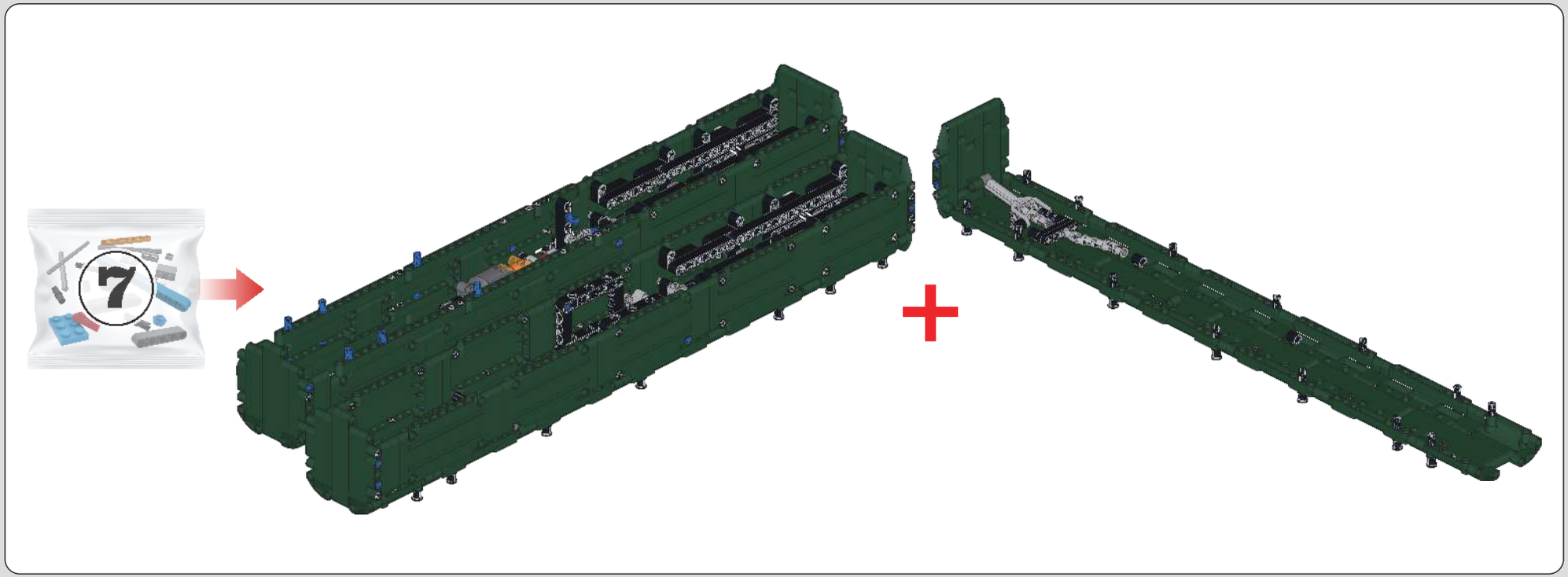

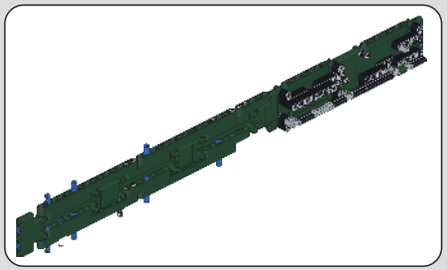

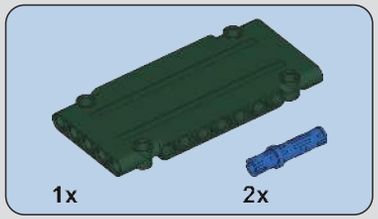

786

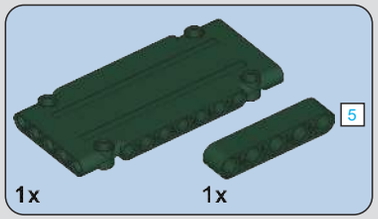

787

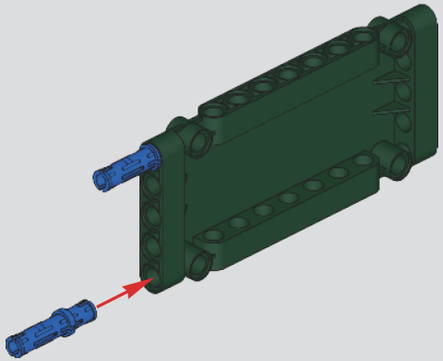

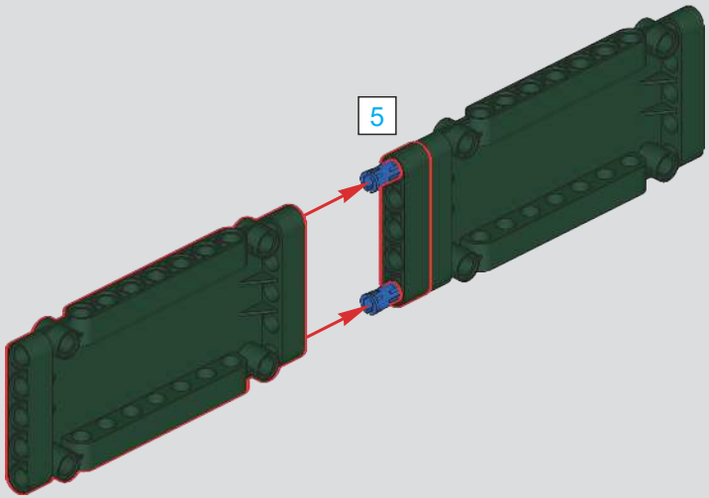

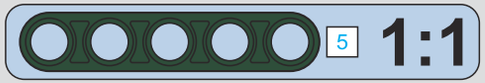

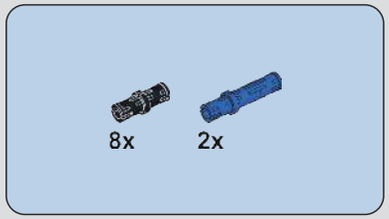

788

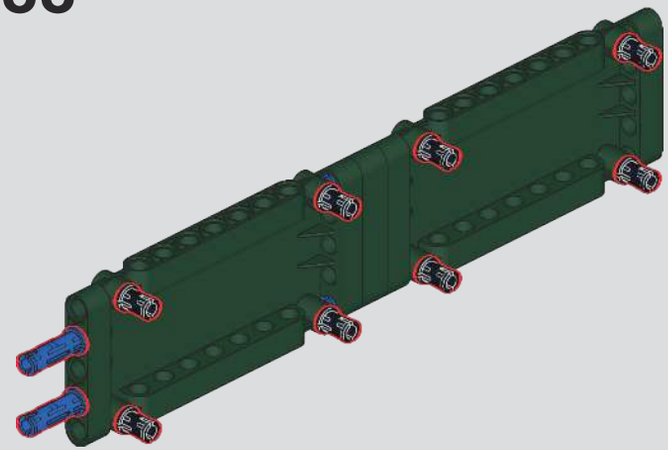

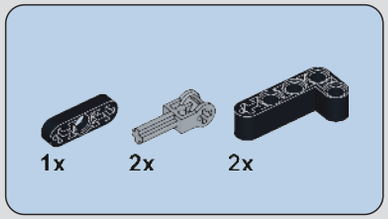

789

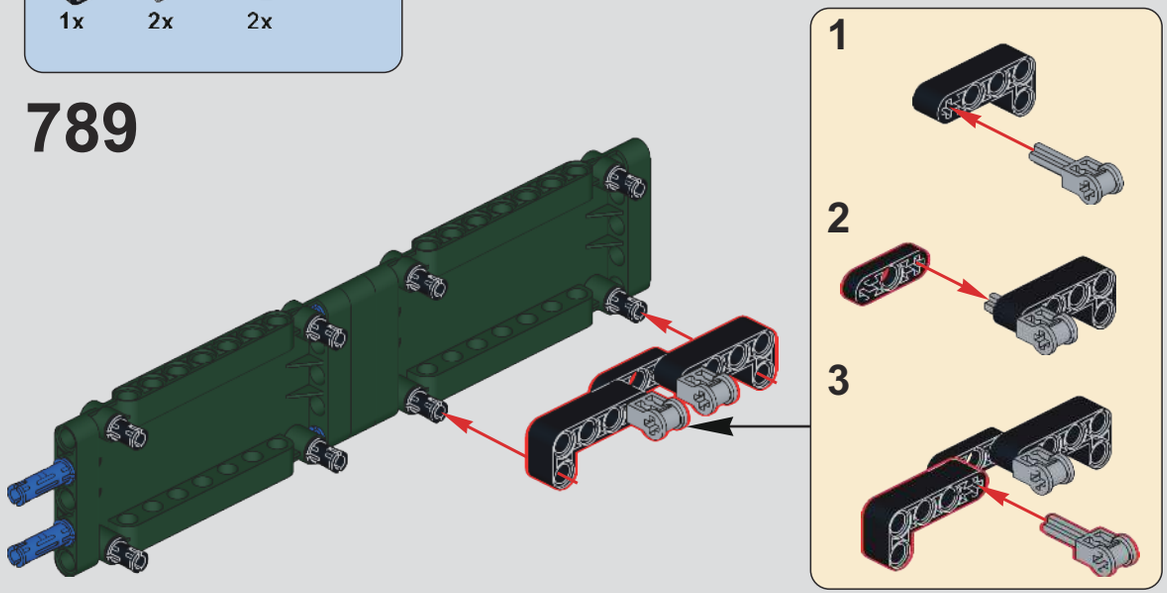

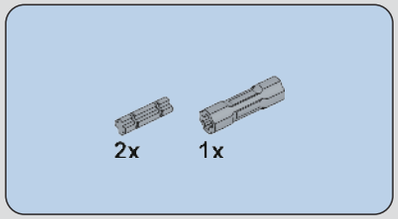

790

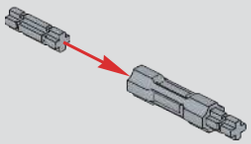

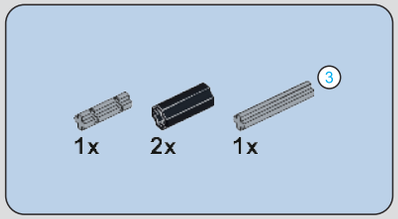

791

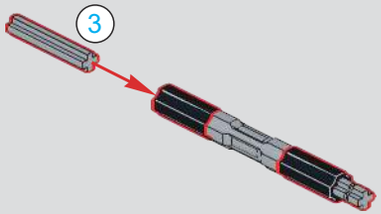

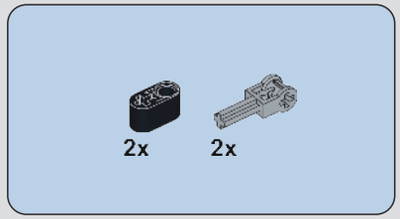

792

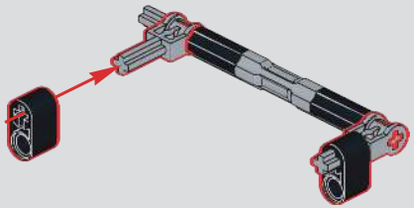

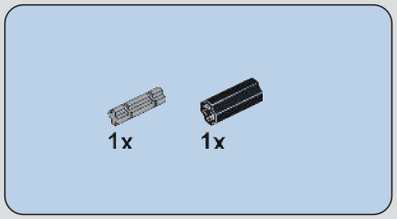

793

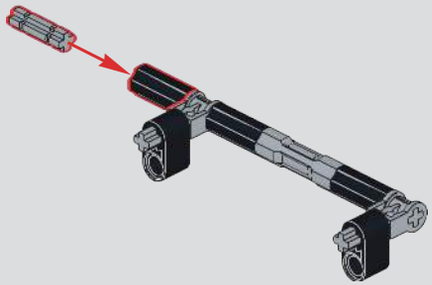

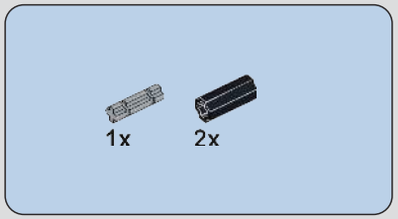

794

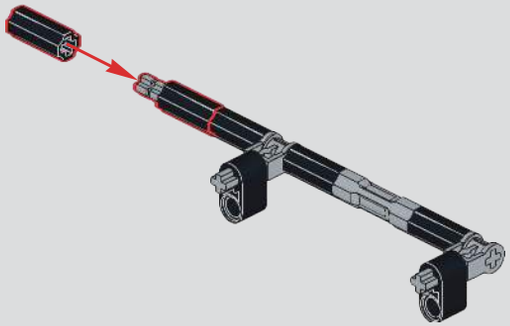

795

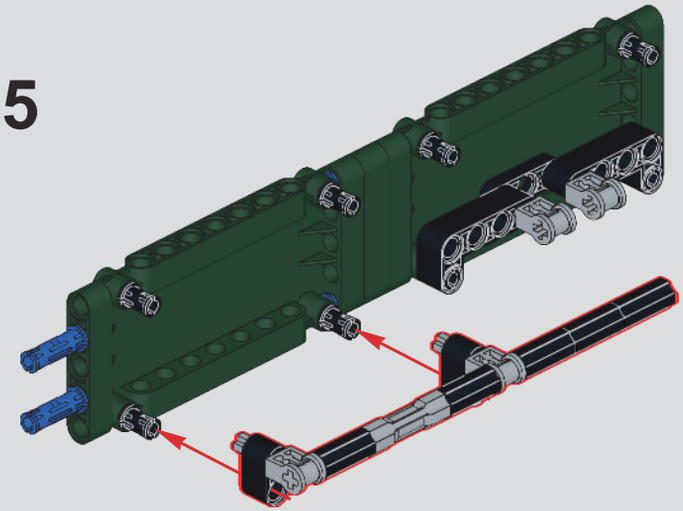

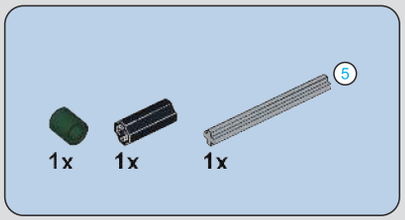

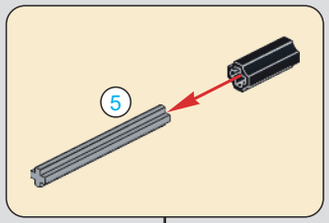

796

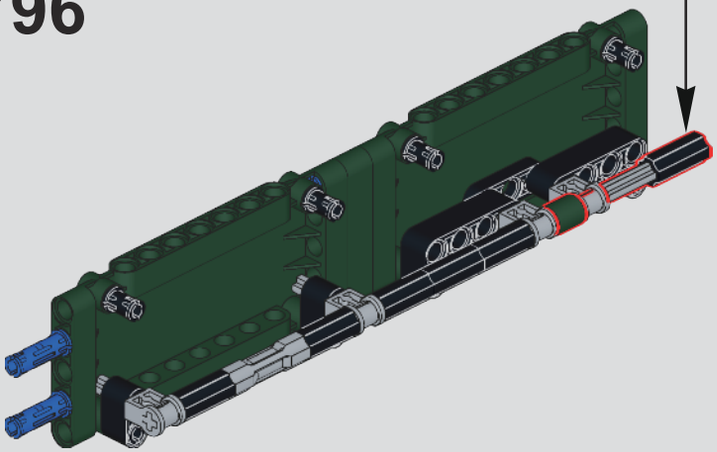

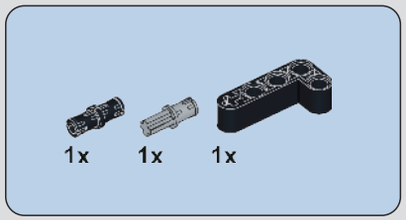

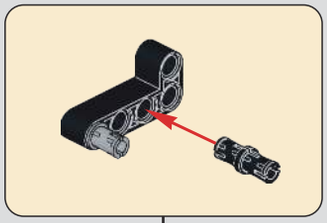

797

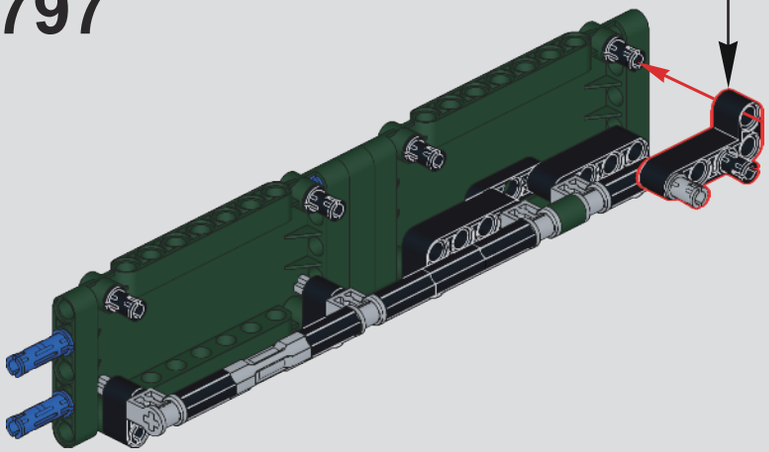

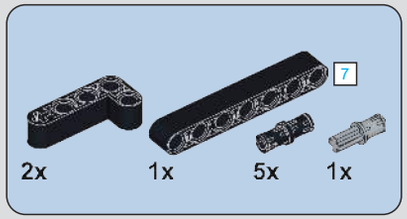

798

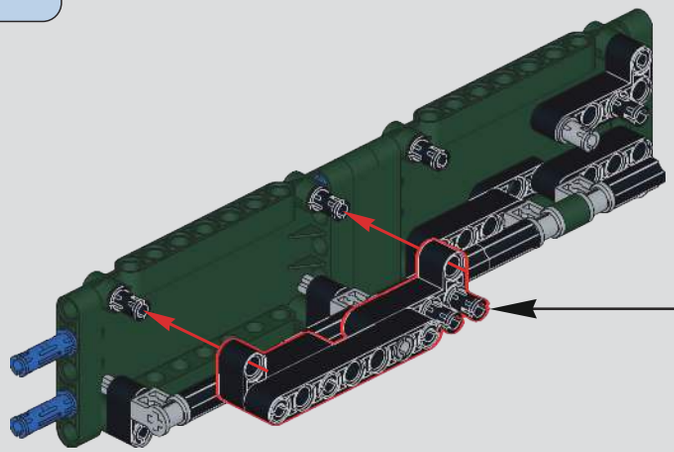

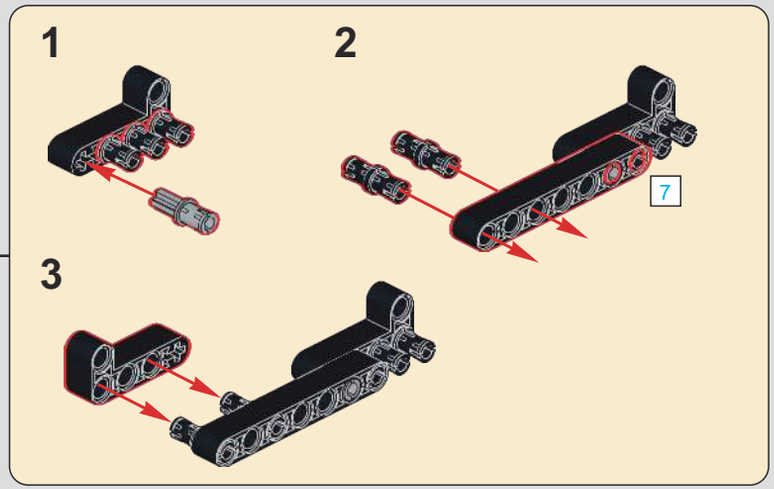

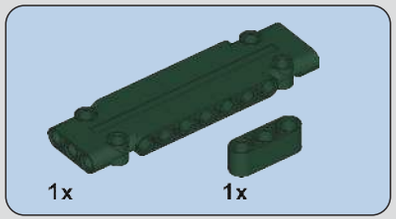

799

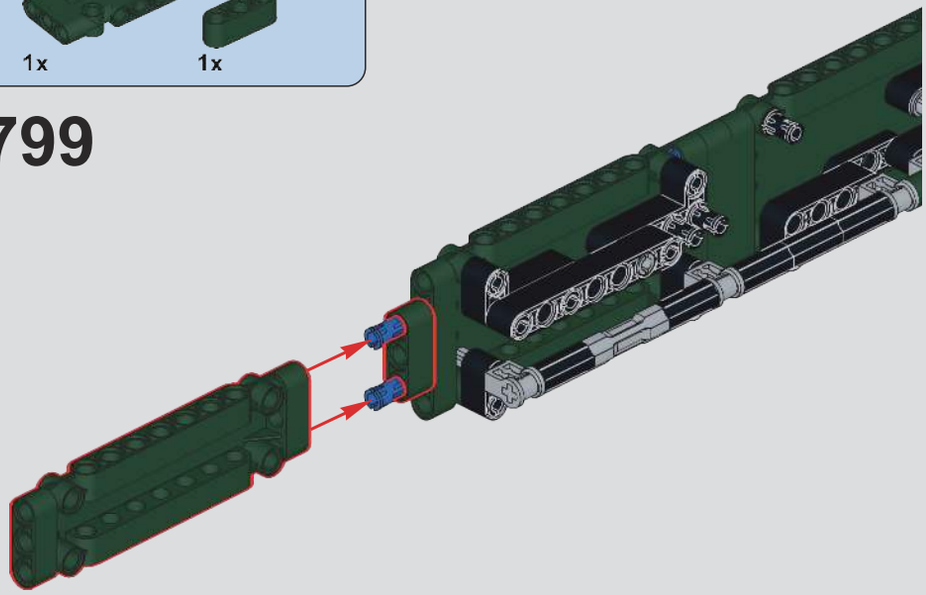

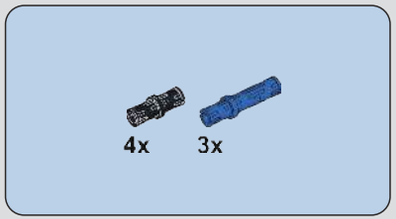

800

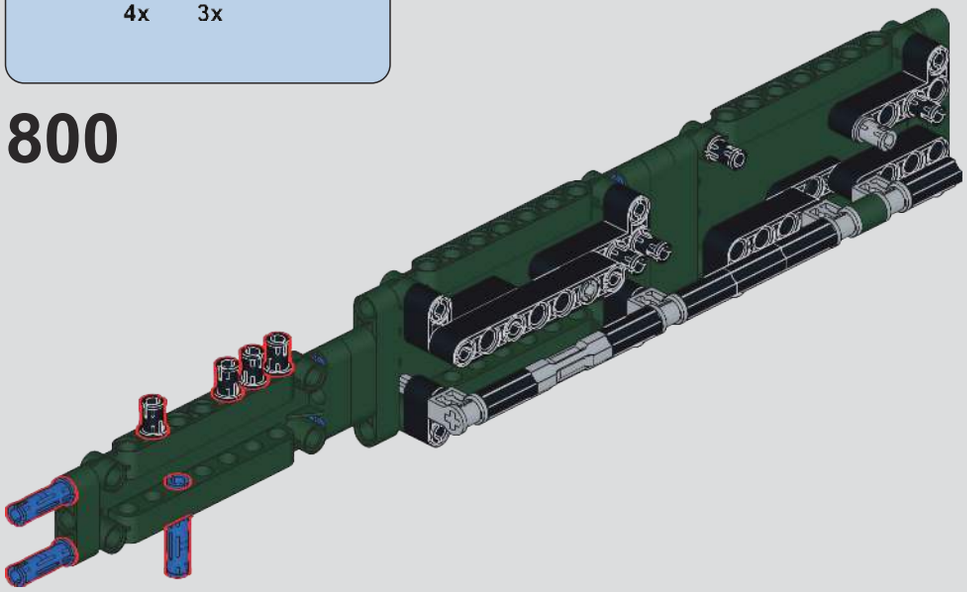

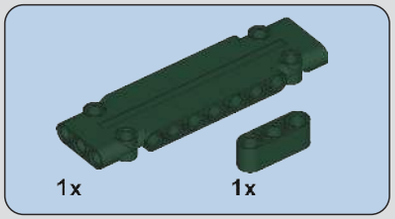

801

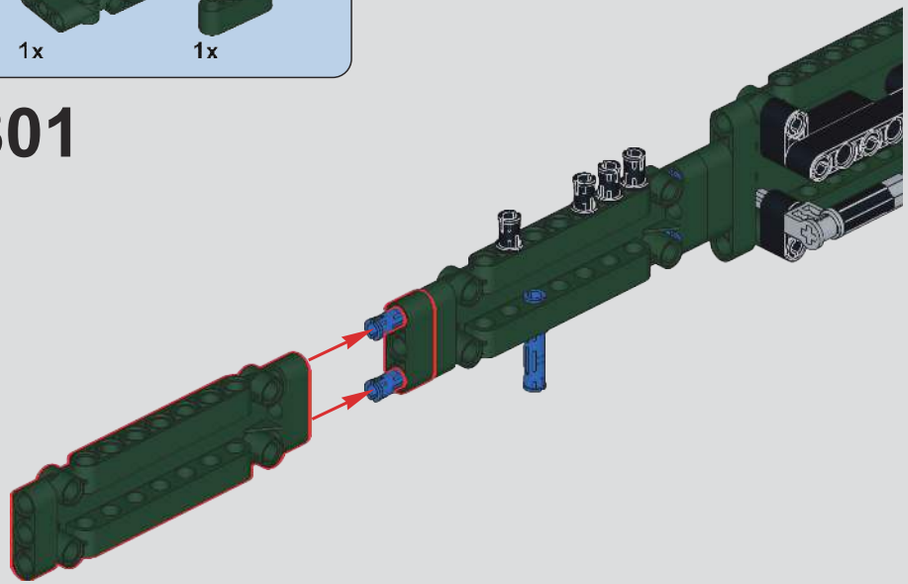

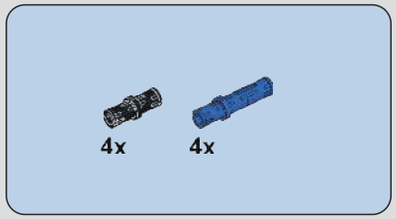

802

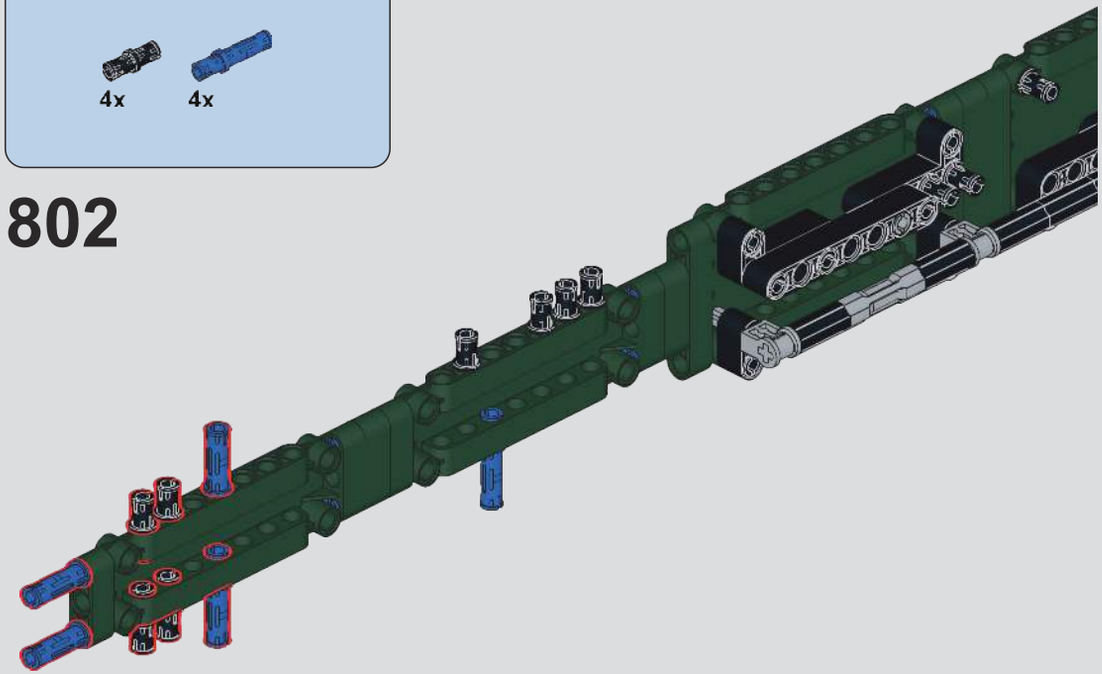

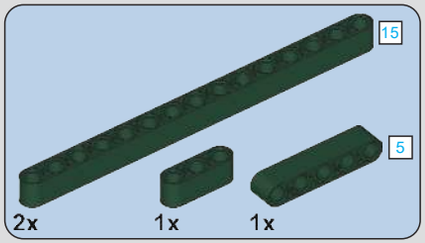

803

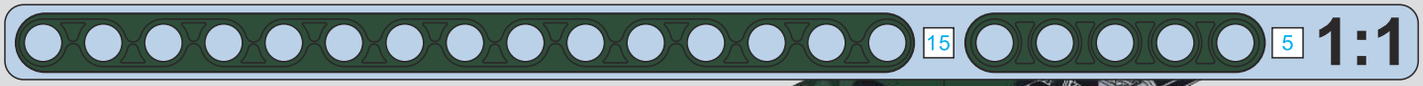

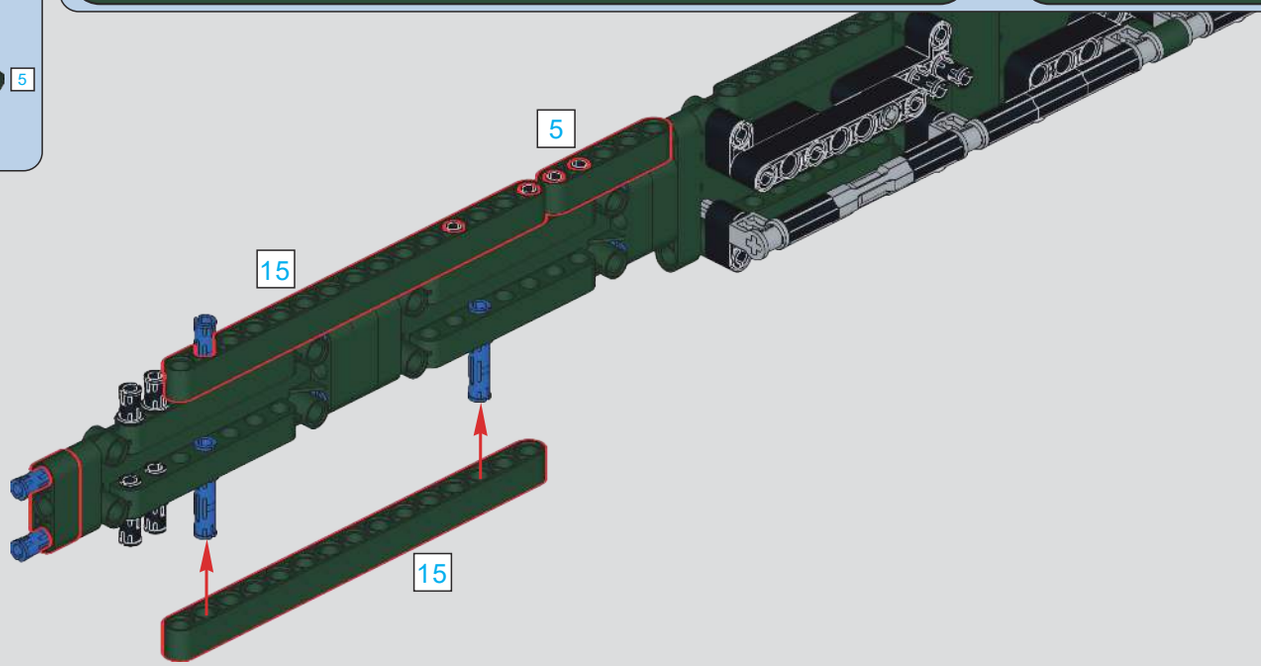

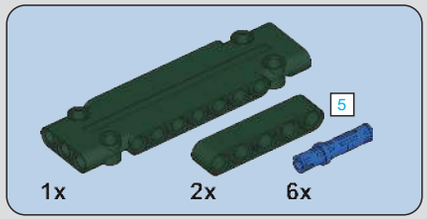

804

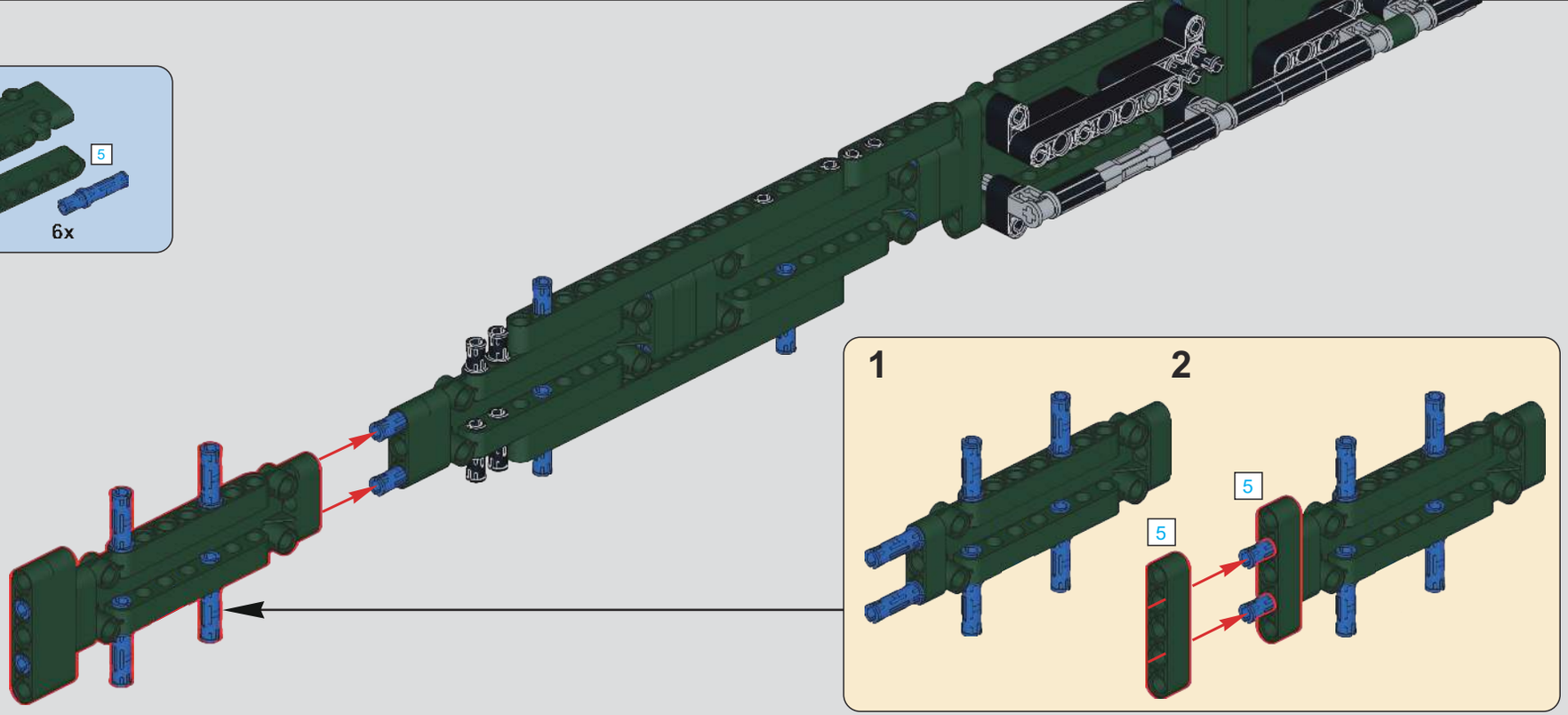

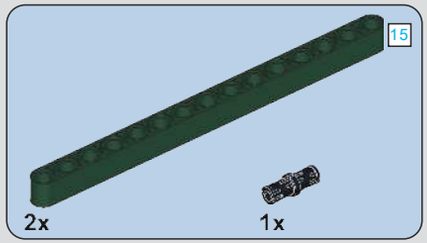

805

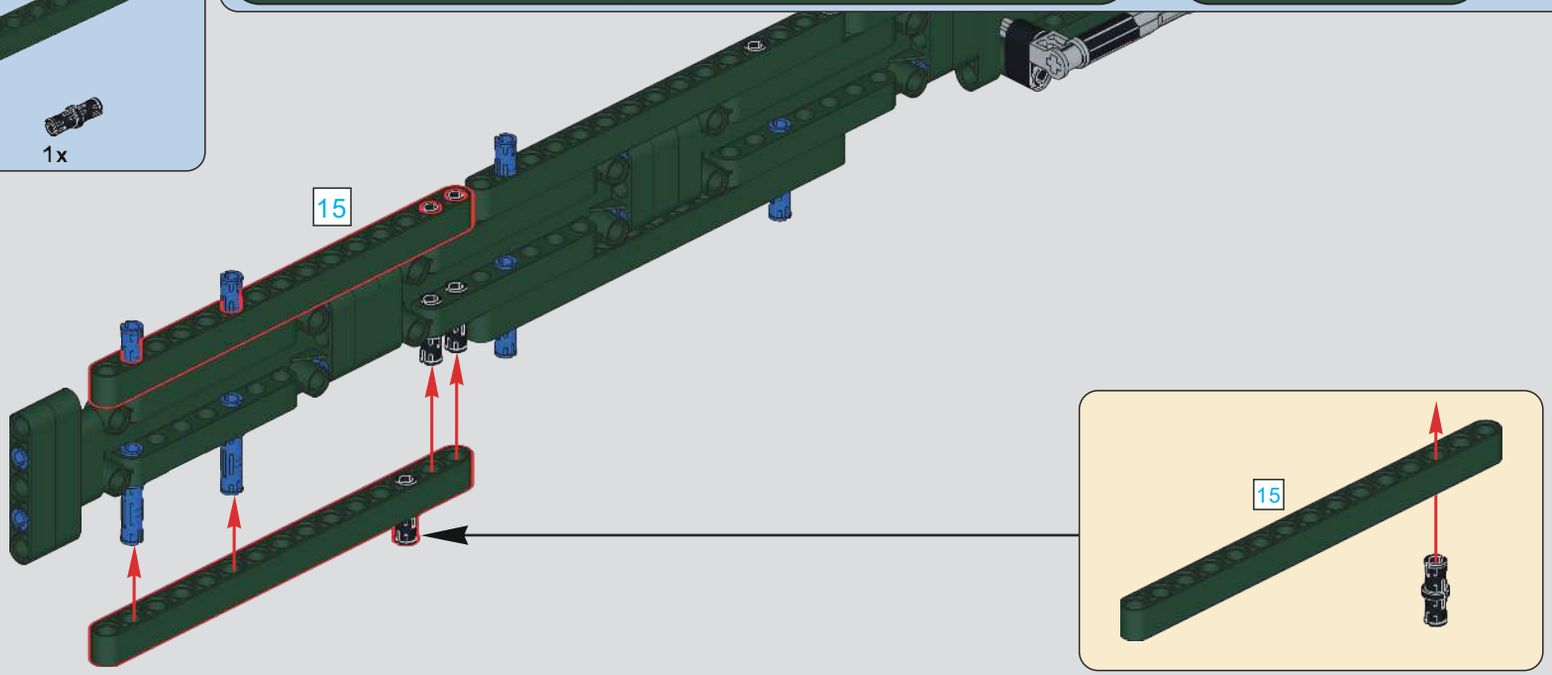

806

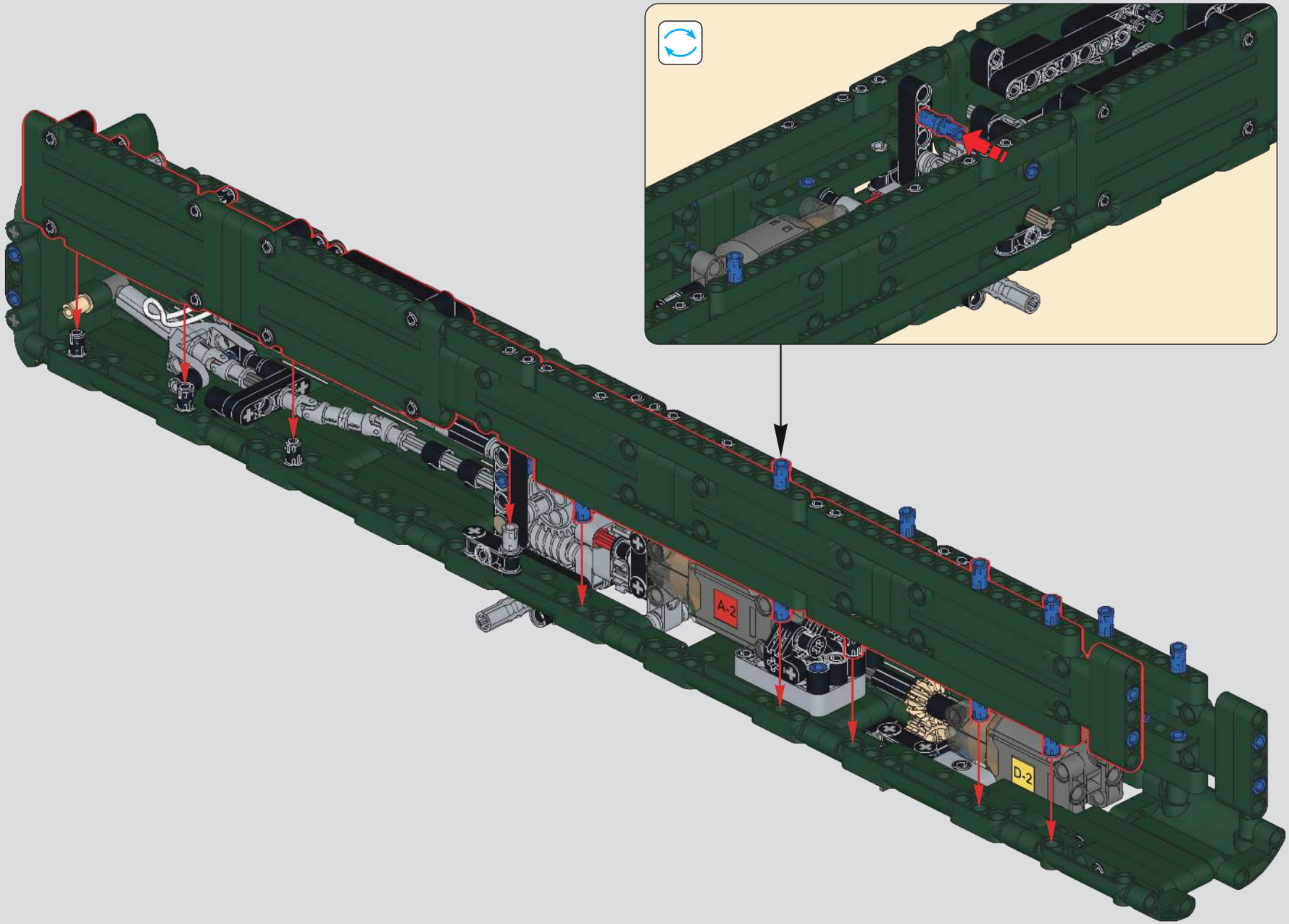

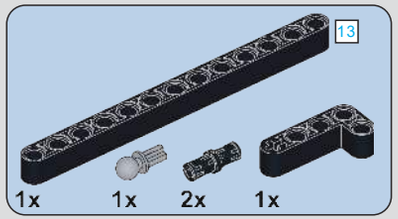

807

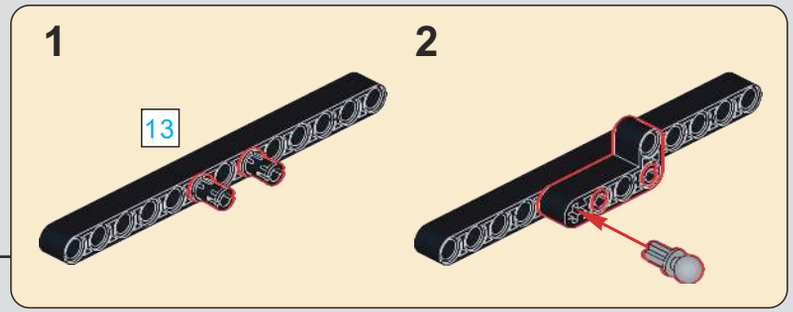

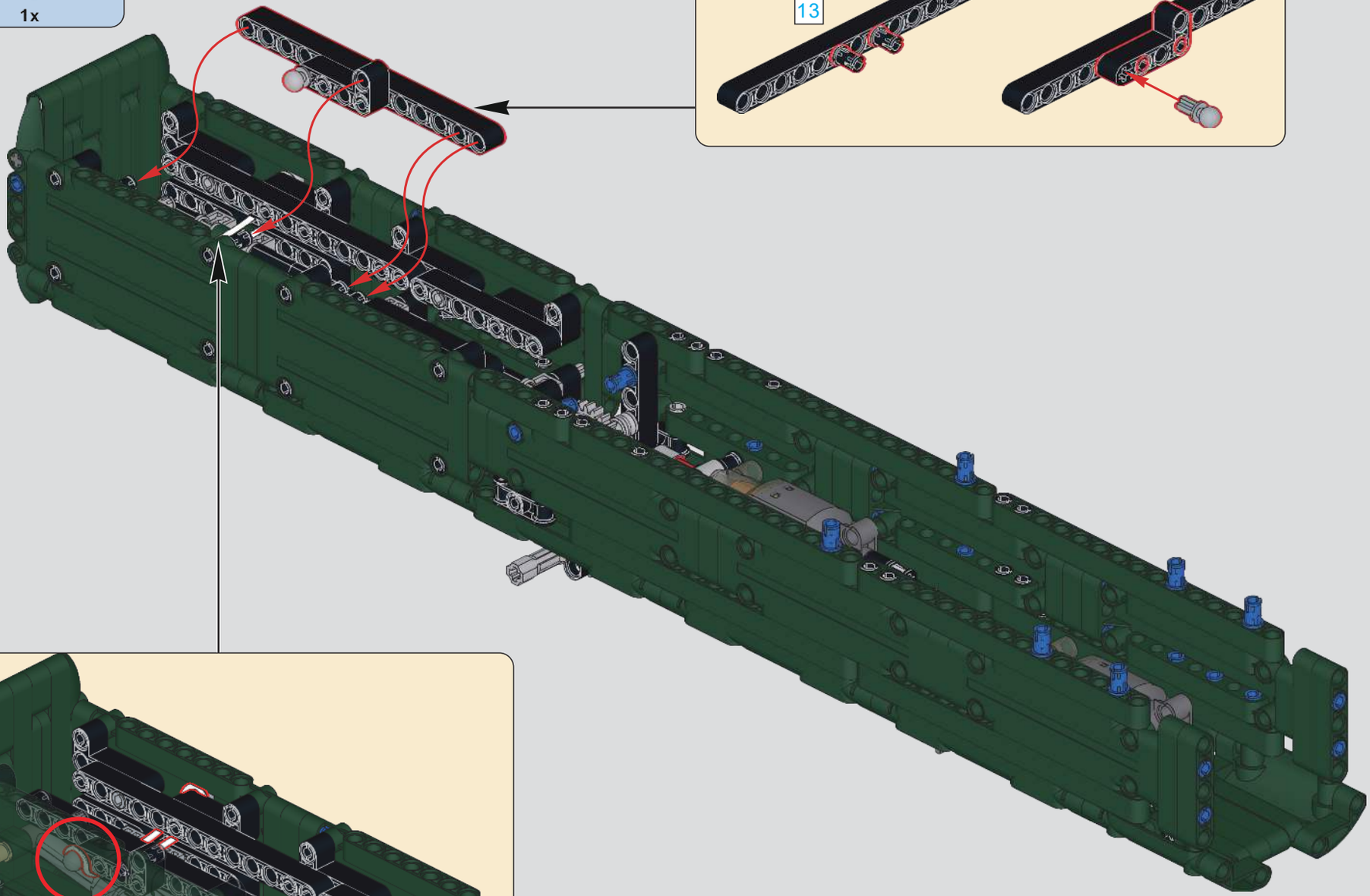

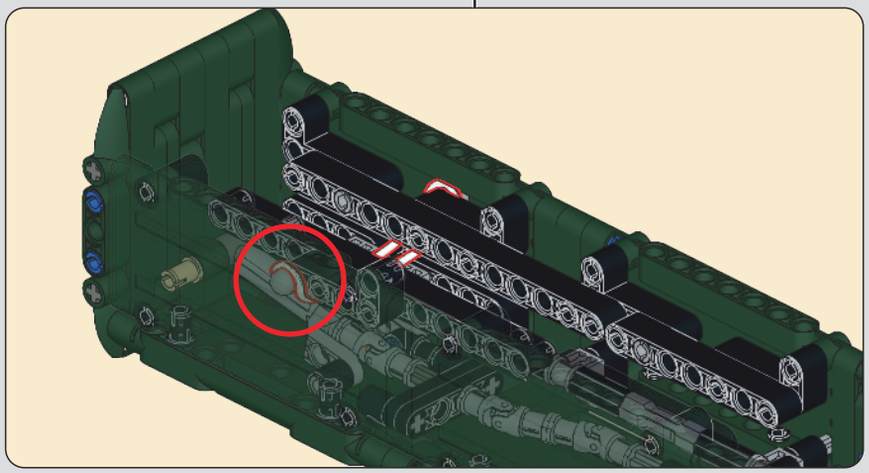

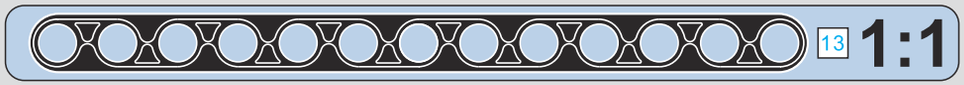

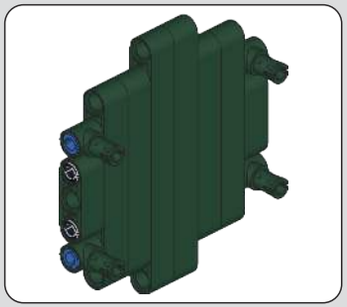

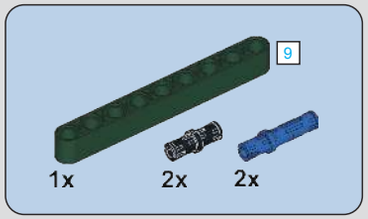

808

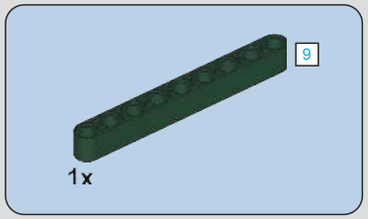

809

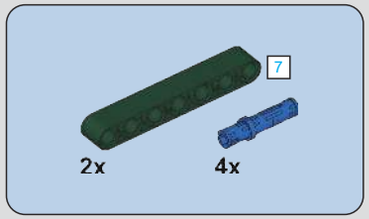

810

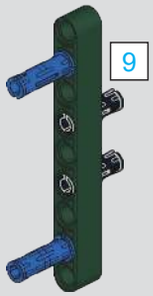

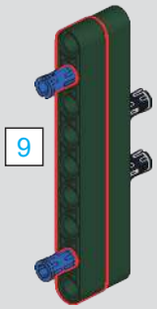

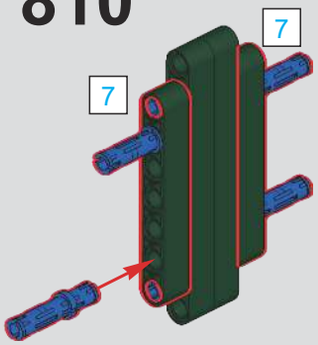

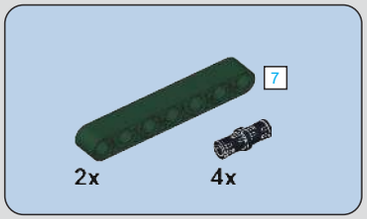

811

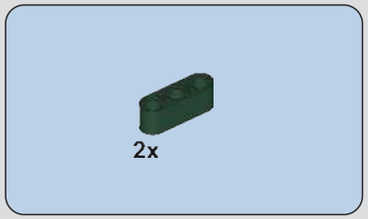

812

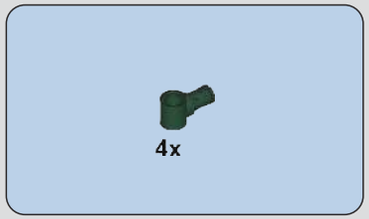

813

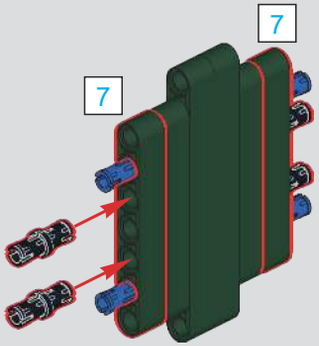

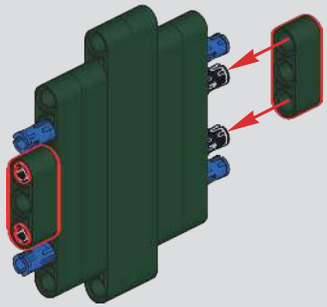

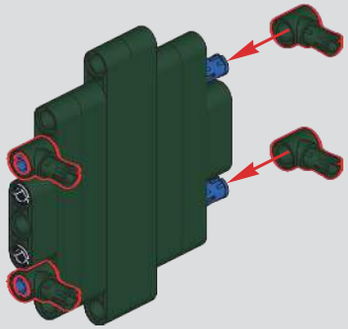

814

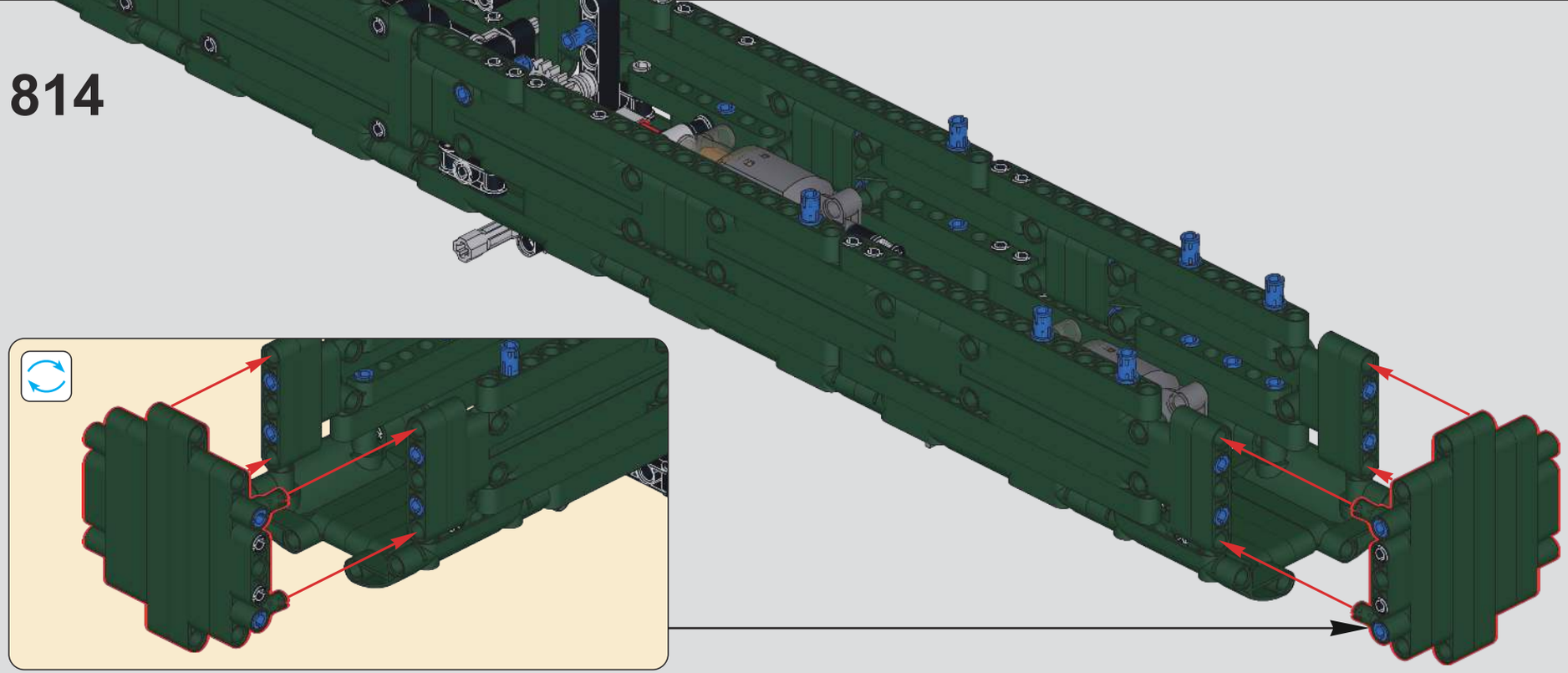

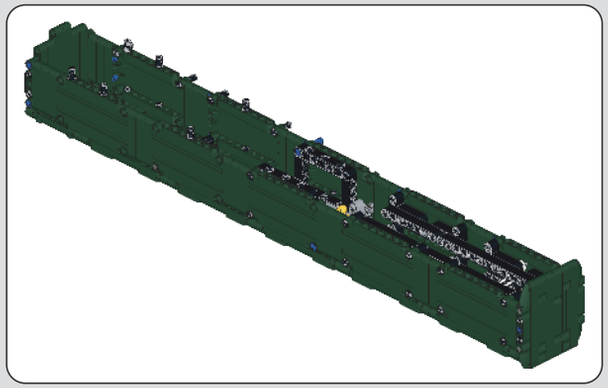

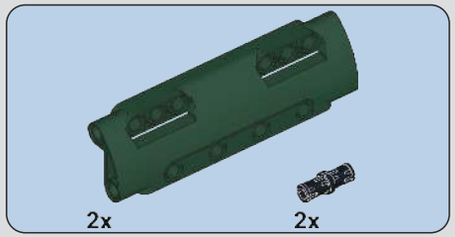

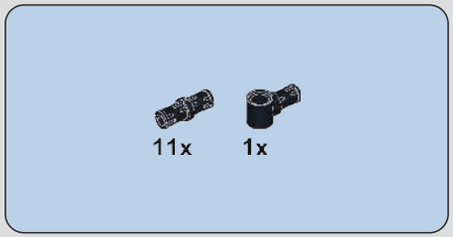

815

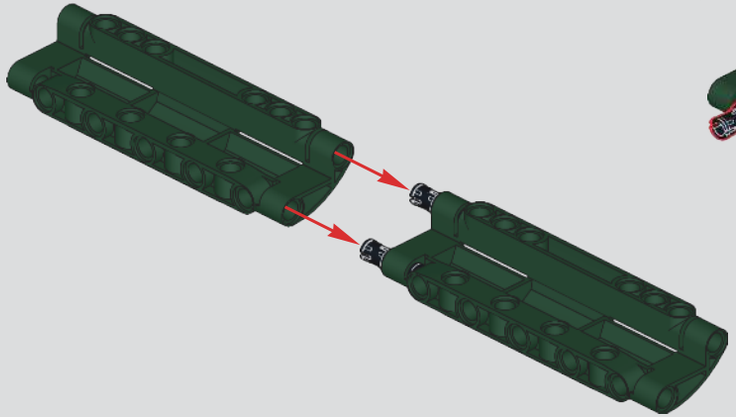

816

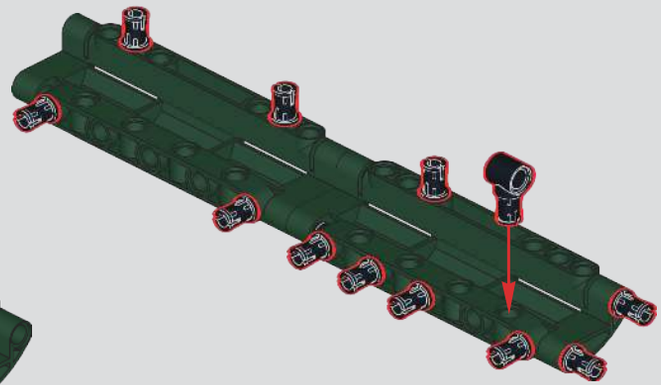

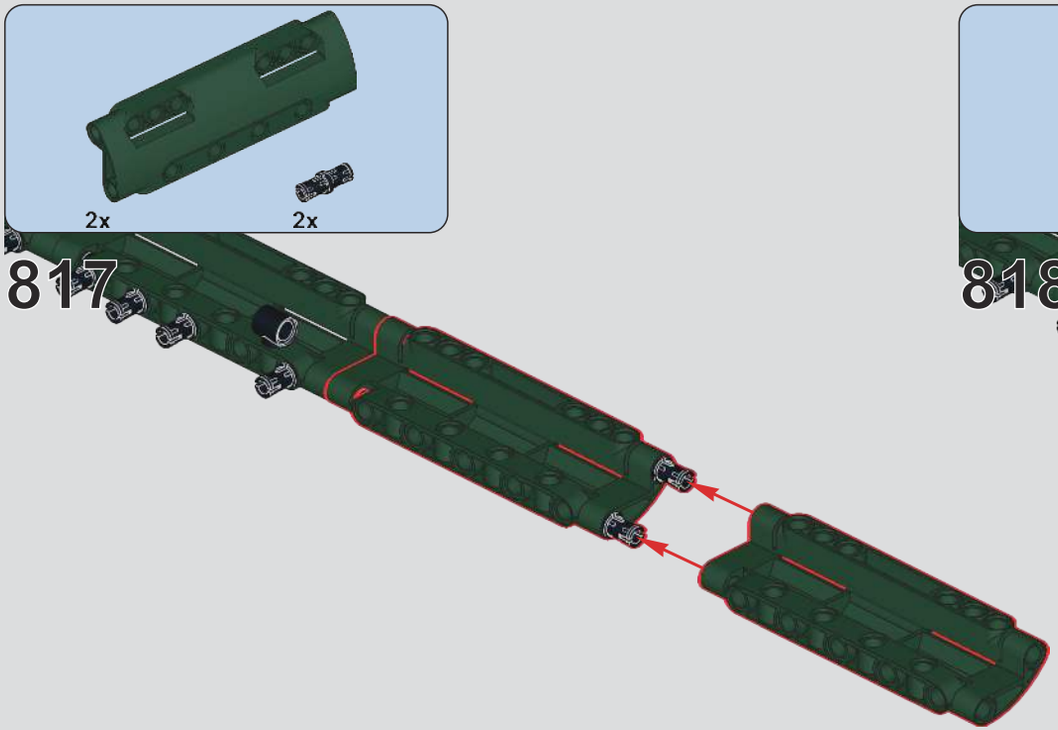
2x
2x
817

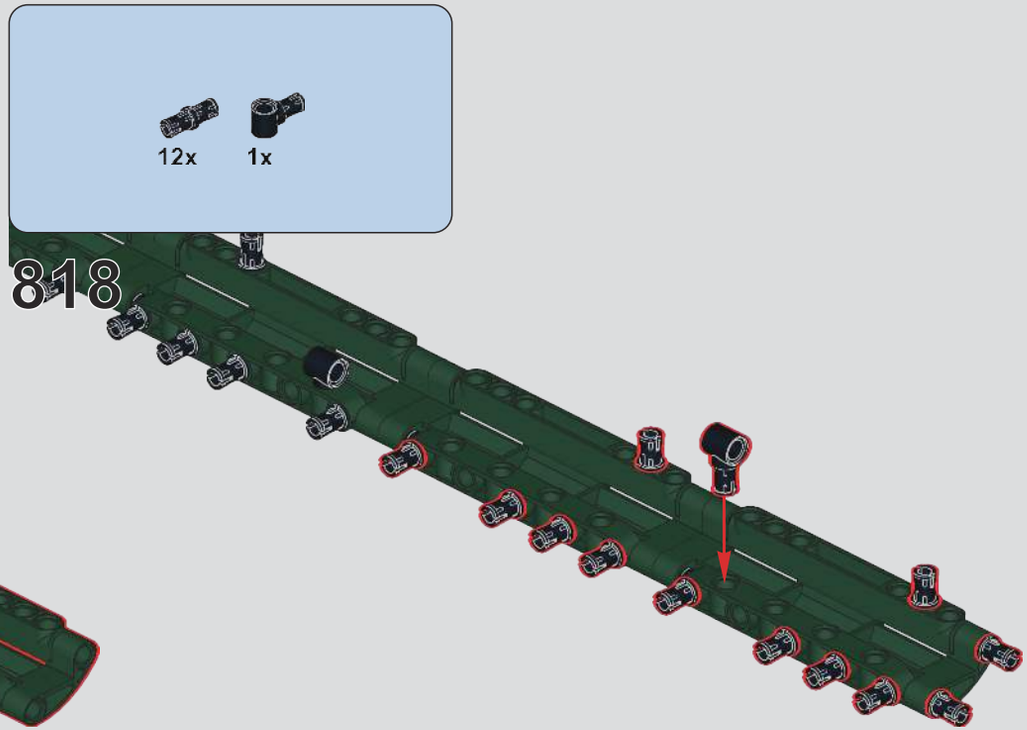
12x
1x
818

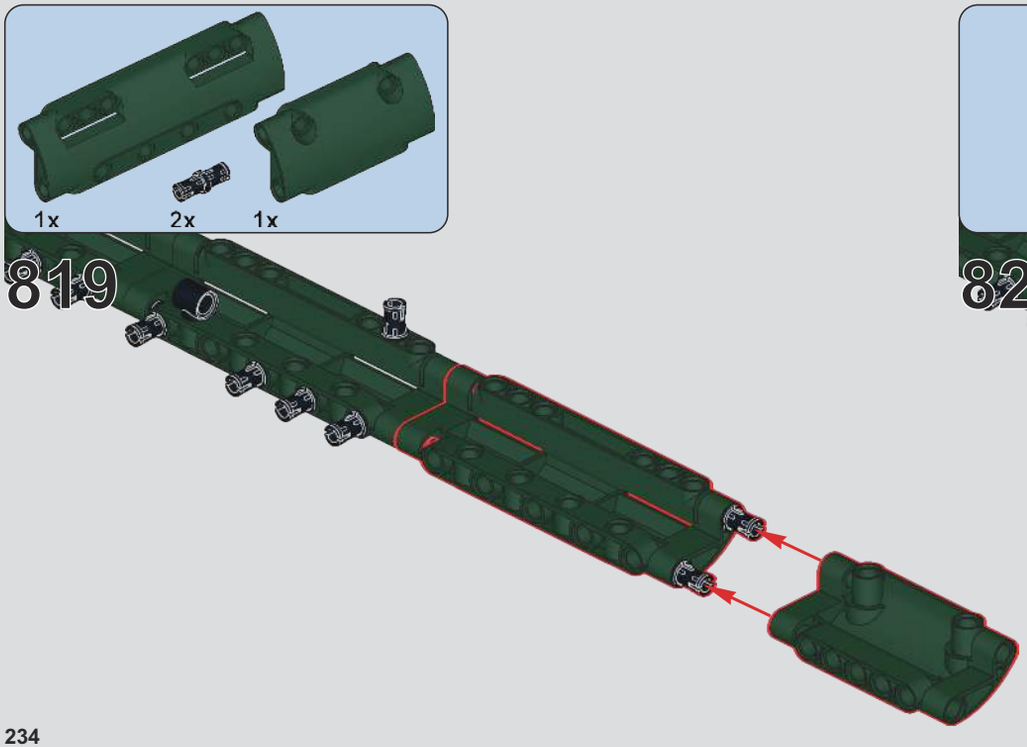
1x
2x
1x
819

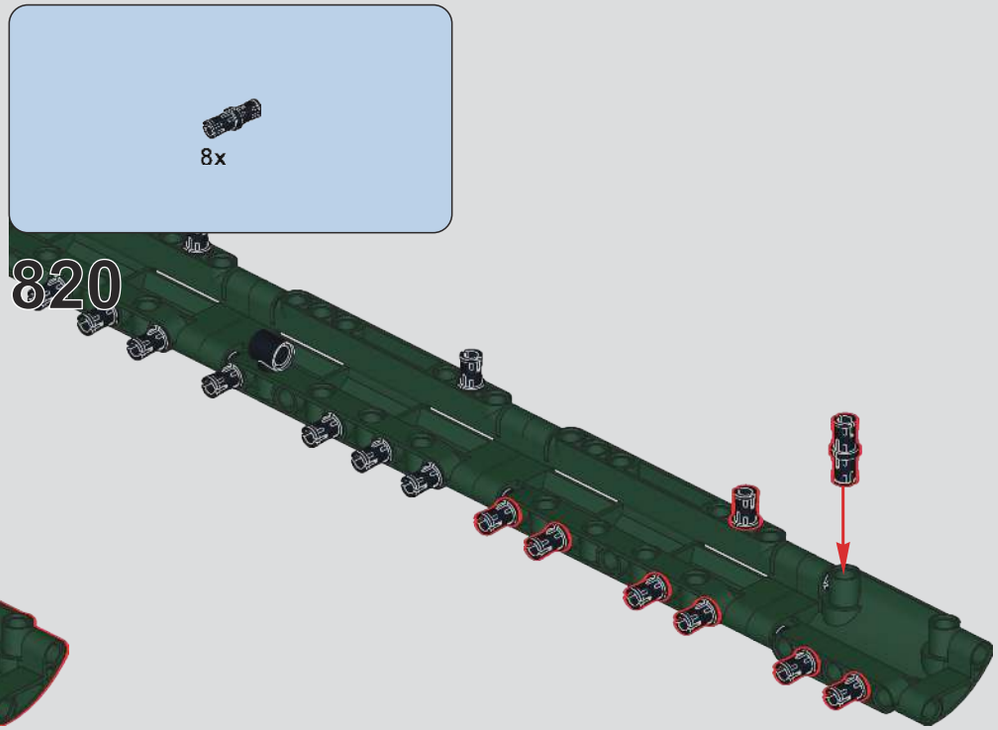
8x
820

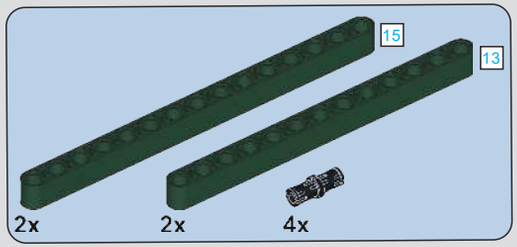

821

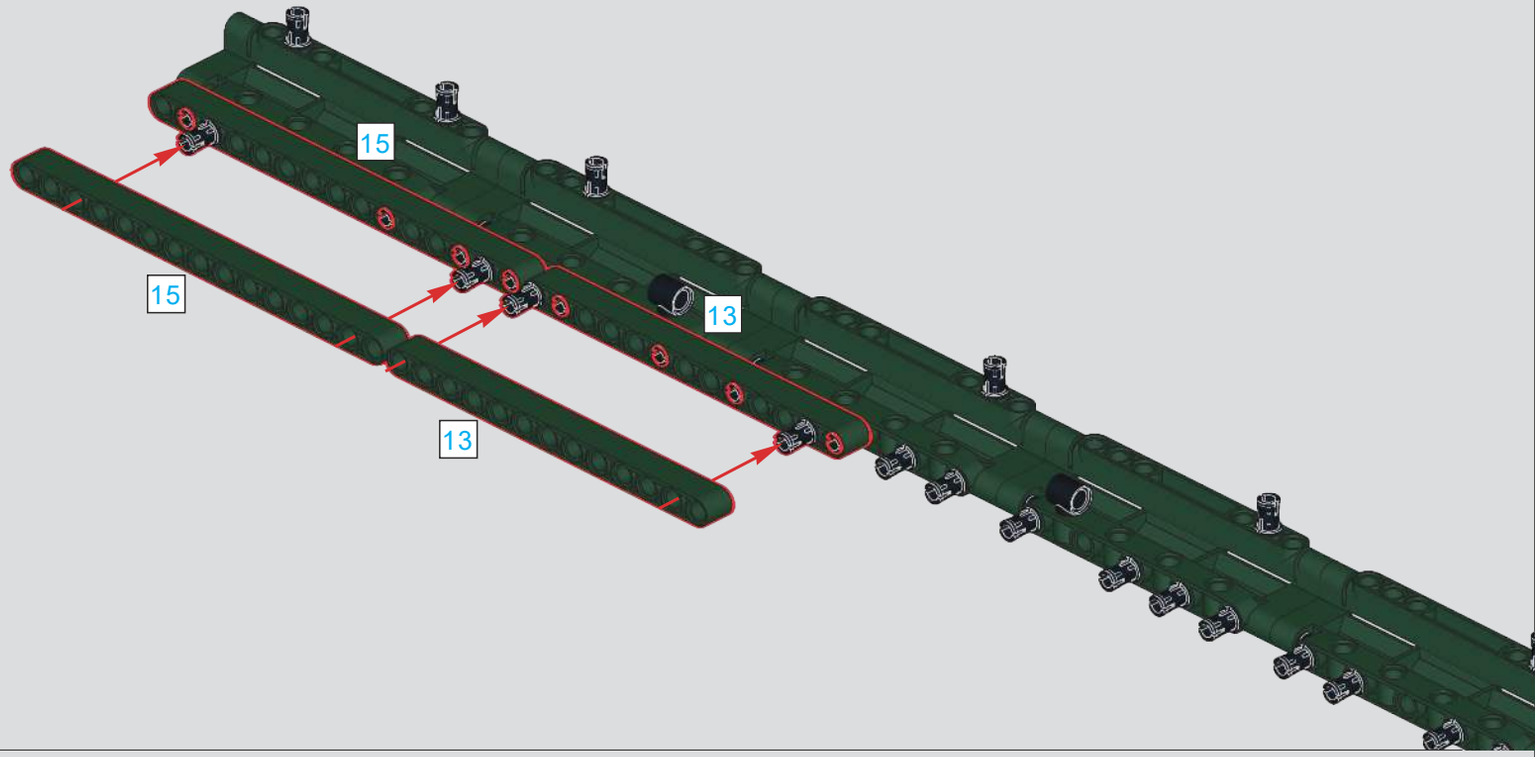

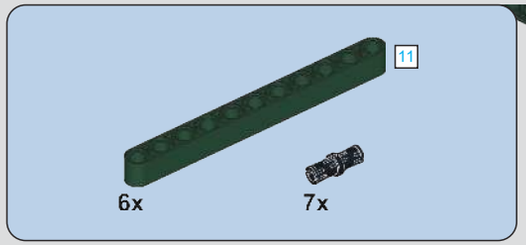

822

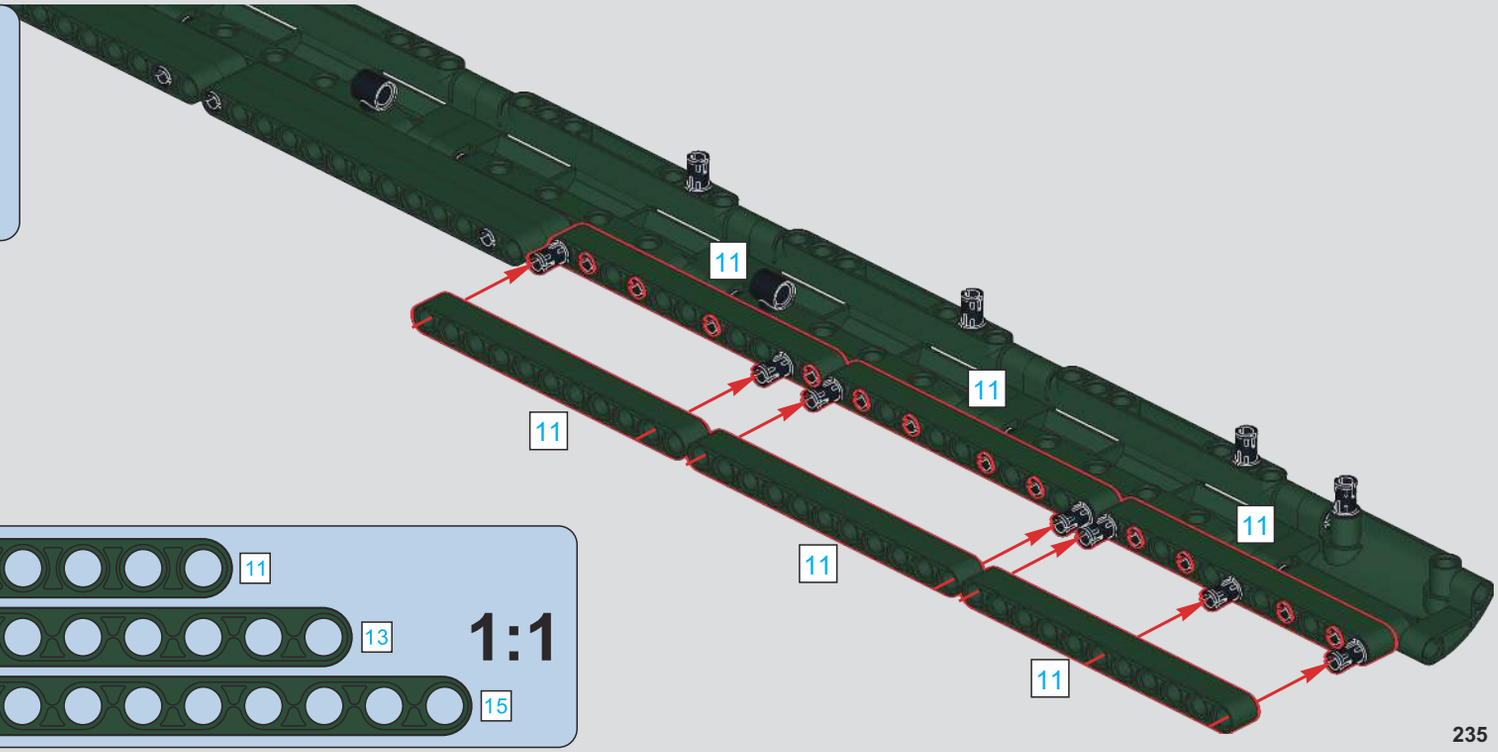

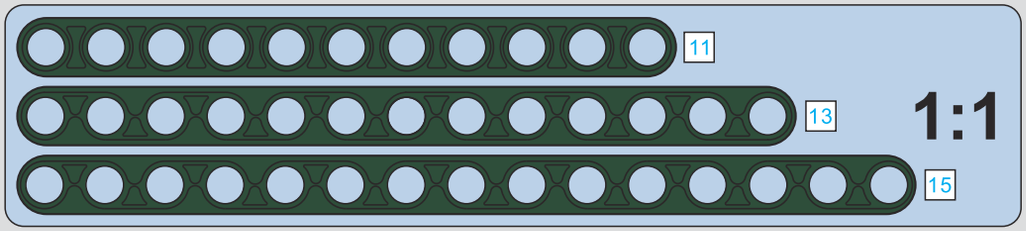

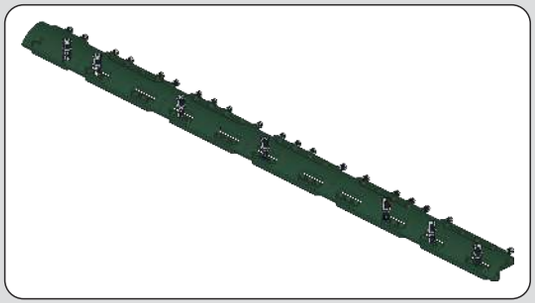

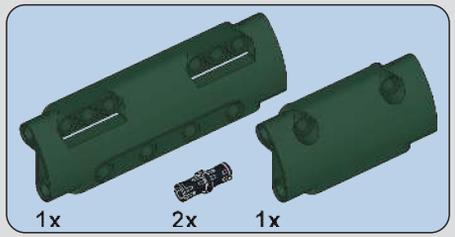

823

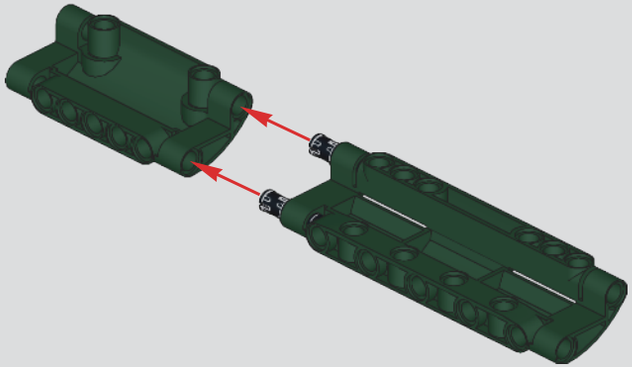

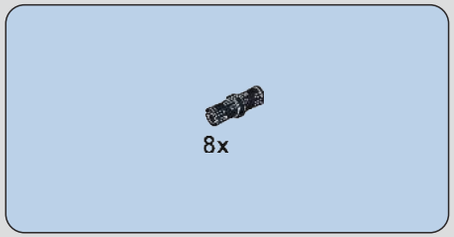

824

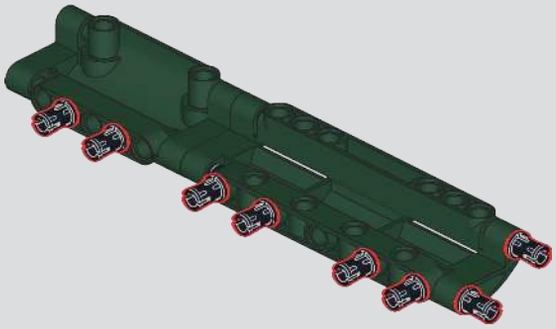

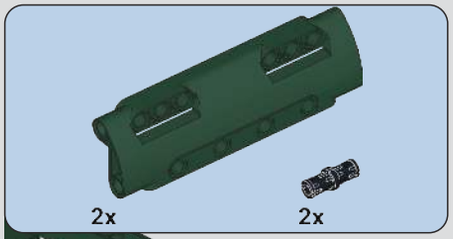

825

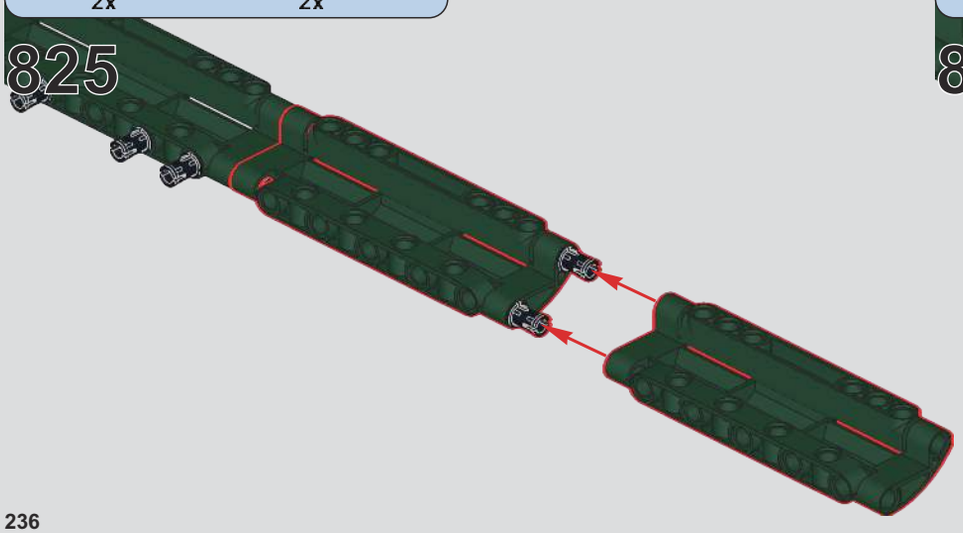

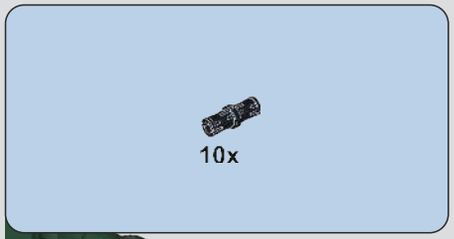

826

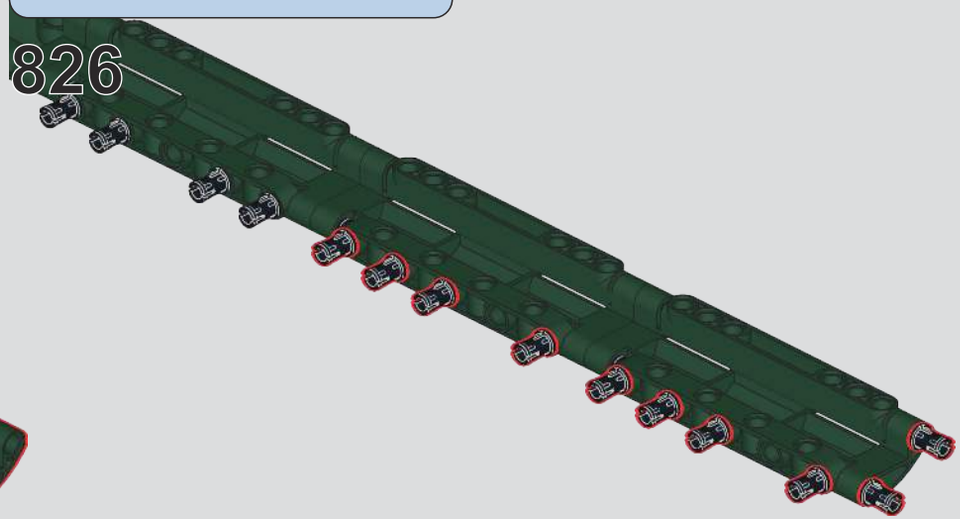

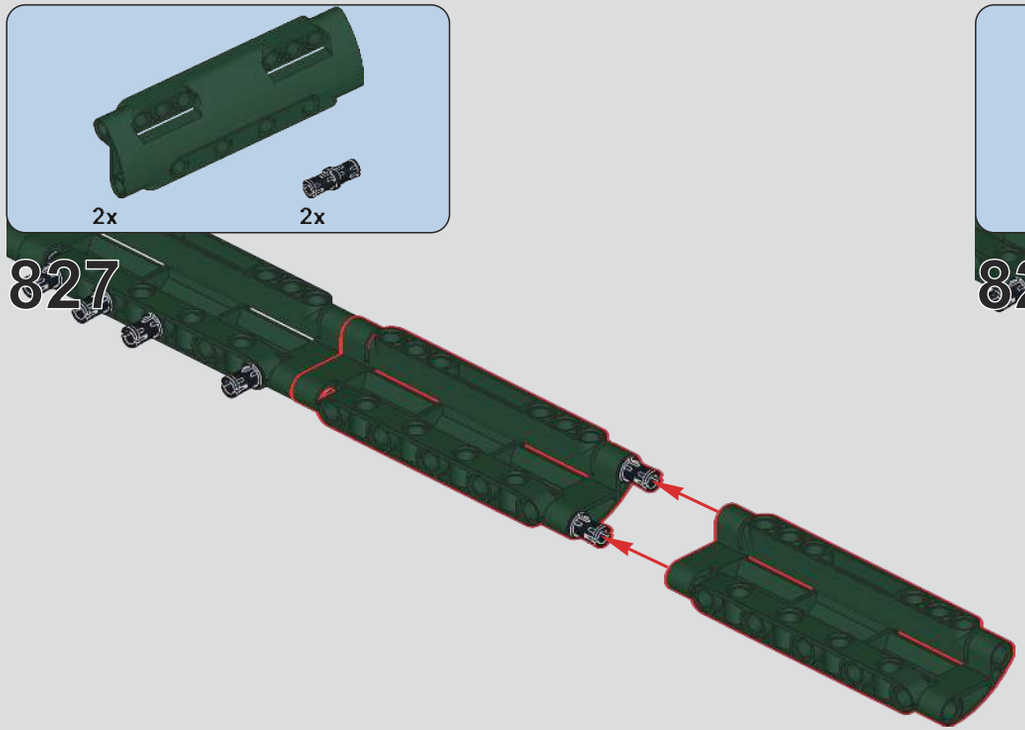
2x
2x
827

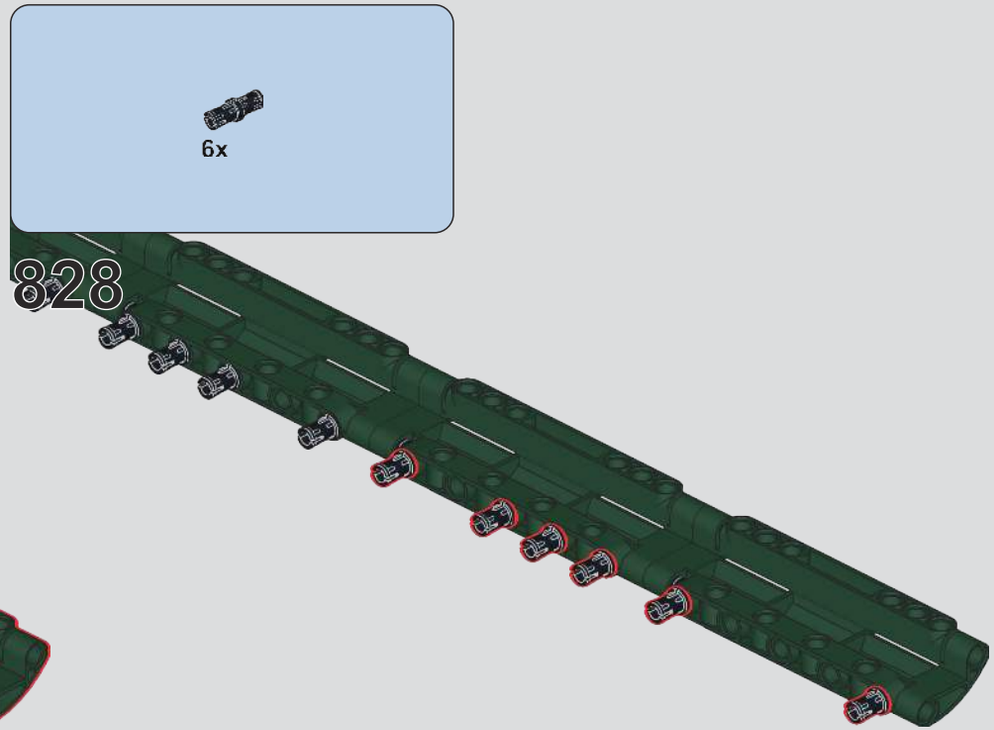
6x
828

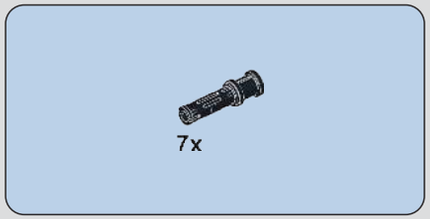
7x

829

830

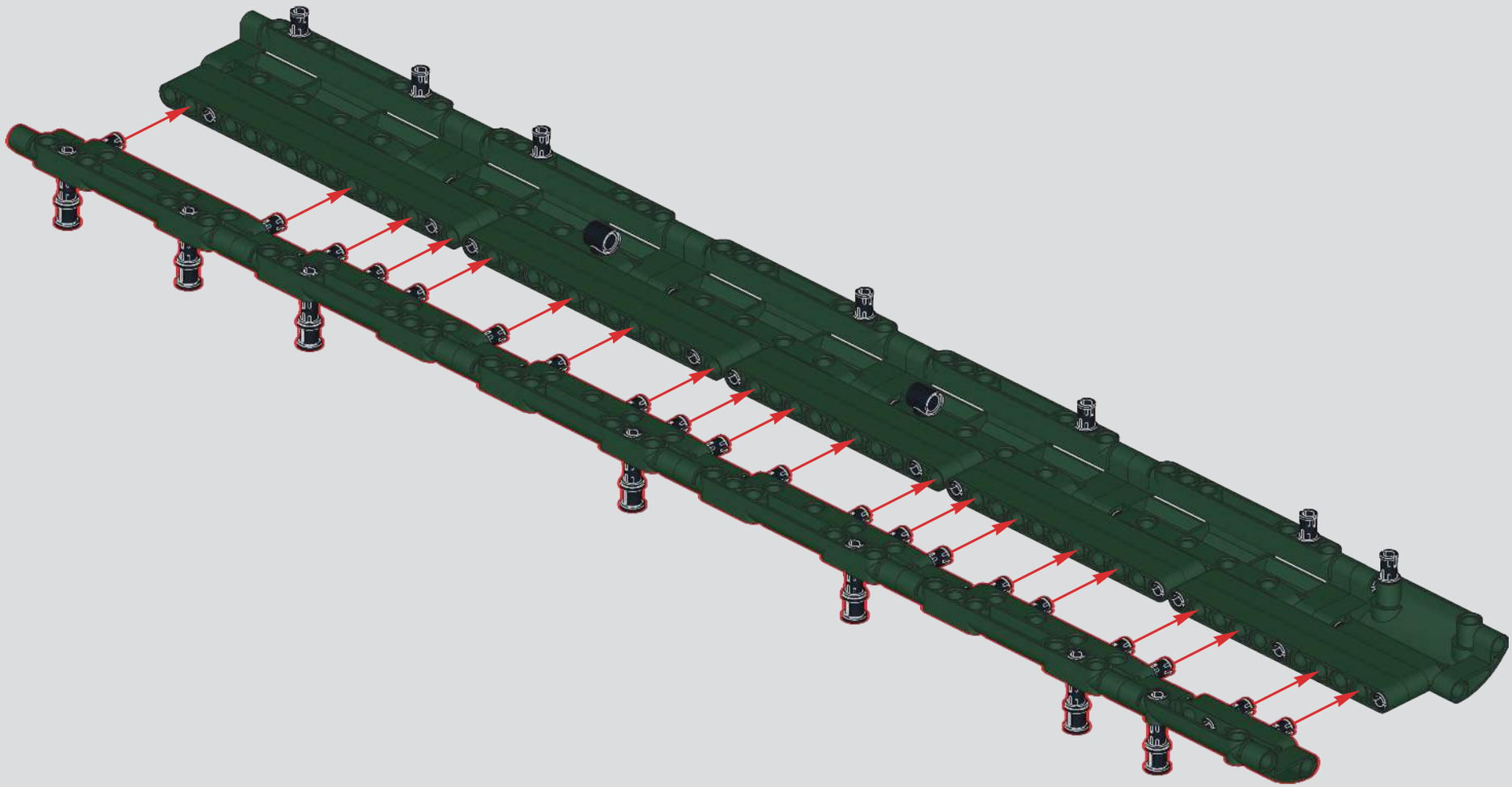

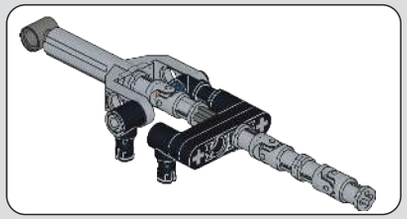

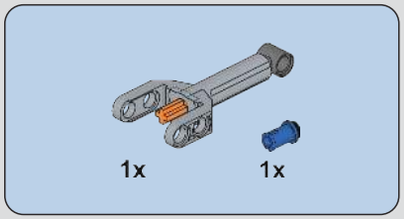

831

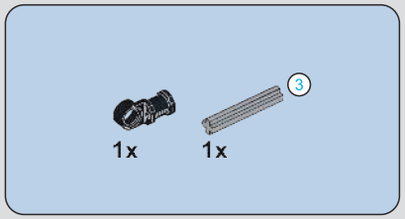

832

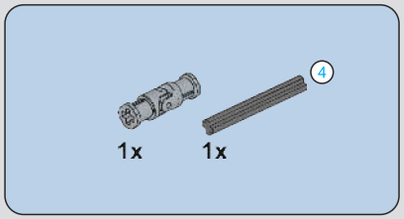

833

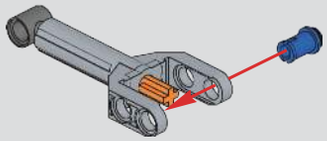

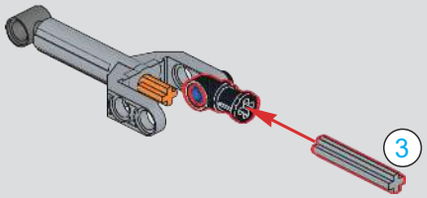

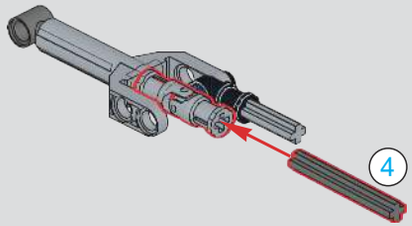

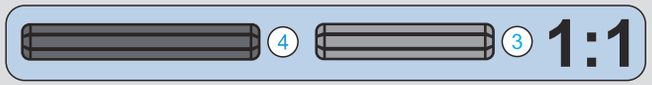

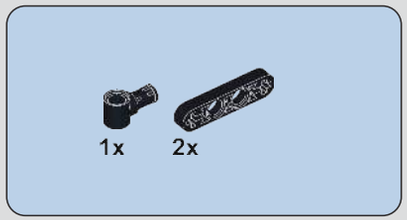

834

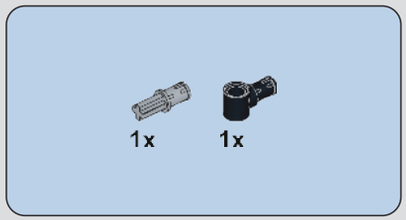

835

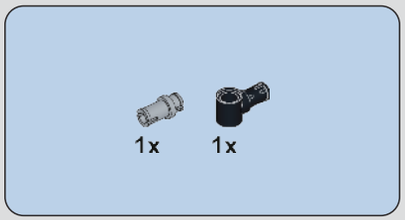

836

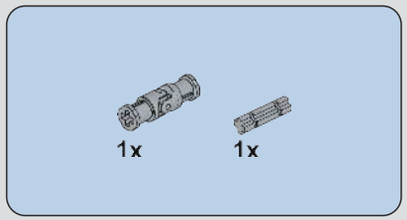

837

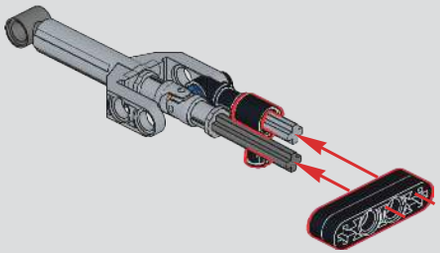

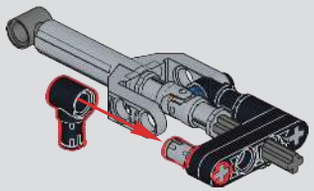

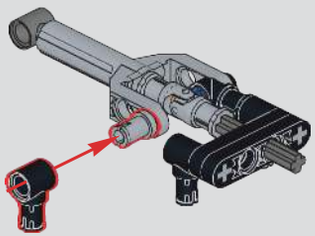

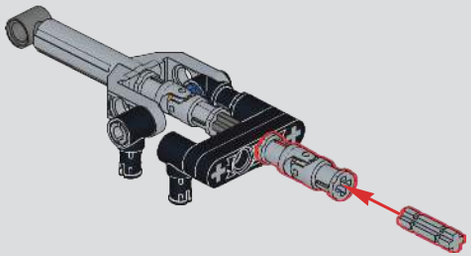

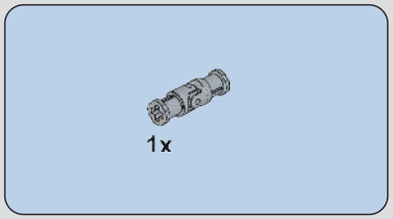

838

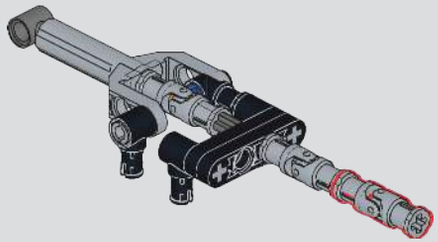

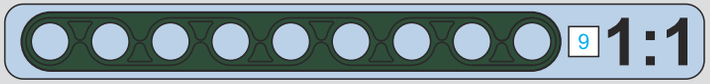

839

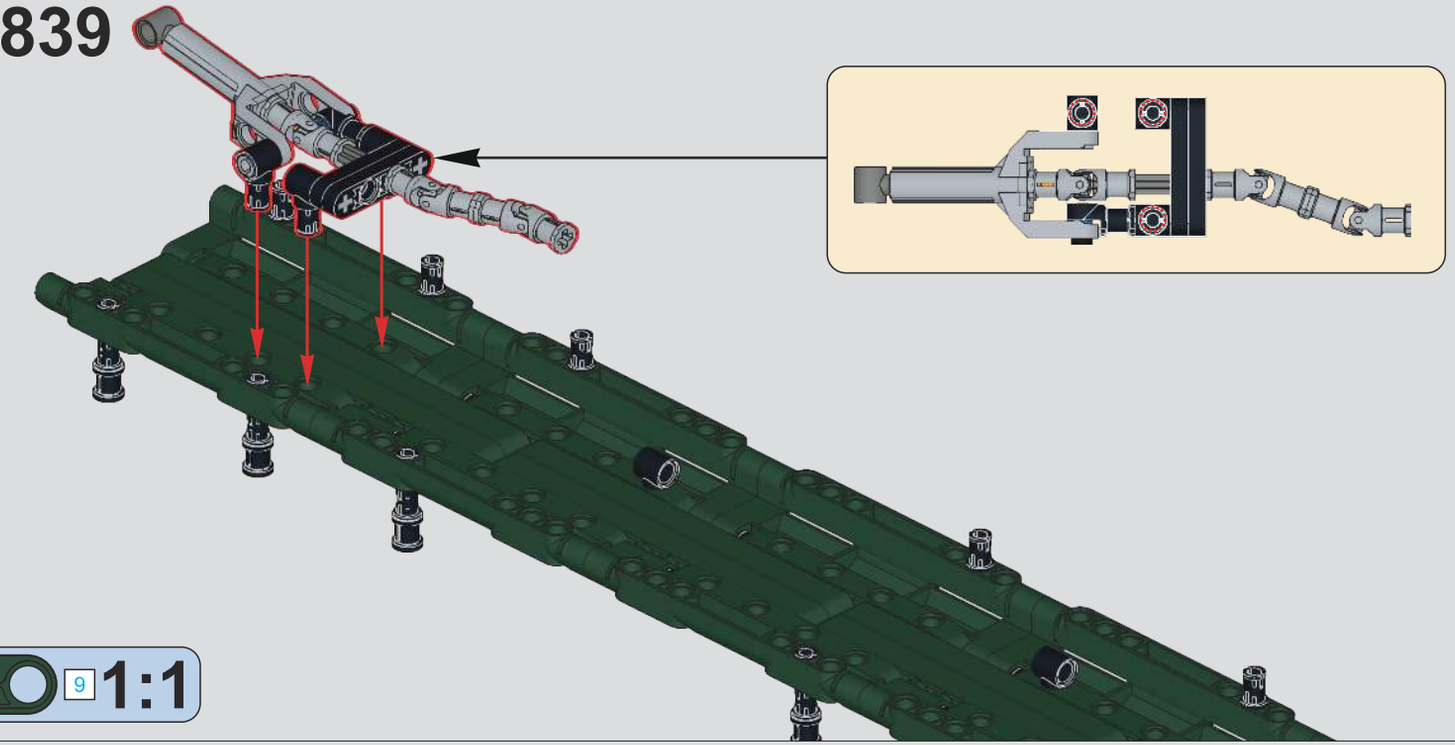

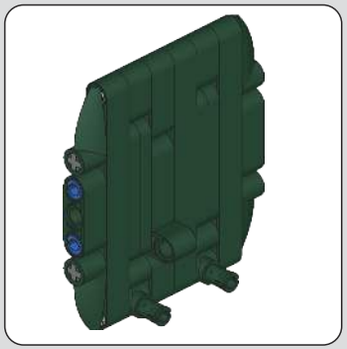

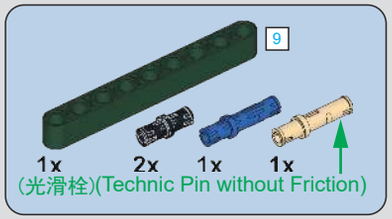

840

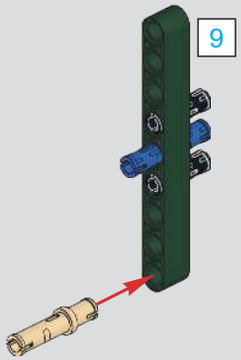

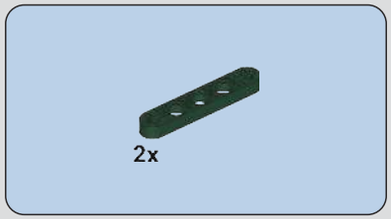

841

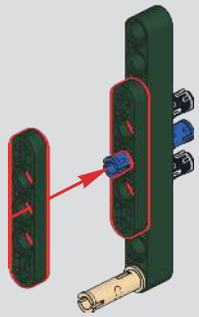

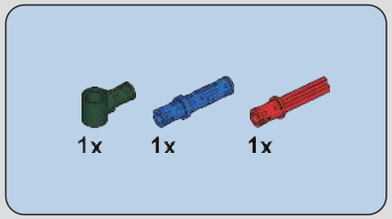

842

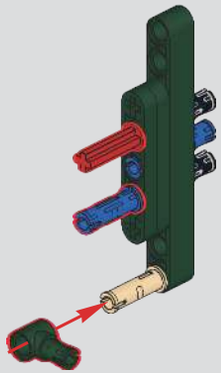

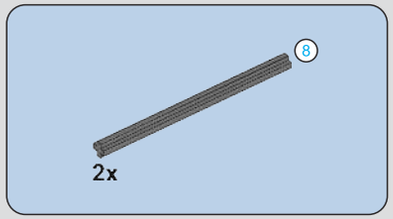

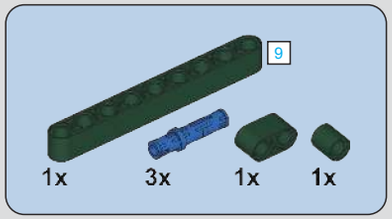

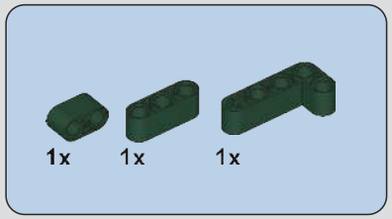

843

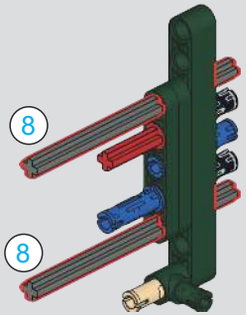

844

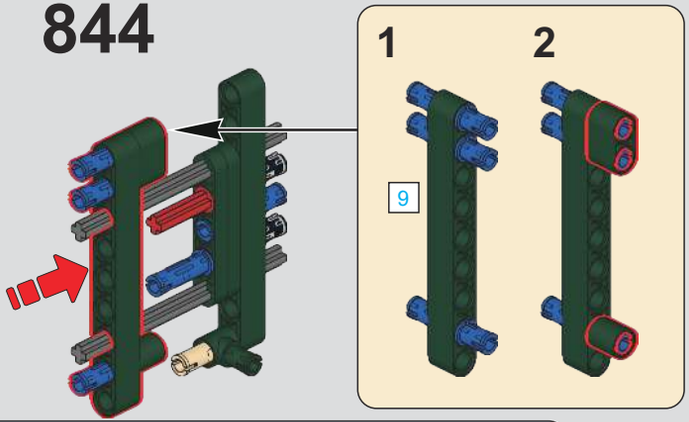

845

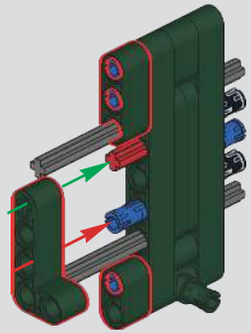

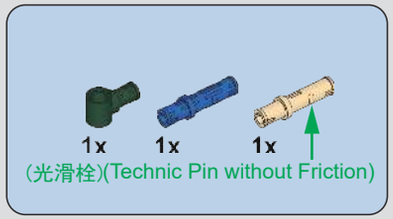

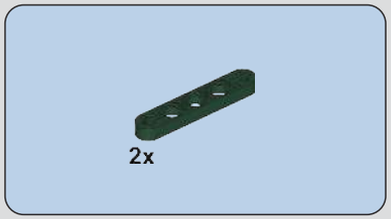

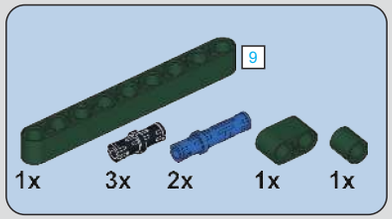

846

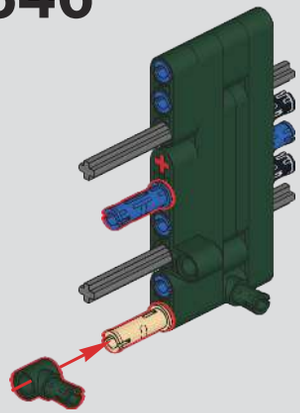

847

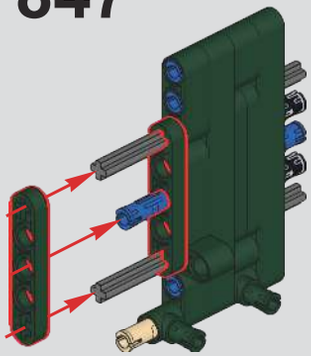

848

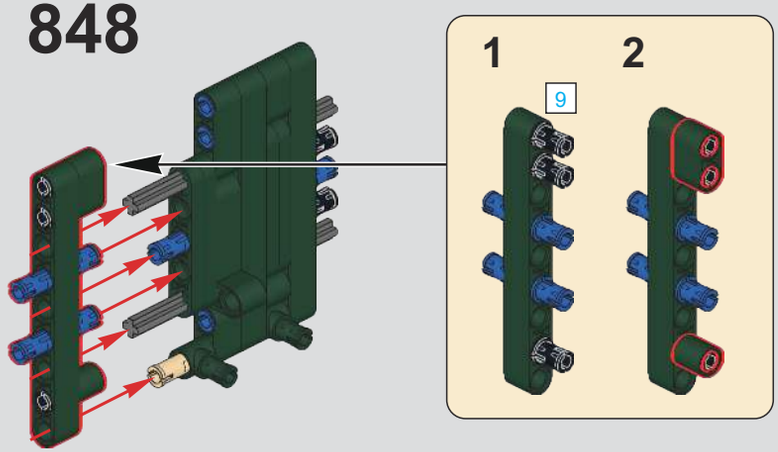

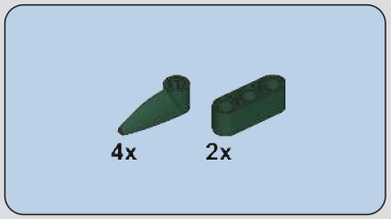

849

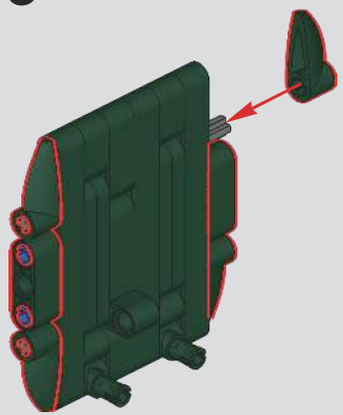

850

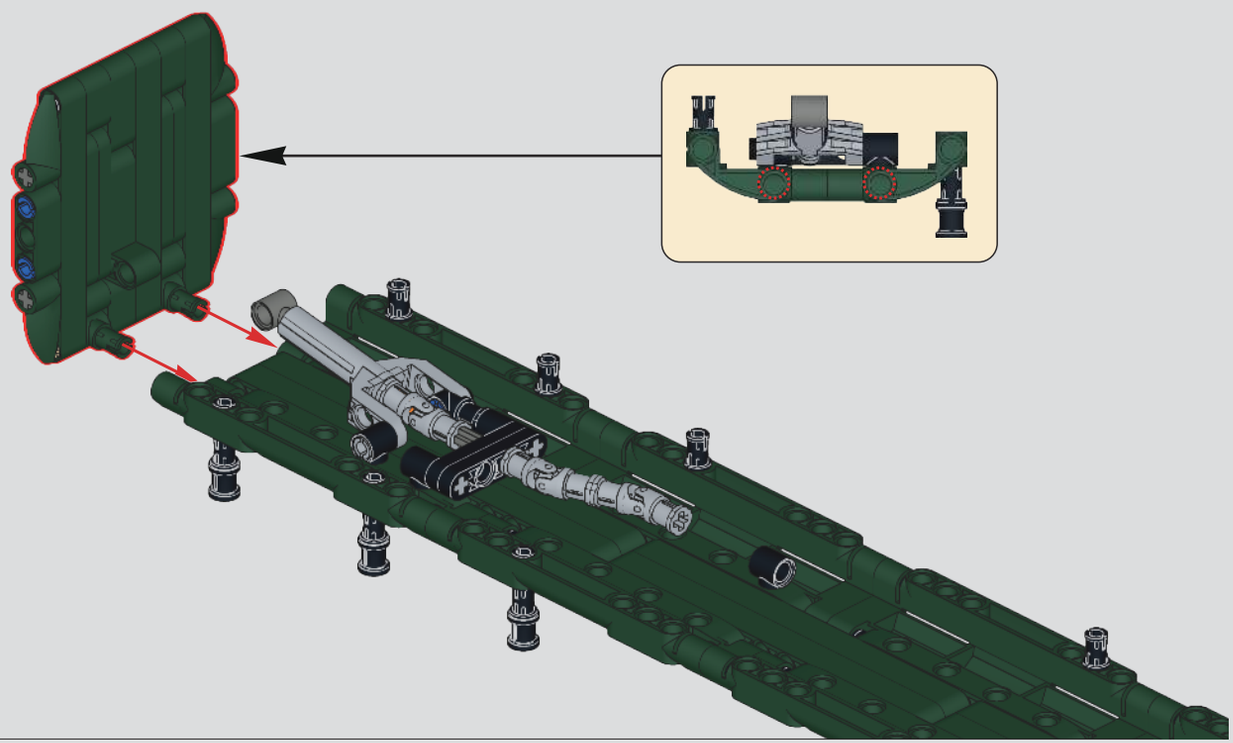

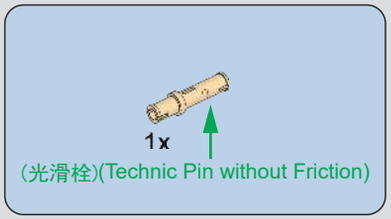

851

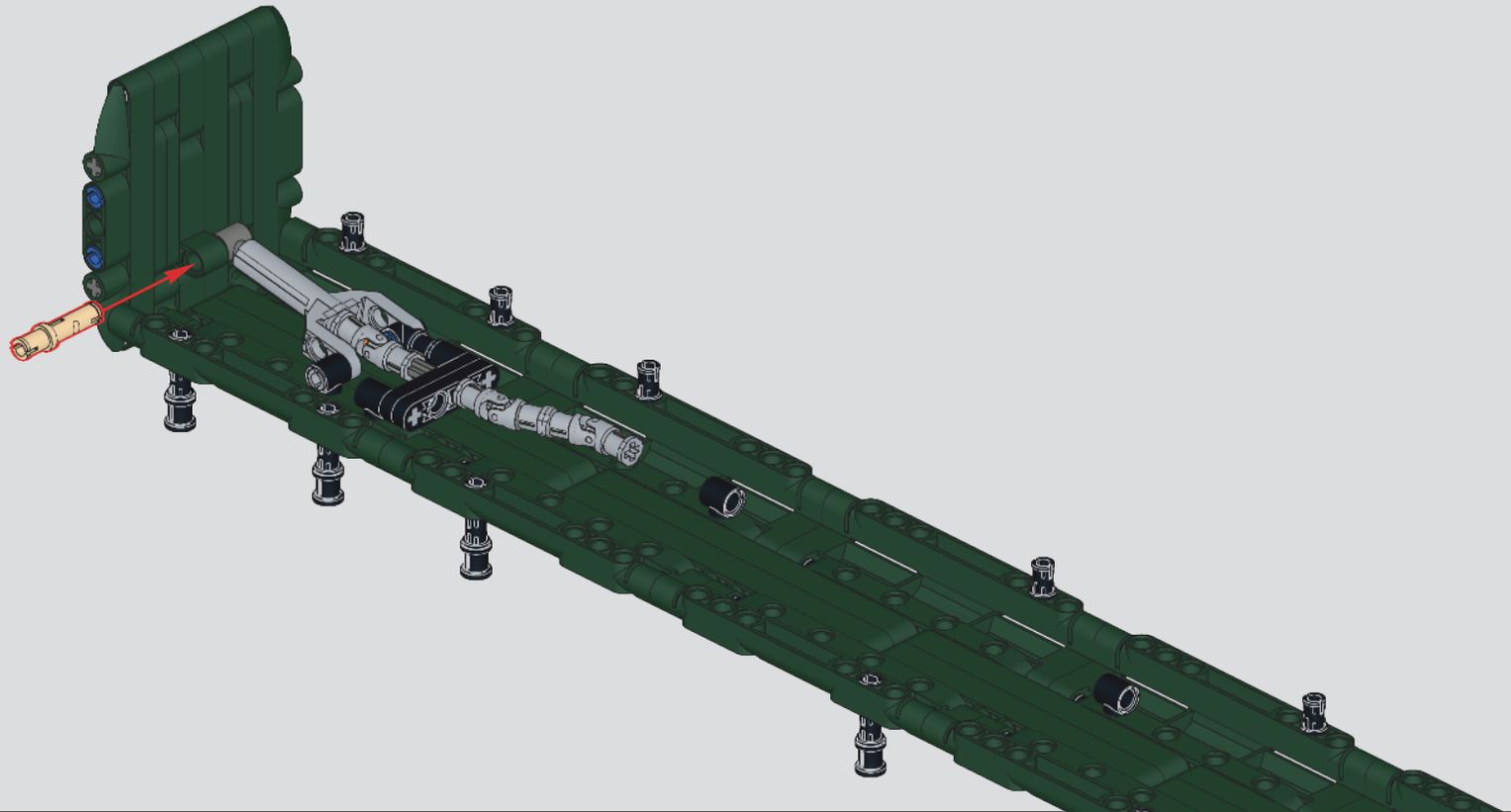

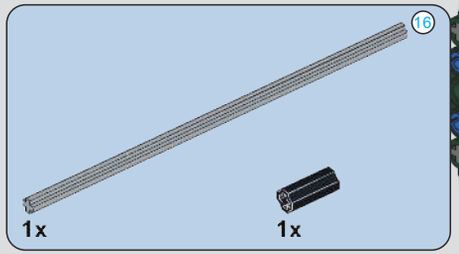

852

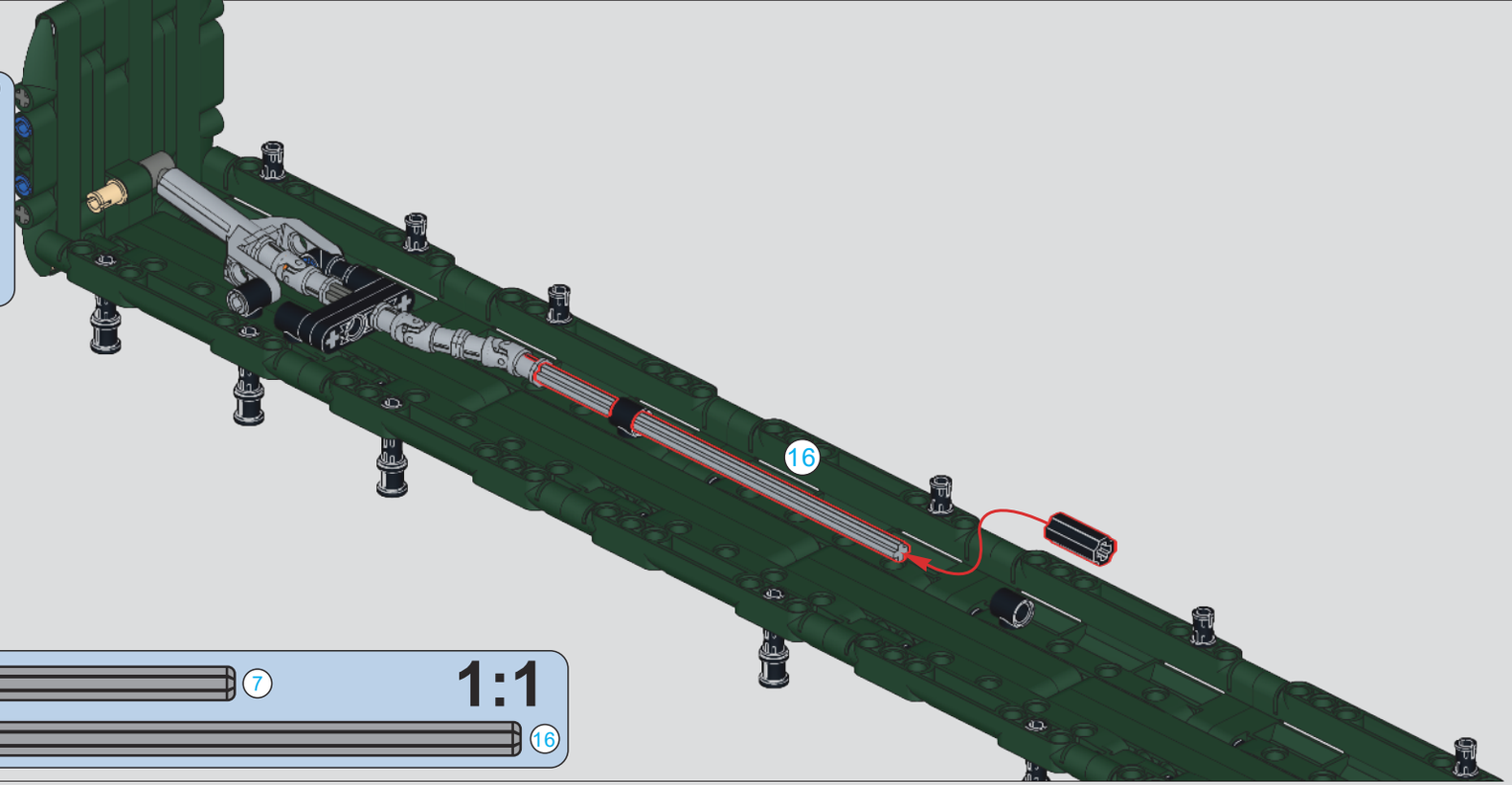

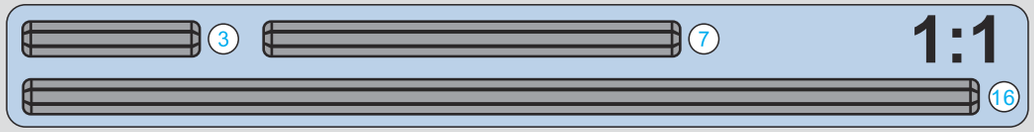

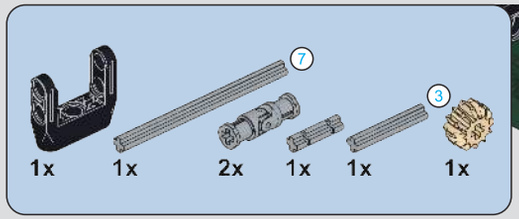

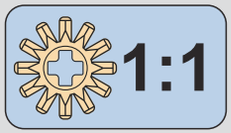

853

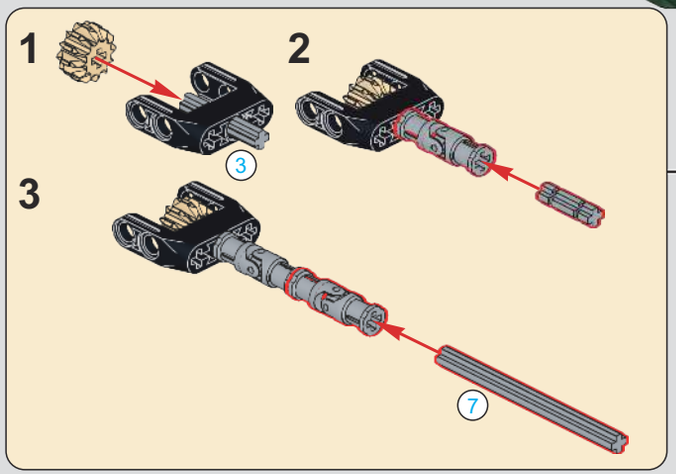

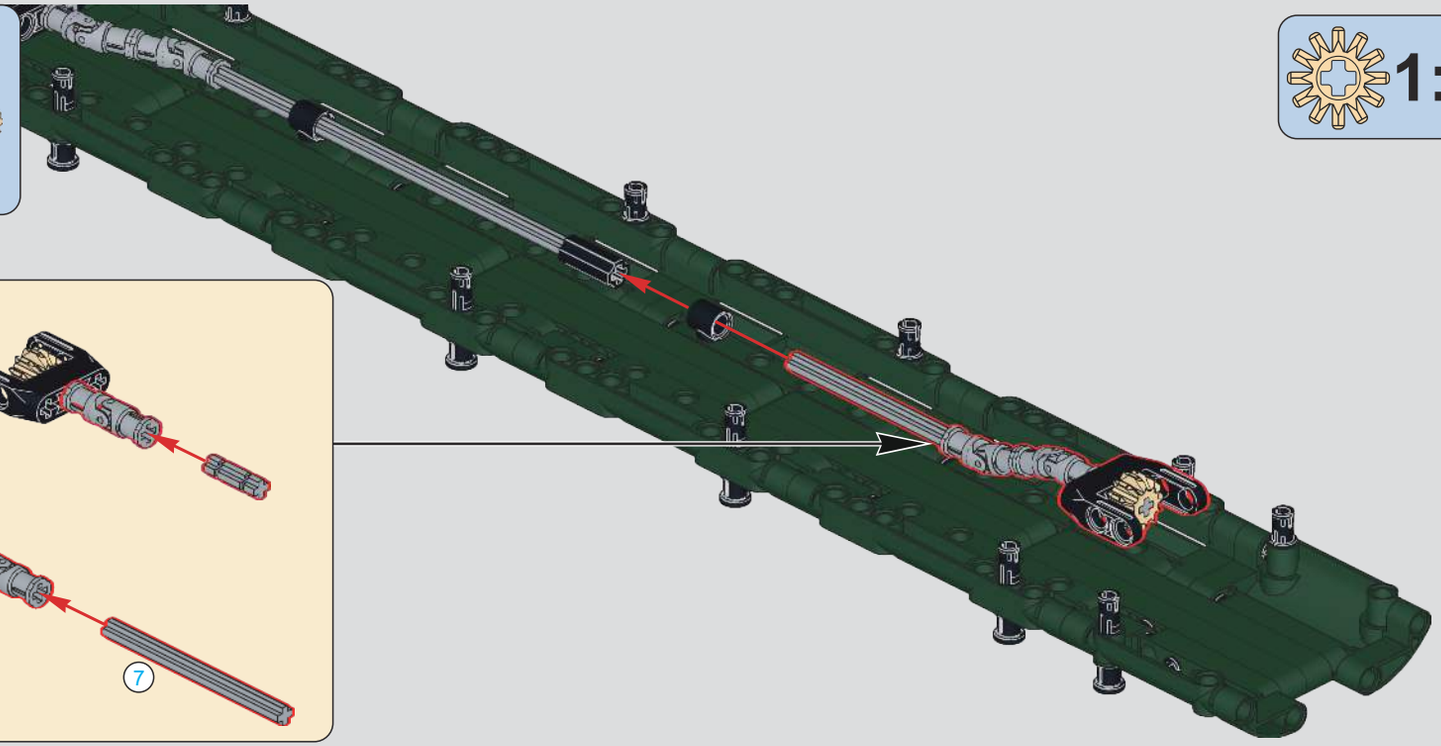

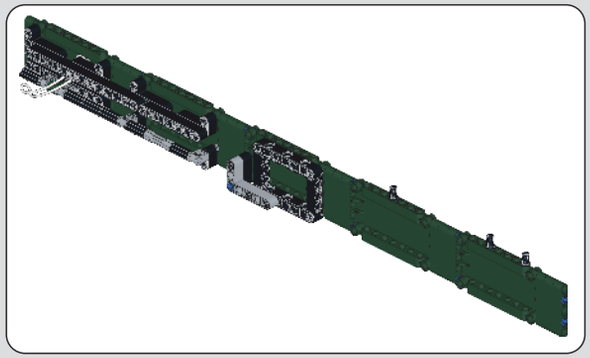

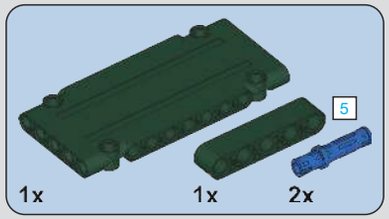

854

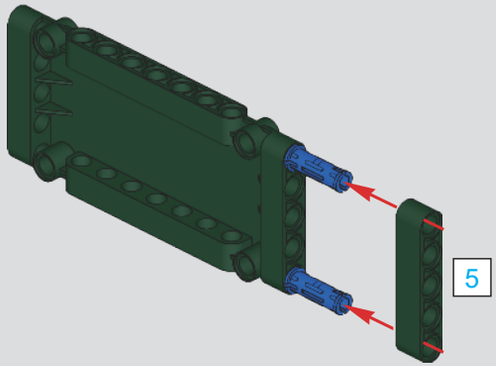

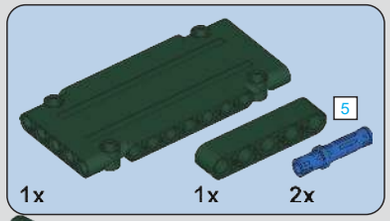

855

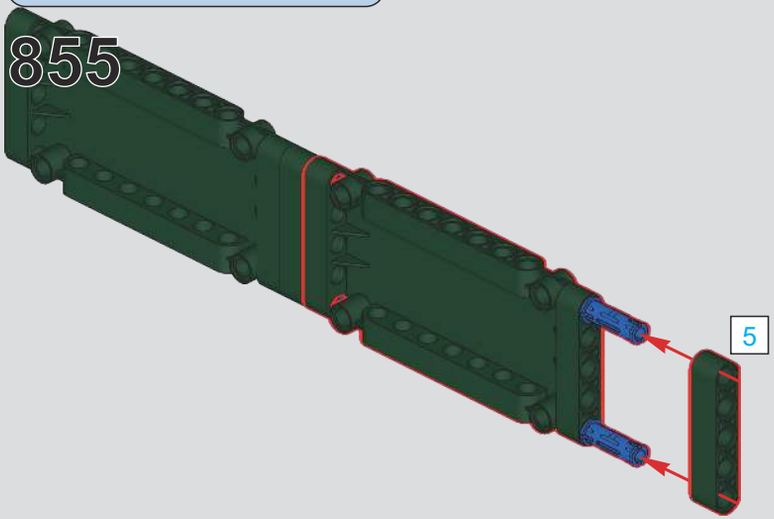

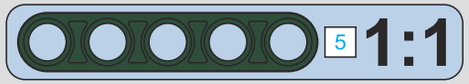

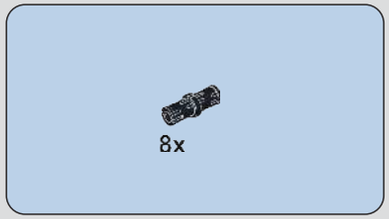

856

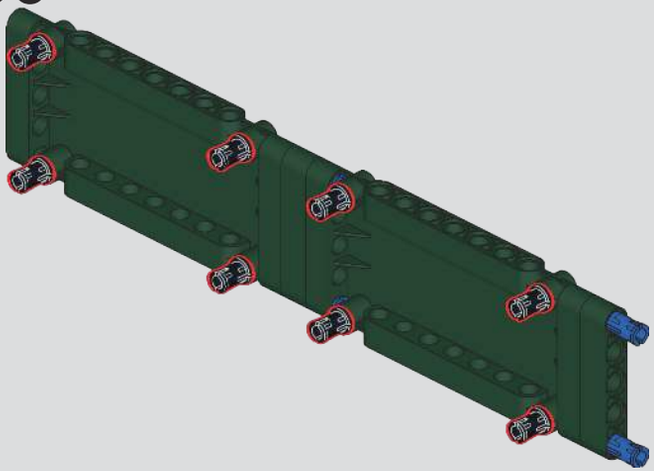

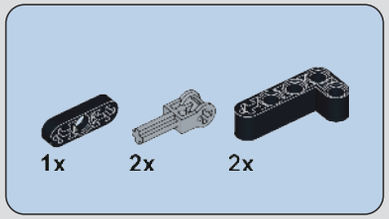

857

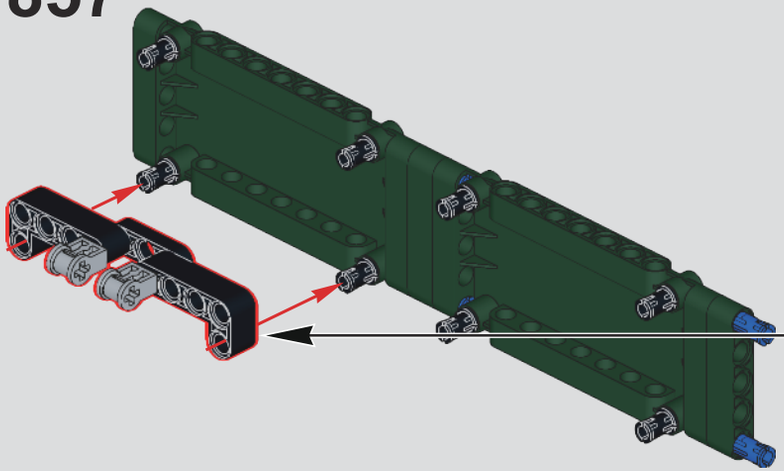

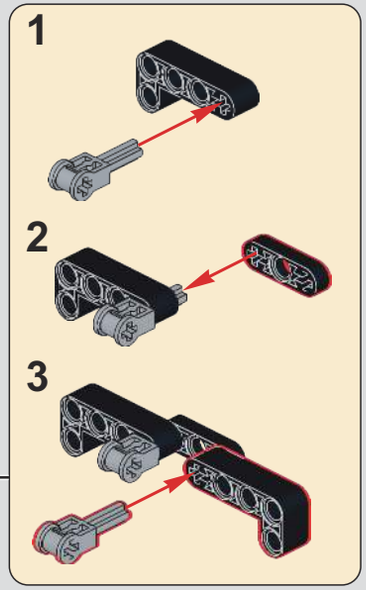

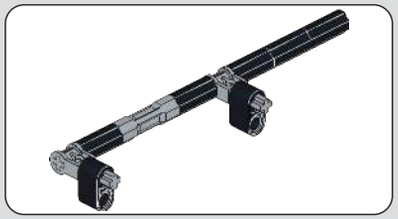

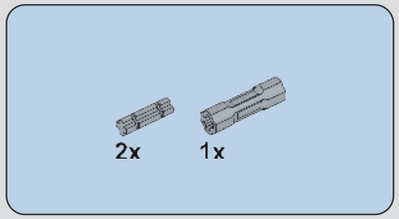

858

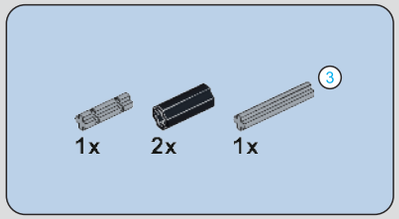

859

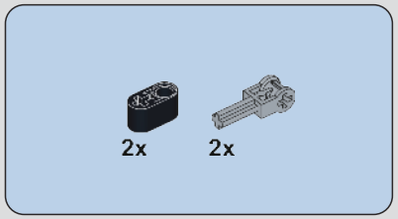

860

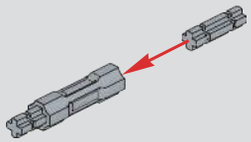

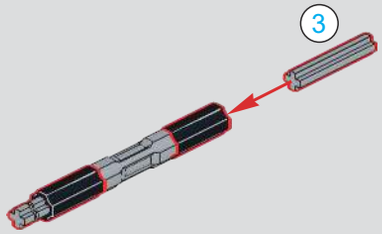

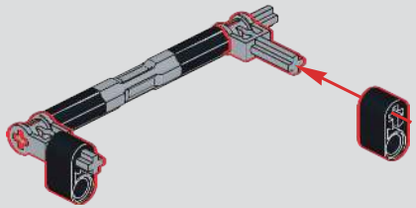

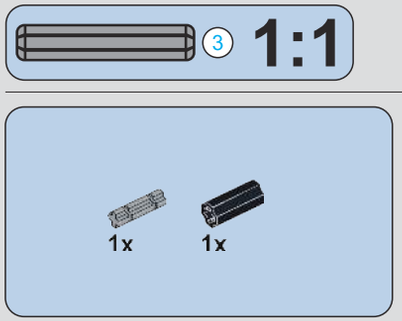

861

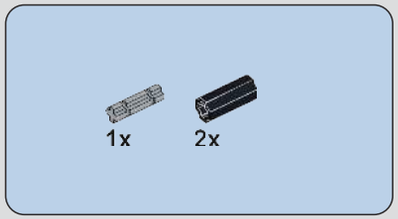

862

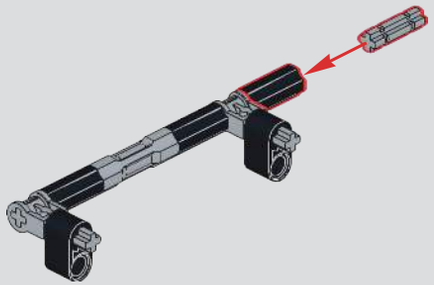

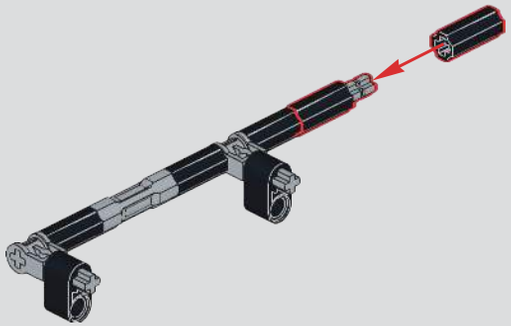

863

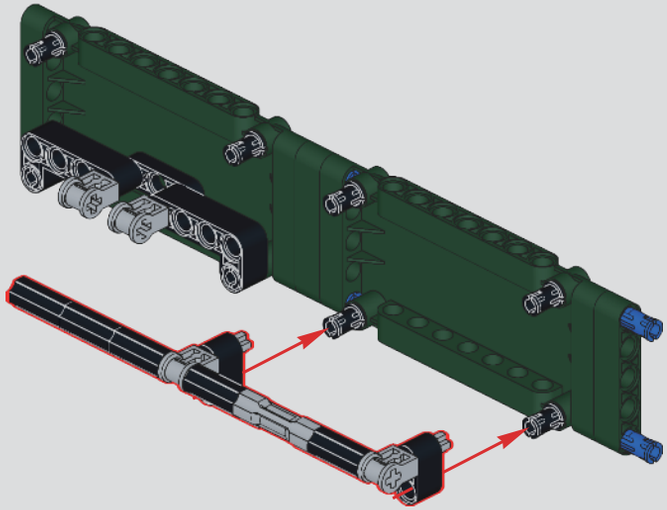

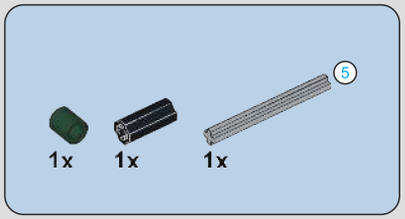

864

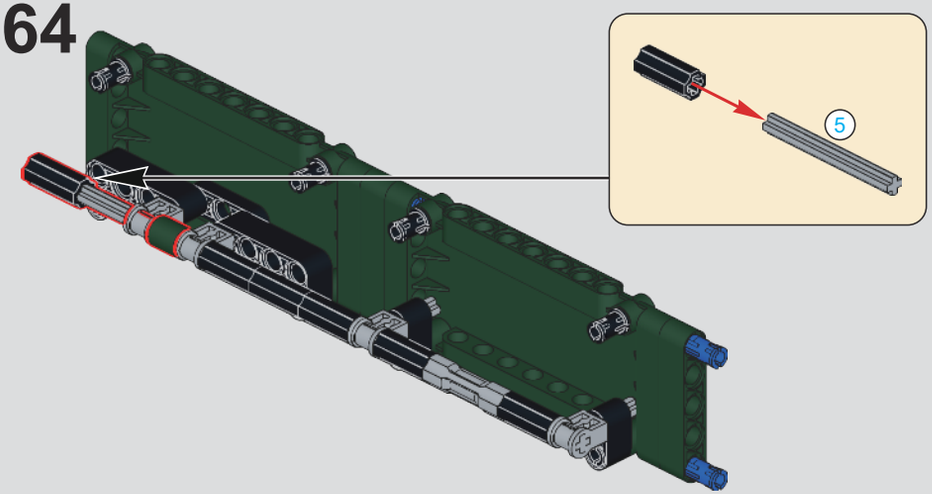

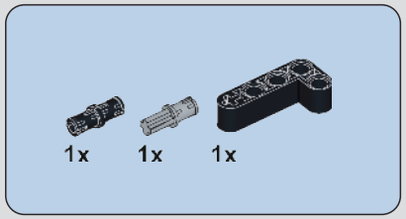

865

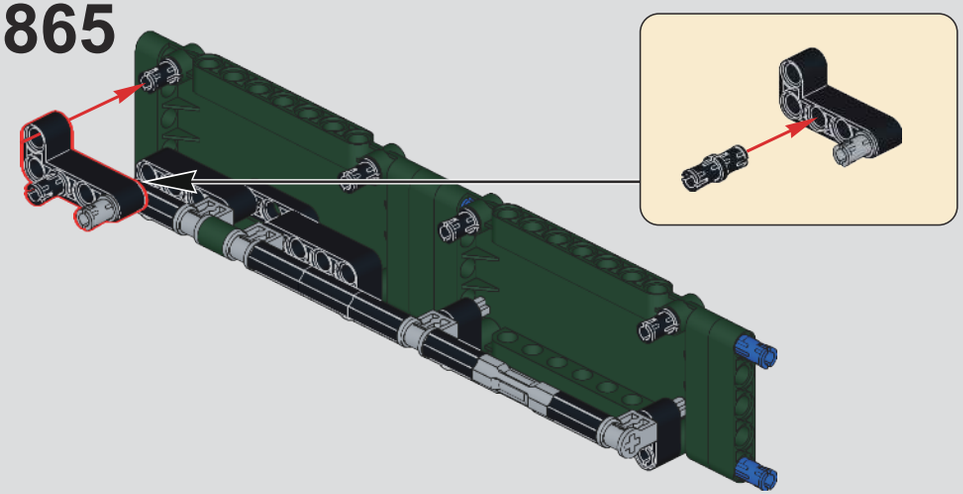

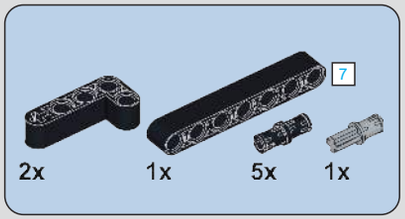

866

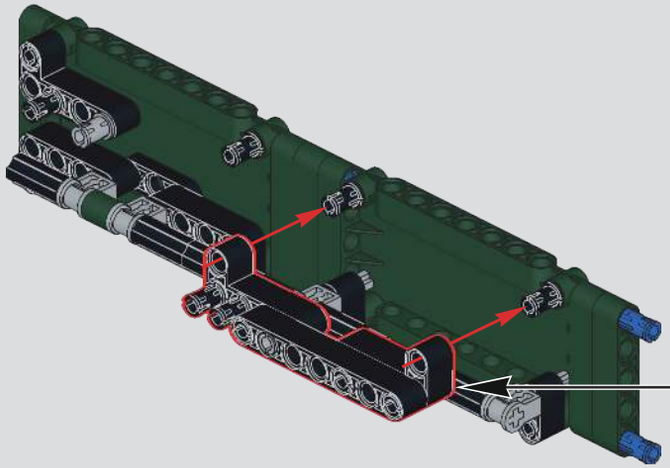

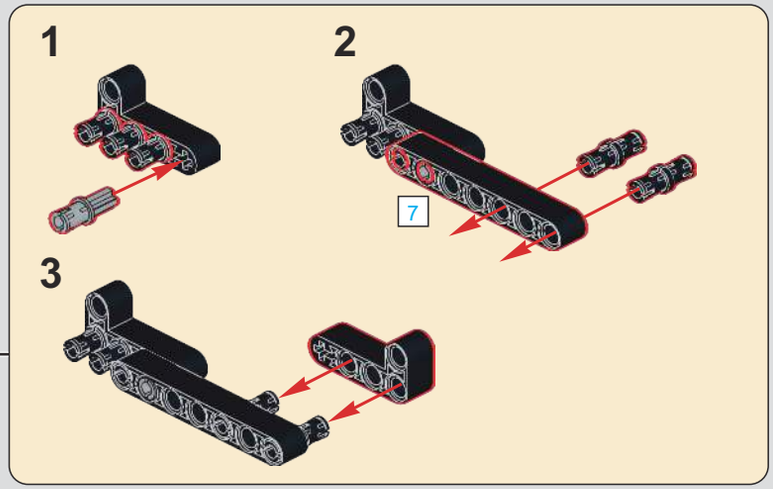

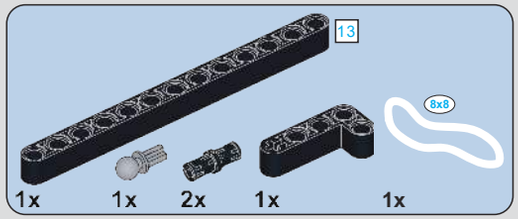

867

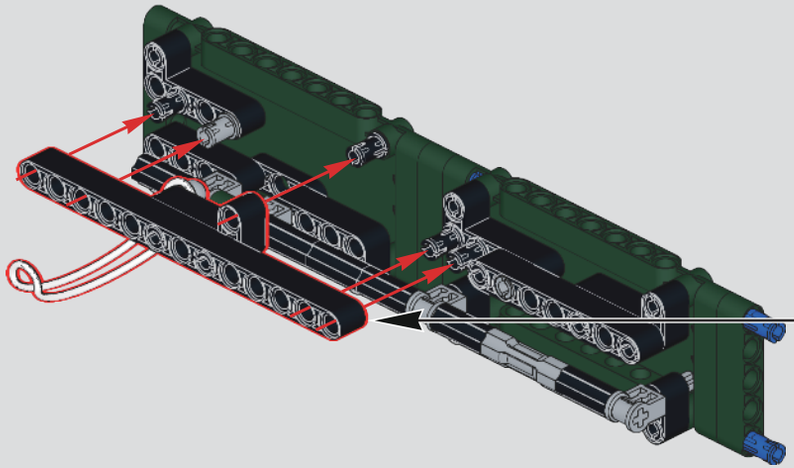

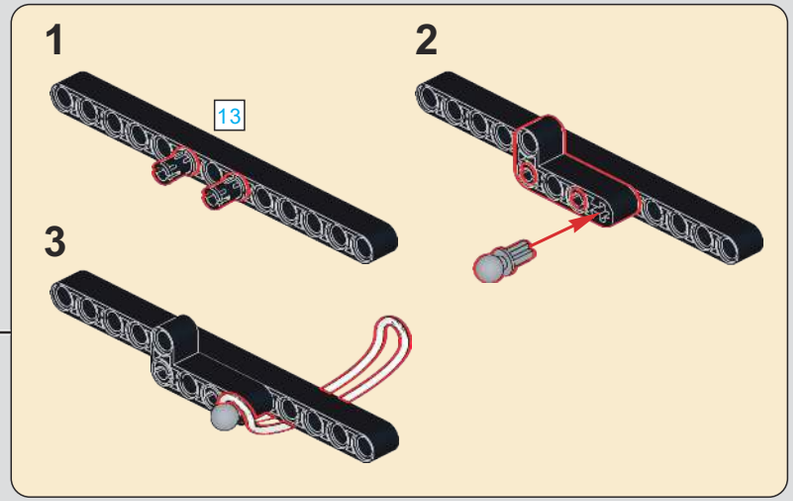

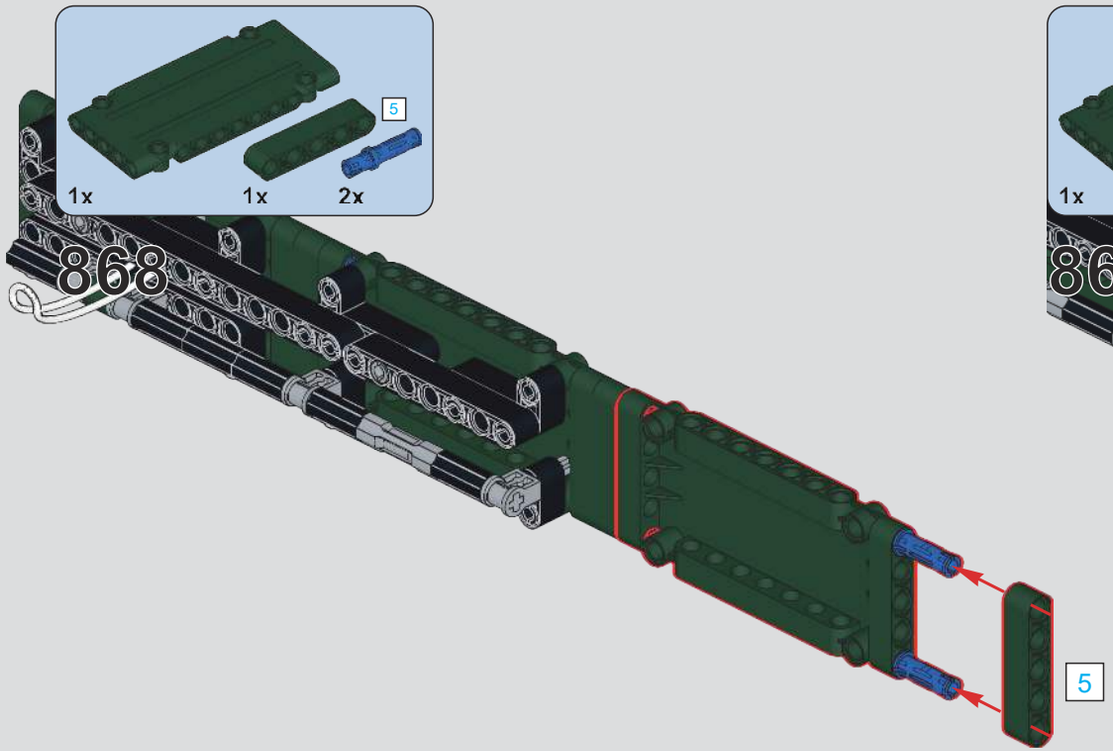

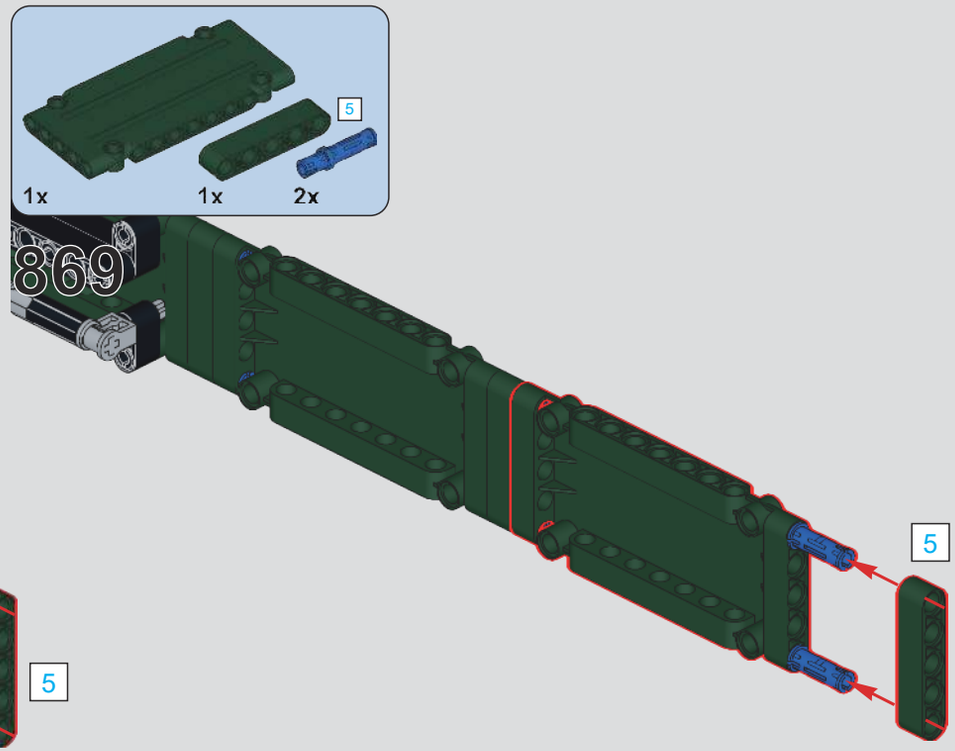

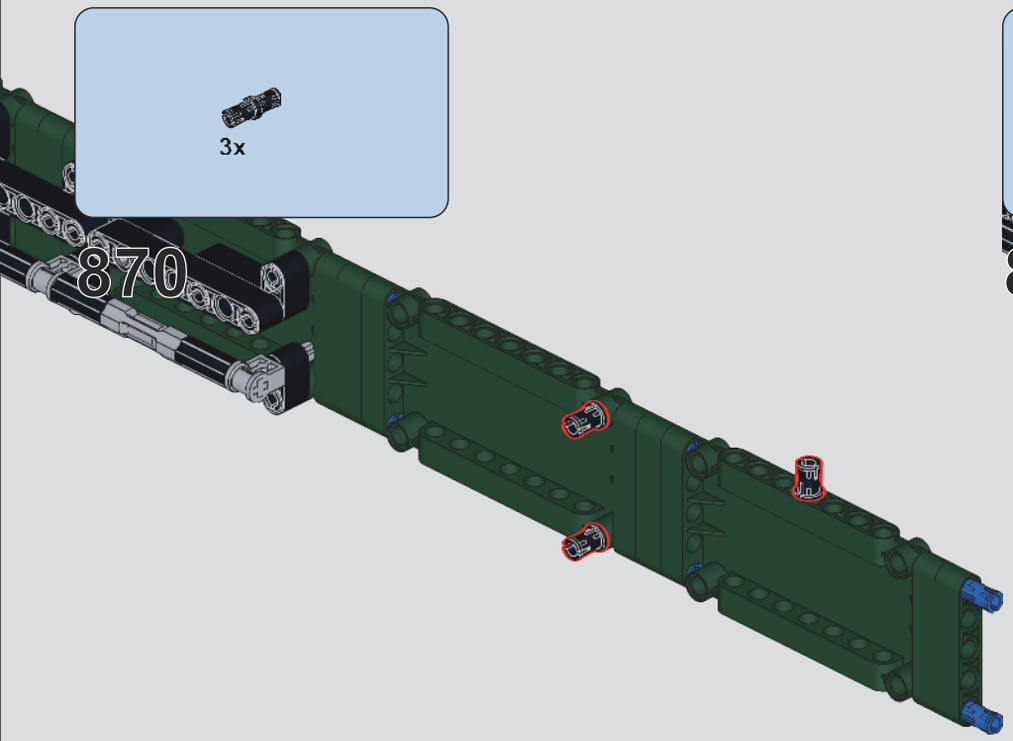

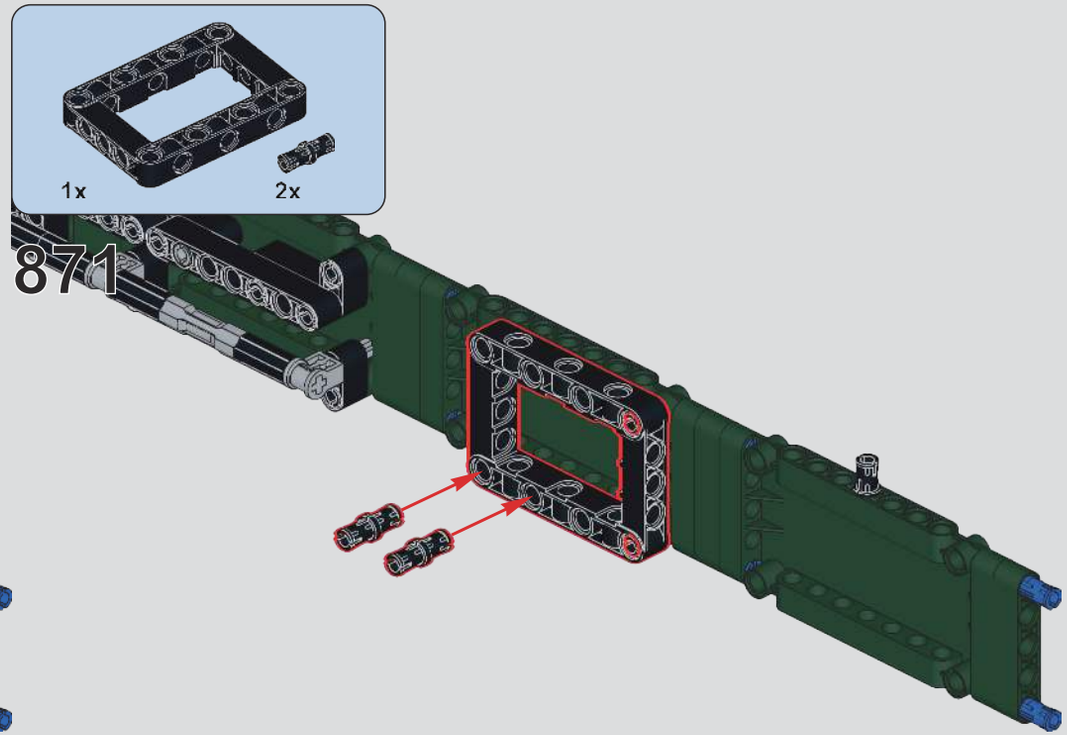

872

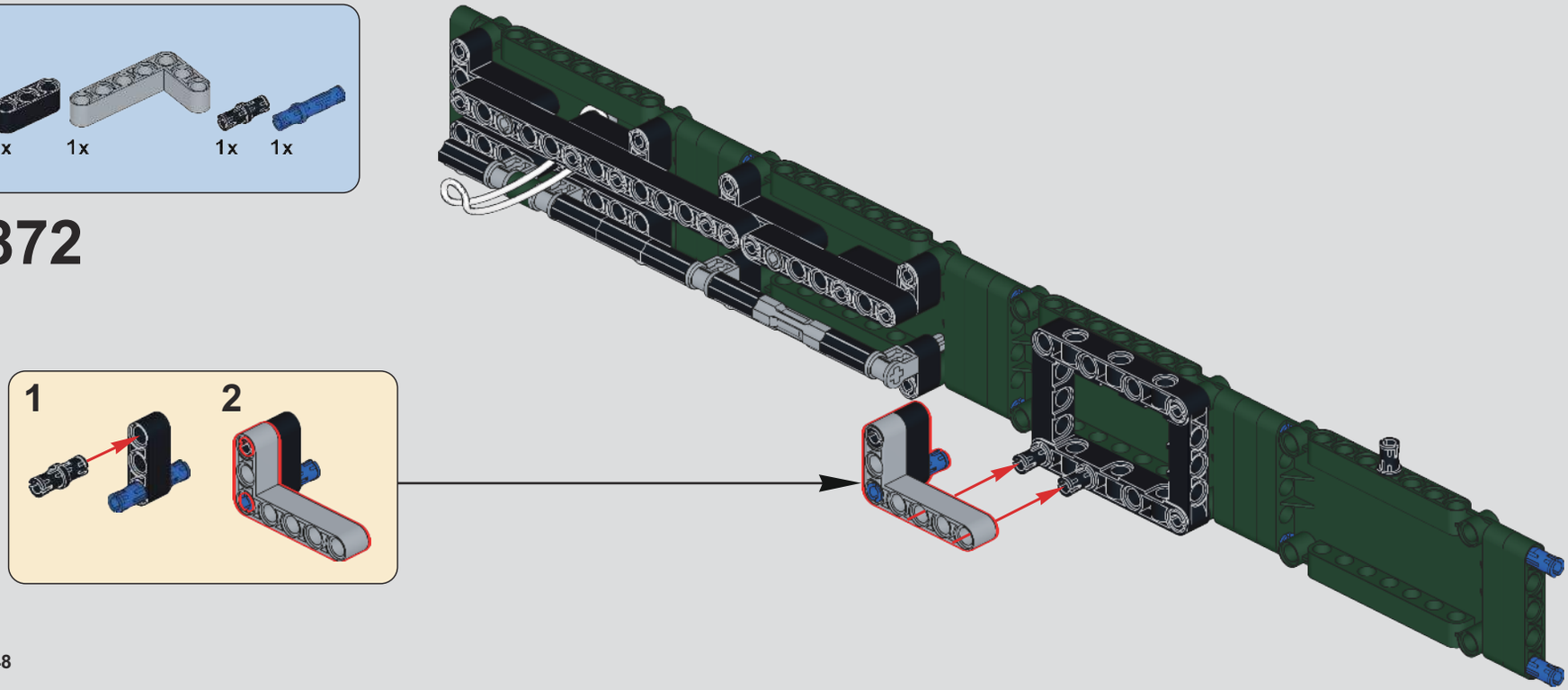

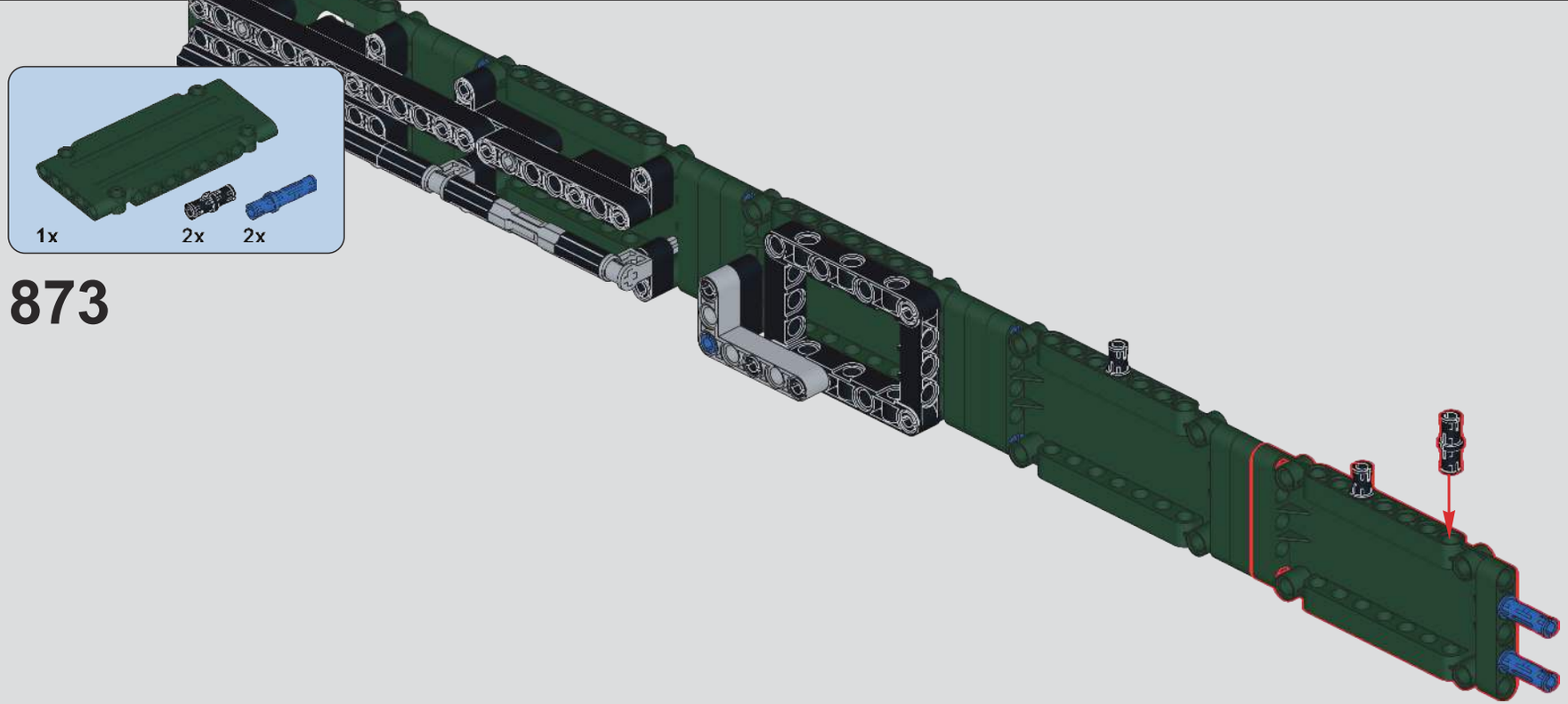

873

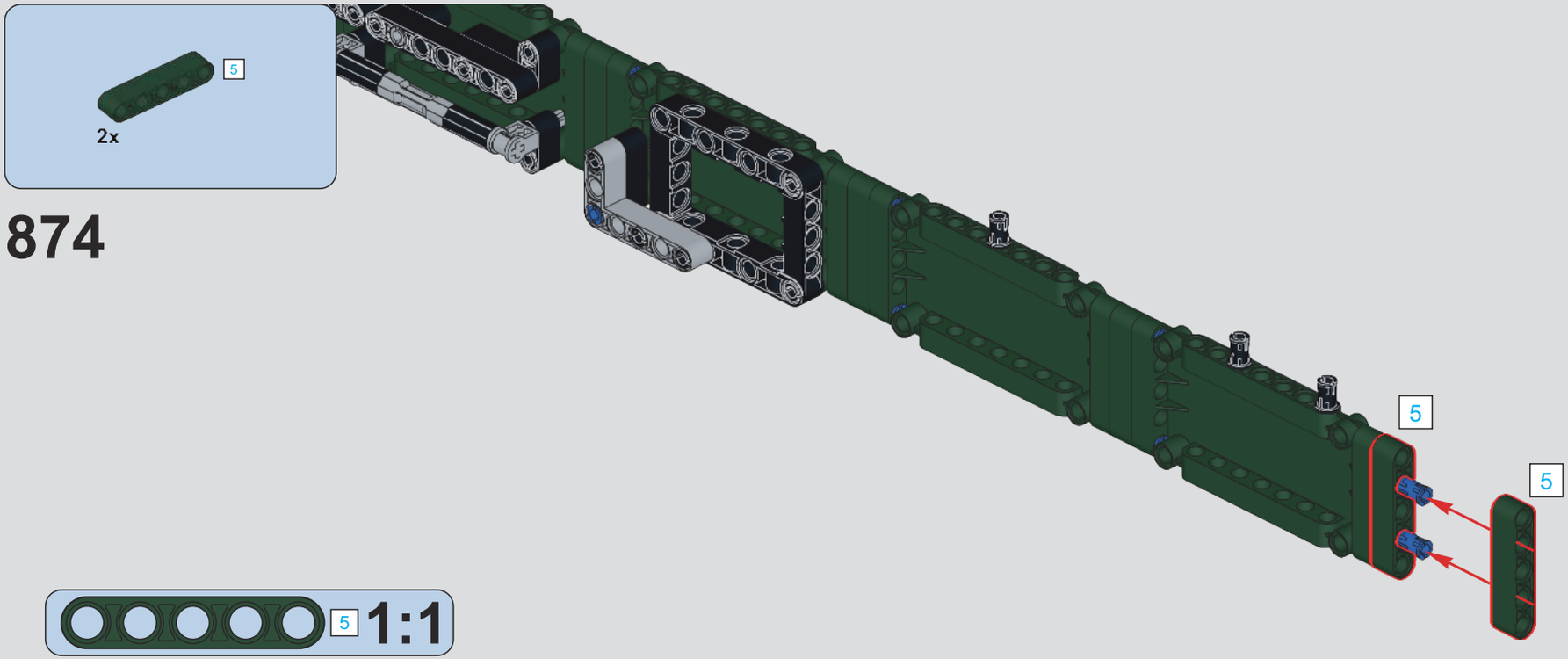

874

875

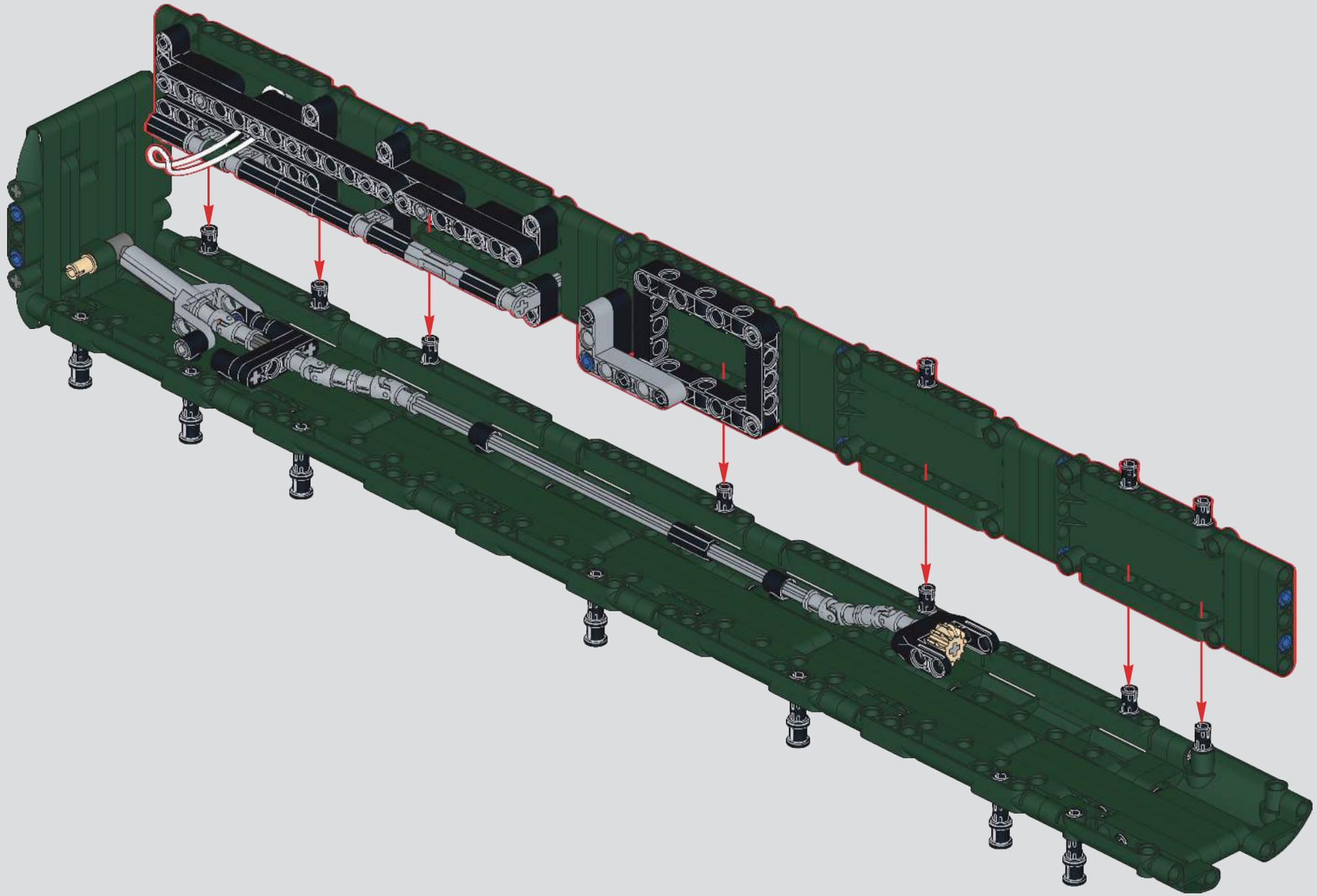

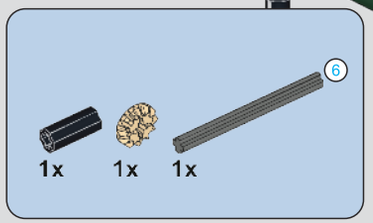

876

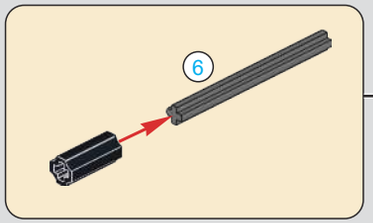

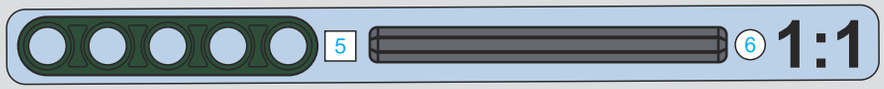

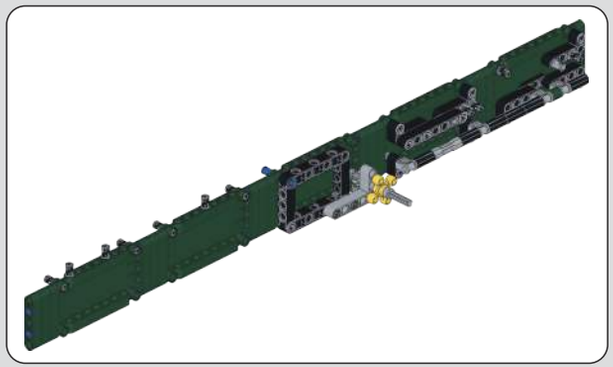

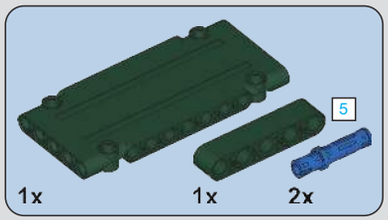

877

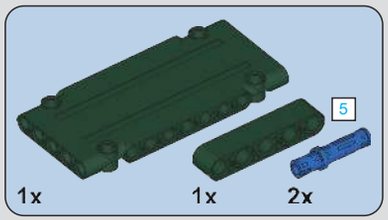

878

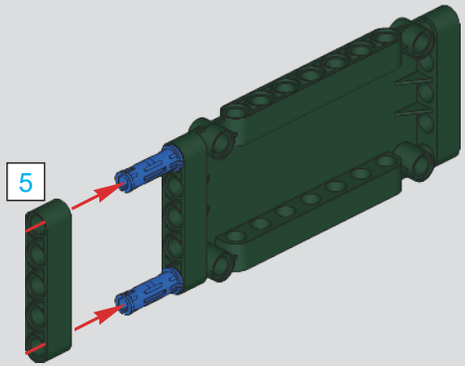

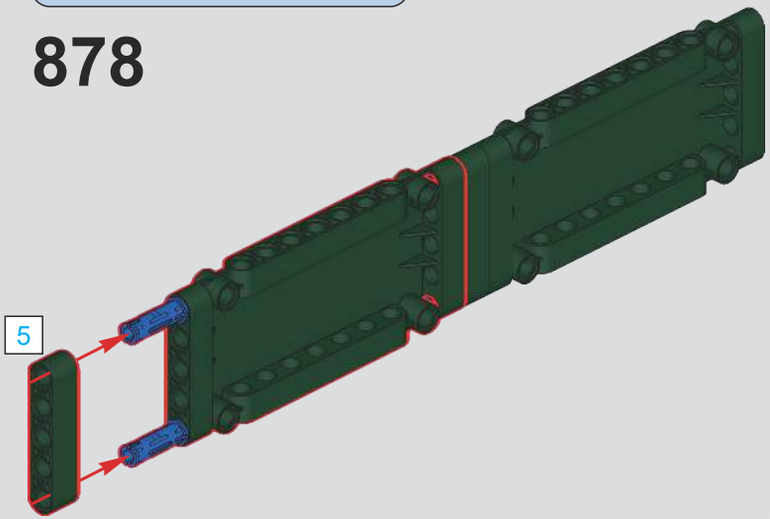

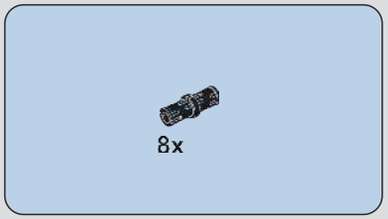

879

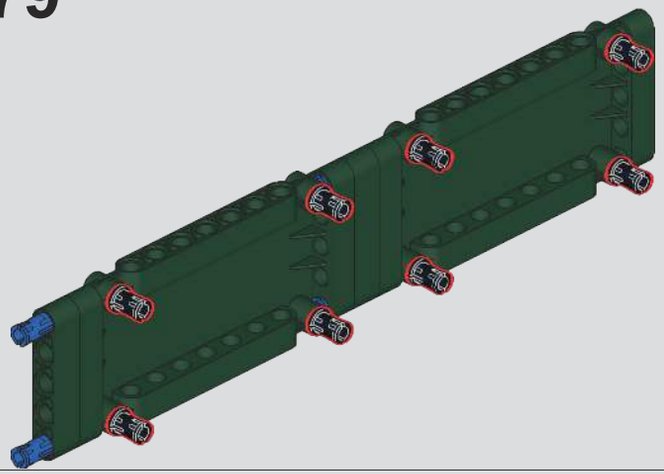

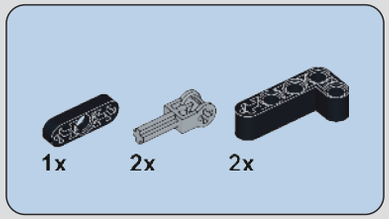

880

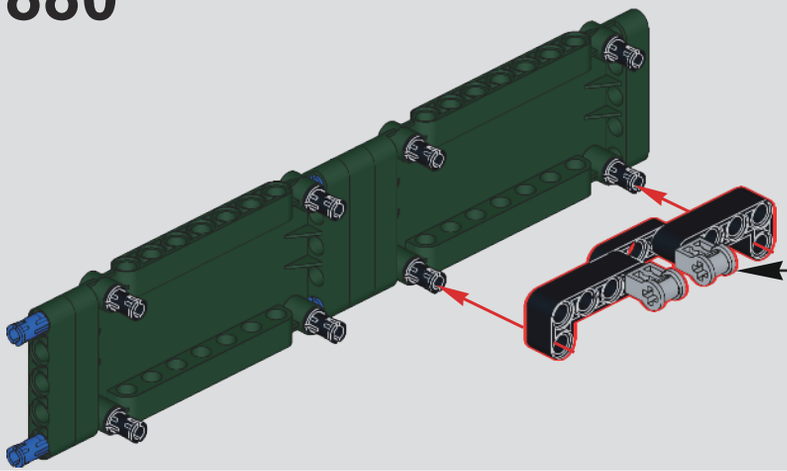

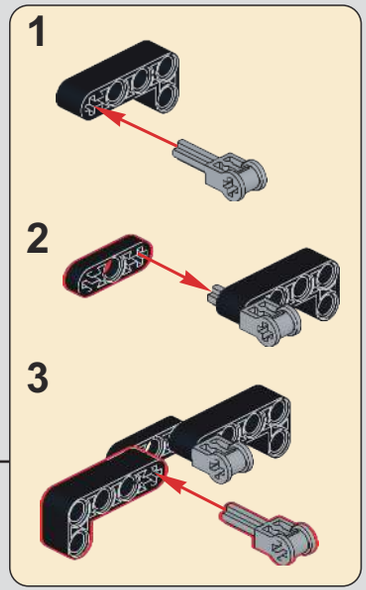

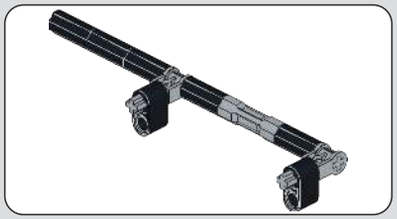

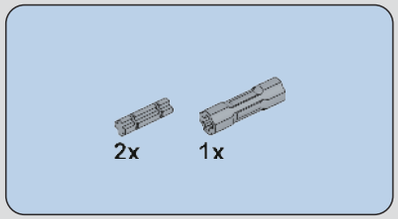

881

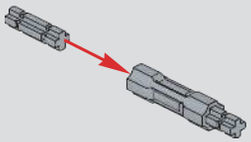

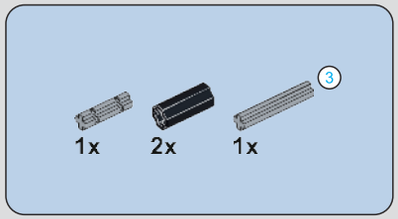

882

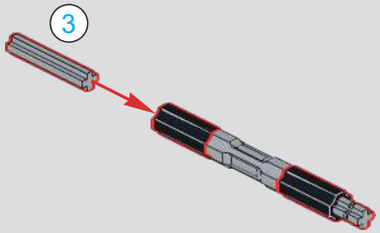

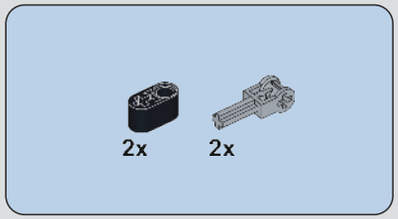

883

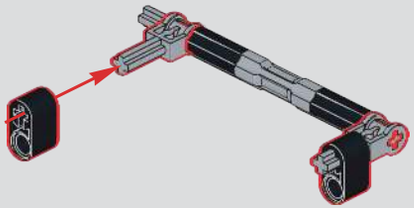

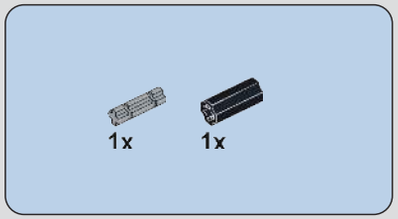

884

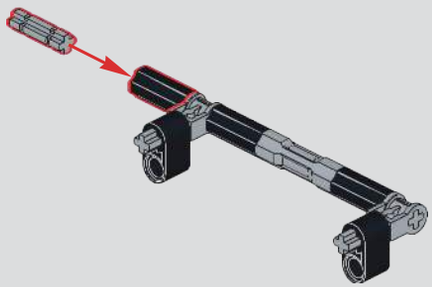

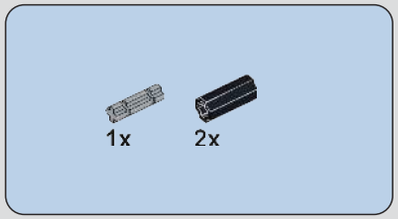

885

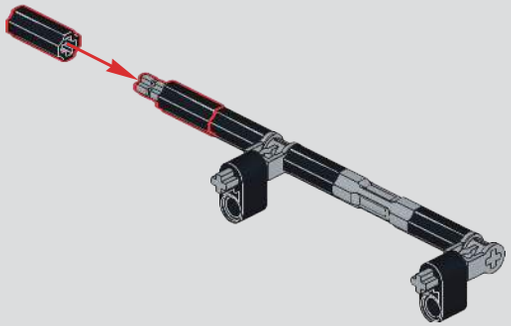

886

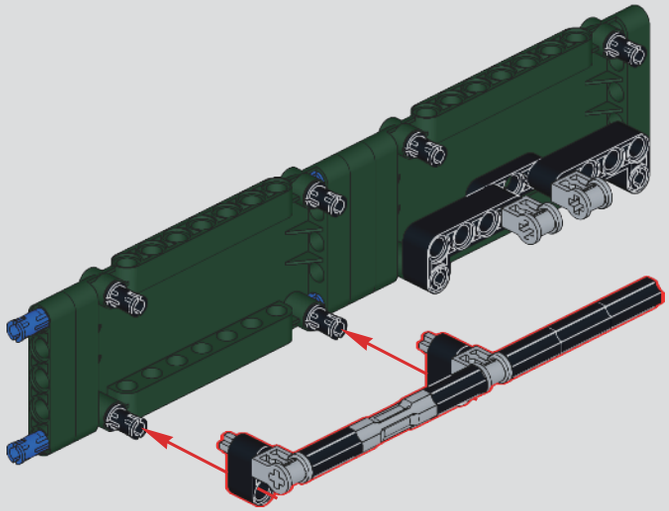

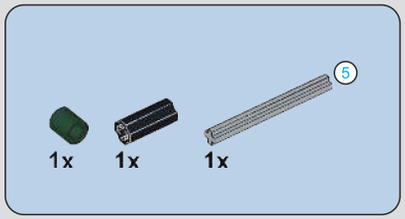

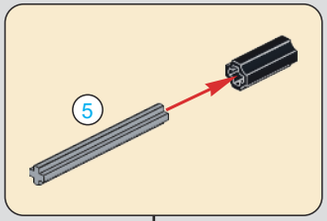

887

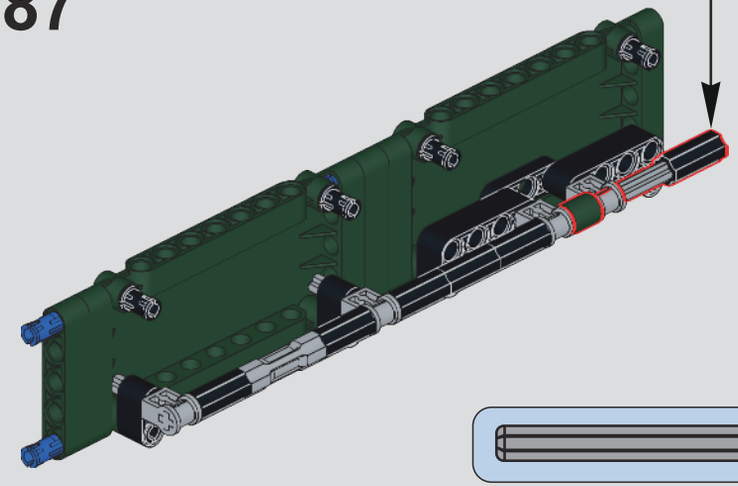

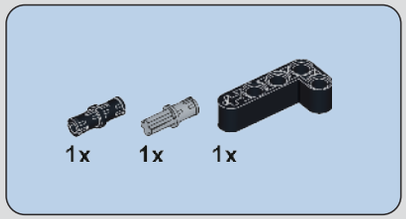

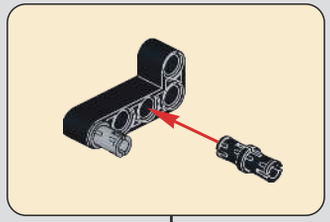

888

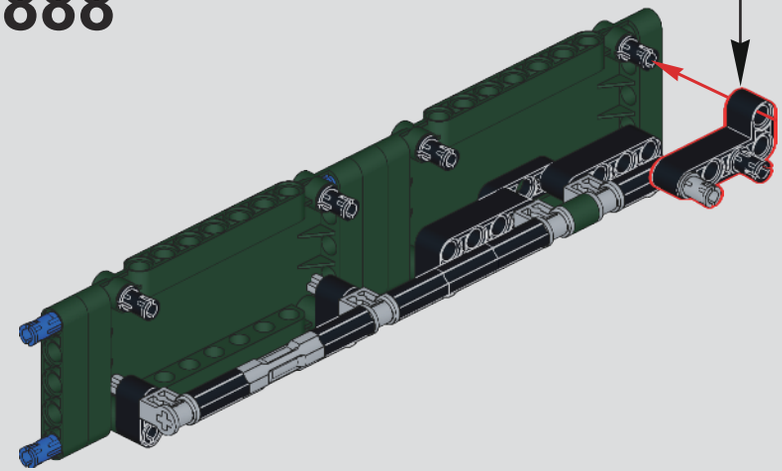

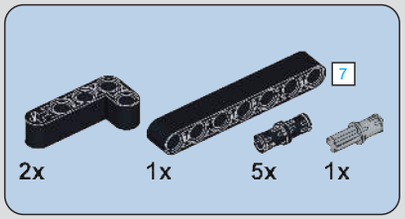

889

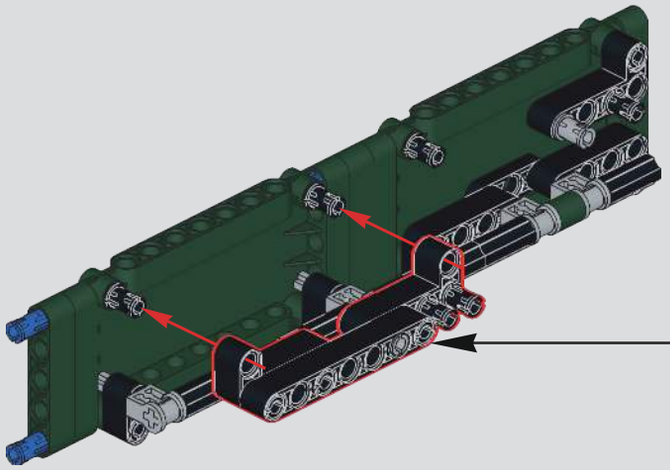

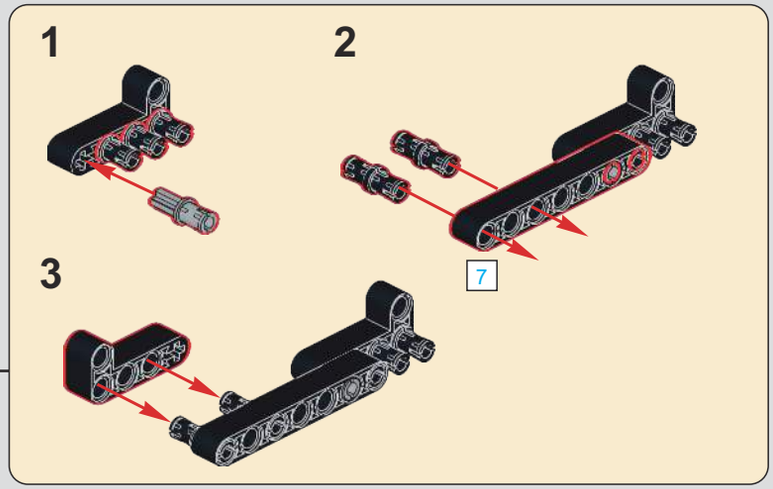

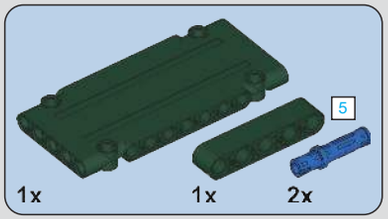

890

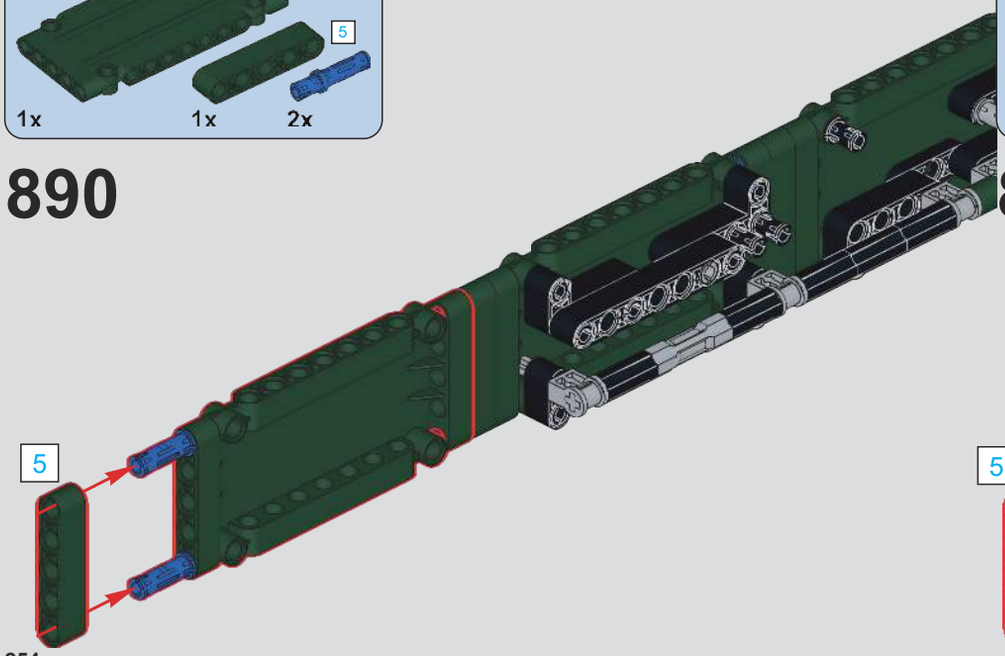

891

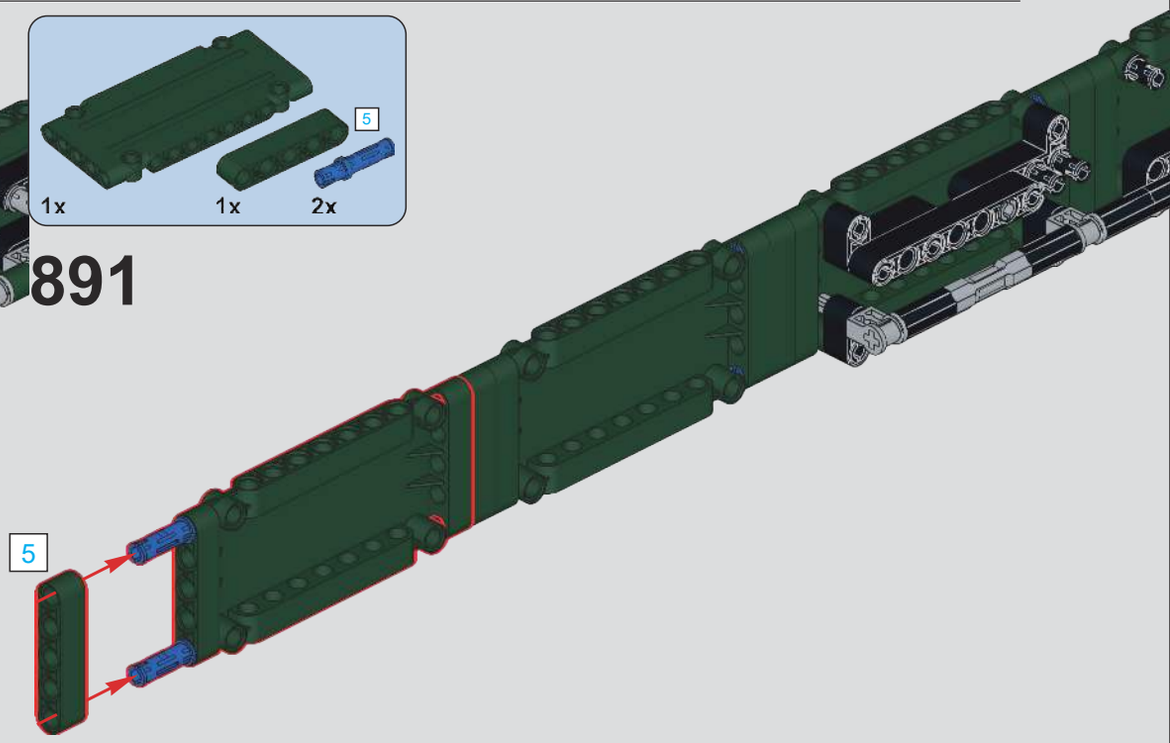

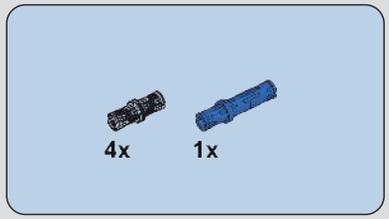

892

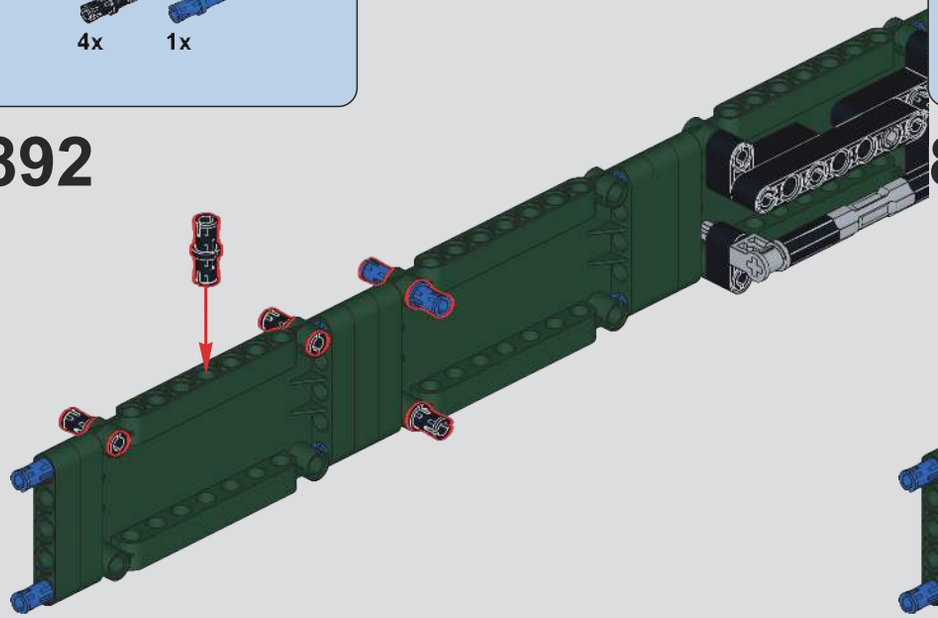

893

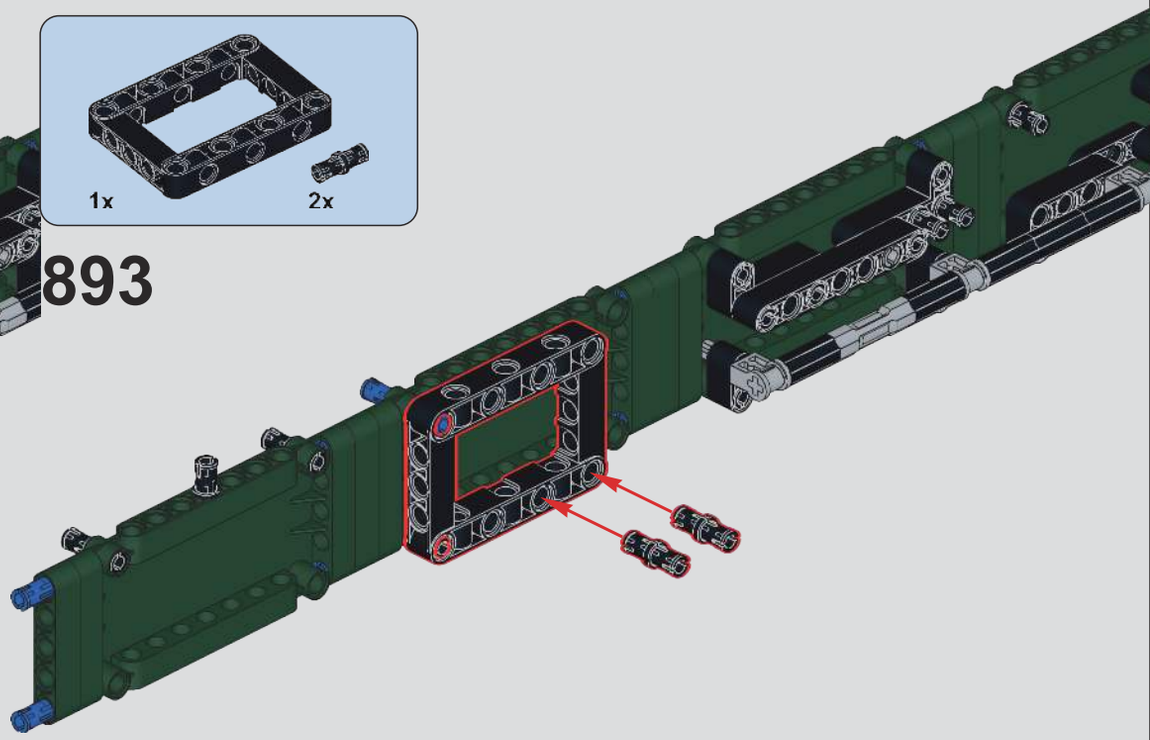

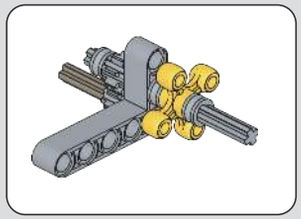

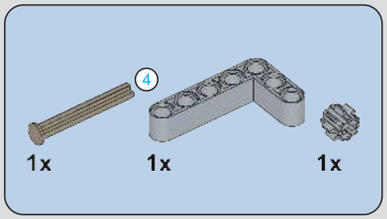

894

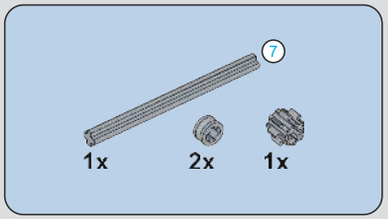

895

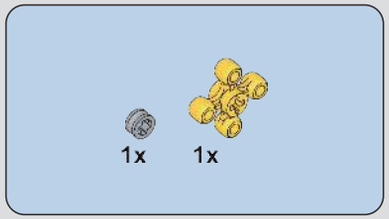

896

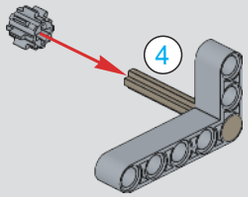

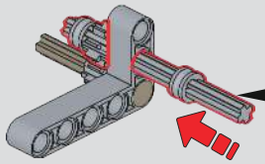

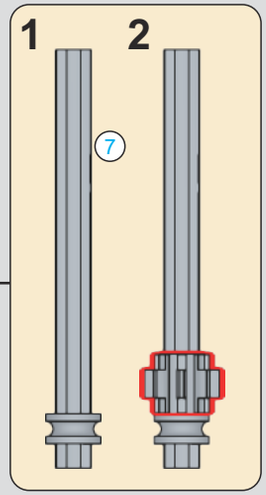

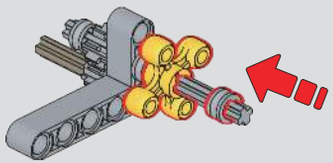

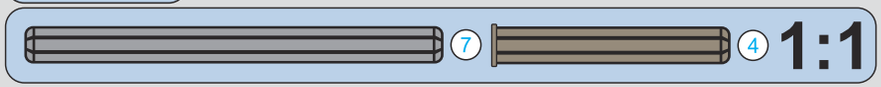

897

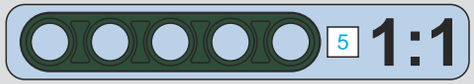

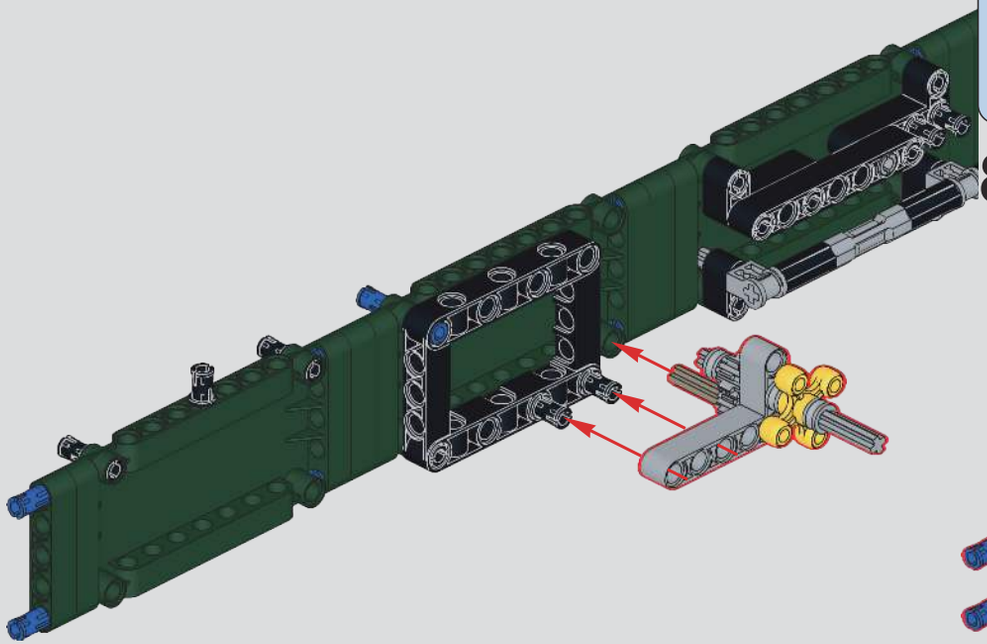

898

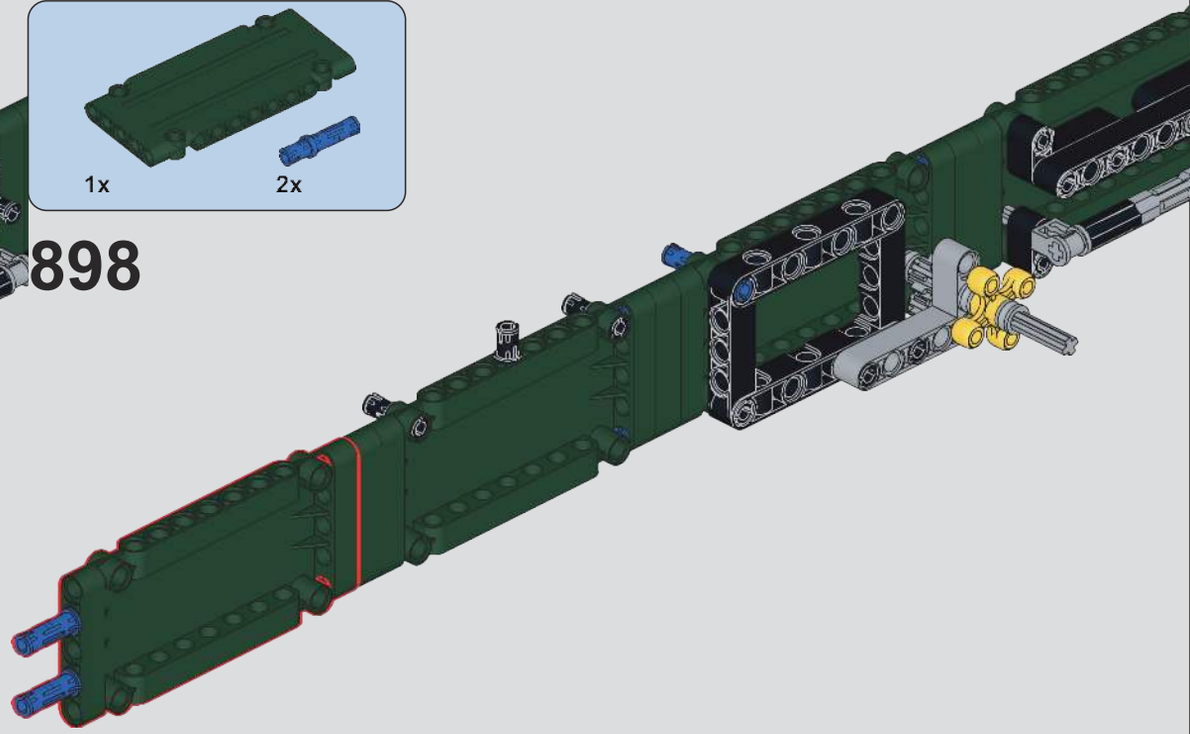

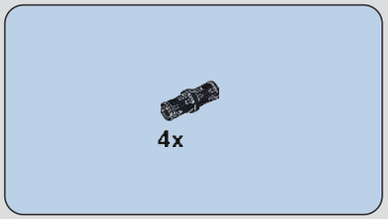

899

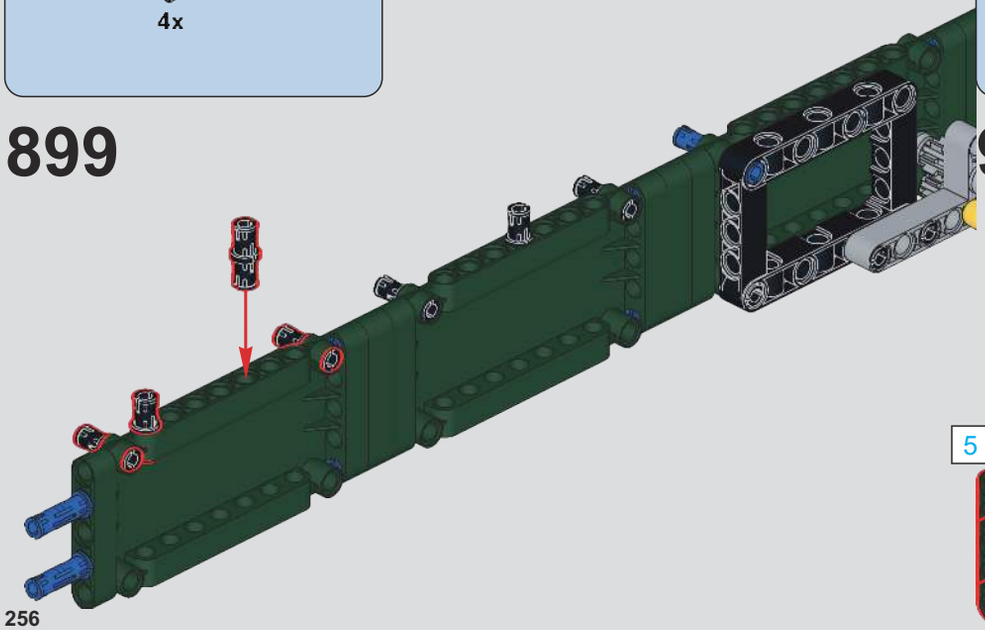

900

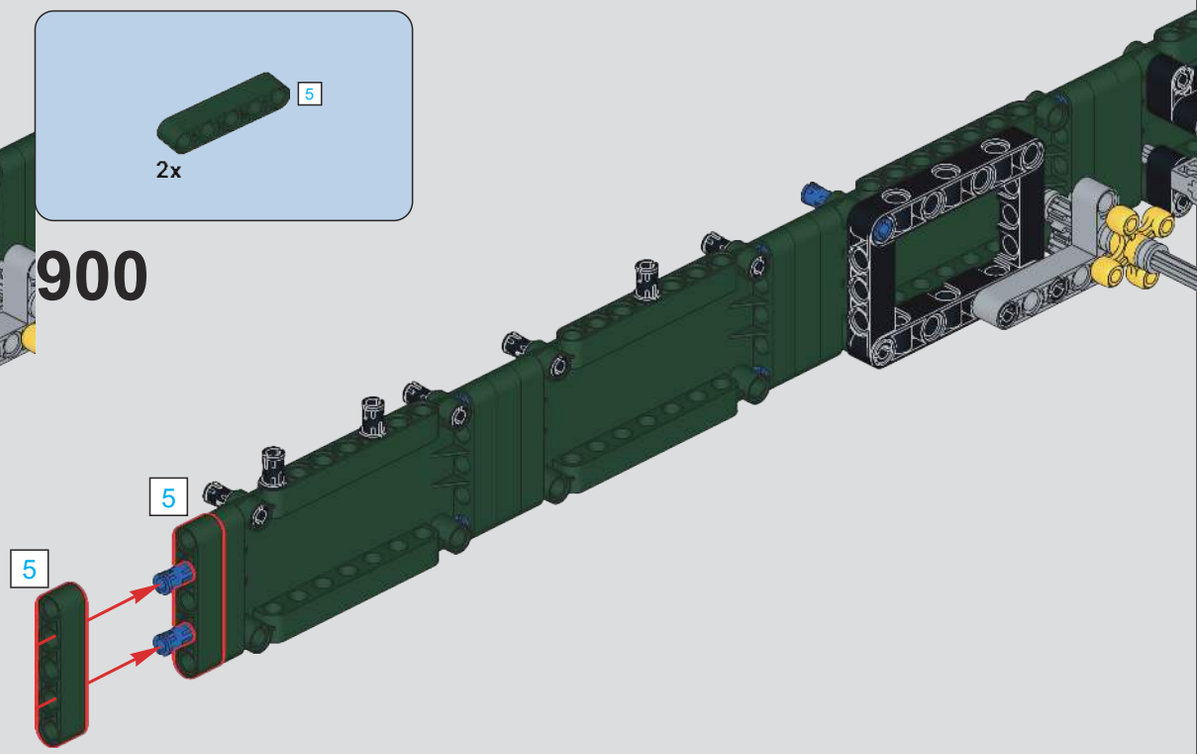

901

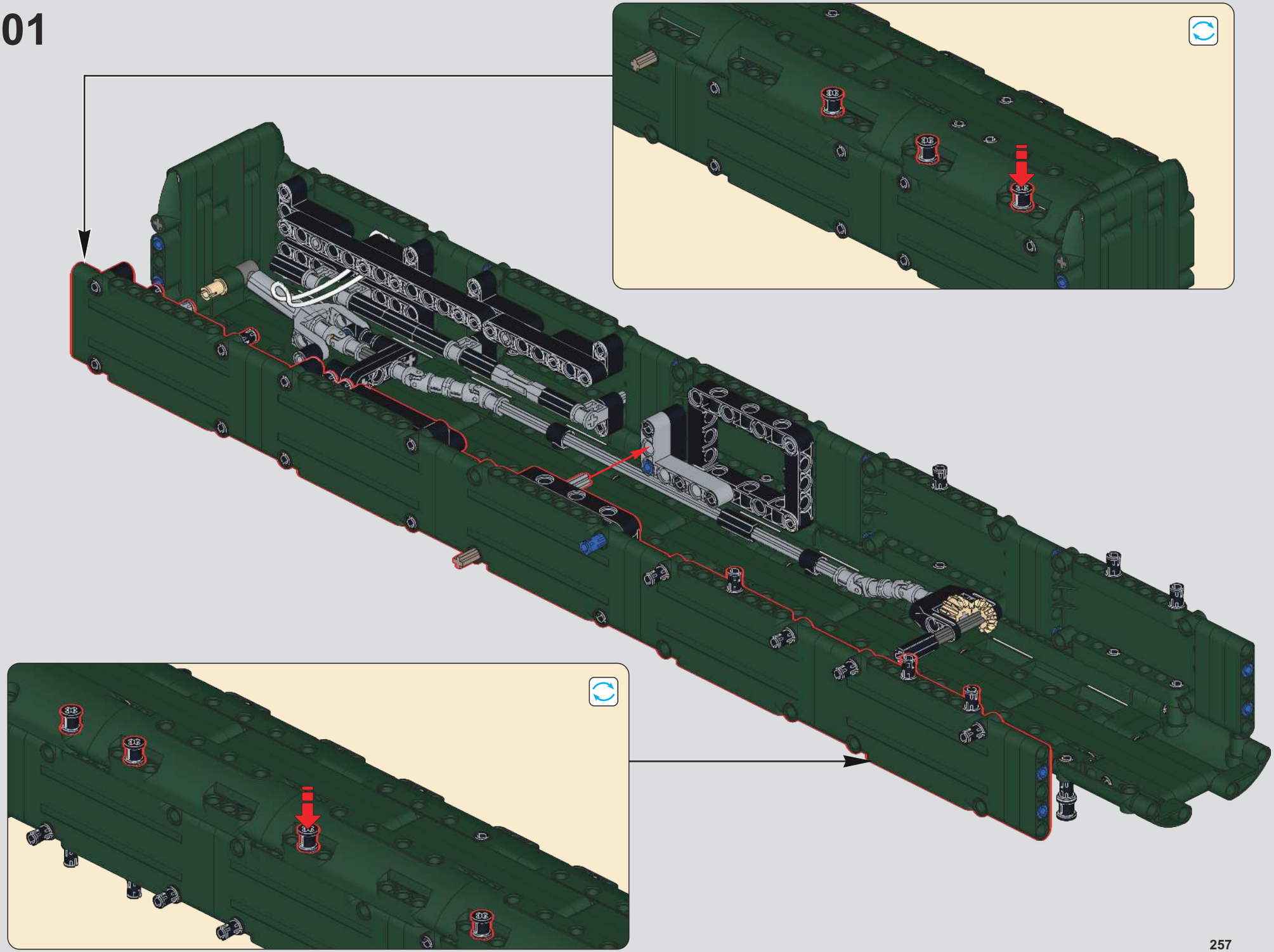

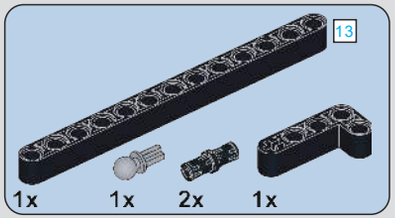

902

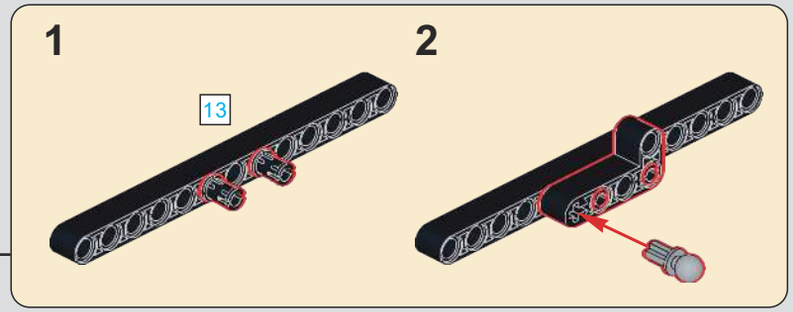

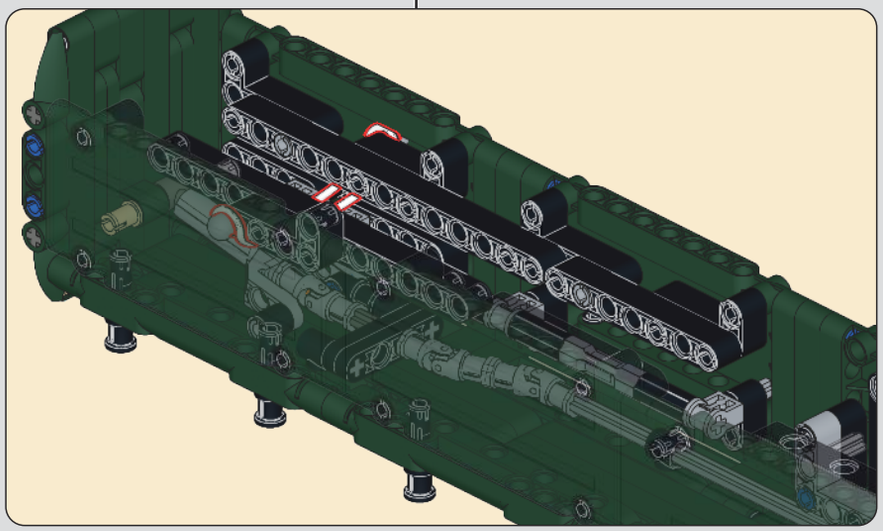

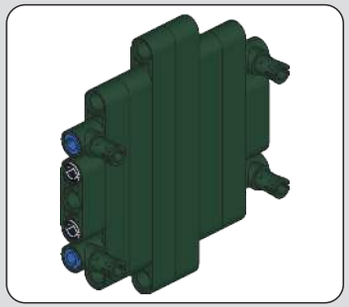

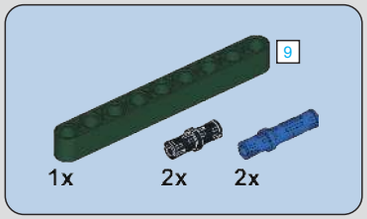

903

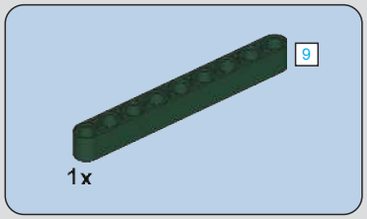

904

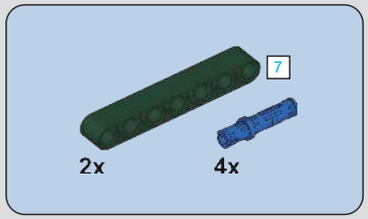

905

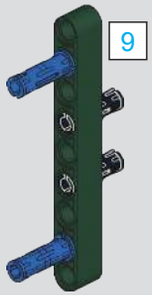

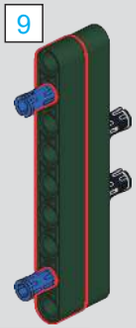

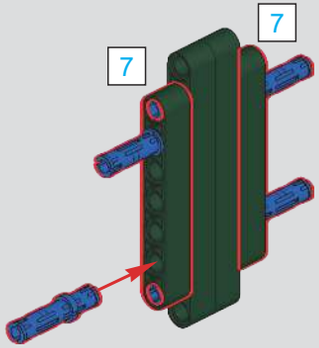

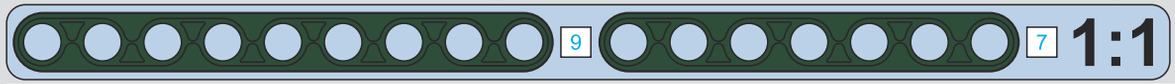

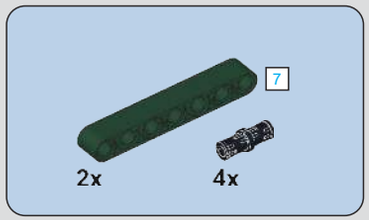

906

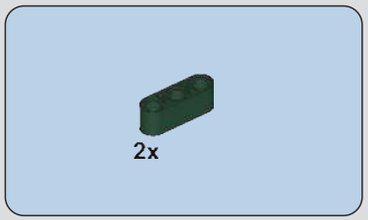

907

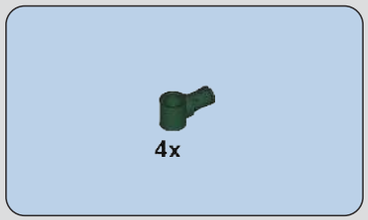

908

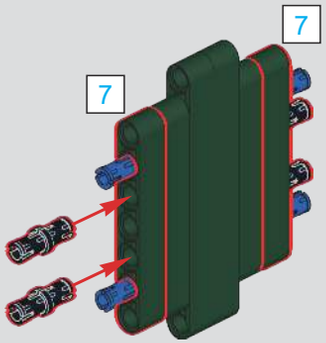

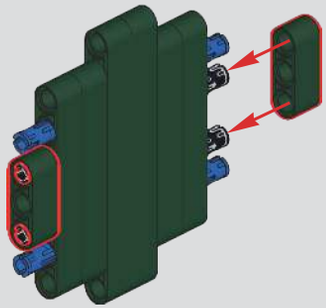

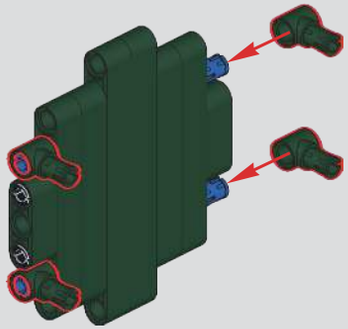

909

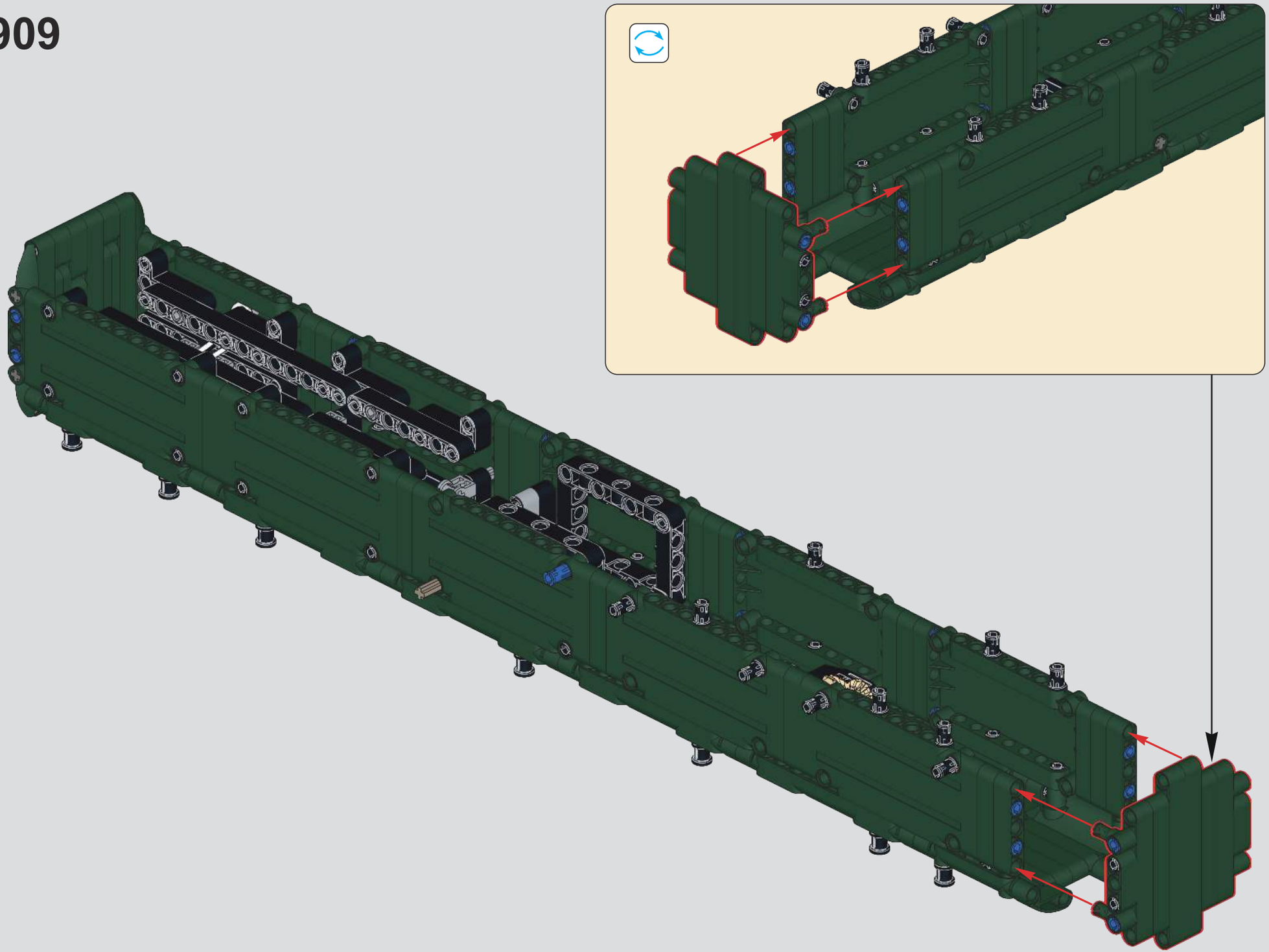

910

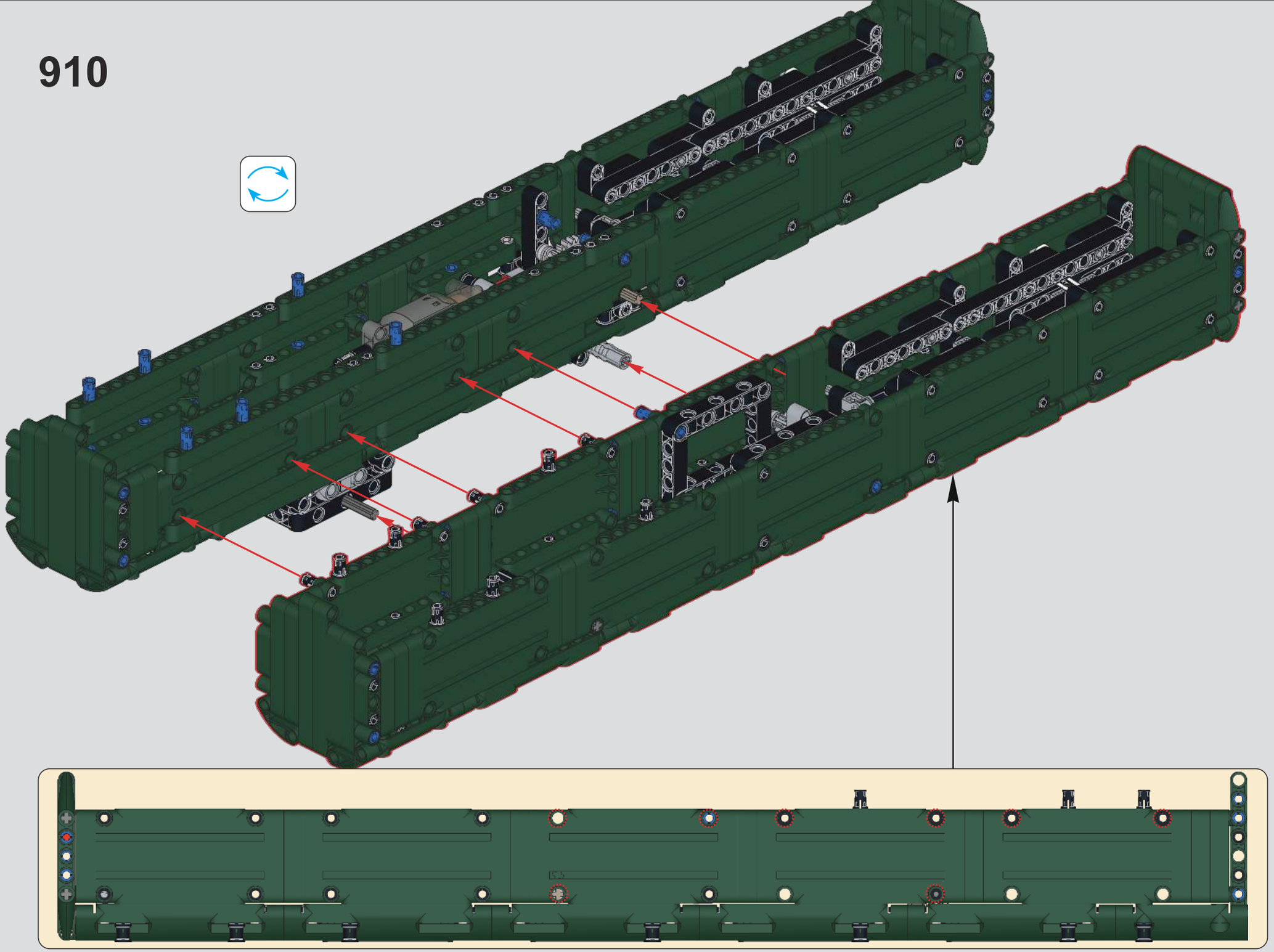

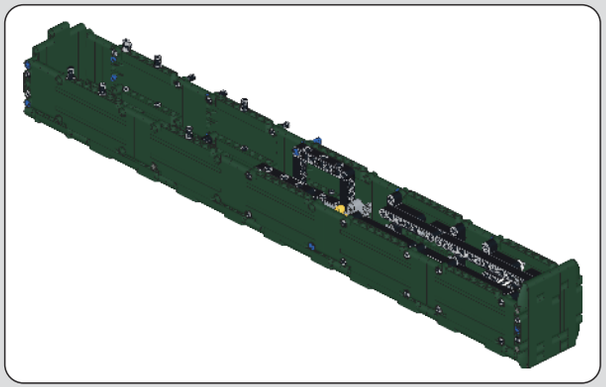

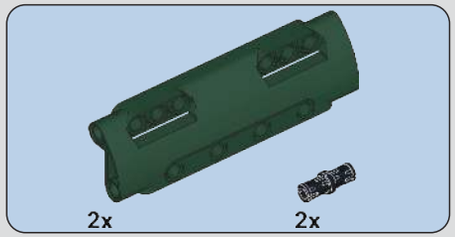

911

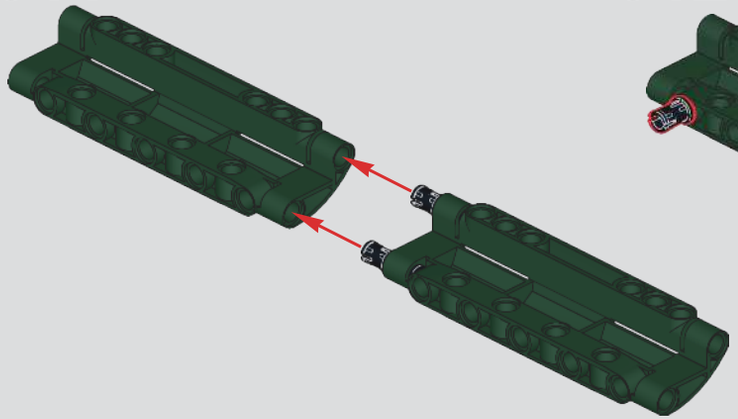

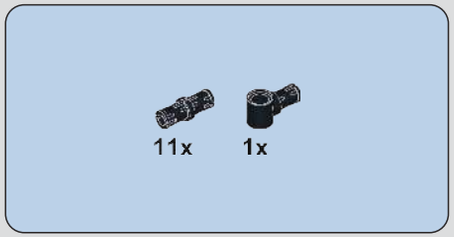

912

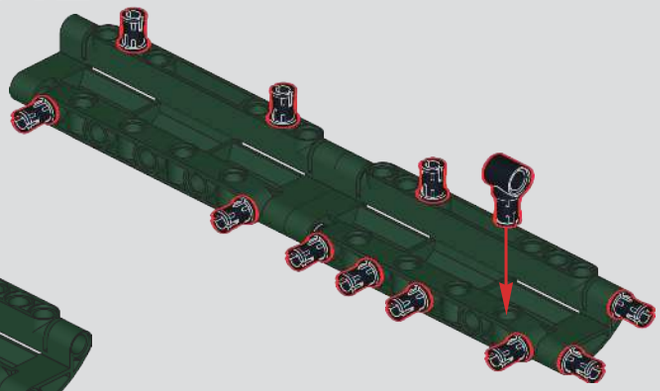

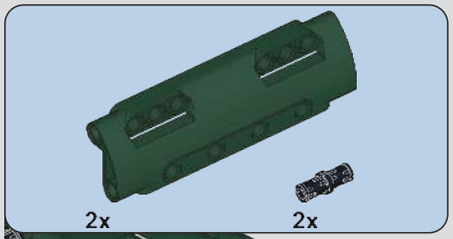

913

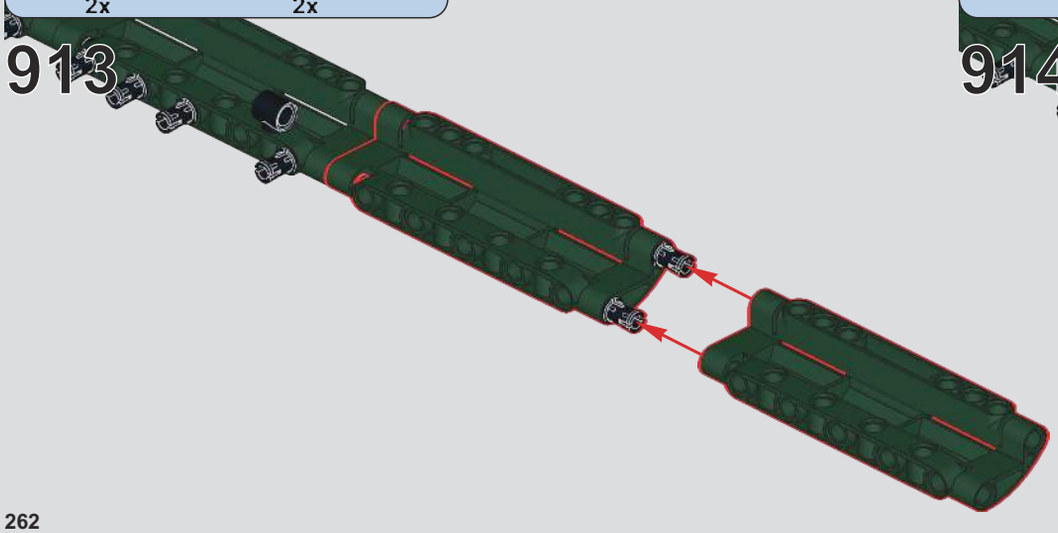

914

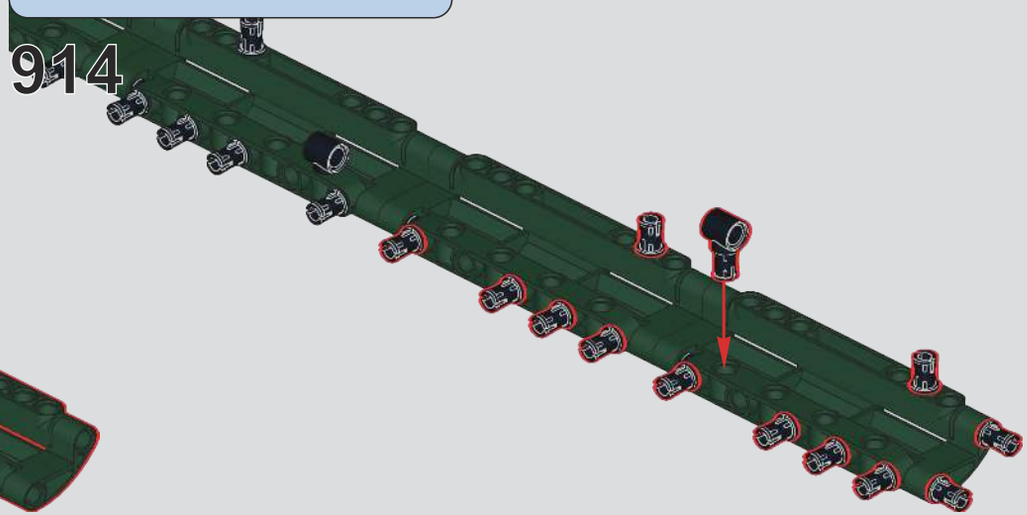

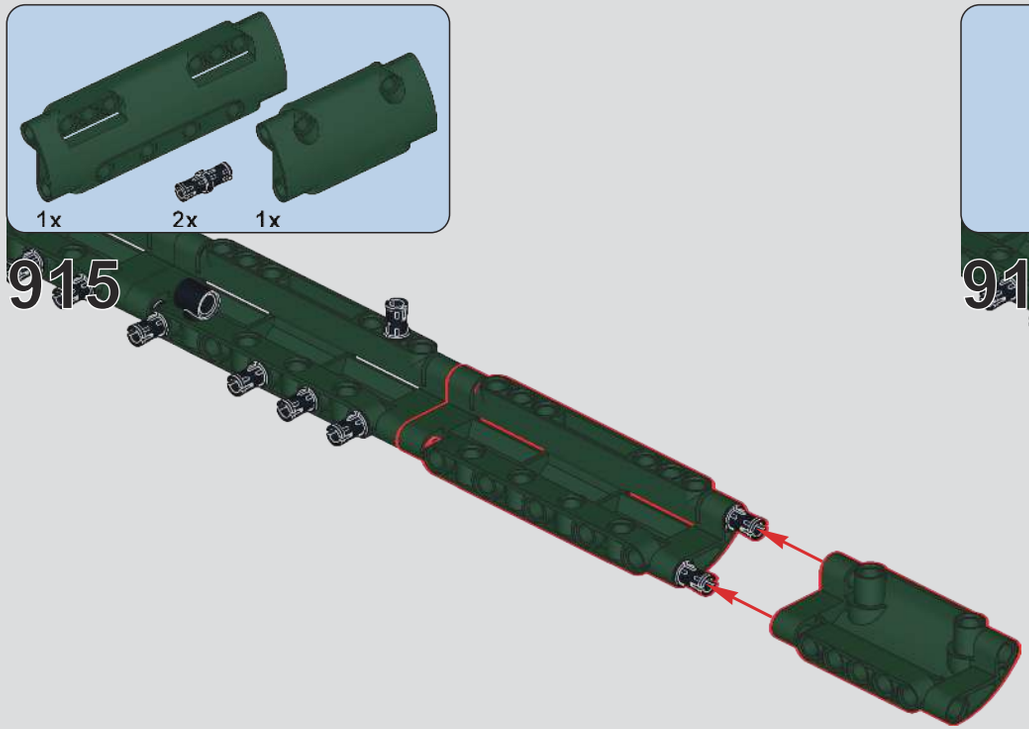

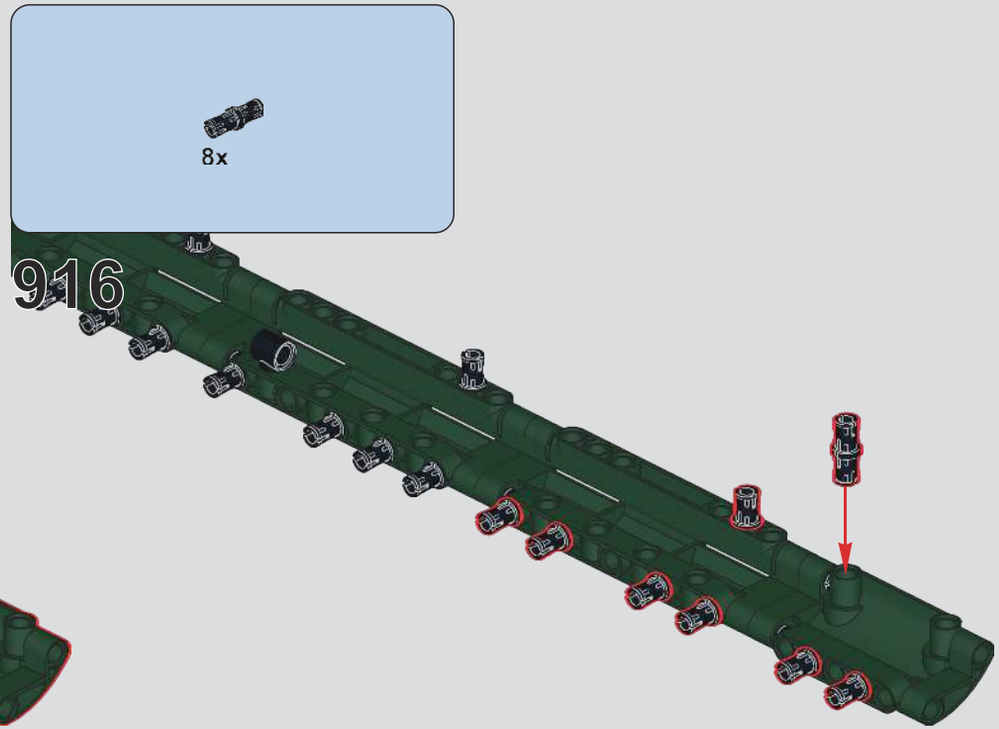

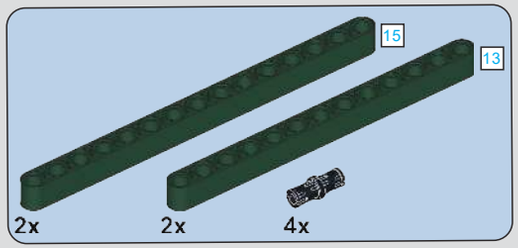

917

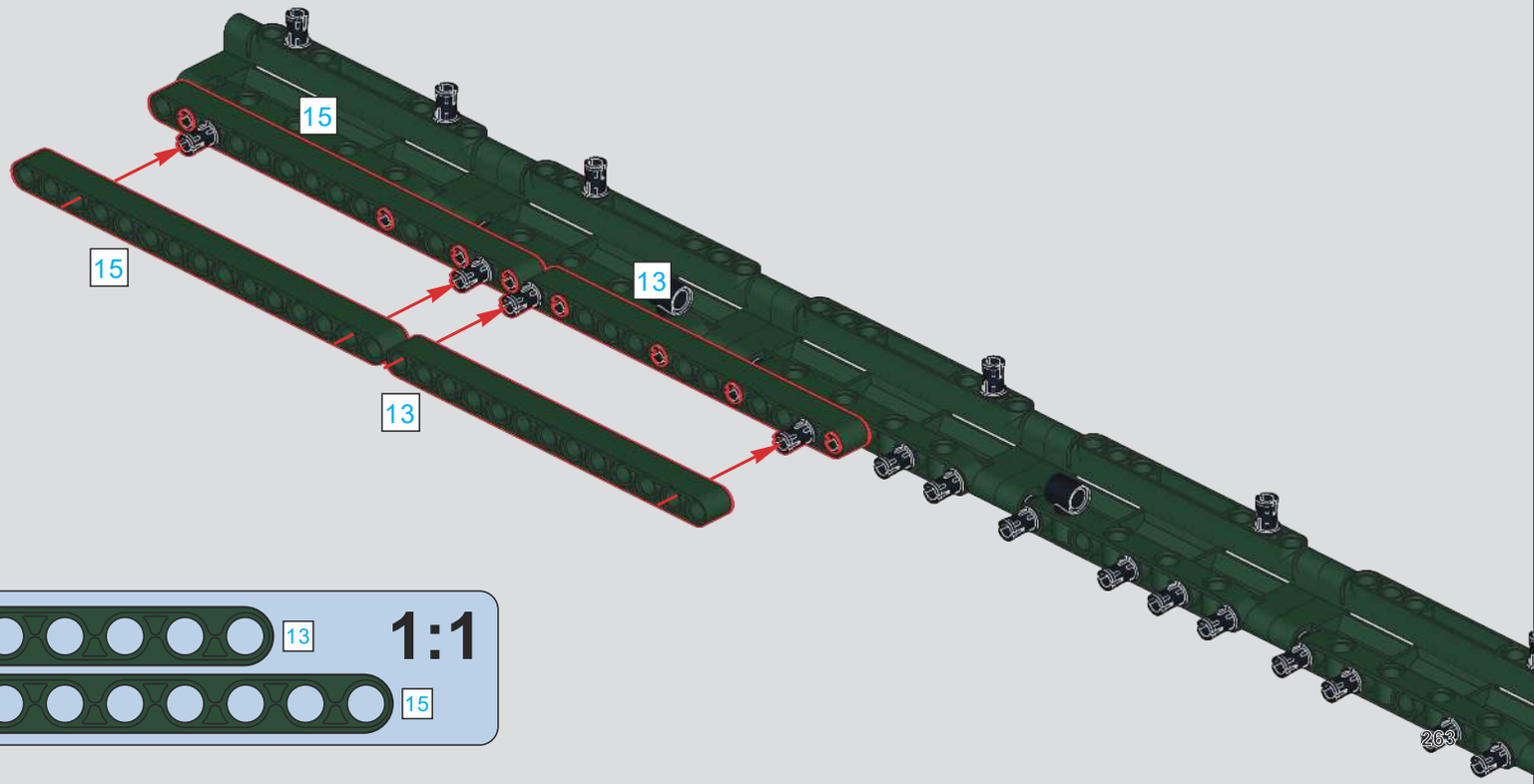

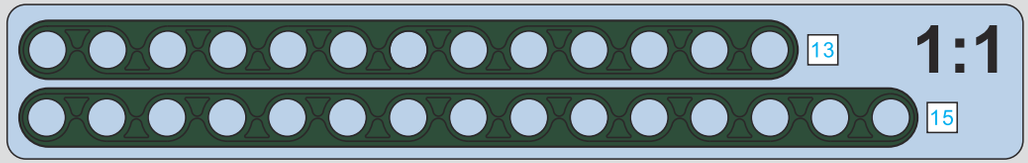

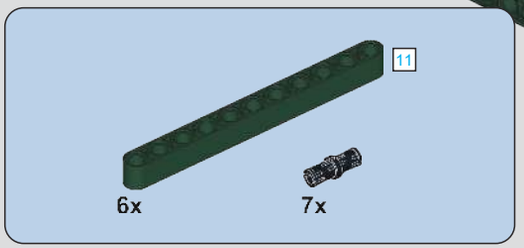

918

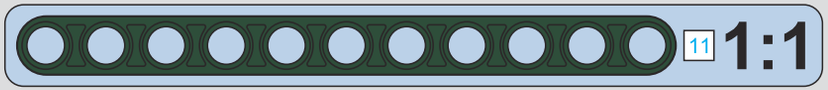

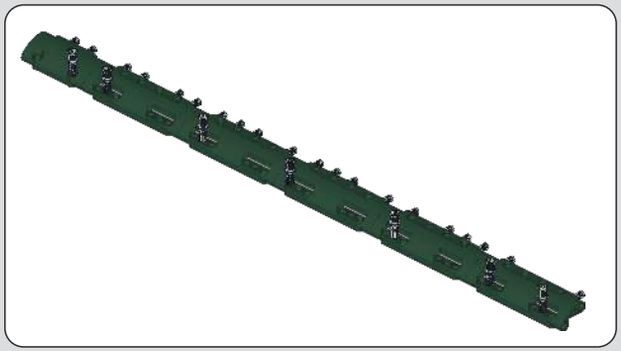

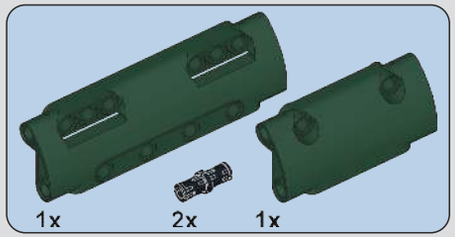

919

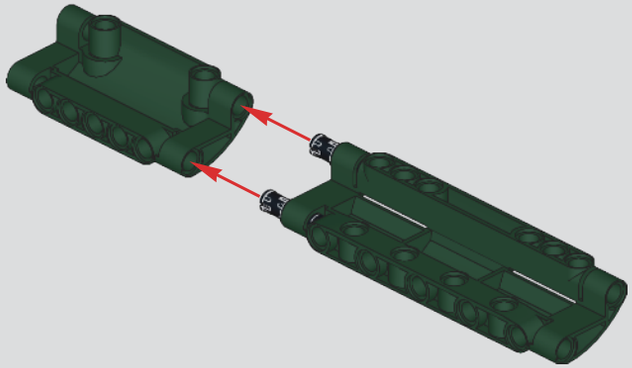

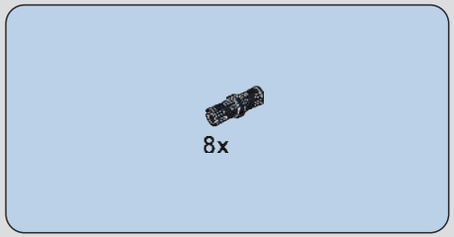

920

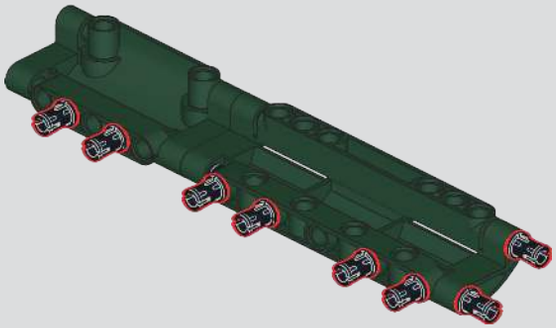

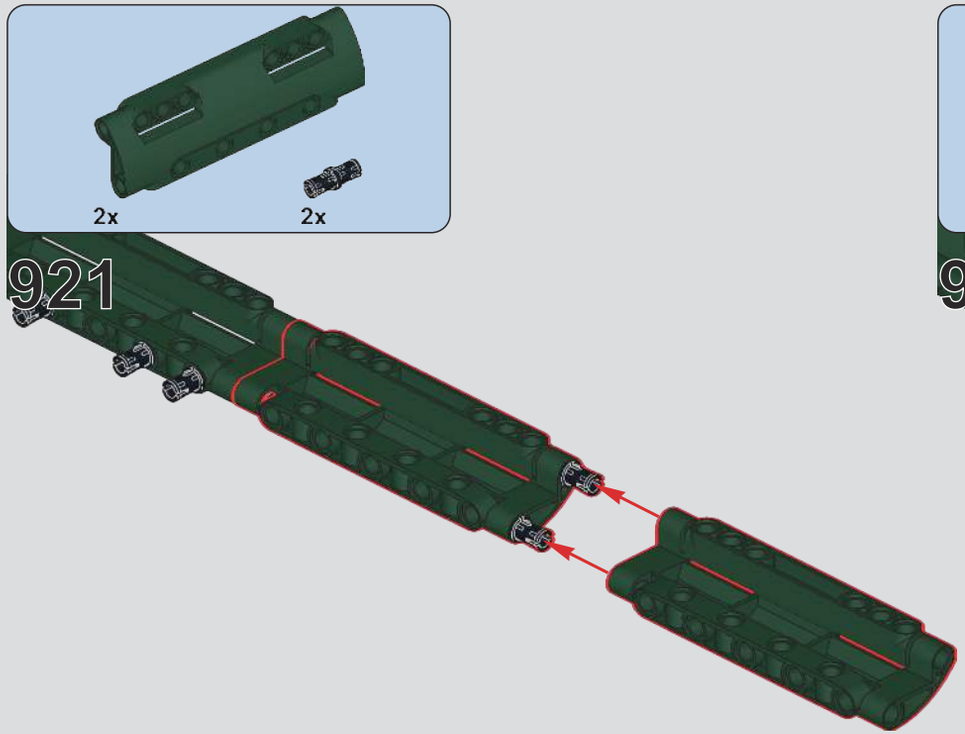
2x
2x
921

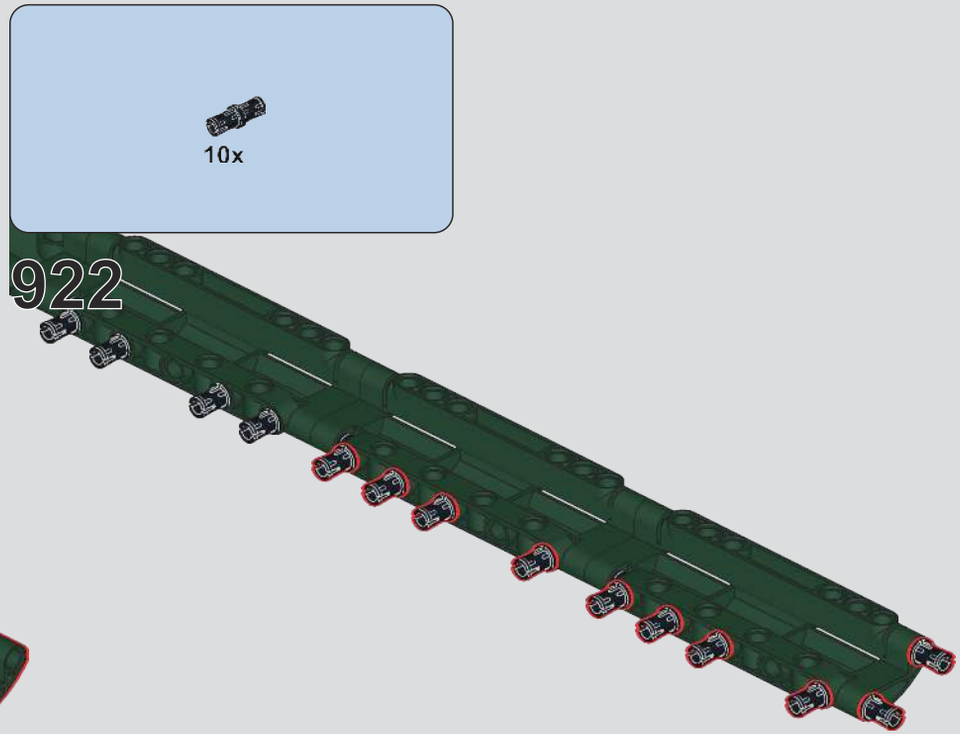
10x
922

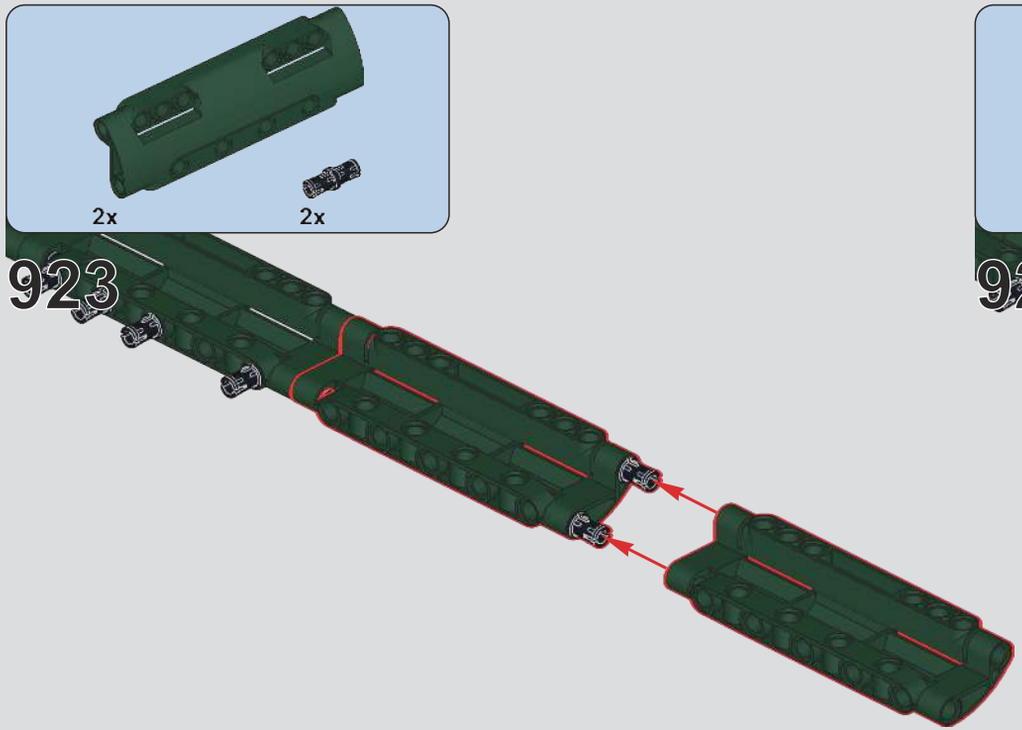
2x
2x
923

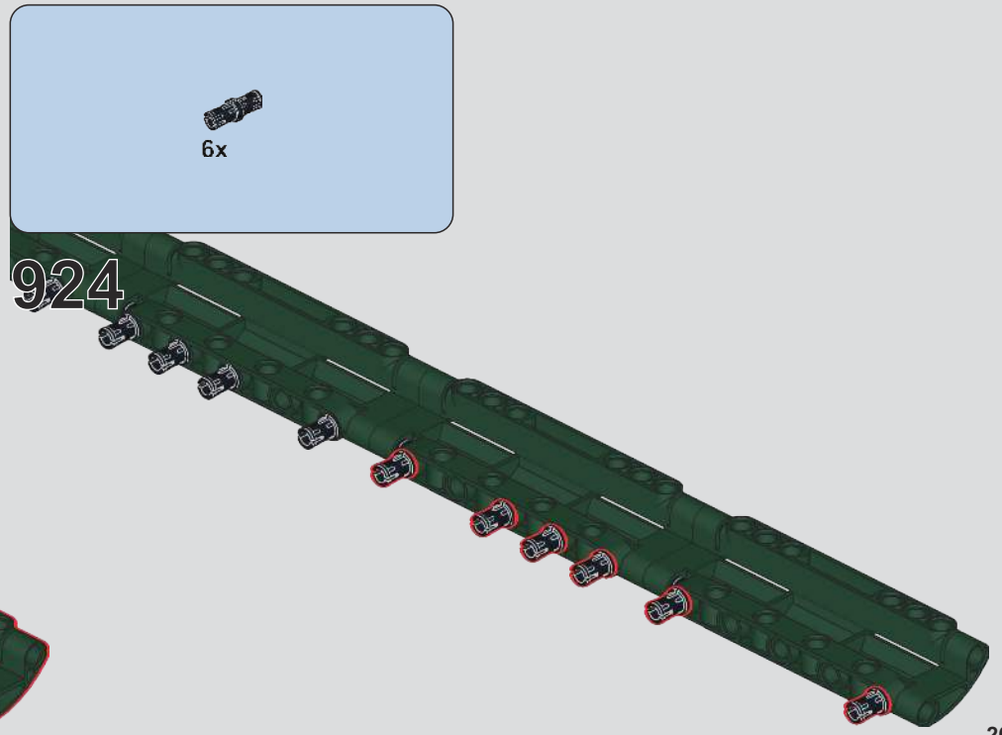
6x
924

7x

925

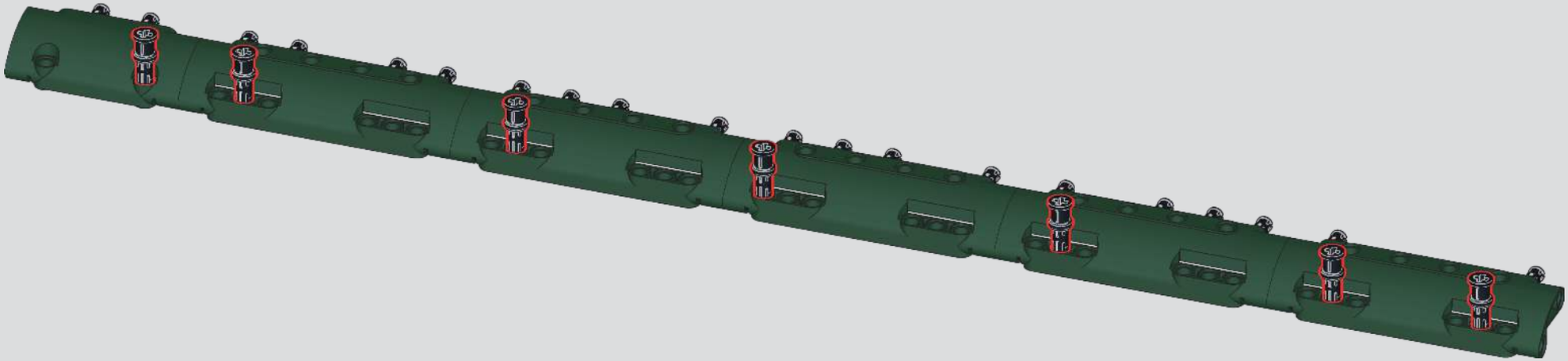

926

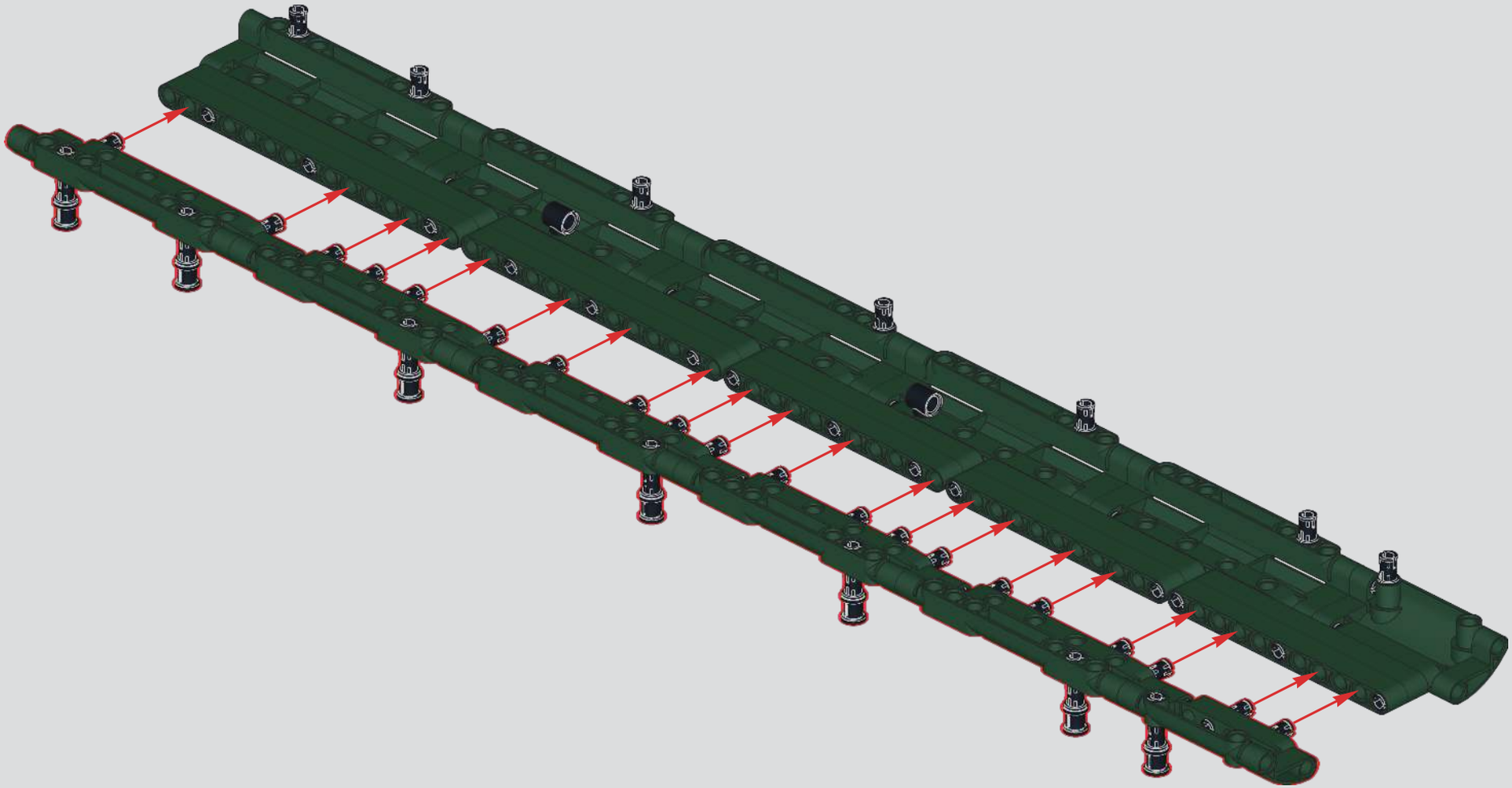

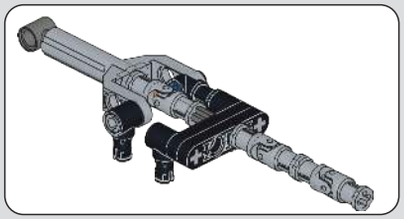

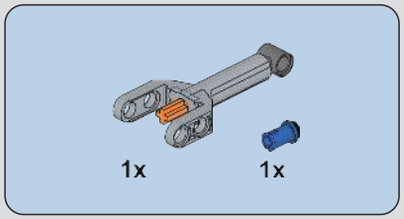

927

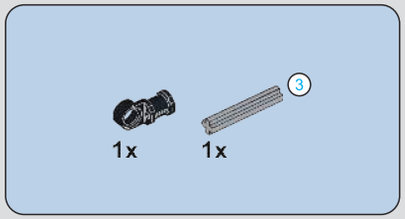

928

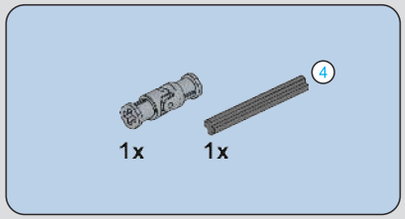

929

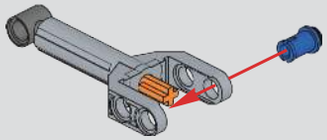

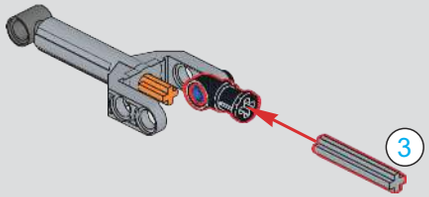

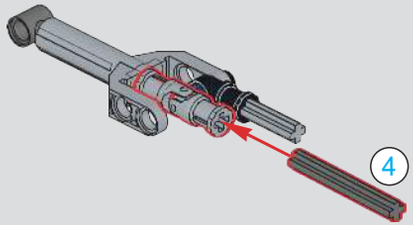

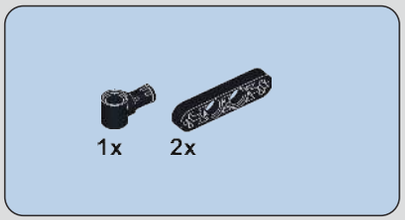

930

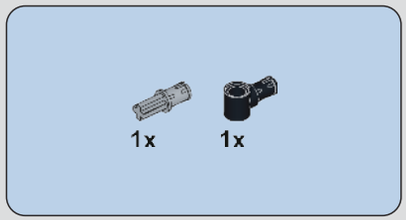

931

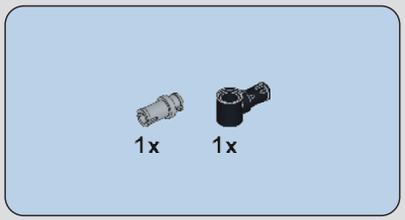

932

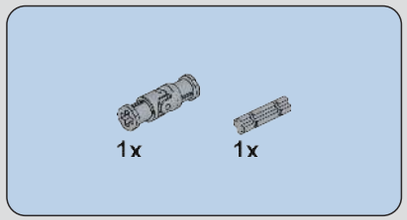

933

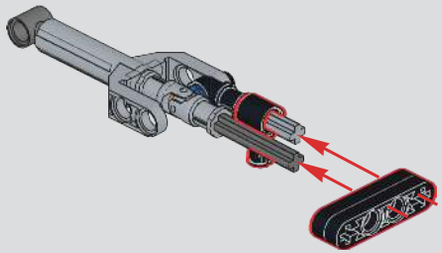

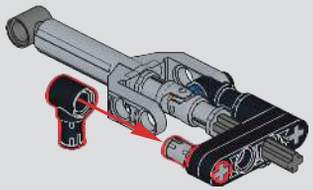

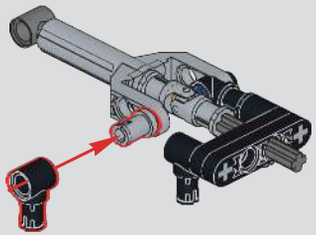

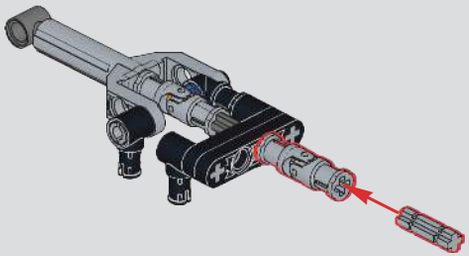

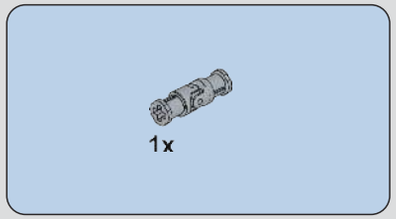

934

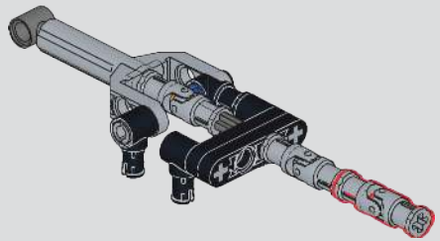

935

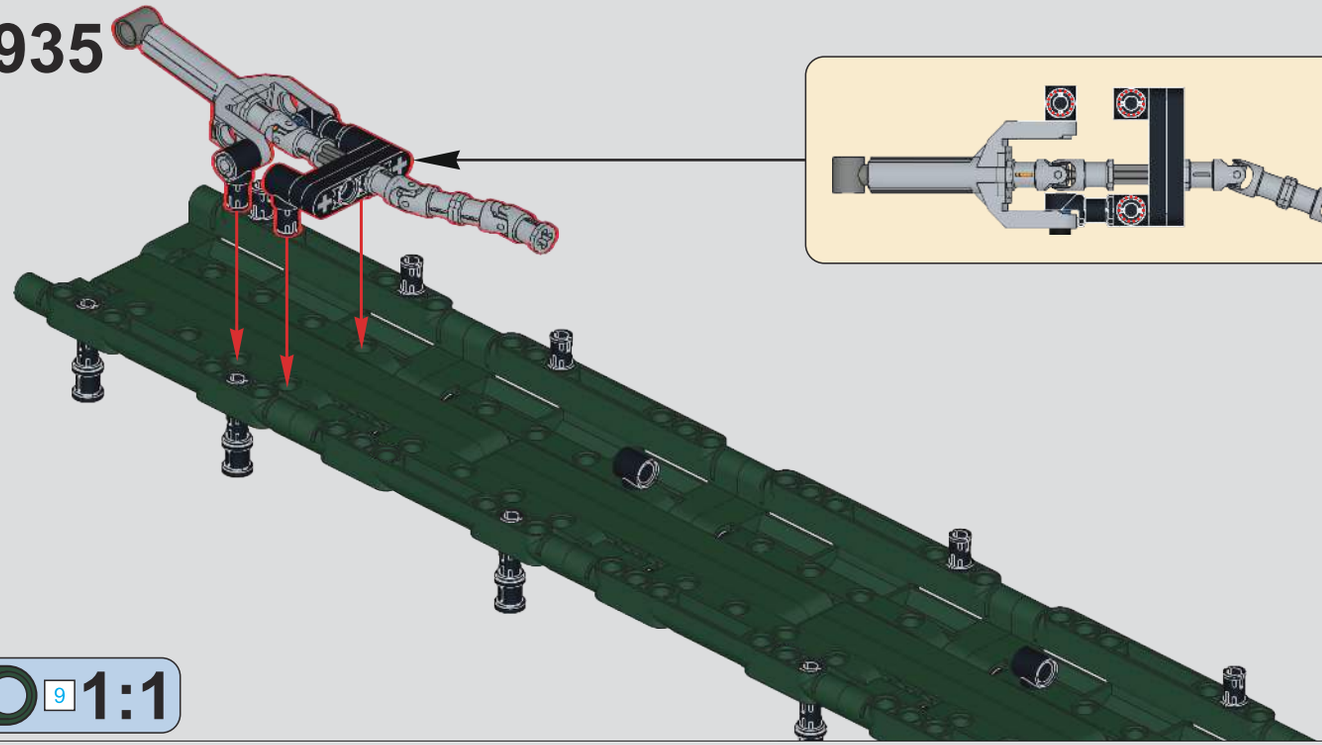

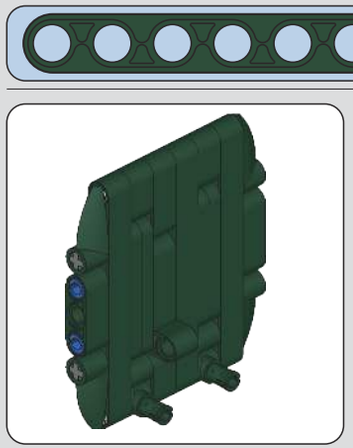

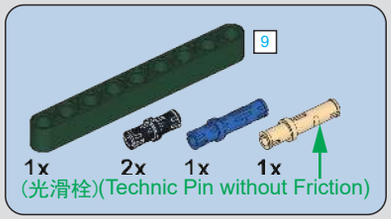

936

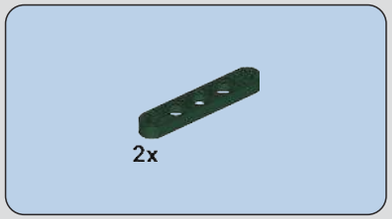

937

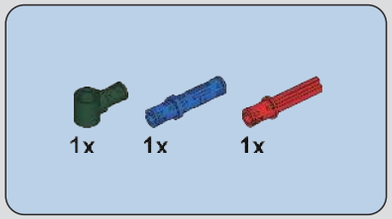

938

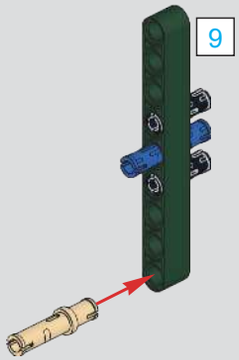

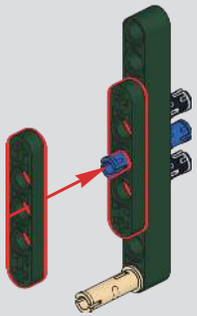

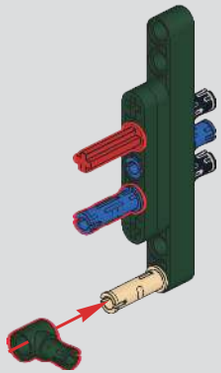

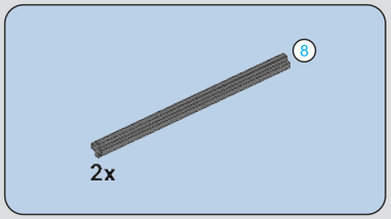

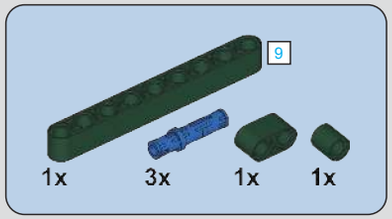

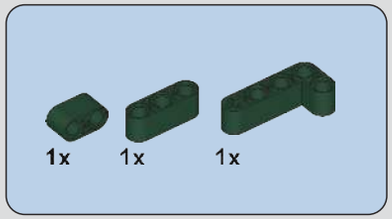

939

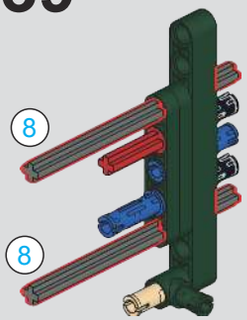

940

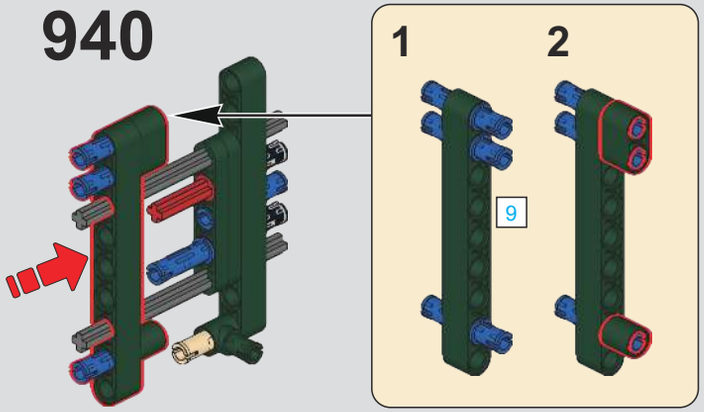

941

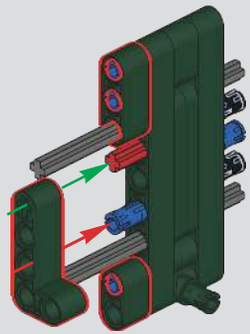

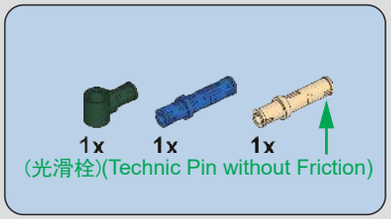

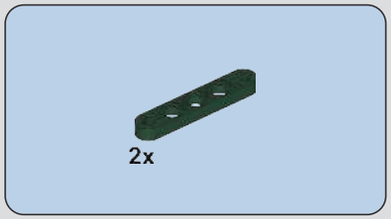

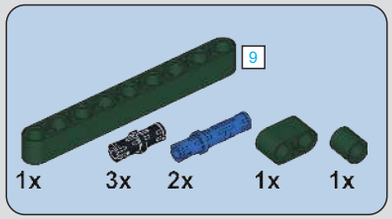

942

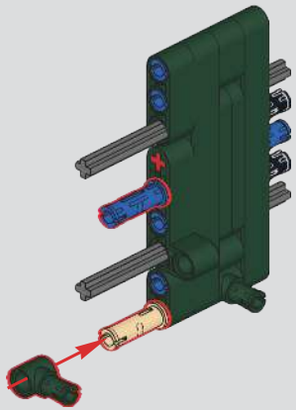

943

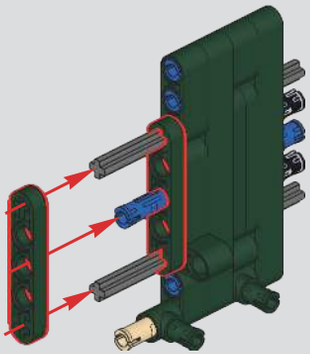

944

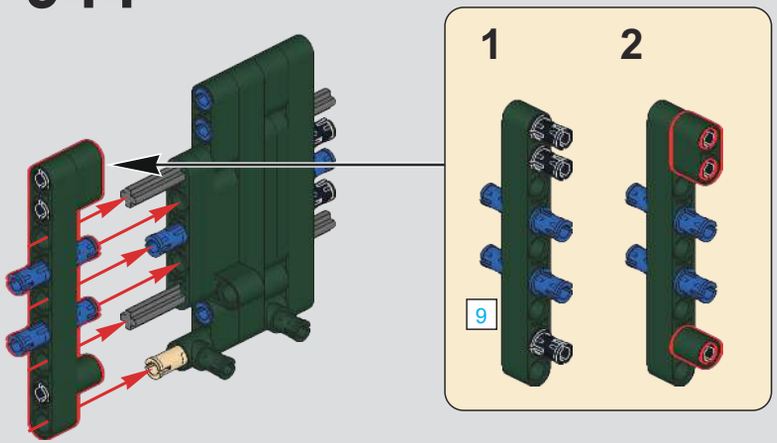

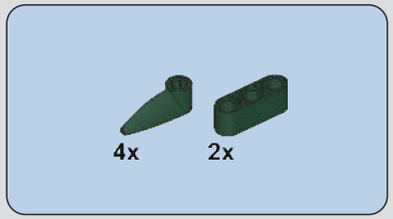

945

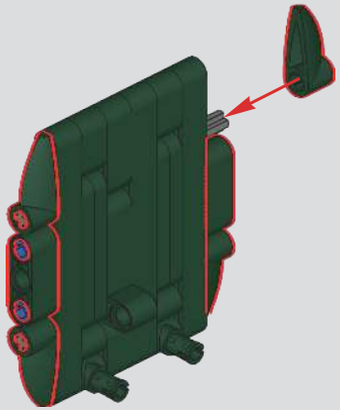

946

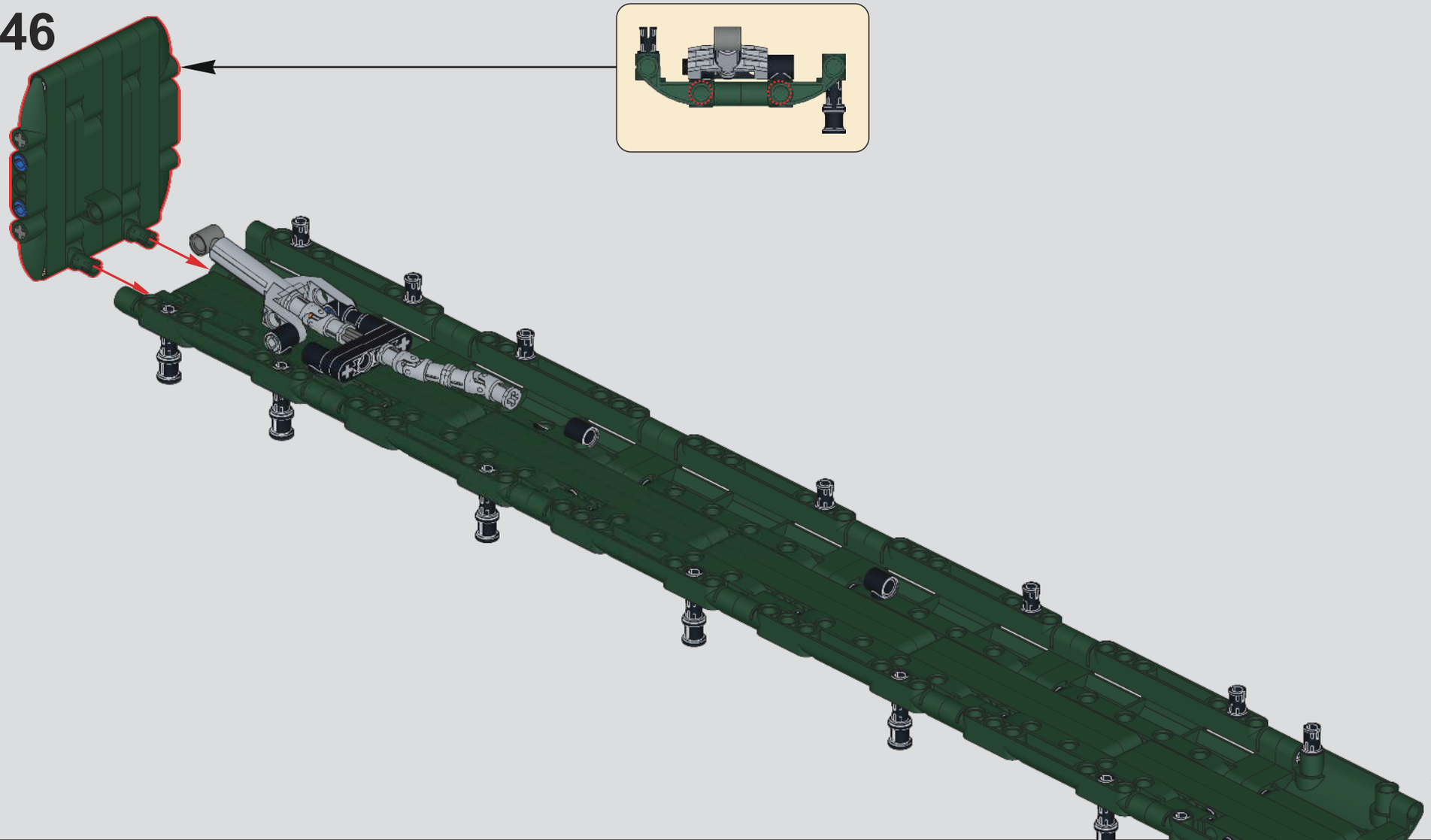

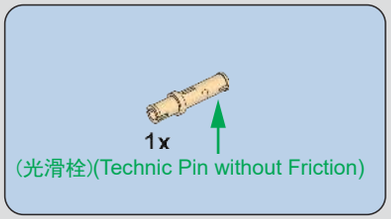

947

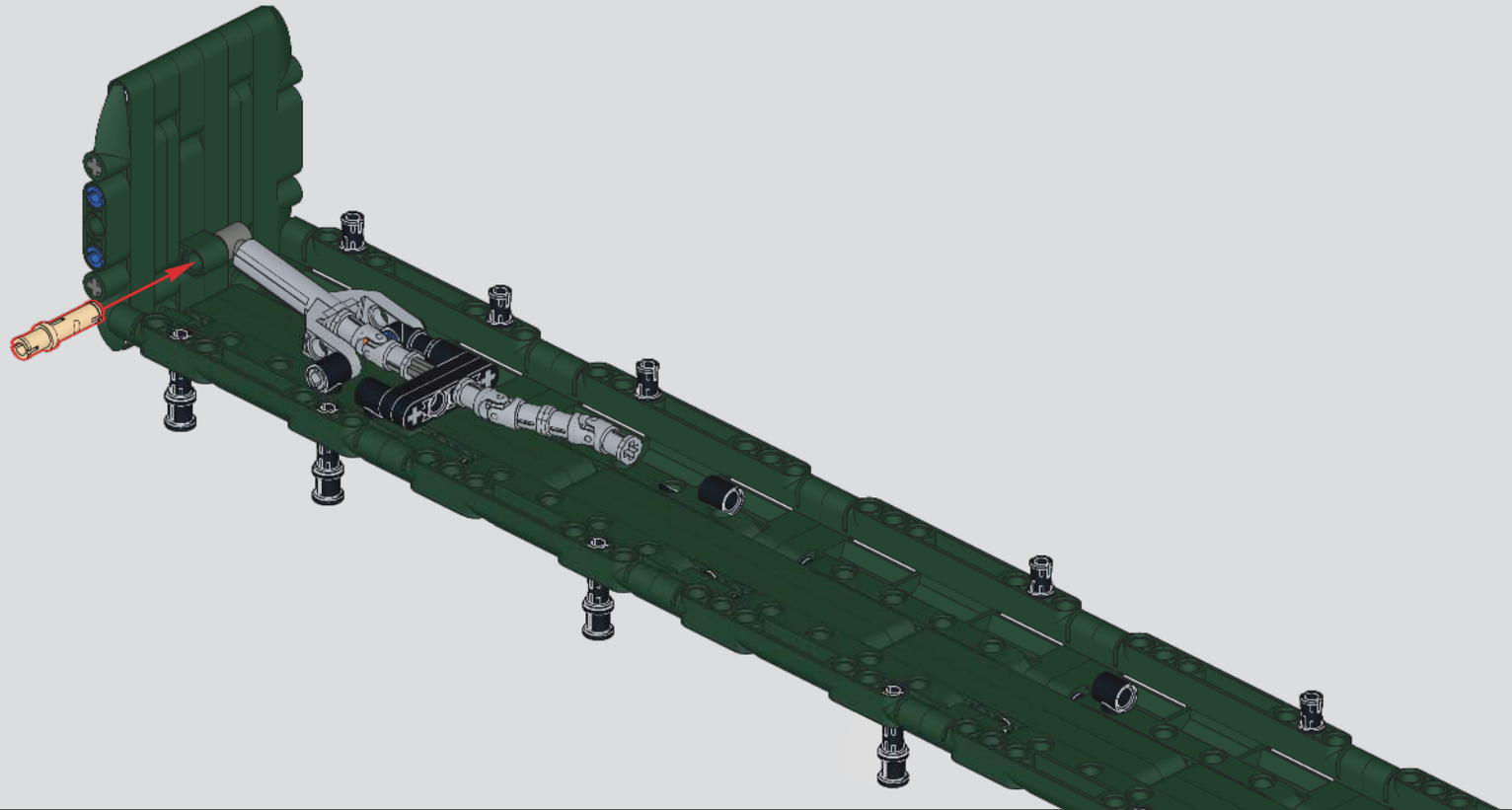

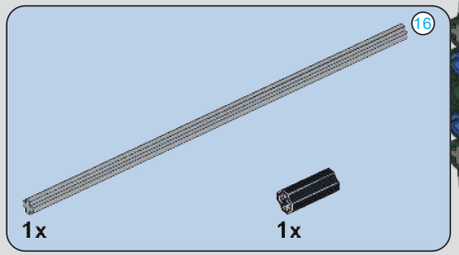

948

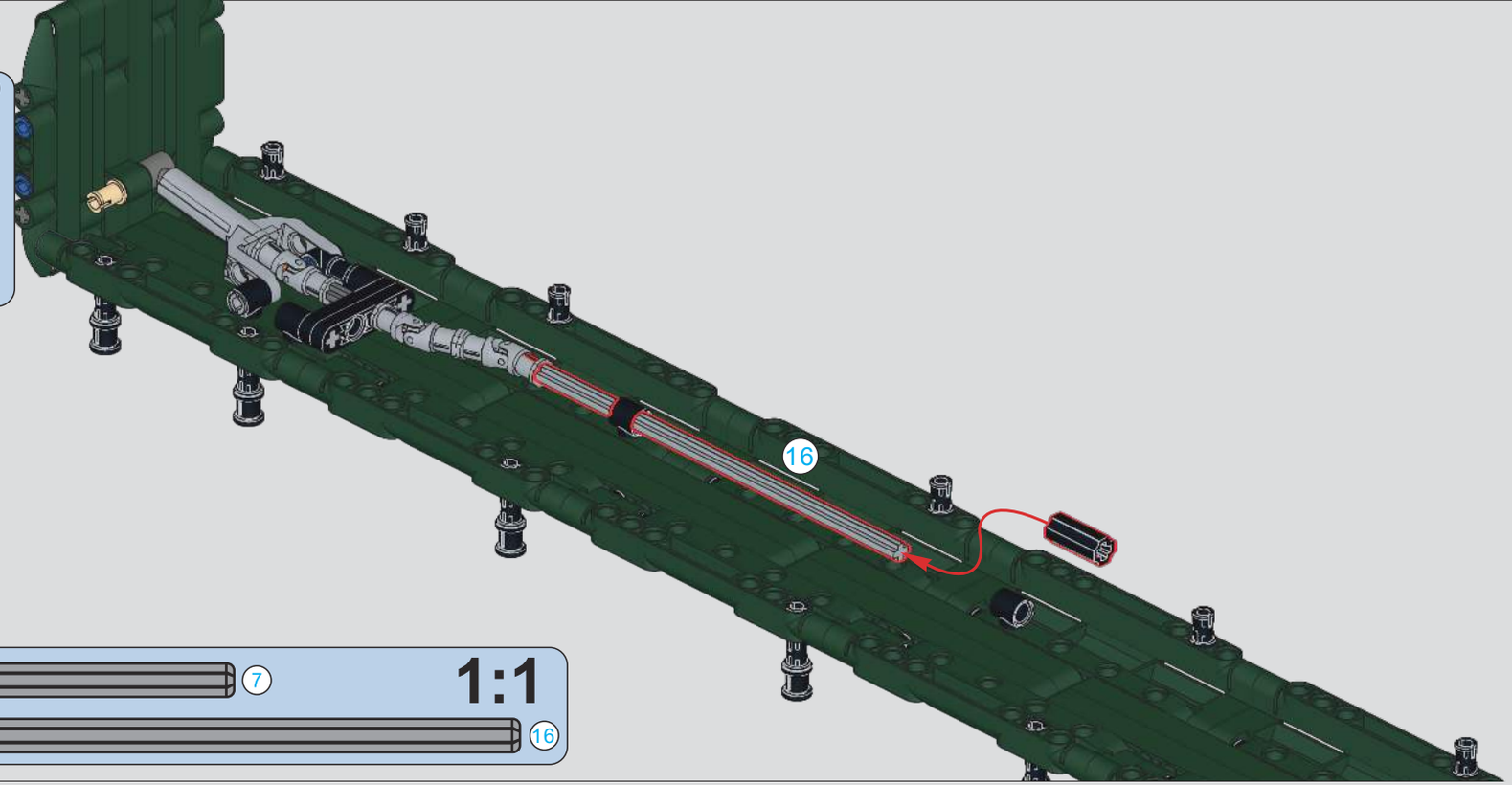

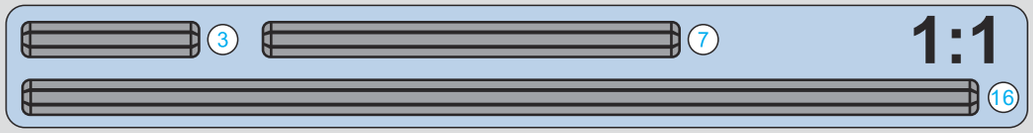

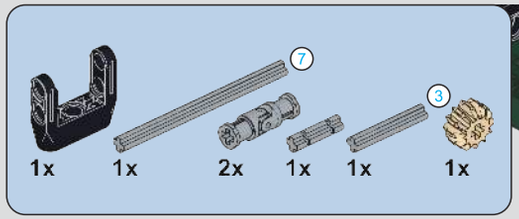

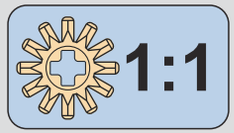

949

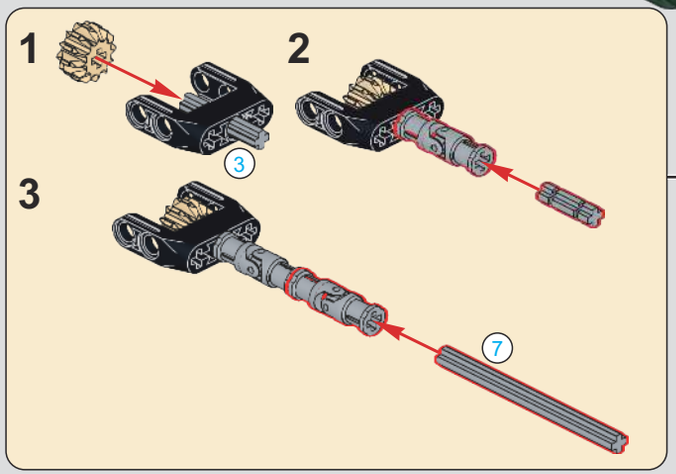

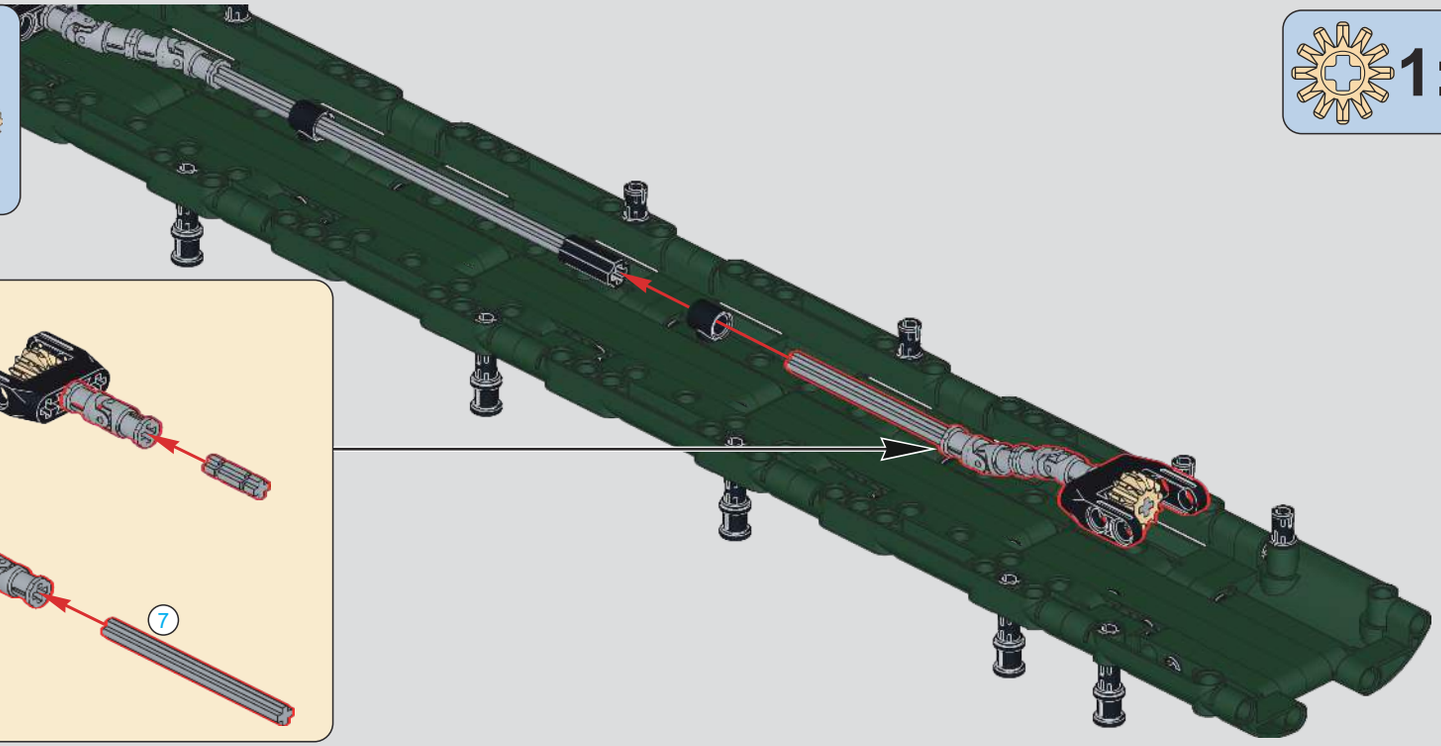

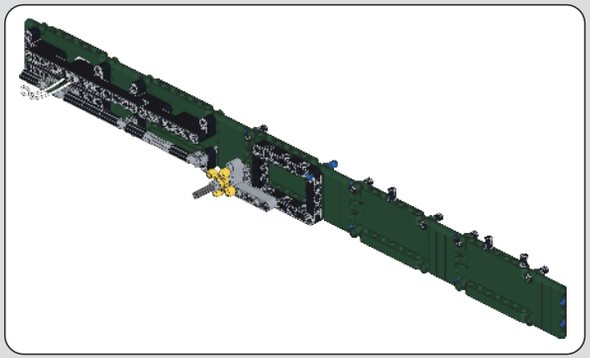

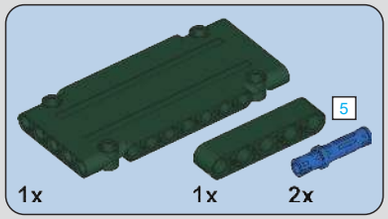

950

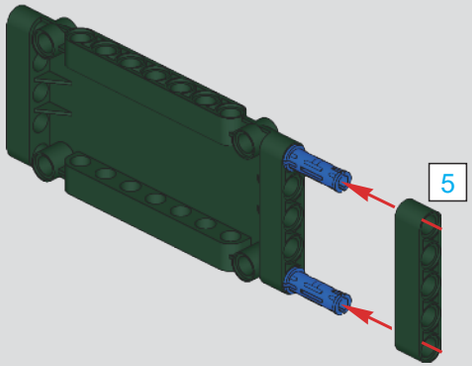

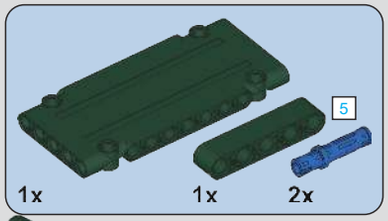

951

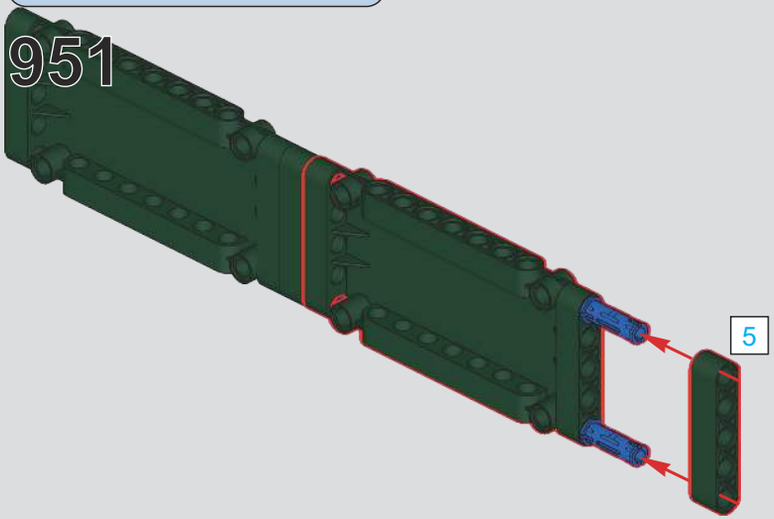

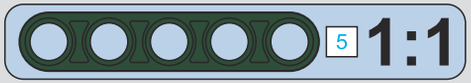

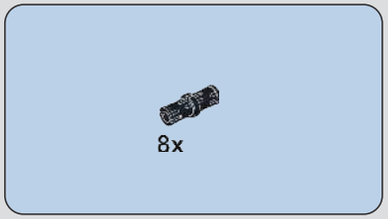

952

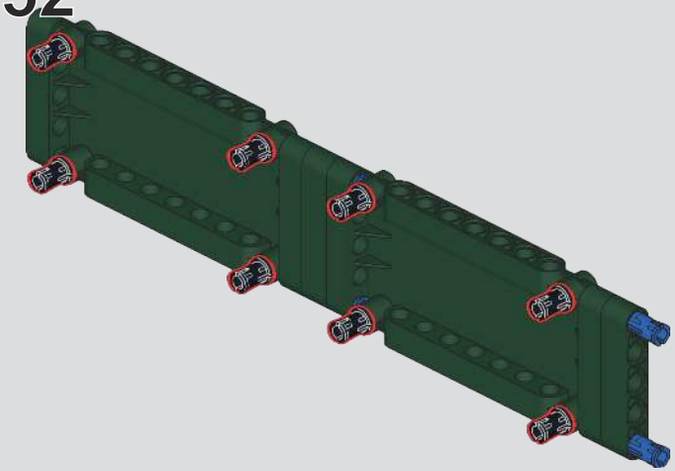

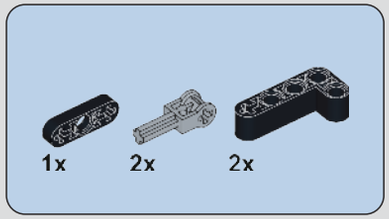

953

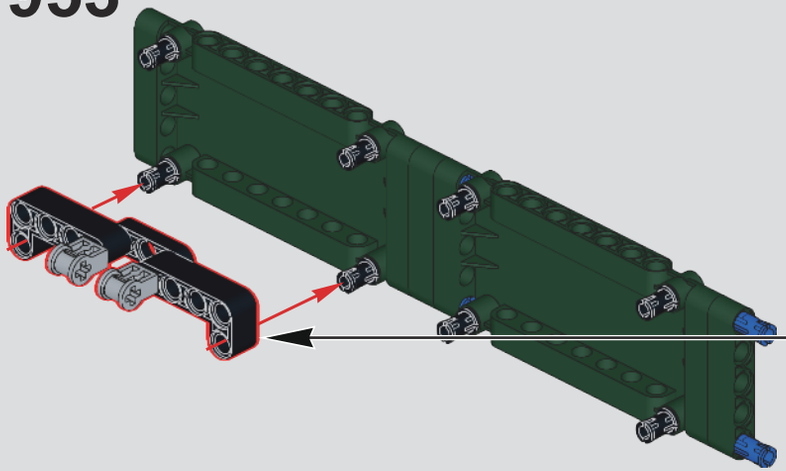

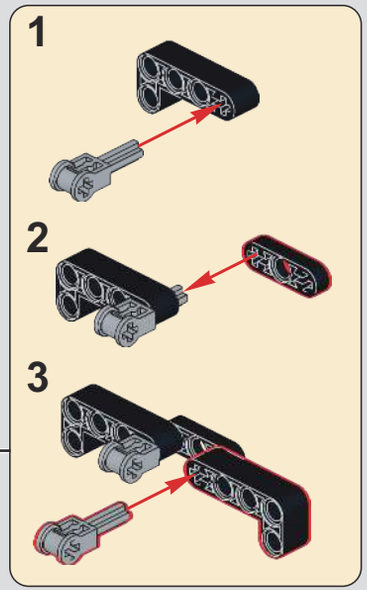

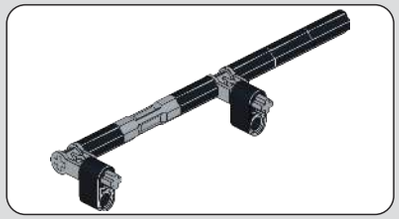

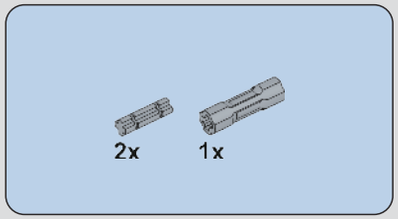

954

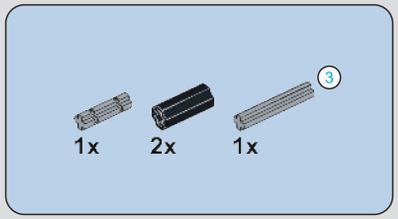

955

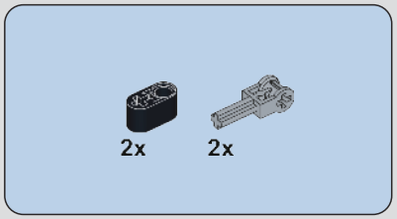

956

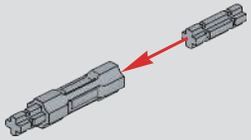

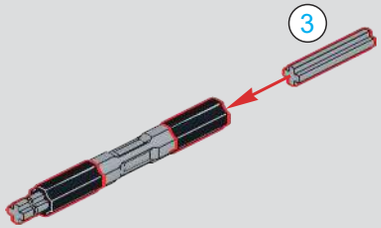

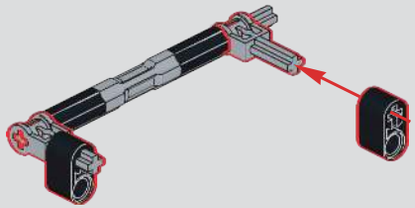

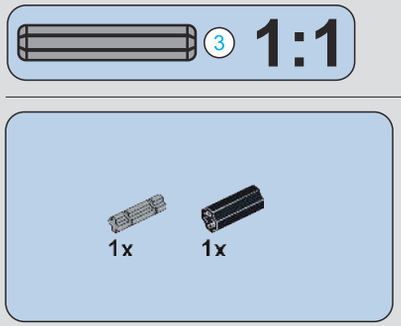

957

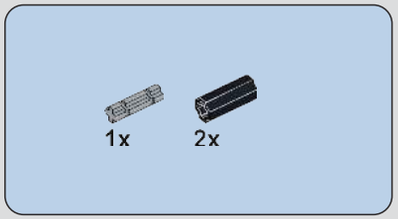

958

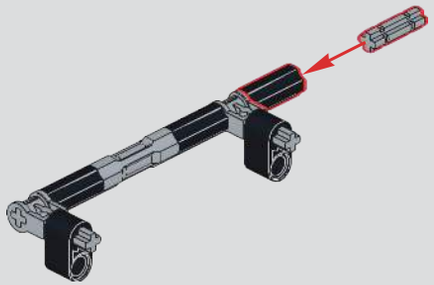

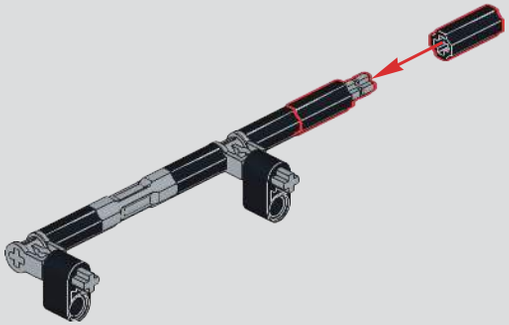

959

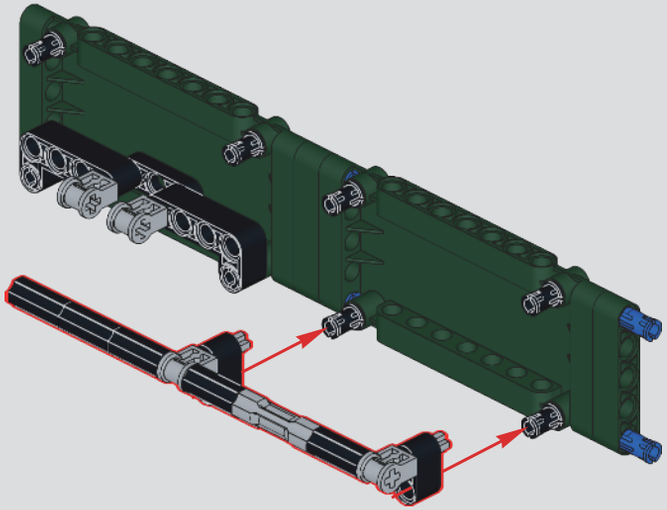

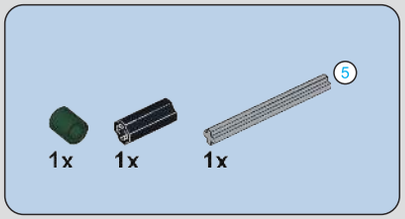

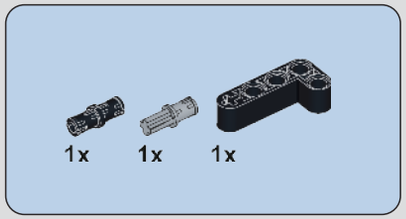

960

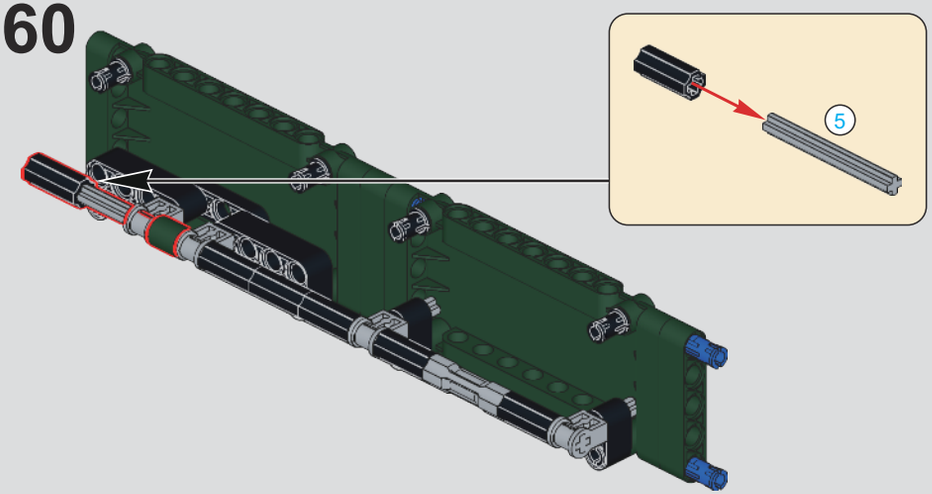

961

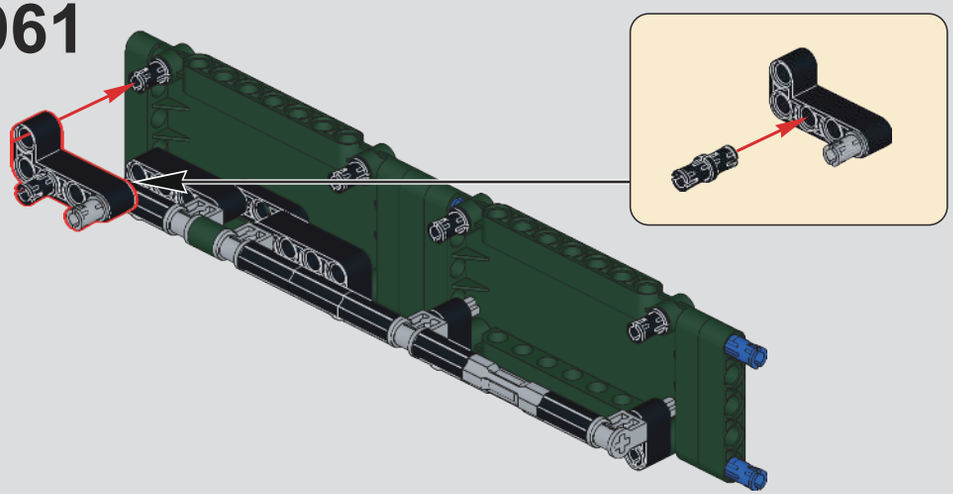

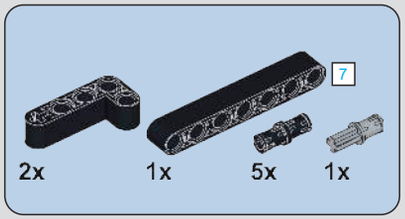

962

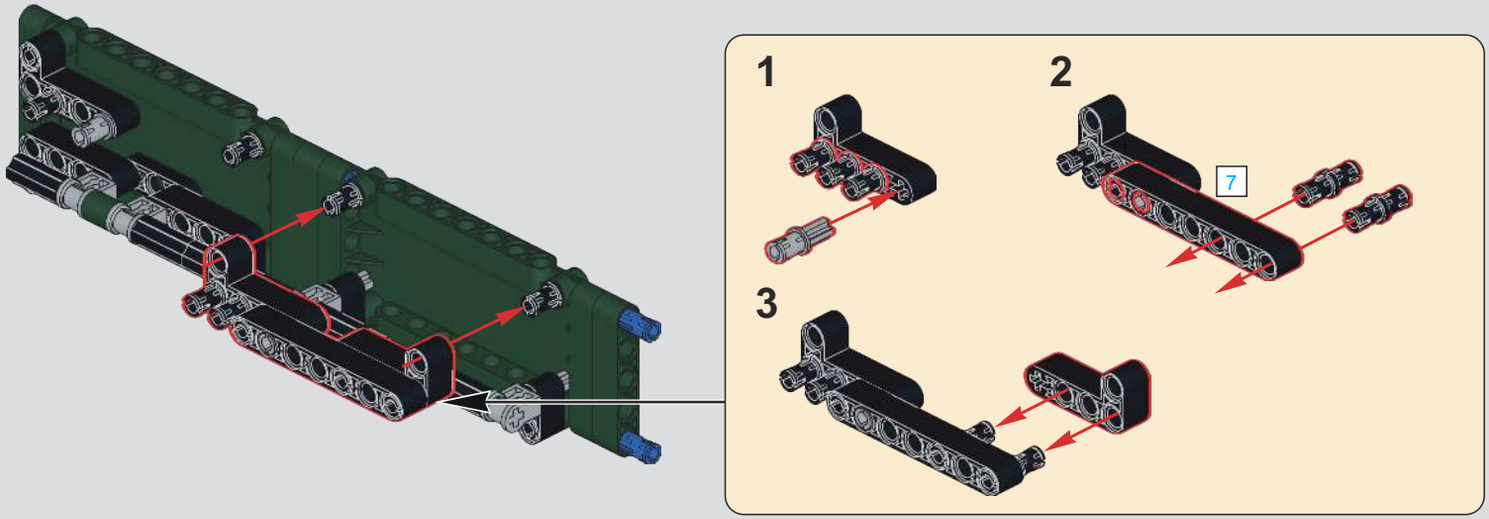

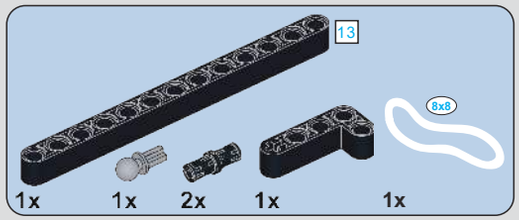

963

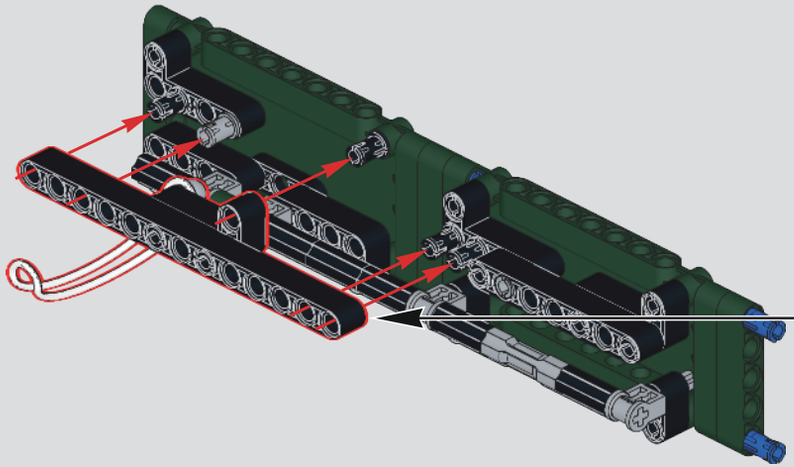

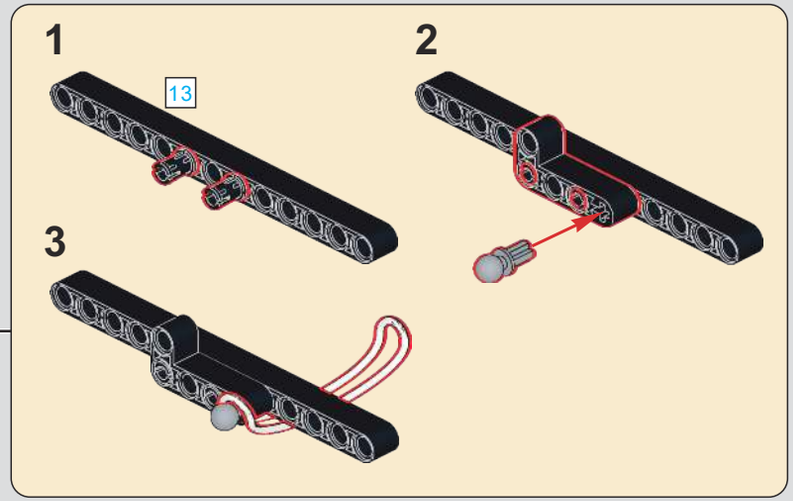

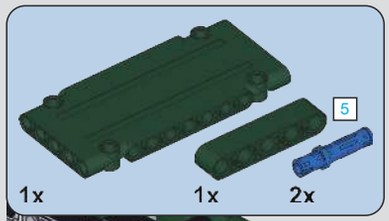

964

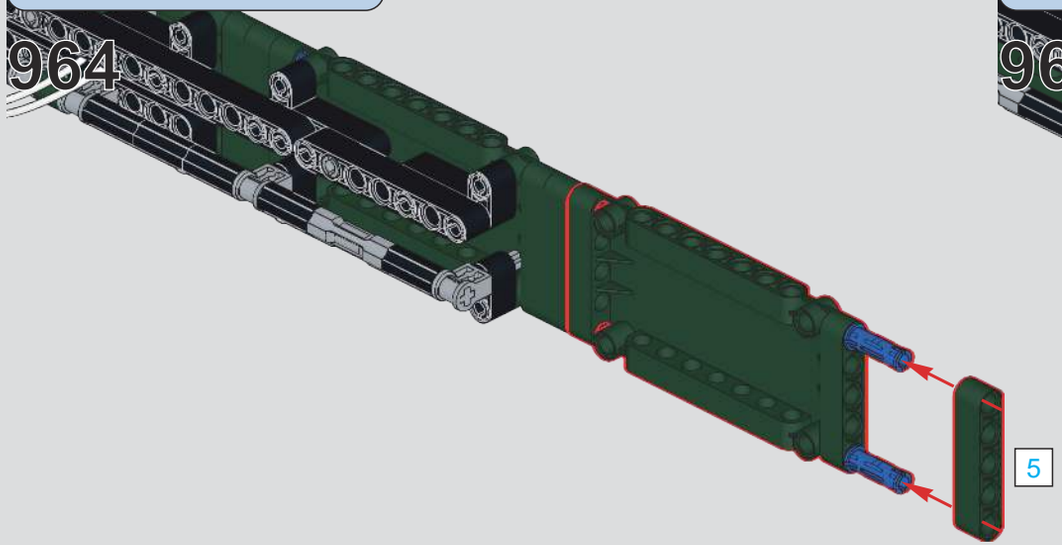

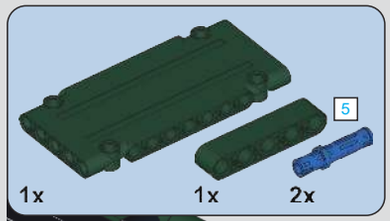

965

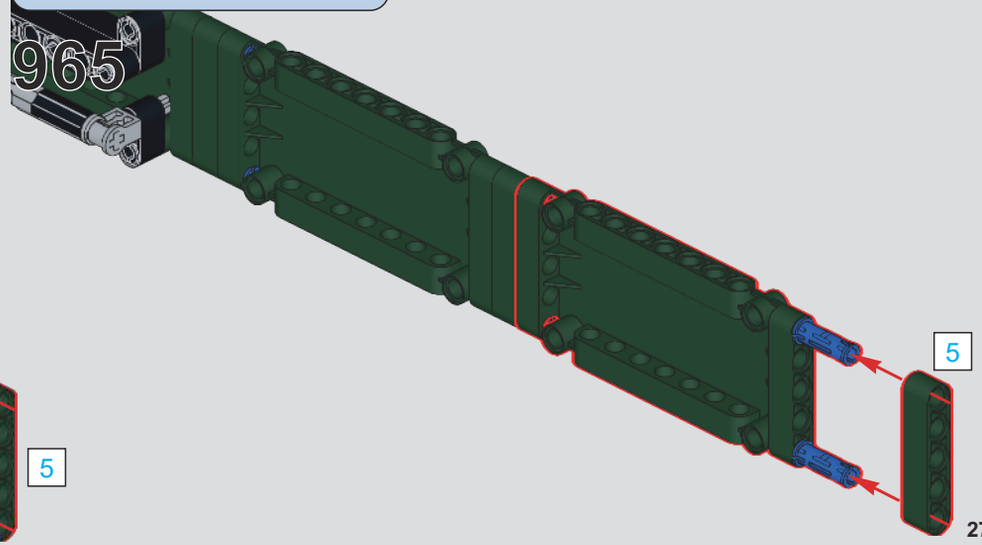

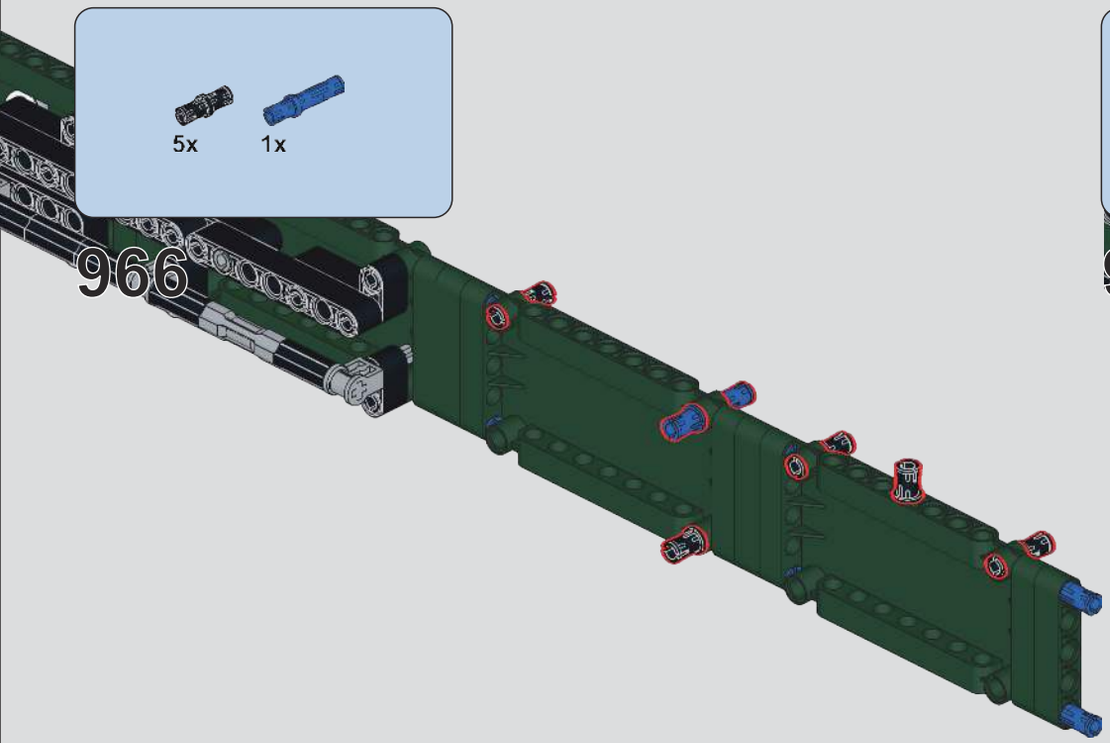

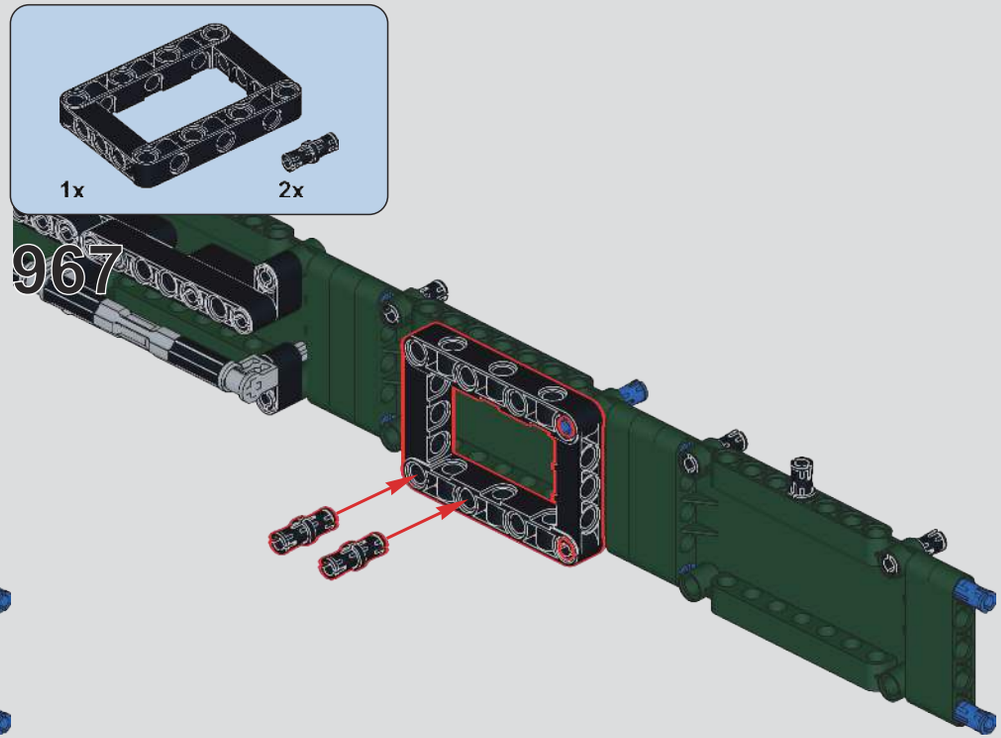

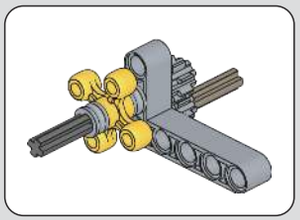

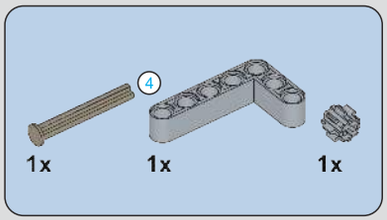

968

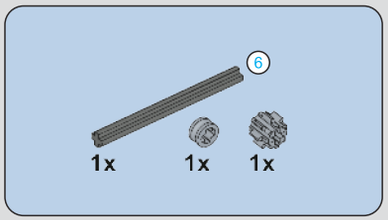

969

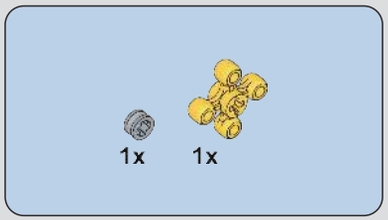

970

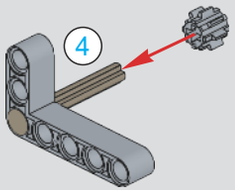

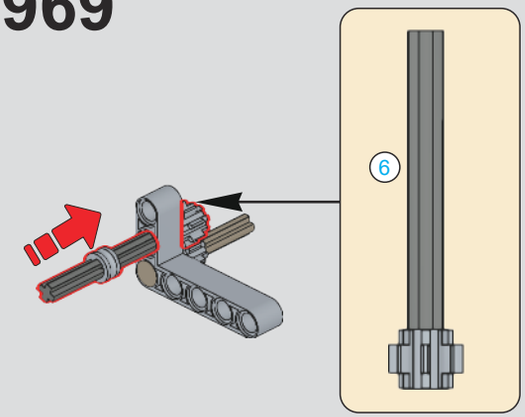

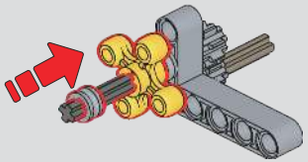

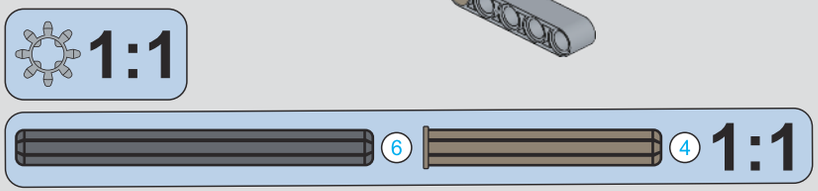

971

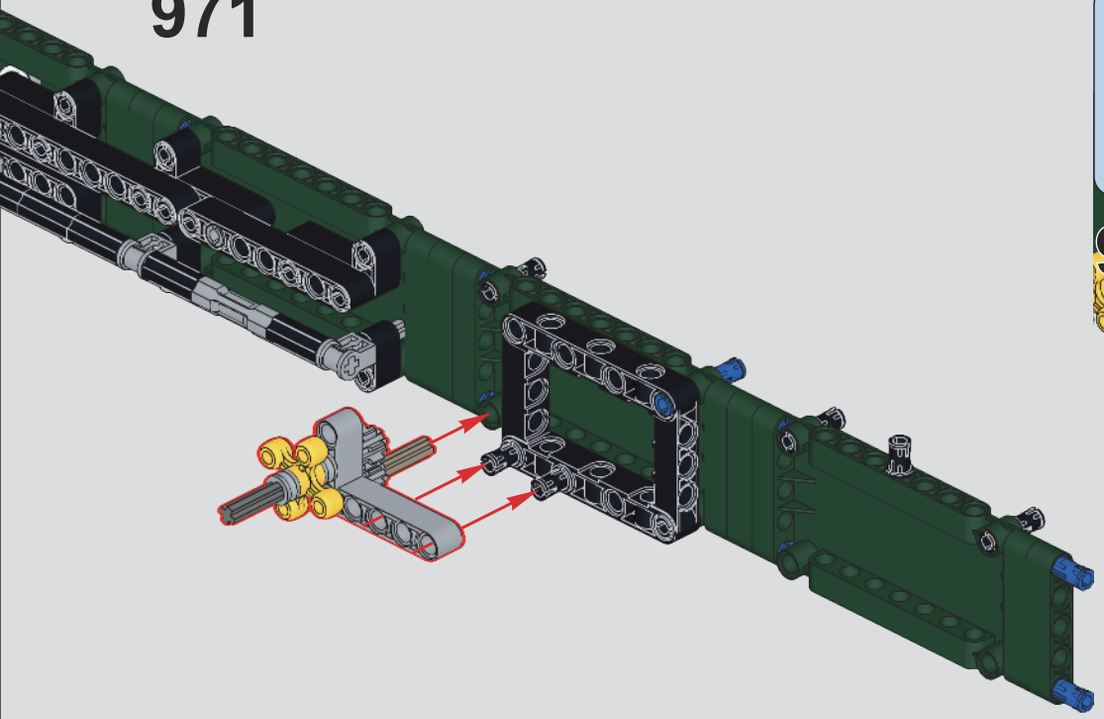

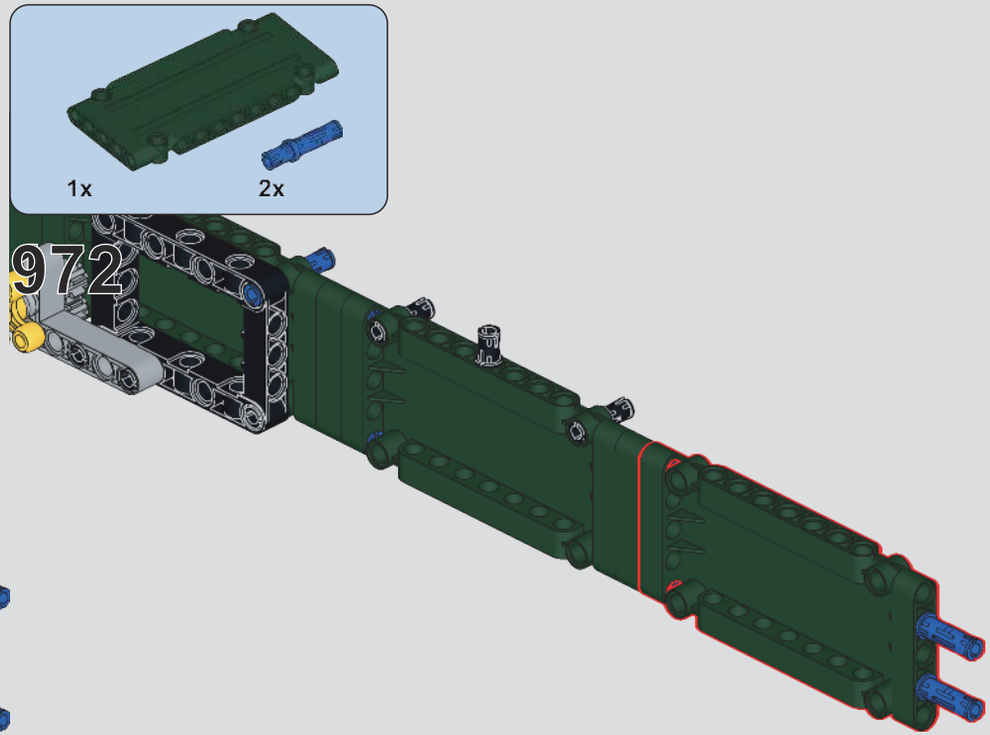

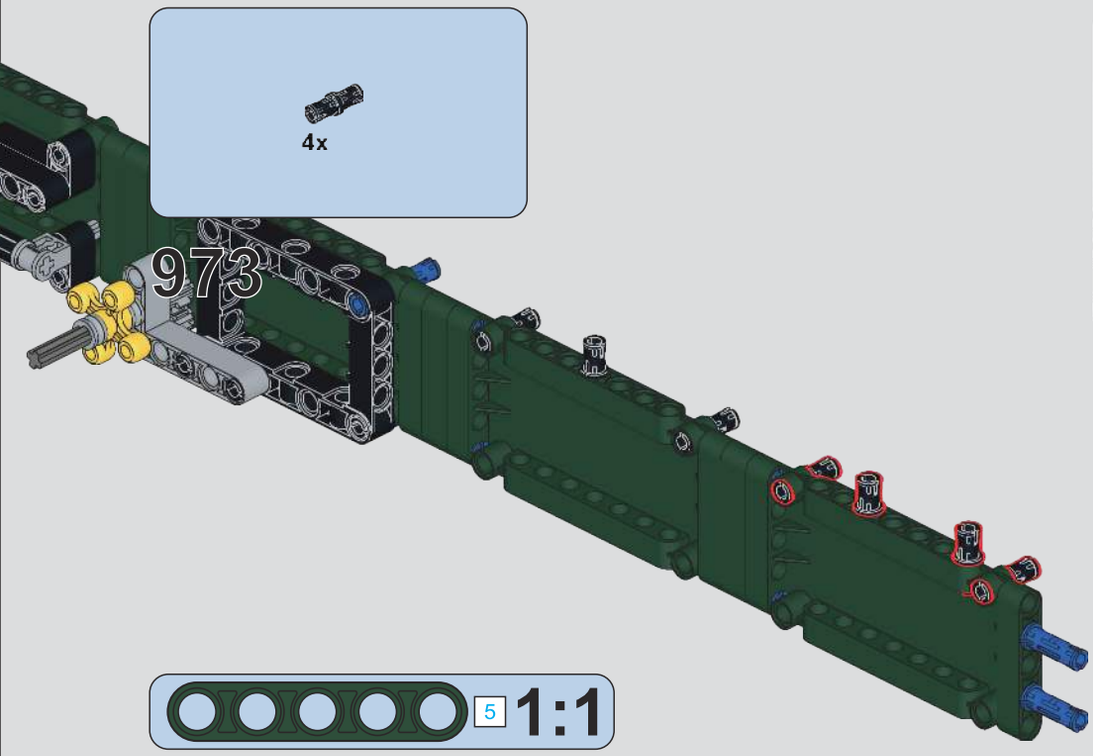

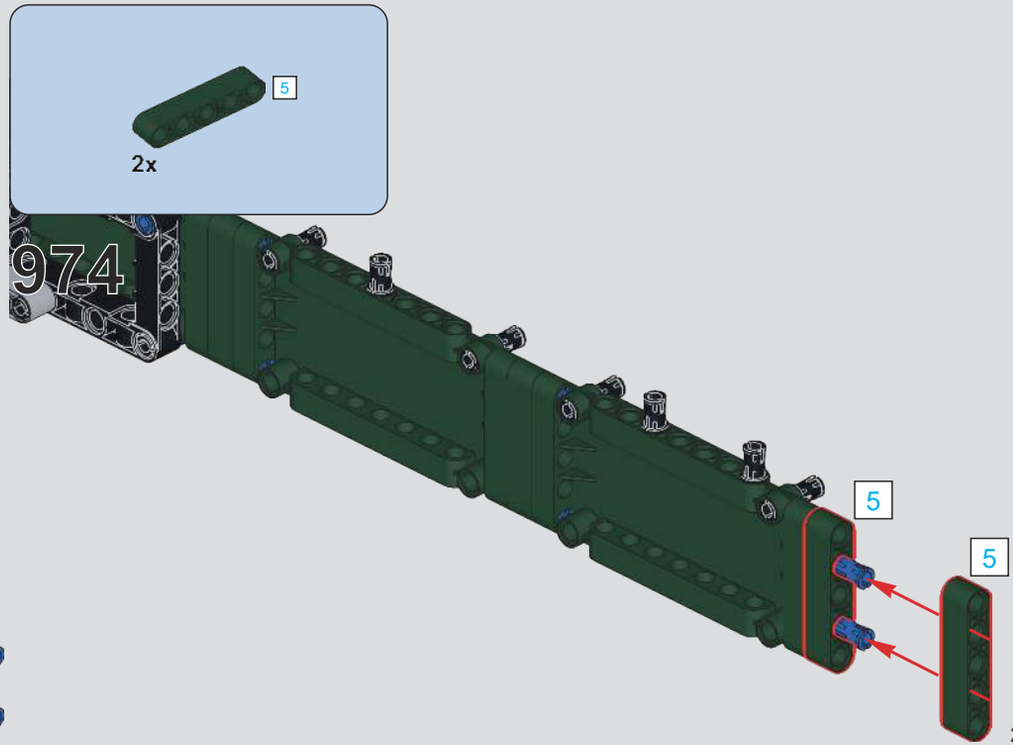

975

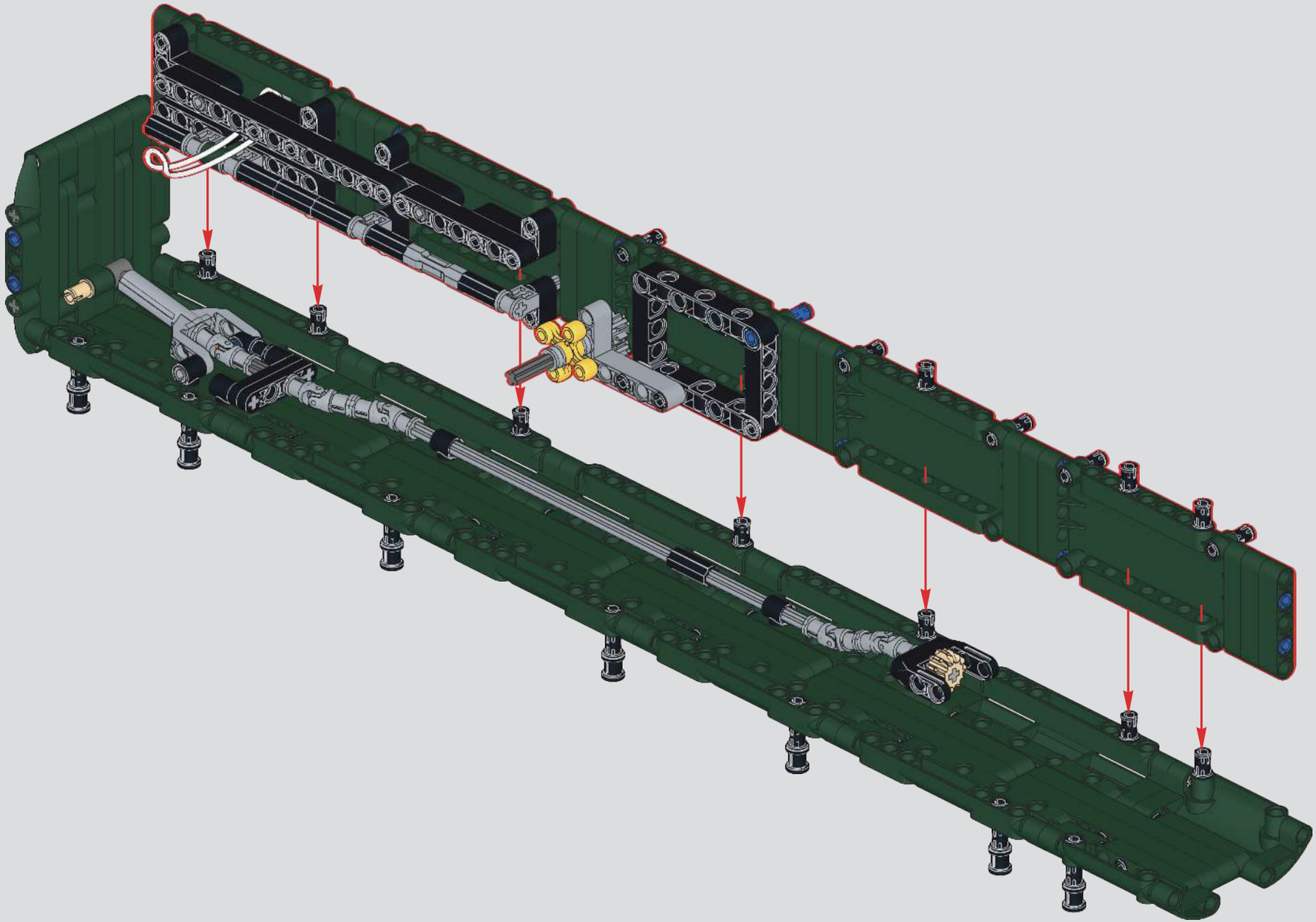

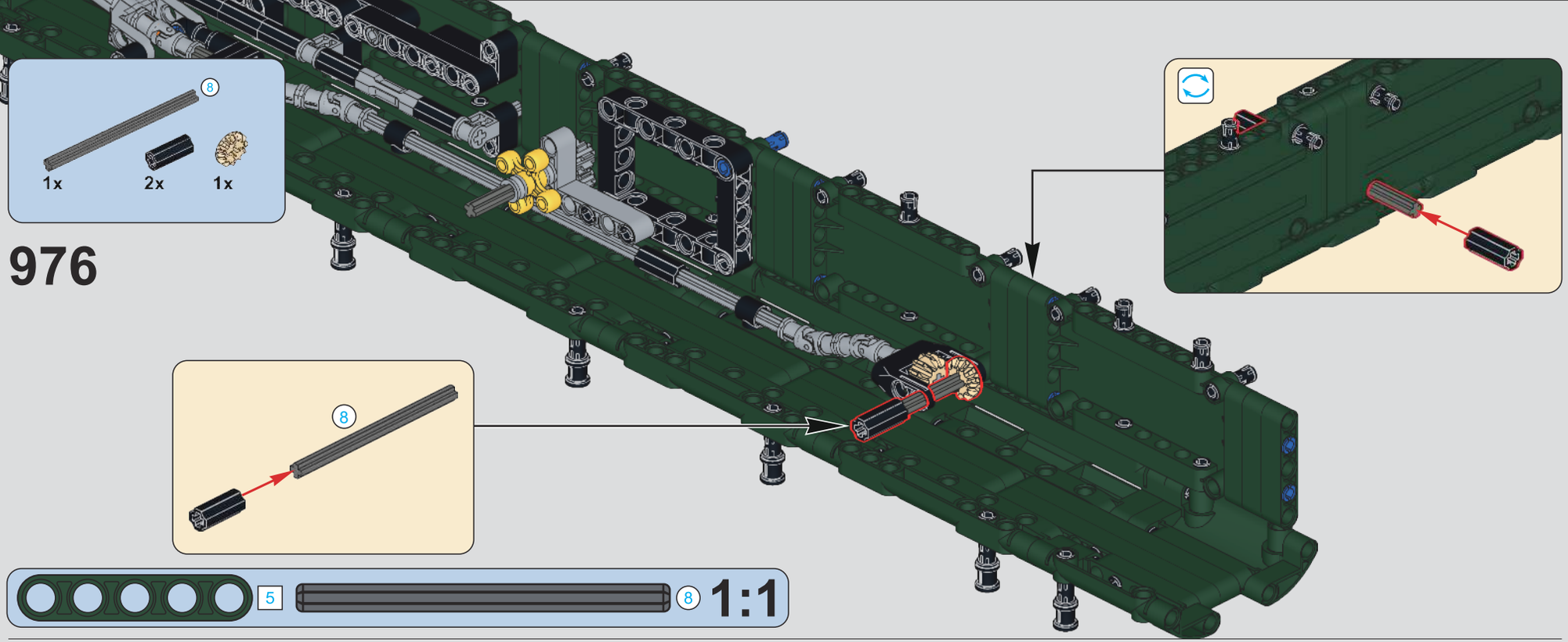

976

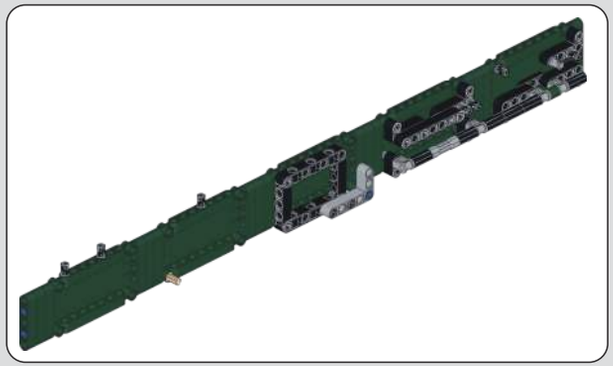

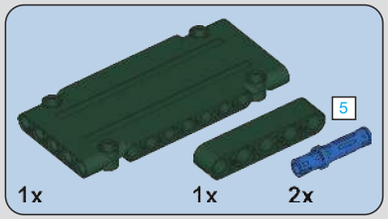

977

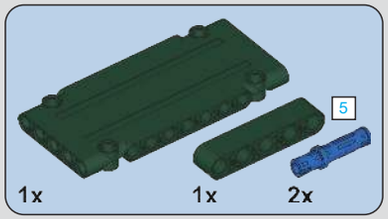

978

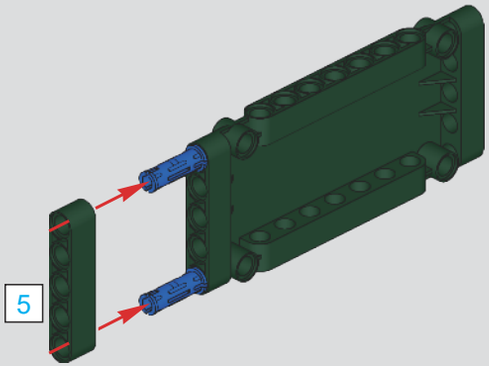

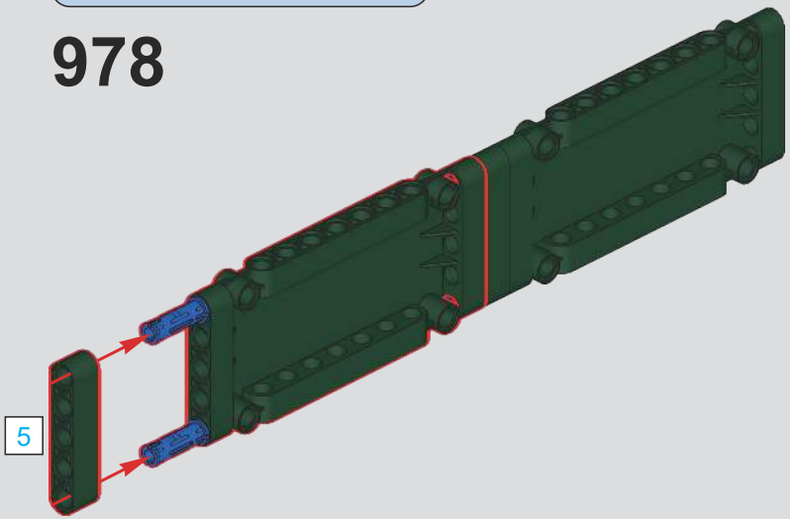

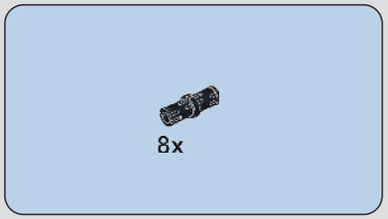

979

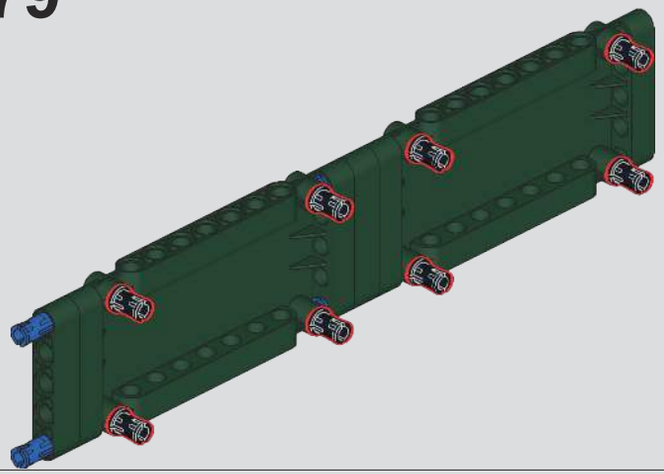

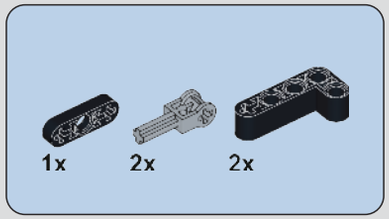

980

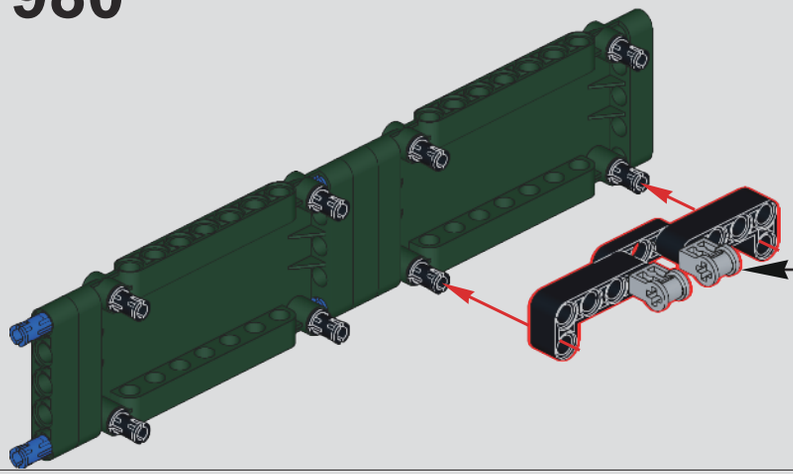

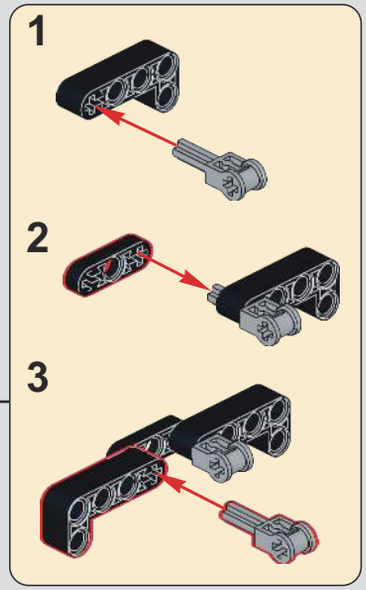

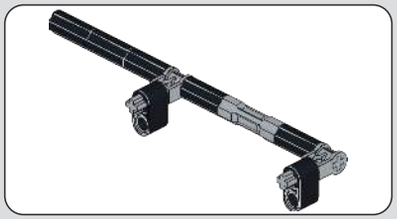

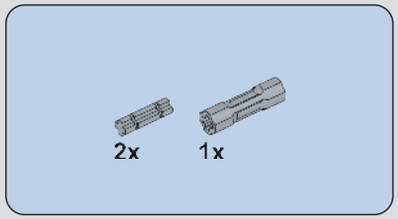

981

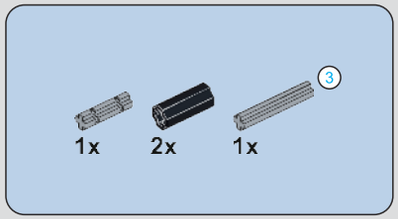

982

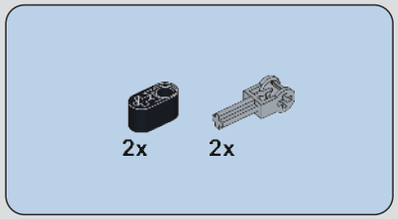

983

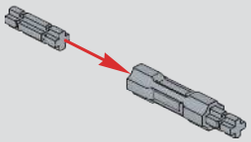

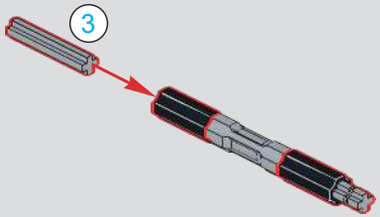

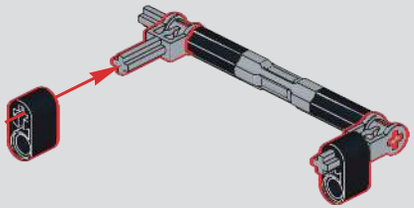

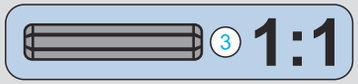

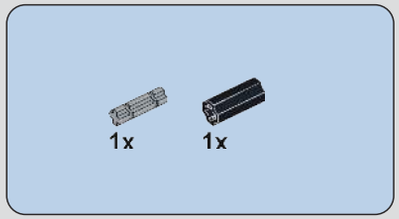

984

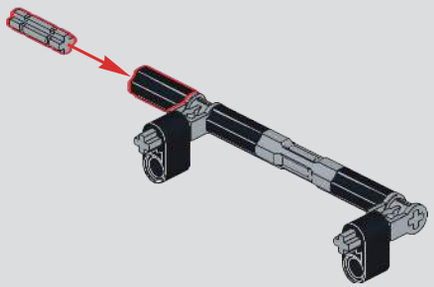

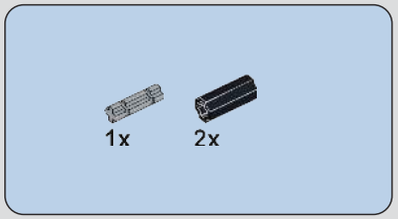

985

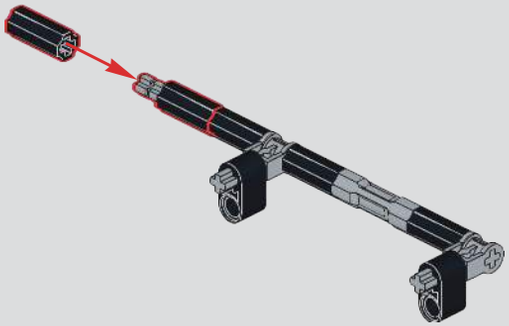

986

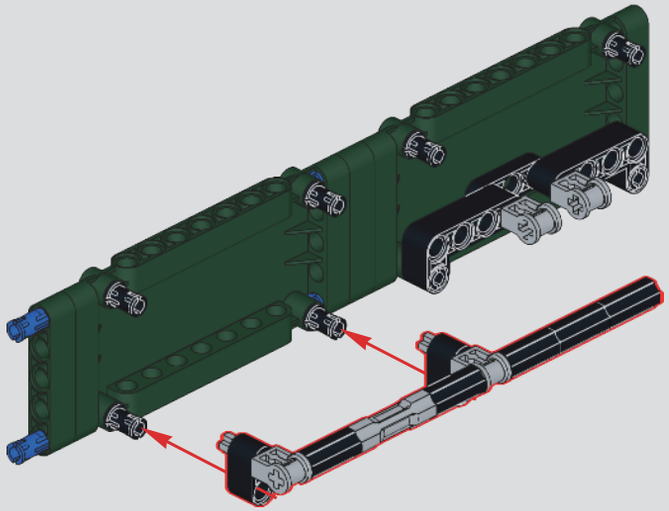

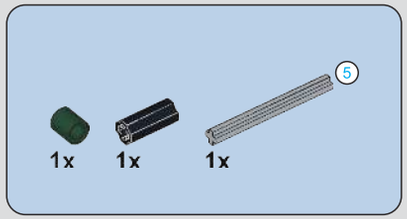

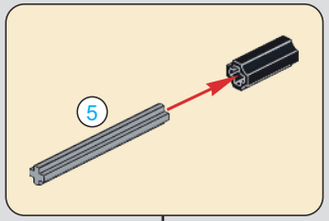

987

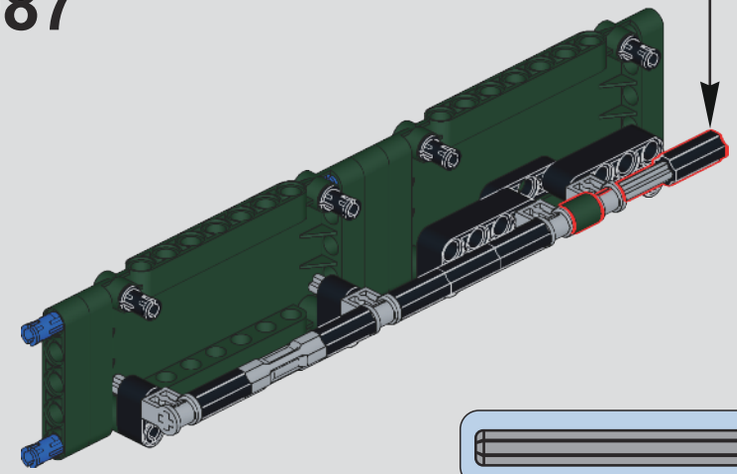

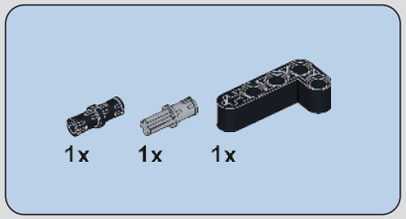

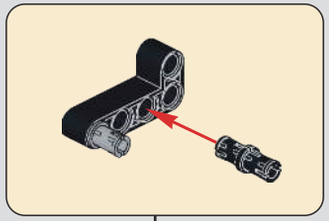

988

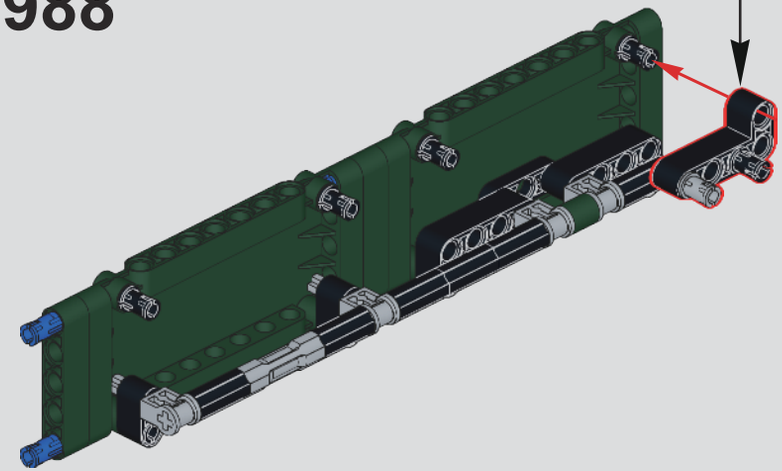

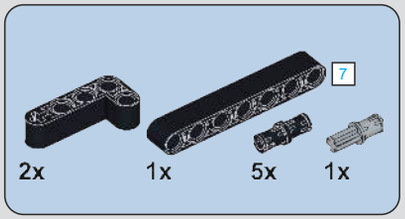

989

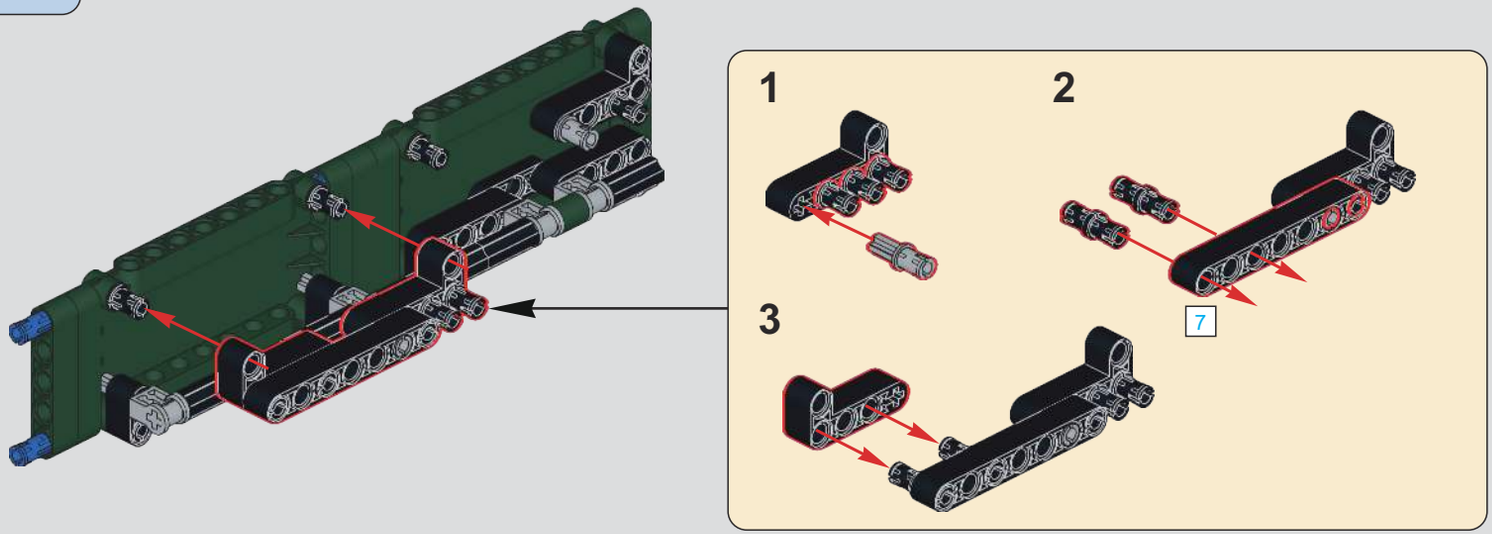

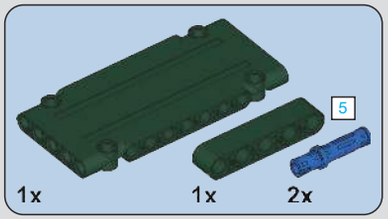

990

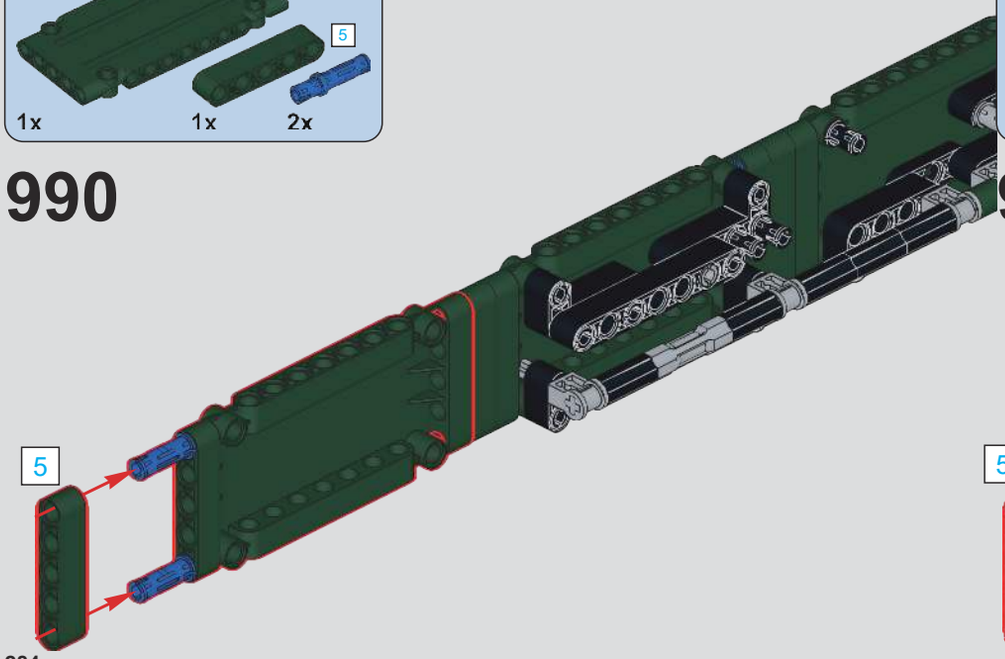

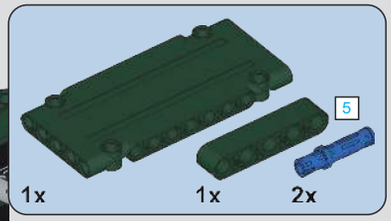

991

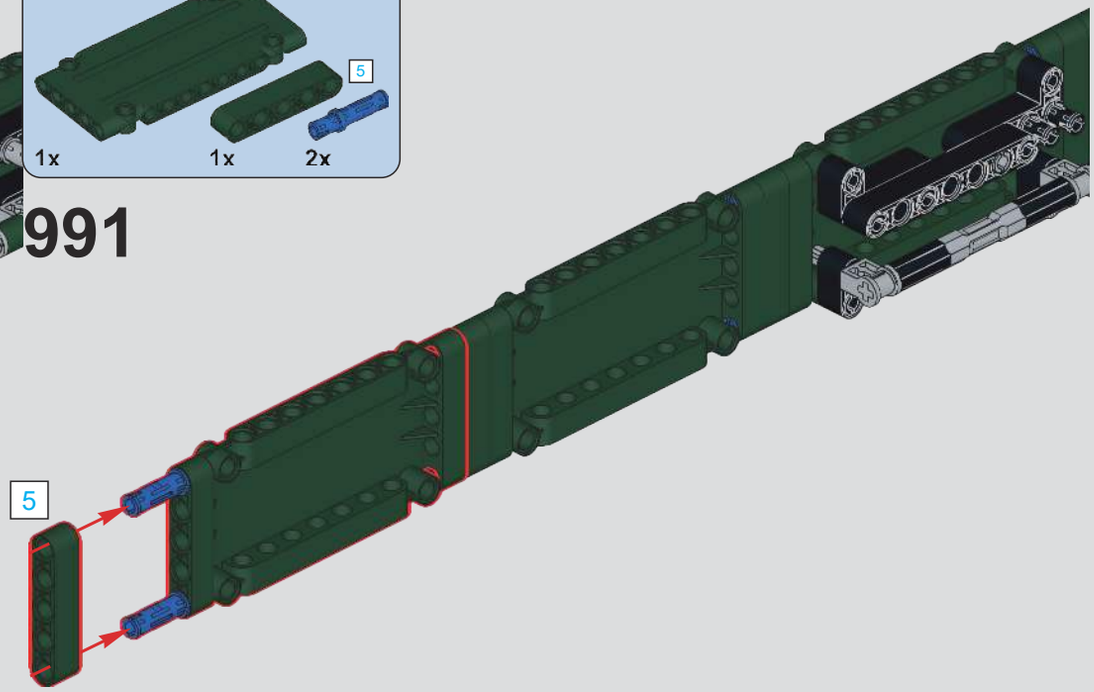

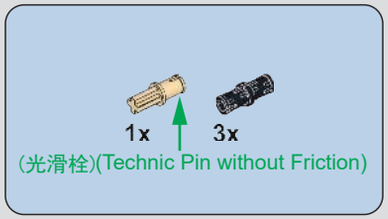

992

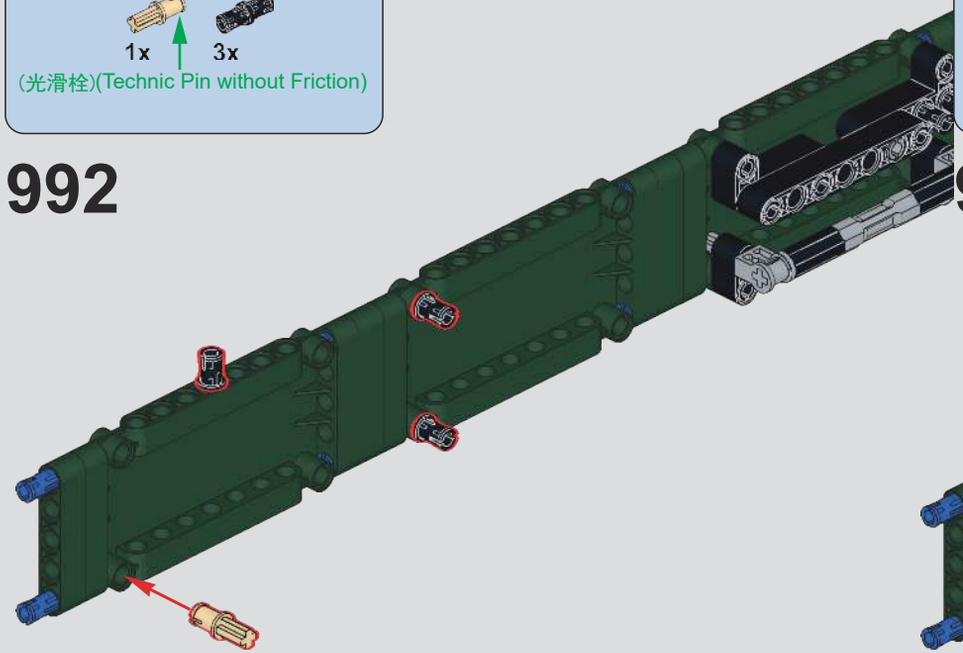

993

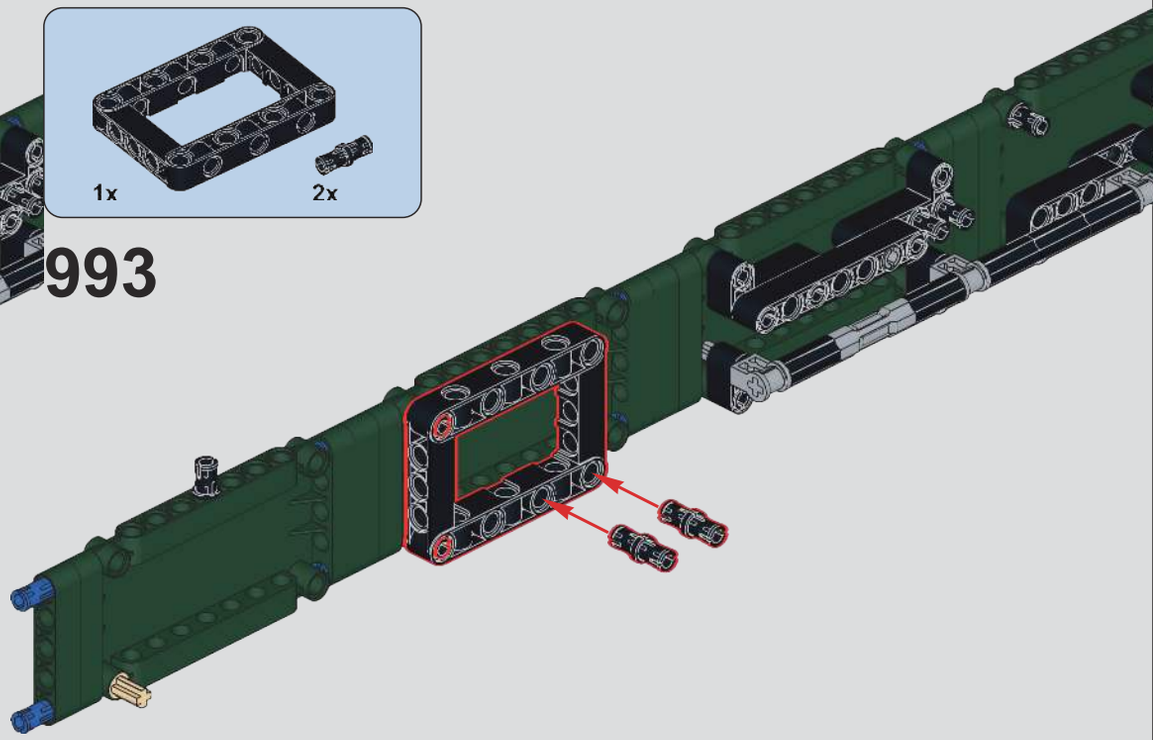

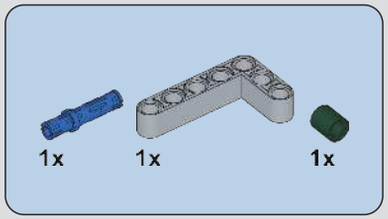

994

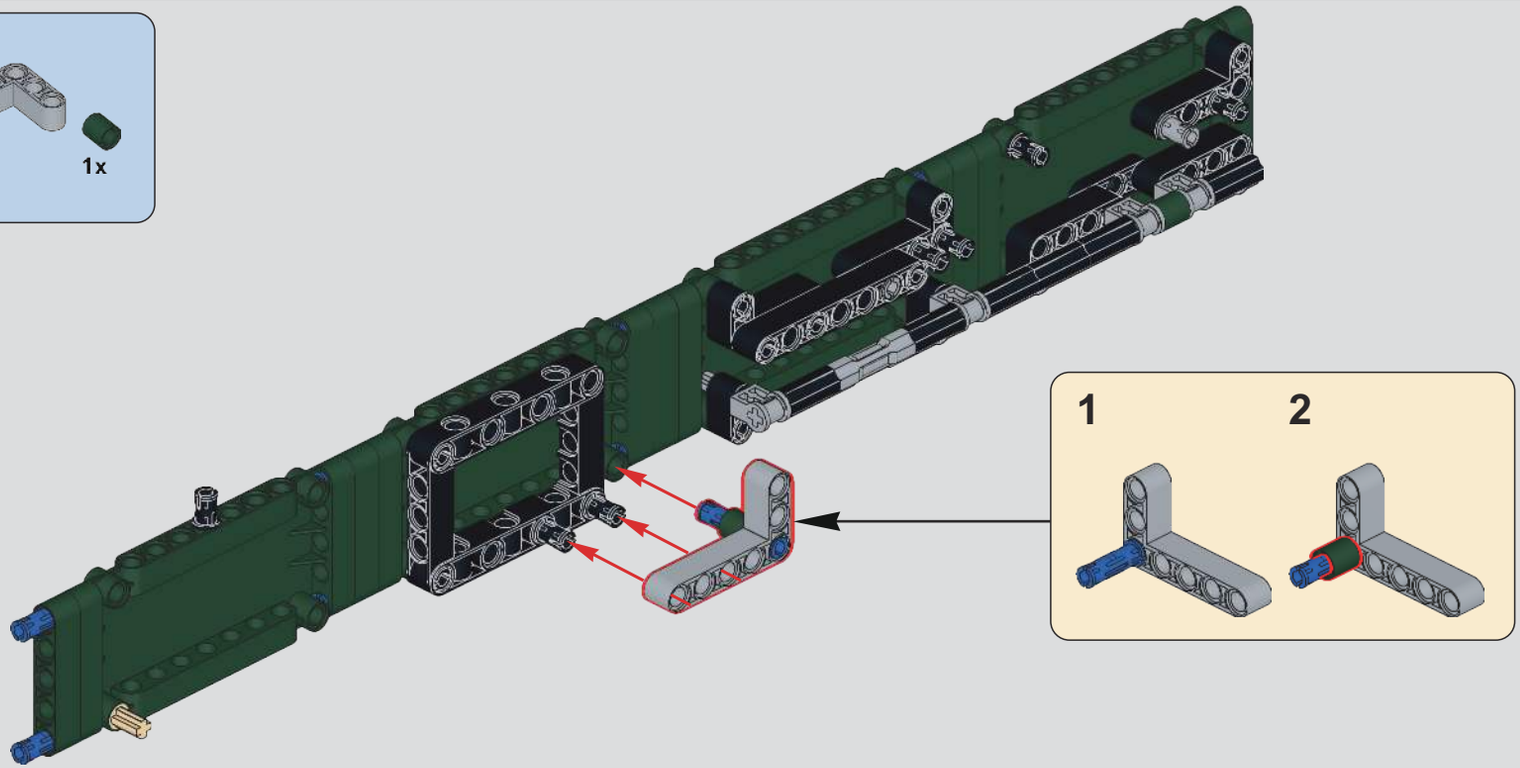

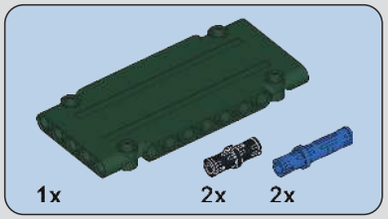

995

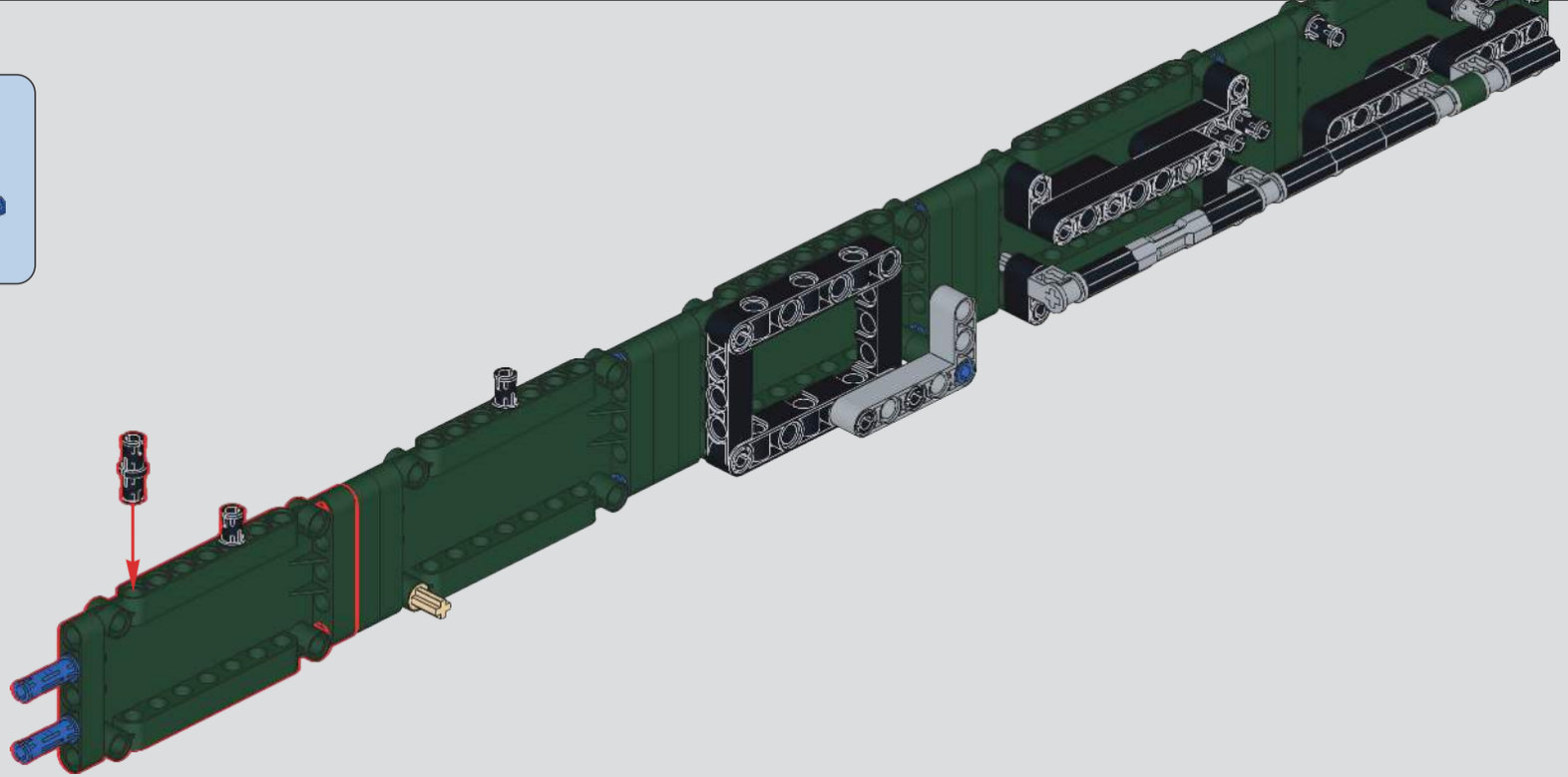

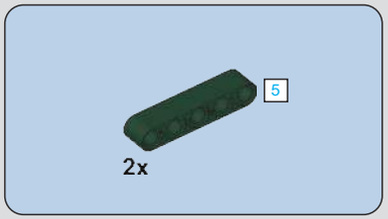

996

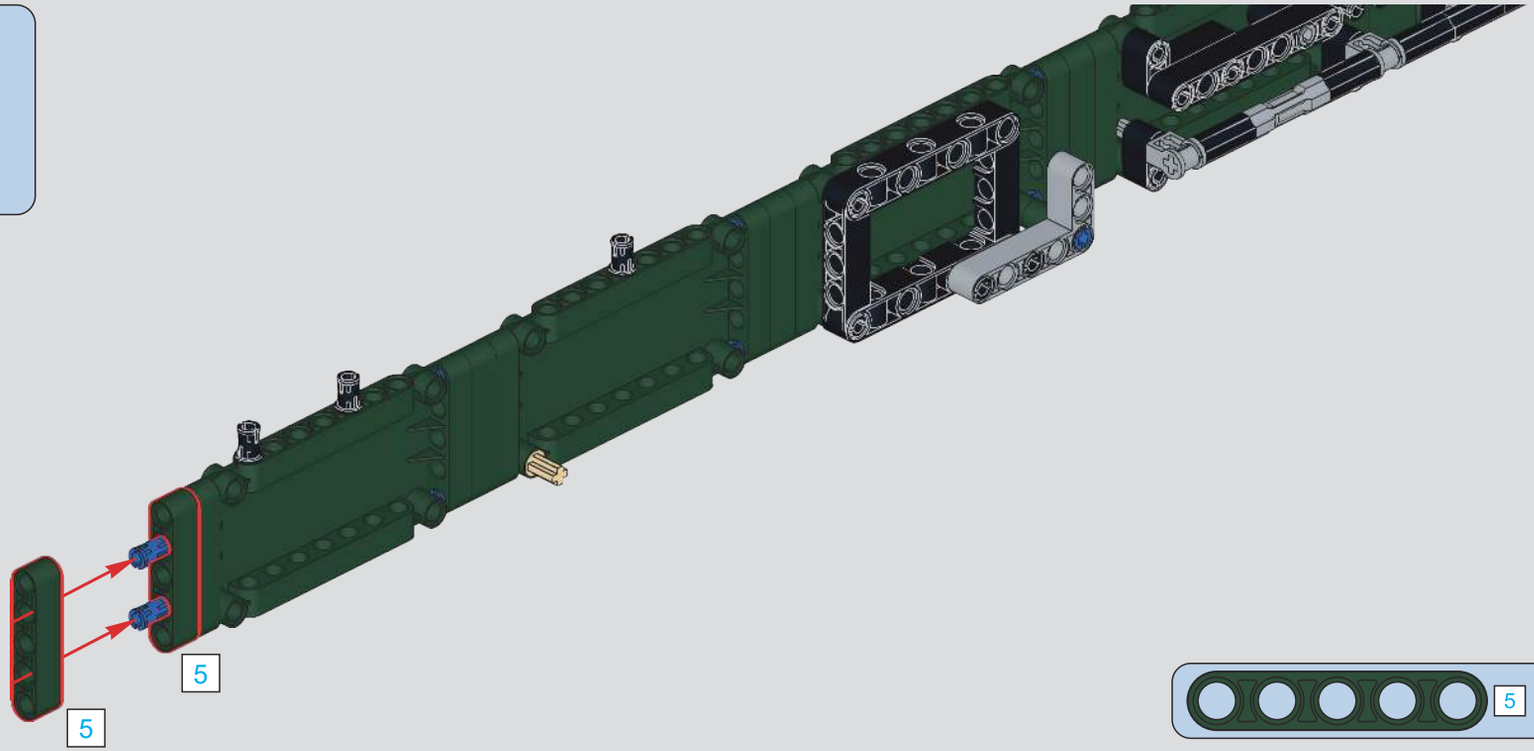

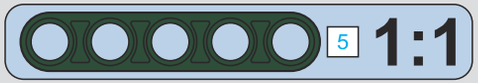

997

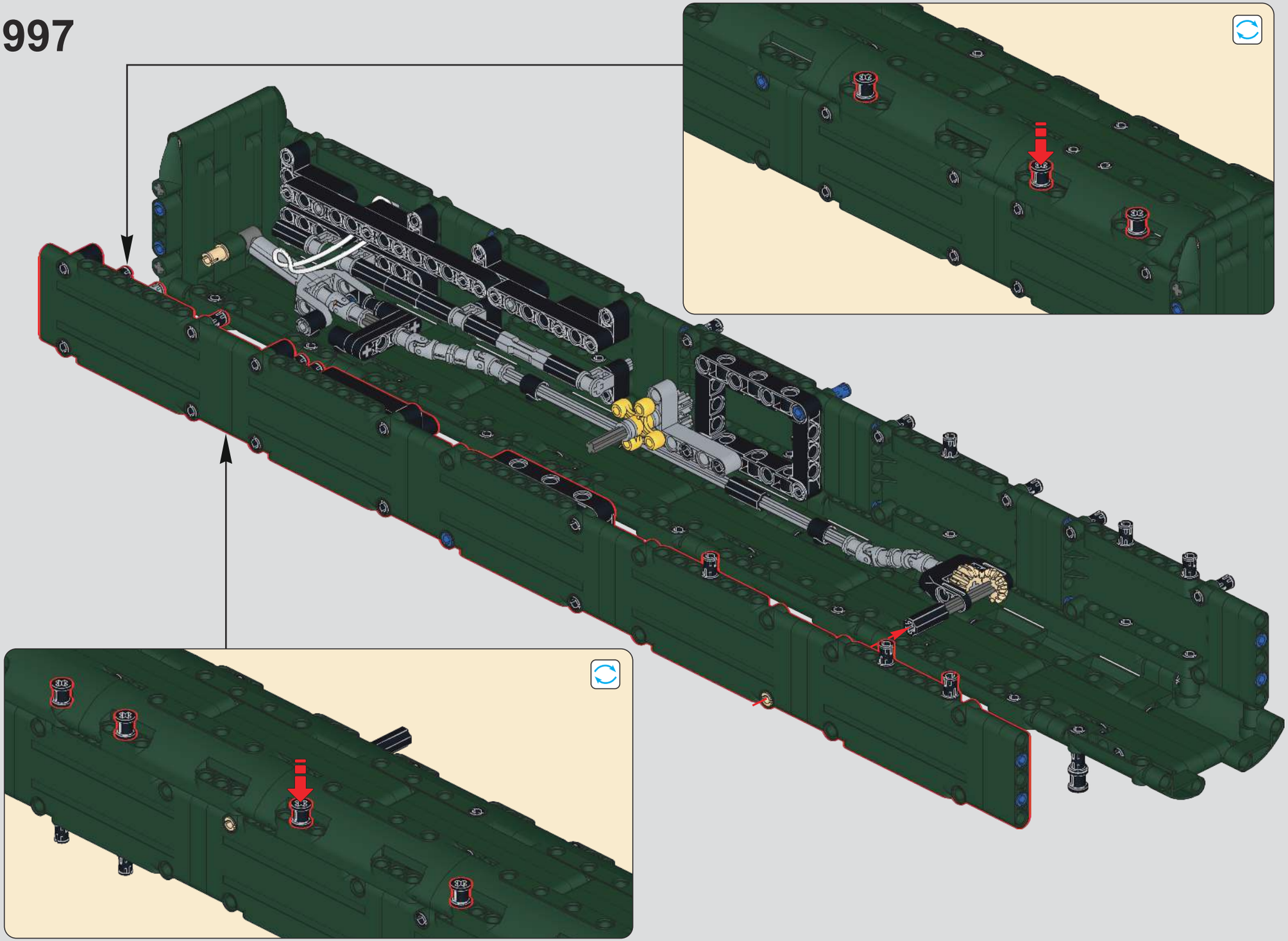

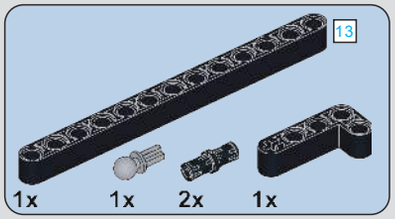

998

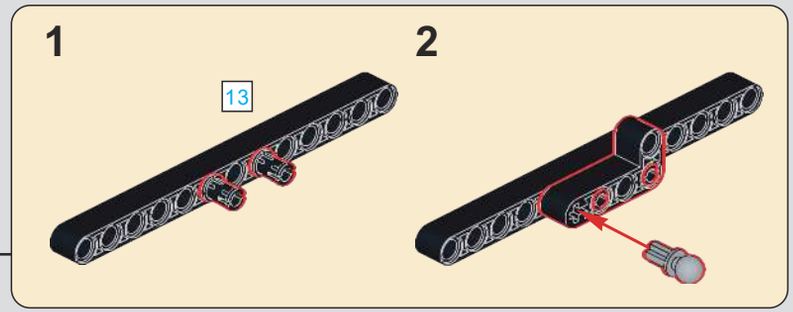

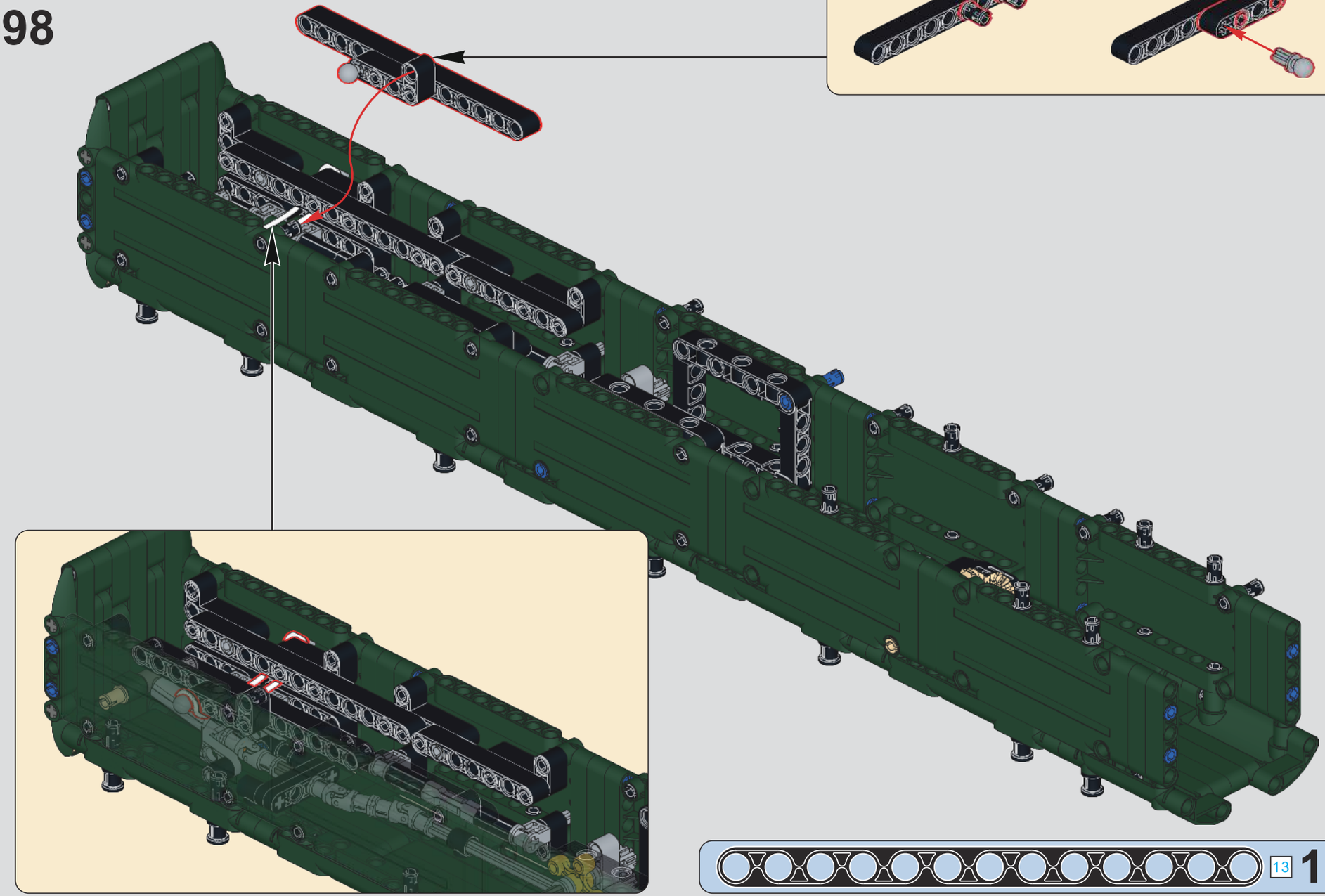

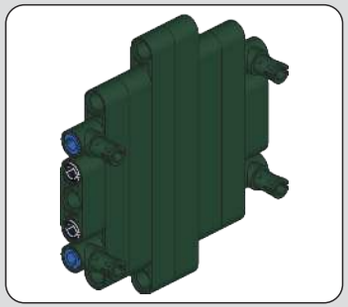

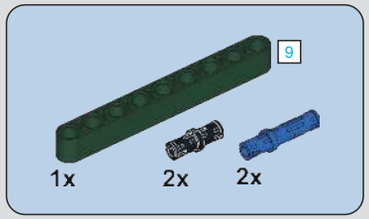

999

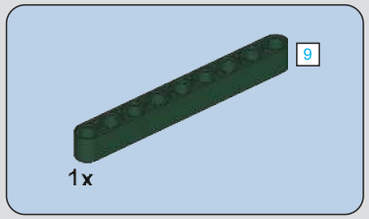

1000

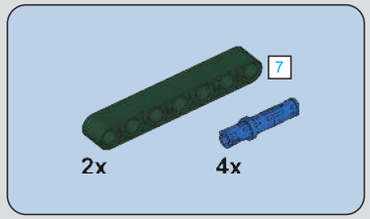

1001

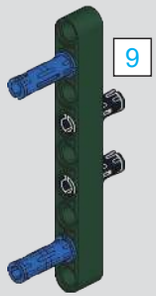

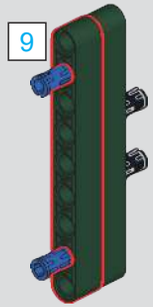

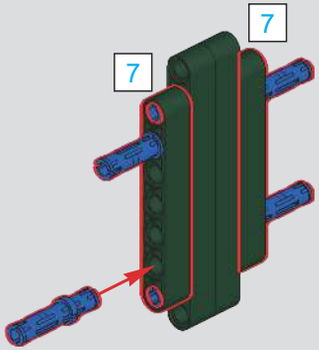

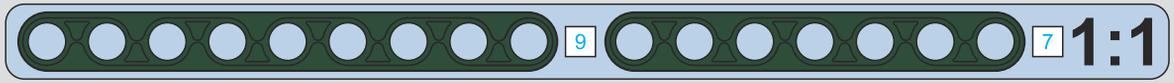

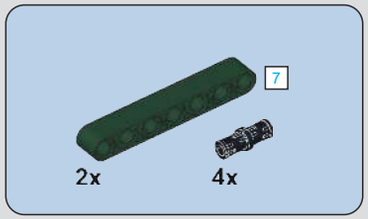

1002

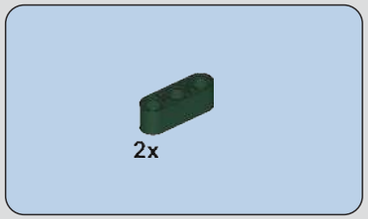

1003

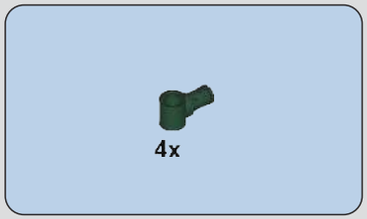

1004

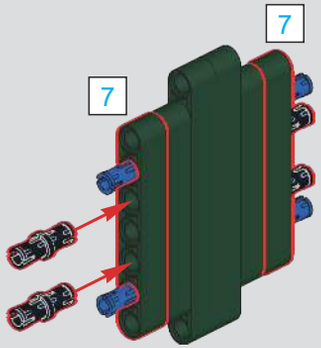

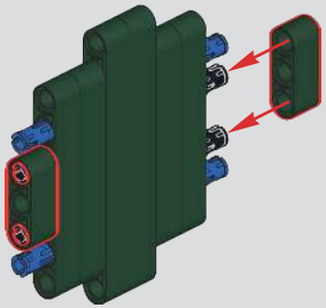

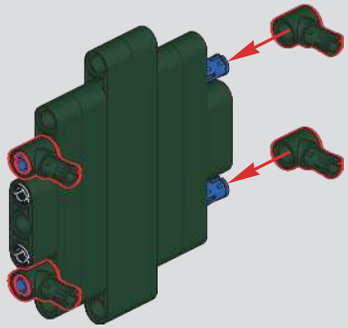

1005

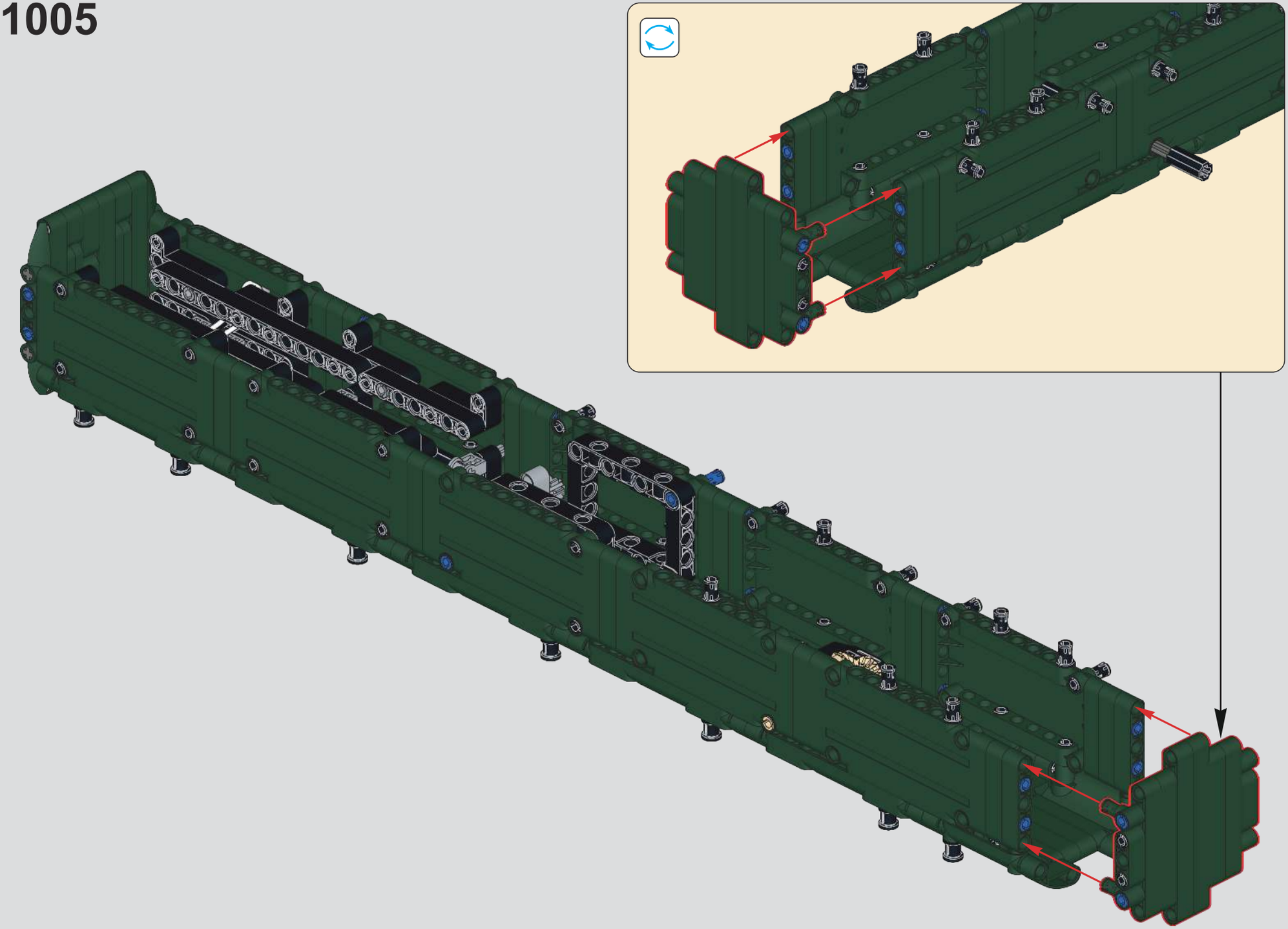

1006

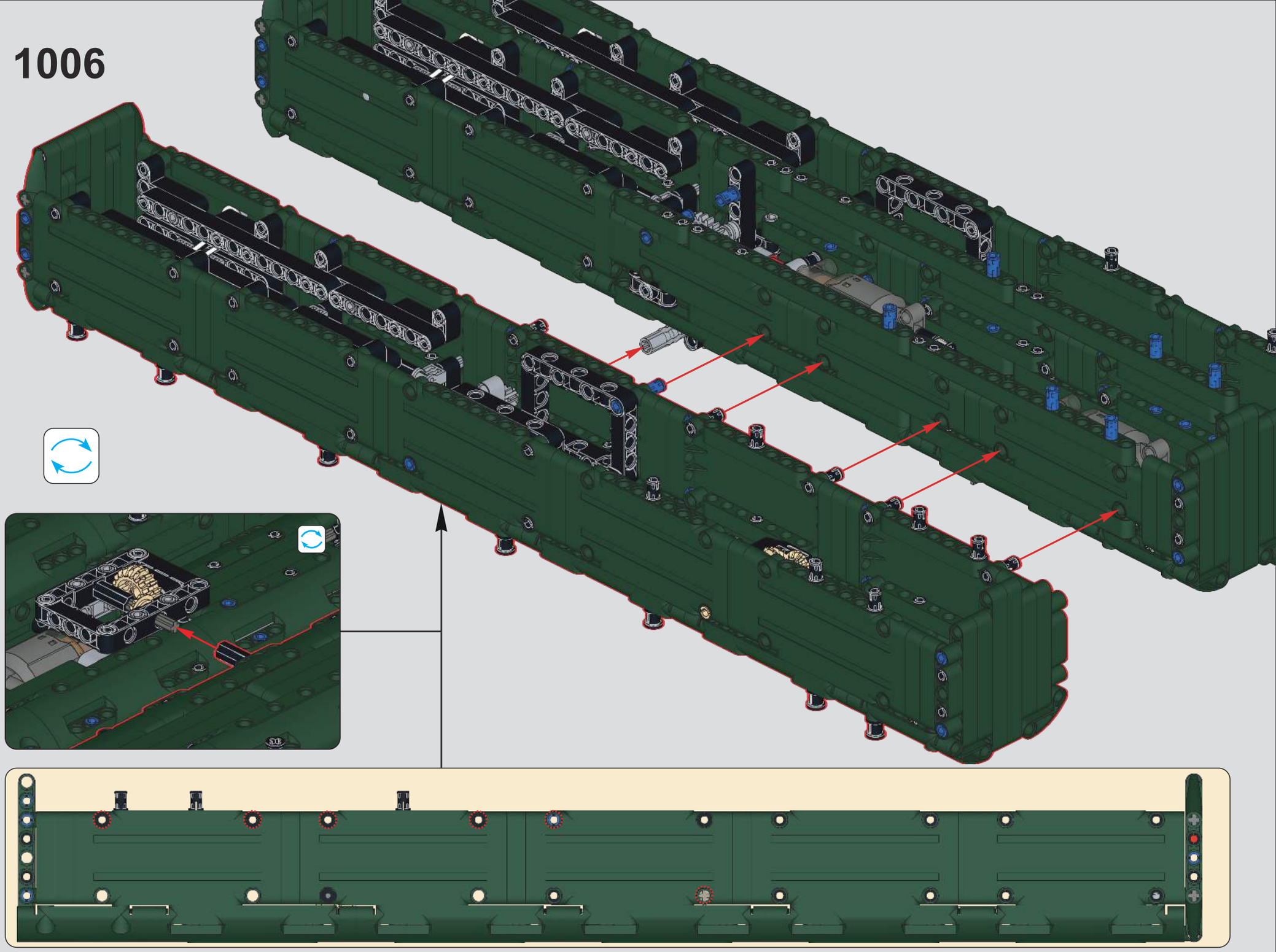

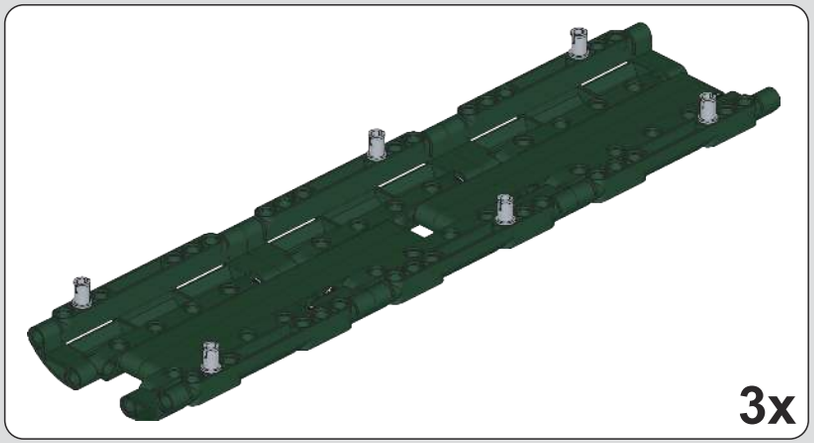

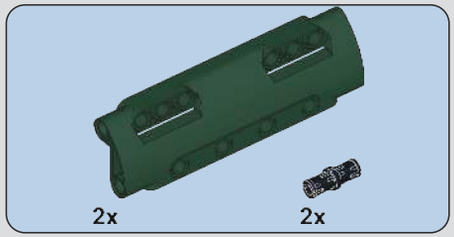

1007

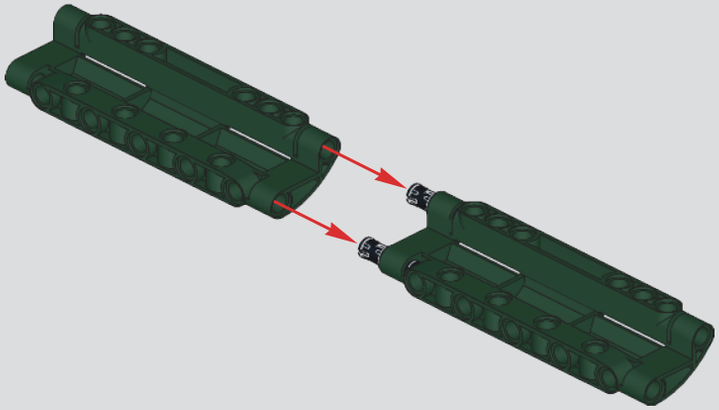

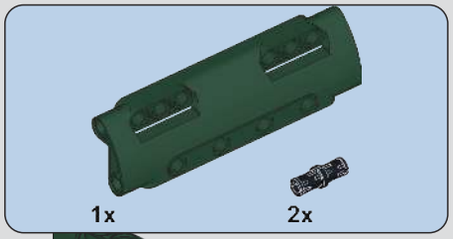

1008

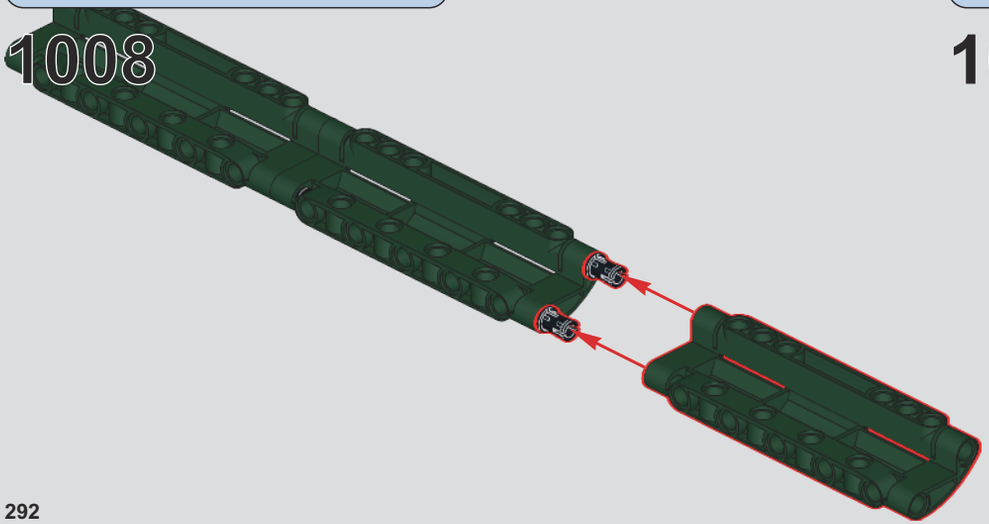

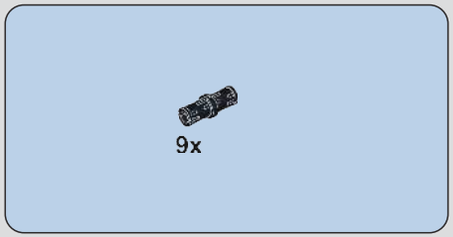

1009

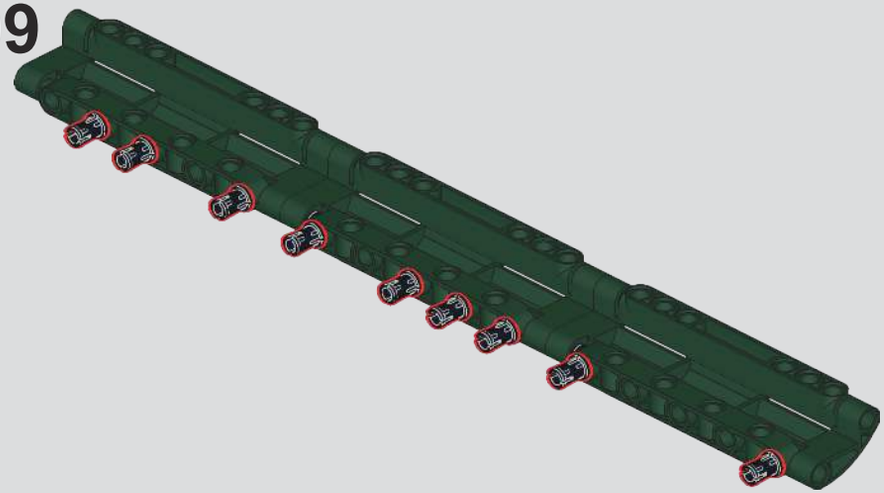

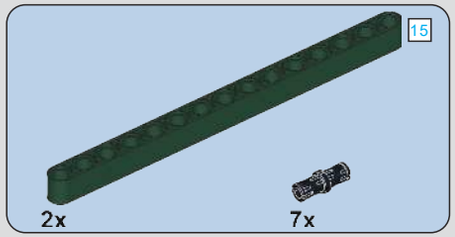

1010

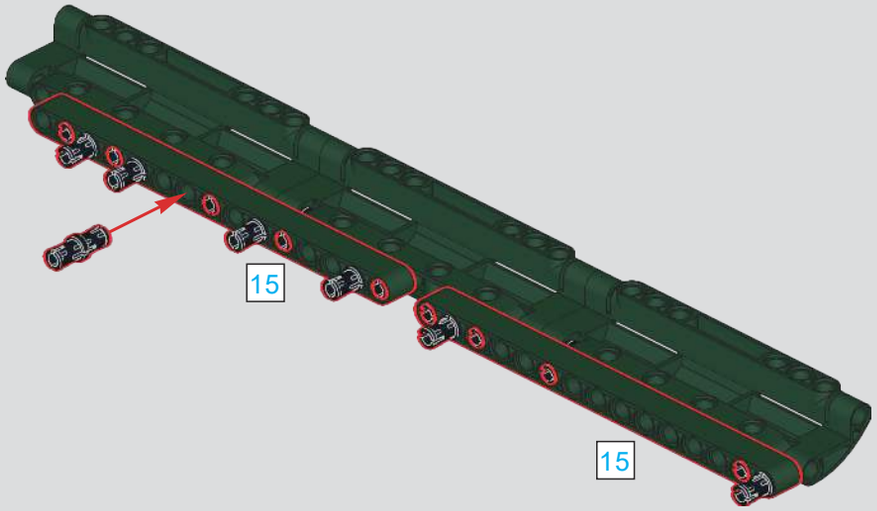

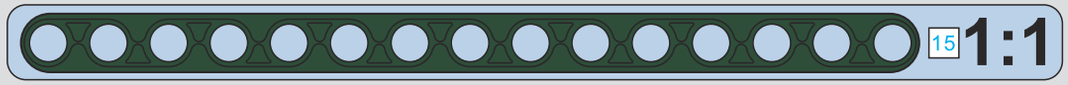

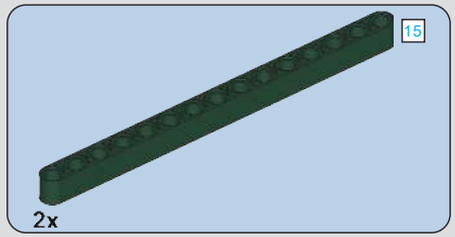

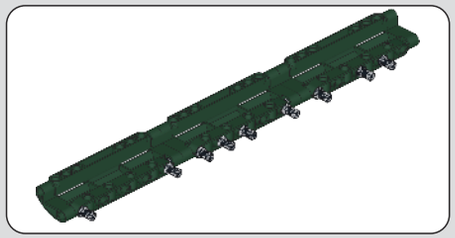

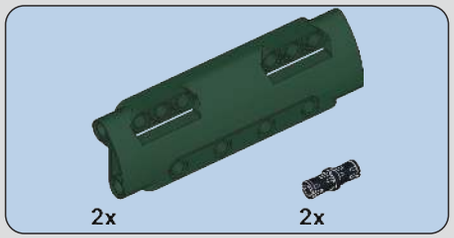

1011

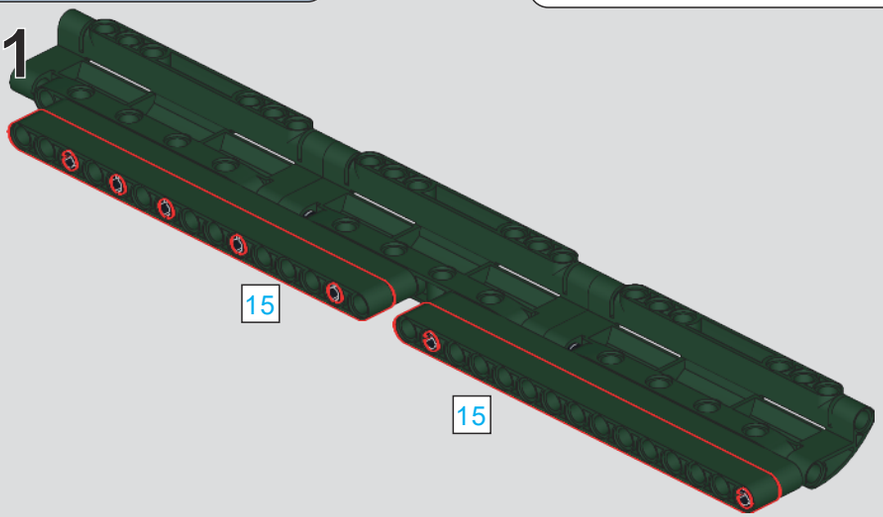

1012

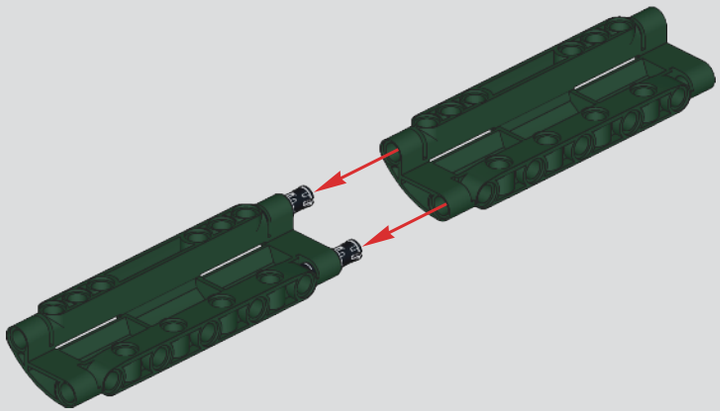

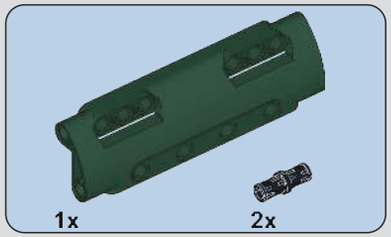

1013

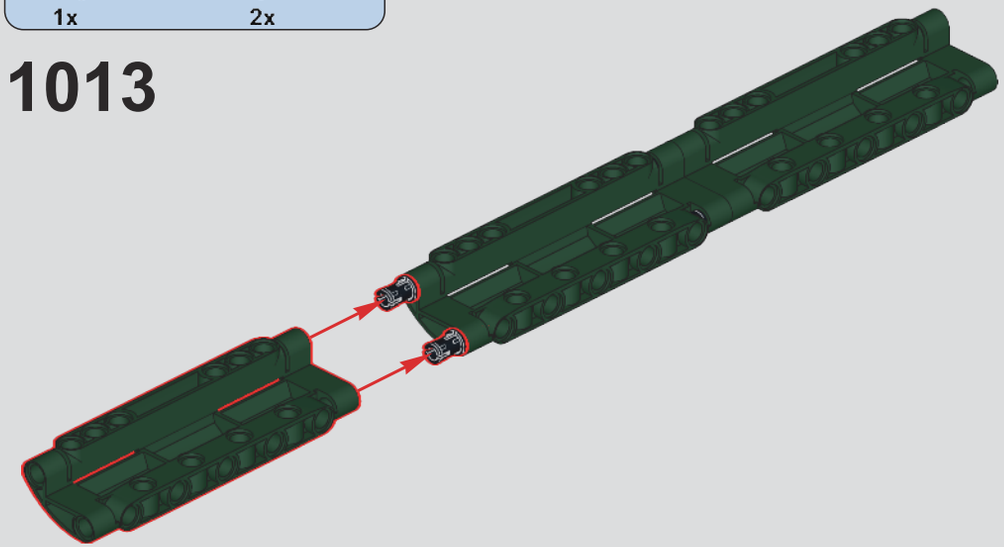

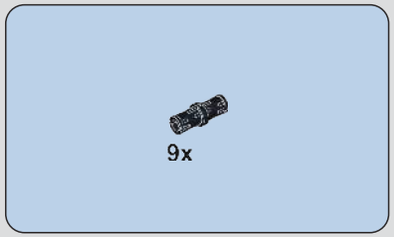

1014

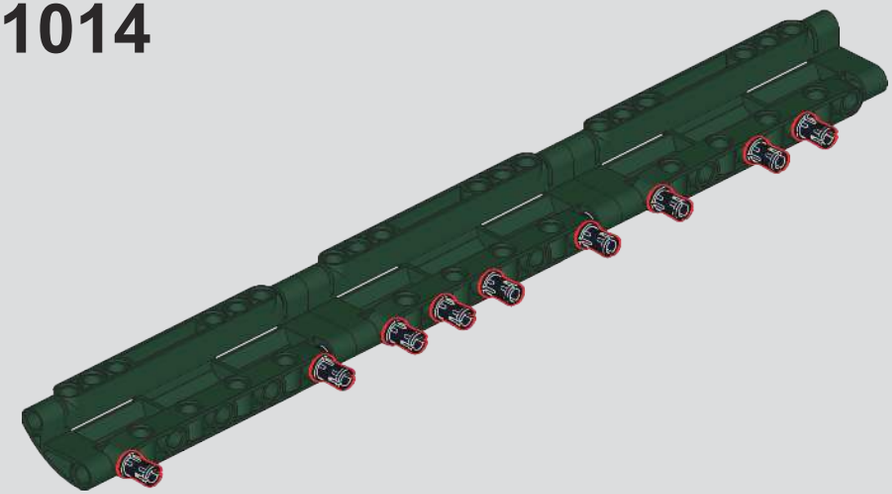

1015

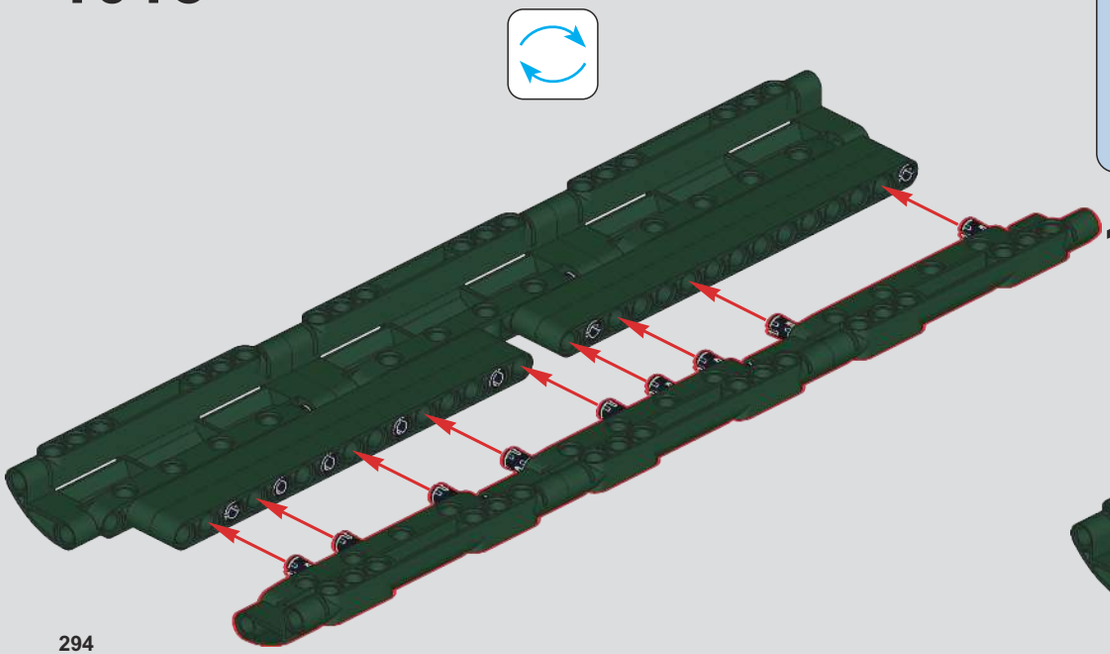

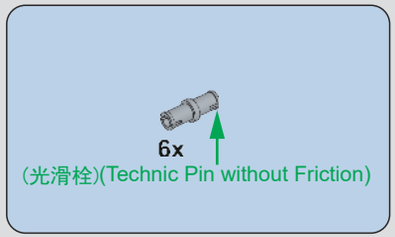

1016

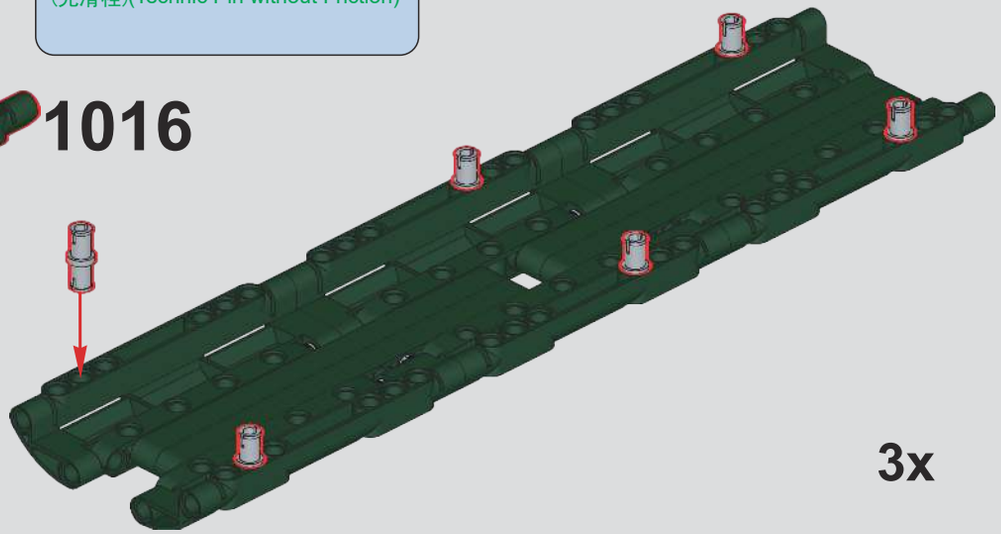

3x

1017

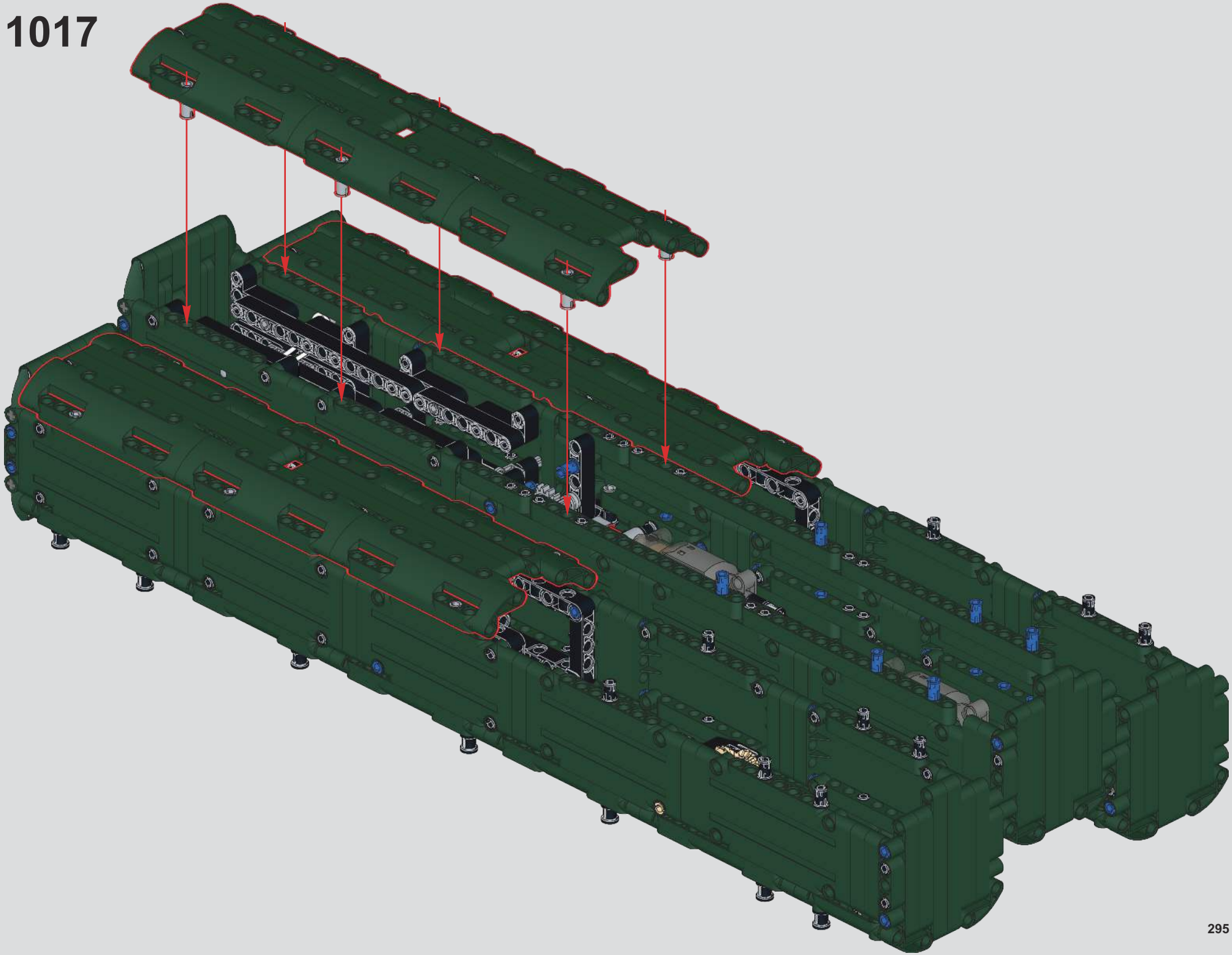

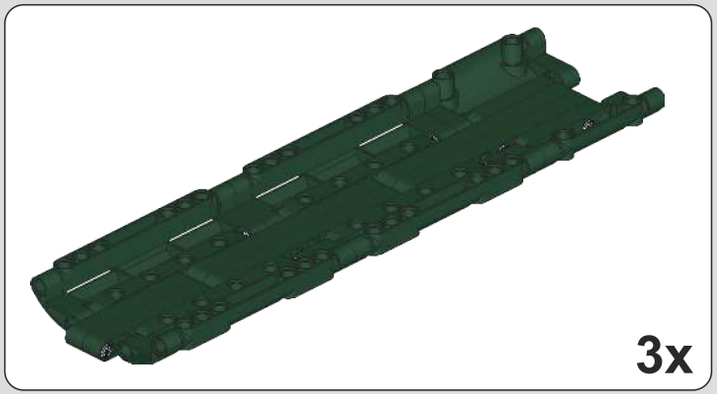

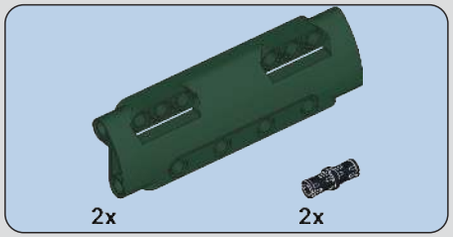

1018

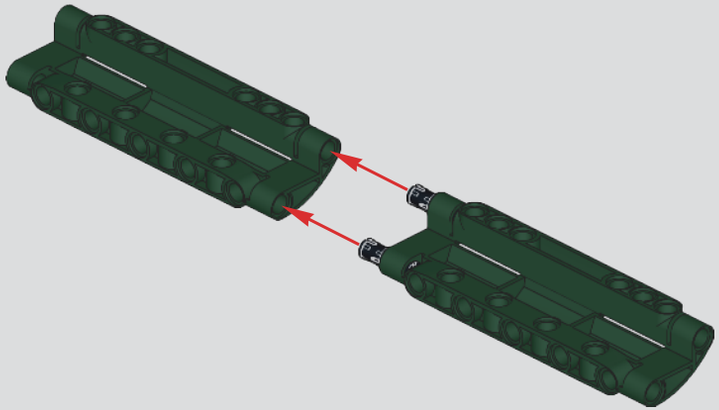

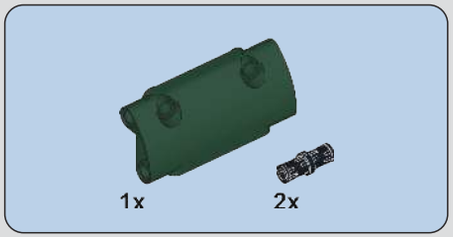

1019

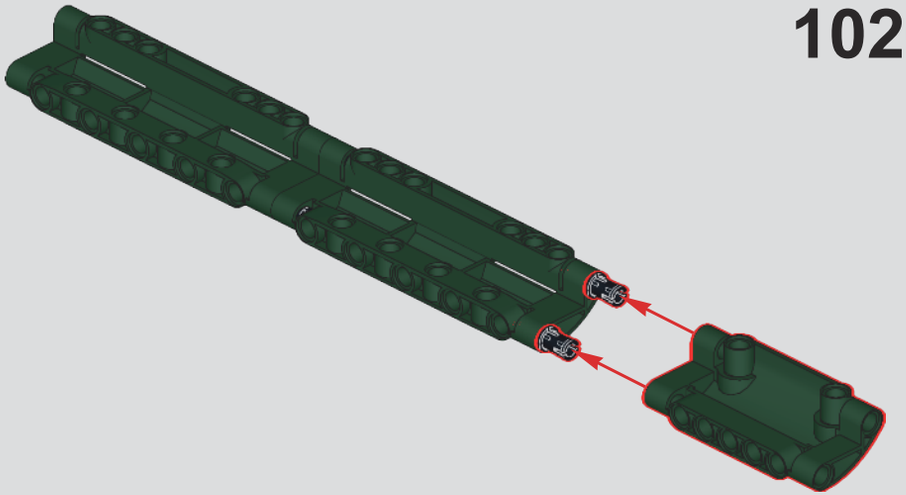

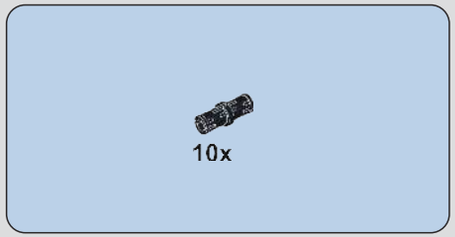

1020

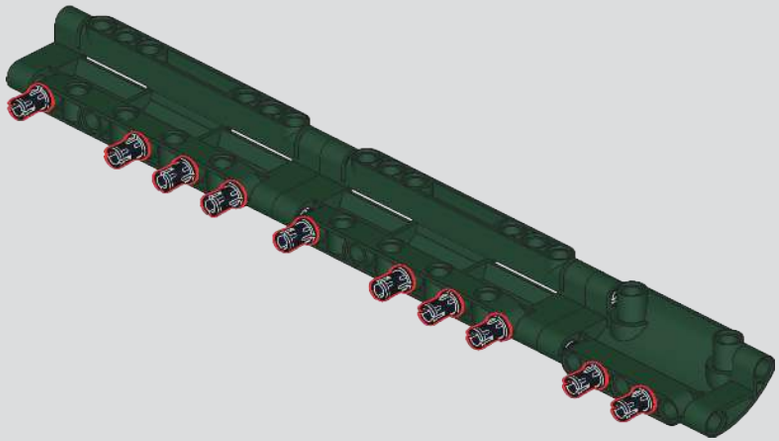

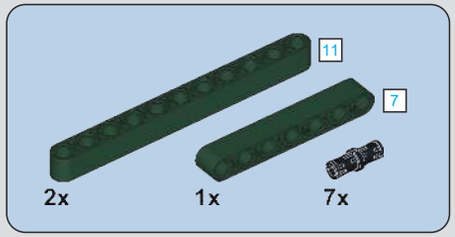

1021

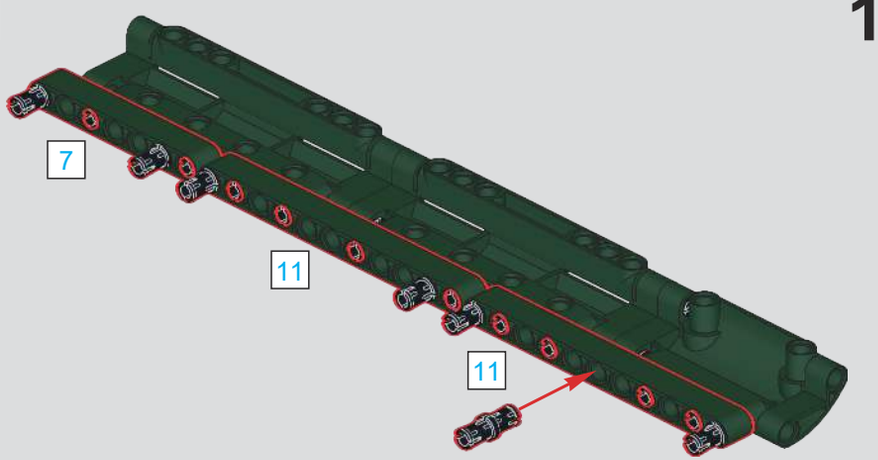

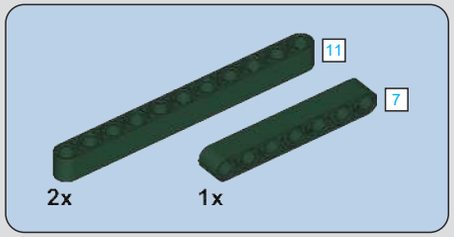

1022

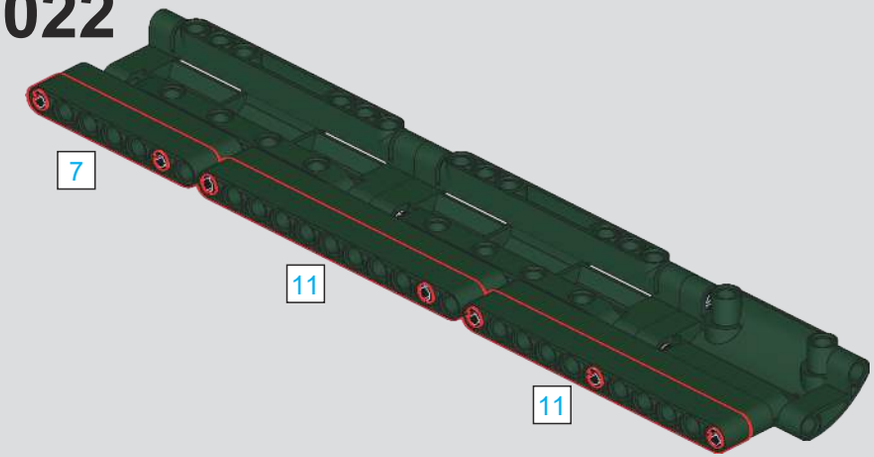

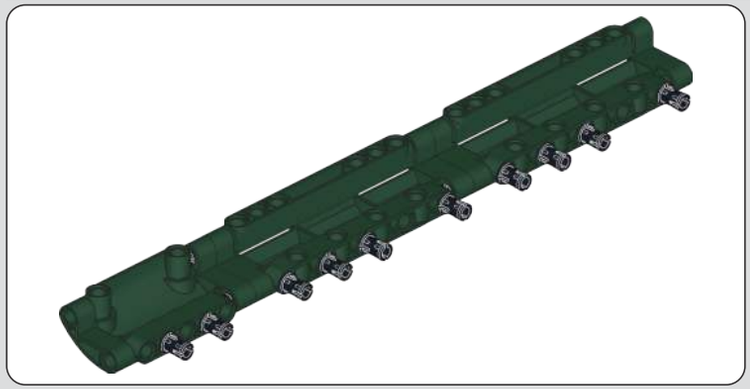

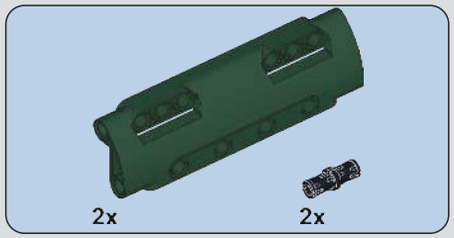

1023

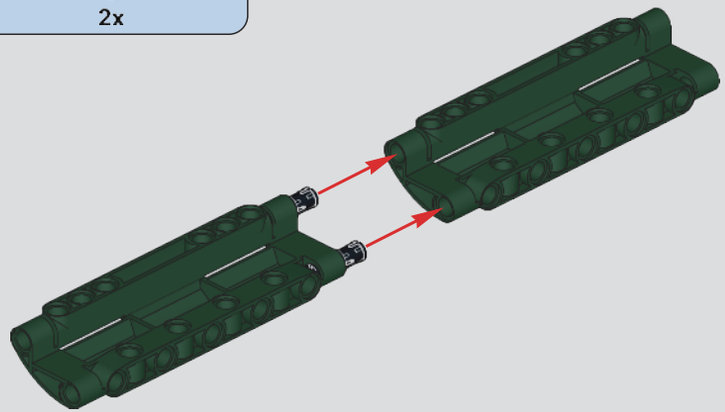

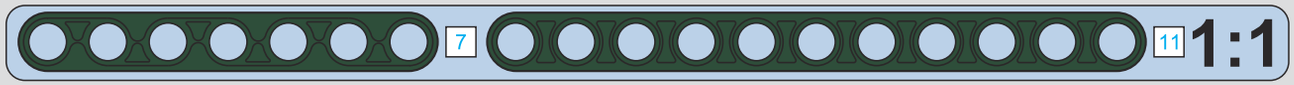

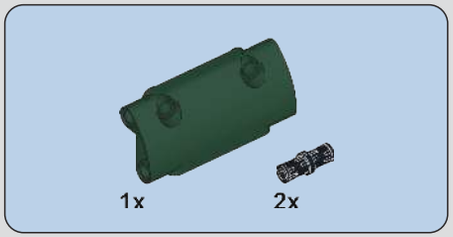

1024

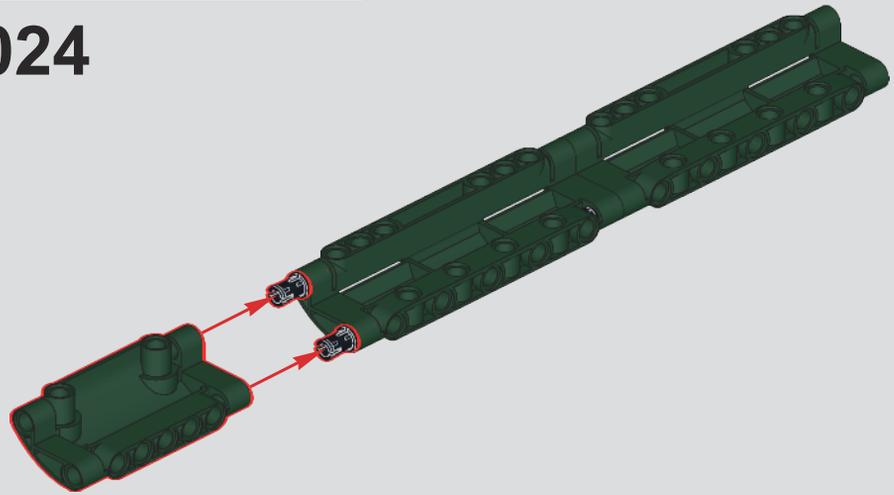

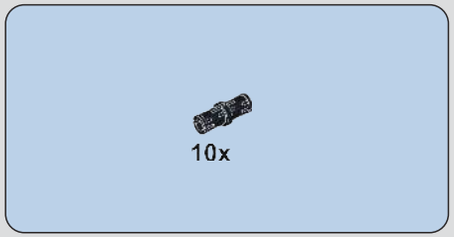

1025

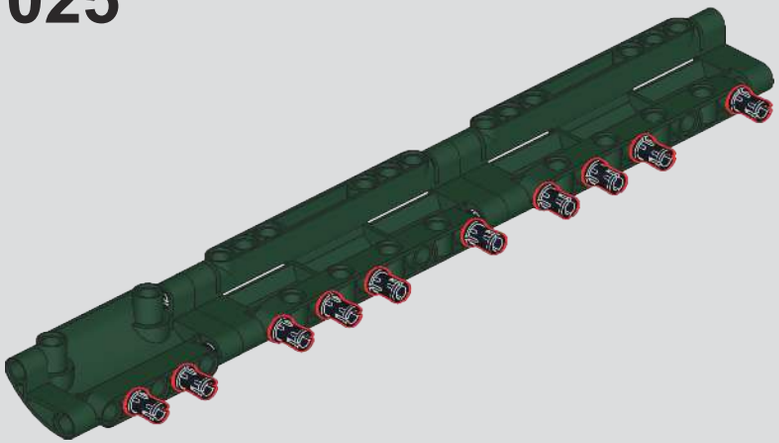

1026

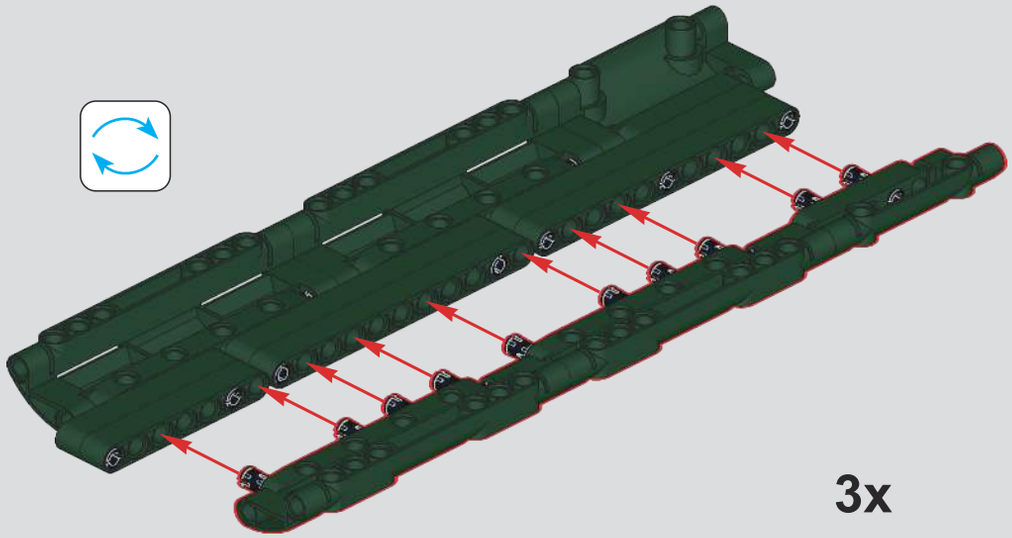

1027

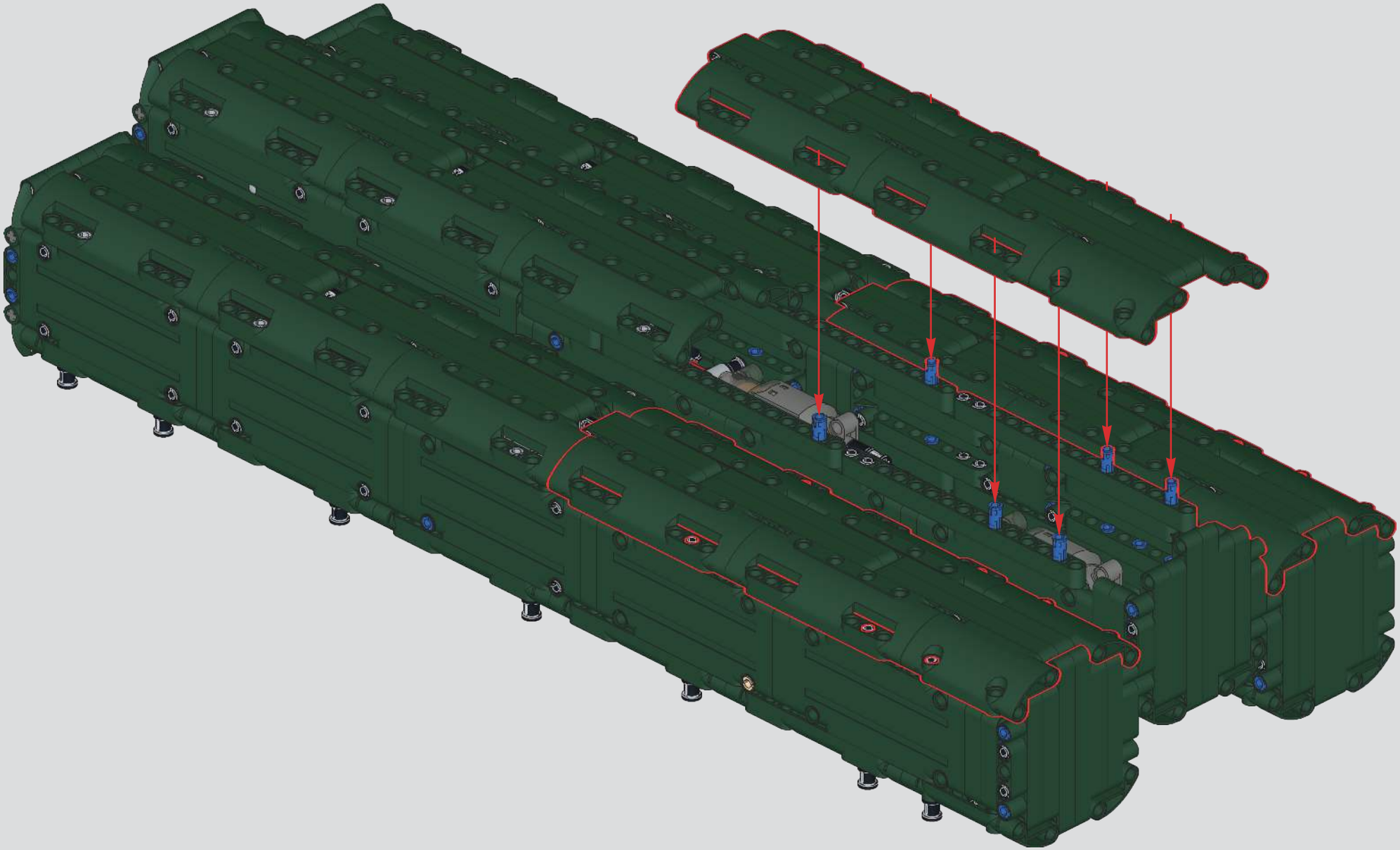

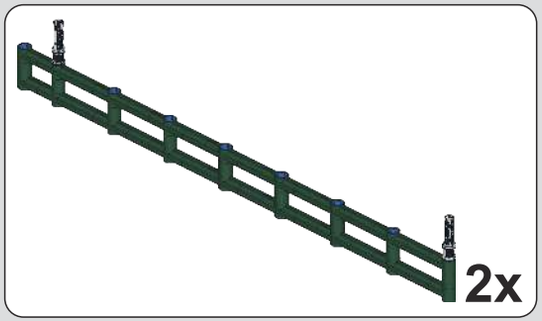

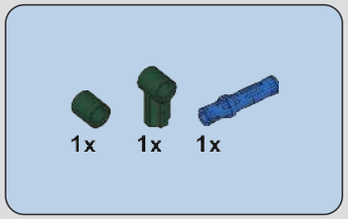

1028

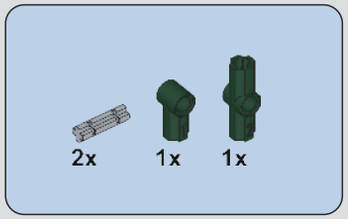

1029

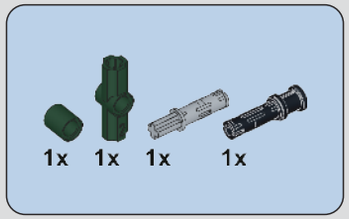

1030

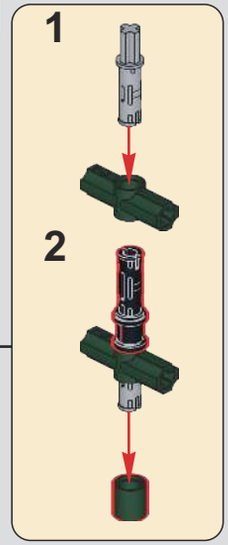

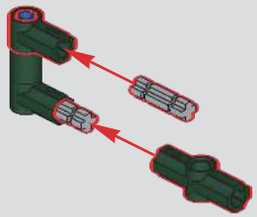

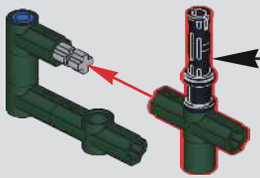

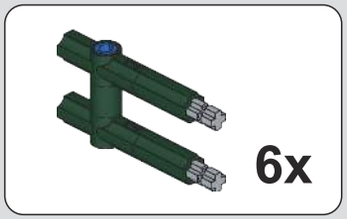

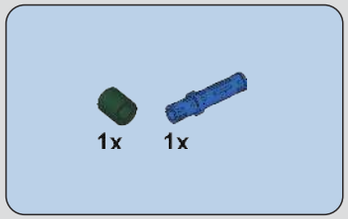

1031

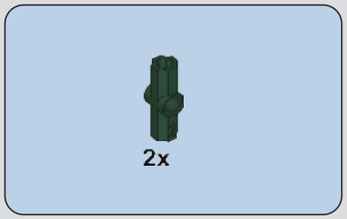

1032

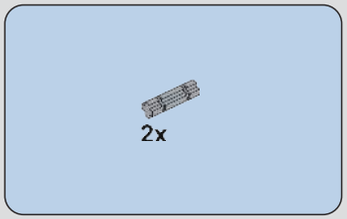

1033

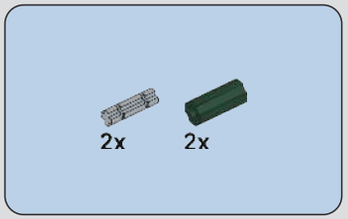

1034

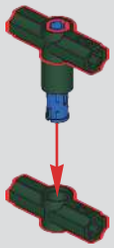

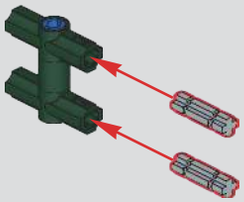

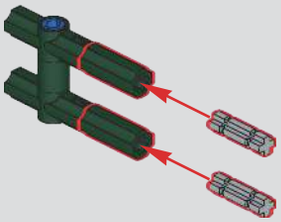

1035

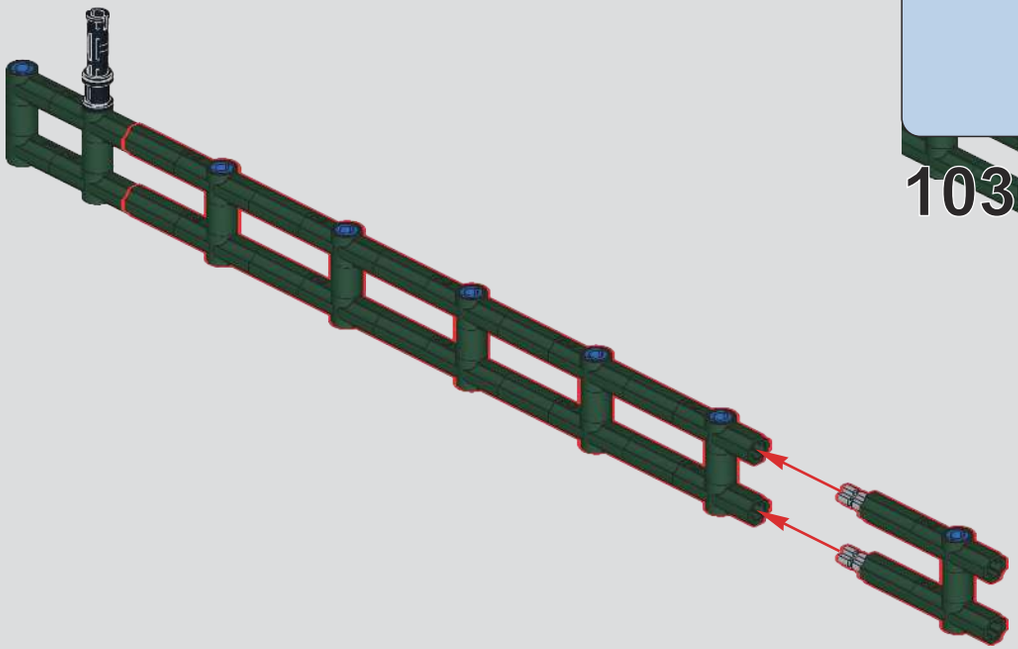

1036

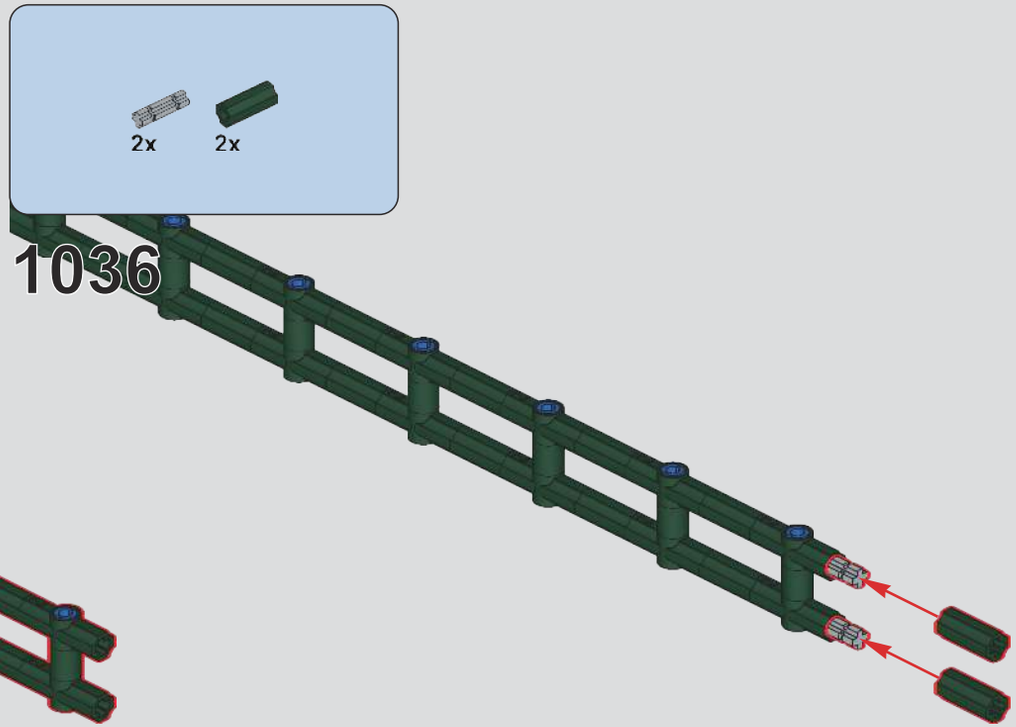

1037

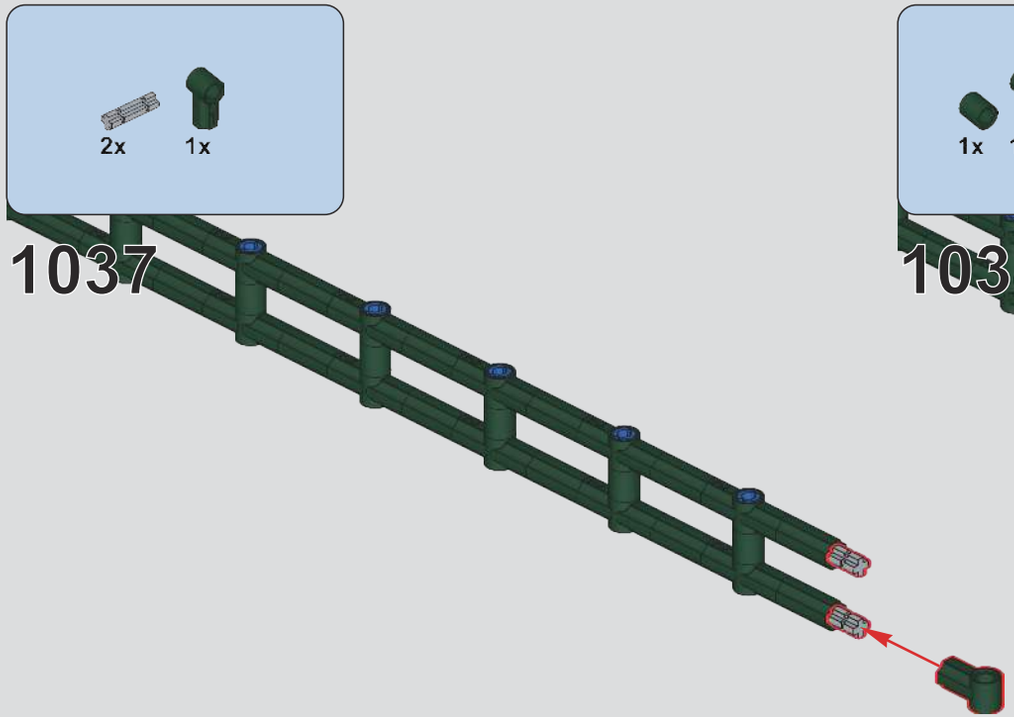

1038

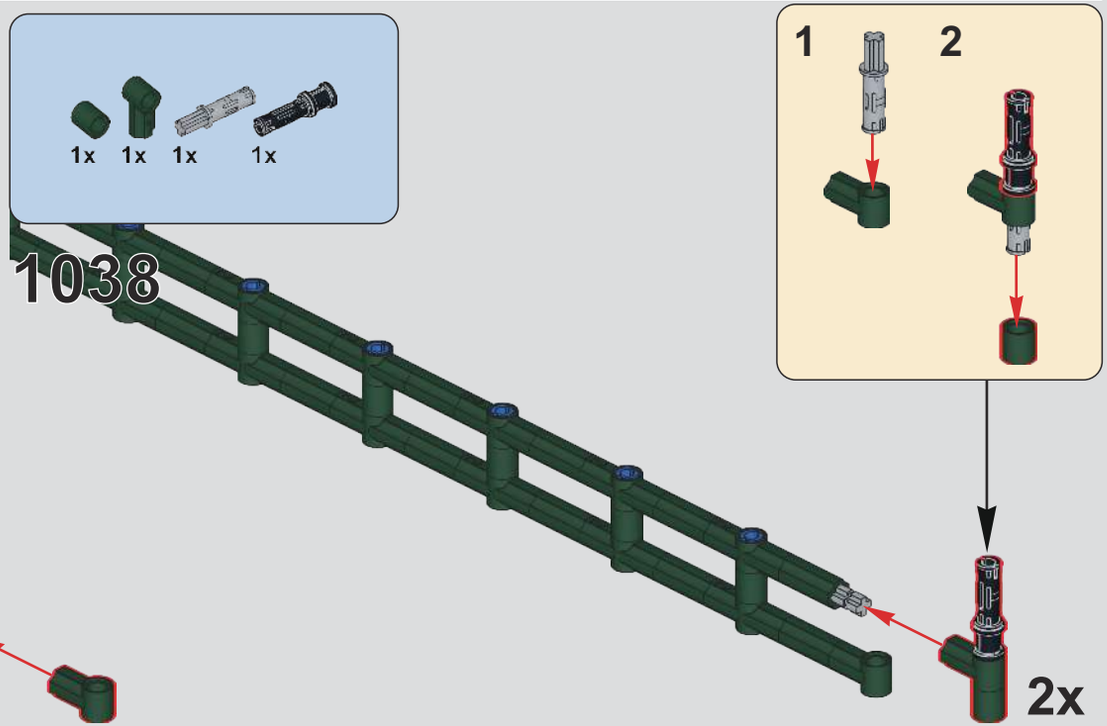

1039

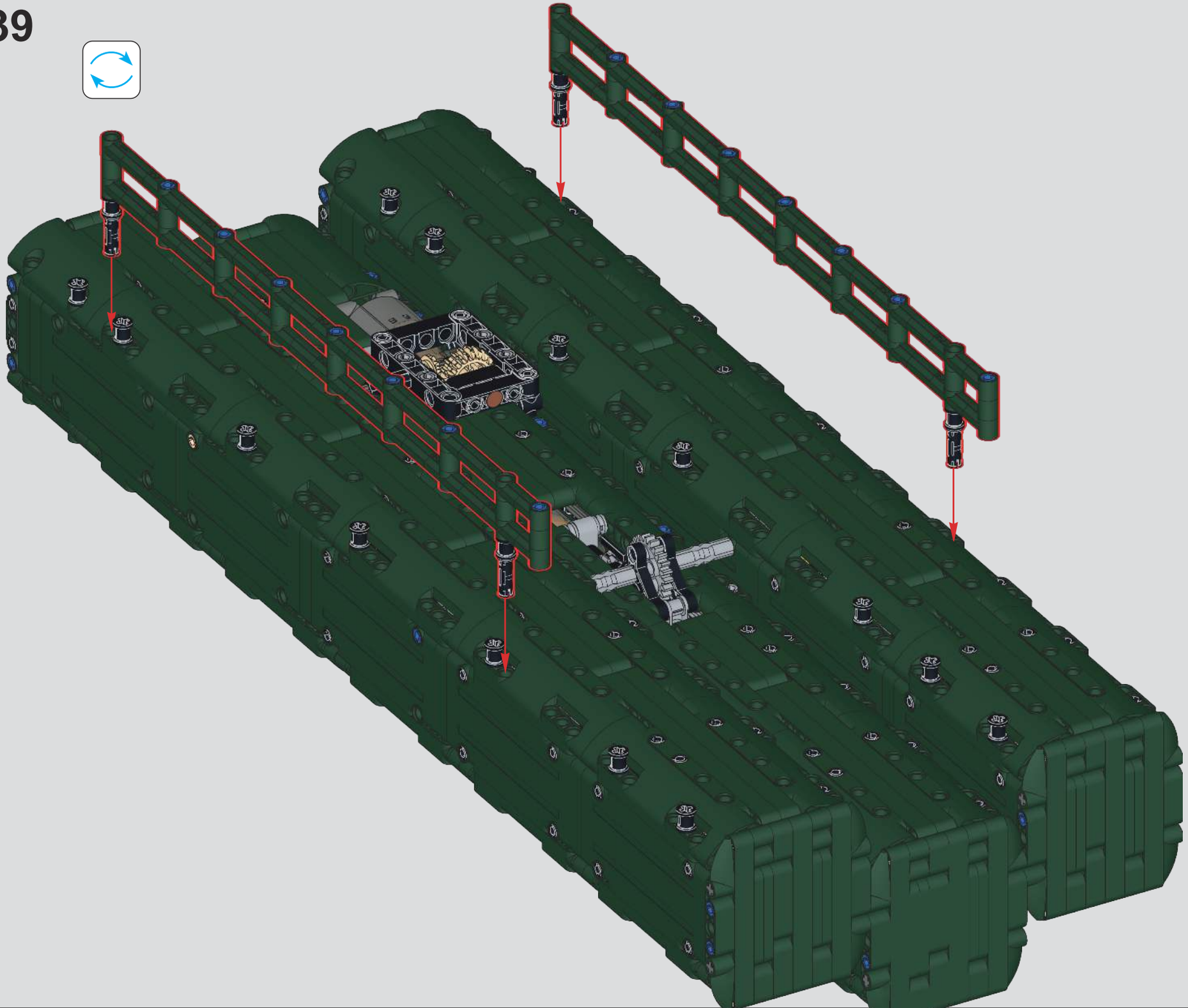

1040

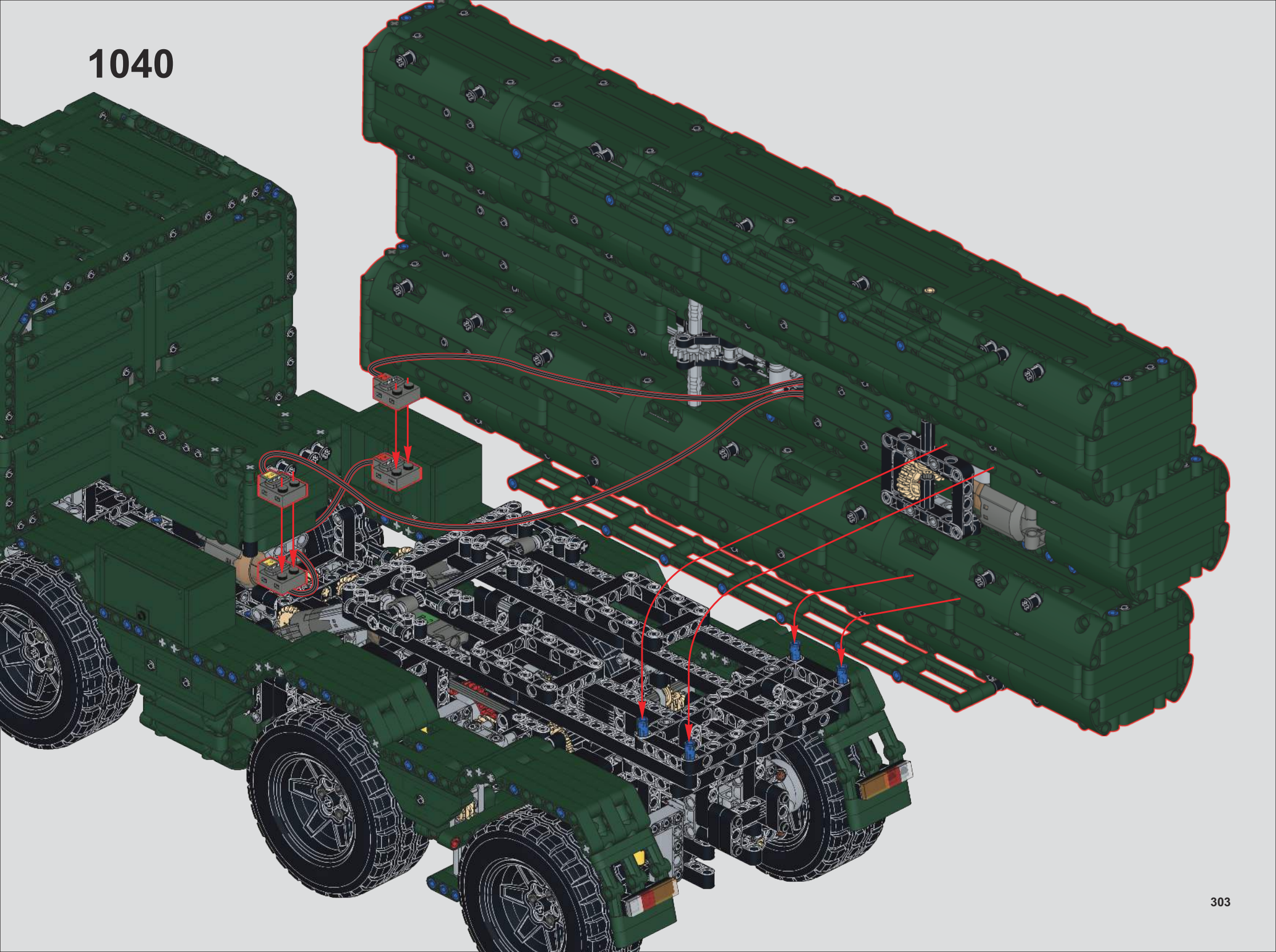

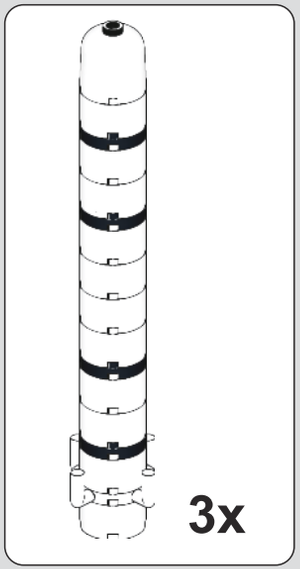

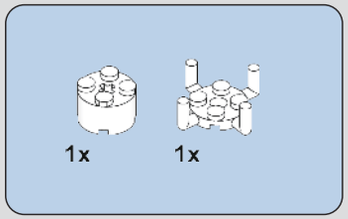

1041

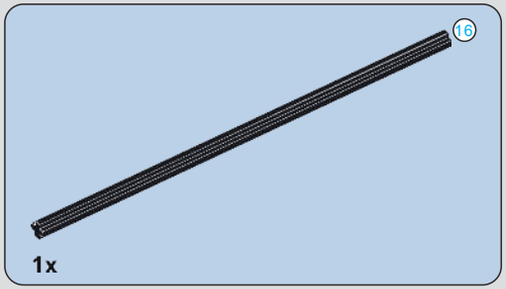

1042

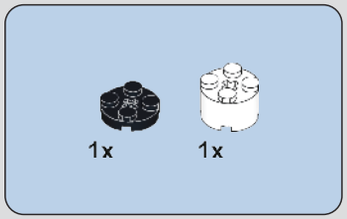

1043

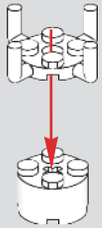

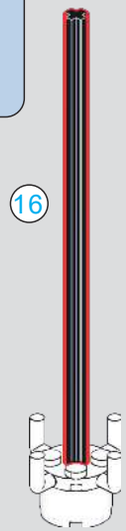

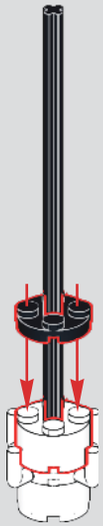

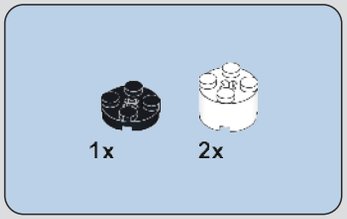

1044

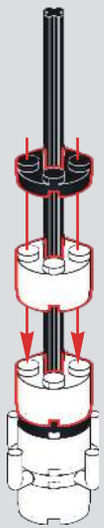

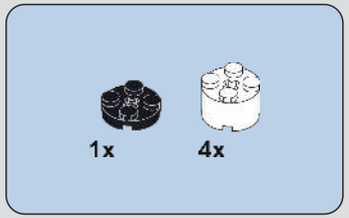

1045

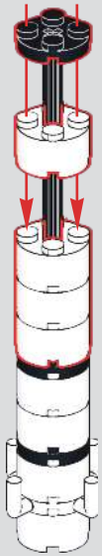

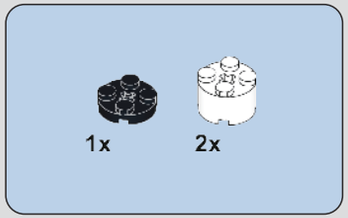

1046

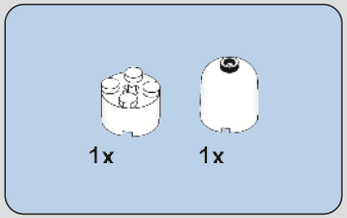

1047

3x

1048

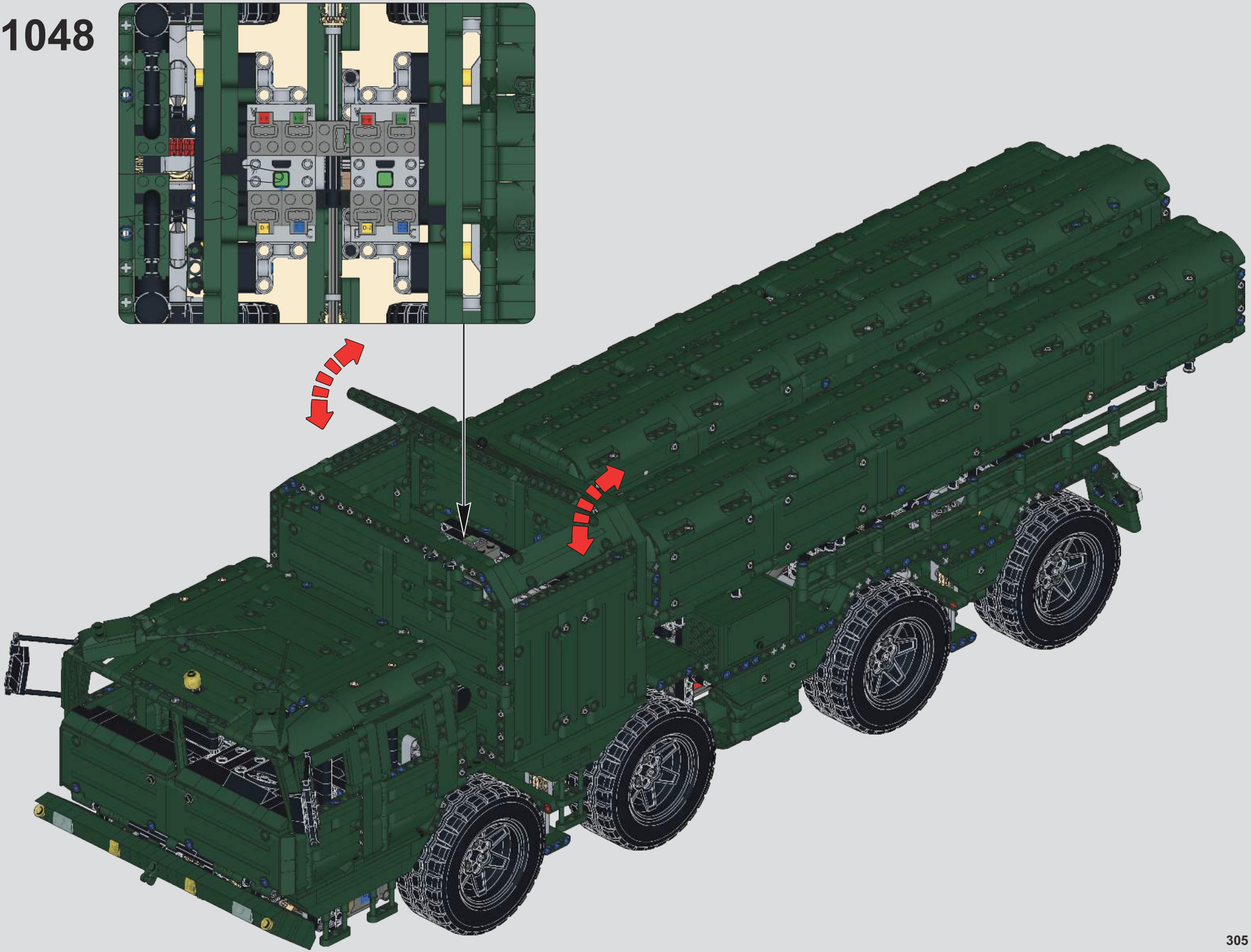

1049

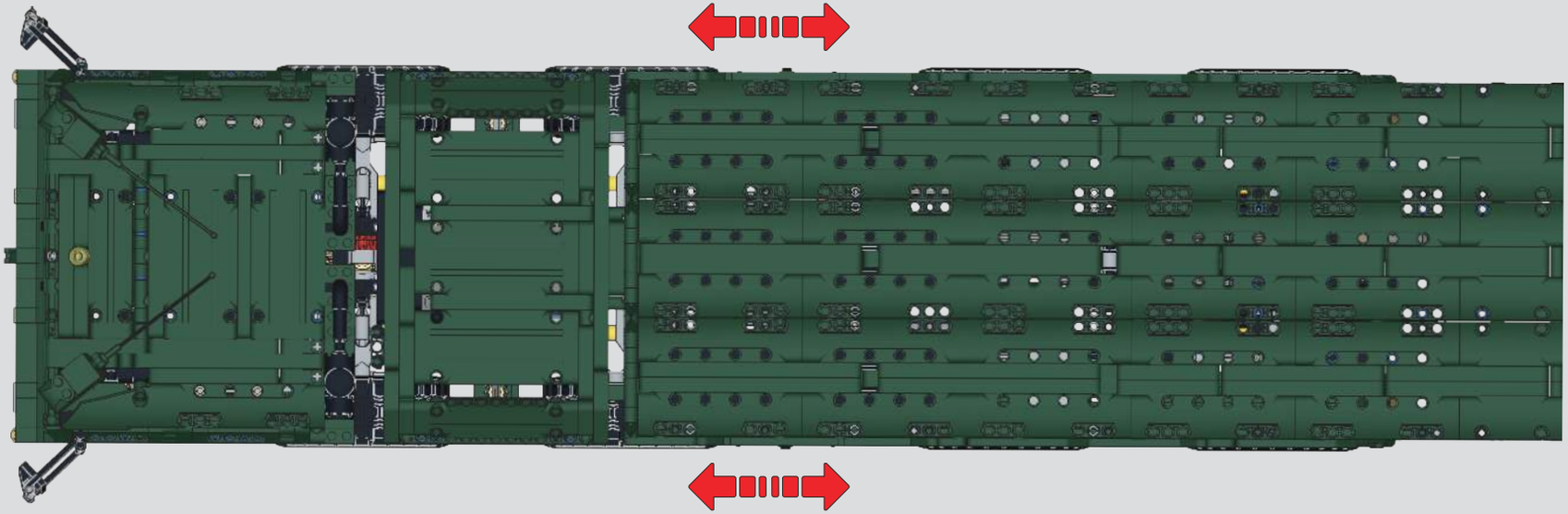

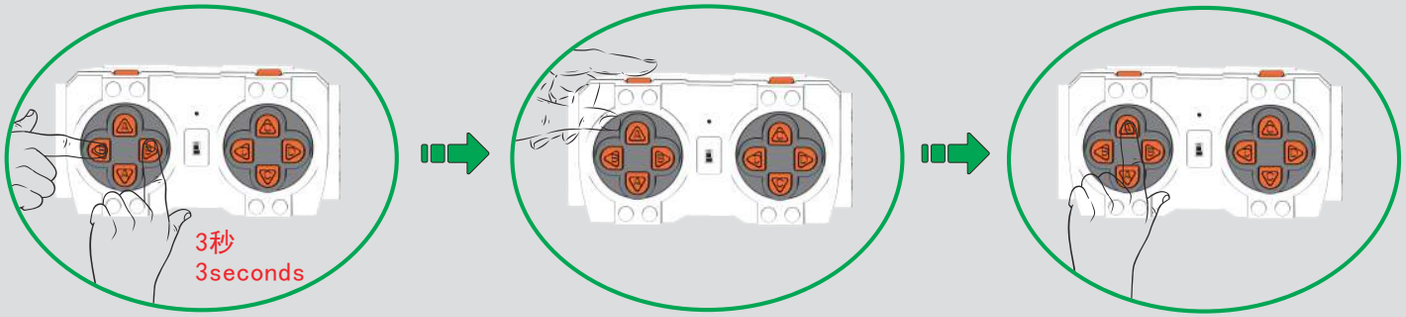

1050

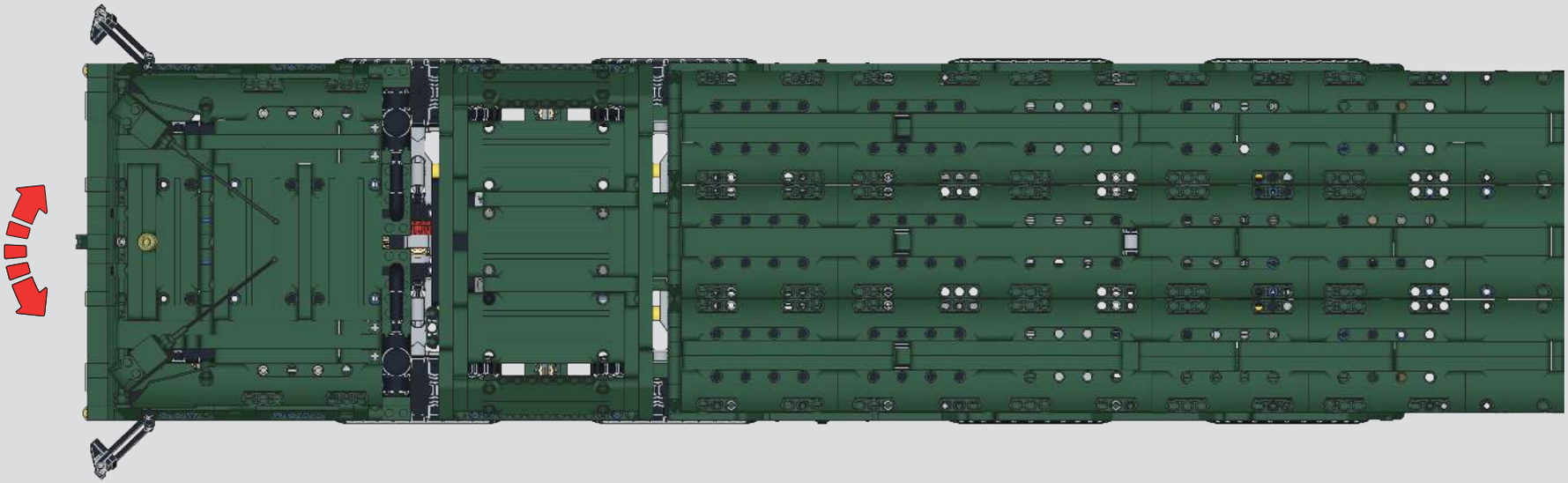

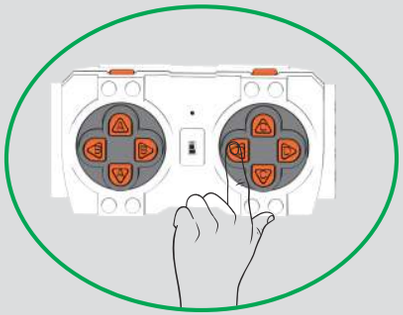

1051

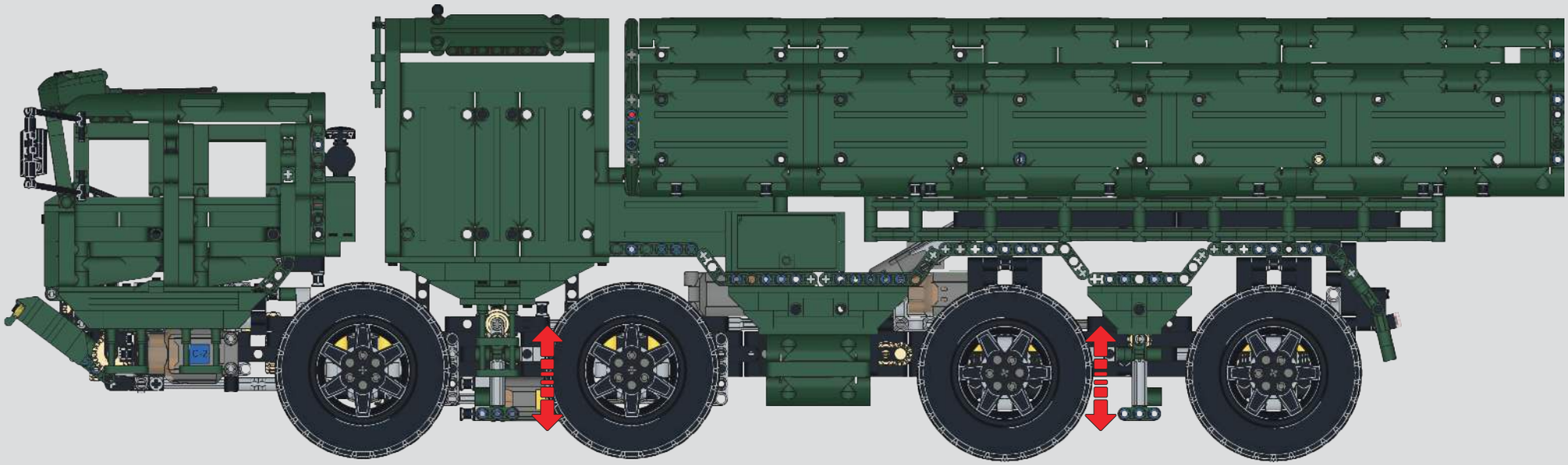

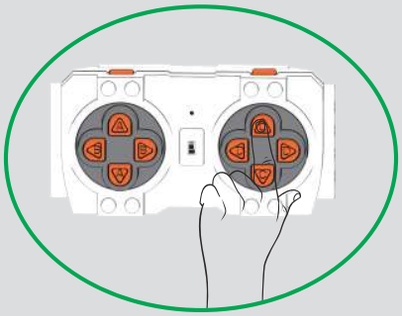

1052

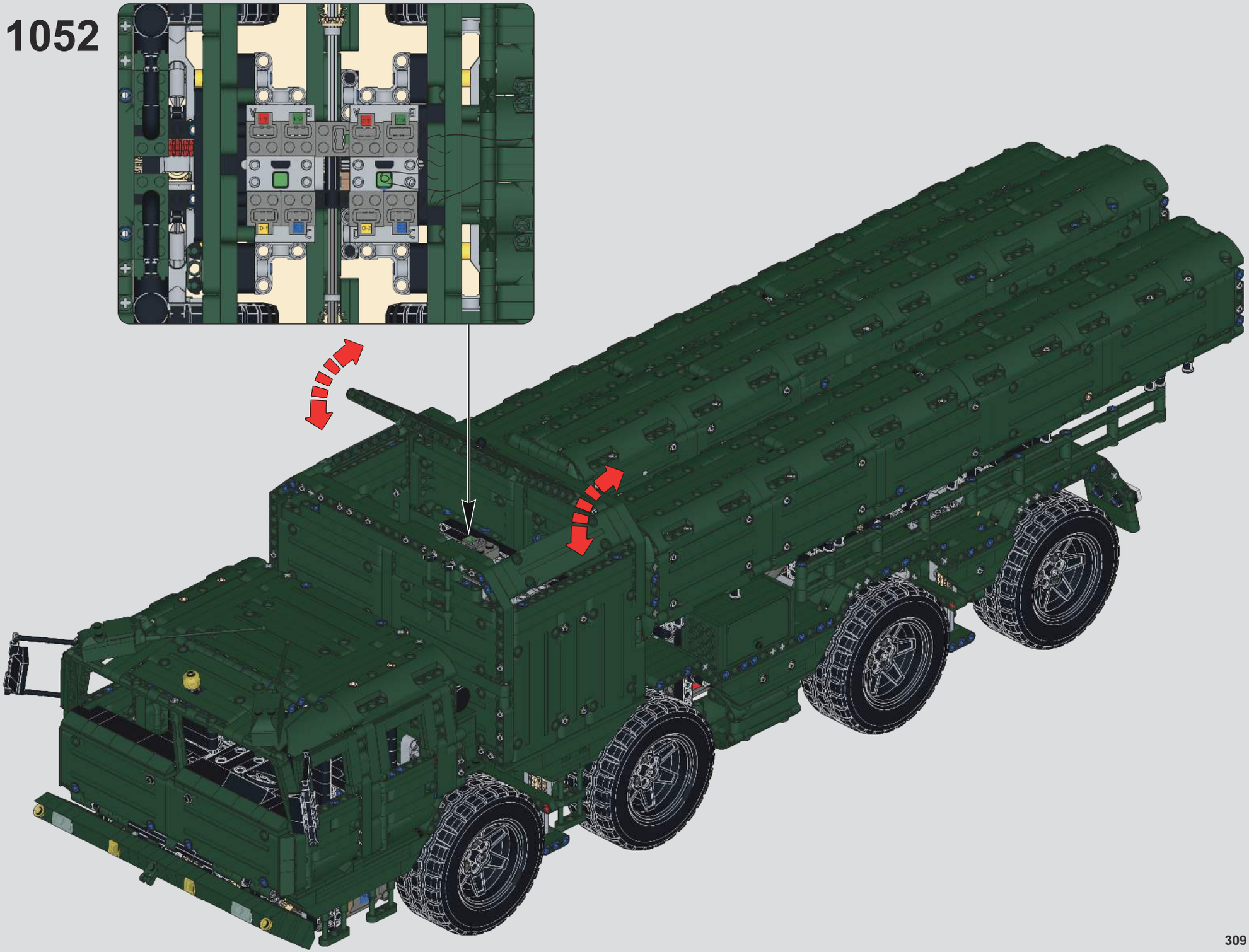

1053

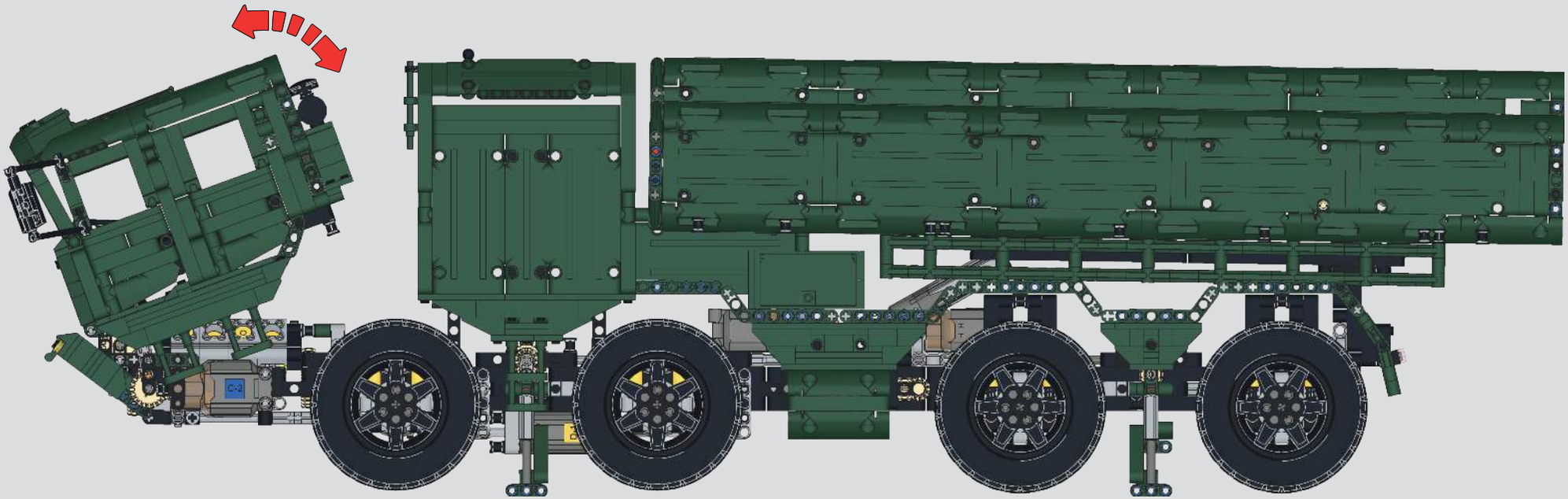

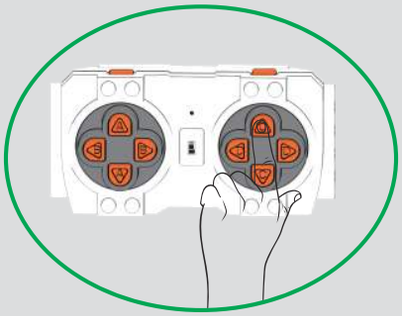

1054

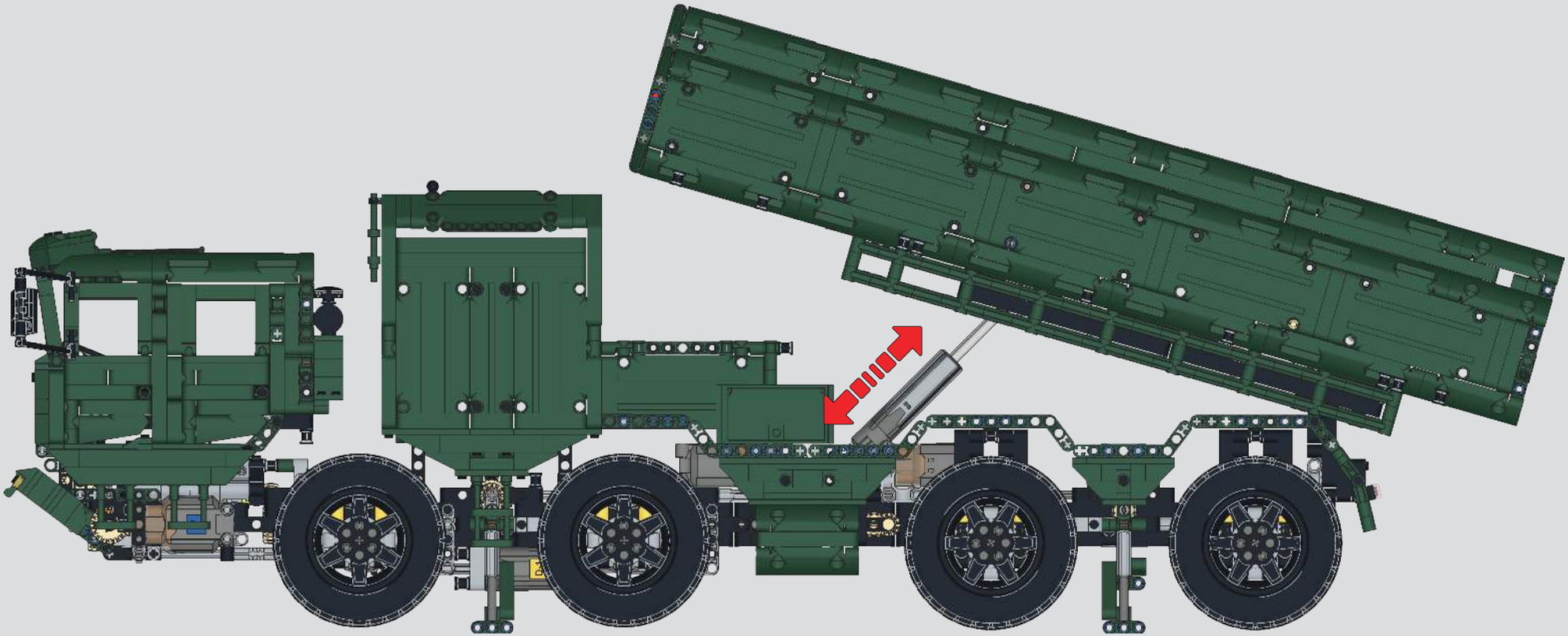

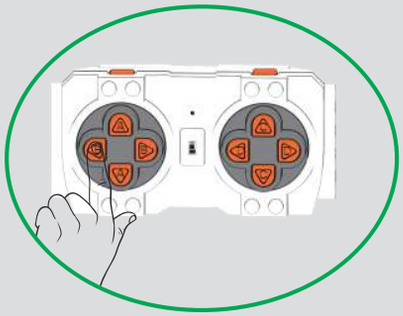

1055

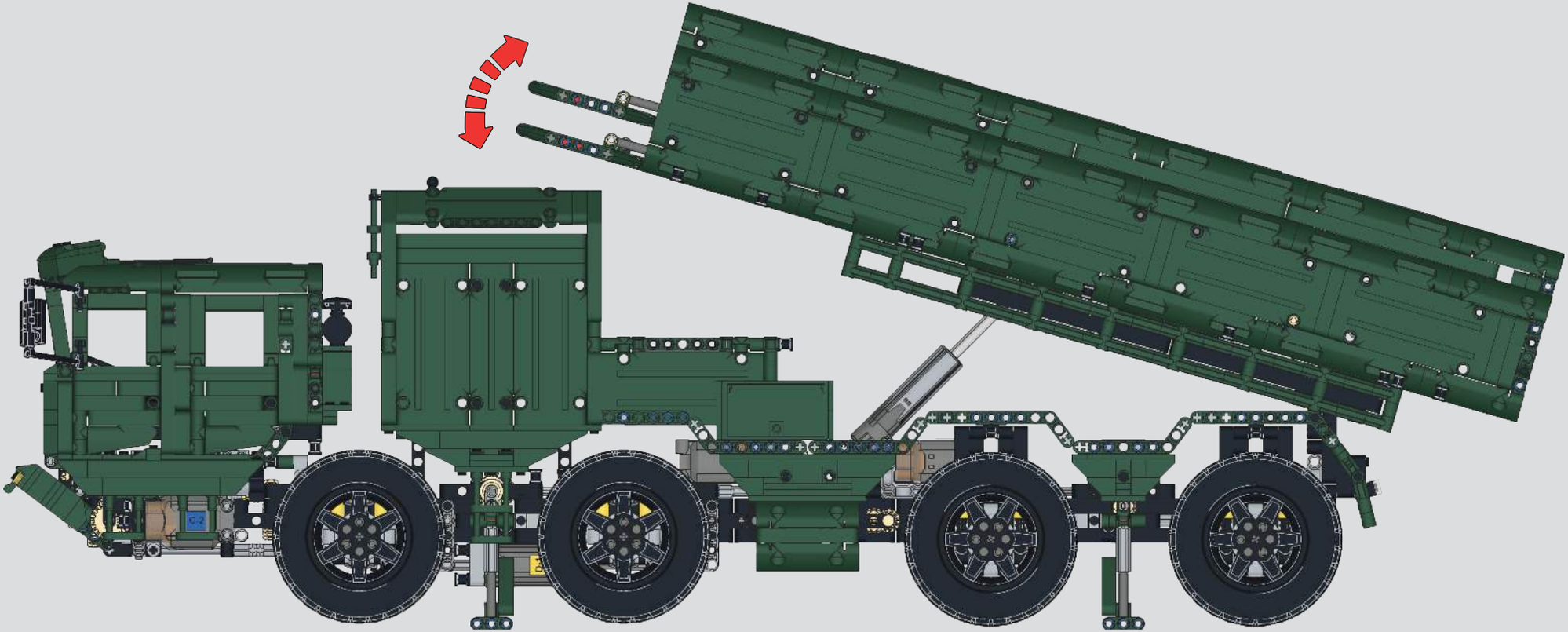

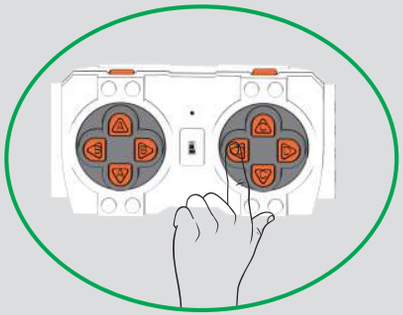

1056

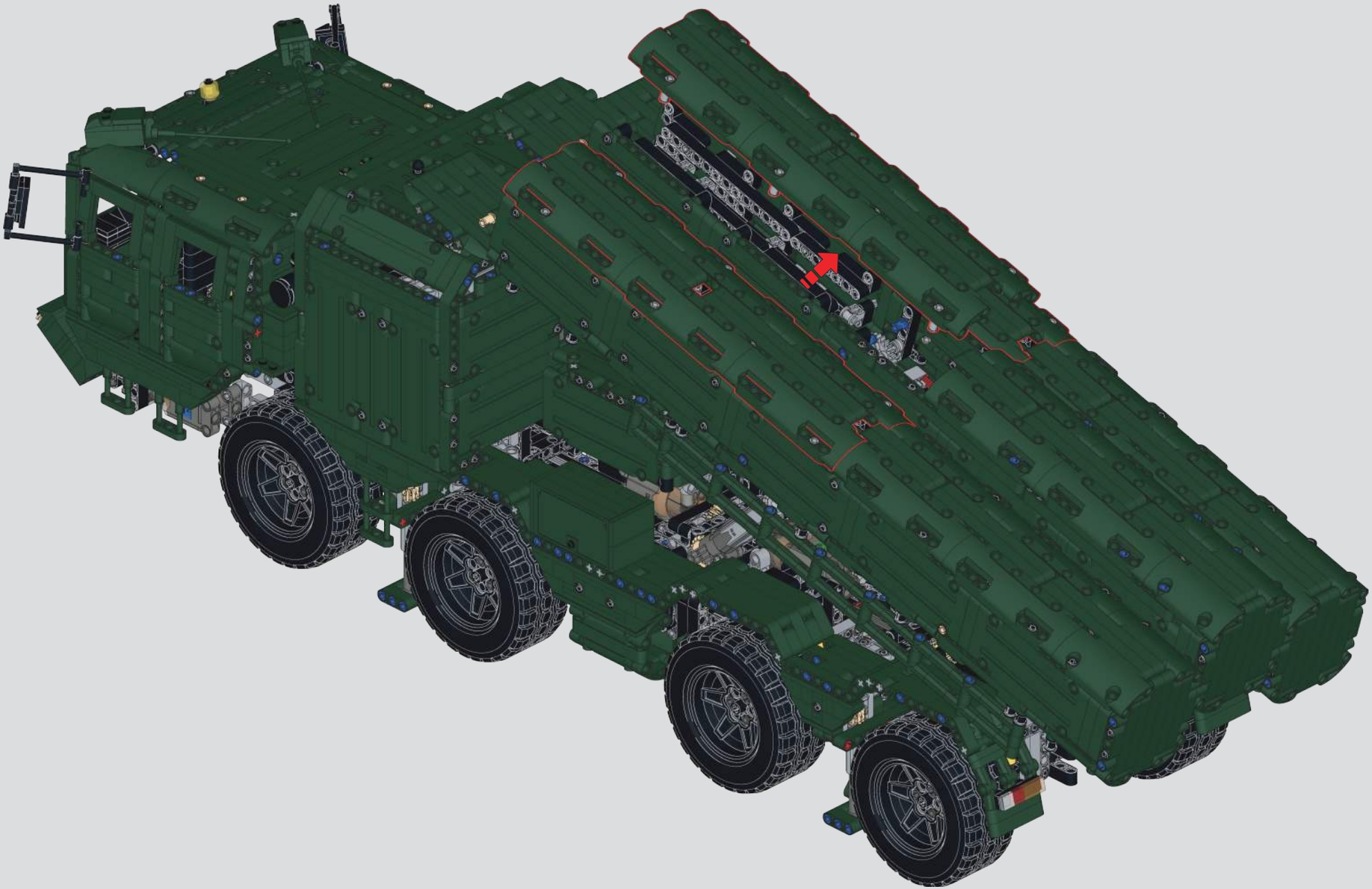

1057

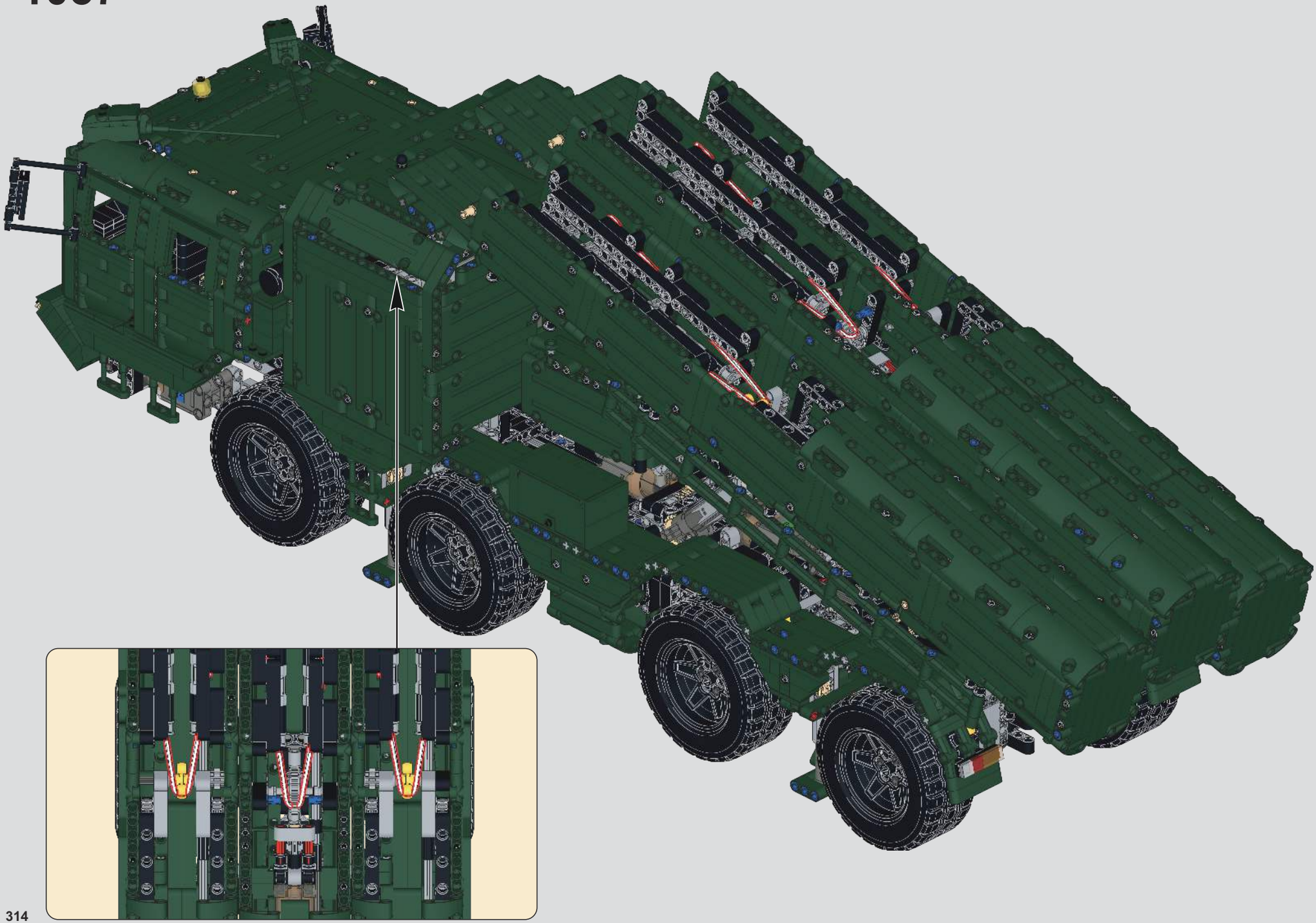

1058

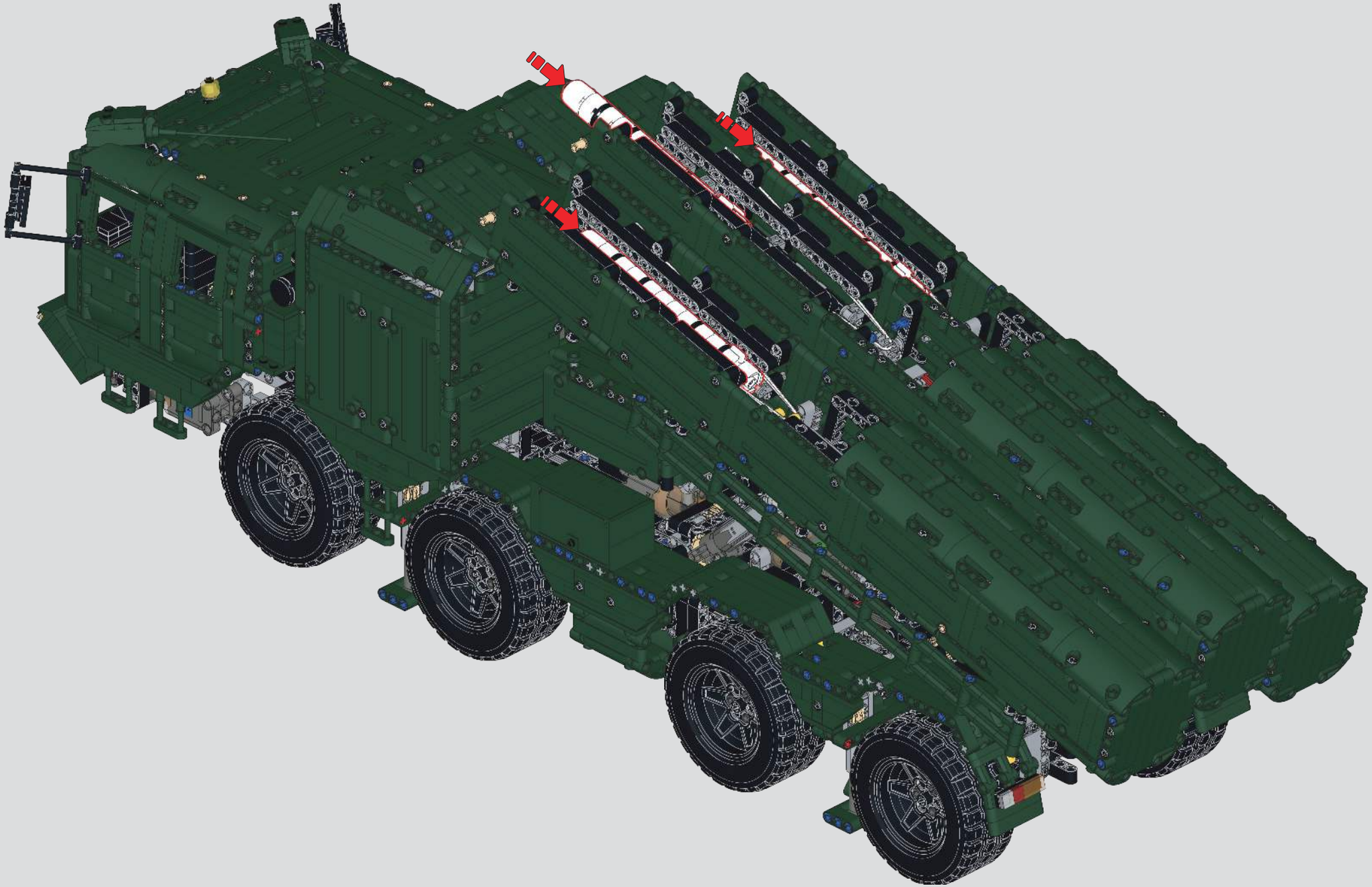

1059

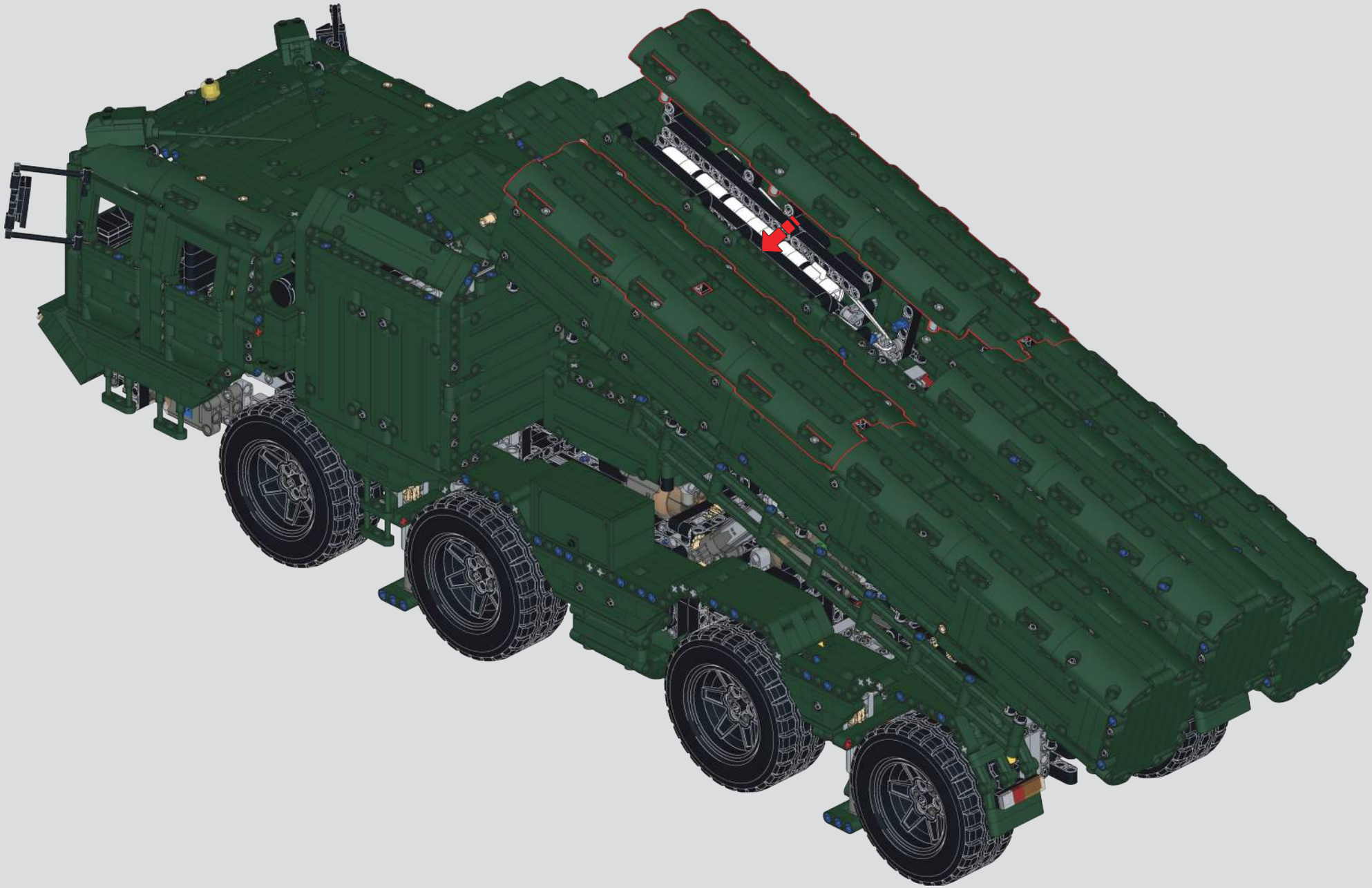

1060

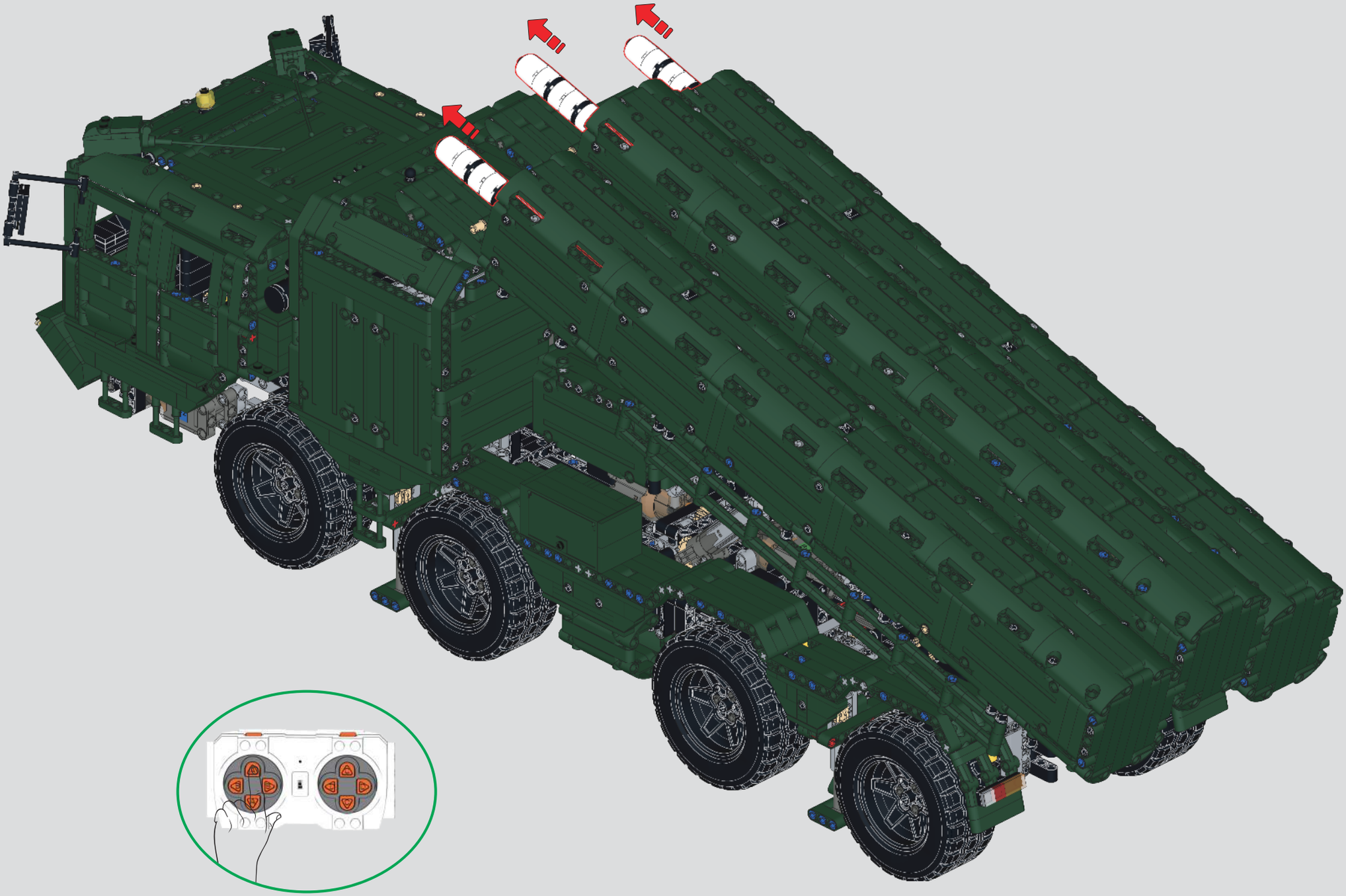

1061

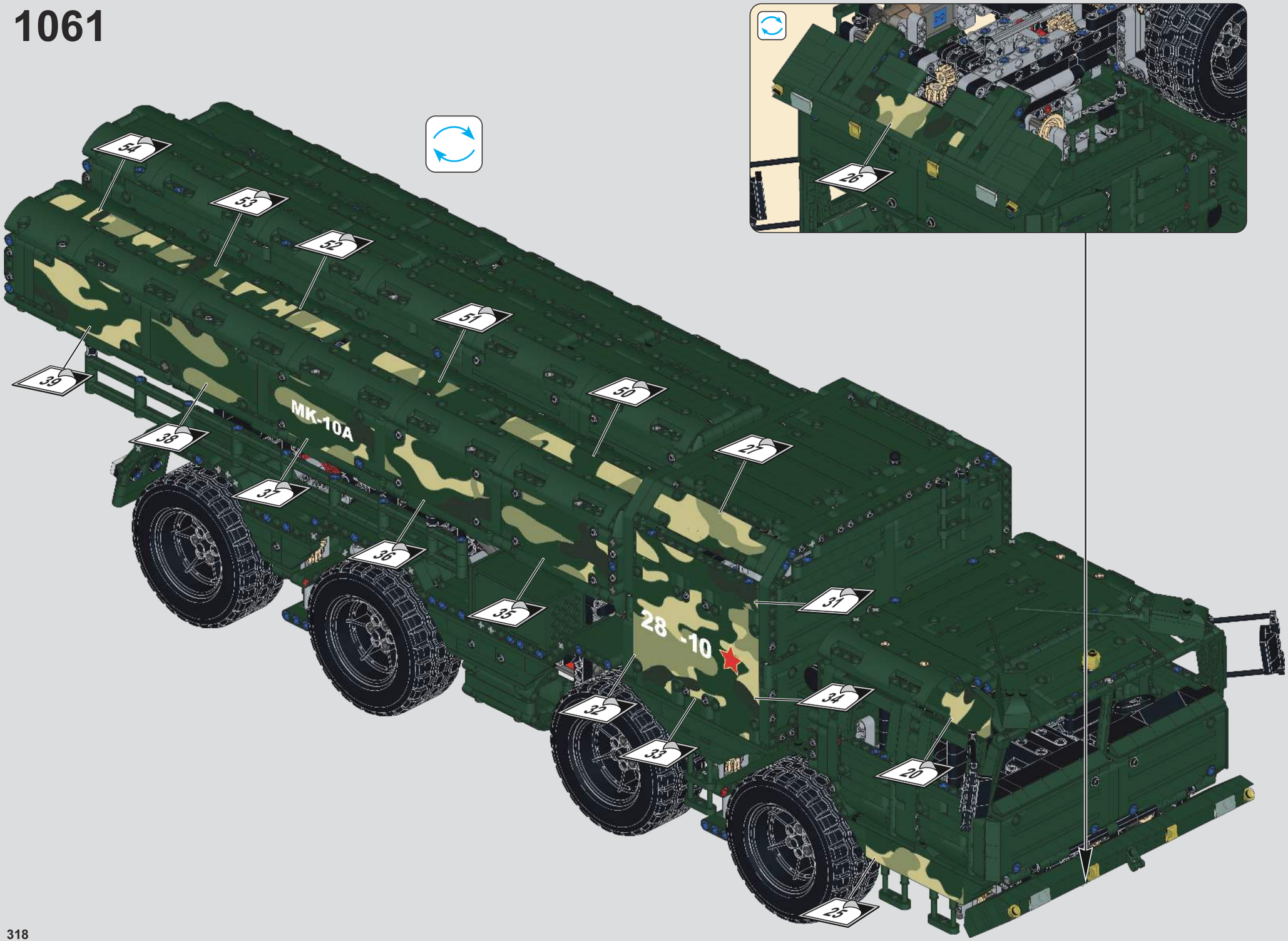

1062

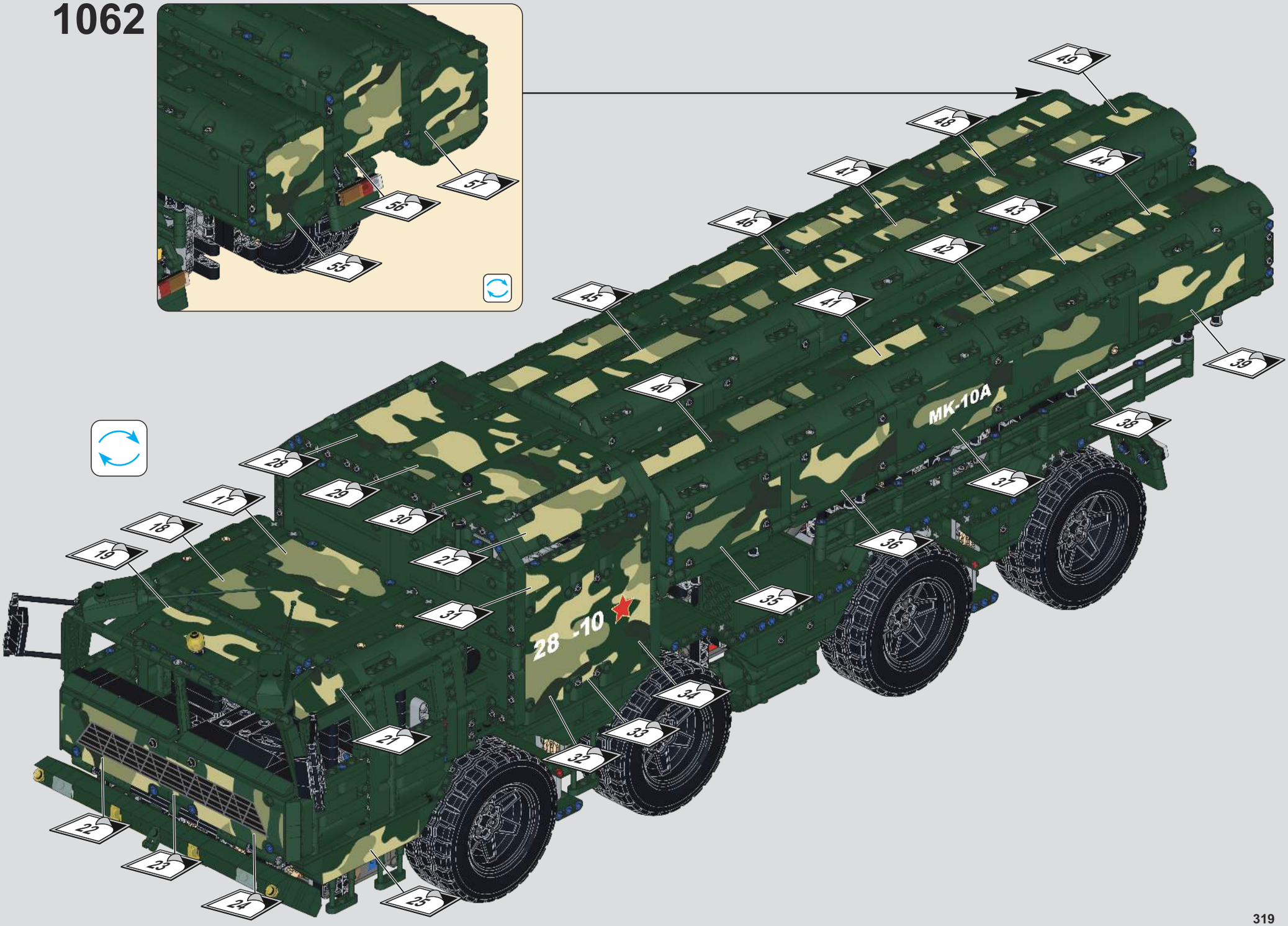
55
56
57
49
48
47
44
46
43
42
45
41
39
40
38
28
29
37
11
30
18
36
19
27
35
31
34
33
21
32
22
23
24
25

MOULD KING®

宇星模王